ISSN 0868 - 2534

CỘNG HÒA XÃ HỘI CHỦ NGHĨA VIỆT NAM
BỘ KHOA HỌC VÀ CÔNG NGHỆ

CỤC SỞ HỮU TRÍ TUỆ

CÔNG BÁO
SỞ HỮU CÔNG NGHIỆP
TẬP B

QUYỂN 1: SÁNG CHẾ; GIẢI PHÁP HỮU ÍCH; THIẾT KẾ BỐ TRÍ MẠCH TÍCH HỢP BÁN DẪN

07 - 2025

448

HÀ NỘI

CỘNG HOÀ XÃ HỘI CHỦ NGHĨA VIỆT NAM
BỘ KHOA HỌC VÀ CÔNG NGHỆ
CỤC SỞ HỮU TRÍ TUỆ

CÔNG BÁO
SỞ HỮU CÔNG NGHIỆP
TẬP B

QUYỂN 1: SÁNG CHẾ; GIẢI PHÁP HỮU ÍCH; THIẾT KẾ BỐ TRÍ MẠCH TÍCH HỢP BÁN DẪN

07 - 2025

448

HÀ NỘI

MỤC LỤC

		Trang
PHẦN I:	Sáng chế được cấp Bằng độc quyền	7
PHẦN II:	Giải pháp hữu ích được cấp Bằng độc quyền	1574
PHẦN III:	Sửa đổi, duy trì, cấp lại, chấm dứt, huỷ bỏ hiệu lực văn bằng bảo hộ, quyết định giải quyết khiếu nại	1666
PHẦN IV:	Đính chính	2381

CONTENTS

PART I:	Invention Patents	7
PART II:	Utility Solution Patents	1574
PART III:	Amendment, Maintenance, Duplication, Termination, Cancellation of Protection Titles	1666
PART IV:	Correction	2381

MÃ SỐ HAI CHỮ CÁI THỂ HIỆN TÊN NƯỚC VÀ CÁC THỰC THỂ KHÁC TRONG CÁC TƯ LIỆU SỞ HỮU CÔNG NGHIỆP THEO TIÊU CHUẨN ST3 CỦA WIPO

AE	United Arab Emirates	CN	China	HK	Hong Kong
AF	Afganistan	CO	Colombia	HN	Honduras
AG	Antihua and Barbuda	CR	Costa Rica	HR	Croatia
AI	Anguilla	CU	Cuba	HT	Haiti
AL	Albania	CV	Cape Verde	HU	Hungary
AN	Netherlands Antilles	CY	Cyprus	ID	Indonesia
AO	Angola	CZ	Czech Republic	IE	Ireland
AR	Argentina	DE	Germany	IL	Israel
AT	Austria	DJ	Djibouti	IN	India
AU	Australia	DK	Denmark	IQ	Iraq
AW	Aruba	DM	Dominica	IR	Iran (Islamic Republic of)
BB	Barbados	DO	Dominican Republic	IS	Iceland
BD	Bangladesh	DZ	Algeria	IT	Italy
BE	Belgium	EC	Ecuador	JM	Jamaica
BF	Burkina Faso	EE	Estonia	JO	Jordan
BG	Bulgaria	EG	Egypt	JP	Japan
BH	Bahrain	ES	Spain	KE	Kenya
BI	Burundi	ET	Ethiopia	KH	Cambodia
BJ	Benin	FI	Finland	KI	Kiribati
BM	Bermuda	FJ	Fiji	KM	Comoros
BN	Brunei Darussalam	FK	Falkand Islands (Malvinas)	KN	Saint Kitts and Nevis
BO	Bolivia	FR	France	KP	Democratic People's Republic of Korea
BR	Brazil	GA	Gabon	KR	Republic of Korea
BS	Bahamas	GB	United Kingdom	KW	Kuwait
BT	Bhutan	GD	Grenada	KY	Cayman Islands
BW	Botswana	GE	Georgia	KZ	Kazakhstan
BY	Belarus	GH	Ghana	LA	Laos
BZ	Belize	GI	Gibraltar	LB	Lebanon
CA	Canada	GM	Gambia	LC	Saint Lucia
CF	Central African Republic	GN	Guinea	LI	Liechtenstein
CG	Congo	GQ	Equatorial Guinea	LK	SriLanka
CH	Switzerland	GR	Greece	LR	Liberia
CI	Cụte d'Ivoire	GT	Guatemala	LS	Lesotho
CL	Chile	GW	Guinea-Bissau	LT	Lithuania
CM	Cameroon	GY	Guyana	TC	Turk and Caicos Islands
LU	Luxembourg	PA	Panama	TD	Chad
LV	Latvia	PE	Peru	TG	Togo
LY	Lybya	PG	Papua New Guinea	TH	Thailand
MA	Morocco	PH	Philippines	TN	Tunisia
MC	Monaco	PK	Pakistan	TO	Tonga
MD	Republic of Moldova	PL	Poland	TR	Turkey

MG	Madagascar	PT	Portugal	TT	Trinidad and Tobago
ML	Mali	PY	Paraguay	TV	Tuvalu
MM	Myanmar	QA	Qatar	TW	Taiwan, Province of China
MN	Mongolia	RO	Rumania	TZ	United Republic of Tanzania
MO	Macau	RU	Russian Federation	UA	Ukraine
MR	Mauritania	RW	Rwanda	UG	Uganda
MS	Montserrat	SA	Saudi Arabia	US	United States of America
MT	Malta	SB	Solomon Islands	UY	Uruguay
MU	Mauritius	SC	Seychelles	UZ	Uzbekistan
MV	Maldives	SD	Sudan	VA	Holy see
MW	Malawi	SE	Sweden	VC	Saint Vincent and the Grenadines
MX	Mexico	SG	Singapore	VE	Venezuela
MY	Malaysia	SH	Saint Helena	VG	Virgin Islands (British)
MZ	Mozambique	SL	Slovenia	VN	Vietnam
NA	Namibia	SK	Slovakia	VU	Vanuatu
NE	Niger	SL	Sierra Leone	WS	Samoa
NG	Nigeria	SM	San Marino	YE	Yemen
NJ	Nicaragua	SN	Senegal	YU	Yugoslavia
NL	Netherlands	SO	Somalia	ZA	South Africa
NO	Norway	SR	Suriname	ZM	Zambia
NP	Nepal	ST	Sao Tome and Principe	ZR	Zaire
NR	Nauru	SV	El Sanvador	ZW	Zimbabwe
NZ	New Zealand	SY	Syria		
OM	Oman	SZ	Swaziland		

CÁC TỔ CHỨC QUỐC TẾ

AO	African Intellectual Property Organization (OAPI)
AP	African Regional Industrial Property Organization (ARIPO)
BX	Benelux Trademark Office and Benelux Designs Office
EP	European Patent Office (EPO)
IB, WO	International Bureau of the World Intellectual Property Organization (WIPO)

NHỮNG MÃ SỐ INID TRÍCH TỪ TIÊU CHUẨN ST9 CỦA TỔ CHỨC SỞ HỮU TRÍ TUỆ THẾ GIỚI (WIPO) ĐỂ NHẬN BIẾT CÁC DỮ LIỆU THƯ MỤC DÙNG CÔNG BỐ ĐƠN VÀ VĂN BẰNG BẢO HỘ SÁNG CHẾ, GIẢI PHÁP HỮU ÍCH

(11) Số bằng / Số công bố đơn
(15) Ngày cấp
(21) Số đơn
(22) Ngày nộp đơn
(30) Số đơn ưu tiên, ngày nộp đơn ưu tiên, nước xuất xứ
(43) Ngày công bố đơn
(45) Ngày công bố Bằng độc quyền sáng chế / Bằng độc quyền giải pháp hữu ích
(51) Phân loại sáng chế quốc tế
(54) Tên sáng chế
(57) Tóm tắt sáng chế
(62) Số và ngày nộp đơn sớm hơn mà từ đó tài liệu SC/GPHI này được tách
(67) Số đơn và ngày nộp đơn SC/GPHI mà đơn đó được chuyển thành đơn GPHI/SC
(71) Tên và địa chỉ của người nộp đơn
(72) Tên của tác giả
(73) Tên, địa chỉ của chủ bằng độc quyền Sáng chế / Bằng độc quyền GPHI
(74) Tên của người đại diện SHCN
(75) Tên của tác giả đồng thời là người nộp đơn
(76) Tên của tác giả đồng thời là người nộp đơn và người được cấp văn bằng bảo hộ
(85) Ngày bắt đầu vào pha quốc gia của đơn PCT
(86) Ngày nộp đơn PCT, số đơn
(87) Ngày công bố đơn PCT, số công bố

PHẦN I

SÁNG CHẾ ĐƯỢC CẤP BẰNG ĐỘC QUYỀN

(11) **1-0048116 B**

(15) 02/06/2025
Số Quyết định: 93474/QĐ-SHTT.IP

(45) 25/07/2025 448B

(43) 25/01/2022 406 A

(21) 1-2021-06990

(85) 02/11/2021

(22) 02/04/2020

(86) PCT/US2020/026457 02/04/2020

(30) 62/828,875 03/04/2019 US
62/864,958 21/06/2019 US

(87) WO2020/206171 08/10/2020

(51) ***H04N 19/159***; *H04N 19/172*

(73) **HUAWEI TECHNOLOGIES CO., LTD.** (CN)
Huawei Administration Building, Bantian, Longgang District, Shenzhen, Guangdong 518129, China

(72) HENDRY, Fnu (ID); WANG, Ye-Kui (US)

(74) Công ty Luật TNHH T&G (TGVN)

(54) **PHƯƠNG PHÁP GIẢI MÃ, PHƯƠNG PHÁP MÃ HÓA, PHƯƠNG TIỆN ĐỌC ĐƯỢC BẰNG MÁY TÍNH BẤT BIẾN, BỘ GIẢI MÃ, VÀ BỘ MÃ HÓA**

(57) Sáng chế đề cập đến bộ mã hóa, bộ giải mã, thiết bị mã hóa viđeo, và các phương pháp giải mã và tạo mã, phương tiện đọc được bằng máy tính bất biến và cơ chế tạo mã viđeo. Cơ chế bao gồm bước nhận dòng bit bao gồm cờ và các ảnh được tạo mã bao gồm ảnh điểm truy nhập ngẫu nhiên trong ảnh (IRAP: intra random access point) và một hoặc nhiều ảnh không dẫn được liên kết với ảnh IRAP. Khi cờ được đặt thành giá trị thứ nhất, các ảnh dẫn bất kỳ được liên kết với ảnh IRAP ở trước, theo thứ tự giải mã, tất cả các ảnh không dẫn được liên kết với ảnh IRAP. Khi cờ được đặt thành giá trị thứ hai, ảnh không dẫn ở trước, theo thứ tự giải mã, ảnh dẫn ban đầu được liên kết với ảnh IRAP. Ảnh IRAP, các ảnh dẫn bất kỳ được liên kết với ảnh IRAP, và một hoặc nhiều ảnh không dẫn được liên kết với ảnh IRAP được giải mã theo thứ tự giải mã dựa trên cờ.

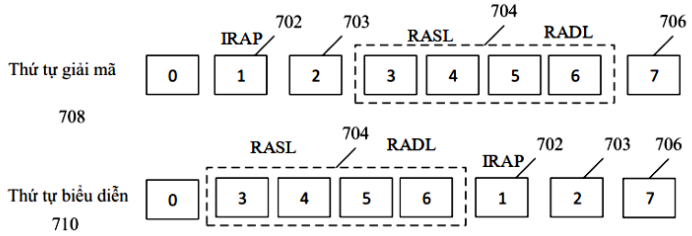

FIG. 7

(11) **1-0048117 B**

(15) 02/06/2025
Số Quyết định: 93496/QĐ-SHTT.IP

(45) 25/07/2025 448B

(43) 26/02/2024 431 A

(21) 1-2023-05474

(85) 08/07/2019

(22) 08/12/2017

(86) PCT/JP2017/044255 08/12/2017

(30) 2016-238828 08/12/2016 JP
2017-038788 01/03/2017 JP

(87) WO2018/105747 14/06/2018

(51) ***A23D 7/005**; B01J 13/00*

(62) 1-2019-03656

(73) **MITSUBISHI CHEMICAL CORPORATION** (JP)
1-1, Marunouchi 1-chome, Chiyoda-ku, Tokyo 1008251, Japan

(72) HANASAKI, Minako (JP); MATSUURA, Tsutashi (JP); KASAI, Tetsuo (JP); ISOJIMA, Tatsushi (JP)

(74) Công ty Cổ phần Sở hữu công nghiệp INVESTIP (INVESTIP)

(54) CHẾ PHẨM NHŨ TƯƠNG LOẠI DẦU TRONG NƯỚC, VÀ PHƯƠNG PHÁP SẢN XUẤT CHẾ PHẨM NHŨ TƯƠNG LOẠI DẦU TRONG NƯỚC NÀY

(57) Sáng chế đề cập đến chế phẩm nhũ tương mà duy trì độ ổn định của nhũ tương ngay cả sau quá trình xử lý nhiệt độ cao như là vô trùng (khả năng chịu nhiệt), thể hiện sự thay đổi nhỏ về sự phân bố kích cỡ hạt giữa trước và sau khi làm nóng, và duy trì độ ổn định của nhũ tương ngay cả dưới các điều kiện mà sự biến đổi của thành phần pha dầu (ví dụ, sự đông đặc hoặc sự kết tinh của thành phần pha dầu do nhiệt độ giảm, hoặc làm tan chảy thành phần pha dầu do nhiệt độ tăng lên) xảy ra (khả năng chống nhiệt độ giảm), trong đó chế phẩm dễ dàng được xử lý trong quá trình sản xuất. Mục đích được giải quyết bởi chế phẩm nhũ tương loại dầu trong nước chứa các hạt rắn, chất hoạt động bề mặt được xác định trước, thành phần pha dầu, và thành phần pha nước, trong đó thành phần pha dầu bao gồm thành phần dầu được xác định trước và các hạt rắn được phân bố dọc theo mặt phân giới giữa thành phần pha dầu và thành phần pha nước.

Fig.1

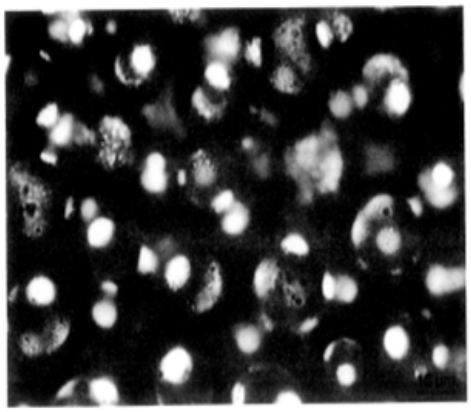

(11) **1-0048118 B**

(15) 02/06/2025
Số Quyết định: 93538/QĐ-SHTT.IP

(45) 25/07/2025 448B

(43) 26/10/2020 391 A

(21) 1-2020-04833

(85) 21/08/2020

(22) 22/01/2019

(86) PCT/EP2019/051532 22/01/2019

(30) 18152991.8 23/01/2018 EP

(87) WO2019/145310 01/08/2019

(51) ***A61K 39/145***; *A61K 39/42; C12N 7/00; C07K 14/005; C07K 16/10; A61K 39/00; A61P 31/16*

(73) **JANSSEN VACCINES & PREVENTION B.V.** (NL)
Archimedesweg 4, 2333 CN Leiden, the Netherlands

(72) MILDER, Ferdinand, Jacobus (NL); RITSCHEL, Tina (DE); BRANDENBURG, Boerries (DE); JONGENEELEN, Mandy, Antonia, Catharina (NL); TRUAN, Daphné (CH); LANGEDIJK, Johannes, Petrus, Maria (NL)

(74) Công ty Cổ phần Sở hữu công nghiệp INVESTIP (INVESTIP)

(54) **POLYPEPTIT THÂN HEMAGGLUTININ (HA) CÚM A VÀ DƯỢC PHẨM CHỨA POLYPEPTIT NÀY**

(57) Sáng chế đề cập đến polypeptit thân hemagglutinin cúm, axit nucleic mã hóa cho polypeptit này, vectơ có chứa axit nucleic này và dược phẩm có chứa chúng, cũng như là phương pháp sử dụng chúng, cụ thể là để ngăn ngừa và/hoặc điều trị sự lây nhiễm virut cúm.

(11) **1-0048119 B**

(15) 02/06/2025
Số Quyết định: 93574/QĐ-SHTT.IP

(45) 25/07/2025 448B

(43) 25/02/2020 383 A

(21) 1-2019-06908

(85) 06/12/2019

(22) 08/06/2018

(86) PCT/KR2018/006521 08/06/2018

(30) 10-2017-0073968 13/06/2017 KR

(87) WO2018/230885 20/12/2018

(51) ***G01D 11/26***; *G01V 8/12; G01D 5/00; G01D 11/24*

(73) **AMOSENSE CO.,LTD** (KR)
Cheonan the forth Local Industrial Complex 19-1 Block, 90, 4sandan 5-gil, Jiksan-eup, Seobukgu Cheonan-si, Chungcheongnam-do 31040 Republic of Korea.

(72) BANG, Yeun Ho (KR); YEO, In Tae (KR); PARK, Seung Gon (KR)

(74) Công ty TNHH Nghiên cứu và Tư vấn chuyển giao công nghệ và đầu tư (CONCETTI)

(54) **VỎ BỌC KHE CỬA DÙNG CHO KHỐI CẢM BIẾN VÀ KHỐI CẢM BIẾN CHỨA VỎ BỌC KHE CỬA NÀY**

(57) Sáng chế đề cập đến vỏ bọc khe cửa dùng cho khối cảm biến và khối cảm biến chứa vỏ bọc khe cửa này, vỏ bọc khe cửa bao gồm: thân, bộ phận chứa phần tử được bố trí trong thân để chứa phần tử phát xạ ánh sáng và phần tử hấp thụ ánh sáng của khối cảm biến; và bộ phận bức xạ được bố trí tại vị trí tương ứng với phần tử phát xạ ánh sáng trong bộ phận chứa phần tử để làm thay đổi ánh sáng được tạo ra từ phần tử phát xạ ánh sáng đến dải chùm sáng được xác định trước và bức xạ ánh sáng này.

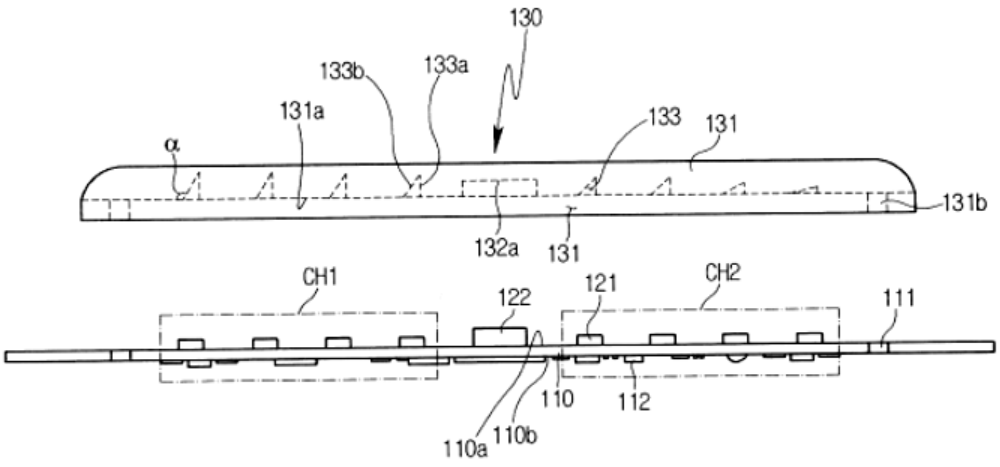

FIG.4

(11) **1-0048120 B**

(15) 02/06/2025
Số Quyết định: 93599/QĐ-SHTT.IP

(45) 25/07/2025 448B

(43) 25/04/2022 409 A

(21) 1-2022-00259

(85) 14/01/2022

(22) 04/08/2020

(86) PCT/JP2020/029838 04/08/2020

(30) 2019-144059 05/08/2019 JP

(87) WO2021/025021 11/02/2021

(51) ***A41B 9/06****; A41D 27/00*

(73) 1. **TORAY INDUSTRIES, INC.** (JP)
1-1, Nihonbashi-Muromachi 2-chome, Chuo-ku, Tokyo 1038666 Japan
2. **TORAY INDUSTRIES (H.K.) LTD.** (CN)
9th Floor, North Tower, World Finance Centre, Harbour City, Kowloon, Hong Kong, China

(72) ANDO, Daichi (JP); TANIGUCHI, Takamitsu (JP); SUGINO, Masanori (JP); ITOU, Hirotaka (JP); MATSUMOTO, Shingo (JP); OTSUKA, Azuki (JP)

(74) Công ty Cổ phần Sở hữu công nghiệp INVESTIP (INVESTIP)

(54) **QUẦN ÁO**

(57) Sáng chế đề xuất quần áo mà trong đó, ngay cả khi mép vải mà cong theo hình dạng lõm ở khoảng hở và có các phần có các bán kính cong khác nhau được gấp lại và được cố định với các chất kết dính dạng chấm, sự giảm thiểu cường độ kết dính có thể được ngăn ngừa và hình thức kém của nó có thể được giảm thiểu. Quần áo theo sáng chế được làm từ vải có thể co giãn và có khoảng hở mà phần cơ thể của người mặc chui qua. Khoảng hở có cấu trúc trong đó mép vải được gấp lại, và mép vải được cố định vào thân chính của vải với các chất kết dính dạng chấm được tra vào theo hàng đơn hoặc nhiều hàng dọc theo mép vải; phần của khoảng hở được tạo nên với mẫu mà trong đó độ cong của khoảng hở thay đổi, và hàng của các chất kết dính được tra vào trên mặt gần nhất với mép vải được tra vào bên trong 2 mm từ mép vải; và ở khoảng hở, độ chênh lệch giữa trung bình khoảng cách ở giữa các chất kết dính liền kề được tra vào theo hàng trong đoạn 3 cm của phần có bán kính cong lớn nhất ở khoảng hở và trung bình của các khoảng cách giữa các chất kết dính liền kề được tra vào theo hàng trong đoạn 3 cm của phần có bán kính cong nhỏ nhất ở khoảng hở nằm trong khoảng 15%.

FIG.3

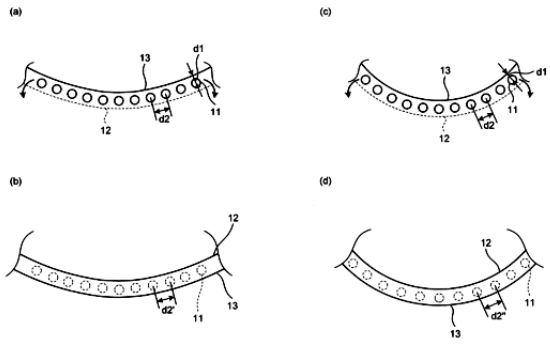

(11) **1-0048121 B**

(15) 02/06/2025
Số Quyết định: 93640/QĐ-SHTT.IP

(45) 25/07/2025 448B

(43) 25/01/2022 406 A

(21) 1-2021-07047

(85) 04/11/2021

(22) 20/04/2020

(86) PCT/KR2020/005216 20/04/2020

(30) 62/836,656 20/04/2019 US

(87) WO2020/218793 29/10/2020

(51) ***H04N 19/60***; *H04N 19/132; H04N 19/157; H04N 19/70; H04N 19/18; H04N 19/186; H04N 19/12; H04N 19/176*

(73) **GUANGDONG OPPO MOBILE TELECOMMUNICATIONS CORP., LTD.** (CN)
No.18, Haibin Road, Wusha, Chang'an Dongguan, Guangdong 523860, China

(72) KOO, Moonmo (KR); LIM, Jaehyun (KR); NAM, Junghak (KR); KIM, Seunghwan (KR)

(74) Công ty TNHH Sở hữu trí tuệ Vàng (GINTASSET CO., LTD.)

(54) **PHƯƠNG PHÁP MÃ HÓA VÀ GIẢI MÃ HÌNH ẢNH DỰA TRÊN SỰ ĐIỀU BIẾN ĐƯỢC TẠO MÃ XUNG VI PHÂN KHỐI, PHƯƠNG PHÁP THU ĐƯỢC DÒNG BIT VÀ PHƯƠNG TIỆN LƯU TRỮ SỐ ĐỌC ĐƯỢC BẰNG MÁY TÍNH**

(57) Sáng chế đề cập đến phương pháp giải mã hình ảnh bao gồm các bước: suy ra hệ số biến đổi được lượng tử hóa cho khối hiện tại dựa trên BDPCM; suy ra hệ số biến đổi bằng cách thực hiện việc khử lượng tử hóa trên các hệ số biến đổi được lượng tửhóa; và suy ra mẫu dư dựa trên hệ số biến đổi, trong đó khi BDPCM được áp dụng cho khối hiện tại, biến đổi ngược không thể tách biệt không được áp dụng cho hệ số biến đổi. Sáng chế cũng đề cập đến phương pháp mã hóa hình ảnh, phương pháp bao gồm bước thu được dòng bit và bộ lưu trữ số đọc được bằng máy tính.

FIG. 8

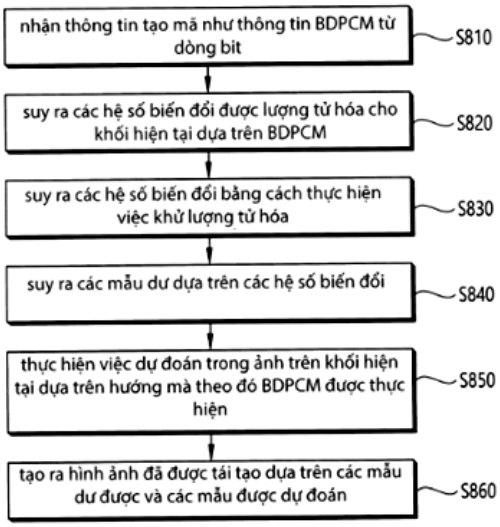

(11) **1-0048122 B**

(15) 02/06/2025
Số Quyết định: 93641/QĐ-SHTT.IP

(45) 25/07/2025 448B

(43) 25/03/2021 396 A

(21) 1-2020-06880

(85) 27/11/2020

(22) 29/05/2019

(86) PCT/JP2019/021265 29/05/2019

(30) 2018-103097 30/05/2018 JP

(87) WO2019/230788 05/12/2019

(51) ***A01G 7/00***; *C05G 3/00; A01G 22/25; A01G 22/60*

(73) **AQUASOLUTION CORPORATION** (JP)
443, Kazawa, Tomi-shi, Nagano 3890514 (JP)

(72) SATO Takashi (JP)

(74) Công ty Cổ phần Sở hữu công nghiệp INVESTIP (INVESTIP)

(54) **PHƯƠNG PHÁP ĐỂ CẢI THIỆN SỰ HẤP THỤ PHÂN BÓN**

(57) Sáng chế đề cập đến đề xuất phương pháp cải thiện sự hấp thụ phân bón mà khiến nó có thể cải thiện sự hấp thụ phân bón một cách thông thường. Phương pháp cải thiện sự hấp thụ phân bón này liên quan đến việc đưa vào sử dụng nước chứa bọt khí nano vào cây trồng.

(11) **1-0048123 B**

(15) 02/06/2025
Số Quyết định: 93692/QĐ-SHTT.IP

(45) 25/07/2025 448B

(43) 25/02/2022 407 A

(21) 1-2021-07986

(85) 13/12/2021

(22) 03/06/2020

(86) PCT/KR2020/007221 03/06/2020

(30) 62/856,715 03/06/2019 US

(87) WO2020/246806 10/12/2020

(51) ***H04N 19/159***; *H04N 19/70; H04N 19/593; H04N 19/132; H04N 19/176*

(73) **LG ELECTRONICS INC.** (KR)
128, Yeoui-daero, Yeongdeungpo-gu Seoul 07336, Republic of Korea

(72) SALEHIFAR, Mehdi (IR); KIM, Seunghwan (KR)

(74) Công ty Luật TNHH T&G (TGVN)

(54) **PHƯƠNG PHÁP GIẢI MÃ VÀ MÃ HÓA HÌNH ẢNH, VÀ PHƯƠNG TIỆN LƯU TRỮ KỸ THUẬT SỐ ĐỌC ĐƯỢC BỞI MÁY TÍNH**

(57) Sáng chế đề xuất phương pháp giải mã hình ảnh có thể bao gồm các bước: trên cơ sở của thông tin cờ thứ nhất chỉ ra việc liệu việc dự đoán trong ảnh dựa trên ma trận (Matrix-based Intra Prediction, MIP) có thể được áp dụng cho khối hiện tại hay không, nhận thông tin cờ thứ hai chỉ ra việc liệu MIP có được sử dụng cho khối hiện tại hay không; nhận thông tin chế độ dự đoán trong ảnh dựa trên ma trận (MIP) trên cơ sở của thông tin cờ thứ hai; tạo ra các mẫu dự đoán trong ảnh cho khối hiện tại trên cơ sở của thông tin chế độ MIP; và tạo ra các mẫu được tái tạo cho khối hiện tại trên cơ sở của các mẫu dự đoán trong ảnh. Sáng chế cũng đề xuất phương pháp mã hóa hình ảnh, phương tiện lưu trữ kỹ thuật số đọc được bởi máy tính và phương pháp truyền.

FIG. 19

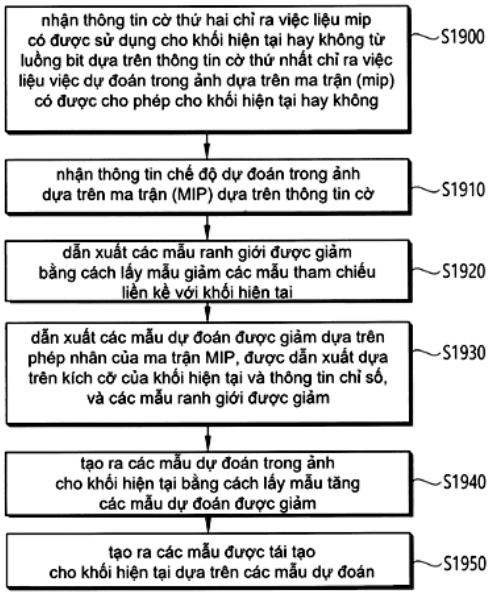

(11) **1-0048124 B**

(15) 02/06/2025
Số Quyết định: 93693/QĐ-SHTT.IP

(45) 25/07/2025 448B

(43) 25/10/2022 415 A

(21) 1-2022-03529

(85) 06/06/2022

(22) 13/11/2020

(86) PCT/IB2020/060713 13/11/2020

(30) 62/936,846 18/11/2019 US
62/936,841 18/11/2019 US

(87) WO2021/099906 27/05/2021

(51) ***A61K 39/00****; A61P 35/00; C12N 15/863; C12N 15/62; C12N 15/861; A61K 39/395; C07K 16/28*

(73) **JANSSEN BIOTECH, INC.** (US)
800/850 Ridgeview Drive, Horsham, Pennsylvania 19044, United States of America

(72) ATTAR, Ricardo (US); DEHART, Jason (US); KHAN, Selina (DK); KRISHNA, Vinod (US); LUM, Jenifer (US); MAINE, Christian (GB); SANDERS, Barbara (NL); SEPULVEDA, Manuel Alejandro (CL); WILKINSON, Patrick (US); ZAHN, Roland (DE)

(74) Công ty Cổ phần Sở hữu công nghiệp INVESTIP (INVESTIP)

(54) **POLYNUCLEOTIT, VECTƠ BAO GỒM POLYNUCLEOTIT, VÀ DƯỢC PHẨM BAO GỒM CHÚNG**

(57) Sáng chế đề cập đến polypeptit và polynucleotit dựa trên trình tự CALR và JAK2 đột biến, vectơ, và dược phẩm. Polypeptit có ích trong các phương pháp gây ra đáp ứng miễn dịch và phương pháp điều trị, phòng ngừa, làm giảm nguy cơ khởi phát hoặc trì hoãn sự khởi phát của tình trạng lâm sàng đặc trưng bởi sự biểu hiện của đột biến exon 9 JAK2V617F hoặc CALR, hoặc cả hai đột biến exon 9 JAK2V617F và CALR, trong đó phương pháp này bao gồm nhiều nhiều đợt sử dụng của chế phẩm bất kỳ bao gồm polynucleotit, polypeptit hoặc vectơ được đề xuất trong bản mô tả này.

HÌNH 1

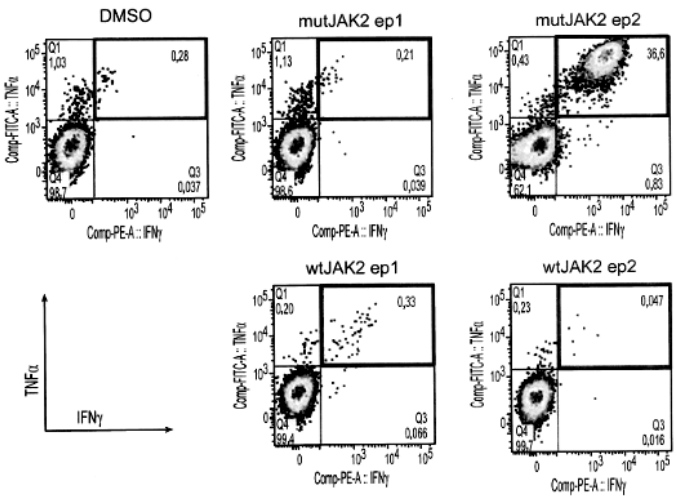

(11) **1-0048125 B**

(15) 02/06/2025
Số Quyết định: 93761/QĐ-SHTT.IP

(45) 25/07/2025 448B

(43) 26/07/2021 400 A

(21) 1-2021-02079

(85) 16/04/2021

(22) 27/09/2019

(86) PCT/US2019/053429 27/09/2019

(30) 62/738,333 28/09/2018 US

(87) WO2020/069301 02/04/2020

(51) ***A61K 31/454***; *A61K 31/4535; A61P 25/18; A61K 9/16; A61K 9/48; A61K 31/439; A61K 9/00*

(73) **KARUNA THERAPEUTICS, INC.** (US)
33 Arch Street, Suite 3110, Boston, Massachusetts 02110, United States of America

(72) Aimesther BETANCOURT (US); Bruce REHLAENDER (US); Roch THIBERT (US)

(74) Văn phòng Luật sư Ân Nam (ANNAM IP & LAW)

(54) **DƯỢC PHẨM DÙNG QUA ĐƯỜNG UỐNG ĐỂ ĐIỀU TRỊ CÁC RỐI LOẠN ĐƯỢC CẢI THIỆN BẰNG SỰ HOẠT HÓA THỤ THỂ MUSCARINIC VÀ PHƯƠNG PHÁP BÀO CHẾ DƯỢC PHẨM NÀY**

(57) Sáng chế đề cập đến dược phẩm dùng qua đường uống, chứa nhiều hạt xanomelin có nhân bao gồm xanomelin hoặc muối của nó; và nhiều hạt trospium có nhân bao gồm muối của trospium.

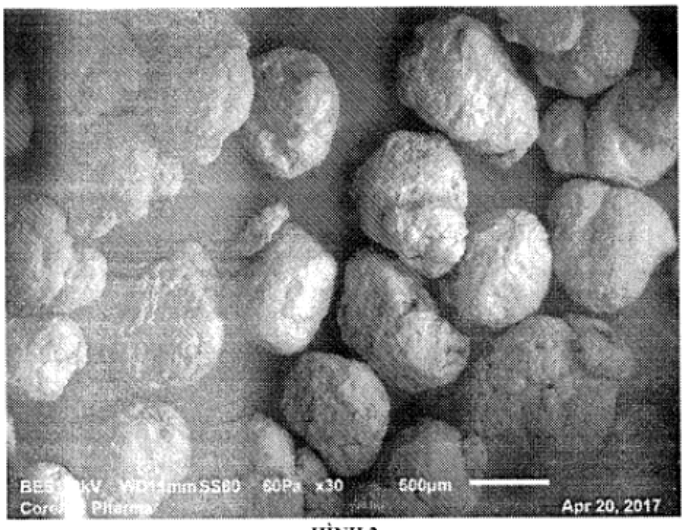

HÌNH 2

(11) **1-0048126 B**

(15) 02/06/2025
Số Quyết định: 93762/QĐ-SHTT.IP

(45) 25/07/2025 448B

(43) 27/09/2021 402 A

(21) 1-2021-04511

(85) 22/07/2021

(22) 23/12/2019

(86) PCT/JP2019/050327 23/12/2019

(30) 2018-243223 26/12/2018 JP

(87) WO2020/137962 02/07/2020

(51) ***B41J 15/04***; *B41J 32/00*

(73) 1. **SEIKO EPSON CORPORATION** (JP)
1-6, Shinjuku 4-chome, Shinjuku-ku, Tokyo 1608801, Japan
2. **KING JIM CO., LTD.** (JP)
10-18, Higashi-kanda 2-chome, Chiyoda-ku, Tokyo 1010031, Japan

(72) ISHIMOTO Akio (JP); SASAKI Taishi (JP)

(74) Công ty Cổ phần Sở hữu công nghiệp INVESTIP (INVESTIP)

(54) **HỘP MỰC**

(57) Sáng chế đề cập đến hộp mực có thể làm giảm lượng chuyển động của trọng tâm hộp mực đi kèm với quá trình quấn ruy băng mực. Hộp mực được lắp vào thiết bị in băng bao gồm: con lăn trục; lõi nhả trên đó quấn ruy băng mực; và lõi quấn mà quấn ruy băng mực được nhả từ lõi nhả, trong đó, khi được nhìn từ hướng trục quay song song với trục quay của lõi nhả và trục quay của lõi quấn, lõi nhả và lõi quấn được bố trí ít nhất chồng lên một phần đường thẳng tưởng tượng đi qua tâm của con lăn trục và kéo dài theo hướng chiều dọc của hộp mực.

FIG. 12

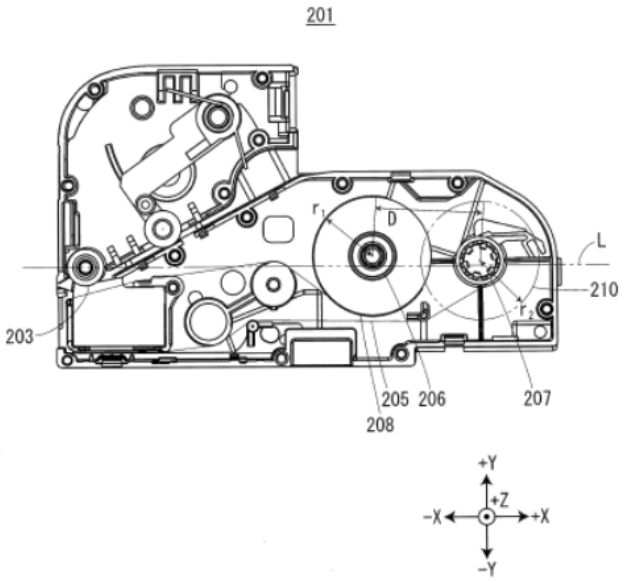

(11) **1-0048127 B**

(15) 02/06/2025
Số Quyết định: 93764/QĐ-SHTT.IP

(45) 25/07/2025 448B

(43) 25/03/2021 396 A

(21) 1-2020-06768

(85) 24/11/2020

(22) 07/06/2019

(86) PCT/KR2019/006909 07/06/2019

(30) 10-2018- 0065897 08/06/2018 KR

(87) WO2019/235893 12/12/2019

(51) ***H04N 19/503***; *H04N 19/119; H04N 19/176*

(73) **KT CORPORATION** (KR)
90, Buljeong-ro, Bundang-gu, Seongnam-si, Gyeonggi-do 13606 Republic of Korea

(72) LEE, Bae Keun (KR)

(74) Công ty TNHH một thành viên Sở hữu trí tuệ VCCI (VCCI-IP CO.,LTD)

(54) PHƯƠNG PHÁP GIẢI MÃ VIĐEO, PHƯƠNG PHÁP MÃ HÓA VIĐEO VÀ PHƯƠNG TIỆN BẤT BIẾN ĐỌC ĐƯỢC BỞI MÁY TÍNH

(57) Sáng chế đề cập đến phương pháp giải mã ảnh, phương pháp này có thể bao gồm các bước: thu nhận các ứng viên hợp nhất từ các khối lân cận liền kề với khối hiện tại; tạo ra danh sách ứng viên hợp nhất bao gồm các ứng viên hợp nhất, trong đó thứ tự sắp xếp của các ứng viên hợp nhất trong danh sách ứng viên hợp nhất được xác định trên cơ sở của các mức ưu tiên khởi tạo; sắp xếp lại các ứng viên hợp nhất được chứa trong danh sách ứng viên hợp nhất; giải mã thông tin để chỉ rõ ít nhất một trong số các ứng viên hợp nhất được chứa trong danh sách ứng viên hợp nhất; và thu nhận thông tin chuyển động của khối hiện tại từ ứng viên hợp nhất tương ứng với thông tin này.

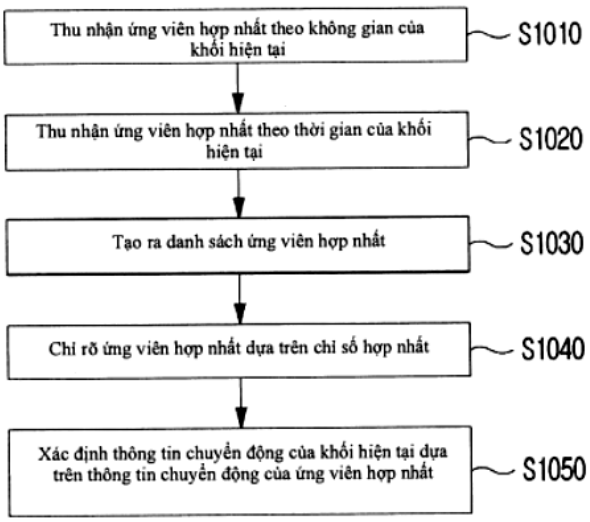

Fig. 10

(11) **1-0048128 B**

(15) 02/06/2025
Số Quyết định: 93766/QĐ-SHTT.IP

(45) 25/07/2025 448B

(43) 25/07/2019 376 A

(21) 1-2019-02576

(85) 17/05/2019

(22) 18/10/2017

(86) PCT/JP2017/037698 18/10/2017

(30) 2016-206422 20/10/2016 JP

(87) WO2018/074514 26/04/2018

(51) ***A61K 35/745***; *C12N 1/20; A61P 13/12; A61K 35/747; A61P 1/10*

(73) **BIOFERMIN PHARMACEUTICAL CO., LTD.** (JP)
3-4, Ibukidai Higashimachi 7-chome, Nishi-ku, Kobe-shi, Hyogo 651-2242 Japan

(72) MAEDA Ayako (JP); SHIMAKAWA Masaki (JP); OHNO Hiroshi (JP)

(74) Công ty Cổ phần Sở hữu công nghiệp INVESTIP (INVESTIP)

(54) **VI KHUẨN BIFIDOBACTERIUM LONGUM CLA8013, CHẾ PHẨM CHỨA CHÚNG VÀ PHƯƠNG PHÁP SẢN XUẤT SẢN PHẨM VI KHUẨN ĐƯỢC XỬ LÝ CỦA BIFIDOBACTERIUM LONGUM CLA8013**

(57) Sáng chế đề cập đến tác nhân có tác động trên chất vận chuyển ion xuyên bào trong đường dạ dày ruột, tác nhân này chứa vi khuẩn của chủng *Bifidobacterium* hoặc chủng *Lactobacillus*, hoặc sản phẩm được xử lý của chúng, với điều kiện là trường hợp mà chất vận chuyển ion là kênh clorua và tác động là ức chế; trường hợp mà chất vận chuyển ion là chất đồng vận chuyển Na+K+Cl- (NKCC1) và tác động là ức chế; trường hợp mà vi khuẩn là *Bifidobacterium infantis* 35624; và trường hợp mà vi khuẩn là *Lactobacillus salivarius* UCC118 được ngoại trừ. Tác nhân theo sáng chế là hữu dụng trong việc hoạt hóa kênh clorua, ngăn ngừa hoặc điều trị bệnh thận, và/hoặc xúc tiến việc đi tiêu, và do đó, sử dụng được làm thuốc, chất bổ trợ, v.v..

Fig.1

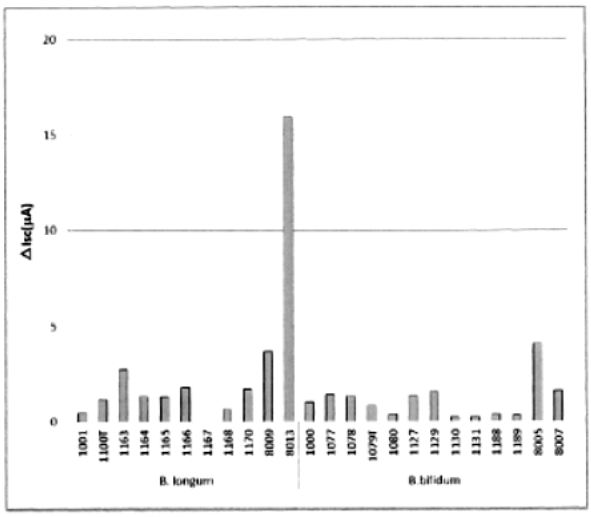

(11) **1-0048129 B**

(15) 02/06/2025
Số Quyết định: 93767/QĐ-SHTT.IP

(45) 25/07/2025 448B

(43) 27/11/2017 356 A

(21) 1-2017-00553

(85) 17/02/2017

(22) 01/07/2015

(86) PCT/US2015/038780 01/07/2015

(30) 62/028,900 25/07/2014 US

(87) WO2016/014227 28/01/2016

(51) ***A01M 29/06***

(73) 1. **ARKION LIFE SCIENCES, LLC** (US)
551 Mews Drive Suite J New Castle, DE 19720 (US)
2. **THE UNITED STATES OF AMERICA, AS REPRESENTED BY THE SECRETARY OF AGRICULTURE** (US)
1400 Independence Avenue, SW Washington, DC 20250 (US)

(72) BALLINGER, Kenneth, E., Jr. (US); WERNER, Scott, John (US)

(74) Công ty TNHH ASL LAW (ASL LAW CO.,LTD)

(54) **HỢP CHẤT NÂNG CAO KHẢ NĂNG XUA ĐUỔI CHIM**

(57) Sáng chế đề cập đến các sắc tố và chất tạo màu khác nhau như các dấu hiệu thức ăn mang chức năng hấp thụ ánh sáng trong tầm tia UV đối với chim và động vật móng guốc để điều phối nâng cao hiệu quả xua đuổi của các quinon đa vòng, đặc trưng là 9,10 anthraquinon.

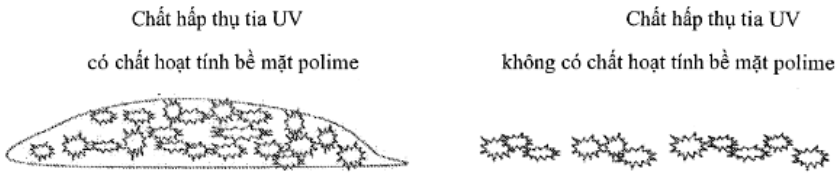

HÌNH 1

(11) **1-0048130 B**

(15) 02/06/2025
Số Quyết định: 93768/QĐ-SHTT.IP

(45) 25/07/2025 448B

(43) 25/03/2021 396 A

(21) 1-2020-06835

(85) 26/11/2020

(22) 28/06/2019

(86) PCT/KR2019/007881 28/06/2019

(30) 10-2018-0075988 29/06/2018 KR

(87) WO2020/005007 02/01/2020

(51) ***H04N 19/577***; *H04N 19/70; H04N 19/105; H04N 19/176*

(73) **KT CORPORATION** (KR)
90, Buljeong-ro, Bundang-gu, Seongnam-si, Gyeonggi-do 13606, Republic of Korea

(72) LEE, Bae Keun (KR)

(74) Công ty TNHH một thành viên Sở hữu trí tuệ VCCI (VCCI-IP CO.,LTD)

(54) **PHƯƠNG PHÁP GIẢI MÃ VIĐEO, PHƯƠNG PHÁP MÃ HÓA VIĐEO VÀ PHƯƠNG TIỆN ĐỌC ĐƯỢC BỞI MÁY TÍNH KHÔNG TẠM THỜI**

(57) Sáng chế đề cập đến phương pháp giải mã hình ảnh, trong đó phương pháp theo sáng chế bao gồm các bước: dẫn ra ít nhất một ứng viên hợp nhất trên cơ sở của ít nhất một trong số khối lân cận theo không gian và khối lân cận theo thời gian của khối hiện thời; tạo ra danh mục ứng viên hợp nhất bao gồm ứng viên hợp nhất; thu được thông tin chuyển động theo chiều LX của khối hiện thời, từ ứng viên hợp nhất thứ nhất được bao gồm trong danh mục ứng viên hợp nhất; thu được thông tin chuyển động theo chiều L(l-X) của khối hiện thời, từ ứng viên hợp nhất thứ hai khác với ứng viên hợp nhất thứ nhất; và thực hiện việc dự báo liên kết trên cơ sở của thông tin chuyển động theo chiều LX và thông tin chuyển động theo chiều L(1-X). Sáng chế còn đề cập đến phương pháp mã hóa hình ảnh và máy giải mã hình ảnh.

FIG. 10



(11) **1-0048131 B**

(15) 02/06/2025
Số Quyết định: 93769/QĐ-SHTT.IP

(45) 25/07/2025 448B

(43) 25/07/2017 352 A

(21) 1-2017-01341

(85) 11/04/2017

(22) 11/09/2015

(86) PCT/FR2015/052439 11/09/2015

(30) 14 58561 11/09/2014 FR

(87) WO2016/038320 A1 17/03/2016

(51) ***A01N 65/03***; *A01C 1/06; A01G 7/06*

(73) **LABORATOIRES GOËMAR** (FR)
Parc Technopolitain Atalante CS 41908, F-35435 Saint Malo, France

(72) HERY, Paul (FR)

(74) Công ty Luật TNHH ROUSE Việt Nam (ROUSE LEGAL VIETNAM LTD.)

(54) **DỊCH CHIẾT TẢO ĐẬM ĐẶC, QUY TRÌNH ĐIỀU CHẾ DỊCH CHIẾT NÀY, QUY TRÌNH THÚC ĐẨY SỰ MỌC CÂY CỦA THỰC VẬT VÀ HẠT ĐƯỢC BAO PHỦ BẰNG DỊCH CHIẾT NÀY**

(57) Sáng chế đề cập đến dịch chiết tảo đậm đặc chứa chất khô với lượng từ 6 đến 100%, quy trình điều chế dịch chiết này, phương pháp bảo vệ thực vật hoặc kích thích sinh học, đặc biệt là để kích thích sự mọc cây của thực vật, sự sinh trưởng, sự phát triển và sự sinh sản và ngăn không cho chim ăn hạt. Sáng chế cũng đề cập đến hạt được bao phủ bằng dịch chiết này.

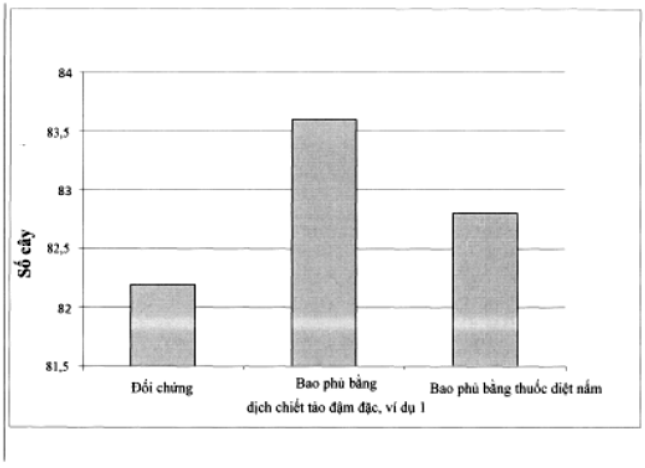

Fig.1

(11) **1-0048132 B**

(15) 02/06/2025
Số Quyết định: 93770/QĐ-SHTT.IP

(45) 25/07/2025 448B

(43) 25/03/2021 396 A

(21) 1-2020-05773

(85) 13/10/2017

(22) 08/04/2016

(86) PCT/US2016/026647 08/04/2016

(30) 62/144,558 08/04/2015 US

(87) WO2016/164728 13/10/2016

(51) ***H04N 21/61***; *H04L 27/26*

(62) 1-2017-04062

(73) **ONE MEDIA, LLC** (US)
10706 Beaver Dam Road, Hunt Valley, Maryland 21030, United States of America

(72) EARNSHAW, Mark (CA); SIMON, Michael J. (US); SHELBY, Kevin A. (US)

(74) Công ty Luật TNHH T&G (TGVN)

(54) **BỘ PHÁT VÀ PHƯƠNG PHÁP ÁNH XẠ CÁC ỐNG LỚP VẬT LÝ VÀO MẢNG ĐƯỢC ĐÁNH CHỈ SỐ TUẦN TỰ CỦA CÁC Ô DỮ LIỆU**

(57) Sáng chế đề xuất phương pháp để ánh xạ các ký hiệu điều chế của các ống lớp vật lý mà có mặt trong một khung vào lưới tài nguyên gồm các ô dữ liệu đối với khung đó. Các ký hiệu điều chế của các ống lớp vật lý này được biểu diễn bằng mảng hai chiều bao gồm các giá trị ký hiệu điều chế đối với các ống lớp vật lý này, và lưới tài nguyên gồm các ô dữ liệu này được biểu diễn bằng mảng một chiều được đánh chỉ số tuần tự. Bộ phát và phương pháp ánh xạ các ống lớp vật lý (Physical Layer Pipe - PLP) vào mảng được đánh chỉ số tuần tự của các ô dữ liệu tại bộ phát cũng được mô tả.

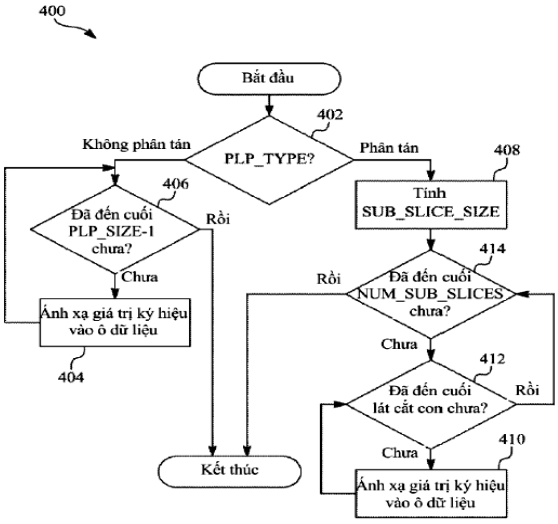

FIG. 4

(11) **1-0048133 B**

(15) 02/06/2025
Số Quyết định: 93771/QĐ-SHTT.IP

(45) 25/07/2025 448B

(43) 25/05/2021 398 A

(21) 1-2021-00980

(85) 25/02/2021

(22) 24/07/2019

(86) PCT/CN2019/097457 24/07/2019

(30) 201810837903.3 26/07/2018 CN

(87) WO2020/020212 30/01/2020

(51) ***H04W 72/04***; *H04W 74/08; H04W 72/08*

(73) **VIVO MOBILE COMMUNICATION CO., LTD.** (CN)
#283, BBK Road, Wusha, Chang'an Dongguan, Guangdong 523860 (CN)

(72) ZHANG, Yanxia (CN); WU, Yumin (CN)

(74) Công ty cổ phần Tư vấn S&B (S&B CONSULTANT., CORP.)

(54) PHƯƠNG PHÁP TRUY CẬP NGẪU NHIÊN, THIẾT BỊ ĐẦU CUỐI VÀ THIẾT BỊ MẠNG

(57) Sáng chế đề cập đến phương pháp truy cập ngẫu nhiên, thiết bị đầu cuối và thiết bị mạng. Phương pháp truy cập ngẫu nhiên, được thực hiện bởi thiết bị đầu cuối: thu thông tin cấu hình của truy cập ngẫu nhiên đích; xác định tài nguyên kênh chia sẻ tuyến lên vật lý thứ nhất (PUSCH) để truyền tin 1, theo thông tin cấu hình; trên tài nguyên PUSCH thứ nhất, truyền tin 1 của truy cập ngẫu nhiên đích.

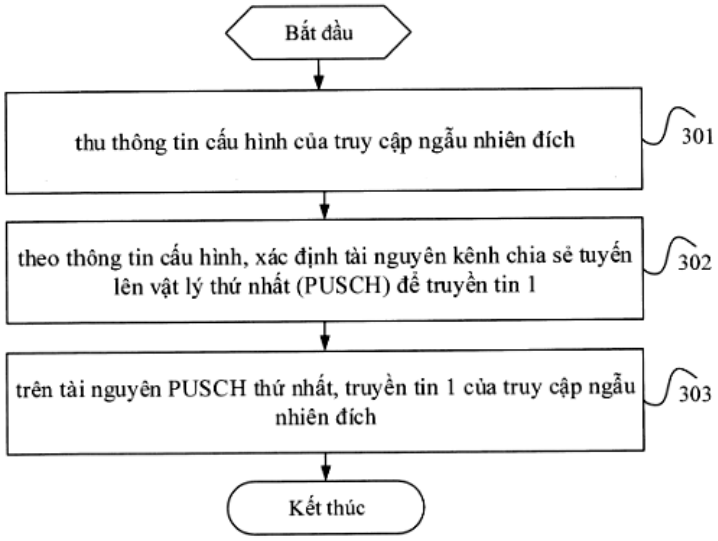

HÌNH 3

(11) **1-0048134 B**

(15) 02/06/2025
Số Quyết định: 93772/QĐ-SHTT.IP

(45) 25/07/2025 448B

(43) 25/03/2021 396 A

(21) 1-2020-06836

(85) 26/11/2020

(22) 07/06/2019

(86) PCT/KR2019/006905 07/06/2019

(30) 10-2018-0065896 08/06/2018 KR

(87) WO2019/235891 12/12/2019

(51) ***H04N 19/40***; *H04N 19/176; H04N 19/119; H04N 19/126*

(73) **KT CORPORATION** (KR)
90, Buljeong-ro, Bundang-gu, Seongnam-si, Gyeonggi-do 13606, Republic of Korea

(72) LEE, Bae Keun (KR)

(74) Công ty TNHH một thành viên Sở hữu trí tuệ VCCI (VCCI-IP CO.,LTD)

(54) **PHƯƠNG PHÁP GIẢI MÃ HÌNH ẢNH, PHƯƠNG PHÁP MÃ HÓA HÌNH ẢNH VÀ PHƯƠNG TIỆN ĐỌC ĐƯỢC BỞI MÁY TÍNH KHÔNG TẠM THỜI**

(57) Sáng chế đề cập đến phương pháp giải mã hình ảnh, trong đó phương pháp này có thể bao gồm các bước: thu được các hệ số dư của khối hiện thời; giải lượng tử hóa các hệ số dư; thực hiện việc biến đổi ngược thứ cấp trên các hệ số dư được giải lượng tử hóa; và thực hiện việc biến đổi ngược sơ cấp trên kết quả thực hiện của việc biến đổi ngược thứ cấp. Việc biến đổi ngược thứ cấp có thể được thực hiện đối với vùng riêng của khối hiện thời. Sáng chế còn đề cập đến phương pháp mã hóa hình ảnh và máy giải mã hình ảnh.

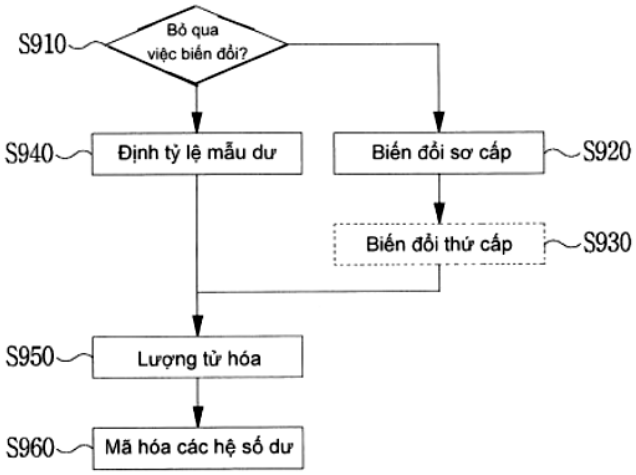

FIG. 9

(11) **1-0048135 B**

(15) 02/06/2025
Số Quyết định: 93773/QĐ-SHTT.IP

(45) 25/07/2025 448B

(43) 25/05/2021 398 A

(21) 1-2020-06767

(85) 24/11/2020

(22) 23/05/2019

(86) PCT/KR2019/006216 23/05/2019

(30) 10-2018-0058260 23/05/2018 KR

(87) WO2019/225993 28/11/2019

(51) ***H04N 19/593***; *H04N 19/176; H04N 19/11; H04N 19/119*

(73) **KT CORPORATION** (KR)
90, Buljeong-ro, Bundang-gu, Seongnam-si, Gyeonggi-do 13606, Republic of Korea

(72) LEE, Bae Keun (KR)

(74) Công ty TNHH một thành viên Sở hữu trí tuệ VCCI (VCCI-IP CO.,LTD)

(54) PHƯƠNG PHÁP GIẢI MÃ VIĐEO, PHƯƠNG PHÁP MÃ HÓA VIĐEO VÀ PHƯƠNG TIỆN BẤT BIẾN ĐỌC ĐƯỢC BỞI MÁY TÍNH

(57) Sáng chế đề cập đến phương pháp giải mã viđeo, phương pháp này có thể bao gồm: bước thu nhận các ứng viên hợp nhất từ các khối lân cận liền kề với khối hiện tại; bước tạo ra danh sách ứng viên hợp nhất thứ nhất bao gồm các ứng viên hợp nhất; bước giải mã thông tin để chỉ rõ bất kỳ một trong số các ứng viên hợp nhất được chứa trong danh sách ứng viên hợp nhất thứ nhất; và bước thu nhận thông tin chuyển động về khối hiện tại từ ứng viên hợp nhất được cấp phát với chỉ số được xác định bởi thông tin này. Ở đây, khi số lượng các ứng viên hợp nhất được chứa trong danh sách ứng viên hợp nhất thứ nhất nhỏ hơn giá trị định trước, các ứng viên hợp nhất được chứa trong danh sách ứng viên hợp nhất thứ hai có thể được thêm vào danh sách ứng viên hợp nhất thứ nhất. Sáng chế còn đề cập đến phương pháp mã hóa viđeo và thiết bị giải mã ảnh.

Fig. 10

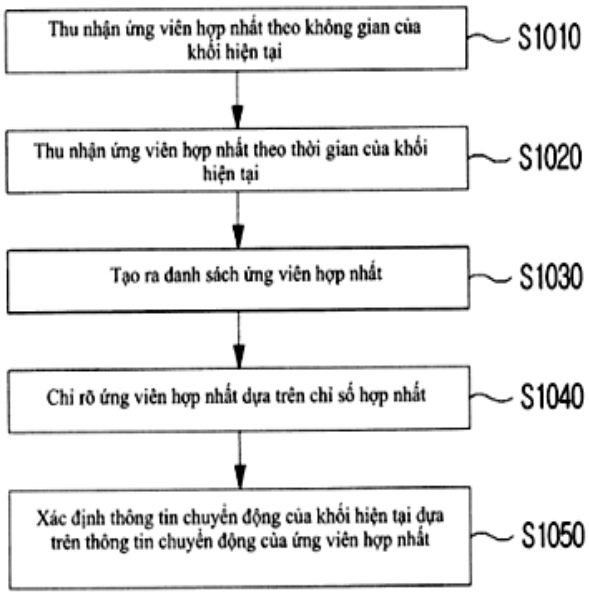

(11) **1-0048136 B**

(15) 02/06/2025
Số Quyết định: 93808/QĐ-SHTT.IP

(45) 25/07/2025 448B

(43) 27/07/2020 388 A

(21) 1-2020-00954

(85) 21/02/2020

(22) 07/08/2018

(86) PCT/KR2018/008966 07/08/2018

(30) 10-2017- 0099408 07/08/2017 KR

(87) WO2019/031817 14/02/2019

(51) ***G03B 5/02***; *G02B 7/02; G03B 17/12*

(73) **LG INNOTEK CO., LTD.** (KR)
30, Magokjungang 10-ro, Gangseo-gu, Seoul, 07796, Republic of Korea

(72) PARK, Jae Keun (KR)

(74) Công ty Luật TNHH T&G (TGVN)

(54) **THIẾT BỊ DẪN ĐỘNG THẤU KÍNH, MÔĐUN CAMERA, VÀ THIẾT BỊ QUANG HỌC**

(57) Sáng chế đề cập đến thiết bị dẫn động thấu kính, môđun camera và thiết bị quang học, thiết bị dẫn động thấu kính này bao gồm: khung chứa thứ nhất; khung chứa thứ hai; bôbin; lá khẩu; cuộn dây thứ nhất, cuộn dây thứ hai, cuộn dây thứ ba, và cuộn dây thứ tư; nam châm thứ nhất; nam châm thứ hai; nam châm thứ ba; và nam châm thứ tư, trong đó cuộn dây thứ nhất, cuộn dây thứ hai, cuộn dây thứ ba, và cuộn dây thứ tư được bố trí cách khỏi nhau; cuộn dây thứ nhất và cuộn dây thứ ba được bố trí đối diện nhau, với nam châm thứ nhất và nam châm thứ ba được đặt xen giữa chúng; và cuộn dây thứ hai và cuộn dây thứ tư được bố trí đối diện nhau, với nam châm thứ hai và nam châm thứ tư được đặt xen giữa chúng.

Fig. 1

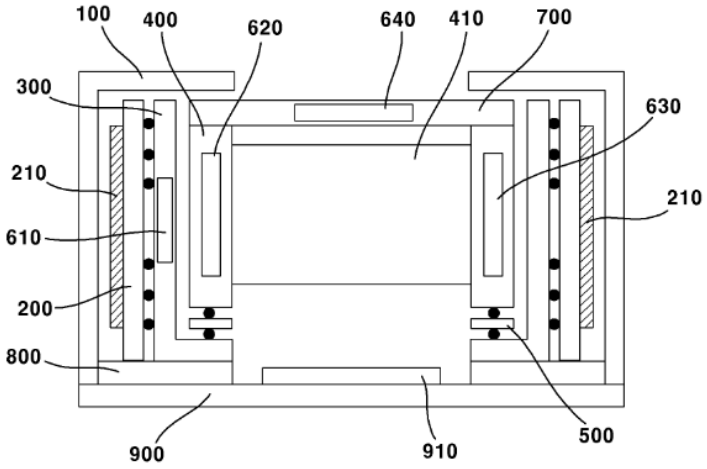

(11) **1-0048137 B**

(15) 02/06/2025
Số Quyết định: 93809/QĐ-SHTT.IP

(45) 25/07/2025 448B

(43) 26/04/2021 397 A

(21) 1-2020-05745

(22) 07/10/2020

(30) 10-2019-0127583 15/10/2019 KR

(51) ***H04R 1/28***

(73) **NEXVEL CO., LTD.** (KR)
B-Dong 1203, IT Valley Bldg., 13 Heungdeck 1-ro, Giheung-gu, Yongin-si, Gyunggi-do, Korea 16954

(72) KANG Dae Lyun (KR)

(74) Công ty TNHH Trường Xuân (AGELESS CO.,LTD.)

(54) **BỘ PHẬN HẤP THỤ KHÔNG KHÍ CỦA HỆ THỐNG HỘP LOA, HỆ THỐNG HỘP LOA CHỨA BỘ PHẬN NÀY VÀ THIẾT BỊ ÂM THANH BAO GỒM HỆ THỐNG NÀY**

(57) Sáng chế đề cập bộ phận hấp thụ không khí dạng tấm vải của hệ thống hộp loa và hệ thống hộp loa chứa bộ phận này và thiết bị âm thanh bao gồm hệ thống này, trong đó bộ phận hấp thụ không khí của hệ thống hộp loa có hình dạng tấm vải chứa nhiều sợi dệt, và sợi chứa chất gốc cacbon xốp.

Fig. 1

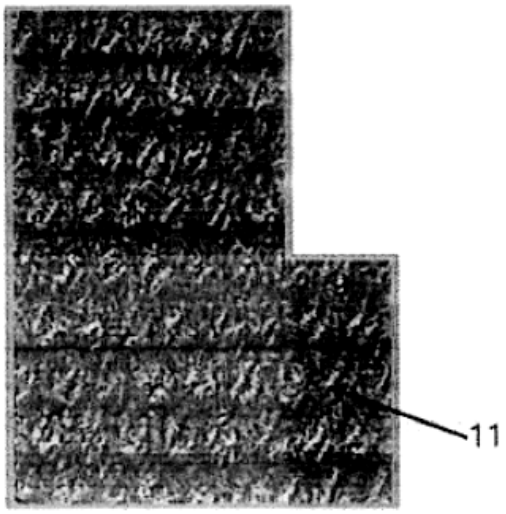

(11) **1-0048138 B**

(15) 02/06/2025
Số Quyết định: 93810/QĐ-SHTT.IP

(45) 25/07/2025 448B

(43) 25/01/2022 406 A

(21) 1-2021-01837

(85) 06/04/2021

(22) 07/09/2019

(86) PCT/IB2019/057555 07/09/2019

(30) 62/728,529 07/09/2018 US

(87) WO2020/049535 12/03/2020

(51) ***C07K 14/74***; *C12N 5/074; C12N 5/0735*

(73) **CRISPR THERAPEUTICS AG** (CH)
Baarerstrasse 14, 6300 Zug, Switzerland

(72) Alireza REZANIA (US); Tony W. HO (US); Rebeca RAMOS-ZAYAS (US)

(74) Công ty cổ phần tư vấn Trung Thực (TRUNG THUC.,JSC)

(54) **PHƯƠNG PHÁP TẠO RA TẾ BÀO CHO VẠN NĂNG**

(57) Sáng chế đề xuất phương pháp tạo ra tế bào cho vạn năng. Tế bào cho vạn năng chứa ít nhất là một cải biến di truyền ở trong hoặc ở gần ít nhất là một gen mà mã hóa cho một hoặc nhiều kháng nguyên tế bào bạch cầu người MHC-I hoặc MHC-II hoặc thành phần hoặc chất điều hòa phiên mã của phức hợp MHC-I hoặc MHC-II, ít nhất là một cải biến di truyền mà làm tăng mức độ biểu hiện của ít nhất là một polynucleotit mà mã hóa yếu tố dung nạp, và tùy ý ít nhất là một cải biến di truyền mà làm tăng hoặc làm giảm mức độ biểu hiện của ít nhất là một gen mà mã hóa yếu tố sống sót.

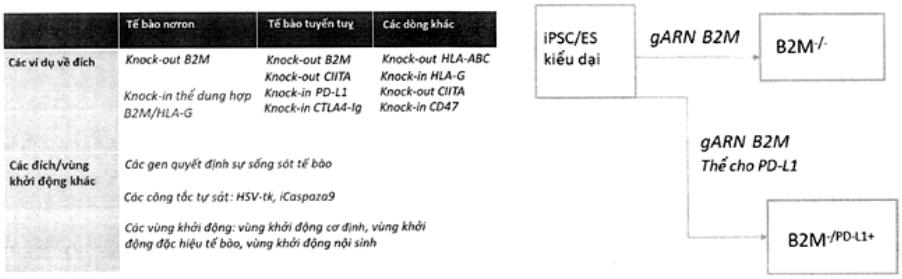

HÌNH 1A

HÌNH 1B

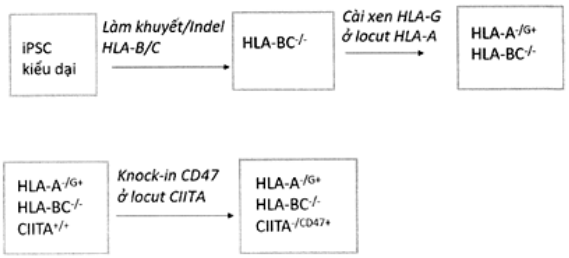

HÌNH 1C

(11) **1-0048139 B**

(15) 02/06/2025
Số Quyết định: 93811/QĐ-SHTT.IP

(45) 25/07/2025 448B

(43) 25/02/2022 407 A

(21) 1-2021-08379

(85) 27/12/2021

(22) 11/06/2020

(86) PCT/KR2020/007559 11/06/2020

(30) 62/860,235 11/06/2019 US

(87) WO2020/251268 17/12/2020

(51) ***H04N 19/124***; *H04N 19/132; H04N 19/70; H04N 19/18; H04N 19/186; H04N 19/105; H04N 19/137*

(73) **LG ELECTRONICS INC.** (KR)
128, Yeoui-daero, Yeongdeungpo-gu Seoul 07336, Korea

(72) PALURI, Seethal (IN); KIM, Seunghwan (KR); ZHAO, Jie (US)

(74) Công ty Luật TNHH T&G (TGVN)

(54) **PHƯƠNG PHÁP GIẢI MÃ VÀ MÃ HÓA ẢNH VÀ PHƯƠNG TIỆN LƯU TRỮ PHI CHUYỂN TIẾP ĐỌC ĐƯỢC BỞI MÁY TÍNH**

(57) Sáng chế liên quan đến phương pháp giải mã ảnh được thực hiện bởi thiết bị giải mã bao gồm các bước: dẫn xuất bảng tham số lượng tử hóa sắc độ dựa trên dữ liệu tham số lượng tử hóa; dẫn xuất tham số lượng tử hóa cho việc lập mã sắc độ kết hợp dựa trên bảng tham số lượng tử hóa sắc độ; dẫn xuất các mẫu dự đoán của khối sắc độ hiện tại dựa trên thông tin dự đoán; dẫn xuất các hệ số biến đổi của khối sắc độ hiện tại dựa trên thông tin phần dư; dẫn xuất các mẫu phần dư bằng cách giải lượng tử hóa các hệ số biến đổi dựa trên tham số lượng tử hóa; và tạo ra hình ảnh được tái dựng dựa trên các mẫu dự đoán và các mẫu phần dư. Sáng chế cũng bộc lộ phương pháp mã hóa ảnh, phương tiện lưu trữ phi chuyển tiếp đọc được bởi máy tính và phương pháp truyền dữ liệu cho ảnh.

FIG. 9

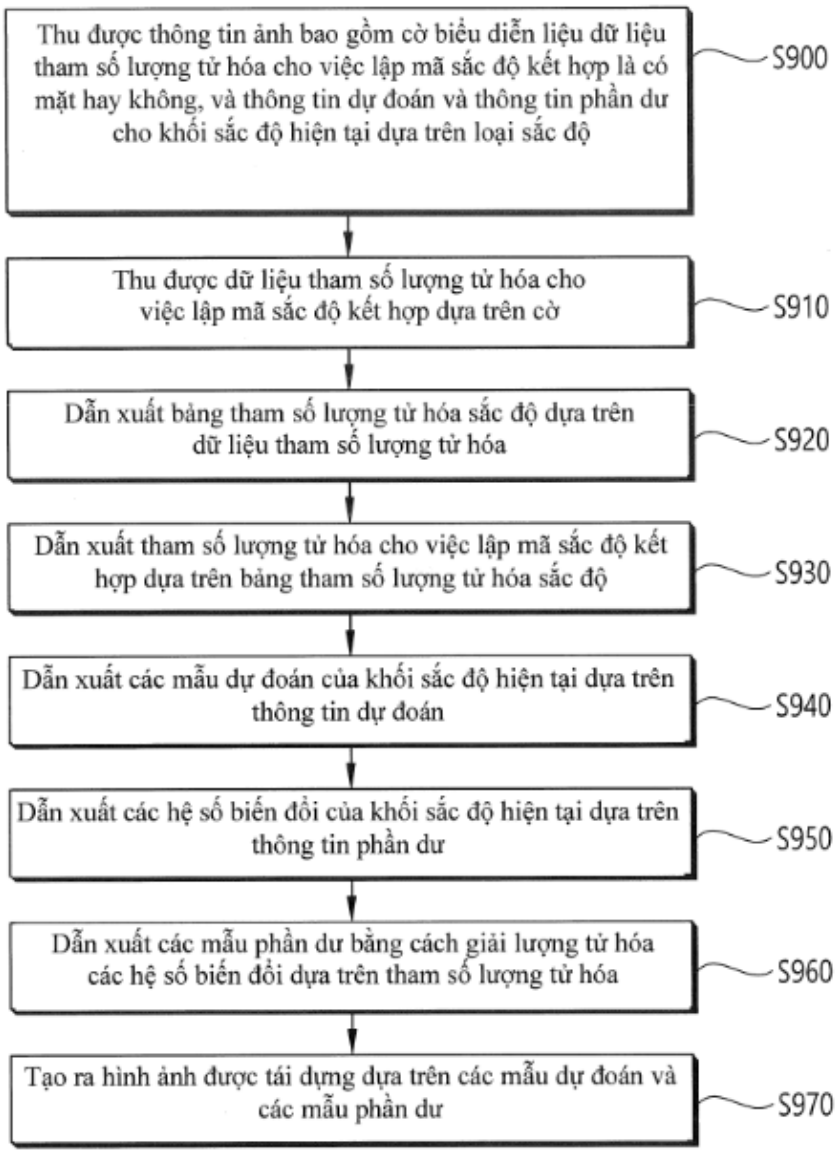
Thu được thông tin ảnh bao gồm cờ biểu diễn liệu dữ liệu tham số lượng tử hóa cho việc lập mã sắc độ kết hợp là có mặt hay không, và thông tin dự đoán và thông tin phần dư cho khối sắc độ hiện tại dựa trên loại sắc độ
S900
Thu được dữ liệu tham số lượng tử hóa cho việc lập mã sắc độ kết hợp dựa trên cờ
S910
Dẫn xuất bảng tham số lượng tử hóa sắc độ dựa trên dữ liệu tham số lượng tử hóa
S920
Dẫn xuất tham số lượng tử hóa cho việc lập mã sắc độ kết hợp dựa trên bảng tham số lượng tử hóa sắc độ
S930
Dẫn xuất các mẫu dự đoán của khối sắc độ hiện tại dựa trên thông tin dự đoán
S940
Dẫn xuất các hệ số biến đổi của khối sắc độ hiện tại dựa trên thông tin phần dư
S950
Dẫn xuất các mẫu phần dư bằng cách giải lượng tử hóa các hệ số biến đổi dựa trên tham số lượng tử hóa
S960
Tạo ra hình ảnh được tái dựng dựa trên các mẫu dự đoán và các mẫu phần dư
S970

(11) **1-0048140 B**

(15) 02/06/2025
Số Quyết định: 93812/QĐ-SHTT.IP

(45) 25/07/2025 448B

(43) 25/03/2022 408 A

(21) 1-2021-08400

(85) 28/12/2021

(22) 15/06/2020

(86) PCT/KR2020/007716 15/06/2020

(30) 62/861,981 14/06/2019 US

(87) WO2020/251322 17/12/2020

(51) ***H04N 19/573***; *H04N 19/132; H04N 19/70; H04N 19/109; H04N 19/513*

(73) **LG ELECTRONICS INC.** (KR)
128, Yeoui-daero, Yeongdeungpo-gu Seoul 07336, Korea

(72) PARK, Naeri (KR); NAM, Junghak (KR); JANG, Hyeongmoon (KR)

(74) Công ty Luật TNHH T&G (TGVN)

(54) **PHƯƠNG PHÁP MÃ HÓA VÀ GIẢI MÃ HÌNH ẢNH VÀ PHƯƠNG TIỆN LƯU TRỮ ĐỌC ĐƯỢC BỞI MÁY TÍNH KHÔNG CHUYỂN TIẾP**

(57) Sáng chế bộc lộ phương pháp mã hóa và giải mã hình ảnh, phương tiện lưu trữ đọc được bởi máy tính không chuyển tiếp và phương pháp truyền dữ liệu cho thông tin hình ảnh. Theo các phương án của sáng chế, các sự chênh lệch vectơ chuyển động đối xứng (SMVD) và các sự chênh lệch vectơ chuyển động chế độ hợp nhất (MMVD) theo chế độ dự đoán liên có thể được thực hiện trên cơ sở các loại ảnh tham chiếu và, cụ thể là, các ảnh tham chiếu ngắn hạn có thể được sử dụng. Do đó, hiệu suất dự đoán và hiệu quả lập mã trong chế độ dự đoán liên có thể được cải thiện.

FIG. 18

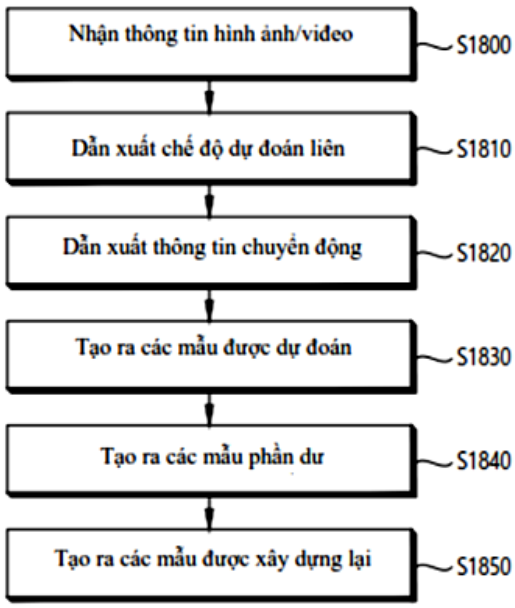

(11) **1-0048141 B**

(15) 02/06/2025
Số Quyết định: 93813/QĐ-SHTT.IP

(45) 25/07/2025 448B

(43) 25/05/2023 422 A

(21) 1-2022-03767

(85) 16/06/2022

(22) 29/06/2021

(86) PCT/CN2021/103175 29/06/2021

(87) WO2023/272497 05/01/2023

(51) ***C07C 227/04***; *C07C 229/30; C22B 59/00; C07C 233/09; C22B 3/32; C07C 229/12; C07C 231/02*

(73) **FUJIAN GOLDEN DRAGON RARE-EARTH CO., LTD.** (CN)
Industrial New Developed Zone, Changting, Longyan, Fujian 366300, China

(72) WANG, Yanliang (CN); XIAO, Wentao (CN); WU, Yuyuan (CN); LIN, Jinchi (CN)

(74) Công ty TNHH IPCELLS & Cộng Sự (IPCELLS & ASSOCIATED CO.,LTD)

(54) **HỢP CHẤT AXIT N,N-ĐIHYĐROCACBONYL AMINO CARBOXYLIC VÀ PHƯƠNG PHÁP ĐIỀU CHẾ NÓ**

(57) Sáng chế đề cập đến hợp chất axit N,N-đihyđrocacbonyl amino carboxylic và phương pháp điều chế hợp chất này. Axit N,N-đihyđrocacbonyl amino carboxylic có thể được sử dụng như là một chất chiết để làm giàu các nguyên tố đất hiếm từ nguyên liệu thô chứa các nguyên tố đất hiếm nồng độ thấp, tách và tinh chế nguyên tố ytri ra khỏi các nguyên liệu thô đất hiếm trộn lẫn, và tách các nguyên tố như nhôm, sắt, thori phóng xạ, urani phóng xạ và actinit ra khỏi nguyên liệu thô đất hiếm đã trộn v.v.. Hợp chất có thể được tổng hợp theo cách đơn giản và tiết kiệm chi phí. Để làm chất chiết, chất này có độ ổn định hóa học tốt và có khả năng chống lại axit mạnh và kiềm mạnh mà không bị phân hủy.

(11) **1-0048142 B**

(15) 02/06/2025
Số Quyết định: 93814/QĐ-SHTT.IP

(45) 25/07/2025 448B

(43) 26/09/2022 414 A

(21) 1-2022-04091

(85) 29/06/2022

(22) 04/12/2020

(86) PCT/US2020/063272 04/12/2020

(30) 62/946,586 11/12/2019 US

(87) WO2021/118877 17/06/2021

(51) ***A61P 35/00***; *C07D 498/04; C07D 487/04; A61K 31/553*

(73) **ELI LILLY AND COMPANY** (US)
Lilly Corporate Center, Indianapolis, Indiana 46285, United States of America

(72) BOULET, Serge Louis (CA); FORTNER, Kevin Charles (US); GUO, Deqi (US); HYMAN, David Michael (US); PENG, Sheng-Bin (US); SI, Chong (CN)

(74) Công ty Luật TNHH T&G (TGVN)

(54) HỢP CHẤT DỊ VÒNG BA VÒNG LÀM CHẤT ỨC CHẾ KRAS G12C VÀ DƯỢC PHẨM CHỨA HỢP CHẤT NÀY

(57) Sáng chế đề xuất các hợp chất có công thức:

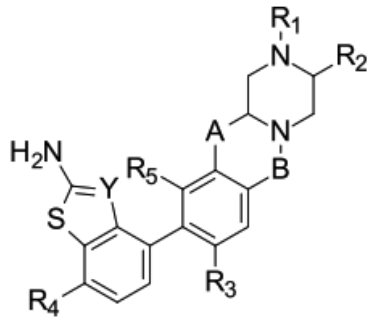

trong đó R_1, R_2, R_3, R_4, R_5, A, B, và Y là như được mô tả trong bản mô tả, muối dược dụng của nó. Các hợp chất và muối này là hữu ích để điều trị bệnh nhân mắc ung thư. Sáng chế cũng đề xuất dược phẩm bao gồm hợp chất này hoặc muối dược dụng của nó.

(11) **1-0048143 B**

(15) 02/06/2025
Số Quyết định: 93815/QĐ-SHTT.IP

(45) 25/07/2025 448B

(43) 25/02/2022 407 A

(21) 1-2020-06506

(22) 10/11/2020

(30) 109126968 07/08/2020 TW

(51) ***B32B 27/12***; *B32B 5/02; B32B 27/30; B32B 27/32; B32B 27/08; B32B 27/20*

(73) **TAYA CANVAS (SHANGHAI) COMPANY LIMITED** (CN)
No.1, Qianming West Road, Fengjing Industrial Park, Shanghai, China

(72) LIN, I-Chien (CN)

(74) Công ty TNHH Nghiên cứu và Tư vấn chuyển giao công nghệ và đầu tư (CONCETTI)

(54) VẢI QUẢNG CÁO POLYPROPYLEN THÂN THIỆN VỚI MÔI TRƯỜNG

(57) Sáng chế đề cập đến vải quảng cáo polypropylen thân thiện với môi trường có lớp nền vải (20), mà là dải lưới được làm bằng polypropylen được dệt bởi sợi dọc (21) và sợi ngang (22); lớp chống thấm nước và chống cháy thứ nhất (30) và lớp chống thấm nước và chống cháy thứ hai (40) được tạo bằng cách phủ hồ phủ polyacrylat dạng nước trên bề mặt thứ nhất (24) và bề mặt thứ hai (25) để tạo thành lớp màng mỏng, hồ phủ polyacrylat dạng nước xuyên qua các mắt lưới (11); lớp hấp thụ mực (50) được tạo bằng cách phủ vật liệu phủ hấp thụ nước mà được làm bằng acrylic trên lớp chống thấm nước và chống cháy thứ hai (40). Vải quảng cáo polypropylen thân thiện với môi trường theo sáng chế không chứa PVC và không độc, nên vải quảng cáo này đặc biệt thích hợp cho việc quảng cáo trong nhà và trang trí nội thất và đáp ứng việc sử dụng cho các mục đích y tế.

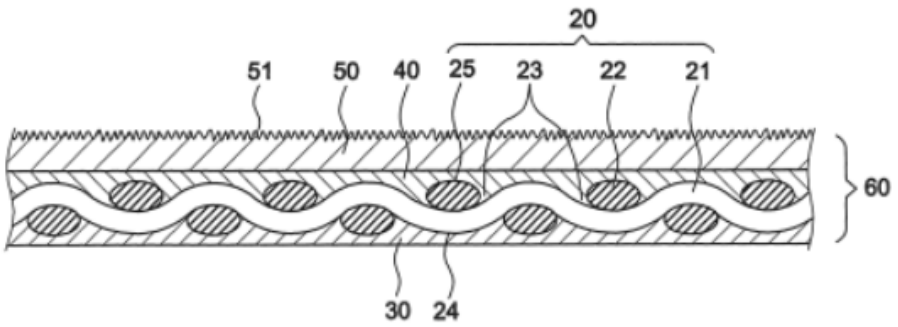

FIG.6

(11) **1-0048144 B**

(15) 02/06/2025
Số Quyết định: 93817/QĐ-SHTT.IP

(45) 25/07/2025 448B

(43) 25/09/2023 426 A

(21) 1-2023-00233

(85) 13/01/2023

(22) 16/11/2020

(86) PCT/CN2020/128930 16/11/2020

(30) CN202011069245.1 29/09/2020 CN

(87) WO2022/068003 07/04/2022

(51) ***F27B 7/24***

(73) **HENAN LONGCHENG COAL HIGH EFFICIENCY TECHNOLOGY APPLICATION CO., LTD.** (CN)
Industry Cluster District, Hongshiqiao Village, Huiche Town, Xixia County, Nanyang, Henan 474500, China (CN)

(72) ZHU, Shucheng (CN); LI, Jinfeng (CN); ZHAO, Bo (CN); WANG, Yongxing (CN); WANG, Xibin (CN)

(74) Công ty cổ phần Tư vấn S&B (S&B CONSULTANT., CORP.)

(54) **KẾT CẤU LÀM KÍN CỦA LÒ NHIỆT PHÂN QUAY NGANG**

(57) Sáng chế đề cập đến công nghệ làm kín các nắp cách nhiệt của lò quay ngang, và đề xuất kết cấu làm kín cho lò nhiệt phân quay ngang. Vòng làm kín cách nhiệt di động được bố trí sao cho khoang cách nhiệt được hình thành giữa vòng làm kín cách nhiệt di động và cơ cấu làm kín linh hoạt. Khoang cách nhiệt có thể ngăn chặn hiệu quả nhiệt tỏa ra từ nắp lò và đuôi lò, do đó làm giảm một cách có hiệu quả nhiệt độ xung quanh của cơ cấu làm kín linh hoạt trong khoang cách nhiệt. Bằng cách này, tuổi thọ của cơ cấu làm kín linh hoạt được kéo dài và do đó hiệu quả của việc làm kín được đảm bảo.

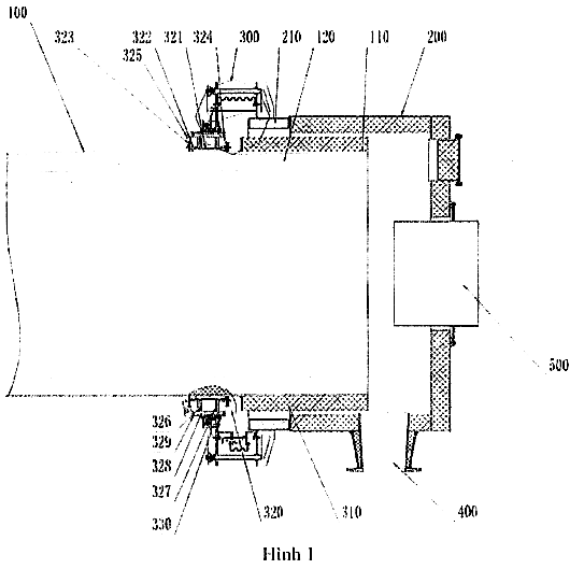

Hình 1

(11) **1-0048145 B**

(15) 02/06/2025
Số Quyết định: 93818/QĐ-SHTT.IP

(45) 25/07/2025 448B

(43) 25/05/2021 398 A

(21) 1-2021-01355

(85) 15/03/2021

(22) 14/08/2019

(86) PCT/US2019/046502 14/08/2019

(30) 62/765,081 17/08/2018 US

(87) WO2020/037042 20/02/2020

(51) ***C03C 3/085***; *C03C 17/34*

(73) **CORNING INCORPORATED** (US)
1 Riverfront Plaza, Corning, New York 14831, United States of America

(72) HART, Shandon, Dee (US); KOCH III, Karl, William (US); LIN, Lin (CN); PRICE, James, Joseph (US); MAYOLET, Alexandre Michel (FR); KOSIK WILLIAMS, Carlo Anthony (US)

(74) Công ty Luật TNHH T&G (TGVN)

(54) **VẬT PHẨM OXIT VÔ CƠ VỚI CẤU TRÚC CHỐNG PHẢN XẠ BỀN, MỎNG VÀ SẢN PHẨM ĐIỆN TỬ DÂN DỤNG BAO GỒM VẬT PHẨM NÀY**

(57) Sáng chế đề cập đến vật phẩm mà bao gồm: nền oxit vô cơ có các bề mặt chính đối nhau; và cấu trúc màng quang học được bố trí trên bề mặt chính thứ nhất của nền, cấu trúc màng quang học này bao gồm một hoặc nhiều trong số oxit chứa silic, nitrua chứa silic và oxynitrua chứa silic và độ dày vật lý từ khoảng 50 nm đến nhỏ hơn 500 nm. Vật phẩm này thể hiện độ cứng là 8 GPa hoặc lớn hơn đo được ở độ sâu vết lõm là khoảng 100 nm hoặc độ cứng tối đa là 9 GPa hoặc lớn hơn đo được trên khoảng độ sâu vết lõm từ khoảng 100 nm đến khoảng 500 nm, độ cứng và độ cứng tối đa đo được bằng thử nghiệm độ cứng bằng vật ấn lõm Berkovich. Hơn nữa, vật phẩm này thể hiện độ phản xạ trung bình chói một mặt mà nhỏ hơn 1%. Sáng chế còn đề cập đến sản phẩm điện tử dân dụng bao gồm vật phẩm này.

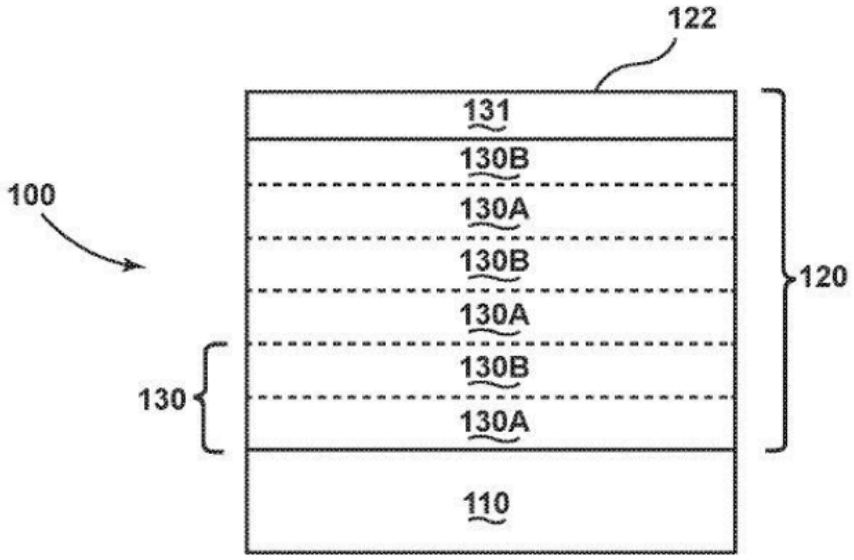

FIG. 2A

(11) **1-0048146 B**

(15) 02/06/2025
Số Quyết định: 93819/QĐ-SHTT.IP

(45) 25/07/2025 448B

(43) 26/06/2023 423 A

(21) 1-2023-01781

(22) 21/03/2023

(30) 2022-057619 30/03/2022 JP

(51) ***F01P 5/06***; *F04D 29/42; B62J 50/30*

(73) **HONDA MOTOR CO., LTD.** (JP)
1-1, Minami-Aoyama 2-chome, Minato-ku, Tokyo, 107-8556 Japan

(72) Dai KATAOKA (JP); Wataru NAGATA (JP); Toshiki MATSUURA (JP)

(74) Công ty TNHH Dịch vụ sở hữu trí tuệ ALPHA (ALPHA PLUS CO., LTD.)

(54) **HỆ THỐNG THỔI GIÓ**

(57) Mục đích của sáng chế là tạo ra tấm che quạt có kết cấu nhỏ gọn và cải thiện hiệu suất thổi gió trong hệ thống thổi gió.

Hệ thống thổi gió bao gồm: trục dẫn động (31), quạt ly tâm (51) và tấm che quạt (52); tấm che quạt (52) có phần thành theo chu vi (64) bố trí ở phía ngoài theo hướng kính của quạt ly tâm (51), phần thành theo chu vi (64) bao gồm phần thành thứ nhất (75) nằm đối diện với quạt ly tâm (51) từ phía ngoài theo hướng kính và phần thành thứ hai (70) được bố trí ở phía trong theo hướng dọc trục của trục dẫn động (31) so với phần thành thứ nhất (75); và phần thành thứ nhất (75) được bố trí ở phía ngoài theo hướng kính của phần thành thứ hai (70).

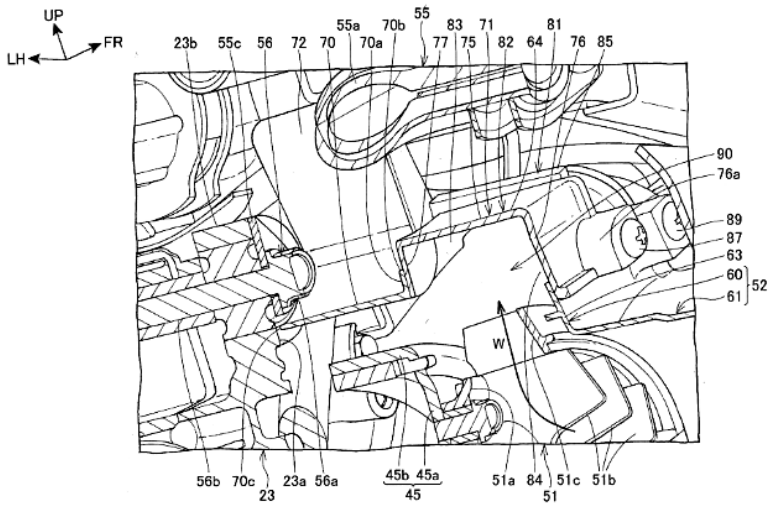

FIG.5

(11) **1-0048147 B**

(15) 02/06/2025
Số Quyết định: 93820/QĐ-SHTT.IP

(45) 25/07/2025 448B

(43) 25/02/2022 407 A

(21) 1-2021-06331

(85) 11/10/2021

(22) 07/04/2020

(86) PCT/KR2020/004693 07/04/2020

(30) 62/834,375 15/04/2019 US

(87) WO2020/213867 22/10/2020

(51) ***H04N 19/30***; *H04N 19/124; H04N 19/132; H04N 19/70; H04N 19/17; H04N 19/105; H04N 19/137*

(73) **LG ELECTRONICS INC.** (KR)
128, Yeoui-daero, Yeongdeungpo-Gu Seoul 07336, Korea

(72) PALURI, Seethal (IN); KIM, Seunghwan (KR)

(74) Công ty Luật TNHH T&G (TGVN)

(54) PHƯƠNG PHÁP GIẢI MÃ VÀ MÃ HÓA HÌNH ẢNH, VÀ PHƯƠNG PHÁP TRUYỀN DỮ LIỆU CHO THÔNG TIN HÌNH ẢNH

(57) Sáng chế liên quan đến phương pháp giải mã hình ảnh được thực hiện bởi thiết bị giải mã, phương pháp mã hóa hình ảnh được thực hiện bởi thiết bị mã hóa hình ảnh, phương tiện lưu trữ kỹ thuật số đọc được bởi máy tính lưu trữ luồng bit và phương pháp truyền dữ liệu cho thông tin hình ảnh. Theo sáng chế, dữ liệu danh sách chia tỷ lệ và thông tin liên quan đến danh sách chia tỷ lệ có thể được báo hiệu theo phân cấp, và thông qua đó, lượng dữ liệu mà được báo hiệu để lập mã viđeo/hình ảnh có thể được giảm xuống, và hiệu quả lập mã có thể tăng.

FIG. 8

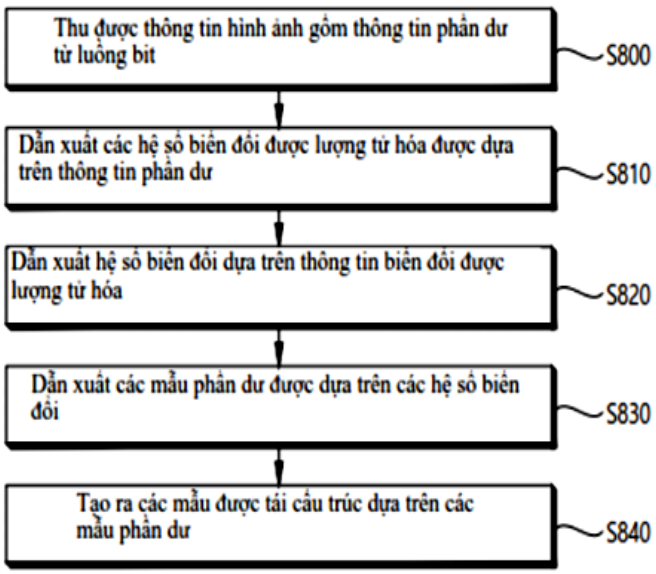

(11) **1-0048148 B**

(15) 02/06/2025
Số Quyết định: 93821/QĐ-SHTT.IP

(45) 25/07/2025 448B

(43) 26/09/2022 414 A

(21) 1-2022-03417

(85) 31/05/2022

(22) 07/12/2020

(86) PCT/EP2020/084848 07/12/2020

(30) 19214856.7 10/12/2019 EP

(87) WO2021/116006 A1 17/06/2021

(51) ***C09D 167/08***; *C09F 9/00*

(73) **AKZO NOBEL COATINGS INTERNATIONAL B.V** (NL)
Christian Neefestraat 2, 1077 WW Amsterdam, Netherlands

(72) VAN GORKUM, Remy (NL); BOSCH, Niels Aalfons Gerhard (NL); MEIJER, Michel Daniel (NL); VERTEGAAL, Rudolphus Arnoldus Cornelis (NL)

(74) Công ty TNHH Tư vấn sở hữu trí tuệ Việt (VIET IP CO.,LTD.)

(54) **CHẾ PHẨM PHỦ GỐC DUNG MÔI HAI THÀNH PHẦN VÀ NỀN ĐƯỢC PHỦ CHẾ PHẨM NÀY**

(57) Sáng chế đề cập đến chế phẩm phủ gốc dung môi hai thành phần bao gồm:
A thành phần bao gồm nhựa có thể tự oxy hóa bao gồm các axit béo chưa bão hòa và phức chất kim loại-phối tử với vai trò chất xúc tác làm khô, trong đó kim loại là mangan, vanađi hoặc sắt; và
B thành phần bao gồm hợp chất (met)acrylat và hợp chất thiol, trong đó hợp chất (met)acrylat là este có nhóm chức poly (met)acryloyl của axit (met)acrylic và rượu đa chức hoặc dime có nhóm chức poly (met)acryloyl của este như vậy, trong đó thành phần B không chứa chất xúc tác làm khô, trong đó thành phần A không chứa hợp chất bao gồm nhóm thiol và hợp chất bao gồm nhóm chức (met)acryloyl, và
trong đó chế phẩm phủ không chứa coban. Sáng chế còn đề xuất nền được phủ chế phẩm này.

(11) **1-0048149 B**

(15) 02/06/2025
Số Quyết định: 93833/QĐ-SHTT.IP

(45) 25/07/2025 448B

(43) 25/05/2023 422 A

(21) 1-2022-03929

(85) 22/06/2022

(22) 26/05/2021

(86) PCT/KR2021/095062 26/05/2021

(30) 10-2020-0063844 27/05/2020 KR

(87) WO2021/242084 02/12/2021

(51) ***D05B 57/14****; D05B 59/00*

(73) **CRESCENT HOOK INC** (KR)
2F, Left Side, 295, Byeolmang-ro, Danwon-gu, Ansan-si, Gyeonggi-do 15424, Republic of Korea

(72) SIM, Yong-Kun (KR)

(74) Công Ty Trách Nhiệm Hữu Hạn Tư Vấn Đầu Tư Và Sở Hữu Trí Tuệ INTERFIVE (INTERFIVE CO., LTD)

(54) **BỘ PHẬN MAY CÓ THỂ QUAY BÊN TRONG BAO GỒM MÓC HÌNH LƯỠI LIỀM**

(57) Sáng chế đề cập đến bộ phận may có thể quay bên trong bao gồm móc hình lưỡi liềm, bộ phận may này bao gồm: phần vỏ có một phía hở và được tạo ra ở dạng hình trụ rỗng; phần bánh răng được đặt ở phía ngược với phía hở của phần vỏ và được quay bởi lực quay được truyền từ trục dẫn động; phần truyền lực được tiếp nhận trong phần vỏ và được quay bởi lực quay được truyền từ phần bánh răng; phần thân móc được tiếp nhận trong phần vỏ trong khi gần hơn với phía hở của phần vỏ so với phần truyền lực và được quay bởi lực quay được truyền từ phần truyền lực, phần thân móc bao gồm móc dạng vòng mà giữ sợi chỉ trên, trong đó không gian tiếp nhận sợi chỉ dưới được tạo ra trong phần thân móc theo hướng giống với hướng trong đó phần vỏ là hở, và sợi chỉ dưới được tiếp nhận trong không gian tiếp nhận sợi chỉ dưới được cấu tạo để được xả giữa phần thân móc và phần truyền lực và được giữ bởi sợi chỉ trên.

FIG.12

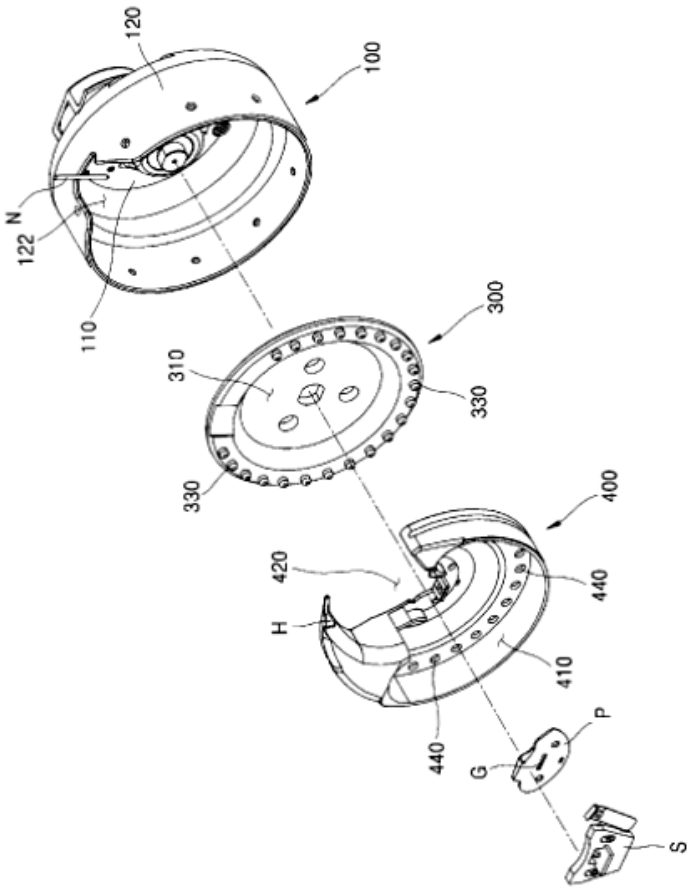

(11) **1-0048150 B**

(15) 02/06/2025
Số Quyết định: 93834/QĐ-SHTT.IP

(45) 25/07/2025 448B

(43) 25/01/2022 406 A

(21) 1-2021-06332

(85) 11/10/2021

(22) 24/04/2020

(86) PCT/US2020/029785 24/04/2020

(30) 62/838,829 25/04/2019 US
62/887,660 15/08/2019 US

(87) WO2020/219858 29/10/2020

(51) ***H04N 19/105****; H04N 19/184; H04N 19/70; H04N 19/157*

(73) **BEIJING DAJIA INTERNET INFORMATION TECHNOLOGY CO., LTD.** (CN)
Room 101D1-7, 1st Floor, Building 1, No. 6, Shangdi West Road, Haidian District, Beijing, Beijing 100085, China

(72) WANG, Xianglin (US); JHU, Hong-Jheng (CN); XIU, Xiaoyu (CN); CHEN, Yi-Wen (TW); MA, Tsung-Chuan (CN); YE, Shuiming (CN)

(74) Công ty Luật TNHH T&G (TGVN)

(54) **PHƯƠNG PHÁP GIẢI MÃ DỮ LIỆU VIĐEO, PHƯƠNG PHÁP MÃ HÓA DỮ LIỆU VIĐEO VÀ THIẾT BỊ ĐIỆN TỬ**

(57) Sáng chế này đề cập đến phương pháp giải mã dữ liệu viđeo, phương pháp mã hóa dữ liệu viđeo và thiết bị điện tử. Thiết bị điện tử thực hiện phương pháp giải mã dữ liệu viđeo. Thiết bị điện tử thứ nhất nhận, từ luồng bit viđeo có cấu trúc phân cấp, phần tử cú pháp thứ nhất được liên kết với mức thứ nhất của cấu trúc phân cấp. Theo sự xác định rằng phần tử cú pháp thứ nhất chỉ ra rằng chế độ bảng màu được cho phép cho một hoặc nhiều đơn vị tạo mã (Coding Unit, CU) dưới mức thứ nhất trong luồng bit viđeo, thiết bị điện tử tái tạo, từ luồng bit viđeo, các giá trị điểm ảnh của ít nhất một CU trong số một hoặc nhiều CU theo bảng của bảng màu tương ứng. Nhưng theo sự xác định rằng phần tử cú pháp thứ nhất chỉ ra rằng chế độ bảng màu bị vô hiệu hóa cho một hoặc nhiều CU, thì thiết bị điện tử tái tạo, từ luồng bit viđeo, các giá trị điểm ảnh của CU bất kỳ trong số một hoặc nhiều CU theo sơ đồ không phải bảng màu.

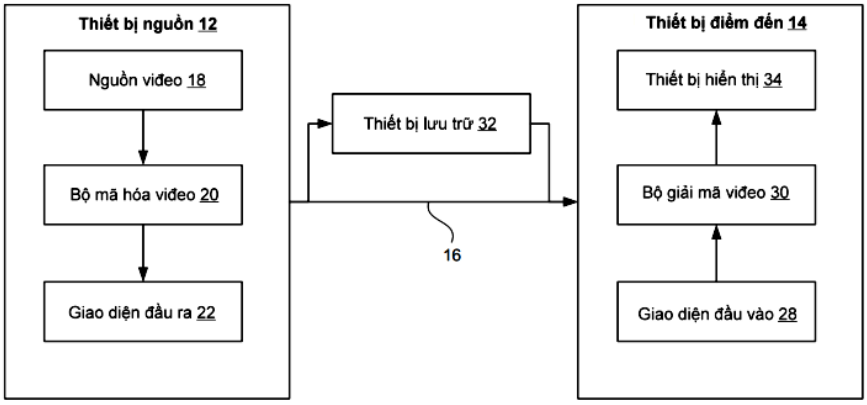
Thiết bị nguồn 12
Nguồn viđeo 18
Bộ mã hóa viđeo 20
Giao diện đầu ra 22
Thiết bị lưu trữ 32
16
Thiết bị điểm đến 14
Thiết bị hiển thị 34
Bộ giải mã viđeo 30
Giao diện đầu vào 28

FIG. 1

(11) **1-0048151 B**

(15) 02/06/2025
Số Quyết định: 93835/QĐ-SHTT.IP

(45) 25/07/2025 448B

(43) 25/04/2023 421 A

(21) 1-2023-00278

(85) 16/01/2023

(22) 10/07/2020

(86) PCT/CN2020/101436 10/07/2020

(87) WO2022/006891 A1 13/01/2022

(51) ***H01M 50/30***

(73) **CONTEMPORARY AMPEREX TECHNOLOGY (HONG KONG) LIMITED** (CN)
Level 19, China Building, 29 Queen's Road Central, Central, Central and Western District, Hong Kong, China

(72) WU, Kai (CN); WANG, Wei (CN); HOU, Yuepan (CN); WANG, Peng (CN); CHEN, Xiaobo (CN); LI, Yao (CN); LIN, Yongshou (CN)

(74) Công ty TNHH Dịch vụ Sở hữu trí tuệ KASS Việt Nam (KASS VIETNAM CO.,LTD.)

(54) **ẮC QUY VÀ THIẾT BỊ TIÊU THỤ ĐIỆN**

(57) Sáng chế đề cập đến ắc quy và thiết bị tiêu thụ điện. Ắc quy bao gồm: ngăn ắc quy bao gồm cơ cấu giảm áp, cơ cấu giảm áp được bố trí tại thành thứ nhất của ngăn ắc quy, và cơ cấu giảm áp được tạo kết cấu để, khi áp suất hoặc nhiệt độ bên trong của ngăn ắc quy đạt đến ngưỡng, được kích hoạt để giải phóng áp suất hoặc nhiệt độ bên trong; và bộ phận quản lý nhiệt được tạo kết cấu để chứa đựng chất lưu để điều chỉnh nhiệt độ của ngăn ắc quy; tại đó bề mặt thứ nhất của bộ phận quản lý nhiệt được gắn vào thành thứ nhất của ngăn ắc quy, bộ phận quản lý nhiệt được tạo kết cấu để có thể nứt vỡ bởi chất thải được xả từ ngăn ắc quy khi cơ cấu giảm áp được kích hoạt, sao cho chất thải đi qua bộ phận quản lý nhiệt. Theo giải pháp kỹ thuật của các phương án của sáng chế, độ an toàn của ắc quy có thể được tăng cường.

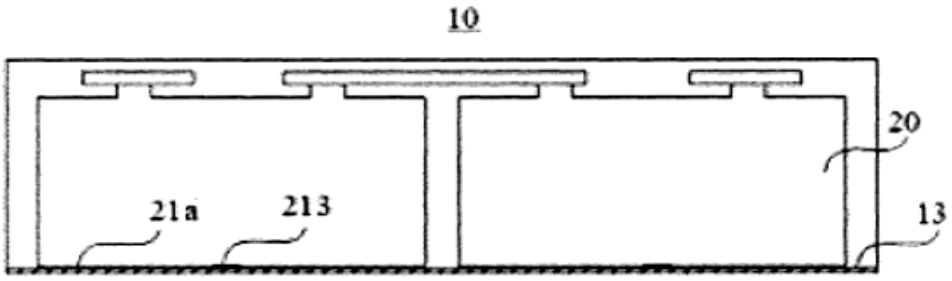

Hình 6

(11) **1-0048152 B**

(15) 02/06/2025
Số Quyết định: 93879/QĐ-SHTT.IP

(45) 25/07/2025 448B

(43) 25/05/2023 422 A

(21) 1-2022-07271

(22) 07/11/2022

(30) 10-2021-0175311 09/12/2021 KR

(51) ***B29C 65/10**; D06H 5/00; A41H 27/00; B29C 65/00*

(76) **SEO, HAN-NA** (KR)
1114-dong, 1703 (Sindorim-dong, Sindorim 4th e-Pyeonhansesang Apt.), 16-15 Gyeongin-ro 65-gil, Guro-gu, Seoul, Republic of Korea

(74) Công ty TNHH NACILAW (NACILAW)

(54) CƠ CẤU TRỤC LĂN DƯỚI CỦA MÁY HÀN KHÍ NÓNG

(57) Sáng chế đề cập đến trục lăn dưới của máy hàn khí nóng và cụ thể hơn, đến cơ cấu trục lăn dưới của máy hàn khí nóng, bao gồm trục lăn dưới thứ nhất được lắp đặt trên bàn làm việc được xoay theo phương thẳng đứng và trục lăn dưới thứ hai được lắp đặt trên thân chính được di chuyển trượt ở cả phía trước và phía sau, sao cho thao tác hàn vải phẳng và hàn ống vải hình trụ có thể được thực hiện trong cùng một máy hàn khí nóng duy nhất thông qua việc sử dụng luân phiên các trục lăn dưới thứ nhất và trục lăn dưới thứ hai.

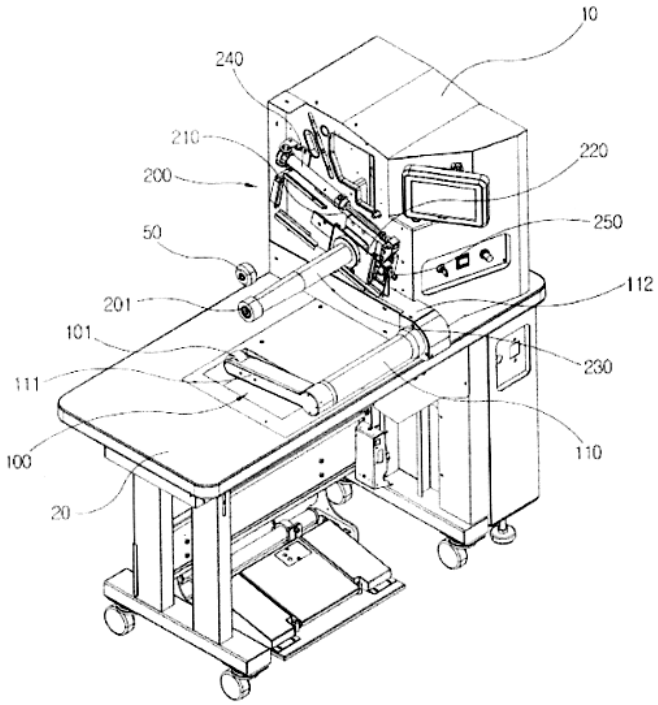

Hình 2

(11) **1-0048153 B**

(15) 02/06/2025
Số Quyết định: 93880/QĐ-SHTT.IP

(45) 25/07/2025 448B

(43) 25/03/2021 396 A

(21) 1-2021-00482

(85) 24/03/2015

(22) 24/03/2015

(86) PCT/EP2015/056206 24/03/2015

(30) 14305423.7 24/03/2014 EP
14305559.8 15/04/2014 EP

(87) WO2015/144674 A1 01/10/2015

(51) ***H04S 3/00***; *G10L 19/008*

(62) 1-2016-04015

(73) **DOLBY INTERNATIONAL AB** (SE)
Apollo Building, 3E, Herikerbergweg 1-35 1101 CN Amsterdam Zuidoost The Netherlands

(72) BOEHM, Johannes (DE); Keiler, Florian (DE)

(74) Công ty TNHH Quốc tế D &N (D&N INTERNATIONAL CO.,LTD.)

(54) **PHƯƠNG PHÁP VÀ THIẾT BỊ NÉN DẢI ĐỘNG VÀ PHƯƠNG TIỆN BẤT BIẾN ĐỌC ĐƯỢC BẰNG MÁY TÍNH**

(57) Sáng chế đề cập đến phương pháp và thiết bị nén dải động và phương tiện bất biến đọc được bằng máy tính. Cụ thể là, điều khiển dải động (Dynamic Range Control - DRC) không thể được áp dụng một cách đơn giản cho tín hiệu dựa trên Ambisonics bậc cao hơn (Higher Order Ambisonics - HOA). Phương pháp thực hiện DRC trên tín hiệu HOA bao gồm bước biến đổi tín hiệu HOA thành miền không gian, phân tích tín hiệu HOA biến đổi, và thu được, từ kết quả phân tích này, các hệ số độ lợi mà có thể sử dụng để nén động. Hệ số độ lợi có thể được truyền cùng với tín hiệu HOA. Khi áp dụng DRC, tín hiệu HOA được biến đổi thành miền không gian, hệ số độ lợi được trích xuất và nhân với tín hiệu HOA biến đổi trong miền không gian, trong đó tín hiệu HOA biến đổi được bù độ lợi được thu nhận. Tín hiệu HOA biến đổi được bù độ lợi được biến đổi trở lại thành miền HOA, trong đó tín hiệu HOA được bù độ lợi được thu nhận.

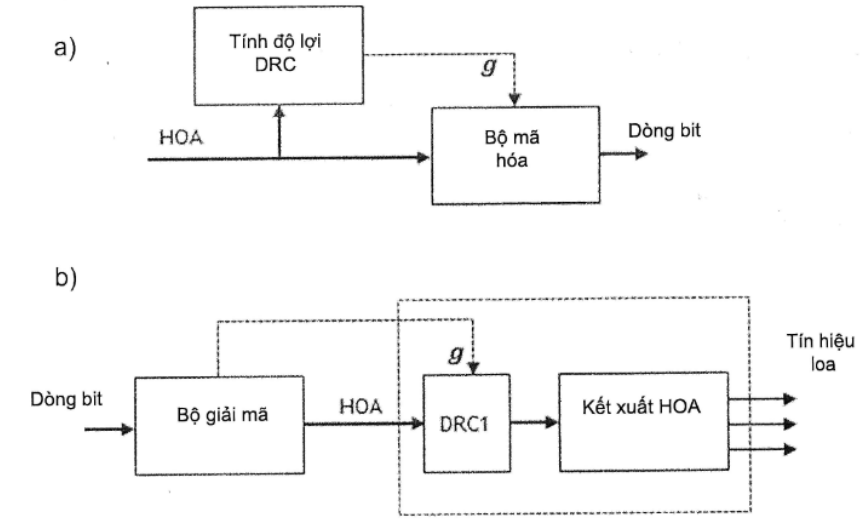
a)
Tính độ lợi DRC
g
HOA
Bộ mã hóa
Dòng bit
b)
g
Dòng bit
Bộ giải mã
HOA
DRC1
Kết xuất HOA
Tín hiệu loa

Fig.2

(11) **1-0048154 B**

(15) 02/06/2025
Số Quyết định: 93881/QĐ-SHTT.IP

(45) 25/07/2025 448B

(43) 25/07/2022 412 A

(21) 1-2022-00522

(85) 24/01/2022

(22) 01/07/2020

(86) PCT/US2020/040447 01/07/2020

(30) 62/870,356 03/07/2019 US

(87) WO2021/003236 A1 07/01/2021

(51) ***D01F 6/70***; *D03D 15/00; D04B 1/18; D01F 8/16*

(73) **LUBRIZOL ADVANCED MATERIALS, INC.** (US)
9911 Brecksville Road, Cleveland, Ohio 44141-3247, United States of America

(72) Lalith B. SURAGANI VENU (IN); Joseph J. VONTORCIK, Jr. (US)

(74) Công ty TNHH Lê & Lê (LE & LE)

(54) **XƠ POLYURETAN DẺO NHIỆT HAI THÀNH PHẦN VÀ VẢI ĐƯỢC TẠO RA TỪ ĐÓ**

(57) Sáng chế đề cập đến xơ hai thành phần, trong đó xơ có cấu trúc lõi và vỏ. Xơ hai thành phần này được tạo ra từ hai polyuretan dẻo nhiệt polyeste khác nhau để tạo ra xơ có độ trong tăng cường và độ co thấp.

Sáng chế còn đề cập đến vải chứa xơ hai thành phần nêu trên.

Fig.1

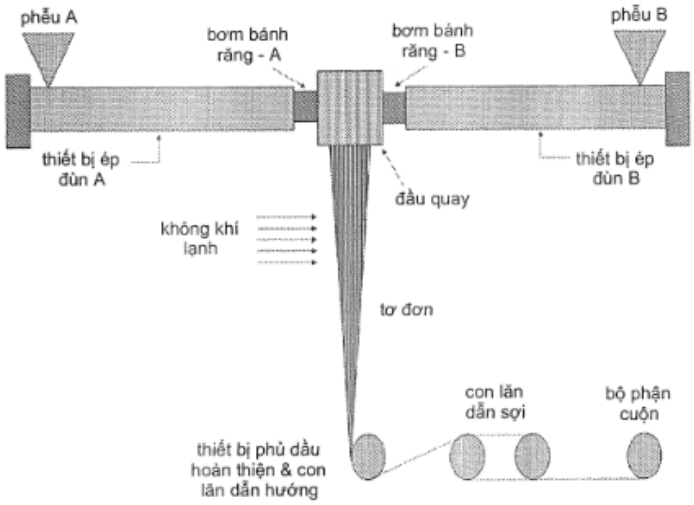

(11) **1-0048155 B**

(15) 02/06/2025
Số Quyết định: 93883/QĐ-SHTT.IP

(45) 25/07/2025 448B

(43) 27/12/2021 405 A

(21) 1-2021-06454

(85) 14/10/2021

(22) 18/03/2020

(86) PCT/KR2020/003678 18/03/2020

(30) 62/822,735 22/03/2019 US

(87) WO2020/197155 01/10/2020

(51) ***H04N 19/11***; *H04N 19/70; H04N 19/176; H04N 19/593; H04N 19/105; H04N 19/132*

(73) **LG ELECTRONICS INC.** (KR)
128, Yeoui-daero, Yeongdeungpo-Gu Seoul 07336, Republic of Korea

(72) CHOI, Jangwon (KR); HEO, Jin (KR); KIM, Seunghwan (KR); LIM, Jaehyun (KR); LI, Ling (CN)

(74) Công ty Luật TNHH T&G (TGVN)

(54) **PHƯƠNG PHÁP GIẢI MÃ VÀ MÃ HÓA HÌNH ẢNH, VÀ PHƯƠNG PHÁP TRUYỀN DỮ LIỆU CHO HÌNH ẢNH**

(57) Sáng chế đề cập đến phương pháp giải mã hình ảnh, phương pháp mã hóa hình ảnh, phương tiện lưu trữ đọc được bởi máy tính không chuyển tiếp và phương pháp truyền dữ liệu cho hình ảnh. Theo các phương án của sáng chế, danh sách ứng viên chế độ dự đoán trong ảnh của khối hiện tại có thể được tạo dựng theo quy trình tạo dựng danh sách chế độ dự đoán trong ảnh chung đối với các loại dự đoán trong ảnh. Do đó, độ phụ thuộc của các loại dự đoán trong ảnh trong quy trình tạo dựng danh sách chế độ dự đoán trong ảnh sẽ được giảm, và vì thế hiệu quả tạo mã của việc dự đoán trong ảnh có thể được tăng cường.

FIG. 23

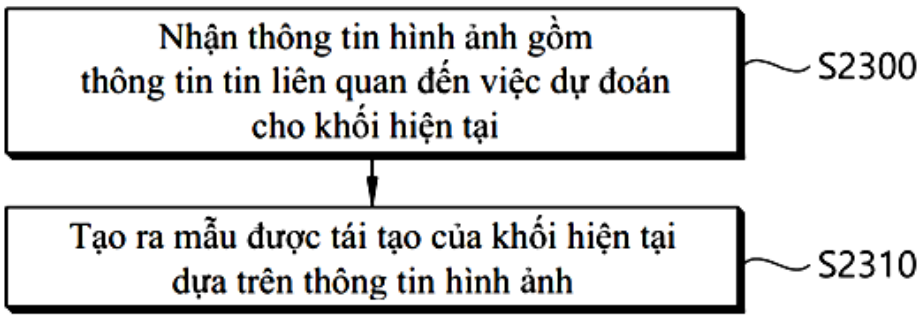

(11) **1-0048156 B**

(15) 02/06/2025
Số Quyết định: 93935/QĐ-SHTT.IP

(45) 25/07/2025 448B

(43) 27/12/2021 405 A

(21) 1-2021-05986

(85) 24/09/2021

(22) 07/02/2020

(86) PCT/EP2020/053073 07/02/2020

(30) 19166185.9 29/03/2019 EP

(87) WO2020/200550 08/10/2020

(51) ***A23L 5/43***

(73) **OTERRA A/S** (DK)
Agern Alle 24, 2970 Horsholm, Denmark

(72) CEILLIER, Lea (FR); WONG, Jude (SG)

(74) Công ty TNHH Trường Xuân (AGELESS CO.,LTD.)

(54) **NHŨ TƯƠNG LỎNG ĐỂ TẠO MÀU CHO CÁC SẢN PHẨM SURIMI, QUY TRÌNH ĐIỀU CHẾ NHŨ TƯƠNG LỎNG NÀY VÀ SẢN PHẨM HẢI SẢN SURIMI**

(57) Sáng chế đề cập đến lĩnh vực tạo màu cho các sản phẩm hải sản surimi. Liên quan đến nhũ tương lỏng để tạo màu cho các sản phẩm thực phẩm bao gồm màu khoáng đỏ tươi (carmine lake), hợp chất canxi, glixerol, chất hoạt động bề mặt, dầu, nước, và chất làm đặc tùy chọn. Sáng chế cũng đề xuất quy trình để sản xuất nhũ tương lỏng, và sản phẩm hải sản surimi bao gồm nhũ tương lỏng này.

(11) **1-0048157 B**

(15) 02/06/2025
Số Quyết định: 93973/QĐ-SHTT.IP

(45) 25/07/2025 448B

(43) 25/07/2023 424 A

(21) 1-2023-01941

(85) 09/05/2019

(22) 30/08/2017

(86) PCT/KR2017/009466 30/08/2017

(30) 62/406,410 11/10/2016 US

(87) WO2018/070661 19/04/2018

(51) ***H04N 19/593***; *H04N 19/176; H04N 19/105; H04N 19/14*

(62) 1-2019-02395

(73) **GUANGDONG OPPO MOBILE TELECOMMUNICATIONS CORP., LTD.** (CN)
No.18, Haibin Road, Wusha, Chang'an Dongguan, Guangdong 523860, China

(72) HEO, Jin (KR)

(74) Công ty TNHH Sở hữu trí tuệ Vàng (GINTASSET CO., LTD.)

(54) **PHƯƠNG PHÁP GIẢI MÃ VÀ MÃ HÓA VIĐEO VÀ PHƯƠNG TIỆN LƯU TRỮ BẤT BIẾN ĐỌC ĐƯỢC BẰNG MÁY TÍNH**

(57) Sáng chế đề cập đến phương pháp giải mã hình ảnh được thực hiện bởi thiết bị giải mã bao gồm: bước lấy chế độ nội dự đoán cho khối hiện tại; bước lấy các mẫu lân cận phía trên của các hàng cho khối hiện tại, và các mẫu lân cận bên trái của các cột; bước lấy một hàng của các mẫu tham chiếu phía trên dựa trên cơ sở các mẫu lân cận phía trên; bước lấy một cột của các mẫu tham chiếu bên trái dựa trên cơ sở của các mẫu lân cận bên trái; và bước tạo mẫu dự đoán cho khối hiện tại bằng cách sử dụng ít nhất một trong các mẫu tham chiếu phía trên và các mẫu tham chiếu bên trái dựa theo chế độ nội dự đoán.

FIG. 4

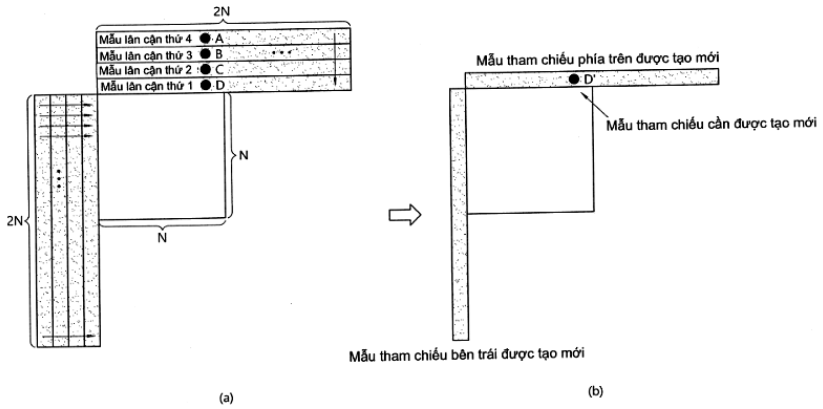

(11) **1-0048158 B**

(15) 02/06/2025
Số Quyết định: 93975/QĐ-SHTT.IP

(45) 25/07/2025 448B

(43) 25/04/2023 421 A

(21) 1-2022-08430

(85) 22/12/2022

(22) 14/07/2020

(86) PCT/CN2020/101936 14/07/2020

(30) 202010616648.7 01/07/2020 CN

(87) WO2022/000572 06/01/2022

(51) ***C12N 15/113***; *A61P 7/06; C12N 5/10; C12N 15/67; C12N 15/85; A61K 35/28; C12N 15/12*

(73) **GUANGZHOU REFORGENE MEDICINE CO., LTD.** (CN)
Room 801#Building 4#No.188, Kaiyuan Road, Huangpu District Guangzhou, Guangdong 510700, China

(72) LIANG, Junbin (CN); GU, Bo (CN); XU, Hui (CN)

(74) Công ty TNHH Trường Xuân (AGELESS CO.,LTD.)

(54) **PHƯƠNG PHÁP KÍCH HOẠT SỰ BIỂU HIỆN GEN Γ-GLOBIN, CHẾ PHẨM CHỈNH SỬA GEN, KIT KÍCH HOẠT GEN Γ-GLOBIN VÀ TẾ BÀO GỐC TẠO MÁU**

(57) Sáng chế đề xuất phương pháp kích hoạt sự biểu hiện gen gama-globin. Phương pháp này sử dụng oligonucleotit sợi đơn (ssODN) chứa GATA hoặc trình tự bổ sung đối nghĩa TATC của nó làm thông tin dẫn đường, và thực hiện chỉnh sửa gen trong vùng điều biến gen gama-globin để tạo ra yếu tố tăng cường chứa GATA, mà có thể khởi đầu sự biểu hiện gen gama-globin trong tế bào hồng cầu trưởng thành. Tế bào gốc tạo máu được chỉnh sửa gen bằng phương pháp có chức năng bình thường, có thể cải thiện đáng kể sự biểu hiện của huyết sắc tố bào thai sau khi biệt hóa thành hồng cầu, do đó có thể được sử dụng trong điều trị lâm sàng bệnh tan máu bẩm sinh beta (beta-thalassemia) và bệnh thiếu máu hồng cầu hình liềm. Ngoài ra, sáng chế còn đề xuất chế phẩm chỉnh sửa gen, kit kích hoạt gen γ-globin và tế bào gốc tạo máu.

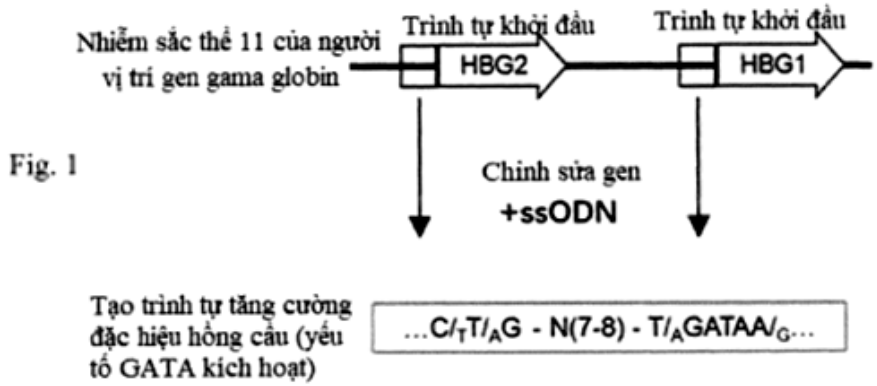

Fig. 1

(11) **1-0048159 B**

(15) 02/06/2025
Số Quyết định: 93981/QĐ-SHTT.IP

(45) 25/07/2025 448B

(43) 27/06/2022 411 A

(21) 1-2021-06542

(85) 18/10/2021

(22) 16/12/2020

(86) PCT/US2020/065318 16/12/2020

(30) 62/956,254 01/01/2020 US
17/077,035 22/10/2020 US

(87) WO2021/138056 08/07/2021

(51) ***H04N 19/30***; *H04N 19/70*

(73) **TENCENT AMERICA LLC** (US)
2747 Park Boulevard, Palo Alto, California 94306, United States of America

(72) CHOI, Byeongdoo (KR); WENGER, Stephan (DE); LIU, Shan (US)

(74) Công ty TNHH một thành viên Sở hữu trí tuệ VCCI (VCCI-IP CO.,LTD)

(54) **PHƯƠNG PHÁP VÀ HỆ THỐNG GIẢI MÃ ÍT NHẤT MỘT DÒNG VIĐEO VÀ PHƯƠNG TIỆN ĐỌC ĐƯỢC BỞI MÁY TÍNH KHÔNG TẠM THỜI**

(57) Sáng chế đề cập đến phương pháp và hệ thống để giải mã ít nhất một dòng viđeo và phương tiện đọc được bởi máy tính. Phương pháp bao gồm các bước thu bộ phận lớp trừu tượng mạng (network abstraction layer, viết tắt là NAL) thứ nhất của lát thứ nhất của ảnh được tạo mã và bộ phận lớp tạo mã viđeo thứ nhất (VCL) lớp trừu tượng mạng (NAL) thứ hai của lát thứ hai của ảnh được tạo mã, bộ phận VCL NAL thứ nhất có loại bộ phận VCL NAL thứ nhất và bộ phận VCL NAL thứ hai có loại bộ phận VCL NAL thứ hai mà khác với loại bộ phận VCL NAL thứ nhất, và giải mã ảnh được tạo mã, giải mã bao gồm xác định loại ảnh của ảnh được tạo mã dựa vào loại bộ phận VCL NAL thứ nhất của bộ phận VCL NAL thứ nhất và loại bộ phận VCL NAL thứ hai của bộ phận VCL NAL thứ hai, hoặc dựa vào ký hiệu chỉ báo, được thu bởi ít nhất một bộ xử lý, chỉ báo rằng ảnh được tạo mã bao gồm các loại bộ phận VCL NAL hỗn hợp.

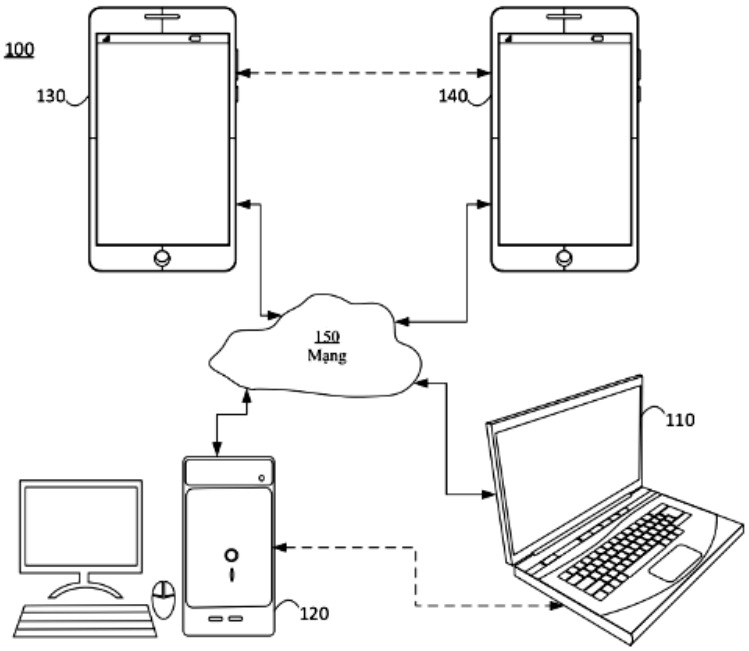

FIG.1

(11) **1-0048160 B**

(15) 02/06/2025
Số Quyết định: 94077/QĐ-SHTT.IP

(45) 25/07/2025 448B

(43) 25/08/2021 401 A

(21) 1-2021-01794

(85) 02/04/2021

(22) 09/09/2019

(86) PCT/KR2019/011648 09/09/2019

(30) 10-2018-0107256 07/09/2018 KR

(87) WO2020/050704 A1 13/03/2020

(51) ***H04N 19/597***; *H04N 19/119; H04N 19/186; H04N 19/593; H04N 19/105; H04N 19/176*

(73) **B1 INSTITUTE OF IMAGE TECHNOLOGY, INC.** (KR)
1213-ho, 525, Gonghangdae-ro, Gangseo-gu, Seoul 07563, Republic of Korea

(72) KIM, Ki Baek (KR)

(74) Công ty TNHH một thành viên Sở hữu trí tuệ VCCI (VCCI-IP CO.,LTD)

(54) **PHƯƠNG PHÁP GIẢI MÃ HÌNH ẢNH**

(57) Sáng chế đề cập đến phương pháp giải mã hình ảnh bao gồm xác định chế độ dự báo nội ảnh của khối đích; khởi tạo khối dự báo của khối đích dựa trên chế độ dự báo nội ảnh; và cải biến khối dự báo, trong đó chế độ dự báo nội ảnh của khối đích được xác định làm chế độ trong nhóm ứng viên chế độ dự báo theo thông tin trạng thái của khối đích.

FIG. 7

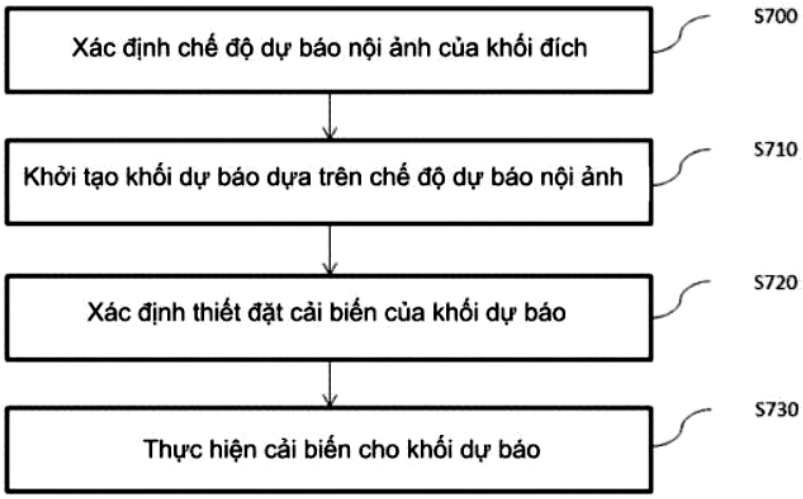

(11) **1-0048161 B**

(15) 03/06/2025
Số Quyết định: 94618/QĐ-SHTT.IP

(45) 25/07/2025 448B

(43) 27/06/2022 411 A

(21) 1-2022-01750

(85) 21/03/2022

(22) 04/09/2020

(86) PCT/CN2020/113479 04/09/2020

(30) 201910838420.X 05/09/2019 CN

(87) WO2021/043262 11/03/2021

(51) ***G09G 5/00***; *G06F 1/16; G06F 3/0481*

(73) **HUAWEI TECHNOLOGIES CO., LTD.** (CN)
Huawei Administration Building, Bantian, Longgang District, Shenzhen, Guangdong 518129, P. R. China

(72) CHEN, Xiaoxiao (CN); CHEN, Hao (CN); CHU, Yuyan (CN); JIANG, Hua (CN); GAO, Lin (CN)

(74) Công ty Cổ phần Sở hữu công nghiệp INVESTIP (INVESTIP)

(54) PHƯƠNG PHÁP HIỂN THỊ CHO THIẾT BỊ CÓ MÀN HÌNH GẬP ĐƯỢC VÀ THIẾT BỊ MÀN HÌNH GẬP ĐƯỢC

(57) Các phương án của sáng chế bộc lộ phương pháp hiển thị cho thiết bị có màn hình gập được và thiết bị màn hình gập được. Các phương án của sáng chế đề cập đến lĩnh vực thiết bị màn hình gập được và tương tác giữa người và máy. Màn hình gập được bao gồm màn hình thứ nhất và màn hình thứ hai. Phương pháp bao gồm: bước phát hiện trạng thái của màn hình gập được; bước hiển thị giao diện ứng dụng trên màn hình thứ nhất và/hoặc màn hình thứ hai theo chính sách hiển thị thứ nhất nếu trạng thái của màn hình gập được là trạng thái hỗ trợ hoặc trạng thái gập; hoặc nếu trạng thái của màn hình gập được là trạng thái mở, bước hiển thị giao diện ứng dụng trên màn hình gập được ở trạng thái mở theo chính sách hiển thị thứ hai, trong đó ở trạng thái mở, màn hình thứ nhất và màn hình thứ hai tạo thành cùng mặt phẳng hoặc tạo thành gần như cùng mặt phẳng, và chính sách hiển thị thứ nhất khác với chính sách hiển thị thứ hai. Trong giải pháp được đề xuất theo các phương án của sáng chế, thiết bị màn hình gập được có thể triển khai hiển thị của giao diện ứng dụng ở trạng thái mở, trạng thái hỗ trợ, và trạng thái gập.

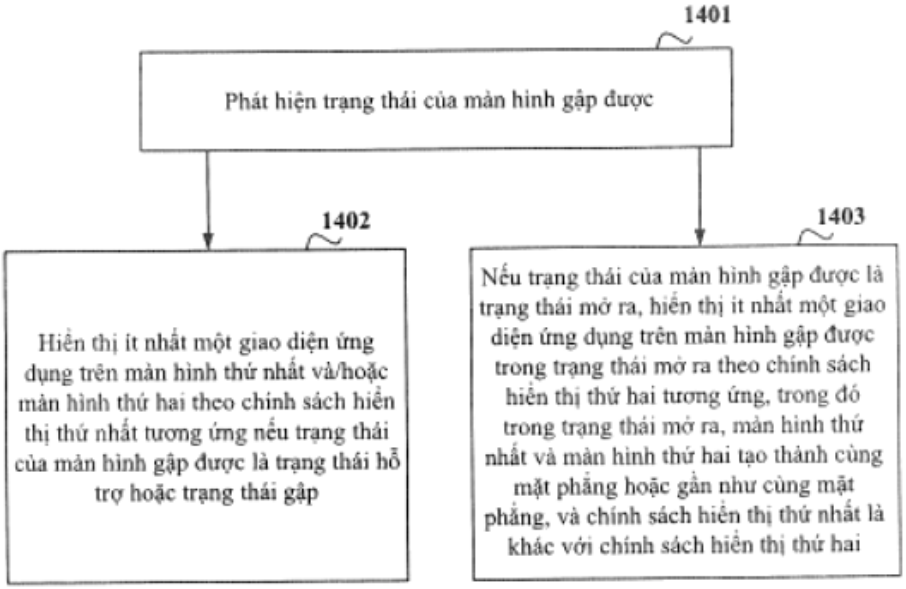
1401
Phát hiện trạng thái của màn hình gập được
1402
Hiển thị ít nhất một giao diện ứng dụng trên màn hình thứ nhất và/hoặc màn hình thứ hai theo chính sách hiển thị thứ nhất tương ứng nếu trạng thái của màn hình gập được là trạng thái hỗ trợ hoặc trạng thái gập
1403
Nếu trạng thái của màn hình gập được là trạng thái mở ra, hiển thị ít nhất một giao diện ứng dụng trên màn hình gập được trong trạng thái mở ra theo chính sách hiển thị thứ hai tương ứng, trong đó trong trạng thái mở ra, màn hình thứ nhất và màn hình thứ hai tạo thành cùng mặt phẳng hoặc gần như cùng mặt phẳng, và chính sách hiển thị thứ nhất là khác với chính sách hiển thị thứ hai

FIG. 14

(11) **1-0048162 B**

(15) 03/06/2025
Số Quyết định: 94619/QĐ-SHTT.IP

(45) 25/07/2025 448B

(43) 25/08/2020 389 A

(21) 1-2020-02718

(85) 13/05/2020

(22) 16/10/2018

(86) PCT/KR2018/012175 16/10/2018

(30) 10-2017-0134202 16/10/2017 KR

(87) WO2019/078581 A1 25/04/2019

(51) ***H04N 19/119***; *H04N 19/176; H04N 19/513; H04N 19/139*

(73) **DIGITALINSIGHTS INC.** (KR)
#907, #908, Saebit-gwan, 20, Gwangun-ro, Nowon-gu Seoul 01897 Republic of Korea

(72) AHN, Yong Jo (KR); RYU, Ho Chan (KR)

(74) Công ty TNHH một thành viên Sở hữu trí tuệ VCCI (VCCI-IP CO.,LTD)

(54) **PHƯƠNG PHÁP MÃ HÓA VÀ GIẢI MÃ ẢNH VÀ PHƯƠNG TIỆN ĐỌC ĐƯỢC BỞI MÁY TÍNH KHÔNG TẠM THỜI**

(57) Sáng chế đề cập đến phương pháp mã hóa và giải mã ảnh. Phương pháp giải mã ảnh theo sáng chế bao gồm các bước: thu thông tin phân chia theo đường chéo trên khối hiện thời; xác định cấu trúc phân chia theo đường chéo của khối hiện thời bằng cách sử dụng thông tin phân chia theo đường chéo; và phân chia theo đường chéo khối hiện thời thành khu vực thứ nhất và thứ hai dựa trên cấu trúc phân chia theo đường chéo được xác định, khối hiện thời là nút lá của phân chia theo hình vuông hoặc hình chữ nhật.

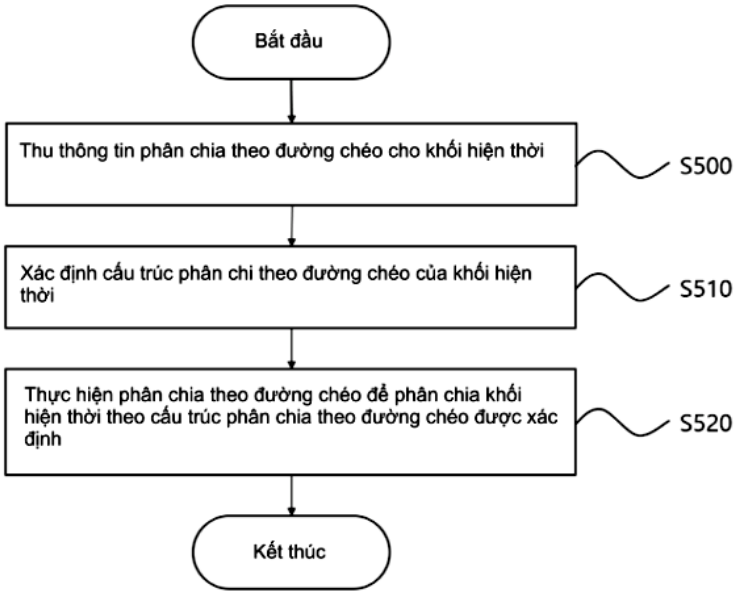

FIG.5

(11) **1-0048163 B**

(15) 03/06/2025
Số Quyết định: 94621/QĐ-SHTT.IP

(45) 25/07/2025 448B

(43) 25/03/2021 396 A

(21) 1-2020-07667

(85) 31/12/2020

(22) 30/05/2019

(86) PCT/JP2019/021446 30/05/2019

(30) 2018-104156 31/05/2018 JP

(87) WO2019/230858 A1 05/12/2019

(51) ***C07D 471/14***; *A61K 31/5383; A61K 31/55; C07D 498/14; A61P 43/00; A61K 31/53; A61P 31/18*

(73) **SHIONOGI & CO., LTD.** (JP)
1-8, Doshomachi 3-chome, Chuo-ku, Osaka-shi, Osaka 541-0045 Japan

(72) TAODA Yoshiyuki (JP); UNOH Yuto (JP)

(74) Công ty TNHH một thành viên Sở hữu trí tuệ VCCI (VCCI-IP CO.,LTD)

(54) **HỢP CHẤT CARBAMOYLPYRIDON ĐA VÒNG VÀ DƯỢC PHẨM CHỨA HỢP CHẤT NÀY**

(57) Sáng chế đề cập đến hợp chất được thể hiện bằng Công thức (I):

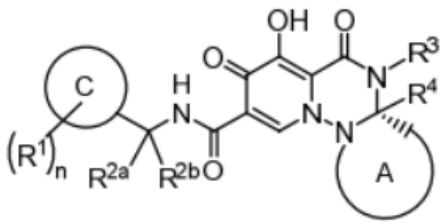

(I)

trong đó vòng A là dị vòng được thế hoặc không được thế; vòng C là vòng benzen hoặc tương tự; R^1 là halogen hoặc tương tự; mỗi R^{2a} và R^{2b} độc lập là hydro hoặc tương tự; R^3 là alkyl được thế hoặc không được thế hoặc tương tự; R^4 là hydro hoặc tương tự; và n là số nguyên từ 1 đến 3. Ngoài ra, sáng chế còn đề cập đến dược phẩm và chất ức chế integraza HIV (human immunodeficiency virus - virut gây suy giảm miễn dịch ở người) chứa hợp chất này.

(11) **1-0048164 B**

(15) 03/06/2025
Số Quyết định: 94623/QĐ-SHTT.IP

(45) 25/07/2025 448B

(43) 25/11/2021 404 A

(21) 1-2021-04750

(85) 30/07/2021

(22) 24/12/2019

(86) PCT/CN2019/127834 24/12/2019

(30) 62/790,931 10/01/2019 US
62/793,281 16/01/2019 US

(87) WO2020/143442 16/07/2020

(51) ***H04N 19/176***

(73) **HFI INNOVATION INC.** (TW)
3F.-7, No.5, Taiyuan 1st St., Zhubei City, Hsinchu County 302, Taiwan

(72) TSAI, Chia-Ming (CN); HSU, Chih-Wei (CN); CHUANG, Tzu-Der (CN); CHEN, Ching-Yeh (CN); HUANG, Yu-Wen (CN); HSIANG, Shih-Ta (CN)

(74) Công ty TNHH Trường Xuân (AGELESS CO.,LTD.)

(54) **PHƯƠNG PHÁP VÀ THIẾT BỊ XỬ LÝ DỮ LIỆU VIĐEO TRONG HỆ THỐNG LẬP MÃ VIĐEO, VÀ PHƯƠNG TIỆN CÓ THỂ ĐỌC ĐƯỢC BẰNG MÁY TÍNH KHÔNG CHUYỂN TIẾP**

(57) Sáng chế đề cập đến phương pháp và thiết bị xử lý dữ liệu viđeo trong hệ thống lập mã viđeo, cụ thể là phương pháp và thiết bị xử lý viđeo trong hệ thống mã hóa hoặc giải mã viđeo dùng để xử lý các nút ngoài biên giới trong ảnh hiện thời. Nút ngoài biên giới là nút cây lập mã có vùng khối đi qua biên giới ảnh hiện thời. Phương pháp hoặc thiết bị xử lý viđeo xác định dạng phân chia được suy ra, áp dụng dạng phân chia được suy ra để phân chia nút ngoài biên giới thành các khối con, phân chia thích ứng mỗi khối con thành một hoặc nhiều khối lá, và mã hóa hoặc giải mã các khối lá ở nút ngoài biên giới bên trong ảnh hiện thời. Dạng phân chia được suy ra dùng để phân vùng các nút ngoài biên giới ở slice, ảnh, hoặc tile liên ảnh là giống với dạng phân chia được suy ra dùng để phân vùng các nút ngoài biên giới ở slice, ảnh, hoặc tile nội ảnh. Ngoài ra, sáng chế còn đề cập đến phương tiện có thể đọc được bằng máy tính không chuyển tiếp lưu lệnh chương trình giúp cho mạch xử lý của thiết bị thực hiện phương pháp xử lý viđeo đối với dữ liệu viđeo.

Fig. 8

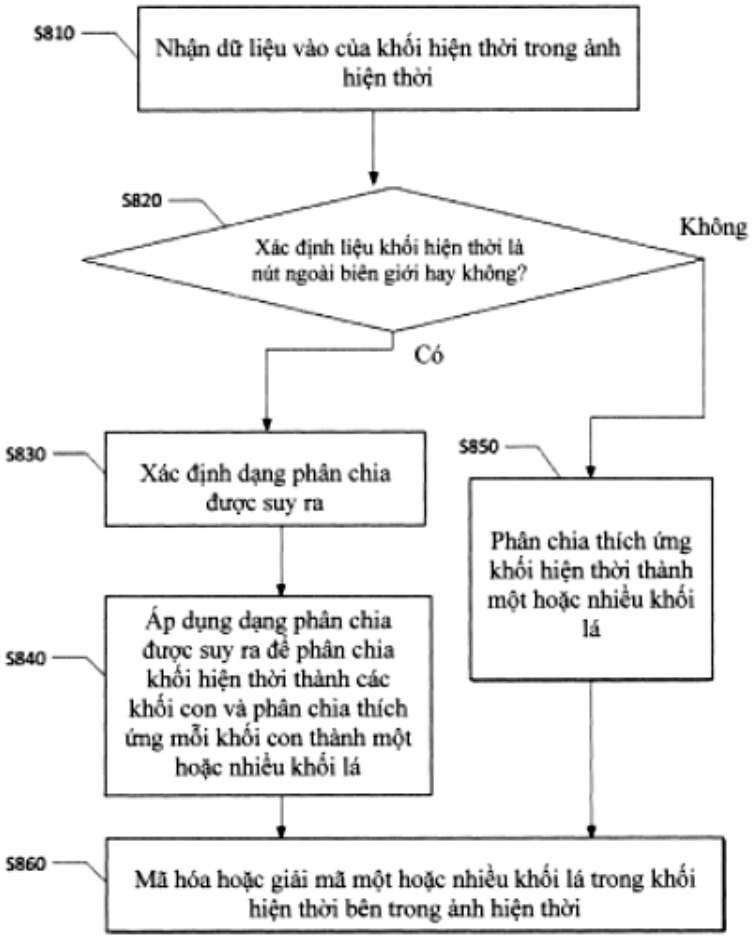
S810
Nhận dữ liệu vào của khối hiện thời trong ảnh hiện thời
S820
Xác định liệu khối hiện thời là nút ngoài biên giới hay không?
Không
Có
S830
Xác định dạng phân chia được suy ra
S850
Phân chia thích ứng khối hiện thời thành một hoặc nhiều khối lá
S840
Áp dụng dạng phân chia được suy ra để phân chia khối hiện thời thành các khối con và phân chia thích ứng mỗi khối con thành một hoặc nhiều khối lá
S860
Mã hóa hoặc giải mã một hoặc nhiều khối lá trong khối hiện thời bên trong ảnh hiện thời

(11) **1-0048165 B**

(15) 03/06/2025
Số Quyết định: 94624/QĐ-SHTT.IP

(45) 25/07/2025 448B

(43) 25/08/2022 413 A

(21) 1-2022-02907

(85) 09/05/2022

(22) 26/10/2020

(86) PCT/CN2020/123508 26/10/2020

(30) 201911023411.1 25/10/2019 CN

(87) WO2021/078293 29/04/2021

(51) ***C07C 237/42***; *A01P 7/04; C07D 213/26; C07D 213/06; C07D 213/24; A01N 37/18*

(73) **CAC NANTONG CHEMICAL CO., LTD.** (CN)
Fourth Huanghai Road, Yangkou Chemical Industrial Park, Rudong County, Nantong, Jiangsu 226407, China

(72) LV, Liang (CN); ZHU, Jintao (CN); LIU, Jiyong (CN); LUO, Liangming (CN); HUANG, Chaoqun (CN)

(74) Công ty TNHH Trường Xuân (AGELESS CO.,LTD.)

(54) **HỢP CHẤT 3-N-XYCLOPROPYLMETYL-2-FLOBENZAMIT VÀ HỢP CHẤT TRUNG GIAN ĐỂ ĐIỀU CHẾ NÓ**

(57) Sáng chế đề xuất hợp chất 3-N-xyclopropylmetyl-2-flobenzamit và hợp chất trung gian để điều chế nó. Hợp chất có cấu trúc như được thể hiện bằng công thức I sau đây. Hợp chất này có thể được sử dụng để điều chế hợp chất m-diamit được thể bằng dẫn xuất 3-N-xyclopropylmetyl. Hợp chất m-diamit được thế bằng dẫn xuất 3-N-xyclopropylmetyl khi đóng vai trò là chất diệt côn trùng có đặc điểm là đặc tính tác dụng nhanh tốt, chỉ cần sử dụng lượng nhỏ và có ích trong bảo vệ môi trường. Hợp chất 3-N-xyclopropylmetyl-2-flobenzamit dễ dàng tổng hợp được và có các điều kiện thấp, và khi được sử dụng trong điều chế hợp chất diệt sâu bọ m-diamide được thế bằng dẫn xuất 3-N-xyclopropylmetyl, nó dễ dàng được tổng hợp và có chi phí tổng hợp thấp và hiệu suất cao.

(11) **1-0048166 B**

(15) 03/06/2025
Số Quyết định: 94626/QĐ-SHTT.IP

(45) 25/07/2025 448B

(43) 25/11/2021 404 A

(21) 1-2021-04451

(85) 20/07/2021

(22) 23/12/2019

(86) PCT/CN2019/127535 23/12/2019

(30) 62/784,535 23/12/2018 US
62/787,735 02/01/2019 US
62/822,979 24/03/2019 US

(87) WO2020/135346 A1 02/07/2020

(51) ***H04N 19/117***

(73) **HUAWEI TECHNOLOGIES CO., LTD.** (CN)
Huawei Administration Building, Bantian, Longgang District, Shenzhen, Guangdong 518129, P. R. China

(72) KOTRA, Anand Meher (IN); ESENLIK, Semih (TR); CHEN, Jianle (CN); GAO, Han (CN); WANG, Biao (CN); ZHAO, Zhijie (CN)

(74) Công ty TNHH một thành viên Sở hữu trí tuệ VCCI (VCCI-IP CO.,LTD)

(54) **THIẾT BỊ VÀ PHƯƠNG PHÁP LỌC TRỊ SỐ MẪU CỦA HÌNH ẢNH VÀ PHƯƠNG TIỆN BẤT BIẾN ĐỌC ĐƯỢC BỞI MÁY TÍNH**

(57) Sáng chế đề cập đến phương pháp lọc trị số mẫu của hình ảnh, bộ mã hóa, bộ giải mã, và phương tiện lưu trữ đọc được bởi máy tính, hình ảnh bao gồm khối thứ nhất và khối thứ hai, khối thứ nhất và khối thứ hai liền kề nhau trong ranh giới khối, trong đó hình ảnh bao gồm ít nhất n×m (n lần m) mẫu p(i,j) được sắp xếp theo n hàng và m cột, trong đó i là chỉ số hàng mà chạy từ 1 đến n và j là chỉ số cột mà chạy từ 1 đến m, trong đó các mẫu p(i,j) với i từ 1 đến k thuộc về khối thứ nhất và các mẫu với i từ k+1 đến n thuộc về khối thứ hai, trong đó k là số nguyên nhỏ hơn n, trong đó phương pháp này bao gồm các bước, với t nguyên nhỏ hơn k và với j nguyên trong khoảng từ 1 đến m: tạo ra, với i nguyên trong khoảng từ 1 đến k-t-1, trị số mẫu được lọc bằng cách áp dụng bộ lọc tới trị số của mẫu p(i,j), trong đó bộ lọc được hỗ trợ bởi tập hợp của các mẫu hỗ trợ bộ lọc, trong đó tập hợp của các mẫu hỗ trợ bộ lọc bao gồm mẫu p(i,j) và một hoặc nhiều mẫu khác, trong đó tập hợp của các mẫu hỗ trợ bộ lọc không bao gồm các mẫu p(i', j') bất kỳ với chỉ số hàng i' lớn hơn k-t-1, và/hoặc tạo ra, với i nguyên trong khoảng từ k-t đến k, trị số mẫu được lọc bằng cách áp dụng bộ lọc tới trị số của mẫu p(i,j), trong đó bộ lọc được hỗ trợ bởi tập hợp của các mẫu hỗ trợ bộ lọc, trong đó tập hợp của các mẫu hỗ trợ bộ lọc bao gồm mẫu p(i,j) và một hoặc nhiều mẫu khác, trong đó tập hợp của các mẫu hỗ trợ bộ lọc không bao gồm các mẫu p(i',j') bất kỳ với chỉ số hàng i' nhỏ hơn k-t.

Fig.9. Phân loại ALF được cải biến để tránh khỏi các bộ đệm dòng độ chói ALF (Biến thể không đối xứng)

* Chúng tôi cần việc phân loại khối ALF được cải biến cho các khối 4x4 ở ranh giới ảo

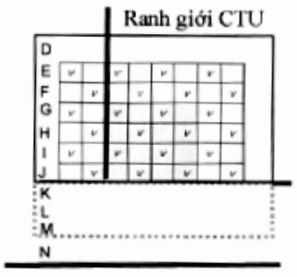

Fig. 9a

Giải pháp 1:

Đối với việc phân loại khối của khối 4x4 trung gian ở trên VB (4a):

* Chỉ sử dụng các mẫu ở trên VB trong việc phân loại (các mẫu ở các dòng E tới I)

Đối với việc phân loại khối của khối 4x4 trung gian ở dưới VB (4b):

* Chỉ sử dụng các mẫu ở dưới VB trong việc phân loại (các mẫu ở các dòng P tới L)

(11) **1-0048167 B**

(15) 03/06/2025
Số Quyết định: 94641/QĐ-SHTT.IP

(45) 25/07/2025 448B

(43) 26/06/2023 423 A

(21) 1-2023-01468

(85) 08/03/2023

(22) 16/09/2021

(86) PCT/KR2021/012676 16/09/2021

(30) 10-2020-0122399 22/09/2020 KR

(87) WO2022/065802 31/03/2022

(51) ***C08G 18/38***; *C08L 75/04; C07C 319/14; C07C 335/32*

(73) **SK PUCORE CO., LTD.** (KR)
(Gosa-dong) 255, Yongjam-ro, Nam-gu, Ulsan, 44782, Republic of Korea

(72) PAI, Jae Young (KR); KIM, Jeong Moo (KR); HAN, Hyuk Hee (KR); MYUNG, Jung Hwan (KR); YOU, Kyeong Hwan (KR); JUNG, Joo Young (KR); KYUN, Myung Ok (KR); RYU, Ji Yeon (KR)

(74) Công ty Cổ phần Sở hữu công nghiệp INVESTIP (INVESTIP)

(54) **CHẾ PHẨM POLYTHIOL, CHẾ PHẨM CÓ THỂ POLYME HÓA DÙNG CHO VẬT LIỆU QUANG HỌC, VÀ SẢN PHẨM QUANG HỌC BAO GỒM CHẾ PHẨM NÀY**

(57) Sáng chế đề cập đến chế phẩm polythiol theo các phương án, ví dụ gồm hợp chất polythiol thứ nhất và hợp chất polythiol thứ hai có trọng lượng phân tử lớn hơn của hợp chất polythiol thứ nhất và số lượng nhóm chức lớn hơn hoặc bằng với số lượng nhóm chức của hợp chất polythiol thứ nhất. Hàm lượng của hợp chất polythiol thứ hai là 500 ppm đến 20.000 ppm dựa trên trọng lượng của hợp chất polythiol thứ nhất. Tốc độ phản ứng của hợp chất gốc isoxyanat có thể được kiểm soát qua hợp chất polythiol thứ hai, do đó triệt tiêu hiện tượng sọc và cải thiện các tính chất cơ học của sản phẩm quang học.

(11) **1-0048168 B**

(15) 03/06/2025
Số Quyết định: 94643/QĐ-SHTT.IP

(45) 25/07/2025 448B

(43) 26/09/2022 414 A

(21) 1-2022-02953

(85) 10/05/2022

(22) 30/10/2020

(86) PCT/JP2020/040806 30/10/2020

(30) 2019-238343 27/12/2019 JP

(87) WO2021/131320 01/07/2021

(51) ***A61F 13/511***; *A61F 13/514; A61F 13/512; A61F 13/15*

(73) **UNICHARM CORPORATION** (JP)
182, Shimobun, Kinsei-cho, Shikokuchuo-City, Ehime 7990111, Japan

(72) KATO, Nobuyuki (JP); UEDA, Takahiro (JP); TAMURA, Tatsuya (JP)

(74) Công ty Cổ phần Sở hữu công nghiệp INVESTIP (INVESTIP)

(54) **VẬT DỤNG THẤM HÚT VÀ BAO GÓI VẬT DỤNG THẤM HÚT**

(57) Sáng chế đề cập đến vật dụng thấm hút (1) có lõi thấm hút (11), tấm phía tiếp xúc da (2) và tấm phía không tiếp xúc da (4), vật dụng thấm hút bao gồm: vùng màu nền (A) có thể được nhìn thấy từ ít nhất một phía của phía tiếp xúc da và phía không tiếp xúc da; và vùng có màu (B) có màu khác với màu nền, trong đó vùng có màu (B) có mực (30) bao gồm thành phần màu để thể hiện màu khác và ít nhất một trong số thành phần kháng khuẩn và thành phần khử mùi, và vùng có màu (B) được bố trí cho ít nhất một trong số vải không dệt và màng.

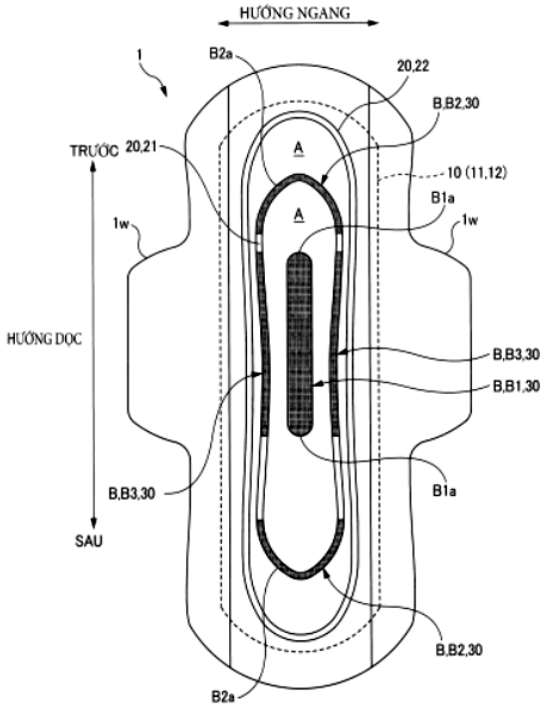

FIG. 1

(11) **1-0048169 B**

(15) 03/06/2025
Số Quyết định: 94662/QĐ-SHTT.IP

(45) 25/07/2025 448B

(43) 25/04/2022 409 A

(21) 1-2021-07340

(85) 17/11/2021

(22) 07/04/2020

(86) PCT/JP2020/015732 07/04/2020

(30) 2019-114942 20/06/2019 JP

(87) WO2020/255541 24/12/2020

(51) ***A61F 13/15***; *A61F 13/514; A61F 13/42*

(73) **UNICHARM CORPORATION** (JP)
182, Shimobun, Kinsei-cho, Shikokuchuo-shi, Ehime 7990111, Japan

(72) ISOGAI, Tomomi (JP); SAKAGUCHI, Satoru (JP)

(74) Công ty Cổ phần Sở hữu công nghiệp INVESTIP (INVESTIP)

(54) **VẬT DỤNG THẤM HÚT**

(57) Để đem lại cảm giác mềm mại cho bề mặt ngoài của vật dụng thấm hút, sáng chế đề xuất tã lót dùng một lần (1) bao gồm chi tiết thấm hút, tấm chống rò rỉ không thấm chất lỏng, tấm ở giữa và tấm bên ngoài. Vùng xếp chồng thứ nhất nơi mà tấm bên ngoài và tấm ở giữa chồng lên nhau theo hướng chiều dày của vật dụng được chia thành vùng liên kết thứ nhất nơi mà tấm bên ngoài và tấm ở giữa được liên kết với nhau và vùng không liên kết thứ nhất (NB1) nơi mà tấm bên ngoài và tấm ở giữa không được liên kết với nhau. Trong vùng không liên kết thứ nhất, tấm bên ngoài có thể trượt tương đối so với tấm ở giữa ít nhất là theo hướng chiều rộng của vật dụng (W).

FIG. 10

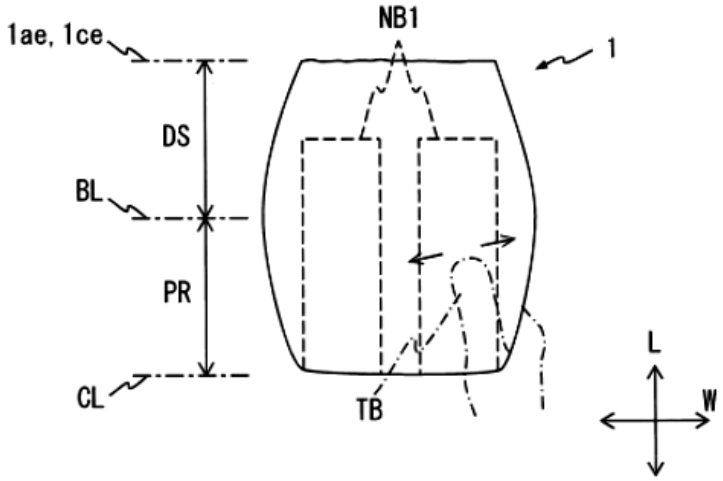

(11) **1-0048170 B**

(15) 03/06/2025
Số Quyết định: 94663/QĐ-SHTT.IP

(45) 25/07/2025 448B

(43) 25/02/2022 407 A

(21) 1-2021-07488

(85) 23/11/2021

(22) 26/04/2020

(86) PCT/CN2020/086933 26/04/2020

(30) 62/839,607 26/04/2019 US
PCT/RU2019/000444 21/06/2019 RU
62/871,197 07/07/2019 US
62/872,238 09/07/2019 US

(87) WO2020/216376 A1 29/10/2020

(51) ***H04N 19/70****; H04N 19/186; H04N 19/124; H04N 19/176*

(73) **HUAWEI TECHNOLOGIES CO., LTD.** (CN)
Huawei Administration Building, Bantian, Longgang District, Shenzhen, Guangdong 518129, P. R. China

(72) IKONIN, Sergey Yurievich (RU); CHERNYAK, Roman Igorevich (RU); SOLOVYEV, Timofey Mikhailovich (RU); KARABUTOV, Alexander Alexandrovich (RU); ALSHINA, Elena Alexandrovna (RU); CHEN, Jianle (CN)

(74) Công ty TNHH một thành viên Sở hữu trí tuệ VCCI (VCCI-IP CO.,LTD)

(54) **PHƯƠNG PHÁP THU NHẬN THAM SỐ LƯỢNG TỬ HÓA SẮC ĐỘ, BỘ GIẢI MÃ, PHƯƠNG TIỆN LƯU TRỮ ĐỌC ĐƯỢC BỞI MÁY TÍNH VÀ THIẾT BỊ GIẢI MÃ DỮ LIỆU VIĐEO**

(57) Sáng chế đề cập đến phương pháp và bộ giải mã để thu nhận tham số lượng tử hóa sắc độ (QP) cho các thành phần sắc độ dựa trên QP độ chói cho thành phần độ chói, và phương tiện lưu trữ bằng máy tính bất biến. Phương pháp này được thực hiện bởi bộ giải mã, bao gồm: phân tích dòng bit thu được để thu nhận QP độ chói và thông tin của hàm ánh xạ (*f*) mà liên kết chỉ số QP (QPi) với QP sắc độ (QPc); thu nhận QPi dựa trên ít nhất trong một phần trên QP độ chói; thu nhận hàm ánh xạ dựa trên thông tin được thu nhận; và thu nhận QPc dựa trên hàm ánh xạ được thu nhận và QPi được thu nhận.

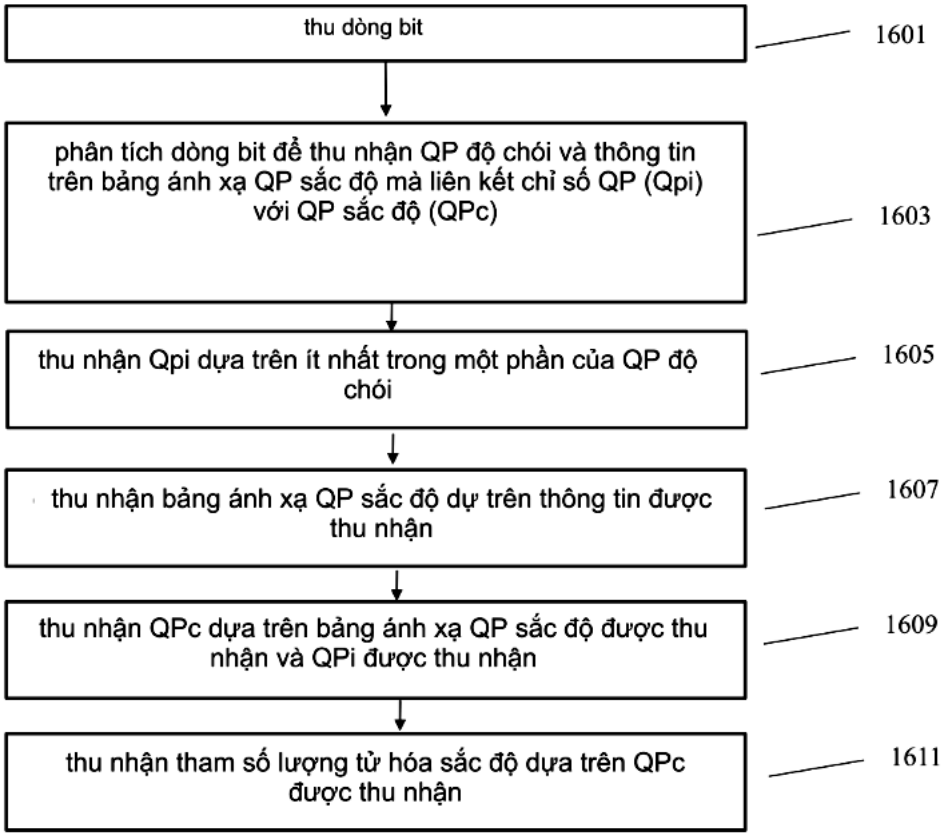
thu dòng bit
1601
phân tích dòng bit để thu nhận QP độ chói và thông tin trên bảng ánh xạ QP sắc độ mà liên kết chỉ số QP (Qpi) với QP sắc độ (QPc)
1603
thu nhận Qpi dựa trên ít nhất trong một phần của QP độ chói
1605
thu nhận bảng ánh xạ QP sắc độ dự trên thông tin được thu nhận
1607
thu nhận QPc dựa trên bảng ánh xạ QP sắc độ được thu nhận và QPi được thu nhận
1609
thu nhận tham số lượng tử hóa sắc độ dựa trên QPc được thu nhận
1611

Fig. 13

(11) **1-0048171 B**

(15) 03/06/2025
Số Quyết định: 94664/QĐ-SHTT.IP

(45) 25/07/2025 448B

(43) 26/08/2019 377 A

(21) 1-2019-03417

(85) 05/09/2016

(22) 12/03/2015

(86) PCT/US2015/020253 12/03/2015

(30) 61/952,505 13/03/2014 US
14/285,488 22/05/2014 US

(87) WO2015/138776 17/09/2015

(51) ***A61K 31/40***; *A61K 31/56*

(62) 1-2016-03285

(73) **BODOR LABORATORIES, INC.** (US)
4400 Biscayne Boulevard, Suite 980, Miami, Florida 33137, United States of America

(72) BODOR, Nicholas S. (US); KOLENG, John J. (US); ANGULO, David (US)

(74) Văn phòng Luật sư Ân Nam (ANNAM IP & LAW)

(54) **DƯỢC PHẨM DẠNG GEL KHÔ DÙNG KHU TRÚ ĐỂ ĐIỀU TRỊ TÌNH TRẠNG BỆNH LÝ TIẾT NHIỀU MỒ HÔI**

(57) Sáng chế đề cập đến dược phẩm dùng khu trú chứa glycopyrolat dễ chuyển hóa hữu dụng để điều trị tình trạng bệnh lý tiết nhiều mồ hôi cho đối tượng, như người mắc bệnh tăng tiết mồ hôi. Tốt hơn là, ít nhất một chất chống tiết cholin dễ chuyển hóa được bào chế trong dược phẩm khô với lượng hoặc hàm lượng hữu hiệu mà có thể ức chế sự tiết nhiều mồ hôi do tình trạng bệnh lý như tăng tiết mồ hôi gây ra.

(11) **1-0048172 B**

(15) 03/06/2025
Số Quyết định: 94667/QĐ-SHTT.IP

(45) 25/07/2025 448B

(43) 25/05/2023 422 A

(21) 1-2023-00178

(85) 12/01/2023

(22) 20/05/2021

(86) PCT/JP2021/019248 20/05/2021

(30) 2020-104061 16/06/2020 JP

(87) WO2021/256161 23/12/2021

(51) ***C21C 7/072***; *C21C 7/10; C21C 7/00; C21C 7/06*

(73) **JFE STEEL CORPORATION** (JP)
2-3, Uchisaiwai-cho 2-chome, Chiyoda-ku, Tokyo 1000011, Japan

(72) HARADA Akifumi (JP); MATSUI Akitoshi (JP); NAKAI Yoshie (JP); KONDO Hirokazu (JP)

(74) Công ty Cổ phần Sở hữu công nghiệp INVESTIP (INVESTIP)

(54) **PHƯƠNG PHÁP SẢN XUẤT THÉP CÓ ĐỘ SẠCH CAO**

(57) Sáng chế đề cập đến phương pháp sản xuất thép có độ sạch cao mà ngăn chặn hoàn toàn hơn sự hình thành của các bao thể gốc $MgO\text{-}Al_2O_3$ và có tuổi thọ mỏi cán ưu việt. Theo sáng chế, quá trình tinh luyện trong thùng rót bao gồm giai đoạn thứ nhất mà trong đó công suất khuấy của thép nóng chảy là giá trị thứ nhất, và giai đoạn thứ hai tiếp theo mà trong đó công suất khuấy của thép nóng chảy là giá trị thứ hai, mà nhỏ hơn giá trị thứ nhất. Al được bổ sung vào thép nóng chảy tại thời điểm bắt đầu hoặc trong giai đoạn thứ hai. Sau đó, thời gian t (phút) từ khi bổ sung Al đến khi kết thúc quá trình tinh luyện trong thùng rót trong giai đoạn thứ hai thỏa mãn mối quan hệ $t \leq 1{,}6 \times 10^5 \times (V/A)^{2/3} \times \dot{\varepsilon}_2^{-1/3} \times (a_O/a_{MgO})$, trong đó V: thể tích ($m^3$) của thép nóng chảy, A: diện tích tiếp giáp của phản ứng thép nóng chảy/xỉ (m^2), $\dot{\varepsilon}_2$: công suất khuấy (W/t) của thép nóng chảy trong giai đoạn thứ hai, a_O: hoạt độ của oxy (-) trong thép nóng chảy sau khi bổ sung Al trong giai đoạn thứ hai, và a_{MgO}: hoạt độ của MgO (-) trong xỉ tại thời điểm bắt đầu giai đoạn thứ hai.

(11) **1-0048173 B**

(15) 03/06/2025
Số Quyết định: 94668/QĐ-SHTT.IP

(45) 25/07/2025 448B

(43) 26/09/2022 414 A

(21) 1-2022-03257

(85) 24/05/2022

(22) 23/11/2020

(86) PCT/IB2020/061027 23/11/2020

(30) 201911048244 26/11/2019 IN

(87) WO2021/105847 A1 03/06/2021

(51) ***D03D 37/00***

(73) **LOHIA CORP LIMITED** (IN)
D3/A, Panki Industrial Estate, Kanpur 208 022, India

(72) LOHIA, Gaurav (IN)

(74) Công ty TNHH Sở hữu trí tuệ Trí Việt và Cộng sự (TRI VIET & ASSOCIATES.)

(54) **KHUNG CỬI HÌNH TRÒN ĐỂ SẢN XUẤT VẢI KẾT VÒNG VÀ PHƯƠNG PHÁP ĐỂ SẢN XUẤT LOẠI VẢI NÀY**

(57) Sáng chế bộc lộ khung cửi hình tròn để sản xuất vải kết vòng (F) hoạt động ở việc dệt tốc độ cao đạt được. Các khung cửi thông thường gặp phải vấn đề là độ ma sát không thích hợp ở các tốc độ như vậy. Khung cửi này bao gồm cụm lắp ráp dây đai dây go một phần mà tạo thuận lợi cho sự dịch chuyển của các sợi dọc tương tác được bố trí trên khung cửi. Các sợi dọc của ít nhất một dây go trong số cặp các dây go một phần (4, 5), phần này được bố trí các lỗ xâu sợi (3) mà sợi di chuyển qua đó, được dẫn hướng một cách tự do bởi phương tiện dẫn hướng sợi để mang lại việc tạo miệng thoi, và, trên dây go một phần kia, để mang lại sự thay đổi bên. Theo một khía cạnh của sáng chế, các lỗ (3) được bố trí vật chèn bằng gốm (3A). Sự chuyển động sang ngang cần thiết để tạo ra vải kết vòng (F) được tạo thuận lợi bởi trục cam điều khiển xoay (6B) sử dụng ống lót khớp xoay (12) để trợ giúp chuyển động xoay của cần khớp xoay (11). Trong vai trò là một khía cạnh của sáng chế, ống lót khớp xoay (12) được làm bằng vật liệu kim loại.

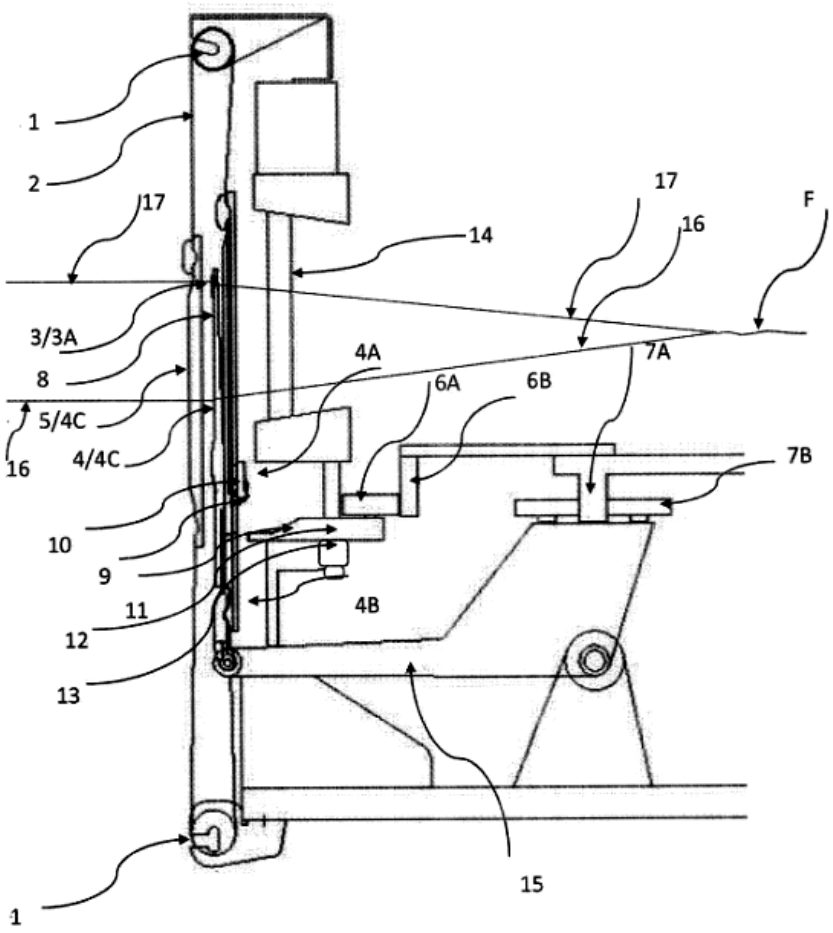

Hình 3

(11) **1-0048174 B**

(15) 03/06/2025
Số Quyết định: 94689/QĐ-SHTT.IP

(45) 25/07/2025 448B

(43) 25/08/2022 413 A

(21) 1-2022-01465

(85) 08/03/2022

(22) 06/08/2020

(86) PCT/US2020/045170 06/08/2020

(30) 62/883,459 06/08/2019 US

(87) WO2021/026334 11/02/2021

(51) ***H04N 19/00***; *H04N 19/132; H04N 19/44; H04N 19/186; H04N 19/30; H04N 19/105; H04N 19/176*

(73) **OP SOLUTIONS, LLC** (US)
368 Middle Street, Amherst, Massachusetts 01002, United States of America

(72) KALVA, Hari (IN); ADZIC, Velibor (US); FURHT, Borivoje (US)

(74) Công ty Cổ phần Sở hữu công nghiệp INVESTIP (INVESTIP)

(54) **BỘ GIẢI MÃ**

(57) Sáng chế đề cập đến bộ giải mã và phương pháp chia lại tỷ lệ khung hình. Phương pháp này bao gồm bước nhận luồng bit; bước xác định, bằng cách sử dụng luồng bit, xem chế độ quản lý độ phân giải thích ứng có được kích hoạt hay không; bước xác định, sử dụng luồng bit, hệ số chia tỷ lệ bao gồm thành phần hằng số chia tỷ lệ dọc và thành phần hằng số chia tỷ lệ ngang và dựng lại dữ liệu điểm ảnh của khối hiện tại trong chế độ quản lý độ phân giải thích ứng và sử dụng hệ số chia tỷ lệ đã được xác định, việc dựng lại bao gồm chia tỷ lệ khối hiện tại theo chiều ngang bởi thành phần hằng số tỷ lệ ngang và chia tỷ lệ khối hiện tại theo chiều dọc bởi thành phần hằng số tỷ lệ dọc. Sáng chế cũng bộc lộ các thiết bị, các hệ thống, các kỹ thuật và các vật dụng có liên quan.

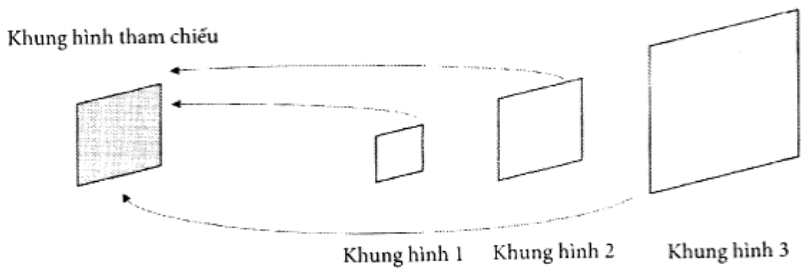

FIG. 1

(11) **1-0048175 B**

(15) 03/06/2025
Số Quyết định: 94690/QĐ-SHTT.IP

(45) 25/07/2025 448B

(43) 25/08/2022 413 A

(21) 1-2022-03204

(85) 20/05/2022

(22) 23/10/2020

(86) PCT/IB2020/059990 23/10/2020

(30) 19205453.4 25/10/2019 EP

(87) WO2021/079341 A1 29/04/2021

(51) ***A61M 11/00***; *A24F 42/60; A61M 15/06; A61M 15/00; A24F 42/20; A24F 47/00*

(73) **PHILIP MORRIS PRODUCTS S.A.** (CH)
Quai Jeanrenaud 3, CH-2000 Neuchatel, Switzerland

(72) CAMPITELLI, Gennaro (IT)

(74) Công ty TNHH Tư vấn đầu tư và chuyển giao công nghệ (INVESTCONSULT)

(54) **VẬT DỤNG HÚT VỚI ĐẦU XA ĐƯỢC GẤP VÀ HỆ THỐNG HÚT**

(57) Sáng chế đề cập đến vật dụng hút (150) bao gồm thân (151) kéo dài dọc theo trục dọc từ đầu phần đặt vào miệng (154) đến đầu xa (156), khoang chứa viên nang (155) xác định bên trong thân (151) và viên nang (160) được bố trí bên trong khoang chứa viên nang (155). Khoang chứa viên nang (155) được bao quanh dòng ra bởi bộ phận lọc (157) và bao quanh dòng vào và ở phía xa bởi bộ phận có thể biến dạng (158), bộ phận có thể biến dạng (158) làm biến dạng để lộ ra đầu xa mở và cho phép vật dụng hút (150) nhận dòng khí hút xoáy và xoay trong suốt quá trình sử dụng. Sáng chế còn đề cập tới hệ thống hút (100) bao gồm vật dụng hút (150) nêu trên.

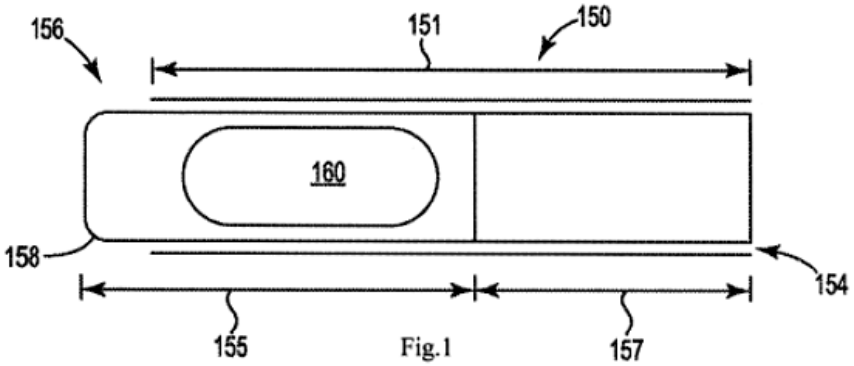

Fig.1

(11) **1-0048176 B**

(15) 03/06/2025
Số Quyết định: 94691/QĐ-SHTT.IP

(45) 25/07/2025 448B

(43) 25/05/2022 410 A

(21) 1-2022-00068

(85) 06/01/2022

(22) 30/08/2019

(86) PCT/JP2019/034284 30/08/2019

(87) WO2021/038875 04/03/2021

(51) ***A61F 13/15***; *A61F 13/62*

(73) **UNICHARM CORPORATION** (JP)
182, Shimobun, Kinsei-cho, Shikokuchuo-City, Ehime 799-0111, Japan

(72) NAKASHIMA, Hiroshi (JP); WATABE, Yoshihisa (JP)

(74) Công ty Cổ phần Sở hữu công nghiệp INVESTIP (INVESTIP)

(54) **VẬT DỤNG THẤM HÚT**

(57) Sáng chế đề cập đến vật dụng thấm hút (1) mà được chứa trong vật liệu bao gói, có hướng lên xuống, hướng trái phải, và hướng chiều dày mà vuông góc với nhau, và bao gồm phần được phủ (R) mà được phủ với nhiều vi nang, vật dụng thấm hút (1) khác biệt ở chỗ là cả các phần đầu (S, S) theo hướng trái phải được gấp hướng vào trong theo hướng trái phải và hướng vào trong theo hướng chiều dày dọc theo cặp đường gấp trái phải (SL) kéo dài dọc theo hướng lên xuống, vật dụng thấm hút (1) được gấp, phía tiếp xúc với da hướng vào trong, dọc theo đường gấp lên xuống (CL) kéo dài dọc theo hướng trái phải, phần được phủ (R) được bố trí trên ít nhất một phần đầu (S) của các phần đầu (S, S), và ít nhất một phần của phần được phủ (R) được bố trí ở vị trí không bị lộ ra khỏi vật dụng thấm hút (1).

FIG. 2

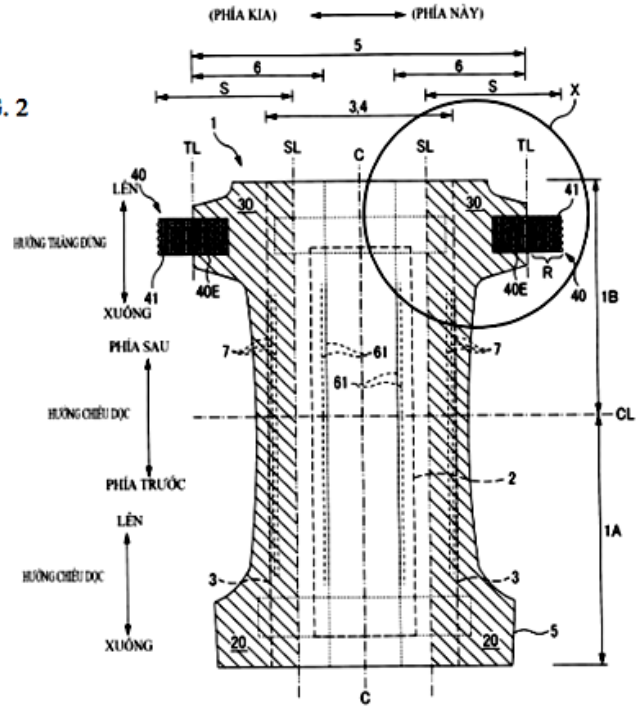

(11) **1-0048177 B**

(15) 03/06/2025
Số Quyết định: 94716/QĐ-SHTT.IP

(45) 25/07/2025 448B

(43) 25/08/2021 401 A

(21) 1-2021-01822

(85) 05/04/2021

(22) 27/11/2019

(86) PCT/KR2019/016495 27/11/2019

(30) 10-2018-0148931 27/11/2018 KR

(87) WO2020/111785 A1 04/06/2020

(51) ***H04N 19/11***; *H04N 19/593; H04N 19/122; H04N 19/117; H04N 19/119*

(73) **APPLE INC.** (US)
One Apple Park Way, Cupertino, California 95014, United States of America

(72) LEE, Bae Keun (KR)

(74) Công ty TNHH Lê & Lê (LE & LE)

(54) **PHƯƠNG PHÁP MÃ HÓA/GIẢI MÃ VIĐEO VÀ THIẾT BỊ GIẢI MÃ VIĐEO**

(57) Sáng chế đề cập đến phương pháp giải mã viđeo bao gồm các bước: xác định đường mẫu tham chiếu đối với khối hiện thời, dẫn ra chế độ dự báo bên trong đối với khối hiện thời, và thực hiện việc dự báo bên trong của khối hiện thời dựa vào đường mẫu tham chiếu và chế độ dự báo bên trong. Ngoài ra, sáng chế còn đề cập đến phương pháp mã hóa viđeo và thiết bị giải mã viđeo.

FIG. 6

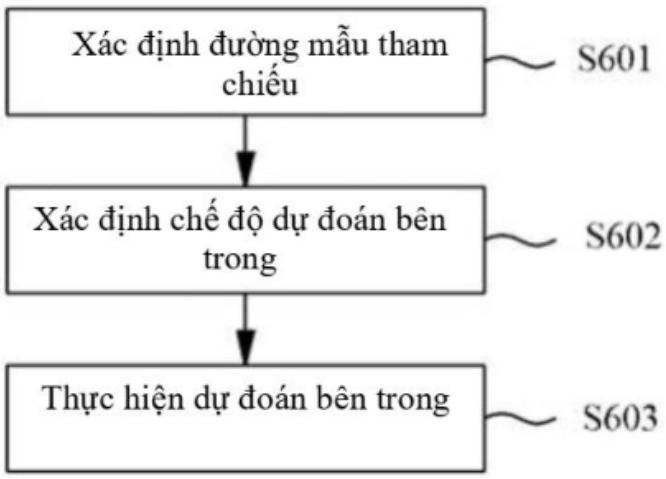

(11) **1-0048178 B**

(15) 03/06/2025
Số Quyết định: 94761/QĐ-SHTT.IP

(45) 25/07/2025 448B

(43) 26/09/2022 414 A

(21) 1-2022-04509

(85) 18/07/2022

(22) 15/12/2020

(86) PCT/CN2020/136450 15/12/2020

(30) 201911299139.X 17/12/2019 CN

(87) WO2021/121214 24/06/2021

(51) ***A61F 2/24***

(73) **JENSCARE SCIENTIFIC CO., LTD.** (CN)
Building No.5, Block B No.777 Binhai 4th Road Hangzhou Bay New District, Ningbo, Zhejiang 315336, China

(72) LV, Shiwen (CN); CHEN, Zhi (CN); XU, Jin (CN)

(74) Văn phòng Luật sư Ân Nam (ANNAM IP & LAW)

(54) **THIẾT BỊ DẪN HƯỚNG ĐIỀU KHIỂN ĐƯỢC DÙNG CHO THIẾT BỊ GHÉP CẤY**

(57) Sáng chế này đề cập đến thiết bị dẫn hướng điều khiển được dùng cho thiết bị ghép cấy, bao gồm thiết bị ghép cấy, ống thông phân phối, tay cầm điều khiển, ống thông dẫn hướng và dây giới hạn vị trí. Thiết bị ghép cấy bao gồm bộ phận được thả neo. Dây giới hạn vị trí được nối tháo rời với thiết bị ghép cấy. Đầu gần của dây giới hạn vị trí được nối với tay cầm điều khiển. Đầu xa của ống thông dẫn hướng được lắp bộ phận dẫn hướng. Đầu xa của ống thông dẫn hướng có thể uốn cong. Đầu gần của ống thông phân phối và đầu gần của ống thông dẫn hướng được nối lần lượt với tay cầm điều khiển. Ở trạng thái được lắp ráp, ống thông dẫn hướng và dây giới hạn vị trí được đặt trong ống thông phân phối, và dây giới hạn vị trí kéo dài qua bộ phận dẫn hướng. Khi tay cầm điều khiển được thao tác để làm cho bộ phận dẫn hướng trên ống thông dẫn hướng di chuyển dọc theo dây giới hạn vị trí về phía đầu xa, phần đầu xa của ống thông dẫn hướng được uốn cong và biến dạng, sao cho đầu xa của ống thông dẫn hướng dựa vào bộ phận được thả neo của thiết bị ghép cấy.

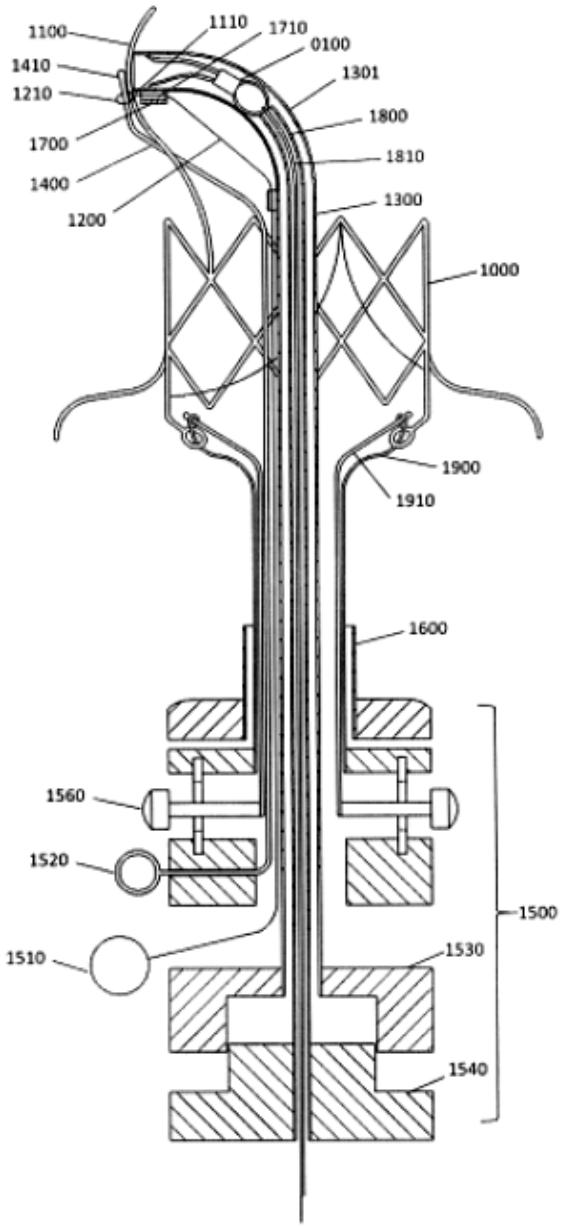
1100
1110
1710
0100
1410
1210
1301
1800
1700
1810
1400
1300
1200
1000
1900
1910
1600
1560
1520
1500
1510
1530
1540

FIG. 2

(11) **1-0048179 B**

(15) 03/06/2025
Số Quyết định: 94782/QĐ-SHTT.IP

(45) 25/07/2025 448B

(43) 25/04/2022 409 A

(21) 1-2022-00254

(85) 14/01/2022

(22) 30/07/2020

(86) PCT/JP2020/029367 30/07/2020

(30) 201910694226.9 30/07/2019 CN

(87) WO2021/020543 04/02/2021

(51) ***A61F 13/47****; A61F 13/476; A61F 13/62; A61F 13/533; A61F 13/551; A61F 13/56; A61F 13/475; A61F 13/511*

(73) **UNICHARM CORPORATION** (JP)
182, Shimobun, Kinsei-cho, Shikokuchuo-shi, Ehime, 7990111, JAPAN

(72) MU, Qinyi (CN); Kashiwagi, Masahiro (JP); JIANG, Wei (CN); MA, Xueqi (CN); ZHANG, Xian (CN)

(74) Công ty Cổ phần Sở hữu công nghiệp INVESTIP (INVESTIP)

(54) **VẬT DỤNG THẤM HÚT**

(57) Sáng chế đề cập đến vật dụng thấm hút mà có thể được cuộn lại bằng cách sử dụng chi tiết để xử lý sau và được xử lý sạch ở trạng thái được cuộn lại. Vật dụng thấm hút (1) bao gồm: phần chính (20) có tấm bề mặt trước (21), tấm bề mặt sau (22), và lõi thấm hút (23); và chi tiết để xử lý sau (30) được tạo ra ở phía bề mặt không tiếp xúc với da của phần chính. Phần chính có các phần điểm uốn cơ sở (80) được tạo kết cấu để gấp phần chính theo hướng chiều dày. Vùng rộng (RW) kéo dài từ chi tiết để xử lý sau theo hướng chiều rộng được tạo ra với vùng biến dạng thứ nhất (RB81) có nhiều phần điểm uốn cơ sở được đặt cách nhau theo hướng chiều dài và vùng biến dạng thứ hai (RB82) được bố trí ở khoảng cách nhất định từ vùng biến dạng thứ nhất theo hướng chiều rộng và có nhiều phần điểm uốn cơ sở được đặt cách nhau theo hướng chiều dài. Chi tiết để xử lý sau có chi tiết móc (31) mà có thể được nối với tấm bề mặt trước trong khi phía bề mặt tiếp xúc da của vật dụng thấm hút được gấp vào trong.

FIG. 1

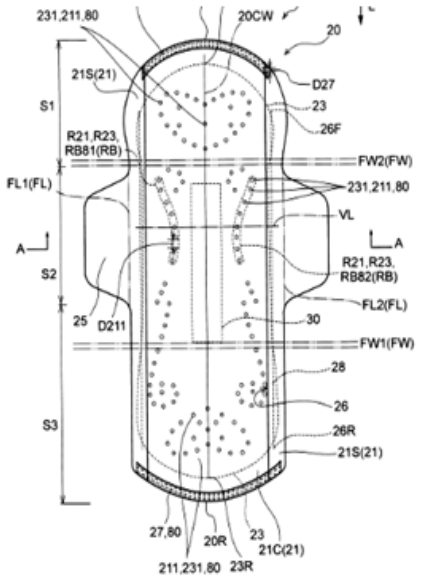

(11) **1-0048180 B**

(15) 03/06/2025
Số Quyết định: 94784/QĐ-SHTT.IP

(45) 25/07/2025 448B

(43) 25/09/2020 390 A

(21) 1-2020-03768

(85) 29/06/2020

(22) 13/12/2018

(86) PCT/JP2018/045801 13/12/2018

(30) 2017-240808 15/12/2017 JP
2018-230411 07/12/2018 JP
2018-230410 07/12/2018 JP

(87) WO2019/117231 20/06/2019

(51) ***C09D 11/08****; C09D 11/106; B41M 1/04*

(73) **SAKATA INX CORPORATION** (JP)
23-37, Edobori 1-chome, Nishi-ku, Osaka-shi, Osaka 5500002, Japan

(72) FUJITA Atsushi (JP); SHIBUTANI Yuichi (JP); SHOJI Tomokazu (JP); YAMAOKA Mayo (JP)

(74) Công ty TNHH Sở hữu trí tuệ Hải Hân (HAI HAN IP CO., LTD.)

(54) **CHẾ PHẨM MỰC IN NỔI BẰNG KHUÔN MỀM CÓ NƯỚC**

(57) Sáng chế đề cập đến chế phẩm mực in nổi bằng khuôn mềm cho đồ chứa bằng giấy và đồ chứa tương tự mà có đặc tính vật lý tốt như đặc tính vật lý đối với lớp phủ, độ tái hòa tan, độ chịu ngưng hơi, và độ chịu hexan thậm chí nếu nó là chế phẩm mực in nổi bằng khuôn mềm có nước sử dụng lượng lớn vật liệu thô mà có thể là cacbon trung tính, và chế phẩm mực in nổi bằng khuôn mềm được sử dụng trong ứng dụng đối với giấy mỏng của bao gói thực phẩm mà có đặc tính vật lý tốt như đặc tính vật lý đối với lớp phủ như độ chịu nước và độ chịu ăn mòn, độ chịu nhiệt, và độ chịu dầu và ma sát, và độ tái hòa tan thậm chí nếu nó là chế phẩm mực in nổi bằng khuôn mềm có nước sử dụng lượng lớn vật liệu thô mà có thể là cacbon trung tính. Vì vậy, sáng chế đề cập đến chế phẩm mực in nổi bằng khuôn mềm có nước bao gồm chất màu, nhựa phân tán chất màu, huyền phù nhựa trên cơ sở côlôphan có trị số axit nằm trong khoảng từ 80 đến 350mg KOH/g và/hoặc sản phẩm được trung hòa của nhựa trên cơ sở côlôphan có trị số axit nằm trong khoảng từ 80 đến 350mg KOH/g với hợp chất bazơ bay hơi, huyền phù nhựa styren acrylic có nhiệt độ chuyển pha thủy tinh nằm trong khoảng từ -30 đến 60°C và trị số axit nằm trong khoảng từ 30 đến 80mg KOH/g, và dung môi chứa nước.

(11) **1-0048181 B**

(15) 03/06/2025
Số Quyết định: 94805/QĐ-SHTT.IP

(45) 25/07/2025 448B

(43) 25/01/2022 406 A

(21) 1-2021-05064

(85) 17/08/2021

(22) 18/10/2019

(86) PCT/US2019/056850 18/10/2019

(30) 62/799,067 31/01/2019 US

(87) WO2020/159589 06/08/2020

(51) ***B01D 24/46****; B01D 37/04; B01D 35/12*

(73) **NEPTUNE BENSON, INC.** (US)
6 Jefferson Drive, Coventry, Rhode Island 02816, United States of America

(72) HAWKSLEY, Steven J. (US); HERMAN, Paul R. (US)

(74) Công ty Cổ phần Sở hữu công nghiệp INVESTIP (INVESTIP)

(54) **PHƯƠNG PHÁP LỌC NƯỚC, HỆ THỐNG LỌC NƯỚC, PHƯƠNG PHÁP TẠO THUẬN LỢI CHO VIỆC LỌC NƯỚC THỦY SINH HOẶC CHO CÁC CƠ SỞ GIẢI TRÍ, VÀ PHƯƠNG TIỆN ĐỌC ĐƯỢC BẰNG MÁY TÍNH KHÔNG TẠM THỜI**

(57) Sáng chế đề xuất phương pháp lọc nước trong hệ thống bao gồm bộ lọc bằng vật liệu tái sinh. Phương pháp này bao gồm bước vận hành hệ thống trong chế độ lọc, vận hành hệ thống trong chế độ làm sạch đáp ứng với áp suất chênh đo lường dọc theo bộ lọc bằng vật liệu tái sinh, và vận hành hệ thống trong chế độ sơ lọc sau khi vận hành hệ thống trong chế độ làm sạch. Sáng chế cũng đề xuất hệ thống lọc nước. Hệ thống lọc nước này bao gồm bình chứa bộ lọc bằng vật liệu tái sinh, hệ thống con cảm biến áp suất, đường chứa phần lọc, đường cấp, đường tuần hoàn, nhiều van, ít nhất một bơm, và bộ điều khiển. Bộ điều khiển được cấu hình để dẫn nước đi qua hệ thống. Phương pháp tạo thuận lợi cho việc lọc nước dùng cho thủy sinh hoặc cho các cơ sở giải trí cũng được đề xuất. Phương pháp này bao gồm bước cung cấp hệ thống lọc nước và cung cấp bộ điều khiển. Sáng chế cũng đề xuất phương tiện đọc được bằng máy tính không tạm thời, bộ điều khiển cho hệ thống lọc nước, phương pháp trang bị thêm hệ thống lọc nước và phương pháp vận hành hệ thống lọc nước.

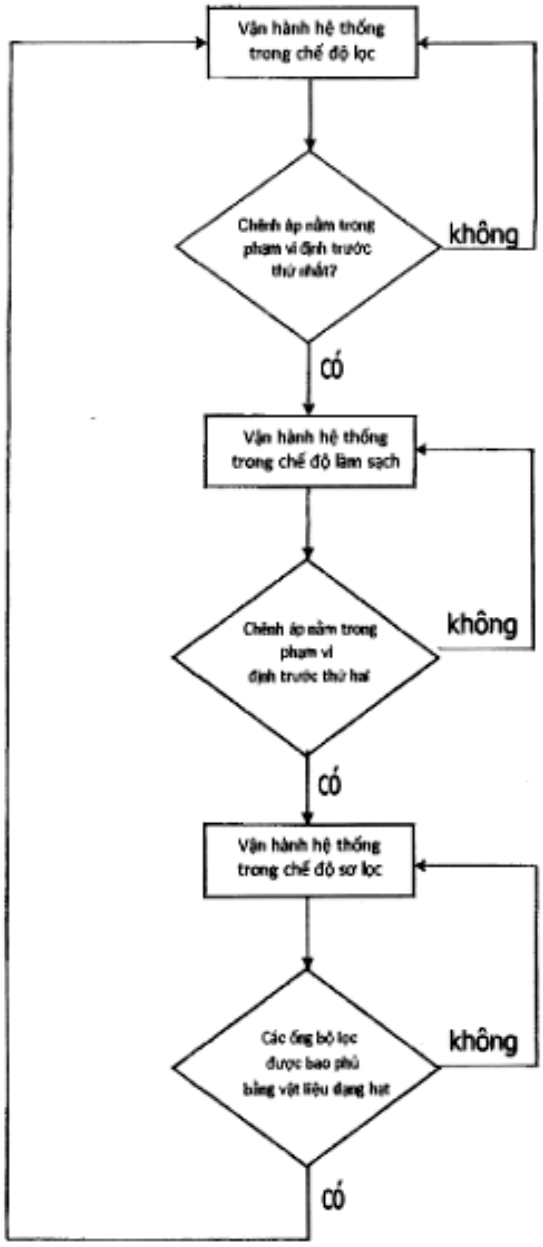
Vận hành hệ thống trong chế độ lọc
Chênh áp nằm trong phạm vi định trước thứ nhất?
không
CÓ
Vận hành hệ thống trong chế độ làm sạch
Chênh áp nằm trong phạm vi định trước thứ hai
không
CÓ
Vận hành hệ thống trong chế độ sơ lọc
Các ống bộ lọc được bao phủ bằng vật liệu dạng hạt
không
CÓ

FIG. 6A

(11) **1-0048182 B**

(15) 03/06/2025
Số Quyết định: 94806/QĐ-SHTT.IP

(45) 25/07/2025 448B

(43) 27/02/2023 419 A

(21) 1-2022-08026

(85) 08/12/2022

(22) 17/05/2021

(86) PCT/JP2021/018687 17/05/2021

(30) 2020-086319 15/05/2020 JP
2020-086318 15/05/2020 JP

(87) WO2021/230384 18/11/2021

(51) ***C21D 9/32***; *C23C 8/32; C23C 8/26; C21D 1/06; C22C 38/00*

(73) **JFE STEEL CORPORATION** (JP)
2-3, Uchisaiwai-cho 2-chome, Chiyoda-ku, Tokyo 1000011, Japan

(72) IHARA Naoya (JP); IWAMOTO Takashi (JP); NISHIMURA Kimihiro (JP)

(74) Công ty Cổ phần Sở hữu công nghiệp INVESTIP (INVESTIP)

(54) **BỘ PHẬN BẰNG THÉP**

(57) Sáng chế đề cập đến bộ phận bằng thép với độ bền mỏi bề mặt ưu việt. Bộ phận bằng thép có lớp hợp chất nitrua với độ dày từ 5,0 μm đến 30,0 μm và lớp được tăng cứng theo thứ tự từ bề mặt bộ phận đến bên trong bộ phận, trong đó độ dày của lớp lỗ xốp ở trên bề mặt ngoài cùng của lớp hợp chất nitrua là 3,0 μm hoặc nhỏ hơn và 40,0 % độ dày của lớp hợp chất nitrua hoặc nhỏ hơn, và lớp được tăng cứng có độ cứng là HV600 hoặc lớn hơn tại vị trí 50 μm hướng vào phía trong từ bề mặt bộ phận, độ cứng là HV400 hoặc lớn hơn tại vị trí 400 μm tính từ bề mặt bộ phận đến bên trong bộ phận, và độ cứng là HV250 hoặc lớn hơn tại vị trí 600 μm tính từ bề mặt bộ phận đến bên trong bộ phận.

FIG. 2

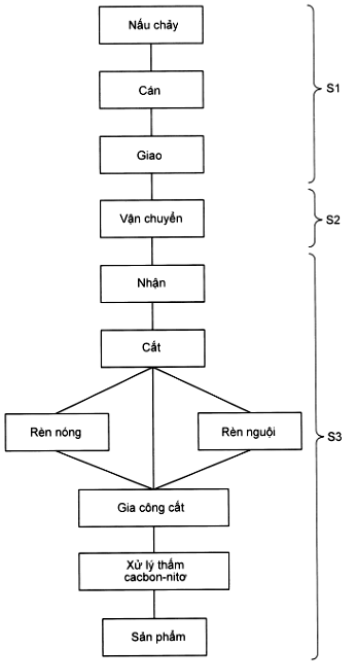

(11) **1-0048183 B**

(15) 03/06/2025
Số Quyết định: 94880/QĐ-SHTT.IP

(45) 25/07/2025 448B

(43) 25/05/2022 410 A

(21) 1-2022-00134

(85) 10/01/2022

(22) 30/08/2019

(86) PCT/JP2019/034291 30/08/2019

(87) WO2021/038876 04/03/2021

(51) ***A61F 13/15***; *A61F 13/56*

(73) **UNICHARM CORPORATION** (JP)
182, Shimobun, Kinsei-cho, Shikokuchuo-City, Ehime 7990111, Japan

(72) NAKASHIMA, Hiroshi (JP); WATABE, Yoshihisa (JP); SAKAGUCHI, Satoru (JP); KURITA, Noritomo (JP)

(74) Công ty Cổ phần Sở hữu công nghiệp INVESTIP (INVESTIP)

(54) **VẬT DỤNG THẤM HÚT**

(57) Sáng chế đề cập đến vật dụng thấm hút (1) có phần được phủ (R) được phủ bằng nhiều vi nang (MC). Mỗi trong số nhiều vi nang (MC) chứa hương thơm chống côn trùng, và có phần đánh dấu (M) chỉ ra phần được phủ (R).

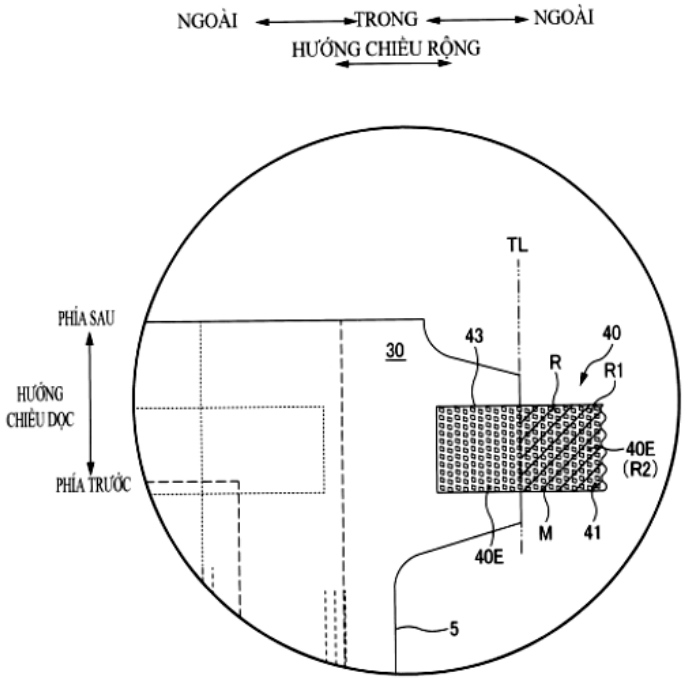

Fig 4.

(11) **1-0048184 B**

(15) 03/06/2025
Số Quyết định: 94881/QĐ-SHTT.IP

(45) 25/07/2025 448B

(43) 25/04/2022 409 A

(21) 1-2022-00040

(85) 05/01/2022

(22) 06/07/2020

(86) PCT/JP2020/026487 06/07/2020

(30) 2019-128852 11/07/2019 JP

(87) WO2021/006253 14/01/2021

(51) ***B22D 11/124***; *B22D 11/22*

(73) **JFE STEEL CORPORATION** (JP)
2-3, Uchisaiwai-cho 2-chome, Chiyoda-ku, Tokyo 1000011, Japan

(72) SUGIHARA Hirokazu (JP); OSUKA Kenichi (JP); UEOKA Satoshi (JP)

(74) Công ty Cổ phần Sở hữu công nghiệp INVESTIP (INVESTIP)

(54) PHƯƠNG PHÁP LÀM NGUỘI THỨ CẤP VÀ THIẾT BỊ LÀM NGUỘI THỨ CẤP CHO PHÔI ĐÚC LIÊN TỤC

(57) Sáng chế đề cập đến phương pháp làm nguội thứ cấp và thiết bị làm nguội thứ cấp cho phôi đúc liên tục mà làm nguội thứ cấp có thể được thực hiện hiệu quả mà không cần đầu tư lớn.

Phương pháp làm nguội thứ cấp cho phôi đúc liên tục mà phôi đúc (3) được đúc bởi thiết bị đúc liên tục (1) được làm nguội thứ cấp trong vùng làm nguội thứ cấp (11) bao gồm vùng thẳng đứng (5), vùng cong (7), và vùng nằm ngang (9) bao gồm bước làm nguội thứ nhất được thực hiện trong phần làm nguội thứ nhất (13), mà là phần đầu vào trong vùng nằm ngang (9), và bước làm nguội thứ hai được thực hiện trong phần làm nguội thứ hai (15), mà là phần đầu ra trong vùng nằm ngang. Bước làm nguội thứ nhất bao gồm làm nguội phôi đúc với nước làm nguội được cung cấp với mật độ dòng là 300 đến 4000 lít/(m^2.phút) để nước làm nguội trên bề mặt của phôi đúc ở trạng thái sôi hạt nhân trong bước làm nguội thứ nhất. Bước làm nguội thứ hai bao gồm làm nguội phôi đúc với nước làm nguội được cung cấp với mật độ dòng là 2% hoặc lớn hơn và 50% hoặc nhỏ hơn mật độ dòng của nước làm nguội trong bước làm nguội thứ nhất để trạng thái sôi hạt nhân của nước làm nguội trên bề mặt của phôi đúc được duy trì trong bước làm nguội thứ hai.

FIG.1

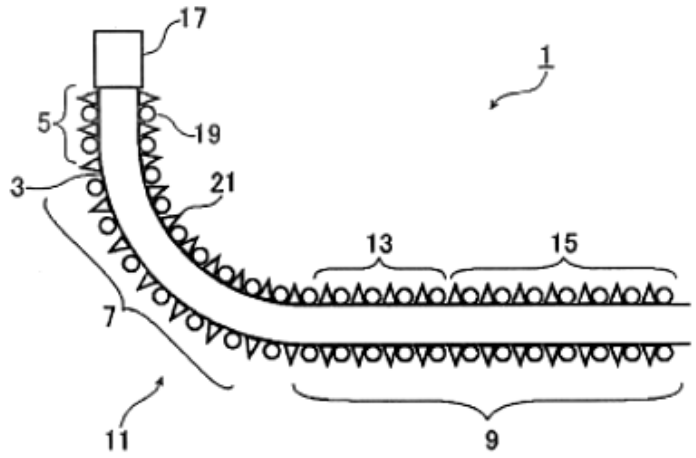

(11) **1-0048185 B**

(15) 03/06/2025
Số Quyết định: 94882/QĐ-SHTT.IP

(45) 25/07/2025 448B

(43) 25/08/2022 413 A

(21) 1-2022-02364

(85) 15/04/2022

(22) 14/10/2020

(86) PCT/JP2020/038828 14/10/2020

(30) 2019-194864 28/10/2019 JP

(87) WO2021/085145 06/05/2021

(51) ***C10B 57/04***; *G01N 33/22*

(73) **JFE STEEL CORPORATION** (JP)
2-3, Uchisaiwai-cho 2-chome, Chiyoda-ku, Tokyo 1000011 Japan

(72) IGAWA Daisuke (JP); DOHI Yusuke (JP); MATSUI Takashi (JP)

(74) Công ty Cổ phần Sở hữu công nghiệp INVESTIP (INVESTIP)

(54) **PHƯƠNG PHÁP ƯỚC TÍNH SỨC CĂNG BỀ MẶT CỦA THAN VÀ PHƯƠNG PHÁP SẢN XUẤT THAN CỐC**

(57) Sáng chế đề cập đến phương pháp để dễ dàng ước tính sức căng bề mặt của than. Phương pháp ước tính sức căng bề mặt của than bao gồm: bước đưa sức căng bề mặt, giá trị đặc tính vật lý thể hiện xếp hạng than, và hàm lượng tổng trơ của mỗi loại than trong các loại than khác nhau vào phân tích hồi quy bội để xác định trước phương trình hồi quy bao gồm sức căng bề mặt của than làm biến mục tiêu và giá trị đặc tính vật lý và hàm lượng tổng trơ làm các biến giải thích; và bước đo giá trị đặc tính vật lý và hàm lượng tổng trơ của than trong đó sức căng bề mặt được ước tính, và tính toán sức căng bề mặt của than bằng cách sử dụng giá trị đặc tính vật lý được đo và hàm lượng tổng trơ được đo, và phương trình hồi quy. Sáng chế còn đề cập đến phương pháp sản xuất than cốc.

FIG. 2

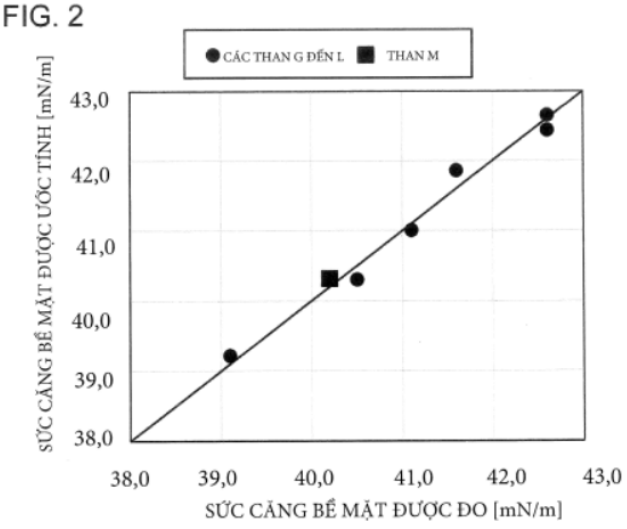

(11) **1-0048186 B**

(15) 03/06/2025
Số Quyết định: 94883/QĐ-SHTT.IP

(45) 25/07/2025 448B

(43) 25/11/2019 380 A

(21) 1-2019-04975

(85) 30/05/2013

(22) 14/10/2011

(86) PCT/JP2011/073657 14/10/2011

(30) 2010-275116 09/12/2010 JP
2011-049992 08/03/2011 JP

(87) WO2012/077408 A1 14/06/2012

(51) ***H04N 19/60***; *H04N 19/90; H04N 19/136; H04N 19/147; H04N 19/172; H04N 19/174; H04N 19/176; H04N 19/196; H04N 19/423; H04N 19/46; H04N 19/463; H04N 19/503; H04N 19/593; H04N 19/61; H04N 19/625; H04N 19/70; H04N 19/119; H04N 19/126*

(62) 1-2013-01650

(73) **SONY GROUP CORPORATION** (JP)
1-7-1, Konan, Minato-ku, Tokyo 1080075, Japan

(72) SATO, Kazushi (JP)

(74) Công ty TNHH một thành viên Sở hữu trí tuệ VCCI (VCCI-IP CO.,LTD)

(54) **THIẾT BỊ VÀ PHƯƠNG PHÁP XỬ LÝ HÌNH ẢNH VÀ VẬT GHI BẤT BIẾN ĐỌC ĐƯỢC BẰNG MÁY TÍNH**

(57) Sáng chế đề cập đến thiết bị xử lý hình ảnh bao gồm bộ lựa chọn được tạo cấu hình để lựa chọn, từ các đơn vị biến đổi với các kích cỡ khác nhau, đơn vị biến đổi được dùng để biến đổi trực giao ngược dữ liệu hình ảnh cần được giải mã, bộ tạo được tạo cấu hình để tạo ra, từ ma trận lượng tử hóa thứ nhất tương ứng với đơn vị biến đổi đối với kích cỡ thứ nhất, ma trận lượng tử hóa thứ hai tương ứng với đơn vị biến đổi đối với kích cỡ thứ hai từ ma trận lượng tử hóa thứ nhất tương ứng với đơn vị biến đổi đối với kích cỡ thứ nhất, và bộ lượng tử hóa ngược được tạo cấu hình để lượng tử hóa ngược dữ liệu hệ số biến đổi đối với dữ liệu hình ảnh bằng cách sử dụng ma trận lượng tử hóa thứ hai được tạo ra bởi bộ tạo khi bộ lựa chọn lựa chọn đơn vị biến đổi đối với kích cỡ thứ hai. Ngoài ra, sáng chế còn đề cập đến phương pháp xử lý hình ảnh và vật ghi bất biến đọc được bằng máy tính lưu trữ các lệnh để thực hiện phương pháp này.

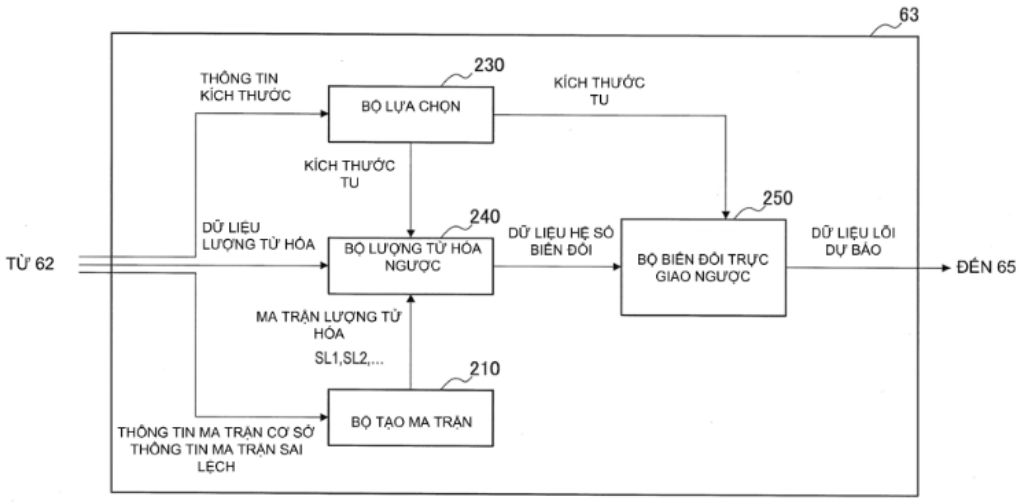
63
230
THÔNG TIN KÍCH THƯỚC
BỘ LỰA CHỌN
KÍCH THƯỚC TU
KÍCH THƯỚC TU
250
240
DỮ LIỆU LƯỢNG TỪ HÓA
BỘ LƯỢNG TỬ HÓA NGƯỢC
DỮ LIỆU HỆ SỐ BIẾN ĐỔI
BỘ BIẾN ĐỔI TRỰC GIAO NGƯỢC
DỮ LIỆU LÕI DỰ BÁO
TỪ 62
ĐẾN 65
MA TRẬN LƯỢNG TỬ HÓA
SL1,SL2,...
210
BỘ TẠO MA TRẬN
THÔNG TIN MA TRẬN CƠ SỞ
THÔNG TIN MA TRẬN SAI LỆCH

FIG. 9

(11) **1-0048187 B**

(15) 03/06/2025
Số Quyết định: 94911/QĐ-SHTT.IP

(45) 25/07/2025 448B

(43) 25/02/2022 407 A

(21) 1-2021-06879

(85) 28/10/2021

(22) 25/03/2020

(86) PCT/JP2020/013453 25/03/2020

(30) 2019-094779 20/05/2019 JP

(87) WO2020/235213 26/11/2020

(51) ***A61F 13/49***; *A61F 13/51*

(73) **UNICHARM CORPORATION** (JP)
182, Shimobun, Kinsei-cho, Shikokuchuo-City, Ehime 7990111, Japan

(72) OKUBO, Tetsuo (JP); TSUJI, Kohei (JP); INOUE, Takuya (JP); MIYASE, Ryo (JP)

(74) Công ty Cổ phần Sở hữu công nghiệp INVESTIP (INVESTIP)

(54) **TÃ LÓT DÙNG MỘT LẦN KIỂU QUẦN**

(57) Sáng chế đề cập đến tã lót dùng một lần kiểu quần (1) mà bao gồm thân thấm hút (10) và các phần vòng eo (20, 30) bao gồm các chi tiết đàn hồi (23, 33) kéo căng theo hướng trái-phải, các tấm phía hướng vào da (21, 31) được bố trí ở phía hướng vào da của các chi tiết đàn hồi (23, 33), và các tấm ở phía không hướng vào da (22, 32) được bố trí ở các phía không hướng vào da của các chi tiết đàn hồi (23, 33). Mỗi phần vòng eo (20, 30) có phần thấm hút mồ hôi yếu (60) và phần thấm hút mồ hôi (50) mà hấp thụ mồ hôi của người mặc tốt hơn so với phần thấm hút mồ hôi yếu (60), và trong mỗi phần thấm hút mồ hôi yếu (60), các phần hở (40) được tạo ra trên tấm ở phía hướng vào da (21, 31) và/hoặc tấm ở phía không hướng vào da (22, 32).

FIG. 2

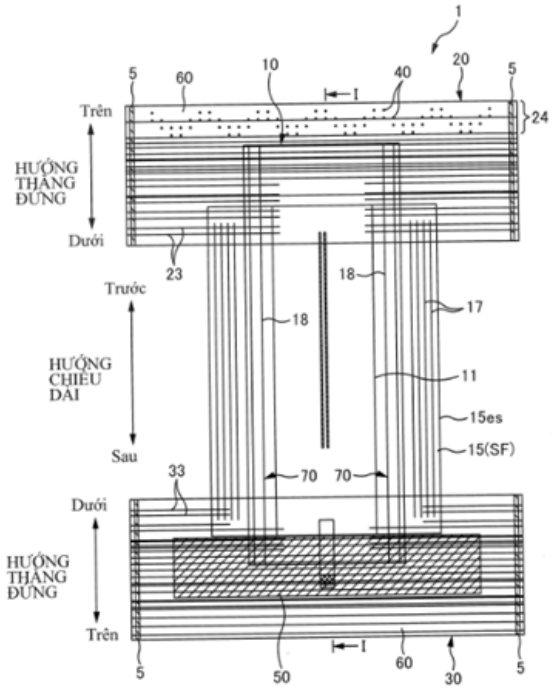

(11) **1-0048188 B**

(15) 03/06/2025
Số Quyết định: 94915/QĐ-SHTT.IP

(45) 25/07/2025 448B

(43) 26/09/2022 414 A

(21) 1-2022-03662

(85) 10/06/2022

(22) 21/10/2020

(86) PCT/JP2020/039613 21/10/2020

(30) 2019-217402 29/11/2019 JP

(87) WO2021/106441 03/06/2021

(51) ***C21C 7/00***; *B22D 11/113; G01K 13/02; F27B 3/28; G01K 1/10; B22D 1/00; C21C 7/10*

(73) **JFE STEEL CORPORATION** (JP)
2-3, Uchisaiwai-cho 2-chome, Chiyoda-ku, Tokyo 1000011, Japan

(72) HIRAKAWA Kazuaki (JP); HIRATA Koichiro (JP); SHIMODA Isao (JP); YAMAUCHI Takashi (JP); UEHARA Hirohide (JP)

(74) Công ty Cổ phần Sở hữu công nghiệp INVESTIP (INVESTIP)

(54) **PHƯƠNG PHÁP VẬN HÀNH QUÁ TRÌNH XỬ LÝ TINH LUYỆN TRONG THÙNG RÓT**

(57) Sáng chế đề cập đến phương pháp, trong quá trình xử lý tinh luyện trong thùng rót của thép nóng chảy, ước tính chính xác nhiệt độ thép nóng chảy sau quá trình xử lý tinh luyện trong thùng rót. Phương pháp vận hành quá trình xử lý tinh luyện trong thùng rót, trong đo quá trình xử lý tinh luyện trong thùng rót của thép nóng chảy được thực hiện trong khi liên tục đo nhiệt độ thép nóng chảy trong khi vận hành quá trình xử lý tinh luyện trong thùng rót của thép nóng chảy bao gồm bước cài đặt thời gian sớm hơn thời gian kết thúc theo lịch trình của quá trình xử lý tinh luyện trong thùng rót trong khoảng thời gian đo liên tục nhiệt độ thép nóng chảy làm thời điểm xác định, và ước tính nhiệt độ thép nóng chảy tại thời gian kết thúc theo lịch trình trên cơ sở sự thay đổi theo thời gian của nhiệt độ thép nóng chảy trong dữ liệu đo liên tục nhiệt độ thép nóng chảy từ khi bắt đầu đo liên tục nhiệt độ thép nóng chảy đến thời điểm xác định.

FIG.4

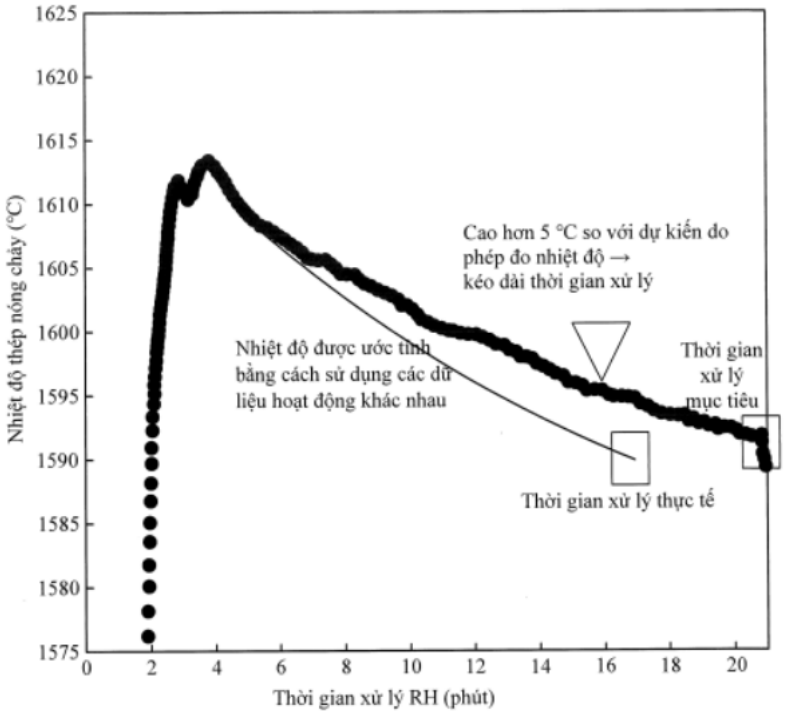
Nhiệt độ thép nóng chảy (°C)
1625
1620
1615
1610
1605
1600
1595
1590
1585
1580
1575
0
2
4
6
8
10
12
14
16
18
20
Thời gian xử lý RH (phút)
Cao hơn 5 °C so với dự kiến do phép đo nhiệt độ → kéo dài thời gian xử lý
Nhiệt độ được ước tính bằng cách sử dụng các dữ liệu hoạt động khác nhau
Thời gian xử lý mục tiêu
Thời gian xử lý thực tế

(11) **1-0048189 B**

(15) 03/06/2025
Số Quyết định: 94916/QĐ-SHTT.IP

(45) 25/07/2025 448B

(43) 26/10/2020 391 A

(21) 1-2020-04088

(85) 16/07/2020

(22) 21/12/2018

(86) PCT/KR2018/016437 21/12/2018

(30) 62/609,270 21/12/2017 US

(87) WO2019/125035 27/06/2019

(51) ***H04N 19/60***; *H04N 19/132; H04N 19/91; H04N 19/105; H04N 19/176*

(73) **LG ELECTRONICS INC.** (KR)
128, Yeoui-daero, Yeongdeungpo-gu Seoul 07336, Korea

(72) SALEHIFAR, Mehdi (IR); KIM, Seunghwan (KR); KOO, Moonmo (KR); LIM, Jaehyun (KR); PALURI, Seethal (IN)

(74) Công ty Luật TNHH T&G (TGVN)

(54) **PHƯƠNG PHÁP GIẢI MÃ ẢNH, PHƯƠNG PHÁP MÃ HOÁ ẢNH, PHƯƠNG TIỆN LƯU TRỮ ĐỌC ĐƯỢC BẰNG MÁY TÍNH, VÀ PHƯƠNG PHÁP TRUYỀN DỮ LIỆU**

(57) Sáng chế đề xuất phương pháp giải mã ảnh bằng thiết bị giải mã, trong đó phương pháp này bao gồm các bước: rút ra, từ luồng bit, các hệ số biến đổi của khối cần được giải mã; rút ra các mẫu dư của khối cần được giải mã này, trên cơ sở phép biến đổi có lựa chọn đối với các hệ số biến đổi này; và tạo ra hình ảnh được tái tạo trên cơ sở các mẫu dư của khối cần được giải mã này và các mẫu dự đoán của khối cần được giải mã này, trong đó phép biến đổi có lựa chọn này là được thực hiện trên cơ sở ma trận biến đổi được cải biến, ma trận biến đổi được cải biến này bao gồm ma trận bao gồm vectơ cơ sở được cải biến, và vectơ cơ sở được cải biến này chứa số lượng nhất định các phần tử được chọn từ N phần tử.

Fig.13

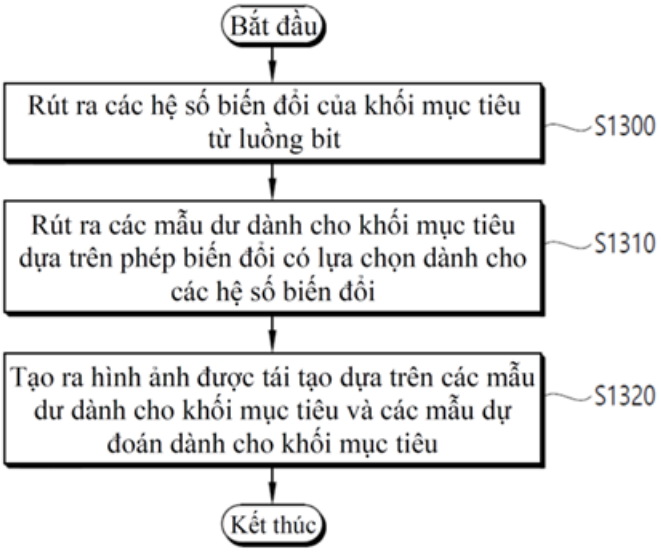

(11) **1-0048190 B**

(15) 03/06/2025
Số Quyết định: 94917/QĐ-SHTT.IP

(45) 25/07/2025 448B

(43) 25/05/2023 422 A

(21) 1-2022-08585

(85) 28/12/2022

(22) 16/06/2021

(86) PCT/JP2021/022858 16/06/2021

(30) 2020-118610 09/07/2020 JP

(87) WO2022/009630 13/01/2022

(51) ***C21C 7/10***

(73) **JFE STEEL CORPORATION** (JP)
2-3, Uchisaiwai-cho 2-chome, Chiyoda-ku, Tokyo 1000011, Japan

(72) MIZOBATA Keisuke (JP); HARADA Akifumi (JP); NAKAI Yoshie (JP); MURAI Takeshi (JP); NEGISHI Hidemitsu (JP)

(74) Công ty Cổ phần Sở hữu công nghiệp INVESTIP (INVESTIP)

(54) **PHƯƠNG PHÁP TINH LUYỆN THÉP NÓNG CHẢY**

(57) Sáng chế đề cập đến phương pháp tinh luyện thép nóng chảy làm tăng tốc độ tuần hoàn sử dụng thiết bị khử khí chân không RH. Độ sâu nhúng l của ống nhúng vào thép nóng chảy bên trong bể chân không hoặc tốc độ dòng khí tuần hoàn G được xác định sao cho mật độ năng lượng công suất khuấy ε đối với thép nóng chảy đáp ứng công thức sau. (Các ký hiệu trong công thức đại diện như sau. G: tốc độ dòng khí tuần hoàn, T: nhiệt độ của thép nóng chảy, ρ_L: mật độ của thép nóng chảy, g: gia tốc trọng trường, H_0: độ cao từ vị trí của một vòi thổi khí tuần hoàn vào bề mặt bể của kim loại nóng chảy bên trong bể chân không ở trạng thái đứng yên, P: áp suất bên trong bể chân không, P_0: áp suất khí quyển, h_V: chiều cao từ bề mặt bể thép nóng chảy bên trong bể chân không ở trạng thái tĩnh đến nền, L: chiều cao từ đầu dưới của ống nhúng đến nền, h_G: chiều cao từ đầu dưới của ống nhúng đến vị trí vòi thổi khí tuần hoàn vào, l: độ sâu nhúng của ống nhúng vào thép nóng chảy và D_U: đường kính trong ống hướng lên.) $\varepsilon = [371GT \times \ln\{1 + (\rho_L g H_0/P)\}]/W_V$, $W_V = (\pi \cdot D_V^2/4) \times H_0 \times \rho_L/1000$, $H_0 = h_V + L - h_G$, $h_V = (P_0 - P)/(\rho_L g) + l - L$, $1{,}35 \times 10^5 \times D_U/W_V < \varepsilon < 2{,}1 \times 10^4$.

FIG.2

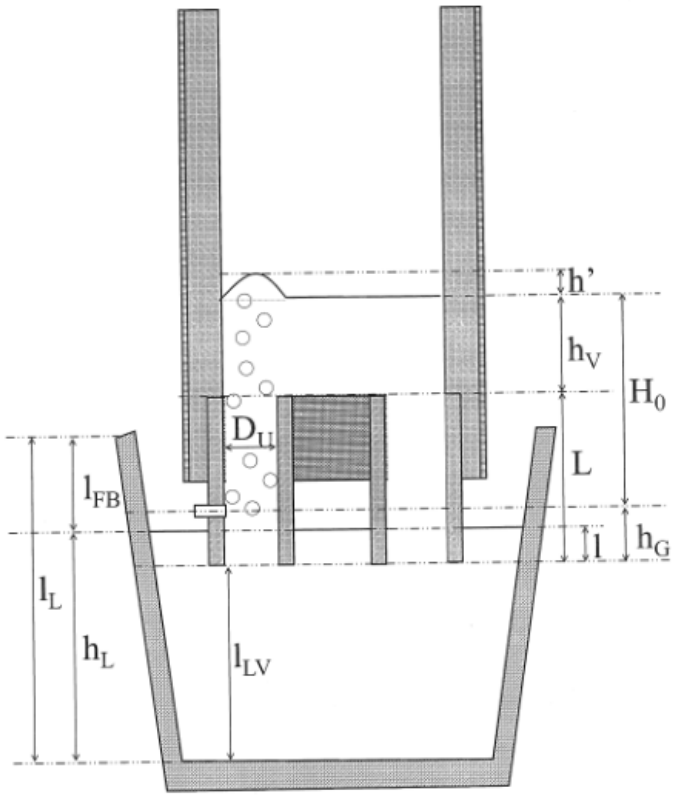

(11) **1-0048191 B**

(15) 03/06/2025
Số Quyết định: 94918/QĐ-SHTT.IP

(45) 25/07/2025 448B

(43) 25/11/2021 404 A

(21) 1-2021-05389

(85) 31/08/2021

(22) 06/02/2020

(86) PCT/US2020/016944 06/02/2020

(30) 62/801,965 06/02/2019 US

(87) WO2020/163562 13/08/2020

(51) ***H01L 31/0224***; *H01L 31/073; H01L 31/0296*

(73) **FIRST SOLAR, INC.** (US)
350 West Washington Street, 6th Floor, Tempe, AZ 85281, United States of America

(72) JIN, Changming (US); SANKAR, Vijay, Karthik (US)

(74) Công ty Luật TNHH T&G (TGVN)

(54) **THIẾT BỊ QUANG ĐIỆN**

(57) Sáng chế đề cập đến các thiết bị quang điện. Theo các phương án được đề cập đến trong bản mô tả này, các phần lưng tiếp xúc đối với các thiết bị quang điện có thể bao gồm một hoặc nhiều lớp kim loại oxy nitrua.

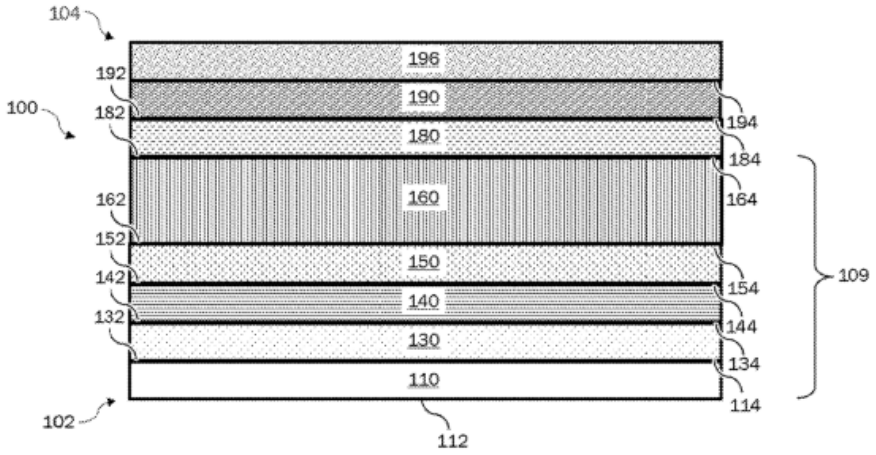

FIG. 1

(11) **1-0048192 B**

(15) 03/06/2025
Số Quyết định: 94919/QĐ-SHTT.IP

(45) 25/07/2025 448B

(43) 26/12/2022 417 A

(21) 1-2022-06083

(85) 22/09/2022

(22) 04/02/2021

(86) PCT/JP2021/004155 04/02/2021

(30) 2020-065994 01/04/2020 JP

(87) WO2021/199672 07/10/2021

(51) ***B41F 17/22***; *B65D 85/72; B41M 1/40; B41M 1/08; B41M 1/28*

(73) **TOYO SEIKAN CO., LTD.** (JP)
18-1, Higashi-Gotanda 2-chome, Shinagawa-ku, Tokyo 1418640 Japan

(72) YAMAMOTO Kenichiro (JP); MORIKAWA Hisaaki (JP); YAMADA Kouji (JP)

(74) Công ty Cổ phần Sở hữu công nghiệp INVESTIP (INVESTIP)

(54) **THIẾT BỊ IN VÀ PHƯƠNG PHÁP IN**

(57) Sáng chế đề cập đến thiết bị in và phương pháp in có khả năng in thực tế các thiết kế chính xác trên thân lon, và cũng đề cập đến thân lon.

Thiết bị in được tạo kết cấu để in thân lon bao gồm: nhiều tấm in; tấm phủ; thiết bị chuyển tấm phủ được tạo kết cấu để chuyển các loại mực trên nhiều tấm in đến tấm phủ; và thiết bị chuyển thân lon được tạo kết cấu để chuyển các loại mực được chuyển đến tấm phủ đến thân lon. Thiết bị chuyển tấm phủ chuyển các loại mực sao cho ít nhất một phần của mực được chuyển từ một tấm in được chồng lên lên trên ít nhất một phần của các loại mực có các màu khác được chuyển từ các tấm in khác.

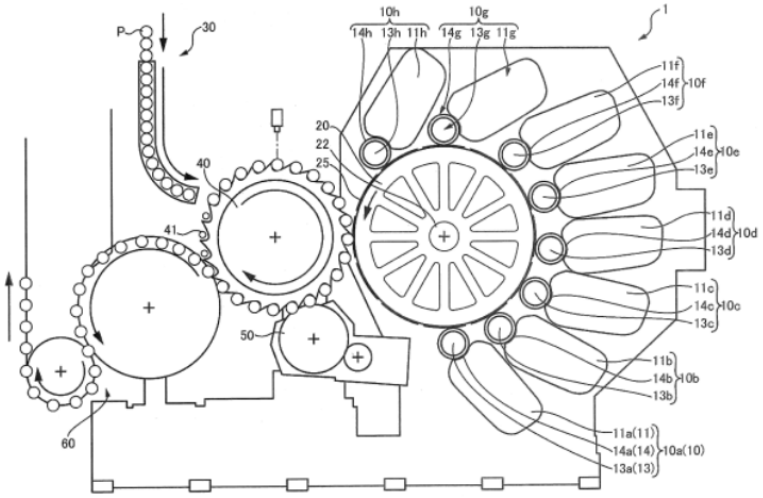

FIG.1

(11) **1-0048193 B**

(15) 03/06/2025
Số Quyết định: 94920/QĐ-SHTT.IP

(45) 25/07/2025 448B

(43) 25/01/2022 406 A

(21) 1-2021-05309

(85) 27/08/2021

(22) 02/12/2019

(86) PCT/JP2019/047023 02/12/2019

(30) 2019-024659 14/02/2019 JP

(87) WO2020/166174 20/08/2020

(51) ***B01D 53/14***; *B01D 53/81; B01D 53/62*

(73) 1. **TAIHEIYO CEMENT CORPORATION** (JP)
1-1-1, Koishikawa, Bunkyo-ku, Tokyo 1128503, Japan
2. **THE UNIVERSITY OF TOKYO** (JP)
3-1, Hongo 7-chome, Bunkyo-ku, Tokyo 1138654, Japan

(72) WANG Dianchao (CN); NOGUCHI Takafumi (JP); NOZAKI Takahito (JP); HIGO Yasuhide (JP)

(74) Công ty Cổ phần Sở hữu công nghiệp INVESTIP (INVESTIP)

(54) **PHƯƠNG PHÁP CỐ ĐỊNH CACBON DIOXIT**

(57) Sáng chế đề xuất phương pháp đơn giản và chi phí thấp để cố định một cách hiệu quả một lượng đủ cacbon dioxit có trong khí chứa cacbon dioxit (ví dụ, khí thải nhà máy). Phương pháp cố định cacbon dioxit bao gồm bước tiếp xúc là đưa khí chứa cacbon dioxit có nhiệt độ 350°C hoặc cao hơn vào tiếp xúc với khối cứng bằng xi măng để cố định cacbon dioxit trong khí chứa cacbon dioxit vào khối cứng bằng xi măng. Khí chứa cacbon dioxit có thể là khí không được cấp hơi ẩm trước bước tiếp xúc và trong bước tiếp xúc. Một trong số các ví dụ về khí chứa cacbon dioxit là khí thải nhà máy.

(11) **1-0048194 B**

(15) 03/06/2025
Số Quyết định: 94921/QĐ-SHTT.IP

(45) 25/07/2025 448B

(43) 25/10/2022 415 A

(21) 1-2022-04730

(85) 27/07/2022

(22) 27/11/2020

(86) PCT/JP2020/044357 27/11/2020

(30) 2020-012083 29/01/2020 JP

(87) WO2021/152989 05/08/2021

(51) ***C21B 5/00***

(73) **JFE STEEL CORPORATION** (JP)
2-3, Uchisaiwai-cho 2-chome, Chiyoda-ku, Tokyo 1000011, Japan

(72) ICHIKAWA Kazuhira (JP); SATO Takeshi (JP); YAMAMOTO Tetsuya (JP)

(74) Công ty Cổ phần Sở hữu công nghiệp INVESTIP (INVESTIP)

(54) PHƯƠNG PHÁP NẠP NGUYÊN LIỆU THÔ VÀO LÒ CAO

(57) Sáng chế đề cập đến phương pháp nạp nguyên liệu thô vào lò cao cho phép tạo thành các lớp quặng trộn than cốc để đảm bảo độ thấm khí trong lò và duy trì khả năng phản ứng khử cao. Phương pháp nạp nguyên liệu thô vào lò cao trong đó hỗn hợp quặng và than cốc trộn được nạp vào lò cao trong hai hoặc nhiều lô riêng lẻ bằng cách sử dụng thiết bị nạp không chuông với máng nạp, bao gồm bước phân loại quặng thành quặng hạt thô và quặng hạt mịn có đường kính hạt trung bình nhỏ hơn quặng hạt thô, trộn quặng hạt thô với than cốc trộn để điều chế quặng hạt thô trộn than cốc, và trộn quặng hạt mịn với than cốc trộn để điều chế quặng hạt mịn trộn than cốc; và bước nạp, ít nhất trong lô thứ nhất, toàn bộ hoặc một phần quặng hạt thô trộn than cốc vào lò cao bằng cách nghiêng máng nạp từ vị trí gần tâm của lò cao hơn trung điểm giữa tâm của lò cao và thành của lò cao theo hướng xuyên tâm của lò cao về phía thành của lò cao.

FIG. 2

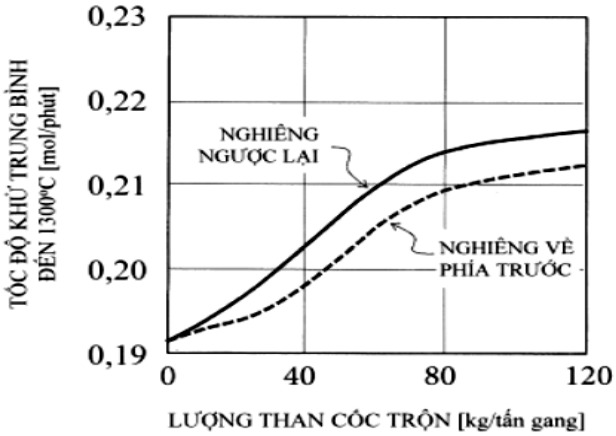

(11) **1-0048195 B**

(15) 03/06/2025
Số Quyết định: 94922/QĐ-SHTT.IP

(45) 25/07/2025 448B

(43) 25/05/2021 398 A

(21) 1-2021-01297

(85) 11/03/2021

(22) 02/09/2019

(86) PCT/KR2019/011270 02/09/2019

(30) 62/726,299 02/09/2018 US

(87) WO2020/046091 05/03/2020

(51) ***H04N 19/12***; *H04N 19/70; H04N 19/184; H04N 19/61; H04N 19/124; H04N 19/132*

(73) **LG ELECTRONICS INC.** (KR)
128, Yeoui-daero, Yeongdeungpo-Gu Seoul 07336, Korea

(72) SALEHIFAR, Mehdi (IR); KIM, Seunghwan (KR); KOO, Moonmo (KR); LIM, Jaehyun (KR)

(74) Công ty Luật TNHH T&G (TGVN)

(54) **PHƯƠNG PHÁP GIẢI MÃ HÌNH ẢNH, THIẾT BỊ GIẢI MÃ, PHƯƠNG PHÁP MÃ HÓA HÌNH ẢNH VÀ PHƯƠNG TIỆN LƯU TRỮ ĐỌC ĐƯỢC BẰNG MÁY TÍNH**

(57) Sáng chế đề cập tới phương pháp giải mã hình ảnh bao gồm các bước: suy ra các hệ số biến đổi lượng tử hóa cho khối hiện tại từ luồng bit; suy ra các hệ số biến đổi bằng cách thực hiện lượng tử hóa ngược trên cơ sở của các hệ số biến đổi lượng tử hóa; suy ra các mẫu dư cho khối hiện tại bằng cách thực hiện biến đổi ngược trên cơ sở của các hệ số biến đổi; và tạo ra ảnh được tái cấu trúc trên cơ sở của các mẫu dư, trong đó biến đổi ngược bao gồm việc thu thông tin liên quan đến việc chọn đa biến đổi (MTS, multiple transform selection) từ luồng bit, và được thực hiện sử dụng tập hạt nhân biến đổi được suy ra trên cơ sở của thông tin liên quan tới MTS. Sáng chế cũng đề cập đến thiết bị giải mã, phương pháp mã hóa hình ảnh và phương tiện lưu trữ đọc được bằng máy tính.

Fig.14

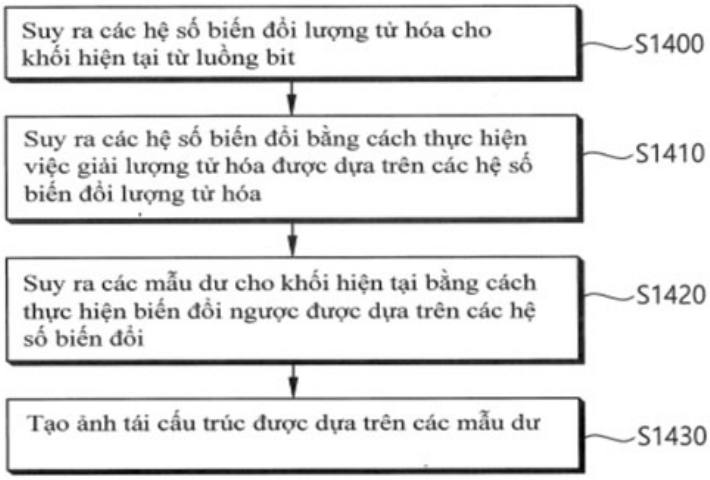

(11) **1-0048196 B**

(15) 03/06/2025
Số Quyết định: 94923/QĐ-SHTT.IP

(45) 25/07/2025 448B

(43) 26/09/2022 414 A

(21) 1-2022-03773

(85) 16/06/2022

(22) 28/12/2020

(86) PCT/JP2020/049263 28/12/2020

(30) 2019-239709 27/12/2019 JP

(87) WO2021/0132732 A1 01/07/2021

(51) ***A61F 13/84****; G16H 10/40; G01N 33/50; A61B 5/00*

(73) **UNICHARM CORPORATION** (JP)
182, Shimobun, Kinsei-cho, Shikokuchuo-shi, Ehime 7990111, Japan

(72) SUZUKI, Yuya (JP); YOSHIMASA, Wataru (JP)

(74) Công ty Cổ phần Sở hữu công nghiệp INVESTIP (INVESTIP)

(54) **THIẾT BỊ XỬ LÝ THÔNG TIN, PHƯƠNG PHÁP XỬ LÝ THÔNG TIN, HỆ THỐNG XỬ LÝ THÔNG TIN, VÀ PHƯƠNG TIỆN LƯU TRỮ ĐỌC ĐƯỢC BẰNG MÁY TÍNH**

(57) Sáng chế đề cập đến thiết bị xử lý thông tin bao gồm bộ phận thu thập mà thu thập thông tin thành phần biểu thị thành phần đã được phát hiện từ chất bài tiết do người dùng tạo ra và dính vào vật dụng thấm hút mà người dùng mặc; và bộ phận ước tính mà ước tính, dựa trên thông tin thành phần được thu thập bởi bộ phận thu thập, thông tin thể chất về trạng thái thể chất của phụ nữ đối với người dùng.

FIG.6

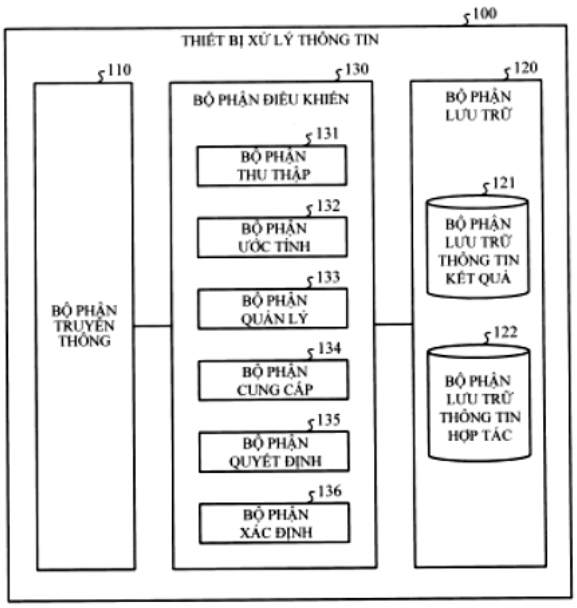

(11) **1-0048197 B**

(15) 03/06/2025
Số Quyết định: 94924/QĐ-SHTT.IP

(45) 25/07/2025 448B

(43) 25/04/2022 409 A

(21) 1-2021-07823

(85) 06/12/2021

(22) 13/06/2019

(86) PCT/JP2019/023485 13/06/2019

(87) WO2020/250378 17/12/2020

(51) ***G01N 29/50***

(73) **JFE STEEL CORPORATION** (JP)
2-3, Uchisaiwai-cho 2-chome, Chiyoda-ku, Tokyo 1000011, Japan

(72) TERADA, Kazuki (JP); Matsui, Yutaka (JP); Ohtani, Yoshinori (JP); Matsumoto, Minoru (JP)

(74) Công ty Cổ phần Sở hữu công nghiệp INVESTIP (INVESTIP)

(54) **PHƯƠNG PHÁP PHÁT HIỆN KHUYẾT TẬT BẰNG SIÊU ÂM, THIẾT BỊ PHÁT HIỆN KHUYẾT TẬT BẰNG SIÊU ÂM, DÂY CHUYỀN THIẾT BỊ SẢN XUẤT VẬT LIỆU THÉP, PHƯƠNG PHÁP SẢN XUẤT VẬT LIỆU THÉP VÀ PHƯƠNG PHÁP ĐẢM BẢO CHẤT LƯỢNG VẬT LIỆU THÉP**

(57) Sáng chế đề cập đến phương pháp phát hiện khuyết tật bằng siêu âm bao gồm: bước nhận để nhận nhiều tín hiệu khuyết tật thông qua đầu dò siêu âm trong khi thay đổi tương quan vị trí giữa vật liệu kiểm tra và đầu dò siêu âm; bước xác định để, trong mỗi tương quan vị trí giữa vật liệu kiểm tra và đầu dò siêu âm, tính toán tỷ lệ của áp suất âm nhận được của tín hiệu khuyết tật đối với áp suất âm nhận được của tín hiệu khuyết tật tại vị trí tham chiếu là tỉ lệ áp suất âm nhận được, và xác định chiều rộng kết hợp trong quá trình tổng hợp khẩu độ tại mỗi vị trí độ sâu của vật liệu kiểm tra dựa trên tỷ lệ áp suất âm nhận được đã tính toán; và bước kiểm tra để kiểm tra bên trong vật liệu kiểm tra bằng cách thực hiện quá trình tổng hợp khẩu độ sử dụng các tín hiệu khuyết tật theo chiều rộng kết hợp đã được xác định. Sáng chế còn đề cập đến thiết bị phát hiện khuyết tật bằng siêu âm, dây chuyền thiết bị sản xuất vật liệu thép, phương pháp sản xuất vật liệu thép, và phương pháp đảm bảo chất lượng vật liệu thép.

FIG.1

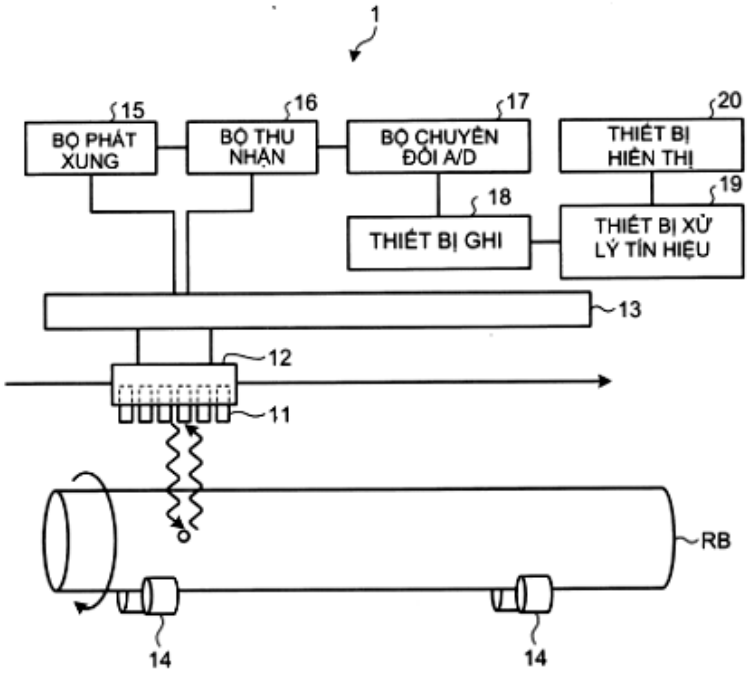
1
15
BỘ PHÁT XUNG
16
BỘ THU NHẬN
17
BỘ CHUYỂN ĐỔI A/D
20
THIẾT BỊ HIỂN THỊ
18
THIẾT BỊ GHI
19
THIẾT BỊ XỬ LÝ TÍN HIỆU
13
12
11
RB
14
14

(11) **1-0048198 B**

(15) 03/06/2025
Số Quyết định: 94945/QĐ-SHTT.IP

(45) 25/07/2025 448B

(43) 25/10/2019 379 A

(21) 1-2019-03411

(85) 27/06/2019

(22) 04/12/2017

(86) PCT/SG2017/050594 04/12/2017

(30) 10201610152Q 02/12/2016 SG
10201707728X 19/09/2017 SG

(87) WO2018/101891 07/06/2018

(51) ***E04H 1/00***; *E04H 1/04; E04B 1/348; E04B 1/41*

(73) **MRCB INNOVATIONS SDN. BHD.** (MY)
Level 33A, Menara NU 2, No. 203, Jalan Tun Sambanthan, Kuala Lumpur Sentral, 50470 Kuala Lumpur, Malaysia

(72) POH, Qi Pin (SG); KANG, Choon Boon (SG); SEOW, Seng Wei (SG)

(74) Công ty Luật TNHH T&G (TGVN)

(54) **KẾT CẤU ĐƠN NHẤT TẠO RA NHIỀU KHOẢNG TRỐNG BÊN TRONG CÓ THỂ SỬ DỤNG ĐƯỢC**

(57) Sáng chế đề xuất các môđun xây dựng tiền chế có thể tích có cơ cấu nối để giữ chặt với các môđun tương tự. Các môđun xây dựng tiền chế có thể tích bao gồm kết cấu tự đỡ và các cặp vật đúc góc được bố trí ít nhất ở các góc của kết cấu. Trong quá trình xây dựng tòa nhà, các môđun được lắp và được giữ chặt với nhau nhờ sử dụng các thanh nối và các tấm khóa liên động để tạo ra lực giữ chặt theo phương thẳng đứng giữa các môđun liền kề theo phương thẳng đứng lực giữ chặt theo phương ngang giữa các môđun liền kề theo phương ngang. Sáng chế cũng đề cập đến kết cấu đơn nhất tạo ra nhiều khoảng trống bên trong có thể sử dụng được.

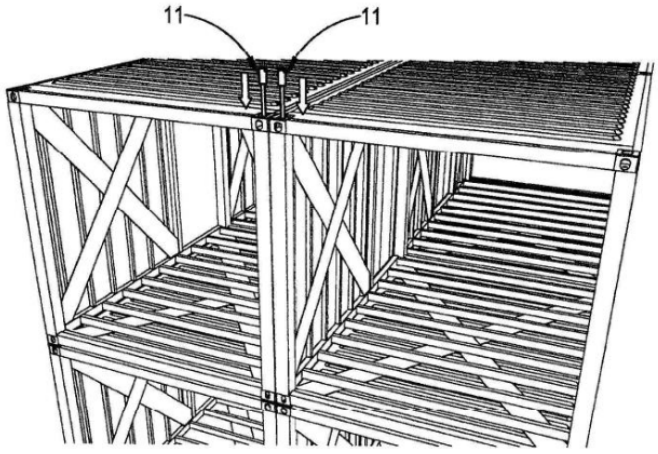

FIG. 16E

(11) **1-0048199 B**

(15) 03/06/2025
Số Quyết định: 94946/QĐ-SHTT.IP

(45) 25/07/2025 448B

(43) 27/12/2021 405 A

(21) 1-2021-06149

(85) 01/10/2021

(22) 02/05/2019

(86) PCT/KR2019/005243 02/05/2019

(30) 10-2019-0030149 15/03/2019 KR

(87) WO2020/189840 24/09/2020

(51) ***A61K 39/39***; *A61K 39/00; A61K 39/135*

(73) **REPUBLIC OF KOREA (ANIMAL AND PLANT QUARANTINE AGENCY)** (KR)
177, Hyeoksin 8-ro, Gimcheon-si Gyeongsangbuk-do 39660, Republic of Korea

(72) LEE, Minja (KR); PARK, Jong-Hyeon (KR); KIM, Su-Mi (KR); JO, Hyundong (KR); KIM, Byounghan (KR)

(74) Công ty Cổ phần Sở hữu công nghiệp INVESTIP (INVESTIP)

(54) **CHẾ PHẨM BỔ TRỢ DÙNG CHO VACXIN PHÒNG BỆNH LỞ MỒM LONG MÓNG VÀ CHẾ PHẨM VACXIN CHO BỆNH LỞ MỒM LONG MÓNG BAO GỒM CHẾ PHẨM BỔ TRỢ NÀY**

(57) Sáng chế đề cập đến chế phẩm bổ trợ cho vacxin phòng bệnh lở mồm long móng. Sáng chế có thể đề xuất tạo ra đáp ứng miễn dịch mạnh thông qua tạo ra đồng thời miễn dịch tế bào và dịch thể ở động vật móng guốc như trâu bò, lợn, v.v., để phòng ngừa và điều trị sự bùng phát bệnh lở mồm long móng, chế phẩm bổ trợ an toàn và được tối ưu hóa, và chế phẩm vacxin bao gồm chế phẩm đó. Thêm vào đó, khi bệnh lở mồm long móng bùng phát, sáng chế có thể được sử dụng để đối phó với sự bùng phát là vacxin khẩn cấp trong lĩnh vực, và có thể đề xuất vacxin tại chỗ được ổn định hóa cho động vật móng guốc.

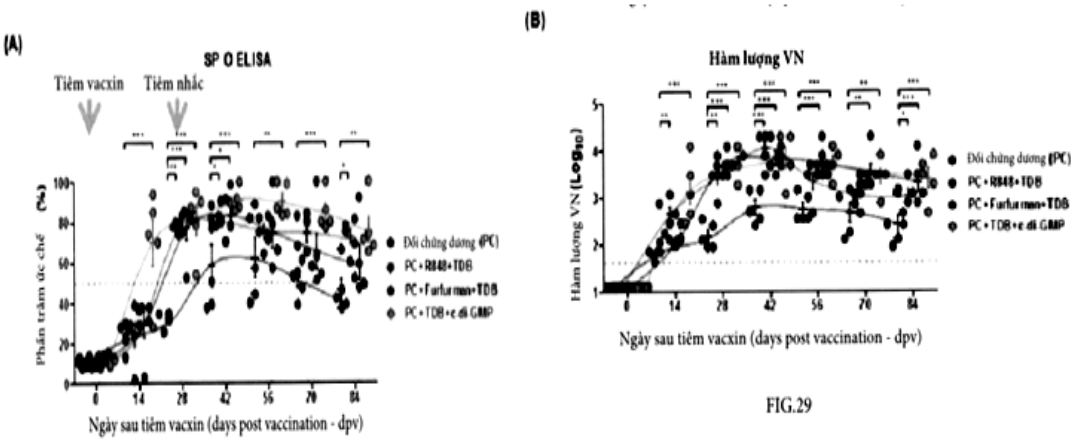

FIG.29

(11) **1-0048200 B**

(15) 03/06/2025
Số Quyết định: 94947/QĐ-SHTT.IP

(45) 25/07/2025 448B

(43) 26/07/2021 400 A

(21) 1-2021-01635

(85) 26/03/2021

(22) 20/09/2019

(86) PCT/KR2019/012195 20/09/2019

(30) 62/734,239 20/09/2018 US
62/737,885 27/09/2018 US

(87) WO2020/060258 26/03/2020

(51) ***H04N 19/11***; *H04N 19/70; H04N 19/186; H04N 19/597; H04N 19/132; H04N 19/176*

(73) **LG ELECTRONICS INC.** (KR)
128, Yeoui-daero, Yeongdeungpo-Gu Seoul 07336, Korea

(72) CHOI, Jangwon (KR); KIM, Seunghwan (KR); HEO, Jin (KR)

(74) Công ty Luật TNHH T&G (TGVN)

(54) **PHƯƠNG PHÁP GIẢI MÃ VÀ MÃ HÓA ẢNH VÀ PHƯƠNG TIỆN LƯU TRỮ ĐỌC ĐƯỢC BỞI MÁY TÍNH BẤT BIẾN**

(57) Sáng chế liên quan đến phương pháp giải mã ảnh được thực hiện bởi thiết bị giải mã bao gồm các bước là: suy ra giá trị cụ thể cho khối sắc độ hiện tại; khi chiều rộng và chiều cao của khối sắc độ hiện tại có giá trị bằng hoặc lớn hơn giá trị cụ thể, suy ra các mẫu sắc độ ngoại vi trên có số bằng giá trị cụ thể của khối sắc độ hiện tại và các mẫu sắc độ ngoại vi bên trái có số bằng giá trị cụ thể; suy ra các tham số mô hình tuyến tính thành phần chéo (Cross-component linear model, CCLM) dựa trên các mẫu sắc độ ngoại vi trên, các mẫu sắc độ ngoại vi bên trái, và các mẫu độ chói ngoại vi được lấy mẫu xuống; và suy ra các mẫu dự đoán cho khối sắc độ hiện tại dựa trên các mẫu độ chói được lấy mẫu xuống và các tham số CCLM, trong đó giá trị cụ thể được suy ra là 2.

Fig.21

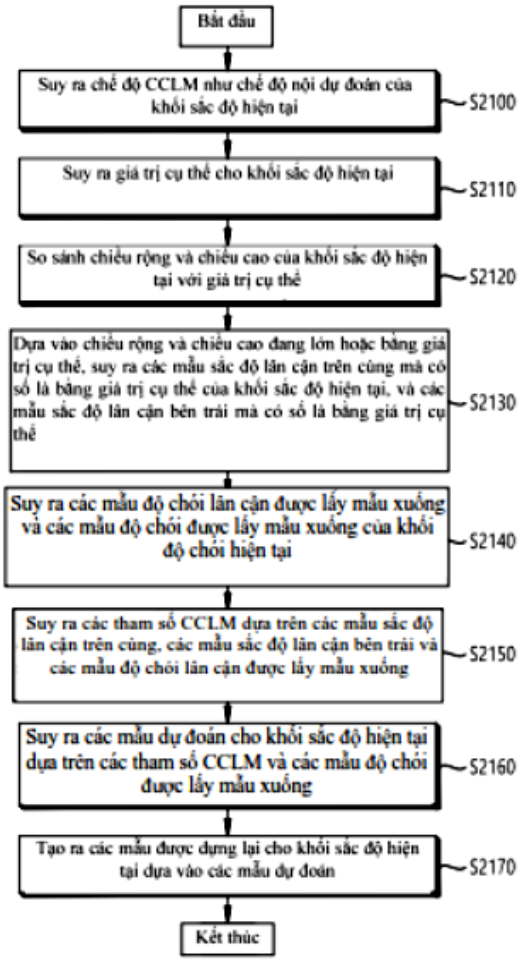
Bắt đầu
Suy ra chế độ CCLM như chế độ nội dự đoán của khối sắc độ hiện tại
S2100
Suy ra giá trị cụ thể cho khối sắc độ hiện tại
S2110
So sánh chiều rộng và chiều cao của khối sắc độ hiện tại với giá trị cụ thể
S2120
Dựa vào chiều rộng và chiều cao đang lớn hoặc bằng giá trị cụ thể, suy ra các mẫu sắc độ lân cận trên cùng mà có số là bằng giá trị cụ thể của khối sắc độ hiện tại, và các mẫu sắc độ lân cận bên trái mà có số là bằng giá trị cụ thể
S2130
Suy ra các mẫu độ chói lân cận được lấy mẫu xuống và các mẫu độ chói được lấy mẫu xuống của khối độ chói hiện tại
S2140
Suy ra các tham số CCLM dựa trên các mẫu sắc độ lân cận trên cùng, các mẫu sắc độ lân cận bên trái và các mẫu độ chói lân cận được lấy mẫu xuống
S2150
Suy ra các mẫu dự đoán cho khối sắc độ hiện tại dựa trên các tham số CCLM và các mẫu độ chói được lấy mẫu xuống
S2160
Tạo ra các mẫu được dựng lại cho khối sắc độ hiện tại dựa vào các mẫu dự đoán
S2170
Kết thúc

(11) **1-0048201 B**

(15) 03/06/2025
Số Quyết định: 94948/QĐ-SHTT.IP

(45) 25/07/2025 448B

(43) 25/10/2021 403 A

(21) 1-2021-00603

(85) 03/02/2021

(22) 31/07/2019

(86) PCT/JP2019/030051 31/07/2019

(30) 2018-147100 03/08/2018 JP

(87) WO2020/027211 06/02/2020

(51) ***C22C 38/00***; *C22C 38/38; C21D 8/02*

(73) **JFE STEEL CORPORATION** (JP)
2-3, Uchisaiwai-cho 2-chome, Chiyoda-ku, Tokyo 1000011 Japan

(72) IZUMI Daichi (JP); KITSUYA Shigeki (JP); UEDA Keiji (JP); NAKASHIMA Koichi (JP)

(74) Công ty Cổ phần Sở hữu công nghiệp INVESTIP (INVESTIP)

(54) **THÉP GIÀU MN VÀ PHƯƠNG PHÁP SẢN XUẤT THÉP NÀY**

(57) Sáng chế đề xuất thép giàu Mn có độ dai ưu việt ở nhiệt độ thấp và các đặc tính bề mặt ưu việt. Thép giàu Mn gồm: hợp phần hóa học bao gồm, theo % khối lượng, C: 0,100 đến 0,700%, Si: 0,05 đến 1,00%, Mn: 20,0 đến 35,0%, P: ≤ 0,030%, S: ≤ 0,0070%, Al: 0,010 đến 0,070%, Cr: 0,50 đến 5,00%, N: 0,0050 đến 0,0500%, O: ≤ 0,0050%, Ti: ≤ 0,005%, và Nb: ≤ 0,005%, với phần còn lại chỉ gồm Fe và tạp chất không tránh được; và cấu trúc tế vi có austenit làm nền, trong đó trong cấu trúc tế vi, nồng độ Mn trong phần được làm giàu Mn là 38,0% hoặc nhỏ hơn, và giá trị KAM trung bình là 0,3 hoặc lớn hơn, giới hạn chảy là 400MPa hoặc lớn hơn, năng lượng được hấp thụ vE_{-196} trong thử nghiệm va đập Charpy ở nhiệt độ -196°C là 100J hoặc lớn hơn, và tỷ lệ phần trăm gẫy giòn nhỏ hơn 10%.

(11) **1-0048202 B**

(15) 03/06/2025
Số Quyết định: 94968/QĐ-SHTT.IP

(45) 25/07/2025 448B

(43) 25/07/2022 412 A

(21) 1-2021-05640

(85) 13/09/2021

(22) 15/06/2021

(86) PCT/EP2021/066021 15/06/2021

(30) 10 2020 115 705.3 15/06/2020 DE

(87) WO2021/254983 23/12/2021

(51) ***B27D 1/04***; *B32B 21/08*

(73) **FRITZ KOHL GMBH & CO.KG** (DE)
Laudenbacher Weg 22, 97753 Karlstadt, Germany

(72) ROMBACH, Georg (DE)

(74) Công ty Cổ phần Sở hữu công nghiệp INVESTIP (INVESTIP)

(54) **KHỐI GỖ COMPOSIT NHIỀU LỚP, VÁN GỖ NHIỀU LỚP, PHƯƠNG PHÁP SẢN XUẤT KHỐI GỖ COMPOSIT NHIỀU LỚP VÀ PHƯƠNG PHÁP SẢN XUẤT VÁN GỖ NHIỀU LỚP**

(57) Sáng chế đề cập đến khối gỗ composit nhiều lớp bao gồm nhiều lớp gỗ, trong đó ít nhất 5 lớp gỗ trong số nhiều lớp gỗ có độ dày lớp từ 0,05 đến 1 mm; nhiều lớp chất dẻo, trong đó ít nhất 5 lớp chất dẻo trong số nhiều lớp chất dẻo bao gồm chất dẻo mờ và/hoặc trong suốt và có độ dày lớp từ 0,05 đến 1 mm; và nhiều lớp dính; trong đó các lớp gỗ và/hoặc chất dẻo được sắp xếp theo cách chồng lên nhau; và trong đó các lớp dính được sắp xếp giữa các lớp gỗ và/hoặc chất dẻo liên tiếp nhau và liên kết chúng với nhau; và ván gỗ nhiều lớp.

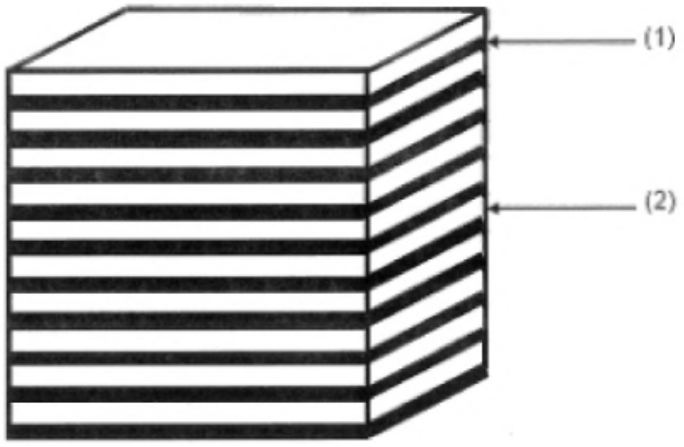

Fig. 1

(11) **1-0048203 B**

(15) 03/06/2025
Số Quyết định: 94969/QĐ-SHTT.IP

(45) 25/07/2025 448B

(43) 25/10/2022 415 A

(21) 1-2022-04840

(85) 01/08/2022

(22) 05/02/2021

(86) PCT/JP2021/004344 05/02/2021

(30) 2020-019449 07/02/2020 JP

(87) WO2021/157699 12/08/2021

(51) ***E02D 5/28***; *E02D 5/56*

(73) **JFE STEEL CORPORATION** (JP)
2-3, Uchisaiwai-cho 2-chome, Chiyoda-ku, Tokyo 100-0011, Japan

(72) KAWAI Marina (JP); ISHIZAWA Takeshi (JP); ICHIKAWA Kazuomi (JP)

(74) Công ty Cổ phần Sở hữu công nghiệp INVESTIP (INVESTIP)

(54) **CỌC ỐNG THÉP ĐẦU HỞ**

(57) Mục đích của sáng chế là đề xuất cọc ống thép đầu hở có nhiều nấc của cánh lưỡi có khả năng gây ra lực đỡ hiệu quả nhất. Mục đích khác là đề xuất cọc ống thép mà có các cánh lưỡi với độ dày và/hoặc độ bền cố định tối ưu và có thể được sản xuất với chi phí giảm. Cọc ống thép có đầu hở (1) bao gồm thân cọc (3) bao gồm ống thép có đường kính ngoài là ϕ800 mm hoặc nhỏ hơn và nhiều nấc của cánh lưỡi (5) được cố định bằng cách hàn vào thân cọc (3) để nhô ra từ ngoại vi bên ngoài của thân cọc (3), và hệ thức là $10 \leq h_k / w_k \leq 30$ (trong đó k là số nguyên 1 hoặc lớn hơn) được thỏa mãn, trong đó k là số nguyên 1 hoặc lớn hơn, w_k là độ dài nhô của cánh lưỡi thứ (k + 1) của nhiều nấc của cánh lưỡi được tính từ dưới lên, và h_k là khoảng giữa cánh lưỡi thứ (k + 1) và nấc khác trong số nhiều nấc của cánh lưỡi mà hướng xuống tiếp giáp với cánh lưỡi thứ (k + 1).

FIG. 1

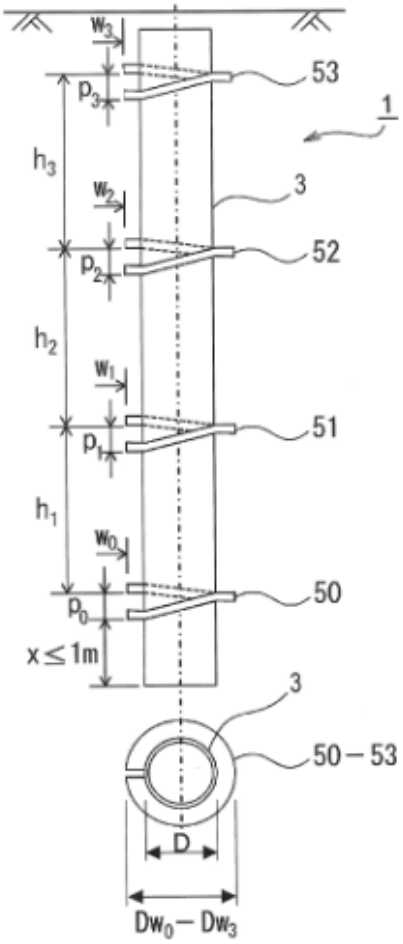

(11) **1-0048204 B**

(15) 03/06/2025
Số Quyết định: 94970/QĐ-SHTT.IP

(45) 25/07/2025 448B

(43) 25/08/2022 413 A

(21) 1-2022-03720

(85) 14/06/2022

(22) 26/11/2020

(86) PCT/CN2020/131968 26/11/2020

(30) 201911207543.X 29/11/2019 CN

(87) WO2021/104408 03/06/2021

(51) ***H04W 12/00***; *H04W 12/04; H04L 9/32*

(73) **HUAWEI TECHNOLOGIES CO., LTD.** (CN)
Huawei Administration Building, Bantian, Longgang District, Shenzhen, Guangdong 518129, P. R. China

(72) GAN, Lu (CN); HUANG, Jianhao (CN); MA, Xiaoshuang (CN); ZHOU, Chong (CN)

(74) Công ty Cổ phần Sở hữu công nghiệp INVESTIP (INVESTIP)

(54) **PHƯƠNG PHÁP ĐÀM PHÁN KHÓA, THIẾT BỊ ĐIỆN TỬ, CHIP, PHƯƠNG TIỆN LƯU TRỮ MÁY TÍNH, VÀ HỆ THỐNG TRUYỀN THÔNG**

(57) Sáng chế đề cập đến phương pháp đàm phán khóa, thiết bị điện tử, chip, phương tiện lưu trữ máy tính, và hệ thống truyền thông, và đề cập đến lĩnh vực công nghệ truyền thông. Cụ thể, phương pháp bao gồm: Thiết bị điều khiển mạng lưới thiết bị kết nối Internet (Internet of Things, IoT) truyền đa hướng, trong mạng cục bộ thứ nhất, thông điệp khám phá mà mang khóa công khai thứ nhất, và gửi văn bản mật mã thứ hai đến thiết bị IoT thứ nhất sau khi nhận văn bản mật mã thứ nhất và khóa công khai thứ hai. Sau khi nhận văn bản mật mã thứ ba từ thiết bị IoT thứ nhất, thiết bị điều khiển IoT giải mã văn bản mật mã thứ ba dựa trên khóa phiên thứ nhất, để thu được chữ ký thứ hai và thông tin phiên thứ hai; xác minh chữ ký thứ hai dựa trên khóa công khai dài hạn của thiết bị IoT thứ nhất; và thực hiện truyền thông được mã hóa với thiết bị IoT thứ nhất dựa trên khóa phiên thứ nhất sau khi chữ ký thứ hai được xác minh thành công. Trong giải pháp kỹ thuật như vậy, vì thiết bị điều khiển IoT thêm khóa công khai thứ nhất vào thông điệp khám phá, quá trình đàm phán trạm đến trạm được tích hợp vào trong quá trình khám phá, do đó giúp giảm số lượng thông điệp trao đổi giữa thiết bị IoT và thiết bị điều khiển IoT, và cải thiện hiệu quả của việc thu được khóa phiên.

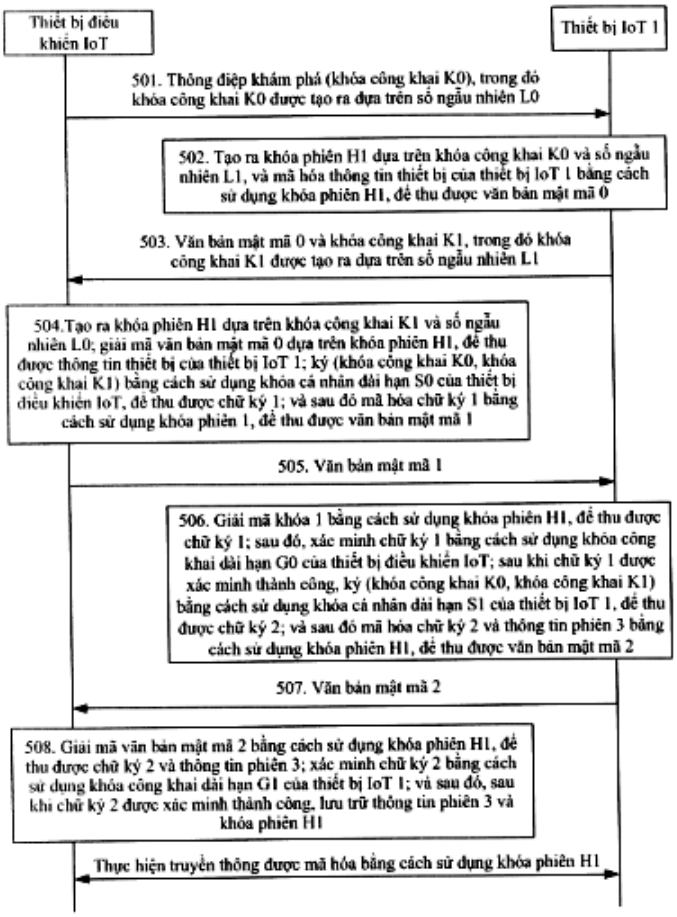
Thiết bị điều khiển IoT
Thiết bị IoT 1
501. Thông điệp khám phá (khóa công khai K0), trong đó khóa công khai K0 được tạo ra dựa trên số ngẫu nhiên L0
502. Tạo ra khóa phiên H1 dựa trên khóa công khai K0 và số ngẫu nhiên L1, và mã hóa thông tin thiết bị của thiết bị IoT 1 bằng cách sử dụng khóa phiên H1, để thu được văn bản mật mã 0
503. Văn bản mật mã 0 và khóa công khai K1, trong đó khóa công khai K1 được tạo ra dựa trên số ngẫu nhiên L1
504.Tạo ra khóa phiên H1 dựa trên khóa công khai K1 và số ngẫu nhiên L0; giải mã văn bản mật mã 0 dựa trên khóa phiên H1, để thu được thông tin thiết bị của thiết bị IoT 1; ký (khóa công khai K0, khóa công khai K1) bằng cách sử dụng khóa cá nhân dài hạn S0 của thiết bị điều khiển IoT, để thu được chữ ký 1; và sau đó mã hóa chữ ký 1 bằng cách sử dụng khóa phiên 1, để thu được văn bản mật mã 1
505. Văn bản mật mã 1
506. Giải mã khóa 1 bằng cách sử dụng khóa phiên H1, để thu được chữ ký 1; sau đó, xác minh chữ ký 1 bằng cách sử dụng khóa công khai dài hạn G0 của thiết bị điều khiển IoT; sau khi chữ ký 1 được xác minh thành công, ký (khóa công khai K0, khóa công khai K1) bằng cách sử dụng khóa cá nhân dài hạn S1 của thiết bị IoT 1, để thu được chữ ký 2; và sau đó mã hóa chữ ký 2 và thông tin phiên 3 bằng cách sử dụng khóa phiên H1, để thu được văn bản mật mã 2
507. Văn bản mật mã 2
508. Giải mã văn bản mật mã 2 bằng cách sử dụng khóa phiên H1, để thu được chữ ký 2 và thông tin phiên 3; xác minh chữ ký 2 bằng cách sử dụng khóa công khai dài hạn G1 của thiết bị IoT 1; và sau đó, sau khi chữ ký 2 được xác minh thành công, lưu trữ thông tin phiên 3 và khóa phiên H1
Thực hiện truyền thông được mã hóa bằng cách sử dụng khóa phiên H1

FIG. 5

(11) **1-0048205 B**

(15) 03/06/2025
Số Quyết định: 94971/QĐ-SHTT.IP

(45) 25/07/2025 448B

(43) 25/11/2021 404 A

(21) 1-2021-03801

(85) 24/06/2021

(22) 05/11/2019

(86) PCT/JP2019/043270 05/11/2019

(30) 2019-009276 23/01/2019 JP

(87) WO2020/152936 30/07/2020

(51) ***B67D 7/24****; G06Q 50/10*

(73) **TATSUNO CORPORATION** (JP)
2-6, Mita 3-chome, Minato-ku, Tokyo108-0073, Japan

(72) SEKIMOTO Yasuyuki (JP)

(74) Công ty Cổ phần Sở hữu công nghiệp INVESTIP (INVESTIP)

(54) **HỆ THỐNG TRẠM TIẾP NHIÊN LIỆU**

(57) Để đơn giản hóa cấu hình thiết bị của hệ thống trạm tiếp nhiên liệu bằng cách liên kết thiết bị tiếp nhiên liệu và máy chủ bằng cách sử dụng chức năng của thiết bị đầu cuối di động để thực hiện tiếp nhiên liệu và quyết toán.

Sáng chế đề cập đến hệ thống trạm tiếp nhiên liệu (1) trong đó khi người dùng đọc, với thiết bị đầu cuối di động (4), mã nhận dạng (2c) bao gồm thông tin trạm tiếp nhiên liệu được cung cấp trong thiết bị tiếp nhiên liệu (2), thông tin người dùng và thông tin trạm tiếp nhiên liệu được phát từ thiết bị đầu cuối di động (4) đến máy chủ (3), và máy chủ (3) mà nhận được thông tin người dùng và thông tin trạm tiếp nhiên liệu phát tín hiệu cho phép tiếp nhiên liệu đến thiết bị tiếp nhiên liệu (2), và thiết bị tiếp nhiên liệu (2) sẽ có thể hoạt động được khi thiết bị tiếp nhiên liệu (2) nhận tín hiệu cho phép tiếp nhiên liệu. Khi nhận thông tin tiếp nhiên liệu và tín hiệu kết thúc tiếp nhiên liệu từ thiết bị tiếp nhiên liệu (2), máy chủ (3) tạo ra thông tin quyết toán trên nền tảng của thông tin tiếp nhiên liệu, và máy chủ (3) có thể lưu trữ thông tin người dùng, thông tin trạm tiếp nhiên liệu, thông tin tiếp nhiên liệu và thông tin quyết toán liên kết với nhau.

FIG. 1

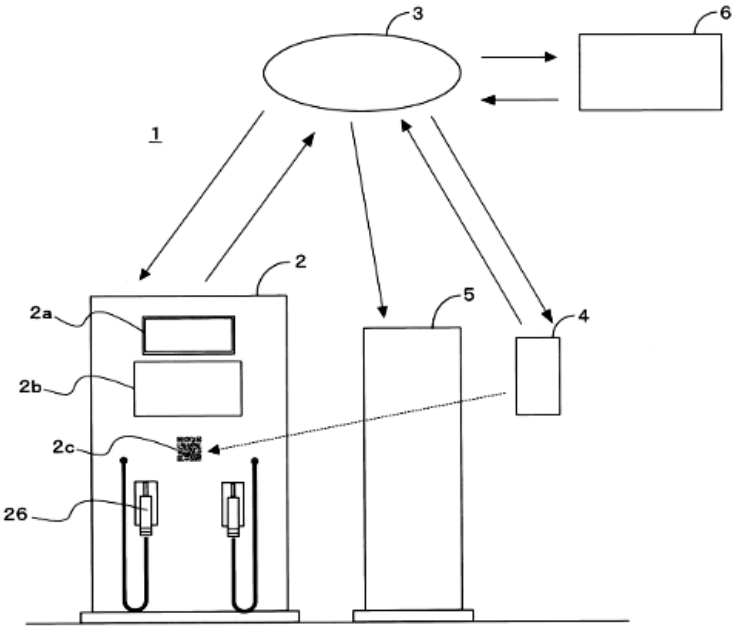

(11) **1-0048206 B**

(15) 03/06/2025
Số Quyết định: 94973/QĐ-SHTT.IP

(45) 25/07/2025 448B

(43) 25/07/2023 424 A

(21) 1-2023-02397

(85) 11/04/2023

(22) 09/09/2021

(86) PCT/JP2021/033113 09/09/2021

(30) 2020-158900 23/09/2020 JP

(87) WO2022/065046 31/03/2022

(51) ***F28F 3/10***; *F28D 9/02; F28F 3/08*

(73) **DAIKIN INDUSTRIES, LTD.** (JP)
Osaka Umeda Twin Towers South, 1-13-1, Umeda, Kita-ku, Osaka-Shi, Osaka 530-0001, Japan

(72) KASAI Masaya (JP); NAKAZAWA Takema (JP); SUEOKA Takahisa (JP)

(74) Công ty TNHH Tầm nhìn và Liên danh (VISION & ASSOCIATES CO.LTD.)

(54) **BỘ TRAO ĐỔI NHIỆT**

(57) Sáng chế đề cập đến bộ trao đổi nhiệt. Trong bộ trao đổi nhiệt (10), các chi tiết phân vùng (15) và các chi tiết giãn cách (25, 55) được xếp chồng xen kẽ. Mỗi chi tiết giãn cách (25, 55) có phần khung (30, 60) được bố trí dọc theo chu vi của các chi tiết phân vùng (15), các rãnh (38, 68) mở trên bề mặt phía bên ngoài của phần khung (30, 60) được bố trí ở các vị trí xác định trước của phần khung (30, 60). Các bề mặt của các rãnh (38, 68) của mỗi chi tiết giãn cách (25, 55) được che phủ bằng các miếng bịt (81).

FIG.1

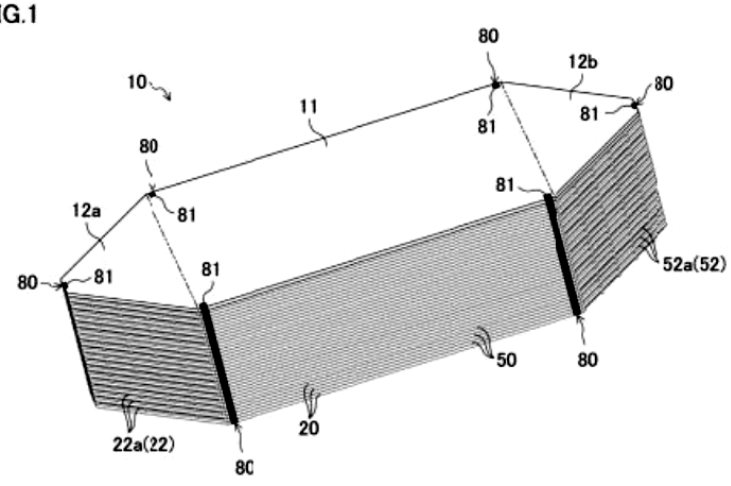

(11) **1-0048207 B**

(15) 03/06/2025
Số Quyết định: 94974/QĐ-SHTT.IP

(45) 25/07/2025 448B

(43) 25/02/2022 407 A

(21) 1-2021-07754

(85) 02/12/2021

(22) 30/04/2020

(86) PCT/CN2020/088389 30/04/2020

(30) 62/843,431 04/05/2019 US

(87) WO2020/224545 12/11/2020

(51) ***H04N 19/117****; H04N 19/176*

(73) **HUAWEI TECHNOLOGIES CO., LTD.** (CN)
Huawei Administration Building, Bantian, Longgang District, Shenzhen, Guangdong 518129, P. R. China

(72) KOTRA, Anand Meher (IN); ESENLIK, Semih (TR); CHEN, Jianle (CN); GAO, Han (CN); WANG, Biao (CN)

(74) Công ty Luật TNHH T&G (TGVN)

(54) **PHƯƠNG PHÁP TẠO MÃ, BỘ GIẢI MÃ, BỘ MÃ HÓA VÀ PHƯƠNG TIỆN LƯU TRỮ KHÔNG TẠM THỜI**

(57) Sáng chế đề cập đến phương pháp tạo mã, được thực hiện bởi thiết bị giải mã, trong đó phương pháp này bao gồm các bước: thu nhận dòng bit trong đó ít nhất một bit ở dòng bit biểu diễn thành phần cú pháp cho khối hiện tại, trong đó thành phần cú pháp định rõ chỉ số cắt bớt của trị số cắt bớt cho bộ lọc vòng lặp thích ứng (adaptive loop filter, viết tắt là ALF); phân tách dòng bit để thu nhận trị số của thành phần cú pháp cho khối hiện tại, trong đó thành phần cú pháp được tạo mã nhờ sử dụng mã độ dài cố định; áp dụng việc lọc vòng lặp thích ứng trên khối hiện tại, dựa vào trị số của thành phần cú pháp cho khối hiện tại. Ở đây mã độ dài cố định nghĩa là tất cả các trị số khả thi của thành phần cú pháp được báo hiệu nhờ sử dụng số các bit như nhau. Sáng chế cũng đề cập đến bộ giải mã, bộ mã hóa và phương tiện lưu trữ không tạm thời.

FIG. 10

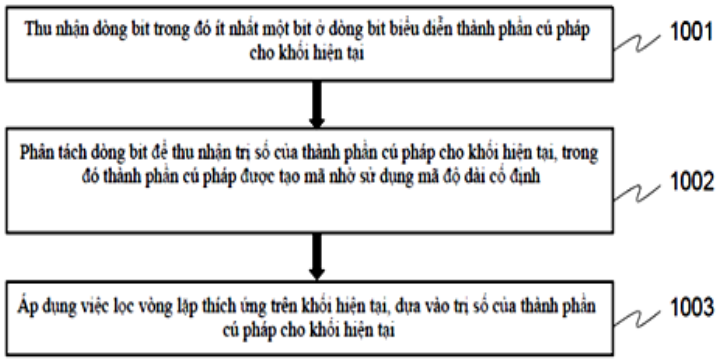

(11) **1-0048208 B**

(15) 03/06/2025
Số Quyết định: 94975/QĐ-SHTT.IP

(45) 25/07/2025 448B

(43) 25/06/2020 387 A

(21) 1-2020-01287

(85) 05/03/2020

(22) 23/08/2018

(86) PCT/CN2018/101892 23/08/2018

(30) 201710808057.8 08/09/2017 CN

(87) WO2019/047719 14/03/2019

(51) ***H04L 1/00***; *H04W 72/04*

(73) **HUAWEI TECHNOLOGIES CO., LTD.** (CN)
Huawei Administration Building, Bantian, Longgang District, Shenzhen, Guangdong 518129, China

(72) MA, Ruixiang (CN); LYU, Yongxia (CN)

(74) Công ty TNHH Tầm nhìn và Liên danh (VISION & ASSOCIATES CO.LTD.)

(54) **PHƯƠNG PHÁP VÀ THIẾT BỊ TRUYỀN THÔNG**

(57) Sáng chế đề xuất phương pháp và thiết bị truyền thông, để phát hiện mù có thể được thực hiện trong các chu kỳ lập lịch khác nhau dựa vào số lượng phát hiện mù lớn nhất trong khoảng thời gian định trước, nhờ đó giúp làm giảm sự tiêu thụ năng lượng gây ra cho thiết bị đầu cuối bởi phát hiện mù, và giảm độ phức tạp của phát hiện mù. Phương pháp truyền thông này bao gồm các bước: xác định, bởi thiết bị đầu cuối, số lượng phát hiện mù lớn nhất trong đơn vị thời gian thứ nhất, trong đó đơn vị thời gian thứ nhất là một hoặc nhiều ký hiệu; và thực hiện, bởi thiết bị đầu cuối, phát hiện mù kênh điều khiển đường xuống vật lý trong cơ hội phát hiện mù thứ i, trong đó đơn vị thời gian thứ nhất bao gồm N cơ hội phát hiện mù, và số lượng phát hiện mù kênh điều khiển đường xuống vật lý được thực hiện bởi thiết bị đầu cuối trong N cơ hội phát hiện mù nhỏ hơn hoặc bằng số lượng phát hiện mù lớn nhất, trong đó i và N là các số nguyên dương, $i \leq N$, và $N \geq 2$.

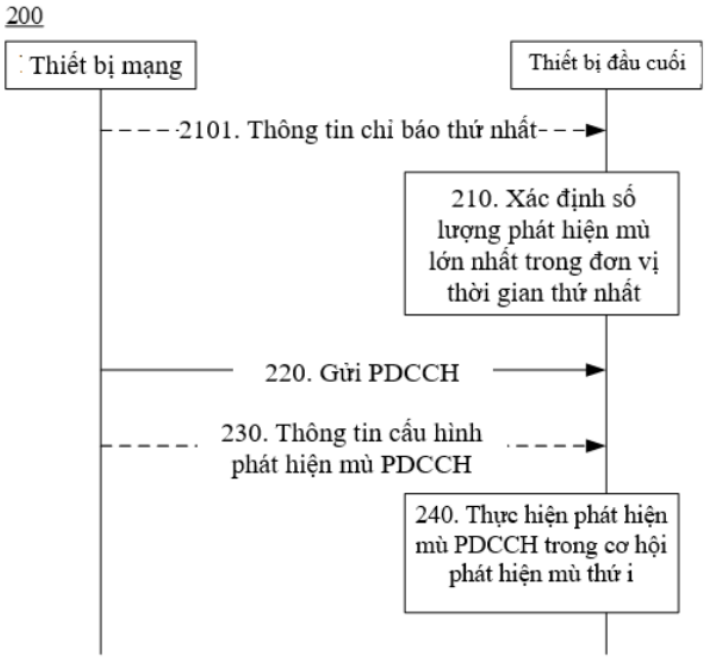
200
Thiết bị mạng
Thiết bị đầu cuối
2101. Thông tin chỉ báo thứ nhất
210. Xác định số lượng phát hiện mù lớn nhất trong đơn vị thời gian thứ nhất
220. Gửi PDCCH
230. Thông tin cấu hình phát hiện mù PDCCH
240. Thực hiện phát hiện mù PDCCH trong cơ hội phát hiện mù thứ i

FIG.2

(11) **1-0048209 B**

(15) 03/06/2025
Số Quyết định: 94977/QĐ-SHTT.IP

(45) 25/07/2025 448B

(43) 27/09/2021 402 A

(21) 1-2021-02575

(85) 10/05/2021

(22) 20/12/2019

(86) PCT/US2019/067850 20/12/2019

(30) 62/784,961 26/12/2018 US

(87) WO2020/139760 02/07/2020

(51) ***F24B 1/195***; *A47J 33/00; F24B 1/181*

(73) **SOLO BRANDS, LLC** (US)
1001 Mustang Dr. Grapevine, TX 76051, United States of America

(72) JAN, JEFFREY H. (US); JAN, Spencer, H. (US)

(74) Công ty Luật TNHH T&G (TGVN)

(54) **HỆ THỐNG HỐ ĐỐT LỬA**

(57) Sáng chế này đề cập đến hệ thống hố đốt lửa bao gồm đế hố đốt lửa bao gồm thân có nhiều lỗ hở trong đó các thành của thân hố đốt lửa có thể tựa lên trên đế hố đốt lửa. Đế hố đốt lửa bảo về các bề mặt bên dưới (ví dụ, sàn, đất, v.v.) khỏi lượng nhiệt cao. Các lỗ hở ở đế hố đốt lửa làm tăng dòng không khí. Đế hố đốt lửa khít bên trong thân hố đốt lửa tạo ra bộ phận di động. Khi hố đốt lửa được lắp ráp, đế hố đốt lửa có thể được lấy ra khỏi bên trong thân hố đốt lửa, được đặt trên mặt đất, và thân hố đốt lửa có thể được đặt bên trên của đế hố đốt lửa.

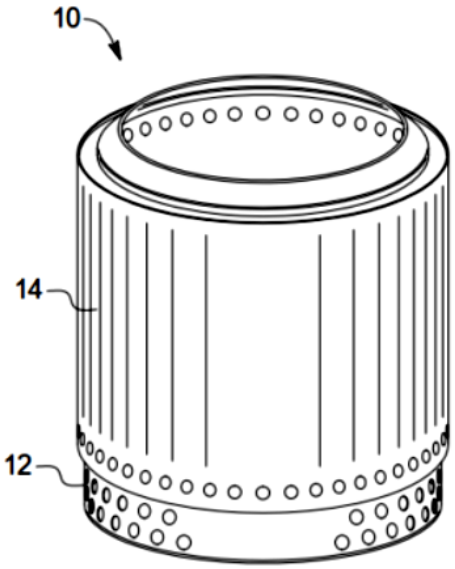

FIG. 1A

(11) **1-0048210 B**

(15) 03/06/2025
Số Quyết định: 94992/QĐ-SHTT.IP

(45) 25/07/2025 448B

(43) 25/05/2021 398 A

(21) 1-2020-06394

(22) 03/11/2020

(30) 201921891956.X 05/11/2019 CN
201911071937.7 05/11/2019 CN

(51) ***G09B 25/00***; *E01B 25/30; E01B 25/32*

(73) **ADDEST TECHNOVATION PTE LTD** (SG)
101 Cecil Street, #09-07 Tong Eng Building, Singapore 069533

(72) Tan Kah Chye (SG); Weijin CHEN (SG); Ho Kwok Chiang (SG)

(74) Công ty TNHH Tầm nhìn và Liên danh (VISION & ASSOCIATES CO.LTD.)

(54) **BỘ ĐOÀN TÀU TREO BẰNG TỪ TÍNH**

(57) Sáng chế đề cập đến bộ đoàn tàu treo bằng từ tính, bao gồm: bộ phận đường ray được trang bị đường ray kéo dài dọc theo hướng chiều dài của bộ phận này, trong đó đường ray được trang bị các phần tử có từ tính thứ nhất, các phần tử có từ tính thứ nhất này được bố trí ở đường ray theo quy tắc được thiết lập trước, phần khóa lắp thứ nhất được bố trí ở đầu thứ nhất theo hướng chiều dài của bộ phận đường ray, và đầu thứ hai được đỡ ở bề mặt giữ; bộ phận đỡ có các phần khóa lắp thứ hai được bố trí trên bề mặt giữ và được đặt so le dọc theo hướng thẳng đứng, trong đó phần khóa lắp thứ nhất tạo thành khóa lắp với một trong số các phần khóa lắp thứ hai, sao cho đầu thứ nhất và đầu thứ hai của bộ phận đường ray được bố trí ở các chiều cao khác nhau theo hướng thẳng đứng; và con trượt được trang bị phần tử có từ tính thứ hai, trong đó con trượt được đặt trên đường ray và thích hợp để trượt từ đầu thứ nhất đến đầu thứ hai. Theo bộ đoàn tàu treo bằng từ tính được đề xuất theo một phương án của sáng chế, bộ phận đường ray có thể được bố trí theo hướng xiên và góc nghiêng có thể được điều chỉnh, sao cho con trượt có thể trượt dọc theo bộ phận đường ray. Bộ đoàn tàu treo bằng từ tính có cấu trúc đơn giản và thuận tiện để điều chỉnh.

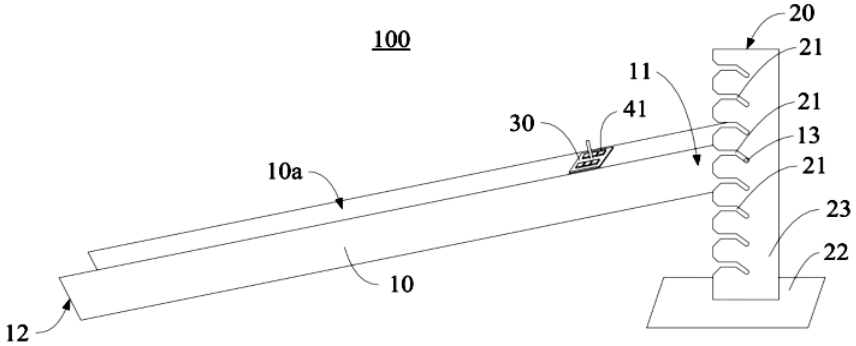

FIG. 1

(11) **1-0048211 B**

(15) 03/06/2025
Số Quyết định: 94993/QĐ-SHTT.IP

(45) 25/07/2025 448B

(43) 25/07/2022 412 A

(21) 1-2022-00261

(22) 14/01/2022

(30) 202110057261.7 15/01/2021 CN

(51) ***A47D 7/04***; *A47D 13/06; A47D 9/00; A45F 3/22; A47D 7/00*

(73) **WONDERLAND SWITZERLAND AG** (CH)
Beim Bahnhof 5, 6312, Steinhausen, Switzerland

(72) Zhengwen GUO (CN); Wuqing LIU (CN); Huan NING (CN)

(74) Công ty Cổ phần Sở hữu công nghiệp INVESTIP (INVESTIP)

(54) **VÕNG TRẺ EM VÀ GIƯỜNG CŨI TRẺ EM**

(57) Võng trẻ em được đề xuất bao gồm: giá đỡ giường cũi, hàng rào giường cũi ngoại vi thứ nhất được gắn với giá đỡ giường cũi và có lỗ mở ở đáy của nó, và phần võng, trong đó ngoại vi của phần võng được kết nối có thể tháo rời với hàng rào giường cũi ngoại vi thứ nhất bởi ít nhất một khóa kéo thứ nhất, và phần võng che phủ lỗ mở của hàng rào giường cũi ngoại vi thứ nhất. Giường cũi trẻ em bao gồm võng trẻ em trên cũng được đề xuất.

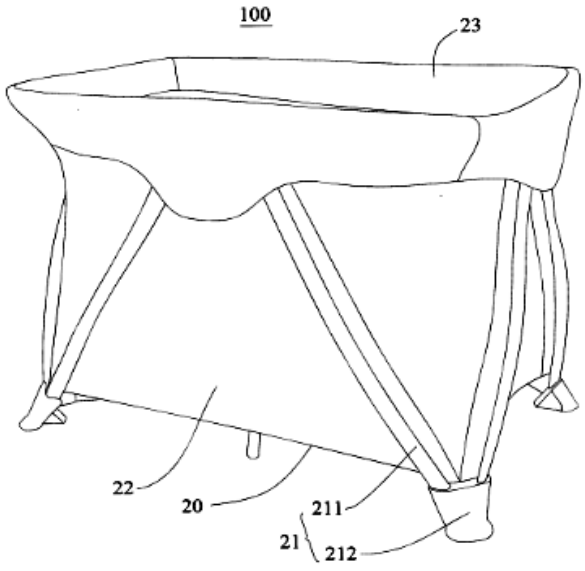

Fig. 1

(11) **1-0048212 B**

(15) 03/06/2025
Số Quyết định: 94994/QĐ-SHTT.IP

(45) 25/07/2025 448B

(43) 25/11/2021 404 A

(21) 1-2020-07437

(85) 22/12/2020

(22) 12/02/2020

(86) PCT/CN2020/074780 12/02/2020

(30) 62/813,136 03/03/2019 US
62/815,293 07/03/2019 US

(87) WO2020/177509 10/09/2020

(51) ***H04N 19/60***

(73) **HUAWEI TECHNOLOGIES CO., LTD.** (CN)
Huawei Administration Building, Bantian, Longgang District, Shenzhen, Guangdong 518129, China

(72) GAO, Han (CN); ESENLIK, Semih (TR); WANG, Biao (CN); KOTRA, Anand Meher (IN); CHEN, Jianle (CN)

(74) Công ty Luật TNHH T&G (TGVN)

(54) **PHƯƠNG PHÁP TẠO MÃ, BỘ GIẢI MÃ VÀ PHƯƠNG TIỆN LƯU TRỮ ĐỌC ĐƯỢC BẰNG MÁY TÍNH**

(57) Sáng chế đề cập đến các phương pháp tạo mã và các bộ giải mã. Phương pháp tạo mã được thực hiện bởi thiết bị giải mã, phương pháp này bao gồm các bước: khi chế độ dự đoán của khối tạo mã hiện hành là dự đoán trong ảnh, và khối tạo mã hiện hành được xử lý bằng cách sử dụng chế độ tạo mã trong phần chia con, xác định liệu độ rộng của khối biến đổi hiện hành có lớn hơn hoặc bằng ngưỡng thứ nhất hay không, và liệu độ rộng của khối biến đổi hiện hành có nhỏ hơn hoặc bằng ngưỡng thứ hai hay không, khối biến đổi hiện hành được tương ứng với khối tạo mã hiện hành; khi độ rộng của khối biến đổi hiện hành lớn hơn hoặc bằng ngưỡng thứ nhất và độ rộng của khối biến đổi hiện hành nhỏ hơn hoặc bằng ngưỡng thứ hai, thực hiện quy trình biến đổi trên khối biến đổi hiện hành, trong đó trung tâm biến đổi DST (discrete sine transform - biến đổi sin rời rạc) 7 được sử dụng trên biến đổi chiều ngang.

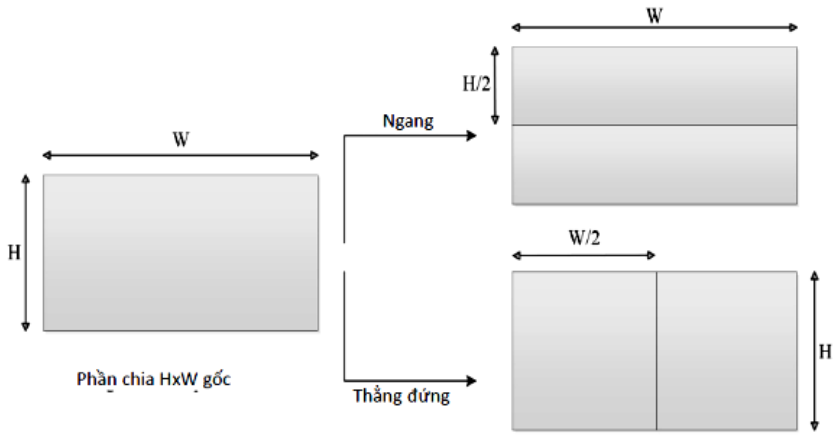

FIG. 6

(11) **1-0048213 B**

(15) 03/06/2025
Số Quyết định: 94995/QĐ-SHTT.IP

(45) 25/07/2025 448B

(43) 25/05/2022 410 A

(21) 1-2022-01004

(85) 18/02/2022

(22) 11/09/2020

(86) PCT/JP2020/034388 11/09/2020

(30) 2019-165793 12/09/2019 JP

(87) WO2021/049596 18/03/2021

(51) ***A61P 33/10***; *A01P 7/02; A01P 7/04; C07D 487/04; A61K 31/5025; A01N 43/90; A01P 9/00*

(73) **NIHON NOHYAKU CO., LTD.** (JP)
19-8, Kyobashi 1-chome, Chuo-ku, Tokyo 1048386, JAPAN

(72) YAMAUCHI, Chiaki (JP); YONEMURA, Ikki (JP)

(74) Công ty Cổ phần Sở hữu công nghiệp INVESTIP (INVESTIP)

(54) **THUỐC TRỪ SÂU DÙNG TRONG NÔNG NGHIỆP HOẶC TRỒNG TRỌT HOẶC CHẤT PHÒNG TRỪ NGOẠI KÝ SINH HOẶC NỘI KÝ SINH ĐỘNG VẬT CHỨA HỢP CHẤT IMIDAZOPYRIDAZIN CÓ NHÓM XYCLOPROPAN-OXADIAZOL ĐƯỢC THẾ HOẶC MUỐI CỦA CHÚNG LÀM THÀNH PHẦN HOẠT TÍNH, VÀ PHƯƠNG PHÁP ĐỂ SỬ DỤNG THUỐC TRỪ SÂU HOẶC CHẤT PHÒNG TRỪ**

(57) Trong sản xuất cây trồng thuộc các lĩnh vực nông nghiệp, trồng trọt và các lĩnh vực tương tự, thiệt hại do côn trùng gây ra vẫn còn rất lớn, và côn trùng có khả năng kháng các loại thuốc trừ sâu hiện có đã xuất hiện. Sáng chế đề cập đến dựa trên những trường hợp như vậy, và mục đích của sáng chế là phát triển và cung cấp loại thuốc trừ sâu mới cho nông nghiệp hoặc trồng trọt. Mục đích khác của sáng chế là đề xuất chất có khả năng loại bỏ ngoại ký sinh hoặc nội ký sinh của động vật. Sáng chế đề cập đến hợp chất imidazopyridazin có nhóm xyclopropan-oxadiazol được biểu diễn bởi công thức chung (1):

công thức hóa học 1

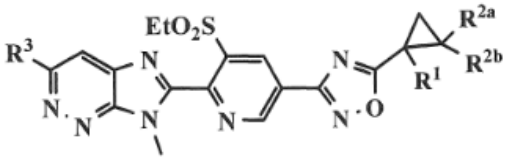

(1)

(trong đó R^1 tốt hơn là là nhóm alkyl, R^{2a} và R^{2b} mỗi nhóm là nguyên tử hydro, và R^3 nhóm haloalkyl hoặc muối của chúng, thuốc trừ sâu dùng trong nông nghiệp hoặc trồng trọt hoặc chất phòng trừ ngoại ký sinh hoặc nội ký sinh, mỗi chất bao gồm hợp chất hoặc muối của chúng làm thành phần hoạt tính, và phương pháp sử dụng hợp chất hoặc muối của chúng, thuốc trừ sâu, hoặc chất phòng trừ.

(11) **1-0048214 B**

(15) 03/06/2025
Số Quyết định: 94996/QĐ-SHTT.IP

(45) 25/07/2025 448B

(43) 26/12/2022 417 A

(21) 1-2022-06882

(85) 24/10/2022

(22) 29/10/2020

(86) PCT/JP2020/040723 29/10/2020

(30) 2020-072590 14/04/2020 JP

(87) WO2021/210202 21/10/2021

(51) ***G01R 15/18**; H05K 7/14; H02M 7/48*

(73) **SHINDENGEN ELECTRIC MANUFACTURING CO., LTD.** (JP)
2-1, Ohtemachi 2-chome, Chiyoda-ku, Tokyo 100-0004, Japan

(72) MOMOKI, Masanori (JP); OKANO, Toshifumi (JP); YANAGITA, Satoshi (JP)

(74) Công ty TNHH Tầm nhìn và Liên danh (VISION & ASSOCIATES CO.LTD.)

(54) **THIẾT BỊ ĐIỀU KHIỂN CÔNG SUẤT ĐIỆN VÀ ĐẾ PHÁT HIỆN DÒNG ĐIỆN**

(57) Sáng chế đề cập đến thiết bị điều khiển công suất điện bao gồm: đế chuyển mạch có mẫu hình đi dây để nối điện nguồn điện và thành phần của nguồn cấp công suất điện và nhiều phần tử chuyển mạch được nối với mẫu hình đi dây; đế cuộn dây có lỗ xuyên đi qua theo hướng chiều dày tấm và ở đó mẫu hình cuộn dây Rogowski được tạo ở chu vi lỗ xuyên; và chi tiết cực phía nguồn điện nối điện nguồn điện và mẫu hình đi dây của đế chuyển mạch, trong đó đế cuộn dây được bố trí cách khỏi đế chuyển mạch ở một khoảng cách định trước và chi tiết cực phía nguồn điện được bố trí ở trạng thái được lồng qua lỗ xuyên của đế cuộn dây.

FIG.1

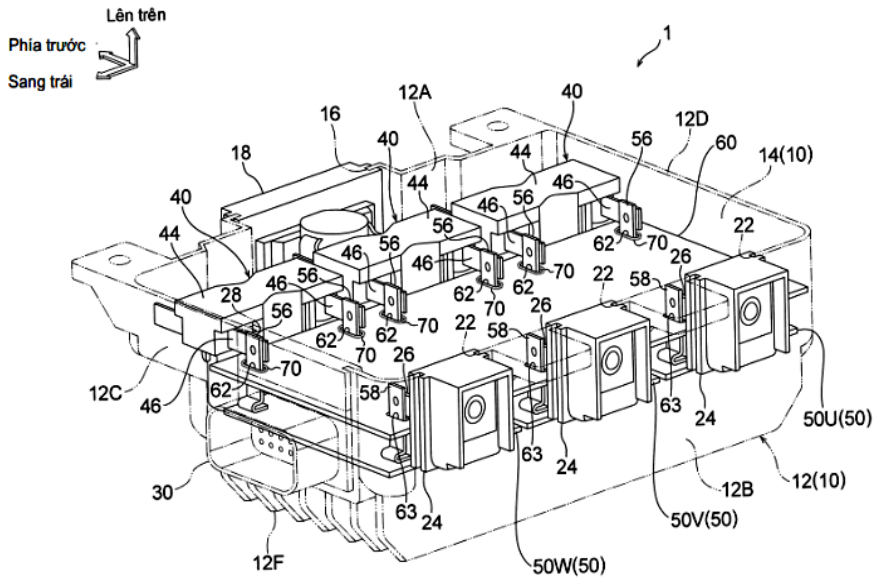

(11) **1-0048215 B**

(15) 03/06/2025
Số Quyết định: 94997/QĐ-SHTT.IP

(45) 25/07/2025 448B

(43) 25/04/2022 409 A

(21) 1-2021-07159

(85) 10/11/2021

(22) 26/03/2020

(86) PCT/JP2020/013775 26/03/2020

(30) 2019-113446 19/06/2019 JP

(87) WO2020/255523 24/12/2020

(51) ***A61F 13/15***

(73) **UNICHARM CORPORATION** (JP)
182, Shimobun, Kinsei-cho, Shikokuchuo-City, Ehime 7990111, Japan

(72) HAMADA, Akira (JP); OKAZAKI, Keisuke (JP)

(74) Công ty Cổ phần Sở hữu công nghiệp INVESTIP (INVESTIP)

(54) **PHƯƠNG PHÁP SẢN XUẤT CHI TIẾT DẠNG TẤM CỦA VẬT DỤNG THẤM HÚT, THIẾT BỊ SẢN XUẤT CHI TIẾT DẠNG TẤM CỦA VẬT DỤNG THẤM HÚT, VÀ VẬT DỤNG THẤM HÚT**

(57) Sáng chế đề cập đến phương pháp sản xuất chi tiết dạng tấm của vật dụng thấm hút (1), chi tiết dạng tấm gồm vải không dệt thứ nhất (2A) và vải không dệt thứ hai (2B) và có nhiều lỗ (40) được tạo ra ở đó, phương pháp này bao gồm các bước: bước tạo ra lỗ thứ nhất để tạo ra các lỗ thứ nhất (41) ở vải không dệt thứ nhất (2A) bằng cách đẩy các ghim (55) đi qua từ một phía này theo hướng chiều dày đến phía khác của chúng; bước tạo ra lỗ thứ hai để tạo ra các lỗ thứ hai (42) ở vải không dệt thứ hai (2B) bằng cách đẩy các ghim (55), trong khi các ghim này ở trong trạng thái đi xuyên qua vải không dệt thứ nhất (2A), từ một phía này theo hướng chiều dày đến phía khác của chúng; và bước kéo để kéo các ghim (55) ra từ phía khác theo hướng chiều dày hướng về một phía của chúng theo cách sao cho sau khi kéo các ghim (55) ra, các phần mép của các lỗ thứ hai (42) có phần nhô phía lỗ thứ hai (44) mà nhô ra hướng về phía khác.

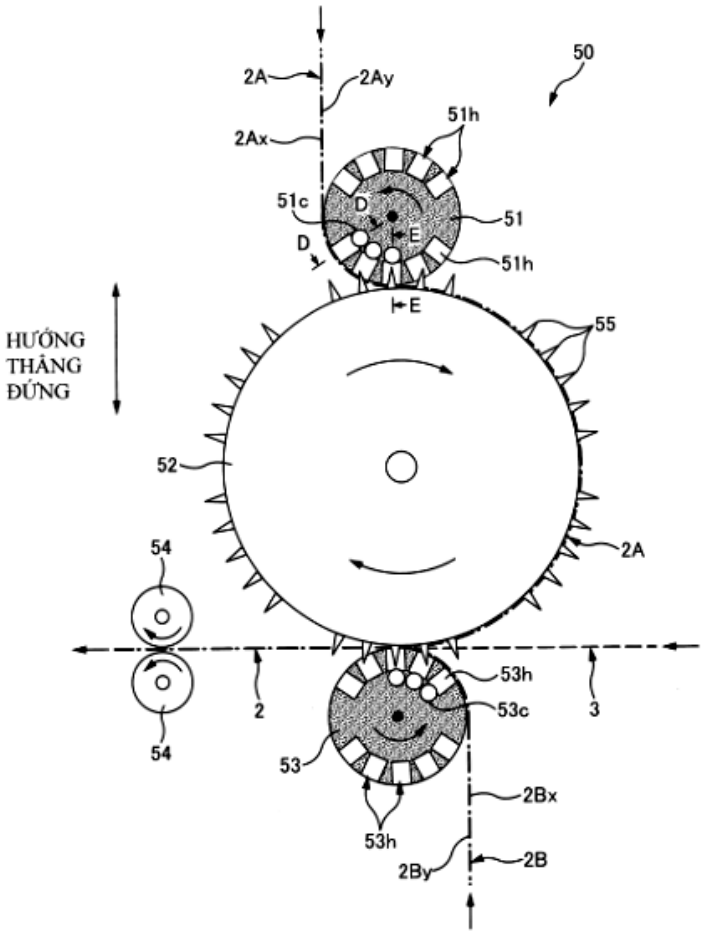
50
2A
2Ay
2Ax
51h
51c
D
51
E
D
51h
E
55
HƯỚNG
THẲNG
ĐỨNG
52
2A
54
53h
53c
2
3
53
54
2Bx
53h
2By
2B

FIG.4

(11) **1-0048216 B**

(15) 03/06/2025
Số Quyết định: 94999/QĐ-SHTT.IP

(45) 25/07/2025 448B

(43) 25/01/2022 406 A

(21) 1-2021-05311

(85) 27/08/2021

(22) 02/12/2019

(86) PCT/JP2019/047028 02/12/2019

(30) 2019-024710 14/02/2019 JP

(87) WO2020/166176 20/08/2020

(51) ***B01D 53/62****; B01D 53/81*

(73) 1. **TAIHEIYO CEMENT CORPORATION** (JP)
1-1-1, Koishikawa, Bunkyo-ku, Tokyo 1128503, Japan
2. **THE UNIVERSITY OF TOKYO** (JP)
3-1, Hongo 7-chome, Bunkyo-ku, Tokyo 1138654, Japan

(72) WANG Dianchao (CN); NOGUCHI Takafumi (JP); NOZAKI Takahito (JP); HIGO Yasuhide (JP)

(74) Công ty Cổ phần Sở hữu công nghiệp INVESTIP (INVESTIP)

(54) **PHƯƠNG PHÁP CỐ ĐỊNH CACBON DIOXIT**

(57) Sáng chế đề xuất phương pháp cố định một lượng đủ cacbon dioxit có trong khí chứa cacbon dioxit (ví dụ, khí thải nhà máy) đơn giản với chi phí thấp và hiệu quả. Phương pháp cố định cacbon dioxit bao gồm bước tiếp xúc là đưa khí chứa cacbon dioxit vào tiếp xúc với các hạt bột hoặc hạt lớn, mỗi loại này được tạo ra từ khối cứng bằng xi măng và có cỡ hạt là 40 mm hoặc thấp hơn, ở nhiệt độ từ 75°C đến 110°C để cố định cacbon dioxit được chứa trong khí chứa cacbon dioxit vào các hạt bột hoặc hạt lớn, trong đó độ ẩm tương đối của khí chứa cacbon dioxit được điều chỉnh theo cỡ hạt của các hạt bột hoặc hạt lớn và trạng thái điều chỉnh hàm lượng ẩm của các hạt bột và hạt trước bước tiếp xúc.

(11) **1-0048217 B**

(15) 03/06/2025
Số Quyết định: 95000/QĐ-SHTT.IP

(45) 25/07/2025 448B

(43) 27/12/2021 405 A

(21) 1-2021-06217

(85) 05/10/2021

(22) 10/03/2020

(86) PCT/JP2020/010168 10/03/2020

(30) 2019-047859 15/03/2019 JP

(87) WO2020/189394 24/09/2020

(51) ***F23G 5/00***; *F23C 9/08; F23C 99/00*

(73) **HITACHI ZOSEN CORPORATION** (JP)
7-89, Nanko-kita 1-chome, Suminoe-ku, Osaka-shi, Osaka 5598559 Japan

(72) SHIGEMASA Sachiko (JP); FURUBAYASHI Michitaka (JP)

(74) Công ty Cổ phần Sở hữu công nghiệp INVESTIP (INVESTIP)

(54) **LÒ ĐỐT VÀ PHƯƠNG PHÁP VẬN HÀNH LÒ ĐỐT**

(57) Sáng chế đề cập đến lò đốt và phương pháp vận hànhh lò đốt. Lò đốt bao gồm buồng đốt sơ cấp (12) bao gồm tầng sấy (24), tầng đốt cháy (25), và tầng sau đốt cháy (26) theo thứ tự này từ phía trước ra phía sau, và buồng đốt thứ cấp (13) được nối với phía đầu ra của buồng đốt sơ cấp (12). Buồng đốt sơ cấp (12) bao gồm các vòi cấp phía sau buồng đốt sơ cấp (40) trên vách trần phía sau (23) và/hoặc vách sau (22). Buồng đốt thứ cấp (13) bao gồm các vòi cấp phía trước (44). Các vòi cấp phía sau buồng đốt sơ cấp (40) hút khí không cháy được tạo ra trong tầng đốt cháy (25) về phía vách sau (22) bởi các luồng khí được cung cấp từ các vòi (40). Các vòi cấp phía trước (44) hút, về phía trước, khí không cháy được tạo ra trong tầng sấy (24) và làm cho khí không cháy chảy vào buồng đốt thứ cấp (13) bởi các luồng khí được cung cấp từ các vòi (44).

FIG. 1

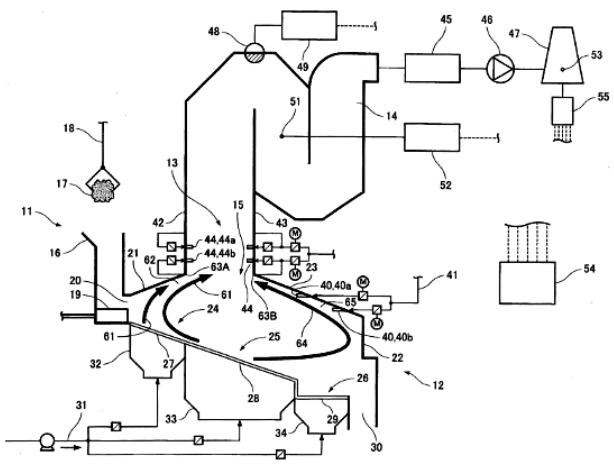

(11) **1-0048218 B**

(15) 03/06/2025
Số Quyết định: 95001/QĐ-SHTT.IP

(45) 25/07/2025 448B

(43) 25/08/2020 389 A

(21) 1-2020-00794

(85) 13/02/2020

(22) 03/08/2018

(86) PCT/US2018/045265 03/08/2018

(30) 62/540,781 03/08/2017 US

(87) WO2019/028425 07/02/2019

(51) ***C07K 14/55***; *C12N 15/26; A61K 38/20*

(73) **SYNTHORX, INC.** (US)
11099 North Torrey Pines Road, Suite 290, La Jolla, California 92037, United States of America

(72) PTACIN, Jerod (US); CAFFARO, Carolina E. (AR); MILLA, Marcos (US)

(74) Công ty TNHH Trần Hữu Nam và Đồng sự (TRAN H.N & ASS.)

(54) **POLYPEPTIT INTERLEUKIN-2 (IL-2) ĐƯỢC CẢI BIẾN VÀ DƯỢC PHẨM CHỨA POLYPEPTIT IL-2 NÀY**

(57) Sáng chế đề cập đến thể liên hợp interleukin (IL) (ví dụ, thể liên hợp IL-2) và việc sử dụng chúng trong điều trị một hoặc nhiều dấu hiệu của bệnh lý. Sáng chế cũng đề cập đến dược phẩm và kit chứa một hoặc nhiều thể liên hợp interleukin (ví dụ, thể liên hợp IL-2).

FIG.4A

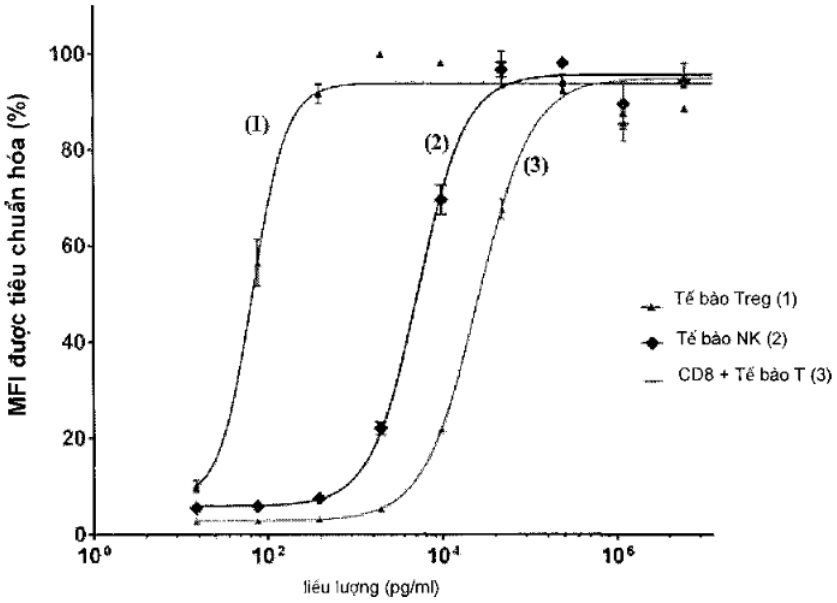

(11) **1-0048219 B**

(15) 03/06/2025
Số Quyết định: 95012/QĐ-SHTT.IP

(45) 25/07/2025 448B

(43) 25/08/2023 425 A

(21) 1-2023-01719

(85) 17/03/2023

(22) 30/09/2021

(86) PCT/JP2021/036226 30/09/2021

(87) WO2023/053379 A1 06/04/2023

(51) ***F02F 5/00***; *F16J 9/26; C23C 14/06*

(73) **TPR CO., LTD.** (JP)
6-2, Marunouchi 1-chome, Chiyoda-ku, Tokyo 1000005 Japan

(72) SATO, Tomoyuki (JP); KITAZUME, Yutaka (JP); NANGO, Tetsuya (JP)

(74) Công ty Cổ phần Sở hữu công nghiệp INVESTIP (INVESTIP)

(54) **CHI TIẾT TRƯỢT**

(57) Sáng chế đề cập đến chi tiết trượt được phủ lớp phủ DLC (cacbon giống kim cương, diamond-like carbon) trong đó các đứt gãy vi mô trên bề mặt trượt của chúng do sự phát triển của các vết nứt ít có khả năng xảy ra, và trong đó sự gia tăng độ mài mòn có thể được giảm. Sáng chế đạt được mục tiêu được đề cập ở trên bằng chi tiết trượt có lớp phủ DLC trên bề mặt ngoại vi bên ngoài của chúng, trong đó dải S được dẫn xuất từ liên kết sp^3 được quan sát trong lớp phủ DLC ngoài dải G được dẫn xuất từ cấu trúc graphit và dải D được dẫn xuất từ các khuyết tật của cấu trúc graphit, và các dải này thỏa mãn các mối quan hệ cụ thể.

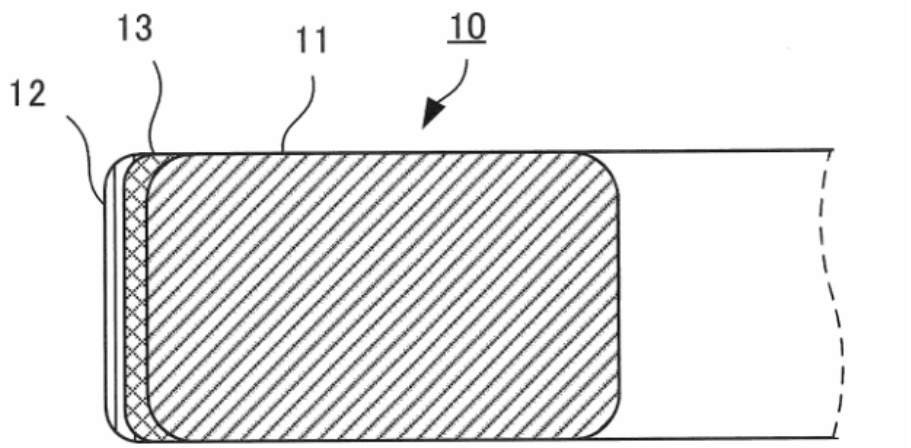

FIG. 1

(11) **1-0048220 B**

(15) 03/06/2025
Số Quyết định: 95019/QĐ-SHTT.IP

(45) 25/07/2025 448B

(43) 26/06/2023 423 A

(21) 1-2023-01537

(85) 10/03/2023

(22) 31/08/2021

(86) PCT/JP2021/031887 31/08/2021

(30) 2020-159341 24/09/2020 JP

(87) WO2022/064973 31/03/2022

(51) ***G01N 23/2251***; *G01N 23/2252; G01N 23/203*

(73) **JFE STEEL CORPORATION** (JP)
2-3, Uchisaiwai-cho 2-chome, Chiyoda-ku, Tokyo 1000011, Japan

(72) ISHIDA, Tomoharu (JP); HAYASHI, Toru (JP)

(74) Công ty Cổ phần Sở hữu công nghiệp INVESTIP (INVESTIP)

(54) PHƯƠNG PHÁP ĐÁNH GIÁ ĐỘ SẠCH CỦA PHÔI TẤM ĐƯỢC LÀM VẬT LIỆU CỦA THÉP CÓ ĐỘ BỀN CHỊU MỎI CAO VÀ PHƯƠNG PHÁP SẢN XUẤT THÉP CÓ ĐỘ BỀN CHỊU MỎI CAO

(57) Sáng chế đề cập đến phương pháp đánh giá độ sạch của phôi tấm mà là vật liệu của thép có độ bền chịu mỏi cao theo sáng chế bao gồm: bước phân loại và phân tách khi xác định, chất lẫn có trong mảnh thử nghiệm, từ thông tin về hình ảnh điện tử thu được bằng cách bức xạ mảnh thử nghiệm thu thập được từ phôi tấm với chùm điện tử và tia X đặc trưng, và phân loại và phân tách chất lẫn dựa trên giá trị bao gồm tổng giá trị của các nồng độ là Al, Ca, Mg, và Ti được tính toán từ thông tin về tia X đặc trưng; và bước đánh giá khi tính toán đường kính lớn nhất được dự đoán của chất lẫn được phân loại và phân tách trong bước phân loại và phân tách bằng cách sử dụng phương pháp thống kê giá trị cực trị, và đánh giá độ sạch của phôi tấm dựa trên đường kính lớn nhất đã dự đoán được tính toán. Sáng chế còn đề xuất phương pháp sản xuất thép có độ bền chịu mỏi cao.

FIG.4



(11) **1-0048221 B**

(15) 03/06/2025
Số Quyết định: 95027/QĐ-SHTT.IP

(45) 25/07/2025 448B

(43) 27/12/2021 405 A

(21) 1-2021-05972

(85) 24/09/2021

(22) 26/02/2020

(86) PCT/US2020/019918 26/02/2020

(30) 62/811,358 27/02/2019 US
62/816,753 11/03/2019 US
62/850,973 21/05/2019 US

(87) WO2020/176633 03/09/2020

(51) ***G06K 9/36****; H04B 1/66*

(73) **HUAWEI TECHNOLOGIES CO., LTD.** (CN)
Huawei Administration Building, Bantian, Longgang District, Shenzhen, Guangdong 518129, China

(72) WANG, Ye-Kui (US); HENDRY, Fnu (ID); CHEN, Jianle (CN)

(74) Công ty Luật TNHH T&G (TGVN)

(54) **BỘ MÃ HÓA, BỘ GIẢI MÃ, PHƯƠNG PHÁP MÃ HÓA, PHƯƠNG PHÁP GIẢI MÃ, THIẾT BỊ TẠO MÃ VIĐEO VÀ PHƯƠNG TIỆN ĐỌC ĐƯỢC BẰNG MÁY TÍNH**

(57) Sáng chế đề cập đến cơ chế tạo mã viđeo. Cụ thể, sáng chế đề cập đến phương pháp giải mã, phương pháp mã hóa, thiết bị tạo mã viđeo, phương tiện đọc được bằng máy tính, bộ giải mã và bộ mã hóa. Cơ chế này bao gồm việc nhận dòng bit bao gồm đơn vị lớp trừu tượng mạng (NAL) của tập hợp thông số thích ứng (APS) thứ nhất bao gồm loại bộ lọc vòng thích ứng (ALF), đơn vị NAL APS thứ hai bao gồm loại danh sách định tỷ lệ, đơn vị NAL APS thứ ba bao gồm loại ánh xạ độ chói với định tỷ lệ sắc độ (LMCS), và lát. Cơ chế này còn bao gồm việc thu nhận các thông số ALF từ đơn vị NAL APS thứ nhất, thu nhận các thông số danh sách định tỷ lệ từ đơn vị NAL APS thứ hai, và các thông số LMCS từ đơn vị NAL APS thứ ba. Cơ chế này còn bao gồm việc giải mã lát sử dụng các thông số ALF, các thông số danh sách định tỷ lệ, và thông số LMCS. Cơ chế này còn bao gồm việc chuyển tiếp lát để hiển thị dưới dạng một phần của chuỗi viđeo được giải mã.

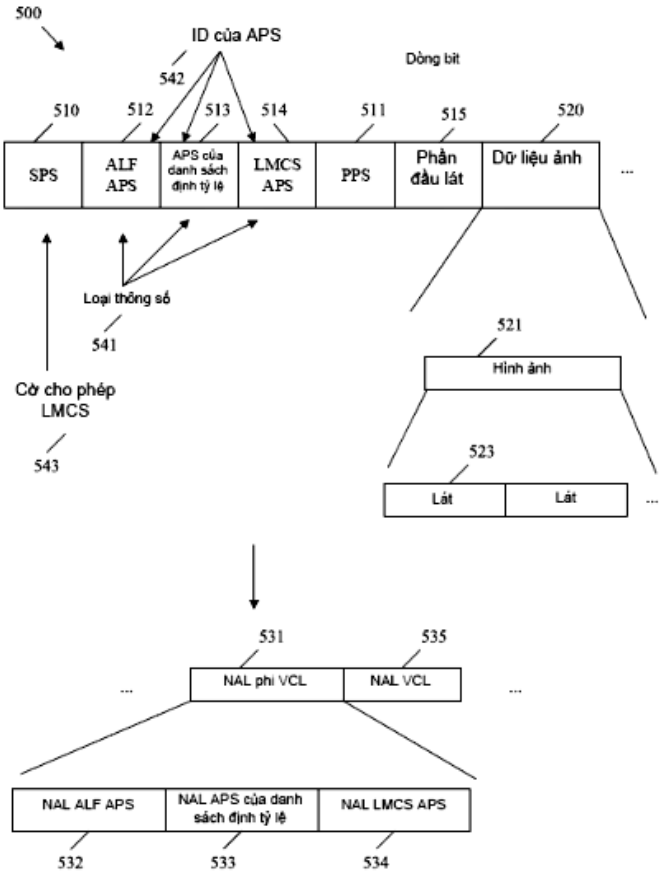
500
ID của APS
542
Dòng bit
510
512
513
514
511
515
520
SPS
ALF APS
APS của danh sách định tỷ lệ
LMCS APS
PPS
Phần đầu lát
Dữ liệu ảnh
...
Loại thông số
541
Cờ cho phép LMCS
543
521
Hình ảnh
523
Lát
Lát
...
531
535
...
NAL phi VCL
NAL VCL
...
NAL ALF APS
NAL APS của danh sách định tỷ lệ
NAL LMCS APS
532
533
534

FIG. 5

(11) **1-0048222 B**

(15) 03/06/2025
Số Quyết định: 95029/QĐ-SHTT.IP

(45) 25/07/2025 448B

(43) 25/05/2023 422 A

(21) 1-2022-07430

(85) 14/11/2022

(22) 07/07/2021

(86) PCT/JP2021/025603 07/07/2021

(30) 2020-131532 03/08/2020 JP
2020-179333 27/10/2020 JP

(87) WO2022/030169 10/02/2022

(51) ***A63H 17/045***; *C23C 26/00; C23C 28/00; A63H 33/14*

(73) **NIPPON PLATEC CO., LTD.** (JP)
334, Nishimishima 7-chome, Nasushiobara-shi, Tochigi 3292756, Japan

(72) OIKAWA, Tetsushi (JP); ISHIKAWA, Yoshifusa (JP)

(74) Công ty Cổ phần Sở hữu công nghiệp INVESTIP (INVESTIP)

(54) MÔ HÌNH NHỰA VÀ BỘ PHẬN MÔ HÌNH NHỰA

(57) Sáng chế đề cập đến mô hình nhựa mà có thể đạt được trạng thái bề mặt thật do gỉ sắt thật hoặc tương tự xuất hiện trên bề mặt bộ phận phủ sắt và phương pháp sản xuất mô hình nhựa, và bộ phận mô hình nhựa của nó và phương pháp sản xuất bộ phận mô hình nhựa.

Vấn đề được mô tả phía trên được giải quyết bởi mô hình nhựa (20) được lắp ráp sử dụng bộ phận (10) gồm vật liệu nền (1) và ít nhất lớp phủ sắt (2) được tạo ra trên vật liệu nền (1) làm một số hoặc tất cả các bộ phận. Lớp phủ sắt (2) có thể được tạo ra trực tiếp trên vật liệu nền (1), có thể được tạo ra giữa vật liệu nền (1) và màng sơn (3), hoặc có thể được tạo ra làm lớp bề mặt ngoài cùng trên vật liệu nền (1) hoặc trên màng sơn (3) trên vật liệu nền (1) được tạo ra khi cần thiết trên vật liệu nền (1). Lớp phủ sắt (2) là lớp phủ sắt nguyên chất hoặc lớp phủ hợp kim sắt, và có thể chứa vật liệu phân tán.

FIG.1

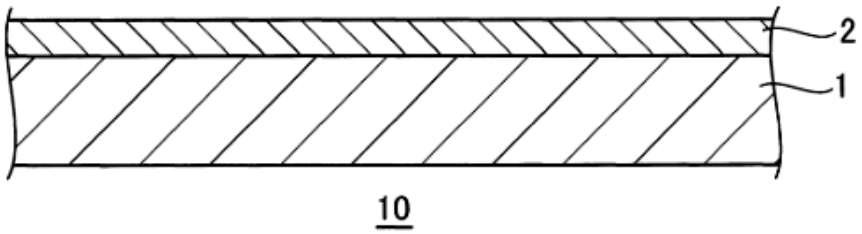

(11) **1-0048223 B**

(15) 03/06/2025
Số Quyết định: 95032/QĐ-SHTT.IP

(45) 25/07/2025 448B

(43) 25/08/2022 413 A

(21) 1-2022-02952

(85) 10/05/2022

(22) 26/11/2020

(86) PCT/JP2020/044119 26/11/2020

(30) 2019-212865 26/11/2019 JP

(87) WO2021/107059 03/06/2021

(51) ***A61F 13/511***; *A61F 13/539; A61F 13/536; A61F 13/53; A61F 13/535*

(73) **UNICHARM CORPORATION** (JP)
182, Shimobun, Kinsei-cho, Shikokuchuo-City, Ehime 7990111 Japan

(72) MARUYAMA, Takashi (JP); KURODA, Kenichiro (JP); NODA, Yuki (JP)

(74) Công ty Cổ phần Sở hữu công nghiệp INVESTIP (INVESTIP)

(54) **VẬT DỤNG THẤM HÚT**

(57) Sáng chế đề xuất vật dụng thấm hút (1) bao gồm lõi thấm hút (10) mà có hướng chiều dài, hướng chiều rộng, và hướng chiều dày vuông góc với các hướng trên và có xơ giữ chất lỏng được nghiền mịn. xơ giữ chất lỏng có xơ giữ chất lỏng từ cây lá rộng được làm từ cây lá rộng. Lõi thấm hút (10) có nhiều phần tỷ trọng cao (100) mà trong mỗi phần này xơ giữ chất lỏng được tập hợp. Lõi thấm hút (100) có phần tỷ trọng thấp mà có mật độ xơ giữ chất lỏng thấp hơn so với các phần tỷ trọng cao, tại phía này hoặc phía kia của ít nhất một trong số các phần tỷ trọng cao (100) theo hướng chiều dày.

Fig.7A

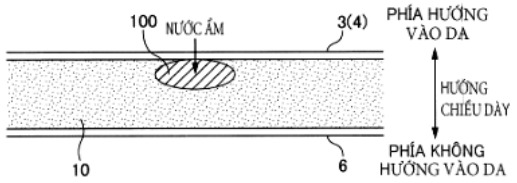

Fig.7B

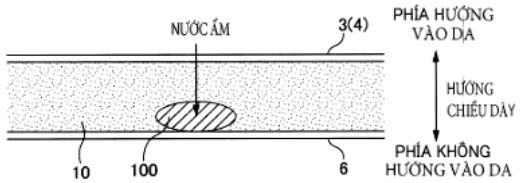

Fig.7C

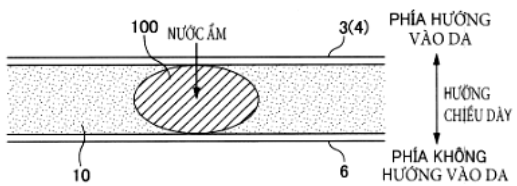

(11) **1-0048224 B**

(15) 03/06/2025
Số Quyết định: 95033/QĐ-SHTT.IP

(45) 25/07/2025 448B

(43) 27/03/2023 420 A

(21) 1-2022-07355

(85) 10/11/2022

(22) 20/05/2021

(86) PCT/JP2021/019144 20/05/2021

(30) 2020-091097 26/05/2020 JP

(87) WO2021/241392 02/12/2021

(51) ***B66C 1/06***

(73) **JFE STEEL CORPORATION** (JP)
2-3, Uchisaiwai-cho 2-chome, Chiyoda-ku, Tokyo 1000011, Japan

(72) TAKAKI Yuki (JP); YOSHINARI Yusuke (JP); ISHIDA Kyohei (JP); TATE Masami (JP); TAKI Takeshi (JP)

(74) Công ty Cổ phần Sở hữu công nghiệp INVESTIP (INVESTIP)

(54) **NAM CHÂM NÂNG VÀ BỘ MÁY NÂNG VẬT LIỆU THÉP, VÀ PHƯƠNG PHÁP VẬN CHUYỂN TẤM THÉP**

(57) Sáng chế đề cập đến nam châm nâng, bộ máy nâng tấm thép và phương pháp vận chuyển tấm thép. Nam châm nâng có thể đảm bảo đủ độ sâu thâm nhập của từ thông trong quá trình vận chuyển các tấm thép, kiểm soát dễ dàng và chính xác cao độ sâu thâm nhập của từ thông phù hợp với số lượng tấm thép sẽ được nâng, đạt được cả mức độ hiệu suất cao trong việc kiểm soát số lượng tấm thép sẽ được nâng trong quá trình vận hành kiểm soát và mức độ ổn định nâng cao trong quá trình vận chuyển, và có kết cấu thiết bị nhỏ gọn và nhẹ. Nam châm nâng bao gồm nhiều cuộn dây điện từ 1 được sắp xếp đồng tâm và có thể được kiểm soát BẬT/TẮT và kiểm soát điện áp độc lập. Bằng cách sử dụng nhiều cuộn dây điện từ theo cách kết hợp phù hợp hoặc chọn lọc, nam châm nâng có thể đảm bảo đủ độ sâu thâm nhập của từ thông trong quá trình vận chuyển các tấm thép, và có thể kiểm soát dễ dàng và chính xác cao độ sâu thâm nhập của từ thông phù hợp với số lượng tấm thép sẽ được nâng.

FIG. 1

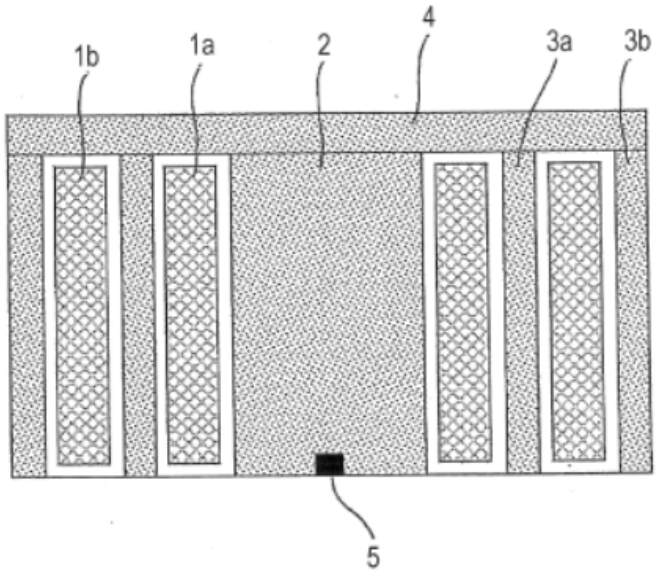

(11) **1-0048225 B**

(15) 03/06/2025
Số Quyết định: 95034/QĐ-SHTT.IP

(45) 25/07/2025 448B

(43) 26/07/2021 400 A

(21) 1-2021-02741

(85) 14/05/2021

(22) 25/10/2019

(86) PCT/RU2019/050201 25/10/2019

(30) 62/751,552 27/10/2018 US

(87) WO2020/085956 30/04/2020

(51) ***H04N 19/103***

(73) **HUAWEI TECHNOLOGIES CO., LTD.** (CN)
Huawei Administration Building, Bantian, Longgang District, Shenzhen, Guangdong 518129, P. R. China

(72) CHERNYAK, Roman Igorevich (RU); SOLOVYEV, Timofey Mikhailovich (RU); IKONIN, Sergey Yurievich (RU); KARABUTOV, Alexander Alexandrovich (RU); CHEN, Jianle (CN)

(74) Công ty Luật TNHH T&G (TGVN)

(54) **PHƯƠNG PHÁP MÃ HÓA DỮ LIỆU VIĐEO, PHƯƠNG PHÁP GIẢI MÃ DỮ LIỆU VIĐEO, BỘ MÃ HÓA, BỘ GIẢI MÃ VÀ PHƯƠNG TIỆN LƯU TRỮ ĐỌC ĐƯỢC BỞI MÁY TÍNH**

(57) Sáng chế đề cập đến các phương pháp và các máy mã hóa dữ liệu viđeo thành dòng bit và giải mã dữ liệu viđeo được thu trong dòng bit. Trong đó, cờ điều khiển thứ hai chỉ báo xem có sử dụng dự đoán đa giả thuyết hay không đối với chế độ bên trong và liên kết được tạo ra và được truyền chỉ khi có điều kiện, khi việc xác định xem kỹ thuật danh mục hợp nhất tách biệt cho các ứng viên hợp nhất khối con được sử dụng hay không. Mặt khác, bộ giải mã có khả năng quyết định về việc sử dụng dự đoán đa giả thuyết đối với chế độ bên trong và liên kết và kỹ thuật danh mục hợp nhất tách biệt cho các ứng viên hợp nhất khối con mặc dù cờ điều khiển thứ hai được truyền chỉ khi có điều kiện. Sáng chế đề cập đến bộ mã hóa, bộ giải mã, phương tiện lưu trữ tính toán và phương tiện lưu trữ đọc được bởi máy tính không tạm thời.

(11) **1-0048226 B**

(15) 03/06/2025
Số Quyết định: 95035/QĐ-SHTT.IP

(45) 25/07/2025 448B

(43) 27/12/2021 405 A

(21) 1-2021-06333

(85) 11/10/2021

(22) 11/03/2020

(86) PCT/KR2020/003410 11/03/2020

(30) 62/816,818 11/03/2019 US

(87) WO2020/184991 17/09/2020

(51) ***H04N 19/625****; H04N 19/18; H04N 19/70; H04N 19/103; H04N 19/61*

(73) **LG ELECTRONICS INC.** (KR)
128, Yeoui-daero, Yeongdeungpo-Gu Seoul 07336, Republic of Korea

(72) JANG, Hyeong Moon (KR)

(74) Công ty Luật TNHH T&G (TGVN)

(54) **PHƯƠNG PHÁP VÀ THIẾT BỊ GIẢI MÃ HÌNH ẢNH, PHƯƠNG PHÁP MÃ HÓA HÌNH ẢNH, PHƯƠNG PHÁP TRUYỀN LUỒNG BIT, VÀ PHƯƠNG TIỆN GHI ĐỌC ĐƯỢC BỞI MÁY TÍNH**

(57) Sáng chế đề cập đến phương pháp giải mã hình ảnh. Phương pháp giải mã hình ảnh gồm các bước xác định chế độ dự đoán của khối hiện tại dựa trên thông tin chế độ dự đoán của khối hiện tại được thu nhận từ luồng bit, thu nhận khối hệ số biến đổi của khối hiện tại từ luồng bit, khử lượng tử hóa hệ số biến đổi để tạo ra khối hệ số biến đổi được khử lượng tử hóa, xác định nhân biến đổi cho khối hệ số biến đổi được khử lượng tử hóa, và tạo ra khối dư của khối hiện tại bằng cách thực hiện việc biến đổi ngược trên khối hệ số biến đổi được khử lượng tửhóa nhờ sử dụng nhân biến đổi. Sáng chế cũng đề cập đến thiết bị giải mã hình ảnh, phương pháp mã hóa hình ảnh và phương pháp truyền luồng bit.

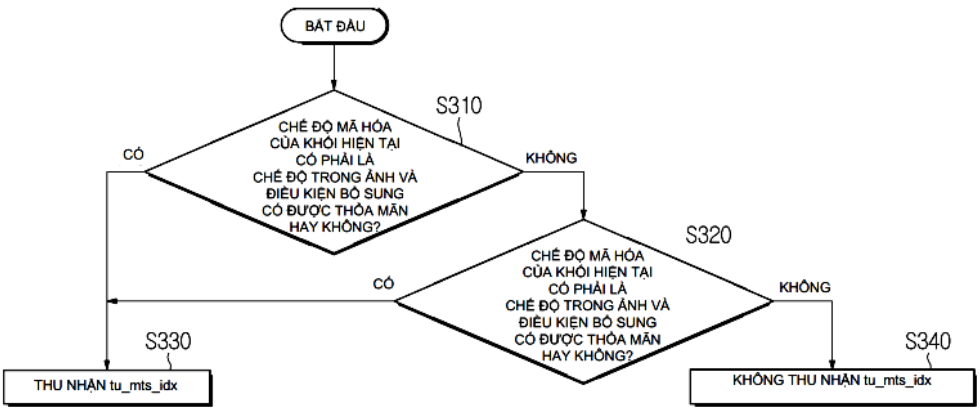

Fig. 17

(11) **1-0048227 B**

(15) 03/06/2025
Số Quyết định: 95036/QĐ-SHTT.IP

(45) 25/07/2025 448B

(43) 25/11/2022 416 A

(21) 1-2022-05772

(85) 09/09/2022

(22) 12/02/2021

(86) PCT/IB2021/051184 12/02/2021

(30) 62/976,384 14/02/2020 US

(87) WO2021/161244 19/08/2021

(51) ***A61K 39/00***; *C07K 14/47; A61P 35/00*

(73) **JANSSEN BIOTECH, INC.** (US)
800/850 Ridgeview Drive, Horsham, Pennsylvania 19044, United States of America

(72) BHARGAVA, Vipul (IN); KRISHNA, Vinod (US); POCALYKO, David J. (US); SAFABAKHSH, Pegah (US); SEPULVEDA, Manuel Alejandro (CL)

(74) Công ty Cổ phần Sở hữu công nghiệp INVESTIP (INVESTIP)

(54) POLYPEPTIT, POLYNUCLEOTIT MÃ HÓA POLYPEPTIT, VECTƠ BAO GỒM POLYNUCLEOTIT, VÀ CHẾ PHẨM DƯỢC BAO GỒM VECTƠ

(57) Sáng chế đề cập đến polypeptit, polynucleotit mã hóa chúng, vectơ bao gồm polynucleotit, và chế phẩm dược bao gồm vectơ. Chúng có thể hữu ích trong việc điều trị cho nhiều nhóm bệnh nhân được chẩn đoán mắc ung thư buồng trứng ở các giai đoạn khác nhau, chẳng hạn như ung thư buồng trứng thể khu trú hoặc di căn.

HÌNH 1

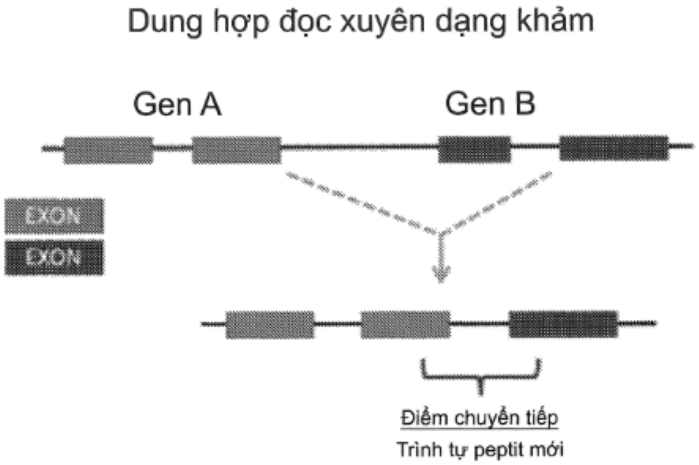

(11) **1-0048228 B**

(15) 03/06/2025
Số Quyết định: 95037/QĐ-SHTT.IP

(45) 25/07/2025 448B

(43) 26/06/2023 423 A

(21) 1-2023-00020

(85) 04/01/2023

(22) 30/06/2021

(86) PCT/EP2021/068099 30/06/2021

(30) 20183280.5 30/06/2020 EP

(87) WO2022/003072 A1 06/01/2022

(51) ***A24F 40/53****; A24F 40/20*

(73) **PHILIP MORRIS PRODUCTS S.A.** (CH)
Quai Jeanrenaud 3, CH-2000 Neuchatel, Switzerland

(72) MIRONOV, Oleg (CH); STURA, Enrico (IT); DUCROS, Maxime (FR); HAU, Daniela (DE)

(74) Công ty TNHH Tư vấn đầu tư và chuyển giao công nghệ (INVESTCONSULT)

(54) **PHƯƠNG PHÁP VẬN HÀNH THIẾT BỊ TẠO SOI KHÍ VÀ THIẾT BỊ TẠO SOL KHÍ**

(57) Phương pháp vận hành thiết bị tạo sol khí được bộc lộ. Thiết bị tạo sol khí bao gồm bộ nguồn để cấp điện để tạo ra sol khí, và bộ điều khiển. Phương pháp bao gồm các bước theo dõi (202) thông số chỉ ra sự tạo ra sol khí trong quá trình hoạt động của thiết bị tạo sol khí, phân tích (204) thông số được theo dõi để xác định hơi hút của người sử dụng, hơi hút của người sử dụng được xác định bởi sự bắt đầu hơi hút và kết thúc hơi hút. Thông số được theo dõi là tín hiệu điện, và hơi hút được xác định bằng cách so sánh các trung bình di chuyển thứ nhất và thứ hai của tín hiệu điện dựa trên các khung thời gian khác nhau. Phương pháp có thể còn bao gồm bước phân tích (205) thông số được theo dõi trong quá trình hơi hút của người sử dụng để tính (206) thể tích hơi hút, thể tích hơi hút là thể tích của sol khí được tạo ra trong quá trình hơi hút của người sử dụng, và sử dụng (207) thể tích hơi hút làm thông số để kiểm soát hoạt động của thiết bị. Việc điều khiển hoạt động của thiết bị dựa trên thể tích hơi hút có thể tạo ra trải nghiệm người sử dụng được cải thiện cho những người sử dụng hút các hơi hút mạnh hơn hoặc yếu hơn trung bình.

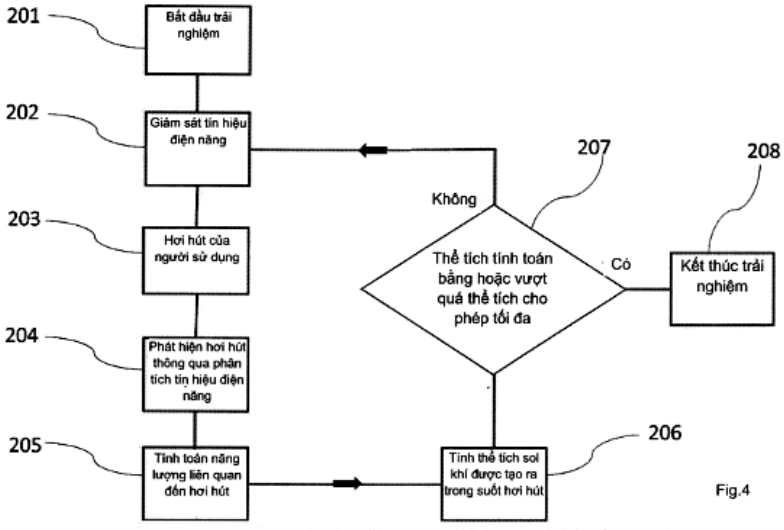
201
Bắt đầu trải nghiệm
202
Giám sát tín hiệu điện năng
203
Hơi hút của người sử dụng
204
Phát hiện hơi hút thông qua phân tích tín hiệu điện năng
205
Tính toán năng lượng liên quan đến hơi hút
206
Tính thể tích sol khí được tạo ra trong suốt hơi hút
207
Thể tích tính toán bằng hoặc vượt quá thể tích cho phép tối đa
Không
Có
208
Kết thúc trải nghiệm
Fig.4

(11) **1-0048229 B**

(15) 03/06/2025
Số Quyết định: 95049/QĐ-SHTT.IP

(45) 25/07/2025 448B

(43) 25/10/2021 403 A

(21) 1-2021-04774

(85) 02/08/2021

(22) 19/02/2019

(86) PCT/JP2019/006145 19/02/2019

(30) 2019-006221 17/01/2019 JP

(87) WO2020/148917 23/07/2020

(51) ***B21B 3/00***; *G05B 13/04; C22C 33/00*

(73) **JFE STEEL CORPORATION** (JP)
2-3, Uchisaiwai-cho 2-chome, Chiyoda-ku, Tokyo 1000011, Japan

(72) FUJITA Noriki (JP); TAKASHIMA Yukio (JP)

(74) Công ty Cổ phần Sở hữu công nghiệp INVESTIP (INVESTIP)

(54) PHƯƠNG PHÁP XÁC ĐỊNH THÔNG SỐ KỸ THUẬT SẢN XUẤT, PHƯƠNG PHÁP SẢN XUẤT, VÀ BỘ MÁY XÁC ĐỊNH THÔNG SỐ KỸ THUẬT SẢN XUẤT CHO VẬT LIỆU KIM LOẠI

(57) Sáng chế đề cập đến phương pháp xác định thông số kỹ thuật sản xuất, phương pháp sản xuất, và bộ máy xác định thông số kỹ thuật sản xuất mà có thể tăng độ chắc chắn chống lại các nhiễu loạn trong quá trình sản xuất vật liệu kim loại được cung cấp. Phương pháp xác định thông số kỹ thuật sản xuất bao gồm các bước: thu thập ít nhất một đoạn dữ liệu hiệu suất được thiết lập sau quy trình được xác định trước trong quá trình sản xuất vật liệu kim loại, thực hiện phân tích ngược dựa trên ít nhất một đoạn dữ liệu hiệu suất và mô hình dự đoán mà liên quan đến các thông số kỹ thuật sản xuất và các đặc tính vật liệu, và tìm kiếm các thông số kỹ thuật sản xuất sau quy trình được xác định trước sao cho giá trị ước tính cho các đặc tính vật liệu tiệm cận giá trị mong muốn.

FIG. 1

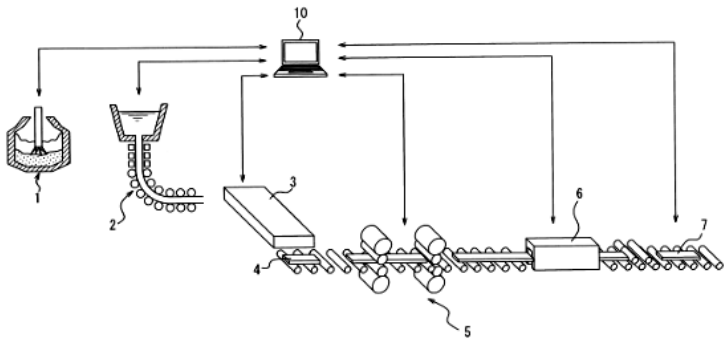

(11) **1-0048230 B**

(15) 03/06/2025
Số Quyết định: 95050/QĐ-SHTT.IP

(45) 25/07/2025 448B

(43) 25/08/2020 389 A

(21) 1-2020-01556

(85) 18/03/2020

(22) 31/07/2018

(86) PCT/JP2018/028758 31/07/2018

(30) 2017-182673 22/09/2017 JP

(87) WO2019/058773 28/03/2019

(51) ***C07F 7/18***; *C23C 22/05; B32B 15/08*

(73) **SHIKOKU CHEMICALS CORPORATION** (JP)
8-537-1, Doki-cho Higashi, Marugame-shi, Kagawa 763-8504 Japan

(72) YAMAJI Noriaki (JP); MURAI Takayuki (JP); TANIOKA Miya (JP); IIDA Shusaku (JP); KATSUMURA Masato (JP); IMAMINE Takahito (JP); TSUJINO Masahiko (JP); MAE Tomoya (JP); HIRAO Hirohiko (JP)

(74) Công ty Cổ phần Sở hữu công nghiệp INVESTIP (INVESTIP)

(54) **HỢP CHẤT TETRAZOL SILAN, PHƯƠNG PHÁP TỔNG HỢP HỢP CHẤT NÀY, DUNG DỊCH XỬ LÝ BỀ MẶT BAO GỒM HỢP CHẤT NÀY VÀ PHƯƠNG PHÁP XỬ LÝ BỀ MẶT SỬ DỤNG HỢP CHẤT NÀY**

(57) Sáng chế đề cập đến hợp chất tetrazol silan mới, phương pháp tổng hợp hợp chất này, và tác nhân liên kết silan chứa hợp chất tetrazol silan dưới dạng thành phần; và đề cập đến dung dịch xử lý bề mặt mà sử dụng hợp chất tetrazol silan, phương pháp xử lý bề mặt, và phương pháp để dính hai vật liệu khác nhau. Hợp chất tetrazol silan theo sáng chế là hợp chất được biểu diễn bởi công thức hóa học (I). (Trong công thức (I), X, R, và n tương ứng như được định nghĩa trong bản mô tả.)

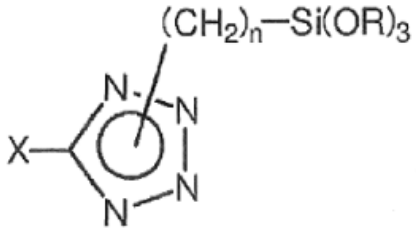

(I)

(Trong công thức (I), X là nguyên tử hydro, nhóm alkyl mạch thẳng hoặc được phân nhánh có số lượng nguyên tử cacbon từ 1 đến 12, nhóm aryl, nhóm aralkyl, nhóm alkylthio có số lượng nguyên tử cacbon từ 1 đến 6, hoặc nhóm amin mà có thể có nhóm thế. n là số nguyên từ 1 đến 12. R là nhóm metyl hoặc nhóm etyl.)

(11) **1-0048231 B**

(15) 03/06/2025
Số Quyết định: 95051/QĐ-SHTT.IP

(45) 25/07/2025 448B

(43) 25/10/2022 415 A

(21) 1-2021-08485

(85) 30/12/2021

(22) 08/10/2020

(86) PCT/KR2020/013796 08/10/2020

(30) 10-2019-0124956 09/10/2019 KR
10-2019-0125745 11/10/2019 KR

(87) WO2021/071313 15/04/2021

(51) ***H04N 19/119***; *H04N 19/174*

(73) **APPLE INC.** (US)
One Apple Park Way, Cupertino, California 95014, United States of America

(72) LEE, Bae Keun (KR)

(74) Công ty TNHH Lê & Lê (LE & LE)

(54) **PHƯƠNG PHÁP GIẢI MÃ VIĐEO VÀ PHƯƠNG PHÁP MÃ HÓA VIĐEO**

(57) Sáng chế đề cập đến phương pháp giải mã viđeo bao gồm phân chia ảnh hiện tại thành các ô, giải mã thông tin phân chia mà biểu diễn loại lát, trong đó thông tin phân chia biểu diễn rằng lát chữ nhật có được áp dụng hay không và giải mã thông tin độ rộng thứ nhất và thông tin độ cao thứ nhất của lát khi thông tin phân chia biểu diễn rằng lát chữ nhật được áp dụng.

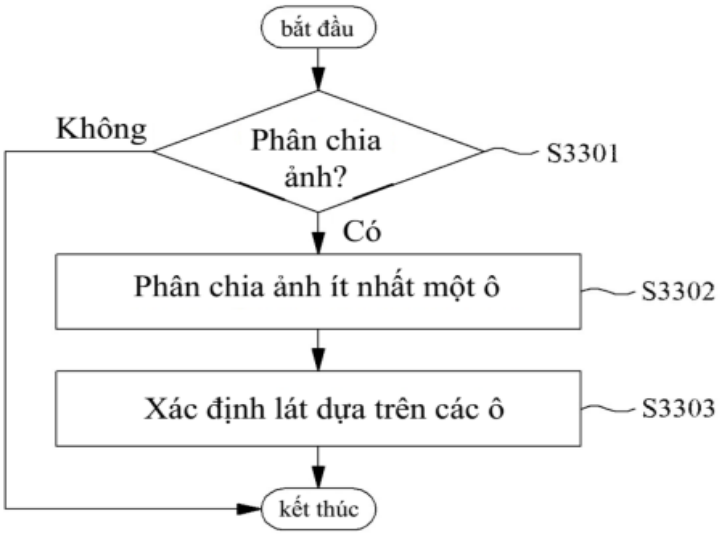

Fig. 33

(11) **1-0048232 B**

(15) 03/06/2025
Số Quyết định: 95052/QĐ-SHTT.IP

(45) 25/07/2025 448B

(43) 26/06/2023 423 A

(21) 1-2023-01660

(85) 15/03/2023

(22) 04/08/2021

(86) PCT/EP2021/071728 04/08/2021

(30) 20191764.8 19/08/2020 EP

(87) WO2022/037940 A1 24/02/2022

(51) ***A24F 40/53***; *A61M 15/06; G06F 21/31; A24F 40/60*

(73) **PHILIP MORRIS PRODUCTS S.A.** (CH)
Quai Jeanrenaud 3, CH-2000 Neuchatel, Switzerland

(72) CRISTIAN, Gregory André (FR); WAGNER, Christian (CH)

(74) Công ty TNHH Tư vấn đầu tư và chuyển giao công nghệ (INVESTCONSULT)

(54) HỆ MẠCH ĐIỀU KHIỂN XÁC THỰC NGOẠI TUYẾN CHO THIẾT BỊ TẠO SOL KHÍ

(57) Sáng chế đề cập đến hệ mạch điều khiển cho thiết bị tạo sol khí. Thiết bị tạo sol khí có trạng thái khóa trong đó thiết bị tạo sol khí bị cấm phân phối sol khí và trạng thái mở khóa trong đó việc tạo sol khí được cho phép để phân phối sol khí. Hệ mạch điều khiển được tạo kết cấu để nhận thông tin xác thực đầu vào người dùng từ một hoặc nhiều thành phần giao diện người dùng. Hệ mạch điều khiển được tạo kết cấu để nhận thông tin xác thực đầu vào người dùng trong nhiều khung thời gian có thời lượng được xác định trước, mỗi khung thời gian tương ứng với chữ số tương ứng của trình tự các chữ số tạo thông tin xác thực, và với đầu vào người dùng thuộc tính được nhận qua các thành phần giao diện người dùng trong khung thời gian nói trên đến chữ số tương ứng với khung thời gian nói trên. Hệ mạch điều khiển còn được tạo kết cấu để thực hiện xác thực ngoại tuyến thiết bị tạo sol khí dựa trên thông tin xác thực đầu vào người dùng, và xác định để chuyển tiếp thiết bị tạo sol khí từ trạng thái khóa đến trạng thái mở khóa dựa trên kết quả xác thực ngoại tuyến thành công.

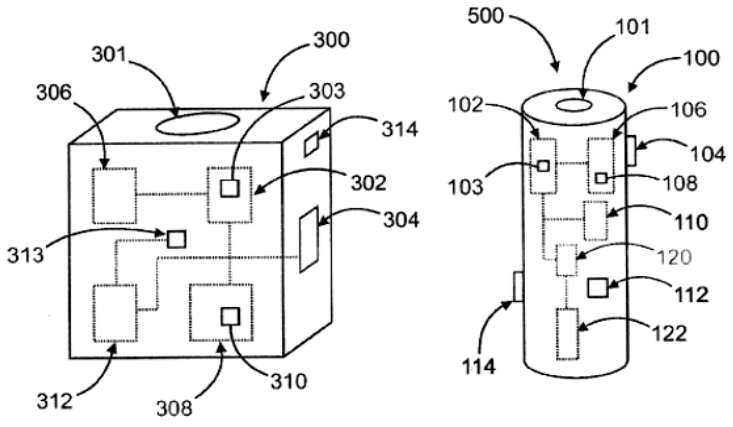

Fig.1

(11) **1-0048233 B**

(15) 03/06/2025
Số Quyết định: 95053/QĐ-SHTT.IP

(45) 25/07/2025 448B

(43) 25/10/2022 415 A

(21) 1-2022-03718

(85) 14/06/2022

(22) 07/01/2021

(86) PCT/JP2021/000343 07/01/2021

(30) 2020-015639 31/01/2020 JP

(87) WO2021/153184 05/08/2021

(51) ***A61F 13/53***; *A61F 13/539; A61F 13/534*

(73) **UNICHARM CORPORATION** (JP)
182, Shimobun, Kinsei-cho, Shikokuchuo-City, Ehime 7990111, Japan

(72) KIKUCHI, Kyo (JP); UKEGAWA, Kazuo (JP); KUNITOMO, Teruo (JP); GODA, Hiroki (JP); MASAKI, Syunsuke (JP)

(74) Công ty Cổ phần Sở hữu công nghiệp INVESTIP (INVESTIP)

(54) **VẬT DỤNG THẤM HÚT**

(57) Sáng chế đề cập đến vật dụng thấm hút (1) với thân thấm hút (4) có lõi thấm hút (41) và tấm bọc lõi (42) che phủ lõi thấm hút (41). Lõi thấm hút (41) gồm polyme siêu thấm hút với lượng lớn hơn hoặc bằng 70% theo khối lượng. Thân thấm hút (4) có vùng bố trí polyme siêu thấm hút (PR) trong đó polyme siêu thấm hút có mặt. Vật dụng thấm hút có các vùng nối (BR) được đặt ở phần trung tâm theo hướng chiều dài và trên các phía bên ngoài theo chiều rộng của vùng bố trí polyme siêu thấm hút (PR). Ở mỗi vùng nối, bề mặt bên trong theo hướng chiều dày của tấm bọc lõi (42) được nối với nhau khi có hoặc không có sự đan xen của chi tiết tấm (43) khác.

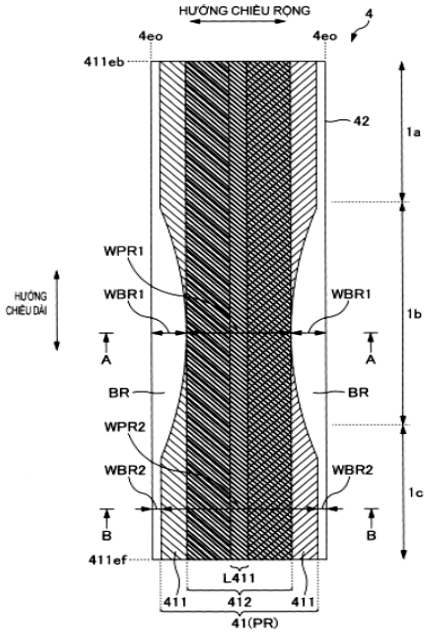

FIG. 2

(11) **1-0048234 B**

(15) 03/06/2025
Số Quyết định: 95055/QĐ-SHTT.IP

(45) 25/07/2025 448B

(43) 25/05/2021 398 A

(21) 1-2021-01203

(85) 08/03/2021

(22) 12/08/2019

(86) PCT/KR2019/010231 12/08/2019

(30) 62/717,890 12/08/2018 US

(87) WO2020/036390 20/02/2020

(51) ***H04N 19/11***; *H04N 19/70; H04N 19/61; H04N 19/423; H04N 19/597*

(73) **LG ELECTRONICS INC.** (KR)
128, Yeoui-daero, Yeongdeungpo-gu, Seoul 07336, Korea

(72) KOO, Moonmo (KR); SALEHIFAR, Mehdi (IR); KIM, Seunghwan (KR); LIM, Jaehyun (KR)

(74) Công ty Luật TNHH T&G (TGVN)

(54) **PHƯƠNG PHÁP VÀ THIẾT BỊ ĐỂ GIẢI MÃ TÍN HIỆU ẢNH, PHƯƠNG PHÁP ĐỂ MÃ HÓA TÍN HIỆU ẢNH, VÀ PHƯƠNG TIỆN ĐỌC ĐƯỢC BẰNG MÁY TÍNH**

(57) Các phương án của sáng chế đề xuất phương pháp và thiết bị để giải mã tín hiệu ảnh. Phương pháp để giải mã tín hiệu ảnh theo phương án của sáng chế bao gồm các bước: đối với khối hiện tại có chiều rộng và chiều cao khác nhau, xác định chế độ nội dự đoán được điều chỉnh từ chế độ nội dự đoán, dựa vào tỉ số giữa chiều rộng và chiều cao của khối hiện tại và chế độ nội dự đoán; xác định tập biến đổi không thể tách được ngược trên cơ sở chế độ nội dự đoán được điều chỉnh; và áp dụng ma trận biến đổi không thể tách được ngược được chọn từ tập biến đổi không thể tách được ngược đối với vùng trên cùng-bên trái của khối hiện tại, mà được xác định theo chiều rộng và chiều cao của khối hiện tại.

FIG.1

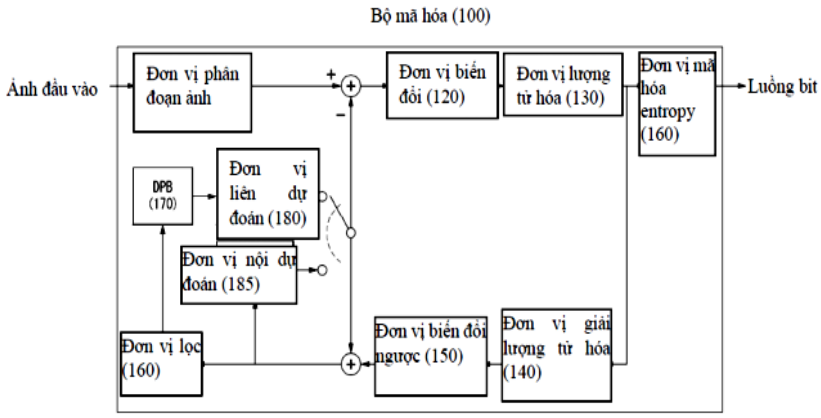

(11) **1-0048235 B**

(15) 03/06/2025
Số Quyết định: 95058/QĐ-SHTT.IP

(45) 25/07/2025 448B

(43) 26/09/2022 414 A

(21) 1-2022-04097

(85) 29/06/2022

(22) 25/12/2020

(86) PCT/JP2020/048673 25/12/2020

(30) 2020-000716 07/01/2020 JP

(87) WO2021/140947 15/07/2021

(51) ***C10B 57/04***

(73) **JFE STEEL CORPORATION** (JP)
2-3, Uchisaiwai-cho 2-chome, Chiyoda-ku, Tokyo 1000011, Japan

(72) IGAWA Daisuke (JP); MATSUI Takashi (JP); DOHI Yusuke (JP)

(74) Công ty Cổ phần Sở hữu công nghiệp INVESTIP (INVESTIP)

(54) **PHƯƠNG PHÁP SẢN XUẤT THAN TRỘN VÀ PHƯƠNG PHÁP SẢN XUẤT THAN CỐC**

(57) Sáng chế đề cập đến phương pháp sản xuất than trộn mà có thể sản xuất than cốc có độ bền cao sau khi cacbon hóa, và phương pháp sản xuất than cốc. Phương pháp sản xuất than trộn bằng cách trộn nhiều nhãn hiệu than để sản xuất than trộn bao gồm bước đặt sức căng bề mặt của than khi cấu trúc trơ được giả định là 100% thể tích là γ_{100}, và đặt sức căng bề mặt của than khi cấu trúc phản ứng được giả định là 100% thể tích là γ_0, bước xác định phạm vi γ_0 của than; trong số các nhãn hiệu than 1, 2, ... i, ..., và n sẽ được trộn trong than trộn, bước định rõ than i trong đó γ_{100} nằm ngoài phạm vi γ_0; bước đo TI của than i; và bước xác định tỷ lệ trộn của than i theo cách mà w được tính toán theo công thức (1) ở dưới là 20,4% khối lượng hoặc nhỏ hơn,

$$w = \Sigma(xi \times TIi) \cdots (1)$$

trong đó trong công thức (1), xi là tỷ lệ trộn (% khối lượng) của than i, TIi là phần (% thể tích) cấu trúc trơ được chứa trong than i, và w là phần khối lượng (% khối lượng) cấu trúc trơ của than nằm ngoài phạm vi γ_0 trong than trộn.

FIG. 2

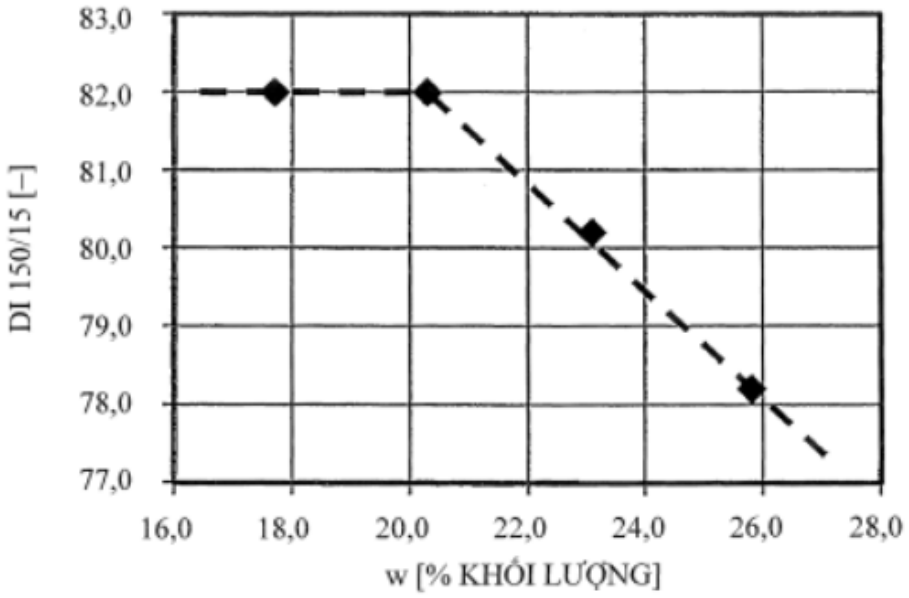
83,0
82,0
81,0
80,0
79,0
78,0
77,0
DI 150/15 [–]
16,0
18,0
20,0
22,0
24,0
26,0
28,0
w [% KHỐI LƯỢNG]

(11) **1-0048236 B**

(15) 03/06/2025
Số Quyết định: 95059/QĐ-SHTT.IP

(45) 25/07/2025 448B

(43) 25/03/2022 408 A

(21) 1-2022-00324

(85) 18/01/2022

(22) 24/06/2020

(86) PCT/KR2020/008234 24/06/2020

(30) 62/865,949 24/06/2019 US

(87) WO2020/262963 30/12/2020

(51) ***H04N 19/122***; *H04N 19/176; H04N 19/70; H04N 19/157*

(73) **LG ELECTRONICS INC.** (KR)
128, Yeoui-daero, Yeongdeungpo-Gu Seoul 07336, Korea

(72) LI, Ling (KR); NAM, Jung Hak (KR)

(74) Công ty Luật TNHH T&G (TGVN)

(54) **PHƯƠNG PHÁP MÃ HÓA VÀ GIẢI MÃ, VÀ PHƯƠNG PHÁP TRUYỀN LUỒNG BIT**

(57) Sáng chế đề cập đến phương pháp và thiết bị mã hóa/giải mã ảnh. Phương pháp giải mã ảnh được thực hiện bởi thiết bị giải mã ảnh có thể bao gồm các bước thu khối hiện tại bằng cách chia tách ảnh, xác định chế độ dự đoán của khối hiện tại, tạo ra khối dự đoán nội của khối hiện tại dựa trên việc chế độ dự đoán của khối hiện tại là chế độ dự đoán nội, tạo ra khối phần dư của khối hiện tại, và xây dựng lại khối hiện tại dựa trên khối dự đoán và khối phần dư của khối hiện tại.

Fig. 30

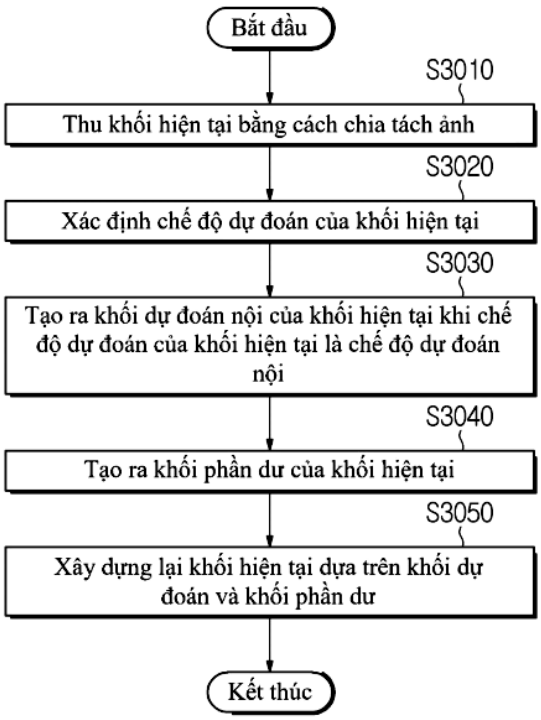

(11) **1-0048237 B**

(15) 03/06/2025
Số Quyết định: 95063/QĐ-SHTT.IP

(45) 25/07/2025 448B

(43) 25/08/2022 413 A

(21) 1-2022-02793

(85) 04/05/2022

(22) 04/11/2020

(86) PCT/JP2020/041264 04/11/2020

(30) 2019-203685 11/11/2019 JP

(87) WO2021/095614 20/05/2021

(51) ***C02F 1/00***; *E03C 1/10; E03C 1/02*

(73) **TORAY INDUSTRIES, INC.** (JP)
1-1, Nihonbashi-Muromachi 2-chome, Chuo-ku, Tokyo 1038666, Japan

(72) NARITA Takashi (JP); MORI Toyohiko (JP); ISOBE Takashi (JP); SUGISHIMA Kimihiko (JP); SATO Yasuhiro (JP); MAEDA Hirohisa (JP)

(74) Công ty Cổ phần Sở hữu công nghiệp INVESTIP (INVESTIP)

(54) **HỆ THỐNG CHUYỂN ĐỔI KÊNH DÒNG CHẢY VÀ HỆ THỐNG LÀM SẠCH NƯỚC**

(57) Sáng chế đề cập đến hệ thống chuyển đổi kênh dòng chảy (1, 1') bao gồm: van đóng-mở thứ nhất (10) được bố trí giữa phần hợp nhất (6) và phần phân nhánh (5) và trong đường dẫn nước thô (4); van đóng-mở thứ hai (11) được bố trí trong đường dẫn nước thô ra ngoài (7); và cảm biến (13) để đo trạng thái của nước chảy qua đường dẫn nước thô, trong đó việc điều khiển được thực hiện để mở van đóng-mở thứ hai và đóng van đóng-mở thứ nhất nếu có tín hiệu biểu thị rằng nước đang chảy trong đường dẫn nước thô được nhận được từ cảm biến, sau đó nhận được tín hiệu biểu thị không có nước chảy trong đường dẫn nước thô và sau đó, trong khoảng thời gian xác định trước, tín hiệu biểu thị nước đang chảy trở lại trong đường dẫn nước thô được nhận. Sáng chế còn đề cập đến hệ thống làm sạch nước.

FIG. 1

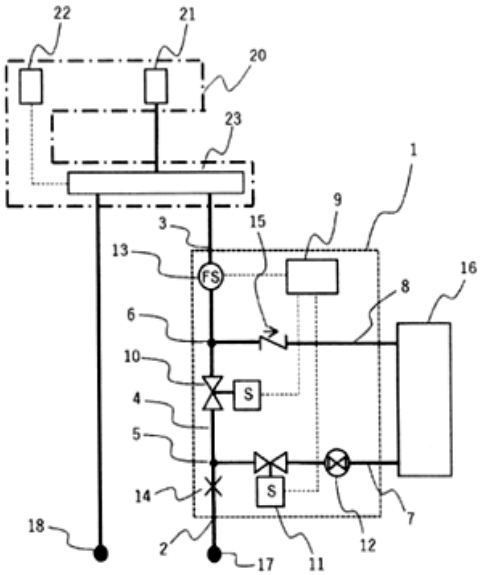

(11) **1-0048238 B**

(15) 03/06/2025
Số Quyết định: 95065/QĐ-SHTT.IP

(45) 25/07/2025 448B

(43) 26/07/2021 400 A

(21) 1-2021-01730

(85) 31/03/2021

(22) 08/10/2019

(86) PCT/KR2019/013223 08/10/2019

(30) 62/742,972 09/10/2018 US

(87) WO2020/076064 16/04/2020

(51) ***H04N 19/593***; *H04N 19/11; H04N 19/70; H04N 19/105; H04N 19/176*

(73) **LG ELECTRONICS INC.** (KR)
128, Yeoui-daero, Yeongdeungpo-Gu Seoul 07336, Korea

(72) LI, Ling (CN); HEO, Jin (KR); KIM, Seunghwan (KR)

(74) Công ty Luật TNHH T&G (TGVN)

(54) **PHƯƠNG PHÁP GIẢI MÃ VIĐEO, PHƯƠNG PHÁP MÃ HÓA VIĐEO, PHƯƠNG TIỆN LƯU TRỮ PHI CHUYỂN TIẾP ĐỌC ĐƯỢC BỞI MÁY TÍNH VÀ PHƯƠNG PHÁP TRUYỀN DỮ LIỆU CHO HÌNH ẢNH**

(57) Sáng chế đề cập tới phương pháp giải mã viđeo, theo tài liệu này, phương pháp bao gồm các bước: suy ra ứng viên chế độ dự đoán nội thứ nhất trên cơ sở của khối lân cận thứ nhất đang được định vị trên phía bên trái của khối hiện tại; suy ra ứng viên chế độ dự đoán nội thứ hai trên cơ sở của khối lân cận thứ hai đang được định vị trên phía bên trên của khối hiện tại; đặt cấu hình danh sách chế độ khả thi nhất (most probable mode - MPM) cho khối hiện tại trên cơ sở của ứng viên chế độ dự đoán nội thứ nhất và ứng viên chế độ dự đoán nội thứ hai; suy ra chế độ dự đoán nội cho khối hiện tại trên cơ sở của danh sách MPM; tạo ra các mẫu dự đoán bằng cách thực hiện việc dự đoán trên khối hiện tại trên cơ sở của chế độ dự đoán nội; và tạo ra ảnh được khôi phục của khối hiện tại trên cơ sở của các mẫu dự đoán. Sáng chế còn đề cập tới phương pháp mã hóa viđeo được thực hiện bởi thiết bị mã hóa và phương tiện lưu trữ phi chuyển tiếp đọc được bởi máy tính lưu trữ thông tin được mã hóa khiến thiết bị giải mã thực hiện phương pháp giải mã viđeo.

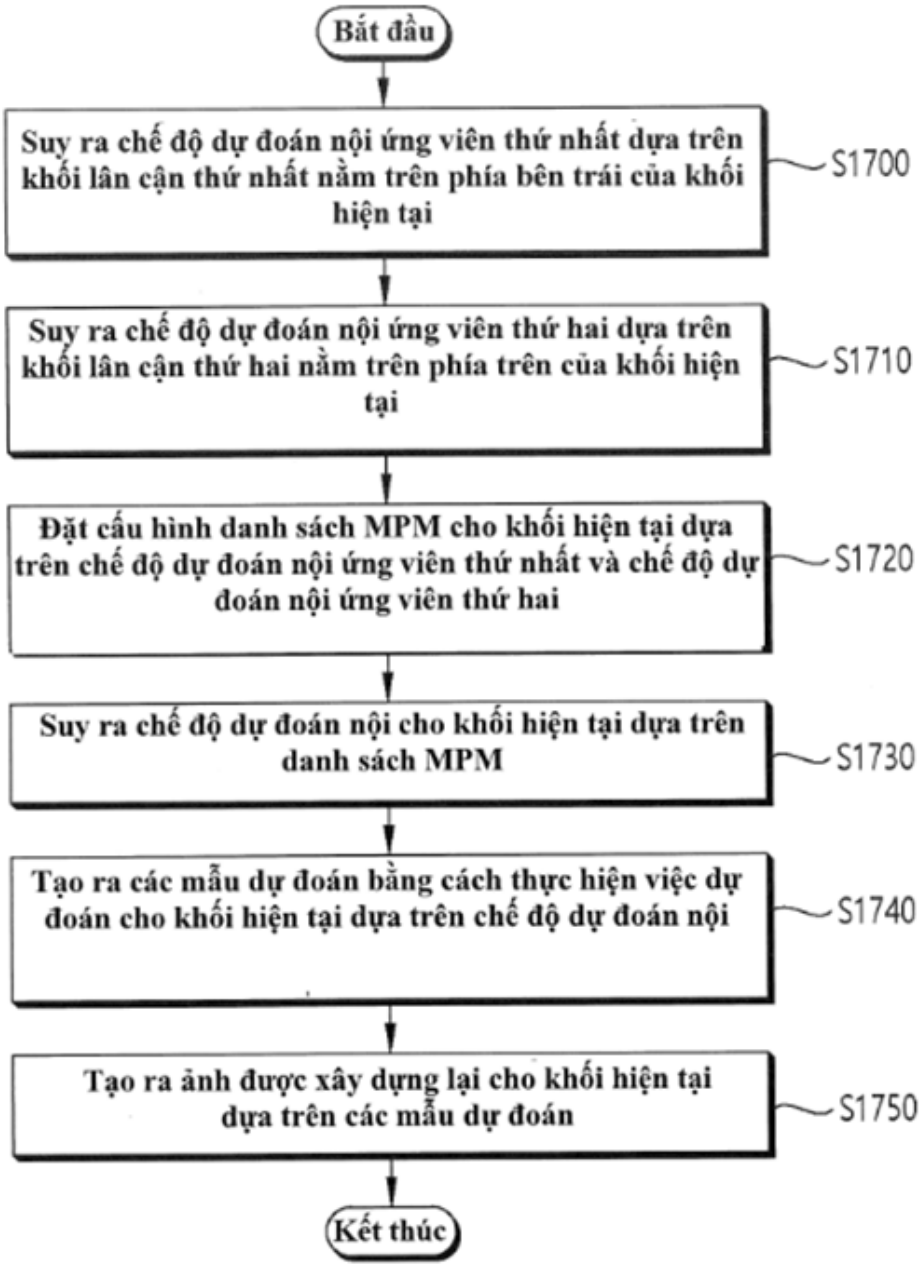
Bắt đầu
Suy ra chế độ dự đoán nội ứng viên thứ nhất dựa trên khối lân cận thứ nhất nằm trên phía bên trái của khối hiện tại
S1700
Suy ra chế độ dự đoán nội ứng viên thứ hai dựa trên khối lân cận thứ hai nằm trên phía trên của khối hiện tại
S1710
Đặt cấu hình danh sách MPM cho khối hiện tại dựa trên chế độ dự đoán nội ứng viên thứ nhất và chế độ dự đoán nội ứng viên thứ hai
S1720
Suy ra chế độ dự đoán nội cho khối hiện tại dựa trên danh sách MPM
S1730
Tạo ra các mẫu dự đoán bằng cách thực hiện việc dự đoán cho khối hiện tại dựa trên chế độ dự đoán nội
S1740
Tạo ra ảnh được xây dựng lại cho khối hiện tại dựa trên các mẫu dự đoán
S1750
Kết thúc

FIG. 17

(11) **1-0048239 B**

(15) 03/06/2025
Số Quyết định: 95068/QĐ-SHTT.IP

(45) 25/07/2025 448B

(43) 25/04/2022 409 A

(21) 1-2020-06918

(85) 30/11/2020

(22) 25/07/2019

(86) PCT/JP2019/029148 25/07/2019

(87) WO2021/014630 28/01/2021

(51) ***C02F 3/00***

(73) **ENVIRO VISION CO., LTD** (JP)
3-21-18, Higashi ikebukuro, Toshima-ku, Tokyo 1700013, Japan

(72) TOYOOKA Masashi (JP)

(74) Công ty Cổ phần Sở hữu công nghiệp INVESTIP (INVESTIP)

(54) **THIẾT BỊ XỬ LÝ NƯỚC THẢI**

(57) Sáng chế đề cập đến thiết bị xử lý nước thải và phương pháp xử lý nước thải có khả năng thực hiện, bằng thiết bị và quá trình đơn giản, cả xử lý khử trùng để khử trùng chất hữu cơ trong nước cần xử lý bằng ozon và xử lý sinh học đối với nước cần xử lý mà sử dụng các vi khuẩn hiếu khí. Ít nhất bể chứa 30 để chứa nước cần xử lý, các phương tiện cấp 40 để cấp các bọt khí kích cỡ micro-nanô chứa ozon và oxy vào bể chứa 30, và nguyên liệu xốp 58 mà được chứa trong bể chứa 30, gồm ít nhất các vi khuẩn hiếu khí, chứa cacbon như là thành phần, và có phần xốp ở cấp độ kích cỡ micro-nanô được gồm.

FIG. 3

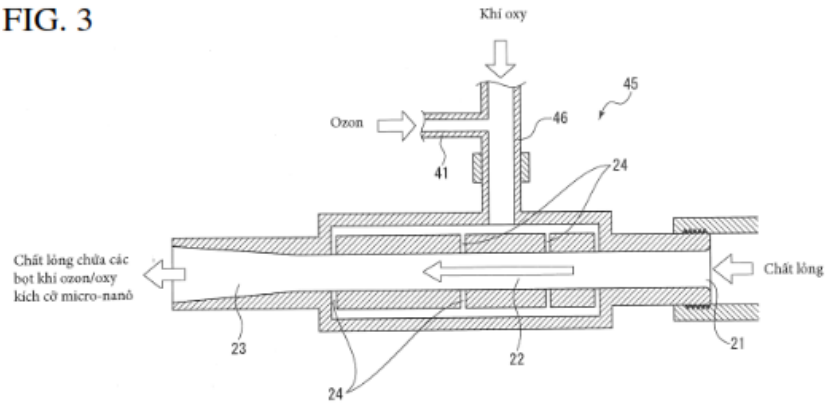

(11) **1-0048240 B**

(15) 03/06/2025
Số Quyết định: 95070/QĐ-SHTT.IP

(45) 25/07/2025 448B

(43) 27/12/2021 405 A

(21) 1-2021-06218

(85) 05/10/2021

(22) 11/03/2020

(86) PCT/US2020/022185 11/03/2020

(30) 62/816,722 11/03/2019 US
62/871,020 05/07/2019 US

(87) WO2020/185962 17/09/2020

(51) ***H04N 7/12***; *H04N 7/46; H04N 7/32*

(73) **HUAWEI TECHNOLOGIES CO., LTD.** (CN)
Huawei Administration Building, Bantian, Longgang District, Shenzhen, Guangdong 518129, China

(72) WANG, Ye-Kui (US); HENDRY, Fnu (ID); CHEN, Jianle (CN)

(74) Công ty Luật TNHH T&G (TGVN)

(54) **PHƯƠNG PHÁP GIẢI MÃ LUỒNG BIT VIĐEO ĐÃ ĐƯỢC MÃ HÓA, THIẾT BỊ GIẢI MÃ VÀ HỆ THỐNG TẠO MÃ**

(57) Sáng chế đề cập đến bộ mã hóa, bộ giải mã, thiết bị và hệ thống tạo mã, phương tiện để tạo mã và phương pháp giải mã luồng bit viđeo đã được tạo mã được thực hiện bởi bộ giải mã viđeo. Phương pháp bao gồm các bước: bộ giải mã viđeo xác định xem liệu giá trị cho cờ thứ nhất có được cung cấp bởi đầu vào bên ngoài hay không; thiết đặt cờ thứ nhất bằng giá trị được cung cấp bởi đầu vào bên ngoài và cờ thứ hai bằng giá trị của cờ thứ nhất để ngăn ảnh làm mới giải mã từng bước (gradual decoding refresh, GDR) khỏi việc được xuất ra khi giá trị cho cờ thứ nhất được cung cấp bởi đầu vào bên ngoài; giải mã ảnh GDR; và lưu trữ ảnh GDR trong bộ đệm ảnh được giải mã (decoded picture buffer, DPB).

FIG. 8

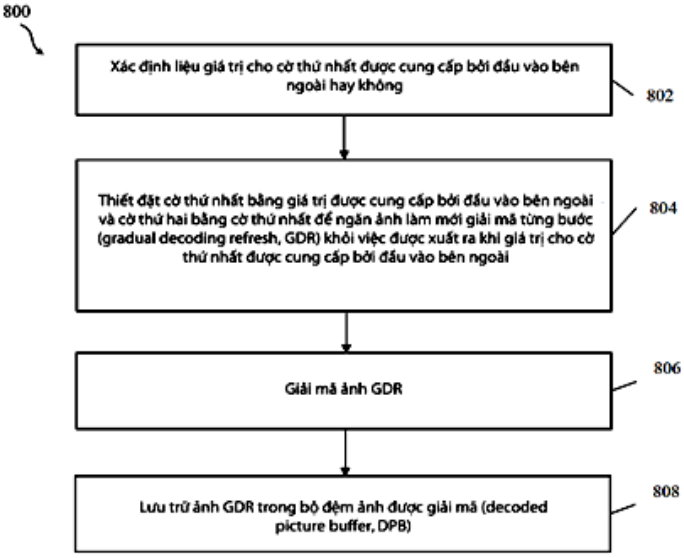

(11) **1-0048241 B**

(15) 03/06/2025
Số Quyết định: 95071/QĐ-SHTT.IP

(45) 25/07/2025 448B

(43) 25/02/2022 407 A

(21) 1-2021-07987

(85) 13/12/2021

(22) 14/05/2020

(86) PCT/US2020/032930 14/05/2020

(30) 62/848,410 15/05/2019 US

(87) WO2020/232269 19/11/2020

(51) ***H04N 19/513****; H04N 19/44*

(73) **HUAWEI TECHNOLOGIES CO., LTD.** (CN)
Huawei Administration Building, Bantian, Longgang District, Shenzhen, Guangdong 518129, P. R. China

(72) CHEN, Jianle (CN); HENDRY, Fnu (ID); WANG, Ye-Kui (US)

(74) Công ty Luật TNHH T&G (TGVN)

(54) **PHƯƠNG PHÁP GIẢI MÃ, PHƯƠNG PHÁP MÃ HÓA, BỘ GIẢI MÃ, BỘ MÃ HÓA, HỆ THỐNG XỬ LÝ VIĐEO, PHƯƠNG TIỆN ĐỌC ĐƯỢC BỞI MÁY TÍNH KHÔNG CHUYỂN TIẾP VÀ PHƯƠNG TIỆN LƯU TRỮ KHÔNG CHUYỂN TIẾP**

(57) Phương pháp giải mã bao gồm các bước xác định, bởi bộ giải mã viđeo, xem độ phân giải của ảnh hiện thời được giải mã có giống với độ phân giải của các ảnh tham chiếu được định danh bởi danh sách ảnh tham chiếu được kết hợp với ảnh hiện thời hay không; cho phép, bởi bộ giải mã viđeo, việc tinh chỉnh vectơ chuyển động phía bộ giải mã (DMVR) cho khối hiện thời của ảnh hiện thời khi độ phân giải của ảnh hiện thời được xác định là giống với độ phân giải của mỗi trong số các ảnh tham chiếu; vô hiệu hóa, bởi bộ giải mã viđeo, DMVR cho khối hiện thời của ảnh hiện thời khi độ phân giải của ảnh hiện thời được xác định là khác với độ phân giải của một trong các ảnh tham chiếu; và tinh chỉnh, bởi bộ giải mã viđeo, các vectơ chuyển động tương ứng với khối hiện thời sử dụng DMVR khi cờ DMVR được cho phép cho khối hiện thời. Sáng chế cũng đề cập đến thiết bị giải mã, thiết bị và phương pháp mã hóa, máy và hệ thống tạo mã, phương tiện tạo mã, bộ giải mã, bộ mã hóa và phương tiện đọc được bởi máy tính không chuyển tiếp.

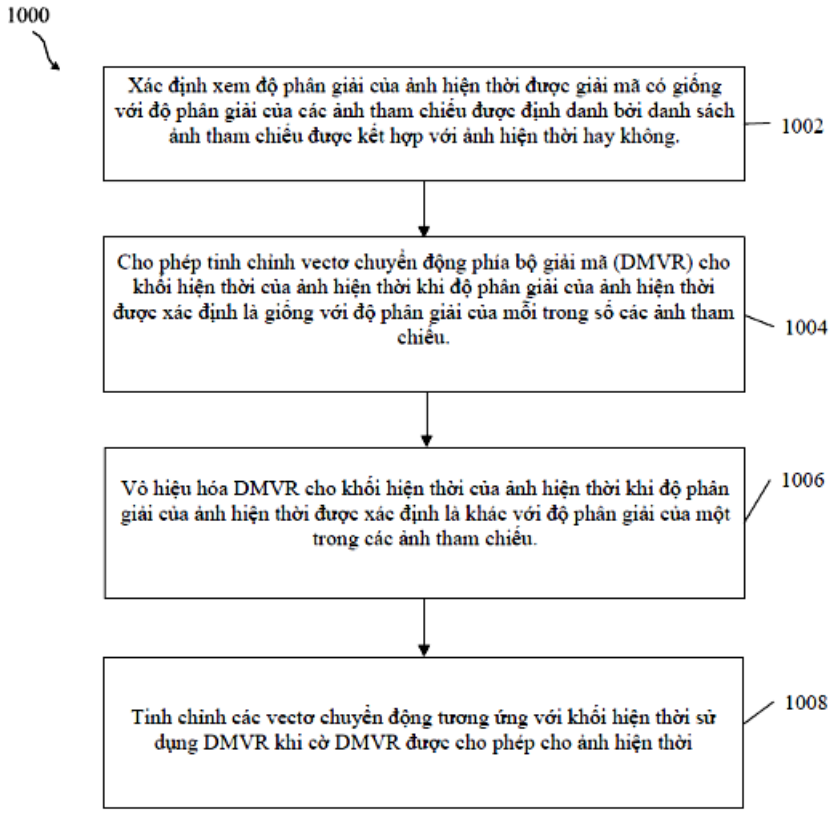
1000
Xác định xem độ phân giải của ảnh hiện thời được giải mã có giống với độ phân giải của các ảnh tham chiếu được định danh bởi danh sách ảnh tham chiếu được kết hợp với ảnh hiện thời hay không.
1002
Cho phép tinh chỉnh vectơ chuyển động phía bộ giải mã (DMVR) cho khối hiện thời của ảnh hiện thời khi độ phân giải của ảnh hiện thời được xác định là giống với độ phân giải của mỗi trong số các ảnh tham chiếu.
1004
Vô hiệu hóa DMVR cho khối hiện thời của ảnh hiện thời khi độ phân giải của ảnh hiện thời được xác định là khác với độ phân giải của một trong các ảnh tham chiếu.
1006
Tinh chỉnh các vectơ chuyển động tương ứng với khối hiện thời sử dụng DMVR khi cờ DMVR được cho phép cho ảnh hiện thời
1008

FIG. 10

(11) **1-0048242 B**

(15) 03/06/2025
Số Quyết định: 95072/QĐ-SHTT.IP

(45) 25/07/2025 448B

(43) 25/10/2022 415 A

(21) 1-2022-05140

(85) 12/08/2022

(22) 02/02/2021

(86) PCT/JP2021/003616 02/02/2021

(30) 2020-018450 06/02/2020 JP

(87) WO2021/157541 12/08/2021

(51) ***C21C 7/00***; *C21C 7/10*

(73) **JFE STEEL CORPORATION** (JP)
2-3, Uchisaiwai-cho 2-chome, Chiyoda-ku, Tokyo 1000011, Japan

(72) KUYAMA, Shuji (JP); OGASAHARA, Tomoyoshi (JP); NAKAI, Yoshie (JP); MIZOBATA, Keisuke (JP); ISHIDA, Tomoharu (JP); KIKUCHI, Masamichi (JP)

(74) Công ty Cổ phần Sở hữu công nghiệp INVESTIP (INVESTIP)

(54) **PHƯƠNG PHÁP XÁC ĐỊNH ĐIỂM KẾT THÚC KHỬ CACBON, THIẾT BỊ XÁC ĐỊNH ĐIỂM KẾT THÚC KHỬ CACBON, PHƯƠNG PHÁP VẬN HÀNH TINH LUYỆN THỨ CẤP ĐỂ LUYỆN THÉP, VÀ PHƯƠNG PHÁP SẢN XUẤT THÉP NÓNG CHẢY**

(57) Sáng chế đề cập đến phương pháp xác định điểm cuối khử cacbon theo sáng chế bao gồm: bước ước tính ước tính nồng độ cacbon và nồng độ oxy của thép nóng chảy và nồng độ khí cacbon dioxit của khí xả trong buồng chân không trong quá trình xử lý khử cacbon trong chân không bằng cách sử dụng các trị số đo nồng độ cacbon và nồng độ oxy của thép nóng chảy trước khi bắt đầu xử lý khử cacbon trong chân không, trị số đo áp suất bên trong của buồng chân không và công thức mô hình của xử lý khử cacbon trong chân không; và bước xác định điều chỉnh tham số có trong công thức mô hình sao cho giảm ít nhất một sự khác biệt giữa trị số ước tính và trị số đo nồng độ oxy của thép nóng chảy tại thời điểm khi nồng độ oxy của thép nóng chảy được đo trong quá trình xử lý khử cacbon trong chân không và sự khác biệt giữa trị số ước tính và trị số đo của nồng độ khí cacbon dioxit của khí xả tại thời điểm đo nồng độ khí cacbon dioxit của khí xả trong quá trình xử lý khử cacbon trong chân không, ước tính nồng độ cacbon của thép nóng chảy bằng cách sử dụng công thức mô hình trong đó tham số được điều chỉnh và xác định thời điểm khi trị số ước tính đạt đến trị số đích là thời điểm hoàn thành của quá trình xử lý khử cacbon trong chân không.

FIG.1

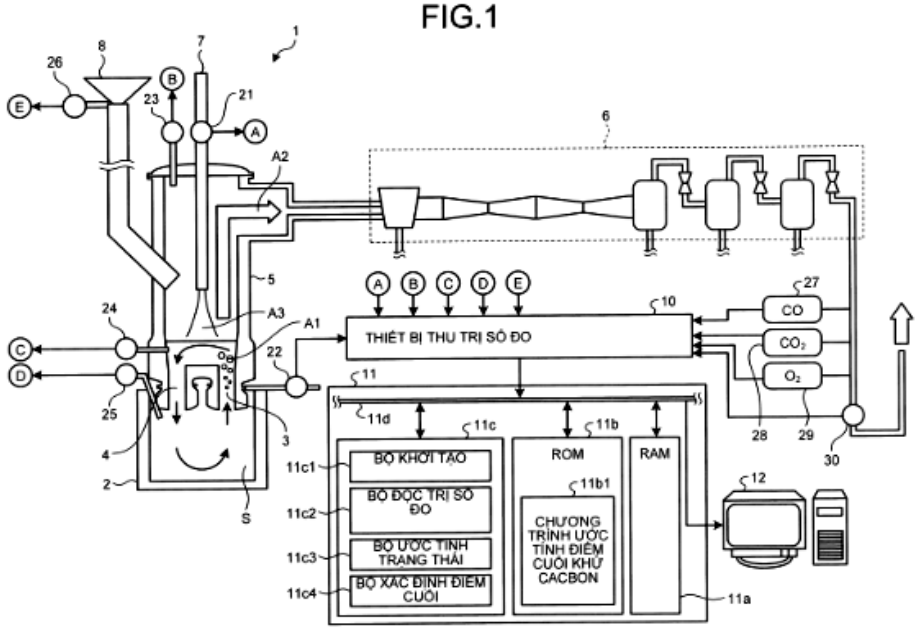
THIẾT BỊ THU TRỊ SỐ ĐO
BỘ KHỞI TẠO
BỘ ĐỌC TRỊ SỐ ĐO
BỘ ƯỚC TÍNH TRẠNG THÁI
BỘ XÁC ĐỊNH ĐIỂM CUỐI
ROM
RAM
CHƯƠNG TRÌNH ƯỚC TÍNH ĐIỂM CUỐI KHỬ CACBON
CO
CO_2
O_2

(11) **1-0048243 B**

(15) 03/06/2025
Số Quyết định: 95074/QĐ-SHTT.IP

(45) 25/07/2025 448B

(43) 25/05/2023 422 A

(21) 1-2023-00672

(85) 03/02/2023

(22) 10/07/2020

(86) PCT/CN2020/101440 10/07/2020

(87) WO2022/006895 A1 13/01/2022

(51) ***H01M 10/6556***; *H01M 10/613; H01M 10/625; H01M 10/647; H01M 50/383; H01M 10/04; H01M 50/249; H01M 50/342; H01M 50/375; H01M 50/209*

(73) **CONTEMPORARY AMPEREX TECHNOLOGY (HONG KONG) LIMITED** (CN)
Level 19, China Building, 29 Queen's Road Central, Central, Central and Western District, Hong Kong, China

(72) ZENG, Yuqun (CN); YAO, Pengcheng (CN); ZENG, Zhimin (CN); WU, Kai (CN); CHEN, Xingdi (CN); WANG, Peng (CN); CHEN, Xiaobo (CN)

(74) Công ty TNHH Dịch vụ Sở hữu trí tuệ KASS Việt Nam (KASS VIETNAM CO.,LTD.)

(54) **ẮC QUY VÀ THIẾT BỊ TIÊU THỤ ĐIỆN LIÊN QUAN, PHƯƠNG PHÁP CHẾ TẠO VÀ THIẾT BỊ CHẾ TẠO ẮC QUY**

(57) Sáng chế đề cập đến ắc quy và thiết bị tiêu thụ điện liên quan, phương pháp chế tạo, và thiết bị chế tạo ắc quy. Ắc quy bao gồm ngăn ắc quy, ngăn ắc quy bao gồm cơ cấu giảm áp và ít nhất là hai thành, ít nhất là hai thành này bao gồm thành thứ nhất và thành thứ hai mà giao nhau, cơ cấu giảm áp được bố trí tại thành thứ nhất, và cơ cấu giảm áp được tạo kết cấu để khi áp suất bên trong hoặc nhiệt độ của ngăn ắc quy đạt đến ngưỡng thì được kích hoạt để giải phóng áp suất bên trong; bộ phận quản lý nhiệt gắn vào thành thứ nhất, bộ phận quản lý nhiệt được tạo kết cấu để chứa chất lưu để làm mát ngăn ắc quy; và bộ phận đỡ gắn vào thành thứ hai, và được tạo kết cấu để đỡ ngăn ắc quy; trong đó bộ phận quản lý nhiệt được tạo kết cấu sao cho khi cơ cấu giảm áp được kích hoạt thì chất thải được xả từ ngăn ắc quy đi qua bộ phận quản lý nhiệt. Sự sắp xếp này của cơ cấu giảm áp, bộ phận quản lý nhiệt và bộ phận đỡ có thể giúp cải thiện, ví dụ như tỉ lệ sử dụng không gian của ắc quy thích hợp để được sắp xếp trong phương tiện vận tải, nhờ đó giúp cải thiện độ nhỏ gọn của ắc quy và cũng cải thiện độ an toàn của ắc quy.

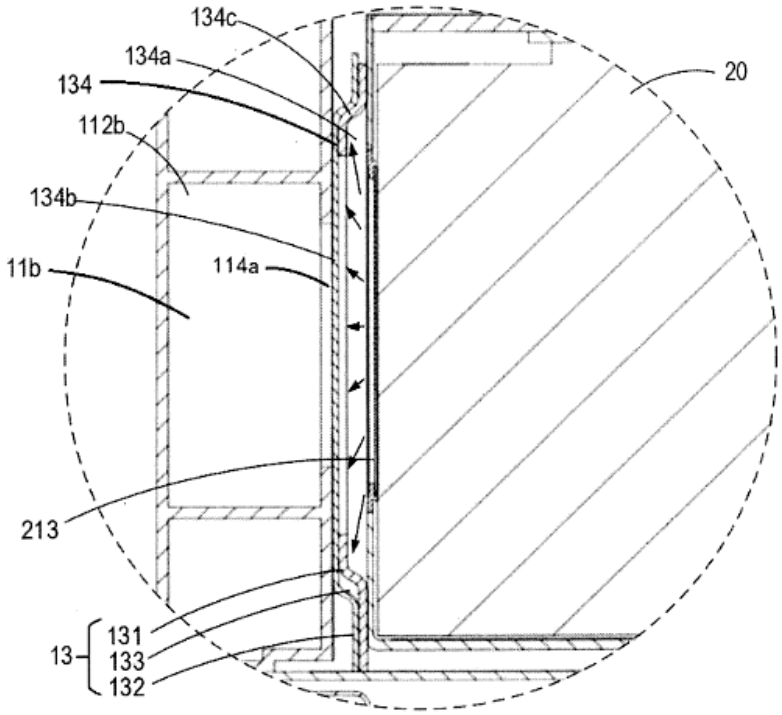

Hình 8

(11) **1-0048244 B**

(15) 03/06/2025
Số Quyết định: 95075/QĐ-SHTT.IP

(45) 25/07/2025 448B

(43) 25/11/2022 416 A

(21) 1-2022-04945

(85) 04/08/2022

(22) 22/02/2021

(86) PCT/JP2021/006552 22/02/2021

(30) 2020-031953 27/02/2020 JP

(87) WO2021/172254 02/09/2021

(51) ***C22B 1/20***

(73) **JFE STEEL CORPORATION** (JP)
2-3, Uchisaiwai-cho 2-chome, Chiyoda-ku, Tokyo 1000011, Japan

(72) TAKEHARA Kenta (JP); YAMAMOTO Tetsuya (JP); HIGUCHI Takahide (JP)

(74) Công ty Cổ phần Sở hữu công nghiệp INVESTIP (INVESTIP)

(54) **PHƯƠNG PHÁP SẢN XUẤT QUẶNG THIÊU KẾT**

(57) Sáng chế đề xuất phương pháp sản xuất quặng thiêu kết có độ bền cao trong khi duy trì tốc độ sản xuất bằng cách thực hiện việc làm giàu ôxy phù hợp ở vị trí gần với bộ phận xả quặng hơn so với vị trí mồi cháy mà không sử dụng nhiên liệu khí trong vận hành máy thiêu kết. Theo phương pháp sản xuất quặng thiêu kết bao gồm đốt cháy lần lượt vật liệu cacbon trong dàn thiêu kết (lớp được nạp nguyên liệu thô) trong máy thiêu kết DL để thiêu kết nguyên liệu thô đã trộn, trong khi thực hiện việc làm giàu ôxy từ lớp được nạp nguyên liệu thô phía trên trên máy thiêu kết, việc làm giàu ôxy được thực hiện ở vị trí gần với bộ phận xả quặng hơn so với vị trí đã trôi qua 4 phút kể từ khi bề mặt trên của phần nạp được mồi cháy.

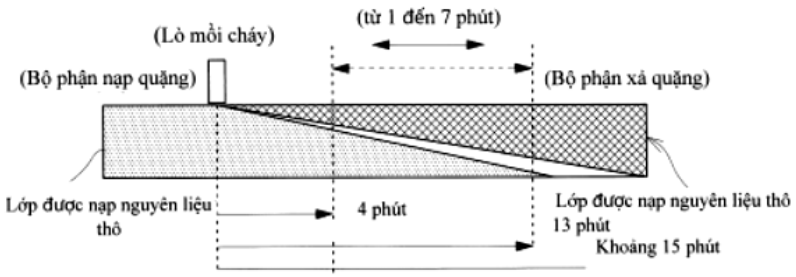

(11) **1-0048245 B**

(15) 03/06/2025
Số Quyết định: 95076/QĐ-SHTT.IP

(45) 25/07/2025 448B

(43) 25/01/2022 406 A

(21) 1-2021-07442

(85) 22/11/2021

(22) 27/03/2020

(86) PCT/CN2020/081672 27/03/2020

(30) 201910370987.9 30/04/2019 CN

(87) WO2020/220884 05/11/2020

(51) ***H04N 19/176****; H04N 19/159; H04N 19/103; H04N 19/117*

(73) **HUAWEI TECHNOLOGIES CO., LTD.** (CN)
Huawei Administration Building, Bantian, Longgang District, Shenzhen, Guangdong 518129, P. R. China

(72) ZHAO, Yin (CN); YANG, Haitao (CN); CHEN, Jianle (CN)

(74) Công ty Luật TNHH T&G (TGVN)

(54) **PHƯƠNG PHÁP VÀ THIẾT BỊ NỘI DỰ ĐOÁN ĐỐI VỚI CHUỖI VIĐEO**

(57) Theo các phương án, sáng chế đề xuất phương pháp nội dự đoán đối với chuỗi viđeo. Phương pháp này bao gồm các bước: thu thập kích thước và chế độ chia của nút cây lập mã sắc độ; xác định, dựa trên kích thước và chế độ chia của nút cây lập mã sắc độ này, xem có cho phép việc nội dự đoán mô hình tuyến tính giao thành phần (Cross-Component Linear Model - CCLM) được thực hiện trên đơn vị lập mã sắc độ được bao gồm ở nút cây lập mã sắc độ này hay không; xác định chế độ dự đoán của đơn vị lập mã sắc độ tuỳ theo việc có cho phép CCLM được thực hiện trên đơn vị lập mã sắc độ này hay không; và xử lý đơn vị lập mã sắc độ này dựa trên chế độ dự đoán của đơn vị lập mã sắc độ này để thu được các mẫu dự đoán của đơn vị lập mã sắc độ này. Theo các phương án, sáng chế còn đề xuất thiết bị nội dự đoán và bộ giải mã. Các phương án của sáng chế giúp giảm độ trễ trong việc xử lý đơn vị lập mã sắc độ, và cải thiện thông lượng của bộ giải mã phần cứng.

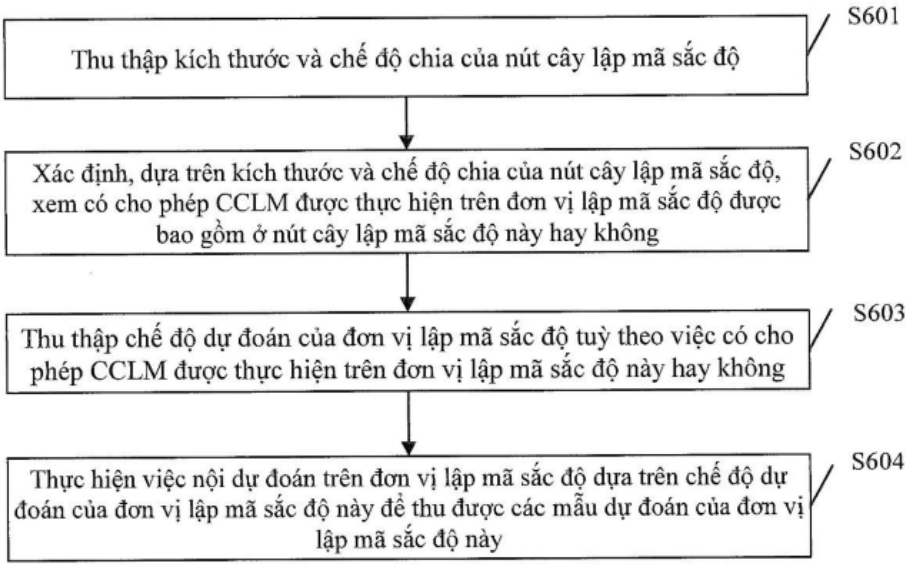
S601
Thu thập kích thước và chế độ chia của nút cây lập mã sắc độ
S602
Xác định, dựa trên kích thước và chế độ chia của nút cây lập mã sắc độ, xem có cho phép CCLM được thực hiện trên đơn vị lập mã sắc độ được bao gồm ở nút cây lập mã sắc độ này hay không
S603
Thu thập chế độ dự đoán của đơn vị lập mã sắc độ tuỳ theo việc có cho phép CCLM được thực hiện trên đơn vị lập mã sắc độ này hay không
S604
Thực hiện việc nội dự đoán trên đơn vị lập mã sắc độ dựa trên chế độ dự đoán của đơn vị lập mã sắc độ này để thu được các mẫu dự đoán của đơn vị lập mã sắc độ này

Fig.6

(11) **1-0048246 B**

(15) 03/06/2025
Số Quyết định: 95077/QĐ-SHTT.IP

(45) 25/07/2025 448B

(43) 25/08/2022 413 A

(21) 1-2022-03416

(85) 31/05/2022

(22) 03/12/2020

(86) PCT/EP2020/084451 03/12/2020

(30) 19213944.2 05/12/2019 EP
19217045.4 17/12/2019 EP

(87) WO2021/110829 11/06/2021

(51) ***C09D 163/00****; C09D 7/63; C09D 7/61; C09D 163/02; C09D 5/00*

(73) **AKZO NOBEL COATINGS INTERNATIONAL B.V.** (NL)
Christian Neefestraat 2, 1077 WW Amsterdam, Netherlands

(72) KIM, MiHyang (KR); MIN, SeongWoon (KR)

(74) Công ty TNHH Tư vấn sở hữu trí tuệ Việt (VIET IP CO.,LTD.)

(54) **CHẾ PHẨM PHỦ, NỀN ĐƯỢC PHỦ VÀ PHƯƠNG PHÁP BẢO VỆ NỀN BẰNG CHẾ PHẨM PHỦ NÀY**

(57) Sáng chế liên quan đến chế phẩm phủ có hàm lượng rắn cao bao gồm 10-50 % khối lượng là nhựa epoxy có thể đóng rắn, 10-30% khối lượng là chất đóng rắn, và 0,05-10 % khối lượng là kim loại kiềm thổ nhôm polyphosphat. Thể tích rắn là 90% hoặc cao hơn, và/hoặc hàm lượng rắn là 90 % khối lượng hoặc cao hơn theo ASTM D5201. Sáng chế còn liên quan đến phương pháp trong đó chế phẩm phủ được phủ lên nền. Chế phẩm có thể được sử dụng làm lớp phủ chống ăn mòn cho nền kim loại, đặc biệt là các vật thể hoặc kết cấu chìm trong nước trong thời gian dài, ví dụ như thân tàu, thùng chứa nước dằn tàu, và các phần chìm của các kết cấu cố định ngoài khơi hoặc ven bờ.

(11) **1-0048247 B**

(15) 03/06/2025
Số Quyết định: 95078/QĐ-SHTT.IP

(45) 25/07/2025 448B

(43) 26/07/2021 400 A

(21) 1-2021-01708

(85) 30/03/2021

(22) 05/09/2019

(86) PCT/JP2019/034879 05/09/2019

(30) 2018-187234 02/10/2018 JP

(87) WO2020/071048 09/04/2020

(51) ***C21D 8/12***; *C21C 7/06; C21C 7/10; H01F 1/147; C21D 9/46; C22C 38/02; C22C 38/04; C21C 7/04*

(73) **JFE STEEL CORPORATION** (JP)
2-3, Uchisaiwai-cho 2-chome, Chiyoda-ku, Tokyo 1000011 Japan

(72) HARADA Akifumi (JP); MATSUI Akitoshi (JP); ODA Yoshihiko (JP); OKUBO Tomoyuki (JP); UESAKA Masanori (JP)

(74) Công ty Cổ phần Sở hữu công nghiệp INVESTIP (INVESTIP)

(54) **TẤM THÉP KỸ THUẬT ĐIỆN KHÔNG ĐỊNH HƯỚNG VÀ PHƯƠNG PHÁP SẢN XUẤT PHÔI TẤM ĐƯỢC SỬ DỤNG LÀM NGUYÊN LIỆU CHO TẤM THÉP NÀY**

(57) Sáng chế đề cập đến tấm thép kỹ thuật điện không định hướng có nồng độ Al thấp đến mức có hiệu quả tái chế sắt phế liệu ưu việt và có mật độ từ thông cao và tổn hao sắt thấp. Tấm thép kỹ thuật điện không định hướng theo sáng chế có hợp phần hóa học chứa C: 0,0050% theo khối lượng hoặc nhỏ hơn, Si: 1,5% theo khối lượng đến 5,0% theo khối lượng, Mn: 0,2% theo khối lượng đến 3,0% theo khối lượng, sol.Al (nhôm tan được trong axit): 0,0030% theo khối lượng hoặc nhỏ hơn, P: 0,2% theo khối lượng hoặc nhỏ hơn, S: 0,0050% theo khối lượng hoặc nhỏ hơn, N: 0,0040% theo khối lượng hoặc nhỏ hơn, T.Ca: 0,0010% theo khối lượng đến 0,0080% theo khối lượng, T.O: 0,0100% theo khối lượng hoặc nhỏ hơn, REM: 0,0001% theo khối lượng đến 0,0050% theo khối lượng, và phần còn lại là Fe và các tạp chất không thể tránh được, trong đó trị số của biểu thức phân số quan hệ khối lượng ((T.Ca + REM)/(T.O + S)), mà là biểu thức quan hệ cho các khối lượng của bốn cấu tử được mô tả ở trên, đó là, T.Ca, REM, T.O, và S, bằng 0,4 hoặc lớn hơn.

(11) **1-0048248 B**

(15) 03/06/2025
Số Quyết định: 95079/QĐ-SHTT.IP

(45) 25/07/2025 448B

(43) 25/10/2021 403 A

(21) 1-2021-03768

(85) 23/06/2021

(22) 27/11/2019

(86) PCT/US2019/063698 27/11/2019

(30) 62/771,907 27/11/2018 US

(87) WO2020/113068 04/06/2020

(51) ***H04N 19/126***

(73) **OP SOLUTIONS, LLC** (US)
368 Middle Street, Amherst, Massachusetts 01002, United States of America

(72) ADZIC, Velibor (US); KALVA, Hari (US); FURHT, Borivoje (US)

(74) Công ty Luật TNHH T&G (TGVN)

(54) **BỘ XỬ LÝ TÍN HIỆU VIĐEO VÀ PHƯƠNG PHÁP TẠO MÃ**

(57) Sáng chế đề cập đến bộ mã hóa bao gồm hệ mạch được tạo cấu hình để nhận khung viđeo, phân vùng khung viđeo này thành các khối, xác định vùng thứ nhất bên trong khung viđeo bao gồm nhóm thứ nhất của tập con thứ nhất của các khối, xác định số đo trung bình thứ nhất của thông tin của vùng thứ nhất này, và mã hóa khung viđeo, việc mã hóa này bao gồm việc điều khiển tham số lượng tử hóa dựa trên số đo trung bình thứ nhất của thông tin của vùng thứ nhất. Sáng chế cũng đề cập đến các phương pháp mã hóa, thiết bị liên quan, các hệ thống, các kỹ thuật và các vật phẩm.

(11) **1-0048249 B**

(15) 03/06/2025
Số Quyết định: 95080/QĐ-SHTT.IP

(45) 25/07/2025 448B

(43) 27/09/2021 402 A

(21) 1-2021-04014

(85) 01/07/2021

(22) 23/12/2019

(86) PCT/RU2019/050253 23/12/2019

(30) 62/784,345 21/12/2018 US

(87) WO2020/130889 25/06/2020

(51) ***H04N 19/50****; H04N 19/82; H04N 19/14*

(73) **HUAWEI TECHNOLOGIES CO., LTD.** (CN)
Huawei Administration Building, Bantian, Longgang District, Shenzhen, Guangdong 518129, China

(72) FILIPPOV, Alexey Konstantinovich (RU); RUFITSKIY, Vasily Alexeevich (RU); CHEN, Jianle (CN)

(74) Công ty Luật TNHH T&G (TGVN)

(54) PHƯƠNG PHÁP DỰ ĐOÁN NỘI KHỐI HÌNH ẢNH, BỘ MÃ HÓA, BỘ GIẢI MÃ VÀ PHƯƠNG TIỆN LƯU TRỮ ĐỌC ĐƯỢC BẰNG MÁY TÍNH

(57) Sáng chế đề cập tới phương pháp dự đoán nội khối của hình ảnh, cho mẫu từ nhiều mẫu của khối, phương pháp này bao gồm các bước: xác định giá trị mẫu đã dự đoán từ một hoặc nhiều giá trị mẫu tham chiếu bằng cách dự đoán nội sử dụng chế độ dự đoán nội được lựa chọn từ một chế độ trong số chế độ dự đoán nội DC, chế độ dự đoán nội phẳng, và chế độ dự đoán nội có góc; xác định trọng số thứ nhất dựa trên chế độ dự đoán nội và một chiều trong số chiều cao của khối, chiều rộng của khối, hoặc cả hai; xác định trọng số thứ hai dựa trên chế độ dự đoán nội và một chiều trong số chiều cao của khối, chiều rộng của khối, hoặc cả hai; tính giá trị bổ sung dưới dạng tổng có trọng số của giá trị mẫu tham chiếu ở đỉnh và giá trị mẫu tham chiếu bên trái bằng cách lấy trọng số giá trị mẫu tham chiếu ở đỉnh với trọng số thứ nhất và giá trị mẫu tham chiếu bên trái với trọng số thứ hai; nhân giá trị mẫu đã dự đoán với hệ số lấy trọng số mẫu, tạo ra giá trị mẫu đã dự đoán có trọng số; cộng giá trị bổ sung vào giá trị mẫu đã dự đoán có trọng số, tạo ra giá trị mẫu đã dự đoán sửa đổi chưa chuẩn hóa; và chuẩn hóa giá trị mẫu đã dự đoán sửa đổi chưa chuẩn hóa bằng phép dịch phải số học của phần biểu diễn số nguyên của giá trị mẫu đã dự đoán sửa đổi chưa chuẩn hóa, tạo ra giá trị mẫu đã dự đoán sửa đổi chuẩn hóa. Sáng chế cũng đề cập tới bộ mã hóa, bộ giải mã và phương tiện lưu trữ đọc được bằng máy tính.

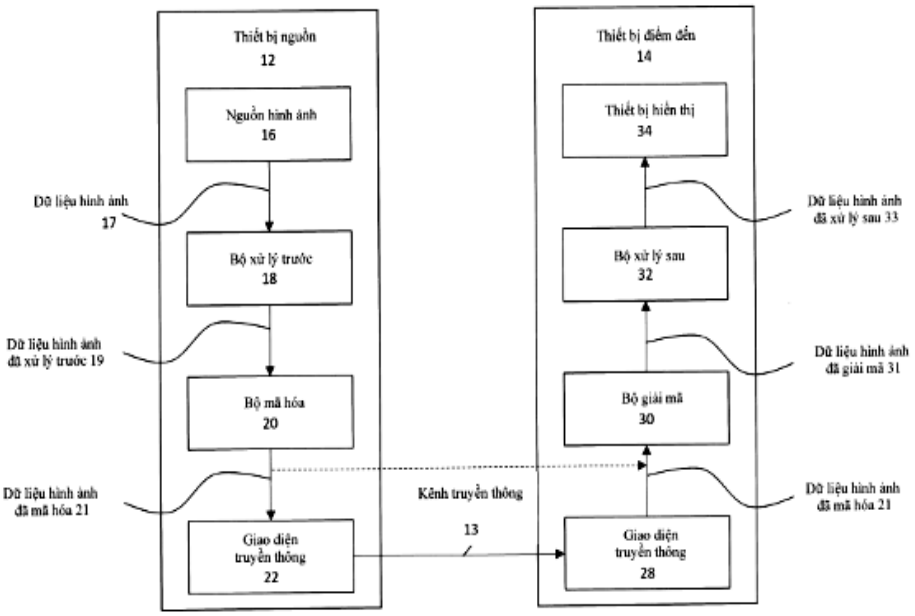
Thiết bị nguồn
12
Nguồn hình ảnh
16
Dữ liệu hình ảnh
17
Bộ xử lý trước
18
Dữ liệu hình ảnh
đã xử lý trước 19
Bộ mã hóa
20
Dữ liệu hình ảnh
đã mã hóa 21
Giao diện
truyền thông
22
Kênh truyền thông
13
Thiết bị điểm đến
14
Thiết bị hiển thị
34
Dữ liệu hình ảnh
đã xử lý sau 33
Bộ xử lý sau
32
Dữ liệu hình ảnh
đã giải mã 31
Bộ giải mã
30
Dữ liệu hình ảnh
đã mã hóa 21
Giao diện
truyền thông
28

FIG. 1A

(11) **1-0048250 B**

(15) 03/06/2025
Số Quyết định: 95081/QĐ-SHTT.IP

(45) 25/07/2025 448B

(43) 27/06/2022 411 A

(21) 1-2022-01741

(85) 21/03/2022

(22) 27/08/2020

(86) PCT/CN2020/111783 27/08/2020

(30) 201910819990.4 31/08/2019 CN

(87) WO2021/037149 04/03/2021

(51) ***G06F 3/048****; G06F 3/04845; G06F 3/04817; G06F 1/16*

(73) **HUAWEI TECHNOLOGIES CO., LTD.** (CN)
Huawei Administration Building, Bantian, Longgang District, Shenzhen, Guangdong 518129, P. R. China

(72) ZHANG, Ziyue (CN); CHEN, Long (CN)

(74) Công ty Cổ phần Sở hữu công nghiệp INVESTIP (INVESTIP)

(54) **PHƯƠNG PHÁP HIỂN THỊ BIỂU TƯỢNG ỨNG DỤNG, THIẾT BỊ ĐIỆN TỬ, VÀ PHƯƠNG TIỆN LƯU TRỮ KHÔNG TẠM THỜI CÓ THỂ ĐỌC ĐƯỢC BỞI MÁY TÍNH**

(57) Sáng chế đề cập đến phương pháp hiển thị biểu tượng ứng dụng và thiết bị điện tử. Phương pháp có thể được áp dụng cho thiết bị điện tử có màn hình có thể mở rộng được, bao gồm: khi màn hình có thể mở rộng được ở trạng thái thứ nhất, bước hiển thị nhóm các biểu tượng ứng dụng thứ nhất trong vùng cửa sổ lối tắt của màn hình; và nếu màn hình có thể mở rộng được chuyển từ trạng thái thứ nhất sang trạng thái thứ hai, bước hiển thị nhóm các biểu tượng ứng dụng thứ hai trong vùng cửa sổ lối tắt của màn hình. Số lượng của nhóm các biểu tượng ứng dụng thứ hai lớn hơn số lượng của nhóm các biểu tượng ứng dụng thứ nhất. Trạng thái thứ nhất thể hiện trạng thái trong đó màn hình có thể mở rộng được không được mở rộng. Trạng thái thứ hai thể hiện trạng thái trong đó màn hình có thể mở rộng được không được mở rộng. Nhóm các biểu tượng ứng dụng thứ hai bao gồm một số biểu tượng trong nhóm các biểu tượng ứng dụng thứ nhất, hoặc bao gồm tất cả các biểu tượng trong nhóm các biểu tượng ứng dụng thứ nhất, hoặc không bao gồm các biểu tượng trong nhóm các biểu tượng ứng dụng thứ nhất. Trong phương pháp này, số lượng các biểu tượng ứng dụng trong vùng cửa sổ lối tắt có thể tăng lên theo sự mở rộng của màn hình, và biểu tượng ứng dụng có thể thay đổi theo sự mở rộng của màn hình, để cải thiện việc sử dụng và cải thiện trải nghiệm người dùng. Sáng chế còn đề cập đến phương tiện lưu trữ máy tính.

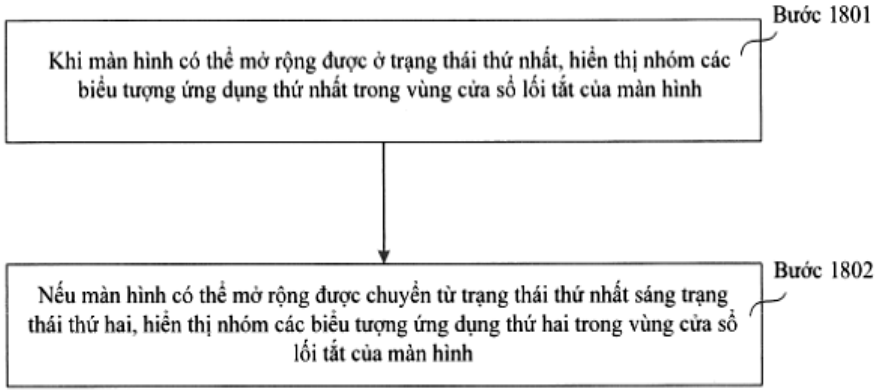
Bước 1801
Khi màn hình có thể mở rộng được ở trạng thái thứ nhất, hiển thị nhóm các biểu tượng ứng dụng thứ nhất trong vùng cửa sổ lối tắt của màn hình
Bước 1802
Nếu màn hình có thể mở rộng được chuyển từ trạng thái thứ nhất sáng trạng thái thứ hai, hiển thị nhóm các biểu tượng ứng dụng thứ hai trong vùng cửa sổ lối tắt của màn hình

FIG.18

(11) **1-0048251 B**

(15) 04/06/2025
Số Quyết định: 95250/QĐ-SHTT.IP

(45) 25/07/2025 448B

(43) 25/11/2021 404 A

(21) 1-2021-05093

(85) 18/08/2021

(22) 07/02/2020

(86) PCT/KR2020/001788 07/02/2020

(30) 62/805,950 14/02/2019 US

(87) WO2020/166897 20/08/2020

(51) ***H04N 19/513***; *H04N 19/132; H04N 19/70; H04N 19/176; H04N 19/122; H04N 19/139*

(73) **LG ELECTRONICS INC.** (KR)
128, Yeoui-daero, Yeongdeungpo-Gu Seoul 07336, Republic of Korea

(72) PARK, Naeri (KR); NAM, Junghak (KR)

(74) Công ty Luật TNHH T&G (TGVN)

(54) PHƯƠNG PHÁP GIẢI MÃ VÀ GHI MÃ HÌNH ẢNH, VÀ VẬT GHI KỸ THUẬT SỐ ĐỌC ĐƯỢC BỞI MÁY TÍNH KHÔNG CHUYỂN TIẾP

(57) Sáng chế đề cập tới phương pháp giải mã hình ảnh được thực hiện bởi thiết bị giải mã theo sáng chế, bao gồm các bước: dẫn ra véctơ chuyển động cho khối hiện tại; xác định xem liệu có áp dụng việc tinh chỉnh cho véctơ chuyển động cho khối hiện tại hay không; dẫn ra véctơ chuyển động được tinh chỉnh bằng cách áp dụng việc tinh chỉnh véctơ chuyển động phía bộ giải mã (decoder-side motion vector refinement - DMVR) cho véctơ chuyển động nếu xác định được là áp dụng việc tinh chỉnh cho véctơ chuyển động cho khối hiện tại; dẫn ra các mẫu dự đoán cho khối hiện tại trên cơ sở của véctơ chuyển động được tinh chỉnh; và sinh ra các mẫu xây dựng lại cho khối hiện tại trên cơ sở của các mẫu dự đoán, trong đó bước xác định xem liệu có áp dụng việc tinh chỉnh hay không chứa việc xác định xem liệu có áp dụng việc tinh chỉnh hay không trên cơ sở của ít nhất một thành phần trong số kích cỡ của khối hiện tại và thông tin chỉ số trọng số việc dự đoán đôi cho khối hiện tại. Sáng chế cũng bộc lộ phương pháp ghi mã hình ảnh, vật ghi kỹ thuật số đọc được bởi máy tính và phương pháp truyền dữ liệu cho thông tin hình ảnh.

FIG. 9

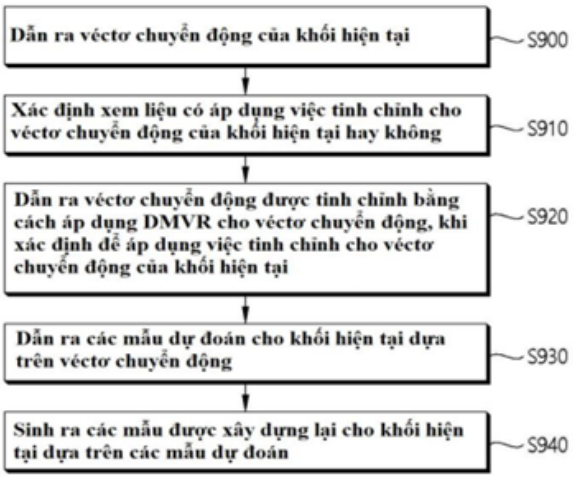

(11) **1-0048252 B**

(15) 04/06/2025
Số Quyết định: 95251/QĐ-SHTT.IP

(45) 25/07/2025 448B

(43) 27/01/2023 418 A

(21) 1-2022-01150

(22) 24/02/2022

(30) 2021-106039 25/06/2021 JP

(51) ***B62J 19/00***

(73) **YAMAHA HATSUDOKI KABUSHIKI KAISHA** (JP)
2500 Shingai, Iwata-shi, Shizuoka-ken 438-8501, Japan

(72) Yu, Hui-Ming (TW); Huang, Chun-Yin (TW)

(74) Công ty TNHH Tư vấn - Đầu tư N.T.K. (N.T.K. CO., LTD.)

(54) **PHƯƠNG TIỆN GIAO THÔNG KIỂU NGỒI CHÂN ĐỂ HAI BÊN**

(57) Sáng chế đề cập tới phương tiện giao thông kiểu ngồi chân để hai bên, trong đó hộp chứa vật dụng (30) gồm phần chứa thứ nhất (31) và phần chứa thứ hai (32). Phần chứa thứ nhất (31) được tạo kết cấu để cất giữ mũ bảo hiểm. Phần chứa thứ hai (32) được bố trí phía sau phần chứa thứ nhất (31). Bộ dẫn động động cơ (62) được nằm ít nhất một phần phía dưới vách đáy thứ hai (84) của phần chứa thứ hai (32). Trên hình chiếu nhìn từ trên xuống của phương tiện giao thông, bộ dẫn động động cơ (62) gối chồng ít nhất một phần với phần chứa thứ hai (32). Bộ dẫn động động cơ (62) được bố trí để được làm nghiêng ra phía trước và xuống phía dưới. Khi được quan sát trên hình chiếu nhìn từ phía bên của phương tiện giao thông, đường kéo dài ra phía trước của bộ dẫn động động cơ (62) gối chồng với phần chứa thứ nhất (31). Theo phương bề rộng phương tiện giao thông, bộ dẫn động động cơ (62) được bố trí giữa khung yên trái (14L) và khung yên phải (14R). Khi được quan sát trên hình chiếu nhìn từ phía bên của phương tiện giao thông, bộ dẫn động động cơ (62) gối chồng ít nhất một phần khung yên trái (14L) hoặc khung yên phải (14R).

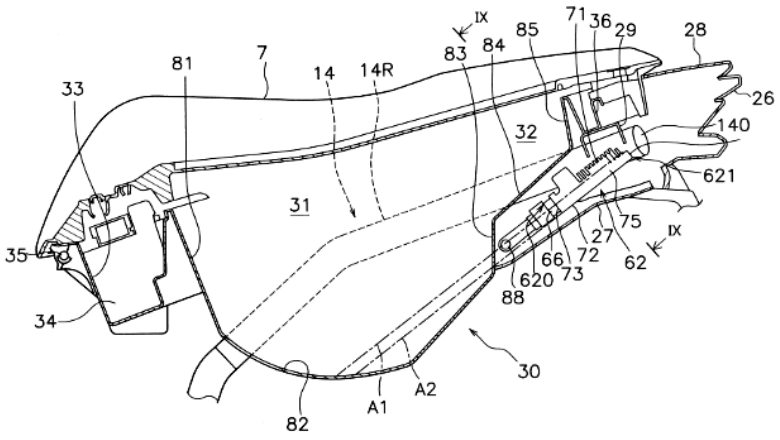

FIG. 7

(11) **1-0048253 B**

(15) 04/06/2025
Số Quyết định: 95252/QĐ-SHTT.IP

(45) 25/07/2025 448B

(43) 25/03/2021 396 A

(21) 1-2020-07005

(85) 03/12/2020

(22) 09/05/2019

(86) PCT/KR2019/005596 09/05/2019

(30) 10-2018-0054081 11/05/2018 KR

(87) WO2019/216676 14/11/2019

(51) ***G03B 13/36****; H04N 5/225; G03B 3/10; G02B 7/28; G03B 17/12*

(73) **LG INNOTEK CO., LTD.** (KR)
30, Magokjungang 10-ro, Gangseo-gu, Seoul, 07796, Republic of Korea

(72) KIM, Min (KR); OH, Jun Seok (KR)

(74) Công ty Luật TNHH T&G (TGVN)

(54) MÔĐUN MÁY GHI HÌNH VÀ PHƯƠNG PHÁP HOẠT ĐỘNG CHO MÔĐUN MÁY GHI HÌNH

(57) Sáng chế đề cập đến môđun máy ghi hình, theo một phương án thực hiện, bao gồm: cụm thấu kính; cụm dẫn động thấu kính để dịch chuyển cụm thấu kính theo phương của đường trục quang; cụm bộ cảm biến vị trí để phát hiện vị trí của cụm thấu kính; và cụm điều khiển để, trên cơ sở vị trí của cụm thấu kính được phát hiện bởi cụm bộ cảm biến vị trí, gửi ra, đến cụm dẫn động thấu kính, tín hiệu điều khiển để dịch chuyển cụm thấu kính đến vị trí mục tiêu, trong đó cụm bộ cảm biến vị trí bao gồm các cụm bộ cảm biến mà có ít nhất một cực đầu ra được nối với nhau, bộ khuếch đại mà được nối chung với các cụm bộ cảm biến, và bộ chuyển đổi tương tự-kỹ thuật số mà được nối với bộ khuếch đại.

FIG. 11

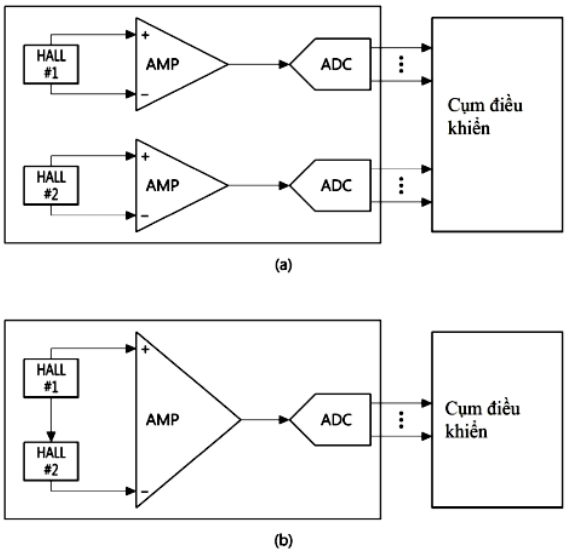

(11) **1-0048254 B**

(15) 04/06/2025
Số Quyết định: 95254/QĐ-SHTT.IP

(45) 25/07/2025 448B

(43) 25/01/2022 406 A

(21) 1-2021-05787

(85) 17/09/2021

(22) 15/04/2020

(86) PCT/CN2020/084864 15/04/2020

(30) 62/835,487 17/04/2019 US

(87) WO2020/211765 22/10/2020

(51) ***H04N 19/70***; *H04N 19/176*

(73) **HUAWEI TECHNOLOGIES CO., LTD.** (CN)
Huawei Administration Building, Bantian, Longgang District, Shenzhen, Guangdong 518129, P. R. China

(72) GAO, Han (CN); ESENLIK, Semih (TR); WANG, Biao (CN); KOTRA, Anand Meher (IN); CHEN, Jianle (CN)

(74) Công ty Luật TNHH T&G (TGVN)

(54) **PHƯƠNG PHÁP TẠO MÃ, BỘ MÃ HÓA, BỘ GIẢI MÃ VÀ VẬT GHI ĐỌC ĐƯỢC BẰNG MÁY TÍNH**

(57) Sáng chế đề cập đến phương pháp tạo mã được thực hiện bởi thiết bị giải mã hoặc thiết bị mã hóa, phương pháp này bao gồm các bước: xác định chế độ dự đoán trong ảnh của khối hiện thời (1601); và xác định việc lựa chọn của biến đổi thứ cấp của khối hiện thời dựa trên chế độ dự đoán trong ảnh được xác định cho khối hiện thời (1603). Sáng chế cũng đề cập đến bộ mã hóa, bộ giải mã và vật ghi đọc được bằng máy tính.

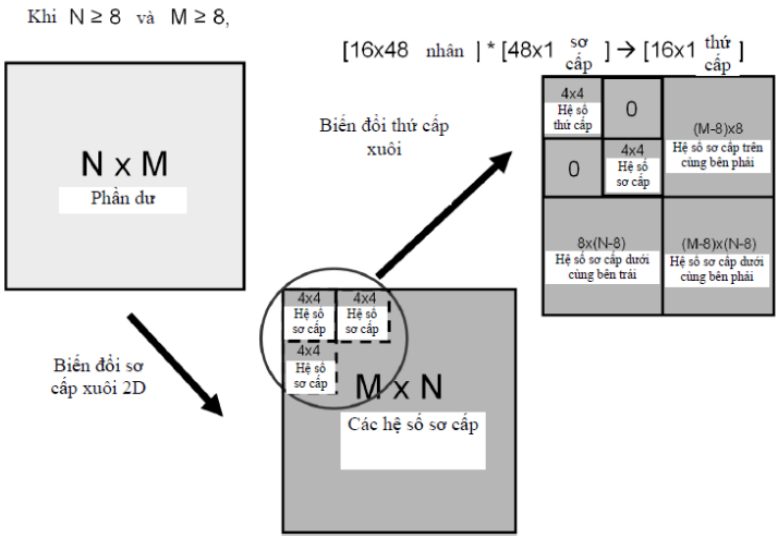

Fig.12

(11) **1-0048255 B**

(15) 04/06/2025
Số Quyết định: 95255/QĐ-SHTT.IP

(45) 25/07/2025 448B

(43) 25/12/2020 393 A

(21) 1-2020-05613

(85) 30/09/2020

(22) 29/03/2019

(86) PCT/US2019/024926 29/03/2019

(30) 62/650,943 30/03/2018 US

(87) WO2019/191640 03/10/2019

(51) ***B01F 33/25****; B01F 33/501; A47J 43/27; B01F 101/14*

(73) **RUNWAY BLUE, LLC** (US)
35 South Pfeifferhorn Dr., Alpine, Utah 84004, United States of America

(72) Steven M. SORENSEN (US); Kim L. SORENSEN (US); Jim Allen COLBY (US); David O. MEYERS (US); John R. OMDAHL II (US); Joseph O. JACOBSEN (US); Kurt Lewis JENSEN (US); Derek John SHELLEY (US); Dennis Legrand OLSEN (US)

(74) Văn phòng Luật sư Ân Nam (ANNAM IP & LAW)

(54) **HỆ THỐNG TRỘN ĐỒ UỐNG, PHƯƠNG PHÁP TRỘN ĐỒ UỐNG, VÀ THIẾT BỊ KHUẤY ĐỂ TRỘN ĐỒ UỐNG**

(57) Sáng chế đề cập đến thiết bị khuấy có thể bao gồm một hoặc nhiều bộ phận có thể điều chỉnh giữa cấu hình mở rộng và cấu hình nén. Khi một hoặc nhiều bộ phận ở cấu hình mở rộng, thiết bị khuấy trong bộ thứ nhất có hai kích thước vuông góc lớn hơn một phần miệng có kích thước được xác định trước. Khi một hoặc nhiều bộ phận ở cấu hình nén, thiết bị khuấy trong bộ thứ hai có hai kích thước vuông góc sẽ nhỏ hơn phần miệng có kích thước được xác định trước. Một hoặc nhiều bộ phận thiên về cấu hình mở rộng khi không có lực bên ngoài tác dụng lên một hoặc nhiều bộ phận. Khi sử dụng, thiết bị khuấy có thể được lắp vào bình chứa qua phần cổ của bình chứa ở cấu hình nén. Thiết bị khuấy có thể mở rộng trong bình chứa để bình chứa không lọt qua phần cổ của bình chứa.

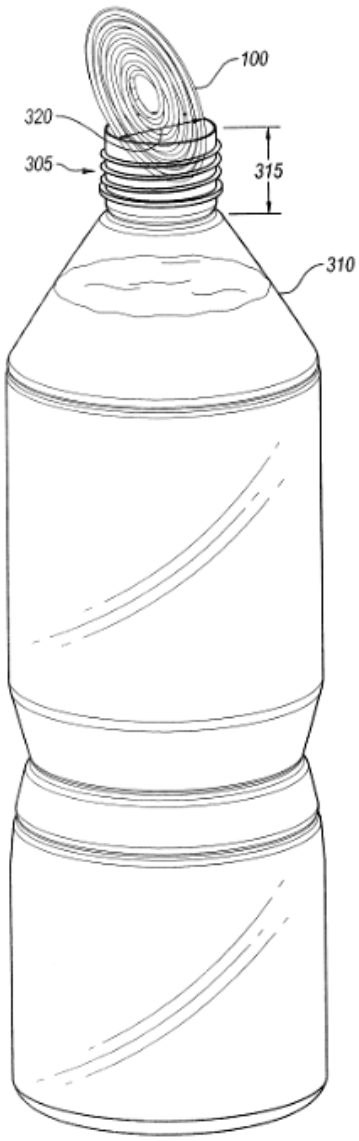

FIG. 3

(11) **1-0048256 B**

(15) 04/06/2025
Số Quyết định: 95256/QĐ-SHTT.IP

(45) 25/07/2025 448B

(43) 25/03/2022 408 A

(21) 1-2021-07917

(85) 09/12/2021

(22) 19/06/2020

(86) PCT/KR2020/007992 19/06/2020

(30) 62/863,833 19/06/2019 US
62/865,133 21/06/2019 US

(87) WO2020/256482 24/12/2020

(51) ***H04N 19/132***; *H04N 19/18; H04N 19/176; H04N 19/105*

(73) **LG ELECTRONICS INC.** (KR)
128, Yeoui-daero, Yeongdeungpo-Gu Seoul 07336, Korea

(72) KOO, Moonmo (KR); LIM, Jaehyun (KR); NAM, Junghak (KR); KIM, Seunghwan (KR)

(74) Công ty Luật TNHH T&G (TGVN)

(54) **PHƯƠNG PHÁP GIẢI MÃ VÀ MÃ HÓA HÌNH ẢNH, PHƯƠNG PHÁP TRUYỀN VÀ PHƯƠNG TIỆN LƯU TRỮ SỐ ĐỌC ĐƯỢC BẰNG MÁY TÍNH**

(57) Sáng chế đề cập đến phương pháp giải mã hình ảnh được thực hiện bởi thiết bị giải mã, phương pháp mã hóa hình ảnh được thực hiện bởi thiết bị mã hóa, phương pháp truyền và phương tiện lưu trữ số đọc được bằng máy tính. Phương pháp giải mã hình ảnh, theo sáng chế, có thể bao gồm các bước: suy ra các hệ số biến đổi cho khối hiện tại trên cơ sở thông tin phần dư; xác định liệu hệ số có nghĩa có mặt hay không trong vùng thứ hai không gồm vùng thứ nhất ở trên cùng bên trái của khối hiện tại; phân tích chỉ số biến đổi không tách được tần số thấp (low-frequency non-separable transform, LFNST) từ dòng bit nếu hệ số có nghĩa không có mặt trong vùng thứ hai; suy ra các hệ số biến đổi được sửa đổi bằng cách áp dụng ma trận LFNST, được suy ra trên cơ sở chỉ số LFNST, để biến đổi các hệ số của vùng thứ nhất; và suy ra các mẫu phần dư của khối hiện tại trên cơ sở biến đổi sơ cấp ngược của các hệ số biến đổi được sửa đổi.

Fig.16

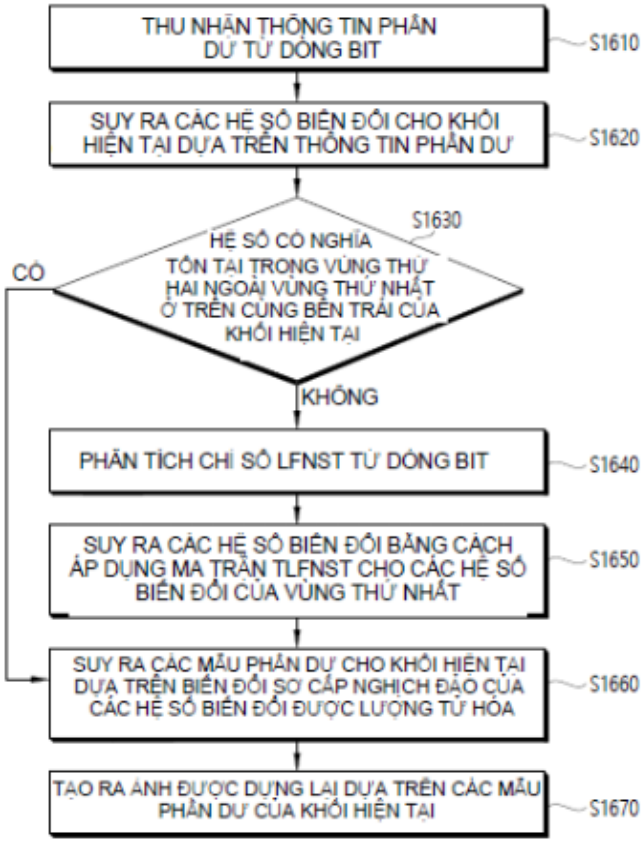
THU NHẬN THÔNG TIN PHẦN DƯ TỪ DÒNG BIT
S1610
SUY RA CÁC HỆ SỐ BIẾN ĐỔI CHO KHỐI HIỆN TẠI DỰA TRÊN THÔNG TIN PHẦN DƯ
S1620
S1630
HỆ SỐ CÓ NGHĨA TỒN TẠI TRONG VÙNG THỨ HAI NGOÀI VÙNG THỨ NHẤT Ở TRÊN CÙNG BÊN TRÁI CỦA KHỐI HIỆN TẠI
CÓ
KHÔNG
PHÂN TÍCH CHỈ SỐ LFNST TỪ DÒNG BIT
S1640
SUY RA CÁC HỆ SỐ BIẾN ĐỔI BẰNG CÁCH ÁP DỤNG MA TRẬN TLFNST CHO CÁC HỆ SỐ BIẾN ĐỔI CỦA VÙNG THỨ NHẤT
S1650
SUY RA CÁC MẪU PHẦN DƯ CHO KHỐI HIỆN TẠI DỰA TRÊN BIẾN ĐỔI SƠ CẤP NGHỊCH ĐẢO CỦA CÁC HỆ SỐ BIẾN ĐỔI ĐƯỢC LƯỢNG TỬ HÓA
S1660
TẠO RA ẢNH ĐƯỢC DỰNG LẠI DỰA TRÊN CÁC MẪU PHẦN DƯ CỦA KHỐI HIỆN TẠI
S1670

(11) **1-0048257 B**

(15) 04/06/2025
Số Quyết định: 95257/QĐ-SHTT.IP

(45) 25/07/2025 448B

(43) 25/05/2023 422 A

(21) 1-2023-00397

(85) 18/01/2023

(22) 28/06/2021

(86) PCT/CN2021/102876 28/06/2021

(30) 202021226406.9 29/06/2020 CN

(87) WO2022/001992 06/01/2022

(51) ***A47L 11/283***; *A47L 11/16; A47L 11/164*

(73) **NINGBO FUJIA INDUSTRIAL CO., LTD.** (CN)
No. 303, Changan Road, Yuyao Ningbo, Zhejiang 315400, China

(72) FANG, Jianqiang (CN); WANG, Xu (CN)

(74) Công ty TNHH Đại Tín và Liên Danh (DAITIN AND ASSOCIATES CO.,LTD)

(54) **THIẾT BỊ NÂNG BỘ PHẬN LAU SÀN VÀ MÁY LAU SÀN**

(57) Thiết bị nâng bộ phận lau sàn và máy lau sàn được cung cấp thiết bị nâng bộ phận lau sàn. Thiết bị nâng bộ phận lau sàn bao gồm bộ phận lau sàn, cơ cấu nâng bộ phận lau sàn, và một cơ cấu dẫn động để quay bộ phận lau sàn. Cơ cấu dẫn động là cơ cấu dẫn động thứ nhất được thiết kế để không được nâng lên cùng với bộ phận lau sàn, cơ cấu nâng và bộ phận lau sàn được tạo thành từ một khối hoặc từ các phần riêng biệt. Cơ cấu dẫn động là cơ cấu dẫn động thứ hai được thiết kế để nâng lên cùng với bộ phận lau sàn, cơ cấu nâng và bộ phận lau sàn được tạo thành từ các phần riêng biệt.

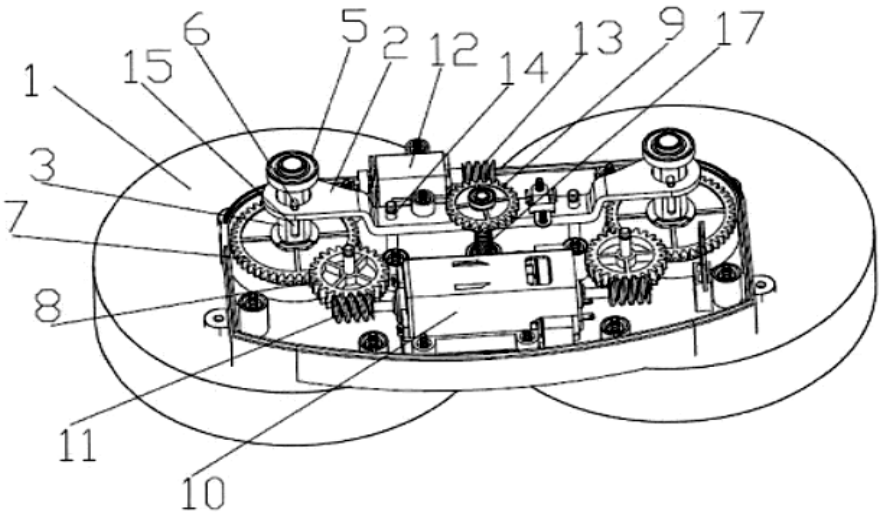

Fig.1

(11) **1-0048258 B**

(15) 04/06/2025
Số Quyết định: 95258/QĐ-SHTT.IP

(45) 25/07/2025 448B

(43) 27/12/2021 405 A

(21) 1-2021-06304

(85) 08/10/2021

(22) 11/03/2020

(86) PCT/US2020/022136 11/03/2020

(30) 62/816,749 11/03/2019 US
62/832,132 10/04/2019 US

(87) WO2020/185922 17/09/2020

(51) ***H04N 19/00***

(73) **HUAWEI TECHNOLOGIES CO., LTD.** (CN)
Huawei Administration Building, Bantian, Longgang District, Shenzhen, Guangdong 518129, China

(72) WANG, Ye-Kui (US); HENDRY, Fnu (ID)

(74) Công ty Luật TNHH T&G (TGVN)

(54) **PHƯƠNG PHÁP GIẢI MÃ, PHƯƠNG PHÁP MÃ HÓA, THIẾT BỊ TẠO MÃ VIĐEO, PHƯƠNG TIỆN ĐỌC ĐƯỢC BẰNG MÁY TÍNH, BỘ GIẢI MÃ VÀ BỘ MÃ HÓA**

(57) Sáng chế đề cập đến cơ chế tạo mã viđeo. Cụ thể, sáng chế đề cập đến phương pháp giải mã, phương pháp mã hóa, thiết bị tạo mã viđeo, phương tiện đọc được bằng máy tính, bộ giải mã và bộ mã hóa. Cơ chế này bao gồm việc nhận dòng bit bao gồm các hình ảnh con được liên kết với hình ảnh và cờ. Các hình ảnh con có trong các đơn vị lớp trừu tượng mạng (NAL) của lớp tạo mã viđeo (VCL). Giá trị loại đơn vị NAL là giống nhau đối với tất cả các đơn vị NAL VCL được liên kết với hình ảnh khi cờ được thiết đặt ở giá trị thứ nhất. Khi cờ được thiết đặt ở giá trị thứ hai, giá trị loại đơn vị NAL thứ nhất đối với các đơn vị NAL VCL chứa một hoặc nhiều hình ảnh con của hình ảnh khác với giá trị loại đơn vị NAL thứ hai đối với các đơn vị NAL VCL chứa một hoặc nhiều hình ảnh con của hình ảnh. Các hình ảnh con được giải mã dựa trên các giá trị loại đơn vị NAL. Các hình ảnh con được chuyển tiếp để hiển thị dưới dạng một phần của chuỗi viđeo được giải mã.

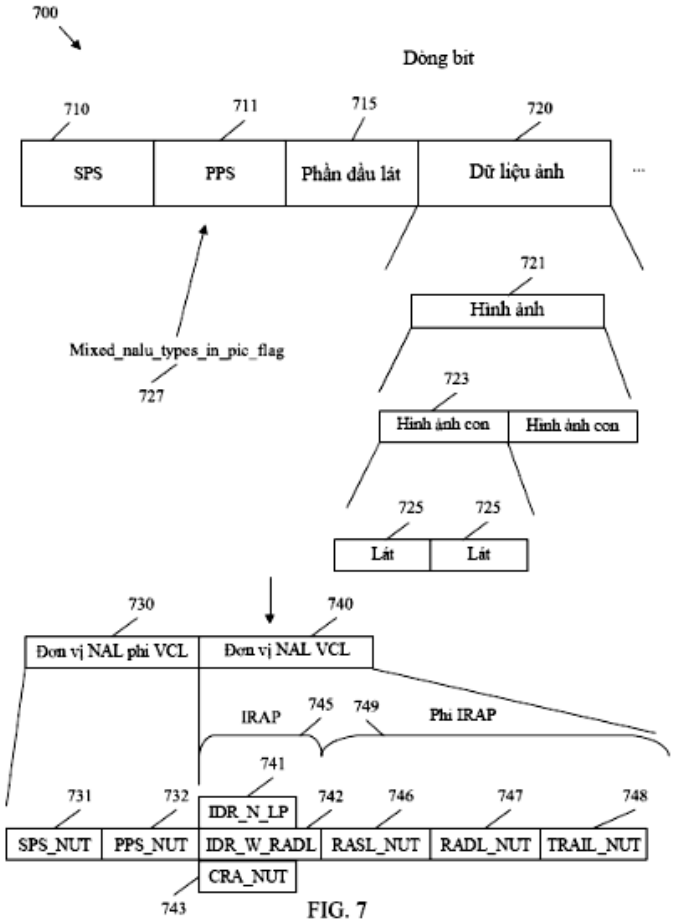
700
Dòng bit
710
711
715
720
SPS
PPS
Phần đầu lát
Dữ liệu ảnh
...
721
Hình ảnh
Mixed_nalu_types_in_pic_flag
727
723
Hình ảnh con
Hình ảnh con
725
725
Lát
Lát
730
740
Đơn vị NAL phi VCL
Đơn vị NAL VCL
IRAP
745
749
Phi IRAP
741
731
732
742
746
747
748
IDR_N_LP
SPS_NUT
PPS_NUT
IDR_W_RADL
RASL_NUT
RADL_NUT
TRAIL_NUT
CRA_NUT
743

FIG. 7

(11) **1-0048259 B**

(15) 04/06/2025
Số Quyết định: 95261/QĐ-SHTT.IP

(45) 25/07/2025 448B

(43) 25/05/2023 422 A

(21) 1-2023-01136

(85) 23/02/2023

(22) 15/02/2021

(86) PCT/KR2021/001862 15/02/2021

(30) 10-2020-0100937 12/08/2020 KR

(87) WO2022/035006 17/02/2022

(51) ***E03F 5/04***; *E03F 5/14*

(76) **LEE, NAK JUN** (KR)
(Byucksan Blooming APT, Jangji-dong,) 203-1502, 621-15, Hoean-daero Gwangju-si Gyeonggi-do 12748, Republic of Korea

(74) Công ty TNHH Trường Xuân (AGELESS CO.,LTD.)

(54) BỘ THU GOM RÁC CHO CÁC KÊNH THOÁT NƯỚC

(57) Sáng chế đề cập đến bộ thu gom rác cho các kênh thoát nước. Bộ thu gom rác bao gồm khung chính được tạo có các bộ phận bắt khớp được bắt khớp với các phần lồi bắt khớp của đầu vào của kênh thoát nước và bộ phận xuyên qua có một bên được xuyên qua theo phương thẳng đứng, tấm mở và đóng được gắn trên bộ phận xuyên qua để đóng và mở có chọn lọc bộ phận xuyên qua tùy thuộc vào tải trọng của nước được đưa vào thông qua đầu vào của kênh thoát nước, và trục bản lề được đặt giữa khung chính và tấm mở và đóng để xoay theo trục tấm mở và đóng. Tấm đế của khung chính và tấm mở và đóng có chiều cao được chỉ định sao cho lá rụng và rác đường được tích tụ và được tập trung lại trên tấm đế và tấm mở và đóng có thể được hút bởi lực hút của phương tiện làm sạch đường phố.

Fig. 1

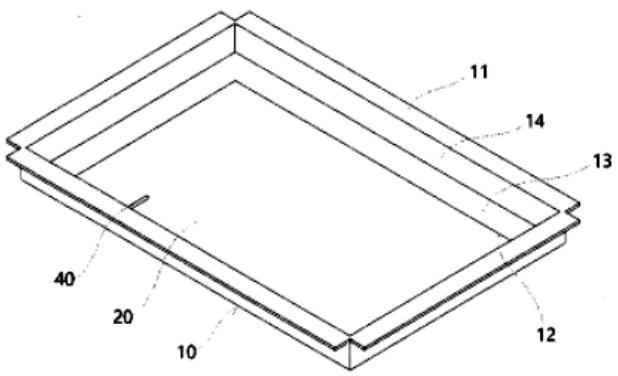

(11) **1-0048260 B**

(15) 04/06/2025
Số Quyết định: 95262/QĐ-SHTT.IP

(45) 25/07/2025 448B

(43) 25/05/2022 410 A

(21) 1-2022-01281

(85) 11/04/2008

(22) 11/04/2008

(86) PCT/US2008/004747 11/04/2008

(30) 60/923,014 12/04/2007 US
60/925,400 20/04/2007 US

(87) WO2008/127676 23/10/2008

(51) ***H04N 7/26***; *H04N 7/50*

(62) 1-2021-06185

(73) **DOLBY INTERNATIONAL AB** (NL)
Apollo Building, 3E, Herikerbergweg 1-35, 1101 CN Amsterdam Zuidoost, the Netherlands

(72) PANDIT, Purvin Bibhas (IN); YIN, Peng (CN); TIAN, Dong (CN)

(74) Công ty Luật TNHH T&G (TGVN)

(54) **THIẾT BỊ ĐỂ GIẢI MÃ VÀ GHI MÃ CÁC HÌNH VIĐEO, VÀ VẬT GHI PHI CHUYỂN TIẾP ĐỌC ĐƯỢC BỞI BỘ XỬ LÝ**

(57) Sáng chế đề cập tới thiết bị để giải mã và ghi mã các hình viđeo. Phương pháp này bao gồm các bước truy xuất hình viđeo chứa các hình kết hợp thành một hình (826), truy xuất thông tin biểu thị cách thức các hình trong hình viđeo truy xuất được kết hợp (806, 808, 822), giải mã hình viđeo để tạo ra mẫu giải mã của ít nhất một trong số các hình (824, 826), và tạo ra thông tin truy xuất và hình viđeo giải mã là đầu ra (824, 826). Trong một số quy trình khác, việc định dạng hoặc xử lý thông tin mà biểu thị cách thức các hình có trong hình viđeo đơn được kết hợp thành một hình viđeo, và định dạng và xử lý mẫu được mã hoá của nhiều hình kết hợp được. Sáng chế còn đề cập tới vật ghi phi chuyển tiếp đọc được bởi bộ xử lý.

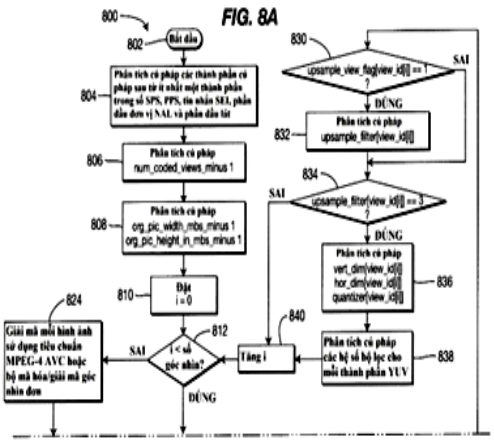

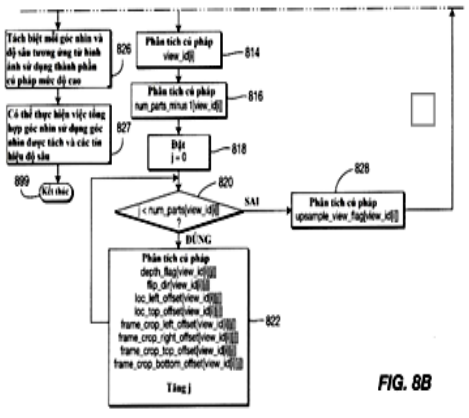

FIG. 8B

(11) **1-0048261 B**

(15) 04/06/2025
Số Quyết định: 95264/QĐ-SHTT.IP

(45) 25/07/2025 448B

(43) 26/12/2022 417 A

(21) 1-2022-06657

(85) 14/10/2022

(22) 01/04/2021

(86) PCT/SE2021/050301 01/04/2021

(30) 2050396-7 07/04/2020 SE

(87) WO2021/206611 A1 14/10/2021

(51) ***E04F 15/02***; *E04F 15/04; E04F 13/08*

(73) **VÄLINGE INNOVATION AB** (SE)
Prästavägen 513, SE-263 64 VIKEN, Sweden

(72) Christian BOO (SE)

(74) Công ty TNHH Lê & Lê (LE & LE)

(54) **BỘ CÁC TẤM XÂY DỰNG BAO GỒM HỆ THỐNG KHÓA**

(57) Sáng chế đề cập đến bộ các tấm xây dựng (1, 1') bao gồm hệ thống khoá để khoá phần cạnh thứ nhất của tấm xây dựng thứ nhất (1) với phần cạnh thứ hai liền kề của tấm xây dựng thứ hai (1'). Hệ thống khoá bao gồm lưỡi và rãnh lưỡi được tạo kết cấu để kết hợp để khoá đứng. Rãnh lưỡi bao gồm môi trên và môi dưới nhô ngang quá môi trên. Ở trạng thái khoá của các tấm xây dựng, phần đầu ngoài (17) của bề mặt khoá đứng dưới (13) của lưỡi được bố trí theo hướng ngang gần hơn phần đầu ngoài (16) của bề mặt khoá đứng trên (12') của môi trên tới chi tiết khoá được bố trí trên dải kéo dài quá phần trên của phần cạnh thứ nhất. Theo phương án khác, hoặc thêm vào đó, phần đầu trong (21) của bề mặt khoá đứng dưới (13') của môi dưới được bố trí ngang gần hơn phần đầu trong (22) của bề mặt khoá đứng trên (12) của lưỡi tới chi tiết khoá.

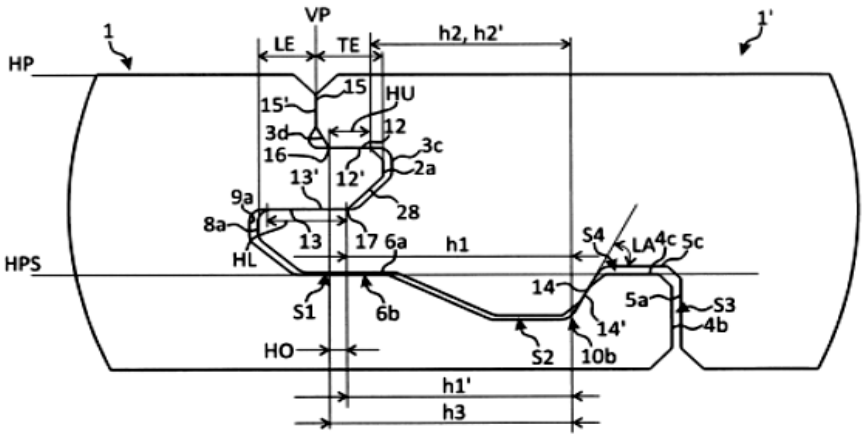

Fig. 1c

(11) **1-0048262 B**

(15) 04/06/2025
Số Quyết định: 95265/QĐ-SHTT.IP

(45) 25/07/2025 448B

(43) 25/02/2022 407 A

(21) 1-2021-07689

(85) 30/11/2021

(22) 27/04/2020

(86) PCT/US2020/030104 27/04/2020

(30) 62/843,047 03/05/2019 US
62/864,966 21/06/2019 US

(87) WO2020/226930 12/11/2020

(51) ***H04N 7/26***

(73) **HUAWEI TECHNOLOGIES CO., LTD.** (CN)
Huawei Administration Building, Bantian, Longgang District, Shenzhen, Guangdong 518129, China

(72) HENDRY, Fnu (ID); WANG, Ye-Kui (US)

(74) Công ty Luật TNHH T&G (TGVN)

(54) **PHƯƠNG PHÁP GIẢI MÃ, THIẾT BỊ GIẢI MÃ, HỆ THỐNG GIẢI MÃ, MÔĐUN GIẢI MÃ, BỘ GIẢI MÃ VIĐEO VÀ PHƯƠNG TIỆN LƯU TRỮ ĐỌC ĐƯỢC BẰNG MÁY TÍNH**

(57) Sáng chế đề cập đến phương pháp giải mã, phương pháp mã hóa, thiết bị giải mã, thiết bị mã hóa, bộ giải mã, bộ mã hóa, hệ thống tạo mã, phương tiện tạo mã, và phương tiện lưu trữ. Phương pháp giải mã bao gồm bước kết hợp cuối của bit phiến với giá trị thứ nhất và các bit cân chỉnh bai trong dòng bit viđeo, mà chỉ báo rằng khối cây tạo mã (CTB) hiện hành là CTB cuối cùng trong phiến; kết hợp cuối của bit hàng CTB với giá trị thứ nhất và các bit cân chỉnh bai trong dòng bit viđeo, mà chỉ báo rằng việc xử lý song song dạng sóng (WPP) là được phép và rằng CTB hiện hành là CTB cuối cùng trong hàng CTB nhưng không phải CTB cuối cùng trong phiến; và tái tạo các CTB trong phiến dựa trên cuối của bit phiến với giá trị thứ nhất, cuối của bit hàng CTB với giá trị thứ nhất, và các bit cân chỉnh bai.

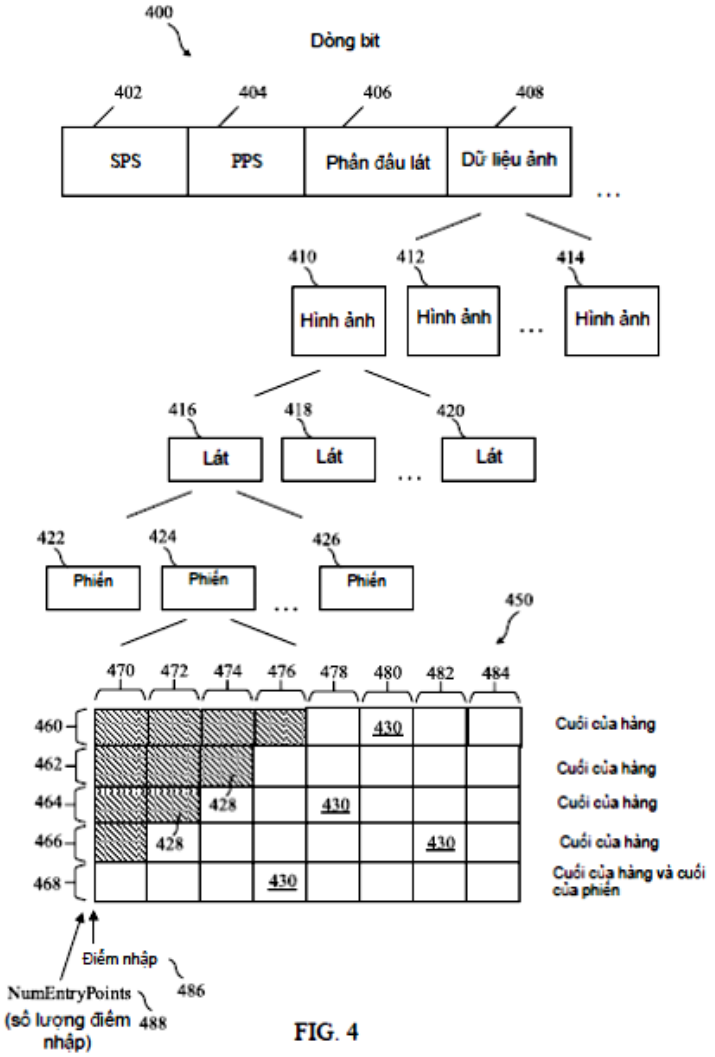
400
Dòng bit
402
404
406
408
SPS
PPS
Phần đầu lát
Dữ liệu ảnh
410
412
414
Hình ảnh
Hình ảnh
Hình ảnh
416
418
420
Lát
Lát
Lát
422
424
426
Phiến
Phiến
Phiến
450
470
472
474
476
478
480
482
484
460
462
464
466
468
430
428
Cuối của hàng
Cuối của hàng và cuối của phiên
Điểm nhập
486
NumEntryPoints
(số lượng điểm nhập)
488

FIG. 4

(11) **1-0048263 B**

(15) 04/06/2025
Số Quyết định: 95269/QĐ-SHTT.IP

(45) 25/07/2025 448B

(43) 26/04/2021 397 A

(21) 1-2020-07087

(85) 08/12/2020

(22) 09/05/2019

(86) PCT/CN2019/086201 09/05/2019

(30) PCT/CN2018/086144 09/05/2018 CN

(87) WO2019/214681 14/11/2019

(51) ***C07D 498/04***; *C09K 19/34; A61K 51/04; A61P 25/28*

(73) **APRINOIA THERAPEUTICS LIMITED** (CN)
31/F, Chinachem Century Tower, 178 Gloucester Road, Wanchai, Hong Kong, China

(72) JANG, Ming-Kuei (TW); TEMPEST, Paul (US)

(74) Công ty TNHH Dịch vụ Sở hữu trí tuệ KASS Việt Nam (KASS VIETNAM CO.,LTD.)

(54) **HỢP CHẤT HETEROARYL, QUY TRÌNH ĐIỀU CHẾ HỢP CHẤT NÀY VÀ DƯỢC PHẨM CHỨA HỢP CHẤT NÀY**

(57) Sáng chế đề cập đến hợp chất có công thức (I), và muối dược dụng, solvat, hydrat, dẫn xuất được đánh dấu bằng đồng vị và dẫn xuất được đánh dấu bằng đồng vị phóng xạ của nó, và dược phẩm chứa chúng. Sáng chế còn đề cập đến phương pháp và kit chứa hợp chất hoặc dược phẩm theo sáng chế để phát hiện và chụp ảnh sự kết tụ của Tau trong não để phát hiện bệnh Alzheimer (AD) ở đối tượng

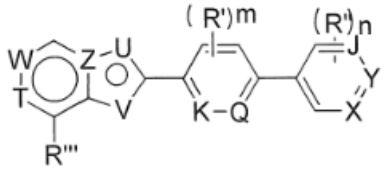

(I).

(11) **1-0048264 B**

(15) 04/06/2025
Số Quyết định: 95270/QĐ-SHTT.IP

(45) 25/07/2025 448B

(43) 25/02/2020 383 A

(21) 1-2019-07339

(85) 25/12/2019

(22) 02/06/2018

(86) PCT/US2018/035764 02/06/2018

(30) 62/514,754 02/06/2017 US

(87) WO2018/223108 06/12/2018

(51) ***C12N 15/79***; *C07K 16/00; C12N 5/10; C07K 14/00; C12N 1/15*

(73) **AMBRX, INC.** (US)
10975 North Torrey Pines Road, La Jolla, CA 92037, United States of America

(72) CHEN, Sigeng (CN); LU, Yingchun (CN); TIAN, Feng (CN)

(74) Công ty Luật TNHH T&G (TGVN)

(54) **PHƯƠNG PHÁP TẠO RA DÒNG TẾ BÀO ĐÃ GIẢM SỰ CHẾT TẾ BÀO THEO CHƯƠNG TRÌNH ĐỂ KẾT HỢP AXIT AMIN KHÔNG TỰ NHIÊN VÀO PROTEIN VÀ TẾ BÀO HOẶC DÒNG TẾ BÀO ĐƯỢC PHÂN LẬP ĐƯỢC SẢN XUẤT THEO PHƯƠNG PHÁP NÀY**

(57) Sáng chế đề cập đến phương pháp và chế phẩm để tạo ra dòng tế bào để thúc đẩy sản xuất protein chứa axit amin không tự nhiên bằng cách sử dụng công nghệ xử lý gen.

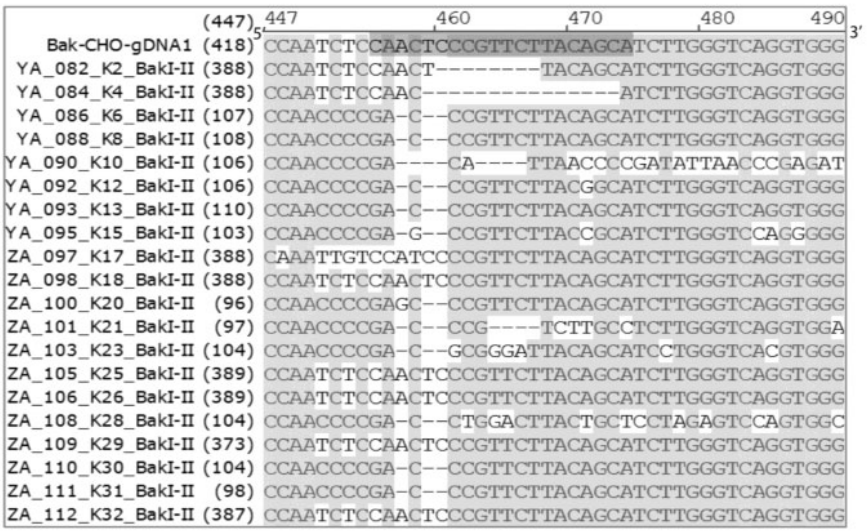

FIG. 10

(11) **1-0048265 B**

(15) 04/06/2025
Số Quyết định: 95288/QĐ-SHTT.IP

(45) 25/07/2025 448B

(43) 27/12/2021 405 A

(21) 1-2021-05838

(85) 20/09/2021

(22) 13/08/2019

(86) PCT/JP2019/031876 13/08/2019

(30) JP 2019-028781 20/02/2019 JP

(87) WO2020/170476 A1 27/08/2020

(51) ***A61K 8/64***; *A61K 8/9794; A61Q 5/12; A61Q 5/00; A61Q 5/02; A61K 8/9789; A61Q 19/00*

(73) **NATURELAB. CO., LTD.** (JP)
Ebisu Prime Square Tower 11F, 1-1-39 Hiroo, Shibuya-ku, Tokyo 1500012, Japan

(72) OOMIYA, Michinari (JP)

(74) Công Ty Luật TNHH IP MAX (IPMAX LAW FIRM)

(54) **CHẾ PHẨM XỬ LÝ TÓC**

(57) Sáng chế đề cập đến chế phẩm xử lý tóc bao gồm 0,0005 % khối lượng hoặc lớn hơn peptit thúc đẩy sự tổng hợp melanin, 0,00069 % khối lượng hoặc lớn hơn peptit tái sinh tóc, 0,00001 % khối lượng hoặc lớn hơn peptit chống lão hóa, 0,01525 % khối lượng hoặc lớn hơn dịch thủy phân tế bào gốc, và 0,00563 % khối lượng hoặc lớn hơn chất chiết thực vật chống viêm.

(11) **1-0048266 B**

(15) 04/06/2025
Số Quyết định: 95375/QĐ-SHTT.IP

(45) 25/07/2025 448B

(43) 27/01/2023 418 A

(21) 1-2022-07359

(85) 13/07/2021

(22) 20/12/2019

(86) PCT/JP2019/050103 20/12/2019

(30) 2018-247407 28/12/2018 JP
2019-063065 28/03/2019 JP

(87) WO2020/137888 02/07/2020

(51) ***H04N 19/52***; *H04N 19/70*

(62) 1-2021-04299

(73) **JVCKENWOOD CORPORATION** (JP)
3-12, Moriyacho, Kanagawa-ku, Yokohama-shi, Kanagawa 221-0022, Japan

(72) Shigeru FUKUSHIMA (JP); Hiroya NAKAMURA (JP); Satoru SAKAZUME (JP); Toru KUMAKURA (JP); Hiroyuki KURASHIGE (JP); Hideki TAKEHARA (JP)

(74) Công ty Luật TNHH ROUSE Việt Nam (ROUSE LEGAL VIETNAM LTD.)

(54) **THIẾT BỊ GIẢI MÃ ẢNH ĐỘNG, PHƯƠNG PHÁP GIẢI MÃ ẢNH ĐỘNG, THIẾT BỊ MÃ HÓA ẢNH ĐỘNG, PHƯƠNG PHÁP MÃ HÓA ẢNH ĐỘNG, VÀ VẬT GHI ĐỌC ĐƯỢC BẰNG MÁY TÍNH**

(57) Để tạo ra công nghệ mã hóa hiệu quả với tải thấp, sáng chế đề cập đến thiết bị giải mã ảnh bao gồm đơn vị trích xuất ứng viên thông tin chuyển động trong không gian được cấu hình để trích xuất ứng viên thông tin chuyển động trong không gian từ thông tin chuyển động của khối lân cận khối mục tiêu giải mã trong miền không gian, đơn vị trích xuất ứng viên thông tin chuyển động theo thời gian được cấu hình để trích xuất ứng viên thông tin chuyển động theo thời gian từ thông tin chuyển động của khối lân cận khối mục tiêu giải mã trong miền thời gian, và đơn vị trích xuất ứng viên thông tin chuyển động theo lịch sử được cấu hình để trích xuất ứng viên thông tin chuyển động theo lịch sử từ bộ nhớ để giữ thông tin chuyển động của khối được giải mã, trong đó ứng viên thông tin chuyển động theo thời gian không được so sánh với cả ứng viên thông tin chuyển động trong không gian lẫn ứng viên thông tin chuyển động theo lịch sử đối với thông tin chuyển động. Ngoài ra, sáng chế còn đề cập đến phương pháp giải mã ảnh động, thiết bị mã hóa ảnh động, và phương pháp giải mã ảnh động.

FIG. 2

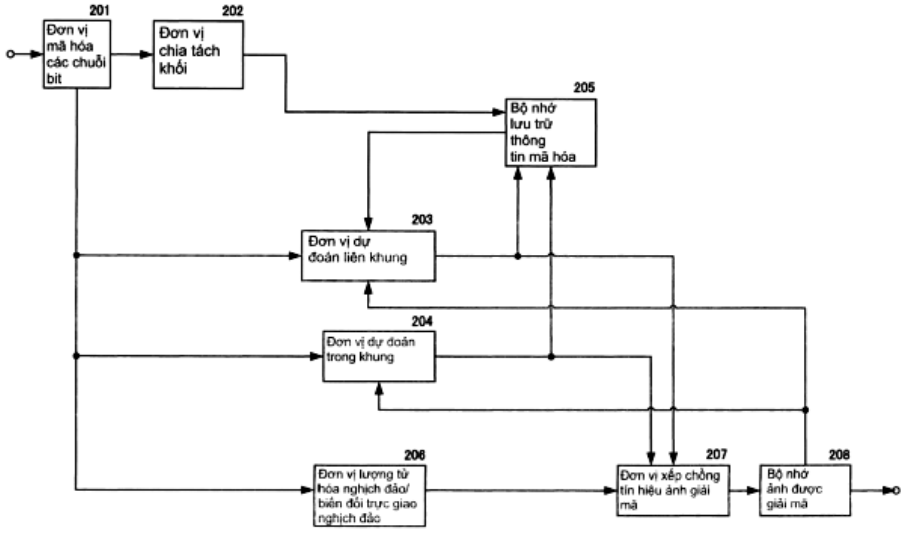
201
Đơn vị mã hóa các chuỗi bit
202
Đơn vị chia tách khối
205
Bộ nhớ lưu trữ thông tin mã hóa
203
Đơn vị dự đoán liên khung
204
Đơn vị dự đoán trong khung
206
Đơn vị lượng tử hóa nghịch đảo/ biến đổi trực giao nghịch đảo
207
Đơn vị xếp chồng tín hiệu ảnh giải mã
208
Bộ nhớ ảnh được giải mã

(11) **1-0048267 B**

(15) 04/06/2025
Số Quyết định: 95377/QĐ-SHTT.IP

(45) 25/07/2025 448B

(43) 25/11/2021 404 A

(21) 1-2021-05547

(85) 08/09/2021

(22) 11/02/2020

(86) PCT/IB2020/051100 11/02/2020

(30) 62/806,201 15/02/2019 US
62/931,877 07/11/2019 US

(87) WO2020/165776 20/08/2020

(51) ***C07D 498/04***; *A61P 9/00; A61K 31/5365; A61P 11/00*

(73) **GLAXOSMITHKLINE INTELLECTUAL PROPERTY DEVELOPMENT LIMITED** (GB)
980 Great West Road, Brentford Middlesex TW89GS, United Kingdom

(72) ELBAN, Mark (US); GLOGOWSKI, Michal Pawel (US); KOETTING, Michael Clinton (US); LAWHORN, Brian Griffin (US); MATTHEWS, Jay M. (US); PATTERSON, Jaclyn Renee (US)

(74) Công ty Luật TNHH T&G (TGVN)

(54) **HỢP CHẤT HYDROXYPYRIDOXAZEPIN LÀM CHẤT HOẠT HÓA NRF2, DẠNG TINH THỂ CỦA HỢP CHẤT NÀY VÀ DƯỢC PHẨM CHỨA HỢP CHẤT NÀY**

(57) Sáng chế đề xuất hợp chất hydroxypyridoxazepin, phương pháp tạo ra chúng, và dược phẩm chứa chúng. Cụ thể, sáng chế đề xuất hợp chất có công thức (I), và muối dược dụng của nó, hoặc chất hỗ biến của hợp chất này, hoặc hydrat của nó.

(11) **1-0048268 B**

(15) 04/06/2025
Số Quyết định: 95391/QĐ-SHTT.IP

(45) 25/07/2025 448B

(43) 26/12/2022 417 A

(21) 1-2022-06173

(85) 26/09/2022

(22) 01/04/2021

(86) PCT/CN2021/084979 01/04/2021

(30) 63/003,362 01/04/2020 US

(87) WO2021/197433 07/10/2021

(51) ***H04N 19/82***; *H04N 19/172; H04N 19/70*

(73) **HFI INNOVATION INC.** (CN)
3F.-7, No.5, Taiyuan 1st St., Zhubei City, Hsinchu County 302, Taiwan

(72) HSIANG, Shih-Ta (TW)

(74) Công ty TNHH Trường Xuân (AGELESS CO.,LTD.)

(54) **PHƯƠNG PHÁP VÀ THIẾT BỊ GIẢI MÃ CHUỖI VIĐEO, PHƯƠNG PHÁP VÀ THIẾT BỊ MÃ HÓA CHUỖI VIĐEO**

(57) Sáng chế đề cập đến phương pháp và thiết bị giải mã chuỗi viđeo, phương pháp và thiết bị mã hóa chuỗi viđeo. Hình ảnh hiện thời được phân vùng thành một hoặc nhiều lát (slice) và một hoặc nhiều ngói (tile) theo thông tin phân vùng hình ảnh. Cú pháp điều khiển được xác định, tại đó cú pháp điều khiển được báo hiệu từ dòng bit viđeo ở phía bộ mã hóa hoặc được phân tích cú pháp từ dòng bit viđeo ở phía bộ giải mã trừ khi thông tin phân vùng hình ảnh chỉ ra rằng chế độ lát hình chữ nhật được lựa chọn, mỗi hình ảnh con được cho phép để chứa hơn một lát hình chữ nhật, và hình ảnh hiện thời chứa chỉ một lát hình chữ nhật trong hình ảnh hiện thời. Phép lọc vòng được áp dụng ngang qua ranh giới lát nếu thông tin phân vùng hình ảnh chỉ ra nhiều lát đang tồn tại trong hình ảnh hiện thời và cú pháp điều khiển chỉ ra phép lọc vòng đang được kích hoạt.

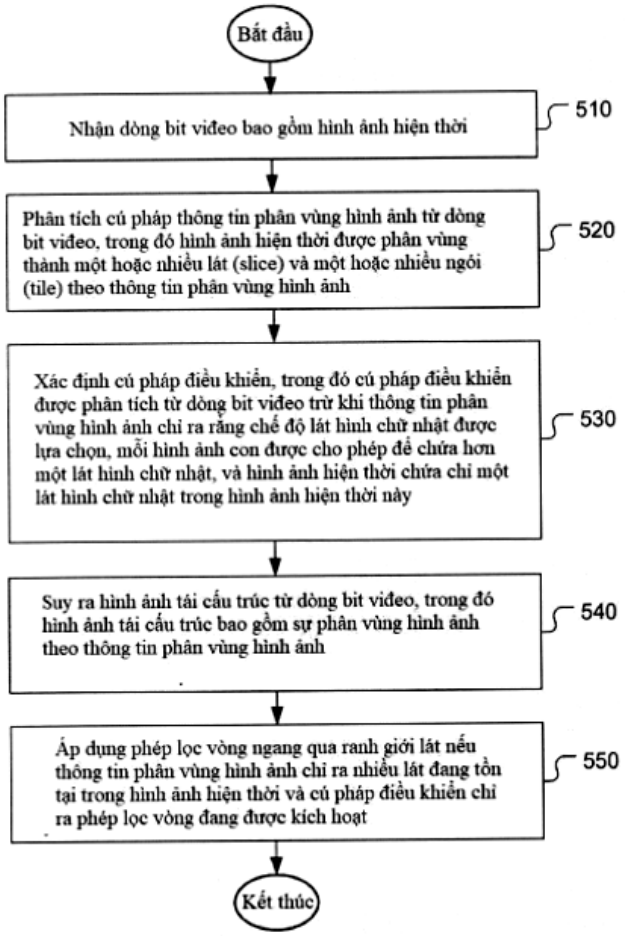
Bắt đầu
Nhận dòng bit viđeo bao gồm hình ảnh hiện thời
510
Phân tích cú pháp thông tin phân vùng hình ảnh từ dòng bit viđeo, trong đó hình ảnh hiện thời được phân vùng thành một hoặc nhiều lát (slice) và một hoặc nhiều ngói (tile) theo thông tin phân vùng hình ảnh
520
Xác định cú pháp điều khiển, trong đó cú pháp điều khiển được phân tích từ dòng bit viđeo trừ khi thông tin phân vùng hình ảnh chỉ ra rằng chế độ lát hình chữ nhật được lựa chọn, mỗi hình ảnh con được cho phép để chứa hơn một lát hình chữ nhật, và hình ảnh hiện thời chứa chỉ một lát hình chữ nhật trong hình ảnh hiện thời này
530
Suy ra hình ảnh tái cấu trúc từ dòng bit viđeo, trong đó hình ảnh tái cấu trúc bao gồm sự phân vùng hình ảnh theo thông tin phân vùng hình ảnh
540
Áp dụng phép lọc vòng ngang qua ranh giới lát nếu thông tin phân vùng hình ảnh chỉ ra nhiều lát đang tồn tại trong hình ảnh hiện thời và cú pháp điều khiển chỉ ra phép lọc vòng đang được kích hoạt
550
Kết thúc

Fig. 5

(11) **1-0048269 B**

(15) 04/06/2025
Số Quyết định: 95393/QĐ-SHTT.IP

(45) 25/07/2025 448B

(43) 25/11/2020 392 A

(21) 1-2020-04066

(85) 15/07/2020

(22) 28/01/2019

(86) PCT/US2019/015429 28/01/2019

(30) 62/625,537 02/02/2018 US

(87) WO2019/152316 08/08/2019

(51) ***C12N 15/82***; *C12N 15/63*

(73) **MONSANTO TECHNOLOGY LLC** (US)
800 North Lindbergh Boulevard, St. Louis, MO 63167, United States of America

(72) ELLIS, Christine, M. (CA); GOLEY, Michael, E. (US); HUANG, Jintai (US); KLINGAMAN, Tracy, E. (US); LARUE, Clayton, T. (US); QI, Youlin (US); SPARKS, Oscar, C. (US); VAN SCOYOC, Brook, M. (US); YANG, Heping (US)

(74) Công ty Luật TNHH T&G (TGVN)

(54) **PHÂN TỬ ADN TÁI TỔ HỢP, CÂY, HẠT GIỐNG, TẾ BÀO NGÔ HOẶC BỘ PHẬN CỦA CÂY NGÔ CHỨA PHÂN TỬ NÀY, PHƯƠNG PHÁP KIỂM SOÁT CỎ DẠI, PHƯƠNG PHÁP SẢN XUẤT CÂY NGÔ VÀ HẠT GIỐNG NGÔ LAI VÀ PHƯƠNG PHÁP XÁC ĐỊNH TÍNH HỢP TỬ CỦA CÂY NGÔ ĐỐI VỚI SỰ KIỆN NGÔ MON87429**

(57) Sáng chế đề xuất phân tử ADN tái tổ hợp mà đặc trưng với sự kiện ngô MON87429 và cây ngô, bộ phận của cây ngô, hạt giống ngô, tế bào ngô chuyển gen và sản phẩm nông nghiệp bao gồm sự kiện ngô MON87429 cũng như phương pháp dùng và phát hiện sự kiện ngô MON87429. Cây ngô chuyển gen bao gồm sự kiện ngô MON87429 thể hiện khả năng chống chịu với chất ức chế axetyl CoA carboxylaza (ACCaza) trong nhóm aryloxyphenoxy propionat (FOP), auxin tổng hợp, chất ức chế glutamin syntetaza, và chất ức chế 5- enolpyruvylshikimat-3-phosphat syntaza (EPSPS).

(11) **1-0048270 B**

(15) 04/06/2025
Số Quyết định: 95396/QĐ-SHTT.IP

(45) 25/07/2025 448B

(43) 25/08/2022 413 A

(21) 1-2022-03725

(85) 14/06/2022

(22) 27/11/2020

(86) PCT/CN2020/132382 27/11/2020

(30) 62/940,961 27/11/2019 US
17/105,569 26/11/2020 US

(87) WO2021/104474 03/06/2021

(51) ***H04N 19/513***

(73) **HFI INNOVATION INC.** (CN)
3F.-7, No.5, Taiyuan 1st St., Zhubei City, Hsinchu County 302, Taiwan

(72) CHEN, Chun-Chia (TW); HSIAO, Yu-Ling (TW); HSU, Chih-Wei (TW); CHUANG, Tzu-Der (TW); CHEN, Ching-Yeh (TW)

(74) Công ty TNHH Trường Xuân (AGELESS CO.,LTD.)

(54) **PHƯƠNG PHÁP GIẢI MÃ VIĐEO, PHƯƠNG PHÁP MÃ HÓA VIĐEO VÀ THIẾT BỊ ĐIỆN TỬ**

(57) Sáng chế bộc lộ phương pháp giải mã viđeo, phương pháp mã hóa viđeo, và thiết bị điện tử. Bộ giải mã viđeo xác định liệu khối hiện thời được lập mã bằng cơ chế sao chép khối nội ảnh. Bộ giải mã viđeo xác định danh mục của một hoặc nhiều ứng viên dự đoán cho khối hiện thời. Khi khối hiện thời không được lập mã bằng cơ chế sao chép khối nội ảnh, một hoặc nhiều vùng lân cận trong không gian của khối hiện thời mà được định vị ở cùng MER như khối hiện thời được loại khỏi danh mục của các ứng viên dự đoán. Khi khối hiện thời được lập mã bằng cơ chế sao chép khối nội ảnh và danh mục của các ứng viên dự đoán thuộc vào tập con định trước gồm nhiều danh mục ứng viên khác nhau, ít nhất một trong số các ứng viên dự đoán đã được xác định là vùng lân cận trong không gian của khối hiện thời mà được định vị ở trong MER. Bộ giải mã viđeo khôi phục khối hiện thời bằng cách sử dụng ứng viên dự đoán được chọn từ danh mục các ứng viên dự đoán để tạo ra dự đoán của khối hiện thời.

FIG. 31

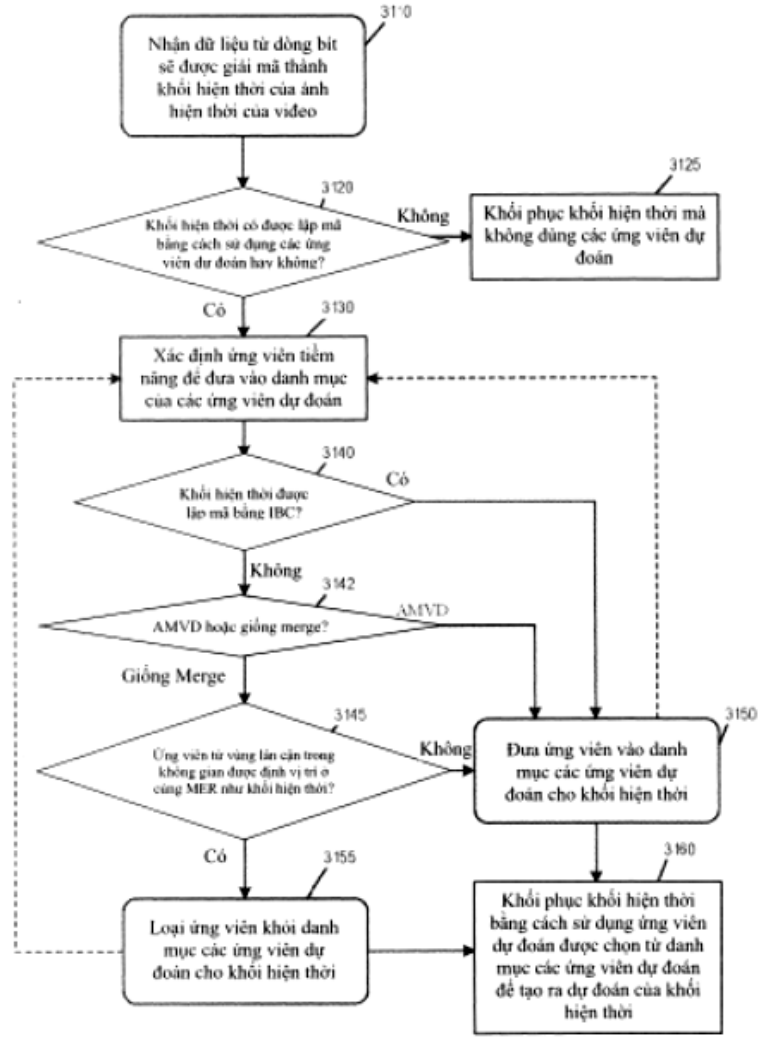
3110
Nhận dữ liệu từ dòng bit sẽ được giải mã thành khối hiện thời của ảnh hiện thời của video
3120
Khối hiện thời có được lập mã bằng cách sử dụng các ứng viên dự đoán hay không?
Không
3125
Khôi phục khối hiện thời mà không dùng các ứng viên dự đoán
Có
3130
Xác định ứng viên tiềm năng để đưa vào danh mục của các ứng viên dự đoán
3140
Khối hiện thời được lập mã bằng IBC?
Có
Không
3142
AMVD hoặc giống merge?
AMVD
Giống Merge
3145
Ứng viên từ vùng lân cận trong không gian được định vị trí ở cùng MER như khối hiện thời?
Không
3150
Đưa ứng viên vào danh mục các ứng viên dự đoán cho khối hiện thời
Có
3155
Loại ứng viên khỏi danh mục các ứng viên dự đoán cho khối hiện thời
3160
Khôi phục khối hiện thời bằng cách sử dụng ứng viên dự đoán được chọn từ danh mục các ứng viên dự đoán để tạo ra dự đoán của khối hiện thời

(11) **1-0048271 B**

(15) 04/06/2025
Số Quyết định: 95397/QĐ-SHTT.IP

(45) 25/07/2025 448B

(43) 25/01/2022 406 A

(21) 1-2021-06346

(85) 11/10/2021

(22) 30/03/2020

(86) PCT/US2020/025660 30/03/2020

(30) 62/829,439 04/04/2019 US
16/822,985 18/03/2020 US

(87) WO2020/205705 08/10/2020

(51) ***H04N 19/176****; H04N 19/105; H04N 19/126; G01B 11/00; H04N 19/11*

(73) **TENCENT AMERICA LLC** (US)
2747 Park Boulevard, Palo Alto, California 94306, United States of America

(72) ZHAO, Liang (CN); ZHAO, Xin (CN); LI, Xiang (CN); LIU, Shan (US)

(74) Công ty TNHH một thành viên Sở hữu trí tuệ VCCI (VCCI-IP CO.,LTD)

(54) **PHƯƠNG PHÁP VÀ THIẾT BỊ GIẢI MÃ VIĐEO**

(57) Sáng chế đề xuất các phương pháp và thiết bị để mã hóa/giải mã viđeo. Trong một số ví dụ, thiết bị để giải mã viđeo bao gồm mạch xử lý mà giải mã thông tin dự đoán cho khối hiện tại trong ảnh hiện tại mà là một phần của chuỗi viđeo được mã hóa. Thông tin dự đoán chỉ báo xem khối hiện tại được mã hóa trong việc dự đoán bên trong có được lấy trọng số tuyến tính afin (affine linear weighted intra prediction, viết tắt là ALWIP) hay không. Phản hồi lại thông tin dự đoán chỉ báo rằng khối hiện tại được mã hóa trong ALWIP, mạch xử lý xác định chỉ số chế độ ALWIP bất kể các chế độ dự đoán của các khối lân cận liền sát với khối hiện tại, chỉ số chế độ ALWIP chỉ báo một trong số các chế độ ALWIP. Mạch xử lý tái cấu trúc khối hiện tại theo một trong số các chế độ ALWIP.

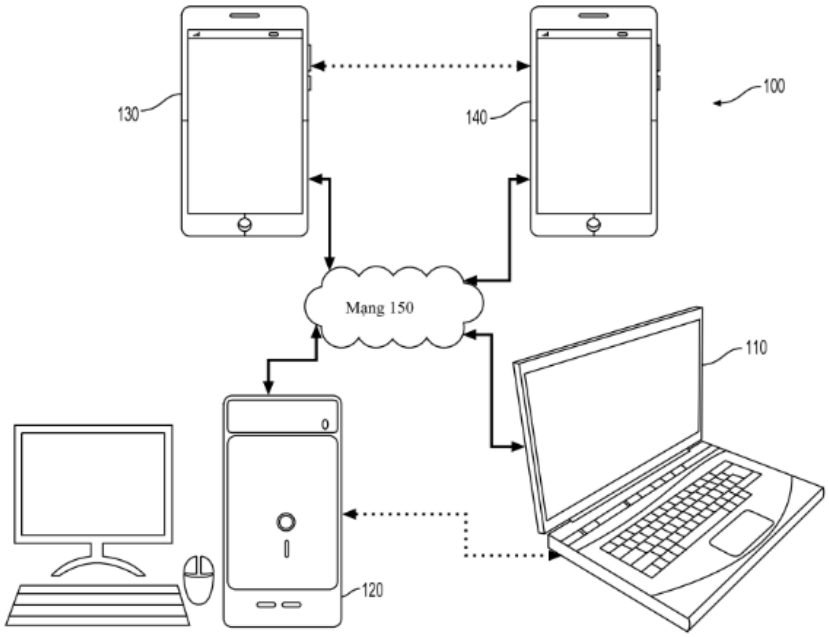

FIG.1

(11) **1-0048272 B**

(15) 04/06/2025
Số Quyết định: 95399/QĐ-SHTT.IP

(45) 25/07/2025 448B

(43) 25/11/2021 404 A

(21) 1-2021-05755

(85) 16/09/2021

(22) 04/03/2020

(86) PCT/KR2020/003409 04/03/2020

(30) 62/813,662 04/03/2019 US

(87) WO2021/180102 10/09/2020

(51) ***H04N 19/91***; *H04N 19/137; H04N 19/44; H04N 19/70; H04N 19/132; H04N 19/176*

(73) **LG ELECTRONICS INC.** (KR)
128, Yeoui-daero, Yeongdeungpo-Gu Seoul 07336, Korea

(72) YOO, Sunmi (KR); HEO, Jin (KR); CHOI, Jungah (KR); KIM, Seunghwan (KR)

(74) Công ty Luật TNHH T&G (TGVN)

(54) PHƯƠNG PHÁP GIẢI MÃ VÀ MÃ HÓA ẢNH, PHƯƠNG PHÁP TRUYỀN DỮ LIỆU CHO ẢNH VÀ PHƯƠNG TIỆN LƯU TRỮ PHI CHUYỂN TIẾP ĐỌC ĐƯỢC BẰNG MÁY TÍNH

(57) Sáng chế đề cập đến phương pháp giải mã ảnh được thực hiện bởi thiết bị giải mã, phương pháp mã hóa ảnh được thực hiện bởi thiết bị mã hóa, phương pháp truyền dữ liệu cho ảnh và phương tiện lưu trữ phi chuyển tiếp đọc được bằng máy tính. Phương pháp giải mã ảnh theo sáng chế bao gồm các bước: dẫn ra mô hình ngữ cảnh cho cờ dấu của hệ số phần dư hiện tại của khối hiện tại; và giải mã cờ dấu trên cơ sở mô hình ngữ cảnh, trong đó mô hình ngữ cảnh cho cờ dấu được dẫn ra trên cơ sở cờ dấu của hệ số phần dư được giải mã trước hệ số phần dư hiện tại trong khối hiện tại.

FIG. 10

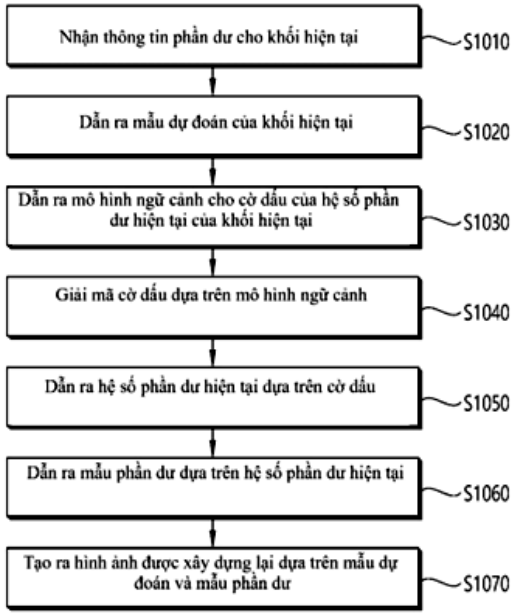

(11) **1-0048273 B**

(15) 04/06/2025
Số Quyết định: 95405/QĐ-SHTT.IP

(45) 25/07/2025 448B

(43) 25/04/2023 421 A

(21) 1-2022-08104

(85) 12/12/2022

(22) 28/04/2021

(86) PCT/CN2021/090748 28/04/2021

(30) 202010405414.8 14/05/2020 CN
202010873837.2 26/08/2020 CN

(87) WO2021/227883 18/11/2021

(51) ***H04W 36/00***

(73) **HUAWEI TECHNOLOGIES CO., LTD.** (CN)
Huawei Administration Building, Bantian, Longgang District Shenzhen, Guangdong 518129, P.R. China

(72) DOU, Fenghui (CN); DU, Xuyang (CN); YANG, Rui (CN); JIN, Hui (CN)

(74) Công ty TNHH một thành viên Sở hữu trí tuệ VCCI (VCCI-IP CO.,LTD)

(54) **PHƯƠNG PHÁP LỰA CHỌN TẾ BÀO, THIẾT BỊ ĐẦU CUỐI, PHƯƠNG TIỆN LƯU TRỮ ĐỌC ĐƯỢC BỞI MÁY TÍNH VÀ CHIP**

(57) Sáng chế đề cập đến phương pháp lựa chọn tế bào và thiết bị đầu cuối. Phương pháp này có thể được áp dụng tới các lĩnh vực liên quan như trí thông minh nhân tạo (artificial intelligence, AI) và học máy. Phương pháp này bao gồm: Thiết bị đầu cuối dò tìm nhiều tế bào. Thiết bị đầu cuối thu nhận chất lượng trải nghiệm (QoE - quality of experience) lịch sử của mỗi N tế bào. N tế bào là tất cả hoặc một vài tế bào, N là số nguyên dương, và QoE lịch sử được sử dụng để biểu diễn trải nghiệm sử dụng mạng lịch sử của thiết bị đầu cuối trong mỗi tế bào. Thiết bị đầu cuối lựa chọn tế bào thứ nhất từ nhiều tế bào dựa trên QoE lịch sử. Thiết bị đầu cuối tạm trú trên tế bào thứ nhất. Theo cách này, thiết bị đầu cuối có thể truy nhập tế bào với chất lượng trải nghiệm (QoE) tương đối tốt, để cải thiện trải nghiệm sử dụng mạng.

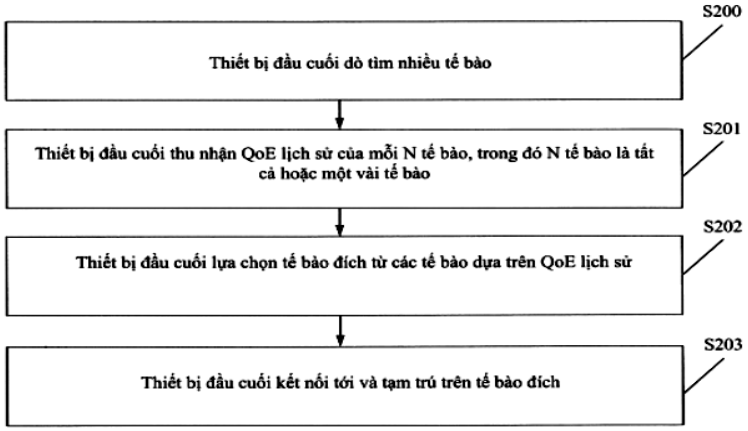

FIG. 3

(11) **1-0048274 B**

(15) 04/06/2025
Số Quyết định: 95418/QĐ-SHTT.IP

(45) 25/07/2025 448B

(43) 25/02/2021 395 A

(21) 1-2020-03391

(85) 12/06/2020

(22) 12/11/2018

(86) PCT/FR2018/052808 12/11/2018

(30) 17 62074 13/12/2017 FR

(87) WO2019/115894 20/06/2019

(51) ***C12P 19/30***; *A23L 5/20; A23L 27/23; A23L 31/15*

(73) **LESAFFRE ET COMPAGNIE** (FR)
41,rue Etienne Marcel, 75001 PARIS, France

(72) JOLIVET, Hélène (FR); MENIN, Rudy (FR); THOMAS, Antoine (FR)

(74) Công ty TNHH Tầm nhìn và Liên danh (VISION & ASSOCIATES CO.LTD.)

(54) **CHIẾT PHẨM NẤM MEN GIÀU 5'- RIBONUCLEOTIT VÀ QUY TRÌNH CHE VỊ ĐẮNG VÀ CHUA, VÀ TĂNG HƯƠNG CHẤT TẠO NGỌT, PROTEIN VÀ KIM LOẠI KHÔNG MONG MUỐN TRONG SẢN PHẨM**

(57) Sáng chế đề cập đến chiết phẩm nấm men mới chứa 5′-ribonucleotit với lượng nằm trong khoảng từ 25 đến 55% khối lượng, bao gồm adenosin 5′-monophosphat (5′-AMP) với lượng nằm trong khoảng từ 5 đến 20% khối lượng và guanosin 5′-monophosphat (5′-GMP) với lượng nằm trong khoảng từ 5 đến 20% khối lượng với tỷ lệ 5′-AMP/5′-GMP nằm trong khoảng từ 0,85 đến 1,25, tỷ lệ phần trăm khối lượng được biểu diễn theo khối lượng khô của chiết phẩm nấm men. Sáng chế cũng đề cập đến chiết phẩm này để che vị đắng và chua và che tăng hương chất tạo ngọt, protein và kim loại không mong muốn trong sản phẩm, cũng như quy trình che các vị và tăng hương này.

(11) **1-0048275 B**

(15) 04/06/2025
Số Quyết định: 95419/QĐ-SHTT.IP

(45) 25/07/2025 448B

(43) 25/05/2021 398 A

(21) 1-2021-01376

(85) 16/03/2021

(22) 16/08/2019

(86) PCT/US2019/046928 16/08/2019

(30) 62/719,360 17/08/2018 US

(87) WO2020/037273 20/02/2020

(51) ***H04N 13/00***

(73) **HUAWEI TECHNOLOGIES CO., LTD.** (CN)
Huawei Administration Building, Bantian, Longgang District, Shenzhen, Guangdong 518129, P. R. China

(72) WANG, Ye-Kui (US); HENDRY, Fnu (ID)

(74) Công ty Luật TNHH T&G (TGVN)

(54) **PHƯƠNG PHÁP VÀ THIẾT BỊ GIẢI MÃ, PHƯƠNG PHÁP VÀ THIẾT BỊ MÃ HÓA, BỘ MÃ HÓA, BỘ GIẢI MÃ, PHƯƠNG TIỆN VÀ MÁY TẠO MÃ, VÀ PHƯƠNG TIỆN LƯU TRỮ**

(57) Sáng chế đề cập đến phương pháp giải mã dòng bit viđeo được tạo mã. Phương pháp này bao gồm bước phân tích tập thông số được thể hiện trong dòng bit viđeo được tạo mã. Tập thông số này chứa tập các phần tử cú pháp mà bao gồm tập các cấu trúc danh sách hình ảnh tham chiếu. Phương pháp này cũng bao gồm bước phân tích phần đầu lát của lát hiện thời được thể hiện trong dòng bit viđeo được tạo mã. Phần đầu lát chứa chỉ số của cấu trúc danh sách hình ảnh tham chiếu trong tập các cấu trúc danh sách hình ảnh tham chiếu trong tập thông số. Phương pháp này còn bao gồm bước dẫn xuất, dựa vào tập các phần tử cú pháp trong tập thông số và chỉ số của cấu trúc danh sách hình ảnh tham chiếu, danh sách hình ảnh tham chiếu của lát hiện thời. Phương pháp này cũng bao gồm bước thu nhận, dựa vào danh sách hình ảnh tham chiếu, ít nhất một khối được xây dựng lại của lát hiện thời. Sáng chế cũng đề cập đến thiết bị giải mã, phương pháp mã hóa, thiết bị mã hóa, phương tiện lưu trữ không nhất thời, bộ mã hóa, bộ giải mã, phương tiện đọc được bởi máy tính không nhất thời, máy tạo mã và phương tiện tạo mã.

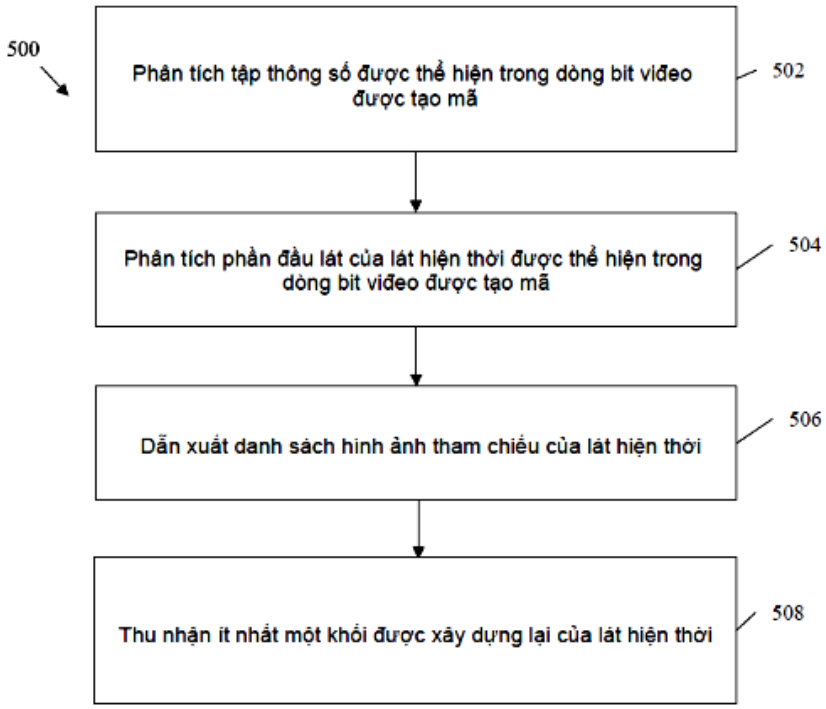
500
Phân tích tập thông số được thể hiện trong dòng bit video được tạo mã
502
Phân tích phần đầu lát của lát hiện thời được thể hiện trong dòng bit video được tạo mã
504
Dẫn xuất danh sách hình ảnh tham chiếu của lát hiện thời
506
Thu nhận ít nhất một khối được xây dựng lại của lát hiện thời
508

FIG. 5

(11) **1-0048276 B**

(15) 04/06/2025
Số Quyết định: 95420/QĐ-SHTT.IP

(45) 25/07/2025 448B

(43) 25/11/2022 416 A

(21) 1-2022-05885

(85) 15/09/2022

(22) 22/02/2021

(86) PCT/US2021/018989 22/02/2021

(30) 62/983,093 28/02/2020 US

(87) WO2021/173471 02/09/2021

(51) ***C07K 16/28****; A61P 37/06; A61K 39/395; A61P 37/00*

(73) **ELI LILLY AND COMPANY** (US)
Lilly Corporate Center, Indianapolis, Indiana 46285, United States of America

(72) ALLAN, Barrett (US); BOYLES, Jeffrey Streetman (US); BUDELSKY, Alison Lee Sim (US); NA, Songqing (US); RUBTSOVA, Kira Vladimirovna (US); ZHANG, Guifeng (US)

(74) Công ty Luật TNHH T&G (TGVN)

(54) **KHÁNG THỂ KHÁNG CD19 NGƯỜI, DƯỢC PHẨM CHỨA KHÁNG THỂ NÀY VÀ QUY TRÌNH SẢN XUẤT KHÁNG THỂ NÀY**

(57) Sáng chế đề cập đến kháng thể gắn kết CD19 người ("kháng thể kháng CD19 người" hoặc "kháng thể kháng CD19 của người"), chế phẩm chứa kháng thể kháng CD19 người này, và quy trình sản xuất kháng thể kháng CD19 người này.

(11) **1-0048277 B**

(15) 04/06/2025
Số Quyết định: 95424/QĐ-SHTT.IP

(45) 25/07/2025 448B

(43) 26/10/2020 391 A

(21) 1-2020-04096

(85) 16/07/2020

(22) 18/12/2018

(86) PCT/JP2018/046628 18/12/2018

(30) 2017-242183 18/12/2017 JP
2017-242185 18/12/2017 JP
2017-242186 18/12/2017 JP
2017-242187 18/12/2017 JP
PCT/JP2018/037483 05/10/2018 JP
PCT/JP2018/038746 17/10/2018 JP
PCT/JP2018/038747 17/10/2018 JP
PCT/JP2018/038748 17/10/2018 JP
PCT/JP2018/038749 17/10/2018 JP

(87) WO2019/124396 27/06/2019

(51) ***F25B 1/00***; *C09K 5/04; F24F 11/88*

(73) **DAIKIN INDUSTRIES, LTD.** (JP)
Osaka Umeda Twin Towers South, 1-13-1, Umeda, Kita-ku, Osaka-Shi, Osaka 530-0001, Japan

(72) Keisuke OHTSUKA (JP); Mitsushi ITANO (JP); Daisuke KARUBE (JP); Yuuki YOTSUMOTO (JP); Kazuhiro TAKAHASHI (JP); Yuzo KOMATSU (JP); Shun OHKUBO (JP); Tatsuya TAKAKUWA (JP); Tetsushi TSUDA (JP)

(74) Công ty TNHH một thành viên Sở hữu trí tuệ VCCI (VCCI-IP CO.,LTD)

(54) **MÁY ĐIỀU HÒA KHÔNG KHÍ**

(57) Sáng chế đề cập đến máy điều hòa không khí sử dụng hỗn hợp môi chất lạnh chứa ít nhất là 1,2-đifloetylen, đạt được hiệu suất cao. Trong máy điều hòa không khí (1), máy nén (100, 200) có thể được dẫn động mà không cần đặt xen giữa thiết bị chuyển đổi điện giữa nguồn điện xoay chiều (90, 190) và động cơ (70, 170). Do đó, có thể đưa ra máy điều hòa không khí (1) thân thiện với môi trường và có kết cấu tương đối rẻ.

FIG. 17

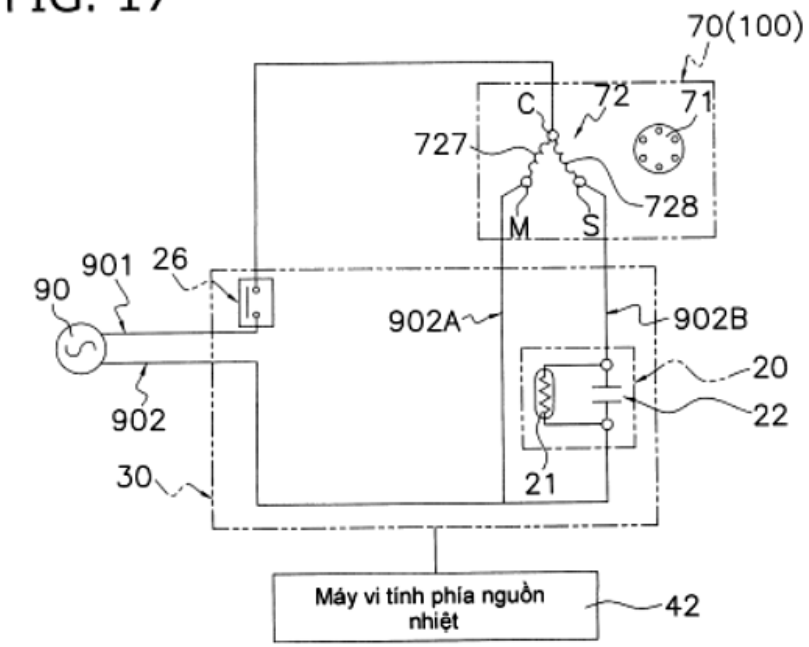
70(100)
C
72
71
727
728
M
S
901
26
90
902A
902B
20
22
902
21
30
Máy vi tính phía nguồn nhiệt
42

(11) **1-0048278 B**

(15) 04/06/2025
Số Quyết định: 95426/QĐ-SHTT.IP

(45) 25/07/2025 448B

(43) 25/09/2018 366 A

(21) 1-2018-02627

(85) 18/06/2018

(22) 11/11/2016

(86) PCT/US2016/061491 11/11/2016

(30) 62/257,623 19/11/2015 US
15/270,339 20/09/2016 US
62/417,091 03/11/2016 US
15/348,068 10/11/2016 US

(87) WO2017/087266 26/05/2017

(51) ***A47C 7/72**; H04R 5/02; H04R 1/02; A47C 21/00*

(73) **THE LOVESAC COMPANY** (US)
2 Landmark Square, Suite 300, Stamford, Connecticut 06901, United States of America

(72) NELSON, Shawn D. (US); UNDERWOOD, David M. (US); KUCHLER, Brian (US); COWAN, David, M. (US); GALLO, Anthony (US)

(74) Công ty TNHH Tầm nhìn và Liên danh (VISION & ASSOCIATES CO.LTD.)

(54) **HỆ THỐNG ĐỒ NỘI THẤT TÍCH HỢP ÂM THANH**

(57) Sáng chế đề xuất các hệ thống đồ nội thất tích hợp âm thanh và điện tử, và các phương pháp tạo ra đồ nội thất tích hợp âm thanh và điện tử. Hệ thống đồ nội thất theo sáng chế bao gồm: (i) khối đồ nội thất bao gồm: (A) bệ (ví dụ phần đế ngồi), (B) ít nhất một tấm ngang (ví dụ tấm bên, tay vịn hoặc tựa lưng), và (C) bộ ghép nối để ghép nối theo cách có lựa chọn bệ với tấm ngang; (ii) cụm điện để cấp điện cho các loa, cụm này được tạo kết cấu để nằm theo cách có chọn lựa bên trong khối đồ nội thất; và (iii) hệ thống loa được lắp bên trong một hoặc nhiều phần của khối đồ nội thất. Hệ thống loa bao gồm một hoặc nhiều loa được lắp bên trong bệ và tấm ngang, che khuất các loa trong đó, và tiết kiệm không gian trong nhà ở hoặc văn phòng, bằng cách sử dụng một diện tích chiếm chỗ cho cả đồ nội thất lẫn các loa, tạo ra hệ thống âm thanh vòm có độ trung thực cao.

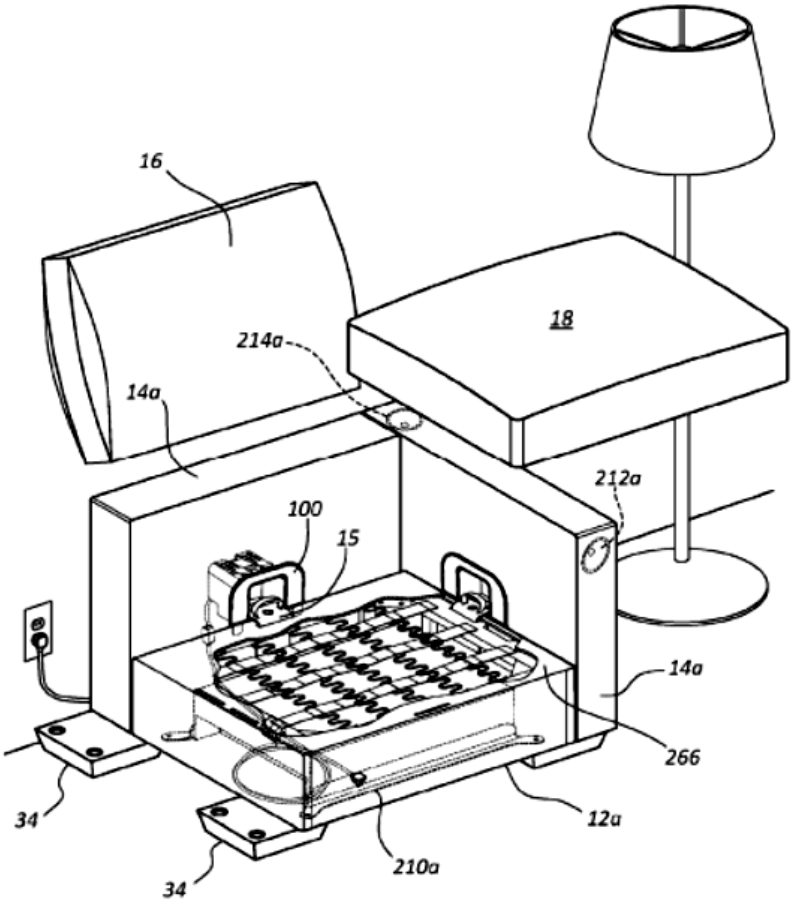

FIG.3

(11) **1-0048279 B**

(15) 04/06/2025
Số Quyết định: 95479/QĐ-SHTT.IP

(45) 25/07/2025 448B

(43) 25/11/2020 392 A

(21) 1-2020-03503

(85) 17/06/2020

(22) 30/11/2018

(86) PCT/EP2018/083122 30/11/2018

(30) 1761410 30/11/2017 FR

(87) WO2019/106141 06/06/2019

(51) ***C05D 1/00***; *C05F 5/00*

(73) **AFYREN** (FR)
Biopôle Clermont Limagne, 63360 SAINT-BEAUZIRE, France

(72) PESSIOT, Jérémy, Jean-Paul (FR); ROUSSEL, Michael, Frédéric, Pierre (FR); BOST, Aurélien, Antoine (FR)

(74) Công ty Luật TNHH T&G (TGVN)

(54) **QUY TRÌNH SẢN XUẤT CÁC AXIT HỮU CƠ DỄ BAY HƠI TỪ DỊCH LÊN MEN SINH KHỐI CHỨA CÁC MUỐI KALI CỦA CÁC AXIT HỮU CƠ DỄ BAY HƠI NÀY**

(57) Sáng chế đề cập đến quy trình mới để sản xuất hỗn hợp của các muối kali rắn từ dịch lên men thu được từ quy trình lên men để sản xuất các hợp chất hóa học trong môi trường lên men có độ pH được điều chỉnh bằng cách bổ sung bazơ chứa kali hydroxit, đặc trưng trong đó quy trình này bao gồm bước bổ sung axit mạnh vào dịch lên men với lượng đủ để gây ra sự kết tủa của hỗn hợp của các muối kali, và sau đó tách hỗn hợp của các muối kali rắn ra khỏi dịch lên men được axit hóa. Sáng chế còn đề cập đến hỗn hợp của các muối kali mà có thể được sản xuất bằng quy trình này, phân bón chứa hỗn hợp này và phương pháp bón phân sử dụng phân bón này.

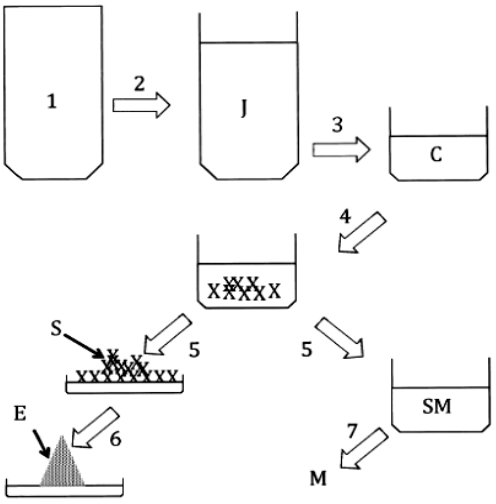

Fig. 1

(11) **1-0048280 B**

(15) 04/06/2025
Số Quyết định: 95480/QĐ-SHTT.IP

(45) 25/07/2025 448B

(43) 25/06/2018 363 A

(21) 1-2018-00522

(85) 05/02/2018

(22) 08/09/2016

(86) PCT/US2016/050804 08/09/2016

(30) 62/216,102 09/09/2015 US
62/241,624 14/10/2015 US
62/271,446 28/12/2015 US
62/294,991 12/02/2016 US
62/366,984 26/07/2016 US

(87) WO2017/044646 16/03/2017

(51) ***B23K 26/067****; B23K 26/70; B23K 26/382; B23K 26/082; B23K 26/36*

(73) **ELECTRO SCIENTIFIC INDUSTRIES, INC.** (US)
13900 NW Science Park Drive, Portland, OR 97229, United States of America

(72) UNRATH, Mark (US); YANG, Chuan (CN); KLEINERT, Jan (DE); PEEPLES, Mark (US); OWENS, Hugh (US); BYRNE, Gwendolyn (US); ZHANG, Haibin (CA); REDD, Justin (US); NEUFELD, Corie (US); BROOKHYSER, James (US); OSAKO, Yasu (JP); ALPAY, Mehmet (US); LIN, Zhibin (CN); REICHEL, Patrick (US); NUCKOLLS, Tim (US); MATSUMOTO, Hisashi (JP); RYDER, Chris (US)

(74) Công ty Luật TNHH T&G (TGVN)

(54) **THIẾT BỊ VÀ PHƯƠNG PHÁP ĐỂ XỬ LÝ VẬT GIA CÔNG**

(57) Sáng chế đề xuất giải pháp để có thể cải thiện thiết bị và các kỹ thuật xử lý các vật gia công bằng laze, và các chức năng mới có thể được tạo ra. Một số phương án đề cập đến quy trình xử lý các vật gia công theo cách mà độ chính xác, năng suất, v.v., được tăng cường. Các phương án khác thì đề cập đến phép đo độ cao Z trong thời gian thực, và khi phù hợp, thì bù cho các độ lệch nhất định về độ cao Z. Các phương án khác nữa thì đề cập đến hoạt động điều chế các mẫu quét, các đặc tính chùm, v.v., để tạo thuận lợi cho việc tạo ra kết cấu đặc trưng, tránh sự tích luỹ nhiệt ngoài ý muốn, hoặc tăng cường năng suất xử lý. Nhiều phương án và những cơ cấu khác cũng được mô tả chi tiết. Sáng chế cũng đề xuất phương pháp để tạo ra lỗ via ở vật gia công, phương pháp để tạo ra kết cấu đặc trưng ở vật gia công, phương pháp và thiết bị để xử lý vật gia công, cơ cấu quang học và thiết bị âm-quang.

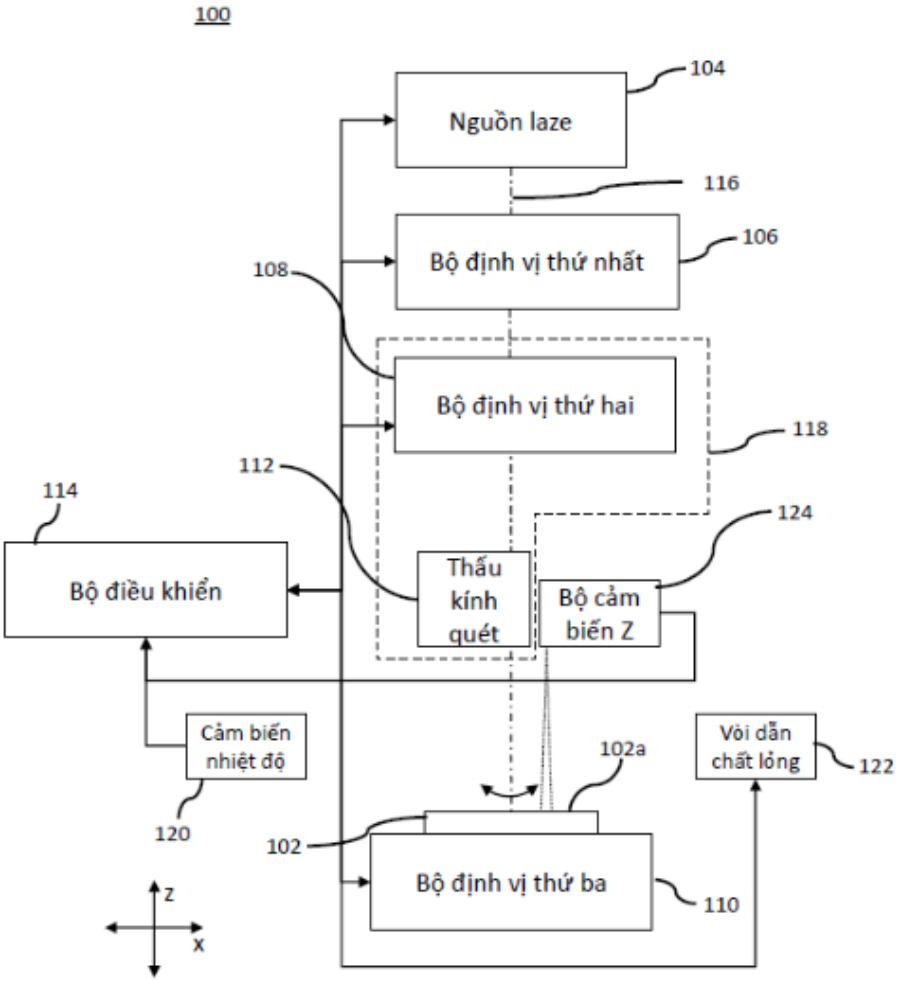
100
Nguồn laze
104
116
Bộ định vị thứ nhất
106
108
Bộ định vị thứ hai
118
112
114
Bộ điều khiển
Thấu kính quét
Bộ cảm biến Z
124
Cảm biến nhiệt độ
120
Vòi dẫn chất lỏng
122
102a
102
Bộ định vị thứ ba
110
z
x

Fig.1

(11) **1-0048281 B**

(15) 04/06/2025
Số Quyết định: 95488/QĐ-SHTT.IP

(45) 25/07/2025 448B

(43) 25/11/2022 416 A

(21) 1-2022-05753

(85) 08/09/2022

(22) 20/11/2020

(86) PCT/EP2020/082923 20/11/2020

(30) PCT/CN2020/075379 14/02/2020 CN

(87) WO2021/160307 19/08/2021

(51) ***H04L 29/08***; *G06F 8/70*

(73) **TELEFONAKTIEBOLAGET LM ERICSSON (PUBL)** (SE)
SE-164 83 Stockholm, Sweden

(72) XU, Wenliang (CN)

(74) Công ty Luật TNHH T&G (TGVN)

(54) PHƯƠNG PHÁP ĐỂ CÔNG BỐ GIAO DIỆN LẬP TRÌNH ỨNG DỤNG DỊCH VỤ, THỰC THỂ MẠNG THỨ NHẤT VÀ PHƯƠNG TIỆN LƯU TRỮ ĐỌC ĐƯỢC BỞI MÁY TÍNH

(57) Sáng chế cung cấp phương pháp (400) trong thực thể mạng thứ nhất để công bố Giao diện lập trình ứng dụng (Application Programming Interface, API) dịch vụ. Phương pháp (400) gồm có: nhận (410), từ thực thể mạng thứ hai, yêu cầu công bố API để công bố API dịch vụ, yêu cầu công bố API chứa danh sách của các phần tử nhận dạng của các thực thể mạng mà đã công bố API dịch vụ; và truyền (420), khi phần tử nhận dạng của thực thể mạng thứ nhất được gồm có trong danh sách, sự đáp lại công bố API chỉ báo sự thất bại của việc công bố của API dịch vụ đến thực thể mạng thứ hai, mà không tạo ra tài nguyên mới cho API dịch vụ ở thực thể mạng thứ nhất hoặc công bố thêm nữa API dịch vụ đối với thực thể mạng bất kỳ. Sáng chế cũng cung cấp thực thể mạng thứ nhất và phương tiện lưu trữ đọc được bởi máy tính.

Fig. 4

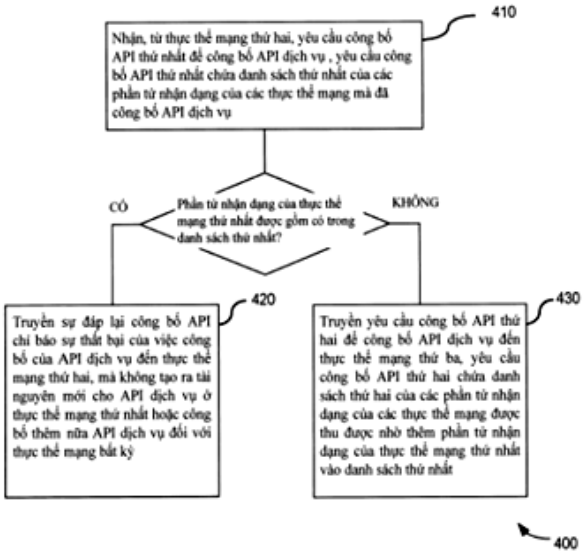

(11) **1-0048282 B**

(15) 04/06/2025
Số Quyết định: 95498/QĐ-SHTT.IP

(45) 25/07/2025 448B

(43) 25/11/2016 344 A

(21) 1-2016-02863

(85) 02/08/2016

(22) 15/12/2014

(86) PCT/EP2014/077852 15/12/2014

(30) 14 154 552.5 10/02/2014 EP
14 154 554.1 10/02/2014 EP
14 154 553.3 10/02/2014 EP

(87) WO2015/117705 13/08/2015

(51) ***A24F 47/00**; H05B 3/34; A61M 15/06*

(73) **PHILIP MORRIS PRODUCTS S.A.** (CH)
Quai Jeanrenaud 3, CH-2000 Neuchatel, Switzerland

(72) Malgat, Alexandre (FR); BRIFCANI, Noori Moyad (GB); BATISTA, Rui (PT); MIRONOV, Oleg (CH)

(74) Công ty TNHH Tư vấn đầu tư và chuyển giao công nghệ (INVESTCONSULT)

(54) **HỘP CHỨA ĐỂ SỬ DỤNG TRONG HỆ THỐNG TẠO SOL KHÍ, PHƯƠNG PHÁP SẢN XUẤT HỘP CHỨA NÀY VÀ HỆ THỐNG TẠO SOL KHÍ BAO GỒM HỘP CHỨA NÀY**

(57) Sáng chế đề cập đến hộp chứa để sử dụng trong hệ thống tạo sol khí. Hộp chứa bao gồm phần chứa chất lỏng bao gồm thân (24) để giữ nền tạo sol khí dạng lỏng, trong đó phần chứa chất lỏng bao gồm ít nhất hai phần nối thông chất lỏng với nhau. Phần thứ nhất (32) của phần chứa chất lỏng bao gồm cụm bộ phận làm nóng (46), vật liệu mao dẫn thứ nhất (36), được bố trí tiếp xúc với cụm bộ phận làm nóng, và vật liệu mao dẫn thứ hai (38) tiếp xúc với vật liệu mao dẫn thứ nhất và được đặt cách khỏi cụm bộ phận làm nóng bởi vật liệu mao dẫn thứ nhất. Phần thứ hai (34) của phần chứa chất lỏng bao gồm phần chứa, ví dụ, khoang để duy trì nền tạo sol khí ở dạng lỏng và cấp chất lỏng đến vật liệu mao dẫn thứ hai. Sáng chế còn đề cập đến phương pháp sản xuất hộp chứa này và hệ thống tạo sol khí bao gồm hộp chứa này.

Fig.2

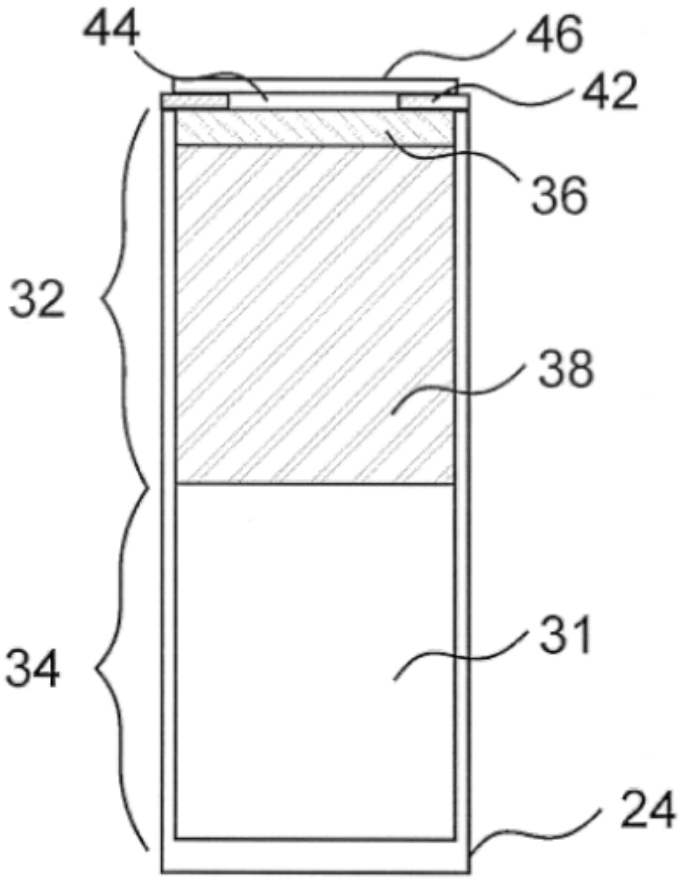

(11) **1-0048283 B**

(15) 04/06/2025
Số Quyết định: 95499/QĐ-SHTT.IP

(45) 25/07/2025 448B

(43) 25/02/2022 407 A

(21) 1-2021-06105

(22) 30/09/2021

(51) *H04W 72/00*

(73) **TẬP ĐOÀN CÔNG NGHIỆP - VIỄN THÔNG QUÂN ĐỘI** (VN)
Lô D26 Khu đô thị mới Cầu Giấy, phường Yên Hoà, quận Cầu Giấy, thành phố Hà Nội

(72) Nguyễn Trung Tiến (VN); Lương Xuân Hào (VN); Lê Trường Giang (VN); Võ Tùng Cường (VN)

(74) Công ty TNHH NACILAW (NACILAW)

(54) **PHƯƠNG PHÁP LẬP LỊCH VÀ PHÂN CHIA DỮ LIỆU RẤT LỚN**

(57) Sáng chế đề cập phương pháp lập lịch và phân chia dữ liệu rất lớn phục vụ đánh giá hiệu năng tuyến thu lớp vật lý của hệ thống trạm thu phát vô tuyến NB-IoT bao gồm: bước 1: phân chia kênh dữ liệu đầu vào; bước 2: phân chia theo kỹ thuật phân nhóm cặp đôi và cộng dồn vòng với mỗi lượng dữ liệu kết quả sẽ chỉ tính trong một cửa sổ quan sát; bước 3: thực hiện cập nhật tỷ lệ truyền theo nhóm với từng kênh tương ứng; bước 4: thực hiện chuẩn hóa công thức có trọng số, chỉ số lặp, id, hàng đợi và phương thức thứ tự ưu tiên, kết quả trả ra.

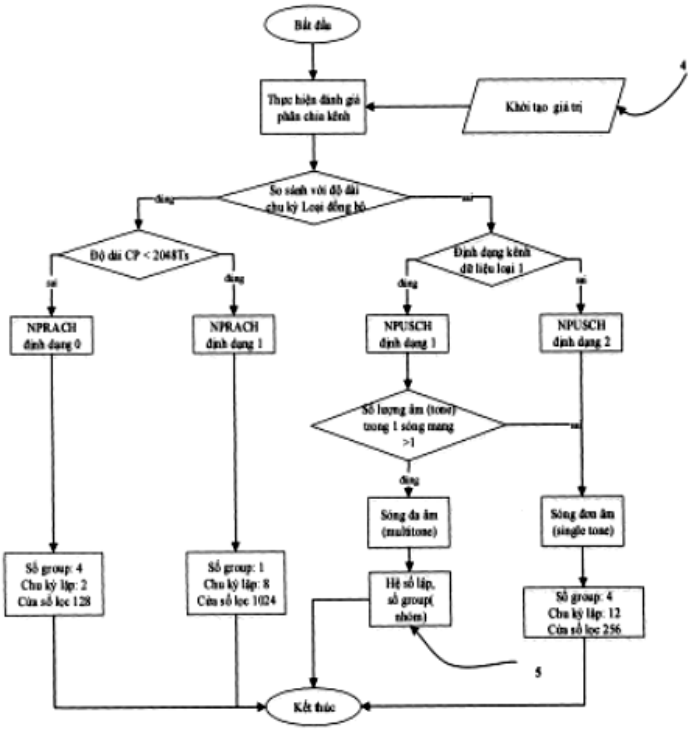

Hình 5

(11) **1-0048284 B**

(15) 04/06/2025
Số Quyết định: 95500/QĐ-SHTT.IP

(45) 25/07/2025 448B

(43) 25/06/2020 387 A

(21) 1-2020-00593

(85) 04/02/2020

(22) 04/07/2018

(86) PCT/KR2018/007536 04/07/2018

(30) 62/528,971 06/07/2017 US
62/528,981 06/07/2017 US
62/530,155 08/07/2017 US
62/534,695 20/07/2017 US
62/539,558 01/08/2017 US
62/544,920 14/08/2017 US
62/544,927 14/08/2017 US
62/552,397 31/08/2017 US
62/554,029 05/09/2017 US

(87) WO2019/009596 10/01/2019

(51) ***H04W 74/08***; *H04W 84/12*

(73) **LG ELECTRONICS INC.** (KR)
128, Yeoui-daero, Yeongdeungpo-gu, Seoul 07336, Korea

(72) BANG, Saehee (KR); CHOI, Jinsoo (KR); KIM, Jinmin (KR)

(74) Công ty Luật TNHH T&G (TGVN)

(54) **PHƯƠNG PHÁP TRUYỀN KHUNG DỰA VÀO NHIỀU KÊNH ĐƯỢC PHÂN KÊNH TRONG HỆ THỐNG MẠNG CỤC BỘ KHÔNG DÂY, VÀ THIẾT BỊ ĐẦU CUỐI KHÔNG DÂY THỰC HIỆN PHƯƠNG PHÁP NÀY**

(57) Sáng chế đề cập đến phương pháp truyền khung dựa vào các kênh và thiết bị đầu cuối không dây thứ nhất thực hiện phương pháp này. Phương pháp truyền khung dựa vào nhiều kênh được phân kênh trong hệ thống mạng cục bộ (LAN) không dây theo một phương án của sáng chế bao gồm các bước: tạo cấu hình, bởi thiết bị đầu cuối không dây thứ nhất, đơn vị dữ liệu giao thức vật lý (physical protocol data unit, viết tắt là PPDU) chế độ điều khiển bao gồm thông tin mã hóa trên băng thông kênh được tạo nên dựa vào các kênh từ thứ nhất đến thứ sáu được bố trí tuần tự trên trục tần số, trong đó năm bit được gán cho thông tin mã hóa và mỗi trong số các kênh từ thứ nhất đến thứ sáu có băng thông 2,16 GHz; và truyền, bởi thiết bị đầu cuối không dây thứ nhất, PPDU chế độ điều khiển đến thiết bị đầu cuối không dây thứ hai dựa vào băng thông kênh.

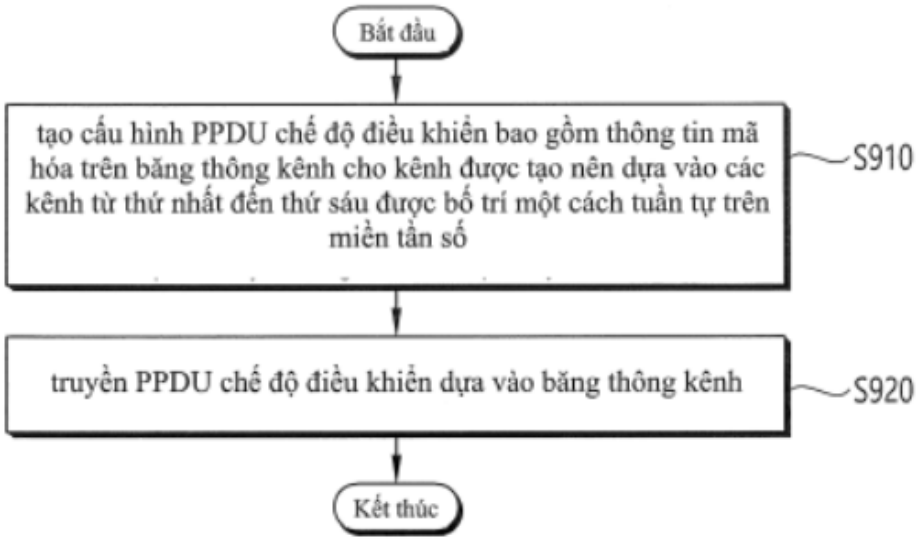
Bắt đầu
tạo cấu hình PPDU chế độ điều khiển bao gồm thông tin mã hóa trên băng thông kênh cho kênh được tạo nên dựa vào các kênh từ thứ nhất đến thứ sáu được bố trí một cách tuần tự trên miền tần số
S910
truyền PPDU chế độ điều khiển dựa vào băng thông kênh
S920
Kết thúc

FIG. 9

(11) **1-0048285 B**

(15) 04/06/2025
Số Quyết định: 95501/QĐ-SHTT.IP

(45) 25/07/2025 448B

(43) 25/07/2023 424 A

(21) 1-2023-00575

(85) 10/12/2021

(22) 19/06/2020

(86) PCT/JP2020/024137 19/06/2020

(30) 2019-114395 20/06/2019 JP

(87) WO2020/256102 24/12/2020

(51) ***H04N 19/105***; *H04N 19/176; H04N 19/593; H04N 19/139*

(62) 1-2021-07963

(73) **JVCKENWOOD CORPORATION** (JP)
3-12, Moriyacho, Kanagawa-ku, Yokohama-shi, Kanagawa 2210022, Japan

(72) Hideki TAKEHARA (JP); Hiroya NAKAMURA (JP); Satoru SAKAZUME (JP); Shigeru FUKUSHIMA (JP); Toru KUMAKURA (JP); Hiroyuki KURASHIGE (JP)

(74) Văn phòng Luật sư Ân Nam (ANNAM IP & LAW)

(54) THIẾT BỊ MÃ HÓA HÌNH ẢNH, THIẾT BỊ GIẢI MÃ HÌNH ẢNH, PHƯƠNG PHÁP MÃ HÓA HÌNH ẢNH VÀ PHƯƠNG PHÁP GIẢI MÃ HÌNH ẢNH

(57) Sáng chế đề cập đến thiết bị mã hóa hình ảnh, thiết bị này bao gồm: khối rút ra ứng viên vectơ khối được tạo cấu hình để rút ra các ứng viên vectơ khối của khối đích trong hình ảnh đích từ thông tin mã hóa được lưu trong bộ nhớ lưu trữ thông tin mã hóa; khối lựa chọn được tạo cấu hình để lựa chọn vectơ khối đã lựa chọn được từ các ứng viên vectơ khối; khối hiệu chỉnh vị trí tham chiếu được tạo cấu hình để thực hiện hiệu chỉnh liên quan đến khối tham chiếu sẽ được đề cập tới bởi vectơ khối đã được lựa chọn do vậy vị trí tham chiếu của khối tham chiếu sẽ được hiệu chỉnh để đề cập tới phía bên trong của vùng có thể tham chiếu; trong đó mẫu đã được giải mã trong hình ảnh đích thu được từ bộ nhớ hình ảnh đã được giải mã dưới dạng giá trị dự đoán của khối đích dựa trên vị trí tham chiếu của khối tham chiếu.

FIG.1

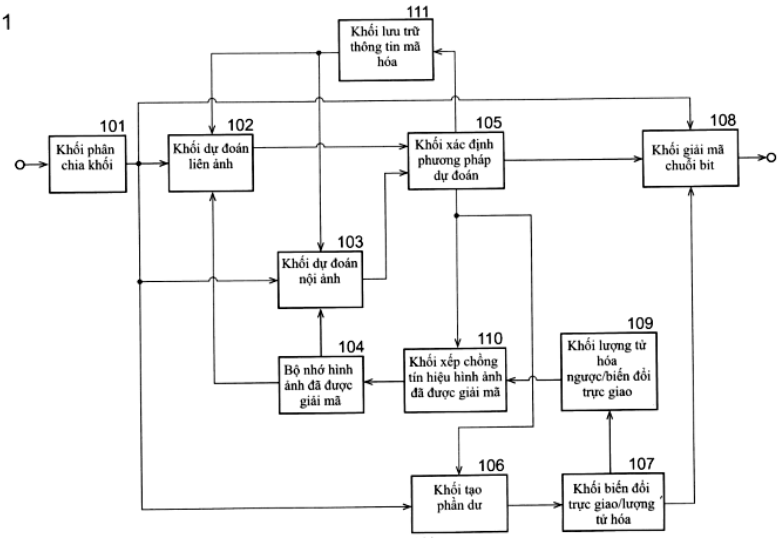

(11) **1-0048286 B**

(15) 04/06/2025
Số Quyết định: 95502/QĐ-SHTT.IP

(45) 25/07/2025 448B

(43) 25/08/2022 413 A

(21) 1-2021-08404

(85) 28/12/2021

(22) 29/10/2020

(86) PCT/KR2020/014925 29/10/2020

(30) 10-2020-0131501 12/10/2020 KR

(87) WO2022/080548 A1 21/04/2022

(51) ***A63B 71/06***; *G01S 17/89; G06F 3/01; G06T 7/246; G06Q 50/10; G06Q 50/22; G06T 19/00; A63B 24/00; G06F 3/03*

(73) **TWOHANDSINTERACTIVE CO., LTD.** (KR)
(Jaesong-dong) 3rd floor, 19, Jaeban-ro, Haeundae-gu, Busan 48056 Republic of Korea

(72) YOO, Wangyun (KR)

(74) Công ty TNHH Tư vấn ALIATLEGAL (ALIAT LEGAL)

(54) **THIẾT BỊ THỂ THAO TƯƠNG TÁC THỰC TẾ TĂNG CƯỜNG DÙNG CẢM BIẾN LIĐA**

(57) Sáng chế này đề cập đến thiết bị thể thao tương tác thực tế tăng cường (100) dùng cảm biến Liđa (phát hiện bằng ánh sáng), có thể cho phép người dùng chơi thể thao trong nhà chỉ với cơ thể mà không yêu cầu người dùng đeo đồ vật hoặc thiết bị riêng biệt bằng cách chiếu hình ảnh của nội dung thể thao trên sàn nhà và theo dõi chuyển động của người dùng đối với nội dung thể thao bằng cách dùng cảm biến Liđa để kiểm soát sự tương tác giữa nội dung thể thao và người dùng, cho phép sử dụng bề mặt sàn nhà một cách hiệu quả nhờ khả năng theo dõi chuyển động phạm vi rộng và cho phép theo dõi chuyển động của từng người dùng một cách nhanh chóng và chính xác bằng cách theo dõi chuyển động của người dùng bằng hai cảm biến Liđa ngay cả khi nhiều người dùng đang sử dụng nội dung thể thao đồng thời.

(11) **1-0048287 B**

(15) 04/06/2025
Số Quyết định: 95564/QĐ-SHTT.IP

(45) 25/07/2025 448B

(43) 25/08/2021 401 A

(21) 1-2021-02806

(85) 18/05/2021

(22) 28/10/2019

(86) PCT/CN2019/113541 28/10/2019

(30) 201811262934.7 27/10/2018 CN

(87) WO2020/083403 A1 30/04/2020

(51) ***H04N 19/105***

(73) **HUAWEI TECHNOLOGIES CO., LTD.** (CN)
Huawei Administration Building, Bantian, Longgang District Shenzhen, Guangdong 518129, P. R. China

(72) XU, Weiwei (CN); YANG, Haitao (CN); ZHAO, Yin (CN)

(74) Công ty TNHH một thành viên Sở hữu trí tuệ VCCI (VCCI-IP CO.,LTD)

(54) PHƯƠNG PHÁP TRUYỀN THÔNG VÀ THIẾT BỊ TRUYỀN THÔNG

(57) Sáng chế đề cập đến phương pháp dự đoán ảnh. Phương pháp này bao gồm các bước: thu dòng bit; phân tích dòng bit để thu nhận chế độ dự đoán của khối hiện tại; khi chế độ dự đoán của khối hiện tại là chế độ dự đoán trong và liên đới được kết hợp, lựa chọn chế độ thực thi của chế độ đơn vị dự đoán tam giác theo chính sách được thiết lập trước; xác định thông tin chuyển động của khối hiện tại theo chế độ thực thi của chế độ đơn vị dự đoán tam giác; thực hiện xử lý bù chuyển động dựa trên thông tin chuyển động, để thu nhận mẫu dự đoán liên đới; thu nhận mẫu dự đoán trong theo chế độ dự đoán của khối hiện tại; và kết hợp mẫu dự đoán liên đới và mẫu dự đoán trong để thu nhận ảnh dự đoán của khối hiện tại. Các phương án của sáng chế có thể cải thiện hiệu quả mã hóa và giải mã.

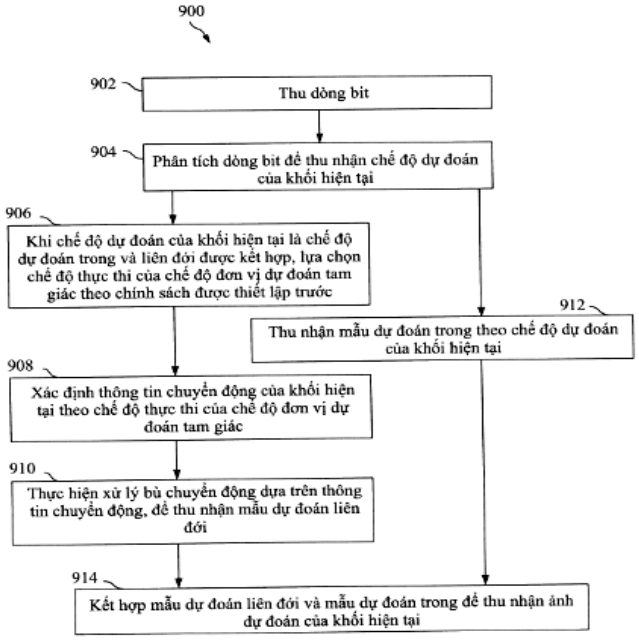

FIG. 9

(11) **1-0048288 B**

(15) 04/06/2025
Số Quyết định: 95625/QĐ-SHTT.IP

(45) 25/07/2025 448B

(43) 25/05/2021 398 A

(21) 1-2021-01048

(85) 01/03/2021

(22) 26/07/2019

(86) PCT/CN2019/097863 26/07/2019

(30) 201810866195.6 01/08/2018 CN

(87) WO2020/024876 06/02/2020

(51) ***H04W 24/00***

(73) **VIVO MOBILE COMMUNICATION CO., LTD.** (CN)
#283, BBK Road, Wusha, Chang'an Dongguan, Guangdong 523860 (CN)

(72) WU, Yumin (CN); BAO, Wei (CN)

(74) Công ty cổ phần Tư vấn S&B (S&B CONSULTANT., CORP.)

(54) PHƯƠNG PHÁP NHẬN THÔNG TIN, PHƯƠNG PHÁP TRUYỀN THÔNG TIN, THIẾT BỊ ĐẦU CUỐI VÀ THIẾT BỊ SỬ DỤNG MẠNG

(57) Sáng chế đề cập đến phương pháp nhận thông tin, phương pháp truyền thông tin, thiết bị đầu cuối và thiết bị sử dụng mạng. Phương pháp này bao gồm: giám sát thông tin tuyến xuống đích trong cơ hội giám sát đã đặt trước đối với thông tin tuyến xuống đích; và nếu xác định được rằng thông tin tuyến xuống đích cụ thể cho thiết bị đầu cuối đích không có trong cơ hội giám sát đã đặt trước, thì dừng giám sát thông tin tuyến xuống đích trong cơ hội giám sát đã đặt trước.

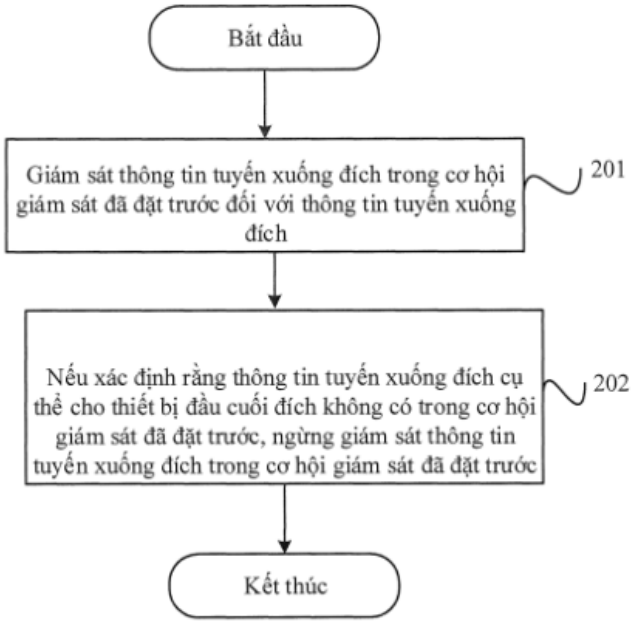

HÌNH 2

(11) **1-0048289 B**

(15) 04/06/2025
Số Quyết định: 95626/QĐ-SHTT.IP

(45) 25/07/2025 448B

(43) 25/06/2024 435 A

(21) 1-2023-07857

(85) 08/11/2023

(22) 14/03/2022

(86) PCT/JP2022/011300 14/03/2022

(30) 2021-099346 15/06/2021 JP

(87) WO2022/264568 22/12/2022

(51) ***B01F 25/10***; *B01F 25/435; B01F 25/434; B01F 23/2373*

(73) **ARAKAWA INDUSTRY CO., LTD.** (JP)
226, Kitayama, Komenoki-cho, Nisshin-shi Aichi 4700111, Japan

(72) TSUCHIYA Yukihisa (JP)

(74) Công ty Luật TNHH T&G (TGVN)

(54) **BỘ SINH RA BỌT MỊN**

(57) Sáng chế đề cập đến bộ sinh ra bọt mịn mà có thể sinh ra các bọt mịn trong chất lỏng mà không nạp khí theo bên ngoài. Theo phương án thực hiện, chất lỏng chảy trong khoảng trống giữa phần xoắn ốc thứ nhất (23) được tạo ra trên bề mặt ở trong của bộ phận ở ngoài (20) có hình dạng ống và phần xoắn ốc thứ hai (33) được tạo ra trên bề mặt ở ngoài của bộ phận ở trong (30) được sắp xếp trong bộ phận ở ngoài (20), sao cho sự sủi bọt xảy ra do sự giảm trong áp suất khi chất lỏng chảy ra khỏi khoảng trống giữa phần xoắn ốc thứ nhất (23) và phần xoắn ốc thứ hai (33), và các bọt mịn có thể được sinh ra trong chất lỏng. Trong quá trình này, chất lỏng chảy gần bề mặt ở trong của bộ phận ở ngoài (20) xoáy dọc theo phần xoắn ốc thứ nhất (23), và chất lỏng chảy gần bề mặt ở ngoài của bộ phận ở trong (30) xoáy dọc theo phần xoắn ốc thứ hai (33), sao cho sự sủi bọt có thể được thúc đẩy bởi dòng chảy xoáy, và lượng của các bọt mịn được sinh ra có thể được tăng.

Fig. 7

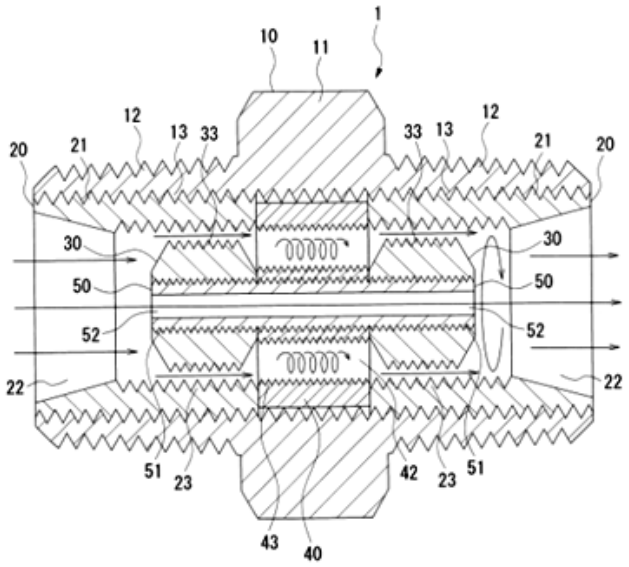

(11) **1-0048290 B**

(15) 04/06/2025
Số Quyết định: 95680/QĐ-SHTT.IP

(45) 25/07/2025 448B

(43) 25/05/2021 398 A

(21) 1-2021-01050

(85) 01/03/2021

(22) 31/07/2019

(86) PCT/CN2019/098551 31/07/2019

(30) 201810866294.4 01/08/2018 CN

(87) WO2020/024970 06/02/2020

(51) ***H04W 60/00***

(73) **VIVO MOBILE COMMUNICATION CO., LTD.** (CN)
#283, BBK Road, Wusha, Chang'an Dongguan, Guangdong 523860 (CN)

(72) KE, Xiaowan (CN)

(74) Công ty cổ phần Tư vấn S&B (S&B CONSULTANT., CORP.)

(54) **PHƯƠNG PHÁP ĐIỀU KHIỂN, THIẾT BỊ ĐẦU CUỐI, VÀ PHẦN TỬ MẠNG SỬ DỤNG MẠNG**

(57) Sáng chế đề cập đến phương pháp điều khiển, thiết bị đầu cuối, và phần tử mạng sử dụng mạng. Phương pháp điều khiển bao gồm: thu thông tin thứ nhất, trong đó thông tin thứ nhất bao gồm ít nhất một trong số sau đây: thông tin chỉ báo xem thiết bị đầu cuối có hỗ trợ tối ưu hóa tín hiệu dung lượng hay không, và dung lượng của thiết bị đầu cuối để tối ưu hóa tín hiệu dung lượng.

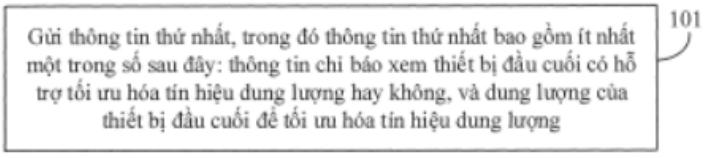

HÌNH 1

(11) **1-0048291 B**

(15) 04/06/2025
Số Quyết định: 95681/QĐ-SHTT.IP

(45) 25/07/2025 448B

(43) 25/08/2020 389 A

(21) 1-2020-03648

(85) 02/10/2015

(22) 06/03/2014

(86) PCT/AU2014/000213 06/03/2014

(30) 2013900763 06/03/2013 AU

(87) WO2014/134675A1 12/09/2014

(51) ***C23C 2/04***; *C23C 22/77*

(62) 1-2015-03665

(73) 1. **BLUESCOPE STEEL LIMITED** (AU)
Level 11, 120 Collins Street, Melbourne, Victoria 3000, Australia
2. **NIPPON STEEL CORPORATION** (JP)
6-1, Marunouchi 2-chome, Chiyoda-ku Tokyo 100-8071 Japan
3. **NIPPON STEEL COATED SHEET CORPORATION** (JP)
1-5-6, Nihombashi-homchou, Chuou-ku, Tokyo 103-0023 Japan

(72) RENSHAW, Wayne Andrew (AU); TU, Cat (AU); WILLIAMS, Joe (AU); HODGES, Jason (AU); FUJII, Shiro (JP); HIRASAWA, Takashi (JP); KONDO, Shuichi (JP); SHIMODA, Nobuyuki (JP)

(74) Công ty TNHH một thành viên Sở hữu trí tuệ VCCI (VCCI-IP CO.,LTD)

(54) **PHƯƠNG PHÁP TẠO RA LỚP MẠ HỢP KIM AL-ZN-SI-MG TRÊN THÉP DẢI VÀ THÉP DẢI MẠ AL-ZN-MG-SI**

(57) Sáng chế đề cập đến phương pháp tạo ra lớp mạ hợp kim Al-Zn-Si-Mg trên thép dải bao gồm các bước: nhúng thép dải vào bể dung dịch hợp kim Al-Zn-Si-Mg nóng chảy, và tạo ra lớp mạ hợp kim trên bề mặt lộ ra của thép dải. Phương pháp này cũng bao gồm bước kiểm soát các điều kiện trong bể dung dịch mạ nóng chảy và ở phía dưới bể dung dịch mạ sao cho có tỷ lệ Al/Zn đồng nhất qua bề mặt của lớp mạ tạo ra trên thép dải. Thép dải mạ Al-Zn-Mg-Si gồm tỷ lệ Al/Zn đồng nhất trên bề mặt hoặc lớp ngoài cùng của lớp mạ hợp kim Al-Zn-Si-Mg là từ 1 đến 2μm.

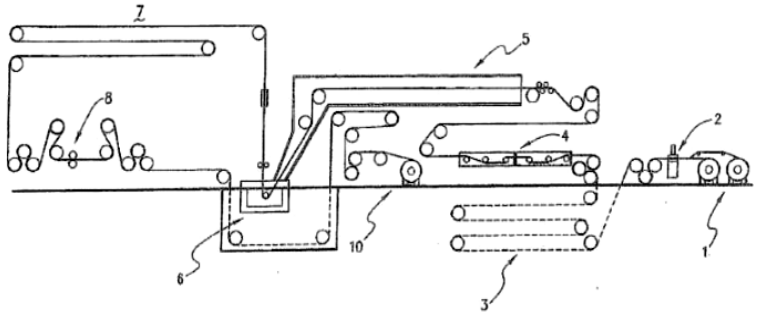

FIG. 2

(11) **1-0048292 B**

(15) 04/06/2025
Số Quyết định: 95682/QĐ-SHTT.IP

(45) 25/07/2025 448B

(43) 25/11/2022 416 A

(21) 1-2022-05250

(85) 17/08/2022

(22) 24/02/2021

(86) PCT/US2021/019447 24/02/2021

(30) 62/980,873 24/02/2020 US
17/182,583 23/02/2021 US

(87) WO2021/173695 02/09/2021

(51) ***H04N 19/30****; H04N 19/70*

(73) **QUALCOMM INCORPORATED** (US)
Attn: International IP Administration, 5775 Morehouse Drive, San Diego, CA 92121-1714, United States of America

(72) SEREGIN, Vadim (US); COBAN, Muhammed Zeyd (US)

(74) Công ty TNHH Quốc tế D &N (D&N INTERNATIONAL CO.,LTD.)

(54) **PHƯƠNG PHÁP VÀ THIẾT BỊ LẬP MÃ DỮ LIỆU VIĐEO, VÀ PHƯƠNG TIỆN BẤT BIẾN ĐỌC ĐƯỢC BẰNG MÁY TÍNH**

(57) Sáng chế đề cập đến các phương pháp và thiết bị lập mã dữ liệu viđeo, và phương tiện bất biến đọc được bằng máy tính. Thiết bị làm ví dụ bao gồm bộ nhớ được tạo cấu hình để lưu trữ dữ liệu viđeo và một hoặc nhiều bộ xử lý được triển khai trong hệ mạch và được ghép nối truyền thông với bộ nhớ. Một hoặc nhiều bộ xử lý được tạo cấu hình để xác định xem có phải hình ảnh của dữ liệu viđeo là hình ảnh truy cập ngẫu nhiên nội hình ảnh (IRAP) và xác định xem có phải tất cả các lớp của hình ảnh là độc lập. Dựa vào việc hình ảnh là IRAP và tất cả các lớp của hình ảnh là độc lập, một hoặc nhiều bộ xử lý được tạo cấu hình để xác định giá trị của phần tử cú pháp thứ nhất là chỉ báo về liên lát không được cho phép trong hình ảnh và lập mã hình ảnh mà không sử dụng dự đoán liên lát.

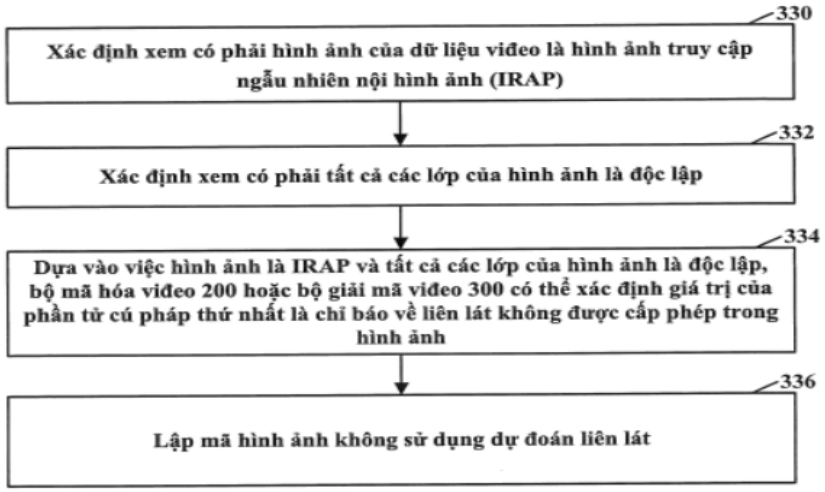

FIG. 5

(11) **1-0048293 B**

(15) 04/06/2025
Số Quyết định: 95683/QĐ-SHTT.IP

(45) 25/07/2025 448B

(43) 27/12/2021 405 A

(21) 1-2021-05365

(85) 31/08/2021

(22) 15/02/2019

(86) PCT/EP2019/053789 15/02/2019

(87) WO2020/164730 20/08/2020

(51) ***B01D 33/04***; *B01D 33/66; B01D 33/056*

(73) **PRO-FLO AS** (NO)
Postboks 8034 4068 Stavanger (NO)

(72) MELHUS, Trond (NO)

(74) Công ty cổ phần Tư vấn S&B (S&B CONSULTANT., CORP.)

(54) **THIẾT BỊ LỌC**

(57) Sáng chế đề cập đến thiết bị lọc (10) để lọc các hạt từ chất lỏng, thiết bị lọc (10) bao gồm bể lọc (12); ít nhất một bộ phận lọc (14) để loại bỏ các hạt từ chất lỏng đi qua đó, ít nhất một bộ phận lọc (14) được sắp xếp để di chuyển dọc theo đường dẫn (20) vào bể lọc (12), và ra khỏi bình lọc (12); một đầu vào lọc (16) được sắp xếp để chuyển hỗn hợp các hạt và chất lỏng đến ít nhất một bộ phận lọc (14) trong bể lọc (12); và một đầu ra lọc (18) được sắp xếp để chuyển chất lỏng, được lọc bởi ít nhất một bộ phận lọc (14), ra khỏi bể lọc (12); trong đó thiết bị lọc (10) được cấu tạo để thiết lập chênh lệch áp suất trên ít nhất một bộ phận lọc (14) bên trong bể lọc (12).

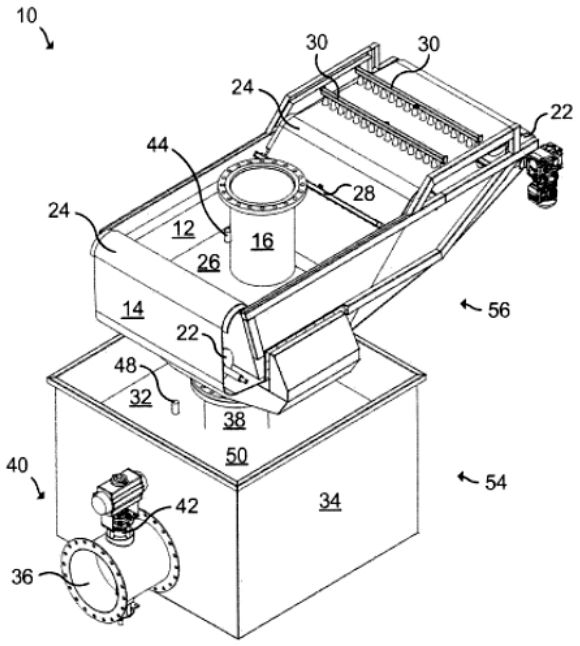

HÌNH 1

(11) **1-0048294 B**

(15) 04/06/2025
Số Quyết định: 95685/QĐ-SHTT.IP

(45) 25/07/2025 448B

(43) 25/04/2023 421 A

(21) 1-2022-08021

(85) 08/12/2022

(22) 12/05/2021

(86) PCT/IB2021/054055 12/05/2021

(30) a202002870 12/05/2020 UA
u202003063 22/05/2020 UA

(87) WO2021/229467 A1 18/11/2021

(51) ***A61K 9/00***; *A61P 7/08; A61K 47/12*

(73) **M.T.K. MEDICAL CENTER LIMITED LIABILITY COMPANY** (UA)
Amosova str. 10 Kyiv, 03680, Ukraine

(72) GUMENIUK, Mykola Ivanovych (UA); DERKACH, Nataliia Mykolaiivna (UA); KONDRATSKYI, Bohdan Oleksiiovych (UA); DERKACH, Dmytro Ivanovych (UA)

(74) Công ty TNHH Sở hữu trí tuệ VIPATCO (VIPATCO CO., LTD.)

(54) **DUNG DỊCH THẨM THẤU CAO (HYPEROSMOLAR) KẾT HỢP ĐỂ TIÊM TRUYỀN**

(57) Sáng chế đề cập đến lĩnh vực y học, cụ thể là các loại dược phẩm thẩm thấu cao (hyperosmolar) dùng ngoài đường tiêu hoá ở dạng dung dịch tiêm truyền. Dung dịch thẩm thấu cao kết hợp để tiêm truyền bao gồm polyol, natri clorua, kali clorua, canxi clorua, magiê clorua, natri lactat và nước pha tiêm truyền. Dung dịch theo sáng chế có hiệu quả trong việc điều trị các rối loạn vi tuần hoàn và rối loạn tuần hoàn máu ngoại vi, có tác dụng kiềm hóa nhanh hơn, giảm nguy cơ quá liều ion lactat và có tác dụng lưu biến, giải độc và chống sốc.

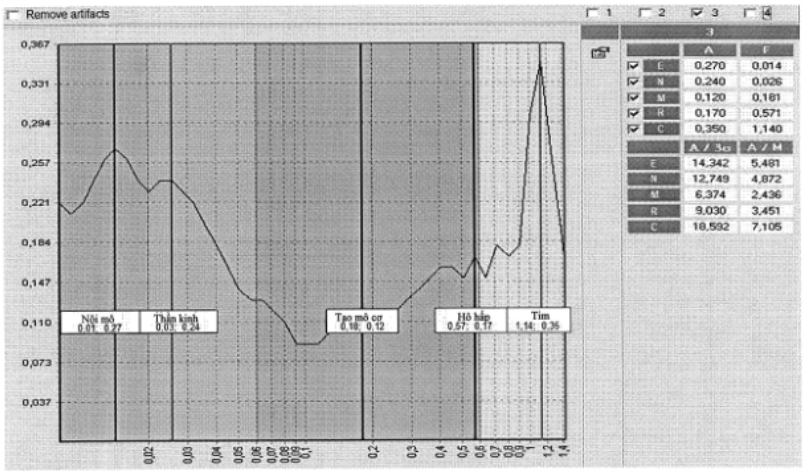

Fig. 1

(11) **1-0048295 B**

(15) 04/06/2025
Số Quyết định: 95687/QĐ-SHTT.IP

(45) 25/07/2025 448B

(43) 25/03/2022 408 A

(21) 1-2021-08195

(85) 20/12/2021

(22) 17/06/2020

(86) PCT/US2020/038253 17/06/2020

(30) 62/862,674 17/06/2019 US

(87) WO2020/257365 24/12/2020

(51) ***H04N 19/573***; *H04N 19/107; H04N 19/513; H04N 19/105; H04N 19/176*

(73) **BEIJING DAJIA INTERNET INFORMATION TECHNOLOGY CO., LTD.** (CN)
Room 101D1-7, 1st Floor, Building 1, No. 6, Shangdi West Road, Haidian District, Beijing, Beijing 100085, China

(72) CHEN, Yi-Wen (TW); XIU, Xiaoyu (CN); MA, Tsung-Chuan (CN); WANG, Xianglin (US)

(74) Công ty Luật TNHH T&G (TGVN)

(54) PHƯƠNG PHÁP VÀ THIẾT BỊ TẠO MÃ VIĐEO, VÀ PHƯƠNG TIỆN LƯU TRỮ ĐỌC ĐƯỢC BỞI MÁY TÍNH KHÔNG CHUYỂN TIẾP

(57) Sáng chế đề cập đến phương pháp và thiết bị tạo mã viđeo, và phương tiện lưu trữ đọc được bởi máy tính không chuyển tiếp. Phương pháp gồm các bước: dẫn xuất véctơ chuyển động (Motion Vector, MV) ban đầu của đơn vị tạo mã (Coding Unit, CU) hiện tại; dẫn xuất các ứng viên véctơ chuyển động (MV) cho sự tinh chỉnh véctơ chuyển động phía bộ giải mã (Decoder-Side Motion Vector Refinement, DMVR); xác định các giá trị chi phí cho MV ban đầu và mỗi ứng viên MV trong số các ứng viên MV; thu nhận các giá trị chi phí được cập nhật bằng cách điều chỉnh ít nhất một giá trị chi phí trong số các giá trị chi phí để tạo thuận lợi cho MV ban đầu; và dẫn xuất véctơ chuyển động (MV) được tinh chỉnh dựa trên các giá trị chi phí được cập nhật của MV ban đầu và các ứng viên MV.

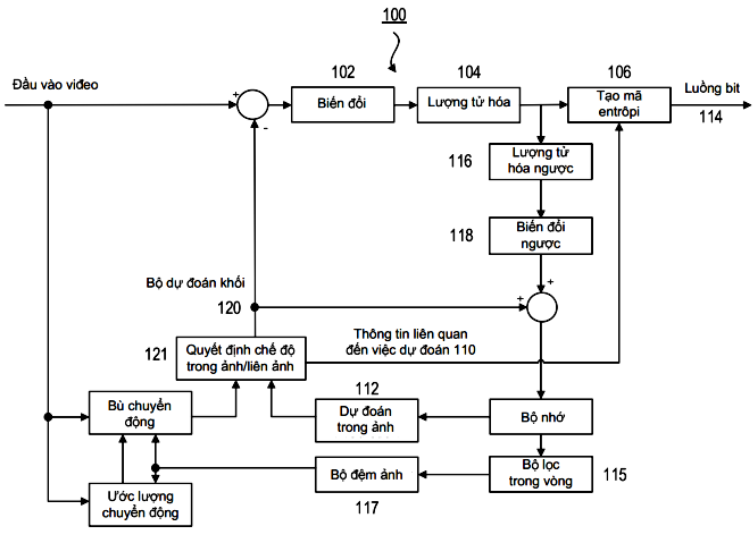

FIG. 1

(11) **1-0048296 B**

(15) 04/06/2025
Số Quyết định: 95688/QĐ-SHTT.IP

(45) 25/07/2025 448B

(43) 25/05/2022 410 A

(21) 1-2022-01059

(85) 21/02/2022

(22) 22/07/2020

(86) PCT/US2020/043019 22/07/2020

(30) 62/879,308 26/07/2019 US
16/933,312 20/07/2020 US

(87) WO2021/021510 A1 04/02/2021

(51) ***C22C 1/03***; *C22C 24/00*

(73) **LIVENT USA CORP.** (US)
1818 Market Street, Suite 2550, 25th Floor, Philadelphia, PA, 19103, United States of America

(72) SINA, Younes (US); GREETER, William, Arthur (US); MCGEORGE, Barry (US)

(74) Công Ty Luật TNHH IP MAX (IPMAX LAW FIRM)

(54) **QUY TRÌNH CHẾ TẠO HỢP KIM NHÔM LITHI**

(57) Sáng chế đề xuất quy trình sản xuất các thỏi nhôm lithi. Theo một phương án, quy trình bao gồm bước điều chế hợp kim chính bao gồm khoảng 70 đến 90 phần trăm khối lượng là lithi và 10 đến 30 phần trăm khối lượng là nhôm và hòa tan hợp kim chính trong lithi ở nhiệt độ từ khoảng 230 °C đến 330 °C để cung cấp thỏi nhôm lithi có khối lượng nhôm khoảng 1500 đến 2500 ppm. Theo một phương án khác, quy trình có thể chế tạo thỏi nhôm lithi có khoảng 0,001 đến 1,0% nhôm.

(11) **1-0048297 B**

(15) 04/06/2025
Số Quyết định: 95689/QĐ-SHTT.IP

(45) 25/07/2025 448B

(43) 25/08/2022 413 A

(21) 1-2022-02828

(85) 05/05/2022

(22) 08/05/2020

(86) PCT/JP2020/018620 08/05/2020

(30) 2019-201173 06/11/2019 JP

(87) WO2021/090525 14/05/2021

(51) ***B23C 5/02***; *B23C 3/12*

(73) **XEBEC TECHNOLOGY CO., LTD.** (JP)
7-25, Koujimachi 1-chome, Chiyoda-ku, Tokyo 1020083, Japan

(72) SATO Koji (JP); SATO Yoichi (JP)

(74) Công ty TNHH T&T INVENMARK Sở hữu trí tuệ Quốc tế (T&T INVENMARK CO., LTD.)

(54) MÁY CẮT VÁT VÀ PHƯƠNG PHÁP VÁT PHÔI

(57) Sáng chế đề cập đến máy cắt vát (1) trong đó lưỡi cắt (10) được cấu tạo từ, khi nhìn từ hướng trục (X): phần lưỡi cắt bên trong (16) mở rộng tuyến tính về phía sau R2 theo hướng quay R và về phía ngoại vi bên ngoài; phần lưỡi cắt bên ngoài (17) mở rộng tuyến tính về phía trước (R1) theo hướng quay (R) và về phía ngoại vi bên ngoài ở mặt ngoài xuyên tâm của phần lưỡi cắt bên trong (16); và phần lưỡi cắt uốn cong (18) nối đầu ngoại vi bên ngoài của phần lưỡi cắt bên trong (16) với đầu ngoại vi bên trong của phần lưỡi cắt bên ngoài (17). Trong hoạt động vát cạnh, vectơ lực cắt (V1) được tác dụng từ phần lưỡi cắt bên trong (16) đến phần cạnh (3) của phôi (2) và vectơ lực cắt (V2) được tác dụng từ phần lưỡi cắt bên ngoài (17) đến phần cạnh (3) của phôi (2) được hướng tâm theo hướng chiều rộng của mặt vát (5) được tạo thành bằng cách cắt. Do đó, sự hình thành các rìa xờm Poisson có thể được ngăn chặn.

FIG.3

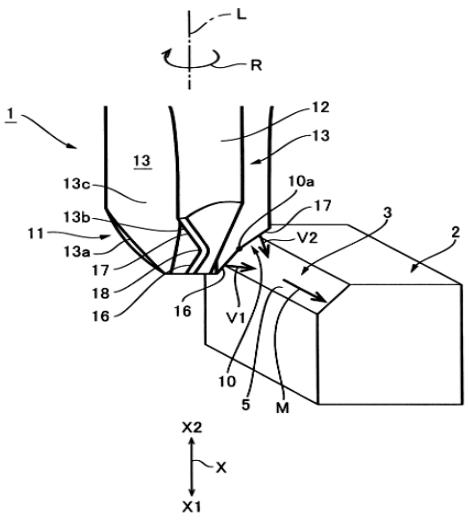

(11) **1-0048298 B**

(15) 04/06/2025
Số Quyết định: 95690/QĐ-SHTT.IP

(45) 25/07/2025 448B

(43) 25/02/2021 395 A

(21) 1-2020-06055

(85) 22/10/2020

(22) 04/01/2019

(86) PCT/IB2019/050068 04/01/2019

(30) 102018000004727 19/04/2018 IT

(87) WO2019/202407 24/10/2019

(51) ***B29C 44/34***; *B29K 67/00; B29K 75/00; C08J 9/34; C08J 9/12; C08J 9/14; C08J 9/18; B29K 23/00; B29K 77/00*

(73) **MATERIAS S.R.L.** (IT)
Via Rampe di S. Antonio a Posillipo, 13 - P. Primo - 80122 NAPOLI, Italy

(72) DI MAIO, Ernesto (IT); NICOLAIS, Luigi (IT)

(74) Công ty TNHH dịch vụ sở hữu trí tuệ DREWMARKS (DREWMARKS CO .,LTD.)

(54) **QUY TRÌNH ĐIỀU CHẾ VẬT LIỆU POLYME ĐƯỢC TẠO BỌT PHÂN LỚP, VẬT LIỆU POLYME ĐƯỢC TẠO BỌT THU ĐƯỢC TỪ QUY TRÌNH NÀY VÀ SẢN PHẨM ĐƯỢC SẢN XUẤT ĐƯỢC LÀM TOÀN BỘ HAY MỘT PHẦN BẰNG VẬT LIỆU POLYME ĐƯỢC TẠO BỌT**

(57) Sáng chế đề cập đến các vật liệu polyme được tạo bọt phân lớp không có sự gián đoạn ở bề mặt phân cách giữa các lớp và quy trình điều chế vật liệu này bao gồm các bước sau: cung cấp vật liệu polyme có thể tạo bọt; hòa tan một hoặc nhiều chất tạo bọt trong vật liệu polyme có thể tạo bọt dưới áp suất và ở nhiệt độ lớn hơn 20°C; và giải phóng áp suất ngay lập tức; trong đó bước hòa tan được thực hiện với biên dạng áp suất của một hoặc nhiều chất tạo bọt nói trên có thể thay đổi theo thời gian.

Fig. 1B

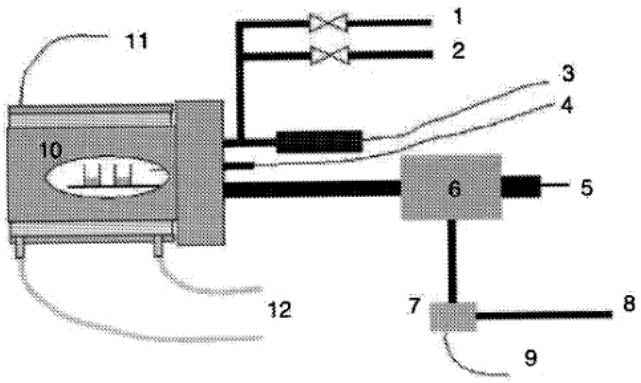

(11) **1-0048299 B**

(15) 04/06/2025
Số Quyết định: 95691/QĐ-SHTT.IP

(45) 25/07/2025 448B

(43) 26/07/2021 400 A

(21) 1-2021-02076

(85) 16/04/2021

(22) 12/02/2019

(86) PCT/SG2019/000001 12/02/2019

(30) 10201808649X 01/10/2018 SG

(87) WO2020/071998 09/04/2020

(51) ***G06Q 10/06***; *H04W 84/18; G08B 31/00; H04W 4/38; G06N 20/00; G06Q 50/26*

(73) **RIGEL TECHNOLOGY (S) PTE LTD** (SG)
20 Changi Business Park Central 2, Rigel Innovation Centre, Singapore 486031

(72) NG ENG SENG (SG)

(74) Công ty TNHH dịch vụ sở hữu trí tuệ DREWMARKS (DREWMARKS CO .,LTD.)

(54) **HỆ THỐNG VÀ PHƯƠNG PHÁP QUẢN LÝ PHÒNG VỆ SINH SỬ DỤNG CÁC CẢM BIẾN IOT**

(57) Phương án thứ nhất của sáng chế đề cập đến hệ thống quản lý phòng vệ sinh để bảo trì nhiều phòng vệ sinh bởi nhân viên bao gồm: (a) nhiều cảm biến IoT được tạo cấu hình để tạo dữ liệu cảm biến để tính toán trạng thái tiêu thụ cho nhiều vật tư tiêu hao, trạng thái môi trường cho mỗi phòng vệ sinh và mô hình giao thông cho mỗi phòng vệ sinh; (b) cổng được tạo cấu hình để nhận dữ liệu cảm biến từ mỗi cảm biến trong số nhiều cảm biến IoT; và (c) máy chủ để giao tiếp với cổng và cơ sở dữ liệu. Cơ sở dữ liệu bao gồm các mô tả cho từng cảm biến IoT, các hồ sơ nhân viên, kho lưu trữ theo chuỗi thời gian, lịch trình bổ sung vật tư tiêu hao và lịch trình bảo trì với nhiều hạng mục nhiệm vụ. Máy chủ tạo và theo dõi lịch trình bổ sung vật tư tiêu hao và bảo trì và đẩy dữ liệu đến các thiết bị di động. Phương án thứ hai đề cập đến phương pháp quản lý phòng vệ sinh sử dụng máy chủ được kết nối với nhiều cảm biến IoT trong nhiều phòng vệ sinh. Một số cảm biến IoT có thể được tạo cấu hình để nhận các lệnh từ máy chủ thông qua cổng.

FIG. 1

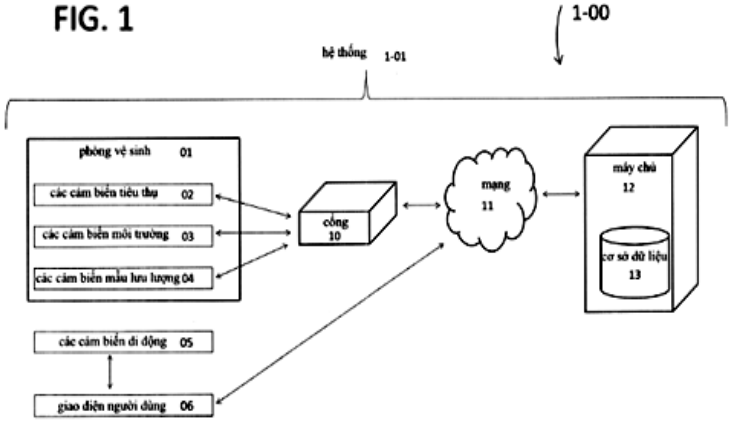

(11) **1-0048300 B**

(15) 04/06/2025
Số Quyết định: 95692/QĐ-SHTT.IP

(45) 25/07/2025 448B

(43) 25/12/2020 393 A

(21) 1-2020-05324

(85) 16/09/2020

(22) 26/02/2019

(86) PCT/IB2019/051549 26/02/2019

(30) 62/636,378 28/02/2018 US

(87) WO2019/166950 06/09/2019

(51) ***C07D 487/14***; *A61K 31/5025; C07D 498/14; A61K 31/4985; A61P 31/16*

(73) **NOVARTIS AG** (CH)
Lichtstrasse 35, 4056 Basel, Switzerland

(72) Maxime DAUPHINAIS (CA); Rama JAIN (US); Dennis Christofer KOESTER (DE); James R. MANNING (US); Vanessa MARX (CA); Daniel POON (US); Lifeng WAN (CN); Xiaojing Michael WANG (US); Aregahegn YIFRU (CA); Qian ZHAO (CN)

(74) Công ty cổ phần tư vấn Trung Thực (TRUNG THUC.,JSC)

(54) **CÁC HỢP CHẤT ỨC CHẾ SỰ SAO CHÉP CỦA ORTHOMYXOVIRUT, DƯỢC PHẨM VÀ TỔ HỢP CHỨA CÁC HỢP CHẤT NÀY**

(57) Sáng chế đề xuất các chất dẫn xuất của 10-(đi(phenyl)metyl)-4-hyđro-8,9,9a-10-tetrahyđro-7H-pyrolo[1',2:4,5]pyrazino[1,2-b]pyriđazin-3,5-đion và các hợp chất liên quan có công thức (A) làm chất ức chế sao chép orthomyxovirut nhằm điều trị cúm:

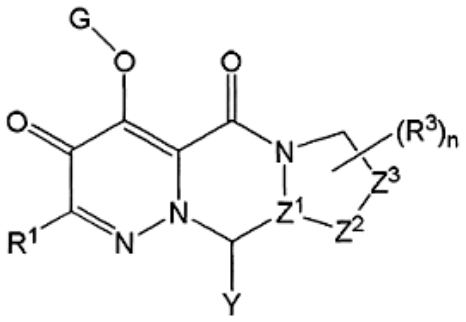

(A)

Hợp chất cụ thể được ưu tiên ví dụ là (9aR,10S)-10-((S)-4-florophenyl)(3-trifloromethyl)phenyl-)metyl)-4-hyđro-8,9,9a-10-tetrahyđro-7H-pyrolo[1',2:4,5]pyrazino[1,2-b]pyriđazin-3,5-đion (Ví dụ 1). Ngoài ra, sáng chế còn đề xuất dược phẩm và tổ hợp chứa các hợp chất này.

(11) **1-0048301 B**

(15) 04/06/2025
Số Quyết định: 95693/QĐ-SHTT.IP

(45) 25/07/2025 448B

(43) 26/09/2022 414 A

(21) 1-2022-02138

(85) 05/04/2022

(22) 03/09/2020

(86) PCT/IB2020/058210 03/09/2020

(30) 102019000015776 06/09/2019 IT
102019000015770 06/09/2019 IT

(87) WO2021/044338 11/03/2021

(51) ***F01K 21/04***

(73) **I.V.A.R. S.P.A.** (IT)
Via IV Novembre, 181 25080 Prevalle (BS), Italy

(72) OLIVOTTI, Sergio (IT)

(74) Công ty TNHH T&T INVENMARK Sở hữu trí tuệ Quốc tế (T&T INVENMARK CO., LTD.)

(54) **ĐỘNG CƠ VÀ PHƯƠNG PHÁP ĐỂ THU ĐƯỢC CHU TRÌNH NHIỆT**

(57) Sáng chế đề cập đến động cơ nhiệt để thu được chu trình nhiệt động lực học SEOL. Tính mới tuyệt đối của chu trình SEOL kết hợp mới được thể hiện bằng bộ tạo hơi thu hồi (GVR) thay thế hoàn toàn bộ tạo hơi, theo các giải pháp kỹ thuật đã biết, có khả năng khôi phục sự chênh lệch năng lượng (QR) giữa nhiệt độ khi kết thúc quá trình giãn nở và ở nhiệt độ khi ngưng tụ gần như hoàn toàn chất lưu nhiệt và sau đó, bằng cách sử dụng sự chênh lệch năng lượng lớn này, có khả năng tạo ra hơi nước, hoàn toàn có thể tái sử dụng trong quá trình gia nhiệt sơ bộ hỗn hợp, góp phần đáng kể vào việc tăng năng suất tổng thể của chu trình và tăng công suất đơn vị của động cơ nhiệt. Bằng cách sử dụng chu trình SEOL kết hợp mới, có thể thu được những ưu điểm chính sau:

A_ làm tăng công suất đơn vị của động cơ nhiệt do tăng entanpi của hỗn hợp được đưa vào trong bộ giãn nở (ES);

B_ làm tăng đáng kể năng suất nhiệt tổng thể, sau khi thu hồi năng lượng (QR) diễn ra trong bộ tạo hơi thu hồi (GVR);

C_ có khả năng bôi trơn các xi lanh và/hoặc các buồng trượt của các pít-tông của động cơ nhiệt, cùng với làm giảm ma sát cơ học và độ mài mòn và do đó làm tăng năng suất tổng thể của động cơ;

D_ có khả năng sử dụng nhiều nguồn nhiệt (QH), có khả năng gia nhiệt đến nhiệt độ đủ để hỗn hợp tuần hoàn trong bộ quá nhiệt (SR);

E_ có khả năng thiết kế và công nghiệp hóa "động cơ nhiệt" mới được đặc trưng bởi năng suất tổng thể cao và giảm chi phí sản xuất.

FIG.1

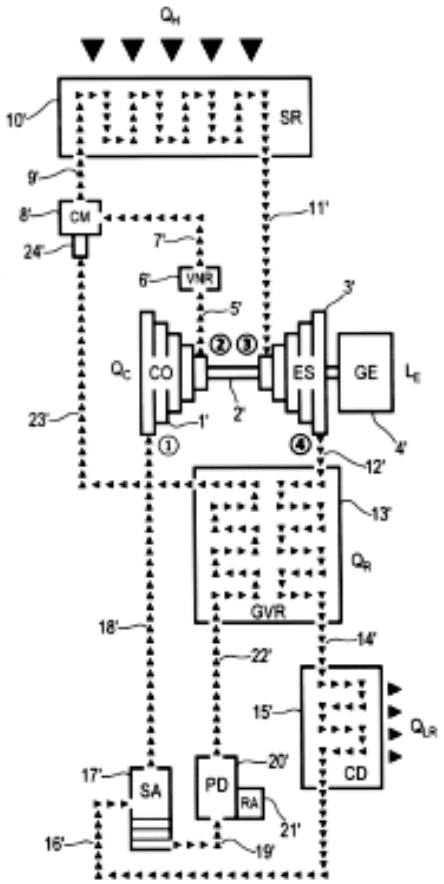
Q_H
10'
SR
9'
8'
CM
24'
11'
7'
6'
VHR
5'
3'
Q_C
CO
ES
GE
L_E
23'
1'
2'
4'
12'
13'
Q_R
GVR
18'
14'
22'
15'
Q_{LR}
CD
17'
SA
PD
RA
20'
21'
16'
19'

(11) **1-0048302 B**

(15) 04/06/2025
Số Quyết định: 95731/QĐ-SHTT.IP

(45) 25/07/2025 448B

(43) 25/04/2022 409 A

(21) 1-2022-00294

(85) 17/01/2022

(22) 23/06/2020

(86) PCT/US2020/039170 23/06/2020

(30) 62/877,679 23/07/2019 US
16/834,748 30/03/2020 US

(87) WO2021/015914 28/01/2021

(51) ***H04W 72/10***; *H04W 80/02; H04W 72/12*

(73) **QUALCOMM INCORPORATED** (US)
ATTN: International IP Administration, 5775 Morehouse Drive, San Diego, CA 92121-1714, United States of America

(72) WU, Zhibin (CN); CHENG, Hong (SG); BAGHEL, Sudhir Kumar (IN); GULATI, Kapil (IN); BHARADWAJ, Arjun (IN)

(74) Công ty TNHH Quốc tế D &N (D&N INTERNATIONAL CO.,LTD.)

(54) **PHƯƠNG PHÁP VÀ THIẾT BỊ TRUYỀN THÔNG KHÔNG DÂY VÀ PHƯƠNG TIỆN ĐỌC ĐƯỢC BẰNG MÁY TÍNH**

(57) Sáng chế đề cập đến phương pháp và thiết bị truyền thông không dây và phương tiện đọc được bằng máy tính. Các khía cạnh được mô tả ở đây liên quan đến việc ưu tiên các loại truyền thông đường lên nhất định, có thể bao gồm nhận dạng mức ưu tiên thứ nhất liên kết với lưu lượng liên kết phụ, nhận dạng mức ưu tiên thứ hai liên kết với lưu lượng đường lên, xác định, dựa ít nhất một phần vào việc so sánh mức ưu tiên thứ nhất với mức ưu tiên thứ hai, xem nên ưu tiên lưu lượng liên kết phụ hay lưu lượng đường lên, và truyền, dựa ít nhất một phần vào việc xác định xem nên ưu tiên lưu lượng liên kết phụ hay lưu lượng đường lên, ít nhất một trong số lưu lượng liên kết phụ hoặc lưu lượng đường lên. Cụ thể, sáng chế đề cập đến phương pháp và thiết bị truyền thông không dây và phương tiện đọc được bằng máy tính.

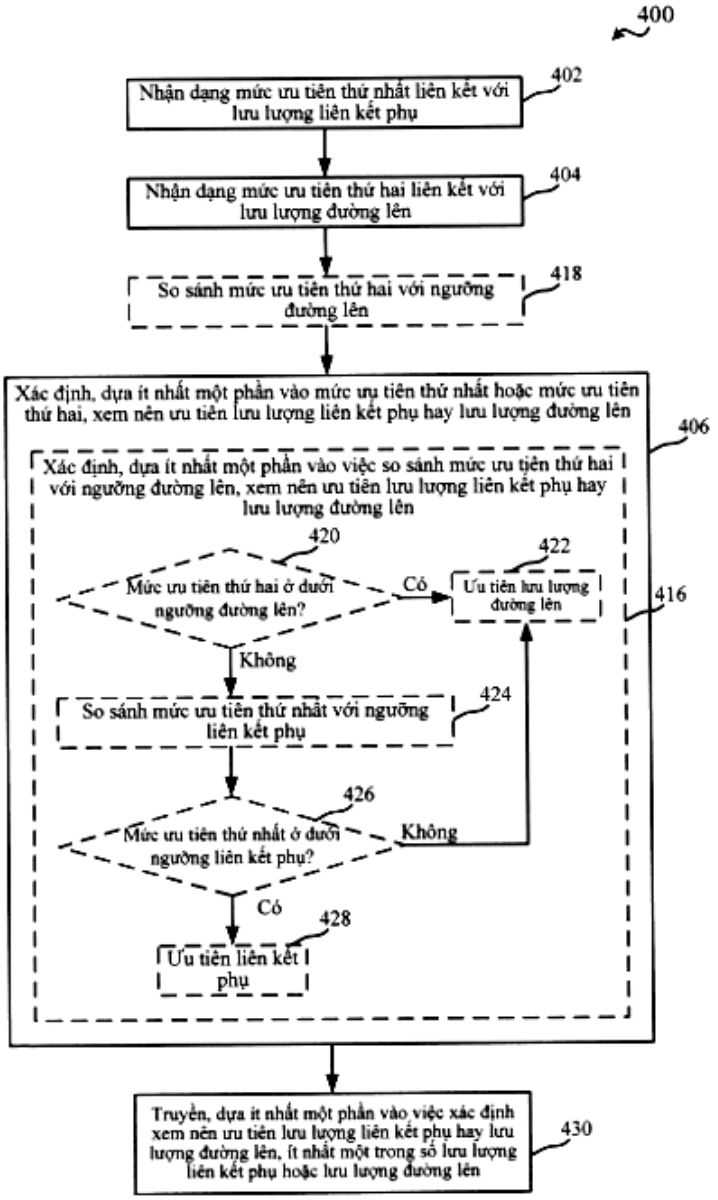
400
Nhận dạng mức ưu tiên thứ nhất liên kết với lưu lượng liên kết phụ
402
Nhận dạng mức ưu tiên thứ hai liên kết với lưu lượng đường lên
404
So sánh mức ưu tiên thứ hai với ngưỡng đường lên
418
Xác định, dựa ít nhất một phần vào mức ưu tiên thứ nhất hoặc mức ưu tiên thứ hai, xem nên ưu tiên lưu lượng liên kết phụ hay lưu lượng đường lên
406
Xác định, dựa ít nhất một phần vào việc so sánh mức ưu tiên thứ hai với ngưỡng đường lên, xem nên ưu tiên lưu lượng liên kết phụ hay lưu lượng đường lên
420
Mức ưu tiên thứ hai ở dưới ngưỡng đường lên?
Có
422
Ưu tiên lưu lượng đường lên
416
Không
So sánh mức ưu tiên thứ nhất với ngưỡng liên kết phụ
424
426
Mức ưu tiên thứ nhất ở dưới ngưỡng liên kết phụ?
Không
Có
428
Ưu tiên liên kết phụ
Truyền, dựa ít nhất một phần vào việc xác định xem nên ưu tiên lưu lượng liên kết phụ hay lưu lượng đường lên, ít nhất một trong số lưu lượng liên kết phụ hoặc lưu lượng đường lên
430

Fig.4B

(11) **1-0048303 B**

(15) 04/06/2025
Số Quyết định: 95757/QĐ-SHTT.IP

(45) 25/07/2025 448B

(43) 25/05/2023 422 A

(21) 1-2022-06253

(85) 28/09/2022

(22) 24/11/2020

(86) PCT/KR2020/016692 24/11/2020

(30) 10-2020-00115972 10/09/2020 KR

(87) WO2022/055028 A1 17/03/2022

(51) ***B32B 27/36***; *B32B 15/20; B32B 27/08; B32B 7/12; B32B 27/28; B32B 7/025; B32B 15/08; B32B 27/18*

(73) **SANG-A FRONTEC CO.,LTD.** (KR)
(Namchon-dong)18, Namdong-daero 369beon-gil, Namdong-gu, Incheon 21629, Republic of Korea

(72) JEONG, Ji Hong (KR); CHO, Woo Hyun (KR); KIM, Won Soo (KR); KIM, Du Yeong (KR)

(74) Công ty TNHH Luật ALIAT (ALIAT LEGAL)

(54) **MÀNG COMPOSIT ĐIỆN MÔI THẤP DÙNG CHO TẤM DẠNG LỚP PHỦ ĐỒNG (CCL) VÀ TẤM DẠNG LỚP PHỦ ĐỒNG ĐIỆN MÔI THẤP BAO GỒM MÀNG COMPOSIT NÀY**

(57) Sáng chế đề cập đến màng composit điện môi thấp dùng cho tấm dạng lớp phủ đồng (CCL), và cụ thể là màng composit điện môi thấp dùng cho tấm dạng lớp phủ đồng (CCL) và tấm dạng lớp phủ đồng điện môi thấp bao gồm màng composit này, thể hiện hằng số điện môi thấp đáng kể và tổn thất điện môi thấp, đặc tính cơ học tuyệt vời và hệ số giãn nở nhiệt thấp đáng kể.

FIG. 1

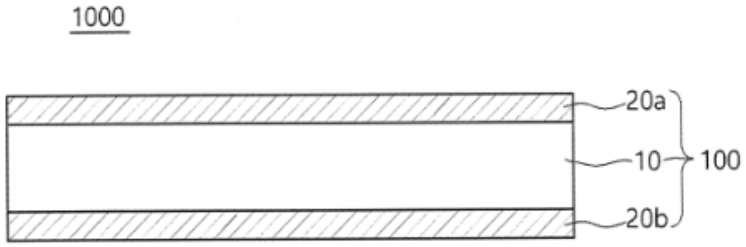

(11) **1-0048304 B**

(15) 04/06/2025
Số Quyết định: 95758/QĐ-SHTT.IP

(45) 25/07/2025 448B

(43) 25/05/2023 422 A

(21) 1-2022-08472

(85) 23/12/2022

(22) 24/06/2021

(86) PCT/EP2021/067274 24/06/2021

(30) 20182876.1 29/06/2020 EP

(87) WO2022/002735 A1 06/01/2022

(51) ***C09J 7/10***; *C09J 7/30; B32B 27/00; B32B 7/12*

(73) **UNILEVER GLOBAL IP LIMITED** (GB)
Port Sunlight Wirral, Merseyside CH62 4ZD, United Kingdom

(72) MURALIDHARAN Girish (IN); PATHAK Gaurav (IN); RAMACHANDRAN Rajeesh Kumar (IN)

(74) Công ty TNHH Trần Hữu Nam và Đồng sự (TRAN H.N & ASS.)

(54) **ĐỒ CHỨA ĐỰNG VÀ PHƯƠNG PHÁP CHẾ TẠO ĐỒ CHỨA ĐỰNG**

(57) Sáng chế này đề cập đến đồ chứa đựng bao gồm nền dạng màng có chứa graphen hoặc dẫn xuất của nó và chất dán dính. Sáng chế còn mô tả phương pháp sản xuất đồ chứa đựng bao gồm: bước điều chế chất huyền phù của graphen hoặc dẫn xuất của nó trong dung môi, cung cấp lớp dán dính, phủ lớp dán dính bằng huyền phù và để cho dung môi bay hơi.

Hình 2a



Hình 2b

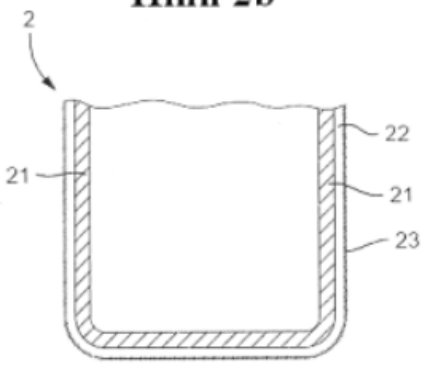

(11) **1-0048305 B**

(15) 04/06/2025
Số Quyết định: 95762/QĐ-SHTT.IP

(45) 25/07/2025 448B

(43) 25/05/2022 410 A

(21) 1-2021-08458

(85) 29/12/2021

(22) 20/08/2020

(86) PCT/KR2020/011130 20/08/2020

(30) 10-2019- 0102035 20/08/2019 KR
10-2019- 0146654 15/11/2019 KR

(87) WO2021/034129 25/02/2021

(51) ***H04N 19/119***; *H04N 19/70; H04N 19/96; H04N 19/172*

(73) **APPLE INC.** (US)
One Apple Park Way, Cupertino, California 95014, United States of America

(72) LEE, Bae Keun (KR)

(74) Công ty TNHH Lê & Lê (LE & LE)

(54) **PHƯƠNG PHÁP GIẢI MÃ VIĐEO VÀ PHƯƠNG PHÁP MÃ HÓA VIĐEO**

(57) Sáng chế đề cập đến phương pháp giải mã viđeo bao gồm các bước: xác định xem ảnh có được chia thành nhiều ảnh con không; khi được xác định rằng ảnh được chia thành nhiều ảnh con, chia ảnh thành nhiều ảnh con; và xác định xem các ảnh con này có độc lập với nhau hay không.

【FIG. 41】

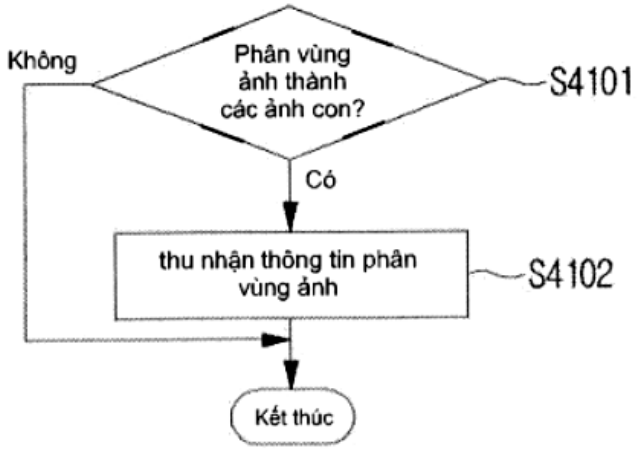

(11) **1-0048306 B**

(15) 04/06/2025
Số Quyết định: 95763/QĐ-SHTT.IP

(45) 25/07/2025 448B

(43) 26/09/2022 414 A

(21) 1-2022-04055

(85) 28/06/2022

(22) 11/12/2020

(86) PCT/IB2020/061827 11/12/2020

(30) 62/947,817 13/12/2019 US
2024883 12/02/2020 NL

(87) WO2021/117000 17/06/2021

(51) ***C03C 3/087****; C03C 21/00*

(73) **CORNING INCORPORATED** (US)
One Riverfront Plaza, Corning, New York 14831, United States of America

(72) LEZZI, Peter Joseph (US); ZHANG, Liying (US)

(74) Công ty Luật TNHH T&G (TGVN)

(54) VẬT PHẨM THỦY TINH NHÔM SILICAT KIỀM ĐƯỢC TRAO ĐỔI ION, THIẾT BỊ ĐIỆN TỬ DÂN DỤNG CHỨA VẬT PHẨM THỦY TINH NÀY, VÀ PHƯƠNG PHÁP GIA CƯỜNG VẬT PHẨM THỦY TINH

(57) Sáng chế đề cập đến các vật phẩm thủy tinh nhôm silicat kiềm được trao đổi ion có tỉ lệ của giá trị ứng suất nén đỉnh so với giá trị môđun Young là 14 hoặc cao hơn. Các vật phẩm thủy tinh có thể bao gồm Al_2O_3 % mol + RO % mol ≥ 18% mol, trong đó RO % mol = MgO % mol + CaO % mol, và về cơ bản không chứa ZnO, SrO, BaO, B_2O_3, P_2O_5, Li_2O, và K_2O. Các vật phẩm thủy tinh có thể có giá trị ứng suất nén đỉnh nằm trong khoảng từ 850 MPa đến 1400 MPa. Các vật phẩm thủy tinh thích hợp cho các ứng dụng độ bền cao khác nhau, bao gồm các ứng dụng thủy tinh phủ mà trải qua các ứng suất uốn đáng kể khi sử dụng, ví dụ, các kính phủ cho màn hiển thị mềm dẻo. Sáng chế còn đề cập đến thiết bị điện tử dân dụng bao gồm vật phẩm thủy tinh này và phương pháp gia cường vật phẩm thủy tinh.

FIG. 2

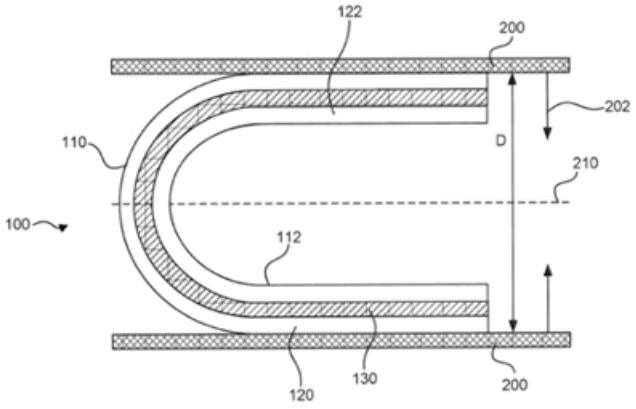

(11) **1-0048307 B**

(15) 04/06/2025
Số Quyết định: 95780/QĐ-SHTT.IP

(45) 25/07/2025 448B

(43) 25/07/2022 412 A

(21) 1-2022-02592

(85) 25/04/2022

(22) 28/08/2020

(86) PCT/US2020/070474 28/08/2020

(30) 62/929,595 01/11/2019 US
16/948,002 27/08/2020 US

(87) WO2021/087500 06/05/2021

(51) ***H04W 52/36***; *H04W 52/26; H04W 52/38; H04W 52/32; H04W 52/14; H04W 52/28*

(73) **QUALCOMM INCORPORATED** (US)
ATTN: International IP Administration, 5775 Morehouse Drive, San Diego, CA 92121-1714, United States of America

(72) BERGER, Peer (IL); LANDIS, Shay (IL)

(74) Công ty TNHH Quốc tế D &N (D&N INTERNATIONAL CO.,LTD.)

(54) **PHƯƠNG PHÁP VÀ THIẾT BỊ NGƯỜI DÙNG ĐỂ TRUYỀN THÔNG KHÔNG DÂY**

(57) Sáng chế đề cập đến phương pháp và thiết bị người dùng để truyền thông không dây. Theo một số khía cạnh, thiết bị người dùng (user equipment - UE) có thể tăng công suất truyền cho cuộc truyền thông kênh dùng chung liên kết phụ vật lý (physical sidelink shared channel - PSSCH) dựa ít nhất một phần vào việc giảm công suất truyền cho cuộc truyền thông kênh điều khiển liên kết phụ vật lý (physical sidelink control channel - PSCCH). UE có thể truyền cuộc truyền thông PSCCH bằng cách sử dụng công suất truyền đã giảm cho cuộc truyền thông PSCCH và truyền cuộc truyền thông PSSCH bằng cách sử dụng công suất truyền đã tăng cho cuộc truyền thông PSSCH. Sáng chế còn đề cập đến rất nhiều khía cạnh khác.

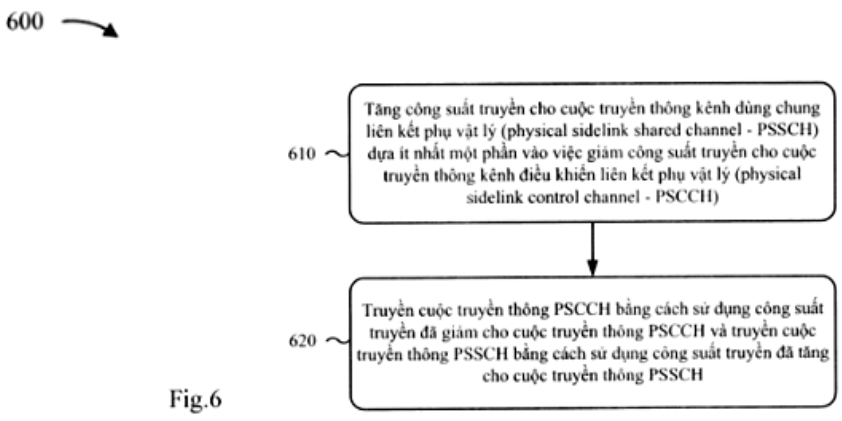

Fig.6

(11) **1-0048308 B**

(15) 04/06/2025
Số Quyết định: 95781/QĐ-SHTT.IP

(45) 25/07/2025 448B

(43) 25/05/2022 410 A

(21) 1-2022-01288

(85) 01/03/2022

(22) 31/07/2020

(86) PCT/EP2020/071660 31/07/2020

(30) 10 2019 121 007.0 02/08/2019 DE
62/882,131 02/08/2019 US
62/905,782 25/09/2019 US

(87) WO2021023658 11/02/2021

(51) ***C07K 16/28****; C07K 14/725; C07K 16/46; C07K 16/30; A61K 39/00*

(73) **IMMATICS BIOTECHNOLOGIES GMBH** (DE)
Paul-Ehrlich-Strasse 15, 72076 Tuebingen, Germany

(72) HUTT, Meike (DE); UNVERDORBEN, Felix (DE); BUNK, Sebastian (DE); MAURER, Dominik (DE); HOFMANN, Martin (DE); PSZOLLA, Gabriele (DE); YOUSEF, Sara (DE); WAGNER, Claudia (DE); SCHWÖBEL, Frank (DE); SCHUSTER, Heiko (DE)

(74) Công ty TNHH dịch vụ sở hữu trí tuệ DREWMARKS (DREWMARKS CO .,LTD.)

(54) **PROTEIN LIÊN KẾT KHÁNG NGUYÊN VÀ DƯỢC PHẨM BAO GỒM PROTEIN NÀY**

(57) Sáng chế đề cập đến protein liên kết kháng nguyên và dược phẩm bao gồm protein này. Sáng chế đề cập đến protein liên kết kháng nguyên liên kết cụ thể với các kháng nguyên được dẫn xuất từ protein kháng nguyên liên quan đến melanoma A (melanoma associated antigen A - MAGE-A). Cụ thể, sáng chế đề xuất protein liên kết kháng nguyên mà liên kết cụ thể với peptit kháng nguyên MAGE-A bao gồm hoặc chỉ chứa SEQ ID NO: 1 trong phức hợp với protein tương hợp mô chính (major histocompatibility complex - MHC). Các protein liên kết kháng nguyên theo sáng chế chứa, cụ thể là, các vùng xác định bổ sung (complementary determining region - CDR) của các thụ thể tế bào T (T cell receptor - TCR) được tạo mới mà liên kết cụ thể với peptit MAGE-A/MHC nói trên. Các protein liên kết kháng nguyên theo sáng chế có công dụng cho việc chẩn đoán, điều trị và phòng ngừa các bệnh ung thư thể hiện MAGE-A. Sáng chế còn đề xuất các axit nucleic mã hóa các protein liên kết kháng nguyên theo sáng chế, các vectơ bao gồm các axit nucleic này, các tế bào tái tổ hợp thể hiện các protein liên kết kháng nguyên và các dược phẩm bao gồm các protein liên kết kháng nguyên theo sáng chế.

(11) **1-0048309 B**

(15) 04/06/2025
Số Quyết định: 95782/QĐ-SHTT.IP

(45) 25/07/2025 448B

(43) 25/11/2020 392 A

(21) 1-2020-04716

(85) 17/08/2020

(22) 16/01/2019

(86) PCT/CN2019/071902 16/01/2019

(30) 201810044308.4 17/01/2018 CN
201811517425.4 12/12/2018 CN

(87) WO2019/141179 25/07/2019

(51) ***C07D 471/04****; A61P 31/16; C07D 498/14; C07D 471/14; A61K 31/55*

(73) **JIANGXI CAISHI PHARMACEUTICAL TECHNOLOGY CO., LTD.** (CN)
Room 201, Building 2, No. 196 Qingfeng Avenue, Zhanggong District, Ganzhou City, Jiangxi, 341000, China

(72) Chen, Li (CN); Shao, Qing (CN); Xue, Xiaojian (CN); Li, Xiaowen (CN)

(74) Công ty cổ phần tư vấn Trung Thực (TRUNG THUC.,JSC)

(54) CHẤT DẪN XUẤT CỦA PYRIDON VÀ DƯỢC PHẨM CHỨA CHẤT DẪN XUẤT CỦA PYRIDON

(57) Sáng chế đề cập đến lĩnh vực hóa dược và cụ thể đề xuất chất dẫn xuất của pyridon mới có Công thức (I) hoặc chất đồng phân lập thể, muối dược dụng, solvat hoặc tinh thể của nó, và dùng trong bào chế thuốc để ngăn ngừa hoặc điều trị các bệnh như nhiễm virut cúm chủng A và/hoặc chủng B, đặc biệt sử dụng làm chất ức chế endonucleaza phụ thuộc đầu mút (cap-dependent endonuclease) cấu trúc siêu phân tửPA để ngăn ngừa hoặc điều trị các bệnh như nhiễm virut cúm chủng A và/hoặc chủng B. Các hợp chất theo sáng chế có hoạt tính rõ rệt trong việc ức chế neuraminidaza (endonucleaza) của virut cúm và ADN của virut cúm, có thể được sử dụng đơn lẻ hoặc kết hợp với chất ức chế neuraminidaza, thuốc nucleosit, chất ức chế PB2, chất ức chế PB1, chất ức chế M2 hoặc thuốc chống cúm khác, rút ngắn đáng kể thời gian lây nhiễm cúm và giảm tỷ lệ tử vong, và có triển vọng ứng dụng lâm sàng vượt trội.

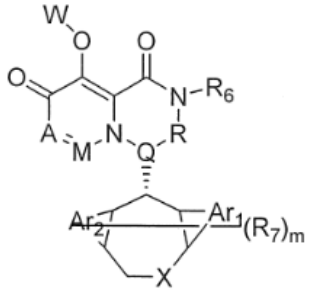

(I)

(11) **1-0048310 B**

(15) 04/06/2025
Số Quyết định: 95783/QĐ-SHTT.IP

(45) 25/07/2025 448B

(43) 26/09/2022 414 A

(21) 1-2022-03649

(85) 10/06/2022

(22) 11/11/2020

(86) PCT/EP2020/081704 11/11/2020

(30) 19215249.4 11/12/2019 EP

(87) WO2021/115705 A1 17/06/2021

(51) ***C11D 3/00***; *C11D 3/12; C11D 3/33; C11D 7/36; C11D 3/37; C11D 7/12; C11D 7/20; C11D 7/32; C11D 3/10; C11D 3/36*

(73) **UNILEVER GLOBAL IP LIMITED** (GB)
Port Sunlight, Wirral, Merseyside CH62 4ZD, United Kingdom

(72) GUPTA Anshul (IN)

(74) Công ty TNHH Trần Hữu Nam và Đồng sự (TRAN H.N & ASS.)

(54) **CHẾ PHẨM GIẶT TẨY VÀ PHƯƠNG PHÁP GIẶT ĐỒ VẢI ĐỂ ĐEM LẠI LỢI ÍCH LÀM MỀM CHO VẢI GIẶT**

(57) Sáng chế này đề cập đến chế phẩm giặt tẩy. Cụ thể hơn, sáng chế này hướng đến chất làm mềm vải trong chế phẩm giặt tẩy.

Người ta nhận thấy rằng đối với chế phẩm giặt tẩy có chứa phụ gia cacbonat, có các đặc tính làm mềm đồ giặt của thành phần làm mềm vải là bị suy giảm sau nhiều lần giặt, và vẫn còn mong muốn để cải thiện hơn nữa lợi ích làm mềm vải. Hơn nữa, cần cung cấp các chế phẩm giặt tẩy trong khi vẫn duy trì được hiệu năng làm sạch. Do đó, mục đích của sáng chế này là cung cấp chế phẩm giặt tẩy có khả năng đem lại sự cải thiện về độ mềm và hiệu năng làm sạch cho vải được chăm sóc trong chu trình giặt của quy trình giặt.

Các tác giả sáng chế này đã phát hiện ra rằng, sự có mặt của chất tạo chelat và muối bicacbonat đem đến sự cải thiện đáng kể hiệu năng của chất làm mềm vải trong chế phẩm giặt tẩy có chứa phụ gia cacbonat trong khi vẫn duy trì được hiệu năng làm sạch tốt.

(11) **1-0048311 B**

(15) 04/06/2025
Số Quyết định: 95784/QĐ-SHTT.IP

(45) 25/07/2025 448B

(43) 26/07/2021 400 A

(21) 1-2021-00038

(85) 06/01/2021

(22) 25/06/2019

(86) PCT/EP2019/066819 25/06/2019

(30) 62/689,602 25/06/2018 US

(87) WO2020/002325 02/01/2020

(51) ***C07K 7/62****; A61K 38/12*

(73) **EVEREST MEDICINES (SINGAPORE) PTE. LTD.** (SG)
30 Cecil Street #19-08, Prudential Tower, Singapore 049712

(72) Pamela BROWN (GB); Michael DAWSON (GB); Mona SIMONOVIC (GB); Steven BOAKES (GB); Esther DUPERCHY (FR); Dean RIVERS (GB); Roy LESTER (GB); Scott COLEMAN (US)

(74) Công ty cổ phần tư vấn Trung Thực (TRUNG THUC.,JSC)

(54) **HỢP CHẤT POLYMYXIN VÀ DƯỢC PHẨM CHỨA HỢP CHẤT NÀY**

(57) Sáng chế đề xuất hợp chất polymyxin có công thức (I) và các muối, các solvat và dạng được bảo vệ của nó, các dược phẩm chứa hợp chất có công thức (I), và sử dụng các hợp chất và các chế phẩm trong các phương pháp điều trị bệnh, như các phương pháp điều trị nhiễm vi sinh vật. Hợp chất có công thức (I) có công thức:

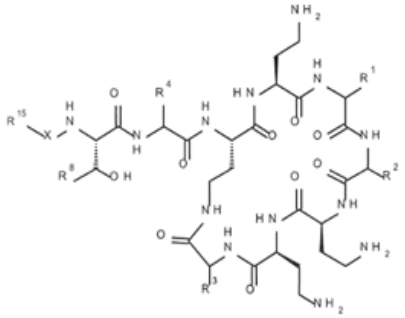

trong đó -R^{15} là nhóm:

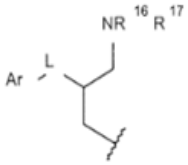

và -R^{16} là hyđro; -R^{17} là hyđro; -L- là liên kết cộng hóa trị hoặc metylen; và -Ar aryl tùy ý được thế. Các nhóm -X-, -R^1, -R^2, -R^3, -R^4, và -R^8 được xác định như đã nêu trong bản mô tả này.

(11) **1-0048312 B**

(15) 04/06/2025
Số Quyết định: 95788/QĐ-SHTT.IP

(45) 25/07/2025 448B

(43) 25/11/2022 416 A

(21) 1-2022-03650

(85) 10/06/2022

(22) 13/11/2020

(86) PCT/EP2020/082020 13/11/2020

(30) 19215248.6 11/12/2019 EP

(87) WO2021/115724 A1 17/06/2021

(51) ***C11D 3/10***; *C11D 3/00; C11D 3/22; C11D 3/33; C11D 9/34; C11D 3/37; C11D 9/12; C11D 9/26; C11D 9/30; C11D 10/04; C11D 3/36*

(73) **UNILEVER GLOBAL IP LIMITED** (GB)
Port Sunlight, Wirral, Merseyside CH62 4ZD, United Kingdom

(72) GUPTA Anshul (IN)

(74) Công ty TNHH Trần Hữu Nam và Đồng sự (TRAN H.N & ASS.)

(54) **CHẾ PHẨM GIẶT TẨY DẠNG RẮN VÀ PHƯƠNG PHÁP LÀM MỀM VẢI**

(57) Sáng chế đề cập đến chế phẩm giặt tẩy. Cụ thể hơn, sáng chế này hướng đến việc làm mềm vải bằng chế phẩm giặt tẩy.

Người ta thấy rằng trong chế phẩm giặt tẩy có phụ gia làm mềm nước tăng cacbonat, các đặc tính làm mềm của thành phần làm mềm vải là bị giảm đi qua nhiều lần giặt, và mong muốn có sự cải thiện hơn nữa lợi ích làm mềm vải trong quá trình giặt. Hơn nữa, cần phải cung cấp các chế phẩm giặt tẩy làm mềm vải trong khi vẫn duy trì hiệu năng làm sạch. Ngoài ra, còn cần cung cấp chế phẩm giặt tẩy trong khi đảm bảo được hiệu năng làm sạch. Do đó, một nhiệm vụ của sáng chế này là cung cấp chế phẩm giặt tẩy có khả năng cải thiện độ mềm mại và hiệu năng làm sạch cho vải được chăm sóc trong các chu trình giặt của quá trình giặt.

Các tác giả sáng chế nay phát hiện ra rằng sự có mặt của chất tạo chelat và xà phòng trung tính đem lại lợi ích làm mềm vải được nâng cao đáng kể trong chế phẩm giặt tẩy có chất phụ giam làm mềm nước tăng cacbonat, có chứa cation polyme trong khi vẫn duy trì tốt hiệu năng làm sạch.

(11) **1-0048313 B**

(15) 04/06/2025
Số Quyết định: 95789/QĐ-SHTT.IP

(45) 25/07/2025 448B

(43) 25/09/2017 354 A

(21) 1-2017-01309

(85) 10/04/2017

(22) 29/10/2015

(86) PCT/US2015/058111 29/10/2015

(30) 62/073,737 31/10/2014 US
62/244,604 21/10/2015 US

(87) WO2016/069921 06/05/2016

(51) ***A61K 39/00****; C07K 14/475*

(73) **NGM BIOPHARMACEUTICALS, INC.** (US)
333 Oyster Point Boulevard, South San Francisco, California 94080, United States of America

(72) Wenyan SHEN (US); Darrin LINDHOUT (US); Raj HALDANKAR (US); Hugo MATERN (US)

(74) Công ty cổ phần tư vấn Trung Thực (TRUNG THUC.,JSC)

(54) **PHỨC CHỨA HETERODIME THỨ NHẤT VÀ HETERODIME THỨ HAI, VÀ DƯỢC PHẨM CHỨA PHỨC NÀY ĐỂ ĐIỀU TRỊ BỆNH RỐI LOẠN CHUYỂN HÓA**

(57) Sáng chế mô tả phức polypeptit và dược phẩm chứa phức này để điều trị bệnh rối loạn chuyển hóa.

(11) **1-0048314 B**

(15) 04/06/2025
Số Quyết định: 95790/QĐ-SHTT.IP

(45) 25/07/2025 448B

(43) 25/08/2021 401 A

(21) 1-2021-02304

(85) 26/04/2021

(22) 09/10/2019

(86) PCT/CN2019/110131 09/10/2019

(30) 62/744,126 10/10/2018 US
62/845,965 10/05/2019 US

(87) WO2020/073920 16/04/2020

(51) ***H04N 19/00***

(73) **HFI INNOVATION INC.** (TW)
3F.-7, No.5, Taiyuan 1st St., Zhubei City, Hsinchu County 302, Taiwan

(72) CHIANG, Man-Shu (CN); HSU, Chih-Wei (CN); CHUANG, Tzu-Der (CN); CHEN, Ching-Yeh (CN)

(74) Công ty TNHH Trường Xuân (AGELESS CO.,LTD.)

(54) **PHƯƠNG PHÁP VÀ THIẾT BỊ XỬ LÝ DỮ LIỆU VIĐEO TRONG HỆ THỐNG MÃ HÓA HOẶC GIẢI MÃ VIĐEO, VÀ PHƯƠNG TIỆN LƯU LỆNH CHƯƠNG TRÌNH CÓ THỂ ĐỌC ĐƯỢC TRÊN MÁY TÍNH KHÔNG TẠM THỜI**

(57) Sáng chế đề cập đến phương pháp, thiết bị xử lý dữ liệu viđeo trong hệ thống mã hóa hoặc giải mã viđeo. Phương pháp và thiết bị xử lý viđeo dùng để lập mã khối hiện thời sẽ tạo ra biến dự đoán cuối cùng bằng cách kết hợp nhiều biến dự đoán cho khối hiện thời. Biến dự đoán thứ nhất và biến dự đoán thứ hai cho khối hiện thời được tạo ra bằng cách áp dụng một hoặc tổ hợp các cài đặt cho biến dự đoán thứ nhất, thứ hai, hoặc cả biến dự đoán thứ nhất và thứ hai. Một hoặc cả biến dự đoán thứ nhất và thứ hai được tạo ra từ phép bù chuyển động. Biến dự đoán cuối cùng được suy ra từ biến dự đoán thứ nhất và thứ hai, và khối hiện thời được mã hóa hoặc giải mã theo biến dự đoán cuối cùng. Các cài đặt bao gồm cài đặt chế độ được hỗ trợ, cài đặt trọng số kết hợp, cài đặt phần áp dụng, cài đặt thông tin chuyển động, cài đặt chính xác, hoặc kết hợp giữa các cài đặt vừa nêu. Ngoài ra, sáng chế còn đề cập đến phương tiện lưu lệnh chương trình có thể đọc được trên máy tính không tạm thời giúp mạch xử lý của thiết bị thực hiện phương pháp xử lý viđeo.

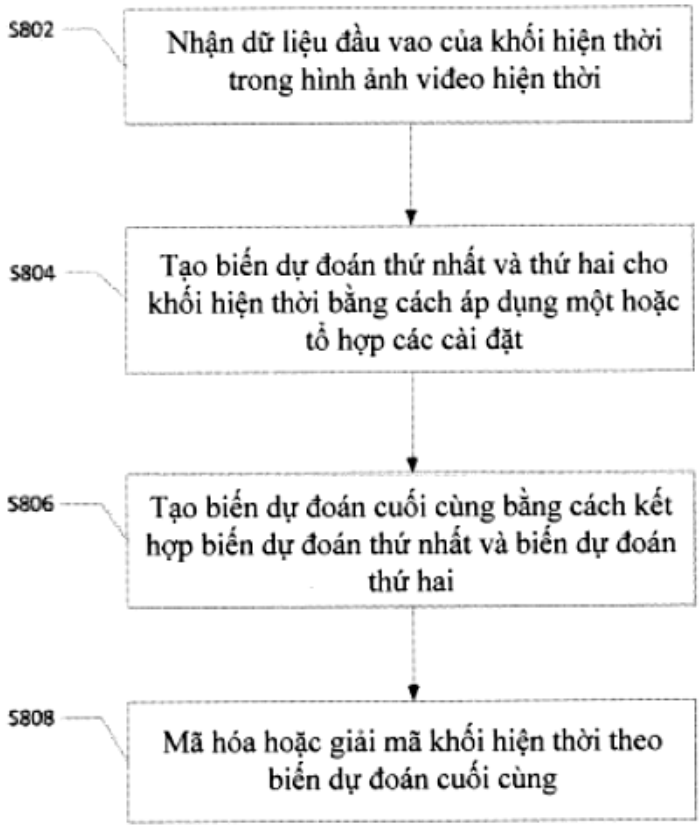
S802
Nhận dữ liệu đầu vao của khối hiện thời trong hình ảnh viđeo hiện thời
S804
Tạo biến dự đoán thứ nhất và thứ hai cho khối hiện thời bằng cách áp dụng một hoặc tổ hợp các cài đặt
S806
Tạo biến dự đoán cuối cùng bằng cách kết hợp biến dự đoán thứ nhất và biến dự đoán thứ hai
S808
Mã hóa hoặc giải mã khối hiện thời theo biến dự đoán cuối cùng

Fig. 8

(11) **1-0048315 B**

(15) 04/06/2025
Số Quyết định: 95791/QĐ-SHTT.IP

(45) 25/07/2025 448B

(43) 25/10/2022 415 A

(21) 1-2022-05432

(85) 26/08/2022

(22) 26/01/2021

(86) PCT/EP2021/051779 26/01/2021

(30) 20200120 31/01/2020 NO

(87) WO2021/151906 05/08/2021

(51) ***B65G 1/04***

(73) **AUTOSTORE TECHNOLOGY AS** (NO)
Stokkastrandvegen, 85 N-5578 Nedre Vats NORWAY

(72) FJELDHEIM, Ivar (NO); AUSTRHEIM, Trond (NO)

(74) Công ty Luật TNHH Phạm và Liên danh (PHAM & ASSOCIATES)

(54) **HỆ THỐNG VÀ PHƯƠNG PHÁP THỰC HIỆN CÁC PHÉP ĐO TRONG CÁC THÙNG CHỨA CẤT GIỮ**

(57) Sáng chế đề cập đến hệ thống và phương pháp thực hiện các phép đo trong các thùng chứa cất giữ (502) để cất giữ các mặt hàng, các thùng chứa cất giữ (502) được cất giữ trong hệ thống cất giữ tự động bao gồm kết cấu khung (100) tạo ra kết cấu lưới cất ba chiều giữ (104) để cất giữ các thùng chứa cất giữ (502), trong đó kết cấu lưới (104) tạo ra các cột cất giữ thẳng đứng (105), mỗi cột có vùng nằm ngang tương tự được xác định bởi kích thước của lỗ tiếp cận (112) của các cột cất giữ thẳng đứng (105) và trong đó hệ thống ray (108) được bố trí trên kết cấu khung (100) xác định chu vi của mỗi lỗ tiếp cận (112) ở phía trên của mỗi cột cất giữ (105), hệ thống ray (108) tạo ra các tuyến đường khả dụng cho các xe xếp dỡ thùng chứa (201) xếp dỡ và chuyển các thùng chứa cất giữ (502) đến và đi từ các cột cất giữ (105), mỗi xe (201) có bộ điều khiển xe (230) truyền thông với hệ thống máy tính trung tâm điều khiển hoạt động của hệ thống cất giữ, và trong đó hệ thống này còn có trạm thử nghiệm (504), tiếp cận được vào xe xếp dỡ thùng chứa thông qua hệ thống ray (108), với thiết bị đo để đo các điều kiện khí quyển và để thực hiện các phép đo trong thùng chứa cất giữ này (502) và trong đó trạm thử nghiệm (504) được định cấu hình để truyền thông dữ liệu đo với hệ thống máy tính.

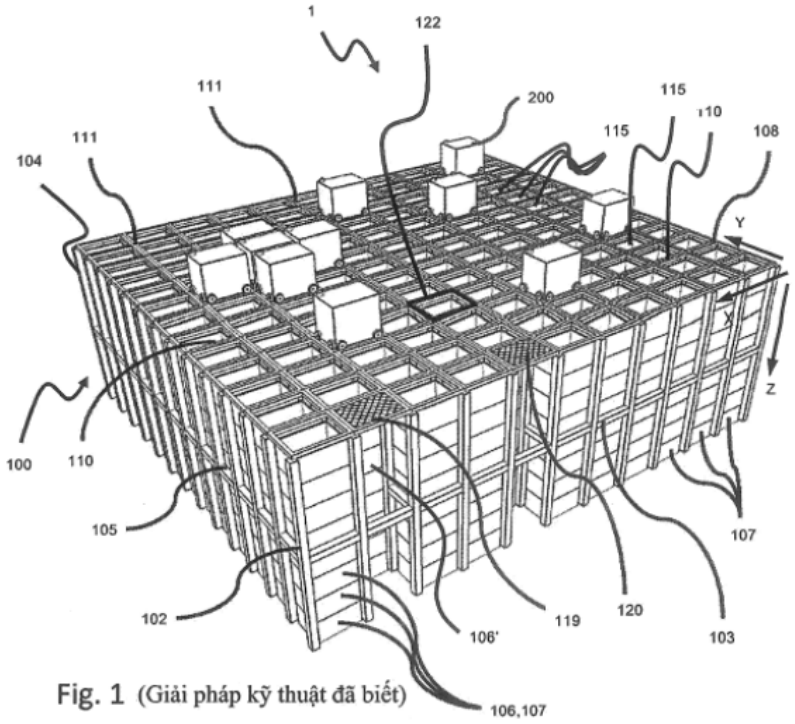

Fig. 1 (Giải pháp kỹ thuật đã biết)

(11) **1-0048316 B**

(15) 04/06/2025
Số Quyết định: 95795/QĐ-SHTT.IP

(45) 25/07/2025 448B

(43) 27/06/2016 339 A

(21) 1-2015-04570

(85) 27/11/2015

(22) 26/09/2014

(86) PCT/SG2014/000455 26/09/2014

(87) WO2016/048234 31/03/2016

(51) ***C09D 11/037***; *C09D 11/107*

(73) **GA CHEMICAL PTE LTD.** (SG)
50 Choa Chu Kang North 6 #06-01, Yew Mei Green, Singapore 689574, Singapore

(72) Ang Chin Chian (SG)

(74) Công ty TNHH Trường Xuân (AGELESS CO.,LTD.)

(54) **CHẾ PHẨM MỰC ĐEN VÀ MỰC IN FLEXO**

(57) Sáng chế đề cập đến chế phẩm mực đen dùng cho sau in và trước in, có thể thu được bằng cách bổ sung (hỗn hợp chất cô đặc màu sắc) chất cô đặc màu đỏ, chất cô đặc màu xanh da trời, và chất cô đặc màu xanh lá cây ở thể rắn vào mực cacbon đen có hàm lượng chiếm 10-15% trọng lượng của chế phẩm mực đen, trong đó cacbon đen không được trải qua xử lý oxy hóa, và chất màu tạo màu được tạo ra chiếm 75-90% trọng lượng của chế phẩm mực đen. Ngoài ra, sáng chế còn đề cập đến mực in flexo.

(11) **1-0048317 B**

(15) 04/06/2025
Số Quyết định: 95810/QĐ-SHTT.IP

(45) 25/07/2025 448B

(43) 26/08/2019 377 A

(21) 1-2019-01031

(85) 28/02/2019

(22) 15/09/2017

(86) PCT/US2017/051705 15/09/2017

(30) 15/231,026 08/08/2016 US

(87) WO2018/032021 15/02/2018

(51) ***C09K 11/61***; *C09K 11/02; H01L 33/64; H01L 33/50; C08K 3/013*

(73) **GENERAL ELECTRIC COMPANY** (US)
1 River Road, Schenectady, New York 12345, United States of America

(72) POROB, Digamber Gurudas (US); MURPHY, James Edward (US); GARCIA, Florencio (US); BREWSTER, Megan Marie (US)

(74) Văn phòng Luật sư Ân Nam (ANNAM IP & LAW)

(54) **THIẾT BỊ CHIẾU SÁNG**

(57) Sáng chế đề xuất thiết bị chiếu sáng bao gồm nguồn sáng LED kết nối bức xạ với vật liệu composit chứa photpho có công thức I và vật liệu dẫn nhiệt phân tán trong ít nhất là một phần của vật liệu liên kết. Vật liệu dẫn nhiệt bao gồm vật liệu được chọn từ nhóm gồm có indi oxit, thiếc oxit, indi thiếc oxit, canxi oxit, bari oxit, stronti oxit, nhôm hydroxit, magie hydroxit, canxi hydroxit, bari hydroxit, stronti hydroxit, kẽm hydroxit, nhôm photphat, magie photphat, canxi photphat, bari photphat, stronti photphat, kim cương, graphen, sợi nano polyetylen, ống nano cacbon, hạt nano kim loại bạc, hạt nano kim loại đồng, hạt nano kim loại vàng, hạt nano kim loại nhôm, bo nitrua, silic nitrua, halogenua của kim loại kiềm, canxi florua, magie florua, hợp chất có công thức II và tổ hợp của chúng.

1/1

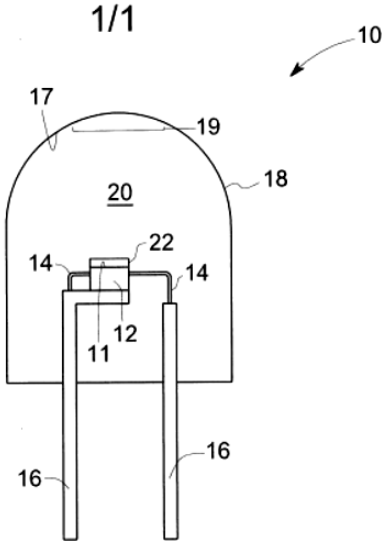

FIG. 1

(11) **1-0048318 B**

(15) 04/06/2025
Số Quyết định: 95850/QĐ-SHTT.IP

(45) 25/07/2025 448B

(43) 25/07/2023 424 A

(21) 1-2023-02316

(85) 07/04/2023

(22) 13/09/2021

(86) PCT/KR2021/012412 13/09/2021

(30) 10-2020-0117586 14/09/2020 KR

(87) WO2022/055318 17/03/2022

(51) ***A63B 60/46****; G01B 11/00; A63B 69/36; A63B 24/00*

(73) **GOLFZON CO.,LTD.** (KR)
(Cheongdam-dong)735, Yeongdong-daero Gangnam-gu Seoul 06072, Republic of Korea

(72) OH, Kun Su (KR); LEE, Jae Sun (KR)

(74) Công ty Luật TNHH T&G (TGVN)

(54) THIẾT BỊ CẢM BIẾN ĐỐI VỚI CÚ VUNG GÔN VÀ PHƯƠNG PHÁP CẢM BIẾN VỊ TRÍ VA CHẠM TRÊN ĐẦU GẬY SỬ DỤNG THIẾT BỊ NÀY

(57) Sáng chế đề cập đến thiết bị để cảm biến cú vung gôn và phương pháp cảm biến vị trí va chạm trên đầu gậy, sử dụng hai camera được vận hành theo kiểu lập thể với nhau trong thiết bị cảm biến này, để tính chính xác vị trí nơi quả bóng gôn bị va chạm trên mặt đầu gậy của cây gậy gôn khi đập quả bóng gôn.

Fig.1

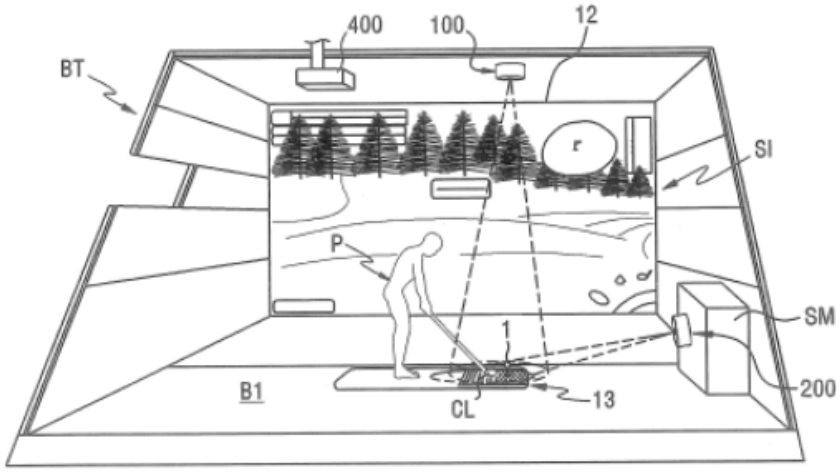

(11) **1-0048319 B**

(15) 04/06/2025
Số Quyết định: 95851/QĐ-SHTT.IP

(45) 25/07/2025 448B

(43) 25/08/2022 413 A

(21) 1-2022-02478

(85) 20/04/2022

(22) 28/10/2020

(86) PCT/KR2020/014755 28/10/2020

(30) 10-2019-0134613 28/10/2019 KR

(87) WO2021/085987 06/05/2021

(51) ***A61B 1/303****; A61B 1/045; A61B 5/00; A61B 1/06; A61B 1/00; A61B 1/05*

(73) **AIDOT INC.** (KR)
#1007, 1008, Tower C, SKV1 Beobwon-ro 128, Songpa-gu, Seoul 05854, Republic of Korea

(72) JEONG, Jae Hoon (KR)

(74) Công ty TNHH Trường Xuân (AGELESS CO.,LTD.)

(54) **THIẾT BỊ THU NHẬN HÌNH ẢNH CỔ TỬ CUNG**

(57) Sáng chế đề cập đến thiết bị thu nhận hình ảnh cổ tử cung mà thu thập và hiển thị các hình ảnh của cổ tử cung, và trong một số trường hợp có thể tự động chẩn đoán sự khởi phát của bệnh liên quan đến cổ tử cung, thiết bị được đặc trưng ở chỗ bao gồm: thân chính mà camera để thu thập các hình ảnh cổ tử cung được lắp đặt ở một mặt, giao diện người dùng để hiển thị các hình ảnh cổ tử cung và nhập vào các lệnh chạm của người dùng được lắp đặt ở mặt đối diện, và bộ phận tay cầm được tạo hướng xuống dưới; bộ phận nguồn sáng mà phát ra ánh sáng về phía trước của thân chính; pin mà được đặt bên trong bộ phận tay cầm để cung cấp điện cho việc nạp điện và vận hành; bộ phận phím vận hành mà bao gồm ít nhất phím chụp ảnh, phím phóng to, và phím thu nhỏ được tạo trên bộ phận tay cầm; bộ nhớ để lưu trữ các hình ảnh cổ tử cung chụp được; bộ phận truyền thông để truyền các hình ảnh cổ tử cung đến máy tính đọc; bộ phận điều khiển truyền tải hình ảnh để điều khiển việc lưu trữ các hình ảnh cổ tử cung chụp được vào bộ nhớ, mã hóa các hình ảnh cổ tử cung được lựa chọn, và truyền các hình ảnh được mã hóa đến máy tính đọc; bộ phận điều khiển màn hình hiển thị mà điều khiển hiển thị, ở bên trái và bên phải hoặc bên trên hoặc bên dưới các hình ảnh hiển thị cổ tử cung chụp được, thanh trình đơn để nhận các lệnh chạm của người dùng; và bộ phận điều khiển camera mà điều khiển việc thu phóng và lấy nét tự động của camera và độ sáng của bộ phân nguồn sáng dựa trên các sự vận hành của các phím được lắp ráp.

FIG.5

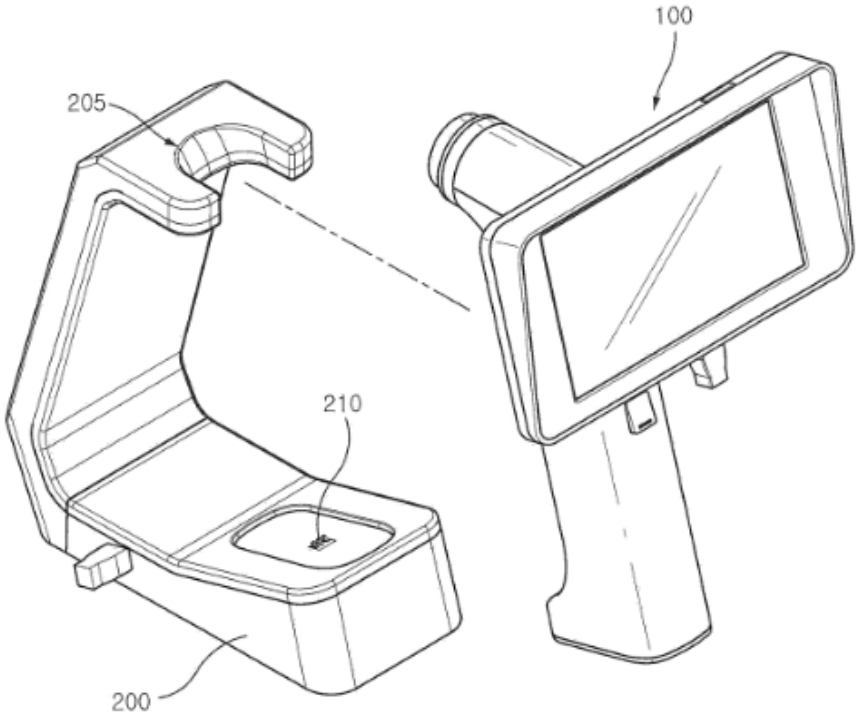

(11) **1-0048320 B**

(15) 04/06/2025
Số Quyết định: 95872/QĐ-SHTT.IP

(45) 25/07/2025 448B

(43) 25/01/2022 406 A

(21) 1-2021-05637

(85) 13/09/2021

(22) 06/03/2020

(86) PCT/JP2020/009772 06/03/2020

(30) 2019-042580 08/03/2019 JP

(87) WO2020/184459 17/09/2020

(51) ***H04N 19/52***; *H04N 19/70*

(73) **GODO KAISHA IP BRIDGE 1** (JP)
c/o Sakura Sogo Jimusho, 1-11 Kanda-Jimbocho, Chiyoda-ku, Tokyo 101-0051, Japan

(72) Hideki TAKEHARA (JP); Hiroya NAKAMURA (JP); Satoru SAKAZUME (JP); Shigeru FUKUSHIMA (JP); Toru KUMAKURA (JP); Hiroyuki KURASHIGE (JP)

(74) Văn phòng Luật sư Ân Nam (ANNAM IP & LAW)

(54) **THIẾT BỊ MÃ HÓA/GIẢI MÃ HÌNH ẢNH VÀ PHƯƠNG PHÁP MÃ HÓA/GIẢI MÃ HÌNH ẢNH**

(57) Sáng chế đề xuất phương pháp bao gồm việc tạo danh sách ứng viên hợp nhất để tạo danh sách ứng viên hợp nhất bao gồm các ứng viên hợp nhất theo không gian, và việc lựa chọn ứng viên hợp nhất tam giác, từ danh sách ứng viên hợp nhất, ứng viên hợp nhất tam giác thứ nhất là dự đoán đơn nhất, và lựa chọn ứng viên hợp nhất tam giác thứ hai là dự đoán đơn nhất, trong đó việc lựa chọn ứng viên hợp nhất tam giác rút ra ứng viên thông tin chuyển động dự đoán đơn nhất có cùng mức ưu tiên trong số ứng viên hợp nhất tam giác thứ nhất và ứng viên hợp nhất tam giác thứ hai.

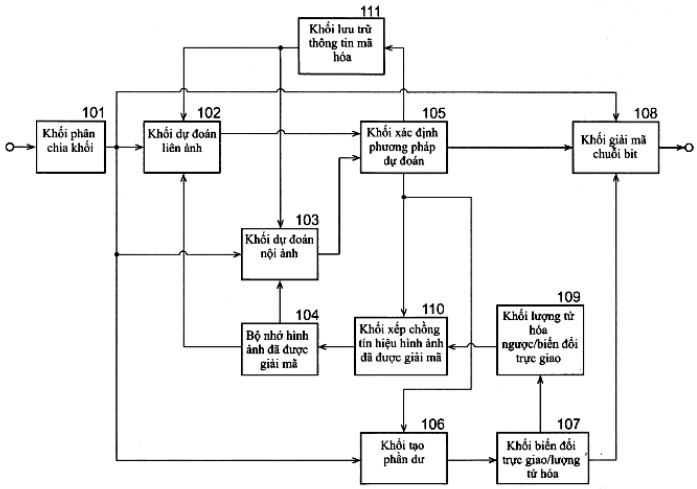

FIG.1

(11) **1-0048321 B**

(15) 04/06/2025
Số Quyết định: 95873/QĐ-SHTT.IP

(45) 25/07/2025 448B

(43) 25/04/2023 421 A

(21) 1-2022-06332

(85) 30/09/2022

(22) 08/04/2021

(86) PCT/KR2021/004405 08/04/2021

(30) 10-2021-0019813 15/02/2021 KR

(87) WO2022/173073 18/08/2022

(51) ***C08L 3/02***; *C08K 5/00; C08K 5/053; C08K 5/12; C08L 101/16; C08L 25/14; C08B 31/00; C08K 5/11*

(73) **DAESANG CORPORATION** (KR)
120, Changgyeonggung-ro, Jongno-gu, Seoul 03130, Republic of Korea

(72) HUR, Sung Hwa (KR); HAM, Choong Hyun (KR); KIM, Hak Jun (KR)

(74) Công ty TNHH Trường Xuân (AGELESS CO.,LTD.)

(54) CHẾ PHẨM TINH BỘT DẺO NHIỆT, PHƯƠNG PHÁP ĐIỀU CHẾ NÓ VÀ CHẾ PHẨM CÓ THỂ PHÂN HỦY SINH HỌC

(57) Sáng chế đề xuất chế phẩm tinh bột dẻo nhiệt, phương pháp điều chế nó, và chế phẩm có thể phân hủy sinh học. Chế phẩm tinh bột dẻo nhiệt chứa tinh bột, chất hóa dẻo, chất tương hợp, polyme có thể phân hủy sinh học, và chất khơi mào phản ứng. Trong chế phẩm tinh bột dẻo nhiệt theo sáng chế, tinh bột và polyme có thể phân hủy sinh học tồn tại ở trạng thái liên kết hóa học bằng phản ứng ghép gián tiếp qua chất tương hợp. Khi chế phẩm có thể phân hủy sinh học, trong đó chế phẩm tinh bột dẻo nhiệt và polyme có thể phân hủy sinh học đã trộn đều được ép đùn, thì màng có thể phân hủy sinh học có thể được sản xuất, và màng có thể phân hủy sinh học này có độ bền cơ học tuyệt vời và độ hút ẩm thấp. Do đó, màng có thể phân hủy sinh học được sản xuất bằng cách sử dụng chế phẩm tinh bột dẻo nhiệt theo sáng chế làm nguyên liệu thô gốc có thể được sử dụng trong các lĩnh vực khác nhau như túi dùng một lần, vật liệu đóng gói dùng một lần, và màng phủ.

Fig. 3

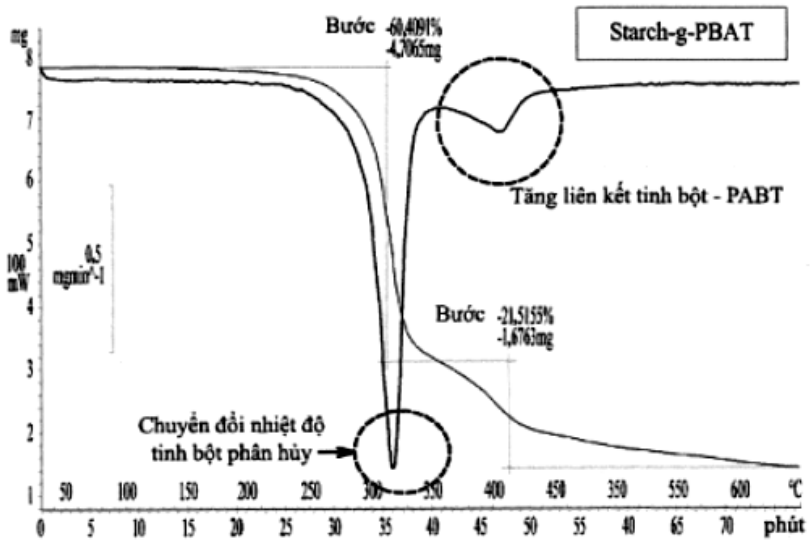
Starch-g-PBAT
Bước -60,4091%
-4,7065mg
Tăng liên kết tinh bột - PABT
Bước -21,5155%
-1,6763mg
Chuyển đổi nhiệt độ
tinh bột phân hủy
mg
100 mW
0,5 mg/min^-1
°C
phút

(11) **1-0048322 B**

(15) 05/06/2025
Số Quyết định: 96320/QĐ-SHTT.IP

(45) 25/07/2025 448B

(43) 26/04/2021 397 A

(21) 1-2021-00510

(85) 29/01/2021

(22) 03/07/2019

(86) PCT/CN2019/094515 03/07/2019

(30) 201810738246.7 06/07/2018 CN

(87) WO2020/007313 09/01/2020

(51) ***H04L 5/00***

(73) **VIVO MOBILE COMMUNICATION CO., LTD.** (CN)
#283, BBK Road, Wusha, Chang'an Dongguan, Guangdong 523860 (CN)

(72) SI, Ye (CN); SUN, Peng (CN)

(74) Công ty cổ phần Tư vấn S&B (S&B CONSULTANT., CORP.)

(54) PHƯƠNG PHÁP VÀ THIẾT BỊ ĐỂ ĐỊNH CẤU HÌNH VÀ NHẬN TÍN HIỆU THAM CHIẾU ĐỊNH VỊ

(57) Sáng chế đề cập đến phương pháp và thiết bị để định cấu hình tín hiệu tham chiếu định vị và phương pháp và thiết bị nhận tín hiệu tham chiếu định vị. Phương pháp định cấu hình tín hiệu tham chiếu định vị bao gồm: truyền thông tin cấu hình dựa trên mối quan hệ QCL gần như đồng vị trí không gian giữa tín hiệu tham chiếu định vị PRS và tín hiệu tuyến xuống cụ thể, trong đó thông tin cấu hình được sử dụng để xác định tài nguyên bị PRS và tín hiệu tuyến xuống cụ thể chiếm giữ.

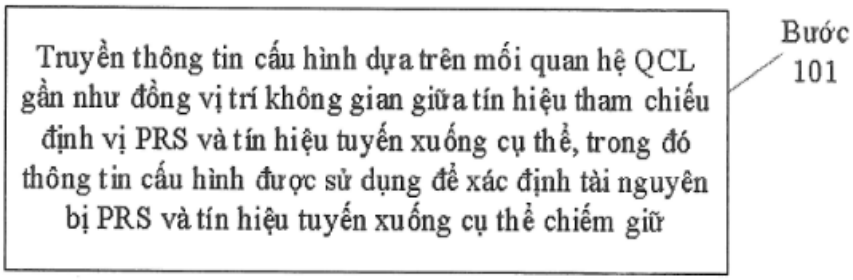

HÌNH 1

(11) **1-0048323 B**

(15) 05/06/2025
Số Quyết định: 96323/QĐ-SHTT.IP

(45) 25/07/2025 448B

(43) 25/07/2022 412 A

(21) 1-2021-08159

(85) 17/12/2021

(22) 18/08/2020

(86) PCT/CN2020/109688 18/08/2020

(30) 202021099570.8 15/06/2020 CN

(87) WO2021/253613 23/12/2021

(51) ***A61D 7/00***

(73) **FOSHAN STANDARD BIO-TECH CO., LTD.** (CN)
No.2, Fanhuguihua Street, Leping Town, Sanshui District Foshan, Guangdong 528138 China

(72) TAN, Zhijian (CN); WENG, Yabiao (CN); LIU, Lidan (CN); ZENG, Li (CN); ZHONG, Xinlin (CN); LIN, Yicun (CN); LIANG, Zhengpeng (CN)

(74) Công ty TNHH Trường Xuân (AGELESS CO.,LTD.)

(54) **THIẾT BỊ PHUN VẮCXIN**

(57) Sáng chế đề xuất thiết bị phun vắcxin. Thiết bị phun vắcxin này bao gồm khung (1), thiết bị vận chuyển, thiết bị phun (3) và hai thiết bị cấp chất lỏng. Thiết bị vận chuyển được bố trí trên khung (1), và được cấu hình để đỡ và vận chuyển khay đựng gà (100). Thiết bị phun (3) được lắp trên khung (1) và bao gồm hai hàng đầu phun (31) được lắp dọc theo hướng vận chuyển vuông góc với thiết bị vận chuyển, hai hàng đầu phun (31) được lắp cạnh nhau trên thiết bị vận chuyển. Hai thiết bị cấp chất lỏng được lắp trên khung (1). Hai thiết bị cấp chất lỏng lần lượt được nối với hai hàng đầu phun (31) tương ứng từng cái một, và mỗi trong số các thiết bị cấp chất lỏng được cấu hình để cung cấp huyền phù vắcxin cho thiết bị phun (3).

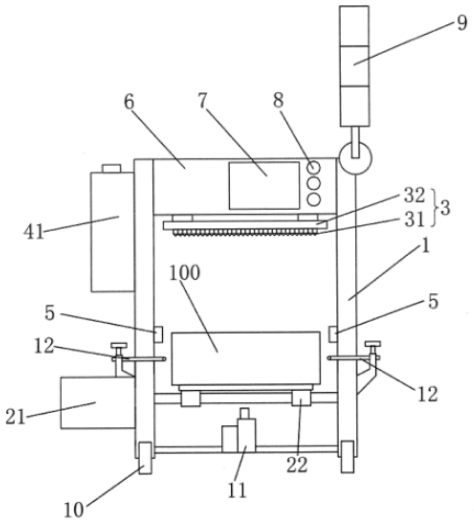

FIG. 1

(11) **1-0048324 B**

(15) 05/06/2025
Số Quyết định: 96325/QĐ-SHTT.IP

(45) 25/07/2025 448B

(43) 26/07/2021 400 A

(21) 1-2020-07613

(85) 29/12/2020

(22) 03/06/2019

(86) PCT/SG2019/050286 03/06/2019

(30) 10201804724U 04/06/2018 SG

(87) WO2019/236006 12/12/2019

(51) ***A01K 61/10***; *A01K 63/04*

(73) **TEMASEK LIFE SCIENCES LABORATORY LIMITED** (SG)
National University of Singapore, 1 Research Link, Singapore 117604, Singapore

(72) Chin Heng GOH (SG)

(74) Công ty cổ phần tư vấn Trung Thực (TRUNG THUC.,JSC)

(54) **HỆ THỐNG NUÔI TRỒNG THỦY SẢN TRONG CÔNGTENƠ**

(57) Nói chung, sáng chế đề cập đến hệ thống nuôi trồng thủy sản (200) bao gồm một hoặc nhiều vị trí xếp chồng của dãy của một hoặc nhiều môđun nuôi trồng thủy sản (100). Mỗi môđun nuôi trồng thủy sản (100) bao gồmn côngtenơ vận tải đa phương thức (102) bao gồm hai thành bên đối diện (104) và hai lối đầu vào đối diện (106), và kết cấu vỏ (110) được bố trí trong côngtenơ vận tải đa phương thức (102) và kéo dài giữa các thành bên (104) của nó. Môđun nuôi trồng thủy sản (100) còn bao gồm bộ cửa tiếp cận (130) được bố trí ở một hoặc cả hai lối đầu vào (106) của côngtenơ vận tải đa phương thức (102), các cửa tiếp cận (130) có thể vận hành hai chiều để mở/đóng theo cách lựa chọn các lối đầu vào tương ứng (106). Việc mở đóng lựa chọn của các lối đầu vào (106) của các côngtenơ vận tải đa phương thức (102) ở vị trí xếp chồng tạo thuận lợi cho khả năng tiếp cận của người sử dụng tiếp cận vào các kết cấu vỏ (110) ở vị trí xếp chồng để nuôi các sinh vật sống trong nước.

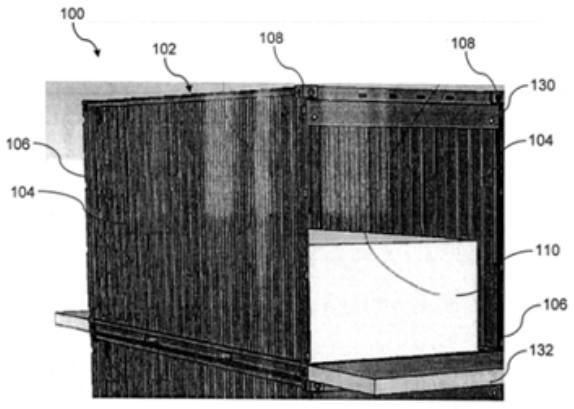

Fig.1

(11) **1-0048325 B**

(15) 05/06/2025
Số Quyết định: 96326/QĐ-SHTT.IP

(45) 25/07/2025 448B

(43) 25/06/2020 387 A

(21) 1-2020-01467

(85) 12/03/2020

(22) 12/03/2019

(86) PCT/CN2019/077756 12/03/2019

(30) 201810669847.7 26/06/2018 CN
201811555432.3 18/12/2018 CN

(87) WO2020/001067 02/01/2020

(51) ***C07C 237/42***; *A01N 37/34; A01N 37/46; A01N 37/48; C07D 271/06; A01N 43/836; A01P 7/04; C07C 255/50; A01N 37/18; A01N 41/10*

(73) **CAC SHANGHAI INTERNATIONAL TRADING CO., LTD.** (CN)
785 Beidi Road, Changning District Shanghai 200335, China

(72) LV, Liang (CN); LIU, Jiyong (CN); XIANG, Juncheng (CN); MA, Wenjing (CN); ZHOU, Liqi (CN); HOU, Shuang (CN); NI, Jueping (CN); LI, Zongcheng (CN)

(74) Công ty TNHH Trường Xuân (AGELESS CO.,LTD.)

(54) **HỢP CHẤT META-CACBOXAMIDO BENZAMIT VÀ CHẤT TRUNG GIAN ĐỂ ĐIỀU CHẾ HỢP CHẤT NÀY, CHẾ PHẨM THUỐC TRỪ SÂU CHỨA HỢP CHẤT NÀY VÀ PHƯƠNG PHÁP KIỂM SOÁT CÔN TRÙNG**

(57) Sáng chế đề xuất hợp chất m-diamit và phương pháp điều chế hợp chất này. Hợp chất m-diamit có cấu trúc đại diện bởi công thức I. Ngoài ra, sáng chế còn đề cập đến chất trung gian để điều chế các hợp chất *meta*-cacboxamido benzamit, chế phẩm thuốc trừ sâu chứa hợp chất *meta*-cacboxamido benzamit, hoặc chất hỗn biến, chất đồng phân đối quang, chất đồng phân không đối quang hoặc muối của chúng và phương pháp kiểm soát côn trùng. Hợp chất m-diamit theo sáng chế có thể có hoạt tính trừ sâu cao ở liều lượng thấp và hiệu quả nhanh, có thể gây ra hoạt tính trừ sâu một ngày sau khi dùng, có thể đạt được hoạt tính trừ sâu cao trong vòng ba ngày, và có đặc tính tác động nhanh tốt; hơn nữa, bởi vì hiệu quả tốt ở liều lượng thấp, hợp chất m-diamit có thể giảm sự nguy hiểm cho thực vật và con người gây ra bởi nồng độ thuốc dư thừa, cho phép dư lượng thuốc ít được tạo ra trong khi dùng mà có lợi hơn trong việc bảo vệ môi trường, và có có triển vọng ứng dụng rộng rãi.

(11) **1-0048326 B**

(15) 05/06/2025
Số Quyết định: 96327/QĐ-SHTT.IP

(45) 25/07/2025 448B

(43) 25/03/2022 408 A

(21) 1-2021-08018

(85) 14/12/2021

(22) 17/06/2020

(86) PCT/JP2020/023816 17/06/2020

(30) 2019-112937 18/06/2019 JP
2019-112929 18/06/2019 JP

(87) WO2020/256020 24/12/2020

(51) ***A01C 11/02***

(73) **KUBOTA CORPORATION** (JP)
1-2-47, Shikitsuhigashi, Naniwa-ku, Osaka-shi, Osaka 5568601, Japan

(72) YASUMATSU Mamoru (JP); WAKABAYASHI Akira (JP); HASEGAWA Masao (JP)

(74) Công ty Luật TNHH Phạm và Liên danh (PHAM & ASSOCIATES)

(54) **MÁY TRỒNG CÂY**

(57) Sáng chế đề cập đến máy trồng cây có khả năng ngăn không cho uốn cong khay đựng cây con (8). Máy trồng cây bao gồm: tấm đặt (10), mà ít nhất một khay đựng cây con (8) được đặt trên đó ở trạng thái nghiêng xuống; cơ cấu cấp dọc (244) được tạo kết cấu để cấp theo chiều dọc khay đựng cây con (8) xuống dưới dọc theo tấm đặt (10); và cơ cấu giữ khay (282) được tạo kết cấu để hạn chế khay đựng cây con (8) khỏi di chuyển theo hướng cấp dọc (Y4). Cơ cấu giữ khay (282) bao gồm bộ phận đẩy (289), và bộ phận ép (290) bị đẩy bởi bộ phận đẩy (289) để ép khay đựng cây con (8). Bộ phận ép (290) ép mặt bên của khay đựng cây con (8).

Fig.38

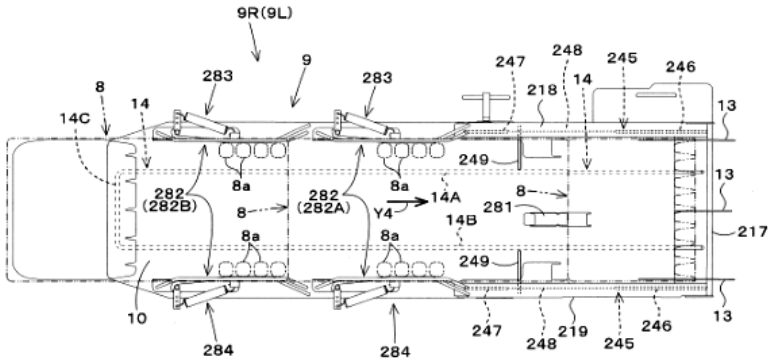

(11) **1-0048327 B**

(15) 05/06/2025
Số Quyết định: 96328/QĐ-SHTT.IP

(45) 25/07/2025 448B

(43) 25/08/2022 413 A

(21) 1-2021-01362

(22) 15/03/2021

(30) 10-2021-0017205 08/02/2021 KR

(51) ***H04R 1/28***; *H04R 1/10; G06F 1/16; H04R 1/02*

(73) **NEXVEL CO., LTD.** (KR)
B-Dong 1203, IT Valley Bldg., 13 Heungdeck 1-Ro, Giheung-Gu, Yongin-Si, Gyunggi-Do, Korea 16954

(72) KANG Dae Lyun (KR); LEE Seung chan (KR)

(74) Công ty TNHH Trường Xuân (AGELESS CO.,LTD.)

(54) **BỘ PHẬN HẤP THỤ KHÔNG KHÍ CỦA HỘP LOA SIÊU NHỎ VÀ HỆ THỐNG HỘP LOA SIÊU NHỎ CHỨA BỘ PHẬN NÀY**

(57) Sáng chế bộc lộ bộ phận hấp thụ không khí của hộp loa siêu nhỏ và hệ thống hộp loa siêu nhỏ chứa bộ phận này. Theo phương án của sáng chế, bộ phận hấp thụ không khí của hộp loa siêu nhỏ chứa ít nhất một chi tiết nỉ mà bộ phận này chứa sợi than hoạt tính xốp, được sản xuất bằng quá trình kết nỉ và cacbon hóa, và có diện tích bề mặt riêng BET-SSA (Diện tích bề mặt riêng Brunauer-Emmett-Teller trên đơn vị trọng lượng) từ 1.400 tới 2.000m^2/g.

Fig. 1

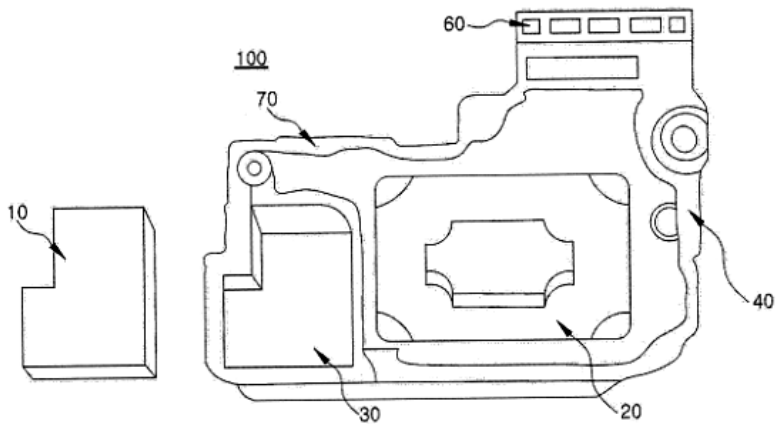

(11) **1-0048328 B**

(15) 05/06/2025
Số Quyết định: 96329/QĐ-SHTT.IP

(45) 25/07/2025 448B

(43) 25/06/2020 387 A

(21) 1-2020-01337

(85) 09/03/2020

(22) 10/08/2018

(86) PCT/CN2018/100070 10/08/2018

(30) 201710686826.1 11/08/2017 CN

(87) WO2019/029727 14/02/2019

(51) ***H04L 5/00***; *H04L 1/18*

(73) **HUAWEI TECHNOLOGIES CO., LTD.** (CN)
Huawei Administration Building, Bantian, Longgang District, Shenzhen, Guangdong 518129, China

(72) PENG, Jinlin (CN); WANG, Fan (CN); TANG, Hao (CN); WANG, Yi (CN)

(74) Công ty Luật TNHH Phạm và Liên danh (PHAM & ASSOCIATES)

(54) **PHƯƠNG PHÁP XỬ LÝ THÔNG TIN PHẢN HỒI, THIẾT BỊ ĐẦU NHẬN, THIẾT BỊ TRUYỀN THÔNG, VẬT LƯU TRỮ MÁY TÍNH ĐỌC ĐƯỢC, VÀ MẠCH TÍCH HỢP**

(57) Sáng chế đề xuất phương pháp xử lý thông tin phản hồi, thiết bị đầu nhận, thiết bị truyền thông, vật lưu trữ máy tính đọc được, và mạch tích hợp. Phương pháp bao gồm các bước: thu được, bởi thiết bị đầu nhận, thông tin tổng hợp đơn vị thời gian và thông tin chỉ báo chỉ mục gán liên kết xuống (downlink assignment index, DAI) được gửi bởi thiết bị đầu truyền; xác định thông tin phản hồi cho ít nhất một TB dựa trên thông tin tổng hợp đơn vị thời gian và thông tin chỉ báo DAI; và cuối cùng gửi thông tin phản hồi cho ít nhất một TB đến thiết bị đầu truyền. Điều này có thể cải thiện cách thức xác định thông tin phản hồi yêu cầu lặp lại tự động lai (hybrid automatic repeat request, HARQ) trong hệ thống vô tuyến mới (New Radio, NR), để hỗ trợ kịch bản với số lượng linh hoạt đơn vị thời gian được tổng hợp/được lập lịch, nhờ đó tránh thiếu nhất quán hiểu biết và hỗn loạn thông tin phản hồi HARQ giữa thiết bị đầu cuối và trạm cơ sở trên cơ sở đảm bảo các chi phí bổ sung điều khiển liên kết xuống (Downlink, DL) và các chi phí bổ sung điều khiển liên kết lên (uplink, UL).

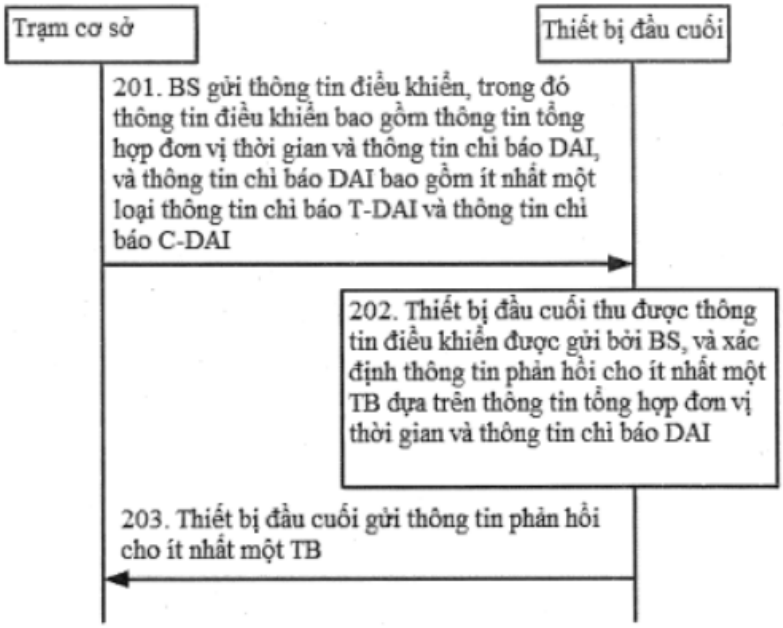
Trạm cơ sở
Thiết bị đầu cuối
201. BS gửi thông tin điều khiển, trong đó thông tin điều khiển bao gồm thông tin tổng hợp đơn vị thời gian và thông tin chỉ báo DAI, và thông tin chỉ báo DAI bao gồm ít nhất một loại thông tin chỉ báo T-DAI và thông tin chỉ báo C-DAI
202. Thiết bị đầu cuối thu được thông tin điều khiển được gửi bởi BS, và xác định thông tin phản hồi cho ít nhất một TB dựa trên thông tin tổng hợp đơn vị thời gian và thông tin chỉ báo DAI
203. Thiết bị đầu cuối gửi thông tin phản hồi cho ít nhất một TB

Fig.2

(11) **1-0048329 B**

(15) 05/06/2025
Số Quyết định: 96330/QĐ-SHTT.IP

(45) 25/07/2025 448B

(43) 26/06/2023 423 A

(21) 1-2023-01652

(85) 15/03/2023

(22) 15/09/2021

(86) PCT/KR2021/012565 15/09/2021

(30) 10-2020-0119514 16/09/2020 KR
10-2021-0017056 05/02/2021 KR
10-2021-0017061 05/02/2021 KR
10-2021-0122435 14/09/2021 KR

(87) WO2022/060074 24/03/2022

(51) ***A61B 10/00****; G01N 1/10; G01N 1/02; A61B 10/02; C12M 1/30*

(73) **BIONLIFESCIENCE, INC.** (KR)
#1001 #1002 #1005 #1006 #1007 #1008 #1009 #1012 #1013 #1014, 282, Sunhwagung-ro Namyangju-si Gyeonggi-do 12106, Republic of Korea

(72) GOH, Chang Wook (KR); JEONG, Joong Hwan (KR); KIM, Bong Yoon (KR)

(74) Công ty TNHH Trường Xuân (AGELESS CO.,LTD.)

(54) **QUE LẤY MẪU XÉT NGHIỆM**

(57) Sáng chế đề cập đến phần thu thập mẫu của que lấy mẫu xét nghiệm bao gồm: trục được lắp ghép với mặt trước của phần đỡ; và nhiều cánh thu thập được sắp xếp ở bề mặt bên ngoài của trục theo hình dạng tạo ra sự đối xứng trục xung quanh trục tâm của trục theo chiều dọc, và mỗi trong số cánh thu thập hình tấm được tạo ra ở nhiều trung điểm của chiều dài dọc của nó để có chiều rộng ngang bằng với hoặc nhỏ hơn chiều dài dọc và có độ dày nhỏ hơn so với chiều rộng ngang. Do đó, sáng chế có khả năng làm tăng lượng mẫu thu thập được và làm tăng lượng mẫu đã thu thập được hòa tan hoặc phân tán vào dung dịch cố định từ que lấy mẫu.

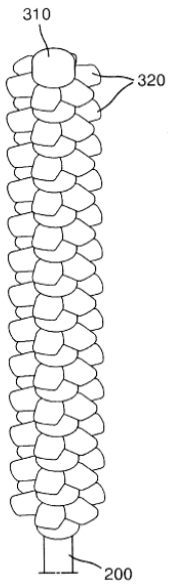

FIG. 4

(11) **1-0048330 B**

(15) 05/06/2025
Số Quyết định: 96331/QĐ-SHTT.IP

(45) 25/07/2025 448B

(43) 27/12/2021 405 A

(21) 1-2021-06648

(85) 21/10/2021

(22) 20/03/2020

(86) PCT/US2020/023819 20/03/2020

(30) 62/822,703 22/03/2019 US
62/948,697 16/12/2019 US

(87) WO2020/197991 01/10/2020

(51) ***A61P 31/18***; *C07D 491/06; C07D 471/04; A61K 31/4375*

(73) **GILEAD SCIENCES, INC.** (US)
333 Lakeside Drive, Foster City, California 94404, United States of America

(72) Hang CHU (US); Ana Z. GONZALEZ BUENROSTRO (US); Hongyan GUO (CN); Xiaochun HAN (CN); Lan JIANG (US); Jiayao LI (US); Michael L. MITCHELL (US); Hyung-Jung PYUN (US); Scott D. SCHROEDER (US); Gregg M. SCHWARZWALDER (US); Nathan D. SHAPIRO (US); Devleena M. SHIVAKUMAR (US); Qiaoyin WU (US); Hong YANG (CN); Jennifer R. ZHANG (US)

(74) Công ty cổ phần tư vấn Trung Thực (TRUNG THUC.,JSC)

(54) HỢP CHẤT CARBAMOYLPYRIĐON BA VÒNG BẮC CẦU VÀ DƯỢC PHẨM CHỨA HỢP CHẤT NÀY

(57) Sáng chế đề xuất các hợp chất để dùng trong việc điều trị hoặc phòng ngừa nhiễm virut gây suy giảm miễn dịch ở người (HIV) có công thức (1) dưới đây:

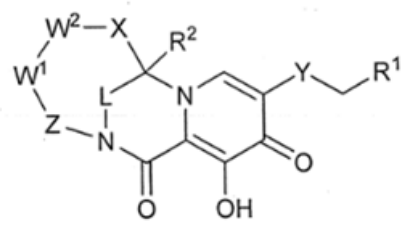

I

kể cả các chất đồng phân lập thể và muối dược dụng của nó, trong đó R^1, R2, L, W^1, W^2, X, Y, và Z được xác định như đã nêu trong bản mô tả này. Các phương pháp liên quan đến điều chế các hợp chất này, cũng như các dược phẩm chứa các hợp chất này, cũng được đề xuất.

(11) **1-0048331 B**

(15) 05/06/2025
Số Quyết định: 96341/QĐ-SHTT.IP

(45) 25/07/2025 448B

(43) 26/09/2022 414 A

(21) 1-2021-07516

(85) 24/11/2021

(22) 12/12/2019

(86) PCT/CN2019/124837 12/12/2019

(87) WO2021/114174 17/06/2021

(51) ***H01M 2/10***; *B60N 3/02; H01M 2/04*

(73) **BOE TECHNOLOGY GROUP CO., LTD.** (CN)
No.10 Jiuxianqiao Rd., Chaoyang District, Beijing 100015, P.R.China

(72) WANG, Zifeng (CN); WU, Yunpeng (CN); REN, Yan (CN); CAO, Lei (CN)

(74) Công ty Luật TNHH Phạm và Liên danh (PHAM & ASSOCIATES)

(54) **NGĂN CHỨA ẮC QUI VÀ TAY NẮM ĐỂ DÙNG TRÊN XE VẬN CHUYỂN**

(57) Sáng chế đề cập đến ngăn chứa ắc qui và tay nắm để dùng trên xe vận chuyển. Ngăn chứa ắc qui bao gồm: phần lắp ắc qui có ít nhất hai hốc lắp ắc qui nằm cách với nhau; điện cực nối nằm trên phần lắp ắc qui và giữa các hốc lắp ắc qui liền kề; nắp che ngăn chứa ắc qui được nối theo cách tháo được với điện cực nối; và cụm đẩy nằm trên điện cực nối, trong đó cụm đẩy có kết cấu để tạo ra lực để dịch chuyển nắp che ngăn chứa ắc qui ra khỏi điện cực nối .

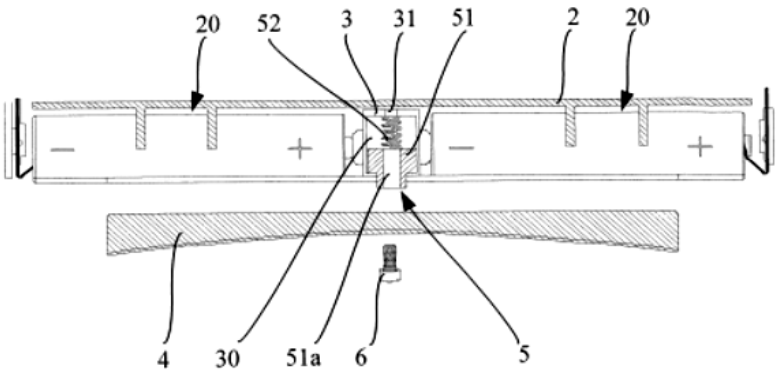

Fig.1

(11) **1-0048332 B**

(15) 05/06/2025
Số Quyết định: 96342/QĐ-SHTT.IP

(45) 25/07/2025 448B

(43) 25/05/2023 422 A

(21) 1-2023-01134

(85) 23/02/2023

(22) 16/06/2021

(86) PCT/KR2021/007561 16/06/2021

(30) 10-2020-0104171 19/08/2020 KR
10-2021-0006880 18/01/2021 KR

(87) WO2022/039361 24/02/2022

(51) ***C01F 7/02***; *C01F 7/44; A01N 59/06; A01N 59/20*

(73) **OSANGJAIEL CO., LTD** (KR)
36, Yukdong-ro Bupyeong-gu Incheon 21406, Republic of Korea

(72) LEE, Kug Rae (KR); KIM, Sung Yup (KR); PARK, Eui Su (KR); LEE, Myoung Jae (KR); PARK, Sang Gil (KR)

(74) Công ty TNHH Trường Xuân (AGELESS CO.,LTD.)

(54) **VẬT LIỆU TỔNG HỢP KHÁNG KHUẨN, PHƯƠNG PHÁP SẢN XUẤT VẬT LIỆU NÀY VÀ CHẾ PHẨM KHÁNG KHUẨN**

(57) Sáng chế đề cập đến vật liệu tổng hợp kháng khuẩn có hiệu quả diệt khuẩn, có hình dạng, trong đó nhôm hydroxit được ghép đôi ở dạng đảo với bề mặt của hợp chất đồng; và phương pháp điều chế nó, và vì vật liệu tổng hợp kháng khuẩn thể hiện nhanh hiệu quả diệt khuẩn ngay lập tức chống lại vi khuẩn hoặc virut trong thời gian ngắn năm phút hoặc ít hơn và hiệu quả diệt khuẩn được duy trì trong thời gian dài, vật liệu tổng hợp kháng khuẩn có thể sử dụng trong nhiều lĩnh vực cần có tác dụng kháng khuẩn, và do đó có thể đạt được chức năng kháng khuẩn và kháng virut. Ngoài ra, sáng chế còn đề cập đến chế phẩm kháng khuẩn.

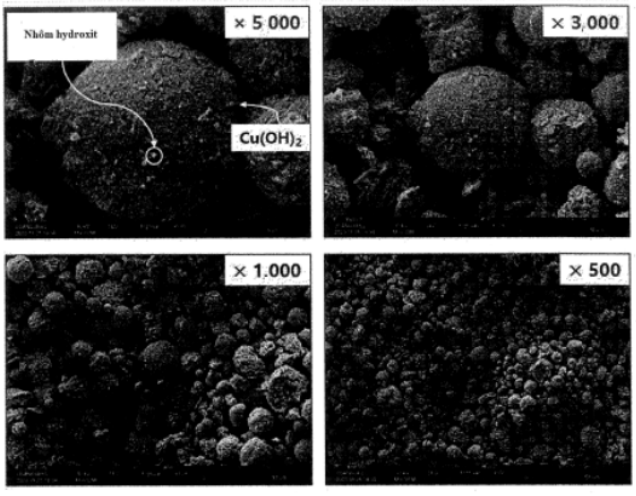

Fig. 1

(11) **1-0048333 B**

(15) 05/06/2025
Số Quyết định: 96343/QĐ-SHTT.IP

(45) 25/07/2025 448B

(43) 26/09/2022 414 A

(21) 1-2022-04313

(85) 08/07/2022

(22) 11/12/2020

(86) PCT/US2020/064514 11/12/2020

(30) 62/947,316 12/12/2019 US

(87) WO2021/119428 17/06/2021

(51) ***C03C 8/18***; *H01L 31/0224; H01B 1/22; H01L 21/48; C09D 11/037; C09D 11/52*

(73) **BERT THIN FILMS, LLC** (US)
625 Myrtle Street, Louisville, KY 40208, United States of America

(72) DHARMADASA, Ruvini (GB); DRUFFEL, Thad (US)

(74) Công ty Luật TNHH T&G (TGVN)

(54) **BỘT NHÃO CHO PIN MẶT TRỜI, PIN MẶT TRỜI VÀ PHƯƠNG PHÁP SẢN XUẤT PIN MẶT TRỜI**

(57) Sáng chế đề cập đến bột nhão (32) để sử dụng trong mạ kim loại pin mặt trời (12) bao gồm chất mang hữu cơ (44) và hỗn hợp của các hạt chứa đồng (46), các hạt nano chứa oxit kim loại (50), và hạt oxit thứ cấp (52) khác với các hạt nano chứa oxit kim loại (50). Hạt oxit thứ cấp (52) bao gồm các hạt (42) oxit kim loại và kim loại của của oxit kim loại có khả năng khử ít nhất một số các hạt nano chứa oxit kim loại (50) thành kim loại khi được gia nhiệt. Chất mang hữu cơ (44) có khả năng khử oxit kim loại của hạt oxit thứ cấp (52) khi phân hủy chất mang hữu cơ (44). Sáng chế cũng đề cập đến bột nhão (32) bao gồm hỗn hợp của các hạt (42) bao gồm các hạt đồng kim loại (46), hạt nano (50), và hạt oxit kim loại (52) trong chất mang hữu cơ (44). Hạt nano (50) bao gồm ít nhất một oxit của niken, đồng, coban, mangan, và chì. Oxit kim loại của hạt oxit kim loại (52) có năng lượng tự do Gibbs của sự tạo thành âm hơn so với oxit kim loại của ít nhất một oxit của hạt nano (50).

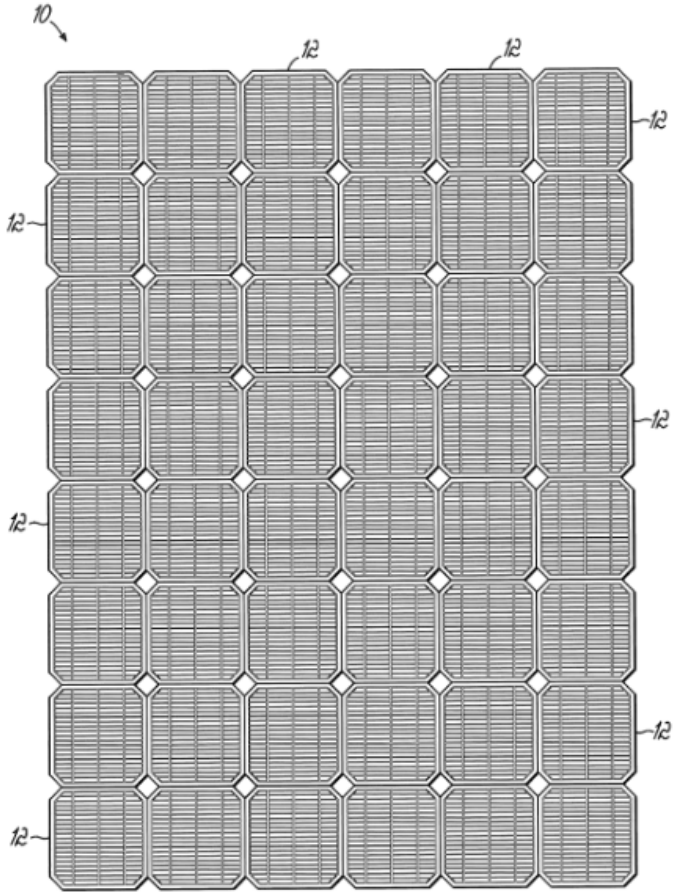

FIG. 1

(11) **1-0048334 B**

(15) 05/06/2025
Số Quyết định: 96345/QĐ-SHTT.IP

(45) 25/07/2025 448B

(43) 25/08/2021 401 A

(21) 1-2021-02866

(85) 19/05/2021

(22) 30/10/2019

(86) PCT/US2019/058932 30/10/2019

(30) 62/753,339 31/10/2018 US
62/868,550 28/06/2019 US

(87) WO2020/092621 07/05/2020

(51) ***C07D 471/04***; *C07D 519/00; A61K 31/437; A61P 35/00*

(73) **GILEAD SCIENCES, INC.** (US)
333 Lakeside Drive, Foster City, California 94404, United States of America

(72) BALAN, Gayatri (IN); BARTLETT, Mark J. (NZ); CHANDRASEKHAR, Jayaraman (IN); CODELLI, Julian A. (US); CONWAY, John H. (US); COSMAN, Jennifer L. (CA); KALLA, Rao V. (IN); KASUN, Zachary A. (US); KIM, Musong (US); LEE, Seung H. (US); LO, Jennifer R. (US); LOYER-DREW, Jennifer A. (US); MITCHELL, Scott A. (US); PERRY, Thao D. (US); PHILLIPS, Gary B. (US); SALVO, Patrick J. (US); SWAMINATHAN, Sundaramoorthi (IN); VAN VELDHUIZEN, Joshua J. (US); YEUNG, Suet C. (US); ZABLOCKI, Jeff (US)

(74) Công ty TNHH Tầm nhìn và Liên danh (VISION & ASSOCIATES CO.LTD.)

(54) **HỢP CHẤT 6-AZABENZIMIDAZOL ĐƯỢC THẾ VÀ DƯỢC PHẨM CHỨA HỢP CHẤT NÀY**

(57) Sáng chế thường đề cập đến một số các hợp chất 6-azabenzimidazol, dược phẩm bao gồm các hợp chất này, và phương pháp tạo ra và sử dụng các hợp chất này và dược phẩm. Các hợp chất và chế phẩm được bộc lộ ở đây có thể được sử dụng để điều trị hoặc ngăn ngừa bệnh, rối loạn, hoặc lây nhiễm có thể điều biến bằng chất ức chế kinaza nguyên bản tạo máu 1 (HPK1), như HBV, HIV, ung thư, và/hoặc bệnh siêu tăng sinh.

(11) **1-0048335 B**

(15) 05/06/2025
Số Quyết định: 96346/QĐ-SHTT.IP

(45) 25/07/2025 448B

(43) 25/03/2021 396 A

(21) 1-2020-04321

(85) 24/07/2020

(22) 23/01/2019

(86) PCT/CN2019/072838 23/01/2019

(30) 201820228875.0 08/02/2018 CN
201810130405.5 08/02/2018 CN

(87) WO2019/154087 15/08/2019

(51) ***G07F 11/00****; G06K 17/00*

(73) 1. **HEFEI MIDEA INTELLIGENT TECHNOLOGIES CO., LTD** (CN)
2F Building G2, No. 198 Ming Zhu Avenue, High-Tech Zone Hefei, Anhui 230601, China
2. **HEFEI HUALING CO., LTD.** (CN)
No. 176, Jin Xiu Road, Hefei Economic and Technological Development Area Hefei, Anhui 230601, China

(72) DAI, Jiang (CN); JI, Tao (CN); ZHANG, Jielong (CN); LV, Xiufeng (CN)

(74) Công ty TNHH Trường Xuân (AGELESS CO.,LTD.)

(54) **MÁY BÁN HÀNG, PHƯƠNG PHÁP BÁN HÀNG, PHƯƠNG TIỆN LƯU TRỮ CÓ THỂ ĐỌC TRÊN MÁY TÍNH KHÔNG CHUYỂN TIẾP VÀ HỆ THỐNG BÁN HÀNG**

(57) Máy bán hàng (100) và phương pháp bán hàng và hệ thống bán hàng (1000), máy bán hàng (100) bao gồm thân máy (10), thân cửa (20), và ít nhất một lớp kệ (30) và thiết bị cân (40) được lắp bên trong thân máy (10). Phương pháp bán hàng bao gồm: thu thập trọng lượng của sản phẩm trên kệ trước và sau hoạt động bán hàng (S1); tính toán sự chênh lệch của sự thay đổi giữa trọng lượng của sản phẩm trên kệ trước hoạt động bán hàng và trọng lượng của sản phẩm trên kệ sau hoạt động bán hàng (S2); và nếu sự chênh lệch của sự thay đổi nhỏ hơn ngưỡng thay đổi trọng lượng thứ nhất, thì phát lời nhắc cảnh báo (S3), trong đó ngưỡng thay đổi trọng lượng thứ nhất nhỏ hơn hoặc bằng không. Ngoài ra, sáng chế còn đề cập đến phương tiện lưu trữ có thể đọc trên máy tính không chuyển tiếp. Sử dụng sáng chế có thể xác định tức thời sự đặt nhầm chỗ hoặc thay thế của sản phẩm mà không cần dựa vào thẻ RFID.

Fig. 1

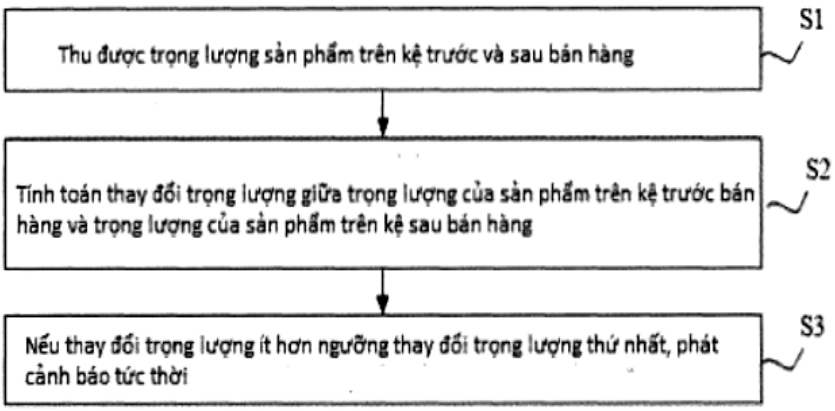
Thu được trọng lượng sản phẩm trên kệ trước và sau bán hàng
S1
Tính toán thay đổi trọng lượng giữa trọng lượng của sản phẩm trên kệ trước bán hàng và trọng lượng của sản phẩm trên kệ sau bán hàng
S2
Nếu thay đổi trọng lượng ít hơn ngưỡng thay đổi trọng lượng thứ nhất, phát cảnh báo tức thời
S3

(11) **1-0048336 B**

(15) 05/06/2025
Số Quyết định: 96347/QĐ-SHTT.IP

(45) 25/07/2025 448B

(43) 26/07/2021 400 A

(21) 1-2021-01585

(85) 25/03/2021

(22) 17/04/2019

(86) PCT/CN2019/083100 17/04/2019

(30) 201810983026.0 27/08/2018 CN

(87) WO2020/042630 05/03/2020

(51) ***H04N 19/56***; *H04N 19/176*

(73) **HUAWEI TECHNOLOGIES CO., LTD.** (CN)
Huawei Administration Building Bantian, Longgang District Shenzhen, Guangdong 518129, China

(72) CHEN, Huanbang (CN); MA, Xiang (CN); YANG, Haitao (CN); CHEN, Jianle (CN)

(74) Công ty Luật TNHH Phạm và Liên danh (PHAM & ASSOCIATES)

(54) **PHƯƠNG PHÁP DỰ BÁO ẢNH VIĐEO, THIẾT BỊ GIẢI MÃ DỮ LIỆU VIĐEO, VÀ VẬT GHI MÁY TÍNH ĐỌC ĐƯỢC**

(57) Sáng chế đề cập đến phương pháp và thiết bị dự báo ảnh viđeo, để giải quyết vấn đề theo công nghệ đã biết rằng chiều dài của chuỗi viđeo được mã hóa được tăng lên. Một số ảnh viđeo không có các đặc trưng afin, trong khi không phải tất cả các lát của một số ảnh viđeo có các đặc trưng afin. Trong trường hợp này, loại bộ nhận dạng (Identifier, ID) thứ nhất và/hoặc loại ID thứ hai có thể được thêm vào dòng bit. Loại ID thứ nhất được sử dụng để chỉ báo liệu chế độ dự báo ngoài dựa trên mô hình chuyển động afin được kích hoạt cho ảnh viđeo, và loại ID thứ hai được sử dụng để chỉ báo liệu chế độ dự báo ngoài dựa trên mô hình chuyển động afin được kích hoạt cho lát trong ảnh viđeo. Đối với ảnh viđeo hoặc khối ảnh được bao gồm trong lát mà mô hình chuyển động afin cho nó không cần được sử dụng, tham số, liên quan đến mô hình chuyển động afin, của khối ảnh có thể không cần được truyền. Ở phía bộ giải mã, trong khi giải mã khối ảnh, tham số liên quan đến mô hình chuyển động afin không cần được phân tách. Điều này có thể giảm tải của bộ giải mã, tăng tốc độ xử lý, và giảm thời gian xử lý.

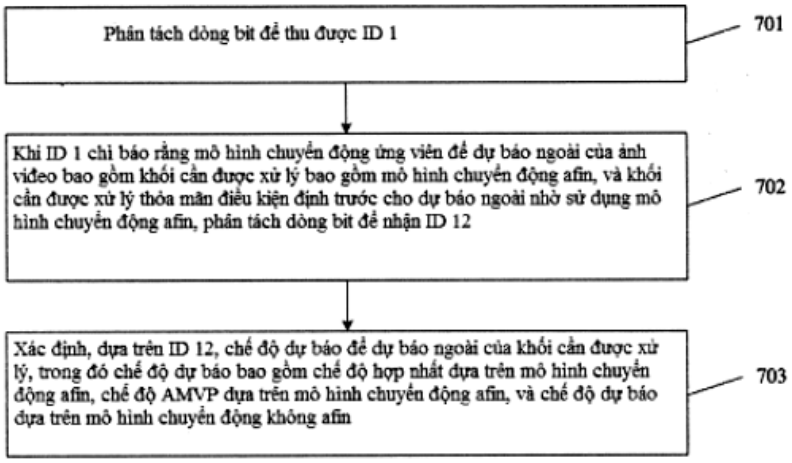
Phân tách dòng bit để thu được ID 1
701
Khi ID 1 chỉ báo rằng mô hình chuyển động ứng viên để dự báo ngoài của ảnh video bao gồm khối cần được xử lý bao gồm mô hình chuyển động afin, và khối cần được xử lý thỏa mãn điều kiện định trước cho dự báo ngoài nhờ sử dụng mô hình chuyển động afin, phân tách dòng bit để nhận ID 12
702
Xác định, dựa trên ID 12, chế độ dự báo để dự báo ngoài của khối cần được xử lý, trong đó chế độ dự báo bao gồm chế độ hợp nhất dựa trên mô hình chuyển động afin, chế độ AMVP dựa trên mô hình chuyển động afin, và chế độ dự báo dựa trên mô hình chuyển động không afin
703

Fig.7

(11) **1-0048337 B**

(15) 05/06/2025
Số Quyết định: 96348/QĐ-SHTT.IP

(45) 25/07/2025 448B

(43) 25/03/2021 396 A

(21) 1-2020-07605

(85) 28/12/2020

(22) 02/04/2019

(86) PCT/IB2019/052694 02/04/2019

(30) 102018000006725 27/06/2018 IT

(87) WO2020/003013 A1 02/01/2020

(51) ***A61K 31/194***; *A61P 1/16; A61K 31/198*

(73) **PROFESSIONAL DIETETICS S.P.A.** (IT)
Via Ciro Menotti 1/A, 20129 Milano, Italy

(72) Paolo Luca Maria GIORGETTI (IT)

(74) Công ty TNHH Tư vấn đầu tư và chuyển giao công nghệ (INVESTCONSULT)

(54) **CHẾ PHẨM CHỨA AXIT AMIN SỬ DỤNG TRONG PHÒNG NGỪA VÀ ĐIỀU TRỊ CÁC BỆNH VỀ GAN**

(57) Chế phẩm chứa axit amin sử dụng trong phòng ngừa và/hoặc điều trị các bệnh về gan ở một loài động vật có vú, chế phẩm bao gồm một hoạt chất, hoạt chất đó có chứa các axit amin leuxin, isoleuxin, valin, threonin, lysin và các axit cacboxylic axit citric, axit succinic, axit malic.

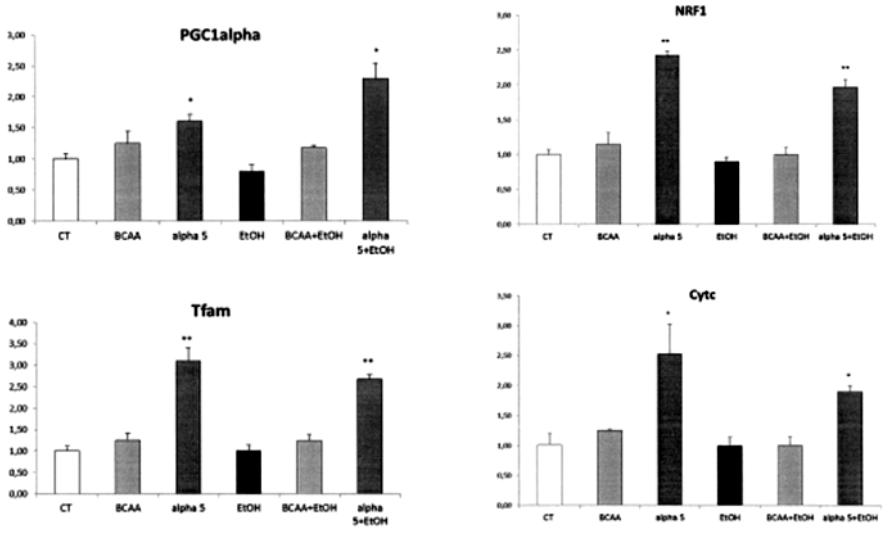

Fig. 1

(11) **1-0048338 B**

(15) 05/06/2025
Số Quyết định: 96349/QĐ-SHTT.IP

(45) 25/07/2025 448B

(43) 26/09/2022 414 A

(21) 1-2022-04396

(22) 13/07/2022

(30) 2021-120467 21/07/2021 JP

(51) ***B62J 17/10**; B62J 23/00*

(73) **HONDA MOTOR CO., LTD.** (JP)
1-1, Minami-Aoyama 2-chome, Minato-ku, Tokyo 107-8556, JAPAN

(72) Kentaro TAJI (JP); Suho JANG (KR); Yuhan WU (TW)

(74) Công ty TNHH Dịch vụ sở hữu trí tuệ ALPHA (ALPHA PLUS CO., LTD.)

(54) **XE KIỂU NGỒI ĐỂ CHÂN HAI BÊN**

(57) Mục đích của sáng chế là thực hiện được việc cải thiện đặc tính khí động học một cách dễ dàng đồng thời cải thiện được hình dáng bên ngoài của xe kiểu ngồi để chân hai bên.

Tấm ốp bên phía trước (31) của xe kiểu ngồi để chân hai bên bao gồm tấm ốp trong (35), tấm ốp ngoài (36A) và đường ống dẫn (38) được tạo thành giữa tấm ốp trong (35) và tấm ốp ngoài (36A); và miệng thứ nhất (51) và miệng thứ hai (52) được bố trí trên tấm ốp trong (35) đối diện với đòng không khí khi xe chạy (W1), miệng thứ nhất (51) trải dài ra phía ngoài theo hướng chiều rộng xe và kéo dài theo chiều thẳng đứng, miệng thứ hai (52) trải dài ra phía ngoài theo hướng chiều rộng xe và kéo dài theo một hướng định trước ở bên dưới miệng thứ nhất (51).

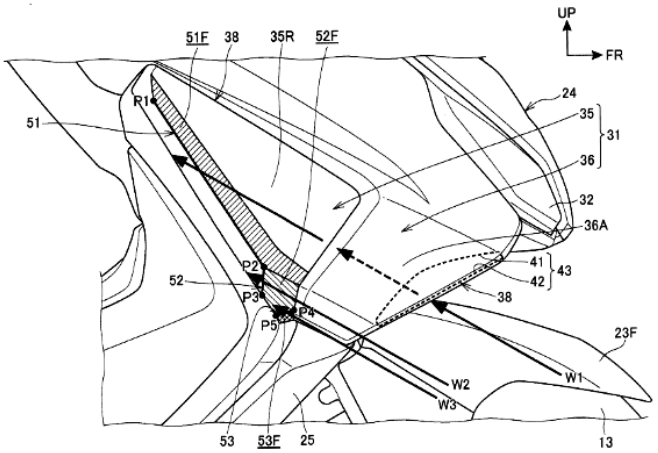

FIG.2

(11) **1-0048339 B**

(15) 05/06/2025
Số Quyết định: 96354/QĐ-SHTT.IP

(45) 25/07/2025 448B

(43) 26/07/2021 400 A

(21) 1-2021-00559

(85) 02/02/2021

(22) 06/09/2019

(86) PCT/RU2019/050141 06/09/2019

(30) 62/728,666 07/09/2018 US

(87) WO2020/050752 A1 12/03/2020

(51) ***H04N 19/50***; *H04N 19/82; H04N 19/132; H04N 19/14*

(73) **HUAWEI TECHNOLOGIES CO., LTD.** (CN)
Huawei Administration Building, Bantian, Longgang District Shenzhen, Guangdong 518129, P. R. China

(72) FILIPPOV, Alexey Konstantinovich (RU); CHEN, Jianle (CN); RUFITSKIY, Vasily Alexeevich (RU)

(74) Công ty TNHH một thành viên Sở hữu trí tuệ VCCI (VCCI-IP CO.,LTD)

(54) **PHƯƠNG PHÁP MÃ HÓA VIĐEO, BỘ MÃ HÓA VÀ BỘ GIẢI MÃ**

(57) Sáng chế đề cập đến phương pháp mã hóa viđeo, trong đó phương pháp này bao gồm xử lý dự báo liên đới của khối thứ nhất, trong đó xử lý dự báo liên đới bao gồm việc lọc nội suy điểm ảnh phụ của các mẫu của khối tham chiếu; xử lý dự báo nội bộ của khối thứ hai, trong đó xử lý dự báo nội bộ bao gồm việc lọc nội suy điểm ảnh phụ của các mẫu tham chiếu; trong đó phương pháp còn bao gồm việc lựa chọn các hệ số lọc nội suy dùng cho việc lọc nội suy điểm ảnh phụ dựa vào độ dịch điểm ảnh phụ giữa các vị trí mẫu tham chiếu số nguyên và các vị trí của các mẫu tham chiếu phân số, trong đó đối với cùng các độ dịch điểm ảnh phụ cùng các hệ số lọc nội suy được lựa chọn cho xử lý dự báo nội bộ và xử lý dự báo liên đới. Sáng chế còn đề cập đến bộ mã hóa và bộ giải mã.

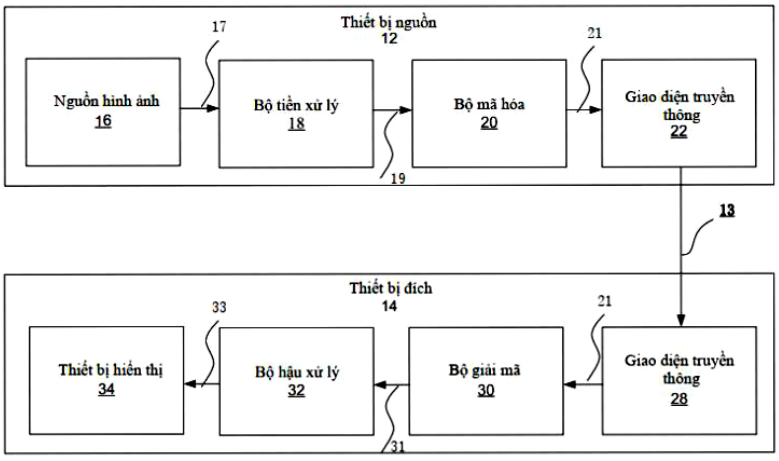

FIG. 1

(11) **1-0048340 B**

(15) 05/06/2025
Số Quyết định: 96355/QĐ-SHTT.IP

(45) 25/07/2025 448B

(43) 25/03/2022 408 A

(21) 1-2021-08514

(85) 31/12/2021

(22) 08/07/2019

(86) PCT/CN2019/094974 08/07/2019

(87) WO2021/003630 14/01/2021

(51) ***H04L 1/16***

(73) **QUALCOMM INCORPORATED** (US)
ATTN: International IP Administration, 5775 Morehouse Drive, San Diego, CA 92121-1714, United States of America

(72) ZHENG, Ruiming (CN); ZHU, Xipeng (CN); PALADUGU, Karthika (US)

(74) Công ty TNHH Quốc tế D &N (D&N INTERNATIONAL CO.,LTD.)

(54) PHƯƠNG PHÁP VÀ THIẾT BỊ TRUYỀN THÔNG KHÔNG DÂY VÀ PHƯƠNG TIỆN BẤT BIẾN ĐỌC ĐƯỢC BẰNG MÁY TÍNH

(57) Sáng chế đề cập đến các kỹ thuật truyền thông không dây, cụ thể là phương pháp và thiết bị truyền thông không dây và phương tiện bất biến đọc được bằng máy tính. Phương pháp này bao gồm bước nhận, tại thực thể giao thức hội tụ dữ liệu gói (packet data convergence protocol - PDCP) của thiết bị thu từ thực thể điều khiển liên kết vô tuyến (radio link control - RLC) của thiết bị thu, nhiều gói dữ liệu RLC nhận được từ thiết bị phát trên kênh mang vô tuyến dữ liệu (data radio bearer - DRB) ở chế độ không có báo nhận (unacknowledged mode - UM) RLC hoặc DRB ở chế độ trong suốt (transparent mode - TM) RLC, tạo ra, bởi thực thể PDCP, nhiều gói dữ liệu PDCP tương ứng với nhiều gói dữ liệu RLC, xác định gửi báo cáo tình trạng PDCP chỉ báo về tình trạng nhận của nhiều gói dữ liệu PDCP tại thiết bị thu, gửi báo cáo tình trạng PDCP đến thực thể PDCP của thiết bị phát, và nhận, từ thiết bị phát, để đáp lại việc gửi báo cáo tình trạng PDCP, một hoặc nhiều gói dữ liệu PDCP trong số nhiều gói dữ liệu PDCP đã không được nhận thành công tại thiết bị thu.

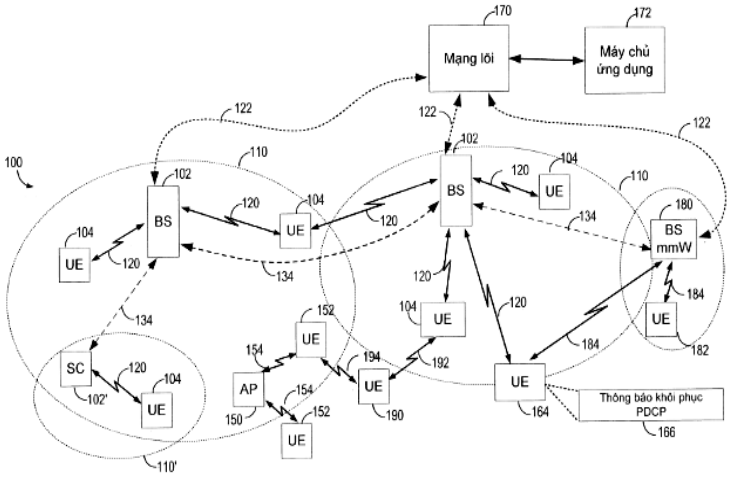
Mạng lõi
Máy chủ ứng dụng
BS
UE
BS mmW
SC
AP
Thông báo khôi phục PDCP

Fig.1

(11) **1-0048341 B**

(15) 05/06/2025
Số Quyết định: 96407/QĐ-SHTT.IP

(45) 25/07/2025 448B

(43) 25/10/2021 403 A

(21) 1-2021-03662

(85) 18/06/2021

(22) 20/12/2019

(86) PCT/JP2019/050081 20/12/2019

(30) 62/783693 21/12/2018 US

(87) WO2020/130134 25/06/2020

(51) ***G06T 9/00***

(73) **PANASONIC INTELLECTUAL PROPERTY CORPORATION OF AMERICA** (US)
2050 W 190th Street Suite 450, Torrance, California 90504 United States of America

(72) Toshiyasu SUGIO (JP); Noritaka IGUCHI (JP)

(74) Công ty TNHH một thành viên Sở hữu trí tuệ VCCI (VCCI-IP CO.,LTD)

(54) **PHƯƠNG PHÁP MÃ HÓA DỮ LIỆU BA CHIỀU, PHƯƠNG PHÁP GIẢI MÃ DỮ LIỆU BA CHIỀU, THIẾT BỊ MÃ HÓA DỮ LIỆU BA CHIỀU VÀ THIẾT BỊ GIẢI MÃ DỮ LIỆU BA CHIỀU**

(57) Sáng chế đề cập đến phương pháp mã hóa dữ liệu ba chiều bao gồm: tính toán các giá trị chênh lệch mà mỗi trong số giá trị chênh lệch này là độ chênh lệch giữa (i) một trong số các đoạn thông tin thuộc tính tương ứng của các điểm ba chiều được chứa trong dữ liệu đám mây điểm và (ii) giá trị được dự đoán tương ứng với thông tin thuộc tính tương ứng; tạo ra chuỗi mã thứ hai bao gồm thông tin thứ nhất và thông tin thứ hai, thông tin thứ nhất mà chỉ báo tổng số lượng các giá trị chênh lệch 0 (zero) liên tiếp trong chuỗi mã thứ nhất trong đó các giá trị chênh lệch được sắp xếp, thông tin thứ hai mà chỉ báo giá trị của giá trị chênh lệch không phải 0 (zero) được chứa trong các giá trị chênh lệch, các giá trị chênh lệch 0 (zero) được chứa trong các giá trị chênh lệch và có giá trị bằng 0; và tạo ra dòng bit bao gồm chuỗi mã thứ hai.

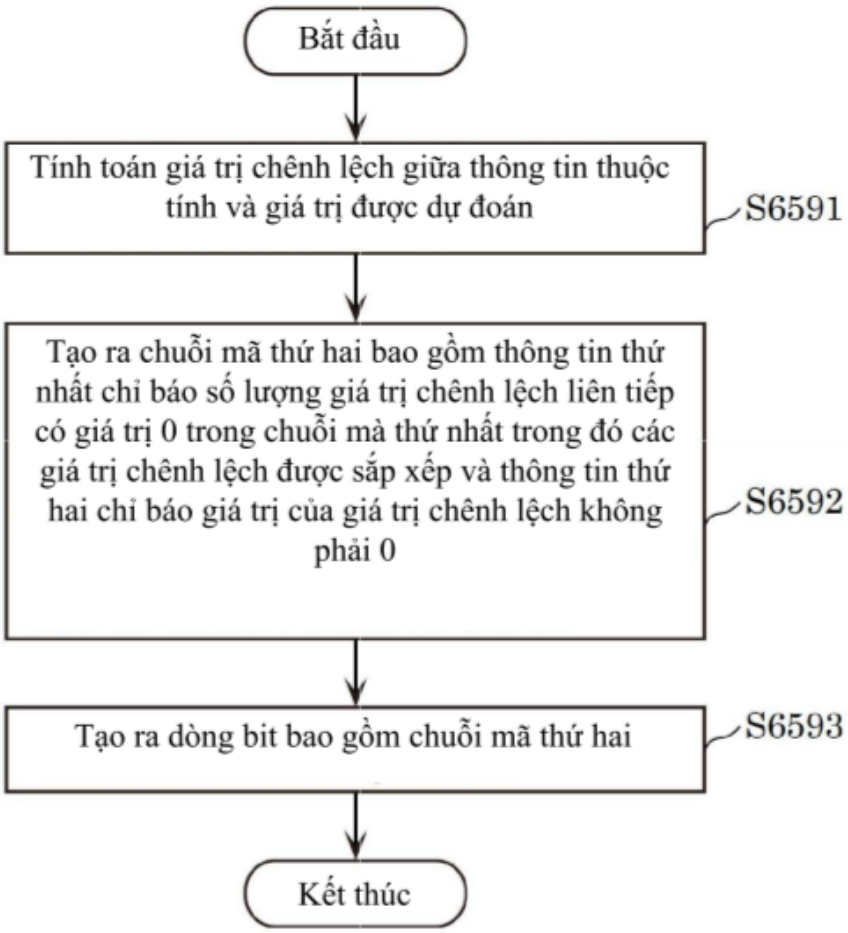
Bắt đầu
Tính toán giá trị chênh lệch giữa thông tin thuộc tính và giá trị được dự đoán
S6591
Tạo ra chuỗi mã thứ hai bao gồm thông tin thứ nhất chỉ báo số lượng giá trị chênh lệch liên tiếp có giá trị 0 trong chuỗi mà thứ nhất trong đó các giá trị chênh lệch được sắp xếp và thông tin thứ hai chỉ báo giá trị của giá trị chênh lệch không phải 0
S6592
Tạo ra dòng bit bao gồm chuỗi mã thứ hai
S6593
Kết thúc

[Fig.112]

(11) **1-0048342 B**

(15) 05/06/2025
Số Quyết định: 96452/QĐ-SHTT.IP

(45) 25/07/2025 448B

(43) 25/05/2023 422 A

(21) 1-2023-00913

(85) 14/02/2023

(22) 07/07/2021

(86) PCT/US2021/040597 07/07/2021

(30) 16/994,271 14/08/2020 US

(87) WO2022/035525 17/02/2022

(51) ***F28F 9/18***; *F28D 7/06*

(73) 1. **VIKING VESSEL HOLDINGS, LLC** (US)
105 East 10th Street Cisco, TX 76437, United States of America
2. **HICKS, MARSHALL, R.** (US)
1022 Highland Rd. Cleburne, TX 76033, United States of America
3. **NULL, JOHN** (US)
10 Country Club Ridge Cisco, TX 76437, United States of America

(72) HICKS, Marshall, R. (US); NULL, John (US)

(74) Công ty TNHH Đại Tín và Liên Danh (DAITIN AND ASSOCIATES CO.,LTD)

(54) **ỐNG NỐI CHUYỂN TIẾP ỐNG VÀ PHƯƠNG PHÁP NỐI, SỬA CHỮA, THAY THẾ ỐNG NỒI HƠI CỦA NỒI HƠI BẰNG ỐNG NÀY**

(57) Sáng chế đề xuất ống nối chuyển tiếp ống và phương pháp nối, sửa chữa, thay thế ống nồi hơi của nồi hơi bằng ống này, trong đó ống nối chuyển tiếp ống bao gồm phần thân. Ống nối được tạo thành có độ dày thành thứ nhất và độ dày thành thứ hai. Bệ lắp ống được tạo trên một bề mặt kết nối với phần thân, bề mặt tiếp giáp với ống chuyển tiếp từ độ dày thành thứ nhất đến độ dày thành thứ hai.

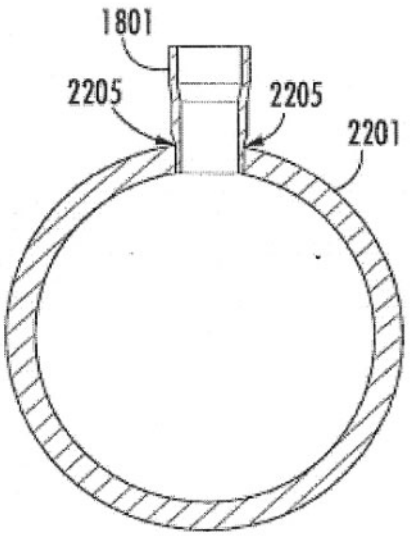

FIG.22B

(11) **1-0048343 B**

(15) 05/06/2025
Số Quyết định: 96461/QĐ-SHTT.IP

(45) 25/07/2025 448B

(43) 25/08/2022 413 A

(21) 1-2022-03406

(85) 31/05/2022

(22) 29/10/2020

(86) PCT/EP2020/080341 29/10/2020

(30) 19206547.2 31/10/2019 EP

(87) WO2021/083986 A1 06/05/2021

(51) ***A24F 40/465****; H05B 6/10*

(73) **PHILIP MORRIS PRODUCTS S.A.** (CH)
Quai Jeanrenaud 3, CH-2000 Neuchatel, Switzerland

(72) COURBAT, Jerome, Christian (CH); MIRONOV, Oleg (CH); STURA, Enrico (IT)

(74) Công ty TNHH Tư vấn đầu tư và chuyển giao công nghệ (INVESTCONSULT)

(54) **THIẾT BỊ TẠO SOL KHÍ ĐỂ LÀM NÓNG CẢM ỨNG NỀN TẠO SOL KHÍ VÀ HỆ THỐNG TẠO SOL KHÍ BAO GỒM THIẾT BỊ NÀY**

(57) Sáng chế đề cập đến thiết bị tạo sol khí (10) để tạo ra sol khí bằng cách làm nóng cảm ứng nền tạo sol khí (91). Thiết bị bao gồm vỏ thiết bị bao gồm khoang (20) được tạo kết cấu để tiếp nhận theo cách tháo ra được nền tạo sol khí (91) sẽ được làm nóng. Thiết bị còn bao gồm thêm phần bố trí làm nóng cảm ứng bao gồm cuộn dây cảm ứng (31) để tạo ra từ trường xoay chiều ở trong khoang, trong đó cuộn dây cảm ứng được bố trí xung quanh ít nhất một phần của khoang tiếp nhận (20). Thiết bị này cũng bao gồm bộ tập trung từ thông (33) được bố trí xung quanh ít nhất một phần của cuộn dây cảm ứng và được tạo cấu hình để làm biến dạng từ trường xoay chiều của phần bố trí làm nóng cảm ứng về phía khoang trong quá trình sử dụng thiết bị, trong đó bộ tập trung từ thông bao gồm, cụ thể là được làm bằng lá kim loại tập trung từ thông. Sáng chế còn đề cập đến hệ thống tạo sol khí bao gồm thiết bị tạo sol khí theo sáng chế và vật dụng tạo sol khí để sử dụng với thiết bị này, trong đó vật dụng bao gồm nền tạo sol khí cần được làm nóng.

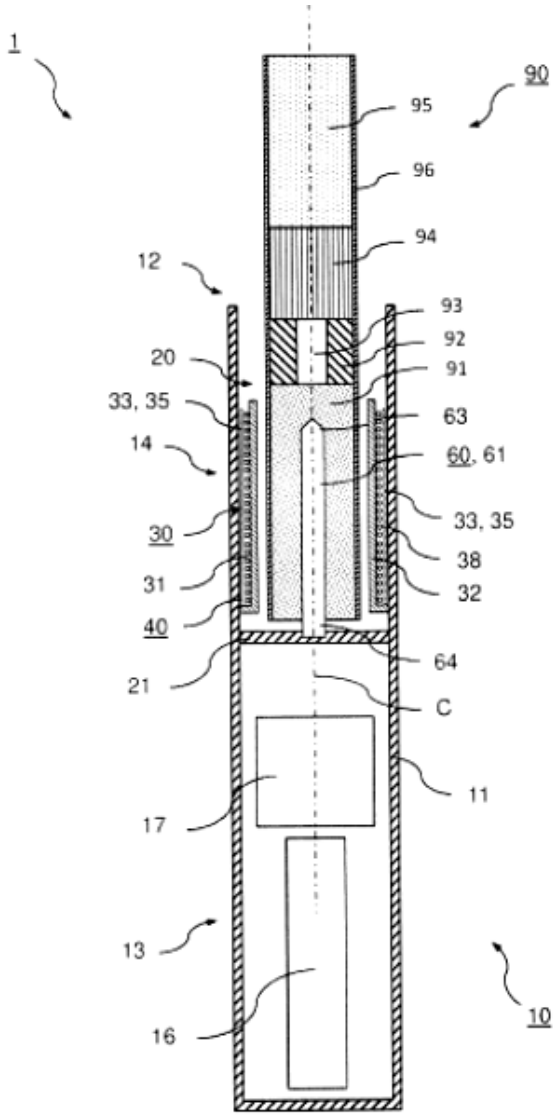
1
90
95
96
94
12
93
92
20
91
33, 35
63
14
60, 61
33, 35
30
38
31
32
40
64
21
C
11
17
13
10
16

Fig. 1

(11) **1-0048344 B**

(15) 05/06/2025
Số Quyết định: 96462/QĐ-SHTT.IP

(45) 25/07/2025 448B

(43) 25/02/2021 395 A

(21) 1-2020-06769

(85) 24/11/2020

(22) 23/05/2019

(86) PCT/KR2019/006221 23/05/2019

(30) 10-2018-0059286 24/05/2018 KR

(87) WO2019/225994 28/11/2019

(51) ***H04N 19/139***; *H04N 19/105; H04N 19/176; H04N 19/103; H04N 19/119*

(73) **KT CORPORATION** (KR)
90, Buljeong-ro, Bundang-gu, Seongnam-si, Gyeonggi-do 13606 Republic of Korea

(72) LEE, Bae Keun (KR)

(74) Công ty TNHH một thành viên Sở hữu trí tuệ VCCI (VCCI-IP CO.,LTD)

(54) **PHƯƠNG PHÁP GIẢI MÃ VIĐEO, PHƯƠNG PHÁP MÃ HÓA VIĐEO VÀ THIẾT BỊ LƯU TRỮ DỮ LIỆU VIĐEO ĐƯỢC NÉN**

(57) Sáng chế đề cập đến phương pháp giải mã ảnh, phương pháp này có thể bao gồm các bước: thu nhận ứng viên hợp nhất từ khối ứng viên; tạo ra danh sách ứng viên hợp nhất thứ nhất bao gồm ứng viên hợp nhất; chỉ rõ bất kỳ một trong số các ứng viên hợp nhất được chứa trong danh sách ứng viên hợp nhất thứ nhất; thu nhận các vectơ afin của khối hiện tại trên cơ sở của thông tin chuyển động của ứng viên hợp nhất được chỉ rõ; thu nhận vectơ chuyển động của khối con trong khối hiện tại trên cơ sở của các vectơ afin; và thực hiện việc bù chuyển động trên khối con trên cơ sở của vectơ chuyển động.

[FIG. 29]

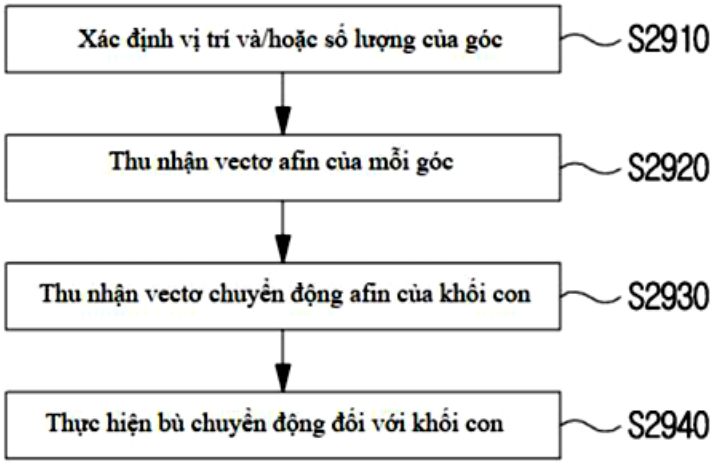

(11) **1-0048345 B**

(15) 05/06/2025
Số Quyết định: 96528/QĐ-SHTT.IP

(45) 25/07/2025 448B

(43) 25/01/2021 394 A

(21) 1-2020-03088

(85) 01/06/2020

(22) 27/11/2018

(86) PCT/IB2018/059341 27/11/2018

(30) 201731042647 28/11/2017 IN

(87) WO2019/106528 06/06/2019

(51) ***A01N 43/80***; *A01P 13/00; A01N 43/54; A01N 43/707*

(73) **UPL LTD** (IN)
Agrochemical Plant, Durgachak, Midnapore Dist., West Bengal, Haldia 721 602, India

(72) Ajit KUMAR (IN); Jaidev Rajnikant SHROFF (GB); Vikram Rajnikant SHROFF (GB)

(74) Công ty cổ phần tư vấn Trung Thực (TRUNG THUC.,JSC)

(54) **TỔ HỢP DIỆT CỎ VÀ CHẾ PHẨM CHỨA TỔ HỢP DIỆT CỎ**

(57) Sáng chế đề cập đến tổ hợp diệt cỏ bao gồm saflufenacil, clomazon và thuốc diệt cỏ thứ ba. Sáng chế còn đề cập đến chế phẩm chứa thuốc diệt cỏ, và phương pháp kiểm soát cỏ dại bằng cách sử dụng tổ hợp và chế phẩm nêu trên.

(11) **1-0048346 B**

(15) 05/06/2025
Số Quyết định: 96530/QĐ-SHTT.IP

(45) 25/07/2025 448B

(43) 25/05/2020 386 A

(21) 1-2020-00631

(85) 05/02/2020

(22) 21/06/2018

(86) PCT/KR2018/007016 21/06/2018

(30) 10-2017-0086113 06/07/2017 KR
10-2017-0171377 13/12/2017 KR

(87) WO2019/009540 10/01/2019

(51) ***H04N 19/59***; *H04N 19/105; H04N 19/11; H04N 19/593; H04N 19/176; G06T 9/00; H04N 19/117*

(73) **LX SEMICON CO.,LTD.** (KR)
222, Techno 2-ro, Yuseong-gu, Daejeon, 34027, Republic of Korea

(72) LEE, Jin Ho (KR); KANG, Jung Won (KR); KO, Hyun Suk (KR); LIM, Sung Chang (KR); LEE, Ha Hyun (KR); JUN, Dong San (KR); KIM, Hui Yong (KR)

(74) Công ty TNHH Tầm nhìn và Liên danh (VISION & ASSOCIATES CO.LTD.)

(54) **PHƯƠNG PHÁP GIẢI MÃ VÀ MÃ HÓA HÌNH ẢNH**

(57) Sáng chế đề cập đến phương pháp giải mã và mã hóa hình ảnh để thực hiện dự báo trong ảnh sử dụng các dòng mẫu tham chiếu. Phương pháp giải mã hình ảnh có thể bao gồm bước tạo cấu hình các dòng mẫu tham chiếu, tái cấu trúc chế độ dự báo trong ảnh của khối hiện thời, và thực hiện dự báo trong ảnh cho khối hiện thời dựa vào chế độ dự báo trong ảnh và nhiều dòng mẫu tham chiếu.

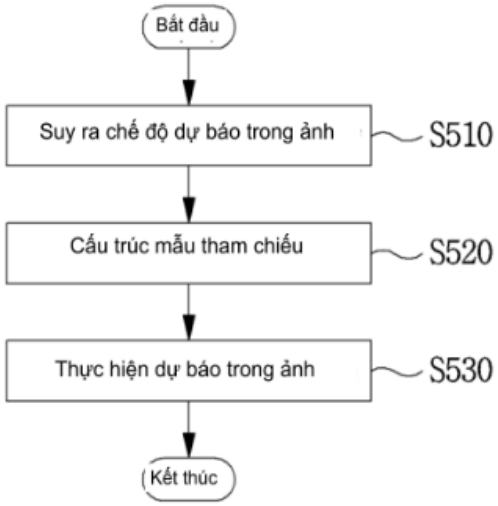

FIG.5

(11) **1-0048347 B**

(15) 05/06/2025
Số Quyết định: 96531/QĐ-SHTT.IP

(45) 25/07/2025 448B

(43) 25/10/2022 415 A

(21) 1-2022-05266

(85) 18/08/2022

(22) 02/02/2021

(86) PCT/JP2021/003618 02/02/2021

(30) 2020-017909 05/02/2020 JP

(87) WO2021/157542 12/08/2021

(51) ***F22B 37/38***

(73) **JFE STEEL CORPORATION** (JP)
2-3, Uchisaiwai-cho 2-chome, Chiyoda-ku, Tokyo 1000011, Japan

(72) SUZUKI, Katsuya (JP); KUYAMA, Shuji (JP); MIYAZAKI, Aoto (JP)

(74) Công ty Cổ phần Sở hữu công nghiệp INVESTIP (INVESTIP)

(54) PHƯƠNG PHÁP DỰ ĐOÁN LƯỢNG CHẤT KHÍ, PHƯƠNG PHÁP VẬN HÀNH NHÀ MÁY, VÀ THIẾT BỊ DỰ ĐOÁN LƯỢNG CHẤT KHÍ

(57) Sáng chế đề cập đến phương pháp dự đoán lượng chất khí là phương pháp cho việc dự đoán lượng chất khí được tạo ra trong nhà máy, và bao gồm bước tính toán lượng tạo ra tính toán lượng chất khí tạo ra thực sự dùng được bằng việc sử dụng mô hình học hỏi mà đã học được mối quan hệ giữa lượng chất khí tạo ra và lượng chất khí sử dụng trong dữ liệu vận hành trong quá khứ.

FIG.1

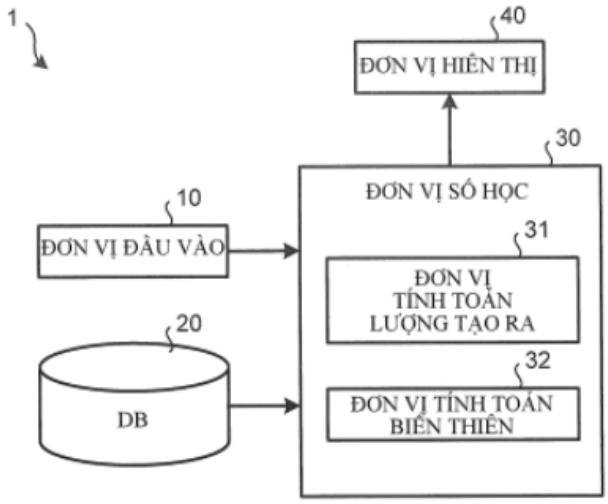

(11) **1-0048348 B**

(15) 05/06/2025
Số Quyết định: 96533/QĐ-SHTT.IP

(45) 25/07/2025 448B

(43) 26/09/2022 414 A

(21) 1-2022-03762

(85) 16/06/2022

(22) 17/11/2020

(86) PCT/US2020/060856 17/11/2020

(30) 16/691,723 22/11/2019 US

(87) WO2021/101873 27/05/2021

(51) ***B02C 18/22****; A61M 5/32; B02C 7/06; B02C 21/02; B02C 7/00; A61L 11/00*

(73) 1. **SAFE MEDICAL TECHNOLOGY, INC.** (US)
279 Harlan Road, Mansfield, OH 44903, United States of America
2. **ELIZABETH KEMP** (US)
831 North Point View Road, Oconomowoc, WI 53066, United States of America

(72) Elizabeth KEMP (US); Mark DAVIS (US)

(74) Công ty cổ phần tư vấn Trung Thực (TRUNG THUC.,JSC)

(54) THIẾT BỊ TIÊU HUỶ PHẾ THẢI ĐỂ XỬ LÝ PHẾ THẢI Y TẾ

(57) Sáng chế đề cập đến thiết bị tiêu hủy phế thải để xử lý phế thải y tế kể cả các vật nhọn, các kim tiêm và phế thải rắn tốt hơn là thiết bị này bao gồm bộ phận nạp nguyên liệu, cơ cấu tiêu hủy và bộ phận lưu trữ. Bộ phận nạp nguyên liệu bao gồm vỏ nạp và nắp che nạp. Nắp che nạp xoay quanh trục từ hướng mở sang hướng đóng để tiếp nhận các vật thể được cắt vụn. Ít nhất một bảng vi xử lý được sử dụng để điều khiển các cơ cấu của thiết bị tiêu hủy phế thải. Tốt hơn là, thiết bị tiêu hủy phế thải bao gồm vỏ lưỡi cắt, bộ phận lưỡi cắt thứ nhất, bộ phận lưỡi cắt thứ hai, động cơ của lưỡi cắt và vỏ nạp của lưỡi cắt. Tốt hơn là, thiết bị tiêu hủy phế thải chứa các cơ cấu khử trùng để khử trùng phế thải. Tốt hơn là, bộ phận lưu trữ bao gồm vỏ chứa, ngăn kéo chứa và thùng chứa phế thải. Ngăn kéo chứa được vỏ chứa tiếp nhận theo cách trượt .

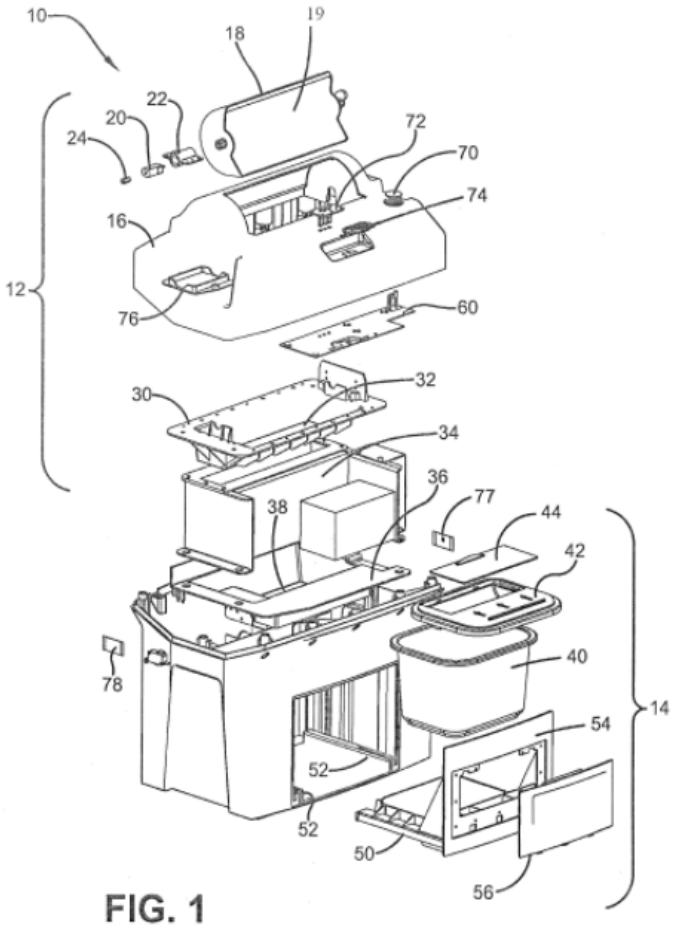
10
18
19
22
20
24
72
70
74
16
12
76
60
30
32
34
36
38
77
44
42
40
78
14
54
52
52
50
56

FIG. 1

(11) **1-0048349 B**

(15) 05/06/2025
Số Quyết định: 96590/QĐ-SHTT.IP

(45) 25/07/2025 448B

(43) 25/03/2022 408 A

(21) 1-2021-07527

(85) 24/11/2021

(22) 23/03/2020

(86) PCT/JP2020/012689 23/03/2020

(30) 2019-101050 30/05/2019 JP
2020-013568 30/01/2020 JP

(87) WO2020/241005 03/12/2020

(51) ***A01G 27/00***; *A01G 7/00; G06Q 50/02; A01G 31/00*

(73) **AQUASOLUTION CORPORATION** (JP)
443, Kazawa, Tomi-shi, Nagano 3890514 Japan

(72) IIZUKA Masaaki (JP); OKUYAMA Yuichi (JP)

(74) Công ty Cổ phần Sở hữu công nghiệp INVESTIP (INVESTIP)

(54) THIẾT BỊ HỖ TRỢ CANH TÁC VÀ PHƯƠNG PHÁP HỖ TRỢ CANH TÁC

(57) Sáng chế đề cập đến thiết bị hỗ trợ canh tác và phương pháp hỗ trợ canh tác có khả năng hỗ trợ người trồng trong canh tác mùa vụ sử dụng nước chứa bọt khí cỡ nano một cách hiệu quả. Để hỗ trợ canh tác cây trồng mùa vụ sử dụng nước chứa bọt khí cỡ nano, thông tin thứ nhất liên quan đến điều kiện sử dụng nước chứa bọt khí cỡ nano được thu thập cho mỗi người trồng thực hiện canh tác mùa vụ và thông tin thứ hai liên quan đến kết quả canh tác được thu thập cho mỗi người trồng; từ thông tin thứ nhất và thông tin thứ hai của mỗi người trồng, mối tương quan giữa điều kiện sử dụng và kết quả được xác định; sự lựa chọn kết quả được chấp nhận; và điều kiện sử dụng dựa trên kết quả đã chọn được dẫn xuất trên cơ sở sự tương quan.

FIG. 4

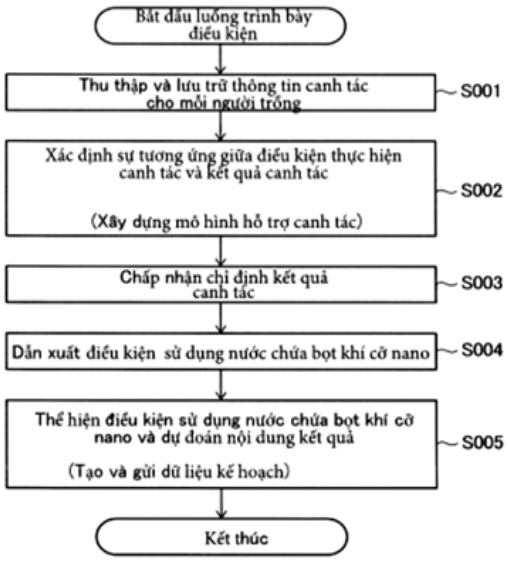

(11) **1-0048350 B**

(15) 05/06/2025
Số Quyết định: 96592/QĐ-SHTT.IP

(45) 25/07/2025 448B

(43) 25/07/2022 412 A

(21) 1-2022-01476

(85) 09/03/2022

(22) 01/09/2020

(86) PCT/US2020/048923 01/09/2020

(30) 16/583,005 25/09/2019 US

(87) WO2021/061355 A1 01/04/2021

(51) ***H04L 29/06****; H04B 7/06; H04W 52/52; H04W 12/03; H04W 12/041; H04B 7/0413*

(73) **QUALCOMM INCORPORATED** (US)
ATTN: International IP Administration 5775 Morehouse Drive San Diego, California 92121-1714 (US)

(72) YUNUSOV, David (IL); TOUBOUL, Assaf (IL); KUTZ, Gideon Shlomo (IL); LANDIS, Shay (IL)

(74) Công ty TNHH Quốc tế D &N (D&N INTERNATIONAL CO.,LTD.)

(54) **PHƯƠNG PHÁP, THIẾT BỊ KHÔNG DÂY, VÀ MÁY TRUYỀN THÔNG KHÔNG DÂY VÀ PHƯƠNG TIỆN BẤT BIẾN ĐỌC ĐƯỢC BẰNG MÁY TÍNH**

(57) Nói chung một số khía cạnh của sáng chế đề cập đến phương pháp, máy, thiết bị không dây để truyền thông không dây và phương tiện bất biến đọc được bằng máy tính. Theo một số khía cạnh, thiết bị không dây có thể nhận tín hiệu được điều hướng chùm từ thiết bị truyền. Thiết bị không dây có thể ước lượng tổng có trọng số dựa ít nhất một phần vào một hoặc nhiều hệ số liên quan đến các khiếm khuyết gắn với thiết bị truyền, vị trí không gian của thiết bị không dây, và/hoặc tương tự. Thiết bị không dây có thể xác định khóa mật mã dựa ít nhất một phần vào tỷ lệ giữa nhiều hệ số trong tổng có trọng số, và một hoặc nhiều cuộc truyền thông giữa thiết bị không dây và thiết bị truyền có thể được bảo mật dựa trên khóa mật mã. Sáng chế còn đề cập đến rất nhiều khía cạnh khác.

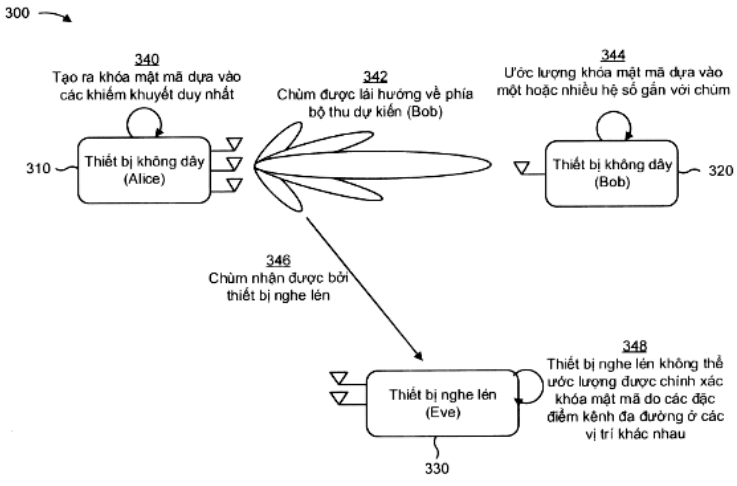

Fig.3

(11) **1-0048351 B**

(15) 05/06/2025
Số Quyết định: 96634/QĐ-SHTT.IP

(45) 25/07/2025 448B

(43) 25/04/2022 409 A

(21) 1-2022-00158

(85) 10/01/2022

(22) 03/06/2020

(86) PCT/ES2020/070372 03/06/2020

(30) P201930547 14/06/2019 ES

(87) WO2020/249840 17/12/2020

(51) ***H02H 9/04***; *B64D 45/02; H02G 13/00*

(73) **DINNTECO FACTORY GASTEIZ, S.L.** (ES)
C/ ALIBARRA, Nº 30, PABELLON 1 01010 VITORIA GASTEIZ (ES)

(72) MALDONADO PARDO, Antonio Javier (ES)

(74) Công ty cổ phần Tư vấn S&B (S&B CONSULTANT., CORP.)

(54) **THIẾT BỊ BÙ ĐIỆN TỪ TẦN SỐ VÔ TUYẾN THAY ĐỔI ĐỂ BẢO VỆ CÁNH THÁP GIÓ HOẶC CÁC CẤU TRÚC DI ĐỘNG HOẶC TĨNH KHÁC**

(57) Sáng chế đề cập đến thiết bị bù điện từ tần số vô tuyến thay đổi để bảo vệ cánh tháp gió hoặc các cấu trúc di động hoặc tĩnh khác bao gồm: hai bộ điều chỉnh dẫn điện để kết nối (1, 2) được tích điện, bộ điều chỉnh (1) của các kết nối của thiết bị với các bộ thu bên ngoài của chi tiết một mặt để được bảo vệ, và mặt khác là bộ điều chỉnh khác (2) của các kết nối được tích điện các kết nối với đất; và hai chi tiết có điện kháng cao đối với sự đi qua của dòng điện tần số cao và bộ hấp thụ năng lượng ở dạng nhiệt (3, 4) được kết nối trên cả hai mặt của bộ cộng hưởng tần số bao gồm bộ cách điện điện môi (9) được đặt giữa chi tiết dẫn điện thứ nhất và thứ hai (7, 8,) và tương ứng được kết nối với hai bộ điều chỉnh (1, 2), tạo ra lực cản điện động để dòng điện có tần số cao đi qua, làm giảm tần số và hấp thụ một phần nhiệt năng sinh ra.

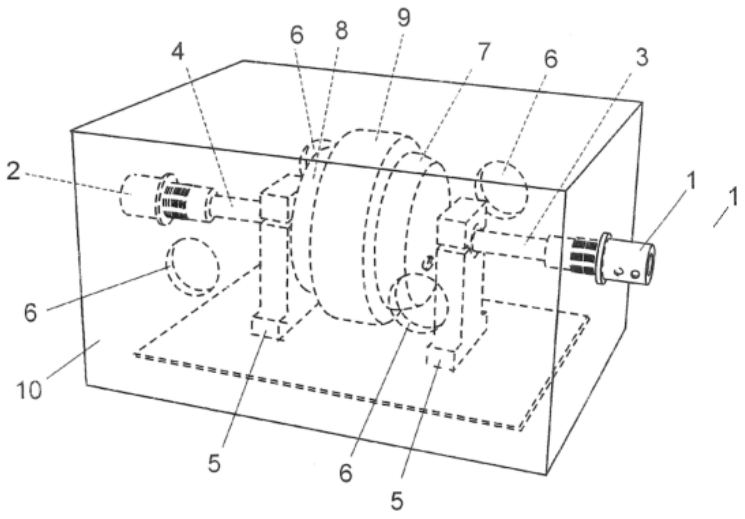

HÌNH 1

(11) **1-0048352 B**

(15) 05/06/2025
Số Quyết định: 96635/QĐ-SHTT.IP

(45) 25/07/2025 448B

(43) 25/03/2021 396 A

(21) 1-2020-06224

(85) 28/10/2020

(22) 01/04/2019

(86) PCT/US2019/025100 01/04/2019

(30) 62/651,605 02/04/2018 US

(87) WO2019/195126 10/10/2019

(51) ***A61K 39/395***; *C12N 15/85; C07K 16/18; C07K 16/28; A61K 47/68; A61P 29/00*

(73) **BRISTOL-MYERS SQUIBB COMPANY** (US)
Route 206 and Province Line Road, Princeton, New Jersey 08543, United States of America

(72) PASHINE, Achal (US); GOSSELIN, Michael L. (US); YAMNIUK, Aaron P. (CA); HOLMES, Derek A. (US); CHEN, Guodong (US); MADIA, Priyanka Apurva (US); HUANG, Richard Yu-Cheng (US); CARL, Stephen Michael (US)

(74) Công ty Luật TNHH T&G (TGVN)

(54) **CHUỖI NẶNG, KHÁNG THỂ ĐƯỢC PHÂN LẬP LIÊN KẾT MỘT CÁCH ĐẶC HIỆU VỚI THỤ THỂ KÍCH HOẠT ĐƯỢC BIỂU HIỆN TRÊN CÁC TẾ BÀO TỦY 1 (TREM-1), VÀ PHÂN TỬ ĐẶC HIỆU KÉP, THỂ LIÊN HỢP MIỄN DỊCH, CHẾ PHẨM, VÀ KIT CHỨA KHÁNG THỂ NÀY**

(57) Sáng chế đề cập đến các kháng thể, hoặc các phần liên kết kháng nguyên của chúng, mà liên kết và ức chế một cách đặc hiệu sự truyền tín hiệu TREM-1, trong đó các kháng thể này không liên kết với một hoặc nhiều FcγR và không cảm ứng các tế bào tủy để sinh ra các xytokin viêm. Các kháng thể này, hoặc các phần liên kết kháng nguyên của chúng là hữu dụng trong các ứng dụng trị liệu, như điều trị các bệnh tự miễn. Ngoài ra, sáng chế còn đề cập đến các axit nucleic mã hóa các kháng thể này; các vectơ chứa các axit nucleic này, các tế bào chứa các vectơ này; các phân tử đặc hiệu kép và các thể liên hợp miễn dịch chứa các kháng thể này; và các chế phẩm và các kit chứa các kháng thể này, các phân tử đặc hiệu kép, các axit nucleic, các vectơ, các tế bào, hoặc các thể liên hợp miễn dịch.

(11) **1-0048353 B**

(15) 05/06/2025
Số Quyết định: 96636/QĐ-SHTT.IP

(45) 25/07/2025 448B

(43) 27/02/2023 419 A

(21) 1-2022-02256

(85) 12/04/2022

(22) 11/09/2020

(86) PCT/US2020/050457 11/09/2020

(30) 62/899,575 12/09/2019 US
62/942,833 03/12/2019 US
62/961,371 15/01/2020 US
62/994,927 26/03/2020 US
63/060,261 03/08/2020 US

(87) WO2021/050915 18/03/2021

(51) ***C07D 237/32***; *C07D 401/14; C07D 403/10; C07D 403/14; C07D 405/10; C07D 405/14; C07D 409/14; C07D 413/10; C07D 417/10; C07D 417/14; C07D 471/04; C07D 471/14; C07D 487/04; C07D 498/04; C07D 401/10*

(73) **MIRATI THERAPEUTICS, INC.** (US)
3545 Cray Court, San Diego, California 92121, United States of America

(72) BOBINSKI, Thomas, P. (US); SMITH, Christopher, Ronald (US); MARX, Matthew, Arnold (US); KETCHAM, John, Michael (US); BURNS, Aaron, Craig (US); LAWSON, John, David (US); KULYK, Svitlana (US); KUEHLER, Jon (US); IVETAC, Anthony (GB)

(74) Công ty Luật TNHH ROUSE Việt Nam (ROUSE LEGAL VIETNAM LTD.)

(54) **HỢP CHẤT ỨC CHẾ HOẠT TÍNH PROTEIN ARGININ N-METYL TRANSFERAZA 5 (PRMT5) VÀ DƯỢC PHẨM CHỨA HỢP CHẤT NÀY**

(57) Sáng chế đề cập đến hợp chất ức chế hoạt tính Protein Arginin N-metyl Transferaza 5 (PRMT5). Cụ thể là, sáng chế đề cập đến hợp chất có công thức (I) trong đó các biến số là như được định nghĩa trong bản mô tả, và, dược phẩm chứa các hợp chất này mà hữu dụng trong việc điều trị ung thư.

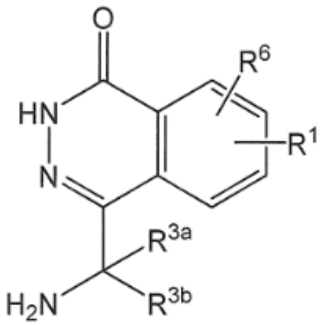

Công thức (I)

(11) **1-0048354 B**

(15) 05/06/2025
Số Quyết định: 96681/QĐ-SHTT.IP

(45) 25/07/2025 448B

(43) 25/03/2019 372 A

(21) 1-2018-03845

(22) 30/08/2018

(30) 17 188 853.0 31/08/2017 EP

(51) ***C08L 77/06***; *B29K 77/00; C08G 69/26; C08G 69/36; C08K 3/014; C08K 5/00; C08L 77/02; B29C 45/00; C08K 3/013*

(73) **EMS-PATENT AG** (CH)
Via Innovativa 1, 7013 Domat/Ems, Switzerland

(72) Thomas WIEDEMANN (DE); Botho Hoffmann (DE); Sepp BASS (CH)

(74) Công ty TNHH T&T INVENMARK Sở hữu trí tuệ Quốc tế (T&T INVENMARK CO., LTD.)

(54) HỢP CHẤT ĐÚC POLYAMIT VÀ CHI TIẾT ĐÚC TỪ ĐÓ

(57) Sáng chế đề cập đến hợp chất đúc poliamit có khả năng chịu va đập cao và có độ bóng cao. Hợp chất đúc poliamit này bao gồm các thành phần: (A) từ 84,5 đến 97,0% trọng lượng của ít nhất một copoliamit vô định hình hoặc vi tinh thể được chọn từ nhóm bao gồm PA 61/6T/MACMI/MACMT/PACMI/PACMT/Y, PA 61/6T/MACMI/MACMT/Y và các hỗn hợp của chúng; (B) từ 3,0 đến 9,5% trọng lượng của ít nhất chất biến tính kháng va đập được điều chỉnh chức năng; và (C) 0 đến 6% trọng lượng của ít nhất một phụ gia; trong đó tỷ lệ trọng lượng của các thành phần từ (A) đến (C) cộng tới 100% trọng lượng. Sáng chế còn đề cập đến chi tiết đúc chứa hợp chất đúc poliamit này.

(11) **1-0048355 B**

(15) 05/06/2025
Số Quyết định: 96698/QĐ-SHTT.IP

(45) 25/07/2025 448B

(43) 25/08/2021 401 A

(21) 1-2021-02978

(85) 25/05/2021

(22) 28/10/2019

(86) PCT/US2019/058259 28/10/2019

(30) 62/754,244 01/11/2018 US
62/793,544 17/01/2019 US

(87) WO2020/092191 07/05/2020

(51) ***C07K 14/575****; A61K 38/17; A61K 47/54*

(73) **ELI LILLY AND COMPANY** (US)
Lilly Corporate Center, Indianapolis, Indiana 46285, United States of America

(72) BRIERE, Daniel Anthony (US); LOPES, Daniel Christopher (US); MUPPIDI, Avinash (IN)

(74) Công ty Luật TNHH T&G (TGVN)

(54) **CHẤT TƯƠNG TỰ PEPTIT TYROSIN-TYROSIN VÀ DƯỢC PHẨM CHỨA CHẤT NÀY**

(57) Sáng chế đề cập đến chất tương tự Peptit Tyrosin-Tyrosin (PYY) bao gồm các cải biến làm tăng thời gian bán thải khi so sánh với PYY nguyên thể của người, cũng như các cải biến bổ sung làm tăng hiệu lực và tính chọn lọc đối với thụ thể NPY2. Sáng chế cũng đề cập đến dược phẩm bao gồm một hoặc nhiều chất tương tự PYY được mô tả ở đây trong chất mang dược dụng. Sáng chế cũng đề cập đến phương pháp điều chế chất tương tự PYY. Chất tương tự PYY này hữu ích để điều trị bệnh béo phì và các bệnh và rối loạn liên quan đến bệnh béo phì như bệnh tiểu đường typ II.

(11) **1-0048356 B**

(15) 05/06/2025
Số Quyết định: 96699/QĐ-SHTT.IP

(45) 25/07/2025 448B

(43) 25/05/2023 422 A

(21) 1-2023-00134

(85) 10/01/2023

(22) 25/09/2020

(86) PCT/KR2020/013094 25/09/2020

(30) 10-2020-0093015 27/07/2020 KR

(87) WO2022/025342 03/02/2022

(51) ***D01F 6/70***; *D01F 1/10; D06P 3/24; D01F 6/72; D02G 3/32; D01D 5/04*

(73) **HYOSUNG TNC CORPORATION** (KR)
119, Mapo-daero, Mapo-gu, Seoul, 04144, Republic of Korea

(72) KANG, Ji Young (KR); KANG, Yeon Soo (KR); KIM, Tae Heon (KR); CHO, Seong Bin (KR)

(74) Công ty TNHH Tư vấn Phạm Anh Nguyên (ANPHAMCO CO.,LTD.)

(54) **SỢI ĐÀN HỒI POLYURETAN-URE CÓ THỂ NHUỘM BẰNG THUỐC NHUỘM HOẠT TÍNH VÀ PHƯƠNG PHÁP SẢN XUẤT SỢI NÀY**

(57) Sáng chế đề cập đến sợi đàn hồi polyuretan-ure có thể nhuộm bằng thuốc nhuộm hoạt tính bao gồm sản phẩm phản ứng của ít nhất hai polyol, hợp chất điisoxyanat, chất độn mạch điamin, tác nhân ngắt mạch amin, và hợp chất đietylentriamin, trong đó một trong số polyol là polyetylen glycol, được bao gồm với lượng từ 20 đến 30,0 mol% tính trên tổng lượng polyol, polyme polyuretan-ure bao gồm 10 meq/kg đến 45 meq/kg các đầu amin bậc một và tỷ lệ chất bảo vệ (CR) của điisoxyanat so với polyol là 1,8 đến 2,0.

(11) **1-0048357 B**

(15) 05/06/2025
Số Quyết định: 96703/QĐ-SHTT.IP

(45) 25/07/2025 448B

(43) 27/06/2022 411 A

(21) 1-2022-01494

(85) 09/03/2022

(22) 15/07/2020

(86) PCT/CN2020/102098 15/07/2020

(30) 201910736219.0 09/08/2019 CN

(87) WO2021/027475 18/02/2021

(51) ***H04L 5/00***; *H04W 72/04*

(73) **VIVO MOBILE COMMUNICATION CO., LTD.** (CN)
#283, BBK Road, Wusha, Chang'an Dongguan, Guangdong 523860, China

(72) PENG, Shuyan (CN); WU, Huaming (CN); JI, Zichao (CN)

(74) Công ty TNHH Đại Tín và Liên Danh (DAITIN AND ASSOCIATES CO.,LTD)

(54) **PHƯƠNG PHÁP TRUYỀN THÔNG TIN, THIẾT BỊ ĐẦU CUỐI VÀ PHƯƠNG TIỆN LƯU TRỮ ĐỌC ĐƯỢC BẰNG MÁY TÍNH**

(57) Sáng chế đề xuất phương pháp truyền thông tin, thiết bị đầu cuối và phương tiện lưu trữ đọc được bằng máy tính, và liên quan đến lĩnh vực công nghệ truyền thông. Phương pháp này bao gồm: truyền thông tin điều khiển đường bên (Sidelink Control Information, SCI) và thông tin điều khiển mục tiêu theo một mẫu ánh xạ tài nguyên; trong đó mẫu ánh xạ tài nguyên được sử dụng để chỉ định tài nguyên truyền cho kênh chia sẻ đường bên vật lý (Physical Sidelink Shared Channel, PSSCH) được lập lịch bởi SCI và thông tin điều khiển mục tiêu, và thông tin điều khiển mục tiêu là SCI giai đoạn tiếp theo hoặc thông tin điều khiển phản hồi đường bên (Sidelink Feedback Control Information, SFCI). Phương pháp của sáng chế nhằm thực hiện việc truyền SCI giai đoạn hai hoặc SFCI của SCI hai giai đoạn.

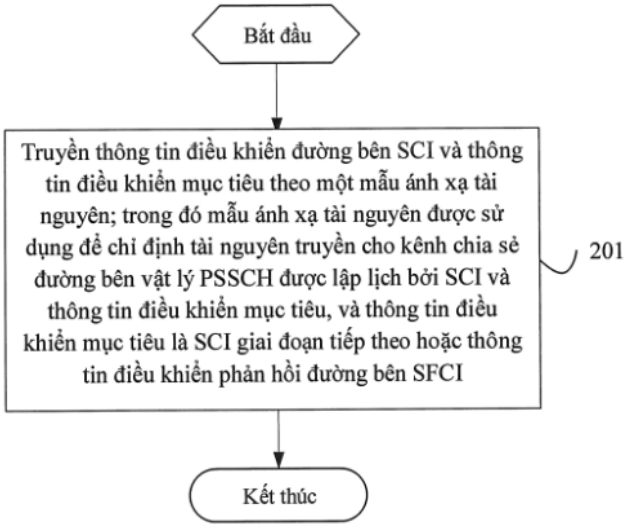

Fig.2

(11) **1-0048358 B**

(15) 05/06/2025
Số Quyết định: 96704/QĐ-SHTT.IP

(45) 25/07/2025 448B

(43) 26/09/2022 414 A

(21) 1-2022-03692

(85) 13/06/2022

(22) 14/12/2020

(86) PCT/KR2020/018229 14/12/2020

(30) 10-2019-0167873 16/12/2019 KR

(87) WO2021/125718 24/06/2021

(51) ***A61N 7/02***; *A61N 7/00*

(73) **CLASSYS INC.** (KR)
240, Teheran-ro, Gangnam-gu, Seoul 06221, Korea (South)

(72) Si Hyung PARK (KR); Joon Hyun CHOI (KR)

(74) Văn phòng Luật sư Ân Nam (ANNAM IP & LAW)

(54) **THIẾT BỊ TẠO SÓNG SIÊU ÂM TRỊ LIỆU VÀ TAY KHOAN ĐỂ TRỊ LIỆU BẰNG SÓNG SIÊU ÂM**

(57) Sáng chế đề cập đến thiết bị tạo sóng siêu âm trị liệu và tay khoan để trị liệu bằng sóng siêu âm bao gồm thiết bị tương tự. Thiết bị tạo sóng siêu âm trị liệu bao gồm: bộ phận vỏ hộp; bộ chuyển đổi siêu âm nằm trong bộ phận vỏ hộp, được bố trí nghiêng so với hướng trục trung tâm quay và tạo ra sóng siêu âm theo hướng nghiêng; bộ phận khối nghiêng nằm trong bộ phận vỏ hộp, có bề mặt nghiêng ở bề mặt dưới của nó và đỡ bề mặt trên của bộ chuyển đổi siêu âm sao cho bộ chuyển đổi siêu âm để nghiêng so với hướng trục trung tâm quay; và động cơ quay làm quay bộ phận khối nghiêng. Thiết bị tạo sóng siêu âm trị liệu đơn giản hóa cấu trúc di chuyển tiêu điểm của sóng siêu âm, được tạo ra bởi bộ chuyển đổi siêu âm, theo hình tròn trên cùng một mặt phẳng, do đó giảm kích thước của tay cầm để trị liệu bằng sóng siêu âm và cho phép siêu âm trị liệu tại chỗ các vùng da của bệnh nhân, chẳng hạn như phần bên dưới mắt.

[FIG 2]

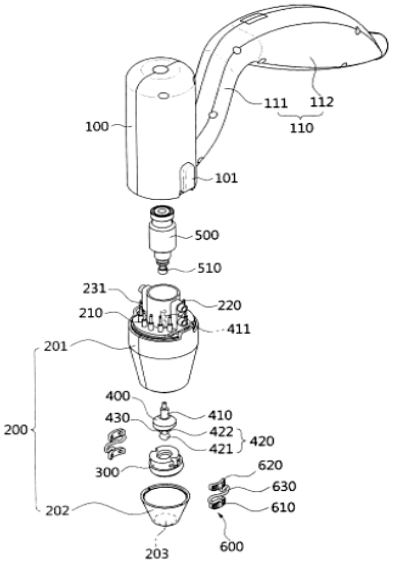

(11) **1-0048359 B**

(15) 05/06/2025
Số Quyết định: 96807/QĐ-SHTT.IP

(45) 25/07/2025 448B

(43) 27/07/2020 388 A

(21) 1-2020-02345

(85) 24/04/2020

(22) 28/09/2018

(86) PCT/KR2018/011487 28/09/2018

(30) 10-2017-0128129 29/09/2017 KR
10-2018-0072370 22/06/2018 KR
10-2018-0113942 21/09/2018 KR

(87) WO2019/066523 04/04/2019

(51) ***H04N 19/573***; *H04N 19/119; H04N 19/186; H04N 19/513; H04N 19/117; H04N 19/176*

(73) **INTELLECTUAL DISCOVERY CO., LTD.** (KR)
7th Floor, 419, Techno-ro, Gangnam-gu, Seoul, 06160, Republic of Korea

(72) LEE, Ha Hyun (KR); KANG, Jung Won (KR); KO, Hyun Suk (KR); LIM, Sung Chang (KR); LEE, Jin Ho (KR); JUN, Dong San (KR); KIM, Hui Yong (KR)

(74) Công ty TNHH Tầm nhìn và Liên danh (VISION & ASSOCIATES CO.LTD.)

(54) **PHƯƠNG PHÁP MÃ HÓA/GIẢI MÃ HÌNH ẢNH VÀ VẬT GHI LƯU TRỮ DÒNG BIT**

(57) Sáng chế đề cập đến phương pháp mã hóa/giải mã hình ảnh. Phương pháp giải mã hình ảnh theo sáng chế có thể bao gồm bước xác định để xác định xem liệu có suy ra thông tin chuyển động thứ hai hay không khi khối hiện thời chỉ bao gồm thông tin chuyển động thứ nhất và việc dự đoán hai chiều cho khối này là khả dụng, bước suy ra để suy ra thông tin chuyển động thứ hai dựa trên thông tin chuyển động thứ nhất, và bước dự đoán để tạo ra khối dự đoán của khối hiện thời bằng cách thực hiện dự đoán BIO dựa trên thông tin chuyển động thứ nhất và thông tin chuyển động thứ hai.

Fig.5

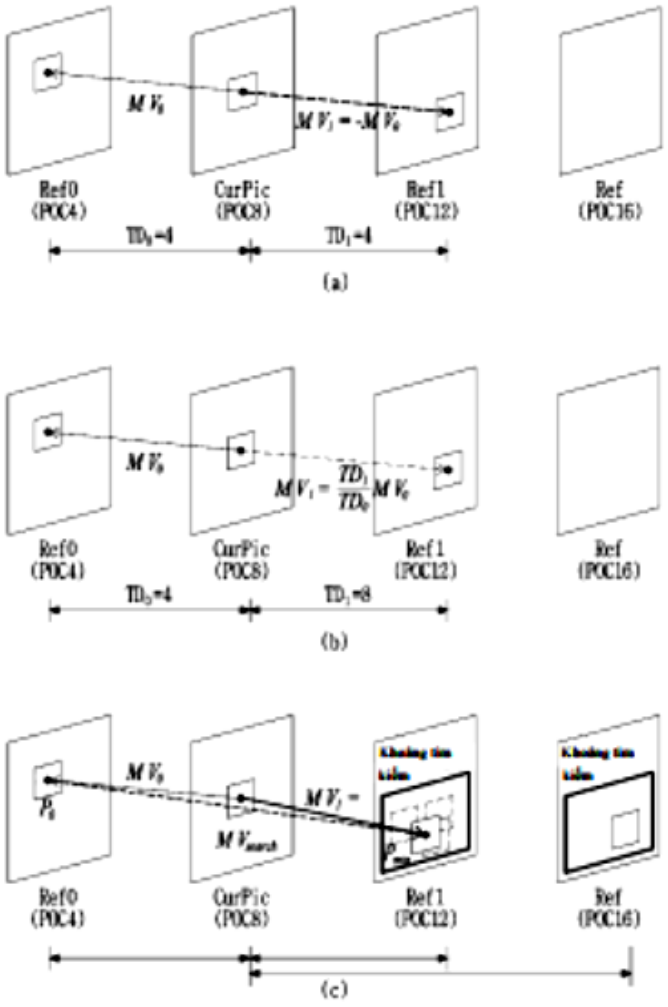

(11) **1-0048360 B**

(15) 05/06/2025
Số Quyết định: 96808/QĐ-SHTT.IP

(45) 25/07/2025 448B

(43) 25/04/2022 409 A

(21) 1-2022-00830

(85) 10/02/2022

(22) 09/07/2020

(86) PCT/KR2020/009052 09/07/2020

(30) 10-2019-0085365 15/07/2019 KR

(87) WO2021/010662 21/01/2021

(51) ***C04B 12/04***; *C01B 33/32*

(73) 1. **AM NANOTECH** (KR)
702-2, 7F, 3-13, Seongnam-daero, 331beon-gil, Bundang-gu, Seongnam-si, Gyeonggi-do, 13558, Republic of Korea
2. **KIM, JOO YEON** (KR)
107-404, 18, Saeromnam-ro, Sejong-si, 30126, Republic of Korea

(72) KIM, Joo Yeon (KR); KIM, Jong Kil (KR)

(74) Công ty TNHH Trà và cộng sự (TRA & ASSOCIATES CO.,LTD)

(54) **PHƯƠNG PHÁP SẢN XUẤT THỦY TINH LỎNG SỬ DỤNG VỎ TRẤU HOẶC TRO TRẤU**

(57) Sáng chế đề cập đến phương pháp sản xuất thủy tinh lỏng bằng cách cho vỏ trấu hoặc tro trấu phản ứng với natri cacbonat, thủy tinh lỏng có hàm lượng thành phần silic đioxit vô định hình cao. Thủy tinh lỏng được sản xuất theo phương pháp của sáng chế bằng cách sử dụng vỏ trấu làm nguyên liệu chính, đây là một loại phụ phẩm nông nghiệp, bằng phản ứng ở nhiệt độ thấp, và do đó, chi phí sản xuất có thể được giảm do chi phí nguyên liệu thô thấp và mức tiêu thụ năng lượng thấp hơn so với phương pháp sản xuất thủy tinh lỏng truyền thống sử dụng cát làm nguyên liệu thô. Ngoài ra, thủy tinh lỏng được sản xuất có hàm lượng silic đioxit cao hơn so với hàm lượng natri oxit, do đó thể hiện chất lượng tuyệt vời và có hàm lượng vô định hình cao, và do đó, có ưu điểm về phạm vi ứng dụng rộng rãi.

(11) **1-0048361 B**

(15) 05/06/2025
Số Quyết định: 96812/QĐ-SHTT.IP

(45) 25/07/2025 448B

(43) 25/03/2021 396 A

(21) 1-2020-07343

(85) 26/03/2019

(22) 31/08/2017

(86) PCT/KR2017/009526 31/08/2017

(30) 10-2016-0112127 31/08/2016 KR

(87) WO2018/044088 A1 08/03/2018

(51) ***H04N 19/60***; *H04N 19/119; H04N 19/174; H04N 19/96; H04N 19/44; H04N 19/103; H04N 19/196*

(62) 1-2019-01504

(73) **KT CORPORATION** (KR)
90, Buljeong-ro, Bundang-gu, Seongnam-si, Gyeonggi-do 13606, Republic of Korea

(72) LEE, Bae Keun (KR)

(74) Công ty TNHH một thành viên Sở hữu trí tuệ VCCI (VCCI-IP CO.,LTD)

(54) **PHƯƠNG PHÁP GIẢI MÃ VIĐEO, PHƯƠNG PHÁP MÃ HÓA VIĐEO VÀ PHƯƠNG TIỆN ĐỌC ĐƯỢC BỞI MÁY TÍNH KHÔNG TẠM THỜI**

(57) Sáng chế đề cập đến phương pháp giải mã viđeo, phương pháp mã hóa viđeo và thiết bị giải mã viđeo. Phương pháp giải mã viđeo bao gồm các bước: tìm ra ứng viên hợp nhất theo không gian cho khối hiện thời, tạo ra danh sách ứng viên hợp nhất cho khối hiện thời dựa vào ứng viên hợp nhất theo không gian, thu nhận thông tin chuyển động cho khối hiện thời dựa vào danh sách ứng viên hợp nhất, và thực hiện bù chuyển động cho khối hiện thời dựa vào thông tin chuyển động. Ở đây, nếu khối hiện thời không có hình dạng định trước hoặc kích cỡ bằng hoặc lớn hơn kích cỡ định trước, ứng viên hợp nhất theo không gian của khối hiện thời có thể được tìm ra dựa vào khối mà có hình dạng định trước hoặc kích cỡ bằng hoặc lớn hơn kích cỡ định trước, khối bao gồm khối hiện thời.

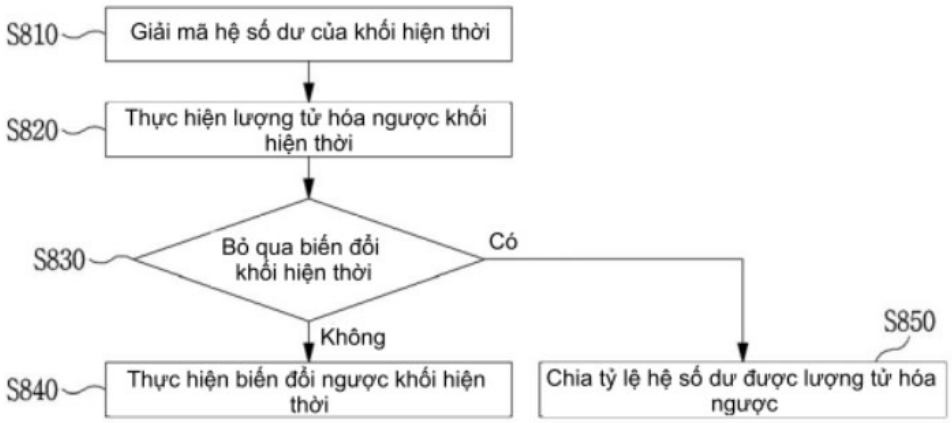
S810
Giải mã hệ số dư của khối hiện thời
S820
Thực hiện lượng tử hóa ngược khối hiện thời
S830
Bỏ qua biến đổi khối hiện thời
Có
Không
S840
Thực hiện biến đổi ngược khối hiện thời
S850
Chia tỷ lệ hệ số dư được lượng tử hóa ngược

FIG. 8

(11) **1-0048362 B**

(15) 05/06/2025
Số Quyết định: 96813/QĐ-SHTT.IP

(45) 25/07/2025 448B

(43) 27/09/2021 402 A

(21) 1-2021-02224

(85) 22/04/2021

(22) 15/10/2019

(86) PCT/EP2019/077850 15/10/2019

(30) 18202703.7 25/10/2018 EP

(87) WO2020/083699 A1 30/04/2020

(51) ***A23L 27/26***; *A23L 33/145; A23L 23/00; A23L 27/10*

(73) **UNILEVER IP HOLDINGS B.V.** (NL)
Weena 455, 3013 AL Rotterdam, The Netherlands

(72) BATENBURG Amir Maximiliaan (NL); VAN HOEK Jacoba Carolina (NL); KOEK Jean Hypolites (NL)

(74) Công ty TNHH Trần Hữu Nam và Đồng sự (TRAN H.N & ASS.)

(54) **HƯƠNG LIỆU TỰ NHIÊN VÀ PHƯƠNG PHÁP ĐIỀU CHẾ HƯƠNG LIỆU**

(57) Sáng chế đề cập đến phương pháp điều chế hương liệu, bao gồm các bước (i) tạo hỗn hợp phản ứng bao gồm chiết xuất nấm men chứa glycosylamin và/hoặc các dẫn xuất của nó với lượng ít nhất 0,5% trọng lượng, tính theo trọng lượng chất khô của chiết xuất nấm men, và các hợp chất chứa thiol với lượng ít nhất 1,0% trọng lượng, tính theo trọng lượng của chiết xuất nấm men khô; axit với lượng ít nhất 2% trọng lượng, tính theo trọng lượng của hỗn hợp phản ứng; nước với lượng ít nhất 10% trọng lượng, tính theo trọng lượng của hỗn hợp phản ứng; (ii) đun nóng hỗn hợp phản ứng ở nhiệt độ trong khoảng từ 90 đến 160°C; trong đó hỗn hợp phản ứng được đun nóng có tính axit sao cho dung dịch loãng 1% trọng lượng trong nước đã khử khoáng có độ pH nằm trong khoảng 3,5 và 6 ở 20°C và (ii) làm khô sản phẩm tùy ý.

(11) **1-0048363 B**

(15) 05/06/2025
Số Quyết định: 96815/QĐ-SHTT.IP

(45) 25/07/2025 448B

(43) 25/10/2017 355 A

(21) 1-2017-02579

(85) 06/07/2017

(22) 11/01/2016

(86) PCT/KR2016/000253 11/01/2016

(30) 10-2015-0006074 13/01/2015 KR

(87) WO2016/114539 A1 21/07/2016

(51) ***H04N 19/70***; *H04N 19/50; H04N 19/51*

(73) **DOLBY LABORATORIES LICENSING CORPORATION** (US)
1275 Market Street, San Francisco, California 94103-1410, United States of America

(72) HAN, Jong Ki (KR); LEE, Jae Yung (KR)

(74) Công ty TNHH một thành viên Sở hữu trí tuệ VCCI (VCCI-IP CO.,LTD)

(54) **THIẾT BỊ MÃ HÓA VIĐEO VÀ THIẾT BỊ GIẢI MÃ VIĐEO**

(57) Sáng chế đề cập đến phương pháp mã hóa viđeo bao gồm bước tạo ra thông tin đoạn đầu mà bao gồm thông tin về các độ phân giải của các vectơ chuyển động của các khối tương ứng, được xác định dựa vào việc dự báo chuyển động cho hình ảnh đơn vị. Ở đây, thông tin đoạn đầu bao gồm thông tin cờ hiệu chỉ báo xem các độ phân giải của tất cả các vectơ chuyển động được bao gồm trong hình ảnh đơn vị có phải là các độ phân giải điểm ảnh nguyên hay không. Ngoài ra, sáng chế cũng đề cập đến phương pháp giải mã viđeo bao gồm bước trích thông tin về các độ phân giải của các vectơ chuyển động của mỗi hình ảnh đơn vị từ thông tin đoạn đầu được bao gồm trong dòng bit mục tiêu cần được giải mã; và bộ phận giải mã để giải mã hình ảnh đơn vị dựa vào thông tin độ phân giải. Ở đây, thông tin đoạn đầu bao gồm thông tin cờ hiệu chỉ báo xem các độ phân giải của tất cả các vectơ chuyển động được bao gồm trong hình ảnh đơn vị có phải là các độ phân giải điểm ảnh nguyên hay không.

FIG. 6

slice_segment_header( ) {	Nội dung
.....	
if(slice_type == P || slice_type == B) {	
.....	
if (SCC_AMVR_Enable_flag){	
Integer_MV_Resolution_flag	**u(1)**
num_NSC_Region	**u(v)**
if(Integer_MV_Resolution_flag && NumNonScreenContentsRegion){	
for(i=0 ; i<NumNonScreenContentsRegion ; i++){	
start_nsc_idx[i]	**u(v)**
end_nsc_idx[i]	**u(v)**
}	
}	
}	
}	
.....	

(11) **1-0048364 B**

(15) 05/06/2025
Số Quyết định: 96816/QĐ-SHTT.IP

(45) 25/07/2025 448B

(43) 25/03/2021 396 A

(21) 1-2020-05178

(85) 09/09/2020

(22) 07/03/2019

(86) PCT/EP2019/055670 07/03/2019

(30) 18161021.3 09/03/2018 EP

(87) WO2019/170799 A1 12/09/2019

(51) ***A23L 3/3472***; *A23L 27/10; C11B 5/00; A23L 35/00; A23B 4/20; A23L 27/60*

(73) **UNILEVER IP HOLDINGS B.V.** (NL)
Weena 455,3013 AL Rotterdam, The Netherlands

(72) GAH Carmen Isabella (DE); JONAS Volker (DE); SPRAUL Martin Helmut (DE)

(74) Công ty TNHH Trần Hữu Nam và Đồng sự (TRAN H.N & ASS.)

(54) **CHẾ PHẨM CHỨA HỆ CHẤT CHỐNG OXY HOÁ VÀ PHƯƠNG PHÁP ĐIỀU CHẾ HỆ NÀY**

(57) Sáng chế này đề cập đến chế phẩm chứa hệ chất chống oxy hóa, đặc biệt để sử dụng làm chế phẩm thực phẩm. Theo khía cạnh thứ nhất, sáng chế đề xuất chế phẩm bao gồm hệ chất chống oxy hóa có thể thu được bằng phương pháp chiết xuất bao gồm các bước của i) tiếp xúc chất chiết xuất vô cực với hỗn hợp bột thực vật để điều chế chiết xuất, trong đó hỗn hợp bột thực vật bao gồm: (1) bột gừng có kích thước hạt nhỏ hơn 800 µm, (2) bột xô thơm có kích thước hạt nhỏ hơn 500 µm, (3) bột hương thảo có kích thước hạt nhỏ hơn 500 µm, trong đó bột gừng (G), bột xô thơm (S), và bột hương thảo (R) có mặt theo tỷ lệ trọng lượng G: S: R = 1 đến 4: 1 đến 3: 1 đến 3; và ii) theo tùy chọn, tách dịch chiết từ ít nhất một phần cặn của bột thực vật.

(11) **1-0048365 B**

(15) 05/06/2025
Số Quyết định: 96828/QĐ-SHTT.IP

(45) 25/07/2025 448B

(43) 26/10/2020 391 A

(21) 1-2020-04516

(85) 05/08/2020

(22) 30/01/2019

(86) PCT/CN2019/073864 30/01/2019

(30) 201810101427.9 01/02/2018 CN

(87) WO2019/149212 08/08/2019

(51) ***C07C 7/08***; *C07C 7/04; C07C 15/00; C07C 15/04*

(73) **CHINA PETROLEUM & CHEMICAL CORPORATION** (CN)
22 Chaoyangmen North Street, Chaoyang District Beijing 100728, China

(72) TIAN, Longsheng (CN); ZHAO, Ming (CN); TANG, Wencheng (CN); GAO, Siliang (CN); YANG, Nan (CN); BIAN, Zhifeng (CN); QIE, Siyuan (CN)

(74) Công ty TNHH Đại Tín và Liên Danh (DAITIN AND ASSOCIATES CO.,LTD)

(54) **PHƯƠNG PHÁP PHÂN TÁCH HYDROCACBON THƠM BẰNG CÁCH CHƯNG CẤT CHIẾT**

(57) Phương pháp phân tách hydrocacbon thơm bằng cách chưng cất chiết, bao gồm bước đưa hỗn hợp hydrocacbon có chứa hydrocacbon thơm vào phần giữa của cột chưng cất chiết (8); đưa dung môi chiết vào trong phần trên của cột chưng cất chiết; sau quá trình chưng cất chiết, sản phẩm tinh lọc chứa benzen được đưa ra từ đỉnh cột, trong đó hàm lượng benzen chiếm 3-40% khối lượng, và được đưa tới phần dưới của cột tách chiết (10); dung môi chiết được đưa vào phần trên của cột tách chiết dùng để tách chiết lỏng - lỏng; chất lỏng tinh lọc không chứa hydrocacbon thơm được đưa ra khỏi đỉnh cột tách chiết; dung môi giàu chứa benzen được đưa ra từ đáy cột và được đưa vào phần giữa phía trên của cột chưng cất chiết; dung môi giàu thu được ở đáy cột chưng cất chiết được đưa tới cột thu hồi dung môi để phân tách hydrocacbon và dung môi. Bằng cách khéo léo kết hợp phương pháp chưng cất chiết và phương pháp chiết lỏng - lỏng, phương pháp theo sáng chế có thể phân tách được các hydrocacbon có độ tinh khiết cao với tỷ lệ thu hồi lớn, và giúp giảm đáng kể năng lượng tiêu thụ trong quá trình phân tách và tách chiết chúng.

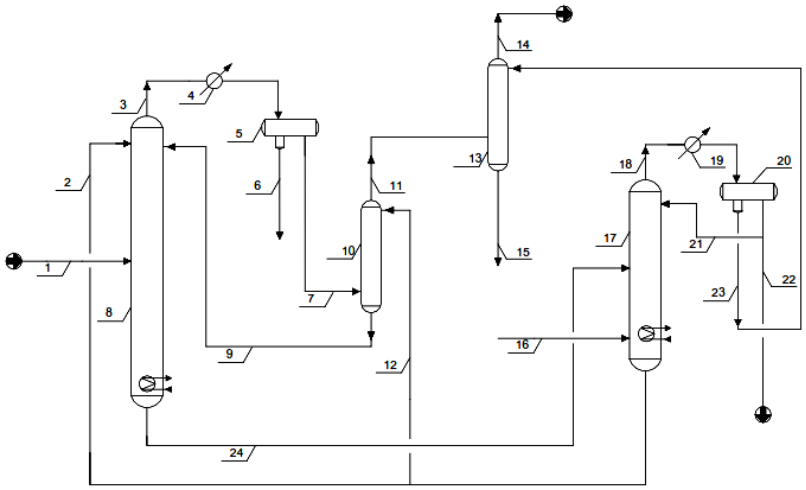

Fig.1

(11) **1-0048366 B**

(15) 05/06/2025
Số Quyết định: 96829/QĐ-SHTT.IP

(45) 25/07/2025 448B

(43) 26/09/2022 414 A

(21) 1-2022-04260

(85) 06/07/2022

(22) 18/12/2020

(86) PCT/EP2020/087296 18/12/2020

(30) 10 2019 220 085.0 18/12/2019 DE

(87) WO2021/123363 A1 24/06/2021

(51) ***C04B 35/043***; *C04B 35/64; C04B 35/66; C04B 35/443*

(73) **REFRATECHNIK HOLDING GMBH** (DE)
Georg-Muche-Str. 4, 80807 München, Germany

(72) KLISCHAT, Hans-Jürgen (DE); WIRSING, Holger (DE); VELLMER, Carsten (DE)

(74) Công ty TNHH Dịch vụ Sở hữu trí tuệ KASS Việt Nam (KASS VIETNAM CO.,LTD.)

(54) **MẺ LIỆU DẠNG KHÔ DÙNG ĐỂ SẢN XUẤT SẢN PHẨM GỐM THÔ CHỊU LỬA KIỀM TÍNH, SẢN PHẨM GỐM THÔ CHỊU LỬA VÀ PHƯƠNG PHÁP SẢN XUẤT SẢN PHẨM NÀY, LỚP LÓT CỦA LÒ CÔNG NGHIỆP VÀ LÒ CÔNG NGHIỆP BAO GỒM LỚP LÓT NÀY**

(57) Sáng chế đề cập đến mẻ liệu dạng khô dùng để sản xuất sản phẩm gốm thô chịu lửa kiềm tính, sản phẩm gốm thô chịu lửa và phương pháp sản xuất sản phẩm này, và lớp lót của lò công nghiệp và lò công nghiệp bao gồm lớp lót này.

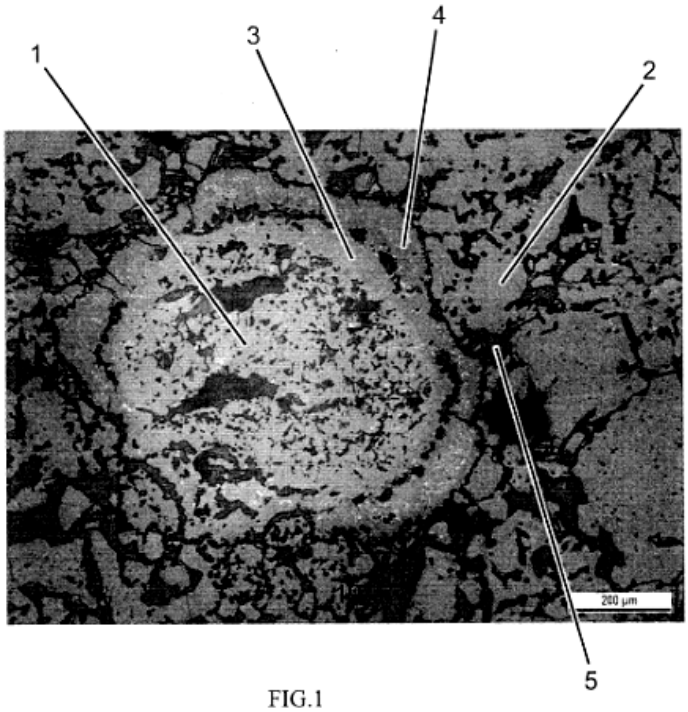

FIG.1

(11) **1-0048367 B**

(15) 05/06/2025
Số Quyết định: 96831/QĐ-SHTT.IP

(45) 25/07/2025 448B

(43) 26/12/2022 417 A

(21) 1-2022-05979

(85) 19/09/2022

(22) 30/03/2021

(86) PCT/US2021/024931 30/03/2021

(30) 63/004,877 03/04/2020 US

(87) WO2021/202561 07/10/2021

(51) ***B25B 23/142***; *B25B 23/14*

(73) **MILWAUKEE ELECTRIC TOOL CORPORATION** (US)
13135 West Lisbon Road Brookfield, Wisconsin 53005, United States of America

(72) ADAMS, Caleb C. (US)

(74) Công ty TNHH T&T INVENMARK Sở hữu trí tuệ Quốc tế (T&T INVENMARK CO., LTD.)

(54) CHÌA VẶN MÔMEN

(57) Sáng chế đề cập đến chìa vặn mômen cần đôi với bộ phận hiển thị tuyến tính và chi tiết khóa tuyến tính được đề xuất. Chìa vặn mômen bao gồm đầu mà ghép nối với khớp nối để quay chốt hoặc ốc vít. Hộp vỏ của chìa vặn mômen kéo dài từ đầu để tạo thành tay cầm. Bên trong hộp vỏ tạo thành tay cầm là hai cần: cần tay gạt để truyền lực từ tay cầm tới đầu và cần lệch mà ghép nối với đầu và không phải tay cầm. Cần lệch lệch ra xa khỏi cần tay gạt để chỉ báo rằng mômen được xác định trước đã được áp dụng. Cụm điều chỉnh mômen di chuyển cần tay gạt tương đối so với đầu để thiết đặt mômen được xác định trước, và ghim theo sau bộ phận hiển thị tuyến tính để chỉ báo cho người dùng mômen được xác định trước được thiết đặt.

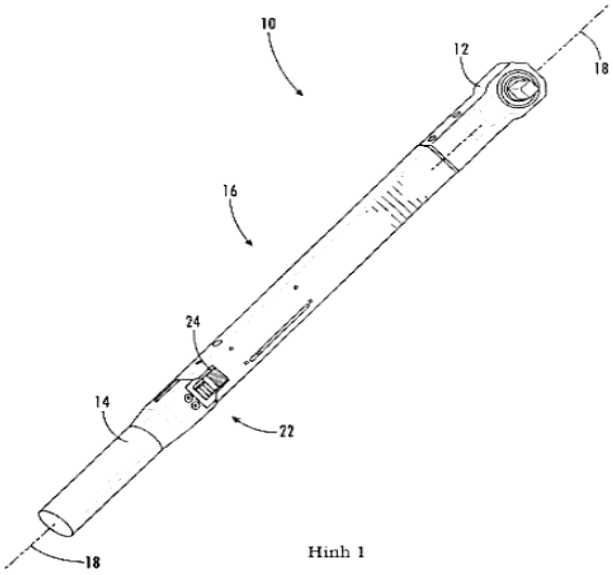

Hình 1

(11) **1-0048368 B**

(15) 05/06/2025
Số Quyết định: 96832/QĐ-SHTT.IP

(45) 25/07/2025 448B

(43) 25/08/2022 413 A

(21) 1-2022-03193

(85) 20/05/2022

(22) 20/10/2020

(86) PCT/US2020/056457 20/10/2020

(30) 62/923,903 21/10/2019 US

(87) WO2021/080965 29/04/2021

(51) ***B65G 57/11****; B65G 21/20; B65G 57/03*

(73) **GRAPHIC PACKAGING INTERNATIONAL, LLC** (US)
Law Department - 9th Floor 1500 Riveredge Parkway, Suite 100 Atlanta, GA 30328, USA

(72) ZIEGLER, Kelly, W. (US)

(74) Công ty TNHH T&T INVENMARK Sở hữu trí tuệ Quốc tế (T&T INVENMARK CO., LTD.)

(54) **PHƯƠNG PHÁP VÀ HỆ THỐNG SẮP XẾP CÁC VẬT PHẨM**

(57) Sáng chế đề cập đến phương pháp sắp xếp các vật phẩm bao gồm bước di chuyển vật phẩm thứ nhất và vật phẩm thứ hai dọc theo làn thứ nhất và làn thứ hai tương ứng về phía đầu ra thứ nhất tương ứng của làn thứ nhất và đầu ra thứ hai của làn thứ hai; dẫn hướng vật phẩm thứ nhất từ đầu ra thứ nhất của làn thứ nhất lên băng tải xếp chồng. Bước dẫn hướng vật phẩm thứ nhất này bao gồm việc gắn vật phẩm thứ nhất bằng chi tiết dẫn hướng đầu ra thứ nhất. Phương pháp này còn bao gồm bước di chuyển vật phẩm thứ nhất trên băng tải xếp chồng đi qua đầu ra thứ hai và tạo thành chồng vật phẩm bằng cách dẫn hướng vật phẩm thứ hai từ đầu ra thứ hai lên trên vật phẩm thứ nhất trên băng tải xếp chồng khi băng tải xếp chồng di chuyển vật phẩm thứ nhất đi qua đầu ra thứ hai. Bước dẫn hướng vật phẩm thứ hai bao gồm việc gắn vật phẩm thứ hai với chi tiết dẫn hướng đầu ra thứ hai. Phương pháp này cũng bao gồm bước di chuyển chồng vật phẩm trên băng tải xếp chồng.

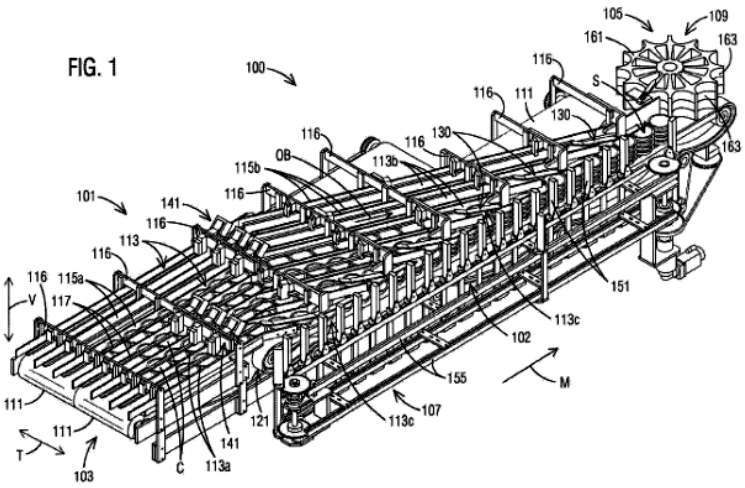

(11) **1-0048369 B**

(15) 05/06/2025
Số Quyết định: 96833/QĐ-SHTT.IP

(45) 25/07/2025 448B

(43) 26/09/2022 414 A

(21) 1-2022-04530

(85) 18/07/2022

(22) 27/12/2019

(86) PCT/EP2019/087070 27/12/2019

(87) WO2021/129941 A1 01/07/2021

(51) ***C09K 9/02***

(73) **TRANSITIONS OPTICAL, LTD.** (IE)
IDA Industrial Estate, Dunmore Road, Tuam, Co. Galway, Ireland

(72) ROBINSON, Stephen G. (US); TAYLOR, Cathy A. (US)

(74) Văn phòng Luật sư MINERVAS (MINERVAS)

(54) **HỢP PHẦN ĐỔI MÀU THEO ÁNH SÁNG CÓ THỂ LƯU HÓA BAO GỒM POLYME PHÂN ĐOẠN, VÀ MÀNG POLYME, VÀ VẬT PHẨM CÓ CHỨA NÓ**

(57) Sáng chế đề cập đến hợp phần đổi màu theo ánh sáng có thể lưu hóa bao gồm (a) hợp chất đổi màu theo ánh sáng; (b) polyme phân đoạn có nhóm hydro hoạt tính, ít nhất là một phân đoạn thứ nhất, và ít nhất là một phân đoạn thứ hai, trong đó (i) mỗi phân đoạn thứ nhất độc lập bao gồm phân đoạn polyme được flo hóa, và (ii) mỗi phân đoạn thứ hai độc lập bao gồm phân đoạn được chọn từ phân đoạn polycacbonat, phân đoạn polyeste, phân đoạn polyete, phân đoạn polyuretan, và phân đoạn của các copolyme của chúng; và (c) tác nhân lưu hóa có nhóm chức phản ứng mà phản ứng với nhóm hydro hoạt tính của polyme phân đoạn, trong đó tác nhân lưu hóa bao gồm ít nhất là một trong số polyisoxyanat, polyisothioxyanat, hoặc chất dẻo amin. Sáng chế cũng đề xuất màng và vật phẩm đổi màu theo ánh sáng, bao gồm vật phẩm nhiều lớp, mà bao gồm hợp phần đổi màu theo ánh sáng có thể lưu hóa.

(11) **1-0048370 B**

(15) 05/06/2025
Số Quyết định: 96874/QĐ-SHTT.IP

(45) 25/07/2025 448B

(43) 25/03/2022 408 A

(21) 1-2022-00396

(85) 19/01/2022

(22) 26/06/2020

(86) PCT/JP2020/025215 26/06/2020

(30) 2019-121584 28/06/2019 JP
2020-063935 31/03/2020 JP

(87) WO2020/262611 30/12/2020

(51) ***E04B 1/94***; *E04C 2/26; E04F 13/12; E04B 2/56*

(73) 1. **FUJITA CORPORATION** (JP)
32-22, Nishishinjuku 4-chome, Shinjuku-ku, Tokyo 1608378, Japan
2. **DAIWA HOUSE INDUSTRY CO., LTD.** (JP)
3-3-5 Umeda, Kita-ku, Osaka-shi, Osaka 5308241, Japan

(72) TAKAHASHI Ichiro (JP); FUJINUMA Tomohiro (JP); TOMITA Yasutaka (JP); MORITA Takashi (JP); IWATANI Hajime (JP); OKUNO Satoshi (JP); TANAKA Yoshio (JP)

(74) Công ty TNHH Đại Tín và Liên Danh (DAITIN AND ASSOCIATES CO.,LTD)

(54) **TẤM CÁCH NHIỆT, PHƯƠNG PHÁP THI CÔNG TẤM CÁCH NHIỆT VÀ TỔ HỢP TẤM GHÉP GỒM NHIỀU TẤM CÁCH NHIỆT NÀY**

(57) Sáng chế đề cập đến tấm cách nhiệt, phương pháp thi công tấm cách nhiệt, và tổ hợp tấm ghép gồm nhiều tấm cách nhiệt, trong đó tấm cách nhiệt bao gồm mặt thứ nhất, mặt thứ hai ở phía đối diện với mặt thứ nhất, mặt cắt thứ nhất nối một đầu của mặt thứ nhất và mặt thứ hai theo chiều rộng, mặt cắt thứ hai nối các đầu còn lại của mặt thứ nhất và mặt thứ hai theo chiều rộng, phần lõm thứ nhất được thiết lập từ đầu này đến đầu kia theo hướng chiều cao ở phần trung tâm theo hướng độ dày của mặt cắt thứ nhất, phần lõm thứ hai được thiết lập từ đầu này đến đầu kia theo hướng chiều cao ở phần trung tâm theo hướng độ dày của mặt cắt thứ hai, có phần thân chính vật liệu cách nhiệt, mặt thứ nhất, phần phía mặt thứ nhất của mặt cắt thứ nhất và mặt cắt thứ hai, tấm kim loại thứ nhất bao phủ một mặt của mặt phía trong của phần lõm thứ nhất và phần lõm thứ hai, mặt thứ hai, phần phía mặt thứ hai của mặt cắt thứ nhất và mặt cắt thứ hai, tấm kim loại thứ hai bao phủ mặt còn lại của mặt phía trong của phần lõm thứ nhất và phần lõm thứ hai, và tấm không cháy thứ nhất được thiết lập tại phần lõm thứ nhất, tấm không cháy thứ nhất ở trạng thái được chèn vào phần lõm thứ nhất và được cố định bằng dụng cụ đầu nối được chèn vào từ phía mặt thứ hai.

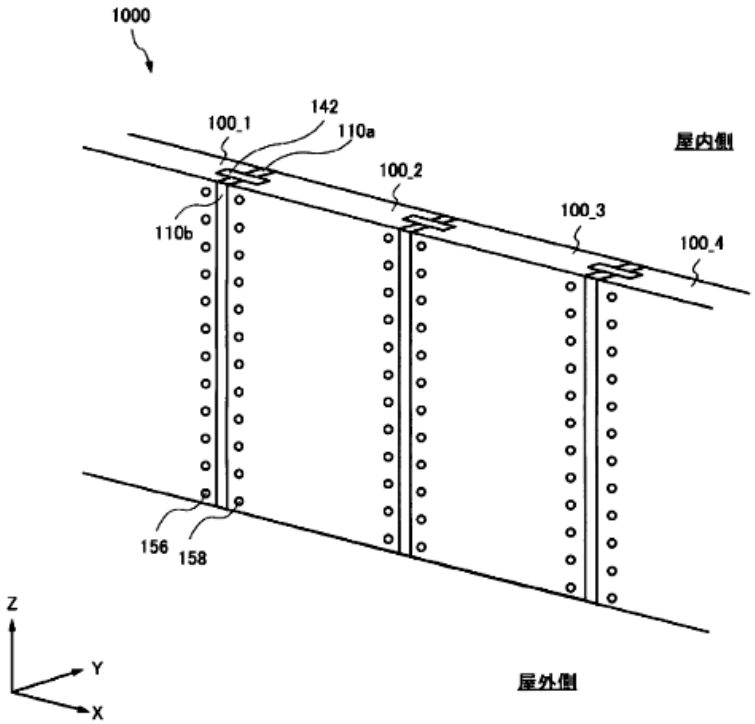

Fig.1

(11) **1-0048371 B**

(15) 05/06/2025
Số Quyết định: 96876/QĐ-SHTT.IP

(45) 25/07/2025 448B

(43) 25/01/2022 406 A

(21) 1-2021-06883

(85) 28/10/2021

(22) 26/03/2020

(86) PCT/JP2020/013754 26/03/2020

(30) 2019-066496 29/03/2019 JP

(87) WO2020/203672 08/10/2020

(51) ***G05B 19/042***

(73) **LAPLACE SYSTEM CO., LTD.** (JP)
1-245 Kyomachi, Fushimi-ku, Kyoto-shi, Kyoto 612-8083 Japan

(72) HORII, Masayuki (JP)

(74) Công ty TNHH Trà và cộng sự (TRA & ASSOCIATES CO.,LTD)

(54) MÔĐUN RƠLE VÀ KHỐI THIẾT BỊ ĐẦU CUỐI RƠLE SỬ DỤNG MÔĐUN RƠLE NÀY

(57) Sáng chế đề cập đến môđun rơle và khối thiết bị đầu cuối rơle cho phép giảm khối lượng công việc của công nhân và thực hiện việc tiết kiệm không gian. Khối thiết bị đầu cuối rơle được bố trí với nhiều môđun rơle và thiết bị tạo tín hiệu chọn, và mỗi môđun rơle được bố trí một thiết bị truyền tín hiệu có chọn lọc. Nhiều dây truyền tín hiệu đầu vào được nối với mỗi môđun rơle. Một dây truyền tín hiệu đầu vào được chọn theo tín hiệu chọn xuất từ thiết bị tạo tín hiệu chọn và tín hiệu được nhập dây truyền tín hiệu đầu vào đã chọn được xuất qua dây truyền tín hiệu đầu ra. Hơn nữa, khối thiết bị đầu cuối rơle được bố trí môđun đầu vào/đầu ra và có khả năng phát tín hiệu đầu vào từ nhiều dây truyền tín hiệu đầu vào làm tín hiệu nối tiếp.

FIG. 6

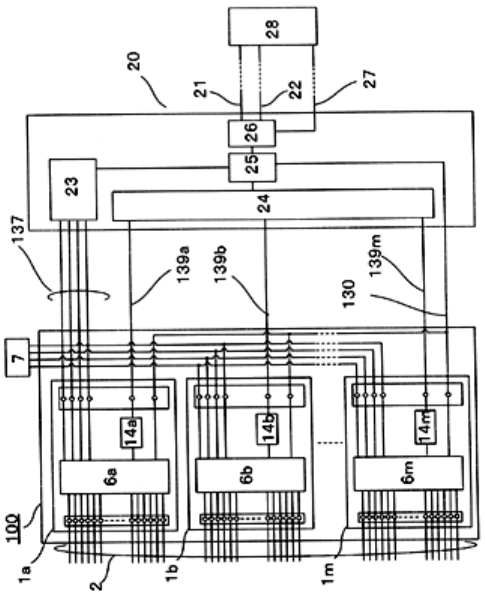

(11) **1-0048372 B**

(15) 05/06/2025
Số Quyết định: 96877/QĐ-SHTT.IP

(45) 25/07/2025 448B

(43) 26/02/2018 359 A

(21) 1-2017-04007

(85) 10/10/2017

(22) 10/03/2016

(86) PCT/JP2016/057666 10/03/2016

(30) 2015-048650 11/03/2015 JP
2015-055059 18/03/2015 JP

(87) WO2016/143875 A1 15/09/2016

(51) ***B60Q 1/24***; *F16J 15/52; B62D 7/08; B62D 7/18; B60Q 1/18; B62D 25/10*

(73) **KUBOTA CORPORATION** (JP)
2-47, Shikitsuhigashi 1-chome, Naniwa-ku, Osaka-shi, Osaka 5568601, Japan

(72) AOYAMA Kenichi (JP); YAMANAKA Maho (JP); TAMURA Yoshiyuki (JP)

(74) Công ty TNHH một thành viên Sở hữu trí tuệ VCCI (VCCI-IP CO.,LTD)

(54) **MÁY KÉO**

(57) Sáng chế đề cập đến máy kéo bao gồm: phần hở thông gió (4) mà được bố trí ở bề mặt phía bên (31a) của mui xe (30) và bị lõm từ bề mặt phía bên (31a) hướng tới bên trong của mui xe (30). Phần hở thông gió (4) bao gồm bề mặt đáy phần hở thông gió (41) mà bị lõm vào trong từ bề mặt phía bên (31a) của mui xe (30), và phần thành ngoại biên (42) mà nối tiếp với mép ngoại biên của bề mặt đáy phần hở thông gió (41) và mép ngoại biên của miệng vào phần hở thông gió (40) mà được tạo nên ở bề mặt phía bên (31a). Đèn làm việc (5) mà phát ra ánh sáng về phía trước và hướng xuống được bố trí trên phần thành ngoại biên (42).

Fig.4

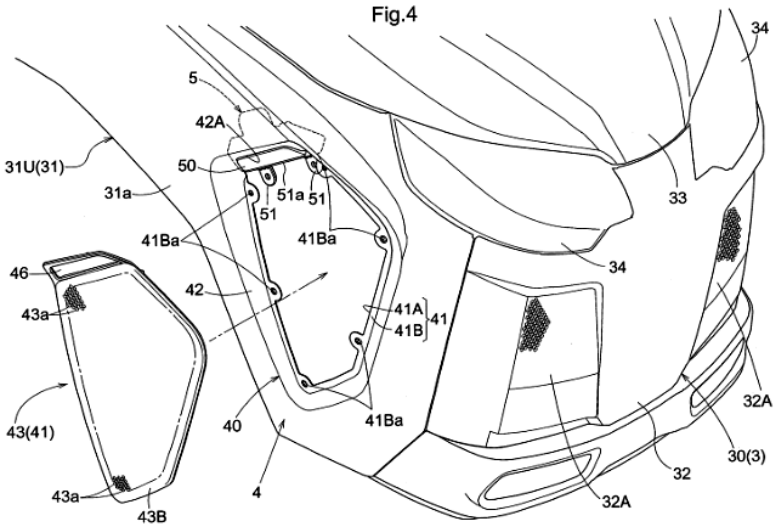

(11) **1-0048373 B**

(15) 05/06/2025
Số Quyết định: 96886/QĐ-SHTT.IP

(45) 25/07/2025 448B

(43) 26/06/2023 423 A

(21) 1-2022-08616

(85) 29/12/2022

(22) 17/06/2021

(86) PCT/EP2021/066472 17/06/2021

(30) PCT/CN2020/100209 03/07/2020 CN
20190812.6 13/08/2020 EP

(87) WO2022/002620 A1 06/01/2022

(51) ***C11D 11/00***; *C11D 17/04*

(73) **UNILEVER GLOBAL IP LIMITED** (GB)
Port Sunlight Wirral, Merseyside CH62 4ZD, United Kingdom

(72) DAI Mo (CN); DONG Siyu (CN)

(74) Công ty TNHH Trần Hữu Nam và Đồng sự (TRAN H.N & ASS.)

(54) **PHƯƠNG PHÁP SẢN XUẤT BAO NANG CHỨA LIỀU LƯỢNG ĐƠN VỊ**

(57) Sáng chế này cung cấp phương pháp sản xuất bao nang chứa liều lượng đơn vị để xử lý bề mặt đồ vật, phương pháp bao gồm các bước: (a) đặt tấm màng rượu polyvinyl thứ nhất có thể hòa tan trong nước lên khuôn có các nhóm hốc lõm, mỗi nhóm gồm có ba hốc lõm được bố trí trên mặt phẳng ngăn kín, lần lượt tiếp sau nhau theo hướng vòng tròn; (b) gia nhiệt và tác động hút chân không vào màng để ép màng vào các hốc lõm của khuôn, và giữ cố định để tạo thành ba hốc lõm trên màng; hốc lõm thứ nhất (502), hốc lõm thứ hai (503) và hốc lõm thứ ba (504), ba hốc lõm đó tiếp giáp với các hốc lõm kế bên tương ứng qua màng; (c) nạp ba phần chế phẩm xử lý bề mặt đồ vật khác nhau vào ba hốc lõm, ba hốc lõm này (502, 503, 504) cùng nhau tạo thành chế phẩm xử lý bề mặt đồ vật đầy đủ; (d) dán tấm màng thứ hai với tấm màng thứ nhất, trải dàn ngang qua các hốc lõm đã được tạo ra để tạo thành mạng dải dán kín ngăn cách, bao gồm riềm dán kín ngăn cách bao quanh (108) và mạng dải dán kín giữa các khoang chứa (1024, 1023, 1034), có chiều rộng trung bình của mạng dải dán kín trong khoảng từ 0,3mm đến 3mm ngăn cách các khoang chứa và một mạng dải dán kín ngăn cách trung tâm, để phân tách các khoang chứa (102, 103, 104) với nhau nhằm tạo thành bao nang có ba khoang chứa (101); và (e) cắt ở phần giữa các bao nang để tạo thành một loạt các bao nang có ba khoang chứa (101), mỗi bao nang chứa một phần của chế phẩm xử lý bề mặt đồ vật trong ba khoang chứa (102, 103, 104).

(11) **1-0048374 B**

(15) 05/06/2025
Số Quyết định: 96887/QĐ-SHTT.IP

(45) 25/07/2025 448B

(43) 25/05/2023 422 A

(21) 1-2022-08618

(85) 29/12/2022

(22) 17/06/2021

(86) PCT/EP2021/066428 17/06/2021

(30) PCT/CN2020/100182 03/07/2020 CN
20190809.2 13/08/2020 EP

(87) WO2022/002613 A1 06/01/2022

(51) ***C11D 11/00***; *C11D 17/04*

(73) **UNILEVER GLOBAL IP LIMITED** (GB)
Port Sunlight Wirral, Merseyside CH62 4ZD, United Kingdom

(72) CHEN Yanchao (CN)

(74) Công ty TNHH Trần Hữu Nam và Đồng sự (TRAN H.N & ASS.)

(54) **BAO NANG CHỨA LIỀU LƯỢNG ĐƠN VỊ VÀ PHƯƠNG PHÁP SẢN XUẤT BAO NANG CHỨA LIỀU LƯỢNG ĐƠN VỊ**

(57) Sáng chế cung cấp bao nang chứa liều lượng đơn vị (101) để xử lý bề mặt đồ vật, bao nang (101) có ba khoang chứa (102, 103, 104) để chứa chế phẩm xử lý bề mặt đồ vật, trong đó: bao nang (101) được tạo thành từ hai tấm màng có thể tan trong nước, hai tấm màng này được dán kín với nhau tạo thành mạng dải dán kín ngăn cách nằm trên mặt phẳng ngăn kín, mạng dải dán kín ngăn cách bao gồm dải dán kín ngăn cách xung quanh (108), mạng dải dán kín ngăn cách các khoang (1024, 1023, 1034) để ngăn cách giữa các khoang chứa với nhau, và mạng dải dán kín ngăn cách trung tâm (10234), trong đó các khoang chứa có tỉ lệ mở rộng bề mặt trung bình trong khoảng từ 1,5 đến 3, tỉ lệ mở rộng bề mặt là tỉ số giữa diện tích bề mặt của màng nằm bên trên mặt phẳng ngăn kín so với diện tích diện phủ của khoang chứa nằm trên mặt phẳng ngăn kín.

(11) **1-0048375 B**

(15) 05/06/2025
Số Quyết định: 96889/QĐ-SHTT.IP

(45) 25/07/2025 448B

(43) 26/06/2023 423 A

(21) 1-2023-01760

(85) 20/03/2023

(22) 20/09/2021

(86) PCT/EP2021/075774 20/09/2021

(30) 20197227.0 21/09/2020 EP

(87) WO2022/058582 A1 24/03/2022

(51) ***C11D 3/32***; *A61Q 17/00; A61Q 19/10; C11D 11/00; C11D 17/00; C11D 3/20; A61K 8/42; C11D 1/29*

(73) **UNILEVER GLOBAL IP LIMITED** (GB)
Port Sunlight Wirral, Merseyside, CH62 4ZD, United Kingdom

(72) BARNE Sameer Keshav (IN); SANKAR Rachana (IN); VADHYAR Jayashree Anantharam (IN)

(74) Công ty TNHH Trần Hữu Nam và Đồng sự (TRAN H.N & ASS.)

(54) **CHẾ PHẨM LÀM SẠCH BỀ MẶT CỨNG VÀ PHƯƠNG PHÁP RỬA CHÉN**

(57) Sáng chế đề cập đến chế phẩm làm sạch bề mặt cứng. Cần có các chế phẩm làm sạch được cải thiện để mang lại lợi ích kháng khuẩn bên cạnh lợi ích làm sạch. Các tác giả sáng chế đã phát hiện ra rằng chế phẩm hệ nước chứa alken amit từ 0,01 đến 20% tính theo trọng lượng; glycol ete từ 0,01 đến 20% tính theo trọng lượng có công thức (I):

R1O(R2O)nR3 ; trong đó,

- R_1 là nhóm alkyl hoặc phenyl mạch thẳng hoặc mạch nhánh có từ 1 đến 8 nguyên tử cacbon;

- R_2 là etyl hoặc isopropyl;

- n là 1,2,3;

- R_3 là hydro hoặc nhóm alkyl hoặc phenyl mạch thẳng hoặc mạch nhánh có từ 1 đến 10 nguyên tử cacbon;

chất hoạt động bề mặt từ 0,1 đến 50% tính theo trọng lượng; và nước ít nhất 10% tính theo trọng lượng, mang lại lợi ích kháng khuẩn đáng kể.

(11) **1-0048376 B**

(15) 05/06/2025
Số Quyết định: 96890/QĐ-SHTT.IP

(45) 25/07/2025 448B

(43) 25/05/2020 386 A

(21) 1-2020-00924

(85) 20/02/2020

(22) 10/08/2018

(86) PCT/JP2018/030064 10/08/2018

(30) 62/548684 22/08/2017 US
62/698810 16/07/2018 US

(87) WO2019/039324 28/02/2019

(51) ***H04N 19/117****; H04N 19/80; H04N 19/157*

(73) **PANASONIC INTELLECTUAL PROPERTY CORPORATION OF AMERICA** (US)
20000 Mariner Avenue, Suite 200, Torrance, CA 90503, United States of America

(72) ABE, Kiyofumi (JP); NISHI, Takahiro (JP); TOMA, Tadamasa (JP); KANOH, Ryuichi (JP); LIM, Chong Soon (SG); LIAO, Ru Ling (TW); SUN, Hai Wei (SG); SHASHIDHAR, Sughosh Pavan (IN); TEO, Han Boon (SG); LI, Jing Ya (CN)

(74) Công ty TNHH một thành viên Sở hữu trí tuệ VCCI (VCCI-IP CO.,LTD)

(54) **BỘ MÃ HÓA ẢNH VÀ BỘ GIẢI MÃ ẢNH**

(57) Sáng chế đề cập đến bộ mã hóa ảnh, mà bao gồm mạch và bộ nhớ được ghép nối với mạch. Mạch này, khi hoạt động, thực hiện thao tác san bằng biên dọc theo biên giữa phân vùng thứ nhất mà có dạng không phải hình chữ nhật (ví dụ, dạng hình tam giác) và phân vùng thứ hai mà được phân chia từ khối ảnh. Thao tác san bằng biên bao gồm: dự đoán thứ nhất các trị số thứ nhất của tập hợp các điểm ảnh của phân vùng thứ nhất dọc theo biên, sử dụng thông tin của phân vùng thứ nhất; dự đoán thứ hai các trị số thứ hai của tập hợp các điểm ảnh của phân vùng thứ nhất dọc theo biên, sử dụng thông tin của phân vùng thứ hai; tính trọng số các trị số thứ nhất và các trị số thứ hai; và mã hóa phân vùng thứ nhất nhờ sử dụng các trị số thứ nhất được tính trọng số và các trị số thứ hai được tính trọng số.

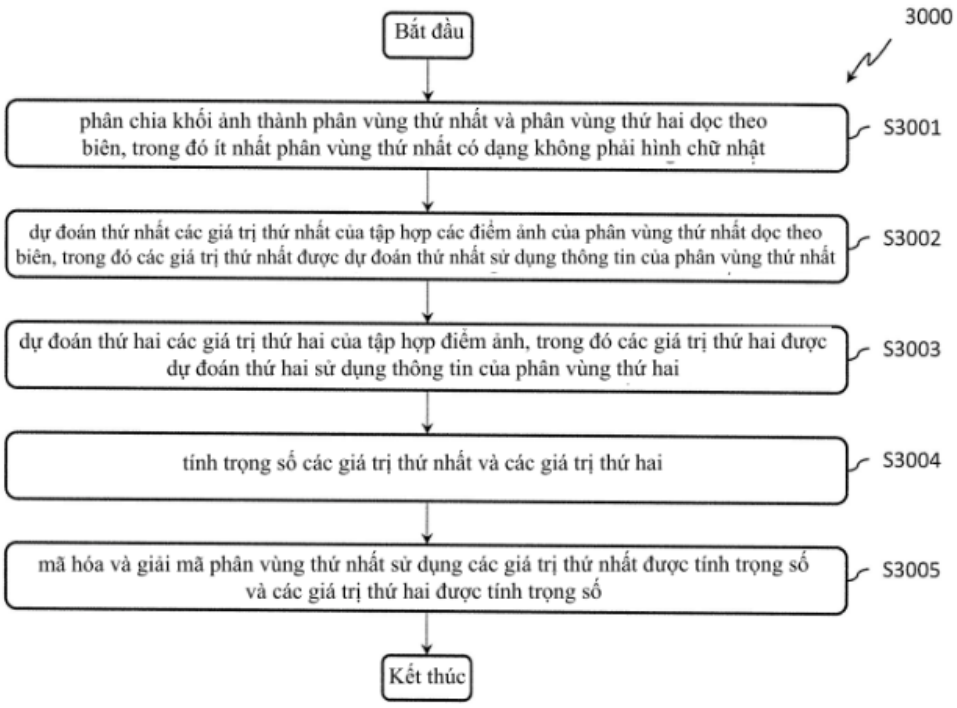
3000
Bắt đầu
phân chia khối ảnh thành phân vùng thứ nhất và phân vùng thứ hai dọc theo biên, trong đó ít nhất phân vùng thứ nhất có dạng không phải hình chữ nhật
S3001
dự đoán thứ nhất các giá trị thứ nhất của tập hợp các điểm ảnh của phân vùng thứ nhất dọc theo biên, trong đó các giá trị thứ nhất được dự đoán thứ nhất sử dụng thông tin của phân vùng thứ nhất
S3002
dự đoán thứ hai các giá trị thứ hai của tập hợp điểm ảnh, trong đó các giá trị thứ hai được dự đoán thứ hai sử dụng thông tin của phân vùng thứ hai
S3003
tính trọng số các giá trị thứ nhất và các giá trị thứ hai
S3004
mã hóa và giải mã phân vùng thứ nhất sử dụng các giá trị thứ nhất được tính trọng số và các giá trị thứ hai được tính trọng số
S3005
Kết thúc

FIG. 20

(11) **1-0048377 B**

(15) 05/06/2025
Số Quyết định: 96891/QĐ-SHTT.IP

(45) 25/07/2025 448B

(43) 26/04/2021 397 A

(21) 1-2020-07223

(85) 11/12/2020

(22) 20/06/2019

(86) PCT/EP2019/066381 20/06/2019

(30) 18179034.6 21/06/2018 EP

(87) WO2019/243523 26/12/2019

(51) ***C07D 213/73***; *A61K 31/44; A61P 35/00*

(73) **CELLESTIA BIOTECH AG** (CH)
Technologiepark Basel Hochbergstrasse 60C 4057 Basel (CH)

(72) BAUER, Michael (CH); HAHN, Uwe (CH); BAPPERT, Erhard (CH)

(74) Công ty cổ phần Tư vấn S&B (S&B CONSULTANT., CORP.)

(54) QUY TRÌNH ĐIỀU CHẾ AMINO DIARYL ETE VÀ MUỐI AMINO DIARYL ETE HYDROCLORUA

(57) Sáng chế đề cập đến quy trình điều chế hợp chất có công thức (I) bao gồm bước khử hợp chất có công thức (II) như được đề cập ở đây với hydro có trong chất xúc tác paladi và dung môi trong đó dung môi là dung môi aprotic phân cực hoặc rượu C3-C10. Sáng chế còn đề cập đến muối hydroclorua và muối monohydroclorua của hợp chất có công thức (I).

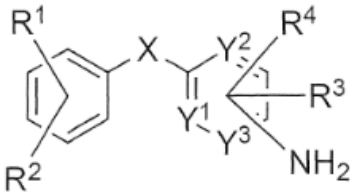

Công thức (I)

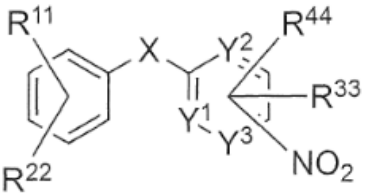

Công thức (II).

(11) **1-0048378 B**

(15) 05/06/2025
Số Quyết định: 96893/QĐ-SHTT.IP

(45) 25/07/2025 448B

(43) 26/06/2023 423 A

(21) 1-2023-01457

(22) 08/03/2023

(30) 2022-051885 28/03/2022 JP

(51) ***B62J 23/00***; *B62J 1/12*

(73) **HONDA MOTOR CO., LTD.** (JP)
1 -1, Minami-Aoyama 2-chome, Minato-ku, Tokyo, 107-8556 Japan

(72) Takamasa IGUCHI (JP); Shohei SASAKI (JP)

(74) Công ty TNHH Dịch vụ sở hữu trí tuệ ALPHA (ALPHA PLUS CO., LTD.)

(54) **KẾT CẤU LẮP TẤM CHỤP YÊN XE**

(57) Mục đích của sáng chế là làm giảm tải tác động lên tấm chụp yên xe trong kết cấu lắp tấm chụp yên xe.

Kết cấu lắp tấm chụp yên xe bao gồm yên xe (17) dùng cho người đi xe kiểu ngồi để chân hai bên và tấm chụp yên xe (50) để che yên xe (17) từ phía trên. Tấm chụp yên xe (50) bao gồm phần móc (55) mà kéo dài về phía trước từ phần mép sau (50a) của tấm chụp yên xe (50) và phần kéo dài bên trong (60) mà kéo dài về phía trong theo hướng chiều rộng xe từ phần bên (52) của tấm chụp yên xe (50) về phía mặt đáy (17c) của yên xe (17). Phần móc (55) được móc vào mặt đáy (17c) của yên xe (17) và phần kéo dài bên trong (60) được lắp thông qua chi tiết bằng cao su vào mặt đáy (17c) của yên xe (17), khiến cho tấm chụp yên xe (50) được lắp cố định vào yên xe (17).

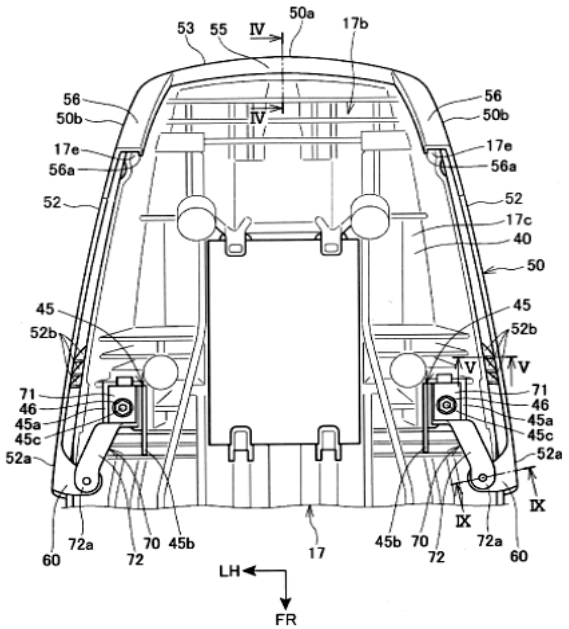

FIG.3

(11) **1-0048379 B**

(15) 05/06/2025
Số Quyết định: 96894/QĐ-SHTT.IP

(45) 25/07/2025 448B

(43) 25/10/2022 415 A

(21) 1-2022-05421

(85) 25/08/2022

(22) 08/02/2021

(86) PCT/US2021/017074 08/02/2021

(30) 16/783,318 06/02/2020 US
16/945,703 31/07/2020 US

(87) WO2021/159067 12/08/2021

(51) ***B65D 33/25****; B65D 75/32; B65D 75/22*

(73) **STASHER, INC.** (US)
1310 63rd Street, Emeryville, California, 94608, United States of America

(72) MAGUIRE, Paul (US); NOURI, Katousha Ghaemi (US); CARPINELLI, Angelo (US); AU, Bryan Kin Fo (US)

(74) Công ty TNHH Đại Tín và Liên Danh (DAITIN AND ASSOCIATES CO.,LTD)

(54) **ĐỒ CHỨA CO DÃN ĐƯỢC ĐỊNH HÌNH CÓ BỘ PHẬN LÀM KÍN CHỐNG RÒ RỈ VÀ LỚP CHẮN ÁP SUẤT ĐƯỢC TÍCH HỢP**

(57) Sáng chế đề xuất đồ chứa đồ chứa co dãn được định hình có bộ phận làm kín chống rò rỉ và lớp chắn áp suất được tích hợp. Bộ phận làm kín tích hợp các phần tử ép khít với kích thước và hình dạng đủ để cung cấp một bộ phận làm kín chắc chắn chống rò rỉ chất lỏng từ bên trong đồ chứa, bộ phận làm kín được tích hợp vào đồ chứa và không cần kẹp hoặc móc cài bên ngoài. Lớp chắn áp suất làm tăng khả năng chống rò rỉ lên ít nhất 300% và được tạo thành bằng cách thêm vật liệu vào bên trong đồ chứa chứ không phải vào các phần ghép của bộ phận làm kín và hoạt động bằng cách làm lệch áp suất ra khỏi hai phần bộ phận làm kín chống rò rỉ. Các tính năng bổ sung được cung cấp để tạo điều kiện thuận lợi cho việc mở, chẳng hạn như các vành kéo dài để kéo các bên mở ra và các hốc không đối xứng cho các phần tử ép khít để giảm lực mở ban đầu. Đồ chứa có thể có một lỗ và có hình dạng không đối xứng, chẳng hạn như hình thang, để tạo ra một phần mở rộng kèm với một bộ phận làm kín chắc chắn.

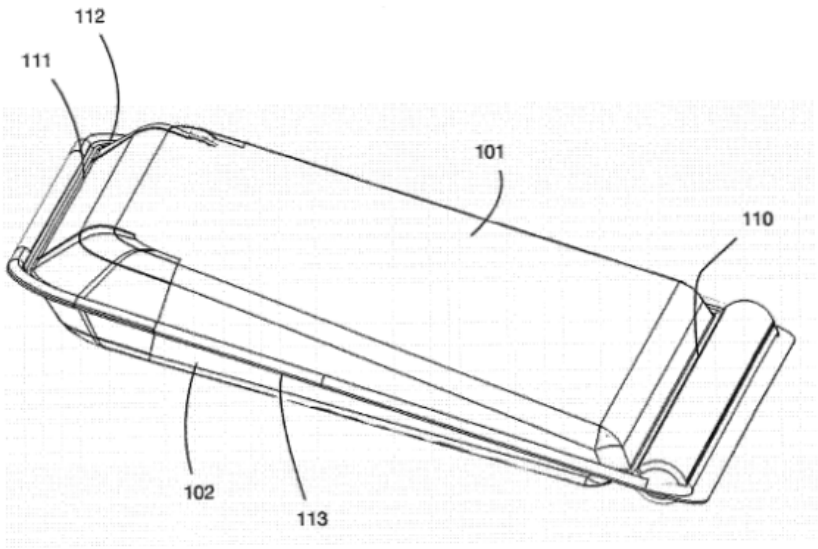

Fig.1

(11) **1-0048380 B**

(15) 05/06/2025
Số Quyết định: 96895/QĐ-SHTT.IP

(45) 25/07/2025 448B

(43) 25/12/2020 393 A

(21) 1-2020-05666

(85) 02/10/2020

(22) 04/03/2019

(86) PCT/IB2019/051742 04/03/2019

(30) 62/637.692 02/03/2018 US
62/756.938 07/11/2018 US

(87) WO2019/167032 06/09/2019

(51) ***F16B 23/00***

(73) **GRIP HOLDINGS LLC** (US)
1202 Telfair Rd Brandon, Florida 33510, US

(72) Paul KUKUCKA (US); Thomas Stefan KUKUCKA (US)

(74) Công ty TNHH Sở hữu trí tuệ Hải Hân (HAI HAN IP CO., LTD.)

(54) **VÍT CHỐNG TRƯỢT**

(57) Sáng chế đề cập đến vít chống trượt mà dùng nhiều kết cấu ăn khớp để ngăn sự trượt và đẩy nhanh sự truyền mômen xoắn giữa dụng cụ vặn và vít. Vít này bao gồm trục, đầu vít, và phần ren ngoài. Đầu vít bao gồm trục quay và nhiều vách ăn khớp; trong đó vách ăn khớp được bố trí tỏa tròn quanh trục quay. Mỗi trong số vách ăn khớp bao gồm đường nằm ngang thứ nhất, đường nằm ngang thứ hai, và phần tròn. Đường nằm ngang thứ nhất được kết nối ở phần cuối cùng với phần tròn. Đường nằm ngang thứ hai được kết nối ở phần cuối cùng với phần tròn, đối diện đường nằm ngang thứ nhất. Tâm của phần tròn được định hướng xa khỏi trục quay. Trục được kết nối đồng tâm với đầu vít để đóng vai trò như phần thân của vít. Phần ren ngoài được kết nối theo hướng nằm ngang dọc theo trục, tương tự như vít truyền thống.

FIG. 1

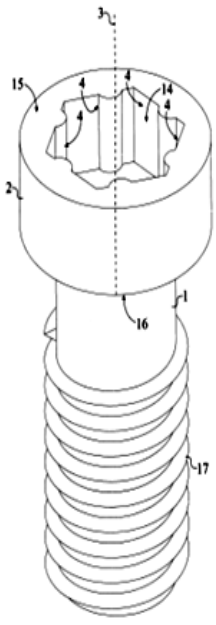

(11) **1-0048381 B**

(15) 05/06/2025
Số Quyết định: 96896/QĐ-SHTT.IP

(45) 25/07/2025 448B

(43) 26/10/2020 391 A

(21) 1-2020-04317

(85) 18/08/2014

(22) 20/02/2013

(86) PCT/JP2013/054126 20/02/2013

(30) 2012-044009 29/02/2012 JP

(87) WO2013/129203 A1 06/09/2013

(51) ***H04N 7/26***

(62) 1-2014-02746

(73) **SONY CORPORATION** (JP)
1-7-1, Konan, Minato-ku, Tokyo 108-0075, Japan

(72) TANAKA Junichi (JP); MORIGAMI Yoshitaka (JP)

(74) Công ty TNHH một thành viên Sở hữu trí tuệ VCCI (VCCI-IP CO.,LTD)

(54) **THIẾT BỊ XỬ LÝ ẢNH, PHƯƠNG PHÁP XỬ LÝ ẢNH VÀ VẬT GHI ĐỌC ĐƯỢC BẰNG MÁY TÍNH**

(57) Sáng chế đề cập đến thiết bị và phương pháp xử lý ảnh mà cho phép ngăn ngừa việc tăng lượng mã hóa của danh sách chia tỷ lệ.

Thiết bị xử lý ảnh của sáng chế thiết lập hệ số nằm tại phần đầu của ma trận lượng tử hóa bằng cách cộng hệ số chênh lệch thay thế mà là độ chênh lệch giữa hệ số thay thế được sử dụng để thay thế hệ số nằm tại phần đầu của ma trận lượng tử hóa và hệ số nằm tại phần đầu của ma trận lượng tử hóa vào hệ số nằm tại phần đầu của ma trận lượng tử hóa; chuyển đổi lên ma trận lượng tử hóa được thiết lập; và giải lượng tử hóa dữ liệu được lượng tử hóa nhờ sử dụng ma trận lượng tử hóa được chuyển đổi lên trong đó hệ số nằm tại phần đầu của ma trận lượng tử hóa được chuyển đổi lên được thay thế bởi hệ số thay thế. Sáng chế có thể được áp dụng cho thiết bị xử lý ảnh.

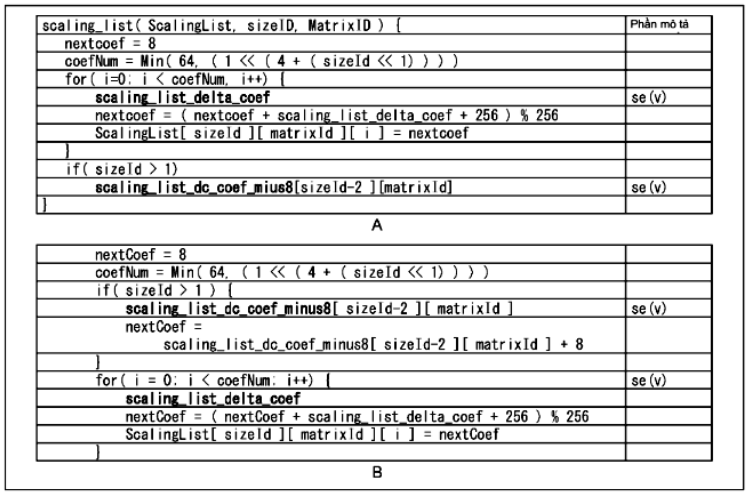

scaling_list(ScalingList, sizeID, MatrixID) {	Phần mô tả
nextcoef = 8	
coefNum = Min(64, (1 << (4 + (sizeId << 1))))	
for(i=0; i < coefNum, i++) {	
scaling_list_delta_coef	se(v)
nextcoef = (nextcoef + scaling_list_delta_coef + 256) % 256	
ScalingList[sizeId][matrixId][i] = nextcoef	
}	
if(sizeId > 1)	
scaling_list_dc_coef_minus8[sizeId-2][matrixId]	se(v)
}	

A

nextCoef = 8	
coefNum = Min(64, (1 << (4 + (sizeId << 1))))	
if(sizeId > 1) {	
scaling_list_dc_coef_minus8[sizeId-2][matrixId]	se(v)
nextCoef = scaling_list_dc_coef_minus8[sizeId-2][matrixId] + 8	
}	
for(i = 0; i < coefNum; i++) {	se(v)
scaling_list_delta_coef	
nextCoef = (nextCoef + scaling_list_delta_coef + 256) % 256	
ScalingList[sizeId][matrixId][i] = nextCoef	
}	

B

FIG. 7

(11) **1-0048382 B**

(15) 05/06/2025
Số Quyết định: 96897/QĐ-SHTT.IP

(45) 25/07/2025 448B

(43) 27/06/2022 411 A

(21) 1-2022-02257

(85) 12/04/2022

(22) 28/08/2020

(86) PCT/US2020/048352 28/08/2020

(30) 62/899,253 12/09/2019 US
16/997,359 19/08/2020 US

(87) WO2021/050290 18/03/2021

(51) ***F16J 15/02***

(73) **S & B TECHNICAL PRODUCTS, INC.** (US)
1300 East Berry Street, Fort Worth, TX 76119 (US)

(72) PACHECO, Rodney (CR); QUESADA, Guido (CR); WEIH, Mark, A. (US); ROJAS, Bernal (CR)

(74) Công ty TNHH Ban Ca (BANCA)

(54) **VÒNG ĐỆM LÀM KÍN VÀ PHƯƠNG PHÁP SẢN XUẤT VÒNG ĐỆM LÀM KÍN**

(57) Sáng chế đề cập đến vòng đệm làm kín ống được thiết kế để tiếp nhận trong đường rãnh được bố trí trong đầu loe cái của đoạn ống nhựa được lắp ráp với đầu ống đực ăn khớp để tạo thành khớp nối ống nhựa. Vòng đệm được tạo thành từ dải nhựa cứng có bề mặt chu vi bên ngoài và bề mặt chu vi bên trong, và hai phần đàn hồi riêng biệt. Phần đàn hồi riêng biệt thứ nhất tạo thành vòng bên ngoài bao quanh bề mặt chu vi bên ngoài của dải nhựa cứng. Phần đàn hồi riêng biệt thứ hai tạo thành gờ bên trong bao quanh bề mặt chu vi bên trong của dải nhựa cứng. Hai phần đàn hồi riêng biệt được kết nối trong quá trình đúc vòng đệm bởi một loạt các đường gân cách quãng để tạo thành phần thân đàn hồi liên tục kết nối các phần đàn hồi riêng biệt thứ nhất và thứ hai theo các khoảng cách quãng. Hơn nữa, sáng chế cũng đề cập đến phương pháp sản xuất vòng đệm làm kín.

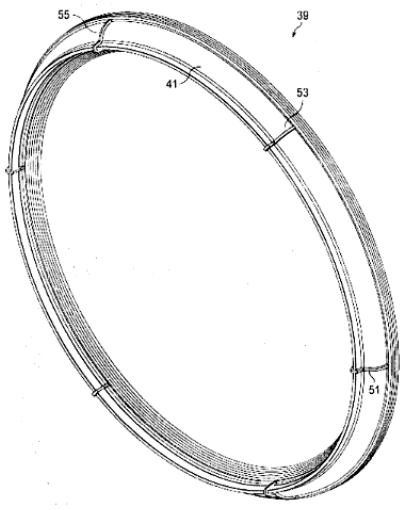

(11) **1-0048383 B**

(15) 05/06/2025
Số Quyết định: 96898/QĐ-SHTT.IP

(45) 25/07/2025 448B

(43) 25/10/2021 403 A

(21) 1-2021-04482

(85) 20/04/2009

(22) 16/10/2007

(86) PCT/IB2007/004172 16/10/2007

(30) 06291628.3 19/10/2006 EP

(87) WO2008/047242 A9 24/04/2008

(51) ***C07K 16/28***; *C07K 16/46*

(62) 1-2009-00786

(73) **SANOFI-AVENTIS** (FR)
174, avenue de France, 75013 Paris, France

(72) PARK Peter U. (US); BARTLE Laura M. (GB); SKALETSKAYA Anna (FR); GOLMAKHER Viktor S. (FR); TAVARES Daniel (US); DECKERT Jutta (FR); MIKOL VINCENT (FR); BLANC Véronique (FR)

(74) Công ty TNHH Trần Hữu Nam và Đồng sự (TRAN H.N & ASS.)

(54) **POLYNUCLEOTIT MÃ HÓA KHÁNG THỂ HOẶC ĐOẠN LIÊN KẾT EPITOP CỦA CHÚNG, VẬT TRUYỀN TÁI TỔ HỢP VÀ TẾ BÀO CHỦ CHỨA VẬT TRUYỀN NÀY**

(57) Sáng chế đề cập đến các kháng thể, kháng thể nhân hóa, các kháng thể tái tạo bề mặt, các đoạn gắn kết epitop của kháng thể, các kháng thể được dẫn xuất, và các thể liên hợp của chúng với các chất gây độc tế bào mà gắn kết đặc hiệu với CD38, có khả năng làm chết tế bào CD38+ bằng cơ chế gây chết tế bào theo chương trình, gây độc tế bào trung gian phụ thuộc kháng thể (ADCC), và/hoặc gây độc tế bào phụ thuộc bổ thể (CDC). Ngoài ra, sáng chế còn đề cập đến dược phẩm và chế phẩm điều trị chứa kháng thể này, bộ kit chứa kháng thể này, polynucleotit mã hóa polypeptit, vật truyền tái tổ hợp và tế bào chủ chứa vật truyền này.

(11) **1-0048384 B**

(15) 05/06/2025
Số Quyết định: 96900/QĐ-SHTT.IP

(45) 25/07/2025 448B

(43) 25/11/2020 392 A

(21) 1-2020-03103

(85) 01/06/2020

(22) 28/11/2018

(86) PCT/US2018/062863 28/11/2018

(30) 62/592,657 30/11/2017 US

(87) WO2019/108662 A1 06/06/2019

(51) ***C07K 16/28****; A61K 39/00*

(73) **REGENERON PHARMACEUTICALS, INC.** (US)
777 Old Saw Mill River Road, Tarrytown, New York 10591 (US)

(72) CROLL Susan D. (US); GAO Min (US); HU Ying (US)

(74) Công ty TNHH Trần Hữu Nam và Đồng sự (TRAN H.N & ASS.)

(54) **KHÁNG THỂ ĐƯỢC PHÂN LẬP HOẶC ĐOẠN LIÊN KẾT KHÁNG NGUYÊN CỦA NÓ LIÊN KẾT ĐẶC HIỆU VỚI THỤ THỂ TROPOMYOSIN KINAZA B VÀ DƯỢC PHẨM CHỨA CHÚNG**

(57) Sáng chế đề cập đến các kháng thể liên kết đặc hiệu với TrkB và các phương pháp sử dụng các kháng thể này.bộc lộ. Các kháng thể chủ vận có tác dụng bảo vệ thần kinh, như được thể hiện qua tác dụng của chúng trong việc tăng cường khả năng sống sót của các tế bào hạch võng mạc *in vitro* là đã được bộc lộ, và các kháng thể chủ vận này có thể được sử dụng trong điều trị, chẳng hạn như các rối loạn về mắt, bao gồm cả bệnh tăng nhãn áp. Ngoài ra, các bệnh hoặc rối loạn thần kinh khác có được lợi ích từ việc điều trị bằng các kháng thể chủ vận này, bao gồm cả những bệnh được đặc trưng một phần bởi tổn thương tế bào thần kinh. Theo một số phương án nhất định, sáng chế bao gồm các kháng thể liên kết TrkB và làm trung gian dẫn truyền tín hiệu tế bào. Các kháng thể của sáng chế có thể là các kháng thể hoàn toàn người, không có trong tự nhiên, được tạo chế phẩm với các tá dược để tiêm.

(11) **1-0048385 B** (15) 05/06/2025
Số Quyết định: 96901/QĐ-SHTT.IP
(45) 25/07/2025 448B (43) 25/03/2022 408 A
(21) 1-2020-05061
(22) 03/09/2020
(51) ***A61H 7/00***; *A61N 1/36; A61M 27/00; A45D 44/00; A61H 9/00*
(73) 1. **BIBOTING INTERNATIONAL CO., LTD** (TW)
8F., No.66-7, Sec. 2, Nankan Rd., Luzhu Dist., Taoyuan City 338, Taiwan
2. **PO-CHANG, LIU** (TW)
8F., No.66-7, Sec. 2, Nankan Rd., Luzhu Dist., Taoyuan City 338, Taiwan
(72) Po-Chang, LIU (TW); Pei-En LEE (TW)
(74) Công ty TNHH Đại Tín và Liên Danh (DAITIN AND ASSOCIATES CO.,LTD)

(54) THIẾT BỊ LÀM ĐẸP VÀ CHĂM SÓC DA MẶT

(57) Sáng chế đề cập đến thiết bị làm đẹp và chăm sóc da mặt bao gồm thanh làm đẹp (1) có đường cấp khí (A), lỗ kết nối áp lực âm (132), vòi hút dẫn điện (15) và cổng kết nối thứ nhất (134); mô đun tạo kích thích cơ bằng dòng điện (EMS) (20) bên trong thanh làm đẹp (1) được nối điện với cổng kết nối thứ nhất (134); bộ phận áp lực âm bên ngoài (6) tách ra khỏi thanh làm đẹp (1) và có mô đun kiểm soát điều khiển áp lực âm (62) và cổng kết nối thứ hai (637); mô đun kiểm soát điều khiển áp lực âm (62) có cụm ống cấp khí (66) bao gồm lỗ thông áp lực âm (661); một ống thông (7) thông với lỗ kết nối áp lực âm (132) và lỗ thông áp lực âm (661); dây dẫn (8) được kết nối với cổng kết nối thứ nhất (134) và cổng kết nối thứ hai (637). Theo đó, tác dụng làm săn chắc, làm sạch, làm đẹp và chăm sóc da mặt đều đạt được.

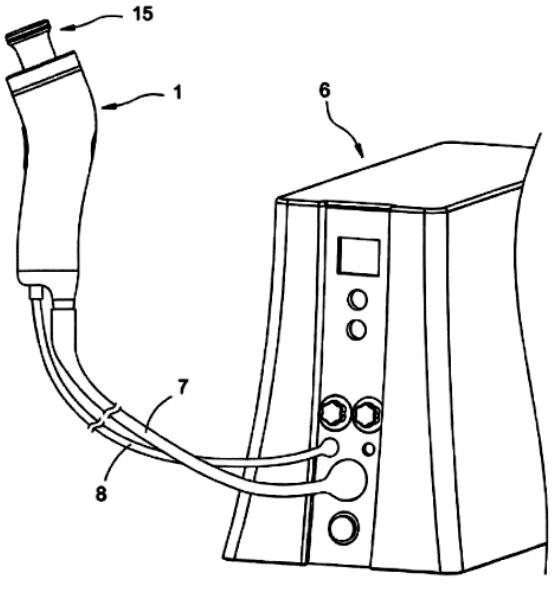

Fig.1

(11) **1-0048386 B**

(15) 05/06/2025
Số Quyết định: 96905/QĐ-SHTT.IP

(45) 25/07/2025 448B

(43) 26/07/2021 400 A

(21) 1-2020-07034

(85) 04/12/2020

(22) 03/09/2019

(86) PCT/CN2019/104254 03/09/2019

(30) 62/726,419 03/09/2018 US

(87) WO2020/048463 12/03/2020

(51) ***H04N 19/593***

(73) **HUAWEI TECHNOLOGIES CO., LTD.** (CN)
Huawei Administration Building, Bantian, Longgang District, Shenzhen, Guangdong 518129, China

(72) WANG, Biao (CN); ESENLIK, Semih (TR); KOTRA, Anand Meher (IN); GAO, Han (CN); CHEN, Jianle (CN); ZHAO, Zhijie (CN)

(74) Công ty Luật TNHH T&G (TGVN)

(54) BỘ GIẢI MÃ, PHƯƠNG PHÁP GIẢI MÃ, BỘ MÃ HÓA VÀ PHƯƠNG TIỆN LƯU TRỮ ĐỌC ĐƯỢC BẰNG MÁY TÍNH

(57) Sáng chế đề cập đến phương pháp giải mã và bộ giải mã để giải mã khối hiện hành của viđeo, trong đó phương pháp giải mã bao gồm các bước: thu nhận giá trị của cờ các chế độ nhiều khả năng nhất (Most Probable Mode, MPM) đối với khối hiện hành từ dòng bit; thu nhận chỉ số MPM đối với khối hiện hành từ dòng bit, khi giá trị của cờ MPM chỉ báo rằng chế độ dự đoán trong ảnh đối với khối hiện hành là chế độ dự đoán trong ảnh có trong tập hợp MPM của các chế độ dự đoán trong ảnh; thu nhận giá trị của chế độ dự đoán trong ảnh đối với khối hiện hành, dựa trên chỉ số MPM và tập hợp MPM đối với khối hiện hành; trong đó khi chế độ dự đoán trong ảnh của khối lân cận trái của khối hiện hành là chế độ phẳng, và chế độ dự đoán trong ảnh của khối lân cận trên của khối hiện hành là chế độ phẳng, tập hợp MPM của các chế độ dự đoán bao gồm: chế độ phẳng, chế độ DC, chế độ thẳng đứng, chế độ ngang, chế độ dự đoán trong ảnh tương ứng với chế độ thẳng đứng với độ lệch thứ nhất, và chế độ dự đoán trong ảnh tương ứng với chế độ thẳng đứng với độ lệch thứ hai. Sáng chế cũng đề cập đến bộ mã hóa và phương tiện lưu trữ đọc được bằng máy tính.


Các khối lân cận bậc thứ hai
AL
A
AR
Các khối lân cận bậc thứ nhất
Đơn vị mã hóa hiện hành
L
BL
Các khối lân cận bậc thứ hai
Các khối lân cận bậc thứ nhất
Các khối lân cận bậc thứ hai được đánh dấu nhờ sử dụng khối đứt nét

Fig. 6

(11) **1-0048387 B**

(15) 05/06/2025
Số Quyết định: 96908/QĐ-SHTT.IP

(45) 25/07/2025 448B

(43) 25/04/2022 409 A

(21) 1-2022-00216

(85) 13/01/2022

(22) 25/06/2020

(86) PCT/US2020/039602 25/06/2020

(30) 62/878,579 25/07/2019 US
16/803,708 27/02/2020 US

(87) WO2021/015923 28/01/2021

(51) ***H04B 1/7143**; H04W 74/00*

(73) **QUALCOMM INCORPORATED** (US)
ATTN: International IP Administration, 5775 Morehouse Drive, San Diego, CA 92121-1714, United States of America

(72) LEI, Jing (US); PARK, Seyong (KR); CHEN, Wanshi (CN)

(74) Công ty TNHH Quốc tế D &N (D&N INTERNATIONAL CO.,LTD.)

(54) **PHƯƠNG PHÁP, THIẾT BỊ NGƯỜI DÙNG VÀ TRẠM GỐC ĐỂ TRUYỀN THÔNG KHÔNG DÂY**

(57) Các khía cạnh khác nhau của sáng chế đề cập chung đến phương pháp, thiết bị người dùng và trạm gốc để truyền thông không dây. Theo một số khía cạnh, thiết bị người dùng (user equipment - UE) có thể nhận, từ trạm gốc, thông tin cấu hình cho thủ tục truy cập ngẫu nhiên hai bước. UE có thể xác định khoảng nhảy tần để truyền tải tin của kênh truy cập ngẫu nhiên hai bước trong thủ tục truy cập ngẫu nhiên hai bước. UE có thể mã hóa tải tin thành một hoặc nhiều từ mã. UE có thể ánh xạ một hoặc nhiều từ mã đến nhiều đơn vị tài nguyên của khoảng nhảy tần. UE có thể truyền một hoặc nhiều từ mã đến trạm gốc trên nhiều đơn vị tài nguyên của khoảng nhảy tần. Sáng chế còn đề cập đến nhiều khía cạnh khác.

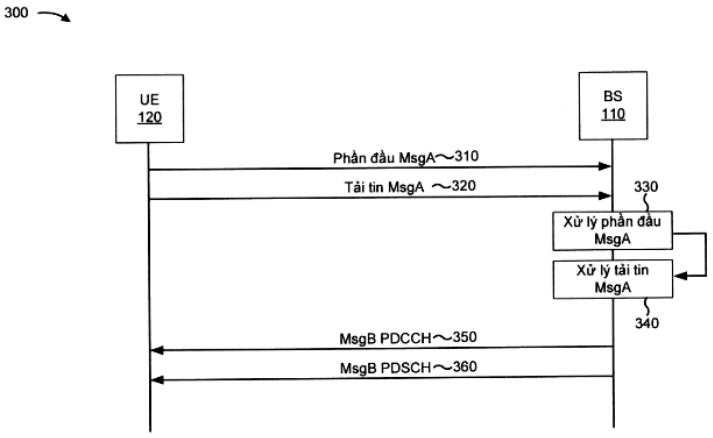

Fig.3

(11) **1-0048388 B**

(15) 05/06/2025
Số Quyết định: 96913/QĐ-SHTT.IP

(45) 25/07/2025 448B

(43) 25/11/2022 416 A

(21) 1-2022-03385

(85) 30/05/2022

(22) 21/01/2021

(86) PCT/JP2021/001939 21/01/2021

(30) 2020-016965 04/02/2020 JP

(87) WO2021/157365 12/08/2021

(51) ***E03B 7/00***; *F16L 41/16; F16L 41/12*

(73) **TABUCHI CORPORATION** (JP)
2-1-56, Uriwariminami, Hirano-ku, Osaka-shi, Osaka 5470023 Japan

(72) TOKUDA, Masaya (JP); TERADA, Takashi (JP)

(74) Công ty TNHH Sở hữu trí tuệ HA VIP (HAVIP CO., LTD.)

(54) **VAN CHIA NƯỚC CÓ VÒNG KẸP**

(57) Sáng chế đề xuất van chia nước có vòng kẹp khó bị dịch chuyển so với ống nước. Sáng đề đề xuất van chia nước có vòng kẹp (1) được cấu tạo để được gắn với ống nước (P) dùng để chia nhánh nước có ít nhất một biên ngoài được làm từ nhựa, van chia nước có vòng kẹp (1) bao gồm: vòng kẹp (2) được làm từ nhựa và được cấu tạo để được gắn với bề mặt đường tròn ngoài của ống nước (P); phần thân (3) được gắn với phía bên ngoài của vòng kẹp so với ống nước (P), phần thân (3) bao gồm phần thân van (311) được gắn trong phần thân (3) để mở và đóng rãnh dẫn trong phần thân (3); và mấu lồi (6) nhô lồi từ bề mặt biên trong của vòng kẹp (2).

Fig.1

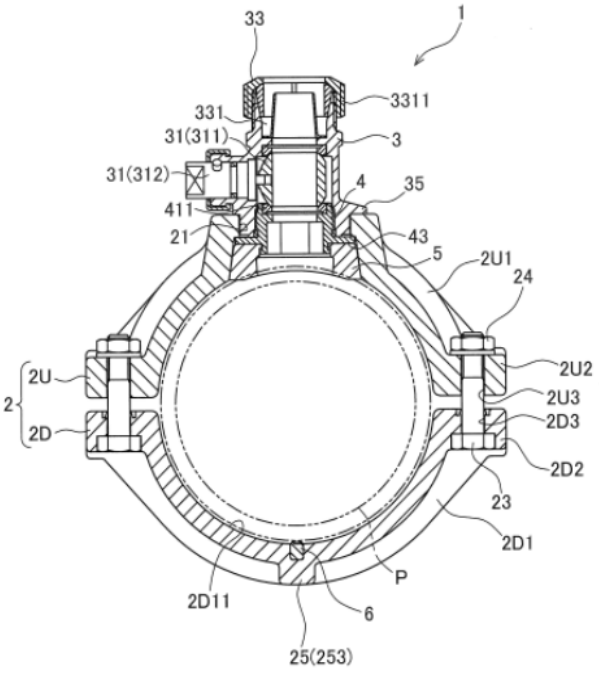

(11) **1-0048389 B**

(15) 05/06/2025
Số Quyết định: 96943/QĐ-SHTT.IP

(45) 25/07/2025 448B

(43) 25/06/2021 399 A

(21) 1-2021-01068

(85) 02/03/2021

(22) 24/09/2019

(86) PCT/CN2019/107543 24/09/2019

(30) 201811126968.3 26/09/2018 CN

(87) WO2020/063590 A1 02/04/2020

(51) ***G06F 13/40***

(73) **HONOR DEVICE CO., LTD.** (CN)
Suite 3401, Unit A, Building 6, Shum Yip Sky Park, No. 8089, Hongli West Road, Xiangmihu Street, Futian District, Shenzhen, Guangdong 518040, People's Republic of China

(72) HUANG, Ting (CN); CHANG, Zhi (CN); QIU, Yupeng (CN)

(74) Công ty TNHH một thành viên Sở hữu trí tuệ VCCI (VCCI-IP CO.,LTD)

(54) **MẠCH GHÉP KÊNH VÀ THIẾT BỊ ĐẦU CUỐI DI ĐỘNG**

(57) Sáng chế đề cập đến mạch ghép kênh và thiết bị đầu cuối di động, và liên quan đến lĩnh vực điện tử và các kỹ thuật truyền thông, để giải quyết vấn đề mà chi phí sản phẩm là cao khi điện thoại di động sử dụng bộ chuyển mạch tích hợp. Trong mạch ghép kênh, mạch chuyển đổi thứ nhất truyền, tới đầu cực truyền tín hiệu thứ nhất, tín hiệu auđiô kênh âm thanh phải được cấp bởi đầu cực truyền kênh âm thanh phải. Mạch chuyển đổi thứ hai truyền, tới đầu cực truyền tín hiệu thứ hai, tín hiệu auđiô kênh âm thanh trái được cấp bởi đầu cực truyền kênh âm thanh trái. Việc truyền tín hiệu giữa đầu cực truyền tín hiệu thứ nhất và đầu cực xuất thứ nhất và việc truyền tín hiệu giữa đầu cực truyền tín hiệu thứ hai và đầu cực xuất thứ hai được thực hiện bằng cách sử dụng mạch chuyển đổi thứ ba. Mạch chuyển đổi thứ nhất bao gồm tranzito thứ nhất và mạch điều khiển điện áp cố định thứ nhất. Mạch điều khiển điện áp cố định thứ nhất tải tín hiệu auđiô kênh âm thanh phải tới điện cực cổng của tranzito thứ nhất. Mạch chuyển đổi thứ hai bao gồm tranzito thứ hai và mạch điều khiển điện áp cố định thứ hai. Mạch điều khiển điện áp cố định thứ hai tải tín hiệu auđiô kênh âm thanh trái tới điện cực cổng của tranzito thứ hai.

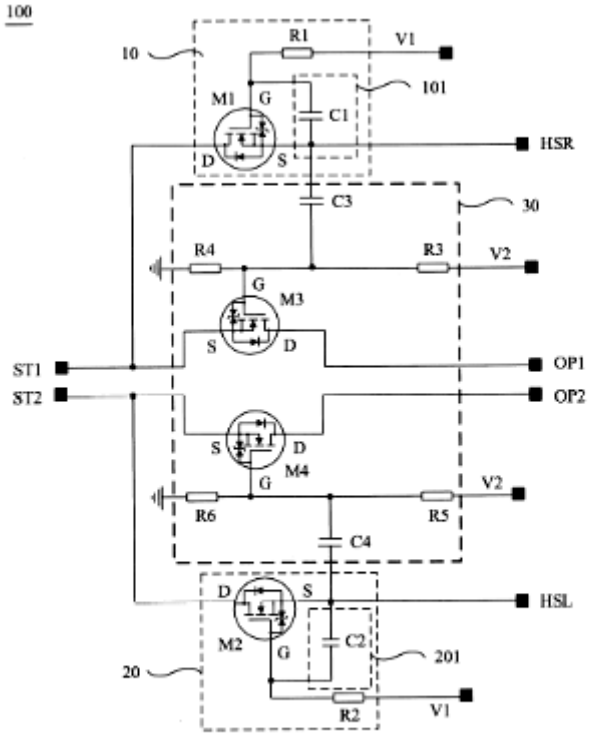
100
10
R1
V1
101
M1
G
C1
D
S
HSR
C3
30
R4
R3
V2
G
M3
S
D
ST1
ST2
OP1
OP2
S
D
M4
G
V2
R6
R5
C4
D
S
HSL
M2
G
C2
201
20
R2
V1

FIG. 4

(11) **1-0048390 B**

(15) 05/06/2025
Số Quyết định: 96949/QĐ-SHTT.IP

(45) 25/07/2025 448B

(43) 26/06/2023 423 A

(21) 1-2022-03158

(85) 19/05/2022

(22) 06/10/2021

(86) PCT/JP2021/036910 06/10/2021

(30) JP2020-170991 09/10/2020 JP

(87) WO2022/075345 14/04/2022

(51) ***C01G 25/00***; *C04B 35/486*

(73) **DAIICHI KIGENSO KAGAKU KOGYO CO., LTD.** (JP)
4-4-9, Kitahama, Chuo-ku, Osaka-shi, Osaka 5410041, Japan

(72) Masayuki TAKAI (JP)

(74) Công ty cổ phần tư vấn Trung Thực (TRUNG THUC.,JSC)

(54) BỘT ZIRICON OXIT VÀ PHƯƠNG PHÁP SẢN XUẤT THÂN NUNG KẾT ZIRICON OXIT

(57) Sáng chế đề xuất bột ziricon oxit chứa chất làm ổn định, và có diện tích bề mặt riêng là 20 m^2/g hoặc lớn hơn và 60 m^2/g hoặc nhỏ hơn và đường kính hạt D_{50} là 0,1 μm hoặc lớn hơn và 0,7 μm hoặc nhỏ hơn, trong đó nằm trong khoảng 10 nm hoặc lớn hơn và 200 nm hoặc nhỏ hơn theo kiểu phân bố lỗ rỗ trên cơ sở phương pháp xâm lấn thủy ngân, đường kính trên ở đỉnh theo phân bố thể tích lỗ rỗ là 20 nm hoặc lớn hơn và 85 nm hoặc nhỏ hơn, thể tích lỗ rỗ là 0,2 ml/g hoặc lớn hơn và nhỏ hơn 0,5 ml/g, và chiều rộng phân bố lỗ rỗ là 40 nm hoặc lớn hơn và 105 nm hoặc nhỏ hơn.

Hình 1

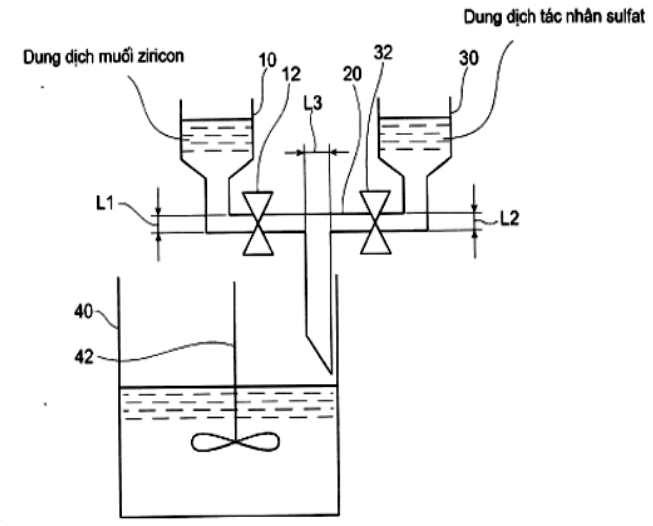

(11) **1-0048391 B**

(15) 05/06/2025
Số Quyết định: 96955/QĐ-SHTT.IP

(45) 25/07/2025 448B

(43) 26/12/2022 417 A

(21) 1-2022-03537

(85) 06/06/2022

(22) 04/11/2020

(86) PCT/US2020/058954 04/11/2020

(30) 62/931,050 05/11/2019 US
17/089,547 04/11/2020 US

(87) WO2021/092069 A1 14/05/2021

(51) ***G09B 3/00***; *C05F 1/00; C05G 5/23*

(73) **GAZVODA, EDWARD A.** (US)
5383 Julian Street Denver, Colorado 80221, United States of America

(72) GAZVODA, Edward A. (US); HYSLOP, Richard M. (US); BROWN, Corina E. (US)

(74) Công ty TNHH Sở hữu trí tuệ VIPATCO (VIPATCO CO., LTD.)

(54) **PHƯƠNG PHÁP PHÂN HỦY HÓA HỌC TỬ THI**

(57) Sáng chế đề cập đến phương pháp phân hủy hóa học tử thi và xác chết khác, ví dụ như vật nuôi, sử dụng kali hyđroxit (KOH) có tính chất etanol hoặc dung dịch kali hyđroxit (KOH) trong etanol và nước ở áp suất khí quyển. Sau khi trung hòa axit, tới phạm vi pH trung tính, dung dịch thu được có thể được dùng làm phân bón cho đất, hoặc được xử lý tiếp tục bằng cách sử dụng hyđro peroxit (H_2O_2). Việc sử dụng etanol đã được chứng minh là làm giảm thời gian phân hủy tử thi xuống xấp xỉ hai giờ đối với kali hyđroxit (KOH) có nồng độ cao.

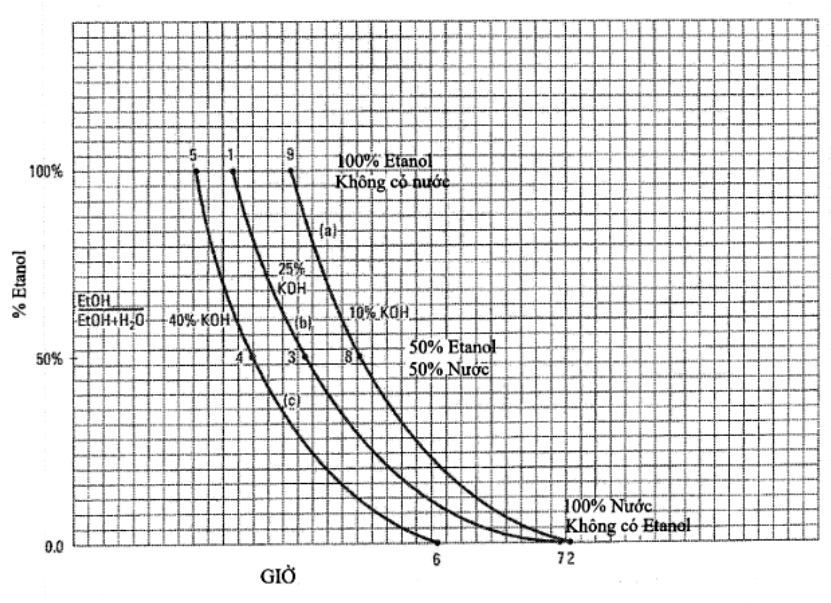

FIG. 1

(11) **1-0048392 B**

(15) 05/06/2025
Số Quyết định: 96979/QĐ-SHTT.IP

(45) 25/07/2025 448B

(43) 27/06/2022 411 A

(21) 1-2022-00984

(85) 18/02/2022

(22) 16/09/2020

(86) PCT/KR2020/012500 16/09/2020

(30) 10-2019-0113590 16/09/2019 KR
10-2019-0113588 16/09/2019 KR

(87) WO2021/054721 25/03/2021

(51) ***C08L 67/04***; *C08G 63/06; C08L 101/00; B29B 7/00; C08G 63/08*

(73) **LG CHEM, LTD.** (KR)
128, Yeoui-daero, Yeongdeungpo-gu, Seoul 07336, Republic of Korea

(72) CHOI, Banseok (KR); CHOI, Jung Yun (KR); KIM, Chul Woong (KR); HEO, Sungwoon (KR); KIM, Eungwon (KR); KANG, Donggyun (KR)

(74) Công ty Luật TNHH Phạm và Liên danh (PHAM & ASSOCIATES)

(54) **CHẾ PHẨM POLYME SINH HỌC, PHƯƠNG PHÁP TẠO RA CHẾ PHẨM POLYME SINH HỌC VÀ NHỰA SINH HỌC SỬ DỤNG CHẾ PHẨM NÀY**

(57) Sáng chế đề cập đến chế phẩm polyme sinh học chứa nhựa copolyme bao gồm axit lactic (LA) và 3-hyđroxypropionat (3HP) với lượng bằng 83,5% khối lượng hoặc nhiều hơn; chất chống oxy hóa; và chất bôi trơn, trong đó, độ giãn dài nằm trong khoảng từ lớn hơn hoặc bằng 90% đến nhỏ hơn hoặc bằng 500%, phương pháp tạo ra chế phẩm này, và nhựa sinh học sử dụng chế phẩm này.

(11) **1-0048393 B**

(15) 05/06/2025
Số Quyết định: 96980/QĐ-SHTT.IP

(45) 25/07/2025 448B

(43) 25/07/2022 412 A

(21) 1-2022-01477

(85) 09/03/2022

(22) 31/08/2020

(86) PCT/US2020/048793 31/08/2020

(30) 62/901,227 16/09/2019 US
17/006,432 28/08/2020 US

(87) WO2021/055163 A1 25/03/2021

(51) ***H04L 5/00***; *H04W 72/04; H04J 11/00*

(73) **QUALCOMM INCORPORATED** (US)
ATTN: International IP Administration 5775 Morehouse Drive San Diego, California 92121-1714 (US)

(72) BAO, Jingchao (CN); AKKARAKARAN, Sony (IN); LUO, Tao (US); MANOLAKOS, Alexandros (GR)

(74) Công ty TNHH Quốc tế D &N (D&N INTERNATIONAL CO.,LTD.)

(54) **THỰC THỂ TẠO CHUỖI, TRẠM GỐC VÀ PHƯƠNG PHÁP TRUYỀN THÔNG KHÔNG DÂY**

(57) Sáng chế đề cập đến các kỹ thuật liên quan đến truyền thông không dây. Theo một khía cạnh, thực thể tạo chuỗi phân tích kích thước răng lược N thành các thừa số nguyên tố của N, và tạo ra một hoặc nhiều chuỗi độ lệch cho tín hiệu tham chiếu để định vị dựa vào một hoặc nhiều danh sách chuỗi liên kết với các thừa số nguyên tố của N và số lượng ký hiệu M mà tín hiệu tham chiếu được lập lịch trên đó. Sáng chế cũng đề cập đến các phương pháp truyền thông không dây được thực hiện bởi thực thể tạo chuỗi và tại trạm gốc.

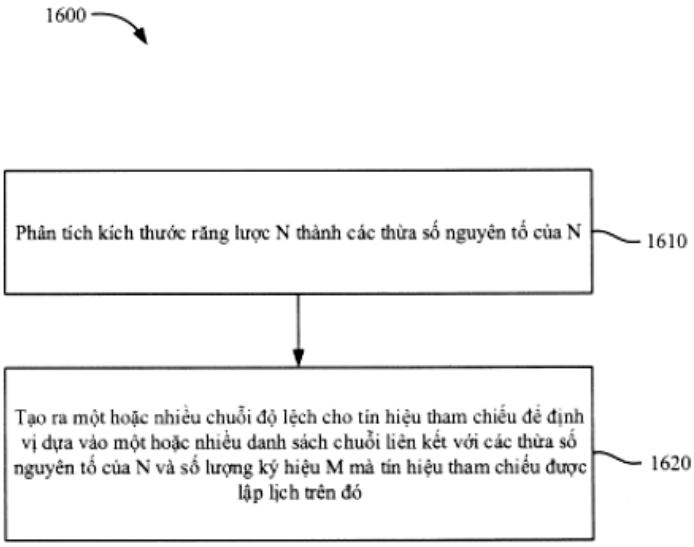

Fig.16

(11) **1-0048394 B**

(15) 05/06/2025
Số Quyết định: 96984/QĐ-SHTT.IP

(45) 25/07/2025 448B

(43) 25/08/2022 413 A

(21) 1-2022-00065

(22) 06/01/2022

(30) 2021-016654 04/02/2021 JP

(51) ***F16D 43/18***

(73) **YAMAHA HATSUDOKI KABUSHIKI KAISHA** (JP)
2500 Shingai, Iwata-shi, Shizuoka-ken 438-8501, Japan

(72) Ryuta ISHIZAKI (JP)

(74) Công ty TNHH Tư vấn - Đầu tư N.T.K. (N.T.K. CO., LTD.)

(54) KHỚP LY HỢP LY TÂM VÀ PHƯƠNG TIỆN GIAO THÔNG KIỂU NGỒI CHÂN ĐỂ HAI BÊN CÓ KHỚP LY HỢP LY TÂM

(57) Sáng chế đề cập tới phương tiện giao thông kiểu ngồi chân để hai bên (1) có khớp ly hợp ly tâm (17). Khớp ly hợp ly tâm (17) gồm đĩa dẫn động (21), bộ phận trục xoay (23), đối trọng khớp ly hợp (25), vỏ khớp ly hợp (31) và bộ giảm chấn (35). Đĩa dẫn động (21) có thể quay được quanh đường trục (A2). Bộ phận trục xoay (23) được đỡ bởi đĩa dẫn động (21). Đối trọng khớp ly hợp (25) được đỡ bởi bộ phận trục xoay (23) để lắc được quanh bộ phận trục xoay (23). Vỏ khớp ly hợp (31) có khả năng tiếp xúc đối trọng khớp ly hợp (25). Bộ giảm chấn (35) được đỡ bởi đĩa dẫn động (21). Đối trọng khớp ly hợp (25) có phần lõm (41) có khả năng tiếp xúc bộ giảm chấn (35). Khi được quan sát từ hướng của đường trục (A2), phần lõm (41) cắt ngang cung thứ nhất (Q). Cung thứ nhất (Q), khi được quan sát từ hướng của đường trục (A2), định tâm trên bộ phận trục xoay (23) và đi qua bộ giảm chấn (35).

FIG. 8

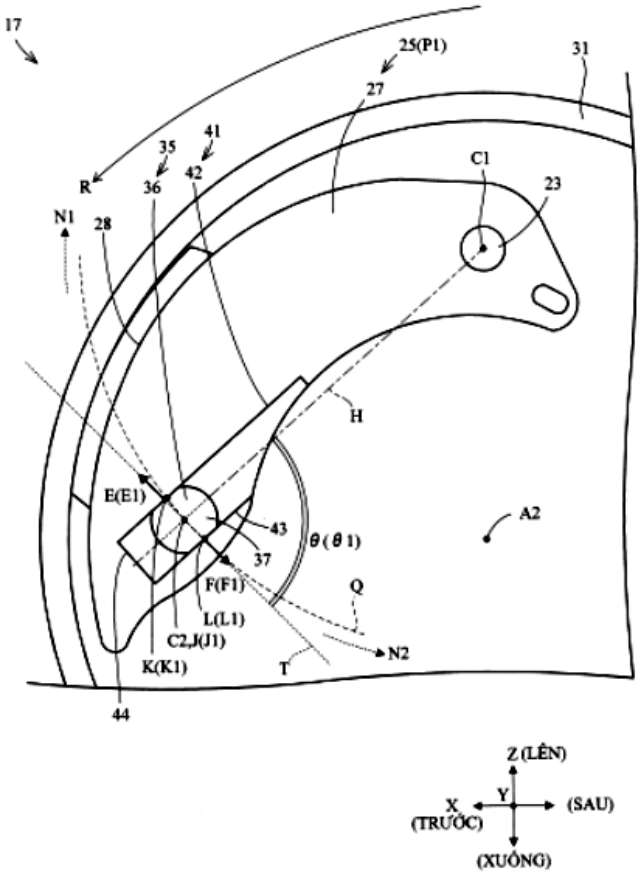
17
25(P1)
31
27
41
35
42
R
36
C1
23
N1
28
H
E(E1)
43
θ(θ1)
A2
37
F(F1)
Q
L(L1)
C2,J(J1)
K(K1)
T
N2
44
Z (LÊN)
Y
X
(TRƯỚC)
(SAU)
(XUỐNG)

(11) **1-0048395 B**

(15) 05/06/2025
Số Quyết định: 96985/QĐ-SHTT.IP

(45) 25/07/2025 448B

(43) 26/09/2022 414 A

(21) 1-2022-02319

(85) 14/04/2022

(22) 16/12/2020

(86) PCT/IB2020/062011 16/12/2020

(30) PCT/IB2019/061102 19/12/2019 IB

(87) WO2021/124136 24/06/2021

(51) ***C22C 38/04***; *C21D 6/00; C21D 6/02; C21D 8/02; C21D 9/46; C22C 38/14; C22C 38/02; C22C 38/06; C22C 38/12; C21D 1/18; C22C 38/00*

(73) **ARCELORMITTAL** (LU)
24-26, Boulevard d'Avranches, L-1160 Luxembourg, LUXEMBOURG

(72) PERLADE, Astrid (FR); ZHU, Kangying (CN); JUNG, Coralie (FR); KEGEL, Frédéric (FR)

(74) Công ty Luật TNHH Phạm và Liên danh (PHAM & ASSOCIATES)

(54) TẤM THÉP CÁN NGUỘI VÀ NHIỆT LUYỆN, VÀ PHƯƠNG PHÁP SẢN XUẤT TẤM THÉP NÀY

(57) Sáng chế đề cập tới tấm thép cán nguội và nhiệt luyện có thành phần tính theo tỷ lệ phần trăm khối lượng như sau C: 0,12 - 0,25% Mn: 3,0 - 8,0%, Si: 0,70 – 1,50%, Al: 0,3 – 1,2%, B: 0,0002 – 0,004%, S ≤ 0,010%, P ≤ 0,020%, N ≤ 0,008%, phần còn lại của thành phần tấm thép là sắt và các tạp chất không tránh khỏi tạo thành trong quá trình nấu chảy, và có cấu trúc tế vi bao gồm, tính theo tỷ phần bề mặt: từ 5% tới 45% là ferit, từ 25% tới 85% là mactensit phân hóa, mactensit phân hóa này có mật độ carbua nhỏ hơn rõ rệt $2x10^6/mm^2$, từ 10% tới 30% là austenit dư, ít hơn 8% là mactensit mới, một phần của mactensit mới này được kết hợp với austenit dư để tạo thành các đảo mactensit-austenit với tổng tỷ phần bề mặt nhỏ hơn 10%.

Sáng chế cũng đề cập tới phương pháp sản xuất tấm thép cán nguội và nhiệt luyện này.

(11) **1-0048396 B**

(15) 05/06/2025
Số Quyết định: 96986/QĐ-SHTT.IP

(45) 25/07/2025 448B

(43) 25/01/2016 334 A

(21) 1-2015-00248

(22) 23/01/2015

(30) 62/017,079 25/06/2014 US

(51) ***B65D 19/04***

(73) **LESWEEK PTY LTD.,** (AU)
4 Hickson Street Merewether, Newcastle, NSW Australia 2291

(72) Rick Imbrecht (US); Chi Kong Lin (CN); Steve Weeks (AU)

(74) Công ty TNHH Nghiên cứu và Tư vấn chuyển giao công nghệ và đầu tư (CONCETTI)

(54) **KẾT CẤU CHỊU TẢI**

(57) Sáng chế đề cập đến kết cấu chịu tải bao gồm tấm lõi polime mở rộng có mặt trên, mặt đáy và mặt bên có độ dày nối giữa mặt trên và mặt đáy; và ít nhất một tấm polime có mặt thứ nhất với các phần mép bên ngoài, mặt thứ nhất của tấm polime bao gồm các phần mép bên ngoài được kết hợp với mặt đáy, mặt bên và ít nhất một phần mặt trên của tấm lõi mở rộng; trong đó giao diện được tạo thành ở giữa các mép bên ngoài của mặt thứ nhất của tấm polime và tấm lõi polime mở rộng bao gồm ít nhất một phương tiện gắn kín để gắn kín các mép bên ngoài của mặt thứ nhất của tấm polime vào các phần của tấm lõi polime. Kết cấu chịu tải này còn có các chất kháng vi sinh vật có khả năng khử, ngăn chặn, kìm hãm hoặc giảm thiểu sự sinh trưởng của vi trùng/vi khuẩn và cũng giảm thiểu sự nhiễm bẩn chéo khi kết cấu chịu tải được tái sử dụng cho các kiện hàng khác với kiện hàng được vận chuyển trước đó, ví dụ, các loại thực phẩm khác, như là thịt gia cầm, rau tươi, và quả tươi. Kết cấu chịu tải có thể là sàn kê lót hoặc thùng chứa để lưu giữ và/hoặc vận chuyển kiện hàng.

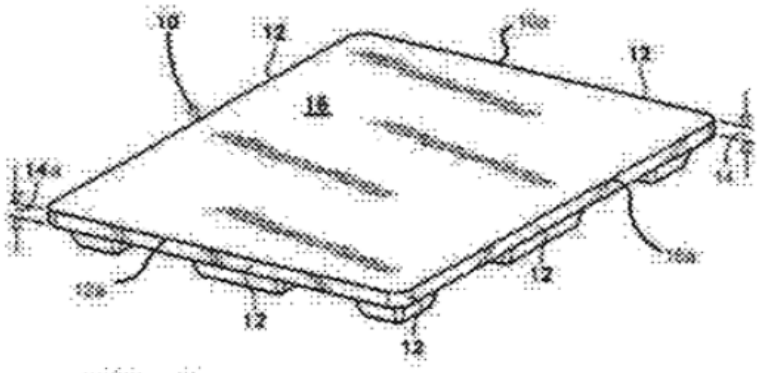

Fig.1.

(11) **1-0048397 B**

(15) 05/06/2025
Số Quyết định: 96993/QĐ-SHTT.IP

(45) 25/07/2025 448B

(43) 27/02/2023 419 A

(21) 1-2022-07519

(85) 17/11/2022

(22) 12/05/2021

(86) PCT/SE2021/050458 12/05/2021

(30) 2050554-1 12/05/2020 SE

(87) WO2021/230803 A1 18/11/2021

(51) ***E04F 15/08***; *B32B 13/12; E04F 15/02; B32B 13/10; B32B 3/06*

(73) **VÄLINGE INNOVATION AB** (SE)
Prästavägen 513, SE-263 64 VIKEN, Sweden

(72) Christian BOO (SE)

(74) Công ty TNHH Lê & Lê (LE & LE)

(54) **TẤM TRÊN CƠ SỞ CHẤT VÔ CƠ BAO GỒM PHƯƠNG TIỆN KHÓA CƠ HỌC**

(57) Sáng chế đề cập đến tấm trên cơ sở chất vô cơ (10), như là tấm sàn, bao gồm lõi (3) tốt hơn là bao gồm magiê ôxit, trong đó tấm bao gồm hệ thống khoá cơ học (50a, 50b) tại các cạnh thứ nhất (11) và thứ hai (12) đối diện tương ứng, như là các cạnh dài, để lắp ghép tấm thứ nhất (10) ở vị trí lắp ghép với tấm thứ hai liền kề (20) bằng di chuyển gập (F) và/hoặc di chuyển thẳng đứng của các tấm liền kề (10, 20); cạnh thứ nhất (11) bao gồm dải khoá (116) nhô qua mặt phẳng đứng và chi tiết khoá (114) nhô ra từ dải khoá (116); cạnh thứ hai (12) bao gồm rãnh khoá có miệng hướng xuống dưới (123) được tạo kết cấu để tiếp nhận chi tiết khoá bằng di chuyển gập (F) nêu trên để khoá ngang của các tấm liền kề, trong đó cặp bề mặt khoá ngang thứ nhất bao gồm bề mặt khoá thứ nhất (115) được tạo ra bởi chi tiết khoá (114) và bề mặt khoá thứ hai (125) được tạo ra bởi rãnh khoá (123). Hệ thống khoá (50a, 50b) được tạo kết cấu sao cho tạo ra khoảng cách (Da) giữa bề mặt khoá thứ nhất (115) và bề mặt khoá thứ hai (125) trong khi lắp ghép các tấm thứ nhất và thứ hai (10, 20) bằng di chuyển gập (F) nêu trên.

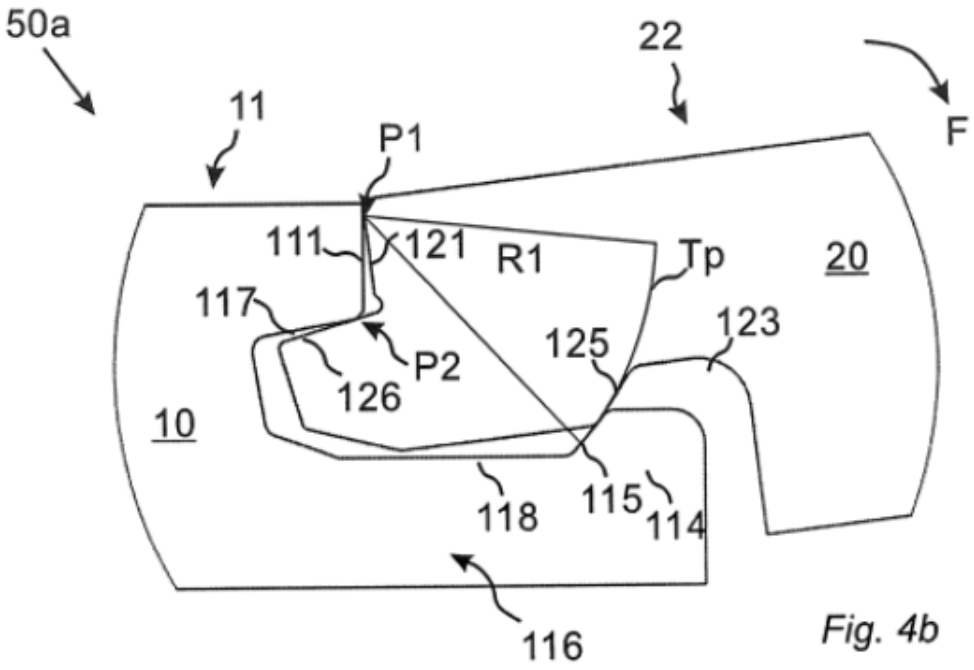
50a
22
11
P1
F
111
121
R1
Tp
20
117
123
125
P2
126
10
118
115
114
116

Fig. 4b

(11) **1-0048398 B**

(15) 05/06/2025
Số Quyết định: 96995/QĐ-SHTT.IP

(45) 25/07/2025 448B

(43) 25/11/2019 380 A

(21) 1-2019-03407

(85) 27/06/2019

(22) 19/10/2017

(86) PCT/EP2017/076677 19/10/2017

(30) 17153430.8 27/01/2017 EP

(87) WO2018/137801 02/08/2018

(51) ***C04B 35/04***; *C08B 31/08; C04B 35/632; C04B 35/66; C04B 35/01; C04B 35/626*

(73) **REFRACTORY INTELLECTUAL PROPERTY GMBH & CO. KG** (AT)
Wienerbergstrasse 11, 1100 Wien, Austria

(72) LANZENBERGER, Ronald (AT)

(74) Công ty Luật TNHH Phạm và Liên danh (PHAM & ASSOCIATES)

(54) **MẺ LIỆU DÙNG ĐỂ SẢN XUẤT SẢN PHẨM GỐM CHỊU LỬA CHƯA ĐƯỢC ĐỊNH HÌNH, PHƯƠNG PHÁP SẢN XUẤT SẢN PHẨM GỐM CHỊU LỬA CHƯA ĐƯỢC ĐỊNH HÌNH**

(57) Sáng chế đề cập đến mẻ liệu dùng để sản xuất sản phẩm gốm chịu lửa chưa được định hình, phương pháp sản xuất sản phẩm gốm chịu lửa chưa được định hình, và sản phẩm gốm chịu lửa chưa được định hình tạo ra bởi phương pháp này.

(11) **1-0048399 B**

(15) 05/06/2025
Số Quyết định: 96996/QĐ-SHTT.IP

(45) 25/07/2025 448B

(43) 25/10/2019 379 A

(21) 1-2019-01130

(85) 06/03/2019

(22) 24/05/2017

(86) PCT/IB2017/000697 24/05/2017

(30) 62/372,035 08/08/2016 US

(87) WO2018/029517 A1 15/02/2018

(51) ***C07K 14/00***; *A61K 38/004*

(73) **OLIPASS CORPORATION** (KR)
20th Floor, Ace Dongbaek Tower, 16 Beon-gil, 16-4 Dongbaek Jungang-ro, Giheung-gu, Yongin-si, Gyeonggi-do 17015, Republic of Korea

(72) CHUNG Shin (KR); JUNG Daram (KR); CHO Bongjun (KR); JANG Kangwon (KR); YOON Heungsik (KR)

(74) Công ty TNHH Trần Hữu Nam và Đồng sự (TRAN H.N & ASS.)

(54) **DẪN XUẤT AXIT NUCLEIC PEPTIT**

(57) Được cung cấp là các dẫn xuất axit nucleic peptit nhắm vào vị trí nối 5' của "exon 5" trong tiền mARN của thụ thể androgen ở người. Các dẫn xuất axit nucleic peptit có khả năng tạo ra các sản phẩm cắt nối của mARN thụ thể androgen trong các tế bào, và rất hữu ích để điều trị một cách an toàn các triệu chứng hoặc tình trạng da liễu liên quan đến hoạt tính androgen khi sử dụng tại chỗ.

Hình 13

Điểm sáng tương đối của các nhóm xử lý "ASO 5" so với nhóm đối chứng âm (tá dược lỏng). (phân tích bằng t-test)

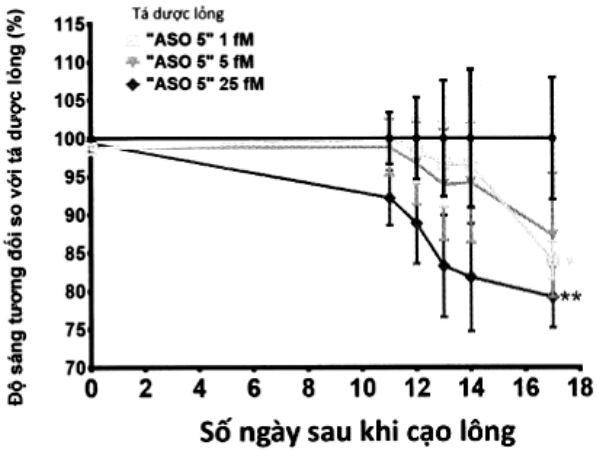

(11) **1-0048400 B**

(15) 05/06/2025
Số Quyết định: 96997/QĐ-SHTT.IP

(45) 25/07/2025 448B

(43) 25/09/2019 378 A

(21) 1-2019-01953

(85) 18/04/2019

(22) 11/10/2017

(86) PCT/EP2017/075910 11/10/2017

(30) PCT/CN2016/102410 18/10/2016 CN
16198685.6 14/11/2016 EP

(87) WO2018/073062 A1 26/04/2018

(51) ***A61K 8/25***; *A61K 8/20; A61Q 11/00; A61K 8/36; A61K 8/19; A61K 8/24*

(73) **UNILEVER GLOBAL IP LIMITED** (GB)
Port Sunlight, Wirral, Merseyside, CH62 4ZD, United Kingdom

(72) LI Xiaoke (CN); WANG Jinfang (CN); XING Huaiyong (CN)

(74) Công ty TNHH Trần Hữu Nam và Đồng sự (TRAN H.N & ASS.)

(54) **CHẾ PHẨM CHĂM SÓC RĂNG MIỆNG VÀ PHƯƠNG PHÁP PHI TRỊ LIỆU MANG LẠI LỢI ÍCH CHO RĂNG CỦA CÁ NHÂN**

(57) Sáng chế đề cập đến chế phẩm chăm sóc răng miệng được bộc lộ bao gồm canxi silicat, nguồn canxi hòa tan, nguồn phosphat, tác nhân có ích và chất mang được chấp nhận về mặt sinh lý với hàm lượng từ 3 đến 80% trọng lượng, trong đó canxi silicat và nguồn canxi hòa tan có mặt với tỷ lệ trọng lượng từ 1:3 đến 20:1.

(11) **1-0048401 B**

(15) 05/06/2025
Số Quyết định: 96998/QĐ-SHTT.IP

(45) 25/07/2025 448B

(43) 27/09/2021 402 A

(21) 1-2020-01824

(85) 27/03/2020

(22) 05/09/2018

(86) PCT/BR2018/050323 05/09/2018

(30) BR 10 2017 019120 6 06/09/2017 BR

(87) WO2019/046921 14/03/2019

(51) ***A01N 43/42****; A01P 21/00; A01N 47/08*

(73) **UPL CORPORATION LIMITED** (MU)
5th Floor Newport Building, Louis Pasteur Street, Port Louis, Mauritius

(72) Gustavo YEPEZ GIL (VE)

(74) Công ty cổ phần tư vấn Trung Thực (TRUNG THUC.,JSC)

(54) **HỖN HỢP GỒM FOLXYSTEIN VÀ CHẤT DIỆT CÔN TRÙNG**

(57) Sáng chế đề cập đến các hỗn hợp gồm folxystein và chất diệt côn trùng.

(11) **1-0048402 B**

(15) 05/06/2025
Số Quyết định: 96999/QĐ-SHTT.IP

(45) 25/07/2025 448B

(43) 25/07/2019 376 A

(21) 1-2018-05923

(22) 26/12/2018

(30) 201711443705.0 27/12/2017 CN

(51) ***A44B 19/36***; *A44B 19/42*

(73) **YKK CORPORATION** (JP)
1, Kanda Izumi-cho, Chiyoda-ku, Tokyo 101-8642 Japan

(72) Yoichiro KANAMOTO (JP); Haruki NAKAJIMA (JP); Takuma HASHIMOTO (JP); Masayoshi KATO (JP); Toru NOZAWA (JP)

(74) Công ty Luật TNHH Phạm và Liên danh (PHAM & ASSOCIATES)

(54) THIẾT BỊ VÀ PHƯƠNG PHÁP SẢN XUẤT KHÓA KÉO TRƯỢT

(57) Sáng chế đề cập đến thiết bị sản xuất khóa kéo trượt bao gồm bộ phận định vị con trượt và bộ phận vận chuyển con trượt. Bộ phận định vị con trượt có phần gài được tạo kết cấu để được gài vào trong lỗ gắn tai kéo của tai kéo của con trượt. Con trượt được giữ trên bộ phận vận chuyển con trượt ở trạng thái mà trong đó tai kéo thõng xuống dưới. Bộ phận vận chuyển con trượt được tạo ra dịch chuyển được bởi động cơ trợ động. Bộ điều khiển để điều khiển việc dẫn động của động cơ trợ động điều khiển tốc độ dịch chuyển của bộ phận vận chuyển con trượt theo cách sao cho góc lắc của tai kéo trong mặt phẳng thẳng đứng dọc theo hướng vận chuyển con trượt bằng hoặc nhỏ hơn góc cho phép gài cho phép phần gài được gài vào trong lỗ gắn tai kéo.

FIG.1

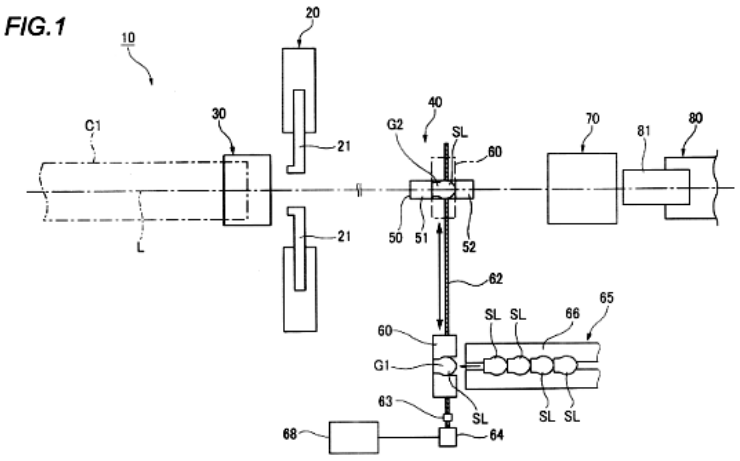

(11) **1-0048403 B**

(15) 05/06/2025
Số Quyết định: 97000/QĐ-SHTT.IP

(45) 25/07/2025 448B

(43) 25/07/2023 424 A

(21) 1-2023-02263

(85) 05/04/2023

(22) 26/08/2021

(86) PCT/KR2021/011414 26/08/2021

(30) 10-2020-0126847 29/09/2020 KR

(87) WO2022/071666 A1 07/04/2022

(51) ***E02D 29/02****; A01G 9/02*

(76) **KIM, HUN SU** (KR)
125-601, 275, Banpo-daero Seocho-gu Seoul 06547, Republic of Korea

(74) Công ty TNHH Sở hữu trí tuệ Trần & Trần (TRAN & TRAN CO., LTD.)

(54) **KẾT CẤU TƯỜNG CHẮN**

(57) Kết cấu tường chắn theo sáng chế là cấu trúc tường chắn bao gồm các túi đất, mỗi túi bao gồm:
các phần bề mặt trên và dưới có diện tích lớn nhất trong số các bề mặt tạo thành thân túi đất; và các phần bề mặt bên dài và phần bề mặt bên ngắn tạo thành các bề mặt bên của thân túi đất giữa phần bề mặt trên và phần bề mặt dưới, trong đó từng phần bề mặt bên dài của túi đất được bố trí hướng xuống đất, các túi đất được xếp chồng lên nhau sao cho các phần bề mặt bên dài tiếp xúc với nhau theo phương thẳng đứng so với mặt đất, các túi đất được bố trí sao cho các phần bề mặt bên ngắn tiếp xúc với nhau theo phương ngang so với mặt đất, và các tường chắn phụ được bố trí tương ứng ở mặt sau các túi đất xếp chồng lên nhau được tạo ra.

[Fig. 5]

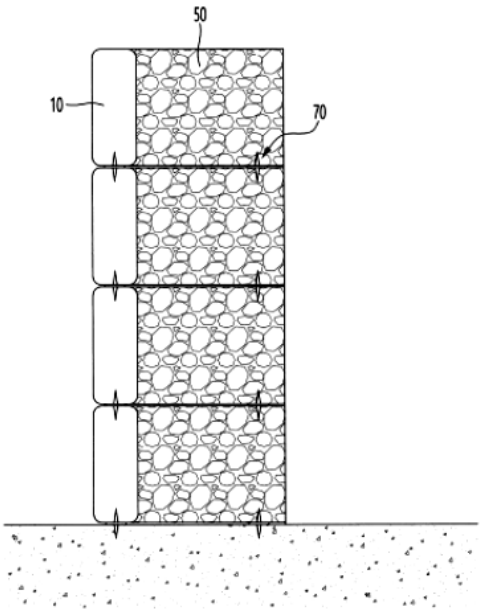

(11) **1-0048404 B**

(15) 05/06/2025
Số Quyết định: 97001/QĐ-SHTT.IP

(45) 25/07/2025 448B

(43) 26/10/2020 391 A

(21) 1-2020-04541

(85) 06/08/2020

(22) 06/02/2019

(86) PCT/EP2019/052952 06/02/2019

(30) 18155419.7 06/02/2018 EP
18155420.5 06/02/2018 EP
18199641.4 10/10/2018 EP

(87) WO2019/154886 A1 15/08/2019

(51) ***C07D 401/12***; *A61P 35/00; C07D 405/14; C07D 401/14; A61K 31/4709*

(73) **UNIVERSITÄT HEIDELBERG** (DE)
Grabengasse 1, 69117 Heidelberg, Germany

(72) HABERKORN Uwe (DE); LOKTEV Anastasia (DE); LINDNER Thomas (DE); MIER Walter (DE); GIESEL Frederik (DE); KRATOCHWIL Clemens (DE)

(74) Công ty TNHH Trần Hữu Nam và Đồng sự (TRAN H.N & ASS.)

(54) **CHẤT ỨC CHẾ PROTEIN KÍCH HOẠT NGUYÊN BÀO SỢI (FAP), DƯỢC PHẨM VÀ BỘ KIT CHỨA CHẤT ỨC CHẾ NÀY**

(57) Sáng chế đề cập đến hợp chất, dược phẩm bao gồm hoặc có chứa hợp chất này, bộ kit bao gồm hoặc có chứa hợp chất hoặc dược phẩm này để chẩn đoán hoặc điều trị bệnh liên quan đến sự biểu hiện quá mức của protein kích hoạt nguyên bào sợi (FAP).

(11) **1-0048405 B**

(15) 05/06/2025
Số Quyết định: 97017/QĐ-SHTT.IP

(45) 25/07/2025 448B

(43) 26/07/2021 400 A

(21) 1-2021-01933

(85) 09/04/2021

(22) 30/09/2019

(86) PCT/EP2019/076489 30/09/2019

(30) 18199861.8 11/10/2018 EP

(87) WO2020/074307 A1 16/04/2020

(51) ***A45D 44/00***

(73) **UNILEVER GLOBAL IP LIMITED** (GB)
Port Sunlight, Wirral, Merseyside CH62 4ZD, United Kingdom

(72) BATES Kieran William (GB); IFTIKHAR Abid (PK); MCKEOWN Robert (GB)

(74) Công ty TNHH Trần Hữu Nam và Đồng sự (TRAN H.N & ASS.)

(54) **THẺ ĐỊNH DẠNG TÓC, BỘ KÍT VÀ BAO BÌ SẢN PHẨM CHO CHẾ PHẨM CHĂM SÓC TÓC, BAO GỒM THẺ DỊNH DẠNG TÓC VÀ PHƯƠNG PHÁP TỰ ĐÁNH GIÁ KIỂU DẠNG TÓC**

(57) Sáng chế đề cập đến thẻ định dạng tóc để tự đánh giá kiểu dạng tóc, bao gồm phần thứ nhất gồm có một hoặc nhiều dấu mốc chuẩn để đánh giá số lượng sóng tóc; phần thứ hai gồm có một hoặc nhiều dấu mốc chuẩn để đánh giá độ cong của tóc; và phần thứ ba gồm có một hoặc nhiều bộ mô tả, mỗi bộ mô tả kiểu dạng tóc đặc thù, là kiểu dạng tóc kết quả của sự kết hợp của dấu mốc chuẩn từ phần thứ nhất và dấu mốc chuẩn từ phần thứ hai. Sáng chế cũng đề xuất việc dùng thẻ định dạng tóc này.

(11) **1-0048406 B**

(15) 05/06/2025
Số Quyết định: 97019/QĐ-SHTT.IP

(45) 25/07/2025 448B

(43) 27/03/2023 420 A

(21) 1-2021-06410

(85) 13/10/2021

(22) 24/05/2021

(86) PCT/CN2021/095531 24/05/2021

(30) 202010478147.7 29/05/2020 CN

(87) WO2021/238870 02/12/2021

(51) ***A63F 13/58***; *A63F 13/577*

(73) **TENCENT TECHNOLOGY (SHENZHEN) COMPANY LIMITED** (CN)
35/F,Tencent Building, Kejizhongyi Road, Midwest District of Hi-tech Park, Nanshan District, Shenzhen, 518057, P.R.China

(72) WEI, Jiacheng (CN); HU, Xun (CN); SU, Shandong (CN)

(74) Công ty Luật TNHH Phạm và Liên danh (PHAM & ASSOCIATES)

(54) **PHƯƠNG PHÁP VÀ THIẾT BỊ, BỘ PHẬN HIỂN THỊ THÔNG TIN VÀ VẬT GHI**

(57) Sáng chế đề xuất phương pháp hiển thị thông tin và thiết bị, bộ phận, và vật ghi, và thuộc về lĩnh vực công nghệ máy tính. Theo phương án này của sáng chế, vị trí của đối tượng ảo thứ hai là thu được, và khi đối tượng ảo thứ hai là trong vùng đích bên ngoài ảnh trường thị giác, thì thông tin chỉ báo của đối tượng ảo thứ hai có thể được hiển thị tại rìa của ảnh trường thị giác hiện tại, nhờ đó đạt được việc nhắc có hiệu quả về thông tin của đối tượng ảo thứ hai, và làm tăng lượng hiển thị thông tin trong ảnh trường thị giác. Ngoài ra, thông tin được hiển thị không bị giới hạn ở thông tin trong ảnh trường thị giác, cho nên hiệu quả hiển thị thông tin trong cuộc thi đấu trò chơi sẽ tốt hơn.

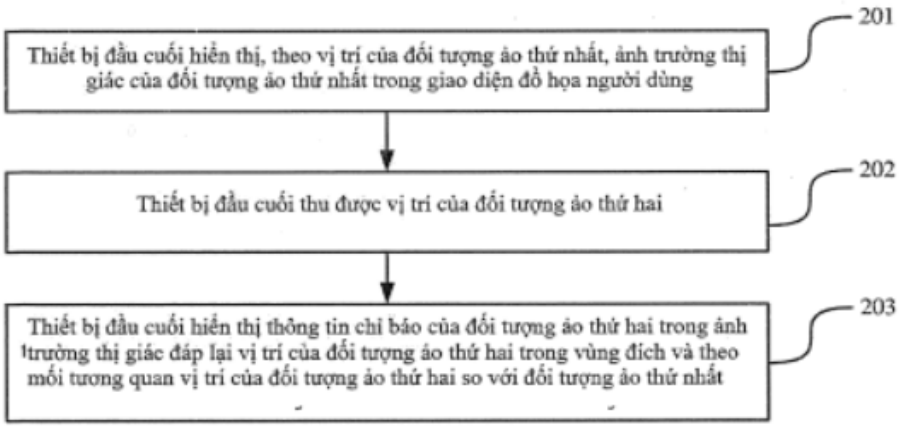

FIG. 2

(11) **1-0048407 B**

(15) 05/06/2025
Số Quyết định: 97022/QĐ-SHTT.IP

(45) 25/07/2025 448B

(43) 25/05/2021 398 A

(21) 1-2021-00945

(85) 24/02/2021

(22) 23/07/2019

(86) PCT/CN2019/097222 23/07/2019

(30) 201810829855.3 25/07/2018 CN

(87) WO2020/020128 30/01/2020

(51) ***H04W 72/04***; *H04B 7/0408*

(73) **VIVO MOBILE COMMUNICATION CO., LTD.** (CN)
#283, BBK Road, Wusha, Chang'an Dongguan, Guangdong 523860 (CN)

(72) YANG, Yu (CN); SUN, Peng (CN); SUN, Xiaodong (CN)

(74) Công ty cổ phần Tư vấn S&B (S&B CONSULTANT., CORP.)

(54) **PHƯƠNG THỨC TRUYỀN KÊNH TUYẾN LÊN QUA ĐA TIA, THIẾT BỊ ĐẦU CUỐI VÀ THIẾT BỊ SỬ DỤNG MẠNG**

(57) Sáng chế đề cập đến phương thức truyền kênh tuyến lên qua đa tia, thiết bị đầu cuối và thiết bị sử dụng mạng. Phương thức bao gồm: nhận thông tin cấu hình, trong đó thông tin cấu hình bao gồm nhiều đoạn thông tin tia tuyến lên cho kênh tuyến lên; và nhiều đoạn thông tin tia tuyến lên có quan hệ kết hợp với thông số tương ứng của kênh tuyến lên.

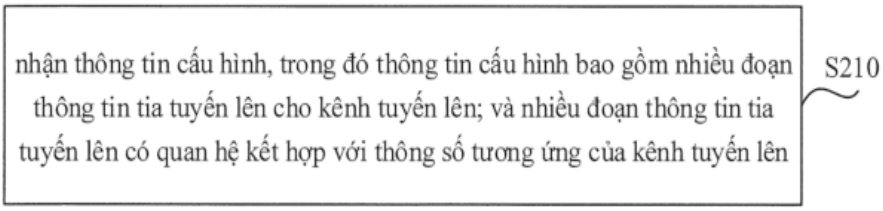

HÌNH 2

(11) **1-0048408 B**

(15) 05/06/2025
Số Quyết định: 97044/QĐ-SHTT.IP

(45) 25/07/2025 448B

(43) 26/06/2023 423 A

(21) 1-2023-01398

(85) 06/03/2023

(22) 04/08/2021

(86) PCT/CN2021/110429 04/08/2021

(30) PCT/CN2020/107666 07/08/2020 CN

(87) WO2022/028444 10/02/2022

(51) ***C07K 16/00***; *C12N 15/00; A61K 39/395; A61P 31/00*

(73) **BEIJING SOLOBIO GENETECHNOLOGY CO., LTD.** (CN)
Room 401, Building 5, No.36, Jinghai Er Road, Beijing Economic-Technological Development Area, Beijing 100176, China

(72) LI, Zhong (CN); YU, Maorong (CN)

(74) Công ty Luật TNHH ADMC (ADMC)

(54) KHÁNG THỂ LIÊN KẾT ĐẶC HIỆU PSL CỦA PSEUDOMONAS, PHƯƠNG PHÁP SẢN XUẤT KHÁNG THỂ NÀY VÀ DƯỢC PHẨM CHỨA CHÚNG

(57) Sáng chế đề cập đến các kháng thể bao gồm các đoạn liên kết kháng nguyên của chúng mà nhận biết đặc hiệu Psl của *Pseudomonas*. Sáng chế cũng đề cập đến các phân tử axit nucleic mã hóa các kháng thể này, vectơ chứa các phân tử axit nucleic, tế bào chủ chứa các kháng thể, axit nucleic hoặc vectơ này. Sáng chế cũng đề xuất phương pháp sản xuất các kháng thể này và dược phẩm chứa chúng.

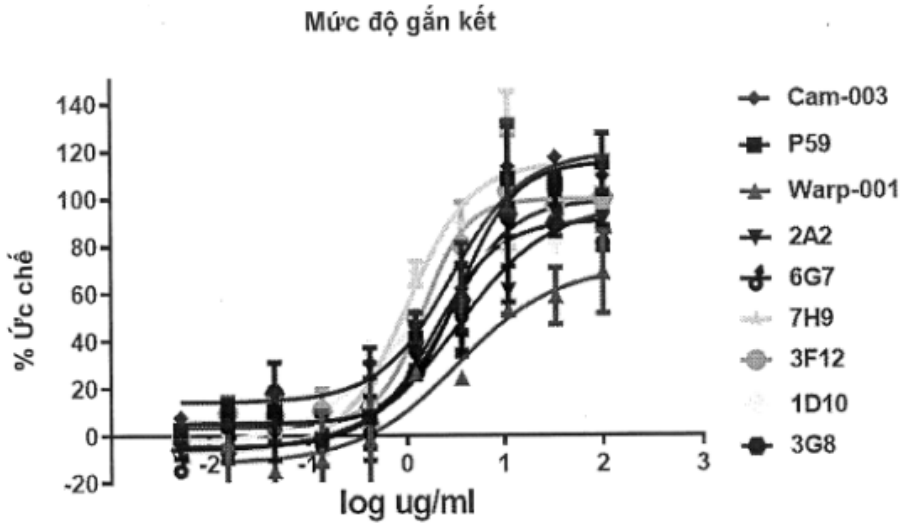

FIG.1A

(11) **1-0048409 B**

(15) 05/06/2025
Số Quyết định: 97075/QĐ-SHTT.IP

(45) 25/07/2025 448B

(43) 25/08/2022 413 A

(21) 1-2022-01918

(85) 28/03/2022

(22) 20/10/2020

(86) PCT/IB2020/059837 20/10/2020

(30) PCT/IB2019/059285 30/10/2019 IB

(87) WO2021/084376 06/05/2021

(51) ***C21D 1/18***; *C21D 1/673*

(73) **ARCELORMITTAL** (LU)
24-26, Boulevard d'Avranches L-1160 Luxembourg, LUXEMBOURG

(72) GRIGORIEVA, Raisa (RU); DUMINICA, Florin (BE); NABI, Brahim (DZ); DRILLET, Pascal (FR); STUREL, Thierry (FR)

(74) Công ty Luật TNHH Phạm và Liên danh (PHAM & ASSOCIATES)

(54) **PHƯƠNG PHÁP TĂNG CỨNG BẰNG CÁCH ÉP**

(57) Sáng chế đề cập đến phương pháp tăng cứng bằng cách ép bao gồm các bước sau: A) chuẩn bị tấm thép dùng để xử lý nhiệt, đã được phủ trước lớp phủ lót trên cơ sở kẽm hoặc nhôm, B) lắng phủ lớp phủ lót kiểu rào chắn hyđro lên trên với độ dày nằm trong khoảng từ 10 đến 550 nm, và chứa ít nhất một nguyên tố được chọn trong số: niken, crom, magie, nhôm và ytri, C) ủ kiểu từng mẻ tấm thép có lớp phủ lót này để thu được tấm thép đã được hợp kim hóa trước, việc làm nguội sau khi ủ kiểu từng mẻ được thực hiện với tốc độ 29,0°C.giờ$^{-1}$ hoặc thấp hơn, D) cắt tấm thép đã được hợp kim hóa trước này để thu được phôi, E) xử lý nhiệt phôi này để thu được vi cấu trúc austenit hoàn toàn trong thép này, F) chuyển phôi này vào dụng cụ ép, G) tạo hình nóng phôi này để thu được chi tiết, H) làm nguội chi tiết thu được ở bước G) để có được vi cấu trúc trong thép ở dạng mactensit hoặc mactensito-bainit hoặc được cấu thành bởi ít nhất là 75% tính theo phần thể tích của ferit đẳng trục, 5 tới 20% thể tích của mactensit và của bainit với lượng nhỏ hơn hoặc bằng 10% thể tích.

(11) **1-0048410 B**

(15) 05/06/2025
Số Quyết định: 97076/QĐ-SHTT.IP

(45) 25/07/2025 448B

(43) 27/12/2021 405 A

(21) 1-2021-04769

(85) 02/08/2021

(22) 28/11/2019

(86) PCT/KR2019/016606 28/11/2019

(30) 10-2019-0000437 02/01/2019 KR
10-2019-0114046 17/09/2019 KR

(87) WO2020/141732 09/07/2020

(51) ***A44B 19/32***; *B65D 33/25; A44B 19/02*

(76) **KIM, YOUNG GYO** (KR)
107-901, 90, Donghyeon-ro, Geumjeong-gu, Busan 46308, Korea

(74) Công Ty Trách Nhiệm Hữu Hạn Tư Vấn Đầu Tư Và Sở Hữu Trí Tuệ INTERFIVE (INTERFIVE CO., LTD)

(54) **KHÓA KÉO ĐÓNG KÍN**

(57) Sáng chế đề cập đến khóa kéo đóng kín được gắn trên vật chứa để đóng kín chất lưu và cụm cơ cấu khóa kéo đóng kín bao gồm đầu khóa kéo. Theo phương án của sáng chế, sáng chế đề xuất khóa kéo đóng kín bao gồm: xích thứ nhất; xích thứ hai được ghép với xích thứ nhất; phần cố định xích được ghép với một đầu của xích thứ nhất và một đầu của xích thứ hai; và bộ phận kín nước nằm giữa xích thứ nhất và xích thứ hai, và được bố trí để được chèn một phần vào phần cố định xích.

FIG. 1

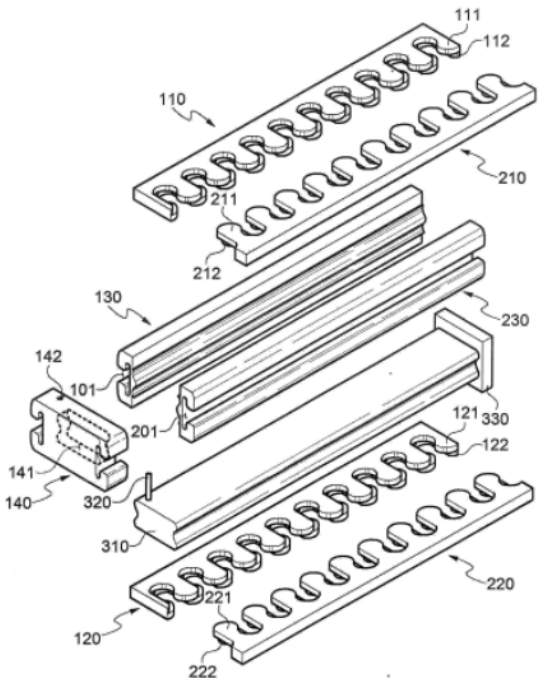

(11) **1-0048411 B**

(15) 05/06/2025
Số Quyết định: 97077/QĐ-SHTT.IP

(45) 25/07/2025 448B

(43) 26/06/2023 423 A

(21) 1-2023-01572

(85) 13/03/2023

(22) 14/09/2021

(86) PCT/JP2021/033806 14/09/2021

(30) 2020-154545 15/09/2020 JP
2021-092346 01/06/2021 JP

(87) WO2022/059684 A1 24/03/2022

(51) ***C07D 205/04***; *C07D 295/26; A61P 25/00; A61P 25/16; A61P 25/18; A61P 25/22; A61P 25/28; A61P 9/00; C07D 207/06; C07D 207/08; C07D 207/10; C07D 207/12; C07D 211/38; C07D 211/48; C07D 241/04; C07D 265/30; C07D 265/34; C07D 295/096; A61K 31/59; A61K 47/54*

(73) **TEIJIN PHARMA LIMITED** (JP)
2-1, Kasumigaseki 3-chome, Chiyoda-ku, Tokyo 1000013, Japan

(72) SAITOH, Hiroshi (JP); HORIE, Kyohei (JP); SUGA, Akiko (JP); KAIBARA, Yuya (JP); MASHIKO, Toshiya (JP)

(74) Văn phòng Luật sư MINERVAS (MINERVAS)

(54) **HỢP CHẤT VITAMIN D VÀ MUỐI DƯỢC DỤNG HOẶC SOLVAT CỦA CHÚNG, DƯỢC PHẨM, CHẤT THÚC ĐẨY SỰ TÁI TẠO MYELIN, VÀ CHẤT TRỊ LIỆU CÓ CHỨA CHÚNG**

(57) Sáng chế đề xuất hợp chất vitamin D thể hiện sự di chuyển tuyệt vời của hệ thần kinh trung ương, hoặc muối dược dụng hoặc solvat của chúng. Cụ thể sáng chế đề xuất hợp chất vitamin D có công thức (1), hoặc muối dược dụng hoặc solvat của chúng.

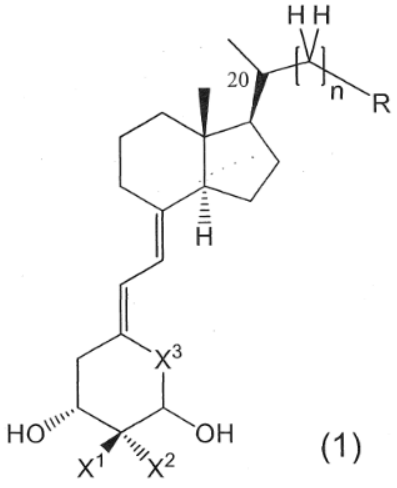

(1)

(11) **1-0048412 B**

(15) 05/06/2025
Số Quyết định: 97078/QĐ-SHTT.IP

(45) 25/07/2025 448B

(43) 25/08/2022 413 A

(21) 1-2022-02175

(85) 07/04/2022

(22) 20/10/2020

(86) PCT/IB2020/059842 20/10/2020

(30) PCT/IB2019/059288 30/10/2019 IB

(87) WO2021/084379 06/05/2021

(51) ***C21D 9/00***; *C22C 18/04; C22C 18/00; C21D 1/18; C21D 9/46*

(73) **ARCELORMITTAL** (LU)
24-26, Boulevard d'Avranches, L-1160 Luxembourg, LUXEMBOURG

(72) GRIGORIEVA, Raisa (RU); DUMINICA, Florin (BE); NABI, Brahim (DZ); DRILLET, Pascal (FR); STUREL, Thierry (FR)

(74) Công ty Luật TNHH Phạm và Liên danh (PHAM & ASSOCIATES)

(54) PHƯƠNG PHÁP TĂNG BỀN CHO CHI TIẾT DẬP VÀ CHI TIẾT ĐƯỢC TẠO RA BẰNG PHƯƠNG PHÁP NÀY

(57) Sáng chế đề cập tới phương pháp tăng bền cho chi tiết dập, bao gồm các bước sau:
A. chuẩn bị tấm thép để xử lý nhiệt tùy ý được mạ bằng lớp mạ sơ cấp chứa kẽm hoặc nhôm,
B. cán linh hoạt tấm thép này theo hướng cán để thu được tấm thép có độ dày không đồng đều,
C. cắt tấm thép cán thu được thành các miếng phôi cán đặc thù,
D. lắng phủ lớp mạ sơ cấp chắn hyđro với độ dày nằm trong khoảng từ 10 tới 550 nm,
E. xử lý nhiệt miếng phôi cán đặc thù để thu được vi cấu trúc austenit toàn phần trong tấm thép,
F. chuyển miếng phôi cán đặc thù vào khuôn dập,
G. tạo hình nóng miếng phôi cán đặc thù để thu được chi tiết có độ dày không đồng đều,
H. làm nguội chi tiết có độ dày không đồng đều thu được ở bước G) để tạo ra cấu trúc tế vi trong thép dạng mactensit hoặc mactensit-bainit hoặc chứa ít nhất 75% thể tích là ferit đẳng trục, từ 5% tới 20% thể tích là mactensit và 10% thể tích hoặc ít hơn là bainit.
Sáng chế cũng đề cập đến các chi tiết được tạo ra bằng phương pháp này.

(11) **1-0048413 B**

(15) 05/06/2025
Số Quyết định: 97109/QĐ-SHTT.IP

(45) 25/07/2025 448B

(43) 26/09/2022 414 A

(21) 1-2022-04047

(85) 28/06/2022

(22) 21/12/2020

(86) PCT/US2020/066293 21/12/2020

(30) PCT/CN2019/127943 24/12/2019 CN

(87) WO2021/133702 01/07/2021

(51) ***C08L 23/08***; *C08L 53/00*

(73) **DOW GLOBAL TECHNOLOGIES LLC** (US)
211 H.H. Dow Way Midland, Michigan 48674, the United States of America

(72) YANG, Hong (CN); YU, Haiyang (CN); YAN, Jinliang (CN); GONG, Yonghua (CN)

(74) Công ty Luật TNHH Phạm và Liên danh (PHAM & ASSOCIATES)

(54) **XỐP CHỨA CHẤT ĐÀN HỒI POLYOLEFIN CÓ LIÊN KẾT NGANG**

(57) Xốp được tạo thành từ chế phẩm bao gồm ít nhất 50% khối lượng của copolyme etylen/alpha-olefin, copolyme khối olefin, hoặc hỗn hợp của chúng; từ 30% đến 50% khối lượng của copolyme etylen chứa epoxy E/X/Y/Z, trong đó E là monome etylen bao gồm nhiều hơn 50% khối lượng của copolyme, X là (met)acrylat, alkyl (met)acrylat hoặc vinyl axetat bao gồm từ 0% đến 40% khối lượng của copolyme, Y là glyxidyl metacrylat và bao gồm từ 0,5% đến 13% khối lượng của copolyme và Z là đơn vị copolyme có nguồn gốc từ các comonome được chọn từ nhóm bao gồm cacbon monoxit, lưu huỳnh dioxit, acrylonitril và bao gồm từ 0% đến 10% khối lượng của copolyme; từ 0,5% đến 5% khối lượng của chất tạo bọt; từ 0,1% đến 1% khối lượng của chất hoạt hóa; và nhỏ hơn 0,05% khối lượng của chất lưu hóa.

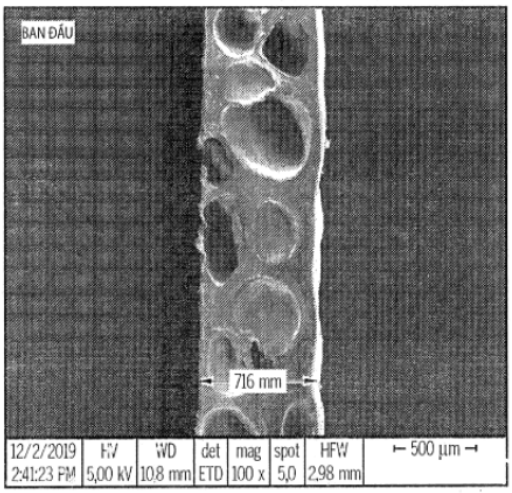

HÌNH 2A

(11) **1-0048414 B**

(15) 06/06/2025
Số Quyết định: 98056/QĐ-SHTT.IP

(45) 25/07/2025 448B

(43) 25/03/2021 396 A

(21) 1-2020-06808

(85) 25/11/2020

(22) 05/06/2019

(86) PCT/EP2019/064673 05/06/2019

(30) 18175908.5 05/06/2018 EP

(87) WO2019/234107 12/12/2019

(51) ***A01K 67/033***

(73) **BÜHLER INSECT TECHNOLOGY SOLUTIONS AG** (CH)
Gupfenstrasse 5, 9240 Uzwil, SWITZERLAND

(72) MAURITS, Petrus Maria Jansen (NL)

(74) Công ty Luật TNHH Phạm và Liên danh (PHAM & ASSOCIATES)

(54) **PHƯƠNG PHÁP VÀ PHƯƠNG TIỆN CẤT GIỮ ẤU TRÙNG SỐNG CỦA CÔN TRÙNG TRONG NƯỚC**

(57) Sáng chế đề xuất phương pháp cất giữ ấu trùng côn trùng bằng phương tiện cất giữ. Ấu trùng côn trùng được cất giữ trong môi chất làm lạnh, ví dụ, nước, trong phương tiện cất giữ. Hàm lượng nước trong hỗn hợp ấu trùng-nước trong phương tiện cất giữ này được kiểm soát để nằm trong khoảng từ 30% đến 80%. Hỗn hợp trong phương tiện cất giữ này được duy trì ở nhiệt độ thấp hơn 15°C. Hỗn hợp trong phương tiện cất giữ này được khuấy nhờ sử dụng phương tiện khuấy nằm trong phương tiện cất giữ.

Fig. 1

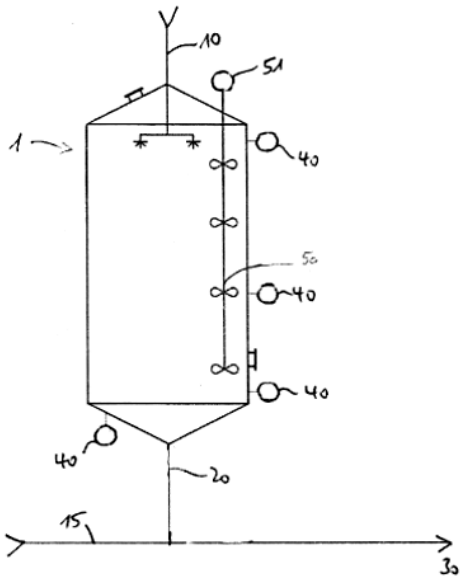

(11) **1-0048415 B**

(15) 06/06/2025
Số Quyết định: 98060/QĐ-SHTT.IP

(45) 25/07/2025 448B

(43) 27/04/2020 385 A

(21) 1-2019-07077

(85) 13/12/2019

(22) 29/06/2017

(86) PCT/EP2017/000772 29/06/2017

(87) WO2019/001677 03/01/2019

(51) ***C04B 28/14***; *E04C 2/02; C04B 18/16*

(73) **KNAUF GIPS KG** (DE)
Am Bahnhof 7, 97346 Iphofen, Germany

(72) HALBACH, Martin (DE); LIU, Tong (CN)

(74) Công ty Luật TNHH Phạm và Liên danh (PHAM & ASSOCIATES)

(54) PHƯƠNG PHÁP VÀ HỆ THỐNG SẢN XUẤT VỮA THẠCH CAO ĐỂ TẠO RA SẢN PHẨM THẠCH CAO

(57) Sáng chế đề cập đến phương pháp sản xuất vữa thạch cao để tạo ra sản phẩm thạch cao, đặc biệt là tấm thạch cao, tốt hơn là tấm giấy thạch cao (21) hoặc tấm sợi thạch cao, bao gồm các bước: a) tạo ra sản phẩm giấy thạch cao chứa thạch cao và thành phần giấy, đặc biệt là tấm giấy thạch cao (10), và/hoặc các phần chia nhỏ của nó; và b) nghiền ướt sản phẩm giấy thạch cao này và/hoặc các phần chia nhỏ của nó chứa thành phần giấy để tạo ra thành phần giấy thạch cao được nghiền ướt, trong đó phương pháp này còn bao gồm bước trộn thành phần giấy thạch cao được nghiền ướt với vữa stuco (15). Sáng chế cũng đề cập đến phương pháp sản xuất sản phẩm thạch cao; sản phẩm thạch cao; hệ thống sản xuất vữa thạch cao để tạo ra sản phẩm thạch cao; và hệ thống sản xuất sản phẩm thạch cao.

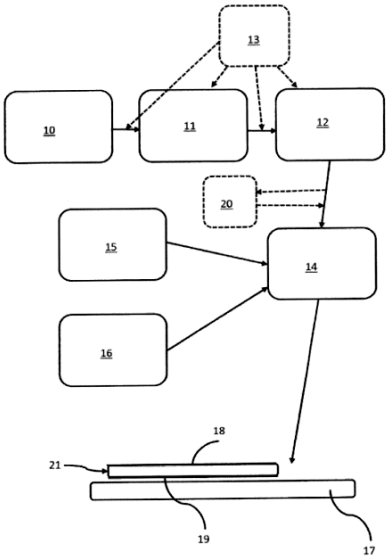

Fig.1

(11) **1-0048416 B**

(15) 06/06/2025
Số Quyết định: 98072/QĐ-SHTT.IP

(45) 25/07/2025 448B

(43) 25/10/2022 415 A

(21) 1-2022-03574

(85) 07/06/2022

(22) 22/12/2020

(86) PCT/SE2020/051250 22/12/2020

(30) 1951559-2 27/12/2019 SE
1951558-4 27/12/2019 SE

(87) WO2021/133242 A1 01/07/2021

(51) ***E04B 2/00***; *B32B 27/22; B32B 27/30; E04F 15/10; B32B 3/30; E04F 15/02; B32B 27/20; B32B 3/06*

(73) **CERALOC INNOVATION AB** (SE)
Prästavägen 513, SE-263 64 VIKEN, Sweden

(72) Per JOSEFSSON (SE); Christoffer NILSSON (SE); Filip SKÖLD (SE)

(74) Công ty TNHH Lê & Lê (LE & LE)

(54) **TẤM XÂY DỰNG TRÊN CƠ SỞ CHẤT DẺO NÓNG BAO GỒM LỚP CÂN BẰNG**

(57) Sáng chế đề cập đến tấm xây dựng trên cơ sở chất dẻo nóng (1), như là tấm sàn. Tấm xây dựng bao gồm cụm lớp trên (2), cụm lớp dưới (3), và lớp cân bằng (4) bố trí giữa cụm lớp dưới và cụm lớp trên. Tấm xây dựng còn bao gồm cụm rãnh (10) bao gồm các rãnh (11). Hơn nữa, sáng chế đề cập đến tấm xây dựng trên cơ sở chất dẻo nóng (1) bao gồm cụm lớp trên và lớp cân bằng, lớp cân bằng là lớp dưới cùng của tấm xây dựng. Tấm xây dựng bao gồm cụm rãnh, trong đó phần chủ yếu của các rãnh được bố trí chỉ trong lớp cân bằng. Cuối cùng, sáng chế đề cập đến tấm xây dựng trên cơ sở chất dẻo nóng (1) bao gồm hệ thống khoá cơ học để khoá ngang và/hoặc khoá đứng tấm xây dựng với tấm xây dựng liền kề. Hệ thống khoá cơ học bao gồm bề mặt kết hợp nằm trong lớp cân bằng và được tạo kết cấu để kết hợp với bề mặt kết hợp của tấm xây dựng liền kề.

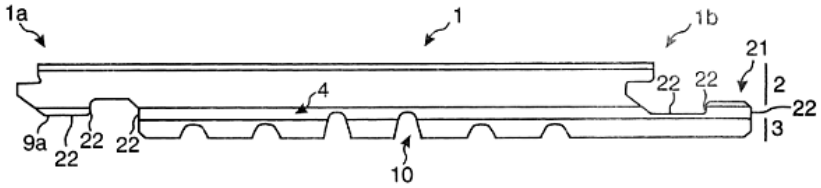

Fig. 7a

(11) **1-0048417 B**

(15) 06/06/2025
Số Quyết định: 98080/QĐ-SHTT.IP

(45) 25/07/2025 448B

(43) 25/07/2022 412 A

(21) 1-2021-07435

(85) 22/11/2021

(22) 21/02/2020

(86) PCT/CN2020/076268 21/02/2020

(30) PCT/CN2019/116824 08/11/2019 CN

(87) WO2021/088271 14/05/2021

(51) ***G09F 9/33***

(73) **BOE TECHNOLOGY GROUP CO., LTD.** (CN)
No.10 Jiuxianqiao Rd., Chaoyang District, Beijing 100015, P.R.China

(72) LIU, Chao (CN); WU, Zhongbao (CN); ZHANG, Gongtao (CN); SUN, Haiwei (CN); DONG, Xue (CN)

(74) Công ty Luật TNHH Phạm và Liên danh (PHAM & ASSOCIATES)

(54) **NỀN MẢNG, PHƯƠNG PHÁP CHẾ TẠO NỀN MẢNG, VÀ THIẾT BỊ HIỂN THỊ**

(57) Sáng chế đề cập đến nền mảng, phương pháp chế tạo nền mảng, và thiết bị hiển thị. Ở nền mảng, lớp vật liệu hữu cơ (02) bao gồm phần mặt phẳng thứ nhất (021), phần uốn (022) và phần mặt phẳng thứ hai (023) được nối theo thứ tự, và phần mặt phẳng thứ nhất (021) và phần mặt phẳng thứ hai (023) nằm trên hai mặt của nền đế (01); kết cấu mạch (03) bao gồm phần mạch thứ nhất (031), phần mạch uốn (032) và phần mạch thứ hai (033) được nối theo thứ tự, phần mạch thứ nhất (031) nằm trên mặt ngoài của phần mặt phẳng thứ nhất (021), phần mạch uốn (032) nằm trên mặt ngoài của phần uốn (022), và phần mạch thứ hai (033) nằm trên mặt ngoài của phần mặt phẳng thứ hai (023); và lớp điôt phát quang (04) và mạch điều khiển (05) lần lượt nằm trên hai mặt của nền đế (01).

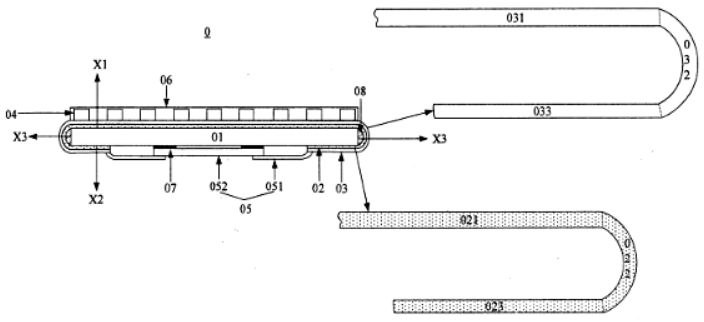

Fig.1

(11) **1-0048418 B**

(15) 06/06/2025
Số Quyết định: 98081/QĐ-SHTT.IP

(45) 25/07/2025 448B

(43) 25/09/2018 366 A

(21) 1-2018-00620

(22) 09/02/2018

(30) 2017-035970 28/02/2017 JP

(51) ***C08K 3/016****; H01B 3/44; H01B 7/02; C08L 51/06*

(73) **PROTERIAL, LTD.** (JP)
6-36, Toyosu 5-chome, Koto-ku, Tokyo, Japan

(72) Shingo ASHIHARA (JP); Hirotaka YASAKI (JP); Takashi AOYAMA (JP)

(74) Văn phòng Luật sư A Hoà (AHOA LAW OFFICE)

(54) DÂY ĐIỆN VÀ DÂY CÁP

(57) Sáng chế đề cập đến dây điện và dây cáp được làm từ chế phẩm nhựa ghép silan được ép đùn và sau đó cho phản ứng với hơi ẩm để silan liên kết chéo. Chế phẩm nhựa ghép silan gồm: nhựa ghép silan thu được bằng cách sử dụng peroxit để phản ứng ghép nhựa không halogen với hợp chất silan và chất phụ gia. Hợp chất silan có nhóm liên kết chưa bão hòa là nhóm metacrylic và nhóm silan có thể thủy phân. Tỉ số ghép (Rc) giữa tác nhân ghép silan và peroxit nằm trong khoảng từ 1,5 đến 20. Điều đó cho phép giảm khu biệt phần được ghép, hạn chế phản ứng liên kết chéo không mong muốn, và tương tự, nên có thể cải thiện bề ngoài của vật liệu bao quanh (lớp bảo vệ) của dây điện hoặc dây cáp.

FIG. 1

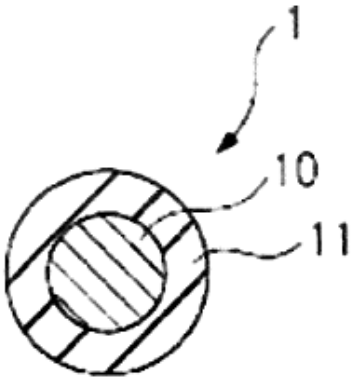

(11) **1-0048419 B**

(15) 06/06/2025
Số Quyết định: 98084/QĐ-SHTT.IP

(45) 25/07/2025 448B

(43) 25/05/2022 410 A

(21) 1-2022-00891

(85) 22/02/2018

(22) 21/07/2016

(86) PCT/US2016/043267 21/07/2016

(30) 62/196,170 23/07/2015 US
62/201,067 04/08/2015 US
62/355,302 27/06/2016 US

(87) WO2017/015433 26/01/2017

(51) ***C07K 16/24***; *A61K 39/395; C07K 16/28; C07K 16/46; C12P 21/00; C12N 15/63; C12N 5/00; C12N 5/10; C12P 15/00; A61K 39/00; C12N 15/00*

(62) 1-2018-00730

(73) 1. **BOEHRINGER INGELHEIM INTERNATIONAL GMBH** (DE)
Binger Strasse 173, 55216 Ingelheim Am Rhein, Germany
2. **MACROGENICS, INC.** (US)
9704 Medical Center Drive Rockville, Maryland 20850, United States of America

(72) SINGH, Sanjaya (US); PAN, Qi (CN); BARRETT, Rachel, Rebecca (US); JOHNSON, Leslie, S. (US); GUPTA, Pankaj (US); LOW, Sarah (US); WU, Haixia (CN)

(74) Công ty TNHH dịch vụ sở hữu trí tuệ DREWMARKS (DREWMARKS CO .,LTD.)

(54) **AXIT NUCLEIC MÃ HÓA HỢP CHẤT BAO GỒM POLYPEPTIT GẮN ĐÍCH IL-23A VÀ YẾU TỐ HOẠT HÓA TẾ BÀO B (BAFF), VECTƠ VÀ TẾ BÀO BAO GỒM AXIT NUCLEIC NÀY VÀ PHƯƠNG PHÁP SẢN XUẤT HỢP CHẤT BAO GỒM AXIT NUCLEIC NÀY**

(57) Sáng chế đề cập đến axit nucleic mã hóa hợp chất bao gồm polypeptit gắn đích IL-23A và yếu tố hoạt hóa tế bào B (BAFF). Vectơ và tế bào bao gồm axit nucleic này và phương pháp nuôi cấy tế bào cũng được bộc lộ.

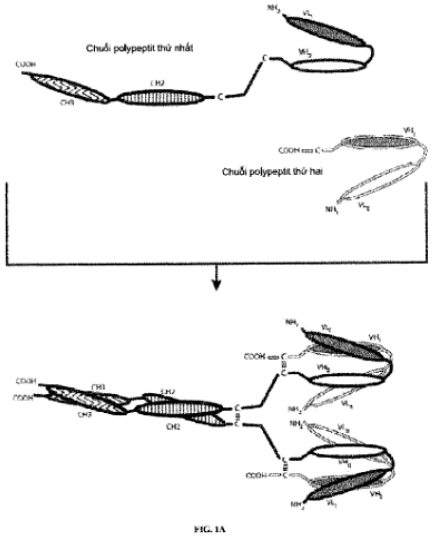

FIG. 1A

(11) **1-0048420 B**

(15) 06/06/2025
Số Quyết định: 98086/QĐ-SHTT.IP

(45) 25/07/2025 448B

(43) 25/06/2021 399 A

(21) 1-2020-05286

(22) 14/09/2020

(30) 108144792 06/12/2019 TW

(51) ***H02M 1/00***

(73) **AU OPTRONICS CORPORATION** (TW)
No. 1, Li-Hsin Road 2, Science-Based Industrial Park, Hsin-Chu, Taiwan, R.O.C.

(72) Wei-Li LIN (TW); Che-Wei TUNG (TW)

(74) Công ty TNHH Tư vấn ALIATLEGAL (ALIAT LEGAL)

(54) **MẠCH DẪN ĐỘNG**

(57) Sáng chế đề cập đến mạch dẫn động bao gồm thanh ghi giai đoạn S, đường kết nối thứ nhất, thanh ghi giai đoạn (S+A) và đường kết nối thứ hai. Thanh ghi giai đoạn S nhận tín hiệu điều khiển giai đoạn S thông qua bộ chuyển mạch thứ nhất và bộ chuyển mạch thứ hai, để thanh ghi giai đoạn S thực hiện điều chỉnh điện áp và xuất ra tín hiệu quét giai đoạn S. Đường kết nối thứ nhất được kết nối điện với bộ chuyển mạch thứ nhất của thanh ghi giai đoạn S. Bộ chuyển mạch thứ ba của thanh ghi giai đoạn (S+A) được kết nối điện với đường kết nối thứ nhất và bộ chuyển mạch thứ tư của thanh ghi giai đoạn (S+A) để nhận tín hiệu quét giai đoạn S, sao cho thanh ghi giai đoạn (S+A) thực hiện điều chỉnh điện áp. Đường kết nối thứ hai được kết nối điện với bộ chuyển mạch thứ hai của thanh ghi giai đoạn S và bộ chuyển mạch thứ tư của thanh ghi giai đoạn (S+A).

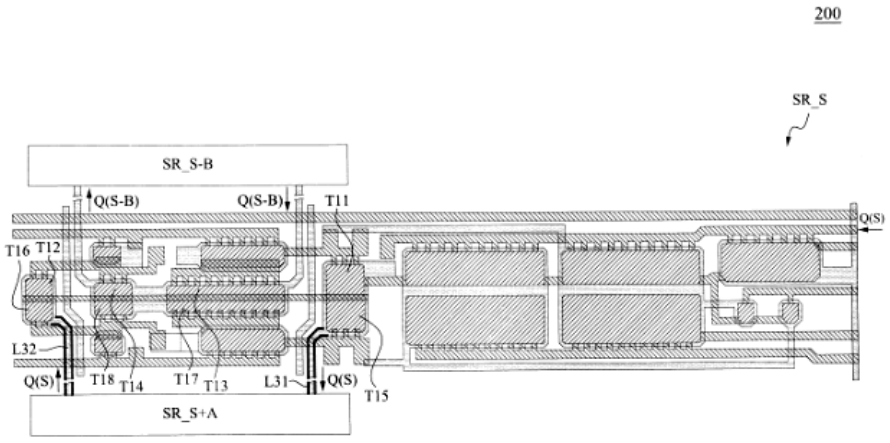

Fig. 3

(11) **1-0048421 B**

(15) 06/06/2025
Số Quyết định: 98088/QĐ-SHTT.IP

(45) 25/07/2025 448B

(43) 26/10/2020 391 A

(21) 1-2020-04200

(85) 20/07/2020

(22) 19/01/2018

(86) PCT/US2018/014343 19/01/2018

(87) WO2019/143343 A1 25/07/2019

(51) ***B21C 37/10***; *B21D 17/04*

(73) **CLEVELAND TOOL & MACHINE, LLC** (US)
5240 Smith Road, Brook Park, Ohio 44142

(72) BOTA Victor (US)

(74) Công ty TNHH Trần Hữu Nam và Đồng sự (TRAN H.N & ASS.)

(54) **THIẾT BỊ VÀ PHƯƠNG PHÁP HÌNH THÀNH PHẦN BÍT KÍN TRÊN BỘ PHẬN ĐƯỜNG ỐNG KHÍ**

(57) Thiết bị phương pháp hình thành phần bít kín trên bộ phận đường ống khí để sử dụng trong điểm kết nối với bộ phận đường ống khí khác, với điểm kết nối giữa các bộ phận đường ống khí được cơ bản bít kín khỏi sự thoát ra của khí trong hệ thống xử lý không khí.

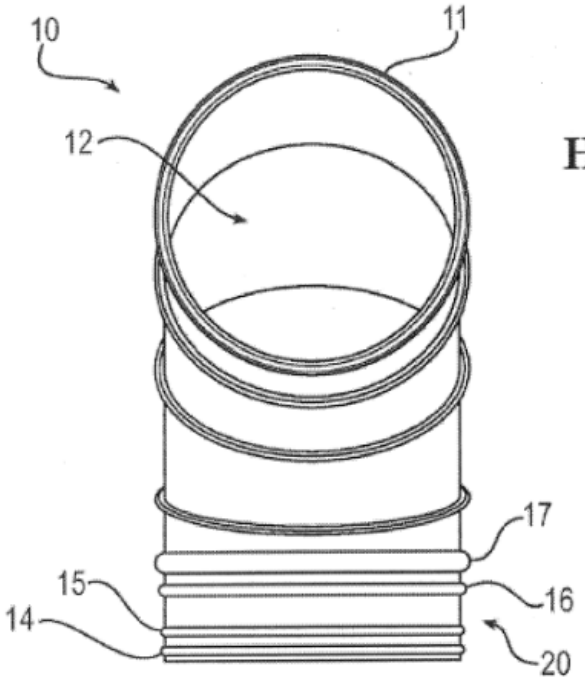

HÌNH 1

(11) **1-0048422 B**

(15) 06/06/2025
Số Quyết định: 98089/QĐ-SHTT.IP

(45) 25/07/2025 448B

(43) 27/09/2021 402 A

(21) 1-2021-03444

(85) 10/06/2021

(22) 21/11/2019

(86) PCT/US2019/062520 21/11/2019

(30) 62/773,560 30/11/2018 US

(87) WO2020/112467 04/06/2020

(51) ***B32B 15/04***; *C03C 17/06; C03C 3/091; B32B 17/10*

(73) **CORNING INCORPORATED** (US)
1 Riverfront Plaza, Corning, New York 14831, United States of America

(72) DEJNEKA, Matthew John (US); WALTER, Jonathan Earl (US)

(74) Công ty Luật TNHH T&G (TGVN)

(54) VẬT PHẨM TRÊN CƠ SỞ THỦY TINH ĐƯỢC TẠO MÀNG NHIỀU LỚP, PHƯƠNG PHÁP TẠO RA VẬT PHẨM NÀY VÀ SẢN PHẨM ĐIỆN TỬ TIÊU DÙNG CHỨA VẬT PHẨM NÀY

(57) Sáng chế đề cập đến vật phẩm trên cơ sở thủy tinh được tạo màng nhiều lớp. Vật phẩm trên cơ sở thủy tinh gồm ít nhất một lớp trên cơ sở thủy tinh thứ nhất, lớp trên cơ sở thủy tinh thứ hai, và lớp polyme được bố trí nằm giữa lớp trên cơ sở thủy tinh thứ nhất và lớp trên cơ sở thủy tinh thứ hai. Ít nhất một trong số lớp trên cơ sở thủy tinh thứ nhất và lớp trên cơ sở thủy tinh thứ hai có độ dày nhỏ hơn hoặc bằng 200 µm, và lớp polyme có độ dày nhỏ hơn hoặc bằng 100 µm. Lớp polyme có mô đun đàn hồi lớn hơn hoặc bằng 100 MPa với tỷ lệ biến dạng là 1/s. Sáng chế còn đề cập đến phương pháp tạo ra vật phẩm trên cơ sở thủy tinh được tạo màng nhiều lớp và sản phẩm điện tử tiêu dùng chứa vật phẩm này.

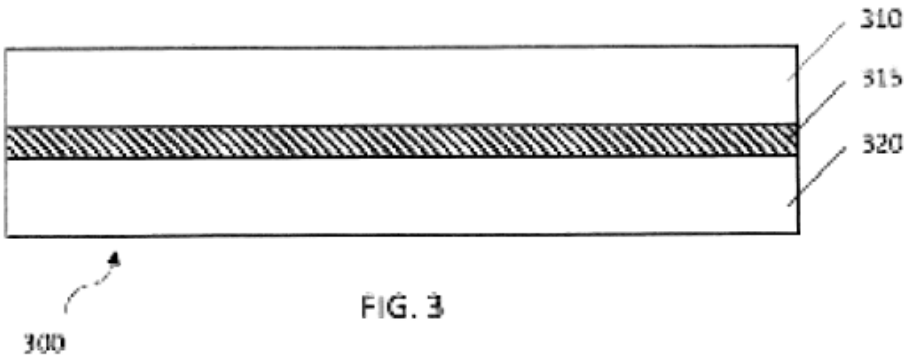

FIG. 3

(11) **1-0048423 B**

(15) 06/06/2025
Số Quyết định: 98091/QĐ-SHTT.IP

(45) 25/07/2025 448B

(43) 25/07/2022 412 A

(21) 1-2022-02609

(85) 14/08/2019

(22) 18/01/2018

(86) PCT/US2018/014155 18/01/2018

(30) 62/448,019 19/01/2017 US

(87) WO2018/136594 26/07/2018

(51) ***C12N 15/82***; *C12N 15/11; C12N 15/79; A01H 5/10; C12N 15/29*

(62) 1-2019-04476

(73) **MONSANTO TECHNOLOGY LLC** (US)
800 North Lindbergh Boulevard, St. Louis, MO 63167, United States of America

(72) DAVIS, Ian, W. (US); SHARIFF, Aabid (US)

(74) Công ty Luật TNHH T&G (TGVN)

(54) **PHÂN TỬ ADN TÁI TỔ HỢP ĐIỀU BIẾN SỰ BIỂU HIỆN GEN Ở THỰC VẬT, THỰC VẬT, TẾ BÀO THỰC VẬT, BỘ PHẬN THỰC VẬT VÀ HẠT GIỐNG CHUYỂN GEN CHỨA PHÂN TỬ ADN NÀY**

(57) Sáng chế đề xuất các phân tử ADN tái tổ hợp và các cấu trúc, cũng như các trình tự nucleotit của chúng, hữu ích để điều biến sự biểu hiện gen ở thực vật. Sáng chế còn đề xuất thực vật, tế bào thực vật, bộ phận của thực vật, và hạt giống chuyển gen bao gồm phân tử ADN tái tổ hợp được liên kết theo cách hoạt động với phân tử ADN có thể phiên mã khác loại. Sáng chế cũng đề cập đến phương pháp biểu hiện phân tử ADN này.

(11) **1-0048424 B**

(15) 06/06/2025
Số Quyết định: 98096/QĐ-SHTT.IP

(45) 25/07/2025 448B

(43) 27/01/2023 418 A

(21) 1-2022-07450

(85) 15/11/2022

(22) 17/04/2021

(86) PCT/CN2021/087955 17/04/2021

(30) 202010308652.7 18/04/2020 CN

(87) WO2021/209059 21/10/2021

(51) ***H04L 1/16***

(73) **HUAWEI TECHNOLOGIES CO., LTD.** (CN)
Huawei Administration Building, Bantian, Longgang District Shenzhen, Guangdong 518129, P. R. China

(72) HUANG, Guogang (CN); GAN, Ming (CN); ZHOU, Yifan (CN); GUO, Yuchen (CN); LI, Yunbo (CN)

(74) Công ty TNHH một thành viên Sở hữu trí tuệ VCCI (VCCI-IP CO.,LTD)

(54) PHƯƠNG PHÁP XỬ LÝ LIÊN KẾT, THIẾT BỊ ĐA LIÊN KẾT, HỆ THỐNG TRUYỀN THÔNG VÀ PHƯƠNG TIỆN LƯU TRỮ CÓ THỂ ĐỌC ĐƯỢC BẰNG MÁY TÍNH

(57) Sáng chế đề cập đến lĩnh vực truyền thông, và cụ thể, đề cập đến phương pháp xử lý liên kết và thiết bị. Trong phương pháp này, thông tin thứ nhất được thu nhận bởi (MLD, multi-link device) thứ nhất trên liên kết thứ nhất được sửdụng để xác định liệu cấu hình BSS (basic service set - tập dịch vụ cơ bản) của liên kết thứ hai có được cập nhật hay không. Nếu cấu hình BSS của liên kết thứ hai không được cập nhật, thì MLD thứ nhất trực tiếp truyền khung dữ liệu trên liên kết thứ hai được chuyển đổi hoặc liên kết thứ hai mà trạng thái của nó được chuyển tiếp, và không cần truyền khung dữ liệu cho đến khi khung báo hiệu được thu nhận và tham số mới nhất của cấu hình BSS được thu trên liên kết thứ hai được chuyển đổi hoặc liên kết thứ hai mà trạng thái của nó được chuyển tiếp. Do đó, phương pháp này giảm thời gian chờ đợi cần thiết trước khi khung dữ liệu được truyền. Trong phương pháp khác, MLD thứ nhất gửi thông tin thứ hai đến MLD thứ hai, để thu bản tin về tham số cập nhật hoặc cấu hình BSS không được cập nhật của liên kết thứ hai trên liên kết thứ nhất. Theo cách này, MLD thứ nhất có thể trực tiếp truyền khung dữ liệu và không cần chờ đợi khung báo hiệu cần được thu nhận trên liên kết thứ hai được chuyển đổi hoặc liên kết thứ hai mà trạng thái của nó được chuyển tiếp. Phương pháp này còn giảm thời gian chờ đợi cần thiết trước khi khung dữ liệu được truyền.

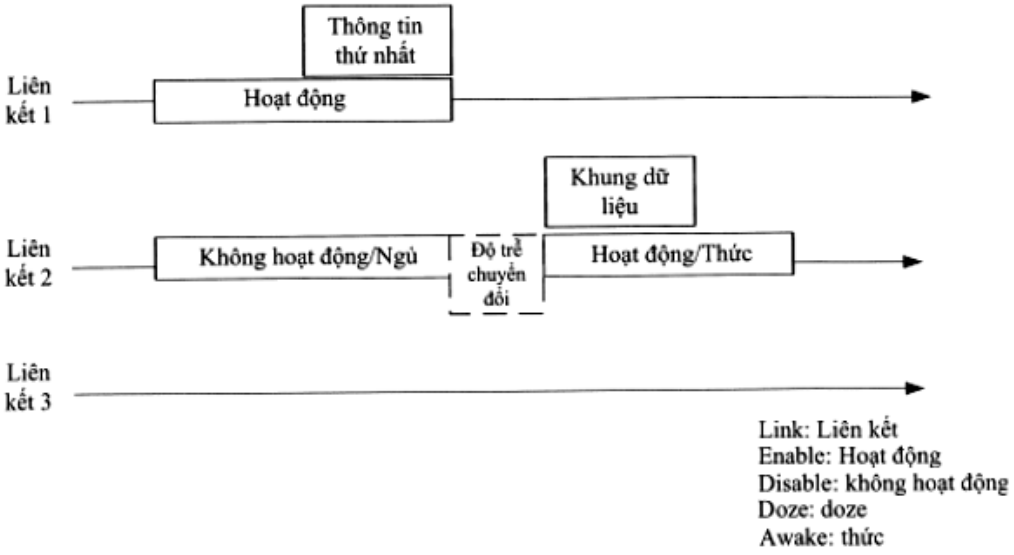
Thông tin thứ nhất
Liên kết 1
Hoạt động
Khung dữ liệu
Liên kết 2
Không hoạt động/Ngủ
Độ trễ chuyển đổi
Hoạt động/Thức
Liên kết 3
Link: Liên kết
Enable: Hoạt động
Disable: không hoạt động
Doze: doze
Awake: thức

FIG. 5A

(11) **1-0048425 B**

(15) 06/06/2025
Số Quyết định: 98097/QĐ-SHTT.IP

(45) 25/07/2025 448B

(43) 26/02/2024 431 A

(21) 1-2022-02994

(85) 12/05/2022

(22) 31/01/2022

(86) PCT/JP2022/003511 31/01/2022

(30) JP2021-131514 12/08/2021 JP

(87) WO2022/107900 A1 27/05/2022

(51) ***C01G 25/00***; *B01J 35/10; B01J 37/04; C04B 35/48; B01J 37/10; B01J 23/10; B01J 37/08*

(73) **DAIICHI KIGENSO KAGAKU KOGYO CO., LTD.** (JP)
4-4-9, Kitahama, Chuo-ku, Osaka-shi, Osaka 5410041, Japan

(72) Kazuya MATSUMOTO (JP)

(74) Công ty cổ phần tư vấn Trung Thực (TRUNG THUC.,JSC)

(54) **THÂN XỐP TRÊN CƠ SỞ ZIRICON OXIT VÀ PHƯƠNG PHÁP SẢN XUẤT THÂN XỐP TRÊN CƠ SỞ ZIRICON OXIT**

(57) Sáng chế đề cập đến thân xốp trên cơ sở ziricon oxit bao gồm oxit của nguyên tố đất hiếm, trong đó khi thể tích lỗ rỗ trong vùng phân bố lỗ rỗ nằm trong khoảng 30nm hoặc lớn hơn và 200nm hoặc nhỏ hơn sau khi làm nóng ở nhiệt độ 1150°C trong thời gian 12 giờ trong điều kiện áp suất khí quyển được xác định là thể tích lỗ rỗ A và thể tích lỗ rỗ trong vùng phân bố lỗ rỗ nằm trong khoảng 30nm hoặc lớn hơn và 200nm hoặc nhỏ hơn trước khi làm nóng được xác định là thể tích lỗ rỗ B, thể tích lỗ rỗ A bằng 0,10ml/g hoặc lớn hơn và 0,40ml/g hoặc nhỏ hơn, và tỷ lệ duy trì thể tích lỗ rỗ X trong vùng phân bố lỗ rỗ nằm trong khoảng 30nm hoặc lớn hơn và 200nm hoặc nhỏ hơn được thể hiện bằng công thức [[(thể tích lỗ rỗ A)/(thể tích lỗ rỗ B)] × 100] là 25% hoặc lớn hơn và 95% hoặc nhỏ hơn.

(11) **1-0048426 B**

(15) 06/06/2025
Số Quyết định: 98099/QĐ-SHTT.IP

(45) 25/07/2025 448B

(43) 25/07/2023 424 A

(21) 1-2023-02065

(85) 27/05/2019

(22) 30/12/2016

(86) PCT/CN2016/113867 30/12/2016

(30) PCT/CN2016/104159 31/10/2016 CN

(87) WO2018/076547 03/05/2018

(51) ***H04L 12/24***

(62) 1-2019-02747

(73) **HUAWEI TECHNOLOGIES CO., LTD.** (CN)
Huawei Administration Building, Bantian, Longgang District, Shenzhen, Guangdong 518129, China

(72) XU, Ruiyue (CN); ZOU, Lan (CN); ZHOU, Yan (CN); LI, Yan (CN); WANG, Jun (CN)

(74) Công ty TNHH một thành viên Sở hữu trí tuệ VCCI (VCCI-IP CO.,LTD)

(54) **PHƯƠNG PHÁP QUẢN LÝ LỚP MẠNG VÀ HỆ THỐNG TRUYỀN THÔNG**

(57) Sáng chế đề cập đến phương pháp quản lý lớp mạng, bộ phận quản lý thứ nhất, và vật ghi đọc được bởi máy tính. Phương pháp quản lý lớp mạng bao gồm các bước: thu, bởi bộ phận quản lý thứ nhất, yêu cầu quản lý thứ nhất, trong đó yêu cầu quản lý thứ nhất mang thông tin yêu cầu của lớp mạng hoặc thông tin chỉ báo, và thông tin chỉ báo được sử dụng để thu nhận thông tin yêu cầu của lớp mạng; và xác định, bởi bộ phận quản lý thứ nhất, thông tin yêu cầu của mạng con mà nó tạo nên lớp mạng. Theo phương pháp này, bộ phận quản lý thứ nhất có thể xác định thông tin yêu cầu tương ứng của mạng con dựa vào thông tin yêu cầu của lớp mạng. Theo cách này, lớp mạng có thể được triển khai tự động dựa vào thông tin yêu cầu của lớp mạng, nhờ đó nâng cao hiệu quả khai thác lớp mạng.

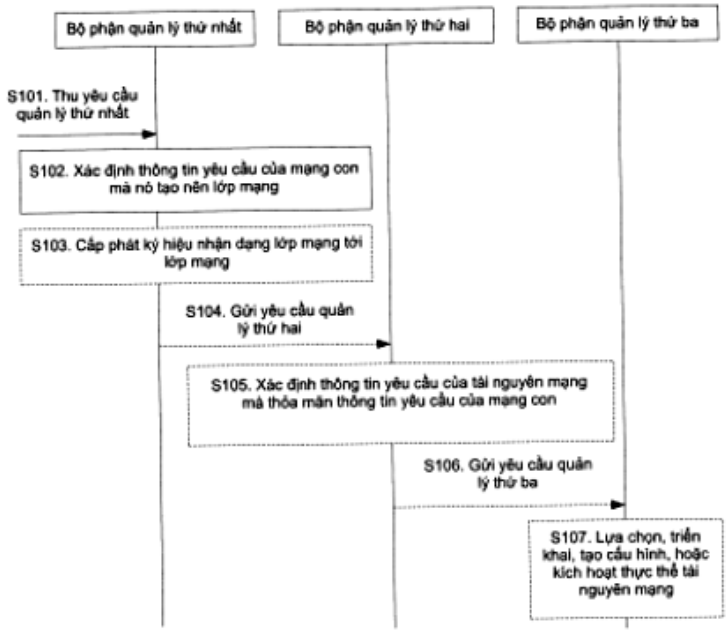
Bộ phận quản lý thứ nhất
Bộ phận quản lý thứ hai
Bộ phận quản lý thứ ba
S101. Thu yêu cầu quản lý thứ nhất
S102. Xác định thông tin yêu cầu của mạng con mà nó tạo nên lớp mạng
S103. Cấp phát ký hiệu nhận dạng lớp mạng tới lớp mạng
S104. Gửi yêu cầu quản lý thứ hai
S105. Xác định thông tin yêu cầu của tài nguyên mạng mà thỏa mãn thông tin yêu cầu của mạng con
S106. Gửi yêu cầu quản lý thứ ba
S107. Lựa chọn, triển khai, tạo cấu hình, hoặc kích hoạt thực thể tài nguyên mạng

FIG. 2

(11) **1-0048427 B**

(15) 06/06/2025
Số Quyết định: 98100/QĐ-SHTT.IP

(45) 25/07/2025 448B

(43) 25/11/2022 416 A

(21) 1-2022-03156

(85) 19/05/2022

(22) 23/10/2020

(86) PCT/IB2020/059988 23/10/2020

(30) 201921043355 24/10/2019 IN

(87) WO2021/079339 29/04/2021

(51) ***A61K 9/08***; *A61P 15/00; A61K 38/09; A61K 47/12*

(73) **SUN PHARMACEUTICAL INDUSTRIES LIMITED** (IN)
Sun House, Plot No. 201 B/1, Western Express Highway, Goregaon (E), Mumbai, Maharashtra 400 063, India

(72) Jaydip JOSHI (IN); Rakesh THUMMAR (IN); Sudeep AGRAWAL (IN); Subhas Balaram BHOWMICK (IN); Arunkumar YADAV (IN); Rajamannar THENNATI (IN)

(74) Công ty cổ phần tư vấn Trung Thực (TRUNG THUC.,JSC)

(54) **DẠNG LIỀU DÙNG NGOÀI ĐƯỜNG TIÊU HOÁ CHỨA CETRORELIX AXETAT**

(57) Sáng chế đề xuất dạng liều dùng ngoài qua đường tiêu hóa ổn định với dung dịch nước ổn định vô trùng sẵn sàng để tiêm chứa cetrorelix axetat. Sáng chế còn đề xuất thiết bị tiêm đã được nạp sẵn dung dịch nước, ổn định pha sẵn chứa cetrorelix axetat.

(11) **1-0048428 B**

(15) 06/06/2025
Số Quyết định: 98102/QĐ-SHTT.IP

(45) 25/07/2025 448B

(43) 25/07/2022 412 A

(21) 1-2022-02710

(85) 28/04/2022

(22) 01/10/2020

(86) PCT/EP2020/077586 01/10/2020

(30) 19201200.3 02/10/2019 EP

(87) WO2021/064137 08/04/2021

(51) ***C07K 16/28****; A61P 35/00*

(73) **BOEHRINGER INGELHEIM INTERNATIONAL GMBH** (DE)
Binger Strasse 173, 55216 Ingelheim am Rhein, Germany

(72) HIPP, Susanne (DE); ADAM, Paul (GB); DZIEGELEWSKI, Michael (US); GANESAN, Rajkumar (US); GORMAN, Philip Nicholas (US); GUPTA, Pankaj (US); GUPTA, Priyanka (IN); LASARO, Marcio (US); SCHEER, Justin M. (US); VOYNOV, Vladimir H. (US)

(74) Công ty Luật TNHH T&G (TGVN)

(54) **PROTEIN LIÊN KẾT ĐA ĐẶC HIỆU ĐỂ ĐIỀU TRỊ BỆNH UNG THƯ, DƯỢC PHẨM CHỨA PROTEIN NÀY, VÀ PHÂN TỬ KHÁNG THỂ KHÁNG B7H6**

(57) Sáng chế đề cập đến các protein liên kết B7H6/CD3 mới. Sáng chế còn đề cập đến các axit nucleic mã hóa các protein như vậy; vật truyền biểu hiện phân tử axit nucleic như vậy; phương pháp tạo ra các protein như vậy; tế bào chủ biểu hiện hoặc có khả năng biểu hiện các protein như vậy; và chế phẩm chứa các protein như vậy. Các protein và chế phẩm này là hữu hiệu nhằm mục đích điều trị trong lĩnh vực bệnh ung thư. Sáng chế cũng đề cập đến phân tử kháng thể kháng B7H6.

(11) **1-0048429 B**

(15) 06/06/2025
Số Quyết định: 98106/QĐ-SHTT.IP

(45) 25/07/2025 448B

(43) 27/01/2023 418 A

(21) 1-2022-07357

(85) 10/11/2022

(22) 20/04/2021

(86) PCT/JP2021/015943 20/04/2021

(30) 2020-077411 24/04/2020 JP
2020-077431 24/04/2020 JP
2020-078881 28/04/2020 JP
2020-078895 28/04/2020 JP

(87) WO2021/215415 28/10/2021

(51) ***B65B 41/16****; B65B 1/02; B65D 65/40; B65B 51/10; A61B 50/30; B65B 35/12*

(73) **TAKAZONO CORPORATION** (JP)
4-17, Yanagida-cho, Kadoma-shi, Osaka 5710038 Japan

(72) MATSUHISA, Yoshiki (JP); MICHIHATA, Yoshiyuki (JP); YOSHIMURA, Tomohiro (JP); IWASAKI, Shinji (JP); NAKAMURA, Akihiro (JP)

(74) Công ty TNHH Sở hữu trí tuệ HA VIP (HAVIP CO., LTD.)

(54) **PHẦN THÂN CUỐN, PHẦN THÂN LÕI DÙNG CHO PHẦN THÂN CUỐN, CỤM KẾT CẤU CỦA PHẦN THÂN CUỐN VỚI TRỤC ĐỠ, VÀ CỤM KẾT CẤU CỦA PHẦN THÂN CUỐN VỚI THIẾT BỊ ĐÓNG GÓI THUỐC**

(57) Trục đỡ có thể đỡ phần thân cuốn có tấm dài được cuốn quanh bao gồm mấu lồi thứ nhất được bố trí ở đầu gần của phần biên ngoài, và mấu lồi thứ hai được bố trí ở đầu xa của phần biên ngoài. Phần thân lõi của phần thân cuốn bao gồm phần rãnh dẫn thứ nhất ở phía đầu này được bố trí ở đầu này của phần biên trong, phần rãnh thứ nhất ở phía đầu còn lại khác được bố trí ở đầu còn lại khác của phần biên trong, phần rãnh thứ hai được bố trí để kéo dài từ đầu này đến đầu còn lại khác. Ở trạng thái khi phần thân lõi được gắn trên biên ngoài của trục đỡ, thì mấu lồi thứ nhất khớp với phần rãnh thứ nhất ở phía đầu này hoặc phần rãnh dẫn thứ nhất ở phía đầu còn lại khác. Khi phần thân lõi được gắn với biên ngoài của trục đỡ, thì mấu lồi thứ hai khớp với phần rãnh thứ hai để cho phép vị trí đường tròn của mấu lồi thứ nhất được gióng thẳng với vị trí đường tròn phần rãnh thứ nhất ở phía đầu này hoặc phần rãnh thứ nhất ở phía đầu còn lại khác quanh trục tâm.

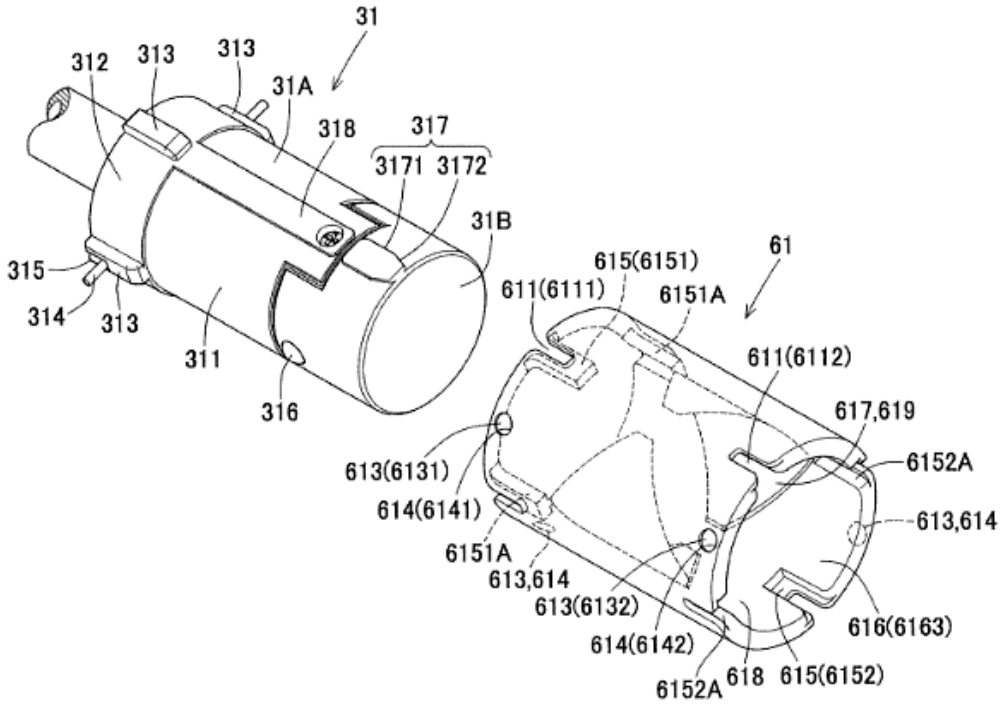
31
312
313
313
31A
318
317
3171
3172
31B
315
314
313
311
316
61
615(6151)
611(6111)
6151A
611(6112)
617,619
6152A
613(6131)
614(6141)
613,614
6151A
613,614
613(6132)
614(6142)
616(6163)
6152A
618
615(6152)

FIG. 2

(11) **1-0048430 B**

(15) 06/06/2025
Số Quyết định: 98109/QĐ-SHTT.IP

(45) 25/07/2025 448B

(43) 27/03/2023 420 A

(21) 1-2022-03505

(85) 03/06/2022

(22) 10/12/2020

(86) PCT/EP2020/085541 10/12/2020

(30) 19215315.3 11/12/2019 EP

(87) WO2021/116292 17/06/2021

(51) ***C07K 14/62****; A61K 38/28*

(73) **NOVO NORDISK A/S** (DK)
Novo Allé, Bagsværd, 2880, Denmark

(72) Frantisek HUBALEK (CZ); Mathias NORRMAN (SE); Helle Birk OLSEN (DK); Peter MADSEN (DK); Thomas Børglum KJELDSEN (DK); Jeppe STURIS (DK)

(74) Công ty Luật TNHH T&G (TGVN)

(54) **CHẤT TƯƠNG TỰ INSULIN VÀ DƯỢC PHẨM CHỨA CHÚNG**

(57) Sáng chế đề cập đến lĩnh vực dược phẩm để điều trị các tình trạng bệnh lý liên quan đến tiểu đường. Cụ thể hơn sáng chế đề cập đến các chất tương tự insulin của insulin người. Ngoài ra, sáng chế đề xuất đến các dược phẩm chứa các chất tương tự insulin này, hữu dụng để điều trị hoặc ngăn ngừa các tình trạng y tế liên quan đến tiểu đường.

(11) **1-0048431 B**

(15) 06/06/2025
Số Quyết định: 98110/QĐ-SHTT.IP

(45) 25/07/2025 448B

(43) 26/10/2020 391 A

(21) 1-2020-03265

(85) 09/06/2020

(22) 21/11/2018

(86) PCT/IB2018/059183 21/11/2018

(30) 10201700013365 4 22/11/2017 IT

(87) WO2019/102375 31/05/2019

(51) ***B62L 3/02****; B60T 11/06; B62L 3/08; B60T 11/00; B60T 8/26*

(73) **PIAGGIO & C. S.P.A.** (IT)
Viale Rinaldo Piaggio, 25, I-56025 Pontedera, Pisa, Italy

(72) BERNARDI, Luca (IT)

(74) Công ty Luật TNHH Phạm và Liên danh (PHAM & ASSOCIATES)

(54) **HỆ THỐNG PHANH TỔ HỢP DÙNG CHO CÁC XE VÀ XE CÓ HỆ THỐNG PHANH TỔ HỢP NÀY**

(57) Sáng chế đề cập đến hệ thống phanh tổ hợp (4) dùng cho các xe (6) bao gồm: ít nhất một cơ cấu phanh thứ nhất (8) được nối hoạt động với bánh xe trước (12) nằm trên trục thứ nhất (16) của xe (6), ít nhất một cơ cấu phanh thứ hai (20) được nối hoạt động với bánh xe sau (24) nằm trên trục thứ hai (28) của xe (6), cáp kích hoạt thứ nhất (32) được nối hoạt động với cơ cấu phanh thứ nhất (8) mà có thể được nối với tay phanh kích hoạt thứ nhất (33), cáp kích hoạt thứ hai (36) mà có thể được nối hoạt động với cơ cấu phanh thứ hai (20) và với tay phanh kích hoạt thứ hai (34), cơ cấu nối liên động (40) giữa cáp kích hoạt thứ nhất (32) và thứ hai (36) bao gồm: chi tiết xoay thứ nhất (44) được nối với cáp kích hoạt thứ nhất (32) để kích hoạt cơ cấu phanh thứ nhất (8), khi được xoay dưới tác động kéo của cáp kích hoạt thứ nhất (32), bộ phận đỡ cố định (48) có chi tiết tỳ cố định (52) và chi tiết xoay thứ hai (56), cắt chéo bởi cáp kích hoạt thứ hai (36), trong đó chi tiết xoay thứ hai (56), được tác động xoay bởi tác động kéo của cáp kích hoạt thứ hai (36), được tạo kết cấu để chặn chi tiết xoay thứ nhất (44) và làm xoay nó để cũng kích hoạt cơ cấu phanh thứ nhất (8).

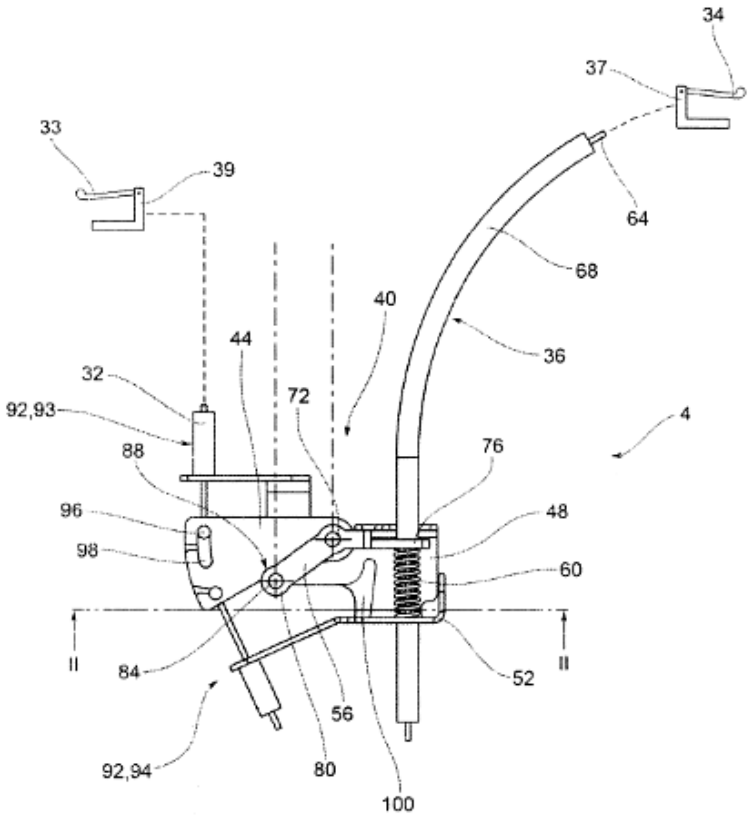
34
37
33
39
64
68
40
36
44
32
72
92,93
4
88
76
96
48
98
60
II
II
84
52
56
92,94
80
100

Fig.1a

(11) **1-0048432 B**

(15) 06/06/2025
Số Quyết định: 98111/QĐ-SHTT.IP

(45) 25/07/2025 448B

(43) 27/01/2023 418 A

(21) 1-2021-05149

(22) 20/08/2021

(30) 10-2021-0094864 20/07/2021 KR

(51) ***H05K 7/20***; *F28D 15/02*

(73) **CGI CO., LTD.** (KR)
70, 4sandan 3-ro, Jiksan-eup, Seobuk-gu, Cheonan-si, Chungcheongnam-do, Republic of Korea

(72) KONG, Yu Chan (KR); Bimal Subedi (NP); KIM, Yong Dae (KR); CHO, YOUNG SOO (KR)

(74) Công ty Luật TNHH ELITE (ELITE LAW FIRM)

(54) BUỒNG HƠI VÀ CHẤT LỎNG VẬN HÀNH ĐƯỢC SỬ DỤNG CHO NÓ

(57) Sáng chế đề xuất một buồng hơi và một chất lỏng vận hành được sử dụng cho nó. Buồng hơi bao gồm: một tấm trên có bề mặt cấu trúc thứ nhất; một tấm dưới có bề mặt cấu trúc thứ hai đối diện với bề mặt cấu trúc thứ nhất; một ống dẫn hơi được tạo thành ở ít nhất một trong các bề mặt cấu trúc thứ nhất và bề mặt cấu trúc thứ hai và tạo thành một đường dẫn mà qua đó chất lỏng vận hành ở giai đoạn-hơi chảy từ đoạn bay hơi sang đoạn ngưng tụ bằng năng lượng nhiệt; và một ống dẫn chất lỏng được tạo thành ở ít nhất một trong số hoặc giữa bề mặt cấu trúc thứ nhất và bề mặt cấu trúc thứ hai và tạo thành một đường dẫn mà qua đó chất lỏng vận hành ở giai đoạn-lỏng di chuyển từ đoạn ngưng tụ sang đoạn bay hơi bằng một lực mao dẫn, trong đó chất lỏng vận hành bao gồm hỗn hợp axeton và hydrofluorocarbon.

HÌNH 2

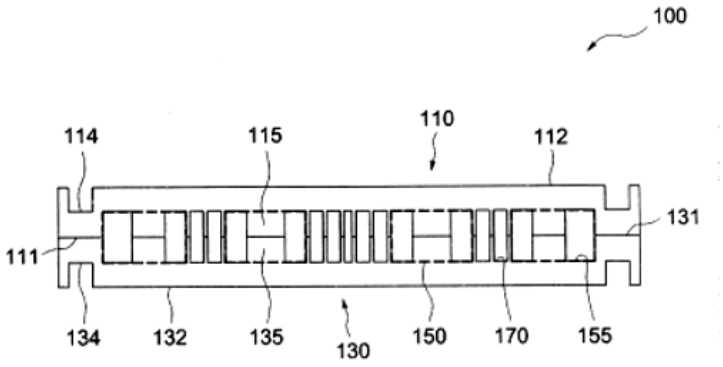

(11) **1-0048433 B**

(15) 06/06/2025
Số Quyết định: 98163/QĐ-SHTT.IP

(45) 25/07/2025 448B

(43) 25/07/2023 424 A

(21) 1-2022-05354

(85) 23/08/2022

(22) 08/10/2021

(86) PCT/CN2021/122698 08/10/2021

(30) 202011140750.0 22/10/2020 CN

(87) WO2022/083452 28/04/2022

(51) ***A63F 13/52****; G06T 17/00*

(73) **TENCENT TECHNOLOGY (SHENZHEN) COMPANY LIMITED** (CN)
35/F, Tencent Building Kejizhongyi Road, Midwest District of Hi-Tech Park, Nanshan District Shenzhen, Guangdong 518057, China

(72) XIAO, Jinfeng (CN); LIANG, Jiacheng (CN)

(74) Công ty Luật TNHH Phạm và Liên danh (PHAM & ASSOCIATES)

(54) PHƯƠNG PHÁP VÀ THIẾT BỊ HIỂN THỊ HÌNH VẼ HAI CHIỀU CỦA ĐỐI TƯỢNG ẢO, THIẾT BỊ MÁY TÍNH, VÀ VẬT GHI MÁY TÍNH ĐỌC ĐƯỢC

(57) Sáng chế đề cập đến phương pháp và thiết bị hiển thị ảnh hai chiều cho đối tượng ảo, và thiết bị và vật ghi, liên quan đến lĩnh vực kỹ thuật của các khung cảnh ảo. Phương pháp bao gồm các bước: đáp lại việc điều kiện cập nhật ảnh hai chiều được thoả mãn, tải mô hình ảnh ba chiều của đối tượng ảo, đối tượng ảo là đối tượng được hiển thị trong khung cảnh ảo (201); thực hiện kết xuất hai chiều trên mô hình ảnh ba chiều để thu được ảnh hai chiều của đối tượng ảo (202); và đáp lại hiển thị giao diện đích bao gồm vị trí hiển thị ảnh hai chiều của đối tượng ảo, hiển thị ảnh hai chiều ở vị trí hiển thị ảnh hai chiều (203). Theo phương pháp, ảnh hai chiều mới nhất có thể được hiển thị trong giao diện theo thời gian thực, sao cho ảnh hai chiều được hiển thị trong giao diện tương ứng với khung cảnh ảo có thể luôn được so khớp với ảnh ba chiều của đối tượng ảo, và do vậy hiệu quả hiển thị của ảnh hai chiều của đối tượng ảo được cải thiện.

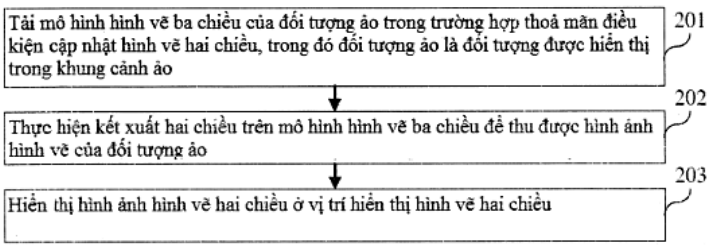

Fig.2

(11) **1-0048434 B**

(15) 06/06/2025
Số Quyết định: 98164/QĐ-SHTT.IP

(45) 25/07/2025 448B

(43) 26/09/2022 414 A

(21) 1-2022-04410

(85) 13/07/2022

(22) 11/12/2020

(86) PCT/US2020/064512 11/12/2020

(30) 62/949,661 18/12/2019 US

(87) WO2021/126695 24/06/2021

(51) ***C07K 14/605****; A61K 38/26*

(73) **ELI LILLY AND COMPANY** (US)
Lilly Corporate Center, Indianapolis, Indiana 46285, United States of America

(72) ABRAHAM, Milata Mary (US); ALSINA-FERNANDEZ, Jorge (US); COSKUN, Tamer (US); QU, Hongchang (CN); WALLIS, James Lincoln (US)

(74) Công ty Luật TNHH T&G (TGVN)

(54) **HỢP CHẤT TƯƠNG TỰ INCRETIN VÀ DƯỢC PHẨM CHỨA CHÚNG**

(57) Sáng chế đề cập đến các chất tương tự incretin có hoạt tính ở từng thụ thể trong số các thụ thể polypeptit hướng insulin phụ thuộc glucoza (GIP), peptit giống glucagon-1 (GLP-1) và glucagon (GCG). Các chất tương tự incretin này có các đặc điểm cấu trúc dẫn đến hoạt tính cân bằng và thời gian tác động kéo dài ở từng thụ thể trong số các thụ thể này. Sáng chế cũng đề cập đến dược phẩm chứa các chất tương tự incretin này.

(11) **1-0048435 B**

(15) 06/06/2025
Số Quyết định: 98245/QĐ-SHTT.IP

(45) 25/07/2025 448B

(43) 25/05/2022 410 A

(21) 1-2022-00761

(85) 08/02/2022

(22) 22/07/2019

(86) PCT/CN2019/097065 22/07/2019

(30) 201910616045.4 09/07/2019 CN

(87) WO2021/003771 A1 14/01/2021

(51) ***E21C 41/18***

(73) **BEIJING ZHONGKUANG INNOVATION ALLIANCE ENERGY ENVIRONMENT SCIENCE ACADEMY** (CN)
Room 1702, Zhongguancun Energy and Safety Technology Park, No. 3 Building, No. 16 Qinghua East Road, Haidian District, Beijing, China

(72) HE Manchao (CN); WANG Yajun (CN); YANG Jun (CN)

(74) Công ty TNHH Dịch vụ Sở hữu trí tuệ KENFOX (KENFOX IP SERVICE CO.,LTD.)

(54) **PHƯƠNG PHÁP KHAI THÁC LÒ CHỢ DƯỚI LÒNG ĐẤT**

(57) Sáng chế đề cập đến phương pháp khai thác lò chợ dưới lòng đất, cụ thể là phương pháp thiết kế hầm mỏ không đào làn đường, trong đó phương pháp này bao gồm các bước: khoan trục chính và trục phụ từ mặt đất đến vỉa than; khai thác trong vỉa than làn đường nối thứ nhất và làn đường nối thứ hai, trong đó làn đường nối thứ nhất thông với trục chính, và làn đường nối thứ hai thông với trục phụ; đào thông giữa làn đường nối thứ nhất và làn đường nối thứ hai, và sử dụng phần thông giữa làn đường nối thứ nhất và làn đường nối thứ hai làm đường hào tiếp giáp thứ nhất; và bằng cách sử dụng hướng của đường hào tiếp giáp thứ nhất ra xa hơn đường nối nối trục chính và trục phụ làm hướng thứ nhất, khai thác bằng cách cắt gương than theo hướng thứ nhất bằng cách sử dụng máy khai thác than. Phương pháp thiết kế hầm mỏ không đào làn đường theo các phương án sáng chế giải quyết một cách hiệu quả các vấn đề ở giải pháp kỹ thuật đã biết là khai thác than có khối lượng công việc đào làn đường lớn, thời gian xây dựng trục kéo dài, chi phí đào cao và thường xuyên xảy ra tai nạn trên làn đường, và việc để lại trụ than gây lãng phí tài nguyên than lớn.

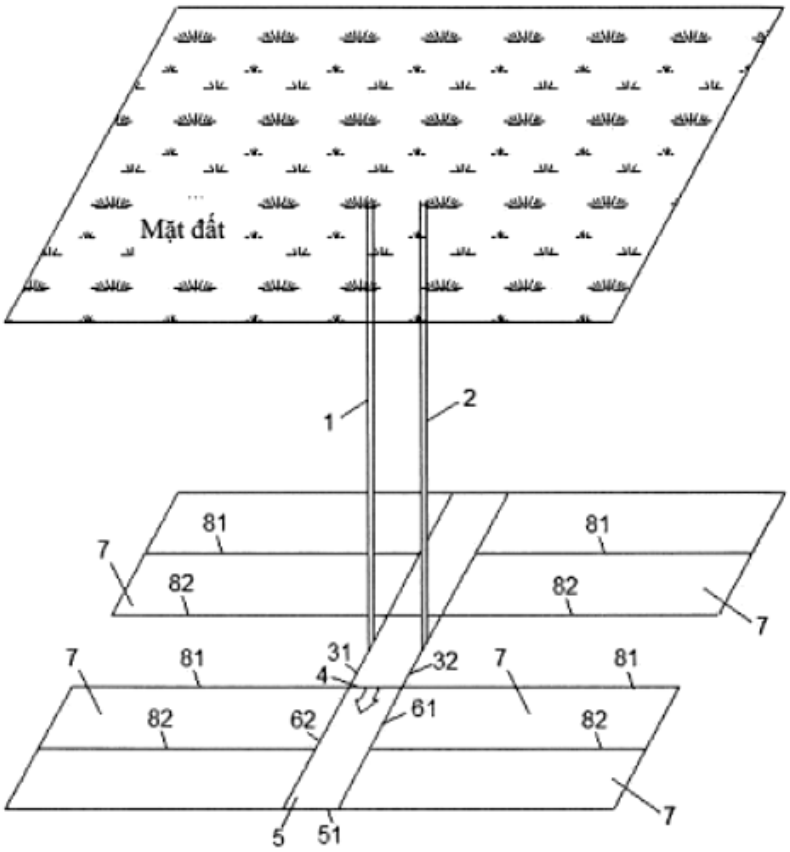

Fig.6

(11) **1-0048436 B**

(15) 06/06/2025
Số Quyết định: 98299/QĐ-SHTT.IP

(45) 25/07/2025 448B

(43) 25/07/2023 424 A

(21) 1-2022-06068

(85) 22/09/2022

(22) 08/10/2021

(86) PCT/CN2021/122678 08/10/2021

(30) 202011140965.2 22/10/2020 CN

(87) WO2022/083451 28/04/2022

(51) ***A63F 13/55****; A63F 13/847; A63F 13/52*

(73) **TENCENT TECHNOLOGY (SHENZHEN) COMPANY LIMITED** (CN)
35/F, Tencent Building Kejizhongyi Road, Midwest District of Hi-Tech Park, Nanshan District Shenzhen, Guangdong 518057, China

(72) LI, Zhengxu (CN)

(74) Công ty Luật TNHH Phạm và Liên danh (PHAM & ASSOCIATES)

(54) PHƯƠNG PHÁP VÀ THIẾT BỊ CHỌN KHẢ NĂNG CỦA ĐỐI TƯỢNG ẢO, MÁY TÍNH, VÀ VẬT GHI MÁY TÍNH ĐỌC ĐƯỢC

(57) Sáng chế đề cập đến phương pháp và thiết bị lựa chọn tuyệt kỹ của đối tượng ảo, thiết bị máy tính, và vật ghi máy tính đọc được. Phương pháp bao gồm các bước: hiển thị định danh tuyệt kỹ thứ nhất của tuyệt kỹ thứ nhất, trong đó tuyệt kỹ thứ nhất là tuyệt kỹ được tạo cấu hình cho đối tượng ảo của cấp độ thứ nhất trong game ảo; đáp lại việc đối tượng ảo được thay đổi từ cấp độ thứ nhất sang cấp độ thứ hai trong game ảo, hiển thị ít nhất hai định danh tuyệt kỹ thứ hai, trong đó ít nhất hai định danh tuyệt kỹ thứ hai bao gồm định danh tuyệt kỹ thứ hai mục tiêu; nhận thao tác lựa chọn cho định danh tuyệt kỹ thứ hai mục tiêu; và thay thế tuyệt kỹ thứ nhất với tuyệt kỹ thứ hai theo thao tác lựa chọn. Khi đối tượng ảo được đổi sang cấp độ thứ hai, ít nhất hai định danh tuyệt kỹ thứ hai được hiển thị; và do tuyệt kỹ thứ hai được chọn từ ít nhất hai tuyệt kỹ thứ hai ứng viên, làm tăng sự đa dạng của việc tiến hoá tuyệt kỹ, và cải thiện hiệu năng về mặt chiến lược của game ảo.

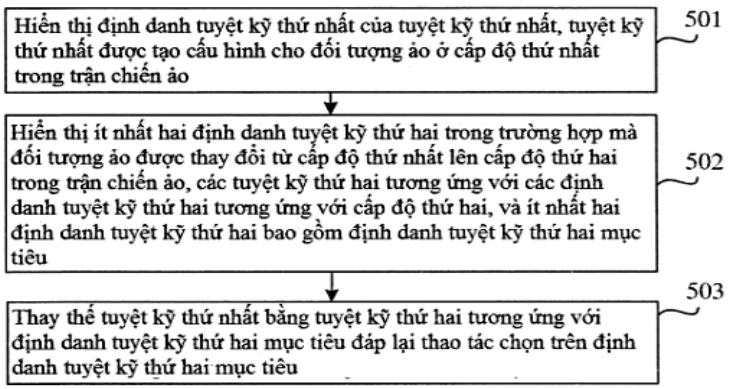

Fig.5

(11) **1-0048437 B**

(15) 06/06/2025
Số Quyết định: 98360/QĐ-SHTT.IP

(45) 25/07/2025 448B

(43) 25/03/2022 408 A

(21) 1-2021-07969

(85) 10/12/2021

(22) 28/05/2020

(86) PCT/EP2020/064913 28/05/2020

(30) 19177604.6 31/05/2019 EP
19201168.2 02/10/2019 EP

(87) WO2020/239951 03/12/2020

(51) ***A61P 11/00***; *C07D 487/04; A61K 31/5355; A61K 31/5377; A61P 11/14; C07D 239/94; C07D 401/12; C07D 403/12; C07D 405/12; C07D 409/12; C07D 413/04; C07D 413/12; C07D 413/14; C07D 417/12; A61K 31/517; A61K 31/519*

(73) **CHIESI FARMACEUTICI S.P.A.** (IT)
Via Palermo 26/A 43122 Parma, Italy

(72) BRUNO, Paolo (IT); BIAGETTI, Matteo (IT); FIORELLI, Claudio (IT); PIZZIRANI, Daniela (IT); PALA, Daniele (IT); RONCHI, Paolo (IT); BAKER-GLENN, Charles (GB); VAN DE POËL, Hervè (FR); HIRST, Kim, Louise (GB)

(74) Công ty Luật TNHH T&G (TGVN)

(54) **DẪN XUẤT AMINO QUINAZOLIN LÀM CHẤT ỨC CHẾ P2X THỤ THỂ PURINERGIC 3 (P2X3) VÀ DƯỢC PHẨM CHỨA CHÚNG**

(57) Sáng chế đề cập đến các hợp chất có công thức I ức chế P2X thụ thể purinergic 3; cụ thể sáng chế đề cập đến các hợp chất mà là dẫn xuất amino quinazolin, phương pháp điều chế các hợp chất này, và dược phẩm chứa chúng.

Các hợp chất theo sáng chế có thể hữu ích trong việc điều trị nhiều rối loạn liên quan đến cơ chế của thụ thể P2X3, như các bệnh đường hô hấp bao gồm chứng ho, bệnh hen, chứng xơ hóa phổi tự phát (idiopathic pulmonary fibrosis - IPF) và bệnh phổi tắc nghẽn mạn tính (chronic obstructive pulmonary disease - COPD).

(11) **1-0048438 B**

(15) 06/06/2025
Số Quyết định: 98362/QĐ-SHTT.IP

(45) 25/07/2025 448B

(43) 25/10/2019 379 A

(21) 1-2019-00226

(22) 15/01/2019

(30) 107111673 02/04/2018 TW

(51) ***A43D 3/02***; *A43D 11/12; B29C 51/10; A43D 3/14; A43D 11/04; A43D 25/07*

(73) **CHAEI HSIN ENTERPRISE CO., LTD.** (TW)
1F., No. 550, Sec. 3, Zhongqing Rd., Xitun Dist., Taichung City, Taiwan

(72) Shui-Mu WANG (TW)

(74) Công ty Luật TNHH Phạm và Liên danh (PHAM & ASSOCIATES)

(54) **PHƯƠNG PHÁP VÀ THIẾT BỊ ĐỂ LẮP GHÉP CÁC CHI TIẾT CẤU THÀNH GIÀY**

(57) Sáng chế đề cập tới phương pháp để lắp ghép các chi tiết cấu thành giày (3) bao gồm các bước: chuẩn bị ít nhất hai chi tiết cấu thành giày (3), khuôn giày (4) và cụm màng (5); đặt ít nhất hai chi tiết cấu thành giày (3) trên bề mặt ngoài của khuôn giày (4); phủ tháo ra được cụm gồm ít nhất hai chi tiết cấu thành giày (3) và khuôn giày (4) bằng cụm màng (5) sao cho cụm màng (5) và khuôn giày (4) cùng nhau tạo thành khoảng trống hữu hạn (510) ở giữa chúng; và bơm không khí ra khỏi khoảng trống hữu hạn (510) và gia nhiệt ít nhất hai chi tiết cấu thành giày (3) để làm co và làm biến dạng cụm màng (5) để ép ít nhất hai chi tiết cấu thành giày (3) dính chặt với nhau.

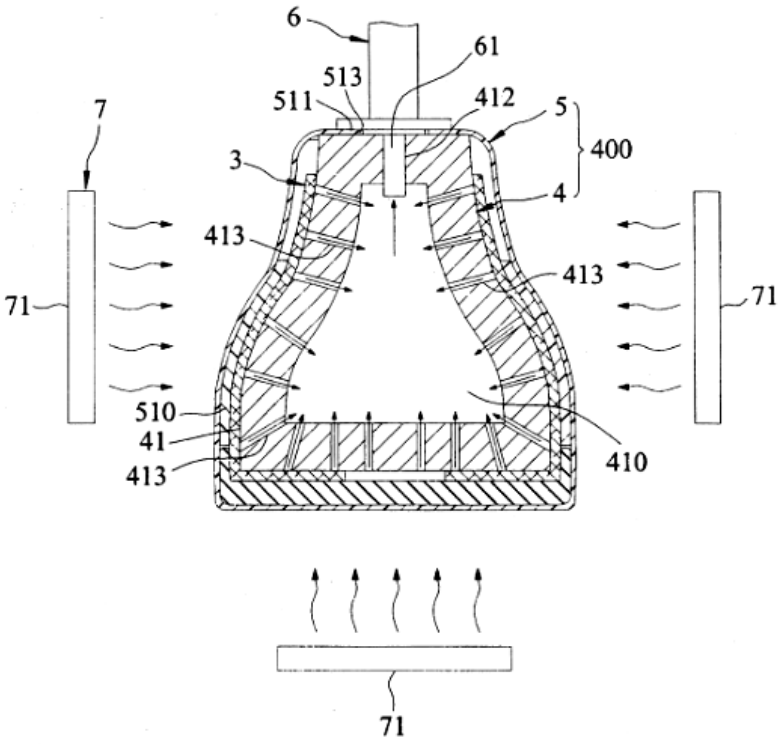

FIG.4

(11) **1-0048439 B**

(15) 06/06/2025
Số Quyết định: 98363/QĐ-SHTT.IP

(45) 25/07/2025 448B

(43) 25/05/2021 398 A

(21) 1-2020-04816

(85) 21/08/2020

(22) 29/08/2018

(86) PCT/CN2018/103084 29/08/2018

(87) WO2020/042036 A1 05/03/2020

(51) ***H04L 1/18***

(73) **GUANGDONG OPPO MOBILE TELECOMMUNICATIONS CORP., LTD.** (CN)
No.18 Haibin Road, Wusha, Chang'an Dongguan, Guangdong 523860, China

(72) LIN, Yanan (CN)

(74) Công Ty Luật TNHH ZILHN (VIỆT NAM) (ZILHN)

(54) **PHƯƠNG PHÁP TRUYỀN THÔNG KHÔNG DÂY, THIẾT BỊ TRUYỀN THÔNG, CHIP VÀ PHƯƠNG TIỆN LƯU TRỮ CÓ THỂ ĐỌC ĐƯỢC TRÊN MÁY TÍNH**

(57) Sáng chế đề cập đến phương pháp truyền thông không dây, thiết bị truyền thông, chip và phương tiện lưu trữ có thể đọc được trên máy tính, có khả năng thực hiện phản hồi cho dữ liệu của nhiều đơn vị thời gian. Phương pháp này bao gồm: xác định đơn vị thời gian thứ hai theo vị trí miền thời gian của ít nhất một đơn vị thời gian thứ nhất trong nhiều đơn vị thời gian thứ nhất được sử dụng để truyền dữ liệu; và truyền thông tin phản hồi bằng cách sử dụng đơn vị thời gian thứ hai, trong đó thông tin phản hồi là thông tin phản hồi cho dữ liệu được truyền trên nhiều đơn vị thời gian thứ nhất.

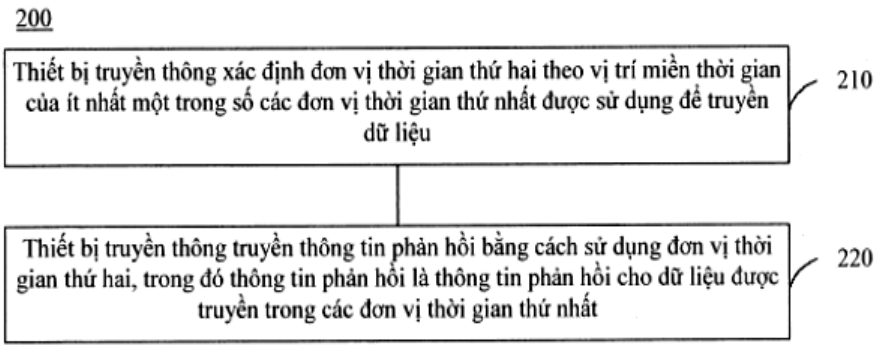

FIG. 2

(11) **1-0048440 B**

(15) 06/06/2025
Số Quyết định: 98414/QĐ-SHTT.IP

(45) 25/07/2025 448B

(43) 25/05/2021 398 A

(21) 1-2021-01379

(85) 16/03/2021

(22) 16/08/2019

(86) PCT/US2019/046933 16/08/2019

(30) 62/719,360 17/08/2018 US

(87) WO2020/037277 20/02/2020

(51) ***H04N 19/20****; H04N 19/40*

(73) **HUAWEI TECHNOLOGIES CO., LTD.** (CN)
Huawei Administration Building, Bantian, Longgang District, Shenzhen, Guangdong 518129, China

(72) HENDRY, Fnu (ID); WANG, Ye-Kui (US)

(74) Công ty Luật TNHH T&G (TGVN)

(54) **PHƯƠNG PHÁP GIẢI MÃ DÒNG BIT VIĐEO ĐƯỢC TẠO MÃ, PHƯƠNG PHÁP MÃ HÓA DÒNG BIT VIĐEO ĐƯỢC TẠO MÃ, THIẾT BỊ MÃ HÓA, THIẾT BỊ GIẢI MÃ, HỆ THỐNG TẠO MÃ VÀ PHƯƠNG TIỆN ĐỌC ĐƯỢC BẰNG MÁY TÍNH**

(57) Sáng chế đề cập đến phương pháp giải mã dòng bit viđeo được tạo mã. Phương pháp này bao gồm các bước: thu nhận cấu trúc danh sách hình ảnh tham chiếu cho lát hiện thời được thể hiện trong dòng bit viđeo được tạo mã; xây dựng danh sách hình ảnh tham chiếu cho lát hiện thời dựa vào cấu trúc danh sách hình ảnh tham chiếu sao cho số lượng các mục nhập trong danh sách hình ảnh tham chiếu và thứ tự của các mục nhập trong danh sách hình ảnh tham chiếu đều giống như trong cấu trúc danh sách hình ảnh tham chiếu, trong đó danh sách hình ảnh tham chiếu chứa nhiều mục nhập hoạt động và nhiều mục nhập không hoạt động; và thu nhận, dựa vào ít nhất một mục nhập hoạt động của danh sách hình ảnh tham chiếu, ít nhất một khối được xây dựng lại của lát hiện thời. Sáng chế cũng đề cập đến phương pháp mã hóa dòng bit viđeo được tạo mã, thiết bị mã hóa, thiết bị giải mã, hệ thống tạo mã và phương tiện tạo mã.

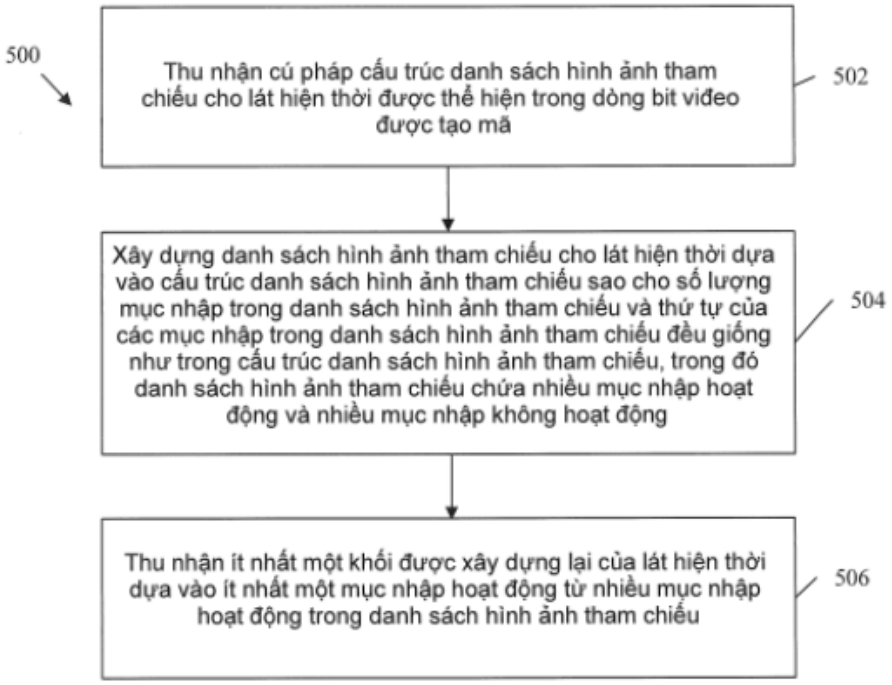
500
Thu nhận cú pháp cấu trúc danh sách hình ảnh tham chiếu cho lát hiện thời được thể hiện trong dòng bit viđeo được tạo mã
502
Xây dựng danh sách hình ảnh tham chiếu cho lát hiện thời dựa vào cấu trúc danh sách hình ảnh tham chiếu sao cho số lượng mục nhập trong danh sách hình ảnh tham chiếu và thứ tự của các mục nhập trong danh sách hình ảnh tham chiếu đều giống như trong cấu trúc danh sách hình ảnh tham chiếu, trong đó danh sách hình ảnh tham chiếu chứa nhiều mục nhập hoạt động và nhiều mục nhập không hoạt động
504
Thu nhận ít nhất một khối được xây dựng lại của lát hiện thời dựa vào ít nhất một mục nhập hoạt động từ nhiều mục nhập hoạt động trong danh sách hình ảnh tham chiếu
506

FIG. 5

(11) **1-0048441 B**

(15) 06/06/2025
Số Quyết định: 98417/QĐ-SHTT.IP

(45) 25/07/2025 448B

(43) 27/01/2023 418 A

(21) 1-2022-07596

(85) 21/11/2022

(22) 13/08/2021

(86) PCT/CN2021/112553 13/08/2021

(30) 202010844830.8 20/08/2020 CN

(87) WO2022/037499 24/02/2022

(51) ***G05D 27/02****; G06T 7/00; G06T 1/00; C22B 1/24; G06N 3/04*

(73) 1. **ZHONGYE CHANGTIAN INTERNATIONAL ENGINEERING CO., LTD** (CN)
No. 7 Jieqing Road, Yuelu District, Changsha, Hunan 410000, China
2. **ZHONGYE CHANGTIAN (CHANGSHA) INTELLIGENT TECHNOLOGY CO., LTD** (CN)
No. 7 Jieqing Road, Yuelu District, Changsha, Hunan 410000, China

(72) QIU Liyun (CN); ZHU Jiaojiao (CN); YUAN Lixin (CN); WU Yong (CN); DING Yong (CN); ZHOU Bin (CN)

(74) Công ty TNHH Ban Ca (BANCA)

(54) **HỆ THỐNG ĐIỀU KHIỂN VÀ PHƯƠNG PHÁP ĐIỀU KHIỂN DÙNG CHO MÁY TẠO VIÊN**

(57) Sáng chế đề cập đến hệ thống điều khiển và phương pháp điều khiển dùng cho máy tạo viên (11). Hệ thống bao gồm máy tạo viên (11), thiết bị cấp nước (21), hệ thống băng chuyền cấp liệu (31), bộ điều khiển tốc độ quay (12), bộ điều khiển góc nghiêng (13), bộ điều khiển nước (22), bộ điều khiển nguyên liệu (32) và bộ xử lý trung tâm (5). Bộ xử lý trung tâm (5) được cấu hình để thực hiện các bước sau đây: dự đoán các hệ số phẩm chất của viên quặng tươi dựa trên tốc độ quay của máy tạo viên (11), góc nghiêng của đĩa tạo viên của máy tạo viên (11), lượng cấp, lượng cấp nước, loại và tỷ lệ của mỗi thành phần trong nguyên liệu hỗn hợp, tỷ lệ phần trăm của chất liên kết trong nguyên liệu hỗn hợp, và độ ẩm ban đầu của nguyên liệu hỗn hợp, để thu được hệ số phẩm chất đã dự đoán của viên quặng tươi trong nhiều chu kỳ dự đoán; và tối ưu, bằng cách sử dụng mô hình tối ưu hóa luân phiên, tốc độ quay của máy tạo viên (11), góc nghiêng của đĩa tạo viên của máy tạo viên (11), lượng cấp, và lượng cấp nước dựa trên hệ số phẩm chất đã dự đoán của viên quặng tươi trong mỗi chu kỳ dự đoán và hệ số phẩm chất mục tiêu đã thiết lập trước của viên quặng tươi trong mỗi chu kỳ dự đoán, để điều khiển, theo thời gian thực, tốc độ quay của máy tạo viên (11), góc nghiêng của đĩa tạo viên của máy tạo viên (11), lượng cấp được cung cấp đến máy tạo viên (11), và lượng cấp nước được cung cấp đến máy tạo viên (11). Theo cách này, hệ số phẩm chất thực tế của viên quặng tươi có thể đáp ứng tiêu chuẩn định trước, và do đó chất lượng tạo viên của máy tạo viên (11) có thể được cải thiện.

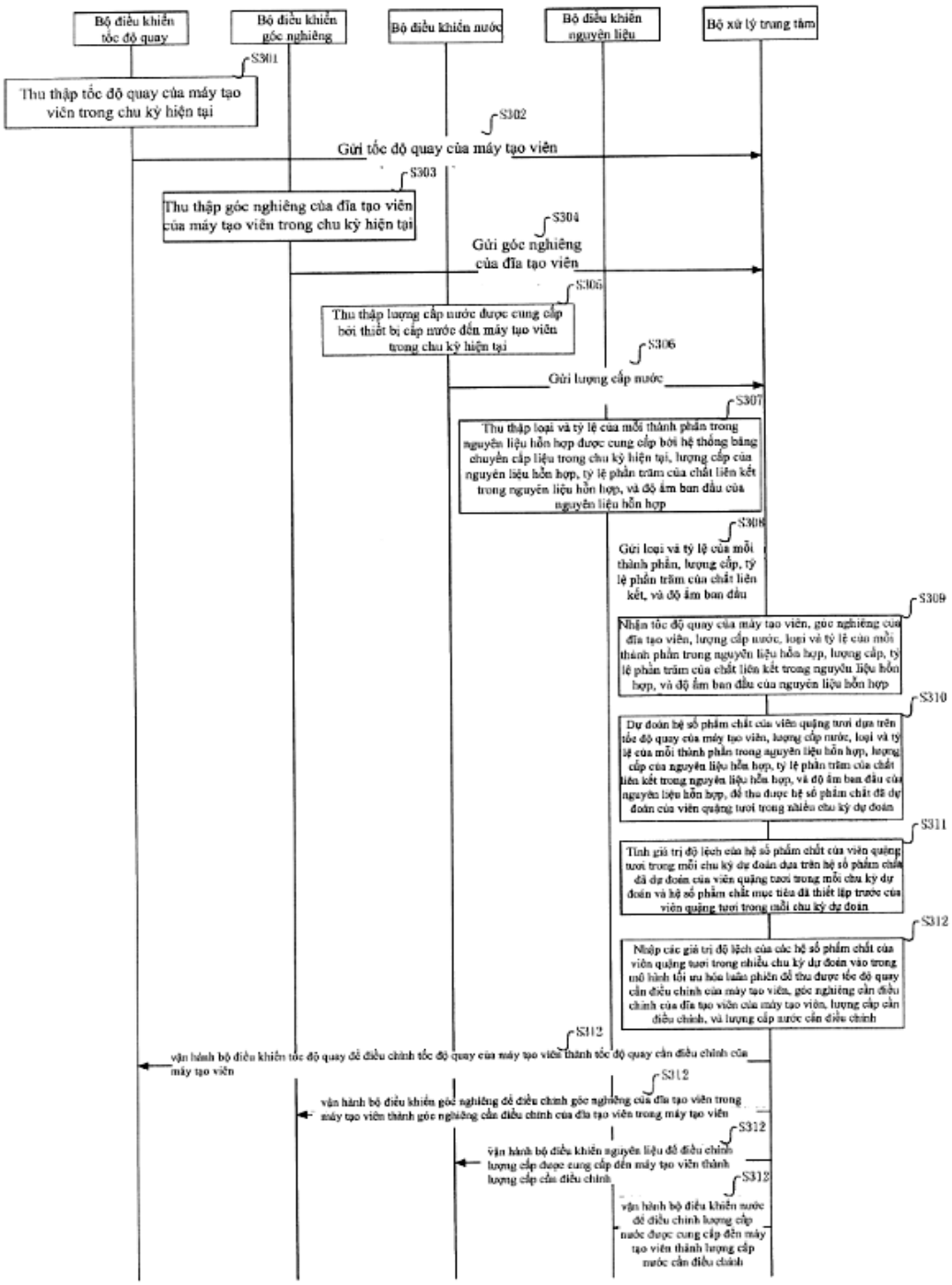
Bộ điều khiển tốc độ quay
Bộ điều khiển góc nghiêng
Bộ điều khiển nước
Bộ điều khiển nguyên liệu
Bộ xử lý trung tâm
S301
Thu thập tốc độ quay của máy tạo viên trong chu kỳ hiện tại
S302
Gửi tốc độ quay của máy tạo viên
S303
Thu thập góc nghiêng của đĩa tạo viên của máy tạo viên trong chu kỳ hiện tại
S304
Gửi góc nghiêng của đĩa tạo viên
S305
Thu thập lượng cấp nước được cung cấp bởi thiết bị cấp nước đến máy tạo viên trong chu kỳ hiện tại
S306
Gửi lượng cấp nước
S307
Thu thập loại và tỷ lệ của mỗi thành phần trong nguyên liệu hỗn hợp được cung cấp bởi hệ thống băng chuyền cấp liệu trong chu kỳ hiện tại, lượng cấp của nguyên liệu hỗn hợp, tỷ lệ phần trăm của chất liên kết trong nguyên liệu hỗn hợp, và độ ẩm ban đầu của nguyên liệu hỗn hợp
S308
Gửi loại và tỷ lệ của mỗi thành phần, lượng cấp, tỷ lệ phần trăm của chất liên kết, và độ ẩm ban đầu
S309
Nhận tốc độ quay của máy tạo viên, góc nghiêng của đĩa tạo viên, lượng cấp nước, loại và tỷ lệ của mỗi thành phần trong nguyên liệu hỗn hợp, lượng cấp, tỷ lệ phần trăm của chất liên kết trong nguyên liệu hỗn hợp, và độ ẩm ban đầu của nguyên liệu hỗn hợp
S310
Dự đoán hệ số phẩm chất của viên quặng tươi dựa trên tốc độ quay của máy tạo viên, lượng cấp nước, loại và tỷ lệ của mỗi thành phần trong nguyên liệu hỗn hợp, lượng cấp của nguyên liệu hỗn hợp, tỷ lệ phần trăm của chất liên kết trong nguyên liệu hỗn hợp, và độ ẩm ban đầu của nguyên liệu hỗn hợp, để thu được hệ số phẩm chất đã dự đoán của viên quặng tươi trong nhiều chu kỳ dự đoán
S311
Tính giá trị độ lệch của hệ số phẩm chất của viên quặng tươi trong mỗi chu kỳ dự đoán dựa trên hệ số phẩm chất đã dự đoán của viên quặng tươi trong mỗi chu kỳ dự đoán và hệ số phẩm chất mục tiêu đã thiết lập trước của viên quặng tươi trong mỗi chu kỳ dự đoán
S312
Nhập các giá trị độ lệch của các hệ số phẩm chất của viên quặng tươi trong nhiều chu kỳ dự đoán vào trong mô hình tối ưu hóa hiện để thu được tốc độ quay cần điều chỉnh của máy tạo viên, góc nghiêng cần điều chỉnh của đĩa tạo viên của máy tạo viên, lượng cấp cần điều chỉnh, và lượng cấp nước cần điều chỉnh
S312
vận hành bộ điều khiển tốc độ quay để điều chỉnh tốc độ quay của máy tạo viên thành tốc độ quay cần điều chỉnh của máy tạo viên
S312
vận hành bộ điều khiển góc nghiêng để điều chỉnh góc nghiêng của đĩa tạo viên trong máy tạo viên thành góc nghiêng cần điều chỉnh của đĩa tạo viên trong máy tạo viên
S312
vận hành bộ điều khiển nguyên liệu để điều chỉnh lượng cấp được cung cấp đến máy tạo viên thành lượng cấp cần điều chỉnh
S312
vận hành bộ điều khiển nước để điều chỉnh lượng cấp nước được cung cấp đến máy tạo viên thành lượng cấp nước cần điều chỉnh

FIG. 3

(11) **1-0048442 B**

(15) 06/06/2025
Số Quyết định: 98467/QĐ-SHTT.IP

(45) 25/07/2025 448B

(43) 26/06/2023 423 A

(21) 1-2023-00044

(85) 05/01/2023

(22) 07/06/2021

(86) PCT/IB2021/054970 07/06/2021

(30) 63/036,798 09/06/2020 US
63/167,271 29/03/2021 US

(87) WO2021/250541 16/12/2021

(51) ***C07D 471/20****; A61P 1/08; A61P 19/00; C07D 519/00; A61P 29/00; A61P 3/04; A61K 31/438; A61P 21/00*

(73) **PFIZER INC.** (US)
66 Hudson Boulevard East, New York, NY 10001-2192, United States of America

(72) BUTLER, Christopher Ryan (US); GARNSEY, Michelle Renee (US); OGILVIE, Kevin Alexander (US); POLIVKOVA, Jana (US); SAMMONS, Matthew Forrest (US); SMITH, Aaron Christopher (US); YANG, Qingyi (US)

(74) Công ty Luật TNHH T&G (TGVN)

(54) **HỢP CHẤT LÀ CHẤT ĐỐI KHÁNG THỤ THỂ MELANOCORTIN 4 VÀ DƯỢC PHẨM CHỨA HỢP CHẤT NÀY**

(57) Sáng chế đề cập đến các hợp chất có Công thức I:

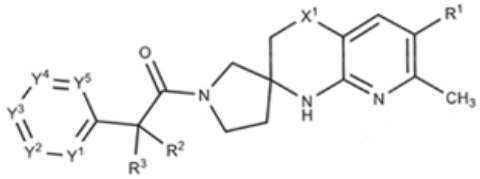

I

và các muối dược dụng của chúng, trong đó R^1, R^2, R^3, X^1, Y^1, Y^2, Y^3, Y^4 và Y^5 được xác định ở đây; các hợp chất và các muối dược dụng của chúng hữu dụng làm các chất đối kháng MC4R; dược phẩm chứa các hợp chất và các muối này, mà hữu dụng trong điều trị, ví dụ, chứng suy giảm sức khỏe, chứng chán ăn, hoặc chứng chán ăn tâm thần; và các chất trung gian và quy trình điều chế các hợp chất và muối này.

(11) **1-0048443 B**

(15) 06/06/2025
Số Quyết định: 98469/QĐ-SHTT.IP

(45) 25/07/2025 448B

(43) 25/06/2020 387 A

(21) 1-2019-02146

(85) 25/04/2019

(22) 05/01/2018

(86) PCT/CN2018/071632 05/01/2018

(30) 62/442,857 05/01/2017 US
62/455,368 06/02/2017 US
62/459,985 16/02/2017 US
62/473,274 17/03/2017 US
62/477,384 27/03/2017 US
62/487,960 20/04/2017 US
62/491,529 28/04/2017 US
62/522,040 19/06/2017 US
15/832,103 05/12/2017 US

(87) WO2018/127148 12/07/2018

(51) ***H04W 4/02***

(73) **HUAWEI TECHNOLOGIES CO., LTD.** (CN)
Huawei Administration Building Bantian, Longgang District Shenzhen, Guangdong 518129, China

(72) LI, Xu (CA); DAO, Ngoc Dung (CA)

(74) Công ty TNHH một thành viên Sở hữu trí tuệ VCCI (VCCI-IP CO.,LTD)

(54) **PHƯƠNG PHÁP, THIẾT BỊ CHỨC NĂNG VÀ HỆ THỐNG QUẢN LÝ THÔNG BÁO ĐƯỢC ĐĂNG KÝ VÀ PHƯƠNG TIỆN BẤT BIẾN ĐỌC ĐƯỢC BỞI MÁY TÍNH**

(57) Sáng chế đề cập đến các phương pháp mà nhờ đó thông tin quản lý mặt phẳng người dùng (UP) được trao đổi giữa khối chức năng ứng dụng (AF) hỗ trợ một hoặc nhiều ứng dụng và chức năng quản lý lát (SMF) được tạo cấu hình để quản lý các luồng lưu lượng trong lát được quy định của mạng. Việc trao đổi thông tin quản lý UP có thể được khởi tạo từ AF hoặc SMF. Trong trường hợp thông tin được khởi tạo từ AF, thông tin quản lý UP được cung cấp bởi AF có thể bao gồm các yêu cầu lưu lượng của các ứng dụng được hỗ trợ bởi AF. Trong trường hợp việc trao đổi thông tin được khởi tạo từ SMF, thông tin quản lý UP được cung cấp bởi SM có thể bao gồm các sự kiện hoặc thông tin chính sách khai thác mạng, và AF có thể phản hồi với thông tin về các yêu cầu lưu lượng của các ứng dụng được hỗ trợ bởi AF.

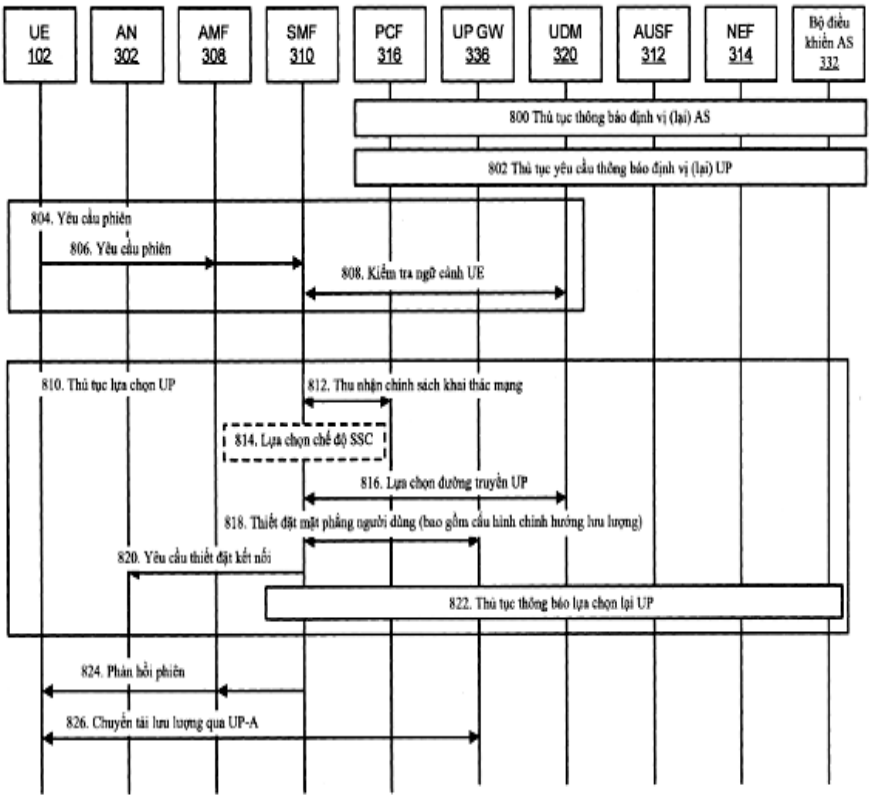
UE 102
AN 302
AMF 308
SMF 310
PCF 316
UP GW 336
UDM 320
AUSF 312
NEF 314
Bộ điều khiển AS 332
800 Thủ tục thông báo định vị (lại) AS
802 Thủ tục yêu cầu thông báo định vị (lại) UP
804. Yêu cầu phiên
806. Yêu cầu phiên
808. Kiểm tra ngữ cảnh UE
810. Thủ tục lựa chọn UP
812. Thu nhận chính sách khai thác mạng
814. Lựa chọn chế độ SSC
816. Lựa chọn đường truyền UP
818. Thiết đặt mặt phẳng người dùng (bao gồm cấu hình chính hướng lưu lượng)
820. Yêu cầu thiết đặt kết nối
822. Thủ tục thông báo lựa chọn lại UP
824. Phản hồi phiên
826. Chuyển tải lưu lượng qua UP-A

FIG. 8

(11) **1-0048444 B**

(15) 06/06/2025
Số Quyết định: 98470/QĐ-SHTT.IP

(45) 25/07/2025 448B

(43) 26/06/2023 423 A

(21) 1-2023-01502

(85) 09/03/2023

(22) 30/08/2021

(86) PCT/EP2021/073887 30/08/2021

(30) 20195202.5 09/09/2020 EP

(87) WO2022/053343 A1 17/03/2022

(51) ***C11D 1/32***; *C11D 3/50*

(73) **UNILEVER GLOBAL IP LIMITED** (GB)
Port Sunlight Wirral, Merseyside, CH62 4ZD, United Kingdom

(72) BURGESS Karl (GB)

(74) Công ty TNHH Trần Hữu Nam và Đồng sự (TRAN H.N & ASS.)

(54) **CHẾ PHẨM GIẶT TẨY PHỤ TRỢ DẠNG RẮN VÀ PHƯƠNG PHÁP GIẶT QUẦN ÁO**

(57) Sáng chế đề cập đến chế phẩm giặt tẩy phụ trợ bao gồm: protein thủy phân, chất tạo hương thơm dạng tự do và 0 đến 2% trọng lượng chất hoạt động bề mặt anion và/hoặc cation.

(11) **1-0048445 B**

(15) 06/06/2025
Số Quyết định: 98471/QĐ-SHTT.IP

(45) 25/07/2025 448B

(43) 25/08/2023 425 A

(21) 1-2023-03580

(85) 01/06/2023

(22) 23/11/2021

(86) PCT/KR2021/017250 23/11/2021

(30) 10-2020-0158022 23/11/2020 KR

(87) WO2022/108416 27/05/2022

(51) ***A63B 69/36***

(73) **GOLFZON CO.,LTD.** (KR)
(Cheongdam-dong)735, Yeongdong-daero Gangnam-gu Seoul 06072, Republic of Korea

(72) LEE, Jung Hun (KR); JEON, Gwang Seok (KR)

(74) Công ty Luật TNHH T&G (TGVN)

(54) **THẢM GỒ GHỀ**

(57) Một mục đích của sáng chế là nhằm đề xuất thảm gồ ghề mà nó có thể làm tăng đáng kể độ khó so với các cú đánh gôn trên thảm vùng cỏ ngắn và tạo ra địa hình mà nó khiến cho các cú đánh trở nên khó khăn nhằm cung cấp môi trường đánh gôn thực tế hơn trên vùng gồ ghề để các người dùng có cảm nhận về việc va đập trên vùng gồ ghề này. Vì điều này, thảm gồ ghề này bao gồm tấm trên cung cấp bộ phận lớp mặt cỏ mà quả bóng gôn được đặt trên đó; và khung tạo ra địa thế được tạo cấu hình để có mẫu dạng để tạo ra địa thế được làm cong và được cung cấp bên dưới tấm trên sao cho tấm trên tạo ra địa thế được làm cong theo mẫu dạng này của khung tạo ra địa thế này.

Fig.1

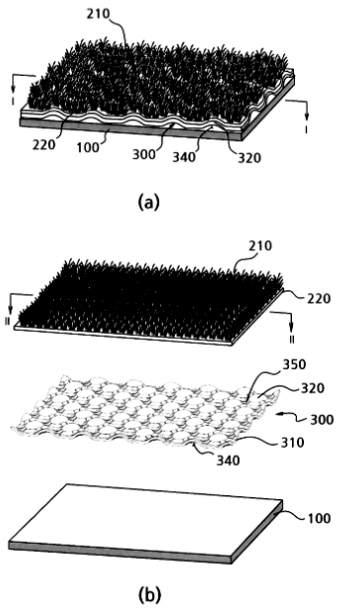

(11) **1-0048446 B**

(15) 06/06/2025
Số Quyết định: 98473/QĐ-SHTT.IP

(45) 25/07/2025 448B

(43) 25/09/2015 330 A

(21) 1-2015-01259

(85) 10/04/2015

(22) 10/09/2013

(86) PCT/US2013/058896 10/09/2013

(30) 61/699,714 11/09/2012 US

(87) WO2014/043068 A1 20/03/2014

(51) ***C07D 453/02***; *A61P 25/00; C07D 471/08; A61K 31/439; A61P 35/00*

(73) **GENZYME CORPORATION** (US)
500 Kendall Street, Cambridge, Massachusetts 02142, United States of America

(72) BOURQUE, Elyse (US); CABRERA-SALAZAR, Mario, A. (CO); CELATKA, Cassandra (US); CHENG, Seng, H. (US); HIRTH, Bradford (US); GOOD, Andrew (US); JANCSlCS, Katherine (US); MARSHALL, John (US); METZ, Markus (US); SCHEULE, Ronald, K. (US); SKERLJ, Renato (US); XlANG, Yibin (US); ZHAO, Zhong (US); LEONARD, John (US); NATOLI, Thomas (US); MAKlNO, Elina (US); HUSSON, Herve (US); BESKROVNAYA, Oxana (US)

(74) Công ty TNHH Trần Hữu Nam và Đồng sự (TRAN H.N & ASS.)

(54) **CHẤT ỨC CHẾ GLUCOSYLXERAMIT SYNTHAZA VÀ DƯỢC PHẨM CHỨA HỢP CHẤT NÀY**

(57) Sáng chế đề cập đến các chất ức chế glucosylxeramit synthaza (GCS) có tác dụng trong việc điều trị các bệnh về trao đổi chất, như các bệnh về tích đọng tiêu thể, hoặc dùng riêng các chất ức chế này hoặc kết hợp với liệu pháp thay thế enzym, bệnh về u nang và bệnh về ung thư.

(11) **1-0048447 B**

(15) 06/06/2025
Số Quyết định: 98480/QĐ-SHTT.IP

(45) 25/07/2025 448B

(43) 25/02/2022 407 A

(21) 1-2021-07632

(85) 29/11/2021

(22) 09/05/2019

(86) PCT/CN2019/086110 09/05/2019

(87) WO2020/223943 12/11/2020

(51) ***D21J 3/00***; *F26B 15/00*

(73) **GOLDEN ARROW PRINTING TECHNOLOGY (KUNSHAN) CO., LTD.** (CN)
No. 379, Songjiagang Road, Zhoushi Town, Kunshan City, Jiangsu Province 215314, China

(72) Chien-kuan KUO (TW); Chun-huang HUANG (TW)

(74) Công ty cổ phần tư vấn Trung Thực (TRUNG THUC.,JSC)

(54) QUY TRÌNH ĐÚC BỘT GIẤY VÀ THIẾT BỊ SẤY THÔNG MINH NỐI TIẾP DÙNG CHO QUY TRÌNH NÀY

(57) Sáng chế đề cập đến quy trình đúc bột giấy và thiết bị sấy thông minh nối tiếp dùng cho quy trình này, bao gồm các bước: thực hiện bước loại ẩm tuần hoàn thông minh (S30) và bước làm ướt thông minh (S40) theo thứ tự, giữa bước tạo hình và bóc tách bột giấy (S24) và bước tạo nén nhiệt (S50). Bước loại ẩm tuần hoàn thông minh (S30) bao gồm: theo kết cấu và/hoặc đường bao ngoài của sản phẩm đúc bột giấy, thực hiện kết hợp cả bước chiếu xạ hồng ngoại (S30a) và bước thổi gió nóng (S30b), nhờ đó loại bỏ theo kiểu tự thích nghi các hơi ẩm khác nhau có trong các phần khác nhau của bán thành phẩm nén ban đầu (110), để tạo ra bán thành phẩm khô đều (112). Bước làm ướt thông minh (S40) bao gồm: theo kết cấu và/hoặc đường bao ngoài của sản phẩm đúc bột giấy, phun tưới lượng nước thích ứng khác nhau định trước trên các vị trí khác nhau bên trong bán thành phẩm khô (112), nhờ đó tạo ra bán thành phẩm ướt (114) có lượng ẩm trung bình.

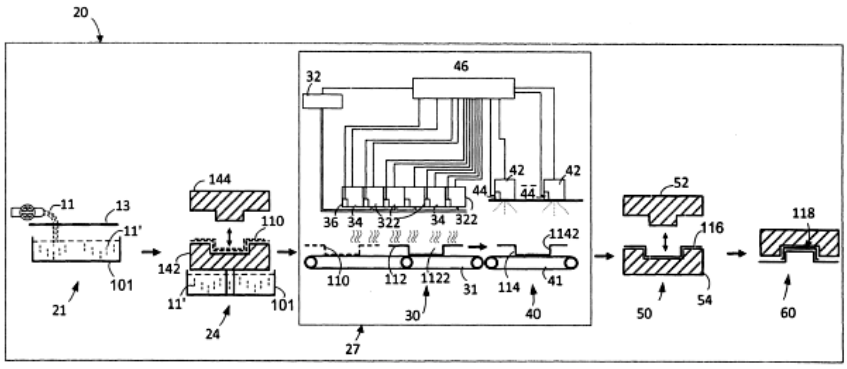

Fig.2

(11) **1-0048448 B**

(15) 06/06/2025
Số Quyết định: 98481/QĐ-SHTT.IP

(45) 25/07/2025 448B

(43) 25/05/2023 422 A

(21) 1-2023-00626

(85) 31/08/2018

(22) 07/04/2017

(86) PCT/US2017/026554 07/04/2017

(30) 62/320,109 08/04/2016 US

(87) WO2017/177109 12/10/2017

(51) ***C03C 21/00***

(62) 1-2018-03868

(73) **CORNING INCORPORATED** (US)
1 Riverfront Plaza, Corning, New York 14831, United States of America

(72) GROSS, Timothy Michael (US); GUO, Xiaoju (CN); ORAM, Pascale (US); REIMAN, Kevin Barry (US); ROUSSEV, Rostislav Vatchev (BG); SCHNEIDER, Vitor Marino (US); WILANTEWICZ, Trevor Edward (US)

(74) Công ty Luật TNHH T&G (TGVN)

(54) **PHƯƠNG PHÁP GIA CƯỜNG HÓA HỌC ĐẾ GỐC THỦY TINH**

(57) Sáng chế đề cập đến vật phẩm gốc thủy tinh, sản phẩm điện tử tiêu dùng, và phương pháp gia cường đế gốc thủy tinh. Vật phẩm gốc thủy tinh chứa bề mặt thứ nhất và bề mặt thứ hai đối diện bề mặt thứ nhất xác định độ dày (t), và biên dạng ứng suất được bộc lộ có độ dày (t) khoảng 3 milimet hoặc nhỏ hơn, và trong đó, tất cả các điểm của biên dạng ứng suất giữa khoảng giới hạn độ dày từ khoảng 0•t lên tới 0,3*t và từ lớn hơn 0,7*t, chứa tang với độ nghiêng là nhỏ hơn khoảng -0,1 MPa/micromet hoặc lớn hơn khoảng 0,1 MPa/micromet. Sáng chế cũng bộc lộ các vật phẩm gốc thủy tinh có độ dày (t) trong khoảng giới hạn từ 0,1 mm và 2 mm; và trong đó, ít nhất một điểm của biên dạng ứng suất trong khoảng giới hạn độ dày thứ nhất từ khoảng 0•t lên tới 0,020-t và lớn hơn 0,98-t chứa tang với độ nghiêng là từ khoảng -200 MPa/micromet tới khoảng -25 MPa/micromet hoặc khoảng 25 MPa/micromet tới khoảng 200 MPa/micromet, và trong đó, tất cả các điểm của biên dạng ứng suất trong khoảng giới hạn độ dày thứ hai từ khoảng 0,035-t và nhỏ hơn 0,965 ● t chứa tang với độ nghiêng từ khoảng -15 MPa/micromet tới khoảng 15 MPa/micromet.

FIG.6

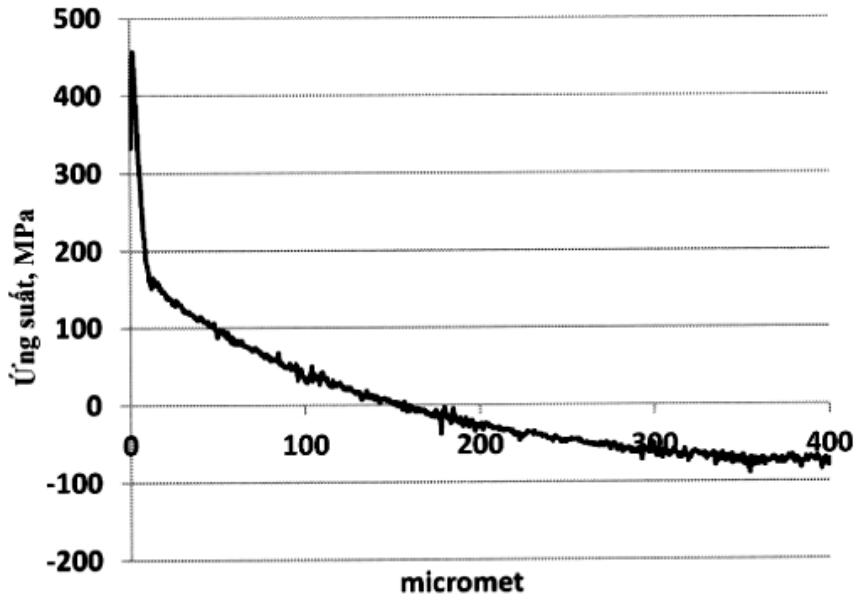
500
400
300
200
100
0
-100
-200
Ứng suất, MPa
0
100
200
300
400
micromet

(11) **1-0048449 B**

(15) 06/06/2025
Số Quyết định: 98513/QĐ-SHTT.IP

(45) 25/07/2025 448B

(43) 25/08/2022 413 A

(21) 1-2022-01628

(85) 15/03/2022

(22) 27/11/2020

(86) PCT/CN2020/132130 27/11/2020

(30) 201911241389.8 06/12/2019 CN
201911242287.8 06/12/2019 CN
202010211359.9 24/03/2020 CN

(87) WO2021/109930 10/06/2021

(51) ***B65G 47/52****; B23P 19/00*

(73) **CHANGZHOU MINGSEAL ROBOT TECHNOLOGY CO., LTD.** (CN)
Hit Mingseal Technology Building Changzhou Sci-Edu Town, 18# Mid Changwu Road, Changzhou, Jiangsu 213164, China

(72) QU, Dongsheng (CN); LI, Changfeng (CN); XIA, Junsheng (CN); YANG, Jian (CN); WU, Hongjun (CN); YIN, Feng (CN); ZHA, Jin (CN); RUAN, Kaicang (CN); HUANG, Jiming (CN); GAO, Fuliang (CN); ZHOU, Dianqiu (CN)

(74) Công ty Luật TNHH T&G (TGVN)

(54) **THIẾT BỊ CHUYÊN CHỞ VẬT LIỆU, TRANG THIẾT BỊ XỬ LÝ TẠO THUẬN TIỆN CHO VIỆC PHÂN PHỐI VẬT LIỆU VÀ PHƯƠNG PHÁP PHÂN PHỐI VẬT LIỆU**

(57) Sáng chế đề cập tới thiết bị chuyên chở vật liệu chứa khung đế (11), đơn vị chuyên chở thứ nhất (20), đơn vị chuyên chở thứ hai (30) và cụm vận chuyển (40). Đơn vị chuyên chở thứ nhất (20) được bố trí trên khung đế (11), đơn vị chuyên chở thứ hai (30) được bố trí trên khung đế (11), và cụm vận chuyển (40) được bố trí trên khung đế (11) và có thể vận chuyển vật liệu giữa đơn vị chuyên chở thứ nhất (20) và đơn vị chuyên chở thứ hai (30). Sáng chế còn đề cập tới trang thiết bị xử lý tạo thuận tiện cho việc phân phối vật liệu và phương pháp phân phối vật liệu.

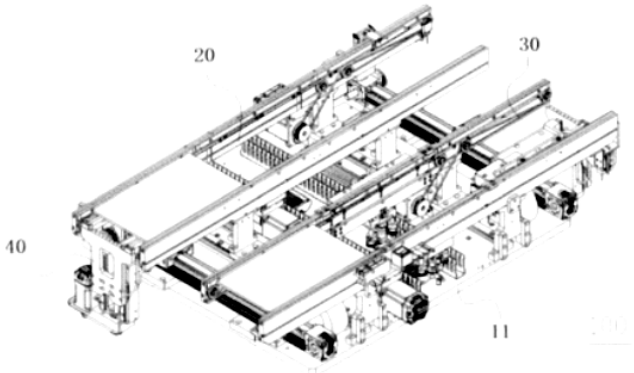

FIG. 1a

(11) **1-0048450 B**

(15) 06/06/2025
Số Quyết định: 98514/QĐ-SHTT.IP

(45) 25/07/2025 448B

(43) 25/05/2023 422 A

(21) 1-2022-06302

(85) 29/09/2022

(22) 01/07/2021

(86) PCT/CN2021/104115 01/07/2021

(30) 202010632127.0 03/07/2020 CN

(87) WO2022/002221 06/01/2022

(51) ***H04W 76/15***; *H04W 88/08; H04L 1/1607*

(73) **HUAWEI TECHNOLOGIES CO., LTD.** (CN)
Huawei Administration Building, Bantian, Longgang District, Shenzhen, Guangdong 518129, P. R. China

(72) HUANG, Guogang (CN); LI, Yunbo (CN); GAN, Ming (CN); GUO, Yuchen (CN)

(74) Công ty Luật TNHH Phạm và Liên danh (PHAM & ASSOCIATES)

(54) **PHƯƠNG PHÁP THIẾT LẬP ĐA ĐƯỜNG TRUYỀN, BỘ PHẬN TRUYỀN THÔNG VÀ VẬT GHI MÁY TÍNH ĐỌC ĐƯỢC**

(57) Sáng chế đề cập đến phương pháp thiết lập đa đường truyền, Bộ phận truyền thông và vật ghi máy tính đọc được. Khung đáp ứng liên kết đa đường truyền mang thông tin ánh xạ bit vô tuyến, để chỉ báo điểm truy cập (Access Point, AP) được phép liên kết với kênh vô tuyến của bộ phận trạm đa đường truyền (station thiết bị đa đường truyền, STA MLD) hoặc liên kết được phép thiết lập nhờ sử dụng kênh vô tuyến của STA MLD, sao cho kênh vô tuyến lần lượt chuyển đổi giữa các AP hoặc các liên kết khác nhau. Khung đáp ứng liên kết đa đường truyền mang thông tin trạng thái thiết lập đường truyền, để chỉ báo trạng thái thiết lập đường truyền của mỗi đường mà STA MLD yêu cầu thiết lập, sao cho thiết lập đa kênh linh hoạt hơn. Khung đáp ứng liên kết đa đường truyền mang thông tin liên kết lại, để chỉ báo liệu mỗi tham số trong thông tin cấu hình liên kết được dành riêng, sao cho tránh vấn đề phụ tải báo hiệu tương đối lớn do hoạt động liên kết lại. Có thể biết rằng, trong phương pháp thiết lập đa đường truyền, thông tin nêu trên được mang để cải thiện độ linh hoạt thiết lập đa đường truyền. Sáng chế có thể được áp dụng cho hệ thống mạng cục bộ không dây (wireless local area network, WLAN) hỗ trợ giao thức EHT không dây (Wi-Fi) thế hệ tiếp theo IEEE 802.11ax, chẳng hạn, giao thức họ 802.11, chẳng hạn, 802.11be.

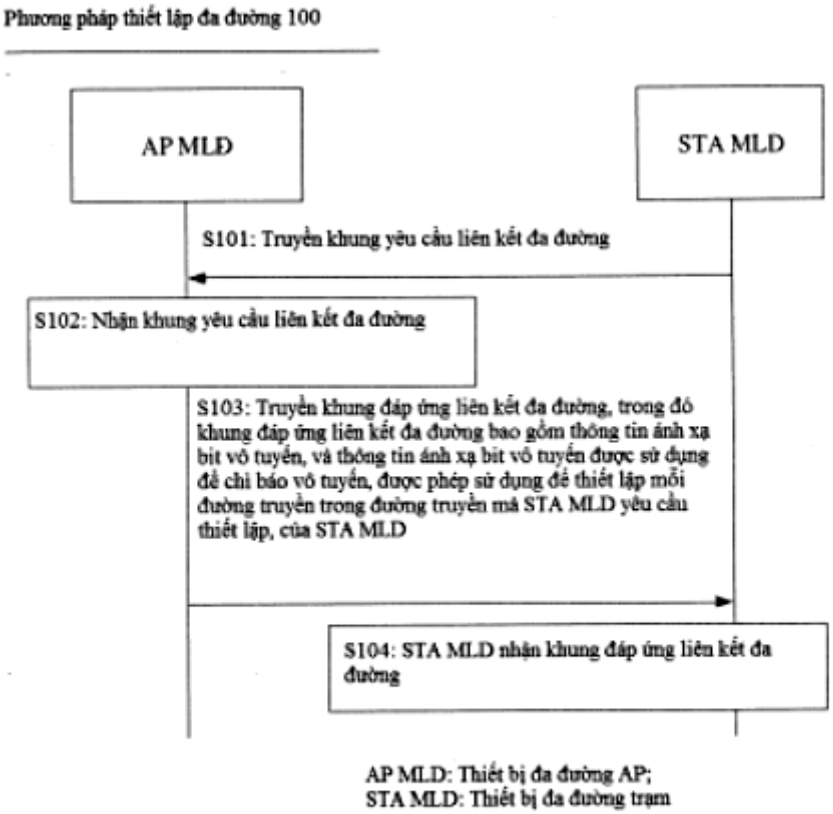
Phương pháp thiết lập đa đường 100
AP MLD
STA MLD
S101: Truyền khung yêu cầu liên kết đa đường
S102: Nhận khung yêu cầu liên kết đa đường
S103: Truyền khung đáp ứng liên kết đa đường, trong đó khung đáp ứng liên kết đa đường bao gồm thông tin ánh xạ bit vô tuyến, và thông tin ánh xạ bit vô tuyến được sử dụng để chỉ báo vô tuyến, được phép sử dụng để thiết lập mỗi đường truyền trong đường truyền mà STA MLD yêu cầu thiết lập, của STA MLD
S104: STA MLD nhận khung đáp ứng liên kết đa đường
AP MLD: Thiết bị đa đường AP;
STA MLD: Thiết bị đa đường trạm

Fig.4

(11) **1-0048451 B**

(15) 06/06/2025
Số Quyết định: 98515/QĐ-SHTT.IP

(45) 25/07/2025 448B

(43) 25/09/2023 426 A

(21) 1-2022-07707

(22) 25/11/2022

(30) 2022-032982 03/03/2022 JP

(51) ***H02J 3/32**; H02J 7/35; H02J 3/38*

(73) **HONGO INDUSTRY CO.** (JP)
4F, Blezio 9, 6-18, Ogaya 1-chome, Otsu-shi, Shiga 520-2144, Japan

(72) HONGO Tomoya (JP)

(74) Công ty Luật TNHH T&G (TGVN)

(54) HỆ THỐNG ĐIỀU KHIỂN NẠP VÀ PHÓNG CHO ẮCQUI LƯU TRỮ

(57) Sáng chế đề xuất hệ thống điều khiển nạp và phóng cho ắcqui lưu trữ có khả năng nạp và phóng ắcqui lưu trữ theo cách thích hợp.

Hệ thống điều khiển nạp và phóng (10) là hệ thống sẽ cung cấp công suất tới tài (18) sử dụng ít nhất một loại công suất trong số công suất được sinh ra bởi mô đun pin mặt trời (12), công suất được lưu trữ trong ắcqui lưu trữ (14), và công suất được truyền từ hệ thống (mạng lưới) truyền công suất (16). Hệ thống điều khiển nạp và phóng (10) bao gồm môđun pin mặt trời (12), ắcqui lưu trữ (14), đơn vị dò thứ nhất (20), đơn vị nạp và phóng (22), đơn vị biến đổi công suất (24), đơn vị dò thứ hai (26), đơn vị điều khiển (28), và đơn vị lưu trữ (30).

Fig. 1

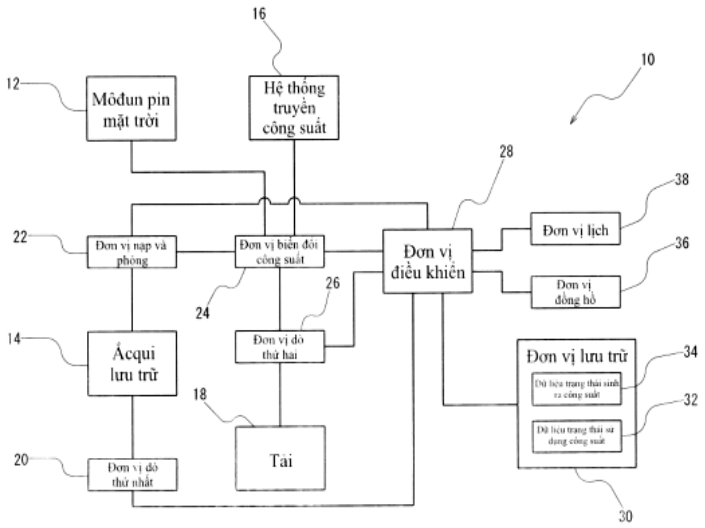

(11) **1-0048452 B**

(15) 06/06/2025
Số Quyết định: 98517/QĐ-SHTT.IP

(45) 25/07/2025 448B

(43) 25/07/2023 424 A

(21) 1-2022-05645

(85) 05/09/2022

(22) 08/10/2021

(86) PCT/CN2021/122676 08/10/2021

(30) 202011140776.5 22/10/2020 CN

(87) WO2022/083450 28/04/2022

(51) ***G06T 13/40****; A63F 13/69*

(73) **TENCENT TECHNOLOGY (SHENZHEN) COMPANY LIMITED** (CN)
35/F, Tencent Building Kejizhongyi Road, Midwest District of Hi-Tech Park, Nanshan District Shenzhen, Guangdong 518057, China

(72) HU, Xiaochen (CN); LIANG, Jiacheng (CN)

(74) Công ty Luật TNHH Phạm và Liên danh (PHAM & ASSOCIATES)

(54) **PHƯƠNG PHÁP VÀ THIẾT BỊ HIỂN THỊ NHÂN VẬT ẢO, THIẾT BỊ MÁY TÍNH, VÀ VẬT GHI MÁY TÍNH ĐỌC ĐƯỢC**

(57) Sáng chế đề cập đến phương pháp và thiết bị hiển thị nhân vật ảo, thiết bị máy tính, và vật ghi máy tính đọc được, đề cập đến lĩnh vực môi trường ảo. Phương pháp bao gồm các bước: hiển thị nhân vật ảo, phần nhân vật thứ nhất trên nhân vật ảo bao gồm thành phần quần áo thứ nhất và bộ phận cơ thể thứ nhất được liên kết (302); đáp lại hoạt động thay thế thành phần quần áo, thu được thành phần quần áo thứ hai, thành phần quần áo thứ nhất và thành phần quần áo thứ hai tương ứng với phần quần áo tương tự (304); và hiển thị nhân vật ảo theo cách được cập nhật, phần nhân vật thứ nhất trên nhân vật ảo bao gồm thành phần quần áo thứ hai và bộ phận cơ thể thứ hai được liên kết (306), trong đó chiều dài của thành phần quần áo thứ nhất khác với chiều dài của thành phần quần áo thứ hai, chiều dài của bộ phận cơ thể thứ nhất khác với chiều dài của bộ phận cơ thể thứ hai, chiều dài thân thể của phần nhân vật thứ nhất không thay đổi hoặc giá trị thay đổi nhỏ hơn giá trị ngưỡng. Hiện tượng đột phá mô hình có thể được giảm.

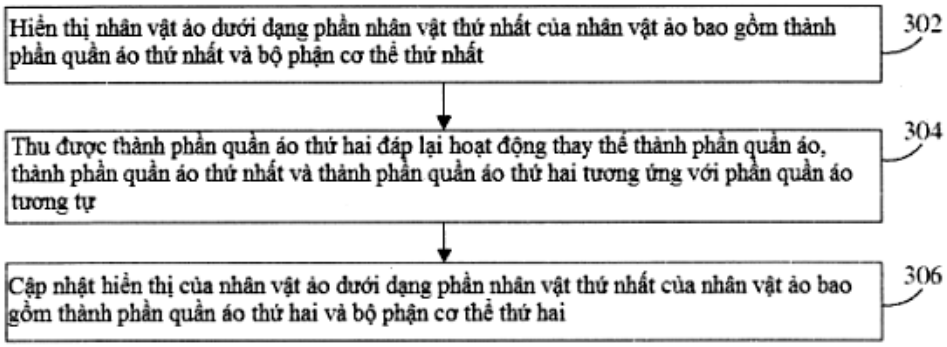
Hiển thị nhân vật ảo dưới dạng phần nhân vật thứ nhất của nhân vật ảo bao gồm thành phần quần áo thứ nhất và bộ phận cơ thể thứ nhất
302
Thu được thành phần quần áo thứ hai đáp lại hoạt động thay thế thành phần quần áo, thành phần quần áo thứ nhất và thành phần quần áo thứ hai tương ứng với phần quần áo tương tự
304
Cập nhật hiển thị của nhân vật ảo dưới dạng phần nhân vật thứ nhất của nhân vật ảo bao gồm thành phần quần áo thứ hai và bộ phận cơ thể thứ hai
306

Fig.3

(11) **1-0048453 B**

(15) 06/06/2025
Số Quyết định: 98568/QĐ-SHTT.IP

(45) 25/07/2025 448B

(43) 25/01/2022 406 A

(21) 1-2021-06650

(85) 21/10/2021

(22) 27/03/2020

(86) PCT/US2020/025110 27/03/2020

(30) 62/826,521 29/03/2019 US
62/877,765 23/07/2019 US

(87) WO2020/205463 08/10/2020

(51) ***C12N 15/113***

(73) **IONIS PHARMACEUTICALS, INC.** (US)
2855 Gazelle Court, Carlsbad, California 92010, United States of America

(72) FREIER, Susan M. (US); BUI, Huynh-Hoa (US); JAFAR-NEJAD, Paymaan (US); RIGO, Frank (ES)

(74) Công ty Luật TNHH T&G (TGVN)

(54) **OLIGONUCLEOTIT CẢI BIẾN, HỢP CHẤT CHỨA CHÚNG, VÀ DƯỢC PHẨM CHỨA HỢP CHẤT HOẶC OLIGONUCLEOTIT CẢI BIẾN NÀY**

(57) Sáng chế đề xuất các hợp chất oligome chứa nucleotit cải biến và dược phẩm chứa hợp chất oligome này để làm giảm lượng hoặc hoạt tính của UBE3A-ATS, sản phẩm phiên mã đối nghĩa nội sinh của ubiquitin protein ligaza E3A (UBE3A) ở tế bào hoặc đối tượng, và trong các trường hợp nhất định làm tăng sự biểu hiện của UBE3A cha và lượng protein UBE3A ở tế bào hoặc đối tượng. Các hợp chất oligome và dược phẩm này hữu ích để cải thiện ít nhất một triệu chứng hoặc dấu hiệu của rối loạn thần kinh di truyền. Các triệu chứng và dấu hiệu này bao gồm chậm phát triển, bệnh mất điều hòa, suy giảm khả năng nói, các vấn đề về giấc ngủ, động kinh, và các bất thường EEG. Các rối loạn thần kinh di truyền như vậy bao gồm cả hội chứng Angelman. Sáng chế cũng đề xuất các oligonucleotit cải biến.

(11) **1-0048454 B**

(15) 06/06/2025
Số Quyết định: 98569/QĐ-SHTT.IP

(45) 25/07/2025 448B

(43) 25/02/2022 407 A

(21) 1-2021-08111

(85) 16/12/2021

(22) 22/05/2020

(86) PCT/EP2020/064288 22/05/2020

(30) 19382412.5 22/05/2019 EP

(87) WO2020/234458 26/11/2020

(51) ***A61K 9/48***; *A23L 33/155; A61K 47/12; A23L 33/15; A61K 31/375*

(73) **BAYER CONSUMER CARE AG** (CH)
Peter Merian-Strasse 84, 4052 Basel, Switzerland

(72) ZUMETA PÉREZ, Javier (ES); SANZ SAIZ, María del Pilar (ES); CABALLO GONZÁLEZ, María Angela (ES); IGLESIAS PINEIRO, María Elena (ES); TENA SERRANO, Rubén (ES); MONTES OVIANO, Lucía (ES); PRIOR CABANILLAS, Alberto (ES)

(74) Công ty Luật TNHH T&G (TGVN)

(54) **PHƯƠNG PHÁP GIẢM TÍNH DỄ VỠ CỦA DƯỢC PHẨM HOẶC THỰC PHẨM BỔ SUNG Ở DẠNG VIÊN NANG GELATIN GEL MỀM**

(57) Sáng chế đề cập đến chế phẩm, tốt hơn là thực phẩm bổ sung hoặc dược phẩm, bao gồm hoặc chỉ bao gồm (các) vitamin (a), và các khoáng chất tùy chọn (b), và chất mang dược dụng hoặc chấp nhận được về mặt thực phẩm như các chất dinh dưỡng DHA và / hoặc EPA (c), được bao trong gelatin mềm như vỏ gelatin từ bò, lợn, thực vật và được sucxinyl hóa, trong đó (các) vitamin này bao gồm Vitamin C và Vitamin C này, ít nhất một phần, ở dạng muối ascorbat chẳng hạn như, nhưng không chỉ giới hạn ở, Canxi ascorbat hoặc muối cation hóa trị hai bất kỳ khác như Magie ascorbat.

(11) **1-0048455 B**

(15) 06/06/2025
Số Quyết định: 98570/QĐ-SHTT.IP

(45) 25/07/2025 448B

(43) 25/11/2022 416 A

(21) 1-2022-01644

(85) 16/03/2022

(22) 14/09/2020

(86) PCT/MY2020/050085 14/09/2020

(30) PI2019005373 17/09/2019 MY

(87) WO2021/054817 25/03/2021

(51) ***A46B 3/02***; *A47L 9/00; A46B 9/06; A46B 13/00*

(76) **LEE, FOOK YUEN** (MY)
Plot 160, Jalan Cyber 2, Kawasan Perindustrian Senai III, Senai, Johor, 81400 Malaysia

(74) Công ty TNHH ADASTRA IP (VIỆT NAM) CO., LTD.)

(54) PHƯƠNG PHÁP ĐỂ SẢN XUẤT CÁC PHẦN TỬ CHẢI

(57) Sáng chế đề cập đến phương pháp để sản xuất phần tử làm sạch chải sử dụng kỹ thuật nóng chảy. Phần tử làm sạch chải được sản xuất nhờ cấp các băng dính các phần tử làm sạch chải và sau đó tách ra lớp màng vỏ chất kết dính để làm lộ ra chất kết dính. Các phần tử làm sạch chải được sắp xếp theo nhiều kết cấu khác nhau để tối đa hóa khả năng làm sạch. Các vật liệu chải được cắt để tạo ra hình dạng và kích thước được dự định. Các vật liệu làm sạch chải được cố định vào thanh chải.

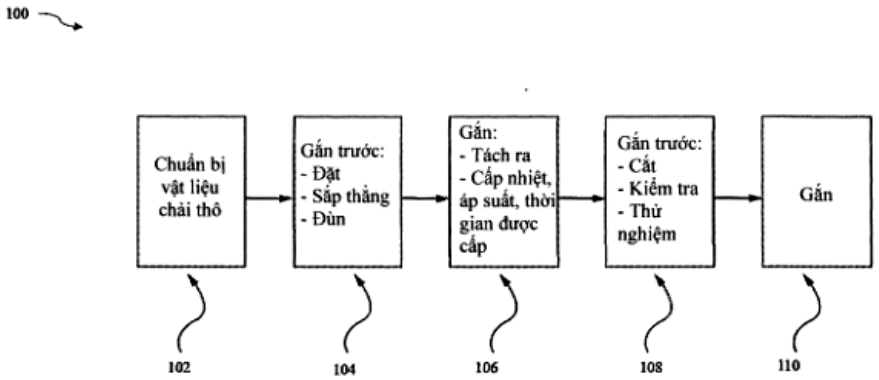

Fig. 1

(11) **1-0048456 B**

(15) 06/06/2025
Số Quyết định: 98621/QĐ-SHTT.IP

(45) 25/07/2025 448B

(43) 25/06/2020 387 A

(21) 1-2020-01382

(85) 10/03/2020

(22) 05/09/2018

(86) PCT/FR2018/052166 05/09/2018

(30) 1758220 06/09/2017 FR

(87) WO2019/048776 14/03/2019

(51) ***A23K 10/20***; *A23K 50/80; A61P 43/00; A23K 40/25*

(73) **YNSECT** (FR)
1 Rue Pierre Fontaine, 91058 Evry Cedex, France

(72) MOTTE, Constant (FR); ARMENJON, Benjamin (FR)

(74) Công ty Luật TNHH T&G (TGVN)

(54) **PHƯƠNG PHÁP NUÔI CÁ SỬ DỤNG BỘT BỌ CÁNH CỨNG ĐỂ NGĂN NGỪA HOẶC LÀM GIẢM CĂNG THẲNG VÀ/HOẶC TỶ LỆ CHẾT Ở CÁ TRONG QUÁ TRÌNH NUÔI**

(57) Sáng chế đề cập đến bột bọ cánh cứng để ngăn ngừa hoặc làm giảm căng thẳng và/hoặc tỷ lệ chết ở cá trong quá trình nuôi, và phương pháp nuôi cá.

(11) **1-0048457 B**

(15) 06/06/2025
Số Quyết định: 98655/QĐ-SHTT.IP

(45) 25/07/2025 448B

(43) 26/07/2021 400 A

(21) 1-2021-03017

(85) 26/05/2021

(22) 17/10/2019

(86) PCT/JP2019/040934 17/10/2019

(30) 2018-204935 31/10/2018 JP
2018-204823 31/10/2018 JP

(87) WO2020/090504 07/05/2020

(51) ***B21D 22/28***; *B21D 37/18; B21D 51/26; B21D 37/01*

(73) **TOYO SEIKAN GROUP HOLDINGS, LTD.** (JP)
2-18-1 Higashi-Gotanda, Shinagawa-ku Tokyo 1418627, Japan

(72) SHIROISHI Ryozo (JP); MATSUMOTO Naoya (JP); SHIMAMURA Masahiro (JP); KUMAGAI Takuho (JP); OGAWA Tomohiro (JP)

(74) Công ty Luật TNHH Phạm và Liên danh (PHAM & ASSOCIATES)

(54) ĐỒ GÁ GIA CÔNG CƠ VÀ PHƯƠNG PHÁP SẢN XUẤT THÂN LON KHÔNG MỐI NỐI

(57) Sáng chế đề cập đến đồ gá gia công cơ, mà trên đó màng cacbon (3) được tạo ra trên bề mặt gia công cơ của nền cứng (1), mà trong đó màng cacbon (3) chỉ ra phổ quang phổ Raman với tỷ lệ cường độ, được biểu thị bằng công thức: I_D/I_G (trong đó I_D là cường độ đỉnh tối đa ở 1333 ± 10 cm^{-1} trong phổ quang phổ Raman của bề mặt màng cacbon, và I_G là cường độ đỉnh tối đa ở 1500 ± 100 cm^{-1} trong phổ quang phổ Raman của bề mặt màng cacbon), vượt quá 0,6. Ngoài ra, sáng chế còn đề cập đến phương pháp sản xuất thân lon không mối nối, phương pháp này bao gồm bước dùng bộ phận gia công cơ bằng khuôn, mà trên đó màng kim cương được tạo ra trên bề mặt gia công cơ, để gia công ép vật liệu kim loại lên trên bề mặt gia công cơ của bộ phận gia công cơ bằng khuôn ở trạng thái trong đó môi chất lạnh nằm xen giữa.

FIG.1

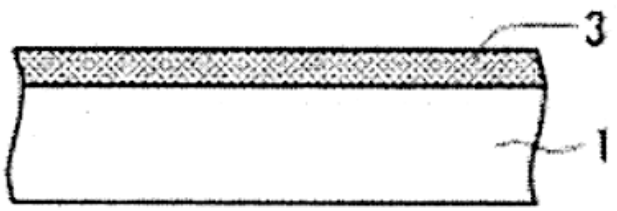

(11) **1-0048458 B**

(15) 06/06/2025
Số Quyết định: 98656/QĐ-SHTT.IP

(45) 25/07/2025 448B

(43) 25/09/2018 366 A

(21) 1-2018-03093

(85) 17/07/2018

(22) 28/11/2016

(86) PCT/SE2016/051174 28/11/2016

(30) 1551702-2 22/12/2015 SE

(87) WO2017/111680 29/06/2017

(51) ***C22C 38/00***; *C21D 1/25; C21D 6/00; C21D 6/02; C22C 33/02; C21D 1/18; C22C 38/02; C22C 38/04; C22C 38/06; C22C 38/22; C22C 38/24*

(73) **UDDEHOLMS AB** (SE)
683 85 Hagfors, Sweden

(72) Anna MEDVEDEVA (SE); Jerker ANDERSSON (SE); Rikard ROBERTSSON (SE); Cherin NILSSON (SE); Sebastian EJNERMARK (SE)

(74) Công ty Luật TNHH Phạm và Liên danh (PHAM & ASSOCIATES)

(54) **THÉP DÙNG ĐỂ GIA CÔNG NÓNG**

(57) Sáng chế đề cập đến thép dùng để gia công nóng cấu thành từ các nguyên tố sau tính theo % khối lượng: C: 0,27 - 0,38; Si: 0,10 - 0,32; Mn: 0,2 - 0,7; Cr: 4,5 - 5,5; Mo: 2,05 - 2,90; V: 0,4 - 0,6; N: 0,011 - 0,12; H: ≤ 0,0004; S: ≤ 0,0015; Al: 0,001 - 0,06; V/C: 1,35 - 1,65; tùy ý một hoặc nhiều nguyên tố Ni: ≤ 1,5; Cu: ≤ 2; Co: ≤ 8; W: ≤ 0,5; Nb: ≤ 0,5; Ti: ≤ 0,05; Zr: ≤ 0,05; Ta: ≤ 0,05; B: ≤ 0,01; Se: ≤ 0,03; Ca: 0,00005 - 0,009; Mg: ≤ 0,01; REM: ≤ 0,2; lượng còn lại là Fe cùng với các tạp chất.

(11) **1-0048459 B**

(15) 06/06/2025
Số Quyết định: 98658/QĐ-SHTT.IP

(45) 25/07/2025 448B

(43) 25/07/2022 412 A

(21) 1-2022-02663

(85) 27/04/2022

(22) 17/09/2020

(86) PCT/JP2020/035300 17/09/2020

(30) 2019-178803 30/09/2019 JP

(87) WO2021/065546 08/04/2021

(51) ***B62J 6/027****; B62J 6/055*

(73) **HONDA MOTOR CO., LTD.** (JP)
1-1, Minami-Aoyama 2-chome, Minato-ku, Tokyo 1078556, Japan

(72) OISHI Kenichi (JP)

(74) Công ty Luật TNHH Phạm và Liên danh (PHAM & ASSOCIATES)

(54) **KẾT CẤU CỤM ĐÈN ĐẦU XE DÙNG CHO XE KIỂU NGỒI ĐỂ CHÂN HAI BÊN**

(57) Sáng chế đề cấp đến kết cấu cụm đèn đầu xe dùng cho xe kiểu ngồi để chân hai bên, có khả năng lắp được cải thiện. Ở kết cấu cụm đèn đầu xe dùng cho xe kiểu ngồi để chân hai bên, bao gồm đèn đầu xe 41 được kẹp chặt vào thân xe 10, và phần tín hiệu rẽ 42L, 42R được bố trí liền kề với đèn đầu xe 41, phần tín hiệu rẽ được kẹp chặt vào thân xe 10, thân xe 10 bao gồm phần cố định cùng kẹp chặt 47 mà đèn đầu xe 41 và phần tín hiệu rẽ 42L, 42R được cùng kẹp chặt vào đó, phần cố định cùng kẹp chặt 47 bao gồm phần nhô lên trên 47a nhô lên trên, đèn đầu xe 41 bao gồm phần kẹp chặt phía đèn đầu xe 55 được kẹp chặt bằng cách gài với phần nhô lên trên 47a, phần tín hiệu rẽ 42L, 42R bao gồm phần kẹp chặt phía phần tín hiệu rẽ 64 được bố trí xếp chồng phần kẹp chặt phía đèn đầu xe 55 từ bên trên, phần kẹp chặt phía phần tín hiệu rẽ được kẹp chặt bằng cách gài với phần nhô lên trên 47a, và chiều dài nhô của phần nhô lên trên 47a lớn hơn chiều dày của phần kẹp chặt phía đèn đầu xe 55.

Fig.11

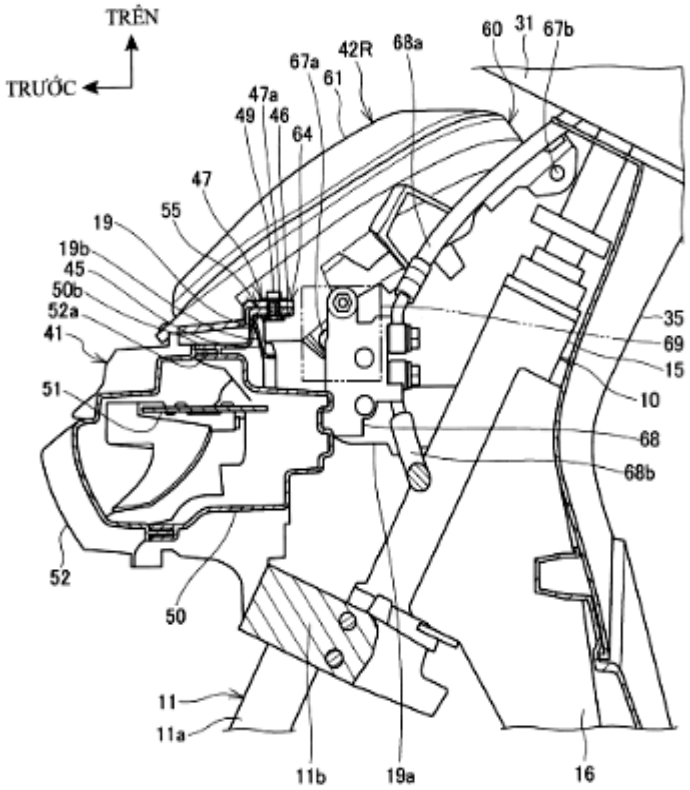
TRÊN
TRƯỚC
60
31
67b
68a
42R
67a
61
47a
49
46
64
47
55
19
19b
45
50b
52a
41
51
52
50
11
11a
11b
19a
16
35
69
15
10
68
68b

(11) **1-0048460 B**

(15) 06/06/2025
Số Quyết định: 98733/QĐ-SHTT.IP

(45) 25/07/2025 448B

(43) 27/04/2020 385 A

(21) 1-2020-00382

(85) 20/01/2020

(22) 28/06/2018

(86) PCT/EP2018/067422 28/06/2018

(30) 17179052.0 30/06/2017 EP
201710618158.9 26/07/2017 CN

(87) WO2019/002471 03/01/2019

(51) ***C12R 1/125***

(73) **EVONIK OPERATIONS GMBH** (DE)
Rellinghauser Straße 1-11, 45128 Essen, Germany

(72) PELZER, Stefan (DE); PETRI, Daniel (DE); GIATSIS, Christos (GR); MOLCK, Stella (DE); KIPKER, Maike (DE); KLEINBOLTING, Jessica (DE); STANNEK-GOBEL, Lorena (DE); DORANALLI, Kiran (IN); HTOO, John Khun Kyaw (CA); BORGMEIER, Claudia (DE); HERBOLD, Sandra (DE); MEURER, Guido (DE)

(74) Công ty Luật TNHH Phạm và Liên danh (PHAM & ASSOCIATES)

(54) **CHỦNG BACILLUS SUBTILIS CÓ HOẠT TÍNH LỢI KHUẨN, THỨC ĂN CHĂN NUÔI, THỰC PHẨM VÀ DƯỢC PHẨM CHỨA CHỦNG NÀY**

(57) Sáng chế đề cập đến chủng *Bacillus subtilis* có hoạt tính ức chế mạnh tác nhân gây bệnh ở lợn và gia cầm, thức ăn chăn nuôi, thực phẩm, dược phẩm chứa chủng này, phương pháp chăn nuôi động vật, phương pháp kiểm soát và/hoặc phòng ngừa tác dụng có hại cho môi trường của phân hoặc dịch bị nhiễm, phương pháp kiểm soát và/hoặc cải thiện chất lượng nước hoặc dung dịch nước, và phương pháp xử lý và/hoặc phòng ngừa bệnh do vi sinh vật gây ra ở cây trồng.

(11) **1-0048461 B**

(15) 06/06/2025
Số Quyết định: 98736/QĐ-SHTT.IP

(45) 25/07/2025 448B

(43) 27/01/2023 418 A

(21) 1-2022-06732

(85) 18/10/2022

(22) 19/11/2020

(86) PCT/KR2020/016358 19/11/2020

(30) 10-2020-0047606 20/04/2020 KR

(87) WO2021/215606 28/10/2021

(51) ***C08G 18/76****; G02B 1/04; C07C 265/12; C08G 18/38*

(73) 1. **SK PUCORE CO., LTD.** (KR)
255, Yongjam-ro, Nam-gu, Ulsan 44782, Republic of Korea
2. **WOORI FINE CHEM CO., LTD.** (KR)
179, Baekhaksandan-gil, Baekhak-myeon, Yeoncheon-gun, Gyeonggi-do 11049, Republic of Korea

(72) MYUNG, Jung Hwan (KR); KIM, Jeongmoo (KR); PAI, Jaeyoung (KR); HAN, Hyuk Hee (KR)

(74) Công ty Luật TNHH Phạm và Liên danh (PHAM & ASSOCIATES)

(54) **CHẾ PHẨM ĐIIZOXYANAT, CHẾ PHẨM CÓ THỂ POLYME HÓA VÀ THẤU KÍNH QUANG HỌC ĐƯỢC CHẾ TẠO TỪ CHẾ PHẨM NÀY.**

(57) Sáng chế đề cập đến chế phẩm điizoxyanat chứa hai loại điizoxyanat và có độ nhớt được điều chỉnh, cũng như chế phẩm có thể polyme hóa và thấu kính quang học được chế tạo từ chế phẩm này.

(11) **1-0048462 B**

(15) 06/06/2025
Số Quyết định: 98737/QĐ-SHTT.IP

(45) 25/07/2025 448B

(43) 25/03/2020 384 A

(21) 1-2020-00314

(85) 16/01/2020

(22) 29/03/2018

(86) PCT/EP2018/058203 29/03/2018

(30) PCT/EP2017/066342 30/06/2017 EP

(87) WO2019/001786 03/01/2019

(51) ***H04N 19/513***; *H04N 19/533; H04N 19/577; H04N 19/57; H04N 19/573; H04N 19/109; H04N 19/56*

(73) **HUAWEI TECHNOLOGIES CO., LTD.** (CN)
Huawei Administration Building, Bantian, Longgang District, Shenzhen, Guangdong 518129, China

(72) ESENLIK, Semih (TR); KOTRA, Anand Meher (IN); ZHAO, Zhijie (CN)

(74) Công ty Luật TNHH Phạm và Liên danh (PHAM & ASSOCIATES)

(54) **THIẾT BỊ VÀ PHƯƠNG PHÁP XÁC ĐỊNH VECTƠ CHUYỂN ĐỘNG THỨ NHẤT, VÀ VẬT GHI MÁY TÍNH ĐỌC ĐƯỢC BẤT BIẾN**

(57) Sáng chế đề xuất hiệu năng cải tiến vectơ chuyển động trong không gian tìm kiếm cho liên dự báo đa tham chiếu. Hai hoặc nhiều ảnh tham chiếu được chọn, một trong các ảnh được sử dụng để cải tiến vectơ chuyển động. Dựa trên ước tính ban đầu của vectơ chuyển động đến ảnh tham chiếu để cải tiến vectơ chuyển động, không gian tìm kiếm trong ảnh tham chiếu này được tạo. Bằng cách so khớp khuôn mẫu, vectơ chuyển động thứ nhất được cải tiến. Vectơ chuyển động thứ hai đến ảnh tham chiếu khác được tính toán bằng ước tính ban đầu, ước tính ban đầu của vectơ chuyển động thứ nhất và vectơ chuyển động thứ nhất được cải tiến.

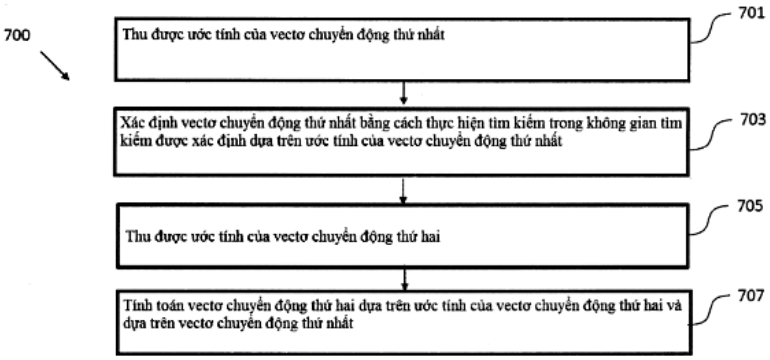

Fig. 7

(11) **1-0048463 B**

(15) 06/06/2025
Số Quyết định: 98739/QĐ-SHTT.IP

(45) 25/07/2025 448B

(43) 25/05/2020 386 A

(21) 1-2020-00636

(85) 22/03/2013

(22) 24/08/2011

(86) PCT/US2011/048901 24/08/2011

(30) 61/376,438 24/08/2010 US
13/213,452 19/08/2011 US

(87) WO2012/027435 01/03/2012

(51) ***B01D 17/038***; *B01D 53/02*

(62) 1-2013-00897

(73) **QWTIP LLC** (US)
6300 Sage Wood Drive, Suite H 241, Park City, Utah 84098, United States of America

(72) Whitaker Ben Irvin Sr., (US)

(74) Công ty Luật TNHH Phạm và Liên danh (PHAM & ASSOCIATES)

(54) **HỆ THỐNG TÁCH CÁC CHẤT LƯU VÀ TẠO RA CÁC TỪ TRƯỜNG**

(57) Sáng chế đề cập đến hệ thống tách các chất lưu và tạo ra các từ trường theo ít nhất một phương án thực hiện để tách các chất lưu bao gồm các chất lỏng và các khí thành các thành phần phụ bằng cách đưa chất lưu qua buồng xoáy vào trong buồng giãn nở và sau đó qua ít nhất một phần mẫu dạng sóng có giữa ít nhất hai rôto và/hoặc đĩa. Theo các phương án thực hiện khác, hệ thống và phương pháp dùng để khai thác các trường được tạo ra bởi hệ thống gồm các rôto và/hoặc các đĩa quay có các mẫu dạng sóng trên ít nhất một phía để tạo ra dòng điện bên trong các cuộn dây. Theo ít nhất một phương án thực hiện, các mẫu dạng sóng bao gồm các dạng sóng hypebôn được căn thẳng hàng dọc trục quanh tâm theo phương nằm ngang của hệ thống.

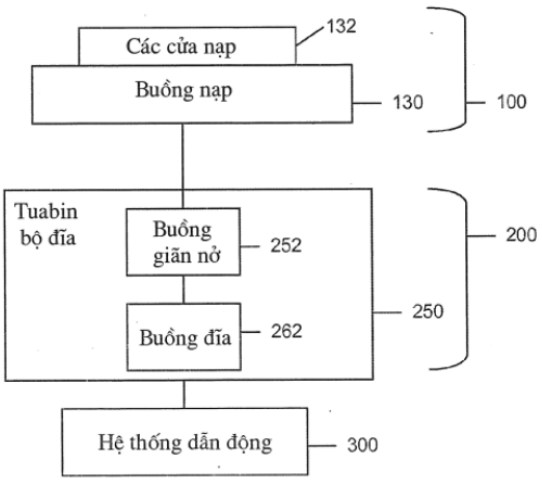

FIG.1

(11) **1-0048464 B**

(15) 06/06/2025
Số Quyết định: 98742/QĐ-SHTT.IP

(45) 25/07/2025 448B

(43) 25/03/2019 372 A

(21) 1-2018-05549

(85) 10/12/2018

(22) 12/05/2017

(86) PCT/CN2017/084175 12/05/2017

(30) 201610319016.8 13/05/2016 CN

(87) WO2017/194004 16/11/2017

(51) ***H04W 72/04***

(73) **HUAWEI TECHNOLOGIES CO., LTD.** (CN)
Huawei Administration Building Bantian, Longgang Shenzhen, Guangdong 518129, China

(72) ZHANG, Chi (CN); MA, Xiaojun (CN); LI, Junchao (CN); GONG, Zhengwei (CN)

(74) Công ty Luật TNHH Phạm và Liên danh (PHAM & ASSOCIATES)

(54) PHƯƠNG PHÁP, THIẾT BỊ VÀ HỆ THỐNG XÁC ĐỊNH TÀI NGUYÊN VÀ VẬT LƯU TRỮ MÁY TÍNH ĐỌC ĐƯỢC

(57) Sáng chế đề xuất phương pháp, thiết bị và hệ thống xác định tài nguyên. Phương pháp gồm các bước: xác định vị trí miền thời gian và loại đơn vị tài nguyên (resource unit – RU) của RU miền thời gian thứ nhất dựa trên thông tin cấu hình thứ nhất, trong đó thông tin cấu hình thứ nhất gồm thông tin được sử dụng để chỉ báo vị trí miền thời gian và loại RU của RU miền thời gian thứ nhất; xác định vị trí miền thời gian của RU miền thời gian thứ hai dựa trên vị trí miền thời gian của RU miền thời gian thứ nhất, trong đó vị trí miền thời gian của RU miền thời gian thứ hai ở vị trí miền thời gian khác với vị trí miền thời gian của RU miền thời gian thứ nhất và trong chu kỳ thời gian định trước; và tiếp nhận thông tin cấu hình thứ hai từ thiết bị phía mạng, và xác định loại RU của RU miền thời gian thứ hai dựa trên thông tin cấu hình thứ hai, trong đó thông tin cấu hình thứ hai gồm thông tin được sử dụng để chỉ báo loại RU của RU miền thời gian thứ hai. Bằng cách sử dụng các phương án thực hiện sáng chế, các loại khung phụ của các khung phụ khác nhau trong song công phân chia thời gian động (dynamic time division duplex – D-TDD) có thể được xác định.

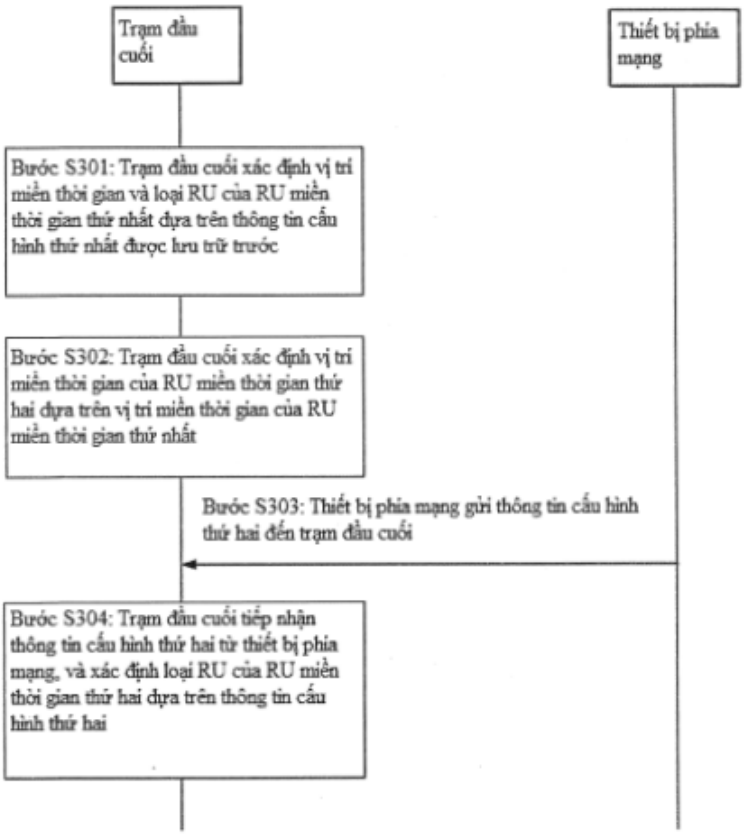
Trạm đầu cuối
Thiết bị phía mạng
Bước S301: Trạm đầu cuối xác định vị trí miền thời gian và loại RU của RU miền thời gian thứ nhất dựa trên thông tin cấu hình thứ nhất được lưu trữ trước
Bước S302: Trạm đầu cuối xác định vị trí miền thời gian của RU miền thời gian thứ hai dựa trên vị trí miền thời gian của RU miền thời gian thứ nhất
Bước S303: Thiết bị phía mạng gửi thông tin cấu hình thứ hai đến trạm đầu cuối
Bước S304: Trạm đầu cuối tiếp nhận thông tin cấu hình thứ hai từ thiết bị phía mạng, và xác định loại RU của RU miền thời gian thứ hai dựa trên thông tin cấu hình thứ hai

Fig.3

(11) **1-0048465 B**

(15) 06/06/2025
Số Quyết định: 98743/QĐ-SHTT.IP

(45) 25/07/2025 448B

(43) 26/09/2022 414 A

(21) 1-2022-04208

(85) 05/07/2022

(22) 07/12/2020

(86) PCT/JP2020/045456 07/12/2020

(30) 2019-225356 13/12/2019 JP

(87) WO2021/117672 17/06/2021

(51) ***H01F 1/057****; B22F 3/00; C22C 38/00*

(73) **SHIN-ETSU CHEMICAL CO., LTD.** (JP)
4-1, Marunouchi 1-chome, Chiyoda-ku, Tokyo 1000005, Japan

(72) KUME Tetsuya (JP); OHASHI Tetsuya (JP); HIROTA Koichi (JP)

(74) Công ty Luật TNHH Phạm và Liên danh (PHAM & ASSOCIATES)

(54) **NAM CHÂM THIÊU KẾT BẰNG ĐẤT HIẾM**

(57) Sáng chế đề cập đến nam châm thiêu kết bằng đất hiếm chứa R (R biểu thị một hoặc nhiều nguyên tố đất hiếm về cơ bản bao gồm Nd), T (T biểu thị một hoặc nhiều nguyên tố nhóm sắt về cơ bản bao gồm Fe), B, M^1 (M^1 biểu thị một hoặc nhiều nguyên tố được chọn từ trong số Al, Si, Cr, Mn, Cu, Zn, Ga, Ge, Mo, Sn, W, Pb và Bi) và M^2 (M^2 biểu thị một hoặc nhiều nguyên tố được chọn từ trong số Ti, V, Zr, Nb, Hf và Ta), trong khi bao gồm pha R2T14B là pha chính. Nam châm thiêu kết bằng đất hiếm này, khác biệt ở chỗ: M^1 có lượng từ 0,5% nguyên tử đến 2% nguyên tử; nếu (R), (T), (M^2) và (B) là phần trăm nguyên tử tương ứng của R, T, M^2 và B nêu trên, biểu thức quan hệ (1) $((T)/14) + (M^2) \leq (B) \leq ((R)/2) + ((M^2)/2)$ được thỏa mãn; và từ 0,1% thể tích đến 10% thể tích của tất cả các pha ranh giới hạt trong nam châm bao gồm cả pha $R6T13M^1$. Nam châm thiêu kết bằng đất hiếm này có thể đạt được các đặc tính từ tuyệt vời bao gồm cả sự cân bằng tốt giữa Br cao và Hej cao.

(11) **1-0048466 B**

(15) 06/06/2025
Số Quyết định: 98744/QĐ-SHTT.IP

(45) 25/07/2025 448B

(43) 26/07/2021 400 A

(21) 1-2021-02366

(85) 28/04/2021

(22) 09/09/2019

(86) PCT/EP2019/073954 09/09/2019

(30) 18197696.0 28/09/2018 EP

(87) WO2020/064308 02/04/2020

(51) ***H01T 1/14***; *H02H 9/06; H02G 13/00; H01C 7/12*

(73) **ABB POWER GRIDS SWITZERLAND AG** (CH)
Bruggerstrasse 72, 5400, Baden, Switzerland

(72) RUOKOLAINEN, Hannu (SE)

(74) Công ty Luật TNHH Phạm và Liên danh (PHAM & ASSOCIATES)

(54) BỘ CHỐNG SÉT ĐƯỜNG DÂY CÓ KHE BÊN NGOÀI VÀ PHƯƠNG PHÁP BẢO VỆ XUNG DÙNG CHO CÁC ĐƯỜNG DÂY TRUYỀN TẢI

(57) Sáng chế đề cập đến bộ chống sét đường dây có khe bên ngoài, EGLA, dùng cho các đường dây truyền tải. EGLA bao gồm cụm điện trở biến đổi nối tiếp, SVU, (1) có đầu thứ nhất và đầu thứ hai, SVU được tạo kết cấu để được kết nối giữa đường dây truyền tải và đất, cụm khe hở phóng tia lửa điện sơ cấp (8) được kết nối nối tiếp với đầu thứ nhất của SVU, khe hở thứ cấp được bố trí giữa đầu thứ hai của SVU và đất, và khe hở thứ cấp này được kết nối nối tiếp với đầu thứ hai của SVU, thiết bị liên kết ngắn mạch (3) được kết nối song song với khe hở thứ cấp, và thiết bị ngắt kết nối (4) được bố trí trong thiết bị liên kết ngắn mạch, thiết bị ngắt kết nối này được tạo kết cấu để mở thiết bị liên kết ngắn mạch khi SVU bị quá tải. Ngoài ra, sáng chế còn đề cập đến phương pháp bảo vệ xung được thực hiện bởi EGLA.

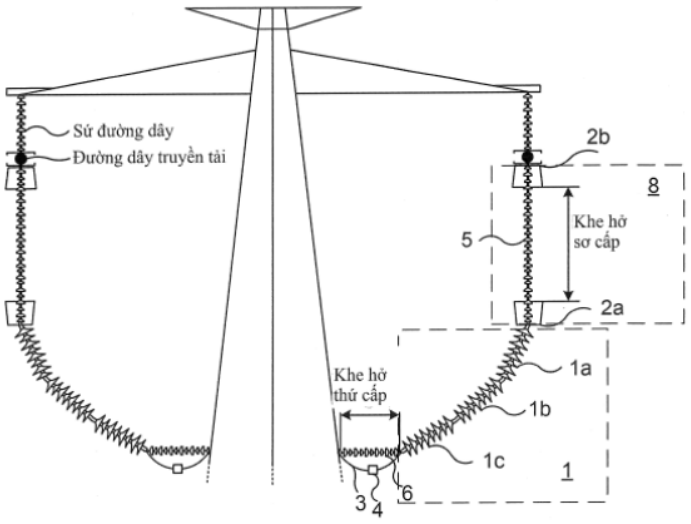

Fig. 1

(11) **1-0048467 B**

(15) 06/06/2025
Số Quyết định: 98747/QĐ-SHTT.IP

(45) 25/07/2025 448B

(43) 26/07/2021 400 A

(21) 1-2021-01133

(85) 04/03/2021

(22) 25/09/2019

(86) PCT/IB2019/058125 25/09/2019

(30) PCT/IB2018/057384 25/09/2018 IB

(87) WO2020/065549 02/04/2020

(51) ***C22C 38/12****; C21D 9/46; C22C 38/16; B21B 3/02; C22C 38/00*

(73) **ARCELORMITTAL** (LU)
24-26, Boulevard d'Avranches, L-1160 Luxembourg, Luxembourg

(72) DIAZ GONZALEZ, Eva (ES); BRACKE, Lieven (BE); WATERSCHOOT, Tom (BE); DESTRYCKER, Joost (BE)

(74) Công ty Luật TNHH Phạm và Liên danh (PHAM & ASSOCIATES)

(54) SẢN PHẨM THÉP ĐƯỢC CÁN NÓNG VÀ PHƯƠNG PHÁP SẢN XUẤT SẢN PHẨM THÉP NÀY

(57) Sáng chế đề cập đến sản phẩm thép được cán nóng có thành phần hóa học chứa các nguyên tố sau, tính theo tỷ lệ phần trăm khối lượng: 0,06% ≤C≤0,18%,0,01% ≤Ni≤0,6%, 0,001% ≤Cu≤2%,0,001% ≤Cr≤2%,0,001% ≤Si≤0,8%, 0% ≤N≤0,008%, 0% ≤P≤0,03%, 0% ≤S≤0,03%,0,001% ≤Mo≤0,5%,0,001% ≤Nb≤0,1%, 0,001% ≤V≤0,5%,0,001% ≤Ti≤0,1% và một hoặc nhiều nguyên tố tùy ý sau 0,2% ≤Mn ≤ 2%, 0,005% ≤ Al ≤ 0,1%,0% ≤ B ≤ 0,003%,0% ≤ Ca≤ 0,01%,0% ≤ Mg ≦ 0,010%, và thành phần còn lại là sắt và các tạp chất không tránh khỏi gây ra bởi quá trình xử lý, sản phẩm thép này có lớp vảy có cấu trúc bậc ba chứa, theo tỷ lệ phần trăm diện tích, tổng hàm lượng của magnetit và ferrit ít nhất bằng 50%, trong đó hàm lượng ferrit ít nhất bằng 25%, hàm lượng wustit nằm trong khoảng từ 0% đến 50%, và hàm lượng hematit nằm trong khoảng từ 0% đến 10%, lớp vảy này có chiều dày nằm trong khoảng từ 5µm đến 40µm. Sáng chế cũng đề cập đến phương pháp sản xuất sản phẩm thép này.

(11) **1-0048468 B**

(15) 06/06/2025
Số Quyết định: 98748/QĐ-SHTT.IP

(45) 25/07/2025 448B

(43) 25/10/2023 427 A

(21) 1-2022-00893

(85) 15/02/2022

(22) 12/10/2021

(86) PCT/CN2021/123270 12/10/2021

(30) 202011270984.7 13/11/2020 CN

(87) WO2022/0100339 A1 19/05/2022

(51) ***A63F 13/55****; A63F 13/42*

(73) **TENCENT TECHNOLOGY (SHENZHEN) COMPANY LIMITED** (CN)
35/F,Tencent Building, Kejizhongyi Road, Midwest District of Hi-tech Park, Nanshan District, Shenzhen, 518057, China

(72) PAN, Jiaqi (CN); YANG, Zefeng (CN)

(74) Công ty Luật TNHH Phạm và Liên danh (PHAM & ASSOCIATES)

(54) **PHƯƠNG PHÁP ĐIỀU KHIỂN ĐỐI TƯỢNG ẢO, VẬT GHI, VÀ THIẾT BỊ ĐIỆN TỬ**

(57) Sáng chế đề cập đến phương pháp và thiết bị điều khiển đối tượng ảo, vật lưu trữ, thiết bị điện tử, và sản phẩm chương trình máy tính. Phương pháp bao gồm các bước: hiển thị đối tượng ảo mục tiêu và nút hành động ảo trong giao diện hiển thị, nút hành động ảo được tạo cấu hình để điều khiển đối tượng ảo mục tiêu để thực hiện hành động thứ nhất; hiển thị thông tin nhắc thứ nhất trong giao diện hiển thị khi đối tượng ảo mục tiêu nằm trong khoảng kích hoạt của sự kiện tương tác mục tiêu, thông tin nhắc thứ nhất được sử dụng để nhắc thực hiện hoạt động chạm trên nút hành động ảo; và điều khiển đối tượng ảo mục tiêu thực hiện hành động thứ hai trong sự kiện tương tác mục tiêu khi hoạt động chạm thứ nhất được thực hiện trên nút hành động ảo được dò thấy.

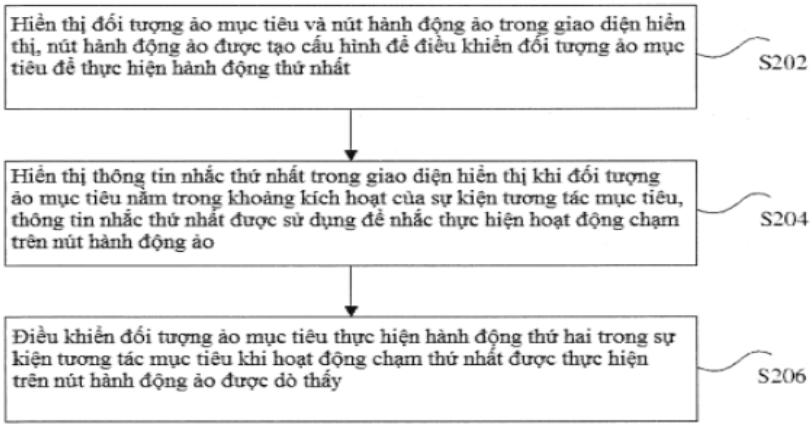

(11) **1-0048469 B**

(15) 06/06/2025
Số Quyết định: 98761/QĐ-SHTT.IP

(45) 25/07/2025 448B

(43) 27/12/2021 405 A

(21) 1-2021-03194

(85) 02/06/2021

(22) 07/01/2020

(86) PCT/JP2020/000205 07/01/2020

(30) 2019-057294 25/03/2019 JP

(87) WO2020/194985 01/10/2020

(51) ***B62J 43/28***; *B62J 43/16; B62J 43/23*

(73) **HONDA MOTOR CO., LTD.** (JP)
1-1, Minami-Aoyama 2-chome, Minato-ku, Tokyo 1078556, Japan

(72) OKABE Sadataka (JP); SATO Akira (JP)

(74) Công ty Luật TNHH Phạm và Liên danh (PHAM & ASSOCIATES)

(54) **KẾT CẤU THÁO/LẮP ĂCQUI DÙNG CHO XE MÁY ĐIỆN NGỒI KIỂU ĐỂ CHÂN HAI BÊN**

(57) Sáng chế đề cập đến kết cấu tháo/lắp ắcqui dùng cho xe máy điện ngồi kiểu để chân hai bên mà có thể điều chỉnh sự dịch chuyển của các ắcqui đã chứa để đảm bảo sự nối điện hết sức tin cậy nhờ kết cấu đơn giản.

Kết cấu tháo/lắp ắcqui dùng cho xe máy điện ngồi kiểu để chân hai bên bao gồm các ắcqui gần như có dạng hình hộp chữ nhật (B) để cấp điện năng cho xe máy điện (1), hộp ắcqui (40) mà các ắcqui (B) được chứa trong đó, cực phía ắcqui (78) được bố trí trên bề mặt dưới của mỗi ắcqui (B), và cực phía hộp (75) được gài với cực phía ắcqui (78). Cần vận hành (60) để nối hoặc tách cực phía ắcqui (78) và cực phía hộp (75) vào/ra khỏi nhau nhờ được vận hành theo hướng lên trên và xuống dưới thân xe, và bộ phận khóa (50) để giữ cần vận hành (60) ở vị trí mà trong đó cực phía ắcqui (78) và cực phía hộp (75) được nối với nhau được bố trí. Bộ phận khóa (50) điều chỉnh sự dịch chuyển của cần vận hành (60) hướng về phía trên thân xe bằng cách gài với cần vận hành (60).

Fig.4

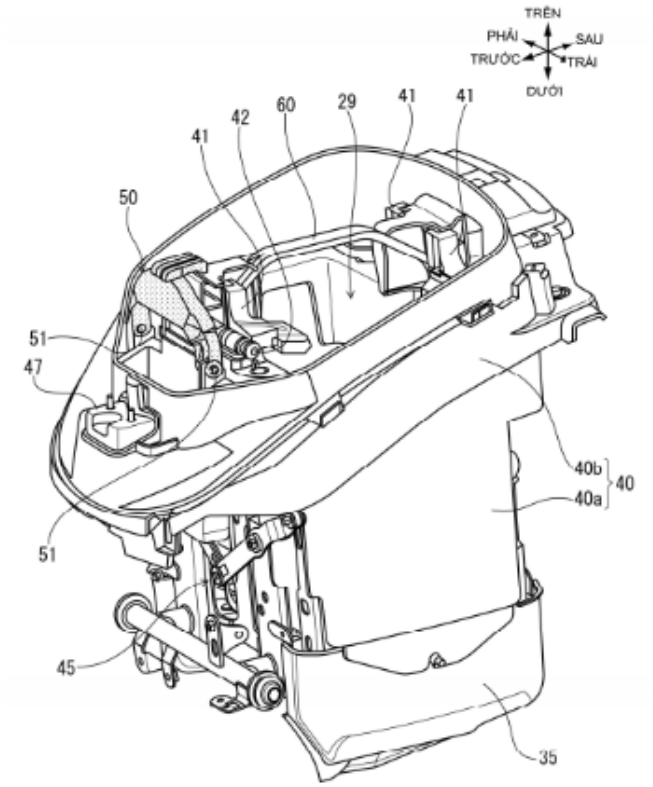
TRÊN
PHẢI
SAU
TRƯỚC
TRÁI
DƯỚI
41
42
60
29
41
41
50
51
47
40b
40
40a
51
45
35

(11) **1-0048470 B**

(15) 06/06/2025
Số Quyết định: 98763/QĐ-SHTT.IP

(45) 25/07/2025 448B

(43) 27/09/2021 402 A

(21) 1-2021-02917

(85) 21/05/2021

(22) 15/11/2019

(86) PCT/IB2019/059833 15/11/2019

(30) PCT/IB2018/059513 30/11/2018 IB

(87) WO2020/109918 04/06/2020

(51) ***C21D 8/02***; *B21C 47/02; C21D 8/04; C22C 38/60; C21D 9/50; C22C 38/00; C22C 38/58; B21B 15/00; C21D 9/46*

(73) **ARCELORMITTAL** (LU)
24-26, Boulevard D'avranches L-1160 Luxembourg, LUXEMBOURG

(72) GHASSEMI-ARMAKI, Hassan (US); PATEL, Vikas Kanubhai (IN); GUSTAFSON, Timothy (US)

(74) Công ty Luật TNHH Phạm và Liên danh (PHAM & ASSOCIATES)

(54) **THÉP MACTENSIT VÀ PHƯƠNG PHÁP SẢN XUẤT THÉP MACTENSIT**

(57) Sáng chế đề xuất thép mactensit có các thành phần nêu dưới đây, với các hàm lượng được biểu thị theo trăm khối lượng: 0,1%≦C≦0,4%; 0,2%≦Mn≦2%; 0,4%≦Si≦2%; 0,2%≦Cr≦1%; 0,01%≦Al≦1%; 0%≦S≦0,09%; 0%≦P≦0,09%; 0%≦N≦0,09%; và có thể chứa một hoặc nhiều nguyên tố tùy ý sau: 0%≦Ni≦1%; 0%≦Cu≦1%; 0%≦Mo≦0,1%; 0%≦Nb≦0,1%; 0%≦Ti≦0,1%; 0%≦V≦0,1%; 0,0015%≦B≦0,005%; 0%≦Sn≦0,1%; 0%≦Pb≦ 0,1%; 0% ≦ Sb≦ 0,1%; 0% ≦ Ca≦ 0,1%; thành phần còn lại là sắt và các tạp chất khó tránh khỏi từ quá trình sản xuất, vi cấu trúc của thép này được cấu thành bởi vi cấu trúc, tính theo phần trăm diện tích, là tổ hợp của austenit tồn dư và bainit chiếm 0% tới 25%, vi cấu trúc còn lại là mactensit chiếm ít nhất 70%, và cùng với sự có mặt tùy ý của ferit chiếm 0% tới 10%. Phương pháp sản xuất thép mactensit dạng tấm từ cuộn thép nối cũng như phương pháp sản xuất cuộn thép nối này cũng được đề xuất.

(11) **1-0048471 B**

(15) 06/06/2025
Số Quyết định: 98764/QĐ-SHTT.IP

(45) 25/07/2025 448B

(43) 25/03/2019 372 A

(21) 1-2018-04468

(85) 10/10/2018

(22) 16/03/2017

(86) PCT/JP2017/010686 16/03/2017

(30) 2016-052559 16/03/2016 JP
2016-052558 16/03/2016 JP

(87) WO2017/159790 21/09/2017

(51) ***C09K 3/00***; *C01G 41/00*

(73) **SUMITOMO METAL MINING CO., LTD.** (JP)
11-3, Shimbashi 5-chome, Minato-ku Tokyo 1058716, Japan

(72) NAKAYAMA Hiroki (JP); TSUNEMATSU Hirofumi (JP); CHONAN Takeshi (JP)

(74) Công ty Luật TNHH T&G (TGVN)

(54) **CÁC HẠT MỊN VẬT LIỆU CHẮN CẬN HỒNG NGOẠI, CHẤT LỎNG PHÂN TÁN HẠT MỊN VẬT LIỆU CHẮN CẬN HỒNG NGOẠI, VÀ PHƯƠNG PHÁP SẢN XUẤT CHÚNG**

(57) Sáng chế đề cập tới các vi hạt chắn vùng cận hồng ngoại, thể hiện tác dụng duy trì hệ số truyền qua cao trong vùng ánh sáng nhìn thấy, trong khi vẫn che chắn ánh sáng trong vùng cận hồng ngoại, hiệu quả hơn vonfram oxit và oxit vonfram composit theo kỹ thuật truyền thống, và phương pháp sản xuất vật liệu này, và thể phân tán chứa các vi hạt chắn vùng cận hồng ngoại. Các vi hạt chắn vùng cận hồng ngoại là oxit vonfram composit chứa cấu trúc tinh thể lục giác, và hằng số mạng của các hạt mịn vonfram oxit composit là 7,3850 Å hoặc lớn hơn và 7,4186 Å hoặc nhỏ hơn trên trục a, và 7,5600 Å hoặc lớn hơn và 7,6240 Å hoặc nhỏ hơn trên trục c, và kích cỡ hạt của các vi hạt chắn vùng cận hồng ngoại là 100 nm hoặc nhỏ hơn.

(11) **1-0048472 B**

(15) 06/06/2025
Số Quyết định: 98765/QĐ-SHTT.IP

(45) 25/07/2025 448B

(43) 27/05/2019 374 A

(21) 1-2019-01388

(85) 20/03/2019

(22) 29/05/2017

(86) PCT/JP2017/019849 29/05/2017

(30) 2016-162820 23/08/2016 JP

(87) WO2018/037650 01/03/2018

(51) ***B23Q 3/06***; *B25B 5/04*

(73) **SMC CORPORATION** (JP)
14-1, Sotokanda 4-chome, Chiyoda-ku, Tokyo 101-0021, Japan

(72) TERASAKI Atsushi (JP); TAKAHASHI Kazuyoshi (JP); TAMAI Atsushi (JP); KATSUMATA Koichi (JP)

(74) Công ty Luật TNHH Phạm và Liên danh (PHAM & ASSOCIATES)

(54) **THIẾT BỊ KẸP**

(57) Sáng chế đề cập đến thiết bị kẹp (10) được tạo ra có: đầu dò bằng kim loại (20), mà được tạo ra cho trục quay (90) chuyển động xoay liền khối với đòn kẹp (18) dưới hoạt động của cụm dẫn động (12), theo cách để kéo dài dọc theo trục quay (90) quanh đường trục của nó; và một cảm biến độ gần (22) được bố trí để nằm đối diện với đầu dò (20) và phát hiện sự tổn hao từ của đầu dò (20). Đầu dò (20) được tạo ra sao cho diện tích của phần quay về cảm biến (126) nằm đối diện với bề mặt dò (124) của cảm biến độ gần (22) thay đổi liên quan đến chuyển động xoay của trục quay (90).

FIG. 3

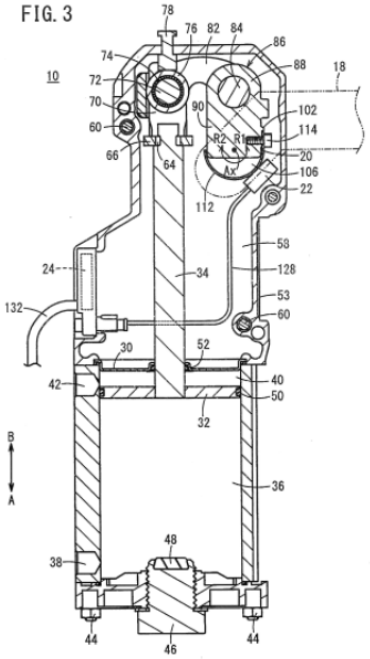

(11) **1-0048473 B**

(15) 06/06/2025
Số Quyết định: 98766/QĐ-SHTT.IP

(45) 25/07/2025 448B

(43) 26/06/2023 423 A

(21) 1-2022-08596

(85) 28/12/2022

(22) 25/06/2021

(86) PCT/CN2021/102396 25/06/2021

(30) 202010604875.8 29/06/2020 CN

(87) WO2022/001874 06/01/2022

(51) ***C21C 5/36***; *C21C 5/44; C21C 5/34*

(73) **BAOSHAN IRON & STEEL CO., LTD** (CN)
885 Fujin Road, Baoshan District, Shanghai 201900, P. R. China

(72) JIANG, Xiaofang (CN); LI, Hongtao (CN); WU, Yaming (CN); MU, Jining (CN); WANG, Yunan (CN); ZHANG, Min (CN)

(74) Công ty TNHH ASLAW (ASL LAW CO.,LTD)

(54) **PHƯƠNG PHÁP BẢO DƯỠNG ĐÁY LÒ BẰNG CÁCH PHUN XỈ**

(57) Sáng chế đề cập đến phương pháp bảo dưỡng đáy lò bằng cách phun xỉ, trong đó bao gồm các bước sau: khi độ dày ăn mòn của lớp lót dưới đáy của lò chuyển không vượt quá độ dày ăn mòn thứ nhất, bước phun xỉ được thực hiện trong lò chuyển theo quy trình đổ xỉ và phun xỉ; khi độ dày ăn mòn của lớp lót dưới đáy của lò chuyển vượt quá độ dày ăn mòn thứ nhất nhưng không vượt quá độ dày ăn mòn thứ hai, hoạt động phun xỉ được thực hiện trong lò chuyển theo quy trình điều tiết xỉ và phun xỉ; và khi độ dày ăn mòn của lớp lót dưới đáy của lò chuyển vượt quá độ dày ăn mòn thứ hai, hoạt động bảo dưỡng lò được thực hiện trong lò chuyển theo quy trình bảo dưỡng lò nhanh với vật liệu bảo dưỡng lò; trong đó trong quy trình bảo dưỡng lò bằng cách phun xỉ lò chuyển, lò chuyển được cấp khí thông qua việc thổi khí từ phía dưới và lưu lượng khí cung cấp được điều chỉnh dần dần theo thời gian. Sau khi quy trình điều tiết xỉ và phun xỉ được thực hiện, cần xác định liệu có vết lõm ở ống thổi từ đáy hay không: nếu có, thực hiện bảo dưỡng lò trong lò chuyển theo quy trình bảo dưỡng lò nhanh với vật liệu bảo dưỡng lò. Phương pháp bảo dưỡng đáy lò bằng cách phun xỉ theo sáng chế áp dụng phun xỉ trong lò chuyển và quy trình bảo dưỡng lò chuyển phù hợp với nhịp sản xuất của lò chuyển, giúp cải thiện hiệu quả thổi từ đáy lò chuyển và kéo dài tuổi thọ của ống thổi từ đáy.

(11) **1-0048474 B**

(15) 06/06/2025
Số Quyết định: 98779/QĐ-SHTT.IP

(45) 25/07/2025 448B

(43) 25/10/2022 415 A

(21) 1-2022-04549

(85) 19/07/2022

(22) 14/12/2020

(86) PCT/JP2020/046598 14/12/2020

(30) 2020-008687 22/01/2020 JP

(87) WO2021/149400 29/07/2021

(51) ***G02B 1/04***; *C08F 110/00*

(73) **MITSUI CHEMICALS, INC.** (JP)
5-2, Higashi-Shimbashi 1-chome, Minato-ku, Tokyo 105-7122, Japan

(72) WASA Hideki (JP); FUJIMURA Futoshi (JP); SAITO Haruka (JP); NAKAMURA Tatsuya (JP); NAKASHIMA Makoto (JP)

(74) Công ty TNHH một thành viên Sở hữu trí tuệ VCCI (VCCI-IP CO.,LTD)

(54) **BỘ PHẬN QUANG HỌC**

(57) Sáng chế đề cập đến bộ phận quang học chứa copolyme trên cơ sở olefin mạch vòng (A), trong đó copolyme trên cơ sở olefin mạch vòng (A) này có đơn vị cấu tạo (a) có nguồn gốc từ ít nhất một olefin được thể hiện bằng công thức chung (I) sau đây, đơn vị cấu tạo (b) có nguồn gốc từ ít nhất một olefin mạch vòng được thể hiện bằng công thức chung (II) sau đây, và đơn vị cấu tạo (c) có nguồn gốc từ ít nhất một olefin mạch vòng được thể hiện bằng công thức chung (III) sau đây, và hàm lượng của đơn vị cấu tạo (a) là bằng hoặc nhỏ hơn 50% mol trong trường hợp mà trong đó tổng hàm lượng của đơn vị cấu tạo (a), đơn vị cấu tạo (b), và đơn vị cấu tạo (c) được cho là 100% mol.

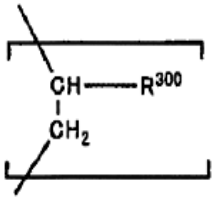

(I)

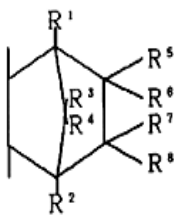

(II)

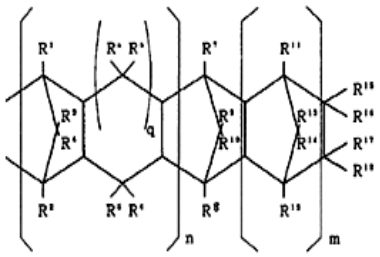

(III)

(11) **1-0048475 B**

(15) 06/06/2025
Số Quyết định: 98795/QĐ-SHTT.IP

(45) 25/07/2025 448B

(43) 25/01/2022 406 A

(21) 1-2021-07345

(85) 17/11/2021

(22) 08/04/2020

(86) PCT/JP2020/015761 08/04/2020

(30) 2019-083563 25/04/2019 JP

(87) WO2020/217982 29/10/2020

(51) ***C01G 49/00***; *H01F 1/34; C01G 51/00*

(73) **NITTETSU MINING CO., LTD.** (JP)
3-2, Marunouchi 2-chome Chiyoda-ku, Tokyo 1008377 Japan

(72) MURATANI Naoki (JP); ARAI Tsubasa (JP); KISHIMOTO Akira (JP)

(74) Công ty TNHH một thành viên Sở hữu trí tuệ VCCI (VCCI-IP CO.,LTD)

(54) **PHƯƠNG PHÁP SẢN XUẤT CÁC HẠT COBAN FERIT**

(57) Sáng chế đề cập đến các hạt từ tính (coban ferit) có đường kính hạt trung bình ở mức micromet và đường kính hạt tương đương. Tiền chất coban ferit được gia nhiệt với sự có mặt của sulfit, bằng cách đó thu được các hạt từ tính coban ferit mong muốn.

Fig. 1

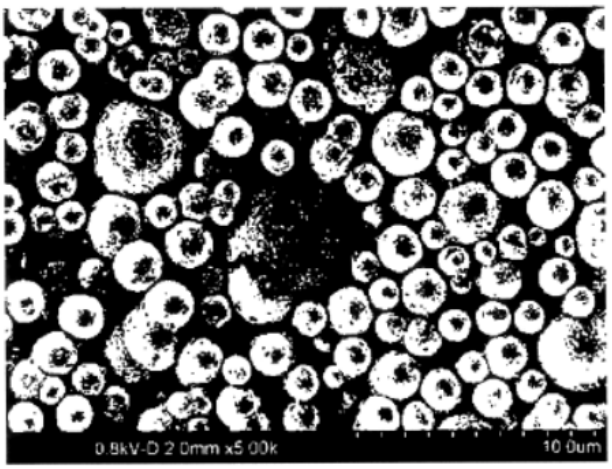

(11) **1-0048476 B**

(15) 06/06/2025
Số Quyết định: 98796/QĐ-SHTT.IP

(45) 25/07/2025 448B

(43) 25/11/2022 416 A

(21) 1-2022-01176

(85) 24/02/2022

(22) 06/09/2019

(86) PCT/CN2019/104683 06/09/2019

(30) 201910787948.9 26/08/2019 CN

(87) WO2021/035793 04/03/2021

(51) ***C12N 9/00***; *C12N 15/52; C12R 1/15; C12P 13/08; C12P 13/14; C12N 1/21*

(73) **TIANJIN INSTITUTE OF INDUSTRIAL BIOTECHNOLOGY, CHINESE ACADEMY OF SCIENCES** (CN)
32 West 7th Avenue, Tianjin Airport Economic Area Tianjin 300308, China

(72) SUN, Jibin (CN); LI, Qinggang (CN); ZHOU, Wenjuan (CN); DELE-OSIBANJO, Taiwo Adeolu (NG); ZHENG, Ping (CN); MA, Yanhe (CN)

(74) Công ty cổ phần Tư vấn S&B (S&B CONSULTANT., CORP.)

(54) **CHẤT ĐỘT BIẾN PROTEIN MVIN, VẬT CHỦ TRUNG GIAN BIỂU HIỆN VÀ TẾ BÀO CHỦ BAO GỒM CHẤT ĐỘT BIẾN NÀY, VÀ PHƯƠNG PHÁP ĐIỀU CHẾ AXIT GLUTAMIC HOẶC LYSIN**

(57) Sáng chế đề cập đến chất đột biến protein MviN, chất đột biến đã đề cập cải thiện khả năng sản xuất axit glutamic và lysin của corynebacterium bằng cách đưa đột biến axit amin vào một vị trí nhất định trong trình tự axit amin của protein MviN.

(11) **1-0048477 B**

(15) 06/06/2025
Số Quyết định: 98798/QĐ-SHTT.IP

(45) 25/07/2025 448B

(43) 25/07/2022 412 A

(21) 1-2022-02708

(85) 28/04/2022

(22) 29/09/2020

(86) PCT/US2020/053288 29/09/2020

(30) 62/909,079 01/10/2019 US
62/911,260 05/10/2019 US
62/911,930 07/10/2019 US

(87) WO2021/067278 08/04/2021

(51) ***H04N 19/21***; *H04N 19/70; H04N 19/124; H04N 19/182*

(73) **BEIJING DAJIA INTERNET INFORMATION TECHNOLOGY CO., LTD.** (CN)
Room 101D1-7, 1st Floor, Building 1, No. 6, Shangdi West Road, Haidian District, Beijing, 100085, China

(72) CHEN, Yi-Wen (TW); XIU, Xiaoyu (CN); MA, Tsung-Chuan (CN); JHU, Hong-Jheng (CN); WANG, Xianglin (US); YU, Bing (CN)

(74) Công ty Luật TNHH T&G (TGVN)

(54) PHƯƠNG PHÁP GIẢI MÃ VIĐEO, THIẾT BỊ ĐIỆN TỬ VÀ PHƯƠNG TIỆN LƯU TRỮ ĐỌC ĐƯỢC BỞI MÁY TÍNH KHÔNG CHUYỂN TIẾP

(57) Sáng chế này đề cập đến phương pháp giải mã viđeo, thiết bị điện tử và phương tiện lưu trữ đọc được bởi máy tính không chuyển tiếp. Phương pháp bao gồm các bước: nhận, từ luồng bit, một hoặc nhiều phần tử cú pháp và dữ liệu viđeo tương ứng với đơn vị tạo mã; xác định thông số Rice theo một hoặc nhiều phần tử cú pháp; giải mã, từ dữ liệu viđeo, từ mã thứ nhất và từ mã thứ hai cho điểm ảnh trong đơn vị tạo mã; chuyển từ mã thứ nhất thành thông số của điểm ảnh theo quan hệ ánh xạ được định rõ trước mà được tạo ra nhờ sử dụng thông số Rice được xác định; chuyển từ mã thứ hai thành giá trị dấu của thông số; và xác định giá trị điểm ảnh được định lượng của điểm ảnh dựa trên thông số và giá trị dấu.

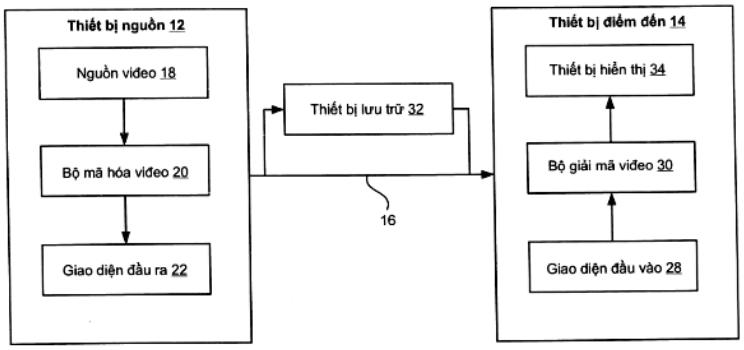

FIG. 1

(11) **1-0048478 B**

(15) 06/06/2025
Số Quyết định: 98822/QĐ-SHTT.IP

(45) 25/07/2025 448B

(43) 27/01/2023 418 A

(21) 1-2022-03766

(85) 16/06/2022

(22) 24/06/2021

(86) PCT/CN2021/102010 24/06/2021

(87) WO2022/266919 29/12/2022

(51) ***C07C 233/05***; *C22B 59/00; C22B 3/32; C07C 231/02; C07C 233/09*

(73) **FUJIAN GOLDEN DRAGON RARE-EARTH CO., LTD.** (CN)
Industrial New Developed Zone, Changting, Longyan, Fujian 366300, China

(72) WANG, Yanliang (CN); XIAO, Wentao (CN); WU, Yuyuan (CN); LIN, Jinchi (CN)

(74) Công ty TNHH IPCELLS & Cộng Sự (IPCELLS & ASSOCIATED CO.,LTD)

(54) **HỢP CHẤT AXIT N,N-ĐIHYĐROCACBONYL AMIT CARBOXYLIC VÀ PHƯƠNG PHÁP ĐIỀU CHẾ NÓ**

(57) Sáng chế đề cập đến hợp chất axit N,N-đihyđrocacbonyl amit carboxylic, phương pháp điều chế hợp chất này. Axit N,N-đihyđrocacbonyl amit carboxylic có thể được sử dụng làm chất chiết để làm giàu các nguyên tố đất hiếm từ nguyên liệu thô chứa các nguyên tố đất hiếm nồng độ thấp, tách và tinh chế nguyên tố ytri ra khỏi các nguyên liệu thô đất hiếm đã trộn, và tách các nguyên tố như nhôm, sắt, thori phóng xạ, urani phóng xạ và actinit từ nguyên liệu thô đất hiếm đã trộn v.v. Hợp chất này có thể được tổng hợp một cách đơn giản và tiết kiệm chi phí. Dưới dạng một chất chiết, nó có độ ổn định hóa học tốt và có thể chịu được axit mạnh và kiềm mạnh mà không bị phân hủy.

Fig. 2

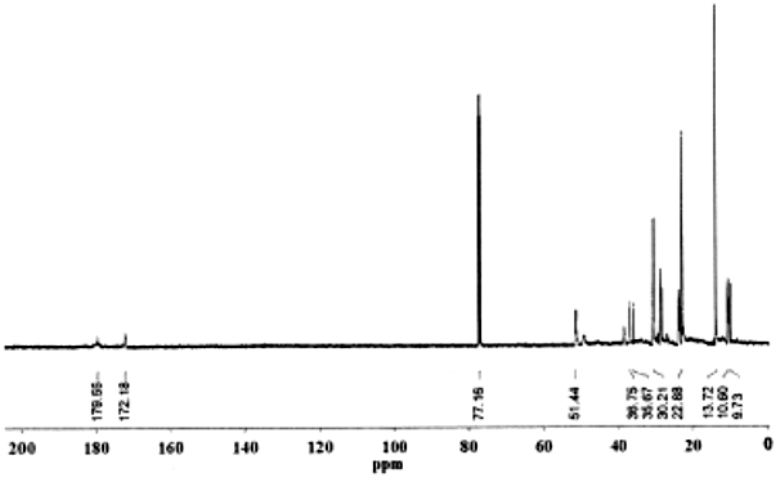

(11) **1-0048479 B**

(15) 06/06/2025
Số Quyết định: 98823/QĐ-SHTT.IP

(45) 25/07/2025 448B

(43) 25/06/2020 387 A

(21) 1-2019-06458

(85) 19/11/2019

(22) 29/05/2018

(86) PCT/JP2018/020581 29/05/2018

(30) 2017-106529 30/05/2017 JP

(87) WO2018/221521 A1 06/12/2018

(51) ***C07K 16/28***; *C12N 5/077; C12N 15/13; C12N 1/15; C12N 1/19*

(73) **TEIJIN PHARMA LIMITED** (JP)
2-1, Kasumigaseki 3-chome, Chiyoda-ku, Tokyo 1000013, Japan

(72) EGUCHI, Hiroshi (JP); TANOKURA, Akira (JP); TAKAGI, Kenichiro (JP); KATO, Hirotsugu (JP); YAMAMURA, Satoshi (JP); NAMIKI, Naoko (JP)

(74) Văn phòng Luật sư MINERVAS (MINERVAS)

(54) **KHÁNG THỂ KHÁNG THỤ THỂ YẾU TỐ TĂNG TRƯỞNG TƯƠNG TỰ INSULIN DẠNG I (IGF-I), QUY TRÌNH SẢN XUẤT KHÁNG THỂ VÀ DƯỢC PHẨM CHỨA KHÁNG THỂ NÀY**

(57) Sáng chế đề xuất kháng thể kháng thụ thể yếu tố tăng trưởng tương tự insulin dạng I (IGF-I) mà liên kết riêng với thụ thể yếu tố tăng trưởng tương tự insulin dạng I của động vật có xương sống và có hoạt tính gây ra sự tăng sinh của tế bào có nguồn gốc từ động vật có xương sống, hoặc đoạn của nó, hoặc các dẫn xuất của nó.

(11) **1-0048480 B**

(15) 06/06/2025
Số Quyết định: 98895/QĐ-SHTT.IP

(45) 25/07/2025 448B

(43) 27/09/2021 402 A

(21) 1-2021-02933

(85) 21/05/2021

(22) 29/10/2019

(86) PCT/CN2019/113963 29/10/2019

(30) 201811268572.2 29/10/2018 CN
201910249783.X 29/03/2019 CN
201910933513.0 29/09/2019 CN

(87) WO2020/088442 07/05/2020

(51) ***C07D 471/04***; *A61P 35/00; C07D 215/20; A61K 31/404; C07D 211/96*

(73) **CHIA TAI TIANQING PHARMACEUTICAL GROUP CO., LTD.** (CN)
No.369 Yuzhou South Rd., Lianyungang, Jiangsu 222062, China

(72) LIU, Fei (CN); FENG, Weiwei (CN); WANG, Bin (CN); XU, Hongjiang (CN); WANG, Jinan (CN); ZHANG, Xiquan (CN); WANG, Shanchun (CN); LIU, Yanlong (CN); ZHANG, Jianqing (CN); YAO, Yiyan (CN); TANG, Xujing (CN); SHI, Wei (CN); ZHANG, Hongying (CN); LI, Yang (CN); TANG, Song (CN); ZHU, Yizhong (CN); LIU, Limin (CN); GU, Hongmei (CN); YANG, Ling (CN)

(74) Công ty TNHH Trường Xuân (AGELESS CO.,LTD.)

(54) **HỢP CHẤT SULFONAMIT ĐƯỢC THẾ TRIFLOMETYL LÀ CHẤT ỨC CHẾ CHỌN LỌC BCL-2 VÀ DƯỢC PHẨM CHỨA HỢP CHẤT NÀY**

(57) Sáng chế bộc lộ chất ức chế chọn lọc BCL-2 sulfonamit được thế triflometyl, cụ thể là bộc lộ hợp chất có công thức I, đồng phân lập thể của nó hoặc muối dược dụng của nó, và dược phẩm chứa hợp chất này để điều trị bệnh liên quan đến protein chống chết theo chu kỳ BCL-2, chẳng hạn như bệnh ung thư.

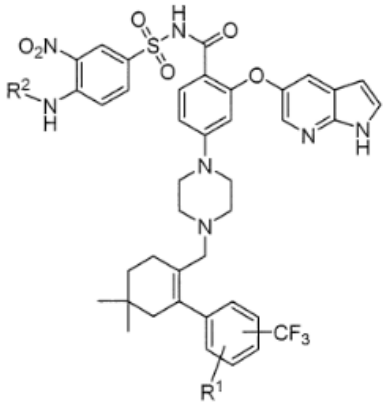

I

(11) **1-0048481 B**

(15) 06/06/2025
Số Quyết định: 98896/QĐ-SHTT.IP

(45) 25/07/2025 448B

(43) 25/06/2024 435 A

(21) 1-2023-07477

(85) 23/11/2020

(22) 18/04/2019

(86) PCT/EP2019/060077 18/04/2019

(30) 18169333.4 25/04/2018 EP
18188221.8 09/08/2018 EP
18207519.2 21/11/2018 EP

(87) WO2019/206799 31/10/2019

(51) ***C07D 401/04***; *A01P 17/00; A61K 31/4196; A61K 31/437; A61K 31/4439; C07D 471/04; A61P 33/00; C07D 403/04; C07D 417/04; A01N 43/00; A61K 31/506*

(62) 1-2020-06735

(73) **BAYER AKTIENGESELLSCHAFT** (DE)
Kaiser-Wilhelm-Allee 1, 51373 Leverkusen, Germany

(72) ARLT, Alexander (DE); HALLENBACH, Werner (DE); SCHWARZ, Hans-Georg (DE); FÜSSLEIN, Martin (DE); WROBLOWSKY, Heinz-Juergen (DE); BUSCATO ARSEQUELL, Estella (ES); LINKA, Marc (DE); ILG, Kerstin (DE); EBBINGHAUS-KINTSCHER, Ulrich (DE); GÖRGENS, Ulrich (DE); CANCHO GRANDE, Yolanda (ES); JESCHKE, Peter (DE); TELSER, Joachim (DE)

(74) Công ty Luật TNHH T&G (TGVN)

(54) **HỢP CHẤT HETEROARYL-TRIAZOL VÀ HETEROARYL-TETRAZOL LÀM CHẤT DIỆT LOÀI GÂY HẠI, CHẾ PHẨM BÀO CHẾ CHỨA CÁC HỢP CHẤT NÀY, PHƯƠNG PHÁP PHÒNG TRỪ CÁC LOÀI GÂY HẠI VÀ PHƯƠNG PHÁP BẢO VỆ HẠT HOẶC THỰC VẬT NẢY MẦM KHỎI CÁC LOÀI GÂY HẠI**

(57) Sáng chế đề cập đến các hợp chất heteroaryl-triazol và heteroaryl-tetrazol có công thức chung (I), trong đó các phần tử cấu trúc Y, Q1, Q2, R1, R2, R3, R4 và R5 có nghĩa được nêu trong phần mô tả, các chế phẩm bào chế và các chế phẩm chứa các hợp chất này và để sử dụng trong việc phòng trừ động vật gây hại bao gồm động vật chân khớp và côn trùng trong việc bảo vệ thực vật, phương pháp phòng trừ các loài gây hại, phương pháp bảo vệ hạt hoặc thực vật nảy mầm khỏi các loài gây hại, và hạt thu được.

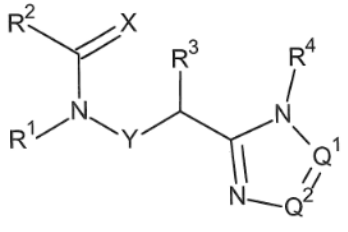

(I)

(11) **1-0048482 B**

(15) 06/06/2025
Số Quyết định: 98923/QĐ-SHTT.IP

(45) 25/07/2025 448B

(43) 27/06/2022 411 A

(21) 1-2022-00351

(85) 18/01/2022

(22) 29/07/2020

(86) PCT/EP2020/071359 29/07/2020

(30) PCT/CN2019/098827 01/08/2019 CN
19205626.5 28/10/2019 EP

(87) WO2021/018946 A1 04/02/2021

(51) ***C08F 290/06***; *C09D 167/07; C08G 63/91*

(73) **AKZO NOBEL COATINGS INTERNATIONAL B.V.** (NL)
Christian Neefestraat 2, 1077 WW Amsterdam, Netherlands

(72) WANG, Jianhui (CN); XU, Zhenglin (CN); LIN, Hong (SG)

(74) Công ty TNHH Tư vấn sở hữu trí tuệ Việt (VIET IP CO.,LTD.)

(54) **THỂ PHÂN TÁN, CHẾ PHẨM PHỦ TRONG NƯỚC CÓ THỂ ĐÓNG RẮN BẰNG TIA CỰC TÍM CHO LỚP PHỦ DỄ LÀM SẠCH, PHƯƠNG PHÁP PHỦ NỀN VÀ NỀN ĐƯỢC PHỦ VỚI CHẾ PHẨM NÀY**

(57) Sáng chế liên quan đến thể phân tán trong nước của polyeste chưa bão hòa có nhóm chức cacboxyl chứa khối perflopolyete được điều chế bởi các bước sau đây: a) đưa perflopolyete có đầu cuối cacboxyl C vào phản ứng với hợp chất có nhóm chức epoxy chưa bão hòa kiểu etylen D với sự có mặt của hợp chất E, là axit hoặc anhyđrit cacboxylic với số nhóm chức ít nhất là 2, để thu được polyeste chưa bão hòa có nhóm chức cacboxyl F, b) trung hòa polyeste chưa bão hòa có nhóm chức cacboxyl F với chất trung hòa G và phân tán nó trong nước. Thể phân tán này có thể được sử dụng để điều chế chế phẩm phủ trong nước, có thể đóng rắn bằng tia cực tím và được sử dụng để tạo thành lớp phủ dễ làm sạch cho nhiều nền khác nhau. Sáng chế còn liên quan đến phương pháp phủ nền và nền được phủ bằng cách sử dụng chế phẩm này.

(11) **1-0048483 B**

(15) 06/06/2025
Số Quyết định: 98924/QĐ-SHTT.IP

(45) 25/07/2025 448B

(43) 25/08/2021 401 A

(21) 1-2021-00784

(85) 17/02/2021

(22) 19/07/2019

(86) PCT/US2019/042545 19/07/2019

(30) 62/701,065 20/07/2018 US
62/844,958 08/05/2019 US

(87) WO2020/018879 23/01/2020

(51) ***A61K 45/06***; *C07K 16/28; A61K 47/68*

(73) **SURFACE ONCOLOGY, INC.** (US)
50 Hampshire Street, Cambridge, Massachusetts 02139, United States of America

(72) PRINZ, Bianka (DE); BOLAND, Nadthakarn (US); SCHUTZ, Kevin (US); BUKOWSKI, John (US); SYMONDS, Jennifer (US); MOHAN, James (US); SICHEVA, Marisella Panduro (PE)

(74) Công ty Luật TNHH T&G (TGVN)

(54) **KHÁNG THỂ ĐƯỢC PHÂN LẬP HOẶC PHẦN GẮN KẾT KHÁNG NGUYÊN CỦA NÓ MÀ GẮN KẾT VỚI CD112R VÀ DƯỢC PHẨM CHỨA KHÁNG THỂ NÀY**

(57) Sáng chế đề xuất chế phẩm kháng thể kháng CD112R, phiên bản biến đổi cho phù hợp với người hoặc phiên bản của người của kháng thể này và dược phẩm chứa kháng thể này. Các kháng thể này hữu dụng trong điều trị bệnh ung thư.

(11) **1-0048484 B**

(15) 06/06/2025
Số Quyết định: 98967/QĐ-SHTT.IP

(45) 25/07/2025 448B

(43) 26/12/2022 417 A

(21) 1-2022-04972

(85) 05/08/2022

(22) 18/01/2021

(86) PCT/CN2021/072433 18/01/2021

(30) 202010071587.0 21/01/2020 CN

(87) WO2021/147805 29/07/2021

(51) ***B01J 3/08***

(73) **CHENGDU INFINITE SINGULARITY TECHNOLOGY CO., LTD** (CN)
No. 888, South Section of Tianfu Avenue Tian-Fu New District Chengdu, Sichuan 610041 (CN)

(72) ZHANG, Wanjia (CN); ZHANG, Ye (CN); FAN, Lilan (CN); ZHANG, Min (CN)

(74) Công ty cổ phần Tư vấn S&B (S&B CONSULTANT., CORP.)

(54) **KẾT CẤU KẾT NỐI ỐNG KÉP ĐỂ TỔNG HỢP KÍCH NỔ, THIẾT BỊ TỔNG HỢP KÍCH NỔ, VẬT LIỆU PHA ÁP SUẤT CAO, ỐNG COMPOSIT CÓ ĐỘ BỀN CAO, BÌNH ÁP SUẤT CƯỜNG ĐỘ CAO, VÀ PHƯƠNG PHÁP CHẾ TẠO ỐNG COMPOSIT CƯỜNG ĐỘ CAO VÀ/HOẶC BÌNH CHỊU ÁP LỰC CƯỜNG ĐỘ CAO**

(57) Sáng chế đề cập đến kết cấu kết nối ống kép để tổng hợp kích nổ, thiết bị tổng hợp kích nổ, vật liệu pha áp suất cao, ống composit có độ bền cao, bình áp suất cường độ cao và phương pháp chuẩn bị ống composit cường độ cao và/hoặc bình chịu áp lực cường độ cao. Kết cấu kết nối ống kép để tổng hợp kích nổ bao gồm ống dẫn động (4), ống mẫu (2), bộ phận cố định và nút đầu (7) được bố trí tại cửa ống mẫu (2). Ống dẫn động (4) được bọc bên ngoài ống mẫu (2), các khoang (3) được bố trí giữa ống dẫn động (4) và ống mẫu (2), và giữa ống dẫn động (4) và nút đầu (7). Bộ phận cố định được bố trí trên cả hai đầu ống dẫn động (4) và ống mẫu (2). Sau khi kích nổ, sóng kích nổ được truyền từ trên xuống dưới. Dưới tác dụng của sóng kích nổ, ống dẫn động (4) thực hiện chuyển động trượt đồng tâm về phía ống mẫu (2), và bao bên ngoài nút đầu (7) trên của ống mẫu (2), ống mẫu (2), và nút đầu (7) dưới của ống mẫu (2). Thiết bị tổng hợp kích nổ bao gồm kết cấu kết nối ống kép để tổng hợp kích nổ. Thiết bị có thể cho phép chuyển đổi một cách hiệu quả một mẫu graphit thành kim cương đa tinh thể có độ tinh khiết cao với tỷ lệ chuyển đổi hơn 90% và cho phép kim cương đa tinh thể có độ tinh khiết cao thu được bằng cách chuyển đổi được khôi phục hoàn toàn với tỷ lệ khôi phục 100%, tạo điều kiện thuận lợi để đạt được sản xuất công nghiệp.

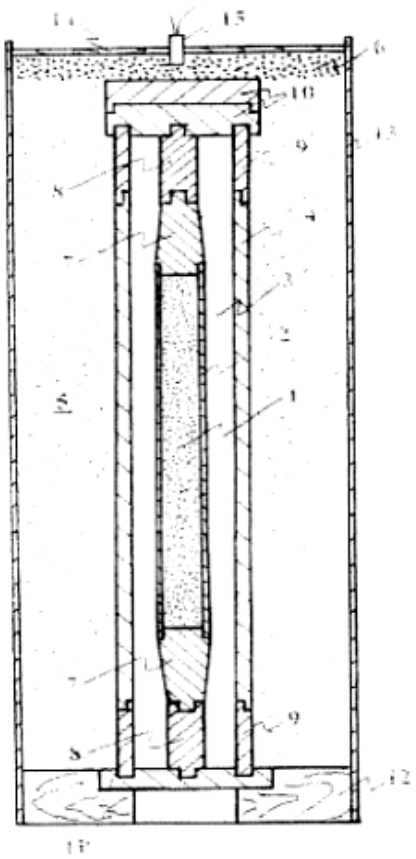

HÌNH 2

(11) **1-0048485 B**

(15) 06/06/2025
Số Quyết định: 98968/QĐ-SHTT.IP

(45) 25/07/2025 448B

(43) 25/05/2021 398 A

(21) 1-2021-01051

(85) 01/03/2021

(22) 02/08/2019

(86) PCT/JP2019/030557 02/08/2019

(30) 2018-146620 03/08/2018 JP
2018-146619 03/08/2018 JP

(87) WO2020/027329 06/02/2020

(51) ***A01N 25/12***; *A01N 25/08; A01N 25/30; A01N 43/12; A01P 7/04; A01N 43/38; A01N 43/70; A01N 43/707; A01P 13/00; A01P 3/00; A01N 25/00; A01N 43/16*

(73) **HOKKO CHEMICAL INDUSTRY CO., LTD.** (JP)
5-4, Nihonbashi Hon-cho 1-chome, Chuo-ku, Tokyo 103-8341 Japan

(72) Osamu IRINAMIHIRA (JP); Takahiro OOI (JP); Masaki AKIYAMA (JP); Masaki NISHIYAMA (JP); Shuntaro NOZAWA (JP); Yuichi KUROTSU (JP); Yutaro TANAKA (JP); Manabu YOSHIKAWA (JP); Seiichi KUZUMA (JP)

(74) Công ty TNHH một thành viên Sở hữu trí tuệ VCCI (VCCI-IP CO.,LTD)

(54) **CHẾ PHẨM HÓA NÔNG NỔI TRÊN MẶT NƯỚC**

(57) Sáng chế đề cập đến chế phẩm hóa nông nổi trên mặt nước có khả năng nổi, khả năng lan rộng và khả năng phân tán tốt khi rải ngập nước trong điều kiện nước nông, và tính năng này được duy trì ngay cả sau khi bảo quản trong thời gian dài. Chế phẩm hóa nông nổi trên mặt nước này được đặc trưng bởi: chứa (a) thành phần có hoạt tính hóa nông, (b) chất mang nổi, và (c) một hoặc nhiều loại được chọn từ natri alkyl naphtalen sulfonat và natri dialkyl sucxinat sulfonat; trong đó (d) tỷ lệ trục lớn/trục nhỏ của mặt đáy của hạt nằm trong khoảng từ 1,1 đến 1,4; (e) cỡ hạt mà trong đó các hạt có cỡ hạt nằm trong khoảng từ 2,80mm đến 1,70mm chiếm tỷ lệ bằng hoặc lớn hơn 80% trọng lượng; và (f) số lượng hạt cho một gam nằm trong khoảng từ 50 đến 150.

(11) **1-0048486 B**

(15) 06/06/2025
Số Quyết định: 98978/QĐ-SHTT.IP

(45) 25/07/2025 448B

(43) 25/10/2022 415 A

(21) 1-2022-02937

(85) 10/05/2022

(22) 04/11/2020

(86) PCT/KR2020/015338 04/11/2020

(30) 10-2019-0140495 05/11/2019 KR

(87) WO2021/091230 14/05/2021

(51) ***B04B 5/02****; B04B 9/00; B04B 15/00*

(73) **MIRACELL CO., LTD.** (KR)
3F, 413, Eonju-ro, Gangnam-gu, Seoul, Republic of Korea

(72) SHIN, Hyun Sun (KR)

(74) Công ty TNHH Sở hữu trí tuệ Toàn Cầu (GLOBAL IP CO., LTD.)

(54) **BỘ RÔTO XOAY CHO MÁY LY TÂM**

(57) Sáng chế đề cập đến bộ rôto xoay cho máy ly tâm, và cụ thể hơn, đến bộ rôto xoay cho máy ly tâm mà được lắp bên trong máy ly tâm để ly tâm các mẫu chẳng hạn như máu hoặc tủy xương và được cung cấp bộ phận duy trì góc giúp duy trì góc nghiêng của gầu để xả các mẫu đã ly tâm một cách hiệu quả (máu, tủy xương, v.v.) và pin để điều khiển bộ phận duy trì góc nghiêng. Bộ rôto xoay cho máy ly tâm được đề xuất mà được lắp và quay bên trong vỏ của máy ly tâm, trong đó bộ rôto xoay bao gồm bộ phận truyền động được cấu hình bởi động cơ có trục truyền động, nắp gắn được lắp trên phần bên trên của động cơ và được cung cấp mặt bích ở đầu bên dưới, và mô-đun sạc truyền tải được cố định trên nắp gắn để sạc pin không dây; phần đầu rôto bao gồm phần hộp trong đó các phần cong dạng chữ U được tạo thành ở cả hai mặt để lắp gầu trong khi được lắp và quay trên trục dẫn động động cơ, một bộ phận duy trì góc được gắn bên trong phần hộp để điều khiển góc của gầu và xả mẫu đã ly tâm, pin gắn bên trong phần hộp để điều khiển bộ phận duy trì góc, mô-đun sạc tiếp nhận được gắn ở dưới cùng của phần hộp để sạc pin không dây, và bộ phận trục quay được gắn bên trong phần hộp và có thể đỡ theo cách quay được ở cả hai bên của gầu; và gầu được gắn trên bộ phận trục quay và quay lên xuống bằng lực ly tâm trong khi quay cùng với phần đầu rôto.

(11) **1-0048487 B**

(15) 06/06/2025
Số Quyết định: 98979/QĐ-SHTT.IP

(45) 25/07/2025 448B

(43) 25/02/2021 395 A

(21) 1-2020-05478

(85) 23/09/2020

(22) 26/02/2019

(86) PCT/US2019/019637 26/02/2019

(30) 62/635,133 26/02/2018 US

(87) WO2019/165453 A1 29/08/2019

(51) ***C07K 14/54***; *C07K 1/107*

(73) **SYNTHORX, INC.** (US)
11099 North Torrey Pines Road, Suite 290, La Jolla, California 92037, United States of America

(72) CAFFARO Carolina E. (US); PTACIN Jerod (US); MILLA Marcos (US)

(74) Công ty TNHH Trần Hữu Nam và Đồng sự (TRAN H.N & ASS.)

(54) **POLYPEPTIT INTERLEUKIN 15 (IL-15) ĐÃ ĐƯỢC CẢI BIẾN VÀ DƯỢC PHẨM CHỨA POLYPEPTIT INTERLEUKIN 15 (IL-15) NÀY**

(57) Sáng chế bộc lộ thể liên hợp interleukin (IL) 15 và sử dụng trong việc điều trị một hoặc nhiều chỉ định. Sáng chế còn mô tả dược phẩm và bộ kit có chứa một hoặc nhiều thể liên hợp IL-15.

(11) **1-0048488 B**

(15) 06/06/2025
Số Quyết định: 98980/QĐ-SHTT.IP

(45) 25/07/2025 448B

(43) 25/10/2022 415 A

(21) 1-2022-03921

(85) 22/06/2022

(22) 03/02/2020

(86) PCT/JP2020/003953 03/02/2020

(87) WO2021/156915 A1 12/08/2021

(51) ***B29C 33/72****; B29C 48/27; C08K 3/013; C08L 33/20; C08L 23/04; C08L 23/10; C08L 25/04; B29C 45/17; C08L 101/00*

(73) **NITTO KAKO CO., LTD.** (JP)
6-1-3, Ichinomiya, Samukawa-machi, Koza-gun, Kanagawa 2530111, Japan

(72) SUZUKI, Masaaki (JP)

(74) Văn phòng Luật sư MINERVAS (MINERVAS)

(54) CHẤT TẨY RỬA LÀM SẠCH MÁY GIA CÔNG ÉP KHUÔN NHỰA VÀ PHƯƠNG PHÁP SẢN XUẤT CHẤT TẨY RỬA NÀY

(57) Sáng chế đề xuất chất tẩy rửa mà dễ dàng loại bỏ nhựa bị cháy và dễ dàng được thay thế bởi nhựa ép tiếp theo.

Chất tẩy rửa được sử dụng để làm sạch máy gia công ép khuôn nhựa, trong đó chất tẩy rửa được đặc trưng bởi việc bao gồm hỗn hợp của nhựa không phân cực và nhựa phân cực có nhiệt độ nóng chảy khác nhau bởi giá trị tuyệt đối của sự chênh lệch về nhiệt độ nóng chảy của nhựa không phân cực và nhựa phân cực là từ 20 - 50°C, và bởi việc hỗn hợp thu được bằng cách trộn 25 - 50% khối lượng nhựa không phân cực tính trên 100% khối lượng của chất tẩy rửa và 50 - 75% khối lượng nhựa phân cực tính trên 100% khối lượng của chất tẩy rửa ở trạng thái không nóng chảy.

(11) **1-0048489 B**

(15) 06/06/2025
Số Quyết định: 99002/QĐ-SHTT.IP

(45) 25/07/2025 448B

(43) 26/09/2022 414 A

(21) 1-2022-04659

(85) 22/07/2022

(22) 25/12/2020

(86) PCT/JP2020/048763 25/12/2020

(30) 2019-234251 25/12/2019 JP

(87) WO2021/132575 A1 01/07/2021

(51) ***D06N 3/00***; *D03D 1/02; D03D 15/283; D06N 3/12; D06M 15/643; B60R 21/235; D06M 101/32*

(73) **TOYOBO CO., LTD.** (JP)
13-1, Umeda 1-chome, Kita-ku, Osaka-shi, Osaka 5300001, Japan

(72) TAKEUCHI, Shuhei (JP); SAKAI, Masahiro (JP)

(74) Công ty TNHH một thành viên Sở hữu trí tuệ VCCI (VCCI-IP CO.,LTD)

(54) **VẢI NỀN POLYESTE DÙNG CHO TÚI KHÍ**

(57) Sáng chế đề cập đến vải polyeste dùng cho túi khí được tạo ra từ sợi polyeste, mà có thể làm giảm chi phí, và vải polyeste dùng cho túi khí có tính năng hạn chế va đập cao để tiếp nhận người ngồi trên xe trong quá trình bung ra và duy trì tính năng này ở các cấp độ cao ngay cả sau khi lão hóa, trong khi duy trì các đặc tính cơ học như vải dùng cho túi khí. Cách thức để đạt được mục đích là đề xuất vải polyeste dùng cho túi khí có nhựa phủ trên ít nhất một bề mặt khác biệt ở chỗ, vải polyeste có tỷ lệ quăn được tối ưu hóa và có chỉ số hành trình thử nghiệm cọ xát lớn hơn hoặc bằng 400 sau khi xử lý lão hóa ở nhiệt độ 70°C ở độ ẩm tương đối 95% trong 408 giờ.

(11) **1-0048490 B**

(15) 06/06/2025
Số Quyết định: 99003/QĐ-SHTT.IP

(45) 25/07/2025 448B

(43) 25/10/2022 415 A

(21) 1-2022-03502

(85) 03/06/2022

(22) 06/11/2020

(86) PCT/IB2020/000917 06/11/2020

(30) 62/932,373 07/11/2019 US

(87) WO2021/090062 14/05/2021

(51) ***A61K 47/68***; *A61K 39/00; A61K 47/60; G01N 33/574; A61P 35/00; C07K 16/30; A61K 31/357*

(73) **EISAI R&D MANAGEMENT CO., LTD.** (JP)
6-10 Koishikawa 4-chome, Bunkyo-ku, Tokyo 112-8088 Japan

(72) ALBONE, Earl, F. (US); SPIDEL, Jared (US)

(74) Công ty TNHH một thành viên Sở hữu trí tuệ VCCI (VCCI-IP CO.,LTD)

(54) **KHÁNG THỂ HOẶC MẢNH GẮN KHÁNG NGUYÊN ĐƯỢC PHÂN LẬP, VÀ DƯỢC PHẨM**

(57) Các kháng thể, các mảnh gắn kháng nguyên, và các thể liên hợp (ví dụ, các thể liên hợp thuốc-kháng thể chẳng hạn như bao gồm eribulin) của chúng mà gắn với mesothelin được bộc lộ. Sáng chế còn đề cập đến dược phẩm để sử dụng trong việc điều trị bệnh ung thư bằng việc dùng các chế phẩm được đề xuất ở đây.

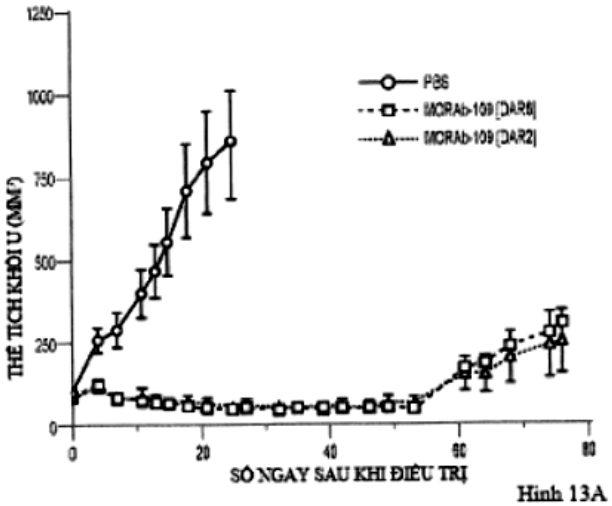

Hình 13A

(11) **1-0048491 B**

(15) 06/06/2025
Số Quyết định: 99004/QĐ-SHTT.IP

(45) 25/07/2025 448B

(43) 26/06/2023 423 A

(21) 1-2023-00309

(85) 17/01/2023

(22) 09/07/2021

(86) PCT/EP2021/069189 09/07/2021

(30) 10 2020 118 329.1 10/07/2020 DE

(87) WO2022/008727 13/01/2022

(51) ***E04F 21/00***; *E04F 15/00; E04F 21/22; E04F 21/20; B28D 1/22*

(73) **VAN DER VLIS DESIGN GMBH** (DE)
Im Jagdfeld 47, 53125 Bonn, Germany

(72) RULAND, Carl (DE)

(74) Công ty TNHH Sở hữu trí tuệ Thảo Thọ Quyến (INVENCO.,LTD)

(54) **HỆ THỐNG CẮT VÀ LẮP ĐẶT TẤM VÁN SÀN VÀ PHƯƠNG PHÁP CẮT VÀ LẮP ĐẶT TẤM VÁN SÀN SỬ DỤNG HỆ THỐNG NÀY**

(57) Sáng chế đề cập đến hệ thống để cắt và lắp đặt tấm ván sàn (2) của lớp lát sàn bao gồm nhiều tấm ván sàn (2) theo mô hình xương cá, trong đó hệ thống được cấu hình như thân phẳng có chiều dài thân phẳng (3) và chiều rộng thân phẳng (4). Ngoài ra, sáng chế còn đề cập đến phương pháp cắt và lắp đặt tấm ván sàn (2) khi lắp đặt chúng theo hình xương cá, và sáng chế còn đề cập đến việc sử dụng dụng cụ cắt và lắp đặt được cấu hình phù hợp với sáng chế trong phương pháp cắt và lắp đặt tấm ván sàn (2) khi lắp đặt tấm ván sàn (2) theo mô hình xương cá. Điều cốt yếu đối với sáng chế là kích thước của dụng cụ cắt và lắp đặt tương ứng một phần với kích thước đặc trưng của tấm ván sàn hoặc của kiểu lắp đặt. Bằng các kích thước này, tính tuần hoàn của mô hình lắp đặt được khai thác để cắt ngắn các tấm ván sàn trong vùng của của ranh giới khu vực lắp đặt theo chiều dài yêu cầu hoặc cắt chúng theo chiều dài. Ranh giới khu vực lắp đặt được hiểu là cạnh của khu vực lắp đặt, ví dụ, tường hoặc mặt đầu. Do đó, các đường bao của ranh giới khu vực lắp đặt, đặc biệt là cạnh của khu vực lắp đặt, có thể được chuyển lên các tấm ván sàn đồng thời tiết kiệm một lượng thời gian đáng kể, đồng thời, việc cắt tấm ván sàn có thể được thực hiện chính xác và dễ dàng hơn.

Fig. 1

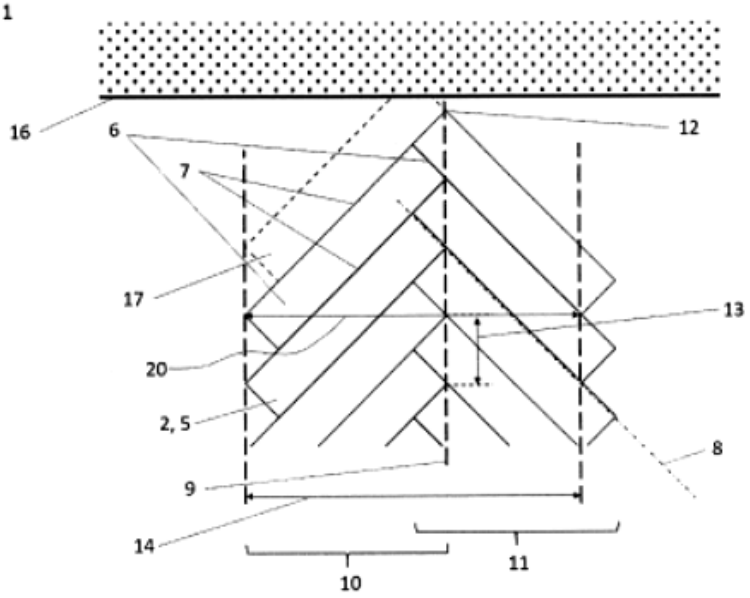

(11) **1-0048492 B**

(15) 06/06/2025
Số Quyết định: 99026/QĐ-SHTT.IP

(45) 25/07/2025 448B

(43) 25/04/2023 421 A

(21) 1-2023-00209

(85) 13/01/2023

(22) 15/06/2021

(86) PCT/CN2021/100140 15/06/2021

(30) 202010544417.X 15/06/2020 CN

(87) WO2021/254336 A1 23/12/2021

(51) ***G09F 9/30***; *H04M 1/02; G06F 1/16*

(73) **HUAWEI TECHNOLOGIES CO., LTD.** (CN)
Huawei Administration Building, Bantian, Longgang District, Shenzhen, Guangdong 518129, P. R. China

(72) LI, Yunyong (CN); MA, Chunjun (CN); XU, Zhengyi (CN); NIU, Linhui (CN); LIU, Ting (CN); WANG, Gangchao (CN)

(74) Công ty TNHH một thành viên Sở hữu trí tuệ VCCI (VCCI-IP CO.,LTD)

(54) **THIẾT BỊ GẬP VÀ THIẾT BỊ ĐIỆN TỬ**

(57) Sáng chế đề cập đến thiết bị điện tử (1000) và cơ cấu quay (20). Cơ cấu quay (20) bao gồm vỏ giữa (1), khung đỡ thứ nhất (2) và khung đỡ thứ hai (3), một đầu của khung đỡ thứ nhất (2) được nối theo cách có thể quay được với vỏ giữa (1), và đầu còn lại được nối cố định với vỏ thứ nhất (10). Bề mặt đỡ (21) của khung đỡ thứ nhất (2) được nối đối đầu với bề mặt đỡ (102) của vỏ thứ nhất (10) để tạo ra bề mặt khung đỡ thứ nhất (401). Một đầu của khung đỡ thứ hai (3) được nối theo cách có thể quay được với vỏ giữa (1), và đầu còn lại được nối cố định với vỏ thứ hai (30). Bề mặt đỡ (31) của khung đỡ thứ hai (3) được nối đối đầu với bề mặt đỡ (302) của vỏ thứ hai (30) để tạo ra bề mặt khung đỡ thứ hai (402). Khi vỏ thứ nhất (10) và vỏ thứ hai (30) được gập so với nhau thành trạng thái đóng, khung đỡ thứ nhất (2) và khung đỡ thứ hai (3) cách xa nhau, và bề mặt khung đỡ thứ nhất (401) và bề mặt khung đỡ thứ hai (402) dần tiến lại gần nhau theo chiều cách xa khỏi vỏ giữa (1). Cơ cấu chuyển động chính là cơ cấu quay (20) của thiết bị gập (100) có số lượng các bộ phận nhỏ, sao cho độ chính xác điều khiển là cao.

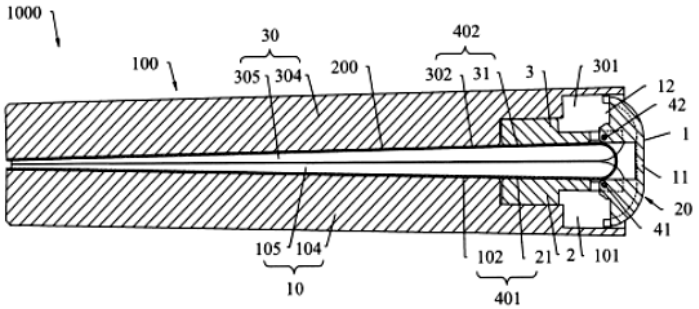

FIG. 17

(11) **1-0048493 B**

(15) 06/06/2025
Số Quyết định: 99027/QĐ-SHTT.IP

(45) 25/07/2025 448B

(43) 26/06/2023 423 A

(21) 1-2023-01263

(85) 28/02/2023

(22) 12/08/2021

(86) PCT/CN2021/112171 12/08/2021

(30) 202021798720.4 25/08/2020 CN
202010860740.8 25/08/2020 CN
202022555482.0 06/11/2020 CN
202011228003.2 06/11/2020 CN

(87) WO2022/042315 03/03/2022

(51) ***B65B 13/22****; B65B 13/02*

(73) **ZHEJIANG WEIPAI PACKAGING EQUIPMENT CO., LTD.** (CN)
No.31, Yuanqu Middle Road, Fengjiang Subdistrict, Luqiao District, Taizhou, Zhejiang 318050, China

(72) HE, Yuhua (CN); JIANG, Shuibo (CN)

(74) Công ty TNHH Sở hữu trí tuệ Thảo Thọ Quyến (INVENCO.,LTD)

(54) **CƠ CẤU CĂNG**

(57) Sáng chế đề cập đến cơ cấu căng, được lắp đặt trong máy đóng gói di động, cơ cấu căng được bố trí cơ cấu điều khiển hướng quay và giữ góc quay, cơ cấu quay một chiều và cần lắc, cơ cấu điều khiển hướng quay và giữ góc quay được kết nối với cơ cấu quay một chiều và cần lắc, và cần lắc được bố trí kết cấu có răng khớp với bánh xe căng. Cơ cấu căng theo sáng chế có kết cấu nhỏ gọn và có khả năng thực hiện vận hành máy đóng gói di động không cần tay cầm từ trạng thái căng sang trạng thái không căng mà không cần vận hành tay cầm.

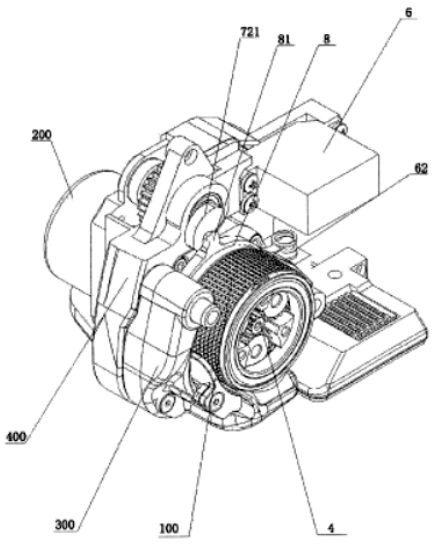

Fig.1

(11) **1-0048494 B**

(15) 06/06/2025
Số Quyết định: 99049/QĐ-SHTT.IP

(45) 25/07/2025 448B

(43) 25/05/2022 410 A

(21) 1-2022-00161

(85) 10/01/2022

(22) 10/07/2020

(86) PCT/US2020/041578 10/07/2020

(30) 62/872,998 11/07/2019 US
62/944,309 05/12/2019 US

(87) WO2021/007506 14/01/2021

(51) ***A61K 31/635***; *A61P 31/16; A61K 31/7048*

(73) **NANJING ZENSHINE PHARMACEUTICALS CO., LTD.** (CN)
No. 141 Longshan Road South, Building A, Jiangbei New Area, Nanjing, Jiangsu 210032, China

(72) YANG, Jinfu (CN); HAO, Xiaolin (CN)

(74) Công ty TNHH Sở hữu trí tuệ Thảo Thọ Quyến (INVENCO.,LTD)

(54) **HỢP CHẤT ĐIỀU TRỊ BỆNH NHIỄM VIRUT CÚM VÀ DƯỢC PHẨM CHỨA HỢP CHẤT NÀY**

(57) Sáng chế đề cập đến hợp chất ức chế sự tái bản của virut cúm, và do đó hữu dụng để điều trị bệnh nhiễm virut do virut cúm gây ra. Sáng chế còn đề cập đến dược phẩm chứa các hợp chất này để điều trị hoặc phòng ngừa bệnh nhiễm virut do virut cúm gây ra.

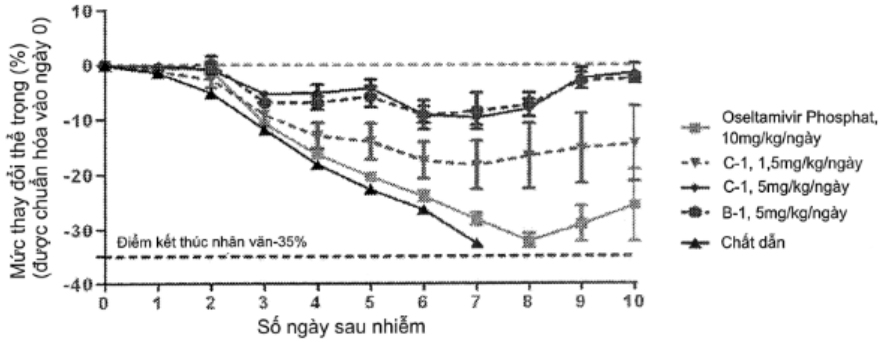

FIG.1A

(11) **1-0048495 B**

(15) 06/06/2025
Số Quyết định: 99070/QĐ-SHTT.IP

(45) 25/07/2025 448B

(43) 26/12/2022 417 A

(21) 1-2022-06043

(85) 21/09/2022

(22) 31/03/2021

(86) PCT/JP2021/014073 31/03/2021

(30) 2020-064511 31/03/2020 JP

(87) WO2021/201187 07/10/2021

(51) ***B29C 45/76****; G05B 13/04*

(73) **ASAHI KASEI KABUSHIKI KAISHA** (JP)
1-1-2 Yurakucho, Chiyoda-ku, Tokyo 1000006 Japan

(72) KIMURA Ippei (JP); MORITA Tatsuya (JP)

(74) Công ty TNHH một thành viên Sở hữu trí tuệ VCCI (VCCI-IP CO.,LTD)

(54) THIẾT BỊ VÀ PHƯƠNG PHÁP HỖ TRỢ VIỆC ĐÚC NHỰA VÀ PHƯƠNG TIỆN ĐỌC ĐƯỢC BỞI MÁY TÍNH

(57) Sáng chế đề cập đến thiết bị được tạo cấu hình để hỗ trợ việc đúc nhựa, bao gồm: bộ phận dự đoán được tạo cấu hình để tạo ra sự phân bố xác suất của các trị số dự đoán của các đặc tính đích phân tích của thân được đúc nhựa, mà tương ứng với các trị số của các hệ số đúc của việc đúc nhựa; và bộ phận xử lý hiển thị được tạo cấu hình để thực hiện việc xử lý hiển thị để khiến thiết bị hiển thị hiển thị sự phân bố xác suất của các trị số dự đoán của các đặc tính đích phân tích. Bộ phận dự đoán được tạo cấu hình để tính sự thay đổi phân bố các trị số dự đoán của các đặc tính đích phân tích khi trị số của ít nhất một trong số các hệ số đúc của việc đúc nhựa được thay đổi trong khoảng định trước, và bộ phận xử lý hiển thị được tạo cấu hình để hiển thị sự thay đổi của sự phân bố xác suất của các trị số dự đoán của các đặc tính đích phân tích.

FIG.1

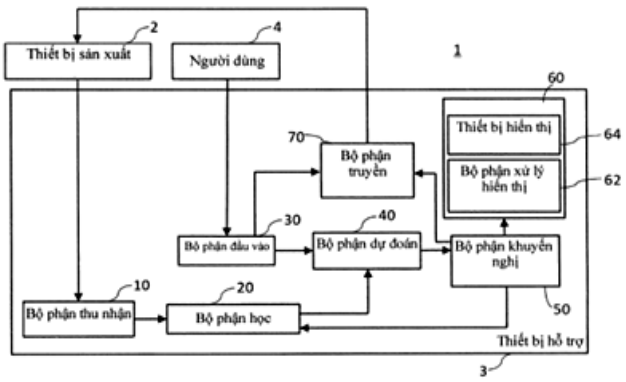

(11) **1-0048496 B**

(15) 06/06/2025
Số Quyết định: 99107/QĐ-SHTT.IP

(45) 25/07/2025 448B

(43) 25/03/2022 408 A

(21) 1-2021-07134

(85) 09/11/2021

(22) 04/06/2019

(86) PCT/JP2019/022236 04/06/2019

(87) WO2020/245928 10/12/2020

(51) ***A23L 23/00***

(73) **NISSHIN SEIFUN WELNA INC.** (JP)
25, Kanda-Nishiki-cho 1-chome, Chiyoda-ku, Tokyo 1018441 Japan

(72) WATANABE, Takenori (JP); KIMURA, Ryusuke (JP); ITO, Eiichi (JP); SEKIGUCHI, Nobumi (JP)

(74) Công ty TNHH một thành viên Sở hữu trí tuệ VCCI (VCCI-IP CO.,LTD)

(54) **NƯỚC SỐT THỰC PHẨM VÀ QUY TRÌNH SẢN XUẤT NƯỚC SỐT NÀY**

(57) Sáng chế đề cập đến nước sốt thực phẩm và quy trình sản xuất nước sốt này. Nước sốt thực phẩm bao gồm: tinh bột chứa ít nhất là 99% khối lượng amylopectin với lượng nằm trong khoảng từ 0,4 đến 7% khối lượng; este của axit béo; và dầu/chất béo có điểm nóng chảy cao hơn hoặc bằng 35°C với lượng nằm trong khoảng từ 3,5 đến 15% khối lượng. Quy trình sản xuất nước sốt thực phẩm theo sáng chế gồm các bước sau: bước trộn để trộn tinh bột, este của axit béo và dầu/chất béo nêu trên, để thu được hỗn hợp; và bước gia nhiệt hỗn hợp này. Tốt hơn là, bước trộn gồm các bước nhỏ sau: bước chuẩn bị chất lỏng chứa dầu/chất béo mà chứa dầu/chất béo và không chứa tinh bột lẫn không chứa este của axit béo; bước cho chất lỏng chứa dầu/chất béo trải qua quá trình xử lý đồng hóa, để thu được chất lỏng đã đồng hóa; và bước trộn chất lỏng đã đồng hóa, tinh bột, và este của axit béo. Nước sốt thực phẩm theo sáng chế có độ an toàn vi sinh vật tuyệt vời, ít có khả năng bị hỏng ngay cả khi được đặt trong môi trường phân phối có nhiệt độ tương đối cao, có tính tương hợp cao với các món ăn rắn, và có kết cấu tuyệt vời.

(11) **1-0048497 B**

(15) 06/06/2025
Số Quyết định: 99150/QĐ-SHTT.IP

(45) 25/07/2025 448B

(43) 25/11/2022 416 A

(21) 1-2022-05770

(85) 23/01/2019

(22) 22/06/2017

(86) PCT/KR2017/006609 22/06/2017

(30) 10-2016-0079641 24/06/2016 KR
10-2016-0079644 24/06/2016 KR
10-2016-0079642 24/06/2016 KR

(87) WO2017/222326 A1 28/12/2017

(51) ***H04N 19/44***; *H04N 19/107; H04N 19/119; H04N 19/70; H04N 19/176; H04N 19/182; H04N 19/10; H04N 19/159*

(62) 1-2019-00398

(73) **KT CORPORATION** (KR)
90, Buljeong-ro, Bundang-gu, Seongnam-si, Gyeonggi-do 13606 Republic of Korea

(72) LEE, Bae Keun (KR)

(74) Công ty TNHH một thành viên Sở hữu trí tuệ VCCI (VCCI-IP CO.,LTD)

(54) PHƯƠNG PHÁP GIẢI MÃ VIĐEO, PHƯƠNG PHÁP MÃ HÓA VIĐEO, VÀ PHƯƠNG TIỆN BẤT BIẾN ĐỌC ĐƯỢC BẰNG MÁY TÍNH

(57) Sáng chế đề cập đến phương pháp giải mã viđeo bao gồm các bước: nhận được các dòng mẫu tham chiếu cho khối hiện thời, chọn ít nhất một trong số các dòng mẫu tham chiếu, xác định liệu có áp dụng bộ lọc nội ảnh cho mẫu tham chiếu được bao gồm trong dòng mẫu tham chiếu được chọn hay không, áp dụng có lựa chọn bộ lọc nội ảnh cho mẫu tham chiếu theo bước xác định nêu trên, và thực hiện dự đoán nội ảnh cho khối hiện thời sử dụng mẫu tham chiếu. Ngoài ra, sáng chế còn đề cập đến phương pháp mã hóa viđeo và phương tiện bất biến đọc được bằng máy tính.

[FIG 20]

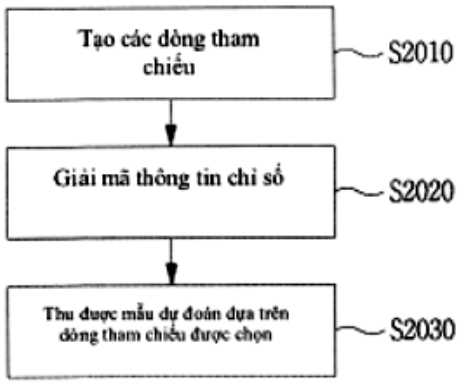

(11) **1-0048498 B**

(15) 06/06/2025
Số Quyết định: 99176/QĐ-SHTT.IP

(45) 25/07/2025 448B

(43) 27/09/2021 402 A

(21) 1-2021-04059

(85) 02/07/2021

(22) 06/12/2019

(86) PCT/JP2019/047868 06/12/2019

(30) 2018-230340 07/12/2018 JP

(87) WO2020/116628 11/06/2020

(51) ***A23F 3/16***

(73) **SUNTORY HOLDINGS LIMITED** (JP)
1-40, Dojimahama 2-chome, Kita-ku, Osaka-shi, Osaka 5308203 Japan

(72) ASAMI Yoji (JP); OHKURI Tadahiro (JP); FUJIE Akiko (JP); NAGAO Koji (JP); YOKOO Yoshiaki (JP)

(74) Công ty TNHH một thành viên Sở hữu trí tuệ VCCI (VCCI-IP CO.,LTD)

(54) ĐỒ UỐNG TỪ CHÈ VÀ PHƯƠNG PHÁP SẢN XUẤT ĐỒ UỐNG NÀY

(57) Sáng chế đề cập đến đồ uống từ chè chứa (a) lượng đường tự nhiên tương ứng với cường độ vị ngọt X1, (b) chất tạo ngọt có vị ngọt cao với lượng tương ứng cường độ vị ngọt X2, (c) natri với lượng nhỏ hơn 50 mg/100 ml đồ uống từ chè nêu trên, và (d) kali với lượng từ 0,1 đến 32 mg/100 ml và/hoặc canxi với lượng từ 0,1 đến 32 mg/100 ml đồ uống từ chè nêu trên. Chất tạo ngọt có độ ngọt cao bao gồm ít nhất một chất tạo ngọt có độ ngọt cao b1 được chọn từ nhóm gồm rebaudiosit M, rebaudiosit D, rebaudiosit N, rebaudiosit O, rebaudihosit E, chất chiết từ cây Siraitia grosvenorii, mogrosit V, và thaumatin. Đồ uống từ chè này thỏa mãn điều kiện $0,1 < (X1 + X2) \leq 20$.

(11) **1-0048499 B**

(15) 09/06/2025
Số Quyết định: 101341/QĐ-SHTT.IP

(45) 25/07/2025 448B

(43) 25/10/2021 403 A

(21) 1-2021-04566

(85) 23/07/2021

(22) 27/12/2019

(86) PCT/CN2019/128978 27/12/2019

(30) 201811618522.2 28/12/2018 CN

(87) WO2020/135661 02/07/2020

(51) ***A23D 9/04***; *A23G 1/36*

(73) **WILMAR (SHANGHAI) BIOTECHNOLOGY RESEARCH & DEVELOPMENT CENTER CO., LTD** (CN)
Area A No 118 Gaodong Road, Gaodong Industrial Park, Pudong New District, Shanghai 200137, China

(72) DENG, Lulu (CN); XU, Zhenbo (CN); ZHANG, Hong (CN); LIANG, Jun (CN); ZHANG, Chao (CN); SHI, Mingwei (CN)

(74) Công ty TNHH một thành viên Sở hữu trí tuệ VCCI (VCCI-IP CO.,LTD)

(54) **CHẾ PHẨM DẦU VÀ CHẤT BÉO DÙNG CHO SOCOLA VÀ PHƯƠNG PHÁP TẠO RA SOCOLA NƯỚNG BAO GỒM CHẾ PHẨM VÀ CHẤT BÉO NÀY**

(57) Sáng chế đề cập đến chế phẩm dầu và chất béo, huyền phù đặc socola bao gồm chế phẩm dầu và chất béo, socola nướng bao gồm huyền phù đặc socola và phương pháp tạo ra chúng, thực phẩm nướng được phủ socola bao gồm chế phẩm dầu và chất béo, thực phẩm nướng phủ socola nướng giòn bao gồm chế phẩm dầu và chất béo, và socola nướng được nạp nhân bao gồm chế phẩm dầu và chất béo và phương pháp tạo ra chúng. Chế phẩm dầu và chất béo bao gồm, dựa trên tổng trọng lượng của chế phẩm dầu và chất béo này, triglyxerit có từ 30 đến 40 nguyên tử cacbon với lượng nằm trong khoảng từ 10 đến 40%, triglyxerit có từ 42 đến 52 nguyên tử cacbon với lượng nằm trong khoảng từ 50 đến 80%, và X2U với lượng nằm trong khoảng từ 30 đến 60% hoặc nằm trong khoảng từ 35 đến 55% hoặc nằm trong khoảng từ 38 đến 53%, trong đó X là axit béo bão hòa có số lượng nguyên tử cacbon lớn hơn hoặc bằng 12, U là axit béo chưa bão hòa có số lượng nguyên tử cacbon nằm trong khoảng từ 16 đến 18. Socola được tạo ra từ chế phẩm dầu và chất béo có khả năng chịu nhiệt tốt, giòn bên ngoài và mềm bên trong và không có cảm giác giống như đóng thành sáp.

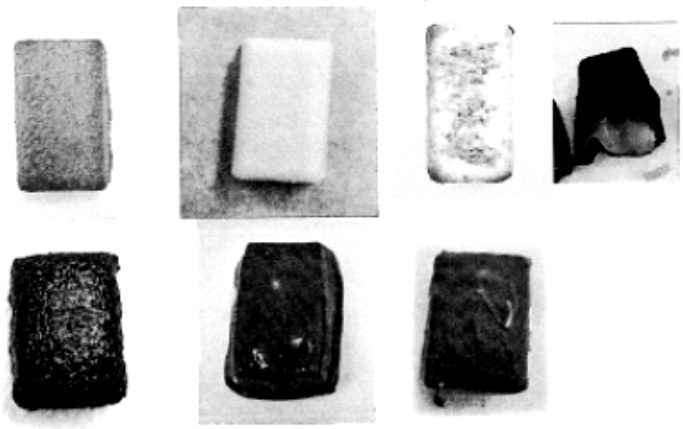

Fig. 1

(11) **1-0048500 B**

(15) 09/06/2025
Số Quyết định: 101388/QĐ-SHTT.IP

(45) 25/07/2025 448B

(43) 25/08/2022 413 A

(21) 1-2022-03179

(85) 28/01/2019

(22) 01/11/2017

(86) PCT/JP2017/039499 01/11/2017

(30) 2016-226453 22/11/2016 JP
2016-226455 22/11/2016 JP
2016-226460 22/11/2016 JP
2016-226459 22/11/2016 JP
2016-226456 22/11/2016 JP

(87) WO2018/096886 A1 31/05/2018

(51) ***D06F 39/04****; D06F 37/26*

(62) 1-2019-00495

(73) **PANASONIC INTELLECTUAL PROPERTY MANAGEMENT CO., LTD.** (JP)
1-61, Shiromi 2-Chome, Chuo-ku, Osaka-shi, Osaka 540-6207 Japan

(72) Tadao HASE (JP); Masaaki TOKUZAKI (JP); Katsutoshi SHINDO (JP); Yoshinori KATAOKA (JP); Yu HIKINO (JP); Hiroyuki KIRIYAMA (JP); Toshiyuki NAKAMURA (JP); Ryosuke TAOKA (JP)

(74) Công ty TNHH một thành viên Sở hữu trí tuệ VCCI (VCCI-IP CO.,LTD)

(54) **MÁY GIẶT**

(57) Sáng chế đề cập đến máy giặt bao gồm phần thân máy giặt, bồn nước được bố trí ở phần bên trong của phần thân máy giặt và có phần đáy có cổng thoát nước, và bộ phận gia nhiệt được bố trí bên dưới bồn nước và thông với phần đáy trong của bồn nước. Ngoài ra, bộ phận gia nhiệt có hộp chứa bộ gia nhiệt (37) mà chứa bộ gia nhiệt (38) để gia nhiệt nước giặt bên trong và nhiều đường dẫn nước thông phần đáy trong của bồn nước và hộp chứa bộ gia nhiệt (37). Nhiều đường dẫn nước được bố trí tại các vị trí trong đó nhiệt độ của nước giặt là khác nhau ở trạng thái mà trong đó nguồn điện của bộ gia nhiệt (38) được bật.

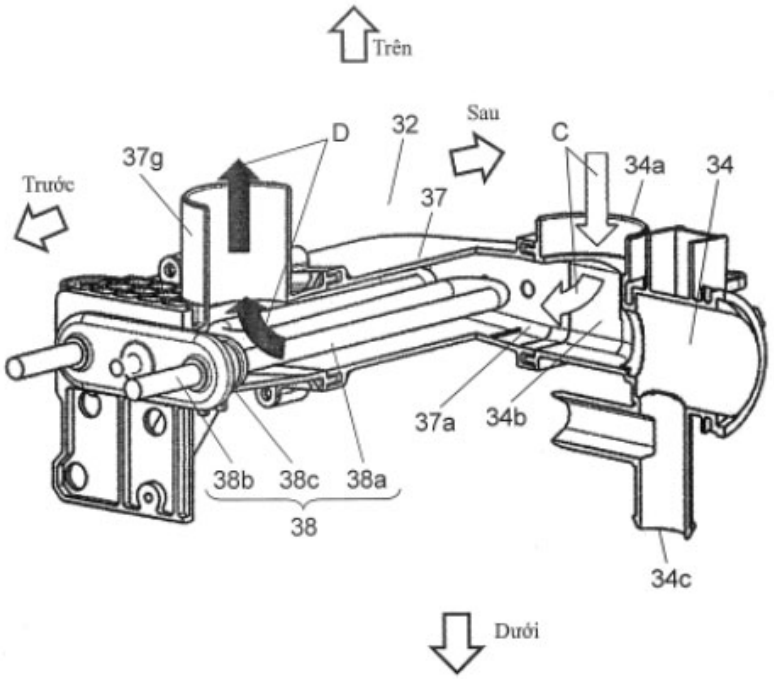
Trên
Sau
Trước
D
32
C
37g
34a
34
37
37a
34b
38b
38c
38a
38
34c
Dưới

FIG. 11

(11) **1-0048501 B**

(15) 09/06/2025
Số Quyết định: 101389/QĐ-SHTT.IP

(45) 25/07/2025 448B

(43) 27/06/2022 411 A

(21) 1-2022-01581

(85) 14/03/2022

(22) 27/08/2020

(86) PCT/JP2020/032414 27/08/2020

(30) 2019-171187 20/09/2019 JP

(87) WO2021/054077 25/03/2021

(51) ***H01F 41/02***; *B22F 3/24; H01F 1/057; B22F 3/00; C23C 14/34*

(73) **SHIN-ETSU CHEMICAL CO., LTD.** (JP)
4-1, Marunouchi 1-chome, Chiyoda-ku, Tokyo 1000005, Japan

(72) NAKAMURA, Hajime (JP); HIROTA, Koichi (JP); OHASHI, Tetsuya (JP)

(74) Công ty TNHH một thành viên Sở hữu trí tuệ VCCI (VCCI-IP CO.,LTD)

(54) PHƯƠNG PHÁP SẢN XUẤT NAM CHÂM ĐẤT HIẾM

(57) Sáng chế đề cập đến phương pháp sản xuất nam châm đất hiếm bao gồm các bước: bố trí các vật phẩm thiêu kết (7) cạnh nhau cùng với đồ gá (6) theo cách sao cho các bề mặt thứ nhất (21) của các vật phẩm thiêu kết (7) dọc theo mặt phẳng song song với chiều dọc, tạo màng trên các bề mặt thứ nhất (21) của các vật phẩm thiêu kết (7) được đặt cạnh nhau cùng với đồ gá (6) trong buồng xử lý tạo màng thứ nhất (5) đã đặt trong đó vật đích (4) được bố trí ở phía các bề mặt thứ nhất (21) của các vật phẩm thiêu kết (7), tạo màng trên các bề mặt thứ hai (22) của các vật phẩm thiêu kết (7) được đặt cạnh nhau cùng với đồ gá (6) trong buồng xử lý tạo màng thứ hai (25), mà được bố trí liền kề với buồng xử lý tạo màng thứ nhất (5), đã đặt trong đó vật đích (4) được bố trí ở phía các bề mặt thứ hai (22) của các vật phẩm thiêu kết (7), và dịch chuyển các vật phẩm thiêu kết (7) được đặt cạnh nhau cùng với đồ gá (6) theo chiều ngang giữa buồng xửlý tạo màng thứ nhất (5) và buồng xử lý tạo màng thứ hai (25). Sáng chế đề xuất phương pháp sản xuất nam châm đất hiếm mà có khả năng sản xuất nam châm đất hiếm tính năng cao với chất lượng ổn định với lượng lớn nhờ phương pháp khuếch tán qua biên hạt sử dụng màng được tạo ra bằng phương pháp lắng đọng pha hơi vật lý.

Fig. 3

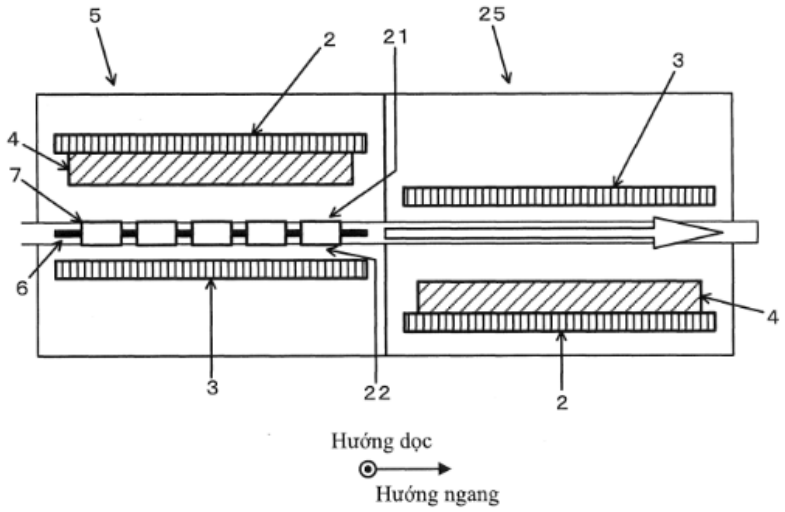

(11) **1-0048502 B**

(15) 09/06/2025
Số Quyết định: 101410/QĐ-SHTT.IP

(45) 25/07/2025 448B

(43) 25/01/2022 406 A

(21) 1-2021-06259

(85) 07/10/2021

(22) 26/02/2020

(86) PCT/US2020/019859 26/02/2020

(30) 16/352,344 13/03/2019 US

(87) WO2020/185404 17/09/2020

(51) ***B65H 49/08***; *B65H 57/12; B65H 55/04; B65D 85/676*

(73) **REELEX PACKAGING SOLUTIONS, INC.** (US)
39 Jon Barrett Road, Patterson, NY 12563, US

(72) MOORE, Brian (US); COPP, Timothy (US)

(74) Công ty TNHH Sở hữu trí tuệ Thảo Thọ Quyến (INVENCO.,LTD)

(54) **ỐNG NHẢ SỢI VÀ GÓI VẬT LIỆU SỢI QUẤN**

(57) Sáng chế đề cập đến ống nhả sợi có đầu trong và đầu ngoài. Đầu trong được bố trí trong cuộn dây vật liệu sợi quấn theo cấu hình hình số tám xác định lỗ nhả sợi. Đầu ngoài được cấu hình để mở rộng ra bên ngoài từ lỗ nhả sợi của cuộn dây. Ống nhả sợi có mặt bích ở đầu ngoài và có cạnh vê tròn ở đầu trong. Cạnh vê tròn có bán kính nằm trong khoảng từ 0,20 đến 0,30 insơ. Theo một số phương án, ống nhả sợi bao gồm thân hình ống kéo dài giữa mặt bích và cạnh vê tròn. Mặt khác, ống nhả sợi còn bao gồm vòng ngoài có mặt bích, vòng trong có cạnh vê tròn với vòng trong và vòng ngoài được căn chỉnh đồng trục quanh trục dọc theo mối quan hệ có khoảng cách và nhiều trụ kéo dài theo chiều dọc từ vòng ngoài đến vòng trong.

Fig. 7

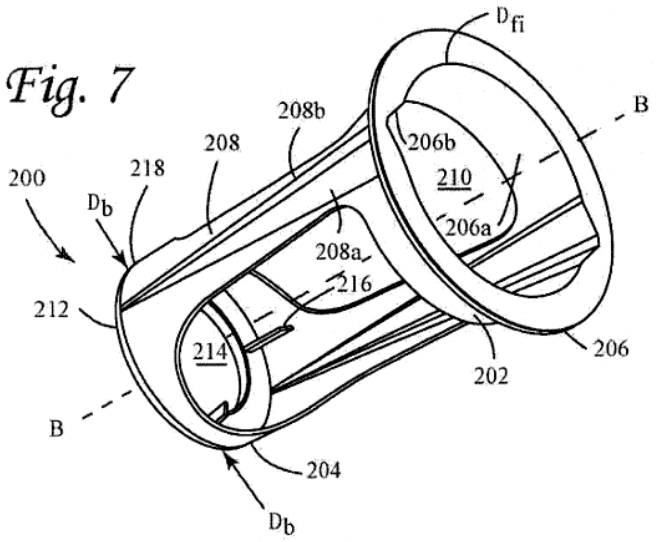

(11) **1-0048503 B**

(15) 09/06/2025
Số Quyết định: 101411/QĐ-SHTT.IP

(45) 25/07/2025 448B

(43) 27/08/2018 365 A

(21) 1-2018-02253

(85) 28/05/2018

(22) 28/10/2016

(86) PCT/JP2016/082037 28/10/2016

(30) 2015-215264 30/10/2015 JP

(87) WO2017/073720 A1 04/05/2018

(51) ***A23C 9/152****; A23L 2/38; A23G 9/52; A23G 9/32; A23G 9/44*

(73) **SAN-EI GEN F.F.I., INC.** (JP)
1-1-11, Sanwa-cho, Toyonaka-shi, Osaka 561-8588, Japan

(72) FUJIMOTO, Norikazu (JP); WATANABE, Taketoshi (JP); IWABUCHI, Hisakatsu (JP)

(74) Công ty TNHH một thành viên Sở hữu trí tuệ VCCI (VCCI-IP CO.,LTD)

(54) **CHẤT CHE MÙI DO SỰ BIẾN CHẤT CỦA SẢN PHẨM SỮA VÀ PHƯƠNG PHÁP CHE MÙI DO SỰ BIẾN CHẤT CỦA SẢN PHẨM SỮA**

(57) Sáng chế đề cập đến chất che mùi do sự biến chất và phương pháp che mùi do sự biến chất có khả năng che mùi hữu hiệu đối với mùi do sự biến chất của các sản phẩm sữa. Mục đích này đạt được bởi chất che mùi chứa một hoặc nhiều thành phần được chọn từ nhóm bao gồm mentyl axetat, linalyl axetat, isoamyl isovalerat, isoamyl butyrat, nerol, axetaldehyt, metyl salixylat, 1,8-xineol, maltol isobutyrat, etyl pyruvat, heliotropin, dietyl malonat, γ-butyrolacton, etyl levulinat, rượu benzylic, hexanal, γ-hexalacton, etyl propionat, và amyl axetat.

(11) **1-0048504 B**

(15) 09/06/2025
Số Quyết định: 101462/QĐ-SHTT.IP

(45) 25/07/2025 448B

(43) 26/09/2022 414 A

(21) 1-2022-04351

(85) 11/07/2022

(22) 14/01/2020

(86) PCT/KR2020/000703 14/01/2020

(30) 10-2019-0171278 19/12/2019 KR
10-2020-0002285 07/01/2020 KR

(87) WO2021/125430 24/06/2021

(51) ***F24C 3/12***; *H05B 47/105; G01P 15/097; F24C 15/00; G01P 15/00*

(73) **LG ELECTRONICS INC.** (KR)
128, Yeoui-daero, Yeongdeungpo-gu, Seoul 07336 Republic of Korea

(72) KIM, Jeong Kil (KR); LEE, Wang Lim (KR); JEONG, Seong Ho (KR)

(74) Công ty TNHH một thành viên Sở hữu trí tuệ VCCI (VCCI-IP CO.,LTD)

(54) **THIẾT BỊ GIA DỤNG CÓ CỬA SỔ QUAN SÁT**

(57) Sáng chế đề cập đến thiết bị gia dụng (1) trong đó không gian tiếp nhận (23) được xác định trong thiết bị gia dụng có thể được nhìn thấy từ bên ngoài mà không cần mở cửa thông qua cửa sổ quan sát (21). Trong thiết bị gia dụng, cửa sổ quan sát được gắn vào cánh cửa (20), và khi người dùng gõ lên cánh cửa, việc gõ được đưa vào bởi người dùng được phát hiện ra và bên trong không gian tiếp nhận được chiếu sáng sao cho bên trong không gian tiếp nhận có thể được nhìn thấy từ bên ngoài thông qua cửa sổ quan sát. Theo đó, người dùng có thể nhìn thấy bên trong không gian tiếp nhận bằng chuyển động đơn giản mà không cần mở cửa.

Fig. 2

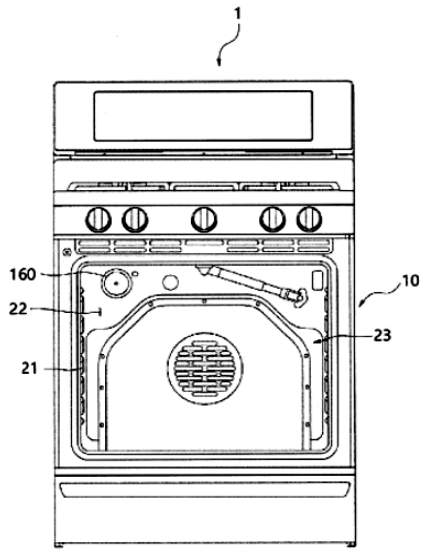

(11) **1-0048505 B**

(15) 09/06/2025
Số Quyết định: 101464/QĐ-SHTT.IP

(45) 25/07/2025 448B

(43) 25/11/2022 416 A

(21) 1-2022-05769

(85) 23/01/2019

(22) 22/06/2017

(86) PCT/KR2017/006609 22/06/2017

(30) 10-2016-0079641 24/06/2016 KR
10-2016-0079644 24/06/2016 KR
10-2016-0079642 24/06/2016 KR

(87) WO2017/222326 A1 28/12/2017

(51) ***H04N 19/44***; *H04N 19/107; H04N 19/119; H04N 19/70; H04N 19/176; H04N 19/182; H04N 19/10; H04N 19/159*

(62) 1-2019-00398

(73) **KT CORPORATION** (KR)
90, Buljeong-ro, Bundang-gu, Seongnam-si, Gyeonggi-do 13606 Republic of Korea

(72) LEE, Bae Keun (KR)

(74) Công ty TNHH một thành viên Sở hữu trí tuệ VCCI (VCCI-IP CO.,LTD)

(54) PHƯƠNG PHÁP GIẢI MÃ VIĐEO, PHƯƠNG PHÁP MÃ HÓA VIĐEO, VÀ PHƯƠNG TIỆN BẤT BIẾN ĐỌC ĐƯỢC BẰNG MÁY TÍNH

(57) Sáng chế đề cập đến phương pháp giải mã viđeo bao gồm các bước: nhận được các dòng mẫu tham chiếu cho khối hiện thời, chọn ít nhất một trong số các dòng mẫu tham chiếu, xác định liệu có áp dụng bộ lọc nội ảnh cho mẫu tham chiếu được bao gồm trong dòng mẫu tham chiếu được chọn hay không, áp dụng có lựa chọn bộ lọc nội ảnh cho mẫu tham chiếu theo bước xác định nêu trên, và thực hiện dự đoán nội ảnh cho khối hiện thời sử dụng mẫu tham chiếu. Ngoài ra, sáng chế còn đề cập đến phương pháp mã hóa viđeo và phương tiện bất biến đọc được bằng máy tính.

[FIG 20]

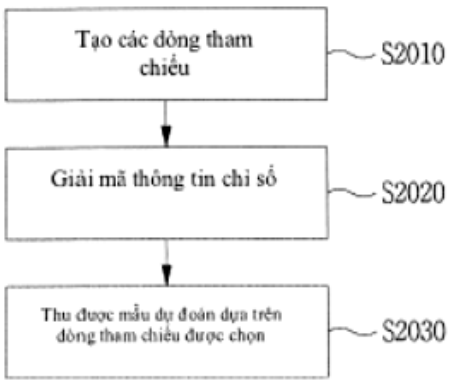

(11) **1-0048506 B**

(15) 09/06/2025
Số Quyết định: 101500/QĐ-SHTT.IP

(45) 25/07/2025 448B

(43) 25/07/2022 412 A

(21) 1-2022-00810

(85) 10/02/2022

(22) 08/07/2020

(86) PCT/US2020/041148 08/07/2020

(30) 16/511,645 15/07/2019 US

(87) WO2021/011252 21/01/2021

(51) ***C10G 51/02***; *C10G 11/18; B01J 8/18; B01J 8/24*

(73) **LUMMUS TECHNOLOGY LLC** (US)
1515 Broad Street, Bloomfield, NJ 07003-3096, United States of America

(72) Liang CHEN (US); Peter LOEZOS (US); Rama Rao MARRI (IN); Bryan TOMSULA (US); Jon A. HOOD (US); Hardik SINGH (US); Michael DORSEY (US); Justin BRECKENRIDGE (US)

(74) Công ty cổ phần tư vấn Trung Thực (TRUNG THUC.,JSC)

(54) **QUY TRÌNH CHUYỂN ĐỔI CÁC HYĐROCACBON VÀ HỆ THỐNG CRACKING CÁC HYĐROCACBON**

(57) Sáng chế đề cập đến thiết bị và các quy trình chuyển đổi các nguyên liệu hyđrocacbon thành các olefin nhẹ và các hyđrocacbon khác. Theo một số phương án, các quy trình và thiết bị bao gồm bước cấp hyđrocacbon, chất xúc tác thứ nhất và chất xúc tác thứ hai cho bình phản ứng, trong đó chất xúc tác thứ nhất có cỡ hạt trung bình nhỏ hơn và tỷ trọng thấp hơn so với chất xúc tác thứ hai. Phần thứ nhất của chất xúc tác thứ hai có thể được thu hồi dưới dạng sản phẩm đáy từ bình phản ứng, và dòng thải hyđrocacbon đã crack, phần thứ hai của chất xúc tác thứ hai, và chất xúc tác thứ nhất có thể được thu hồi dưới dạng sản phẩm ở đỉnh từ bình phản ứng. Phần thứ hai của chất xúc tác thứ hai có thể được tách ra khỏi sản phẩm ở đỉnh, tạo ra dòng thứ nhất bao gồm chất xúc tác thứ nhất và dòng thải hyđrocacbon và dòng thứ hai bao gồm chất xúc tác thứ hai đã được tách, cho phép chất xúc tác thứ hai đã được tách trong dòng thứ hai trở lại về bình phản ứng.

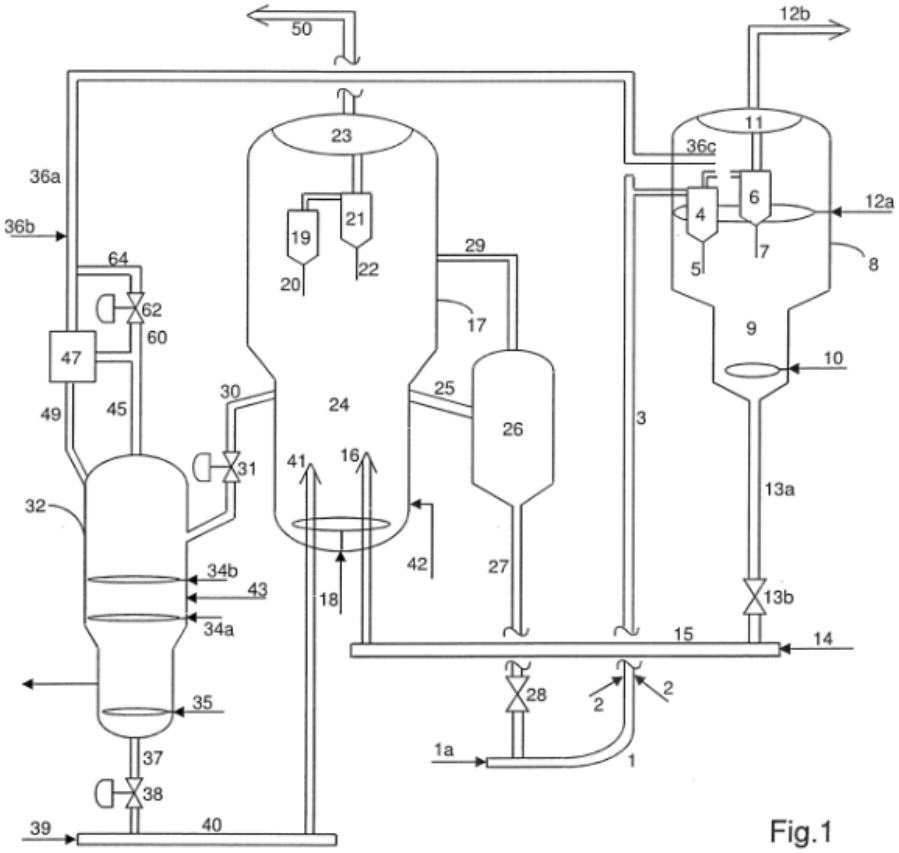
50
12b
23
11
36c
36a
6
12a
4
36b
21
19
29
7
8
64
22
5
20
62
17
60
9
47
10
30
25
24
49
45
26
3
31
41
16
13a
32
42
27
34b
43
18
13b
34a
15
14
28
2
2
35
1a
1
37
38
39
40

Fig.1

(11) **1-0048507 B**

(15) 09/06/2025
Số Quyết định: 101501/QĐ-SHTT.IP

(45) 25/07/2025 448B

(43) 25/07/2022 412 A

(21) 1-2022-02383

(85) 18/04/2022

(22) 23/09/2020

(86) PCT/EP2020/076493 23/09/2020

(30) 19199007.6 23/09/2019 EP

(87) WO2021/058520 01/04/2021

(51) ***B65D 8/00***; *B67D 1/08; B67D 1/04; B65D 77/06*

(73) **CARLSBERG BREWERIES A/S** (DK)
J.C. Jacobsens Gade 1, 1799 Copenhagen V, Denmark

(72) Peter BACH (DK)

(74) Công ty cổ phần tư vấn Trung Thực (TRUNG THUC.,JSC)

(54) KHOANG ÁP LỰC CÓ NHẬN DẠNG QUA TẦN SỐ VÔ TUYẾN (RFID) VÀ HỆ THỐNG ÁP LỰC DÙNG CHO ĐỒ UỐNG

(57) Sáng chế đề cập đến khoang áp lực có nhận dạng qua tần số vô tuyến dùng cho vật chứa đồ uống, khoang áp lực bao gồm: nắp; phần đế, nắp đậy và đế tạo ra khoảng trống bên trong kín để chứa và bọc vật chứa đồ uống, đế hoặc nắp bao gồm phần nối trong được làm thích ứng để gài khớp với cửa rót của vật chứa đồ uống tương ứng, phần nối trong được bố trí ở bên trong của đế hoặc nắp; và đệm gần như hình khuyên bên ngoài được bố trí ở bên trong của đế hoặc nắp và bao quanh phần nối trong, đệm gần như hình khuyên bên ngoài được làm thích ứng để gài khớp với khoảng trống hình khuyên lõm tương ứng của nắp đóng của vật chứa đồ uống, đệm gần như hình khuyên bên ngoài bao gồm anten hình khuyên gần như phẳng được làm thích ứng để truyền sóng vô tuyến đến thẻ nhận dạng qua tần số vô tuyến được bố trí ở vành ngoài của nắp đóng. Sáng chế còn đề cập đến hệ thống áp lực dùng cho đồ uống bao gồm vật chứa đồ uống xẹp được và khoang áp lực, trong đó hệ thống áp lực có khả năng nhận dạng qua tần số vô tuyến (RFID - Radio-Frequency Identification).

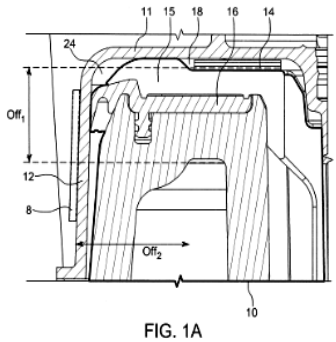

FIG. 1A

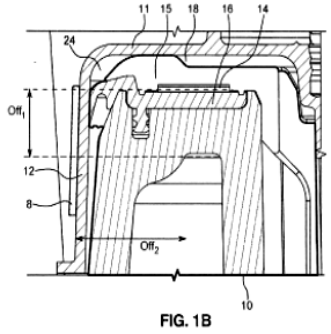

FIG. 1B

(11) **1-0048508 B**

(15) 09/06/2025
Số Quyết định: 101502/QĐ-SHTT.IP

(45) 25/07/2025 448B

(43) 25/05/2022 410 A

(21) 1-2022-01199

(85) 25/02/2022

(22) 28/07/2020

(86) PCT/EP2020/071179 28/07/2020

(30) 19188747.0 29/07/2019 EP

(87) WO2021/018857 04/02/2021

(51) ***C07D 417/12***; *C07D 417/14; A61K 31/428; A61P 35/00*

(73) 1. **LES LABORATOIRES SERVIER** (FR)
35 rue de Verdun, 92284 SURESNES, France
2. **VERNALIS (R&D) LIMITED** (GB)
Granta Park, CAMBRIDGE, Cambridgeshire CB21 6GB, United Kingdom

(72) DAVIDSON, James Edward Paul (GB); NOVÁK, Tibor (HU); PACZAL, Attila (HU); KOTSCHY, András (HU); STARCK, Jérôme-Benoît (FR); MURRAY, James Brooke (NZ); BEDFORD, Simon (GB); CHANRION, Maïa (FR); COLLAND, Frédéric (FR); DESOS, Patrice (FR); DODSWORTH, Mark Philip (GB); DUNKEL, Petra (HU); HERNER, András (HU); MADARÁSZ, Zoltán (HU); MARAGNO, Ana Leticia (FR); MOLNÁR, Márk (HU); NYERGES, Miklós (HU); PARSONS, Rachel Jane (GB); RUDASOVÁ, Monika (SK); STROFEK, Ágnes (HU); SZIGETI, Marianna (HU); TIMÁRI, Mátyás Pál (HU); WEBB, Paul (GB)

(74) Công ty Luật TNHH T&G (TGVN)

(54) **DẪN XUẤT 3,6-DIAMINO-PYRIDAZIN-3-YL, DƯỢC PHẨM VÀ TỔ HỢP CHỨA DẪN XUẤT NÀY**

(57) Sáng chế đề cập đến các hợp chất có công thức (I):

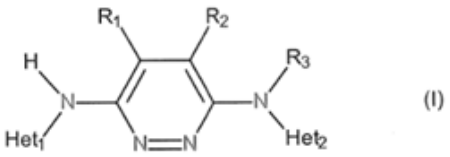

(I)

trong đó Het1, Het2, R1, R2 và R3 là như được định nghĩa trong phần mô tả. Sáng chế còn đề cập đến dược phẩm và tổ hợp chứa hợp chất này.

(11) **1-0048509 B**

(15) 09/06/2025
Số Quyết định: 101503/QĐ-SHTT.IP

(45) 25/07/2025 448B

(43) 25/02/2022 407 A

(21) 1-2021-07044

(85) 04/11/2021

(22) 17/05/2019

(86) PCT/MY2019/000017 17/05/2019

(87) WO2020/235988 26/11/2020

(51) ***B29C 73/00****; C08L 9/10; C08L 101/02; B29C 65/02; C08J 5/18*

(73) **SYNTHOMER SDN. BHD.** (MY)
1 1/2 Miles Jalan Batu Pahat, 86000 Kluang, Johor Darul Takzim, Malaysia

(72) WEI, Zhenli (MY); GOH, Yi-Fan (MY)

(74) Công ty TNHH Sở hữu trí tuệ Thảo Thọ Quyến (INVENCO.,LTD)

(54) **PHƯƠNG PHÁP SỬA CHỮA MÀNG ĐÀN HỒI**

(57) Sáng chế đề cập đến phương pháp xử lý lại màng đàn hồi hoặc các sản phẩm chứa màng đàn hồi trong đó màng đàn hồi được làm từ latec polyme chứa:
(a) các hạt latec polyme dien nitril liên hợp được carboxyl hóa (a) thu được bằng phản ứng polyme hóa nhũ tương gốc tự do của hỗn hợp các monome chưa no dạng etylen bao gồm:
các dien liên hợp với lượng nằm trong khoảng từ 15 đến 99% khối lượng;
các monome được chọn từ các hợp chất nitril chưa no dạng etylen với lượng nằm trong khoảng từ 1 đến 80% khối lượng;
các axit carboxylic chưa no dạng etylen và/hoặc muối của chúng với lượng nằm trong khoảng từ 0,05 đến 10% khối lượng;
các monome thơm vinyl với lượng nằm trong khoảng từ 0 đến 50% khối lượng; và
các este alkyl của axit chưa no dạng etylen với lượng nằm trong khoảng từ 0 đến 65% khối lượng,
tỷ lệ phần trăm khối lượng được dựa trên tổng lượng monome trong hỗn hợp
cùng với hoặc kết hợp với
(b) các hạt latec polyme (b) chứa ít nhất một nhóm chức oxiran;
Trong đó thành phần monome của latec polyme (a) là khác với thành phần monome của latec polyme (b) và sáng chế cũng đề cập đến latec polyme dùng để sản xuất màng đàn hồi thu được từ latec polyme tự phục hồi, có thể sửa chữa và/hoặc có thể tái chế.

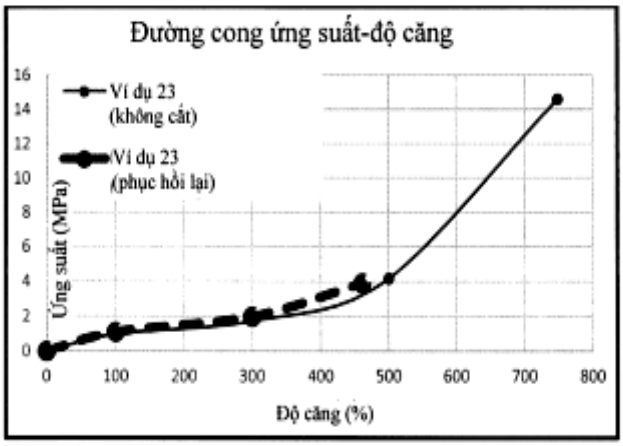
Đường cong ứng suất-độ căng
Ví dụ 23
(không cắt)
Ví dụ 23
(phục hồi lại)
Ứng suất (MPa)
Độ căng (%)
0
2
4
6
8
10
12
14
16
0
100
200
300
400
500
600
700
800

Fig.8

(11) **1-0048510 B**

(15) 09/06/2025
Số Quyết định: 101504/QĐ-SHTT.IP

(45) 25/07/2025 448B

(43) 25/04/2022 409 A

(21) 1-2021-07710

(85) 30/11/2021

(22) 19/12/2019

(86) PCT/IB2019/061104 19/12/2019

(30) 18 73971 21/12/2018 FR

(87) WO2020/128953 25/06/2020

(51) ***B23H 7/08***; *C23C 28/02; C22C 9/04*

(73) **THERMOCOMPACT** (FR)
181 Route des Sarves, 74370 Epagny Metz Tessy, France

(72) LY, Michel (FR); SANCHEZ, Gerald (FR)

(74) Công Ty Trách Nhiệm Hữu Hạn Tư Vấn Đầu Tư Và Sở Hữu Trí Tuệ INTERFIVE (INTERFIVE CO., LTD)

(54) DÂY ĐIỆN CỰC VÀ QUY TRÌNH SẢN XUẤT DÂY ĐIỆN CỰC ĐỂ GIA CÔNG BẰNG PHƯƠNG PHÁP GIA CÔNG TIA LỬA ĐIỆN

(57) Sáng chế đề cập đến dây điện cực (1) để gia công bằng phương pháp gia công ăn mòn bằng cách phóng điện, dây điện cực (1) có lõi bằng kim loại (2), được làm bằng một hoặc nhiều lớp bằng kim loại hoặc hợp kim kim loại, trên lõi bằng kim loại (2), lớp phủ (3) có hợp kim khác với hợp kim của lõi bằng kim loại (2) và chứa kẽm với lượng nhiều hơn 50% khối lượng. Lớp phủ (3) có hợp kim đồng-kẽm ở pha đenta (33).

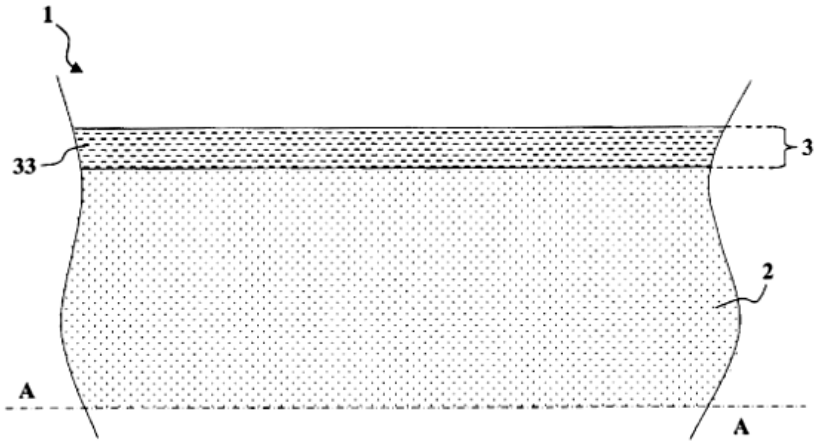

FIG. 8

(11) **1-0048511 B**

(15) 09/06/2025
Số Quyết định: 101506/QĐ-SHTT.IP

(45) 25/07/2025 448B

(43) 25/03/2022 408 A

(21) 1-2021-08267

(85) 22/12/2021

(22) 01/06/2020

(86) PCT/KR2020/007091 01/06/2020

(30) 10-2019-0063572 30/05/2019 KR

(87) WO2020/242276 03/12/2020

(51) ***C09J 7/20***; *C09D 171/02; C09D 183/04; C08J 7/04; C09D 179/04*

(73) **TORAY ADVANCED MATERIALS KOREA INC.** (KR)
(Imsu-dong) 300, 3gongdan 2-ro, Gumi-si, Gyeongsangbuk-do 39389, Republic of Korea

(72) SHIN, Jun-Ho (KR); JANG, Min-Woo (KR)

(74) Công ty TNHH Sở hữu trí tuệ Thảo Thọ Quyến (INVENCO.,LTD)

(54) **MÀNG GIẢI PHÓNG**

(57) Sáng chế đề cập đến màng giải phóng, không bị tạo khối và cong, có độ nhám bề mặt thấp để phù hợp với quy trình sản xuất MLCC (tụ điện gốm sứ) và không bị cong ngay cả ở độ dày lớp phủ cao để ngăn ngừa, khi áp dụng cho quy trình sản xuất MLCC, tình trạng nổi của tấm gốm và xếp chồng bị lỗi, do đó có thể góp phần giảm chi phí sản xuất và tỷ lệ lỗi.

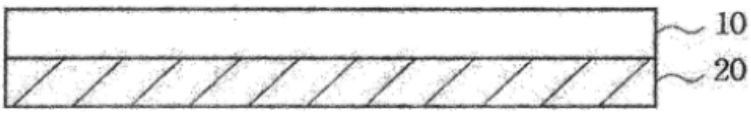

Fig.1

(11) **1-0048512 B**

(15) 09/06/2025
Số Quyết định: 101508/QĐ-SHTT.IP

(45) 25/07/2025 448B

(43) 27/09/2021 402 A

(21) 1-2021-02554

(85) 07/05/2021

(22) 04/10/2019

(86) PCT/IN2019/050737 04/10/2019

(30) 201821038850 12/10/2018 IN

(87) WO2020/075184 16/04/2020

(51) ***A61K 39/00***; *A61P 31/00; A61K 39/29; A61K 39/02; A61K 39/13*

(73) **SERUM INSTITUTE OF INDIA PRIVATE LTD.** (IN)
212/2, Off Soli Poonawalla Road, Hadapsar, Pune Maharashtra 411028, India

(72) SHARMA, Inder Jit (IN); Rakesh Kumar (IN); KILVANI, Jaganathan Semburakkiannan (IN); DODDAPANENI, Manohar (IN); SHITOLE, Anil Vyankatrao (IN)

(74) Công ty TNHH Sở hữu trí tuệ Thảo Thọ Quyến (INVENCO.,LTD)

(54) **CHẾ PHẨM MIỄN DỊCH ĐA LIỀU DẠNG LỎNG HOÀN TOÀN VÀ QUY TRÌNH SẢN XUẤT CHẾ PHẨM NÀY**

(57) Sáng chế đề cập đến chế phẩm miễn dịch dạng lỏng hoàn toàn chứa hỗn hợp của kháng nguyên/chất sinh miễn dịch. Chế phẩm miễn dịch chứa một lượng tối ưu kháng nguyên/chất sinh miễn dịch để đem lại khả năng bảo vệ chống lại một số bệnh. Chế phẩm này thể hiện tính miễn dịch và độ ổn định tốt hơn. Ngoài ra, sáng chế cũng đề xuất quy trình bào chế chế phẩm vacxin.

(11) **1-0048513 B**

(15) 09/06/2025
Số Quyết định: 101509/QĐ-SHTT.IP

(45) 25/07/2025 448B

(43) 25/03/2021 396 A

(21) 1-2020-03160

(85) 03/06/2020

(22) 29/12/2018

(86) PCT/CN2018/125509 29/12/2018

(30) 201820405720.X 23/03/2018 CN

(87) WO2019/179203 26/09/2019

(51) ***H05K 5/02***

(73) 1. **NINGBO AUX ELECTRIC CO.,LTD.** (CN)
No.1166, North Mingguang RD, Jiangshan Town, Yinzhou District Ningbo, Zhejiang 315000, China
2. **AUX AIR CONDITIONER CO.,LTD** (CN)
No.1166, North Mingguang RD, Jiangshan Town, Yinzhou District Ningbo, Zhejiang 315191, China

(72) LIU, Wenliang (CN); ZHANG, Kunpeng (CN); SHANG, Bin (CN); ZHANG, Huazhong (CN)

(74) Công ty TNHH Dịch vụ Sở hữu trí tuệ KASS Việt Nam (KASS VIETNAM CO.,LTD.)

(54) **CẤU TRÚC HỘP ĐIỀU KHIỂN ĐIỆN TỬ VÀ MÁY ĐIỀU HÒA KHÔNG KHÍ TREO TƯỜNG SỬ DỤNG CẤU TRÚC NÀY**

(57) Sáng chế đề cập đến cấu trúc hộp điều khiển điện tử và máy điều hòa không khí treo tường sử dụng cấu trúc này. Cấu trúc hộp điều khiển điện tử (1) bao gồm thân hộp điều khiển điện tử (2) và nắp hộp điều khiển điện tử (3). Thân hộp điều khiển điện tử (2) gồm có đầu mở, cạnh bên của đầu mở được tạo ra cố định với phần nối (4) và phần định vị (5), và cạnh bên của nắp hộp điều khiển điện tử (3) được tạo với phần kết hợp (6) và phần chốt (7). Phần kết hợp (6) được nối có thể xoay với phần nối (4), và phần chốt (7) được khớp với phần định vị (5), sao cho nắp hộp điều khiển điện tử (3) được mở với góc cố định so với thân hộp điều khiển điện tử (2). Thiết kế của cấu trúc hộp điều khiển điện tử là đáng tin cậy, nhỏ gọn, đơn giản, và thiết thực. Nắp hộp điều khiển điện tử (3) được cố định ở góc khi nắp được mở ra so với thân hộp điều khiển điện tử (2) trong khi được giữ ở vị trí nhất định mà không tự động rơi xuống, để tạo điều kiện thuận lợi cho bảo trì, từ đó cải thiện chất lượng sản phẩm.

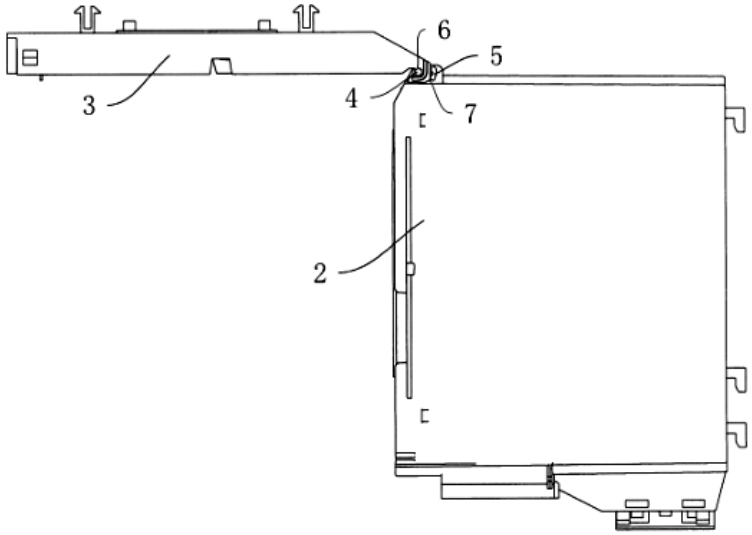

Fig.2

(11) **1-0048514 B**

(15) 09/06/2025
Số Quyết định: 101511/QĐ-SHTT.IP

(45) 25/07/2025 448B

(43) 25/10/2022 415 A

(21) 1-2022-05222

(85) 17/08/2022

(22) 22/01/2021

(86) PCT/EP2021/051426 22/01/2021

(30) 2050068-2 24/01/2020 SE
2051178-8 08/10/2020 SE

(87) WO2021/148588 29/07/2021

(51) ***C08J 7/043***; *C03C 17/34; C08J 7/04*

(73) **MERCENE COATINGS AB** (SE)
Teknikringen 38A, 114 28 STOCKHOLM, Sweden

(72) HARALDSSON, Tommy (SE); CARLBORG, Carl Fredrik (SE); MIKAELSSON, Henrik (SE); HANSSON, Jonas (SE)

(74) Công ty TNHH Sở hữu trí tuệ Thảo Thọ Quyến (INVENCO.,LTD)

(54) **PHƯƠNG PHÁP PHỦ CƠ CHẤT**

(57) Sáng chế đề xuất phương pháp phủ cơ chất bao gồm áp dụng hỗn hợp thứ nhất trong đó hỗn hợp thứ nhất phản ứng để tạo thành các liên kết đồng hóa trị với bề mặt cơ chất và trong đó các phần không phản ứng của hỗn hợp thứ nhất trải qua trộn khuếch tán với lớp thứ hai, được áp dụng trên phía trên cùng của hỗn hợp thứ nhất. Điều này tránh sự tạo nên lớp yếu, mặt khác có thể cho độ bám dính thấp hơn. Sự bám dính cũng như các đặc điểm cơ học bao gồm sự chống xước được cải thiện.

(11) **1-0048515 B**

(15) 09/06/2025
Số Quyết định: 101514/QĐ-SHTT.IP

(45) 25/07/2025 448B

(43) 27/12/2021 405 A

(21) 1-2021-02936

(22) 21/05/2021

(30) 109118759 04/06/2020 TW

(51) ***G06F 3/048***; *G06F 3/14*

(73) **ATEN INTERNATIONAL CO., LTD.** (TW)
3F., No. 125, Sec. 2, Datung Rd., Sijhih Dist., New Taipei City, 221, Taiwan

(72) Hao-Jun Chen (TW); Bo-Jyun Chen (TW)

(74) Công ty TNHH Trường Xuân (AGELESS CO.,LTD.)

(54) **PHƯƠNG PHÁP CHUYỂN ĐỔI ĐA CỬA SỔ**

(57) Sáng chế đề xuất phương pháp chuyển đổi đa cửa sổ. Phương pháp chuyển đổi đa cửa sổ này bao gồm các bước sau: hiển thị màn hình dạng cửa sổ thứ nhất được tạo thông qua thiết bị máy tính thứ nhất và màn hình dạng cửa sổ thứ hai được tạo thông qua thiết bị máy tính thứ hai, trong đó biên màn hình thứ nhất của màn hình dạng cửa sổ thứ nhất liền kề với biên màn hình thứ hai của màn hình dạng cửa sổ thứ hai; nhận tín hiệu điều khiển được tạo bởi thiết bị đầu vào để điều khiển vị trí của con trỏ trên màn hình dạng cửa sổ thứ nhất hoặc màn hình dạng cửa sổ thứ hai; tính toán tốc độ di chuyển thứ nhất của thiết bị đầu vào khi con trỏ chạm vào biên màn hình thứ nhất trong màn hình dạng cửa sổ thứ nhất; và xác định xem tốc độ di chuyển lớn hơn hoặc bằng với ngưỡng tốc độ định trước để quyết định xem con trỏ có được hiển thị trong màn hình dạng cửa sổ thứ hai hay không.

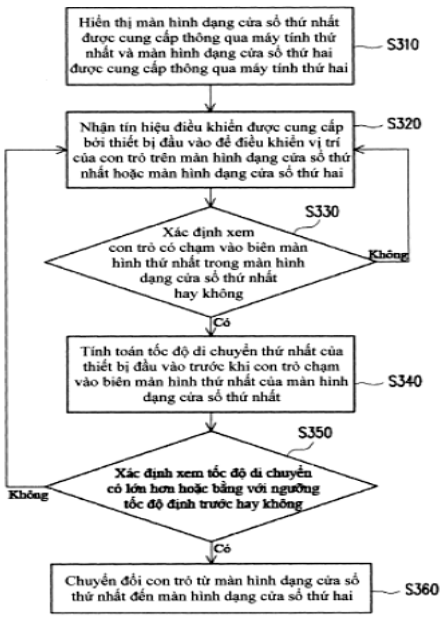

FIG.3

(11) **1-0048516 B**

(15) 09/06/2025
Số Quyết định: 101516/QĐ-SHTT.IP

(45) 25/07/2025 448B

(43) 25/12/2019 381 A

(21) 1-2019-04370

(85) 09/08/2019

(22) 15/01/2018

(86) PCT/CN2018/072573 15/01/2018

(30) 62/448,676 20/01/2017 US

(87) WO2018/133754 A1 26/07/2018

(51) ***H04W 16/10***

(73) **GUANGDONG OPPO MOBILE TELECOMMUNICATIONS CORP., LTD.** (CN)
No.18 Haibin Road, Wusha, Chang'an Dongguan, Guangdong 523860, China

(72) SHEN, Jia (CN); XU, Hua (CA)

(74) Công Ty Luật TNHH ZILHN (VIỆT NAM) (ZILHN)

(54) **PHƯƠNG PHÁP ĐỊNH CẤU HÌNH RIÊNG BIỆT CÁC BỘ TÀI NGUYÊN TẦN SỐ CHO KÊNH ĐIỀU KHIỂN ĐƯỜNG XUỐNG VẬT LÝ (PDCCH) VÀ KÊNH CHIA SẺ ĐƯỜNG XUỐNG VẬT LÝ (PDSCH), PHƯƠNG PHÁP NHẬN KÊNH ĐIỀU KHIỂN ĐƯỜNG XUỐNG VẬT LÝ (PDCCH) VÀ KÊNH CHIA SẺ ĐƯỜNG XUỐNG VẬT LÝ (PDSCH) VÀ THIẾT BỊ ĐỂ THỰC HIỆN CÁC PHƯƠNG PHÁP ĐÓ**

(57) Sáng chế bộc lộ phương pháp và thiết bị để định cấu hình riêng biệt các tập hợp tài nguyên tần số cho PDCCH và kênh vật lý khác. Theo phương pháp, các thông báo thứ nhất và thứ hai được định cấu hình riêng biệt để chỉ ra tương ứng các tập hợp tài nguyên tần số với các số liên quan cho PDCCH và các kênh vật lý khác. Do đó, các tập hợp tài nguyên tần số khác nhau và/hoặc các số liên quan khác nhau có thể được định cấu hình tương ứng cho PDCCH và các kênh vật lý khác, từ đó sử dụng hiệu quả tài nguyên băng thông và cung cấp sự linh hoạt cho cấu hình tài nguyên.

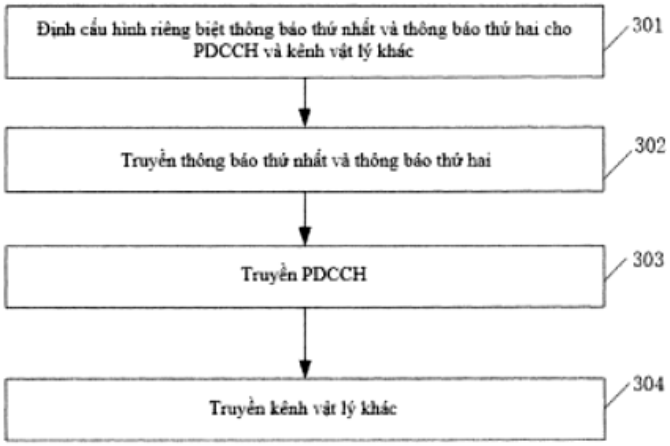

FIG. 3

(11) **1-0048517 B**

(15) 09/06/2025
Số Quyết định: 101517/QĐ-SHTT.IP

(45) 25/07/2025 448B

(43) 25/05/2022 410 A

(21) 1-2022-00069

(85) 06/01/2022

(22) 05/06/2020

(86) PCT/EP2020/065671 05/06/2020

(30) 10 2019 116 282.3 14/06/2019 DE

(87) WO2020/249484 17/12/2020

(51) ***B27D 5/00***

(76) **RFH CHEMIE GMBH & CO. KG** (DE)
Theodor-Rosenbaum-Str. 24-30, 32257 Bünde, Germany

(74) Công ty TNHH Sở hữu trí tuệ Thảo Thọ Quyến (INVENCO.,LTD)

(54) **DUNG DỊCH KỴ NƯỚC**

(57) Sáng chế đề cập đến dung dịch kỵ nước, trong đó dung dịch này là dung dịch trên cơ sở dung môi chứa ít nhất một hydrocacbon béo và/hoặc thơm, có chiều dài chuỗi nằm trong khoảng từ C9 đến C15 và ít nhất một ete, este, keton và/hoặc rượu, cụ thể là rượu không dễ cháy, trong đó dung dịch kỵ nước này còn chứa flopolyme, cụ thể là flopolyme không dễ cháy có điểm bắt cháy >60°C theo tỷ lệ nằm trong khoảng từ 3 đến 4% khối lượng.

(11) **1-0048518 B**

(15) 09/06/2025
Số Quyết định: 101519/QĐ-SHTT.IP

(45) 25/07/2025 448B

(43) 25/08/2022 413 A

(21) 1-2022-02854

(85) 06/05/2022

(22) 06/10/2020

(86) PCT/US2020/054364 06/10/2020

(30) 62/911,541 07/10/2019 US

(87) WO2021/071815 15/04/2021

(51) ***C07C 7/10***; *C07C 2/08; C07C 9/12; C07C 7/148; C07C 11/09; C07C 41/06*

(73) **LUMMUS TECHNOLOGY LLC** (US)
5825 North Sam Houston, Parkway West, Suite 600, Houston, TX 77086, United States of America

(72) Martinus Johannes ALMERING (NL); Rosette BARIAS (US); Romain LEMOINE (US); Michael Jon SCOTT (US)

(74) Công ty cổ phần tư vấn Trung Thực (TRUNG THUC.,JSC)

(54) QUY TRÌNH VÀ HỆ THỐNG SẢN XUẤT ĐỒNG THỜI ISOBUTAN VÀ BUTEN-1 CÓ ĐỘ TINH KHIẾT CAO TỪ CÁC DÒNG C4 HỖN HỢP

(57) Sáng chế đề xuất các hệ thống và các quy trình có thể được dùng để tạo ra dòng isobutan có độ tinh khiết cao và dòng 1-buten có độ tinh khiết cao từ các dòng C_4 hỗn hợp có thành phần ban đầu khác loại.

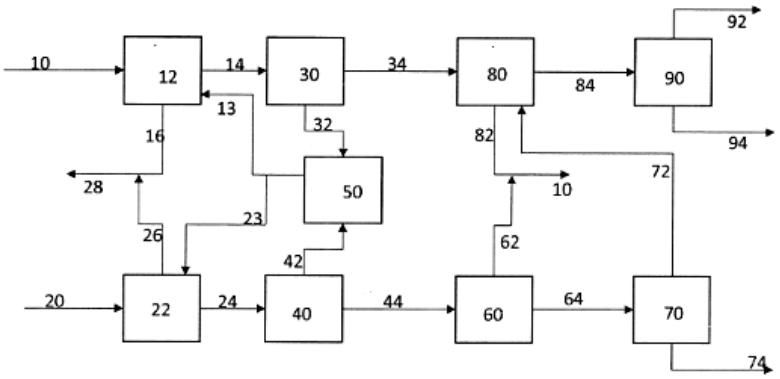

Hình 1

(11) **1-0048519 B**

(15) 09/06/2025
Số Quyết định: 101520/QĐ-SHTT.IP

(45) 25/07/2025 448B

(43) 25/02/2022 407 A

(21) 1-2021-05135

(85) 20/08/2021

(22) 23/01/2019

(86) PCT/CN2019/072818 23/01/2019

(30) 201910045595.5 17/01/2019 CN

(87) WO2020/147140 23/07/2020

(51) ***G06K 19/06***

(73) **YUESHI NETWORK TECHNOLOGY DEVELOPMENT CO., LTD.** (CN)
Building 2, No.12, Xidawang Road, Chaoyang District, Beijing 100022, China

(72) LI, Baoliang (CN)

(74) Công ty TNHH Sở hữu trí tuệ Bình Minh (SUNRISE IP CO.,LTD.)

(54) **PHƯƠNG PHÁP TẠO MÃ TỪ, PHƯƠNG PHÁP VÀ THIẾT BỊ NHẬN DẠNG MÃ TỪ, VÀ PHƯƠNG TIỆN LƯU TRỮ**

(57) Sáng chế đề xuất phương pháp tạo mã từ, phương pháp và thiết bị nhận dạng mã từ và phương tiện lưu trữ thuộc lĩnh vực nhận dạng trực quan máy. Phương pháp tạo mã từ bao gồm: nhập các từ đích và tệp đích tương ứng; tách từng từ trong các từ đích trên cơ sở các nét hoặc các điểm nối để thu được chuỗi phân tách; và chọn ngẫu nhiên một vài chuỗi phân tách để thực hiện xử lý bất thường trực quan trên các giá trị thuộc tính để tạo các mã từ, thiết lập mối tương quan giữa các mã từ và các tệp đích tương ứng với các mã từ, và xuất ra mã từ. Phương pháp nhận dạng mã từ bao gồm: thu thập hình ảnh chứa các mã từ, nhận dạng từ đích nằm trong đó; phân tách các từ đích theo một quy tắc giống nhau, sau đó nhận dạng tất cả các chuỗi phân tách bất thường trực quan và thực hiện việc xác định dựa trên các mã từ, nếu các mã từ được tạo ra dựa trên cơ chế mã hóa được thiết lập bởi hệ thống, thì đọc trực tiếp như vậy và thực hiện gọi; ngược lại, gọi một tệp đích đã được đặt trước của các mã từ theo từ đích có nghĩa là số thứ tự mã từ và số thứ tự bất thường trực quan tương ứng với các mã từ.

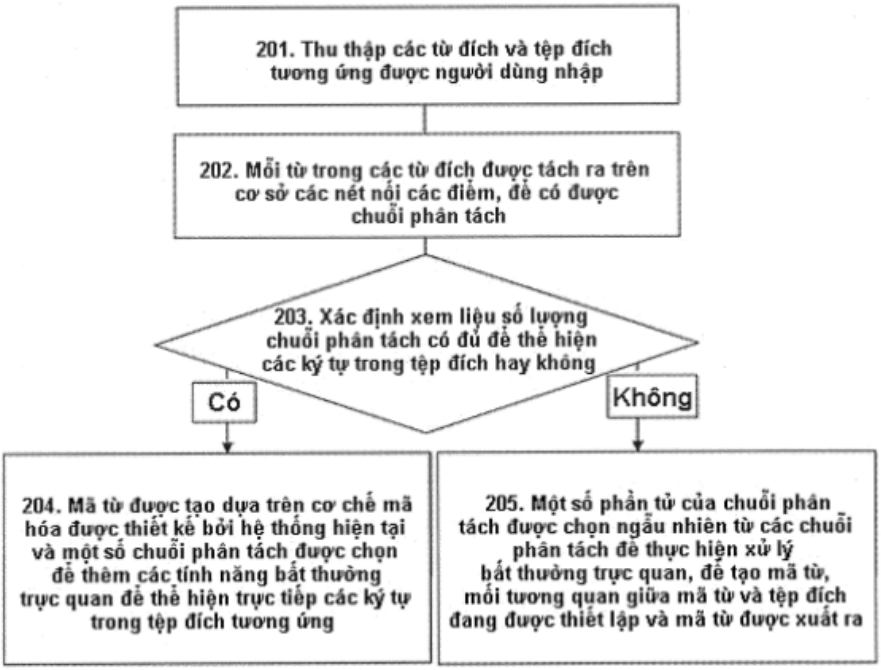
201. Thu thập các từ đích và tệp đích tương ứng được người dùng nhập
202. Mỗi từ trong các từ đích được tách ra trên cơ sở các nét nối các điểm, để có được chuỗi phân tách
203. Xác định xem liệu số lượng chuỗi phân tách có đủ để thể hiện các ký tự trong tệp đích hay không
Có
Không
204. Mã từ được tạo dựa trên cơ chế mã hóa được thiết kế bởi hệ thống hiện tại và một số chuỗi phân tách được chọn để thêm các tính năng bất thường trực quan để thể hiện trực tiếp các ký tự trong tệp đích tương ứng
205. Một số phần tử của chuỗi phân tách được chọn ngẫu nhiên từ các chuỗi phân tách để thực hiện xử lý bất thường trực quan, để tạo mã từ, mối tương quan giữa mã từ và tệp đích đang được thiết lập và mã từ được xuất ra

Hình 1

(11) **1-0048520 B**

(15) 09/06/2025
Số Quyết định: 101521/QĐ-SHTT.IP

(45) 25/07/2025 448B

(43) 25/06/2021 399 A

(21) 1-2021-00775

(85) 17/02/2021

(22) 03/07/2019

(86) PCT/CN2019/094541 03/07/2019

(30) 201810792236.1 18/07/2018 CN

(87) WO2020/015530 23/01/2020

(51) ***H04W 24/08***

(73) **VIVO MOBILE COMMUNICATION CO., LTD.** (CN)
#283, BBK Road, Wusha, Chang'an Dongguan, Guangdong 523860 (CN)

(72) CHEN, Li (CN)

(74) Công ty cổ phần Tư vấn S&B (S&B CONSULTANT., CORP.)

(54) PHƯƠNG PHÁP PHÁT HIỆN TRẠNG THÁI VÀ PHƯƠNG PHÁP CẤU HÌNH ĐỂ GIAO TIẾP MẠNG, THIẾT BỊ ĐẦU CUỐI, VÀ THIẾT BỊ MẠNG

(57) Sáng chế đề cập đến lĩnh vực công nghệ giao tiếp, và cụ thể là đề cập đến phương pháp phát hiện trạng thái và phương pháp cấu hình để giao tiếp mạng, thiết bị đầu cuối, và thiết bị mạng. Phương pháp phát hiện trạng thái để giao tiếp mạng, được áp dụng cho thiết bị đầu cuối, bao gồm: thu thông số cấu hình giám sát của trạng thái tham chiếu, trong đó thông số cấu hình giám sát bao gồm ít nhất một bộ thông số cấu hình trạng thái tham chiếu; và thực hiện quy trình phát hiện tương ứng với trạng thái tham chiếu dựa trên thông số cấu hình giám sát, trong đó trạng thái tham chiếu bao gồm giám sát liên kết vô tuyến RLM và/hoặc phát hiện sự hỏng tia BFD.

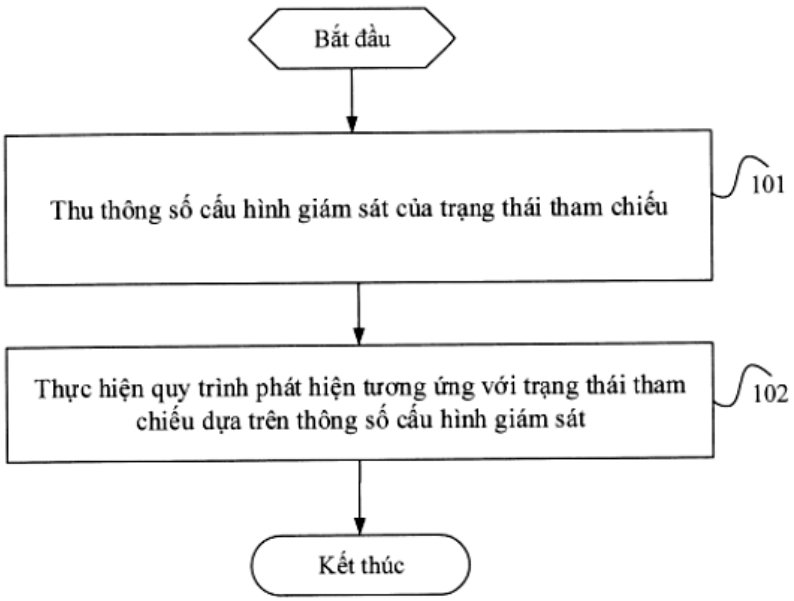

HÌNH 1

(11) **1-0048521 B**

(15) 09/06/2025
Số Quyết định: 101522/QĐ-SHTT.IP

(45) 25/07/2025 448B

(43) 25/04/2019 373 A

(21) 1-2018-05997

(85) 27/12/2018

(22) 31/05/2017

(86) PCT/JP2017/020198 31/05/2017

(30) 2016-109733 01/06/2016 JP

(87) WO2017/209165 07/12/2017

(51) ***A61K 8/73***; *A61K 8/36; A61K 8/44; A61Q 19/10; A61K 8/81; A61K 8/02; A61K 8/46*

(73) **KAO CORPORATION** (JP)
14-10, Nihonbashi-Kayabacho 1-chome, Chuo-ku, Tokyo 1038210, Japan

(72) TANAKA, Noriyuki (JP); YONGYUT, Sopit (TH)

(74) Công ty Cổ phần Hỗ trợ phát triển công nghệ Detech (DETECH)

(54) **CHẾ PHẨM LÀM SẠCH DA**

(57) Sáng chế đề cập đến chế phẩm làm sạch da có chứa hạt xenluloza, chế phẩm này có độ ổn định, tính dễ tạo bọt tốt, v.v.. bao gồm các thành phần từ (A) đến (E) sau:
(A) từ 6% khối lượng đến 18% khối lượng của axit béo hoặc muối của nó được biểu thị bằng công thức R^1-COOX (1) là axit và có độ trung hòa từ 0,85 đến 1,02;
(B) từ 0,15% khối lượng đến 2% khối lượng của alkyl ete sulfat được biểu thị bằng công thức R^2-O-(CH2CH2O)n-SO3Y (2);
(C) từ 0,1% khối lượng đến 4% khối lượng của chất hoạt động bề mặt lưỡng tính;
(D) từ 0,1% khối lượng đến 1,0% khối lượng của polyme carboxyvinyl biến tính alkyl; và
(E) từ 0,1% khối lượng đến 10% khối lượng của hạt xenluloza.

(11) **1-0048522 B**

(15) 09/06/2025
Số Quyết định: 101523/QĐ-SHTT.IP

(45) 25/07/2025 448B

(43) 25/02/2022 407 A

(21) 1-2021-07073

(85) 05/11/2021

(22) 14/05/2020

(86) PCT/CN2020/090241 14/05/2020

(30) 201910409470.6 16/05/2019 CN
201920707429.2 16/05/2019 CN
201920703695.8 16/05/2019 CN
201920703126.3 16/05/2019 CN

(87) WO2020/228773 19/11/2020

(51) ***A24F 40/46****; H05B 3/20*

(73) **XIAMEN FENGTAO CERAMICS CO., LTD** (CN)
I33, 10th Floor, No. 1036, Xiahe Road, Siming District Xiamen, Fujian 361000, China

(72) Zhu Xiaohua (CN); Xiong Zhaorong (CN); Fu Zengxue (CN); Yu Xiangyi (CN); Liu Maoqi (CN)

(74) Công ty Luật TNHH ROUSE Việt Nam (ROUSE LEGAL VIETNAM LTD.)

(54) THIẾT BỊ LÀM NÓNG THUỐC LÁ ĐIỆN TỬ BẰNG HÌNH THỨC LÀM NÓNG KHÔNG KHÍ, BỘ PHẬN LÀM NÓNG BẰNG GỐM VÀ PHƯƠNG PHÁP CHẾ TẠO BỘ PHẬN NÀY

(57) Sáng chế đề cập đến thiết bị làm nóng thuốc lá điện tử bằng hình thức làm nóng không khí, bộ phận làm nóng bằng gốm và phương pháp chế tạo bộ phận này, trong đó bộ phận làm nóng bằng gốm bao gồm: thân gốm tổ ong, trên thân gốm tổ ong thiết kế rãnh nhiều lỗ, rãnh nhiều lỗ có lỗ hình tròn hoặc lỗ đa giác; và mạch in làm nóng, mạch in làm nóng được bố trí xung quanh mặt ngoài của thân gốm tổ ong, để làm nóng không khí đi qua rãnh nhiều lỗ. Bộ phận làm nóng bằng gốm của sáng chế có thể ngăn chặn hiệu quả sự hấp thụ của các hạt tàn thuốc, ngăn chặn hiệu quả mùi khác thường, hiệu quả dẫn nhiệt đặc biệt vượt trội, và hiệu suất làm nóng cao, có thể thực hiện mục đích làm nóng không khí nhanh.

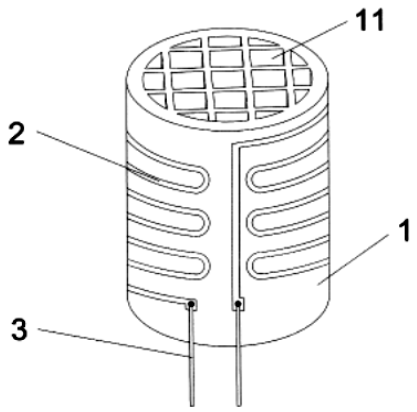

Hình 1

(11) **1-0048523 B**

(15) 09/06/2025
Số Quyết định: 101524/QĐ-SHTT.IP

(45) 25/07/2025 448B

(43) 25/02/2022 407 A

(21) 1-2021-06089

(85) 30/09/2021

(22) 07/04/2020

(86) PCT/IB2020/053297 07/04/2020

(30) 201911014149 08/04/2019 IN

(87) WO2020/208511 A1 15/10/2020

(51) ***C07D 271/06***; *C07D 419/12; C07D 403/12; C07D 413/12; A01N 43/82; C07D 401/12*

(73) **PI INDUSTRIES LTD.** (IN)
Udaisagar Road, Udaipur-Rajasthan 313001, India

(72) BHUJADE, Paras Raybhan (IN); NAIK, Maruti N (IN); PAWAR, Rajesh (IN); BELKAR, Yogesh Kashiram (IN); AUTKAR, Santosh Shridhar (IN); GARG, Ruchi (IN); GADE, Vishwanath (IN); KLAUSENER, Alexander G.M. (DE); KULKARNI, Shantanu Ganesh (IN); RATHORE, Karan (IN)

(74) Công ty TNHH Tư vấn Luật ALIAT (ALIAT LEGAL)

(54) **HỢP CHẤT OXADIAZOL ĐỂ KIỂM SOÁT HOẶC NGĂN NGỪA BỆNH NẤM Ở CÂY TRỒNG VÀ CHẾ PHẨM CHỨA HỢP CHẤT NÀY**

(57) Sáng chế này đề cập đến hợp chất có Công thức (I),

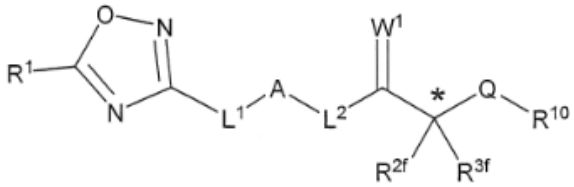

Công thức (I)

trong đó, R^1, L^1, A, L^2, W^1, R^{2f}, R^{3f}, Q, và R^{10} được xác định trong phần mô tả chi tiết sáng chế. Sáng chế này còn đề cập đến quy trình điều chế hợp chất có Công thức (I), chế phẩm và hỗn hợp chứa hợp chất này, quy trình tổng hợp hợp chất này, và phương pháp kiểm soát hoặc ngăn ngừa bệnh nấm và vi sinh vật gây bệnh ở cây trồng.

(11) **1-0048524 B**

(15) 09/06/2025
Số Quyết định: 101526/QĐ-SHTT.IP

(45) 25/07/2025 448B

(43) 25/11/2021 404 A

(21) 1-2021-03840

(85) 25/06/2021

(22) 26/02/2019

(86) PCT/CN2019/076209 26/02/2019

(87) WO2020/172804 A1 03/09/2020

(51) ***H04B 7/0456***

(73) **GUANGDONG OPPO MOBILE TELECOMMUNICATIONS CORP., LTD.** (CN)
No.18 Haibin Road, Wusha, Chang'an Dongguan, Guangdong 523860, China

(72) HUANG, Yingpei (CN); CHEN, Wenhong (CN); SHI, Zhihua (CN); FANG, Yun (CN)

(74) Công Ty Luật TNHH ZILHN (VIỆT NAM) (ZILHN)

(54) **PHƯƠNG PHÁP PHẢN HỒI BẢNG MÃ, THIẾT BỊ ĐẦU CUỐI VÀ THIẾT BỊ MẠNG**

(57) Sáng chế đề xuất phương pháp phản hồi bảng mã, thiết bị đầu cuối và thiết bị mạng. Phương pháp bao gồm: thiết bị đầu cuối chọn từ mảng biến đổi Fourier rời rạc (DFT) số M vectơ DFT miền tần số; thiết bị đầu cuối, theo chỉ báo của M vectơ DFT miền tần số, xác định tập hợp chỉ báo vectơ DFT miền tần số thứ nhất trong số nhiều tập hợp chỉ báo vectơ DFT miền tần số, chỉ báo của M vectơ DFT miền tần số và các chỉ báo vectơ DFT miền tần số thứ nhất trong tập hợp chỉ báo vectơ DFT miền tần số thứ nhất là tương đương, và M là một số nguyên dương; thiết bị đầu cuối gửi tin nhắn chỉ báo đến thiết bị mạng, tin nhắn chỉ báo được sử dụng để chỉ ra tập hợp chỉ báo vectơ DFT miền tần số thứ nhất. Phương pháp theo phương án của sáng chế là hữu ích để giảm chi phí phát tín hiệu của thiết bị đầu cuối trong quá trình phản hồi bảng mã.

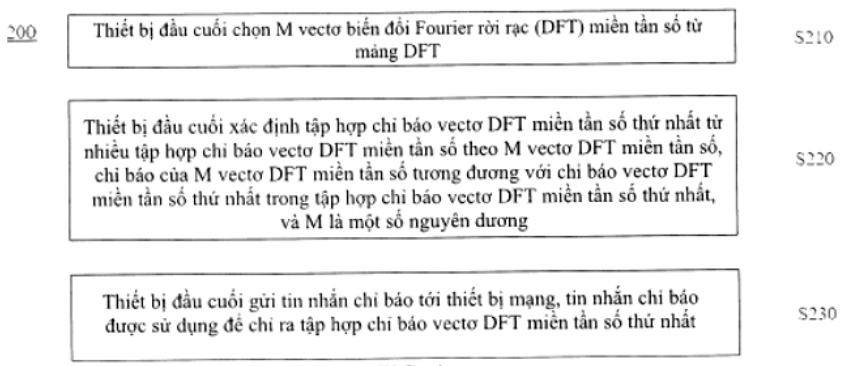

FIG. 4

(11) **1-0048525 B**

(15) 09/06/2025
Số Quyết định: 101527/QĐ-SHTT.IP

(45) 25/07/2025 448B

(43) 27/11/2023 428 A

(21) 1-2023-02964

(85) 05/05/2023

(22) 05/10/2021

(86) PCT/JP2021/036872 05/10/2021

(30) 2020-169389 06/10/2020 JP
2021-046894 22/03/2021 JP

(87) WO2022/075331 14/04/2022

(51) ***D01F 6/46****; A61L 15/24; D04H 3/16; D04H 3/007; A61F 13/514; A61L 15/52*

(73) **KAO CORPORATION** (JP)
14-10, Nihonbashi Kayabacho 1-chome, Chuo-ku, Tokyo 103-8210 Japan

(72) MIZUKOSHI, Yutaro (JP); MAEDA, Naruaki (JP); SASE, Masakazu (JP)

(74) Công ty TNHH một thành viên Sở hữu trí tuệ VCCI (VCCI-IP CO.,LTD)

(54) **VẢI KHÔNG DỆT VÀ TẤM CHỐNG RÒ RỈ DÙNG CHO VẬT PHẨM THẤM HÚT BAO GỒM VẢI KHÔNG DỆT NÀY**

(57) Sáng chế đề cập đến vải không dệt bao gồm các sợi chứa: nhựa nhiệt dẻo có khả năng tạo thành các sợi; và triglyxerit; nhựa nhiệt dẻo này bao gồm nhựa polyolefin. Triglyxerit này bao gồm (a) hỗn hợp của triglyxerit ít nhất chứa, trong một phân tử, nhóm được dẫn xuất từ axit béo có 16 nguyên tử cacbon và triglyxerit ít nhất chứa, trong một phân tử, nhóm được dẫn xuất từ axit béo có 18 nguyên tử cacbon hoặc (b) triglyxerit ít nhất chứa, trong một phân tử, nhóm được dẫn xuất từ axit béo có 16 nguyên tử cacbon và nhóm được dẫn xuất từ axit béo có 18 nguyên tử cacbon.

(11) **1-0048526 B**

(15) 09/06/2025
Số Quyết định: 101528/QĐ-SHTT.IP

(45) 25/07/2025 448B

(43) 25/02/2022 407 A

(21) 1-2021-07039

(85) 03/11/2021

(22) 03/04/2020

(86) PCT/IN2020/050327 03/04/2020

(30) 201941013361 03/04/2019 IN

(87) WO2020/202218 08/10/2020

(51) ***B62K 7/04***; *B62K 21/12; B62K 21/18*

(73) 1. **PRAVEEN, VIJAY K.** (IN)
224, 2nd 'A' Main, 13th 'A' Cross, Sector A,Yelahanka New Town, Bangalore - 560064, India
2. **DAS, ALOK** (IN)
Gulmohar Orchids, Flat No. 502, Ruby Building, Kharadi, Pune - 411 014, India

(72) GANGADHAR, Lakshmish (IN); RANADE, Nitin (IN)

(74) Công Ty Trách Nhiệm Hữu Hạn Tư Vấn Đầu Tư Và Sở Hữu Trí Tuệ INTERFIVE (INTERFIVE CO., LTD)

(54) **XE BÁNH HƠI TẢI HÀNG HÓA**

(57) Sáng chế đề cập đến xe bánh hơi tải hàng hóa bao gồm: ít nhất một khung chứa hàng hóa (10); ít nhất một khung giá đỡ ắc quy (30) được cấu hình để hoạt động phía sau hoặc hoạt động phía trước hoặc hoạt động bên dưới khung chứa hàng hóa (10) này; và ít nhất một khung giá đỡ người lái và yên sau (20) được cấu hình để hoạt động phía sau khung giá đỡ ắc quy (30) này và hoạt động phía sau khung chứa hàng hóa (10) này, trong đó, sau khi thêm hàng hóa, người lái và yên xe lên, khung chứa hàng hóa (10) này, khung giá đỡ ắc quy (30) này, và người lái này và khung giá đỡ yên sau (20) này sẽ cùng nhau giữ trọng tâm của xe này tương đối thấp hơn (gần mặt đất hơn) và về cơ bản là nằm trên hoặc rất gần đường tâm của chiều dài cơ sở của xe này (từ 10a đến 12a).

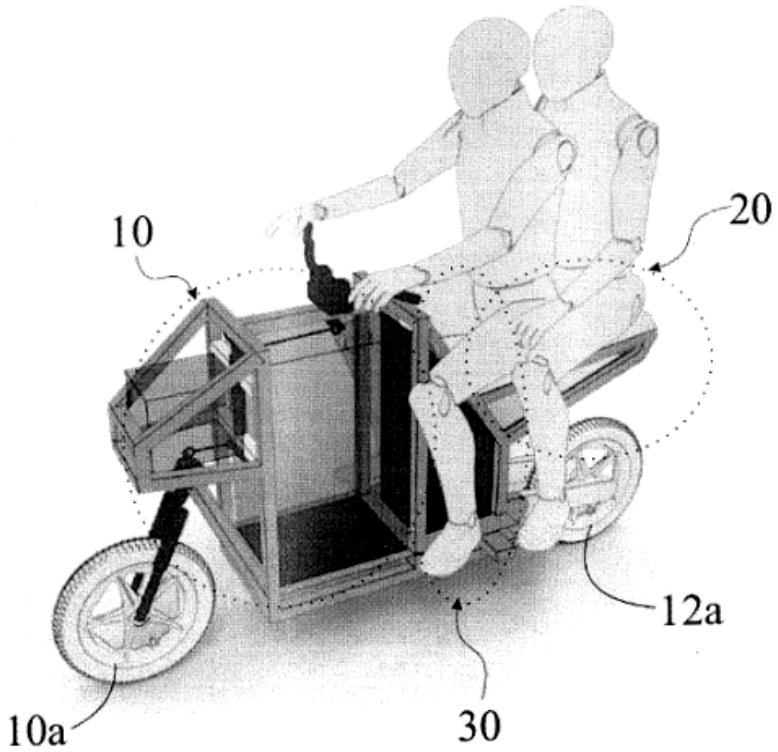

HÌNH 1

(11) **1-0048527 B**

(15) 09/06/2025
Số Quyết định: 101529/QĐ-SHTT.IP

(45) 25/07/2025 448B

(43) 25/12/2018 369 A

(21) 1-2018-02829

(85) 29/06/2018

(22) 29/10/2016

(86) PCT/IB2016/056542 29/10/2016

(30) 62/262,163 02/12/2015 US

(87) WO2017/093824 08/06/2017

(51) ***A41D 3/00***; *A41D 27/28*

(73) **GEOX S.P.A.** (IT)
Via Feltrina Centro, 16, Biadene di Montebelluna, Italy

(72) Moretti Polegato, Mario (IT); Bergamin, Mirco (IT)

(74) Công ty Luật TNHH Phạm và Liên danh (PHAM & ASSOCIATES)

(54) **KẾT CẤU QUẦN ÁO THÔNG GIÓ VÀ THOÁNG KHÍ**

(57) Sáng chế đề cập đến kết cấu quần áo thông gió và thoáng khí bao gồm lớp trong đối mặt với cơ thể của người mặc và kéo dài theo ít nhất một phần của quần áo, lớp đệm trung gian, cùng với lớp trong tạo thành khoảng trống thứ nhất và lớp ngoài có các lỗ thông khí, để không khí đi vào từ bên ngoài và/hoặc để không khí nóng ẩm thoát ra từ bên trong quần áo, và cùng với lớp giữa tạo thành khoảng trống thứ hai. Lớp giữa bao gồm ít nhất trong một hoặc nhiều vùng, ít nhất một đệm có rãnh để dẫn không khí nóng ẩm và không khí này ra bên ngoài.

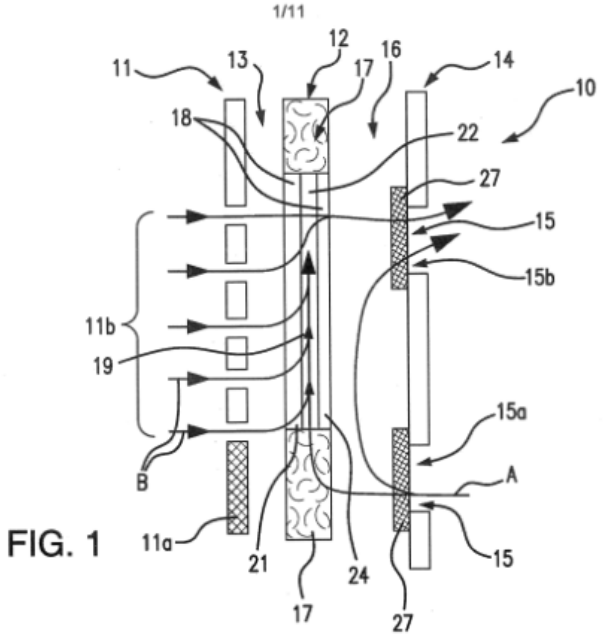

FIG. 1

(11) **1-0048528 B**

(15) 09/06/2025
Số Quyết định: 101530/QĐ-SHTT.IP

(45) 25/07/2025 448B

(43) 26/12/2022 417 A

(21) 1-2022-06023

(85) 20/09/2022

(22) 02/04/2020

(86) PCT/JP2020/015170 02/04/2020

(87) WO2021/199400 A1 07/10/2021

(51) ***C22C 38/00***; *H01F 1/147; C22C 38/60; C21D 8/12*

(73) **NIPPON STEEL CORPORATION** (JP)
6-1, Marunouchi 2-chome, Chiyoda-ku, Tokyo 100-8071 Japan

(72) Hiroyoshi YASHIKI (JP); Yoshiaki NATORI (JP); Miho TOMITA (JP); Kazutoshi TAKEDA (JP); Takuya MATSUMOTO (JP)

(74) Công ty TNHH một thành viên Sở hữu trí tuệ VCCI (VCCI-IP CO.,LTD)

(54) TẤM THÉP ĐIỆN KHÔNG ĐỊNH HƯỚNG VÀ PHƯƠNG PHÁP SẢN XUẤT TẤM THÉP NÀY

(57) Sáng chế đề cập đến tấm thép điện không định hướng bao gồm thành phần hóa học của kim loại nền chứa, theo % khối lượng, C: nhỏ hơn hoặc bằng 0,0050%, Si: nằm trong khoảng từ 3,8% đến 5,0%, Mn: vượt quá 0,2% và nhỏ hơn 2,0%, P: nhỏ hơn hoặc bằng 0,030%, S: nhỏ hơn hoặc bằng 0,0030%, Al: lớn hơn hoặc bằng 0,005% và nhỏ hơn 0,050%, N: nằm trong khoảng từ 0,0005% đến 0,0030%, Ti: nhỏ hơn 0,0050%, Nb: nhỏ hơn 0,0050%, Zr: nhỏ hơn 0,0050%, V: nhỏ hơn 0,0050%, Cu: nhỏ hơn 0,20%, Ni: nhỏ hơn 0,50%, Sn: nằm trong khoảng từ 0% đến 0,10%, Sb: nằm trong khoảng từ 0% đến 0,10%, phần còn lại: Fe và các tạp chất. [Si + 0,5 × Mn ≥ 4,3] được thỏa mãn và kích thước hạt trung bình của kim loại nền nằm trong khoảng từ 10 đến 80μm. Sáng chế còn đề cập đến phương pháp sản xuất tấm thép điện không định hướng.

(11) **1-0048529 B**

(15) 09/06/2025
Số Quyết định: 101531/QĐ-SHTT.IP

(45) 25/07/2025 448B

(43) 25/06/2020 387 A

(21) 1-2020-01752

(85) 25/03/2020

(22) 19/09/2018

(86) PCT/KR2018/011038 19/09/2018

(30) 10-2017- 0126051 28/09/2017 KR

(87) WO2019/066364 A1 04/04/2019

(51) ***G06K 19/07****; G08B 19/00; G06Q 10/08*

(73) **AMOSENSE CO., LTD** (KR)
(Cheonan the forth Local Industrial Complex 19-1 Block) 90, 4sandan 5-gil, Jiksan-eup, Seobuk-gu, Cheonan-si, Chungcheongnam-do 31040, Republic of Korea

(72) KIM, Beom Jin (KR); BAEK, Hyung Il (KR)

(74) Công ty TNHH Tư vấn ALIATLEGAL (ALIAT LEGAL)

(54) **HỆ THỐNG VẬN CHUYỂN HÀNG HÓA**

(57) Sáng chế đề cập đến thiết bị ghi dữ liệu vận chuyển. Thiết bị ghi dữ liệu vận chuyển theo một phương án điển hình của sáng chế này bao gồm: bộ phận cảm biến (110), được gắn vào bề mặt bên trong của thùng chứa hàng (200) để chứa hàng hóa cần vận chuyển và để cảm nhận thông tin trạng thái bên trong trên thùng chứa hàng và/hoặc thông tin sự kiện bên ngoài với thùng chứa hàng; bộ nhớ (120) để lưu trữ thông tin thu nhận được thông qua bộ phận cảm biến (110); bộ phận truyền thông (130) để truyền thông tin được lưu trữ trong bộ nhớ (120) đến thiết bị điện tử bên ngoài; bộ phận điều khiển (140) để điều khiển các hoạt động của bộ phận cảm biến, bộ nhớ và bộ phận truyền thông; và bộ phận cung cấp nguồn điện để cung cấp nguồn điện cho bộ phận điều khiển. Ngoài ra, sáng chế còn đề cập đến hệ thống vận chuyển hàng hóa bao gồm thiết bị ghi dữ liệu vận chuyển này.

FIG. 1

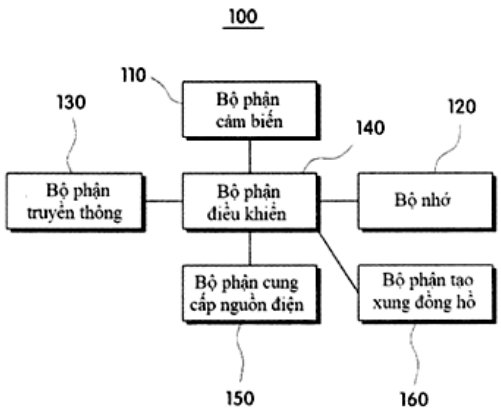

(11) **1-0048530 B**

(15) 09/06/2025
Số Quyết định: 101532/QĐ-SHTT.IP

(45) 25/07/2025 448B

(43) 25/07/2023 424 A

(21) 1-2023-01509

(85) 09/03/2023

(22) 22/10/2021

(86) PCT/US2021/056145 22/10/2021

(30) 63/105,493 26/10/2020 US

(87) WO2022/093635 A1 05/05/2022

(51) ***E06B 9/262****; B32B 27/36; B32B 5/02; E06B 9/42; E06B 9/24; B32B 27/12; B32B 7/05*

(73) **TEH YOR CO., LTD.** (TW)
1 & 36, Lane 338, Sidong Rd., Sansia Dist., New Taipei City 23743, Taiwan

(72) Chin-Tien HUANG (TW); Chien-Fong HUANG (US)

(74) Công ty Luật TNHH quốc tế BMVN (BMVN INTERNATIONAL LLC)

(54) MÀNH CỬA SỔ VÀ CỤM KHUNG MÀNH DÙNG CHO MÀNH CỬA SỔ

(57) Sáng chế đề xuất mành cửa sổ và cụm khung mành dùng cho mành cửa sổ. Cụm khung mành này bao gồm dải băng dài thứ nhất và dải băng dài thứ hai nằm cạnh nhau được gắn kết với tấm đỡ. Mỗi dải băng dài có cạnh thứ nhất và cạnh thứ hai ngược nhau, và phần dải băng chính nằm giữa mép thứ nhất và mép thứ hai, mép thứ nhất và mép thứ hai này tiếp giáp tương ứng với phần dải băng chính này dọc theo đường gấp thứ nhất và đường gấp thứ hai, mép thứ nhất này kéo dài giữa đường gấp thứ nhất này và cạnh thứ nhất này, mép thứ hai này kéo dài giữa đường gấp thứ hai này và cạnh thứ hai này, mép thứ hai này bao gồm đường gấp thứ ba về cơ bản song song với đường gấp thứ hai này. Mép thứ nhất này được gắn kết với tấm đỡ này, và mép thứ hai này được gắn kết với tấm đỡ này hoặc dải băng dài thứ hai này ở phần mép nằm giữa đường gấp thứ ba này và cạnh thứ hai này.

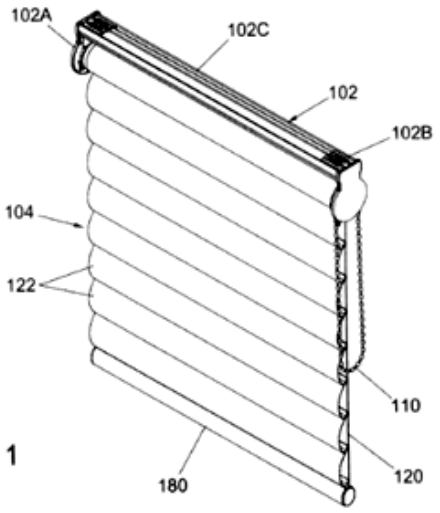

FIG. 1

(11) **1-0048531 B**

(15) 09/06/2025
Số Quyết định: 101535/QĐ-SHTT.IP

(45) 25/07/2025 448B

(43) 26/12/2022 417 A

(21) 1-2022-06172

(85) 26/09/2022

(22) 30/03/2021

(86) PCT/EP2021/058313 30/03/2021

(30) 10 2020 204 207.1 31/03/2020 DE

(87) WO2021/198266 07/10/2021

(51) ***A61F 5/01***; *A61F 5/058*

(73) **BAUERFEIND AG** (DE)
Triebeser Str. 16, 07937 Zeulenroda-Triebes, Germany

(72) BECK, André (DE); BAUERFEIND, Hans Bruno (DE)

(74) Công ty TNHH Trường Xuân (AGELESS CO.,LTD.)

(54) **PHƯƠNG TIỆN CHỈNH HÌNH NGÓN TAY CÁI**

(57) Sáng chế đề cập đến phương tiện chỉnh hình ngón tay cái, cụ thể là để sửa vị trí sai của ngón tay cái trong khớp cổ tay, bao gồm a) thân đúc ổn định về kích thước cơ bản được uốn cong theo hình chữ U, được lắp vào bàn tay giữa ngón tay cái và ngón trỏ ở trạng thái được áp dụng và đỡ ngón tay cái và cố định nó ở khoảng cách so với ngón trỏ, trong đó thân đúc uốn cong theo hình chữ U có phần đầu thứ nhất và phần đầu thứ hai, và bao gồm b) dây đeo được siết chặt bằng một đầu dây đeo vào phần đầu thứ nhất của thân đúc, trong đó phần đầu thứ hai của thân đúc có bộ phận dẫn hướng để dẫn hướng dây đeo, ví dụ có bộ phận quay để xoay dây đeo trở lại.

Fig. 15

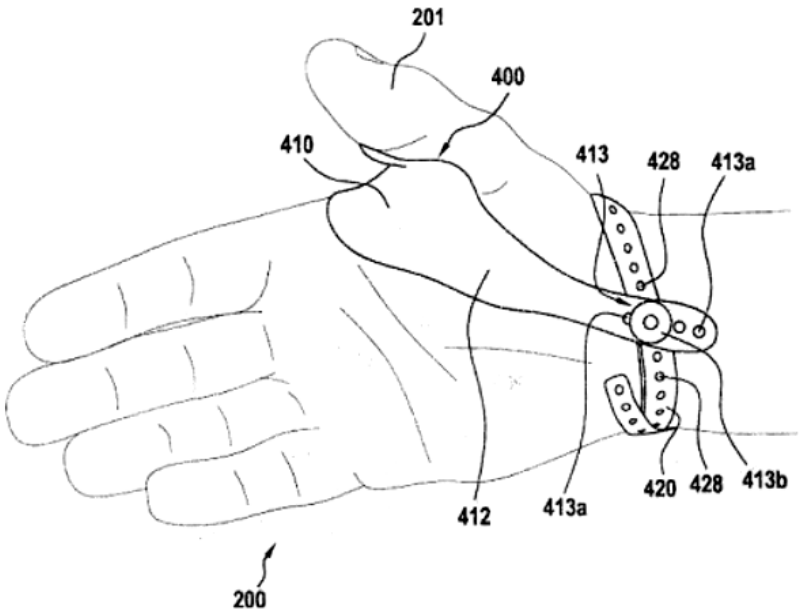

(11) **1-0048532 B**

(15) 09/06/2025
Số Quyết định: 101556/QĐ-SHTT.IP

(45) 25/07/2025 448B

(43) 25/05/2017 350 A

(21) 1-2016-02458

(22) 05/07/2016

(30) 201520925793.8 19/11/2015 CN

(51) ***A41H 37/10**; G01V 3/00*

(73) **DMARK METAL BUTTON COMPANY LIMITED** (CN)
Flat / Rm. H, Blk. 3, 16/F, Golden Dragon Industrial Centre, 172 - 180 Tai Lin Pai Road, Kwai Chung, N.T., Hong Kong

(72) CAO, Jinghui (CN)

(74) Công ty TNHH Trường Xuân (AGELESS CO.,LTD.)

(54) **THIẾT BỊ PHÁT HIỆN SỰ LỆCH KHUY**

(57) Sáng chế đề cập đến thiết bị phát hiện sự lệch khuy bao gồm bộ phận giữ khuôn trên để giữ bộ phận cài chặt của khuy và bộ phận giữ khuôn dưới để giữ các ngạnh của khuy; thành ngoài của bộ phận giữ khuôn trên được cấu tạo có bộ cảm biến thứ nhất; thành ngoài của bộ phận giữ khuôn dưới được cấu tạo có bộ cảm biến thứ hai; bộ phận giữ khuôn dưới được cấu tạo ở bên trong có bộ cảm biến thứ ba; lớp cách điện thứ nhất được bố trí giữa bộ cảm biến thứ nhất và thành ngoài của bộ phận giữ khuôn trên; lớp cách điện thứ hai được bố trí giữa bộ cảm biến thứ hai và thành ngoài của bộ phận giữ khuôn dưới; và lớp cách điện thứ ba được bố trí giữa bộ cảm biến thứ ba và thành trong của bộ phận giữ khuôn dưới. So với giải pháp kỹ thuật đã biết, sáng chế này có kết cấu đơn giản, có thể phát hiện nhanh khuy bị lệch trong quá trình đính khuy, và ngăn không cho các sản phẩm lỗi xuất ra thị trường và gây mất an toàn cho người sử dụng.

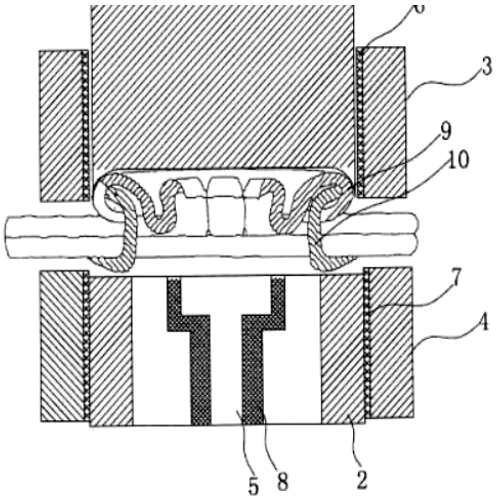

Fig. 1

(11) **1-0048533 B**

(15) 09/06/2025
Số Quyết định: 101577/QĐ-SHTT.IP

(45) 25/07/2025 448B

(43) 25/05/2023 422 A

(21) 1-2022-07104

(85) 31/10/2022

(22) 20/07/2021

(86) PCT/CN2021/107425 20/07/2021

(30) 202010748593.5 30/07/2020 CN

(87) WO2022/022338 03/02/2022

(51) ***B28C 7/02***; *B28C 7/04*

(73) **SANY AUTOMOBILE MANUFACTURING CO., LTD** (CN)
Sany Industry Town, Economic and Technological Development Zone Changsha, Hunan 410100, China

(72) JIN, Junfa (CN); TANG, Yuejun (CN); TU, Mingchang (CN)

(74) Công ty TNHH Trường Xuân (AGELESS CO.,LTD.)

(54) **PHƯƠNG PHÁP VÀ THIẾT BỊ ĐIỀU KHIỂN TRÚT TẢI, TRẠM TRỘN VÀ PHƯƠNG TIỆN LƯU TRỮ CÓ THỂ ĐỌC ĐƯỢC TRÊN MÁY TÍNH KHÔNG NHẤT THỜI**

(57) Sáng chế đề xuất phương pháp và thiết bị điều khiển để trút tải, trạm trộn và phương tiện có thể đọc được trên máy tính không nhất thời. Phương pháp điều khiển trút tải bao gồm các bước: thu được công thức vật liệu, và xác định xilô thứ nhất và xilô thứ hai mà liền kề theo trình tự trút tải theo công thức vật liệu; thu được thời gian trút tải và trọng lượng của cốt liệu bê tông trong xilô thứ nhất khi cửa trút tải của xilô thứ nhất được mở; xác định tốc độ trút tải theo thời gian trút tải và trọng lượng của cốt liệu bê tông trong xilô thứ nhất; và xác định khoảng thời gian giữa việc trút tải của xilô thứ hai và việc trút tải của xilô thứ nhất theo tốc độ trút tải và khoảng cách giữa xilô thứ nhất và xilô thứ hai. Bằng phương pháp điều khiển trút tải trong sáng chế này, điều kiện làm việc tại thời điểm thực của việc trút tải có thể được xác định, để điều chỉnh thông minh khoảng thời gian giữa việc trút tải của hai xilô mà liền kề theo trình tự trút tải, nhờ đó đạt được việc không chất đống vật liệu, không tràn vật liệu và kết nối liền mạch các dòng vật liệu, đồng thời đạt được mục đích sản xuất chính xác và hiệu quả và tiết kiệm nhân lực và vật lực.

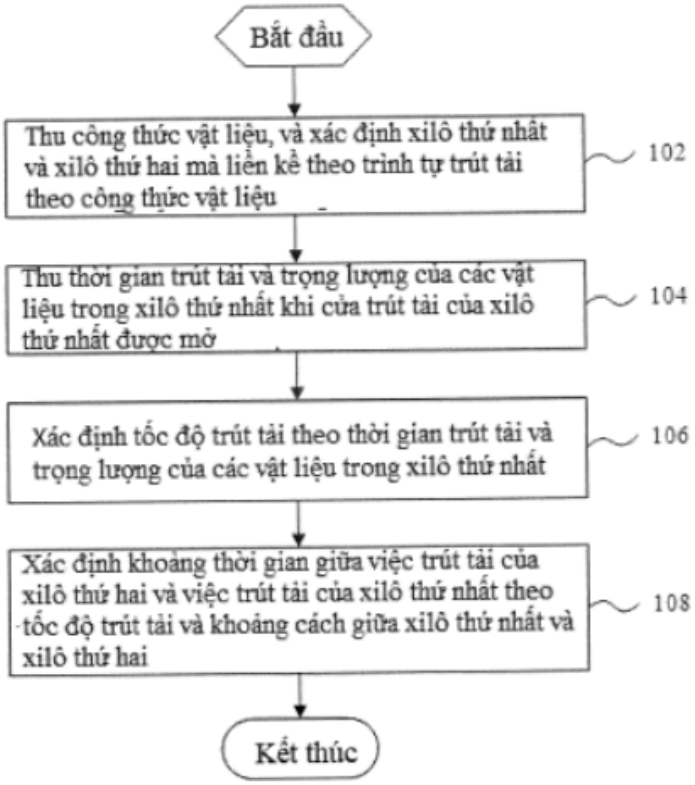
Bắt đầu
Thu công thức vật liệu, và xác định xilô thứ nhất và xilô thứ hai mà liền kề theo trình tự trút tải theo công thức vật liệu
102
Thu thời gian trút tải và trọng lượng của các vật liệu trong xilô thứ nhất khi cửa trút tải của xilô thứ nhất được mở
104
Xác định tốc độ trút tải theo thời gian trút tải và trọng lượng của các vật liệu trong xilô thứ nhất
106
Xác định khoảng thời gian giữa việc trút tải của xilô thứ hai và việc trút tải của xilô thứ nhất theo tốc độ trút tải và khoảng cách giữa xilô thứ nhất và xilô thứ hai
108
Kết thúc

FIG. 1

(11) **1-0048534 B**

(15) 09/06/2025
Số Quyết định: 101599/QĐ-SHTT.IP

(45) 25/07/2025 448B

(43) 26/07/2021 400 A

(21) 1-2020-00968

(22) 21/02/2020

(30) 102020000000316 10/01/2020 IT

(51) ***B21B 37/20**; B21B 37/24*

(73) **DANIELI & C. OFFICINE MECCANICHE S.P.A.** (IT)
Via Nazionale, 41 - 33042 Buttrio (UD), Italy

(72) Stefano MARTINIS (IT); Paolo BOBIG (IT)

(74) Công ty TNHH Trường Xuân (AGELESS CO.,LTD.)

(54) **PHƯƠNG PHÁP VÀ THIẾT BỊ DÙNG ĐỂ SẢN XUẤT SẢN PHẨM THÉP PHẲNG**

(57) Phương pháp sản xuất các sản phẩm thép phẳng, cụ thể là cuộn dải thép, ở chế độ liên tục và/hoặc bán liên tục, trong đó sản phẩm thép được đưa đến máy cán liên tục bao gồm ít nhất 4 giá cán, trong đó các giá cán theo thứ tự là các giá cán thô (18a, 18b, 18c) và giá cán hoàn thiện (21a, 21b, 21c, 21d, 21e), trong đó phương pháp được đề xuất để thực hiện sự thay đổi độ dày bay, cụ thể là thay đổi độ dày mà không làm gián đoạn quá trình cán quá trình sản phẩm thép thoát ra từ máy cán. Ít nhất là tốc độ quay của các con lăn của giá cán thứ nhất (18a) của máy cán và khoảng cách của chúng không bị thay đổi trong quá trình sự thay đổi độ dày bay của băng. Sự chuyển đổi từ độ dày hiện tại sang độ dày tiếp theo xảy ra bằng cách áp dụng thiết lập tham số mới, ví dụ khoảng cách giữa các con lăn, tốc độ của các con lăn và độ căng liên giá cán liên quan đến thay đổi thước đo bay. Số lượng giá cán liên quan đến sự thay đổi độ dày bay, bắt đầu từ giá cán cuối cùng (21e) của giá cán hoàn thiện, có tính đến sự phân bố lực cán của mỗi giá cán, do đó sự phân bố lực mới do sự thay đổi độ dày không làm cho giá trị của lực cán của bất kỳ của giá cán nào lệch khỏi phạm vi dung sai chấp nhận được.

(11) **1-0048535 B**

(15) 09/06/2025
Số Quyết định: 101600/QĐ-SHTT.IP

(45) 25/07/2025 448B

(43) 25/07/2011 280 A

(21) 1-2011-00224

(85) 23/06/2009

(22) 23/06/2009

(86) PCT/US2009/048316 23/06/2009

(30) 61/074,978 23/06/2008 US
61/079,393 09/07/2008 US
61/087,145 07/08/2008 US
12/487,575 18/06/2009 US

(87) WO2010/008856 21/01/2010

(51) ***H04W 68/00***

(73) **QUALCOMM INCORPORATED** (US)
Attn: International IP Administration, 5775 Morehouse Drive, San Diego, California 92121, United States of America

(72) SINGH, Damanjit (IN); HORN, Gavin, B. (US); SONG, Osok (KR); TINNAKORNSRISUPHAP, Peerapol (TH); GUPTA, Rajarshi (IN)

(74) Công ty TNHH Quốc tế D &N (D&N INTERNATIONAL CO.,LTD.)

(54) **PHƯƠNG PHÁP VÀ THIẾT BỊ TRUYỀN THÔNG KHÔNG DÂY**

(57) Sáng chế đề cập đến phương pháp và thiết bị truyền thông không dây, cụ thể là hệ thống và phương pháp hỗ trợ dồn kênh các kết nối truyền thông từ nhiều điểm truy nhập xuôi tuyến đến một hoặc nhiều thực thể quản lý di động (*MME: Mobility Management Entity*). Cụ thể, thành phần tập trung được dùng để thiết lập một kết nối ở tầng vận chuyển với thực thể MME cùng với nhiều kết nối ở tầng ứng dụng trên một kết nối ở tầng vận chuyển cho mỗi điểm trong số nhiều điểm truy nhập xuôi tuyến và/hoặc các thiết bị di động liên quan. Các điểm truy nhập xuôi tuyến và/hoặc thiết bị di động có thể cung cấp ký hiệu nhận dạng, như ký hiệu nhận dạng vùng theo dõi, cho thành phần tập trung, thành phần tập trung có thể sử dụng các ký hiệu nhận dạng đó để theo dõi việc truyền thông với thực thể MME. Trong trường hợp này, thực thể MME có thể truyền thông báo nhắn tin, và thành phần tập trung có thể xác định các điểm truy nhập xuôi tuyến liên quan đến các thông báo nhắn tin dựa vào mối liên kết đã được lưu trữ với ký hiệu nhận dạng vùng theo dõi trong thông báo nhắn tin.

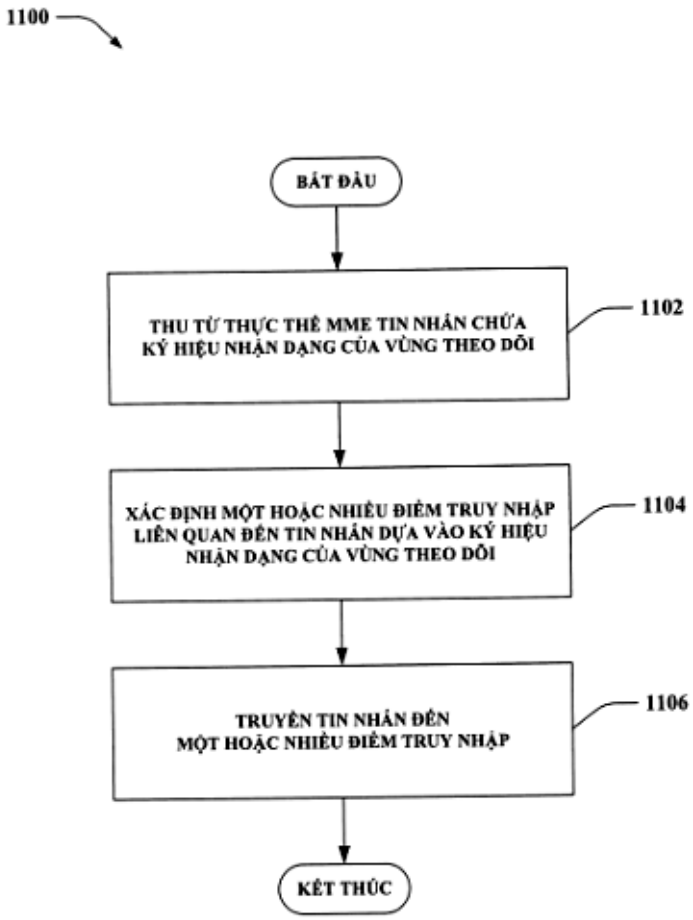
1100
BẮT ĐẦU
THU TỪ THỰC THỂ MME TIN NHẮN CHỨA KÝ HIỆU NHẬN DẠNG CỦA VÙNG THEO DÕI
1102
XÁC ĐỊNH MỘT HOẶC NHIỀU ĐIỂM TRUY NHẬP LIÊN QUAN ĐẾN TIN NHẮN DỰA VÀO KÝ HIỆU NHẬN DẠNG CỦA VÙNG THEO DÕI
1104
TRUYỀN TIN NHẮN ĐẾN MỘT HOẶC NHIỀU ĐIỂM TRUY NHẬP
1106
KẾT THÚC

FIG. 11

(11) **1-0048536 B**

(15) 09/06/2025
Số Quyết định: 101601/QĐ-SHTT.IP

(45) 25/07/2025 448B

(43) 25/12/2019 381 A

(21) 1-2019-04166

(85) 30/07/2019

(22) 29/12/2017

(86) PCT/IB2017/001725 29/12/2017

(30) 62/440,929 30/12/2016 US

(87) WO2018/122610 A1 05/07/2018

(51) ***C07K 14/00***; *C12N 15/113; A61K 38/00*

(73) **OLIPASS CORPORATION** (KR)
20th Floor, Ace Dongbaek Tower, 16 Beon-gil, 16-4 Dongbaek Jungang-ro, Giheung-gu, Yongin-si, Gyeonggi-do 17015, Republic of Korea

(72) CHUNG Shin (KR); JUNG Daram (KR); CHO Bongjun (KR); JANG Kangwon (KR); YOON Heungsik (KR)

(74) Công ty TNHH Trần Hữu Nam và Đồng sự (TRAN H.N & ASS.)

(54) **DẪN XUẤT AXIT NUCLEIC PEPTIT GÂY NHẢY ĐOẠN EXON VÀ PHƯƠNG PHÁP GÂY RA SỰ NHẢY EXON ĐÍCH TRONG TIỀN ARN THÔNG TIN MỤC TIÊU**

(57) Dẫn xuất axit nucleic peptit có công thức I được cung cấp để gắn kết chặt chẽ với vị trí cắt nối trong tiền ARN thông tin theo một trình tự cụ thể. Với tính thấm màng tế bào tuyệt vời và ái lực mạnh với ARN, dẫn xuất axit nucleic peptit nói trên gây ra nhảy exon trong các tế bào được xử lý bằng axit peptit nucleic ở nồng độ dưới femtô mol (10^{-15} mol) dưới dạng oligonucleotit "nguyên dạng". Hợp chất nói trên cho thấy hoạt tính trị liệu ở các đối tượng khi sử dụng toàn thân ngay cả ở mức 1 µg/Kg hoặc ít hơn, và do đó rất hữu ích để điều trị bệnh hoặc triệu chứng với chi phí điều trị hợp lý.

Hình 37A

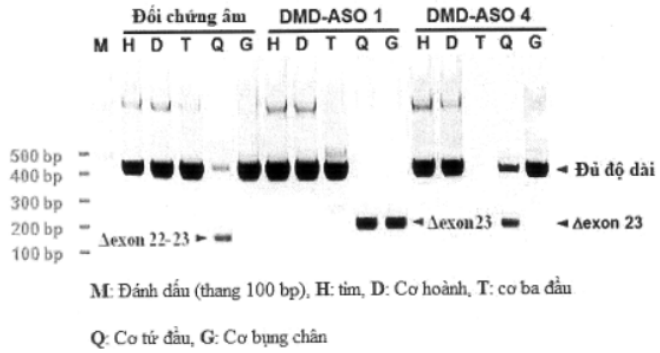

M: Đánh dấu (thang 100 bp), H: tim, D: Cơ hoành, T: cơ ba đầu

Q: Cơ tứ đầu, G: Cơ bụng chân

(11) **1-0048537 B**

(15) 09/06/2025
Số Quyết định: 101602/QĐ-SHTT.IP

(45) 25/07/2025 448B

(43) 26/12/2022 417 A

(21) 1-2022-05864

(85) 14/09/2022

(22) 15/03/2021

(86) PCT/JP2021/010447 15/03/2021

(30) 2020-048210 18/03/2020 JP

(87) WO2021/187442 23/09/2021

(51) ***C08L 33/08***; *D21H 23/14; D21H 19/20; C08K 5/053; C08L 33/10*

(73) **DAIKIN INDUSTRIES, LTD.** (JP)
Osaka Umeda Twin Towers South, 1-13-1, Umeda, Kita-ku, Osaka-Shi, Osaka 530-0001, Japan

(72) MATSUDA, Michio (JP); SAKASHITA, Hirotoshi (JP); UEHARA, Tetsuya (JP); NOGUCHI, Daisuke (JP)

(74) Công ty TNHH một thành viên Sở hữu trí tuệ VCCI (VCCI-IP CO.,LTD)

(54) CHẾ PHẨM CHỨA COPOLYME KHÔNG CHỨA FLO VÀ PHƯƠNG PHÁP ĐIỀU CHẾ CHẾ PHẨM NÀY

(57) Sáng chế đề cập đến chế phẩm chứa copolyme không chứa flo chứa (1) copolyme không chứa flo và (2) rượu axetylen. Copolyme không chứa flo (1) tốt hơn là không chứa khung chính styren. Copolyme không chứa flo (1) tốt hơn là có các đơn vị lặp lại (a) được tạo ra từ monome acrylic có nhóm hydrocacbon mạch dài có 7 đến 40 nguyên tử cacbon. Ngoài ra, copolyme không chứa flo (1) tốt hơn là có các đơn vị lặp lại (b) được tạo ra từ monome acrylic có nhóm ưa nước. Chế phẩm chứa copolyme không chứa flo này có sự tạo bọt ít trong quá trình xử lý và có thể tạo tính chịu dầu và tính chịu nước tuyệt vời cho vật liệu nền.

(11) **1-0048538 B**

(15) 09/06/2025
Số Quyết định: 101631/QĐ-SHTT.IP

(45) 25/07/2025 448B

(43) 25/08/2022 413 A

(21) 1-2022-03029

(85) 13/05/2022

(22) 24/11/2020

(86) PCT/EP2020/083167 24/11/2020

(30) 19211511.1 26/11/2019 EP

(87) WO2021/105101 03/06/2021

(51) ***C07D 249/12***; *A01N 43/00; A01N 43/653*

(73) **BAYER AKTIENGESELLSCHAFT** (DE)
Kaiser-Wilhelm-Allee 1, 51373 Leverkusen, Germany

(72) MÜLLER, Thomas (DE); MOSRIN, Marc (FR); REINGRUBER, Anna, Maria (DE); HELMKE, Hendrik (DE); ROSINGER, Christopher, Hugh (GB); DITTGEN, Jan (DE)

(74) Công ty Luật TNHH T&G (TGVN)

(54) **DẪN XUẤT AXIT [(1,5-DIPHENYL-1H-1,2,4-TRIAZOL-3-YL)OXY]AXETIC VÀ MUỐI CỦA NÓ, CHẾ PHẨM BẢO VỆ CÂY TRỒNG CHỨA CHÚNG VÀ PHƯƠNG PHÁP LÀM GIẢM TÁC DỤNG GÂY ĐỘC TRÊN THỰC VẬT CỦA THUỐC DIỆT SINH VẬT GÂY HẠI LÊN THỰC VẬT HỮU ÍCH HOẶC CÂY TRỒNG**

(57) Sáng chế đề cập đến các hợp chất bảo vệ thực vật hữu hiệu và các chế phẩm chứa các hợp chất cụ thể dùng làm chất an toàn để làm giảm tác dụng gây độc trên thực vật của các chế phẩm hóa nông, đặc biệt là thuốc diệt cỏ.

Cụ thể hơn, sáng chế đề cập đến dẫn xuất axit cụ thể [(1,5-diphenyl-1H-1,2,4-triazol-3-yl)oxy]axetic có công thức chung (I)

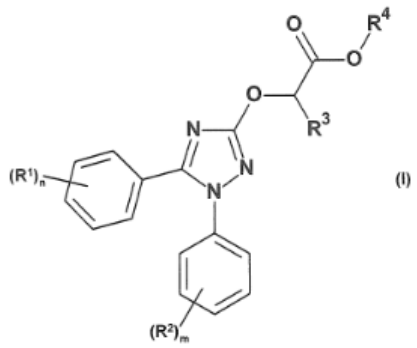

(I)

và muối của nó, đến phương pháp làm giảm tác dụng gây độc trên thực vật của thuốc diệt sinh vật gây hại lên thực vật hoặc cây trồng hữu ích.

(11) **1-0048539 B**

(15) 09/06/2025
Số Quyết định: 101632/QĐ-SHTT.IP

(45) 25/07/2025 448B

(43) 25/04/2022 409 A

(21) 1-2022-00228

(85) 14/01/2022

(22) 19/06/2020

(86) PCT/US2020/038591 19/06/2020

(30) 62/864,145 20/06/2019 US

(87) WO2020/257552 24/12/2020

(51) ***C03C 3/093***; *C03B 5/225; C03C 3/091; C03B 17/06; C03C 15/00*

(73) **CORNING INCORPORATED** (US)
1 Riverfront Plaza, Corning, New York 14831, United States of America

(72) ALDERMAN, Bethany Jon (US); CHEN, Naigeng (CN); COBLE, Claire Renata (US); LEZZI, Peter Joseph (US); QAROUSH, Yousef Kayed (JO); STURDEVANT, Elizabeth Mary (US)

(74) Công ty Luật TNHH T&G (TGVN)

(54) DẢI THỦY TINH VÀ PHƯƠNG PHÁP SẢN XUẤT DẢI THỦY TINH

(57) Sáng chế đề cập đến dải thủy tinh bao gồm bề mặt chính thứ nhất kéo dài dọc theo mặt phẳng thứ nhất. Dải thủy tinh bao gồm bề mặt chính thứ hai kéo dài dọc theo mặt phẳng thứ hai về cơ bản là song song với mặt phẳng thứ nhất. Độ dày thứ nhất được xác định nằm giữa bề mặt chính thứ nhất và bề mặt chính thứ hai dọc theo hướng độ dày vuông góc với bề mặt chính thứ nhất. Độ dày thứ nhất nằm trong khoảng từ khoảng 25 µm đến khoảng 125 µm. Bề mặt mép kéo dài giữa mặt phẳng thứ nhất và mặt phẳng thứ hai. Bề mặt mép có chiều cao theo hướng độ dày nhỏ hơn độ dày thứ nhất. Sáng chế cũng đề cập đến phương pháp sản xuất dải thủy tinh.

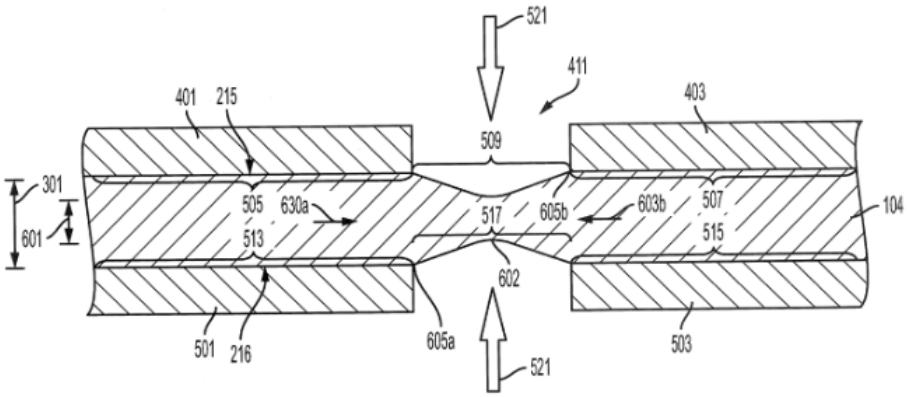

FIG. 6

(11) **1-0048540 B**

(15) 09/06/2025
Số Quyết định: 101633/QĐ-SHTT.IP

(45) 25/07/2025 448B

(43) 25/04/2022 409 A

(21) 1-2021-04025

(85) 01/07/2021

(22) 08/01/2020

(86) PCT/SG2020/050007 08/01/2020

(30) 10201906913Y 26/07/2019 SG

(87) WO2021/021014A1 04/02/2021

(51) ***A61K 9/14***; *A61K 47/10; A61K 47/26; A61K 47/44; A61K 31/12; A61K 47/22*

(73) **AASTAR PTE LTD** (SG)
18 Howard Road, #10-07, Novelty BizCentre, Singapore S369585, Singapore

(72) Tran, The Huy (VN)

(74) Công ty TNHH Quốc tế TRUSTLAW (TRUSTLAW CO.,LTD.)

(54) **DƯỢC PHẨM CHỨA CÁC HẠT NANO CURCUMINOID VÀ PHƯƠNG PHÁP SẢN XUẤT DƯỢC PHẨM NÀY**

(57) Sáng chế đề cập đến dược phẩm chứa hỗn hợp chứa các curcuminoid để làm ít nhất một trong số các hoạt chất điều trị. Thông thường, hỗn hợp này chứa 4– 8% trọng lượng của các curcuminoid được tinh chế; 20 – 35% trọng lượng của pha dầu; 25 – 35% trọng lượng của đồng dung môi; và 40 – 50% trọng lượng của chất hoạt động bề mặt. Tốt hơn là, các curcuminoid được tinh chế trong hỗn hợp có kích cỡ trung bình khoảng 19nm hoặc ít nhất một nửa các curcuminoid được mang trong hỗn hợp này có kích cỡ hạt không vượt quá 19nm.

(11) **1-0048541 B**

(15) 09/06/2025
Số Quyết định: 101634/QĐ-SHTT.IP

(45) 25/07/2025 448B

(43) 25/11/2015 332 A

(21) 1-2015-00931

(85) 20/03/2015

(22) 31/07/2013

(86) PCT/EP2013/066066 31/07/2013

(30) 12181028.7 20/08/2012 EP

(87) WO2014/029592 27/02/2014

(51) ***C12P 13/12***; *C12R 1/19; C12N 15/70*

(73) **EVONIK OPERATIONS GMBH** (DE)
Rellinghauser Strasse 1-11, 45128 Essen, Germany

(72) BATHE, Brigitte (DE); MOLCK, Stella (DE); PRIEFERT, Horst (DE)

(74) Công ty Luật TNHH Phạm và Liên danh (PHAM & ASSOCIATES)

(54) **QUY TRÌNH SẢN XUẤT L-AXIT AMIN HOẶC CHẤT PHỤ GIA THỨC ĂN GIA SÚC BẰNG CÁCH LÊN MEN VI SINH VẬT THUỘC HỌ ENTEROBACTERIACEAE VÀ VI SINH VẬT THUỘC HỌ ENTEROBACTERIACEAE**

(57) Sáng chế đề cập đến quy trình sản xuất L-axit amin hoặc chất phụ gia thức ăn gia súc bằng phương pháp lên men bằng cách sử dụng các vi sinh vật thuộc họ *Enterobacteriaceae*, mang gen *proP* được làm suy giảm, các vi sinh vật thích hợp cho quá trình sản xuất này, các polynucleotit mã hoá các biến thể của chất vận chuyển ProP, vi sinh vật tái tổ hợp và quy trình nhận diện vi sinh vật.

(11) **1-0048542 B**

(15) 09/06/2025
Số Quyết định: 101635/QĐ-SHTT.IP

(45) 25/07/2025 448B

(43) 25/08/2022 413 A

(21) 1-2022-00708

(22) 07/02/2022

(30) 17/169,269 05/02/2021 US

(51) ***F24B 1/18***; *F24B 5/02; F24C 15/08; F24B 13/00*

(73) **SOLO BRANDS, LLC** (US)
1001 Mustang Dr., Grapevine, TX 76051, United States of America

(72) WEILERT, Jeffrey R. (US); MAGHSADI, Alexander K. (US)

(74) Công ty Luật TNHH T&G (TGVN)

(54) **HỐ ĐỐT LỬA**

(57) Sáng chế bộc lộ hố đốt lửa mà bao gồm buồng đốt, vỉ lò có thể tháo rời được, và máng tro có thể tháo rời được. Buồng đốt này được xác định bởi bề mặt hướng vào phía trong và đáy. Vỉ lò có thể tháo rời được được định vị bên trong buồng đốt và đỡ nhiên liệu dễ cháy để đốt. Vỉ lò có thể tháo rời được này bao gồm nhiều lỗ được định cỡ để cho phép tro từ nhiên liệu dễ cháy đi qua, và ít nhất một chi tiết kẹp được định cỡ và được tạo hình dạng để cho phép người dùng lấy vỉ lò có thể tháo rời được khỏi hố đốt lửa bằng cách nâng vỉ lò có thể tháo rời được theo hướng thẳng đứng qua buồng đốt. Máng tro có thể tháo rời được được định vị bên trong buồng đốt bên dưới vỉ lò có thể tháo rời được, và bao gồm, thành bên, đáy, và ít nhất một bề mặt có thể kẹp được được tạo cấu hình để cho phép người dùng lấy máng tro có thể tháo rời được khỏi hố đốt lửa bằng cách nâng máng tro có thể tháo rời được theo hướng thẳng đứng qua buồng đốt. Sáng chế còn đề cập đến phương pháp sử dụng hố đốt lửa này.

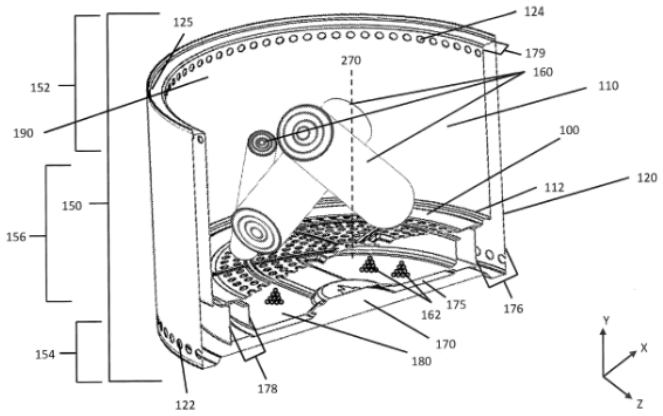

FIG. 1

(11) **1-0048543 B**

(15) 09/06/2025
Số Quyết định: 101637/QĐ-SHTT.IP

(45) 25/07/2025 448B

(43) 25/04/2023 421 A

(21) 1-2023-00349

(85) 17/01/2023

(22) 10/07/2020

(86) PCT/CN2020/101445 10/07/2020

(87) WO2022/006900 A1 13/01/2022

(51) ***H01M 50/342****; H01M 50/184; H01M 50/505; H01M 50/103; H01M 50/186*

(73) **CONTEMPORARY AMPEREX TECHNOLOGY (HONG KONG) LIMITED** (CN)
Level 19, China Building, 29 Queen's Road Central, Central, Central and Western District, Hong Kong, China

(72) ZENG, Yuqun (CN); YANG, Jianxiong (CN); WANG, Peng (CN); GUO, Zhijun (CN); LI, Quankun (CN); SUN, Zhanyu (CN)

(74) Công ty TNHH Dịch vụ Sở hữu trí tuệ KASS Việt Nam (KASS VIETNAM CO.,LTD.)

(54) **CƠ CẤU GIẢM ÁP, HỘP ẮC QUY, NGĂN ẮC QUY, ẮC QUY VÀ THIẾT BỊ TIÊU THỤ ĐIỆN**

(57) Sáng chế đề cập đến cơ cấu giảm áp, hộp ắc quy, ngăn ắc quy, ắc quy, và thiết bị tiêu thụ điện, mà có thể cải thiện hiệu suất của cơ cấu giảm áp trên ắc quy. Cơ cấu giảm áp dùng cho hộp ắc quy bao gồm: cơ cấu nối bao gồm khoảng hở và vấu lồi thứ nhất, vấu lồi thứ nhất được nối với thành trong của khoảng hở và kéo dài về phía trục của khoảng hở; tấm giảm áp để được kích hoạt để giải phóng áp suất bên trong của hộp ắc quy khi áp suất bên trong đạt đến ngưỡng, tấm giảm áp được sắp xếp ở một mặt của vấu lồi thứ nhất; tấm bảo vệ thứ nhất dùng để bảo vệ tấm giảm áp và được sắp xếp ở mặt còn lại của vấu lồi thứ nhất cách xa tấm giảm áp; vòng ép dùng để nén tấm bảo vệ thứ nhất và được sắp xếp ở một mặt của tấm bảo vệ thứ nhất cách xa vấu lồi thứ nhất; và cơ cấu nén được nối với cơ cấu nối và có thể được nén về phía trục của khoảng hở để nén vòng ép.

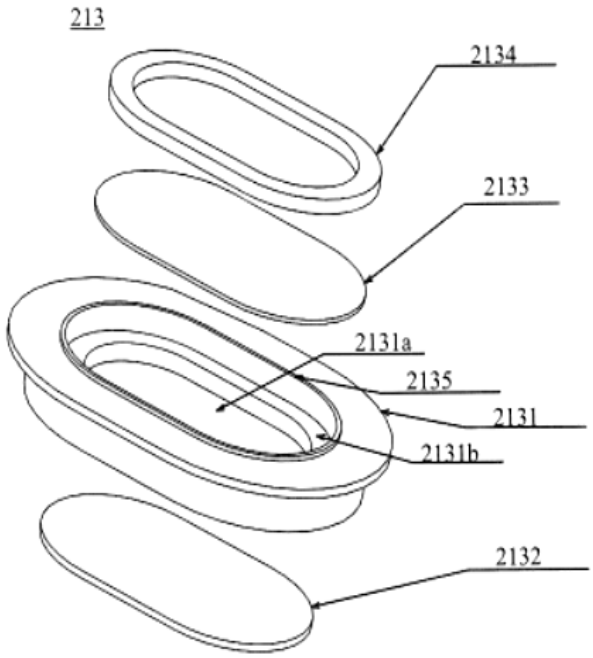

Hình 10

(11) **1-0048544 B**

(15) 09/06/2025
Số Quyết định: 101662/QĐ-SHTT.IP

(45) 25/07/2025 448B

(43) 25/03/2021 396 A

(21) 1-2020-05522

(85) 25/09/2020

(22) 02/04/2019

(86) PCT/US2019/025376 02/04/2019

(30) 62/651,424 02/04/2018 US
16/371,638 01/04/2019 US

(87) WO2019/195283 10/10/2019

(51) ***H04N 19/593***; *H04N 19/11*

(73) **QUALCOMM INCORPORATED** (US)
ATTN: International IP Administration, 5775 Morehouse Drive, San Diego, CA 92121-1714, United States of America

(72) VAN DER AUWERA, Geert (BE); SEREGIN, Vadim (US); SAID, Amir (US); KARCZEWICZ, Marta (US)

(74) Công ty TNHH Quốc tế D &N (D&N INTERNATIONAL CO.,LTD.)

(54) **PHƯƠNG PHÁP, THIẾT BỊ VÀ PHƯƠNG TIỆN ĐỌC ĐƯỢC BẰNG MÁY TÍNH ĐỂ MÃ HÓA VÀ GIẢI MÃ DỮ LIỆU VIĐEO**

(57) Sáng chế đề cập đến phương pháp, thiết bị và phương tiện lưu trữ đọc được bằng máy tính để mã hóa và giải mã dữ liệu video. Cụ thể, các kỹ thuật được mô tả sử dụng kết hợp dự đoán nội ảnh phụ thuộc vào vị trí (Position Dependent Intra Prediction Combination - PDPC). Bộ mã hóa viđeo như bộ mã hóa viđeo hoặc bộ giải mã viđeo sử dụng PDPC trong các trường hợp mà chế độ dự đoán nội ảnh khối hiện thời được dự đoán bằng cách sử dụng chế độ dự đoán nội ảnh góc.

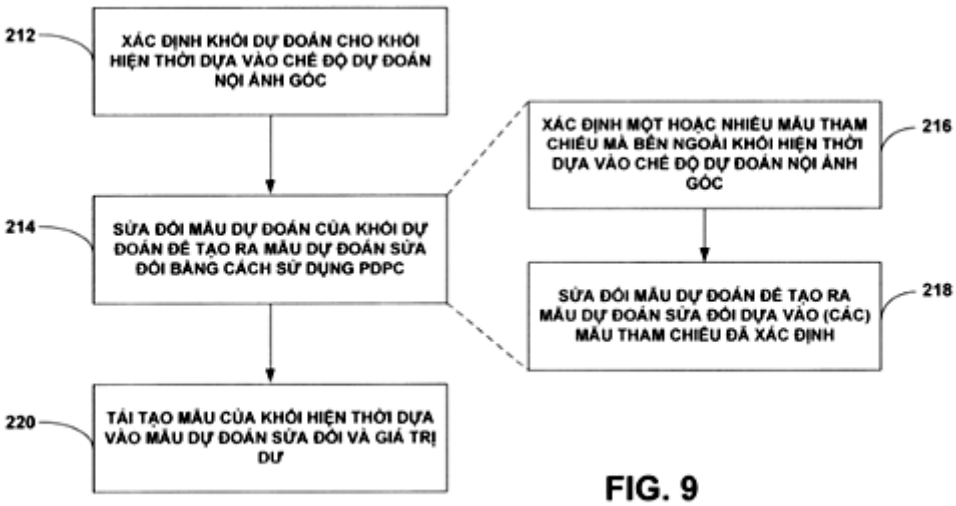

FIG. 9

(11) **1-0048545 B**

(15) 09/06/2025
Số Quyết định: 101663/QĐ-SHTT.IP

(45) 25/07/2025 448B

(43) 25/08/2022 413 A

(21) 1-2022-03664

(85) 10/06/2022

(22) 06/11/2020

(86) PCT/CN2020/127178 06/11/2020

(30) 201911115273.X 14/11/2019 CN

(87) WO2021/093683 20/05/2021

(51) ***H04B 3/02****; G06F 13/40; H02J 7/00*

(73) **HONOR DEVICE CO., LTD.** (CN)
Suite 3401, Unit A, Building 6, Shum Yip Sky Park, No. 8089, Hongli West Road, Xiangmihu Street, Futian District, Shenzhen, Guangdong 518040, People's Republic of China

(72) HUANG, Ting (CN); ZHU, Chen (CN); QIU, Yupeng (CN)

(74) Công ty Luật TNHH T&G (TGVN)

(54) **MẠCH DỒN KÊNH, HỆ THỐNG MẠCH GIAO DIỆN, VÀ ĐẦU CUỐI DI ĐỘNG**

(57) Các phương án của sáng chế đề cập đến lĩnh vực của các công nghệ điện tử và truyền thông, và cung cấp mạch dồn kênh, hệ thống mạch giao diện, và đầu cuối di động, để giải quyết vấn đề là dòng nạp giảm đáng kể khi bộ ống nghe được sử dụng trong lúc nạp của đầu cuối di động, được so sánh với trường hợp trong đó đầu cuối di động được nạp theo cách độc lập. Trong mạch dồn kênh, mạch chuyển thứ nhất truyền tín hiệu auđio kênh bên phải trên đầu truyền kênh bên phải đến đầu truyền bên ngoài thứ nhất; mạch chuyển thứ hai truyền tín hiệu auđio kênh bên trái trên đầu truyền kênh bên trái đến đầu truyền bên ngoài thứ hai; khi điện áp bật thứ hai được nhận, nhưng điện áp bật thứ nhất không được nhận, mạch cách ly truyền điện áp bật thứ hai đến mạch chuyển thứ ba; và khi điện áp bật thứ nhất và điện áp bật thứ hai được nhận, mạch cách ly kéo xuống mạch chuyển thứ ba, và cách ly đầu đất khỏi đầu điện áp bật thứ hai; và mạch chuyển thứ ba điều khiển sự kết nối giữa đầu truyền bên ngoài thứ nhất và đầu truyền bên trong thứ nhất, và điều khiển sự kết nối giữa đầu truyền bên ngoài thứ hai và đầu truyền bên trong thứ hai.

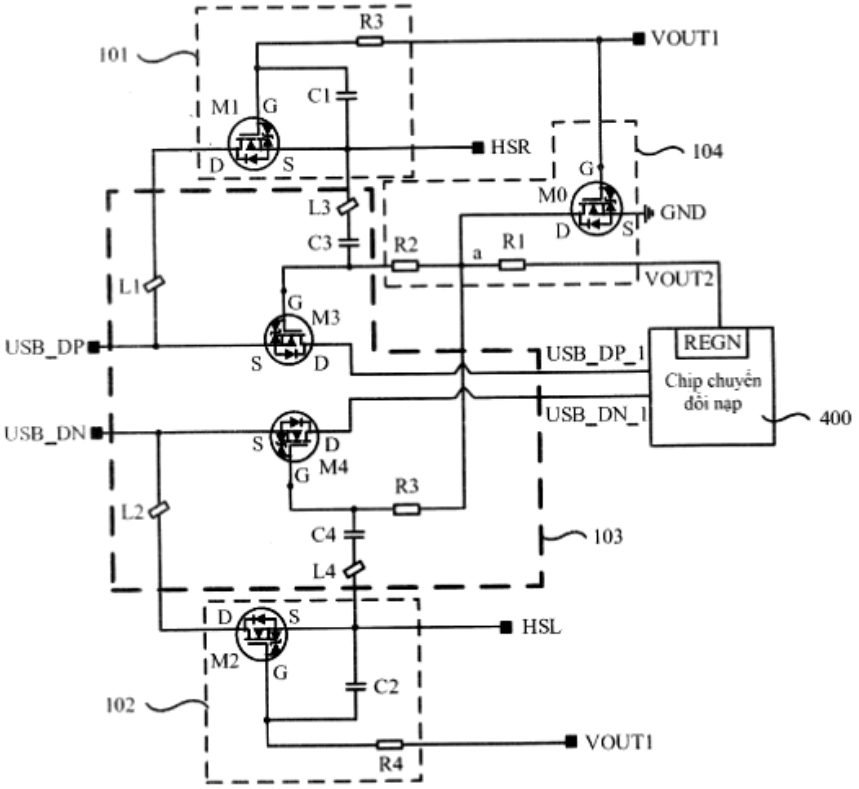
R3
VOUT1
101
C1
M1
G
D
S
HSR
104
G
M0
D
S
GND
L3
C3
R2
a
R1
VOUT2
L1
G
M3
USB_DP
S
D
USB_DP_1
REGN
Chip chuyển đổi nạp
400
USB_DN
S
D
G
M4
USB_DN_1
R3
L2
C4
103
L4
D
S
HSL
M2
G
C2
102
VOUT1
R4

FIG. 9a

(11) **1-0048546 B**

(15) 09/06/2025
Số Quyết định: 101664/QĐ-SHTT.IP

(45) 25/07/2025 448B

(43) 26/07/2021 400 A

(21) 1-2021-02240

(85) 23/04/2021

(22) 19/09/2019

(86) PCT/EP2019/075175 19/09/2019

(30) 18197449.4 28/09/2018 EP

(87) WO2020/064501 02/04/2020

(51) ***A01N 43/90***; *A01P 7/04*

(73) **BASF SE** (DE)
Carl-Bosch-Strasse 38, 67056 Ludwigshafen am Rhein, Germany

(72) HUANG, Huazhang (CN); MENON, Anil C (US)

(74) Công ty Luật TNHH T&G (TGVN)

(54) **PHƯƠNG PHÁP KIỂM SOÁT HOẶC PHÒNG TRỪ ĐỘNG VẬT KHÔNG XƯƠNG SỐNG GÂY HẠI THỰC VẬT HỌ CAM CHANH, VÀ PHƯƠNG PHÁP BẢO VỆ THỰC VẬT, VẬT LIỆU NHÂN GIỐNG THỰC VẬT HỌ CAM CHANH**

(57) Sáng chế đề cập đến phương pháp kiểm soát động vật không xương sống gây hại đối với các loài thực vật họ cam chanh, bao gồm bước cho thực vật, bộ phận của thực vật, vật liệu nhân giống thực vật, động vật gây hại, nguồn cung cấp thức ăn, môi trường sống hoặc nơi sinh sản của chúng tiếp xúc với một hoặc nhiều hợp chất có công thức I, hoặc chế phẩm của nó.

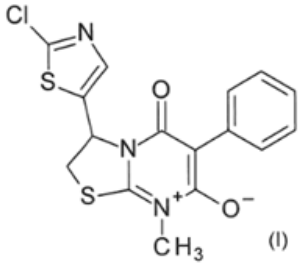

(I)

Ngoài ra, sáng chế còn đề cập đến phương pháp phòng trừ động vật không xương sống gây hại thực vật họ cam chanh, sự phá hoại, hoặc sự lây nhiễm bởi động vật không xương sống gây hại và phương pháp bảo vệ thực vật, vật liệu nhân giống thực vật họ cam chanh, khỏi sự tấn công hoặc sự phá hoại bởi động vật không xương sống gây hại.

(11) **1-0048547 B**

(15) 09/06/2025
Số Quyết định: 101685/QĐ-SHTT.IP

(45) 25/07/2025 448B

(43) 27/01/2023 418 A

(21) 1-2022-04216

(22) 05/07/2022

(30) 63/222,667 16/07/2021 US
63/236,810 25/08/2021 US

(51) ***H01M 10/00***

(73) **GOGORO INC.** (CN)
3806 Central Plaza, 18 Harbour Road, Wanchai, Hong Kong

(72) LIAO, En-Yi (TW); CHEN, Chien-Chung (TW); SHIU, Jing-Han (TW); HSIAO, Hsu-Ho (TW)

(74) Công ty TNHH Sở hữu trí tuệ VIPATCO (VIPATCO CO., LTD.)

(54) **PHƯƠNG PHÁP VÀ HỆ THỐNG TRAO ĐỔI PIN**

(57) Sáng chế đề cập đến phương pháp trao đổi pin bao gồm các bước: nhận, từ trạm trao đổi pin thứ nhất, cảnh bảo thứ nhất cho biết sự cố liên quan đến số lượng pin còn lại tại trạm trao đổi pin thứ nhất; nhận, từ thiết bị di động, cảnh báo thứ hai cho biết rằng trạm trao đổi pin thứ hai không nhả pin thứ hai đáp ứng với việc đặt pin thứ nhất vào một trong các khe đặt pin của trạm trao đổi pin thứ hai; và cung cấp sự cho phép để lấy được pin thứ hai từ trạm trao đổi pin thứ hai tới thiết bị di động nếu cảnh báo thứ nhất và cảnh báo thứ hai được liên kết với cùng một trạm trao đổi pin. Ngoài ra sáng chế còn đề cập đến hệ thống trao đổi pin.

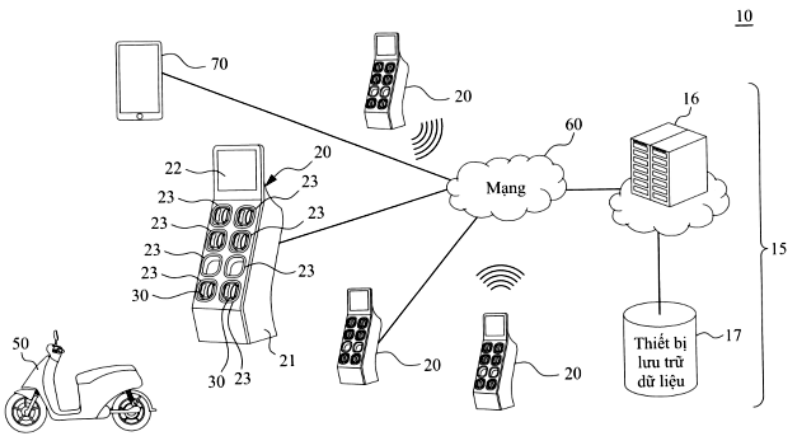

Fig. 1

(11) **1-0048548 B**

(15) 09/06/2025
Số Quyết định: 101695/QĐ-SHTT.IP

(45) 25/07/2025 448B

(43) 25/10/2022 415 A

(21) 1-2022-05262

(85) 18/08/2022

(22) 18/11/2020

(86) PCT/JP2020/042943 18/11/2020

(30) 2020-014380 31/01/2020 JP

(87) WO2021/152969 05/08/2021

(51) ***B32B 27/32****; B65D 65/40*

(73) **TOYO SEIKAN CO., LTD.** (JP)
18-1, Higashi-Gotanda 2-chome, Shinagawa-ku, Tokyo 141-8640 Japan

(72) YAMADA, Toshiki (JP); UEDA, Yuji (JP); YASUUMI, Takahiro (JP); ISHIZAKA, Koichi (JP)

(74) Công ty Luật TNHH T&G (TGVN)

(54) **MÀNG NHIỀU LỚP, TÚI BAO GÓI VÀ PHƯƠNG PHÁP SẢN XUẤT TÚI NÀY**

(57) Sáng chế đề cập đến màng nhiều lớp mà vượt trội về các đặc tính hàn nhiệt và thích hợp để tái sử dụng. Màng nhiều lớp này bao gồm: lớp thứ nhất có điểm nóng chảy là Tm_1 và chứa duy nhất polyetylen thứ nhất làm nhựa; và lớp thứ hai có điểm nóng chảy Tm_2 và chứa duy nhất polyetylen thứ hai làm nhựa, trong đó: lớp thứ nhất và lớp thứ hai được bố trí tương ứng làm các bề mặt ngoài cùng của màng nhiều lớp này; và thỏa mãn $Tm_1 - Tm_2 \geq 24,0°C$.

Fig. 1

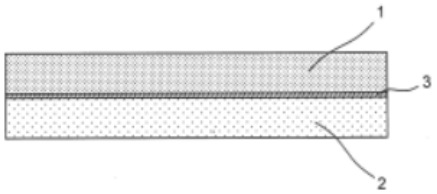

(11) **1-0048549 B**

(15) 09/06/2025
Số Quyết định: 101717/QĐ-SHTT.IP

(45) 25/07/2025 448B

(43) 25/02/2022 407 A

(21) 1-2021-07984

(85) 13/12/2021

(22) 14/05/2020

(86) PCT/US2020/032773 14/05/2020

(30) 62/849,536 17/05/2019 US

(87) WO2020/236498 26/11/2020

(51) ***C03C 15/00***; *C03C 21/00*

(73) **CORNING INCORPORATED** (US)
1 Riverfront Plaza, Corning, New York 14831, United States of America

(72) JIN, Yuhui (US); WILKINSON, Taylor Marie (US)

(74) Công ty Luật TNHH T&G (TGVN)

(54) **PHƯƠNG PHÁP CẢI BIẾN NỀN THỦY TINH ĐƯỢC TẠO KẾT CẤU CÓ VÙNG DƯỚI ỨNG SUẤT NÉN ĐỂ LÀM TĂNG ĐỘ BỀN CỦA NỀN THỦY TINH**

(57) Sáng chế đề cập đến phương pháp cải biến nền thủy tinh bao gồm các bước: tạo ra các chi tiết bề mặt với các đỉnh và rãnh trên bề mặt thứ nhất của nền thủy tinh, các chi tiết bề mặt này đem lại độ nhám trung bình (Ra) trong khoảng từ 10 nm đến 2000 nm; tạo ra vùng của nền thủy tinh dưới ứng suất nén, vùng này kéo dài từ bề mặt thứ nhất đến độ sâu nén; và loại bỏ một phần của vùng dưới ứng suất nén từ bề mặt thứ nhất vào độ sâu nén để xác định bề mặt thứ nhất mới vẫn có các chi tiết bề mặt với các đỉnh và rãnh đem lại độ nhám trung bình (Ra) trong khoảng từ 10 nm đến 2000 nm. Việc loại bỏ một phần của vùng dưới ứng suất nén từ bề mặt thứ nhất vào độ sâu nén để xác định bề mặt thứ nhất mới có thể bao gồm việc cho bề mặt thứ nhất tiếp xúc với chất khắc ăn mòn nhẹ.

FIG. 3

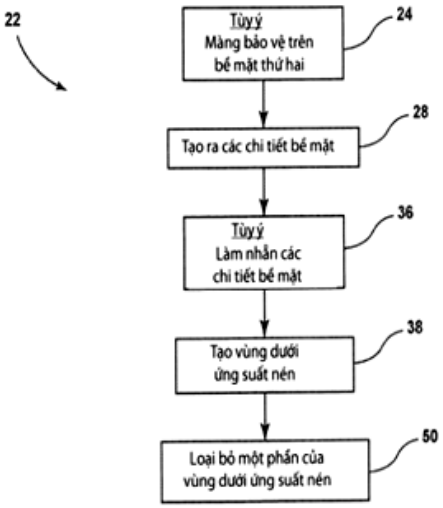

(11) **1-0048550 B**

(15) 09/06/2025
Số Quyết định: 101718/QĐ-SHTT.IP

(45) 25/07/2025 448B

(43) 25/11/2019 380 A

(21) 1-2018-05804

(22) 21/12/2018

(30) 107206585 18/05/2018 TW

(51) ***D06M 10/00***; *D01F 9/12; B29B 15/08; B29C 70/28*

(73) **YMA CORPORATION** (TW)
7F.-1, No.633, Sec. 2, Taiwan Boulevard., Xitun Dist., Taichung City 407, Taiwan

(72) Chiang, Jing-Bin (TW); Lin, Ben-Hsien (TW); Chen, I-Han (TW)

(74) Công ty Luật TNHH Phạm và Liên danh (PHAM & ASSOCIATES)

(54) **THIẾT BỊ SẢN XUẤT BÁN THÀNH PHẨM SỢI CACBON**

(57) Thiết bị sản xuất bán thành phẩm sợi cacbon bao gồm cơ cấu quấn dây sợi cacbon, cơ cấu phát plasma khí, và cơ cấu tẩm dung dịch polyme. Cơ cấu quấn dây sợi cacbon được bố trí với ít nhất một con lăn, mỗi con lăn được lồng bằng cuộn dây sợi cacbon. Cơ cấu phát plasma khí bao gồm vòi phun để phát plasma khí lên trên dây đơn sợi cacbon kéo căng ra ngoài từ cơ cấu quấn dây sợi cacbon. Cơ cấu tẩm dung dịch polyme cung cấp dung dịch polyme với nó dây đơn sợi cacbon phát bằng plasma khí được nhúng và gom dây đơn sợi cacbon đã nhúng thành sợi cacbon bán thành phẩm. Hướng chiều dài của dây đơn sợi cacbon kéo căng bên trên vòi phun là gần như vuông góc với hướng phát của plasma khí phát ra từ vòi phun.

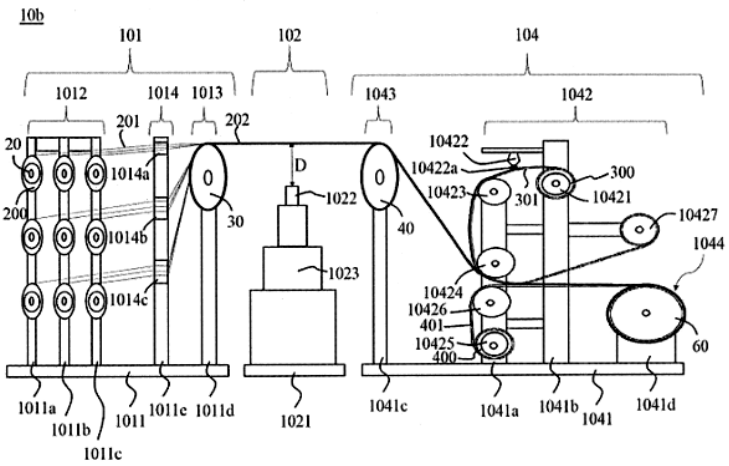

FIG.3

(11) **1-0048551 B**

(15) 09/06/2025
Số Quyết định: 101719/QĐ-SHTT.IP

(45) 25/07/2025 448B

(43) 26/07/2021 400 A

(21) 1-2021-01876

(85) 07/04/2021

(22) 11/09/2019

(86) PCT/US2019/050619 11/09/2019

(30) 62/729,735 11/09/2018 US

(87) WO2020/056006 19/03/2020

(51) ***C03C 21/00***; *H05K 7/14; C03C 3/087*

(73) **CORNING INCORPORATED** (US)
1 Riverfront Plaza, Corning, New York 14831, United States of America

(72) GUO, Xiaoju (CN); HUNT, Jennifer Lynn (US); LEZZI, Peter Joseph (US); ROUSSEV, Rostislav Vatchev (BG); SMITH, Charlene Marie (US); STEWART, Ross Johnson (US)

(74) Công ty Luật TNHH T&G (TGVN)

(54) **VẬT PHẨM TRÊN CƠ SỞ THỦY TINH CÓ ĐỘ BỀN CHỐNG NỨT VỠ ĐƯỢC CẢI THIỆN, SẢN PHẨM ĐIỆN TỬ TIÊU DÙNG CHỨA VẬT PHẨM TRÊN CƠ SỞ THỦY TINH NÀY VÀ PHƯƠNG PHÁP SẢN XUẤT VẬT PHẨM NÀY**

(57) Sáng chế đề cập đến vật phẩm trên cơ sở thủy tinh có độ bền chống nứt vỡ được cải thiện. Độ bền chống nứt vỡ được cải thiện được thể hiện bởi mối quan hệ giữa các đặc tính do hợp phần thủy tinh và biên dạng ứng suất của vật phẩm gốc thủy tinh. Sáng chế còn đề cập đến sản phẩm điện tử tiêu dùng bao gồm vật phẩm trên cơ sở thủy tinh.

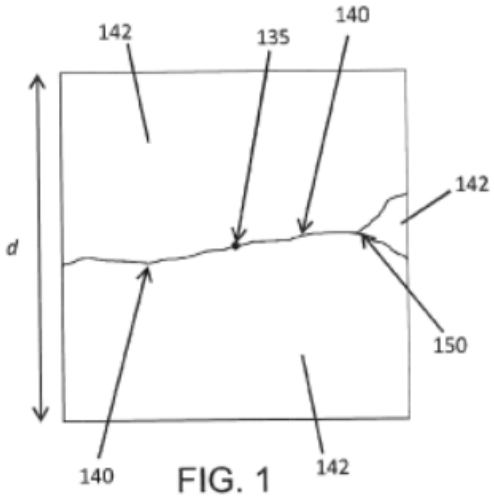

FIG. 1

(11) **1-0048552 B**

(15) 09/06/2025
Số Quyết định: 101720/QĐ-SHTT.IP

(45) 25/07/2025 448B

(43) 25/01/2022 406 A

(21) 1-2021-07522

(85) 24/11/2021

(22) 07/04/2020

(86) PCT/JP2020/015640 07/04/2020

(30) JP2019-083635 25/04/2019 JP

(87) WO2020/217969 A1 29/10/2020

(51) ***B32B 27/18****; C09K 3/00; C09K 3/18; B32B 27/30*

(73) **NOF CORPORATION** (JP)
20-3, Ebisu 4-chome, Shibuya-ku, Tokyo 1506019, Japan

(72) HASHIMOTO,Kazuki (JP); KANO,Takamitsu (JP)

(74) Công Ty Luật TNHH IP MAX (IPMAX LAW FIRM)

(54) **CHẾ PHẨM CHẤT CHỐNG SƯƠNG MÙ VÀ VẬT DỤNG CHỐNG TẠO SƯƠNG MÙ BAO GỒM VẬT LIỆU NỀN VÀ MÀNG CHỐNG TẠO SƯƠNG MÙ ĐƯỢC TẠO RA TRÊN VẬT LIỆU NỀN NÀY TỪ CHẾ PHẨM CHẤT CHỐNG SƯƠNG MÙ**

(57) Sáng chế đề cập đến chế phẩm chất chống sương mù chứa copolyme (A), hợp chất isoxyanat khối đa chức (B), và chất hoạt động bề mặt (C), trong đó copolyme (A) là copolyme (met)acrylat thu được từ hỗn hợp monome chứa monome (A-1), monome (A-2), và monome (A-3), và chất hoạt động bề mặt (C) chứa các lượng cụ thể của chất hoạt động bề mặt anion (C-1), chất hoạt động bề mặt (C-2) có cấu trúc muối amoni bậc bốn, và chất hoạt động bề mặt nonion trên cơ sở flo (C-3). Màng chống tạo sương mù được tạo ra từ chế phẩm chất chống sương mù là tuyệt vời về hiệu suất chống sương mù, giúp cho khó tạo ra các vết ố do giọt nước, và cho phép các vết ố do giọt nước đã tạo ra trở nên mỏng hơn theo thời gian trong môi trường có độ ẩm cao.

(11) **1-0048553 B**

(15) 09/06/2025
Số Quyết định: 101722/QĐ-SHTT.IP

(45) 25/07/2025 448B

(43) 25/08/2022 413 A

(21) 1-2022-02991

(85) 12/05/2022

(22) 26/10/2020

(86) PCT/KR2020/014628 26/10/2020

(30) 10-2019-0139655 04/11/2019 KR
10-2019-0139654 04/11/2019 KR

(87) WO2021/091135 14/05/2021

(51) ***D06F 33/42***; *D06F 39/08; D06F 37/30; D06F 33/44; D06F 34/10*

(73) **LG ELECTRONICS INC.** (KR)
128, Yeoui-daero, Yeongdeungpo-gu, Seoul, 07336, Rep. of KOREA

(72) LEE, Jongmin (KR); MOON, Byunghyun (KR); LEE, Sangwook (KR); KIM, Youngjong (KR)

(74) Công ty Luật TNHH T&G (TGVN)

(54) **MÁY GIẶT VÀ PHƯƠNG PHÁP ĐIỀU KHIỂN VẮT KHÔ CHO MÁY GIẶT**

(57) Sáng chế đề cập đến máy giặt và phương pháp điều khiển vắt khô cho máy giặt, máy giặt bao gồm lồng bên trong, bơm thoát nước, động cơ và bộ phận điều khiển để điều khiển bơm thoát nước và động cơ và tiến hành chu trình vắt khô bao gồm chu trình vắt khô phụ và chu trình vắt khô chính. Bộ phận điều khiển thay đổi thời gian quay được thiết đặt trước của lồng bên trong trong chu trình vắt khô chính theo tốc độ quay của lồng bên trong trong suốt chu trình vắt khô phụ, hoặc xác định xem có thay đổi thời gian vắt khô của chu trình vắt khô chính hay không theo giá trị dòng điện của bơm thoát nước trong suốt chu trình vắt khô chính, nhờ đó cải thiện hiệu quả vắt khô.

FIG. 3

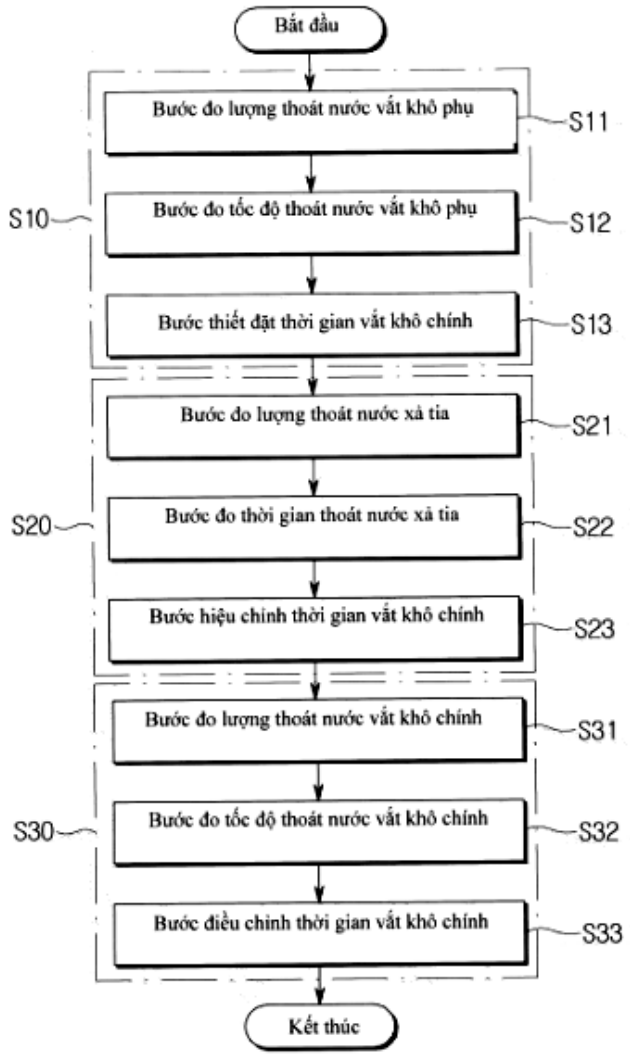
Bắt đầu
Bước đo lượng thoát nước vắt khô phụ
S11
S10
Bước đo tốc độ thoát nước vắt khô phụ
S12
Bước thiết đặt thời gian vắt khô chính
S13
Bước đo lượng thoát nước xả tia
S21
S20
Bước đo thời gian thoát nước xả tia
S22
Bước hiệu chỉnh thời gian vắt khô chính
S23
Bước đo lượng thoát nước vắt khô chính
S31
S30
Bước đo tốc độ thoát nước vắt khô chính
S32
Bước điều chỉnh thời gian vắt khô chính
S33
Kết thúc

(11) **1-0048554 B**

(15) 09/06/2025
Số Quyết định: 101743/QĐ-SHTT.IP

(45) 25/07/2025 448B

(43) 26/06/2023 423 A

(21) 1-2023-01732

(85) 30/05/2018

(22) 18/11/2016

(86) PCT/JP2016/084319 18/11/2016

(30) 2015-226589 19/11/2015 JP
2016-041189 03/03/2016 JP
2016-103013 24/05/2016 JP
2016-103012 24/05/2016 JP
2016-103014 24/05/2016 JP
2016-103637 24/05/2016 JP
2016-103638 24/05/2016 JP
2016-103639 24/05/2016 JP
2016-103640 24/05/2016 JP
2016-132615 04/07/2016 JP

(87) WO2017/086461 26/05/2017

(51) ***A23B 4/06****; F25C 1/00; F25D 3/02; A23L 3/36*

(62) 1-2018-02330

(73) **BLANCTEC CO., LTD.** (JP)
33-4, Nishi-shimbashi 2-chome, Minato-ku, Tokyo 1050003, Japan

(72) HIROKANE, Yoshi (JP); IZUTSU, Tadao (JP)

(74) Công ty Luật TNHH ROUSE Việt Nam (ROUSE LEGAL VIETNAM LTD.)

(54) **NƯỚC ĐÁ VÀ PHƯƠNG PHÁP SẢN XUẤT NƯỚC ĐÁ NÀY**

(57) Sáng chế đề cập đến nước đá mà có khả năng làm lạnh tuyệt vời; phương pháp sản xuất nước đá này; phương pháp sản xuất sản phẩm được làm lạnh; và môi chất lạnh. Ngoài ra, sáng chế còn đề cập đến nước đá trong trạng thái không tách rời; và phương pháp sản xuất nước đá này. Nước đá theo sáng chế thỏa mãn các điều kiện (a) và (b) và từ chất lỏng bao gồm dung dịch nước có chứa chất tan: (a) nhiệt độ của nước đá sau khi tan chảy hoàn toàn thấp hơn 0°C; (b) tỷ lệ thay đổi về nồng độ chất tan trong dung dịch nước được tạo ra từ nước đá này trong quá trình tan chảy thấp hơn hoặc bằng 30%. Môi chất lạnh theo sáng chế bao gồm nước đá nêu trên. Môi chất lạnh này còn bao gồm nước mà chứa cùng một chất tan như chất tan được chứa trong nước đá, trong đó tỷ lệ của nồng độ chất tan trong nước đá và nồng độ chất tan trong nước tốt hơn là nằm trong khoảng từ 75: 25 đến 20: 80.

FIG. 3


15
10
5
0
−5
−10
−15
−20
−25
0
100
200
300
400
500
600
NHIỆT ĐỘ NGOÀI TRỜI
DUNG DỊCH MUỐI NỒNG ĐỘ CAO
Ví dụ 1

(11) **1-0048555 B**

(15) 09/06/2025
Số Quyết định: 101804/QĐ-SHTT.IP

(45) 25/07/2025 448B

(43) 26/12/2022 417 A

(21) 1-2022-06723

(85) 18/10/2022

(22) 19/02/2021

(86) PCT/JP2021/006349 19/02/2021

(30) 2020-052549 24/03/2020 JP

(87) WO2021/192763 30/09/2021

(51) ***B01D 17/022***; *C02F 1/52; E21B 21/01; C02F 1/04*

(73) 1. **DOWA ECO SYSTEM CO., LTD.** (JP)
14-1, Sotokanda 4-chome, Chiyoda-ku, Tokyo 1010021, Japan
2. **SASAKURA ENGINEERING CO., LTD.** (JP)
7-5, Mitejima 6-chome, Nishiyodogawa-ku, Osaka-shi, Osaka 5550012, Japan

(72) NAKATSUKA Seiji (JP); TACHIKAWA Takanobu (JP); FUJIWARA Yoshihiro (JP); INOUE Tomohiro (JP)

(74) Công ty Luật TNHH T&G (TGVN)

(54) **PHƯƠNG PHÁP XỬ LÝ NƯỚC SẢN XUẤT TỪ VIỆC KHOAN DẦU**

(57) Sáng chế đề cập đến phương pháp xử lý nước sản xuất từ việc khoan dầu, bao gồm: thực hiện quá trình xử lý lắng kết bông nước sản xuất từ việc khoan dầu để tách thành nước đã được làm trong và chất lắng cặn; và thực hiện quá trình xử lý cô bay hơi nước đã được làm trong để thu được nước ngưng tụ mà có thể được xả thải và nước được cô trong đó hàm lượng dầu được cô.

FIG. 1

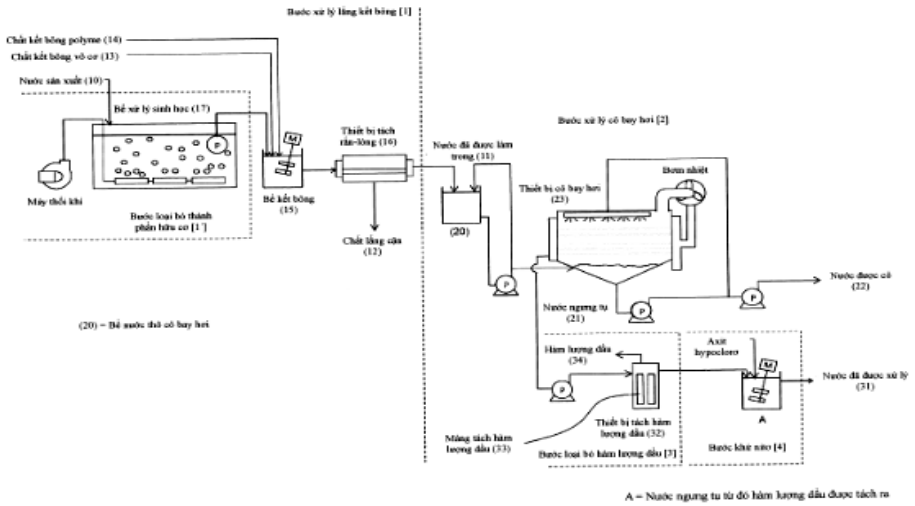

(11) **1-0048556 B**

(15) 10/06/2025
Số Quyết định: 102025/QĐ-SHTT.IP

(45) 25/07/2025 448B

(43) 26/09/2022 414 A

(21) 1-2022-04647

(85) 22/07/2022

(22) 25/12/2020

(86) PCT/JP2020/048803 25/12/2020

(30) 2019-236704 26/12/2019 JP

(87) WO2021/132591 01/07/2021

(51) ***C07H 21/04***; *A61K 31/7088; C12N 15/113; A61K 31/4965; A61P 21/00*

(73) 1. **NIPPON SHINYAKU CO., LTD.** (JP)
14, Kisshoin Nishinosho Monguchicho, Minami-ku, Kyoto-shi, Kyoto 6018550, Japan
2. **NATIONAL CENTER OF NEUROLOGY AND PSYCHIATRY** (JP)
1-1, Ogawahigashi-cho 4-chome, Kodaira-shi, Tokyo 1878551, Japan

(72) ENYA Yukiko (JP); SUNADOI Yuta (JP); WAKI Reiko (JP); MUCHIMA Kaname (JP); TAKEDA Shin'ichi (JP); AOKI Yoshitsugu (JP)

(74) Công ty Luật TNHH T&G (TGVN)

(54) OLIGOME ĐỐI NGHĨA GÂY RA SỰ BỎ QUA EXON 50 VÀ DƯỢC PHẨM CHỨA OLIGOME ĐỐI NGHĨA NÀY

(57) Sáng chế đề xuất dược phẩm mà gây ra sự bỏ qua exon 50 trong gen dystrophin của người với hiệu quả cao. Sáng chế đề xuất oligome đối nghĩa mà gây ra sự bỏ qua exon 50 trong gen dystrophin của người.

Fig. 2

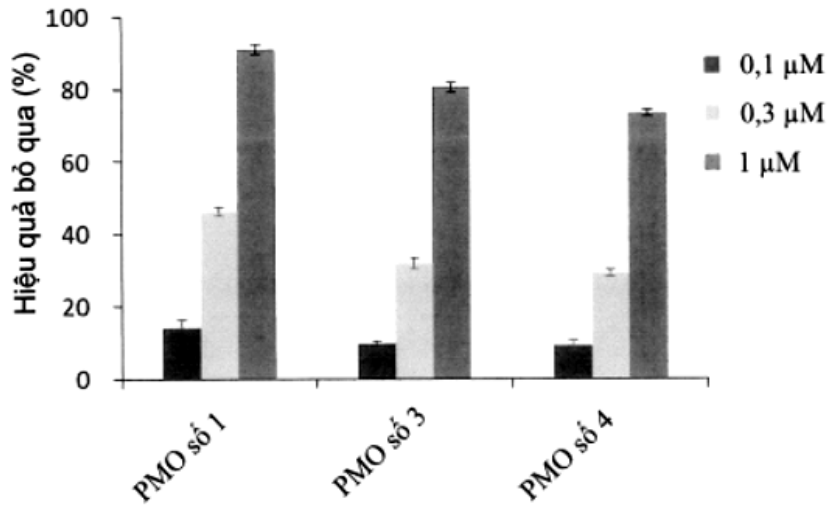

(11) **1-0048557 B**

(15) 10/06/2025
Số Quyết định: 102097/QĐ-SHTT.IP

(45) 25/07/2025 448B

(43) 27/12/2021 405 A

(21) 1-2021-05935

(85) 23/09/2021

(22) 20/02/2020

(86) PCT/US2020/019030 20/02/2020

(30) 62/811,775 28/02/2019 US

(87) WO2020/176327 03/09/2020

(51) ***C03C 21/00***

(73) **CORNING INCORPORATED** (US)
1 Riverfront Plaza, Corning, New York 14831, United States of America

(72) HARRIS, Jason Thomas (US); KOHLI, Jeffrey Todd (US)

(74) Công ty Luật TNHH T&G (TGVN)

(54) **PHƯƠNG PHÁP TẠO RA VẬT PHẨM TRÊN CƠ SỞ THỦY TINH CÓ ĐỘ DÀY KHÔNG ĐỒNG ĐỀU VÀ VẬT PHẨM TRÊN CƠ SỞ THỦY TINH 2,5 CHIỀU**

(57) Sáng chế đề cập đến phương pháp tạo ra vật phẩm trên cơ sở thủy tinh có độ dày không đồng đều là kết quả của quá trình gia cường trao đổi ion. Phương pháp này bao gồm bước tạo ra bề mặt đúc của khuôn đúc dựa vào việc đo phần uốn cong thu được bởi quá trình gia cường trao đổi ion cụ thể của nền trên cơ sở thủy tinh có độ dày không đồng đều, sao cho bề mặt đúc bù lại phần uốn cong. Nền trên cơ sở thủy tinh tạo ra từ khuôn đúc sau đó có thể được tiếp xúc với quá trình gia cường trao đổi ion cụ thể và tạo ra vật phẩm trên cơ sở thủy tinh về cơ bản không chứa phần uốn cong. Sáng chế còn đề cập đến vật phẩm trên cơ sở thủy tinh tạo ra bởi phương pháp này và sản phẩm điện tử tiêu dùng chứa vật phẩm trên cơ sở thủy tinh này.

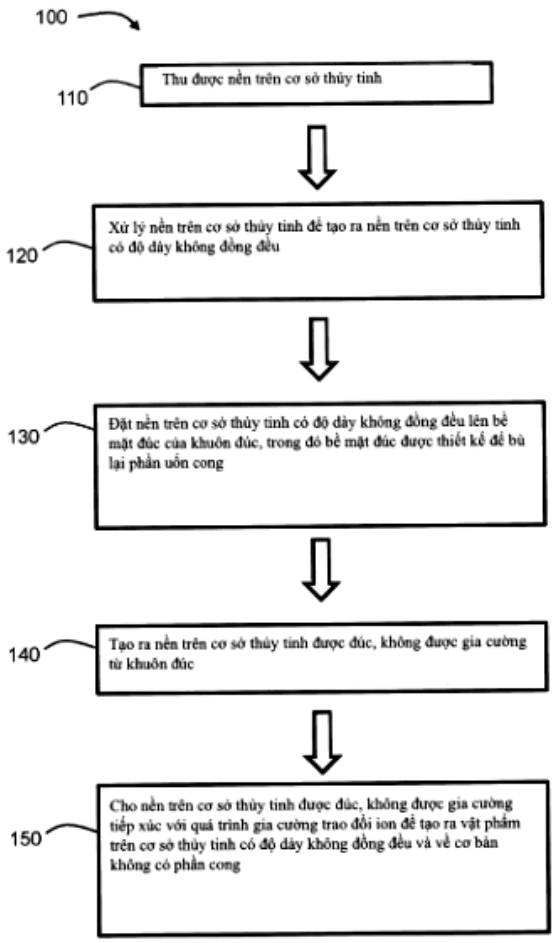
100
110
Thu được nền trên cơ sở thủy tinh
120
Xử lý nền trên cơ sở thủy tinh để tạo ra nền trên cơ sở thủy tinh có độ dày không đồng đều
130
Đặt nền trên cơ sở thủy tinh có độ dày không đồng đều lên bề mặt đúc của khuôn đúc, trong đó bề mặt đúc được thiết kế để bù lại phần uốn cong
140
Tạo ra nền trên cơ sở thủy tinh được đúc, không được gia cường từ khuôn đúc
150
Cho nền trên cơ sở thủy tinh được đúc, không được gia cường tiếp xúc với quá trình gia cường trao đổi ion để tạo ra vật phẩm trên cơ sở thủy tinh có độ dày không đồng đều và về cơ bản không có phần cong

FIG. 1

(11) **1-0048558 B**

(15) 10/06/2025
Số Quyết định: 102134/QĐ-SHTT.IP

(45) 25/07/2025 448B

(43) 25/04/2022 409 A

(21) 1-2021-05933

(85) 03/03/2014

(22) 02/08/2012

(86) PCT/GB2012/051874 02/08/2012

(30) 61/514,303 02/08/2011 US

(87) WO2013/017883 07/02/2013

(51) ***B23K 35/26****; C22C 13/02; C22C 12/00*

(62) 1-2014-00685

(73) **ALPHA ASSEMBLY SOLUTIONS INC.** (US)
109 Corporate Boulevard, South Plainfield, New Jersey 07080-2409, United States of America

(72) PANDHER, Ranjit (IN); SINGH, Bawa (US); SARKAR, Siuli (IN); CHEGUDI, Sujatha (IN); KUMAR, Anil K. N. (IN); CHATTOPADHYAY, Kamanio (IN); LODGE, Dominic (GB); DE AVILA RIBAS, Morgana (BR)

(74) Công ty Luật TNHH T&G (TGVN)

(54) **HỢP KIM HÀN KHÔNG CHỨA CHÌ VÀ MỐI HÀN CHỨA HỢP KIM NÀY**

(57) Sáng chế đề xuất hợp kim, tốt hơn là hợp kim hàn không chứa chì, chứa các nguyên tố sau: Bi với lượng từ 35 đến 59% khối lượng; Ag với lượng từ 0 đến 1,0% khối lượng; Au với lượng từ 0 đến 1,0% khối lượng; Cr với lượng từ 0 đến 1,0% khối lượng; In với lượng từ 0 đến 2,0% khối lượng; P với lượng từ 0 đến 1,0% khối lượng; Sb với lượng từ 0 đến 1,0% khối lượng; Sc với lượng từ 0 đến 1,0% khối lượng; Y với lượng từ 0 đến 1,0% khối lượng; Zn với lượng từ 0 đến 1,0% khối lượng; nguyên tố đất hiếm với lượng từ 0 đến 1,0% khối lượng; một hoặc nhiều nguyên tố trong số các nguyên tố sau: Al với lượng từ lớn hơn 0 đến 1,0% khối lượng; Ce với lượng từ 0,01 đến 1,0% khối lượng; Co với lượng từ lớn hơn 0 đến 1,0% khối lượng; Cu với lượng từ lớn hơn 0 đến 1,0% khối lượng; Ge với lượng từ 0,001 đến 1,0% khối lượng; Mg với lượng từ lớn hơn 0 đến 1,0% khối lượng; Mn với lượng từ lớn hơn 0 đến 1,0% khối lượng; Ni với lượng từ 0,01 đến 1,0% khối lượng; và Ti với lượng từ lớn hơn 0 đến 1,0% khối lượng, và Sn với lượng còn lại, cùng với các tạp chất không tránh khỏi bất kỳ.Sáng chế cũng đề cập đến mối hàn chứa hợp kim này.

(11) **1-0048559 B**

(15) 10/06/2025
Số Quyết định: 102141/QĐ-SHTT.IP

(45) 25/07/2025 448B

(43) 26/07/2021 400 A

(21) 1-2021-02888

(85) 20/05/2021

(22) 11/10/2019

(86) PCT/EP2019/077562 11/10/2019

(30) 18202072.7 23/10/2018 EP

(87) WO2020/083662 30/04/2020

(51) ***C07D 471/04****; A61K 31/437; C07D 471/14; A01N 43/90; A61P 33/00*

(73) **BASF SE** (DE)
Carl-Bosch-Strasse 38, 67056 Ludwigshafen am Rhein, Germany

(72) VON DEYN, Wolfgang (DE); SHAIKH, Rizwan Shabbir (IN); VYAS, Devendra (IN); NARINE, Arun (CA); KUZMINA, Olesya (RU)

(74) Công ty Luật TNHH T&G (TGVN)

(54) **HỢP CHẤT BA VÒNG DIỆT SINH VẬT GÂY HẠI, HỖN HỢP DIỆT SINH VẬT GÂY HẠI, CHẾ PHẨM HÓA NÔNG HOẶC THÚ Y VÀ HẠT GIỐNG CHỨA HỢP CHẤT NÀY, VÀ PHƯƠNG PHÁP KHÔNG PHẢI ĐIỀU TRỊ BỆNH ĐỂ PHÒNG TRỪ SINH VẬT GÂY HẠI KHÔNG XƯƠNG SỐNG**

(57) Sáng chế đề cập đến các hợp chất có công thức (I)

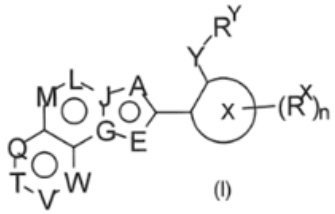

(I)

trong đó các biến số là như được xác định trong bản mô tả. Sáng chế còn đề cập đến hỗn hợp diệt sinh vật gây hại chứa hợp chất có công thức (I); và chế phẩm hóa nông hoặc thú y chứa hợp chất có công thức (I). Sáng chế còn đề cập đến hạt giống chứa hợp chất có công thức (I); và phương pháp không phải điều trị bệnh để phòng trừ sinh vật gây hại không xương sống, sự phá hoại, hoặc sự lây nhiễm bởi sinh vật gây hại không xương sống bằng cách áp dụng hợp chất có công thức (I).

(11) **1-0048560 B**

(15) 10/06/2025
Số Quyết định: 102142/QĐ-SHTT.IP

(45) 25/07/2025 448B

(43) 26/12/2022 417 A

(21) 1-2022-06325

(85) 30/09/2022

(22) 06/08/2020

(86) PCT/JP2020/030142 06/08/2020

(30) 2020-037346 05/03/2020 JP
2020-037344 05/03/2020 JP

(87) WO2021/176746 10/09/2021

(51) ***H02J 3/32****; H02M 7/48; H02J 3/38*

(73) 1. **TOKYO ELECTRIC POWER COMPANY HOLDINGS, INCORPORATED** (JP)
1-3, Uchisaiwai-cho 1-chome, Chiyoda-ku, Tokyo 1008560 Japan
2. **MEIDENSHA CORPORATION** (JP)
1-1, Osaki 2-chome, Shinagawa-ku, Tokyo 1416029 Japan

(72) SUZUKI, Kenichi (JP); MAEDA, Naoto (JP); TAKAMI, Jun (JP); SAMEJIMA, Ryota (JP); NODA, Hideki (JP); ISOO, Jun (JP); SHOJI, Kazu (JP)

(74) Công ty TNHH một thành viên Sở hữu trí tuệ VCCI (VCCI-IP CO.,LTD)

(54) **HỆ THỐNG ĐIỀU KHIỂN THIẾT BỊ CHUYỂN ĐỔI ĐIỆN**

(57) Sáng chế đề cập đến hệ thống điều khiển hệ thống chuyển đổi điện (Power Conversion System, viết tắt là PCS) có khả năng phản hồi nhanh việc điều khiển biên độ điện áp đầu ra ngay cả tại thời điểm dao động tải trong khi tái tạo điện đồng bộ bởi trở kháng đồng bộ ảo. Trong hệ thống chuyển đổi điện bao gồm bộ chuyển đổi điện (2) mà điều khiển máy phát đồng bộ ảo mô phỏng máy phát đồng bộ và được kết nối với lưới điện (5), hệ thống điều khiển bao gồm khối bù trở kháng đồng bộ ảo (11) thu vào trị số phát hiện dòng điện đầu ra lac của bộ chuyển đổi điện (2) và trị số lệnh biên độ điện áp được thiết đặt |Vac|*, mô phỏng sự sụt giảm điện áp do trở kháng đồng bộ ảo, và tính trị số lệnh điện áp đầu ra Vac* và điện áp cảm ứng bên trong Ef theo sự sụt giảm điện áp được mô phỏng; mô hình máy phát đồng bộ ảo (13) xác định tần số góc or mô phỏng máy phát đồng bộ; và bộ phận điều khiển điện áp đầu ra PCS (14) thực hiện việc điều khiển sao cho điện áp đầu ra Vac của hệ thống chuyển đổi điện trùng với trị số lệnh điện áp đầu ra Vac* được tính bởi khối bù trở kháng đồng bộ ảo.

Fig.2

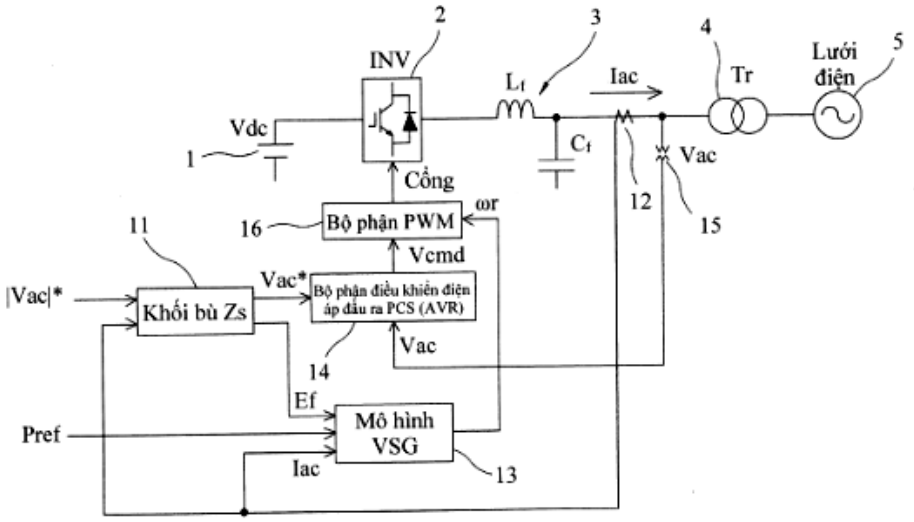

Cấu hình chung

(11) **1-0048561 B**

(15) 10/06/2025
Số Quyết định: 102145/QĐ-SHTT.IP

(45) 25/07/2025 448B

(43) 25/08/2022 413 A

(21) 1-2022-01531

(85) 10/03/2022

(22) 21/07/2020

(86) PCT/CN2020/103178 21/07/2020

(30) PCT/CN2019/100781 15/08/2019 CN

(87) WO2021/027502 18/02/2021

(51) ***C07D 239/22****; A61P 33/06; C07D 405/14; C07D 405/04; A61K 31/513*

(73) 1. **MERCK SHARP & DOHME CORP.** (US)
126 East Lincoln Avenue, Rahway, New Jersey 07065-0907, United States of America
2. **THE WALTER AND ELIZA HALL INSTITUTE OF MEDICAL RESEARCH** (AU)
1G Royal Parade, Parkville, Victoria 3052, Australia
3. **MSD R&D (CHINA) CO., LTD.** (CN)
L2-13, No. 21, Rongda Road, Chaoyang District, Beijing 100020, China

(72) MCCAULEY, John A. (US); COWMAN, Alan F. (AU); DE LERA RUIZ, Manuel (US); FAVUZZA, Paola (IT); GUO, Zhuyan (US); HU, Bin (CN); KELLY III, Michael J. (US); LEI, Zhiyu (CN); OLSEN, David B. (US); SLEEBS, Brad (AU); THOMPSON, Jennifer K. (AU); TRIGLIA, Tony (AU); ZHAN, Dongmei (CN); ZHANG, Cailing (CN); ZHAO, Lianyun (US)

(74) Công ty TNHH Tầm nhìn và Liên danh (VISION & ASSOCIATES CO.LTD.)

(54) **HỢP CHẤT TRỊ SỐT RÉT VÀ DƯỢC PHẨM CHỨA HỢP CHẤT NÀY**

(57) Sáng chế đề cập đến hợp chất có công thức (I') có hiệu quả trong điều trị bệnh sốt rét

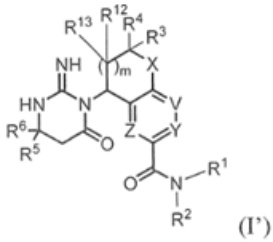

(I')

hoặc muối dược dụng của nó, trong đó các biến là như được xác định trong bản mô tả. Hợp chất có công thức (I') theo sáng chế có hiệu quả ức chế hoạt tính plasmepsin X, plasmepsin IX hoặc plasmepsin X và IX, có hiệu quả trong điều trị bệnh nhiễm trùng do Plasmodium. Sáng chế cũng đề cập đến dược phẩm kết hợp hợp chất có công thức (I') theo sáng chế với một hoặc nhiều hợp chất trị sốt rét bổ sung.

(11) **1-0048562 B**

(15) 10/06/2025
Số Quyết định: 102147/QĐ-SHTT.IP

(45) 25/07/2025 448B

(43) 25/04/2023 421 A

(21) 1-2022-06041

(85) 21/09/2022

(22) 17/03/2021

(86) PCT/CN2021/081367 17/03/2021

(30) 202010762068.9 31/07/2020 CN

(87) WO2022/021895 A1 03/02/2022

(51) ***G06F 9/451****; G06F 9/54; G06F 9/52*

(73) **HONOR DEVICE CO., LTD.** (CN)
Suite 3401, Unit A, Building 6, Shum Yip Sky Park, No. 8089, Hongli West Road, Xiangmihu Street, Futian District, Shenzhen, Guangdong 518040, P.R. China

(72) CHEN, Tankun (CN); LU, Tao (CN)

(74) Công ty TNHH một thành viên Sở hữu trí tuệ VCCI (VCCI-IP CO.,LTD)

(54) **PHƯƠNG PHÁP XỬ LÝ ẢNH, THIẾT BỊ ĐIỆN TỬ VÀ PHƯƠNG TIỆN LƯU TRỮ ĐỌC ĐƯỢC BỞI MÁY TÍNH**

(57) Sáng chế đề cập đến phương pháp xử lý ảnh, thiết bị điện tử và phương tiện lưu trữ đọc được bởi máy tính, mà đề cập đến lĩnh vực các kỹ thuật xử lý ảnh. Giải pháp cụ thể bao gồm: (S301) Thiết bị điện tử vẽ lớp thứ nhất, kết xuất lớp thứ nhất, và đệm lớp thứ nhất được kết xuất trong hàng đợi đệm SF (Surface Flinger - quy trình hệ thống chịu trách nhiệm chuyển phát các vùng đệm để hiển thị); và (S302) thiết bị điện tử kết thúc vẽ lớp thứ nhất trước thời điểm thứ nhất, và thiết bị điện tử vẽ lớp thứ hai, kết xuất lớp thứ hai, và đệm lớp thứ hai được kết xuất trong hàng đợi đệm SF trước thời điểm thứ nhất, trong đó thời điểm thứ nhất là thời gian đến của tín hiệu đồng bộ theo chiều dọc thứ nhất để kích hoạt thiết bị điện tử để vẽ lớp thứ hai.

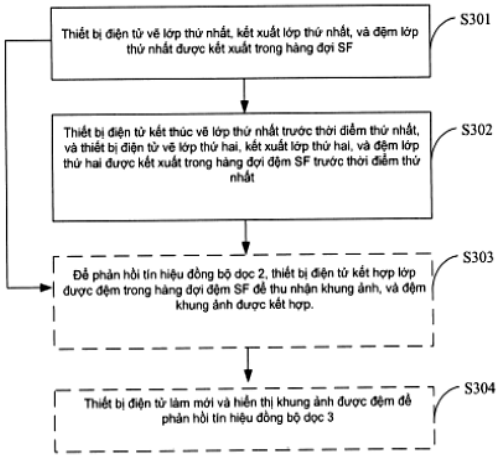

FIG.3

(11) **1-0048563 B**

(15) 10/06/2025
Số Quyết định: 102148/QĐ-SHTT.IP

(45) 25/07/2025 448B

(43) 25/11/2021 404 A

(21) 1-2021-04824

(85) 04/08/2021

(22) 08/02/2019

(86) PCT/JP2019/004761 08/02/2019

(87) WO2020/161922 13/08/2020

(51) ***H04W 72/04***; *H04W 16/26*

(73) **NTT DOCOMO, INC.** (JP)
11-1, Nagatacho 2-chome, Chiyoda-ku, Tokyo 100-6150, Japan

(72) HARADA, Hiroki (JP); TAKEDA, Kazuaki (JP); WANG, Jing (CN); HOU, Xiaolin (CN)

(74) Công ty TNHH một thành viên Sở hữu trí tuệ VCCI (VCCI-IP CO.,LTD)

(54) **NÚT VÔ TUYẾN VÀ PHƯƠNG PHÁP TRUYỀN THÔNG VÔ TUYẾN**

(57) Sáng chế đề cập đến nút không dây gồm: bộ phận thu mà thu thông tin cấu hình gồm cấu hình tài nguyên của chu kỳ vô tuyến thứ nhất và tài nguyên của chu kỳ vô tuyến thứ hai, và thông tin chỉ báo mà chỉ báo ứng dụng của các tài nguyên; và bộ phận điều khiển mà điều khiển hướng liên kết của tài nguyên của chu kỳ vô tuyến thứ nhất, và việc sử dụng tài nguyên của chu kỳ vô tuyến thứ hai, dựa vào thông tin cấu hình và thông tin chỉ báo.

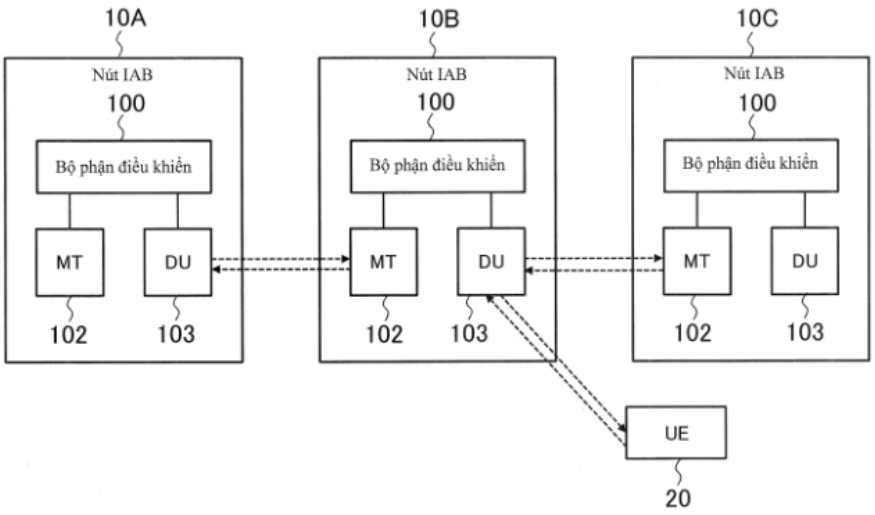

FIG. 2

(11) **1-0048564 B**

(15) 10/06/2025
Số Quyết định: 102163/QĐ-SHTT.IP

(45) 25/07/2025 448B

(43) 27/01/2023 418 A

(21) 1-2022-07507

(85) 17/11/2022

(22) 12/03/2021

(86) PCT/CN2021/080469 12/03/2021

(30) 202010307457.2 17/04/2020 CN

(87) WO2021/208652 21/10/2021

(51) ***H04W 52/02***

(73) **HUAWEI TECHNOLOGIES CO., LTD.** (CN)
Huawei Administration Building Bantian, Longgang District Shenzhen, Guangdong 518129, P.R. China

(72) LI, Yunbo (CN); GUO, Yuchen (CN); GAN, Ming (CN)

(74) Công ty TNHH một thành viên Sở hữu trí tuệ VCCI (VCCI-IP CO.,LTD)

(54) **PHƯƠNG PHÁP CHUYỂN ĐỔI TRẠNG THÁI KÍCH HOẠT CHUỖI THU, THIẾT BỊ ĐA LIÊN KẾT THỨ NHẤT, THIẾT BỊ TRUYỀN THÔNG VÀ PHƯƠNG TIỆN LƯU TRỮ ĐỌC ĐƯỢC BỞI MÁY TÍNH**

(57) Sáng chế đề cập đến phương pháp chuyển đổi trạng thái được kích hoạt chuỗi thu, thiết bị đa liên kết thứ nhất, thiết bị truyền thông và phương tiện lưu trữ đọc được bởi máy tính. Phương pháp này bao gồm: Thiết bị đa liên kết thứ nhất thu, bằng cách sử dụng liên kết thứ nhất, khung thứ nhất được gửi bởi thiết bị đa liên kết thứ hai đến thiết bị đa liên kết thứ nhất; và thiết bị đa liên kết thứ nhất tạo một hoặc nhiều liên kết thứ hai ở trạng thái kích hoạt nhiều chuỗi thu, trong đó liên kết thứ hai là liên kết mà giữa thiết bị đa liên kết thứ nhất và thiết kế đa liên kết thứ hai và khác với liên kết thứ nhất. Phương pháp được đề xuất trong sáng chế giúp thiết kế đa liên kết thứ hai thực hiện truyền dữ liệu với thiết bị đa liên kết thứ nhất trên liên kết thứ hai theo cách thức kịp hạn bằng cách sửdụng các luồng không gian. Sáng chế có thể được áp dụng cho các hệ thống Wi-Fi mà hỗ trợ tiêu chuẩn 802.11, ví dụ, tiêu chuẩn 802.11be.

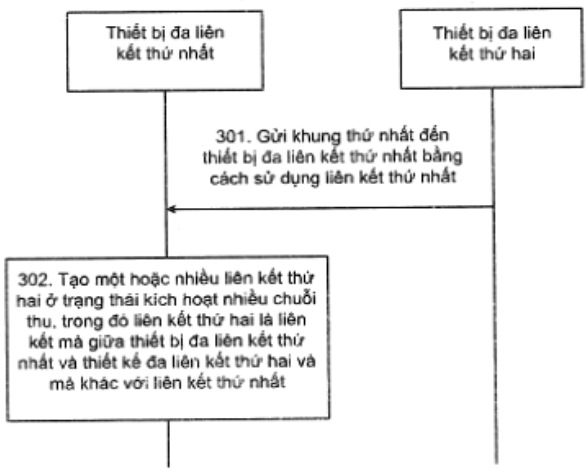

FIG.3

(11) **1-0048565 B**

(15) 10/06/2025
Số Quyết định: 102166/QĐ-SHTT.IP

(45) 25/07/2025 448B

(43) 25/10/2022 415 A

(21) 1-2022-02101

(85) 04/04/2022

(22) 04/09/2020

(86) PCT/IB2020/058279 04/09/2020

(30) 62/896,477 05/09/2019 US
62/979,756 21/02/2020 US

(87) WO2021/044377 11/03/2021

(51) ***A61K 35/39***; *C12N 5/071; C12N 5/16; C12N 5/074; C12N 5/10; C07K 14/74; C12N 5/0735*

(73) **CRISPR THERAPEUTICS AG** (CH)
Baarerstrasse 14, 6300 Zug, Switzerland

(72) Alireza REZANIA (US); Rebeca RAMOS-ZAYAS (US)

(74) Công ty cổ phần tư vấn Trung Thực (TRUNG THUC.,JSC)

(54) **TẾ BÀO BIẾN ĐỔI GEN VÀ QUẦN THỂ TẾ BÀO**

(57) Sáng chế đề xuất tế bào biến đổi gen chứa trình tự mã hóa mạch E alpha của kháng nguyên tương hợp mô thuộc HLA nhóm 1 (HLA-E) được chèn vào trong gen mã hóa protein tương tác thioredoxin (TXNIP), trong đó tế bào biến đổi gen này biểu hiện HLA-E và không biểu hiện TXNIP. Ngoài ra, sáng chế còn đề xuất quần thể tế bào tiền thân được giới hạn dòng hoặc tế bào soma được biệt hóa hoàn toàn thu được từ nhiều tế bào biến đổi gen.

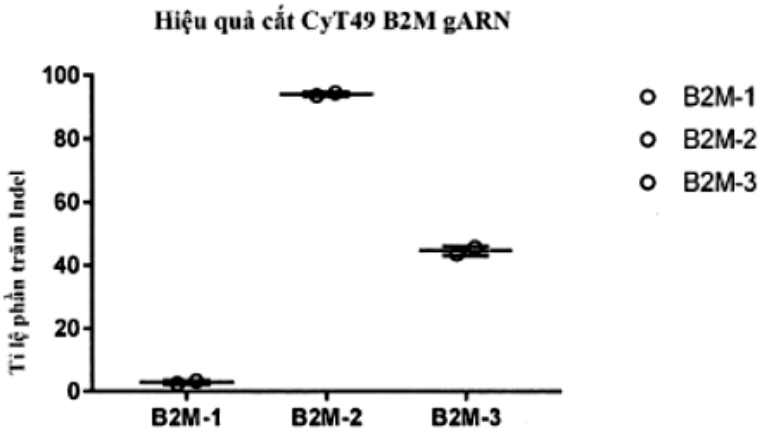

HÌNH 1

(11) **1-0048566 B**

(15) 10/06/2025
Số Quyết định: 102167/QĐ-SHTT.IP

(45) 25/07/2025 448B

(43) 26/06/2023 423 A

(21) 1-2022-03157

(85) 19/05/2022

(22) 06/10/2021

(86) PCT/JP2021/036911 06/10/2021

(30) JP2020-170949 09/10/2020 JP

(87) WO2022/075346 14/04/2022

(51) ***C01G 25/00***; *C04B 35/486*

(73) **DAIICHI KIGENSO KAGAKU KOGYO CO., LTD.** (JP)
4-4-9, Kitahama, Chuo-ku, Osaka-shi, Osaka 5410041, Japan

(72) Masayuki TAKAI (JP)

(74) Công ty cổ phần tư vấn Trung Thực (TRUNG THUC.,JSC)

(54) BỘT ZIRICON OXIT, THÂN NUNG KẾT ZIRICON OXIT, VÀ PHƯƠNG PHÁP SẢN XUẤT THÂN NUNG KẾT ZIRICON OXIT

(57) Sáng chế đề cập đến bột ziricon oxit trong đó khi chất làm ổn định là Y_2O_3, lượng của chất này là 1,4 mol% hoặc lớn hơn và nhỏ hơn 2,0 mol%; khi chất làm ổn định là Er_2O_3, lượng của chất này là 1,4 mol% hoặc lớn hơn và 1,8 mol% hoặc nhỏ hơn; khi chất làm ổn định là Yb_2O_3, lượng của chất này là 1,4 mol% hoặc lớn hơn và 1,8 mol% hoặc nhỏ hơn; và khi chất làm ổn định là CaO, lượng của chất này là 3,5 mol% hoặc lớn hơn và 4,5 mol% hoặc nhỏ hơn; và nằm trong khoảng 10nm hoặc lớn hơn và 200nm hoặc nhỏ hơn theo kiểu phân bố lỗ rỗ, đường kính trên ở đỉnh thể tích lỗ rỗ đường phân bố là 20nm hoặc lớn hơn và 120nm hoặc nhỏ hơn, thể tích lỗ rỗ bằng 0,2ml/g hoặc lớn hơn và bé hơn 0,5ml/g, và chiều rộng phân bố lỗ rỗ là 30nm hoặc lớn hơn và 170nm hoặc nhỏ hơn.

Hình 1

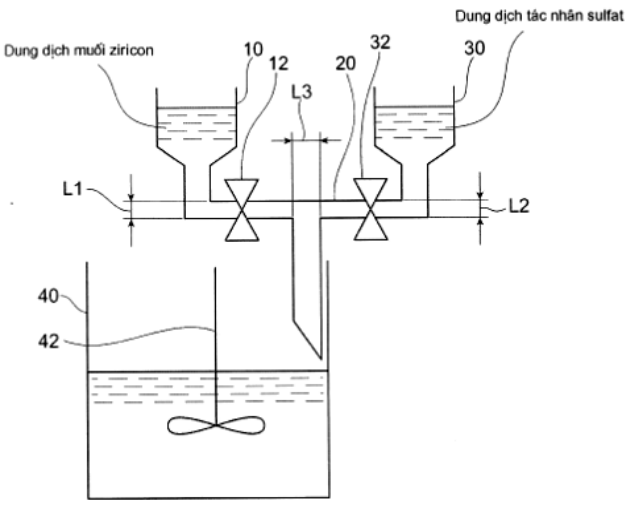

(11) **1-0048567 B**

(15) 10/06/2025
Số Quyết định: 102169/QĐ-SHTT.IP

(45) 25/07/2025 448B

(43) 25/07/2022 412 A

(21) 1-2021-07195

(85) 11/11/2021

(22) 09/04/2020

(86) PCT/EP2020/060276 09/04/2020

(30) 19169031.2 12/04/2019 EP

(87) WO2020/208200 15/10/2020

(51) ***C08L 23/12***

(73) **THAI POLYETHYLENE CO., LTD** (TH)
1 Siam Cement Rd. Bangsue, Bangkok, 10800, Thailand

(72) Vadee CHIVATANASOONTORN (TH); Watcharee CHEEVASRIRUNGRUANG (TH); Phairat PHIRIYAWIRUT (TH); Somsak LERTTHANONGSAK (TH)

(74) Công ty cổ phần tư vấn Trung Thực (TRUNG THUC.,JSC)

(54) **CHẾ PHẨM COPOLYME POLYPROPYLEN CHỊU VA CHẠM, QUY TRÌNH SẢN XUẤT CHẾ PHẨM COPOLYME POLYPROPYLEN CHỊU VA CHẠM, PHƯƠNG PHÁP ĐÚC PHUN VÀ VẬT DỤNG ĐƯỢC ĐÚC**

(57) Sáng chế đề cập đến chế phẩm copolyme polypropylen chịu va chạm chứa polyme homo-propylen hoặc nền copolyme và pha cao su etylen propylen được phân tán trong nền, trong đó pha cao su etylen propylen (PER) là có mặt với lượng nằm trong khoảng từ 5% đến 15% trọng lượng, trên cơ sở tổng trọng lượng của polyme homo-propylen hoặc nền copolyme và pha cao su etylen propylen, lượng etylen trong pha cao su etylen propylen (PER-C2) nằm trong khoảng từ 43mol% đến 55mol%, độ nhớt nội tại của pha cao su etylen propylen (PER-IV) nằm trong khoảng từ 3 dL/g đến 7 dL/g, và MFR_2 của chế phẩm này nằm trong khoảng từ 70 g/10 phút đến 200 g/10 phút. Sáng chế còn đề cập đến quy trình sản xuất chế phẩm này, sử dụng chế phẩm này trong việc đúc phun và vật dụng chứa chế phẩm này.

(11) **1-0048568 B**

(15) 10/06/2025
Số Quyết định: 102170/QĐ-SHTT.IP

(45) 25/07/2025 448B

(43) 25/10/2021 403 A

(21) 1-2021-01115

(22) 03/03/2021

(30) 10-2020-0048819 22/04/2020 KR

(51) ***H01L 51/56***

(73) **SAMSUNG DISPLAY CO., LTD.** (KR)
1, Samsung-ro, Giheung-gu, Yongin-si, Gyeonggi-do, 17113, Republic of Korea

(72) Jong Deok PARK (KR); Hyun Seung KOH (KR); Dong Hwan KONG (KR); Young Su KIM (KR); Suk Won JUNG (KR); Seon Beom JI (KR); In Bom HWANG (KR)

(74) Công ty TNHH Tầm nhìn và Liên danh (VISION & ASSOCIATES CO.LTD.)

(54) **KẾT CẤU PHỨC HỢP CỦA BỘ GÁ CỬA SỔ, THIẾT BỊ VÀ PHƯƠNG PHÁP SẢN XUẤT BỘ HIỂN THỊ**

(57) Sáng chế đề cập đến kết cấu phức hợp của bộ gá cửa sổ bao gồm bộ gá cửa sổ; và nắp bảo vệ được nối với bộ gá cửa sổ, trong đó bộ gá cửa sổ bao gồm phần gá chính có các cạnh dài hơn được kéo dài theo hướng thứ nhất và các cạnh ngắn hơn được kéo dài theo hướng thứ hai cắt hướng thứ nhất này, phần gá cạnh ngắn thứ nhất được uốn cong từ một trong số các cạnh ngắn hơn của phần gá chính theo hướng chiều dày trên cạnh thứ nhất của phần gá chính theo hướng thứ nhất được kéo dài, và phần gá cạnh ngắn thứ hai được uốn cong từ cạnh khác trong số các cạnh ngắn hơn của phần gá chính trên cạnh thứ hai của phần gá chính theo hướng thứ nhất được kéo dài, và trong đó nắp bảo vệ được ghép nối với phần gá cạnh ngắn thứ hai. Sáng chế còn đề cập đến thiết bị sản xuất bộ hiển thị bao gồm kết cấu phức hợp của bộ gá cửa sổ, và phương pháp sản xuất bộ hiển thị.

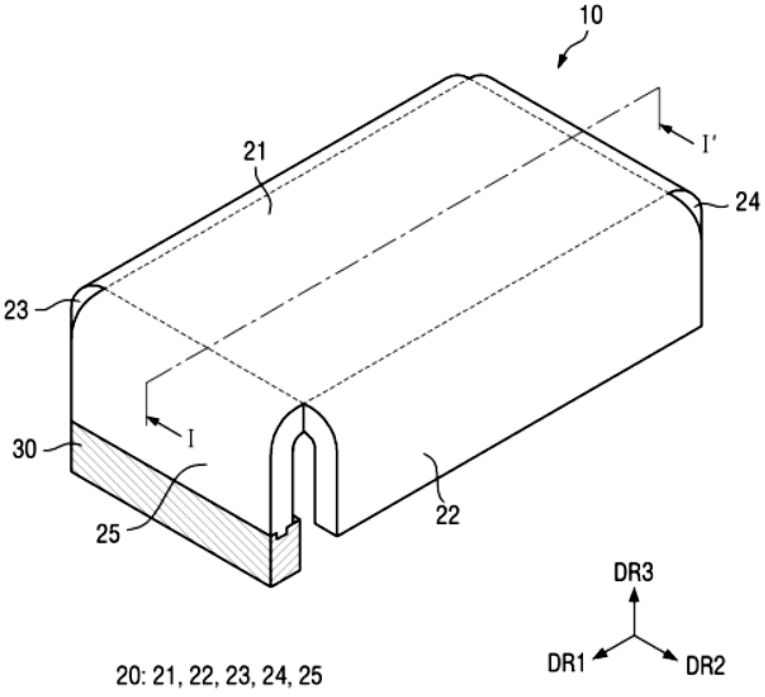

FIG.1

(11) **1-0048569 B**

(15) 10/06/2025
Số Quyết định: 102171/QĐ-SHTT.IP

(45) 25/07/2025 448B

(43) 26/06/2023 423 A

(21) 1-2022-07152

(85) 02/11/2022

(22) 03/04/2020

(86) PCT/EP2020/059639 03/04/2020

(87) WO2021/197625 07/10/2021

(51) ***E21B 23/04***

(73) **ODFJELL TECHNOLOGY INVEST LTD** (NO)
C/o ODFJell Drilling AS, Kokstadflaten 35, 5257 Kokstad, Norway

(72) Jonas SOLEM (DK)

(74) Công ty cổ phần tư vấn Trung Thực (TRUNG THUC.,JSC)

(54) DỤNG CỤ KHOAN LỖ VÀ PHƯƠNG PHÁP DỊCH CHUYỂN CỤM ỐNG LÓT TRƯỢT CỦA DỤNG CỤ KHOAN LỖ

(57) Sáng chế đề cập đến dụng cụ khoan lỗ và phương pháp dịch chuyển cụm ống lót trượt của dụng cụ khoan lỗ. Dụng cụ này có cụm ống lót trượt được bên trong thân của dụng cụ dưới tác động của sự chênh lệch áp lực thủy lực. Cụm ống lót có phần vòng điều khiển và bình thủy lực thứ nhất được tạo ra giữa đầu thứ nhất của phần vòng điều khiển và thân, và bình thủy lực thứ hai được tạo ra giữa đầu thứ hai của phần vòng điều khiển và thân. Ống dẫn xả nước kéo dài giữa bình thủy lực thứ nhất và bình thủy lực thứ hai và van điều khiển cơ điện qua ống dẫn xả nước được sử dụng để điều chỉnh dòng chất lưu dọc theo ống dẫn xả nước. Van điều khiển cơ điện có thể nối thông với các cảm biến, mà nhờ đó các hệ thống điều khiển được truyền đến van điều khiển.

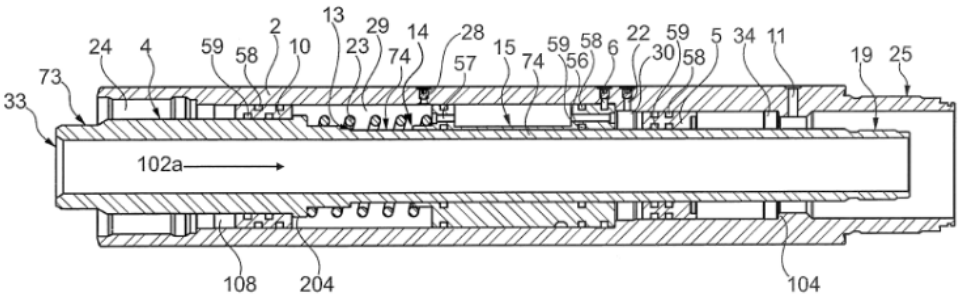

Fig. 1A

(11) **1-0048570 B**

(15) 10/06/2025
Số Quyết định: 102174/QĐ-SHTT.IP

(45) 25/07/2025 448B

(43) 27/04/2020 385 A

(21) 1-2019-05066

(22) 17/09/2019

(30) 01178/18 27/09/2018 CH

(51) ***D01H 9/02***; *B65H 67/06; D01H 9/04; B65H 67/04; D01H 1/02*

(73) **MASCHINENFABRIK RIETER AG** (CH)
Klosterstrasse 20, 8406 Winterthur, Switzerland

(72) NÄGELI Robert (CH)

(74) Công ty TNHH Lê & Lê (LE & LE)

(54) **BỘ PHẬN KẸP CỦA THIẾT BỊ ĐỔ SỢI, CHI TIẾT GIỮ DÙNG CHO BỘ PHẬN KẸP, THIẾT BỊ ĐỔ SỢI CÓ BỘ PHẬN KẸP, VÀ MÁY KÉO SỢI KIỂU NỒI-KHUYÊN**

(57) Sáng chế đề cập đến bộ phận kẹp (1) để kẹp ống sợi hoặc lõi ống sợi (3) bao gồm chi tiết gá lắp (7), chi tiết giữ (2) có thành bên ngoài (12) và thành bên trong (4), và một màng (5) hoạt động được bằng khí nén làm chi tiết kẹp để kẹp ống sợi hoặc lõi ống sợi (3) bố trí trên thành bên trong (4), sao cho màng (5) này được tác dụng bởi khí nén thông qua ống dẫn khí (16); trong đó chi tiết giữ (2) được bố trí giữa chi tiết giữ chặt (11) và chi tiết gá lắp (7) và trong đó chi tiết giữ chặt (11) bao kín một phần thành bên ngoài (12) của chi tiết giữ (2) và được nối với chi tiết gá lắp (7). Theo sáng chế, màng (5) được liên kết vật lý với mép trên và/hoặc mép dưới của chi tiết giữ (2), chi tiết giữ này có thể có hình dạng như một vai. Sáng chế cũng đề cập đến chi tiết giữ (2) và thiết bị đổ sợi tương ứng có bộ phận kẹp (1), và máy kéo sợi kiểu nồi-khuyên có thiết bị đổ sợi này.

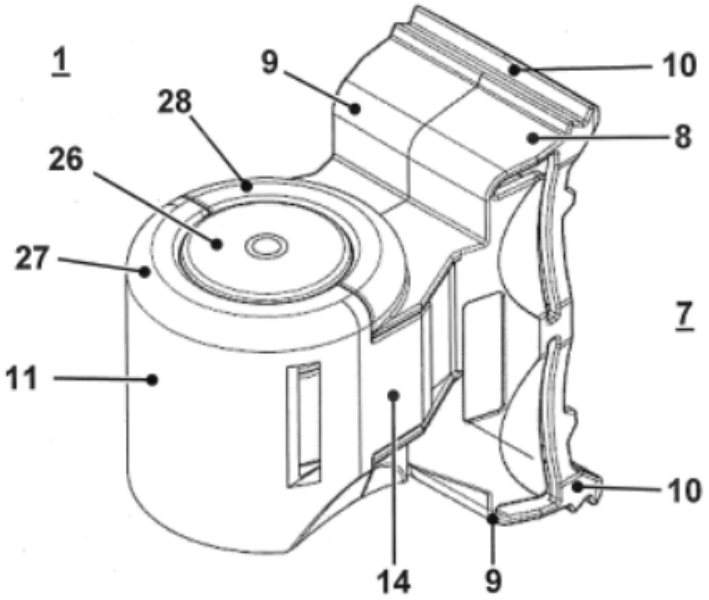

Fig. 1

(11) **1-0048571 B**

(15) 10/06/2025
Số Quyết định: 102176/QĐ-SHTT.IP

(45) 25/07/2025 448B

(43) 25/04/2022 409 A

(21) 1-2022-00454

(85) 21/01/2022

(22) 22/07/2020

(86) PCT/JP2020/028395 22/07/2020

(30) PCT/JP2019/028944 24/07/2019 JP

(87) WO2021/015225 28/01/2021

(51) ***B60W 20/00***; *B60W 10/08; B60K 6/485; B60W 10/06*

(73) **YAMAHA HATSUDOKI KABUSHIKI KAISHA** (JP)
2500 Shingai, Iwata, Shizuoka 438-8501, Japan

(72) Haruyoshi HINO (JP)

(74) Công ty cổ phần tư vấn Trung Thực (TRUNG THUC.,JSC)

(54) **XE KIỂU YÊN NGỰA**

(57) Sáng chế đề cập đến xe kiểu yên ngựa mà có thể thông báo cho người lái về việc được tang tốc. Xe kiểu yên ngựa bao gồm động cơ, bánh dẫn động, phần ra lệnh tăng tốc, động cơ điện bằng nam châm vĩnh cửu, ăcquy, bộ chuyển đổi, và cơ cấu điều khiển. Phần ra lệnh tăng tốc ra lệnh tăng tốc nhằm đáp lại hoạt động này. Động cơ điện bằng nam châm vĩnh cửu bao gồm rôto và nam châm vĩnh cửu. Bộ chuyển đổi bao gồm các phần chuyển mạch. Các phần chuyển mạch điều khiển dòng điện chạy giữa ăcquy và động cơ điện bằng nam châm vĩnh cửu bởi thao tác chuyển mạch. Cơ cấu điều khiển điều khiển động cơ sao cho tốc độ quay của động cơ tăng và thay đổi tần số hoạt động của bộ chuyển đổi sao cho tần số hoạt động của bộ chuyển đổi nằm trong khoảng từ hơn 4 kHz đến dưới 16 kHz từ ngoài khoảng này, nhờ đó thực hiện sự điều khiển chạy bằng điện của động cơ điện bằng nam châm vĩnh cửu, và điều khiển cả động cơ và động cơ điện bằng nam châm vĩnh cửu để tăng tốc xe kiểu yên ngựa.

FIG.1

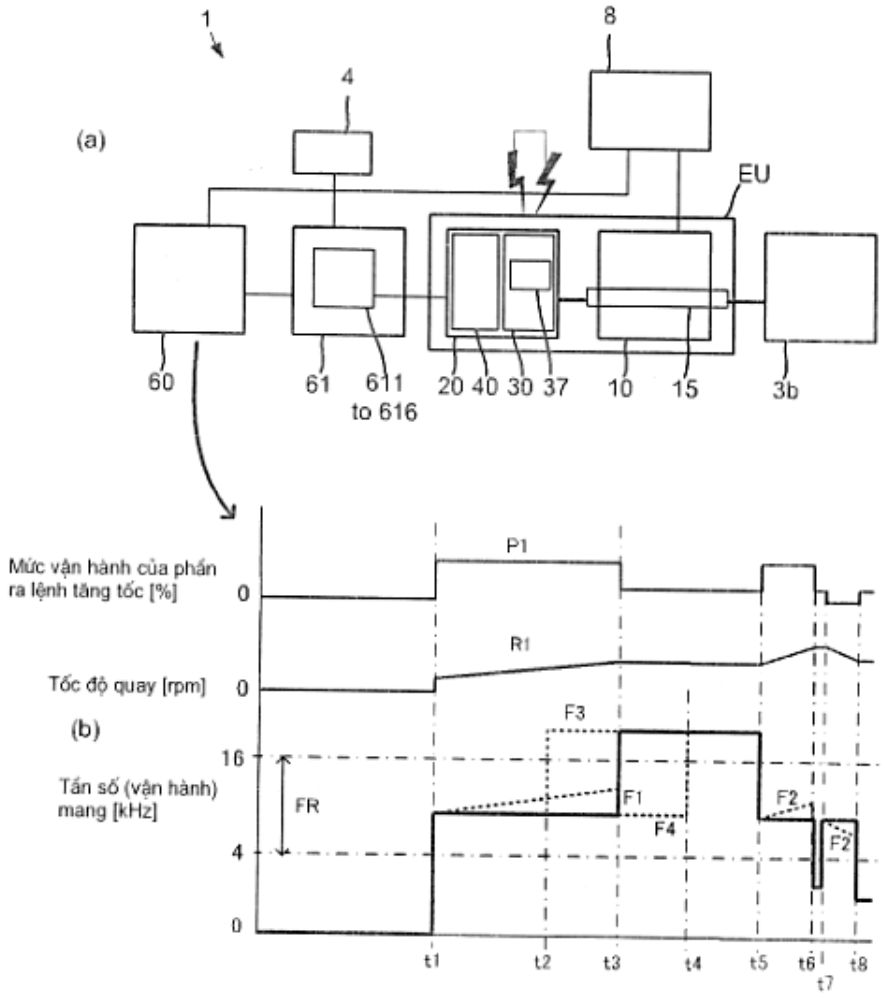
1
8
4
(a)
EU
60
61
611
to 616
20 40 30 37
10
15
3b
Mức vận hành của phần ra lệnh tăng tốc [%]
0
P1
R1
Tốc độ quay [rpm]
0
(b)
F3
16
Tần số (vận hành) mang [kHz]
FR
F1
F2
F4
F2
4
0
t1
t2
t3
t4
t5
t6
t7
t8

(11) **1-0048572 B**

(15) 10/06/2025
Số Quyết định: 102178/QĐ-SHTT.IP

(45) 25/07/2025 448B

(43) 26/07/2021 400 A

(21) 1-2021-01921

(85) 09/04/2021

(22) 29/10/2019

(86) PCT/IB2019/059251 29/10/2019

(30) 102018000009893 30/10/2018 IT

(87) WO2020/089784 07/05/2020

(51) ***B29D 35/08***; *B29D 35/14; B29D 35/12*

(73) **STEMMA SRL** (IT)
Via del Commercio, 16-18 31041 Cornuda (Treviso) (IT)

(72) BORDIN, Ettore (IT); PELLIZZARI, Stefano (IT)

(74) Công ty TNHH ASL LAW (ASL LAW CO.,LTD)

(54) **KHUÔN ĐÚC VÀ PHƯƠNG PHÁP SẢN XUẤT GIÀY DÉP**

(57) Sáng chế đề cập đến khuôn đúc (10) để sản xuất giày dép (1) bằng cách phun trực tiếp lên phần trên (2) của đế giày (3) bao gồm mặt đế (5) và đế giữa (4), trong đó đế giữa (4) bao gồm lớp thứ nhất (6) và lớp thứ hai (7). Khuôn đúc (10) bao gồm phần đỡ (12), cặp nửa vòng thứ nhất (14), cặp nửa vòng thứ hai (16), vỏ thứ nhất (18), vỏ thứ hai (20) và cốt giày khuôn đúc (22). Theo sáng chế, khuôn đúc (10) bao gồm phương tiện kẹp (24) được thiết kế để cố định có chọn lọc nửa vòng thứ nhất (14) với phần đỡ (12) hoặc với nửa vòng thứ hai (16). Sáng chế cũng đề cập đến phương pháp sản xuất giày dép (1) sử dụng khuôn đúc (10) đã đề cập ở trên.

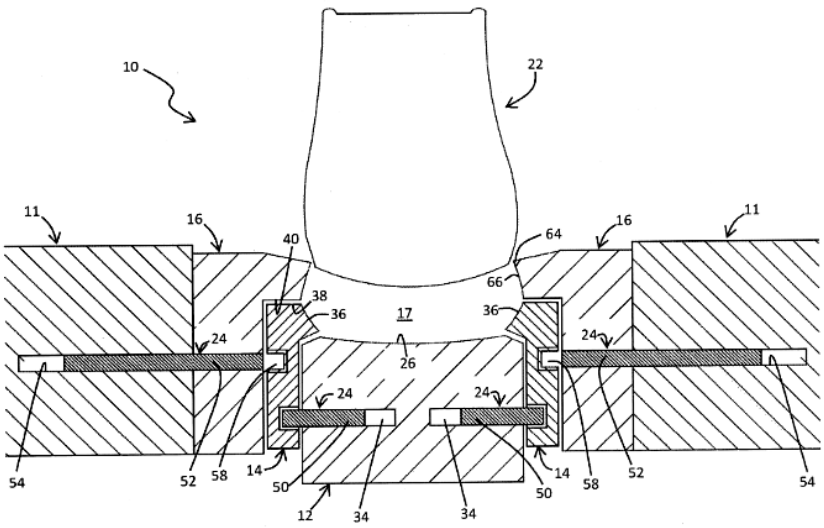

HÌNH 9

(11) **1-0048573 B**

(15) 10/06/2025
Số Quyết định: 102179/QĐ-SHTT.IP

(45) 25/07/2025 448B

(43) 25/04/2022 409 A

(21) 1-2022-00894

(85) 15/02/2022

(22) 07/07/2020

(86) PCT/US2020/040963 07/07/2020

(30) 16/514,030 17/07/2019 US

(87) WO2021/011224 21/01/2021

(51) ***B62D 55/24***; *B62D 55/26; B62D 55/125*

(73) **SRJ, INC.** (US)
2242 Palmer Drive, Schaumburg, Illinois 60173, United States of America

(72) Woo Young JEE (US)

(74) Công ty cổ phần tư vấn Trung Thực (TRUNG THUC.,JSC)

(54) **XÍCH XE VÀ HỆ THỐNG DẪN ĐỘNG**

(57) Sáng chế đề cập đến xích xe, cụ thể là, kết cấu mặt lăn dùng cho xích xe, như xích vòng dùng cho thiết bị dịch chuyển trên mặt đất, bao gồm các khối. Mỗi khối bao gồm hai phần kéo phía bên kéo dài theo các hướng gần như đối diện. Hai phần kéo phía bên được xếp thẳng hàng theo chiều dọc và mỗi phần này tạo ra hai thành tạo ra các bước. Trong một số ví dụ, mỗi phần kéo phía bên có thể tạo ra hình dạng chữ L. Ví dụ, các phần kéo phía bên của mỗi khối có thể tạo ra phần nhô để tạo ra hình dạng chữ L, và, trong một số ví dụ, các phần nhô có thể kéo dài theo các chiều dọc đối diện. Trong một số ví dụ, các phần kéo phía bên của mỗi khối có thể có cùng một hình dạng, mà ở đó một phần kéo phía bên có thể được định hướng khoảng 180 độ so với phần kéo phía bên còn lại. Sáng chế còn đề cập đến hệ thống dẫn động bao gồm kết cấu mặt lăn này.

FIG. 2A

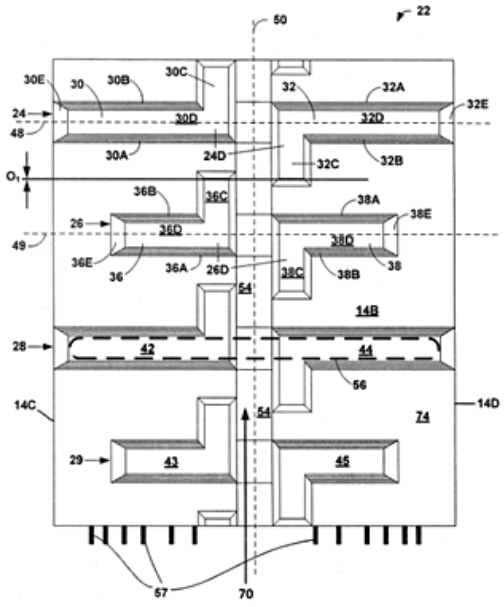

(11) **1-0048574 B**

(15) 10/06/2025
Số Quyết định: 102181/QĐ-SHTT.IP

(45) 25/07/2025 448B

(43) 26/04/2021 397 A

(21) 1-2020-06532

(85) 11/11/2020

(22) 20/12/2018

(86) PCT/TH2018/000056 20/12/2018

(30) 1801002201 11/04/2018 TH

(87) WO2019/199241 17/10/2019

(51) ***A23B 7/00***; *A23B 7/04; A23B 7/005*

(76) **SOUWAN PHAKDIVONG** (TH)
80/2 moo1 Nong Khan Song, Muang Trat District, Trat Province, 23000, Thailand

(74) Công ty cổ phần tư vấn Trung Thực (TRUNG THUC.,JSC)

(54) QUY TRÌNH BẢO QUẢN SẦU RIÊNG BẰNG CÁCH THANH TRÙNG

(57) Sáng chế đề cập đến quy trình bảo quản sầu riêng trong khoảng thời gian dài hơn so với có thể đạt được về mặt công nghệ ở thời điểm hiện tại. Sầu riêng được bảo quản bằng cách sử dụng quy trình này sẽ không phân hủy hoặc thay đổi vẻ bên ngoài hoặc hương vị so với các đặc tính tự nhiên của nó. Độ mềm của múi sầu riêng có thể được chọn từ độ chín trái cây, mà có thể được phân tách thành các độ chín khác nhau. Đối với mỗi độ chín, quy trình do sáng chế đề xuất chỉ ra các giá trị thông số sử dụng trong quy trình bảo quản.

Fig.1

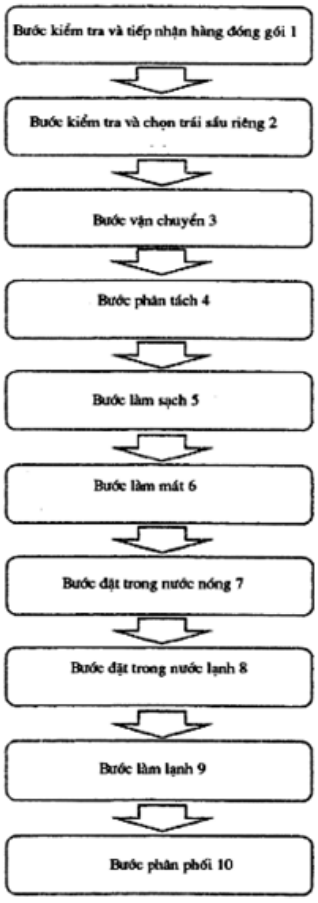

(11) **1-0048575 B**

(15) 10/06/2025
Số Quyết định: 102182/QĐ-SHTT.IP

(45) 25/07/2025 448B

(43) 27/06/2022 411 A

(21) 1-2022-00469

(85) 21/01/2022

(22) 06/08/2020

(86) PCT/JP2020/030107 06/08/2020

(30) 2019-147693 09/08/2019 JP
2019-231507 23/12/2019 JP

(87) WO2021/029308 18/02/2021

(51) ***C07D 498/14***; *A01P 7/04; A01N 43/90; A01P 7/02*

(73) **NIHON NOHYAKU CO., LTD.** (JP)
19-8, Kyobashi 1-chome, Chuo-ku, Tokyo 1048386, Japan

(72) HAYASHI Nobuyuki (JP); GOSHO Yoshinori (JP); AOSHIMA Masataka (JP); SATO Hiroko (JP)

(74) Công ty TNHH Sở hữu trí tuệ Hải Hân (HAI HAN IP CO., LTD.)

(54) **HỢP CHẤT OXAZEPINON, THUỐC TRỪ SÂU NÔNG NGHIỆP/NGHỀ LÀM VƯỜN CHỨA HỢP CHẤT NÀY VÀ PHƯƠNG PHÁP SỬ DỤNG THUỐC TRỪ SÂU NÀY**

(57) Sáng chế đề cập đến thuốc trừ sâu nông nghiệp/nghề làm vườn mới với ảnh hưởng có hại được giảm bớt cho động vật bao gồm con người trong sản xuất mùa vụ nông nghiệp, nghề làm vườn và mùa vụ khác. Sáng chế đề cập đến hợp chất, hoặc muối của chúng, được thể hiện bằng Công thức chung (1):

công thức 1

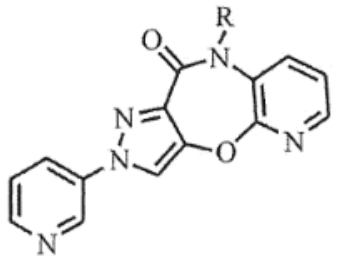

(1)

{trong công thức này, R là nhóm (C_1-C_6) alkoxy (C_1-C_6) alkyl}.

(11) **1-0048576 B**

(15) 10/06/2025
Số Quyết định: 102188/QĐ-SHTT.IP

(45) 25/07/2025 448B

(43) 25/12/2020 393 A

(21) 1-2020-05688

(85) 05/10/2020

(22) 19/10/2018

(86) PCT/CN2018/110955 19/10/2018

(30) 201810250566.8 26/03/2018 CN

(87) WO2019/184310 03/10/2019

(51) ***C22C 38/58***; *C22C 38/06; C22C 38/42; C22C 38/46; C22C 38/48; C22C 38/50; C21D 8/02; C22C 38/44*

(73) **NANJING IRON & STEEL CO., LTD.** (CN)
Xiejiadian Liuhe District Nanjing Jiangsu 210035, China

(72) PAN, Zhongde (CN); WU, Junping (CN); HUO, Songbo (CN); JIANG, Jinxing (CN); GAO, Deping (CN); JIN, Xing (CN); WU, Weiqin (CN)

(74) Công Ty Trách Nhiệm Hữu Hạn Tư Vấn Đầu Tư Và Sở Hữu Trí Tuệ INTERFIVE (INTERFIVE CO., LTD)

(54) **TẤM THÉP S460G2+M DÙNG CHO KẾT CẤU CÓ THỂ HÀN TRÊN BIỂN VÀ PHƯƠNG PHÁP SẢN XUẤT TẤM THÉP NÀY**

(57) Sáng chế đề cập đến tấm thép S460G2+M dùng cho kết cấu có thể hàn trên biển và phương pháp sản xuất tấm thép này. Phương pháp sản xuất này bao gồm các bước sau: luyện thép: sử dụng phôi đúc liên tục tiết diện lớn và sử dụng công nghệ kiểm soát chính xác sự tách phôi đúc liên tục loại C, tách đường tâm phôi đúc liên tục với các mức độ C0,5 và C1,0; nung: cho thanh thép thu được vào lò nung và nung, trong đó hệ số nung bằng hoặc lớn hơn 10,0 phút/cm và nhiệt độ nung từ 1180 đến 1220°C; cán: ở điều kiện số lần giảm cán thấp, sử dụng công nghệ cán kiểm soát hai giai đoạn, trong đó nhiệt độ cán giai đoạn thứ nhất từ 980 đến 1150°C, độ giảm cán hai lần cán cuối việc cán thô là bằng hoặc lớn hơn 20% và nhiệt độ cán ban đầu của giai đoạn thứ hai là nhỏ hơn hoặc bằng 820°C; làm nguội: đặt tấm thép đã được cán vào hệ thống làm nguội cực nhanh và làm nguội nhanh, trong đó nhiệt độ ủ thép là từ 550 đến 590°C; tiếp đó thực hiện việc xếp chồng và làm nguội chậm, trong đó thời gian xếp chồng là 72 giờ hoặc lớn hơn.

(11) **1-0048577 B**

(15) 10/06/2025
Số Quyết định: 102192/QĐ-SHTT.IP

(45) 25/07/2025 448B

(43) 25/10/2022 415 A

(21) 1-2022-03021

(85) 13/05/2022

(22) 14/10/2020

(86) PCT/MY2020/050106 14/10/2020

(30) PI2019006070 14/10/2019 MY
PI2020005389 13/10/2020 MY

(87) WO2021/075951 22/04/2021

(51) ***G06F 16/20****; G06Q 40/00; G06N 20/00*

(73) **MALAYAN BANKING BERHAD** (MY)
14th Floor, Menara Maybank, 100 Jalan Tun Perak, Wilayah Persekutuan Kuala Lumpur, 50050, Malaysia

(72) R IYER, Meenakshy (IN); KUMAR, K. Krishna (IN); ABDULLAH, Mohd Suhail Amar Suresh (MY)

(74) Công ty TNHH ADASTRA IP (VIỆT NAM) (ADASTRA IP .CO., LTD.)

(54) PHƯƠNG PHÁP VÀ HỆ THỐNG ĐỂ XỬ LÝ VÀ PHÂN TÍCH DỮ LIỆU BỞI BỘ CẤU HÌNH PHÂN TÍCH THÀNH PHẦN

(57) Sáng chế đề xuất hệ thống để xử lý và phân tích dữ liệu bởi bộ cấu hình phân tích thành phần (Component Analysis Configurator, CAC) để tạo ra báo cáo. Hệ thống gồm giao diện người dùng điện tử được tạo cấu hình để nhận tập hợp thông tin từ người dùng, hồ dữ liệu lưu trữ nhiều thuộc tính dữ liệu, lớp tập dữ liệu cơ sở trừu tượng được nhúng trên cấu trúc dữ liệu cơ sở sao cho nhiều thuộc tính dữ liệu và cấu trúc dữ liệu được nhận diện bằng cách sử dụng các đối tượng chức năng theo đó cho phép người dùng định nghĩa nhiều thành phần trong đó tập dữ liệu cơ sở được nhận diện từ hồ dữ liệu dựa trên thông tin, bộ xử lý được tạo cấu hình để xử lý thông tin bằng cách sử dụng ít nhất một mô hình dữ liệu cây quyết định để trích xuất nhiều thuộc tính dữ liệu từ hồ dữ liệu. Hệ thống cũng gồm bộ điều khiển được ghép nối với bộ xử lý và được mã hóa với các lệnh cho phép bộ điều khiển hoạt động như một bot để điều khiển nhiều thành phần của hệ thống để xử lý và phân tích dữ liệu; công cụ định nghĩa được tạo cấu hình để thu thập siêu dữ liệu được liên kết với nhiều thuộc tính và lưu trữ siêu dữ liệu trong cơ sở dữ liệu của siêu dữ liệu; và công cụ thực thi được tạo cấu hình để tạo ra ít nhất một truy vấn dựa trên siêu dữ liệu và trích xuất nhiều dữ liệu báo cáo dựa trên truy vấn từ hồ dữ liệu, trong đó ít nhất báo cáo kế tiếp được tạo dựa trên dữ liệu được trích xuất.

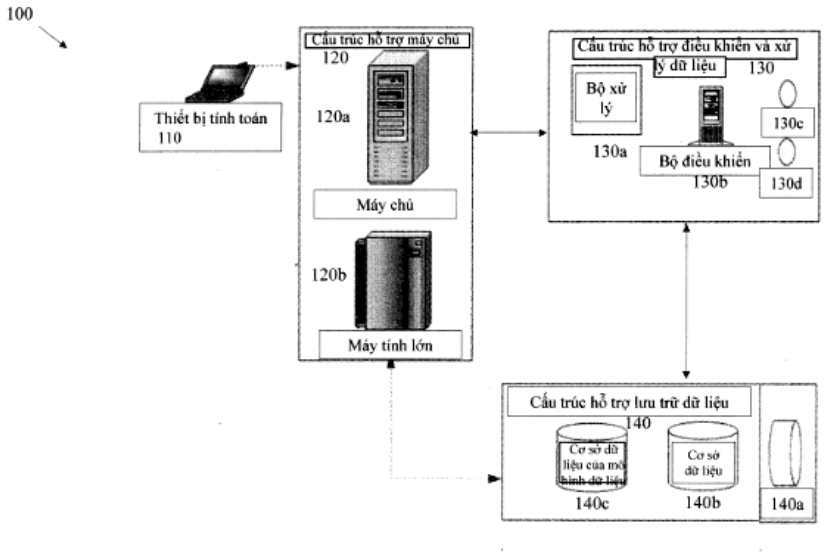
100
Thiết bị tính toán
110
Cấu trúc hỗ trợ máy chủ
120
120a
Máy chủ
120b
Máy tính lớn
Cấu trúc hỗ trợ điều khiển và xử lý dữ liệu
130
Bộ xử lý
130a
Bộ điều khiển
130b
130c
130d
Cấu trúc hỗ trợ lưu trữ dữ liệu
140
Cơ sở dữ liệu của mô hình dữ liệu
140c
Cơ sở dữ liệu
140b
140a

Fig.1

(11) **1-0048578 B**

(15) 10/06/2025
Số Quyết định: 102194/QĐ-SHTT.IP

(45) 25/07/2025 448B

(43) 27/06/2022 411 A

(21) 1-2021-07476

(22) 23/11/2021

(30) 2020-202644 07/12/2020 JP

(51) ***B62J 17/02***; *F01L 1/02; F01L 1/053; F02B 61/02; F01L 1/34; F01L 13/00; F02B 41/00; B62J 25/06; F01L 1/18*

(73) **YAMAHA HATSUDOKI KABUSHIKI KAISHA** (JP)
2500 Shingai, Iwata-shi, Shizuoka-ken 438-8501, Japan

(72) Kyohei YAGI (JP)

(74) Công ty TNHH Tư vấn - Đầu tư N.T.K. (N.T.K. CO., LTD.)

(54) **PHƯƠNG TIỆN GIAO THÔNG KIỂU NGỒI CHÂN ĐỂ HAI BÊN**

(57) Sáng chế đề cập tới phương tiện giao thông kiểu xe gắn máy (1) gồm khung chính (4), cụm xi lanh (28), thân bộ dẫn động (86), tấm che phải (53R), và tấm che trái (53L). Trục xi lanh (B) của cụm xi lanh (28) đi qua vị trí phía trên bánh trước (25) mà không gối chồng bánh trước (25) trên hình chiếu nhìn từ một bên của phương tiện giao thông. Thân bộ dẫn động (86) được gắn vào cụm xi lanh (28). Thân bộ dẫn động (86) kéo dài sang phải từ cụm xi lanh (28). Ít nhất một phần của thân bộ dẫn động (86) được nằm sang phải của khung chính (4) trên hình chiếu nhìn từ trên xuống của phương tiện giao thông. Thân bộ dẫn động (86) toàn bộ được nằm ở vị trí sang trái của tấm che phải (53R) và sang phải của tấm che trái (53L). Thân bộ dẫn động (86) toàn bộ gối chồng tấm che phải (53R) và tấm che trái (53L) trên hình chiếu nhìn từ một bên của phương tiện giao thông.

FIG. 1

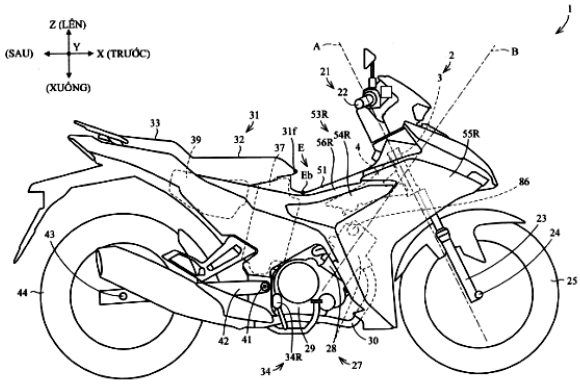

(11) **1-0048579 B**

(15) 10/06/2025
Số Quyết định: 102195/QĐ-SHTT.IP

(45) 25/07/2025 448B

(43) 26/06/2023 423 A

(21) 1-2023-01358

(85) 03/03/2023

(22) 17/09/2021

(86) PCT/KR2021/012774 17/09/2021

(30) 10-2020-0120240 18/09/2020 KR

(87) WO2022/060153 24/03/2022

(51) ***C08J 11/10***; *C07C 67/56; C08J 11/24; C08J 11/16; C07C 67/40; C07C 69/82*

(73) **KOREA RESEARCH INSTITUTE OF CHEMICAL TECHNOLOGY** (KR)
141, Gajeong-ro Yuseong-gu Daejeon 34114, Republic of Korea

(72) CHO, Joungmo (KR); PHAM, Dinh Duong (VN); LE, Thi Hong Ngan (VN)

(74) Công ty TNHH Tư vấn Phạm Anh Nguyên (ANPHAMCO CO.,LTD.)

(54) PHƯƠNG PHÁP VÀ CHẾ PHẨM KHỬ TRÙNG HỢP POLYME CHỨA NHÓM CHỨC ESTE VÀ PHƯƠNG PHÁP TINH CHẾ MONOME

(57) Sáng chế đề cập đến phương pháp khử trùng hợp polyme có nhóm chức este, chất xúc tác để sử dụng trong phương pháp này, và chế phẩm để sử dụng trong phương pháp này. Cụ thể hơn, sáng chế đề xuất phương pháp khử trùng hợp polyme có nhóm chức este bằng cách sử dụng kali cacbonat (K_2CO_3) làm chất xúc tác khử trùng hợp và rượu và dung môi phân cực không proton làm dung môi. Ngoài ra, sáng chế còn đề xuất chế phẩm dùng để khử trùng hợp polyme có nhóm chức este.

Hình 2

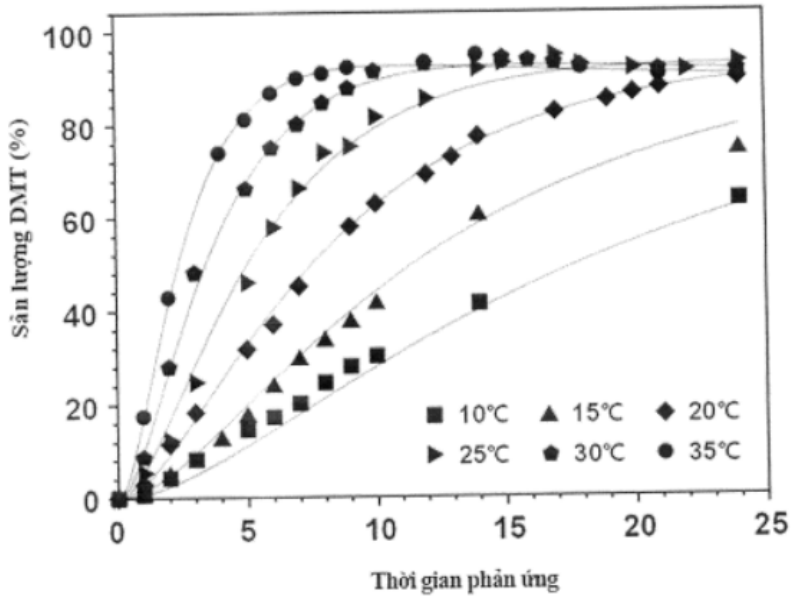

(11) **1-0048580 B**

(15) 10/06/2025
Số Quyết định: 102196/QĐ-SHTT.IP

(45) 25/07/2025 448B

(43) 25/04/2022 409 A

(21) 1-2021-05905

(85) 23/09/2021

(22) 28/04/2020

(86) PCT/CN2020/087549 28/04/2020

(30) 201910545400.3 22/06/2019 CN

(87) WO2020/259068 30/12/2020

(51) ***B23K 37/02***; *B62D 57/024; B62D 55/30; B23K 9/095; B25J 5/00*

(73) **BEIJING BO TSING TECH CO., LTD.** (CN)
Room 1908, Tower B, Building 1, No. 19 Ronghua Middle Street Beijing Economic Development Zone Beijing 100176 (CN)

(72) FENG, Xiaobing (CN); PAN, Jiluan (CN); GAO, Lisheng (CN)

(74) Công ty cổ phần Tư vấn S&B (S&B CONSULTANT., CORP.)

(54) **ROBOT HÀN CHẠY BẰNG BÁNH XÍCH**

(57) Sáng chế đề cập đến lĩnh vực kỹ thuật hàn, cụ thể đề cập đến robot hàn chạy bằng bánh xích. Robot hàn chạy bằng bánh xích bao gồm khung gầm xe và hai bánh xích lần lượt được nối với hai mặt đối diện của khung gầm xe, các bộ phận mang bánh của hai bánh xích được nối di động với khung gầm xe. Bằng cách này, khi robot hàn di chuyển trên bề mặt không phẳng để hàn, hai bánh xích có thể tự do điều chỉnh tư thế của nó so với khung gầm xe để thích ứng với bề mặt hàn và cải thiện độ ăn khớp giữa hai bánh xích và bề mặt hàn, giúp điều khiển hướng di chuyển của robot hàn chạy bằng bánh xích dễ dàng hơn và giảm xác suất robot hàn chạy bằng bánh xích trượt hoặc rơi khỏi bề mặt hàn.

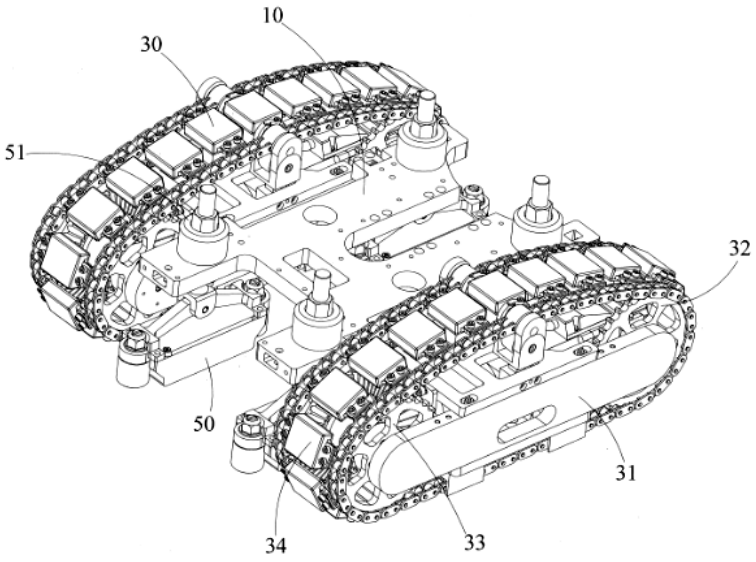

HÌNH 2

(11) **1-0048581 B**

(15) 10/06/2025
Số Quyết định: 102198/QĐ-SHTT.IP

(45) 25/07/2025 448B

(43) 25/07/2022 412 A

(21) 1-2022-00818

(85) 10/02/2022

(22) 16/07/2020

(86) PCT/KR2020/009396 16/07/2020

(30) 10-2019-0086702 18/07/2019 KR

(87) WO2021/010775 21/01/2021

(51) ***B29B 15/12****; C08J 5/04*

(73) **SOONCHUNHYANG UNIVERSITY INDUSTRY ACADEMY COOPERATION FOUNDATION** (KR)
22, Soonchunhyang-ro, Sinchang-myeon, Asan-Si, Chungcheongnam-do 31538 (KR)

(72) LEE, Jae Shik (KR)

(74) Công ty cổ phần Tư vấn S&B (S&B CONSULTANT., CORP.)

(54) PHƯƠNG PHÁP SẢN XUẤT COMPOSIT SỢI DÀI

(57) Sáng chế đề cập đến phương pháp sản xuất composit sợi dài trong đó bó sợi được ngâm tẩm với nhựa phi Newton. Cụ thể hơn, sáng chế đề cập đến phương pháp sản xuất composit sợi dài dẻo nhiệt, trong đó hiệu quả của quá trình ngâm tẩm nhựa phi Newton được cải thiện bằng cách sử dụng Phương trình 1 biểu thị mối tương quan giữa áp suất thấm, độ nhớt hiệu dụng, độ thấm ngang, vận tốc thấm trung bình của nhựa phi Newton và độ dày của bó sợi.

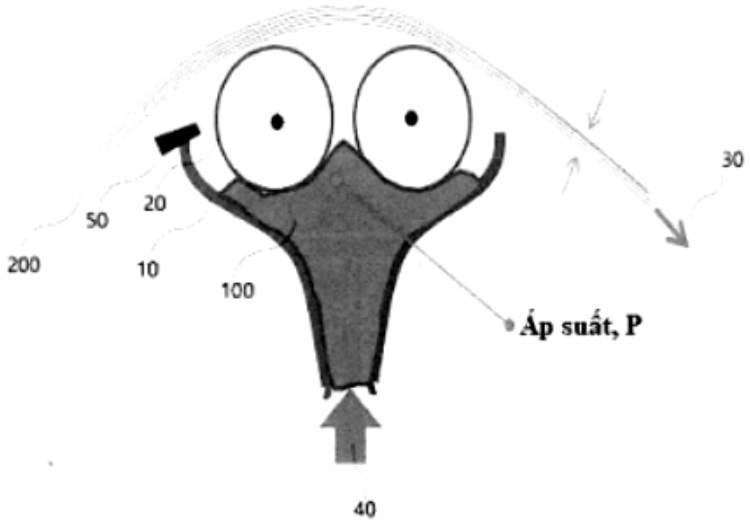

HÌNH 1

(11) **1-0048582 B**

(15) 10/06/2025
Số Quyết định: 102199/QĐ-SHTT.IP

(45) 25/07/2025 448B

(43) 25/09/2019 378 A

(21) 1-2019-00670

(85) 11/02/2019

(22) 05/07/2017

(86) PCT/SG2017/050343 05/07/2017

(30) 10201605526W 05/07/2016 SG

(87) WO2018/009149 A1 11/01/2018

(51) ***C12P 19/12***; *A23L 27/10; A23L 5/00; A23L 23/00; A23L 33/125*

(73) **COCONUTZ PTE. LTD** (SG)
1 Cleantech Loop #03-13 CleanTech One Singapore 637141

(72) CHEETHAM, Peter Samuel James (GB); LANGWALLNER, Christoph (SG); LANGWALLNER, Margit (SG); HERMANSEN, Christian (SG); SHIANG, Candy, Chuing Tey (SG); TAN, Wen Jue Amelia (SG)

(74) Công ty TNHH Tư vấn ALIATLEGAL (ALIAT LEGAL)

(54) **QUY TRÌNH SẢN XUẤT CHẤT THAY THẾ ĐƯỜNG DỪA VÀ CHẤT THAY THẾ ĐƯỜNG DỪA ĐƯỢC SẢN XUẤT BẰNG QUY TRÌNH NÀY**

(57) Sáng chế đề cập đến quy trình sản xuất chất thay thế đường dừa và chất thay thế đường dừa được sản xuất bằng quy trình này. Trong đó, chất thay thế đường dừa được sản xuất bằng quy trình này bằng cách ủ chiết xuất từ thực vật chưa tinh chế có chứa sucroza là chất hòa tan chính với vi sinh vật hoặc các vi sinh vật để hình thành chiết xuất từ thực vật chưa tinh chế có thay đổi, và đun nóng chiết xuất từ thực vật chưa tinh chế có thay đổi phục vụ việc sản xuất chất tạo ngọt có hương vị. Chất tạo ngọt có hương vị có thể được sử dụng để làm phạm vi rộng rãi các thành phần thực phẩm và đồ uống đồng thời cả các sản phẩm thực phẩm bao gồm nước sốt, chất chiết xuất hương vị tự nhiên và phân tử hương vị, sô cô la, thực phẩm có lợi cho sức khỏe và các dạng phù hợp khác nhau của chất tạo ngọt có hương vị.

FIG.1

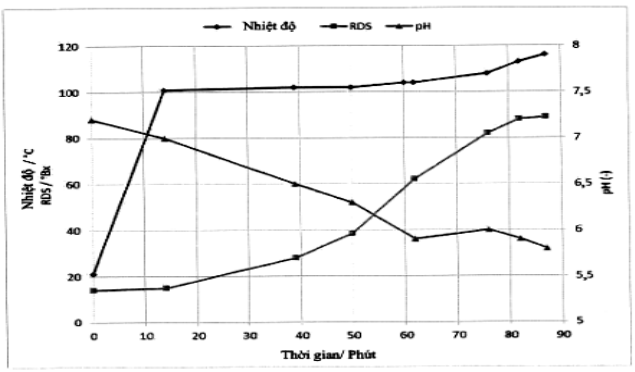

(11) **1-0048583 B**

(15) 10/06/2025
Số Quyết định: 102200/QĐ-SHTT.IP

(45) 25/07/2025 448B

(43) 25/07/2022 412 A

(21) 1-2022-01312

(85) 02/03/2022

(22) 08/09/2020

(86) PCT/US2020/049754 08/09/2020

(30) 16/565,308 09/09/2019 US

(87) WO2021/050440 A1 18/03/2021

(51) ***G06N 3/04***; *G06N 3/08*

(73) **QUALCOMM INCORPORATED** (US)
ATTN: International IP Administration 5775 Morehouse Drive San Diego, California 92121-1714 (US)

(72) WANG, Zhongze (US); TEAGUE, Edward (US); WELLING, Max (NL)

(74) Công ty TNHH Quốc tế D &N (D&N INTERNATIONAL CO.,LTD.)

(54) **PHƯƠNG PHÁP VÀ THIẾT BỊ THỰC HIỆN CÁC PHÉP TOÁN XNOR TƯƠNG ĐƯƠNG BẰNG CÁCH ĐIỀU CHỈNH NGƯỠNG CỘT CỦA MẢNG BỘ NHỚ CÓ TÍNH TOÁN VÀ PHƯƠNG TIỆN BẤT BIẾN ĐỌC ĐƯỢC BẰNG MÁY TÍNH**

(57) Sáng chế đề cập đến phương pháp và thiết bị thực hiện các phép toán XNOR tương đương bằng cách điều chỉnh các ngưỡng cột của mảng bộ nhớ có tính toán của mạng nơron nhân tạo và phương tiện bất biến đọc được bằng máy tính. Phương pháp bao gồm bước điều chỉnh ngưỡng kích hoạt được tạo ra cho mỗi cột của mảng bộ nhớ có tính toán dựa trên hàm của giá trị trọng số và giá trị kích hoạt. Phương pháp còn bao gồm bước tính toán tham chiếu dòng điện phân cực chuyển đổi dựa trên giá trị đầu vào từ vectơ đầu vào cho mảng bộ nhớ có tính toán, mảng bộ nhớ có tính toán được lập trình với tập hợp các trọng số. Ngưỡng kích hoạt được điều chỉnh và tham chiếu dòng điện phân cực chuyển đổi được dùng làm ngưỡng để xác định các giá trị đầu ra của mảng bộ nhớ có tính toán.

Fig.5

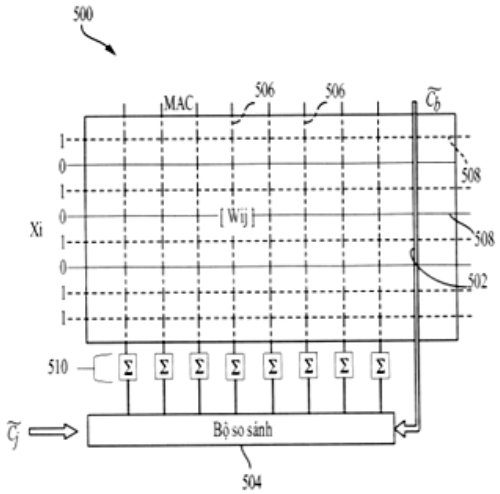

(11) **1-0048584 B**

(15) 10/06/2025
Số Quyết định: 102201/QĐ-SHTT.IP

(45) 25/07/2025 448B

(43) 25/02/2022 407 A

(21) 1-2021-07072

(85) 05/11/2021

(22) 14/05/2020

(86) PCT/CN2020/090245 14/05/2020

(30) 201920703370.X 16/05/2019 CN
201921496504.1 10/09/2019 CN
201921493371.2 10/09/2019 CN
201910851288.6 10/09/2019 CN

(87) WO2020/228775 19/11/2020

(51) ***A24F 40/40****; A24F 47/00; A24F 40/46*

(73) **XIAMEN FENGTAO CERAMICS CO., LTD** (CN)
I33, 10th Floor, No. 1036, Xiahe Road, Siming District Xiamen, Fujian 361000, China

(72) Zhu Xiaohua (CN); Xiong Zhaorong (CN); Fu Zengxue (CN); Yu Xiangyi (CN); Liu Maoqi (CN)

(74) Công ty Luật TNHH ROUSE Việt Nam (ROUSE LEGAL VIETNAM LTD.)

(54) **BỘ PHẬN LÀM NÓNG BẰNG GỐM VÀ THIẾT BỊ LÀM NÓNG THUỐC LÁ ĐIỆN TỬ**

(57) Sáng chế đề cập đến bộ phận làm nóng bằng gốm, bao gồm: thân làm nóng, thân làm nóng là hình trụ, bên trong thân làm nóng thiết kế rãnh nhiều lỗ; và mạch làm nóng, mạch làm nóng bố trí trên thân làm nóng, để làm nóng không khí đi qua rãnh nhiều lỗ. Bộ phận làm nóng bằng gốm theo phương án của sáng chế, có thể tăng diện tích tiếp xúc giữa không khí và thân làm nóng, thực hiện làm nóng hoàn toàn không khí. Bộ phận làm nóng bằng gốm không chỉ có hiệu suất làm nóng cao, tỷ suất dẫn nhiệt cũng cao, thực hiện tiết kiệm năng lượng, mà còn có tính chặt chẽ tốt, sẽ không hấp thụ các hạt hơi khói, từ đó không có mùi khác thường. Sáng chế còn đề cập đến thiết bị làm nóng thuốc lá điện tửkhông tiếp xúc có bộ phận làm nóng bằng gốm.

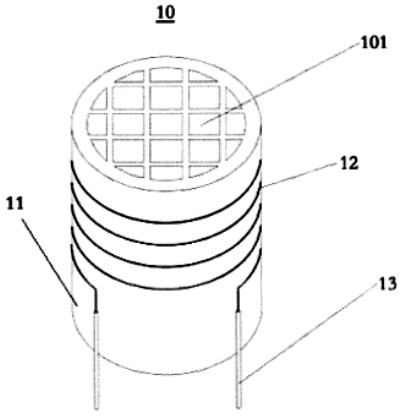

Hình 2

(11) **1-0048585 B**

(15) 10/06/2025
Số Quyết định: 102202/QĐ-SHTT.IP

(45) 25/07/2025 448B

(43) 25/07/2022 412 A

(21) 1-2022-01313

(85) 02/03/2022

(22) 18/08/2020

(86) PCT/US2020/046769 18/08/2020

(30) 20190100390 10/09/2019 GR
16/795,338 19/02/2020 US

(87) WO2021/050216 18/03/2021

(51) ***H04L 5/00****; H04W 72/04*

(73) **QUALCOMM INCORPORATED** (US)
Attn: International IP Administration 5775 Morehouse Drive San Diego, California 92121-1714 (US)

(72) MANOLAKOS, Alexandros (GR); DOROSENCO, Alexander (US); KING, Jay (US); SORIAGA, Joseph Binamira (US); BURKE, Joseph Patrick (US)

(74) Công ty TNHH Quốc tế D &N (D&N INTERNATIONAL CO.,LTD.)

(54) **THIẾT BỊ NGƯỜI DÙNG, THỰC THỂ MẠNG, PHƯƠNG PHÁP TRUYỀN THÔNG KHÔNG DÂY DO CHÚNG THỰC HIỆN VÀ PHƯƠNG TIỆN BẤT BIẾN ĐỌC ĐƯỢC BẰNG MÁY TÍNH**

(57) Sáng chế đề cập đến các kỹ thuật báo cáo bảng tìm kiếm độ trễ nhóm trên mỗi tần số cho các chùm sóng truyền và nhận. Theo một khía cạnh, thiết bị người dùng (user equipment-UE) nhận, từ điểm truyền nhận (transmission-reception point - TRP), tín hiệu tham chiếu đường xuống thứ nhất trên ít nhất một tài nguyên tín hiệu tham chiếu đường xuống bằng cách sử dụng chùm sóng nhận đường xuống, truyền, đến TRP, tín hiệu tham chiếu đường lên trên ít nhất một tài nguyên tín hiệu tham chiếu đường lên bằng cách sửdụng chùm sóng truyền đường lên, xác định tham số biểu diễn chênh lệch giữa thời gian nhận tín hiệu tham chiếu đường xuống thứ nhất và thời gian truyền tín hiệu tham chiếu đường lên, truyền tham số đến thực thể mạng, và truyền, đến thực thể mạng, bảng tìm kiếm thứ nhất hoặc mã định danh của bảng tìm kiếm thứ nhất, trong đó bảng tìm kiếm thứ nhất biểu diễn thông tin về độ trễ nhóm trên mỗi tần số cho chùm sóng nhận đường xuống và/hoặc chùm sóng truyền đường lên. Sáng chế còn đề cập đến thiết bị người dùng, thực thể mạng, phương pháp truyền thông không dây do chúng thực hiện và phương tiện bất biến đọc được bằng máy tính.

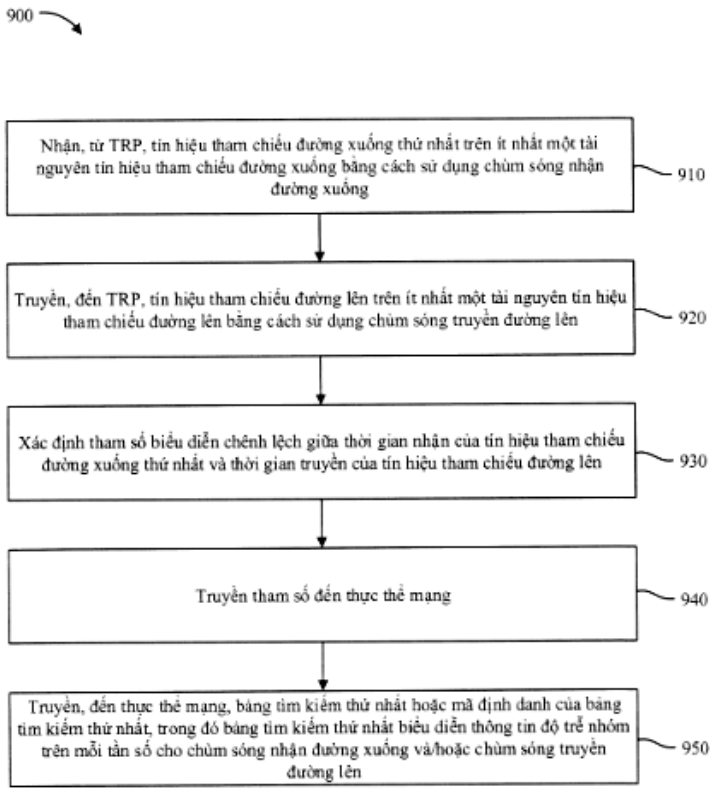
900
Nhận, từ TRP, tín hiệu tham chiếu đường xuống thứ nhất trên ít nhất một tài nguyên tín hiệu tham chiếu đường xuống bằng cách sử dụng chùm sóng nhận đường xuống
910
Truyền, đến TRP, tín hiệu tham chiếu đường lên trên ít nhất một tài nguyên tín hiệu tham chiếu đường lên bằng cách sử dụng chùm sóng truyền đường lên
920
Xác định tham số biểu diễn chênh lệch giữa thời gian nhận của tín hiệu tham chiếu đường xuống thứ nhất và thời gian truyền của tín hiệu tham chiếu đường lên
930
Truyền tham số đến thực thể mạng
940
Truyền, đến thực thể mạng, bảng tìm kiếm thứ nhất hoặc mã định danh của bảng tìm kiếm thứ nhất, trong đó bảng tìm kiếm thứ nhất biểu diễn thông tin độ trễ nhóm trên mỗi tần số cho chùm sóng nhận đường xuống và/hoặc chùm sóng truyền đường lên
950

Fig.9

(11) **1-0048586 B**

(15) 10/06/2025
Số Quyết định: 102210/QĐ-SHTT.IP

(45) 25/07/2025 448B

(43) 25/07/2022 412 A

(21) 1-2022-02371

(85) 15/04/2022

(22) 26/08/2020

(86) PCT/US2020/047919 26/08/2020

(30) 62/925,916 25/10/2019 US
17/001,801 25/08/2020 US

(87) WO2021/080686 A1 29/04/2021

(51) ***H04L 7/033***; *H04L 25/49; G06F 13/40; H04L 25/14*

(73) **QUALCOMM INCORPORATED** (US)
ATTN: International IP Administration, 5775 Morehouse Drive, San Diego, CA 92121-1714, United States of America

(72) DUAN, Ying (CN); WU, Jing (CN); CHOU, Shih-Wei (TW)

(74) Công ty TNHH Quốc tế D &N (D&N INTERNATIONAL CO.,LTD.)

(54) **PHƯƠNG PHÁP VÀ THIẾT BỊ PHỤC HỒI XUNG NHỊP, VÀ PHƯƠNG TIỆN LƯU TRỮ BẤT BIẾN ĐỌC ĐƯỢC BẰNG BỘ XỬ LÝ**

(57) Sáng chế đề xuất các phương pháp, thiết bị và hệ thống để truyền thông qua giao diện nhiều dây, nhiều pha. Phương pháp phục hồi xung nhịp bao gồm bước tạo ra tín hiệu kết hợp bao gồm các xung chuyển tiếp, mỗi xung chuyển tiếp được tạo ra đáp ứng với lần chuyển tiếp trong tín hiệu vi sai đại diện cho chênh lệch trong trạng thái báo hiệu của cặp dây trong bus ba dây. Tín hiệu kết hợp được cung cấp cho mạch logic được tạo cấu hình để cung cấp tín hiệu xung nhịp làm đầu ra của nó, trong đó các xung trong tín hiệu kết hợp khiến cho tín hiệu xung nhịp được điều khiển theo trạng thái thứ nhất. Mạch logic nhận tín hiệu thiết lập lại được lấy từ tín hiệu xung nhịp bằng cách làm trễ các lần chuyển tiếp sang trạng thái thứ nhất trong khi chuyển các lần chuyển tiếp từ trạng thái thứ nhất mà không có thêm độ trễ. Tín hiệu xung nhịp được điều khiển từ trạng thái thứ nhất sau khi chuyển lần chuyển tiếp của tín hiệu xung nhịp sang trạng thái thứ nhất. Ngoài ra, sáng chế còn đề cập đến thiết bị phục hồi xung nhịp và phương tiện lưu trữ bất biến đọc được bằng bộ xử lý.

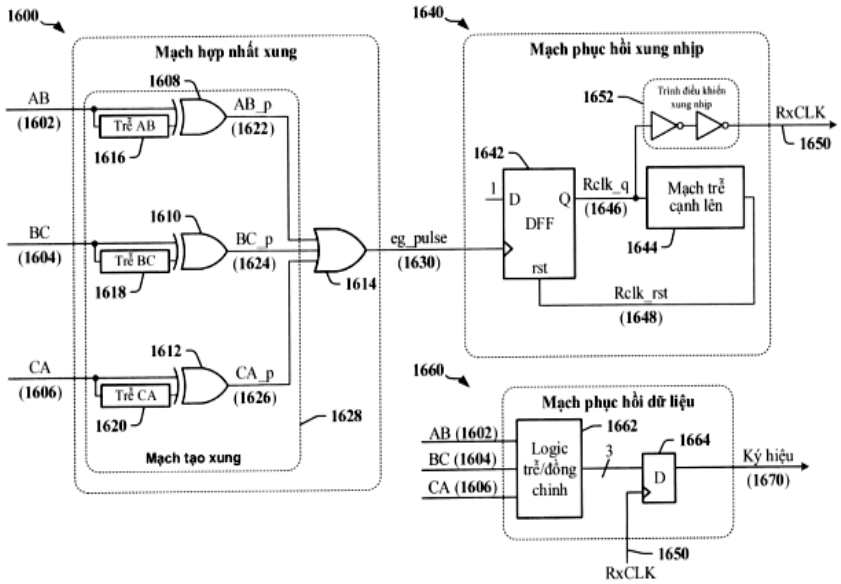
1600
Mạch hợp nhất xung
1608
AB
(1602)
Trễ AB
AB_p
(1622)
1616
1610
BC
(1604)
Trễ BC
BC_p
(1624)
1618
1614
eg_pulse
(1630)
1612
CA
(1606)
Trễ CA
CA_p
(1626)
1620
1628
Mạch tạo xung
1640
Mạch phục hồi xung nhịp
1652
Trình điều khiển xung nhịp
RxCLK
1650
1642
1
D
Q
DFF
rst
Rclk_q
(1646)
Mạch trễ cạnh lên
1644
Rclk_rst
(1648)
1660
Mạch phục hồi dữ liệu
AB (1602)
BC (1604)
CA (1606)
Logic trễ/đồng chỉnh
1662
3
1664
D
Ký hiệu
(1670)
1650
RxCLK

Fig.16

(11) **1-0048587 B**

(15) 10/06/2025
Số Quyết định: 102212/QĐ-SHTT.IP

(45) 25/07/2025 448B

(43) 25/01/2022 406 A

(21) 1-2021-03779

(85) 22/06/2021

(22) 18/12/2019

(86) PCT/US2019/067173 18/12/2019

(30) 62/781,689 19/12/2018 US

(87) WO2020/132066 25/06/2020

(51) ***C07K 16/28***; *C12N 15/63; A61K 39/00; A61P 35/00*

(73) **REGENERON PHARMACEUTICALS, INC.** (US)
777 Old Saw Mill River Road, Tarrytown, NY 10591, United States of America

(72) MURPHY, Andrew J. (US); SKOKOS, Dimitris (US); WAITE, Janelle (US); ULLMAN, Erica (US); HERMANN, Aynur (US); SMITH, Eric (US); OLSON, Kara (US); WEI, Joyce (US); YANCOPOULOS, Geogre, D. (US)

(74) Công ty TNHH T&T INVENMARK Sở hữu trí tuệ Quốc tế (T&T INVENMARK CO., LTD.)

(54) PHÂN TỬ LIÊN KẾT KHÁNG NGUYÊN ĐẶC HIỆU KÉP ĐƯỢC PHÂN LẬP VÀ DƯỢC PHẨM CHỨA PHÂN TỬ LIÊN KẾT KHÁNG NGUYÊN NÀY

(57) Sáng chế đề cập đến phân tử liên kết kháng nguyên đặc hiệu kép chứa miền liên kết kháng nguyên thứ nhất liên kết đặc hiệu CD28 của người, và phân tử liên kết kháng nguyên thứ hai liên kết đặc hiệu CD-22 của người. Theo các phương án nhất định, phân tử liên kết kháng nguyên đặc hiệu kép theo sáng chế có khả năng ức chế sự tăng sinh của khối u biểu hiện CD-22, như u lympho tế bào B. Kháng thể và phân tử liên kết kháng nguyên đặc hiệu kép theo sáng chế hữn dụng trong điều trị bệnh và rối loạn mà mong muốn điều hòa lên hoặc gây ra đáp ứng miễn dịch hướng đích và/hoặc có lợi về mặt trị liệu.

Điều trị chuột NSG mang khối u WSU-DLCL2 với REGN5834 khi có mặt liều gần hiệu quả của REGN1979 liên quan đến tỷ lệ sống sót đáng kể hơn liệu pháp đơn REGN5737 hoặc REGN1979

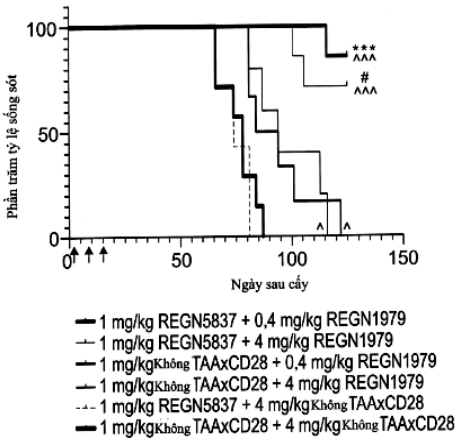

FIG. 14

(11) **1-0048588 B**

(15) 10/06/2025
Số Quyết định: 102213/QĐ-SHTT.IP

(45) 25/07/2025 448B

(43) 27/12/2021 405 A

(21) 1-2021-05157

(85) 20/08/2021

(22) 07/02/2020

(86) PCT/AU2020/050101 07/02/2020

(30) 2019900479 15/02/2019 AU

(87) WO2020/163900 A1 20/08/2020

(51) ***A01N 37/16***; *A01N 25/02; A01N 59/00; A01N 37/02; A01N 25/00; A01N 25/30*

(73) **WHITELEY CORPORATION PTY LTD** (AU)
Suite 501, Level 5, 12 Mount Street, North Sydney, New South Wales 2060, Australia

(72) GLASBEY, Trevor (UK); ROBERTS, Nicholas Alan (AU); WHITELEY, Gregory Stuart (AU)

(74) Công ty Luật TNHH ROUSE Việt Nam (ROUSE LEGAL VIETNAM LTD.)

(54) **DUNG DỊCH LÀM VIỆC KHỬ KHUẨN DÙNG ĐỂ TIỆT KHUẨN HOẶC KHỬ KHUẨN THIẾT BỊ Y TẾ VÀ PHƯƠNG PHÁP KHỬ KHUẨN HOẶC TIỆT KHUẨN THIẾT BỊ Y TẾ**

(57) Sáng chế đề cập đến dung dịch làm việc khử khuẩn chứa axit peraxetic và ít nhất một chất hoạt động bề mặt, mà được điều chế bằng cách pha loãng nồng độ đơn phần hoặc đa phần để sử dụng trong việc khử khuẩn hoặc tiệt khuẩn các thiết bị y tế có thể tái sử dụng như các ống nội soi. Dung dịch làm việc thể hiện làm ướt nhanh đặc trưng bởi sức căng bề mặt động là nhỏ hơn 50mN/m ở 250ms và 46mN/m ở 500ms. Ngoài ra, sáng chế còn đề cập đến phương pháp khử khuẩn hoặc tiệt khuẩn thiết bị y tế.

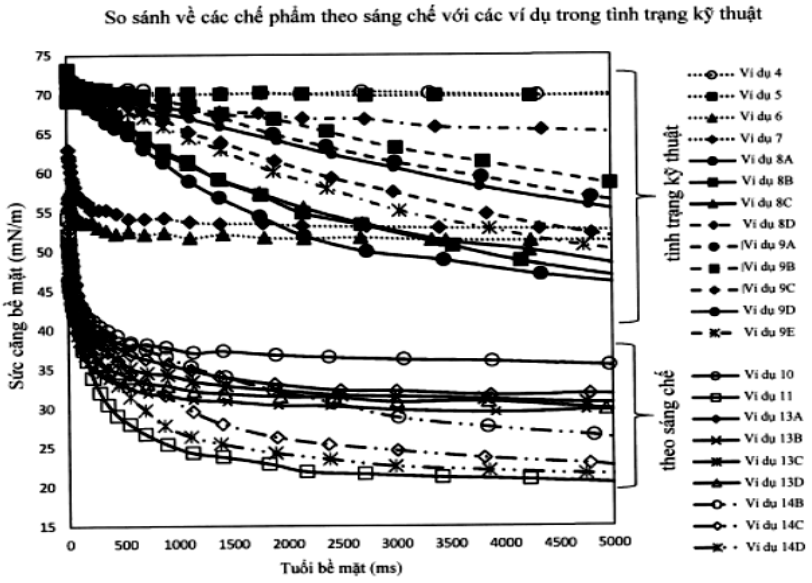

Fig.3

(11) **1-0048589 B**

(15) 10/06/2025
Số Quyết định: 102267/QĐ-SHTT.IP

(45) 25/07/2025 448B

(43) 25/07/2022 412 A

(21) 1-2022-00009

(85) 04/01/2022

(22) 15/11/2019

(86) PCT/CN2019/118857 15/11/2019

(87) WO2021/092920 A1 20/05/2021

(51) ***H04W 72/04***

(73) **GUANGDONG OPPO MOBILE TELECOMMUNICATIONS CORP., LTD.** (CN)
No.18, Haibin Road, Wusha, Chang'an, Dongguan, Guangdong 523860, China

(72) WANG, Shukun (CN); XU, Weijie (CN)

(74) Công ty TNHH Dịch vụ Sở hữu trí tuệ KENFOX (KENFOX IP SERVICE CO.,LTD.)

(54) PHƯƠNG PHÁP VÀ THIẾT BỊ TRUYỀN CHÉO SÓNG MANG

(57) Sáng chế đề cập đến phương pháp và thiết bị truyền chéo sóng mang. Phương pháp này bao gồm: thiết bị đầu cuối nhận kênh thứ nhất trên sóng mang thứ nhất và vị trí miền thời gian thứ nhất, và nhận hoặc gửi kênh thứ hai trên sóng mang thứ hai và vị trí miền thời gian thứ hai, trong đó vị trí miền thời gian thứ hai được xác định trên cơ sở của ít nhất một trong số vị trí miền thời gian thứ nhất, độ lệch thời gian thứ nhất và độ lệch thời gian thứ hai, độ lệch thời gian thứ nhất là độ lệch thời gian giữa sóng mang thứ nhất và sóng mang thứ hai, và độ lệch thời gian thứ hai là độ lệch thời gian giữa vị trí miền thời gian bắt đầu của kênh thứ nhất và vị trí miền thời gian bắt đầu của kênh thứ hai.

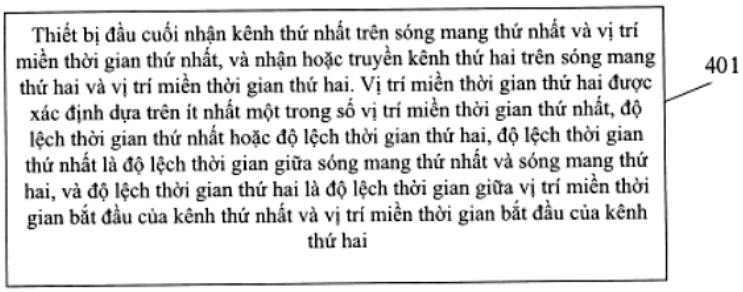

FIG. 4

(11) **1-0048590 B**

(15) 10/06/2025
Số Quyết định: 102269/QĐ-SHTT.IP

(45) 25/07/2025 448B

(43) 25/12/2020 393 A

(21) 1-2020-05502

(85) 24/09/2020

(22) 22/02/2019

(86) PCT/CN2019/075968 22/02/2019

(30) 201810157530.5 24/02/2018 CN

(87) WO2019/161793 29/08/2019

(51) ***H04L 5/00***

(73) **HUAWEI TECHNOLOGIES CO., LTD.** (CN)
Huawei Administration Building, Bantian, Longgang District, Shenzhen, Guangdong 518129, China

(72) TIE, Xiaolei (CN); HUA, Meng (CN)

(74) Công ty TNHH Tầm nhìn và Liên danh (VISION & ASSOCIATES CO.LTD.)

(54) **PHƯƠNG PHÁP VÀ THIẾT BỊ TRUYỀN THÔNG, VÀ VẬT GHI LƯU TRỮ ĐỌC ĐƯỢC BẰNG MÁY TÍNH**

(57) Sáng chế đề xuất phương pháp và thiết bị truyền thông, và vật ghi lưu trữ đọc được bằng máy tính, phương pháp này bao gồm các bước: nhận lệnh PDCCH thông qua cổng DM-RS tín hiệu tham chiếu giải điều biến thứ nhất, trong đó lệnh PDCCH này bao gồm chỉ số SSB thứ nhất, và lệnh PDCCH được sử dụng để lệnh thực hiện truy nhập ngẫu nhiên đối với tài nguyên RACH thứ nhất tương ứng với chỉ số SSB thứ nhất bằng cách sử dụng phần đầu thứ nhất; gửi, dựa vào lệnh PDCCH, MSG 1 trên tài nguyên RACH thứ nhất bằng cách sử dụng phần đầu thứ nhất; và xác định, dựa vào cổng DM-RS thứ nhất, để nhận MSG 2 thông qua cổng DM-RS thứ hai, trong đó cổng DM-RS thứ hai này có mối quan hệ QCL với cổng DM-RS thứ nhất. Theo phương pháp này, MSG 2 không cần được nhận bằng cách sử dụng chùm sóng tương ứng với chỉ số SSB được chỉ báo bởi lệnh PDCCH, nhờ đó tránh được lỗi nhận MSG 2 của thiết bị đầu cuối do sự căn chỉnh lệch giữa chùm sóng truyền và chùm sóng nhận mà tương ứng với chỉ số SSB được chỉ báo bởi lệnh PDCCH.

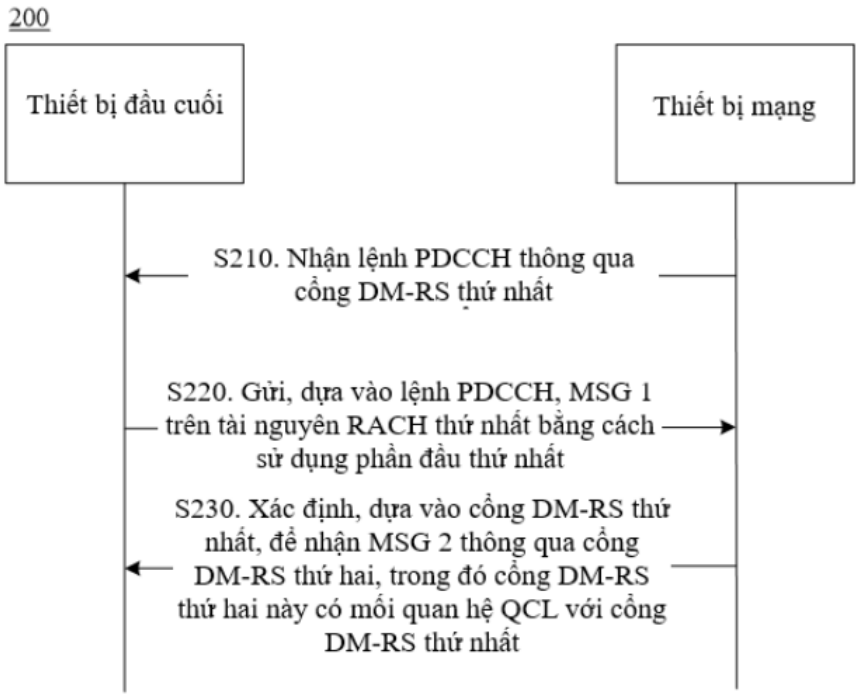
200
Thiết bị đầu cuối
Thiết bị mạng
S210. Nhận lệnh PDCCH thông qua cổng DM-RS thứ nhất
S220. Gửi, dựa vào lệnh PDCCH, MSG 1 trên tài nguyên RACH thứ nhất bằng cách sử dụng phần đầu thứ nhất
S230. Xác định, dựa vào cổng DM-RS thứ nhất, để nhận MSG 2 thông qua cổng DM-RS thứ hai, trong đó cổng DM-RS thứ hai này có mối quan hệ QCL với cổng DM-RS thứ nhất

FIG.2

(11) **1-0048591 B**

(15) 10/06/2025
Số Quyết định: 102274/QĐ-SHTT.IP

(45) 25/07/2025 448B

(43) 25/08/2023 425 A

(21) 1-2023-02775

(85) 26/04/2023

(22) 24/09/2021

(86) PCT/JP2021/035155 24/09/2021

(30) 2020-166034 30/09/2020 JP

(87) WO2022/071146 07/04/2022

(51) ***F28F 1/30***; *B01D 53/26; F24F 6/02*

(73) **DAIKIN INDUSTRIES, LTD.** (JP)
Osaka Umeda Twin Towers South, 1-13-1, Umeda, Kita-ku, Osaka-shi, Osaka 5300001, Japan

(72) ARAKI Shohei (JP); NAMIKAWA Takashi (JP); MAEDA Shotaro (JP); IMOTO Katsuhiko (JP); NAGATO Masaru (JP); MATSUMOTO Keisuke (JP); ORITANI Yoshio (JP); AKAI Kanji (JP); KAGOHARA Kento (JP); YAMAGUCHI Tomoya (JP); IWASAKI Yuki (JP)

(74) Công ty TNHH Tầm nhìn và Liên danh (VISION & ASSOCIATES CO.LTD.)

(54) **BỘ TRAO ĐỔI NHIỆT HẤP PHỤ**

(57) Bộ trao đổi nhiệt hấp phụ (20) bao gồm tấm đế (26) và chất hấp phụ (41) được đỡ trên tấm đế (26) bằng cách sử dụng chất kết dính (42). Chất kết dính (42) có khả năng kháng axit.

FIG.5

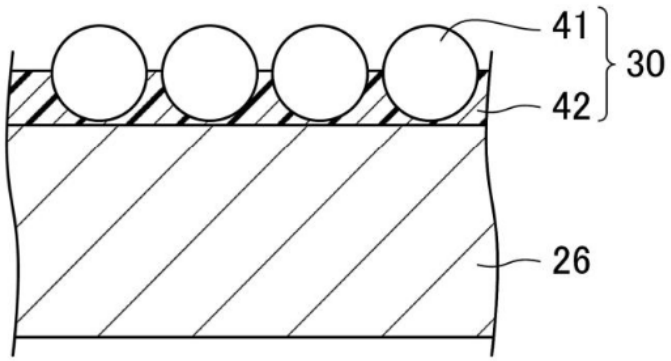

(11) **1-0048592 B**

(15) 10/06/2025
Số Quyết định: 102275/QĐ-SHTT.IP

(45) 25/07/2025 448B

(43) 25/09/2020 390 A

(21) 1-2020-00387

(85) 20/01/2020

(22) 18/01/2019

(86) PCT/IB2019/050423 18/01/2019

(87) WO2020/148572A1 23/07/2020

(51) ***A43D 63/00***; *A43D 95/12; A43D 95/02; A43D 11/12*

(73) **N.TRIANTAFYLLIS LTD** (GR)
4 Papazoglou str, 17778 Athens, Greece (GR)

(72) TRIANTAFYLLIS, Nikolaos (GR)

(74) Công ty Luật TNHH ELITE (ELITE LAW FIRM)

(54) CƠ CẤU GÓC CÓ THỂ ĐIỀU CHỈNH DÙNG CHO MÁY TẠO KHUÔN MÀ KHÔNG LÀM BIẾN DẠNG DA THUỘC VÀ VẬT LIỆU TỔNG HỢP

(57) Cơ cấu góc có thể điều chỉnh dùng cho máy tạo khuôn theo sáng chế, bao gồm một thân chính (9), một thân khoang phụ có thể di chuyển được (10), một xy-lanh nhỏ nằm ngang (7), một xy-lanh chính nằm ngang và nén ép (8), hai xy-lanh uốn cong (6), một tấm kim loại (5) xoay quanh trục (4), hai bề mặt trượt (3), một khuôn đực di động (2), khuôn cái cố định (1), khác biệt ở chỗ, cơ cấu này có thể loại bỏ nhu cầu phải làm sau quá trình đẽo gọt hoặc là phẳng, hơn nữa có thể tạo được nhiều góc khác nhau, các góc này có thể điều chỉnh mà không cần thay đổi khuôn; nó cũng có thể hoạt động với bất kỳ loại vật liệu nào và đạt được việc nén ép đồng đều lên toàn bộ diện tích vật liệu, cũng như kiểm soát được độ giãn của khuôn đực di động (2).

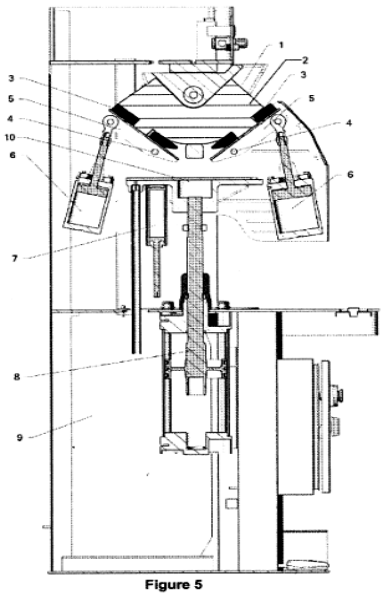

Figure 5

(11) **1-0048593 B**

(15) 10/06/2025
Số Quyết định: 102278/QĐ-SHTT.IP

(45) 25/07/2025 448B

(43) 27/01/2023 418 A

(21) 1-2022-04326

(85) 08/07/2022

(22) 19/12/2019

(86) PCT/IB2019/061108 19/12/2019

(87) WO2021/123890 24/06/2021

(51) ***B65D 75/58****; B65D 81/34*

(76) 1. **ROMANO, ELVEZIO** (CH)
Farm Leventina Karibib, 9000 (NA)
2. **RADOSAVLJEVIC, SRECKO** (CH)
Via Serodine 12 6500 Bellinzona (CH)
3. **DELL'ACQUA, ALBERTO** (IT)
Via Cantonale 181 6537 Grono (CH)
4. **DEMALDI, FABIANA** (CH)
Via Strada Vecchia 38 6717 Torre (CH)

(74) Công ty TNHH ASL LAW (ASL LAW CO.,LTD)

(54) **BÌNH TẠO NHIỆT**

(57) Sáng chế đề cập đến bình tạo nhiệt di động (1) cho các sản phẩm tiêu dùng (2') bao gồm ít nhất một ngăn chứa (2) của các sản phẩm tiêu dùng (2') và ít nhất một ngăn phản ứng (4) của thành phần thuốc thử (5') và ngăn phản ứng của thành phần phản ứng (5''), trong đó ngăn phản ứng (4) mở rộng hoàn toàn dọc theo chiều của kích thước lớn nhất của bình tạo nhiệt (1) và ngăn chứa (2) được bố trí cạnh bên với ngăn phản ứng (4) tối đa hóa một cách đồng nhất nhiệt trao đổi giữa ngăn phản ứng (4) và ngăn chứa (2), và ngăn phản ứng (4) bao gồm ít nhất một phần lưu trữ và ít nhất một phần mở rộng, trong đó tổng thể tích của phần mở rộng lớn hơn tổng thể tích của các phần lưu trữ để cho phép sự giãn nở an toàn của các khí phản ứng hóa học trong ngăn phản ứng (4).

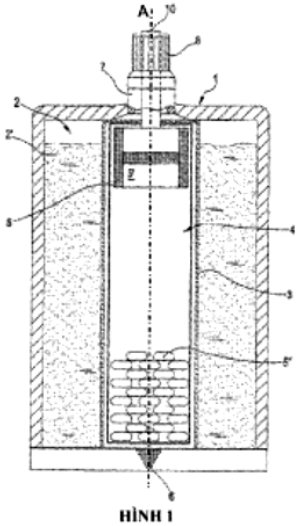

HÌNH 1

(11) **1-0048594 B**

(15) 10/06/2025
Số Quyết định: 102279/QĐ-SHTT.IP

(45) 25/07/2025 448B

(43) 27/01/2023 418 A

(21) 1-2022-07892

(85) 01/12/2022

(22) 29/04/2021

(86) PCT/CN2021/091047 29/04/2021

(30) 202010692753.9 17/07/2020 CN

(87) WO2022/012116 20/01/2022

(51) ***B65G 65/20****; B65G 43/08; B65G 65/04*

(73) 1. **ZHONGYE CHANGTIAN INTERNATIONAL ENGINEERING CO., LTD** (CN)
No. 7 Jieqing Road, Yuelu District, Changsha, Hunan 410000, China
2. **ZHONGYE CHANGTIAN (CHANGSHA) INTELLIGENT TECHNOLOGY CO., LTD** (CN)
No. 7 Jieqing Road, Yuelu District, Changsha, Hunan 410000, China

(72) Qiu Liyun (CN); Chen Luyi (CN); Yuan Lixin (CN); Wu Yong (CN); Ding Yong (CN); Zhou Bin (CN)

(74) Công ty TNHH Ban Ca (BANCA)

(54) **PHƯƠNG PHÁP VÀ HỆ THỐNG PHÁ ĐỐNG**

(57) Sáng chế đề xuất phương pháp và hệ thống phá đống. Hệ thống bao gồm thiết bị quét laze (4) và bộ điều khiển (5). Bộ điều khiển (5) được cấu hình để thực hiện các bước sau đây: thu thập mô hình khu vực dự trữ; tính số lượng các lớp nguyên liệu trong khu vực cần được phá đống; chia khu vực dự trữ thành nhiều lớp của các khu vực cần được phá đống; lấy khu vực cần được phá đống ở lớp trên cùng làm khu vực cần được phá đống mục tiêu, và thu thập điểm bắt đầu phá đống của khu vực cần được phá đống mục tiêu; tính dữ liệu vị trí mục tiêu tương ứng với điểm bắt đầu phá đống; điều khiển máy phá đống để di chuyển đến vị trí mục tiêu; điều khiển cần trục (2) để quay theo hướng thứ nhất thiết lập trước; xác định liệu vị trí của bánh guồng lắp gàu (3) có đạt đến ranh giới phá đống của khu vực cần được phá đống mục tiêu hay không theo thời gian thực; nếu có, điều khiển cần trục (2) để làm giảm tốc độ quay; điều khiển cơ cấu chuyển dịch (1) để di chuyển đến vị trí tiếp theo để phá đống; và quay cần trục (2) theo hướng thứ hai, để tiếp tục thực hiện hoạt động phá đống. Hoạt động phá đống tự động có thể được triển khai bằng cách sử dụng hệ thống phá đống. Nhờ đó, các vấn đề về an toàn con người và thiết bị gây ra bởi máy phá đống vận hành thủ công hiện tại đều được giải quyết.

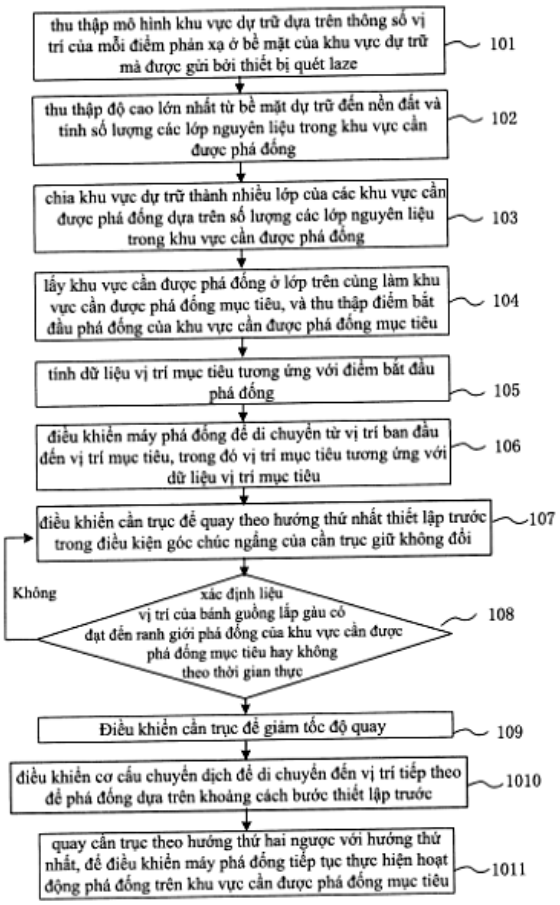
thu thập mô hình khu vực dự trữ dựa trên thông số vị trí của mỗi điểm phản xạ ở bề mặt của khu vực dự trữ mà được gửi bởi thiết bị quét laze
101
thu thập độ cao lớn nhất từ bề mặt dự trữ đến nền đất và tính số lượng các lớp nguyên liệu trong khu vực cần được phá đống
102
chia khu vực dự trữ thành nhiều lớp của các khu vực cần được phá đống dựa trên số lượng các lớp nguyên liệu trong khu vực cần được phá đống
103
lấy khu vực cần được phá đống ở lớp trên cùng làm khu vực cần được phá đống mục tiêu, và thu thập điểm bắt đầu phá đống của khu vực cần được phá đống mục tiêu
104
tính dữ liệu vị trí mục tiêu tương ứng với điểm bắt đầu phá đống
105
điều khiển máy phá đống để di chuyển từ vị trí ban đầu đến vị trí mục tiêu, trong đó vị trí mục tiêu tương ứng với dữ liệu vị trí mục tiêu
106
điều khiển cần trục để quay theo hướng thứ nhất thiết lập trước trong điều kiện góc chúc ngẩng của cần trục giữ không đổi
107
Không
xác định liệu vị trí của bánh guồng lắp gàu có đạt đến ranh giới phá đống của khu vực cần được phá đống mục tiêu hay không theo thời gian thực
108
Điều khiển cần trục để giảm tốc độ quay
109
điều khiển cơ cấu chuyển dịch để di chuyển đến vị trí tiếp theo để phá đống dựa trên khoảng cách bước thiết lập trước
1010
quay cần trục theo hướng thứ hai ngược với hướng thứ nhất, để điều khiển máy phá đống tiếp tục thực hiện hoạt động phá đống trên khu vực cần được phá đống mục tiêu
1011

FIG. 3

(11) **1-0048595 B**

(15) 10/06/2025
Số Quyết định: 102281/QĐ-SHTT.IP

(45) 25/07/2025 448B

(43) 26/09/2022 414 A

(21) 1-2022-03677

(85) 10/06/2022

(22) 23/07/2020

(86) PCT/CN2020/103906 23/07/2020

(30) 201911281569.9 13/12/2019 CN

(87) WO2021/114680 17/06/2021

(51) ***B61F 5/52***

(73) **CRRC MEISHAN CO., LTD.** (CN)
Chongren Town, Dongpo District Meishan, Sichuan 620032 (CN)

(72) ZHANG, Rui (CN); WU, Chang (CN); ZHU, Ji (CN); WANG, Yungui (CN); LI, Dong (CN); ZHANG, Xianfeng (CN); LUO, Hanjiang (CN); LIAO, Jun (CN); LI, Jiale (CN); FENG, Chengli (CN); YANG, Jun (CN); ZHANG, Guangcai (CN)

(74) Công ty cổ phần Tư vấn S&B (S&B CONSULTANT., CORP.)

(54) **THIẾT BỊ XUYÊN TÂM BÁNH XE GIÁ CHUYỂN HƯỚNG GẮN DƯỚI TOA XE CHỞ HÀNG**

(57) Sáng chế bộc lộ thiết bị xuyên tâm bánh xe giá chuyển hướng bên dưới toa xe chở hàng hóa. Thiết bị xuyên tâm bánh xe giá chuyển hướng bên dưới toa xe chở hàng hóa bao gồm khung phụ phía trước và phía sau và hai thanh nối bố trí chéo được chốt bằng các đầu nối chốt tròn; khung phụ là kết cấu kết hợp của bộ chuyển đổi và thanh giằng ngang; các thanh nối được bố trí bên dưới thanh đỡ để tạo thành kết cấu xuyên tâm bánh xe giá chuyển hướng bên dưới; chiều cao của mặt phẳng trung tâm của thanh nối thấp hơn chiều cao của mặt phẳng trung tâm của bề mặt bộ chuyển đổi khung phụ; Bộ chuyển đổi bao gồm bề mặt bộ chuyển đổi tạo thành kết cấu hình vòng cung và thanh nối bộ chuyển đổi được tích hợp với kết cấu bề mặt bộ chuyển đổi và được bố trí theo chiều dọc ở một đầu của bề mặt bộ chuyển đổi; các khung phụ được cố định vào bộ chuyển đổi bằng cụm đinh tán. Thiết bị xuyên tâm theo sáng chế có thể thích ứng tốt hơn với phanh đòn bẩy truyền thống và phanh tích hợp, cải thiện hiệu quả tính linh hoạt của hệ thống phanh và tạo điều kiện thuận lợi cho việc chuyển đổi kỹ thuật và nâng cấp hệ thống phanh; thiết bị xuyên tâm có thể được lắp ráp độc lập, và quá trình lắp ráp của giá chuyển hướng rất đơn giản và thuận tiện; thiết bị xuyên tâm bánh xe và các bộ phận khác của giá chuyển hướng có thể được tách trực tiếp bằng cách tháo chốt giữ mà không ảnh hưởng đến kết cấu của các bộ phận khác, giúp giảm thiểu khó khăn trong quá trình bảo trì một cách hiệu quả.

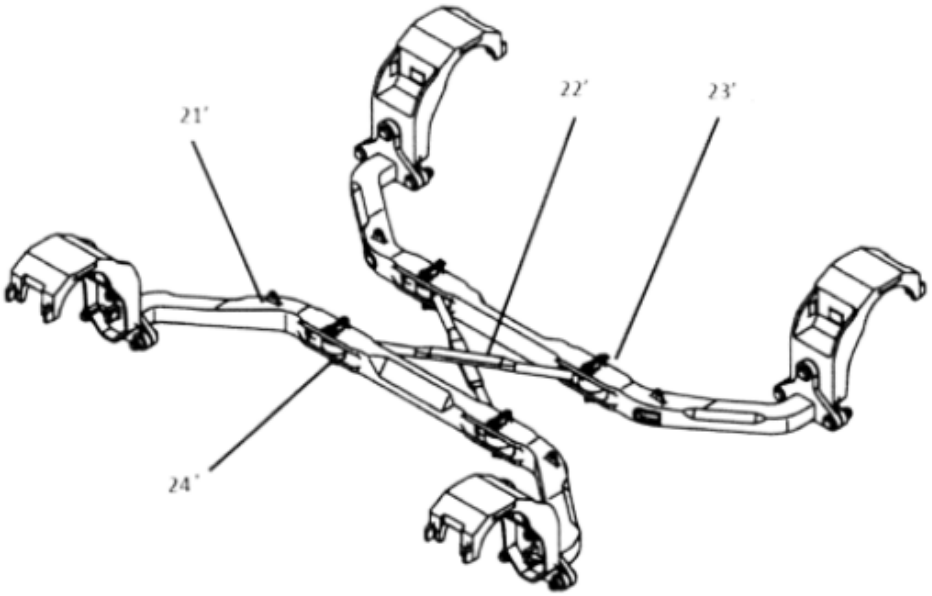

HÌNH 4

(11) **1-0048596 B**

(15) 10/06/2025
Số Quyết định: 102282/QĐ-SHTT.IP

(45) 25/07/2025 448B

(43) 25/03/2020 384 A

(21) 1-2019-04863

(22) 04/09/2019

(30) 10-2018-0105789 05/09/2018 KR

(51) ***H04R 7/04***

(73) **SAMSUNG DISPLAY CO., LTD.** (KR)
1, Samsung-ro, Giheung-gu, Yongin-si, Gyeonggi-do, Republic of Korea

(72) Jung Hun NOH (KR); Yi Joon AHN (KR); Rang Kyun MOK (KR)

(74) Công ty TNHH Tầm nhìn và Liên danh (VISION & ASSOCIATES CO.LTD.)

(54) **THIẾT BỊ HIỂN THỊ**

(57) Sáng chế đề xuất thiết bị hiển thị bao gồm: panen hiển thị được tạo cấu hình để hiển thị hình ảnh ở bề mặt thứ nhất; thiết bị tạo âm thanh thứ nhất được tạo cấu hình để tạo ra âm thanh thứ nhất; và thiết bị tạo âm thanh thứ hai được tạo cấu hình để tạo ra âm thanh thứ hai, trong đó thiết bị tạo âm thanh thứ nhất được gắn vào bề mặt thứ hai của panen hiển thị, bề mặt thứ hai đối diện với bề mặt thứ nhất và trong đó thiết bị tạo âm thanh thứ nhất là thiết bị tạo rung được tạo cấu hình để làm rung panen hiển thị theo tín hiệu âm thanh thứ nhất để tạo âm thanh thứ nhất.

FIG. 2

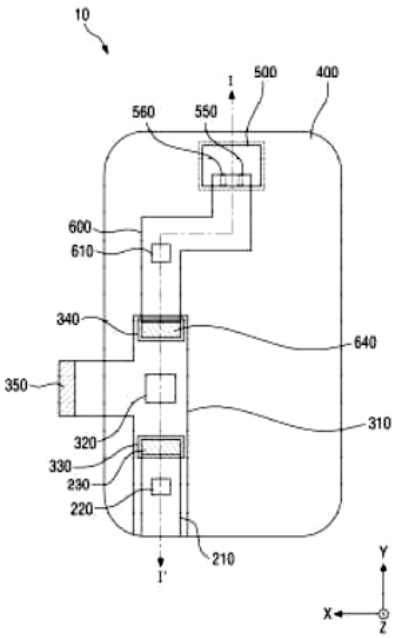

(11) **1-0048597 B**

(15) 10/06/2025
Số Quyết định: 102284/QĐ-SHTT.IP

(45) 25/07/2025 448B

(43) 26/10/2020 391 A

(21) 1-2020-01927

(22) 03/04/2020

(30) 10-2019-0038936 03/04/2019 KR

(51) ***H01L 51/52***; *H01L 51/56; H01L 27/32; H01L 51/00*

(73) **SAMSUNG DISPLAY CO., LTD.** (KR)
1, Samsung-ro, Giheung-gu, Yongin-si, Gyeonggi-do, 17113, Republic of Korea

(72) Kwangwoo PARK (KR); Junhyuk WOO (KR); Hyeonbum LEE (KR); Eonjoo LEE (KR)

(74) Công ty TNHH Tầm nhìn và Liên danh (VISION & ASSOCIATES CO.LTD.)

(54) **THIẾT BỊ HIỂN THỊ VÀ PHƯƠNG PHÁP CHẾ TẠO THIẾT BỊ NÀY**

(57) Sáng chế đề cập đến thiết bị hiển thị và phương pháp chế tạo thiết bị hiển thị. Thiết bị hiển thị bao gồm panen hiển thị bao gồm vùng hở mà ánh sáng đi qua vùng này, vùng không hiển thị bao gồm vùng ngoại vi hở ở xung quanh chu vi của vùng hở, và vùng hiển thị bao gồm ít nhất một điểm ảnh, vùng hiển thị ở xung quanh chu vi của vùng ngoại vi hở, lớp màng quang học được bố trí trên panen hiển thị, và cửa sổ che được bố trí trên lớp màng quang học. Panen hiển thị bao gồm nền cơ sở, kết cấu phát quang được bố trí trên nền cơ sở, lớp cách điện làm phẳng được bố trí trên nền cơ sở trong vùng ngoại vi hở, và hình mẫu cản sáng được bố trí trên lớp cách điện làm phẳng trong vùng ngoại vi hở.

FIG. 2

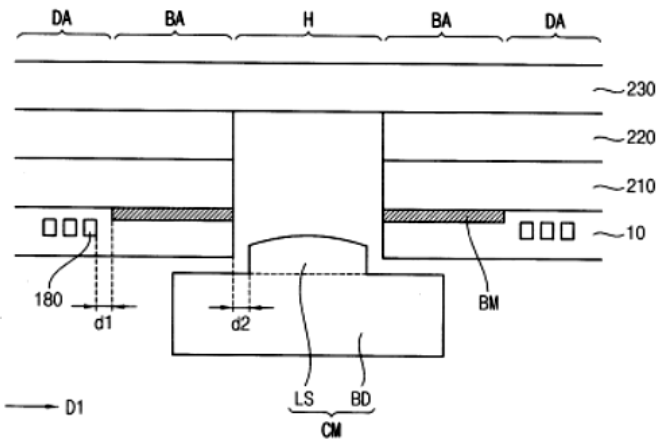

(11) **1-0048598 B**

(15) 10/06/2025
Số Quyết định: 102335/QĐ-SHTT.IP

(45) 25/07/2025 448B

(43) 26/02/2024 431 A

(21) 1-2023-09066

(22) 20/12/2023

(51) ***A61K 31/33***; *A61K 9/00*

(73) **TRƯỜNG ĐẠI HỌC KHOA HỌC VÀ CÔNG NGHỆ HÀ NỘI** (VN)
Tòa Nhà A21, Viện Hàn Lâm Khoa Học Và Công Nghệ Việt Nam, 18 Hoàng Quốc Việt, Cầu Giấy, Hà Nội

(72) Nguyễn Hồng Vân (VN)

(54) **QUY TRÌNH BÀO CHẾ HẠT NANO LIPID RẮN CHỨA BERBERIN CLORID DẠNG BỘT PHUN SẤY**

(57) Sáng chế đề cập tới quy trình bào chế hạt nano lipid rắn (SLN-solid lipid nano) chứa berberin clorid, hạt nano, hỗn dịch chứa SLN, bột SLN chứa berberin thu được từ quy trình này và chế phẩm chứa nó. Cụ thể, sáng chế đề cập đến quy trình bào chế hạt nano lipid rắn chứa berberin clorid bằng phương pháp phun sấy, sản phẩm thu được có sinh khả dụng cao hơn berberin, đặc biệt qua đường uống và chế phẩm chứa hạt nano lipid rắn chứa berberin clorid này.

(11) **1-0048599 B**

(15) 10/06/2025
Số Quyết định: 102423/QĐ-SHTT.IP

(45) 25/07/2025 448B

(43) 25/04/2023 421 A

(21) 1-2022-08189

(85) 14/12/2022

(22) 24/05/2021

(86) PCT/US2021/033889 24/05/2021

(30) 63/028,819 22/05/2020 US

(87) WO2021/237210 25/11/2021

(51) ***A61H 7/00***; *A41D 13/06; A41D 13/12*

(73) **KPR U.S., LLC** (US)
777 West Street, Mansfield, Massachusetts 02048, United States of America

(72) CHIGA, Bradley (US); PATEL, Vinit (US); SHALTIS, Philip (US)

(74) Công ty TNHH Tầm nhìn và Liên danh (VISION & ASSOCIATES CO.LTD.)

(54) **TRANG PHỤC NÉN CÓ THỂ ĂN KHỚP CÓ CHỌN LỌC VỚI VÀ VẬN HÀNH BỞI BỘ ĐIỀU KHIỂN ĐỂ BƠM PHỒNG THÔNG QUA ĐẦU NỐI ĐẢO CHIỀU ĐƯỢC**

(57) Sáng chế đề cập đến trang phục nén có thể ăn khớp có chọn lọc và vận hành bởi bộ điều khiển để bơm phồng thông qua đầu nối đảo chiều được, trang phục nén bao gồm nhiều túi bóng và hệ thống ống của trang phục nén. Hệ thống ống của trang phục nén bao gồm nhiều ống của trang phục nối thông chất lưu với nhiều túi bóng tại đầu hệ thống ống của trang phục nén thứ nhất và bao gồm đầu hệ thống ống của trang phục nén thứ hai đối diện với đầu hệ thống ống của trang phục nén thứ nhất. Đầu nối đảo chiều được có phần đầu nối thứ nhất và phần đầu nối thứ hai, phần đầu nối thứ nhất và phần đầu nối thứ hai có thể kết nối đảo chiều có chọn lọc cùng với nhau để tạo thành đầu nối đảo chiều được.

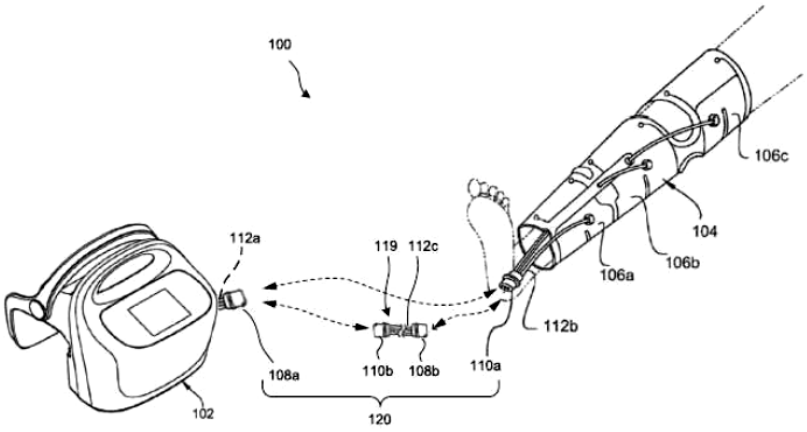

FIG. 1

(11) **1-0048600 B**

(15) 10/06/2025
Số Quyết định: 102425/QĐ-SHTT.IP

(45) 25/07/2025 448B

(43) 25/01/2021 394 A

(21) 1-2020-06822

(85) 22/09/2016

(22) 10/04/2015

(86) PCT/JP2015/002020 10/04/2015

(30) 2014-081454 10/04/2014 JP

(87) WO2015/155998 15/10/2015

(51) ***A61K 47/48***

(62) 1-2016-03556

(73) 1. **DAIICHI SANKYO COMPANY, LIMITED** (JP)
3-5-1, Nihonbashi Honcho, Chuo-ku, Tokyo 1038426, Japan
2. **DAIICHI SANKYO EUROPE GMBH** (DE)
Zielstattstrasse 48, 81379 Munich, Germany

(72) HETTMANN, Thore (DE); ABRAHAM, Reimar (DE); BLUM, Sabine (DE); UENO, Suguru (JP)

(74) Công ty TNHH Tầm nhìn và Liên danh (VISION & ASSOCIATES CO.LTD.)

(54) **PHƯƠNG PHÁP SẢN XUẤT THỂ LIÊN HỢP KHÁNG THỂ KHÁNG HER3-DƯỢC CHẤT**

(57) Sáng chế đề xuất thể liên hợp kháng thể-dược chất trong đó hợp chất kháng khối u có công thức dưới đây được liên hợp với kháng thể kháng HER3 qua thành phần liên kết có cấu trúc biểu thị bằng công thức: -L^1-L^2-L^P-NH-$(CH_2)n^1$-L^a-$(CH_2)n^2$-C(=O)- hoặc -L^1-L^2-L^P- (kháng thể kháng HER3 được nối với đầu tận cùng của L^1, hợp chất kháng khối u được nối với nhóm cacbonyl của gốc -$(CH_2)n^2$-C(=O)- hoặc đầu tận cùng C của L^P, với nguyên tử nitơ của nhóm amin ở vị trí 1 là vị trí nối), và phương pháp sản xuất thể liên hợp kháng thể-dược chất này.

(Công thức 1)

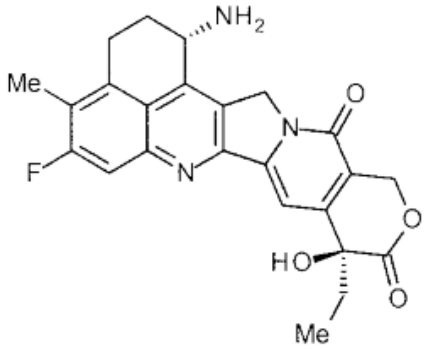

(11) **1-0048601 B**

(15) 10/06/2025
Số Quyết định: 102426/QĐ-SHTT.IP

(45) 25/07/2025 448B

(43) 25/12/2020 393 A

(21) 1-2020-03260

(22) 08/06/2020

(30) 10-2019-0070066 13/06/2019 KR

(51) ***H01L 27/32***

(73) **SAMSUNG DISPLAY CO., LTD.** (KR)
1, Samsung-ro, Giheung-gu, Yongin-si, Gyeonggi-do, 17113, Republic of Korea

(72) Dohyung Ryu (KR); Yonggil Ryu (KR); Wonju Kim (KR); Wuhyeon Jung (KR); Daehyun Hwang (KR)

(74) Công ty TNHH Tầm nhìn và Liên danh (VISION & ASSOCIATES CO.LTD.)

(54) **THIẾT BỊ HIỂN THỊ VÀ THIẾT BỊ ĐỂ SẢN XUẤT THIẾT BỊ HIỂN THỊ NÀY**

(57) Thiết bị hiển thị bao gồm bộ phận che mà được uốn ít nhất một phần, bộ phận panen được bố trí dọc theo bề mặt của bộ phận che, trong đó bộ phận panen hiển thị hình ảnh, và bộ phận đỡ được bố trí trên một bề mặt khác của bộ phận panen khác với bề mặt của bộ phận panen mà bộ phận che được bố trí trên đó.

FIG. 1A

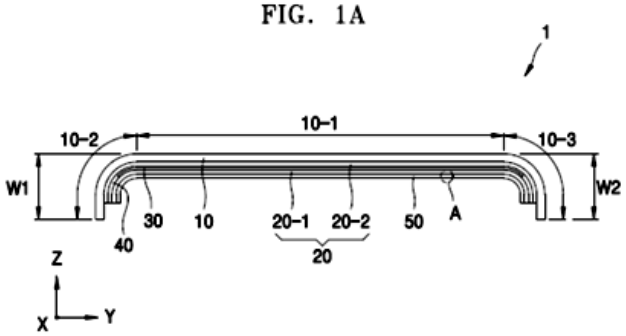

FIG. 1B

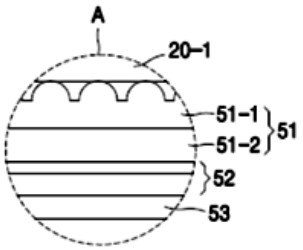

(11) **1-0048602 B**

(15) 10/06/2025
Số Quyết định: 102477/QĐ-SHTT.IP

(45) 25/07/2025 448B

(43) 25/08/2021 401 A

(21) 1-2021-01402

(85) 16/03/2021

(22) 29/08/2019

(86) PCT/NL2019/050553 29/08/2019

(30) 18191554.7 29/08/2018 EP

(87) WO2020/046122 05/03/2020

(51) ***C12C 7/165**; B01D 25/28; C08L 23/16*

(73) **HEINEKEN SUPPLY CHAIN B.V.** (NL)
Tweede Weteringplantsoen 21, 1017 ZD Amsterdam, Netherlands

(72) VAN NUUS, Martinus Adrianus (NL)

(74) Công ty TNHH Tầm nhìn và Liên danh (VISION & ASSOCIATES CO.LTD.)

(54) **MÀNG LỌC KHỐI NGHIỀN VÀ PHƯƠNG PHÁP SẢN XUẤT MÀNG LỌC KHỐI NGHIỀN NÀY**

(57) Sáng chế đề cập đến màng lọc khối nghiền bao gồm chế phẩm nhựa đàn hồi mà bao gồm lớn hơn 50% theo khối lượng một hoặc nhiều chất đàn hồi, dựa vào tổng khối lượng của các polyme trong chế phẩm nhựa đàn hồi.

(11) **1-0048603 B**

(15) 10/06/2025
Số Quyết định: 102479/QĐ-SHTT.IP

(45) 25/07/2025 448B

(43) 27/12/2021 405 A

(21) 1-2021-06482

(85) 14/10/2021

(22) 18/03/2020

(86) PCT/IB2020/000216 18/03/2020

(30) 62/821,270 20/03/2019 US

(87) WO2020/188359 24/09/2020

(51) ***C07C 67/03***; *C08J 11/24; C07C 27/02*

(73) **9449710 CANADA INC.** (CA)
480 Fernand-poitras Street, Terrebonne, Quebec, J6Y1Y4, Canada

(72) ESSADDAM, Adel (TN); ESSADDAM, Fares (TN)

(74) Công ty TNHH Tầm nhìn và Liên danh (VISION & ASSOCIATES CO.LTD.)

(54) **QUY TRÌNH KHỬ TRÙNG HỢP POLYETYLEN TEREPHTALAT (PET)**

(57) Sáng chế đề cập đến quy trình tạo ra dimetyl terephtalat (DMT) và mono etylen glycol (MEG). Sáng chế cũng đề cập đến quy trình khử trùng hợp polyetylen terephtalat (PET) và thu hồi dimetyl terephtalat (DMT) và mono etylen glycol (MEG) bằng cách sử dụng natri metoxit làm chất xúc tác.

(11) **1-0048604 B**

(15) 10/06/2025
Số Quyết định: 102480/QĐ-SHTT.IP

(45) 25/07/2025 448B

(43) 25/05/2023 422 A

(21) 1-2022-08384

(85) 21/12/2022

(22) 17/03/2021

(86) PCT/KR2021/003293 17/03/2021

(30) 10-2020-0072264 15/06/2020 KR

(87) WO2021/256666 23/12/2021

(51) ***B62K 5/10***; *B62D 3/02; B62D 61/06; B62K 5/027; B62K 5/05; B62K 5/08; B60G 15/06; B62K 25/04*

(73) **HJ MOTO CO., LTD.** (KR)
208-ho, 296, Sandan-ro Danwon-gu, Ansan-si Gyeonggi-do 15433, Republic of Korea

(72) CHOI, Hyeong Jin (KR)

(74) Công ty TNHH Trường Xuân (AGELESS CO.,LTD.)

(54) **HỆ THỐNG KHUNG GẦM TRƯỚC CỦA PHƯƠNG TIỆN GIAO THÔNG NGHIÊNG**

(57) Sáng chế đề cập đến hệ thống khung gầm trước của phương tiện giao thông nghiêng. Hệ thống này bao gồm ít nhất: tay đòn xoay trước bên trái được nối và được lắp vào thân phương tiện giao thông và bánh lái trước bên trái, và tay đòn xoay trước bên phải được nối và được lắp vào thân phương tiện giao thông và bánh lái trước bên phải; bộ giảm xóc trước bên trái được nối và được lắp vào tay đòn xoay trước bên trái, và bộ giảm xóc trước bên phải được nối và được lắp vào tay đòn xoay trước bên phải; thanh nghiêng trước được nối và được lắp có thể quay được vào thân phương tiện giao thông, và được nối và được lắp vào bộ giảm xóc trước bên trái và bộ giảm xóc trước bên phải; ít nhất một con lăn đàn hồi trước được lắp vào thân phương tiện giao thông; và thiết bị lái được liên kết và được lắp vào phần bánh lái được lắp trên thân phương tiện giao thông.

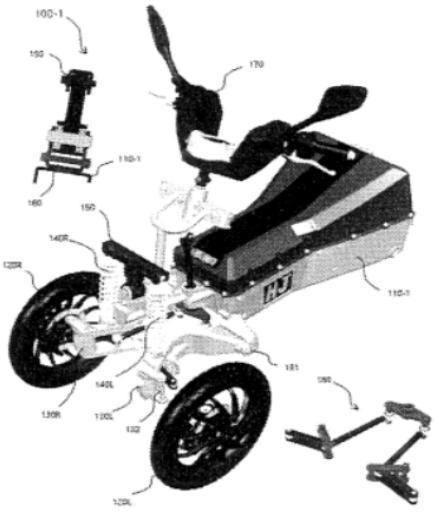

Fig. 1

(11) **1-0048605 B**

(15) 10/06/2025
Số Quyết định: 102481/QĐ-SHTT.IP

(45) 25/07/2025 448B

(43) 25/03/2021 396 A

(21) 1-2020-06859

(85) 26/11/2020

(22) 25/04/2019

(86) PCT/EP2019/060605 25/04/2019

(30) 201811016594 02/05/2018 IN

(87) WO2019/211159 07/11/2019

(51) ***A61K 9/00***; *A61K 31/4725; A61K 9/50; A61K 31/4545; A61K 31/519*

(73) **FERRING B.V.** (NL)
Polaris Avenue 144, 2132 JX Hoofddorp, Netherlands

(72) SONAVANE, Ganeshchandra (IN); LOKHANDE, Parag (IN); SETHI, Pradeep (IN); WAGH, Tushar (IN)

(74) Công ty TNHH Tầm nhìn và Liên danh (VISION & ASSOCIATES CO.LTD.)

(54) **DƯỢC PHẨM ĐƯỢC CẢI THIỆN**

(57) Sáng chế đề cập đến dược phẩm rắn, chảy tự do chứa một hoặc nhiều thành phần hoạt tính và hỗn hợp chứa sorbitol và parafin lỏng, bao gói chứa dược phẩm, quy trình sản xuất dược phẩm và sử dụng hỗn hợp trong chế phẩm.

(11) **1-0048606 B**

(15) 10/06/2025
Số Quyết định: 102601/QĐ-SHTT.IP

(45) 25/07/2025 448B

(43) 25/08/2020 389 A

(21) 1-2020-00529

(22) 30/01/2020

(30) 2019-013513 29/01/2019 JP
2019-013514 29/01/2019 JP
2019-137075 25/07/2019 JP

(51) ***B62K 23/02****; G05G 5/05; G01D 5/14; B62K 23/04; F02D 11/02*

(73) **ASAHI DENSO CO., LTD.** (JP)
2-1, Somejidai 6-chome, Hamakita-ku, Hamamatsu-shi, Shizuoka 434-0046 Japan

(72) Yukio OSHIRO (JP); Yohei MIMURA (JP)

(74) Công ty TNHH Trường Xuân (AGELESS CO.,LTD.)

(54) **THIẾT BỊ TAY NẮM GA**

(57) Thiết bị tay nắm ga bao gồm: bộ phận khóa liên động có khả năng xoay cùng với hoạt động xoay của tay nắm ga của xe cộ; bộ phận phát hiện góc xoay có khả năng phát hiện góc xoay của tay nắm ga bằng cách phát hiện góc xoay của bộ phận khóa liên động; lò xo phản hồi được cấu hình dạng lò xo xoắn mà có một đầu cuối được khóa vào bộ phận khóa liên động, đẩy tay nắm ga và bộ phận khóa liên động theo chiều xoay trở lại vị trí ban đầu khi tay nắm ga được xoay. Động cơ của xe cộ có thể được điều khiển theo góc xoay của tay nắm ga mà được xác định bởi bộ phận phát hiện góc xoay, và thiết bị tay nắm ga bao gồm bộ phận giữ mà giữ có thể xoay bộ phận khóa liên động trong khi định vị bộ phận khóa liên động và giữ đầu cuối của lò xo phản hồi trong khi khóa đầu cuối còn lại của lò xo phản hồi.

FIG.1

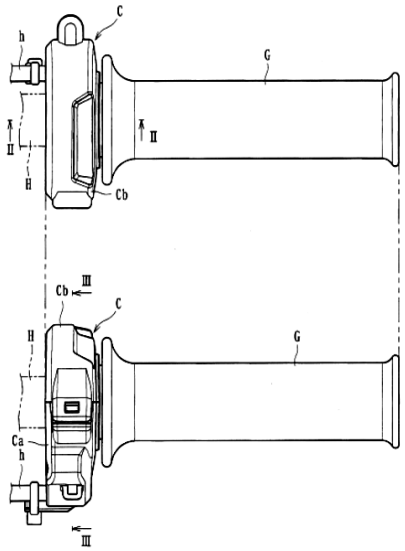

(11) **1-0048607 B**

(15) 10/06/2025
Số Quyết định: 102602/QĐ-SHTT.IP

(45) 25/07/2025 448B

(43) 25/03/2022 408 A

(21) 1-2021-07960

(85) 10/12/2021

(22) 05/06/2020

(86) PCT/EP2020/065710 05/06/2020

(30) 19178548.4 05/06/2019 EP

(87) WO2020/245414 A1 10/12/2020

(51) ***A23L 5/20****; A24B 15/24; A24B 15/00*

(73) **PHILIP MORRIS PRODUCTS S.A.** (CH)
Quai Jeanrenaud 3, CH-2000 Neuchatel, Switzerland

(72) BIASIOLI, Matteo (IT); FARINE, Marie (CH); FRAUENDORFER, Felix (DE); KUC, Jagoda (PL); LANASPÈZE, Sébastien (FR); LAUENSTEIN, Stefan (CH); MIVELAZ, Benoit (CH); RAPHOZ, Christel (FR); SILVESTRINI, Patrick Charles (CH); TZIMOULIS, Steve (GR)

(74) Công ty TNHH Tư vấn đầu tư và chuyển giao công nghệ (INVESTCONSULT)

(54) **CHIẾT XUẤT THUỐC LÁ LỎNG VÀ HỘP CHỨA BAO GỒM HỢP CHẤT NICOTIN**

(57) Sáng chế đề cập đến chiết xuất thuốc lá lỏng bao gồm tỷ lệ các hợp chất mong muốn cao hơn so với các hợp chất không mong muốn. Chiết xuất thuốc lá lỏng bao gồm dung môi không chứa nước, ít nhất 0,2 phần trăm theo trọng lượng của nicotin dựa trên trọng lượng của chiết xuất thuốc lá lỏng, và tỷ lệ theo trọng lượng (β-ionon + β-damascenon) với (phenol) lớn hơn 0,25. Sáng chế còn đề xuất hộp chứa chứa chiết xuất thuốc lá lỏng như vậy. Ngoài ra, sáng chế còn đề xuất chiết xuất thuốc lá lỏng được tạo ra bởi phương pháp bao gồm các bước làm nóng nguyên liệu ban đầu của thuốc lá ở nhiệt độ chiết xuất giữa 100°C và 160°C trong thời gian ít nhất 90 phút; thu thập các hợp chất dễ bay hơi được giải phóng từ nguyên liệu ban đầu của thuốc lá trong bước làm nóng; và tạo ra chiết xuất thuốc lá lỏng bao gồm các hợp chất dễ bay hơi thu thập được.

(11) **1-0048608 B**

(15) 10/06/2025
Số Quyết định: 102604/QĐ-SHTT.IP

(45) 25/07/2025 448B

(43) 25/06/2020 387 A

(21) 1-2019-06687

(85) 28/11/2019

(22) 30/05/2018

(86) PCT/IB2018/053832 30/05/2018

(30) PCT/IB2017/000677 01/06/2017 IB

(87) WO2018/220540 06/12/2018

(51) ***C22C 38/00***; *C23C 2/40; C21D 8/02; C21D 9/00; C21D 9/46; C22C 38/02; C22C 38/04; C22C 38/06; C22C 38/08; C22C 38/12; C22C 38/14; C22C 38/18; C22C 38/38; C22C 38/40; C22C 38/44; C23C 2/06; C21D 1/673; C21D 8/00*

(73) **ARCELORMITTAL** (LU)
24-26, Boulevard d'Avranches L-1160 Luxembourg, LUXEMBOURG

(72) COBO, Sebastian (AR); ALLELY, Christian (FR); BEAUVAIS, Martin (FR); AOUAFI, Anis (FR); LUCAS, Emmanuel (FR)

(74) Công ty Luật TNHH Phạm và Liên danh (PHAM & ASSOCIATES)

(54) **PHƯƠNG PHÁP SẢN XUẤT CHI TIẾT BẰNG THÉP CÓ ĐỘ BỀN CAO CÙNG VỚI ĐỘ DẺO ĐƯỢC CẢI THIỆN, VÀ CHI TIẾT ĐƯỢC TẠO RA BỞI PHƯƠNG PHÁP NÀY**

(57) Sáng chế đề cập đến thép tấm cán dùng để tăng cứng bằng cách ép, có thành phần hoá học bao gồm các nguyên tố sau, với các hàm lượng được biểu thị theo hàm lượng phần trăm khối lượng: $0,24\% \leq C \leq 0,38\%$, $0,40\% \leq Mn \leq 3\%$, $0,10\% \leq Si \leq 0,70\%$, $0,015\% \leq Al \leq 0,070\%$, $0\% \leq Cr \leq 2\%$, $0,25\% \leq Ni \leq 2\%$, $0,015\% \leq Ti \leq 0,10\%$, $0\% \leq Nb \leq 0,060\%$, $0,0005\% \leq B \leq 0,0040\%$, $0,003\% \leq N \leq 0,010\%$, $0,0001\% \leq S \leq 0,005\%$, $0,0001\% \leq P \leq 0,025\%$, trong đó các hàm lượng của titan và nitơ thoả mãn điều kiện: $Ti/N > 3,42$, và các hàm lượng của cacbon, mangan, crom và silic thoả mãn điều kiện: $2,6C + \frac{Mn}{5,3} + \frac{Cr}{13} + \frac{Si}{15} \geq 1,1\%$ thành phần hoá học này tuỳ ý còn bao gồm một hoặc nhiều nguyên tố sau: $0,05\% \leq Mo \leq 0,65\%$, $0,001\% \leq W \leq 0,30\%$, $0,0005\% \leq Ca \leq 0,005\%$, lượng còn lại là của sắt và các tạp chất khó tránh khỏi từ quá trình sản xuất, thép tấm này có hàm lượng niken Ni_{surf} tại điểm bất kỳ của thép trong vùng lân cận bề mặt của thép tấm này bên trên độ sâu Δ, sao cho: $Ni_{surf} > Ni_{nom}$, Ni_{nom} biểu thị hàm lượng niken danh định của thép, và sao cho, Ni_{max} biểu thị hàm lượng niken cao nhất trong khoảng Δ : $\frac{(Ni_{max} + Ni_{nom})}{2} \times (\Delta) \geq 0,6$, và sao cho : $\frac{(Ni_{max} - Ni_{nom})}{\Delta} \geq 0,01$ và mật độ bề mặt của tất cả các hạt D_i và mật độ bề mặt của các hạt $D_{(>2\mu m)}$ lớn hơn 2 micromet thoả mãn điều kiện, ít nhất là tới độ sâu 100 micromet trong vùng lân cận bề mặt của thép tấm này: $D_i + 6,75\ D_{(>2\mu m)} < 270$, trong đó D_i và $D_{(>2\mu m)}$ được biểu thị bằng số hạt trên 1 milimet vuông, và các hạt này bao gồm tất cả các hạt oxit, sulfua, nitrua, ở dạng tinh khiết hoặc kết hợp như oxysulfua và cacbonitrua, có mặt trong nền thép.

$$2{,}6C + \frac{Mn}{5{,}3} + \frac{Cr}{13} + \frac{Si}{15} \geq 1{,}1\% \quad (1)$$

$$\frac{(Ni_{\max} + Ni_{nom})}{2} \quad (2) \qquad \frac{(Ni_{\max} - Ni_{nom})}{\Delta} \quad (3)$$

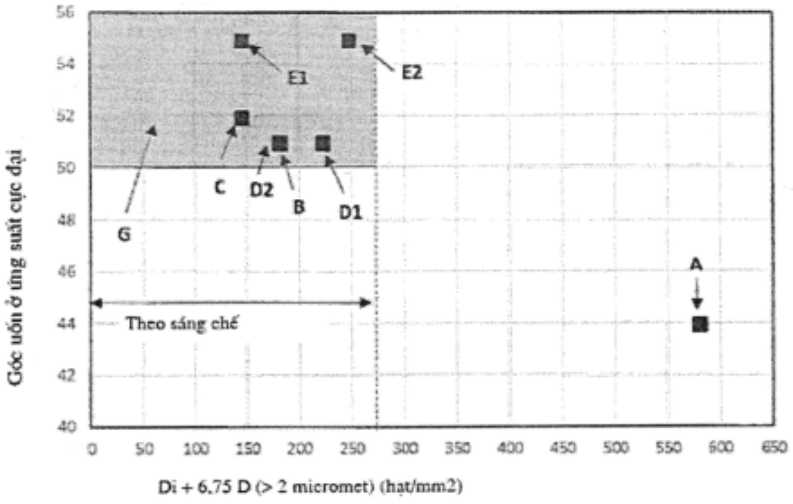

AA Góc uốn ở ứng suất cực đại (*)
BB Vùng theo sáng chế

Fig.2

(11) **1-0048609 B**

(15) 10/06/2025
Số Quyết định: 102653/QĐ-SHTT.IP

(45) 25/07/2025 448B

(43) 25/10/2022 415 A

(21) 1-2022-02496

(85) 31/10/2018

(22) 05/04/2017

(86) PCT/US2017/026245 05/04/2017

(30) 62/319,207 06/04/2014 US

(87) WO2017/176948 12/10/2017

(51) ***C07D 453/04***; *A01N 43/80; C07D 261/04; A01N 43/42; A61K 31/42*

(62) 1-2018-04868

(73) **MERIAL, INC.** (US)
3239 Satellite Blvd. Duluth, GA 30096, United States of America

(72) YANG, Chunhua (US); LE HIR DE FALLOIS, Loic, Patrick (US); MENG, Charles, Q. (US); LONG, Alan (US); GORTER DE VRIES, Roelof, Johannes; (FR); BAILLON, Bruno (FR); LAFONT, Sylvaine (FR); GAY DE SAINT MICHEL, Myriam (FR); KOZLOVIC, Stephane (FR)

(74) Công ty Luật TNHH Phạm và Liên danh (PHAM & ASSOCIATES)

(54) **TOLUEN SOLVAT TINH THỂ CỦA (S)-AFOXOLAN, CHẾ PHẨM DIỆT CÔN TRÙNG HOẶC DIỆT VẬT KÝ SINH CHỨA TOLUEN SOLVAT TINH THỂ VÀ QUY TRÌNH ĐIỀU CHẾ TOLUEN SOLVAT TINH THỂ NÀY**

(57) Sáng chế này đề cập đến quy trình điều chế hợp chất isoxazolin chống vật ký sinh được làm giàu về mặt đồng phân đối ảnh bằng cách sử dụng chất xúc tác chuyển pha bất đối trên cơ sở quinin. Sáng chế cũng đề cập đến chất xúc tác chuyển pha trên cơ sở quinin mới và đến dạng toluen solvat tinh thể của (S)-afoxolan.

(11) **1-0048610 B**

(15) 10/06/2025
Số Quyết định: 102655/QĐ-SHTT.IP

(45) 25/07/2025 448B

(43) 26/04/2018 361 A

(21) 1-2018-00684

(85) 13/02/2018

(22) 13/07/2016

(86) PCT/US2016/042081 13/07/2016

(30) 62/192,891 15/07/2015 US

(87) WO2017/011548 19/01/2017

(51) ***C08K 3/04***; *C08J 3/16; C08J 3/215; C08J 3/22; C08L 9/10; C08K 3/36; C08L 21/02; C08L 7/02; C08J 3/05*

(73) **CABOT CORPORATION** (US)
Two Seaport Lane Suite 1300 Boston, Massachusetts 02210, United States of America

(72) XIONG, Jincheng (US); GREEN, Martin C. (GB); WILLIAMS, William R. (US); FOMITCHEV, Dmitry (US); ADLER, Gerald D. (US); MCDONALD, Duane G. (US); GROSZ, Ron (US)

(74) Công ty Luật TNHH Phạm và Liên danh (PHAM & ASSOCIATES)

(54) **PHƯƠNG PHÁP SẢN XUẤT HỢP THỂ ĐÀN HỒI CHỨA SILIC OXIT, PHƯƠNG PHÁP SẢN XUẤT HỢP CHẤT CAO SU, PHƯƠNG PHÁP SẢN XUẤT SẢN PHẨM CAO SU VÀ SẢN PHẨM CÓ PHA CAO SU LIÊN TỤC CHỨA SILIC OXIT**

(57) Sáng chế đề cập đến phương pháp sản xuất hợp thể đàn hồi chứa silic oxit bằng thể phân tán đã được làm mất ổn định silic oxit, cùng với hợp thể đàn hồi chứa silic oxit được tạo ra bằng phương pháp này. Các lợi ích đạt được bằng phương pháp này cũng được mô tả. Sáng chế cũng đề cập đến phương pháp sản xuất hợp chất cao su, phương pháp sản xuất sản phẩm cao su và sản phẩm có pha cao su liên tục chứa silic oxit.

(11) **1-0048611 B**

(15) 11/06/2025
Số Quyết định: 102733/QĐ-SHTT.IP

(45) 25/07/2025 448B

(43) 25/03/2020 384 A

(21) 1-2019-05103

(22) 18/09/2019

(30) 10-2018-0114435 21/09/2018 KR

(51) ***G02B 27/01***

(73) **SAMSUNG DISPLAY CO., LTD.** (KR)
1, Samsung-ro, Giheung-gu, Yongin-si, Gyeonggi-do, Republic of Korea

(72) Ju Hwa HA (KR); Jae Joong KWON (KR); Beom Shik KIM (KR); Joo Woan CHO (KR); Su Jung HUH (KR)

(74) Công ty TNHH Tầm nhìn và Liên danh (VISION & ASSOCIATES CO.LTD.)

(54) **THIẾT BỊ HIỂN THỊ**

(57) Sáng chế đề xuất thiết bị hiển thị và phương pháp chế tạo thiết bị hiển thị này. Thiết bị hiển thị bao gồm panen hiển thị bao gồm chuỗi điểm ảnh, mỗi điểm ảnh bao gồm N điểm ảnh phụ, trong đó N là số nguyên lớn hơn hoặc bằng 2; và mảng thấu kính trên bề mặt của panen hiển thị, mảng thấu kính này bao gồm chuỗi thấu kính, trong đó mỗi thấu kính chồng lên M điểm ảnh phụ, trong đó M là số nguyên lớn hơn N.

FIG. 2

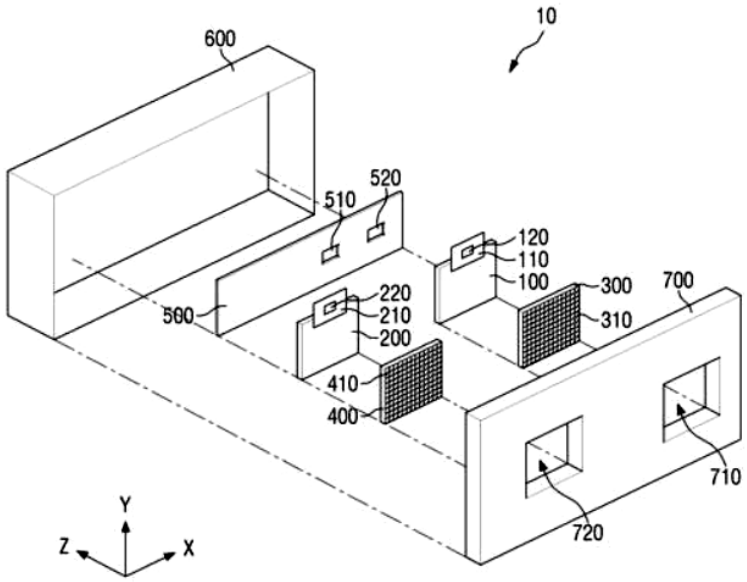

(11) **1-0048612 B**

(15) 11/06/2025
Số Quyết định: 102736/QĐ-SHTT.IP

(45) 25/07/2025 448B

(43) 26/04/2021 397 A

(21) 1-2020-05885

(22) 14/10/2020

(30) 62/915,287 15/10/2019 US
62/950,454 19/12/2019 US
16/857,092 23/04/2020 US

(51) ***B29C 44/42****; B29C 44/60; B29C 44/58*

(73) **KING STEEL MACHINERY CO., LTD.** (TW)
No. 22 7th Rd., Industrial Park Taichung, Taichung City 407, Taiwan

(72) Yeh, Liang-Hui (TW); Chen, Ching-Hao (TW)

(74) Công ty TNHH Tầm nhìn và Liên danh (VISION & ASSOCIATES CO.LTD.)

(54) **HỆ THỐNG ĐÚC ÁP LỰC VÀ PHƯƠNG PHÁP ĐÚC ÁP LỰC**

(57) Sáng chế đề cập đến hệ thống đúc áp lực bao gồm hệ thống ép đùn được tạo kết cấu để tạo thành hỗn hợp; các ống xả có thể nối thông với hệ thống ép đùn, trong đó mỗi ống xả này có cửa xả; và thiết bị đúc được tạo kết cấu để nhận hỗn hợp từ các cửa xả và có khoảng trống và các cổng cấp liệu có thể ăn khớp tương ứng với các cửa xả. Phương pháp đúc áp lực bao gồm các bước: bố trí hệ thống ép đùn được tạo kết cấu để tạo thành hỗn hợp, ống xả thứ nhất có cửa xả thứ nhất, ống xả thứ hai có cửa xả thứ hai và thiết bị đúc có khoảng trống và cổng cấp liệu thứ nhất và thứ hai có thể nối thông với khoảng trống và có thể ăn khớp tương ứng với cửa xả thứ nhất và thứ hai; ăn khớp cửa xả thứ nhất với cổng cấp liệu thứ nhất; ăn khớp cửa xả thứ hai với cổng cấp liệu thứ hai; phun hỗn hợp qua cửa xả thứ nhất và cổng cấp liệu thứ nhất; và phun hỗn hợp qua cửa xả thứ hai và cổng cấp liệu thứ hai.

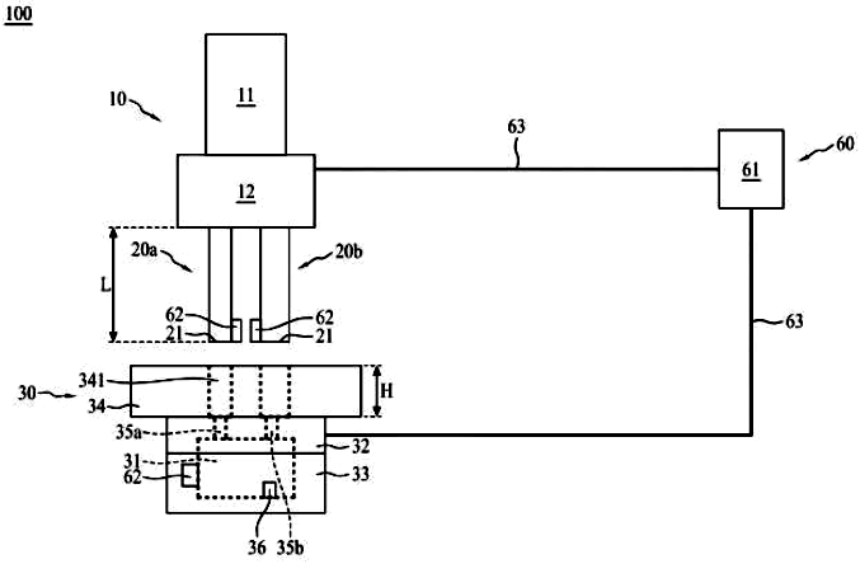
100
10
11
12
63
61
60
20a
20b
L
62
21
62
21
63
30
341
34
H
35a
32
31
62
33
36
35b

Fig.1

(11) **1-0048613 B**

(15) 11/06/2025
Số Quyết định: 102777/QĐ-SHTT.IP

(45) 25/07/2025 448B

(43) 25/12/2018 369 A

(21) 1-2018-04163

(85) 20/09/2018

(22) 31/03/2016

(86) PCT/JP2016/061632 31/03/2016

(87) WO2017/168760 05/10/2017

(51) ***G07B 15/00***; *G07B 15/06*

(73) **MITSUBISHI HEAVY INDUSTRIES MACHINERY SYSTEMS, LTD.** (JP)
1-1, Wadasaki-cho 1-chome, Hyogo-ku, Kobe-shi, Hyogo 652-8585, Japan

(72) YAMAGUCHI, Yasuhiro (JP); NAKAO, Kenta (JP); NAKAYAMA, Hiroyuki (JP)

(74) Công ty TNHH Tầm nhìn và Liên danh (VISION & ASSOCIATES CO.LTD.)

(54) **HỆ THỐNG THU PHÍ CẦU ĐƯỜNG VÀ PHƯƠNG PHÁP XÁC ĐỊNH TÌNH TRẠNG HOẠT ĐỘNG TỐT**

(57) Hệ thống thu phí cầu đường (1) bao gồm: anten bên đường (3a, 3b) có thể thực hiện giao tiếp không dây với bộ phận đặt trên phương tiện giao thông được gắn trên phương tiện giao thông; thiết bị điều khiển giao tiếp không dây (2a, 2b) có thể thực hiện quy trình giao tiếp với bộ phận đặt trên phương tiện giao thông; bộ phận xử lý thu phí (10) có thể thu nhận, từ thiết bị điều khiển giao tiếp không dây (2a, 2b), kết quả quy trình giao tiếp, và thực hiện xử lý thu phí cho bộ phận đặt trên phương tiện giao thông dựa trên kết quả quy trình giao tiếp; thiết bị dò phương tiện giao thông (5a, 5b) có thể phát hiện phương tiện giao thông đi vào tầm giao tiếp của anten bên đường (3a, 3b); bộ phận xác định tình trạng hoạt động tốt (120a) có thể xác định, dựa trên kết quả phát hiện phương tiện giao thông bằng thiết bị dò phương tiện giao thông (5a, 5b) và kết quả xử lý thu phí được thực hiện bằng bộ phận xử lý thu phí (10), liệu sự bất thường có xảy ra ở ít nhất bất kỳ một trong số anten bên đường (3a, 3b), thiết bị điều khiển giao tiếp không dây (2a, 2b), và bộ phận xử lý thu phí (10) hay không.

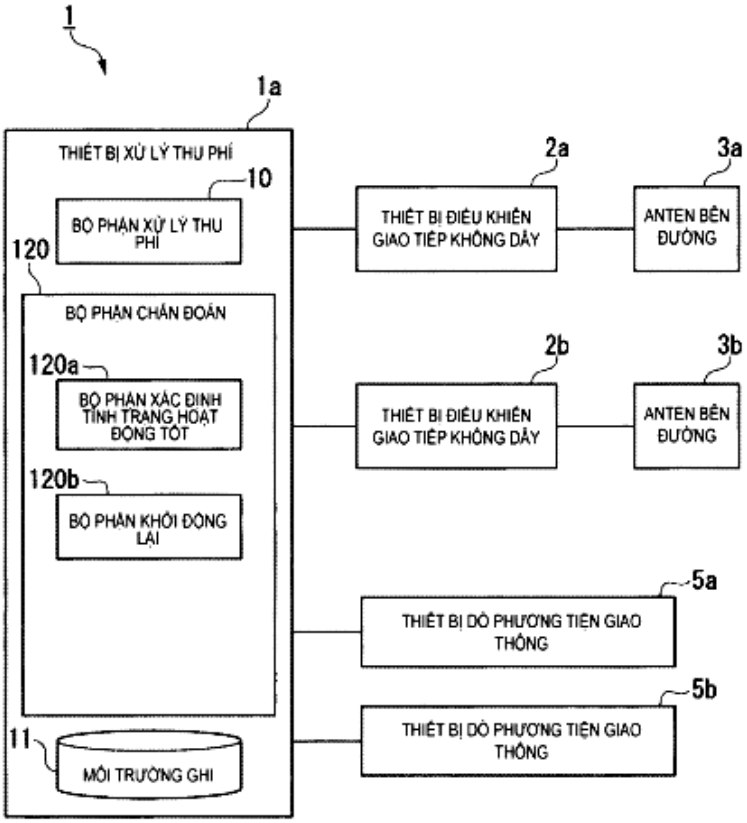
1
1a
THIẾT BỊ XỬ LÝ THU PHÍ
10
BỘ PHẬN XỬ LÝ THU PHÍ
120
BỘ PHẬN CHẨN ĐOÁN
120a
BỘ PHẬN XÁC ĐỊNH TÌNH TRẠNG HOẠT ĐỘNG TỐT
120b
BỘ PHẬN KHỞI ĐỘNG LẠI
11
MÔI TRƯỜNG GHI
2a
THIẾT BỊ ĐIỀU KHIỂN GIAO TIẾP KHÔNG DÂY
3a
ANTEN BÊN ĐƯỜNG
2b
THIẾT BỊ ĐIỀU KHIỂN GIAO TIẾP KHÔNG DÂY
3b
ANTEN BÊN ĐƯỜNG
5a
THIẾT BỊ DÒ PHƯƠNG TIỆN GIAO THÔNG
5b
THIẾT BỊ DÒ PHƯƠNG TIỆN GIAO THÔNG

HÌNH 3

(11) **1-0048614 B**

(15) 11/06/2025
Số Quyết định: 102779/QĐ-SHTT.IP

(45) 25/07/2025 448B

(43) 25/07/2023 424 A

(21) 1-2023-02400

(85) 11/04/2023

(22) 27/09/2021

(86) PCT/JP2021/035225 27/09/2021

(30) 2020-164299 30/09/2020 JP

(87) WO2022/071166 07/04/2022

(51) ***F28F 3/00***; *F28D 9/00; F28F 3/08; F28F 21/00; F24F 7/08; F28F 13/18*

(73) 1. **DAIKIN INDUSTRIES, LTD.** (JP)
Osaka Umeda Twin Towers South, 1-13-1, Umeda, Kita-ku, Osaka-Shi, Osaka, 5300001, Japan
2. **DAICEL CORPORATION** (JP)
3-1, Ofuka-cho, Kita-ku, Osaka-shi, Osaka 5300011, Japan

(72) NAKAZAWA Takema (JP); KASAI Masaya (JP); NISHIO Naotaka (JP); MAETANI Shinji (JP)

(74) Công ty TNHH Tầm nhìn và Liên danh (VISION & ASSOCIATES CO.LTD.)

(54) **CHI TIẾT VÁCH NGĂN DÙNG CHO CÁC PHẦN TỬ TRAO ĐỔI NHIỆT TOÀN PHẦN, PHẦN TỬ TRAO ĐỔI NHIỆT TOÀN PHẦN VÀ THIẾT BỊ THÔNG HƠI**

(57) Sáng chế đề cập đến chi tiết vách ngăn (40) dùng cho phần tử trao đổi nhiệt toàn phần bao gồm đế xốp dạng tấm (41) và màng thấm ẩm (42) được bố trí trên đế xốp (41). Màng thấm ẩm (42) chứa vật liệu chức năng (46) tạo ra ít nhất một trong số hiệu quả chống nấm, hiệu quả kháng khuẩn, hoặc hiệu quả kháng virut.

FIG.1

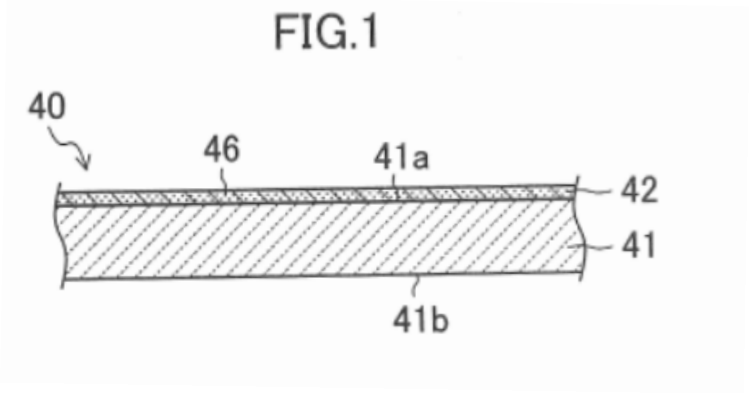

(11) **1-0048615 B**

(15) 11/06/2025
Số Quyết định: 102782/QĐ-SHTT.IP

(45) 25/07/2025 448B

(43) 25/05/2023 422 A

(21) 1-2023-00326

(85) 17/01/2023

(22) 11/06/2021

(86) PCT/JP2021/022274 11/06/2021

(30) 2020-107132 22/06/2020 JP

(87) WO2021/261292 30/12/2021

(51) ***B65D 1/02***

(73) **SUNTORY HOLDINGS LIMITED** (JP)
1-40, Dojimahama 2-chome, Kita-ku, Osaka-shi, Osaka 5308203, Japan

(72) SHIMIZU Yuzo (JP); MATSUTAKE Naoto (JP); SAYERS Alistair (NZ)

(74) Công ty TNHH Tầm nhìn và Liên danh (VISION & ASSOCIATES CO.LTD.)

(54) **CHAI NHỰA**

(57) Sáng chế đề cập đến chai nhựa bao gồm đế chai (4) dạng hình cánh hoa. Đế chai (4) bao gồm nhiều rãnh (6) kéo dài xuyên tâm từ vùng giữa (41) của đế chai (4) và nhiều chân (5) được tách biệt với nhau bởi các rãnh (6). Ít nhất một rãnh (6) trong số các rãnh (6) bao gồm gân thứ nhất (61) và gân thứ hai (62) mỗi gân được làm lõm vào bên trong đế chai (4). Gân thứ nhất (61) kéo dài theo hướng kéo dài, trong đó ít nhất một rãnh (6) kéo dài. Gân thứ hai (62) là liên tục với gân thứ nhất (61).

Fig.2

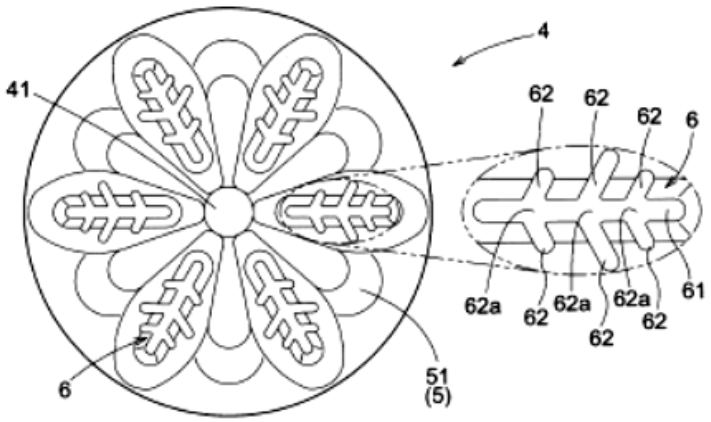

(11) **1-0048616 B**

(15) 11/06/2025
Số Quyết định: 102784/QĐ-SHTT.IP

(45) 25/07/2025 448B

(43) 27/01/2023 418 A

(21) 1-2022-05041

(85) 09/08/2022

(22) 20/04/2021

(86) PCT/KR2021/004954 20/04/2021

(30) 10-2020-0048857 22/04/2020 KR

(87) WO2021/215797 28/10/2021

(51) ***A24F 40/57****; H02J 7/00; A24F 40/90; A24F 40/51; A24F 40/60*

(73) **KT&G CORPORATION** (KR)
71, Beotkkot-gil, Daedeok-gu, Daejeon 34337, Republic of Korea

(72) KIM, Yong Hwan (KR); YOON, Sung Wook (KR); LEE, Seung Won (KR); HAN, Dae Nam (KR)

(74) Công ty Luật TNHH WINCO (WINCO LAW FIRM)

(54) **THIẾT BỊ TẠO SOL KHÍ VÀ PHƯƠNG PHÁP ĐIỀU KHIỂN THIẾT BỊ TẠO SOL KHÍ**

(57) Sáng chế đề cập đến thiết bị tạo sol khí và phương pháp điều khiển thiết bị tạo sol khí, trong đó thiết bị tạo sol khí bao gồm: bộ phận làm nóng được tạo cấu hình để làm nóng vật liệu tạo sol khí để tạo ra sol khí; pin được tạo cấu hình để cấp điện cho bộ phận làm nóng; bộ điều khiển được tạo cấu hình để xác định trạng thái hoạt động của thiết bị tạo sol khí được phân chia ra thành trạng thái làm nóng và trạng thái không làm nóng; bộ phận mạch thứ nhất được tạo cấu hình để điều khiển hoạt động của bộ phận làm nóng; và bộ phận mạch thứ hai được tạo cấu hình để điều khiển hoạt động nạp điện và phóng điện của pin, trong đó bộ điều khiển truyền thông với bộ phận mạch thứ nhất ở trạng thái làm nóng, truyền thông với bộ phận mạch thứ hai ở trạng thái không làm nóng, và, trên cơ sở kết quả truyền thông, xác định về việc tình huống bất thường có xuất hiện hay không theo trạng thái hoạt động của thiết bị tạo sol khí, do đó cho phép ngăn ngừa trước sự cố liên quan đến sự an toàn của thiết bị tạo sol khí.

Fig.2

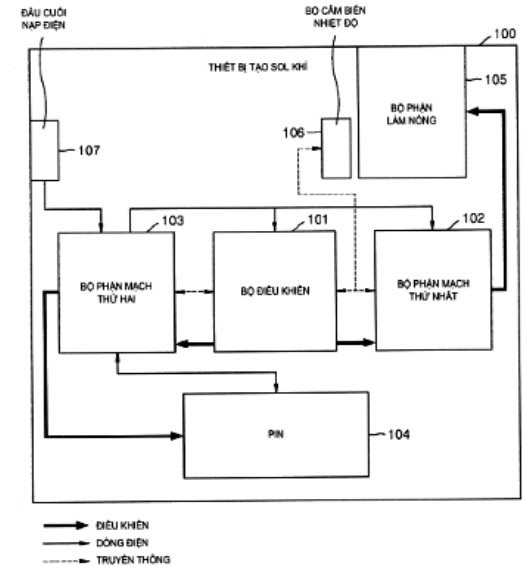

(11) **1-0048617 B**

(15) 11/06/2025
Số Quyết định: 102785/QĐ-SHTT.IP

(45) 25/07/2025 448B

(43) 27/12/2021 405 A

(21) 1-2021-01694

(85) 30/03/2021

(22) 17/03/2020

(86) PCT/JP2020/011834 17/03/2020

(30) 2019-066113 29/03/2019 JP

(87) WO2020/203270 08/10/2020

(51) ***H02K 7/18***; *F03B 3/08*

(73) **TANAKA HOLDINGS CO., LTD.** (JP)
1768, Kinomoto, Kinomoto-cho, Nagahama-shi, Shiga 529-0425, Japan

(72) NISHIKAWA Noritoshi (JP)

(74) Công ty Luật TNHH WINCO (WINCO LAW FIRM)

(54) THIẾT BỊ TẠO RA ĐIỆN NĂNG

(57) Sáng chế đề cập tới thiết bị tạo ra điện năng có kết cấu đơn giản có khả năng bảo dưỡng và hiệu quả phát điện cao. Thiết bị tạo ra điện năng (100) bao gồm ống nạp (101), bộ phận khớp nối quay (102), máy phát điện (110), và bộ cánh quay (120). Ống nạp (101) được nối với nguồn cấp của chất lỏng (WK) và dẫn chất lỏng (WK) tới bộ phận khớp nối quay (102). Bộ phận khớp nối quay (102) nối quay được trục đầu vào (112) của máy phát điện (110) với ống nạp (101). Trục đầu vào (112) tạo thành rôto trong máy phát điện (110) và được tạo thành ống để vận chuyển chất lỏng (WK) tới ống đế (121) của bộ cánh quay (120) để thực hiện chức năng làm hệ ống. Máy phát điện (110) tạo ra điện năng dựa trên chuyển động quay của trục đầu vào (112). Bộ cánh quay (120) bao gồm hai ống tay đòn (123) ở phía ngoài theo hướng kính của ống đế (121) được tạo thành ống, và được dẫn động quay được bằng cách phun chất lỏng (WK) theo chiều chu vi của ống đế (121) qua ống xả (124) nằm ở phần đầu xa của từng ống tay đòn (123).

FIG. 1

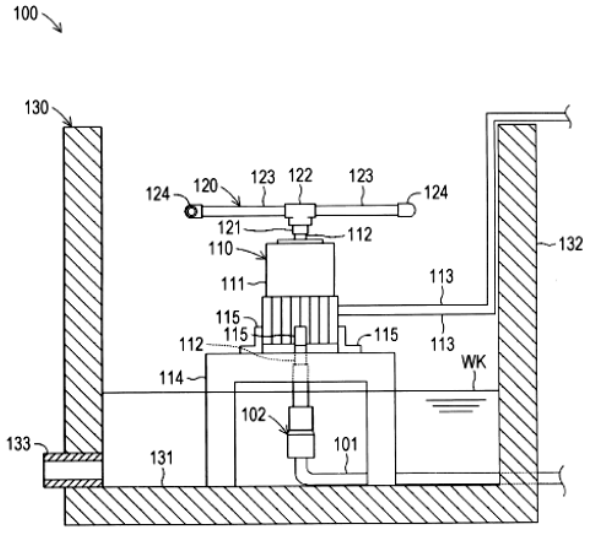

(11) **1-0048618 B**

(15) 11/06/2025
Số Quyết định: 102786/QĐ-SHTT.IP

(45) 25/07/2025 448B

(43) 25/04/2023 421 A

(21) 1-2022-08010

(85) 07/12/2022

(22) 30/03/2021

(86) PCT/CN2021/084036 30/03/2021

(30) 202010606858.8 29/06/2020 CN

(87) WO2022/001251 06/01/2022

(51) ***F03D 17/00****; F03D 7/04*

(73) **GOLDWIND SCIENCE & TECHNOLOGY CO., LTD.** (CN)
No.107 Shanghai Road, Economic & Technological Development Zone Urumqi, Xinjiang 830026, P.R. China

(72) ZHOU, Jie (CN); ALI, Waqar (CN); CAO, Xueming (CN); HAO, Weidong (CN)

(74) Công ty Luật TNHH WINCO (WINCO LAW FIRM)

(54) **PHƯƠNG PHÁP ĐIỀU KHIỂN DÙNG CHO TUABIN GIÓ, BỘ ĐIỀU KHIỂN, HỆ THỐNG ĐIỀU KHIỂN, TUABIN GIÓ VÀ VẬT GHI ĐỌC ĐƯỢC BẰNG MÁY TÍNH**

(57) Sáng chế đề cập tới phương pháp điều khiển dùng cho tuabin gió, bộ điều khiển, hệ thống điều khiển, tuabin gió và vật ghi đọc được bằng máy tính. Phương pháp điều khiển dùng cho tuabin gió bao gồm các bước: giám sát dữ liệu tài nguyên gió ở địa điểm của hệ thống phát điện tuabin gió, và dữ liệu hoạt động của hệ thống phát điện tuabin gió; nhận dạng điều kiện gió phức tạp theo dữ liệu tài nguyên gió và dữ liệu hoạt động; xác định tỷ lệ khoảng thời gian tích lũy của điều kiện gió phức tạp xảy ra trong khoảng thời gian định trước thứ nhất; và nhằm đáp lại tỷ lệ khoảng thời gian tích lũy vượt quá giá trị ngưỡng định trước thứ nhất, điều khiển hệ thống phát điện tuabin gió thực hiện hoạt động bảo vệ. Sáng chế có thể làm giảm một cách hữu hiệu tình trạng tích tụ mỏi của hệ thống phát điện tuabin gió, giảm bớt nguy cơ hoạt động của nó, đảm bảo hoạt động an toàn của hệ thống phát điện tuabin gió ở điều kiện gió phức tạp, và cải thiện khả năng thích ứng của hệ thống phát điện tuabin gió đối với các điều kiện gió phức tạp.

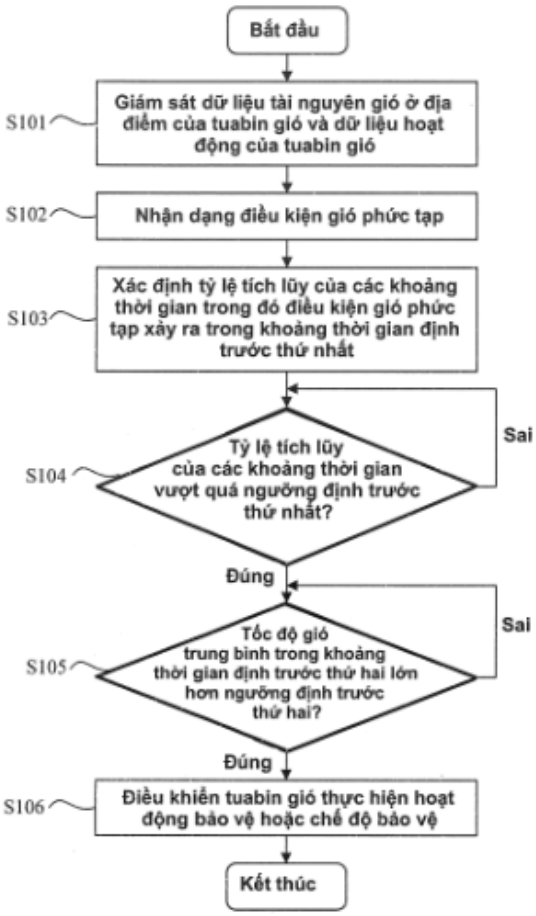
Bắt đầu
S101
Giám sát dữ liệu tài nguyên gió ở địa điểm của tuabin gió và dữ liệu hoạt động của tuabin gió
S102
Nhận dạng điều kiện gió phức tạp
S103
Xác định tỷ lệ tích lũy của các khoảng thời gian trong đó điều kiện gió phức tạp xảy ra trong khoảng thời gian định trước thứ nhất
S104
Tỷ lệ tích lũy của các khoảng thời gian vượt quá ngưỡng định trước thứ nhất?
Sai
Đúng
S105
Tốc độ gió trung bình trong khoảng thời gian định trước thứ hai lớn hơn ngưỡng định trước thứ hai?
Sai
Đúng
S106
Điều khiển tuabin gió thực hiện hoạt động bảo vệ hoặc chế độ bảo vệ
Kết thúc

Fig.3

(11) **1-0048619 B**

(15) 11/06/2025
Số Quyết định: 102829/QĐ-SHTT.IP

(45) 25/07/2025 448B

(43) 25/11/2022 416 A

(21) 1-2022-01964

(85) 29/03/2022

(22) 17/09/2020

(86) PCT/CN2020/115789 17/09/2020

(30) 201911074438.3 06/11/2019 CN

(87) WO2021/088524 14/05/2021

(51) ***B01D 53/86**; B01D 53/62; G01D 21/02; F23J 15/08; B01D 53/56*

(73) **ZHONGYE CHANGTIAN INTERNATIONAL ENGINEERING CO., LTD.** (CN)
No.7, Jieqing Road, Yuelu District, Changsha, Hunan 410000, P.R. China

(72) YE, Hengdi (CN); WEI, Jinchao (CN); KANG, Jiangang (CN); LIU, Changqi (CN)

(74) Công ty Luật TNHH WINCO (WINCO LAW FIRM)

(54) PHƯƠNG PHÁP LOẠI BỎ CACBON MONOXIT VÀ LOẠI NITƠ RA KHỎI KHÍ ỐNG KHÓI

(57) Sáng chế đề cập đến hệ thống và phương pháp loại bỏ cacbon monoxit và loại nitơ ra khỏi khí ống khói, trong đó hệ thống bao gồm thiết bị tạo ra không khí nóng (1), thiết bị phản ứng CO (2), và thiết bị phản ứng SCR (3); đường ống thứ nhất (L1) và đường ống thứ hai (L2) phân nhánh từ khí đường ống vận chuyển ống khói ban đầu (LO) lần lượt được nối với tháp phản ứng chính (201) và ống dẫn vòng (202) của thiết bị phản ứng CO (2); đường ống thứ ba (L3) dẫn ra từ cửa xả khí ống khói của tháp phản ứng chính (201) của thiết bị phản ứng CO (2) và đường ống thứ tư (L4) dẫn ra từ ống dẫn vòng (202) của thiết bị phản ứng CO (2) được kết hợp và tiếp đó được nối với thiết bị phản ứng SCR (3) qua đường ống thứ năm (L5); và cửa xả không khí nóng của thiết bị tạo ra không khí nóng (1) được nối với đường ống thứ nhất (L1) qua đường ống thứ sáu (L6). Nhiệt giải phóng trong quá trình chuyển hóa cacbon monoxit thành cacbon dioxit đạt được mục đích tăng nhiệt độ của khí ống khói để xử lý loại nitơ, tiết kiệm việc sử dụng nhiên liệu và cũng tránh vấn đề là chất xúc tác CO dễ bị khử hoạt tính khi gặp lưu huỳnh oxit ở nhiệt độ thấp.

FIG.1

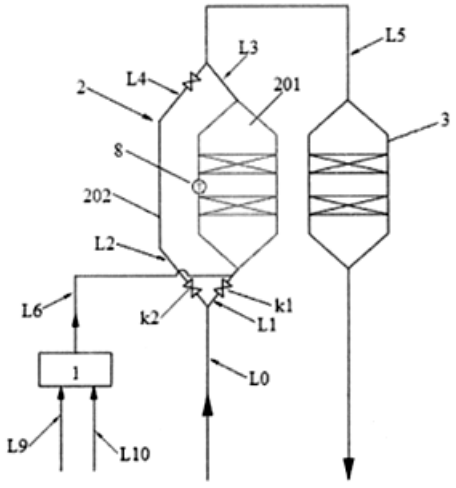

(11) **1-0048620 B**

(15) 11/06/2025
Số Quyết định: 102870/QĐ-SHTT.IP

(45) 25/07/2025 448B

(43) 25/03/2022 408 A

(21) 1-2022-00253

(85) 14/01/2022

(22) 22/11/2019

(86) PCT/CN2019/120399 22/11/2019

(30) PCT/CN2019/095684 12/07/2019 CN

(87) WO2021/008056 21/01/2021

(51) ***H04W 72/04***

(73) **GUANGDONG OPPO MOBILE TELECOMMUNICATIONS CORP., LTD.** (CN)
No. 18, Haibin Road, Wusha, Chang'an, Dongguan, Guangdong 523860, China

(72) ZHAO, Zhenshan (CN); LU, Qianxi (CN); LIN, Huei-Ming (AU)

(74) Công ty TNHH Sở hữu trí tuệ Vàng (GINTASSET CO., LTD.)

(54) PHƯƠNG PHÁP ĐỂ TRUYỀN DỮ LIỆU ĐƯỜNG BÊN, THIẾT BỊ ĐẦU CUỐI VÀ THIẾT BỊ MẠNG

(57) Sáng chế đề cập đến phương pháp để truyền dữ liệu đường bên, thiết bị đầu cuối và thiết bị mạng. Phương pháp này bao gồm các bước: thu (S210), bởi thiết bị đầu cuối thứ nhất, thông tin chỉ báo tài nguyên truyền dẫn đường bên và thông tin chỉ báo tài nguyên truyền dẫn đường lên thứ nhất được tạo cấu hình bởi thiết bị mạng, trong đó thông tin chỉ báo tài nguyên truyền dẫn đường bên được sử dụng để chỉ báo tài nguyên truyền dẫn đường bên, và thông tin chỉ báo tài nguyên truyền dẫn đường lên thứ nhất được sử dụng để chỉ báo tài nguyên truyền dẫn đường lên thứ nhất; truyền (S220), bởi thiết bị đầu cuối thứ nhất, dữ liệu đường bên tới ít nhất một thiết bị đầu cuối thứ hai trên tài nguyên truyền dẫn đường bên; và truyền (S230), bởi thiết bị đầu cuối thứ nhất, thông tin phản hồi thứ nhất tới thiết bị mạng trên tài nguyên truyền dẫn đường lên thứ nhất, trong đó thông tin phản hồi thứ nhất được sử dụng để chỉ báo việc dữ liệu đường bên đã được thu chính xác chưa.

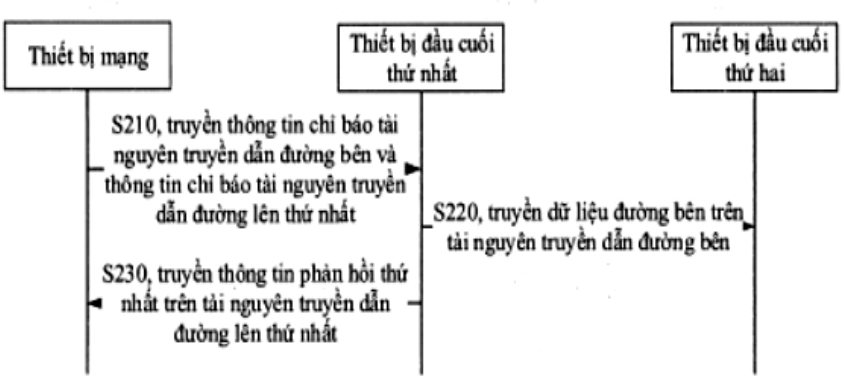

Fig.4

(11) **1-0048621 B**

(15) 11/06/2025
Số Quyết định: 102903/QĐ-SHTT.IP

(45) 25/07/2025 448B

(43) 25/03/2020 384 A

(21) 1-2020-00116

(85) 07/01/2020

(22) 15/06/2018

(86) PCT/CN2018/091692 15/06/2018

(30) 201710459621.X 16/06/2017 CN
201710686578.0 11/08/2017 CN

(87) WO2018/228579 20/12/2018

(51) ***H04W 72/04***

(73) **HUAWEI TECHNOLOGIES CO., LTD.** (CN)
Huawei Administration Building, Bantian, Longgang District, Shenzhen, Guangdong 518129, P. R. China

(72) LYU, Yongxia (CN)

(74) Công ty Luật TNHH WINCO (WINCO LAW FIRM)

(54) **PHƯƠNG PHÁP XÁC ĐỊNH KÍCH THƯỚC KHỐI VẬN CHUYỂN, THIẾT BỊ TRUYỀN THÔNG VÀ VẬT GHI ĐỌC ĐƯỢC BẰNG MÁY TÍNH**

(57) Sáng chế đề cập đến phương pháp xác định kích thước khối vận chuyển, thiết bị truyền thông và vật ghi đọc được bằng máy tính. Phương pháp này bao gồm các bước: thu, bằng thiết bị đầu cuối, thông tin điều khiển được truyền bằng thiết bị mạng, trong đó thông tin điều khiển có thông tin chỉ báo và thông tin tài nguyên của kênh dữ liệu; xác định, bằng thiết bị đầu cuối, sơ đồ điều biến và tỷ lệ mã dựa vào tập hợp quan hệ ánh xạ và thông tin chỉ báo, và xác định số lượng tài nguyên ở miền thời gian-tần số dựa vào thông tin tài nguyên của kênh dữ liệu; xác định, bằng thiết bị đầu cuối, kích thước khối vận chuyển (Transport Block Size, TBS) thứ nhất dựa vào sơ đồ điều biến, tỷ lệ mã, và số lượng tài nguyên ở miền thời gian-tần số; và giải mã, bằng thiết bị đầu cuối dựa vào TBS, kênh dữ liệu được mang trên các tài nguyên ở miền thời gian-tần số, hoặc truyền, bằng thiết bị đầu cuối trên các tài nguyên ở miền thời gian-tần số, kênh dữ liệu dựa vào TBS. Theo các phương án thực hiện sáng chế, có thể nâng cao hiệu quả của phương pháp xác định kích thước khối vận chuyển, và vì vậy có thể nâng cao hiệu quả truyền của kênh dữ liệu.

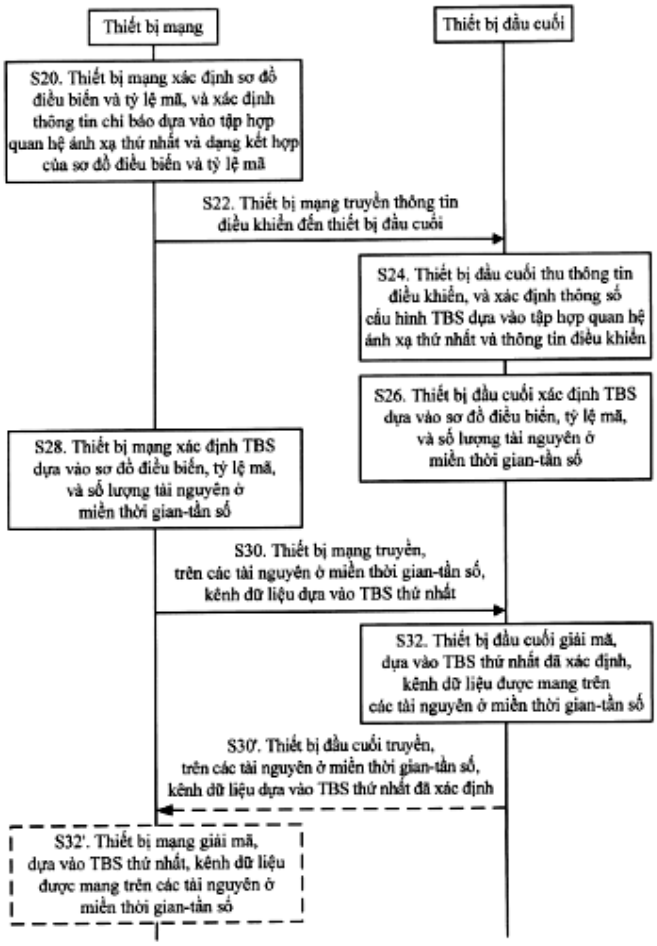
Thiết bị mạng
Thiết bị đầu cuối
S20. Thiết bị mạng xác định sơ đồ điều biến và tỷ lệ mã, và xác định thông tin chỉ báo dựa vào tập hợp quan hệ ánh xạ thứ nhất và dạng kết hợp của sơ đồ điều biến và tỷ lệ mã
S22. Thiết bị mạng truyền thông tin điều khiển đến thiết bị đầu cuối
S24. Thiết bị đầu cuối thu thông tin điều khiển, và xác định thông số cấu hình TBS dựa vào tập hợp quan hệ ánh xạ thứ nhất và thông tin điều khiển
S26. Thiết bị đầu cuối xác định TBS dựa vào sơ đồ điều biến, tỷ lệ mã, và số lượng tài nguyên ở miền thời gian-tần số
S28. Thiết bị mạng xác định TBS dựa vào sơ đồ điều biến, tỷ lệ mã, và số lượng tài nguyên ở miền thời gian-tần số
S30. Thiết bị mạng truyền, trên các tài nguyên ở miền thời gian-tần số, kênh dữ liệu dựa vào TBS thứ nhất
S32. Thiết bị đầu cuối giải mã, dựa vào TBS thứ nhất đã xác định, kênh dữ liệu được mang trên các tài nguyên ở miền thời gian-tần số
S30'. Thiết bị đầu cuối truyền, trên các tài nguyên ở miền thời gian-tần số, kênh dữ liệu dựa vào TBS thứ nhất đã xác định
S32'. Thiết bị mạng giải mã, dựa vào TBS thứ nhất, kênh dữ liệu được mang trên các tài nguyên ở miền thời gian-tần số

FIG. 2

(11) **1-0048622 B**

(15) 11/06/2025
Số Quyết định: 102904/QĐ-SHTT.IP

(45) 25/07/2025 448B

(43) 27/09/2021 402 A

(21) 1-2021-03835

(85) 25/06/2021

(22) 18/12/2018

(86) PCT/CN2018/121715 18/12/2018

(87) WO2020/124353 25/06/2020

(51) ***H04B 7/08***

(73) **GUANGDONG OPPO MOBILE TELECOMMUNICATIONS CORP., LTD.** (CN)
No.18, Haibin Road, Wusha, Chang'an Dongguan, Guangdong 523860, China

(72) ZHAO, Zhenshan (CN); LU, Qianxi (CN); LIN, Huei-Ming (AU)

(74) Công ty TNHH Sở hữu trí tuệ Vàng (GINTASSET CO., LTD.)

(54) **THIẾT BỊ ĐẦU CUỐI VÀ PHƯƠNG PHÁP TRUYỀN THÔNG ĐƯỜNG BÊN**

(57) Sáng chế đề cập đến thiết bị đầu cuối và phương pháp truyền thông đường bên dành cho hệ thống kết nối phương tiện vận chuyển với vạn vật (vehicle to everything, V2X). Phương pháp này bao gồm bước: truyền (S210), bởi thiết bị đầu cuối thứ hai, thông tin điều khiển đường bên (sidelink control information, SCI) tới thiết bị đầu cuối thứ nhất, trong đó SCI được sử dụng bởi thiết bị đầu cuối thứ nhất để nhận thông tin của tín hiệu tham chiếu đường bên bao gồm tín hiệu tham chiếu thông tin trạng thái kênh (channel state information reference signal, CSI-RS) đường bên. Theo phương pháp và thiết bị đầu cuối được đề xuất theo các phương án của sáng chế, tín hiệu tham chiếu đường bên có thể được truyền trên đường bên, do đó cải thiện thông lượng của hệ thống kết nối phương tiện vận chuyển với vạn vật.

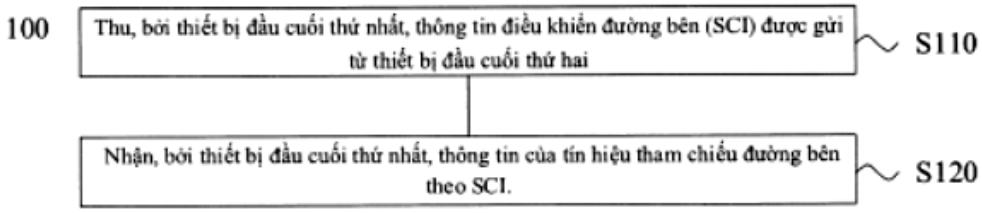

Fig.3

(11) **1-0048623 B**

(15) 11/06/2025
Số Quyết định: 102925/QĐ-SHTT.IP

(45) 25/07/2025 448B

(43) 25/09/2019 378 A

(21) 1-2019-04304

(85) 06/08/2019

(22) 09/01/2018

(86) PCT/CN2018/071920 09/01/2018

(30) 62/444,210 09/01/2017 US
62/447,437 17/01/2017 US
62/447,906 18/01/2017 US
15/830,928 04/12/2017 US

(87) WO2018/127201 12/07/2018

(51) ***H04W 74/08***

(73) **HUAWEI TECHNOLOGIES CO., LTD.** (CN)
Huawei Administration Building, Bantian, Longgang District, Shenzhen, Guangdong 518129, P. R. China

(72) CAO, Yu (CN); ZHANG, Liqing (CA); MA, Jianglei (CA)

(74) Công ty Luật TNHH WINCO (WINCO LAW FIRM)

(54) **CÁC PHƯƠNG PHÁP, THIẾT BỊ NGƯỜI DÙNG VÀ THIẾT BỊ MẠNG ĐỂ TRUYỀN DỮ LIỆU LIÊN KẾT LÊN KHÔNG CÓ THÔNG BÁO CẤP PHÁT TÀI NGUYÊN**

(57) Sáng chế này đề cập đến các phương pháp, thiết bị người dùng và thiết bị mạng để truyền dữ liệu liên kết lên không có thông báo cấp phát tài nguyên. Tín hiệu điều khiển tài nguyên vô tuyến (Radio Resource Control, RRC) được sử dụng để cung cấp thông tin từ trạm cơ sở cho thiết bị người dùng (User Equipment, UE) để tạo cấu hình tài nguyên truyền dữ liệu không có thông báo cấp phát tài nguyên được sử dụng cho thiết bị UE. Theo một số phương án thực hiện, tín hiệu RRC có thể được sử dụng kết hợp với thông tin hệ thống được truyền đến tất cả các thiết bị UE hoặc thông tin điều khiển liên kết xuống (Downlink Control Information, DCI) mà thiết bị UE sau đó cần truy nhập vào tín hiệu RRC. Theo một số phương án thực hiện, thông tin DCI có thông tin chỉ báo kích hoạt hoặc khử kích hoạt mà thiết bị UE phải theo dõi để xác định khi nào thiết bị UE được phép truyền dữ liệu đến trạm cơ sở (Base Station, BS) hoặc phải dừng việc truyền dữ liệu. Các phương án thực hiện sáng chế cho phép các tài nguyên truyền dữ liệu không có thông báo cấp phát tài nguyên được tạo cấu hình dựa trên cơ sở từng người dùng riêng biệt và dựa trên cơ sở nhóm.

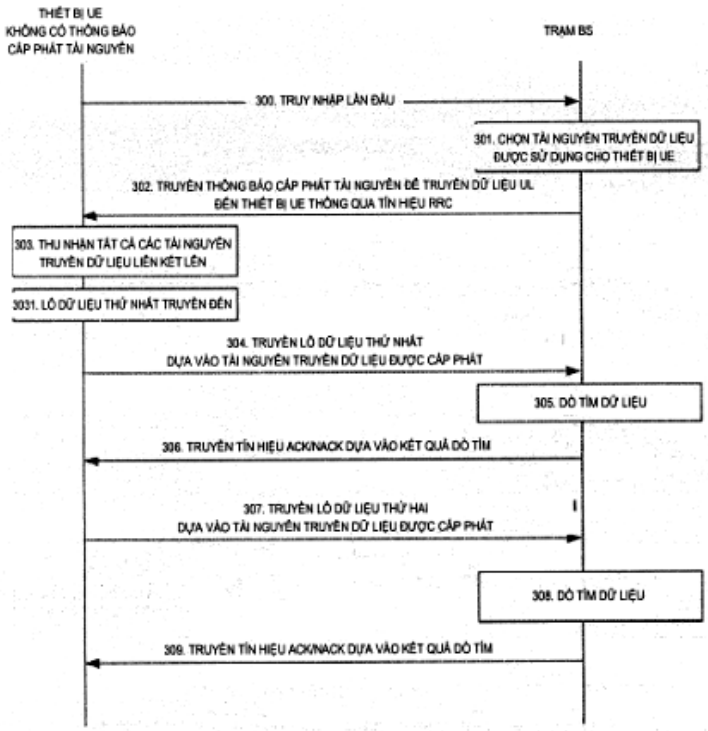
THIẾT BỊ UE
KHÔNG CÓ THÔNG BÁO
CẤP PHÁT TÀI NGUYÊN
TRẠM BS
300. TRUY NHẬP LẦN ĐẦU
301. CHỌN TÀI NGUYÊN TRUYỀN DỮ LIỆU
ĐƯỢC SỬ DỤNG CHO THIẾT BỊ UE
302. TRUYỀN THÔNG BÁO CẤP PHÁT TÀI NGUYÊN ĐỂ TRUYỀN DỮ LIỆU UL
ĐẾN THIẾT BỊ UE THÔNG QUA TÍN HIỆU RRC
303. THU NHẬN TẤT CẢ CÁC TÀI NGUYÊN
TRUYỀN DỮ LIỆU LIÊN KẾT LÊN
3031. LÔ DỮ LIỆU THỨ NHẤT TRUYỀN ĐẾN
304. TRUYỀN LÔ DỮ LIỆU THỨ NHẤT
DỰA VÀO TÀI NGUYÊN TRUYỀN DỮ LIỆU ĐƯỢC CẤP PHÁT
305. DÒ TÌM DỮ LIỆU
306. TRUYỀN TÍN HIỆU ACK/NACK DỰA VÀO KẾT QUẢ DÒ TÌM
307. TRUYỀN LÔ DỮ LIỆU THỨ HAI
DỰA VÀO TÀI NGUYÊN TRUYỀN DỮ LIỆU ĐƯỢC CẤP PHÁT
308. DÒ TÌM DỮ LIỆU
309. TRUYỀN TÍN HIỆU ACK/NACK DỰA VÀO KẾT QUẢ DÒ TÌM

FIG. 3A

(11) **1-0048624 B**

(15) 11/06/2025
Số Quyết định: 102946/QĐ-SHTT.IP

(45) 25/07/2025 448B

(43) 25/05/2022 410 A

(21) 1-2022-00091

(85) 06/01/2022

(22) 12/06/2020

(86) PCT/US2020/037539 12/06/2020

(30) 62/860,928 13/06/2019 US

(87) WO2020/252343 17/12/2020

(51) ***H01M 10/54***; *C22B 3/00*

(73) **AQUA METALS INC.** (US)
5370 Kietzke Ln #201 Reno, NV 89511, United States of America

(72) MOHANTA, Samaresh (CA); HUFFORD, Joshua (US)

(74) Công ty Luật TNHH WINCO (WINCO LAW FIRM)

(54) **PHƯƠNG PHÁP BẢO TOÀN CHẤT ĐIỆN PHÂN, PHƯƠNG PHÁP LÀM GIẢM TÍCH TỤ CHÌ DIOXIT, VÀ PHƯƠNG PHÁP BẢO TOÀN NỒNG ĐỘ HIỆU QUẢ VÀ LÀM GIẢM TÍCH TỤ CHÌ DIOXIT TRONG CHẤT ĐIỆN PHÂN TRONG HOẠT ĐỘNG THU HỒI CHÌ ĐIỆN HÓA**

(57) Sáng chế đề cập đến phương pháp bảo toàn chất điện phân, phương pháp làm giảm tích tụ chì dioxit, và phương pháp bảo toàn nồng độ hiệu quả của chất điện phân và làm giảm tích tụ chì dioxit trong chất điện phân trong hoạt động thu hồi chì điện hóa. Cụ thể, chì được thu hồi từ bùn chì của ắcquy chì axit trong quy trình thu hồi chì điện hóa và liên tục. Theo các khía cạnh đặc biệt ưu tiên, bùn chì được xử lý để loại bỏ các sulfat còn lại, và bùn chì đã xử lý như vậy được cho qua bước xử lý nhiệt mà loại bỏ hơi ẩm còn lại và khử chì dioxit thành chì oxit. Có lợi nếu việc xử lý sơ bộ như vậy sẽ tránh được sự tích tụ chì dioxit và sự pha loãng chất điện phân.

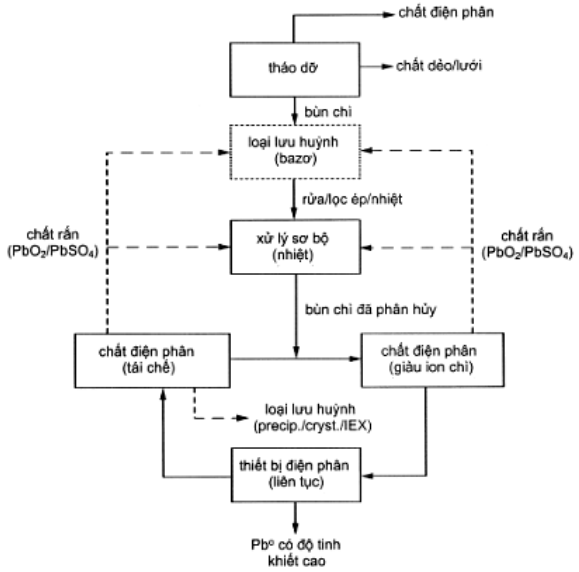

FIG. 1

(11) **1-0048625 B**

(15) 11/06/2025
Số Quyết định: 102947/QĐ-SHTT.IP

(45) 25/07/2025 448B

(43) 25/05/2023 422 A

(21) 1-2023-00960

(85) 17/02/2023

(22) 14/09/2020

(86) PCT/JP2020/034659 14/09/2020

(30) 2020-137355 17/08/2020 JP
2020-153472 14/09/2020 JP

(87) WO2022/038795 24/02/2022

(51) ***C23C 14/34***; *C22C 5/06; C22C 5/02; C22C 5/04*

(73) **MATSUDA SANGYO COMPANY LIMITED** (JP)
26-2, Nishishinjuku 1-chome, Shinjuku-ku, Tokyo 1630558, Japan

(72) TAKADA Eiji (JP); KOBAYASHI Takahiro (JP); NAKANO Yukitake (JP)

(74) Công ty Luật TNHH WINCO (WINCO LAW FIRM)

(54) **BIA PHÚN XẠ VÀNG, BIA PHÚN XẠ PLATIN, BIA PHÚN XẠ PALAĐI, VÀ BIA PHÚN XẠ BẠC**

(57) Sáng chế đề cập tới bia phún xạ vàng, bia phún xạ platin, bia phún xạ paladi, và bia phún xạ bạc. Theo sáng chế, bia phún xạ kim loại quý có độ nhám bề mặt Ra của bề mặt cần phún xạ của bia phún xạ nhỏ hơn hoặc bằng 10 µm, và bia phún xạ có hàm lượng cacbon nhỏ hơn hoặc bằng 10 ppm theo trọng lượng.

Bia phún xạ vàng có độ nhám bề mặt Ra của bề mặt cần phún xạ của bia phún xạ nhỏ hơn hoặc bằng 10 µm, và bia phún xạ có hàm lượng cacbon nhỏ hơn hoặc bằng 5 ppm theo trọng lượng. Bia phún xạ platin có độ nhám bề mặt Ra của bề mặt cần phún xạ của bia phún xạ nhỏ hơn hoặc bằng 5 µm, và bia phún xạ có hàm lượng cacbon nhỏ hơn hoặc bằng 10 ppm theo trọng lượng. Bia phún xạ paladi có độ nhám bề mặt Ra của bề mặt cần phún xạ của bia phún xạ nhỏ hơn hoặc bằng 5 µm, và bia phún xạ có hàm lượng cacbon nhỏ hơn hoặc bằng 10 ppm theo trọng lượng. Bia phún xạ bạc có độ nhám bề mặt Ra của bề mặt cần phún xạ của bia phún xạ nhỏ hơn hoặc bằng 10 µm, và bia phún xạ có hàm lượng cacbon nhỏ hơn hoặc bằng 5 ppm theo trọng lượng. Sáng chế đề cập tới bia phún xạ kim loại quý là tối ưu để tạo ra các màng mỏng trong lĩnh vực phần tử bán dẫn, và tạo ra bia phún xạ kim loại quý có khả năng ngăn chặn sự tạo ra phóng điện bất thường có thể xảy ra trong quá trình phún xạ sơ bộ.

Fig.1

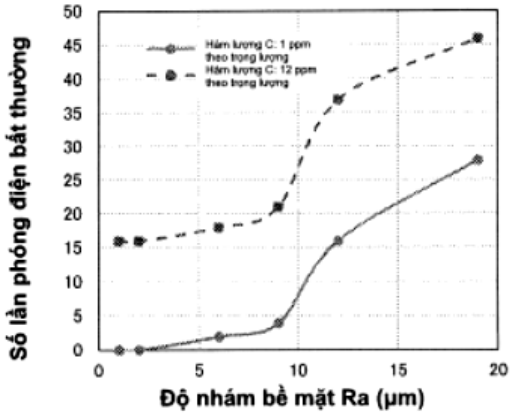
Số lần phóng điện bất thường
Độ nhám bề mặt Ra (μm)
Hàm lượng C: 1 ppm theo trọng lượng
Hàm lượng C: 12 ppm theo trọng lượng
0
5
10
15
20
25
30
35
40
45
50

(11) **1-0048626 B**

(15) 11/06/2025
Số Quyết định: 102948/QĐ-SHTT.IP

(45) 25/07/2025 448B

(43) 25/11/2021 404 A

(21) 1-2021-05684

(85) 14/09/2021

(22) 03/02/2020

(86) PCT/JP2020/003848 03/02/2020

(30) 2019-027288 19/02/2019 JP

(87) WO2020/170776 27/08/2020

(51) ***A23C 9/123***; *C12N 1/20; A23C 9/13*

(73) **KABUSHIKI KAISHA YAKULT HONSHA** (JP)
1-10-30, Kaigan, Minato-ku, Tokyo 1058660 Japan

(72) SAITO Junki (JP); HOSHI Ryotaro (JP)

(74) Công ty Luật TNHH WINCO (WINCO LAW FIRM)

(54) **PHƯƠNG PHÁP TẠO RA HỖN HỢP NUÔI CẤY BẰNG CÁCH NUÔI CẤY VI KHUẨN AXIT LACTIC VÀ/HOẶC VI KHUẨN THUỘC GIỐNG VI KHUẨN BIFIDUS VÀ HỖN HỢP NUÔI CẤY ĐƯỢC TẠO RA BẰNG PHƯƠNG PHÁP NÀY**

(57) Sáng chế đề cập tới phương pháp tạo ra hỗn hợp nuôi cấy bằng cách nuôi cấy vi khuẩn axit lactic và/hoặc vi khuẩn thuộc giống vi khuẩn *Bifidus* và sản phẩm tạo bởi phương pháp này. Theo sáng chế, phương pháp tạo ra hỗn hợp nuôi cấy bằng cách nuôi cấy vi khuẩn axit lactic và/hoặc vi khuẩn thuộc giống vi khuẩn *Bifidus* trong môi chất chứa peptit sữa, khác biệt ở chỗ, nhiệt độ nuôi cấy thấp hơn từ 3°C trở lên so với nhiệt độ nuôi cấy tối ưu của vi khuẩn axit lactic và/hoặc vi khuẩn thuộc giống vi khuẩn *Bifidus*, thay đổi của độ axit trong quá trình bảo quản của sản phẩm không bị đẩy nhanh, và số lượng vi khuẩn ở thời điểm điều chế sản phẩm có thể được duy trì ở mức cao, thậm chí khi vi khuẩn axit lactic hoặc vi khuẩn tương tự được nuôi cấy trong môi chất chứa peptit sữa đã bổ sung vào đó.

(11) **1-0048627 B**

(15) 11/06/2025
Số Quyết định: 103141/QĐ-SHTT.IP

(45) 25/07/2025 448B

(43) 25/07/2022 412 A

(21) 1-2022-01747

(85) 21/03/2022

(22) 20/11/2019

(86) PCT/IN2019/050858 20/11/2019

(30) 201911033876 22/08/2019 IN

(87) WO2021/033193 25/02/2021

(51) ***C04B 18/04***; *C04B 28/04*

(73) **HINDALCO INDUSTRIES LIMITED** (IN)
P/O- Renukoot, Uttar Pradesh, Sonbhadra District 231217, India

(72) JAJOO, Satish Narain (IN); SAINI, Rajesh Kumar (IN); PANDEY, Anil Kumar (IN)

(74) Công ty TNHH T&T INVENMARK Sở hữu trí tuệ Quốc tế (T&T INVENMARK CO., LTD.)

(54) **GẠCH ĐỎ VÀ QUY TRÌNH TẠO RA GẠCH NÀY**

(57) Sáng chế đề cập đến gạch đỏ bao gồm bùn đỏ với lượng nằm trong khoảng từ 20 đến 50% trọng lượng; tro dưới đáy với lượng nằm trong khoảng từ 10 đến 20% trọng lượng; cát tự nhiên với lượng nằm trong khoảng từ 10 đến 30% trọng lượng; tro bay với lượng nằm trong khoảng từ 15 đến 30% trọng lượng; và xi măng poóc lăng với lượng nằm trong khoảng từ 4 đến 15% trọng lượng. Sáng chế còn đề cập đến quy trình tạo ra gạch đỏ bao gồm các bước trộn bùn đỏ với lượng nằm trong khoảng từ 20 đến 50% trọng lượng, tro dưới đáy với lượng nằm trong khoảng từ 10 đến 20% trọng lượng, cát tự nhiên với lượng nằm trong khoảng từ 10 đến 30% trọng lượng để tạo thành hỗn hợp thứ nhất; bổ sung tro bay với lượng nằm trong khoảng từ 15 đến 30% trọng lượng và xi măng poóc lăng với lượng nằm trong khoảng từ 4 đến 15% trọng lượng vào hỗn hợp thứ nhất để tạo thành hỗn hợp thứ hai; cán hỗn hợp thứ hai trong máy trộn lăn có trục lăn và dụng cụ cạo để tạo thành hỗn hợp cuối cùng; đúc khuôn hỗn hợp cuối cùng trong máy ép gạch để tạo thành gạch đỏ được ép; và xếp chồng gạch đỏ đã ép trong kho bãi để tạo thành gạch đỏ.

(11) **1-0048628 B**

(15) 11/06/2025
Số Quyết định: 103143/QĐ-SHTT.IP

(45) 25/07/2025 448B

(43) 25/02/2021 395 A

(21) 1-2020-03622

(22) 22/06/2020

(30) 10-2019-0090451 25/07/2019 KR

(51) ***H04R 29/00***; *H04R 7/04*

(73) **SAMSUNG DISPLAY CO., LTD.** (KR)
1, Samsung-ro, Giheung-gu, Yongin-si, Gyeonggi-do, 17113, Republic of Korea

(72) Sang Hui PARK (KR); Kyung Bo KO (KR); Jin Wook LEE (KR)

(74) Công ty TNHH Tầm nhìn và Liên danh (VISION & ASSOCIATES CO.LTD.)

(54) **BỘ GÁ ĐỂ CỐ ĐỊNH THIẾT BỊ ÂM THANH VÀ THIẾT BỊ KIỂM TRA ÂM CÓ BỘ GÁ NÀY**

(57) Sáng chế đề cập đến thiết bị kiểm tra âm. Thiết bị này bao gồm hộp thử nghiệm. Hộp thử nghiệm bao gồm không gian trống được tạo ra ở bên trong hộp thử nghiệm và khoảng hở được tạo ra ở một phía của hộp thử nghiệm. Micrô được lắp vào không gian trống của hộp thử nghiệm một cách cố định. Bộ gá được tạo kết cấu để mở và đóng kín khoảng hở của hộp thử nghiệm, với thiết bị âm thanh được đặt trên bề mặt thứ nhất hướng về phía khoảng hở của hộp thử nghiệm. Áp suất âm được tạo ra ở ít nhất một phần của bề mặt thứ nhất của bộ gá tiếp xúc với thiết bị âm thanh, sao cho thiết bị âm thanh được cố định vào bộ gá.

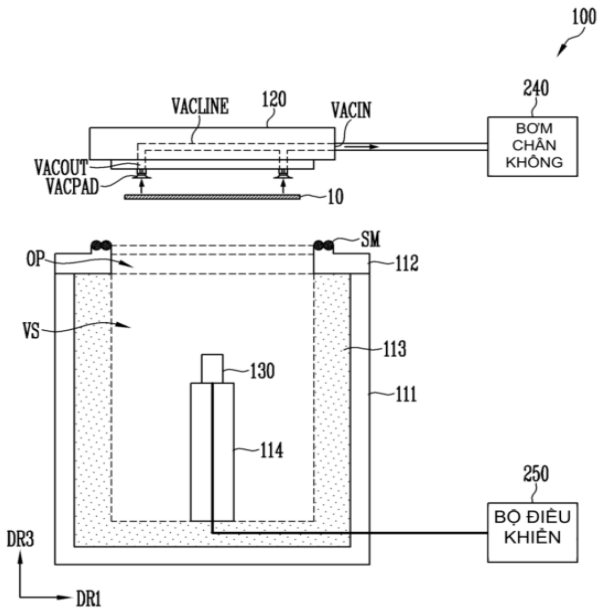

FIG. 2A

(11) **1-0048629 B**

(15) 11/06/2025
Số Quyết định: 103144/QĐ-SHTT.IP

(45) 25/07/2025 448B

(43) 25/10/2021 403 A

(21) 1-2021-01318

(85) 12/03/2021

(22) 22/08/2019

(86) PCT/KR2019/010718 22/08/2019

(30) 10-2018-0109790 13/09/2018 KR

(87) WO2020/054999 19/03/2020

(51) ***C22C 38/58***; *C22C 38/02; C22C 38/42; C22C 38/44; C22C 38/00; C22C 38/04*

(73) **POSCO** (KR)
6261, Donghaean-ro, Nam-gu, Pohang-si, Gyeongsangbuk-do, 37859, Republic of Korea

(72) KIM, Sang Seok (KR); AHN, Deok Chan (KR); PARK, Mi-Nam (KR); MIN, Hyun Woong (KR); KIM, Yung Min (KR)

(74) Công ty Luật TNHH Phạm và Liên danh (PHAM & ASSOCIATES)

(54) THÉP KHÔNG GỈ AUSTENIT CÓ KHẢ NĂNG DỄ GIA CÔNG NONG RỘNG ỐNG VÀ KHẢ NĂNG CHỐNG NỨT DO LÃO HÓA

(57) Sáng chế đề cập đến thép không gỉ austenit trong đó các khuyết tật như vết nứt do lão hóa hoặc đứt gãy chậm không bị sinh ra ngay cả sau quy trình nong rộng và uốn cong đầu có nhiều hơn 5 bước. Thép không gỉ austenit này có khả năng dễ gia công nong rộng ống tốt và khả năng chống nứt do lão hóa bao gồm các thành phần, tính theo phần trăm (%) khối lượng của tất cả các thành phần của thép này, C: 0,01 tới 0,04%, Si: 0,1 tới 1,0%, Mn: 0,1 tới 2,0%, Cr: 16 tới 20%, Ni: 6 tới 10%, Cu: 0,1 tới 2,0%, Mo: 0,2% hoặc thấp hơn, N: 0,035 tới 0,07%, lượng còn lại là của sắt (Fe) và các tạp chất khó tránh khỏi khác, và C+N cần phải bằng 0,1% hoặc thấp hơn, tích của trị số Md30 (°C) và cỡ hạt trung bình (μm) cần phải nhỏ hơn -500.

Fig.2

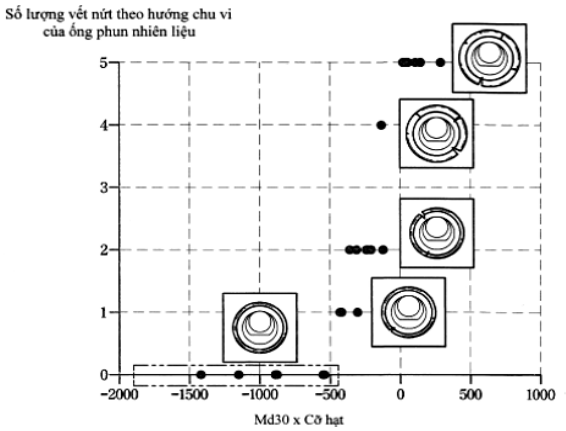

(11) **1-0048630 B**

(15) 11/06/2025
Số Quyết định: 103145/QĐ-SHTT.IP

(45) 25/07/2025 448B

(43) 26/04/2018 361 A

(21) 1-2018-00683

(85) 13/02/2018

(22) 13/07/2016

(86) PCT/US2016/042102 13/07/2016

(30) 62/192,891 15/07/2015 US
62/294,599 12/02/2016 US

(87) WO2017/011561 19/01/2017

(51) ***C08K 3/04***; *C08J 3/16; C08J 3/215; C08J 3/22; C08L 9/10; C08K 3/36; C08L 21/02; C08L 7/02; C08J 3/05*

(73) **CABOT CORPORATION** (US)
Two Seaport Lane Suite 1300, Boston, Massachusetts 02210, United States of America

(72) XIONG Jincheng (US); GREEN Martin C. (GB); WILLIAMS William R. (US); FOMITCHEV Dmitry (US); ADLER Gerald D. (US); MCDONALD Duane G. (US); GROSZ Ron (US); MORRIS, Michael D. (US)

(74) Công ty Luật TNHH Phạm và Liên danh (PHAM & ASSOCIATES)

(54) **PHƯƠNG PHÁP SẢN XUẤT HỢP THỂ ĐÀN HỒI CHỨA SILIC OXIT, PHƯƠNG PHÁP SẢN XUẤT HỢP CHẤT CAO SU, PHƯƠNG PHÁP SẢN XUẤT SẢN PHẨM CAO SU VÀ SẢN PHẨM CÓ PHA CAO SU CHỨA SILIC OXIT**

(57) Sáng chế đề xuất phương pháp sản xuất hợp thể đàn hồi chứa silic oxit bằng thể phân tán silic oxit đã được làm mất ổn định kết tủa chưa từng được làm khô, như khi được sản xuất, cùng với hợp thể đàn hồi chứa silic oxit được tạo ra bởi phương pháp này. Các lợi ích đạt được bằng phương pháp này cũng được mô tả. Phương pháp sản xuất hợp chất cao su. Phương pháp sản xuất sản phẩm cao su và sản phẩm có pha cao su chứa silic oxit cũng được đề xuất.

(11) **1-0048631 B**

(15) 11/06/2025
Số Quyết định: 103154/QĐ-SHTT.IP

(45) 25/07/2025 448B

(43) 25/02/2022 407 A

(21) 1-2021-05220

(85) 02/11/2015

(22) 19/12/2013

(86) PCT/US2013/076367 19/12/2013

(30) 61/745,375 21/12/2012 US
61/788,397 15/03/2013 US
61/845,803 12/07/2013 US

(87) WO2014/100323 26/06/2014

(51) ***C07D 498/14***; *C07D 471/04; C07D 471/22; C07D 487/04; A61K 31/4985; C07D 471/14*

(62) 1-2019-04004

(73) **GILEAD SCIENCES, INC.** (US)
333 Lakeside Drive, Foster City, CA 94404, United States of America

(72) JIN, Haolun (US); LAZERWITH, Scott, E. (US); Teresa Alejandra TREJO MARTIN (US); BACON, Elizabeth, M. (US); COTTELL, Jeromy, J. (US); CAI, Zhenhong, R. (US); PYUN, Hyung-Jung (US); MORGANELLI, Philip, Anthony (US); JI, Mingzhe (US); TAYLOR, James, G. (US); CHEN, Xiaowu (US); MISH, Michael, R. (US); DESAI, Manoj, C. (US)

(74) Công ty TNHH Tầm nhìn và Liên danh (VISION & ASSOCIATES CO.LTD.)

(54) **HỢP CHẤT CARBAMOYLPYRIDON ĐA VÒNG VÀ DƯỢC PHẨM CHỨA HỢP CHẤT NÀY**

(57) Sáng chế đề cập đến hợp chất để sử dụng trong việc điều trị sự lây nhiễm virut gây suy giảm miễn dịch ở người (HIV). Hợp chất theo sáng chế có công thức (I) sau:

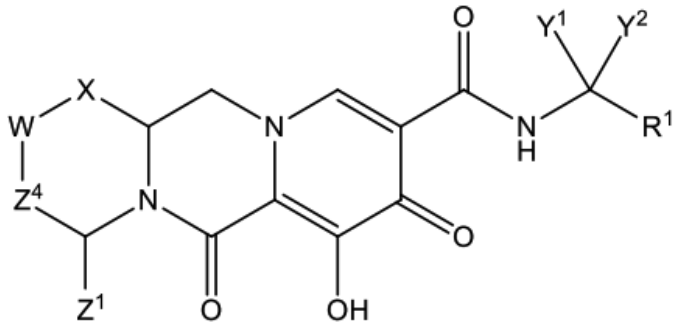

(I)

bao gồm các chất đồng phân lập thể và muối dược dụng của chúng, trong đó R^1, X, W, Y^1, Y^2, Z^1, và Z^4 như được xác định trong phần mô tả. Sáng chế còn đề cập đến dược phẩm chứa hợp chất này.

(11) **1-0048632 B**

(15) 11/06/2025
Số Quyết định: 103155/QĐ-SHTT.IP

(45) 25/07/2025 448B

(43) 26/04/2018 361 A

(21) 1-2018-00685

(85) 13/02/2018

(22) 13/07/2016

(86) PCT/US2016/042109 13/07/2016

(30) 62/192,891 15/07/2015 US
62/294,599 12/02/2016 US

(87) WO2017/011566 19/01/2017

(51) ***C08J 3/215***; *C08J 5/00*

(73) **CABOT CORPORATION** (US)
Two Seaport Lane Suite 1300, Boston, Massachusetts 02210, United States of America

(72) XIONG Jincheng (US); GREEN Martin C. (GB); WILLIAMS William R. (US); FOMITCHEV Dmitry (US); ADLER Gerald D. (US); MCDONALD Duane G. (US); GROSZ Ron (US); MORRIS Michael D. (US)

(74) Công ty Luật TNHH Phạm và Liên danh (PHAM & ASSOCIATES)

(54) **PHƯƠNG PHÁP SẢN XUẤT HỢP THỂ ĐÀN HỒI CHỨA SILIC OXIT, PHƯƠNG PHÁP SẢN XUẤT HỢP CHẤT CAO SU, PHƯƠNG PHÁP SẢN XUẤT SẢN PHẨM CAO SU VÀ SẢN PHẨM CÓ PHA CAO SU LIÊN TỤC CHỨA SILIC OXIT VÀ MUỘI THAN DẠNG RẮN**

(57) Sáng chế đề cập đến phương pháp sản xuất hợp thể đàn hồi chứa silic oxit và muội than bằng thể phân tán đã được làm mất ổn định chứa silic oxit được mô tả trong phần mô tả, cùng với các hợp thể đàn hồi được gia cường bằng vật liệu dạng hạt được tạo ra bởi phương pháp này. Các lợi ích đạt được bằng phương pháp này cũng được mô tả. Phương pháp sản xuất hợp chất cao su, phương pháp sản xuất sản phẩm cao su và sản phẩm có pha cao su liên tục chứa silic oxit và muội than dạng rắn cũng được đề xuất.

(11) **1-0048633 B**

(15) 11/06/2025
Số Quyết định: 103196/QĐ-SHTT.IP

(45) 25/07/2025 448B

(43) 27/07/2020 388 A

(21) 1-2020-00578

(85) 03/02/2020

(22) 04/08/2017

(86) PCT/EP2017/000946 04/08/2017

(87) WO2019/024971 07/02/2019

(51) ***C04B 28/14***; *C04B 11/00*

(73) **KNAUF GIPS KG** (DE)
Am Bahnhof 7, 97346 Iphofen, Germany

(72) DIETZ, Stephan (DE); HARTMANN, Alexander (DE); FRASER, Thomas (AU); BAIER, Manfred (DE); FÖRTHNER, Sebastian (DE); KARAKOUSSIS, Stergios (GR); PARASKOV, Georgi (BG); SCHNEIDERBANGER, Reiner (DE)

(74) Công ty TNHH Tầm nhìn và Liên danh (VISION & ASSOCIATES CO.LTD.)

(54) **PHƯƠNG PHÁP LÀM ỔN ĐỊNH STUCÔ VÀ PHƯƠNG PHÁP SẢN XUẤT TẤM VỮA THẠCH CAO**

(57) Sáng chế đề cập đến phương pháp làm ổn định stucô trong đó

- stucô tươi được cấp;

- nước được bổ sung vào stucô tươi để thu được stucô ẩm, và

- stucô ẩm được duy trì ở nhiệt độ ít nhất 30°C trong khoảng thời gian ít nhất 30 phút để thu được stucô ổn định.

Quy trình này cho phép, không kể những thứ khác, điều chỉnh dễ dàng hoạt tính của stucô ổn định, mà hữu dụng để điều chỉnh thời gian đông cứng của vữa stucô tương ứng chẳng hạn. Sáng chế còn đề cập đến phương pháp sản xuất tấm vữa thạch cao, trong đó stucô ổn định thu được bằng phương pháp nêu trên được sử dụng.

(11) **1-0048634 B**

(15) 11/06/2025
Số Quyết định: 103197/QĐ-SHTT.IP

(45) 25/07/2025 448B

(43) 27/05/2019 374 A

(21) 1-2017-04353

(22) 31/10/2017

(51) ***B29C 45/04***; *B29C 45/46; B29C 45/26*

(73) **CANON KABUSHIKI KAISHA** (JP)
30-2, Shimomaruko 3-chome, Ohta-ku, Tokyo, Japan

(72) Takashi Nakamura (JP)

(74) Công ty Luật TNHH Phạm và Liên danh (PHAM & ASSOCIATES)

(54) **PHƯƠNG PHÁP SẢN XUẤT CHI TIẾT ĐÚC VÀ HỆ THỐNG ĐÚC ÁP LỰC**

(57) Sáng chế đề cập đến phương pháp sản xuất chi tiết đúc bằng một máy đúc áp lực, trong đó phương pháp này bao gồm các bước: bước thứ nhất, thực hiện việc kẹp khuôn đúc được khoá bởi bàn ép, nạp nhựa vào khuôn đúc và dừng máy, bước thứ hai, vận chuyển khuôn đúc này ra bên ngoài máy và làm nguội khuôn đúc này bên ngoài máy và bước thứ ba, thực hiện việc vận chuyển khuôn đúc vào trong máy, mở khuôn đúc và đẩy chi tiết đúc ra khỏi máy. Các bước này được thực hiện theo cách lặp lại. Trong khi bước thứ hai được thực hiện đối với khuôn đúc thứ nhất, bước thứ ba và bước thứ nhất tiếp theo được thực hiện đối với khuôn đúc thứ hai. Ở bước thứ nhất, sau khi bắt đầu nạp nhựa vào khuôn đúc nhưng trước khi hoàn thành việc dừng máy, bắt đầu mở khoá khuôn đúc tương đối với một cặp bàn ép.

FIG. 1

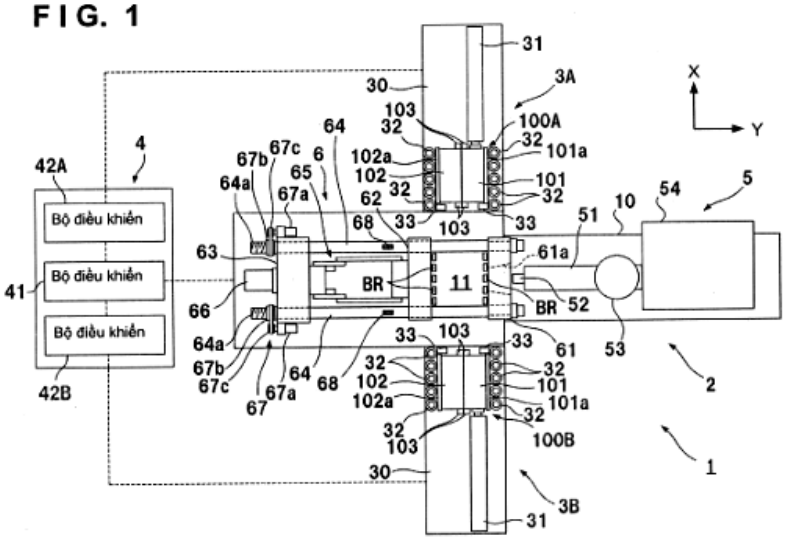

(11) **1-0048635 B**

(15) 11/06/2025
Số Quyết định: 103198/QĐ-SHTT.IP

(45) 25/07/2025 448B

(43) 25/02/2020 383 A

(21) 1-2019-05457

(85) 04/10/2019

(22) 14/03/2018

(86) PCT/EP2018/056442 14/03/2018

(30) 17160843.3 14/03/2017 EP
18154862.9 02/02/2018 EP

(87) WO2018/167171 20/09/2018

(51) ***C12R 1/125****; A23K 10/18; C12N 1/20; A23K 10/16; A61K 35/742*

(73) **CHR. HANSEN A/S** (DK)
Boege Alle 10-12, 2970 Hoersholm, DENMARK

(72) SANDVANG, Dorthe (DK); STYRISHAVE, Tina (DK)

(74) Công ty Luật TNHH Phạm và Liên danh (PHAM & ASSOCIATES)

(54) **THỨC ĂN CHO ĐỘNG VẬT, PHỤ GIA THỨC ĂN CHO ĐỘNG VẬT, HOẶC CHẾ PHẨM TRỘN SẴN THỨC ĂN CHO ĐỘNG VẬT CHỨA CHỦNG BACILLUS SUBTILLIS**

(57) Sáng chế đề cập đến chủng *Bacillus subtilis* được chọn từ nhóm bao gồm a) chủng có số lưu giữ là DSM32324, b) chủng có số lưu giữ là DSM32325, và c) chủng đột biến của (a) hoặc (b) mà có độ nhạy đối với ampixilin, vancomyxin, gentamixin, kanamyxin, streptomyxin, erythromyxin, clindamyxin, tetraxyclin, và cloramphenicol; và có hoạt tính ức chế chống lại *E. coli* và *Clostridium perfringens*.

Sáng chế còn đề cập đến chế phẩm Bacillus chứa ít nhất một chủng *Bacillus subtilis* theo sáng chế, tốt hơn là chủng *Bacillus subtilis* DSM32324 và/hoặc

chủng *Bacillus subtilis* DSM32325, làm vi khuẩn cho ăn trực tiếp (DFM), hỗn hợp trộn sẵn, chất phụ gia thức ăn chăn nuôi hoặc thức ăn chăn nuôi.

Sáng chế đề cập đến phương pháp làm cải thiện một hoặc nhiều thông số hiệu suất của động vật được chọn từ nhóm bao gồm i) tăng trọng lượng (WG), ii) tỷ lệ chuyển hóa thức ăn thấp (FCR), iii) điểm tổn thương viêm ruột hoại tử thấp, iv) tần số viêm ruột hoại tử thấp, v) tỷ lệ chết do viêm ruột hoại tử thấp, vi) yếu tố hiệu quả sản xuất châu Âu tăng (EPEF), và vii) tỷ lệ chết thấp, bằng cách cho động vật ăn thức ăn là chủng hoặc chế phẩm theo sáng chế.

(11) **1-0048636 B**

(15) 11/06/2025
Số Quyết định: 103199/QĐ-SHTT.IP

(45) 25/07/2025 448B

(43) 25/08/2021 401 A

(21) 1-2021-00882

(85) 22/02/2021

(22) 20/08/2019

(86) PCT/AU2019/050876 20/08/2019

(30) 2018903066 21/08/2018 AU
2018903463 14/09/2018 AU

(87) WO2020/037362 27/02/2020

(51) ***C25C 7/08***; *C25D 1/20; C25D 1/04*

(73) 1. **GLENCORE TECHNOLOGY PTY LIMITED** (AU)
Level 10, 160 Ann Street, Brisbane, Queensland 4000, Australia
2. **MESCO INC.** (JP)
3-2-1 Kinshi Sumida-ku, Tokyo, Japan

(72) ERIKSSON, Per Ola (AU); KIMLIN, Noel Douglas (AU); KIMURA, Naofumi (JP)

(74) Công ty TNHH Tầm nhìn và Liên danh (VISION & ASSOCIATES CO.LTD.)

(54) **THIẾT BỊ VÀ PHƯƠNG PHÁP GỠ KIM LOẠI ĐƯỢC BỒI ĐẮP TRÊN TẤM CATÔT**

(57) Sáng chế đề cập đến thiết bị gỡ kim loại (12, 14) được bồi đắp trên tấm catôt (16), bao gồm cánh tay robot thứ nhất (46) mang thiết bị gỡ thứ nhất (40), thiết bị gỡ thứ nhất có thiết bị kẹp thứ nhất (62, 63) để kẹp tấm catôt sao cho cánh tay robot thứ nhất vận hành để nâng tấm catôt ra khỏi trạm tháo gỡ sau khi gỡ các tấm kim loại ra khỏi tấm catôt. Cánh tay robot thứ hai (48) mang thiết bị gỡ thứ hai (42) được định vị trên mặt thứ hai của tấm catôt, thiết bị gỡ thứ hai có thiết bị kẹp thứ hai (76, 77) để kẹp một hoặc cả tấm kim loại thứ nhất (12) và tấm kim loại thứ hai (14). Cánh tay robot thứ hai có thể được vận hành để di chuyển tấm kim loại thứ nhất và tấm kim loại thứ hai đến vùng lưu trữ kim loại sau khi gỡ ra khỏi tấm catôt (16). Kim loại được gỡ ra khỏi tấm catôt mà không làm gãy cầu kim loại liên kết tấm kim loại thứ nhất và tấm kim loại thứ hai.

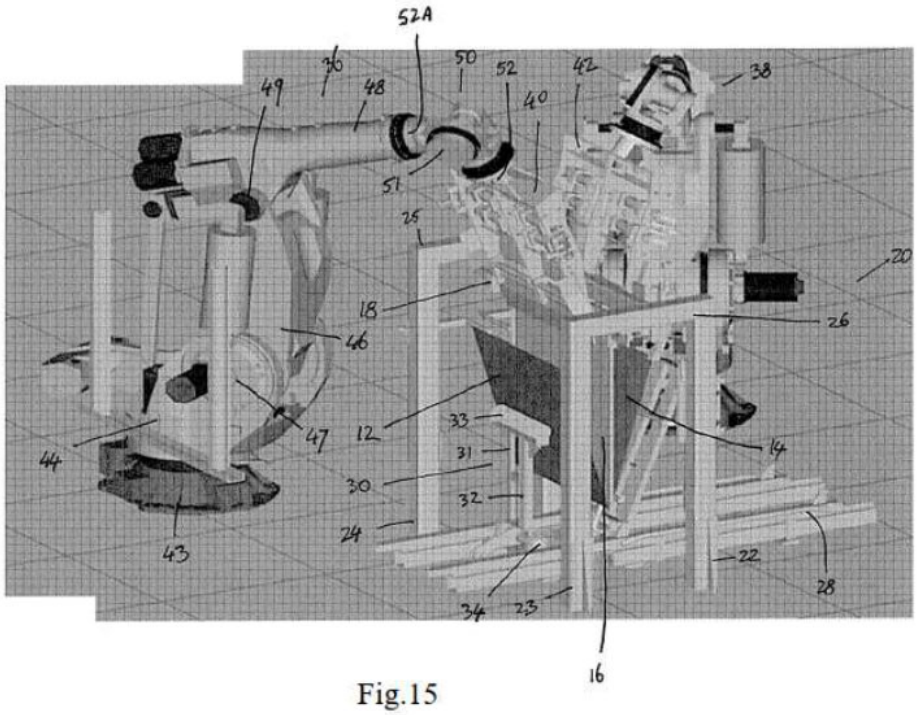
52A
50
52
42
38
49
48
40
51
25
20
18
26
46
12
33
14
47
44
31
30
32
24
43
22
28
34
23
16

Fig.15

(11) **1-0048637 B**

(15) 11/06/2025
Số Quyết định: 103221/QĐ-SHTT.IP

(45) 25/07/2025 448B

(43) 25/09/2020 390 A

(21) 1-2020-03287

(85) 09/06/2020

(22) 19/12/2018

(86) PCT/EP2018/085899 19/12/2018

(30) PA 2017 00733 20/12/2017 DK

(87) WO2019/121953 27/06/2019

(51) ***B01J 8/04***; *C01C 1/04; C01B 3/16; B01J 8/00*

(73) **HALDOR TOPSØE A/S** (DK)
Haldor Topsøes Allé 1, 2800 Kgs. Lyngby, Denmark

(72) SPETH, Christian Henrik (DK); DAHL, Per Juul (DK)

(74) Công ty TNHH Tầm nhìn và Liên danh (VISION & ASSOCIATES CO.LTD.)

(54) **BỘ CHUYỂN HÓA DÒNG DỌC TRỤC ĐƯỢC LÀM MÁT**

(57) Sáng chế đề cập đến bộ chuyển hóa dòng dọc trục được làm mát, trong đó khí xử lý đi từ vành ngoài qua tầng xúc tác, ở đó khí xử lý được chuyển hóa thành sản phẩm, đến ống trung tâm bên trong, tầng xúc tác bao gồm ít nhất một môđun bao gồm ít nhất một lớp xúc tác. Bộ phận cấp được bố trí để cung cấp dòng khí xử lý từ vành ngoài đến phần đầu vào của một hoặc nhiều môđun, và bộ phận thu được bố trí để tạo ra dòng chảy của sản phẩm của khí xử lý đã chuyển hóa, mà đi dọc trục xuống tầng xúc tác của một hoặc nhiều môđun đến ống trung tâm. Ít nhất một trong số một hoặc nhiều môđun bao gồm một hoặc nhiều tấm làm mát được bố trí để làm mát bằng chất lưu làm mát.

Fig. 5

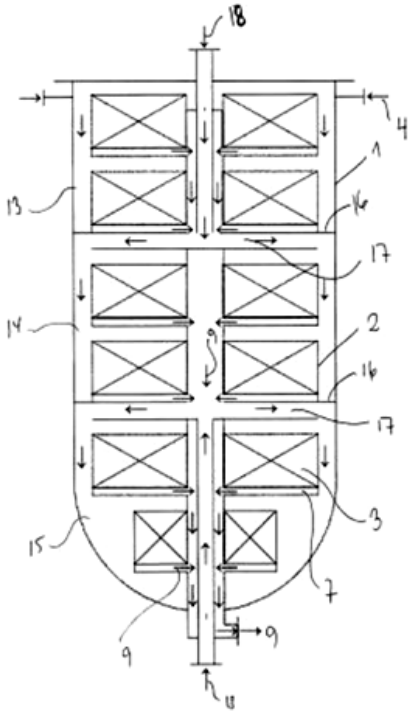

(11) **1-0048638 B**

(15) 11/06/2025
Số Quyết định: 103222/QĐ-SHTT.IP

(45) 25/07/2025 448B

(43) 26/09/2022 414 A

(21) 1-2022-03365

(85) 30/05/2022

(22) 22/12/2020

(86) PCT/KR2020/018929 22/12/2020

(30) 10-2019-0173487 23/12/2019 KR

(87) WO2021/133035 01/07/2021

(51) ***C07D 417/14***; *C07D 413/14; A61K 31/497; A61K 31/506*

(73) **LG CHEM, LTD.** (KR)
128, Yeoui-daero Yeongdeungpo-gu Seoul 07336, Republic of Korea

(72) YOON, Seung Hyun (KR); JOO, Hyun Woo (KR); SEO, Bo Kyung (KR); LEE, Eun Jin (KR); JUNG, Jin Young (KR); YOON, Su Young (KR); CHO, Woo Young (KR)

(74) Công ty Luật TNHH Phạm và Liên danh (PHAM & ASSOCIATES)

(54) **CHẤT DẪN XUẤT AMINO ARYL HỮU ÍCH LÀM CHẤT ỨC CHẾ ĐIAXYLGLYXEROL AXYLTRANSFERAZA 2 VÀ DƯỢC PHẨM CHỨA NÓ**

(57) Sáng chế đề cập đến hợp chất dẫn xuất amino aryl, được thể hiện bằng công thức hóa học (1) và có hoạt tính ức chế điaxylglyxerol axyltransferaza 2 (DGAT2), dược phẩm chứa nó làm hoạt chất, và mô tả việc sử dụng nó.

(11) **1-0048639 B**

(15) 11/06/2025
Số Quyết định: 103223/QĐ-SHTT.IP

(45) 25/07/2025 448B

(43) 25/10/2022 415 A

(21) 1-2022-04100

(85) 29/06/2022

(22) 07/09/2020

(86) PCT/JP2020/033763 07/09/2020

(30) 2020-001114 08/01/2020 JP

(87) WO2021/140702 15/07/2021

(51) ***B29D 30/06***; *C09D 201/00; B60C 19/12; B60B 30/04; B60C 1/00*

(73) **TOHOKU ANZENGARASU LTD** (JP)
12-31 Shinkawamukai Yabase Akita-city, Akita, JAPAN

(72) Shangru WU (CN)

(74) Văn phòng Luật sư Ân Nam (ANNAM IP & LAW)

(54) **QUY TRÌNH VÀ HỆ THỐNG SẢN XUẤT LỐP TỰ BỊT KÍN**

(57) Sáng chế đề cập đến quy trình và hệ thống sản xuất lốp tự bịt kín, cũng như lốp tự bịt kín được sản xuất bởi quy trình và hệ thống này. Quy trình sản xuất lốp tự bịt kín bao gồm bước làm sạch, bước phun, và bước làm nguội cưỡng bức. Bước làm sạch bao gồm quá trình làm khô bằng không khí để làm bay hơi dung dịch isopropanol trên lốp cần được xử lý bằng các khí làm khô trong không khí. Bước làm nguội cưỡng bức được tạo kết cấu để làm nguội cưỡng bức lốp được xử lý mà đã được phun vật liệu hữu cơ cao phân tử. Bằng cách thiết kế chính xác cho mỗi bước và quá trình, loại bỏ việc dựa vào kinh nghiệm của người vận hành và do đó đảm bảo độ ổn định hiệu suất của lốp tự bịt kín. Bằng quy trình làm nguội bằng không khí và bước làm nguội cưỡng bức, thời gian cần để sản xuất lốp tự bịt kín được rút ngắn đáng kể, có thể giúp sản xuất lốp tự bịt kín theo quy mô lớn.

FIG. 1

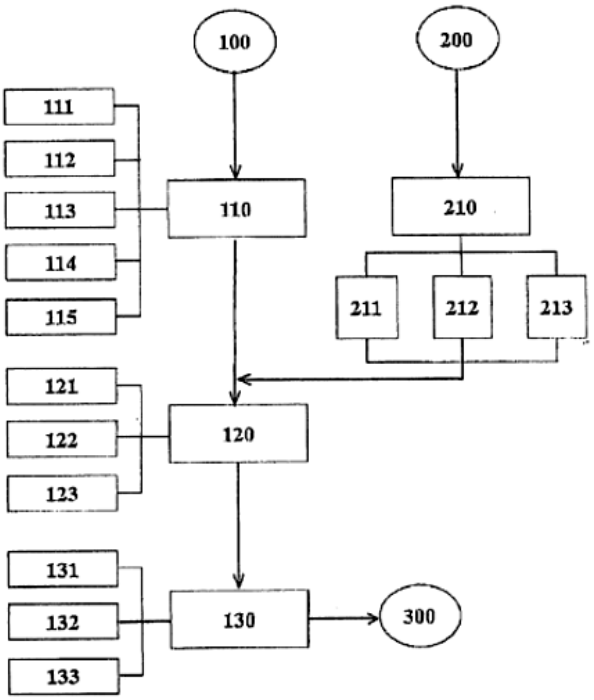
100
200
111
112
113
114
115
110
210
211
212
213
121
122
123
120
131
132
133
130
300

(11) **1-0048640 B**

(15) 11/06/2025
Số Quyết định: 103224/QĐ-SHTT.IP

(45) 25/07/2025 448B

(43) 25/11/2021 404 A

(21) 1-2021-05008

(85) 13/08/2021

(22) 19/02/2020

(86) PCT/US2020/018918 19/02/2020

(30) 62/808,271 20/02/2019 US

(87) WO2020/172341 27/08/2020

(51) ***H04N 19/58***; *H04N 19/176; H04N 19/577; H04N 19/159; H04N 19/513*

(73) **BEIJING DAJIA INTERNET INFORMATION TECHNOLOGY CO., LTD.** (CN)
Room 101D1-7, 1st Floor, Building 1, No.6, Shangdi West Road, Haidian District, Beijing 100085, China

(72) CHEN, Yi-Wen (TW); XIU, Xiaoyu (CN); WANG, Xianglin (US); MA, Tsung-Chuan (TW)

(74) Công ty Luật TNHH WINCO (WINCO LAW FIRM)

(54) PHƯƠNG PHÁP GIẢI MÃ DỮ LIỆU VIĐEO, THIẾT BỊ MÁY TÍNH VÀ VẬT GHI BẤT KHẢ BIẾN ĐỌC ĐƯỢC BẰNG MÁY TÍNH

(57) Sáng chế này đề cập đến phương pháp giải mã dữ liệu viđeo, thiết bị máy tính và vật ghi bất khả biến đọc được bằng máy tính, trong đó phương pháp áp dụng quy định hạn chế cho việc thực hiện một số công cụ mã hoá ở chế độ dự báo liên cấu trúc trong quy trình xác định các vectơ chuyển động dự bị cho các khối ảnh mã hoá ở chế độ dự báo liên cấu trúc được sử dụng theo các tiêu chuẩn mã hoá dữ liệu viđeo, như tiêu chuẩn mã hoá dữ liệu viđeo đa năng (Versatile Video Coding, VVC) hiện nay, được thực hiện trên thiết bị máy tính. Thiết bị máy tính xác định xem một hoặc nhiều hình ảnh tham chiếu trong số các hình ảnh tham chiếu liên quan đến khối ảnh mã hoá ở chế độ dự báo liên cấu trúc có liên quan đến việc thực hiện công cụ mã hoá ở chế độ dự báo liên cấu trúc có phải là các hình ảnh tham chiếu dài hạn hay không, và áp dụng quy định hạn chế cho việc thực hiện công cụ mã hoá ở chế độ dự báo liên cấu trúc trên khối ảnh mã hoá ở chế độ dự báo liên cấu trúc dựa vào kết quả xác định.

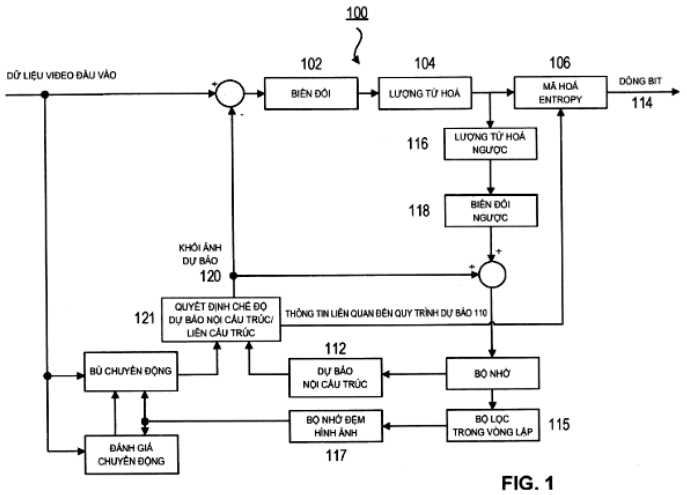

FIG. 1

(11) **1-0048641 B**

(15) 11/06/2025
Số Quyết định: 103226/QĐ-SHTT.IP

(45) 25/07/2025 448B

(43) 25/07/2023 424 A

(21) 1-2023-01922

(85) 02/07/2015

(22) 02/07/2015

(86) PCT/SE2015/050782 02/07/2015

(30) 1450894-9 16/07/2014 SE
1450895-6 16/07/2014 SE
1550455-8 16/04/2015 SE

(87) WO2016/010471 A1 21/01/2016

(51) ***B44C 5/04***; *B32B 27/20; E04F 15/16; E04F 15/10; B32B 27/08*

(62) 1-2021-07162

(73) **VÄLINGE INNOVATION AB** (SE)
Prästavägen 513, SE-263 65 VIKEN, Sweden

(72) Niclas HÅKANSSON (SE); Christer LUNDBLAD (SE); Göran ZIEGLER (SE)

(74) Công ty TNHH Lê & Lê (LE & LE)

(54) **MÀNG CHỊU MÀI MÒN VÀ TẤM XÂY DỰNG BAO GỒM MÀNG CHỊU MÀI MÒN NÀY**

(57) Sáng chế đề cập đến màng chịu mài mòn (10) bao gồm màng thứ nhất (1) và màng thứ hai (2). Màng thứ nhất bao gồm vật liệu dẻo nhiệt thứ nhất. Màng thứ hai bao gồm vật liệu dẻo nhiệt thứ hai. Các hạt chịu mài mòn (4) được bố trí giữa màng thứ nhất và màng thứ hai. Sáng chế cũng đề cập đến tấm xây dựng (20) bao gồm màng chịu mài mòn này.

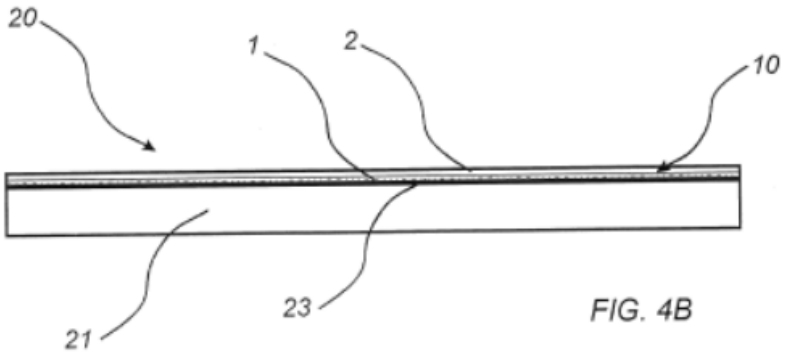

FIG. 4B

(11) **1-0048642 B**

(15) 11/06/2025
Số Quyết định: 103233/QĐ-SHTT.IP

(45) 25/07/2025 448B

(43) 25/03/2021 396 A

(21) 1-2020-06191

(85) 22/02/2016

(22) 22/07/2014

(86) PCT/KR2014/006646 22/07/2014

(30) 61/856,909 22/07/2013 US
61/861,016 01/08/2013 US
61/873,470 04/09/2013 US
10-2014-0054762 08/05/2014 KR

(87) WO2015/012565 29/01/2015

(51) ***H04L 25/03***

(62) 1-2016-00626

(73) **SAMSUNG ELECTRONICS CO., LTD.** (KR)
129, Sanisung-ro, Yeongtong-gu, Suwon-si, Gyeonggi-do 16677, Republic of Korea

(72) HWANG, Sung-hee (KR); YANG, Hyun-koo (KR); HWANG, Sung-oh (KR)

(74) Công ty TNHH Sở hữu trí tuệ WINCO (WINCO CO., LTD.)

(54) **PHƯƠNG PHÁP TẠO RA GÓI TRONG THIẾT BỊ TRUYỀN TÍN HIỆU**

(57) Sáng chế đề cập đến phương pháp tạo ra gói trong thiết bị truyền tín hiệu, trong đó thiết bị truyền tín hiệu bao gồm: bộ tạo gói dải gốc được tạo cấu hình để tạo ra gói dải gốc có phần đầu và phần dữ liệu tải hữu ích tương ứng với dòng dữ liệu nhập vào; bộ tạo khung được tạo cấu hình để tạo ra khung chứa gói dải gốc; bộ xử lý tín hiệu được tạo cấu hình để xử lý khung đã tạo ra; và bộ truyền được tạo cấu hình để truyền khung đã được xử lý, trong đó phần đầu chứa thông tin về việc số lượng gói rỗng được xoá bỏ khi tạo ra gói dải gốc có lớn hơn số lượng định trước hay không, thông tin về số lượng gói trong gói dải gốc, và thông tin về số lượng gói rỗng được xoá bỏ.

Fig. 4

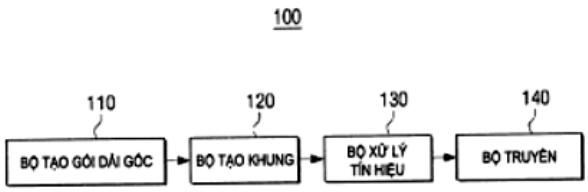

(11) **1-0048643 B**

(15) 11/06/2025
Số Quyết định: 103255/QĐ-SHTT.IP

(45) 25/07/2025 448B

(43) 25/11/2022 416 A

(21) 1-2022-05465

(85) 26/08/2022

(22) 18/02/2021

(86) PCT/JP2021/006089 18/02/2021

(30) 2020-036640 04/03/2020 JP

(87) WO2021/177048 10/09/2021

(51) ***C12M 1/00***

(73) **ROHTO PHARMACEUTICAL CO., LTD.** (JP)
1-8-1, Tatsumi-nishi, Ikuno-ku, Osaka-shi, Osaka 5448666 Japan

(72) SUGIMOTO, Shohei (JP); FURUNO, Tetsuo (JP)

(74) Công ty TNHH Sở hữu trí tuệ HA VIP (HAVIP CO., LTD.)

(54) **THIẾT BỊ THU THẬP TẾ BÀO**

(57) Sáng chế đề xuất thiết bị thu thập tế bào bao gồm: kết cấu bên ngoài bao gồm cửa chớp ở phía trước của kết cấu bên ngoài, được cấu tạo để được mở và đóng bằng cách dịch chuyển theo hướng thẳng đứng và được cấu tạo để không gian bên trong được giữ ở môi trường sạch; cánh tay robot được đề xuất ở phần bên trong của kết cấu bên ngoài; bàn đặt bình nuôi cấy dùng để đặt bình nuôi cấy chứa tế bào được nuôi cấy bên trong; bàn đặt bình thuốc thử dùng để đặt bình thuốc thử chứa thuốc thử bên trong; bàn đặt bình thu thập tế bào để đặt bình thu thập tế bào dùng để thu thập các tế bào được lấy ra từ bình nuôi cấy, trong đó từng bàn đặt được đề xuất ở phần bên trong của kết cấu bên ngoài để giúp cánh tay robot giữ từng bình trong khu vực dịch chuyển của cánh tay robot, bàn đặt bình nuôi cấy được đề xuất ở vị trí gần với trung tâm theo hướng phải và trái của kết cấu bên ngoài và nằm giữa cửa chớp và cánh tay robot, và bàn đặt bình thuốc thử và bàn đặt bình thu thập tế bào được đề xuất ở phía bên phải và trái và phía đằng sau của bàn đặt bình nuôi cấy.

Fig.1

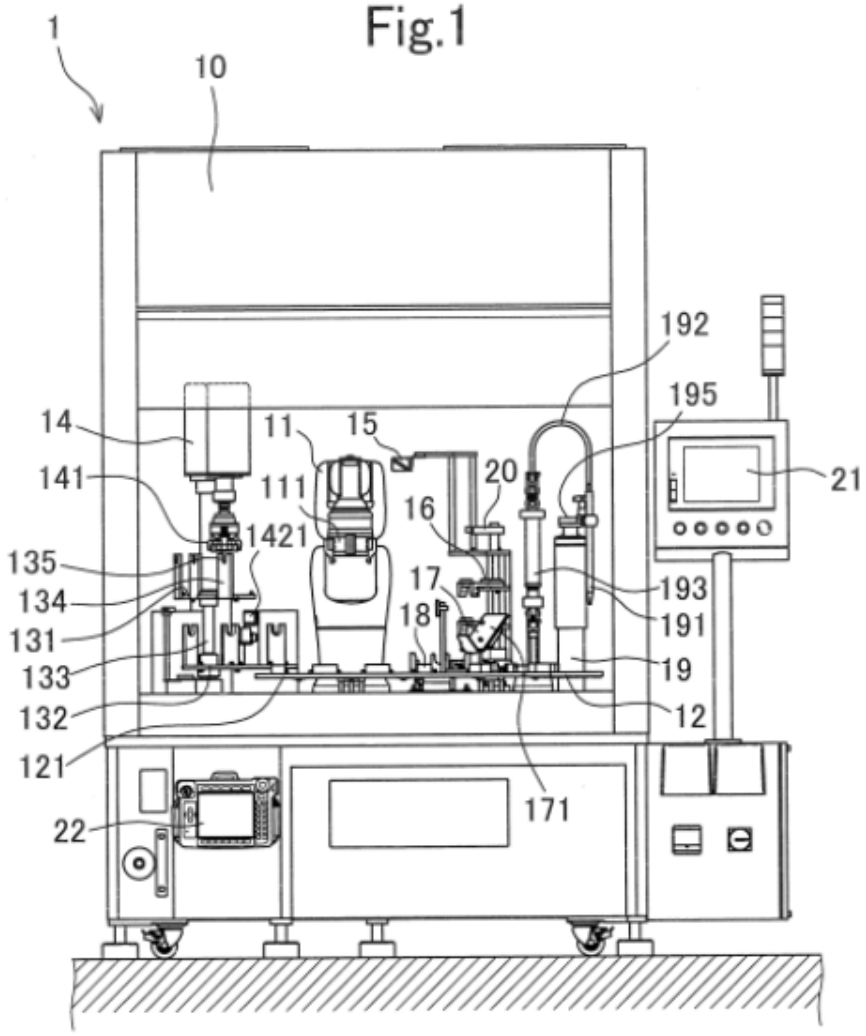
1
10
192
195
14
11
15
141
111
20
21
16
1421
135
17
193
134
18
191
131
19
133
12
132
121
171
22

(11) **1-0048644 B**

(15) 11/06/2025
Số Quyết định: 103256/QĐ-SHTT.IP

(45) 25/07/2025 448B

(43) 25/06/2014 315 A

(21) 1-2014-01155

(22) 10/04/2014

(30) 201310249830.3 21/06/2013 CN

(51) ***B29C 44/02***; *B29C 71/00; B29C 44/60*

(73) **DONGGUAN TANGXIA YEEFUNG POLYFOAM LIMITED** (CN)
JuLong Road No. 6, ShiGu Industrial Zone, TangXia Town, Dongguan, China.

(72) Sidney Leung Kwun Wa (CN)

(74) Công ty TNHH Sở hữu trí tuệ WINCO (WINCO CO., LTD.)

(54) **SẢN PHẨM BẢO VỆ AN TOÀN TRONG THỂ THAO LÀM BẰNG THỂ ĐÀN HỒI POLYURETAN**

(57) Sáng chế đề cập đến phương pháp đúc thể đàn hồi polyuretan bao gồm các bước: trộn các hạt tạo xốp sơ bộ của thể đàn hồi polyuretan có tỷ trọng khác nhau; phun các hạt tạo xốp sơ bộ đã được trộn vào khoang nạp liệu của máy tạo xốp,và sau đó nạp các hạt này vào đầy khuôn; ép các hạt tạo xốp sơ bộ trong khuôn; xử lý gia nhiệt bằng hơi nước đối với các hạt tạo xốp sơ bộ đã được ép để thu được phôi chứa các hạt liên kết nóng chảy; và tháo phôi ra khỏi khuôn sau khi làm nguội và sấy phôi này để thu được sản phẩm đúc thể đàn hồi polyuretan thành phẩm. Sáng chế còn đề cập đến sản phẩm bảo vệ an toàn trong thể thao làm bằng thể đàn hồi polyuretan đúc được bằng phương pháp theo sáng chế. So với sản phẩm bằng EVA thông thường, sản phẩm đúc thể đàn hồi polyuretan theo sáng chế có tỷ trọng giảm và độ đàn hồi được cải thiện đáng kể, và do đó có thể tạo ra hiệu quả bảo vệ người dùng hữu hiệu hơn.

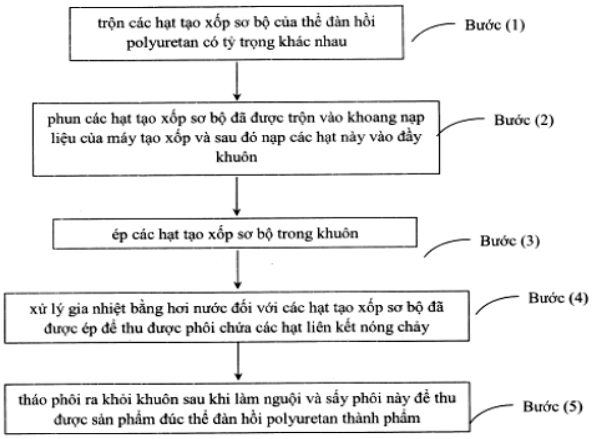

Fig.1

(11) **1-0048645 B**

(15) 11/06/2025
Số Quyết định: 103257/QĐ-SHTT.IP

(45) 25/07/2025 448B

(43) 27/07/2020 388 A

(21) 1-2020-01059

(85) 26/02/2020

(22) 13/09/2018

(86) PCT/KR2018/010770 13/09/2018

(30) 10-2017- 0119472 18/09/2017 KR

(87) WO2019/054777 A1 21/03/2019

(51) ***H01F 1/01***; *H01F 38/14; H02J 50/70; H01F 27/36*

(73) **AMOSENSE CO., LTD** (KR)
(Cheonan the forth Local Industrial Complex 19-1 Block) 90, 4sandan 5-gil, Jiksan-eup, Seobuk-gu,Cheonan-si, Chungcheongnam-do 31040, Republic of Korea

(72) JANG, Kil Jae (KR)

(74) Công ty TNHH Tư vấn ALIATLEGAL (ALIAT LEGAL)

(54) **TẤM CHẮN BẢO VỆ TỪ TRƯỜNG VÀ MÔĐUN TRUYỀN ĐIỆN KHÔNG DÂY BAO GỒM TẤM CHẮN NÀY**

(57) Sáng chế đề xuất tấm chắn chắn bảo vệ từ trường. Tấm chắn bảo vệ từ trường theo phương án của sáng chế bao gồm: một tấm từ tính dạng tấm làm bằng vật liệu từ tính có chứa hợp phần kim loại; và một phần vỏ che phủ toàn bộ bề mặt của tấm từ tính để ngăn bề mặt của tấm từ tính tiếp xúc với bên ngoài. Ngoài ra, sáng chế còn đề cập đến môđun truyền điện không dây bao gồm tấm chắn này.

[FIG 3]

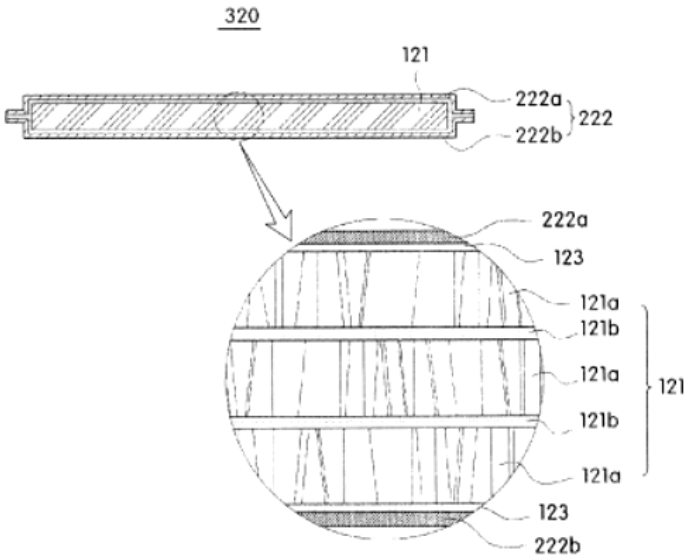

(11) **1-0048646 B**

(15) 11/06/2025
Số Quyết định: 103280/QĐ-SHTT.IP

(45) 25/07/2025 448B

(43) 26/02/2024 431 A

(21) 1-2023-06420

(85) 05/07/2019

(22) 06/11/2017

(86) PCT/KR2017/012486 06/11/2017

(30) 10-2016-0172889 16/12/2016 KR
10-2017-0046938 11/04/2017 KR
10-2017-0055756 28/04/2017 KR
10-2017-0068665 01/06/2017 KR
10-2017-0077586 19/06/2017 KR
10-2017-0100888 09/08/2017 KR
10-2017-0101350 09/08/2017 KR
10-2017-0101343 09/08/2017 KR
10-2017-0101348 09/08/2017 KR
10-2017-0113954 06/09/2017 KR
10-2017-0146623 06/11/2017 KR

(87) WO2018/110834 21/06/2018

(51) ***A24F 47/00****; A24D 3/04; A61M 15/06; A24D 3/08; A24B 15/16; A24D 3/06*

(62) 1-2019-03619

(73) **KT & G CORPORATION** (KR)
71, Beotkkot-gil, Daedeok-gu, Daejeon 34337, Republic of Korea

(72) HAN, Jung Ho (KR); LEE, Jang Uk (KR); LIM, Hun Il (KR); LEE, Jong Sub (KR); HAN, Dae Nam (KR); YOON, Jin Young (KR); KIM, Young Lea (KR); JANG, Ji Soo (KR); LIM, Wang Seop (KR); LEE, Moon Bong (KR); JU, Soung Ho (KR); PARK, Du Jin (KR); YOON, Seong Won (KR)

(74) Công ty Luật TNHH WINCO (WINCO LAW FIRM)

(54) **THIẾT BỊ TẠO RA SOL KHÍ VÀ BỘ GIA NHIỆT ĐỂ LÀM NÓNG VẬT LIỆU TẠO RA SOL KHÍ**

(57) Sáng chế đề cập đến thiết bị tạo ra sol khí và bộ gia nhiệt để làm nóng vật liệu tạo ra sol khí. Trong đó, bộ gia nhiệt này bao gồm: bộ phận làm nóng bao gồm phần đế có dạng ống và phần đầu được tạo thành ở một đầu cuối của phần đế; tấm thứ nhất bao gồm nhiều đường dẫn điện lần lượt được tạo thành trên cả hai bề mặt bao quanh ít nhất một phần của bề mặt chu vi bên ngoài của phần đế; tấm thứ hai bao quanh ít nhất một phần của tấm thứ nhất và có tính cứng; và lớp phủ được cấu tạo để làm đồng phẳng bề mặt có bậc được tạo thành bởi kết cấu xếp chồng bao gồm bộ phận làm nóng, tấm thứ nhất, và tấm thứ hai.

Fig.1

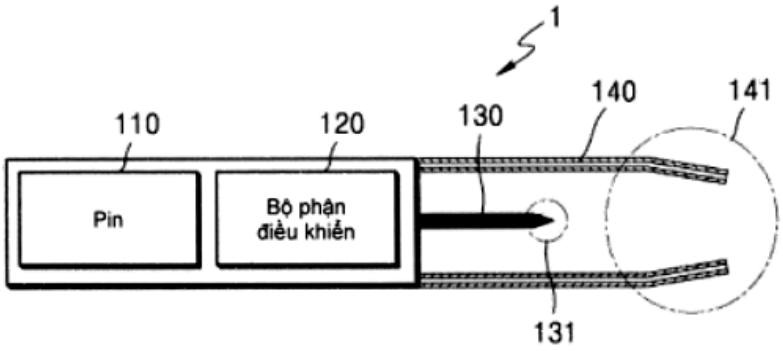

(11) **1-0048647 B**

(15) 11/06/2025
Số Quyết định: 103282/QĐ-SHTT.IP

(45) 25/07/2025 448B

(43) 25/07/2022 412 A

(21) 1-2022-00744

(85) 08/02/2022

(22) 09/09/2019

(86) PCT/US2019/050260 09/09/2019

(30) 62/874,664 16/07/2019 US

(87) WO2021/011020 21/01/2021

(51) ***C10J 3/72***

(73) **INFINIFORCE, INC.** (US)
No. 27929, Ridgebrook Ct. Rancho Palos Verdes, CA 90275, US

(72) LIAO, Ming-Chen (CA)

(74) Công ty TNHH Sở hữu trí tuệ NTT (NTT IP CO.,LTD)

(54) **HỆ THỐNG XỬ LÝ TÁI CHẾ BÙN THẢI DẦU MỎ HOẶC CÁC CHẤT THẢI KHÁC**

(57) Sáng chế đề cập đến hệ thống xử lý tái chế bùn thải hoặc các chất thải khác, bao gồm thiết bị vận hành xử lý sơ bộ để xử lý chất được xử lý dưới dạng nguyên liệu. Cụm cấp được bố trí để cấp nguyên liệu vào ít nhất một thiết bị phản ứng khí hóa bằng thanh đẩy hoặc vít để khí hóa nhiệt phân. Nửa phía trên của ít nhất một thiết bị phản ứng khí hóa được trang bị ống thu nhận khí tổng hợp có thể được nối với bơm thu nhận khí, và nửa phía dưới được trang bị ống xả dầu mỏ dạng lỏng và cửa xả cặn tro, trong đó cửa xả cặn tro có thể được trang bị ống xoắn ốc để hút cặn tro ra ngoài. Bùn thải dầu mỏ và các chất thải khác ở trạng thái dịch đặc được vận chuyển từ thùng nguyên liệu đến ít nhất một đầu thiết bị phản ứng khí hóa được uốn cong hướng lên thông qua ít nhất một thân ống, và chế độ cấp khí hóa nhiệt phân nguyên liệu từ phía dưới vào phía trên của thiết bị phản ứng khí hóa được tạo ra. Phía trên cùng của ít nhất một thiết bị phản ứng khí hóa được trang bị ống thu nhận khí tổng hợp, và phía còn lại được trang bị buồng chứa cặn tro. Cặn tro có thể được tập trung và xả thông qua buồng đệm phía dưới và buồng xả xỉ, để biến đổi bùn thải dầu mỏ hoặc các chất thải khác thành khí tổng hợp hữu hiệu hơn về mặt năng lượng cung cấp cho người sử dụng điện năng hoặc nhiệt năng.

(11) **1-0048648 B**

(15) 11/06/2025
Số Quyết định: 103313/QĐ-SHTT.IP

(45) 25/07/2025 448B

(43) 25/08/2022 413 A

(21) 1-2022-03093

(85) 17/05/2022

(22) 09/10/2020

(86) PCT/IB2020/059491 09/10/2020

(30) 102019000019328 18/10/2019 IT

(87) WO2021/074752 22/04/2021

(51) ***B29C 63/28****; B29C 63/34*

(73) 1. **MACPI S.P.A. PRESSING DIVISION** (IT)
Via Piantada 9/D 25036 Palazzolo Sull'Oglio (BS), Italy
2. **ALTEXA S.R.L.** (IT)
Via del Bosco 41 21052 Busto Arsizio (VA), Italy

(72) MORLACCHI, Matteo (IT)

(74) Công ty TNHH dịch vụ sở hữu trí tuệ DREWMARKS (DREWMARKS CO .,LTD.)

(54) **THIẾT BỊ VÀ PHƯƠNG PHÁP ÁP MÀNG VÀO VẬT PHẨM BA CHIỀU**

(57) Sáng chế đề cập đến thiết bị và phương pháp áp màng vào vật phẩm ba chiều. Thiết bị để áp màng vào vật phẩm ba chiều, bao gồm khuôn có thể bơm phồng (12) có ít nhất một phần mở (13) được nối hoặc có thể nối được với nguồn khí được làm nóng. Khuôn có thể bơm phồng (12) có thể được tạo kết cấu ở kết cấu đã tháo hơi và ở kết cấu đã bơm hơi khi khí được làm nóng được đưa vào khuôn có thể bơm phồng (12) thông qua phần mở (13). Khuôn có thể bơm phồng (12) được tạo kết cấu và định kích thước để cho phép vật phẩm (2) được đặt trên đó, ít nhất là khi khuôn có thể bơm phồng (12) ở kết cấu đã tháo hơi. Trong kết cấu đã bơm hơi, khuôn có thể bơm phồng (12) được tạo kết cấu để ép vào vật phẩm (2) và để kết dính, vào vật phẩm (2), màng (3) được đặt xen giữa khuôn có thể bơm phồng (12) và vật phẩm (3). Khuôn có thể bơm phồng (12) không thấm hút khí được làm nóng, có hệ số truyền nhiệt lớn hơn 600 W/m^2K.

FIG.1

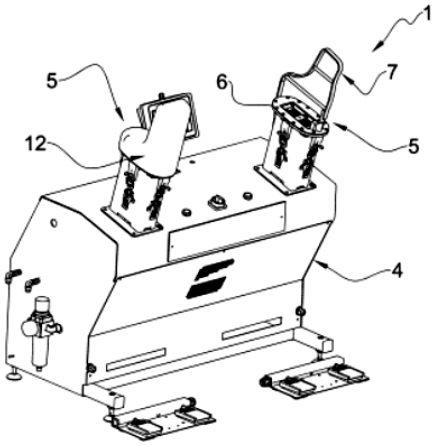

(11) **1-0048649 B**

(15) 11/06/2025
Số Quyết định: 103314/QĐ-SHTT.IP

(45) 25/07/2025 448B

(43) 26/09/2022 414 A

(21) 1-2022-03845

(85) 20/06/2022

(22) 25/08/2020

(86) PCT/CN2020/111087 25/08/2020

(30) 201911192768.2 28/11/2019 CN

(87) WO2021/103685 03/06/2021

(51) ***B01D 46/10**; H02K 9/26*

(73) **BEIJING GOLDWIND SCIENCE & CREATION WINDPOWER EQUIPMENT CO., LTD.** (CN)
No. 19 Kangding Road, Beijing Economic & Technological Development Zone, Daxing District, Beijing 100176, P.R. China

(72) ZHAO, Jiangwei (CN)

(74) Công ty Luật TNHH WINCO (WINCO LAW FIRM)

(54) **MÁY PHÁT ĐIỆN ĐƯỢC SỬ DỤNG DÀNH CHO HỆ THỐNG MÁY PHÁT ĐIỆN TUABIN GIÓ VÀ HỆ THỐNG MÁY PHÁT ĐIỆN TUABIN GIÓ**

(57) Sáng chế đề cập đến máy phát điện được sử dụng dành cho hệ thống máy phát điện tuabin gió và hệ thống máy phát điện tuabin gió. Máy phát điện này bao gồm vỏ máy phát điện có rôto và stato được lắp sẵn, trong đó vỏ máy phát điện có cửa vào không khí để tản nhiệt, và thiết bị lọc được bố trí ở cửa vào không khí, trong đó thiết bị lọc bao gồm: tấm che phủ chịu tải (10); tấm vỏ bao (20); kết cấu màn lọc thứ nhất (30); kết cấu màn lọc thứ hai (40); và phần tử lọc (60); khác biệt ở chỗ, tấm che phủ chịu tải (10) được kết nối với thanh chịu tải của máy phát điện và được bố trí với vùng vận hành trên máy phát điện mà được sửdụng để đỡ người vận hành và các công cụ liên quan, tấm che phủ chịu tải (10) và tấm vỏ bao (20) được kết nối cố định, và tấm che phủ chịu tải (10), kết cấu màn lọc thứ nhất (30), tấm vỏ bao (20) và kết cấu màn lọc thứ hai (40) tạo ra khoảng trống chứa (70) để lấp đầy phần tử lọc (60), trong đó tấm vỏ bao (20) tạo thành ít nhất một phần của thành bên của khoảng trống chứa (70); kết cấu màn lọc thứ nhất (30) được sắp xếp ở trên phần tử lọc (60) và ở dưới tấm che phủ chịu tải (10), và gần như che phủ bề mặt phía trên của phần tử lọc (60); và kết cấu màn lọc thứ hai (40) được sắp xếp ở dưới phần tử lọc (60), và che phủ bề mặt phía dưới của phần tử lọc (60).

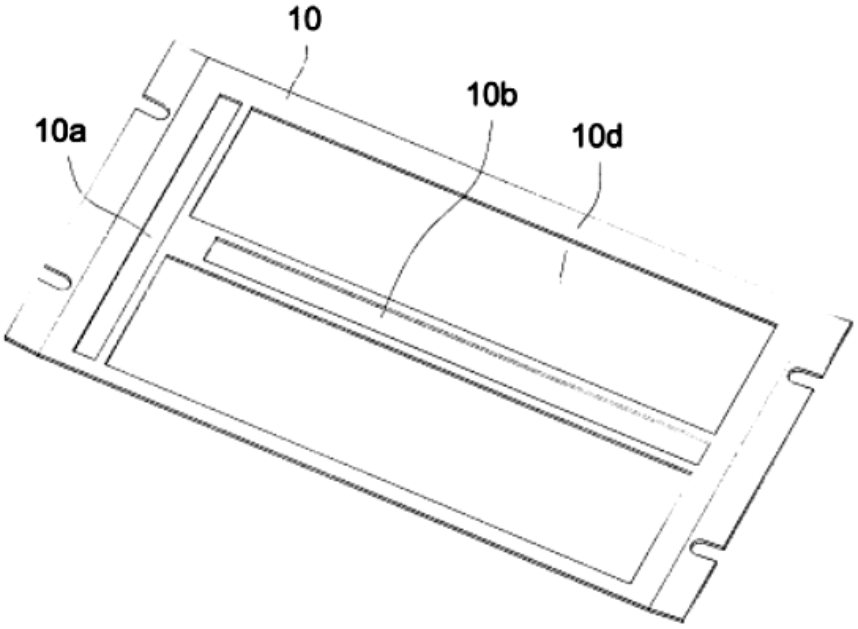

Fig.6

(11) **1-0048650 B**

(15) 11/06/2025
Số Quyết định: 103317/QĐ-SHTT.IP

(45) 25/07/2025 448B

(43) 25/11/2021 404 A

(21) 1-2021-02568

(85) 10/05/2021

(22) 04/11/2019

(86) PCT/FR2019/052604 04/11/2019

(30) 1860158 05/11/2018 FR

(87) WO2020/094958 14/05/2020

(51) ***B65G 47/91****; B65G 29/02; A01K 43/00; B65B 23/08*

(73) **EGG-CHICK AUTOMATED TECHNOLOGIES** (FR)
Rue Alfred Nobel, Zone Industrielle du Vern, 29400 Landivisiau, France

(72) ROBERT, Pierre (FR); QUEVEAU, Laurent (FR)

(74) Công ty Luật TNHH WINCO (WINCO LAW FIRM)

(54) **THIẾT BỊ ĐỂ PHÂN LOẠI CÁC CHI TIẾT DI CHUYỂN**

(57) Sáng chế đề cập tới thiết bị để phân loại các chi tiết di chuyển dọc theo băng tải bao gồm cơ cấu vận chuyển (3) có trục lăn (31) có thể quay được bên trên băng tải và các dụng cụ kẹp (32) ở chu vi của trục lăn, từng dụng cụ kẹp này có khả năng loại bỏ có lựa chọn một chi tiết ra khỏi băng tải khi các dụng cụ được đưa vào vị trí loại bỏ, từng dụng cụ có cốc hút (321) được gắn chặt vào ống bọc đỡ dạng ống (322) có khả năng tạo ra một mối nối giữa cốc hút và khoang bên trong (312) của trục lăn, mối nối này được duy trì ở áp suất âm so với không khí xung quanh, tất cả các cốc hút đã đưa vào vị trí loại bỏ được tạo áp suất âm, từng ống bọc được gắn sao cho có thể di chuyển tịnh tiến dọc theo trục tâm của nó qua thành (311) của trục lăn, cơ cấu dẫn động (34) được thiết kế để điều khiển có lựa chọn, ở vị trí loại bỏ, chuyển động của ống bọc sao cho cốc hút gài với chi tiết cần loại bỏ.

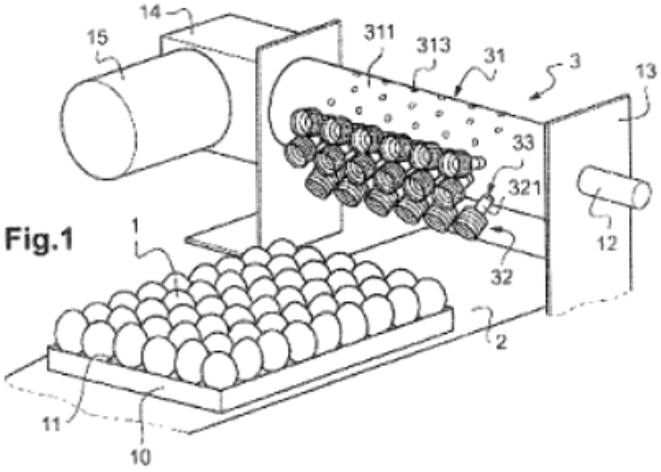

Fig.1

(11) **1-0048651 B**

(15) 11/06/2025
Số Quyết định: 103318/QĐ-SHTT.IP

(45) 25/07/2025 448B

(43) 25/08/2022 413 A

(21) 1-2022-03515

(85) 03/06/2022

(22) 29/10/2020

(86) PCT/EP2020/080459 29/10/2020

(30) 19206999.5 04/11/2019 EP

(87) WO2021/089414 A1 14/05/2021

(51) ***A24B 15/167****; A24F 47/00; A24B 15/28*

(73) **PHILIP MORRIS PRODUCTS S.A.** (CH)
Quai Jeanrenaud 3, CH-2000 Neuchatel, Switzerland

(72) LAVANANT, Laurent (FR); LI, Ping (CH); ONGMAYEB, Gisèle (FR)

(74) Công ty TNHH Tư vấn đầu tư và chuyển giao công nghệ (INVESTCONSULT)

(54) **CHI TIẾT TẠO SOL KHÍ ĐƯỢC BIẾN ĐỔI ĐỂ SỬ DỤNG TRONG VẬT DỤNG HOẶC HỆ THỐNG TẠO SOL KHÍ**

(57) Sáng chế đề cập đến chi tiết tạo sol khí để sử dụng trong hệ thống hoặc vật dụng tạo sol khí. Chi tiết tạo sol khí bao gồm kết cấu nền liên tục dạng rắn và chế phẩm tạo sol khí được phân tán trong kết cấu nền liên tục dạng rắn. Chế phẩm tạo sol khí được giữ bên trong kết cấu nền liên tục dạng rắn và có thể thoát ra từ kết cấu nền liên tục dạng rắn khi làm nóng của chi tiết tạo sol khí. Kết cấu nền liên tục dạng rắn là nền polyme bao gồm một hoặc nhiều polyme tạo nền. Chế phẩm tạo sol khí được phân tán trong kết cấu nền liên tục dạng rắn bao gồm ít nhất một hợp chất alkaloit hoặc cannabinoit và rượu polyhydric. Hơn nữa, chế phẩm tạo sol khí được phân tán trong kết cấu nền liên tục dạng rắn chiếm ít nhất 80 phần trăm theo trọng lượng của tổng trọng lượng của chi tiết tạo sol khí.

(11) **1-0048652 B**

(15) 11/06/2025
Số Quyết định: 103319/QĐ-SHTT.IP

(45) 25/07/2025 448B

(43) 25/08/2022 413 A

(21) 1-2022-00501

(22) 24/01/2022

(30) 202110107661.4 26/01/2021 CN

(51) ***A47D 13/02***

(73) **WONDERLAND SWITZERLAND AG** (CH)
Beim Bahnhof 5, Steinhausen 6312, Switzerland

(72) Meifeng FAN (CN)

(74) Công ty Luật TNHH WINCO (WINCO LAW FIRM)

(54) **CƠ CẤU ĐỊU EM BÉ**

(57) Sáng chế đề cập tới cơ cấu địu em bé bao gồm bộ phận mang ở lưng có thể được người dùng đeo và tấm đỡ được nối với bộ phận mang ở lưng để địu em bé. Bộ phận mang ở lưng có chi tiết phần thắt lưng và hai chi tiết quai đeo vai, đầu trước của từng chi tiết quai đeo vai được nối với phần trên của tấm đỡ, đầu sau của từng chi tiết quai đeo vai được nối với phần giữa của tấm đỡ, hai chi tiết quai đeo vai chéo nhau và dẫn trượt được qua chi tiết cố định quai đeo vai, các chi tiết quai đeo vai được bắt chéo trên lưng của người dùng nhờ chi tiết cố định quai đeo vai, vị trí bắt chéo của hai chi tiết quai đeo vai được điều chỉnh bằng cách trượt chi tiết cố định quai đeo vai, và chi tiết phần thắt lưng được nối với phần dưới của tấm đỡ. Khi các người dùng có các kiểu cơ thể khác nhau sử dụng cơ cấu địu em bé theo sáng chế, vị trí bắt chéo có thể được điều chỉnh thích ứng theo kiểu cơ thể của người dùng sao cho vị trí bắt chéo của hai chi tiết quai đeo vai có thể được điều chỉnh và được cố định vào vị trí chịu tải thích hợp đối với các điều kiện của riêng người dùng, vì thế hai vai, lưng và phần thắt lưng của người dùng có thể được chịu lực theo cách đồng đều cùng một lúc, và gánh nặng trên hai vai của người dùng có thể được giảm bớt và cảm giác mệt mỏi của người dùng có thể được giảm bớt.

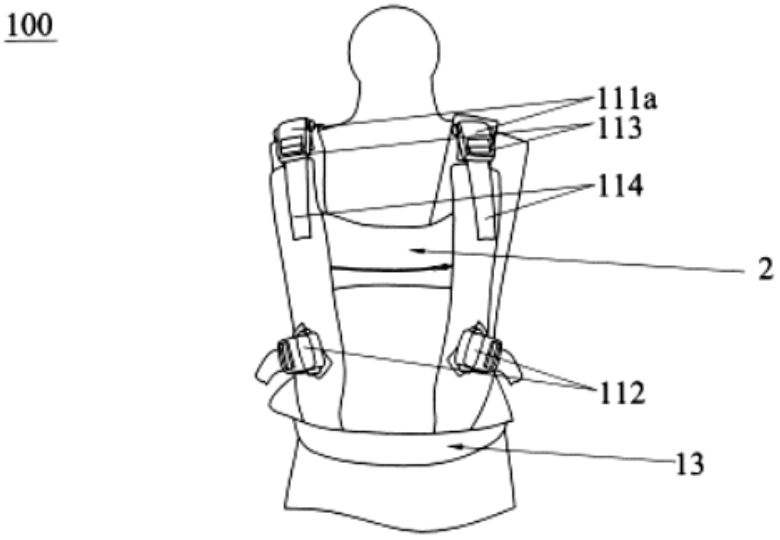

Fig.1

(11) **1-0048653 B**

(15) 11/06/2025
Số Quyết định: 103321/QĐ-SHTT.IP

(45) 25/07/2025 448B

(43) 25/07/2022 412 A

(21) 1-2021-03692

(85) 21/06/2021

(22) 04/05/2020

(86) PCT/PH2020/050005 04/05/2020

(30) 12019000184 06/05/2019 PH

(87) WO2020/226518 12/11/2020

(51) ***A61F 5/01***; *A61H 1/02*

(73) **DE LA SALLE UNIVERSITY** (PH)
2401 Taft Avenue, Manila, 0922, Philippines.

(72) BUGTAI, NILO (PH); ONG, Aira Patrice (PH); MANGUERRA, Michael (PH); DUPO, Voltaire (PH); PEREZ, Maria Annyssa (PH); CASES, Carlos Matthew (PH); VALENCERINA, Eldrich Bong (PH); TIMBRE, Hanz Emmanuel (PH); FLORDELIS, Jeremy O. (PH); BELISTA, Francis Carl Lau (PH)

(74) Công ty Luật TNHH VIETTHINK (VIETTHINK LAW FIRM)

(54) **THIẾT BỊ ĐỂ PHỤC HỒI CHỨC NĂNG TAY**

(57) Thiết bị (1) để phục hồi chức năng tay bao gồm bao tay (11) để đeo lên tay người sử dụng, và cụm uốn cổ tay (12) mà cung cấp phương tiện cho sự uốn xương trụ/xương quay bị động hoặc có hỗ trợ của cổ tay của người sử dụng. Cụm uốn cổ tay (12) bao gồm bộ khởi động cổ tay thứ nhất (121) và bộ khởi động cổ tay thứ hai (122), mỗi bộ khởi động này được gắn vào bao tay. Theo một phương án, cụm quay cổ tay (14) được gắn vào bao tay (11) và phối hợp với cụm uốn cổ tay (12) để cung cấp phương tiện cho sự lật ngửa/sự úp sấp bị động hoặc có hỗ trợ của cổ tay của người sử dụng. Hơn nữa, ít nhất là một cụm khởi động ngón tay (15) có thể được gắn vào bao tay (11) cho sự uốn/sự duỗi bị động hoặc có hỗ trợ của ngón tay tương ứng của người sử dụng.

Fig. 3a

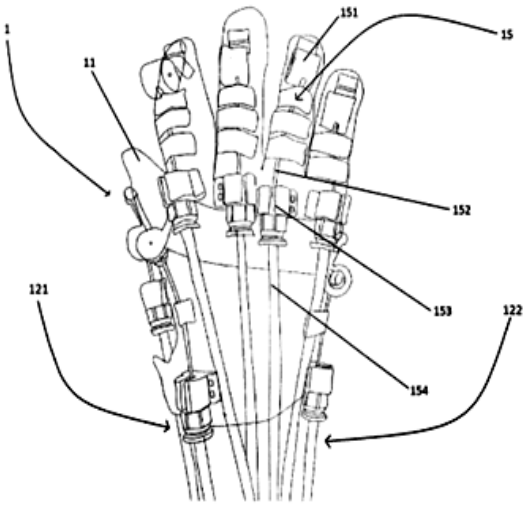

(11) **1-0048654 B**

(15) 11/06/2025
Số Quyết định: 103322/QĐ-SHTT.IP

(45) 25/07/2025 448B

(43) 25/03/2022 408 A

(21) 1-2021-07599

(85) 26/11/2021

(22) 04/06/2020

(86) PCT/EP2020/065441 04/06/2020

(30) 19181184.3 19/06/2019 EP

(87) WO2020/254118 24/12/2020

(51) ***D03J 1/14***

(73) **GROZ-BECKERT KG** (DE)
Parkweg 2, 72458 Albstadt, Germany

(72) GERTH, Christian (DE); KAILER, Stefan (DE); PFEFFER, Bernd (DE); ACKER, Michael (DE); GESING, Karl-Heinz (DE)

(74) Công ty Luật TNHH WINCO (WINCO LAW FIRM)

(54) **THIẾT BỊ VÀ PHƯƠNG PHÁP ĐỂ THAO TÁC PHỤ KIỆN DỆT**

(57) Sáng chế đề cập đến thiết bị và phương pháp để thao tác phụ kiện dệt. Chi tiết giữ thứ nhất được bố trí để được di chuyển theo chu kỳ giữa bộ phận cấp và bộ phận nhận. Chi tiết giữ thứ nhất được bố trí ở bộ phận mang. Theo sáng chế, chi tiết đẩy để đẩy phụ kiện dệt ra khỏi chi tiết giữ và lên chi tiết của bộ phận nhận cũng được bố trí ở bộ phận mang. Tốt hơn nếu chi tiết giữ thứ nhất được bố trí để thực hiện chuyển động theo chu kỳ của nó trong mặt phẳng với trục chạy vuông góc với đó.

Fig. 1

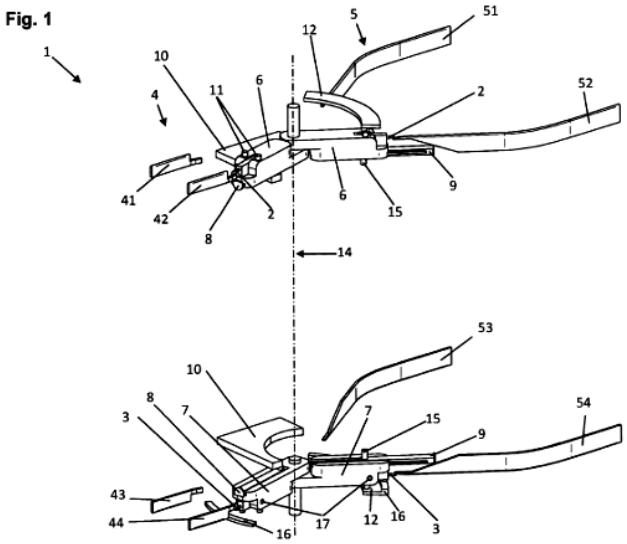

(11) **1-0048655 B**

(15) 11/06/2025
Số Quyết định: 103323/QĐ-SHTT.IP

(45) 25/07/2025 448B

(43) 25/08/2022 413 A

(21) 1-2022-03068

(85) 16/05/2022

(22) 23/10/2020

(86) PCT/IB2020/059994 23/10/2020

(30) 19205471.6 25/10/2019 EP

(87) WO2021/079345 A1 29/04/2021

(51) ***A61M 15/00***; *A61M 15/06*

(73) **PHILIP MORRIS PRODUCTS S.A.** (CH)
Quai Jeanrenaud 3, CH-2000 Neuchatel, Switzerland

(72) CAMPITELLI, Gennaro (IT); MOHSENI, Farhang (IR)

(74) Công ty TNHH Tư vấn đầu tư và chuyển giao công nghệ (INVESTCONSULT)

(54) DỤNG CỤ GIỮ DÙNG CHO VẬT DỤNG HÍT VÀ HỆ THỐNG HÍT

(57) Sáng chế đề cập đến dụng cụ giữ dùng cho vật dụng hít bao gồm vỏ bao gồm khoang vỏ để nhận vật dụng hít ống bọc được tạo kết cấu để giữ vật dụng hít bên trong khoang vỏ. Ống bọc bao gồm khoang chứa ống bọc và có thể di chuyển được bên trong khoang vỏ dọc theo trục dọc của vỏ. Ống bọc bao gồm đầu mở thứ nhất và đầu đối diện thứ hai. Đầu mở thứ nhất được tạo kết cấu để nhận vật dụng hít và đầu đối diện thứ hai của ống bọc được tạo kết cấu để cho phép không khí đi vào khoang chứa ống bọc. Đầu đối diện thứ hai của ống bọc được tạo kết cấu để cấp dòng khí xoáy đi vào khoang chứa ống bọc. Sáng chế còn đề cập đến hệ thống hít.

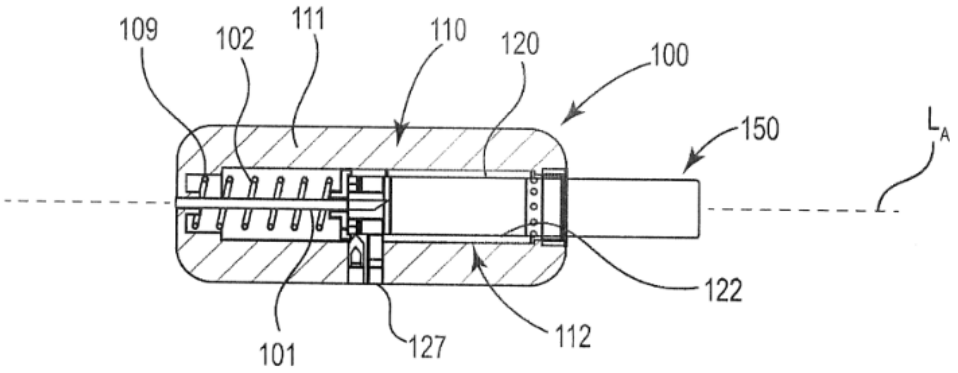

Fig. 2

(11) **1-0048656 B**

(15) 11/06/2025
Số Quyết định: 103324/QĐ-SHTT.IP

(45) 25/07/2025 448B

(43) 26/10/2020 391 A

(21) 1-2020-03931

(85) 06/07/2020

(22) 11/01/2018

(86) PCT/JP2018/000419 11/01/2018

(87) WO2019/138484 18/07/2019

(51) ***F04D 25/08***

(73) **MITSUBISHI ELECTRIC CORPORATION** (JP)
7-3, Marunouchi 2-chome, Chiyoda-ku, Tokyo 1008310, Japan

(72) UEDA, Masahiro (JP); FUKUSHIMA, Tetsuya (JP)

(74) Công ty TNHH Tầm nhìn và Liên danh (VISION & ASSOCIATES CO.LTD.)

(54) **QUẠT TRẦN**

(57) Sáng chế đề cập đến quạt trần (1) bao gồm cánh quạt (12); thân quạt (10) bao gồm môtơ (11) để dẫn động quay cánh quạt; và phần đáy hiển thị (30) nằm bên dưới thân quạt đối diện với trần nhà, phần đáy hiển thị này cung cấp sự hiển thị bao gồm ánh sáng được phát ra từ phần tử phát quang. Phần đáy hiển thị (30) bao gồm nền được gắn phần tử phát quang trên đó, tấm hiển thị được bố trí bên dưới nền này, tấm hiển thị này cung cấp sự hiển thị với ánh sáng được phát ra từ phần tử phát quang, và tấm thiết kế thẩm mỹ (17) để che mặt phía dưới của tấm hiển thị, tấm thiết kế thẩm mỹ này cho phép ánh sáng đi qua.

Fig.1

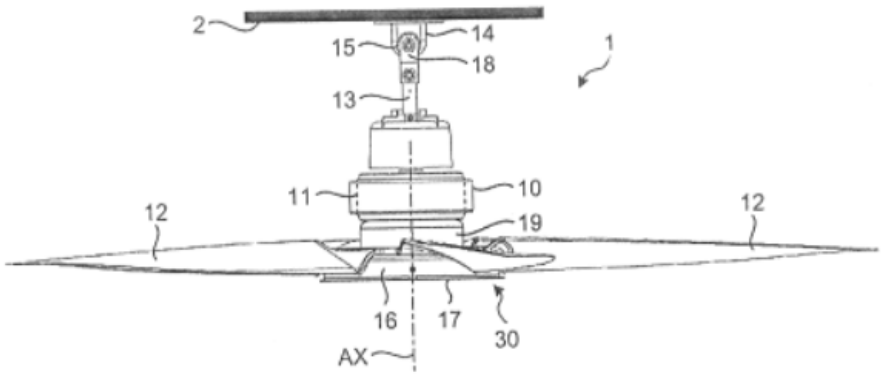

(11) **1-0048657 B**

(15) 11/06/2025
Số Quyết định: 103325/QĐ-SHTT.IP

(45) 25/07/2025 448B

(43) 25/04/2022 409 A

(21) 1-2021-05614

(22) 10/09/2021

(30) 10-2020-0126810 29/09/2020 KR

(51) ***B65D 85/48****; B32B 25/08; B65D 81/05*

(73) **SAMSUNG DISPLAY CO., LTD.** (KR)
1, Samsung-ro, Giheung-gu, Yongin-si, Gyeonggi-do, 17113, Republic of Korea

(72) Sung KIM (KR); Hyung Don NA (KR); Hyeong Wook IM (KR); Sang Woo KIM (KR); Joo Yeob KIM (KR); Seung Kyu LEE (KR); Ji Ho CHUNG (KR)

(74) Công ty TNHH Tầm nhìn và Liên danh (VISION & ASSOCIATES CO.LTD.)

(54) **BỘ KHAY ĐỠ GỒM LỚP ĐỆM CHỐNG TRƯỢT**

(57) Sáng chế đề cập đến bộ khay đỡ bao gồm khay đế và lớp đệm chống trượt được bố trí trên khay đế, trong đó lớp đệm chống trượt có hệ số ma sát nằm trong khoảng từ khoảng 0,5 đến khoảng 20 dựa trên tiêu chuẩn ASTM D1894, và điện trở bề mặt nằm trong khoảng từ khoảng 10^6 Ω/cm^2 đến khoảng 10^9 Ω/cm^2 dựa trên tiêu chuẩn ASTM D257, và lớp đệm chống trượt gồm ít nhất một vật liệu trong số chất đàn hồi nhiệt dẻo olefin (TPO), cao su tự nhiên, cao su styren-butadien (SBR), và polypropylen (PP).

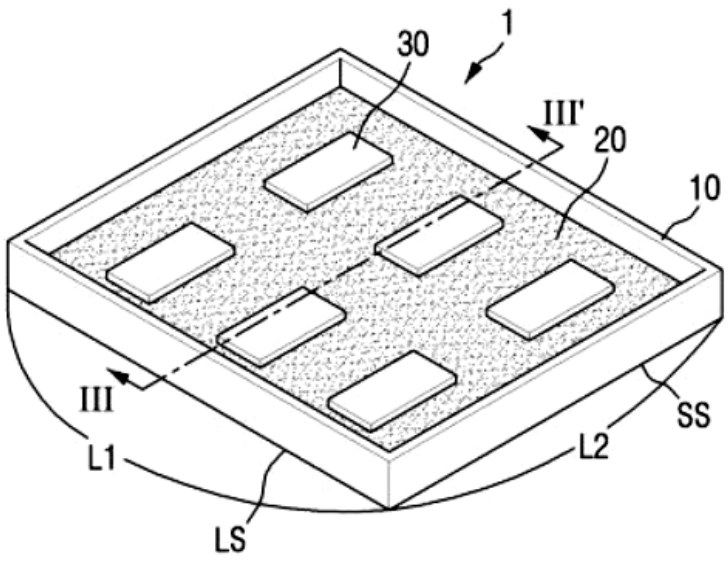

FIG.1

(11) **1-0048658 B**

(15) 11/06/2025
Số Quyết định: 103326/QĐ-SHTT.IP

(45) 25/07/2025 448B

(43) 25/08/2022 413 A

(21) 1-2022-02997

(85) 12/05/2022

(22) 11/05/2020

(86) PCT/KR2020/006160 11/05/2020

(30) 10-2019-0146071 14/11/2019 KR

(87) WO2021/096008 20/05/2021

(51) ***D02G 3/32***; *D02G 1/16; D03D 15/08; D02G 3/38; D02J 1/08; D01D 5/34; D02G 3/36*

(73) **HYOSUNG TNC CORPORATION** (KR)
119, Mapo-daero, Mapo-gu, Seoul, 04144, Republic of Korea

(72) KIM, Ki Rim (KR); CHUNG, Hyun Gee (KR); KANG, Yeon Soo (KR); KIM, Munseon (KR)

(74) Công ty TNHH Tư vấn Phạm Anh Nguyên (ANPHAMCO CO.,LTD.)

(54) SỢI ĐÀN HỒI TỔNG HỢP, VẢI CO DÃN ĐƯỢC, VÀ PHƯƠNG PHÁP SẢN XUẤT SỢI ĐÀN HỒI TỔNG HỢP

(57) Sáng chế đề cập đến sợi đàn hồi tổng hợp, có phần lõi bao gồm tơ sợi lõi đàn hồi, và phần vỏ bọc bao gồm các xơ sợi ngắn bao quanh phần lõi, trong đó tơ sợi lõi đàn hồi có đặc tính liên kết thấp mà liên kết sợi của chúng nằm trong khoảng từ 9 đến 198 mg khi đo theo phương pháp ASTM D3822. Sáng chế cũng đề cập đến vải, và phương pháp sản xuất sợi đàn hồi tổng hợp. Theo sáng chế, có thể giải quyết vấn đề nhăn xảy ra trên bề mặt vải denim, theo đó cải thiện cảm giác khi chạm và chất lượng của sản phẩm cuối cùng.

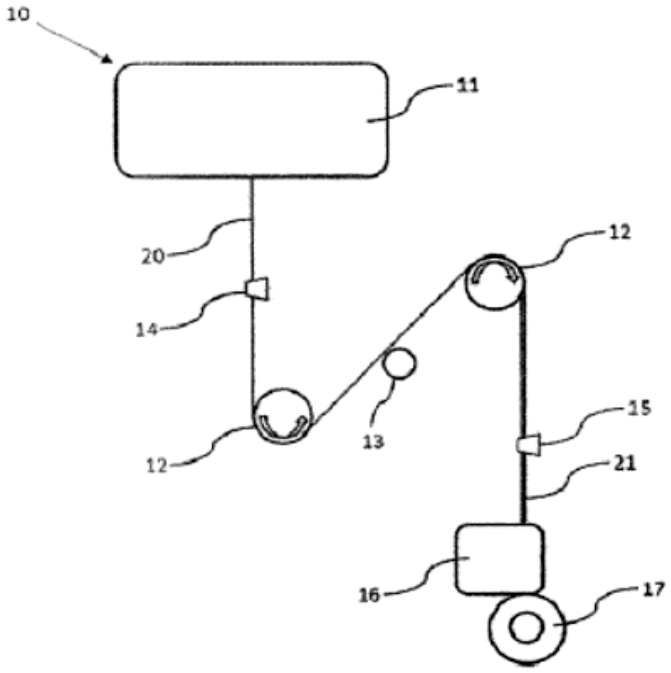

Hình 1

(11) **1-0048659 B**

(15) 11/06/2025
Số Quyết định: 103328/QĐ-SHTT.IP

(45) 25/07/2025 448B

(43) 25/08/2021 401 A

(21) 1-2021-02391

(85) 29/04/2021

(22) 29/10/2018

(86) PCT/CN2018/112453 29/10/2018

(87) WO2020/087212 A1 07/05/2020

(51) ***H04W 4/00***

(73) **GUANGDONG OPPO MOBILE TELECOMMUNICATIONS CORP., LTD.** (CN)
No.18 Haibin Road, Wusha, Chang'an Dongguan, Guangdong 523860, China

(72) ZHAO, Zhenshan (CN); LIN, Huei-Ming (AU); LU, Qianxi (CN)

(74) Công Ty Luật TNHH ZILHN (VIỆT NAM) (ZILHN)

(54) **PHƯƠNG PHÁP XÁC ĐỊNH CHẾ ĐỘ TRUYỀN TRONG LIÊN KẾT BIÊN, THIẾT BỊ ĐẦU CUỐI VÀ THIẾT BỊ MẠNG**

(57) Sáng chế đề xuất phương pháp xác định chế độ truyền trong liên kết biên, thiết bị đầu cuối và thiết bị mạng. Phương pháp bao gồm: thiết bị đầu cuối thứ nhất xác định chế độ truyền thứ nhất từ nhiều chế độ truyền; và thiết bị đầu cuối thứ nhất thực hiện, bằng cách sử dụng chế độ truyền thứ nhất, truyền thông liên kết biên với các thiết bị đầu cuối khác. Phương pháp xác định chế độ truyền trong liên kết biên, thiết bị đầu cuối và thiết bị mạng theo các phương án của sáng chế cho phép thiết bị đầu cuối sử dụng chế độ truyền phù hợp để truyền thông liên kết biên.

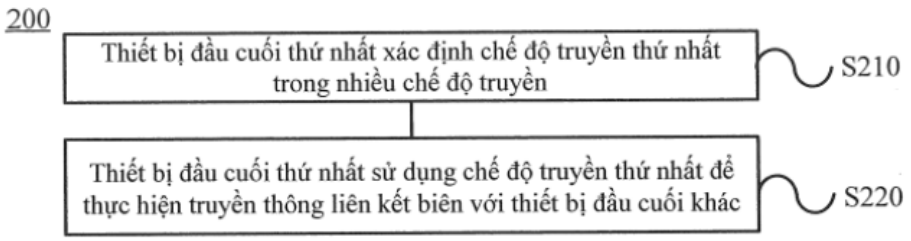

FIG. 3

(11) **1-0048660 B**

(15) 11/06/2025
Số Quyết định: 103330/QĐ-SHTT.IP

(45) 25/07/2025 448B

(43) 26/06/2023 423 A

(21) 1-2023-01588

(22) 14/03/2023

(30) 2022-051923 28/03/2022 JP

(51) ***B62J 23/00***

(73) **HONDA MOTOR CO., LTD.** (JP)
1-1, Minami-Aoyama 2-chome, Minato-ku, Tokyo, 107-8556 Japan

(72) Takamitsu HATAKEYAMA (JP); Yu MIYAJIMA (JP); Katsumasa MUKAI (JP); Yuhan WU (TW); Tadamasa MAEDA (JP)

(74) Công ty TNHH Dịch vụ sở hữu trí tuệ ALPHA (ALPHA PLUS CO., LTD.)

(54) **XE KIỂU NGỒI ĐỂ CHÂN HAI BÊN**

(57) Mục đích của sáng chế là hạn chế nước, mà chảy dọc theo tấm ốp gầm xe, bị văng lên và cho phép giảm tiếng ồn sinh ra bởi gió thổi khi chạy xe.
Trong xe kiểu ngồi để chân hai bên có tấm ốp gầm xe (40) để che thân xe (11) từ phía dưới ở giữa bánh trước (13) và bánh sau (15), tấm ốp gầm xe (40) có gân chống bắn nước (53) nhô xuống phía dưới từ mặt dưới của tấm ốp gầm xe (40) và kéo dài theo hướng chiều dọc xe, khi nhìn từ phía trước xe, tấm ốp gầm xe (40) có phần nhô (52) gối chồng từ phía trước xe lên gân chống bắn nước (53).

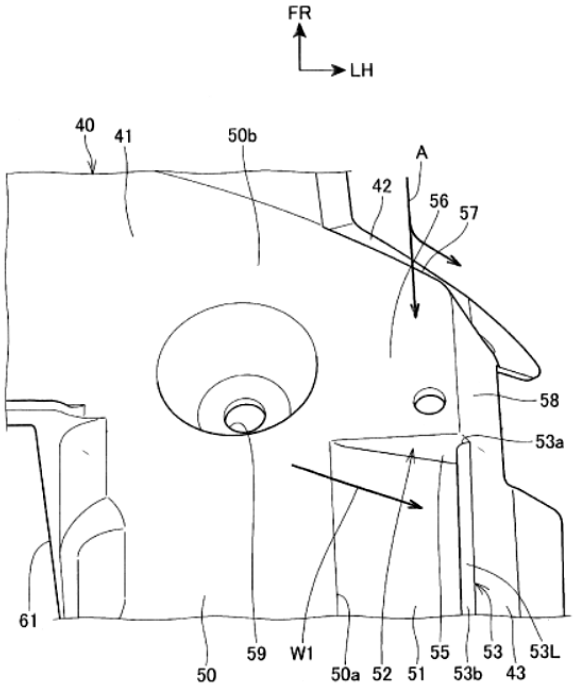

FIG.4

(11) **1-0048661 B**

(15) 12/06/2025
Số Quyết định: 103855/QĐ-SHTT.IP

(45) 25/07/2025 448B

(43) 26/04/2021 397 A

(21) 1-2020-06723

(85) 20/11/2020

(22) 29/04/2019

(86) PCT/IB2019/053483 29/04/2019

(30) 62/665,065 01/05/2018 US

(87) WO2019/211719 07/11/2019

(51) ***B24B 1/00***; *B24B 7/24; B24B 29/00; B24B 41/047; B24B 19/03; B24B 27/033*

(73) **3M INNOVATIVE PROPERTIES COMPANY** (US)
3M Center, Post Office Box 33427, Saint Paul, Minnesota 55133-3427, United States of America

(72) SVENTEK, Bruce A. (US); LOPER, Stephen C. (US); JAVID, Samad (US); BAIRD, David G. (US)

(74) Công ty TNHH Tầm nhìn và Liên danh (VISION & ASSOCIATES CO.LTD.)

(54) **DỤNG CỤ MÀI QUAY, CỤM MÁY VÀ PHƯƠNG PHÁP ĐÁNH BÓNG VẬT NỀN**

(57) Sáng chế đề cập đến vật dụng mài, dụng cụ mài quay, cụm máy bao gồm dụng cụ mài quay và phương pháp đánh bóng vật nền. Vật dụng mài bao gồm lớp mài có bề mặt tiếp xúc, lớp thứ nhất được ghép nối với lớp mài, và lớp thứ hai được ghép nối với lớp thứ nhất. Lớp thứ nhất được tạo kết cấu để tạo ra áp lực tiếp xúc cho lớp mài, như nhờ có độ cứng cao hơn lớp thứ hai chẳng hạn. Lớp thứ hai được tạo kết cấu để tạo ra khả năng tương hợp của lớp mài, như nhờ có hệ số nén cao hơn lớp thứ nhất chẳng hạn. Vật dụng mài thu được có thể tác động áp lực tiếp xúc đồng nhất lên vật nền với khả năng tương hợp xung quanh vật nền tăng, nên giảm được độ trễ, nâng cao được độ đồng nhất tốc độ loại bỏ, và/hoặc nâng cao được tuổi thọ so với vật dụng mài không sử dụng kết cấu nhiều lớp được mô tả ở trên.

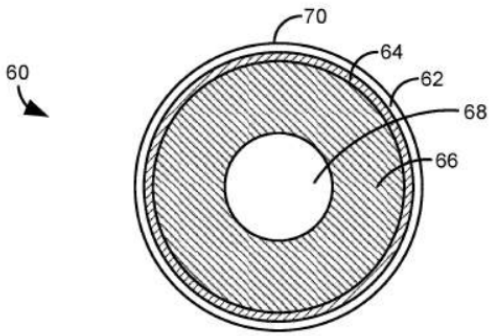

Fig. 2

(11) **1-0048662 B**

(15) 12/06/2025
Số Quyết định: 103856/QĐ-SHTT.IP

(45) 25/07/2025 448B

(43) 25/03/2021 396 A

(21) 1-2020-07046

(22) 04/12/2020

(51) ***A47K 7/04***

(73) **NGÔ ĐẮC THUẦN** (VN)
282/50 Nguyễn Tri Phương, Phường 4, Quận 10, Thành phố Hồ Chí Minh

(72) Ngô Đắc Thuần (VN); Hoàng Việt Hà (VN); Phạm Minh Tuấn (VN)

(54) **MÁY RỬA TAY, KHỬ TRÙNG, MÁT XA TỰ ĐỘNG VÀ PHƯƠNG PHÁP VỆ SINH TAY ĐƯỢC THỰC HIỆN BỞI MÁY NÀY**

(57) Sáng chế đề cập đến máy rửa tay, khử trùng và mát xa tự động (100) có cấu tạo bao gồm một màn hình cảm ứng LCD (110), bộ đèn LED tín hiệu (120), khung máy (210), bộ phận điều khiển khóa cổ tay (220), bộ phận điều khiển di chuyển (230), bộ phận rửa và khử trùng (240), ít nhất một đèn UV (250), bộ phận xử lý nước thải (260), bộ phận bơm nước và thổi khí (270), nguồn năng lượng (280), bộ điều khiển (290). Màn hình cảm ứng LCD (110), bộ đèn LED tín hiệu (120) được lắp đặt ở mặt trước (101), bên ngoài của vỏ (102). Khung máy (210) dùng để kết nối cơ học với bộ phận điều khiển khóa cổ tay (220), bộ phận điều khiển di chuyển (230), bộ phận rửa và khử trùng (240), đèn UV (250), bộ phận xử lý nước thải (260), bộ phận bơm nước và thổi khí (270), nguồn năng lượng (280). Bộ phận điều khiển khóa cổ tay (220) dùng để đóng/mở giúp ngăn chặn không cho nước, dung dịch xà phòng, không khí làm khô và dung dịch khử trùng đi ra ngoài. Bộ phận điều khiển di chuyển (230) dùng để điều khiển và định hướng di chuyển cho bộ phận rửa và khử trùng (240). Bộ phận rửa và khử trùng (240) được dùng để rửa, khử trùng và mát xa tay. Các đèn UV (250) có nhiệm vụ khử trùng bên trong máy. Bộ phận xử lý nước thải (260) được dùng để đưa nước thải bên trong máy ra ngoài. Bộ phận bơm nước và thổi khí (270) có nhiệm vụ đưa nước sạch, dung dịch xà phòng, dung dịch khử trùng và không khí đến bộ phận rửa và khử trùng (240) để tiến hành vệ sinh tay. Nguồn năng lượng (280) được sử dụng để cung cấp năng lượng cho màn hình cảm ứng LCD (110), bộ đèn LED tín hiệu (120), bộ phận điều khiển khóa cổ tay (220), bộ phận điều khiển di chuyển (230), bộ phận rửa và khử trùng (240), đèn UV (250), bộ phận bơm nước và thổi khí (270), bộ điều khiển (290) bằng các kết nối điện;Bộ điều khiển (290) nhận năng lượng từ nguồn năng lượng (280), được lập trình phần mềm điều khiển dùng để điều khiển màn hình LCD (110), bộ đèn LED tín hiệu (120), động cơ thứ nhất (222), động cơ thứ hai (231), động cơ thứ ba (242), động cơ thứ tư (243), động cơ thứ năm (244), động cơ thứ sáu (245), đèn UV (250), máy bơm nước và thổi khí (270), bộ lọc nước (272). Ngoài ra, sáng chế còn đề cập đến một phương pháp vệ sinh tay được thực hiện bởi máy này.

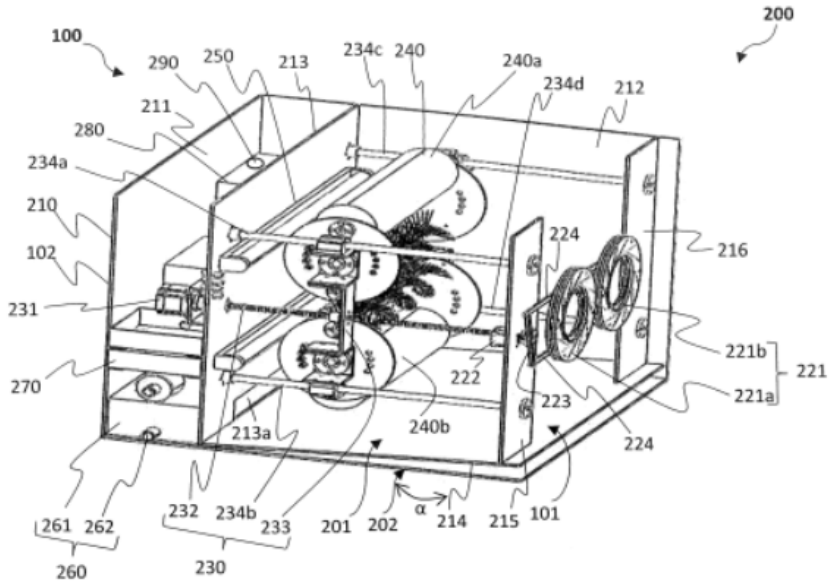
100
200
290
250
213
234c
240
240a
234d
212
211
280
234a
210
102
231
270
224
216
221b
221
221a
222
223
213a
240b
224
261
262
260
232
234b
230
233
201
202
α
214
215
101

HÌNH 2A

(11) **1-0048663 B**
(15) 12/06/2025
Số Quyết định: 103857/QĐ-SHTT.IP
(45) 25/07/2025 448B
(43) 25/03/2021 396 A
(21) 1-2020-07579
(22) 28/12/2020
(51) ***F02B 39/00***; *F02B 67/00; F02B 61/00*
(73) **CÔNG TY TNHH SẢN XUẤT THƯƠNG MẠI DỊCH VỤ NGUYÊN CHÍ** (VN)
49/21 Đường TL41, Khu phố 1, Phường Thạnh Lộc, Quận 12, Thành phố Hồ Chí Minh
(72) Lê Thành Nguyên (VN)
(74) Công Ty Cổ Phần Tư Vấn BIGPRO (BIGPRO CONSULTATION JOIN STOCK)
(54) **TUABIN TĂNG ÁP**

(57) Sáng chế đề cập đến tuabin tăng áp bao gồm: bánh quay được gắn với trục trung tâm, bánh quay này là một bánh đà và có các cánh tuabin có dạng vật chứa có miệng hở và đáy, ví dụ như có dạng cái gầu trong các guồng nước của tuabin, được tạo ra thuôn nhỏ dần từ phía miệng hở tới đáy; buồng đốt để đốt cháy hỗn hợp không khí cao áp và nhiên liệu cháy được đưa vào bên trong, buồng đốt này có họng xả để xả khí cao áp được giãn nở trong buồng đốt khi được đốt cháy, trong đó họng xả xả khí cao áp được giãn nở theo hướng tiếp tuyến với bánh quay và được bố trí ở vị trí tương ứng để xả vào miệng hở của các cánh tuabin, để làm cho bánh đà quay; hai thiết bị nén không khí dùng chung một trục nén không khí được bố trí không đồng trục với trục trung tâm và ở phía bên ngoài bề mặt theo chu vi ngoài của bánh đà và hai thiết bị nén không khí được bố trí hai bên của bánh quay khi nhìn theo hướng vuông góc với trục trung tâm; trục nén không khí được dẫn động quay bởi trục trung tâm thông qua truyền động bánh răng để làm cho thiết bị nén không khí hút và nén không khí bên ngoài, đưa vào bên trong buồng đốt nêu trên. Tuabin tăng áp theo sáng chế có thể ứng dụng hiệu quả để để dẫn động cho các phương tiện giao thông, tàu thuyền, ô tô, hoặc tạo không khí nén công suất cao.

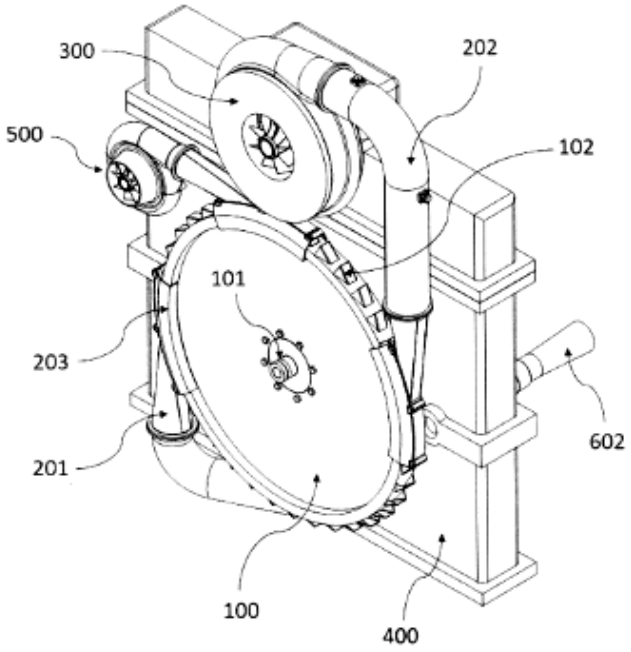

Hình 1

(11) **1-0048664 B**

(15) 12/06/2025
Số Quyết định: 103859/QĐ-SHTT.IP

(45) 25/07/2025 448B

(43) 25/08/2023 425 A

(21) 1-2023-02622

(22) 20/04/2023

(51) ***B62J 1/00***

(73) **CÔNG TY TNHH PRO ACTIVE GLOBAL VIỆT NAM** (VN)
Lô A1-A7, đường N2, khu công nghiệp Đại Đăng, phường Phú Tân, thành phố Thủ Dầu Một, tỉnh Bình Dương, Việt Nam

(72) TSAI, SHANG - TSANG (TW)

(74) Công ty TNHH một thành viên Trường Luật (Trường Luật)

(54) **KẾT CẤU KHÓA CỐ ĐỊNH GỌNG CỦA YÊN XE ĐẠP**

(57) Kết cấu khóa cố định gọng của yên xe đạp với bên dưới thân yên xe có điểm cố định cho phép đầu uốn gập của gọng yên có thể tháo/lắp; hai chân gọng giãn dài tạo thành đoạn chịu kẹp và hai chân uốn gập gắn vào rãnh cắm của bộ phận liên kết (liên kết chân gọng và hai lò xò sau yên xe), đầu hai chân gọng được gắn cố định tại miếng lồi định vị của bộ phận liên kết bởi phụ kiện chặn được trượt cùng hướng với gọng yên vào bên trong, đồng thời khóa cố định bởi bộ phận cố định (được cắm từ trên xuống, từ giữa phần đế yên và bộ phận liên kết); phụ kiện chặn còn có 2 rãnh đàn hồi tạo không gian đàn hồi chống xung động, tạo cảm giác thoải mái khi ngồi yên xe.

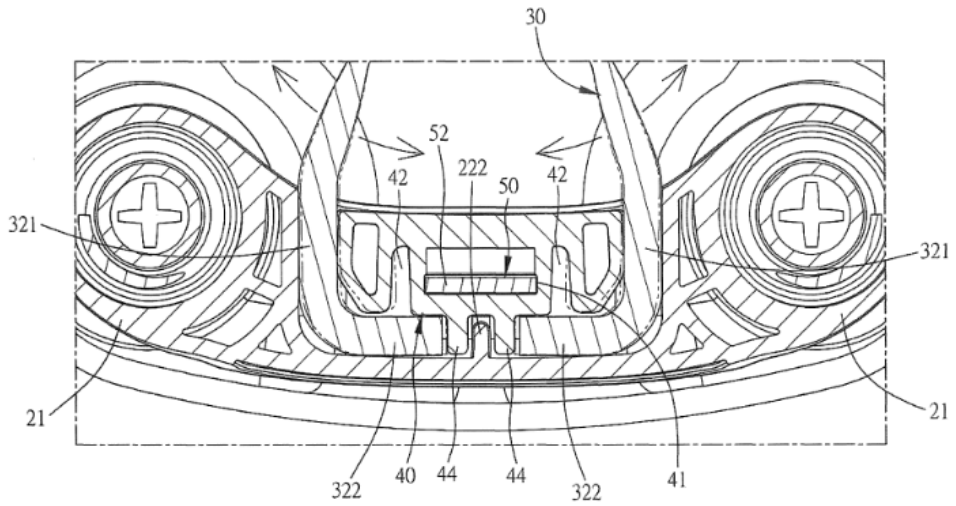

H.6

(11) **1-0048665 B**

(15) 12/06/2025
Số Quyết định: 104021/QĐ-SHTT.IP

(45) 25/07/2025 448B

(43) 25/10/2022 415 A

(21) 1-2022-03233

(22) 23/05/2022

(51) ***G05B 15/00***; *B01D 53/00*

(73) **HOÀNG ANH** (VN)
Phòng 106, Nhà C3, Trường Đại học Bách Khoa Hà Nội, số 1 Đại Cồ Việt, Hai Bà Trương, Hà Nội

(72) Hoàng Anh (VN); Nguyễn Vũ Thanh (VN); Phạm Minh Tú (VN)

(54) HỆ THỐNG LỌC ÁP SUẤT THẤP NÂNG CẤP CHẤT LƯỢNG KHÍ NGHÈO LÀM NHIÊN LIỆU TÍCH HỢP BỘ ĐIỀU KHIỂN LOGIC KHẢ TRÌNH (PLC) CHO MÁY PHÁT ĐIỆN CHUYỂN ĐỔI DÙNG NHIÊN LIỆU KHÍ

(57) Sáng chế đề cập tới hệ thống lọc áp suất thấp nâng cấp chất lượng khí nghèo (biogas) làm nhiên liệu để đảm bảo nồng độ H2S trong khí sau khi được nâng cấp nhỏ hơn 150-200ppm, và việc tích hợp hệ thống điều khiển logic khả trình (PLC - Programmable logic controller) để điều khiển toàn bộ hệ thống máy phát điện chạy nhiên liệu khí được nâng cấp chất lượng sau khi lọc áp suất thấp qua hệ thống lọc áp suất thấp. Hệ thống lọc theo sáng chế bao gồm: tháp lọc thô (24) chưa NaOH, để lọc thô H2S và CO2 trong khí đầu vào phía sau, với dung dịch được phun dưới dạng sương, tháp lọc thô được thiết kế với hai thân tháp nối thông với bể chứa dung dịch NaOH phía dưới, dòng khí nghèo tiếp xúc với dung dịch ở dạng sương theo hai hướng dòng chảy thuận và nghịch; tháp tách hơi ẩm chủ động (9) dùng nước lạnh để làm hơi nước sau lọc thô được ngưng tụ; tháp lọc khô (1, 2) sử dụng hạt lọc chứa Fe2O3 để hấp thụ thành phần khí H2S còn sót lại sau tháp lọc thô, chiều cao tháp sẽ gấp ít nhất 03 lần so với đường kính tháp, túi chứa khí (11), và bơm thổi khí nếu đường ống cấp khí quá dài và áp suất khí từ bể thấp.

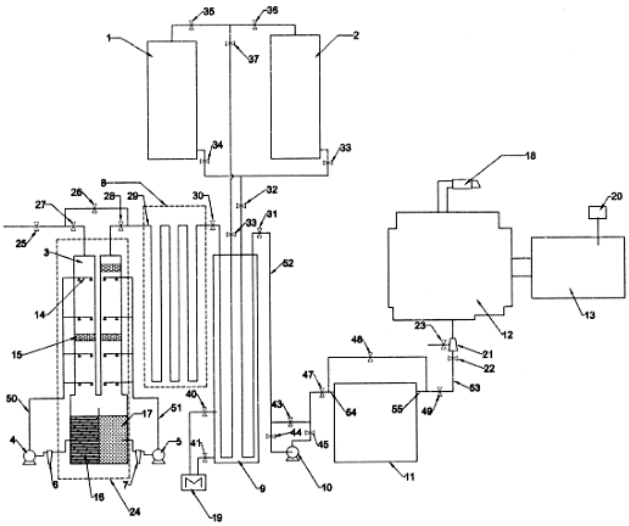

Hình 1

(11) **1-0048666 B**

(15) 12/06/2025
Số Quyết định: 104022/QĐ-SHTT.IP

(45) 25/07/2025 448B

(43) 27/11/2023 428 A

(21) 1-2023-04428

(22) 06/07/2023

(51) ***G05D 1/00***; *G05D 1/02; B65G 1/00; B65G 43/00*

(73) **VIỆN CƠ HỌC, VIỆN HÀN LÂM KHOA HỌC VÀ CÔNG NGHỆ VIỆT NAM** (VN)
264 Đội Cấn, quận Ba Đình, thành phố Hà Nội, Việt Nam

(72) Nguyễn Thị Hồng Hạnh (VN); Trương Xuân Hùng (VN); Nguyễn Đức Minh (VN)

(54) **CỤM CƠ CẤU ĐIỀU CHỈNH HƯỚNG VÀ ROBOT VẬN CHUYỂN HÀNG HOÁ TRONG NHÀ KHO BAO GỒM CỤM CƠ CẤU ĐIỀU CHỈNH HƯỚNG NÀY**

(57) Sáng chế đề xuất cơ cấu điều chỉnh hướng để điều chỉnh, thay đổi vùng không gian phát hiện vật cản cho robot trong nhà kho, phục vụ hoạt động giám sát và điều khiển tránh vật cản của robot, cơ cấu này về cơ bản bao gồm a) cảm biến siêu âm, b) chốt giữ, c) tấm gá chốt giữ, d) chi tiết quay, e) tấm gá cảm biến, f) bộ kẹp chi tiết quay với nửa trên và nửa dưới, g) sống trượt của chi tiết quay. Sáng chế còn đề xuất cụm cơ cấu điều chỉnh hướng và robot vận chuyển hàng hoá trong nhà kho bao gồm cơ cấu điều chỉnh hướng này điều chỉnh, thay đổi vùng không gian phát hiện vật cản.

Trong nhà kho sử dụng robot vận chuyển, hàng hoá được bố trí trong giá hàng có chiều cao lớn và nằm ở phía trên robot. Đây là hệ hai vật liên kết robot-giá hàng có toạ độ điểm trọng tâm nằm cao hơn robot. Vấn đề an toàn cho robot cũng như hàng hoá trong quá trình di chuyển là yêu cầu bắt buộc, do đó robot phải có khả năng phát hiện vật cản thông qua khả năng dò tìm tự động trong vùng không gian ở phía trước robot. Giải pháp theo sáng chế cho phép thay đổi vùng không gian phát hiện vật cản của robot, bao gồm mở rộng, hoặc thu hẹp, hoặc quay một góc nhất định sang bên trái hoặc bên phải, một cách nhanh chóng, đơn giản và không cần phải chỉnh sửa lại cấu trúc cơ khí robot. Giải pháp còn cho phép thiết lập vùng không gian phát hiện vật cản cho robot để tối ưu theo sơ đồ mặt bằng nhà kho với đường đi có độ rộng khác nhau và kiểu chân giá hàng khác nhau. Việc thiết lập chỉ thực hiện một lần duy nhất và không cần phải thay đổi trong suốt quá trình robot hoạt động. Khi chuyển sang nhà kho có sơ đồ mặt bằng khác, việc thiết lập có thể được thực hiện lại lần nữa một cách thuận lợi, dễ dàng.

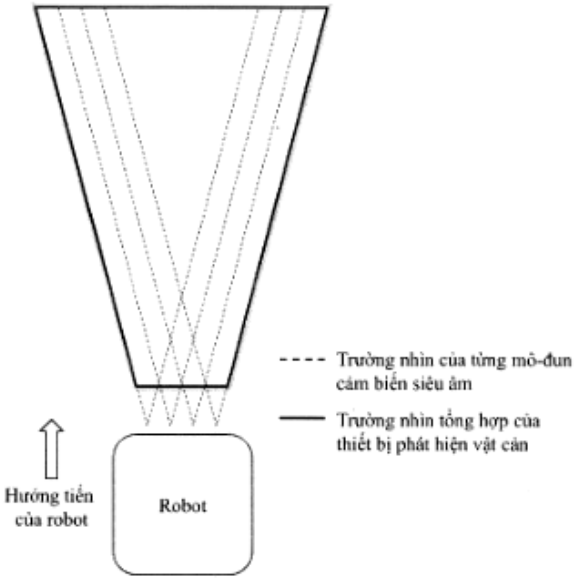
Trường nhìn của từng mô-đun cảm biến siêu âm
Trường nhìn tổng hợp của thiết bị phát hiện vật cản
Hướng tiến của robot
Robot

Hình 4

(11) **1-0048667 B**

(15) 12/06/2025
Số Quyết định: 104023/QĐ-SHTT.IP

(45) 25/07/2025 448B

(43) 27/03/2023 420 A

(21) 1-2022-04119

(22) 30/06/2022

(51) ***G06F 16/00***

(73) **TẬP ĐOÀN CÔNG NGHIỆP - VIỄN THÔNG QUÂN ĐỘI** (VN)
Lô D26 Khu đô thị mới Cầu Giấy, phường Yên Hoà, quận Cầu Giấy, thành phố Hà Nội

(72) Nguyễn Thị Hoài Phương (VN); Nguyễn Xuân Tiến (VN); Chu Hữu Tiến Nam (VN)

(74) Công ty TNHH NACILAW (NACILAW)

(54) PHƯƠNG PHÁP TÌM KIẾM TẬP TỪ KHÓA TRONG VĂN BẢN

(57) Phương pháp tìm kiếm tập từ khóa trong văn bản bao gồm các bước: bước 1: tiền xử lý tập từ khóa; bước 2: tiền xử lý văn bản đầu vào; bước 3: tìm kiếm từ khóa trong văn bản đầu vào. Đánh giá chung, trong các trường hợp, phương pháp tìm kiếm tập từ khóa trong văn bản này đảm bảo được các yếu tố: tối ưu về cả tốc độ tìm kiếm lẫn số lượng tập từ khóa tìm kiếm, đồng thời có thể linh động thêm bớt từ khóa trong quá trình tìm kiếm mà không ảnh hưởng hiệu năng.

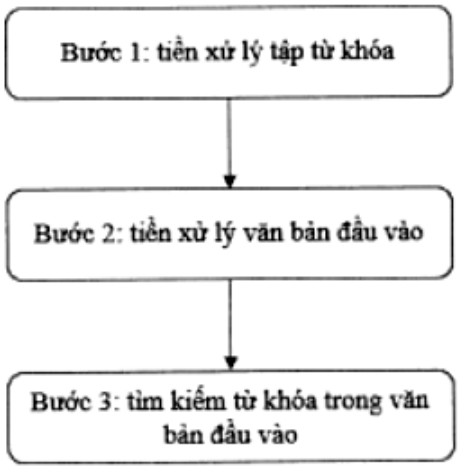

Hình 3

(11) **1-0048668 B**

(15) 12/06/2025
Số Quyết định: 104025/QĐ-SHTT.IP

(45) 25/07/2025 448B

(43) 27/03/2023 420 A

(21) 1-2022-08060

(22) 09/12/2022

(51) ***B61D 11/00***; *B65G 35/00*

(73) **VIỆN CƠ KHÍ NĂNG LƯỢNG VÀ MỎ - VINACOMIN** (VN)
Số 565 Nguyễn Trãi, Thanh Xuân Nam, Thanh Xuân, Hà Nội

(72) Trần Đức Thọ (VN); Bùi Tiến Sỹ (VN)

(54) **PHƯƠNG TIỆN VẬN TẢI VẬT TƯ DÀI TRÊN XE QUAY DÙNG TRONG HẦM LÒ**

(57) Sáng chế đề xuất phương tiện vận tải vật tư dài trong hầm lò bằng hai xe quay với các chốt đứng, kết nối với nhau thông qua các thanh nối, đồng thời có các cơ cấu cũi chặn và xích liên kết. Trong đó xe quay được cấu tạo từ: cặp trục bánh xe, khung xe, mâm quay được cố định trên khung xe sao cho mâm quay có tâm quay đứng vuông góc với mặt phẳng mâm quay, giá xoay được đặt trên mâm quay thông qua nối trục giữa tâm mâm quay, các con lăn của giá xoay được quay trên bề mặt giá xoay, chốt nối nhanh dùng để liên kết giữa khung ép và giá xoay, và con đội để hạn vị góc xoay của giá xoay.

(11) **1-0048669 B**

(15) 12/06/2025
Số Quyết định: 104026/QĐ-SHTT.IP

(45) 25/07/2025 448B

(43) 25/03/2024 432 A

(21) 1-2022-06013

(22) 19/09/2022

(51) ***H02J 50/00***; *A61N 1/00*

(73) **TRƯỜNG ĐẠI HỌC NGUYỄN TẤT THÀNH** (VN)
300A Nguyễn Tất Thành, Phường 13, Quận 4, thành phố Hồ Chí Minh

(72) Trần Viết Thắng (VN); Nguyễn Chí Ngôn (VN); Nguyễn Thanh Phương (VN)

(54) **HỆ THỐNG ĐO TÍN HIỆU ĐIỆN TIM VÀ THEO DÕI SỰ BIẾN THIÊN NHỊP TIM KHÔNG DÙNG PIN VÀ KẾT NỐI KHÔNG DÂY VỚI THIẾT BỊ ĐỌC**

(57) Sáng chế đề cập đến hệ thống đo tín hiệu điện tim và theo dõi sự biến thiên nhịp tim không dùng pin và kết nối không dây với thiết bị đọc, bao gồm: i) bộ cảm biến đo tín hiệu điện tim không dùng pin bao gồm:ăng-ten thứ nhất được cấu hình để nhận năng lượng từ sóng vô tuyến; thiết bị thu hoạch năng lượng từ sóng vô tuyến được kết nối điện với ăng-ten thứ nhất; thẻ nhận dạng sóng vô tuyến siêu cao được ghép nối điện với ăng-ten thứ hai, và kết nối điện vi xử lý năng lượng thấp; cảm biến đo tín hiệu điện tim liên kết điện với vi xử lý năng lượng thấp; vi xử lý năng lượng thấp kết nối điện với thiết bị thu hoạch năng lượng từ sóng vô tuyến, thẻ nhận dạng sóng vô tuyến siêu cao, và cảm biến đo tín hiệu điện tim; ii) thiết bị đọc nhận dạng sóng vô tuyến siêu cao thu nhận dữ liệu tín hiệu đo điện tim từ bộ cảm biến đo tín hiệu điện tim; và iii) thiết bị theo dõi sự biến thiên nhịp tim thu nhận và xử lý dữ liệu tín hiệu đo điện tim.

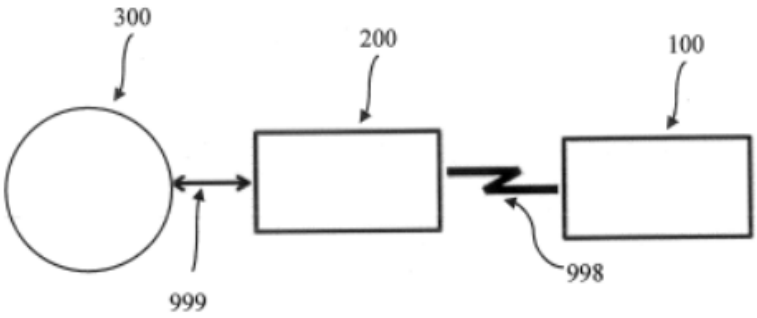

FIG.1

(11) **1-0048670 B**

(15) 12/06/2025
Số Quyết định: 104027/QĐ-SHTT.IP

(45) 25/07/2025 448B

(43) 25/03/2024 432 A

(21) 1-2022-06012

(22) 19/09/2022

(51) ***H02J 50/00***; *A61N 1/00*

(73) **TRƯỜNG ĐẠI HỌC NGUYỄN TẤT THÀNH** (VN)
300A Nguyễn Tất Thành, Phường 13, Quận 4, thành phố Hồ Chí Minh

(72) Trần Viết Thắng (VN); Nguyễn Chí Ngôn (VN); Nguyễn Thanh Phương (VN)

(54) **THIẾT BỊ CẢM BIẾN ĐO TÍN HIỆU ĐIỆN TIM KHÔNG DÙNG PIN**

(57) Sáng chế đề cập đến thiết bị thiết bị cảm biến đo tín hiệu điện tim sử dụng năng lượng thu hoạch, bao gồm: ăng-ten thứ nhất được cấu hình để nhận năng lượng từ sóng vô tuyến của thiết bị đọc nhận dạng sóng vô tuyến siêu cao cách xa bộ cảm biến đo tín hiệu điện tim; thiết bị thu hoạch năng lượng từ sóng vô tuyến được kết nối điện với ăng-ten thứ nhất; thẻ nhận dạng sóng vô tuyến siêu cao được ghép nối điện với ăng-ten thứ hai, và kết nối điện vi xử lý năng lượng thấp; cảm biến đo tín hiệu điện tim liên kết điện với vi xử lý năng lượng thấp; và vi xử lý năng lượng thấp kết nối điện với thiết bị thu hoạch năng lượng từ sóng vô tuyến, thẻ nhận dạng sóng vô tuyến siêu cao, và cảm biến đo tín hiệu điện tim, và được cấu hình để xử lý thông tin điện áp trong thiết bị thu hoạch năng lượng từ sóng vô tuyến và điều khiển cảm biến đo tín hiệu điện tim.

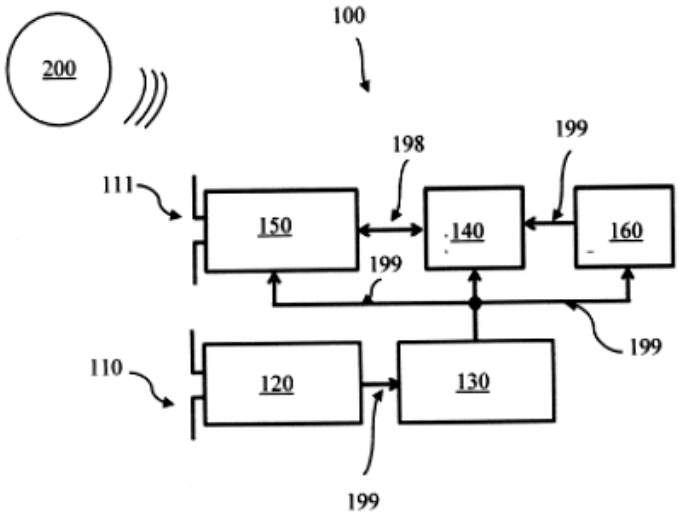

FIG.1

(11) **1-0048671 B**

(15) 12/06/2025
Số Quyết định: 104106/QĐ-SHTT.IP

(45) 25/07/2025 448B

(43) 25/10/2023 427 A

(21) 1-2023-01915

(22) 23/03/2023

(51) ***A01N 59/16***; *C08B 37/08; A61P 31/02*

(73) **CÔNG TY CỔ PHẦN ĐẦU TƯ VÀ ỨNG DỤNG KHOA HỌC CÔNG NGHỆ HTT** (VN)
Số 25 ngõ 79, đường Nguyễn Chí Thanh, phường Láng Hạ, quận Đống Đa, Thành phố Hà Nội

(72) Đỗ Hoàng Tùng (VN)

(54) **QUY TRÌNH SẢN XUẤT DUNG DỊCH KHỬ TRÙNG TRÊN CƠ SỞ PHỨC HỢP NANO BẠC PLASMA VÀ ĐỒNG CHELAT-CHITOSAN**

(57) Sáng chế đề cập đến quy trình sản xuất dung dịch sát khuẩn trên cơ sở nano bạc plasma. Bằng cách tạo ra các hạt nano bạc trong môi trường plasma trên cơ sở tổng hợp điện hóa, quy trình cho phép thu được vật liệu nano bạc plasma có hiệu quả sát khuẩn vượt trội. Ngoài ra, sáng chế còn đề cập đến dung dịch sát khuẩn thu được bằng quy trình này. Sản phẩm dung dịch sát khuẩn chứa nano bạc plasma theo sáng chế cho phép ứng dụng làm dung dịch bảo vệ thực vật, khử khuẩn trong thuỷ sản và ứng dụng làm vật liệu làm sạch bề mặt.

(11) **1-0048672 B**

(15) 12/06/2025
Số Quyết định: 104107/QĐ-SHTT.IP

(45) 25/07/2025 448B

(43) 25/11/2022 416 A

(21) 1-2022-06009

(22) 19/09/2022

(51) ***G01C 25/00***

(73) **TẬP ĐOÀN CÔNG NGHIỆP - VIỄN THÔNG QUÂN ĐỘI** (VN)
Lô D26 Khu đô thị mới Cầu Giấy, phường Yên Hoà, quận Cầu Giấy, thành phố Hà Nội

(72) Nguyễn Đức Anh (VN); Đỗ Tùng Dương (VN); Vương Xuân Chiến (VN); Hoàng Văn Hiệp (VN); Trịnh Hải Nam (VN); Lương Văn Mạnh (VN)

(74) Công ty TNHH NACILAW (NACILAW)

(54) **PHƯƠNG PHÁP BÙ SAI SỐ ỨNG DỤNG TRONG CẢM BIẾN QUÁN TÍNH DỰA TRÊN NỀN TẢNG KHUNG XOAY KÉP**

(57) Sáng chế đề xuất phương pháp bù sai số ứng dụng trong cảm biến quán tính dựa trên nền tảng khung xoay kép. Phương pháp bao gồm các bước: bước 1: thực hiện điều khiển động cơ; bước 2: thực hiện ước lượng sai số của cảm biến; bước 3: thực hiện chạy thuật toán định vị. Đây là phương pháp áp dụng các thuật toán để ước lượng và bù sai số tồn tại trong phép đo của cảm biến. Kết quả sẽ làm tăng chất lượng đầu ra cho hệ thống cảm biến quán tính (IMU). Dẫn tới, cảm biến quán tính cấp thấp có sai số tương đương với loại cảm biến cấp cao hơn và điều này sẽ làm giảm giá thành của hệ thống so với các hệ thống cảm biến cùng cấp độ.

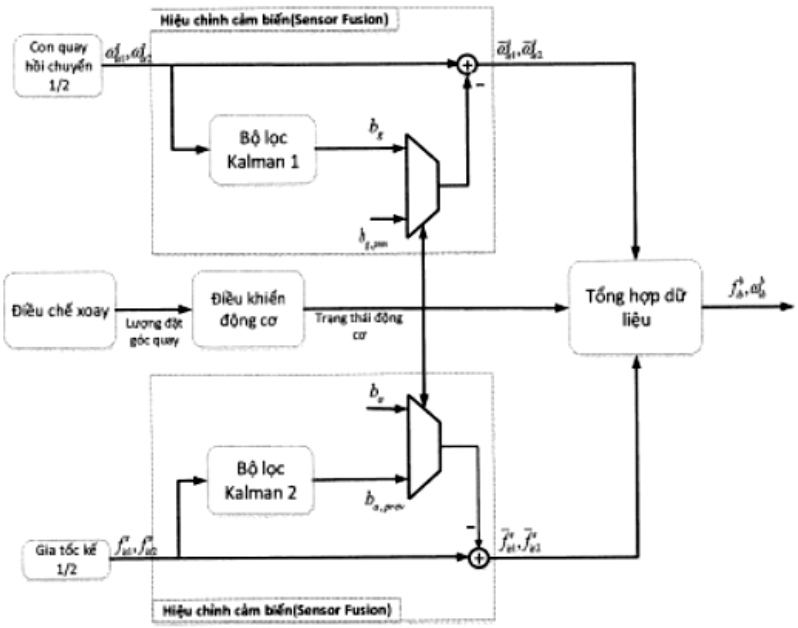

Hình 3

(11) **1-0048673 B**

(15) 12/06/2025
Số Quyết định: 104108/QĐ-SHTT.IP

(45) 25/07/2025 448B

(43) 27/01/2023 418 A

(21) 1-2022-07602

(22) 21/11/2022

(51) ***C10L 10/00***; *C10L 10/08; C10L 10/06; C10L 10/02; C10L 10/04*

(73) **PHÒNG THÍ NGHIỆM TRỌNG ĐIỂM CÔNG NGHỆ LỌC HÓA DẦU** (VN)
Số 2 Phạm Ngũ Lão, Hoàn Kiếm, Hà Nội, Việt Nam

(72) Vũ Thị Thu Hà (VN)

(54) **CHẤT PHỤ GIA DÙNG CHO QUÁ TRÌNH ĐỐT CHÁY NHIÊN LIỆU RẮN VÀ QUY TRÌNH SẢN XUẤT CHẤT PHỤ GIA NÀY**

(57) Sáng chế đề cập đến chất phụ gia dùng cho các quá trình đốt nhiên liệu rắn (than, sinh khối) vừa có tính năng nâng cao hiệu quả đốt nhiên liệu, giảm tiêu thụ nhiên liệu, vừa có khả năng ngăn ngừa bám cặn thành buồng đốt và giảm phát thải khí ô nhiễm, đảm bảo lò đốt vận hành ổn định và có hiệu quả cao ngay cả khi sử dụng nhiên liệu có chất lượng xấu. Chất phụ gia bao gồm thành phần kích hoạt có khả năng phân cực cao; thành phần hoạt tính có khả năng sinh ra các tâm hoạt tính; thành phần bổ trợ có khả năng xúc tiến cho quá trình sinh ra các tâm hoạt tính; thành phần ổn định giúp điều hòa các tính chất hóa lý và giúp tạo ra chế phẩm có tính chất ổn định theo tỷ lệ thành phần (% khối lượng) như sau:

- Thành phần kích hoạt: 20 - 30
- Thành phần hoạt tính: 50 - 60
- Thành phần bổ trợ: 5 - 9
- Thành phần ổn định : 1 – 5 và
- Dung môi: vừa đủ

Ngoài ra, sáng chế cũng đề cập đến quy trình sản xuất chất phụ gia này.

(11) **1-0048674 B**
(15) 12/06/2025
Số Quyết định: 104109/QĐ-SHTT.IP
(45) 25/07/2025 448B
(43) 25/01/2021 394 A
(21) 1-2020-04420
(22) 30/07/2020
(51) ***H01Q 13/00***; *H01P 1/00; H01P 5/00*
(73) **TẬP ĐOÀN CÔNG NGHIỆP - VIỄN THÔNG QUÂN ĐỘI** (VN)
Lô D26 Khu đô thị mới Cầu Giấy, phường Yên Hoà, quận Cầu Giấy, thành phố Hà Nội.
(72) Ngô Thị Hường (VN); Nguyễn Quốc Duy (VN); Phạm Đình Hưng (VN); Trần Hoàng Việt (VN); Nguyễn Văn Nghĩa (VN)
(74) Công ty TNHH Tư vấn Quốc Dân (NACILAW)
(54) **TẢI CÔNG SUẤT ỐNG SÓNG**

(57) Sáng chế trình bày về thiết kế tải công suất ống sóng ứng dụng trong các hệ thống ăng-ten mảng khe sóng chạy và các hệ thống ăng-ten đường truyền khác có sử dụng cấu trúc ống dẫn sóng. Các thành phần chính bên ngoài của tải bao gồm: thân vỏ ống sóng, rãnh tản nhiệt, mặt bích chuẩn, nắp và gioăng cao su chống nước, thiết kế bên trong là sự kết hợp giữa bộ chuyển đổi dạng bậc thang và bộ chia công suất dạng mạch in.

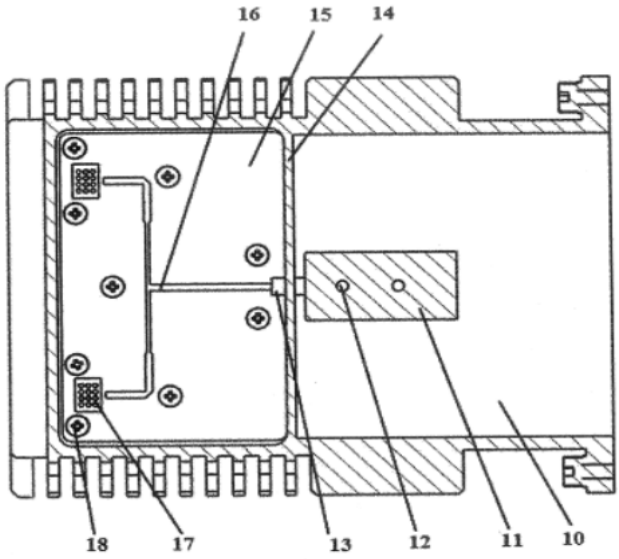

Hình 3

(11) **1-0048675 B**

(15) 12/06/2025
Số Quyết định: 104130/QĐ-SHTT.IP

(45) 25/07/2025 448B

(43) 25/10/2022 415 A

(21) 1-2022-04828

(22) 29/07/2022

(51) ***G06F 11/00***; *G06F 9/44; G06F 1/24*

(73) **TẬP ĐOÀN CÔNG NGHIỆP - VIỄN THÔNG QUÂN ĐỘI** (VN)
Lô D26 khu đô thị mới Cầu Giấy, phường Yên Hoà, quận Cầu Giấy, thành phố Hà Nội

(72) Trần Nam Hải (VN); Đậu Hồng Quân (VN); Tăng Thiên Vũ (VN); Trần Xuân Mạnh (VN); Tạ Quốc Việt (VN); Phạm Xuân Trà (VN)

(74) Công ty TNHH NACILAW (NACILAW)

(54) **HỆ THỐNG TÁI KHỞI ĐỘNG HỆ THỐNG MÁY TÍNH NHÚNG TỪ TRẠNG THÁI KHÔNG PHẢN HỒI TRONG QUÁ TRÌNH KHỞI ĐỘNG SỬ DỤNG PHẦN CỨNG KHẢ TRÌNH ĐỘC LẬP**

(57) Sáng chế đề cập đến hệ thống tái khởi động hệ thống máy tính nhúng từ trạng thái không phản hồi trong quá trình khởi động sử dụng phần cứng khả trình độc lập. Sáng chế giúp hệ thống máy tính nhúng luôn ở trạng thái có thể truy cập được từ xa trong mọi điều kiện bất lợi xảy ra với phần mềm hệ thống. Hệ thống bao gồm bộ giám sát khả trình độc lập và bộ xử lý trung tâm.

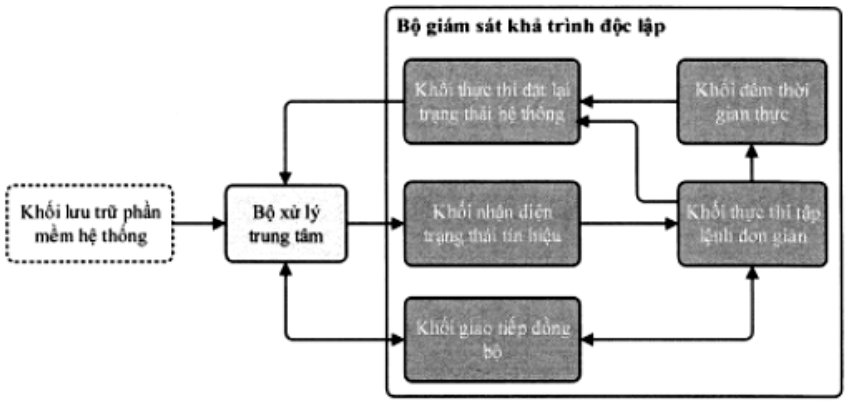

Hình 1

(11) **1-0048676 B**

(15) 12/06/2025
Số Quyết định: 104131/QĐ-SHTT.IP

(45) 25/07/2025 448B

(43) 27/03/2023 420 A

(21) 1-2022-04127

(22) 30/06/2022

(51) ***H04W 52/00***

(73) **TẬP ĐOÀN CÔNG NGHIỆP - VIỄN THÔNG QUÂN ĐỘI** (VN)
Lô D26 Khu đô thị mới Cầu Giấy, phường Yên Hoà, quận Cầu Giấy, thành phố Hà Nội

(72) Nguyễn Trung Tiến (VN); Lương Xuân Hào (VN); Lê Trường Giang (VN); Dương Văn Hoàn (VN)

(74) Công ty TNHH NACILAW (NACILAW)

(54) **PHƯƠNG PHÁP ĐIỀU CHỈNH VÀ TỰ ỔN ĐỊNH TUYẾN THU TRONG TRẠM THU PHÁT GỐC VÔ TUYẾN THẾ HỆ THỨ NĂM**

(57) Sáng chế đề cập đến phương pháp điều chỉnh và tự ổn định tuyến thu trong 5G bao gồm: thiết lập đồng bộ ban đầu và bộ tham số khởi tạo, thu thập giá trị pha xác định ban đầu của kênh tham khảo và dữ liệu; thực hiện xác định và đánh giá chỉ số độ trễ tín hiệu và công suất chuỗi mào đầu trên kênh vật lý PRACH (Physical Random Access Channel – Kênh vật lý truy cập ngẫu nhiên) đưa ra hệ số đánh giá thứ nhất; từ hệ số đánh giá thứ nhất so sánh với yêu cầu điều chỉnh nếu lớn hơn ngưỡng điều chỉnh tiếp tục xử lý dữ liệu và đánh giá hiệu chỉnh mức chi tiết trên kênh dữ liệu PUSCH (Physical Uplink Share Chanel- Kênh vật lý chia sẻ dữ liệu đường lên) lập lịch tiền xử lý, đưa ra hệ số đánh giá thứ hai. Nếu nhỏ hơn yêu cầu điều chỉnh tiếp tục thực hiện bước tiếp theo: từ các hệ số đánh giá trên thực hiện bù trễ trên thẻ chuyển đổi (tranfer card - bộ phận chuyển dữ liệu hai chiều từ BBU và RRU) và công suất trên RRU với thời gian cập nhật định kỳ hoặc tức thời theo bảng quy luật điều chỉnh.

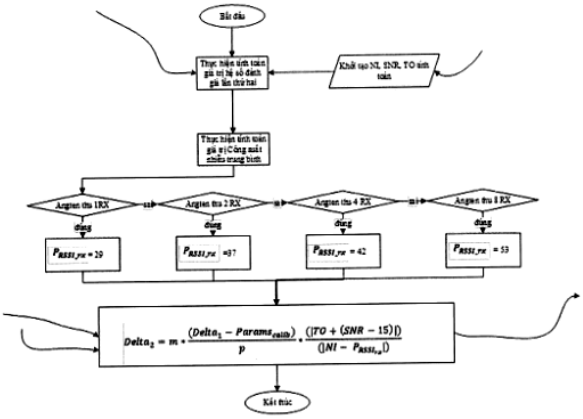

Hình 8

(11) **1-0048677 B**

(15) 12/06/2025
Số Quyết định: 104132/QĐ-SHTT.IP

(45) 25/07/2025 448B

(43) 25/01/2022 406 A

(21) 1-2021-05953

(22) 24/09/2021

(51) ***A61K 31/00***; *A61P 19/10; C07J 63/00; A61P 19/00*

(73) **TRƯỜNG ĐẠI HỌC KHOA HỌC VÀ CÔNG NGHỆ HÀ NỘI- VIỆN HÀN LÂM KHOA HỌC VÀ CÔNG NGHỆ VIỆT NAM** (VN)
Số 18 đường Hoàng Quốc Việt, phường Nghĩa Đô, quận Cầu Giấy, thành phố Hà Nội

(72) Nguyễn Hải Đăng (VN); Nguyễn Xuân Nhiệm (VN); Phan Văn Kiệm (VN); Dương Thị Dung (VN); Nguyễn Phượng Minh (VN); Lê Đức Thiện (VN)

(54) HỢP CHẤT AXIT 2-OXO-3B,23-DIHYDROXYOLEAN-12-EN-28-OIC VÀ PHƯƠNG PHÁP PHÂN LẬP HỢP CHẤT NÀY TỪ LOÀI VÓT VÀNG NHẠT VIBURNUM LUTESCENS

(57) Sáng chế đề cập đến hợp chất axit 2-oxo-3β,23-dihydroxyolean-12-en-28-oic có công thức (**1**) và phương pháp phân lập hợp chất này từ loài *Viburnum lutescens*.

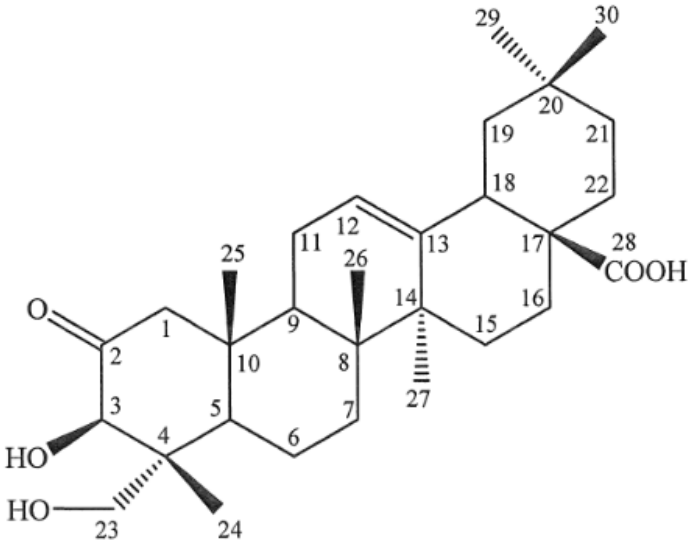

(**1**)

Hợp chất axit 2-oxo-3β,23-dihydroxyolean-12-en-28-oic theo sáng chế có tác dụng chống loãng xương thông qua việc ức chế sự hình thành của tế bào hủy xương do đó hữu ích trong việc làm cơ sở khoa học cho những nghiên cứu ứng dụng nhằm tạo ra các dược phẩm điều trị và/hoặc hỗ trợ điều trị bệnh loãng xương chứa hợp chất này.

(11) **1-0048678 B**

(15) 12/06/2025
Số Quyết định: 104133/QĐ-SHTT.IP

(45) 25/07/2025 448B

(43) 26/12/2022 417 A

(21) 1-2022-06364

(22) 30/09/2022

(51) ***G05D 1/00***

(73) **TẬP ĐOÀN CÔNG NGHIỆP - VIỄN THÔNG QUÂN ĐỘI** (VN)
Lô D26 Khu đô thị mới Cầu Giấy, phường Yên Hoà, quận Cầu Giấy, thành phố Hà Nội

(72) Đàm Minh Tiến (VN); Lê Mạnh Hà (VN); Bùi Việt Hưng (VN); Nguyễn Mạnh Tiềm (VN); Nguyễn Anh Tuấn (VN); Chu Văn Tạo (VN); Đinh Thị Huyền (VN)

(74) Công ty TNHH NACILAW (NACILAW)

(54) **PHƯƠNG PHÁP DẪN ĐƯỜNG PHÂN CẤP CHO MÁY BAY CÓ NGƯỜI LÁI**

(57) Sáng chế đề xuất phương pháp dẫn đường phân cấp cho máy bay dựa trên việc kết hợp thuật toán cải tiến của A* và phương pháp tính đường tránh hình tam giác. Thuật toán A* được bổ sung thêm tham số chi phí đổi hướng nhằm hạn chế việc đổi hướng khi di chuyển trên các quãng đường dài. Trong khi phương pháp tính đường tránh hình tam giác đề xuất các đường ngắn, linh hoạt, ít xa rời với đường bay dự tính, để tránh các vật cản nhỏ, bất ngờ gặp trên hành trình.

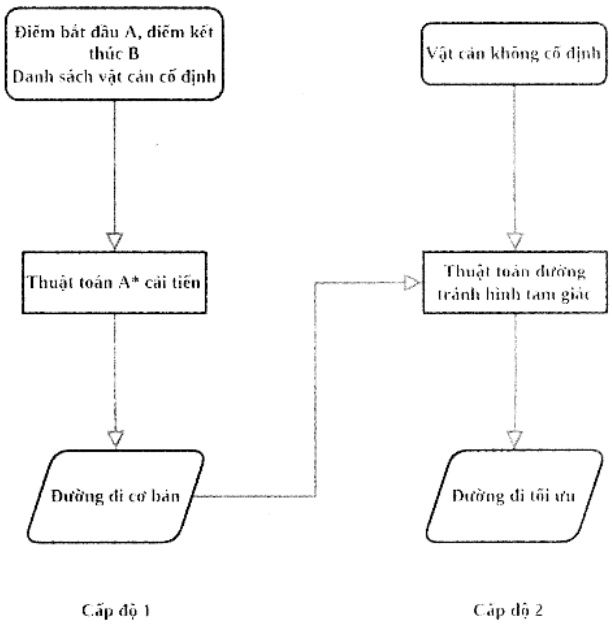

Hình 1

(11) **1-0048679 B**

(15) 12/06/2025
Số Quyết định: 104134/QĐ-SHTT.IP

(45) 25/07/2025 448B

(43) 25/10/2019 379 A

(21) 1-2019-04521

(22) 15/08/2019

(51) ***C08L 75/00***; *C08L 75/04*

(73) **VIỆN HÓA HỌC, VIỆN HÀN LÂM KHOA HỌC VÀ CÔNG NGHỆ VIỆT NAM** (VN)
18 Hoàng Quốc Việt, phường Nghĩa Đô, quận Cầu Giấy, thành phố Hà Nội

(72) Hoàng Mai Hà (VN); Hắc Thị Nhung (VN); Hồ Thị Oanh (VN); Nguyễn Thị Hạnh (VN); Nguyễn Văn Tuyến (VN)

(54) **QUY TRÌNH SẢN XUẤT NANOCOMPOSIT BA THÀNH PHẦN TRÊN NỀN POLYURETAN CÓ KHẢ NĂNG CHỐNG CHÁY**

(57) Sáng chế đề cập đến quy trình sản xuất composit ba thành phần có khả năng chống cháy gồm polyuretan (PU) – nanoclay (khoáng sét nano) – chất chống cháy phi-halogen bao gồm các công đoạn: trộn nanoclay hữu cơ và các chất chống cháy với polyol và chất trợ nở theo tỷ lệ khối lượng so với tổng lượng của hệ nanocomposit như sau: nanoclay hữu cơ từ 2 đến 5%, chất chống cháy từ 5 đến 25%; ở với tốc độ 300 vòng/ phút trong vòng 30 phút cho tới khi thu được hỗn hợp đồng nhất. Sau đó, 4,4'-diphenylmetan diisoxyanat (MDI) với tỷ lệ MDI/ polyol 1,4 g/g được cho nhanh vào hỗn hợp trên và khuấy với tốc độ 2000 vòng/ phút trong 10 giây. Tiếp đó, hỗn hợp được nhanh chóng đổ ra khuôn và để bọt nở tự do. Sau khi quá trình nở kết thúc thu được các nanocomposit ba thành phần dạng bọt cứng có khả năng chống cháy.

(11) **1-0048680 B**

(15) 12/06/2025
Số Quyết định: 104135/QĐ-SHTT.IP

(45) 25/07/2025 448B

(43) 25/05/2023 422 A

(21) 1-2023-01272

(22) 28/02/2023

(51) ***F42B 3/00***

(73) **TẬP ĐOÀN CÔNG NGHIỆP - VIỄN THÔNG QUÂN ĐỘI** (VN)
Lô D26 Khu đô thị mới Cầu Giấy, phường Yên Hoà, quận Cầu Giấy, thành phố Hà Nội

(72) Đặng Xuân Đoàn (VN); Nguyễn Tiến Hòa (VN); Nguyễn Doãn Hùng (VN)

(74) Công ty TNHH NACILAW (NACILAW)

(54) **CƠ CẤU RÚT CHỐT BẰNG HỎA THUẬT**

(57) Sáng chế đề cập đến cơ cấu rút chốt bằng hỏa thuật có thể được ứng dụng trên các loại thiết bị bay. Cấu tạo chính của cơ cấu rút chốt bằng hỏa thuật bao gồm: cụm pít tông - xi lanh, cụm mồi lửa điện và cụm dẫn hướng. Giải pháp được mô tả trong sáng chế này không những giúp việc khai thác, sử dụng và bảo quản thiết bị trở nên thuận tiện, giảm bớt khó khăn, phòng ngừa rủi ro và tiết kiệm chi phí mà còn đảm bảo sự an toàn và tin cậy trong quá trình hoạt động của thiết bị.

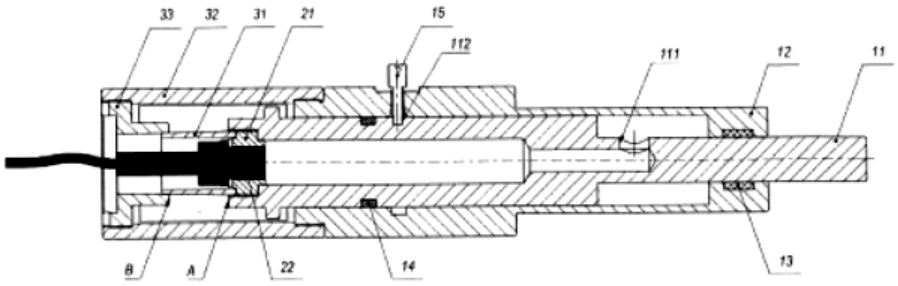

Hình 1

(11) **1-0048681 B**

(15) 12/06/2025
Số Quyết định: 104136/QĐ-SHTT.IP

(45) 25/07/2025 448B

(43) 25/02/2022 407 A

(21) 1-2021-07682

(22) 30/11/2021

(51) ***G06T 7/80***

(73) **TẬP ĐOÀN CÔNG NGHIỆP - VIỄN THÔNG QUÂN ĐỘI** (VN)
Lô D26 Khu đô thị mới Cầu Giấy, phường Yên Hoà, quận Cầu Giấy, thành phố Hà Nội

(72) Vũ Quang Vinh (VN); Quế Đại Cường (VN)

(74) Công ty TNHH NACILAW (NACILAW)

(54) CƠ CẤU HIỆU CHỈNH CẢM BIẾN NHIỀU TRỤC CHO CAMERA

(57) Cơ cấu hiệu chỉnh cảm biến nhiều trục cho camera không làm dịch chuyển cấu trúc toàn bộ camera mà chỉ dịch chuyển cảm biến. Vặn các vít chỉnh để vi chỉnh vị trí cảm biến theo ba trục tịnh tiến và một trục quay. Cơ cấu hiệu chỉnh có cấu trúc đơn giản, gọn nhẹ, độ cứng vững cao hơn, khả năng chống rung sốc tốt. Cơ cấu hiệu chỉnh cảm biến được áp dụng phù hợp với các ứng dụng đòi hỏi độ chính xác tọa độ mục tiêu lớn của các thiết bị kính ngắm, trinh sát, ống nhòm, thiết bị đo ảnh nhiệt.

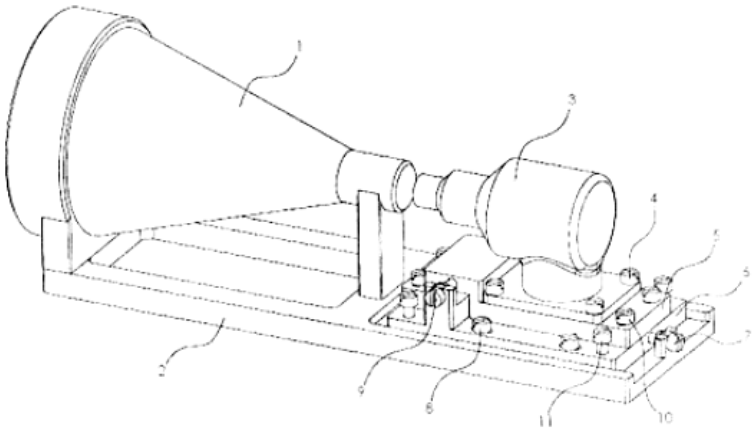

Hình 1

(11) **1-0048682 B**

(15) 12/06/2025
Số Quyết định: 104137/QĐ-SHTT.IP

(45) 25/07/2025 448B

(43) 25/09/2023 426 A

(21) 1-2023-02440

(22) 13/04/2023

(51) ***A23C 9/123***

(73) **ĐẠI HỌC BÁCH KHOA HÀ NỘI** (VN)
Số 1, Đại Cồ Việt, Hai Bà Trưng, Hà Nội

(72) Vũ Thu Trang (VN); Hồ Phú Hà (VN)

(54) **QUY TRÌNH SẢN XUẤT SỮA CHUA ĐẬU NÀNH LỢI KHUẨN GIÀU HOẠT CHẤT SINH HỌC DẠNG KHÔ**

(57) Sáng chế đề cập tới quy trình sản xuất sữa chua đậu nành lợi khuẩn giàu hoạt chất sinh học dạng khô. Quy trình này gồm các bước: (i) tạo dịch sữa giàu isoflavon và các thành phần có hoạt tính sinh học; (ii) lên men tạo sữa chua đậu nành lợi khuẩn giàu hoạt chất sinh học; (iii) rót khuôn, làm lạnh đông và sấy thăng hoa thu sản phẩm sữa chua đậu nành lợi khuẩn giàu hoạt chất sinh học dạng khô.

(11) **1-0048683 B**
(15) 12/06/2025
Số Quyết định: 104141/QĐ-SHTT.IP
(45) 25/07/2025 448B
(43) 25/01/2024 430 A
(21) 1-2023-07892
(22) 09/11/2023
(51) ***G01B 11/16***; *G01M 5/00*
(73) **ĐẠI HỌC ĐÀ NẴNG** (VN)
41 Lê Duẩn, Quận Hải Châu, Thành phố Đà Nẵng
(72) Châu Trường Linh (VN); Nguyễn Thu Hà (VN); Hoàng Tùng Dương (VN)
(54) **HỆ THỐNG QUAN TRẮC BIẾN DẠNG, CHUYỂN VỊ CÔNG TRÌNH TỪ XA**

(57) Sáng chế đề cập đến hệ thống quan trắc biến dạng, chuyển vị công trình từ xa bao gồm: thiết bị thu thập dữ liệu biến dạng, chuyển vị của công trình được kết nối với máy chủ thông qua liên kết không dây. Thiết bị thu thập dữ liệu biến dạng, chuyển vị của công trình gồm các cảm biến đo biến dạng và chuyển vị công trình, khối xử lý tín hiệu, khối chuyển đổi tín hiệu, vi điều khiển, khối thu phát wifi và khối nguồn. Thiết bị thu thập dữ liệu biến dạng, chuyển vị của công trình có chức năng thu thập các thông tin liên quan đến biến dạng, chuyển vị của công trình theo thời gian thực và thực hiện chuyển thông tin về máy chủ thông qua khối thu phát wifi. Máy chủ bao gồm môđun lưu trữ, môđun quản lý trên nền tảng web, môđun tương tác dành cho ứng dụng di động. Trong đó, môđun lưu trữ có chức năng lưu trữ toàn bộ cơ sở dữ liệu liên quan đến biến dạng, chuyển vị của công trình theo thời gian thực; mô đun quản lý trên nền tảng web có chức năng xử lý chi tiết dữ liệu, chuyển đổi thành biểu đồ tương quan ứng suất-biến dạng, chuyển vị, nứt, lún hoặc nghiêng theo thời gian thực, đặt giới hạn cảnh báo an toàn công trình về ứng suất, biến dạng, nứt, chuyển vị, lún, nghiêng bằng đường, dải giới hạn trên biểu đồ tương quan theo thời gian thực; môđun tương tác dành cho ứng dụng di động có chức năng hiển thị trên thiết bị di động các thông số biến dạng, chuyển vị của công trình theo thời gian thực, các biểu đồ tương quan ứng suất-biến dạng, chuyển vị, nứt, lún hoặc nghiêng của công trình theo thời gian thực, và hiển thị các cảnh báo hoặc phát âm thanh cảnh báo trên thiết bị di động.

(11) **1-0048684 B**

(15) 12/06/2025
Số Quyết định: 104142/QĐ-SHTT.IP

(45) 25/07/2025 448B

(43) 27/02/2023 419 A

(21) 1-2022-08224

(22) 15/12/2022

(51) ***C06C 5/06***; *F02K 9/08*

(73) **TẬP ĐOÀN CÔNG NGHIỆP - VIỄN THÔNG QUÂN ĐỘI** (VN)
Lô D26 Khu đô thị mới Cầu Giấy, phường Yên Hoà, quận Cầu Giấy, thành phố Hà Nội

(72) Nguyễn Doãn Hùng (VN); Đặng Xuân Đoàn (VN); Nguyễn Tiến Hòa (VN)

(74) Công ty TNHH NACILAW (NACILAW)

(54) THIẾT BỊ MỒI CHO ĐỘNG CƠ NHIÊN LIỆU RẮN

(57) Sáng chế này mô tả cấu tạo, nguyên lý hoạt động của một loại thiết bị mồi cho động cơ nhiên liệu rắn, được áp dụng trên các sản phẩm tên lửa vũ trụ, thiết bị bay. Cấu tạo chính của thiết bị mồi bao gồm khối tiếp điểm trên và khối tiếp điểm - kích hoạt. Giải pháp mô tả trong sáng chế này giúp thuận tiện trong việc bảo quản, đồng bộ, thao tác đối với các thiết bị mồi; đồng thời đảm bảo hoạt động tin cậy khi kích hoạt từ đó tăng độ tin cậy của hệ thống.

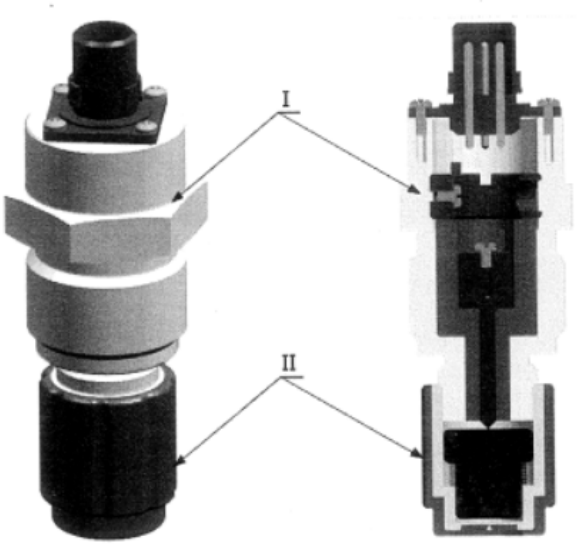

Hình 1

(11) **1-0048685 B**

(15) 12/06/2025
Số Quyết định: 104143/QĐ-SHTT.IP

(45) 25/07/2025 448B

(43) 27/03/2023 420 A

(21) 1-2022-08526

(22) 27/12/2022

(51) ***H01P 1/16***; *G01J 7/00; G01N 21/21; G01N 21/77; H01P 3/20; H01P 11/00; H01P 3/00; G01J 4/00; G02B 6/10*

(73) **ĐẠI HỌC BÁCH KHOA HÀ NỘI** (VN)
Số 1 Đại Cồ Việt, Hai Bà Trưng, Hà Nội

(72) Chu Mạnh Hoàng (VN); Trịnh Thị Hà (VN); Đặng Văn Hiếu (VN)

(54) **KÊNH DẪN SÓNG PLASMON TÙY BIẾN CHIỀU DÀI TRUYỀN**

(57) Sáng chế đề cập đến kênh dẫn sóng plasmon tùy biến chiều dài truyền dựa trên điều khiển mode kết cặp trong kênh điện môi định hình kênh dẫn sóng kim loại. Khi tùy biến chiều dài truyền, diện tích mode truyền có kích thước nhỏ hơn nhiều lần bước sóng ánh sáng truyền và hầu như không thay đổi. Kênh dẫn sóng plasmon tùy biến chiều dài truyền bao gồm một kênh kim loại được kết cặp với một kênh điện môi có chiết suất cao thông qua một lớp điện môi có chiết suất thấp, trong đó đặc biệt kênh điện môi định hình kênh kim loại được thay đổi chiết suất bằng nhiễu loạn trường mode bởi một điện cực hoặc sửdụng kênh dẫn sóng quang học chất lỏng hoặc kênh điện môi định hình làm từ vật liệu tích cực. Kênh điện môi định hình kênh dẫn kim loại có thể có dạng mặt cắt ngang hình tam giác, hình chữ nhật, hình vuông, hình tròn, hình bán nguyệt, hình vuông hình chữ nhật có phần nhô ra dạng hình tam giác hoặc hình vuông hình chữ nhật, cấu trúc kênh điện môi định hình cũng có thể có dạng lõi vỏ của các hình có mặt cắt ngang tương tự kênh điện môi định hình dạng rắn đồng nhất. Môi trường lõi có thể là rắn hoặc điền đầy chất lỏng. Việc nhiễu loạn trường mode kết cặp trong kênh điện môi định hình kênh kim loại được thực hiện bằng việc thay đổi chiết suất của kênh chất lỏng hoặc thay đổi chiết suất của lõi rắn. Kênh điện môi chỉ số khúc xạ cao cũng có thể có các mặt cắt ngang khác nhau tương tự như kênh điện môi định hình kênh dẫn kim loại. Kênh dẫn sóng plasmon tùy biến chiều dài truyền được nêu có thể được chế tạo dựa trên công nghệ vi cơ điện tử.

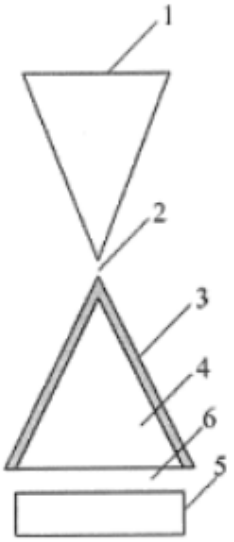

Hình 1

(11) **1-0048686 B**

(15) 12/06/2025
Số Quyết định: 104148/QĐ-SHTT.IP

(45) 25/07/2025 448B

(43) 25/07/2022 412 A

(21) 1-2021-00170

(22) 13/01/2021

(51) ***B65B 43/26**; B65H 5/00; B65H 3/00*

(73) **CÔNG TY TNHH ĐẦU TƯ VÀ PHÁT TRIỂN CÔNG NGHIỆP ÂU LẠC** (VN)
B26 - BT4, Phố Bùi Xuân Phái, Phường Mỹ Đình 2, Quận Nam Từ Liêm, Thành Phố Hà Nội, Việt Nam

(72) Bùi Đức Trí (VN); bùi cao đại (VN); Đặng Văn Vinh (VN)

(54) **HỆ THỐNG THIẾT BỊ VÀO BAO TỰ ĐỘNG**

(57) Sáng chế đề cập đến hệ thống thiết bị vào bao tự động có kết cấu bao gồm:

(i) cụm thiết bị bắn bao (I) được cấu thành bởi sáu môđun thiết bị hoạt động liên động với nhau theo chương trình cài đặt sẵn: cụm mở miệng bao (I.1), cụm kẹp dẫn hướng thứ nhất (I.2), cụm kẹp dẫn hướng thứ hai (I.3), cụm bàn nâng hạ vỏ bao (I.4), cụm hút cấp bao (I.5) và cụm hút đuôi bao (I.6); và

(ii) cụm thiết bị cấp vỏ bao bán tự động (II) được cấu tạo bao gồm bốn môđun: cụm nâng hạ chồng vỏ bao (II.1), cụm đưa vỏ bao vào bàn nâng (II.2), cụm hạ chồng vỏ bao (II.3), cụm khay chứa bao (II.4), các cụm này được liên kết với nhau và hoạt động theo chu trình khép kín;

trong đó cụm thiết bị cấp vỏ bao bán tự động (II) có khả năng cấp bao cho cụm thiết bị bắn bao (I) với số lượng 10 bao/lần theo cách tự động; và cụm mở miệng bao (I.1) khác biệt với các cụm thiết bị bắn bao đã biết ở chỗ, cụm mở miệng bao này chỉ dùng 01 xi lanh đóng mở hai cấp thô và tinh thay vì sử dụng hai xi lanh, nhờ đó làm giảm thời gian cho việc ép cốc hút vào vỏ bao do xi lanh lúc này được rút ngắn hành trình, đồng thời việc lựa chọn sử dụng một xi lanh này cũng làm giảm kích thước tổng thể của thiết bị, giảm đáng kể không gian làm việc của thiết bị.

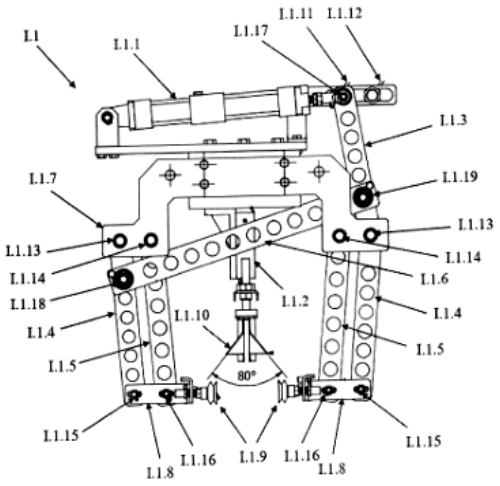

Hình 4

(11) **1-0048687 B**

(15) 12/06/2025
Số Quyết định: 104151/QĐ-SHTT.IP

(45) 25/07/2025 448B

(43) 27/03/2023 420 A

(21) 1-2022-08527

(22) 27/12/2022

(51) ***H01P 1/16***; *G01J 7/00; G01N 21/21; G01N 21/77; H01P 3/20; H01P 11/00; H01P 3/00; G01J 4/00; G02B 6/10*

(73) **ĐẠI HỌC BÁCH KHOA HÀ NỘI** (VN)
Số 1 Đại Cồ Việt, Hai Bà Trưng, Hà Nội

(72) Chu Mạnh Hoàng (VN)

(54) **KÊNH DẪN SÓNG PLASMON KHE HẸP LAI TÙY BIẾN VỚI KÊNH KIM LOẠI ĐƯỢC BẢO VỆ TRONG MÔI TRƯỜNG HOẠT ĐỘNG**

(57) Sáng chế đề cập đến kênh dẫn sóng plasmon khe hẹp lai tùy biến với kênh kim loại được bảo vệ bởi một lớp điện môi oxit mỏng trơ với môi trường hoạt động. Cấu trúc của kênh dẫn sóng plasmon khe hẹp lai bao gồm một kênh điện môi chỉ số khúc xạ cao kết cặp với một kênh dẫn kim loại plasmonic thông qua một lớp điện môi chỉ số khúc xạ thấp. Lớp điện môi chỉ số khúc xạ thấp ở đây là lớp điện môi oxit mỏng trơ với môi trường hoạt động. Kênh dẫn kim loại được tạo từ kim loại có tính chất dẫn sóng plasmon tốt nhưng dễ bị oxy hóa, nhưng nó cũng có thể được tạo từ kim loại có tính chất trơ về mặt hóa học. Giao diện kênh kim loại-lớp điện môi chỉ số khúc xạ thấp-kênh điện môi chỉ số khúc xạ cao được thu nhỏ kích thước để có thể điều khiển tích chất truyền dẫn sóng plasmon bằng cách nhiễu loạn trường rìa ở giao diện. Trường rìa có thể được nhiễu loạn thông qua điều khiển chiết suất của môi trường bao quanh giao diện. Kênh điện môi chỉ số khúc xạ cao có thể có mặt cắt ngang có bất kỳ hình dạng như hình chữ nhật, hình vuông, hình tam giác, hình tròn, hình thang hoặc kênh dẫn sóng có đế phía dưới. Kênh dẫn sóng kim loại có thể có bất kỳ một hình dạng như nêm chữ V, hình tam giác, hình chữ nhật, hình thang, hình vành khăn. Kênh điện môi chỉ số khúc xạ cao có thể được chế tạo bằng kỹ thuật khắc, ăn mòn dị hướng hoặc ăn mòn khô. Kênh điện môi chỉ số khúc xạ cao có thể sử dụng các vật liệu điện môi khác, có thể là vật liệu thụ động hoặc tích cực hoặc vật liệu có tính chất khuếch đại quang. Lớp điện môi chỉ số khúc xạ thấp và lớp kim loại được tạo bằng phương pháp lắng đọng vật lý như phún xạ, oxy hóa, bốc bay. Giao diện giữa kênh kim loại và kênh dẫn sóng điện môi chỉ số khúc xạ cao được tạo bằng kỹ thuật vi cơ điện tử.

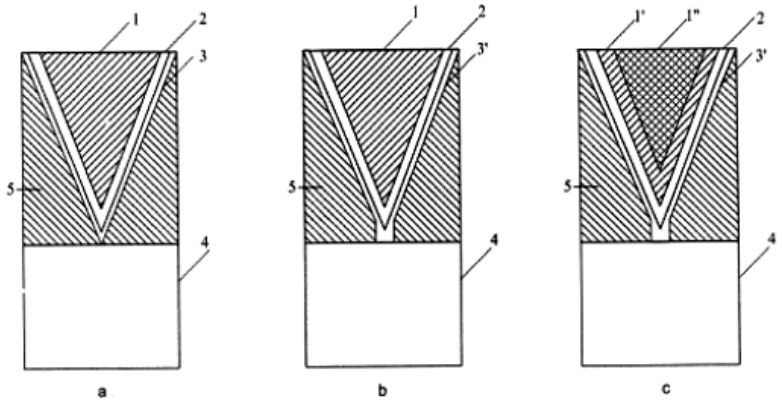

Hình 1.

(11) **1-0048688 B**

(15) 12/06/2025
Số Quyết định: 104152/QĐ-SHTT.IP

(45) 25/07/2025 448B

(43) 25/02/2021 395 A

(21) 1-2020-06182

(22) 27/10/2020

(51) ***H04L 1/00***

(73) **TẬP ĐOÀN CÔNG NGHIỆP - VIỄN THÔNG QUÂN ĐỘI** (VN)
Lô D26 Khu đô thị mới Cầu Giấy, phường Yên Hoà, quận Cầu Giấy, thành phố Hà Nội

(72) Vương Đăng Huy (VN)

(74) Công ty TNHH Tư vấn Quốc Dân (NACILAW)

(54) **KHỐI GIẢI ĐIỀU CHỈNH TỶ LỆ BÍT KÊNH DỮ LIỆU VẬT LÝ DÙNG CHUNG ĐƯỜNG LÊN TRONG HỆ THỐNG 5G**

(57) Sáng chế đề xuất khối giải điều chỉnh tỷ lệ bít kênh dữ liệu vật lý dùng chung đường lên trong hệ thống 5G bao gồm ba khối chức năng chính: giải đan xen, loại bỏ giá trị chèn thêm và sắp xếp lại vị trí bít. Sáng chế có thể đáp ứng được toàn bộ các giá trị HARQ từ không đến ba theo như chuẩn 5G yêu cầu, có thể dễ dàng thực hiện đường ống hóa, song song hóa để tối ưu tốc độ xử lý, tốc độ xử lý cao, có thể sử dụng cùng với phần mềm để giảm tải, tài nguyên cho phần mềm.

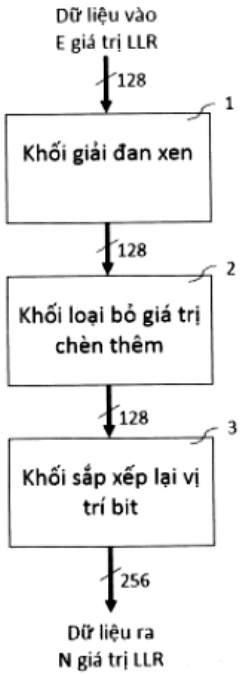

Hình 3

(11) **1-0048689 B**

(15) 12/06/2025
Số Quyết định: 104201/QĐ-SHTT.IP

(45) 25/07/2025 448B

(43) 25/11/2022 416 A

(21) 1-2022-05569

(22) 31/08/2022

(51) ***G06K 9/00***; *G06N 3/00; G06F 16/58*

(73) **TẬP ĐOÀN CÔNG NGHIỆP - VIỄN THÔNG QUÂN ĐỘI** (VN)
Lô D26 Khu đô thị mới Cầu Giấy, phường Yên Hoà, quận Cầu Giấy, thành phố Hà Nội

(72) Lê Văn Bằng (VN); Phạm Cao Bằng (VN); Phạm Thị Thu Trang (VN)

(74) Công ty TNHH NACILAW (NACILAW)

(54) PHƯƠNG PHÁP CẤU TRÚC VÀ ĐÁNH GIÁ CƠ SỞ DỮ LIỆU TỰ THÍCH ỨNG CHO NHẬN DIỆN KHUÔN MẶT

(57) Sáng chế này đề cập đến phương pháp cấu trúc và đánh giá cơ sở dữ liệu tự thích ứng cho nhận diện khuôn mặt. Phương pháp thực hiện bao gồm phát hiện khuôn mặt trong ảnh đăng ký (để sử dụng hệ thống nhận diện khuôn mặt) của người dùng. Sau đó, tính toán các đặc trưng ảnh, bao gồm biến đổi che khuất. Trong quá trình này, có mười chín trường thông tin được tính toán và phân biệt được lưu trữ vật lý vào đĩa cứng và cơ sở dữ liệu môn-gô. Tiếp theo, đánh giá cơ sở dữ liệu khuôn mặt, xác định ngưỡng tự thích ứng đối với từng mẫu ảnh, cũng như nhàm loại bỏ các mẫu ảnh không tin cậy, đồng thời cập nhật thay thế mẫu ảnh mới phù hợp được lấy từ trong quá trình vận hành hệ thống trong thực tế. Cuối cùng, trong quá trình vận hành thực tế, thống kê tần suất được dùng để phân loại đối với các mẫu ảnh, còn gọi là số lần được kích hoạt của mẫu ảnh, lọc và loại bỏ những mẫu không được hoặc rất ít khi được sử dụng trong quá trình phân loại tại các hệ thống được triển khai thực tế.

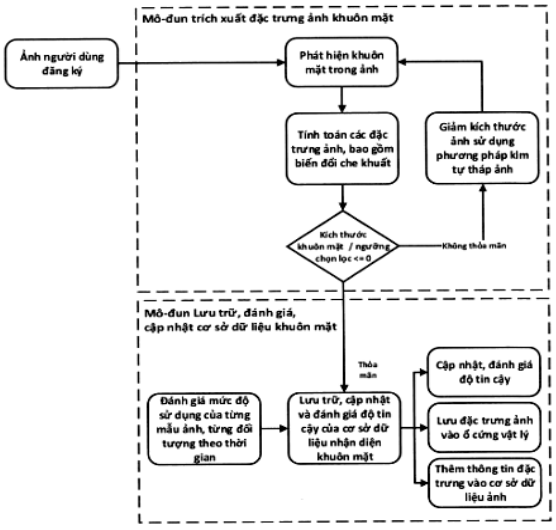

Hình 1

(11) **1-0048690 B**

(15) 12/06/2025
Số Quyết định: 104203/QĐ-SHTT.IP

(45) 25/07/2025 448B

(43) 27/06/2022 411 A

(21) 1-2020-07081

(22) 07/12/2020

(51) ***A61G 9/00***

(73) **TRƯỜNG ĐẠI HỌC CÔNG NGHỆ - ĐẠI HỌC QUỐC GIA HÀ NỘI** (VN)
Nhà E3, số 144 Xuân Thủy, quận Cầu Giấy, thành phố Hà Nội

(72) Hồ Anh Tâm (VN); Nguyễn Thị Thúy Hạnh (VN); Đỗ Thị Hương Giang (VN); Đinh Hoàng Anh (VN); Vũ Uyển Nhi (VN)

(54) **THIẾT BỊ HỖ TRỢ ĐI VỆ SINH**

(57) Sáng chế đề cập tới thiết bị hỗ trợ đi vệ sinh tích hợp với hệ thống phun rửa làm vệ sinh và phun khí xì khô có kết cấu bao gồm: (i) phễu tiểu tích hợp với đầu phun nước và phun khí có kết nối với các ống dẫn nước tiểu, nước sạch và khí xì khô; (ii) bình trung gian chứa nước tiểu và nước thải đủ cho 1 lần đi vệ sinh và xịt rửa có van điện đóng mở được điều khiển từ xa ngăn mùi giữ vệ sinh không gian xung quanh trong vòng 24 giờ; (iii) hệ thống bơm hút chân không để tạo áp lực âm hút nước từ phễu tiểu qua ống dẫn xuống bình chứa nước thải cho phép dẫn toàn bộ nước trong phễu đi trong mọi tư thế của người sử dụng; (iv) hệ thống bơm hút đẩy nước được tích hợp để hút nước sạch dẫn lên phễu tiểu làm chức năng xịt rửa vệ sinh cho người và thiết bị sau mỗi lần đi; (v) hệ thống bơm thổi khí để tạo luồng khí với áp lực đủ mạnh xì khô vùng đi vệ sinh và phễu tiểu sau mỗi lần sử dụng; (vi) bình chứa 2 ngăn để chứa nước thải và nước sạch cùng các hệ thống cảnh báo đèn, âm thanh và điều khiển từ xa được tích hợp kèm theo để thuận tiện cho người sử dụng.

H.2.

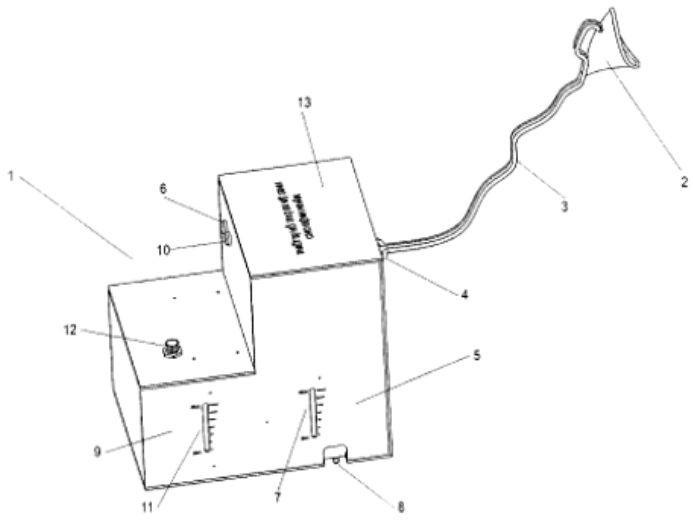

(11) **1-0048691 B**

(15) 12/06/2025
Số Quyết định: 104204/QĐ-SHTT.IP

(45) 25/07/2025 448B

(43) 25/01/2024 430 A

(21) 1-2023-08096

(22) 16/11/2023

(51) ***C07D 311/00***; *A61K 31/00; A61P 35/00*

(73) **TRƯỜNG ĐẠI HỌC GIAO THÔNG VẬN TẢI** (VN)
Số 3 đường Cầu Giấy, phường Láng Thượng, quận Đống Đa, thành phố Hà Nội

(72) Nguyễn Thị Mai (VN); Bùi Thị Mai Anh (VN); Trần Thúy Nga (VN); Lại Thị Hoan (VN); Phan Văn Kiệm (VN); Bùi Hữu Tài (VN); Bùi Thị Nha Trang (VN)

(54) **HỢP CHẤT LIGNAN GLYCOSIT CÓ TÁC DỤNG KHÁNG VIÊM VÀ PHƯƠNG PHÁP PHÂN LẬP HỢP CHẤT NÀY TỪ LOÀI Ô RÔ HOA TÍM ACANTHUS ILICIFOLIUS**

(57) Sáng chế đề cập đến hợp chất lignan glycosit có công thức dưới đây và phương pháp phân lập các hợp chất này từ loài *Acanthus ilicifolius* thu thập ở Nam Định. Hợp chất lignan glycosit theo sáng chế có tác dụng kháng viêm, do đó hữu ích trong việc làm cơ sở khoa học cho những nghiên cứu ứng dụng nhằm tạo ra các dược phẩm điều trị/hỗ trợ điều trị các triệu chứng viêm.

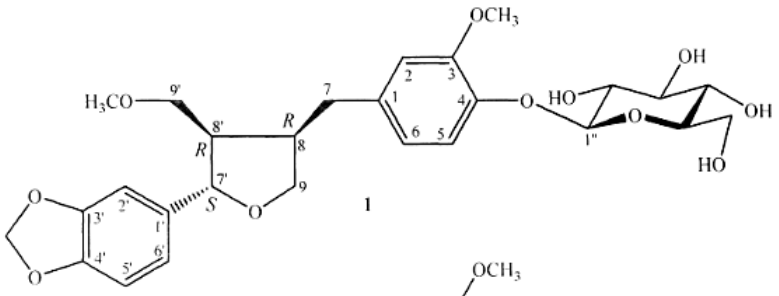

1

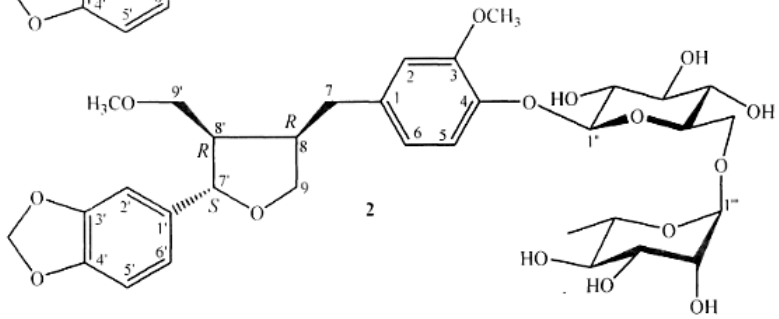

2

(11) **1-0048692 B**

(15) 12/06/2025
Số Quyết định: 104205/QĐ-SHTT.IP

(45) 25/07/2025 448B

(43) 25/12/2023 429 A

(21) 1-2023-05427

(22) 20/04/2021

(51) ***C12N 1/00***

(62) 1-2021-02145

(73) **TRƯƠNG PHƯỚC THIÊN HOÀNG** (VN)
Trường Đại học Nông Lâm thành phố Hồ Chí Minh, khu phố 6, phường Linh Trung, thành phố Thủ Đức, thành phố Hồ Chí Minh

(72) Trương Phước Thiên Hoàng (VN); Nguyễn Phú Hòa (VN)

(74) Công ty TNHH Dịch thuật sáng chế PROINVEN (PROINVEN CO.,LTD.)

(54) **CHỦNG VI KHUẨN STENOTROPHOMONAS PAVANII C4/2 THUẦN KHIẾT VỀ MẶT SINH HỌC CHUYỂN HOÁ NITRIT TRONG MÔI TRƯỜNG NƯỚC NUÔI TÔM HÙM**

(57) Sáng chế đề xuất các chủng vi khuẩn *Stenotrophomonas pavanii* thuần khiết về mặt sinh học có trình tự gen vùng 16S rADN như được nêu trong các trình tự SEQ ID NO.1; 2; 3 và 4 được ứng dụng vào sản xuất chế phẩm sinh học ứng dụng xử lý nitrit trong nuôi trồng thủy sản. Các chủng vi khuẩn này có hiệu suất khả năng chuyển hóa nitrit ở vùng bùn đáy lồng bè nuôi tôm hùm cao nhất trong thời gian 72 giờ với trên 95%. Các chủng vi khuẩn này không di động, có phản ứng dương tính với catalaza, âm tính với oxidaza, phát triển ở nhiệt độ tối ưu là 37°C, các chủng vi khuẩn này phát triển yếu ở nhiệt độ cao hơn 40°C, phát triển tốt trên môi trường có nồng độ muối NaCl 3%, phân hủy gelatin, sử dụng các nguồn cacbon như glucoza, manoza, không sử dụng manitol, phản ứng dương tính với xitrat, esculin.

(11) **1-0048693 B**

(15) 12/06/2025
Số Quyết định: 104208/QĐ-SHTT.IP

(45) 25/07/2025 448B

(43) 25/11/2022 416 A

(21) 1-2022-05931

(22) 16/09/2022

(51) ***C12Q 1/18***

(73) **VIỆN CÔNG NGHỆ HÓA HỌC - VIỆN HÀN LÂM KHOA HỌC VÀ CÔNG NGHỆ VIỆT NAM** (VN)
Số 1A Thạnh Lộc 29, phường Thạnh Lộc, quận 12, thành phố Hồ Chí Minh

(72) Phạm Thị Thùy Phương (VN); Nguyễn Phúc Hoàng Duy (VN); Hoàng Tiến Cường (VN); Dương Huỳnh Thanh Linh (VN); Lê Thị Bảo Ngọc (VN)

(54) **PHƯƠNG PHÁP XÁC ĐỊNH ĐỘ ĐỘC CỦA NƯỚC THẢI BẰNG THIẾT BỊ CẢM BIẾN SINH HỌC KẾT NỐI VỚI CẢM BIẾN CO2**

(57) Sáng chế đề xuất phương pháp xác định độ độc của nước thải bằng thiết bị phản ứng sinh học kết nối với cảm biến CO_2. Phương pháp sử dụng vi sinh vật trong môi trường tự nhiên được cố định trên giá thể trơ, có độ rỗng cao giữ vi sinh tốt, nhờ đó quy trình cố định vi sinh vật đơn giản dựa vào cơ chế hấp phụ, không tốn nhiều thời gian thực hiện, đồng thời chi phí thấp. Bên cạnh đó, lượng khí CO_2 sinh ra trong quá trình phân hủy sinh học được đo theo xung, cụ thể là đóng buồng phản ứng sinh học trong một khoảng thời gian cố định để tăng nồng độ CO_2 trong pha khí nhằm tăng độ nhạy của phép đo, sau đó mở buồng phản ứng sinh học để đuổi lượng khí CO_2 này qua thiết bị đo CO_2 đồng thời cung cấp lại một lượng O_2 để bù lượng O_2 đã bị vi sinh tiêu thụ.

(11) **1-0048694 B**

(15) 12/06/2025
Số Quyết định: 104210/QĐ-SHTT.IP

(45) 25/07/2025 448B

(43) 25/04/2024 433 A

(21) 1-2023-07221

(22) 17/10/2023

(51) ***B01J 20/18***

(73) **SỞ KHOA HỌC VÀ CÔNG NGHỆ THÀNH PHỐ HỒ CHÍ MINH** (VN)
244 Điện Biên Phủ, Phường Võ Thị Sáu, Quận 3, Thành phố Hồ Chí Minh

(72) Đinh Văn Phúc (VN); Nguyễn Duy Khôi (VN); Nguyễn Ngọc An (VN); Nguyễn Thị Thuý Nhâm (VN); Hoàng Anh Tuấn (VN); Nguyễn Quang Hưng (VN)

(54) **CỘT HẤP PHỤ IỐT PHÓNG XẠ ĐỂ XỬ LÝ NƯỚC THẢI Y TẾ NHIỄM IỐT PHÓNG XẠ**

(57) Sáng chế đề xuất cột hấp phụ iốt phóng xạ để xử lý nước thải y tế nhiễm iốt phóng xạ, trong đó zeolit ZSM-5 xốp được tổng hợp và than sinh học xốp được tổng hợp trước khi phối trộn với theo tỷ lệ 2 phần khối lượng vật liệu zeolit ZSM-5 xốp, 6 phần than hoạt tính xốp, 1 phần khối lượng PVA và 1 phần khối lượng bentonit để tạo vật liệu hấp phụ. Vật liệu này được nhồi trong cột phản ứng dạng cột để tạo cột hấp phụ có khả năng hấp phụ iốt phóng xạ. Bằng cách sử dụng vật liệu zeolit ZSM-5 xốp và than sinh học từ vỏ quả bưởi làm vật liệu hấp phụ, cột hấp phụ iốt phóng xạ theo sáng chế có khả năng hấp phụ hiệu quả iốt phóng xạ có trong nước thải của các cơ sở y tế sử dụng xạ trị. Ngoài ra, sáng chế cũng đề cập đến hệ thống xử lý nước thải y tế chứa iốt phóng xạ có khả năng xử lý trên 80 % lượng iốt phóng xạ có trong nước thải gắn cột hấp phụ này.

(11) **1-0048695 B**

(15) 12/06/2025
Số Quyết định: 104301/QĐ-SHTT.IP

(45) 25/07/2025 448B

(43) 25/01/2021 394 A

(21) 1-2019-03403

(22) 27/06/2019

(51) ***F21V 7/04***; *F21V 17/00; F21S 2/00; F21S 4/00*

(73) **VIỆN KHOA HỌC VẬT LIỆU THUỘC VIỆN HÀN LÂM KHOA HỌC VÀ CÔNG NGHỆ VIỆT NAM** (VN)
18 Hoàng Quốc Việt, phường Nghĩa Đô, quận Cầu Giấy, thành phố Hà Nội

(72) Phạm Hồng Dương (VN); Dương Thị Giang (VN); Phạm Hoàng Minh (VN); Lê Anh Tú (VN); Trần Quốc Tiến (VN)

(54) **BỘ ĐÈN LED THẢ TRẦN CHIẾU BA PHÍA**

(57) Sáng chế đề cập đến một bộ đèn P3D-LED thả trần chiếu sáng lớp học đồng đều trên diện rộng, bao gồm hai thành phần chiếu sáng gián tiếp và chiếu sáng trực tiếp. Kết cấu của thành phần chiếu sáng gián tiếp (1) bao gồm hai thanh LED (21) cấu tạo bởi hai chuỗi LED (22) hàn dán lên hai thanh mạch in, gài vào hai phía của máng đèn (23), ánh sáng phát ra từ LED được chiếu qua hai thấu kính FO1 (24) lên trần. Máng đèn (27) kiêm chức năng tản nhiệt và có các cánh che ánh sáng trực tiếp. Các khe cài linh kiện trên máng đèn được thiết kế sao cho các thanh LED (21) và các thấu kính (24) đều nghiêng đi một góc từ 60° đến 66° so với phương nằm ngang, góc thích hợp với việc chiếu sáng trần. Thành phần chiếu sáng trực tiếp xuống sàn (2) bao gồm thanh LED (21) chiếu qua thấu kính FO2 (28) có cấu trúc đối xứng hai bên với mục đích phân phối ánh sáng đều hơn trên mặt bàn. Bộ đèn P3D-LED có nhiều tính năng vượt trội, loại bỏ hoàn toàn hiện tượng chói lóa, chiếu sáng đồng đều trên diện rộng, khác biệt hoàn toàn với các loại thiết bị và giải pháp chiếu sáng hiện có.

Hình 2

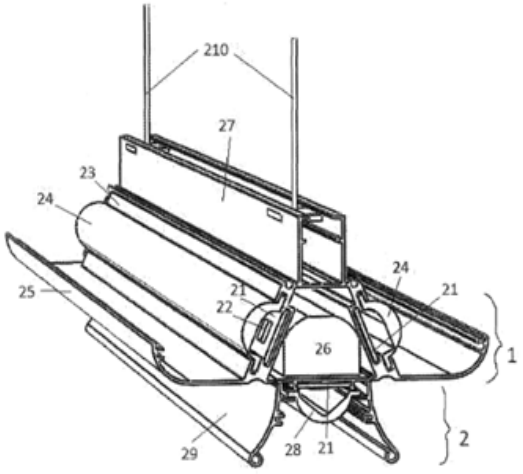

(11) **1-0048696 B**

(15) 12/06/2025
Số Quyết định: 104363/QĐ-SHTT.IP

(45) 25/07/2025 448B

(43) 27/01/2023 418 A

(21) 1-2021-04164

(22) 07/07/2021

(51) ***G06N 3/00***; *G06F 16/00; G06N 20/00*

(73) **TẬP ĐOÀN VINGROUP - CÔNG TY CP** (VN)
Số 7, đường Bằng Lăng 1, khu đô thị sinh thái Vinhomes Riverside, phường Việt Hưng, quận Long Biên, thành phố Hà Nội, Việt Nam

(72) Khuất Quang Ngọc (VN); Nguyễn Minh Hiếu (VN); Lee Quy William (US)

(74) Công ty TNHH Tầm nhìn và Liên danh (VISION & ASSOCIATES CO.LTD.)

(54) **PHƯƠNG PHÁP VÀ HỆ THỐNG DÁN NHÃN ĐỐI VỚI DỮ LIỆU CHUỖI THỜI GIAN**

(57) Sáng chế đề cập đến phương pháp và hệ thống dán nhãn. Phương pháp dán nhãn bao gồm bước xác định xem liệu có phần giao giữa đoạn được chú thích thứ nhất và đoạn được chú thích thứ hai hay không; nếu có, xác định xem liệu đoạn được chú thích thứ nhất và đoạn được chú thích thứ hai có các nhãn khác nhau hay không; nếu có, gửi nhãn của đoạn được chú thích thứ nhất đến đơn vị tác tử thứ hai và nhãn của đoạn được chú thích thứ hai đến đơn vị tác tử thứ nhất; nếu không, xác định xem liệu tỷ lệ sai lệch trên phần hợp giữa đoạn được chú thích thứ nhất và đoạn được chú thích thứ hai dưới ngưỡng thứ nhất hay không; nếu có, xác định phần giao giữa đoạn được chú thích thứ nhất và đoạn được chú thích thứ hai làm đoạn được chú thích cuối cùng cho phần dữ liệu chuỗi thời gian; nếu không, gán thẻ tái duyệt cho phần hợp của phần dữ liệu chuỗi thời gian mà có khoảng thời gian từ bắt đầu đoạn được chú thích thứ nhất đến kết thúc đoạn được chú thích thứ hai.

FIG. 1B

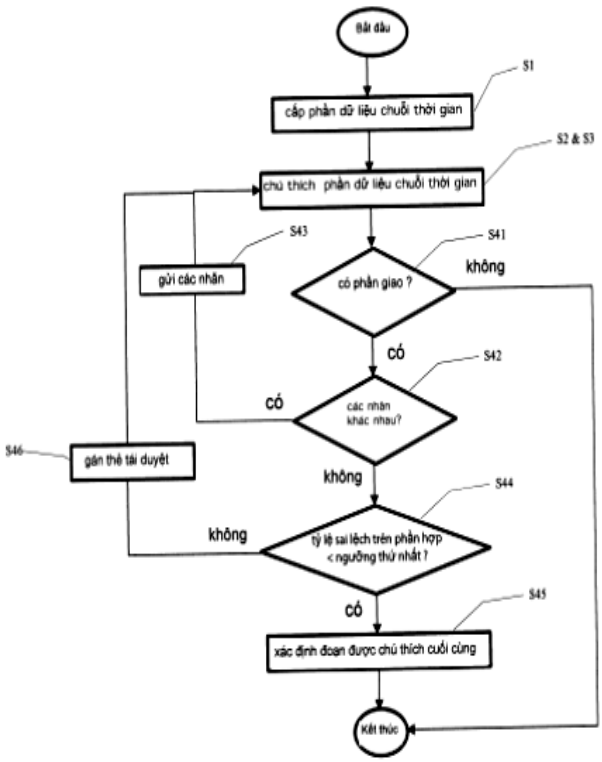
Bắt đầu
S1
cấp phần dữ liệu chuỗi thời gian
S2 & S3
chú thích phần dữ liệu chuỗi thời gian
S43
S41
gửi các nhãn
có phần giao ?
không
CÓ
S42
CÓ
các nhãn khác nhau?
S46
gán thẻ tái duyệt
không
S44
không
tỷ lệ sai lệch trên phần hợp < ngưỡng thứ nhất ?
CÓ
S45
xác định đoạn được chú thích cuối cùng
Kết thúc

(11) **1-0048697 B**

(15) 12/06/2025
Số Quyết định: 104365/QĐ-SHTT.IP

(45) 25/07/2025 448B

(43) 27/09/2021 402 A

(21) 1-2021-04220

(22) 09/07/2021

(51) ***G01L 15/00***; *G06F 3/00; G06F 17/00*

(73) **TẬP ĐOÀN CÔNG NGHIỆP - VIỄN THÔNG QUÂN ĐỘI (VIETTEL)** (VN)
Lô D26 Khu đô thị mới Cầu Giấy, phường Yên Hoà, quận Cầu Giấy, thành phố Hà Nội

(72) Đỗ Văn Hải (VN); Lê Nhật Minh (VN); Nguyễn Tùng Lâm (VN); Lê Quang Trung (VN); Nguyễn Tiến Thành (VN); Lê Đăng Linh (VN); Đặng Đình Sơn (VN); Nguyễn Thị Ngọc Ánh (VN); Phạm Minh Khang (VN); Nguyễn Ngọc Dũng (VN); Trần Mạnh Quân (VN); Nguyễn Mạnh Quý (VN)

(74) Công ty TNHH Tư vấn Quốc Dân (NACILAW)

(54) **PHƯƠNG PHÁP PHÂN TÁCH, NHẬN DẠNG TIẾNG NÓI**

(57) Sáng chế đề xuất phương pháp phân tách, nhận dạng tiếng nói. Sáng chế khắc phục được nhược điểm của các phương pháp hiện có bằng cách đề xuất phân tách và nhận dạng tiếng nói tự động giúp người quản lý có thể biết được điện thoại viên và khách hàng của mình đang nói những gì. Từ đó biết được mong muốn, băn khoăn của khách hàng cũng như các điện thoại viên của mình có tư vấn chính xác, đúng mực hay không một cách nhanh chóng và khách quan. Ngoài ra hệ thống được cập nhật liên tục dựa trên cơ chế huấn luyện bán giám sát, tức hệ thống có thể tự học từ dữ liệu thực tế trong quá trình vận hành, từ đó giúp độ chính xác của hệ thống càng ngày càng được cải thiện.

(11) **1-0048698 B**

(15) 12/06/2025
Số Quyết định: 104411/QĐ-SHTT.IP

(45) 25/07/2025 448B

(43) 25/10/2021 403 A

(21) 1-2020-06834

(22) 26/11/2020

(51) ***G06F 21/00***

(73) 1. **TRƯỜNG ĐẠI HỌC CÔNG NGHỆ - ĐẠI HỌC QUỐC GIA HÀ NỘI** (VN)
E3, 144 Xuân Thủy, Phường Dịch Vọng Hậu, Quận Cầu Giấy, Thành phố Hà Nội
2. **NGUYỄN NGỌC HOÁ** (VN)
P311-E3, 144 Xuân Thuỷ, phường Dịch Vọng Hậu, quận Cầu Giấy, Hà Nội

(72) Nguyễn Ngọc Hoá (VN); Lê Việt Hà (VN); Phạm Hải Đăng (VN)

(54) **PHƯƠNG PHÁP PHÁT HIỆN ĐOẠN MÃ ĐỘC TRONG MÃ NGUỒN ỨNG DỤNG WEB SỬ DỤNG NGÔN NGỮ PHP**

(57) Sáng chế đề cập đến phương pháp phát hiện đoạn mã độc trong mã nguồn ứng dụng Web sử dụng ngôn ngữ PHP, trong đó phương pháp này sử dụng mô hình mạng nơron tích chập (CNN) để phát hiện các đoạn mã độc (WebShell), phương pháp này bao gồm các bước: (i) sử dụng phương pháp đối sánh mẫu để xây dựng một bộ dữ liệu chứa đoạn mã độc Webshell, (ii) chuyển đổi tệp mã nguồn PHP thành một chuỗi các mã lệnh thực thi PHP và (iii) áp dụng phương pháp học sâu với mô hình mạng nơron tích hợp (CNN) dựa trên các bộ dữ liệu đã chuyển sang vectơ chuỗi mã lệnh để xác định tệp mã nguồn có bị nhúng đoạn mã độc hay không.

(11) **1-0048699 B**

(15) 12/06/2025
Số Quyết định: 104503/QĐ-SHTT.IP

(45) 25/07/2025 448B

(43) 25/08/2023 425 A

(21) 1-2023-02837

(22) 27/04/2023

(51) ***B60S 9/00***; *H01Q 1/12; B62H 1/00*

(73) **TẬP ĐOÀN CÔNG NGHIỆP - VIỄN THÔNG QUÂN ĐỘI** (VN)
Lô D26 Khu đô thị mới Cầu Giấy, phường Yên Hoà, quận Cầu Giấy, thành phố Hà Nội

(72) Lê Kim Bảo (VN); Trần Quốc Toản (VN); Phạm Văn Định (VN); Nguyễn Duy Tùng (VN); Nguyễn Phạm Tuân (VN)

(74) Công ty TNHH NACILAW (NACILAW)

(54) **CƠ CẤU CHÂN CHỐNG DẠNG THANH RĂNG KHỬ CHUYỂN VỊ**

(57) Cơ cấu chân chống dạng thanh răng khử chuyển vị sử dụng cơ cấu dạng thanh răng cùng trục với khớp quay ở vị trí làm việc. Cơ cấu nhằm khử chuyển vị, biến dạng và dung sai lắp đặt trên khớp quay, nhưng vẫn đảm bảo kích thước khớp quay nhỏ. Cơ cấu được sử dụng chủ yếu trên các xe thông tin, thu phát sóng, ra-đa. Cơ cấu bao gồm cụm chân cố định, cụm khung di động, cụm chân nâng, xylanh đẩy xoay, trục quay và khóa ngàm.

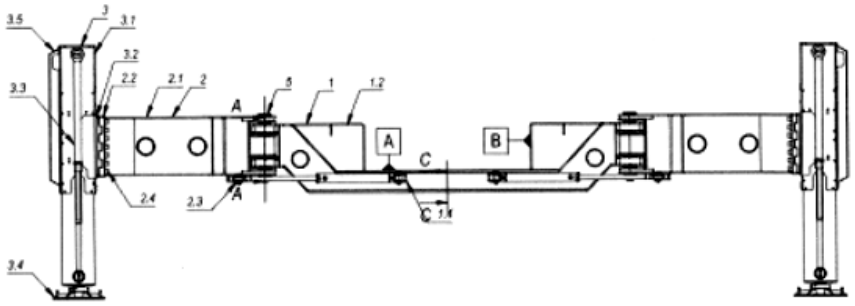

Hình 1

(11) **1-0048700 B**

(15) 12/06/2025
Số Quyết định: 104563/QĐ-SHTT.IP

(45) 25/07/2025 448B

(43) 26/06/2023 423 A

(21) 1-2021-07812

(22) 03/12/2021

(51) ***A45F 3/22***; *B62B 9/22; A47D 9/02*

(73) **CÔNG TY CỔ PHẦN TƯƠNG LAI VIỆT** (VN)
Số 43 đường 72, Ấp Đình, Xã Tân Phú Trung, Huyện Củ Chi, Thành phố Hồ Chí Minh

(72) Phạm Trường Sang (VN); Nguyễn Xuân Hoàng (VN); Nguyễn Duy Tâm (VN); Võ Minh Thạnh (VN); Nguyễn Thanh Huy (VN); Nguyễn Duy Điều (VN)

(54) **THIẾT BỊ ĐƯA VÕNG**

(57) Sáng chế đề cập đến thiết bị đưa võng bao gồm: vỏ che (4), bên trong có động cơ (5) và có hộp giảm tốc (6) để truyền động lực cho các cơ cấu xoay để biến chuyển động quay thành chuyển động tịnh tiến làm đu đưa võng, bề mặt tấm đế (10) có rãnh ngang để phần trục nhô ra (9.1) của con trượt có thể chuyển động theo hướng ngang, móc treo võng (11) có thể chuyển động lắc theo chuyển động của phần trục nhô ra, tấm che (12) có thể chuyển động lắc theo móc treo võng để che rãnh ngang của tấm đế bảo vệ không để người sử dụng chạm tay vào bên trong phần trục nhô ra (9.1) khi thiết bị hoạt động, các cùm treo (13) để treo thân máy vào giá võng, và mạch điều khiển để điều khiển tốc độ của động cơ (5).

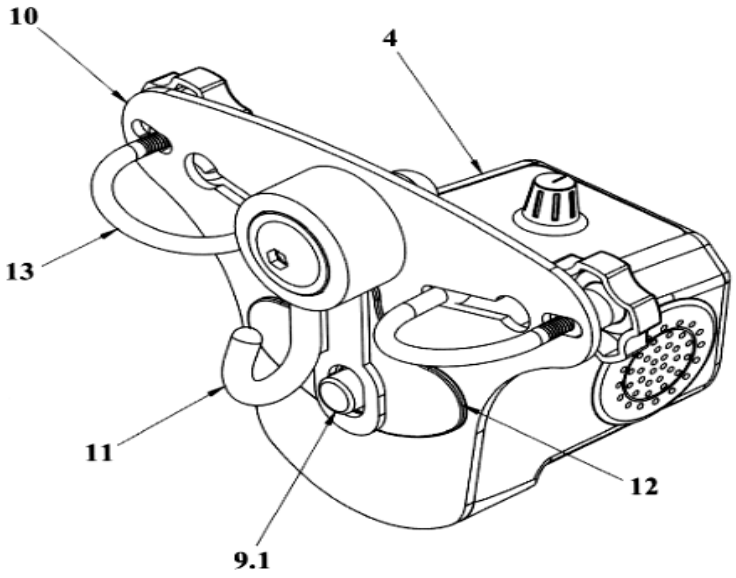

H.6

(11) **1-0048701 B**

(15) 12/06/2025
Số Quyết định: 104569/QĐ-SHTT.IP

(45) 25/07/2025 448B

(43) 25/06/2024 435 A

(21) 1-2022-08141

(22) 13/12/2022

(51) ***B01D 3/10***; *F16K 21/02; F16J 12/00*

(73) **HỌC VIỆN NÔNG NGHIỆP VIỆT NAM** (VN)
Trâu Quỳ, Gia Lâm, Hà Nội

(72) Nguyễn Thanh Hải (VN); Trần Như Khuyên (VN); Đặng Thanh Sơn (VN)

(54) **THIẾT BỊ CÔ ĐẶC KIỂU CHÂN KHÔNG KẾT HỢP SÓNG SIÊU ÂM**

(57) Sáng chế đề cập đến các chi tiết của bộ phận cô đặc như sau:

Buồng cấp liệu (4.26), có nhiệm vụ cấp và trung chuyển tuần hoàn dung dịch mật. Bên ngoài có lắp 9 đầu phát sóng siêu âm (4.27) dùng để phá kết tinh dung dịch mật.

Buồng cấp nhiệt (4.20), bên trong buồng có các ống đun sôi (4.17) và một ống tuần hoàn (4.16). Bao quanh các ống đun sôi là nước nóng được gia nhiệt để cung cấp nhiệt lượng cho dung dịch mật.

Buồng hỗn hợp lỏng-hơi (4.17) là nơi phát triển kích thước hạt bọt. Phần trên buồng sôi có lắp vành dẫn chất lỏng (4.15) gồm có nhiều ống hình trụ đồng tâm có đường kính nhỏ dần dùng để tách hơi-lỏng.

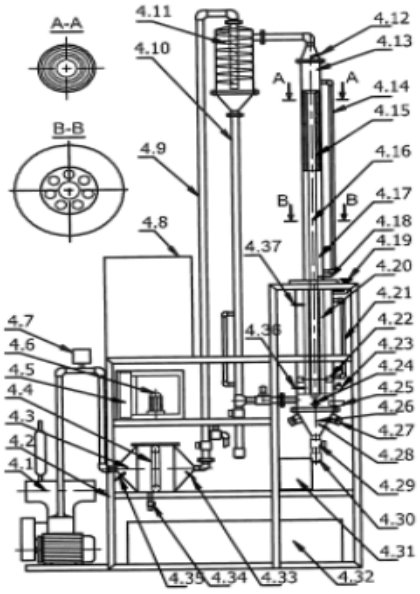

Hình 4

(11) **1-0048702 B**

(15) 12/06/2025
Số Quyết định: 105590/QĐ-SHTT.IP

(45) 25/07/2025 448B

(43) 25/10/2021 403 A

(21) 1-2021-02458

(85) 04/05/2021

(22) 17/10/2019

(86) PCT/US2019/056788 17/10/2019

(30) 62/747,130 17/10/2018 US
62/747,099 17/10/2018 US
62/747,055 17/10/2018 US
62/812,148 28/02/2019 US
62/812,161 28/02/2019 US
62/913,135 09/10/2019 US
62/915,005 14/10/2019 US
16/653,455 15/10/2019 US

(87) WO2020/081849 23/04/2020

(51) ***A24F 40/10****; A24F 40/46*

(73) **JUUL LABS, INC.** (US)
560 20th Street Building 104, San Francisco, CA 94107, United States of America

(72) ATKINS, Ariel (US); BELISLE, Christopher L. (US); CHRISTENSEN, Steven (US); HOOPAI, Alexander M. (US); JOHNSON, Eric Joseph (US); KING, Jason (US); LEON DUQUE, Esteban (US); RIOS, Matthew (US); ROSSER, Christopher James (GB); STRATTON, Andrew, J. (GB); THAWER, Alim (GB); WESELY, Norbert (HU); WESTLEY, James P. (GB)

(74) Công ty TNHH Tầm nhìn và Liên danh (VISION & ASSOCIATES CO.LTD.)

(54) **THIẾT BỊ HÓA HƠI**

(57) Sáng chế đề cập đến thiết bị hóa hơi bao gồm buồng hóa hơi cho thiết bị hóa hơi. Chẳng hạn, buồng hóa hơi và/hoặc các đặc điểm của nó có thể cải thiện khả năng kiểm soát rò rỉ chất bay hơi từ buồng hóa hơi, kiểm soát dòng khí bên trong và/hoặc gần buồng hóa hơi, cấp nhiệt cho chất bay hơi trong buồng hóa hơi, kiểm soát chất ngưng tụ trong buồng hóa hơi, và/hoặc các đặc điểm lắp ráp khác của buồng hóa hơi. Các hệ thống, phương pháp và sản phẩm sản xuất có liên quan cũng được mô tả.

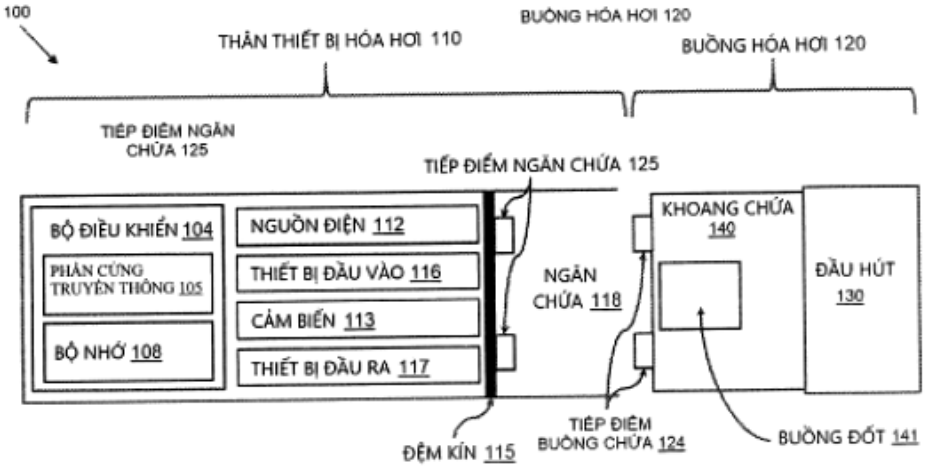
100
THÂN THIẾT BỊ HÓA HƠI 110
BUỒNG HÓA HƠI 120
BUỒNG HÓA HƠI 120
TIẾP ĐIỂM NGĂN CHỨA 125
TIẾP ĐIỂM NGĂN CHỨA 125
BỘ ĐIỀU KHIỂN 104
PHẦN CỨNG TRUYỀN THÔNG 105
BỘ NHỚ 108
NGUỒN ĐIỆN 112
THIẾT BỊ ĐẦU VÀO 116
CẢM BIẾN 113
THIẾT BỊ ĐẦU RA 117
NGĂN CHỨA 118
KHOANG CHỨA 140
ĐẦU HÚT 130
ĐỆM KÍN 115
TIẾP ĐIỂM BUỒNG CHỨA 124
BUỒNG ĐỐT 141

FIG. 1

(11) **1-0048703 B**

(15) 13/06/2025
Số Quyết định: 105978/QĐ-SHTT.IP

(45) 25/07/2025 448B

(43) 25/05/2022 410 A

(21) 1-2020-06140

(22) 26/10/2020

(51) ***B07C 5/34***

(73) **HUỲNH QUỐC KHANH** (VN)
20A hẻm 5, đường Mậu Thân, phường Xuân Khánh, quận Ninh Kiều, thành phố Cần Thơ

(72) Huỳnh Quốc Khanh (VN); Võ Nguyên Hồng Phúc (VN); Huỳnh Đạt Nguyên (VN); Huỳnh Phúc An (VN)

(54) **MÁY PHÂN LOẠI ỚT**

(57) Sáng chế đề cập tới máy phân loại những quả ớt tươi đã qua tách cuống để loại những quả hư hỏng, dị dạng ra khỏi nhóm thành phẩm. Máy theo sáng chế này sử dụng cơ cấu bánh đảo ớt dạng bánh răng phối hợp với dây đai răng để xoay quả ớt, nhờ đó khắc phục được nhược điểm của máy quay phim là chỉ quan sát được một phía. Sáng chế này là một phương pháp mới giúp nhận dạng và phát hiện đầy đủ các hư hỏng xuất hiện trên toàn bộ quả ớt. Ngoài ra, sáng chế còn sử dụng phương pháp phân loại các quả không đạt tiêu chuẩn như nứt, dị dạng, thối thân bằng mô hình mạng thần kinh tích chập (CNN).

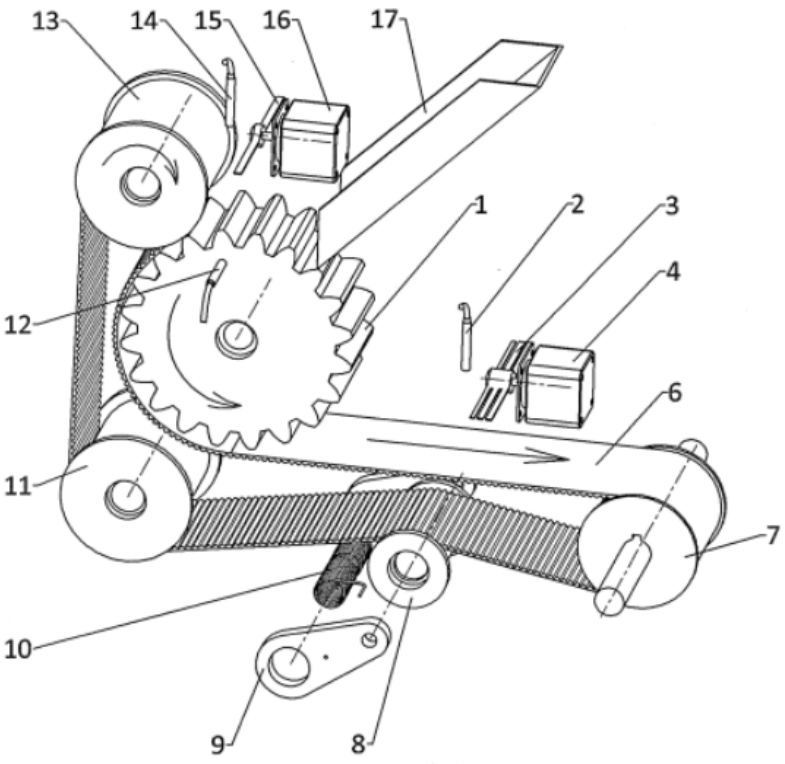

Hình 1a

(11) **1-0048704 B**

(15) 13/06/2025
Số Quyết định: 105979/QĐ-SHTT.IP

(45) 25/07/2025 448B

(43) 27/11/2023 428 A

(21) 1-2022-07027

(22) 28/10/2022

(51) ***A61K 9/00***; *A61K 9/10; A61K 31/00*

(73) **CÔNG TY CỔ PHẦN CÔNG NGHỆ MỚI NHẬT HẢI** (VN)
Số 9 BT2 Bán đảo Linh Đàm, phường Hoàng Liệt, quận Hoàng Mai, thành phố Hà Nội

(72) Lưu Hải Minh (VN); Bùi Quốc Anh (VN); Lưu Hải Lân (VN); Lưu Hải Long (VN)

(54) **QUY TRÌNH BÀO CHẾ HỆ TIỀN VI NHŨ NANO ASTRAGALUS POLYSACARIT**

(57) Sáng chế đề cập đến quy trình bào chế hệ tiền vi nhũ nano astragalus polysacarit (astragalus polysaccharide - APS), trong đó quy trình này bao gồm các bước:

i) chuẩn bị pha phân tán APS;

ii) chuẩn bị hỗn hợp pha dầu span 80/lecithin/triglyxerit;

iii) tạo hỗn hợp nước trong dầu đồng nhất bằng cách trộn pha phân tán ở bước i) và hỗn hợp pha dầu ở bước ii);

iv) tạo hỗn hợp tiền vi nhũ bằng cách trộn hỗn hợp nước trong dầu ở bước iii) với tween 80;

v) đồng hóa hệ tiền vi nhũ hóa nano APS thu được ở bước iv); và

vi) lọc và ổn định hệ tiền vi nhũ APS.

(11) **1-0048705 B**

(15) 13/06/2025
Số Quyết định: 105980/QĐ-SHTT.IP

(45) 25/07/2025 448B

(43) 27/05/2024 434 A

(21) 1-2023-07869

(22) 08/11/2023

(51) ***B60W 30/00***

(76) **LÝ GIAI THẠNH** (VN)
123/2B Bình Tây, phường 1, quận 6, thành phố Hồ Chí Minh

(54) **BỘ ĐIỀU KHIỂN, HỆ THỐNG ĐIỀU KHIỂN AN TOÀN GIÚP ĐIỀU KHIỂN HOẠT ĐỘNG CỦA XE MÔ TÔ TRONG QUÁ TRÌNH DỪNG, CHUYỂN ĐỘNG VÀ LÊN/XUỐNG XE MÔ TÔ; VÀ MÔ TÔ CHỨA BỘ ĐIỀU KHIỂN, HỆ THỐNG ĐIỀU KHIỂN NÀY**

(57) Sáng chế đề cập đến bộ điều khiển, hệ thống điều khiển an toàn giúp điều khiển hoạt động của xe mô tô trong quá trình dừng, chuyển động và lên/xuống xe mô tô bao gồm: phần thu thập thông tin trạng thái chuyển động của xe mô tô, và hành vi của người lái xe mô tô; và phần thực thi khởi tạo chế độ điều khiển: làm cho xe mô tô vào trạng thái tự động tắt động cơ theo thông tin trạng thái chuyển động và hành vi của người lái xe mà phần thu thập thông tin thu thập được; và làm tắt động cơ của xe mô tô. Bên cạnh đó sáng chế còn đề cập đến xe máy bố trí bộ điều khiển an toàn này.

(11) **1-0048706 B**

(15) 13/06/2025
Số Quyết định: 105996/QĐ-SHTT.IP

(45) 25/07/2025 448B

(43) 25/04/2023 421 A

(21) 1-2022-01678

(22) 18/03/2022

(51) ***E06B 5/16***; *E06B 9/00*

(73) **CÔNG TY TNHH MÀN NGĂN CHÁY VIỆT NAM** (VN)
75C đường Số 4, phường Bình Hưng Hòa B, quận Bình Tân, thành phố Hồ Chí Minh

(72) Nguyễn Dương Hùng (VN)

(74) Công ty TNHH ASLAW (ASL LAW CO.,LTD)

(54) **MÀN CHẮN NGĂN CHÁY DẠNG CUỐN CÁCH NHIỆT KHÔNG PHUN NƯỚC**

(57) Sáng chế đề cập đến phương tiện phòng cháy chữa cháy có khả năng ngăn cháy, cách nhiệt, chịu được tải trọng gió lớn tác động lên bề mặt phương tiện, cụ thể là đề cập đến màn chắn ngăn cháy dạng cuốn cách nhiệt không phun nước bao gồm: thân màn chắn ngăn cháy bao gồm hai tổ hợp cách đều nhau một khoảng trống (09), được cuộn tròn trên một ống trục cuốn (11) được kéo căng, và cách đều nhau nhờ hệ thống con lăn trợ lực (10) và ống trọng lực (05), ở phía dưới hai đầu của thân màn chắn ngăn cháy được cắt khoét (07). Ống trọng lực (05) của thân màn chắn ngăn cháy có lắp hệ thống vòng bi đa hướng (06), phía dưới cùng của ray dẫn hướng (02), tại vị trí đóng của màn chắn ngăn cháy, có lỗ khóa gió (04). Khi màn chắn ngăn cháy mở lên, mâm quay ly hợp (20) sẽ kéo chốt đẩy (18) đẩy hệ thống vòng bi đa hướng (06) ra khỏi lỗ khoa gió (04).

HÌNH 1

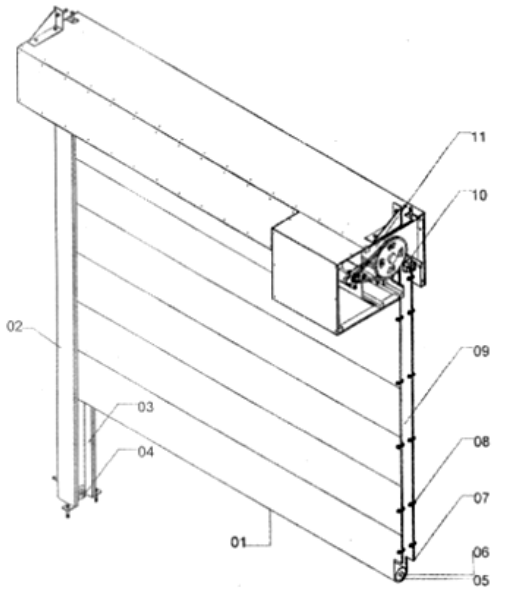

(11) **1-0048707 B**

(15) 13/06/2025
Số Quyết định: 106011/QĐ-SHTT.IP

(45) 25/07/2025 448B

(43) 25/03/2024 432 A

(21) 1-2023-08325

(22) 23/11/2023

(51) ***F21V 7/04***

(73) **VIỆN KHOA HỌC VẬT LIỆU THUỘC VIỆN HÀN LÂM KHOA HỌC VÀ CÔNG NGHỆ VIỆT NAM** (VN)
18 Hoàng Quốc Việt, Nghĩa Đô, Cầu Giấy, Hà Nội

(72) Vũ Thị Nghiêm (VN); Dương Thị Giang (VN); Phạm Hồng Dương (VN); Trần Quốc Tiến (VN); Chu Thị Thu Hà (VN)

(54) **BỘ ĐÈN LED THẤU KÍNH PHẢN XẠ TOÀN PHẦN**

(57) Sáng chế đề cập đến một bộ đèn LED sử dụng thấu kính bất đối xứng AL kết hợp với lăng kính phản xạ toàn phần TIR để tái phân bố cường độ sáng sử dụng để chiếu sáng vườn thẳng đứng bao gồm: linh kiện quang học AL-TIR dài (11) kết hợp thấu kính AL với lăng kính TIR; chuỗi LED (13) gắn trên thanh mạch in (14); thân đèn bằng nhôm gồm: hộp tản nhiệt (12) chứa nguồn điện (15) và cánh chắn sáng (16). Bộ đèn AL-TIR LED do sáng chế đề xuất có nhiều tính năng vượt trội, chiếu sáng đồng đều trên diện rộng, có hiệu quả phân bố quang cao, loại bỏ hoàn toàn hiện tượng chói lóa, khác biệt hoàn toàn với các loại thiết bị và giải pháp chiếu sáng hiện có.

[Hình 1]

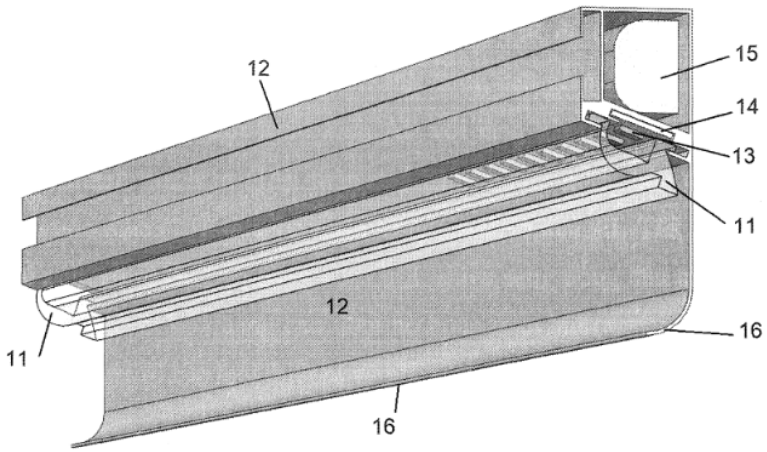

(11) **1-0048708 B**

(15) 13/06/2025
Số Quyết định: 106044/QĐ-SHTT.IP

(45) 25/07/2025 448B

(43) 27/11/2023 428 A

(21) 1-2022-06485

(22) 07/10/2022

(51) *A61K 9/00*

(73) **CÔNG TY CỔ PHẦN CÔNG NGHỆ MỚI NHẬT HẢI** (VN)
Số 9 BT2 bán đảo Linh Đàm, phường Hoàng Liệt, quận Hoàng Mai, thành phố Hà Nội

(72) Lưu Hải Minh (VN); Bùi Quốc Anh (VN); Lưu Hải Lân (VN); Lưu Hải Long (VN)

(54) **QUY TRÌNH ĐIỀU CHẾ HỆ TIỀN NHŨ NANO CURDIONE**

(57) Sáng chế đề cập đến quy trình điều chế hệ tiền nhũ tương nano curdione , trong đó quy trình này bao gồm các bước: a) chuẩn bị pha phân tán curdione; b) chuẩn bị hỗn hợp chất mang ethoxylate castor/polyetylen glycol/ethyldiglycol; c) tạo hỗn hợp đồng nhất bằng cách trộn pha phân tán và hỗn hợp chất mang ethoxylate castor/polyetylen glycol/ethyldiglycol; d) đồng hóa hệ tiền nhũ tương nano curdione; và e) lọc và ổn định hệ tiền nhũ tương nano curdione.

(11) **1-0048709 B**

(15) 13/06/2025
Số Quyết định: 106061/QĐ-SHTT.IP

(45) 25/07/2025 448B

(43) 25/01/2024 430 A

(21) 1-2023-08418

(22) 27/11/2023

(51) ***C12N 1/20***; *C12R 1/07*

(73) **VIỆN KỸ THUẬT NHIỆT ĐỚI, VIỆN HÀN LÂM KHOA HỌC VÀ CÔNG NGHỆ VIỆT NAM** (VN)
Nhà A13, 18 đường Hoàng Quốc Việt, phường Nghĩa Đô, quận Cầu Giấy, thành phố Hà Nội

(72) Nguyễn Vũ Giang (VN); Trần Hữu Trung (VN); Mai Đức Huynh (VN); Nguyễn Hữu Đạt (VN); Kiều Thị Quỳnh Hoa (VN); Nguyễn Thị Yên (VN)

(54) **CHỦNG VI KHUẨN BACILLUS AMYLOLIQUEFACIENS PVC7 ĐƯỢC PHÂN LẬP CÓ KHẢ NĂNG PHÂN HỦY VẬT LIỆU POLYME COMPOSIT PVC/GYPSUM**

(57) Sáng chế đề cập đến chủng vi khuẩn *Bacillus amyloliquefaciens* PVC7 được phân lập, trong đó chủng vi khuẩn này thuộc nhóm vi khuẩn hiếu khí, gram dương, sinh bào tử, khuẩn lạc có mép gọn, hơi lồi, màu trắng đục có kích thước từ 2 đến 3 mm, được lưu giữ tại phòng Vi sinh vật dầu mỏ, Viện Công nghệ sinh học, Việt Nam với số lưu giữ PVC7. Chủng vi khuẩn *Bacillus amyloliquefaciens* PVC7 theo sáng chế có khả năng sử dụng vật liệu polyme composit PVC/gypsum như nguồn cacbon duy nhất và cho phép phân hủy vật liệu polyme composit PVC/gypsum với nồng độ lên tới 10 g/l trong thời gian từ 4 đến 12 tuần ở điều kiện nhiệt độ 30°C, pH=7.

(11) **1-0048710 B**

(15) 13/06/2025
Số Quyết định: 106213/QĐ-SHTT.IP

(45) 25/07/2025 448B

(43) 26/06/2023 423 A

(21) 1-2023-02951

(22) 05/05/2023

(51) ***B65G 27/00**; B65G 27/16*

(73) **TRƯỜNG ĐẠI HỌC MỎ - ĐỊA CHẤT** (VN)
Số 18, phố Viên, phường Đức Thắng, quận Bắc Từ Liêm, thành phố Hà Nội, Việt Nam

(72) Nguyễn Văn Xô (VN)

(54) PHƯƠNG PHÁP XÁC ĐỊNH CÁC THÔNG SỐ CỦA GỐI ĐÀN HỒI CỦA MÁY CẤP LIỆU RUNG

(57) Sáng chế đề cập đến phương pháp xác định các thông số của gối đàn hồi của máy cấp liệu rung bao gồm các bước:

i) xác định độ cứng của lò xo ở chế độ hoạt động cộng hưởng trong suốt quá trình làm việc của máy cấp liệu rung, với yêu cầu đảm bảo chế độ dao động cộng hưởng được và chất lượng cách ly rung của hệ thống được cải thiện;

ii) xác định đường kính của dây lò xo và đường kính trung bình của nó dựa trên khả năng chịu tải, độ cứng lò xo;

iii) xác định bước của lò xo theo điều kiện không có tiếp xúc giữa các vòng lò xo khi nó nén lại;

trong đó chi tiết về điều kiện thực hiện các bước trên đây là như được mô tả trong bản mô tả. Phương pháp theo sáng chế có tính đến các yếu tố trong quá trình làm việc thực tế của máy do đó kết quả tính có độ tin cậy cao, cụ thể có tính đến các yếu tố ảnh hưởng trong quá trình làm việc thực tế bao gồm, nhưng không chỉ giới hạn ở, khối lượng dao động, chế động cộng hưởng, khả năng cách ly dao động với bệ máy. Giải pháp theo sáng chế được tạo ra trên cơ sở tập trung nghiên cứu về gối đàn hồi, bộ phận quan trọng ảnh hưởng đến dao động và khả năng làm việc của máy cấp liệu rung, và đề xuất cơ sở lý thuyết để tính toán thiết kế gối đàn hồi. Sáng chế có thể làm cơ sở tham khảo cho các nghiên cứu tính toán thiết kế về máy cấp liệu rung trong lĩnh vực này.

(11) **1-0048711 B**

(15) 13/06/2025
Số Quyết định: 106251/QĐ-SHTT.IP

(45) 25/07/2025 448B

(43) 26/02/2024 431 A

(21) 1-2023-07509

(22) 27/10/2023

(51) ***H01L 21/00***; *H01L 29/00; H01L 23/00*

(73) **TRƯỜNG ĐẠI HỌC KHOA HỌC TỰ NHIÊN- ĐẠI HỌC QUỐC GIA HÀ NỘI** (VN)
334 Nguyễn Trãi, Phường Thanh Xuân Trung, Quận Thanh Xuân, Thành phố Hà Nội, Việt Nam

(72) Nguyễn Xuân Viết (VN); Nguyễn Minh Ngọc (VN); Lê Khánh Toàn (VN); Vũ Ngọc Duy (VN); Nguyễn Văn Thức (VN); Phạm Quang Trung (VN); Nguyễn Vân Anh (VN); Yutaka Ohno (JP)

(74) Công ty Luật TNHH Việt An (VIET AN LAW FIRM)

(54) **PHƯƠNG PHÁP CHẾ TẠO TRANZITO HIỆU ỨNG TRƯỜNG ỨNG DỤNG TRONG CHẾ TẠO CẢM BIẾN SINH HỌC CÓ ĐỘ NHẠY CAO, VÀ PHƯƠNG PHÁP CHẾ TẠO CẢM BIẾN SINH HỌC**

(57) Sáng chế đề cập đến phương pháp chế tạo tranzito hiệu ứng trường. Phương pháp này tạo ra điện cực nguồn và điện cực máng của tranzito trực tiếp trên đế dẻo polyimit nêu trên bằng cách khắc laze để chuyển hóa trực tiếp vật liệu của đế dẻo polyimit thành graphen theo mẫu hình được thiết kế của điện cực nguồn và điện cực máng. Kênh dẫn là lớp màng mỏng ống than nano (CNT - Carbon NanoTube) hoặc ống than nano đơn tường (SWCNT - Single-Walled Carbon NanoTube) được ép lên đế dẻo polyimit có điện cực nguồn và điện cực máng bằng phương pháp ép nhiệt để tạo thành kênh dẫn giữa điện cực nguồn và điện cực máng. Sáng chế cũng đề cập đến việc làm biến tính kênh dẫn hoặc điện cực cổng để làm cho tranzito ứng dụng hiệu quả làm cảm biến sinh học nhờ khả năng thích ứng trong việc phát hiện sự có mặt của các cơ chất mục tiêu được xác định trước; và phương pháp chế tạo cảm biến sinh học tương ứng.

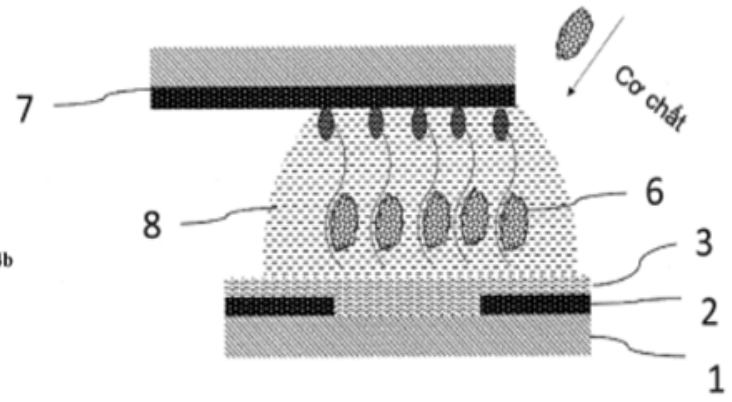

Hình 4b

(11) **1-0048712 B**
(15) 13/06/2025
Số Quyết định: 106277/QĐ-SHTT.IP
(45) 25/07/2025 448B
(43) 25/05/2022 410 A
(21) 1-2022-01360
(22) 04/03/2022
(51) ***A01C 15/00***; *A01C 15/12*
(73) **VIỆN NGHIÊN CỨU SÁNG CHẾ VÀ KHAI THÁC CÔNG NGHỆ** (VN)
39 Trần Hưng Đạo, phường Hàng Bài, quận Hoàn Kiếm, thành phố Hà Nội
(72) Đỗ Đức Nam (VN); Nguyễn Trọng Hiếu (VN); Vũ Lê Huy (VN); Trịnh Đồng Tính (VN); Nguyễn Đức Thành (VN); Nguyễn Công Đức (VN); Trần Đại Nghĩa (VN)
(54) **MÁY RẢI VẬT LIỆU SỬ DỤNG TRONG NÔNG NGHIỆP**

(57) Sáng chế đề cập đến máy rải vật liệu sử dụng trong nông nghiệp, dùng để rải vật liệu lên trên các bề mặt canh tác nông nghiệp. Máy rải vật liệu này có thùng chứa có kích thước thu hẹp dần từ miệng thùng chứa tới họng xả thùng chứa sao cho họng xả thùng chứa có dạng dài và hẹp. Khoang rải được nối liền với họng xả thùng chứa và kéo dài xuống phía dưới. Trục đảo liệu được bố trí bên dưới họng xả thùng chứa để đảo tơi vật liệu cần rải. Trục rải liệu có các cánh rải liệu được bố trí bên dưới trục đảo liệu sao cho vật liệu cần rải rơi xuống va vào các cánh rải liệu và được văng ra ngoài theo phương tiếp tuyến khi trục rải liệu quay. Cửa rải liệu được được bố trí tại phía dưới khoang rải, có nhiều tấm chặn cửa rải liệu được bố trí nối tiếp nhau, mỗi tấm chặn cửa rải liệu này có cần gạt tấm chặn để đóng hoặc mở tấm chặn cửa rải liệu, nhờ đó vật liệu cần rải được rải thành các vệt dài dọc theo hướng di chuyển của máy rải vật liệu ở các vị trí tương ứng với các phần của cửa rải liệu mà có các tấm chặn cửa rải liệu ở vị trí mở.

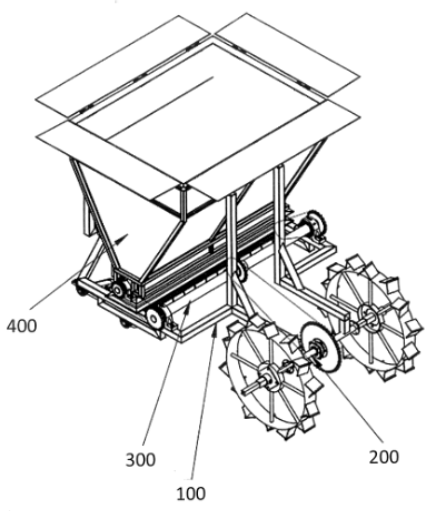

Hình 1

(11) **1-0048713 B**

(15) 13/06/2025
Số Quyết định: 106280/QĐ-SHTT.IP

(45) 25/07/2025 448B

(43) 27/03/2023 420 A

(21) 1-2022-08228

(22) 15/12/2022

(51) ***C06C 5/00***; *F02K 9/08*

(73) **TẬP ĐOÀN CÔNG NGHIỆP - VIỄN THÔNG QUÂN ĐỘI** (VN)
Lô D26 Khu đô thị mới Cầu Giấy, phường Yên Hoà, quận Cầu Giấy, thành phố Hà Nội

(72) Nguyễn Doãn Hùng (VN); Đặng Xuân Đoàn (VN); Nguyễn Tiến Hòa (VN)

(74) Công ty TNHH NACILAW (NACILAW)

(54) THIẾT BỊ MỒI CHÁY TỨC THỜI CHO HỆ THỐNG ĐỘNG CƠ NHIÊN LIỆU RẮN DẠNG XUNG

(57) Sáng chế này mô tả cấu tạo, cách thức hoạt động của một loại thiết bị mồi cháy tức thời cho hệ thống động cơ nhiên liệu rắn dạng xung phù hợp áp dụng trên các sản phẩm tên lửa vũ trụ, thiết bị bay, trong đó bao gồm một mồi lửa điện và cơ cấu dẫn áp một chiều, khối thuốc mồi và dây dẫn cháy. Giải pháp mô tả trong sáng chế này giúp khắc phục nguy cơ các động cơ hoạt động không đồng thời do các yếu tố tác nhân cả bên ngoài và bên trong hệ thống gây nên, nhằm đảm bảo sự làm việc tin cậy và an toàn tuyệt đối của thiết bị bay.

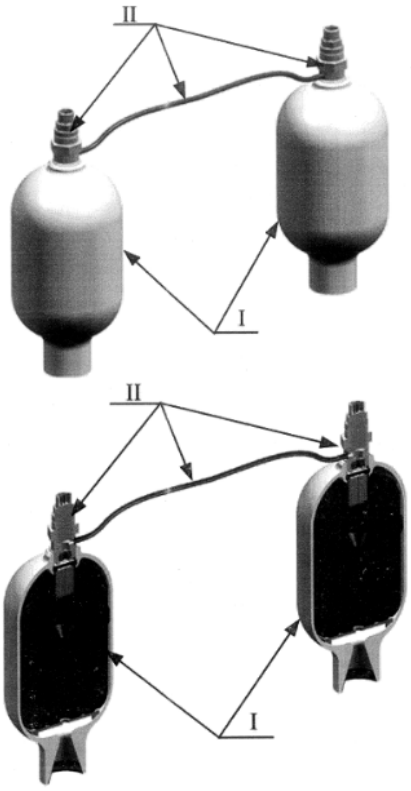

Hình 1

(11) **1-0048714 B**

(15) 13/06/2025
Số Quyết định: 106283/QĐ-SHTT.IP

(45) 25/07/2025 448B

(43) 25/07/2023 424 A

(21) 1-2022-00213

(22) 13/01/2022

(51) ***H02M 7/00***

(73) **TRƯỜNG ĐẠI HỌC SƯ PHẠM KỸ THUẬT THÀNH PHỐ HỒ CHÍ MINH** (VN)
Số 1 Võ Văn Ngân, phường Linh Chiểu, thành phố Thủ Đức, thành phố Hồ Chí Minh

(72) Đỗ Đức Trí (VN)

(54) **THIẾT BỊ NGHỊCH LƯU DUY TRÌ TRẠNG THÁI HOẠT ĐỘNG CỦA ĐỘNG CƠ BA PHA KHI CÓ SỰ CỐ NGẮN MẠCH HOẶC HỞ MẠCH CÁC KHÓA CÔNG SUẤT NGHỊCH LƯU**

(57) Sáng chế đề cập đến thiết bị nghịch lưu duy trì trạng thái hoạt động của động cơ ba pha khi có sự cố ngắn mạch hoặc hở mạch các khóa công suất nghịch lưu, thiết bị này bao gồm: nguồn điện ngõ vào (nguồn điện một chiều) (18), hai khóa điốt dẫn dòng (13) và (14), hai tụ điện chia đôi điện áp ngõ vào (11) và (12), ba khóa công suất (15, 16, 17) điều khiển các tiếp điểm thường đóng của rơ le (15.1), (16.1), (17.1) và tiếp điểm thường mở của rơ le (15.2, 16.2), các khóa công suất (1, 4, 5, 8, 9 và 12) đóng/ngắt một chiều và các khóa công suất (2, 3, 6, 7, 10 và 11) đóng/ngắt hai chiều để tạo ra điện áp ba pha ba bậc ở ngõ ra để điều khiển động cơ ba pha, CPU (19) bao gồm phần mềm xử lý tạo ra các tín hiệu điều khiển xung PWM (Pulse Width Modulation) cho các khóa công suất ở môđun nghịch lưu để điều chỉnh thời gian đóng/ngắt chuyển đổi dòng điện một chiều thành dòng điện xoay chiều.

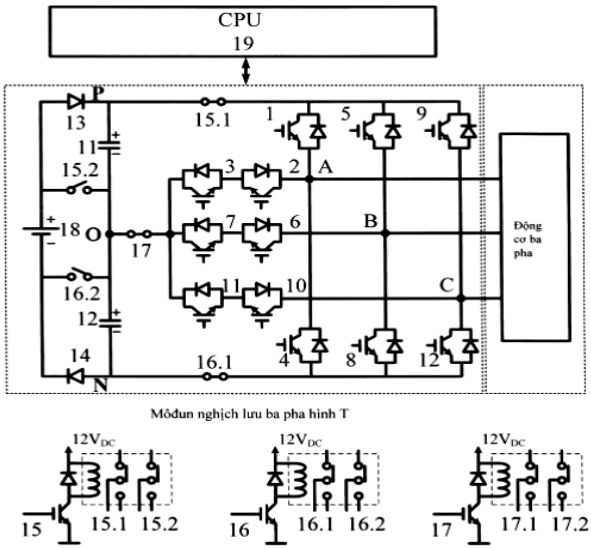

Hình 2

(11) **1-0048715 B**

(15) 13/06/2025
Số Quyết định: 106288/QĐ-SHTT.IP

(45) 25/07/2025 448B

(43) 25/06/2024 435 A

(21) 1-2022-07776

(22) 28/11/2022

(51) ***H02M 7/44***

(73) **TRƯỜNG ĐẠI HỌC SƯ PHẠM KỸ THUẬT THÀNH PHỐ HỒ CHÍ MINH** (VN)
Số 1 Võ Văn Ngân, Phường Linh Chiểu, Thành Phố Thủ Đức, Thành Phố Hồ Chí Minh

(72) Trần Vĩnh Thanh (VN); Đỗ Đức Trí (VN); Nguyễn Minh Khai (VN)

(54) **THIẾT BỊ NGHỊCH LƯU TĂNG ÁP ĐỂ ĐIỀU KHIỂN ĐỘNG CƠ BA PHA**

(57) Sáng chế đề cập đến thiết bị nghịch lưu tăng áp để điều khiển động cơ ba pha. Thiết bị này bao gồm môđun tăng áp được bố trí ở giữa nguồn điện đầu vào (12) và môđun nghịch lưu, môđun tăng áp bao gồm: cuộn dây tăng áp (13), các khóa công suất (1, 2), các điốt dẫn dòng (14, 15, 16) và hai tụ điện (17, 18), mô đun nghịch lưu bao gồm: các khóa công suất (3, 5, 6, 8, 9, 11) đóng/ngắt một chiều và các khóa công suất (4, 7, 10) đóng/ngắt hai chiều để tạo ra điện áp ba pha ba bậc ở ngõ ra để điều khiển động cơ ba pha, CPU (19) có phần mềm xử lý tạo ra các tín hiệu điều khiển xung PWM cho các khóa công suất ở môđun tăng áp và môđun nghịch lưu để điều chỉnh thời gian đóng/ngắt chuyển đổi dòng điện một chiều thành dòng điện xoay chiều.

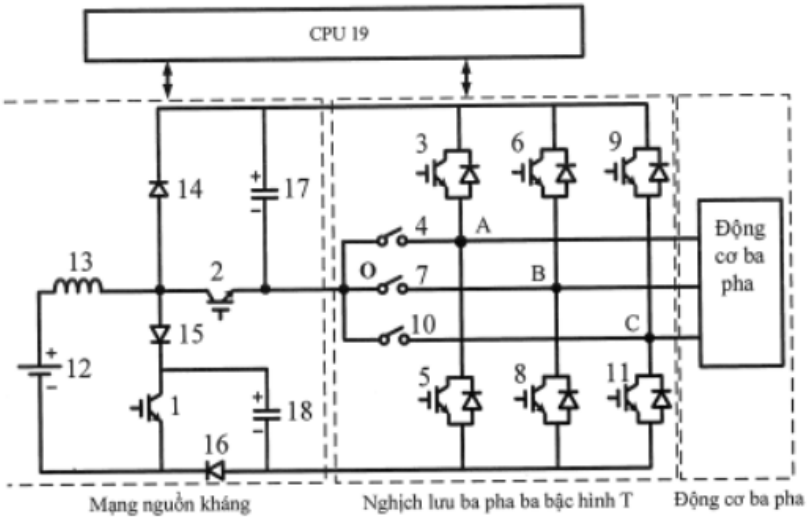

Hình 2

(11) **1-0048716 B**

(15) 13/06/2025
Số Quyết định: 106618/QĐ-SHTT.IP

(45) 25/07/2025 448B

(43) 25/05/2023 422 A

(21) 1-2023-02127

(22) 31/03/2023

(51) ***G02B 21/06***; *G01B 11/02*

(73) **TRƯỜNG ĐẠI HỌC CÔNG NGHỆ - ĐHQGHN** (VN)
Nhà E3, 144 Xuân Thủy, Cầu Giấy, Hà Nội

(72) Phạm Đức Quang (VN); Yoshio Hayasaki (JP); Nguyễn Quốc Đạt (VN)

(54) **HỆ THỐNG KÍNH HIỂN VI GIAO THOA ÁNH SÁNG SỬ DỤNG NGUỒN SÁNG PHỔ RỘNG VÀ GƯƠNG THAM CHIẾU ĐA PHẢN XẠ ĐỂ QUAN SÁT ẢNH BA CHIỀU**

(57) Sáng chế đề cập đến hệ thống kính hiển vi quan sát ảnh ba chiều sử dụng nguồn sáng phổ rộng. Hệ thống kính hiển vi này sử dụng lăng kính chia tia trung tâm để chia chùm ánh sáng phổ rộng được trực chuẩn thành hai chùm ánh sáng hướng về phía bộ phận bố trí vật cần quan sát và cụm tham chiếu. Cụm thu hình ảnh vân giao thoa gồm có hai camera được bố trí ở vị trí tiếp nhận đồng thời chùm ánh sáng phản xạ từ vật và chùm ánh sáng phản xạ từ hệ gương tham chiếu, sử dụng các kính lọc sáng có bước sóng trung tâm khác nhau để thu nhận hình ảnh các vân giao thoa của chùm ánh sáng phản xạ từ vật và chùm ánh sáng phản xạ từ hệ gương tham chiếu theo bước sóng trung tâm tương ứng của kính lọc sáng. Hệ thống kính hiển vi theo sáng chế sử dụng bộ trễ quang và thiết bị đo khoảng cách đường truyền ánh sáng thay đổi khoảng cách đường truyền của chùm ánh sáng hướng về phía hệ gương tham chiếu của cụm tham chiếu sao cho sự sai lệch giữa khoảng cách đường truyền của chùm ánh sáng phản xạ từ vật và khoảng cách đường truyền của chùm ánh sáng phản xạ từ hệ gương tham chiếu thỏa mãn các điều kiện tạo ra sự giao thoa ánh sáng thích hợp với từng vật cần quan sát cụ thể.

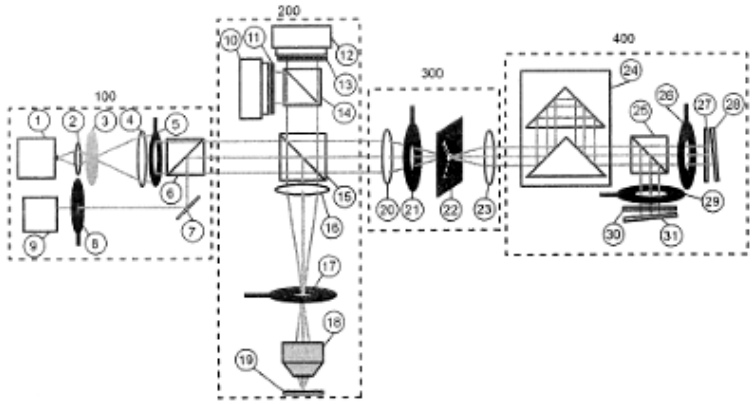

Hình 1A

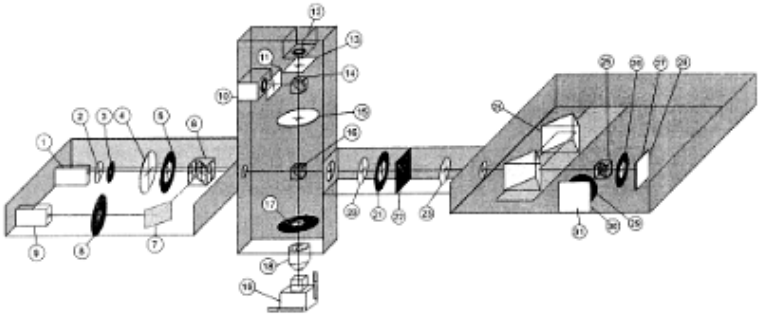

Hình 1B

(11) **1-0048717 B**

(15) 13/06/2025
Số Quyết định: 106660/QĐ-SHTT.IP

(45) 25/07/2025 448B

(43) 26/06/2023 423 A

(21) 1-2022-08538

(85) 27/12/2022

(22) 03/11/2020

(86) PCT/CN2020/126187 03/11/2020

(30) 202010981961.0 17/09/2020 CN

(87) WO2022/057052 24/03/2022

(51) ***C02F 9/10***; *C02F 11/13; C02F 103/06; C02F 11/121*

(73) **GUANGDONG WENYANG ENVIRONMENTAL TECHNOLOGY CO., LTD** (CN)
Wenyu Road Jingshan Third Industrial Area Chashan Township Dongguan City, Guangdong 523380 China

(72) YE, Weibing (CN); LI, Qin (CN)

(74) Công ty Cổ phần Sở hữu công nghiệp INVESTIP (INVESTIP)

(54) **HỆ THỐNG XỬ LÝ VÀ PHƯƠNG PHÁP XỬ LÝ NƯỚC RỈ BÃI RÁC**

(57) Sáng chế đề cập đến hệ thống và phương pháp xử lý cho nước rỉ bãi rác. Hệ thống xử lý nước rỉ bãi rác bao gồm hệ thống xử lý sơ bộ, hệ thống thẩm thấu ngược ống đĩa (DTRO-disk-tube reverse osmosis), hệ thống bay hơi, hệ thống thẩm thấu ngược (RO-reverse osmosis) và hệ thống sấy khô. Hệ thống xử lý sơ bộ, hệ thống DTRO, và hệ thống bay hơi được kết nối tuần tự. Hệ thống xử lý sơ bộ được sử dụng để xử lý sơ bộ nước rỉ bãi rác để thu được chất rắn thứ nhất được loại nước và dịch lọc; hệ thống DTRO được sử dụng để xử lý dịch lọc để thu được nước được làm sạch thứ nhất và dung dịch cô đặc; và hệ thống bay hơi có thể được sử dụng để làm bay hơi và phân tách dung dịch cô đặc để thu được chất rắn thứ hai và nước cất. Hệ thống sấy được nối với hệ thống bay hơi, để làm khô chất rắn thứ hai. Hệ thống RO được nối với hệ thống bay hơi, để rút nước cất để thu được nước được làm sạch thứ hai và nước bùn. Chất rắn thứ nhất và chất rắn thứ hai được thải ra ngoài và đưa đến bãi rác, nước được làm sạch thứ nhất và nước được làm sạch thứ hai được thải ra, và nước bùn được đưa vào trong hệ thống bay hơi để bay hơi và phân tách lại.

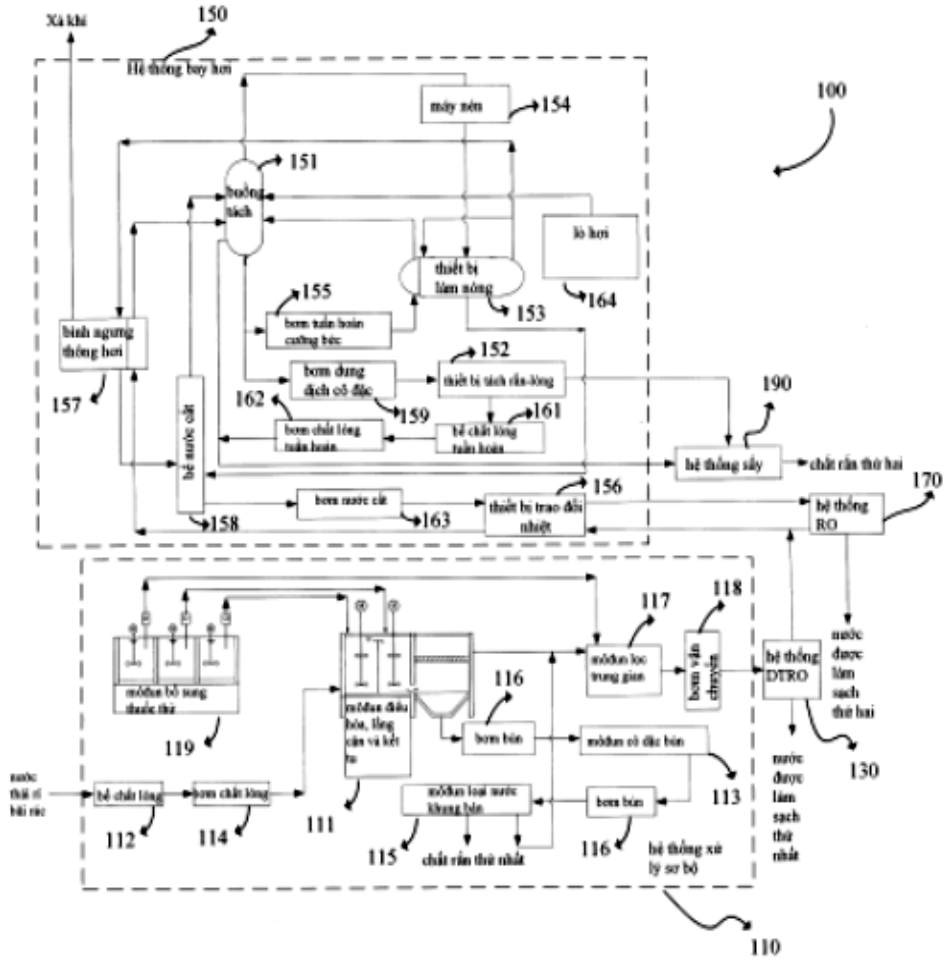
Xả khí
150
Hệ thống bay hơi
100
máy nén
154
151
buồng tách
lò hơi
thiết bị làm nóng
153
164
155
bơm tuần hoàn cưỡng bức
bình ngưng thông hơi
157
bơm dung dịch cô đặc
152
thiết bị tách rắn-lỏng
190
162
159
161
bể chất lỏng tuần hoàn
hệ thống sấy
chất rắn thứ hai
170
bể nước cất
156
bơm nước cất
163
thiết bị trao đổi nhiệt
hệ thống RO
158
117
118
mô đun lọc trung gian
bơm vận chuyển
hệ thống DTRO
nước được làm sạch thứ hai
mô đun bổ sung thuốc thử
119
116
bơm bùn
mô đun cô đặc bùn
130
nước được làm sạch thứ nhất
nước thải sinh hoạt
bể chất lỏng
bơm chất lỏng
113
112
114
111
mô đun loại nước không bùn
bơm bùn
115
chất rắn thứ nhất
116
hệ thống xử lý sơ bộ
110

Fig. 1

(11) **1-0048718 B**

(15) 13/06/2025
Số Quyết định: 106716/QĐ-SHTT.IP

(45) 25/07/2025 448B

(43) 25/07/2022 412 A

(21) 1-2022-02785

(85) 04/05/2022

(22) 19/08/2020

(86) PCT/KR2020/011059 19/08/2020

(30) 10-2019-0120868 30/09/2019 KR

(87) WO2021/066320 08/04/2021

(51) ***F16L 37/091***; *F16L 41/16; F16K 27/00; F16K 31/60*

(76) **MIN, BYUNG SOO** (KR)
27, Achasan-ro 61-gil, Gwangjin-gu, Seoul 05046, Republic of Korea

(74) Công ty TNHH Sáng chế ACTIP (ACTIP PATENT LIMITED)

(54) **BỘ ĐẦU NỐI VÀ VAN PHỤ TRỢ CÓ BỘ ĐẦU NỐI NÀY**

(57) Sáng chế đề cập đến van phụ trợ bao gồm bộ van phụ trợ (100) có tay gạt van (137) để lộ ra bên ngoài và bộ đầu nối (200) được trang bị với thân lắp ghép (120) được lắp với bộ van phụ trợ (100) tại một đầu của thân lắp ghép, và cụ thể hơn là, sáng chế đề xuất van phụ trợ bao gồm bộ đầu nối, khác biệt ở chỗ thân lắp ghép (120) bao gồm ren ngoài được tạo ra với chiều dài định trước trên vành ngoài tại đầu còn lại của thân lắp ghép, và vấu lồi bên trong thứ nhất nhô ra từ đầu còn lại ở độ sâu định trước, ngoài ra, bộ đầu nối (200) bao gồm: núm xoay dạng mũ (50) được bắt ren với ren ngoài của thân lắp ghép (120); lò xo vòng đệm hãm vòng tròn (25) được đặt trên vấu lồi bên trong thứ nhất; và ống bọc (35) được lắp khớp vào trong lỗ bên trong của đầu còn lại và được đặt xen giữa lò xo vòng đệm hãm vòng tròn (25) và núm xoay dạng mũ (50), trong đó ống bọc (35) dịch chuyển và ép lò xo vòng đệm hãm vòng tròn (25) nhờ chuyển động quay của núm xoay dạng mũ (50) để mở rộng đường kính của lỗ bên trong, để tháo rời ống dẫn (165) đã được lắp trước trong bộ đầu nối (200).

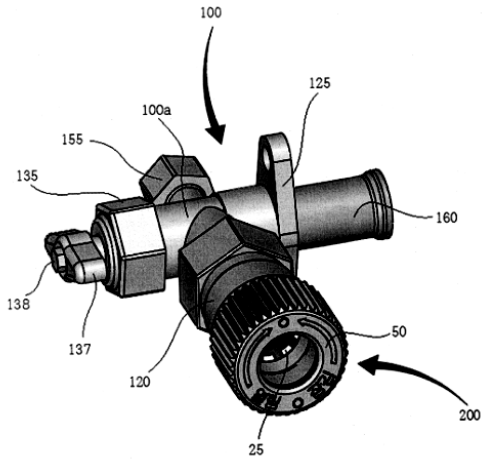

Fig.3

(11) **1-0048719 B**

(15) 13/06/2025
Số Quyết định: 106897/QĐ-SHTT.IP

(45) 25/07/2025 448B

(43) 25/04/2023 421 A

(21) 1-2022-08575

(85) 28/12/2022

(22) 28/05/2021

(86) PCT/IB2021/054691 28/05/2021

(30) 202020000003001 29/05/2020 IT
102020000012952 29/05/2020 IT

(87) WO2021/240457 02/12/2021

(51) ***F16C 33/78***; *F16C 33/66; F16C 35/06; F16C 35/04; F16C 19/16*

(73) **MASCHIO GASPARDO S.P.A.** (IT)
Via Marcello, 73, 35011 Campodarsego (PD), Italy

(72) MASCHIO, Andrea (IT); BARALDI, Paolo (IT)

(74) Công ty TNHH Sáng chế ACTIP (ACTIP PATENT LIMITED)

(54) GỐI ĐỠ CÓ THỂ QUAY CÓ CỔ TRỤC ĐƯỢC TẠO BÍCH VÀ MÁY NÔNG NGHIỆP BAO GỒM GỐI ĐỠ NÀY

(57) Sáng chế đề cập đến gối đỡ có thể quay có cổ trục được tạo bích bao gồm bộ phận mặt bích thứ nhất bao gồm mặt bích thứ nhất, cổ trục kéo dài dọc trục từ mặt bích thứ nhất và vành tỳ thứ nhất đồng trục với và cũng kéo dài với cổ trục, bộ phận mặt bích thứ hai bao gồm mặt bích thứ hai và vòng đệm thứ thứ hai kéo dài dọc trục từ mặt bích thứ hai, có ổ lăn nằm giữa cổ trục và vòng đệm hai nhờ đó bộ phận mặt bích thứ nhất được đỡ có thể quay trên bộ phận mặt bích thứ hai, vành tỳ thứ nhất và vành tỳ thứ hai được đặt chồng lên nhau ít nhất một phần dọc trục, vòng đệm kín được đặt vào giữa bộ phận mặt bích thứ nhất và bộ phận mặt bích thứ hai để xác định khoang bảo vệ để chứa ổ lăn. Sáng chế còn đề cập đến máy nông nghiệp bao gồm gối đỡ này.

Fig.5

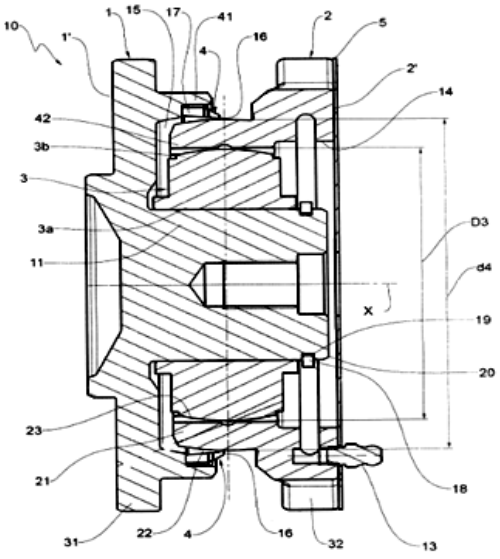

(11) **1-0048720 B**

(15) 13/06/2025
Số Quyết định: 106937/QĐ-SHTT.IP

(45) 25/07/2025 448B

(43) 25/01/2022 406 A

(21) 1-2021-05870

(85) 21/09/2021

(22) 26/02/2020

(86) PCT/US2020/019889 26/02/2020

(30) 62/826,760 29/03/2019 US
16/800,935 25/02/2020 US

(87) WO2020/205099 08/10/2020

(51) ***H04W 52/02***; *H04W 76/28*

(73) **QUALCOMM INCORPORATED** (US)
ATTN: International IP Administration, 5775 Morehouse Drive, San Diego, CA 92121-1714, United States of America

(72) SARKIS, Gabi (CA); ANG, Peter Pui Lok (CA); XU, Huilin (CN); NAM, Wooseok (KR)

(74) Công ty TNHH Quốc tế D &N (D&N INTERNATIONAL CO.,LTD.)

(54) PHƯƠNG PHÁP VÀ THIẾT BỊ TRUYỀN THÔNG KHÔNG DÂY

(57) Sáng chế đề cập đến các phương pháp, hệ thống, và thiết bị để truyền thông không dây. Theo một hoặc nhiều khía cạnh, thiết bị người dùng (user equipment - UE) có thể nhận bản tin cấu hình từ trạm gốc. Bản tin cấu hình có thể tạo cấu hình UE dựa trên một hoặc nhiều mã định danh liên quan đến nhóm UE. UE có thể xác định ít nhất một mã định danh dựa trên việc nhận bản tin cấu hình này, và có thể theo dõi tín hiệu dựa trên ít nhất một mã định danh này. Trong một số trường hợp, tín hiệu có thể chỉ báo liệu UE có nên bỏ qua khoảng thời gian sắp đến liên quan đến việc nhận gián đoạn. UE sau đó có thể truyền thông với trạm gốc, dựa trên việc theo dõi tín hiệu này.

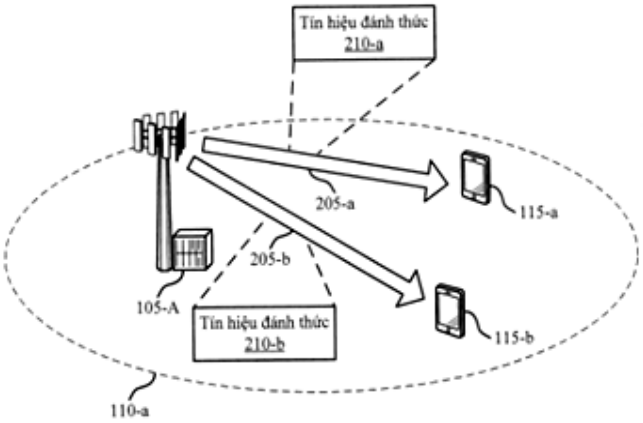

Fig.2

(11) **1-0048721 B**

(15) 13/06/2025
Số Quyết định: 106943/QĐ-SHTT.IP

(45) 25/07/2025 448B

(43) 25/07/2022 412 A

(21) 1-2021-06869

(85) 28/10/2021

(22) 23/06/2020

(86) PCT/JP2020/024639 23/06/2020

(30) 2019-122468 28/06/2019 JP

(87) WO2020/262393 30/12/2020

(51) ***E04G 23/08***

(73) **SUZUKEN KOGYO CO., LTD.** (JP)
1602-8, Shimokurokoma, Misakacho, Fuefuki-shi, Yamanashi 4060812, Japan

(72) Yasunobu SUZUKI (JP)

(74) Công ty Luật TNHH Phạm và Liên danh (PHAM & ASSOCIATES)

(54) **HỆ THỐNG NGĂN BỤI**

(57) Hệ thống ngăn bụi 120 có một hoặc nhiều bộ phun chất lỏng 122 được tạo kết cấu để phun chất lỏng BB có khả năng ngăn việc sinh ra bụi trong vùng làm việc 102 của tòa nhà 104 bằng cách điều khiển từ xa. Bộ phun chất lỏng 122 có vòi phun 140 được tạo kết cấu để phun chất lỏng BB; kết cấu khớp xoay được thứ nhất 138 có thân phía quay thứ nhất 138B được nối tới và đỡ vòi phun 140 và thân phía cố định thứ nhất 138A đỡ quay được thân phía quay thứ nhất 138B; cơ cấu chuyển động thẳng do điện thứ nhất 148 có phần đỡ thứ nhất 148C và phần di chuyển được thứ nhất 148D được đỡ bởi phần đỡ thứ nhất 148C theo cách có thể di chuyển thẳng được; và cơ cấu quay thứ nhất 149 được tạo kết cấu để chuyển đổi chuyển động thẳng của phần di chuyển được thứ nhất 148D thành chuyển động quay để dịch chuyển quay thân phía quay thứ nhất 138B. Hệ thống ngăn bụi còn có thể giảm mức tiêu thụ điện cũng như có thể phun một cách chính xác chất lỏng từ bộ phun chất lỏng vào vùng làm việc định trước.

FIG.3A

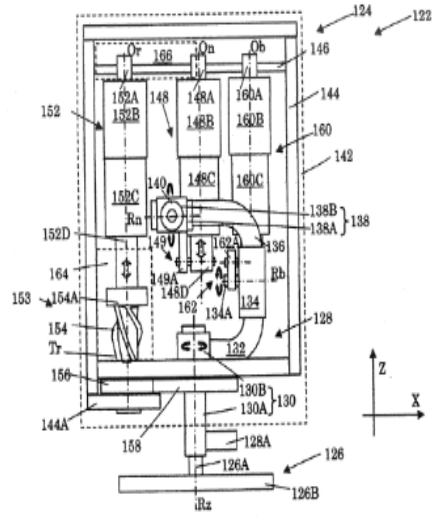
124
122
Or
166
On
Ob
146
152A
152B
148
148A
160A
144
148B
160B
152
160
142
152C
140
148C
160C
138B
138
Rn
138A
152D
49
162A
136
164
149A
Rb
153
154A
148D
162
134A
134
128
154
Tr
132
156
130B
130
130A
144A
158
128A
126
126A
126B
Rz
Z
X

FIG.3B

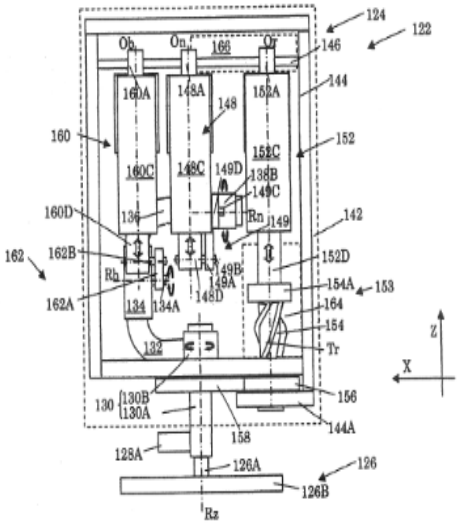
124
122
Ob
On
166
Or
146
160A
148A
152A
144
148
160
152
160C
148C
149D
152C
138B
149C
160D
136
Rn
149
142
162
162B
Rh
152D
49B
149A
154A
153
162A
148D
134
134A
164
154
132
Tr
Z
X
156
130
130B
130A
144A
158
128A
126A
126
126B
Rz

(11) **1-0048722 B**

(15) 13/06/2025
Số Quyết định: 106956/QĐ-SHTT.IP

(45) 25/07/2025 448B

(43) 26/02/2024 431 A

(21) 1-2023-06236

(85) 14/09/2023

(22) 10/03/2022

(86) PCT/KR2022/003357 10/03/2022

(30) 10-2021-0031643 10/03/2021 KR

(87) WO2022/191633 15/09/2022

(51) ***C12N 9/10***; *C12P 13/12; C12P 13/06; C12N 15/77*

(73) **CJ CHEILJEDANG CORPORATION** (KR)
330, Dongho-ro, Jung-gu, Seoul 04560, Republic of Korea

(72) CHANG, Jin Sook (KR); CHO, Seung Hyun (KR); KIM, Seo-Yun (KR); LEE, Jaemin (KR); BAEK, Min Ji (KR); LEE, Imsang (KR)

(74) Công ty TNHH Sáng chế ACTIP (ACTIP PATENT LIMITED)

(54) **BIẾN THỂ SYNTHAZA XITRAT, POLYNUCLEOTIT MÃ HÓA BIẾN THỂ NÀY, VI SINH VẬT THUỘC CHI CORYNEBACTERIUM VÀ PHƯƠNG PHÁP SẢN XUẤT VÀ CHẾ PHẨM ĐỂ SẢN XUẤT O-AXETYL-L-HOMOSERIN HOẶC L-METHIONIN**

(57) Sáng chế đề cập đến biến thể synthaza xitrat mới, polynucleotit mã hóa biến thể này, vi sinh vật chứabiến thể này, và phương pháp sản xuất O-axetyl-L-homoserin và L-methionin, chế phẩm để sản xuất O-axetyl-L-homoserin hoặc L-methionin sử dụng vi sinh vật này.

(11) **1-0048723 B**

(15) 13/06/2025
Số Quyết định: 107012/QĐ-SHTT.IP

(45) 25/07/2025 448B

(43) 25/05/2023 422 A

(21) 1-2022-08288

(85) 19/12/2022

(22) 03/06/2021

(86) PCT/KR2021/006921 03/06/2021

(30) 10-2020-0072456 15/06/2020 KR

(87) WO2021/256744 23/12/2021

(51) ***H01M 50/244****; E03D 9/08; G06F 3/02*

(73) **COWAY CO., LTD.** (KR)
136-23, Yugumagoksa-ro, Yugu-eup, Gongju-si, Chungcheongnam-do, 32508, Republic of Korea

(72) NAM, Dong Ik (KR); JEON, Doo Youl (KR); SONG, Minsu (KR); KIM, Youngpyo (KR)

(74) Công ty TNHH Sáng chế ACTIP (ACTIP PATENT LIMITED)

(54) **NẮP BỒN CẦU XỊT RỬA**

(57) Sáng chế đề cập đến nắp bồn cầu xịt rửa bao gồm: phần thân chính nắp bồn cầu (100) được bố trí trên bệ bồn cầu (10); bộ phận điều khiển (300) để nhập lệnh cho hoạt động của phần thân chính nắp bồn cầu (100) vào đó; và bộ cấp nguồn (700) cung cấp nguồn điện cho hoạt động của bộ phận điều khiển (300) và phần thân chính nắp bồn cầu (100), trong đó bộ phận điều khiển (300) bao gồm: vỏ bên ngoài (310) có không gian thứ nhất (311) được tạo ra trong đó; và nắp (320) đậy phần mở của vỏ bên ngoài (310) và được lắp có thể tháo rời với vỏ bên ngoài (310), và bộ cấp nguồn (700) bao gồm: vỏ bên trong (710) được bố trí trong không gian thứ nhất (311) của vỏ bên ngoài (310), có không gian thứ hai (711) nhỏ hơn không gian thứ nhất (311), và có bộ phận điều hướng thứ nhất (712) được tạo nghiêng về một phía; hộp đựng pin (720) được bố trí trong không gian thứ hai (711) của vỏ bên trong (710), trên bề mặt bên ngoài có bộ phận điều hướng thứ hai (721) được lắp với bộ phận điều hướng thứ nhất (712), và được lộ ra bên ngoài so với vỏ bên trong (710) theo vị trí tương đối của bộ phận điều hướng thứ hai (721) so với bộ phận điều hướng thứ nhất (712); và pin được lắp trong hộp đựng pin (720).

FIG.4

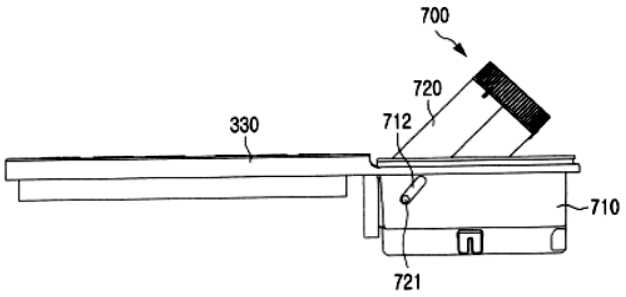

(11) **1-0048724 B**

(15) 16/06/2025
Số Quyết định: 109303/QĐ-SHTT.IP

(45) 25/07/2025 448B

(43) 25/08/2022 413 A

(21) 1-2022-00165

(22) 11/01/2022

(51) ***C07D 311/00***; *A61K 31/352*

(73) **TRƯỜNG ĐẠI HỌC SƯ PHẠM THÀNH PHỐ HỒ CHÍ MINH** (VN)
280 An Dương Vương, Phường 4, Quận 5, Thành phố Hồ Chí Minh

(72) Dương Thúc Huy (VN); Trần Thị Minh Định (VN); Nguyễn Hữu Hùng (VN); Trần Công Luận (VN); Đào Thị Bích Ngọc (VN); Jirapast Sichaem (TH); Nguyễn Trương Minh Trí (VN); Nguyễn Văn Quý (VN); Trần Nguyễn Minh Ân (VN); Nguyễn Hoàng Chương (VN); Nguyễn Thị Hoài Thu (VN)

(54) **HỢP CHẤT DẪN XUẤT THẾ BROM CỦA KAMATAKENIN VÀ AYANIN CÓ HOẠT TÍNH ỨC CHẾ ENZYM ALPHA-GLUCOSIDAZA VÀ PHƯƠNG PHÁP TỔNG HỢP CÁC HỢP CHẤT NÀY**

(57) Sáng chế đề cập đến hợp chất dẫn xuất thế brom của kamatakenin và ayanin được phân lập từ cây Trâm bầu (*Combretum quadrangulare Kurz*) có hoạt tính ức chế enzym alpha-glucosidaza và phương pháp tổng hợp các hợp chất này, trong đó hợp chất dẫn xuất thế brom của kamatakenin và ayanin bao gồm 6,8,5'-tribromoayanin, 8-bromokamatakenin, 6-bromokamatakenin, 6,8,3',5' tetrabromokamatakenin.

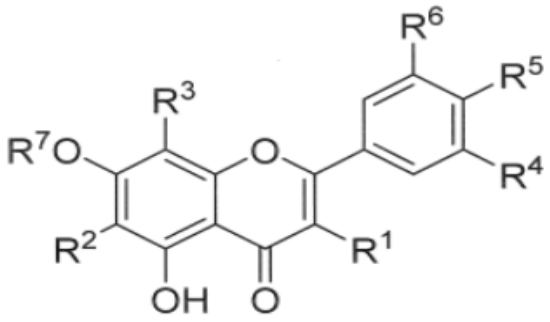

Hợp chất	R^1	R^2	R^3	R^4	R^5	R^6	R^7
6,8,5'-Tribromoayanin	OMe	Br	Br	OH	OMe	Br	Me
8-Bromokamatakenin	OMe	H	Br	H	OH	H	Me
6-Bromokamatakenin	OMe	Br	H	H	OH	H	Me
6,8,3',5'-Tetrabromokamatakenin	OMe	Br	Br	Br	OH	Br	Me

FIG.1

(11) **1-0048725 B**

(15) 16/06/2025
Số Quyết định: 109304/QĐ-SHTT.IP

(45) 25/07/2025 448B

(43) 25/10/2021 403 A

(21) 1-2021-04288

(22) 13/07/2021

(51) ***C01B 39/24***; *B01J 37/08; C01B 39/20*

(73) **SỞ KHOA HỌC VÀ CÔNG NGHỆ THÀNH PHỐ HỒ CHÍ MINH** (VN)
244 Điện Biên Phủ, phường Võ Thị Sáu, quận 3, thành phố Hồ Chí Minh

(72) Nguyễn Quang Long (VN)

(54) **PHƯƠNG PHÁP SẢN XUẤT VẬT LIỆU VI MAO QUẢN CẤU TRÚC FAU (FAUJASIT) CÓ CHỨA MAO QUẢN TRUNG BÌNH**

(57) Sáng chế đề cập đến phương pháp sản xuất vật liệu vi mao quản cấu trúc FAU (Faujasite) có chứa mao quản trung bình bao gồm: i) tiến hành ủ lần thứ nhất tạo mầm tinh thể cấu trúc FAU trong hỗn hợp kết tinh bao gồm thuỷ tinh lỏng, $Al(OH)_3$, NaOH và nước ở nhiệt độ phòng trong thời gian từ 24 giờ đến 72 giờ; ii) tiến hành ủ lần thứ hai định hình hệ mao quản trong mầm tinh thể cấu trúc FAU trong hỗn hợp kết tinh bổ sung thêm chất hoạt động bề mặt ion dương, ở nhiệt độ phòng trong khoảng thời gian từ 18 giờ đến 30 giờ; iii) thuỷ nhiệt hỗn hợp sau khi ủ lần thứ hai ở nhiệt độ nằm trong khoảng từ 90°C đến 100°C; và thu vật liệu vi mao quản có cấu trúc FAU; iv) loại chất hoạt đồng bề mặt ion dương bằng nước và/hoặc hỗn hợp dung dịch etanol và nước; và làm khô; và v) xử lý nhiệt ở nhiệt độ nằm trong khoảng từ 430°C đến 490°C trong thời gian từ 3 giờ đến 6 giờ; và thu sản phẩm vật liệu vi mao quản cấu trúc FAU có chứa mao quản trung bình.

(11) **1-0048726 B**

(15) 16/06/2025
Số Quyết định: 109408/QĐ-SHTT.IP

(45) 25/07/2025 448B

(43) 26/10/2020 391 A

(21) 1-2020-03098

(85) 01/06/2020

(22) 23/10/2018

(86) PCT/EP2018/078999 23/10/2018

(30) PCT/CN2017/111742 17/11/2017 CN

(87) WO2019/096548 23/05/2019

(51) ***D07B 1/06***; *B60C 9/20; B60C 15/04; B60C 9/00*

(73) **NV BEKAERT SA** (BE)
Bekaertstraat 2, 8550 Zwevegem West Vlaanderen, Belgium

(72) WANG, He (CN); WANG, Yuping (CN); ZHAO, Ming (CN)

(74) Công ty TNHH Tầm nhìn và Liên danh (VISION & ASSOCIATES CO.LTD.)

(54) **DÂY THÉP, PHƯƠNG PHÁP SẢN XUẤT DÂY THÉP VÀ LỐP XE BAO GỒM DÂY THÉP NÀY**

(57) Sáng chế đề cập đến dây thép (100). Dây thép này bao gồm lớp lõi và lớp bao, lớp lõi bao gồm nhiều sợi lõi (105) có số lượng bằng n và lớp bao bao gồm nhiều sợi bao (110) có số lượng bằng m, và dây thép này có tiết diện dẹt với trục lớn và trục nhỏ, tiết diện dẹt này có tỉ lệ dẹt là tỉ lệ của chiều dài của trục lớn và chiều dài của trục nhỏ, tỉ lệ dẹt này lớn hơn 1,2, dây thép này có tải trọng phá hủy là BLdây, các sợi lõi và các sợi bao này có tổng tải trọng phá hủy là Tổng BLcác sợi khi các sợi lõi và các sợi bao được tháo xoắn khỏi dây thép, BLdây và Tổng BLcác sợi thỏa mãn công thức sau đây:
BLdây / Tổng BLcác sợi >96%. Dây thép này có tải trọng phá hủy cao hơn. Sáng chế cũng đề cập đến phương pháp sản xuất dây thép và lốp xe bao gồm dây thép này.

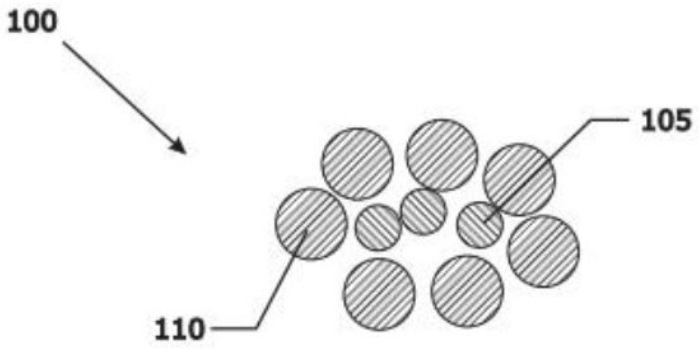

Fig. 1

(11) **1-0048727 B**

(15) 16/06/2025
Số Quyết định: 109409/QĐ-SHTT.IP

(45) 25/07/2025 448B

(43) 25/03/2022 408 A

(21) 1-2022-00137

(85) 10/01/2022

(22) 26/06/2020

(86) PCT/US2020/039832 26/06/2020

(30) 62/874,377 15/07/2019 US
16/911,997 25/06/2020 US

(87) WO2021/011173 21/01/2021

(51) ***H04W 48/12***; *H04W 68/00; H04W 48/16; H04W 48/06*

(73) **QUALCOMM INCORPORATED** (US)
ATTN: International IP Administration, 5775 Morehouse Drive, San Diego, CA 92121-1714, United States of America

(72) KADIRI, Prasad Reddy (IN); PHUYAL, Umesh (US); DHANDA, Mungal Singh (GB)

(74) Công ty TNHH Quốc tế D &N (D&N INTERNATIONAL CO.,LTD.)

(54) **PHƯƠNG PHÁP TRUYỀN THÔNG KHÔNG DÂY, THIẾT BỊ NGƯỜI DÙNG INTERNET VẠN VẬT DI ĐỘNG, THỰC THỂ MẠNG VÀ THIẾT BỊ TRUYỀN THÔNG KHÔNG DÂY**

(57) Sáng chế đề cập đến phương pháp truyền thông không dây, thiết bị người dùng Internet vạn vật di động, trạm gốc và thiết bị để truyền thông không dây. Các kỹ thuật và thiết bị được mô tả ở đây cung cấp chỉ báo rằng tham số điều khiển truy cập thống nhất (unified access control - UAC) của thiết bị người dùng (user equipment - UE) đã thay đổi. Ví dụ, bản tin tìm gọi hoặc thông tin chỉ báo trực tiếp có thể được cung cấp cho UE chỉ báo rằng tham số UAC đã thay đổi. Trong trường hợp đó, UE có thể không được mong đợi là định kỳ kiểm tra danh sách thông tin lập lịch của khối thông tin hệ thống loại 1 (system information block type 1 - SIB1). Do đó, công suất pin của các UE có thể được bảo toàn và các tài nguyên báo hiệu mà được dùng để định kỳ kiểm tra danh sách thông tin lập lich có thể đươc bảo toàn.

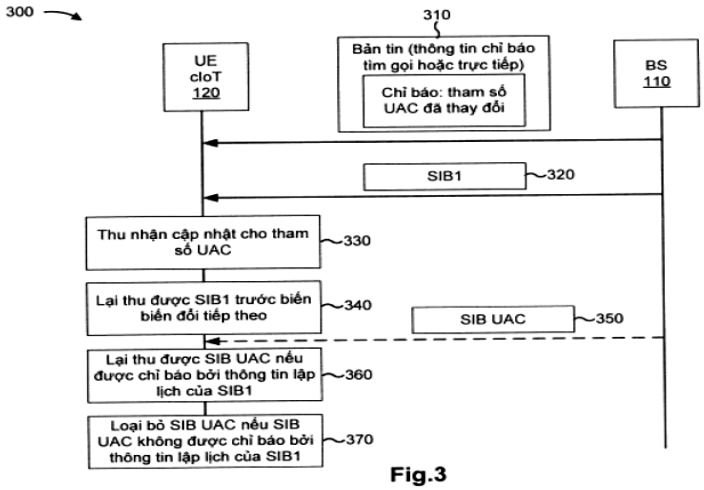

Fig.3

(11) **1-0048728 B**

(15) 16/06/2025
Số Quyết định: 109411/QĐ-SHTT.IP

(45) 25/07/2025 448B

(43) 27/06/2022 411 A

(21) 1-2021-08041

(22) 14/12/2021

(30)

202011467755.4	14/12/2020	CN
17/147,448	12/01/2021	US
202110625030.1	04/06/2021	CN
17/343,952	10/06/2021	US

(51) ***A47G 9/10***

(76) **HO, HOI MING MICHAEL** (CA)
H2, The Terrace at The Bloomsway, 28 Tsing Ying Road, Tuen Mun, NT., Hong Kong

(74) Công ty TNHH một thành viên Sở hữu trí tuệ VCCI (VCCI-IP CO.,LTD)

(54) **THIẾT BỊ ĐỠ CỔ BƠM PHỒNG ĐƯỢC VÀ ĐIỀU CHỈNH ĐƯỢC VÀ PHƯƠNG PHÁP CHẾ TẠO THIẾT BỊ NÀY**

(57) Sáng chế đề cập đến thiết bị đỡ cổ bơm phồng được và điều chỉnh được và phương pháp chế tạo thiết bị này. Thiết bị đỡ cổ bơm phồng được và điều chỉnh được theo sáng chế bao gồm bộ phận đỡ và bộ phận chịu tải có độ cao nhỏ hơn so với độ cao của bộ phận đỡ. Bộ phận đỡ có thân đỡ trung tâm và có thể có túi khí bơm phồng được thứ nhất. Hai túi khí bơm phồng được thứ hai có thể được bố trí trong thiết bị đỡ cổ. Cơ cấu bơm phồng có thể được nối với các túi khí. Khi người dùng tỳ trên thiết bị đỡ cổ ở tư thế nằm ngửa hoặc ở phía bên của đầu, mặt trên của thiết bị có thể được điều chỉnh để đỡ cổ. Cơ cấu bơm phồng thực hiện bơm phồng hoặc tháo hơi các túi khí để dịch chuyển mặt trên của thiết bị đỡ cổ để thay đổi lực được tác dụng trên cổ bởi thân đỡ trung tâm và/hoặc các vùng của mặt trên của thiết bị đỡ cổ có vị trí tương ứng với các túi khí nhằm phục hồi và duy trì trạng thái thẳng hàng đầu/cột sống.

(11) **1-0048729 B**

(15) 16/06/2025
Số Quyết định: 109412/QĐ-SHTT.IP

(45) 25/07/2025 448B

(43) 25/03/2022 408 A

(21) 1-2022-00107

(85) 07/01/2022

(22) 17/07/2020

(86) PCT/US2020/070295 17/07/2020

(30) 62/876,444 19/07/2019 US
16/947,073 16/07/2020 US

(87) WO2021/016638 28/01/2021

(51) ***H04W 72/02***; *H04W 72/12*

(73) **QUALCOMM INCORPORATED** (US)
ATTN: International IP Administration, 5775 Morehouse Drive, San Diego, CA 92121-1714, United States of America

(72) HOSSEINI, Seyedkianoush (IR); SRIDHARAN, Gokul (IN); CHEN, Wanshi (CN); MUKKAVILLI, Krishna Kiran (US)

(74) Công ty TNHH Quốc tế D &N (D&N INTERNATIONAL CO.,LTD.)

(54) **PHƯƠNG PHÁP VÀ THIẾT BỊ NGƯỜI DÙNG ĐỂ TRUYỀN THÔNG KHÔNG DÂY**

(57) Nói chung, các khía cạnh khác nhau của sáng chế đề cập đến phương pháp truyền thông không dây. Theo một số khía cạnh, thiết bị người dùng (user equipment - UE) có thể phát hiện xung đột giữa cuộc truyền thông liên kết truy cập và cuộc truyền thông liên kết phụ. UE có thể giải quyết xung đột dựa ít nhất một phần vào mức ưu tiên gắn với truyền thông liên kết truy cập và mức ưu tiên gắn với truyền thông liên kết phụ. Sáng chế còn đề xuất rất nhiều khía cạnh khác.

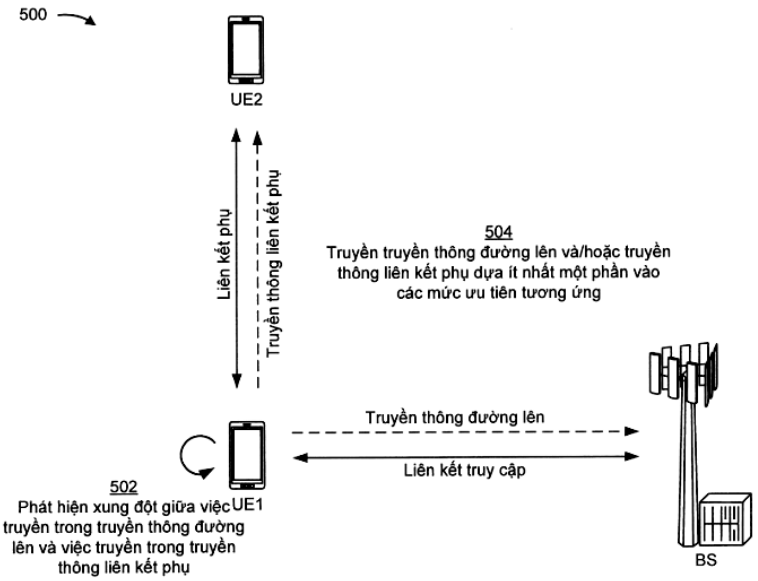

Fig.5

(11) **1-0048730 B**

(15) 16/06/2025
Số Quyết định: 109413/QĐ-SHTT.IP

(45) 25/07/2025 448B

(43) 27/07/2020 388 A

(21) 1-2020-01077

(85) 27/02/2020

(22) 28/09/2018

(86) PCT/JP2018/036173 28/09/2018

(30) 2017-199487 13/10/2017 JP

(87) WO2019/073811 18/04/2019

(51) ***A23D 9/00***; *A23L 27/60; A23L 23/00; A23C 15/12*

(73) **J-OIL MILLS, INC.** (JP)
8-1, Akashi-cho, Chuo-ku, Tokyo 1040044 Japan

(72) TSUJI Misaki (JP); TOKUCHI Takahiro (JP); KONISHI Satoshi (JP); SAITO Sanshiro (JP); INOUE Masahiro (JP)

(74) Công ty TNHH Quốc tế D &N (D&N INTERNATIONAL CO.,LTD.)

(54) CHẤT TĂNG CƯỜNG ĐỘ DẦU/ĐỘ BÉO CHO THỰC PHẨM

(57) Sáng chế đề cập đến chất tăng cường độ dầu/độ béo cho thực phẩm trong đó độ dầu/độ béo của thực phẩm có thể được tăng cường, và thực phẩm mà trong đó độ dầu/độ béo đã được tăng cường. Sáng chế đề xuất chất tăng cường độ dầu/độ béo cho thực phẩm đặc trưng bởi việc chứa, thành phần hoạt tính là dầu/chất béo bị oxy hóa có trị số peroxit từ 20 đến 400 và bao gồm chất béo sữa với lượng từ 10% đến 100% khối lượng. Chất tăng cường độ dầu/độ béo cho thực phẩm tốt hơn là chứa dầu/chất béo bị oxy hóa với lượng từ 0,001% đến 100% khối lượng, tốt hơn là có chất béo sữa khan như chất béo sữa, tốt hơn là bao gồm dầu/chất béo dạng bột chứa dầu/chất béo bị oxy hóa và chất phụ gia, và tốt hơn được sử dụng cho thực phẩm có hàm lượng dầu/chất béo từ 0,1% đến 70% khối lượng. Thực phẩm tốt hơn là một thực phẩm bất kỳ được chọn từ nhóm gồm có nước sốt, sốt roux, và súp.

(11) **1-0048731 B**

(15) 16/06/2025
Số Quyết định: 109417/QĐ-SHTT.IP

(45) 25/07/2025 448B

(43) 25/03/2021 396 A

(21) 1-2020-06843

(85) 26/11/2020

(22) 21/06/2019

(86) PCT/KR2019/007548 21/06/2019

(30) 10-2018-0071540 21/06/2018 KR

(87) WO2019/245342 26/12/2019

(51) ***H04N 19/11***; *H04N 19/70; H04N 19/176; H04N 19/593; H04N 19/119; H04N 19/132*

(73) **KT CORPORATION** (KR)
90, Buljeong-ro, Bundang-gu, Seongnam-si, Gyeonggi-do 13606 Republic of Korea

(72) LEE, Bae Keun (KR)

(74) Công ty TNHH một thành viên Sở hữu trí tuệ VCCI (VCCI-IP CO.,LTD)

(54) **PHƯƠNG PHÁP GIẢI MÃ ẢNH, PHƯƠNG PHÁP MÃ HOÁ ẢNH VÀ THIẾT BỊ TRUYỀN DỮ LIỆU VIĐEO ĐƯỢC NÉN**

(57) Sáng chế đề cập đến phương pháp giải mã ảnh, phương pháp này có thể bao gồm các bước: thu nhận các mẫu tham chiếu thứ nhất nằm tại phần phía trên và trên phía bên trái của khối hiện tại; thu nhận các mẫu tham chiếu thứ hai nằm trên phía bên phải và tại phần phía dưới của khối hiện tại; và thu nhận mẫu dự đoán đối với khối hiện tại trên cơ sở của các mẫu tham chiếu thứ nhất và các mẫu tham chiếu thứ hai, trong đó các mẫu tham chiếu thứ hai có thể được thu nhận trên cơ sở của các mẫu tham chiếu thứ nhất và các mẫu dự đoán tạm thời được tạo ra bằng cách thực hiện việc dự đoán trong tạm thời trên khối hiện tại trên cơ sở của chế độ dự đoán trong tạm thời.

[FIG. 11]

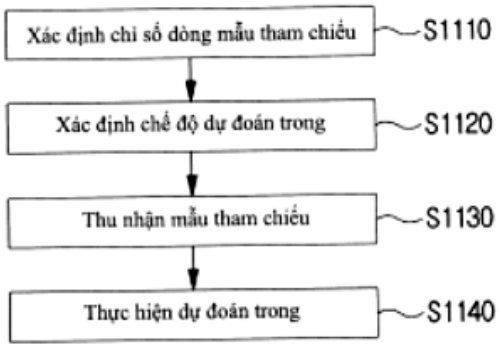

(11) **1-0048732 B**

(15) 16/06/2025
Số Quyết định: 109418/QĐ-SHTT.IP

(45) 25/07/2025 448B

(43) 27/03/2023 420 A

(21) 1-2022-07623

(85) 22/11/2022

(22) 20/05/2021

(86) PCT/US2021/033406 20/05/2021

(30) 63/032,446 29/05/2020 US
17/325,071 19/05/2021 US

(87) WO2021/242599 02/12/2021

(51) ***H04B 7/06****; H04B 7/08; G01S 1/02*

(73) **QUALCOMM INCORPORATED** (US)
Attn: International IP Administration, 5775 Morehouse Drive, San Diego, CA 92121-1714, United States of America

(72) BAO, Jingchao (CN); AKKARAKARAN, Sony (IN); MANOLAKOS, Alexandros (GR); LUO, Tao (US)

(74) Công ty TNHH Quốc tế D &N (D&N INTERNATIONAL CO.,LTD.)

(54) **PHƯƠNG PHÁP VÀ MÁY TRUYỀN THÔNG KHÔNG DÂY, THIẾT BỊ NGƯỜI DÙNG VÀ PHƯƠNG TIỆN BẤT BIẾN ĐỌC ĐƯỢC BẰNG MÁY TÍNH**

(57) Sáng chế đề cập đến phương pháp và máy truyền thông không dây, thiết bị người dùng và phương tiện bất biến đọc được bằng máy tính. Các kỹ thuật được bộc lộ bao gồm chọn, từ số lượng thứ nhất của các chùm sóng nhận (receive - RX) thứ nhất có độ rộng chùm sóng thứ nhất, chùm sóng RX thứ nhất để tạo thành cặp chùm sóng thứ nhất với chùm sóng truyền (transmit - TX) thứ nhất từ một hoặc nhiều trạm gốc, việc chọn dựa vào phép đo thứ nhất của tín hiệu tham chiếu thứ nhất nhận được bởi UE nhờ sử dụng cặp chùm sóng thứ nhất; chọn, từ số lượng thứ hai của các chùm sóng RX thứ hai có độ rộng chùm sóng thứ hai, chùm sóng RX thứ hai để tạo thành cặp chùm sóng thứ hai với chùm sóng TX thứ nhất, việc chọn dựa vào phép đo thứ hai của tín hiệu tham chiếu thứ hai nhận được bởi UE nhờ sử dụng cặp chùm sóng thứ hai, độ rộng chùm sóng thứ hai hẹp hơn so với độ rộng chùm sóng thứ nhất; và thực hiện hoạt động ước lượng vị trí nhờ sử dụng cặp chùm sóng thứ hai hoặc cặp chùm sóng thứ ba được suy ra từ cặp chùm sóng thứ hai.

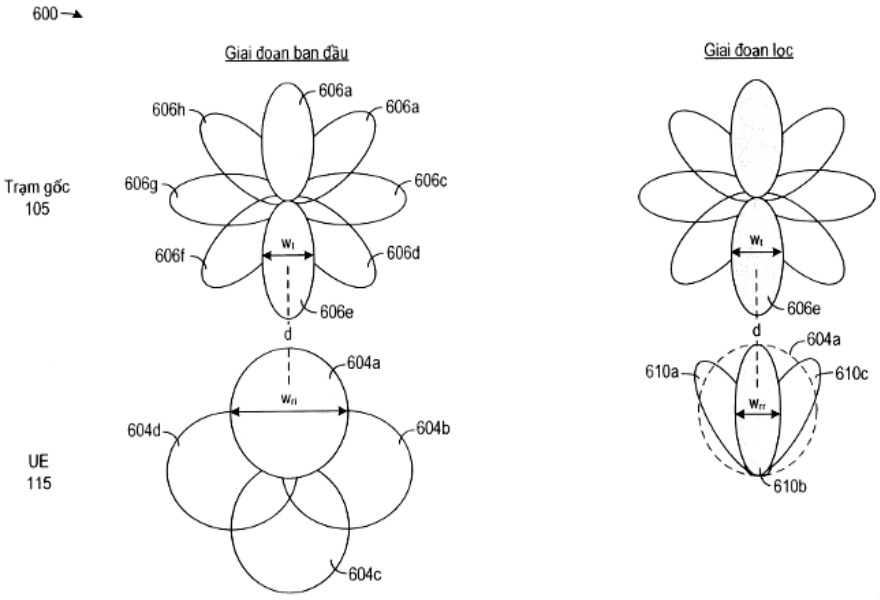
600
Giai đoạn ban đầu
Giai đoạn lọc
Trạm gốc
105
606a
606h
606a
606g
606c
606f
606d
606e
d
604a
604d
604b
604c
UE
115
610a
610c
610b

Fig.6A

(11) **1-0048733 B**

(15) 16/06/2025
Số Quyết định: 109420/QĐ-SHTT.IP

(45) 25/07/2025 448B

(43) 25/11/2021 404 A

(21) 1-2021-05299

(85) 27/08/2021

(22) 31/01/2020

(86) PCT/EP2020/052451 31/01/2020

(30) 19155162.1 01/02/2019 EP

(87) WO2020/157287 06/08/2020

(51) ***H04N 19/107***; *H04N 19/176; H04N 19/70; H04N 19/119*

(73) **FRAUNHOFER-GESELLSCHAFT ZUR FOERDERUNG DER ANGEWANDTEN FORSCHUNG E.V.** (DE)
Hansastrasse 27c, 80686 Muenchen, Germany

(72) SKUPIN, Robert (DE); SÁNCHEZ DE LA FUENTE, Yago (ES); HELLGE, Cornelius (DE); SCHIERL, Thomas (DE); SÜHRING, Karsten (DE); WIEGAND, Thomas (DE)

(74) Công ty TNHH Quốc tế D &N (D&N INTERNATIONAL CO.,LTD.)

(54) BỘ GIẢI MÃ VIĐEO VÀ PHƯƠNG PHÁP GIẢI MÃ VIĐEO, BỘ MÃ HÓA VIĐEO VÀ PHƯƠNG PHÁP MÃ HÓA VIĐEO, MÁY HỢP THÀNH VIĐEO

(57) Sáng chế đề cập đến bộ giải mã viđeo và phương pháp giải mã viđeo, bộ mã hóa viđeo và phương pháp mã hóa viđeo, và máy hợp thành viđeo. Các khái niệm về bộ mã hóa-giải mã viđeo cho phép sự hợp thành/hợp nhất viđeo hiệu quả hơn và/hoặc sự thực hiện hiệu quả hơn đối với việc làm mới giải mã từng bước được mô tả cùng với các khái niệm về việc cho phép hợp thành/hợp nhất viđeo hiệu quả hơn, ví dụ, về mặt độ phức tạp của tác vụ hợp thành/hợp nhất.

(11) **1-0048734 B**

(15) 16/06/2025
Số Quyết định: 109421/QĐ-SHTT.IP

(45) 25/07/2025 448B

(43) 25/11/2020 392 A

(21) 1-2020-00227

(22) 13/01/2020

(30) 201920683397.7 14/05/2019 CN

(51) ***E06C 9/12***

(73) **CSPS CO., LTD.** (TW)
No. 96, Sec. 3, Yun-Ke Road, Dou-Liou City, Yun-Lin County, Taiwan

(72) Chia-Ming LIU (TW)

(74) Công ty TNHH một thành viên Sở hữu trí tuệ VCCI (VCCI-IP CO.,LTD)

(54) **HỆ THỐNG KẾT HỢP THANG VÀ KỆ**

(57) Sáng chế đề cập đến hệ thống kết hợp thang và kệ bao gồm hai bộ phận thanh đỡ (21), các tấm vách ngăn (22) được kết nối giữa các bộ phận thanh đỡ (21), một thanh ngang (31), hai mấu đỡ thanh ngang chính (32) kết nối thanh ngang (31) với các bộ phận thanh đỡ (21), và một bộ phận thang (400). Bộ phận thang (400) bao gồm hai chân thang (5), ít nhất một bộ phận cố định (6), và nhiều nấc thang (7) được kết nối giữa các chân thang (5). Mỗi chân thang (5) có phần đầu cuối thứ nhất (51) liền kề với thanh ngang (31), và phần đầu cuối thứ hai (52) đối diện với phần đầu cuối thứ nhất (51). Ít nhất một bộ phận cố định (6) được lồng vào trên thanh ngang (31), có thể trượt dọc theo thanh ngang (31), và được kết nối với phần đầu cuối thứ nhất (51) của một trong các chân thang (5).

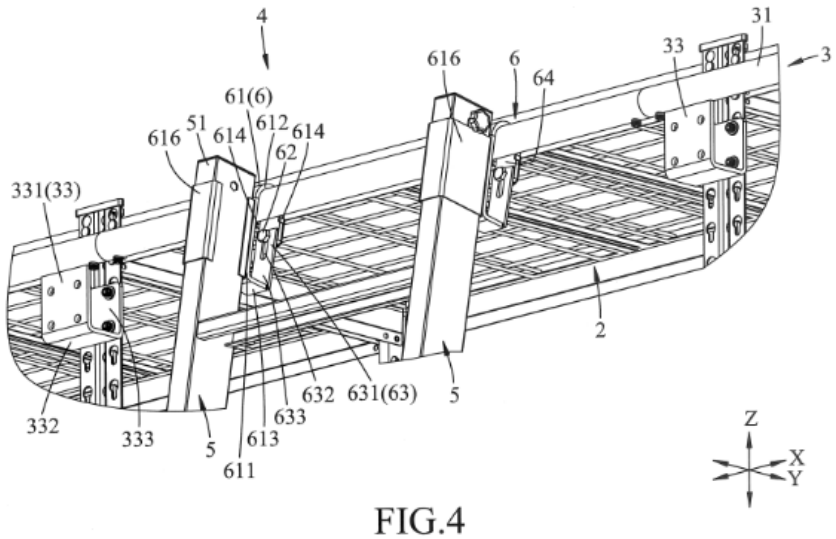

FIG.4

(11) **1-0048735 B**

(15) 16/06/2025
Số Quyết định: 109422/QĐ-SHTT.IP

(45) 25/07/2025 448B

(43) 25/05/2015 326 A

(21) 1-2014-04133

(85) 11/12/2014

(22) 31/08/2012

(86) PCT/JP2012/072174 31/08/2012

(30) JP 2012-132410 11/06/2012 JP

(87) WO2013/186941 19/12/2013

(51) ***B05D 7/24****; C09D 185/00; C07F 7/18; C09D 183/00; B32B 15/04; B32B 7/04*

(73) 1. **KUNIO MORI** (JP)
2-30-1505, Moriokaekimaedori, Morioka-shi, Iwate 0200034 Japan
2. **SULFUR CHEMICAL LABORATORY INC.** (JP)
3-5, Ueda 4-chome, Morioka-shi, Iwate 0200066 Japan

(72) Kunio MORI (JP); Yusuke MATSUNO (JP); Katsuhito MORI (JP); Takahiro KUDO (JP); Shuukichi TAKII (JP); Shigeru MICHIWAKI (JP); Manabu MIYAWAKI (JP); Masanori YANAI (JP); Kouichi KAMIYAMA (JP); Hitomi CHIBA (JP); Yasuyuki MASUDA (JP)

(74) Công ty TNHH Trần Hữu Nam và Đồng sự (TRAN H.N & ASS.)

(54) **PHƯƠNG PHÁP XỬ LÝ BỀ MẶT VÀ SẢN PHẨM ĐƯỢC LIÊN KẾT**

(57) Sáng chế đề cập tới phương pháp xử lý bề mặt và sản phẩm được liên kết. Công nghệ xử lý bề mặt được đề xuất nhờ đó thu được chức năng bám dính cao, chức năng phản ứng cao và sự đa dạng giàu lên. Phương pháp xử lý bề mặt bao gồm việc áp dụng dung dịch chứa hợp chất (α) vào chất nền và tạo thành hợp chất (α) trên đó, trong đó: hợp chất (α) nói trên có ít nhất một nhóm M-OH và/hoặc một nhóm có dạng M-OH (trong đó, M tương ứng với một nguyên tử kim loại), một nhóm amino và một vòng triazin; tồn tại một hoặc nhiều các nhóm M-OH và/hoặc nhóm có dạng M-OH (trong đó, M tương ứng với một nguyên tử kim loại); nhóm amino ở trên được gắn liên kết ở đầu cuối; tồn tại một hay nhiều nhóm amino liên kết ở đầu cuối; và tồn tại một hay nhiều vòng triazin.

(11) **1-0048736 B**

(15) 16/06/2025
Số Quyết định: 109424/QĐ-SHTT.IP

(45) 25/07/2025 448B

(43) 25/10/2022 415 A

(21) 1-2021-08484

(85) 30/12/2021

(22) 15/12/2020

(86) PCT/KR2020/018371 15/12/2020

(30) 10-2019-0168586 17/12/2019 KR
10-2020-0020366 19/02/2020 KR
10-2020-0038866 31/03/2020 KR
10-2020-0040600 02/04/2020 KR
10-2020-0040852 03/04/2020 KR

(87) WO2021/125752 24/06/2021

(51) ***H04N 19/119***; *H04N 19/124; H04N 19/13; H04N 19/96; H04N 19/176; H04N 19/50; H04N 19/60; H04N 19/70; H04N 19/117; H04N 19/174*

(73) **APPLE INC.** (US)
One Apple Park Way, Cupertino, California 95014, United States of America

(72) LEE, Bae Keun (KR)

(74) Công ty TNHH Lê & Lê (LE & LE)

(54) **PHƯƠNG PHÁP GIẢI MÃ VIĐEO VÀ PHƯƠNG PHÁP MÃ HÓA VIĐEO**

(57) Sáng chế đề cập đến phương pháp giải mã tín hiệu viđeo bao gồm giải mã cờ thứ nhất mà biểu diễn rằng thông tin giá trị chênh lệch chỉ số ô có được hiện diện hay không, thông tin kích cỡ giải mã đối với lát thứ nhất, giải mã thông tin giá trị chênh lệch chỉ số ô đối với lát thứ nhất khi cờ thứ nhất là đúng và xác định chỉ số của ô thứ hai tại vị trí trên cùng-bên trái của lát thứ hai dựa trên thông tin giá trị chênh lệch chỉ số ô.

【FIG. 33】

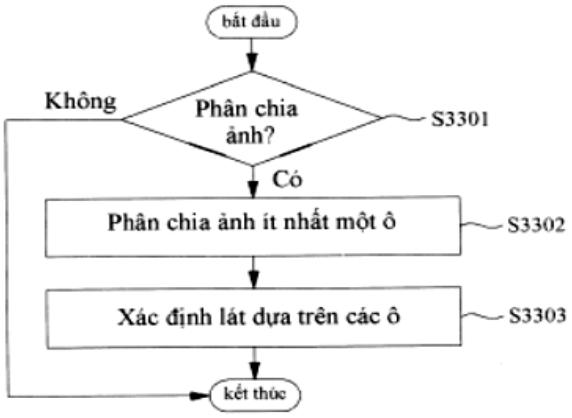

(11) **1-0048737 B**

(15) 16/06/2025
Số Quyết định: 109425/QĐ-SHTT.IP

(45) 25/07/2025 448B

(43) 26/09/2022 414 A

(21) 1-2022-03955

(85) 23/06/2022

(22) 27/11/2020

(86) PCT/JP2020/044217 27/11/2020

(30) 2019-216568 29/11/2019 JP
2020-092467 27/05/2020 JP

(87) WO2021/107091 03/06/2021

(51) ***C21B 5/00***

(73) 1. **NIPPON STEEL CORPORATION** (JP)
6-1, Marunouchi 2-chome, Chiyoda-ku, Tokyo 100-8071, Japan
2. **JFE STEEL CORPORATION** (JP)
2-3, Uchisaiwai-cho 2-chome, Chiyoda-ku, Tokyo 100-0011, Japan
3. **KABUSHIKI KAISHA KOBE SEIKO SHO (KOBE STEEL, LTD.)** (JP)
2-4, Wakinohama-Kaigandori 2-chome, Chuo-ku, Kobe-shi, Hyogo 651-8585, Japan
4. **NIPPON STEEL ENGINEERING CO., LTD.** (JP)
5-1, Osaki 1-chome, Shinagawa-ku, Tokyo 141-8604, Japan

(72) Hiroshi SAKAI (JP); Kaoru NAKANO (JP)

(74) Công ty TNHH một thành viên Sở hữu trí tuệ VCCI (VCCI-IP CO.,LTD)

(54) **PHƯƠNG PHÁP VẬN HÀNH LÒ CAO**

(57) Sáng chế đề cập đến phương pháp vận hành lò cao bao gồm bước thổi khí chứa hydro nồng độ cao mà chứa khí hydro có nồng độ lớn hơn hoặc bằng 80% mol từ ống gió dưới: điều kiện trong đó nhiệt độ thổi của khí chứa hydro nồng độ cao là nhiệt độ cao hơn hoặc bằng nhiệt độ trong phòng và thấp hơn hoặc bằng 300°C và thể tích khí của khí hydro trong khí chứa hydro nồng độ cao là lớn hơn hoặc bằng 200 Nm^3/t và nhỏ hơn hoặc bằng 500 Nm^3/t; điều kiện trong đó nhiệt độ thổi của khí chứa hydro nồng độ cao là cao hơn 300°C và thấp hơn hoặc bằng 600°C và thể tích khí của khí hydro trong khí chứa hydro nồng độ cao là lớn hơn hoặc bằng 145 Nm^3/t; điều kiện trong đó nhiệt độ thổi của khí chứa hydro nồng độ cao là cao hơn 600°C và thấp hơn hoặc bằng 900°C và thể tích khí của khí chứa hydro nồng độ cao là lớn hơn hoặc bằng 125 Nm^3/t, hoặc điều kiện tương tự.

FIG. 2

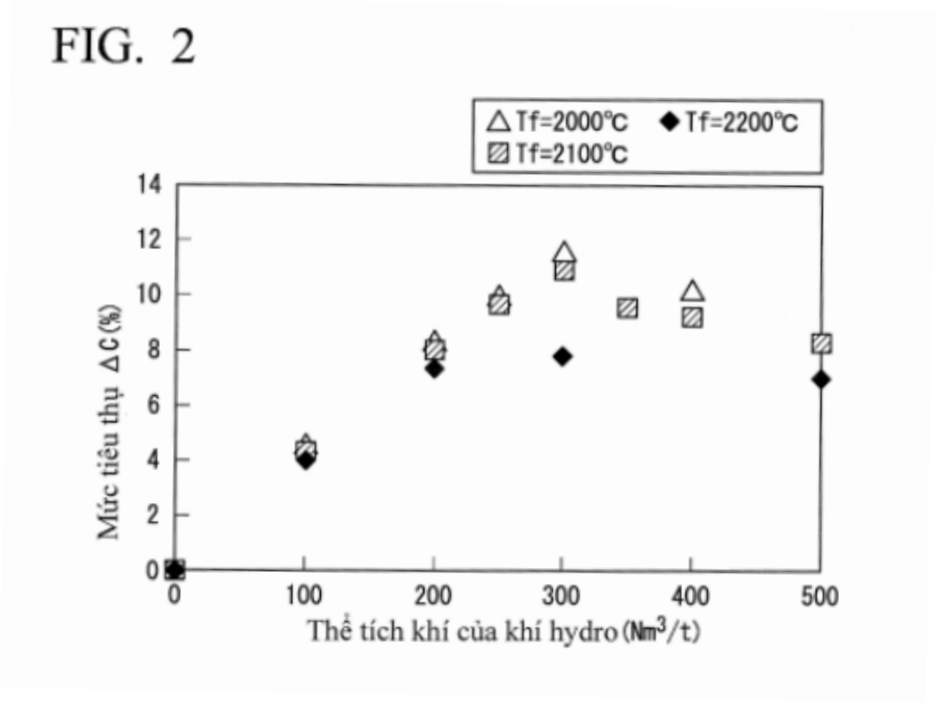
△Tf=2000℃
◆Tf=2200℃
▨Tf=2100℃
Mức tiêu thụ ΔC(%)
0
2
4
6
8
10
12
14
0
100
200
300
400
500
Thể tích khí của khí hydro (Nm3/t)

(11) **1-0048738 B**

(15) 16/06/2025
Số Quyết định: 109427/QĐ-SHTT.IP

(45) 25/07/2025 448B

(43) 25/06/2021 399 A

(21) 1-2021-02206

(85) 22/04/2021

(22) 10/09/2019

(86) PCT/CN2019/105040 10/09/2019

(30) 201811124455.9 26/09/2018 CN

(87) WO2020/063323 02/04/2020

(51) ***H04W 64/00***; *H04L 5/00*

(73) **HUAWEI TECHNOLOGIES CO., LTD.** (CN)
Huawei Administration Building, Bantian, Longgang District Shenzhen, Guangdong 518129, P. R. China

(72) CHEN, Lei (CN); LI, Bingzhao (CN); CHAI, Li (CN)

(74) Công ty TNHH một thành viên Sở hữu trí tuệ VCCI (VCCI-IP CO.,LTD)

(54) PHƯƠNG PHÁP ĐỊNH VỊ, THIẾT BỊ ĐẦU CUỐI, THỰC THỂ ĐỊNH VỊ, VÀ PHƯƠNG TIỆN LƯU TRỮ ĐỌC ĐƯỢC BỞI MÁY TÍNH

(57) Sáng chế đề cập đến phương pháp định vị, thiết bị đầu cuối, trạm gốc phục vụ, thực thể định vị và phương tiện lưu trữ đọc được bởi máy tính, để làm giảm số lượng điểm truyền, nhờ đó làm giảm độ phức tạp tính toán định vị. Phương pháp trong các phương án của sáng chế bao gồm: thu, bởi thiết bị đầu cuối, thông tin hỗ trợ định vị được gửi bởi thực thể định vị, trong đó thông tin hỗ trợ định vị bao gồm ký hiệu nhận dạng tế bào của tế bào mà điểm truyền cần được đo lường nằm trong đó, ký hiệu nhận dạng của điểm truyền cần được đo lường và thông tin cấu hình tín hiệu tham chiếu định vị của điểm truyền cần được đo lường; đo lường, bởi thiết bị đầu cuối, điểm truyền cần được đo lường dựa trên thông tin hỗ trợ định vị, để thu nhận kết quả đo lường, trong đó kết quả đo lường bao gồm thông tin tín hiệu tham chiếu định vị của điểm truyền cần được đo lường; và gửi, bởi thiết bị đầu cuối, kết quả đo lường.

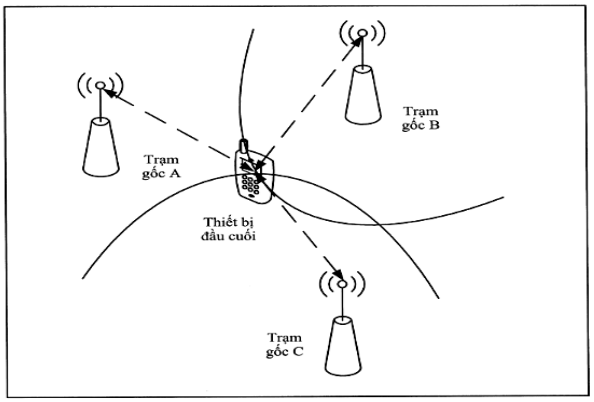

FIG. 1

(11) **1-0048739 B**

(15) 16/06/2025
Số Quyết định: 109429/QĐ-SHTT.IP

(45) 25/07/2025 448B

(43) 25/08/2022 413 A

(21) 1-2022-03437

(85) 01/06/2022

(22) 30/10/2020

(86) PCT/CN2020/125100 30/10/2020

(30) 201911066120.0 04/11/2019 CN

(87) WO2021/088721 14/05/2021

(51) ***C07D 251/70***; *C08K 5/3492*

(73) **SENNICS CO., LTD.** (CN)
Room 2304, No. 1200, Pudong Avenue, China (Shanghai) Pilot Free Trade Zone, Shanghai 200120, P. R. China

(72) GUO, Xiangyun (CN); XING, Jinguo (CN); LIU, Yanxiang (CN); LI, Hui (CN); GAO, Yang (CN); TANG, Zhimin (CN); ZHU, Haibo (CN); QI, Qi (CN)

(74) Công ty TNHH một thành viên Sở hữu trí tuệ VCCI (VCCI-IP CO.,LTD)

(54) **HỢP CHẤT CÓ TÁC DỤNG CHỐNG LÃO HÓA VÀ CHỐNG BIẾN MÀU VÀ PHƯƠNG PHÁP ĐIỀU CHẾ HỢP CHẤT NÀY**

(57) Sáng chế đề cập đến hợp chất có tác dụng chống lão hóa và chống biến màu và phương pháp điều chế nó. Hợp chất này có cấu trúc được thể hiện bằng công thức (I) dưới đây, trong đó R, R_1 và R_2 là như được xác định trong bản mô tả. So với các sản phẩm chất chống lão hóa hiện có, hợp chất được mô tả này có tính năng chống lão hóa lâu dài hơn, và có khả năng chống biến màu. Ngoài ra, hợp chất này có thể được sử dụng làm chất chống lão hóa trong các sản phẩm cao su, đặc biệt là lốp cao su, và có thể ngăn ngừa sự lão hóa và phân hủy các sản phẩm cao su hoặc lốp cao su do ánh sáng, nhiệt, oxy, hiện tượng mỏi, và v.v.. trong quá trình sử dụng.

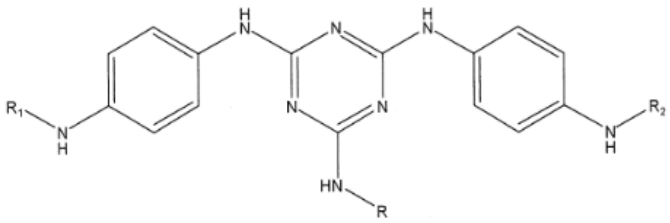

(I)

(11) **1-0048740 B**

(15) 16/06/2025
Số Quyết định: 109431/QĐ-SHTT.IP

(45) 25/07/2025 448B

(43) 25/04/2023 421 A

(21) 1-2022-07396

(85) 11/11/2022

(22) 17/06/2021

(86) PCT/CN2021/100658 17/06/2021

(30) 202010566153.8 19/06/2020 CN

(87) WO2021/254447 23/12/2021

(51) ***A61K 39/395***; *C07K 16/28; A61P 35/00*

(73) **SINOCELLTECH LTD** (CN)
No.31 Kechuang 7th St., BDA Beijing 100176, China

(72) HU, Ping (CN); LIU, Yan (CN); SUN, Chunyun (CN); HUAI, Qingru (CN); TIAN, Shaomei (CN); TAO, Mingzhen (CN)

(74) Công ty Luật TNHH quốc tế BMVN (BMVN INTERNATIONAL LLC)

(54) **CHẾ PHẨM ỔN ĐỊNH CHO KHÁNG THỂ ĐƠN DÒNG TÁI TỔ HỢP KHÁNG-PD-1**

(57) Sáng chế đề xuất chế phẩm ổn định cho kháng thể đơn dòng tái tổ hợp, bao gồm kháng thể đơn dòng kháng-PD-1 tái tổ hợp, chất đệm, chất điều chỉnh độ thẩm thấu, chất ổn định, và chất hoạt động bề mặt. Chế phẩm này có thể tăng cường độ ổn định của kháng thể này và kéo dài thời gian hiệu lực của kháng thể này trong các chế phẩm chứa nước.

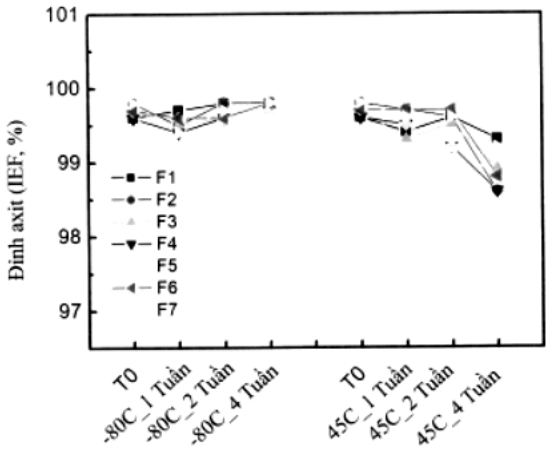

Fig. 8

(11) **1-0048741 B**

(15) 16/06/2025
Số Quyết định: 109432/QĐ-SHTT.IP

(45) 25/07/2025 448B

(43) 26/09/2022 414 A

(21) 1-2022-01373

(22) 04/03/2022

(30) 2021-036210 08/03/2021 JP

(51) ***C09J 7/00***

(73) **NITTO DENKO CORPORATION** (JP)
1-2, Shimohozumi 1-chome, Ibaraki-shi, Osaka 567-8680 Japan

(72) Shinya YAMAMOTO (JP); Sho TAKARADA (JP); Naofumi KOSAKA (JP); Takahiro NONAKA (JP)

(74) Công ty TNHH một thành viên Sở hữu trí tuệ VCCI (VCCI-IP CO.,LTD)

(54) **CHẾ PHẨM DÍNH BÁM NHẠY ÁP QUANG HỌC**

(57) Sáng chế đề cập đến chế phẩm dính bám nhạy áp quang học tạo ra lớp dính bám nhạy áp có khả năng gia công lại bằng nhiệt như vậy để có thể dễ dàng được loại bỏ ra khỏi chi tiết như kính bảo vệ ở nhiệt độ cao hơn nhiệt độ làm việc của thiết bị hiển thị hình ảnh. Chế phẩm dính bám nhạy áp quang học theo sáng chế tạo ra lực giải phóng X nhỏ hơn hoặc bằng 4,0N/20mm, trong đó lực giải phóng X là lực giải phóng được xác định bằng cách dán một màng mỏng vào tấm thủy tinh nhờ lớp dính bám nhạy áp được làm từ chế phẩm dính bám nhạy áp quang học này, và kéo màng mỏng này ở nhiệt độ bằng 100°C, góc bóc bằng 180 độ, và tốc độ kéo bằng 50mm/phút.

(11) **1-0048742 B**

(15) 16/06/2025
Số Quyết định: 109433/QĐ-SHTT.IP

(45) 25/07/2025 448B

(43) 27/12/2021 405 A

(21) 1-2021-05524

(85) 07/09/2021

(22) 13/02/2020

(86) PCT/US2020/018087 13/02/2020

(30) 62/806,048 15/02/2019 US

(87) WO2020/168059 20/08/2020

(51) ***C07K 16/44****; A61K 45/06; C07K 16/18*

(73) **INTEGRAL MOLECULAR, INC.** (US)
3711 Market Street, Suite 900, Philadelphia, Pennsylvania 19104, United States of America

(72) CHAMBERS, Ross (US); RUCKER, Joseph (US); CHARPENTIER, Thomas (US); STAFFORD, Lewis J. (US); SCRENCI, Brad (US); BARNES, Trevor (US); DORANZ, Benjamin (US)

(74) Công ty TNHH Quốc tế D &N (D&N INTERNATIONAL CO.,LTD.)

(54) KHÁNG THỂ LIÊN KẾT VỚI CLAUDIN 6, PHÂN TỬ AXIT NUCLEIC MÃ HOÁ KHÁNG THỂ NÀY VÀ DƯỢC PHẨM CHỨA KHÁNG THỂ NÀY

(57) Sáng chế đề xuất các kháng thể và các chế phẩm kháng Claudin 6 và các phương pháp sử dụng chúng.

FIG. 1

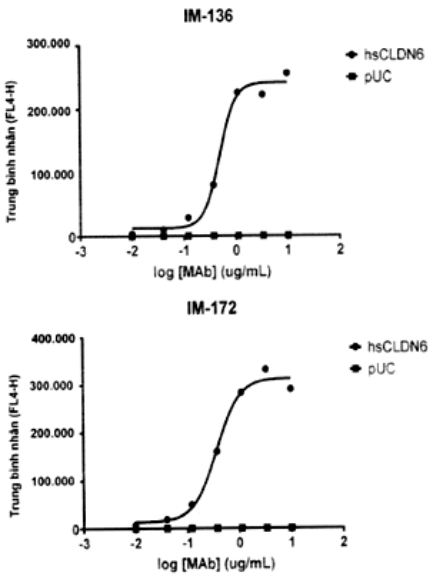

FIG.1 TIẾP

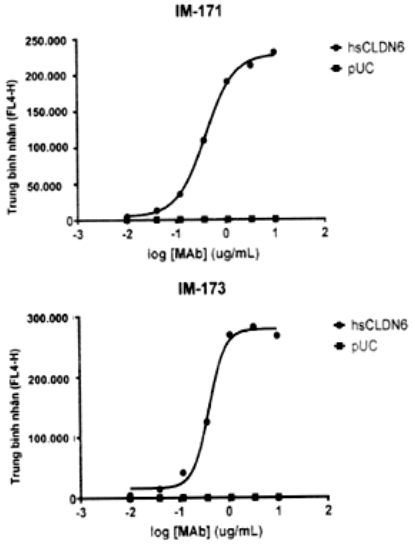

(11) **1-0048743 B**

(15) 16/06/2025
Số Quyết định: 109434/QĐ-SHTT.IP

(45) 25/07/2025 448B

(43) 25/08/2022 413 A

(21) 1-2022-03125

(85) 12/02/2019

(22) 27/07/2017

(86) PCT/JP2017/027208 27/07/2017

(30) 2016-172891 05/09/2016 JP
2017-018159 03/02/2017 JP
2017-018157 03/02/2017 JP

(87) WO2018/042962 08/03/2018

(51) ***D06F 37/28***

(62) 1-2019-00691

(73) **PANASONIC INTELLECTUAL PROPERTY MANAGEMENT CO., LTD.** (JP)
1-61, Shiromi 2-chome, Chuo-ku, Osaka-shi, Osaka 5406207, Japan

(72) Tetsuya KUBO (JP); Masaaki TOKUZAKI (JP); Yosiyuki HIGASIYAMA (JP); Yoshinori KATAOKA (JP); Tetsuharu NOMACHI (JP); Katsuya IZAWA (JP)

(74) Công ty TNHH một thành viên Sở hữu trí tuệ VCCI (VCCI-IP CO.,LTD)

(54) **MÁY GIẶT**

(57) Sáng chế đề cập đến máy giặt trong đó thân giữ bộ giảm chấn (18) được bố trí trong khoảng trống (6a) được tạo ra ở phần bản lề của nắp (31) của thân nắp (3), và bộ giảm chấn va đập quay (19) có một đầu được lắp lỏng vào thân giữ bộ giảm chấn (18) và đầu còn lại được đỡ theo cách hướng trục bởi ổ bản lề của nắp (24), và làm giảm chấn động quay của thân nắp (3). Ngoài ra, thân giữ bộ giảm chấn (18) có cấu tạo sao cho đầu phía trước được cố định bằng cách được vặn vào thân nắp bằng vít tự cắt ren (20), và các phần nhô dạng móc (18a) được tạo ra ở đầu phía sau được chèn và được cố định vào các phần rãnh (22) được tạo ra ở thân nắp (3). Với cấu tạo này, thân nắp (3) có thể được đóng và mở nhẹ nhàng mà không có tiếng ồn do va chạm. Ngoài ra, do thân giữ bộ giảm chấn (18) có thể được cố định tạm thời tại thời điểm lắp, nên hiệu suất có thể được cải thiện. Ngoài ra, do thân giữ bộ giảm chấn (18) được cố định chắc chắn vào thân nắp (3), nên có thể giảm sự biến dạng và hư hại do lực va đập từ chuyển động quay của bộ giảm chấn, và có thể cải thiện độ tin cậy.

FIG. 5

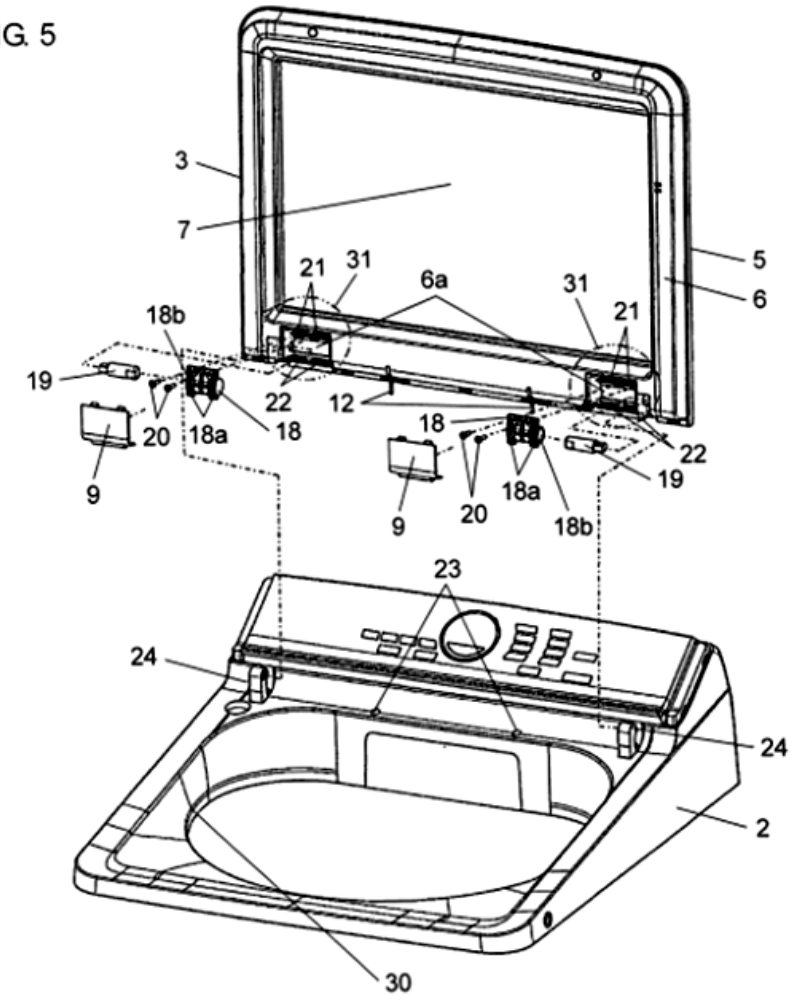
3
7
5
6
21
31
6a
31
21
18b
19
22
12
18
20
18a
18
9
22
19
18
9
20
18a
18b
23
24
24
2
30

(11) **1-0048744 B**

(15) 16/06/2025
Số Quyết định: 109435/QĐ-SHTT.IP

(45) 25/07/2025 448B

(43) 25/01/2022 406 A

(21) 1-2021-03943

(22) 29/06/2021

(30) 109122059 30/06/2020 TW

(51) ***B62J 7/06**; B62J 9/12; B62J 17/02*

(73) **YAMAHA HATSUDOKI KABUSHIKI KAISHA** (JP)
2500 Shingai, Iwata-shi, Shizuoka-ken 438-8501, Japan

(72) Wei, Kai-Cheng (TW); Wang, Yao-Te (TW); Lo, Shih-Kai (TW); Liu, Hung-Ming (TW)

(74) Công ty TNHH Tư vấn - Đầu tư N.T.K. (N.T.K. CO., LTD.)

(54) **PHƯƠNG TIỆN GIAO THÔNG NGHIÊNG**

(57) Sáng chế đề xuất phương tiện giao thông nghiêng, để đảm bảo phần trước nhỏ gọn của phương tiện và việc cất giữ hành lý vững chắc và cải thiện hơn nữa sự thuận tiện cho người điều khiển, trong đó, phần mặt chở hành lý của tấm che trước của phần che trước được tạo ra phía trên đèn trước, và hành lý có thể được chở trực tiếp trên mặt của phần che trước. Phần chặn sau của tấm che trước, phần chặn trái của tấm che trước và phần chặn phải của tấm che trước lần lượt được tạo ra theo cách thức kéo dài lên phía trên từ phần sau, phần bên trái và phần bên phải của phần mặt chở hành lý của tấm che trước. Hành lý được chở trực tiếp trên phần mặt chở hành lý của tấm che trước có thể được buộc chặt trên phần mặt chở hành lý của tấm che trước bởi bộ phận dây được lắp trên phần lắp bộ phận dây. Trên mặt cắt thu được bằng cách cắt phần mặt chở hành lý của tấm che trước và phần chặn sau của tấm che trước bởi mặt phẳng thẳng đứng kéo dài theo hướng trước - sau của phương tiện, góc của phần mặt chở hành lý của tấm che trước so với đường nằm ngang nhỏ hơn so với góc của phần chặn sau của tấm che trước so với đường nằm ngang. Trên mặt cắt thu được bằng cách cắt phần mặt chở hành lý của tấm che trước, phần chặn trái của tấm che trước, và phần chặn phải của tấm che trước bởi mặt phẳng thẳng đứng kéo dài theo hướng trái - phải của phương tiện, góc của phần chặn trái của tấm che trước so với đường nằm ngang và góc của phần chặn phải của tấm che trước so với đường nằm ngang lớn hơn so với góc của phần mặt chở hành lý của tấm che trước so với đường nằm ngang.

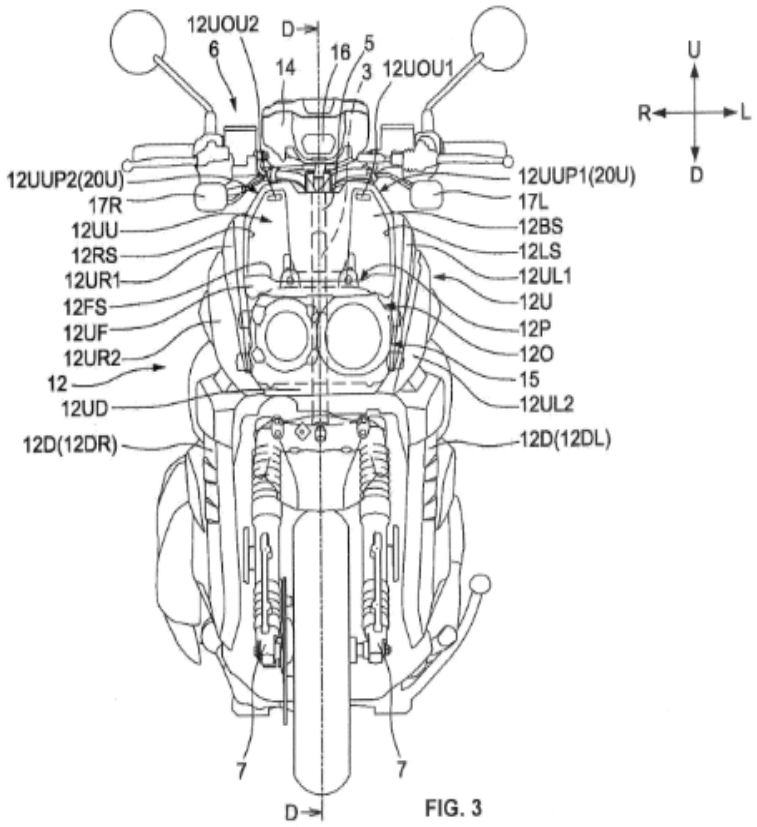
12UOU2
6
D
14
16
5
3
12UOU1
U
R
L
D
12UUP2(20U)
17R
12UU
12RS
12UR1
12FS
12UF
12UR2
12
12UD
12D(12DR)
12UUP1(20U)
17L
12BS
12LS
12UL1
12U
12P
12O
15
12UL2
12D(12DL)
7
7
D

FIG. 3

(11) **1-0048745 B**

(15) 16/06/2025
Số Quyết định: 109438/QĐ-SHTT.IP

(45) 25/07/2025 448B

(43) 26/12/2022 417 A

(21) 1-2022-05842

(85) 13/09/2022

(22) 19/03/2021

(86) PCT/JP2021/011555 19/03/2021

(30) 2020-053732 25/03/2020 JP

(87) WO2021/193479 A1 30/09/2021

(51) ***B23K 9/00***; *C22C 38/60; C22C 38/58; B23K 35/30; C22C 38/00*

(73) **NIPPON STEEL STAINLESS STEEL CORPORATION** (JP)
8-2, Marunouchi 1-chome, Chiyoda-ku, Tokyo 100-0005 JAPAN

(72) Tooru MATSUHASHI (JP); Naohito KUMANO (JP)

(74) Công ty TNHH một thành viên Sở hữu trí tuệ VCCI (VCCI-IP CO.,LTD)

(54) KẾT CẤU MỐI HÀN, KẾT CẤU HÀN BẰNG THÉP KHÔNG GỈ, ĐỒ CHỨA HÀN BẰNG THÉP KHÔNG GỈ VÀ THÉP KHÔNG GỈ

(57) Sáng chế đề cập đến kết cấu mối hàn bao gồm chi tiết thép không gỉ thứ nhất 1 và chi tiết thép không gỉ thứ hai 2. Khe hở tạo ra trong quá trình hàn 3 được xác định bằng cách hàn đầu mút 11 của chi tiết thép không gỉ thứ nhất 1 và phần 12 không phải là đầu mút của chi tiết thép không gỉ thứ hai 2. Phần gần với đầu mút của chi tiết thép không gỉ thứ nhất 1 được tạo ra dưới dạng phần kim loại hàn 6 bằng cách sử dụng nhiệt lượng vào để hàn 23 trên phần gần với đầu mút của chi tiết thép không gỉ thứ nhất 1. Trong khe hở tạo ra trong quá trình hàn 3, độ dài L_B từ ranh giới giữa phần kim loại hàn 6 và phần vật liệu thô đến phần sâu nhất của khe hở 4 và độ dài khe hở L_C từ phần sâu nhất của khe hở 4 đến vị trí có độ rộng 40μm 5 thỏa mãn $L_C < L_B$. Kết cấu hàn bằng thép không gỉ và đồ chứa hàn bằng thép không gỉ có kết cấu mối hàn này. Hoặc, thép không gỉ kép có độ bền cao được sử dụng ít nhất là ở tấm vỏ.

FIG.1

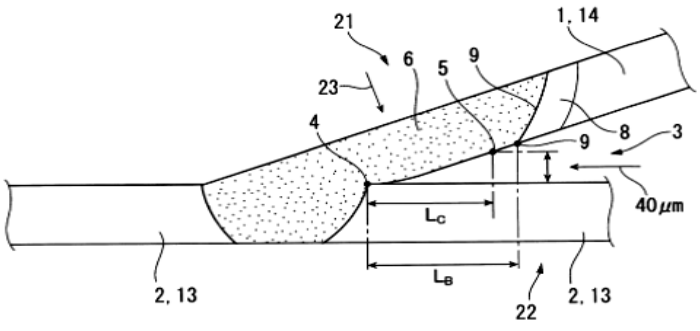

(11) **1-0048746 B**

(15) 16/06/2025
Số Quyết định: 109439/QĐ-SHTT.IP

(45) 25/07/2025 448B

(43) 25/08/2023 425 A

(21) 1-2023-00665

(85) 31/03/2020

(22) 28/08/2018

(86) PCT/JP2018/031715 28/08/2018

(30) 2017-170781 06/09/2017 JP

(87) WO2019/049726 A1 14/03/2019

(51) ***C09J 7/22***; *C09J 133/04; H05B 33/02; G06F 3/041; H01L 51/50; C09J 11/06; G02B 5/30*

(62) 1-2020-01885

(73) **NITTO DENKO CORPORATION** (JP)
1-1-2, Shimohozumi, Ibaraki-shi, Osaka 567-8680, Japan

(72) KATAMI, Hirofumi (JP); MATSUMOTO, Masamichi (JP); FUJIHARA, Arata (JP); NONAKA, Takahiro (JP)

(74) Công ty TNHH một thành viên Sở hữu trí tuệ VCCI (VCCI-IP CO.,LTD)

(54) **LỚP CHẤT DÍNH NHẠY ÁP DÙNG CHO THIẾT BỊ HIỂN THỊ EL HỮU CƠ, MÀNG PHÂN CỰC ĐƯỢC GẮN LỚP CHẤT DÍNH NHẠY ÁP DÙNG CHO CÁC THIẾT BỊ HIỂN THỊ EL HỮU CƠ VÀ THIẾT BỊ HIỂN THỊ EL HỮU CƠ**

(57) Sáng chế đề cập đến lớp chất dính nhạy áp dùng cho thiết bị hiển thị EL (điện quang- electroluminescence) hữu cơ, được tạo thành từ chế phẩm chất dính nhạy áp bao gồm polyme (met)acrylic và chất hấp thụ tia cực tím, trong đó polyme (met)acrylic chứa alkyl (met)acrylat (A) có nhóm alkyl có số nguyên tử cacbon là 8 hoặc ít hơn, và alkyl (met)acrylat (B) có nhóm alkyl có 12 đến 24 nguyên tửcacbon; trong đó tỷ lệ phần trăm (a) của (A) và tỷ lệ phần trăm (b) của (B) thỏa mãn phương trình (1): $60 \leq \{(a) + (b)\}$, phương trình (2): $1,4 \leq \{(a) / (b)\} \leq 2$; và lớp chất dính nhạy áp (2a, 2b, 2c) có Tg là từ -20 đến -5°C, hệ số truyền là 10% hoặc nhỏ hơn tại bước sóng bằng 380nm và hệ số truyền là 85% hoặc lớn hơn tại bước sóng bằng 450nm; và tổng hệ số truyền ánh sáng là 85% hoặc lớn hơn, và có độ mờ là 1% hoặc nhỏ hơn. Lớp chất dính nhạy áp dùng cho thiết bị hiển thị EL hữu cơ của sáng chế có khả năng ngăn chặn sự hư hại của chi tiết EL hữu cơ, trong khi có độ trong suốt cao, các đặc tính điện môi thấp, và tính chống bong tróc rất tốt để giảm tác động.

FIG. 4

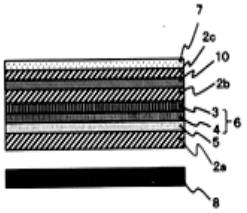

(11) **1-0048747 B**

(15) 16/06/2025
Số Quyết định: 109440/QĐ-SHTT.IP

(45) 25/07/2025 448B

(43) 26/12/2022 417 A

(21) 1-2022-06833

(85) 21/10/2022

(22) 24/03/2021

(86) PCT/CN2021/082763 24/03/2021

(30) 202010246454.2 31/03/2020 CN

(87) WO2021/197168 07/10/2021

(51) ***C21C 5/28***; *G06T 7/246; G06T 7/13; C21C 5/50; G06T 7/00*

(73) **BAOSHAN IRON & STEEL CO., LTD.** (CN)
885 Fujin Road Baoshan District Shanghai 201900 (CN)

(72) YU, Yan (CN); ZHANG, Yujun (CN); JIANG, Xiaofang (CN); ZHAO, Xiaobo (CN); CHEN, Guanghua (CN); ZHOU, Chong (CN)

(74) Công ty TNHH ASL LAW (ASL LAW CO.,LTD)

(54) **HỆ THỐNG VÀ PHƯƠNG PHÁP THẢI XỈ TỰ ĐỘNG DỰA TRÊN NHẬN DIỆN HÌNH ẢNH TRONG QUY TRÌNH GIỮ LẠI XỈ TRONG BỘ CHUYỂN ĐỔI**

(57) Sáng chế đề cập đến phương pháp thải xỉ tự động dựa trên nhận diện hình ảnh trong quy trình giữ lại xỉ trong bộ chuyển đổi. Quy trình bao gồm các bước sau: xác định lượng xỉ thải mục tiêu dựa trên lượng xỉ được tạo ra trong quy trình nấu chảy bằng máy chuyển đổi và lượng xỉ mục tiêu còn lại trong quy trình nấu chảy trong quy trình giữ lại xỉ; thu thập và lưu trữ hình ảnh theo thời gian thực của dòng xỉ nóng trong quy trình thải xỉ của bộ chuyển đổi; xác định ranh giới đặc trưng của dòng xỉ nóng; chọn khu vực theo dõi; theo nhận diện hình ảnh, tính toán, theo thời gian thực, thể tích V_i của xỉ trong khu vực theo dõi và tổng trọng lượng xỉ thải G_t tại thời điểm thải xỉ t; khi thể tích V_i của xỉ trong khu vực theo dõi lớn hơn ngưỡng đo đã đặt V_{min}, kiểm soát, dựa trên tốc độ thay đổi trọng lượng dG_t/dt, vận tốc góc nghiêng theo thời gian thực ω_i của bộ chuyển đổi, và thu góc nghiêng theo thời gian thực của bộ chuyển đổi, tính toán vị trí theo thời gian thực của xe chở gáo xỉ, để xe chở gáo xỉ nhận xỉ được đổ ra từ bộ chuyển đổi theo thời gian thực; và khi chênh lệch giữa tổng trọng lượng xỉ thải G_t và lượng xỉ thải mục tiêu G_0 là giá trị độ lệch đặt trước, dừng việc nghiêng bộ chuyển đổi và bắt đầu nghiêng trở lại bộ chuyển đổi. Sáng chế còn đề cập đến hệ thống thải xỉ tự động dựa trên nhận diện hình ảnh trong quy trình giữ lại xỉ trong bộ chuyển đổi.


Tính toán G_1, trọng lượng xỉ được tạo ra trong quá trình nấu chảy của bộ chuyển đổi theo thông tin nấu chảy có liên quan trong hệ thống máy tính trong quy trình sản xuất
Thu lượng mục tiêu G_2 của xỉ còn lại trong quy trình nấu chảy trong quy trình giữ lại xỉ bằng hệ thống máy tính thực hiện quy trình sản xuất
Xác định lượng xỉ thải mục tiêu G_0, trong đó $G_0=G_1-G_2$
Thu thập và lưu trữ hình ảnh theo thời gian thực của dòng xỉ nóng trong quy trình thải xỉ trong bộ chuyển đổi
Xác định ranh giới đặc trưng của dòng xỉ nóng bằng cách sử dụng phương pháp nhận dạng hình ảnh, và nhận diện và tính toán chiều rộng xỉ trung bình của bề mặt xỉ trong mỗi chiều rộng quét
Tính tổng trọng lượng xỉ thải G_t tại thời điểm thải xỉ t theo mô hình
Điều khiển vận tốc góc nghiêng tự động của bộ chuyển đổi theo mô hình thay đổi trọng lượng của xỉ được xác định bằng tính toán để đạt được độ nghiêng tự động của bộ chuyển đổi
Tự động tính toán vị trí theo thời gian thực của xe chở gáo xỉ theo góc nghiêng theo thời gian thực của bộ chuyển đổi và mô hình vị trí để chạy xe chở gáo xỉ, nhập lượng dịch chuyển chạy theo thời gian thực của xe chở gáo xỉ vào hệ thống điều khiển để điều khiển hoạt động chạy của xe chở gáo xỉ, và động cơ của xe chở gáo xỉ điều khiển xe chở gáo xỉ đến vị trí mục tiêu được xác định theo mô hình, do đó gáo xỉ nhận được dòng xỉ nóng được đổ ra từ bộ chuyển đổi
Tính toán trọng lượng xỉ thải G_t theo thời gian thực và so sánh nó với lượng xỉ thải mục tiêu G_0, khi $|G_t - G_0| \leq G_{min}$, nghĩa là đã đạt đến phạm vi kiểm soát của trọng lượng mục tiêu, ngừng nghiêng bộ chuyển đổi
Khi quy trình nghiêng của bộ chuyển đổi dừng lại, việc tự động nghiêng trở lại được bắt đầu, bộ chuyển đổi nghiêng trở lại theo mô hình nghiêng trở lại đã đặt cho đến khi bộ chuyển đổi trở lại vị trí vuông góc và sau đó, quy trình thải xỉ hoàn toàn tự động kết thúc

HÌNH 2

(11) **1-0048748 B**

(15) 16/06/2025
Số Quyết định: 109441/QĐ-SHTT.IP

(45) 25/07/2025 448B

(43) 25/08/2023 425 A

(21) 1-2023-03673

(85) 06/06/2023

(22) 28/09/2022

(86) PCT/JP2022/036233 28/09/2022

(30) 2021-163189 04/10/2021 JP

(87) WO2023/058530 A1 13/04/2023

(51) ***F24C 1/00***; *F24C 7/02; F24C 7/00*

(73) **PANASONIC INTELLECTUAL PROPERTY MANAGEMENT CO., LTD.** (JP)
1-61, Shiromi 2-chome, Chuo-ku, Osaka-shi, Osaka 540-6207 Japan

(72) Daisuke YASUKOCHI (JP); Takahiro HAYASHI (JP); Ryosuke OTANI (JP)

(74) Công ty TNHH một thành viên Sở hữu trí tuệ VCCI (VCCI-IP CO.,LTD)

(54) **BẾP GIA NHIỆT**

(57) Sáng chế đề cập đến bếp gia nhiệt (1) bao gồm buồng gia nhiệt (5), quạt tuần hoàn (11), bộ gia nhiệt đối lưu (10), và khung dẫn hướng không khí (27). Buồng gia nhiệt có thể chứa đích gia nhiệt. Quạt tuần hoàn hút không khí trong buồng gia nhiệt và thổi không khí được hút vào buồng gia nhiệt để tạo ra kênh dẫn dòng tuần hoàn trong không gian bên trong của buồng gia nhiệt. Bộ gia nhiệt đối lưu được đặt phía trước quạt tuần hoàn để gia nhiệt không khí được hút từ buồng gia nhiệt bởi quạt tuần hoàn. Khung dẫn hướng không khí là khung có mặt đáy có rãnh cắt (27c), và bao quanh quạt tuần hoàn và bộ gia nhiệt đối lưu.

FIG. 8

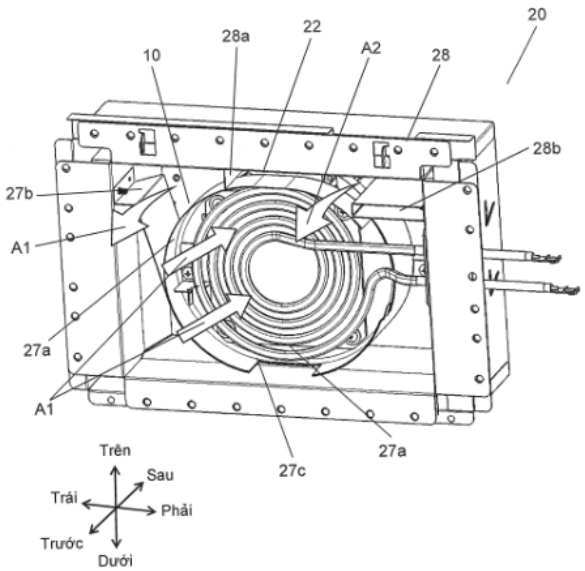

(11) **1-0048749 B**

(15) 16/06/2025
Số Quyết định: 109476/QĐ-SHTT.IP

(45) 25/07/2025 448B

(43) 25/12/2020 393 A

(21) 1-2020-04795

(85) 20/08/2020

(22) 27/02/2019

(86) PCT/US2019/019758 27/02/2019

(30) 15/956,632 18/04/2018 US

(87) WO2019/203934 24/10/2019

(51) ***H04W 28/20***

(73) **GOOGLE LLC** (US)
1600 Amphitheatre Parkway, Mountain View, California 94043, United States of America

(72) WANG, Jibing (US); STAUFFER, Erik Richard (US)

(74) Công ty Luật TNHH ROUSE Việt Nam (ROUSE LEGAL VIETNAM LTD.)

(54) **PHƯƠNG PHÁP YÊU CẦU BĂNG THÔNG ĐƯỢC KHỞI ĐẦU BẰNG THIẾT BỊ NGƯỜI DÙNG MÀ ĐƯỢC THỰC HIỆN BẰNG THIẾT BỊ NGƯỜI DÙNG, THIẾT BỊ NGƯỜI DÙNG, VÀ VẬT GHI LƯU TRỮ ĐỌC ĐƯỢC BẰNG MÁY TÍNH**

(57) Sáng chế đề cập đến phương pháp yêu cầu băng thông được khởi đầu bởi thiết bị người dùng, thiết bị người dùng, và trạm gốc của mạng không dây để thực hiện phương pháp này. Theo một số khía cạnh, thiết bị người dùng xác định các điều kiện liên quan đến việc truyền thông với trạm gốc qua kết nối không dây. Thiết bị người dùng chọn băng thông tần số để truyền thông với trạm gốc dựa trên các điều kiện được xác định. Sau đó, thiết bị người dùng phát yêu cầu truyền thông qua băng thông tần số được chọn đến trạm gốc. Theo một số phương án, đáp ứng lại việc phát yêu cầu, thiết bị người dùng có thể thu việc cấp tài nguyên cấp phát tại ít nhất một phần băng thông tần số được chọn để truyền thông qua kết nối không dây.

FIG. 1

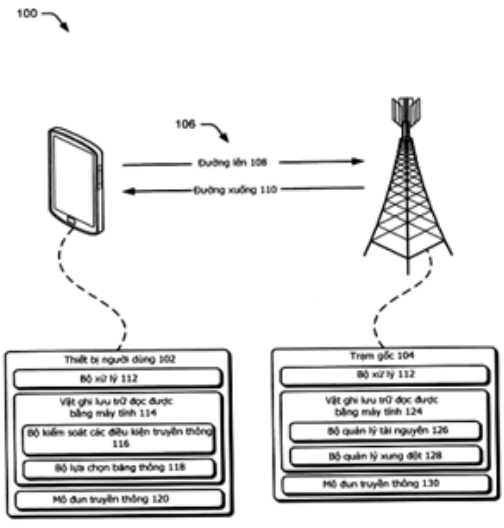

(11) **1-0048750 B**

(15) 16/06/2025
Số Quyết định: 109510/QĐ-SHTT.IP

(45) 25/07/2025 448B

(43) 26/06/2023 423 A

(21) 1-2022-06815

(85) 21/10/2022

(22) 28/09/2020

(86) PCT/JP2020/036554 28/09/2020

(87) WO2022/064676 31/03/2022

(51) ***A41D 31/00***; *A41D 31/06*

(73) **DEE LAB CO., LTD.** (JP)
1-46, Higashiobase 2-chome, Higashinari-ku, Osaka-shi, Osaka 537-0024 Japan

(72) OKUGAWA, Takahiro (JP); HONDA, Naoki (JP)

(74) Công ty TNHH một thành viên Sở hữu trí tuệ VCCI (VCCI-IP CO.,LTD)

(54) **VẬT LIỆU CHỐNG LẠNH VÀ PHƯƠNG PHÁP SẢN XUẤT VẬT LIỆU CHỐNG LẠNH**

(57) Sáng chế đề cập đến vật liệu chống lạnh bao gồm tấm vải phía ngoài, tấm vải phía trong, hai chi tiết nối được liên kết với tấm vải phía ngoài và tấm vải phía trong để tạo nên khoảng trống giữa tấm vải phía ngoài và tấm vải phía trong, và lớp độn được chứa trong khoảng trống. Mỗi trong số hai chi tiết nối có bề mặt phía ngoài được liên kết với tấm vải phía ngoài và bề mặt phía trong được liên kết với tấm vải phía trong, và có độ thấm khí, và mỗi trong số hai chi tiết nối được tạo nên từ vật liệu dẻo, và đủ mềm để không bị biến dạng để giảm khoảng cách giữa bề mặt phía ngoài và bề mặt phía trong bởi trọng lượng của tấm vải phía ngoài hoặc tấm vải phía trong.

FIG.1

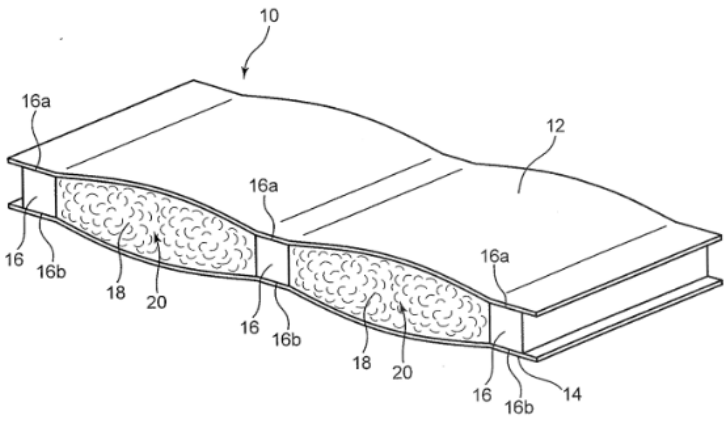

(11) **1-0048751 B**

(15) 16/06/2025
Số Quyết định: 109511/QĐ-SHTT.IP

(45) 25/07/2025 448B

(43) 25/11/2020 392 A

(21) 1-2020-05386

(85) 18/09/2020

(22) 04/09/2018

(86) PCT/KR2018/010277 04/09/2018

(30) 10-2018-0023763 27/02/2018 KR

(87) WO2019/168246 06/09/2019

(51) ***B60P 3/20**; F16H 7/02; B60R 16/03; B60H 1/32*

(73) **DONGIN THERMO.CO,LTD** (KR)
29, Bonghwa-ro 223beonan-gil Seo-gu Incheon 22648 Republic of Korea

(72) JUNG, Choon Youn (KR)

(74) Công ty TNHH Trường Xuân (AGELESS CO.,LTD.)

(54) **GIÁ ĐỠ CÓ CƠ CẤU SIẾT CHẶT KÉP DÙNG CHO XE ĐÔNG LẠNH VÀ HỆ THỐNG LÀM MÁT VÀ PHÁT ĐIỆN TRONG XE ĐÔNG LẠNH CÓ GIÁ ĐỠ NÀY**

(57) Sáng chế đề cập đến giá đỡ có cơ cấu siết chặt kép dùng cho xe đông lạnh và hệ thống làm mát và phát điện trong xe đông lạnh sử dụng giá đỡ này. Xe đông lạnh được lắp giá đỡ để chọn lọc và lắp ráp bổ sung máy nén hoặc máy dao điện sao cho động lực được phát ra bởi động cơ được sử dụng để dẫn động riêng máy nén của máy đông lạnh và máy nén của máy điều hòa không khí hoặc dẫn động riêng máy nén của máy đông lạnh và máy dao điện đặc biệt, nhờ đó cải thiện hiệu quả làm mát hoặc hiệu quả phát điện của xe đông lạnh. Ròng rọc giảm xóc (7), ròng rọc bơm nước (6), và ròng rọc máy phát điện (4) được nối xoay được bằng dây đai thứ nhất (31) để truyền động lực được phát ra bởi động cơ được lắp đặt in động cơ room trên dầm ngang (2). Ròng rọc giảm xóc (7) và ròng rọc lái (3) được nối xoay được bằng dây đai thứ hai (32) và được lắp đặt cố định trên giá đỡ (20) được lắp trên dầm ngang (2). Ròng rọc máy nén đông lạnh (110) được nối từ ròng rọc giảm xóc (2) thông qua dây đai thứ ba (33) và được nối trục với máy nén của máy đông lạnh (100). Ròng rọc máy nén của máy điều hòa không khí (210) được lắp đặt cố định trên giá đỡ (20) để liền kề với phần trên của máy nén của máy đông lạnh (100), được nối từ ròng rọc máy nén đông lạnh (110) thông qua dây đai thứ tư (34), và được nối trục với máy nén của máy điều hòa không khí (200). Máy nén của máy đông lạnh (100) và máy nén của máy điều hòa không khí (200) do đó cấu tạo nên vùng động cơ (S1). giàn ngưng của máy đông lạnh (400) để ngưng tụ chất làm lạnh và quạt giàn ngưng (401) được nối với giàn ngưng của máy đông lạnh (100) và cấu tạo nên vùng ngưng tụ (S2). Giàn ngưng của máy đông lạnh (400) được nối với van giãn nở (V). Van giãn nở (V) được nối với giàn bay hơi của máy đông lạnh (410) có quạt của giàn bay hơi (411), và giàn bay hơi của máy đông lạnh (410) được nối với máy nén của máy đông lạnh (100) để lưu thông chất làm lạnh, do đó cấu tạo nên vùng giàn bay hơi của máy đông lạnh (S3). Giàn ngưng tụ của máy điều hòa không khí (450) để ngưng tụ chất làm lạnh và quạt giàn ngưng (451) được nối với máy nén của máy điều hòa không khí (200) và có trong vùng động cơ (S1). Giàn bay hơi của máy điều hòa không khí (460) có quạt của giàn bay hơi (461), bao gồm van giãn nở, được nối lại với máy nén không khí (200) để lưu thông chất làm lạnh, do đó cấu tạo nên vùng giàn bay hơi của máy điều hòa không khí (S4).

Fig. 4

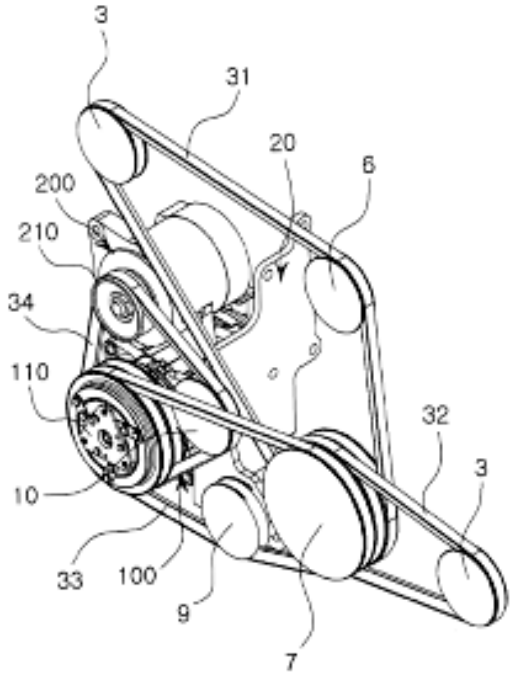

(11) **1-0048752 B**

(15) 16/06/2025
Số Quyết định: 109512/QĐ-SHTT.IP

(45) 25/07/2025 448B

(43) 27/03/2023 420 A

(21) 1-2022-06869

(85) 24/10/2022

(22) 26/04/2021

(86) PCT/CN2021/089824 26/04/2021

(30) 63/017,704 30/04/2020 US
63/017,702 30/04/2020 US

(87) WO2021/218890 04/11/2021

(51) ***H04N 19/122***; *H04N 19/70; H04N 19/60*

(73) **HFI INNOVATION INC.** (CN)
3F.-7, No.5, Taiyuan 1st St., Zhubei City, Hsinchu County 302, Taiwan CHINA

(72) HSIANG, Shih-Ta (TW)

(74) Công ty TNHH Trường Xuân (AGELESS CO.,LTD.)

(54) PHƯƠNG PHÁP VÀ THIẾT BỊ GIẢI MÃ CHUỖI VIĐEO, PHƯƠNG PHÁP VÀ THIẾT BỊ MÃ HÓA CHUỖI VIĐEO

(57) Sáng chế đề cập đến phương pháp và thiết bị giải mã chuỗi viđeo, phương pháp và thiết bị mã hóa chuỗi viđeo. Theo phương pháp cho phía bộ giải mã, nhận được dòng bit viđeo bao gồm hình ảnh hiện thời. Cú pháp thứ nhất của thông tin ràng buộc chung liên quan đến một hoặc nhiều các ràng buộc của danh mục chia tỷ lệ rõ ràng được phân tích cú pháp từ dòng bit viđeo, trong đó khi giá trị của cú pháp thứ nhất chỉ ra sự ràng buộc của no_explicit_scaling_list được áp đặt, cú pháp thứ hai có giá trị bắt buộc để chỉ ra rằng việc sử dụng của danh mục chia tỷ lệ rõ ràng ở mức độ tập hợp thông số chuỗi (SPS: sequence parameter set) được vô hiệu hóa. Giá trị của cú pháp thứ hai chỉ ra rằng việc sử dụng danh mục chia tỷ lệ rõ ràng được kích hoạt hoặc không ở mức độ SPS. Danh mục chia tỷ lệ rõ ràng được suy ra từ dòng bit viđeo khi cú pháp thứ hai có giá trị khác so với giá trị bắt buộc. Hình ảnh hiện thời được giải mã sử dụng thông tin bao gồm danh mục chia tỷ lệ rõ ràng.

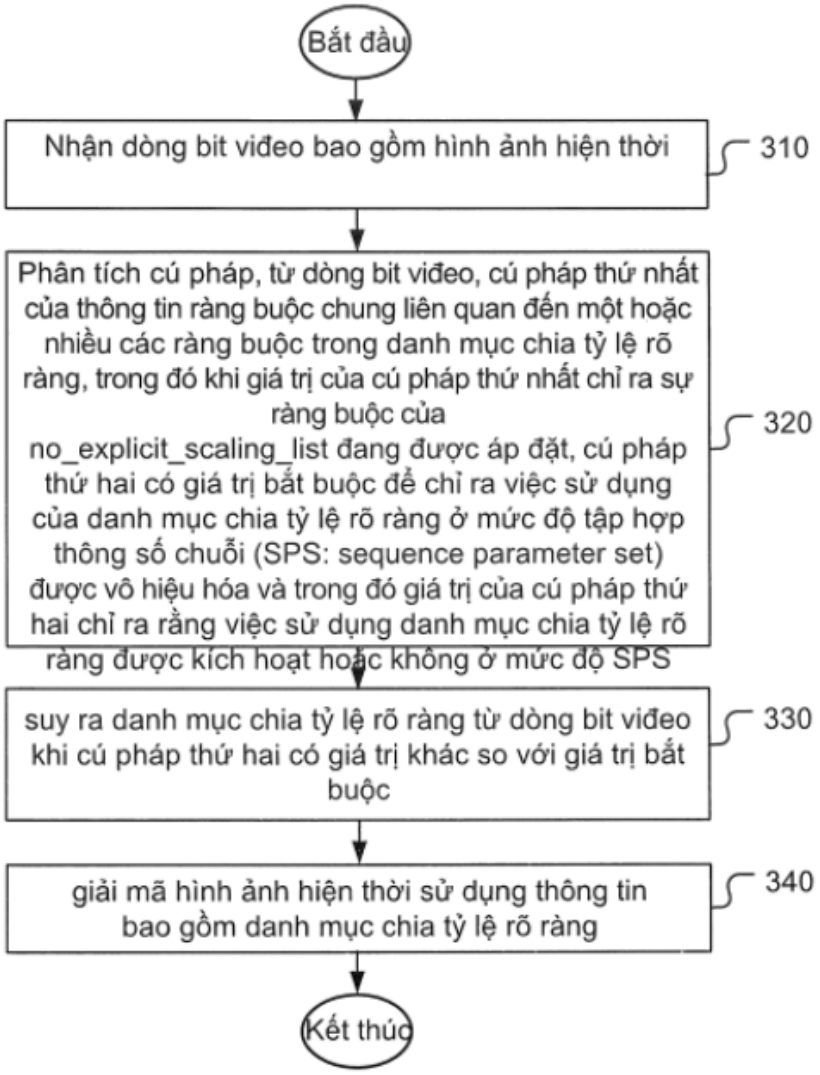
Bắt đầu
Nhận dòng bit viđeo bao gồm hình ảnh hiện thời
310
Phân tích cú pháp, từ dòng bit viđeo, cú pháp thứ nhất của thông tin ràng buộc chung liên quan đến một hoặc nhiều các ràng buộc trong danh mục chia tỷ lệ rõ ràng, trong đó khi giá trị của cú pháp thứ nhất chỉ ra sự ràng buộc của no_explicit_scaling_list đang được áp đặt, cú pháp thứ hai có giá trị bắt buộc để chỉ ra việc sử dụng của danh mục chia tỷ lệ rõ ràng ở mức độ tập hợp thông số chuỗi (SPS: sequence parameter set) được vô hiệu hóa và trong đó giá trị của cú pháp thứ hai chỉ ra rằng việc sử dụng danh mục chia tỷ lệ rõ ràng được kích hoạt hoặc không ở mức độ SPS
320
suy ra danh mục chia tỷ lệ rõ ràng từ dòng bit viđeo khi cú pháp thứ hai có giá trị khác so với giá trị bắt buộc
330
giải mã hình ảnh hiện thời sử dụng thông tin bao gồm danh mục chia tỷ lệ rõ ràng
340
Kết thúc

Fig. 3

(11) **1-0048753 B**

(15) 16/06/2025
Số Quyết định: 109513/QĐ-SHTT.IP

(45) 25/07/2025 448B

(43) 25/07/2023 424 A

(21) 1-2022-03254

(85) 24/05/2022

(22) 09/11/2021

(86) PCT/JP2021/041222 09/11/2021

(30) 2020-189834 13/11/2020 JP

(87) WO2022/102625 19/05/2022

(51) ***C08G 18/38****; G02C 7/00; C08L 75/04; G02B 1/04; C08G 18/08; C08K 5/45*

(73) **MITSUI CHEMICALS, INC.** (JP)
5-2, Higashi-Shimbashi 1-chome, Minato-ku, Tokyo 105-7122, Japan

(72) NAKANO, Shotaro (JP); KAWAGUCHI, Masaru (JP)

(74) Công ty TNHH một thành viên Sở hữu trí tuệ VCCI (VCCI-IP CO.,LTD)

(54) **CHẾ PHẨM POLYTHIOL, CHẾ PHẨM CÓ THỂ POLYME HÓA, NHỰA, VẬT ĐÚC, VẬT LIỆU QUANG HỌC VÀ THẤU KÍNH**

(57) Sáng chế đề cập đến chế phẩm polythiol bao gồm hợp chất polythiol (A) và hợp chất được thể hiện bằng công thức (1) sau đây, trong đó, trong phương pháp sắc ký lỏng hiệu năng cao, diện tích đỉnh của hợp chất được thể hiện bằng công thức (1) là bằng hoặc nhỏ hơn 9,0 so với tổng diện tích đỉnh là 100 của tất cả các hợp chất chứa trong chế phẩm polythiol. Trong công thức (1), X là nguyên tử cacbon hoặc nguyên tử lưu huỳnh.

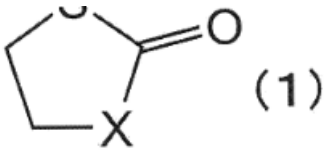

(1)

(11) **1-0048754 B**

(15) 16/06/2025
Số Quyết định: 109514/QĐ-SHTT.IP

(45) 25/07/2025 448B

(43) 25/03/2021 396 A

(21) 1-2020-07351

(85) 26/03/2019

(22) 31/08/2017

(86) PCT/KR2017/009527 31/08/2017

(30) 10-2016-0112128 31/08/2016 KR

(87) WO2018/044089 A1 08/03/2018

(51) ***H04N 19/96***; *H04N 19/11; H04N 19/117; H04N 19/176; H04N 19/70; H04N 19/82; H04N 19/86; H04N 19/105; H04N 19/186*

(62) 1-2019-01508

(73) **KT CORPORATION** (KR)
90, Buljeong-ro, Bundang-gu, Seongnam-si, Gyeonggi-do 13606, Republic of Korea

(72) LEE, Bae Keun (KR)

(74) Công ty TNHH một thành viên Sở hữu trí tuệ VCCI (VCCI-IP CO.,LTD)

(54) PHƯƠNG PHÁP GIẢI MÃ VIĐEO, PHƯƠNG PHÁP MÃ HÓA VIĐEO VÀ PHƯƠNG TIỆN ĐỌC ĐƯỢC BỞI MÁY TÍNH KHÔNG TẠM THỜI

(57) Sáng chế đề cập đến phương pháp giải mã viđeo, phương pháp mã hóa viđeo và thiết bị giải mã viđeo. Phương pháp giải mã viđeo, cụ thể là phương pháp bao gồm các bước: dẫn ra mẫu tham chiếu cho khối hiện thời, xác định chế độ dự báo bên trong của khối hiện thời, và nhận được mẫu dự báo cho khối hiện thời nhờ sử dụng mẫu tham chiếu và chế độ dự báo bên trong.

[FIG 10]



(11) **1-0048755 B**

(15) 16/06/2025
Số Quyết định: 109515/QĐ-SHTT.IP

(45) 25/07/2025 448B

(43) 26/10/2020 391 A

(21) 1-2020-03603

(85) 22/06/2020

(22) 24/07/2018

(86) PCT/CN2018/096897 24/07/2018

(30) 201711199378.9 26/11/2017 CN
201711228826.3 29/11/2017 CN
201711487326.1 29/12/2017 CN
201810150435.2 13/02/2018 CN

(87) WO2019/100739 31/05/2019

(51) ***H04L 29/06****; H04L 1/00*

(73) **HUAWEI TECHNOLOGIES CO., LTD.** (CN)
Huawei Administration Building, Bantian, Longgang District Shenzhen, Guangdong 518129, China

(72) GONG, Mingxin (CN); SUN, Hao (CN); QU, Bingyu (CN)

(74) Công ty Luật TNHH Phạm và Liên danh (PHAM & ASSOCIATES)

(54) **PHƯƠNG PHÁP XÁC ĐỊNH CHUỖI VÀ THIẾT BỊ KHÔNG DÂY**

(57) Sáng chế đề xuất phương pháp xác định chuỗi và thiết bị truyền thông, vật lưu trữ máy tính và thiết bị không dây. Phương pháp tạo nhóm chuỗi, và một số của nhóm chuỗi tương ứng với ít nhất hai chuỗi, trong đó một chuỗi được sử dụng để ánh xạ đến các kênh mang phụ liên tục, và chuỗi còn lại được sử dụng để ánh xạ đến các kênh mang phụ cách đều nhau. Theo các phương án thực hiện sáng chế, có thể đảm bảo rằng rất có khả năng tương quan chéo giữa tín hiệu gửi thu được sau khi ánh xạ cách đều nhau được thực hiện trên chuỗi trong nhóm chuỗi, và tín hiệu gửi thu được sau khi ánh xạ liên tục được thực hiện trên chuỗi khác trong nhóm.

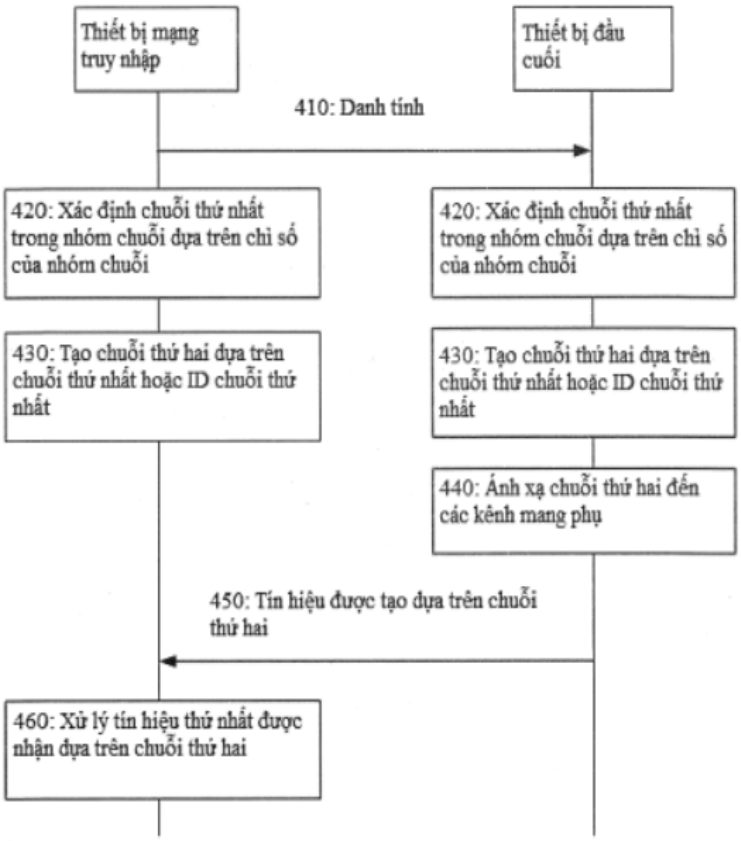
Thiết bị mạng truy nhập
Thiết bị đầu cuối
410: Danh tính
420: Xác định chuỗi thứ nhất trong nhóm chuỗi dựa trên chỉ số của nhóm chuỗi
420: Xác định chuỗi thứ nhất trong nhóm chuỗi dựa trên chỉ số của nhóm chuỗi
430: Tạo chuỗi thứ hai dựa trên chuỗi thứ nhất hoặc ID chuỗi thứ nhất
430: Tạo chuỗi thứ hai dựa trên chuỗi thứ nhất hoặc ID chuỗi thứ nhất
440: Ánh xạ chuỗi thứ hai đến các kênh mang phụ
450: Tín hiệu được tạo dựa trên chuỗi thứ hai
460: Xử lý tín hiệu thứ nhất được nhận dựa trên chuỗi thứ hai

Fig.4

(11) **1-0048756 B**

(15) 16/06/2025
Số Quyết định: 109516/QĐ-SHTT.IP

(45) 25/07/2025 448B

(43) 25/01/2022 406 A

(21) 1-2021-03844

(22) 25/06/2021

(30) 10-2020-0077929 25/06/2020 KR

(51) ***G02B 5/30***

(73) **DONGWOO FINE-CHEM CO., LTD.** (KR)
132, Yakchon-ro, Iksan-si, Jeollabuk-do 54631, Republic of Korea

(72) CHOI, Dongduk (KR); KIM, Ji Hoon (KR); HWANG, In Sub (KR)

(74) Công ty Luật TNHH Phạm và Liên danh (PHAM & ASSOCIATES)

(54) **TẤM PHÂN CỰC DÙNG CHO OLED VÀ THIẾT BỊ HIỂN THỊ BAO GỒM TẤM NÀY**

(57) Sáng chế đề cập đến tấm phân cực dùng cho OLED mà trong đó lớp phân cực, lớp chặn hơi ẩm và lớp làm chậm được tạo lớp một cách liên tục, trong đó lớp chặn hơi ẩm được bố trí trên mặt ngược của mặt quan sát của lớp phân cực và có tốc độ truyền hơi nước bằng 450 g/m^2·24h hoặc nhỏ hơn; và lớp làm chậm bao gồm lớp làm chậm λ/4, và thiết bị hiển thị bao gồm tấm này. Tấm phân cực dùng cho OLED theo sáng chế có thể được làm mỏng hơn, ngăn ngừa sự cong ngược, hạn chế sự dịch chuyển của iôt trong lớp phân cực để ngăn ngừa sự ăn mòn của điện cực kim loại của panen dưới, tạo điều kiện thuận tiện cho việc xử lý sau như khử màu lớp phân cực, và ngăn ngừa các thay đổi làm chậm ngay cả ở môi trường có độ ẩm cao.

Fig.1

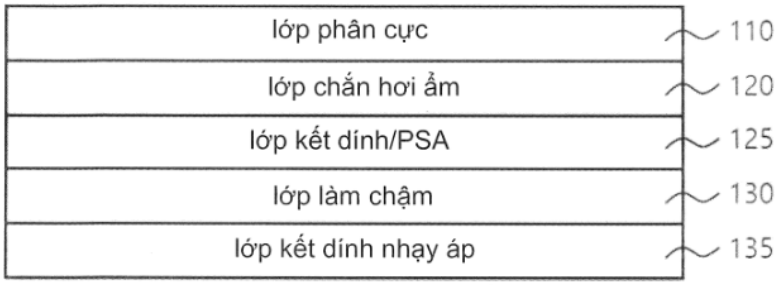

(11) **1-0048757 B**

(15) 16/06/2025
Số Quyết định: 109517/QĐ-SHTT.IP

(45) 25/07/2025 448B

(43) 25/09/2019 378 A

(21) 1-2019-03284

(85) 20/06/2019

(22) 11/12/2017

(86) PCT/CN2017/115392 11/12/2017

(30) 201611183638.9 20/12/2016 CN

(87) WO2018/113543 28/06/2018

(51) ***G06F 17/30***

(73) **BEIJING OCEANBASE TECHNOLOGY CO., LTD.** (CN)
901-02, Unit 1, Building 1,No. 1, East 3rd Middle Road, Chaoyang District, Beijing, China 100020

(72) YANG, Zhenkun (CN); HUANG, Gui (CN)

(74) Công ty TNHH Tầm nhìn và Liên danh (VISION & ASSOCIATES CO.LTD.)

(54) **PHƯƠNG PHÁP VÀ HỆ THỐNG QUẢN LÝ CƠ SỞ DỮ LIỆU CHÍNH VÀ THỨ CẤP**

(57) Sáng chế đề xuất phương pháp, hệ thống và máy chủ để quản lý cơ sở dữ liệu chính và thứ cấp. Phương pháp này bao gồm: xác định xem khóa được giữ bởi cơ sở dữ liệu chính có hết hạn hay không, trong đó cơ sở dữ liệu chính và cơ sở dữ liệu thứ cấp chia sẻ khóa này; nếu xác định được rằng khóa được giữ bởi cơ sở dữ liệu chính đã hết hạn, thì xác định xem có nhận được yêu cầu gia hạn khóa của cơ sở dữ liệu chính hay không; và nếu không nhận được yêu cầu gia hạn khóa của cơ sở dữ liệu chính, thì chọn một trong số các cơ sở dữ liệu thứ cấp làm cơ sở dữ liệu chính mới và điều khiển để cơ sở dữ liệu chính được chuyển đổi thành cơ sở dữ liệu thứ cấp. Theo phương pháp này, nếu cơ sở dữ liệu chính không gửi yêu cầu gia hạn khóa trước khi khóa được giữ bởi cơ sở dữ liệu chính hết hạn, thì xác định rằng khóa được giữ bởi cơ sở dữ liệu chính là không hợp lệ và cơ sở dữ liệu chính không thể phục vụ người dùng theo cách bình thường, do đó cơ sở dữ liệu thứ cấp được chọn làm cơ sở dữ liệu chính mới, do đó cải thiện được tốc độ và độ chính xác của việc chuyển đổi giữa cơ sở dữ liệu chính và thứ cấp.

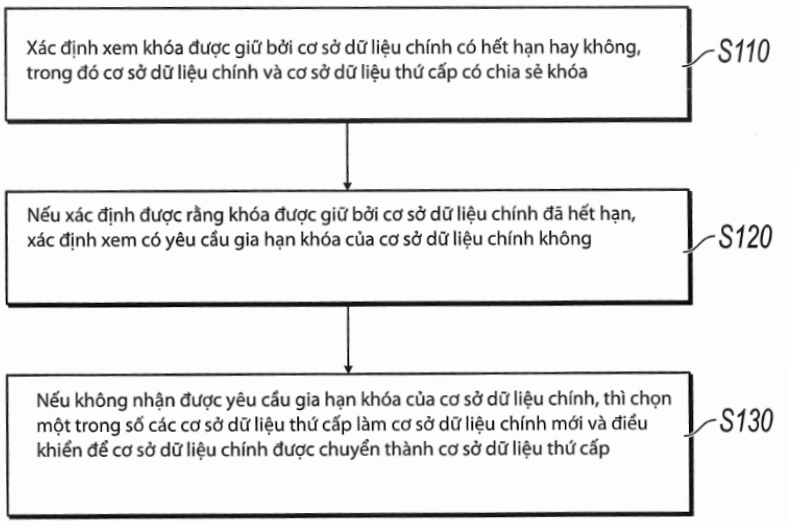
Xác định xem khóa được giữ bởi cơ sở dữ liệu chính có hết hạn hay không, trong đó cơ sở dữ liệu chính và cơ sở dữ liệu thứ cấp có chia sẻ khóa
S110
Nếu xác định được rằng khóa được giữ bởi cơ sở dữ liệu chính đã hết hạn, xác định xem có yêu cầu gia hạn khóa của cơ sở dữ liệu chính không
S120
Nếu không nhận được yêu cầu gia hạn khóa của cơ sở dữ liệu chính, thì chọn một trong số các cơ sở dữ liệu thứ cấp làm cơ sở dữ liệu chính mới và điều khiển để cơ sở dữ liệu chính được chuyển thành cơ sở dữ liệu thứ cấp
S130

FIG. 1

(11) **1-0048758 B**

(15) 16/06/2025
Số Quyết định: 109518/QĐ-SHTT.IP

(45) 25/07/2025 448B

(43) 25/12/2018 369 A

(21) 1-2018-04144

(85) 19/09/2018

(22) 24/03/2017

(86) PCT/KR2017/003227 24/03/2017

(30) 10-2016-0035473 24/03/2016 KR

(87) WO2017/164706 28/09/2017

(51) ***G06F 3/01***; *G06F 3/14*; *G06F 3/048*

(73) **SAMSUNG ELECTRONICS CO., LTD.** (KR)
129, Samsung-ro, Yeongtong-gu, Suwon-si, Gyeonggi-do, 16677, Republic of Korea

(72) JEONG, Mi-Hyun (KR); KIM, Eun-Seok (KR); PARK, Do-Hyeong (KR); CHO, Pyo-Je (KR); CHOE, Jin-A (KR); HA, Jin-Soo (KR); SON, Dong-Il (KR)

(74) Công ty TNHH Tầm nhìn và Liên danh (VISION & ASSOCIATES CO.LTD.)

(54) **THIẾT BỊ ĐIỆN TỬ VÀ PHƯƠNG PHÁP CUNG CẤP THÔNG TIN TRONG THIẾT BỊ ĐIỆN TỬ**

(57) Thiết bị điện tử được đề xuất. Sáng chế đề xuất thiết bị điện tử bao gồm thân chính chứa bộ phận quay, bộ phận hỗ trợ quay đỡ bộ phận quay và thiết bị dẫn động di chuyển bộ phận quay, màn hiển thị được lắp lên mặt của bộ phận quay này, bộ xử lý được tạo cấu hình để điều khiển môđun dẫn động để di chuyển bộ phận quay, và bộ nhớ được tạo cấu hình để lưu các lệnh được thực hiện bởi bộ xử lý, trong đó bộ xử lý được tạo cấu hình thêm để điều khiển sự di chuyển của bộ phận quay nhờ đó màn hiển thị hoặc màn hình của thiết bị hiển thị quay về hướng thứ nhất mà đối tượng ngoại vi được định vị, nhận biết đối tượng ngoại vi được định vị theo hướng thứ nhất bằng cách sử dụng ít nhất một bộ cảm biến, tạo cấu hình điều kiện hoạt động liên quan đến đối tượng ngoại vi đã nhận biết được và ít nhất một chức năng điều khiển hoạt động kết hợp với điều kiện hoạt động này dựa vào thông tin nhận được theo sự tương tác với đối tượng ngoại vi đã nhận biết được, và cung cấp thông tin liên quan đến điều kiện hoạt động đã được tạo cấu hình và ít nhất một chức năng điều khiển hoạt động đã được tạo cấu hình.

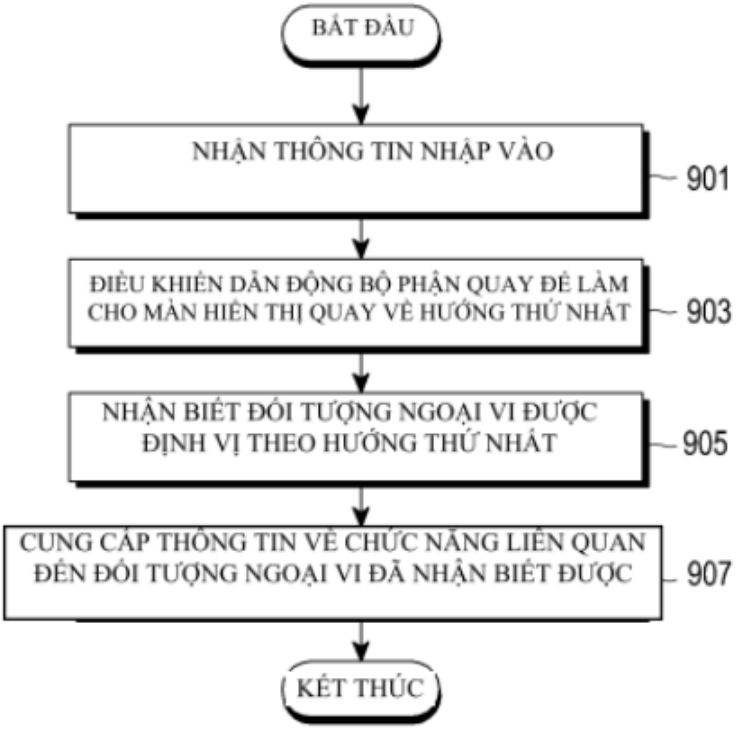
BẮT ĐẦU
NHẬN THÔNG TIN NHẬP VÀO
901
ĐIỀU KHIỂN DẪN ĐỘNG BỘ PHẬN QUAY ĐỂ LÀM CHO MÀN HIỂN THỊ QUAY VỀ HƯỚNG THỨ NHẤT
903
NHẬN BIẾT ĐỐI TƯỢNG NGOẠI VI ĐƯỢC ĐỊNH VỊ THEO HƯỚNG THỨ NHẤT
905
CUNG CẤP THÔNG TIN VỀ CHỨC NĂNG LIÊN QUAN ĐẾN ĐỐI TƯỢNG NGOẠI VI ĐÃ NHẬN BIẾT ĐƯỢC
907
KẾT THÚC

FIG.9

(11) **1-0048759 B**

(15) 16/06/2025
Số Quyết định: 109519/QĐ-SHTT.IP

(45) 25/07/2025 448B

(43) 30/01/2020 382 A

(21) 1-2019-03971

(85) 22/07/2019

(22) 15/01/2018

(86) PCT/US2018/013737 15/01/2018

(30) 62/446,682 16/01/2017 US
62/504,204 10/05/2017 US
62/543,683 10/08/2017 US

(87) WO2018/132797 19/07/2018

(51) ***A01K 15/02***; *H01L 41/08; H01L 41/04*

(73) **RADIO SYSTEMS CORPORATION** (US)
10427 PETSAFE WAY, KNOXVILLE, Tennessee 37932, United States of America

(72) GOETZL, Brent A. (US); RICHARDSON, Matthew (US); TYNDALL, Patrick (US)

(74) Công ty TNHH Tầm nhìn và Liên danh (VISION & ASSOCIATES CO.LTD.)

(54) **BỘ THIẾT BỊ VÒNG ĐEO CỔ**

(57) Sáng chế đề cập đến bộ thiết bị vòng đeo cổ được mô tả bao gồm hốc tiếp nhận để tiếp nhận điện cực cảm biến bằng kim loại, trong đó ít nhất một lò xo đàn hồi bao quanh điện cực cảm biến bằng kim loại, trong đó ít nhất một lò xo đàn hồi cách ly điện cực cảm biến, bằng kim loại với hốc tiếp nhận về mặt cơ học. Thiết bị bao gồm thành phần áp điện. Thiết bị bao gồm chi tiết bắt chặt để duy trì thành phần áp điện trong vị trí bắt chặt, trong đó vị trí bắt chặt bao gồm thành phần áp điện duy trì tiếp xúc với điện cực cảm biến bằng kim loại. Thiết bị bao gồm điện cực cảm biến bằng kim loại để phát hiện các rung động của một hoặc nhiều âm thanh xuất hiện và truyền các rung động đến thành phần áp điện qua tiếp điểm này, thành phần áp điện để tiếp nhận các rung động của một hoặc nhiều âm thanh xuất hiện, bước tiếp nhận các rung động bao gồm bước tạo ra tín hiệu điệ n tỷ lệ với tần số và biên độ của các rung động, và ít nhất một bộ xử lý để tiếp nhận và xử lý tín hiệu điện.

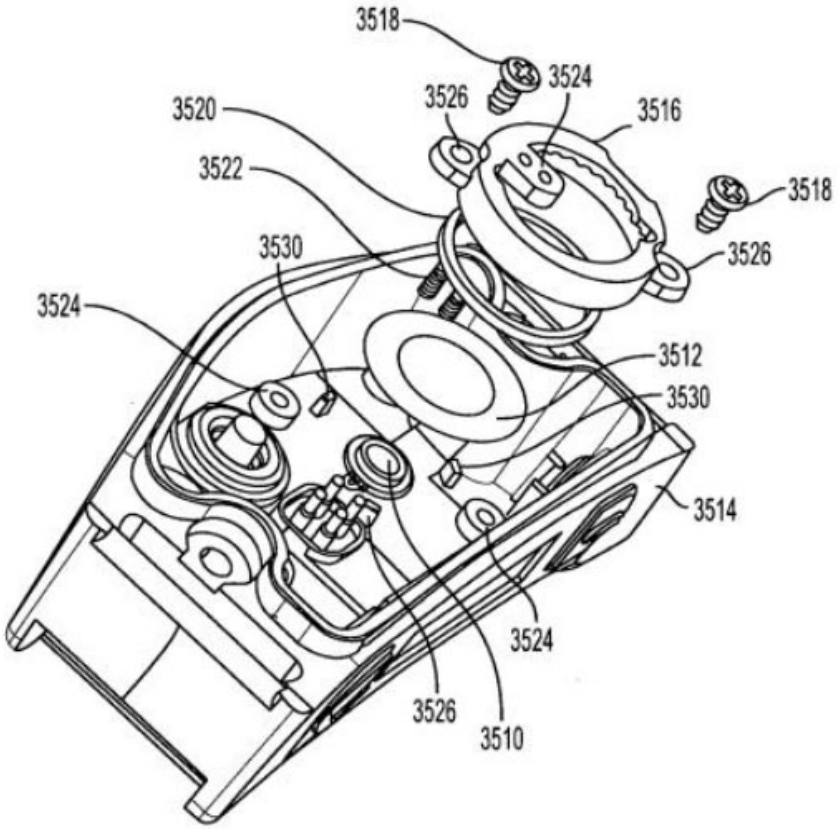
3518
3524
3526
3520
3516
3522
3518
3530
3526
3524
3512
3530
3514
3524
3526
3510

FIG. 35

(11) **1-0048760 B**

(15) 16/06/2025
Số Quyết định: 109523/QĐ-SHTT.IP

(45) 25/07/2025 448B

(43) 25/11/2022 416 A

(21) 1-2022-04721

(85) 27/07/2022

(22) 25/12/2020

(86) PCT/JP2020/048851 25/12/2020

(30) 2019-239233 27/12/2019 JP

(87) WO2021/132607 01/07/2021

(51) ***A01G 25/00***

(73) **KUBOTA CORPORATION** (JP)
1-2-47, Shikitsuhigashi, Naniwa-ku, Osaka-shi, Osaka 5568601, Japan

(72) FUJIMOTO Yoshihiro (JP); TAKEUCHI Toshiki (JP); MORITA Hitoshi (JP); TAKAHASHI Masashi (JP); JIN Keoil (JP); YAMAMORI Naoki (JP)

(74) Công ty Luật TNHH Phạm và Liên danh (PHAM & ASSOCIATES)

(54) **HỆ THỐNG QUẢN LÝ NƯỚC CÁNH ĐỒNG NÔNG NGHIỆP**

(57) Để có thể nắm bắt một cách dễ dàng các tình trạng khác nhau quanh cánh đồng nông nghiệp.

Sáng chế đề cập đến thiết bị quản lý nước cánh đồng nông nghiệp (1) bao gồm bộ phận dẫn động (10) mà thực hiện hoạt động mở/đóng của cơ cấu mà thực hiện một trong hai việc cấp nước để cấp nước cho cánh đồng nông nghiệp và xả nước để xả nước ra khỏi cánh đồng nông nghiệp nhờ hoạt động mở/đóng, pin mặt trời (40) mà tạo ra điện năng để vận hành bộ phận dẫn động (10), vỏ (11) để chứa bộ phận dẫn động (10), camera quan sát (80) mà có khả năng chụp hình ảnh của cánh đồng nông nghiệp, và cụm xuất ra mà có khả năng xuất ra dữ liệu quan sát được chụp bởi camera quan sát (80).

Fig.6

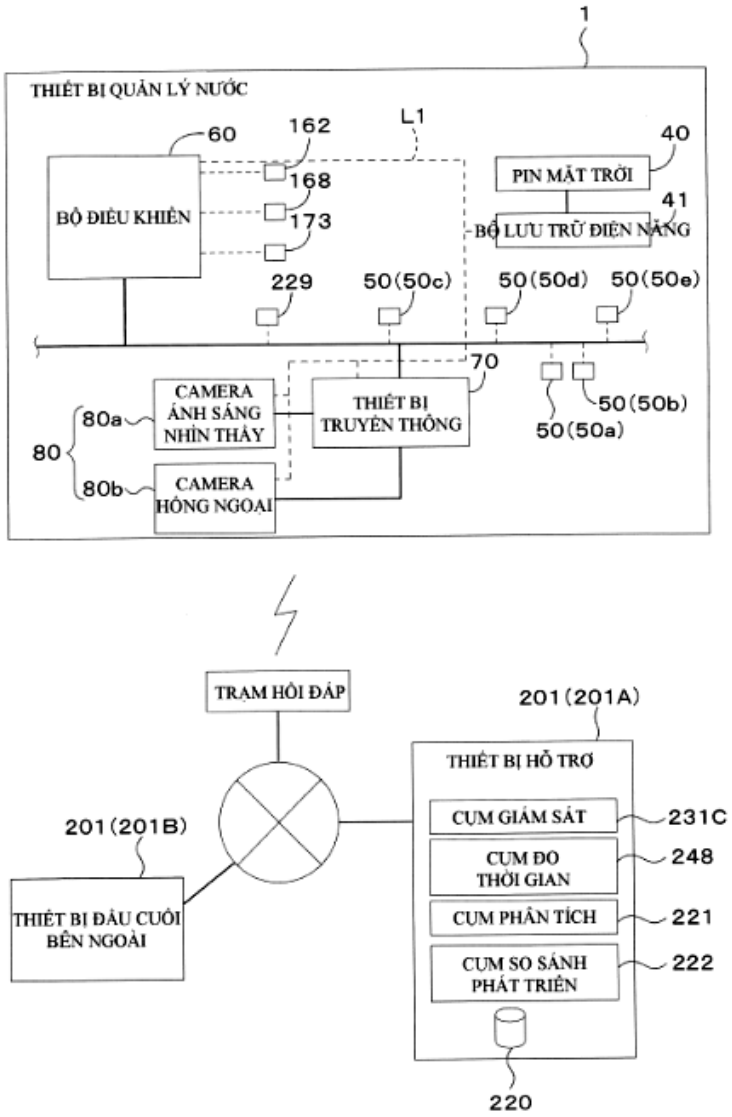
1
THIẾT BỊ QUẢN LÝ NƯỚC
60
162
L1
40
PIN MẶT TRỜI
168
BỘ ĐIỀU KHIỂN
173
41
BỘ LƯU TRỮ ĐIỆN NĂNG
229
50(50c)
50(50d)
50(50e)
70
CAMERA ÁNH SÁNG NHÌN THẤY
80a
80
80b
CAMERA HỒNG NGOẠI
THIẾT BỊ TRUYỀN THÔNG
50(50b)
50(50a)
TRẠM HỎI ĐÁP
201(201A)
THIẾT BỊ HỖ TRỢ
CỤM GIÁM SÁT
231C
201(201B)
CỤM ĐO THỜI GIAN
248
THIẾT BỊ ĐẦU CUỐI BÊN NGOÀI
CỤM PHÂN TÍCH
221
CỤM SO SÁNH PHÁT TRIỂN
222
220

(11) **1-0048761 B**

(15) 16/06/2025
Số Quyết định: 109526/QĐ-SHTT.IP

(45) 25/07/2025 448B

(43) 27/06/2022 411 A

(21) 1-2022-01303

(85) 02/03/2022

(22) 05/08/2020

(86) PCT/US2020/044964 05/08/2020

(30) 62/883,375 06/08/2019 US
16/984,505 04/08/2020 US

(87) WO2021/026207 11/02/2021

(51) ***C09D 171/02***

(73) **ILLINOIS TOOL WORKS INC.** (US)
155 Harlem Avenue, Glenview, IL 60025, UNITED STATES OF AMERICA

(72) ESCOTO, John, Isidoro (US); PHANG, Tze-lee (US); FANG, Jiafu (US)

(74) Công ty Luật TNHH Phạm và Liên danh (PHAM & ASSOCIATES)

(54) CHẾ PHẨM TẠO LỚP PHỦ, BỘ DỤNG CỤ ĐỂ TẠO RA LỚP MÀNG KỴ NƯỚC, VÀ QUY TRÌNH HOẠT HÓA CHẤT CHỐNG BÁM NƯỚC TRÊN KÍNH CHẮN GIÓ

(57) Sáng chế đề cập đến chế phẩm tạo lớp phủ để truyền lớp màng kỵ nước lên bề mặt mục tiêu chứa silan amoni bậc bốn, polyalkylen glycol, và tùy ý chất bôi trơn rắn. Sáng chế cũng đề cập đến bộ dụng cụ bao gồm dụng cụ cấp có chứa chế phẩm nêu trên và bản hướng dẫn để đưa chế phẩm này vào phần lưỡi của thanh gạt kính chắn gió xe cộ để tạo ra lớp màng kỵ nước trên phần kính chắn gió xe cộ tiếp xúc với lưỡi gạt. Sáng chế còn đề cập đến quy trình hoạt hóa chất chống bám nước trên kính chắn gió.

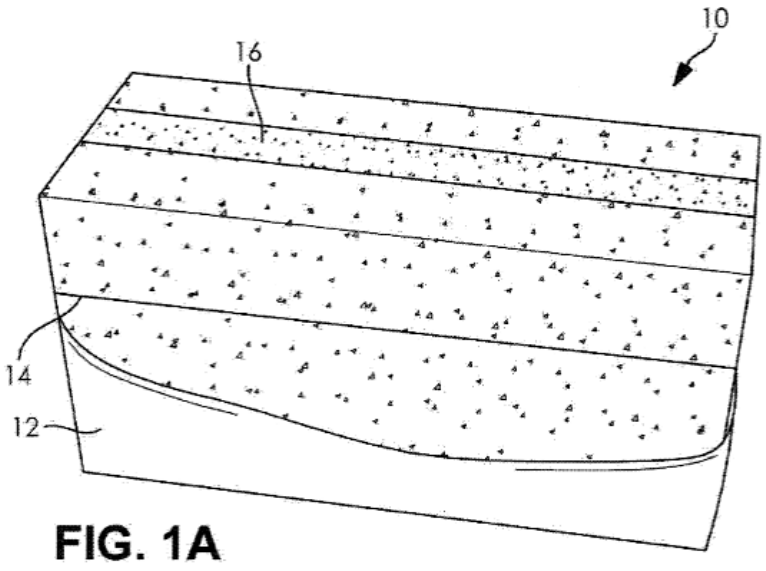

FIG. 1A

(11) **1-0048762 B**

(15) 16/06/2025
Số Quyết định: 109528/QĐ-SHTT.IP

(45) 25/07/2025 448B

(43) 27/04/2020 385 A

(21) 1-2019-07292

(85) 23/12/2019

(22) 04/07/2018

(86) PCT/KR2018/007591 04/07/2018

(30) 10-2017-0086037 06/07/2017 KR

(87) WO2019/009623 10/01/2019

(51) ***B02B 3/00***; *B02B 7/02*

(73) **BRICEN** (KR)
47, Jingoksandan 5beon-ro Gwangsan-gu Gwangju 62464, Republic of Korea

(72) LEE, Jun Se (KR)

(74) Công ty TNHH Tầm nhìn và Liên danh (VISION & ASSOCIATES CO.LTD.)

(54) **MÁY XÁT GẠO**

(57) Sáng chế đề cập đến máy xát gạo và mục đích của sáng chế là đề xuất máy xát gạo để xử lý gạo đã xử lý bằng máy đánh bóng gạo, máy xát gạo này bao gồm: thân máy bao gồm phễu được bố trí tại đầu trên ở một phía của thân máy để cấp gạo vào đó, và bộ phận xả được bố trí ở phía còn lại của thân máy để xả gạo đã xử lý từ đó; khung lưới được lắp trong thân máy để đỡ tải trọng của vỏ là hộp vỏ tạo thành thân máy; và các bộ phận xử lý được lắp theo chiều ngang bên trong khung lưới để đánh bóng các hạt gạo được cấp vào qua phễu bằng phương pháp đánh bóng quay để nhờ đó xử lý các hạt gạo trong khi loại bỏ các lớp cám gạo bám vào gạo, nhờ đó có thể cải thiện hiệu quả xử lý (đánh bóng) gạo.

Fig.2

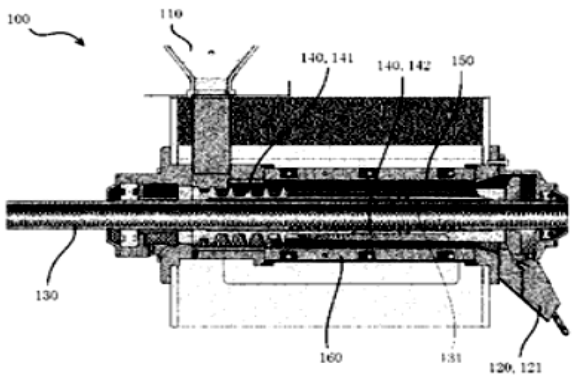

(11) **1-0048763 B**

(15) 16/06/2025
Số Quyết định: 109529/QĐ-SHTT.IP

(45) 25/07/2025 448B

(43) 25/03/2021 396 A

(21) 1-2020-05764

(85) 08/10/2020

(22) 11/04/2019

(86) PCT/EP2019/059289 11/04/2019

(30) 62/656,041 11/04/2018 US

(87) WO2019/197546 17/10/2019

(51) ***C07D 487/04***; *A61P 29/00; A61P 35/00; A61P 37/00; A61K 31/53; A61P 31/00*

(73) 1. **QURIENT CO., LTD.** (KR)
C-801, 242, Pangyo-ro, Bundang-gu, Seongnam-si, Gyeonggi-do 13487, Republic of Korea
2. **LEAD DISCOVERY CENTER GMBH** (DE)
Otto-Hahn-Straße 15, 44227 Dortmund, Germany

(72) NAM, Kiyean (KR); KIM, Jaeseung (KR); JEON, Yeejin (KR); YU, Donghoon (KR); SEO, Mooyoung (KR); PARK, Dongsik (KR); EICKHOFF, Jan (DE); ZISCHINSKY, Gunther (AU); KOCH, Uwe (DE)

(74) Công ty Luật TNHH Phạm và Liên danh (PHAM & ASSOCIATES)

(54) HỢP CHẤT PYRAZOLO-TRIAZIN VÀ/HOẶC PYRAZOLO-PYRIMIDIN DƯỢC DỤNG VÀ DƯỢC PHẨM CHỨA NÓ

(57) Sáng chế đề cập đến dẫn xuất pyrazolo[1,5-a][1,3,5]triazin và pyrazolo[1,5-a]pyrimidin và/hoặc muối dược dụng của chúng, sử dụng các dẫn xuất này làm hoạt chất dược dụng, đặc biệt là để phòng bệnh và/hoặc điều trị bệnh tăng sinh tế bào, bệnh viêm nhiễm, bệnh miễn dịch, bệnh tim mạch và nhiễm khuẩn. Hơn nữa, sáng chế đề cập đến dược phẩm chứa ít nhất một trong số dẫn xuất pyrazolo[1,5-a][1,3,5]triazin và pyrazolo[1,5-a]pyrimidin và/hoặc muối dược dụng của chúng.

(11) **1-0048764 B**

(15) 16/06/2025
Số Quyết định: 109532/QĐ-SHTT.IP

(45) 25/07/2025 448B

(43) 25/05/2021 398 A

(21) 1-2021-01098

(85) 03/03/2021

(22) 31/07/2019

(86) PCT/RU2019/050123 31/07/2019

(30) 2018128415 03/08/2018 RU

(87) WO2020/027704 06/02/2020

(51) ***C07D 471/04***; *A61K 31/4375; A61P 35/00*

(73) **JOINT STOCK COMPANY "BIOCAD"** (RU)
Liter A, bld. 34, Svyazi st., Strelna, Petrodvortsoviy district, 198515, St. Petersburg, Russian Federation

(72) MINDICH, Aleksei Leonidovich (RU); CHESTNOVA, Anna Jur'evna (RU); KASATKINA, Mariia Andreevna (RU); ALAFINOV, Andrei Ivanovich (RU); GAVRILOV, Aleksei Sergeevich (RU); EVDOKIMOV, Anton Aleksandrovich (RU); LENSHMIDT, Liliana Vyacheslavovna (RU); MAKSIMENKO, Elena Aleksandrovna (RU); MISHINA, Mariia Sergeevna (RU); SILONOV, Sergei Aleksandrovich (RU); SMIRNOV, Evgenii Jur'evich (RU); IAKOVLEV, Pavel Andreevich (RU); MOROZOV, Dmitry Valentinovich (RU)

(74) Công ty Luật TNHH WINCO (WINCO LAW FIRM)

(54) CHẤT ỨC CHẾ CDK8/19 VÀ DƯỢC PHẨM CHỨA HỢP CHẤT NÀY

(57) Sáng chế đề cập đến hợp chất có công thức **I**:

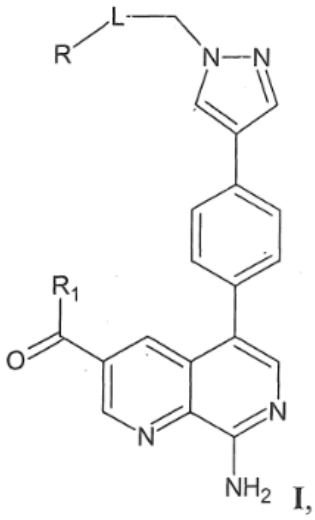

I,

có các đặc tính của chất ức chế CDK8/19, dược phẩm chứa hợp chất này, và mô tả việc sử dụng hợp chất này làm dược chất để điều trị các bệnh và rối loạn.

(11) **1-0048765 B**

(15) 16/06/2025
Số Quyết định: 109534/QĐ-SHTT.IP

(45) 25/07/2025 448B

(43) 27/09/2021 402 A

(21) 1-2020-07287

(85) 16/12/2020

(22) 25/04/2019

(86) PCT/JP2019/017624 25/04/2019

(30) 2018-100296 25/05/2018 JP

(87) WO2019/225285 28/11/2019

(51) ***A23G 4/08***; *A23G 4/16; A23G 4/14*

(73) **LOTTE CO., LTD.** (JP)
20-1, Nishi-Shinjuku 3-chome, Shinjuku-ku, Tokyo 1600023, Japan

(72) KOMAKI Sho (JP); TOYODA Naoya (JP); TANAKA Kanako (JP)

(74) Công ty Luật TNHH Phạm và Liên danh (PHAM & ASSOCIATES)

(54) KẸO CAO SU CHỨA KẸO MỀM VÀ PHƯƠNG PHÁP TẠO RA KẸO CAO SU CHỨA KẸO MỀM NÀY

(57) Sáng chế đề xuất kẹo cao su có khả năng phục hồi đạt yêu cầu và và không bị chảy khi nhai, mặc dù một lượng kẹo mềm như vậy tạo ra kết cấu và hương vị phù hợp đã được pha trộn. Kẹo cao su chứa kẹo mềm có một loại protein không phải gelatin, và chất béo và dầu được trộn vào đó. Sáng chế còn đề xuất phương pháp tạo ra kẹo cao su chứa kẹo mềm, bao gồm các bước: hòa tan và nhũ hóa nguyên liệu thô của kẹo mềm chứa protein, chất béo và dầu, và chất tương tự trong nước để thu được dung dịch nhũ hóa; đun sôi và cô dung dịch nhũ hóa tạo thành dưới áp suất giảm để thu được dịch cô; tiếp theo nhào trộn dịch cô cùng với nguyên liệu thô của kẹo cao su trong máy nhào trộn; và tạo khuôn sản phẩm đã được nhào trộn.

(11) **1-0048766 B**

(15) 16/06/2025
Số Quyết định: 109538/QĐ-SHTT.IP

(45) 25/07/2025 448B

(43) 26/06/2023 423 A

(21) 1-2023-00959

(85) 17/02/2023

(22) 14/09/2021

(86) PCT/JP2021/033711 14/09/2021

(30) 2020-172083 12/10/2020 JP

(87) WO2022/080065 21/04/2022

(51) ***B05C 5/00***; *B41J 2/01; B05C 9/12; B05C 13/02*

(73) **ALTEMIRA CO., LTD.** (JP)
1-4-25, Kouraku, Bunkyo-ku, Tokyo 1128525, Japan

(72) OJIMA, Shinichi (JP)

(74) Công ty Luật TNHH WINCO (WINCO LAW FIRM)

(54) **THIẾT BỊ IN**

(57) Sáng chế đề cập tới thiết bị in, trong đó khi từng thân lon (10) di chuyển, thân lon (10) không nằm ở điểm dừng (40), và ánh sáng tia cực tím từ nguồn ánh sáng (13) sẽ truyền về phía bộ phận in (120) như được biểu thị bằng mũi tên (3A). Trong trường hợp này, bộ phận chắn (51) được bố trí ở vị trí đối diện với nguồn ánh sáng (13), và nhờ đó, ánh sáng tia cực tím được chắn để ít có khả năng tiến đến bộ phận in (120).

Fig.3

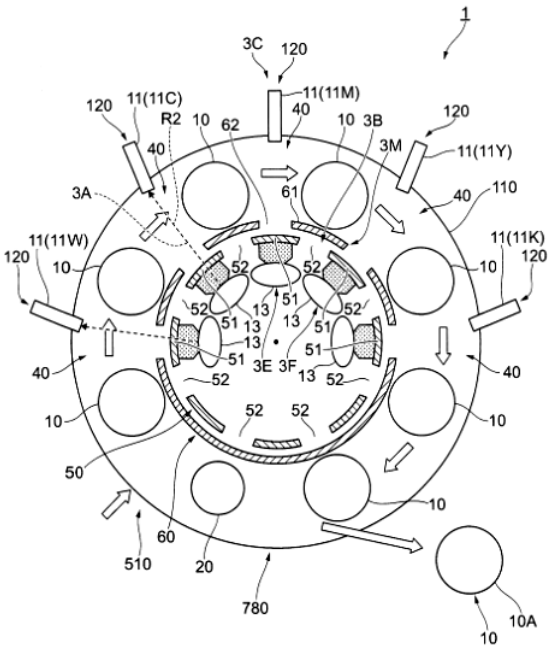

(11) **1-0048767 B**

(15) 16/06/2025
Số Quyết định: 109539/QĐ-SHTT.IP

(45) 25/07/2025 448B

(43) 26/09/2022 414 A

(21) 1-2022-00489

(85) 24/01/2022

(22) 22/06/2020

(86) PCT/KR2020/008088 22/06/2020

(30) 10-2019-0172263 20/12/2019 KR

(87) WO2021/125470 24/06/2021

(51) ***C22C 38/02***; *F16F 1/00; C22C 38/18; C21D 9/02; C22C 38/04*

(73) **POSCO** (KR)
6261, Donghaean-ro, Nam-gu, Pohang-si, Gyeongsangbuk-do, 37859, Republic of Korea

(72) LEE, Jun Mo (KR); CHOI, Seok-Hwan (KR); CHOI, Myung Soo (KR); KIM, Han Hwi (KR)

(74) Công ty Luật TNHH Phạm và Liên danh (PHAM & ASSOCIATES)

(54) THANH DÂY VÀ DÂY THÉP DÙNG LÀM LÒ XO CÓ ĐỘ BỀN CAO, VÀ PHƯƠNG PHÁP SẢN XUẤT NÓ

(57) Sáng chế đề cập đến thanh dây và dây thép dùng làm lò xo treo ứng suất cao dùng cho xe máy, trong đó quá trình khử cacbon và dễ ngăn chặn được sự xuất hiện của cấu trúc nhiệt độ thấp khi thanh dây và dây thép được làm nguội; và phương pháp sản xuất nó. Dây thép dùng làm lò xo có độ bền cao theo sáng chế bao gồm, tính theo phần trăm trọng lượng (% trọng lượng), từ 0,55 đến 0,65% cacbon (C), từ 0,5 đến 0,9% silic (Si), từ 0,3 đến 0,8% mangan (Mn), từ 0,3 đến 0,6% crom (Cr), 0,015% hoặc ít hơn phospho (P), 0,01% hoặc ít hơn lưu huỳnh (S), 0,01% hoặc ít hơn nhôm (Al), 0,005% hoặc ít hơn nitơ (N), và phần còn lại là sắt (Fe) và các tạp chất không thể tránh khỏi, thỏa mãn công thức (1) dưới đây, và bao gồm 90% hoặc lớn hơn cấu trúc mactensit được ram. Trong công thức (1), C, Mn, Cr, và Si lần lượt biểu thị các hàm lượng (% trọng lượng) của các thành phần tương ứng.

(1) $0,77 \leq C + (1/6)*Mn + (1/5)*Cr + (1/24)*Si \leq 0,83$

(11) **1-0048768 B**

(15) 16/06/2025
Số Quyết định: 109541/QĐ-SHTT.IP

(45) 25/07/2025 448B

(43) 25/04/2023 421 A

(21) 1-2021-07062

(85) 05/11/2021

(22) 07/05/2020

(86) PCT/KR2020/006054 07/05/2020

(30) 10-2020-0052861 29/04/2020 KR

(87) WO2021/221221 04/11/2021

(51) ***A23L 33/125**; A61Q 19/00; A61K 8/73; A23L 33/18; A61K 8/65*

(73) **NEO CREMAR CO., LTD.** (KR)
211, Jungdae-ro, Songpa-gu, Seoul 05702, Republic of Korea

(72) KIM, Jae-Hwan (KR); SUH, Hyung-Joo (KR); HONG, Ki-Bae (KR); SHIN, Jung-Cheul (KR); KIM, Na-Ri (KR); JO, Kyung Ae (KR)

(74) Công ty Luật TNHH WINCO (WINCO LAW FIRM)

(54) **CHẾ PHẨM THỰC PHẨM CHỨA GALACTO-OLIGOSACARIT VÀ COLAGEN TRIPEPTIT ĐỂ ỨC CHẾ SỰ TỔN THƯƠNG DA DO BỨC XẠ TỬ NGOẠI GÂY RA**

(57) Sáng chế đề cập đến chế phẩm thực phẩm chứa galacto-oligosacarit (GOS) làm thành phần hoạt tính để cải thiện chức năng miễn dịch hoặc làm giảm tình trạng viêm. Sáng chế còn đề cập đến chế phẩm thực phẩm chức năng chứa galacto-oligosacarit (GOS) và colagen tripeptit (CTP) làm thành phần hoạt tính để cải thiện tình trạng của da hoặc cải thiện chức năng miễn dịch hoặc hệ vi khuẩn đường ruột. Sáng chế còn đề cập đến chế phẩm mỹ phẩm chứa galacto-oligosacarit hoặc galacto-oligosacarit và colagen tripeptit làm thành phần hoạt tính để cải thiện tình trạng của da. Chế phẩm theo sáng chế có hiệu quả rất tốt đối với các mục đích nêu trên, và do đó có thể được sử dụng theo cách có lợi làm chế phẩm dùng cho các mục đích nêu trên.

(11) **1-0048769 B**

(15) 16/06/2025
Số Quyết định: 109542/QĐ-SHTT.IP

(45) 25/07/2025 448B

(43) 25/12/2019 381 A

(21) 1-2019-04669

(85) 23/08/2019

(22) 17/10/2017

(86) PCT/CN2017/106550 17/10/2017

(30) 62/458,958 14/02/2017 US
62/467,937 07/03/2017 US
15/729,228 10/10/2017 US

(87) WO2018/149165 23/08/2018

(51) ***H04W 72/04***

(73) **HUAWEI TECHNOLOGIES CO., LTD.** (CN)
Huawei Administration Building Bantian, Longgang District Shenzhen, Guangdong 518129, China

(72) ZHANG, Liqing (CA); TANG, Hao (CN); LI, Xinxian (CN); TANG, Zhenfei (CN)

(74) Công ty Luật TNHH Phạm và Liên danh (PHAM & ASSOCIATES)

(54) **PHƯƠNG PHÁP TRUYỀN THÔNG, THIẾT BỊ NGƯỜI DÙNG, VÀ TRẠM CƠ SỞ**

(57) Sáng chế đề xuất phương pháp, hệ thống, và thiết bị để thu thập khoảng cách kênh mang phụ (subcarrier spacing, SCS) cơ bản, hoặc băng thông kênh, hoặc băng thông truyền lớn nhất, hoặc tập hợp SCS sử dụng được qua quy tắc ánh xạ định trước. Theo phương án thực hiện, phương pháp trong thành phần mạng để xác định hệ thống số hệ thống bao gồm bước xác định, bởi thành phần mạng, một hoặc nhiều tùy chọn SCS từ tập hợp SCS ứng viên mà được liên kết với băng tần số kênh mang. Phương pháp cũng bao gồm bước truyền, bởi thành phần mạng, tín hiệu chỉ báo đến một hoặc nhiều thiết bị người dùng (user equipment, UE) một hoặc nhiều tùy chọn SCS từ tập hợp SCS ứng viên.

300

BĂNG THÔNG KÊNH $BW_{CHANNEL}$ [MHz]	1.4	3	5	10	15	20
CẤU HÌNH BĂNG THÔNG TRUYỀN N_{RS}	6	15	25	50	75	100

Fig.3

(11) **1-0048770 B**

(15) 16/06/2025
Số Quyết định: 109545/QĐ-SHTT.IP

(45) 25/07/2025 448B

(43) 25/07/2022 412 A

(21) 1-2021-07231

(85) 12/11/2021

(22) 13/07/2021

(86) PCT/KR2021/008975 13/07/2021

(30) 10-2020-0099767 10/08/2020 KR

(87) WO2022/035064 17/02/2022

(51) ***A24D 1/20***; *A24B 15/14; A24B 3/14; A24C 1/34; A24D 3/18; A24C 5/47; A24D 1/04; A24B 15/12; A24C 5/18*

(73) **KT&G CORPORATION** (KR)
71, Beotkkot-gil, Daedeok-gu, Daejeon 34337, Republic of Korea

(72) KIM, Han Saem (KR); JUNG, Yeon Seok (KR); PARK, Rak Un (KR); LEE, Jung Lae (KR)

(74) Công ty Luật TNHH WINCO (WINCO LAW FIRM)

(54) **SẢN PHẨM TẠO RA SOL KHÍ VÀ PHƯƠNG PHÁP SẢN XUẤT SẢN PHẨM NÀY**

(57) Sáng chế đề cập đến sản phẩm tạo ra sol khí và phương pháp sản xuất sản phẩm tạo ra sol khí có thể đồng thời cải thiện sự thỏa mãn với mùi vị khói thuốc lá và cho phép sản phẩm tạo ra sol khí được sản xuất với chi phí thấp. Sản phẩm tạo ra sol khí theo một số phương án của sáng chế có thể bao gồm phần nền tạo ra sol khí bao gồm lá thuốc lá cắt vụn và được cấu tạo để tạo ra sol khí khi được gia nhiệt bằng điện bởi thiết bị tạo ra sol khí và phần ngậm miệng được bố trí phía sau phần nền tạo ra sol khí để tạo ra đầu phía sau của sản phẩm tạo ra sol khí. Vì lá thuốc lá cắt vụn rẻ hơn tấm thuốc lá hoàn nguyên, nên chi phí sản xuất sản phẩm tạo ra sol khí có thể được giảm. Ngoài ra, vì, không giống tấm thuốc lá hoàn nguyên, lượng các vật liệu bổ sung bổ sung vào lá thuốc lá cắt vụn là nhỏ, mùi vị lạ có thể được giảm, và bởi vậy sự thỏa mãn của người sử dụng với mùi vị khói thuốc lá có thể được cải thiện.

FIG.4

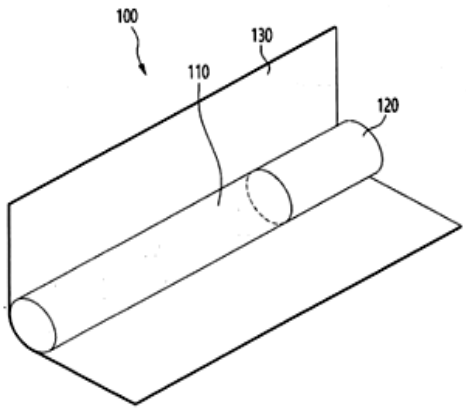

(11) **1-0048771 B**

(15) 16/06/2025
Số Quyết định: 109549/QĐ-SHTT.IP

(45) 25/07/2025 448B

(43) 25/03/2021 396 A

(21) 1-2020-07067

(85) 07/12/2020

(22) 08/05/2019

(86) PCT/EP2019/061767 08/05/2019

(30) 18171512.9 09/05/2018 EP

(87) WO2019/215206 14/11/2019

(51) ***G16H 20/60***; *A23K 50/75; A23K 10/30; A23K 50/30*

(73) **EVONIK OPERATIONS GMBH** (DE)
Rellinghauser Straße 1-11, 45128 Essen, Germany

(72) Wiltafsky-Martin, Markus (DE); FICKLER, Johann (DE)

(74) Công ty Luật TNHH Phạm và Liên danh (PHAM & ASSOCIATES)

(54) **PHƯƠNG PHÁP XÁC ĐỊNH ẢNH HƯỞNG CỦA QUÁ TRÌNH CHẾ BIẾN ĐẾN GIÁ TRỊ NĂNG LƯỢNG CỦA NGUYÊN LIỆU THỨC ĂN CHĂN NUÔI VÀ/HOẶC THỨC ĂN CHĂN NUÔI ĐƯỢC THỰC HIỆN TRÊN MÁY TÍNH VÀ PHƯƠNG PHÁP ĐÁNH GIÁ ẢNH HƯỞNG NÀY ĐƯỢC THỰC HIỆN TRÊN MÁY TÍNH**

(57) Sáng chế đề cập đến phương pháp xác định ảnh hưởng của quá trình chế biến đến giá trị năng lượng của nguyên liệu thức ăn chăn nuôi và/hoặc thức ăn chăn nuôi được thực hiện trên máy tính, trong đó chỉ báo điều kiện chế biến của nguyên liệu thức ăn chăn nuôi và/hoặc thức ăn chăn nuôi được xác định và giá trị năng lượng được hiệu chỉnh của nguyên liệu thức ăn chăn nuôi và/hoặc thức ăn chăn nuôi được xác định. Sáng chế cũng đề cập đến phương pháp đánh giá ảnh hưởng của quá trình chế biến đến giá trị năng lượng của nguyên liệu thức ăn chăn nuôi và/hoặc thức ăn chăn nuôi được thực hiện trên máy tính.

(11) **1-0048772 B**

(15) 16/06/2025
Số Quyết định: 109581/QĐ-SHTT.IP

(45) 25/07/2025 448B

(43) 25/08/2020 389 A

(21) 1-2020-03270

(85) 07/09/2018

(22) 05/01/2017

(86) PCT/JP2017/000134 05/01/2017

(30) 2016-048277 11/03/2016 JP

(87) WO2017/154320 14/09/2017

(51) ***H04W 72/04***; *H04W 84/12*

(62) 1-2018-03938

(73) **NEC CORPORATION** (JP)
7-1, Shiba 5-chome Minato-ku, Tokyo 108-8001, Japan

(72) LANANTE Leonardo (PH); NAGAO Yuhei (JP); OCHI Hiroshi (JP)

(74) Công ty Luật TNHH Phạm và Liên danh (PHAM & ASSOCIATES)

(54) **HỆ THỐNG WLAN, TRẠM GỐC WLAN, THIẾT BỊ ĐẦU CUỐI WLAN, VÀ PHƯƠNG PHÁP TRUYỀN THÔNG**

(57) Sáng chế đề xuất hệ thống WLAN (wireless local area network – mạng cục bộ không dây) gồm: trạm gốc WLAN (AP – Access Point – điểm truy nhập); và các thiết bị đầu cuối WLAN (STA) mà thực hiện truyền thông đa người dùng liên kết lên với trạm gốc WLAN (AP). Trạm gốc WLAN (AP) truyền khung kích hoạt để phân phối khối tài nguyên định trước, khung kích hoạt gồm ID thiết bị đầu cuối xác định thiết bị đầu cuối WLAN (STA) trước khi liên kết trong số các thiết bị đầu cuối WLAN (STA), đến các thiết bị đầu cuối WLAN (STA). Thiết bị đầu cuối WLAN trước khi liên kết (STA) lựa chọn, khi ID (identifier – định danh) thiết bị đầu cuối mà xác định thiết bị đầu cuối WLAN trước khi liên kết (STA) được bao gồm trong khung kích hoạt, khối tài nguyên định trước và truyền dữ liệu liên kết lên đến trạm gốc WLAN (AP).

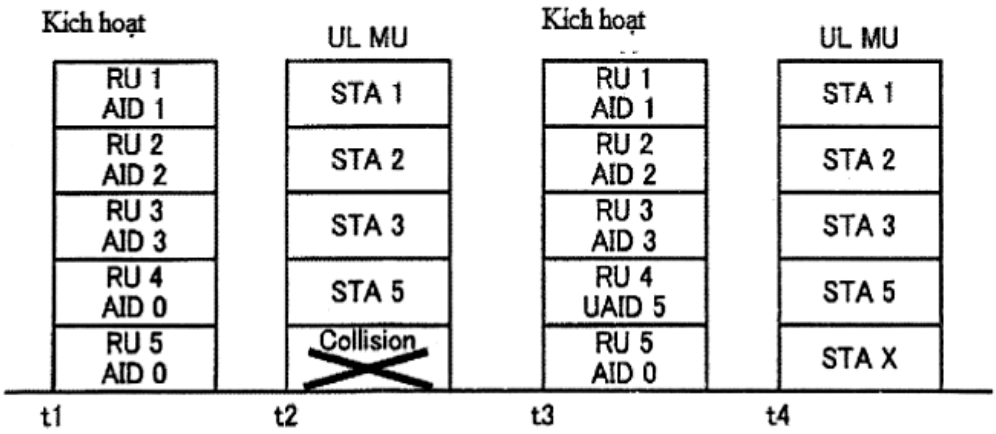
Kích hoạt
UL MU
Kích hoạt
UL MU
RU 1 AID 1
RU 2 AID 2
RU 3 AID 3
RU 4 AID 0
RU 5 AID 0
STA 1
STA 2
STA 3
STA 5
Collision
RU 1 AID 1
RU 2 AID 2
RU 3 AID 3
RU 4 UAID 5
RU 5 AID 0
STA 1
STA 2
STA 3
STA 5
STA X
t1
t2
t3
t4

Fig.5

(11) **1-0048773 B**

(15) 16/06/2025
Số Quyết định: 109583/QĐ-SHTT.IP

(45) 25/07/2025 448B

(43) 25/03/2022 408 A

(21) 1-2021-06940

(85) 29/10/2021

(22) 28/03/2020

(86) PCT/CN2020/081904 28/03/2020

(30) 201910263195.1 02/04/2019 CN

(87) WO2020/200130 08/10/2020

(51) ***H04W 24/08***

(73) **VIVO MOBILE COMMUNICATION CO., LTD.** (CN)
#283, BBK Road, Wusha, Chang'an Dongguan, Guangdong 523860, China

(72) JI, Zichao (CN); PAN, Xueming (CN); WU, Huaming (CN)

(74) Công ty TNHH Đại Tín và Liên Danh (DAITIN AND ASSOCIATES CO.,LTD)

(54) **PHƯƠNG PHÁP THEO DÕI LIÊN KẾT VÔ TUYẾN VÀ MÁY THEO DÕI LIÊN KẾT VÔ TUYẾN**

(57) Sáng chế đề xuất phương pháp theo dõi liên kết vô tuyến và máy theo dõi liên kết vô tuyến. Phương pháp theo dõi liên kết vô tuyến bao gồm: trong giao tiếp đường biên, thực hiện một phép đo theo dõi liên kết vô tuyến RLM trên một liên kết vô tuyến giữa các thiết bị đầu cuối để theo dõi chất lượng liên kết vô tuyến giữa các thiết bị đầu cuối. Với các phương án của sáng chế này, chất lượng liên kết vô tuyến trong giao tiếp đường biên có thể được theo dõi.

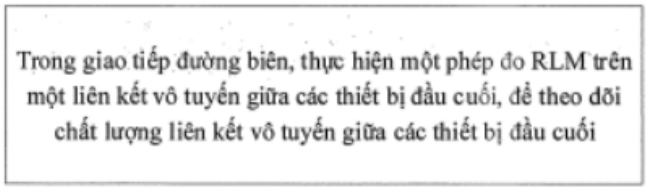

Fig.1

(11) **1-0048774 B**

(15) 16/06/2025
Số Quyết định: 109585/QĐ-SHTT.IP

(45) 25/07/2025 448B

(43) 25/02/2021 395 A

(21) 1-2020-03721

(85) 26/06/2020

(22) 26/03/2019

(86) PCT/CN2019/079620 26/03/2019

(30) 201810291817.7 03/04/2018 CN

(87) WO2019/192348 10/10/2019

(51) ***G02F 1/1333***; *H01L 27/32*

(73) 1. **BOE TECHNOLOGY GROUP CO., LTD.** (CN)
No. 10 Jiuxianqiao Rd., Chaoyang District, Beijing 100015, China
2. **CHENGDU BOE OPTOELECTRONICS TECHNOLOGY CO., LTD.** (CN)
No. 1188 Hezuo Rd. (West Zone), Hi-tech Development Zone, Chengdu, Sichuan 611731, China

(72) LV, Haoming (CN)

(74) Công ty Luật TNHH Phạm và Liên danh (PHAM & ASSOCIATES)

(54) NỀN HIỂN THỊ VÀ PHƯƠNG PHÁP SẢN XUẤT NỀN NÀY, BẢNG HIỂN THỊ, VÀ THIẾT BỊ HIỂN THỊ

(57) Sáng chế đề cập đến nền hiển thị và phương pháp sản xuất nền này, bảng hiển thị và thiết bị hiển thị. Nền hiển thị có vùng hiển thị (A) và vùng không hiển thị (B), mà được bố trí quanh vùng hiển thị (A). Nền hiển thị có: nền đế (01) và cấu trúc chặn (02) nằm ở một phía của nền đế (01), trong đó cấu trúc chặn (02) được bố trí trong vùng không hiển thị (B), và cấu trúc chặn (02) được làm bằng vật liệu kim loại. Cấu trúc chặn (02), nằm trong vùng không hiển thị (B), được làm bằng vật liệu kim loại, vật liệu kim loại này có độ cứng cao, độ dẻo tốt và sức chịu va đập cao, khi mép của nền hiển thị phải chịu va đập bên ngoài hoặc biến dạng, cấu trúc chặn (02) ít bị các vết nứt hơn, do vậy bảo vệ có hiệu quả cấu trúc bên trong của nền hiển thị và giảm nguy cơ xảy ra hiện tượng GDS trên nền hiển thị.

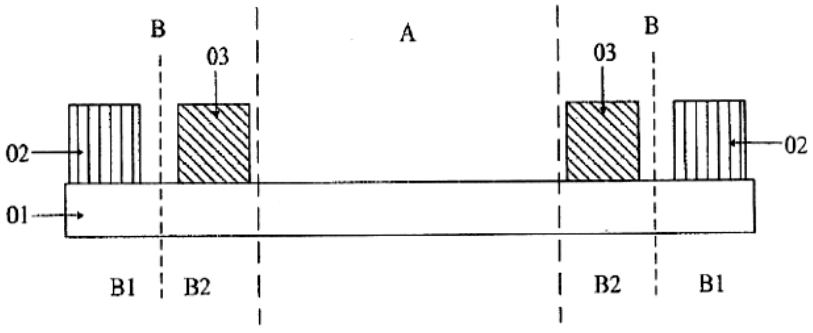

FIG. 1

(11) **1-0048775 B**

(15) 16/06/2025
Số Quyết định: 109639/QĐ-SHTT.IP

(45) 25/07/2025 448B

(43) 25/04/2012 289 A

(21) 1-2012-00028

(85) 05/01/2012

(22) 05/06/2009

(86) PCT/JP2009/060375 05/06/2009

(87) WO2010/140257 09/12/2010

(51) ***G06M 7/02***

(73) **OSAKA N.E.D. MACHINERY CORPORATION** (JP)
5-12, Itachibori 2-chome, Nishi-ku, Osaka-shi, Osaka 5500012, Japan

(72) YAMASAKI Hiroshi (JP); MINAMI Tsutomu (JP); SANTOU Akihiro (JP); IRIE Hiroyuki (JP); MARUMOTO Nobuko (JP)

(74) Công ty TNHH T&T INVENMARK Sở hữu trí tuệ Quốc tế (T&T INVENMARK CO., LTD.)

(54) THIẾT BỊ ĐẾM CÁC CÁ THỂ SINH VẬT BẰNG CÁCH SỬ DỤNG DÒNG CHẤT LỎNG

(57) Sáng chế đề cập đến thiết bị đếm các cá thể sinh vật bằng cách sử dụng dòng chất lỏng có khả năng xác định số lượng của các cá thể sinh vật nhỏ, chẳng hạn ấu trùng tôm, với độ chính xác cao và có kết cấu đơn giản và kích thước nhỏ, trong khi ít có khả năng làm yếu và làm chết cá thể sinh vật. Thiết bị này bao gồm các kênh dẫn dòng nghiêng (10A và 10B) được làm nghiêng theo các hướng ngược nhau vv được bố trí theo hai tầng là tầng trên và tầng dưới, và nước biển trong bể chứa (21) được làm tuần hoàn qua các kênh dẫn dòng nghiêng (10A và 10B). Tập hợp của các cá thể sinh vật (60) cần được đếm được đưa vào phần phía trước của kênh dẫn dòng nghiêng tầng trên (10A). Các cá thể sinh vật được đưa vào (60) được làm phân tán trong khi di chuyển từ kênh dẫn dòng nghiêng tầng trên (10A) tới kênh dẫn dòng nghiêng tầng dưới (10B) và được đếm bằng cách chụp ảnh nhờ camêra (40) và phân tích các ảnh thu được nhờ bộ phận phân tích ảnh (50) nằm ở phần đo (18B) ở giữa kênh dẫn dòng nghiêng (10B). Các phần chứa chất lỏng dạng thân rỗng (14A và 14B) có mặt đáy được làm nghiêng lên trên về phía sau với góc nghiêng tăng dần khi khoảng cách gia tăng từ các cạnh bên đối nhau tới tâm và ở phía sau phần đưa vào cá thể sinh vật (12A) trong kênh dẫn dòng nghiêng (10A) và ở phía trước phần đo (18B) trong kênh dẫn dòng nghiêng (10B) nhằm thúc đẩy trạng thái phân tán của các cá thể sinh vật (60).

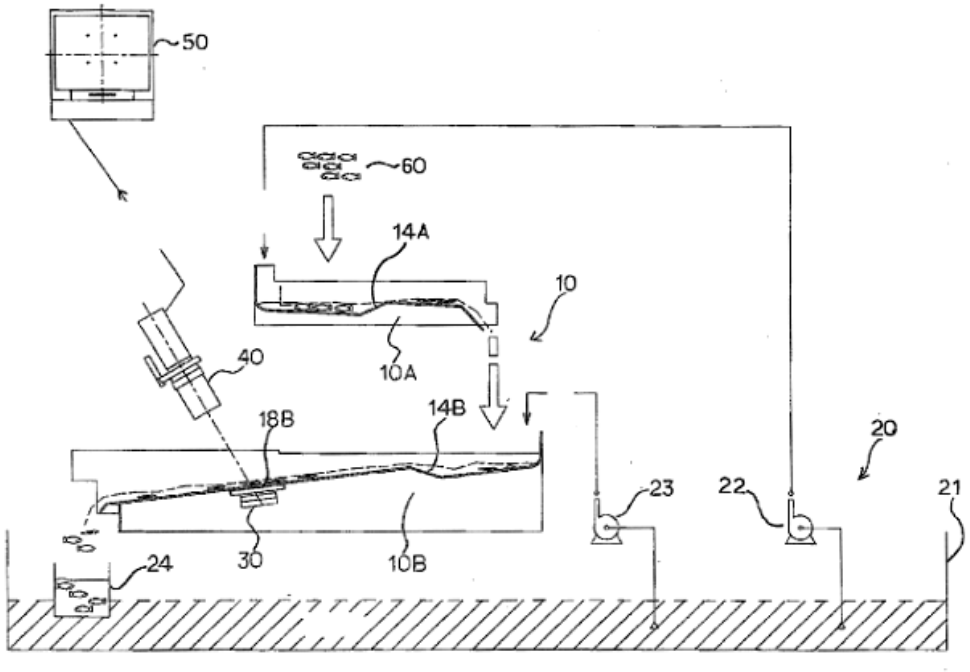

Fig.1

(11) **1-0048776 B**

(15) 16/06/2025
Số Quyết định: 109641/QĐ-SHTT.IP

(45) 25/07/2025 448B

(43) 26/04/2021 397 A

(21) 1-2021-00409

(85) 26/01/2021

(22) 16/10/2018

(86) PCT/CN2018/110436 16/10/2018

(30) 62/696,832 11/07/2018 US

(87) WO2020/010741 16/01/2020

(51) ***H04N 19/105****; H04N 19/50*

(73) **HUAWEI TECHNOLOGIES CO., LTD.** (CN)
Huawei Administration Building Bantian, Longgang District Shenzhen, Guangdong 518129, China

(72) CHEN, Huanbang (CN); YANG, Haitao (CN); CHEN, Jianle (CN)

(74) Công ty Luật TNHH Phạm và Liên danh (PHAM & ASSOCIATES)

(54) **PHƯƠNG PHÁP MÃ HÓA/GIẢI MÃ, THIẾT BỊ MÃ HÓA/GIẢI MÃ DỮ LIỆU VIĐEO, VÀ VẬT GHI MÁY TÍNH ĐỌC ĐƯỢC BẤT BIẾN**

(57) Các phương án thực hiện sáng chế đề cập đến bộ mã hóa viđeo, bộ giải mã viđeo, và phương pháp tương ứng. Phương pháp bao gồm các bước: phân tách dòng bit để thu được chỉ số, trong đó chỉ số được sử dụng để chỉ báo nhóm vectơ chuyển động ứng viên mục tiêu của khối mã hiện tại; xác định nhóm vectơ chuyển động ứng viên mục tiêu trong danh sách vectơ chuyển động ứng viên afin dựa trên chỉ số, trong đó danh sách vectơ chuyển động ứng viên afin bao gồm ít nhất nhóm vectơ chuyển động ứng viên thứ nhất, nhóm vectơ chuyển động ứng viên thứ nhất thu được dựa trên nhóm điểm điều khiển thứ nhất của khối mã afin lân cận thứ nhất của khối mã hiện tại, và nhóm điểm điều khiển thứ nhất của khối mã afin lân cận thứ nhất là các điểm điều khiển được xác định dựa trên vị trí tương đối của khối cây mã hóa (coding tree unit, CTU) so với khối mã hiện tại, trong đó khối mã afin lân cận thứ nhất được đặt trong CTU; và dự báo giá trị mẫu được dự báo của khối mã hiện tại dựa trên nhóm vectơ chuyển động ứng viên mục tiêu. Theo các phương án thực hiện sáng chế, số lần đọc từ bộ nhớ có thể được giảm, sao cho hiệu năng mã hóa và giải mã được cải thiện.

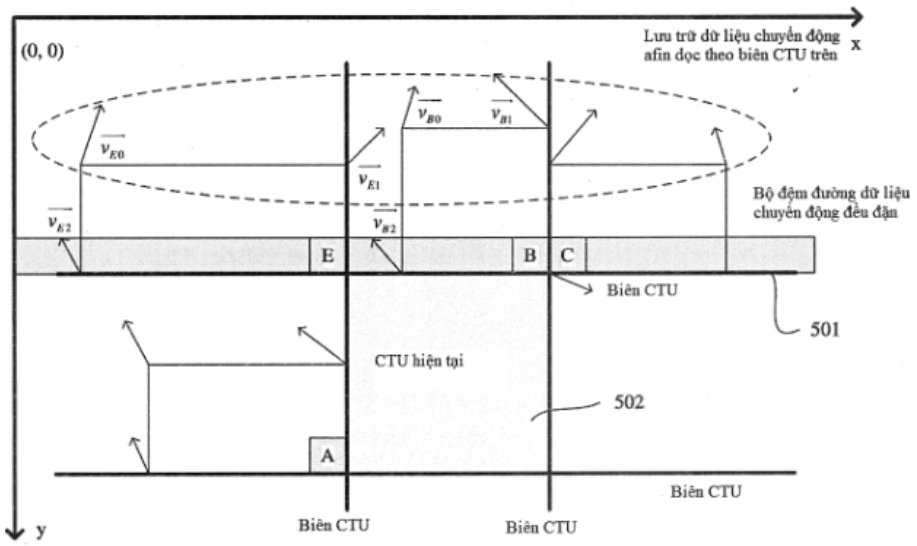
(0, 0)
x
Lưu trữ dữ liệu chuyển động afin dọc theo biên CTU trên
$\overrightarrow{v_{E0}}$
$\overrightarrow{v_{E1}}$
$\overrightarrow{v_{E2}}$
$\overrightarrow{v_{B0}}$
$\overrightarrow{v_{B1}}$
$\overrightarrow{v_{B2}}$
Bộ đệm đường dữ liệu chuyển động đều đặn
E
B
C
Biên CTU
501
CTU hiện tại
502
A
Biên CTU
Biên CTU
Biên CTU
y

Fig.5D

(11) **1-0048777 B**

(15) 16/06/2025
Số Quyết định: 109694/QĐ-SHTT.IP

(45) 25/07/2025 448B

(43) 25/12/2018 369 A

(21) 1-2018-04100

(85) 18/09/2018

(22) 24/02/2017

(86) PCT/CN2017/074829 24/02/2017

(30) 201610184289.6 28/03/2016 CN

(87) WO2017/166965 A1 05/10/2017

(51) ***B65G 21/20****; B65G 15/60*

(73) **LIBO HEAVY INDUSTRIES SCIENCE & TECHNOLOGY CO., LTD.** (CN)
Economic Development Zone, Ningyang County, Shandong 271411, China

(72) ZHOU, Manshan (CN); WANG, Hongtao (CN); ZHANG, Yuan (CN); SANG, Zilong (CN); WEI, Minzhong (CN); WANG, Zhengtao (CN); LIU, Jiankun (CN); ZHAO, Shouguo (CN); SONG, Chengrui (CN); WU, Zaichao (CN); PENG, Shirong (CN)

(74) Công ty TNHH Dịch vụ Sở hữu trí tuệ KENFOX (KENFOX IP SERVICE CO.,LTD.)

(54) **BĂNG TẢI KIỂU ĐƯỜNG RAY CÓ CÁC KẾT CẤU BÁNH XE QUAY**

(57) Sáng chế đề cập đến băng tải kiểu đường ray có các kết cấu bánh xe quay, bao gồm giá đỡ (3), khung đầu (2), khung đuôi (1), ray dẫn hướng trên (9), ray dẫn hướng dưới (10), các kết cấu bánh xe quay, các cơ cấu đổi hướng xoắn ốc, các xe kéo (13), băng (4), dây cáp thép (14), tang truyền động (15), các khung đổi hướng và khung thẳng đứng (20), trong đó băng (4) quay quanh các bộ con lăn (16) được lắp tại hai đầu của giá đỡ, và các xe kéo (13) tách biệt khỏi hoặc tiếp xúc với băng (4) ở giữa giá đỡ (3) thông qua các kết cấu bánh xe quay và các cơ cấu đổi hướng xoắn ốc; ray dẫn hướng trên (9) và ray dẫn hướng dưới (10) tương ứng được lắp trên giá đỡ (3) bằng tấm nén, khung đầu (2) được lắp trên phần đầu của giá đỡ (3), khung đuôi (1) được lắp trên phần đuôi của giá đỡ, và các khung đổi hướng và khung thẳng đứng (20) được lắp giữa khung đuôi (1) và khung đầu (2). Băng tải kiểu đường ray có các ưu điểm là kết cấu của băng tải được tối ưu hóa, giảm chi phí sử dụng, và bổ sung thêm các ưu điểm; giảm nhiều chi phí vận hành; một phần của các con lăn thông thường được thay thế bằng các xe kéo, sao cho giảm được giá thành và chi phí lắp đặt và mang lại sự đổi mới có tính cách mạng cho việc vận chuyển hàng rời.

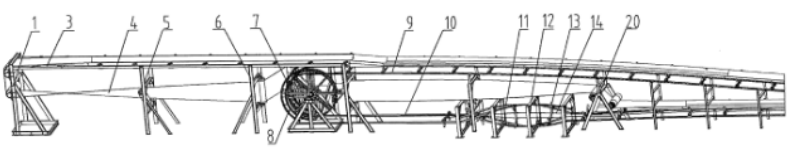

Fig.1

(11) **1-0048778 B**

(15) 16/06/2025
Số Quyết định: 109696/QĐ-SHTT.IP

(45) 25/07/2025 448B

(43) 25/08/2021 401 A

(21) 1-2021-01002

(85) 26/02/2021

(22) 29/08/2019

(86) PCT/JP2019/033824 29/08/2019

(30) 2018-167127 06/09/2018 JP

(87) WO2020/050119 12/03/2020

(51) ***G06F 21/32****; G06T 7/00; G06T 1/00*

(73) **NEC SOLUTION INNOVATORS, LTD.** (JP)
1-18-7, Shinkiba, Koto-ku, Tokyo 1368627, Japan

(72) UMEDA Kazuhide (JP)

(74) Công ty Luật TNHH Phạm và Liên danh (PHAM & ASSOCIATES)

(54) **THIẾT BỊ VÀ PHƯƠNG PHÁP ĐĂNG KÝ ẢNH KHUÔN MẶT CHÍNH, THIẾT BỊ VÀ PHƯƠNG PHÁP XÁC THỰC ẢNH KHUÔN MẶT**

(57) Sáng chế đề cập đến hệ thống mới để hạn chế xác thực giả. Thiết bị đăng ký hình ảnh khuôn mặt chính theo sáng chế bao gồm: khối nhận thông tin hình ảnh that thu được ảnh khuôn mặt ứng viên và thông tin thuộc tính của mục thuộc tính chụp ảnh liên quan đến việc chụp ảnh của ảnh khuôn mặt ứng viên liên kết với nhau làm thông tin ứng viên của ảnh khuôn mặt chủ; khối trích xuất thông tin xác thực giả mà trích xuất thông tin thuộc tính trên cùng mục thuộc tính chụp ảnh làm ảnh khuôn mặt ứng viên từ cơ sở dữ liệu mà lưu trữ thông tin thuộc tính mà tham gia đáng kể vào xác thực sai trong số thông tin thuộc tính của các mục thuộc tính chụp ảnh của các ảnh khuôn mặt chủ dẫn đến xác thực sai; khối xác định điểm tương đồng mà xác định liệu thông tin thuộc tính được trích xuất giống như thông tin thuộc tính của ảnh khuôn mặt chính; khối tính toán điểm mà gán trọng số chỉ báo mức độ tham gia vào sự xuất hiện xác thực giả được thiết lập cho mỗi mục thuộc tính chụp ảnh và tính toán toàn bộ số điểm bằng cách tính tổng trọng số cho mỗi thuộc tính chụp ảnh khi được xác định là giống nhau; khối xác định độ phù hợp mà xác định rằng ảnh khuôn mặt ứng viên không thích hợp làm ảnh khuôn chính khi tổng số điểm thỏa mãn giá trị ngưỡng định trước; và khối xuất vốn xuất ra kết quả xác định chỉ báo rằng ảnh khuôn mặt ứng viên là không thích hợp khi xác định là không thích hợp.

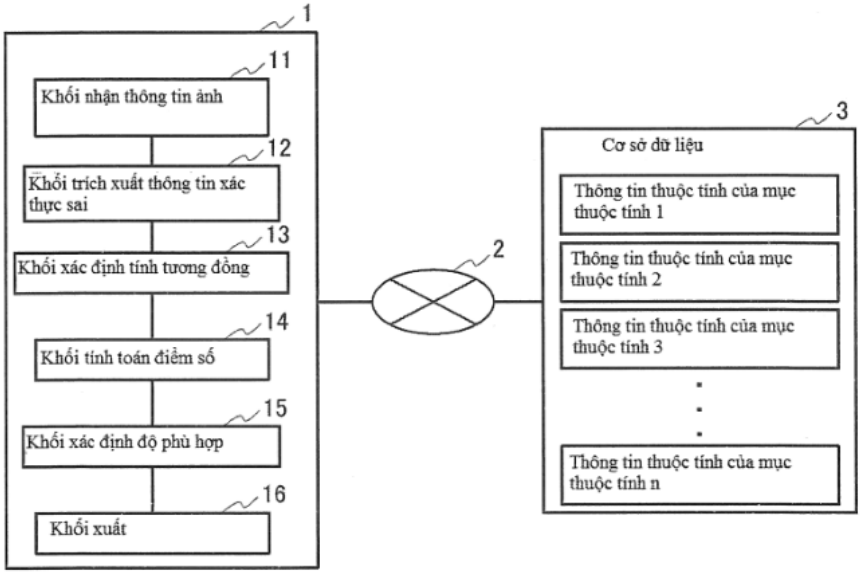
1
11
Khối nhận thông tin ảnh
12
Khối trích xuất thông tin xác thực sai
13
Khối xác định tính tương đồng
14
Khối tính toán điểm số
15
Khối xác định độ phù hợp
16
Khối xuất
2
3
Cơ sở dữ liệu
Thông tin thuộc tính của mục thuộc tính 1
Thông tin thuộc tính của mục thuộc tính 2
Thông tin thuộc tính của mục thuộc tính 3
Thông tin thuộc tính của mục thuộc tính n

Fig.1

(11) **1-0048779 B**

(15) 16/06/2025
Số Quyết định: 109758/QĐ-SHTT.IP

(45) 25/07/2025 448B

(43) 25/03/2021 396 A

(21) 1-2020-07496

(85) 24/12/2020

(22) 28/05/2019

(86) PCT/US2019/034197 28/05/2019

(30) 62/677,582 29/05/2018 US
16/158,395 12/10/2018 US

(87) WO2019/231925 05/12/2019

(51) ***A43B 17/14***; *G06F 30/00; G06F 17/18; A43B 3/00; A43B 7/14*

(73) **MATMARKET LLC** (US)
3612 Lafayette Road, Dept. 5, Portsmouth, New Hampshire 03801, United States of America

(72) Von Maurice HOMER (US); Charles Aaron MUTSCHLER (US); Heath Jarett REINHARTZ (US); Gregory DIHARCE (US)

(74) Công ty cổ phần tư vấn Trung Thực (TRUNG THUC.,JSC)

(54) **PHƯƠNG PHÁP CHẾ TẠO ĐỆM LÓT CHÂN**

(57) Sáng chế đề cập đến phương pháp chế tạo đệm lót chân bao gồm các bước: lựa chọn tập hợp đối tượng mẫu; định vị mỗi chân của đối tượng ở vị trí trung gian của khớp dưới sên; thu thập dữ liệu ba chiều của ít nhất một chân của mỗi đối tượng trong bản quét, và đưa bản quét vào bộ sưu tập các bản quét đại diện cho tập hợp đối tượng mẫu; phân chia bộ sưu tập các bản quét thành các nhóm dựa trên cỡ giày ưa thích của mỗi đối tượng; căn chỉnh các bản quét bên trong mỗi nhóm bằng cách sử dụng các cặp điểm tương ứng; thu nhận dữ liệu đường viền từ các bản quét; áp dụng ít nhất một bộ lọc cho các bản quét; tính trung bình các bản quét; thu nhận bảy số đo tiêu biểu cho mỗi nhóm, bảy số đo tiêu biểu bao gồm chiều rộng phần bàn chân trước, chiều rộng phần bàn chân sau, chiều cao vòm chân, chiều dài vòm chân, gót chân đến đầu của khớp đốt ngón xương bàn chân thứ nhất, gót chân đến đầu của khớp đốt ngón xương bàn chân thứ năm, và chiều dài bàn chân; và tạo mô hình đế trong dựa trên bảy số đo tiêu biểu; trong đó bước tạo mô hình đế trong dựa trên bảy số đo tiêu biểu bao gồm việc xác định kích cỡ miếng lót từ kích cỡ nhân trắc học và hệ số chênh lệch cho ít nhất một cỡ giày.

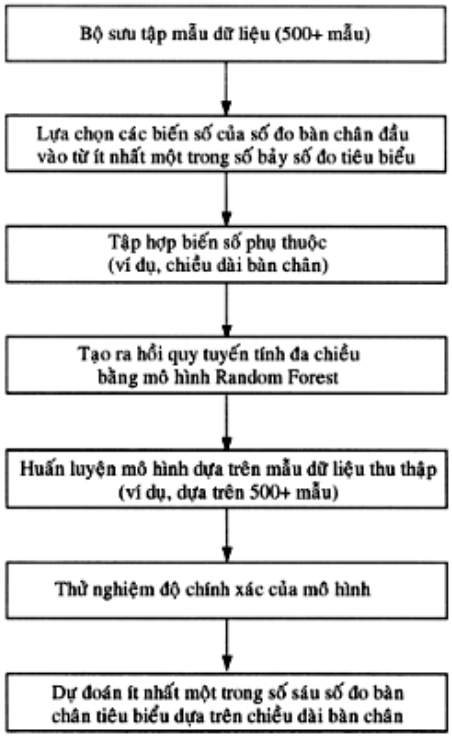
Bộ sưu tập mẫu dữ liệu (500+ mẫu)
Lựa chọn các biến số của số đo bàn chân đầu vào từ ít nhất một trong số bảy số đo tiêu biểu
Tập hợp biến số phụ thuộc (ví dụ, chiều dài bàn chân)
Tạo ra hồi quy tuyến tính đa chiều bằng mô hình Random Forest
Huấn luyện mô hình dựa trên mẫu dữ liệu thu thập (ví dụ, dựa trên 500+ mẫu)
Thử nghiệm độ chính xác của mô hình
Dự đoán ít nhất một trong số sáu số đo bàn chân tiêu biểu dựa trên chiều dài bàn chân

FIG. 5

(11) **1-0048780 B**

(15) 16/06/2025
Số Quyết định: 109829/QĐ-SHTT.IP

(45) 25/07/2025 448B

(43) 27/06/2016 339 A

(21) 1-2016-01541

(85) 28/04/2016

(22) 24/09/2014

(86) PCT/JP2014/004883 24/09/2014

(30) 2013-204802 30/09/2013 JP

(87) WO2015/045374 02/04/2015

(51) ***A23L 7/113***

(73) **NISSIN FOODS HOLDINGS CO., LTD.** (JP)
1-1, Nishinakajima 4-chome, Yodogawa-ku, Osaka-shi, Osaka 5328524, Japan

(72) OGINO, Yuma (JP); YOSHINUMA, Toshio (JP); TANAKA, Mitsuru (JP)

(74) Công ty Luật TNHH Phạm và Liên danh (PHAM & ASSOCIATES)

(54) PHƯƠNG PHÁP SẢN XUẤT MỲ ĂN LIỀN SẤY KHÔ

(57) Sáng chế đề cập đến mỳ ăn liền sấy khô được cải thiện về độ bung lỏng khi ăn và phương pháp sản xuất mỳ này. Phương pháp sản xuất mỳ ăn liền sấy khô bao gồm các bước: đưa tác nhân làm bung lỏng vào trong đó tác nhân làm bung lỏng sợi mỳ được kết hợp vào với sợi mỳ đã được gelatin hóa; bước sấy khô thứ nhất mà trong đó, sau bước kết hợp tác nhân làm bung lỏng vào, không khí nóng có tốc độ gió là 30m/s hoặc cao hơn và nhiệt độ nằm trong khoảng từ 60°C đến 160°C được thổi vào sợi mỳ trong thời gian từ 5 đến 240 giây để sấy khô sợi mỳ; và bước sấy khô thứ hai mà trong đó, sau bước sấy khô thứ nhất, sợi mỳ được sấy khô bằng không khí nóng.

(11) **1-0048781 B**

(15) 16/06/2025
Số Quyết định: 109883/QĐ-SHTT.IP

(45) 25/07/2025 448B

(43) 25/04/2023 421 A

(21) 1-2023-00347

(85) 17/01/2023

(22) 10/07/2020

(86) PCT/CN2020/101449 10/07/2020

(87) WO2022/006903 A1 13/01/2022

(51) ***H01M 10/04***; *H01M 10/625; H01M 10/647; H01M 10/6552; H01M 50/383; H01M 50/209; H01M 50/24; H01M 50/249; H01M 50/342; H01M 10/613; H01M 10/6556*

(73) **CONTEMPORARY AMPEREX TECHNOLOGY (HONG KONG) LIMITED** (CN)
Level 19, China Building, 29 Queen's Road Central, Central, Central and Western District, Hong Kong, China

(72) LIANG, Chengdu (CN); CHEN, Xiaobo (CN); LI, Yao (CN); WANG, Wei (CN); HOU, Yuepan (CN); WANG, Peng (CN); LIN, Yongshou (CN)

(74) Công ty TNHH Dịch vụ Sở hữu trí tuệ KASS Việt Nam (KASS VIETNAM CO.,LTD.)

(54) **ẮC QUY VÀ THIẾT BỊ TIÊU THỤ ĐIỆN**

(57) Sáng chế đề cập đến ắc quy (10) và thiết bị tiêu thụ điện bao gồm ắc quy này. Ắc quy (10) bao gồm: ngăn ắc quy (20) bao gồm cơ cấu giảm áp (213), ít nhất một phần của cơ cấu giảm áp (213) nhô ra phía ngoài từ thành thứ nhất (21a) của ngăn ắc quy (20), và cơ cấu giảm áp (213) được tạo kết cấu để khi áp suất hoặc nhiệt độ bên trong của ngăn ắc quy (20) đạt đến ngưỡng thì được kích hoạt để giải phóng áp suất bên trong; và bộ phận quản lý nhiệt (13) để chứa chất lưu để điều chỉnh nhiệt độ của ngăn ắc quy (20); trong đó bề mặt thứ nhất của bộ phận quản lý nhiệt (13) được gắn vào thành thứ nhất (21a) của ngăn ắc quy (20), bề mặt thứ nhất của bộ phận quản lý nhiệt (13) được bố trí với khoang khuyết (134a), và khoang khuyết (134a) được tạo kết cấu để chứa ít nhất một phần của cơ cấu giảm áp (213). Giải pháp của sáng chế tăng cường sự an toàn của ắc quy.

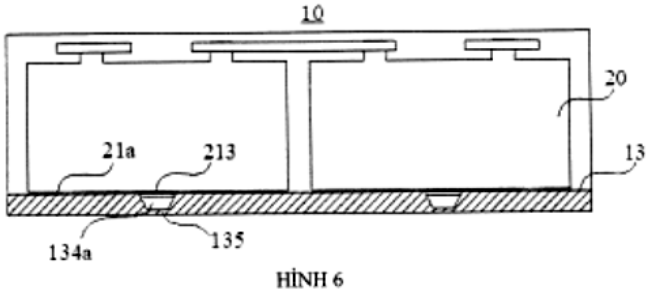

HÌNH 6

(11) **1-0048782 B**

(15) 16/06/2025
Số Quyết định: 109934/QĐ-SHTT.IP

(45) 25/07/2025 448B

(43) 25/11/2021 404 A

(21) 1-2021-03936

(85) 29/06/2021

(22) 17/12/2019

(86) PCT/EP2019/085544 17/12/2019

(30) 18382934.0 17/12/2018 EP

(87) WO2020/127194 25/06/2020

(51) ***C07D 401/12***; *A61K 31/422; A61K 31/427; A61K 31/4412; A61K 31/7068; C07H 15/26; C07D 407/12; C07D 413/12; C07D 417/12; A61K 31/351; A61P 35/00*

(73) **PHARMA MAR, S.A.** (ES)
Polígono Industrial La Mina, Avda. de los Reyes, 1, Colmenar Viejo, E-28770 Madrid, Spain

(72) MARTÍN LÓPEZ, María Jesús (ES); RODRÍGUEZ ACEBES, Raquel (ES); CRUZ LÓPEZ, Patricia Gema (ES); FRANCESCH SOLLOSO, Andrés M. (ES); CUEVAS MARCHANTE, Maria del Carmen (ES)

(74) Công ty Luật TNHH Phạm và Liên danh (PHAM & ASSOCIATES)

(54) **HỢP CHẤT CHỐNG UNG THƯ, DƯỢC PHẨM CHỨA NÓ, VÀ PHƯƠNG PHÁP TỔNG HỢP HỢP CHẤT NÀY**

(57)

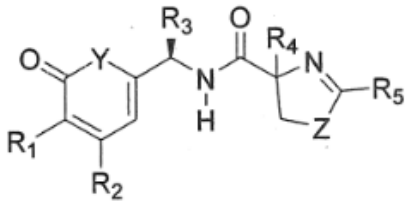

I

Sáng chế đề cập đến hợp chất chống ung thư có công thức I và dẫn xuất của nó.

(11) **1-0048783 B**

(15) 16/06/2025
Số Quyết định: 109935/QĐ-SHTT.IP

(45) 25/07/2025 448B

(43) 26/07/2021 400 A

(21) 1-2021-00251

(85) 18/01/2021

(22) 30/08/2018

(86) PCT/IB2018/056628 30/08/2018

(30) 201831022452 15/06/2018 IN

(87) WO2019/239203 19/12/2019

(51) ***C04B 28/02***; *C04B 14/36; C04B 18/08; C04B 7/345; C04B 22/14; C04B 14/06; C04B 18/14*

(73) **SAROD GREENBACK LLP** (IN)
7th Floor, 3A Ecospace Plot No, 2F/11, New Town Rajarhat West Bengal, Kolkata 700156 (IN)

(72) BAWRI, Binod Kumar (IN); BAWRI, Saroj (IN); BAWRI, Malvika (IN); KADABA, Raghunandan (IN)

(74) Công ty TNHH ASL LAW (ASL LAW CO.,LTD)

(54) **HỖN HỢP CHẤT KẾT DÍNH BÊ TÔNG CHỨA THÀNH PHẦN BIẾN ĐỔI CƠ HÓA HỌC VÀ PHƯƠNG PHÁP SẢN XUẤT HỖN HỢP NÀY**

(57) Sáng chế đề cập đến hỗn hợp chất kết dính bê tông rắn có độ đặc cao và phương pháp sản xuất hỗn hợp này. Cụ thể là, hỗn hợp chất kết dính bê tông được sản xuất bao gồm ít nhất một thành phần biến đổi cơ hóa học.

(11) **1-0048784 B**

(15) 16/06/2025
Số Quyết định: 109936/QĐ-SHTT.IP

(45) 25/07/2025 448B

(43) 25/04/2023 421 A

(21) 1-2023-00280

(85) 16/01/2023

(22) 10/07/2020

(86) PCT/CN2020/101443 10/07/2020

(87) WO2022/006898 A1 13/01/2022

(51) ***H01M 10/613****; H01M 10/623; H01M 50/375; H01M 10/6556; H01M 50/209; H01M 50/342; H01M 10/615; H01M 10/625*

(73) **CONTEMPORARY AMPEREX TECHNOLOGY (HONG KONG) LIMITED** (CN)
Level 19, China Building, 29 Queen's Road Central, Central, Central and Western District, Hong Kong, China

(72) ZENG, Yuqun (CN); ZENG, Zhimin (CN); WU, Kai (CN); CHEN, Xingdi (CN); WANG, Peng (CN); SUN, Zhanyu (CN)

(74) Công ty TNHH Dịch vụ Sở hữu trí tuệ KASS Việt Nam (KASS VIETNAM CO.,LTD.)

(54) **ẮC QUY VÀ THIẾT BỊ BAO GỒM NÓ, PHƯƠNG PHÁP VÀ THIẾT BỊ CHẾ TẠO ẮC QUY NÀY**

(57) Sáng chế đề cập đến ắc quy và thiết bị bao gồm nó, phương pháp và thiết bị chế tạo ắc quy này. Ắc quy bao gồm: ngăn ắc quy, ngăn ắc quy này bao gồm cơ cấu giảm áp được tạo kết cấu để có thể được kích hoạt khi áp suất hoặc nhiệt độ bên trong của ngăn ắc quy đạt đến ngưỡng, để làm giảm áp suất bên trong; bộ phận gắn được làm phù hợp để gắn vào ngăn ắc quy bằng chất dính; và bộ phận ngăn cách được tạo kết cấu để có thể ngăn không cho chất dính bị dính giữa bộ phận gắn và cơ cấu giảm áp. Bằng cách bố trí bộ phận ngăn cách, có thể ngăn không cho chất dính bị dính giữa bộ phận gắn và cơ cấu giảm áp theo phương thức hiệu quả trong quy trình chế tạo ắc quy. Trong khi đó, hiệu quả và độ chính xác sử dụng của chất dính có thể được cải thiện, nhờ đó cải thiện hiệu quả sản xuất của ắc quy.

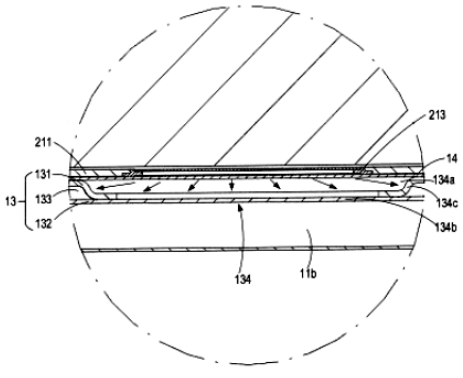

HÌNH 8

(11) **1-0048785 B**

(15) 16/06/2025
Số Quyết định: 109937/QĐ-SHTT.IP

(45) 25/07/2025 448B

(43) 25/12/2018 369 A

(21) 1-2018-03905

(85) 03/01/2014

(22) 06/06/2012

(86) PCT/JP2012/065062 06/06/2012

(30) 2011-126137 06/06/2011 JP

(87) WO2012/169657 A1 13/12/2012

(51) ***G03G 15/08***; *G03G 15/00*

(62) 1-2014-00022

(73) **CANON KABUSHIKI KAISHA** (JP)
30-2, Shimomaruko 3-chome, Ohta-ku, Tokyo 1468501, Japan

(72) JIMBA, Manabu (JP); OKINO, Ayatomo (JP); MURAKAMI, Katsuya (JP); NAGASHIMA, Toshiaki (JP); TAZAWA, Fumio (JP)

(74) Công ty Luật TNHH Phạm và Liên danh (PHAM & ASSOCIATES)

(54) **HỘP CẤP CHẤT HIỆN ẢNH VÀ HỆ THỐNG CẤP CHẤT HIỆN ẢNH**

(57) Sáng chế đề xuất hộp cấp chất hiện ảnh có thể đơn giản hóa cơ cấu để làm dịch chuyển phần tiếp nhận chất hiện ảnh để nối nó với hộp cấp chất hiện ảnh.

Hộp cấp chất hiện ảnh (1) để cấp chất hiện ảnh qua phần tiếp nhận chất hiện ảnh (11) được bố trí dịch chuyển được trong cơ cấu tiếp nhận chất hiện ảnh (8) mà hộp cấp chất hiện ảnh (1) lắp tháo được vào đó, hộp cấp chất hiện ảnh (1) bao gồm phần chứa chất hiện ảnh (2c) để chứa chất hiện ảnh; và các phần gài (3b2), (3b4), có thể gài với phần tiếp nhận chất hiện ảnh (11), để làm dịch chuyển phần tiếp nhận chất hiện ảnh (11) về phía hộp cấp chất hiện ảnh (1) nhờ thao tác lắp hộp cấp chất hiện ảnh (1) để thiết lập trạng thái nối giữa hộp cấp chất hiện ảnh (1) và phần tiếp nhận chất hiện ảnh (11).

Fig.5a

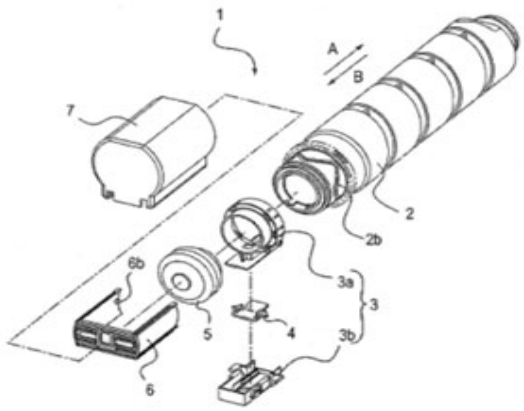

(11) **1-0048786 B**

(15) 17/06/2025
Số Quyết định: 110047/QĐ-SHTT.IP

(45) 25/07/2025 448B

(43) 25/06/2021 399 A

(21) 1-2021-02297

(85) 26/04/2021

(22) 03/09/2019

(86) PCT/CN2019/104194 03/09/2019

(30) 201811163023.9 30/09/2018 CN

(87) WO2020/063271 02/04/2020

(51) ***H04W 72/04***

(73) **VIVO MOBILE COMMUNICATION CO., LTD.** (CN)
#283, BBK Road, Wusha, Chang'an Dongguan, Guangdong 523860, China

(72) SHEN, Xiaodong (CN)

(74) Công ty TNHH Đại Tín và Liên Danh (DAITIN AND ASSOCIATES CO.,LTD)

(54) PHƯƠNG PHÁP NHẬN, PHƯƠNG PHÁP GỬI, THIẾT BỊ ĐẦU CUỐI, VÀ THIẾT BỊ PHÍA MẠNG

(57) Sáng chế đề cập đến phương pháp nhận, phương pháp gửi, thiết bị đầu cuối và thiết bị phía mạng. Phương pháp nhận được áp dụng cho thiết bị đầu cuối và bao gồm: nhận kênh điều khiển vật lý đường xuống (Physical Downlink Control Channel, PDCCH) trong không gian tìm kiếm liên kết với tập tài nguyên điều khiển (Control Resource Set, CORESET), trong đó CORESET tương ứng với các thời điểm khác nhau chiếm các vị tríkhác nhau trong miền tần số; hoặc các không gian tìm kiếm trong CORESET tương ứng với các thời điểm khác nhau chiếm các vị trí khác nhau trong miền tần số; hoặc ít nhất hai không gian tìm kiếm trong CORESET chiếm các vị trí khác nhau trong miền tần số.

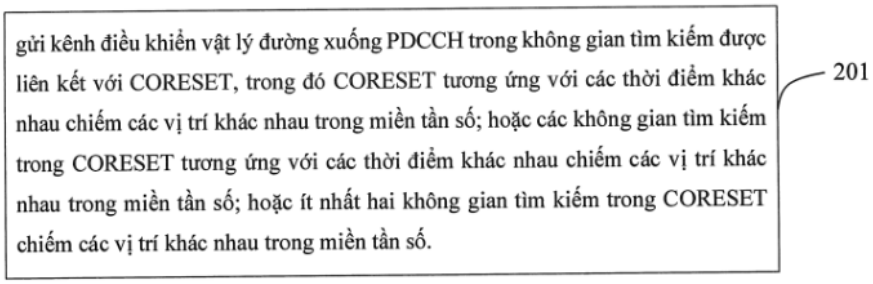

Fig.2

(11) **1-0048787 B**

(15) 17/06/2025
Số Quyết định: 110048/QĐ-SHTT.IP

(45) 25/07/2025 448B

(43) 26/06/2023 423 A

(21) 1-2023-01780

(22) 21/03/2023

(30) 2022-054679 29/03/2022 JP

(51) ***B62J 9/12***; *B62J 43/16; B62J 50/30; B62J 17/10; B62J 43/23*

(73) **HONDA MOTOR CO., LTD.** (JP)
1-1, Minami-Aoyama 2-chome, Minato-ku, Tokyo, 107-8556 Japan

(72) Hodaka MUKOHARA (JP); Masato NAKATA (JP); Yusuke MUTOH (JP)

(74) Công ty TNHH Dịch vụ sở hữu trí tuệ ALPHA (ALPHA PLUS CO., LTD.)

(54) **XE KIỂU NGỒI ĐỂ CHÂN HAI BÊN**

(57) Xe kiểu ngồi để chân hai bên có tấm ốp trước để che phần trước của khung thân xe từ phía trước. Trong xe kiểu ngồi để chân hai bên, mặt trước của tấm ốp trước được tạo thành dưới dạng một tấm đậy có khả năng mở và đóng mà mở lên phía trên. Pin được bố trí bên trong tấm ốp trước ở bên trong vùng mà pin gối chồng lên tấm đậy có khả năng mở và đóng, khi nhìn từ phía trước của thân xe ở trạng thái đóng của tấm đậy có khả năng mở và đóng. Tấm đậy có khả năng mở và đóng này có thể được mở ra đến vị trí mà đầu dưới của tấm đậy có khả năng mở và đóng nằm cao hơn ít nhất là đầu trên của pin. Cụm điều khiển động lực được đỡ bởi tấm đậy có khả năng mở và đóng; và pin, bố trí bên trong tấm ốp trước, gối chồng lên cụm điều khiển động lực khi nhìn từ phía trước của thân xe.

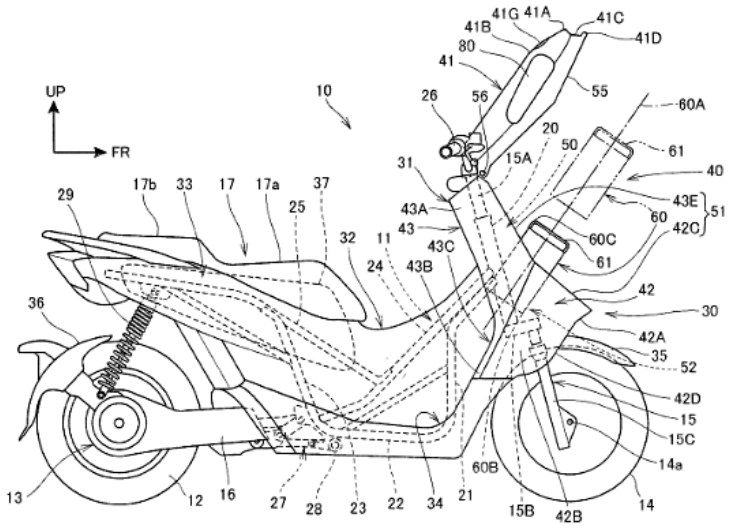

FIG.2

(11) **1-0048788 B**

(15) 17/06/2025
Số Quyết định: 110049/QĐ-SHTT.IP

(45) 25/07/2025 448B

(43) 27/01/2023 418 A

(21) 1-2022-06738

(85) 18/10/2022

(22) 29/04/2021

(86) PCT/CN2021/091179 29/04/2021

(30) 202010368380.X 30/04/2020 CN

(87) WO2021/219103 04/11/2021

(51) ***H04W 4/90***; *H04W 88/04; H04W 76/27*

(73) **VIVO MOBILE COMMUNICATION CO., LTD.** (CN)
No.1, Vivo Road, Chang'an, Dongguan, Guangdong 523863, China

(72) WANG, Wen (CN); XIE, Zhenhua (CN); KE, Xiaowan (CN); ZHANG, Yanxia (CN)

(74) Công ty TNHH Đại Tín và Liên Danh (DAITIN AND ASSOCIATES CO.,LTD)

(54) **PHƯƠNG PHÁP CHỈ BÁO TRẠNG THÁI, THIẾT BỊ MẠNG LÕI VÀ THIẾT BỊ**

(57) Sáng chế đề xuất phương pháp chỉ báo trạng thái, thiết bị mạng lõi và thiết bị. Phương pháp chỉ báo trạng thái bao gồm bước: thiết bị mạng lõi chuyển tiếp nhận thông tin chỉ báo trạng thái thứ nhất được gửi bởi thiết bị thứ nhất. Thông tin chỉ báo trạng thái thứ nhất bao gồm ít nhất một trong các thông tin chỉ báo thứ nhất và thông tin chỉ báo thứ hai. Thông tin chỉ báo thứ nhất hướng dẫn UE chuyển tiếp cung cấp kết nối chuyển tiếp UE tới mạng, thông tin chỉ báo thứ hai hướng dẫn UE chuyển tiếp cung cấp kết nối chuyển tiếp UE tới mạng cho dịch vụ khẩn cấp. Thông tin chỉ báo trạng thái thứ nhất được sử dụng để xác định không khởi tạo thủ tục giải phóng kết nối báo hiệu NAS của UE chuyển tiếp.

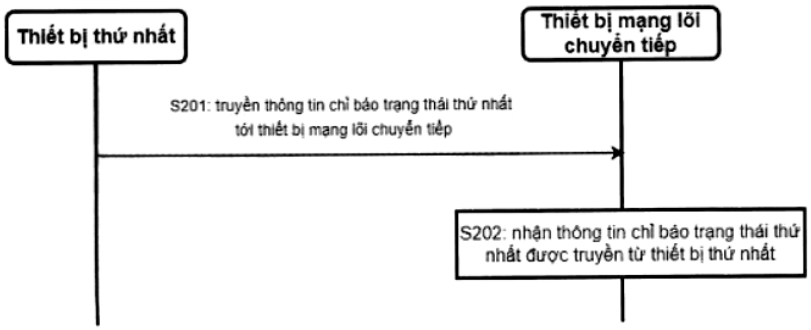

Fig.2

(11) **1-0048789 B**

(15) 17/06/2025
Số Quyết định: 110050/QĐ-SHTT.IP

(45) 25/07/2025 448B

(43) 27/05/2019 374 A

(21) 1-2019-00889

(85) 22/02/2019

(22) 03/07/2017

(86) PCT/GB2017/051953 03/07/2017

(30) 1613057.7 28/07/2016 GB

(87) WO2018/020210 01/02/2018

(51) ***B21D 22/28***

(73) **CROWN PACKAGING TECHNOLOGY, INC.** (US)
11535 South Central Avenue, Alsip, Illinois 60803-2599, United States of America

(72) Bronislaw RUKAT (GB)

(74) Công ty cổ phần tư vấn Trung Thực (TRUNG THUC.,JSC)

(54) **THIẾT BỊ LÀM THÂN LON, PHƯƠNG PHÁP XẾP THẲNG HÀNG CON TRƯỢT CỦA THIẾT BỊ LÀM THÂN LON VÀ GÔNG NỐI DÙNG CHO THIẾT BỊ LÀM THÂN LON**

(57) Sáng chế đề xuất thiết bị làm thân lon, phương pháp xếp thẳng hàng con trượt của thiết bị làm thân lon và gông nối dùng cho thiết bị làm thân lon. Thiết bị làm thân lon này bao gồm: con trượt; cơ cấu dẫn động; gông nối lắp con trượt với cơ cấu dẫn động để dẫn động con trượt với chuyển động tịnh tiến, tuyến tính; bàn trượt của gông nối được lắp cố định tương đối với thiết bị làm thân lon, gông nối được giữ bởi bàn trượt của gông nối để dịch chuyển theo hướng tuyến tính; và cơ cấu xếp thẳng hàng để xếp thẳng hàng đầu lắp gông nối của con trượt so với gông nối bên trong mặt phẳng vuông góc với hướng tuyến tính.

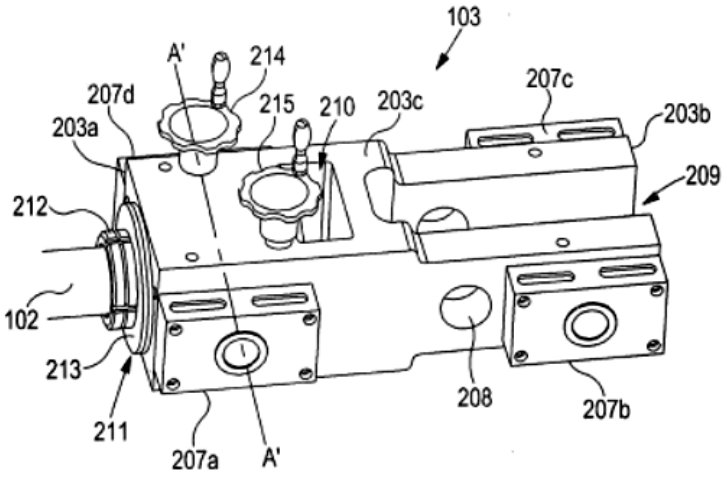

Fig.2

(11) **1-0048790 B**

(15) 17/06/2025
Số Quyết định: 110051/QĐ-SHTT.IP

(45) 25/07/2025 448B

(43) 25/11/2022 416 A

(21) 1-2022-05804

(85) 12/09/2022

(22) 28/12/2020

(86) PCT/JP2020/049064 28/12/2020

(30) 2020-026465 19/02/2020 JP

(87) WO2021/166459 A1 26/08/2021

(51) ***G06T 7/00***; *G06T 7/60*

(73) **HONDA MOTOR CO., LTD.** (JP)
1-1, Minami-Aoyama 2-chome, Minato-ku, Tokyo 107-8556, Japan

(72) Makoto FUJITA (JP)

(74) Công ty TNHH Dịch vụ sở hữu trí tuệ ALPHA (ALPHA PLUS CO., LTD.)

(54) **CƠ CẤU THU NHẬN THÔNG TIN VÀ PHƯƠNG PHÁP THU NHẬN THÔNG TIN**

(57) Mục đích của sáng chế là xác định chiều dài của phần mục tiêu theo cách có thể xác định được đặc tính tiếp đất của bàn chân hay các đặc tính tương tự trong quá trình chạy thử sử dụng công nghệ thực tế ảo hay trong các quá trình tương tự và dễ dàng xác định được chiều dài bằng hoặc gần bằng chiều dài thực tế đo được của phần mục tiêu mà không cần sử dụng một cảm biến có cấu hình để phát hiện một cách trực tiếp trị số thực tế đo được. Trong cơ cấu xử lý thông tin (10), cụm ước lượng khung xương (22) thực hiện việc ước lượng khung xương của người sử dụng dịch vụ, cụm thu nhận thông tin (21) thu nhận dữ liệu về thuộc tính (34A) bao gồm chiều cao cơ thể của người sử dụng dịch vụ và cụm tính toán (23) tính chiều dài thứ nhất tương đương với khung xương thứ nhất cấu thành một phần của chiều cao cơ thể, chiều dài thứ nhất mà thu được bằng cách trừ vào chiều cao cơ thể, giá trị cụ thể (giá trị cụ thể thứ nhất và giá trị cụ thể thứ hai) và tính từng chiều dài của các phần mục tiêu (chân, cánh tay và thân người) của người sử dụng dịch vụ nhờ sử dụng tỷ lệ giữa các khung xương trên khung xương ước lượng và chiều dài thứ nhất.

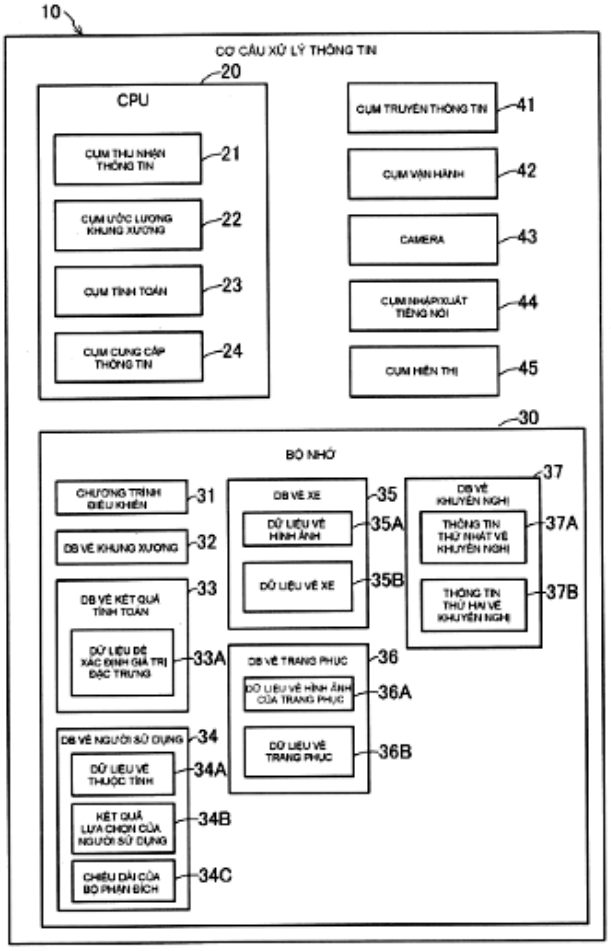
10
CƠ CẤU XỬ LÝ THÔNG TIN
20
CPU
CỤM THU NHẬN THÔNG TIN
21
CỤM ƯỚC LƯỢNG KHUNG XƯƠNG
22
CỤM TÍNH TOÁN
23
CỤM CUNG CẤP THÔNG TIN
24
CỤM TRUYỀN THÔNG TIN
41
CỤM VẬN HÀNH
42
CAMERA
43
CỤM NHẬP/XUẤT TIẾNG NÓI
44
CỤM HIỂN THỊ
45
30
BỘ NHỚ
CHƯƠNG TRÌNH ĐIỀU KHIỂN
31
DB VỀ KHUNG XƯƠNG
32
DB VỀ KẾT QUẢ TÍNH TOÁN
33
DỮ LIỆU ĐỂ XÁC ĐỊNH GIÁ TRỊ ĐẶC TRƯNG
33A
DB VỀ NGƯỜI SỬ DỤNG
34
DỮ LIỆU VỀ THUỘC TÍNH
34A
KẾT QUẢ LỰA CHỌN CỦA NGƯỜI SỬ DỤNG
34B
CHIỀU DÀI CỦA BỘ PHẬN BỊCH
34C
DB VỀ XE
35
DỮ LIỆU VỀ HÌNH ẢNH
35A
DỮ LIỆU VỀ XE
35B
DB VỀ TRANG PHỤC
36
DỮ LIỆU VỀ HÌNH ẢNH CỦA TRANG PHỤC
36A
DỮ LIỆU VỀ TRANG PHỤC
36B
37
DB VỀ KHUYẾN NGHỊ
THÔNG TIN THỨ NHẤT VỀ KHUYẾN NGHỊ
37A
THÔNG TIN THỨ HAI VỀ KHUYẾN NGHỊ
37B

FIG.1

(11) **1-0048791 B**

(15) 17/06/2025
Số Quyết định: 110052/QĐ-SHTT.IP

(45) 25/07/2025 448B

(43) 26/12/2022 417 A

(21) 1-2022-05549

(85) 30/08/2022

(22) 08/04/2021

(86) PCT/CN2021/085970 08/04/2021

(30) 202010270793.4 08/04/2020 CN

(87) WO2021/204203 14/10/2021

(51) ***H04W 28/04***; *H04W 72/566; H04W 72/1268*

(73) **VIVO MOBILE COMMUNICATION CO., LTD.** (CN)
No.1, Vivo Road, Chang'an, Dongguan, Guangdong 523863, China

(72) WU, Yumin (CN)

(74) Công ty TNHH Đại Tín và Liên Danh (DAITIN AND ASSOCIATES CO.,LTD)

(54) **PHƯƠNG PHÁP XỬ LÝ MỨC ĐỘ ƯU TIÊN TRUYỀN DẪN, THIẾT BỊ ĐẦU CUỐI, VÀ THIẾT BỊ PHÍA MẠNG**

(57) Phương pháp xử lý mức độ ưu tiên truyền dẫn, thiết bị đầu cuối, và thiết bị phía mạng được đề cập. Phương pháp xử lý mức độ ưu tiên truyền dẫn được áp dụng với thiết bị đầu cuối bao gồm: thực hiện P thao tác so sánh trong trường hợp ít nhất một tín hiệu đường lên đang có xung đột truyền dẫn, trong đó, thao tác so sánh thứ i được sử dụng để so sánh các mức độ ưu tiên của N tín hiệu đường lên đang bị xung đột truyền dẫn tại thời điểm thứ nhất, thời điểm thứ nhất là thời điểm thực thi thao tác so sánh thứ i, giá trị của i nằm trong khoảng từ 1 đến P, P là số nguyên dương nhỏ hơn hoặc bằng K, cả K và N đều là các số nguyên lớn hơn 1.

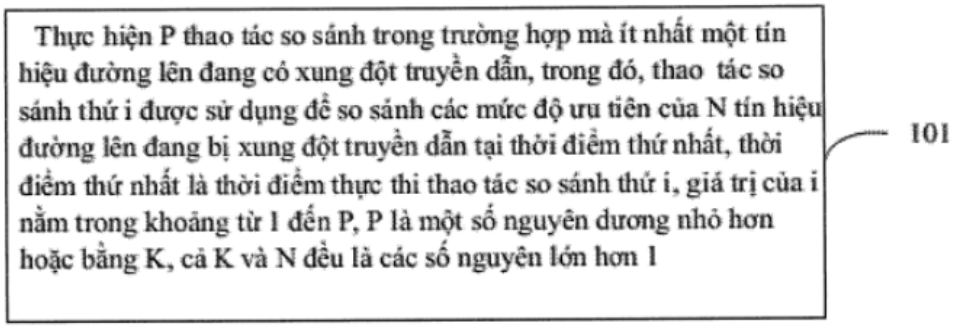

Fig.1

(11) **1-0048792 B**

(15) 17/06/2025
Số Quyết định: 110055/QĐ-SHTT.IP

(45) 25/07/2025 448B

(43) 25/05/2023 422 A

(21) 1-2023-00643

(85) 02/02/2023

(22) 27/07/2021

(86) PCT/EP2021/070967 27/07/2021

(30) 2026188 31/07/2020 NL
2026191 31/07/2020 NL
2026559 28/09/2020 NL
PCT/EP2021/070758 23/07/2021 EP

(87) WO2022/023320 03/02/2022

(51) ***E04F 15/02***; *E04F 15/10*

(73) **I4F LICENSING NV** (BE)
Industriedijk 19 2300 Turnhout, Belgium

(72) BOUCKÉ, Eddy Alberic (BE)

(74) Công ty TNHH Đại Tín và Liên Danh (DAITIN AND ASSOCIATES CO.,LTD)

(54) **TẤM LÁT VÀ LỚP PHỦ**

(57) Những thập kỷ qua đã chứng kiến sự tiến bộ vượt bậc trên thị trường tấm lát sàn. Các tấm lát đã được lát lên sàn theo nhiều cách khác nhau. Sáng chế đề xuất tấm lát cải tiến, cụ thể là tấm lát sàn và cụ thể hơn là tấm lát sàn trang trí. Sáng chế cũng đề xuất lớp phủ, cụ thể là lớp phủ sàn, bao gồm nhiều tấm lát theo sáng chế được ghép với nhau.

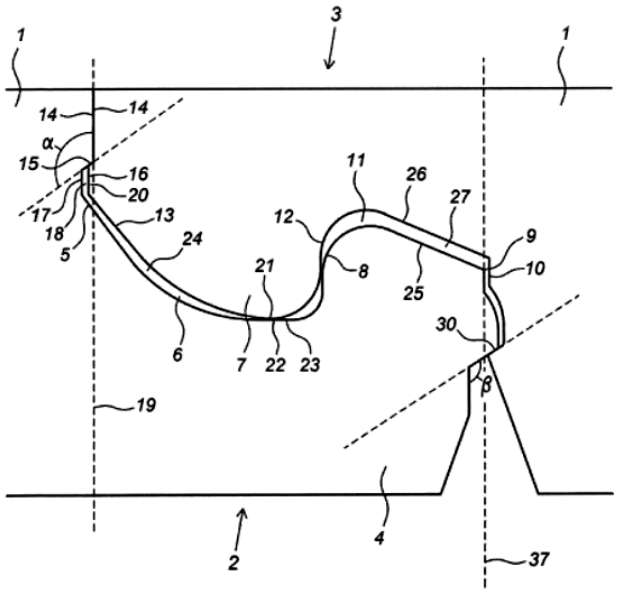

Fig.1

(11) **1-0048793 B**

(15) 17/06/2025
Số Quyết định: 110057/QĐ-SHTT.IP

(45) 25/07/2025 448B

(43) 25/10/2021 403 A

(21) 1-2021-03183

(85) 01/06/2021

(22) 15/11/2019

(86) PCT/CN2019/118811 15/11/2019

(30) 62/768,205 16/11/2018 US
62/768,203 16/11/2018 US

(87) WO2020/098786 22/05/2020

(51) ***H04N 19/103***; *H04N 19/176; H04N 19/136*

(73) **HFI INNOVATION INC.** (TW)
3F.-7, No.5, Taiyuan 1st St., Zhubei City, Hsinchu County 302, Taiwan

(72) CHUANG, Tzu-Der (CN); HSU, Chih-Wei (CN); CHEN, Ching-Yeh (CN)

(74) Công ty TNHH Trường Xuân (AGELESS CO.,LTD.)

(54) PHƯƠNG PHÁP LẬP MÃ VIĐEO ĐƯỢC SỬ DỤNG BỞI HỆ THỐNG LẬP MÃ VIĐEO VÀ THIẾT BỊ THỰC HIỆN PHƯƠNG PHÁP NÀY

(57) Sáng chế đề xuất phương pháp lập mã viđeo được sử dụng bởi hệ thống lập mã viđeo và thiết bị mã hóa và giải mã viđeo được sử dụng bởi hệ thống mã hóa viđeo và hệ thống giải mã viđeo. Sự phụ thuộc về dữ liệu giữa các cấu trúc cây khác nhau được cho phép khi cấu trúc cây bao hàm lẫn nhau. Khi phép phân tách không được sử dụng trong một cây hoặc khi phép phân tách được sử dụng trong một cây và phép phân tách giống nhau hoặc không phân tách được sử dụng trong cây khác, sự phụ thuộc về dữ liệu giữa các cấu trúc cây khác nhau được cho phép. Khi phép phân tách trong các cấu trúc cây khác nhau là khác nhau, sau đó sự phụ thuộc về dữ liệu giữa các cấu trúc cây khác nhau không được cho phép. Đối với mỗi CU lá trong cây chroma, nó cần bao gồm một hoặc nhiều CU lá luma hoàn chỉnh hoặc nó hoàn toàn chứa trong một CU lá luma, khi sự phụ thuộc về dữ liệu giữa các cấu trúc cây khác nhau được công nhận. ngược lại, sau đó sự phụ thuộc về dữ liệu giữa các cấu trúc cây khác nhau không được công nhận.

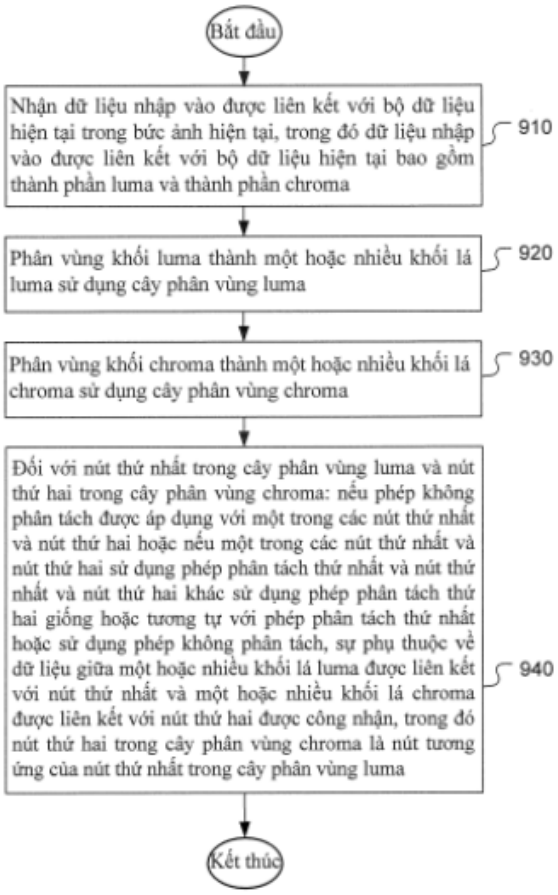
Bắt đầu
Nhận dữ liệu nhập vào được liên kết với bộ dữ liệu hiện tại trong bức ảnh hiện tại, trong đó dữ liệu nhập vào được liên kết với bộ dữ liệu hiện tại bao gồm thành phần luma và thành phần chroma
910
Phân vùng khối luma thành một hoặc nhiều khối lá luma sử dụng cây phân vùng luma
920
Phân vùng khối chroma thành một hoặc nhiều khối lá chroma sử dụng cây phân vùng chroma
930
Đối với nút thứ nhất trong cây phân vùng luma và nút thứ hai trong cây phân vùng chroma: nếu phép không phân tách được áp dụng với một trong các nút thứ nhất và nút thứ hai hoặc nếu một trong các nút thứ nhất và nút thứ hai sử dụng phép phân tách thứ nhất và nút thứ nhất và nút thứ hai khác sử dụng phép phân tách thứ hai giống hoặc tương tự với phép phân tách thứ nhất hoặc sử dụng phép không phân tách, sự phụ thuộc về dữ liệu giữa một hoặc nhiều khối lá luma được liên kết với nút thứ nhất và một hoặc nhiều khối lá chroma được liên kết với nút thứ hai được công nhận, trong đó nút thứ hai trong cây phân vùng chroma là nút tương ứng của nút thứ nhất trong cây phân vùng luma
940
Kết thúc

FIG.9

(11) **1-0048794 B**

(15) 17/06/2025
Số Quyết định: 110058/QĐ-SHTT.IP

(45) 25/07/2025 448B

(43) 25/02/2022 407 A

(21) 1-2021-05336

(85) 30/08/2021

(22) 11/02/2020

(86) PCT/US2020/017636 11/02/2020

(30) 62/804,897 13/02/2019 US
62/824,579 27/03/2019 US
62/840,685 30/04/2019 US
62/886,625 14/08/2019 US
62/910,085 03/10/2019 US
62/932,074 07/11/2019 US

(87) WO2020/167747 20/08/2020

(51) ***H04B 7/0456****; H04B 7/06*

(73) **IDAC HOLDINGS, INC.** (US)
200 Bellevue Parkway, Suite 300, Wilmington, Delaware 19809, United States of America

(72) Afshin HAGHIGHAT (CA); Virgil COMSA (CA); Janet A. STERN-BERKOWITZ (US)

(74) Văn phòng Luật sư Ân Nam (ANNAM IP & LAW)

(54) **THIẾT BỊ THU/PHÁT KHÔNG DÂY VÀ PHƯƠNG PHÁP LIÊN QUAN ĐẾN THIẾT BỊ THU/PHÁT KHÔNG DÂY**

(57) Sáng chế đề cập đến WTRU có thể được tạo cấu hình để phát đến mạng (ví dụ, trong chỉ báo thứ nhất) khả năng truyền dẫn đường lên công suất tối đa liên quan đến WTRU, vídụ, Cap3. WTRU có thể thu từ mạng (ví dụ, trong chỉ báo thứ hai) chỉ báo về việc liệu WTRU có được phép hoạt động với truyền dẫn công suất tối đa hay không. WTRU có thể xác định (ví dụ, từ tập hợp các TPMI), tập hợp con các TPMI dựa trên, ví dụ, khả năng truyền dẫn đường lên công suất tối đa của WTRU (ví dụ, trong đó tập hợp con các TPMI bao gồm TPMI thứ nhất). Tập hợp các TPMI có thể bao gồm một hoặc nhiều tập hợp con các TPMI. WTRU có thể phát (ví dụ, trong chỉ báo thứ ba) chỉ báo về tập hợp con các TPMI đã xác định. WTRU có thể thu (ví dụ, trong chỉ báo thứ tư) chỉ báo của TPMI thứ nhất trong tập hợp con các TPMI. WTRU có thể phát đến dữ liệu đường lên của mạng được mã hóa trước bằng TPMI thứ nhất.

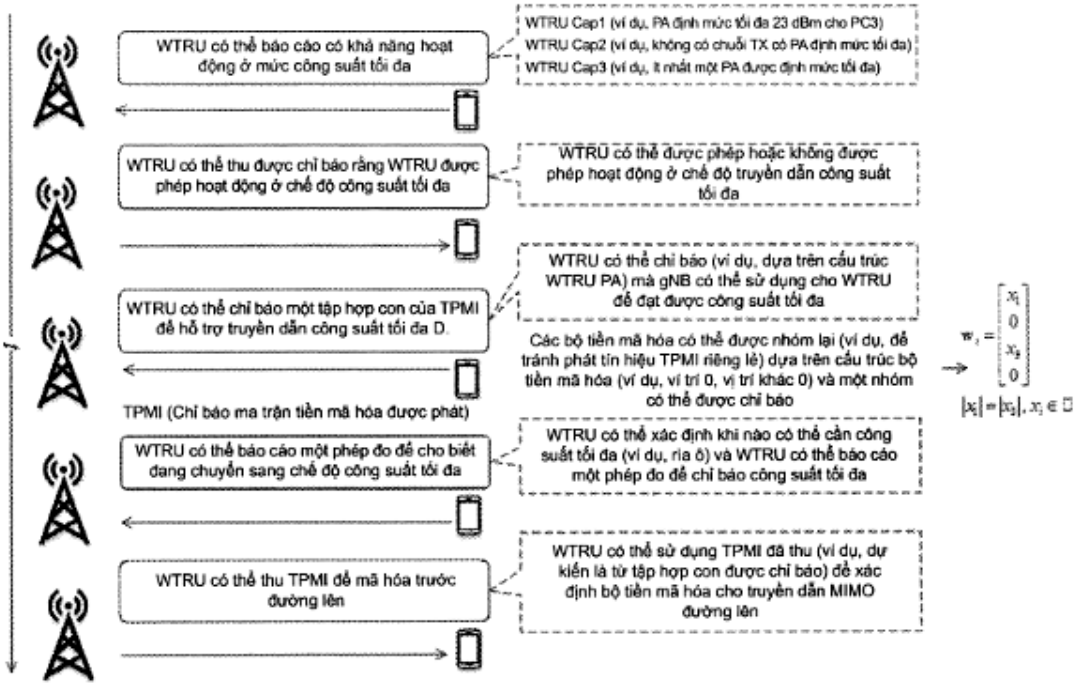
WTRU có thể báo cáo có khả năng hoạt động ở mức công suất tối đa
WTRU Cap1 (ví dụ, PA định mức tối đa 23 dBm cho PC3)
WTRU Cap2 (ví dụ, không có chuỗi TX có PA định mức tối đa)
WTRU Cap3 (ví dụ, ít nhất một PA được định mức tối đa)
WTRU có thể thu được chỉ báo rằng WTRU được phép hoạt động ở chế độ công suất tối đa
WTRU có thể được phép hoặc không được phép hoạt động ở chế độ truyền dẫn công suất tối đa
WTRU có thể chỉ báo một tập hợp con của TPMI để hỗ trợ truyền dẫn công suất tối đa D.
WTRU có thể chỉ báo (ví dụ, dựa trên cấu trúc WTRU PA) mà gNB có thể sử dụng cho WTRU để đạt được công suất tối đa
Các bộ tiền mã hóa có thể được nhóm lại (ví dụ, để tránh phát tín hiệu TPMI riêng lẻ) dựa trên cấu trúc bộ tiền mã hóa (ví dụ, vị trí 0, vị trí khác 0) và một nhóm có thể được chỉ báo
TPMI (Chỉ báo ma trận tiền mã hóa được phát)
WTRU có thể báo cáo một phép đo để cho biết đang chuyển sang chế độ công suất tối đa
WTRU có thể xác định khi nào có thể cần công suất tối đa (ví dụ, rìa ô) và WTRU có thể báo cáo một phép đo để chỉ báo công suất tối đa
WTRU có thể thu TPMI để mã hóa trước đường lên
WTRU có thể sử dụng TPMI đã thu (ví dụ, dự kiến là từ tập hợp con được chỉ báo) để xác định bộ tiền mã hóa cho truyền dẫn MIMO đường lên

HÌNH 5

(11) **1-0048795 B**

(15) 17/06/2025
Số Quyết định: 110059/QĐ-SHTT.IP

(45) 25/07/2025 448B

(43) 26/10/2020 391 A

(21) 1-2020-02101

(22) 13/04/2020

(30) JP 2019-080892 22/04/2019 JP

(51) ***F16H 63/30***

(73) **YAMAHA HATSUDOKI KABUSHIKI KAISHA** (JP)
2500 Shingai, Iwata, Shizuoka 438-8501, JAPAN

(72) Hitoshi ARAKI (JP)

(74) Công ty cổ phần tư vấn Trung Thực (TRUNG THUC.,JSC)

(54) **BỘ TRUYỀN ĐỘNG**

(57) Sáng chế đề cập đến bộ truyền động mà ngăn không cho con trượt nghiêng theo chiều trục và giảm kích thước của con trượt theo chiều trục để giảm kích cỡ. Bộ truyền động (12) bao gồm bánh răng bị dẫn ở tốc độ thứ năm (45) được bố trí trên trục phụ (22), bánh răng dẫn động ở tốc độ thứ năm 35 luôn gài khớp với bánh răng bị dẫn ở tốc độ thứ năm (45) và được bố trí trên trục chính (21), và con trượt thứ nhất (61) được bố trí trên trục phụ (22) dịch chuyển được theo chiều trục tương đối với thao tác sang số. Con trượt thứ nhất (61) bao gồm các rãnh gài thứ nhất (61c). Bánh răng bị dẫn ở tốc độ thứ năm (45) bao gồm các vấu gài ở tốc độ thứ năm (45b) được tạo kết cấu để gài khớp với các rãnh gài thứ nhất (61c). Bánh răng bị dẫn ở tốc độ thứ năm (45) bao gồm phần nhô (45e) của bánh răng bị dẫn ở tốc độ thứ năm chỉ trên vị trí gần với đầu chu vi ngoài theo hướng kính của nó hơn so với trục phụ (22). Phần nhô (45e) của bánh răng bị dẫn ở tốc độ thứ năm nhô ra theo chiều trục để tiếp xúc con trượt thứ nhất (61) khi con trượt thứ nhất (61) hạ xuống theo chiều trục. Chiều dài nhô của phần nhô (45e) của bánh răng bị dẫn ở tốc độ thứ năm nhỏ hơn so với chiều dài của các vấu gài ở tốc độ thứ năm (45b).

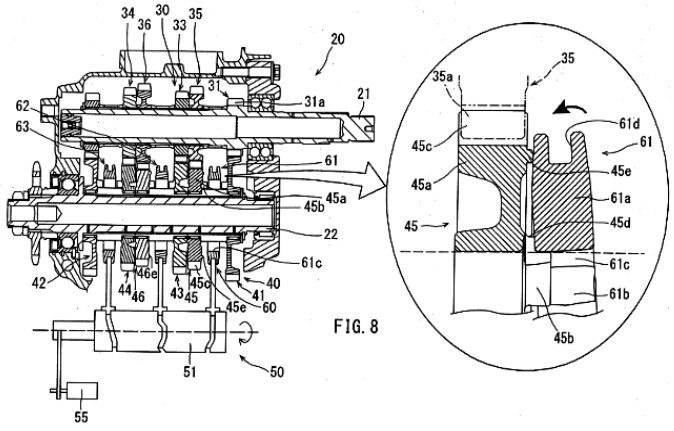

FIG. 8

(11) **1-0048796 B**

(15) 17/06/2025
Số Quyết định: 110062/QĐ-SHTT.IP

(45) 25/07/2025 448B

(43) 25/11/2021 404 A

(21) 1-2021-05927

(85) 23/09/2021

(22) 02/03/2020

(86) PCT/CN2020/077430 02/03/2020

(30) 62/813,806 05/03/2019 US

(87) WO2020/177665 10/09/2020

(51) ***H04N 19/51***; *H04N 19/00*

(73) **HFI INNOVATION INC.** (TW)
3F.-7, No.5, Taiyuan 1st St., Zhubei City, Hsinchu County 302, Taiwan

(72) CHEN, Ching-Yeh (CN); CHUANG, Tzu-Der (CN)

(74) Công ty TNHH Trường Xuân (AGELESS CO.,LTD.)

(54) **PHƯƠNG PHÁP VÀ THIẾT BỊ XỬ LÝ DỮ LIỆU VIĐEO DÙNG CHO DỰ ĐOÁN NHỊ HƯỚNG CÓ PHÉP LỌC CHUYỂN ĐỘNG TRONG CÁC HỆ THỐNG LẬP MÃ VIĐEO VÀ PHƯƠNG TIỆN CÓ THỂ ĐỌC ĐƯỢC BẰNG MÁY TÍNH KHÔNG TẠM THỜI**

(57) Sáng chế đề cập đến phương pháp và thiết bị xử lý dữ liệu viđeo bằng dự đoán nhị hướng trong hệ thống lập mã viđeo, cụ thể là các phương pháp xử lý viđeo và các thiết bị dùng để mã hóa hoặc giải mã khối hiện thời bằng dự đoán nhị hướng. Các khối tham chiếu L0 và L1 được xác định cho khối hiện thời, và phép lọc véctơ chuyển động được dùng để lọc các khối tham chiếu L0 và L1 bằng cách tìm ước lượng chuyển động được thực hiện ở mỗi bộ xử lý trong khối hiện thời. Phép toán luồng quang học nhị hướng được kết thúc sớm theo giá trị của mỗi bộ xử lý trong khối hiện thời. Các đơn vị xử lý dùng để tính giá trị trong phép lọc véctơ chuyển động và chỉ lệnh kết thúc sớm luồng quang học nhị hướng được hợp nhất. Phép toán luồng quang học nhị hướng được dùng cho khối hiện thời để lọc tiếp các khối tham chiếu L0 và L1 nếu phép toán luồng quang học nhị hướng không được kết thúc sớm. Biến độc lập dự đoán liên ảnh cuối cùng được suy dẫn từ các khối tham chiếu L0 và L1 đã được lọc để mã hóa hoặc giải mã khối hiện thời.

Fig. 7

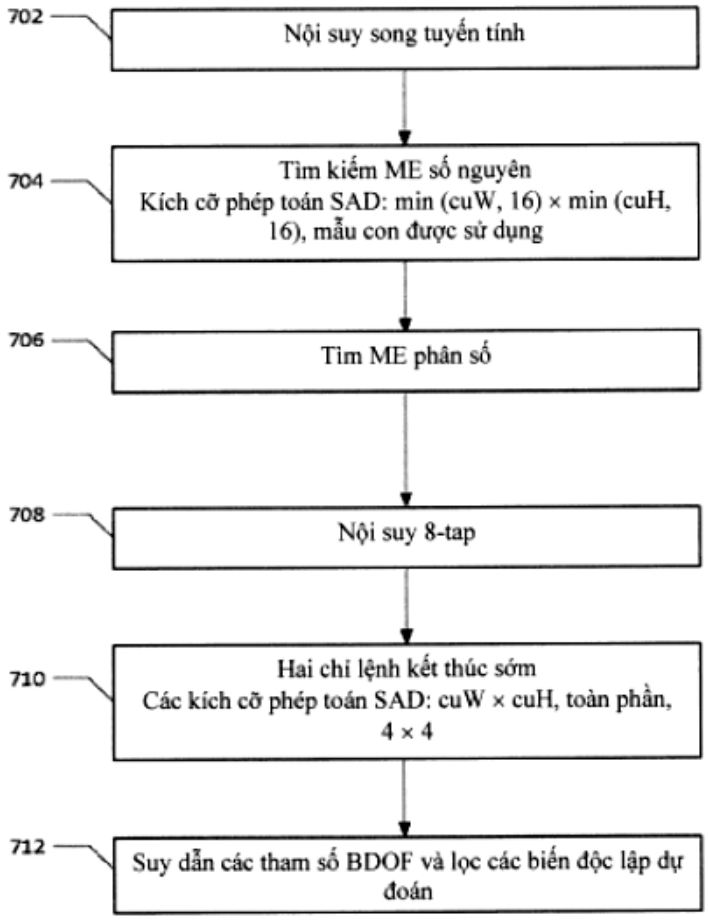
702
Nội suy song tuyến tính
704
Tìm kiếm ME số nguyên
Kích cỡ phép toán SAD: min (cuW, 16) × min (cuH, 16), mẫu con được sử dụng
706
Tìm ME phân số
708
Nội suy 8-tap
710
Hai chỉ lệnh kết thúc sớm
Các kích cỡ phép toán SAD: cuW × cuH, toàn phần, 4 × 4
712
Suy dẫn các tham số BDOF và lọc các biến độc lập dự đoán

(11) **1-0048797 B**

(15) 17/06/2025
Số Quyết định: 110063/QĐ-SHTT.IP

(45) 25/07/2025 448B

(43) 25/09/2020 390 A

(21) 1-2020-04397

(85) 29/07/2020

(22) 29/12/2018

(86) PCT/CN2018/125688 29/12/2018

(30) 201711486906.9 29/12/2017 CN
201711482898.0 29/12/2017 CN

(87) WO2019/129288 A1 04/07/2019

(51) ***B60K 1/04***; *B60L 53/80; B60L 50/64*

(73) 1. **SHANGHAI DIANBA NEW ENERGY TECHNOLOGY CO., LTD.** (CN)
Building 1, No.4766, Jiangshan Road, Nicheng Town, Pudong New Area Shanghai 201308, China
2. **AULTON NEW ENERGY AUTOMOTIVE TECHNOLOGY GROUP** (CN)
12th Floor, Building C5, No.2555 Xiupu Road, Pudong New Area Shanghai 201315, China

(72) ZHANG, Jianping (CN); HUANG, Chunhua (CN); LAN, Zhibo (CN)

(74) Văn phòng Luật sư Ân Nam (ANNAM IP & LAW)

(54) **CƠ CẤU KHÓA, HỆ THỐNG GIÁ THAY THẾ NHANH VÀ XE CHẠY BẰNG ĐIỆN**

(57) Sáng chế đề cập đến cơ cấu khóa, trong đó cơ cấu khóa bao gồm đế khóa, đế khóa này có lỗ mở và phần khoang mở rộng từ lỗ mở, lỗ mở được sử dụng cho trục quay được gắn vào bộ nguồn ắc quy để đưa vào phần khoang, cơ cấu khóa còn bao gồm: bộ phận khóa, bộ phận khóa này được liên kết vào một phía của đế khóa đối diện với trục khóa, bộ phận khóa có thể di chuyển so với đế khóa, và phía đế khóa đối diện với trục khóa kéo dài vào trong phần khoang và thoát ra khỏi phần khoang; trong đó cơ cấu khóa có thể ngăn trục khóa không thoát ra khỏi phần khoang từ lỗ mở khi cơ cấu khóa kéo dài vào trong phần khoang; cơ cấu khóa có thể cho phép trục khóa thoát ra khỏi phần khoang từ lỗ mở khi bộ phận khóa thoát ra khỏi phần khoang. Cơ cấu khóa có thể ngăn việc lắp đặt và khóa bộ nguồn ắc quy lỗi, mà có thể làm cho bộ nguồn ắc quy lỏng hoặc bị rơi, sao cho độ tin cậy của việc khóa bộ nguồn ắc quy được cải thiện. Ngoài ra, sáng chế còn đề xuất cơ cấu khóa bao gồm cơ cấu khóa, hệ thống giá thay thế nhanh và xe chạy bằng điện.

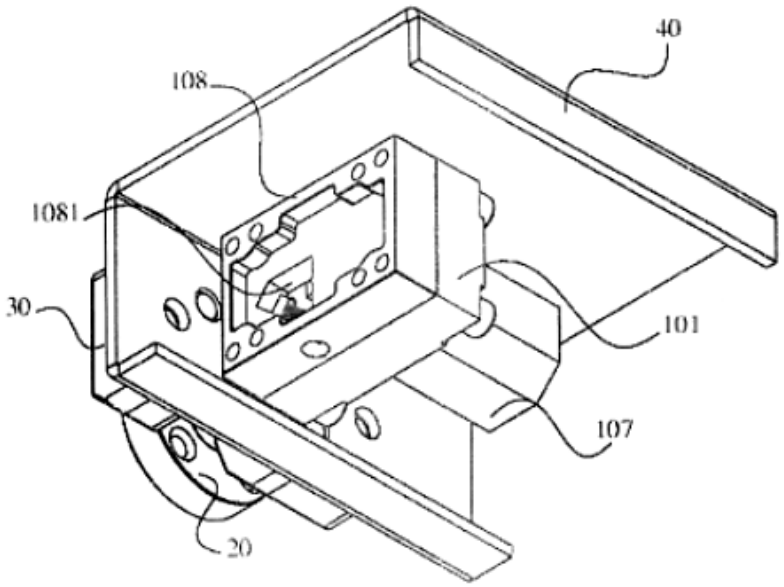

FIG.2

(11) **1-0048798 B**

(15) 17/06/2025
Số Quyết định: 110064/QĐ-SHTT.IP

(45) 25/07/2025 448B

(43) 25/08/2021 401 A

(21) 1-2021-03007

(85) 25/05/2021

(22) 12/11/2019

(86) PCT/KR2019/015342 12/11/2019

(30) 62/760,381 13/11/2018 US
16/676,711 07/11/2019 US

(87) WO2020101323 22/05/2020

(51) ***H01L 33/38***; *H01L 33/62; H01L 21/66; H01L 33/08*

(73) **SEOUL VIOSYS CO., LTD.** (KR)
65-16, Sandan-ro 163beon-gil, Danwon-Gu, Ansan-Si, Gyeonggi-do 15429, Republic of Korea

(72) LEE, Chung Hoon (KR)

(74) Công ty cổ phần Sở hữu trí tuệ BROSS và Cộng sự (BROSS & PARTNERS., JSC)

(54) **THIẾT BỊ PHÁT SÁNG**

(57) Sáng chế đề cập đến thiết bị phát sáng. Thiết bị phát sáng này bao gồm: kết cấu phát sáng bao gồm nhiều phần phát sáng; kết cấu cách điện được bố trí bên ngoài kết cấu phát sáng; và các đế đỡ được nối điện với các khối phát sáng trên một bề mặt của kết cấu phát sáng, trong đó ít nhất là một trong số các đế đỡ mở rộng tới một bề mặt của kết cấu cách điện, và một bề mặt của kết cấu cách điện là đồng phẳng với một bề mặt của kết cấu phát sáng.

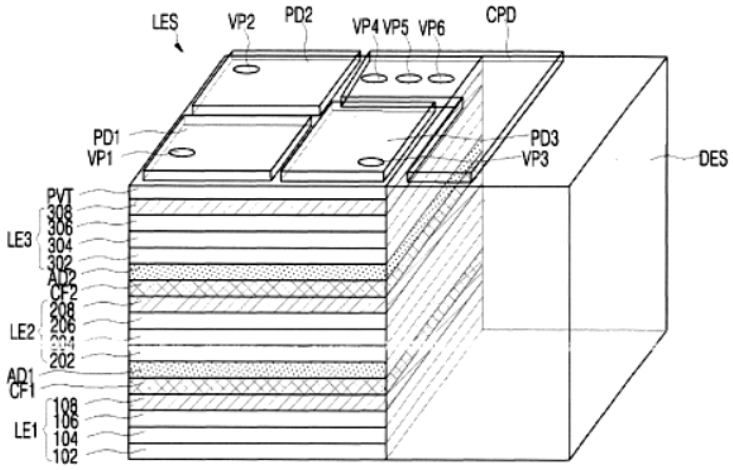

FIG.1A

(11) **1-0048799 B**

(15) 17/06/2025
Số Quyết định: 110065/QĐ-SHTT.IP

(45) 25/07/2025 448B

(43) 25/03/2024 432 A

(21) 1-2023-06435

(85) 21/09/2023

(22) 11/03/2022

(86) PCT/KR2022/003421 11/03/2022

(30) 10-2021-0032672 12/03/2021 KR

(87) WO2022/191654 A1 15/09/2022

(51) ***H02S 99/00***; *B62B 3/10; B65G 47/29; B66C 1/02; H02S 40/22; B62B 3/00; B65G 49/06*

(73) **SAMSUNG C&T CORPORATION** (KR)
(Sangil-dong)26, Sangil-ro 6-gil, Gangdong-gu, Seoul 05288, Republic of Korea

(72) KIM, Dong Shik (KR); YOON, Ji Hwan (KR); KIM, Kuk Hwan (KR); CHO, Jae Seung (KR)

(74) Công ty TNHH Quốc tế D &N (D&N INTERNATIONAL CO.,LTD.)

(54) HỆ THỐNG HỖ TRỢ LẮP ĐẶT MOĐUN PHÁT NGUỒN QUANG ĐIỆN

(57) Sáng chế đề cập đến hệ thống hỗ trợ lắp đặt mođun phát nguồn quang điện theo sáng chế bao gồm: thiết bị truyền tải, lắp ráp nhiều mođun phát nguồn quang điện vào một chuỗi và di chuyển theo cùng một hướng; và xe tải hàng bao gồm không gian chứa trong đó chuỗi được di chuyển từ thiết bị truyền tải được tải theo hướng ngang với mặt đất, trong đó thiết bị truyền tải bao gồm một hoặc nhiều nút chặn đầu để cung cấp đường đồng chỉnh dọc của mođun phát nguồn quang điện trước tiên được sắp xếp ở một đầu của băng truyền tải.

Fig.1

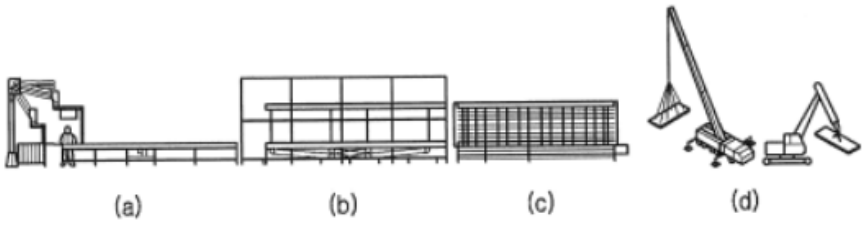

(11) **1-0048800 B**

(15) 17/06/2025
Số Quyết định: 110066/QĐ-SHTT.IP

(45) 25/07/2025 448B

(43) 27/03/2023 420 A

(21) 1-2022-05480

(85) 29/08/2022

(22) 20/05/2021

(86) PCT/CN2021/094739 20/05/2021

(30) 202010456541.0 26/05/2020 CN

(87) WO2021/238747 A1 02/12/2021

(51) ***G05D 1/02***

(73) **SANY SPECIAL PURPOSE VEHICLE CO., LTD.** (CN)
No. 318 Shaoyang Avenue, Shuangqing District Shaoyang, Hunan 422000, China

(72) WEN, Bao (CN); HE, Zhiguo (CN)

(74) Công ty TNHH Dịch vụ Sở hữu trí tuệ GREENIP (GREENIP CO., LTD)

(54) **PHƯƠNG PHÁP VÀ MÁY ĐIỀU KHIỂN CHUYỂN ĐỘNG BÊN CỦA XE TỰ LÁI, VÀ XE TỰ LÁI**

(57) Sáng chế đề cập đến phương pháp và máy điều khiển chuyển động bên của xe tự lái, và xe tự lái. Phương pháp điều khiển chuyển động bên của xe tự lái bao gồm các bước: thiết đặt các thông số điều khiển của bộ điều khiển tuyến tính bậc hai (S102); thu nhận các thông số tổng thể của xe (S104); thu nhận độ khuếch đại thông số điều khiển (S106) theo các thông số điều khiển và các thông số tổng thể của xe; thu nhận độ khuếch đại thông số điều khiển theo thời gian thực (S108) theo độ khuếch đại thông số điều khiển; thu nhận lượng phản hồi lỗi trạng thái, độ cong quỹ đạo, và góc nghiêng của xe (S110); thu nhận lượng điều khiển và lượng bù (S112) theo độ khuếch đại thông số điều khiển theo thời gian thực, lượng phản hồi lỗi trạng thái, độ cong quỹ đạo, và góc nghiêng của xe; và thu nhận góc vô lăng được kỳ vọng, và đưa ra góc vô lăng được kỳ vọng tới hệ thống lái bằng dây (S114) theo lượng điều khiển và lượng bù. Sáng chế có thể đạt được việc điều khiển tối ưu của chuyển động bên của xe tự lái mà không có lỗi tĩnh, làm giảm đáng kể lượng tính toán, và đảm bảo tính hội tụ của độ khuếch đại điều khiển tối ưu, đạt được việc theo dõi có độ chính xác cao và độ tin cậy cao của quỹ đạo lái xe được kỳ vọng.

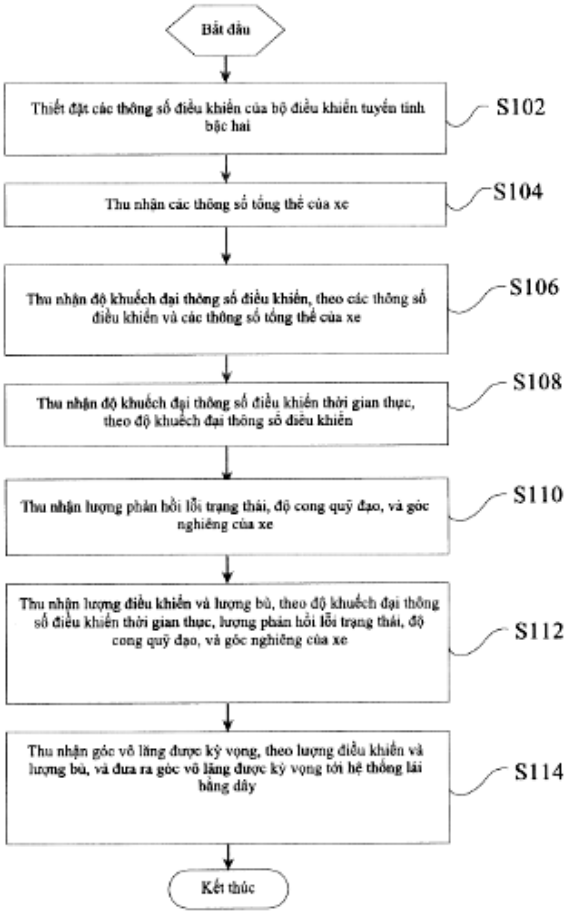
Bắt đầu
Thiết đặt các thông số điều khiển của bộ điều khiển tuyến tính bậc hai
S102
Thu nhận các thông số tổng thể của xe
S104
Thu nhận độ khuếch đại thông số điều khiển, theo các thông số điều khiển và các thông số tổng thể của xe
S106
Thu nhận độ khuếch đại thông số điều khiển thời gian thực, theo độ khuếch đại thông số điều khiển
S108
Thu nhận lượng phản hồi lỗi trạng thái, độ cong quỹ đạo, và góc nghiêng của xe
S110
Thu nhận lượng điều khiển và lượng bù, theo độ khuếch đại thông số điều khiển thời gian thực, lượng phản hồi lỗi trạng thái, độ cong quỹ đạo, và góc nghiêng của xe
S112
Thu nhận góc vô lăng được kỳ vọng, theo lượng điều khiển và lượng bù, và đưa ra góc vô lăng được kỳ vọng tới hệ thống lái bằng dây
S114
Kết thúc

FIG. 2

(11) **1-0048801 B**

(15) 17/06/2025
Số Quyết định: 110067/QĐ-SHTT.IP

(45) 25/07/2025 448B

(43) 26/12/2022 417 A

(21) 1-2022-06133

(85) 23/09/2022

(22) 29/03/2021

(86) PCT/US2021/024597 29/03/2021

(30) 16/835,227 30/03/2020 US

(87) WO2021/202345 A1 07/10/2021

(51) ***H01L 23/498***; *H01F 27/29; H01G 4/33; H01F 27/22; H01G 4/252*

(73) **QUALCOMM INCORPORATED** (US)
Attn: International IP Administration, 5775 Morehouse Drive, San Diego, California 92121-1714 (US)

(72) LIU, Kai (US); YU, Xiaoju (CN); LI, Xia (US); YANG, Bin (US)

(74) Công ty TNHH Quốc tế D &N (D&N INTERNATIONAL CO.,LTD.)

(54) **LINH KIỆN THỤ ĐỘNG TÍCH HỢP VÀ PHƯƠNG PHÁP CHẾ TẠO LINH KIỆN THỤ ĐỘNG TÍCH HỢP**

(57) Sáng chế đề cập đến linh kiện thụ động tích hợp và phương pháp chế tạo linh kiện thụ động tích hợp. Các ví dụ đề xuất các đường dẫn nhiệt cho chất nền thủy tinh như được sử dụng bởi linh kiện thụ động trên thủy tinh mà có thể được sử dụng để tăng cường độ dẫn nhiệt của linh kiện POG tích hợp. Bằng cách sử dụng vật liệu dẫn nhiệt để thụ động hóa các đường dẫn linh kiện trong quá trình chế tạo, các đường dẫn linh kiện có thể dẫn nhiệt ra khỏi linh kiện. Ví dụ, bằng cách sử dụng vật liệu dựa trên poly (p-phenylen benzobisoxazol) (PBO) đã chọn (ví dụ, poly-p-phenylen-2, 6-benzobisoxazol) thay cho các vật liệu polymit (PI) thông thường trong quy trình thụ động hóa mẫu Cu, hiệu suất nhiệt tổng thể của linh kiện, có thể được nâng cao. Cụ thể, sáng chế đề cập đến linh kiện thụ động tích hợp và phương pháp chế tạo linh kiện thụ động tích hợp.

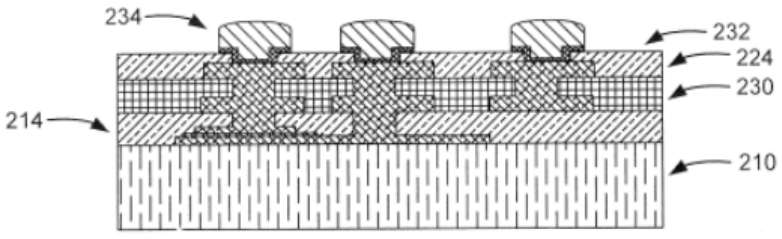

FIG. 2F

(11) **1-0048802 B**

(15) 17/06/2025
Số Quyết định: 110068/QĐ-SHTT.IP

(45) 25/07/2025 448B

(43) 25/07/2022 412 A

(21) 1-2022-00044

(85) 05/01/2022

(22) 12/11/2019

(86) PCT/CN2019/117651 12/11/2019

(87) WO2021/092774 A1 20/05/2021

(51) ***H04L 5/00***; *H04W 72/04*

(73) **GUANGDONG OPPO MOBILE TELECOMMUNICATIONS CORP., LTD.** (CN)
No.18, Haibin Road, Wusha, Chang'an, Dongguan, Guangdong 523860, China

(72) HE, Chuanfeng (CN)

(74) Công ty TNHH Dịch vụ Sở hữu trí tuệ KENFOX (KENFOX IP SERVICE CO.,LTD.)

(54) **PHƯƠNG PHÁP TRUYỀN THÔNG KHÔNG DÂY, THIẾT BỊ MẠNG VÀ THIẾT BỊ ĐẦU CUỐI**

(57) Sáng chế đề cập đến phương pháp truyền thông không dây, thiết bị mạng và thiết bị đầu cuối. Thiết bị mạng có thể biểu thị thông số được bố trí gần như cùng vị trí (Quasi-Co-Located - QCL) theo các phương thức biểu thị khác nhau dựa trên việc liệu khối tín hiệu đồng bộ hóa (Synchronization Signal Block - SSB) có được kết hợp với khối thông tin hệ thống 1 (System Information Block 1 - SIB1) hay không, điều này có ưu điểm là đảm bảo rằng thiết bị đầu cuối nhận đúng thông tin biểu thị QCL. Phương pháp này bao gồm: thiết bị mạng xác định thông tin biểu thị kết hợp SIB1 của SSB thứ nhất, thông tin biểu thị kết hợp SIB1 được tạo cấu hình để biểu thị việc liệu SSB thứ nhất có được kết hợp với SIB1 hay không; thiết bị mạng xác định liệu SSB thứ nhất có mang thông tin biểu thị của thông số QCL và/hoặc phương thức biểu thị cho thông số QCL trong SSB thứ nhất hay không dựa trên việc liệu SSB thứ nhất có được kết hợp với SIB1 hay không; và thiết bị mạng gửi SSB thứ nhất.

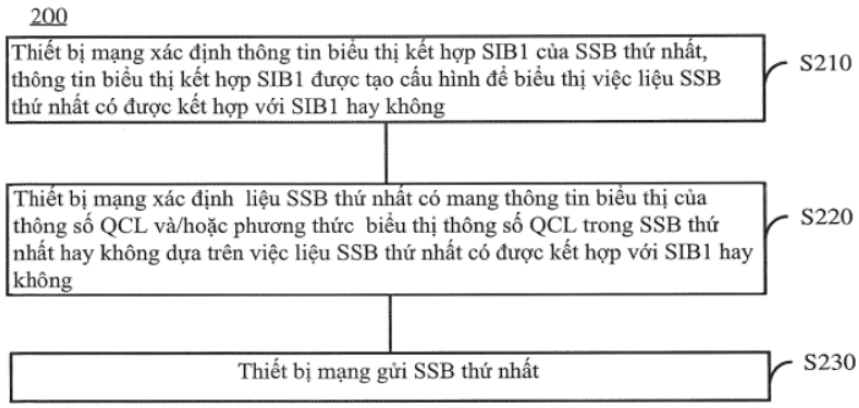

FIG. 3

(11) **1-0048803 B**

(15) 17/06/2025
Số Quyết định: 110069/QĐ-SHTT.IP

(45) 25/07/2025 448B

(43) 25/11/2021 404 A

(21) 1-2021-04776

(85) 02/08/2021

(22) 05/02/2020

(86) PCT/US2020/016877 05/02/2020

(30) 62/802,515 07/02/2019 US
16/781,751 04/02/2020 US

(87) WO2020/163526 13/08/2020

(51) ***H04N 19/107****; H04N 19/186; H04N 19/159*

(73) **QUALCOMM INCORPORATED** (US)
ATTN: International IP Administration, 5775 Morehouse Drive, San Diego, CA 92121-1714, United States of America

(72) PHAM VAN, Luong (VN); VAN DER AUWERA, Geert (BE); RAMASUBRAMONIAN, Adarsh Krishnan (IN); KARCZEWICZ, Marta (US)

(74) Công ty TNHH Quốc tế D &N (D&N INTERNATIONAL CO.,LTD.)

(54) PHƯƠNG PHÁP VÀ THIẾT BỊ MÃ HÓA DỮ LIỆU VIĐEO VÀ PHƯƠNG TIỆN LƯU TRỮ BẤT BIẾN ĐỌC ĐƯỢC BẰNG MÁY TÍNH

(57) Sáng chế đề cập đến phương pháp và thiết bị mã hóa dữ liệu viđeo và phương tiện lưu trữ bất biến đọc được bằng máy tính. Thiết bị mã hóa (coding) (mã hóa (encoding) hoặc giải mã) dữ liệu viđeo bao gồm bộ nhớ để lưu trữ dữ liệu viđeo và một hoặc nhiều bộ xử lý được lắp đặt trong mạch và được tạo cấu hình để tạo ra khối dự đoán liên hình ảnh cho khối màu hiện thời của dữ liệu viđeo; tạo ra khối dự đoán nội hình ảnh cho khối màu hiện thời của dữ liệu viđeo; xác định số lượng các khối lân cận với khối độ chói tương ứng với khối màu hiện thời được mã hóa dự đoán nội hình ảnh; xác định trọng số thứ nhất và trọng số thứ hai theo số lượng các khối lân cận được mã hóa dự đoán nội hình ảnh; áp dụng trọng số thứ nhất cho khối dự đoán liên hình ảnh và trọng số thứ hai cho khối dự đoán nội hình ảnh; kết hợp khối dự đoán liên hình ảnh được gán trọng số thứ nhất và khối dự đoán nội hình ảnh được gán trọng số thứ hai để tạo ra khối dự đoán cho khối màu hiện thời; và mã hóa khối màu hiện thời bằng cách sử dụng khối dự đoán.


Tạo ra khối dự đoán liên hình ảnh
400
Tạo ra khối dự đoán nội hình ảnh
402
Xác định khối độ chói tương ứng
404
Xác định các chế độ dự đoán của các khối lân cận với khối độ chói
406
Xác định số lượng các khối lân cận được dự đoán nội hình ảnh với khối độ chói
408
Xác định các trọng số từ số lượng các khối lân cận được dự đoán nội hình ảnh
410
Kết hợp các khối dự đoán liên hình ảnh và nội hình ảnh bằng cách sử dụng trọng số để tạo ra khối dự đoán
412
Mã hóa khối bằng cách sử dụng khối dự đoán
414

Fig.8

(11) **1-0048804 B**

(15) 17/06/2025
Số Quyết định: 110071/QĐ-SHTT.IP

(45) 25/07/2025 448B

(43) 27/01/2023 418 A

(21) 1-2022-06619

(85) 13/10/2022

(22) 13/04/2021

(86) PCT/CN2021/086848 13/04/2021

(30) 202010307926.0 17/04/2020 CN

(87) WO2021/208894 21/10/2021

(51) ***G06F 3/048***; *G04G 9/00*

(73) **VIVO MOBILE COMMUNICATION CO., LTD.** (CN)
No.1, Vivo Road, Chang'an, Dongguan, Guangdong 523863, China

(72) JI, Wenbin (CN); CHEN, Yun (CN); CHAN, TikFan (CN); LI, Xueliang (CN)

(74) Công ty TNHH Đại Tín và Liên Danh (DAITIN AND ASSOCIATES CO.,LTD)

(54) PHƯƠNG PHÁP HIỂN THỊ GIAO DIỆN, THIẾT BỊ HIỂN THỊ GIAO DIỆN VÀ THIẾT BỊ ĐIỆN TỬ

(57) Sáng chế đề xuất phương pháp hiển thị giao diện, thiết bị hiển thị giao diện và thiết bị điện tử, trong đó phương pháp hiển thị giao diện áp dụng cho thiết bị điện tử. Phương pháp này bao gồm: hiển thị giao diện thời gian, trong đó giao diện thời gian này bao gồm phần tử thứ nhất, phần tử thứ nhất này được sử dụng để biểu thị thời gian hiện tại; nhận đầu vào thứ nhất của người dùng; để phản hồi đầu vào thứ nhất, hiển thị phần tử thứ hai tương ứng với phần tử thứ nhất và hủy bỏ hiển thị phần tử thứ nhất; nhận đầu vào thứ hai của người dùng; cập nhật vị trí hiển thị của phần tử thứ hai để phản hồi đầu vào thứ hai; và cập nhật trạng thái màn hình của thiết bị điện tử trong trường hợp vị trí hiển thị của phần tử thứ hai đáp ứng điều kiện đặt trước.

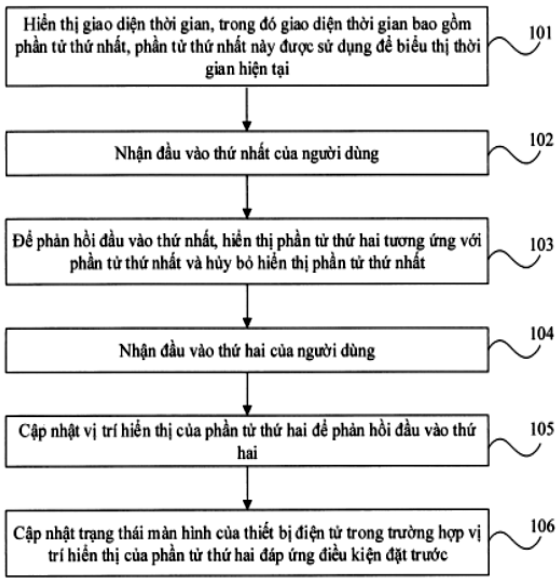

Fig.1

(11) **1-0048805 B**

(15) 17/06/2025
Số Quyết định: 110072/QĐ-SHTT.IP

(45) 25/07/2025 448B

(43) 25/04/2023 421 A

(21) 1-2023-00348

(85) 17/01/2023

(22) 10/07/2020

(86) PCT/CN2020/101444 10/07/2020

(87) WO2022/006899 A1 13/01/2022

(51) ***H01M 50/249***

(73) **CONTEMPORARY AMPEREX TECHNOLOGY (HONG KONG) LIMITED** (CN)
Level 19, China Building, 29 Queen's Road Central, Central, Central and Western District, Hong Kong, China

(72) Zhao, Fenggang (CN); Ke, Haibo (CN); LI, Quankun (CN); Wu, Ningsheng (CN); Sun, Zhanyu (CN)

(74) Công ty TNHH Dịch vụ Sở hữu trí tuệ KASS Việt Nam (KASS VIETNAM CO.,LTD.)

(54) **NGĂN ẮC QUY VÀ ẮC QUY**

(57) Sáng chế đề cập đến ngăn ắc quy (20) và ắc quy. Ngăn ắc quy bao gồm: cụm điện cực (22), vỏ (211), tấm nắp (212), ít nhất là hai thành bao gồm thành thứ nhất (21a) và thành thứ hai (21b), và cơ cấu giảm áp (213) bao gồm phần thứ nhất (2131) và phần thứ hai (2132) thông với nhau và lần lượt được sắp xếp tại thành thứ nhất (21a) và thành thứ hai (21b), trong đó phần thứ nhất (2131) và/hoặc phần thứ hai (2132) được tạo kết cấu để có thể nứt, khi sự thoát nhiệt xảy ra bên trong ngăn ắc quy và áp suất bên trong của ngăn ắc quy đạt đến ngưỡng, để làm giảm áp suất bên trong; khác biệt ở chỗ: tấm đỡ (24) được bố trí giữa cụm điện cực (22) và thành dưới của vỏ (211), trong đó tấm đỡ (24) được trang bị khoảng khuyết tương ứng với phần thứ nhất (2131) sao cho tấm đỡ (24) không chắn phần thứ nhất (2131). Trong ngăn ắc quy (20) và ắc quy theo các phương án của sáng chế, cơ cấu giảm áp được sắp xếp tại chỗ giao cắt của hai thành của hộp ắc quy, do đó cải thiện hiệu suất của cơ cấu giảm áp (213) trên ngăn ắc quy.

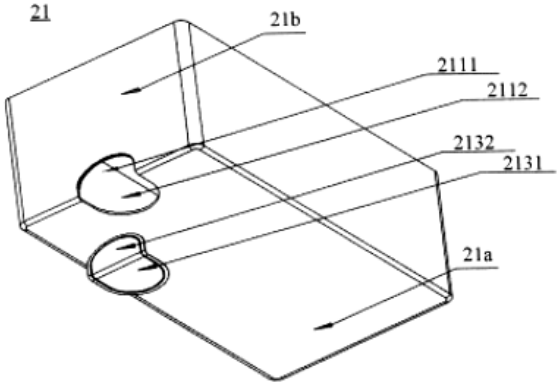

Hình 5

(11) **1-0048806 B**

(15) 17/06/2025
Số Quyết định: 110074/QĐ-SHTT.IP

(45) 25/07/2025 448B

(43) 25/03/2022 408 A

(21) 1-2022-00123

(85) 10/01/2022

(22) 09/06/2020

(86) PCT/KR2020/007434 09/06/2020

(30) 10-2019-0068560 11/06/2019 KR

(87) WO2020/251235 A2 17/12/2020

(51) ***F42D 1/08***; *F42D 1/24; F42D 3/04; F42D 1/20*

(76) **LEE JIN SUNG** (KR)
Bansong dong, DongtanSiBeomDaEunMaeul WooNam FirstVill APT) 350-904, 171, Dongtanjungang-ro Hwaseong-si Gyeonggi-do 18438, Republic of Korea

(74) Công ty TNHH Dịch vụ Sở hữu trí tuệ KENFOX (KENFOX IP SERVICE CO.,LTD.)

(54) **ỐNG CHẤT NỔ ĐỂ NỔ PHÁ ĐÁ**

(57) Sáng chế đề cập đến ống chất nổ để nổ phá đá. Ống chất nổ để nổ phá đá (100) được tạo kết cấu để có thể mở và đóng theo chiều dọc của ống và cũng được tạo kết cấu để được ghép nối với ống chất nổ phá đá khác được nối với phần trên của ống, để có thể lắp được vào lỗ nổ mìn. Theo đó, nhiều ống có thể được dẫn hướng theo cùng một hướng đối với hướng nổ của chất nổ, do đó có thể nổ phá đá chỉ với lượng chất nổ thậm chí nhỏ. Ngoài ra, nhiều phần nhô ra cố định được tạo ra bên trong ống cho phép chất nổ nhũ tương được bố trí ở trung tâm bên trong ống khi nạp chất nổ nhũ tương, nhờ đó có thể tăng sức nổ của chất nổ.

FIG. 1

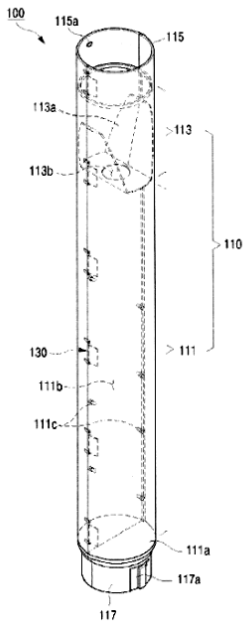

(11) **1-0048807 B**

(15) 17/06/2025
Số Quyết định: 110075/QĐ-SHTT.IP

(45) 25/07/2025 448B

(43) 25/11/2021 404 A

(21) 1-2021-03869

(85) 25/06/2021

(22) 25/11/2019

(86) PCT/CN2019/120557 25/11/2019

(30) 201811427132.7 27/11/2018 CN

(87) WO2020/108425 04/06/2020

(51) ***H04N 5/225***

(73) **VIVO MOBILE COMMUNICATION CO., LTD.** (CN)
#283, BBK Road, Wusha, Chang'an Dongguan, Guangdong 523860, China

(72) LIAO, Liangfei (CN)

(74) Công ty TNHH Đại Tín và Liên Danh (DAITIN AND ASSOCIATES CO.,LTD)

(54) TẤM CHE LỖ MÁY ẢNH, THIẾT BỊ ĐẦU CUỐI DI ĐỘNG VÀ PHƯƠNG PHÁP XỬ LÝ TẤM CHE LỖ MÁY ẢNH

(57) Sáng chế đề cập đến tấm che lỗ máy ảnh, bao gồm: thân tấm che, trong đó thân tấm che bao gồm một khu vực trong suốt để che màn hình hiển thị, và một rìa tấm che, trong đó rìa tấm che và thân tấm che là một cấu trúc không thể tách rời, rìa tấm che xung quanh thân tấm che, và diện tích của rìa tấm che nằm ở bên ngoài của khu vực trong suốt bao gồm một khu vực bị mờ. Ngoài ra, sáng chế còn đề cập đến thiết bị đầu cuối di động và phương pháp xử lý tấm che lỗ máy ảnh.

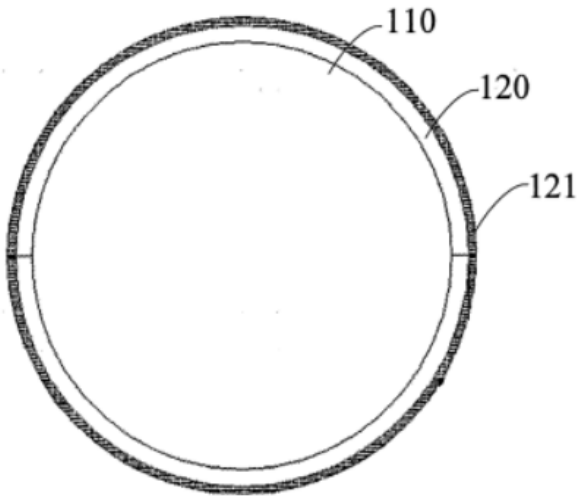

Fig.2

(11) **1-0048808 B**

(15) 17/06/2025
Số Quyết định: 110076/QĐ-SHTT.IP

(45) 25/07/2025 448B

(43) 26/12/2016 345 A

(21) 1-2016-03210

(85) 29/08/2016

(22) 23/01/2015

(86) PCT/NZ2015/000004 23/01/2015

(30) 704054 23/01/2015 NZ

(87) WO2016/118021 28/07/2016

(51) ***A23C 9/152***; *A23C 9/142; A23C 9/15; A23L 2/66; A23J 3/08; A23L 2/54; A23C 21/06*

(73) **GOODMAN FIELDER NEW ZEALAND LIMITED** (NZ)
Level 2, 123 Carlton Gore Road, Newmarket, Private Bag 11907, Ellerslie, Auckland 1023, New Zealand

(72) DAS, Shantanu (NZ); TANEJA, Namrata (NZ); OLNEY, Sonya Dianne (NZ); ELLIS, Ashling (NZ); HALL, Christopher Edward (NZ); SINGH, Harjinder (NZ); YE, Aiqian (NZ)

(74) Công ty TNHH Tư vấn ALIATLEGAL (ALIAT LEGAL)

(54) **CHẾ PHẨM CHIẾT XUẤT TỪ SỮA CHỨA SẢN PHẨM CÒN LẠI SAU SIÊU LỌC CHIẾT TÁCH TỪ SỮA, BỊ BIẾN TÍNH, PHƯƠNG PHÁP SẢN XUẤT SẢN PHẨM CÒN LẠI SAU SIÊU LỌC CHIẾT XUẤT TỪ SỮA, BỊ BIẾN TÍNH ĐỂ TẠO THÀNH CHẾ PHẨM CHIẾT XUẤT TỪ SỮA VÀ PHƯƠNG PHÁP SẢN XUẤT ĐỒ UỐNG ĐƯỢC TẠO KHÍ SỬ DỤNG CHẾ PHẨM NÀY**

(57) Sáng chế liên quan đến việc sử dụng sản phẩm còn lại sau siêu lọc chiết xuất từ sữa và bị biến tính để sản xuất các chế phẩm có thành phần là sữa, có thể được tạo khí hoặc không được tạo khí, gồm nguồn sữa gầy và/hoặc có ít hơn 0,5% khối lượng (w/w) chất béo. Sản phẩm còn lại sau siêu lọc chiết xuất từ sữa và bị biến tính cho phép tạo thành các vi bọt trong chế phẩm sữa gầy được tạo khí, và do đó duy trì được những đặc tính cảm quan mong muốn nhất định như là khẩu vị ngon và độ đặc cảm nhận tốt. Sáng chế cũng đề xuất phương pháp sản xuất đồ uống được tạo khí sử dụng chế phẩm này.

(11) **1-0048809 B**

(15) 17/06/2025
Số Quyết định: 110077/QĐ-SHTT.IP

(45) 25/07/2025 448B

(43) 26/07/2021 400 A

(21) 1-2021-01483

(85) 19/03/2021

(22) 22/08/2019

(86) PCT/US2019/047761 22/08/2019

(30) 62/724,492 29/08/2018 US
62/744,525 11/10/2018 US

(87) WO2020/046716 05/03/2020

(51) ***H04N 13/322***; *G02B 30/29; G02B 30/31; H04N 13/39; H04N 13/366; G02B 30/28; H04N 13/32*

(73) **PCMS HOLDINGS, INC.** (US)
200 Bellevue Parkway, Suite 300, Wilmington, Delaware 19809, United States of America

(72) Jukka-Tapani MAKINEN (FI); Kai OJALA (FI)

(74) Văn phòng Luật sư Ân Nam (ANNAM IP & LAW)

(54) **PHƯƠNG PHÁP VÀ HỆ THỐNG QUANG HỌC DÀNH CHO MÀN HÌNH HIỂN THỊ TRƯỜNG ÁNH SÁNG DỰA TRÊN LỚP TUẦN HOÀN KHẢM**

(57) Sáng chế đề xuất các hệ thống và phương pháp được mô tả để đề xuất một màn hình 3D, chẳng hạn như màn hình sử dụng công nghệ trường ánh sáng. Theo một số phương án, thiết bị hiển thị có lớp phát sáng bao gồm nhiều điểm ảnh có thể được kiểm soát riêng biệt. Một lớp quang phủ lên lớp phát sáng. Lớp quang bao gồm nhiều ô khảm được sắp xếp trong một ma trận hai chiều (ví dụ, một mảnh lát khảm). Mỗi ô khảm bao gồm nhiều ô quang. Các ô khác nhau có thể khác nhau về công suất quang, hướng nghiêng, độ trong mờ hoặc đặc tính quang học khác. Bộ điều biến ánh sáng không gian kiểm soát các ô quang nào truyền ánh sáng từ lớp phát sáng bên ngoài thiết bị hiển thị. Lớp phát sáng và bộ điều biến ánh sáng không gian được điều khiển đồng bộ để hiển thị dạng ánh sáng mong muốn.

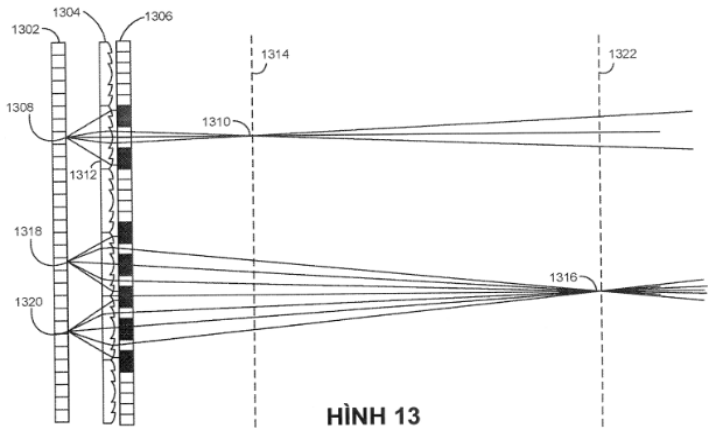

HÌNH 13

(11) **1-0048810 B**

(15) 17/06/2025
Số Quyết định: 110078/QĐ-SHTT.IP

(45) 25/07/2025 448B

(43) 25/08/2023 425 A

(21) 1-2023-02507

(22) 08/03/2021

(30) 2020-065015 31/03/2020 JP

(51) ***B60Q 1/14***; *B62J 6/023*

(62) 1-2021-01190

(73) **YAMAHA HATSUDOKI KABUSHIKI KAISHA** (JP)
2500 Shingai, Iwata-shi, Shizuoka-ken 438-8501, Japan

(72) Kenichi MURAMATSU (JP)

(74) Công ty TNHH Tư vấn - Đầu tư N.T.K. (N.T.K. CO., LTD.)

(54) **CƠ CẤU PHÁT SÁNG**

(57) Sáng chế đề xuất cơ cấu phát sáng cho phương tiện giao thông nghiêng gồm cặp đèn cua gồm đèn cua thứ nhất và đèn cua thứ hai phát sáng để tạo ra vùng phát sáng trái - trước đơn và vùng phát sáng phải - trước đơn, và cơ cấu điều khiển mà điều khiển sự phát ra ánh sáng bởi cặp đèn cua dựa vào góc nghiêng của thân phương tiện. Cơ cấu điều khiển được tạo kết cấu để làm cho lượng ánh sáng thứ nhất và lượng ánh sáng thứ hai, lần lượt là lượng ánh sáng được xuất ra từ ít nhất một nguồn sáng tương ứng của đèn cua thứ nhất và của đèn cua thứ hai, thay đổi phù hợp với góc nghiêng của thân phương tiện sao cho mỗi vùng trong số vùng phát sáng trái - trước đơn và vùng phát sáng phải - trước đơn trở nên lớn hơn khi góc nghiêng của thân phương tiện gia tăng.

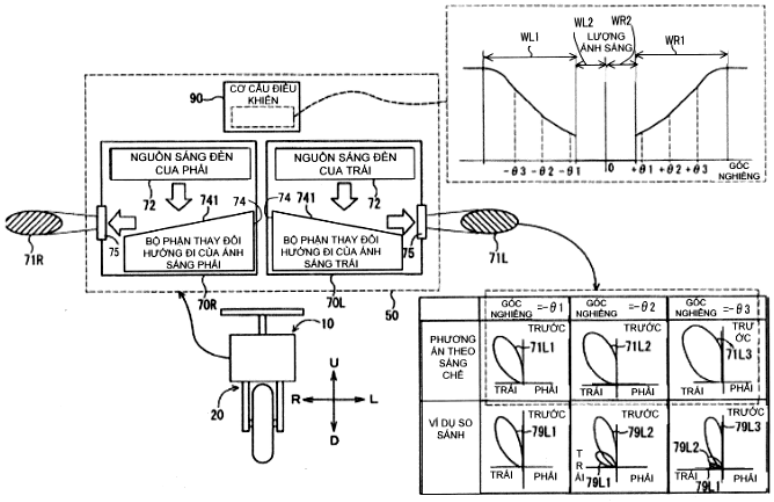

FIG.1

(11) **1-0048811 B**

(15) 17/06/2025
Số Quyết định: 110114/QĐ-SHTT.IP

(45) 25/07/2025 448B

(43) 25/10/2022 415 A

(21) 1-2022-04855

(85) 01/08/2022

(22) 09/02/2021

(86) PCT/CN2021/076244 09/02/2021

(30) 202010085292.9 10/02/2020 CN
202110152398.0 03/02/2021 CN

(87) WO2021/160122 19/08/2021

(51) ***H04B 7/06***

(73) **DATANG MOBILE COMMUNICATIONS EQUIPMENT CO., LTD.** (CN)
1/F, Building 1, No.5 Shangdi East Road, Haidian District Beijing 100085, China

(72) LIU, Zhengxuan (CN); GAO, Qiubin (CN); LI, Hui (CN)

(74) Công ty TNHH Đại Tín và Liên Danh (DAITIN AND ASSOCIATES CO.,LTD)

(54) **PHƯƠNG PHÁP VÀ THIẾT BỊ PHẢN HỒI THÔNG TIN TRẠNG THÁI KÊNH**

(57) Sáng chế đề xuất phương pháp và thiết bị phản hồi thông tin trạng thái kênh. Phương pháp theo sáng chế bao gồm: nhận các CSI-RS được định dạng chùm, hoặc các CSI-RS được định dạng chùm và thông tin chỉ báo vec-tơ cơ sở miền tần số được truyền bởi phía mạng bằng các cổng ăng-ten, trong đó các chùm được sử dụng trong định dạng chùm được xác định dựa trên các vec-tơ cơ sở miền không gian, hoặc dựa trên các vec-tơ cơ sở miền không gian và các vec-tơ cơ sở miền tần số, vec-tơ cơ sở miền không gian và vec-tơ cơ sở miền tần số được xác định dựa trên kênh đường lên; xác định thông tin chỉ báo cổng và các hệ số kết hợp cổng để truyền dữ liệu dựa trên các CSI-RS được định dạng chùm hoặc các CSI-RS được định dạng chùm và thông tin chỉ báo vec-tơ cơ sở miền tần số; và phản hồi thông tin chỉ báo cổng và các hệ số kết hợp cổng cho phía mạng để xác định tiền mã hóa của dữ liệu truyền đường xuống ở phía mạng.

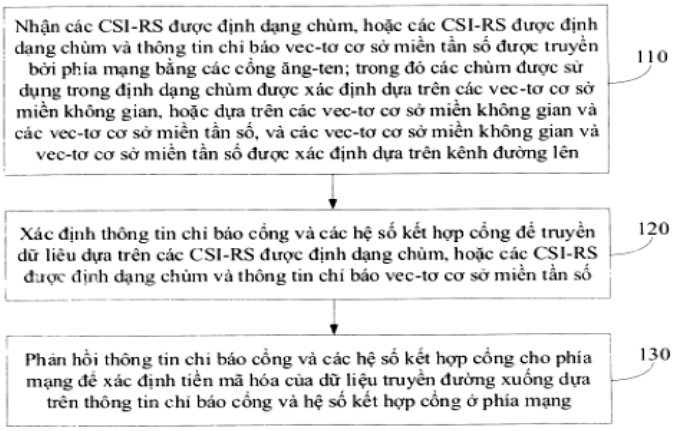

Fig.1

(11) **1-0048812 B**

(15) 17/06/2025
Số Quyết định: 110165/QĐ-SHTT.IP

(45) 25/07/2025 448B

(43) 25/07/2022 412 A

(21) 1-2022-02643

(85) 26/04/2022

(22) 23/09/2020

(86) PCT/CN2020/117232 23/09/2020

(30) 201910927252.1 27/09/2019 CN

(87) WO2021/057812 01/04/2021

(51) ***H04L 5/00***

(73) **VIVO MOBILE COMMUNICATION CO., LTD.** (CN)
No.1, Vivo Road, Chang'an, Dongguan, Guangdong 523863, China

(72) SHEN, Xiaodong (CN)

(74) Công ty TNHH Đại Tín và Liên Danh (DAITIN AND ASSOCIATES CO.,LTD)

(54) **PHƯƠNG PHÁP VÀ HỆ THỐNG CẤU HÌNH TÀI NGUYÊN**

(57) Sáng chế đề xuất phương pháp và hệ thống cấu hình tài nguyên. Phương pháp cấu hình tài nguyên bao gồm: nhận thông tin chỉ báo thứ nhất và thông số cấu hình được gửi bởi thiết bị mạng, trong đó thông tin chỉ báo thứ nhất được sử dụng để chỉ định các PRB (Physical Resource Block, khối tài nguyên vật lý) được cấu hình ban đầu trong ít nhất một băng con LBT (Listen Before Talk, nghe trước khi nói) và thông số cấu hình bao gồm một SCS (Subcarrier Spacing, khoảng cách sóng mang con); xác định vị trí của ít nhất một PRB băng bảo vệ nội sóng mang trong ít nhất một băng con LBT dựa trên ít nhất một trong thông tin chỉ báo thứ nhất, thông số cấu hình và khả năng xử lý của thiết bị của người dùng; và xác định PRB mục tiêu dựa trên các PRB được cấu hình ban đầu và vị trí của PRB băng bảo vệ nội sóng mang.

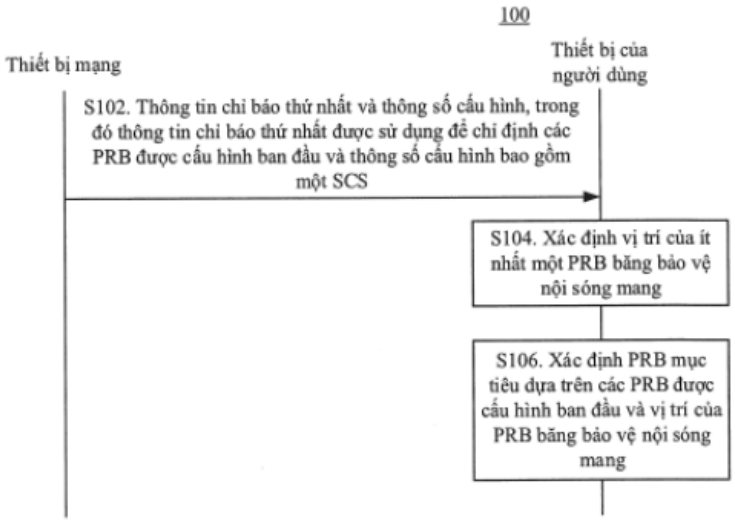

Fig.2

(11) **1-0048813 B**

(15) 17/06/2025
Số Quyết định: 110166/QĐ-SHTT.IP

(45) 25/07/2025 448B

(43) 27/12/2021 405 A

(21) 1-2021-06439

(85) 13/10/2021

(22) 18/02/2020

(86) PCT/JP2020/006343 18/02/2020

(30) 2019-050017 18/03/2019 JP

(87) WO2020/189153 24/09/2020

(51) ***B60L 3/00****; B60L 58/12; H02J 7/00; B60L 53/10*

(73) **HONDA MOTOR CO., LTD.** (JP)
1-1, Minami-Aoyama 2-chome, Minato-ku, Tokyo 1078556, Japan

(72) OKAMOTO Yusuke (JP); ENDO Hirotaka (JP)

(74) Công ty Luật TNHH ROUSE Việt Nam (ROUSE LEGAL VIETNAM LTD.)

(54) **THIẾT BỊ SO SÁNH LƯỢNG ĐIỆN CÒN LẠI, PHƯƠNG PHÁP SO SÁNH LƯỢNG ĐIỆN CÒN LẠI, VÀ VẬT GHI ĐỌC ĐƯỢC BẰNG MÁY TÍNH CHỨA CHƯƠNG TRÌNH SO SÁNH LƯỢNG ĐIỆN CÒN LẠI**

(57) Sáng chế đề cập đến thiết bị so sánh lượng điện còn lại bao gồm: bộ thu thập lượng điện còn lại được cấu hình để thu thập thông tin về lượng điện còn lại của pin được gắn trên phương tiện vận chuyển được chạy bằng điện; bộ thu thập thông tin hoạt động được cấu hình để thu thập thông tin mà hoạt động sạc của pin được thực hiện; bộ lưu trữ giá trị trung bình được cấu hình để lưu trữ thông tin về giá trị trung bình của các lượng điện còn lại, trong nhiều thời điểm hoạt động sạc, tại các thời điểm của các hoạt động sạc này; và bộ so sánh để so sánh, khi bộ thu thập thông tin hoạt động phát hiện hoạt động sạc của pin, lượng điện còn lại của pin, với giá trị trung bình được lưu trữ trong bộ lưu trữ giá trị trung bình, để xuất ra kết quả so sánh. Sáng chế cũng đề cập đến phương pháp so sánh lượng điện còn lại và vật ghi đọc được bằng máy tính chứa chương trình so sánh lượng điện còn lại.

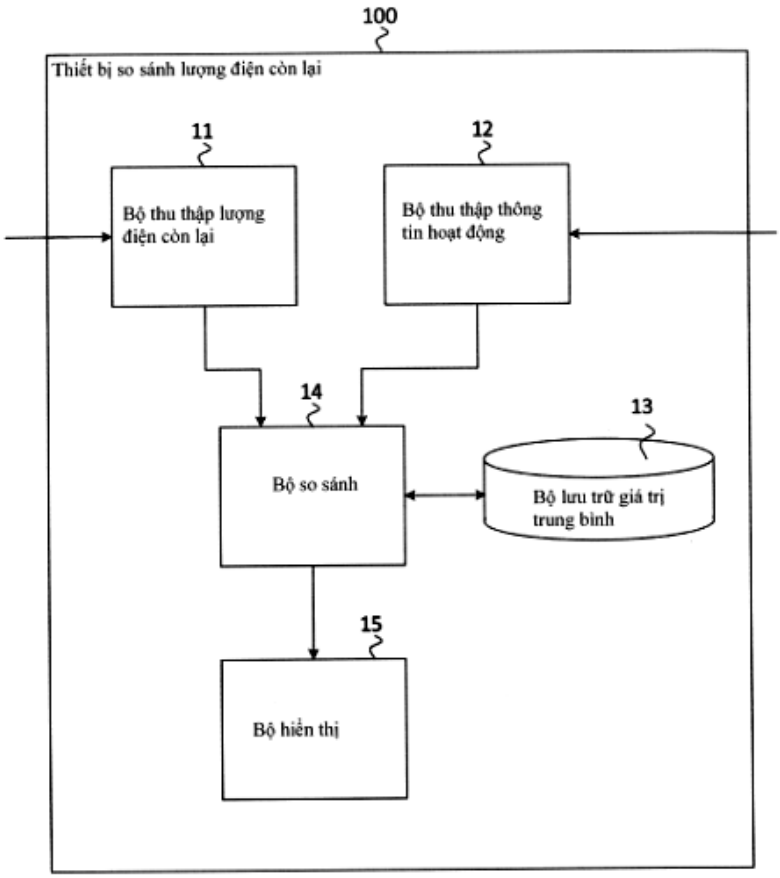
100
Thiết bị so sánh lượng điện còn lại
11
Bộ thu thập lượng điện còn lại
12
Bộ thu thập thông tin hoạt động
14
Bộ so sánh
13
Bộ lưu trữ giá trị trung bình
15
Bộ hiển thị

FIG. 2

(11) **1-0048814 B**

(15) 17/06/2025
Số Quyết định: 110215/QĐ-SHTT.IP

(45) 25/07/2025 448B

(43) 25/10/2022 415 A

(21) 1-2022-03657

(85) 10/06/2022

(22) 02/11/2020

(86) PCT/JP2020/041050 02/11/2020

(30) 2019-232748 24/12/2019 JP

(87) WO2021/131327 01/07/2021

(51) ***B05C 5/00***; *B05C 11/10*

(73) **THREEBOND CO., LTD.** (JP)
4-3-3 Minamiosawa, Hachioji-shi, Tokyo 192-0398 Japan

(72) UCHINO, Ryohei (JP)

(74) Công ty TNHH Quốc tế D &N (D&N INTERNATIONAL CO.,LTD.)

(54) **THIẾT BỊ TRA VẬT LIỆU**

(57) Sáng chế đề cập đến thiết bị tra vật liệu 100 có phần đẩy 20, và phần truyền động 30, trong đó phần truyền động 30 bao gồm phần truyền động thứ nhất 40 có khả năng truyền lực dẫn động cho phần đẩy bởi mô tơ 41, và phần truyền động thứ hai 60 có khả năng truyền lực dẫn động cho phần đẩy bằng cách nạp chất lưu vào không gian bên trong S cách biệt với bên ngoài. Sáng chế giúp hạn chế để thiết bị tra vật liệu không nặng hơn.

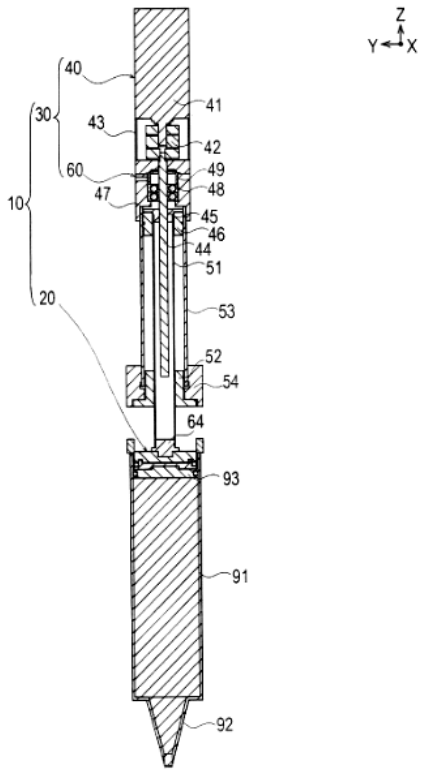

Fig.4

(11) **1-0048815 B**

(15) 17/06/2025
Số Quyết định: 110306/QĐ-SHTT.IP

(45) 25/07/2025 448B

(43) 25/04/2022 409 A

(21) 1-2022-00142

(85) 10/01/2022

(22) 15/06/2020

(86) PCT/US2020/037817 15/06/2020

(30) 62/882,488 03/08/2019 US
16/741,617 13/01/2020 US

(87) WO2021/025787 A1 11/02/2021

(51) ***G06F 3/01****; G06F 3/0354; G02B 27/01*

(73) **QUALCOMM INCORPORATED** (US)
ATTN: International IP Administration, 5775 Morehouse Drive, San Diego, CA 92121-1714, United States of America

(72) BREMS, Douglas (US); TARTZ, Robert (US); OLIVER, Robyn Teresa (US)

(74) Công ty TNHH Quốc tế D &N (D&N INTERNATIONAL CO.,LTD.)

(54) **PHƯƠNG PHÁP VÀ THIẾT BỊ THỨ NHẤT ĐỂ HIỂN THỊ NỘI DUNG TRÊN MÀN HÌNH GẮN TRÊN ĐẦU VÀ PHƯƠNG TIỆN LƯU TRỮ ĐỌC ĐƯỢC BẰNG MÁY TÍNH**

(57) Sáng chế đề xuất các kỹ thuật để tích hợp thiết bị di động và các trải nghiệm thực tế mở rộng. Các công nghệ thực tế mở rộng có thể bao gồm thực tế ảo (virtual reality - VR), thực tế tăng cường (augmented reality - AR), thực tế hỗn hợp (mixed reality - MR), v.v.. Theo một số ví dụ, biểu diễn nhân tạo (hoặc ảo) của thiết bị (ví dụ, thiết bị di động, như điện thoại di động hoặc loại thiết bị khác) có thể được tạo ra và hiển thị cùng với nội dung VR được hiển thị bởi thiết bị VR (ví dụ, màn hình gắn trên đầu (head-mounted display - HMD)). Theo một ví dụ khác, nội dung từ thiết bị (ví dụ, nội dung trực quan được hiển thị và/hoặc nội dung âm thanh được phát bởi thiết bị) có thể được xuất ra cùng với nội dung VR đang được hiển thị bởi thiết bị VR. Theo một ví dụ khác, một hoặc nhiều hình ảnh được chụp bởi camera của thiết bị và/hoặc âm thanh thu được bởi micrô của thiết bị có thể được thu nhận từ thiết bị bởi thiết bị thực tế ảo và có thể được xuất ra bởi thiết bị thực tế ảo. Cụ thể, sáng chế đề cập đến phương pháp và thiết bị thứ nhất để hiển thị nội dung trên màn hình gắn trên đầu và phương tiện lưu trữ đọc được bằng máy tính.

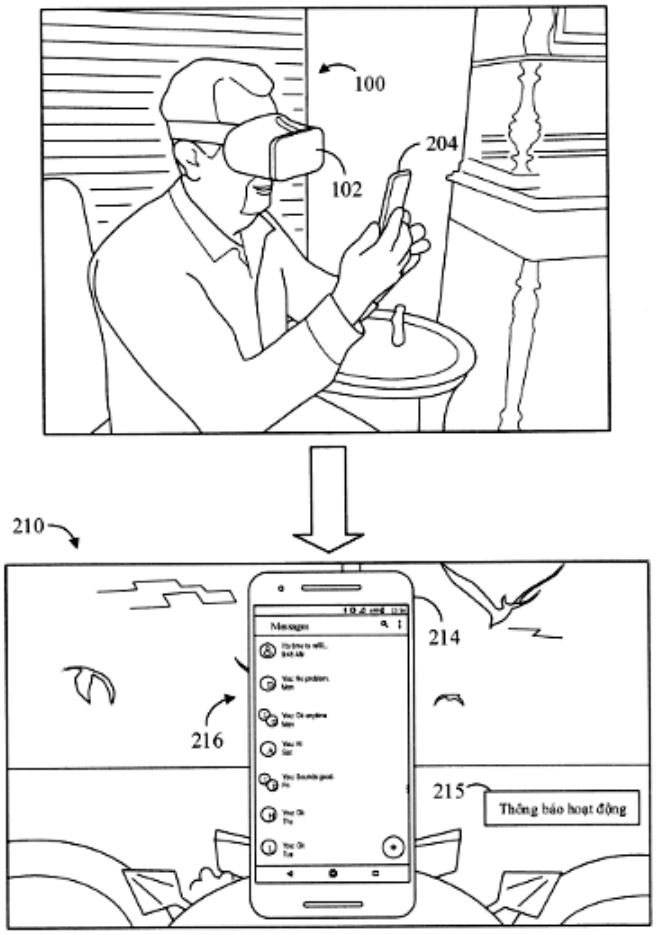

Fig.2

(11) **1-0048816 B**

(15) 17/06/2025
Số Quyết định: 110313/QĐ-SHTT.IP

(45) 25/07/2025 448B

(43) 25/04/2024 433 A

(21) 1-2023-06804

(85) 23/04/2019

(22) 05/10/2017

(86) PCT/SG2017/050500 05/10/2017

(30) 62/404,582 05/10/2016 US

(87) WO2018/067071 A1 12/04/2018

(51) ***C12N 5/0775***; *A61K 35/51*

(62) 1-2019-02074

(73) **CELLRESEARCH CORPORATION PTE. LTD.** (SG)
7500A Beach Road, #06-302 The Plaza Singapore 199591

(72) PHAN, Toan Thang (SG)

(74) Công ty TNHH Quốc tế D &N (D&N INTERNATIONAL CO.,LTD.)

(54) **PHƯƠNG PHÁP PHÂN LẬP QUẦN THỂ TẾ BÀO GỐC TRUNG MÔ TỪ MÀNG ỐI DÂY RỐN, PHƯƠNG PHÁP SẢN XUẤT MÔI TRƯỜNG NUÔI CẤY ĐỂ PHÂN LẬP QUẦN THỂ TẾ BÀO GỐC TRUNG MÔ TỪ MÀNG ỐI DÂY RỐN VÀ MÔI TRƯỜNG NUÔI CẤY TẾ BÀO**

(57) Sáng chế đề cập đến phương pháp phân lập quần thể tế bào gốc trung mô từ màng ối dây rốn, phương pháp này có bước nuôi mô dây rốn trong môi trường nuôi cấy chứa DMEM (môi trường eagle được cải biến bởi Dulbecco), F12 (môi trường Ham's F12), M171 (môi trường 171) và huyết thanh bào thai bò (Fetal Bovine Serum - FBS). Sáng chế còn đề cập đến quần thể tế bào gốc trung mô phân lập từ màng ối dây rốn, trong đó có ít nhất khoảng 90% hoặc nhiều hơn tế bào thuộc quần thể tế bào gốc này biểu hiện mỗi gen trong trong số gen đánh dấu sau: CD73, CD90 và CD105 và không biểu hiện các gen đánh dấu sau: CD34, CD45 và HLA-DR. Sáng chế còn đề cập đến môi trường nuôi cấy tế bào gốc trung mô và phương pháp sản xuất môi trường nuôi cấy này.

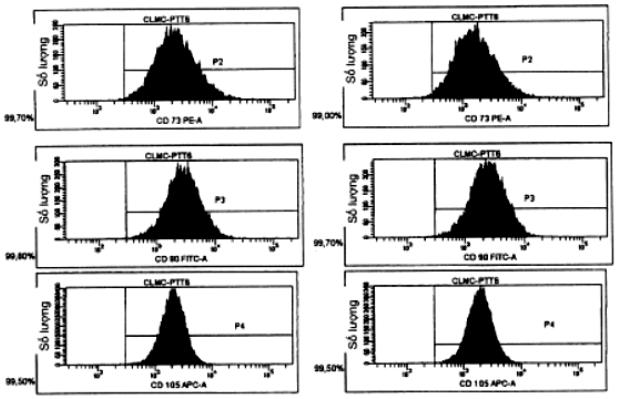

Fig. 6c

(11) **1-0048817 B**

(15) 17/06/2025
Số Quyết định: 110314/QĐ-SHTT.IP

(45) 25/07/2025 448B

(43) 25/05/2023 422 A

(21) 1-2023-00990

(22) 20/02/2023

(30) 2022-052483 28/03/2022 JP

(51) ***B62J 6/027**; B62J 6/026*

(73) **HONDA MOTOR CO., LTD.** (JP)
1 -1, Minami-Aoyama 2-chome, Minato-ku, Tokyo, 107-8556 Japan

(72) Yohei KAIDA (JP)

(74) Công ty TNHH Dịch vụ sở hữu trí tuệ ALPHA (ALPHA PLUS CO., LTD.)

(54) KẾT CẤU ĐỠ CƠ CẤU CHIẾU SÁNG DÙNG CHO XE

(57) Mục đích của sáng chế là đề xuất kết cấu đỡ cơ cấu chiếu sáng dùng cho xe mà cho phép dễ dàng điều chỉnh vị trí quay của cơ cấu chiếu sáng này.

Kết cấu đỡ cơ cấu chiếu sáng dùng cho xe bao gồm cơ cấu chiếu sáng (50), giá đỡ (51) dùng để đỡ cơ cấu chiếu sáng (50) và trục đỡ (52a, 52b) bố trí trên giá đỡ (51). Cơ cấu chiếu sáng (50) được đỡ quay được bởi trục đỡ (52a, 52b) mà kéo dài theo hướng chiều rộng xe. Cơ cấu chiếu sáng (50) có phần dạng trục (67a) mà kéo dài theo hướng chiều rộng xe, giá đỡ (51) có cữ chặn (72a) để lồng phần dạng trục (67a) vào đó; và khi cơ cấu chiếu sáng (50) quay xung quanh trục đỡ (52a, 52b), cữ chặn (72a) khống chế phạm vi quay của cơ cấu chiếu sáng (50) thông qua phần dạng trục (67a).

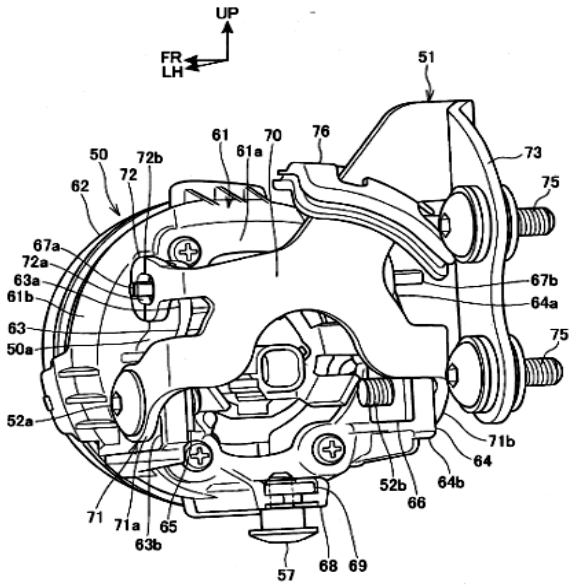

FIG.5

(11) **1-0048818 B**

(15) 17/06/2025
Số Quyết định: 110317/QĐ-SHTT.IP

(45) 25/07/2025 448B

(43) 25/01/2022 406 A

(21) 1-2021-04479

(85) 21/07/2021

(22) 28/09/2019

(86) PCT/CN2019/108798 28/09/2019

(30) 201811571144.7 21/12/2018 CN
201910356241.2 29/04/2019 CN

(87) WO2020/125122 A1 25/06/2020

(51) ***B41J 2/21***

(73) **SHENZHEN HOSONSOFT CO., LTD** (CN)
Rooms 1701, 1703, Building C6, Hengfeng Industrial Park, 739 Zhoushi Road, Hezhou Community, Hangcheng Street, Bao' An District, Shenzhen, Guangdong 518000, China

(72) CHEN, Yan (CN); SU, Shubo (CN); HUANG, Zhenjin (CN); HUANG, Zhongkun (CN)

(74) Công ty TNHH Sở hữu trí tuệ Trí Việt và Cộng sự (TRI VIET & ASSOCIATES.)

(54) **PHƯƠNG PHÁP VÀ THIẾT BỊ ĐIỀU KHIỂN IN, VÀ PHƯƠNG TIỆN LƯU TRỮ**

(57) Sáng chế đề cập đến phương pháp và thiết bị điều khiển in ấn, và phương tiện lưu trữ. Phương pháp bao gồm: thu thập số lần quét thứ nhất của mực thứ nhất được sử dụng để in một đơn vị diện tích; thu thập số lần quét thứ hai của mực thứ hai được sử dụng để in một đơn vị diện tích; so sánh số lần quét thứ nhất với số lần quét thứ hai; theo kết quả so sánh, điều khiển máy in để phun mực thứ nhất hoặc/và mực thứ hai tại mỗi lần quét theo hướng quét chính. Giải pháp theo sáng chế không chỉ khắc phục được vấn đề là quy trình in rườm rà và có thể có lỗi, mà còn làm cho việc in hình ảnh hiệu ứng ba chiều trở nên hiệu quả và nhanh chóng.

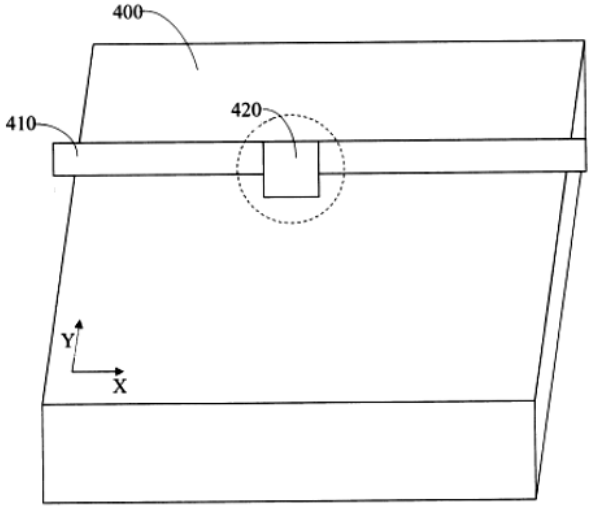

HÌNH 2

(11) **1-0048819 B**

(15) 17/06/2025
Số Quyết định: 110318/QĐ-SHTT.IP

(45) 25/07/2025 448B

(43) 27/01/2023 418 A

(21) 1-2022-02872

(22) 06/05/2022

(30) 110123470 26/06/2021 TW

(51) ***A63G 31/04***

(73) **BROGENT TECHNOLOGIES INC.** (TW)
No. 9, Fuxing 4th Road, Qianzhen Dist., Kaohsiung city 806, Taiwan

(72) Tien-Ni CHENG (TW)

(74) Công ty Luật TNHH quốc tế BMVN (BMVN INTERNATIONAL LLC)

(54) **THIẾT BỊ MÔ PHỎNG CHUYỂN ĐỘNG**

(57) Sáng chế đề xuất thiết bị mô phỏng chuyển động bao gồm bệ đỡ, bộ phận ghép nối, bệ ngồi được làm thích ứng để chở một hoặc nhiều người ngồi, và hai bộ dẫn động tuyến tính. Bộ phận ghép nối này được kết nối quay với bệ đỡ này quanh trục quay thứ nhất. Bệ ngồi này được bố trí phía trên bệ đỡ này và được kết nối quay với bộ phận ghép nối này quanh trục quay thứ hai, trục quay thứ nhất này về cơ bản là vuông góc với trục quay thứ hai này. Hai bộ dẫn động tuyến tính này được bố trí tương ứng ở hai phía ngược nhau của trục quay thứ hai này, trong đó hai bộ dẫn động tuyến tính này được kết nối quay tương ứng với bệ đỡ này và được kết nối quay tương ứng với bệ ngồi này ở hai phía ngược nhau của trục quay thứ hai này.

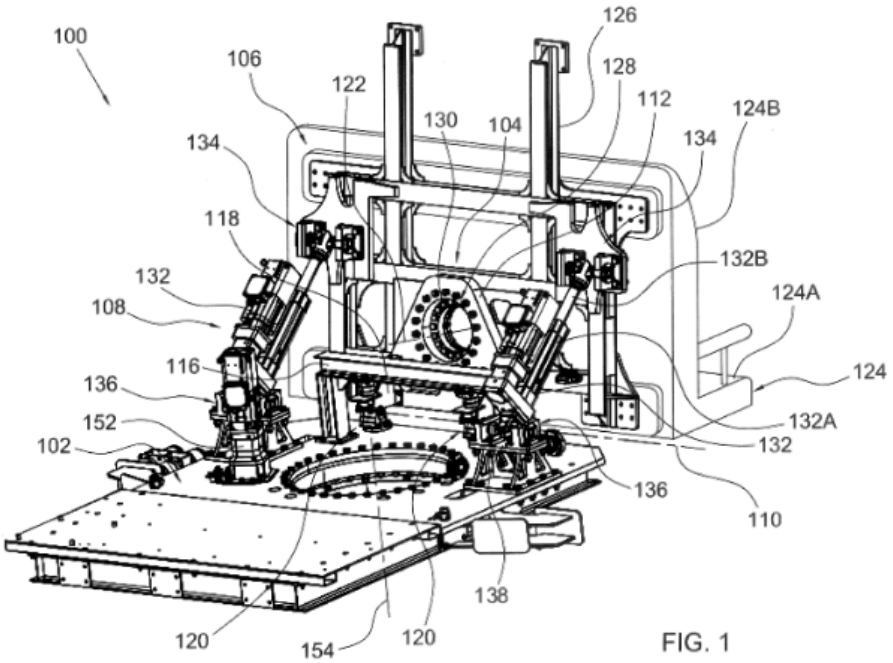

FIG. 1

(11) **1-0048820 B**

(15) 17/06/2025
Số Quyết định: 110319/QĐ-SHTT.IP

(45) 25/07/2025 448B

(43) 25/07/2022 412 A

(21) 1-2022-02987

(85) 11/05/2022

(22) 03/11/2020

(86) PCT/KR2020/015181 03/11/2020

(30) 10-2019-0142580 08/11/2019 KR

(87) WO2021/091187 14/05/2021

(51) ***B65D 90/48****; G08B 21/18; G06Q 50/10; E03B 11/00; G01C 9/02*

(73) **KYUNGPOOK NATIONAL UNIVERSITY INDUSTRY-ACADEMIC COOPERATION FOUNDATION** (KR)
Sangyeok-dong, 80, Daehak-ro, Buk-gu, Daegu, 41566 Republic of Korea

(72) PARK, Choonwook (KR)

(74) Công ty Luật TNHH ROUSE Việt Nam (ROUSE LEGAL VIETNAM LTD.)

(54) **HỆ THỐNG VÀ PHƯƠNG PHÁP QUẢN LÝ VÀ GIÁM SÁT BỂ NƯỚC BẰNG THÉP KHÔNG GỈ**

(57) Sáng chế đề cập đến hệ thống quản lý và giám sát bể nước bằng thép không gỉ và phương pháp quản lý và giám sát sử dụng hệ thống này. Sáng chế bộc lộ kỹ thuật bao gồm: bộ phát hiện ngoại lực bao gồm bộ cảm biến phát hiện ngoại lực để cảm biến ngoại lực nhận được bởi bể nước bằng thép không gỉ; bộ phát hiện độ nghiêng bao gồm bộ cảm biến phát hiện độ nghiêng để cảm biến độ nghiêng của bể nước bằng thép không gỉ; và máy chủ giám sát, mà nhận thông tin phát hiện độ nghiêng về độ nghiêng của bể nước bằng thép không gỉ từ bộ phát hiện độ nghiêng, nhận, từ bộ phát hiện ngoại lực, thông tin phát hiện ngoại lực bao gồm độ lớn của hướng tác dụng của ngoại lực nhận được bởi bể nước bằng thép không gỉ, để xác định tình trạng của bể nước bằng thép không gỉ, và tạo ra thông tin giám sát về bể nước bằng thép không gỉ theo kết quả được xác định, và do đó vị trí trên bể nước bằng thép không gỉ mà ngoại lực tác dụng vào đó, vị trí và nguyên nhân của việc sụt lún đất, hoặc liệu rằng việc rò rỉ nước có tồn tại và vị trí của nó có thể được phát hiện nhanh chóng, sao cho có thể tiến hành biện pháp đối phó ngay trước khi các vết nứt xảy ra ở bể nước bằng thép không gỉ và có thể cải thiện sự tiện lợi và hiệu quả quản lý.

Fig.1

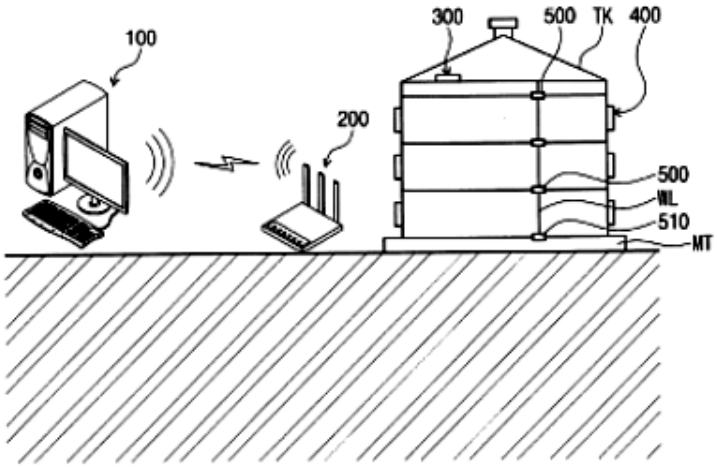

(11) **1-0048821 B**

(15) 17/06/2025
Số Quyết định: 110320/QĐ-SHTT.IP

(45) 25/07/2025 448B

(43) 25/08/2022 413 A

(21) 1-2022-03181

(85) 19/05/2022

(22) 17/11/2020

(86) PCT/EP2020/082391 17/11/2020

(30) 01467/19 20/11/2019 CH
01695/19 23/12/2019 CH
00601/20 18/05/2020 CH

(87) WO2021/099310 A2 27/05/2021

(51) ***B65D 41/34****; B65D 55/16*

(73) **ALPLA WERKE ALWIN LEHNER GMBH & CO. KG** (AT)
Allmendstrasse, A-6971 Hard, Austria

(72) DANGL, Matthias (AT)

(74) Công ty TNHH Sở hữu trí tuệ ALNGUYEN (ALNGUYEN IP CO.,LTD.)

(54) **NẮP ĐẬY VẬT CHỨA**

(57) Sáng chế đề cập đến nắp đậy vật chứa (11) bằng nhựa để đậy vật chứa, bao gồm nắp vặn (13) có thân nắp hình trụ (15) có ren trong (19) và đĩa nắp (17) nối liền với thân nắp hình trụ (15), và vòng bảo vệ (25) được kết nối bằng đường nối có thể đứt rời thứ nhất (27) với cạnh tự do (29) của thân nắp hình trụ (15) và có cạnh dưới (35) được thiết kế cho sự ăn khớp vừa vặn với điểm tựa được bố trí trong vùng cổ vật chứa (23), điểm tựa này có dạng vòng hãm. Vòng bảo vệ (25) có các khe (31) được bố trí phân bố theo chu vi và có cạnh trên (33) và cạnh dưới (35), trong đó cạnh trên (33) được tạo thành bởi một phần của vòng bảo vệ (25) kéo dài theo hình cung tròn. Cạnh dưới (35) được tạo thành bởi phần thành (37) được tạo nghiêng hướng vào trong theo chiều hướng tâm. Cạnh dưới (35) của mỗi khe (31) tạo thành phương tiện ăn khớp để ăn khớp vừa vặn vào điểm tựa được bố trí trong vùng cổ vật chứa (23).

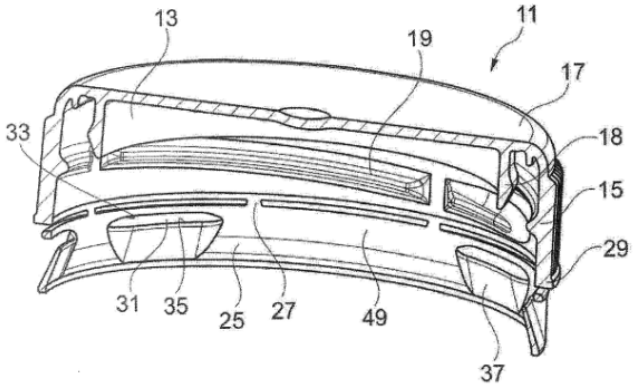

Hình 2

(11) **1-0048822 B**

(15) 17/06/2025
Số Quyết định: 110327/QĐ-SHTT.IP

(45) 25/07/2025 448B

(43) 25/07/2023 424 A

(21) 1-2023-00026

(85) 04/01/2023

(22) 02/06/2021

(86) PCT/CN2021/097921 02/06/2021

(30) 202010858297.0 24/08/2020 CN

(87) WO2022/041910 A1 03/03/2022

(51) ***B25C 7/00***; *B27F 7/36; B25C 5/15*

(73) **DELI GROUP CO. LTD** (CN)
Deli Industrial Park, Ninghai County Ningbo, Zhejiang 315600 China

(72) JIN, Yanda (CN); LI, Zhimin (CN); YU, Jiehui (CN)

(74) Công ty Luật TNHH Tư vấn Quốc tế (INDOCHINE COUNSEL)

(54) **CƠ CẤU XỬ LÝ GHIM BỊ KẸT CỦA THIẾT BỊ DẬP GHIM ĐIỆN VÀ THIẾT BỊ DẬP GHIM ĐIỆN**

(57) Sáng chế đề xuất cơ cấu xử lý ghim bị kẹt của thiết bị dập ghim điện và thiết bị dập ghim điện. Cơ cấu xử lý ghim bị kẹt của thiết bị dập ghim điện bao gồm cơ cấu dẫn động, cơ cấu truyền động (4), bộ phận rãnh ghim (8) bật lên, bộ phận điều khiển và cơ cấu bật lên. Cơ cấu truyền động (4) liên kết với công tắc bật lên của bộ phận rãnh ghim (8) bật lên thông qua cơ cấu bật lên. Khi bộ phận điều khiển điều khiển cơ cấu dẫn động quay theo hướng dập ghim, cơ cấu bật lên không làm cho bộ phận rãnh ghim (8) hoạt động. Khi bộ phận điều khiển điều khiển cơ cấu dẫn động quay theo hướng ngược lại với hướng dập ghim, cơ cấu truyền động (4) làm cho công tắc bật lên hoạt động thông qua cơ cấu bật lên để làm rãnh ghim của bộ phận rãnh ghim (8) bật lên, để tạo điều kiện thuận lợi cho việc loại bỏ ghim bị kẹt.

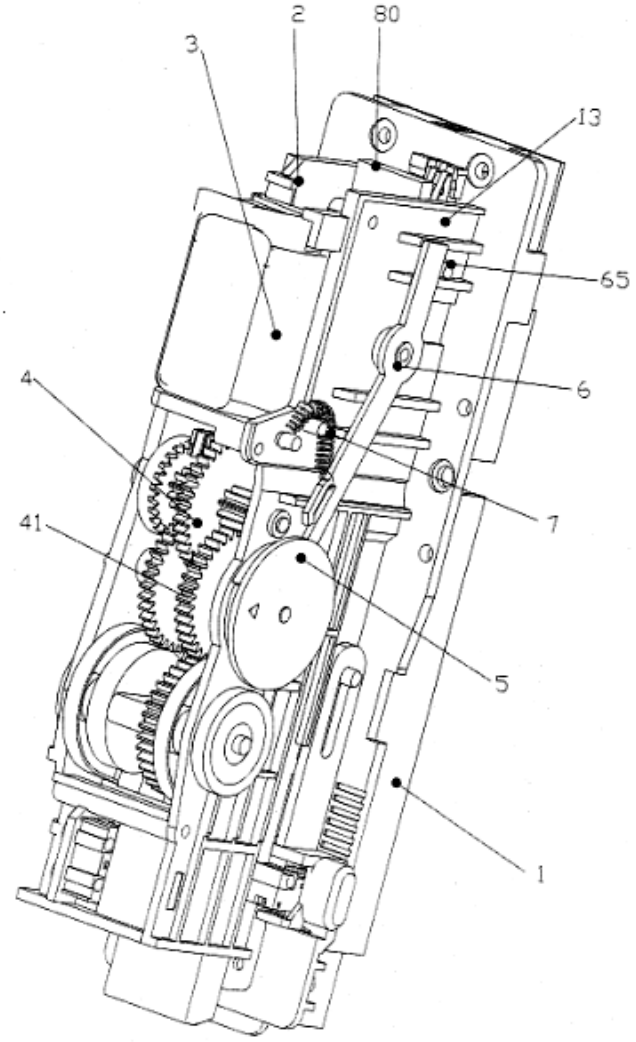

Fig. 1

(11) **1-0048823 B**

(15) 17/06/2025
Số Quyết định: 110349/QĐ-SHTT.IP

(45) 25/07/2025 448B

(43) 27/11/2023 428 A

(21) 1-2023-04312

(85) 30/06/2023

(22) 22/09/2021

(86) PCT/JP2021/034810 22/09/2021

(30) 2020-213456 23/12/2020 JP

(87) WO2022/137679 30/06/2022

(51) ***C08J 3/12***; *C08L 1/02; A61K 8/73; A61Q 1/00*

(73) **DAINICHISEIKA COLOR & CHEMICALS MFG. CO., LTD.** (JP)
7-6, Nihonbashi Bakuro-cho, 1-chome, Chuo-ku, Tokyo 103-8383, Japan

(72) ABE Takashi (JP)

(74) Công ty TNHH T&T INVENMARK Sở hữu trí tuệ Quốc tế (T&T INVENMARK CO., LTD.)

(54) **HẠT NHỰA, PHƯƠNG PHÁP SẢN XUẤT HẠT NHỰA VÀ SẢN PHẨM ĐƯỢC TẠO RA TỪ HẠT NHỰA NÀY**

(57) Sáng chế đề cập đến hạt nhựa mà có thể tạo ra nhiều loại sản phẩm khác nhau, như mỹ phẩm có ấn tượng xúc giác mỹ mãn, như khả năng lan rộng trên da, cảm giác ẩm ướt và mềm mại và có độ ổn định cao nên ấn tượng xúc giác được giữ trong thời gian dài, mà có thể được thay thế đối với hạt nhựa được tạo thành từ vật liệu tổng hợp có nguồn gốc từ dầu mỏ và có mức sinh khả dụng ưa thích. Sáng chế còn đề cập đến các loại sản phẩm khác nhau, như mỹ phẩm, bằng cách sử dụng nhựa. Hạt nhựa thu được bằng cách xử lý bề mặt, bằng chất xử lý bề mặt dạng rắn, hạt lõi được tạo thành từ nhựa chứa xenluloza làm thành phần chính, và có 50% cỡ hạt tích luỹ tính theo thể tích là 50 μm hoặc nhỏ hơn, độ cầu nằm trong khoảng từ 0,7 đến 1,0, độ nhẵn bề mặt nằm trong khoảng từ 70 đến 100%, và độ kết tinh là 60% hoặc nhỏ hơn. Ngoài ra, sáng chế còn đề cập đến sản phẩm thuộc loại bất kỳ trong số mỹ phẩm, chế phẩm da liễu, sơn, vật dụng tạo hình, màng, tác nhân phủ, và chế phẩm nhựa chứa hạt nhựa.

(11) **1-0048824 B**

(15) 17/06/2025
Số Quyết định: 110390/QĐ-SHTT.IP

(45) 25/07/2025 448B

(43) 25/07/2023 424 A

(21) 1-2023-00503

(85) 23/05/2019

(22) 20/03/2018

(86) PCT/US2018/023391 20/03/2018

(30) 62/474,872 22/03/2017 US
62/598,890 14/12/2017 US

(87) WO2018/175461 A1 27/09/2018

(51) ***G01B 3/10***

(62) 1-2019-02697

(73) **MILWAUKEE ELECTRIC TOOL CORPORATION** (US)
13135 West Lisbon Road Brookfield, Wisconsin 53005, United States of America

(72) VITAS, Jonathan F. (US); HERRITZ, Devin W. (US); MCKINSTER, Scott Earl (US)

(74) Công ty TNHH T&T INVENMARK Sở hữu trí tuệ Quốc tế (T&T INVENMARK CO., LTD.)

(54) THƯỚC DÂY CÓ BÁNH RĂNG ĐỒNG TÂM ĐỂ RÚT LẠI ĐƯỢC

(57) Sáng chế đề cập đến công cụ, chẳng hạn như thước dây, bao gồm hệ thống rút lại dựa trên lò xo. Hệ thống rút lưỡi đo sử dụng bộ bánh răng được nối giữa cuộn dây lưỡi thước dây và trục quay hoặc trục trong thước dây. Lò xo xoắn ốc có đầu ngoài được ghép với cuộn và đầu trong được ghép với trục. Bộ bánh răng có thể xích giảm tốc sao cho trục quay chậm hơn. Bằng cách ghép lò xo xoắn ốc giữa đầu vào bộ bánh răng và đầu ra bộ bánh răng, mật độ năng lượng cao của lò xo có thể được sử dụng, điều này có thể cho phép giảm kích thước hộp, tăng chiều dài dây hoặc độ dày cho một kích thước hộp cho trước, và/hoặc tốc độ rút lại được điều khiển thuận lợi.

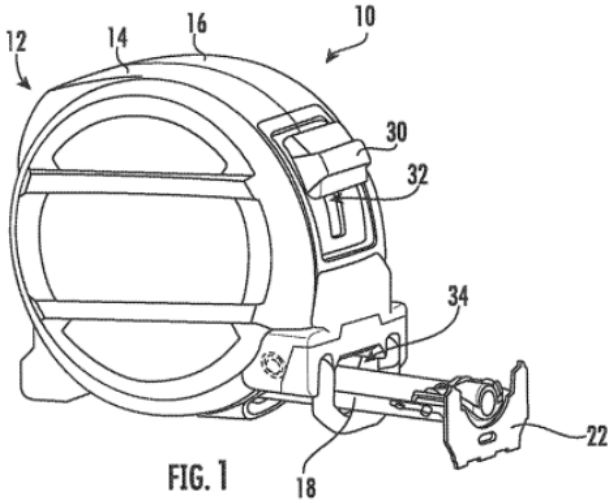

FIG. 1

(11) **1-0048825 B**

(15) 17/06/2025
Số Quyết định: 110391/QĐ-SHTT.IP

(45) 25/07/2025 448B

(43) 27/12/2021 405 A

(21) 1-2021-02748

(85) 14/05/2021

(22) 05/11/2019

(86) PCT/EP2019/080209 05/11/2019

(30) 18206685.2 16/11/2018 EP

(87) WO2020/099180 A1 22/05/2020

(51) ***A23L 27/10**; A23L 27/16; A23B 7/005*

(73) **UNILEVER IP HOLDINGS B.V.** (NL)
Weena 455, 3013 AL Rotterdam, Netherlands

(72) ABRAHAMSE Salomon Leendert (NL); ACHARYA Parag (IN); BATENBURG Amir Maximiliaan (NL); BLUME Jochen (FR); GROHMANN Lars (DE); HILLE Matthias (DE); KOCH Jens (DE); KOPPE Volkmar (DE); SABATER-LUENTZEL Christopher (DE); VANDER STAPPEN Michel (NL)

(74) Công ty TNHH Trần Hữu Nam và Đồng sự (TRAN H.N & ASS.)

(54) **CHẾ PHẨM TẠO MÙI VỊ HÀNH TÂY, PHƯƠNG PHÁP SẢN XUẤT CHÚNG VÀ QUY TRÌNH SẢN XUẤT SẢN PHẨM ĂN ĐƯỢC**

(57) Sáng chế đề cập đến phương pháp sản xuất chế phẩm tạo mùi vị hành tây, phương pháp này bao gồm: lượng; cung cấp nước ép hành tây cô đặc có hàm lượng chất khô từ 40-95% trọng cung cấp thành phần hành tây được lựa chọn từ hành tây tươi, hành tây sấy khô và các kết hợp của chúng; trộn nước ép hành tây cô đặc với thành phần hành theo tỷ lệ trọng lượng, căn cứ theo lượng chất khô, 100 phần tính theo trọng lượng chất khô từ nước ép hành tây cô đặc với 4 đến 80 phần tính theo trọng lượng chất khô từ thành phần hành tây, để sản xuất hỗn hợp hành tây có hàm lượng chất khô từ 20-80% trọng lượng; đưa hỗn hợp hành tây vào xử lý nhiệt ở nhiệt độ ít nhất 90°C trong ít nhất 15 phút; tùy ý trộn hỗn hợp hành tây đã xử lý nhiệt với thành phần hành tây bổ sung và/hoặc bổ sung nước ép hành tây cô đặc để tạo ra hỗn hợp hành tây; làm khô hỗn hợp hành tây đã qua xử lý nhiệt hoặc hỗn hợp hành tây để tạo ra hỗn hợp hành tây khô có hàm lượng nước dưới 10% trọng lượng.

Phương pháp này tạo ra một chế phẩm tạo mùi vị hành tây ổn định trong thời hạn sử dụng có hương vị đậm đà của hành tây rang, chiên hoặc chiên ngập dầu, và có thể được sử dụng một cách thích hợp để tạo ra mùi vị hành tây này cho nhiều loại sản phẩm ăn được.

(11) **1-0048826 B**

(15) 17/06/2025
Số Quyết định: 110468/QĐ-SHTT.IP

(45) 25/07/2025 448B

(43) 25/06/2021 399 A

(21) 1-2020-03923

(85) 06/07/2020

(22) 20/12/2018

(86) PCT/US2018/066873 20/12/2018

(30) 62/609,078 21/12/2017 US

(87) WO2019/126544 27/06/2019

(51) ***A45F 5/00***

(73) **MILWAUKEE ELECTRIC TOOL CORPORATION** (US)
13135 West Lisbon Road Brookfield, Wisconsin 53005, United States of America

(72) WAGNER, Andrew G. (US); BAUTERS, Trent T. (US)

(74) Công ty TNHH T&T INVENMARK Sở hữu trí tuệ Quốc tế (T&T INVENMARK CO., LTD.)

(54) **DÂY MÓC**

(57) Sáng chế đề cập đến dây móc có các chi tiết gắn như chi tiết giữ công cụ, khóa dây buộc hoặc móc khóa. Dây móc này bao gồm một hoặc nhiều dây lõi đàn hồi nằm bên trong vỏ. Vỏ này có độ đàn hồi thấp hơn nhiều so với dây lõi đàn hồi. Hệ số đàn hồi hoặc mô đun đàn hồi của vỏ lớn hơn sẽ giới hạn tổng chiều dài mở rộng của dây móc khi hoạt động. Các dây lõi đàn hồi được kéo giãn để hấp thụ năng lượng rơi của thiết bị lên đến chiều dài của vỏ bên ngoài. Các chi tiết gắn có thể được gắn vào vỏ hoặc có thể bao gồm các thành phần của vỏ và/hoặc dây lõi đàn hồi. Dây móc này cho phép đáp ứng đàn hồi để hấp thụ năng lượng rơi của công cụ và giới hạn đến tổng chiều dài mở rộng của dây móc.

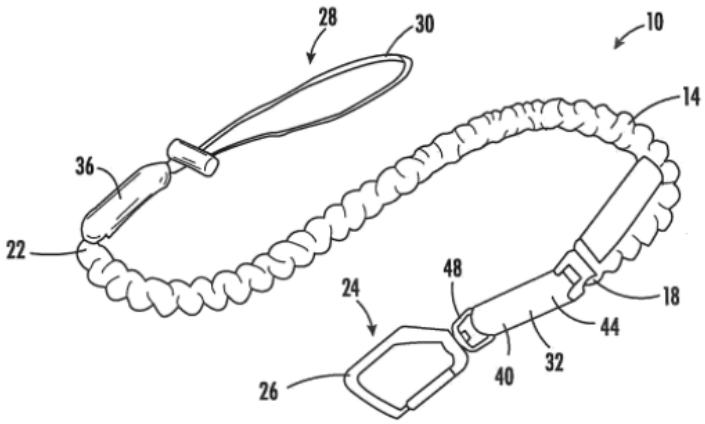

FIG. 1

(11) **1-0048827 B**

(15) 17/06/2025
Số Quyết định: 110522/QĐ-SHTT.IP

(45) 25/07/2025 448B

(43) 27/12/2021 405 A

(21) 1-2021-05857

(85) 21/09/2021

(22) 27/02/2020

(86) PCT/EP2020/055122 27/02/2020

(30) 19160423.0 01/03/2019 EP

(87) WO2020/178126 10/09/2020

(51) ***H04N 19/70***

(73) **FRAUNHOFER-GESELLSCHAFT ZUR FOERDERUNG DER ANGEWANDTEN FORSCHUNG E.V.** (DE)
Hansastrasse 27c, 80686 Muenchen, Germany

(72) SKUPIN, Robert (DE); SÁNCHEZ DE LA FUENTE, Yago (ES); HELLGE, Cornelius (DE); SCHIERL, Thomas (DE); SÜHRING, Karsten (DE); WIEGAND, Thomas (DE)

(74) Công ty TNHH Quốc tế D &N (D&N INTERNATIONAL CO.,LTD.)

(54) **BỘ MÃ HÓA VIĐEO VÀ PHƯƠNG PHÁP MÃ HÓA VIĐEO THÀNH DÒNG DỮ LIỆU, MÁY VÀ PHƯƠNG PHÁP QUẢN LÝ BỘ ĐỆM HÌNH ẢNH ĐƯỢC LẬP MÃ**

(57) Sáng chế đề cập đến phương tiện lưu trữ số chứa dòng dữ liệu viđeo, nút mạng, bộ mã hóa viđeo và phương pháp mã hóa viđeo, máy và phương pháp quản lý CPB của bộ giải mã viđeo, thiết bị và phương pháp ghép nối các dòng dữ liệu viđeo. Dòng dữ liệu viđeo có viđeo được mã hóa vào đó và được mô tả. Bao gồm thông tin định thời gian thứ nhất trên thời gian loại bỏ bộ đệm hình ảnh được lập mã (coded picture buffer – CPB) thứ nhất sẽ được áp dụng ở phía bộ giải mã trong trường hợp đệm phiên bản hoàn chỉnh của dòng dữ liệu viđeo, và thông tin định thời gian thứ hai trên thời gian loại bỏ CPB thứ hai sẽ được áp dụng ở phía bộ giải mã để đệm phiên bản rút gọn của dòng dữ liệu viđeo, khác với dòng dữ liệu viđeo bởi sự loại bỏ một phần của dòng dữ liệu viđeo khỏi phiên bản hoàn chỉnh của dòng dữ liệu viđeo. Sáng chế cũng đề cập đến các bộ mã hóa viđeo, bộ giải mã viđeo, nút mạng, máy quản lý bộ đệm hình ảnh được lập mã (CPB) của bộ giải mã viđeo, và các máy tương ứng để ghép nối các dòng dữ liệu viđeo lại với nhau.

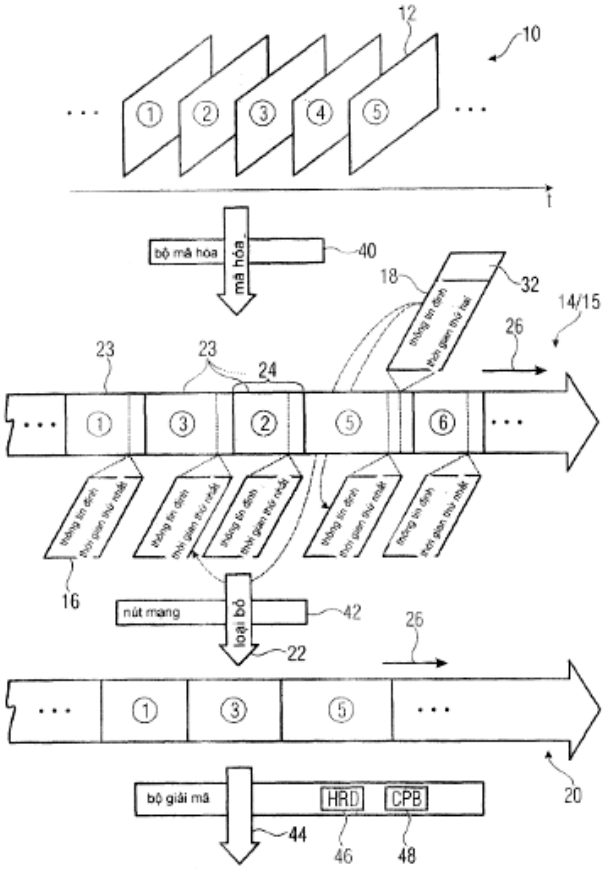
12
10
t
bộ mã hóa
mã hóa
40
18
32
14/15
26
23
23
24
16
nút mạng
loại bỏ
42
22
26
20
bộ giải mã
HRD
CPB
44
46
48

Fig. 1

(11) **1-0048828 B**

(15) 17/06/2025
Số Quyết định: 110541/QĐ-SHTT.IP

(45) 25/07/2025 448B

(43) 25/04/2022 409 A

(21) 1-2021-08071

(85) 15/12/2021

(22) 27/05/2020

(86) PCT/US2020/034687 27/05/2020

(30) 62/855,516 31/05/2019 US

(87) WO2020/243165 03/12/2020

(51) ***D06F 67/04**; B65H 20/02; B65H 23/022*

(73) **GERBER TECHNOLOGY LLC** (US)
24 Industrial Park Road West Tolland, Connecticut 06084 (US)

(72) PAN, Hong (US)

(74) Công ty TNHH ASL LAW (ASL LAW CO.,LTD)

(54) **THIẾT BỊ HỖ TRỢ CẤP LIỆU CHO MÁY TRẢI VẬT LIỆU TẤM MỀM**

(57) Sáng chế đề cập đến cơ cấu giữ để giữ dụng cụ (200) trên xe (300), bao gồm dụng cụ giữ đơn phần để giữ phần trước của dụng cụ (200) và dụng cụ giữ (100) để giữ phần sau của dụng cụ (200), trong đó dụng cụ giữ (100) bao gồm: chi tiết thứ nhất (110), chi tiết thứ hai (120), phương tiện nối (130) để nối các chi tiết thứ nhất và thứ hai (110, 120), một hoặc nhiều phương tiện khóa (140) để cố định các chi tiết thứ nhất và thứ hai (110, 120) không bị mở ra và bộ phận nối dùng cho dụng cụ giữ (100) được cố định trên xe (300).

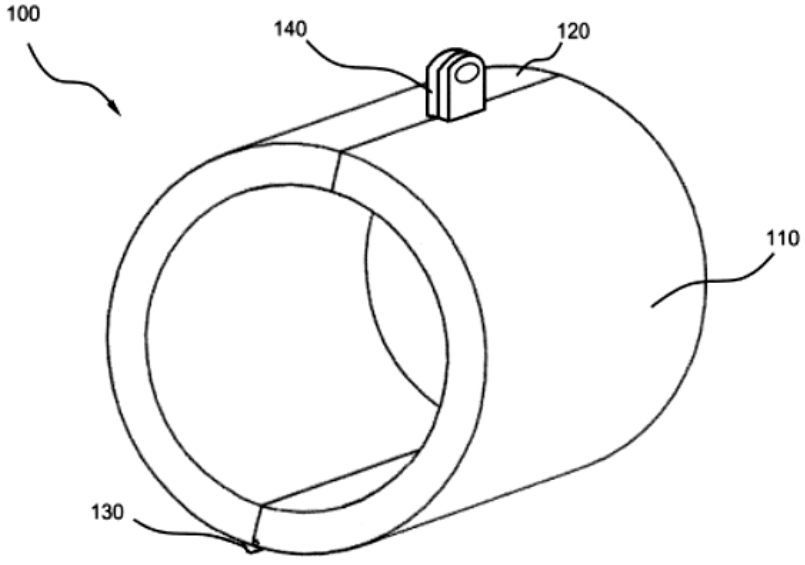

Fig.1a

(11) **1-0048829 B**

(15) 17/06/2025
Số Quyết định: 110567/QĐ-SHTT.IP

(45) 25/07/2025 448B

(43) 25/10/2022 415 A

(21) 1-2022-04653

(85) 22/07/2022

(22) 27/01/2021

(86) PCT/US2021/070084 27/01/2021

(30) 62/967,266 29/01/2020 US
17/248,464 26/01/2021 US

(87) WO2021/155400 05/08/2021

(51) ***H04W 36/00***; *H04W 88/06*

(73) **QUALCOMM INCORPORATED** (US)
ATTN: International IP Administration, 5775 Morehouse Drive, San Diego, CA 92121-1714, United States of America

(72) PURKAYASTHA, Punyaslok (IN); ZHU, Xipeng (US); OZTURK, Ozcan (US); HORN, Gavin Bernard (US); LOPES, Luis Fernando Brisson (PT); CHIN, Tom (US)

(74) Công ty TNHH Quốc tế D &N (D&N INTERNATIONAL CO.,LTD.)

(54) **PHƯƠNG PHÁP TRUYỀN THÔNG KHÔNG DÂY VÀ NÚT CHÍNH ĐỂ TRUYỀN THÔNG KHÔNG DÂY**

(57) Sáng chế đề cập đến phương pháp và thiết bị khử nitơ cho khí thải nung kết. Phương pháp khử nitơ bao gồm các bước sau: S10: đốt cháy vật liệu nung kết; S20: phun môi chất khử vào vật liệu nung kết đã được đốt cháy để tạo ra phản ứng oxy hóa giữa môi chất khử và vật liệu nung kết, qua đó kiểm soát không khí cháy của vật liệu nung kết. Phương pháp khử nitơ cho khí thải nung kết theo sáng chế phun môi chất khử lên bề mặt của vật liệu nung kết trong quá trình sản xuất, để làm cho môi chất khử phản ứng với chất oxy hóa xung quanh, qua đó kiểm soát không khí cháy của vật liệu nung kết, chẳng hạn như hàm lượng oxy, nhờ đó có thể ức chế sự hình thành các nitơ oxit, và cũng có thể phản ứng với các nitơ oxit đã được tạo ra trong quá trình nung kết để biến các nitơ oxit thành nitơ, nhờ đó giảm lượng khí thải nitơ oxit với chi phí thấp.

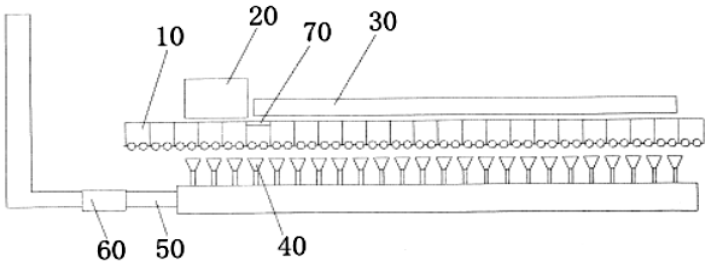

FIG.1

(11) **1-0048830 B**

(15) 17/06/2025
Số Quyết định: 110617/QĐ-SHTT.IP

(45) 25/07/2025 448B

(43) 26/04/2021 397 A

(21) 1-2020-07080

(85) 07/12/2020

(22) 06/05/2019

(86) PCT/EP2019/061526 06/05/2019

(30) 18171175.5 08/05/2018 EP

(87) WO2019/215072 14/11/2019

(51) ***H05K 3/28****; C23F 11/08; H05K 3/38; C23G 1/10; C23C 22/52; C23F 11/14*

(73) **ATOTECH DEUTSCHLAND GMBH** (DE)
Erasmusstraße 20, 10553 Berlin, Germany

(72) LÜTZOW, Norbert (DE); CHO, Wonjin (KR); HONDA, Toshio (JP); TEWS, Dirk (DE); LAGER, Markku (DE); TANG, Felix (TW); KLOPPISCH, Mirko (DE); HAHN, Aaron (DE); SCHMIDT, Gabriela (DE); THOMS, Martin (DE)

(74) Công ty Luật TNHH Phạm và Liên danh (PHAM & ASSOCIATES)

(54) PHƯƠNG PHÁP LÀM TĂNG ĐỘ BỀN BÁM DÍNH GIỮA BỀ MẶT CỦA ĐỒNG HOẶC HỢP KIM ĐỒNG VÀ LỚP HỮU CƠ

(57) Sáng chế đề cập đến phương pháp làm tăng độ bền bám dính giữa bề mặt của đồng hoặc hợp kim đồng và lớp hữu cơ, phương pháp này bao gồm các bước theo trình tự sau:

(i) cung cấp nền không dẫn điện bao gồm trên ít nhất một mặt bề mặt này, bề mặt này có tổng diện tích bề mặt của đồng hoặc hợp kim đồng,

(ii) cho nền bao gồm bề mặt này tiếp xúc với dung dịch nước axit bảo vệ không ăn mòn bao gồm:

(ii-a) một hoặc nhiều hơn một amino azol,

(ii-b) một hoặc nhiều hơn một axit hữu cơ và/hoặc muối của
chúng,

(ii-c) một hoặc nhiều hơn một peroxit với tổng lượng là 0,4% khối lượng hoặc thấp hơn, tính theo tổng khối lượng của dung dịch bảo vệ, và

(ii-d) các axit vô cơ với tổng lượng nằm trong khoảng từ 0 đến 0,01% khối lượng, tính theo tổng khối lượng của dung dịch bảo vệ,

trong đó trong bước (ii) tổng diện tích bề mặt của bề mặt này không được tăng lên khi tiếp xúc với dung dịch bảo vệ.

(11) **1-0048831 B**

(15) 17/06/2025
Số Quyết định: 110661/QĐ-SHTT.IP

(45) 25/07/2025 448B

(43) 25/08/2021 401 A

(21) 1-2021-01952

(85) 12/04/2021

(22) 12/09/2019

(86) PCT/EP2019/074436 12/09/2019

(30) 18194348.1 13/09/2018 EP

(87) WO2020/053369 19/03/2020

(51) ***H04N 19/70***; *H04N 19/85; H04N 19/48*

(73) **FRAUNHOFER-GESELLSCHAFT ZUR FOERDERUNG DER ANGEWANDTEN FORSCHUNG E. V.** (DE)
Hansastrasse 27c, 80686 Muenchen, Germany

(72) SKUPIN, Robert (DE); SÁNCHEZ DE LA FUENTE, Yago (ES); HELLGE, Cornelius (DE); SCHIERL, Thomas (DE); SÜHRING, Karsten (DE); WIEGAND, Thomas (DE)

(74) Công ty TNHH Quốc tế D &N (D&N INTERNATIONAL CO.,LTD.)

(54) **BỘ MÃ HÓA VIĐEO, BỘ HỢP NHẤT VIĐEO, BỘ GIẢI MÃ VIĐEO, PHƯƠNG PHÁP CUNG CẤP DẠNG BIỂU DIỄN VIĐEO ĐƯỢC MÃ HÓA VÀ PHƯƠNG PHÁP CUNG CẤP DẠNG BIỂU DIỄN VIĐEO ĐƯỢC HỢP NHẤT**

(57) Sáng chế đề cập đến bộ mã hóa viđeo, bộ hợp nhất viđeo, bộ giải mã viđeo, phương pháp cung cấp dạng biểu diễn viđeo được mã hóa và phương pháp cung cấp dạng biểu diễn viđeo được hợp nhất. Bộ mã hóa viđeo (2) cung cấp dạng biểu diễn viđeo được mã hóa (12), trong đó bộ mã hóa viđeo (2) được tạo cấu hình để cung cấp dòng viđeo (12) bao gồm thông tin tham số được mã hóa mô tả nhiều tham số mã hóa (20, 22, 26, 30), thông tin nội dung viđeo được mã hóa và một hoặc nhiều mã định danh hợp nhất chỉ báo liệu và/hoặc cách dạng biểu diễn viđeo được mã hóa (12) có thể được hợp nhất với dạng biểu diễn viđeo được mã hóa khác.

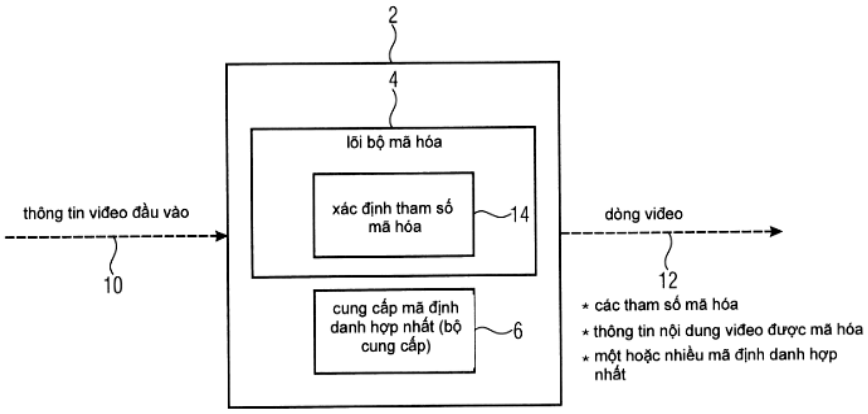

Fig. 1

(11) **1-0048832 B**

(15) 17/06/2025
Số Quyết định: 110712/QĐ-SHTT.IP

(45) 25/07/2025 448B

(43) 25/10/2021 403 A

(21) 1-2021-05043

(85) 03/07/2013

(22) 01/12/2011

(86) PCT/US2011/062828 01/12/2011

(30) 61/419,747 03/12/2010 US
61/558,286 10/11/2011 US

(87) WO2012/075246A2 07/06/2012

(51) ***G10L 21/00***

(62) 1-2017-02384

(73) **DOLBY LABORATORIES LICENSING CORPORATION** (US)
1275 Market Street San Francisco, California 94103 (US)

(72) RIEDMILLER, Jeffrey (US); RADHAKRISHNAN, Regunathan (IN); PRIBADI, Marvin (US); FARAHANI, Farhad (IR); SMITHERS, Michael (AU)

(74) Công ty TNHH Quốc tế D &N (D&N INTERNATIONAL CO.,LTD.)

(54) PHƯƠNG PHÁP VÀ THIẾT BỊ GIẢI MÃ ÂM THANH, VÀ PHƯƠNG TIỆN LƯU TRỮ BAO GỒM CHƯƠNG TRÌNH PHẦN MỀM ĐỂ THỰC HIỆN PHƯƠNG PHÁP NÀY

(57) Nói chung, sáng chế đề cập đến phương pháp, thiết bị giải mã âm thanh và phương tiện lưu trữ bao gồm chương trình phần mềm được làm thích ứng để thực thi trên bộ xử lý và để thực hiện các bước của phương pháp khi được thực hiện trên thiết bị tính toán. Cụ thể là, sáng chế đề cập đến kỹ thuật xử lý thích ứng dữ liệu phương tiện dựa trên dữ liệu riêng biệt chỉ rõ trạng thái của dữ liệu phương tiện. Thiết bị trong chuỗi xử lý phương tiện có thể xác định xem dạng xử lý phương tiện đã được thực hiện trên phiên bản đầu vào của dữ liệu phương tiện hay chưa. Nếu đã thực hiện, thiết bị có thể làm thích ứng quá trình xử lý dữ liệu phương tiện của nó để vô hiệu hóa việc thực hiện dạng xử lý phương tiện. Nếu chưa thực hiện, thiết bị sẽ thực hiện dạng xử lý phương tiện. Thiết bị có thể tạo ra trạng thái của dữ liệu phương tiện chỉ rõ dạng xử lý phương tiện. Thiết bị có thể truyền thông trạng thái của dữ liệu phương tiện và phiên bản đầu ra của dữ liệu phương tiện đến thiết bị nhận trong chuỗi xử lý phương tiện, nhằm mục đích hỗ trợ xử lý thích ứng dữ liệu phương tiện của thiết bị nhận.

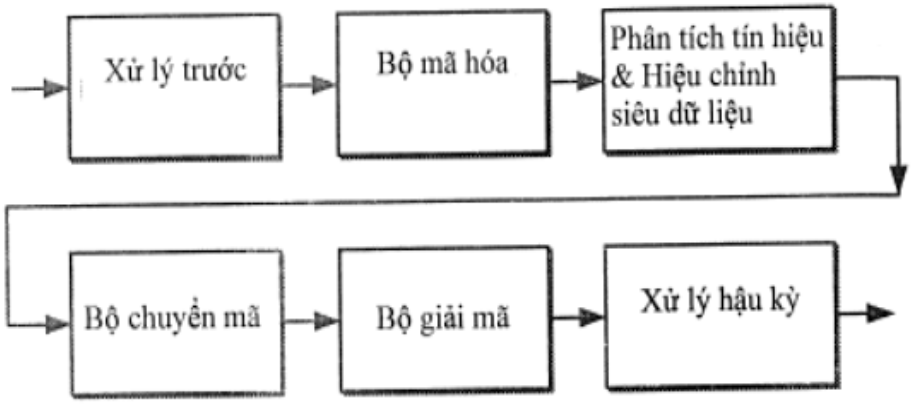
Xử lý trước
Bộ mã hóa
Phân tích tín hiệu & Hiệu chỉnh siêu dữ liệu
Bộ chuyển mã
Bộ giải mã
Xử lý hậu kỳ

Fig.1

(11) **1-0048833 B**

(15) 17/06/2025
Số Quyết định: 110763/QĐ-SHTT.IP

(45) 25/07/2025 448B

(43) 25/07/2022 412 A

(21) 1-2022-03091

(85) 17/05/2022

(22) 29/10/2019

(86) PCT/JP2019/042314 29/10/2019

(87) WO2021/084604 06/05/2021

(51) ***B62B 3/02***; *B62B 5/06*

(73) **HONDA MOTOR CO., LTD.** (JP)
1-1, Minami-Aoyama 2-chome, Minato-ku, Tokyo, 1078556, Japan

(72) TSUKADA Satoshi (JP); UENO Nobuyuki (JP)

(74) Công ty Luật TNHH Phạm và Liên danh (PHAM & ASSOCIATES)

(54) **XE ĐẨY GẤP GỌN ĐƯỢC**

(57) Sáng chế đề cập đến xe đẩy gấp gọn được (1) bao gồm khung xe đẩy (2) được tạo kết cấu để được chuyển từ trạng thái mở ra (P1), mà trong đó các tấm kệ (9) được đỡ theo hướng nằm ngang bởi các thân kết cấu nằm ngang (10) sang trạng thái gấp lại (P2), mà trong đó cặp thân kết cấu thẳng đứng (5) được đưa đến gần nhau bằng cách uốn cong các thân kết cấu nằm ngang (10). Khung xe đẩy (2) có bộ phận thanh giằng (20), mà giữ trạng thái mở ra (P1). Bộ phận thanh giằng (20) có đoạn thanh giằng di động (21), mà có thể được uốn cong ở điểm nhất định theo hướng chiều dài. Tay cầm thứ hai (32) cho phép hoạt động gấp khung xe đẩy (2). Tay cầm thứ hai (32) có đoạn tiếp xúc (35) đi đến tiếp xúc với bộ phận thanh giằng (20) để uốn cong bộ phận thanh giằng (20) khi khung xe đẩy (2) được gấp lại.

Fig.2

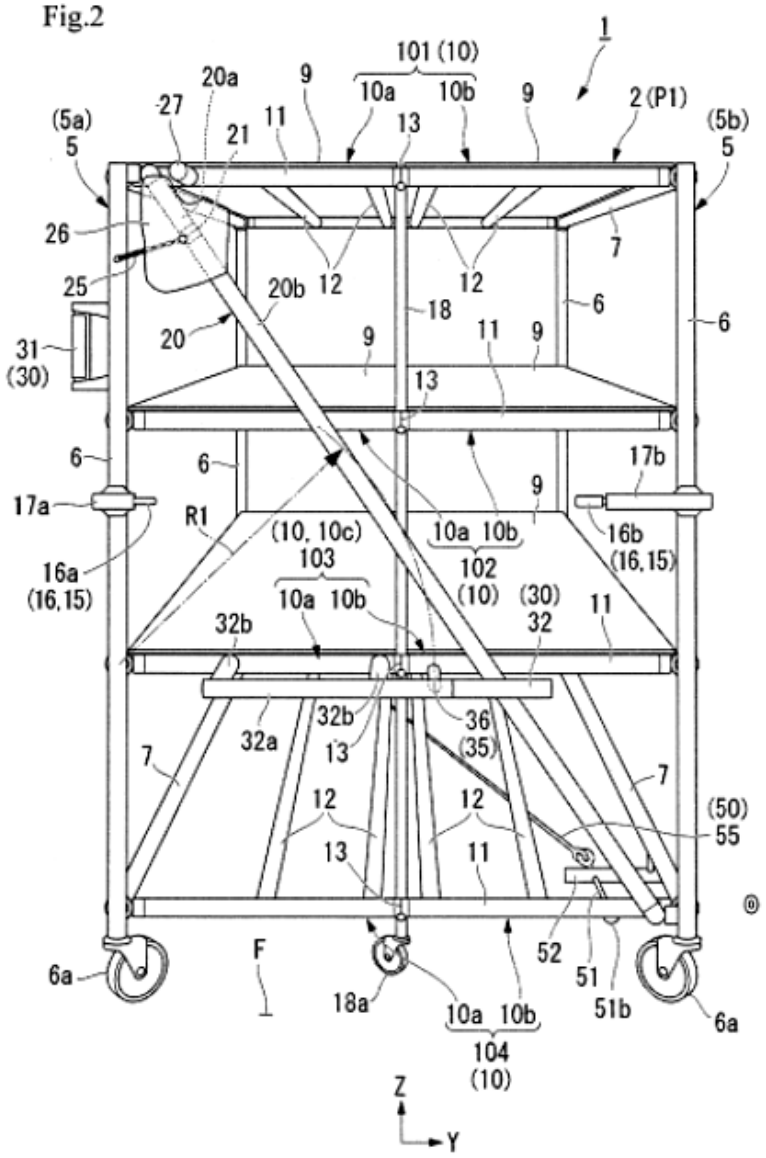
1
101 (10)
10a
10b
2 (P1)
(5a)
5
(5b)
5
20a
27
21
11
9
13
26
25
20
20b
12
18
7
6
31
(30)
17a
R1
16a
(16,15)
(10, 10c)
103
10a 10b
102
(10)
(30)
32
17b
16b
(16,15)
32b
32a
36
(35)
(50)
55
52
51
51b
6a
F
18a
104
Z
Y

(11) **1-0048834 B**

(15) 17/06/2025
Số Quyết định: 110764/QĐ-SHTT.IP

(45) 25/07/2025 448B

(43) 25/02/2022 407 A

(21) 1-2021-06364

(85) 11/10/2021

(22) 02/03/2020

(86) PCT/US2020/020621 02/03/2020

(30) 62/842,330 02/05/2019 US
16/805,347 28/02/2020 US

(87) WO2020/222904 05/11/2020

(51) ***H04W 36/36***; *H04W 36/24; H04W 36/00; H04W 36/08*

(73) **QUALCOMM INCORPORATED** (US)
ATTN: International IP Administration, 5775 Morehouse Drive, San Diego, CA 92121-1714, United States of America

(72) PURKAYASTHA, Punyaslok (IN); PALADUGU, Karthika (US); OZTURK, Ozcan (US); PRAKASH, Rajat (US)

(74) Công ty TNHH Quốc tế D &N (D&N INTERNATIONAL CO.,LTD.)

(54) **PHƯƠNG PHÁP VÀ THIẾT BỊ TRUYỀN THÔNG KHÔNG DÂY**

(57) Sáng chế đề cập đến phương pháp, hệ thống và thiết bị truyền thông không dây để quản lý các cấu hình chuyển giao có điều kiện (conditional handover - CHO). Trạm gốc nguồn có thể tạo cấu hình thiết bị người dùng (user equipment - UE) với một hoặc nhiều cấu hình CHO cho nhiều trạm gốc đích. Các cấu hình CHO có thể cung cấp, cho mỗi trạm gốc đích, một hoặc nhiều điều kiện kết hợp mà có thể kích khởi UE để khởi đầu chuyển giao đến trạm gốc đích cụ thể, hoặc để giải cấu hình cho cấu hình CHO, như dựa trên ngưỡng đo của một hoặc nhiều số đo trạm gốc đích, một hoặc nhiều số đo trạm gốc nguồn, hoặc các tổ hợp của chúng. Các cấu hình CHO có thể còn bao gồm thông tin xử lý lỗi thất bại để khởi đầu một hoặc nhiều chuyển giao sau đó đáp lại thất bại nỗ lực chuyển giao ban đầu.

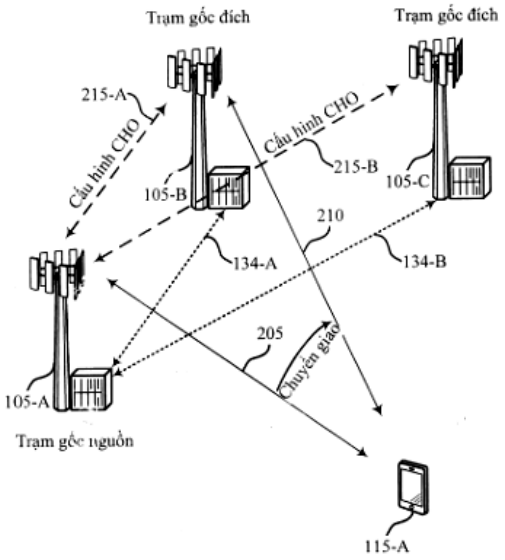
Trạm gốc đích
Trạm gốc đích
215-A
Cấu hình CHO
Cấu hình CHO
215-B
105-B
105-C
210
134-A
134-B
205
Chuyển giao
105-A
Trạm gốc nguồn
115-A
200

FIG. 2

(11) **1-0048835 B**

(15) 17/06/2025
Số Quyết định: 110864/QĐ-SHTT.IP

(45) 25/07/2025 448B

(43) 25/07/2022 412 A

(21) 1-2022-01329

(85) 03/03/2022

(22) 21/09/2020

(86) PCT/CN2020/116508 21/09/2020

(30) 201910989757.0 17/10/2019 CN

(87) WO2021/073365 22/04/2021

(51) ***A63F 13/53***

(73) **TENCENT TECHNOLOGY (SHENZHEN) COMPANY LIMITED** (CN)
35/F,Tencent Building, Kejizhongyi Road, Midwest District of Hi-tech Park, Nanshan District, Shenzhen, Guangdong 518057, China

(72) HUANG, Yongliang (CN); SONG, Yiwei (CN)

(74) Công ty Luật TNHH Phạm và Liên danh (PHAM & ASSOCIATES)

(54) PHƯƠNG PHÁP VÀ THIẾT BỊ CHO PHÉP XEM TRƯỚC CÁC HÀNH ĐỘNG TRONG GAME THEO MÔI TRƯỜNG NGOÀI GAME, VÀ VẬT LƯU TRỮ

(57) Sáng chế đề cập đến phương pháp và thiết bị để duyệt trước các hành động trong game theo môi trường ngoài game, thiết bị đầu cuối và phương tiện lưu trữ, liên quan đến lĩnh vực game. Phương pháp bao gồm các bước: hiển thị giao diện môi trường ngoài game (201); khi hoạt động kích hoạt đối với điều khiển duyệt trước mục tiêu trong giao diện môi trường ngoài game được nhận, thu được tệp tin cấu hình mục tiêu tương ứng với điều khiển duyệt trước mục tiêu (202), tệp tin cấu hình mục tiêu được sử dụng để điều khiển mô hình vai trò mục tiêu để thực hiện các hành động trong game tương ứng trong game; tạo thông tin duyệt trước mô hình ngoài game theo tệp tin cấu hình mục tiêu (203); và theo thông tin duyệt trước mô hình ngoài game, điều khiển mô hình vai trò mục tiêu để thực hiện các hành động trong game trong giao diện môi trường ngoài game (204). Các hành động trong game của mô hình vai trò được duyệt trước trong môi trường ngoài game nhờ sử dụng lại tệp tin cấu hình trong game, do vậy tăng cường các loại hành động trong game có thể được duyệt trước. Ngoài ra, các viđeo tương ứng với các hành động trong game không cần được lưu trữ, và do vậy các viđeo của các hành động trong game bị ngăn không cho chiếm không gian lưu trữ của thiết bị đầu cuối.

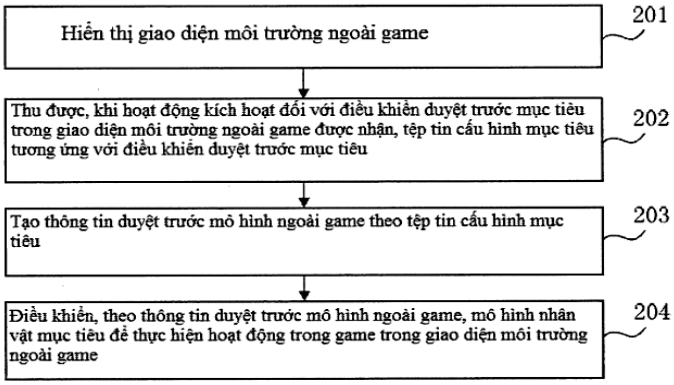

Fig.2

(11) **1-0048836 B**

(15) 17/06/2025
Số Quyết định: 110903/QĐ-SHTT.IP

(45) 25/07/2025 448B

(43) 25/08/2022 413 A

(21) 1-2022-02540

(85) 22/04/2022

(22) 23/10/2020

(86) PCT/EP2020/079903 23/10/2020

(30) 10 2019 128 786.3 24/10/2019 DE

(87) WO2021/078948 29/04/2021

(51) ***A46B 3/16***

(73) **BERKENHOFF GMBH** (DE)
Berkenhoffstrasse 14, 35452 Heuchelheim, Germany

(72) SCHROEDER, Waldemar (DE); NOETHE, Tobias (DE)

(74) Công ty Luật TNHH Phạm và Liên danh (PHAM & ASSOCIATES)

(54) BÀN CHẢI BAO GỒM PHẦN ĐỠ ĐƯỢC CHẾ TẠO BẰNG VẬT LIỆU TRE VÀ DÂY ĐỂ TẠO RA CÁC KẸP DÙNG CHO BÀN CHẢI NÀY

(57) Sáng chế đề cập đến bàn chải bao gồm phần đỡ được chế tạo bằng vật liệu tre để bố trí các cụm lông bàn chải trên đó, phần đỡ có nhiều lỗ cụm mỗi lỗ cụm này có tác dụng chứa một cụm lông bàn chải, mỗi cụm lông bàn chải được cố định trong lỗ cụm bằng kẹp, các kẹp có chiều dài l lớn hơn đường kính D của lỗ cụm để tạo ra các phần nhô kẹp được tạo ra ở ở cả hai đầu dọc (36, 37), và các kẹp có ít nhất hai nêm (18, 19, 20, 21) trên ít nhất một trong hai cạnh dọc đối diện ít nhất trong vùng của các phần nhô kẹp, các nêm (18, 19, 20, 21) được bố trí xếp chồng lên nhau theo hướng của trục thẳng đứng và mở rộng hướng lên, các đầu trên của các nêm (18, 19, 20, 21) tạo thành các vai chặn kéo dài theo hướng dọc của kẹp, trong đó đầu ép của kẹp được tạo ra ở đầu dưới của nêm dưới (18), chiều rộng b_1 của đầu ép được giảm so với chiều rộng b của kẹp. Sáng chế cũng đề cập đến dây để tạo ra các kẹp dùng cho bàn chải này.

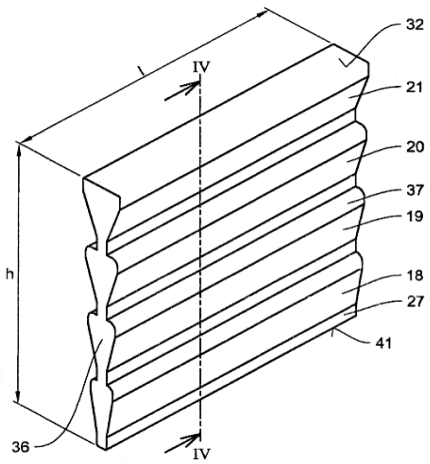

Fig.3

(11) **1-0048837 B**

(15) 17/06/2025
Số Quyết định: 110912/QĐ-SHTT.IP

(45) 25/07/2025 448B

(43) 25/07/2019 376 A

(21) 1-2019-02321

(85) 06/05/2019

(22) 02/11/2017

(86) PCT/CN2017/109138 02/11/2017

(30) 201610974730.0 07/11/2016 CN

(87) WO2018/082617 11/05/2018

(51) ***B65D 19/32***; *B65D 19/38*

(73) **CHINA MERCHANTS LOSCAM (ASIA PACIFIC) CO., LIMITED** (CN)
Room 1122, 11/F. Central Building, 1-3 Pedder Street, Central Hong Kong 999077, China

(72) CHI, Jie (CN); LI, Jutian (CN)

(74) Công ty TNHH Trường Xuân (AGELESS CO.,LTD.)

(54) CƠ CẤU NỐI CHỐNG VA ĐẬP VÀ BẢNG VẬN CHUYỂN CÓ CƠ CẤU NỐI CHỐNG VA ĐẬP

(57) Sáng chế bộc lộ cơ cấu nối chống va đập bao gồm cụm gờ được lắp trên chân nối của bảng vận chuyển, mà đặc trưng ở chỗ một đầu của cụm gờ được nối với bộ phận cố định chống va chạm mà được cố định trên bảng vận chuyển và kết hợp với cụm gờ để tăng cường khả năng chống va chạm của nó. Sáng chế có ưu điểm là có cấu trúc đơn giản, dễ dàng sản xuất, không dễ bị hư hỏng và chi phí sản xuất thấp.

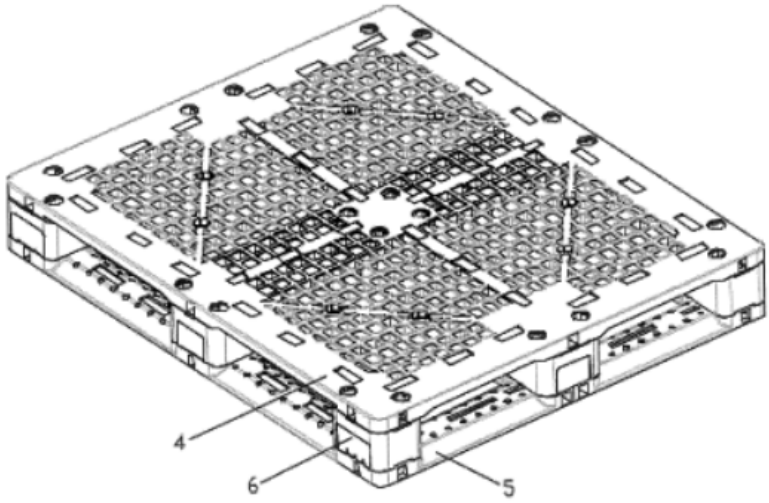

Fig.1

(11) **1-0048838 B**

(15) 17/06/2025
Số Quyết định: 110913/QĐ-SHTT.IP

(45) 25/07/2025 448B

(43) 27/01/2023 418 A

(21) 1-2022-02896

(85) 09/05/2022

(22) 20/04/2021

(86) PCT/MY2021/050028 20/04/2021

(30) PI2020001976 20/04/2020 MY

(87) WO2021/215905 A1 28/10/2021

(51) ***B62J 11/22***; *B62J 9/40*

(73) **PENGURUSAN AIR SELANGOR SDN BHD** (MY)
Tingkat 4, Ibu Pejabat Air Selangor, Jalan Pantai Baharu, Bangsar, Kuala Lumpur, 59200 (MY)

(72) ISMAIL, Khairul Anuwar (MY)

(74) Công ty TNHH Dịch vụ Sở hữu trí tuệ KASS Việt Nam (KASS VIETNAM CO.,LTD.)

(54) **CƠ CẤU GIỮ**

(57) Sáng chế đề cập đến cơ cấu giữ để giữ dụng cụ (200) trên xe (300), bao gồm dụng cụ giữ đơn phần để giữ phần trước của dụng cụ (200) và dụng cụ giữ (100) để giữ phần sau của dụng cụ (200), trong đó dụng cụ giữ (100) bao gồm: chi tiết thứ nhất (110), chi tiết thứ hai (120), phương tiện nối (130) để nối các chi tiết thứ nhất và thứ hai (110, 120), một hoặc nhiều phương tiện khóa (140) để cố định các chi tiết thứ nhất và thứ hai (110, 120) không bị mở ra và bộ phận nối dùng cho dụng cụ giữ (100) được cố định trên xe (300).

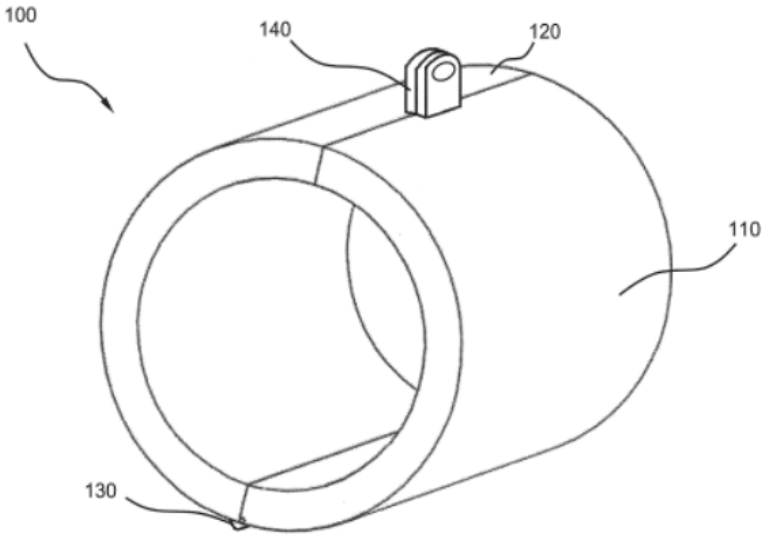

Fig.1a

(11) **1-0048839 B**

(15) 17/06/2025
Số Quyết định: 110914/QĐ-SHTT.IP

(45) 25/07/2025 448B

(43) 25/02/2022 407 A

(21) 1-2021-07048

(85) 04/11/2021

(22) 20/05/2019

(86) PCT/CN2019/087613 20/05/2019

(30) 201910412942.3 17/05/2019 CN

(87) WO2020/232599 A1 26/11/2020

(51) ***F27D 17/00***; *F27D 19/00; F27B 9/30*

(73) **QINHUANGDAO XINTE TECHNOLOGY CO., LTD.** (CN)
No.21 Heilongjiang Street, Third Phase, Economic & Technological Development Zone, Qinhuangdao City, Hebei 066004, China

(72) GAO, Yan (CN)

(74) Công ty TNHH Dịch vụ Sở hữu trí tuệ KENFOX (KENFOX IP SERVICE CO.,LTD.)

(54) **PHƯƠNG PHÁP VÀ THIẾT BỊ KHỬ NITƠ CHO KHÍ THẢI NUNG KẾT**

(57) Sáng chế đề cập đến phương pháp và thiết bị khử nitơ cho khí thải nung kết. Phương pháp khử nitơ bao gồm các bước sau: S10: đốt cháy vật liệu nung kết; S20: phun môi chất khử vào vật liệu nung kết đã được đốt cháy để tạo ra phản ứng oxy hóa giữa môi chất khử và vật liệu nung kết, qua đó kiểm soát không khí cháy của vật liệu nung kết. Phương pháp khử nitơ cho khí thải nung kết theo sáng chế phun môi chất khử lên bề mặt của vật liệu nung kết trong quá trình sản xuất, để làm cho môi chất khử phản ứng với chất oxy hóa xung quanh, qua đó kiểm soát không khí cháy của vật liệu nung kết, chẳng hạn như hàm lượng oxy, nhờ đó có thể ức chế sự hình thành các nitơ oxit, và cũng có thể phản ứng với các nitơ oxit đã được tạo ra trong quá trình nung kết để biến các nitơ oxit thành nitơ, nhờ đó giảm lượng khí thải nitơ oxit với chi phí thấp.

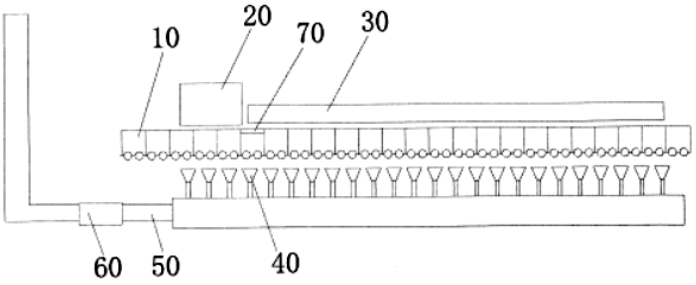

FIG.1

(11) **1-0048840 B**

(15) 17/06/2025
Số Quyết định: 110915/QĐ-SHTT.IP

(45) 25/07/2025 448B

(43) 25/10/2022 415 A

(21) 1-2022-04299

(85) 07/07/2022

(22) 10/12/2020

(86) PCT/US2020/064253 10/12/2020

(30) 16/742,261 14/01/2020 US

(87) WO2021/145982 A1 22/07/2021

(51) ***G08G 1/00****; B60Q 1/08; B60Q 1/14; G08G 1/0967; B60Q 1/24; B60Q 1/06; B60Q 1/16*

(73) **QUALCOMM INCORPORATED** (US)
ATTN: International IP Administration 5775 Morehouse Drive San Diego, California 92121-1714, United States of America

(72) MARTIN, Paul Daniel (US); KUSHLEYEV, Aleksandr (US); DAVIS, Jonathan Paul (US); COULIBALY, Moussa Ben (US); CERASE, Kristen Wagner (US)

(74) Công ty TNHH Quốc tế D &N (D&N INTERNATIONAL CO.,LTD.)

(54) **PHƯƠNG PHÁP ĐIỀU KHIỂN PHỐI HỢP CÁC ĐÈN PHA GIỮA CÁC XE DI CHUYỂN THEO ĐOÀN, XE VÀ HỆ THỐNG ĐIỀU KHIỂN ĐÈN PHA PHỐI HỢP ĐỂ SỬ DỤNG TRÊN XE**

(57) Sáng chế đề cập đến các phương án khác nhau bao gồm các phương pháp và xe, như xe tự hành, xe bán tự hành, v.v., để phối hợp điều khiển một hoặc nhiều đèn pha giữa các xe di chuyển trong đoàn. Các khía cạnh khác nhau có thể bao gồm việc truyền, bởi bộ xử lý của xe thứ nhất của xe thứ nhất di chuyển trong đoàn, kế hoạch chiếu sáng phối hợp đến xe thứ hai di chuyển trong đoàn, trong đó kế hoạch chiếu sáng phối hợp có thể điều khiển xe thứ hai để điều khiển một hoặc nhiều đèn pha của xe thứ hai theo hướng khác với hướng di chuyển của đoàn. Bộ xử lý của xe thứ nhất sau đó có thể điều khiển một hoặc nhiều đèn pha của xe thứ nhất theo kế hoạch chiếu sáng phối hợp. Sáng chế cũng đề cập đến hệ thống điều khiển đèn pha phối hợp để sử dụng trên xe.

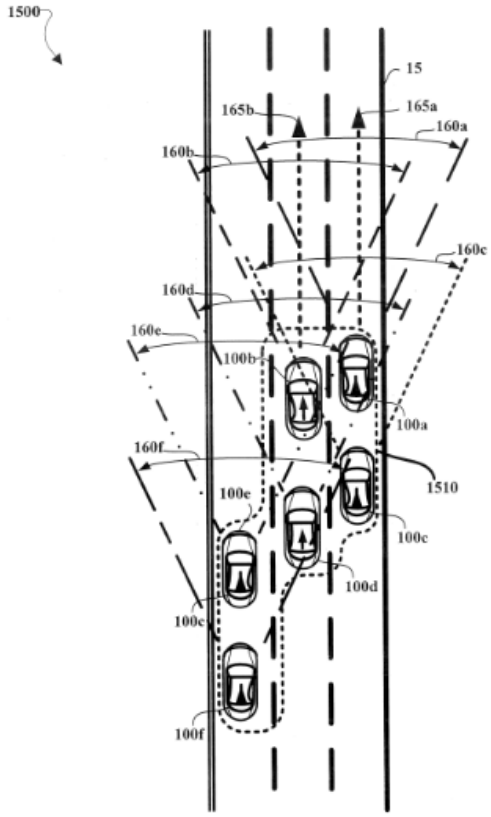
1500
15
165b
165a
160a
160b
160c
160d
160e
100b
100a
160f
1510
100e
100c
100d
100c
100f

Fig.15A

(11) **1-0048841 B**

(15) 17/06/2025
Số Quyết định: 110916/QĐ-SHTT.IP

(45) 25/07/2025 448B

(43) 26/09/2022 414 A

(21) 1-2022-04043

(85) 28/06/2022

(22) 26/11/2020

(86) PCT/EP2020/083471 26/11/2020

(30) 19213176.1 03/12/2019 EP

(87) WO2021/110526 A1 10/06/2021

(51) ***C10L 1/00***; *G01N 33/28; C10L 1/18*

(73) **SICPA HOLDING SA** (CH)
Avenue de Florissant 41, 1008 Prilly, Switzerland

(72) ZÜHLKE, Martin (DE); RIEBE, Daniel (DE); BEITZ, Toralf (DE); TILLER, Thomas (DE); LOPEZ GEJO, Juan (ES); LASKAY, Ünige (HU)

(74) Công ty TNHH Dịch vụ Sở hữu trí tuệ KENFOX (KENFOX IP SERVICE CO.,LTD.)

(54) CHẾ PHẨM HYDROCACBON DẦU MỎ VÀ PHƯƠNG PHÁP ĐÁNH DẤU HYDROCACBON DẦU MỎ

(57) Sáng chế đề cập đến chế phẩm hydrocacbon dầu mỏ và phương pháp đánh dấu hydrocacbon dầu mỏ. Phương pháp theo sáng chế bao gồm việc bổ sung vào và trộn đều với hydrocacbon dầu mỏ là chất đánh dấu hóa học có công thức chung (I):

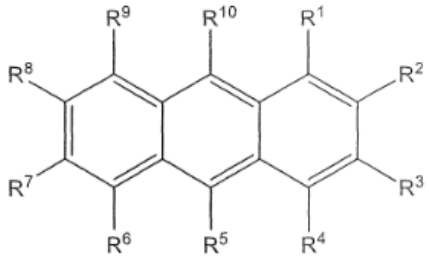

(I)

trong đó hai trong số các gốc R^1 – R^{10} độc lập với nhau được chọn từ C_1-C_4-alkoxy, và tám trong số các gốc R^1 – R^{10} độc lập với nhau được chọn từ nhóm gồm có hydro và C_1-C_4-alkyl, cũng như là chế phẩm hydrocacbon dầu mỏ bao gồm hydrocacbon dầu mỏ và ít nhất một chất đánh dấu hóa học có công thức chung (I). Sự có mặt và nồng độ của chất đánh dấu hóa học có công thức chung (I) trong chế phẩm hydrocacbon dầu mỏ có thể được xác định một cách thuận lợi bằng cách ion hóa laze kết hợp với phép đo khối phổ hoặc bằng cách ion hóa laze kết hợp với phép đo phổ độ linh động ion.

Fig. 2b

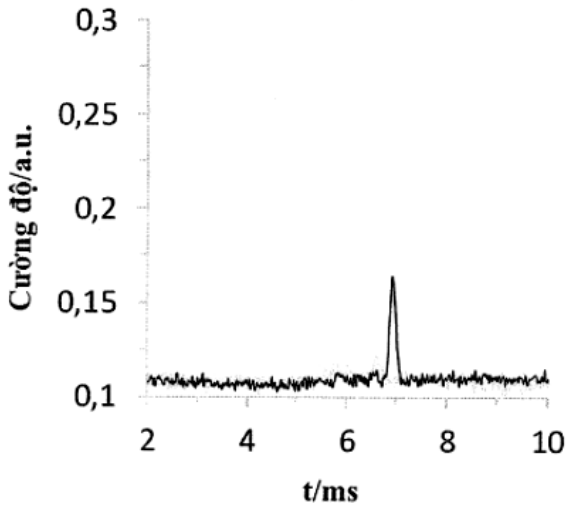

(11) **1-0048842 B**

(15) 17/06/2025
Số Quyết định: 110917/QĐ-SHTT.IP

(45) 25/07/2025 448B

(43) 25/01/2022 406 A

(21) 1-2021-05871

(85) 21/09/2021

(22) 02/03/2020

(86) PCT/US2020/020589 02/03/2020

(30) 62/826,741 29/03/2019 US
16/805,422 28/02/2020 US

(87) WO2020/205125 08/10/2020

(51) ***H04W 52/02***

(73) **QUALCOMM INCORPORATED** (US)
ATTN: International IP Administration, 5775 Morehouse Drive, San Diego, CA 92121-1714, United States of America

(72) XU, Huilin (CN); ANG, Peter Pui Lok (CA); NAM, Wooseok (KR); SARKIS, Gabi (CA)

(74) Công ty TNHH Quốc tế D &N (D&N INTERNATIONAL CO.,LTD.)

(54) **PHƯƠNG PHÁP, THIẾT BỊ TRUYỀN THÔNG KHÔNG DÂY VÀ PHƯƠNG TIỆN BẤT BIẾN ĐỌC ĐƯỢC BẰNG MÁY TÍNH**

(57) Các khía cạnh khác nhau của sáng chế nói chung liên quan tới truyền thông không dây, cụ thể là phương pháp, thiết bị truyền thông không dây và phương tiện bất biến đọc được bằng máy tính. Theo một số khía cạnh, thiết bị người dùng (user equipment - UE) có thể giám sát tập không gian tìm kiếm tín hiệu đánh thức (wakeup signal search space - WUS-SS) cho tín hiệu đánh thức (WUS) kênh dùng chung đường xuống vật lý (physical downlink shared channel - PDCCH). UE có thể phát hiện WUS PDCCH trong tập WUS-SS dựa ít nhất một phần vào việc giám sát tập WUS-SS. Sáng chế còn đề xuất rất nhiều khía cạnh khác.

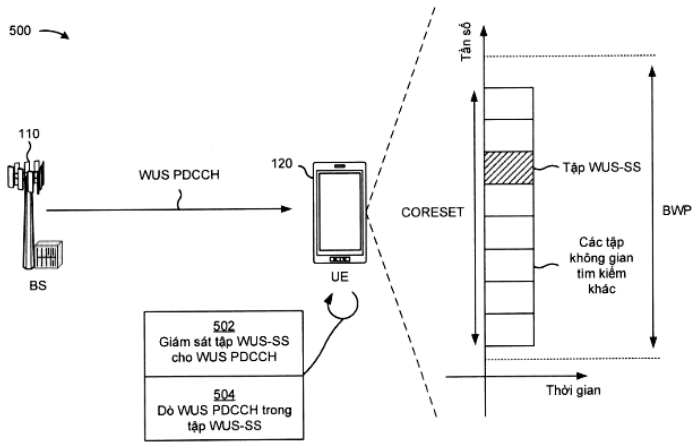

Fig.5

(11) **1-0048843 B**

(15) 17/06/2025
Số Quyết định: 110918/QĐ-SHTT.IP

(45) 25/07/2025 448B

(43) 25/08/2020 389 A

(21) 1-2020-02668

(85) 11/05/2020

(22) 16/11/2018

(86) PCT/US2018/061471 16/11/2018

(30) 62/588,301 17/11/2017 US
16/192,482 15/11/2018 US

(87) WO2019/099794 A1 23/05/2019

(51) ***H04L 1/18***; *H04L 5/00; H04L 1/00; H04L 1/16*

(73) **QUALCOMM INCORPORATED** (US)
ATTN: International IP Administration, 5775 Morehouse Drive, San Diego, CA 92121-1714, United States of America

(72) HUANG, Yi (CN); GAAL, Peter (US); CHEN, Wanshi (CN); WANG, Renqiu (CN)

(74) Công ty TNHH Quốc tế D&N (D&N INTERNATIONAL CO.,LTD.)

(54) **PHƯƠNG PHÁP, THIẾT BỊ, THIẾT BỊ NGƯỜI DÙNG ĐỂ TRUYỀN THÔNG KHÔNG DÂY VÀ PHƯƠNG TIỆN BẤT BIẾN ĐỌC ĐƯỢC BẰNG MÁY TÍNH**

(57) Nói chung các khía cạnh khác nhau của sáng chế đề cập đến truyền thông không dây. Theo một số khía cạnh, thiết bị người dùng có thể ánh xạ thông tin tình trạng kênh (channel state information - CSI) đến các phần tử tài nguyên thứ nhất được phân phối theo tần số, trong đó các phần tử tài nguyên thứ nhất nằm trong tập hợp tài nguyên được phân bổ trên kênh dùng chung đường lên; ánh xạ phản hồi yêu cầu lặp lại tự động lai (hybrid automatic repeat request - HARQ) đến các phần tử tài nguyên thứ hai được phân phối theo tần số, trong đó các phần tử tài nguyên thứ hai nằm trong tập hợp tài nguyên; trong đó các phần tử tài nguyên thứ hai là dành riêng cho phản hồi HARQ và khác với các phần tử tài nguyên thứ nhất; và truyền CSI và phản hồi HARQ trên kênh dùng chung đường lên theo các ánh xạ. Nhiều khía cạnh khác được cung cấp. Ngoài ra, sáng chế đề cập đến phương pháp, thiết bị, thiết bị người dùng để truyền thông không dây và phương tiện bất biến đọc được bằng máy tính lưu trữ một hoặc nhiều lệnh để truyền thông không dây.

FIG. 7A

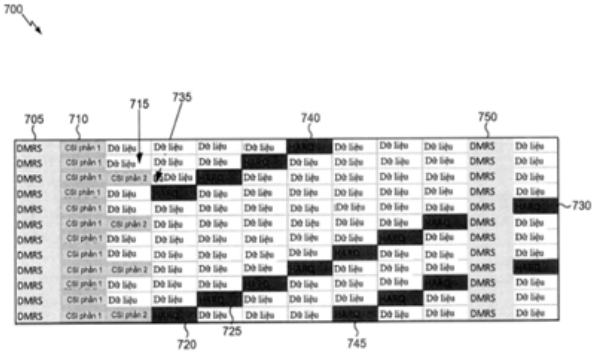

(11) **1-0048844 B**

(15) 17/06/2025
Số Quyết định: 110919/QĐ-SHTT.IP

(45) 25/07/2025 448B

(43) 25/06/2021 399 A

(21) 1-2020-05239

(85) 11/09/2020

(22) 09/04/2019

(86) PCT/EP2019/058954 09/04/2019

(30) 62/654,915 09/04/2018 US
62/695,446 09/07/2018 US
62/823,159 25/03/2019 US

(87) WO2019/197403 A1 17/10/2019

(51) ***H04S 7/00***; *G06F 3/01*

(73) **DOLBY INTERNATIONAL AB** (NL)
Apollo Building, 3E, Herikerbergweg 1-35, 1101 CN Amsterdam Zuidoost, Netherlands

(72) FERSCH, Christof (DE); TERENTIV, Leon (DE); FISCHER, Daniel (DE)

(74) Công ty TNHH Quốc tế D &N (D&N INTERNATIONAL CO.,LTD.)

(54) **PHƯƠNG PHÁP VÀ BỘ GIẢI MÃ ÂM THANH ĐỂ XỬ LÝ THÔNG TIN VỊ TRÍ CHỈ BÁO VỊ TRÍ ĐỐI TƯỢNG CỦA ĐỐI TƯỢNG ÂM THANH VÀ PHƯƠNG TIỆN ĐỌC ĐƯỢC BẰNG MÁY TÍNH**

(57) Sáng chế đề cập đến phương pháp xử lý thông tin vị trí biểu thị vị trí đối tượng của đối tượng âm thanh, trong đó vị trí đối tượng có thể sử dụng để kết xuất đối tượng âm thanh, phương pháp này bao gồm các bước: thu nhận thông tin định hướng người nghe biểu thị sự định hướng của đầu người nghe; thu nhận thông tin dịch chuyển người nghe biểu thị sự dịch chuyển của đầu người nghe; xác định vị trí đối tượng từ thông tin vị trí; sửa đổi vị trí đối tượng dựa vào thông tin dịch chuyển người nghe bằng cách áp dụng phép tịnh tiến cho vị trí đối tượng; và sửa đổi thêm vị trí đối tượng được sửa đổi dựa vào thông tin định hướng người nghe. Sáng chế còn đề cập đến thiết bị tương ứng để xử lý thông tin vị trí biểu thị vị trí đối tượng của đối tượng âm thanh, trong đó vị trí đối tượng có thể sử dụng để kết xuất đối tượng âm thanh và hệ thống xử lý thông tin vị trí bao gồm các thiết bị này.

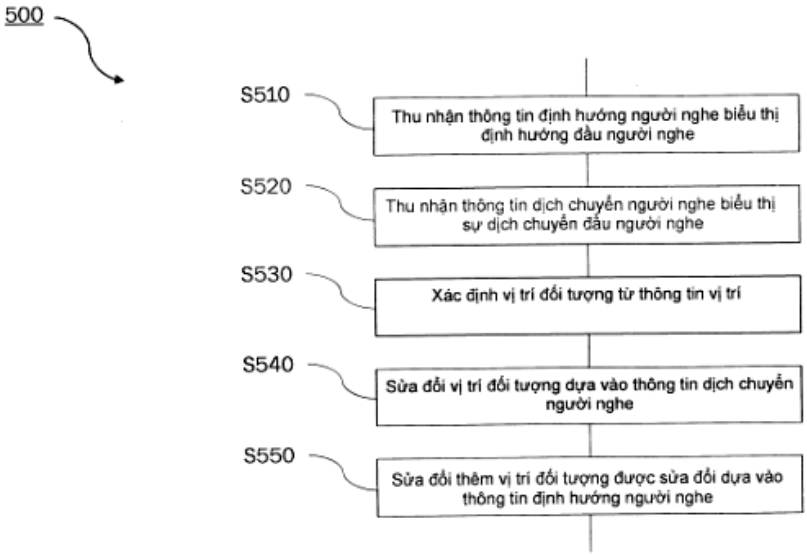
500
S510
Thu nhận thông tin định hướng người nghe biểu thị định hướng đầu người nghe
S520
Thu nhận thông tin dịch chuyển người nghe biểu thị sự dịch chuyển đầu người nghe
S530
Xác định vị trí đối tượng từ thông tin vị trí
S540
Sửa đổi vị trí đối tượng dựa vào thông tin dịch chuyển người nghe
S550
Sửa đổi thêm vị trí đối tượng được sửa đổi dựa vào thông tin định hướng người nghe

Fig.5

(11) **1-0048845 B**

(15) 17/06/2025
Số Quyết định: 110948/QĐ-SHTT.IP

(45) 25/07/2025 448B

(43) 25/05/2021 398 A

(21) 1-2020-06742

(85) 23/11/2020

(22) 25/04/2019

(86) PCT/US2019/029144 25/04/2019

(30) 62/662,296 25/04/2018 US

(87) WO2019/210068 A1 31/10/2019

(51) ***G10L 21/038***; *G10L 19/18; G10L 21/02*

(73) **DOLBY INTERNATIONAL AB** (NL)
Apollo Building, 3E, Herikerbergweg 1-35, 1101 CN Amsterdam Zuidoost, Netherlands

(72) KJOERLING, Kristofer (SE); Villemoes, Lars (DK); Purnhagen, Heiko (DE); EKSTRAND, Per (SE)

(74) Công ty TNHH Quốc tế D &N (D&N INTERNATIONAL CO.,LTD.)

(54) **PHƯƠNG PHÁP VÀ BỘ XỬ LÝ ÂM THANH ĐỂ THỰC HIỆN TÁI TẠO TẦN SỐ CAO TÍN HIỆU ÂM THANH VÀ PHƯƠNG TIỆN BẤT BIẾN ĐỌC ĐƯỢC BẰNG MÁY TÍNH**

(57) Sáng chế đề cập đến phương pháp thực hiện tái tạo tần số cao tín hiệu âm thanh. Phương pháp bao gồm bước nhận dòng bit âm thanh được mã hóa và giải mã dữ liệu âm thanh để tạo ra tín hiệu âm thanh băng thấp được giải mã. Phương pháp còn bao gồm bước trích siêu dữ liệu tái tạo tần số cao và lọc tín hiệu âm thanh băng thấp đã giải mã bằng giàn bộ lọc phân tích để tạo ra tín hiệu âm thanh băng thấp đã lọc. Phương pháp còn bao gồm bước trích cờ chỉ báo liệu phép tịnh tiến phổ hay phép chuyển vị sóng hài được thực hiện trên dữ liệu âm thanh và tái tạo phần băng cao của tín hiệu âm thanh nhờ sử dụng tín hiệu âm thanh băng thấp đã lọc và siêu dữ liệu tái tạo tần số cao theo cờ. Bước tái tạo tần số cao được thực hiện dưới dạng hoạt động xử lý hậu kỳ với độ trễ 3010 mẫu trên mỗi kênh âm thanh. Sáng chế còn đề cập đến bộ xử lý âm thanh để thực hiện tái tạo tần số cao tín hiệu âm thanh và phương tiện bất biến đọc được bằng máy tính.

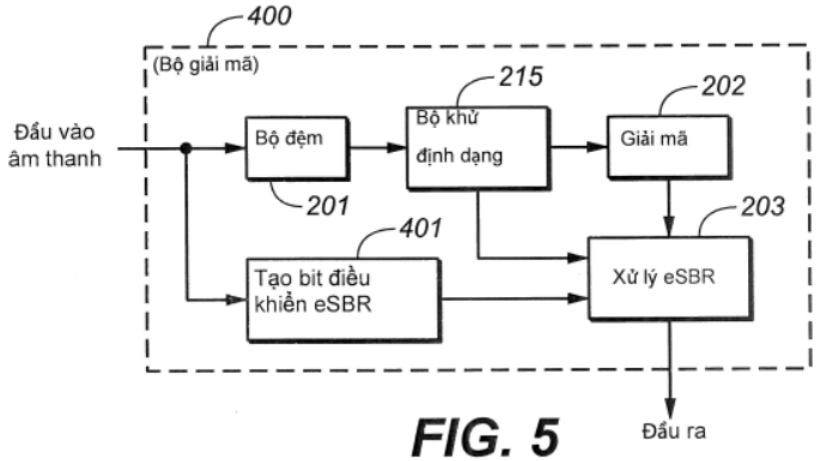

FIG. 5

(11) **1-0048846 B**

(15) 17/06/2025
Số Quyết định: 110949/QĐ-SHTT.IP

(45) 25/07/2025 448B

(43) 26/12/2022 417 A

(21) 1-2022-06903

(85) 25/10/2022

(22) 01/04/2021

(86) PCT/JP2021/014215 01/04/2021

(30) 2020-067280 03/04/2020 JP

(87) WO2021/201245 07/10/2021

(51) ***C02F 3/04***; *B05B 3/06*

(73) 1. **METAWATER CO., LTD.** (JP)
1-25, Kanda-sudacho, Chiyoda-ku, Tokyo 1010041, Japan
2. **KYUSHU INSTITUTE OF TECHNOLOGY** (JP)
1-1, Sensui-cho, Tobata-ku, Kitakyushu-shi, Fukuoka 8048550, Japan

(72) KURINAMI Tomoki (JP); AKINAGA Masatoshi (JP); TANAKA Kazuhiro (JP); SHIMIZU Fumio (JP)

(74) Công ty TNHH Quốc tế D &N (D&N INTERNATIONAL CO.,LTD.)

(54) **THIẾT BỊ PHUN**

(57) Sáng chế đề cập đến thiết bị phun trong đó có thể duy trì mômen quay do dòng nước phun ra tạo ra, và trong đó nước có thể được phun đều trên một phạm vi rộng. Thiết bị phun (10) này có đường ống (30) và nhiều bộ phận phun (35). Lỗ phun (37) qua đó nước được phun ra được tạo trong mỗi bộ phận phun (35). Ít nhất một trong số các lỗ phun (37) được bố trí theo phương ngang. Cấu tạo được làm phù hợp trong đó đường ống (30) quay do dòng nước phun ra từ lỗ phun (37) được bố trí theo phương ngang. Tấm phân tán (40) phân tán nước phun ra được gắn vào các bộ phận phun (35). Các tấm phân tán (40) có phần đế (50) được gắn chặt vào phần bên dưới (38) của bộ phận phun (35) và mở rộng về hướng trong đó nước phun ra và phần bề mặt cong (60) được uốn cong để tiếp cận với trục phun C kéo dài (50) theo hướng trong đó nước được phun ra qua tâm của lỗ phun (37) và mở rộng từ phần đế theo hướng trong đó nước được phun ra.

Fig.3

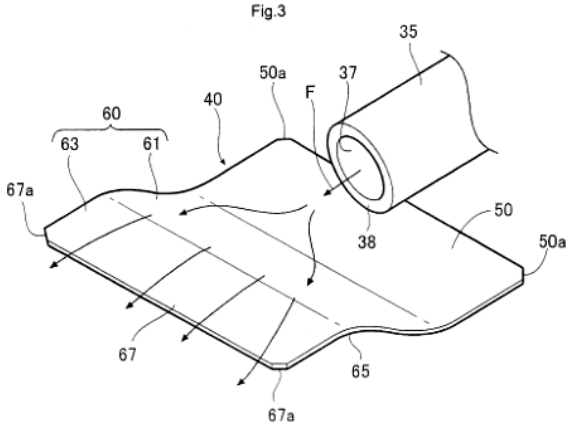

(11) **1-0048847 B**

(15) 17/06/2025
Số Quyết định: 110974/QĐ-SHTT.IP

(45) 25/07/2025 448B

(43) 27/06/2022 411 A

(21) 1-2022-01997

(22) 30/03/2022

(51) ***C23C 4/12***

(73) **VIỆN KHOA HỌC VẬT LIỆU, VIỆN HÀN LÂM KHOA HỌC VÀ CÔNG NGHỆ VIỆT NAM** (VN)
Nhà A2, số 18 đường Hoàng Quốc Việt, phường Nghĩa Đô, quận Cầu Giấy, thành phố Hà Nội

(72) Nguyễn Văn Tuấn (VN); Lê Thu Quý (VN); Đào Bích Thủy (VN); Lý Quốc Cường (VN); Phạm Thị Hà (VN); Phạm Thị Lý (VN); Nguyễn Thị Phượng (VN); Nguyễn Tuấn Anh (VN); Lê Đức Thành (VN)

(54) **QUY TRÌNH CHẾ TẠO LỚP PHỦ HỢP KIM NHÔM MAGIÊ CHỨA NANO OXIT NHÔM ĐỂ BẢO VỆ CHỐNG ĂN MÒN CHO THÉP CACBON, VÀ THÉP CACBON ĐƯỢC PHỦ LỚP PHỦ CHỐNG ĂN MÒN ĐƯỢC TẠO RA BẰNG QUY TRÌNH NÀY**

(57) Sáng chế này đề cập đến quy trình chế tạo lớp phủ hợp kim AlMg chứa nano oxit nhôm để bảo vệ chống ăn mòn cho thép cacbon, bao gồm các bước:

(i) làm sạch, tạo nhám bề mặt thép cacbon bằng phương pháp phun cát hoặc hạt mài;

(ii) tạo lớp phủ AlMg bằng phương pháp phun phủ nhiệt sử dụng thiết bị phun phủ hồ quang điện dây đôi sao cho chiều dày lớp phủ AlMg tạo ra nằm trong khoảng từ 200 đến 300 µm; và

(iii) quét hoặc phun hỗn hợp nhựa epoxy và chất đóng rắn polyamit chứa nano oxit nhôm lên lớp phủ AlMg; và

(iv) sơn phủ polyuretan.

Ngoài ra, sáng chế cũng đề cập đến thép cacbon được phủ lớp phủ chống ăn mòn được tạo ra bằng quy trình nêu trên, trong đó lớp phủ này có độ bền gia tốc phun mù muối theo tiêu chuẩn ASTM B117 hoặc các tiêu chuẩn tương đương đạt trên 6000 giờ.

(11) **1-0048848 B**

(15) 18/06/2025
Số Quyết định: 111025/QĐ-SHTT.IP

(45) 25/07/2025 448B

(43) 26/07/2021 400 A

(21) 1-2021-02552

(85) 07/05/2021

(22) 10/10/2018

(86) PCT/CN2018/109666 10/10/2018

(87) WO2020/073235 16/04/2020

(51) ***H04W 72/00***

(73) **HUAWEI TECHNOLOGIES CO., LTD.** (CN)
Huawei Administration Building, Bantian, Longgang District, Shenzhen, Guangdong 518129, P.R. China

(72) WANG, Hong (CN); ZHANG, Jian (CN)

(74) Công ty Cổ phần Sở hữu công nghiệp INVESTIP (INVESTIP)

(54) **PHƯƠNG PHÁP TRUYỀN THÔNG, BỘ MÁY TRUYỀN THÔNG VÀ PHƯƠNG TIỆN LƯU TRỮ ĐỌC ĐƯỢC BẰNG MÁY TÍNH**

(57) Phương pháp truyền thông, bộ máy truyền thông và phương tiện lưu trữ đọc được bằng máy tính được đề xuất. Phương pháp bao gồm: bước tạo ra, bởi thiết bị đầu cuối, phần tử điều khiển lớp điều khiển truy nhập môi trường MAC CE thứ nhất, ở đó MAC CE thứ nhất bao gồm thông tin chất lượng kênh của thiết bị đầu cuối; bước xác định, bởi thiết bị đầu cuối, có ghép kênh MAC CE thứ nhất vào bản tin 3 hay không; và khi xác định để ghép kênh MAC CE thứ nhất vào bản tin 3, gửi, bởi thiết bị đầu cuối, bản tin 3 bao gồm MAC CE thứ nhất đến thiết bị mạng.

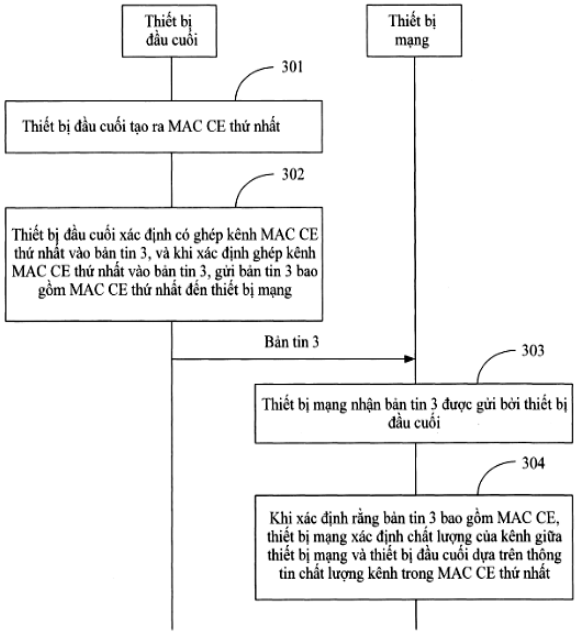

FIG. 3

(11) **1-0048849 B**

(15) 18/06/2025
Số Quyết định: 111026/QĐ-SHTT.IP

(45) 25/07/2025 448B

(43) 25/05/2023 422 A

(21) 1-2023-00042

(85) 05/01/2023

(22) 08/06/2021

(86) PCT/CN2021/098776 08/06/2021

(30) 202010558954.X 18/06/2020 CN

(87) WO2021/254207 23/12/2021

(51) ***H04L 1/00***; *H04W 16/14; H04W 16/06*

(73) **HUAWEI TECHNOLOGIES CO., LTD.** (CN)
Huawei Administration Building, Bantian, Longgang District, Shenzhen, Guangdong 518129, P. R. China

(72) LIU, Chenchen (CN); LIANG, Dandan (CN); GAN, Ming (CN); ZHANG, Meihong (CN)

(74) Công ty Cổ phần Sở hữu công nghiệp INVESTIP (INVESTIP)

(54) **PHƯƠNG PHÁP GỬI KHUNG DỮ LIỆU, PHƯƠNG PHÁP GỬI THÔNG TIN, BỘ MÁY TRUYỀN THÔNG KHÔNG DÂY VÀ PHƯƠNG TIỆN LƯU TRỮ ĐỌC ĐƯỢC BẰNG MÁY TÍNH**

(57) Sáng chế đề cập đến phương pháp gửi khung dữ liệu, phương pháp gửi thông tin, bộ máy truyền thông không dây và phương tiện lưu trữ đọc được bằng máy tính. Phương pháp gửi khung dữ liệu bao gồm: mã hóa thông tin thứ nhất bằng cách sử dụng bộ mã hóa thứ nhất, để tạo ra phân đoạn được mã hóa thứ nhất và phân đoạn được mã hóa thứ hai; xen kẽ thông tin thứ nhất bằng cách sử dụng M bộ xáo trộn, để tạo ra M mẩu thông tin, trong đó M mẩu thông tin một đối một tương ứng với M bộ xáo trộn; mã hóa M mẩu thông tin bằng cách sử dụng bộ mã hóa thứ nhất, để tạo ra 2M phân đoạn được mã hóa; tạo ra khung dữ liệu, trong đó khung dữ liệu bao gồm N phân đoạn được mã hóa, và N phân đoạn được mã hóa bao gồm tất cả hoặc một phần phân đoạn được mã hóa thứ nhất, phân đoạn được mã hóa thứ hai, và 2M phân đoạn được mã hóa; và gửi khung dữ liệu qua ít nhất hai kênh phụ trong N kênh phụ. Theo cách này, đầu thu có thể khôi phục thông tin thứ nhất dựa trên các phân đoạn được mã hóa của hai kênh phụ bất kỳ và thông tin về bộ xáo trộn tương ứng với các kênh phụ. Điều này cải thiện độ linh hoạt đánh thủng mở đầu và độ chắc chắn truyền thông.

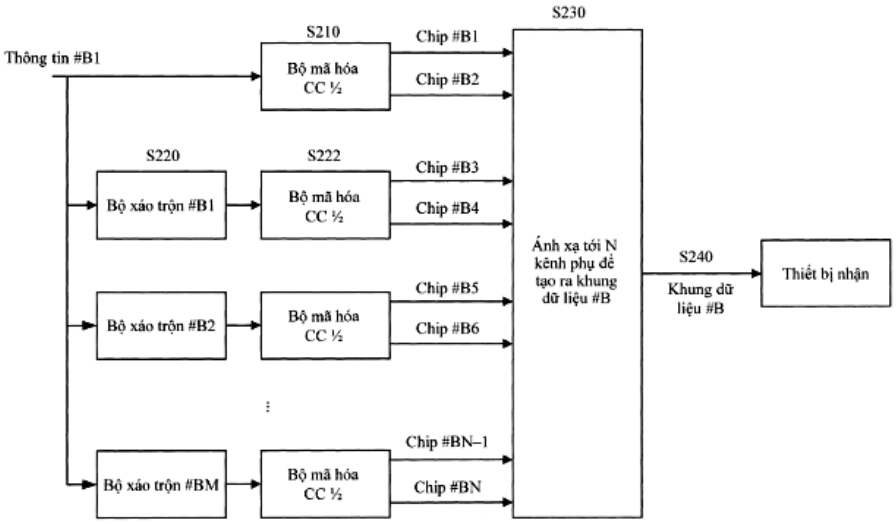
Thông tin #B1
S210
Bộ mã hóa CC ½
Chip #B1
Chip #B2
S220
Bộ xáo trộn #B1
S222
Bộ mã hóa CC ½
Chip #B3
Chip #B4
Bộ xáo trộn #B2
Bộ mã hóa CC ½
Chip #B5
Chip #B6
Bộ xáo trộn #BM
Bộ mã hóa CC ½
Chip #BN–1
Chip #BN
S230
Ánh xạ tới N kênh phụ để tạo ra khung dữ liệu #B
S240
Khung dữ liệu #B
Thiết bị nhận

FIG. 9

(11) **1-0048850 B**

(15) 18/06/2025
Số Quyết định: 111027/QĐ-SHTT.IP

(45) 25/07/2025 448B

(43) 25/04/2022 409 A

(21) 1-2021-07437

(85) 22/11/2021

(22) 25/03/2020

(86) PCT/JP2020/013449 25/03/2020

(30) 201910536355.5 20/06/2019 CN

(87) WO2020/255518 24/12/2020

(51) ***A61F 13/15***

(73) **UNICHARM CORPORATION** (JP)
182, Shimobun, Kinsei-cho, Shikokuchuo-City, Ehime 7990111 Japan

(72) TAKAHASHI, Yuji (JP); ZHENG, Lingshuang (CN); SHI, Yi (CN)

(74) Công ty Cổ phần Sở hữu công nghiệp INVESTIP (INVESTIP)

(54) **VẬT DỤNG THẤM HÚT DẠNG QUẦN LÓT VÀ PHƯƠNG PHÁP SẢN XUẤT VẬT DỤNG THẤM HÚT DẠNG QUẦN LÓT**

(57) Sáng chế đề cập đến vật dụng thấm hút dạng quần lót (1) có thân thấm hút (20) chứa lõi thấm hút thấm hút chất lỏng (22) và bộ phận eo (10) mà được chồng lên và được gắn vào phía không tiếp xúc da của thân thấm hút (20) và giãn ra theo hướng trái phải vật dụng thấm hút dạng quần lót (1) được đề cập khác biệt ở chỗ bộ phận eo (10) chứa nhiều tấm được bố trí theo hướng bề dày nhiều tấm có tấm thứ nhất (15) được bố trí xa nhất về phía phía tiếp xúc da và tấm thứ hai (14) được bố trí xa nhất về phía phía không tiếp xúc da và chất dễ bay hơi (26) được cung cấp xa hơn về phía phía không tiếp xúc da so với tấm thứ nhất (15) và xa hơn về phía phía tiếp xúc da so với tấm thứ hai (14) trong bộ phận eo (10).

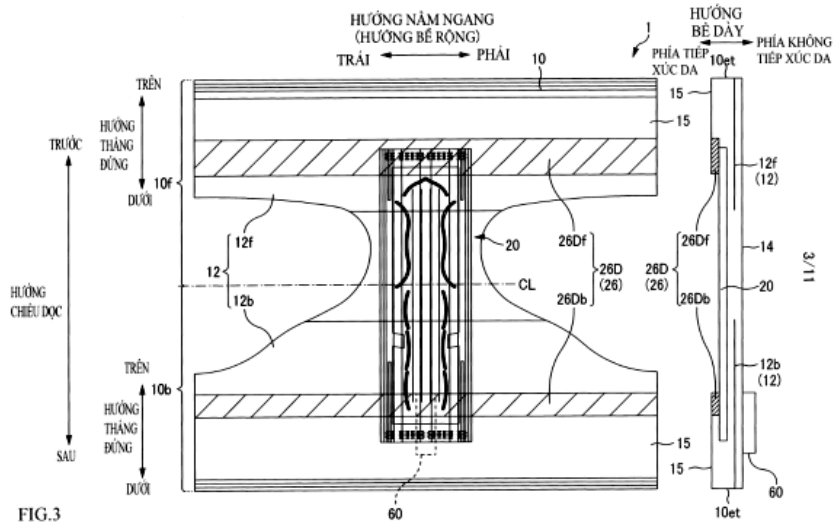

FIG.3

(11) **1-0048851 B**

(15) 18/06/2025
Số Quyết định: 111028/QĐ-SHTT.IP

(45) 25/07/2025 448B

(43) 25/08/2022 413 A

(21) 1-2022-02365

(85) 15/04/2022

(22) 14/10/2020

(86) PCT/JP2020/038830 14/10/2020

(30) 2019-194865 28/10/2019 JP

(87) WO2021/085146 06/05/2021

(51) ***C10B 57/04***; *G01N 33/22*

(73) **JFE STEEL CORPORATION** (JP)
2-3, Uchisaiwai-cho 2-chome, Chiyoda-ku, Tokyo 1000011, Japan

(72) IGAWA Daisuke (JP); DOHI Yusuke (JP); YAMAMOTO Tetsuya (JP)

(74) Công ty Cổ phần Sở hữu công nghiệp INVESTIP (INVESTIP)

(54) **PHƯƠNG PHÁP ƯỚC TÍNH SỨC CĂNG BỀ MẶT CỦA CÁC CẤU TRÚC TRƠ CỦA THAN, PHƯƠNG PHÁP ƯỚC TÍNH SỨC CĂNG BỀ MẶT CỦA THAN, VÀ PHƯƠNG PHÁP SẢN XUẤT THAN CỐC**

(57) Sáng chế đề cập đến phương pháp để dễ dàng ước tính sức căng bề mặt của than. Phương pháp ước tính sức căng bề mặt của than bao gồm: bước tính toán biểu thức quan hệ (biểu thức quan hệ thứ hai) biểu diễn mối quan hệ giữa sức căng bề mặt và hàm lượng cấu trúc trơ tổng của than từ sức căng bề mặt của các cấu trúc trơ của than được ước tính dựa trên mức hóa than và sức căng bề mặt của các cấu trúc phản ứng than; và bước đo hàm lượng cấu trúc trơ tổng của than mà sức căng bề mặt sẽ được ước tính, và tính toán sức căng bề mặt của than bằng cách sử dụng hàm lượng cấu trúc trơ tổng đo được và biểu thức quan hệ. Sáng chế cũng đề cập đến phương pháp ước tính sức căng bề mặt của các cấu trúc trơ của than và phương pháp sản xuất than cốc.

FIG. 3

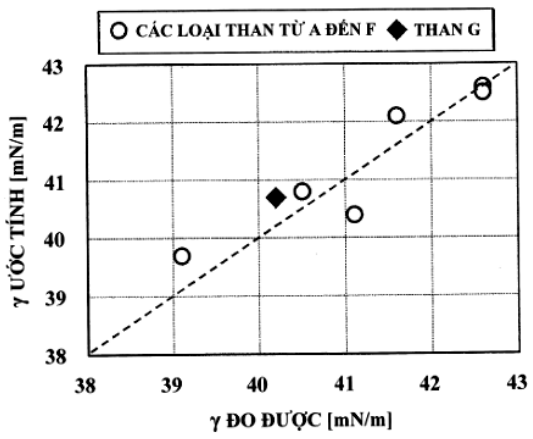

(11) **1-0048852 B**

(15) 18/06/2025
Số Quyết định: 111029/QĐ-SHTT.IP

(45) 25/07/2025 448B

(43) 26/09/2022 414 A

(21) 1-2022-04439

(85) 14/07/2022

(22) 21/12/2020

(86) PCT/JP2020/047726 21/12/2020

(30) 2020-003769 14/01/2020 JP

(87) WO2021/145156 22/07/2021

(51) ***G05B 23/02***; *G01M 99/00*

(73) **JFE STEEL CORPORATION** (JP)
2-3, Uchisaiwai-cho 2-chome, Chiyoda-ku, Tokyo 1000011, Japan

(72) NAGANO Tetsushi (JP); HIRATA Takehide (JP)

(74) Công ty Cổ phần Sở hữu công nghiệp INVESTIP (INVESTIP)

(54) HỆ THỐNG CHẨN ĐOÁN SỰ BẤT THƯỜNG VÀ PHƯƠNG PHÁP CHẨN ĐOÁN SỰ BẤT THƯỜNG

(57) Sáng chế đề cập đến hệ thống chẩn đoán sự bất thường và phương pháp chẩn đoán sự bất thường có thể ngăn chặn việc chẩn đoán sai thiết bị là có sự bất thường trong khi thiết bị thực sự không có sự bất thường. Hệ thống chẩn đoán sự bất thường (20) bao gồm bộ lấy mẫu (21) và máy tính (24). Máy tính (24) được định cấu hình để: thực hiện xác định sự bất thường thứ nhất xem có sự bất thường hay không dựa trên kết quả phân tích thành phần chính thứ nhất; trong trường hợp kết quả xác định sự bất thường thứ nhất là có sự bất thường, và thực hiện xác định sự bất thường thứ hai xem có sự bất thường hay không dựa trên kết quả phân tích thành phần chính thứ hai; và trong trường hợp kết quả của phép xác định sự bất thường thứ hai là có sự bất thường, thì chẩn đoán thiết bị là có sự bất thường.

FIG. 1

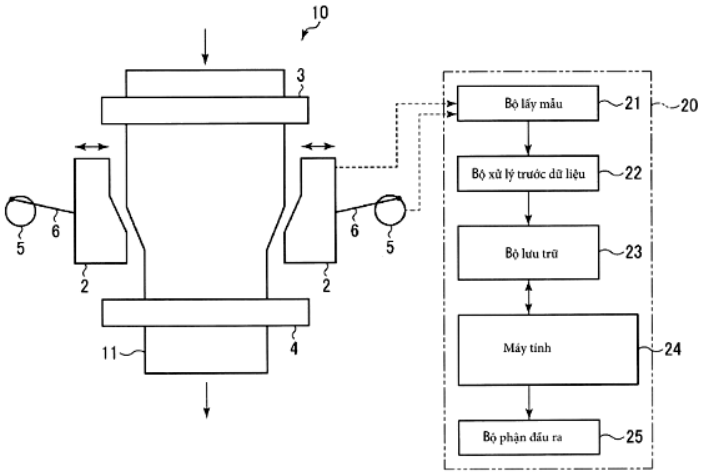

(11) **1-0048853 B**

(15) 18/06/2025
Số Quyết định: 111030/QĐ-SHTT.IP

(45) 25/07/2025 448B

(43) 25/12/2020 393 A

(21) 1-2020-05588

(85) 29/09/2020

(22) 04/03/2019

(86) PCT/JP2019/008262 04/03/2019

(30) 2018-066476 30/03/2018 JP

(87) WO2019/187998 03/10/2019

(51) ***C21B 5/00***; *F27D 3/10; F27B 1/20; C21B 7/18; C21B 7/20*

(73) **JFE STEEL CORPORATION** (JP)
2-3, Uchisaiwai-cho 2-chome, Chiyoda-ku, Tokyo 1000011, Japan

(72) ICHIKAWA Kazuhira (JP); OGASAWARA Yasushi (JP); SATO Takeshi (JP)

(74) Công ty Cổ phần Sở hữu công nghiệp INVESTIP (INVESTIP)

(54) **PHƯƠNG PHÁP NẠP NGUYÊN LIỆU VÀO LÒ CAO**

(57) Sáng chế đề cập đến phương pháp nạp nguyên liệu vào lò cao. Với phương pháp này, quặng có hoạt tính thấp có thể được khử một cách hiệu quả trong lò cao bao gồm thiết bị nạp liệu không có nắp đóng cửa lò dạng chuông, và do đó trạng thái khử của quặng trong lò có thể ổn định một cách hiệu quả, thậm chí trong trường hợp mà than cốc thông thường được sử dụng. Phương pháp nạp nguyên liệu vào lò cao như sau đây. Lò cao bao gồm thiết bị nạp liệu không có nắp đóng cửa lò dạng chuông bao gồm nhiều phễu chính và phễu phụ ở phần đỉnh lò. Phễu phụ có dung tích nhỏ hơn phễu chính. Phương pháp gồm bước tháo quặng (x) được nạp ở ít nhất một trong các phễu chính, quặng (x) có chỉ số khả năng hoàn nguyên JIS (RI) lớn hơn 55%, và sau đó nạp liên tục quặng (x) từ phía tâm lò về phía thành lò bằng cách sử dụng máng quay. Sau khi bắt đầu nạp quặng (x), chỉ có quặng (x) được nạp từ máng quay ít nhất cho đến khi hoàn thành việc nạp 45 % khối lượng quặng (x) dựa trên tổng lượng quặng (x) được nạp cho mỗi đợt; sau đó, tại đúng thời điểm, bắt đầu tháo quặng có hoạt tính thấp (y) được nạp ở phễu phụ, quặng có hoạt tính thấp (y) có chỉ số khả năng hoàn nguyên JIS (RI) là 55% hoặc thấp hơn; và sau đó, quặng có hoạt tính thấp (y) được nạp cùng với quặng (x) từ máng quay trong một khoảng thời gian.

FIG. 11

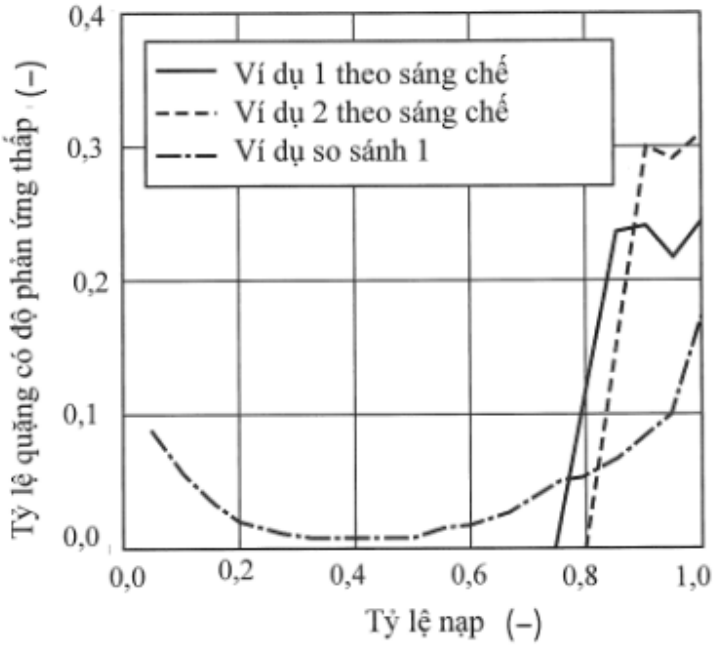
0,4
0,3
0,2
0,1
0,0
Tỷ lệ quặng có độ phản ứng thấp (–)
Ví dụ 1 theo sáng chế
Ví dụ 2 theo sáng chế
Ví dụ so sánh 1
0,0
0,2
0,4
0,6
0,8
1,0
Tỷ lệ nạp (–)

(11) **1-0048854 B**

(15) 18/06/2025
Số Quyết định: 111031/QĐ-SHTT.IP

(45) 25/07/2025 448B

(43) 25/08/2021 401 A

(21) 1-2021-02367

(85) 28/04/2021

(22) 30/10/2019

(86) PCT/JP2019/042587 30/10/2019

(30) 2018-205995 31/10/2018 JP

(87) WO2020/090892 07/05/2020

(51) ***A61K 39/395***; *C07K 16/28; C12N 1/15; C12P 21/08; C12N 1/21; C12N 15/13; C12N 15/63; C12N 5/10; A61P 35/00; C12N 1/19*

(73) **ASTELLAS PHARMA INC.** (JP)
5-1, Nihonbashi-Honcho 2-chome, Chuo-ku, Tokyo 1038411, Japan

(72) ITO, Misato (JP); KASHIWAGI, Risa (JP); KAWAKAMI, Masakatsu (JP)

(74) Công ty Cổ phần Sở hữu công nghiệp INVESTIP (INVESTIP)

(54) **KHÁNG THỂ KHÁNG FN14 Ở NGƯỜI, POLYNUCLEOTIT, VECTƠ BIỂU HIỆN, TẾ BÀO CHỦ, PHƯƠNG PHÁP SẢN XUẤT KHÁNG THỂ VÀ DƯỢC PHẨM**

(57) Sáng chế đề cập đến kháng thể kháng Fn14 ở người mà gắn kết với Fn14 ở người để ức chế hoạt động qua Fn14 ở người, từ đó ngăn ngừa hoặc điều trị chứng suy mòn do ung thư.

Các tác giả sáng chế đã thực hiện các nghiên cứu về kháng thể kháng Fn14 ở người, và thấy rằng kháng thể kháng Fn14 ở người bao gồm chuỗi nặng chỉ gồm trình tự axit amin của SEQ ID NO: 2 và chuỗi nhẹ chỉ gồm trình tự axit amin của SEQ ID NO: 4. Sáng chế cũng đề cập đến polynucleotit, vectơ biểu hiện, tế bào chủ, phương pháp sản xuất kháng thể và dược phẩm.

(11) **1-0048855 B**

(15) 18/06/2025
Số Quyết định: 111032/QĐ-SHTT.IP

(45) 25/07/2025 448B

(43) 25/12/2020 393 A

(21) 1-2020-03420

(22) 15/06/2020

(30) 2019-113501 19/06/2019 JP

(51) ***G11B 23/107***

(73) 1. **SEIKO EPSON CORPORATION** (JP)
1-6, Shinjuku 4-chome, Shinjuku-ku, Tokyo 1608801 Japan
2. **KING JIM CO., LTD.** (JP)
10-18, Higashi-Kanda 2-chome, Chiyoda-ku, Tokyo 101-0031 Japan

(72) Mizuki BIZEN (JP); Taishi SASAKI (JP); Akio ISHIMOTO (JP); Yuki HATAYAMA (JP)

(74) Công ty Cổ phần Sở hữu công nghiệp INVESTIP (INVESTIP)

(54) **THÂN CUNG CẤP BĂNG VÀ BỘ THÂN CUNG CẤP BĂNG**

(57) Sáng chế đề xuất thân cung cấp băng bao gồm: cuộn băng mà băng cần được cấp cho thiết bị in băng được cuốn trên đó; chi tiết thứ nhất mà cuộn băng được đặt trên đó; và chi tiết thứ hai, trong đó chi tiết thứ hai có phần ngăn băng chạy lên mà được bố trí trên mặt đối diện với mặt của chi tiết thứ nhất đối với cuộn băng và ngăn băng đi vào cuộn băng, phần nhận băng mà được bố trí trên mặt đối diện với mặt của cuộn băng đối với chi tiết thứ nhất và nhận băng nhả ra khỏi chi tiết thứ nhất, và phần nối mà được bố trí trên mặt ngoài tỏa tròn của cuộn băng và nối phần ngăn băng chạy lên và phần nhận băng với nhau.

(11) **1-0048856 B**

(15) 18/06/2025
Số Quyết định: 111033/QĐ-SHTT.IP

(45) 25/07/2025 448B

(43) 25/10/2021 403 A

(21) 1-2021-03539

(85) 15/06/2021

(22) 23/10/2019

(86) PCT/CN2019/112662 23/10/2019

(30) 201811476078.5 04/12/2018 CN

(87) WO2020/114129 11/06/2020

(51) ***H04W 72/02***

(73) **HUAWEI TECHNOLOGIES CO., LTD.** (CN)
Huawei Administration Building, Bantian, Longgang District, Shenzhen, Guangdong 518129, P.R. China

(72) ZHANG, Lili (CN)

(74) Công ty Cổ phần Sở hữu công nghiệp INVESTIP (INVESTIP)

(54) **PHƯƠNG PHÁP TRUYỀN THÔNG, BỘ MÁY TRUYỀN THÔNG VÀ PHƯƠNG TIỆN LƯU TRỮ ĐỌC ĐƯỢC BẰNG MÁY TÍNH**

(57) Sáng chế đề cập đến phương pháp truyền thông, bộ máy truyền thông và phương tiện lưu trữ đọc được bằng máy tính. Với sự phát triển của công nghệ truyền thông, công nghệ mạng lưới phương tiện giao thông kết nối internet cho truyền thông phương tiện giao thông tới mọi thứ (vehicle-to-everything, V2X) được đề xuất. Trong sáng chế, thiết bị thứ ba nhận thông tin thứ nhất và/hoặc thông tin điều khiển liên kết trực tiếp. Thông tin thứ nhất bao gồm thông tin chỉ báo của tập tài nguyên thứ nhất, tập tài nguyên thứ nhất là để nhận dữ liệu, thông tin điều khiển liên kết trực tiếp bao gồm thông tin chỉ báo của tập tài nguyên thứ hai, và tập tài nguyên thứ hai là để gửi dữ liệu. Thiết bị thứ ba xác định tài nguyên khả dụng trong tập tài nguyên thứ nhất, và/hoặc xác định tài nguyên khả dụng trong tập tài nguyên thứ hai. Phương pháp có thể giải quyết vấn đề nút ẩn và vấn đề nút hiện trên liên kết trực tiếp.

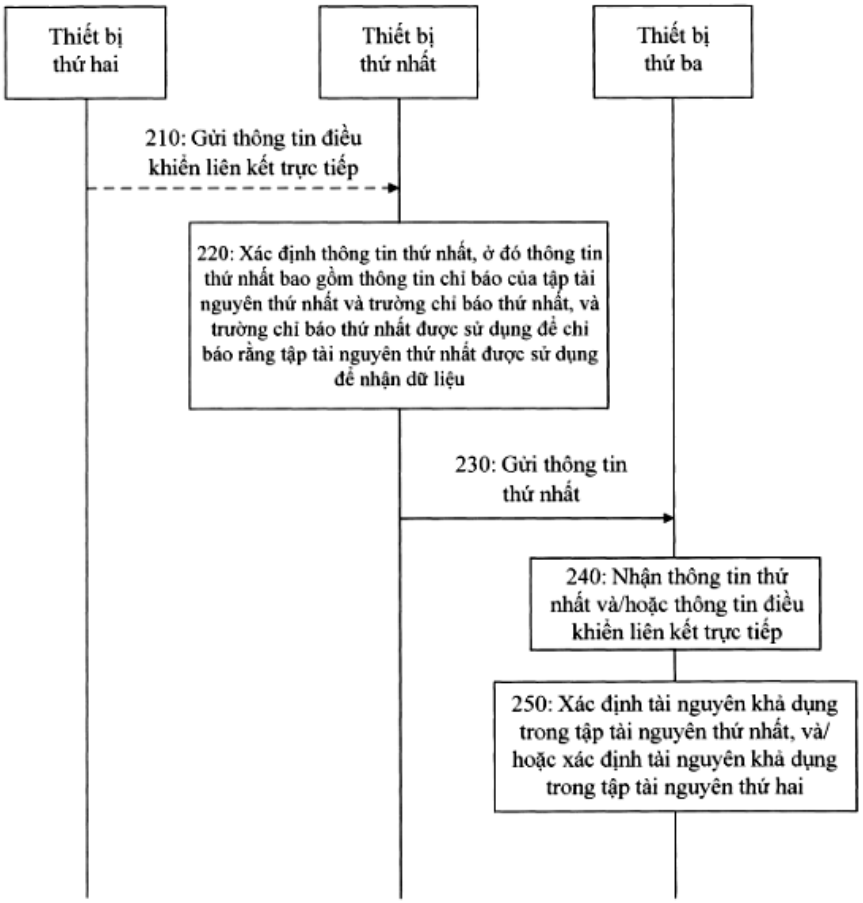
Thiết bị thứ hai
Thiết bị thứ nhất
Thiết bị thứ ba
210: Gửi thông tin điều khiển liên kết trực tiếp
220: Xác định thông tin thứ nhất, ở đó thông tin thứ nhất bao gồm thông tin chỉ báo của tập tài nguyên thứ nhất và trường chỉ báo thứ nhất, và trường chỉ báo thứ nhất được sử dụng để chỉ báo rằng tập tài nguyên thứ nhất được sử dụng để nhận dữ liệu
230: Gửi thông tin thứ nhất
240: Nhận thông tin thứ nhất và/hoặc thông tin điều khiển liên kết trực tiếp
250: Xác định tài nguyên khả dụng trong tập tài nguyên thứ nhất, và/hoặc xác định tài nguyên khả dụng trong tập tài nguyên thứ hai

FIG. 3

(11) **1-0048857 B**

(15) 18/06/2025
Số Quyết định: 111036/QĐ-SHTT.IP

(45) 25/07/2025 448B

(43) 25/05/2022 410 A

(21) 1-2022-00565

(85) 25/01/2022

(22) 29/06/2020

(86) PCT/KR2020/008478 29/06/2020

(30) 10-2019-0077839 28/06/2019 KR
10-2019-0077833 28/06/2019 KR

(87) WO2020/263062 30/12/2020

(51) ***C07K 14/005***; *A61P 31/14; A61K 39/00; A61K 39/135*

(67) 2-2022-00048

(73) **PLUMBLINE LIFE SCIENCES, INC.** (KR)
4F, 18, Seocho-daero 34-gil Seocho-gu, Seoul, 06661, Republic of Korea

(72) KIM, Eun Jin (KR); UHM, Tae-Gi (KR); SONG, Kyung-Joo (KR); KIM, Min-Ji (KR); YOUK, Geun-Young (KR)

(74) Công ty Cổ phần Sở hữu công nghiệp INVESTIP (INVESTIP)

(54) **CHẾ PHẨM VACXIN DÙNG CHO BỆNH LỞ MỒM LONG MÓNG (FOOT-AND-MOUTH DISEASE - FMD), VÀ DƯỢC PHẨM ĐỂ NGĂN NGỪA FMD**

(57) Sáng chế đề cập đến polypeptit, polynucleotit, plasmid và chế phẩm vacxin bao gồm chúng, mà có liên quan đến tạo ra các phản ứng miễn dịch đối với virut gây FMD. Ngoài ra, sáng chế đề cập đến dược phẩm để ngăn ngừa FMD bao gồm polypeptit, polynucleotit hoặc plasmid, mà được liên quan trong việc tạo ra các phản ứng miễn dịch đối với virut gây FMD.

[FIG. 5]

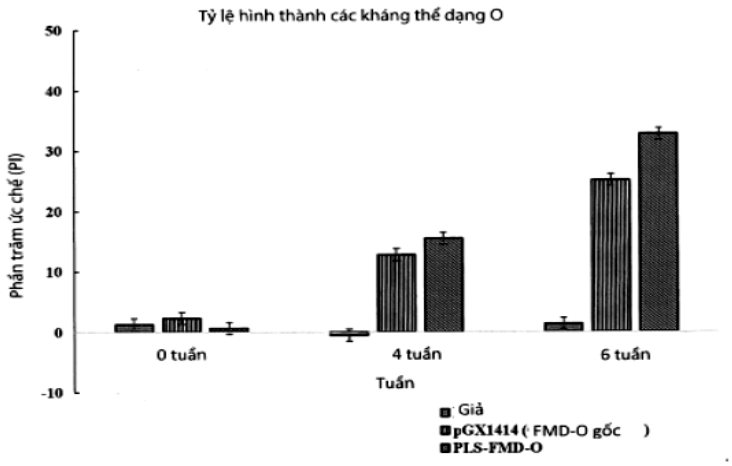

(11) **1-0048858 B**

(15) 18/06/2025
Số Quyết định: 111037/QĐ-SHTT.IP

(45) 25/07/2025 448B

(43) 25/08/2022 413 A

(21) 1-2022-00592

(22) 26/01/2022

(30) 202110118810.7 28/01/2021 CN

(51) *F16B 7/22; A47D 9/00*

(73) **WONDERLAND SWITZERLAND AG** (CH)
BEIM BAHNHOF 5, 6312, STEINHAUSEN, SWITZERLAND

(72) Chui, Zongwang (CN)

(74) Công ty Cổ phần Sở hữu công nghiệp INVESTIP (INVESTIP)

(54) **KẾT CẤU NỐI ĐỠ, GIƯỜNG CŨI TRẺ EM, VÀ THÂN GIƯỜNG CŨI CỦA GIƯỜNG CŨI TRẺ EM**

(57) Sáng chế đề cập đến kết cấu nối đỡ bao gồm: đế chốt xoay; cần chốt xoay, trong đó đầu thứ nhất của cần chốt xoay được nối với đế chốt xoay bằng trục chốt thứ nhất, và đầu thứ nhất của cần chốt xoay bao gồm bề mặt chống xoay thứ nhất; và chi tiết khóa được gắn vào đế chốt xoay, chi tiết khóa có khả năng di chuyển theo hướng song song với trục của trục chốt thứ nhất từ vị trí khóa đến vị trí không khóa, và chi tiết khóa bao gồm bề mặt chống xoay thứ hai; trong đó khi chi tiết khóa ở vị trí khóa, bề mặt chống xoay thứ nhất tiếp giáp với bề mặt chống xoay thứ hai, và khi chi tiết khóa ở vị trí không khóa, bề mặt chống xoay thứ nhất được tách ra khỏi bề mặt chống xoay thứ hai. Sáng chế cũng đề cập đến bộ giá đỡ, giường cũi trẻ em và thân giường cũi của giường cũi trẻ em.

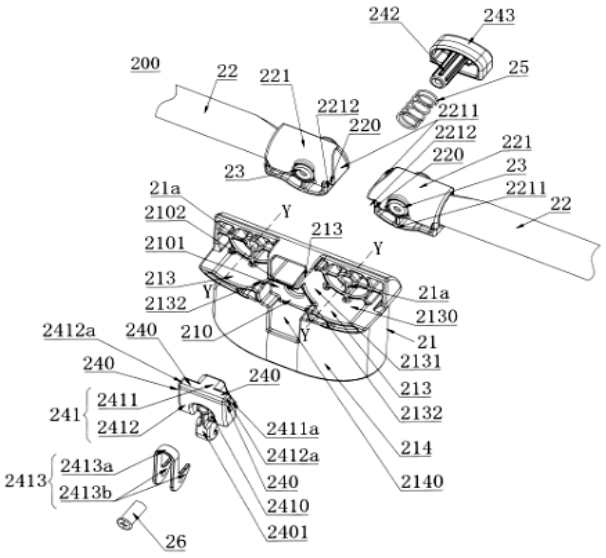

FIG. 3

(11) **1-0048859 B**

(15) 18/06/2025
Số Quyết định: 111038/QĐ-SHTT.IP

(45) 25/07/2025 448B

(43) 27/06/2022 411 A

(21) 1-2022-01591

(85) 14/03/2022

(22) 18/09/2020

(86) PCT/JP2020/035402 18/09/2020

(30) 2019-168952 18/09/2019 JP

(87) WO2021/054426 25/03/2021

(51) ***B22D 11/128***

(73) **JFE STEEL CORPORATION** (JP)
2-3, Uchisaiwai-cho 2-chome, Chiyoda-ku, Tokyo 1000011, Japan

(72) ISOZAKI Kenji (JP); ITO Shinya (JP); FUJII Akitaka (JP); OHARA Noriaki (JP)

(74) Công ty Cổ phần Sở hữu công nghiệp INVESTIP (INVESTIP)

(54) HỘP Ổ TRỤC DÙNG CHO CON LĂN QUAY VẬN CHUYỂN CHẤT Ở NHIỆT ĐỘ CAO

(57) Sáng chế đề cập đến hộp ổ trục dùng cho con lăn quay vận chuyển chất có nhiệt độ cao, hộp ổ trục có khả năng giảm tải nhiệt tại phần ổ trục và phần làm kín được bố trí liền kề với phần ổ trục để ngăn ngừa hiệu quả sự lỗi quay, sự gãy phần ổ trục và sự hóa cứng phần làm kín. Hộp ổ trục (1) dùng cho con lăn quay vận chuyển chất có nhiệt độ cao theo sáng chế bao gồm phần ổ trục (3) và phần làm kín (5) được bố trí liền kề với phần ổ trục (3) và bao gồm: đường dẫn chất lỏng làm mát thứ nhất (7) mà được tạo thành trên mặt ngoại vi bên ngoài của phần ổ trục (3) và qua đó chất lỏng làm mát đi qua; và đường dẫn chất lỏng làm mát thứ hai (9) được tạo thành ở phía bên trong xuyên tâm so với đường dẫn chất lỏng làm mát thứ nhất (7) và ở phía ngoại vi bên ngoài của phần làm kín (5), đường dẫn chất lỏng làm mát thứ hai (9) thông với đường dẫn chất lỏng làm mát thứ nhất (7) để làm cho chất lỏng làm mát đi qua.

FIG. 1

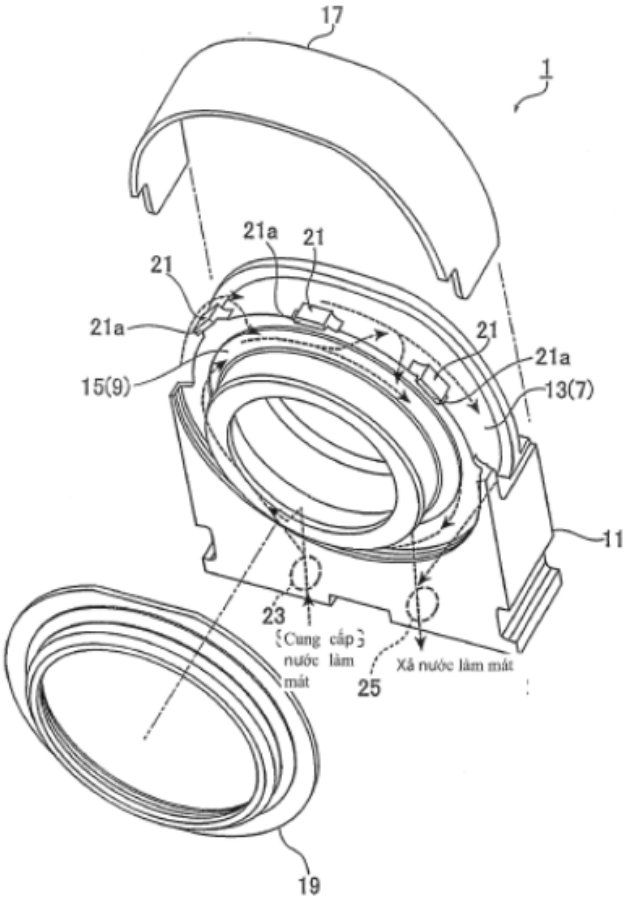
17
1
21a
21
21
21a
21
21a
15(9)
13(7)
11
23
Cung cấp nước làm mát
25
Xả nước làm mát
19

(11) **1-0048860 B**

(15) 18/06/2025
Số Quyết định: 111039/QĐ-SHTT.IP

(45) 25/07/2025 448B

(43) 25/08/2022 413 A

(21) 1-2022-03164

(85) 28/12/2018

(22) 11/10/2017

(86) PCT/US2017/056032 11/10/2017

(30) 62/408,631 14/10/2016 US
2017959 08/12/2016 NL

(87) WO2018/071467 19/04/2018

(51) ***G01N 33/48****; G01N 35/00; B01L 3/00; C12M 3/00*

(62) 1-2018-06066

(73) 1. **ILLUMINA, INC.** (US)
5200 Illumina Way, San Diego, California 92122, United States of America
2. **ILLUMINA, SINGAPORE PTE. LTD.** (SG)
29 Woodlands Industrial Park E1, North Tech Lobby 3, #02-13/18, Singapore 757715, Singapore

(72) LEMOINE, Richard L (US); OSMUS, James (US); LIN, Sz-Chin Steven (US); ANG, Beng Keong (SG)

(74) Công ty Cổ phần Sở hữu công nghiệp INVESTIP (INVESTIP)

(54) **BỘ HỘP CHỨA**

(57) Sáng chế đề xuất bộ hộp chứa mà bao gồm vỏ, bao gồm buồng tế bào dòng để nhận tế bào dòng, và bản chứa giếng có các giếng chất lỏng để nhận các lượng lưu thể mong muốn. Bản chứa giếng bao gồm trạm van, trạm bơm và trạm phân tích lưu thể, và các kênh được kết hợp với nó. Bộ phận bơm để quản lý dòng chất lỏng qua các kênh giữa trạm bơm và trạm phân tích lưu thể. Bộ phận van quay mà bao gồm trục rô-to và van rô-to được bố trí để quay quanh trục quay và để nối chọn lọc các giếng vào trạm bơm. Trục rô-to bao gồm kết cấu răng chốt đôi tại đầu xa của nó. Kết cấu răng chốt đôi có các bộ răng chốt thứ nhất và thứ hai. Bộ răng chốt thứ nhất tạo thành giao diện dẫn động và bộ trục thứ hai tạo thành giao diện mã hóa vị trí.

Fig.1A

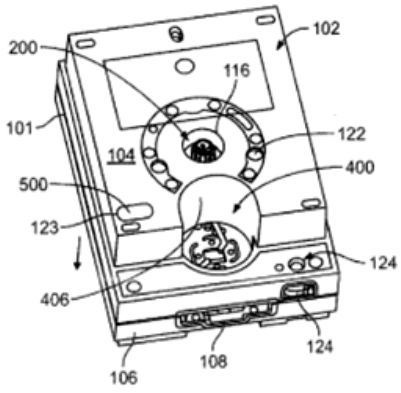

(11) **1-0048861 B**

(15) 18/06/2025
Số Quyết định: 111041/QĐ-SHTT.IP

(45) 25/07/2025 448B

(43) 25/02/2022 407 A

(21) 1-2021-07025

(85) 03/11/2021

(22) 22/04/2020

(86) PCT/JP2020/017380 22/04/2020

(30) 2019-089603 10/05/2019 JP

(87) WO2020/230561 19/11/2020

(51) ***C04B 5/06***; *C21C 7/00; C21C 5/28; C21C 5/46; C21B 3/06; C21C 1/02*

(73) **JFE STEEL CORPORATION** (JP)
2-3, Uchisaiwai-cho 2-chome, Chiyoda-ku, Tokyo 1000011, Japan

(72) KATO Yusuke (JP); HOSOHARA Seiji (JP); NAKAMURA Yoshiyuki (JP); TAKAHASHI Katsunori (JP)

(74) Công ty Cổ phần Sở hữu công nghiệp INVESTIP (INVESTIP)

(54) PHƯƠNG PHÁP BIẾN ĐỔI XỈ LUYỆN THÉP

(57) Sáng chế đề cập đến phương pháp biến đổi xỉ luyện thép nhờ đó có thể giảm sự mài mòn của ống thổi trong quá trình biến đổi đồng thời đảm bảo tính ổn định giãn nở cho xỉ luyện thép khi đã trải qua quá trình biến đổi. Phương pháp được đề xuất biến đổi xỉ luyện thép bằng cách thổi khí chứa oxy vào xỉ luyện thép nóng chảy. Phương pháp bao gồm bước nhúng ống thổi làm bằng ống kim loại mà xung quanh được lắp đặt vật liệu chịu lửa có độ dày là 5 mm hoặc lớn hơn và bước thổi khí chứa oxy vào xỉ luyện thép cần biến đổi có nhiệt độ bên trong là 1.450 °C hoặc lớn hơn.

[FIG. 1]

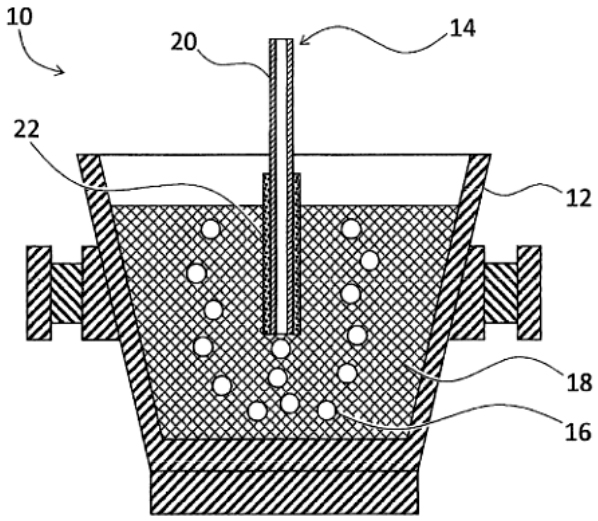

(11) **1-0048862 B**

(15) 18/06/2025
Số Quyết định: 111042/QĐ-SHTT.IP

(45) 25/07/2025 448B

(43) 25/10/2023 427 A

(21) 1-2023-03503

(85) 30/10/2020

(22) 01/04/2019

(86) PCT/JP2019/014440 01/04/2019

(30) 2018-071289 03/04/2018 JP
2018-124400 29/06/2018 JP
2018-247119 28/12/2018 JP
2019-008507 22/01/2019 JP

(87) WO2019/194118 10/10/2019

(51) ***A61F 13/49***; *A61F 13/496*

(62) 1-2020-06333

(73) **UNICHARM CORPORATION** (JP)
182, Shimobun, Kinsei-cho, Shikokuchuo-City, Ehime 7990111 Japan

(72) SASAYAMA, Kenichi (JP); MURAKAMI, Kei (JP); NAGAYAMA, Yui (JP); KONDO, Daiki (JP)

(74) Công ty Cổ phần Sở hữu công nghiệp INVESTIP (INVESTIP)

(54) **TÃ LÓT DÙNG MỘT LẦN DẠNG QUẦN LÓT**

(57) Sáng chế đề cập đến tã lót dùng một lần dạng quần lót (1) bao gồm: phần đai phía trước (21); phần đai phía sau (22); và lõi thấm hút (11). Phần đai phía trước và phần đai phía sau mỗi phần có vùng nền (21s) và vùng áp lực cao (30s). Vùng áp lực cao (30s) kéo dài theo chu vi xung quanh phần đai phía trước (21) và phần đai phía sau (22). Vùng áp lực cao (30s) bao gồm màng có thể kéo giãn (30) giữa tấm vải không dệt phía tiếp xúc da (213, 223) và tấm vải không dệt phía không tiếp xúc da (214, 224). Vùng áp lực cao (30s) bao gồm phần thông hơi (34) trong đó khả năng thoáng khí cao hơn so với trong phần trong đó màng có thể kéo giãn (30) được đặt. Vùng áp lực cao (30s) không bị xếp chồng với lõi thấm hút (11) theo hướng trước sau ở ít nhất một trong hai phần đai phía trước (21) và phần đai phía sau (22).

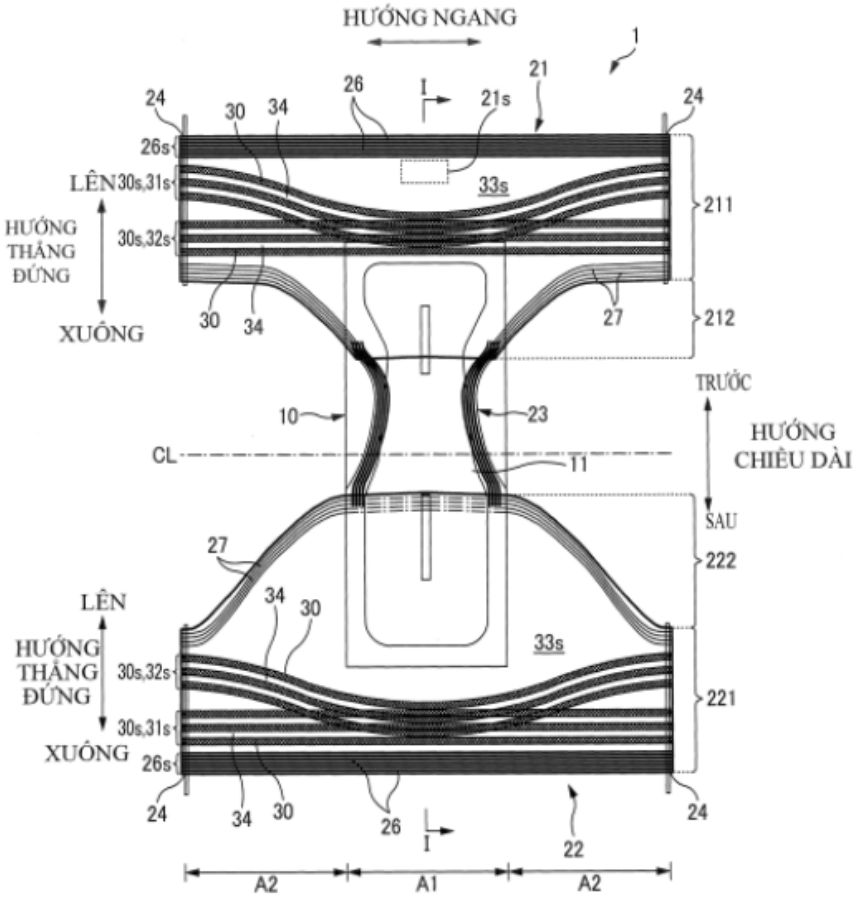
HƯỚNG NGANG
1
21
I
21s
24
30
34
26
26s
LÊN
30s,31s
HƯỚNG THẲNG ĐỨNG
30s,32s
XUỐNG
33s
211
212
27
TRƯỚC
HƯỚNG CHIỀU DÀI
SAU
10
23
CL
11
222
LÊN
HƯỚNG THẲNG ĐỨNG
XUỐNG
221
22
A2
A1
A2

Fig.2

(11) **1-0048863 B**

(15) 18/06/2025
Số Quyết định: 111044/QĐ-SHTT.IP

(45) 25/07/2025 448B

(43) 27/12/2021 405 A

(21) 1-2021-04190

(85) 08/07/2021

(22) 16/12/2019

(86) PCT/CN2019/125552 16/12/2019

(30) PCT/CN2018/121165 14/12/2018 CN

(87) WO2020/119819 18/06/2020

(51) ***C07D 403/12****; A61P 37/00; C07D 401/02; C07D 405/00; C07D 403/00; A61K 31/506; C07D 401/14*

(73) **LYNK PHARMACEUTICALS CO. LTD.** (CN)
291 Fucheng Road, Bldg 5-4F, Hangzhou Economic & Technological Development Zone, Hangzhou, Zhejiang 310018, China

(72) WAN, Zhaokui (US); VAZQUEZ, Michael Lawrence (US); LI, Xiaodong (CN)

(74) Công ty Cổ phần Sở hữu công nghiệp INVESTIP (INVESTIP)

(54) **BENZAMIT CỦA DẪN XUẤT PYRAZOLYL-AMINO-PYRIMIDINYL, VÀ DƯỢC PHẨM BAO GỒM CHÚNG**

(57) Sáng chế đề cập đến nhóm mới các chất ức chế JAK (JAK kinaza) dùng qua đường uống và/hoặc cục bộ, có chọn lọc và tiềm năng như là các liệu pháp điều trị an toàn và hiệu quả chống lại các bệnh và các rối loạn khác. Sáng chế cũng cung cấp dược phẩm bao gồm các hợp chất này.

(11) **1-0048864 B**

(15) 18/06/2025
Số Quyết định: 111046/QĐ-SHTT.IP

(45) 25/07/2025 448B

(43) 25/08/2023 425 A

(21) 1-2022-04382

(85) 12/07/2022

(22) 18/10/2021

(86) PCT/JP2021/038444 18/10/2021

(30) 2020-197379 27/11/2020 JP

(87) WO2022/113567 02/06/2022

(51) ***F16F 15/06***; *F16F 7/12; E04H 9/02; F16F 15/02*

(73) 1. **OSAKA UNIVERSITY** (JP)
1-1, Yamadaoka, Suita-shi, Osaka 5650871, Japan
2. **JFE CIVIL ENGINEERING & CONSTRUCTION CORPORATION** (JP)
17-4, Kuramae 2-chome, Taito-ku, Tokyo 1110051, Japan
3. **JFE STEEL CORPORATION** (JP)
2-3, Uchisaiwai-cho 2-chome, Chiyoda-ku, Tokyo 1000011, Japan

(72) HATANAKA Yuki (JP); KUWAHARA Susumu (JP); TOBARI Ryota (JP); YOSHINAGA Mitsutoshi (JP); MIYAGAWA Kazuaki (JP); MORIOKA Hiromitsu (JP); KINOSHITA Tomohiro (JP)

(74) Công ty Cổ phần Sở hữu công nghiệp INVESTIP (INVESTIP)

(54) **BỘ GIẢM CHẤN BẰNG THÉP ĐỂ CÁCH LY ĐỊA CHẤN VÀ KẾT CẤU CÁCH LY ĐỊA CHẤN**

(57) Sáng chế đề cập đến bộ giảm chấn bằng thép để cách ly địa chấn (6), trong đó tấm phía trên (10) được cố định vào phần phía dưới của kết cấu (1); tấm phía dưới (11) được cố định vào nền móng (2) tại cùng vị trí trên hình vẽ bằng đối với tấm phía trên; và bốn tấm cách ly địa chấn từ (15a) đến (15d) được cố định vào tấm phía trên và tấm phía dưới và mở rộng theo hướng cắt ngang trên hình vẽ bằng. Các tấm cách ly địa chấn về cơ bản là các bộ phận hình chữ U thu được bằng cách uốn cong tấm thép dài, và bao gồm phần cố định phía trên (16a) và phần cố định phía dưới (17a) song song với nhau, phần nghiêng phía trên (18a) và phần nghiêng phía dưới (19a) mà gần nhau hơn trong khi được tách ra khỏi phần cố định phía trên và phần cố định phía dưới, và phần kết nối (20a) mà kết nối phần nghiêng phía trên và phần nghiêng phía dưới với nhau. Bốn tấm cách ly địa chấn được cố định vào tấm phía trên tại vị trí mà các phần cố định phía trên không chồng lên nhau, và được cố định vào tấm phía dưới tại vị trí mà các phần cố định phía dưới không chồng lên nhau. Sáng chế còn đề cập đến kết cấu cách ly địa chấn.

FIG. 4

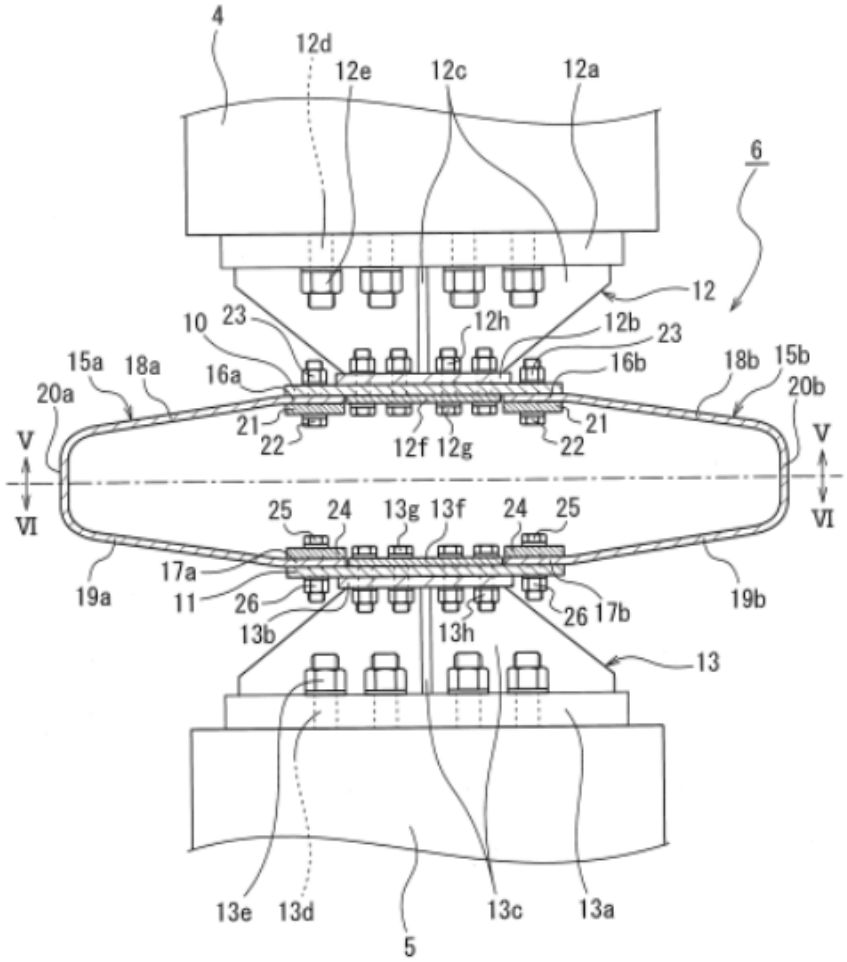
4
12d
12e
12c
12a
6
12
10
23
12h
12b
23
15a
18a
16a
16b
18b
15b
20a
20b
21
22
12f
12g
22
21
V
VI
V
VI
25
24
13g
13f
24
25
17a
19a
11
26
26
17b
19b
13b
13h
13
13e
13d
5
13c
13a

(11) **1-0048865 B**

(15) 18/06/2025
Số Quyết định: 111048/QĐ-SHTT.IP

(45) 25/07/2025 448B

(43) 25/07/2022 412 A

(21) 1-2021-06954

(85) 01/11/2021

(22) 17/12/2020

(86) PCT/JP2020/047139 17/12/2020

(30) 2020-080314 30/04/2020 JP

(87) WO2021/220549 A1 04/11/2021

(51) ***F16J 9/20***; *F16J 9/26; F02F 5/00*

(73) **TPR CO., LTD.** (JP)
6-2, Marunouchi 1-chome, Chiyoda-ku, Tokyo 100-0005 Japan

(72) NAKAZAWA, Atsushi (JP); MINEMURA, Satoshi (JP); HAMA, Masahide (JP)

(74) Công ty Cổ phần Sở hữu công nghiệp INVESTIP (INVESTIP)

(54) **DÂY CHO VÒNG PITTÔNG, VÀ PHƯƠNG PHÁP SẢN XUẤT VÒNG PITTÔNG**

(57) Trên bề mặt của dây, bề mặt bên thứ nhất tạo thành bề mặt chu vi ngoài của vòng pittông bao gồm bề mặt dạng côn và bề mặt nhô, bề mặt nhô được phân chia thành phần thứ nhất và phần thứ hai bởi bề mặt ảo thứ nhất kéo dài từ bề mặt dạng côn, và phần thứ nhất bao gồm đỉnh và được tạo thành theo hình dạng nhô.

FIG. 3

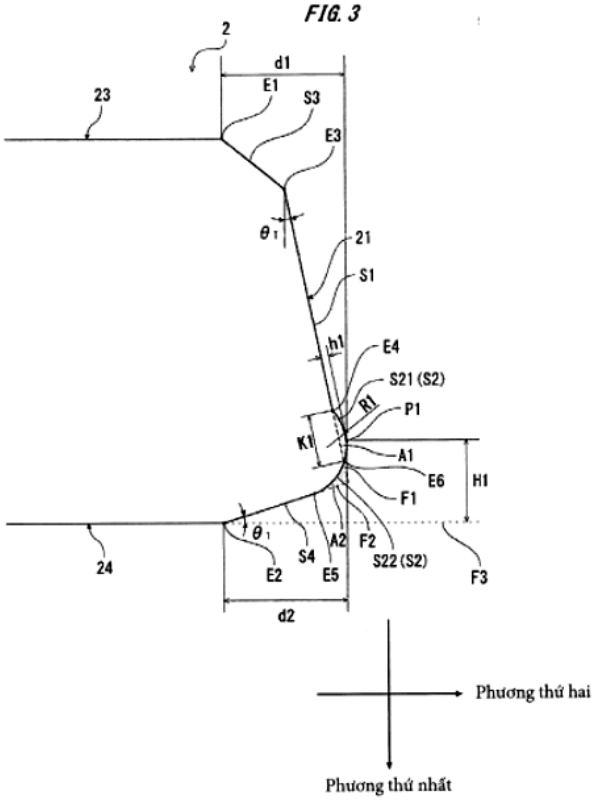

(11) **1-0048866 B**

(15) 18/06/2025
Số Quyết định: 111050/QĐ-SHTT.IP

(45) 25/07/2025 448B

(43) 25/01/2022 406 A

(21) 1-2021-05832

(85) 20/09/2021

(22) 20/11/2019

(86) PCT/US2019/062373 20/11/2019

(30) 62/810,008 25/02/2019 US

(87) WO2020/176151 03/09/2020

(51) ***B01D 24/04***; *C02F 1/00; B01D 53/22; B01D 53/96; B01D 46/00; B01D 53/04*

(73) **NEPTUNE BENSON, INC.** (US)
6 Jefferson Drive, Coventry, Rhode Island 02816, United States of America

(72) HAWKSLEY, Steven (US)

(74) Công ty Cổ phần Sở hữu công nghiệp INVESTIP (INVESTIP)

(54) **HỆ THỐNG LỌC NƯỚC, PHƯƠNG PHÁP LỌC NƯỚC, PHƯƠNG TIỆN ĐỌC ĐƯỢC BẰNG MÁY TÍNH KHÔNG TẠM THỜI VÀ BỘ ĐIỀU KHIỂN**

(57) Sáng chế đề cập đến hệ thống lọc nước. Hệ thống lọc nước bao gồm bình lọc bằng vật liệu tái sinh, đường chất lọc, đường cấp, đường tuần hoàn, đường khí, và ít nhất một bơm. Sáng chế còn đề xuất phương pháp lọc nước trong hệ thống bao gồm bộ lọc bằng vật liệu tái sinh. Phương pháp bao gồm hệ thống vận hành ở chế độ lọc, hệ thống vận hành ở chế độ làm sạch đáp ứng với phép đo áp suất chênh lệch qua bộ lọc bằng vật liệu tái sinh, hệ thống vận hành ở chế độ sục khí, hệ thống vận hành ở chế độ lọc trước sau hệ thống vận hành ở chế độ làm sạch, hệ thống vận hành ở chế độ xả nước, và hệ thống vận hành ở chế độ lọc sau chế độ xả nước. Sáng chế đề xuất bộ điều khiển và phương tiện đọc được bằng máy tính không tạm thời có các tín hiệu có thể đọc được bằng máy tính được lưu trữ trên đó mà định ra các lệnh mà, do được thực thi bởi bộ điều khiển, chỉ dẫn bộ điều khiển để thực hiện phương pháp vận hành hệ thống lọc nước.

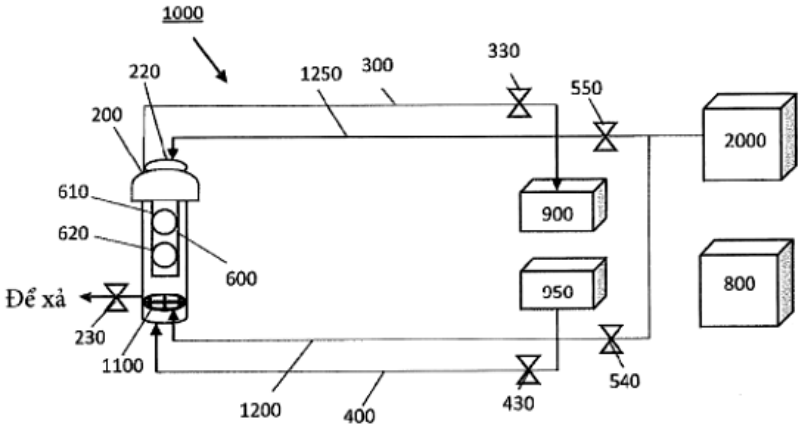

FIG.1

(11) **1-0048867 B**

(15) 18/06/2025
Số Quyết định: 111051/QĐ-SHTT.IP

(45) 25/07/2025 448B

(43) 25/10/2022 415 A

(21) 1-2022-04715

(85) 26/07/2022

(22) 24/01/2020

(86) PCT/EP2020/051713 24/01/2020

(87) WO2021/148130 29/07/2021

(51) ***H04M 1/02***; *G06F 1/16; B65G 17/06; B65G 21/20*

(73) **HUAWEI TECHNOLOGIES CO., LTD.** (CN)
Huawei Administration Building, Bantian, Longgang District, Shenzhen, Guangdong 518129, P. R. China

(72) PELTOLUHTA, Eetu (FI)

(74) Công ty Cổ phần Sở hữu công nghiệp INVESTIP (INVESTIP)

(54) KẾT CẤU CHỐNG ĐỠ, CƠ CẤU MÀN HÌNH HIỂN THỊ TRƯỢT ĐƯỢC VÀ THIẾT BỊ ĐIỆN TỬ

(57) Sáng chế đề cập đến kết cấu chống đỡ (1) cho màn hình hiển thị trượt được (12), cơ cấu màn hình hiển thị trượt được (2) cho thiết bị diện tử (3) và thiết bị điện tử (3). Kết cấu chống đỡ bao gồm cơ cấu chống đỡ (5) được cấu tạo để trượt dọc theo trục trượt thứ nhất (Ala) và ít nhất hai cơ cấu xoay (4). Mỗi cơ cấu xoay (4) dược sắp xếp cố định dọc theo trục trượt thứ nhất (Ala) và được cấu tạo để xoay quanh trục xoay (A2) kéo dài vuông góc đáng kể với trục trượt thứ nhất (Ala). Hơn nữa, mỗi cơ cấu xoay (4) dược liên kết tháo được với ít nhất một thành phần chống đỡ (7) của cơ cấu chống đỡ (5), sao cho cơ cấu xoay (4) xoay quanh trục xoay (A2) với tốc độ tiếp tuyến bằng với tốc độ mà cơ cấu chống đỡ (5) di chuyển dọc theo trục trượt thứ nhất (Ala). Giải pháp này đề xuất kết cấu chống đỡ với ma sát trượt được giảm thiểu giữa màn hình hiển thị trượt được và vỏ bọc của thiết bị di động, vì việc sử dụng cơ cấu xoay gần như loại bỏ hoàn toàn ma sát trượt bằng việc chuyển nó thành ma sát lăn nhỏ hơn nhiều.

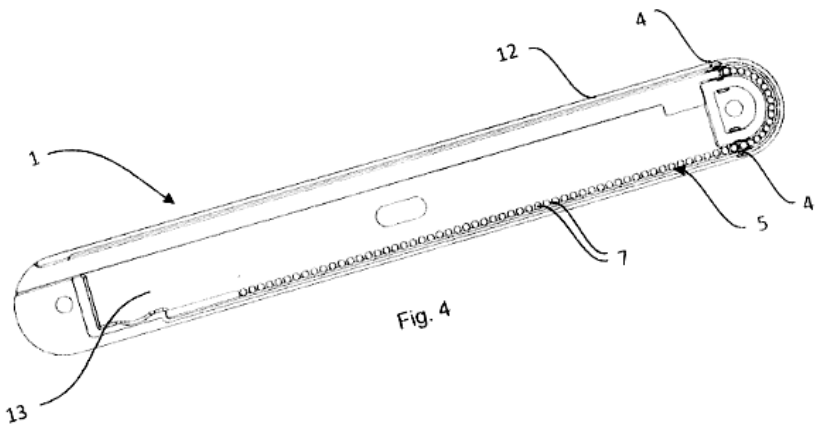

Fig. 4

(11) **1-0048868 B**

(15) 18/06/2025
Số Quyết định: 111052/QĐ-SHTT.IP

(45) 25/07/2025 448B

(43) 25/11/2021 404 A

(21) 1-2020-06283

(85) 29/10/2020

(22) 11/12/2019

(86) PCT/JP2019/048546 11/12/2019

(30) 2019-001154 08/01/2019 JP

(87) WO2020/145010 16/07/2020

(51) ***G02B 6/36***

(73) **SUMITOMO ELECTRIC INDUSTRIES, LTD.** (JP)
5-33, Kitahama 4-chome, Chuo-ku, Osaka-shi, Osaka, 5410041, Japan

(72) MORISHIMA Tetsu (JP)

(74) Công ty Cổ phần Sở hữu công nghiệp INVESTIP (INVESTIP)

(54) **PHƯƠNG PHÁP SẢN XUẤT ĐẦU NỐI QUANG**

(57) Sáng chế đề cập đến phương pháp sản xuất đầu nối quang. Đầu nối quang gồm: sợi quang gồm sợi thủy tinh và vỏ bọc bằng nhựa mà bọc lấy sợi thủy tinh, phần đầu của sợi thủy tinh được lộ ra khỏi vỏ bọc bằng nhựa; và ống nối gồm lỗ thông và giữ sợi quang. Phương pháp sản xuất gồm: bước bọc thành bên trong của lỗ thông bằng nhựa nhiệt rắn; bước luồn sợi thủy tinh mà được để lộ khỏi nhựa bọc vào trong lỗ thông; bước điều chỉnh sự tương quan về vị trí đối với nhau giữa sợi quang và ống nối để khoảng cách giữa các bề mặt ở đầu của đầu mút của sợi thủy tinh và đầu mút của ống nối bằng hoặc nhỏ hơn so với 1 mm; bước điều chỉnh theo cách xoay sợi thủy tinh đối với ống nối; bước hóa rắn nhựa nhiệt rắn; và bước đánh bóng đầu mút của sợi thủy tinh và đầu mút của ống nối.

Fig.4

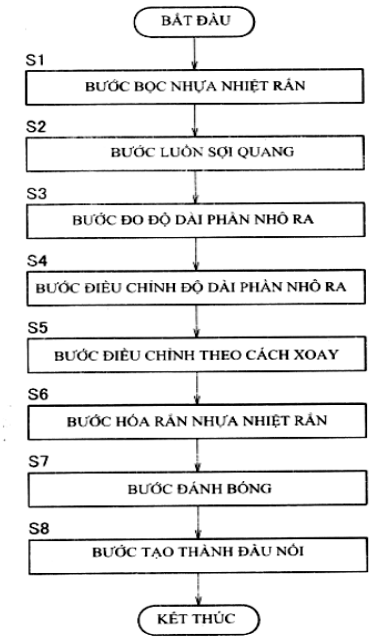

(11) **1-0048869 B**

(15) 18/06/2025
Số Quyết định: 111053/QĐ-SHTT.IP

(45) 25/07/2025 448B

(43) 25/06/2021 399 A

(21) 1-2021-01931

(85) 09/04/2021

(22) 14/06/2019

(86) PCT/CN2019/091364 14/06/2019

(30) 201811051662.6 10/09/2018 CN
201811096702.9 19/09/2018 CN

(87) WO2020/052304 19/03/2020

(51) ***H04N 19/139***

(73) **HUAWEI TECHNOLOGIES CO., LTD.** (CN)
Huawei Administration Building, Bantian, Longgang District, Shenzhen, Guangdong 518129, P. R. China

(72) CHEN, Huanbang (CN); YANG, Haitao (CN)

(74) Công ty Cổ phần Sở hữu công nghiệp INVESTIP (INVESTIP)

(54) PHƯƠNG PHÁP MÃ HÓA DỮ LIỆU VIDEO DỰA VÀO MÔ HÌNH CHUYỂN ĐỘNG AFFIN, THIẾT BỊ MÃ HÓA DỮ LIỆU, VÀ PHƯƠNG TIỆN ĐỌC ĐƯỢC BẰNG MÁY TÍNH KHÔNG TẠM THỜI

(57) Sáng chế bộc lộ phương pháp mã hóa dữ liệu video dựa vào mô hình chuyển động affin, thiết bị mã hóa dữ liệu video, và phương tiện đọc được bằng máy tính không tạm thời. Phương pháp bao gồm các bước: thu được một khối tham chiếu không gian của khối hình ảnh cần được xử lý; xác định nhiều vị trí khối con thiết lập trước của khối tham chiếu không gian; thu được các vectơ chuyển động tương ứng với vị trí điểm ảnh thiết lập trước của khối hình ảnh cần được xử lý mà được ngoại suy từ các vectơ chuyển động tương ứng với các vị trí khối con thiết lập trước; và thu được các vectơ chuyển động tương ứng với nhiều vị trí khối con của khối hình ảnh cần được xử lý mà được ngoại suy từ các vectơ chuyển động tương ứng với vị trí điểm ảnh thiết lập trước. Theo sáng chế, độ chính xác dự đoán có thể được cải thiện, và hiệu quả mã hóa có thể được cải thiện.

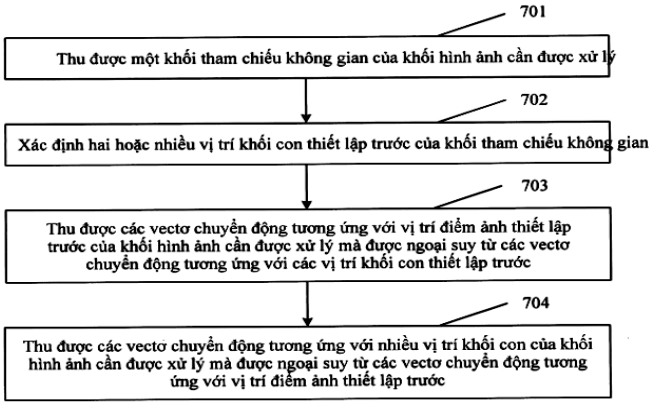

FIG.11

(11) **1-0048870 B**

(15) 18/06/2025
Số Quyết định: 111055/QĐ-SHTT.IP

(45) 25/07/2025 448B

(43) 25/11/2021 404 A

(21) 1-2020-06199

(85) 27/10/2020

(22) 11/12/2019

(86) PCT/JP2019/048547 11/12/2019

(30) 2019-001142 08/01/2019 JP

(87) WO2020/145011 16/07/2020

(51) ***G02B 6/36***

(73) **SUMITOMO ELECTRIC INDUSTRIES, LTD.** (JP)
5-33, Kitahama 4-chome, Chuo-ku, Osaka-shi, Osaka, 5410041, (JP)

(72) MORISHIMA Tetsu (JP)

(74) Công ty Cổ phần Sở hữu công nghiệp INVESTIP (INVESTIP)

(54) ĐẦU NỐI QUANG VÀ PHƯƠNG PHÁP SẢN XUẤT ĐẦU NỐI QUANG NÀY

(57) Sáng chế đề cập đến đầu nối quang gồm: sợi quang gồm sợi thủy tinh và vỏ bọc bằng nhựa mà bọc lấy sợi thủy tinh, phần đầu của sợi thủy tinh được lộ ra khỏi vỏ bọc bằng nhựa; ống nối gồm lỗ thông và giữ sợi quang ở trạng thái mà phần đầu của sợi thủy tinh được để lộ ra khỏi vỏ bọc bằng nhựa được lắp lồng vào trong lỗ thông; nhựa nhiệt rắn được bố trí giữa thành bên trong của lỗ thông và sợi thủy tinh, nhựa nhiệt rắn dính kết sợi thủy tinh và ống nối vào với nhau; và nhựa có thể hóa rắn bằng tia cực tím được bố trí trong phạm vi mà ở giữa thành bên trong của lỗ thông và sợi thủy tinh và gồm đầu mút của ống nối, nhựa có thể hóa rắn bằng tia cực tím dính kết sợi thủy tinh và ống nối vào với nhau.

Fig.5D

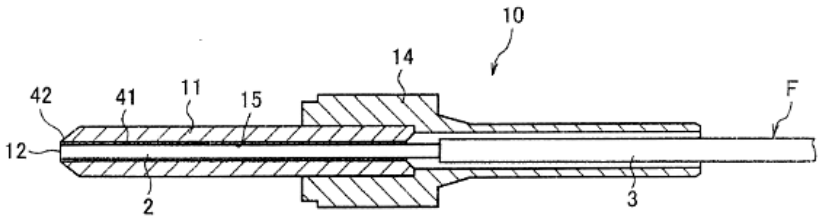

(11) **1-0048871 B**

(15) 18/06/2025
Số Quyết định: 111056/QĐ-SHTT.IP

(45) 25/07/2025 448B

(43) 26/06/2023 423 A

(21) 1-2023-01120

(85) 23/02/2023

(22) 10/09/2021

(86) PCT/JP2021/033277 10/09/2021

(30) 2020-153465 14/09/2020 JP

(87) WO2022/054898 17/03/2022

(51) ***C21D 8/02***; *C22C 38/04; C22C 38/60; C22C 38/00*

(73) **JFE STEEL CORPORATION** (JP)
2-3, Uchisaiwai-cho 2-chome, Chiyoda-ku, Tokyo 1000011, Japan

(72) HYODO Yoshihiro (JP); YOKOTA Tomoyuki (JP); SUEYOSHI Hitoshi (JP); FUJITA Noriki (JP); MIURA Shinichi (JP); MURAKAMI Yoshiaki (JP)

(74) Công ty Cổ phần Sở hữu công nghiệp INVESTIP (INVESTIP)

(54) **TẤM THÉP VÀ PHƯƠNG PHÁP SẢN XUẤT TẤM THÉP NÀY**

(57) Mục đích của sáng chế là đề xuất tấm thép có độ bền cao đó mà rất tốt về đặc tính giãn dài toàn bộ chiều dày, đặc tính lan truyền vết nứt mỏi, và độ dẻo dai và phương pháp sản xuất tấm thép. Tấm thép có thành phần hóa học chứa, theo khối lượng, C: 0,05% đến 0,20%, Si: 0,01% đến 0,50%, Mn: 0,50% đến 2,00%, P: 0,05% hoặc nhỏ hơn, và S: 0,02% hoặc nhỏ hơn, phần còn lại là Fe và các tạp chất ngẫu nhiên, và tổ chức tế vi gồm pha ferit sao cho phần diện tích của pha ferit trong vùng giãn dài từ bề mặt của tấm thép đến độ sâu 100 μm bên dưới bề mặt theo hướng chiều dày là 80% hoặc lớn hơn và sao cho phần diện tích của pha ferit trong vùng giãn dài từ độ sâu 100 μm bên dưới bề mặt đến vị trí 1/4 chiều dày theo hướng chiều dày là 80% hoặc nhỏ hơn, phần còn lại là pha peclit hoặc pha hỗn hợp của pha peclit và pha bainit, trong đó pha peclit có phần diện tích cao hơn pha bainit.

(11) **1-0048872 B**

(15) 18/06/2025
Số Quyết định: 111057/QĐ-SHTT.IP

(45) 25/07/2025 448B

(43) 26/07/2021 400 A

(21) 1-2021-01907

(85) 08/04/2021

(22) 10/10/2019

(86) PCT/JP2019/039941 10/10/2019

(30) 2018-192276 11/10/2018 JP

(87) WO2020/075790 16/04/2020

(51) ***C07D 498/04***; *A61K 45/00; A61P 31/00; C07D 513/04; A61P 35/02; A61K 31/437; A61P 35/00*

(73) **ONO PHARMACEUTICAL CO., LTD.** (JP)
1-5, Doshomachi 2-chome, Chuo-ku, Osaka-shi, Osaka 5418526, Japan

(72) HANADA, Ryosuke (JP); KOKUBO, Masaya (JP); KURONO, Masakuni (JP); KOUDA, Kenichi (JP); HAGIYA, Hiroshi (JP)

(74) Công ty Cổ phần Sở hữu công nghiệp INVESTIP (INVESTIP)

(54) HỢP CHẤT VÀ DƯỢC PHẨM BAO GỒM HỢP CHẤT NÀY

(57) Sáng chế đề cập đến hợp chất được biểu diễn bằng công thức chung (I-1) sau đây:

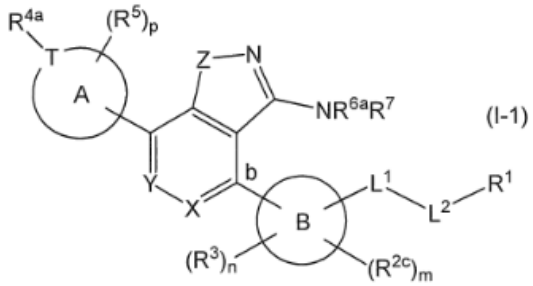

trong đó, tất cả các ký hiệu là có các ý nghĩa giống như được mô tả ở bản mô tả sáng chế hoặc dạng tương tự của hợp chất này có hoạt tính chủ vận đối với các gen kích thích interferon (STING). Hợp chất theo sáng chế có hoạt tính chủ vận đối với STING, có thể được dùng làm thành phần hoạt tính của tác nhân ngăn chặn sự tiến triển, để ngăn chặn sự tái phát và/hoặc điều trị ung thư hoặc bệnh truyền nhiễm. Theo đó, sáng chế cũng đề cập đến dược phẩm, tác nhân ngăn chặn sự tiến triển, ngăn chặn sự tái phát và/hoặc điều trị ung thư hoặc bệnh truyền nhiễm và tác nhân chủ vận STING, chứa hợp chất này.

(11) **1-0048873 B**

(15) 18/06/2025
Số Quyết định: 111059/QĐ-SHTT.IP

(45) 25/07/2025 448B

(43) 25/04/2022 409 A

(21) 1-2021-06537

(85) 18/10/2021

(22) 18/02/2020

(86) PCT/JP2020/006236 18/02/2020

(30) 2019-082262 23/04/2019 JP

(87) WO2020/217663 29/10/2020

(51) ***C23C 28/00***; *C25D 9/08; C25D 11/34*

(73) **JFE STEEL CORPORATION** (JP)
2-3, Uchisaiwai-cho 2-chome, Chiyoda-ku, Tokyo 1000011, Japan

(72) UENO Takashi (JP); SUTO Mikito (JP); YAMANAKA Yoichiro (JP)

(74) Công ty Cổ phần Sở hữu công nghiệp INVESTIP (INVESTIP)

(54) PHƯƠNG PHÁP SẢN XUẤT TẤM THÉP ĐƯỢC XỬ LÝ BỀ MẶT

(57) Sáng chế đề xuất tấm thép được xử lý bề mặt có khả năng nhận cả khả năng chống ố màu sunfua và đặc tính bám dính sơn ở mức độ cao. Phương pháp sản xuất tấm thép được xử lý bề mặt, bao gồm: đưa tấm thép có lớp mạ hoặc phủ Sn ở ít nhất một phía qua xử lý điện phân anốt trong dung dịch nước kiềm để tạo thành lớp oxit Sn trên lớp mạ hoặc phủ Sn; và sau đó đưa tấm thép vào xử lý điện phân catốt trong dung dịch nước chứa các ion ziricon để tạo thành lớp chứa oxit ziricon trên lớp oxit Sn, trong đó lớp mạ hoặc phủ Sn có trọng lượng lớp phủ Sn nằm trong khoảng từ 0,1 g/m² tới 20,0 g/m² mỗi một phía của tấm thép, lớp oxit Sn có, ở thời điểm khi lớp oxit Sn được tạo thành, đỉnh dòng điện khử trong phạm vi điện thế của -800 mV tới-600 mV so với điện cực tham chiếu KCI-Ag/AgCl được bão hòa trong đường cong điện thế được thu bằng cách quét điện thế từ điện thế mạ hướng về phía điện thế thấp hơn ở tốc độ quét 1 mV/giây trong dung dịch nước hydro bromua 0,001 N ở 25 °C được tẩy với khí trơ, và điện lượng của dòng khử trong khoảng điện thế 1,5 mC/cm² tới 10,0 mC/cm², và lớp chứa oxit ziricon có khối lượng lớp phủ Zr của 0,1 mg/m² tới 50,0 mg/m² mỗi một phía của tấm thép.

FIG. 1

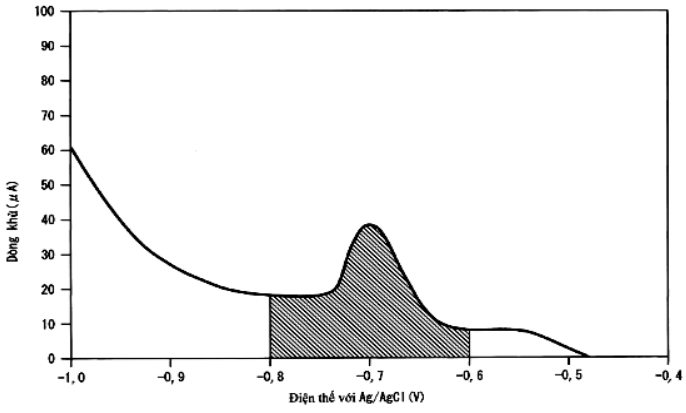

(11) **1-0048874 B**

(15) 18/06/2025
Số Quyết định: 111060/QĐ-SHTT.IP

(45) 25/07/2025 448B

(43) 27/01/2023 418 A

(21) 1-2022-05444

(85) 26/08/2022

(22) 12/02/2021

(86) PCT/AU2021/050122 12/02/2021

(30) 2020900385 12/02/2020 AU

(87) WO2021/159183 19/08/2021

(51) ***B42D 25/30***; *G07D 7/0043; G06K 19/08; B42D 25/00; G03H 1/00*

(73) **CCL SECURE PTY LTD** (AU)
1-17 Potter Street, Craigieburn, Victoria 3064, Australia

(72) JOLIC, Karlo Ivan (AU)

(74) Công ty Cổ phần Sở hữu công nghiệp INVESTIP (INVESTIP)

(54) **THIẾT BỊ HIỆU ỨNG QUANG HỌC**

(57) Thiết bị hiệu ứng quang học (300) bao gồm: lớp nền (302) có bề mặt thứ nhất (304) và bề mặt thứ hai (306); nhiều cấu trúc (308) được bố trí trên bề mặt thứ nhất (304), mỗi cấu trúc (308) có mặt thứ nhất (310) và mặt thứ hai (314), mặt thứ nhất (310) của mỗi cấu trúc (308) về cơ bản là song song với bề mặt thứ nhất (304) của lớp nền (302), mặt thứ hai (314) của mỗi cấu trúc (308) xác định độ dốc đối với bề mặt thứ nhất (304), và các mặt thứ nhất (310) của nhiều cấu trúc (308) tạo thành bộ mặt thứ nhất. Bộ mặt thứ nhất xác định hiệu ứng quang học thứ nhất khi thiết bị hiệu ứng quang học (300) được nhìn từ phạm vi góc nhìn thứ nhất.

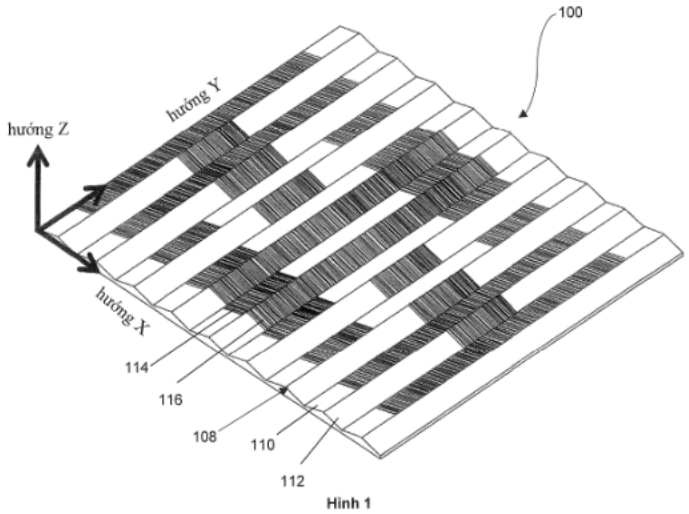

Hình 1

(11) **1-0048875 B**

(15) 18/06/2025
Số Quyết định: 111061/QĐ-SHTT.IP

(45) 25/07/2025 448B

(43) 26/04/2021 397 A

(21) 1-2020-04517

(85) 05/08/2020

(22) 25/07/2019

(86) PCT/US2019/043355 25/07/2019

(87) WO2021/015774 A1 28/01/2021

(51) ***H04B 7/024***

(73) **GOOGLE LLC** (US)
1600 Amphitheatre Parkway, Mountain View, California 94043, United States of America

(72) WANG, Jibing (US); STAUFFER, Erik Richard (US)

(74) Công ty Luật TNHH ROUSE Việt Nam (ROUSE LEGAL VIETNAM LTD.)

(54) **PHƯƠNG PHÁP NHÓM LẠI THIẾT BỊ NGƯỜI DÙNG GIỮA CÁC TẬP HỢP ĐIỀU PHỐI THIẾT BỊ NGƯỜI DÙNG BẰNG TRẠM GỐC, VÀ PHƯƠNG PHÁP ĐƯỢC THỰC HIỆN BẰNG THIẾT BỊ NGƯỜI DÙNG MÀ ĐƯỢC CẤU HÌNH LÀM THIẾT BỊ NGƯỜI DÙNG ĐIỀU PHỐI DÙNG CHO TẬP HỢP ĐIỀU PHỐI THIẾT BỊ NGƯỜI DÙNG NGUỒN HOẶC ĐÍCH TRONG MẠNG TRUYỀN THÔNG KHÔNG DÂY**

(57) Sáng chế đề cập đến các phương pháp nhóm lại thiết bị người dùng (UE) (113) giữa các tập hợp điều phối thiết bị người dùng (user equipment-coordination set - UECS) bằng trạm gốc (121) trong đó trạm gốc (121) xác định để nhóm lại UE (113) từ UECS nguồn vào UECS đích và phát bản tin giải phóng đến UE điều phối (111) của UECS nguồn mà yêu cầu UE điều phối (111) của UECS nguồn để giải phóng UE (113) từ UECS nguồn (605). Trạm gốc (121) phát bản tin yêu cầu đến UE điều phối (114) của UECS đích mà yêu cầu UE điều phối (114) của UECS đích để bổ sung UE (113) vào UECS đích (610), và phát bản tin nhóm lại đến UE (113) mà có tác dụng hướng UE (113) tiến hành nhóm lại từ UECS nguồn vào UECS đích (615). Ngoài ra, sáng chế đề cập đến phương pháp được thực hiện bằng thiết bị người dùng được cấu hình làm thiết bị người dùng điều phối đối với tập hợp điều phối thiết bị người dùng nguồn hoặc đích trong mạng truyền thông không dây, trạm gốc và thiết bị người dùng để thực hiện các phương pháp này.

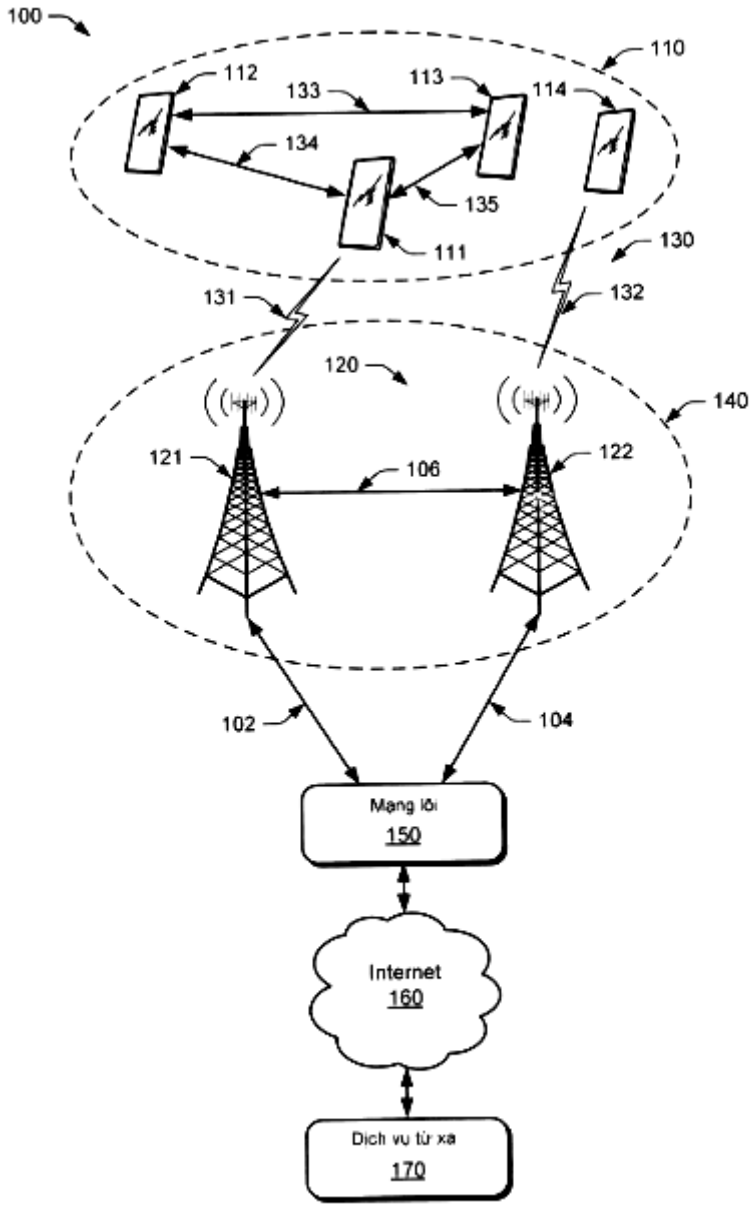
100
110
112
133
113
114
134
135
111
130
131
132
120
140
121
106
122
102
104
Mạng lõi
150
Internet
160
Dịch vụ từ xa
170

Fig. 1

(11) **1-0048876 B**

(15) 18/06/2025
Số Quyết định: 111062/QĐ-SHTT.IP

(45) 25/07/2025 448B

(43) 25/04/2023 421 A

(21) 1-2022-08023

(85) 08/12/2022

(22) 22/04/2021

(86) PCT/CN2021/088842 22/04/2021

(30) 202010414389.X 15/05/2020 CN

(87) WO2021/227809 18/11/2021

(51) ***H04B 10/116****; H04J 14/00*

(73) **HUAWEI TECHNOLOGIES CO., LTD.** (CN)
Huawei Administration Building, Bantian, Longgang District, Shenzhen, Guangdong 518129, P. R. China

(72) LI, Xu (CN); HUANG, Jingjing (CN); LUO, Jiajin (CN)

(74) Công ty Cổ phần Sở hữu công nghiệp INVESTIP (INVESTIP)

(54) **PHƯƠNG PHÁP VÀ BỘ MÁY TRUYỀN TÍN HIỆU, THIẾT BỊ TRUYỀN TÍN HIỆU QUANG, BỘ MÁY TRUYỀN THÔNG VÀ PHƯƠNG TIỆN LƯU TRỮ ĐỌC ĐƯỢC BẰNG MÁY TÍNH**

(57) Sáng chế đề cập đến phương pháp và bộ máy truyền tín hiệu, thiết bị truyền tín hiệu quang, bộ máy truyền thông và phương tiện lưu trữ đọc được bằng máy tính. Phương pháp bao gồm các bước: thu được, bởi phía bộ phát, tín hiệu thứ nhất với N điểm; thực hiện tách tín hiệu trên tín hiệu thứ nhất với N điểm, để thu được hai nhóm tín hiệu (lấy ví dụ, tín hiệu thứ hai với N điểm và tín hiệu thứ ba với N điểm); xác định bốn tín hiệu với N/2 điểm dựa trên hai nhóm tín hiệu thu được thông qua sự tách, và việc kết hợp bốn tín hiệu với N/2 điểm, để thu được tín hiệu được gửi với 3N/2 điểm; và gửi tín hiệu với 3N/2 điểm đến phía bộ thu, để cho phép bộ thu khôi phục tín hiệu thứ nhất với N điểm từ tín hiệu được thu với 3N/2 điểm. Điều này có thể cải thiện hiệu suất phổ của sự truyền tín hiệu mà không tăng sự tiêu thụ năng lượng.

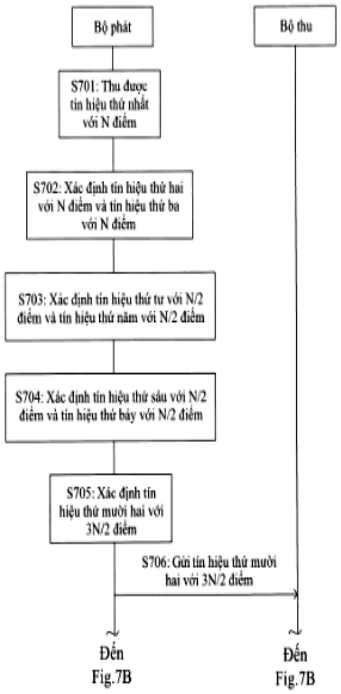
Bộ phát
Bộ thu
S701: Thu được tín hiệu thứ nhất với N điểm
S702: Xác định tín hiệu thứ hai với N điểm và tín hiệu thứ ba với N điểm
S703: Xác định tín hiệu thứ tư với N/2 điểm và tín hiệu thứ năm với N/2 điểm
S704: Xác định tín hiệu thứ sáu với N/2 điểm và tín hiệu thứ bảy với N/2 điểm
S705: Xác định tín hiệu thứ mười hai với 3N/2 điểm
S706: Gửi tín hiệu thứ mười hai với 3N/2 điểm
Đến Fig.7B
Đến Fig.7B

Fig.7A

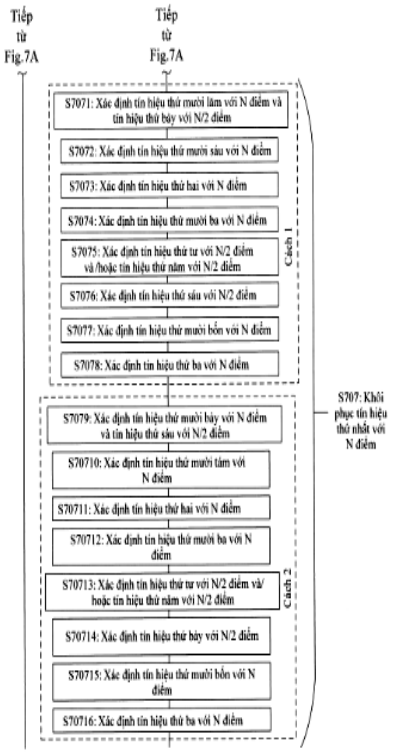
Tiếp từ Fig.7A
Tiếp từ Fig.7A
S7071: Xác định tín hiệu thứ mười lăm với N điểm và tín hiệu thứ bảy với N/2 điểm
S7072: Xác định tín hiệu thứ mười sáu với N điểm
S7073: Xác định tín hiệu thứ hai với N điểm
S7074: Xác định tín hiệu thứ mười ba với N điểm
S7075: Xác định tín hiệu thứ tư với N/2 điểm và/hoặc tín hiệu thứ năm với N/2 điểm
S7076: Xác định tín hiệu thứ sáu với N/2 điểm
S7077: Xác định tín hiệu thứ mười bốn với N điểm
S7078: Xác định tín hiệu thứ ba với N điểm
Cách 1
S7079: Xác định tín hiệu thứ mười bảy với N điểm và tín hiệu thứ sáu với N/2 điểm
S70710: Xác định tín hiệu thứ mười tám với N điểm
S70711: Xác định tín hiệu thứ hai với N điểm
S70712: Xác định tín hiệu thứ mười ba với N điểm
S70713: Xác định tín hiệu thứ tư với N/2 điểm và/hoặc tín hiệu thứ năm với N/2 điểm
S70714: Xác định tín hiệu thứ bảy với N/2 điểm
S70715: Xác định tín hiệu thứ mười bốn với N điểm
S70716: Xác định tín hiệu thứ ba với N điểm
Cách 2
S707: Khôi phục tín hiệu thứ nhất với N điểm

Fig.7B

(11) **1-0048877 B**

(15) 18/06/2025
Số Quyết định: 111064/QĐ-SHTT.IP

(45) 25/07/2025 448B

(43) 25/08/2020 389 A

(21) 1-2020-01248

(85) 04/03/2020

(22) 02/08/2018

(86) PCT/US2018/045066 02/08/2018

(30) 15/669,276 04/08/2017 US

(87) WO2019/028290 A1 07/02/2019

(51) ***C03C 17/34***

(73) **VITRO FLAT GLASS LLC** (US)
400 Guys Run Road, Cheswick, Pennsylvania 15024, United States of America

(72) GANJOO, Ashtosh (US); NARAYANAN, Sudarshan (US)

(74) Văn phòng Luật sư MINERVAS (MINERVAS)

(54) **PHƯƠNG PHÁP LÀM GIẢM ĐIỆN TRỞ TẤM CỦA VẬT PHẨM ĐƯỢC PHỦ BỀ MẶT, PHƯƠNG PHÁP LÀM VẬT PHẨM ĐƯỢC PHỦ BỀ MẶT, VÀ VẬT PHẨM ĐƯỢC PHỦ BỀ MẶT CÓ ĐIỆN TRỞ TẤM GIẢM**

(57) Sáng chế đề xuất các phương pháp làm giảm điện trở tấm hoặc thay đổi độ phát xạ của vật phẩm được phủ bề mặt. Một lớp phủ được áp trên một lớp nền trong đó nó chứa một lớp oxit dẫn điện trong suốt ở nhiệt độ phòng. Lớp oxit dẫn điện trong suốt được xử lý bằng cách tạo ra dòng điện xoáy trong oxit dẫn điện trong suốt này, ram bằng chóp sáng lớp oxit dẫn điện trong suốt sao cho lớp oxit dẫn điện trong suốt này đạt đến nhiệt độ trên 380°F, hoặc gia nhiệt vật phẩm được phủ bề mặt sao cho lớp oxit dẫn điện trong suốt này được gia nhiệt đến trên 380°F.

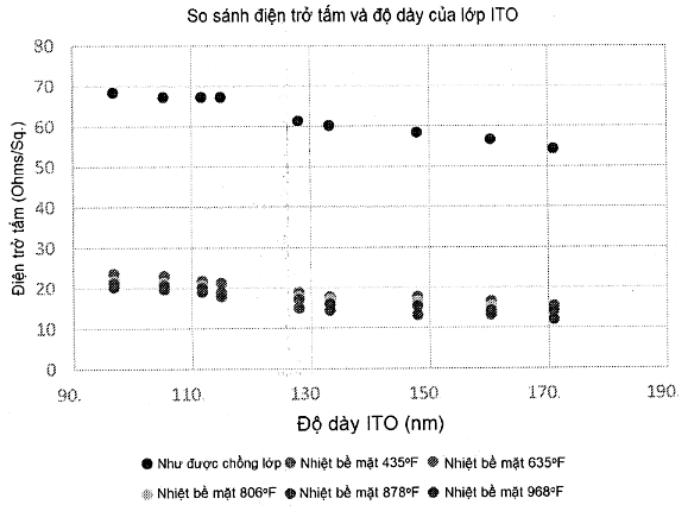

FIG. 7

(11) **1-0048878 B**

(15) 18/06/2025
Số Quyết định: 111065/QĐ-SHTT.IP

(45) 25/07/2025 448B

(43) 25/01/2021 394 A

(21) 1-2020-02328

(22) 24/04/2020

(30) 201910571263.0 28/06/2019 CN

(51) ***E05C 19/10***

(73) **GUANGDONG KIN LONG HARDWARE PRODUCTS CO., LTD** (CN)
No.3, Jianlang Rd., Daping, Tangxia Town, Dongguan City, Guangdong Province, China 523722

(72) Baokun BAI (CN)

(74) Công ty Cổ phần Sở hữu công nghiệp INVESTIP (INVESTIP)

(54) CƠ CẤU KHÓA VÀ THIẾT BỊ KHÓA CÓ CƠ CẤU KHÓA NÀY

(57) Sáng chế đề cập đến cơ cấu khóa và thiết bị khóa, cơ cấu khóa bao gồm thân, tấm trượt và chi tiết đàn hồi. Tấm trượt định ra rãnh tiếp nhận, và khối nêm thứ nhất có bề mặt hoạt động thứ nhất được bao gồm liền kề với phần hở của rãnh tiếp nhận. Trụ khóa có khả năng trượt dọc theo bề mặt hoạt động thứ nhất, và dẫn động tấm trượt để trượt tương đối so với thân, sao cho trụ khóa được tiếp nhận ở trong rãnh tiếp nhận. Khi trụ khóa được tiếp nhận ở trong rãnh tiếp nhận, chi tiết đàn hồi dẫn động tấm trượt để phục hồi, sao cho nêm thứ nhất ngăn trụ khóa khỏi tách rãnh tiếp nhận ra.

(11) **1-0048879 B**

(15) 18/06/2025
Số Quyết định: 111066/QĐ-SHTT.IP

(45) 25/07/2025 448B

(43) 25/09/2023 426 A

(21) 1-2023-02098

(85) 30/03/2023

(22) 18/01/2021

(86) PCT/JP2021/001495 18/01/2021

(87) WO2022/153539 21/07/2022

(51) ***H02J 7/00****; H02J 7/35; H02J 3/00; H02J 3/14*

(73) **SOCIAL AREA NETWORKS CO., LTD.** (JP)
12-8, Nihonbashi-Hisamatsucho, Chuo-ku, Tokyo 1030005 Japan

(72) KAMIIZUMI, Makoto (JP); KOSHIBA, Akihiro (JP); KASE, Tadaaki (JP)

(74) Công ty Cổ phần Sở hữu công nghiệp INVESTIP (INVESTIP)

(54) **HỆ THỐNG KIỂM SOÁT NHU CẦU**

(57) Sáng chế đề cập đến hệ thống kiểm soát nhu cầu có khả năng loại bỏ nhu cầu với công việc đi dây và được đưa vào với chi phí thấp hơn. Hệ thống kiểm soát nhu cầu (1) của sáng chế bao gồm: thiết bị đo năng lượng (5) đo lượng năng lượng của trang thiết bị tải (3); thiết bị giám sát (10) tính toán giá trị dự đoán của nhu cầu năng lượng và truyền lệnh điều khiển khi xác định rằng giá trị dự đoán vượt quá giá trị mục tiêu; và thiết bị vận hành (20) vận hành trang thiết bị tải đáp lại lệnh điều khiển, trong đó lệnh điều khiển được truyền và nhận bởi truyền thông không dây, trong đó thiết bị vận hành bao gồm mạch điều khiển (21) và mạch nguồn năng lượng (22) cung cấp năng lượng cho mạch điều khiển, trong đó mạch điều khiển bao gồm: đơn vị truyền thông không dây (213) nhận lệnh điều khiển từ thiết bị giám sát bởi truyền thông không dây; đơn vị lưu trữ dữ liệu (212) lưu trữ lệnh điều khiển đã nhận; đơn vị điều khiển (211) xử lý lệnh điều khiển; và đơn vị tiếp xúc (214) vận hành trang thiết bị tải theo chỉ dẫn của đơn vị điều khiển, trong đó mạch nguồn năng lượng bao gồm: tấm pin mặt trời (211), pin nạp được (223), và đơn vị nạp (222) nạp pin nạp được với một phần năng lượng được tạo ra của tấm pin mặt trời, trong đó mạch nguồn năng lượng cung cấp năng lượng được tạo ra của tấm pin mặt trời cho mạch điều khiển và nạp pin nạp được với năng lượng dư, và trong đó, khi năng lượng được tạo ra không thể được cung cấp từ tấm pin mặt trời, năng lượng được cung cấp từ pin nạp được cho mạch điều khiển.

FIG.2B

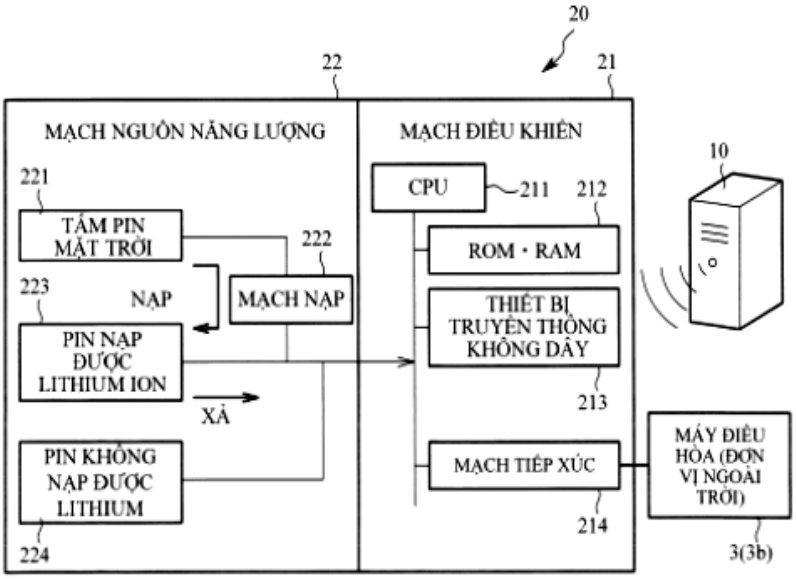
20
22
21
MẠCH NGUỒN NĂNG LƯỢNG
MẠCH ĐIỀU KHIỂN
10
221
TẤM PIN MẶT TRỜI
CPU
211
212
222
ROM · RAM
223
NẠP
MẠCH NẠP
PIN NẠP ĐƯỢC LITHIUM ION
THIẾT BỊ TRUYỀN THÔNG KHÔNG DÂY
213
XẢ
PIN KHÔNG NẠP ĐƯỢC LITHIUM
MẠCH TIẾP XÚC
MÁY ĐIỀU HÒA (ĐƠN VỊ NGOÀI TRỜI)
214
224
3(3b)

(11) **1-0048880 B**

(15) 18/06/2025
Số Quyết định: 111067/QĐ-SHTT.IP

(45) 25/07/2025 448B

(43) 25/11/2021 404 A

(21) 1-2021-05111

(85) 19/08/2021

(22) 03/02/2020

(86) PCT/JP2020/003842 03/02/2020

(30) 2019-028030 20/02/2019 JP

(87) WO2020/170775 27/08/2020

(51) ***B21C 37/08***; *C21D 8/02; C21D 8/10; E04C 3/32; C22C 38/06; C22C 38/58; E04B 1/24; B21D 5/06; C22C 38/00*

(73) **JFE STEEL CORPORATION** (JP)
2-3, Uchisaiwai-cho 2-chome, Chiyoda-ku, Tokyo 1000011, Japan

(72) IDE Shinsuke (JP); MATSUMOTO Akihide (JP); MATSUMOTO Atsushi (JP); OKABE Takatoshi (JP)

(74) Công ty Cổ phần Sở hữu công nghiệp INVESTIP (INVESTIP)

(54) ỐNG THÉP VUÔNG, PHƯƠNG PHÁP SẢN XUẤT ỐNG THÉP VUÔNG NÀY, VÀ KẾT CẤU CÔNG TRÌNH XÂY DỰNG

(57) Sáng chế đề cập đến ống thép vuông, phương pháp sản xuất ống thép vuông này, và kết cấu công trình xây dựng bao gồm ống thép vuông. Sáng chế đề cập đến ống thép vuông bao gồm vùng phẳng và vùng góc và có thành phần hóa học cụ thể. Tổ chức tế vi thép tại vị trí (1/4)t của bề dày t của ống thép từ bề mặt ngoài của ống thép sao cho tỷ lệ của tổng phần diện tích của bainit và peclit với phần diện tích của ferit là từ 2,0 đến 20,0 và tỷ lệ phần diện tích của bainit với phần diện tích của peclit là từ 5,0 đến 20,0. Vùng phẳng có YS 350 MPa hoặc lớn hơn và TS 520 MPa hoặc lớn hơn. Tỷ lệ của YS của vùng phẳng với YS của vùng góc là từ 0,80 đến 0,90, và tỷ lệ của TS của vùng phẳng với TS của vùng góc là từ 0,90 đến 1,00. Năng lượng hấp thụ Charpy của vùng phẳng là 100 J hoặc lớn hơn tại -40 °C. R của vùng góc là (2,3 × t) đến (2,9 × t).

FIG. 1

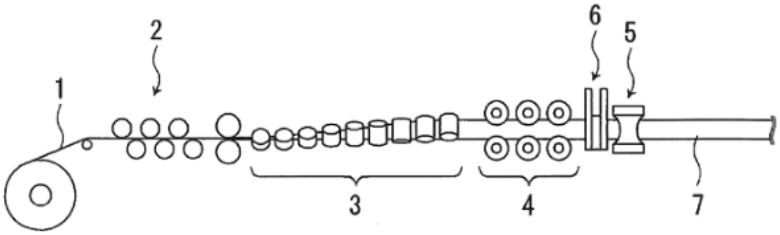

(11) **1-0048881 B**

(15) 18/06/2025
Số Quyết định: 111068/QĐ-SHTT.IP

(45) 25/07/2025 448B

(43) 25/05/2023 422 A

(21) 1-2022-08172

(85) 14/12/2022

(22) 25/06/2021

(86) PCT/JP2021/024232 25/06/2021

(30) 2020-126932 28/07/2020 JP

(87) WO2022/024628 03/02/2022

(51) ***F02M 35/08***; *F02M 35/04*

(73) **KUBOTA CORPORATION** (JP)
2-47, Shikitsuhigashi 1-chome, Naniwa-ku, Osaka-shi, Osaka 5568601, Japan

(72) KONISHI Tatsunori (JP)

(74) Công ty Cổ phần Sở hữu công nghiệp INVESTIP (INVESTIP)

(54) **PHƯƠNG TIỆN LÀM VIỆC**

(57) Sáng chế đề xuất phương tiện làm việc có khả năng tiết kiệm không gian của thiết bị làm sạch không khí và ống xả. Thiết bị làm sạch không khí (60) mà được đặt phía trước bộ tản nhiệt (50), có bề mặt đáy nghiêng về phía sau và hướng lên trên để hướng về phía bộ tản nhiệt (50), và lọc không khí chuyển đến động cơ (10); và ống xả (70) mà được bố trí để kéo dài từ bề mặt đáy của thiết bị làm sạch không khí (60) đến phần dưới của bộ tản nhiệt (50) và xả bụi được tách ra bởi thiết bị làm sạch không khí (60) được bao gồm.

Fig. 2

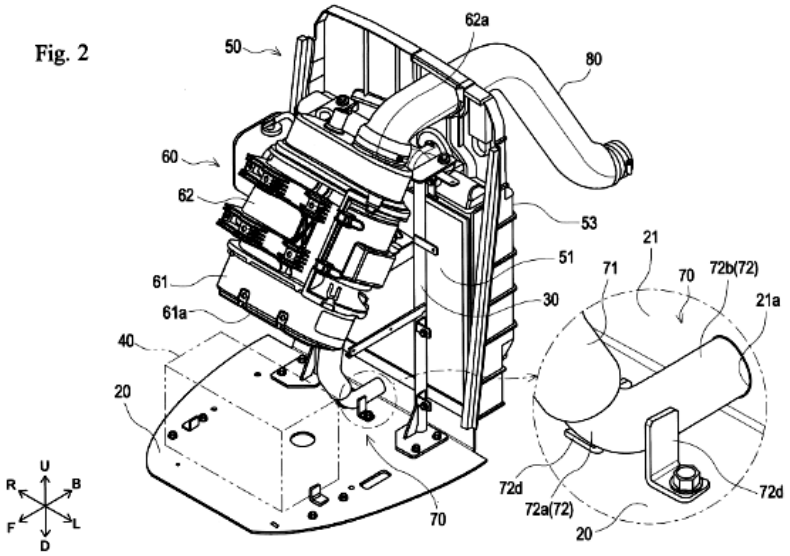

(11) **1-0048882 B**

(15) 18/06/2025
Số Quyết định: 111069/QĐ-SHTT.IP

(45) 25/07/2025 448B

(43) 25/11/2022 416 A

(21) 1-2021-08273

(85) 22/12/2021

(22) 22/12/2020

(86) PCT/US2020/066549 22/12/2020

(30) 62/952,866 23/12/2019 US
62/952,799 23/12/2019 US

(87) WO2021/133770 01/07/2021

(51) ***C12Q 1/6806***; *C12Q 1/6869*

(73) 1. **ILLUMINA, INC.** (US)
5200 Illumina Way, San Diego, CA 92122, United States of America
2. **ILLUMINA CAMBRIDGE LIMITED** (GB)
19 Granta Park, Great Abington, Cambridge Cambridgeshire CB21 6DF, United Kingdom
3. **ILLUMINA SINGAPORE PTE. LTD.** (SG)
29 Woodlands Industrial Park E1, North Tech Lobby 3, #02-13/18, Singapore 757716, Singapore

(72) YANG, Xiangyuan (SG); GEORGE, Wayne N. (GB); GATTI LAFRANCONI, Pietro (IT); TEO, Yin Nah (SG); BROWN, Andrew, A. (GB); BACIGALUPO, Maria, Rogert (AR); BRUSTAD, Eric (US); BOHRA, Hassan (IN); WANG, Clifford (US)

(74) Công ty Cổ phần Sở hữu công nghiệp INVESTIP (INVESTIP)

(54) HẠT NANO CÓ VỊ TRÍ MẪU ĐƠN LẺ ĐỂ LIÊN KẾT POLYNUCLEOTIT MẪU VÀ PHƯƠNG PHÁP GIẢI TRÌNH TỰ SỬ DỤNG HẠT NANO NÀY

(57) Sáng chế đề cập đến hạt nano bao gồm khung, vị trí mẫu đơn lẻ để liên kết polynucleotit mẫu với khung, và nhiều vị trí phụ để liên kết các oligonucleotit phụ với khung, trong đó khung được chọn từ polyme acrylamit bất đối một hoặc dendrime bao gồm các đơn vị cấu tạo lặp lại lysyl, vị trí mẫu đơn lẻ để liên kết polynucleotit mẫu với khung được chọn từ một vị trí liên kết mẫu cộng hóa trị và một vị trí liên kết mẫu không cộng hóa trị và nhiều vị trí phụ để liên kết các oligonucleotit phụ với khung được chọn từ các vị trí liên kết oligonucleotit phụ cộng hóa trị và các vị trí liên kết oligonucleotit phụ không cộng hóa trị. Sáng chế cũng đề cập đến phương pháp giải trình tự sử dụng hạt nano này

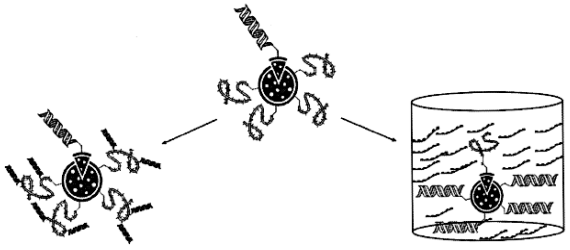

HÌNH 1

(11) **1-0048883 B**

(15) 18/06/2025
Số Quyết định: 111076/QĐ-SHTT.IP

(45) 25/07/2025 448B

(43) 26/04/2021 397 A

(21) 1-2021-00360

(85) 22/01/2021

(22) 26/06/2019

(86) PCT/CN2019/092976 26/06/2019

(30) 201810680516.3 27/06/2018 CN

(87) WO2020/001470 02/01/2020

(51) ***H04W 4/50***

(73) **HUAWEI TECHNOLOGIES CO., LTD.** (CN)
Huawei Administration Building, Bantian, Longgang District, Shenzhen, Guangdong 518129, P. R. China

(72) PENG, Wenjie (CN); WANG, Jun (CN); DAI, Mingzeng (CN)

(74) Công ty Cổ phần Sở hữu công nghiệp INVESTIP (INVESTIP)

(54) **PHƯƠNG PHÁP TRUYỀN THÔNG VÀ BỘ MÁY TRUYỀN THÔNG**

(57) Các phương án của sáng chế đề xuất phương pháp truyền thông. Phương pháp gồm: bước nhận, bởi thiết bị đầu cuối, cấu hình liên kết trực tiếp phương tiện với vạn vật (vehicle to everything, V2X) chuẩn thứ nhất và cấu hình liên kết trực tiếp V2X chuẩn thứ hai từ thiết bị mạng; bước thu được, bởi thiết bị đầu cuối dựa trên cấu hình liên kết trực tiếp V2X chuẩn thứ nhất và cấu hình liên kết trực tiếp V2X chuẩn thứ hai, tài nguyên liên kết trực tiếp V2X được sử dụng cho sự truyền dữ liệu; và bước truyền thông, bởi thiết bị đầu cuối, với thiết bị đầu cuối khác trên tài nguyên liên kết trực tiếp V2X. Theo phương pháp, đảm bảo là thiết bị đầu cuối giống nhau có thể thu được dịch vụ V2X chuẩn thứ nhất và dịch vụ V2X chuẩn thứ hai. Sáng chế cũng đề cập đến bộ máy thông tin liên lạc, hệ thống truyền thông và phương tiện lưu trữ có thể đọc được trên máy tính.

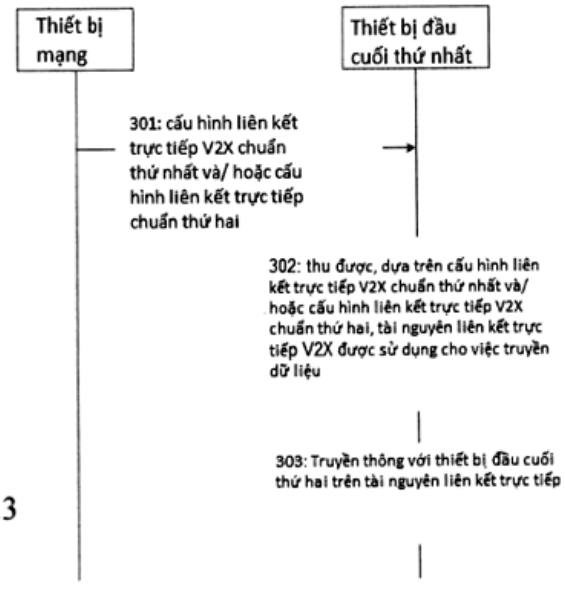

Fig.3

(11) **1-0048884 B**

(15) 18/06/2025
Số Quyết định: 111127/QĐ-SHTT.IP

(45) 25/07/2025 448B

(43) 27/06/2022 411 A

(21) 1-2022-00297

(85) 17/01/2022

(22) 03/07/2020

(86) PCT/CN2020/100211 03/07/2020

(30) 201910606607.7 05/07/2019 CN

(87) WO2021/004396 14/01/2021

(51) ***H04W 74/08***

(73) **HUAWEI TECHNOLOGIES CO., LTD.** (CN)
Huawei Administration Building, Bantian, Longgang District, Shenzhen, Guangdong 518129, P. R. China

(72) YANG, Mao (CN); LI, Bo (CN); LI, Yunbo (CN)

(74) Công ty Cổ phần Sở hữu công nghiệp INVESTIP (INVESTIP)

(54) **PHƯƠNG PHÁP TRUYỀN THÔNG, THỰC THỂ ĐA LIÊN KẾT VÀ PHƯƠNG TIỆN LƯU TRỮ ĐỌC ĐƯỢC BẰNG MÁY TÍNH**

(57) Sáng chế đề xuất phương pháp truyền thông, thực thể đa liên kết (multi-link, ML) và phương tiện lưu trữ đọc được bằng máy tính, và đề cập đến lĩnh vực công nghệ truyền thông, để đảm bảo công bằng trong sự tranh chấp kênh giữa thực thể ML và thực thể liên kết đơn (single-link, SL). Phương pháp truyền thông được áp dụng cho thực thể ML, thực thể ML hỗ trợ liên kết chính và ít nhất một liên kết không chính, bộ đếm chờ truyền được bố trí trên liên kết chính, và không có bộ đếm chờ truyền được bố trí trên liên kết không chính. Phương pháp truyền thông bao gồm: Thực thể ML thực hiện quy trình chờ truyền của liên kết chính dựa trên bộ đếm chờ truyền; và khi giá trị đếm của bộ đếm chờ truyền là 0, thực thể ML gửi đơn vị dữ liệu giao thức lớp vật lý (physical layer protocol data unit, PPDU) trên mỗi liên kết thứ nhất trong K liên kết thứ nhất, trong đó K liên kết thứ nhất bao gồm liên kết chính và K-1 liên kết không chính thứ nhất, và liên kết không chính thứ nhất ở trong trạng thái nghỉ trong khoảng thời gian liên khung thứ nhất trước thời điểm mà tại đó giá trị đếm của bộ đếm chờ truyền giảm xuống 0. Sáng chế áp dụng được cho quá trình truy nhập kênh đa liên kết.

FIG. 5

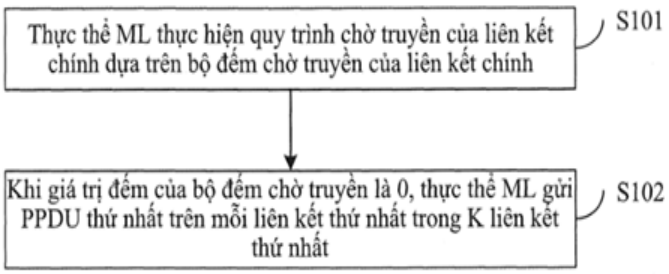

(11) **1-0048885 B**

(15) 18/06/2025
Số Quyết định: 111128/QĐ-SHTT.IP

(45) 25/07/2025 448B

(43) 27/12/2021 405 A

(21) 1-2021-06424

(85) 13/10/2021

(22) 25/03/2020

(86) PCT/EP2020/058395 25/03/2020

(30) 62/823,785 26/03/2019 US

(87) WO2020/193644 01/10/2020

(51) ***A61P 25/28***; *C07K 16/18; A61K 39/00*

(73) **JANSSEN PHARMACEUTICA NV** (BE)
Turnhoutseweg 30, 2340 Beerse, Belgium

(72) VAN BROECK, Bianca (BE); MERCKEN, Marc (BE); EDWARDS, Wilson (US); SINGH, Sanjaya (US); LUO, Jinquan (US); LA PORTE, Sherry (US); GANESAN, Rajkumar (US); HUANG, Chichi (US)

(74) Công ty Cổ phần Sở hữu công nghiệp INVESTIP (INVESTIP)

(54) **KHÁNG THỂ ĐƠN DÒNG VÀ PHƯƠNG PHÁP ĐỂ SẢN XUẤT KHÁNG THỂ NÀY**

(57) Sáng chế đề cập đến kháng thể hoặc các mảnh gắn kháng nguyên của chúng liên kết với 3pE Aβ. Kháng thể và các mảnh gắn kháng nguyên của chúng là hữu ích cho việc chẩn đoán, tiên lượng và điều trị bệnh Alzheimer hoặc các bệnh khác liên quan đến β-amyloid. Sáng chế còn đề cập đến axit nucleic, vectơ, các dược phẩm, các phương pháp sản xuất kháng thể đơn dòng hoặc mảnh gắn kháng nguyên của nó và các phương pháp sản xuất dược phẩm.

(11) **1-0048886 B**

(15) 18/06/2025
Số Quyết định: 111179/QĐ-SHTT.IP

(45) 25/07/2025 448B

(43) 25/03/2020 384 A

(21) 1-2020-00392

(85) 20/01/2020

(22) 28/06/2018

(86) PCT/CN2018/093422 28/06/2018

(30) 201710525762.7 30/06/2017 CN
201710685344.4 11/08/2017 CN
201710804109.4 08/09/2017 CN
201710906170.X 29/09/2017 CN
201711105497.3 10/11/2017 CN

(87) WO2019/001523 03/01/2019

(51) ***H04W 72/04***; *H04L 5/00*

(73) **HUAWEI TECHNOLOGIES CO., LTD.** (CN)
Huawei Administration Building, Bantian, Longgang District, Shenzhen, Guangdong 518129, P. R. China

(72) DU, Bai (CN); PENG, Jinlin (CN); ZHANG, Peng (CN); ISLAM, Toufiqul (CN)

(74) Công ty Cổ phần Sở hữu công nghiệp INVESTIP (INVESTIP)

(54) **PHƯƠNG PHÁP TRUYỀN THÔNG TIN ĐIỀU KHIỂN VÀ THIẾT BỊ TRUYỀN THÔNG**

(57) Sáng chế đề cập đến phương pháp truyền thông tin điều khiển, thiết bị truyền thông, phương tiện lưu trữ có thể đọc được trên máy tính và chip, và liên quan đến lĩnh vực thông tin vô tuyến, để cải thiện hiệu quả truyền dữ liệu. Phương pháp này bao gồm: bước xác định thông tin chỉ báo thứ nhất bằng thiết bị mạng, trong đó thông tin chỉ báo thứ nhất được sử dụng để chỉ báo liệu việc truyền thông tin trên tài nguyên tần số thời gian thứ nhất có bị ảnh hưởng hay không; bước gửi thông tin chỉ báo thứ nhất bằng thiết bị mạng thông qua kênh điều khiển đường xuống vật lý; và bước nhận thông tin chỉ báo thứ nhất bằng thiết bị đầu cuối và bước xác định, dựa trên thông tin chỉ báo thứ nhất, liệu việc truyền thông tin trên tài nguyên tần số thời gian thứ ba có bị ảnh hưởng hay không, trong đó tài nguyên tần số thời gian thứ ba là tài nguyên tần số thời gian được sử dụng để truyền thông tin đường xuống giữa thiết bị đầu cuối và thiết bị mạng.

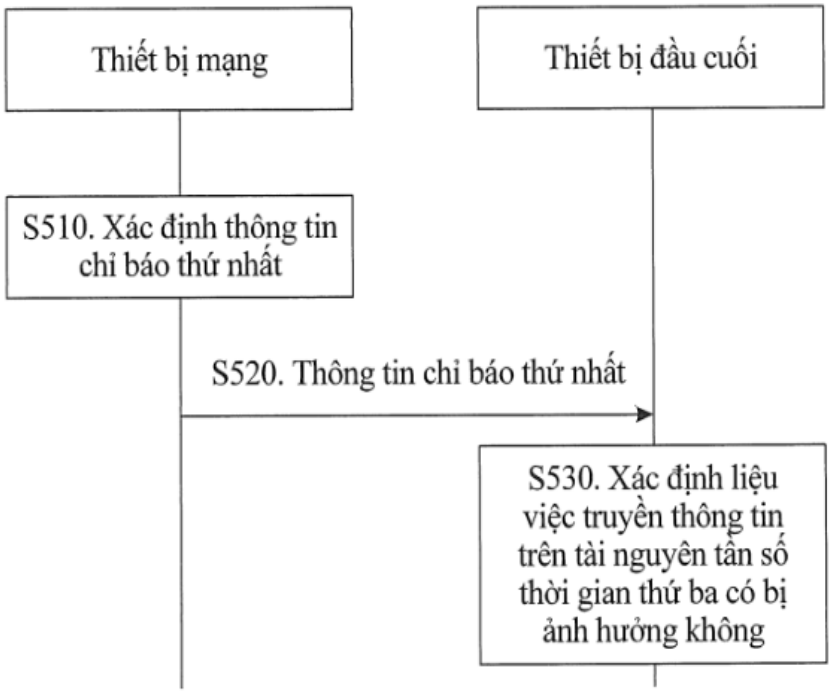
Thiết bị mạng
Thiết bị đầu cuối
S510. Xác định thông tin chỉ báo thứ nhất
S520. Thông tin chỉ báo thứ nhất
S530. Xác định liệu việc truyền thông tin trên tài nguyên tần số thời gian thứ ba có bị ảnh hưởng không

Fig.5

(11) **1-0048887 B**

(15) 18/06/2025
Số Quyết định: 111180/QĐ-SHTT.IP

(45) 25/07/2025 448B

(43) 27/01/2023 418 A

(21) 1-2022-07297

(85) 08/11/2022

(22) 28/04/2021

(86) PCT/JP2021/016961 28/04/2021

(30) 2020-081025 01/05/2020 JP

(87) WO2021/221102 04/11/2021

(51) ***E04F 15/02***

(73) **LAVA INTERNATIONAL, INC.** (JP)
1-2-3 Kita-Aoyama, Minato-ku, Tokyo 1070061, Japan

(72) SUMI Takahiko (JP)

(74) Công ty Cổ phần Sở hữu công nghiệp INVESTIP (INVESTIP)

(54) VẬT LIỆU LÁT SÀN, KẾT CẤU PHÒNG TẬP THỂ DỤC VÀ KẾT CẤU PHÒNG TẮM HƠI

(57) Sáng chế giải quyết vấn đề là đề xuất vật liệu lát sàn theo đó có thể cải thiện hiệu quả chống lão hóa của hoạt động trong các cơ sở khác nhau. Sáng chế đề xuất vật liệu lát sàn có chứa vật liệu đá, trong đó vật liệu đá chứa silic đioxit với lượng 67,0 đến 80,0% khối lượng, tính toàn bộ, so với toàn bộ lượng vật liệu đá.

FIG. 1

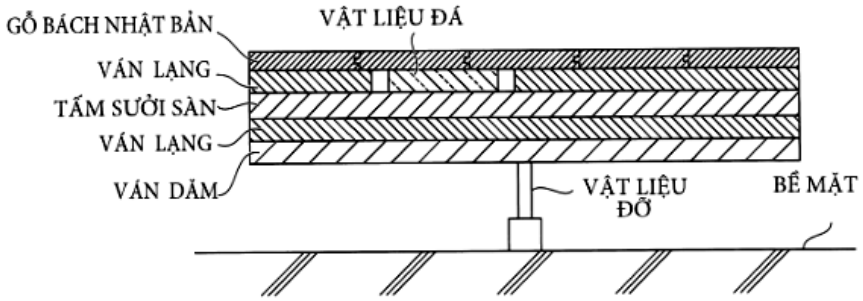

(11) **1-0048888 B**

(15) 18/06/2025
Số Quyết định: 111181/QĐ-SHTT.IP

(45) 25/07/2025 448B

(43) 25/05/2021 398 A

(21) 1-2021-01505

(85) 22/03/2021

(22) 22/08/2019

(86) PCT/RU2019/050135 22/08/2019

(30) 2018130491 22/08/2018 RU

(87) WO2020/040670 27/02/2020

(51) ***C07K 5/037***; *A61K 38/05; A61P 37/08; C07F 3/06; A61K 31/315; A61P 17/00*

(73) **OBSCHESTVO S OGRANICHENNOI OTVETSTVENNOSTIYU "Z THERAPEUTICS"** (RU)
Skolkovo Innovation Centre, Bolshoj Blvd., d. 42, Bldg. 1, floor 2, part of off. 771, Moscow, 121205, Russia

(72) NEBOLSIN, Vladimir Evgenievich (RU)

(74) Công Ty Trách Nhiệm Hữu Hạn Tư Vấn Đầu Tư Và Sở Hữu Trí Tuệ INTERFIVE (INTERFIVE CO., LTD)

(54) PHỨC HỢP KẼM, PHƯƠNG PHÁP ĐIỀU CHẾ VÀ DƯỢC PHẨM CHỨA PHỨC HỢP KẼM NÀY

(57) Sáng chế đề cập đến phức hợp kẽm gamma-L-glutamylhistamin với tỷ lệ kim loại/phối tử là 1/1. Cụ thể, sáng chế đề cập đến hợp chất có công thức:

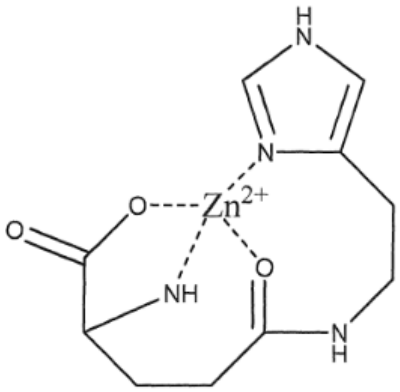

Phức hợp theo theo sáng chế giúp phục hồi chức năng hàng rào bảo vệ của biểu mô và ngăn chặn hoạt tính bất thường của các tế bào miễn dịch. Sáng chế cũng đề cập đến phương pháp điều chế phức hợp và sử dụng phức hợp kẽm nói trên cho việc điều trị bệnh viêm da cơ địa và các bệnh khác có liên quan đến chức năng hàng rào của biểu mô bị suy yếu và sự phát triển của các phản ứng viêm bất thường. Sáng chế cũng đề cập đến việc sử dụng phức hợp đã được điều chế để ức chế glutaminyl xyclaza. Ngoài ra, sáng chế còn đề xuất dược phẩm có chứa một lượng hiệu quả hợp chất theo sáng chế để điều trị bệnh.

(11) **1-0048889 B**

(15) 18/06/2025
Số Quyết định: 111183/QĐ-SHTT.IP

(45) 25/07/2025 448B

(43) 26/09/2022 414 A

(21) 1-2021-06812

(85) 27/10/2021

(22) 09/12/2020

(86) PCT/CN2020/134713 09/12/2020

(30) 201911379132.9 27/12/2019 CN

(87) WO2021/129387 01/07/2021

(51) ***E05B 83/28****; E05B 83/34; B60K 15/05*

(73) **NINGBO HUAKAI ELECTRONIC TECHNOLOGY CO. LTD** (CN)
No.419 Binhai San Lu, Hangzhou Bay New District, Ningbo, Zhejiang 315336, China

(72) SUN, Yunfei (CN); ZHOU, Junchen (CN)

(74) Công ty Cổ phần Sở hữu công nghiệp INVESTIP (INVESTIP)

(54) **THIẾT BỊ DẪN ĐỘNG VI MÔ CHO PHƯƠNG TIỆN GIAO THÔNG ÁP DỤNG CHO NẮP THÙNG NHIÊN LIỆU Ô TÔ HOẶC NẮP BÌNH SẠC Ô TÔ**

(57) Sáng chế đề cập đến thiết bị dẫn động vi mô cho phương tiện giao thông áp dụng cho nắp thùng nhiên liệu ô tô hoặc nắp bình sạc, bao gồm vỏ (1). Vỏ (1) bao gồm khoang mô tơ (2) và khoang khóa (3). Khoang mô tơ (2) có các cụm khóa điện, bao gồm mô tơ (4), các bộ phận truyền động và các bộ phận khóa (5) từ trên xuống dưới. Khoang khóa (3) có các bộ phận khóa bằng tay, bao gồm thanh đẩy quay (6), ống lồng truyền động (7) và ống lồng quay (8) từ trên xuống dưới. Các bộ phận khóa (5) bao gồm đế khóa (9) trong khoang mô tơ (2), vấu khóa (10) để khóa ống lồng quay (8) và tay móc (11) để kết nối đế khóa (9) và vấu khóa (10). Quãng di chuyển (12) phù hợp với tay móc (11) được bố trí giữa khoang mô tơ (2) và khoang khóa (3). Thành của khoang khóa (3) có lỗ khóa (13). Quãng di chuyển (12) được kết nối với lỗ khóa (13). Vấu khóa (10) có thể đi qua lỗ khóa (13) và tạo ra sự giao khớp với ống lồng quay (8). Trong sáng chế, vì ống lồng quay (8) nằm ở thành phần liên kết cuối cùng của các bộ phận khóa bằng tay, lực tương tác giữa vấu khóa (10) và ống lồng quay (8) là tương đối nhỏ, có thể giảm nguy cơ hao mòn các vấu khóa cách hiệu quả.

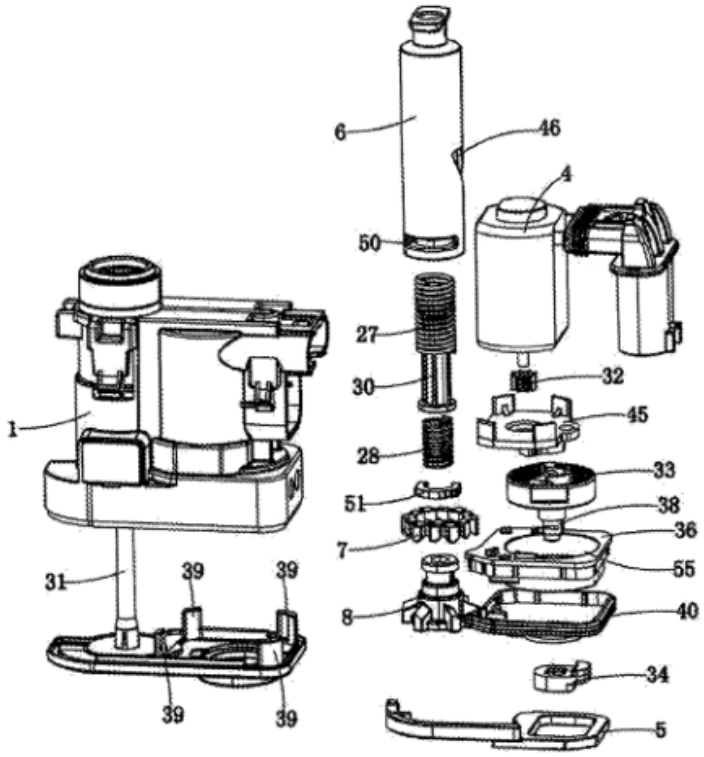

FIG. 4

(11) **1-0048890 B**

(15) 18/06/2025
Số Quyết định: 111184/QĐ-SHTT.IP

(45) 25/07/2025 448B

(43) 25/05/2022 410 A

(21) 1-2021-01853

(22) 06/04/2021

(30) 10-2020-0149367 10/11/2020 KR

(51) ***G03B 3/00***

(73) **SAMSUNG ELECTRO-MECHANICS CO., LTD.** (KR)
Maeyoung-ro 150 (Maetan-dong), Youngtong-gu, Suwon-si, Gyeonggi-do, Republic of Korea, zipcode: 443-743

(72) Nam Hong JANG (KR)

(74) Công Ty Luật Trách Nhiệm Hữu Hạn AMBYS Hà Nội (AMBYS HANOI)

(54) **MẠCH ỔN ĐỊNH ẢNH QUANG, THIẾT BỊ ỔN ĐỊNH ẢNH QUANG VÀ MÔĐUN MÁY ẢNH**

(57) Sáng chế đề cập đến mạch ổn định ảnh quang, thiết bị ổn định ảnh quang và môđun máy ảnh. Mạch ổn định ảnh quang (optical image stabilization - OIS) để hiệu chỉnh vị trí đối tượng bao gồm bộ phận phát hiện mặt tạo ra tín hiệu vị trí mặt gồm thông tin tọa độ của mặt, dựa trên tín hiệu ảnh được nhập vào từ cảm biến ảnh; bộ phát hiện rung tay tạo ra tín hiệu vị trí rung tay tương ứng với sự rung tay, dựa trên tín hiệu cảm biến được nhập vào từ cảm biến con quay hồi chuyển; bộ phận vận hành tạo ra tín hiệu vị trí tổng hợp dựa trên tín hiệu vị trí mặt và tín hiệu vị trí rung tay; và bộ phận điều khiển điều khiển vị trí của môđun thấu kính, dựa trên tín hiệu vị trí tổng hợp.

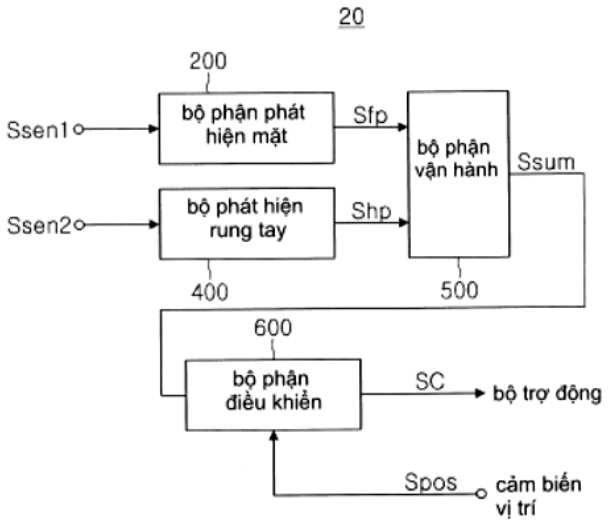

FIG. 1

(11) **1-0048891 B**

(15) 18/06/2025
Số Quyết định: 111186/QĐ-SHTT.IP

(45) 25/07/2025 448B

(43) 25/05/2021 398 A

(21) 1-2020-04890

(85) 25/08/2020

(22) 06/09/2019

(86) PCT/CN2019/104708 06/09/2019

(30) 201810896744.4 08/08/2018 CN
201811035118.2 06/09/2018 CN

(87) WO2020/030200 13/02/2020

(51) ***C23C 2/12***; *C23C 28/02; C21D 1/673; C21D 1/76; C21D 6/00; C21D 7/13; C21D 9/48; C22C 38/02; C22C 38/04; C22C 38/06; C22C 38/28; C22C 38/32; C22C 38/38; C23C 2/28; B21D 22/02; C21D 1/18*

(73) **BAOSHAN IRON & STEEL CO., LTD.** (CN)
885 Fujin Road, Baoshan District Shanghai 201900 (CN)

(72) TAN, Ning (CN); FU, Jiang (CN); HONG, Jiyao (CN); FANG, Xuehua (CN)

(74) Công ty TNHH ASL LAW (ASL LAW CO.,LTD)

(54) **PHƯƠNG PHÁP SẢN XUẤT BỘ PHẬN DẬP NHIỆT CHỨA LỚP PHỦ HỢP KIM NHÔM-SILIC**

(57) Phương pháp sản xuất bộ phận dập nhiệt có lớp phủ hợp kim nhôm-silic, phương pháp này bao gồm các bước sau: tấm thép được phủ bằng lớp phủ hợp kim nhôm-silic được gia công thành phôi có hình dạng bộ phận được yêu cầu, và phôi được xử lý nhiệt và dập nhiệt. Xử lý nhiệt cho phôi là gia nhiệt hai giai đoạn hoặc ba giai đoạn, và nhiệt độ của quá trình gia nhiệt tăng dần theo từng bước. Tấm thép được phủ bằng lớp phủ hợp kim nhôm-silic bao gồm chất nền và lớp phủ hợp kim nhôm-silic trên ít nhất một bề mặt của chất nền. Phương pháp xem xét đầy đủ các đặc tính của lớp phủ nhôm-silic, giải quyết hiệu quả vấn đề bám dính con lăn của lớp phủ nhôm-silic, giảm xác suất tạo nốt sần của con lăn trong lò xử lý nhiệt, tăng tuổi thọ con lăn và cũng đảm bảo tính toàn vẹn của lớp phủ bộ phận dập nhiệt, và các tính chất cơ học, hiệu suất hàn, hiệu suất lớp phủ và khả năng chống ăn mòn của bộ phận.

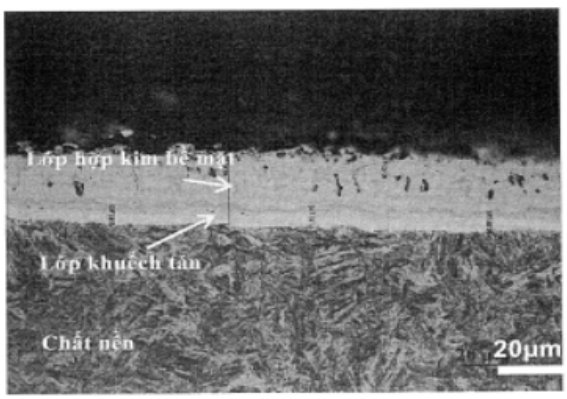

HÌNH 3

(11) **1-0048892 B**

(15) 18/06/2025
Số Quyết định: 111189/QĐ-SHTT.IP

(45) 25/07/2025 448B

(43) 25/08/2022 413 A

(21) 1-2022-02936

(85) 10/05/2022

(22) 28/10/2020

(86) PCT/KR2020/014780 28/10/2020

(30) 10-2019-0134797 28/10/2019 KR

(87) WO2021/085999 06/05/2021

(51) ***C12P 13/12***; *C12N 9/10; C12N 1/21; C12N 15/54*

(73) **CJ CHEILJEDANG CORPORATION** (KR)
330, Dongho-ro, Jung-gu, Seoul 04560, Republic of Korea

(72) CHOI, Sol (KR); LEE, Jin Nam (KR); KIM, Hee Ju (KR); RHO, Jin Ah (KR); LEE, Han Hyoung (KR)

(74) Công ty TNHH Sáng chế ACTIP (ACTIP PATENT LIMITED)

(54) **PHƯƠNG PHÁP SẢN XUẤT L-METIONIN BAO GỒM VIỆC NUÔI CẤY VI SINH VẬT THUỘC CHI CORYNEBACTERIUM ĐƯỢC ĐƯA VÀO PROTEIN ĐƯỢC MÃ HOÁ BỞI GEN METZ NGOẠI LAI VÀ CHẾ PHẨM SẢN XUẤT L-METIONIN CHỨA VI SINH VẬT NÀY**

(57) Sáng chế đề cập đến vi sinh vật sản sinh L-metionin được đưa vào gen *metZ*, chế phẩm và phương pháp sản xuất L-metionin sử dụng vi sinh vật này.

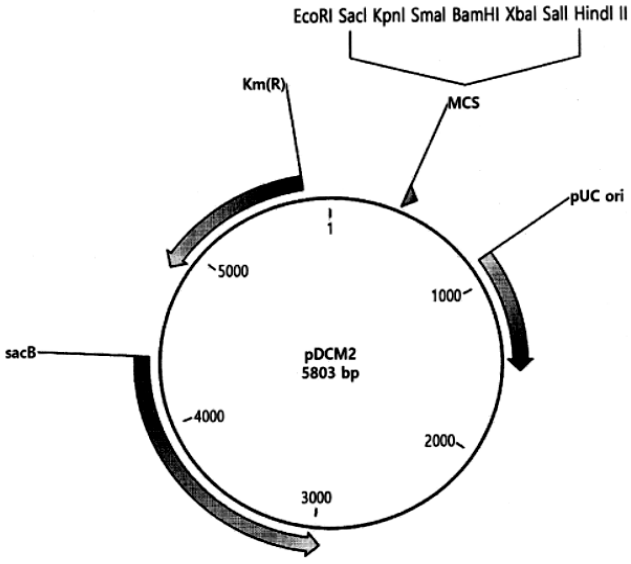

FIG.1

(11) **1-0048893 B**

(15) 18/06/2025
Số Quyết định: 111190/QĐ-SHTT.IP

(45) 25/07/2025 448B

(43) 25/11/2022 416 A

(21) 1-2022-05104

(85) 11/08/2022

(22) 10/11/2020

(86) PCT/CN2020/127802 10/11/2020

(30) 202010121169.8 26/02/2020 CN

(87) WO2021/169402 02/09/2021

(51) ***H04M 1/725***; *G09G 3/20*

(73) **HUAWEI TECHNOLOGIES CO., LTD.** (CN)
Huawei Administration Building, Bantian, Longgang District, Shenzhen, Guangdong 518129, P. R. China

(72) ZHANG, Xiufeng (CN)

(74) Công ty Cổ phần Sở hữu công nghiệp INVESTIP (INVESTIP)

(54) **PHƯƠNG PHÁP ĐIỀU CHỈNH ĐỘ SÁNG MÀN HÌNH, BỘ MÁY ĐIỀU CHỈNH ĐỘ SÁNG MÀN HÌNH VÀ PHƯƠNG TIỆN LƯU TRỮ ĐỌC ĐƯỢC BẰNG MÁY TÍNH**

(57) Các phương án của sáng chế đề xuất phương pháp điều chỉnh độ sáng màn hình và thiết bị điện tử, và liên quan đến lĩnh vực thiết bị đầu cuối, để tránh điều chỉnh độ sáng thường xuyên được thực hiện bởi người dùng, và cải thiện trải nghiệm người dùng. Phương pháp bao gồm các bước: thu được độ sáng ánh sáng xung quanh trong kịch bản hiển thị thứ nhất, trong đó kịch bản hiển thị thứ nhất bao gồm bất kỳ một trong số kịch bản đọc văn bản, kịch bản video, hoặc kịch bản trò chơi; xác định độ sáng đèn nền màn hình trong kịch bản hiển thị thứ nhất dựa trên độ sáng ánh sáng xung quanh và nguyên tắc điều chỉnh độ sáng thứ nhất, trong đó nguyên tắc điều chỉnh độ sáng thứ nhất được xác định dựa trên ít nhất hai độ sáng ánh sáng xung quanh khác nhau trong kịch bản hiển thị thứ nhất, độ sáng màn hình được điều chỉnh thủ công tương ứng với ít nhất hai độ sáng ánh sáng xung quanh khác nhau, và thuật toán độ sáng tự động thiết lập trước; và điều chỉnh độ sáng màn hình của thiết bị điện tử dựa trên độ sáng đèn nền màn hình trong kịch bản hiển thị thứ nhất.

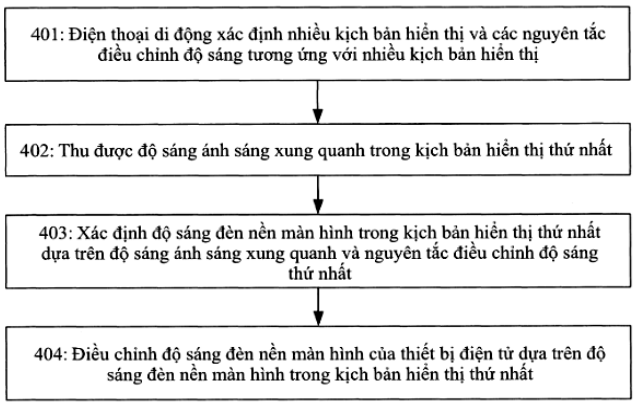

FIG. 4

(11) **1-0048894 B**

(15) 18/06/2025
Số Quyết định: 111191/QĐ-SHTT.IP

(45) 25/07/2025 448B

(43) 25/06/2021 399 A

(21) 1-2021-01565

(85) 24/03/2021

(22) 15/11/2018

(86) PCT/CN2018/115759 15/11/2018

(30) PCT/CN2018/103666 31/08/2018 CN

(87) WO2020/042373 05/03/2020

(51) ***H04W 68/02***; *H04W 52/02*

(73) **HUAWEI TECHNOLOGIES CO., LTD.** (CN)
Huawei Administration Building, Bantian, Longgang District, Shenzhen, Guangdong 518129, P.R. China

(72) SU, Yuwan (CN); TIE, Xiaolei (CN); LUO, Zhihu (CN); MI, Xiang (CN); JIN, Zhe (CN)

(74) Công ty Cổ phần Sở hữu công nghiệp INVESTIP (INVESTIP)

(54) **PHƯƠNG PHÁP GỬI TÍN HIỆU THAM CHIẾU, PHƯƠNG PHÁP NHẬN TÍN HIỆU THAM CHIẾU, THIẾT BỊ MẠNG, THIẾT BỊ ĐẦU CUỐI VÀ PHƯƠNG TIỆN LƯU TRỮ ĐỌC ĐƯỢC BẰNG MÁY TÍNH**

(57) Các phương án của sáng chế đề xuất phương pháp gửi tín hiệu tham chiếu, phương pháp nhận tín hiệu tham chiếu, thiết bị mạng, thiết bị đầu cuối và phương tiện đọc được bằng máy tính, để giảm tiêu thụ điện năng của thiết bị đầu cuối khi thiết bị đầu cuối phát hiện bản tin lập lịch tìm gọi có tồn tại trong không gian tìm kiếm PDCCH có khung phụ bắt đầu là khung phụ tương ứng với PO hay không, và/hoặc phát hiện WUS có tồn tại trước PO hay không. Phương pháp gửi tín hiệu tham chiếu bao gồm: Thiết bị mạng xác định tài nguyên miền thời gian trong khoảng thời gian thứ nhất dựa trên số lượng cơ hội tìm gọi trong chu kỳ tiếp nhận không liên tục, ở đó tài nguyên miền thời gian là tài nguyên miền thời gian trong tài nguyên thời gian-tần số được sử dụng để truyền tín hiệu tham chiếu. Thiết bị mạng gửi tín hiệu tham chiếu đến thiết bị đầu cuối trên tài nguyên miền thời gian.

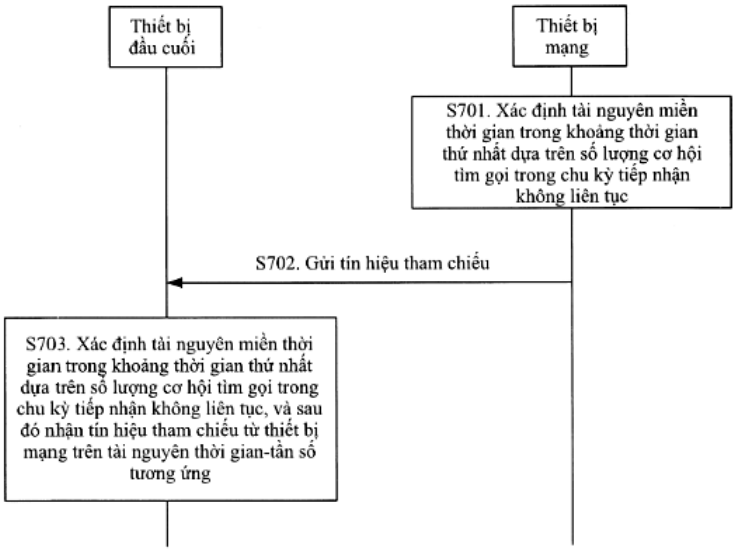
Thiết bị đầu cuối
Thiết bị mạng
S701. Xác định tài nguyên miền thời gian trong khoảng thời gian thứ nhất dựa trên số lượng cơ hội tìm gọi trong chu kỳ tiếp nhận không liên tục
S702. Gửi tín hiệu tham chiếu
S703. Xác định tài nguyên miền thời gian trong khoảng thời gian thứ nhất dựa trên số lượng cơ hội tìm gọi trong chu kỳ tiếp nhận không liên tục, và sau đó nhận tín hiệu tham chiếu từ thiết bị mạng trên tài nguyên thời gian-tần số tương ứng

FIG. 7

(11) **1-0048895 B**

(15) 18/06/2025
Số Quyết định: 111192/QĐ-SHTT.IP

(45) 25/07/2025 448B

(43) 25/10/2018 367 A

(21) 1-2018-03239

(85) 24/07/2018

(22) 29/12/2016

(86) PCT/US2016/069243 29/12/2016

(30) 62/272,890 30/12/2015 US
62/300,479 26/02/2016 US
62/315,412 30/03/2016 US
62/402,454 30/09/2016 US
62/428,867 01/12/2016 US
62/431,791 08/12/2016 US
15/394,135 29/12/2016 US

(87) WO2017/117407 A1 06/07/2017

(51) ***A61K 38/47****; A61K 31/445*

(73) **AMICUS THERAPEUTICS, INC.** (US)
1 Cedar Brook Drive, Cranbury, New Jersey 08512, US

(72) DO, Hung V. (US); KHANNA, Richie (US); GOTSCHALL, Russell (US)

(74) Công ty TNHH INVESTPRO và cộng sự (INVESTPRO & ASSOCIATES)

(54) **KIT CHỨA AXIT ALPHA-GLUCOSIĐAZA ĐỂ ĐIỀU TRỊ BỆNH POMPE**

(57) Sáng chế đề cập đến axit a-glucosiđaza tái tổ hợp dùng để điều trị bệnh Pompe. Ngoài ra, sáng chế còn đề cập đến kit dùng để điều trị bệnh Pompe chứa axit a-glucosiđaza này.

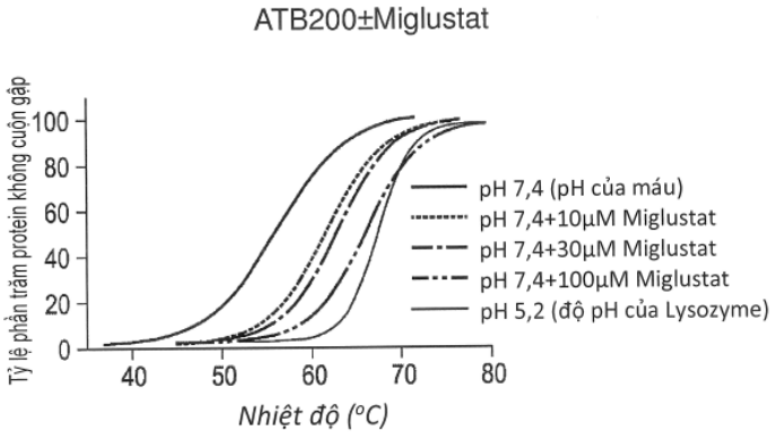

HÌNH 1

(11) **1-0048896 B**

(15) 18/06/2025
Số Quyết định: 111193/QĐ-SHTT.IP

(45) 25/07/2025 448B

(43) 26/06/2023 423 A

(21) 1-2022-08364

(85) 21/12/2022

(22) 15/06/2021

(86) PCT/EP2021/066073 15/06/2021

(30) 20181391.2 22/06/2020 EP

(87) WO2021/259701 30/12/2021

(51) ***C09D 11/107***; *C08F 290/06; C08G 73/02; C09D 11/037; C09D 4/06; C09D 11/30; C09D 155/00; C08F 222/10; C09D 11/101*

(73) **ALLNEX BELGIUM, S.A.** (BE)
Anderlechtstraat 33, 1620 DROGENBOS, Belgium

(72) CAPPELLE, Steven (BE); DE WAELE, Luc (BE)

(74) Công ty TNHH Tư vấn Phạm Anh Nguyên (ANPHAMCO CO.,LTD.)

(54) **AMINO (METH)ACRYLAT POLYME, QUY TRÌNH ĐIỀU CHẾ, CHẾ PHẨM HOÁ RẮN BẰNG BỨC XẠ BAO GỒM AMINO (METH)ACRYLAT POLYME, CHẤT NỀN ĐƯỢC PHỦ, PHƯƠNG PHÁP PHỦ VÀ PHƯƠNG PHÁP CẢI THIỆN QUY TRÌNH HOÁ RẮN**

(57) Sáng chế đề cập đến amino (meth)acrylat polyme thích hợp để sử dụng trong các chế phẩm hóa rắn bằng bức xạ, trong đó amino (meth)acrylat polyme là sản phẩm phản ứng của chất đồng trùng hợp hoàn chỉnh amin bậc hai (A) và (meth)acrylat đa chức (B); trong đó chất đồng trùng hợp hoàn chỉnh amin bậc hai là sản phẩm phản ứng của (meth)acrylat lưỡng chức (Ai) và amin phản ứng kép (Aii); (meth)acrylat đa chức (B) khác với (meth)acrylat lưỡng chức (Ai) và (meth)acrylat đa chức bao gồm hai hoặc nhiều nhóm (meth)acrylat.

Sáng chế cũng đề cập đến quy trình điều chế amino (meth)acrylat polyme, chế phẩm hóa rắn bằng bức xạ bao gồm amino (meth)acrylat polyme, chất nền được phủ, phương pháp phủ và phương pháp cải thiện quy trình hóa rắn bằng chế phẩm hóa rắn này.

(11) **1-0048897 B**

(15) 18/06/2025
Số Quyết định: 111194/QĐ-SHTT.IP

(45) 25/07/2025 448B

(43) 25/04/2023 421 A

(21) 1-2023-00018

(85) 04/01/2023

(22) 11/06/2021

(86) PCT/SE2021/050562 11/06/2021

(30) 2050705-9 12/06/2020 SE

(87) WO2021/251892 16/12/2021

(51) ***C22C 38/24***; *C22C 38/04; C22C 38/38; C22C 38/18; C22C 38/02; C22C 38/12*

(73) **UDDEHOLMS AB** (SE)
683 85 HAGFORS, Sweden

(72) EJNERMARK, Sebastian (SE); KVARNED, Anders (SE); OLIVER, Richard (SE)

(74) Công ty Luật TNHH Phạm và Liên danh (PHAM & ASSOCIATES)

(54) **THÉP DỤNG CỤ GIA CÔNG NÓNG VÀ DỤNG CỤ LÀM TỪ THÉP NÀY**

(57) Sáng chế đề cập đến thép dụng cụ gia công nóng dạng cấu trúc nền để sử dụng trong các ứng dụng đòi hỏi khả năng chống mài mòn cao. Thép này đặc biệt thích hợp cho các ứng dụng rèn nóng, đúc khuôn hoặc ép đùn nóng. Nó cũng thích hợp cho ứng dụng dập nóng, cụ thể để dập nóng thép có độ bền cao tiên tiến (AHSS) và có khả năng chống mài mòn nóng. Thép dụng cụ gia công nóng theo sáng chế có thành phần như được xác định cụ thể trong bản mô tả. Sáng chế cũng đề cập đến dụng cụ để rèn nóng, dập nóng, đúc khuôn, đúc áp lực cao hoặc ép đùn nóng, làm từ thép này.

(11) **1-0048898 B**

(15) 18/06/2025
Số Quyết định: 111195/QĐ-SHTT.IP

(45) 25/07/2025 448B

(43) 25/02/2022 407 A

(21) 1-2021-04749

(22) 30/07/2021

(30) 109126952 07/08/2020 TW

(51) ***B05C 17/00***

(73) **PEGATRON CORPORATION** (TW)
5f., No.76, Ligong St., Beitou District, Taipei City 112, Taiwan

(72) Wei-Chih Hsu (TW); Pen-Uei Lu (TW); Mao-Hsiang Huang (TW)

(74) Công ty TNHH Trường Xuân (AGELESS CO.,LTD.)

(54) **THIẾT BỊ PHỦ**

(57) Thiết bị phủ (100) để phủ vật liệu phủ (10) lên thành bên trong hình khuyên (22) của lỗ thứ nhất (24) của vật thể (20). Thiết bị phủ (100) bao gồm hộp chứa (110), bộ nâng (120) và túi khí đàn hồi (130). Hộp chứa (110) bao gồm khoảng trống thích hợp (113) để chứa vật liệu phủ (10), và vật thể (20) được đặt lên hộp chứa (110). Bộ nâng (120) được bố trí có thể nâng lên ở hộp chứa (110). Ttúi khí đàn hồi (130) được cố định với hộp chứa (110) và bao phủ đầu của bộ nâng (120). Khi bộ nâng (120) ở vị trí thứ nhất (P1), túi khí đàn hồi (130) ở trong khoảng trống thích hợp (113) và được nhúng trong vật liệu phủ (10). Khi bộ nâng (120) đưa lên vị trí thứ hai (P2), bộ nâng (120) và túi khí đàn hồi (130) xuyên vào lỗ thứ nhất (24).

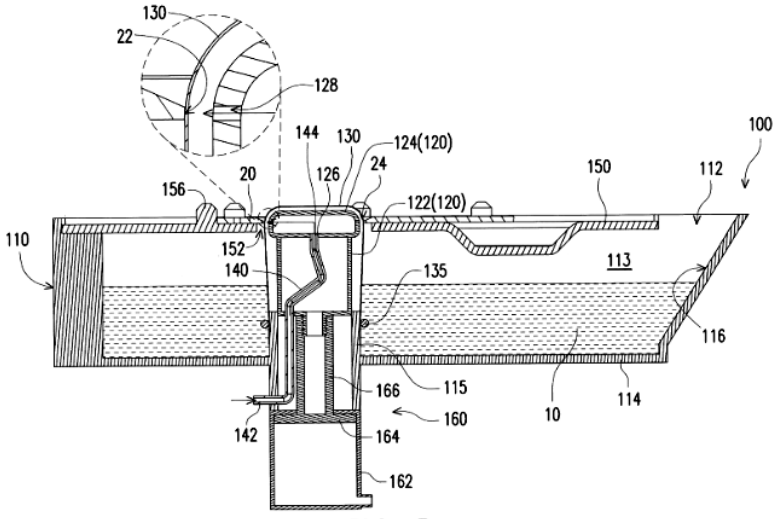

FIG. 5

(11) **1-0048899 B**

(15) 18/06/2025
Số Quyết định: 111198/QĐ-SHTT.IP

(45) 25/07/2025 448B

(43) 27/09/2021 402 A

(21) 1-2021-04229

(85) 09/07/2021

(22) 10/12/2019

(86) PCT/CN2019/124271 10/12/2019

(30) 62/781,130 18/12/2018 US
62/794,802 21/01/2019 US
62/807,803 20/02/2019 US

(87) WO2020/125490 25/06/2020

(51) ***H04N 19/105***

(73) **HFI INNOVATION INC.** (TW)
3F.-7, No.5, Taiyuan 1st St., Zhubei City, Hsinchu County 302, Taiwan

(72) Lin, Zhi-Yi (CN); Chuang, Tzu-Der (CN); Chen, Ching-Yeh (CN); Tsai, Chia-Ming (CN)

(74) Công ty TNHH Trường Xuân (AGELESS CO.,LTD.)

(54) **PHƯƠNG PHÁP VÀ THIẾT BỊ XỬ LÝ DỮ LIỆU VIĐEO TRONG HỆ THỐNG LẬP MÃ VIĐEO**

(57) Sáng chế đề cập đến phương pháp xử lý dữ liệu viđeo trong hệ thống lập mã viđeo bao gồm nhận dữ liệu nhập vào của khối hiện thời, kiểm tra xem khối hiện thời có là khối gốc hay không bằng cách xem xét một hoặc nhiều tiêu chuẩn định trước, áp dụng ràng buộc chế độ, ràng buộc phân tách chroma, hoặc cả ràng buộc chế độ và ràng buộc phân tách chroma cho khối hiện thời nếu khối hiện thời được thiết lập để là khối gốc, và mã hóa hoặc giải mã khối hiện thời. Ràng buộc chế độ giới hạn tất cả khối được phân tách từ khối hiện thời để được xử lý bởi cùng một chế độ dự đoán và các ràng buộc phân tách chroma ngăn cấm thành phần chroma của khối hiện thời được phân vùng thêm trong khi cho phép thành phần luma của khối hiện thời được phân vùng thành khối nhỏ hơn. Ngoài ra, sáng chế còn đề cập đến thiết bị xử lý dữ liệu viđeo trong hệ thống lập mã viđeo.

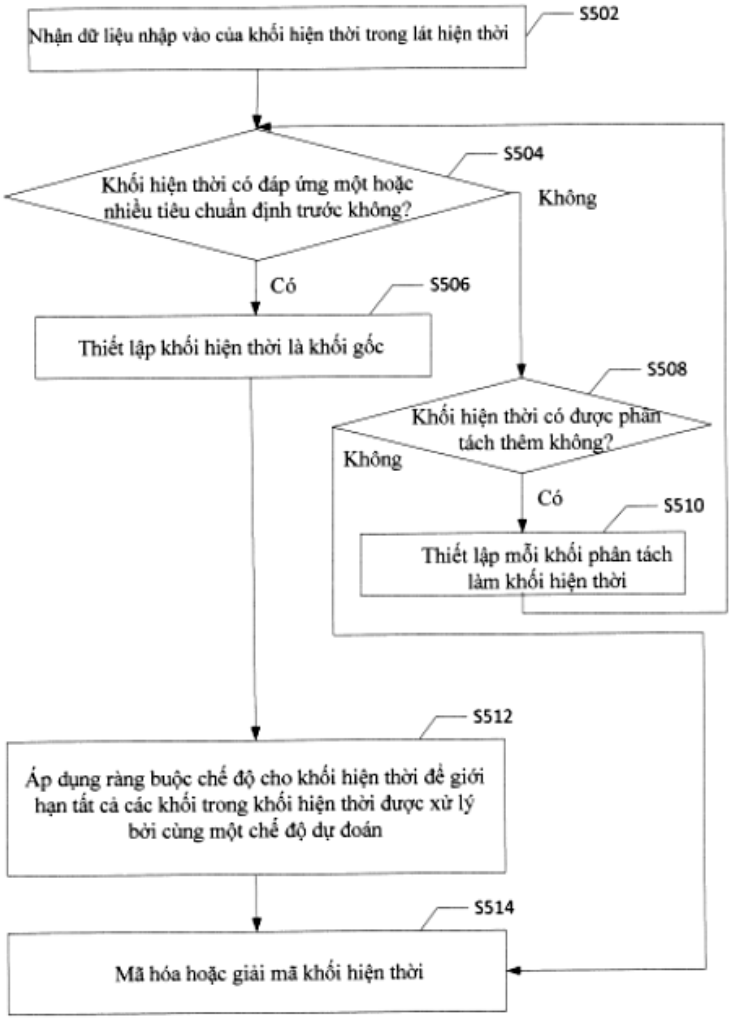
S502
Nhận dữ liệu nhập vào của khối hiện thời trong lát hiện thời
S504
Khối hiện thời có đáp ứng một hoặc nhiều tiêu chuẩn định trước không?
Không
Có
S506
Thiết lập khối hiện thời là khối gốc
S508
Khối hiện thời có được phân tách thêm không?
Không
Có
S510
Thiết lập mỗi khối phân tách làm khối hiện thời
S512
Áp dụng ràng buộc chế độ cho khối hiện thời để giới hạn tất cả các khối trong khối hiện thời được xử lý bởi cùng một chế độ dự đoán
S514
Mã hóa hoặc giải mã khối hiện thời

FIG.5

(11) **1-0048900 B**

(15) 18/06/2025
Số Quyết định: 111257/QĐ-SHTT.IP

(45) 25/07/2025 448B

(43) 25/08/2022 413 A

(21) 1-2022-02241

(85) 08/04/2022

(22) 21/10/2020

(86) PCT/KR2020/014415 21/10/2020

(30) 10-2019-0130936 21/10/2019 KR

(87) WO2021/080319 29/04/2021

(51) ***C08L 3/02***; *C08L 67/02; C08K 5/00*

(73) **GREEN WHALE GLOBAL CO., LTD.** (KR)
(Nonhyeon-dong) 2F, Korea Construction Engineers Association Bldg., 650, Eonju-ro, Gangnam-gu, Seoul 06098, Republic of Korea

(72) NHAN CHI, Ha Thuc (VN); HWANG, Jiyong (KR)

(74) Công ty TNHH Trường Xuân (AGELESS CO.,LTD.)

(54) **PHƯƠNG PHÁP SẢN XUẤT CHẾ PHẨM NHỰA CÓ THỂ TÁI TẠO**

(57) Sáng chế đề cập đến phương pháp sản xuất chế phẩm nhựa có thể tái tạo, trong đó chế phẩm này bao gồm 100 phần theo trọng lượng tinh bột sắn, 100 đến 200 phần theo trọng lượng polybutylen sucxinat (PBS) hoặc axit polylactic (PLA), 20 đến 120 phần theo trọng lượng polybutylen adipat-co-terephtalat (PBAT), và 10 đến 40 phần theo trọng lượng chất hóa dẻo.

(11) **1-0048901 B**

(15) 18/06/2025
Số Quyết định: 111340/QĐ-SHTT.IP

(45) 25/07/2025 448B

(43) 25/08/2022 413 A

(21) 1-2022-01376

(85) 04/03/2022

(22) 06/08/2020

(86) PCT/IB2020/057441 06/08/2020

(30) 201911031874 06/08/2019 IN

(87) WO2021/024221 A1 11/02/2021

(51) ***A01N 47/14***; *A01N 47/38; A01N 39/02; A01N 43/40; A01N 43/50; A01N 43/54; A01N 43/653; A01N 43/66; A01N 43/70; A01N 43/80; A01N 43/88; A01N 47/24; A01N 47/30; A01N 47/36; A01N 33/18; A01N 37/22*

(73) 1. **UPL DO BRASIL INDUSTRIA E COMERCIO DE INSUMOS AGROPECUARIOS S.A.** (BR)
Avenida Maeda, Distrito Industrial, Ituverava/SP, 14.500-000 Cep (BR)
2. **UPL CORPORATION LIMITED** (MU)
5th Floor Newport Building, Louis Pasteur Street, Port Louis (MU)

(72) FABRI, Carlos Eduardo (BR); PEREIRA, Rafael Henriq (BR); SILVA, Ferdinando (BR)

(74) Công Ty Luật TNHH IP MAX (IPMAX LAW FIRM)

(54) **HỖN HỢP THUỐC DIỆT CỎ VÀ PHƯƠNG PHÁP KIỂM SOÁT CÁC CỎ DẠI KHÔNG MONG MUỐN**

(57) Sáng chế đề cập đến các tổ hợp thuốc diệt cỏ dùng để kiểm soát các cây có hại không mong muốn. Sáng chế còn đề cập cụ thể đến tổ hợp hiệp đồng của các thuốc diệt cỏ, các chế phẩm và phương pháp sử dụng chế phẩm để chống cỏ dại.

(11) **1-0048902 B**

(15) 18/06/2025
Số Quyết định: 111342/QĐ-SHTT.IP

(45) 25/07/2025 448B

(43) 25/07/2019 376 A

(21) 1-2019-00558

(85) 29/01/2019

(22) 05/04/2017

(86) PCT/RU2017/000202 05/04/2017

(30) 2016132359 04/08/2016 RU

(87) WO2018/026308 08/02/2018

(51) ***C22B 59/00***; *C22B 3/12; C22B 7/00; C22B 3/42; C01F 17/00; C22B 3/20*

(73) **OBSHCHESTVO S OGRANICHENNOY OTVETSTVENNOST'YU "OBEDINENNAYA KOMPANIYA RUSAL INZHENERNO-TEKHNOLOGICHESKIY TSENTR"** (RU)
Russia, 660111, G. Krasnoyarsk, Ul. Pogranichnikov, D. 37, Str. 1

(72) Suss Aleksandr Gennadievich (RU); Kozyrev Aleksandr Borisovich (RU); Panov Andrej Vladimirovich (RU)

(74) Công ty TNHH Sở hữu trí tuệ HA VIP (HAVIP CO., LTD.)

(54) **PHƯƠNG PHÁP SẢN XUẤT TINH QUẶNG CÓ CHỨA SCANDI VÀ PHƯƠNG PHÁP SẢN XUẤT SCANDI OXIT CÓ ĐỘ TINH KHIẾT CAO TỪ TINH QUẶNG CÓ CHỨA SCANDI**

(57) Sáng chế liên quan đến luyện kim màu, cụ thể là phương pháp sản xuất tinh quặng có chứa scandi và chiết xuất scandi oxit có độ tinh khiết cao từ tinh quặng này. Sáng chế đề xuất phương pháp sản xuất tinh quặng có chứa scandi từ bùn đỏ, trong đó quá trình ngâm chiết cacbon hóa bùn đỏ được tiến hành, scandi được hấp phụ và giải hấp để thu được scandi thương mại tái tạo, từ đó tinh quặng scandi được kết tủa. Sáng chế còn đề xuất phương pháp sản xuất scandi oxit có độ tinh khiết cao gồm hòa tan tinh quặng có chứa scandi trong axit sunfuric, loại bỏ chất kết tủa không tan trong axit, làm kết tủa scandi, lọc, rửa, sấy khô và nung để thu được kết tủa scandi oxit có độ tinh khiết tối đa với chi phí tối thiểu.


BÙN ĐỎ
1 - LỌC
DUNG DỊCH ĐÃ LỌC ĐƯA ĐI SẢN XUẤT NHÔM OXIT
BÁNH
Na_2CO_3
2 - LÀM NHÃO LẠI
DUNG DỊCH HẤP THỤ MỆ
CO_2
3 - CACBON HÓA
DUNG DỊCH RỬA
4 - NGÂM CHIẾT
H_2O
5 - LỌC
KHỐI BÙN ĐỎ ĐÃ SỬ DỤNG ĐƯỢC DÙNG ĐỂ XÂY AO BÙN ĐỎ
DUNG DỊCH ĐÃ LỌC
NHỰA TRAO ĐỔI ION
6 - HẤP THỤ
7- GIẢI HẤP
TÁI TẠO THƯƠNG MẠI ĐỂ
SẢN XUẤT TINH QUẶNG Sc
NaOH
8 – THỦY PHÂN
GIAI ĐOẠN 1
9 - LỌC
LƯU TRỮ TINH QUẶNG Ti
NaOH
10 – THỦY PHÂN
GIAI ĐOẠN 2
CO_2
11 - LỌC
12 - CACBON HÓA
DUNG DỊCH ĐỂ NGÂM CHIẾT
BÙN ĐỎ
TINH QUẶNG Sc ĐỂ
SẢN XUẤT $Sc_2O_3 \geq 99\%$
H_2SO_4
13 - HÒA TAN
H_2O
14 - LỌC
DUNG DỊCH Na_2SO_4
LƯU TRỮ TINH QUẶNG Zr
15 - SỰ KẾT TỦA CỦA $Na_3Sc(SO_4)_3$
DUNG DỊCH RỬA
16 - LỌC
DUNG DỊCH ĐÃ LỌC ĐƯA ĐI SẢN XUẤT NHÔM OXIT
H_2O
17 - HÒA TAN
NaOH
18 - SỰ KẾT TỦA CỦA $Sc(OH)_3$
19 - LỌC
DUNG DỊCH ĐÃ LỌC ĐƯA ĐI SẢN XUẤT NHÔM OXIT
$H_2C_2O_4x2H_2O$
20 - SỰ KẾT TỦA CỦA $Sc_2(C_2O_4)_3$
21 - LỌC
DUNG DỊCH ĐÃ LỌC ĐƯA ĐI SẢN XUẤT NHÔM OXIT
22 – NUNG
$Sc_2O_3 \geq 99\%$

Fig.1

(11) **1-0048903 B**

(15) 18/06/2025
Số Quyết định: 111343/QĐ-SHTT.IP

(45) 25/07/2025 448B

(43) 27/05/2019 374 A

(21) 1-2018-03782

(22) 27/08/2018

(30) 106215813 26/10/2017 TW

(51) ***B62M 009/16***

(73) **SANYANG MOTOR CO., LTD.** (TW)
No. 184, Keng Tzu Kou, Shang Keng Village, Hsin Fong Shiang, Hsinchu County 304, TAIWAN R.O.C.

(72) Sung-Kun LIN (TW); Wo-Hsiung YANG (TW)

(74) Công ty TNHH Trường Xuân (AGELESS CO.,LTD.)

(54) **CƠ CẤU TRUYỀN ĐỘNG**

(57) Sáng chế đề cập đến cơ cấu truyền động (1). Cơ cấu truyền động (1) bao gồm vành bánh xe (10), đế xiết (20), nhông xích (30), ổ đỡ dẫn xích (40), các bulông (51) và các đai ốc (52). Đế xiết (20) được lắp với với vành bánh xe (10). Ổ đỡ dẫn xích (40) bao gồm các chốt chặn (41). Các bulông (51) xuyên qua nhông xích (30) và ổ đỡ dẫn xích (40), trong đó mỗi bulông (51) bao gồm đầu thứ nhất (511) và đầu thứ hai (512), đầu thứ nhất (511) được gắn vào đế xiết (20). Các đai ốc (52) lần lượt được gắn vào các đầu thứ hai của các bulông (512), trong đó các chốt chặn (41) tiếp giáp các đai ốc (52) tương ứng để giới hạn hoạt động xoay của các đai ốc (52).

FIG. 2

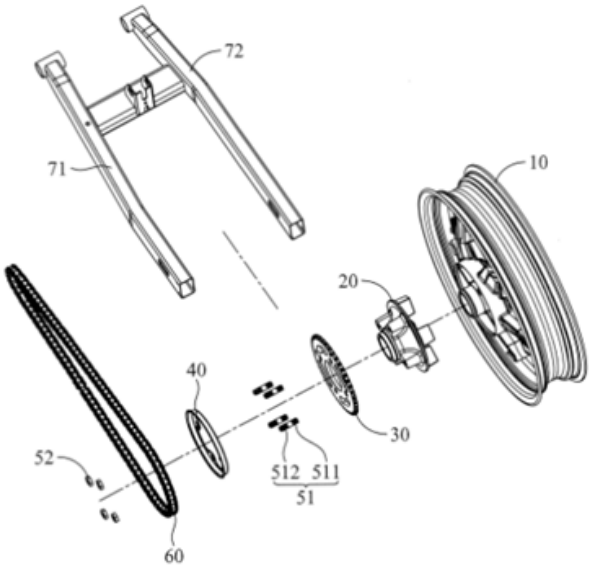

(11) **1-0048904 B**

(15) 18/06/2025
Số Quyết định: 111345/QĐ-SHTT.IP

(45) 25/07/2025 448B

(43) 25/11/2022 416 A

(21) 1-2022-02863

(85) 06/05/2022

(22) 08/10/2020

(86) PCT/SG2020/050571 08/10/2020

(30) 62/912,374 08/10/2019 US

(87) WO2021/071429 15/04/2021

(51) ***G01N 33/50***; *C12N 5/0775; A61K 35/28; A61P 17/02*

(73) **CELLRESEARCH CORPORATION PTE. LTD.** (SG)
7500A Beach Road, #06-302, The Plaza, Singapore 199591, Singapore

(72) PHAN, Toan Thang (SG)

(74) Công ty TNHH Quốc tế D &N (D&N INTERNATIONAL CO.,LTD.)

(54) **PHƯƠNG PHÁP ĐÁNH GIÁ KHẢ NĂNG LÀM LÀNH VẾT THƯƠNG CỦA QUẦN THỂ TẾ BÀO GỐC TRUNG MÔ VÀ CÁC PHƯƠNG PHÁP LIÊN QUAN ĐỂ CHỌN LỌC TẾ BÀO GỐC TRUNG MÔ VÀ NHẬN DIỆN MÔ LÀM VẬT LIỆU BAN ĐẦU ĐỂ SẢN XUẤT QUẦN THỂ TẾ BÀO GỐC TRUNG MÔ**

(57) Sáng chế đề cập đến phương pháp đánh giá khả năng làm lành vết thương của quần thể tế bào gốc trung mô. Ngoài ra, sáng chế còn đề cập đến phương pháp chọn lọc quần thể tế bào gốc trung mô để sản xuất quần thể tế bào gốc theo các điều kiện cGMP và phương pháp chọn lọc quần thể tế bào gốc trung mô để sản xuất quần thể tế bào gốc để sử dụng trong dược phẩm tiếp theo. Ngoài ra, sáng chế còn đề cập đến phương pháp chọn lọc quần thể tế bào gốc trung mô để tạo ra ngân hàng tế bào đầu dòng và phương pháp nhận diện mô phù hợp làm vật liệu ban đầu để sản xuất quần thể tế bào gốc trung mô để sử dụng trong dược phẩm.

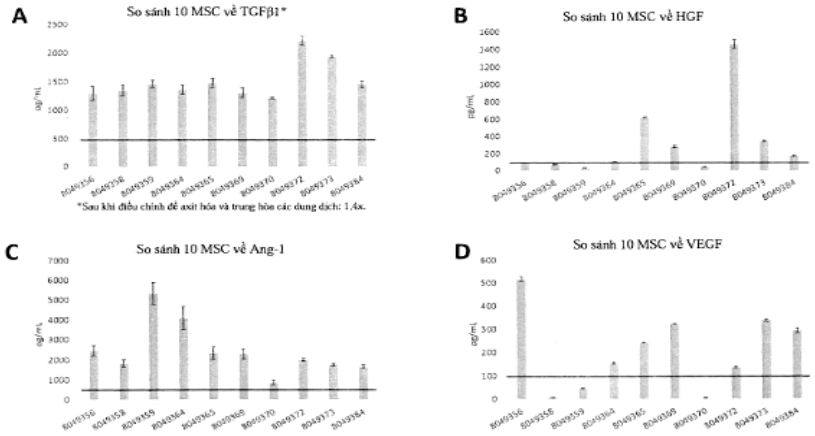

FIG. 2

(11) **1-0048905 B**

(15) 18/06/2025
Số Quyết định: 111346/QĐ-SHTT.IP

(45) 25/07/2025 448B

(43) 26/09/2022 414 A

(21) 1-2022-03291

(85) 25/05/2022

(22) 13/10/2020

(86) PCT/CN2020/120633 13/10/2020

(30) 201911081617.X 07/11/2019 CN
202010821877.2 15/08/2020 CN
202010974151.2 16/09/2020 CN

(87) WO2021/088601 A1 14/05/2021

(51) ***C12N 15/63****; C12N 15/11*

(73) **QINGDAO KINGAGROOT CHEMICAL COMPOUND CO., LTD.** (CN)
No.53, Qinglonghe Road, Huangdao District, Qingdao, Shandong 266000, China

(72) JIANG, Linjian (CN); MO, Sudong (CN); WANG, Jiyao (CN); LI, Yucai (CN); QI, Wei (CN); LI, Huarong (CN); CHEN, Bo (CN)

(74) Công ty TNHH Lê & Lê (LE & LE)

(54) **PHƯƠNG PHÁP TẠO ĐỘT BIẾN MỚI Ở SINH VẬT, PHƯƠNG PHÁP SÀNG LỌC CÁC SỰ KIỆN CHỈNH SỬA ĐỘC LẬP VỚI DẤU HIỆU CHUYỂN GEN NGOẠI LAI, PHƯƠNG PHÁP CHỈNH SỬA TẠM THỜI KHÔNG CHUYỂN GEN CỦA BỘ GEN SINH VẬT VÀ THỰC VẬT**

(57) Sáng chế đề cập đến lĩnh vực kỹ thuật của công nghệ di truyền và đặc biệt liên quan đến phương pháp tạo đột biến vị trí cụ thể ở một sinh vật trong trường hợp không có khuôn mẫu ADN nhân tạo và các ứng dụng của chúng. Phương pháp này bao gồm các bước sau: tạo tuần tự hai hoặc nhiều đoạn đứt gãy ADN tại một vị trí cụ thể trong bộ gen của sinh vật và sửa chữa chúng một cách tự nhiên tương ứng, trong đó đoạn đứt gãy ADN sau đó được tạo ra dựa trên trình tự mới được tạo ra từ lần sửa chữa đứt gãy ADN trước đó. Trong sáng chế này, mục tiêu mới được thiết kế dựa trên trình tự được hình thành bởi sự kiện sửa chữa mới được tạo ra bằng cách chỉnh sửa tuần tự, và do đó, các đột biến có thể được hình thành liên tiếp nhiều lần tại một vị trí cụ thể trong bộ gen, làm phong phú thêm các loại sự kiện sửa chữa sau khi ADN bị đứt gãy, và nhận ra các đột biến thay thế, xóa và chèn bazơ mới mà không thể có được trong một lần chỉnh sửa gen duy nhất.

Sáng chế cũng đề cập đến phương pháp sàng lọc các sự kiện chỉnh sửa độc lập với dấu hiệu chuyển gen ngoại lai, phương pháp để chỉnh sửa tạm thời không chuyển gen của bộ gen sinh vật và các ứng dụng của chúng.

(11) **1-0048906 B**

(15) 18/06/2025
Số Quyết định: 111348/QĐ-SHTT.IP

(45) 25/07/2025 448B

(43) 25/07/2022 412 A

(21) 1-2021-05088

(22) 18/08/2021

(30) 109146827 30/12/2020 TW

(51) *C02F 3/00*

(73) **INDUSTRIAL TECHNOLOGY RESEARCH INSTITUTE** (TW)
195, Sec. 4, Chung Hsing Rd., Chutung, Hsinchu 310401, Taiwan

(72) Chia-Hua Ho (TW); David Chiuni Wang (TW); Tsui-Jung Yang (TW); Sin-Yi Huang (TW); Yi-Fong Pan (TW); Po-I Liu (TW); Guan-You Lin (TW); Ren-Yang Horng (TW); Teh-Ming Liang (TW)

(74) Công ty TNHH Trường Xuân (AGELESS CO.,LTD.)

(54) **HỆ THỐNG VÀ PHƯƠNG PHÁP XỬ LÝ NƯỚC THẢI**

(57) Sáng chế đề xuất hệ thống và phương pháp xử lý nước thải. Hệ thống này bao gồm thiết bị cô đặc chất lỏng thẩm thấu thuận (forward osmosis: FO) và thiết bị điện phân (electrodialysis: ED). Thiết bị cô đặc chất lỏng FO làm tăng nồng độ muối trong nước thải đến phạm vi giữa 7% và 14%. Thiết bị ED được bố trí ở phía ra của thiết bị cô đặc chất lỏng FO và được lắp ghép với thiết bị cô đặc chất lỏng FO để nhận nước thải được đưa vào bằng thiết bị cô đặc chất lỏng FO, và làm cho muối trong nước thải thành dung dịch axit và dung dịch bazơ.

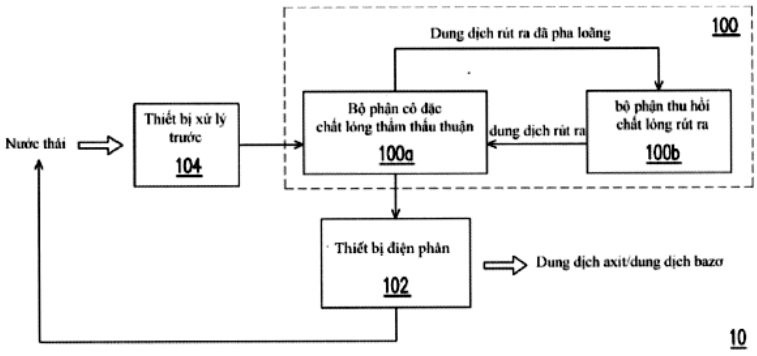

FIG. 1

(11) **1-0048907 B**

(15) 18/06/2025
Số Quyết định: 111364/QĐ-SHTT.IP

(45) 25/07/2025 448B

(43) 25/05/2023 422 A

(21) 1-2022-04572

(85) 20/07/2022

(22) 20/03/2021

(86) PCT/CN2021/081939 20/03/2021

(30) 202011370284.5 30/11/2020 CN

(87) WO2022/110581 02/06/2022

(51) ***C01B 32/05***; *H01M 4/36; H01M 4/133; C01B 32/15; C01B 32/162*

(73) **QINGDAO HENGNENGDA ENERGY TECHNOLOGIES CO., LTD.** (CN)
Room 2501, Unit 1, Building 4, No. 18, YinChuan East Road, Laoshan District, Qingdao, Shandong 266000, China

(72) ZHANG, Yongheng (CN)

(74) Công Ty Trách Nhiệm Hữu Hạn Tư Vấn Đầu Tư Và Sở Hữu Trí Tuệ INTERFIVE (INTERFIVE CO., LTD)

(54) **VẬT LIỆU COMPOSIT GỐC CACBON VÀ PHƯƠNG PHÁP ĐIỀU CHẾ**

(57) Sáng chế đề cập đến vật liệu composit gốc cacbon và phương pháp điều chế và ứng dụng của nó, thuộc lĩnh vực kỹ thuật điều chế vật liệu cacbon. Vật liệu composit gốc cacbon bao gồm nền, màng cacbon và cacbon cấu trúc. Màng cacbon được tải trên bề mặt nền, và cacbon cấu trúc phát triển trên màng cacbon tạo thành cấu trúc tích hợp với màng cacbon. Trong quá trình điều chế, các chất xúc tác kim loại kiềm và/hoặc kim loại kiềm thổ được sử dụng để làm cho nguồn cacbon kết tủa màng cacbon tích hợp và cacbon cấu trúc trên bề mặt nền, để tránh sử dụng chất kết dính. Màng cacbon và cacbon cấu trúc cải thiện diện tích bề mặt riêng hiệu quả của vật liệu composit, tăng cường độ liên kết và hiệu suất tiếp xúc điện giữa vật liệu cacbon và nền, đồng thời thay đổi sự truyền electron, ion và nguyên tử và các đặc điểm cấu trúc hóa học của bề mặt vật liệu. Do đó, vật liệu composit gốc cacbon được điều chế theo sáng chế có các đặc tính vật lý và hóa học ưu việt, có thể được sử dụng cho các điện cực pin, điện cực tụ điện khác nhau, cảm biến khác nhau, điện cực pin mặt trời, điện cực sản xuất hydro nước điện phân, vật liệu dự trữ hydro, chất xúc tác và chất mang xúc tác, vật liệu composit, vật liệu gia cố, vật liệu quang học, chất bán dẫn, vật liệu dẫn điện, vật liệu phát quang, vật liệu nhiệt độ cao và thấp, vật liệu chống ăn mòn và mài mòn, vật liệu chịu lửa v.v..

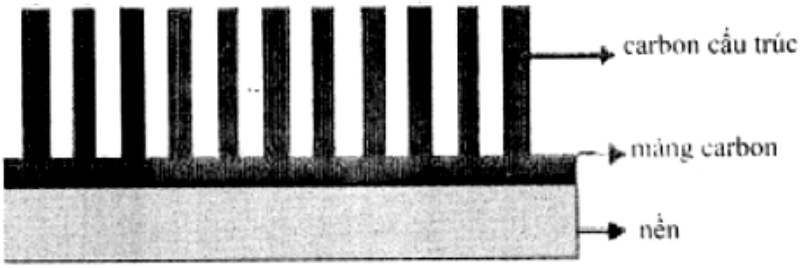

FIG. 4

(11) **1-0048908 B**

(15) 18/06/2025
Số Quyết định: 111365/QĐ-SHTT.IP

(45) 25/07/2025 448B

(43) 25/05/2022 410 A

(21) 1-2022-01209

(85) 25/02/2022

(22) 24/08/2020

(86) PCT/EP2020/073613 24/08/2020

(30) 10 2019 212 740.1 26/08/2019 DE

(87) WO2021/037789 04/03/2021

(51) ***A61F 5/01***; *A61F 5/30*

(73) **BAUERFEIND AG** (DE)
Triebeser Str. 16, 07937 Zeulenroda-Triebes, Germany

(72) BAUERFEIND, Hans B. (DE)

(74) Công ty TNHH Trường Xuân (AGELESS CO.,LTD.)

(54) MIẾNG ĐỆM BAO GỒM CHI TIẾT ÁP LỰC VÀ DỤNG CỤ NẸP CHỈNH HÌNH HOẶC BĂNG GẠC BAO GỒM MIẾNG ĐỆM NÀY

(57) Sáng chế đề cập đến các miếng đệm (200), và cụ thể là dùng trong nẹp hỗ trợ chỉnh hình, bao gồm chi tiết áp lực miếng đệm (100, 101). Sáng chế cũng đề cập đến việc sử dụng các miếng đệm theo sáng chế trong dụng cụ nẹp chỉnh hình hoặc băng gạc cũng như đề cập đến dụng cụ nẹp chỉnh hình hoặc băng gạc bao gồm các miếng đệm theo sáng chế.

Fig. 5

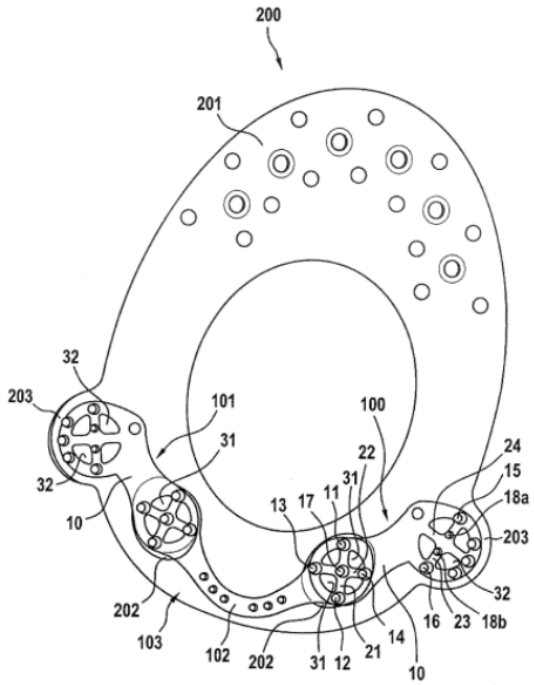

(11) **1-0048909 B**

(15) 18/06/2025
Số Quyết định: 111385/QĐ-SHTT.IP

(45) 25/07/2025 448B

(43) 25/08/2022 413 A

(21) 1-2022-03694

(85) 13/06/2022

(22) 14/12/2020

(86) PCT/JP2020/046448 14/12/2020

(30) 2019-226512 16/12/2019 JP

(87) WO2021/125119 24/06/2021

(51) ***F02D 45/00***; *F02N 11/08; F02N 11/04*

(73) **MITSUBA CORPORATION** (JP)
2681, Hirosawa-cho 1-chome, Kiryu-shi, Gunma 3768555 Japan

(72) Matsui,Takanori (JP); Hagimura,Masami (JP); Tsuchiya,Yuichi (JP); Ishikawa,Tomoya (JP)

(74) Công ty TNHH Trường Xuân (AGELESS CO.,LTD.)

(54) **HỆ THỐNG ĐỘNG CƠ ĐỐT TRONG VÀ PHƯƠNG PHÁP PHÁT HIỆN LỖI ĐÁNH LỬA**

(57) Sáng chế bộc lộ hệ thống động cơ đốt trong và phương pháp phát hiện lỗi đánh lửa. Hệ thống động cơ đốt trong bao gồm: động cơ đốt trong có trục khuỷu; máy điện quay mà tác dụng lực quay lên trục khuỷu nhờ rôto dưới điều kiện thứ nhất, và nhận lực quay của trục khuỷu để tạo ra điện ở điều kiện thứ hai khác với điều kiện thứ nhất; bộ phát hiện vị trí rôto mà phát hiện vị trí quay của rôto và xuất ra thông tin vị trí rôto biểu thị vị trí quay của rôto; bộ điều khiển dẫn động mà, dưới điều kiện thứ nhất, điều khiển mạch dẫn động mà dẫn động quay rôto của máy điện quay dựa vào thông tin vị trí rôto; và bộ phát hiện lỗi đánh lửa mà phát hiện có lỗi đánh lửa trong động cơ đốt trong dựa vào mức thay đổi vị trí quay của rôto trên đơn vị thời gian.

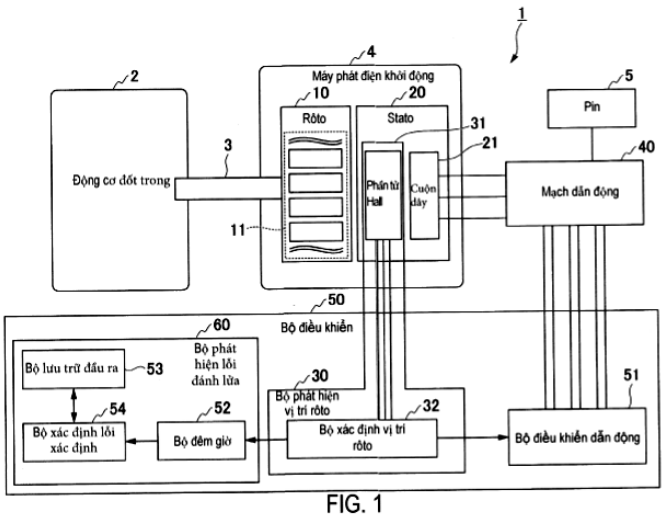

FIG. 1

(11) **1-0048910 B**

(15) 18/06/2025
Số Quyết định: 111387/QĐ-SHTT.IP

(45) 25/07/2025 448B

(43) 26/07/2021 400 A

(21) 1-2021-01448

(85) 18/03/2021

(22) 26/09/2019

(86) PCT/US2019/053052 26/09/2019

(30) 62/737,897 27/09/2018 US

(87) WO2020/069056 02/04/2020

(51) ***C07D 237/14***; *C07D 237/22; C07D 237/16*

(73) **FMC CORPORATION** (US)
2929 Walnut Street, Philadelphia, Pennsylvania 19104, United States of America

(72) MCCANN, Stephen, Frederick (US); STEVENSON, Thomas, Martin (US)

(74) Công ty Luật TNHH Phạm và Liên danh (PHAM & ASSOCIATES)

(54) HỢP CHẤT TRUNG GIAN ĐỂ ĐIỀU CHẾ THUỐC DIỆT CỎ PYRIDAZINON

(57) Sáng chế đề cập đến hợp chất có Công thức I, bao gồm cả *N*-oxit, và muối của nó,

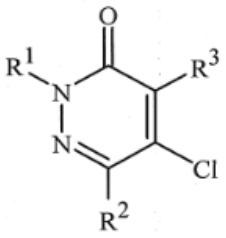

I

trong đó R^1, R^2 và R^3 là như được xác định ở trên trong Bản mô tả. Sáng chế còn đề cập đến quy trình để điều chế hợp chất có Công thức I. Hợp chất có Công thức I còn có thể được sử dụng làm chất trung gian tổng hợp để điều chế được thuốc diệt cỏ trên cơ sở pyridazinon.

(11) **1-0048911 B**

(15) 18/06/2025
Số Quyết định: 111392/QĐ-SHTT.IP

(45) 25/07/2025 448B

(43) 25/10/2022 415 A

(21) 1-2022-04853

(85) 21/08/2019

(22) 20/11/2017

(86) PCT/US2017/62582 20/11/2017

(30) 62/455,697 07/02/2017 US
15/811,032 13/11/2017 US

(87) WO2018/147916 16/08/2018

(51) ***B21D 22/28***; *B21D 22/24; B21D 51/38; B21D 24/00; B21D 24/16; B21D 22/20*

(62) 1-2019-04632

(73) **BALL CORPORATION** (US)
10 Longs Peak Drive, Broomfield, CO 80021, United States

(72) Anthony J. SCOTT (US)

(74) Công ty TNHH Trường Xuân (AGELESS CO.,LTD.)

(54) **CỐC KIM LOẠI DẠNG THON NHỎ DẦN**

(57) Sáng chế đề cập đến phương pháp chế tạo cốc kim loại dạng thon nhỏ dần. Các cốc kim loại của sáng chế bao gồm nhiều tiết diện thành thẳng, mỏng và biên dạng thon nhỏ dần. Phần được tạo vòm được tạo ra ở phần đáy của cốc. Cốc có thể bao gồm cốc dùng một lần, cốc sử dụng nhiều lần, hoặc cốc tái chế được.

Fig. 4

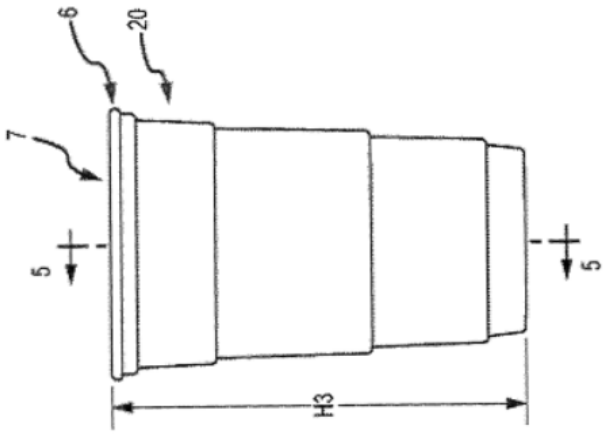

(11) **1-0048912 B**

(15) 19/06/2025
Số Quyết định: 112533/QĐ-SHTT.IP

(45) 25/07/2025 448B

(43) 25/10/2022 415 A

(21) 1-2022-03247

(85) 24/05/2022

(22) 27/11/2020

(86) PCT/JP2020/044129 27/11/2020

(30) 2019-218980 03/12/2019 JP

(87) WO2021/111992 10/06/2021

(51) ***C08G 65/336***; *C09K 3/18*

(73) **SHIN-ETSU CHEMICAL CO., LTD.** (JP)
4-1, Marunouchi 1-chome, Chiyoda-ku, Tokyo 1000005, Japan

(72) SAKOH Ryusuke (JP); YAMANE Yuji (JP)

(74) Công ty Luật TNHH Phạm và Liên danh (PHAM & ASSOCIATES)

(54) **POLYME CHỨA FLOPOLYETE, CHẾ PHẨM XỬ LÝ BỀ MẶT VÀ VẬT PHẨM**

(57) Sáng chế đề cập đến polyme chứa flopolyete có công thức (1) và/hoặc sản phẩm ngưng tụ (thủy phân một phần) của nó có thể tạo ra màng phủ được hóa cứng có khả năng chống thấm nước/dầu và khả năng chống mài mòn rất cao; trong đó Rf là gốc polyme chứa flooxyalkylen hóa trị một hoặc hóa trị hai; L là dị nguyên tử hóa trị hai; L' là liên kết đơn hoặc dị nguyên tử hóa trị hai; Y là nhóm hóa trị hai đến hóa trị sáu; R là nhóm alkyl hoặc nhóm phenyl; X là nhóm hydroxyl, nhóm có thể thủy phân hoặc nhóm có công thức (2); n nằm trong khoảng từ 1 đến 3 đối với mỗi Si; m nằm trong khoảng từ 1 đến 5; X' là nhóm hydroxyl hoặc nhóm có thể thủy phân; V là liên kết đơn hoặc nhóm hóa trị hai đến hóa trị sáu; E là nhóm polyete hóa trị một; o nằm trong khoảng từ 1 đến 5; và α bằng 1 hoặc 2; chế phẩm xử lý bề mặt chứa polyme này; và vật phẩm có bề mặt được xử lý bằng chế phẩm xử lý bề mặt này.

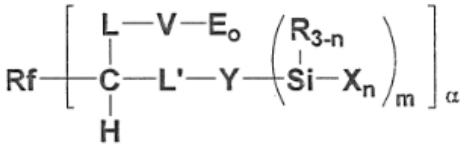

(1)

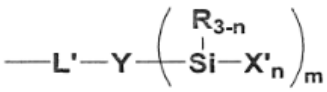

(2)

(11) **1-0048913 B**

(15) 19/06/2025
Số Quyết định: 112534/QĐ-SHTT.IP

(45) 25/07/2025 448B

(43) 25/07/2022 412 A

(21) 1-2022-00712

(85) 07/02/2022

(22) 28/10/2019

(86) PCT/EP2019/079385 28/10/2019

(30) 20 2019 103 876.4 15/07/2019 DE

(87) WO2021/008717 21/01/2021

(51) ***A61M 5/32***

(76) 1. **FISCHER, STEPHAN** (DE)
Auf der Brede 8 32120 Hiddenhausen (DE)
2. **WILKE, TOBIAS** (DE)
Heuwinkel 3 49477 Ibbenbüren (DE)
3. **MOHR, BERND** (DE)
Mühlenberg 2 25355 Barmstedt (DE)

(74) Công ty Luật TNHH Phạm và Liên danh (PHAM & ASSOCIATES)

(54) **THIẾT BỊ BẢO VỆ ỐNG KIM CỦA ỐNG TIÊM**

(57) Sáng chế đề cập đến thiết bị bảo vệ (1) cho ống kim (2) của ống tiêm, bao gồm vỏ (4) có thể được xoay trên chi tiết hỗ trợ (3) có mặt bên vỏ mở (5) trong mặt phẳng trục, để ống kim (2) có thể được xoay vào vỏ (4) sau khi được được sử dụng để tiêm và trong đó ở mặt bên vỏ, phương tiện giữ (6) được bố trí cho ống kim (2) đã được xoay vào trong. Sáng chế đề xuất rằng ngoài kết nối của khớp nối màng (8) để tạo thành trục quay, chi tiết hỗ trợ (3) và vỏ xoay (4) còn được kết nối với nhau thông qua điểm đứt được xác định trước (9) và trong đó sau khi được sử dụng để tiêm, vỏ (4) có thể được xoay trở lại điểm đứt được xác định trước (9) bị phá hủy.

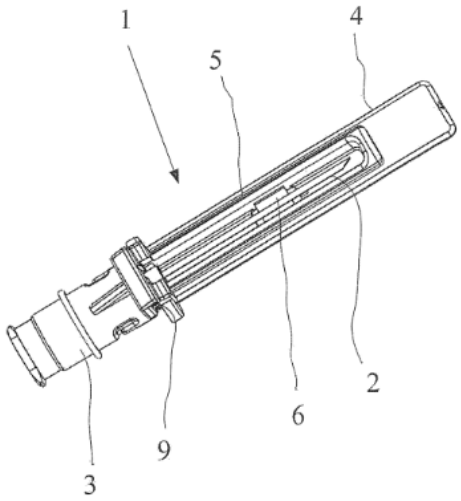

HÌNH 1

(11) **1-0048914 B**

(15) 19/06/2025
Số Quyết định: 112535/QĐ-SHTT.IP

(45) 25/07/2025 448B

(43) 25/08/2022 413 A

(21) 1-2022-02245

(85) 08/04/2022

(22) 05/02/2021

(86) PCT/CN2021/075587 05/02/2021

(30) 202010624968.7 01/07/2020 CN

(87) WO2022/001109 06/01/2022

(51) ***C22B 1/20***; *F27D 13/00*

(73) **ZHONGYE CHANGTIAN INTERNATIONAL ENGINEERING CO., LTD** (CN)
No. 7 Jieqing Road, Yuelu District, Changsha, Hunan 410000, China

(72) Bing HU (CN); Hui ZENG (CN); Chen LIU (CN); Jinchao WEI (CN)

(74) Công ty TNHH Ban Ca (BANCA)

(54) **HỆ THỐNG NGĂN LUỒNG KHÔNG KHÍ CHO BỘ PHẬN LÀM NÓNG TRƯỚC CỦA GHI LÒ VÀ PHƯƠNG PHÁP ĐIỀU KHIỂN LƯU LƯỢNG KHÔNG KHÍ CHO THIẾT BỊ NÀY**

(57) Sáng chế đề cập đến hệ thống ngăn luồng không khí cho bộ phận làm nóng trước của ghi lò và phương pháp điều khiển lưu lượng khí cho hệ thống này, hệ thống này bao gồm ghi lò và và lò quay. Ghi lò lần lượt được bố trí bộ phận làm khô thổi khí, bộ phận làm khô hút khí, bộ phận làm nóng trước 1, và bộ phận làm nóng trước 2. Bộ phận làm nóng trước 2 thông với đầu ra khí thải của lò quay qua đường ống thứ nhất. Thiết bị ngăn luồng không khí được bố trí ở giữa bộ phận làm nóng trước 1 và bộ phận làm nóng trước 2. Theo sáng chế, thiết bị ngăn luồng không khí có thể chuyển động được còn được lắp ở giữa bộ phận PH và bộ phận của ghi lò, và áp suất khí của bộ phận TPH được điều khiển để lớn hơn hoặc bằng áp suất khí của bộ phận PH bằng cách sử dụng sự thay đổi vị trí của thiết bị ngăn luồng không khí, để ngăn ngừa vấn đề vấn đề hàm lượng NOx trong khí thải của bộ phận TPH tăng do luồng không khí của khí thải NOx cao trong bộ phận PH đến bộ phận TPH. Thông qua quy định chính xác và việc kiểm soát phương pháp kiểm soát lưu lượng khí, có thể nhận ra được sự phát thải NOx cực thấp.

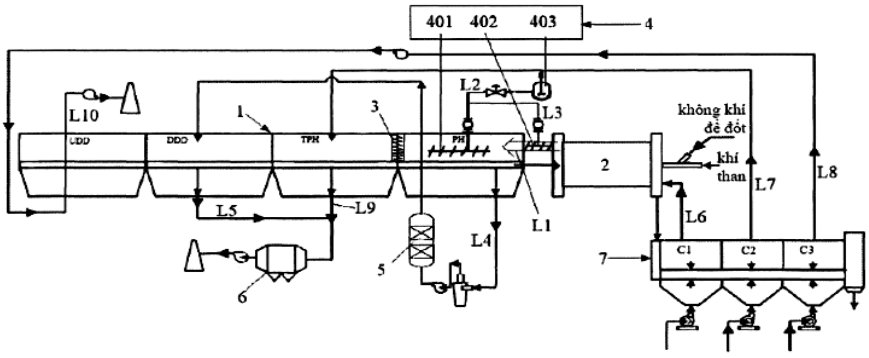

Fig. 1

(11) **1-0048915 B**

(15) 19/06/2025
Số Quyết định: 112536/QĐ-SHTT.IP

(45) 25/07/2025 448B

(43) 25/07/2022 412 A

(21) 1-2022-01056

(85) 21/02/2022

(22) 13/10/2020

(86) PCT/EP2020/078708 13/10/2020

(30) PCT/CN2019/111254 15/10/2019 CN
19207920.0 08/11/2019 EP

(87) WO2021/074113 A1 22/04/2021

(51) ***C08G 18/08***; *C08G 18/12; C08G 18/24; C08G 18/28; C08G 18/34; C08G 18/50; C08G 18/66; C08G 18/67; C08G 18/75; C08L 75/04; C08L 75/14; C08L 75/16; C09D 175/14; C09D 175/16; C08G 18/10*

(73) **AKZO NOBEL COATINGS INTERNATIONAL B.V** (NL)
Christian Neefestraat 2, 1077 WW Amsterdam, Netherlands

(72) SHI, Zheng (CN); HUANG, Quan James (SG); FANG, Puxin (CN); LIN, Hong (SG); LU, Junbiao (CN)

(74) Công ty TNHH Tư vấn sở hữu trí tuệ Việt (VIET IP CO.,LTD.)

(54) **CHẾ PHẨM PHỦ GỐC NƯỚC CÓ THỂ HÓA RẮN BẰNG TIA CỰC TÍM DÙNG CHO LỚP PHỦ DỄ LÀM SẠCH, PHƯƠNG PHÁP PHỦ VÀ NỀN ĐƯỢC PHỦ CHẾ PHẨM NÀY**

(57) Sáng chế liên quan đến quá trình tổng hợp polyuretan chưa bão hòa có nhóm chức carboxyl chứa khối perflopolyete, có thể được dùng làm chất phụ gia dễ làm sạch khi điều chế chế phẩm phủ gốc nước có thể hóa rắn bằng tia cực tím. Polyuretan này có thể được điều chế bằng phương pháp bao gồm các bước: a) cho perflopolyetylen có đầu cuối hyđroxy (A) vào phản ứng với lượng mol dư của polyisoxyanat (B) để thu được uretan có nhóm chức isoxyanat (C), b) thêm rượu đa chức có nhóm chức carboxyl (D) vào hỗn hợp phản ứng, c) thêm Monome (met)acrylat có nhóm chức OH (E) vào hỗn hợp phản ứng, trong đó các bước (b) và (c) có thể được thực hiện theo thứ tự bất kỳ, và d) trung hòa sản phẩm phản ứng với chất trung hòa (F). Lớp phủ tạo thành có tính chất dễ làm sạch và chống vết bẩn.

(11) **1-0048916 B**

(15) 19/06/2025
Số Quyết định: 112537/QĐ-SHTT.IP

(45) 25/07/2025 448B

(43) 25/10/2018 367 A

(21) 1-2018-02868

(85) 03/07/2018

(22) 17/01/2017

(86) PCT/IB2017/000018 17/01/2017

(30) PCT/IB2016/000024 18/01/2016 IB

(87) WO2017/125809 27/07/2017

(51) ***B32B 15/01***; *C21D 9/46; C22C 38/00; C23C 2/40; C22C 38/06; C23C 2/02; C23C 2/06; C21D 8/02; C22C 38/02*

(73) **ARCELORMITTAL** (LU)
24-26, boulevard d'Avranches 1160 Luxembourg, Luxembourg

(72) UTA Elena (RO); HEBERT Véronique (FR)

(74) Công ty Luật TNHH Phạm và Liên danh (PHAM & ASSOCIATES)

(54) **TẤM THÉP CÓ LỚP MẠ VÀ PHƯƠNG PHÁP SẢN XUẤT NÓ**

(57) Sáng chế đề cập đến tấm thép có lớp mạ có thành phần bao gồm các nguyên tố sau, tính theo phần trăm khối lượng: 0,17 % ≤ cacbon ≤ 0,24 %, 1,9 % ≤ mangan ≤ 2,2%, 0,5 % ≤ nhôm ≤ 1,2 %, 0,5 % ≤ silic ≤ 1 %, 0,05 % ≤ crom ≤ 0,2 %, 0,015% ≤ niobi ≤ 0,03%, lưu huỳnh ≤ 0,003%, Phospho ≤ 0,03% và tùy ý chứa 0,005% ≤ titan ≤ 0,05%, 0,001% ≤ molypđen ≤ 0,05%, thành phần còn lại bao gồm sắt và các tạp chất khó tránh khỏi từ quá trình sản xuất, trong đó Si + Al ≥ 1,3%, lượng còn lại là sắt và các tạp chất khó tránh khỏi, vi cấu trúc của tấm thép có lớp mạ này có, tính theo phần diện tích, 10 tới 20% austenit tồn dư, pha austenit có hàm lượng cacbon nằm trong khoảng từ 0,9 đến 1,1%, 40 tới 55% ferit đa giác, 15 tới 40% bainit dạng hạt và ít nhất 5% mactensit ram, toàn bộ mactensit ram và austenit tồn dư chiếm 20 tới 30%. Phương pháp sản xuất tấm thép có lớp mạ này cũng được đề cập đến.

(11) **1-0048917 B**

(15) 19/06/2025
Số Quyết định: 112538/QĐ-SHTT.IP

(45) 25/07/2025 448B

(43) 25/09/2019 378 A

(21) 1-2019-03961

(85) 22/07/2019

(22) 13/02/2018

(86) PCT/KR2018/001866 13/02/2018

(30) 10-2017-0037082 23/03/2017 KR

(87) WO2018/174410 27/09/2018

(51) ***B62D 24/00***; *B62D 21/09; B66C 23/44; B62D 63/02; B60P 3/00*

(76) **JEON, HYEON CHEOL** (KR)
801ho 215dong 71, Geumo 13-gil, Dong-myeon Yangsan-si Gyeongsangnam-do 50651, Republic of Korea

(74) Công ty TNHH Trường Xuân (AGELESS CO.,LTD.)

(54) **KHUNG GẦM Ô TÔ ĐỂ CHỞ THÂN Ô TÔ VÀ CÁC THIẾT BỊ CHUYÊN DỤNG KHÁC NHAU DƯỚI DẠNG HÀNG HÓA**

(57) Sáng chế đề cập đến khung gầm ôtô để chở thân ôtô và các thiết bị chuyên dụng khác nhau dưới dạng hàng hóa, và cụ thể hơn là đề cập đến khung gầm ôtô để chở thân ôtô và các thiết bị chuyên dụng khác nhau dưới dạng hàng hóa, mà được cấu hình để cho phép nhiều loại thùng hàng khác nhau (bộ phận tải) có khả năng chở hàng hóa hoặc người và nhiều loại thiết bị chuyên dụng khác được thiết kế thích hợp cho việc vận chuyển hàng hóa đặc biệt hoặc phục vụ mục đích đặc biệt được chở một cách thuận tiện và dễ dàng thay thế, và do đó cho phép một khung gầm duy nhất được sử dụng cho nhiều mục đích khác nhau, nhờ đó giúp giảm chi phí, cải thiện sự tiện lợi, và bảo trì, và đặc biệt, tạo ra lực ghép nối ưu việt và cũng cho phép vị trí ghép nối được thay đổi tùy theo loại tải trọng hoặc trọng tâm của tải trọng, từ đó cho phép việc chở được ổn định.

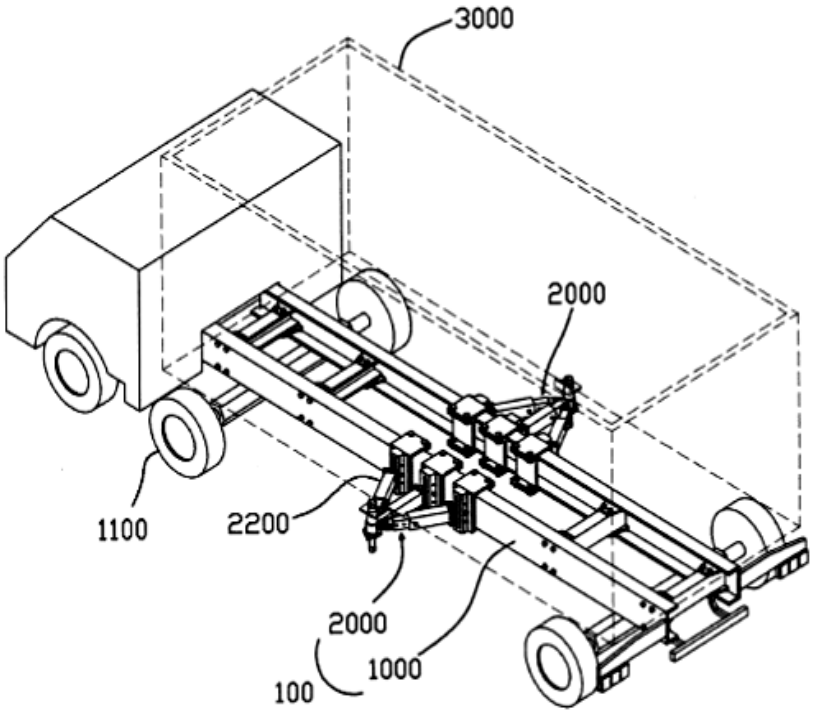

Fig. 1

(11) **1-0048918 B**

(15) 19/06/2025
Số Quyết định: 112539/QĐ-SHTT.IP

(45) 25/07/2025 448B

(43) 25/11/2021 404 A

(21) 1-2021-03822

(85) 05/10/2017

(22) 07/03/2016

(86) PCT/EP2016/054776 07/03/2016

(30) 15158233.5 09/03/2015 EP
15172594.2 17/06/2015 EP

(87) WO2016/142337 15/09/2016

(51) ***G10L 19/008****; G10L 21/038; G10L 19/18; G10L 19/02; G10L 19/04*

(62) 1-2017-03943

(73) **FRAUNHOFER-GESELLSCHAFT ZUR FOERDERUNG DER ANGEWANDTEN FORSCHUNG E.V.** (DE)
Hansastrasse 27c, 80686 Muenchen, Germany

(72) DISCH, Sascha (DE); FUCHS, Guillaume (FR); RAVELLI, Emmanuel (FR); NEUKAM, Christian (DE); SCHMIDT, Konstantin (DE); BENNDORF, Conrad (DE); NIEDERMEIER, Andreas (DE); SCHUBERT, Benjamin (DE); GEIGER, Ralf (DE)

(74) Công Ty Luật Trách Nhiệm Hữu Hạn AMBYS Hà Nội (AMBYS HANOI)

(54) **BỘ MÃ HÓA ÂM THANH VÀ PHƯƠNG PHÁP MÃ HÓA TÍN HIỆU ĐA KÊNH, BỘ GIẢI MÃ ÂM THANH VÀ PHƯƠNG PHÁP GIẢI MÃ TÍN HIỆU ÂM THANH ĐƯỢC MÃ HÓA**

(57) Sáng chế đề cập đến bộ mã hóa âm thanh và phương pháp mã hóa tín hiệu đa kênh, bộ giải mã âm thanh và phương pháp giải mã tín hiệu âm thanh được mã hóa. Sơ đồ khối dạng giản lược của bộ mã hóa âm thanh (2) để mã hóa tín hiệu âm thanh đa kênh (4) được thể hiện. Bộ mã hóa âm thanh bao gồm bộ mã hóa miền dự báo tuyến tính (6), bộ mã hóa miền tần số (8), và bộ điều khiển (10) để chuyển giữa bộ mã hóa miền dự báo tuyến tính (6) và bộ mã hóa miền tần số (8). Bộ điều khiển được tạo cấu hình sao cho phần của tín hiệu đa kênh được biểu diễn bởi khung được mã hóa của bộ mã hóa miền dự báo tuyến tính hoặc bởi khung được mã hóa của bộ mã hóa miền tần số. Bộ mã hóa miền dự báo tuyến tính bao gồm bộ trộn giảm (12) để trộn giảm tín hiệu đa kênh (4) để thu tín hiệu được trộn giảm (14). Bộ mã hóa miền dự báo tuyến tính còn bao gồm bộ mã hóa lõi miền dự báo tuyến tính (16) để mã hóa tín hiệu trộng giảm và ngoài ra, bộ mã hóa miền dự báo tuyến tính bao gồm bộ mã hóa đa kênh kết hợp thứ nhất (18) để tạo thông tin đa kênh thứ nhất (20) từ tín hiệu đa kênh (4).

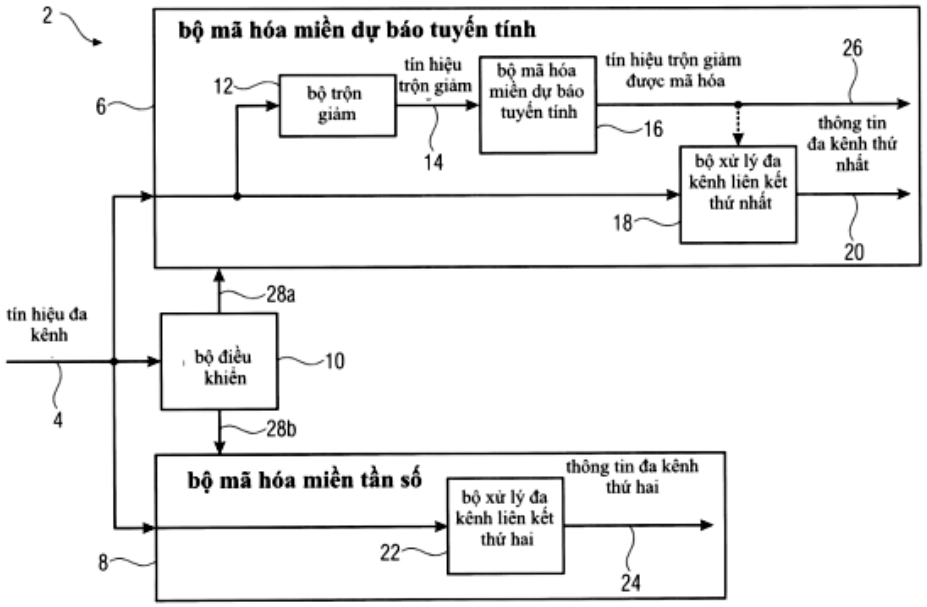
2
bộ mã hóa miền dự báo tuyến tính
6
12
bộ trộn giảm
tín hiệu trộn giảm
14
bộ mã hóa miền dự báo tuyến tính
16
tín hiệu trộn giảm được mã hóa
26
thông tin đa kênh thứ nhất
bộ xử lý đa kênh liên kết thứ nhất
18
20
28a
tín hiệu đa kênh
4
bộ điều khiển
10
28b
bộ mã hóa miền tần số
8
22
bộ xử lý đa kênh liên kết thứ hai
thông tin đa kênh thứ hai
24

FIG 1

(11) **1-0048919 B**

(15) 19/06/2025
Số Quyết định: 112540/QĐ-SHTT.IP

(45) 25/07/2025 448B

(43) 25/11/2020 392 A

(21) 1-2020-02383

(85) 27/04/2020

(22) 27/09/2018

(86) PCT/JP2018/035826 27/09/2018

(30) 2017-187460 28/09/2017 JP

(87) WO2019/065790 04/04/2019

(51) ***G01L 5/10***

(73) **NAGAKI SEIKI CO., LTD.** (JP)
4-31, Tashiden 3-chome, Daito-shi Osaka 5740045, Japan

(72) NOGAWA, Yasutsugu (JP)

(74) Công ty Luật TNHH Phạm và Liên danh (PHAM & ASSOCIATES)

(54) **THIẾT BỊ ĐO ĐỘ CĂNG DÙNG CHO VẬT LIỆU DÂY**

(57) Sáng chế đề cập đến thiết bị đo độ căng, mà có thể dễ được mang, việc bảo dưỡng nó có thể dễ được thực hiện, và đo độ căng của vật liệu dây cần được đo và có thể ngăn không cho vật liệu dây cần được đo bị phá hỏng. Thiết bị đo độ căng (10) dùng cho vật liệu dây theo sáng chế bao gồm cụm đo độ căng (12) có puli đo (20) dùng để đo vật liệu dây cần được đo (C) trong khi được uốn cong và một cặp puli dẫn hướng (22, 24) dùng để dẫn hướng vật liệu dây cần được đo (C), và bộ hiển thị độ căng (14) được nối điện với cụm đo độ căng. Các puli dẫn hướng (22, 24) được bố trí để được phân chia lùi và tiến thành phía vào và phía ra để kẹp xen puli đo (20) giữa chúng, cụm đo độ căng (12) được tạo kết cấu để uốn cong vật liệu dây cần được đo (C) trên puli đo (20), biến đổi lực phục hồi vật liệu dây bị uốn cong cần được đo thành vật liệu dây thẳng thành tín hiệu điện nhờ cảm biến phát hiện độ căng (26), và truyền tín hiệu điện này đến bộ hiển thị độ căng (14), và bộ hiển thị độ căng (14) được tạo cấu hình để hiển thị tín hiệu điện, mà được truyền bởi cụm đo độ căng (12) bằng bộ hiển thị được bố trí (100).

FIG. 18

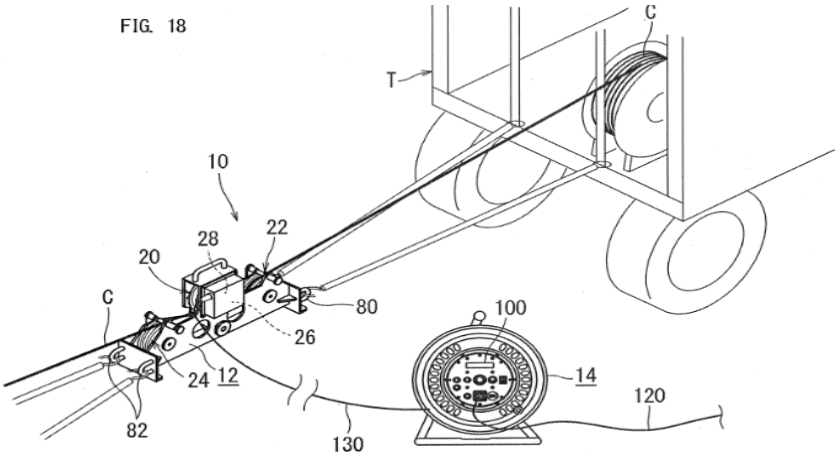

(11) **1-0048920 B**

(15) 19/06/2025
Số Quyết định: 112541/QĐ-SHTT.IP

(45) 25/07/2025 448B

(43) 27/02/2023 419 A

(21) 1-2022-07193

(85) 03/11/2022

(22) 02/04/2021

(86) PCT/US2021/025520 02/04/2021

(30) 63/023,080 11/05/2020 US
17/020,410 14/09/2020 US

(87) WO2021/230990 18/11/2021

(51) ***G01S 13/00***; *G01S 13/50*

(73) **QUALCOMM INCORPORATED** (US)
Attn: International IP Administration, 5775 Morehouse Drive, San Diego, CA 92121-1714, United States of America

(72) TRAININ, Solomon (IL); EITAN, Alecsander Petru (IL); KASHER, Assaf (IL)

(74) Công ty TNHH Quốc tế D &N (D&N INTERNATIONAL CO.,LTD.)

(54) **THIẾT BỊ TRUYỀN THÔNG KHÔNG DÂY VÀ PHƯƠNG PHÁP TRUYỀN THÔNG KHÔNG DÂY DO THIẾT BỊ NÀY THỰC HIỆN**

(57) Sáng chế đề xuất các hệ thống, phương pháp và thiết bị, bao gồm các chương trình máy tính được mã hóa trên phương tiện lưu trữ bằng máy tính, để truyền thông qua rađa nhiều vị trí. Theo một khía cạnh, thiết bị truyền thông không dây có thể xác định khoảng cách và hướng của một hoặc nhiều thiết bị nhận. Thiết bị truyền thông không dây có thể truyền, tới một hoặc nhiều thiết bị nhận, thông tin định thời chỉ ra mối quan hệ định thời giữa chuỗi từ mã và một hoặc nhiều xung. Thiết bị truyền thông không dây có thể truyền từ mã tương ứng của chuỗi từ mã theo hướng của mỗi thiết bị nhận trong số một hoặc nhiều thiết bị nhận. Thiết bị truyền thông không dây có thể còn truyền một hoặc nhiều xung theo nhiều hướng. Thiết bị truyền thông không dây có thể nhận phản hồi từ ít nhất một thiết bị nhận trong số một hoặc nhiều thiết bị nhận và xác định thông tin định tầm về đối tượng dựa vào phản hồi và khoảng cách hoặc hướng của ít nhất một thiết bị nhận. Ngoài ra, sáng chế đề cập đến phương pháp truyền thông không dây do thiết bị truyền thông không dây thực hiện.

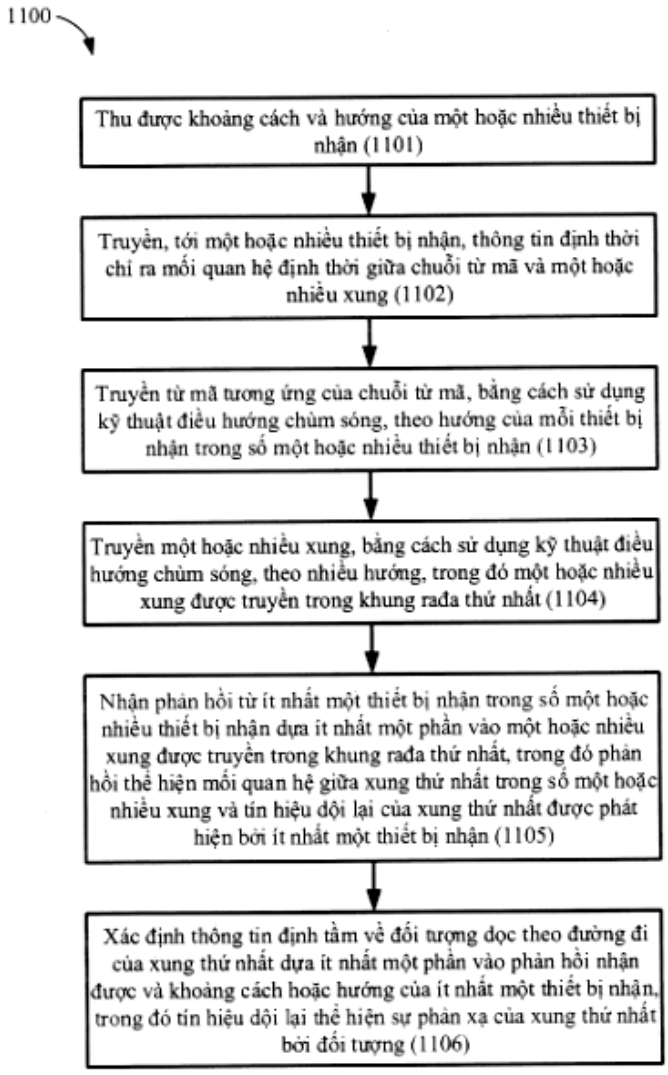
1100
Thu được khoảng cách và hướng của một hoặc nhiều thiết bị nhận (1101)
Truyền, tới một hoặc nhiều thiết bị nhận, thông tin định thời chỉ ra mối quan hệ định thời giữa chuỗi từ mã và một hoặc nhiều xung (1102)
Truyền từ mã tương ứng của chuỗi từ mã, bằng cách sử dụng kỹ thuật điều hướng chùm sóng, theo hướng của mỗi thiết bị nhận trong số một hoặc nhiều thiết bị nhận (1103)
Truyền một hoặc nhiều xung, bằng cách sử dụng kỹ thuật điều hướng chùm sóng, theo nhiều hướng, trong đó một hoặc nhiều xung được truyền trong khung rađa thứ nhất (1104)
Nhận phản hồi từ ít nhất một thiết bị nhận trong số một hoặc nhiều thiết bị nhận dựa ít nhất một phần vào một hoặc nhiều xung được truyền trong khung rađa thứ nhất, trong đó phản hồi thể hiện mối quan hệ giữa xung thứ nhất trong số một hoặc nhiều xung và tín hiệu dội lại của xung thứ nhất được phát hiện bởi ít nhất một thiết bị nhận (1105)
Xác định thông tin định tầm về đối tượng dọc theo đường đi của xung thứ nhất dựa ít nhất một phần vào phản hồi nhận được và khoảng cách hoặc hướng của ít nhất một thiết bị nhận, trong đó tín hiệu dội lại thể hiện sự phản xạ của xung thứ nhất bởi đối tượng (1106)

Fig.11A

(11) **1-0048921 B**

(15) 19/06/2025
Số Quyết định: 112542/QĐ-SHTT.IP

(45) 25/07/2025 448B

(43) 25/03/2015 324 A

(21) 1-2014-04381

(85) 27/12/2014

(22) 30/05/2013

(86) PCT/JP2013/065090 30/05/2013

(30) 2012-124336 31/05/2012 JP

(87) WO2013/180238 A1 05/12/2013

(51) ***A61K 39/395***; *C12P 21/08; C07K 16/46; C12N 15/02; A61P 25/28; C07K 16/18*

(73) 1. **OSAKA CITY UNIVERSITY** (JP)
3-138, Sugimoto 3-chome, Sumiyoshi-ku, Osaka-shi, Osaka 5588585, Japan
2. **TEIJIN PHARMA LIMITED** (JP)
2-1, Kasumigaseki 3-chome, Chiyoda-ku, Tokyo 1000013, Japan

(72) MORI, Hiroshi (JP); TOMIYAMA, Takami (JP); MATSUMOTO, Yoichi (JP); EGUCHI, Hiroshi (JP); KUNORI, Yuichi (JP)

(74) Văn phòng Luật sư MINERVAS (MINERVAS)

(54) **TÁC NHÂN ĐIỀU TRỊ HOẶC PHÒNG NGỪA BỆNH LÝ TAU, KHÁNG THỂ ĐƠN DÒNG VÀ PEPTIT**

(57) Sáng chế đề xuất tác nhân mới điều trị hoặc phòng ngừa rối loạn nhận thức. Sáng chế đề xuất kháng thể tham gia vào phản ứng kháng nguyên-kháng thể cụ thể là với protein tau mà đã được photphoryl hóa trong vùng phụ cận của Ser413 của SEQ ID NO: 1, và tác nhân điều trị hoặc phòng ngừa rối loạn nhận thức chứa peptit làm thành phần hoạt tính mà đã được photphoryl hóa trong vùng phụ cận của Ser413.

FIG. 4

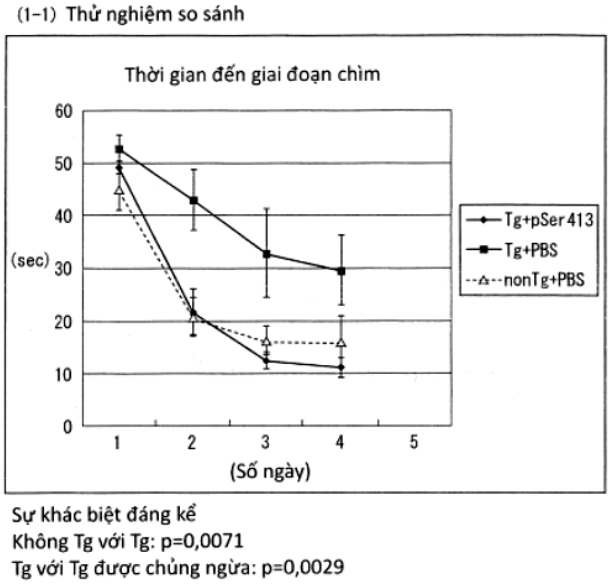

(11) **1-0048922 B**

(15) 19/06/2025
Số Quyết định: 112543/QĐ-SHTT.IP

(45) 25/07/2025 448B

(43) 27/09/2021 402 A

(21) 1-2021-04342

(85) 15/07/2021

(22) 17/12/2019

(86) PCT/US2019/066896 17/12/2019

(30) 62/780,771 17/12/2018 US
62/848,149 15/05/2019 US

(87) WO2020/131900 25/06/2020

(51) ***H04N 19/42***; *H04N 19/70; H04N 19/46; H04N 19/50; G06T 7/20; H04N 19/44*

(73) **HUAWEI TECHNOLOGIES CO., LTD.** (CN)
Huawei Administration Building Bantian, Longgang District Shenzhen, Guangdong 518129, China

(72) HENDRY, Fnu (ID); WANG, Ye-Kui (US)

(74) Công ty Luật TNHH Phạm và Liên danh (PHAM & ASSOCIATES)

(54) PHƯƠNG PHÁP VÀ THIẾT BỊ TẠO MÃ VIĐEO VÀ VẬT GHI MÁY TÍNH ĐỌC ĐƯỢC BẤT BIẾN

(57) Sáng chế đề cập đến cơ cấu tạo mã viđeo. Cơ cấu bao gồm phân vùng ảnh thành nhiều phiến. Số lượng phiến được bao gồm trong nhóm phiến. Cơ cấu xác định liệu nhóm phiến là nhóm phiến quét mành hoặc nhóm phiến hình chữ nhật. Số lượng phiến trong nhóm phiến được xác định dựa trên liệu nhóm phiến là nhóm phiến quét mành hoặc nhóm phiến hình chữ nhật. Các phiến được mã hóa thành dòng bit dựa trên nhóm phiến. Dòng bit được lưu trữ để truyền thông về phía bộ giải mã.

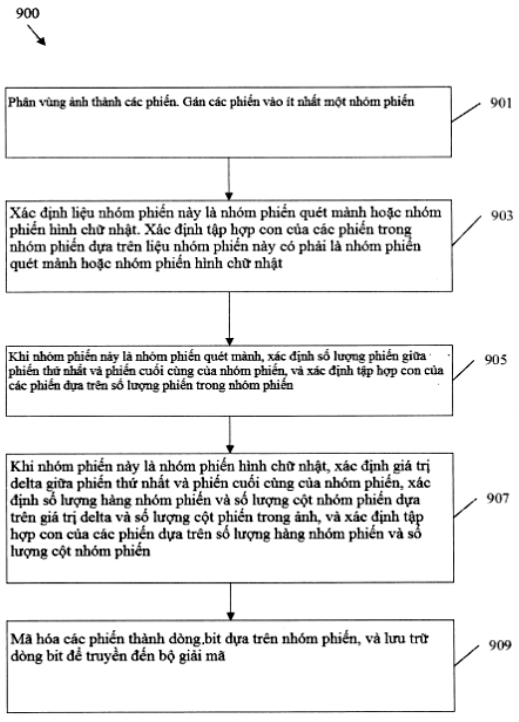

Fig.9

(11) **1-0048923 B**

(15) 19/06/2025
Số Quyết định: 112544/QĐ-SHTT.IP

(45) 25/07/2025 448B

(43) 25/04/2022 409 A

(21) 1-2022-00402

(85) 20/01/2022

(22) 23/07/2020

(86) PCT/US2020/043191 23/07/2020

(30) 62/882,190 02/08/2019 US
16/935,715 22/07/2020 US

(87) WO2021/025867 A1 11/02/2021

(51) ***H04B 7/06***

(73) **QUALCOMM INCORPORATED** (US)
ATTN: International IP Administration, 5775 Morehouse Drive, San Diego, CA 92121-1714, United States of America

(72) BAI, Tianyang (CN); CEZANNE, Juergen (DE); LUO, Tao (US); LI, Junyi (US)

(74) Công ty TNHH Quốc tế D &N (D&N INTERNATIONAL CO.,LTD.)

(54) **PHƯƠNG PHÁP VÀ MÁY ĐỂ TRUYỀN THÔNG KHÔNG DÂY, VÀ PHƯƠNG TIỆN BẤT BIẾN ĐỌC ĐƯỢC BẰNG MÁY TÍNH**

(57) Sáng chế đề cập đến các phương pháp, hệ thống, máy và thiết bị để truyền thông không dây, và phương tiện bất biến đọc được bằng máy tính. Thiết bị người dùng (user equipment - UE) có thể truyền, đến trạm gốc, thông tin phản hồi chỉ báo thông tin trải trễ. UE có thể nhận báo hiệu điều khiển chỉ báo sử dụng dạng sóng thứ nhất trong tập hợp các dạng sóng khác nhau cho cuộc truyền dữ liệu thứ nhất qua chùm sóng thứ nhất dựa vào thông tin phản hồi. Sau đó UE có thể truyền thông cuộc truyền dữ liệu thứ nhất qua chùm sóng thứ nhất bằng cách sử dụng dạng sóng thứ nhất.

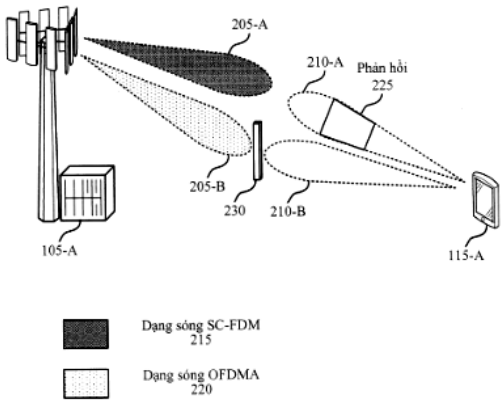

200

Fig.2

(11) **1-0048924 B**

(15) 19/06/2025
Số Quyết định: 112545/QĐ-SHTT.IP

(45) 25/07/2025 448B

(43) 25/02/2019 371 A

(21) 1-2018-05427

(85) 03/12/2018

(22) 20/05/2016

(86) PCT/RU2016/000301 20/05/2016

(87) WO2017/200415 23/11/2017

(51) ***A61K 33/26***; *A61K 31/455; A61K 31/519; A61P 7/06; A61K 31/715; A61K 9/08; A61K 31/355; A61K 31/714*

(73) **OBSHESTVO S OGRANICHENNOJ OTVETSTVENNOSTJU "VIK-ZDOROVE ZHIVOTNYH"** (RU)
Egorievskoe shosse, 3A Ljubereckij rajon, Moskovskaja obl., pos. Kraskovo, 140051, Russia

(72) CHERNYSHOVA, Marina Pavlovna (RU); SEMENOV, Sergej Vjacheslavovich (RU); PRISTENSKIJ, Dmitrij Vladimirovich (RU); Aniskov, Aleksandr Andreevich (RU); VIOLIN, Boris Viktorovich (RU)

(74) Công ty TNHH Tư vấn Phạm Anh Nguyên (ANPHAMCO CO.,LTD.)

(54) **CHẾ PHẨM ĐỂ TIÊM SỬ DỤNG ĐỂ NGĂN NGỪA VÀ ĐIỀU TRỊ BỆNH THIẾU MÁU THIẾU SẮT CHỨA HỖN HỢP DEXTRAN SẮT VỚI VITAMIN**

(57) Sáng chế đề cập đến thuốc và thuốc thú y có thể được sử dụng để ngăn ngừa và điều trị bệnh thiếu máu thiếu sắt và để thúc đẩy sự tạo máu. Chế phẩm để tiêm sử dụng để ngăn ngừa và điều trị bệnh thiếu máu thiếu sắt theo sáng chế, chứa hỗn hợp sắt với dextran, trong đó hỗn hợp sắt oxit/hydroxit với dextran là sắt (III) và axit dextranheptonic hoặc sắt (III) oligomaltosit làm thành phần hoạt tính, và một dung môi, trong đó chế phẩm còn chứa thêm axit folic và chất điều chỉnh pH trong khoảng 6,0 – 8,0 với các hàm lượng của các thành phần như sau, % tính theo khối lượng:

- hỗn hợp sắt oxit/hydroxit với dextran - 0,5 – 20,0;

- axit folic - 0,1 – 4,0;

- chất điều chỉnh pH - 6,0 – 8,0;

- dung môi - phần còn lại;

trong đó hỗn hợp sắt với dextran chứa ion sắt tự do thấp hơn hoặc bằng 0,05%.

(11) **1-0048925 B**

(15) 19/06/2025
Số Quyết định: 112546/QĐ-SHTT.IP

(45) 25/07/2025 448B

(43) 27/03/2023 420 A

(21) 1-2022-07756

(85) 28/11/2022

(22) 30/04/2021

(86) PCT/US2021/030235 30/04/2021

(30) 16/894,606 05/06/2020 US

(87) WO2021/247176 09/12/2021

(51) ***G11C 7/14***; *G11C 29/00; G11C 7/24; G11C 17/16; G11C 7/06*

(73) **QUALCOMM INCORPORATED** (US)
Attn: International IP Administration, 5775 Morehouse Drive, San Diego, California 92121-1714, United States of America

(72) KOTA, Anil Chowdary (US); LEE, Hochul (KR)

(74) Công ty TNHH Quốc tế D &N (D&N INTERNATIONAL CO.,LTD.)

(54) **THIẾT BỊ NHỚ, HỆ THỐNG THIẾT BỊ NHỚ VÀ PHƯƠNG PHÁP THỰC HIỆN HOẠT ĐỘNG ĐỌC DỰ PHÒNG TRONG THIẾT BỊ NHỚ**

(57) Các khía cạnh của sáng chế đề xuất thiết bị nhớ có dự phòng linh hoạt được tích hợp sẵn. Theo các khía cạnh nhất định, thiết bị nhớ bao gồm bộ khuếch đại cảm biến thứ nhất, bộ khuếch đại cảm biến thứ hai, bộ so sánh thứ nhất, bộ so sánh thứ hai, mạch tham chiếu, và cổng logic. Trong suốt hoạt động đọc dự phòng, bộ khuếch đại cảm biến thứ nhất, bộ so sánh thứ nhất, và mạch tham chiếu được sử dụng để đọc một bản sao chép của bit dự phòng được lưu trong thiết bị nhớ, và bộ khuếch đại cảm biến thứ hai, bộ so sánh thứ hai, và mạch tham chiếu được sử dụng để đọc bản sao chép khác của bit dự phòng được lưu trong thiết bị nhớ. Sau đó, cổng logic có thể xác định giá trị bit dựa vào các giá trị bit của các bản sao chép của bit dự phòng đọc được (ví dụ, xác định giá trị bit là 1 nếu giá trị bit của ít nhất một trong các bản sao chép của bit dự phòng đọc được là 1). Sáng chế còn đề cập đến hệ thống thiết bị nhớ và phương pháp thực hiện hoạt động đọc dự phòng trong thiết bị nhớ.

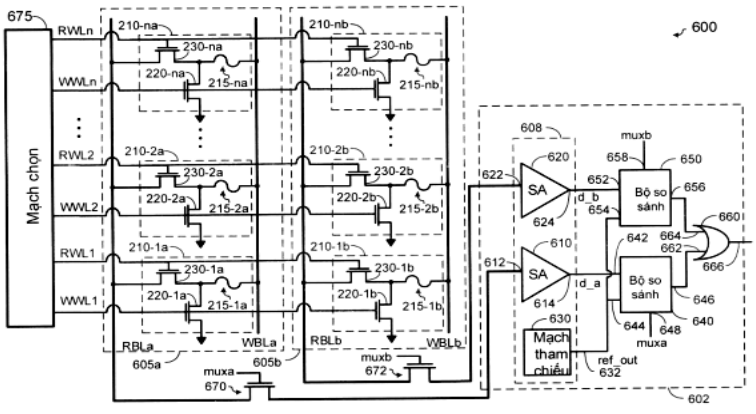

FIG. 6A

(11) **1-0048926 B**

(15) 19/06/2025
Số Quyết định: 112547/QĐ-SHTT.IP

(45) 25/07/2025 448B

(43) 25/12/2019 381 A

(21) 1-2019-04956

(85) 10/09/2019

(22) 27/03/2018

(86) PCT/EP2018/057833 27/03/2018

(30) 17305346.3 27/03/2017 EP

(87) WO2018/178112 04/10/2018

(51) ***G02B 1/04***

(73) **ESSILOR INTERNATIONAL** (FR)
147, rue de Paris, 94220 Charenton-Le-Pont, France

(72) LERTWATTANASERI, Tipparat (TH); FROMENTIN, Pierre (FR)

(74) Công ty TNHH Sở hữu công nghiệp Sao Bắc Đẩu (SAO BAC DAU IP CO.,LTD)

(54) **HỢP PHẦN CÓ THỂ POLYME HÓA, QUY TRÌNH SẢN XUẤT CÁC THẤU KÍNH MẮT BẰNG CÁCH POLYME HÓA HỢP PHẦN NÀY VÀ THẤU KÍNH MẮT VỚI MÀU SẮC ĐƯỢC CẢI THIỆN THU ĐƯỢC BẰNG QUY TRÌNH NÀY**

(57) Được bộc lộ là các hợp phần có thể polyme hóa dùng cho các thấu kính mắt. Các hợp phần sử dụng các chất khơi mào polyme hóa gốc peroxit với khả năng suy giảm thuốc nhuộm được giảm thiểu. Các hợp phần cho phép việc bao gồm các thuốc nhuộm cân bằng màu, kết quả là các thấu kính với độ rõ và độ cân bằng màu được cải thiện. Sáng chế cũng đề cập đến quy trình sản xuất thấu kính mắt và thấu kính mắt thu được bằng cách polyme hóa hợp phần có thể polyme hóa.

(11) **1-0048927 B**

(15) 19/06/2025
Số Quyết định: 112548/QĐ-SHTT.IP

(45) 25/07/2025 448B

(43) 25/02/2022 407 A

(21) 1-2021-06824

(85) 27/10/2021

(22) 08/05/2020

(86) PCT/US2020/032048 08/05/2020

(30) 62/845,839 09/05/2019 US
16/868,982 07/05/2020 US

(87) WO2020/227612 12/11/2020

(51) ***H04N 19/593****; H04N 19/85*

(73) **QUALCOMM INCORPORATED** (US)
ATTN: International IP Administration, 5775 Morehouse Drive, San Diego, CA 92121-1714, United States of America

(72) Ramasubramonian, Adarsh Krishnan (IN); Van Der Auwera, Geert (BE); Pham Van, Luong (VN); Karczewicz, Marta (US)

(74) Công ty TNHH Quốc tế D &N (D&N INTERNATIONAL CO.,LTD.)

(54) **PHƯƠNG PHÁP, THIẾT BỊ VÀ MÁY GIẢI MÃ DỮ LIỆU VIĐEO VÀ PHƯƠNG TIỆN ĐỌC ĐƯỢC BẰNG MÁY TÍNH**

(57) Sáng chế đề cập đến phương pháp, thiết bị và máy giải mã dữ liệu viđeo và phương tiện đọc được bằng máy tính. Thiết bị giải mã dữ liệu viđeo xác định rằng khối dữ liệu viđeo hiện thời được mã hóa trong chế độ dự đoán nội hình có trọng số tuyến tính afin (affine linear weighted intra prediction - ALWIP); suy ra, dựa vào tập hợp mẫu lân cận biên trái của khối hiện thời và tập hợp mẫu lân cận biên trên cùng của khối hiện thời, tập hợp con mẫu biên trái và tập hợp con mẫu biên trên cùng; áp dụng mô hình afin cho tập hợp con mẫu biên trái và tập hợp con mẫu biên trên cùng để tạo ra khối trung gian của các mẫu trung gian; lọc các mẫu trung gian để tạo ra khối dự đoán cuối cùng; giải mã khối dữ liệu viđeo hiện thời dựa vào khối dự đoán cuối cùng.

Fig.22

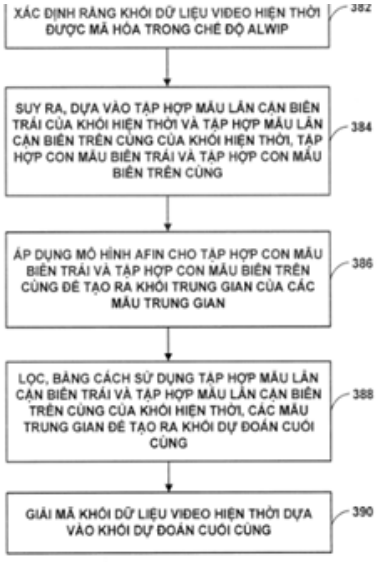

(11) **1-0048928 B**

(15) 19/06/2025
Số Quyết định: 112549/QĐ-SHTT.IP

(45) 25/07/2025 448B

(43) 25/04/2023 421 A

(21) 1-2022-08332

(85) 20/12/2022

(22) 10/07/2020

(86) PCT/CN2020/101448 10/07/2020

(87) WO2022/006902 A1 13/01/2022

(51) ***H01M 10/42***

(73) **CONTEMPORARY AMPEREX TECHNOLOGY (HONG KONG) LIMITED** (CN)
Level 19, China Building, 29 Queen's Road Central, Central, Central and Western District, Hong Kong, China

(72) CHEN, Xiaobo (CN); LI, Yao (CN)

(74) Công ty TNHH Dịch vụ Sở hữu trí tuệ KASS Việt Nam (KASS VIETNAM CO.,LTD.)

(54) **PHƯƠNG PHÁP PHÁT HIỆN SỰ THOÁT NHIỆT VÀ HỆ THỐNG QUẢN LÝ ẮC QUY**

(57) Sáng chế đề cập đến phương pháp phát hiện sự thoát nhiệt và hệ thống quản lý ắc quy mà có thể phát hiện một cách hiệu quả sự thoát nhiệt của ắc quy. Phương pháp này bao gồm bước: thu nhận ít nhất một thông số của môi chất lạnh của ắc quy, ắc quy này bao gồm thiết bị dẫn nhiệt, và môi chất lạnh được chứa trong thiết bị dẫn nhiệt; và xác định khi ít nhất một thông số thỏa mãn điều kiện định trước rằng sự thoát nhiệt xảy ra trong ắc quy.

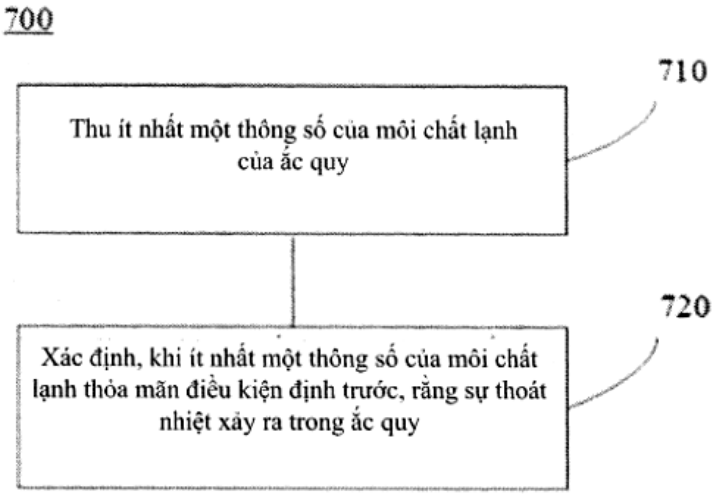

HÌNH 7

(11) **1-0048929 B**

(15) 19/06/2025
Số Quyết định: 112550/QĐ-SHTT.IP

(45) 25/07/2025 448B

(43) 27/09/2021 402 A

(21) 1-2021-04343

(85) 15/07/2021

(22) 17/12/2019

(86) PCT/US2019/066884 17/12/2019

(30) 62/780,771 17/12/2018 US
62/848,149 15/05/2019 US

(87) WO2020/131891 25/06/2020

(51) ***H04N 19/42***; *H04N 19/70; H04N 19/46; H04N 19/50; G06T 7/20; H04N 19/44*

(73) **HUAWEI TECHNOLOGIES CO., LTD.** (CN)
Huawei Administration Building Bantian, Longgang District Shenzhen, Guangdong 518129, China

(72) HENDRY, Fnu (ID); WANG, Ye-Kui (US)

(74) Công ty Luật TNHH Phạm và Liên danh (PHAM & ASSOCIATES)

(54) PHƯƠNG PHÁP VÀ THIẾT BỊ TẠO MÃ VIĐEO VÀ VẬT GHI MÁY TÍNH ĐỌC ĐƯỢC BẤT BIẾN

(57) Sáng chế đề cập đến cơ cấu tạo mã viđeo. Cơ cấu bao gồm phân vùng ảnh thành nhiều phiến. Số lượng phiến được bao gồm trong nhóm phiến. Cờ cũng được mã hóa thành tập hợp tham số của dòng bịt. Cờ được gán bằng giá trị thứ nhất khi nhóm phiến là nhóm phiến quét mành và giá trị thứ hai khi nhóm phiến là nhóm phiến hình chữ nhật. Các phiến được mã hóa vào dòng bit dựa trên nhóm phiến. Dòng bịt được lưu trữ để truyền thông về phía bộ giải mã.

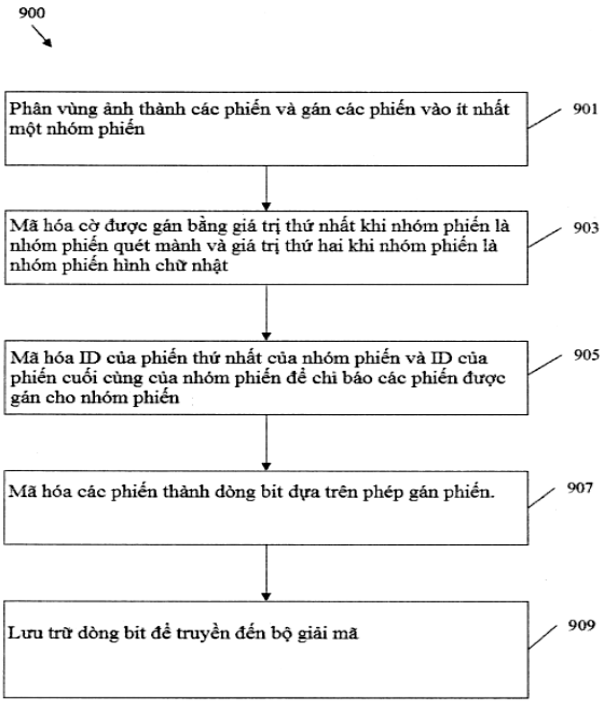

Fig.9

(11) **1-0048930 B**

(15) 19/06/2025
Số Quyết định: 112551/QĐ-SHTT.IP

(45) 25/07/2025 448B

(43) 25/07/2022 412 A

(21) 1-2022-02235

(85) 08/04/2022

(22) 16/10/2020

(86) PCT/US2020/055973 16/10/2020

(30) 62/923,148 18/10/2019 US
17/071,238 15/10/2020 US

(87) WO2021/076884 A1 22/04/2021

(51) ***H04W 40/30***; *H04W 76/11*

(73) **QUALCOMM INCORPORATED** (US)
ATTN: International IP Administration, 5775 Morehouse Drive, San Diego, CA 92121-1714, United States of America

(72) AKL, Naeem (LB); HAMPEL, Karl Georg (US); ABEDINI, Navid (US); LUO, Jianghong (US); LI, Junyi (US); BLESSENT, Luca (IT); LUO, Tao (US)

(74) Công ty TNHH Quốc tế D &N (D&N INTERNATIONAL CO.,LTD.)

(54) **NÚT MẠNG TRONG MẠNG NHIỀU CHẶNG KHÔNG DÂY VÀ PHƯƠNG PHÁP TRUYỀN THÔNG KHÔNG DÂY THỰC HIỆN BỞI NÚT NÀY**

(57) Sáng chế đề cập đến nút mạng trong mạng nhiều chặng không dây và phương pháp truyền thông không dây thực hiện bởi nút này. Theo một số khía cạnh, nút mạng có thể xác định mã định danh kết nối kết hợp với việc truyền dữ liệu đến nút giải mã qua nhiều đường truyền, trong đó mã định danh kết nối được kết hợp với một kênh mang vô tuyến của thiết bị người dùng (user equipment - UE); mã hóa phần thứ nhất của dữ liệu thành các gói thứ nhất và các gói thứ hai; truyền các gói thứ nhất và mã định danh kết nối đến nút giải mã qua đường truyền thứ nhất; truyền các gói thứ hai và mã định danh kết nối đến nút giải mã qua đường truyền thứ hai; nhận hồi đáp từ nút giải mã, trong đó hồi đáp bao gồm mã định danh kết nối; và truyền, đến nút giải mã và dựa ít nhất một phần vào hồi đáp, một trong số: các gói thứ ba, được mã hóa từ phần thứ nhất của dữ liệu, và mã định danh kết nối, hoặc một hoặc nhiều tập hợp gói, được mã hóa từ phần thứ hai của dữ liệu, và mã định danh kết nối.

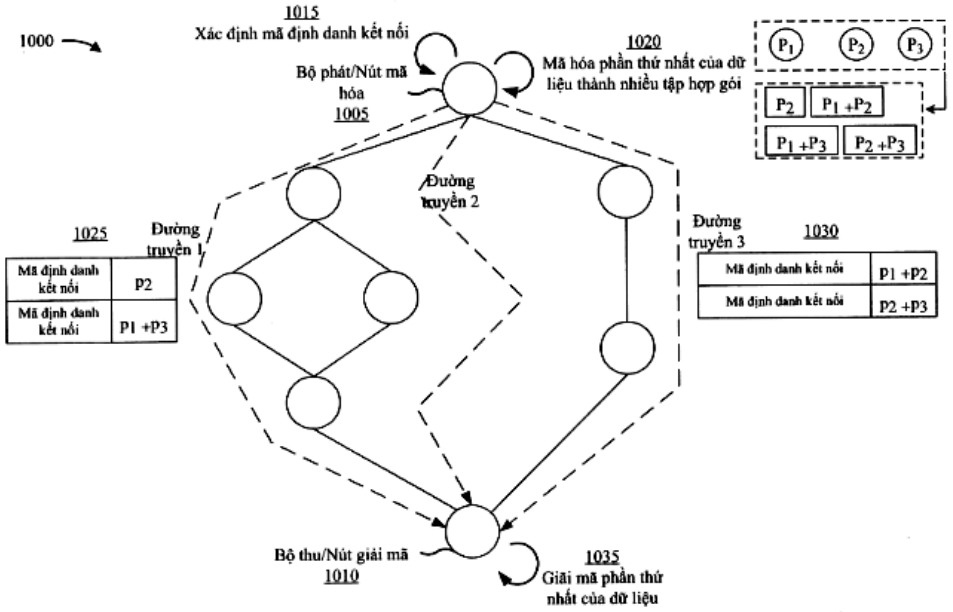
1000
1015
Xác định mã định danh kết nối
Bộ phát/Nút mã hóa
1005
1020
Mã hóa phần thứ nhất của dữ liệu thành nhiều tập hợp gói
P1
P2
P3
P2
P1 +P2
P1 +P3
P2 +P3
Đường truyền 2
1025
Đường truyền 1
Mã định danh kết nối
P2
Mã định danh kết nối
P1 +P3
Đường truyền 3
1030
Mã định danh kết nối
P1 +P2
Mã định danh kết nối
P2 +P3
Bộ thu/Nút giải mã
1010
1035
Giải mã phần thứ nhất của dữ liệu

Fig.10

(11) **1-0048931 B**

(15) 19/06/2025
Số Quyết định: 112552/QĐ-SHTT.IP

(45) 25/07/2025 448B

(43) 25/02/2021 395 A

(21) 1-2020-02308

(85) 23/04/2020

(22) 05/11/2018

(86) PCT/IB2018/058665 05/11/2018

(30) PCT/IB2017/057042 10/11/2017 IB

(87) WO2019/092577 16/05/2019

(51) ***C22C 38/00***; *C22C 38/02; C22C 38/06; C22C 38/42; C22C 38/58; C22C 38/46; C22C 38/48; C22C 38/50; C22C 38/54; C21D 8/02; C22C 38/44*

(73) **ARCELORMITTAL** (LU)
24-26, Boulevard d'Avranches L-1160 LUXEMBOURG, LUXEMBOURG

(72) PIPARD, jean-Marc (FR); ARLAZAROV, Artem (FR)

(74) Công ty Luật TNHH Phạm và Liên danh (PHAM & ASSOCIATES)

(54) THÉP TẤM CÁN NGUỘI ĐÃ ĐƯỢC XỬ LÝ NHIỆT VÀ PHƯƠNG PHÁP SẢN XUẤT NÓ

(57) Sáng chế đề cập đến thép tấm cán nguội đã được xử lý nhiệt có thành phần bao gồm các nguyên tố sau, với hàm lượng được biểu thị theo phần trăm khối lượng: 0,10% ≤ cacbon ≤ 0,5%, 1% ≤ mangan ≤ 3,4 %, 0,5% ≤ silic ≤ 2,5%, 0,03% ≤ nhôm ≤ 1,5%, lưu huỳnh ≤ 0,003%, 0,002% ≤ phospho ≤ 0,02%, nitơ ≤ 0,01% và có thể còn bao gồm một hoặc nhiều nguyên tố tùy ý sau: 0,05% ≤ crom ≤ 1%, 0,001% ≤ molypđen ≤ 0,5%, 0,001% ≤ niobi ≤ 0,1%, 0,001% ≤ titan ≤ 0,1%, 0,01% ≤ đồng ≤ 2%, 0,01% ≤ niken ≤ 3%, 0,0001% ≤ canxi ≤ 0,005%, vanađi ≤ 0,1%, bo ≤ 0,003%, xeri ≤ 0,1%, magie≤ 0,010%, ziricon≤ 0,010% lượng còn lại là của sắt và các tạp chất khó tránh khỏi từ quá trình sản xuất, và vi cấu trúc của thép tấm này bao gồm, tính theo phần diện tích: 10 tới 30% austenit tồn dư, 5 tới 50% bainit đã được ủ, 10 tới 40% bainit, 1% tới 20% mactensit đã được tôi, và ít hơn 30% mactensit đã được ram, trong đó tổng hàm lượng của bainit và austenit tồn dư bằng hoặc lớn hơn 30%. Phương pháp sản xuất thép tấm này, chi tiết đã được tạo ra từ thép tấm này và phương tiện vận tải có chi tiết này cũng được đề xuất.

(11) **1-0048932 B**

(15) 19/06/2025
Số Quyết định: 112553/QĐ-SHTT.IP

(45) 25/07/2025 448B

(43) 25/03/2022 408 A

(21) 1-2021-06698

(85) 22/10/2021

(22) 01/05/2020

(86) PCT/EP2020/062221 01/05/2020

(30) 1906154.8 02/05/2019 GB

(87) WO2020/221932 05/11/2020

(51) ***C08J 11/08****; D06B 3/10*

(73) **WORN AGAIN TECHNOLOGIES LIMITED** (GB)
Biocity Pennyfoot Street Nottingham NG1 1GF (GB)

(72) WALKER, Adam (GB); REID, Joshua E.S. (GB); HAURU, Lauri (GB)

(74) Công ty cổ phần Tư vấn S&B (S&B CONSULTANT., CORP.)

(54) **QUY TRÌNH TÁI CHẾ**

(57) Sáng chế đề cập đến quy trình tách xenluloza từ nguyên liệu thô, bao gồm các bước:

a) làm ướt xenluloza bằng hệ thống dung môi thứ nhất để tạo thành xenluloza ướt;

b) cho xenluloza ướt tiếp xúc với hệ thống dung môi thứ hai để tạo thành hỗn hợp;

c) duy trì hỗn hợp ở nhiệt độ thứ nhất trong khoảng thời gian thứ nhất;

d) duy trì hỗn hợp ở nhiệt độ thứ hai trong thời gian thứ hai để hòa tan xenluloza; và

e) loại bỏ hệ thống dung môi thứ nhất và thứ hai chứa xenluloza hòa tan.

(11) **1-0048933 B**

(15) 19/06/2025
Số Quyết định: 112555/QĐ-SHTT.IP

(45) 25/07/2025 448B

(43) 25/03/2022 408 A

(21) 1-2021-07482

(85) 23/11/2021

(22) 18/05/2020

(86) PCT/JP2020/019674 18/05/2020

(30) 2019-100978 30/05/2019 JP

(87) WO2020/241360 03/12/2020

(51) ***A01N 47/06***; *A01P 13/00; A01N 43/54*

(73) **ISHIHARA SANGYO KAISHA, LTD.** (JP)
3-15, Edobori 1-chome, Nishi-ku, Osaka-shi, Osaka 5500002, Japan

(72) SUGANUMA Taketo (JP); ONISHI Atsushi (JP)

(74) Công ty Luật TNHH Phạm và Liên danh (PHAM & ASSOCIATES)

(54) CHẾ PHẨM DIỆT CỎ VÀ PHƯƠNG PHÁP PHÒNG NGỪA THỰC VẬT KHÔNG MONG MUỐN

(57) Hiện nay, tuy có nhiều chế phẩm diệt cỏ đã được phát triển và sử dụng nhưng vẫn mong muốn phát triển chế phẩm diệt cỏ có phổ diệt cỏ rộng hơn và hoạt tính cao và do đó, có khả năng phòng ngừa thực vật không mong muốn.

Sáng chế đề cập đến chế phẩm diệt cỏ chứa các thành phần hoạt tính (a) tolpyralat và (b) tiafenaxil. Sáng chế còn đề cập đến phương pháp phòng ngừa thực vật không mong muốn, hỗn hợp diệt cỏ bao gồm các hoạt chất (a) tolpyralat và (b) tiafenaxil và hợp chất diệt cỏ chứa các hoạt chất (a) tolpyralat và (b) tiafenaxil.

Fig. 1

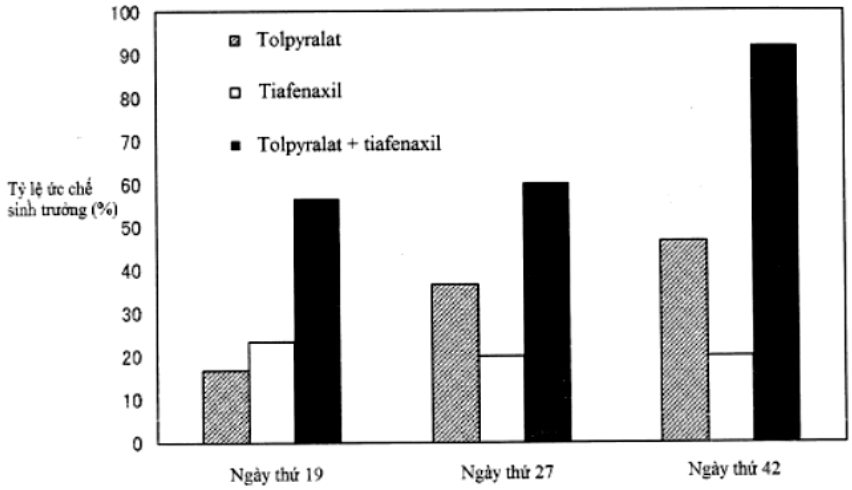

(11) **1-0048934 B**

(15) 19/06/2025
Số Quyết định: 112556/QĐ-SHTT.IP

(45) 25/07/2025 448B

(43) 27/02/2023 419 A

(21) 1-2022-07281

(85) 07/11/2022

(22) 05/05/2021

(86) PCT/US2021/030969 05/05/2021

(30) 63/025,076 14/05/2020 US
17/307,796 04/05/2021 US

(87) WO2021/231154 A1 18/11/2021

(51) ***H04W 64/00***; *H04W 72/04; H04L 5/00; H04W 28/16*

(73) **QUALCOMM INCORPORATED** (US)
Attn: International IP Administration, 5775 Morehouse Drive, San Diego, CA 92121-1714, United States of America

(72) MANOLAKOS, Alexandros (GR); DUAN, Weimin (CN); SRIDHARAN, Gokul (IN); SUNDARARAJAN, Jay Kumar (US); KWON, Hwan Joon (KR); CHEN, Wanshi (CN); MUKKAVILLI, Krishna Kiran (US)

(74) Công ty TNHH Quốc tế D &N (D&N INTERNATIONAL CO.,LTD.)

(54) **TRẠM GỐC, MÁY CHỦ VỊ TRÍ, THIẾT BỊ NGƯỜI DÙNG VÀ PHƯƠNG PHÁP XÁC ĐỊNH VỊ TRÍ CỦA THIẾT BỊ NGƯỜI DÙNG ĐƯỢC THỰC HIỆN BỞI THIẾT BỊ NÀY**

(57) Sáng chế đề cập đến trạm gốc, máy chủ vị trí, thiết bị người dùng và phương pháp xác định vị trí của thiết bị người dùng được thực hiện bởi thiết bị này. Trong phiên định vị thiết bị người dùng (user equipment - UE), một hoặc nhiều trạm gốc có thể nhận và suy ra các số đo định vị từ cuộc truyền đường lên từ UE bao gồm dạng sóng xen kẽ khối tài nguyên vật lý (physical resource block - PRB) dựa trên ít nhất một trong các khối tài nguyên kênh điều khiển đường đường lên vật lý (physical uplink control channel PUCCH) xen kẽ, các khối tài nguyên RB kênh dùng chung đường lên vật lý (physical uplink shared channel - PUSCH) xen kẽ, tín hiệu thạm chiếu thăm dò (sounding reference signal - SRS) xen kẽ, tín hiệu tham chiếu định vị (positioning reference signal - PRS) đường lên (uplink - UL) xen kẽ, hoặc sự kết hợp của chúng. Các dạng sóng xen kẽ có thể trải bước sóng lớn hơn nếu không sử dụng xen kẽ, và yêu cầu độ chính xác tăng cho các phép đo định vị dựa trên khoảng thời gian có thể được sử dụng cho các phép định vị. Các PRB xen kẽ UL có thể được sử dụng cho các phép đo định vị UL cho các phép đo định vị đường xuống (downlink - DL) và đường lên (UL) kết hợp. Trạm gốc có thể báo cáo các phép đo định vị cùng với kênh được sử dụng và các yêu cầu độ chính xác tăng cho máy chủ vị trí để định vị.

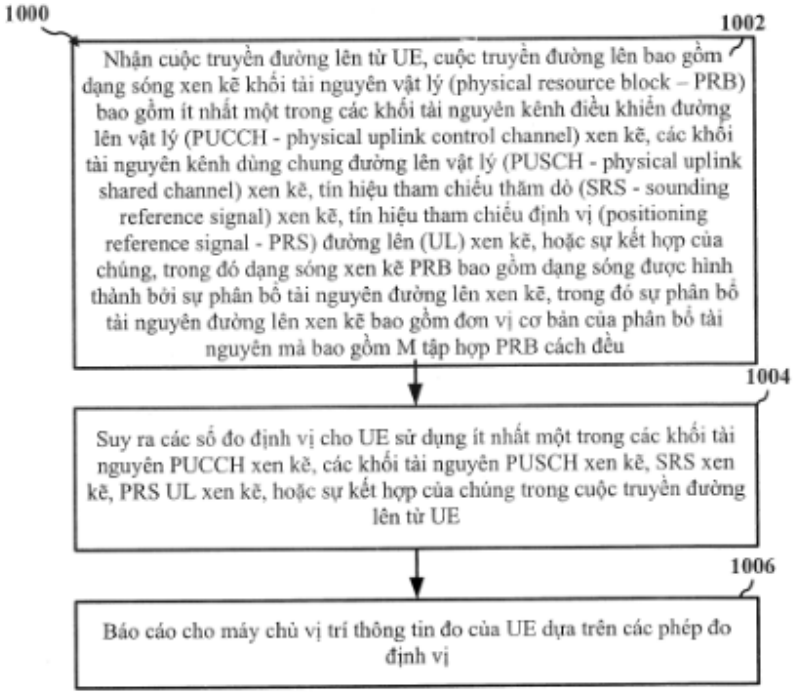
1000
1002
Nhận cuộc truyền đường lên từ UE, cuộc truyền đường lên bao gồm dạng sóng xen kẽ khối tài nguyên vật lý (physical resource block – PRB) bao gồm ít nhất một trong các khối tài nguyên kênh điều khiển đường lên vật lý (PUCCH - physical uplink control channel) xen kẽ, các khối tài nguyên kênh dùng chung đường lên vật lý (PUSCH - physical uplink shared channel) xen kẽ, tín hiệu tham chiếu thăm dò (SRS - sounding reference signal) xen kẽ, tín hiệu tham chiếu định vị (positioning reference signal - PRS) đường lên (UL) xen kẽ, hoặc sự kết hợp của chúng, trong đó dạng sóng xen kẽ PRB bao gồm dạng sóng được hình thành bởi sự phân bổ tài nguyên đường lên xen kẽ, trong đó sự phân bổ tài nguyên đường lên xen kẽ bao gồm đơn vị cơ bản của phân bổ tài nguyên mà bao gồm M tập hợp PRB cách đều
1004
Suy ra các số đo định vị cho UE sử dụng ít nhất một trong các khối tài nguyên PUCCH xen kẽ, các khối tài nguyên PUSCH xen kẽ, SRS xen kẽ, PRS UL xen kẽ, hoặc sự kết hợp của chúng trong cuộc truyền đường lên từ UE
1006
Báo cáo cho máy chủ vị trí thông tin đo của UE dựa trên các phép đo định vị

FIG. 10

(11) **1-0048935 B**

(15) 19/06/2025
Số Quyết định: 112557/QĐ-SHTT.IP

(45) 25/07/2025 448B

(43) 25/08/2021 401 A

(21) 1-2021-03391

(85) 09/06/2021

(22) 07/11/2019

(86) PCT/CN2019/116122 07/11/2019

(30) 201811358285.0 15/11/2018 CN

(87) WO2020/098554 22/05/2020

(51) ***H04M 1/03***

(73) **VIVO MOBILE COMMUNICATION CO., LTD.** (CN)
#283, BBK Road, Wusha, Chang'an Dongguan, Guangdong 523860, China

(72) CHEN, Jie (CN); LONG, Haile (CN); WANG, Hailiang (CN)

(74) Công ty TNHH Đại Tín và Liên Danh (DAITIN AND ASSOCIATES CO.,LTD)

(54) **THIẾT BỊ THU VÀ THIẾT BỊ DI ĐỘNG**

(57) Sáng chế đề xuất thiết bị thu và thiết bị di động. Thiết bị thu bao gồm bộ thu hai chiều và bộ hỗ trợ buồng âm thanh. Bộ thu hai chiều có vùng đầu ra âm thanh thứ nhất và vùng đầu ra âm thanh thứ hai. Bộ hỗ trợ buồng âm thanh có buồng âm thanh, và bộ thu hai chiều được cung cấp trong buồng âm thanh. Bộ hỗ trợ buồng âm thanh có ổ cắm âm thanh thứ nhất và ổ cắm âm thanh thứ hai và cả hai đều giao tiếp với buồng âm thanh, trong đó ổ cắm âm thanh thứ nhất và ổ cắm âm thanh thứ hai là đối diện nhau, ổ cắm âm thanh thứ nhất giao tiếp với vùng đầu ra âm thanh thứ nhất, và ổ cắm âm thanh thứ hai giao tiếp với vùng đầu ra âm thanh thứ hai. Thiết bị di động sử dụng thiết bị thu.

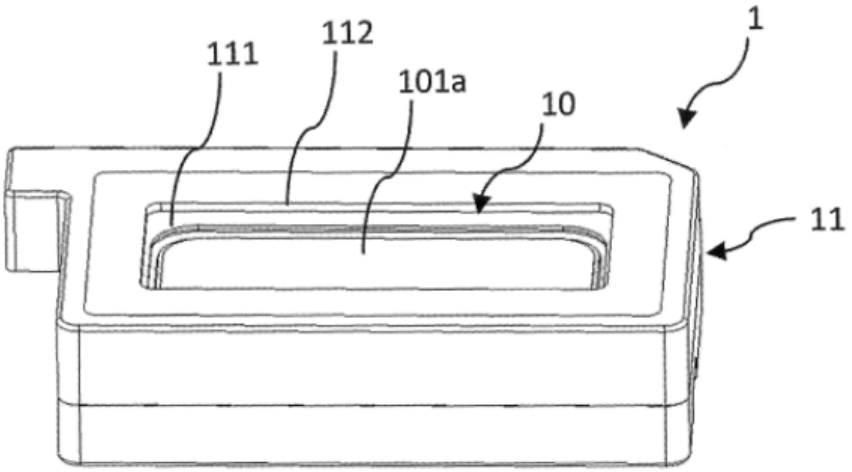

Fig.1

(11) **1-0048936 B**

(15) 19/06/2025
Số Quyết định: 112559/QĐ-SHTT.IP

(45) 25/07/2025 448B

(43) 25/08/2022 413 A

(21) 1-2022-02140

(85) 05/04/2022

(22) 19/02/2020

(86) PCT/CU2020/050001 19/02/2020

(30) 2019-0077 05/09/2019 CU

(87) WO2021/043345 11/03/2021

(51) ***A61K 38/18***; *C07K 14/505; C07K 1/00; A61P 25/00; A61P 43/00*

(73) **CENTRO DE INMUNOLOGIA MOLECULAR** (CU)
Calle 216 esq. 15, Atabey, Playa, La Habana 11600, Cuba

(72) RODRÍGUEZ OBAYA, Teresita de Jesus (CU); AMARO GONZÁLEZ, Daniel Enrique (CU); GARCÍA ARTALEJO, Judey Aymed (CU); SOSA TESTÉ, Iliana Maria (CU); SARMIENTO CONDE, Yanara (CU); HERNÁNDEZ DE LA ROSA, Lourdes (CU); DÍAZ GOIRE, Dayli (CU); GIMÉNEZ LÓPEZ, Estela (ES)

(74) Công ty Luật TNHH Phạm và Liên danh (PHAM & ASSOCIATES)

(54) **DƯỢC PHẨM CHỨA HOẠT CHẤT ERYTHROPOIETIN TÁI TỔ HỢP CỦA NGƯỜI (RHEPO) VÀ PHƯƠNG PHÁP THU NHẬN RHEPO**

(57) Sáng chế đề cập đến lĩnh vực Công nghệ sinh học và Y học và đề xuất dược phẩm erythropoietin tái tổ hợp của người, được đặc trưng bởi độ không đồng nhất vi mô của N-glycan fucosyl hóa được tạo thành bởi các cấu trúc hai, ba và bốn anten chứa gốc axit sialic đã mono và bi-sialyl hóa, có mặt với lượng nằm trong khoảng từ 40-60% glycan tổng số, cấu trúc trisialyl hóa có mặt với lượng nằm trong khoảng từ 40-43% glycan tổng số và cấu trúc tetrasialyl hóa có mặt với lượng nằm trong khoảng từ 10-13% glycan tổng số. Dạng glycosyl hóa này mang lại các đặc tính cho dược phẩm này, cho phép sử dụng nó trong các bệnh thuộc hệ thần kinh. Sáng chế còn đề cập đến phương pháp thu nhận dược phẩm này.

Hình 14

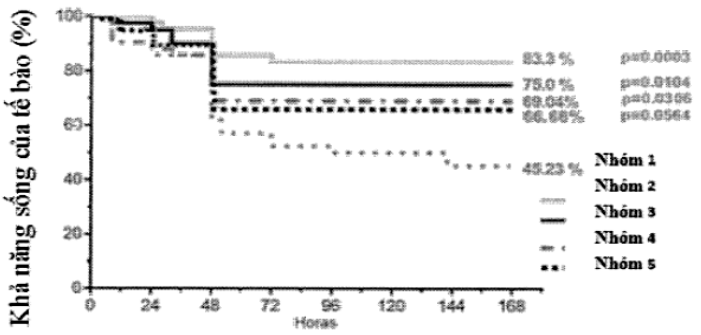

(11) **1-0048937 B**

(15) 19/06/2025
Số Quyết định: 112562/QĐ-SHTT.IP

(45) 25/07/2025 448B

(43) 25/04/2023 421 A

(21) 1-2022-07544

(85) 18/10/2017

(22) 20/04/2016

(86) PCT/US2016/028404 20/04/2016

(30) 62/150,247 20/04/2015 US
15/132,729 19/04/2016 US

(87) WO2016/172186 27/10/2016

(51) ***H04W 72/04***; *H04W 48/08*

(62) 1-2017-04119

(73) **QUALCOMM INCORPORATED** (US)
Attn: International IP Administration, 5775 Morehouse Drive, San Diego, CA 92121-1714, United States of America

(72) XU, Hao (US); Chen, Wanshi (CN); Vajapeyam, Madhavan Srinivasan (US); GAAL, Peter (US)

(74) Công ty TNHH Quốc tế D &N (D&N INTERNATIONAL CO.,LTD.)

(54) **PHƯƠNG PHÁP VÀ MÁY ĐỂ TRUYỀN THÔNG KHÔNG DÂY, VÀ PHƯƠNG TIỆN ĐỌC ĐƯỢC BẰNG MÁY TÍNH**

(57) Sáng chế đề cập đến các phương pháp và máy để truyền thông không dây, và phương tiện đọc được bằng máy tính. Các khía cạnh của sáng chế đề cập đến các kỹ thuật có thể được áp dụng trong các hệ thống để cho phép truyền thông qua kênh điều khiển bằng cách sử dụng không gian tìm kiếm dựa trên băng tần tương đối hẹp (ví dụ, có sáu khối tài nguyên vật lý). Phương pháp làm ví dụ, được thực hiện, ví dụ, bởi UE truyền thông dạng máy (machine type communication - MTC), thông thường bao gồm các bước: nhận dạng, trong khung con, không gian tìm kiếm thứ nhất cần giám sát đối với kênh điều khiển chiếm các khối tài nguyên vật lý (physical resource block - PRB) thứ nhất mà biểu diễn băng hẹp trong băng thông hệ thống bao gồm nhiều băng hẹp và giám sát ít nhất không gian tìm kiếm thứ nhất đối với kênh điều khiển, trong đó kênh điều khiển bao gồm thông tin điều khiển phát quảng bá.

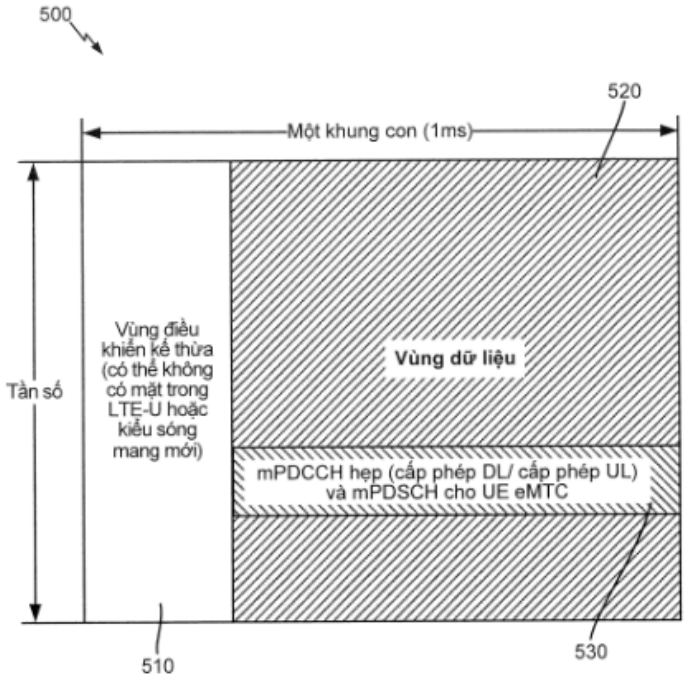
500
520
Một khung con (1ms)
Tần số
Vùng điều khiển kế thừa (có thể không có mặt trong LTE-U hoặc kiểu sóng mang mới)
Vùng dữ liệu
mPDCCH hẹp (cấp phép DL/ cấp phép UL) và mPDSCH cho UE eMTC
510
530

Fig.5

(11) **1-0048938 B**

(15) 19/06/2025
Số Quyết định: 112598/QĐ-SHTT.IP

(45) 25/07/2025 448B

(43) 25/04/2022 409 A

(21) 1-2021-06591

(85) 19/10/2021

(22) 27/03/2020

(86) PCT/JP2020/013968 27/03/2020

(30) 2019-060428 27/03/2019 JP

(87) WO2020/196822 01/10/2020

(51) ***C01B 3/38***; *B01D 53/053*

(73) **OSAKA GAS CO., LTD.** (JP)
1-2, Hiranomachi 4-chome, Chuo-ku, Osaka-shi, Osaka 5410046, Japan

(72) MATSUO, Hinako (JP); ASONUMA, Hidaka (JP); Koichiro IKEDA (JP)

(74) Văn phòng Luật sư Ân Nam (ANNAM IP & LAW)

(54) **PHƯƠNG PHÁP HOẠT ĐỘNG CHO THIẾT BỊ SẢN XUẤT HYĐRO, VÀ THIẾT BỊ SẢN XUẤT HYĐRO**

(57) Sáng chế đề cập đến phương pháp hoạt động cho thiết bị sản xuất hyđro có thể bắt đầu hoạt động sản xuất khí sản phẩm đồng thời ngăn chặn tiêu thụ khí sản phẩm và ngăn chặn tiêu thụ vô ích khí nguồn, đồng thời có thể giảm thời gian thực hiện trước khi bắt đầu hoạt động sản xuất khí sản phẩm. Khi ngừng hoạt động sản xuất khí sản phẩm, hoạt động dự phòng được thực hiện trong đó khí sản phẩm H nạp vào bộ phận xử lý refominh AK được lưu thông, ở trạng thái trong đó, liên quan đến bộ phận hấp phụ xoay áp BS, chất hấp phụ của tháp hấp phụ 1 được duy trì ở trạng thái trong đó các thành phần mục tiêu hấp phụ được khử hấp thụ và đối với bộ phận xử lý refominh AK, việc gia nhiệt của thiết bị refominh 2 bằng đầu đốt gia nhiệt N được duy trì và khi ngừng hoạt động dự phòng và hoạt động sản xuất khí sản phẩm được bắt đầu, quy trình hoạt động ban đầu được thực hiện trong đó ngay sau khi bắt đầu, khí nguồn G và hơi được cung cấp cho thiết bị refominh 2 để sản xuất khí được refominh K, và khí được refominh K từ bộ phận xử lý refominh AK được cung cấp cho tháp hấp phụ 1 để sản xuất khí sản phẩm H, và sau đó hoạt động sản xuất khí sản phẩm trong đó khí sản phẩm H được thu trong bình chứa khí sản phẩm U được thực hiện.

Fig.1

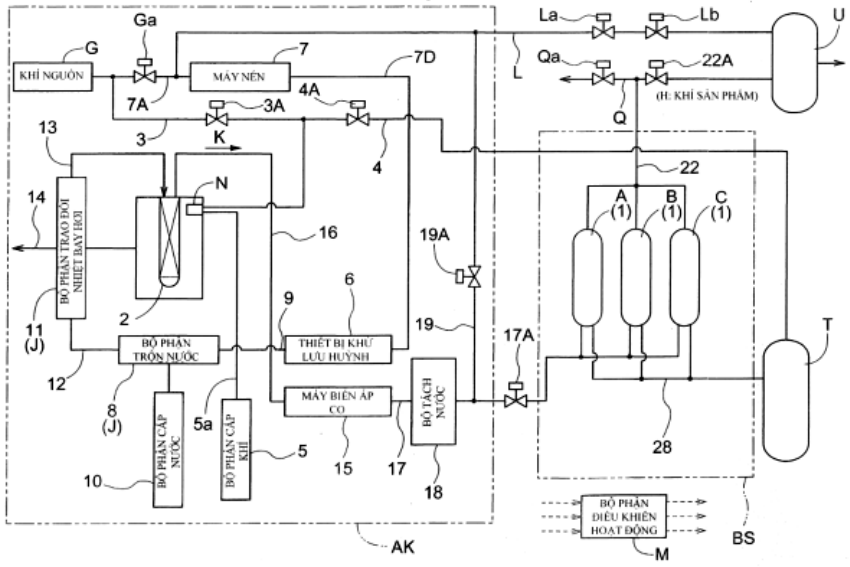
KHÍ NGUỒN
G
Ga
MÁY NÉN
7
7A
7D
3A
4A
3
K
4
13
14
N
BỘ PHẬN TRAO ĐỔI NHIỆT BAY HƠI
16
19A
6
9
2
11
(J)
BỘ PHẬN TRỘN NƯỚC
THIẾT BỊ KHỬ LƯU HUỲNH
19
12
8
(J)
5a
MÁY BIẾN ÁP CO
BỘ TÁCH NƯỚC
BỘ PHẬN CẤP NƯỚC
BỘ PHẬN CẤP KHÍ
5
15
17
18
10
AK
La
Lb
U
L
Qa
22A
(H: KHÍ SẢN PHẨM)
Q
22
A
(1)
B
(1)
C
(1)
17A
T
28
BỘ PHẬN ĐIỀU KHIỂN HOẠT ĐỘNG
M
BS

(11) **1-0048939 B**

(15) 19/06/2025
Số Quyết định: 112599/QĐ-SHTT.IP

(45) 25/07/2025 448B

(43) 25/09/2020 390 A

(21) 1-2020-03596

(85) 06/07/2016

(22) 04/12/2014

(86) PCT/JP2014/082768 04/12/2014

(30) 2013-253522 06/12/2013 JP

(87) WO2015/083842 11/06/2015

(51) ***G03G 15/00***; *G03G 21/18*

(62) 1-2016-02472

(73) **CANON KABUSHIKI KAISHA** (JP)
30-2, Shimomaruko 3-chome, Ohta-ku, Tokyo, Japan

(72) Masaaki SATO (JP); Kazuhiko KANNO (JP); Satoshi NISHIYA (JP); Masatoshi YAMASHITA (JP)

(74) Công ty Luật TNHH Phạm và Liên danh (PHAM & ASSOCIATES)

(54) **HỘP MỰC XỬ LÝ VÀ THIẾT BỊ TẠO ẢNH**

(57) Sáng chế đề cập đến hộp mực lắp tháo ra được với cụm chính của thiết bị tạo ảnh điện, bao gồm trống nhạy quang quay được; con lăn hiện ảnh có khả năng quay được tạo kết cấu để hiện ảnh tạo ra trên trống, con lăn hiện ảnh có khả năng tiếp xúc với và tách khỏi trống; phần tiếp nhận lực đẩy được tạo kết cấu để tiếp nhận, từ bộ phận đẩy phía cụm chính, lực đẩy để tách con lăn hiện ảnh ra khỏi trống; bộ phận truyền động phía hộp có khả năng ăn khớp với bộ phận truyền động phía cụm chính và được tạo kết cấu để tiếp nhận, từ bộ phận truyền động phía cụm chính, lực quay để quay con lăn hiện ảnh; và bộ phận nhả có khả năng đẩy bộ phận truyền động phía hộp nhờ lực đẩy tiếp nhận bởi phần tiếp nhận lực đẩy để nhả bộ phận truyền động phía hộp từ bộ phận truyền động phía cụm chính.

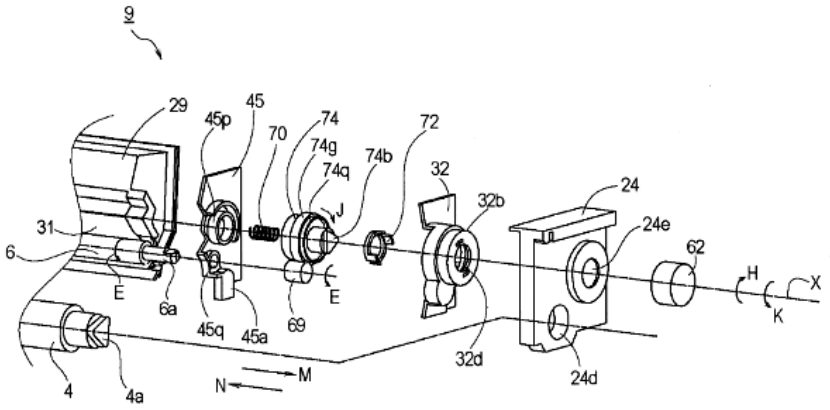
9
29
45p
45
70
74
74g
74q
74b
72
32
32b
24
24e
62
H
X
K
31
6
E
6a
45q
45a
69
E
4
4a
N
M
32d
24d

Fig. 1

(11) **1-0048940 B**

(15) 19/06/2025
Số Quyết định: 112600/QĐ-SHTT.IP

(45) 25/07/2025 448B

(43) 25/09/2020 390 A

(21) 1-2020-03597

(85) 06/07/2016

(22) 04/12/2014

(86) PCT/JP2014/082768 04/12/2014

(30) 2013-253522 06/12/2013 JP

(87) WO2015/083842 11/06/2015

(51) ***G03G 15/00***; *G03G 21/18*

(62) 1-2016-02472

(73) **CANON KABUSHIKI KAISHA** (JP)
30-2, Shimomaruko 3-chome, Ohta-ku, Tokyo, Japan

(72) Masaaki SATO (JP); Kazuhiko KANNO (JP); Satoshi NISHIYA (JP); Masatoshi YAMASHITA (JP)

(74) Công ty Luật TNHH Phạm và Liên danh (PHAM & ASSOCIATES)

(54) **HỘP MỰC XỬ LÝ**

(57) Sáng chế đề cập đến hộp mực lắp tháo ra được với cụm chính của thiết bị tạo ảnh điện, bao gồm trống nhạy quang quay được; con lăn hiện ảnh có khả năng quay được tạo kết cấu để hiện ảnh tạo ra trên trống, con lăn hiện ảnh có khả năng tiếp xúc với và tách khỏi trống; phần tiếp nhận lực đẩy được tạo kết cấu để tiếp nhận, từ bộ phận đẩy phía cụm chính, lực đẩy để tách con lăn hiện ảnh ra khỏi trống; bộ phận truyền động phía hộp có khả năng ăn khớp với bộ phận truyền động phía cụm chính và được tạo kết cấu để tiếp nhận, từ bộ phận truyền động phía cụm chính, lực quay để quay con lăn hiện ảnh; và bộ phận nhả có khả năng đẩy bộ phận truyền động phía hộp nhờ lực đẩy tiếp nhận bởi phần tiếp nhận lực đẩy để nhả bộ phận truyền động phía hộp từ bộ phận truyền động phía cụm chính.

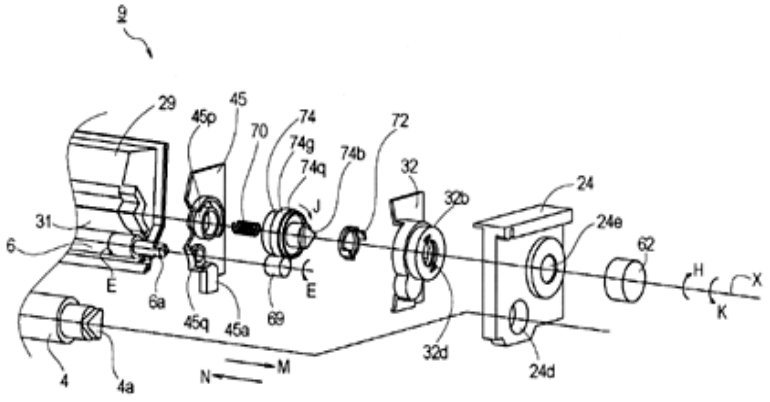

Fig. 1

(11) **1-0048941 B**

(15) 19/06/2025
Số Quyết định: 112601/QĐ-SHTT.IP

(45) 25/07/2025 448B

(43) 27/02/2023 419 A

(21) 1-2022-07272

(85) 07/11/2022

(22) 13/04/2021

(86) PCT/US2021/027137 13/04/2021

(30) 202041020333 14/05/2020 IN
17/039,834 30/09/2020 US

(87) WO2021/231016 A1 18/11/2021

(51) ***G06T 15/00***; *G09G 5/00; G06T 7/20; G06T 1/20; G06T 19/00*

(73) **QUALCOMM INCORPORATED** (US)
Attn: International IP Administration, 5775 Morehouse Drive, San Diego, CA 92121-1714, United States of America

(72) MELKOTE KRISHNAPRASAD, Vinay (IN); LAKSHMIKANTHA, Sandeep Kanakapura (IN); BANERJEE, Sudipto (IN); KALBANDE, Sagar Ravindra (IN); DEB, Soumyajit Bijankumar (IN); SITARAM, Arjun (IN); RAO, Ajit Venkat (IN)

(74) Công ty TNHH Quốc tế D &N (D&N INTERNATIONAL CO.,LTD.)

(54) **PHƯƠNG PHÁP VÀ MÁY ĐỂ XỬ LÝ NỘI DUNG THỰC TẾ TĂNG CƯỜNG**

(57) Sáng chế đề cập đến các phương pháp và máy để xử lý nội dung thực tế tăng cường. Máy có thể xác định bộ đệm mắt bao gồm một hoặc nhiều hộp giới hạn có liên hệ với nội dung được kết xuất trong khung. Máy cũng có thể tạo ra tập bản đồ dựa vào bộ đệm mắt, tập bản đồ bao gồm một hoặc nhiều tấm có liên hệ với một hoặc nhiều hộp giới hạn. Ngoài ra, máy có thể truyền thông tập bản đồ bao gồm một hoặc nhiều tấm. Máy cũng có thể tính lượng chuyển động người dùng có liên hệ với nội dung được kết xuất trong khung. Hơn nữa, máy có thể xác định kích thước của mỗi trong số một hoặc nhiều hộp giới hạn dựa vào lượng chuyển động người dùng tính được. Máy cũng có thể xác định kích thước và ví trí của mỗi trong số một hoặc nhiều tấm trong tập bản đồ.

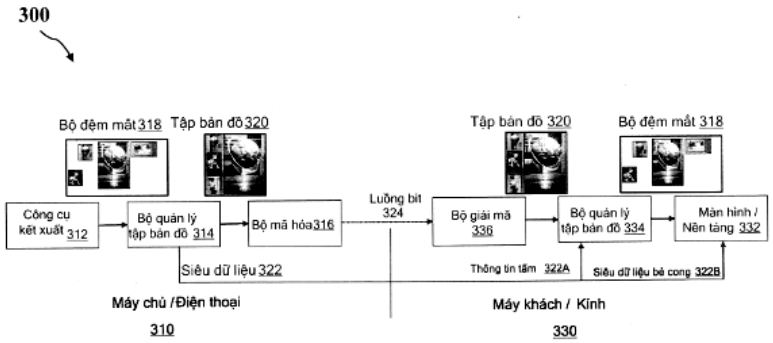

Fig.3

(11) **1-0048942 B**

(15) 19/06/2025
Số Quyết định: 112614/QĐ-SHTT.IP

(45) 25/07/2025 448B

(43) 25/03/2021 396 A

(21) 1-2020-03788

(85) 30/06/2020

(22) 16/04/2019

(86) PCT/CN2019/082926 16/04/2019

(30) 201810596413.9 11/06/2018 CN

(87) WO2019/237825 19/12/2019

(51) ***H04J 3/06****; G06F 1/12*

(73) **BOE TECHNOLOGY GROUP CO., LTD.** (CN)
No. 10 Jiuxianqiao Rd., Chaoyang District, Beijing 100015, China

(72) WEI, Xiangye (CN)

(74) Công ty Luật TNHH Phạm và Liên danh (PHAM & ASSOCIATES)

(54) **THIẾT BỊ ĐỒNG BỘ HÓA THỜI GIAN, THIẾT BỊ ĐIỆN TỬ, HỆ THỐNG ĐỒNG BỘ HÓA THỜI GIAN VÀ PHƯƠNG PHÁP ĐỒNG BỘ HÓA THỜI GIAN**

(57) Sáng chế đề cập đến thiết bị đồng bộ hóa thời gian (1000) được làm thích ứng cho thiết bị điện tử, thiết bị điện tử (50), hệ thống đồng bộ hóa thời gian (60) và phương pháp đồng bộ hóa thời gian. Thiết bị đồng bộ hóa thời gian (1000) bao gồm: mạch tạo tín hiệu (100) và mạch điều chỉnh thời gian (150). Mạch tạo tín hiệu (100) bao gồm: mạch điều khiển (11), được tạo kết cấu để tạo từ điều khiển tần số (F); và mạch điều chỉnh tín hiệu (12), được tạo kết cấu để tiếp nhận từ điều khiển tần số (F) và tín hiệu đầu vào có tần số ban đầu, và để tạo và xuất tín hiệu đầu ra có tần số mục tiêu dựa trên từ điều khiển tần số (F) và tín hiệu đầu vào. Mạch điều chỉnh thời gian (150) được tạo kết cấu để thực hiện vận hành điều chỉnh đồng bộ hóa đối với tín hiệu đồng hồ của thiết bị điện tử dựa trên tín hiệu đầu ra có tần số mục tiêu. Thiết bị đồng bộ hóa thời gian (1000) có thể tổng hợp tín hiệu đầu ra có tần số đủ cao thông qua mạch tạo tín hiệu (100), và độ chi tiết tần số của tín hiệu đầu ra là cao, khiến cho thiết bị điện tử có thể thu được đồng hồ đồng bộ chính xác hơn và tính nhất quán và sự phối hợp vận hành của thiết bị điện tử trong hệ thống mạng là tốt hơn.

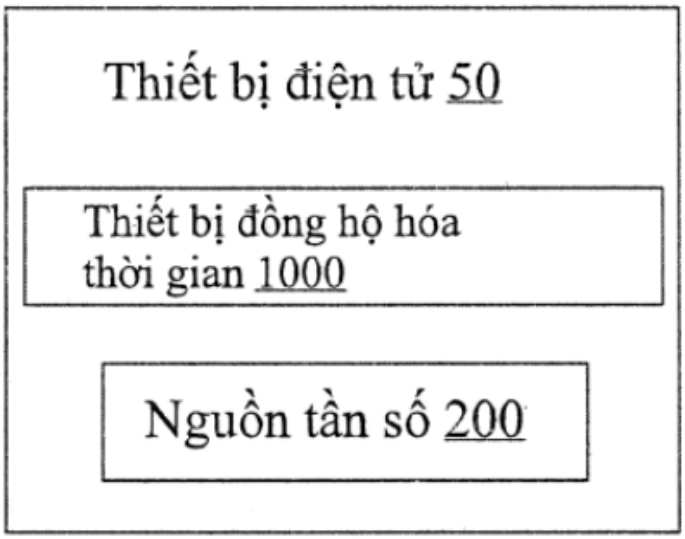
Thiết bị điện tử 50
Thiết bị đồng hộ hóa thời gian 1000
Nguồn tần số 200

FIG. 2

(11) **1-0048943 B**

(15) 19/06/2025
Số Quyết định: 112617/QĐ-SHTT.IP

(45) 25/07/2025 448B

(43) 25/02/2021 395 A

(21) 1-2019-06984

(85) 11/12/2019

(22) 10/01/2019

(86) PCT/CN2019/071186 10/01/2019

(30) 201820630007.5 28/04/2018 CN

(87) WO2019/205745 31/10/2019

(51) ***G09G 3/36***

(73) **BOE TECHNOLOGY GROUP CO., LTD.** (CN)
No.10 Jiuxianqiao Rd., Chaoyang District, Beijing 100015, China

(72) Chen XU (CN); Xueguang HAO (CN); Yong QIAO (CN); Xinyin WU (CN)

(74) Công ty Luật TNHH Phạm và Liên danh (PHAM & ASSOCIATES)

(54) BỘ GHI DỊCH, MẠCH ĐIỀU KHIỂN CỔNG VÀ MÀN HÌNH

(57) Sáng chế đề cập đến bộ ghi dịch (10), mạch điều khiển cổng (20) và màn hình (30), bộ ghi dịch (10) bao gồm mạch đầu vào (100), mạch đầu ra (200), mạch thiết lập lại (300), mạch điều khiển (400), và mạch ổn định thiết lập lại (500). Mạch đầu vào (100) được tạo cấu hình để ghi, để đáp lại tín hiệu khởi động đầu vào, tín hiệu đầu vào vào nút thứ nhất (N1); mạch đầu ra (200) được tạo cấu hình để cấp ra, dưới sự điều khiển của mức của nút thứ nhất (N1), tín hiệu đầu ra sơ bộ vào đầu ra (Output); mạch thiết lập lại (300) được tạo cấu hình để thiết lập lại đầu ra (Output) dưới sự điều khiển của mức của nút thứ hai (N2); mạch điều khiển (400) được tạo cấu hình để tác dụng, nhằm đáp lại tín hiệu điều khiển, tín hiệu điện áp thứ nhất vào nút thứ hai (N2); và mạch ổn định thiết lập lại (500) được tạo cấu hình để tác dụng, để đáp lại tín hiệu ổn định thiết lập lại, tín hiệu điện áp thứ hai vào nút thứ nhất (N1). Bộ ghi dịch (10) có thể nâng cao độ ổn định của tín hiệu đầu ra, tránh gây nhiễu các tín hiệu khác, cải thiện chất lượng hiển thị.

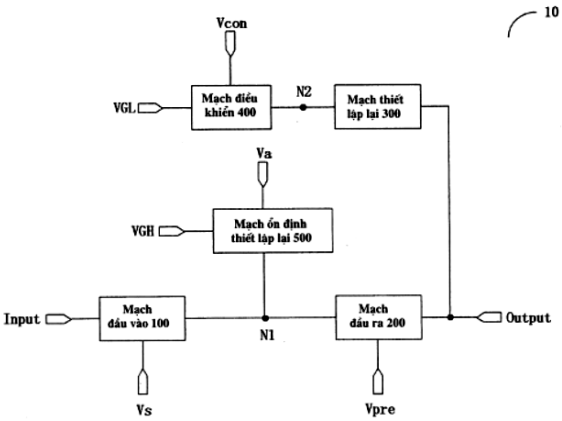

FIG. 1

(11) **1-0048944 B**

(15) 19/06/2025
Số Quyết định: 112618/QĐ-SHTT.IP

(45) 25/07/2025 448B

(43) 25/01/2022 406 A

(21) 1-2021-05868

(85) 21/09/2021

(22) 10/02/2020

(86) PCT/US2020/017442 10/02/2020

(30) 62/825,706 28/03/2019 US
16/785360 07/02/2020 US

(87) WO2020/197651 01/10/2020

(51) ***H04W 74/04***

(73) **QUALCOMM INCORPORATED** (US)
ATTN: International IP Administration, 5775 Morehouse Drive, San Diego, CA 92121-1714, United States of America

(72) LEI, Jing (US); PARK, Seyong (KR); YANG, Wei (CN)

(74) Công ty TNHH Quốc tế D &N (D&N INTERNATIONAL CO.,LTD.)

(54) **PHƯƠNG PHÁP VÀ THIẾT BỊ TRUYỀN THÔNG KHÔNG DÂY Ở THIẾT BỊ NGƯỜI DÙNG, VÀ PHƯƠNG TIỆN ĐỌC ĐƯỢC BẰNG MÁY TÍNH**

(57) Sáng chế đề cập đến phương pháp và thiết bị truyền thông không dây ở thiết bị người dùng, và phương tiện đọc được bằng máy tính. Các kỹ thuật được mô tả đề xuất thiết bị người dùng (user equipment - UE) để điều chỉnh bản tin truy cập ngẫu nhiên được truyền đến trạm gốc trong cuộc truyền đường lên không đồng bộ. UE có thể sử dụng ánh xạ ràng buộc của các tài nguyên thời gian và tần số cho bản tin truy cập ngẫu nhiên hoặc truyền tất cả các phần của bản tin trong cuộc truyền liên tục. UE còn có thể điều chỉnh việc định thời của các phần của bản tin. Trạm gốc có thể sử dụng một phần của bản tin, chẳng hạn như phần mở đầu, để thực hiện ước lượng kênh cho một phần khác của bản tin, chẳng hạn như phần tải tin, để cải thiện việc giải mã bản tin được truyền. Thêm vào đó, UE có thể tạo cấu hình dạng sóng của bản tin để cải thiện cuộc truyền bản tin liên tục, ví dụ bằng cách giảm nhiễu giữa các phần của bản tin.

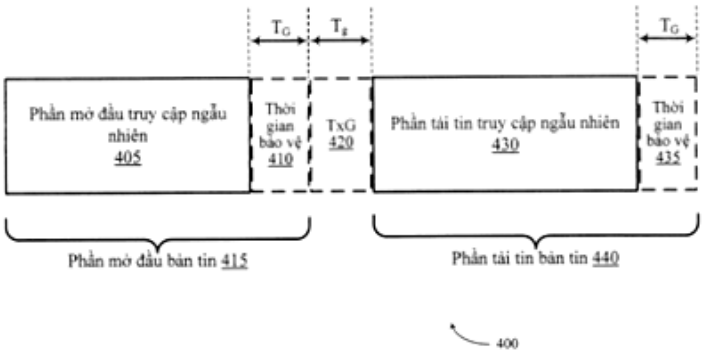

Fig.4

(11) **1-0048945 B**

(15) 19/06/2025
Số Quyết định: 112621/QĐ-SHTT.IP

(45) 25/07/2025 448B

(43) 25/08/2022 413 A

(21) 1-2022-01364

(85) 04/03/2022

(22) 22/10/2020

(86) PCT/FI2020/050699 22/10/2020

(30) 19205786.7 29/10/2019 EP

(87) WO2021/084159 06/05/2021

(51) ***C12N 15/52***; *A23L 33/135; C12R 1/01; C12N 1/20; A23K 10/10; C07K 14/195*

(73) **SOLAR FOODS OYJ** (FI)
Harkalenkki 11, 01730 Vantaa, Finland

(72) Sami HOLMSTRÖM (FI); Juha-Pekka PITKÄNEN (FI)

(74) Văn phòng Luật sư Ân Nam (ANNAM IP & LAW)

(54) **CHỦNG VI KHUẨN ĐƯỢC PHÂN LẬP VTT-E-193585 VÀ MÔI TRƯỜNG NUÔI CẤY CHỨA CHỦNG NÀY**

(57) Sáng chế đề cập đến chủng vi khuẩn thuộc chi *Xanthobacter* và quy trình nuôi cấy liên tục để sản xuất protein hoặc sinh khối bằng cách sử dụng vi khuẩn thuộc chi *Xanthobacter*, quy trình đã nêu bao gồm bước cung cấp khí và khoáng chất cho tế bào. Sáng chế cũng đề cập đến sản phẩm của các quy trình này và việc sử dụng các sản phẩm này ví dụ như trong lương thực hoặc thực phẩm.

Fig. 1

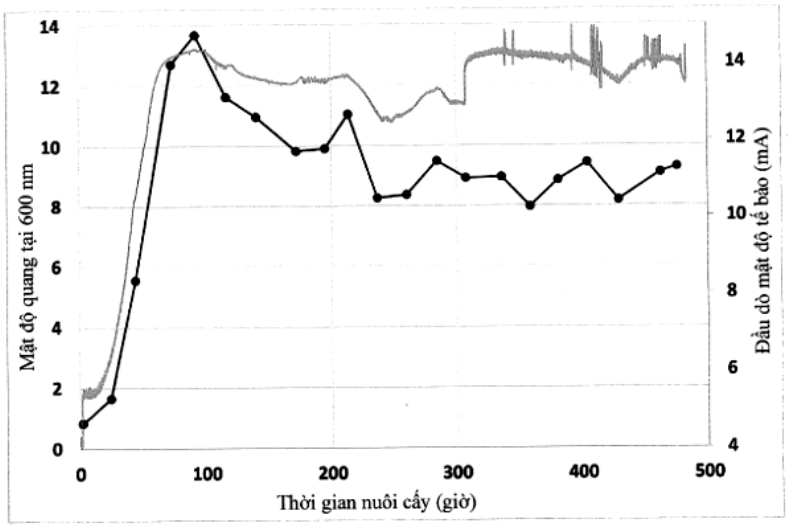

(11) **1-0048946 B**

(15) 19/06/2025
Số Quyết định: 112622/QĐ-SHTT.IP

(45) 25/07/2025 448B

(43) 25/04/2019 373 A

(21) 1-2019-00045

(85) 04/01/2019

(22) 29/06/2017

(86) PCT/KR2017/006922 29/06/2017

(30) 10-2016-0081995 29/06/2016 KR
10-2016-0182982 29/12/2016 KR
10-2017-0069217 02/06/2017 KR

(87) WO2018/004283 04/01/2018

(51) ***A61K 38/26***; *C07K 14/605; A61K 45/06; A61K 47/50; A61K 38/17; A61K 38/28*

(73) **HANMI PHARM. CO., LTD.** (KR)
214, Muha-ro, Paltan-myeon, Hwaseong-si, Gyeonggi-do 18536, Republic of Korea

(72) KIM, Jung Kuk (KR); PARK, Young Jin (KR); CHOI, In Young (KR); JUNG, Sung Youb (KR)

(74) Công ty Luật TNHH Phạm và Liên danh (PHAM & ASSOCIATES)

(54) **DƯỢC PHẨM PHÒNG NGỪA HOẶC ĐIỀU TRỊ HỘI CHỨNG TĂNG INSULIN MÁU BẨM SINH VÀ THỂ TIẾP HỢP PHÂN LẬP**

(57) Sáng chế đề cập đến dược phẩm phòng ngừa hoặc điều trị hội chứng tăng insulin máu bẩm sinh chứa peptit chứa trình tự axit amin được chọn từ nhóm bao gồm SEQ ID NO.13, và SEQ ID NO.36 đến SEQ ID NO.44; thể tiếp hợp phân lập; dược phẩm phòng ngừa hoặc điều trị hội chứng hạ đường máu; và dược phẩm phòng ngừa hoặc điều trị hội chứng chuyển hóa.

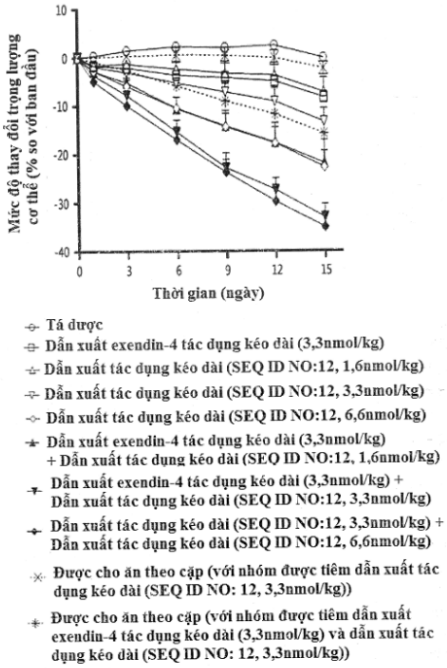

Fig.1

(11) **1-0048947 B**

(15) 19/06/2025
Số Quyết định: 112623/QĐ-SHTT.IP

(45) 25/07/2025 448B

(43) 25/04/2019 373 A

(21) 1-2019-00315

(85) 18/01/2019

(22) 27/06/2016

(86) PCT/JP2016/069052 27/06/2016

(87) WO2018/002997 A1 04/01/2018

(51) ***B09B 3/00***; *C10L 5/44; C05G 5/00*

(73) **SHINKO TECNOS CO., LTD.** (JP)
1-20, Masumida 1-chome, Ichinomiya-shi, Aichi 4910043, Japan

(72) KIMURA Mamoru (JP); NAGASAWA Kentaro (JP); NAKAMURA Tadashi (JP)

(74) Công ty TNHH một thành viên Sở hữu trí tuệ VCCI (VCCI-IP CO.,LTD)

(54) **PHƯƠNG PHÁP SẢN XUẤT SẢN PHẨM THỦY PHÂN**

(57) Sáng chế đề cập đến phương pháp sản xuất sản phẩm bằng cách thủy phân nguyên liệu thô chứa chất thải thực vật bao gồm bước xử lý thủy phân để đưa nguyên liệu thô vào quy trình xử lý thủy phân bằng hơi nước, bước rửa để rửa nguyên liệu thô được thủy phân bằng chất lỏng rửa, và bước phân tách chất lỏng-chất rắn để phân tách nguyên liệu thô đã rửa thành thành phần chất rắn và thành phần chất lỏng, trong đó ít nhất một trong số hàm lượng chất rắn hoặc hàm lượng chất lỏng được sử dụng làm sản phẩm.

Sáng chế đề cập đến thiết bị sản xuất sản phẩm bằng cách thủy phân nguyên liệu thô chứa chất thải thực vật bao gồm thiết bị xử lý thủy phân mà thủy phân nguyên liệu thô bằng hơi nước, thiết bị rửa mà rửa nguyên liệu thô đã thủy phân bằng chất lỏng rửa, và thiết bị phân tách chất lỏng-chất rắn mà phân tách nguyên liệu thô đã rửa thành thành phần chất rắn và thành phần chất lỏng.

Sáng chế còn đề cập đến phương pháp và thiết bị để sản xuất sản phẩm từ nguyên liệu chất thải thực vật trong thời gian ngắn.

(11) **1-0048948 B**

(15) 19/06/2025
Số Quyết định: 112624/QĐ-SHTT.IP

(45) 25/07/2025 448B

(43) 27/11/2023 428 A

(21) 1-2023-03664

(85) 06/06/2023

(22) 01/12/2021

(86) PCT/EP2021/083702 01/12/2021

(30) 20215276.5 18/12/2020 EP

(87) WO2022/128462 23/06/2022

(51) ***C08G 18/08***; *C08G 18/68; C09D 175/16; C08G 18/73; C08G 18/75; C08G 18/79; C08G 18/67; C08G 18/72*

(73) **ALLNEX BELGIUM, S.A.** (BE)
Anderlechtstraat 33, 1620 DROGENBOS, Belgium (BE)

(72) TIELEMANS, Michel (BE)

(74) Công ty TNHH Tư vấn Phạm Anh Nguyên (ANPHAMCO CO.,LTD.)

(54) **CHẾ PHẨM POLYURETAN DẠNG NƯỚC CÓ THỂ ĐÓNG RẮN BẰNG NĂNG LƯỢNG CÓ NGUỒN GỐC SINH HỌC**

(57) Sáng chế đề cập đến chế phẩm polyuretan dạng nước có thể đóng rắn bằng năng lượng có nguồn gốc sinh học bao gồm ít nhất một chất tiền trùng hợp polyuretan không bão hòa về mặt etylen (A) thu được từ phản ứng của ít nhất một hợp chất polyisoxyanat béo, xycloaliphatic hoặc thơm (Ai), ít nhất một hợp chất ưa nước (Aii) chứa ít nhất một nhóm chất có khả năng phản ứng với isoxyanat và có khả năng làm cho chất tiền trùng hợp polyuretan phân tán trong môi trường nước trực tiếp hoặc sau phản ứng với chất trung hòa hữu cơ hoặc vô cơ để từ đó cung cấp muối, ít nhất một hợp chất không bão hòa về mặt etylen (Aiii), về cơ bản chứa một nhóm chất có khả năng phản ứng với isoxyanat, ít nhất một hợp chất không bão hòa về mặt etylen (Aiv), chứa ít nhất hai nhóm chất có khả năng phản ứng với isoxyanat.

(11) **1-0048949 B**

(15) 19/06/2025
Số Quyết định: 112625/QĐ-SHTT.IP

(45) 25/07/2025 448B

(43) 25/11/2020 392 A

(21) 1-2020-05051

(85) 03/09/2020

(22) 19/12/2018

(86) PCT/CN2018/121983 19/12/2018

(30) 201810146866.1 12/02/2018 CN

(87) WO2019/153898 15/08/2019

(51) ***H04L 1/00***

(73) **HUAWEI TECHNOLOGIES CO., LTD.** (CN)
Huawei Administration Building, Bantian, Longgang District, Shenzhen, Guangdong 518129, China

(72) JIA, Qiong (CN); ZHU, Jun (CN); WU, Ji (CN)

(74) Công ty Luật TNHH Phạm và Liên danh (PHAM & ASSOCIATES)

(54) **PHƯƠNG PHÁP CHỈ BÁO VÀ THIẾT BỊ CHỈ BÁO**

(57) Sáng chế đề xuất phương pháp chỉ báo, thiết bị mạng, và thiết bị người dùng (user equipment, UE). Thiết bị mạng chỉ báo ngầm hoặc tường minh, bằng cách sử dụng thông tin chỉ báo (bao gồm nhưng không bị giới hạn ở ánh xạ bit, thông tin chỉ báo số lượng Wi, và thông tin chỉ báo chỉ số) được mang trên một hoặc nhiều khối truyền liên kết xuống, đáp ứng nhận cho một hoặc nhiều tập hợp khối truyền liên kết xuống cần được thiết bị mạng tiếp nhận, tức là, đáp ứng nhận cho một hoặc nhiều tập hợp khối truyền liên kết xuống cần được UE gửi đến thiết bị mạng, sao cho UE có thể gửi đúng, trên đúng khối truyền liên kết lên, đáp ứng nhận dành cho tập hợp khối truyền liên kết xuống và thiết bị mạng chỉ báo UE để gửi. Theo cách này, lỗi và việc truyền lại không cần thiết được giảm, chất lượng dịch vụ được đảm bảo, và cải thiện hiệu suất truyền thông. Cụ thể là, trên khối truyền liên kết lên (kênh) nghe trước khi nói không cấp phép, tỷ lệ lỗi của toàn bộ hệ thống truyền thông có thể được giảm tiếp, và chất lượng và hiệu suất truyền thông có thể được cải thiện.

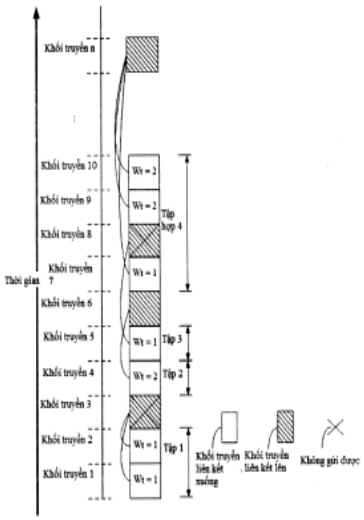

Fig.7A

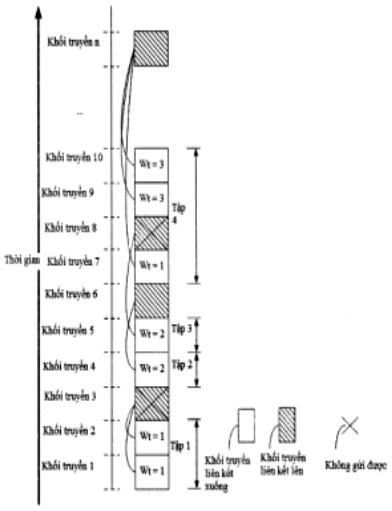

Fig.7B

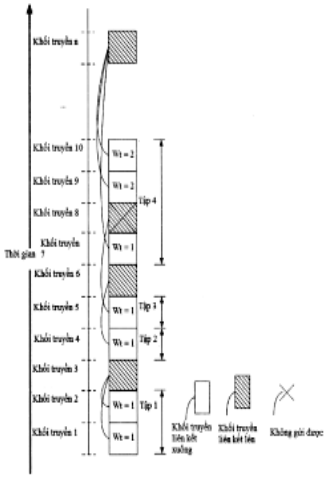

Fig.7C

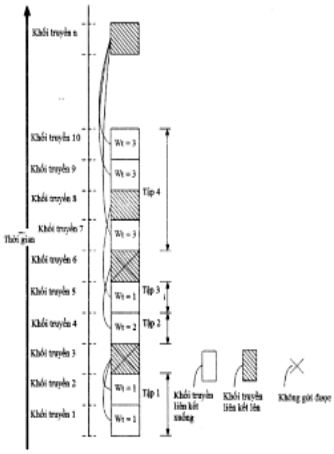

Fig.7D

(11) **1-0048950 B**

(15) 19/06/2025
Số Quyết định: 112627/QĐ-SHTT.IP

(45) 25/07/2025 448B

(43) 25/02/2020 383 A

(21) 1-2019-06913

(85) 09/12/2019

(22) 22/04/2019

(86) PCT/CN2019/083718 22/04/2019

(30) 201820640564.5 28/04/2018 CN

(87) WO2019/206092 31/10/2019

(51) ***G09G 3/36***

(73) **BOE TECHNOLOGY GROUP CO., LTD.** (CN)
No.10 Jiuxianqiao Rd., Chaoyang District, Beijing 100015, China

(72) Yongda MA (CN); Xueguang HAO (CN); Yong QIAO (CN)

(74) Công ty Luật TNHH Phạm và Liên danh (PHAM & ASSOCIATES)

(54) **PANEN HIỂN THỊ MỀM DẺO VÀ THIẾT BỊ HIỂN THỊ MỀM DẺO**

(57) Sáng chế đề cập tới panen hiển thị mềm dẻo và thiết bị hiển thị mềm dẻo. Panen hiển thị mềm dẻo này bao gồm: lớp cách điện thứ nhất (1); các dây dẫn (2) bố trí trên lớp cách điện thứ nhất (1) và đi qua vùng uốn định trước S1 của panen hiển thị mềm dẻo; lớp cách điện thứ hai (3) trên các dây dẫn (2); trong đó ít nhất một dây dẫn (2) được tạo có ít nhất một phần rỗng thứ nhất (21) trong vùng uốn định trước (S1), và lớp cách điện thứ nhất (1) và lớp cách điện thứ hai (3) được nối bởi ít nhất một phần rỗng thứ nhất (21). Theo cách này, các đặc tính sản phẩm có thể được cải thiện.

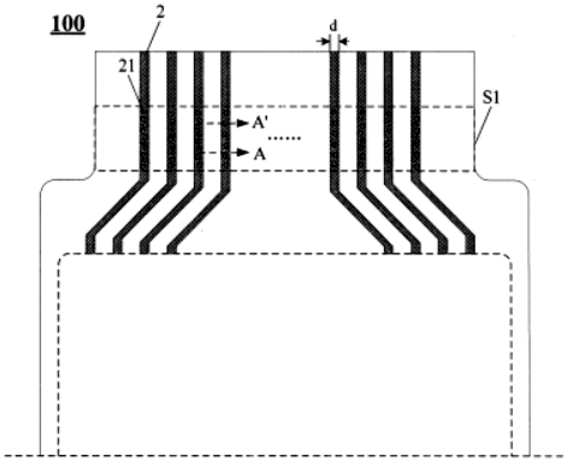

Fig.1

(11) **1-0048951 B**

(15) 19/06/2025
Số Quyết định: 112628/QĐ-SHTT.IP

(45) 25/07/2025 448B

(43) 27/09/2021 402 A

(21) 1-2020-06585

(85) 13/11/2020

(22) 18/03/2019

(86) PCT/CN2019/078499 18/03/2019

(30) 201822041979.3 06/12/2018 CN

(87) WO2020/113847 11/06/2020

(51) ***G09G 3/3208***

(73) 1. **BOE TECHNOLOGY GROUP CO., LTD.** (CN)
No.10 Jiuxianqiao Rd., Chaoyang District Beijing 100015, China
2. **BEIJING BOE TECHNOLOGY DEVELOPMENT CO., LTD.** (CN)
Room 407, Building 1, No.9 Dize Road, BDA, Beijing 100176, China

(72) LI, Xinguo (CN); XU, Chen (CN); WU, Xinyin (CN); QIAO, Yong (CN); HAO, Xueguang (CN)

(74) Công ty Luật TNHH Phạm và Liên danh (PHAM & ASSOCIATES)

(54) **THANH GHI DỊCH, KHỐI ĐIỀU KHIỂN PHÁT SÁNG, VÀ TẤM HIỂN THỊ**

(57) Sáng chế đề cập đến thanh ghi dịch cho tấm hiển thị. Thanh ghi dịch có thể bao gồm cực vào, cực ra, khối đầu vào, khối đầu ra, khối điều khiển thứ nhất, khối điều khiển thứ hai, và khối cách ly thứ nhất. Khối đầu ra có thể được tạo cấu hình để truyền mức thứ nhất hoặc mức thứ hai đến cực ra dựa trên các tầng của nút thứ nhất và nút thứ hai.

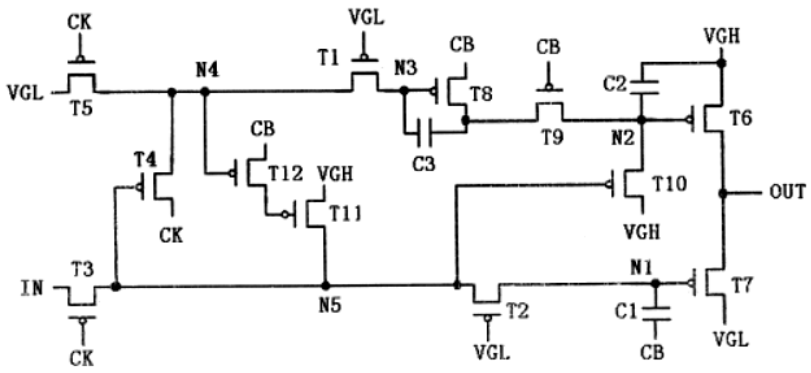

Fig.2

(11) **1-0048952 B**

(15) 19/06/2025
Số Quyết định: 112629/QĐ-SHTT.IP

(45) 25/07/2025 448B

(43) 25/04/2022 409 A

(21) 1-2022-00595

(85) 26/01/2022

(22) 31/07/2020

(86) PCT/IB2020/057285 31/07/2020

(30) 62/881,619 01/08/2019 US
63/009,513 14/04/2020 US
63/033,932 03/06/2020 US

(87) WO2021/005586 14/01/2021

(51) ***A61P 35/00***; *C07D 487/10; A61K 31/4747*

(73) **NOVARTIS AG** (CH)
Lichtstrasse 35, 4056 Basel, Switzerland

(72) ADAIR, Chris (CA); CHEN, Tracy (US); DING, Jian (US); FRYER, Christy (CA); ISOME, Yuko (JP); LARRAUFIE, Marie-Helene (FR); NAKAJIMA, Katsumasa (JP); SAVAGE, Nik (US); TWOMEY, Ariel Sterling (US)

(74) Công ty TNHH Ban Ca (BANCA)

(54) **CHẤT ỨC CHẾ LYSIN T-ARN SYNTHETAZA (KARS) PHỤ THUỘC ALDEHYT KETO REDUCTAZA 1C3 (AKR1C3) BA VÒNG, DƯỢC PHẨM VÀ DƯỢC PHẨM KẾT HỢP BAO GỒM HỢP CHẤT NÀY**

(57) Sáng chế đề cập đến hợp chất ba vòng mà là chất ức chế KARS phụ thuộc AKR1C3, quy trình điều chế chúng, dược phẩm, và dược phẩm kết hợp bao gồm chúng.

(11) **1-0048953 B**

(15) 19/06/2025
Số Quyết định: 112630/QĐ-SHTT.IP

(45) 25/07/2025 448B

(43) 26/09/2022 414 A

(21) 1-2022-03759

(85) 16/06/2022

(22) 20/12/2019

(86) PCT/IB2019/061158 20/12/2019

(87) WO2021/123894 24/06/2021

(51) ***B22F 10/32***; *C22C 33/02; B22F 1/00; B22F 10/28*

(73) **ARCELORMITTAL** (LU)
24-26, Boulevard d'Avranches 1160 Luxembourg, Luxembourg

(72) MARTÍNEZ, Ana (ES); MOLI, Laura (BE); DEL RÍO FERNÁNDEZ, Laura (ES); VAN STEENBERGE, Nele (BE); DUPREZ, Lode (BE)

(74) Công ty Luật TNHH Phạm và Liên danh (PHAM & ASSOCIATES)

(54) **QUY TRÌNH SẢN XUẤT PHỤ GIA THÉP RÈN**

(57) Sáng chế đề cập đến quy trình sản xuất phần được tạo ra từ phụ gia từ bột kim loại có thành phần bao gồm các nguyên tố sau đây, được biểu thị bằng phần trăm trọng lượng: $6\% \leq Ni \leq 14\%$, $5\% \leq Cr \leq 10\%$, $0,5\% \leq Si \leq 2,5\%$, $0,5\% \leq Ti \leq 2\%$, $C \leq 0,04\%$ và tùy ý chứa $0,5\% \leq Cu \leq 2\%$, phần còn lại là Fe và các tạp chất không thể tránh khỏi từ quá trình chế biến, bột kim loại có vi cấu trúc bao gồm phần diện tích lớn hơn 98% pha tinh thể lập phương hướng tâm thân khối, quy trình này bao gồm bước trong đó ít nhất một phần của bột kim loại được nấu chảy trong môi trường hầu như chỉ chứa khí trơ không phải argon hoặc chứa hỗn hợp của các khí trơ không phải argon.

(11) **1-0048954 B**

(15) 19/06/2025
Số Quyết định: 112632/QĐ-SHTT.IP

(45) 25/07/2025 448B

(43) 25/11/2021 404 A

(21) 1-2021-05539

(85) 08/09/2021

(22) 18/03/2020

(86) PCT/IB2020/052486 18/03/2020

(30) JP2019-049552 18/03/2019 JP

(87) WO2020/188506 24/09/2020

(51) ***A01K 67/04***

(73) **SHIKO CO., LTD.** (JP)
19-4, nishirendainocho, Murasakino, Kita-ku, Kyoto-shi, KYOTO 603-8245, Japan

(72) Akira NONAKA (JP); Yoshiki YAGI (JP); Zenta KAJIURA (JP)

(74) công ty luật trách nhiệm hữu hạn AMBYS Hà Nội (AMBYS HANOI)

(54) **HỆ THỐNG NUÔI TẰM TỰ ĐỘNG**

(57) Sáng chế đề cập đến hệ thống nuôi tằm tự động. Hệ thống nuôi tằm tự động theo một phương án được đặc trưng ở chỗ bao gồm phương tiện cấp trứng để cung cấp trứng tự động vào các thùng nuôi chung, phương tiện cấp thức ăn để cung cấp thức ăn tự động vào thùng nuôi chung; phương tiện chuyển tằm để chuyển tằm tự động từ các thùng nuôi chung sang các thùng nuôi riêng, phương tiện loại bỏ kén để tự động loại bỏ kén ra khỏi các thùng nuôi riêng, phương tiện lưu trữ tự động thùng nuôi để tự động lưu trữ các thùng nuôi chung và/hoặc các thùng nuôi riêng trên các kệ nuôi và tự động di dời các thùng nuôi chung và/hoặc các thùng nuôi riêng từ các kệ nuôi, và phương tiện chuyển thùng nuôi để tự động chuyển các thùng nuôi chung và/hoặc các thùng nuôi riêng giữa các phương tiện khác nhau.

FIG.1

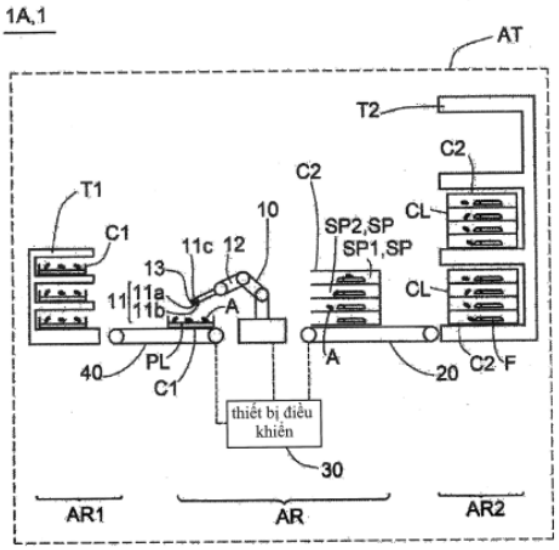

(11) **1-0048955 B**

(15) 19/06/2025
Số Quyết định: 112633/QĐ-SHTT.IP

(45) 25/07/2025 448B

(43) 26/12/2022 417 A

(21) 1-2022-04115

(85) 30/06/2022

(22) 29/09/2020

(86) PCT/CN2020/118933 29/09/2020

(30) 201911241631.1 06/12/2019 CN

(87) WO2021/109704 10/06/2021

(51) ***A61K 31/7028***; *A61K 31/29; A61P 3/10; A61P 17/02; A61K 31/045*

(76) **LO, HSU EN** (CN)
10F., No. 11, Ln. 30, Sec. 4, Chenggong Rd., Neihu Dist., Taipei City 114, Taiwan (CN)

(74) Công ty Luật TNHH Phạm và Liên danh (PHAM & ASSOCIATES)

(54) **DƯỢC PHẨM CHỮA LÀNH VẾT THƯƠNG MẠN TÍNH**

(57) Sáng chế đề cập đến chế phẩm có hiệu quả cải thiện việc chữa lành vết thương mạn tính, đặc biệt là chữa lành vết thương do đái tháo đường, chủ yếu được chọn từ nhóm bao gồm sự kết hợp của ít nhất hai trong ba thành phần sau: (1) tác nhân chống viêm được chọn từ nhóm bao gồm acteosit, isoacteosit và hỗn hợp của chúng, (2) chất làm se được chọn từ nhóm bao gồm axit galic, axit subgalic, muối của chúng và hỗn hợp của chúng, và (3) tác nhân làm mát được chọn từ nhóm bao gồm borneal, menthol và hỗn hợp của chúng, và được tùy ý kết hợp với một hoặc nhiều chất mang dược dụng.

(11) **1-0048956 B**

(15) 19/06/2025
Số Quyết định: 112634/QĐ-SHTT.IP

(45) 25/07/2025 448B

(43) 25/08/2021 401 A

(21) 1-2020-06156

(85) 27/10/2020

(22) 03/04/2019

(86) PCT/CN2019/081285 03/04/2019

(30) 201811295601.4 01/11/2018 CN

(87) WO2020/087868 07/05/2020

(51) ***H01L 27/32***; *H01L 51/52*

(73) 1. **BOE TECHNOLOGY GROUP CO., LTD.** (CN)
No.10 Jiuxianqiao Rd., Chaoyang District, Beijing 100015, China
2. **CHENGDU BOE OPTOELECTRONICS TECHNOLOGY CO., LTD.** (CN)
No.1188 Hezuo Rd., (West Zone), Hi-tech Development Zone, Chengdu, Sichuan, 611731, China

(72) Ying LIU (CN); Ming MAO (CN); Yuhang PENG (CN)

(74) Công ty Luật TNHH Phạm và Liên danh (PHAM & ASSOCIATES)

(54) **TẤM HIỂN THỊ, THIẾT BỊ HIỂN THỊ, VÀ PHƯƠNG PHÁP CHẾ TẠO**

(57) Sáng chế đề cập đến tấm hiển thị (21), thiết bị hiển thị (2) và các phương pháp chế tạo. Tấm hiển thị (21) bao gồm nền dẻo (11) có vùng hiển thị (D) và vùng không hiển thị (C), kết cấu chắn (13) được đặt trong vùng không hiển thị (C) và được đặt xung quanh vùng hiển thị (D), một hoặc nhiều rãnh (14) nằm trên vùng không hiển thị (C) giữa vùng hiển thị (D) và kết cấu chắn (13), và lớp đóng gói hữu cơ (151). Lớp đóng gói hữu cơ (151) bao phủ mỗi vùng trong vùng hiển thị (D), ít nhất một phần vùng không hiển thị (C), và một hoặc nhiều rãnh (14). Do vậy, độ phẳng của lớp đóng gói hữu cơ (151) có thể được cải thiện và việc bong tróc có thể được giảm giữa lớp đóng gói hữu cơ (151) và nền (11) đặt lớp đóng gói hữu cơ (151), nhờ đó cải thiện toàn bộ chất lượng của tấm hiển thị (21) được hoàn thiện.

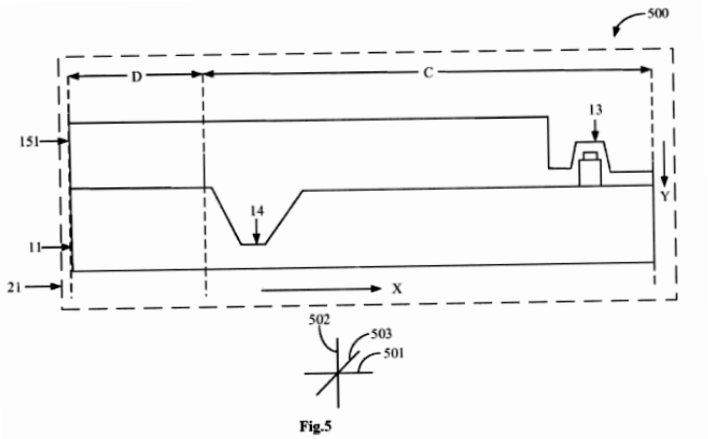

Fig.5

(11) **1-0048957 B**

(15) 19/06/2025
Số Quyết định: 112635/QĐ-SHTT.IP

(45) 25/07/2025 448B

(43) 25/08/2022 413 A

(21) 1-2022-02143

(85) 06/04/2022

(22) 26/08/2020

(86) PCT/US2020/047899 26/08/2020

(30) 62/896,735 06/09/2019 US

(87) WO2021/045942 11/03/2021

(51) ***C12N 15/82***; *C12N 15/74; A01H 5/00; C12N 15/32*

(73) **SYNGENTA CROP PROTECTION AG** (CH)
Rosentalstrasse 67, 4058, Basel, Switzerland

(72) AZHAKANADAM, Kasimalai (US); ZHOU, Ailing (US); CONVILLE, Jared (US); CLARKE V, Joseph Dallas (US)

(74) Công ty TNHH Ban Ca (BANCA)

(54) **CATXET BIỂU HIỆN BAO GỒM VÙNG KHỞI ĐỘNG, VECTƠ TÁI TỔ HỢP VÀ PHƯƠNG PHÁP BIỂU HIỆN PROTEIN HOẶC POLYNUCLEOTIT ĐƯỢC QUAN TÂM**

(57) Sáng chế đề cập đến các vùng khởi động mà có việc sử dụng cụ thể trong việc dẫn hướng việc biểu hiện đặc hiệu theo gốc của các gen dị loại mà truyền các đặc tính nông học, làm vườn và/hoặc diệt sinh vật gây hại gia tăng cho thực vật chuyển gen nhất định. Sáng chế cũng đề cập đến các phân tử ADN bao gồm các vùng khởi động theo sáng chế và các mô thực vật được biến nạp chứa các phân tử ADN bao gồm vùng khởi động theo sáng chế được liên kết hoạt động với gen hoặc các gen dị loại, và các hạt của chúng. Cụ thể, sáng chế đề cập đến catxet biểu hiện bao gồm vùng khởi động, vectơ tái tổ hợp. Sáng chế còn đề cập đến phương pháp biểu hiện protein hoặc polynucleotit được quan tâm trong thực vật hoặc tế bào thực vật và phương pháp biểu hiện đặc hiệu trình tự mã hóa dị loại trong mô thực vật chuyển gen.

(11) **1-0048958 B**

(15) 19/06/2025
Số Quyết định: 112636/QĐ-SHTT.IP

(45) 25/07/2025 448B

(43) 26/09/2022 414 A

(21) 1-2022-04015

(85) 24/06/2022

(22) 15/12/2020

(86) PCT/IB2020/061928 15/12/2020

(30) PCT/IB2019/061333 24/12/2019 IB

(87) WO2021/130602 01/07/2021

(51) ***C23C 2/12***; *C22C 38/02; C22C 38/04; C22C 38/06; C22C 38/28; C23C 28/02; C22C 38/38; C22C 38/60; C23C 2/06; C23C 2/40; B23K 26/00; C22C 38/32*

(73) **ARCELORMITTAL** (LU)
24-26, Boulevard d'Avranches L-1160 LUXEMBOURG, LUXEMBOURG

(72) Yunhong (Norman) ZHOU (CA); Dulal Chandra SAHA (BD); Elliot BIRO (CA); Andrew MACWAN (CA); Adrian Piotr GERLICH (CA); Shehryar KHAN (CA)

(74) Công ty Luật TNHH Phạm và Liên danh (PHAM & ASSOCIATES)

(54) **PHƯƠNG PHÁP CHẾ TẠO TẤM THÉP ĐÃ SƠN LÓT**

(57) Sáng chế đề cập đến tấm thép đã sơn lót, trong đó ít nhất vùng mặt ngoài (7) của ít nhất một mặt (6a;6b) trong số các mặt đối diện nhau (6a,6b) của tấm thép đã sơn lót (1,1') được phủ bằng lớp phủ bổ sung (8) được chọn để làm tăng áp suất hơi giữa lớp sơn lót (2) và lớp phủ bổ sung (8) trong phương pháp hàn laze đến áp suất tới hạn mà tại đó lớp sơn lót (2) bị đẩy ra khỏi mối hàn (14).

Tốt hơn là nhiệt độ hóa hơi của lớp phủ bổ sung này (8) lớn hơn nhiệt độ hóa hơi của lớp sơn lót (2) và lớp phủ bổ sung này bao gồm thành phần tạo pha gama như cacbon và/hoặc niken.

Sáng chế còn đề cập đến chi tiết được làm bằng thép thu được bằng phương pháp hàn laze, tốt hơn là hàn giáp mối bằng laze, của ít nhất tấm thép đã sơn lót (1,1') thứ nhất và thứ hai như đã nêu trên đây.

Fig. 2

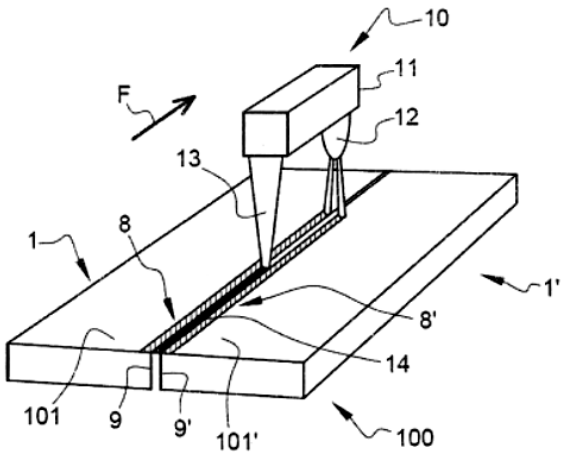

(11) **1-0048959 B**

(15) 19/06/2025
Số Quyết định: 112637/QĐ-SHTT.IP

(45) 25/07/2025 448B

(43) 25/12/2020 393 A

(21) 1-2020-03787

(85) 30/06/2020

(22) 28/12/2018

(86) PCT/CN2018/124881 28/12/2018

(30) 201810135948.6 09/02/2018 CN

(87) WO2019/153948 15/08/2019

(51) ***G02F 1/1339***

(73) **BOE TECHNOLOGY GROUP CO., LTD.** (CN)
No.10 Jiuxianqiao Rd., Chaoyang District, Beijing 100015, China

(72) LIU, Libin (CN); YANG, Qian (CN); WANG, Hongli (CN); HUANGFU, Lujiang (CN)

(74) Công ty Luật TNHH Phạm và Liên danh (PHAM & ASSOCIATES)

(54) **NỀN HIỂN THỊ VÀ THIẾT BỊ HIỂN THỊ**

(57) Sáng chế đề cập tới nền hiển thị và thiết bị hiển thị. Nền hiển thị bao gồm điểm ảnh con thứ nhất (111), điểm ảnh con thứ hai (112), và miếng đệm thứ nhất (0101). Đường nối tâm (C1) của điểm ảnh con thứ nhất (111) và tâm (C2) của điểm ảnh con thứ hai (112) là đường tâm (CL1); đường tâm (CL1) không vuông góc với hướng thứ nhất (X); hướng thứ nhất (X) là ít nhất một trong số hướng hàng hoặc hướng cột. Miếng đệm thứ nhất (0101) được bố trí giữa điểm ảnh con thứ nhất (111) và điểm ảnh con thứ hai (112), và hướng kéo dài (E01) của miếng đệm thứ nhất (0101) giữa điểm ảnh con thứ nhất (111) và điểm ảnh con thứ hai (112) không vuông góc với hướng thứ nhất (X). Do đó, nền hiển thị có thể cải thiện độ dịch màu theo góc quan sát khác nhau và cải thiện chất lượng hiển thị.

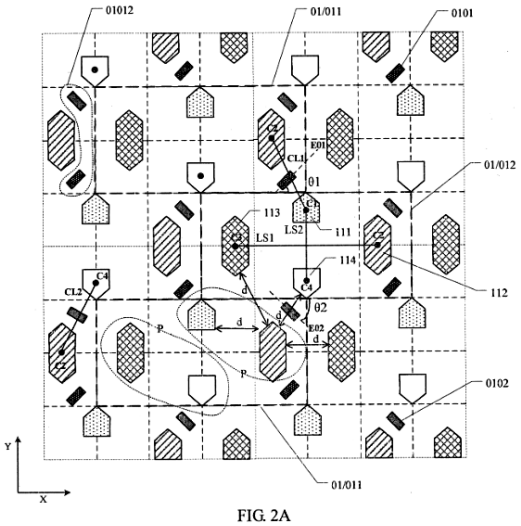

FIG. 2A

(11) **1-0048960 B**

(15) 19/06/2025
Số Quyết định: 112639/QĐ-SHTT.IP

(45) 25/07/2025 448B

(43) 26/07/2021 400 A

(21) 1-2021-02375

(85) 28/04/2021

(22) 01/11/2018

(86) PCT/CN2018/113382 01/11/2018

(87) WO2020/034426 20/02/2020

(51) ***H04W 24/10***

(73) **ZTE CORPORATION** (CN)
ZTE Plaza, Keji Road South, Hi-Tech Industrial Park, Nanshan, Shenzhen, Guangdong 518057 (CN)

(72) LIU, Jing (CN); SHI, Xiaojuan (CN); HUANG, He (CN)

(74) Công ty TNHH Ban Ca (BANCA)

(54) **PHƯƠNG PHÁP CẤU HÌNH VÀ XÁC ĐỊNH PHÉP ĐO TẦN SỐ BỞI NÚT TRUYỀN THÔNG KHÔNG DÂY THỨ NHẤT, THIẾT BỊ ĐIỆN TOÁN VÀ PHƯƠNG TIỆN ĐỌC ĐƯỢC BẰNG MÁY TÍNH KHÔNG CHUYỂN TIẾP**

(57) Sáng chế đề xuất phương pháp và thiết bị để cấu hình phép đo tần số và xác định tham chiếu thời gian để tính toán khoảng cách trong New Radio với kết nối kép. Trong một phương án, phương pháp cấu hình phép đo tần số bởi nút truyền thông không dây thứ nhất, bao gồm: truyền thông điệp thứ nhất đến nút truyền thông không dây thứ hai, trong đó thông điệp thứ nhất bao gồm ít nhất một trong số: số lượng tối đa thứ nhất các đặc điểm nhận dạng phép đo cùng tần số được cho phép và số lượng tối đa thứ nhất các đặc điểm nhận dạng phép đo liên tần được cho phép, và trong đó thông điệp thứ nhất được sử dụng bởi nút truyền thông không dây thứ hai để xác định cấu hình thứ nhất của phép đo tần số dùng cho thiết bị truyền thông không dây.

Ngoài ra, sáng chế còn đề xuất phương pháp xác định loại phép đo tần số bởi nút truyền thông không dây thứ nhất, thiết bị điện toán và phương tiện đọc được bằng máy tính không chuyển tiếp.

FIG. 2

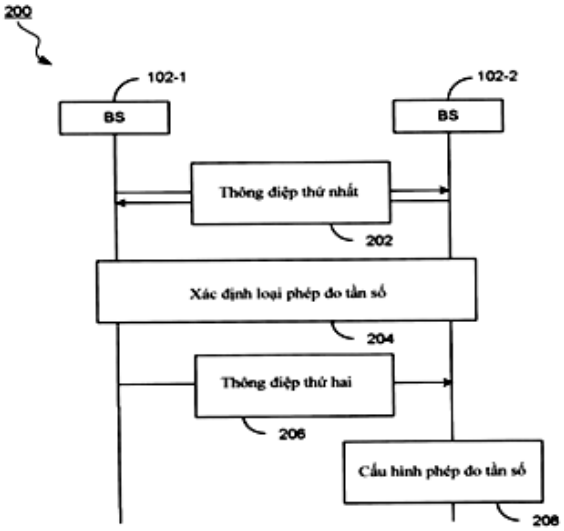

(11) **1-0048961 B**

(15) 19/06/2025
Số Quyết định: 112640/QĐ-SHTT.IP

(45) 25/07/2025 448B

(43) 27/12/2021 405 A

(21) 1-2021-03436

(85) 10/06/2021

(22) 11/12/2019

(86) PCT/IB2019/060647 11/12/2019

(30) PCT/IB2018/060185 17/12/2018 IB

(87) WO2020/128725 25/06/2020

(51) ***C21D 6/00***; *C21D 9/46; C22C 38/00; C22C 38/06; C22C 38/10; C22C 38/52; C22C 38/14; C22C 38/42; C22C 38/44; C22C 38/46; C22C 38/48; C22C 38/50; C21D 8/02; C22C 38/12*

(73) **ARCELORMITTAL** (LU)
24-26, Boulevard d'Avranches L-1160 Luxembourg, LUXEMBOURG

(72) DUPREZ, Lode (BE); WATERSCHOOT, Tom (BE); VAN STEENBERGE, Nele (BE); MOLI SANCHEZ, Laura (ES)

(74) Công ty Luật TNHH Phạm và Liên danh (PHAM & ASSOCIATES)

(54) **THÉP TẤM CÁN NÓNG VÀ PHƯƠNG PHÁP SẢN XUẤT NÓ**

(57) Sáng chế đề cập đến thép tấm cán nóng có thành phần bao gồm các nguyên tố sau, được biểu thị theo hàm lượng phần trăm khối lượng: 15% ≤ Niken ≤ 25%; 6% ≤ Coban ≤ 12%; 2% ≤ Molipđen ≤ 6%; 0,1% ≤ Titan ≤ 1%; 0,0001% ≤ Cacbon ≤ 0,03%; 0,002% ≤ Phospho ≤ 0,02%; 0% ≤ Lưu huỳnh ≤ 0,005%; 0% ≤ Nitơ ≤ 0,01%; và có thể còn chứa một hoặc nhiều nguyên tố tùy ý sau:0% ≤ Nhôm ≤ 0,1%; 0% ≤ Columbi ≤ 0,1%; 0% ≤ Vanađi ≤ 0,3%; 0% ≤ Đồng ≤ 0,5%; 0% ≤ Crom ≤ 0,5%; nguyên tố còn lại là sắt và các tạp chất khó tránh khỏi từ quá trình sản xuất, vi cấu trúc của thép tấm này, tính theo phần diện tích, bao gồm, 20% tới 40% mactensit đã được ram, ít nhất 60% austenit đã hoàn nguyên và các hợp chất liên kim loại của molipđen, titan và niken. Phương pháp sản xuất thép này, chi tiết kết cấu vận hành dùng cho các giếng dầu khí, sản phẩm đường ống liền làm bằng thép này cũng được đề xuất.

(11) **1-0048962 B**

(15) 19/06/2025
Số Quyết định: 112641/QĐ-SHTT.IP

(45) 25/07/2025 448B

(43) 26/07/2021 400 A

(21) 1-2021-01345

(85) 15/03/2021

(22) 19/07/2019

(86) PCT/CN2019/096910 19/07/2019

(30) 201810947904.3 20/08/2018 CN

(87) WO2020/038172 27/02/2020

(51) ***H04L 29/14***

(73) **HUAWEI TECHNOLOGIES CO., LTD.** (CN)
Huawei Administration Building Bantian, Longgang District Shenzhen, Guangdong 518129, China

(72) LI, You (CN); YUAN, Shitong (CN); ZHU, Yuanping (CN); DAI, Mingzeng (CN)

(74) Công ty Luật TNHH Phạm và Liên danh (PHAM & ASSOCIATES)

(54) **PHƯƠNG PHÁP VÀ THIẾT BỊ ĐIỀU KHIỂN LUỒNG**

(57) Sáng chế đề cập đến phương pháp và thiết bị điều khiển luồng, và đề cập đến lĩnh vực công nghệ truyền thông. Thiết bị chuyển tiếp chỉ báo điều khiển luồng đến mức trên để tránh lãng phí tài nguyên phổ do lượng rất nhỏ truyền dữ liệu do lượng rất lớn truyền dữ liệu từ nút mức trên. Phương pháp bao gồm: Nút thứ nhất xác định để chỉ báo nút thứ hai để thực hiện điều khiển luồng; và nút thứ nhất gửi chỉ báo điều khiển luồng thứ nhất đến nút thứ hai. Chỉ báo điều khiển luồng thứ nhất được mang trong báo hiệu điều khiển lớp thích ứng, thông điệp điều khiển điều khiển liên kết vô tuyến (Radio Link Control, RLC), hoặc phần tử điều khiển điều khiển truy nhập phương tiện (Media Access Control Control Element, MAC CE). Chỉ báo điều khiển luồng thứ nhất được sử dụng bởi nút thứ hai để điều khiển, dựa trên chỉ báo điều khiển luồng thứ nhất, tốc độ truyền dữ liệu đến nút thứ nhất. Chỉ báo điều khiển luồng thứ nhất bao gồm các bộ nhận dạng (identifier, ID) của một hoặc nhiều kênh mang và thông tin điều khiển luồng. Nút thứ hai là nút chuyển tiếp hoặc trạm cơ sở dẫn.

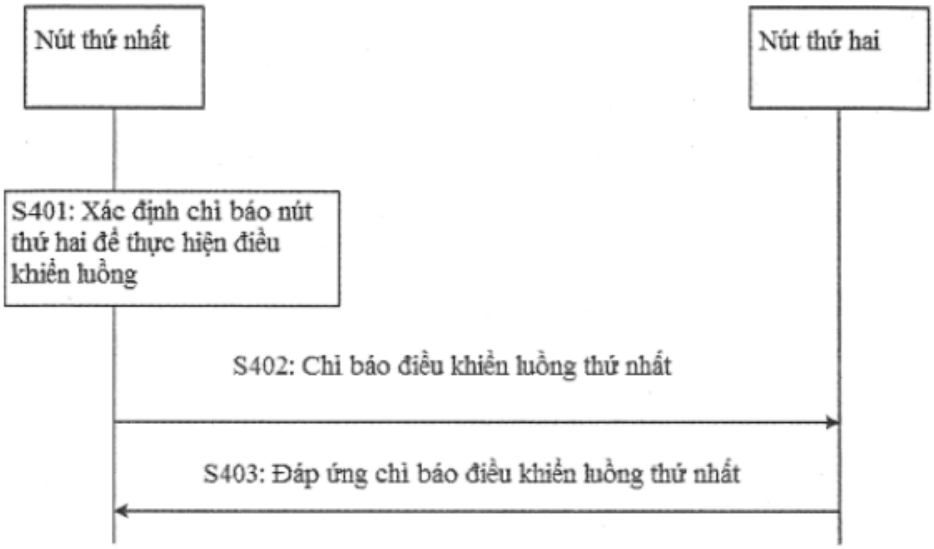
Nút thứ nhất
Nút thứ hai
S401: Xác định chỉ báo nút thứ hai để thực hiện điều khiển luồng
S402: Chỉ báo điều khiển luồng thứ nhất
S403: Đáp ứng chỉ báo điều khiển luồng thứ nhất

Fig.4

(11) **1-0048963 B**

(15) 19/06/2025
Số Quyết định: 112642/QĐ-SHTT.IP

(45) 25/07/2025 448B

(43) 27/03/2023 420 A

(21) 1-2022-07789

(85) 29/11/2022

(22) 14/05/2021

(86) PCT/JP2021/018464 14/05/2021

(30) 2020-113468 30/06/2020 JP

(87) WO2022/004152 06/01/2022

(51) ***A41D 13/11***

(73) **UNICHARM CORPORATION** (JP)
182, Shimobun, Kinsei-cho, Shikokuchuo-City, Ehime 799-0111 Japan

(72) WAKASUGI, Kei (JP); FURUYA, Koudai (JP); KOMATSU, Shinpei (JP); ISHIKAWA, Hideyuki (JP); SUDA, Tomokazu (JP); FURUYA, Kaori (JP); WATANABE, Kazumasa (JP)

(74) Công ty Luật TNHH Phạm và Liên danh (PHAM & ASSOCIATES)

(54) **KHẨU TRANG DÙNG MỘT LẦN**

(57) Khẩu trang dùng một lần (1, 2) khác biệt ở chỗ có phần thân chính khẩu trang (10, 40) và phần móc vào tai (20, 50) để được móc quanh tai của người đeo, trong đó phần thân chính khẩu trang (10, 40) có chi tiết lọc (11, 41) mà thu ít nhất một trong các giọt virus và giọt vi khuẩn, và vải không dệt (12, 42) được bố trí trên phía bề mặt da của chi tiết lọc (11, 41) và có chất thu nhiệt (30) được đặt trong đó.

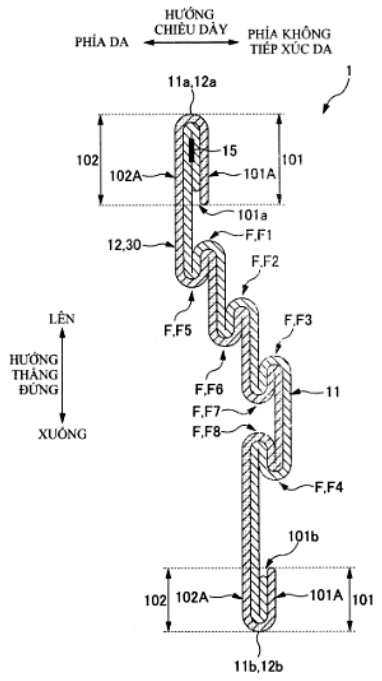

FIG. 2

(11) **1-0048964 B**

(15) 19/06/2025
Số Quyết định: 112643/QĐ-SHTT.IP

(45) 25/07/2025 448B

(43) 25/11/2020 392 A

(21) 1-2020-03764

(85) 29/06/2020

(22) 27/12/2018

(86) PCT/CN2018/124428 27/12/2018

(30) 201810067565.X 24/01/2018 CN

(87) WO2019/144760 01/08/2019

(51) ***G06Q 20/20***; *G07G 1/14*

(73) **ADVANCED NEW TECHNOLOGIES CO., LTD.** (KY)
Cayman Corporate Centre, 27 Hospital Road, George Town, Grand Cayman KY1-9008, Cayman Islands

(72) Fen ZHAI (CN); Chunlei GU (CN); Ge CHEN (CN); Lijuan KANG (CN)

(74) Công Ty Luật Trách Nhiệm Hữu Hạn AMBYS Hà Nội (AMBYS HANOI)

(54) PHƯƠNG PHÁP XỬ LÝ DỮ LIỆU, THIẾT BỊ ĐẦU CUỐI VÀ HỆ THỐNG XỬ LÝ DỮ LIỆU

(57) Sáng chế đề cập đến phương pháp xử lý dữ liệu, thiết bị đầu cuối và hệ thống xử lý dữ liệu. Phương pháp bao gồm: thiết bị đầu cuối thứ nhất tạo mã thanh toán (S20), trong đó mã thanh toán bao gồm thông tin kết nối, và thông tin kết nối bao gồm ký hiệu nhận biết kết nối của thiết bị đầu cuối thứ nhất; thiết bị đầu cuối thứ hai thu được mã thanh toán (S30), thiết lập kết nối truyền thông không dây với thiết bị đầu cuối thứ nhất trên cơ sở ký hiệu nhận biết kết nối, và gửi thông tin biểu thị thứ nhất đến thiết bị đầu cuối thứ nhất trên cơ sở kết nối truyền thông không dây (S32), trong đó thông tin biểu thị thứ nhất được sử dụng để biểu thị liệu việc thanh toán có thành công hay không; thiết bị đầu cuối thứ nhất nhận thông tin biểu thị thứ nhất trên cơ sở kết nối truyền thông không dây (S22), và hiển thị thông tin biểu thị thứ nhất (S24).

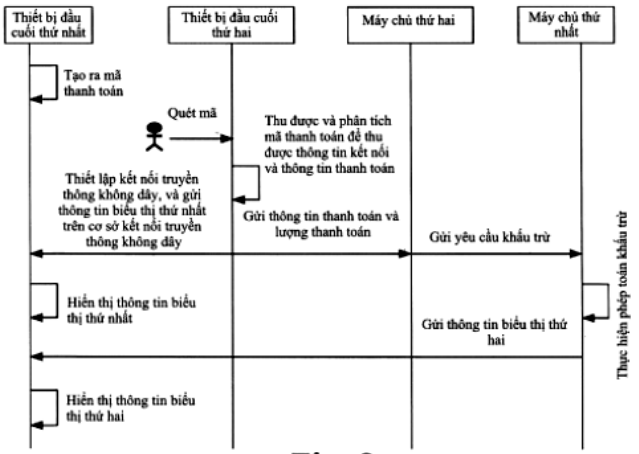

Fig. 2

(11) **1-0048965 B**

(15) 19/06/2025
Số Quyết định: 112644/QĐ-SHTT.IP

(45) 25/07/2025 448B

(43) 25/04/2023 421 A

(21) 1-2021-07846

(85) 07/12/2021

(22) 27/10/2020

(86) PCT/JP2020/040317 27/10/2020

(30) JP2020-124972 22/07/2020 JP

(87) WO2022/018879 A1 27/01/2022

(51) ***F16K 51/00***; *F16K 1/42; F16K 1/22; F16K 1/36*

(73) **OKUMURA ENGINEERING CORP.** (JP)
446-1, OazaOtani, Hino-cho, Gamo-gun, Shiga 5291608, Japan

(72) TOKUYA, Yasuhiro (JP)

(74) Công ty Luật TNHH Phạm và Liên danh (PHAM & ASSOCIATES)

(54) **KẾT CẤU CÁCH NHIỆT VAN VÀ VAN**

(57) Sáng chế đề cập đến kết cấu cách nhiệt van và van có khả năng tạo ra sự cách nhiệt giữa chất lưu đi qua đường dòng chảy và thiết bị dẫn động van, và ngăn không cho hiện tượng ngưng tụ sương xảy ra trong thiết bị dẫn động van do nhiệt độ thấp của thiết bị dẫn động van. Van tiết lưu 12 bao gồm: hộp van 14 có phần nhô 18 nhô ra từ phần dạng ống 16; vòng đệm 24 có phần hình trụ 26 được lắp vào trong phần dạng ống 16 của hộp van 14; thân van 30 được bố trí trong phần hình trụ 26 của vòng đệm 24; bộ phận cổ 40 được nối với phần nhô 18 của hộp van 14; cần van 32 có đầu xa theo hướng xuyên qua được cố định vào thân van 30; và phần khoảng trống dạng gần như vòng 70 được tạo ra giữa hộp van 14 và vòng đệm 24.

FIG.1

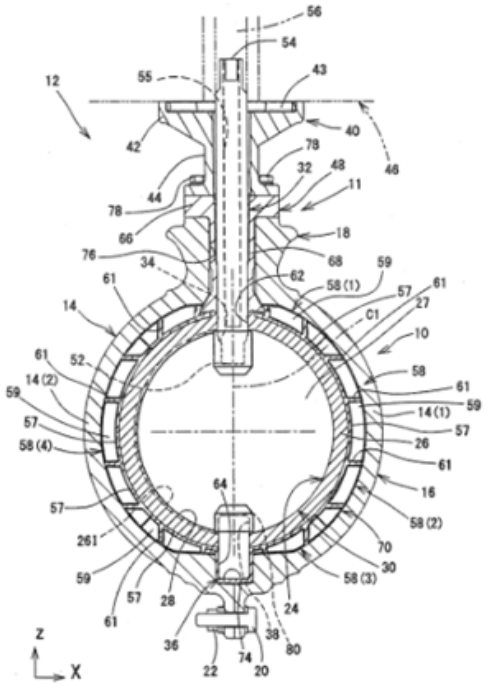

(11) **1-0048966 B**

(15) 19/06/2025
Số Quyết định: 112645/QĐ-SHTT.IP

(45) 25/07/2025 448B

(43) 25/04/2023 421 A

(21) 1-2022-03076

(85) 16/05/2022

(22) 25/05/2021

(86) PCT/EP2021/063917 25/05/2021

(30) 10 2020 123 772.3 11/09/2020 DE

(87) WO2022/033735 17/02/2022

(51) ***C08J 11/16***

(73) **RITTEC UMWELTTECHNIK GMBH** (DE)
Feldstrasse 29 Lüneburg , 21335 Germany

(72) Lars BIERMANN (DE); Esther BREPOHL (DE); Carsten EICHERT (DE); Clemens MÜLLER (DE); Vitalij SALIKOV (DE); Stephan SCHOLL (DE)

(74) Văn phòng Luật sư Ân Nam (ANNAM IP & LAW)

(54) PHƯƠNG PHÁP SẢN XUẤT HỖN HỢP CỦA AXIT TEREPHTALIC ĐƯỢC TÁI CHẾ VÀ AXIT ISOPHTALIC ĐƯỢC TÁI CHẾ

(57) Sáng chế đề cập đến phương pháp sản xuất hỗn hợp axit terephtalic được tái chế (r-TA) và axit iso-terephtalic được tái chế (r-IA) từ chất thải polyme ngưng tụ (chất thải CP) để thu được hỗn hợp của r-TA và r-IA có hàm lượng đồng phân r- IA được thiết lập nằm trong khoảng từ 0,001% khối lượng đến 25% khối lượng của hỗn hợp, trong đó chất thải có các hàm lượng IA khác nhau được trộn và xử lý. Ngoài ra, sáng chế còn đề cập đến hỗn hợp thu được bằng phương pháp này.

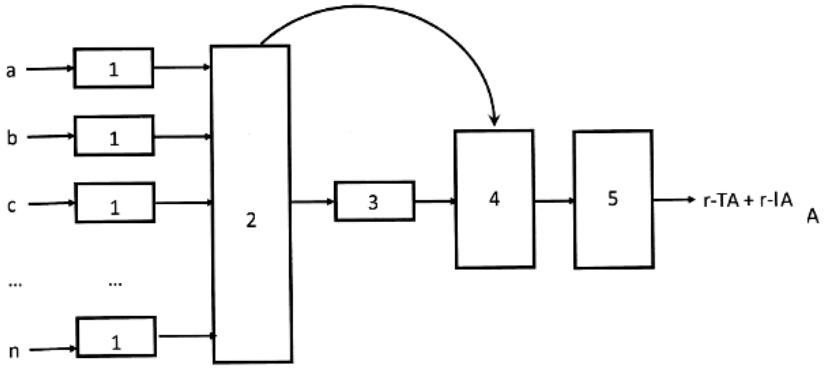

Fig. 1

(11) **1-0048967 B**

(15) 19/06/2025
Số Quyết định: 112646/QĐ-SHTT.IP

(45) 25/07/2025 448B

(43) 25/05/2020 386 A

(21) 1-2020-00513

(85) 22/01/2020

(22) 28/06/2018

(86) PCT/US2018/039950 28/06/2018

(30) 15/647,944 12/07/2017 US

(87) WO2019/013984 17/01/2019

(51) ***A23K 50/10***; *A23K 20/20*

(73) **ZINPRO CORPORATION** (US)
10400 Viking Drive, Suite 240, Eden Prairie, Minnesota 55344, United States of America

(72) Peter A. STARK (US)

(74) Văn phòng Luật sư Ân Nam (ANNAM IP & LAW)

(54) **PHƯƠNG PHÁP VÀ CHẾ PHẨM KIỂM SOÁT GIẢI PHÓNG COBAN TRONG DẠ CỎ ĐỂ VI KHUẨN DẠ CỎ CHUYỂN HÓA THÀNH VITAMIN B12**

(57) Sáng chế đề cập đến phương pháp và chế phẩm mà là nguồn coban duy nhất để tăng cường sản xuất vitanmin B_{12} trong dạ cỏ. Nó có ưu điểm của nguồn giải phóng chậm của coban kết hợp với nguồn giải phóng nhanh của coban. Nguồn giải phóng ion coban nhanh là nguồn hòa tan của coban được quay trở lại nhanh hơn trong dạ cỏ so với nguồn coban không tan được quay trở lại dạ cỏ.

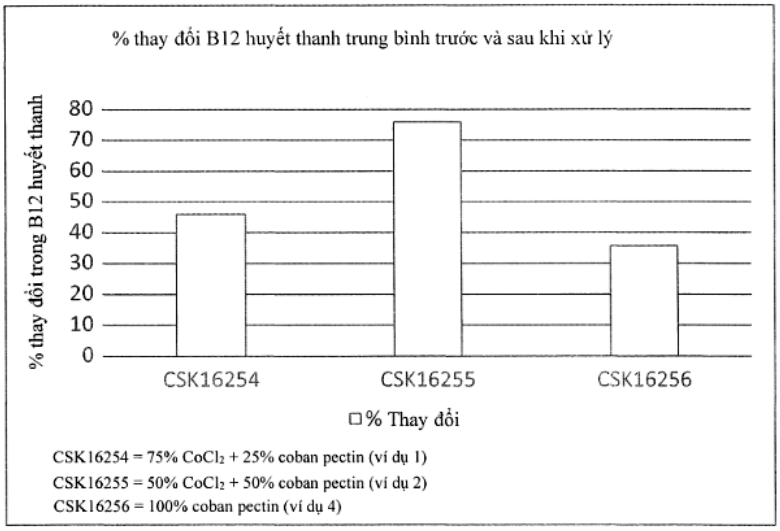

FIG. 2

(11) **1-0048968 B**

(15) 19/06/2025
Số Quyết định: 112648/QĐ-SHTT.IP

(45) 25/07/2025 448B

(43) 25/04/2022 409 A

(21) 1-2021-08210

(85) 21/12/2021

(22) 29/05/2020

(86) PCT/JP2020/021476 29/05/2020

(30) JP2019-103310 31/05/2019 JP

(87) WO2020/241879 03/12/2020

(51) ***H01M 4/14***; *H01M 4/62*

(73) **GS YUASA INTERNATIONAL LTD.** (JP)
1, Inobaba-cho, Nishinosho, Kisshoin, Minami-ku, Kyoto-shi, Kyoto 601-8520 Japan

(72) Hiroki KAGOHASHI (JP)

(74) Công Ty Luật Trách Nhiệm Hữu Hạn AMBYS Hà Nội (AMBYS HANOI)

(54) **ẮC QUY CHÌ-AXIT**

(57) Sáng chế đề cập đến ắc quy chì-axit bao gồm tấm điện cực dương, tấm điện cực âm và dung dịch điện phân. Tấm điện cực âm bao gồm vật liệu điện cực âm. Vật liệu điện cực âm chứa hợp chất polyme, và hợp chất polyme có đỉnh nằm trong khoảng lớn hơn hoặc bằng 3,2 ppm và nhỏ hơn hoặc bằng 3,8 ppm trong sự dịch chuyển hóa học của phổ ^{1}H-NMR. Ngoài ra, vật liệu điện cực âm chứa hợp chất polyme có cấu trúc lặp lại của các đơn vị oxy C_{2-4} alkylen. Tỷ lệ: C_n/S_n của hàm lượng C_n của hợp chất polyme trong vật liệu điện cực âm với diện tích bề mặt cụ thể S_n của vật liệu điện cực âm là lớn hơn hoặc bằng 25 ppm·m^{-2}·g.

Fig. 1

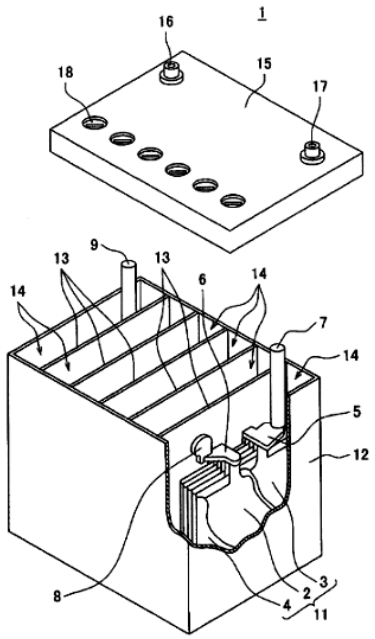

(11) **1-0048969 B**

(15) 19/06/2025
Số Quyết định: 112649/QĐ-SHTT.IP

(45) 25/07/2025 448B

(43) 27/12/2021 405 A

(21) 1-2021-01428

(85) 17/03/2021

(22) 26/03/2020

(86) PCT/CA2020/050397 26/03/2020

(30) 62/825,927 29/03/2019 US

(87) WO2020/198853 08/10/2020

(51) ***A01N 25/02***; *A01N 65/08; B01F 21/00; A01N 65/26; A01P 1/00; A01N 25/30; A01N 65/22*

(73) **LABORATOIRE M2** (CA)
4005-A, rue de la Garlock Sherbrooke, Québec J1L 1W9, Canada

(72) ROOSTAEE, Alireza (CA); PICARD-JEAN, Frédéric (CA)

(74) Công ty TNHH Đại Tín và Liên Danh (DAITIN AND ASSOCIATES CO.,LTD)

(54) **CHẾ PHẨM DẠNG NHŨ TƯƠNG NANO TRONG NƯỚC, PHƯƠNG PHÁP KHỬ TRÙNG BỀ MẶT, PHƯƠNG PHÁP KIỂM SOÁT DỊCH HẠI VÀ PHƯƠNG PHÁP ĐIỀU HÒA SINH TRƯỞNG SỬ DỤNG CHẾ PHẨM NÀY**

(57) Sáng chế đề cập đến chế phẩm dạng nhũ tương nano trong nước bao gồm tinh dầu, hoặc thành phần hoạt tính của chúng, trong đó tinh dầu là dầu cỏ xạ hương hoặc dầu hương thảo, dung môi, sorbat, saponin, lượng vừa đủ để tạo thành nhũ tương nano của tinh dầu trong nước, và nước vừa đủ để tạo ra 100% trọng lượng. Sáng chế cũng đề cập đến các ứng dụng chế phẩm dạng nhũ tương nano trong nước làm thuốc khử trùng, thuốc diệt hại và/hoặc chất điều hòa sinh trưởng thực vật và phương pháp khử trùng bề mặt, phương pháp kiểm soát dịch hại và phương pháp điều hòa sinh trưởng sử dụng chế phẩm này.

(11) **1-0048970 B**

(15) 19/06/2025
Số Quyết định: 112651/QĐ-SHTT.IP

(45) 25/07/2025 448B

(43) 25/04/2022 409 A

(21) 1-2022-00243

(85) 14/01/2022

(22) 14/08/2020

(86) PCT/US2020/046427 14/08/2020

(30) 62/887,575 15/08/2019 US
16/993,171 13/08/2020 US

(87) WO2021/030713 18/02/2021

(51) ***H04W 36/18***; *H04W 36/38; H04W 36/36*

(73) **QUALCOMM INCORPORATED** (US)
ATTN: International IP Administration, 5775 Morehouse Drive, San Diego, CA 92121-1714, United States of America

(72) PALADUGU, Karthika (US); ZHU, Xipeng (CN); CHIN, Tom (US)

(74) Công ty TNHH Quốc tế D &N (D&N INTERNATIONAL CO.,LTD.)

(54) **PHƯƠNG PHÁP VÀ THIẾT BỊ TRUYỀN THÔNG KHÔNG DÂY**

(57) Các khía cạnh của sáng chế đề cập đến phương pháp và thiết bị truyền thông không dây, và cụ thể hơn, các kỹ thuật có thể giúp tối ưu hóa các thủ tục chuyển vùng cải tiến, như các thủ tục chuyển vùng MBB và CHO.

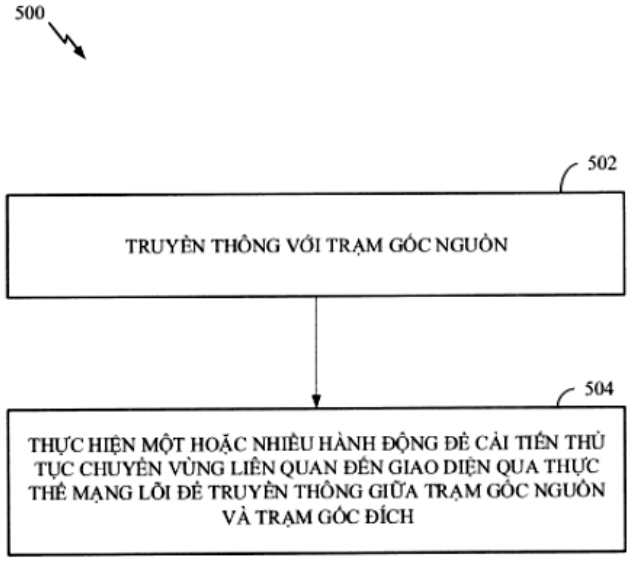

Fig.5

(11) **1-0048971 B**

(15) 19/06/2025
Số Quyết định: 112652/QĐ-SHTT.IP

(45) 25/07/2025 448B

(43) 26/09/2022 414 A

(21) 1-2022-03760

(85) 16/06/2022

(22) 15/12/2020

(86) PCT/IB2020/061946 15/12/2020

(30) PCT/IB2019/061330 24/12/2019 IB

(87) WO2021/130606 01/07/2021

(51) ***B60K 1/04***; *H01M 50/249; H01M 50/242; H01M 50/244; B60K 11/00; H01M 50/24*

(73) **ARCELORMITTAL** (LU)
24-26, Boulevard d'Avranches L-1160 Luxembourg, LUXEMBOURG

(72) SCHNEIDER, Nicolas (FR); BARDIN, Kevin (FR)

(74) Công ty Luật TNHH Phạm và Liên danh (PHAM & ASSOCIATES)

(54) BỘ ẮCQUI ĐƯỢC GIA CƯỜNG DÙNG CHO XE ĐIỆN HOẶC HỖN HỢP VÀ XE BAO GỒM BỘ ẮCQUI ĐƯỢC GIA CƯỜNG NÀY

(57) Sáng chế đề cập đến chi tiết bảo vệ (1) được gọi là chi tiết chắn dùng cho bộ ắcqui của xe điện hoặc hỗn hợp, trong đó chi tiết bảo vệ (1) có phương tiện gắn chặt (2) được tạo kết cấu để gắn chặt tháo ra được chi tiết chắn (1) vào cả bộ ắcqui và thân (11) của xe.

Fig. 2

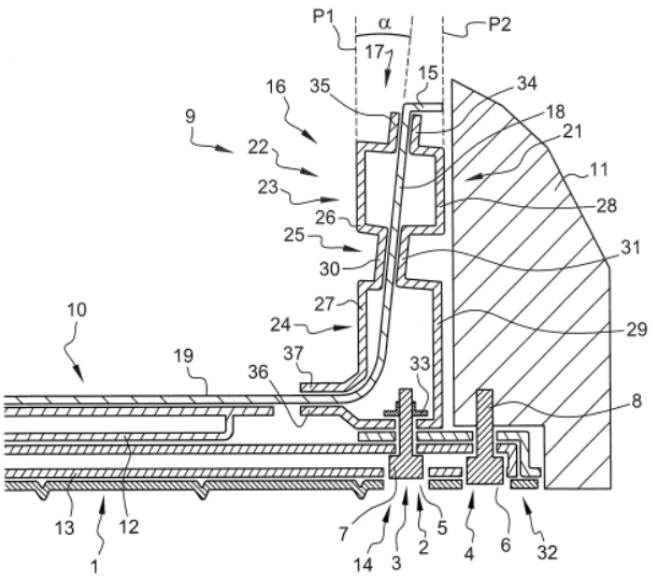

(11) **1-0048972 B**

(15) 19/06/2025
Số Quyết định: 112653/QĐ-SHTT.IP

(45) 25/07/2025 448B

(43) 25/02/2022 407 A

(21) 1-2021-08128

(85) 16/12/2021

(22) 15/05/2020

(86) PCT/IB2020/054613 15/05/2020

(30) 62/849,245 17/05/2019 US

(87) WO2020/234715 26/11/2020

(51) ***C07D 401/12***; *A61P 19/02; A61P 3/10; A61P 35/00; A61P 9/00; C07D 451/04; C07D 237/20; C07D 401/14; C07D 403/12; C07D 413/12; A61K 31/501; C07D 237/14*

(73) **NOVARTIS AG** (CH)
Lichtstrasse 35, 4056 Basel, Switzerland

(72) GOMMERMANN, Nina (DE); FARADY, Christopher (US); JANSER, Philipp (CH); MACKAY, Angela (GB); MATTES, Henri (FR); SMITH, Nichola (GB); FOOKS SOLOVAY, Catherine (US); STIEFL, Nikolaus Johannes (DE); VANGREVELINGHE, Eric (FR); VELCICKY, Juraj (SK); VON MATT, Anette (CH)

(74) Công ty TNHH Ban Ca (BANCA)

(54) **HỢP CHẤT PYRIDAZIN-3-YL PHENOL, DƯỢC PHẨM VÀ CHẾ PHẨM KẾT HỢP CHỨA HỢP CHẤT NÀY**

(57) Sáng chế đề cập đến hợp chất pyridazin-3-yl phenol có công thức (I):

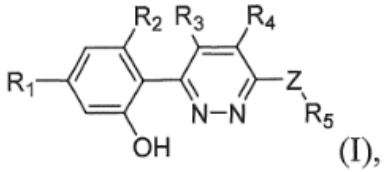

(I),

trong đó R^1, R^2, R^3, R^4, R^5 và Z như được xác định ở đây, mà ức chế hoạt tính inflammasom protein thụ thể giống NOD 3 (NOD-like receptor protein 3 - NLRP3). Sáng chế còn đề cập đến quy trình điều chế chúng, dược phẩm và chế phẩm kết hợp chứa chúng.

(11) **1-0048973 B**

(15) 19/06/2025
Số Quyết định: 112655/QĐ-SHTT.IP

(45) 25/07/2025 448B

(43) 25/04/2019 373 A

(21) 1-2018-05389

(85) 30/11/2018

(22) 02/05/2017

(86) PCT/IB2017/052545 02/05/2017

(30) 62/330,800 02/05/2016 US

(87) WO2017/191561 09/11/2017

(51) ***C07K 16/18***; *G01N 33/68; A61K 47/68; A61P 25/28*

(73) **PROTHENA BIOSCIENCES LIMITED** (IE)
Adelphi Plaza, Upper George's Street, Dun Laoghaire, Co. Dublin, A96 T927, Ireland

(72) BARBOUR, Robin (US); DOLAN, Philip James (US); LIU, Yue (US)

(74) Công ty TNHH Quốc tế D &N (D&N INTERNATIONAL CO.,LTD.)

(54) **KHÁNG THỂ NHẬN BIẾT TAU, DƯỢC PHẨM CHỨA KHÁNG THỂ NÀY VÀ PHƯƠNG PHÁP TẠO RA KHÁNG THỂ NÀY**

(57) Sáng chế đề cập đến các kháng thể liên kết đặc hiệu với tau. Các kháng thể này ức chế hoặc làm chậm các bệnh gây ra bởi tau và làm giảm các triệu chứng gây ra bởi tau. Ngoài ra, sáng chế còn đề cập đến dược phẩm chứa kháng thể này và phương pháp tạo ra kháng thể này.

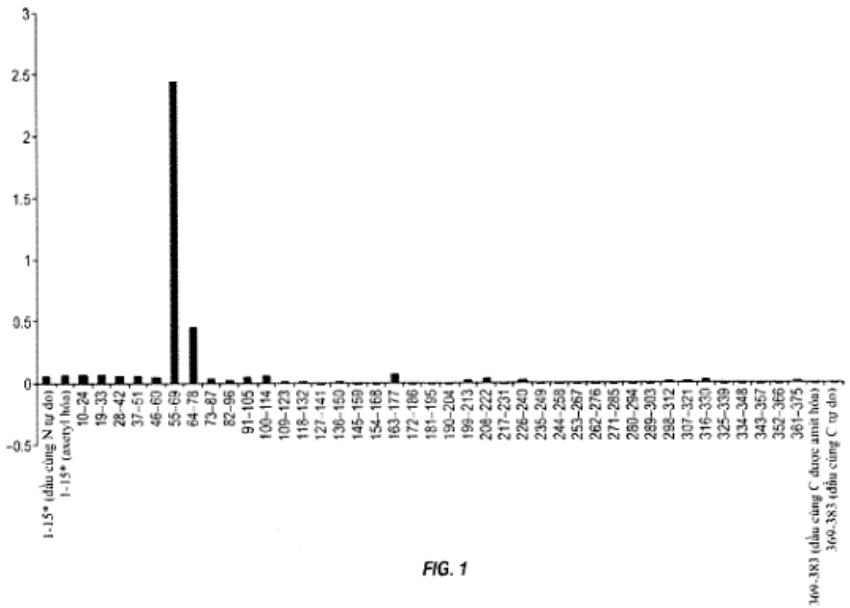

FIG. 1

(11) **1-0048974 B**

(15) 19/06/2025
Số Quyết định: 112656/QĐ-SHTT.IP

(45) 25/07/2025 448B

(43) 25/02/2019 371 A

(21) 1-2018-05347

(85) 29/11/2018

(22) 10/05/2017

(86) PCT/JP2017/017619 10/05/2017

(30) 2016-095382 11/05/2016 JP

(87) WO2017/195804 16/11/2017

(51) ***C07J 73/00***; *A61P 13/08; A61P 17/00; A61P 17/14; A61P 35/00; A61K 31/58; A61P 17/02*

(73) **ASKA PHARMACEUTICAL CO., LTD.** (JP)
5-1, Shibaura 2-chome, Minato-ku, Tokyo 1088532 Japan

(72) Takayoshi NAKAGAWA (JP); Hiroyuki HAYASHI (JP); Koichi MIYAZAKI (JP); Shigeki IWASHITA (JP)

(74) Công ty TNHH Quốc tế D &N (D&N INTERNATIONAL CO.,LTD.)

(54) **HỢP CHẤT 15 BETA-HYDROXY-OSATERON AXETAT DẠNG ĐA HÌNH TINH THỂ A, QUY TRÌNH ĐIỀU CHẾ VÀ DƯỢC PHẨM CHỨA HỢP CHẤT NÀY**

(57) Sáng chế đề cập đến hợp chất 15β-hydroxy-osateron axetat dạng đa hình tinh thể A có độ ổn định được cải thiện (độ ổn định khi bảo quản, độ ổn định khi tán bột, và các đặc tính hấp thụ). Trong phổ nhiễu xạ bột tia X, các đỉnh nhiễu xạ đặc trưng của hợp chất 15β-hydroxy-osateron axetat dạng đa hình tinh thể A xuất hiện ở các góc nhiễu xạ 2θ là 9,6° ± 0,2°, 17,1° ± 0,2°, và 20,2° ± 0,2°. Hợp chất dạng đa hình tinh thể A này có điểm nóng chảy là 280 đến 283°C và là tinh thể hình trụ. Ngoài ra, sáng chế còn đề cập đến quy trình điều chế hợp chất 15β-hydroxy-osateron axetat dạng đa hình tinh thể A và dược phẩm chứa hợp chất này.

(11) **1-0048975 B**

(15) 19/06/2025
Số Quyết định: 112657/QĐ-SHTT.IP

(45) 25/07/2025 448B

(43) 25/05/2023 422 A

(21) 1-2023-00079

(85) 06/01/2023

(22) 21/06/2021

(86) PCT/KR2021/007737 21/06/2021

(30) 10-2020-0080274 30/06/2020 KR

(87) WO2022/005078 06/01/2022

(51) ***E04F 15/024***; *B25J 15/06; B25J 19/02; B25J 9/16; B25J 11/00; B25J 15/10*

(73) **SAMSUNG C&T CORPORATION** (KR)
(Sangil-dong)26, Sangil-ro 6-gil, Gangdong-gu, Seoul 05288, Republic of Korea

(72) JEON, Hae Moon (KR); HEO, Yunjae (KR); LEE, Sang Heon (KR); YANG, Seongyeong (KR); KIM, Kun Sub (KR); JUNG, Eunyoung (KR); SONG, Jongeui (KR); LEE, Kye Young (KR); LEE, Seunghyeok (KR); LEE, Suengjae (KR)

(74) Công ty TNHH Quốc tế D &N (D&N INTERNATIONAL CO.,LTD.)

(54) **PHƯƠNG PHÁP XÂY DỰNG SÀN NÂNG BẰNG CÁCH SỬ DỤNG ROBOT TỰ ĐỘNG**

(57) Sáng chế đề xuất phương pháp xây dựng sàn nâng bằng cách sử dụng robot tự động, phương pháp này bao gồm: bước thứ nhất (S100) xây dựng khung lắp đặt (10) và tấm biên (60) được tạo ở biên của khung lắp đặt; bước thứ hai (S200) bố trí robot tự động trên tấm biên (60); và bước thứ ba (S300) ghép sàn (30) vào khung lắp đặt (10) bằng robot tự động trong khi đi dọc theo tấm biên (60). Theo sáng chế, robot tự động có thể lắp đặt thảm và sàn thay cho công nhân thực hiện công việc lắp sàn nguy hiểm, để ngăn ngừa xảy ra tai nạn nguy hiểm tại công trường. Hơn nữa, nhờ vào việc lắp đặt thảm và sàn bằng robot, việc lựa chọn vị trí lắp đặt sàn và công tác căn bằng có thể được thực hiện nhanh chóng, giúp giảm chi phí xây dựng và rút ngắn thời gian xây dựng.

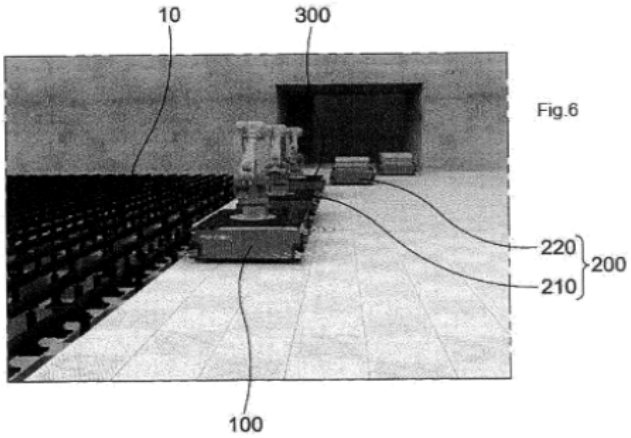

Fig.6

(11) **1-0048976 B**

(15) 19/06/2025
Số Quyết định: 112658/QĐ-SHTT.IP

(45) 25/07/2025 448B

(43) 27/12/2021 405 A

(21) 1-2021-06811

(85) 27/10/2021

(22) 31/03/2020

(86) PCT/JP2020/014953 31/03/2020

(30) 2019-069546 31/03/2019 JP
2020-064981 31/03/2020 JP

(87) WO2020/204050 08/10/2020

(51) ***B26D 1/24***; *B26D 3/00*

(73) **DEXERIALS CORPORATION** (JP)
1724 Shimotsuboyama, Shimotsuke-shi, Tochigi 3230194 JAPAN

(72) Hiroyuki NAKAMURA (JP); Yoshikatsu KODAIRA (JP); Tomohisa KAWAI (JP)

(74) Công ty Cổ phần Hỗ trợ phát triển công nghệ Detech (DETECH)

(54) **CON LĂN CÓ LƯỠI PHÍA TRÊN, THIẾT BỊ RẠCH, PHƯƠNG PHÁP RẠCH VÀ BĂNG NHIỀU LỚP**

(57) Sáng chế đề xuất màng nhiều lớp 30 bao gồm lớp kết dính 32 được cán mỏng có thể bóc ra trên màng nền 31 được cắt xén bằng cách sử dụng con lăn phía trên 10 bao gồm các lưỡi phía trên 11 cụ thể được bố trí theo bước p là 0,5 mm hoặc nhỏ hơn để rạch. Lưỡi phía trên 11 bao gồm một bề mặt bên cấu thành cạnh lưỡi 11a là bề mặt phẳng 11x và bề mặt bên kia có gờ thứ nhất $11b_1$ và gờ thứ hai $11b_2$ từ phía cạnh lưỡi 11a. Băng nhiều lớp bao gồm lớp kết dính được cán mỏng có thể bóc ra trên màng nền được rạch bằng cách rạch sử dụng lưỡi phía trên 11 thành chiều rộng băng là 0,5 mm hoặc nhỏ hơn mà không có màng nền và lớp kết dính bong riêng ra và có phần nhô ra được ngăn chặn của lớp kết dính trong băng rạch.

FIG. 4A

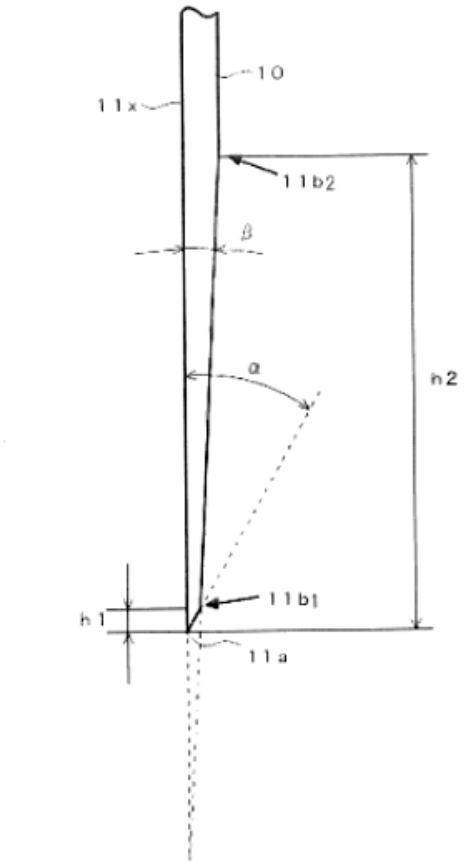

(11) **1-0048977 B**

(15) 19/06/2025
Số Quyết định: 112659/QĐ-SHTT.IP

(45) 25/07/2025 448B

(43) 27/01/2023 418 A

(21) 1-2022-06673

(85) 14/10/2022

(22) 04/03/2021

(86) PCT/US2021/020926 04/03/2021

(30) 16/858,343 24/04/2020 US
17/247,160 02/12/2020 US

(87) WO2021/216202 28/10/2021

(51) ***H03K 5/04***; *H03K 17/06*

(73) **QUALCOMM INCORPORATED** (US)
ATTN: International IP Administration 5775 Morehouse Drive San Diego, California 92121-1714, United States of America

(72) JIANG, Jize (CN); LI, Kan (SG)

(74) Công ty TNHH Quốc tế D &N (D&N INTERNATIONAL CO.,LTD.)

(54) BỘ ĐIỀU KHIỂN VÀ PHƯƠNG PHÁP ĐIỀU KHIỂN TỐC ĐỘ THAY ĐỔI CHO BỘ ĐIỀU KHIỂN

(57) Theo một số khía cạnh, bộ điều khiển bao gồm bóng bán dẫn đầu ra được nối giữa ray thứ nhất và đầu ra của bộ điều khiển, nguồn dòng thứ nhất được nối với cực cổng của bóng bán dẫn đầu ra, nguồn dòng thứ hai, và công tắc, trong đó công tắc và nguồn dòng thứ hai được mắc nối tiếp giữa cực cổng của bóng bán dẫn đầu ra và ray thứ hai. Bộ điều khiển còn bao gồm cảm biến dòng được tạo cấu hình để tạo ra dòng nhận biết dựa vào dòng đầu ra của bộ điều khiển, và nguồn dòng quy chiếu được tạo cấu hình để tạo ra dòng quy chiếu, trong đó cảm biến dòng và nguồn dòng quy chiếu được nối với đầu vào điều khiển của công tắc. Sáng chế cũng đề cập đến phương pháp điều khiển tốc độ thay đổi cho bộ điều khiển.

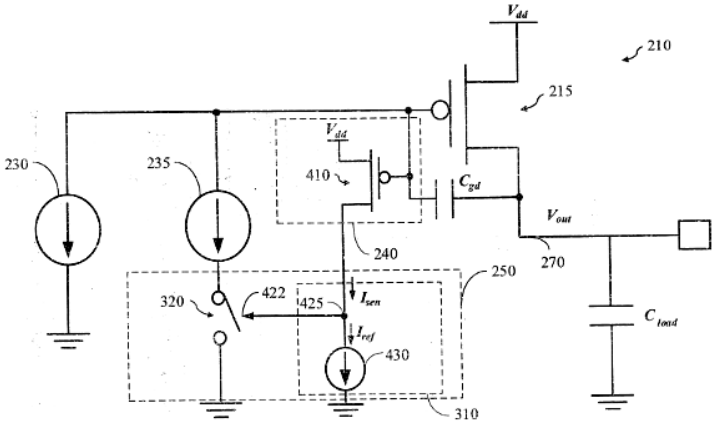

Fig.4

(11) **1-0048978 B**

(15) 19/06/2025
Số Quyết định: 112660/QĐ-SHTT.IP

(45) 25/07/2025 448B

(43) 26/04/2021 397 A

(21) 1-2020-03982

(85) 09/07/2020

(22) 30/12/2019

(86) PCT/CN2019/129702 30/12/2019

(30) 201910067209.2 24/01/2019 CN

(87) WO2020/151459 30/07/2020

(51) ***B23K 1/00***; *B23K 1/20; H02K 3/50; B23K 3/06; H02K 15/00; B23K 1/08; B23K 3/00*

(73) **HEFEI JEE POWER SYSTEMS CO., LTD.** (CN)
Junction Shanghai Road And Dalian Road, Baohe Industrial Zone Hefei, Anhui 230051, China

(72) LIU, Lei (CN); ZHU, Biaolong (CN); MA, Wenming (CN); SUN, Chunzhe (CN); TIAN, Xu (CN)

(74) Công ty TNHH Sở hữu trí tuệ Thảo Thọ Quyến (INVENCO.,LTD)

(54) **THIẾT BỊ VÀ QUY TRÌNH HÀN CHO ĐẦU QUẤN CỦA MÔ TƠ DÂY PHẲNG**

(57) Sáng chế đề cập đến thiết bị hàn hiệu quả cao cho đầu quấn của mô tơ dây phẳng và quy trình hàn sử dụng thiết bị hàn này. Thiết bị hàn bao gồm đế đỡ, khay hàn, tấm giới hạn và cách ly điểm hàn, đòn bẩy trục và khay di động. Khay hàn được bố trí ở trung tâm của đế đỡ. Tấm giới hạn và cách ly điểm hàn được bố trí trên khay hàn. Đòn bẩy trục được bố trí trên đế đỡ. Khay di động được bố trí trên đòn bẩy trục. Khay di động được đặt phía trên khay hàn. Khay di động di chuyển thẳng đứng dọc theo đòn bẩy trục. Stato được đặt ở trung tâm của khay di động, và một đầu quấn của stato kéo dài bên dưới khay di động.

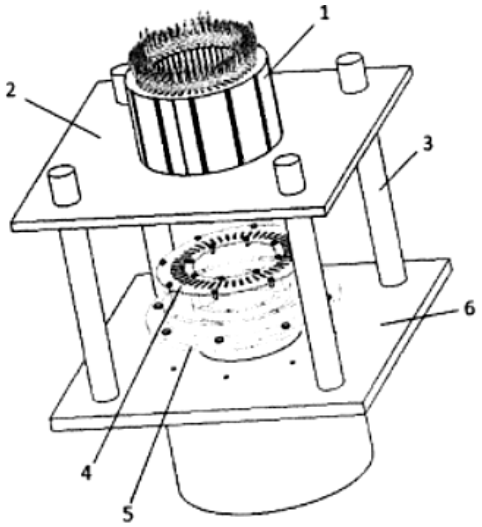

Fig. 1

(11) **1-0048979 B**

(15) 19/06/2025
Số Quyết định: 112661/QĐ-SHTT.IP

(45) 25/07/2025 448B

(43) 25/03/2022 408 A

(21) 1-2022-00221

(85) 13/01/2022

(22) 10/06/2020

(86) PCT/EP2020/066088 10/06/2020

(30) PCT/EP2019/065897 17/06/2019 EP

(87) WO2020/254168 24/12/2020

(51) ***G10L 19/002***; *G10L 19/26*

(73) **FRAUNHOFER-GESELLSCHAFT ZUR FOERDERUNG DER ANGEWANDTEN FORSCHUNG E.V.** (DE)
Hansastrasse 27c, 80686 Muenchen, Germany

(72) BÜTHE, Jan (DE); SCHNELL, Markus (DE); DÖHLA, Stefan (DE); GRILL, Bernhard (DE); DIETZ, Martin (DE)

(74) công ty luật trách nhiệm hữu hạn AMBYS Hà Nội (AMBYS HANOI)

(54) **BỘ MÃ HÓA ÂM THANH VỚI SỐ PHỤ THUỘC TÍN HIỆU VÀ ĐIỀU KHIỂN CHÍNH XÁC, PHƯƠNG PHÁP MÃ HÓA**

(57) Sáng chế đề cập đến bộ mã hóa âm thanh để mã hóa dữ liệu đầu vào âm thanh (11) bao gồm: bộ tiền xử lý (10) để xử lý trước dữ liệu đầu vào âm thanh (11) để thu được dữ liệu âm thanh được mã hóa; bộ xử lý mã hóa (15) để mã hóa dữ liệu âm thanh được mã hóa; và bộ điều khiển (20) để điều khiển bộ xử lý mã hóa (15) sao cho, phụ thuộc vào đặc tính tín hiệu thứ nhất của khung thứ nhất của dữ liệu âm thanh được mã hóa, số mục dữ liệu âm thanh của dữ liệu âm thanh được mã hóa bởi bộ xử lý mã hóa (15) cho khung thứ nhất bị giảm so với đặc tính tín hiệu thứ hai của khung thứ hai, số đơn vị thông tin thứ nhất được sử dụng để mã hóa số mục dữ liệu âm thanh đã giảm cho khung thứ nhất được tăng cường mạnh hơn so với số đơn vị thông tin thứ hai cho khung thứ hai.

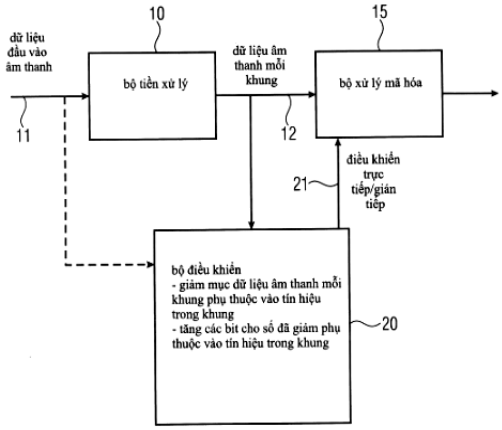

Fig. 1

(11) **1-0048980 B**

(15) 19/06/2025
Số Quyết định: 112662/QĐ-SHTT.IP

(45) 25/07/2025 448B

(43) 25/12/2020 393 A

(21) 1-2020-04876

(85) 25/08/2020

(22) 06/03/2019

(86) PCT/JP2019/008797 06/03/2019

(30) 2018-047615 15/03/2018 JP

(87) WO2019/176675 A1 19/09/2019

(51) ***A23L 23/00***; *A23L 13/60*

(73) **NISSHIN SEIFUN WELNA INC.** (JP)
25, Kanda-Nishiki-cho 1-chome, Chiyoda-ku, Tokyo 1018441 Japan

(72) HARIGAE, Takahiro (JP); IRIE, Kentaro (JP); NAKANISHI, Yumiko (JP)

(74) Công ty TNHH một thành viên Sở hữu trí tuệ VCCI (VCCI-IP CO.,LTD)

(54) **PHƯƠNG PHÁP SẢN XUẤT NƯỚC XỐT CHỨA THỊT BĂM**

(57) Sáng chế đề cập đến phương pháp sản xuất nước xốt chứa thịt băm bao gồm: bước nấu thịt băm để thu được thịt băm đã đun sôi, bằng cách xử lý thành phần thịt băm bằng dung dịch kiềm, và bổ sung nước vào sản phẩm thu được và thực hiện xử lý đun sôi; bước tạo ra thành phần có hương vị thơm ngon để thu được thành phần có hương vị thơm ngon, bằng cách xử lý thành phần thịt băm bằng dung dịch kiềm, bổ sung nước vào sản phẩm thu được và thực hiện xử lý đun sôi, lấy thịt băm đã đun sôi ra khỏi sản phẩm đã đun sôi để thu được thành phần còn lại, và loại bỏ chất béo ra khỏi thành phần còn lại; và bước trộn thịt băm đã đun sôi thu được trong bước nấu thịt băm và thành phần có hương vị thơm ngon thu được trong bước tạo ra thành phần có hương vị thơm ngon.

(11) **1-0048981 B**

(15) 19/06/2025
Số Quyết định: 112663/QĐ-SHTT.IP

(45) 25/07/2025 448B

(43) 27/12/2021 405 A

(21) 1-2021-01961

(85) 12/04/2021

(22) 12/09/2019

(86) PCT/US2019/050907 12/09/2019

(30) 62/730,471 12/09/2018 US

(87) WO2020/056202 19/03/2020

(51) ***A61K 38/16***; *A61K 47/64; C07K 14/315; A61K 39/09*

(73) **AFFINIVAX, INC.** (US)
301 Binney Street, Suite 302, Cambridge, Massachusetts 02142 (USA)

(72) MALLEY, Richard (US); LU, Yingjie (CN); ZHANG, Fan (US); BROERING, Teresa, J. (US); SEBASTIAN, Shite (US); PUVANESARAJAH, Velupillai (US); SIBER, George R. (US)

(74) Công ty Luật TNHH T&G (TGVN)

(54) **VẮC XIN PHẾ CẦU KHUẨN ĐA GIÁ, DƯỢC PHẨM BAO GỒM VẮC XIN NÀY VÀ PHƯƠNG PHÁP TẠO VẮC XIN**

(57) Sáng chế đề cập đến vắc xin phế cầu khuẩn đa giá và dược phẩm bao gồm vắc xin này. Ngoài ra, sáng chế còn đề cập đến phương pháp tạo vắc xin này.

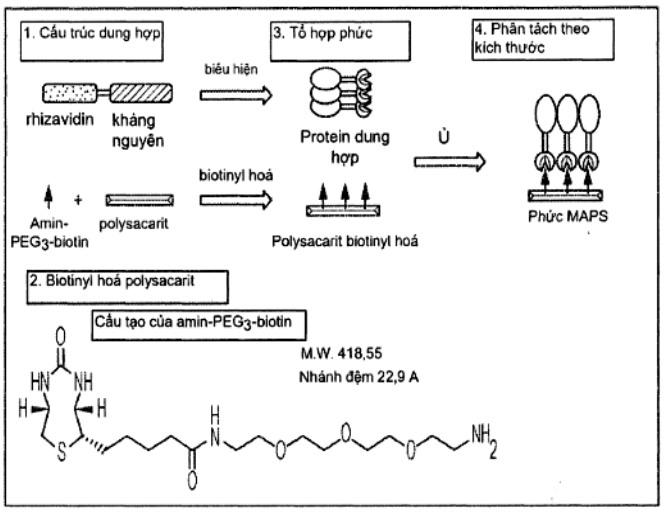

HÌNH 1

(11) **1-0048982 B**

(15) 19/06/2025
Số Quyết định: 112664/QĐ-SHTT.IP

(45) 25/07/2025 448B

(43) 27/09/2021 402 A

(21) 1-2020-05963

(22) 19/10/2020

(30) 10-2020-0031170 13/03/2020 KR

(51) ***H04N 5/225***

(73) **SAMSUNG ELECTRO-MECHANICS CO., LTD.** (KR)
Maeyoung-ro 150 (Maetan-dong), Youngtong-gu, Suwon-si, Gyeonggi-do, Republic of Korea, zipcode: 443-743

(72) LIM, Soo Cheol (KR); PARK, Nam Ki (KR)

(74) Công Ty Luật Trách Nhiệm Hữu Hạn AMBYS Hà Nội (AMBYS HANOI)

(54) **MÔĐUN MÁY ẢNH**

(57) Sáng chế đề xuất môđun máy ảnh bao gồm cụm chi tiết dẫn động được tạo kết cấu để dẫn động môđun thấu kính theo hướng giao với trục quang. Cụm chi tiết dẫn động bao gồm: chi tiết nam châm dẫn động; các chi tiết nam châm phụ được sắp xếp trên các phía đối diện của chi tiết nam châm dẫn động và được sắp xếp để có các cực khác với cực của chi tiết nam châm dẫn động theo hướng thứ nhất; và cuộn dây dẫn động bao gồm các phần kéo dài dọc theo các biên giữa chi tiết nam châm dẫn động và các chi tiết nam châm phụ.

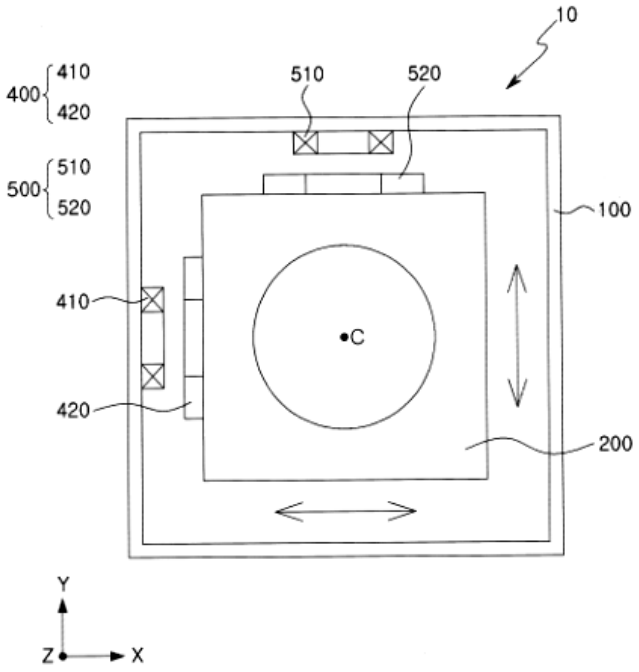

FIG. 1

(11) **1-0048983 B**

(15) 19/06/2025
Số Quyết định: 112674/QĐ-SHTT.IP

(45) 25/07/2025 448B

(43) 25/08/2022 413 A

(21) 1-2021-05356

(85) 30/08/2021

(22) 26/11/2019

(86) PCT/CN2019/120852 26/11/2019

(30) 201911026229.1 25/10/2019 CN

(87) WO2021/077530 29/04/2021

(51) ***B01D 53/06****; B01J 20/34*

(73) 1. **ZHONGYE CHANGTIAN INTERNATIONAL ENGINEERING CO., LTD** (CN)
No.7 Jieqing Road, Yuelu District, Changsha, Hunan 410000, China
2. **HUNAN ZHONGYE CHANGTIAN ENERGY CONSERVATIONAL PROTECTION TECHNOLOGY CO., LTD** (CN)
No.7 Jieqing Road, Yuelu District, Changsha, Hunan 410000, China

(72) LIU, Yanfei (CN); ZHOU, Haoyu (CN); LI, Junjie (CN); LIU, Changqi (CN)

(74) Công ty TNHH Ban Ca (BANCA)

(54) PHƯƠNG PHÁP VÀ THIẾT BỊ ĐIỀU KHIỂN MÁY THỔI KHÍ NÓNG CỦA THÁP GIẢI HẤP

(57) Sáng chế đề cập đến phương pháp điều khiển máy thổi khí nóng của tháp giải hấp, mà được sử dụng để điều khiển tốc độ quay của máy thổi khí nóng của tháp giải hấp. Phương pháp điều khiển máy thổi khí nóng bao gồm các bước sau đây: thu nhận hệ số trao đổi nhiệt sản xuất của bộ phận gia nhiệt của tháp giải hấp hiện tại khi tháp giải hấp hoạt động bình thường; thu nhận nhiệt độ điều khiển đích tại điểm kết thúc của bộ phận gia nhiệt của tháp giải hấp; và thu nhận tốc độ quay máy thổi của máy thổi khí nóng dựa vào hệ số trao đổi nhiệt sản xuất và nhiệt độ điều khiển đích tại điểm kết thúc. Ngoài ra, phương pháp điều khiển máy thổi khí nóng bao gồm thêm các bước sau: khi nhiệt độ điểm kết thúc thực tế không đạt phạm vi ngưỡng định trước, các bước phía trên được thực hiện đều đặn cho đến khi đạt phạm vi ngưỡng định trước. Phương pháp này có thể điều khiển chính xác tốc độ quay của máy thổi khí nóng theo nhiệt độ điều khiển đích ở điểm cuối của bộ phận gia nhiệt, do đó tránh được một cách hiệu quả vấn đề lãng phí năng lượng điện và nhiên liệu do dư thừa nhiệt đầu vào từ lò khí nóng. Ngoài ra, sáng chế còn đề cập đến thiết bị điều khiển máy thổi khí nóng của tháp giải hấp.

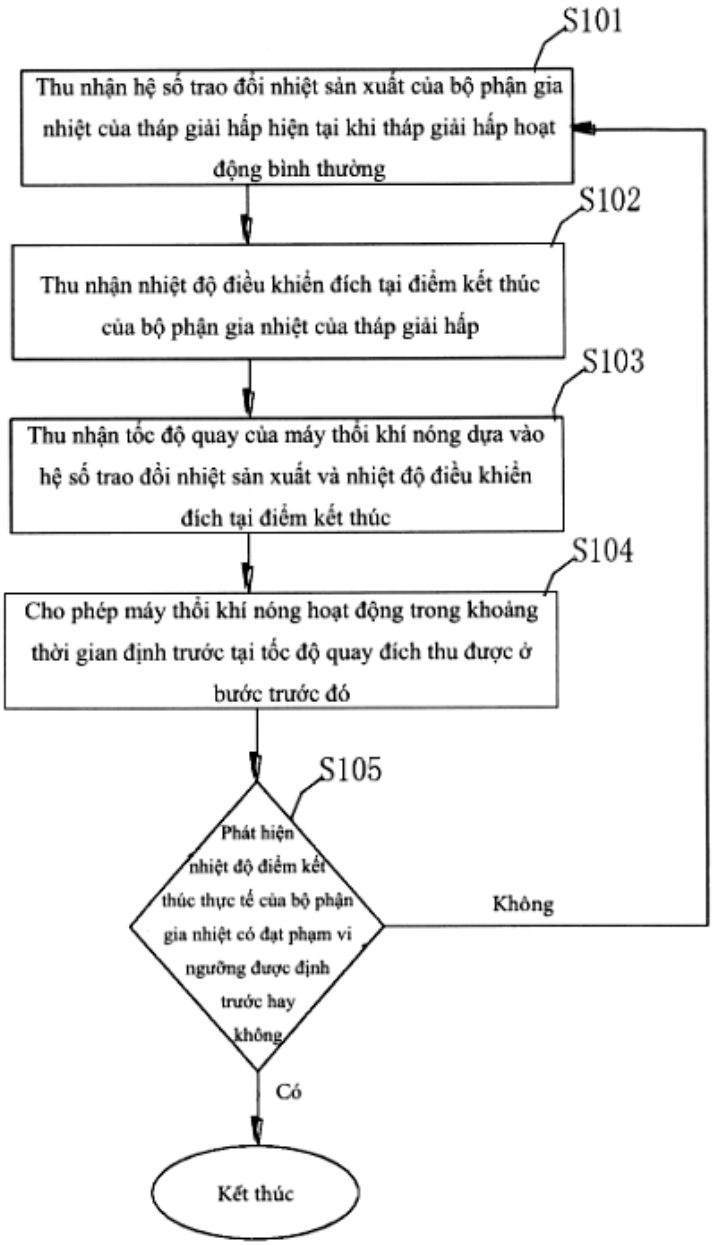
S101
Thu nhận hệ số trao đổi nhiệt sản xuất của bộ phận gia nhiệt của tháp giải hấp hiện tại khi tháp giải hấp hoạt động bình thường
S102
Thu nhận nhiệt độ điều khiển đích tại điểm kết thúc của bộ phận gia nhiệt của tháp giải hấp
S103
Thu nhận tốc độ quay của máy thổi khí nóng dựa vào hệ số trao đổi nhiệt sản xuất và nhiệt độ điều khiển đích tại điểm kết thúc
S104
Cho phép máy thổi khí nóng hoạt động trong khoảng thời gian định trước tại tốc độ quay đích thu được ở bước trước đó
S105
Phát hiện nhiệt độ điểm kết thúc thực tế của bộ phận gia nhiệt có đạt phạm vi ngưỡng được định trước hay không
Không
Có
Kết thúc

Fig. 7

(11) **1-0048984 B**

(15) 19/06/2025
Số Quyết định: 112676/QĐ-SHTT.IP

(45) 25/07/2025 448B

(43) 25/06/2019 375 A

(21) 1-2019-01044

(85) 01/03/2019

(22) 03/08/2017

(86) PCT/IB2017/001113 03/08/2017

(30) 62/370,599 03/08/2016 US

(87) WO2018/025085 08/02/2018

(51) ***C12Q 1/68***; *C12N 15/115; C12N 15/10; C12N 15/113*

(73) **MEIRAGTX UK II LIMITED** (GB)
92 Britannia Walk, London N1 7NQ, United Kingdom

(72) Xuecui GUO (CA); Lei FENG (CN); Alexandria FORBES (US)

(74) Công ty cổ phần tư vấn Trung Thực (TRUNG THUC.,JSC)

(54) PHƯƠNG PHÁP CHỌN LỌC APTAME, APTAME CHỌN LỌC ĐƯỢC THEO PHƯƠNG PHÁP NÀY VÀ PHƯƠNG PHÁP CHỌN LỌC PHỐI TỬ

(57) Sáng chế đề xuất phương pháp chọn lọc aptame mà liên kết với phối tử ở tế bào nhân chuẩn bằng cách sử dụng catxet polynucleotit nhằm điều hòa sự biểu hiện của gen thông báo. Sáng chế còn đề xuất phương pháp chọn lọc phối tử mà liên kết với aptame ở tế bào nhân chuẩn, và aptame chọn lọc được theo phương pháp nêu trên.

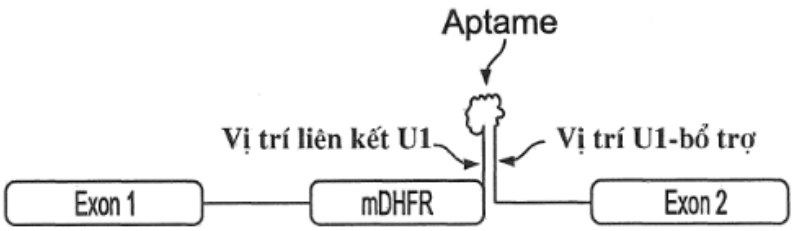

Hình 1a

(11) **1-0048985 B**

(15) 19/06/2025
Số Quyết định: 112679/QĐ-SHTT.IP

(45) 25/07/2025 448B

(43) 25/01/2021 394 A

(21) 1-2020-01357

(22) 09/03/2020

(30) 201910665777.2 23/07/2019 CN

(51) ***D06P 1/22***

(73) **GUANGDONG ESQUEL TEXTILES CO., LTD.** (CN)
Cangjiang Exports Processing Zone, Gaoming District, Foshan City, Guangdong Province 528500, China

(72) Liming ZHOU (CN); Yugao ZHANG (CA); Anmin REN (CN)

(74) Công Ty Luật Trách Nhiệm Hữu Hạn AMBYS Hà Nội (AMBYS HANOI)

(54) **VẢI BÔNG THÔ VÀ PHƯƠNG PHÁP NHUỘM VẢI BÔNG THÔ NÀY**

(57) Sáng chế đề xuất vải bông thô và phương pháp nhuộm vải bông thô này. Phương pháp nhuộm bao gồm bước tiền xử lý cuộn ủ lạnh, trong đó dung dịch tiền xử lý được sử dụng trong tiền xử lý cuộn ủ lạnh bao gồm: 30 g/l - 120 g/l chất biến đổi cation nhóm phản ứng kép, 6 g/l - 40 g/l sođa ăn mòn, 0 g/l - 15 g/l hydro peroxit, 0 g/l - 12 g/l thủy tinh lỏng, và 2 g/l - 8 g/l chất thẩm thấu. Phương pháp nhuộm theo sáng chế có thể được sử dụng trong nhuộm không muối của các thuốc nhuộm hoạt tính mà không cần thêm muối, và vải bông thô thu được có độ bền màu cho cả rửa và ma sát vải ở điều kiện khô là 4,5. Phương pháp nhuộm theo sáng chế có các lợi ích như tiêu thụ năng lượng thấp và quá trình rút ngắn.

(11) **1-0048986 B**

(15) 19/06/2025
Số Quyết định: 112680/QĐ-SHTT.IP

(45) 25/07/2025 448B

(43) 25/04/2019 373 A

(21) 1-2018-05388

(85) 30/11/2018

(22) 02/05/2017

(86) PCT/IB2017/052544 02/05/2017

(30) 62/330,789 02/05/2016 US

(87) WO2017/191560 09/11/2017

(51) ***C07K 16/18****; G01N 33/68*

(73) **PROTHENA BIOSCIENCES LIMITED** (IE)
Adelphi Plaza, Upper George's Street, Dun Laoghaire, Co. Dublin, A96 T927, Ireland

(72) BARBOUR, Robin (US); DOLAN, Philip James (US); LIU, Yue (US); ALEXANDER, Svetlana (US); RENZ, Mark (US)

(74) Công ty TNHH Quốc tế D &N (D&N INTERNATIONAL CO.,LTD.)

(54) KHÁNG THỂ NHẬN BIẾT TAU, DƯỢC PHẨM CHỨA KHÁNG THỂ NÀY VÀ PHƯƠNG PHÁP TẠO RA KHÁNG THỂ NÀY

(57) Sáng chế đề cập đến các kháng thể liên kết đặc hiệu với tau. Các kháng thể này ức chế hoặc làm chậm các bệnh gây ra bởi tau và làm giảm các triệu chứng bị gây ra bởi tau. Ngoài ra, sáng chế còn đề cập đến dược phẩm chứa kháng thể này và phương pháp tạo ra kháng thể này.

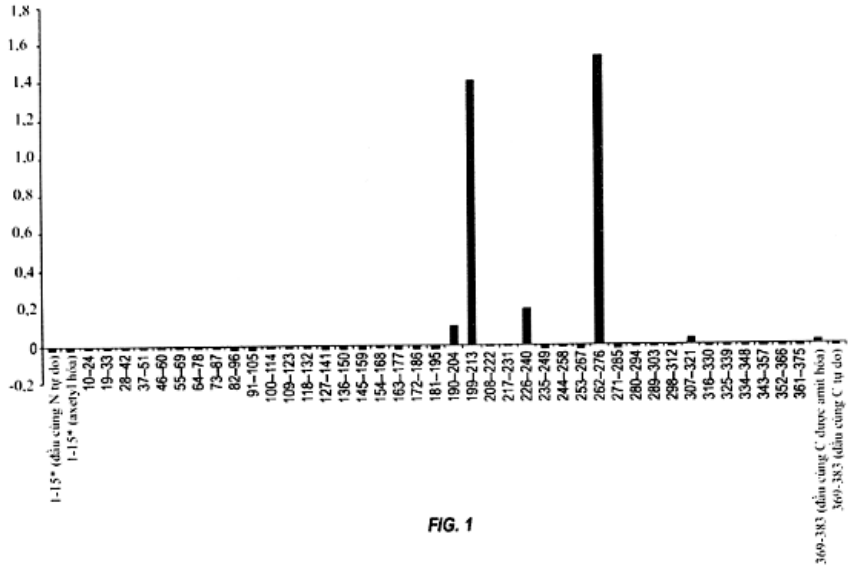

FIG. 1

(11) **1-0048987 B**

(15) 19/06/2025
Số Quyết định: 112681/QĐ-SHTT.IP

(45) 25/07/2025 448B

(43) 25/11/2022 416 A

(21) 1-2022-04296

(85) 07/07/2022

(22) 15/12/2020

(86) PCT/EP2020/086142 15/12/2020

(30) 19219194.8 23/12/2019 EP

(87) WO2021/130055 01/07/2021

(51) ***A23K 20/158****; A23K 40/30; A23K 50/80; A23K 40/25*

(73) 1. **DSM IP ASSETS B.V.** (NL)
Het Overloon 1 6411 TE HEERLEN, The Netherlands
2. **EVONIK OPERATIONS GMBH** (DE)
Rellinghauser Strasse 1 - 11 45128 Essen, Germany

(72) Clasadonte, Laure (CH); Hagemann, Nicholas (CH); Palazoglu Kurk, Pelin (CH)

(74) Công ty TNHH T&T INVENMARK Sở hữu trí tuệ Quốc tế (T&T INVENMARK CO., LTD.)

(54) **THỨC ĂN CHO CÁ DẠNG VIÊN CHỨA DẦU VI SINH VẬT VÀ PHƯƠNG PHÁP ĐIỀU CHỈNH TỐC ĐỘ LẮNG HOẶC CHÌM CỦA THỨC ĂN KHÔ NÀY**

(57) Sáng chế đề cập đến thức ăn cho cá chìm nhanh ở dạng viên. Đã phát hiện ra rằng các viên mà có đường kính < 4 mm, gặp khó chìm, đặc biệt là vào thời điểm lạnh giá trong năm khi tỷ trọng nước ở mức tối đa. Lý do tại sao thức ăn không chìm là trọng lượng nội tại của nó thấp và sức căng bề mặt quá cao. Nếu cá không kịp kiếm thức ăn, các viên thức ăn sẽ được sóng biển di chuyển qua các mắt lưới rơi vào vùng nước tự do. Vấn đề này có thể được giải quyết bằng cách nạp hoặc phủ các viên thức ăn cho cá bằng dầu chứa ít nhất 10% dầu vi sinh vật vật.

(11) **1-0048988 B**

(15) 19/06/2025
Số Quyết định: 112682/QĐ-SHTT.IP

(45) 25/07/2025 448B

(43) 25/07/2023 424 A

(21) 1-2023-02255

(85) 05/04/2023

(22) 13/10/2021

(86) PCT/JP2021/037929 13/10/2021

(30) JP2020-185162 05/11/2020 JP

(87) WO2022/097436 12/05/2022

(51) ***A41D 19/015***; *A41D 13/08*

(73) **SHIKOKU ELECTRIC POWER COMPANY, INCORPORATED** (JP)
2-5 Marunouchi, Takamatsu-shi, Kagawa 7608573 Japan

(72) Tomoyuki TAKEI (JP)

(74) Công Ty Luật Trách Nhiệm Hữu Hạn AMBYS Hà Nội (AMBYS HANOI)

(54) **GĂNG TAY LAO ĐỘNG**

(57) Sáng chế đề cập đến găng tay lao động có khả năng bảo vệ bàn tay và các ngón tay của công nhân, và ngoài ra có thể ngăn chặn sự giảm sút khả năng làm việc của công nhân. Găng tay lao động (1) có phần ngón tay để chứa ngón tay, bao gồm dụng cụ bảo vệ (10) được lắp trên mặt bên của phần ngón tay (2f), trong đó dụng cụ bảo vệ (10) có các tấm bảo vệ (11 tới 13) có hình dạng tấm phẳng được lắp trên mặt bên của phần ngón tay ở vị trí tương ứng với khớp ngón tay, và các tấm bảo vệ (11 tới 13) được nối ở mặt bên của phần ngón tay (2f) với các mép thứ nhất (11a tới 13a) được định vị trí ở mặt lòng bàn tay của phần ngón tay và các mép thứ hai (11b tới 13b) được định vị trí ở mặt mu bàn tay của phần ngón tay (2f), và được tạo thành sao cho độ dài từ các mép thứ nhất (11a tới 13a) đến các mép thứ hai (11b tới 13b) dài hơn chiều dày của ngón tay được đặt ở vị trí tương ứng với tấm bảo vệ trong ngón tay được đưa vào phần ngón tay.

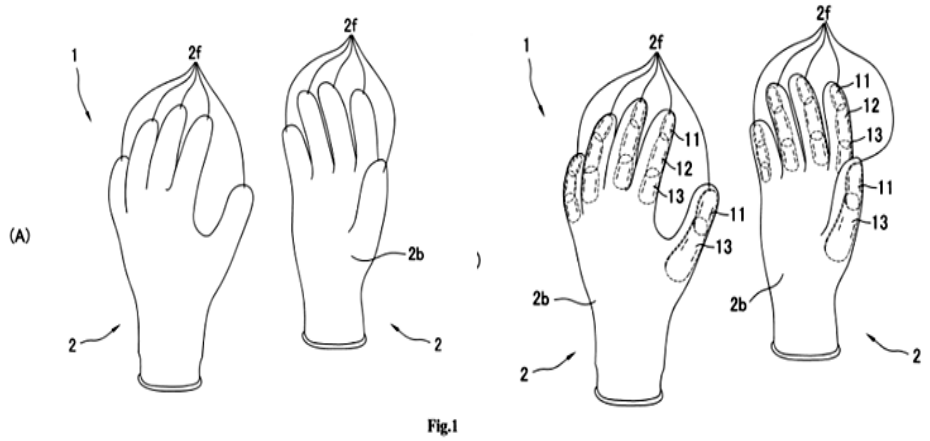

Fig.1

(11) **1-0048989 B**

(15) 19/06/2025
Số Quyết định: 112693/QĐ-SHTT.IP

(45) 25/07/2025 448B

(43) 25/11/2021 404 A

(21) 1-2021-03545

(85) 15/06/2021

(22) 27/12/2019

(86) PCT/FR2019/053305 27/12/2019

(30) 1874421 31/12/2018 FR

(87) WO2020/141280 09/07/2020

(51) ***C08K 5/19***; *H02K 3/40; H01B 3/40; H02K 3/30; C08K 5/5337; C08L 65/00*

(73) 1. **SUPERGRID INSTITUTE** (FR)
23 Rue Cyprian, 69100 VILLEURBANNE, FRANCE
2. **CENTRE NATIONAL DE LA RECHERCHE SCIENTIFIQUE (CNRS)** (FR)
3 Rue Michel Ange, 75794 Paris Cedex 16, France
3. **UNIVERSITE CLAUDE BERNARD LYON 1** (FR)
43 Boulevard Du Onze Novembre, 1918 69100 Villeurbanne, France
4. **INSTITUT NATIONAL DES SCIENCES APPLIQUEES DE LYON** (FR)
20 Avenue Albert Einstein, 69100 Villeurbanne, France
5. **UNIVERSITE JEAN MONNET SAINT ETIENNE** (FR)
Maison De L'universite 10 Rue Trefilerie 42100 Saint Etienne, France

(72) LEFORT, Thibaut (FR); BACHELLERIE, Damien (FR); PRUVOST, Sébastien (FR); DUCHET, Jannick (FR); LIVI, Sébastien (FR)

(74) Công ty TNHH T&T INVENMARK Sở hữu trí tuệ Quốc tế (T&T INVENMARK CO., LTD.)

(54) **VẬT LIỆU CÁCH ĐIỆN VÀ QUY TRÌNH SẢN XUẤT VẬT LIỆU NÀY**

(57) Sáng chế đề cập đến vật liệu composit cách điện (**1**) bao gồm chất nền polyepoxit (**2**) thuộc loại vòng béo hoặc thuộc loại diglyxidyl ete với hàm lượng nhỏ hơn 40% khối lượng, khoảng từ 20 đến 75% khối lượng của một hoặc vài chất độn có kích cỡ vi mô và/hoặc kích cỡ trung bình (**3**), và khoảng từ 0,1 đến 20% khối lượng của ít nhất một chất lỏng ion (**4**), khối lượng được tính theo tổng khối lượng của vật liệu composit cách điện (**1**). Sáng chế còn đề cập đến phương pháp sản xuất vật liệu composit cách điện (**1**), cũng như dùng vật liệu này cho lớp nền cách điện (**9**) trong trạm biến áp bọc kim loại (**5**).

[Fig. 1]

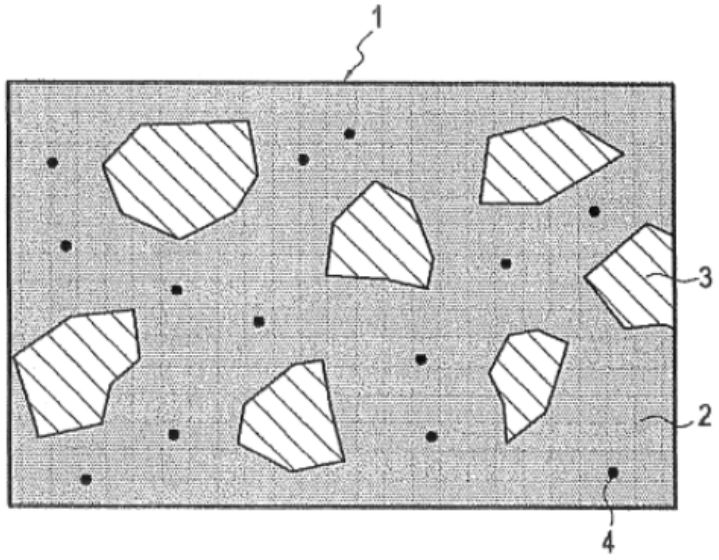

(11) **1-0048990 B**

(15) 19/06/2025
Số Quyết định: 112708/QĐ-SHTT.IP

(45) 25/07/2025 448B

(43) 25/08/2023 425 A

(21) 1-2023-02653

(22) 21/04/2023

(51) ***G03H 1/04***; *G03H 1/26; G03H 1/10*

(73) **ĐẠI HỌC BÁCH KHOA HÀ NỘI** (VN)
Số 1, Đại Cồ Việt, Hai Bà Trưng, Hà Nội

(72) Trương Công Tuấn (VN); Vũ Toàn Thắng (VN); Nguyễn Thành Hùng (VN); Nguyễn Ngọc Sơn (VN); Vũ Thanh Tùng (VN)

(54) **PHƯƠNG PHÁP VÀ HỆ THỐNG TẠO ẢNH BA CHIỀU TỪ PHÉP ĐO BIÊN DẠNG SỬ DỤNG ĐIỀU BIẾN PHA KHÔNG GIAN**

(57) Sáng chế đề cập đến phương pháp tạo ảnh ba chiều từ phép đo biên dạng sử dụng điều biến pha không gian bao gồm các bước: Thu thập tín hiệu trong đó có việc điều chỉnh thông số để thỏa mãn điều kiện giao thoa tức là hiệu quang lộ giữa hai chùm tia sau khi phản xạ nằm trong phạm vi đo; xử lý tín hiệu đo thu được từ máy ảnh và tạo ảnh ba chiều từ biên dạng hai chiều thu được. Sáng chế cũng đề cập đến hệ thống đo biên dạng sử dụng điều biến pha không gian.

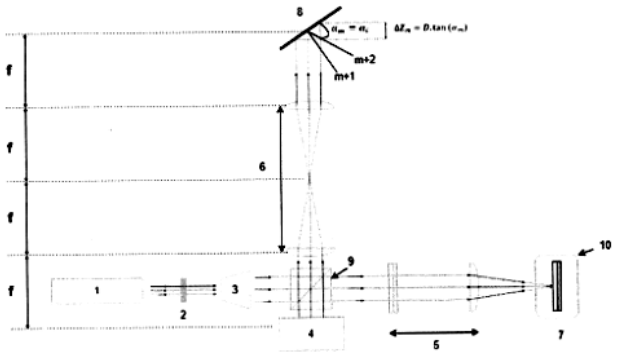

Hình 1a

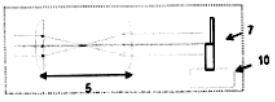

Hình 1b

(11) **1-0048991 B**

(15) 19/06/2025
Số Quyết định: 112870/QĐ-SHTT.IP

(45) 25/07/2025 448B

(43) 25/03/2019 372 A

(21) 1-2019-00308

(22) 18/01/2019

(51) ***G06Q 20/32***; *H04L 29/00*

(73) **POWERSTEAM TECHNOLOGY INC** (CA)
2211 Sherobee Road UNIT 2212 Missisauga ON L5A 2 H5, Canada

(72) Vũ Lê Vinh (VN)

(74) Công ty TNHH Sở hữu trí tuệ Việt Nam IP (VIETNAM IP)

(54) **THIẾT BỊ PHUN HƠI NƯỚC NÓNG THÔNG MINH**

(57) Sáng chế đề xuất thiết bị phun hơi nước nóng thông minh bao gồm: thùng máy (1), bánh xe (2), tay đẩy (3), bình nước lạnh (4), nồi hơi (6), bơm nước lạnh (5), van điện từ (8), vòi phun (9), van xả áp (7), thiết bị nhập dữ liệu (12), màn hình hiển thị (11); bộ điều khiển của thiết bị bao gồm: mô đun wifi, mô đun 2G/3G/4G/5G, mô đun bluetooth, mô đun RFID, mô đun đếm thời gian thực, mô đun GPS (hệ thống định vị toàn cầu). Trong đó, các mô đun wifi, mô đun 2G/3G/4G/5G, mô đun bluetooth, mô đun RFID hoạt động song song, thực hiện các chức năng truyền tín hiệu từ thiết bị phun hơi nước nóng thông minh về trung tâm điều khiển giúp người quản lý có thể theo dõi và quản lý thiết bị từ xa. Mô đun đếm thời gian thực quản lý thời gian hoạt động thực tế của thiết bị. Mô đun GPS quản lý vị trí làm việc thực tế của thiết bị trên bản đồ điện tử trực tuyến.

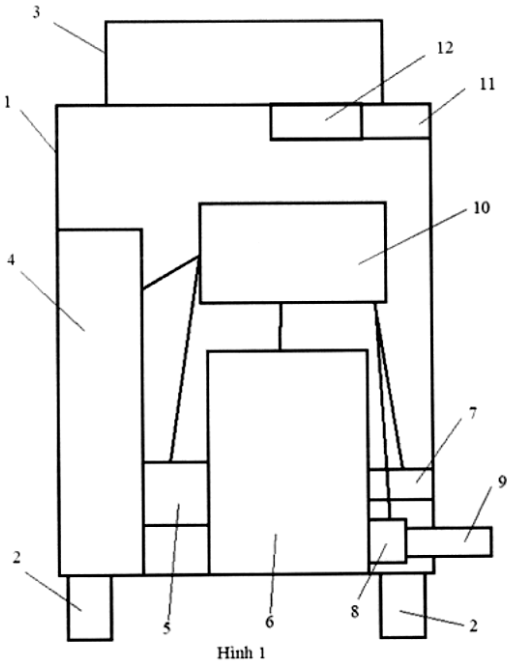

Hình 1

(11) **1-0048992 B**

(15) 20/06/2025
Số Quyết định: 113783/QĐ-SHTT.IP

(45) 25/07/2025 448B

(43) 26/04/2021 397 A

(21) 1-2021-00546

(85) 01/02/2021

(22) 27/06/2019

(86) PCT/JP2019/025547 27/06/2019

(30) 2018-127519 04/07/2018 JP
2018-211690 09/11/2018 JP

(87) WO2020/008987 09/01/2020

(51) ***C12P 21/00***; *C12N 9/42; C12N 1/00; C12N 15/56*

(73) **KAO CORPORATION** (JP)
14-10, Nihonbashi Kayabacho 1-chome, Chuo-ku, Tokyo 103-8210 Japan

(72) SHIBATA, Nozomu (JP); ARAI, Toshiharu (JP)

(74) Công ty Cổ phần Hỗ trợ phát triển công nghệ Detech (DETECH)

(54) **PHƯƠNG PHÁP SẢN XUẤT PROTEIN**

(57) Sáng chế đề cập đến phương pháp vi sinh vật hiệu quả và không đắt để sản xuất protein. Phương pháp sản xuất protein này bao gồm bước nuôi cấy vi sinh vật trong điều kiện cung cấp hỗn hợp glucoza và amoniac.

(11) **1-0048993 B**

(15) 20/06/2025
Số Quyết định: 113784/QĐ-SHTT.IP

(45) 25/07/2025 448B

(43) 25/01/2022 406 A

(21) 1-2021-05879

(85) 22/09/2021

(22) 10/04/2020

(86) PCT/IB2020/053439 10/04/2020

(30) 102019000005892 16/04/2019 IT

(87) WO2020/212816 22/10/2020

(51) ***D04B 9/38***; *D04B 15/06; D04B 15/68; D04B 15/78; D04B 1/10; D04B 15/34*

(73) **SANTONI S.P.A.** (IT)
Via Carlo Fenzi, 14 - 25135 Brescia, Italy

(72) LODRINI, Maurizio (IT); ALGHISI, Mauro (IT)

(74) Công ty TNHH T&T INVENMARK Sở hữu trí tuệ Quốc tế (T&T INVENMARK CO., LTD.)

(54) **MÁY DỆT KIM TRÒN ĐỂ SẢN XUẤT VẢI DỆT KIM THỦNG LỖ VÀ PHƯƠNG PHÁP SẢN XUẤT VẢI DỆT KIM NÀY**

(57) Sáng chế đề cập đến máy dệt kim tròn để sản xuất vải dệt kim thủng lỗ bao gồm: đỉnh vòm (4) được bố trí xung quanh ống giữ kim (2) và có các rãnh hướng kính (5) và vòng dẫn (38) được kết hợp hoạt động với đỉnh vòm (4). Mỗi trong số các thanh ấn trút vòng (7) được chứa trong một trong số các rãnh hướng kính (5), di chuyển theo hướng kính trong rãnh hướng kính tương ứng (5) và có chốt (29) được tạo kết cấu để phối hợp với kim (3). Ít nhất một thanh ấn định dạng (8, 9) được đặt bên cạnh mỗi trong số các thanh ấn trút vòng (7) và có thể di chuyển so với thanh ấn trút vòng (7) tương ứng. Thanh ấn định dạng (8, 9) có phần nhô ra (16) lệnh theo chiều ngang so với thanh ấn trút vòng (7) tương ứng và được tạo kết cấu để kéo dài đường khâu ở giữa, bố trí nó trên kim liền kề (3) và tạo ra lỗ thủng. Bộ lựa chọn (11) được kết hợp hoạt động với thanh ấn định dạng (8, 9) và dao động trong mặt phẳng hướng kính giữa vị trí nghỉ và vị trí hoạt động, trong đó ở vị trí hoạt động bộ lựa chọn (11) hoạt động trực tiếp trên thanh ấn định dạng (8, 9) để làm trệch quỹ đạo của thanh ấn định dạng (8, 9). Bộ dẫn động lựa chọn (24) hướng sang bên đỉnh vòm (4) và có thể được ăn khớp khi đáp ứng với bộ lựa chọn (11) để khiến cho bộ lựa chọn (11) chuyển từ vị trí nghỉ đến vị trí hoạt động.

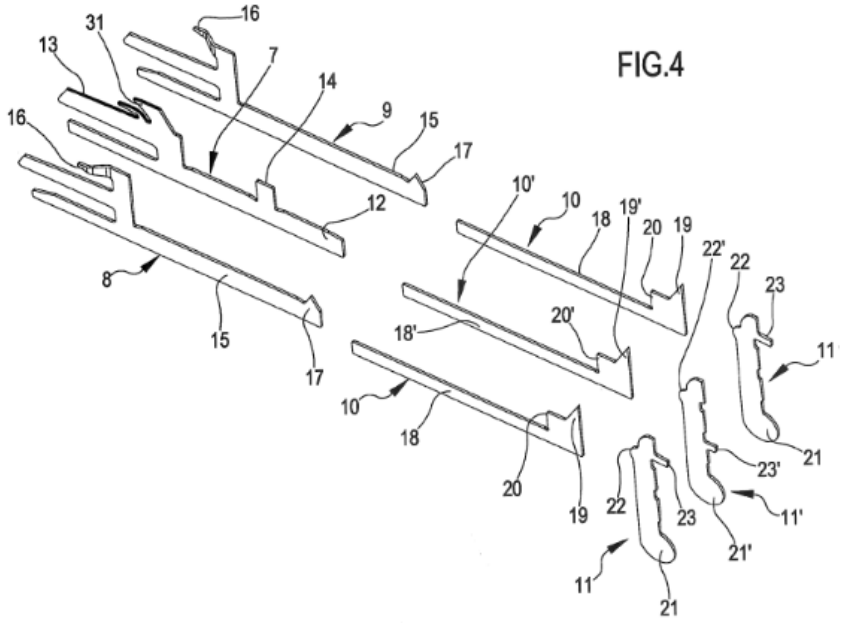
16
31
13
7
14
9
15
17
16
12
8
15
17
10'
10
18
19'
20
19
22'
22
23
20'
18'
11
10
18
20
19
22
23
21
23'
11'
21'
11
21

FIG.4

(11) **1-0048994 B**

(15) 20/06/2025
Số Quyết định: 113785/QĐ-SHTT.IP

(45) 25/07/2025 448B

(43) 25/02/2022 407 A

(21) 1-2021-06696

(85) 22/10/2021

(22) 20/04/2020

(86) PCT/EP2020/060973 20/04/2020

(30) 19170472.5 23/04/2019 EP

(87) WO2020/216705 29/10/2020

(51) ***C11D 1/12***; *C11D 1/831; C11D 1/66*

(73) **UNILEVER GLOBAL IP LIMITED** (GB)
Port Sunlight, Wirral, Merseyside CH62 4ZD, United Kingdom

(72) SILVA Hélder Daniel Peixoto Da (PT); PARKER Andrew Philip (GB); JONES Craig Warren (GB); MCKEE Anthony (GB)

(74) Công ty TNHH Trần Hữu Nam và Đồng sự (TRAN H.N & ASS.)

(54) **HỆ CHẤT HOẠT ĐỘNG BỀ MẶT VÀ CHẾ PHẨM TẨY GIẶT CHỨA HỆ NÀY**

(57) Sáng chế đề cập đến hệ chất hoạt động bề mặt, để sử dụng trong các chế phẩm tẩy rửa gia dụng, hệ chất hoạt động bề mặt này là hỗn hợp của (i) ít nhất một alkyl polyglycosit được chức hoá sulfonat và (ii) ít nhất một este sorbitan của axit béo được etoxy hóa với mức etoxy hóa trung bình từ 4 - 30, ưu tiên là từ 15 - 25.

(11) **1-0048995 B**

(15) 20/06/2025
Số Quyết định: 113787/QĐ-SHTT.IP

(45) 25/07/2025 448B

(43) 25/01/2022 406 A

(21) 1-2021-05880

(85) 22/09/2021

(22) 09/04/2020

(86) PCT/IB2020/053384 09/04/2020

(30) 102019000005730 12/04/2019 IT

(87) WO2020/208566 15/10/2020

(51) ***D04B 15/32***; *D04B 15/34*

(73) **SANTONI S.P.A.** (IT)
Via Carlo Fenzi, 14 - 25135 Brescia, Italy

(72) ANDREOLI, Marco (IT); RIZZI, Stefano (IT)

(74) Công ty TNHH T&T INVENMARK Sở hữu trí tuệ Quốc tế (T&T INVENMARK CO., LTD.)

(54) **THIẾT BỊ ĐỠ VÀ ĐIỀU KHIỂN DÙNG CHO MÁY DỆT KIM TRÒN VÀ MÁY DỆT KIM TRÒN BAO GỒM THIẾT BỊ NÀY**

(57) Sáng chế đề cập đến thiết bị đỡ và điều khiển (1), được dự định sẽ được lắp vào máy dệt kim tròn có kết cấu đỡ, chi tiết giữ bộ phận quay và các bộ phận tạo đường khâu (2), bao gồm thân đỡ (6) có phần lắp vào (50), mà cho phép thiết bị sẽ được lắp vào kết cấu đỡ, với mặt trước (10) và mặt sau (20). Mặt trước hướng về phía chi tiết giữ bộ phận và có ít nhất một cam (11) để điều khiển các bộ phận tạo đường khâu (2), mà xác định đường dẫn (12) mà tương tác với gót kim tương ứng (3) để điều khiển mỗi thành phần trong số các bộ phận tạo đường khâu (2); mặt sau đối diện với mặt trước và hướng ra phía ngoài máy dệt kim tròn. Thiết bị bao gồm ít nhất một lỗ thông (30) giữa mặt trước và mặt sau, hở trên đường dẫn, mà xác định khoảng trống (31) đặt ít nhất một phần của đường dẫn của cam nối thông trực tiếp với phía bên ngoài của thiết bị, sao cho gót kim tương ứng của bộ phận tạo đường khâu tương tác với cam hướng về phía và nối thông trực tiếp với khoảng trống.

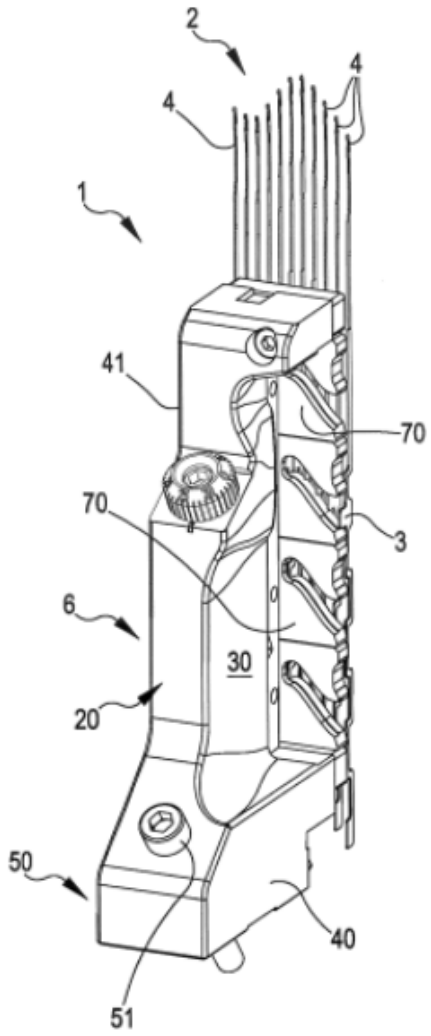

FIG.6

(11) **1-0048996 B**

(15) 20/06/2025
Số Quyết định: 113788/QĐ-SHTT.IP

(45) 25/07/2025 448B

(43) 26/09/2022 414 A

(21) 1-2022-03948

(85) 23/06/2022

(22) 03/11/2020

(86) PCT/EP2020/080728 03/11/2020

(30) PCT/CN2019/128230 25/12/2019 CN
20151923.8 15/01/2020 EP

(87) WO2021/129968 A1 01/07/2021

(51) ***B01J 13/14***; *C11D 3/50; C09B 67/02; A61K 8/11*

(73) **UNILEVER GLOBAL IP LIMITED** (GB)
Port Sunlight, Wirral, Merseyside CH62 4ZD, United Kingdom

(72) PAN Xiaoyun (CN); ZHOU Weizheng (CN); TANG Yi (CN); LEI Siqi (CN)

(74) Công ty TNHH Trần Hữu Nam và Đồng sự (TRAN H.N & ASS.)

(54) **VI NANG, QUY TRÌNH ĐIỀU CHẾ VI NANG VÀ CHẾ PHẨM MỸ PHẨM CHỨA VI NANG NÀY**

(57) Sáng chế này bộc lộ vi nang gồm có:

(i) lõi vi nang có chứa chất có lợi ích; và

(ii) vỏ vi nang có chứa silic dioxit; trong đó vỏ nói trên này bao gồm các chất liệu vô cơ dạng tấm, có chiều dày trung bình 1-1000nm; trong đó chất có lợi ích nói trên là hương thơm, chất tạo mùi thơm, chất xả dưỡng tóc, chất chống gàu, chất giữ ẩm, chất làm mềm, thuốc nhuộm và/hoặc chất màu, phụ gia dưỡng màu (bao gồm cả chất cố định thuốc nhuộm), hoặc hỗn hợp của chúng.

(11) **1-0048997 B**

(15) 20/06/2025
Số Quyết định: 113790/QĐ-SHTT.IP

(45) 25/07/2025 448B

(43) 25/01/2022 406 A

(21) 1-2021-05881

(85) 22/09/2021

(22) 09/04/2020

(86) PCT/IB2020/053387 09/04/2020

(30) 102019000005736 12/04/2019 IT

(87) WO2020/208568 15/10/2020

(51) ***D04B 15/32***; *D04B 15/34*

(73) **SANTONI S.P.A.** (IT)
Via Carlo Fenzi, 14 - 25135 Brescia, Italy

(72) ANDREOLI, Marco (IT); RIZZI, Stefano (IT)

(74) Công ty TNHH T&T INVENMARK Sở hữu trí tuệ Quốc tế (T&T INVENMARK CO., LTD.)

(54) **THIẾT BỊ ĐỠ VÀ ĐIỀU KHIỂN DÙNG CHO MÁY DỆT KIM TRÒN VÀ MÁY DỆT KIM TRÒN BAO GỒM THIẾT BỊ NÀY**

(57) Sáng chế đề cập đến thiết bị đỡ và điều khiển (1), được dự định sẽ được lắp vào máy dệt kim tròn có kết cấu đỡ, chi tiết giữ bộ phận quay và các thành phần tạo đường khâu (2), bao gồm thân đỡ (6) có phần lắp vào (50), mà cho phép thiết bị sẽ được lắp vào kết cấu đỡ, với mặt trước (10) và mặt sau (20). Mặt trước hướng về phía chi tiết giữ bộ phận và có ít nhất một cam (11) để điều khiển các thành phần tạo đường khâu (2), mà xác định đường dẫn (12) mà tương tác với gót kim (3) tương ứng để điều khiển mỗi thành phần trong số các thành phần tạo đường khâu (2); mặt sau đối diện với mặt trước và hướng ra phía ngoài máy dệt kim tròn. Thiết bị bao gồm ít nhất một lỗ thông (30) giữa mặt trước và mặt sau, hở trên đường dẫn, mà xác định khoảng trống (31) đặt ít nhất một phần của đường dẫn của cam nối thông trực tiếp với phía bên ngoài của thiết bị, sao cho gót kim tương ứng của thành phần tạo đường khâu tương tác với cam hướng về phía và nối thông trực tiếp với khoảng trống.

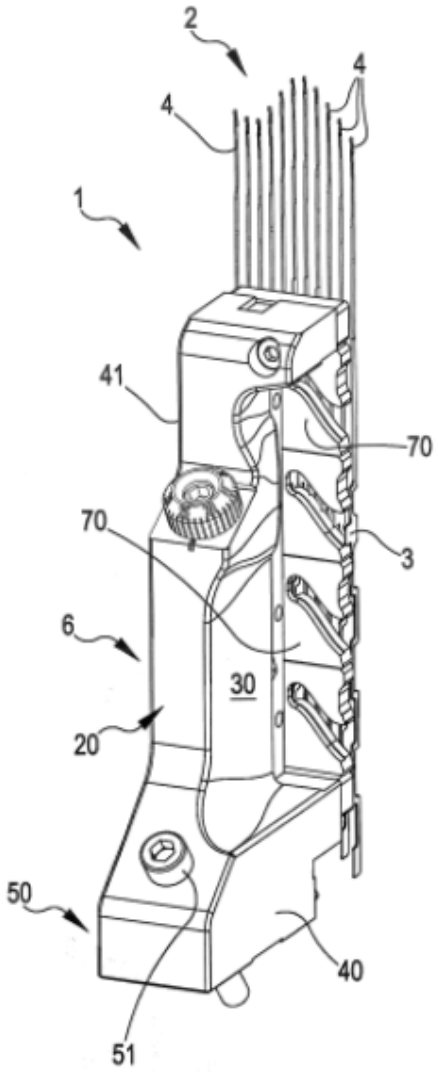

FIG.6

(11) **1-0048998 B**

(15) 20/06/2025
Số Quyết định: 113791/QĐ-SHTT.IP

(45) 25/07/2025 448B

(43) 27/12/2021 405 A

(21) 1-2021-03645

(85) 18/06/2021

(22) 25/11/2019

(86) PCT/EP2019/082365 25/11/2019

(30) 18214761.1 20/12/2018 EP

(87) WO2020/126318 A1 25/06/2020

(51) ***A23L 29/212****; A23P 10/20; A23L 23/10*

(73) **UNILEVER IP HOLDINGS B.V.** (NL)
Weena 455, 3013 AL Rotterdam, Netherlands

(72) JU Xiaojie (DE); SAILER Winfried (DE); SETHI Jatin (DE)

(74) Công ty TNHH Trần Hữu Nam và Đồng sự (TRAN H.N & ASS.)

(54) **CHẾ PHẨM NÊM TẠO HƯƠNG VỊ, PHƯƠNG PHÁP ĐIỀU CHẾ CHẾ PHẨM NÀY VÀ PHƯƠNG PHÁP ĐIỀU CHẾ THỰC PHẨM**

(57) Sáng chế này liên quan đến chế phẩm nêm (để nêm nếm) tạo hương vị, quy trình điều chế chế phẩm đó và việc áp dụng chúng.

(11) **1-0048999 B**

(15) 20/06/2025
Số Quyết định: 113793/QĐ-SHTT.IP

(45) 25/07/2025 448B

(43) 26/12/2022 417 A

(21) 1-2022-06856

(85) 24/10/2022

(22) 30/03/2021

(86) PCT/JP2021/013597 30/03/2021

(30) 2020-065224 31/03/2020 JP
2020-161304 25/09/2020 JP

(87) WO2021/200984 07/10/2021

(51) ***B29C 41/36****; A41D 19/04; B29C 41/14; C08L 63/00; C08G 59/42; C08K 3/22; C08L 13/00; A41D 19/00; C08F 236/04*

(73) 1. **MIDORI ANZEN CO., LTD.** (JP)
4-3, Hiroo 5-chome, Shibuya-ku, Tokyo 1508455 Japan
2. **BST SPECIALTY CO., LTD.** (TH)
175 Sathorn City Tower 10/1 Fl., South Sathorn Rd., Thungmahamek, Sathorn, Bangkok, 10120 Thailand

(72) ENOMOTO, Norihide (JP); MORINAGA, Atsushi (JP); OTA, Hisanori (JP)

(74) Công Ty Luật Trách Nhiệm Hữu Hạn AMBYS Hà Nội (AMBYS HANOI)

(54) **CHẾ PHẨM ĐÚC NHÚNG, SẢN PHẨM ĐÚC VÀ PHƯƠNG PHÁP SẢN XUẤT SẢN PHẨM ĐÚC NHÚNG**

(57) Sáng chế đề cập đến chế phẩm đúc nhúng có chứa ít nhất: chất đàn hồi cao su nitril có chứa nhóm carboxyl; chất tạo liên kết ngang epoxy chứa hợp chất epoxy có chứa ba nhóm ete glyxidyl trở lên trong một phân tử và có khung cơ bản chứa hydrocarbon mạch hở, béo hoặc thơm; và chất điều chỉnh độ pH. Trong chế phẩm đúc nhúng này, chất đàn hồi chứa đơn vị cấu trúc có nguồn gốc từ monome dien liên hợp với lượng từ 50% trọng lượng trở lên, 78% trọng lượng trở xuống, đơn vị cấu trúc có nguồn gốc từ monome nitril không bão hòa etylen với lượng từ 20% trọng lượng trở lên, 30% trọng lượng trở xuống và đơn vị cấu trúc có nguồn gốc từ axit carboxylic không bão hòa etylen với lượng từ 3,5% trọng lượng trở lên, 6% trọng lượng trở xuống; chất đàn hồi có hàm lượng không hòa tan trong MEK với lượng từ 60% trọng lượng trở lên, 80% trọng lượng trở xuống; và chất tạo liên kết ngang epoxy có tỷ lệ phân phối metyl isobutyl xeton (MIBK)/nước từ 50% trở lên.

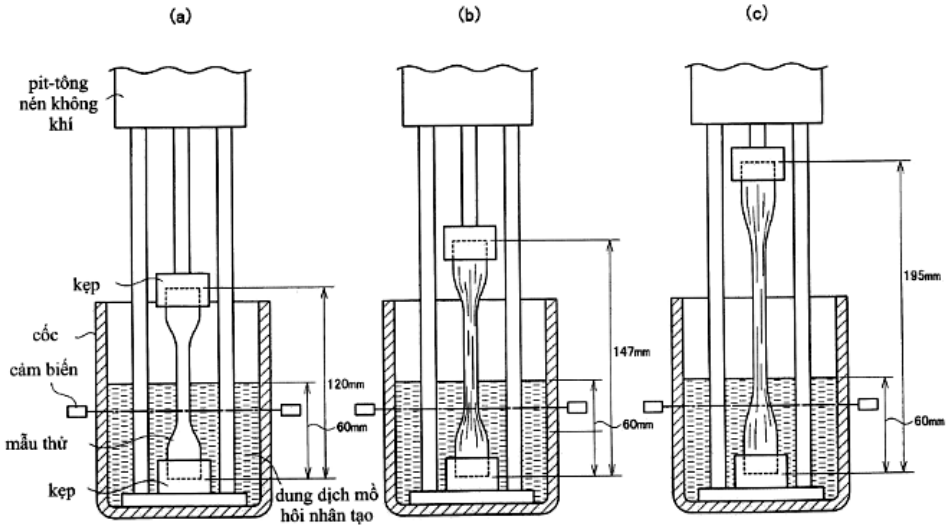
(a)
(b)
(c)
pit-tông nén không khí
kẹp
cốc
cảm biến
mẫu thử
kẹp
120mm
60mm
dung dịch mô hôi nhân tạo
147mm
60mm
195mm
60mm

FIG. 1

(11) **1-0049000 B**

(15) 20/06/2025
Số Quyết định: 113827/QĐ-SHTT.IP

(45) 25/07/2025 448B

(43) 25/08/2022 413 A

(21) 1-2022-02151

(85) 06/04/2022

(22) 15/10/2020

(86) PCT/CN2020/121005 15/10/2020

(30) 201911014993.7 24/10/2019 CN

(87) WO2021/078051 29/04/2021

(51) ***C10G 11/00***; *C07C 4/06; C10L 1/06; C10G 69/04; C07C 11/06*

(73) 1. **CHINA PETROLEUM & CHEMICAL CORPORATION** (CN)
22 Chaoyangmen North Street, Chaoyang District, Beijing 100728, China
2. **RESEARCH INSTITUTE OF PETROLEUM PROCESSING, SINOPEC** (CN)
18 Xueyuan Road, Haidian District, Beijing, 100083, China

(72) XU, Youhao (CN); WANG, Xin (CN); ZUO, Yanfen (CN); CUI, Shouye (CN); BAI, Xuhui (CN); XIE, Xinyu (CN)

(74) Công ty TNHH Đại Tín và Liên Danh (DAITIN AND ASSOCIATES CO.,LTD)

(54) **QUY TRÌNH SẢN XUẤT PROPYLEN VÀ THÀNH PHẦN DẦU NHIÊN LIỆU CÓ HÀM LƯỢNG LƯU HUỲNH THẤP**

(57) Sáng chế đề cập đến quy trình sản xuất propylen và thành phần dầu nhiên liệu có hàm lượng lưu huỳnh thấp, bao gồm các bước: i) cho dầu nguyên liệu có chứa hydrocacbon tiếp xúc một cách ngẫu nhiên với chất xúc tác chuyển đổi xúc tác để phản ứng dưới các điều kiện hữu hiệu trong bể phản ứng chuyển đổi xúc tác trong điều kiện không có khí hydro để thu được sản phẩm phản ứng có chứa propylen; ii) phân tách sản phẩm phản ứng thu được từ bước (i) để thu nhận dầu chưng cất cracking xúc tác, và iii) đưa dầu chưng cất cracking xúc tác vào khử lưu huỳnh bằng hydro để thu được dầu chưng cất đã hydro hóa có hàm lương lưu huỳnh thấp thích hợp để sử dụng làm thành phần dầu nhiên liệu. Quy trình có thể cải thiện đáng kể độ chọn lọc proylen và năng suất propylen, đồng thời tạo ra được nhiều thành phần dầu nhiên liệu hơn và giảm đáng kế lượng khí khô và cốc, từ đó đem lại lợi ích về kinh tế và xã hội.

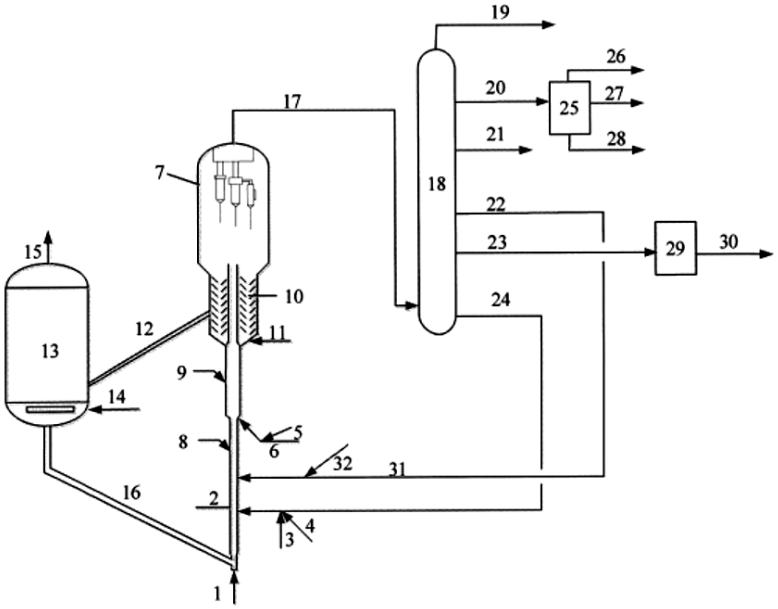
19
26
20
25
27
17
21
28
7
18
22
15
23
29
30
10
24
12
11
13
9
14
5
8
6
32
31
16
2
4
3
1

Fig.1

(11) **1-0049001 B**

(15) 20/06/2025
Số Quyết định: 113832/QĐ-SHTT.IP

(45) 25/07/2025 448B

(43) 26/09/2022 414 A

(21) 1-2022-04482

(85) 15/07/2022

(22) 08/10/2020

(86) PCT/EP2020/078246 08/10/2020

(30) 19218709.4 20/12/2019 EP

(87) WO2021/121703 24/06/2021

(51) ***B01J 2/20***; *B29C 48/04; B29C 48/52; B29C 48/00*

(73) **ANDRITZ FEED & BIOFUEL A/S** (DK)
Glentevej 5-7 Esbjerg, 6705 Denmark

(72) Peter Christian HANSEN (DK); Sune Lynggaard RASMUSSEN (DK)

(74) Văn phòng Luật sư Ân Nam (ANNAM IP & LAW)

(54) **MÁY ĐÚC ÉP**

(57) Sáng chế đề cập đến thiết bị (1) để cắt rời vật liệu đúc ép được sản xuất bằng máy đúc ép (2) có khuôn với ít nhất một lỗ mở (4), bao gồm lưỡi dao (5) được lắp có thể quay quanh trục quay (6) và có thể được dẫn động bằng bộ dẫn động, cụ thể là động cơ điện (7), trong đó mô-men xoắn được truyền từ bộ dẫn động sang lưỡi dao (5). Theo sáng chế bộ phận ổ trục (8) được bố trí có thể được nối cố định với máy đúc ép (2) và qua đó lưỡi dao (5) có thể được nối theo cách quay được với máy đúc ép (2) xung quanh trục quay (6), theo đó bộ dẫn động có thể được lắp riêng biệt với bộ phận ổ trục (8) và khớp nối từ tính được bố trí giữa bộ phận ổ trục (8) và bộ dẫn động để truyền mô-men xoắn từ bộ dẫn động tới lưỡi dao (5) thông qua các lực từ tính.

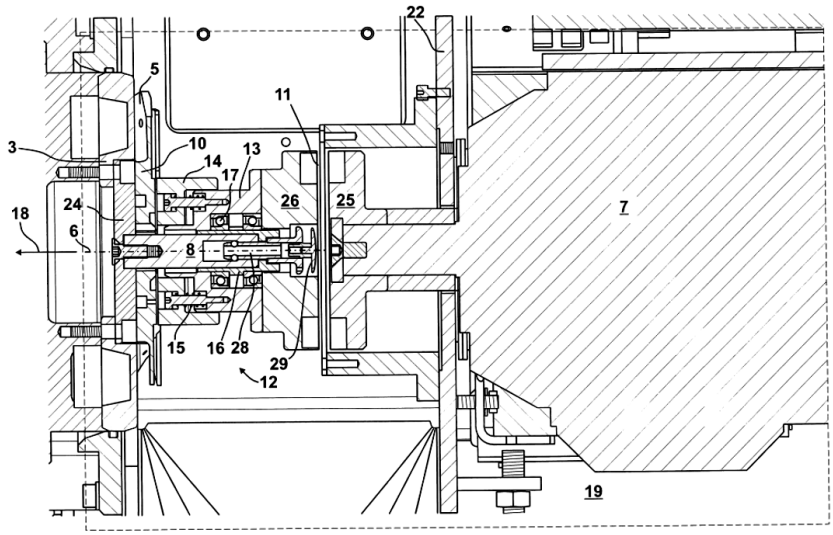

Fig. 4

(11) **1-0049002 B**

(15) 20/06/2025
Số Quyết định: 113833/QĐ-SHTT.IP

(45) 25/07/2025 448B

(43) 25/07/2022 412 A

(21) 1-2022-00738

(85) 07/02/2022

(22) 08/07/2020

(86) PCT/EP2020/069292 08/07/2020

(30) 10 2019 210 217.4 10/07/2019 DE

(87) WO2021/005124 14/01/2021

(51) ***C09C 1/48***

(73) **FRAUNHOFER-GESELLSCHAFT ZUR FÖRDERUNG DER ANGEWANDTEN FORSCHUNG E.V.** (DE)
Hansastr 27c, Munich, 80686, Germany

(72) Christian Kaiser (IT); Volker Thome (DE); Severin Seifert (DE); Sebastian Dittrich (DE)

(74) Văn phòng Luật sư Ân Nam (ANNAM IP & LAW)

(54) **QUY TRÌNH XỬ LÝ VÀ LÀM SẠCH MUỘI THAN**

(57) Sáng chế đề cập đến quy trình xử lý và/hoặc làm sạch chất rắn chứa cacbon, bao gồm các bước sau:

a) cung cấp hỗn hợp bao gồm chất rắn chứa cacbon và ít nhất một hợp chất vô cơ,

b) cung cấp chất lỏng chứa nước bao gồm nitơ hyđrua,

c) cung cấp hyđroxit kiềm và/hoặc kim loại kiềm,

d) cho tiếp xúc với hỗn hợp ở bước a), chất lỏng có nước ở bước b) và hyđroxit kiềm và/hoặc thời kỳ kim loại kiềm ở bước c),

e) để chế phẩm thu được ở bước d) chịu nhiệt độ giảm hoặc tăng và/hoặc áp suất giảm hoặc tăng,

f) tách chất rắn chứa cacbon ra khỏi chế phẩm thu được ở bước e).

(11) **1-0049003 B**

(15) 20/06/2025
Số Quyết định: 113834/QĐ-SHTT.IP

(45) 25/07/2025 448B

(43) 26/12/2022 417 A

(21) 1-2021-02213

(85) 22/04/2021

(22) 25/06/2020

(86) PCT/US2020/039707 25/06/2020

(30) 63/004,312 02/04/2020 US
63/014,687 23/04/2020 US
63/025,949 15/05/2020 US
63/034,865 04/06/2020 US

(87) WO2021/045836 11/03/2021

(51) ***C07K 16/10****; A61K 39/00; A61P 31/14*

(73) **REGENERON PHARMACEUTICALS, INC.** (US)
777 Old Saw Mill River Road, Tarrytown, NY 10591, USA

(72) BABB, Robert (US); BAUM, Alina (US); CHEN, Gang (US); GERSON, Cindy (US); HANSEN, Johanna (US); HUANG, Tammy (US); KYRATSOUS, Christos (US); LEE, Wen-Yi (US); MALBEC, Marine (US); MURPHY, Andrew (US); OLSON, William (US); STAHL, Neil (US); YANCOPOULOS, George, D. (US)

(74) Công ty TNHH T&T INVENMARK Sở hữu trí tuệ Quốc tế (T&T INVENMARK CO., LTD.)

(54) KHÁNG THỂ ĐƯỢC PHÂN LẬP HOẶC MẢNH LIÊN KẾT KHÁNG NGUYÊN CỦA CHÚNG MÀ LIÊN KẾT PROTEIN GAI CỦA SARS-COV-2 VÀ DƯỢC PHẨM CHỨA KHÁNG THỂ NÀY

(57) Sáng chế đề xuất kháng thể và mảnh liên kết kháng nguyên của chúng mà liên kết đặc hiệu với protein gai coronavirut và phương pháp sử dụng kháng thể và mảnh này để điều trị hoặc ngăn ngừa sự nhiễm virut (ví dụ như, sự nhiễm coronavirut). Sáng chế đề xuất protein liên kết kháng nguyên người trung hòa mà liên kết đặc hiệu với SARS-CoV-2-S, ví dụ như, kháng thể hoặc mảnh liên kết kháng nguyên của chúng.

Fig. 13A

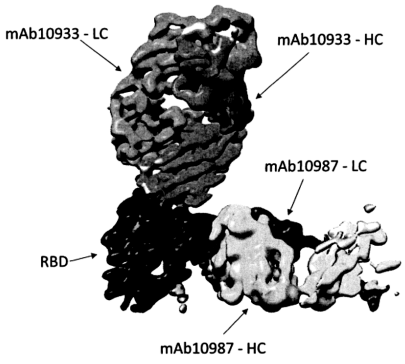

(11) **1-0049004 B**

(15) 20/06/2025
Số Quyết định: 113835/QĐ-SHTT.IP

(45) 25/07/2025 448B

(43) 25/06/2021 399 A

(21) 1-2021-02097

(85) 16/04/2021

(22) 27/09/2019

(86) PCT/CN2019/108516 27/09/2019

(30) 201811132639.X 27/09/2018 CN

(87) WO2020/063852 02/04/2020

(51) ***H04W 28/06***

(73) **VIVO MOBILE COMMUNICATION CO., LTD.** (CN)
#283, BBK Road, Wusha, Chang'an Dongguan, Guangdong 523860, China

(72) WU, Yumin (CN); MA, Yue (CN)

(74) Công ty TNHH Đại Tín và Liên Danh (DAITIN AND ASSOCIATES CO.,LTD)

(54) **PHƯƠNG PHÁP XỬ LÝ THÔNG TIN VỀ KHẢ NĂNG CỦA THIẾT BỊ ĐẦU CUỐI, THIẾT BỊ ĐẦU CUỐI, VÀ THIẾT BỊ PHÍA MẠNG**

(57) Sáng chế đề xuất phương pháp xử lý thông tin về khả năng của thiết bị đầu cuối, thiết bị đầu cuối, và thiết bị phía mạng. Phương pháp bao gồm: truyền thông điệp thứ nhất tới thiết bị phía mạng khi kích thước thông tin về khả năng của thiết bị đầu cuối lớn hơn kích thước tối đa của khối dữ liệu dịch vụ (Serive Data Unit, SDU) giao thức hội tụ dữ liệu gói (Packet Data Aggregation Protocol, PDCP), trong đó thông điệp thứ nhất bao gồm thông tin thứ nhất, và thông tin thứ nhất bao gồm thông tin được sử dụng để chỉ ra rằng kích thước của thông tin về khả năng của thiết bị đầu cuối lớn hơn kích thước tối đa của SDU PDCP.

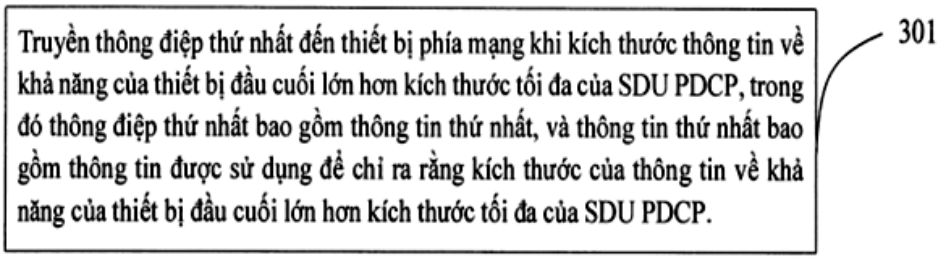

Fig.3

(11) **1-0049005 B**

(15) 20/06/2025
Số Quyết định: 113915/QĐ-SHTT.IP

(45) 25/07/2025 448B

(43) 25/12/2023 429 A

(21) 1-2023-04359

(85) 03/07/2023

(22) 26/12/2021

(86) PCT/JP2021/048446 26/12/2021

(30) 2020-219360 28/12/2020 JP
2021-156925 27/09/2021 JP

(87) WO2022/145401 07/07/2022

(51) ***C03C 3/095***; *C03C 13/06; C03C 25/255; C03C 25/30; G21F 3/00; D01F 9/08; D06M 101/00; D06M 13/02; D06M 15/227; G21F 1/06; C03C 13/00; C03C 4/08*

(73) **NIPPON FIBER CORPORATION** (JP)
2373-2, Fuse, Abiko-City Chiba 2701162, JAPAN

(72) FUKAZAWA Hiroshi (JP)

(74) Công ty TNHH Đại Tín và Liên Danh (DAITIN AND ASSOCIATES CO.,LTD)

(54) **SỢI, VẢY, VẬT LIỆU, BỘ PHẬN CHẮN NƠTRON VÀ BÓ SỢI VÔ CƠ CHỨA CHẾ PHẨM VÔ CƠ**

(57) Sáng chế đề xuất sợi, vảy, vật liệu, bộ phận chắn nơtron và bó sợi vô cơ chứa chế phẩm vô cơ có đặc tính chắn nơtron cao. Trong đó, chế phẩm vô cơ có công thức bao gồm: thành phần cơ bản chứa SiO2 và Al2O3 làm thành phần chính (với điều kiện là tỷ lệ khối lượng chiếm bởi tổng SiO2 và Al2O3 trong thành phần cơ bản là 0,60 trở lên); và thành phần chắn nơtron bao gồm ít nhất một trong gadolini, gadolini oxit, samari, samari oxit, cadimi hoặc cadimi oxit, được trộn theo tỷ lệ từ 50 đến 90 phần theo khối lượng của thành phần cơ bản và 10 đến 50 phần theo khối lượng của thành phần chắn nơtron và nóng chảy để thu được sợi vô cơ và vảy vô cơ vô định hình đạt yêu cầu.

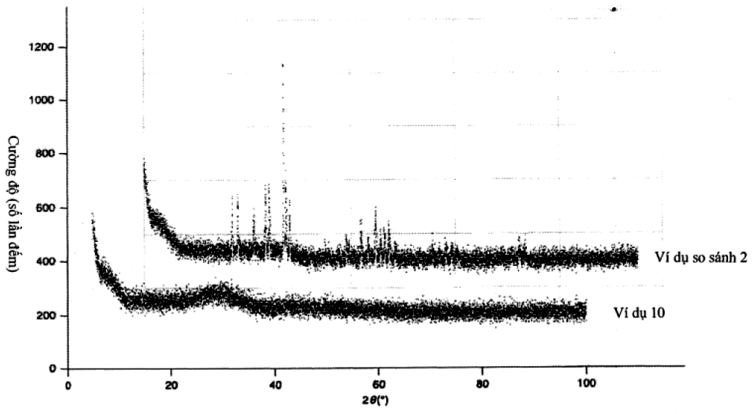

Fig.3

(11) **1-0049006 B**

(15) 20/06/2025
Số Quyết định: 113916/QĐ-SHTT.IP

(45) 25/07/2025 448B

(43) 25/09/2018 366 A

(21) 1-2017-05373

(85) 31/05/2006

(22) 05/11/2004

(86) PCT/IB2004/003896 05/11/2004

(30) 60/517,096 05/11/2003 US

(87) WO2005/044859 19/05/2005

(51) ***C07K 16/28***; *C12N 5/10; C12N 15/13; C12N 15/63; A61K 39/395; C07K 16/46*

(62) 1-2006-00865

(73) **ROCHE GLYCART AG** (CH)
Wagistrasse 18, CH-8952 Schlieren-Zurich (CH)

(72) UMANA, Pablo (CR); BRUNKER, Peter (DE); FERRARA, Claudia (CH); SUTER, Tobias (CH); PUNTENER, Ursula (CH); MOSSNER, Ekkehard (DE)

(74) Công ty Cổ phần Hỗ trợ phát triển công nghệ Detech (DETECH)

(54) **KHÁNG THỂ KHÁNG CD20 TYP II ĐƯỢC LÀM TƯƠNG THÍCH VỚI NGƯỜI, PHƯƠNG PHÁP SẢN XUẤT KHÁNG THỂ, DƯỢC PHẨM CHỨA KHÁNG THỂ NÀY, VECTƠ BIỂU HIỆN VÀ TẾ BÀO CHỦ CHỨA VECTƠ BIỂU HIỆN NÀY**

(57) Sáng chế đề cập đến kháng thể kháng CD20 Typ II được làm tương thích với người, trong đó kháng thể này chứa:

(a) vùng biến đổi chuỗi nặng chứa SEQ ID NO:32 hoặc vùng biến đổi chuỗi nặng chứa SEQ ID NO:32 bao gồm sự thay thế M34I, và

(b) vùng biến đổi chuỗi nhẹ chứa SEQ ID NO:76.

Ngoài ra, sáng chế còn đề cập đến phương pháp sản xuất kháng thể, dược phẩm chứa kháng thể này, vectơ biểu hiện chứa các polynucleotit mã hóa vùng biến đổi chuỗi nặng và polynucleotit mã hóa vùng biến đổi chuỗi nhẹ của kháng thể này, và tế bào chủ chứa vectơ biểu hiện này.

(11) **1-0049007 B**

(15) 20/06/2025
Số Quyết định: 113919/QĐ-SHTT.IP

(45) 25/07/2025 448B

(43) 25/07/2022 412 A

(21) 1-2022-01556

(85) 11/03/2022

(22) 13/08/2020

(86) PCT/JP2020/030742 13/08/2020

(30) 2019-171963 20/09/2019 JP

(87) WO2021/054003 25/03/2021

(51) ***F02M 37/04***; *F02M 59/44; F02M 37/00*

(73) **MITSUBA CORPORATION** (JP)
2681, Hirosawa-cho 1-chome, Kiryu-shi, Gunma 3768555 Japan

(72) NAKAMURA, Taichi (JP)

(74) Công ty TNHH Trường Xuân (AGELESS CO.,LTD.)

(54) **MÔĐUN BƠM NHIÊN LIỆU**

(57) Sáng chế bộc lộ môđun bơm nhiên liệu bao gồm: vỏ môđun 2 về cơ bản có hình trụ có khe hở 3; nắp môđun đóng kín khe hở 3; thân bơm được đặt ở bên trong của vỏ môđun 2; ống phân phối để phân phối nhiên liệu ra bên ngoài vỏ môđun 2; khối truyền qua 23 được đặt bên trong vị trí của nắp môđun hướng về bên trong vỏ môđun 2; và van điều chỉnh áp suất 26. Khối truyền qua 23 bao gồm: đoạn nối nối cổng xả của bơm và ống phân phối; và đoạn nhánh 31 mà phân nhánh từ đoạn nối. Van điều chỉnh áp suất 26: được gắn trong đoạn nhánh 31 của khối truyền qua 23; và đưa lại nhiên liệu thừa bên trong đoạn nối vào bên trong vỏ môđun 2.

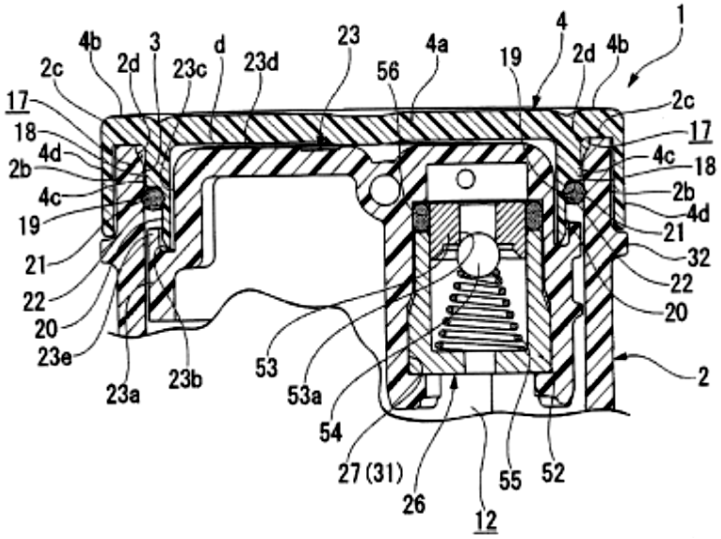

FIG. 4

(11) **1-0049008 B**

(15) 20/06/2025
Số Quyết định: 113920/QĐ-SHTT.IP

(45) 25/07/2025 448B

(43) 25/03/2022 408 A

(21) 1-2021-05097

(22) 18/08/2021

(30) PI2020004477 28/08/2020 MY

(51) ***G01V 5/00****; G08B 21/18; G06V 10/141; G06V 10/147; G01G 19/02; G06F 18/2413*

(73) **BILLION PRIMA SDN BHD** (MY)
PTB 1587, Jalan Sengkang, Kawasan Perusahaan Sri Sengkang, 81000 Kulai, Johor, Malaysia

(72) Goh Chu Leong (MY); Lee Yuh Jiunn (MY); Joanne Soh Zi En (MY); Tan Heng Kwan (MY)

(74) Công ty TNHH Đại Tín và Liên Danh (DAITIN AND ASSOCIATES CO.,LTD)

(54) **HỆ THỐNG VÀ PHƯƠNG PHÁP KIỂM TRA HÀNG HÓA SỬ DỤNG BỨC XẠ ĐA MỨC NĂNG LƯỢNG**

(57) Sáng chế đề cập đến hệ thống (100) và phương pháp kiểm tra hàng hóa sử dụng bức xạ đa mức năng lượng. Hệ thống (100) bao gồm mô đun bức xạ (30) được cấu hình để tạo ra và thu nhận bức xạ ở nhiều mức năng lượng để quét hàng hóa và chuyển đổi bức xạ thu được thành nhiều hình ảnh; và bộ điều khiển (50) được cấu hình để ra lệnh cho mô đun bức xạ (30) bắt đầu hoặc kết thúc phát bức xạ và để điều khiển mức năng lượng và tần số xung của bức xạ được tạo ra bởi mô đun bức xạ (30). Hệ thống (100) bao gồm thêm bộ xử lý (61) được cấu hình để xác định xem liệu hàng hóa có chứa hàng buôn lậu hay không bằng cách phân tích các hình ảnh, phân loại hàng hóa dựa trên dạng vật liệu và nhóm vật chất, và làm nổi bật vùng chứa các đối tượng có cùng dạng vật chất bằng cách khoanh vùng đối tượng trong một hình ảnh gán màu cho vật liệu.

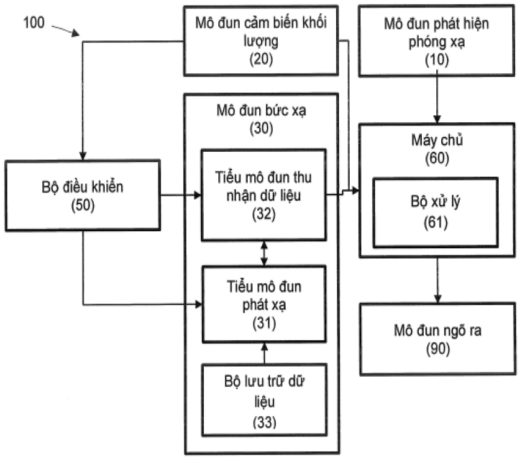

Fig.1

(11) **1-0049009 B**

(15) 20/06/2025
Số Quyết định: 113921/QĐ-SHTT.IP

(45) 25/07/2025 448B

(43) 27/12/2021 405 A

(21) 1-2021-05947

(85) 24/09/2021

(22) 19/02/2020

(86) PCT/CN2020/075857 19/02/2020

(30) 201910143059.9 26/02/2019 CN

(87) WO2020/173350 03/09/2020

(51) ***H04L 5/00***; *H04L 1/18*

(73) **VIVO MOBILE COMMUNICATION CO., LTD.** (CN)
#283, BBK Road, Wusha, Chang'an Dongguan, Guangdong 523860, China

(72) BAO, Wei (CN); SHEN, Xiaodong (CN)

(74) Công ty TNHH Đại Tín và Liên Danh (DAITIN AND ASSOCIATES CO.,LTD)

(54) PHƯƠNG PHÁP TRUYỀN DẪN THÔNG TIN, THIẾT BỊ ĐẦU CUỐI VÀ PHƯƠNG TIỆN CÓ THỂ ĐỌC ĐƯỢC BẰNG MÁY TÍNH

(57) Sáng chế đề xuất phương pháp truyền dẫn thông tin, thiết bị đầu cuối và phương tiện có thể đọc được bằng máy tính. Phương pháp truyền dẫn thông tin bao gồm: nhận thông tin điều khiển đường xuống tín hiệu (Downlink Control Information, DCI); xác định chuỗi bit mục tiêu của thông tin xác nhận yêu cầu lặp lại tự động kết hợp được truyền (Hybrid Automatic Repeat request ACK, HARQ-ACK) được truyền, trong đó thông tin HARQ-ACK được truyền bao gồm thông tin thứ nhất và thông tin thứ nhất là thông tin HARQ-ACK chưa được truyền được báo cáo thành công trước đó và điều đó được kích hoạt bởi DCI; và truyền dẫn thông tin HARQ-ACK được truyền bằng cách sử dụng chuỗi bit mục tiêu.

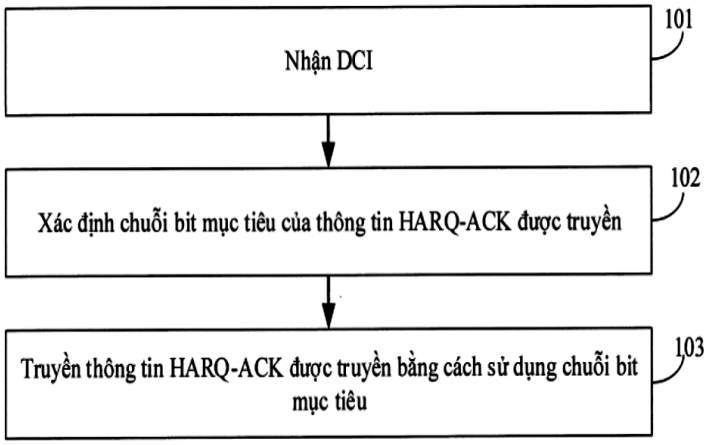

Fig.1

(11) **1-0049010 B**

(15) 20/06/2025
Số Quyết định: 113922/QĐ-SHTT.IP

(45) 25/07/2025 448B

(43) 25/10/2023 427 A

(21) 1-2023-04199

(85) 28/08/2019

(22) 16/11/2017

(86) PCT/CN2017/111390 16/11/2017

(87) WO2019/095220 A1 23/05/2019

(51) ***H04L 1/00***

(62) 1-2019-04738

(73) **GUANGDONG OPPO MOBILE TELECOMMUNICATIONS CORP., LTD.** (CN)
No.18, Haibin Road, Wusha, Chang'an, Dongguan, Guangdong 523860, China

(72) TANG, Hai (CN)

(74) Công ty TNHH Dịch vụ Sở hữu trí tuệ KENFOX (KENFOX IP SERVICE CO.,LTD.)

(54) **PHƯƠNG PHÁP NHẬN THÔNG TIN, THIẾT BỊ NGƯỜI SỬ DỤNG VÀ THIẾT BỊ MẠNG**

(57) Sáng chế đề cập đến phương pháp nhận thông tin, thiết bị người sử dụng và thiết bị mạng. Phương pháp này có thể bao gồm: các mối tương quan có liên quan giữa các băng thông phân trang và các tín hiệu chuẩn hoặc đồng bộ hóa được thu nhận; tín hiệu chuẩn hoặc đồng bộ hóa được kết hợp với băng thông phân trang tương ứng với thiết bị người sử dụng (User Equipment - UE) thu được theo các mối tương quan có liên quan; và bản tin phân trang được nhận trong băng thông phân trang tương ứng với UE theo tín hiệu chuẩn hoặc đồng bộ hóa. Bằng các giải pháp kỹ thuật theo các phương án của sáng chế, UE có thể nhận bản tin phân trang chính xác hơn, và tỷ lệ thành công của việc nhận bản tin phân trang bằng UE trong băng thông phân trang tương ứng với UE được cải thiện.

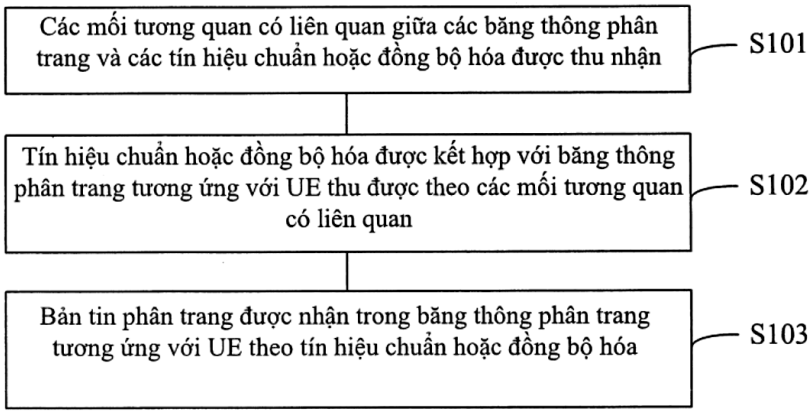

FIG. 1

(11) **1-0049011 B**

(15) 20/06/2025
Số Quyết định: 113923/QĐ-SHTT.IP

(45) 25/07/2025 448B

(43) 25/08/2022 413 A

(21) 1-2021-06098

(85) 30/09/2021

(22) 31/08/2020

(86) PCT/CN2020/000198 31/08/2020

(30) 201910900234.4 23/09/2019 CN
202010796915.3 10/08/2020 CN

(87) WO2021/056922 01/04/2021

(51) ***C07D 239/49****; A01N 43/48; A01N 47/08; C07D 213/16; C07D 213/56; A01N 43/40; C07C 323/33*

(73) **SHANDONG KANGQIAO BIO-TECHNOLOGY CO., LTD** (CN)
Luyi Town Industrial Park, Boxing County, Binzhou, Shandong, 256500 China

(72) LI, Ning (CN); LIU, Yingshuai (CN); LI, Xianjiang (CN); XIAO, Jian (CN); LIU, Xiangwei (CN); LIU, Ruibin (CN); SHENG, Guozhu (CN); FENG, Ruijie (CN); XIANG, Xiaozhong (CN); CUI, Yingrui (CN); CHEN, Yu (CN); WANG, Shiling (CN)

(74) Văn phòng Luật sư Ân Nam (ANNAM IP & LAW)

(54) **ARYL SULFUA CHỨA CẤU TRÚC BENZYLAMIN, PHƯƠNG PHÁP ĐIỀU CHẾ VÀ CHẾ PHẨM NÔNG NGHIỆP CHỨA HỢP CHẤT NÀY**

(57) Sáng chế thuộc lĩnh vực kỹ thuật về thuốc diệt sinh vật gây hại và cụ thể là đề cập đến aryl sulfua chứa cấu trúc benzylamin, phương pháp tổng hợp và việc sử dụng nó. Aryl sulfua được chỉ rõ là hợp chất I. Cũng được đề xuất là muối có thể chấp nhận trong nông nghiệp của aryl sulfua. Hợp chất có công thức I có hiệu quả tuyệt vời đối với nhiều sinh vật gây hại khác nhau, đặc biệt là ve nhện đại diện là Tetranychus cinnabarinus, Tetranychus urticae, Tetranychus Kanzawai Kishida, Panonychus citri, v.v. và có thể sử dụng để kiểm soát tất cả các loài ve gây hại.

(11) **1-0049012 B**

(15) 20/06/2025
Số Quyết định: 113924/QĐ-SHTT.IP

(45) 25/07/2025 448B

(43) 25/04/2023 421 A

(21) 1-2021-04328

(85) 14/07/2021

(22) 16/06/2021

(86) PCT/AU2021/050620 16/06/2021

(30) 2020902101 24/06/2020 AU

(87) WO2021/259129 30/12/2021

(51) ***A61C 7/00***; *A61C 5/00; A61C 11/00; A61C 13/00*

(73) **PEACEFULSLEEP PTY LTD** (AU)
13 Endeavour Drive Maribyrnong, Victoria 3032, Australia

(72) NGUYEN, Hoang (AU)

(74) Công ty TNHH Đại Tín và Liên Danh (DAITIN AND ASSOCIATES CO.,LTD)

(54) **MIẾNG BẢO VỆ RĂNG MIỆNG**

(57) Sáng chế đề xuất miếng bảo vệ răng miệng dùng để bảo vệ răng khỏi chứng nghiến răng, miếng bảo vệ răng miệng bao gồm: khoang trống được tạo hình để chứa ít nhất một phần hàm răng thứ nhất của người dùng; bộ phận dẫn hướng kéo dài về phía hàm răng thứ hai của người dùng, bộ phận dẫn hướng được tạo hình để định hướng cho hàm răng thứ hai sao cho khi người đeo cắn hai hàm răng lại thì răng cửa của hai hàm thẳng nhau; và vùng cắn nằm ở chân bộ phận dẫn hướng được tạo hình để trong quá trình sử dụng tiếp giáp với răng cửa của hàm thứ hai khi người dùng cắn hai hàm răng lại.

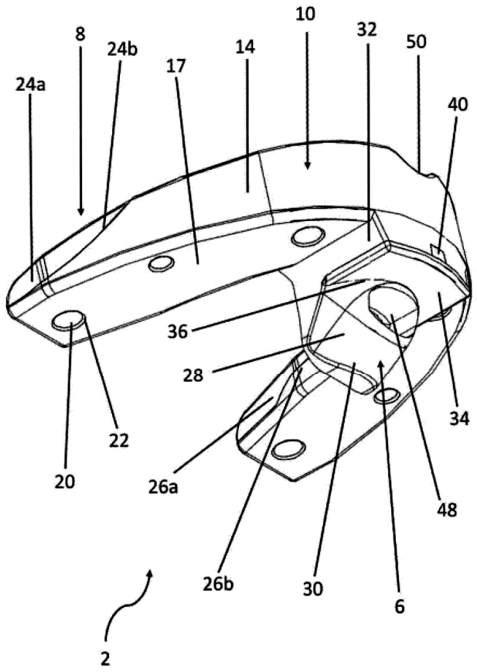

Fig.1

(11) **1-0049013 B**

(15) 20/06/2025
Số Quyết định: 113925/QĐ-SHTT.IP

(45) 25/07/2025 448B

(43) 26/04/2021 397 A

(21) 1-2020-04951

(85) 27/08/2020

(22) 05/02/2019

(86) PCT/EP2019/052795 05/02/2019

(30) 18155281.1 06/02/2018 EP

(87) WO2019/154816 15/08/2019

(51) ***C09D 5/00***; *C09D 1/00*

(73) **THERMOLON KOREA CO. LTD.** (KR)
11/16, Noksansandan 165-ro 14 Beon-gil, Gangseo-Gu, Busan, 618-617, Korea (South)

(72) HELSKENS, Jan (BE); Chung Kwon PARK (KR)

(74) Văn phòng Luật sư Ân Nam (ANNAM IP & LAW)

(54) **CHẾ PHẨM PHỦ GỐM, ĐỒ TẠO TÁC, PHƯƠNG PHÁP PHỦ BỀ MẶT CỦA ĐỒ TẠO TÁC VÀ PHƯƠNG PHÁP CẢI THIỆN KHẢ NĂNG CHỐNG ĐUN SÔI CỦA NƯỚC MUỐI VÀ ĐỘ BỀN CỦA ĐẶC TÍNH CHỐNG DÍNH CỦA LỚP PHỦ GỐM CHỐNG DÍNH**

(57) Sáng chế đề cập đến chế phẩm phủ gốm được cải thiện bao gồm chế phẩm phủ nền chống dính bằng gốm và chất phụ gia kim cương từ 0,2 đến 2% trọng lượng (DA) với phần trăm trọng lượng so với tổng trọng lượng so với chế phẩm phủ gốm, trong đó chất phụ gia kim cương bao gồm các hạt kim cương và mica, trong đó các hạt mica nêu trên bao gồm các hạt mica màu, chẳng hạn như các hạt mica màu đỏ và/hoặc màu xanh lá cây và/hoặc màu xanh dương. Sáng chế còn đề cập đến phương pháp phủ đồ tạo tác bằng lớp phủ gốm được cải thiện và đồ tạo tác được cung cấp lớp phủ màng khô chứa lớp phủ gốm được cải thiện được điều chế bằng cách sử dụng chế phẩm phủ gốm được cải thiện theo sáng chế. Đồ tạo tác được phủ bằng lớp phủ gốm được cải thiện có các ưu điểm kết hợp là chống dính bền, chống xước và chống mài mòn.

(11) **1-0049014 B**

(15) 20/06/2025
Số Quyết định: 113926/QĐ-SHTT.IP

(45) 25/07/2025 448B

(43) 27/02/2023 419 A

(21) 1-2022-00908

(22) 15/02/2022

(30) 10-2021-0099715 29/07/2021 KR

(51) ***A61B 10/00***; *A61B 5/145; A61B 5/157; A61B 5/08*

(76) **KYUNG-JOON HAN** (KR)
111-503, 131, Wolbong-ro, Seobuk-gu, Cheonan-si, Chungcheongnam-do, Republic of Korea

(74) Công ty TNHH Đại Tín và Liên Danh (DAITIN AND ASSOCIATES CO.,LTD)

(54) **BỘ DỤNG CỤ TỰ XÉT NGHIỆM TẤT CẢ TRONG MỘT**

(57) Sáng chế đề cập đến bộ dụng cụ (kit) tự xét nghiệm tất cả trong một có khả năng thu gọn kích thước và tích hợp nhiều thành phần xét nghiệm để thực hiện chẩn đoán đối với các bệnh truyền nhiễm khác nhau một cách đơn giản, nhanh chóng và thuận tiện. Theo sáng chế, kit tự xét nghiệm tất cả trong một bao gồm: công cụ xét nghiệm có ống đựng thuốc thử thích hợp để đựng thuốc thử chẩn đoán bên trong và công cụ chẩn đoán có vỏ bao gồm phần thân thứ nhất và phần thân thứ hai, và que chẩn đoán nằm bên trong vỏ và có miếng hút để hút thuốc thử chẩn đoán và phần chẩn đoán phản ứng với thuốc thử chẩn đoán được hút vào từ miếng hút; thân phụ có phần chèn ống đựng dùng để chèn ống đựng thuốc thử vào trong và phần chèn công cụ dùng để chèn công cụ chẩn đoán vào trong; thân chính dùng để chèn thân phụ vào; và nắp vặn vào và ra được với miệng của thân chính để đóng vào và mở ra thân chính.

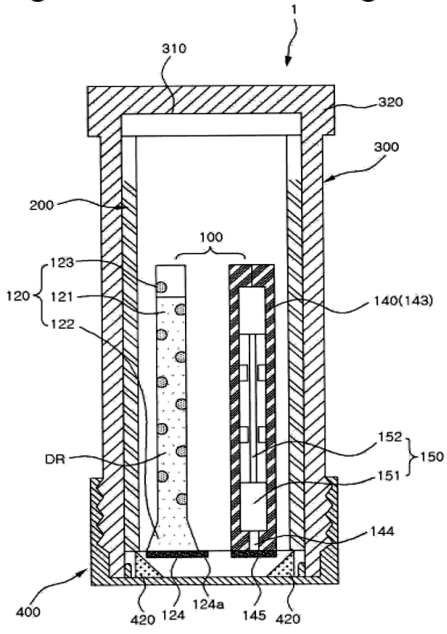

Fig.3

(11) **1-0049015 B**

(15) 20/06/2025
Số Quyết định: 113927/QĐ-SHTT.IP

(45) 25/07/2025 448B

(43) 25/10/2021 403 A

(21) 1-2021-03420

(85) 09/06/2021

(22) 11/12/2020

(86) PCT/CN2020/135784 11/12/2020

(30) 202010028477.6 11/01/2020 CN
202010077193 6 24/01/2020 CN
202010117877.4 25/02/2020 CN
202010281666.4 10/04/2020 CN

(87) WO2021/139482A1 15/07/2021

(51) ***C07D 239/22****; C07D 409/10; C07D 239/54; A01N 43/54*

(73) **QINGDAO KINGAGROOT CHEMICAL COMPOUND CO., LTD.** (CN)
No.53, Qinglonghe Road, Huangdao District, Qingdao, Shandong 266000, China

(72) Lian, Lei (CN); Hua, Rongbao (CN); Peng, Xuegang (CN); Zhao, De (CN); Cui, Qi (CN)

(74) Công ty TNHH Lê & Lê (LE & LE)

(54) **HỢP CHẤT IMINOARYL ĐƯỢC THẾ DẪN XUẤT BỞI AXIT CARBOXYLIC, PHƯƠNG PHÁP ĐIỀU CHẾ HỢP CHẤT NÀY, CHẾ PHẨM DIỆT CỎ VÀ PHƯƠNG PHÁP KIỂM SOÁT THỰC VẬT KHÔNG MONG MUỐN**

(57) Sáng chế đề cập đến lĩnh vực công nghệ thuốc trừ sâu, và đặc biệt là một loại hợp chất iminoaryl được thế dẫn xuất bởi axit carboxylic, phương pháp điều chế, chế phẩm diệt cỏ và phương pháp kiểm soát thực vật không mong muốn. Hợp chất, như được thể hiện trong công thức tổng quát I:

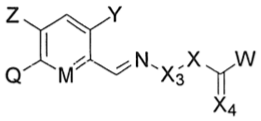

I

trong đó, Q là 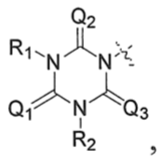 , 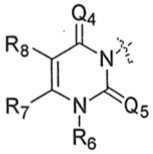 hoặc 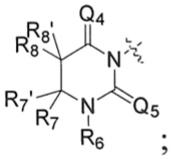 ; Y là halogen, haloalkyl hoặc xyano; Z là halogen; M là CH hoặc N; W là OX5, SX5 hoặc N(X5)2; X là -CX1X2-(alkyl)-, -alkyl-CX1X2-(alkyl)- hoặc -(CH2)r-; X3 và X4 mỗi nhóm độc lập là O, S, NH hoặc N-alkyl, v.v.. Hợp chất này có hoạt tính diệt cỏ tuyệt vời chống lại cỏ dại gramine, cỏ dại lá rộng, cỏ dại họ cyperaceae, v.v. ngay cả với tỷ lệ sử dụng thấp, và có tính chọn lọc cao đối với cây trồng.

(11) **1-0049016 B**

(15) 20/06/2025
Số Quyết định: 113928/QĐ-SHTT.IP

(45) 25/07/2025 448B

(43) 25/07/2013 304 A

(21) 1-2013-01552

(85) 21/05/2013

(22) 20/09/2011

(86) PCT/US2011/052304 20/09/2011

(30) 61/385,058 21/09/2010 US
61/499,994 22/06/2011 US
61/504,616 05/07/2011 US

(87) WO2012/040167 29/03/2012

(51) ***C07K 5/097***; *C07K 5/062; C07K 5/083; A61K 38/21; C07K 5/08*

(73) **ENANTA PHARMACEUTICALS, INC.** (US)
500 Arsenal Street Watertown, MA 02472, United States of America

(72) OR, Yat Sun (US); MA, Jun (US); WANG, Guoqiang (US); LONG, Jiang (US); WANG, Bin (US)

(74) Công ty Luật TNHH quốc tế BMVN (BMVN INTERNATIONAL LLC)

(54) **HỢP CHẤT ỨC CHẾ PROTEAZA CỦA VIRUT VIÊM GAN C VÀ DƯỢC PHẨM CHỨA HỢP CHẤT NÀY**

(57) Sáng chế đề cập đến các hợp chất trung gian dùng để tổng hợp chất ức chế serin proteaza của virut viêm gan c có công thức (I) hoặc các muối, este, hoặc tiền dược chất dược dụng của chúng: hợp chất có công thức (I) ức chế hoạt tính serin proteaza, đặc việt là hoạt tính NS3NS4A proteaza của virut viêm gan C (hepatitis C virus-HCV).

(11) **1-0049017 B**

(15) 20/06/2025
Số Quyết định: 113929/QĐ-SHTT.IP

(45) 25/07/2025 448B

(43) 25/02/2020 383 A

(21) 1-2019-06303

(85) 11/11/2019

(22) 23/04/2018

(86) PCT/IB2018/000505 23/04/2018

(30) 62/504.185 10/05/2017 US
15/949.760 10/04/2018 US

(87) WO2018/207015 15/11/2018

(51) ***G07B 15/02***; *G06Q 30/02; G06Q 20/04; G06Q 20/32*

(73) **MANGO, MOUA BRANCKAY, CESAR, SERGE** (FR)
Residence Anthurium, Villa #4, 69-70 Rue De L'escale, Oyster Pond, Saint Martin 97150, France

(72) MANGO, Moua Branckay, Cesar, Serge (FR)

(74) Công ty TNHH Sở hữu trí tuệ Hải Hân (HAI HAN IP CO., LTD.)

(54) **HỆ THỐNG THU NHẬP VÀ THANH TOÁN TIỀN VÉ TOÀN CẦU**

(57) Sáng chế đề cập đến hệ thống thu thập và thanh toán tiền vé toàn cầu được thiết lập cấu hình để cho phép người dùng mua vé và/hoặc thẻ ra vào ở nhiều các cơ quan vận tải công cộng sử dụng một tài khoản hoặc thiết bị. Hệ thống được thiết lập cấu hình để phát hiện công nghệ đặt vé thứ nhất của hệ thống vận tải ở vị trí gần thứ nhất, thiết lập cấu hình thiết bị điện tử của hành khách để cho phép ít nhất một trong số vé và thẻ ra vào thông qua công nghệ đặt vé thứ nhất, phát hiện công nghệ đặt vé thứ hai của hệ thống vận tải ở vị trí gần thứ hai, công nghệ đặt vé thứ hai khác so với công nghệ đặt vé thứ nhất, và thiết lập cấu hình thiết bị điện tử của hành khách để cho phép ít nhất một trong số vé và thẻ ra vào thông qua công nghệ đặt vé thứ hai.

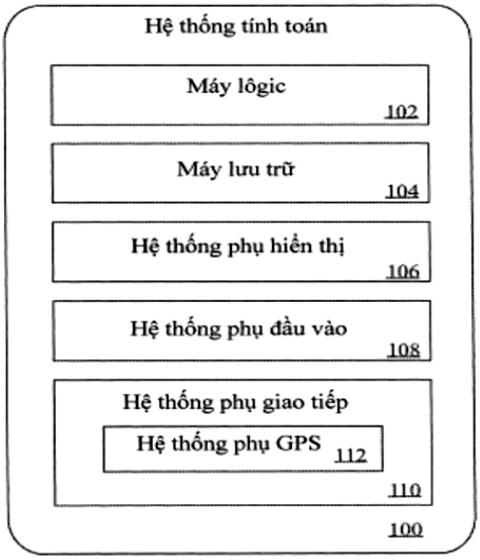

FIG. 1

(11) **1-0049018 B**

(15) 20/06/2025
Số Quyết định: 113930/QĐ-SHTT.IP

(45) 25/07/2025 448B

(43) 25/09/2023 426 A

(21) 1-2023-02834

(85) 27/04/2023

(22) 22/04/2021

(86) PCT/KR2021/005069 22/04/2021

(30) 10-2021-0002790 08/01/2021 KR

(87) WO2022/149660 A1 14/07/2022

(51) ***F24H 1/16***; *H05B 3/48; H05B 3/44; F24H 9/18; F24H 9/20*

(73) **SANG DO ELECTRIC INDUSTRIAL CO., LTD.** (KR)
32, Gunjacheon-ro 237beon-gil, Siheung-si Gyeonggi-do, 15083, Republic of Korea

(72) YI, Si Young (KR)

(74) Công ty TNHH Dịch vụ Sở hữu trí tuệ KASS Việt Nam (KASS VIETNAM CO.,LTD.)

(54) **THIẾT BỊ CẤP NƯỚC NÓNG**

(57) Sáng chế đề cập đến thiết bị cấp nước nóng bao gồm: vỏ (110) bao gồm bộ phận đường dẫn dòng chảy (120) và bộ gia nhiệt nước nóng (130); cửa nạp nước (121) mà được nối với đầu của bộ phận đường dẫn dòng chảy (120) và nhô ra ngoài vỏ (110) để nước lạnh được dẫn qua đó; và cửa xả nước (123) mà được nối với đầu còn lại bộ phận đường dẫn dòng chảy (120) và nhô ra ngoài vỏ (110) để nước nóng được xả qua đó. Sáng chế có các ưu điểm là duy trì nhiệt độ của nước được xả nóng ngay cả ở giai đoạn ban đầu của quá trình hoạt động của thiết bị cấp nước nóng, làm tăng tuổi thọ thiết bị, và có độ an toàn được cải thiện.

FIG. 1

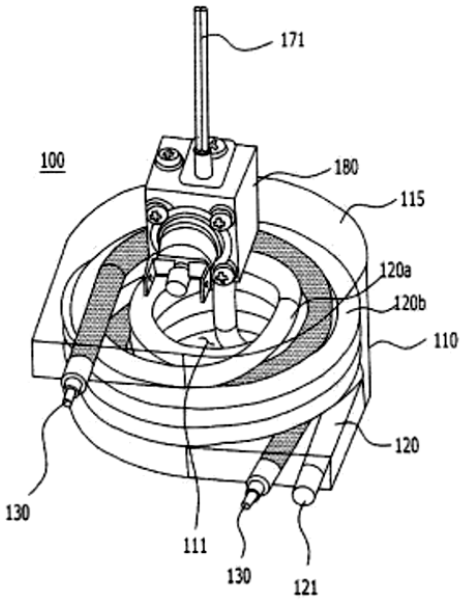

(11) **1-0049019 B**

(15) 20/06/2025
Số Quyết định: 113931/QĐ-SHTT.IP

(45) 25/07/2025 448B

(43) 25/02/2022 407 A

(21) 1-2021-07484

(85) 23/11/2021

(22) 24/05/2019

(86) PCT/JP2019/020700 24/05/2019

(87) WO2020/240625 03/12/2020

(51) ***F16L 3/14***

(73) **NICHIEI INTEC CO., LTD.** (JP)
7-57-8 Nishi-Ogu, Arakawa-ku, Tokyo 1160011 Japan

(72) Kyosuke OHNO (JP); Mamoru YONEDA (JP)

(74) Công Ty Luật Trách Nhiệm Hữu Hạn AMBYS Hà Nội (AMBYS HANOI)

(54) **DỤNG CỤ ĐỠ ỐNG**

(57) Sáng chế đề cập đến dụng cụ đỡ ống, mang lại khả năng thi công đường ống tốt với kết cấu đơn giản. Dụng cụ đỡ ống (10) bao gồm đai ốc siết (20) có phần đế (21) và các mảnh siết chặt (22) và (23), mảnh đai (30) có phần hãm (31) được gắn vào mảnh siết chặt (22) và phần đỡ (32) mà đỡ phần của bề mặt tròn của ống (P), mảnh đai (40) có phần hãm (41) được gắn vào mảnh siết chặt (23) và phần đỡ (42) mà đỡ phần khác của bề mặt tròn của ống (P), và bulông 60) và đai ốc (70) được chèn qua các lỗ tròn được tạo thành trên các mảnh siết chặt (22) và (23) và phần hãm (31) và lỗ dài (41a) được tạo thành trên phần hãm (41) và bắt chặt các phần này, nhờ đó mà các mảnh siết chặt (22) và (23) có thể biến dạng đàn hồi đối với phần đế (21), và bulông (60) có phần chặn (61a) mà chặn đai ốc (70) sao cho sự biến dạng đàn hồi của các mảnh siết chặt (22) và (23) được duy trì thậm chí nếu đai ốc (70) bị nới lỏng.

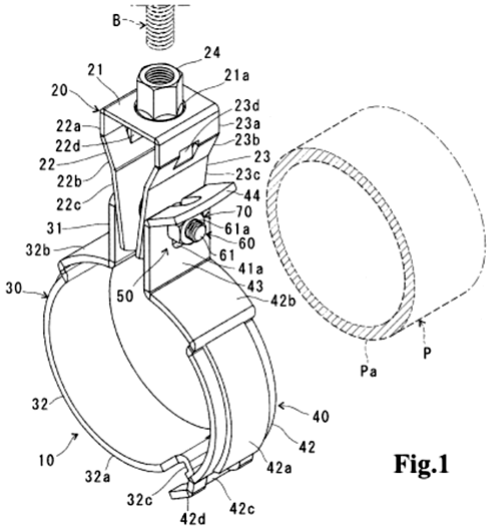

Fig.1

(11) **1-0049020 B**

(15) 20/06/2025
Số Quyết định: 113945/QĐ-SHTT.IP

(45) 25/07/2025 448B

(43) 25/04/2022 409 A

(21) 1-2021-02416

(85) 29/04/2021

(22) 29/10/2019

(86) PCT/US2019/058482 29/10/2019

(30) 62/752,635 30/10/2018 US
62/884,993 09/08/2019 US
62/910,058 03/10/2019 US

(87) WO2020/092314 A1 07/05/2020

(51) ***C07D 487/04***; *A61K 31/519; A61P 35/00*

(73) **KRONOS BIO, INC.** (US)
1300 S. El Camino Real, Suite 300, San Mateo, California 94402 (US)

(72) MIKOCHIK Peter (US); VACCA Joseph (US); FREEMAN David (US); TASKER Andrew (US)

(74) Công ty TNHH Trần Hữu Nam và Đồng sự (TRAN H.N & ASS.)

(54) **HỢP CHẤT ĐIỀU CHỈNH HOẠT TÍNH CỦA KINAZA PHỤ THUỘC CYCLIN 9 (CDK9) VÀ DƯỢC PHẨM CHỨA HỢP CHẤT NÀY**

(57) Chất ức chế CDK9 là dẫn xuất pyrazolo[1,5-a]pyrimidin và muối của chúng, tương ứng với công thức (I):

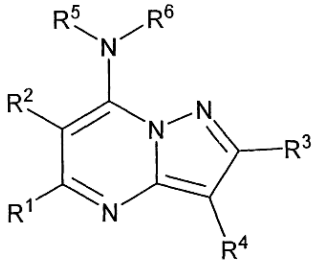

(I).

(11) **1-0049021 B**

(15) 20/06/2025
Số Quyết định: 113946/QĐ-SHTT.IP

(45) 25/07/2025 448B

(43) 25/01/2021 394 A

(21) 1-2020-05939

(85) 06/10/2017

(22) 26/03/2015

(86) PCT/CN2015/075094 26/03/2015

(30) PCT/CN2015/073969 10/03/2015 CN

(87) WO2016/141609 15/09/2016

(51) ***H04N 19/119***

(62) 1-2017-03960

(73) **HUAWEI TECHNOLOGIES CO., LTD.** (CN)
Huawei Administration Building, Bantian, Longgang, Shenzhen, Guangdong 518129, China

(72) CHEN, Huanbang (CN); LIN, Sixin (CN); LIANG, Fan (CN); YANG, Haitao (CN)

(74) Công ty TNHH T&T INVENMARK Sở hữu trí tuệ Quốc tế (T&T INVENMARK CO., LTD.)

(54) PHƯƠNG PHÁP VÀ THIẾT BỊ XỬ LÝ HÌNH ẢNH

(57) Sáng chế đề cập đến phương pháp và thiết bị xử lý hình ảnh. Phương pháp dự đoán hình ảnh bao gồm: xác định hai mẫu điểm ảnh trong khối hình ảnh hiện tại, và xác định bộ đơn vị thông tin chuyển động ứng cử tương ứng với từng mẫu trong số hai mẫu điểm ảnh; xác định bộ đơn vị thông tin chuyển động hợp nhất i bao gồm hai đơn vị thông tin chuyển động; và dự đoán giá trị điểm ảnh của khối hình ảnh hiện tại nhờ sử dụng mô hình chuyển động afin và bộ đơn vị thông tin chuyển động hợp nhất i. Các giải pháp kỹ thuật được đề xuất bởi các phương án thực hiện của sáng chế giúp giảm bớt độ phức tạp tính toán của phép dự đoán hình ảnh được thực hiện dựa trên mô hình chuyển động afin.

(11) **1-0049022 B**

(15) 20/06/2025
Số Quyết định: 113968/QĐ-SHTT.IP

(45) 25/07/2025 448B

(43) 25/12/2020 393 A

(21) 1-2020-06078

(85) 23/10/2020

(22) 04/04/2018

(86) PCT/CN2018/082028 04/04/2018

(87) WO2019/191985 A1 10/10/2019

(51) ***H04W 56/00***

(73) **HUAWEI TECHNOLOGIES CO., LTD.** (CN)
Huawei Administration Building, Bantian, Longgang District Shenzhen, Guangdong 518129, P. R. China

(72) TIE, Xiaolei (CN); LUO, Zhihu (CN); LI, Qiming (CN); JIN, Zhe (CN)

(74) Công ty TNHH một thành viên Sở hữu trí tuệ VCCI (VCCI-IP CO.,LTD)

(54) **PHƯƠNG PHÁP GỬI THÔNG TIN, PHƯƠNG PHÁP THU THÔNG TIN, THIẾT BỊ TRUYỀN THÔNG, HỆ THỐNG TRUYỀN THÔNG VÀ PHƯƠNG TIỆN LƯU TRỮ ĐỌC ĐƯỢC BỞI MÁY TÍNH**

(57) Sáng chế đề xuất phương pháp gửi thông tin, phương pháp thu thông tin, và thiết bị truyền thông, để nâng cao độ chính xác lập lịch cho thiết bị đầu cuối. Phương pháp gửi thông tin bao gồm các bước: tạo ra khối báo cáo chất lượng kênh đường xuống, trong đó khối báo cáo chất lượng kênh đường xuống được sử dụng để chỉ báo mối tương quan tương đối giữa số lần lặp thứ nhất và số lần lặp thứ hai, số lần lặp thứ nhất là số lượng các lần truyền lại mà cần được thực hiện trong định dạng kênh điều khiển đường xuống được thiết đặt trước để đạt được tỷ lệ lỗi khối được thiết đặt trước, và số lần lặp thứ hai là số lần lặp tương ứng với không gian tìm kiếm chung của kênh điều khiển đường xuống được mang trên sóng mang đường xuống; và gửi tin nhắn thứ ba (MSG3) đến thiết bị mạng trong thủ tục truy cập ngẫu nhiên, trong đó MSG3 được sử dụng để chỉ báo khối báo cáo chất lượng kênh đường xuống.

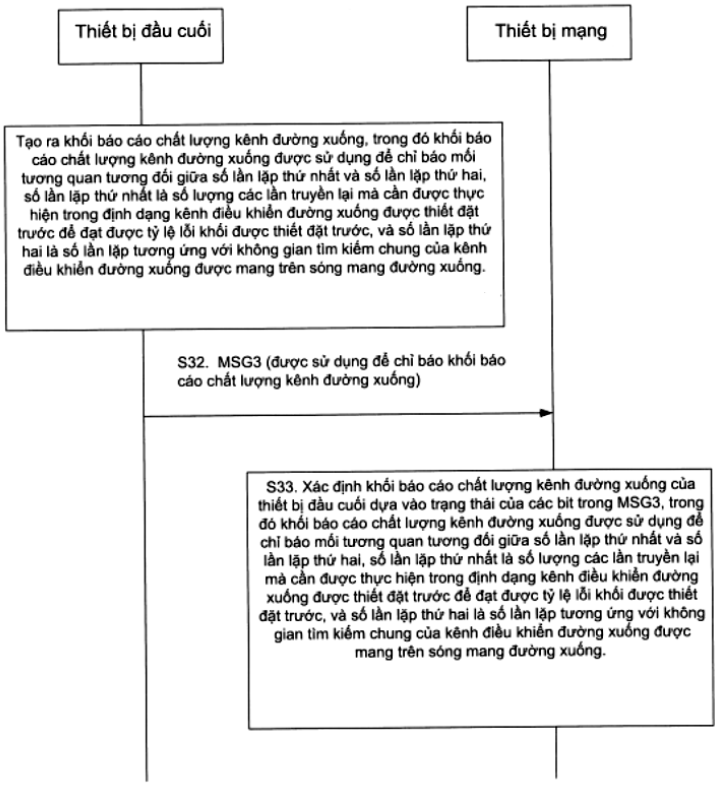
Thiết bị đầu cuối
Thiết bị mạng
Tạo ra khối báo cáo chất lượng kênh đường xuống, trong đó khối báo cáo chất lượng kênh đường xuống được sử dụng để chỉ báo mối tương quan tương đối giữa số lần lặp thứ nhất và số lần lặp thứ hai, số lần lặp thứ nhất là số lượng các lần truyền lại mà cần được thực hiện trong định dạng kênh điều khiển đường xuống được thiết đặt trước để đạt được tỷ lệ lỗi khối được thiết đặt trước, và số lần lặp thứ hai là số lần lặp tương ứng với không gian tìm kiếm chung của kênh điều khiển đường xuống được mang trên sóng mang đường xuống.
S32. MSG3 (được sử dụng để chỉ báo khối báo cáo chất lượng kênh đường xuống)
S33. Xác định khối báo cáo chất lượng kênh đường xuống của thiết bị đầu cuối dựa vào trạng thái của các bit trong MSG3, trong đó khối báo cáo chất lượng kênh đường xuống được sử dụng để chỉ báo mối tương quan tương đối giữa số lần lặp thứ nhất và số lần lặp thứ hai, số lần lặp thứ nhất là số lượng các lần truyền lại mà cần được thực hiện trong định dạng kênh điều khiển đường xuống được thiết đặt trước để đạt được tỷ lệ lỗi khối được thiết đặt trước, và số lần lặp thứ hai là số lần lặp tương ứng với không gian tìm kiếm chung của kênh điều khiển đường xuống được mang trên sóng mang đường xuống.

FIG. 3

(11) **1-0049023 B**

(15) 20/06/2025
Số Quyết định: 114071/QĐ-SHTT.IP

(45) 25/07/2025 448B

(43) 25/07/2022 412 A

(21) 1-2022-02145

(85) 06/04/2022

(22) 07/10/2020

(86) PCT/EP2020/078190 07/10/2020

(30) 19201916.4 08/10/2019 EP

(87) WO2021/069533 A1 15/04/2021

(51) ***A61K 8/365***; *A61Q 5/12; A61Q 5/02; A61K 8/49; A61Q 5/00*

(73) **UNILEVER GLOBAL IP LIMITED** (GB)
Port Sunlight, Wirral, Merseyside CH62 4ZD, United Kingdom

(72) GILES Colin Christopher David (GB); POINTON Thomas Richard (GB); RAJAPANDIAN Benjamin Jesukumar (GB); ROBERTS Glyn (GB); ZHOU Rongrong (GB)

(74) Công ty TNHH Trần Hữu Nam và Đồng sự (TRAN H.N & ASS.)

(54) **CHẾ PHẨM CHĂM SÓC TÓC VÀ PHƯƠNG PHÁP PHỤC HỒI HƯ TỔN CHO PROTEIN TRONG TÓC**

(57) Sáng chế đề cập đến chế phẩm chứa:

i) muối kim loại kiềm của axit aldonic;

ii) axit xitric với hàm lượng trong khoảng từ 0,1% đến 5% trọng lượng, tính theo trọng lượng của toàn bộ chế phẩm; và

iii) chất hoạt động bề mặt;

trong đó, chế phẩm có độ pH từ 3 đến 5, mang lại khả năng phục hồi hư tổn cho protein bên trong của tóc.

(11) **1-0049024 B**

(15) 20/06/2025
Số Quyết định: 114094/QĐ-SHTT.IP

(45) 25/07/2025 448B

(43) 25/08/2022 413 A

(21) 1-2022-01275

(85) 28/02/2022

(22) 03/09/2020

(86) PCT/EP2020/074526 03/09/2020

(30) 10201908115Y 03/09/2019 SG

(87) WO2021/043860 11/03/2021

(51) ***C09J 7/30***; *B32B 27/10; B32B 27/12; B32B 27/16; B32B 29/00; B32B 7/12; C09D 175/04; C09J 175/04; B32B 27/08; B32B 27/32*

(73) **THAI POLYETHYLENE CO., LTD.** (TH)
1 Siam Cement Road, Bangsue, 10800 Bangkok, Thailand

(72) NERANON, Kitjanit (TH); SAENDEE, Phutsadee (TH); PORNSUNTHORNTAWEE, Orathai (TH); JARUMANEEROJ, Chatchai (TH); CHEEVASRIRUNGRUANG, Watcharee (TH)

(74) Công ty Luật TNHH Phạm và Liên danh (PHAM & ASSOCIATES)

(54) **CHẤT KẾT DÍNH CHỐNG ẨM GỐC NƯỚC, PHƯƠNG PHÁP SẢN XUẤT CHẤT KẾT DÍNH CHỐNG ẨM GỐC NƯỚC, VÀ MÀNG CHẮN BAO GỒM LỚP NỀN VÀ LỚP KẾT DÍNH CHỐNG ẨM**

(57) Sáng chế đề cập đến chất kết dính chống ẩm gốc nước, chứa: polyuretan; ít nhất một polyme hòa tan trong nước, trong đó polyme hòa tan trong nước này chứa ít nhất một nhóm hyđroxyl; và nước; màng chắn chứa chất kết dính chống ẩm gốc nước này; và phương pháp tạo ra chất kết dính chống ẩm gốc nước này.

(11) **1-0049025 B**

(15) 20/06/2025
Số Quyết định: 114095/QĐ-SHTT.IP

(45) 25/07/2025 448B

(43) 27/12/2021 405 A

(21) 1-2021-04989

(85) 13/08/2021

(22) 22/01/2020

(86) PCT/CN2020/073803 22/01/2020

(30) 201910083330.4 28/01/2019 CN

(87) WO2020/156439 06/08/2020

(51) ***C07K 16/28****; C12N 15/13; A61K 39/395; A61P 35/00*

(73) **TUOJIE BIOTECH(SHANGHAI) CO., LTD.** (CN)
Room 103, No. 14 Building, No. 3728 Jinke Road, Free Trade Pilot Zone, Pudong New Area, Shanghai 201203, China

(72) YANG, Cuiqing (CN); TANG, Renhong (CN)

(74) Công ty TNHH Sở hữu trí tuệ Thảo Thọ Quyến (INVENCO.,LTD)

(54) **KHÁNG THỂ KHÁNG CD79B, THỂ TIẾP HỢP KHÁNG THỂ-DƯỢC CHẤT, PHƯƠNG PHÁP SẢN XUẤT VÀ DƯỢC PHẨM CHỨA CHÚNG**

(57) Sáng chế đề cập đến kháng thể kháng CD79B, đoạn gắn kết với kháng nguyên của nó, và dược phẩm chứa nó. Ngoài ra, sáng chế đề cập đến kháng thể khảm và kháng thể được làm tương thích với người chứa vùng CDR của kháng thể kháng CD79B, dược phẩm chứa kháng thể kháng CD79B hoặc đoạn gắn kết với kháng nguyên của nó. Cụ thể là, sáng chế đề cập đến kháng thể kháng CD79B được làm tương thích với người để bào chế thuốc để điều trị u lympho (như DLBCL).

(11) **1-0049026 B**

(15) 20/06/2025
Số Quyết định: 114096/QĐ-SHTT.IP

(45) 25/07/2025 448B

(43) 25/04/2019 373 A

(21) 1-2019-00806

(85) 19/02/2019

(22) 26/07/2017

(86) PCT/EP2017/068932 26/07/2017

(30) 16181883.6 29/07/2016 EP

(87) WO2018/019909 01/02/2018

(51) ***G10L 19/02****; G06F 17/14*

(73) **FRAUNHOFER-GESELLSCHAFT ZUR FOERDERUNG DER ANGEWANDTEN FORSCHUNG E.V.** (DE)
Hansastrasse 27c, 80686 Muenchen, Germany

(72) WERNER, Nils (DE); EDLER, Bernd (DE)

(74) Công Ty Luật Trách Nhiệm Hữu Hạn AMBYS Hà Nội (AMBYS HANOI)

(54) **BỘ XỬ LÝ ÂM THANH, BỘ MÃ HOÁ ÂM THANH, BỘ GIẢI MÃ ÂM THANH, BỘ PHÂN TÍCH ÂM THANH VÀ PHƯƠNG PHÁP XỬ LÝ TÍN HIỆU ÂM THANH**

(57) Sáng chế đề cập đến bộ xử lý âm thanh, bộ mã hóa âm thanh, bộ giải mã âm thanh, bộ phân tích âm thanh và phương pháp xử lý tín hiệu âm thanh. Các phương án cung cấp bộ xử lý âm thanh để xử lý tín hiệu âm thanh để thu được sự biểu diễn khung con của tín hiệu âm thanh. Bộ xử lý âm thanh bao gồm tầng biến đổi được lấy mẫu tới hạn chồng theo cấp và tầng khử răng cưa miền thời gian. Tầng biến đổi được lấy mẫu tới hạn chồng theo cấp được tạo cấu hình để thực hiện sự biến đổi được lấy mẫu tới hạn chồng theo cấp trên ít nhất hai khối chồng lấp riêng phần của các mẫu của tín hiệu âm thanh, để thu được tập hợp các mẫu băng con trên cơ sở khối thứ nhất của các mẫu của tín hiệu âm thanh, và để thu được tập hợp các mẫu băng con tương ứng trên cơ sở khối thứ hai của các mẫu của tín hiệu âm thanh. Tầng khử răng cưa miền thời gian được tạo cấu hình để thực hiện sự tổ hợp được gán trọng số của hai tập hợp các mẫu băng con tương ứng, một tập hợp thu được trên cơ sở khối thứ nhất của các mẫu của tín hiệu âm thanh và một tập hợp thu được trên cơ sở khối thứ hai của các mẫu của tín hiệu âm thanh, để thu được sự biểu diễn băng con được khử răng cưa của tín hiệu âm thanh.

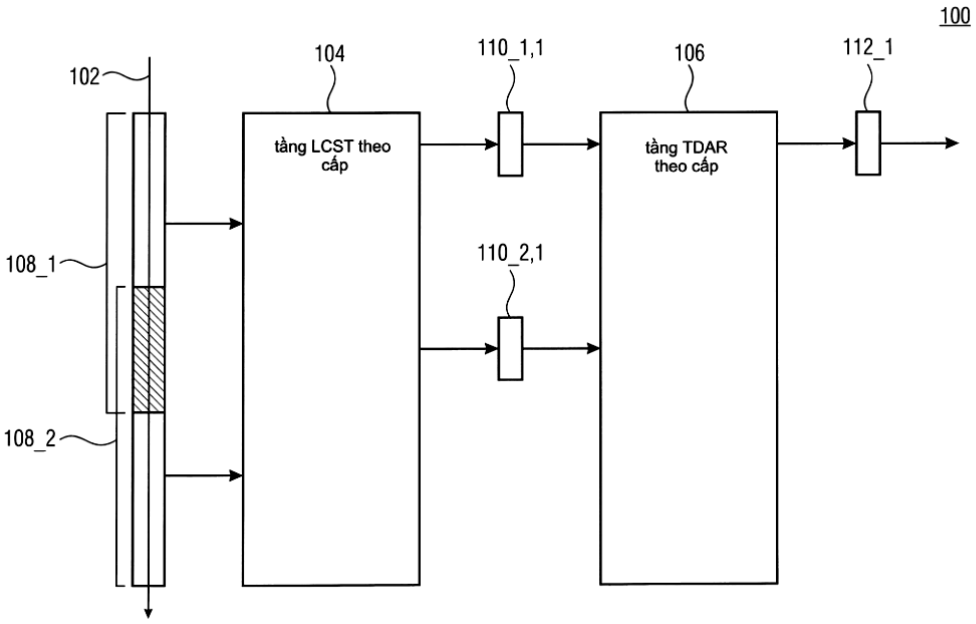
100
102
104
110_1,1
106
112_1
tầng LCST theo cấp
tầng TDAR theo cấp
108_1
110_2,1
108_2

Fig. 1

(11) **1-0049027 B**

(15) 20/06/2025
Số Quyết định: 114271/QĐ-SHTT.IP

(45) 25/07/2025 448B

(43) 25/03/2021 396 A

(21) 1-2020-06709

(85) 20/11/2020

(22) 24/04/2019

(86) PCT/JP2019/017359 24/04/2019

(30) 2018-096461 18/05/2018 JP

(87) WO2019/220893 21/11/2019

(51) ***A23G 1/52**; A23P 30/40; A23G 1/00*

(73) **LOTTE CO., LTD.** (JP)
20-1, Nishi-Shinjuku 3-chome, Shinjuku-ku, Tokyo 1600023, Japan

(72) TAKAMATSU Hiroyuki (JP); ICHIMASA Yoko (JP); ANDO Shoko (JP); ABE Etsumi (JP)

(74) Công ty Luật TNHH Phạm và Liên danh (PHAM & ASSOCIATES)

(54) **SÔ-CÔ-LA CÓ BỌT CHỨA NƯỚC VÀ PHƯƠNG PHÁP TẠO RA SÔ-CÔ-LA NÀY**

(57) Sáng chế đề xuất sô-cô-la có bọt chứa nước có chứa 16% trọng lượng hoặc lớn hơn và 55% trọng lượng hoặc nhỏ hơn nước, sô-cô-la có bọt chứa nước có kết cấu mới mịn, bông và mềm ngay cả trong khoảng nhiệt độ đông đặc và có khả năng xử lý ở nhiệt độ trong phòng và đặc tính giữ hình dạng tuyệt vời ở nhiệt độ trong phòng và trong khoảng nhiệt độ đông đặc.

(11) **1-0049028 B**

(15) 20/06/2025
Số Quyết định: 114272/QĐ-SHTT.IP

(45) 25/07/2025 448B

(43) 25/11/2022 416 A

(21) 1-2022-03434

(85) 01/06/2022

(22) 05/11/2020

(86) PCT/EP2020/081079 05/11/2020

(30) 201921049539 02/12/2019 IN
20153920.2 27/01/2020 EP

(87) WO2021/110345 A1 10/06/2021

(51) ***D06M 13/00***; *D06M 23/06; D06M 13/148; D06M 11/01*

(73) **UNILEVER GLOBAL IP LIMITED** (GB)
Port Sunlight, Wirral, Merseyside CH62 4ZD, United Kingdom

(72) VADHYAR Jayashree Anantharam (IN); SANKAR Rachana (IN); BISWAS Sarmistha (IN); MEDEPALLI, Srilaxmi, Venkata (IN)

(74) Công ty TNHH Trần Hữu Nam và Đồng sự (TRAN H.N & ASS.)

(54) **CHẾ PHẨM XỊT KHỬ MÙI HÔI**

(57) Sáng chế đề cập đến chế phẩm dạng xịt khử mùi hôi chứa:

a. prebiotic bao gồm ít nhất một đơn vị sacarit được chọn từ: galactoza, galacturonic, mannuronic, guluronic, glucan, glucozavà các kết hợp của chúng; và

b. nước.

(11) **1-0049029 B**

(15) 20/06/2025
Số Quyết định: 114273/QĐ-SHTT.IP

(45) 25/07/2025 448B

(43) 26/07/2021 400 A

(21) 1-2021-01276

(85) 10/03/2021

(22) 18/10/2019

(86) PCT/US2019/057088 18/10/2019

(30) 62/747,577 18/10/2018 US

(87) WO2020/082044 23/04/2020

(51) ***A01G 18/62****; C12N 1/14; A01G 18/64*

(73) **MYCOWORKS, INC.** (US)
6400 Hollis Street Suite #5, Emeryville, California 94608, United States of America

(72) Philip ROSS (US); Matt SCULLIN (US); Nicholas WENNER (US); Jordan CHASE (US); Quinn MILLER (US); Ryan SALTIDOS (US); Phil MCGAUGHY (US)

(74) Văn phòng Luật sư Ân Nam (ANNAM IP & LAW)

(54) GIÁ THỂ PHÁT TRIỂN THỂ SỢI NẤM CÓ LỚP CÓ ĐỤC LỖ

(57) Sáng chế đề cập đến giá thể phát triển thể sợi nấm để trồng thể sợi nấm được liên kết với chất nền rắn mà qua đó hỗn hợp thể sợi nấm sẵn sàng và dễ dàng được lấy ra. Điều này đạt được thông qua việc sử dụng lớp có đục lỗ được đặt giữa chất nền của thể sợi nấm và hỗn hợp thể sợi nấm để tạo ra kết cấu đồng nhất yếu và nhờ đó tăng cường khả năng thu hoạch thể sợi nấm ngoài chất nền thông qua độ bền nứt giảm đáng kể và đồng nhất. Lớp có đục lỗ, mà thể sợi nấm phát triển qua đó, cho phép quá trình ép đùn qua cổng và được kiểm soát của chất nền của các tế bào khuẩn lạc có thể được tách lớp dễ dàng và đồng nhất ra khỏi chất nền của thể sợi nấm bên dưới.

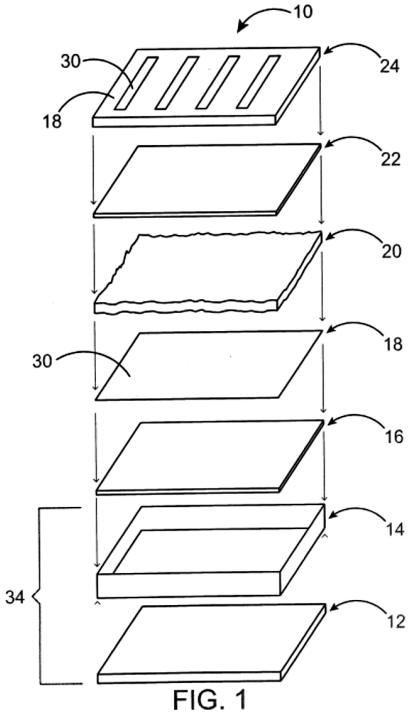

FIG. 1

(11) **1-0049030 B**

(15) 20/06/2025
Số Quyết định: 114317/QĐ-SHTT.IP

(45) 25/07/2025 448B

(43) 25/05/2022 410 A

(21) 1-2022-00587

(85) 26/01/2022

(22) 31/08/2020

(86) PCT/EP2020/074225 31/08/2020

(30) PCT/CN2019/104216 03/09/2019 CN
19198925.0 23/09/2019 EP

(87) WO2021/043717 A1 11/03/2021

(51) ***C08G 63/682***; *C09D 167/08*

(73) **AKZO NOBEL COATINGS INTERNATIONAL B.V.** (NL)
Christian Neefestraat 2, 1077 WW Amsterdam, Netherlands

(72) WANG, Jianhui (CN); XU, Zhenglin (CN); LV, Xin (CN); XIE, Lizhu (CN); DU, Zhengzhen (CN); LUO, Yong (CN); SHAO, Limin (CN)

(74) Công ty TNHH Tư vấn sở hữu trí tuệ Việt (VIET IP CO.,LTD.)

(54) **POLYESTE, CHẾ PHẨM PHỦ CHỨA POLYESTE NÀY VỚI TÍNH NĂNG DỄ LÀM SẠCH, PHƯƠNG PHÁP PHỦ NỀN VÀ NỀN ĐƯỢC PHỦ THEO PHƯƠNG PHÁP NÀY**

(57) Sáng chế liên quan đến polyeste có nhóm chức hyđroxyl chứa khối perflopolyete được điều chế bằng phương pháp bao gồm các bước: a) cho perflopolyete có đầu cuối carboxyl C phản ứng với hợp chất có nhóm chức epoxy D, và b) cho sản phẩm phản ứng của bước a) vào phản ứng với lacton E. Polyeste được điều chế như vậy có thể được sử dụng trong chế phẩm phủ, bao gồm thêm (b) nhựa có nhóm chức OH hoặc nhóm chức epoxy, và (c) chất hóa cứng bao gồm các nhóm có phản ứng với các nhóm chức OH hoặc epoxy của nhựa (b).

(11) **1-0049031 B**

(15) 20/06/2025
Số Quyết định: 114318/QĐ-SHTT.IP

(45) 25/07/2025 448B

(43) 25/05/2023 422 A

(21) 1-2023-01232

(85) 27/02/2023

(22) 27/07/2021

(86) PCT/EP2021/070963 27/07/2021

(30) 20193319.9 28/08/2020 EP

(87) WO2022/042977 A1 03/03/2022

(51) ***C11D 1/94***; *C11D 1/66; C11D 1/92; C11D 1/14; C11D 1/72*

(73) **UNILEVER GLOBAL IP LIMITED** (GB)
Port Sunlight Wirral, Merseyside CH62 4ZD, United Kingdom

(72) GRAINGER David Stephen (GB); IKPATT Uyai (NG); STEVENSON Paul Simon (GB); THORLEY David Christopher (GB)

(74) Công ty TNHH Trần Hữu Nam và Đồng sự (TRAN H.N & ASS.)

(54) **CHẾ PHẨM TẨY RỬA VÀ PHƯƠNG PHÁP GIA DỤNG SỬ DỤNG CHẾ PHẨM NÀY**

(57) Sáng chế liên quan đến chế phẩm tẩy rửa, bao gồm: (a) từ 1 đến 40% trọng lượng chất hoạt tính bề mặt alkan sulfonat thứ cấp có trung bình từ 15 đến 18 nguyên tử cacbon trong chuỗi alkan mạch thẳng; (b) từ 1 đến 40% trọng lượng của chất hoạt tính bề mặt không ion; và, (c) từ 0,01 đến 8%, của chất đồng hoạt tính bề mặt alkyl hydroxysultaine; trong đó tỷ lệ tổng trọng lượng giữa tổng trọng lượng của chất hoạt tính bề mặt anion so với tổng trọng lượng của chất hoạt tính bề mặt không ion nằm trong khoảng từ 30:1 đến 1:2; và,

trong đó chất hoạt tính bề mặt hydroxy sultaine có công thức:

R–N+(CH3)2–CH2–CH(OH)–CH2-SO3- M+

trong đó R là một chuỗi alkyl có C10-C18 và M là bất kỳ phần đối ion dương (cation) thích hợp nào; sáng chế cũng liên quan đến phương pháp, tốt hơn là phương pháp xử lý đồ dệt gia đình.

(11) **1-0049032 B**

(15) 20/06/2025
Số Quyết định: 114319/QĐ-SHTT.IP

(45) 25/07/2025 448B

(43) 26/10/2020 391 A

(21) 1-2020-02207

(85) 20/04/2020

(22) 31/08/2018

(86) PCT/EP2018/073541 31/08/2018

(30) 17306274.6 26/09/2017 EP

(87) WO2019/063241 04/04/2019

(51) ***H01L 27/146***

(73) **INTERDIGITAL CE PATENT HOLDINGS** (FR)
3 rue du Colonel Moll, Paris, 75017, France

(72) Artem BORISKIN (FR); Mitra DAMGHANIAN (IR); Oksana SHRAMKOVA (UA); Valter DRAZIC (UA); Laurent BLONDE (UA)

(74) Văn phòng Luật sư Ân Nam (ANNAM IP & LAW)

(54) CẢM BIẾN HÌNH ẢNH BAO GỒM CÁC ĐIỂM ẢNH NGĂN HOẶC GIẢM HIỆU ỨNG NHIỄU XUYÊN ÂM

(57) Sáng chế đề cập đến cảm biến hình ảnh bao gồm tập hợp điểm ảnh, trong đó mỗi điểm ảnh của tập hợp bao gồm phần tử thứ nhất và phần tử thứ hai, phần tử thứ nhất bao gồm một đơn vị mô-đun điốt quang và phần tử thứ hai là phần tử để lọc màu và hội tụ ánh sáng tới vào phần tử thứ nhất này. Cảm biến hình ảnh còn bao gồm thêm ít nhất hai điểm ảnh liên tiếp từ tập hợp điểm ảnh, trong đó các phần tử thứ nhất được đặt cạnh nhau và trong đó cảm biến hình ảnh bao gồm khoảng hở giữa các phần tử thứ hai của ít nhất hai điểm ảnh liên tiếp này.

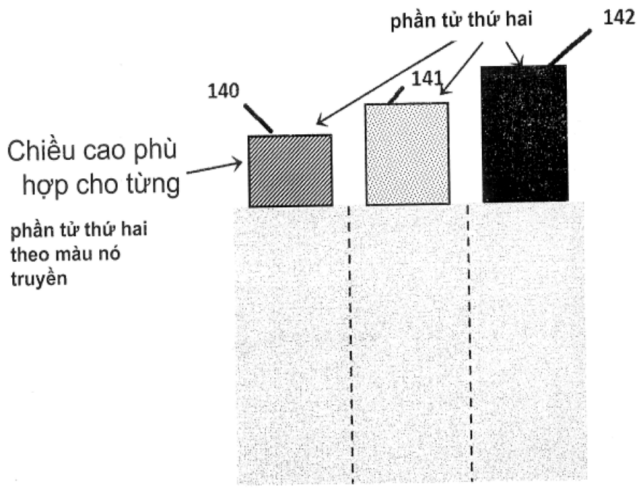

HÌNH 14

(11) **1-0049033 B**

(15) 20/06/2025
Số Quyết định: 114320/QĐ-SHTT.IP

(45) 25/07/2025 448B

(43) 25/08/2023 425 A

(21) 1-2022-00833

(22) 11/02/2022

(51) ***F21V 7/04***

(73) **VIỆN KHOA HỌC VẬT LIỆU THUỘC VIỆN HÀN LÂM KHOA HỌC VÀ CÔNG NGHỆ VIỆT NAM** (VN)
18 Hoàng Quốc Việt, Cầu Giấy, Hà Nội

(72) Phạm Hồng Dương (VN); Dương Thị Giang (VN); Nguyễn Văn Quân (VN)

(54) HỘP ĐÈN ĐO THỊ LỰC TỰ CHIẾU SÁNG SỬ DỤNG ĐÈN LED PHÂN BỐ QUANG BẤT ĐỐI XỨNG

(57) Sáng chế đề cập đến một loại Hộp đèn đo thị lực tự chiếu sáng sử dụng đèn LED phân bố quang bất đối xứng, chiếu sáng đồng đều cả trên mặt bảng thử mắt lẫn vùng ngoại vi, đáp ứng tiêu chuẩn ICO 1984 của Hội nhãn khoa quốc tế. Nhằm đạt được mục đích nêu trên, sáng chế đưa ra một kết cấu chiếu sáng bảng đo thị lực dạng hộp hoàn toàn mới, bao gồm một hộp 5 mặt phủ sơn trắng mờ (11) với mặt đáy là biểu đồ đo thị lực (12). Biểu đồ đo thị lực được chiếu sáng bởi bộ đèn LED bao gồm máng nhôm tản nhiệt, các gói LED hàn lên LED thanh mạch in thẳng, bộ nguồn nuôi và thấu kính dài có tiết diện bất đối xứng. Bộ đèn LED còn chiếu sáng đồng đều vùng ngoại vi xung quang bảng thử. Kết cấu ưu việt của Hộp đèn đo thị lực cho phép xác định thị lực đạt tiêu chuẩn ICO 1984 trong mọi điều kiện chiếu sáng của các phòng thử mắt.

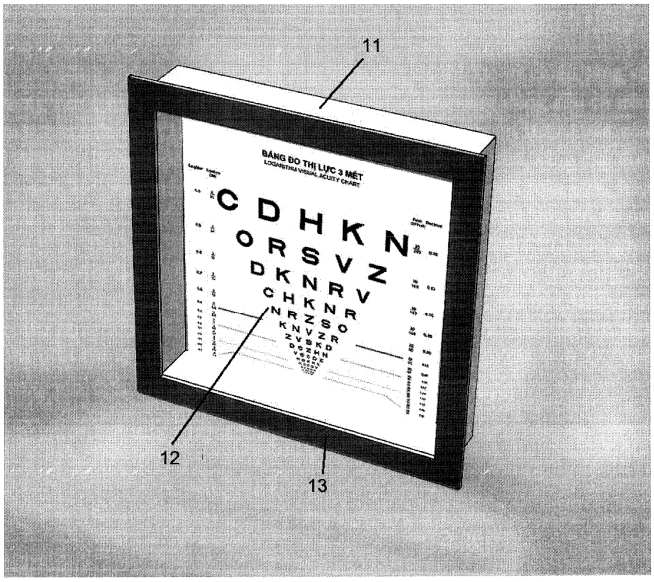

Hình 1

(11) **1-0049034 B**

(15) 20/06/2025
Số Quyết định: 114321/QĐ-SHTT.IP

(45) 25/07/2025 448B

(43) 25/05/2023 422 A

(21) 1-2022-07270

(22) 07/11/2022

(30) 10-2021-0180551 16/12/2021 KR

(51) ***B29C 65/50****; B29C 65/00; B29C 65/10*

(76) **SEO, HAN-NA** (KR)
1114-dong, 1703 (Sindorim-dong, Sindorim 4th e-Pyeonhansesang Apt.), 16-15 Gyeongin-ro 65-gil, Guro-gu, Seoul, Republic of Korea

(74) Công ty TNHH NACILAW (NACILAW)

(54) **MÁY HÀN KHÍ NÓNG CHO NHỰA TỔNG HỢP**

(57) Sáng chế đề cập đến máy hàn khí nóng để gắn băng không thấm nước với vải không thấm nước làm bằng nhựa tổng hợp bằng không khí nóng ở nhiệt độ cao, và đặc biệt hơn, máy hàn khí nóng cho nhựa tổng hợp, được thiết kế sao cho hành trình nâng hạ của con lăn trên có thể được điều chỉnh thuận tiện thông qua bộ điều khiển hành trình, do đó có thể điều chỉnh nhanh chóng và chính xác mức độ ép tùy thuộc vào các loại vải và băng không thấm nước khác nhau. Ngoài ra, cấu trúc của trục lăn dưới bao gồm trục lăn dưới thứ nhất và trục lăn dưới thứ hai được cấu tạo tách biệt, do đó các bộ phận trục lăn dưới này có thể được sử dụng luân phiên khi cần thiết, tức là chúng có thể được thay đổi thuận tiện để thực hiện thao tác hàn tùy theo loại vải phẳng hay vải ống trụ. Hơn nữa, vì bộ gia nhiệt được gắn bên trong bộ phận tay đỡ hoặc tiến về phía con lăn và thu vào đoạn tay đỡ, thể tích của thiết bị được giảm xuống và cấu trúc được đơn giản hóa vì bộ gia nhiệt không tiếp xúc ra bên ngoài, đồng thời ngăn người vận hành khỏi bị bỏng và các tai nạn khác. Hơn nữa, thiết bị được thiết kế để điều chỉnh cấu trúc của bàn làm việc tùy theo tình trạng thể chất của người vận hành, sao cho bất kỳ ai cũng có thể thực hiện thao tác hàn ở vị trí thuận tiện.

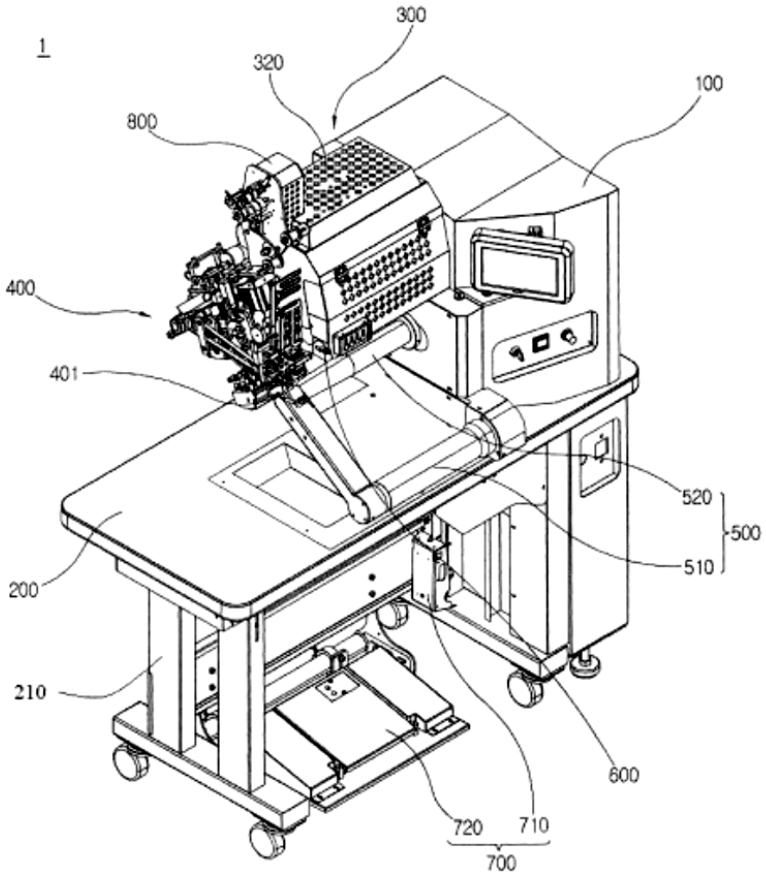

Hình 1

(11) **1-0049035 B**

(15) 20/06/2025
Số Quyết định: 114322/QĐ-SHTT.IP

(45) 25/07/2025 448B

(43) 25/01/2022 406 A

(21) 1-2021-05863

(85) 21/09/2021

(22) 27/01/2020

(86) PCT/NL2020/050039 27/01/2020

(30) 2022628 22/02/2019 NL

(87) WO2020/171694 27/08/2020

(51) ***B29D 30/26****; B29D 30/28*

(73) **VMI HOLLAND B.V.** (NL)
Gelriaweg 16, 8161 RK EPE, Netherlands

(72) Dave PAPOT (NL); Martin DE GRAAF (NL)

(74) Công ty TNHH Đại Tín và Liên Danh (DAITIN AND ASSOCIATES CO.,LTD)

(54) **THIẾT BỊ VẬN CHUYỂN VÀ PHƯƠNG PHÁP DÙNG ĐỂ VẬN CHUYỂN MỘT HOẶC NHIỀU LỚP BỐ VẢI LÊN TRÊN LỚP BỐ THÉP TRÊN TRỐNG THÀNH HÌNH**

(57) Sáng chế đề cập đến thiết bị và phương pháp vận chuyển một hoặc nhiều lớp bố vải lên trên lớp bố thép trên trống thành hình, trong đó thiết bị vận chuyển bao gồm vòng vận chuyển có các mảnh ghép vòng thứ nhất và khung kéo dài theo hướng chu vi theo trục trung tâm để giữ các mảnh ghép vòng thứ nhất ở vị trí góc thứ nhất phân bố theo hướng chu vi dọc theo khung, trong đó các mảnh ghép vòng thứ nhất có khả năng di chuyển so với khung theo hướng bán kính từ khoảng cách bán kính thứ nhất đến khoảng cách bán kính thứ hai từ trục trung tâm mà nhỏ hơn khoảng cách bán kính thứ nhất, trong đó thiết bị vận chuyển bao gồm thêm thiết bị cán thứ nhất được định vị ở vị trí góc thứ hai nằm giữa các vị trí góc thứ nhất, trong đó thiết bị vận chuyển bao gồm thêm mảnh ghép vòng thứ hai được định vị ở vị trí góc thứ hai tại khoảng cách bán kính thứ hai từ trục trung tâm.

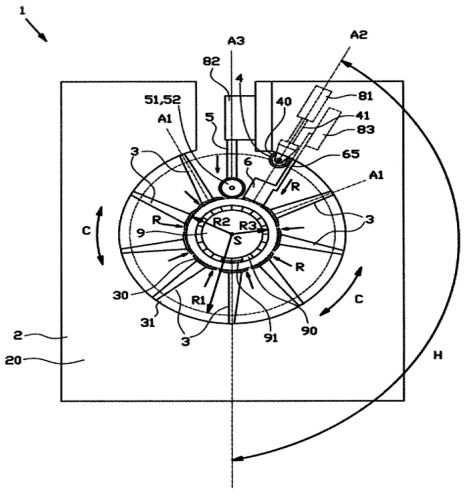

Fig.1

(11) **1-0049036 B**

(15) 20/06/2025
Số Quyết định: 114323/QĐ-SHTT.IP

(45) 25/07/2025 448B

(43) 25/08/2022 413 A

(21) 1-2022-02870

(85) 06/05/2022

(22) 27/11/2020

(86) PCT/CN2020/132374 27/11/2020

(30) 62/940,955 27/11/2019 US
17/105,573 26/11/2020 US

(87) WO2021/104473 03/06/2021

(51) ***H04N 19/18****; H04N 19/48; H04N 19/176*

(73) **HFI INNOVATION INC.** (TW)
3F.-7, No.5, Taiyuan 1st St., Zhubei City, Hsinchu County 302, Taiwan

(72) CHIANG, Man-Shu (TW); HSU, Chih-Wei (TW); CHUANG, Tzu-Der (TW); CHEN, Ching-Yeh (TW)

(74) Công ty TNHH Trường Xuân (AGELESS CO.,LTD.)

(54) **PHƯƠNG PHÁP GIẢI MÃ VIĐEO, PHƯƠNG PHÁP MÃ HÓA VIĐEO, VÀ THIẾT BỊ ĐIỆN TỬ**

(57) Sáng chế đề cập đến phương pháp giải mã viđeo, phương pháp mã hóa viđeo, thiết bị điện tử. Bộ giải mã viđeo nhận dữ liệu từ dòng bít cho khối các điểm ảnh sẽ được giải mã thành khối hiện thời của ảnh hiện thời của viđeo. Bộ giải mã thiết lập chỉ báo ngoài điểm không dựa vào một hoặc nhiều chỉ báo hệ số khác không của các khối con của khối hiện thời. Khi chỉ báo ngoài điểm không biểu thị rằng vùng ngoài điểm không không có hệ số khác không, bộ giải mã phân tích dòng bít cho chỉ số MTS. Khi chỉ báo ngoài điểm không biểu thị rằng vùng ngoài điểm không có ít nhất một hệ số khác không, bộ giải mã thiết lập chỉ số MTS thành giá trị mặc định mà không phân tích chỉ số MTS từ dòng bít. Bộ giải mã chọn dạng biến đổi theo chỉ số MTS cho khối hiện thời. Bộ giải mã khôi phục khối hiện thời bằng cách sử dụng dạng biến đổi được chọn.

FIG. 9

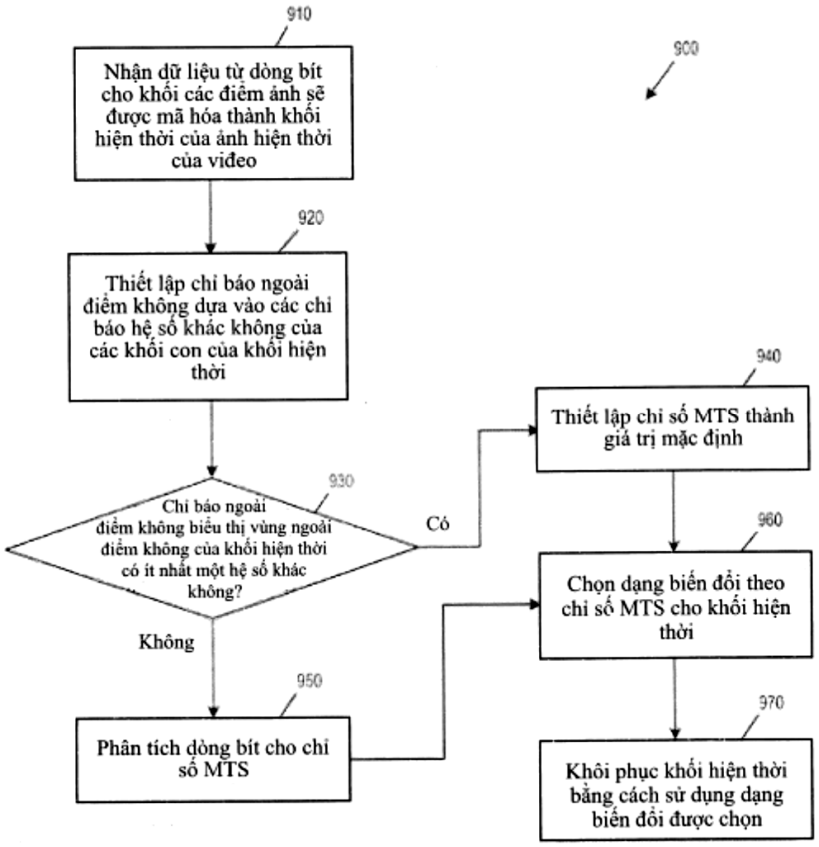
900
910
Nhận dữ liệu từ dòng bít cho khối các điểm ảnh sẽ được mã hóa thành khối hiện thời của ảnh hiện thời của viđeo
920
Thiết lập chỉ báo ngoài điểm không dựa vào các chỉ báo hệ số khác không của các khối con của khối hiện thời
930
Chỉ báo ngoài điểm không biểu thị vùng ngoài điểm không của khối hiện thời có ít nhất một hệ số khác không?
Có
Không
940
Thiết lập chỉ số MTS thành giá trị mặc định
950
Phân tích dòng bít cho chỉ số MTS
960
Chọn dạng biến đổi theo chỉ số MTS cho khối hiện thời
970
Khôi phục khối hiện thời bằng cách sử dụng dạng biến đổi được chọn

(11) **1-0049037 B**

(15) 20/06/2025
Số Quyết định: 114326/QĐ-SHTT.IP

(45) 25/07/2025 448B

(43) 26/06/2023 423 A

(21) 1-2023-01129

(85) 23/02/2023

(22) 27/11/2020

(86) PCT/RU2020/000640 27/11/2020

(30) 2020128922 01/09/2020 RU

(87) WO2022/050866 10/03/2022

(51) ***G21F 9/28****; G21D 1/00; F22B 37/48; F28G 3/16*

(73) 1. **JOINT STOCK COMPANY "ROSENERGOATOM"** (RU)
ul. Ferganskaya, 25 Moscow, 109507, Russia
2. **ATOMENERGOREMONT JOINT-STOCK COMPANY** (RU)
Proektiruemyi 4062 proezd, 6, str. 2, pom. 26 Moscow, 115432, Russia
3. **LLC "KROK"** (RU)
Ul. Michurina, 48B, pom. 14 Belgorodskaia obl., g. Belgorod, 308007, Russia
4. **SCIENCE AND INNOVATIONS - NUCLEAR INDUSTRY SCIENTIFIC DEVELOPMENT, PRIVATE ENTERPRISE** (RU)
B. Ordynka street, d. 24, et. 8, kab. 820, Moscow, 119017, Russia

(72) Gennadii Vasilevich EVSEENKO (RU); Gennadii Nikolaevich SHCHETININ (RU); Vitalii Borisovich ROMANCHUK (RU); Sergei Aleksandrovich SALISHCHEV (RU)

(74) Văn phòng Luật sư Ân Nam (ANNAM IP & LAW)

(54) **PHƯƠNG PHÁP LOẠI BỎ CẶN CỤC BỘ TRÊN CÁC ỐNG TRAO ĐỔI NHIỆT CỦA MÁY TẠO HƠI NƯỚC CỦA NHÀ MÁY ĐIỆN HẠT NHÂN (NPP)**

(57) Sáng chế đề cập đến lĩnh vực làm sạch bề mặt, cụ thể là được sử dụng để làm sạch cặn và bùn bám trên bề mặt của các ống của cụm ống của máy tạo hơi nước. Kết quả kỹ thuật của sáng chế được đề xuất bao gồm thời gian làm sạch ngắn hơn và khả năng loại bỏ cặn bẩn đáng tin cậy hơn. Kết quả kỹ thuật này đạt được bởi thực tế trong phương pháp loại bỏ cặn cục bộ trên các ống trao đổi nhiệt của máy tạo hơi nước của nhà máy điện hạt nhân, mà thực tế bao gồm tay máy được nối với máy nâng được chèn vào hành lang thẳng đứng bên trong bộ trao đổi nhiệt, tay máy thủy động học và ít nhất một vòi được tạo kết cấu để quay quanh trục quay, hướng của chúng phù hợp với khoảng cách giữa các ống trong cụm ống trao đổi nhiệt, được sử dụng để phun tia nước quay theo khu vực cần làm sạch và tay máy được cố định tạm thời ở các vị trí được xác định trước trong hành lang thẳng đứng; đề xuất đo trước tỷ lệ liều lượng bên trong máy tạo hơi nước ngay tại chỗ, xác định thời gian cho phép làm việc dựa trên kết quả đo, đo tín hiệu dòng điện xoáy và phân tích các tín hiệu thu được để đánh giá trạng thái kim loại của thành ống trao đổi nhiệt, sau đó là độ dày của cặn bám trên chúng để tìm kiếm khu vực có cặn bám cục bộ, xác định tọa độ của khu vực làm sạch và tính toán thời gian và chế độ làm sạch, với áp suất cấp tia nước được thiết lập từ 1000 đến 1500 bar (tương đương từ 100 đến 150 MPa) và tốc độ dòng chảy từ 100 đến 150 lít/phút, trong đó các cặn được làm sạch bằng tác động của tia nước áp suất cao sử dụng tay máy thủy động học di chuyển tuần tự, được lắp trên khung lắp được tạo kết cấu để quay và di chuyển, được đặt theo các tọa độ nhất định của khu vực làm sạch, có sự giám sát video đồng thời khu vực làm sạch, sau khi hoàn tất quá trình làm sạch, thực hiện các phép đo kiểm tra tín hiệu dòng điện xoáy và dựa trên các giá trị thu được, đánh giá nhu cầu làm sạch thêm..

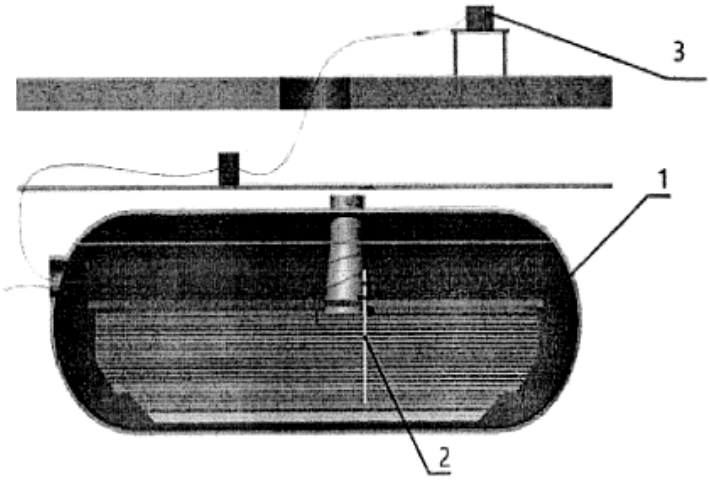

Hình 1

(11) **1-0049038 B**

(15) 20/06/2025
Số Quyết định: 114327/QĐ-SHTT.IP

(45) 25/07/2025 448B

(43) 27/05/2019 374 A

(21) 1-2019-00290

(85) 17/01/2019

(22) 16/06/2017

(86) PCT/JP2017/022257 16/06/2017

(30) 2016-120337 17/06/2016 JP

(87) WO2017/217525 21/12/2017

(51) ***C07K 16/18****; A61P 3/04; A61K 39/395; A61P 21/00*

(73) **CHUGAI SEIYAKU KABUSHIKI KAISHA** (JP)
5-1, Ukima 5-chome, Kita-ku, Tokyo 1158543 (JP)

(72) Ruike, Yoshinao (JP); Kuramochi, Taichi (JP); Muramatsu, Hiroyasu (JP); Ueyama, Atsunori (JP)

(74) Công ty Cổ phần Hỗ trợ phát triển công nghệ Detech (DETECH)

(54) **CHẾ PHẨM DƯỢC BAO GỒM KHÁNG THỂ GẮN KẾT VỚI MYOSTATIN TIỀM ẨN**

(57) Sáng chế đề cập đến các kháng thể kháng myostatin và các phương pháp tạo ra chúng. Các axit nucleic mã hóa các kháng thể kháng myostatin và các tế bào chủ bao gồm các axit nucleic cũng được cung cấp. Sáng chế cũng đề cập đến các polypeptit chứa vùng Fc biến đổi và các phương pháp tạo ra chúng. Các axit nucleic mã hóa các polypeptit và các tế bào chủ bao gồm các axit nucleic cũng được cung cấp.

(11) **1-0049039 B**

(15) 20/06/2025
Số Quyết định: 114328/QĐ-SHTT.IP

(45) 25/07/2025 448B

(43) 25/08/2022 413 A

(21) 1-2022-02755

(85) 29/04/2022

(22) 29/09/2020

(86) PCT/JP2020/036845 29/09/2020

(30) 2019-181013 30/09/2019 JP
2019-181039 30/09/2019 JP
2019-181017 30/09/2019 JP

(87) WO2021/065890 08/04/2021

(51) ***B32B 9/00***; *B32B 27/28; B32B 27/30; B65D 65/40; B32B 27/36; B32B 27/40; B32B 27/00; B32B 27/32*

(73) **DAI NIPPON PRINTING CO., LTD.** (JP)
1-1, Ichigaya-kaga-cho 1-chome, Shinjuku-ku, Tokyo 1628001, Japan

(72) FURUYA Shunsuke (JP); YAMATO Yohei (JP); OKUMURA Shohei (JP); SUZUKI Tsuyoshi (JP); TAKAHASHI Hideaki (JP)

(74) Công ty TNHH Ban Ca (BANCA)

(54) **MÀNG NHIỀU LỚP CHẮN VÀ ĐỒ ĐỰNG BAO GÓI CÓ MÀNG NHIỀU LỚP CHẮN**

(57) Sáng chế đề xuất màng nhiều lớp chắn bao gồm lớp nền nhiều lớp có độ dính giữa các lớp cao với màng hóa hơi và có đặc tính chắn khí cao. Màng nhiều lớp chắn theo sáng chế bao gồm lớp nền nhiều lớp, màng hóa hơi, và lớp chất làm kín, trong đó lớp nền nhiều lớp bao gồm ít nhất lớp nhựa polypropylen và lớp phủ bề mặt, lớp nhựa polypropylen được đưa vào quy trình kéo giãn, lớp phủ bề mặt chứa vật liệu nhựa có nhóm phân cực, và màng hóa hơi bao gồm oxit vô cơ.

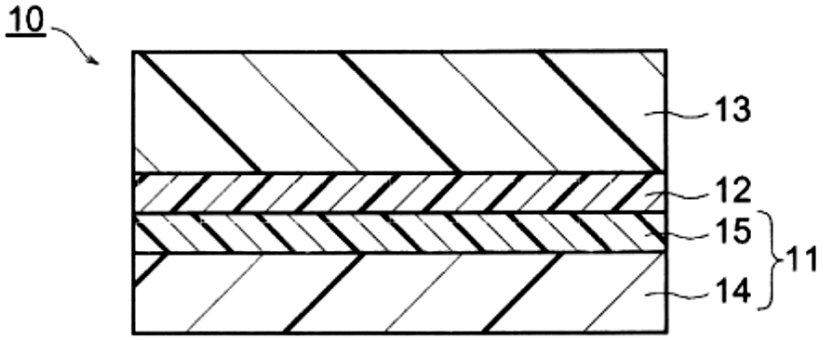

Fig. 1

(11) **1-0049040 B**

(15) 20/06/2025
Số Quyết định: 114329/QĐ-SHTT.IP

(45) 25/07/2025 448B

(43) 25/08/2022 413 A

(21) 1-2022-00144

(22) 10/01/2022

(30) 110103316 28/01/2021 TW

(51) ***B25H 3/02***; *A45C 11/00*

(73) **MING SHIN TOOLS CO., LTD.** (TW)
31F.-2, No. 236, Shizheng N. 2nd Rd., Xitun Dist., Taichung City 407, Taiwan

(72) Yung-Shun Chen (TW)

(74) Văn phòng Luật sư Ân Nam (ANNAM IP & LAW)

(54) **HỘP DỤNG CỤ**

(57) Sáng chế đề cập đến hộp dụng cụ bao gồm thân vỏ thứ nhất (1), thân vỏ thứ hai (2) và ít nhất một cụm khóa (3). Thân vỏ thứ nhất (1) bao gồm mặt bích thứ nhất (12, 12A) và khung thứ nhất (13) được bố trí trên mặt bích thứ nhất (12, 12A). Thân vỏ thứ hai (2) được nối kiểu xoay với thân vỏ thứ nhất (1). Thân vỏ thứ hai (2) bao gồm mặt bích thứ hai (22, 22A) và khung thứ hai (23) được bố trí trên mặt bích thứ hai (22, 22A). Ít nhất một cụm khóa (3) bao gồm bộ phận khóa thứ nhất (41), bộ phận khóa thứ hai (51), bộ phận định vị thứ nhất (61, 61A) và bộ phận định vị thứ hai (64, 64A). Bộ phận khóa thứ nhất (41) được nối với khung thứ nhất (13) thông qua các bộ phận định vị thứ nhất (61, 61A). Bộ phận khóa thứ hai (51) được nối với khung thứ hai (23) thông qua các bộ phận định vị thứ hai (64, 64A). Mỗi bộ phận định vị thứ nhất (61, 61A) được bố trí qua khung thứ nhất (13). Mỗi bộ phận định vị thứ hai (64, 64A) được bố trí qua khung thứ hai (23).

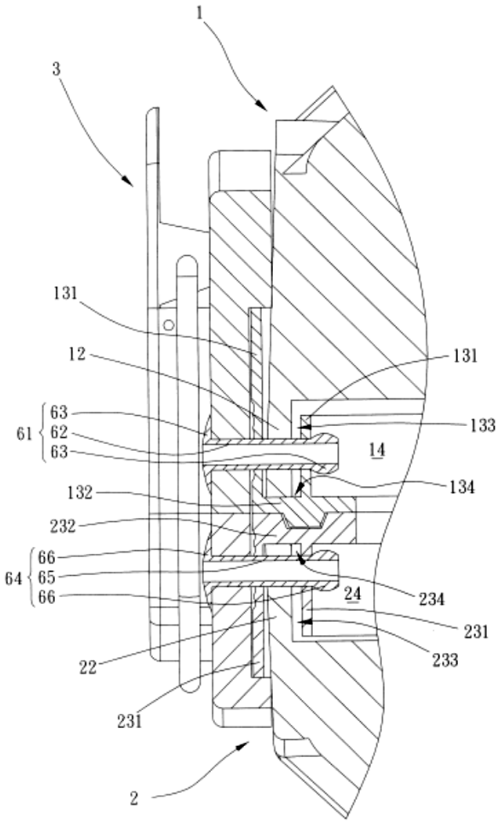
1
3
131
12
131
133
61
63
62
63
14
132
134
232
64
66
65
66
24
234
231
233
22
231
2

FIG. 4

(11) **1-0049041 B**

(15) 20/06/2025
Số Quyết định: 114330/QĐ-SHTT.IP

(45) 25/07/2025 448B

(43) 25/02/2020 383 A

(21) 1-2019-06217

(85) 06/11/2019

(22) 05/04/2018

(86) PCT/US2018/026345 05/04/2018

(30) 15/481,447 06/04/2017 US

(87) WO2018/187635 A1 11/10/2018

(51) ***G06T 19/20****; G06T 15/20*

(73) **MAXX MEDIA GROUP, LLC** (US)
9532 State Road, Unit B, Philadelphia, Pennsylvania 19114, United States of America

(72) FREEMAN, Richard, S. (US); HOLLINGER, Scott, A. (US)

(74) Công ty TNHH Sở hữu trí tuệ ALNGUYEN (ALNGUYEN IP CO.,LTD.)

(54) **PHƯƠNG PHÁP ĐỂ TẠO RA CÁC ẢNH BA CHIỀU ẢO MÀ XUẤT HIỆN NHÔ LÊN HOẶC Ở PHÍA TRÊN MÀN HÌNH ĐIỆN TỬ**

(57) Sáng chế đề cập đến phương pháp để tạo ra cảnh ảo (10) để quan sát được trên màn hình điện tử (12). Mặt phẳng tham chiếu ảo (24) được xác định. Mặt phẳng tham chiếu ảo (24) có các ranh giới biên (27, 28, 29, 30). Vật thể ban đầu (20) được đặt ở phía trên mặt phẳng tham chiếu (24) trong cảnh ảo (10). Các điểm quan sát của camera lập thể (25, 26) được tính toán sao cho có thể cho phép chụp ảnh vật thể ban đầu (20) cùng mặt phẳng tham chiếu (24) trong các ranh giới biên (27, 28, 29, 30) của mặt phẳng tham chiếu (24). Vật thể ban đầu (20) được biến đổi số trước và/hoặc sau khi được chụp ảnh lập thể. Bước biến đổi này bao gồm làm cong, làm thon hoặc làm nghiêng một phần vật thể ban đầu (20), và/hoặc một phần mặt phẳng tham chiếu (24). Một tập hợp chung các ranh giới được đặt cho hình đã được đặt chồng để tạo ra hình ảnh cuối cùng (48).

(11) **1-0049042 B**

(15) 20/06/2025
Số Quyết định: 114331/QĐ-SHTT.IP

(45) 25/07/2025 448B

(43) 25/08/2022 413 A

(21) 1-2022-02963

(85) 11/05/2022

(22) 10/10/2020

(86) PCT/US2020/070651 10/10/2020

(30) 62/914,378 11/10/2019 US

(87) WO2021/072446 15/04/2021

(51) ***B01D 39/02****; B01D 39/20; B01D 39/04*

(73) **COREWATER TECHNOLOGIES INC.** (US)
132 Artino St., Oberlin, OH 44074, United States of America

(72) FLOOD, Cody, M. (US); COOLIDGE, Chad, A. (US); BELITSKY, Jason, M. (US); FLOOD, Dennis, M. (US); FLOOD, Dennis, J. (US)

(74) Công ty TNHH Ban Ca (BANCA)

(54) VẬT LIỆU LỌC COMPOZIT ĐỂ LOẠI BỎ CÁC CHẤT GÂY Ô NHIỄM KHỎI NƯỚC VÀ PHƯƠNG PHÁP LOẠI BỎ VÀ THẢI CÁC CHẤT GÂY Ô NHIỄM KHỎI NƯỚC

(57) Sáng chế đề cập đến vật liệu lọc compozit được chức năng hoá đặc biệt có diện tích bề mặt riêng cao được sử dụng để hấp phụ PFA từ nước uống được. Theo một phương án được ưu tiên, vật liệu lọc nền là than hoạt tính dạng hạt (granular activated carbon - GAC), theo thứ tự được phủ lớp mỏng của polydopamin, lớp mỏng sắt bị oxy hóa một phần và lớp phủ mỏng octadexylamin. Ngoài ra, sáng chế đề cập đến phương pháp loại bỏ và thải các chất gây ô nhiễm khỏi nước. Sau khi PFA được hấp phụ vào các hạt GAC được phủ, các PFA được loại bỏ bằng quá trình rửa và vẫn còn trong nước thải rửa. Các hạt GAC được thu hồi và tái phủ lại khi cần thiết để khôi phục khả năng hấp phụ của chúng. Nước thải có chứa PFA được xử lý bằng cách sử dụng các quá trình quang hóa để phá hủy các phân tử PFA. Hiện nay nước thải không có PFA có thể được xả thải như một vật liệu không nguy hiểm. Vật liệu lọc compozit hoạt động trong các hệ thống có phạm vi từ các hệ thống thụ động nhỏ dùng cho cá nhân đến các hệ thống xử lý nước tiện ích quy mô lớn, tốc độ dòng chảy cao.

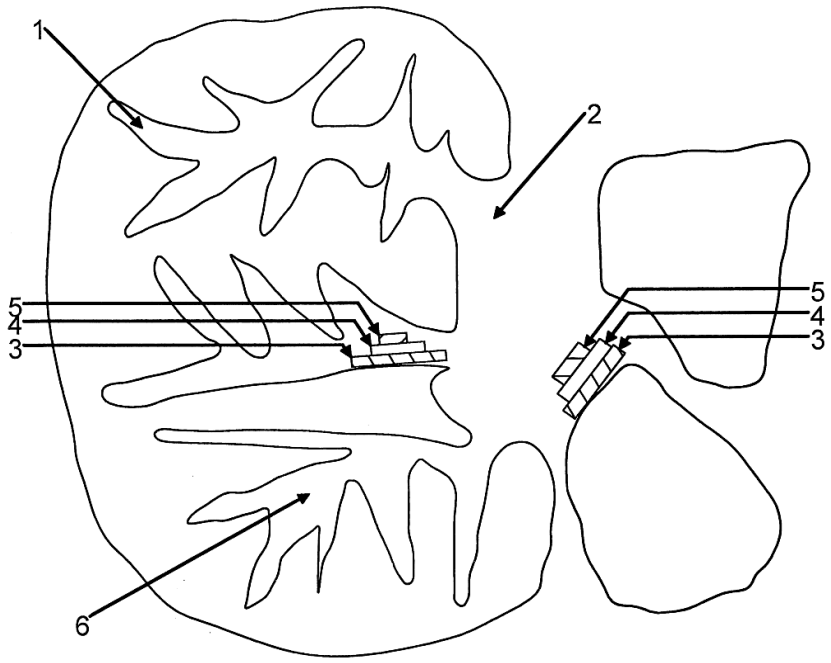

FIG. 1

(11) **1-0049043 B**

(15) 20/06/2025
Số Quyết định: 114332/QĐ-SHTT.IP

(45) 25/07/2025 448B

(43) 25/01/2022 406 A

(21) 1-2021-06013

(85) 27/09/2021

(22) 03/04/2019

(86) PCT/IB2019/052734 03/04/2019

(87) WO2020/201814 08/10/2020

(51) ***A01N 59/16****; A01N 25/04*

(73) **CLEARLEAF INC.** (US)
c/o Corporation Service Company, 251 Little Falls Dr., Wilmington, Delaware 19808, United States of America

(72) Agustin BUCHERT (AR); Robin WISCOVITCH (US); Lawrence PRATT (US)

(74) Văn phòng Luật sư Ân Nam (ANNAM IP & LAW)

(54) **CHẾ PHẨM CÓ HOẠT TÍNH DIỆT NẤM VÀ DIỆT KHUẨN, QUY TRÌNH ĐIỀU CHẾ CHẾ PHẨM NÀY VÀ PHƯƠNG PHÁP NGĂN NGỪA VÀ KIỂM SOÁT SỰ LÂY NHIỄM Ở THỰC VẬT HOẶC BỘ PHẬN THỰC VẬT DO VI SINH VẬT GÂY BỆNH GÂY RA**

(57) Sáng chế này đề cập đến chế phẩm trên cơ sở bạc dạng keo thân thiện với môi trường có khả năng ngăn ngừa và kiểm soát sự lây nhiễm do vi sinh vật gây bệnh gây ra ở các cơ quan bề mặt của thực vật. Chế phẩm này bao gồm nước, bạc dạng keo, copolyme ete metyl vinyl, dầu thực vật dầu cọ Châu Phi, ete polyoxyetylen octylphenyl, trietanolamin, natri hydroxit, và natri benzoat. Do các đặc tính của nó và không có áp dụng toàn thân, chế phẩm được bộc lộ là không độc đối với thực vật ký chủ và các sinh vật đa bào khác.

(11) **1-0049044 B**

(15) 20/06/2025
Số Quyết định: 114333/QĐ-SHTT.IP

(45) 25/07/2025 448B

(43) 25/06/2019 375 A

(21) 1-2019-01358

(85) 18/03/2019

(22) 16/08/2017

(86) PCT/US2017/047062 16/08/2017

(30) 15/240,133 18/08/2016 US
15/645,957 10/07/2017 US

(87) WO2018/035184 A1 22/02/2018

(51) ***H05K 1/11***; *H05K 3/46; H05K 1/09*

(73) **CATLAM, LLC** (US)
1108 W. Evelyn Ave., Sunnyvale, CA 94086, United States of America

(72) BAHL, Kenneth S. (US); KARAVAKIS, Konstantine (US)

(74) Công ty TNHH Quốc tế D &N (D&N INTERNATIONAL CO.,LTD.)

(54) QUY TRÌNH TẠO RA CÁC ĐƯỜNG MẠCH DẪN ĐIỆN TRÊN TẤM MỎNG NHIỀU LỚP XÚC TÁC

(57) Sáng chế đề cập đến quy trình tạo ra các đường mạch dẫn điện trên tấm mỏng nhiều lớp xúc tác. Bảng mạch được tạo ra từ tấm mỏng nhiều lớp xúc tác có bề mặt giàu nhựa với các hạt xúc tác phân tán bên dưới độ sâu loại bỏ bề mặt. Tấm mỏng nhiều lớp xúc tác được đưa vào hoạt động khoan và khắc ăn mòn bằng plasma bề mặt phủ để lộ ra các hạt xúc tác, tiếp theo là hoạt động mạ không điện để lắng phủ lớp vật liệu dẫn điện mỏng trên bề mặt. Tiếp theo là bước phủ mặt nạ quang để xác định các đường mạch, sau đó việc lắng phủ mạ điện diễn ra, tiếp theo là hoạt động tách bỏ lớp bảo vệ và khắc ăn mòn nhanh để loại bỏ đồng không điện đã được che phủ trước đó bởi lớp cản quang.

(11) **1-0049045 B**

(15) 20/06/2025
Số Quyết định: 114334/QĐ-SHTT.IP

(45) 25/07/2025 448B

(43) 25/07/2023 424 A

(21) 1-2022-07127

(85) 01/11/2022

(22) 06/05/2021

(86) PCT/US2021/031022 06/05/2021

(30) 63/020,642 06/05/2020 US

(87) WO2021/226305 11/11/2021

(51) ***A01N 43/36**; G01N 21/78; A01P 3/00*

(73) **SYNGENTA CROP PROTECTION AG** (CH)
Rosentalstrasse 67, 4058 Basel, Switzerland

(72) SHI, Yanxiang (CN)

(74) Công ty TNHH Ban Ca (BANCA)

(54) **PHƯƠNG PHÁP THỰC HIỆN PHẢN ỨNG MÀU TRONG SỰ CÓ MẶT CỦA FLUDIOXONIL TRONG MÔI TRƯỜNG LỎNG VÀ BỘ KIT ĐỂ THỰC HIỆN PHƯƠNG PHÁP NÀY**

(57) Sáng chế đề cập đến phương pháp thực hiện phản ứng màu trong sự có mặt của fludioxonil trong môi trường lỏng, phương pháp bao gồm: kết hợp chất chỉ thị được chọn từ [4-(dimetylamino)phenyl]metanol (p-DAB) hoặc 4-dimetylaminoxinamaldehyt (DMACA) và axit trong sự có mặt của fludioxonil. Ngoài ra, sáng chế đề cập đến bộ kit bao gồm p-DAB hoặc DMACA, axit và fludioxonil.

(11) **1-0049046 B**

(15) 20/06/2025
Số Quyết định: 114360/QĐ-SHTT.IP

(45) 25/07/2025 448B

(43) 25/05/2023 422 A

(21) 1-2022-07711

(85) 25/11/2022

(22) 10/05/2021

(86) PCT/EP2021/062327 10/05/2021

(30) 20177450.2 29/05/2020 EP

(87) WO2021/239453 A1 02/12/2021

(51) ***C11D 3/00***; *C11D 11/00; C11D 17/00; C11D 3/37; C11D 3/34; C11D 1/02; C11D 17/04*

(73) **UNILEVER GLOBAL IP LIMITED** (GB)
Port Sunlight Wirral, Merseyside CH62 4ZD, United Kingdom

(72) BENNETT Julie (GB); CARSWELL Robert John (GB); TÜRK Holger Michael (DE); ENGERT Susanne Carina (DE); HAYDL Alexander Michael (DE)

(74) Công ty TNHH Trần Hữu Nam và Đồng sự (TRAN H.N & ASS.)

(54) **CHẾ PHẨM GIẶT TẨY DẠNG LỎNG, PHƯƠNG PHÁP LOẠI BỎ VẾT BẨN VÀ SẢN PHẨM GIẶT TẨY CHỨA NÓ**

(57) Chế độ tẩy rửa dạng tẩy gồm nhiều loại: (i) chất hoạt động bề mặt được lựa chọn từ các chất hoạt động bề mặt anion không xà phòng, chất hoạt động bề mặt không ion, và chất hoạt động bề mặt có lượng từ 1% đến 60% chất lượng toàn bộ chế độ; và (ii) oligopropylenimin etoxylat có thể biến đổi tính toán với lượng từ 0,05% đến 10% lượng và có công thức sau (I)

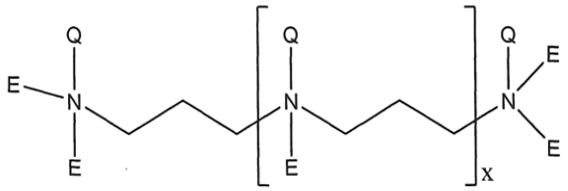

(I)

trong đó E là chuỗi bên etoxy tương ứng với công thức -(RO)-R'(I), trong đó đơn vị R là etylen; n có giá trị trung bình từ 5 đến 50, tốt hơn là từ 10 đến 40; từng đơn vị R'được chọn độc lập từ chất hydro và SO3, trong đó ít nhất 30%, tốt hơn là ít nhất 50% đơn vị R' là SO3; từng đơn vị Q được chọn độc lập từ alkyl có từ 1 đến 5 nguyên tử cacbon, H và cặp điện tử tự do, trong đó ít nhất 50%, tốt hơn là ít nhất 80%, tốt hơn nữa là ít nhất 90% đơn vị Q là alkyl có từ 1 đến 4 nguyên tử cacbon; và x có giá trị trong khoảng từ 1 đến 3.

(11) **1-0049047 B**

(15) 20/06/2025
Số Quyết định: 114361/QĐ-SHTT.IP

(45) 25/07/2025 448B

(43) 25/11/2021 404 A

(21) 1-2021-05340

(85) 30/08/2021

(22) 13/02/2020

(86) PCT/CN2020/075028 13/02/2020

(30) 201910117787.2 15/02/2019 CN

(87) WO2020/164537 20/08/2020

(51) ***H04L 5/00***; *H04L 27/20*

(73) **VIVO MOBILE COMMUNICATION CO., LTD.** (CN)
#283, BBK Road, Wusha, Chang'an Dongguan, Guangdong 523860, China

(72) SUN, Xiaodong (CN); LIU, Hao (CN); SUN, Peng (CN)

(74) Công ty TNHH Đại Tín và Liên Danh (DAITIN AND ASSOCIATES CO.,LTD)

(54) PHƯƠNG PHÁP TẠO TÍN HIỆU THAM CHIẾU, THIẾT BỊ TRUYỀN THÔNG VÀ PHƯƠNG TIỆN LƯU TRỮ ĐỌC ĐƯỢC BẰNG MÁY TÍNH

(57) Sáng chế này đề xuất phương pháp tạo tín hiệu tham chiếu và thiết bị truyền thông và phương tiện lưu trữ có thể đọc được bằng máy tính. Phương pháp bao gồm: trong trường hợp thông tin chỉ báo được nhận từ thiết bị truyền thông thứ hai, thực hiện điều chế thứ nhất và sau đó điều chế biến đổi Fourier rời rạc trên ít nhất một trong các chuỗi tín hiệu tham chiếu mục tiêu để tạo ra tín hiệu tham chiếu mục tiêu, trong đó điều chế thứ nhất bao gồm bất kỳ một trong các điều chế sau: điều chế khóa lệch pha π/2 - nhị phân (Binary Phase Shift Keying, BPSK) và điều chế khóa lệch 8-pha (Phase Shift Keying, PSK), và thông tin chỉ báo được sử dụng để chỉ báo rằng thiết bị truyền thông thứ nhất sử dụng tín hiệu tham chiếu mục tiêu để truyền.

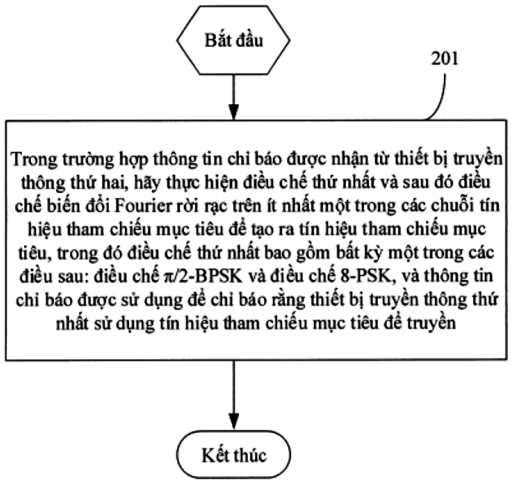

Fig.2

(11) **1-0049048 B**

(15) 20/06/2025
Số Quyết định: 114362/QĐ-SHTT.IP

(45) 25/07/2025 448B

(43) 26/12/2022 417 A

(21) 1-2021-07193

(85) 11/11/2021

(22) 02/02/2021

(86) PCT/CN2021/074896 02/02/2021

(30) CN 202010242031.3 31/03/2020 CN

(87) WO2021/196871 07/10/2021

(51) ***G06F 3/041***

(73) 1. **BOE TECHNOLOGY GROUP CO., LTD.** (CN)
No.10 Jiuxianqiao Rd., Chaoyang District, Beijing 100015, China
2. **BEIJING BOE DISPLAY TECHNOLOGY CO., LTD.** (CN)
No. 118 Jinghaiyilu, BDA, Beijing 100176, China

(72) Qiujie Su (CN); Chongyang Zhao (CN); Yanping Liao (CN); Zhihua Sun (CN); Seungmin Lee (KR)

(74) Công ty Luật TNHH Phạm và Liên danh (PHAM & ASSOCIATES)

(54) **NỀN DẠNG MẢNG VÀ PHƯƠNG PHÁP SẢN XUẤT NÓ, VÀ THIẾT BỊ HIỂN THỊ CẢM ỨNG**

(57) Sáng chế đề cập đến nền dạng mảng và phương pháp sản xuất nền này, và thiết bị hiển thị cảm ứng. Nền dạng mảng bao gồm: các đường truyền tín hiệu thứ nhất, các đường truyền tín hiệu thứ hai giao nhau với các đường truyền tín hiệu thứ nhất, các đường truyền tín hiệu cảm ứng kéo dài dọc theo hướng kéo dài của các đường truyền tín hiệu thứ hai, và các khối cảm nhận cảm ứng được nối điện với ít nhất một số đường trong số các đường truyền tín hiệu cảm ứng. Mỗi khối cảm nhận cảm ứng có các điện cực cảm ứng được nối điện với nhau và được đặt cách nhau; và các đường truyền tín hiệu cảm ứng được phân chia thành các nhóm đường truyền tín hiệu cảm ứng, mỗi nhóm đường truyền tín hiệu cảm ứng có các đường truyền tín hiệu cảm ứng liền kề, các đường truyền tín hiệu cảm ứng liền kề có trong cùng một nhóm đường truyền tín hiệu cảm ứng lần lượt được bố trí ở hai phía của cùng một đường truyền tín hiệu thứ hai, tất cả các đường truyền tín hiệu cảm ứng liền kề và cùng một đường truyền tín hiệu thứ hai đều có một phần nằm giữa các điện cực cảm ứng liền kề, và lớp nơi mà các đường truyền tín hiệu cảm ứng liền kề được bố trí khác với lớp nơi mà cùng một đường truyền tín hiệu thứ hai được bố trí. Tải của nền dạng mảng sẽ nhỏ.

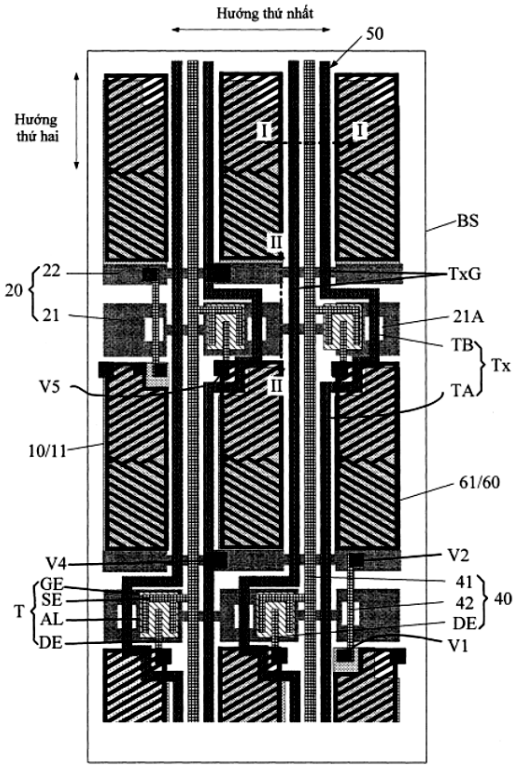
Hướng thứ nhất
50
Hướng thứ hai
II
II
II
II
BS
20
22
21
TxG
21A
TB
Tx
TA
V5
10/11
61/60
V4
V2
T
GE
SE
AL
DE
41
42
DE
40
V1

FIG. 2A

(11) **1-0049049 B**

(15) 20/06/2025
Số Quyết định: 114365/QĐ-SHTT.IP

(45) 25/07/2025 448B

(43) 25/09/2023 426 A

(21) 1-2023-02274

(85) 05/04/2023

(22) 22/12/2021

(86) PCT/JP2021/047472 22/12/2021

(30) 2020-217448 25/12/2020 JP

(87) WO2022/138688 30/06/2022

(51) ***D06M 13/144****; D06M 13/292; D06M 15/53; D06M 13/17*

(73) **TAKEMOTO YUSHI KABUSHIKI KAISHA** (JP)
2-5, Minato-machi, Gamagori-shi, Aichi-ken 443-8611 Japan

(72) OKADA Tomoya (JP)

(74) Công ty TNHH Quốc tế D &N (D&N INTERNATIONAL CO.,LTD.)

(54) **TÁC NHÂN XỬ LÝ SỢI TỔNG HỢP THỨ NHẤT, TÁC NHÂN XỬ LÝ SỢI TỔNG HỢP, PHƯƠNG PHÁP SẢN XUẤT DUNG DỊCH CHỨA NƯỚC, PHƯƠNG PHÁP SẢN XUẤT SỢI TỔNG HỢP, SỢI TỔNG HỢP, SỢI NGẮN, SỢI ĐƯỢC KÉO SỢI VÀ VẢI KHÔNG DỆT**

(57) Sáng chế đề cập đến tác nhân xử lý sợi tổng hợp thứ nhất giúp cải thiện độ ổn định bảo quản. Tác nhân xử lý sợi tổng hợp thứ nhất này chứa hợp chất phosphat (A), dung môi (S) và tùy ý chất hoạt động bề mặt không ion (C), tác nhân này được đặc trưng ở chỗ tỷ lệ hàm lượng của hợp chất phosphat (A) so với chất hoạt động bề mặt không ion (C) nằm trong phạm vi nhất định và bằng cách được sử dụng cùng với tác nhân xử lý thứ hai sợi tổng hợp có chứa chất hoạt động bề mặt không ion (E). Hợp chất phosphat (A) chứa hợp chất este phosphat hữu cơ được xác định và tỷ lệ tích hợp NMR proton đối với hợp chất phosphat vô cơ trong phép đo NMR proton khi thực hiện tiền xử lý trung hòa dư với kiềm được xác định trong phạm vi nhất định.. Dung môi (S) có nhiệt độ sôi không cao hơn 105°C ở áp suất khí quyển. Chất hoạt động bề mặt không ion (C) có cấu trúc (poly)oxyalkylen trong phân tử.

(11) **1-0049050 B**

(15) 20/06/2025
Số Quyết định: 114386/QĐ-SHTT.IP

(45) 25/07/2025 448B

(43) 25/11/2022 416 A

(21) 1-2022-06259

(85) 28/09/2022

(22) 04/02/2021

(86) PCT/CN2021/075175 04/02/2021

(30) 202010153531.X 06/03/2020 CN

(87) WO2021/175073 10/09/2021

(51) ***H02J 7/00***

(73) **VIVO MOBILE COMMUNICATION CO., LTD.** (CN)
No.1, Vivo Road, Chang'an, Dongguan, Guangdong 523863, China

(72) YIN, Quanxi (CN)

(74) Công ty TNHH Đại Tín và Liên Danh (DAITIN AND ASSOCIATES CO.,LTD)

(54) **THIẾT BỊ ĐIỆN TỬ**

(57) Sáng chế đề cập đến lĩnh vực thiết bị đầu cuối, và trình bày một thiết bị điện tử. Thiết bị điện tử bao gồm một mô-đun chuyển đổi thứ nhất, một thiết bị đầu cuối đấu nối điện thứ nhất, một thiết bị đầu cuối đấu nối điện thứ hai, và một mô-đun điều khiển. Mô-đun chuyển đổi thứ nhất được đấu nối điện giữa thiết bị đầu cuối đấu nối điện thứ nhất và thiết bị đầu cuối đấu nối điện thứ hai, thiết bị đầu cuối đấu nối điện thứ nhất được cấu hình để đấu nối điện với một thiết bị đầu cuối đấu nối điện thứ ba của một thiết bị điện tử thứ hai, và thiết bị đầu cuối đấu nối điện thứ hai được cấu hình để đấu nối điện với một thiết bị đầu cuối đấu nối điện thứ tư của thiết bị điện tử thứ hai. Mô-đun điều khiển được kết nối với mô-đun chuyển đổi thứ nhất để điều khiển mô-đun chuyển đổi thứ nhất để chuyển đổi giữa một trạng thái bật và một trạng thái tắt.

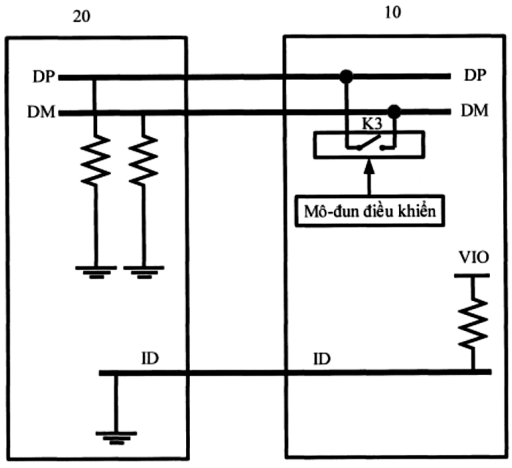

Fig.1

(11) **1-0049051 B**

(15) 20/06/2025
Số Quyết định: 114387/QĐ-SHTT.IP

(45) 25/07/2025 448B

(43) 26/09/2022 414 A

(21) 1-2022-03780

(85) 16/06/2022

(22) 17/12/2020

(86) PCT/US2020/065760 17/12/2020

(30) 16/725,306 23/12/2019 US

(87) WO2021/133639 A1 01/07/2021

(51) ***B60W 50/00***; *B62D 39/00*

(73) **QUALCOMM INCORPORATED** (US)
ATTN: International IP Administration 5775 Morehouse Drive San Diego, California 92121-1714 (US)

(72) TAVEIRA, Michael Franco (US)

(74) Công ty TNHH Quốc tế D &N (D&N INTERNATIONAL CO.,LTD.)

(54) **PHƯƠNG TIỆN DI CHUYỂN, PHƯƠNG PHÁP VÀ THIẾT BỊ THAY ĐỔI HÌNH DẠNG BÊN NGOÀI PHƯƠNG TIỆN DI CHUYỂN, VÀ PHƯƠNG TIỆN LƯU TRỮ BẤT BIẾN ĐỌC ĐƯỢC BẰNG BỘ XỬ LÝ**

(57) Sáng chế đề cập đến các phương án khác nhau bao gồm phương tiện di chuyển, phương pháp và thiết bị thay đổi hình dạng bên ngoài phương tiện di chuyển và phương tiện lưu trữ bất biến đọc được bằng bộ xử lý. Phương pháp này có thể bao gồm bước xác định có nên bắt đầu giao thức thay đổi cấu hình để thực hiện thay đổi cấu hình nhằm thay đổi hình dạng bên ngoài của thân phương tiện di chuyển để đáp ứng với chế độ vận hành, sự kiện hoặc môi trường trong tương lai đã được hoạch định hoặc dự đoán hay không. Ngoài ra, bước xác định phương tiện di chuyển tình trạng chiếm chỗ ngồi của phương tiện di chuyển có mâu thuẫn với tình trạng chiếm chỗ ngồi được cho phép trong một cấu hình được yêu cầu bởi đầu vào hoặc chỉ báo thay đổi cấu hình hay không. Hơn nữa, bước thay đổi hình dạng bên ngoài của thân phương tiện di chuyển theo thông tin đầu vào hoặc chỉ báo thay đổi cấu hình để xác định rằng tình trạng chiếm chỗ của phương tiện di chuyển không mâu thuẫn với đầu vào hoặc chỉ báo thay đổi cấu hình, trong đó việc thay đổi hình dạng bên ngoài của thân phương tiện di chuyển bao gồm việc thay đổi cấu hình của ít nhất một bộ phận bên ngoài phương tiện di chuyển.

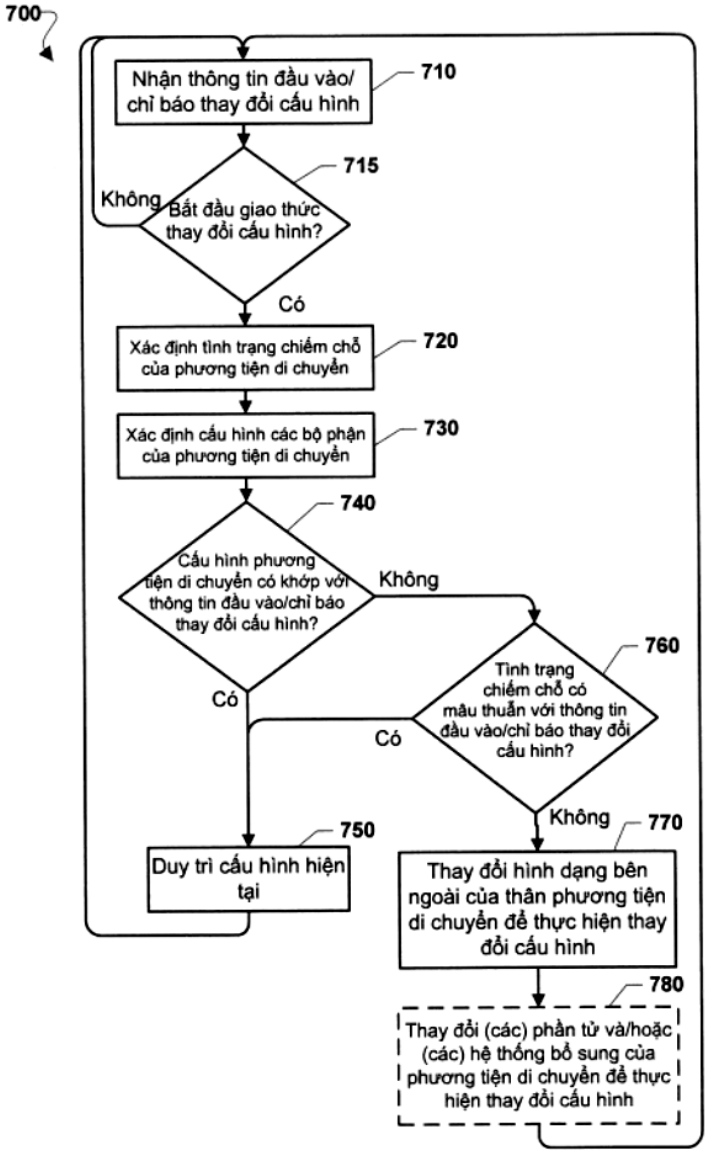
700
Nhận thông tin đầu vào/ chỉ báo thay đổi cấu hình
710
715
Không
Bắt đầu giao thức thay đổi cấu hình?
Có
Xác định tình trạng chiếm chỗ của phương tiện di chuyển
720
Xác định cấu hình các bộ phận của phương tiện di chuyển
730
740
Cấu hình phương tiện di chuyển có khớp với thông tin đầu vào/chỉ báo thay đổi cấu hình?
Không
Có
760
Tình trạng chiếm chỗ có mâu thuẫn với thông tin đầu vào/chỉ báo thay đổi cấu hình?
Có
Không
750
Duy trì cấu hình hiện tại
770
Thay đổi hình dạng bên ngoài của thân phương tiện di chuyển để thực hiện thay đổi cấu hình
780
Thay đổi (các) phần tử và/hoặc (các) hệ thống bổ sung của phương tiện di chuyển để thực hiện thay đổi cấu hình

FIG. 7

(11) **1-0049052 B**

(15) 20/06/2025
Số Quyết định: 114402/QĐ-SHTT.IP

(45) 25/07/2025 448B

(43) 25/09/2023 426 A

(21) 1-2023-01473

(22) 08/03/2023

(30) 2022-038114 11/03/2022 JP

(51) ***C08L 101/00***; *C08K 3/04; C08K 3/22*

(73) **FIRBEST CO., LTD.** (JP)
1-27-5, Kakigara-cho, Nihonbashi, Chuo-ku, Tokyo 103-0014, JAPAN

(72) Shunichi KIKUTA (JP)

(74) Công Ty Luật Trách Nhiệm Hữu Hạn AMBYS Hà Nội (AMBYS HANOI)

(54) **CHẾ PHẨM NHỰA PHÁT BỨC XẠ HỒNG NGOẠI**

(57) Sáng chế đề cập đến chế phẩm nhựa phát bức xạ hồng ngoại bao gồm vật liệu phát bức xạ hồng ngoại và nhựa, trong đó vật liệu phát bức xạ hồng ngoại bao gồm titan dioxit, và hợp chất tương tự hydrotanxit được nung, và kim cương kích thước nano, và vật liệu phát bức xạ hồng ngoại, tỉ lệ khối lượng giữa titan oxit và hợp chất tương tự hydrotanxit được nung là từ 60:40 đến 90:10, trong khi hàm lượng kim cương kích thước nano là lớn hơn hoặc bằng 0,01 phần theo khối lượng và nhỏ hơn hoặc bằng 0,5 phần theo khối lượng so với 100 phần theo khối lượng của tổng titan dioxit và hợp chất tương tự hydrotanxit được nung.

FIG. 2

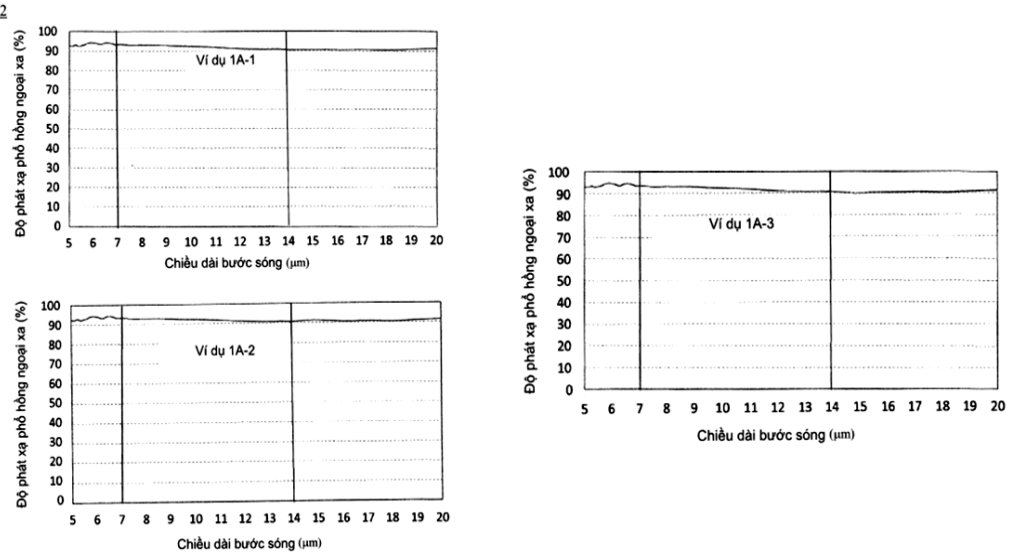

(11) **1-0049053 B**

(15) 20/06/2025
Số Quyết định: 114403/QĐ-SHTT.IP

(45) 25/07/2025 448B

(43) 25/03/2024 432 A

(21) 1-2023-06748

(85) 19/08/2019

(22) 31/01/2018

(86) PCT/KR2018/001359 31/01/2018

(30) 10-2017-0013632 31/01/2017 KR

(87) WO2018/143678 09/08/2018

(51) ***C12N 1/20***; *A61K 31/732; A61K 31/733; C12R 1/225; A61K 35/747; C12R 1/01; A61K 31/722; A61K 35/745*

(62) 1-2019-04561

(73) 1. **UNIVERSITY-INDUSTRY COOPERATION GROUP OF KYUNG HEE UNIVERSITY** (KR)
1732, Deogyeong-daero, Giheung-gu Yongin-si Gyeonggi-do 17104 Republic of Korea
2. **NAVIPHARM CO, LTD** (KR)
5, Jangan-ro 448beon-gil, Jangan-gu Suwon-si Gyeonggi-do 16209, Republic of Korea

(72) KIM, Dong-Hyun (KR); HAN, Myung Joo (KR)

(74) Công ty TNHH Đại Tín và Liên Danh (DAITIN AND ASSOCIATES CO.,LTD)

(54) **CHỦNG VI KHUẨN LACTOBACILLUS PLANTARUM IM76 KCCM11962P, DƯỢC PHẨM VÀ THỰC PHẨM CHỨA VI KHUẨN NÀY**

(57) Sáng chế đề xuất chủng vi khuẩn *Lactobacillus* spp. được phân lập từ phân người hoặc kim chi bắp cải, vì vậy an toàn cao và có hoạt tính sinh lý như tác dụng điều hòa miễn dịch và tác dụng ức chế phản ứng viêm. Sáng chế cũng đề xuất dược phẩm và thực phẩm chứa chủng *Lactobacillus* spp. theo sáng chế có thể được sử dụng làm vật liệu để điều hòa miễn dịch và ức chế phản ứng viêm, và cũng có thể được sử dụng làm thực phẩm chức năng và dược liệu hữu ích để phòng ngừa, giảm nhẹ hoặc điều trị các bệnh dị ứng như viêm mũi, dị ứng, hen suyễn, v.v…

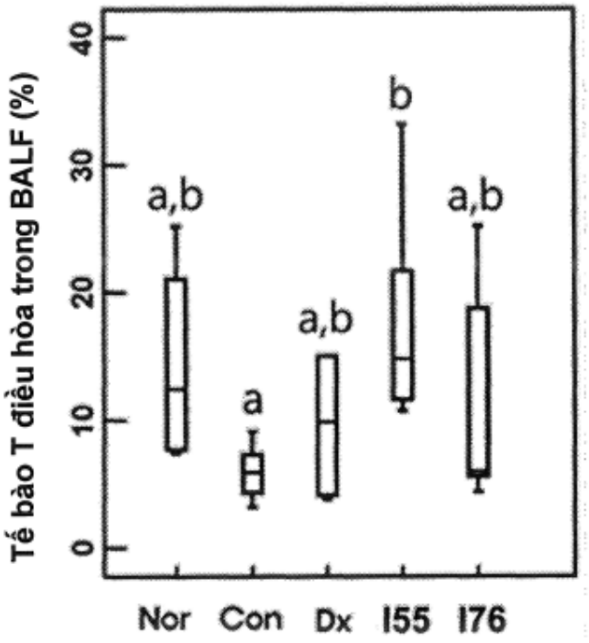
Tế bào T điều hòa trong BALF (%)
0
10
20
30
40
a,b
a
a,b
b
a,b
Nor
Con
Dx
I55
I76

Fig.17

(11) **1-0049054 B**

(15) 20/06/2025
Số Quyết định: 114404/QĐ-SHTT.IP

(45) 25/07/2025 448B

(43) 25/08/2022 413 A

(21) 1-2022-03128

(85) 18/05/2022

(22) 06/10/2020

(86) PCT/JP2020/037822 06/10/2020

(30) 2019-207598 18/11/2019 JP

(87) WO2021/100341 27/05/2021

(51) ***G01N 17/00***

(73) **JFE STEEL CORPORATION** (JP)
2-3, Uchisaiwai-cho 2-chome, Chiyoda-ku, Tokyo 1000011, Japan

(72) Omoda, Masataka (JP); Nakatsuji, Kazuhiro (JP); Mizuno, Daisuke (JP); Ootsuka, Shinji (JP)

(74) Công ty Cổ phần Sở hữu công nghiệp INVESTIP (INVESTIP)

(54) PHƯƠNG PHÁP LẬP BẢN ĐỒ TỔN THẤT ĂN MÒN VẬT LIỆU KIM LOẠI, PHƯƠNG PHÁP LỰA CHỌN VẬT LIỆU KIM LOẠI VÀ THIẾT BỊ LẬP BẢN ĐỒ TỔN THẤT ĂN MÒN VẬT LIỆU KIM LOẠI

(57) Sáng chế đề cập đến phương pháp lập bản đồ tổn thất ăn mòn vật liệu kim loại là phương pháp tạo bản đồ dự đoán tổn thất ăn mòn bằng cách sử dụng dữ liệu tổn thất ăn mòn bao gồm thời gian sử dụng của vật liệu kim loại, nhiều thông số môi trường, tọa độ vị trí của các thông số môi trường trên bản đồ, dữ liệu địa hình của bản đồ, và tổn thất ăn mòn của vật liệu kim loại. Phương pháp này bao gồm: bước tạo bản đồ môi trường mà tạo bản đồ môi trường theo các khoảng mắt lưới nhất định dựa trên các thông số môi trường, dữ liệu địa hình của bản đồ, và tọa độ vị trí của các thông số môi trường; bước nhập điểm yêu cầu dự đoán; bước tính toán độ tương tự; bước dự đoán tổn thất ăn mòn; và bước tạo bản đồ dự đoán tổn thất ăn mòn mà tạo bản đồ dự đoán tổn thất ăn mòn bằng cách tô màu kết quả dự đoán về tổn thất ăn mòn tại điểm yêu cầu dự đoán trong mắt lưới.

FIG.4

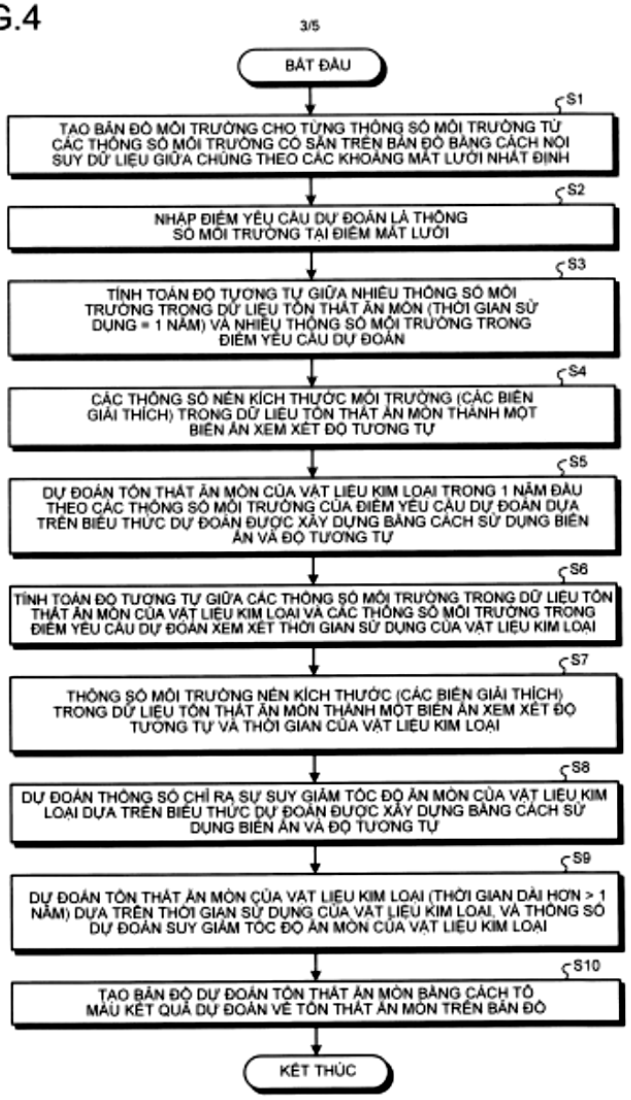
3/5
BẮT ĐẦU
S1
TẠO BẢN ĐỒ MÔI TRƯỜNG CHO TỪNG THÔNG SỐ MÔI TRƯỜNG TỪ CÁC THÔNG SỐ MÔI TRƯỜNG CÓ SẴN TRÊN BẢN ĐỒ BẰNG CÁCH NỘI SUY DỮ LIỆU GIỮA CHÚNG THEO CÁC KHOẢNG MẮT LƯỚI NHẤT ĐỊNH
S2
NHẬP ĐIỂM YÊU CẦU DỰ ĐOÁN LÀ THÔNG SỐ MÔI TRƯỜNG TẠI ĐIỂM MẮT LƯỚI
S3
TÍNH TOÁN ĐỘ TƯƠNG TỰ GIỮA NHIỀU THÔNG SỐ MÔI TRƯỜNG TRONG DỮ LIỆU TỔN THẤT ĂN MÒN (THỜI GIAN SỬ DỤNG = 1 NĂM) VÀ NHIỀU THÔNG SỐ MÔI TRƯỜNG TRONG ĐIỂM YÊU CẦU DỰ ĐOÁN
S4
CÁC THÔNG SỐ NỀN KÍCH THƯỚC MÔI TRƯỜNG (CÁC BIẾN GIẢI THÍCH) TRONG DỮ LIỆU TỔN THẤT ĂN MÒN THÀNH MỘT BIẾN ĂN XEM XÉT ĐỘ TƯƠNG TỰ
S5
DỰ ĐOÁN TỔN THẤT ĂN MÒN CỦA VẬT LIỆU KIM LOẠI TRONG 1 NĂM ĐẦU THEO CÁC THÔNG SỐ MÔI TRƯỜNG CỦA ĐIỂM YÊU CẦU DỰ ĐOÁN DỰA TRÊN BIỂU THỨC DỰ ĐOÁN ĐƯỢC XÂY DỰNG BẰNG CÁCH SỬ DỤNG BIẾN ĂN VÀ ĐỘ TƯƠNG TỰ
S6
TÍNH TOÁN ĐỘ TƯƠNG TỰ GIỮA CÁC THÔNG SỐ MÔI TRƯỜNG TRONG DỮ LIỆU TỔN THẤT ĂN MÒN CỦA VẬT LIỆU KIM LOẠI VÀ CÁC THÔNG SỐ MÔI TRƯỜNG TRONG ĐIỂM YÊU CẦU DỰ ĐOÁN XEM XÉT THỜI GIAN SỬ DỤNG CỦA VẬT LIỆU KIM LOẠI
S7
THÔNG SỐ MÔI TRƯỜNG NỀN KÍCH THƯỚC (CÁC BIẾN GIẢI THÍCH) TRONG DỮ LIỆU TỔN THẤT ĂN MÒN THÀNH MỘT BIẾN ĂN XEM XÉT ĐỘ TƯƠNG TỰ VÀ THỜI GIAN CỦA VẬT LIỆU KIM LOẠI
S8
DỰ ĐOÁN THÔNG SỐ CHỈ RA SỰ SUY GIẢM TỐC ĐỘ ĂN MÒN CỦA VẬT LIỆU KIM LOẠI DỰA TRÊN BIỂU THỨC DỰ ĐOÁN ĐƯỢC XÂY DỰNG BẰNG CÁCH SỬ DỤNG BIẾN ĂN VÀ ĐỘ TƯƠNG TỰ
S9
DỰ ĐOÁN TỔN THẤT ĂN MÒN CỦA VẬT LIỆU KIM LOẠI (THỜI GIAN DÀI HƠN > 1 NĂM) DỰA TRÊN THỜI GIAN SỬ DỤNG CỦA VẬT LIỆU KIM LOẠI, VÀ THÔNG SỐ DỰ ĐOÁN SUY GIẢM TỐC ĐỘ ĂN MÒN CỦA VẬT LIỆU KIM LOẠI
S10
TẠO BẢN ĐỒ DỰ ĐOÁN TỔN THẤT ĂN MÒN BẰNG CÁCH TÔ MÀU KẾT QUẢ DỰ ĐOÁN VỀ TỔN THẤT ĂN MÒN TRÊN BẢN ĐỒ
KẾT THÚC

(11) **1-0049055 B**

(15) 20/06/2025
Số Quyết định: 114431/QĐ-SHTT.IP

(45) 25/07/2025 448B

(43) 26/07/2021 400 A

(21) 1-2021-02244

(85) 23/04/2021

(22) 25/10/2018

(86) PCT/KR2018/012729 25/10/2018

(30) 10-2018-0127715 24/10/2018 KR

(87) WO2020/085536 30/04/2020

(51) ***A01C 1/02***

(73) **ILSSANG CO., LTD.** (KR)
19, Sangni-gil, Jangheung-eup, Jangheung-gun, Jeollanam-do, 59319 Republic of Korea

(72) CHO, Kyu Sub (KR)

(74) Công ty TNHH T&T INVENMARK Sở hữu trí tuệ Quốc tế (T&T INVENMARK CO., LTD.)

(54) **THIẾT BỊ NẢY MẦM HẠT**

(57) Sáng chế đề tài cho thiết bị chứa hạt nhân. Thiết bị ủ hạt này cho phép nhiều loại hạt khác nhau như thóc và các hạt có kích thước lớn hơn, bao gồm bao ngô, để yên hạt giống như thế này để tăng tỷ lệ sống của các hạt được yên trước khi các hạt giống được gieo xuống đất trồng. Thiết bị này bao gồm: thân chính có bộ phận chứa nước; Bảo vệ có bộ phận tạo ra sản phẩm được bố trí ở trên bộ phận chứa nước; phân phối có nhiều lỗi phun dưỡng chất và có đầu trên và dưới đều đặn; giá được đặt trên sản phẩm; phương tiện làm nóng để làm nước nóng của một bộ phận chứa nước đến nhiệt độ mong muốn; phương tiện cung cấp oxy để cung cấp oxy cho bộ phận tạo dưỡng; cảm biến phát hiện nước để phát hiện nước bên trong cơ thể chính; và sản phẩm để mở và đóng phần trên thân chính.

Fig.2

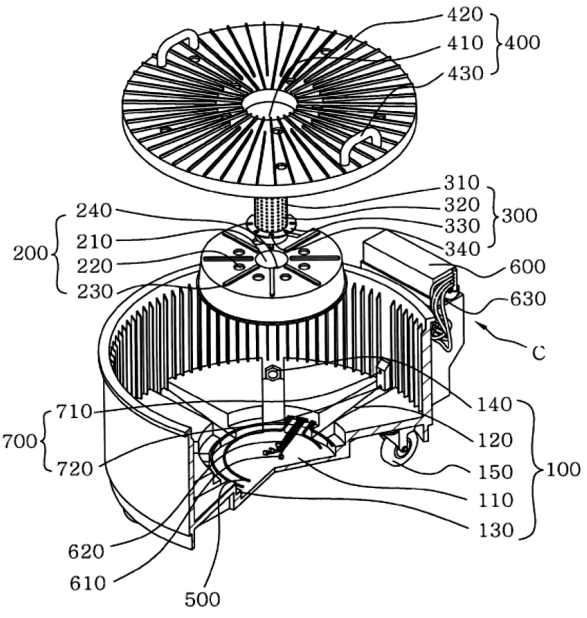

(11) **1-0049056 B**

(15) 20/06/2025
Số Quyết định: 114432/QĐ-SHTT.IP

(45) 25/07/2025 448B

(43) 25/07/2022 412 A

(21) 1-2022-02861

(85) 06/05/2022

(22) 13/11/2020

(86) PCT/US2020/060554 13/11/2020

(30) 62/936,392 15/11/2019 US
17/096,874 12/11/2020 US

(87) WO2021/097322 20/05/2021

(51) ***H04L 1/18***; *H04B 7/04*

(73) **QUALCOMM INCORPORATED** (US)
ATTN: International IP Administration, 5775 Morehouse Drive, San Diego, CA 92121-1714, United States of America

(72) ZHOU, Yan (US); PEZESHKI, Hamed (IR); LUO, Tao (US)

(74) Công ty TNHH Quốc tế D &N (D&N INTERNATIONAL CO.,LTD.)

(54) **THIẾT BỊ NGƯỜI DÙNG, TRẠM GỐC VÀ PHƯƠNG PHÁP TRUYỀN THÔNG KHÔNG DÂY**

(57) Sáng chế đề cập đến thiết bị người dùng, trạm gốc và phương pháp truyền thông không dây. Các khía cạnh đề cập đến các cơ chế để các thiết bị truyền thông không dây báo cáo lỗi chùm. UE phát hiện lỗi chùm trong ô. UE truyền yêu cầu khôi phục lỗi chùm bao gồm chỉ báo về chùm ứng viên đến trạm gốc để đáp lại việc phát hiện lỗi chùm. Trạm gốc truyền đáp ứng khôi phục lỗi chùm đến UE chỉ báo liệu yêu cầu khôi phục lỗi chùm có được nhận hay không. UE áp dụng chùm ứng viên được chỉ báo trong yêu cầu khôi phục lỗi chùm cho kênh đường xuống tuân theo số lượng ký hiệu đã định trước sau khi kết thúc đáp ứng khôi phục lỗi chùm. UE truyền bản tin báo nhận (acknowledgment - ACK) đến trạm gốc khi đáp ứng khôi phục lỗi chùm được giải mã. UE áp dụng chùm ứng viên được chỉ báo trong yêu cầu khôi phục lỗi chùm cho kênh đường xuống tuân theo số lượng ký hiệu đã định trước sau khi kết thúc bản tin ACK.

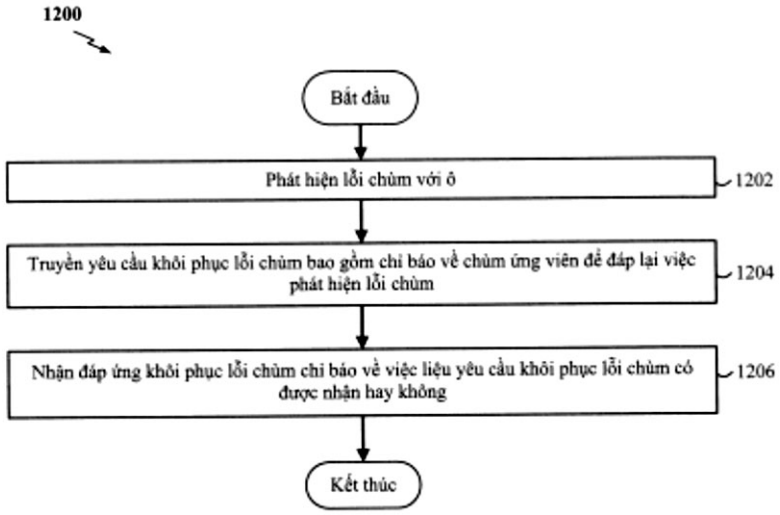
1200
Bắt đầu
Phát hiện lỗi chùm với ô
1202
Truyền yêu cầu khôi phục lỗi chùm bao gồm chỉ báo về chùm ứng viên để đáp lại việc phát hiện lỗi chùm
1204
Nhận đáp ứng khôi phục lỗi chùm chỉ báo về việc liệu yêu cầu khôi phục lỗi chùm có được nhận hay không
1206
Kết thúc

FIG. 12

(11) **1-0049057 B**

(15) 20/06/2025
Số Quyết định: 114433/QĐ-SHTT.IP

(45) 25/07/2025 448B

(43) 25/05/2021 398 A

(21) 1-2021-00770

(85) 17/02/2021

(22) 10/04/2019

(86) PCT/CN2019/081996 10/04/2019

(30) 201810866886.6 01/08/2018 CN
201810936190.6 16/08/2018 CN

(87) WO2020/024614 A1 06/02/2020

(51) ***H04W 74/08***

(73) **GUANGDONG OPPO MOBILE TELECOMMUNICATIONS CORP., LTD.** (CN)
No.18, Haibin Road, Wusha, Chang'an, Dongguan, Guangdong 523860, China

(72) SHI, Cong (CN); YOU, Xin (CN); LU, Qianxi (CN); XU, Weijie (CN)

(74) Công ty TNHH Dịch vụ Sở hữu trí tuệ KENFOX (KENFOX IP SERVICE CO.,LTD.)

(54) PHƯƠNG PHÁP TRUY CẬP NGẪU NHIÊN VÀ THIẾT BỊ NGƯỜI SỬ DỤNG

(57) Sáng chế đề cập đến phương pháp truy cập ngẫu nhiên và thiết bị người sử dụng. Phương pháp này có thể bao gồm: bước nhận bản tin đáp lại truy cập ngẫu nhiên (Random Access Response - RAR) dựa trên thông tin nhận dạng thứ nhất, bản tin RAR bao gồm thông tin nhận dạng thứ hai; và bước giám sát kênh điều khiển đường xuống vật lý (Physical Downlink Control Channel - PDCCH) trong cửa sổ thời gian được đặt sẵn dựa trên thông tin nhận dạng thứ hai hoặc thông tin nhận dạng thứ ba kết hợp với thông tin nhận dạng thứ hai, PDCCH bị xáo trộn thông qua thông tin nhận dạng thứ hai hoặc thông tin nhận dạng thứ ba.

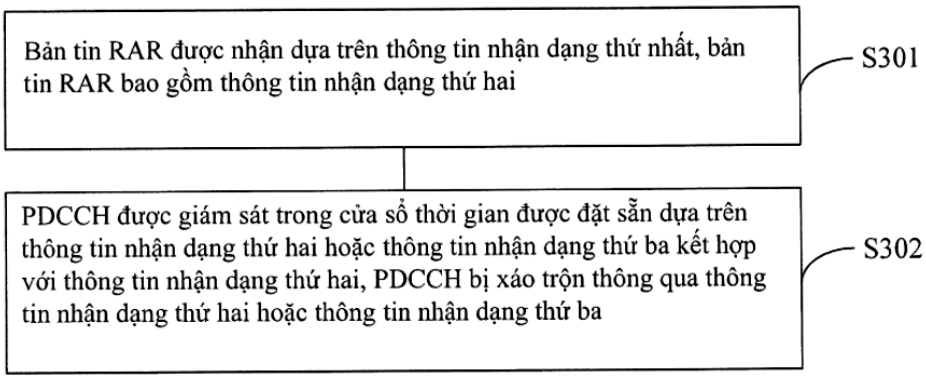

FIG. 3

(11) **1-0049058 B**

(15) 20/06/2025
Số Quyết định: 114434/QĐ-SHTT.IP

(45) 25/07/2025 448B

(43) 25/07/2022 412 A

(21) 1-2022-00772

(85) 08/02/2022

(22) 17/07/2020

(86) PCT/EP2020/070242 17/07/2020

(30) 1910290.4 18/07/2019 GB

(87) WO2021/009334 21/01/2021

(51) ***C07D 237/16***; *C07D 401/10; C07D 417/10; C07D 409/10; C07D 413/10; A01N 43/58; C07D 403/10*

(73) **SYNGENTA CROP PROTECTION AG** (CH)
Rosentalstrasse 67, 4058, Basel, Switzerland

(72) LING, Kenneth, Bruce (GB); SEDEN, Peter, Timothy (GB); MATHEWS, Christopher, John (GB); SHANAHAN, Stephen, Edward (GB); KITSIOU, Christiana (CY); FINNEY, John (GB)

(74) Công ty TNHH Ban Ca (BANCA)

(54) HỢP CHẤT PYRIDAZINON ĐƯỢC THẾ LÀM CHẤT DIỆT CỎ, CHẾ PHẨM DIỆT CỎ BAO GỒM HỢP CHẤT DIỆT CỎ NÀY VÀ PHƯƠNG PHÁP KIỂM SOÁT SỰ SINH TRƯỞNG CỦA THỰC VẬT KHÔNG MONG MUỐN

(57) Sáng chế đề cập đến các phenyl-pyridazin-dion được thế có tính diệt cỏ và các dẫn xuất phenyl-pyridazinon được thế có công thức (I), cũng như các quy trình và các chất trung gian dùng để điều chế các dẫn xuất này. Sáng chế còn mở rộng đến các chế phẩm diệt cỏ bao gồm các dẫn xuất này. Các hợp chất và các chế phẩm này được sử dụng trong việc kiểm soát sinh trưởng của thực vật không mong muốn: cụ thể là việc sử dụng để kiểm soát các loài cỏ dại, chẳng hạn như các loài cỏ dại hai lá mầm lá rộng, trong mùa vụ của các thực vật hữu dụng.

(11) **1-0049059 B**

(15) 20/06/2025
Số Quyết định: 114435/QĐ-SHTT.IP

(45) 25/07/2025 448B

(43) 25/05/2022 410 A

(21) 1-2022-01572

(85) 14/03/2022

(22) 04/05/2020

(86) PCT/KR2020/005920 04/05/2020

(30) 10-2019-0101684 20/08/2019 KR
10-2020-0048844 22/04/2020 KR

(87) WO2021/033871 25/02/2021

(51) ***A61K 9/48***; *A61K 31/685; A61K 35/744; A61K 31/202; A61K 35/60*

(73) **PHIL INTERNATIONAL CO., LTD.** (KR)
17, Nonhyeon-ro 99-gil Gangnam-gu Seoul 06126 Republic of Korea

(72) YANG, Seung Woo (KR); LEE, Jin Kyo (KR); SHIN, Hyung Soo (KR); YOO, Dong Hyun (KR); KIM, Jung A (KR); KIM, Eun Bora (KR)

(74) Công ty Luật TNHH Phạm và Liên danh (PHAM & ASSOCIATES)

(54) **VIÊN NANG MỀM**

(57) Sáng chế đề cập đến viên nang mềm chứa vi khuẩn chết trong lớp màng. Viên nang mềm theo sáng chế có thể đảm bảo độ đồng đều của các vi khuẩn chế trong lớp màng ngay cả với một lượng nhỏ vi khuẩn chết, và do các hợp phần chức năng và vi khuẩn chết có thể được dùng đồng thời, nên có thể thu được đồng thời các ưu điểm có được do các hợp phần chức năng và các ưu điểm có được do vi khuẩn chết.

Fig.4

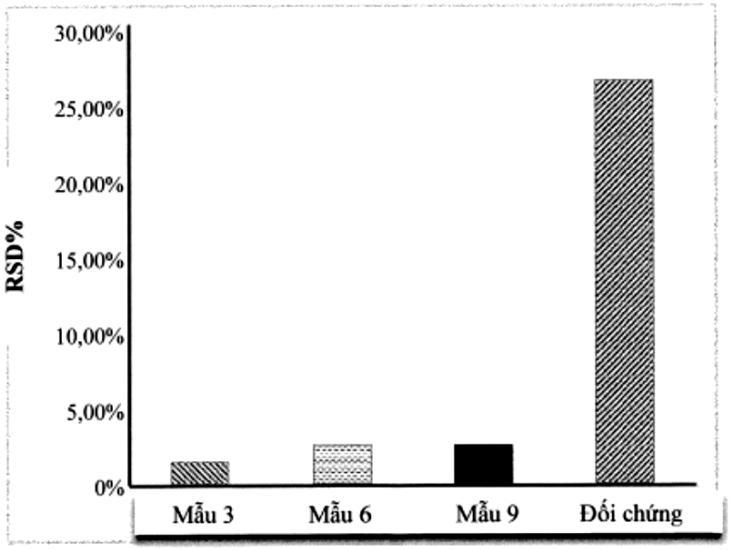

(11) **1-0049060 B**

(15) 20/06/2025
Số Quyết định: 114510/QĐ-SHTT.IP

(45) 25/07/2025 448B

(43) 25/02/2022 407 A

(21) 1-2021-06898

(85) 28/10/2021

(22) 04/03/2020

(86) PCT/US2020/020935 04/03/2020

(30) 62/847,262 13/05/2019 US
16/808,091 03/03/2020 US

(87) WO2020/231493 A1 19/11/2020

(51) ***H04W 36/00***; *H04L 29/06*

(73) **QUALCOMM INCORPORATED** (US)
ATTN: International IP Administration, 5775 Morehouse Drive, San Diego, CA 92121-1714, United States of America

(72) PALADUGU, Karthika (US); KANAMARLAPUDI, Sitaramanjaneyulu (IN); OZTURK, Ozcan (US); KADIRI, Prasad Reddy (IN)

(74) Công ty TNHH Quốc tế D &N (D&N INTERNATIONAL CO.,LTD.)

(54) **PHƯƠNG PHÁP VÀ THIẾT BỊ TRUYỀN THÔNG KHÔNG DÂY**

(57) Sáng chế đề cập đến truyền thông không dây, và cụ thể hơn là đến việc xử lý nén phần đầu trong các kịch bản có các kết nối đồng thời, chẳng hạn như các kịch bản chuyển giao nối trước khi cắt (make-before-break - MBB) hoặc kết nối kép (dual connectivity - DC). Phương pháp truyền thông không dây thực hiện bởi thiết bị người dùng (user equipment - UE) có thể bao gồm bước truyền thông đồng thời với trạm gốc (base station - BS) thứ nhất trên kết nối với BS thứ nhất và với BS thứ hai trên kết nối với BS thứ hai trong thủ tục chuyển giao. UE duy trì ngữ cảnh cho giao thức nén phần đầu cho kết nối với BS thứ nhất và kết nối với BS thứ hai. Việc truyền thông đồng thời bao gồm việc sử dụng ngữ cảnh giao thức nén phần đầu để gửi một hoặc nhiều gói, nhận một hoặc nhiều gói, hoặc cả hai.

FIG.8

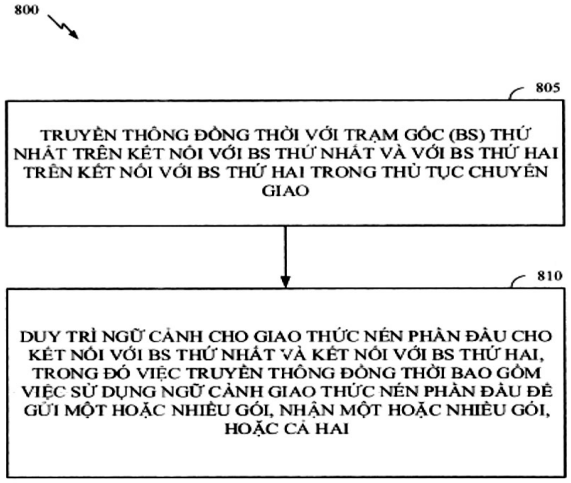

(11) **1-0049061 B**

(15) 20/06/2025
Số Quyết định: 114511/QĐ-SHTT.IP

(45) 25/07/2025 448B

(43) 26/09/2022 414 A

(21) 1-2022-04107

(85) 29/06/2022

(22) 02/12/2020

(86) PCT/JP2020/044944 02/12/2020

(30) 2019-219714 04/12/2019 JP

(87) WO2021/112152 10/06/2021

(51) ***B65B 55/04****; B65B 55/10; B67C 7/00; B65B 55/06*

(73) **DAI NIPPON PRINTING CO., LTD.** (JP)
1-1, Ichigaya-kaga-cho 1-chome, Shinjuku-ku, Tokyo 1628001 (JP)

(72) HAYAKAWA Atsushi (JP); SATOU Yoshinori (JP)

(74) Công ty TNHH Ban Ca (BANCA)

(54) THIẾT BỊ TIỆT TRÙNG NẮP VÀ HỆ THỐNG NẠP NGUYÊN LIỆU

(57) Sáng chế đề cập đến thiết bị tiệt trùng nắp (50) bao gồm bộ phận đưa vào (52), bộ phận phun chất tiệt trùng (53) để phun chất tiệt trùng lên nắp (33) được cung cấp từ bộ phận đưa vào (52), bộ phận rửa bằng không khí (54) để đưa nắp (33) vào quy trình rửa bằng không khí trong đó trên nắp này chất tiệt trùng đã được phun bằng bộ phận phun chất tiệt trùng (53), và đường dẫn vận chuyển (70) được lắp để kéo dài liên tục qua bộ phận đưa vào (52), bộ phận phun chất tiệt trùng (53), và bộ phận rửa bằng không khí (54) và dọc theo nó nắp (33) được vận chuyển từ bộ phận đưa vào (52) về phía bộ phận rửa bằng không khí (54). Bộ phận rửa bằng không khí (54) được bố trí vòi rửa bằng không khí (83) cung cấp khí nóng đến nắp (33). Vòi rửa bằng không khí (83) được bố trí sao cho đầu xa (83a) của nó ở trước đầu gần (83b) của nó theo hướng vận chuyển của đường dẫn vận chuyển (70). Ngoài ra, sáng chế còn đề cập đến hệ thống nạp nguyên liệu bao gồm thiết bị tiệt trùng nắp này.

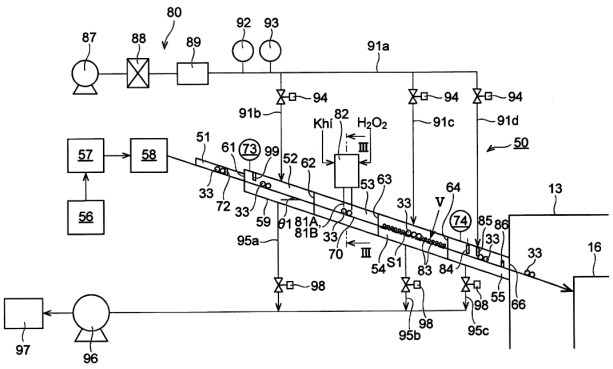

FIG. 2

(11) **1-0049062 B**

(15) 20/06/2025
Số Quyết định: 114562/QĐ-SHTT.IP

(45) 25/07/2025 448B

(43) 25/05/2022 410 A

(21) 1-2022-01132

(85) 23/02/2022

(22) 24/07/2020

(86) PCT/EP2020/070951 24/07/2020

(30) 19189054.0 30/07/2019 EP

(87) WO2021/018771 A1 04/02/2021

(51) ***C09D 11/101***; *B41M 3/14; C09D 11/03*

(73) **SICPA HOLDING SA** (CH)
Avenue de Florissant 41, CH-1008 Prilly, Switzerland

(72) SPITTELER, Jean-Daniel (CH); MAGNIN, Patrick (FR); BONNEFOI, Caroline (FR); ANNUNZIATA, Liana (IT); GOLLUT, Sébastien (CH)

(74) Công ty TNHH Dịch vụ Sở hữu trí tuệ KENFOX (KENFOX IP SERVICE CO.,LTD.)

(54) MỰC IN KHẮC LÕM CÓ THỂ HÓA RẮN BẰNG BỨC XẠ, MẪU HÌNH HOẶC HÌNH ẢNH, TÀI LIỆU BẢO AN VÀ QUY TRÌNH TẠO RA MẪU HÌNH HOẶC HÌNH ẢNH

(57) Sáng chế đề cập đến lĩnh vực tài liệu bảo an và việc bảo vệ của các tài liệu này chống lại việc giả mạo và sao chép bất hợp pháp. Cụ thể là, sáng chế đề cập đến mực in khắc lõm có thể hóa rắn bằng bức xạ phù hợp dùng cho việc in khắc lõm mẫu hình hoặc hình ảnh, trong đó việc in khắc lõm đã nêu bao gồm việc lau sạch mực in thừa bằng trục lau polyme và việc làm sạch trục đã nêu bằng dung dịch lau chứa nước có tính kiềm. Mực in khắc lõm có thể hóa rắn bằng bức xạ được bộc lộ bao gồm một hoặc nhiều hợp chất có thể hóa rắn bằng bức xạ, trong đó ít nhất một trong số một hoặc nhiều hợp chất có thể hóa rắn bằng bức xạ đã nêu là polyeste (met)acrylat oligome của axit béo; một hoặc nhiều chất khơi mào quang; và chất hoạt động bề mặt alkyd biến tính bằng axit trọng lượng phân tử cao và/hoặc chất hoạt động bề mặt axit alkylaren sulfonic; một hoặc nhiều chất độn hoặc chất kéo dài. Sáng chế còn đề cập đến mẫu hình hoặc hình ảnh, tài liệu bảo an và quy trình tạo ra mẫu hình hoặc hình ảnh.

Fig. 1B

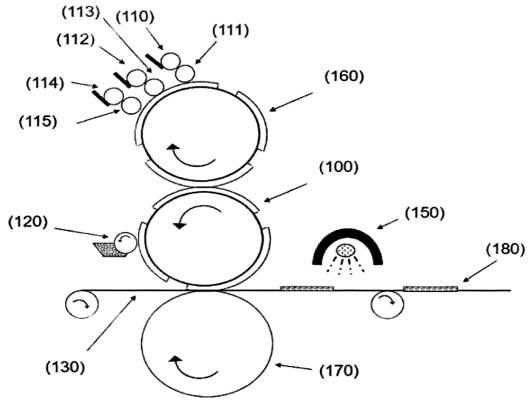

(11) **1-0049063 B**

(15) 23/06/2025
Số Quyết định: 115849/QĐ-SHTT.IP

(45) 25/07/2025 448B

(43) 25/12/2019 381 A

(21) 1-2019-05587

(85) 10/10/2019

(22) 15/03/2018

(86) PCT/JP2018/010226 15/03/2018

(30) 2017-055369 22/03/2017 JP

(87) WO2018/173917 27/09/2018

(51) ***A61K 31/737***; *A61Q 19/10; A61K 31/145; A61K 31/191; A61K 31/79; A61K 47/10; A61K 47/14; A61K 47/32; A61K 47/36; A61K 8/34; A61K 8/37; A61K 8/41; A61K 8/73; A61K 8/84; A61K 8/86; A61K 31/045; A61K 31/05*

(73) 1. **OSAKA PHARMACEUTICAL CO., LTD.** (JP)
3-2-4, Takaidahondori, Higashiosaka-City, Osaka 5770066 (JP)
2. **ZERIA PHARMACEUTICAL CO., LTD.** (JP)
10-11, Nihonbashi Kobuna-cho, Chuo-ku, Tokyo 1038351 (JP)

(72) YAMADA Kotaro (JP); SAKURAI Hidetomo (JP); SHIBATA Chika (JP); INAMI Hiroyuki (JP)

(74) Công ty TNHH Ban Ca (BANCA)

(54) **CHẾ PHẨM ĐỂ DIỆT KHUẨN**

(57) Sáng chế là đề xuất chế phẩm để diệt khuẩn, mà thuộc về chất diệt khuẩn dùng để khử trùng tay và ngón tay, tăng cường khả năng giữ ẩm bằng cách thêm vào axit chondroitin sulfuric hoặc chondroitin sulfat như là chất giữ ẩm, và từ đó ngăn tay thô ráp mà gây ra sự xâm nhập và nhiễm trùng vi khuẩn hoặc virut trong khi cho phép axit chondroitin sulfuric hoặc chondroitin sulfat có mặt đồng nhất trong chế phẩm.

Vấn đề có thể được giải quyết bằng chế phẩm để diệt khuẩn bao gồm rượu thấp có từ 1 đến 3 nguyên tử cacbon từ 20 đến 60% khối lượng, nước từ 40 đến 64%, và axit chondroitin sulfuric hoặc chondroitin sulfat từ 0,006 đến 1% khối lượng, chế phẩm để diệt khuẩn bao gồm thành phần dầu hoặc chất béo, chất làm đặc, và chất hoạt động bề mặt, trong đó độ nhớt ở 25°C là từ 50 đến 300 Pa·s, và tương tự.

(11) **1-0049064 B**

(15) 23/06/2025
Số Quyết định: 115850/QĐ-SHTT.IP

(45) 25/07/2025 448B

(43) 27/03/2023 420 A

(21) 1-2022-08081

(22) 12/12/2022

(51) ***C01B 32/184***

(73) **CÔNG TY CỔ PHẦN GRAPHENE LIFE** (VN)
02-04 Alexandre De Rhodes, phường Bến Nghé, quận 1, thành phố Hồ Chí Minh

(72) Lê Minh Tuấn (VN); Lê Văn Giắt (VN); Trần Duy Thành (VN)

(74) Công Ty Cổ Phần Tư Vấn BIGPRO (BIGPRO CONSULTATION JOIN STOCK)

(54) PHƯƠNG PHÁP SẢN XUẤT GRAPHEN TỪ AXIT BÉO

(57) Sáng chế đề cập đến phương pháp sản xuất graphen, mà là vật liệu có vai trò quan trọng trong các ứng dụng điện tử kỹ thuật số, năng lượng và vật liệu composit. Phương pháp sản xuất graphen theo sáng chế bao gồm các bước:

(i) chuẩn bị hỗn hợp tiền chất dạng rắn từ/bao gồm axit stearic và các chất xúc tác NaCl và NaOH;

(ii) nhiệt phân hỗn hợp tiền chất trong môi trường chân không và có mặt khí trơ thành tiền chất graphen; và

(iii) tinh chế tiền chất graphen để thu được graphen thành phẩm.

Phương pháp sản xuất graphen theo sáng chế có thể sản xuất graphen với số lượng lớn, chất lượng đồng đều, mức độ tinh chế cao với chi phí thấp, sử dụng nguồn nguyên liệu là axit béo thay vì graphit trong các phương pháp thông thường đã biết.

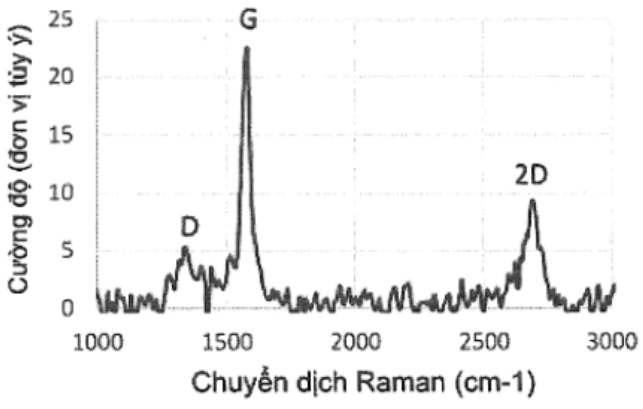

Fig.2 Mẫu 1100-60-2,5

(11) **1-0049065 B** (15) 23/06/2025
Số Quyết định: 115851/QĐ-SHTT.IP
(45) 25/07/2025 448B (43) 25/04/2022 409 A
(21) 1-2020-05665
(22) 02/10/2020
(51) ***H01Q 1/00***
(73) 1. **HỌC VIỆN KHOA HỌC VÀ CÔNG NGHỆ** (VN)
Số 18 Hoàng Quốc Việt, Cầu Giấy, Hà Nội
2. **VIỆN CƠ HỌC VÀ TIN HỌC ỨNG DỤNG** (VN)
291 Điện Biên Phủ, phường 7, quận 3, thành phố Hồ Chí Minh
(72) Trịnh Lê Huy (VN)

(54) ANGTEN ĐỊNH HƯỚNG PHÂN CỰC TRÒN

(57) Sáng chế đề cập đến angten định hướng phân cực tròn bao gồm:
i) tấm nền tròn thứ nhất (top subtrate) bao gồm ba mạch vi dải phát sóng dạng cung tròn có góc ở tâm lệch nhau 120°, bố trí dọc theo viền của tấm nền tròn thứ nhất;
ii) tấm nền tròn thứ hai (bottom subtrate) nằm dưới tấm nền tròn thứ nhất bao gồm:
mạng cấp nguồn (feeding network) nằm ở mặt trên tấm nền tròn thứ hai; trong đó bao gồm:
đường vi dải thứ nhất có một đầu kết nối với tâm tấm nền tròn thứ hai và một đầu kết nối với đường vi dải thứ hai và trở kháng thứ nhất;
đường vi dải thứ hai dạng cung tròn một đầu kết nối với đường vi dải thứ nhất và trở kháng thứ nhất, một đầu kết nối với đường vi dải thứ ba và trở kháng thứ hai;
đường vi dải thứ ba dạng cung tròn một đầu kết nối với đường vi dải thứ hai và trở kháng thứ hai, một đầu kết nối trở kháng thứ ba;
bản mạch nền (ground plane) nằm ở mặt dưới tấm nền tròn thứ hai;
ba thanh truyền tín hiệu từ ba mạch vi dải phát sóng đến mạng cấp nguồn; và
iv) ba thanh kết nối ba mạch vi dải phát sóng với bản mạch nền.

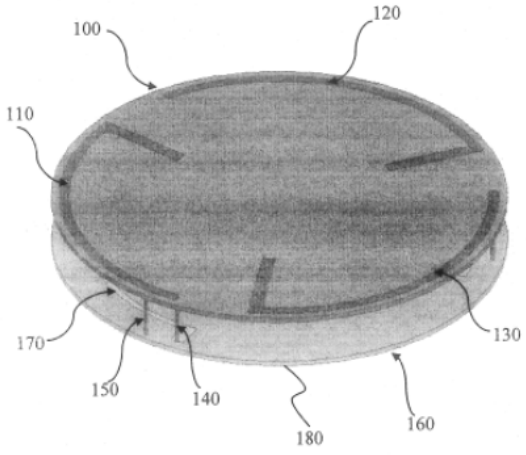

Hình 1

(11) **1-0049066 B**

(15) 23/06/2025
Số Quyết định: 115852/QĐ-SHTT.IP

(45) 25/07/2025 448B

(43) 25/07/2019 376 A

(21) 1-2019-01015

(85) 28/02/2019

(22) 29/07/2016

(86) PCT/HU2016/000050 29/07/2016

(87) WO2018/020281 A1 01/02/2018

(51) ***A61B 3/032***; *A61B 3/00*

(73) **MEDICONTUR MEDICAL ENGINEERING LTD** (HU)
Herceghalmi út 1, H-2072 Zsámbék, Hungary

(72) ERDEI Gábor (HU); Fulep Csilla (HU)

(74) Công ty TNHH Sở hữu trí tuệ Gia Việt (GIAVIET CO., LTD.)

(54) **HỆ THỐNG VÀ PHƯƠNG PHÁP CHUẨN BỊ ĐO THỊ LỰC Ở NGƯỜI, THIẾT BỊ ĐIỆN TOÁN ĐỂ TÍNH TOÁN THỊ LỰC**

(57) Sáng chế đề cập tới phương pháp chuẩn bị đo lâm sàng thị lực, hệ thống và thiết bị đo thị lực của người. Theo sáng chế, hệ thống bao gồm thiết bị hiển thị (41), thiết bị đầu vào (42) và thiết bị điện toán (43). Thiết bị hiển thị (41) có khả năng hiển thị các nhóm các biểu tượng theo kích thước khác nhau cho người. Thiết bị đầu vào (42) có khả năng tiếp nhận các đáp ứng của người chỉ dẫn nhận dạng các biểu tượng, và thiết bị điện toán (43) có khả năng a) ghi (S431) các giá trị với các đáp ứng thuộc về các giá trị tính toán sẵn sự tương tự của các biểu tượng, b) tính toán (S432) tỷ lệ nhận dạng giá trị với mỗi kích thước biểu tượng, và c) xác định (S433) thị lực đo từ tỷ lệ nhận dạng các giá trị.

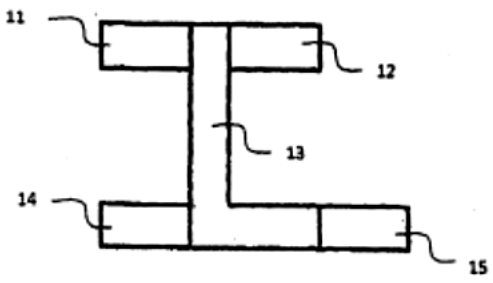

Fig. 1

(11) **1-0049067 B**

(15) 23/06/2025
Số Quyết định: 115853/QĐ-SHTT.IP

(45) 25/07/2025 448B

(43) 25/04/2023 421 A

(21) 1-2022-08574

(85) 28/12/2022

(22) 18/06/2021

(86) PCT/KR2021/007691 18/06/2021

(30) 10-2020-0075041 19/06/2020 KR

(87) WO2021/256899 23/12/2021

(51) ***C07D 217/24***; *A61K 31/428; A61K 31/472; C07D 471/04; C07D 235/26; C07D 277/68; A61K 31/4184; A61P 25/28*

(73) **KOREA INSTITUTE OF SCIENCE AND TECHNOLOGY** (KR)
5, Hwarang-ro 14 gil, Seongbuk gu, Seoul 02792, Republic of Korea

(72) PAE, Ae Nim (KR); Kim, Yun Kyung (KR); LIM, Sang Min (KR); LIM, Sungsu (KR); LEE, Haeun (KR); SON, Woo Seung (KR); LEE, Hye Yeon (KR)

(74) Công ty TNHH Sáng chế ACTIP (ACTIP PATENT LIMITED)

(54) **CÁC HỢP CHẤT HETEROCYCLYL-CARBONOHYĐRAZONOYL ĐIXYANUA DUNG HỢP, PHƯƠNG PHÁP ĐIỀU CHẾ HỢP CHẤT NÀY VÀ DƯỢC PHẨM BAO GỒM HỢP CHẤT NÀY**

(57) Sáng chế đề cập đến các hợp chất heterocyclyl-carbonohyđrazonoyl đixyanua dung hợp, phương pháp điều chế hợp chất này, chế phẩm để ức chế sự kết tụ protein tau, chế phẩm để ức chế tăng phosphoryl hóa của protein tau và dược phẩm chứa hợp chất này.

(11) **1-0049068 B**

(15) 23/06/2025
Số Quyết định: 115854/QĐ-SHTT.IP

(45) 25/07/2025 448B

(43) 26/09/2022 414 A

(21) 1-2022-03175

(85) 19/05/2022

(22) 02/07/2020

(86) PCT/JP2020/025959 02/07/2020

(30) 2019-216681 29/11/2019 JP
2019-216684 29/11/2019 JP
2019-216683 29/11/2019 JP
2019-216682 29/11/2019 JP

(87) WO2021/106259 A1 03/06/2021

(51) ***C23C 2/26***; *C22C 18/00; C22C 18/04; C23F 1/00; C22C 23/04; C23C 2/06; B32B 15/01; C22C 21/10*

(73) **NIPPON STEEL CORPORATION** (JP)
6-1, Marunouchi 2-chome, Chiyoda-ku, Tokyo 100-8071 Japan

(72) Tetsuya TOBA (JP); Taihei KANETO (JP); Kunihiko TOSHIN (JP); Atsushi MORISHITA (JP); Shigeru HASHIMOTO (JP); Yuto YASUI (JP); Yusaku NAKAGAWA (JP); Yusuke KOHIGASHI (JP)

(74) Công ty TNHH một thành viên Sở hữu trí tuệ VCCI (VCCI-IP CO.,LTD)

(54) **TẤM THÉP MẠ NHÚNG NÓNG**

(57) Sáng chế đề cập đến tấm thép mạ nhúng nóng bao gồm tấm thép và lớp mạ nhúng nóng được tạo ra trên bề mặt của tấm thép, lớp mạ nhúng nóng chứa, theo thành phần trung bình, Al với lượng nằm trong khoảng từ 0 đến 90% khối lượng và Mg với lượng nằm trong khoảng từ 0 đến 10% khối lượng với phần còn lại bao gồm Zn và các tạp chất, phần hoa văn và phần không có hoa văn được bố trí để tạo thành hình dạng đã được xác định trước được tạo ra trong lớp mạ nhúng nóng, mỗi phần hoa văn và phần không có hoa văn bao gồm một hoặc cả hai vùng thứ nhất và vùng thứ hai được xác định và thu được bằng phương pháp bất kỳ trong số các phương pháp xác định từ 1 đến 5, và giá trị tuyệt đối của mức chênh lệch giữa tỷ lệ diện tích của vùng thứ nhất trong phần hoa văn và tỷ lệ diện tích của vùng thứ nhất trong phần không có hoa văn lớn hơn hoặc bằng 30%.

FIG. 5



(11) **1-0049069 B**

(15) 23/06/2025
Số Quyết định: 115855/QĐ-SHTT.IP

(45) 25/07/2025 448B

(43) 25/09/2023 426 A

(21) 1-2023-03956

(85) 13/07/2021

(22) 20/12/2019

(86) PCT/JP2019/050103 20/12/2019

(30) 2018-247407 28/12/2018 JP
2019-063065 28/03/2019 JP

(87) WO2020/137888 A1 02/07/2020

(51) ***H04N 19/52***; *H04N 19/70*

(62) 1-2021-04299

(73) **JVCKENWOOD CORPORATION** (JP)
3-12, Moriyacho, Kanagawa-ku, Yokohama-shi, Kanagawa 221-0022, Japan

(72) Shigeru FUKUSHIMA (JP); Hiroya NAKAMURA (JP); Satoru SAKAZUME (JP); Toru KUMAKURA (JP); Hiroyuki KURASHIGE (JP); Hideki TAKEHARA (JP)

(74) Công ty Luật TNHH ROUSE Việt Nam (ROUSE LEGAL VIETNAM LTD.)

(54) **THIẾT BỊ GIẢI MÃ ẢNH ĐỘNG, PHƯƠNG PHÁP GIẢI MÃ ẢNH ĐỘNG, THIẾT BỊ MÃ HÓA ẢNH ĐỘNG, PHƯƠNG PHÁP MÃ HÓA ẢNH ĐỘNG, PHƯƠNG PHÁP LƯU TRỮ VÀ PHƯƠNG PHÁP TRUYỀN DẪN DÒNG BIT VÀ VẬT GHI ĐỌC ĐƯỢC BẰNG MÁY TÍNH**

(57) Để tạo ra công nghệ mã hóa hiệu quả với tải thấp, sáng chế đề cập đến thiết bị giải mã ảnh bao gồm đơn vị trích xuất ứng viên thông tin chuyển động trong không gian được cấu hình để trích xuất ứng viên thông tin chuyển động trong không gian từ thông tin chuyển động của khối lân cận khối mục tiêu giải mã trong miền không gian, đơn vị trích xuất ứng viên thông tin chuyển động theo thời gian được cấu hình để trích xuất ứng viên thông tin chuyển động theo thời gian từ thông tin chuyển động của khối lân cận khối mục tiêu giải mã trong miền thời gian, và đơn vị trích xuất ứng viên thông tin chuyển động theo lịch sử được cấu hình để trích xuất ứng viên thông tin chuyển động theo lịch sử từ bộ nhớ để giữ thông tin chuyển động của khối được giải mã, trong đó ứng viên thông tin chuyển động theo thời gian không được so sánh với cả ứng viên thông tin chuyển động trong không gian lẫn ứng viên thông tin chuyển động theo lịch sử đối với thông tin chuyển động. Ngoài ra, sáng chế còn đề cập đến phương pháp giải mã ảnh động, thiết bị mã hóa ảnh động, và phương pháp giải mã ảnh động.

FIG. 2

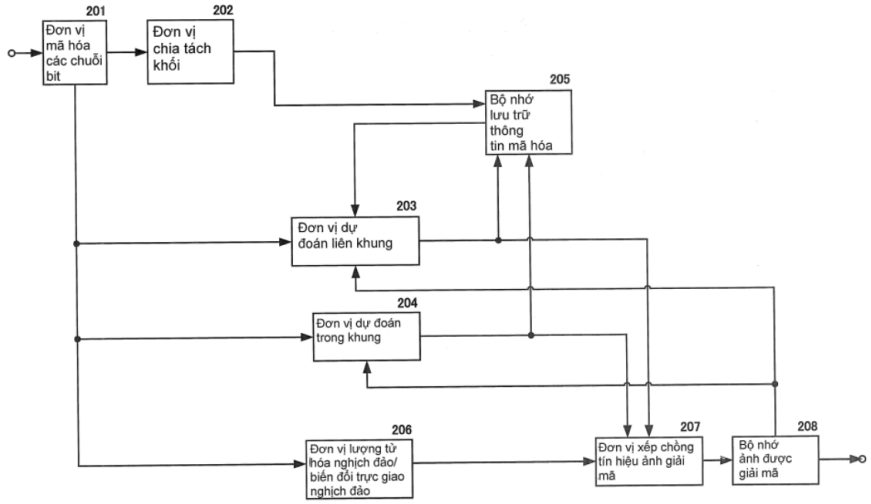
201
Đơn vị mã hóa các chuỗi bit
202
Đơn vị chia tách khối
205
Bộ nhớ lưu trữ thông tin mã hóa
203
Đơn vị dự đoán liên khung
204
Đơn vị dự đoán trong khung
206
Đơn vị lượng tử hóa nghịch đảo/ biến đổi trực giao nghịch đảo
207
Đơn vị xếp chồng tín hiệu ảnh giải mã
208
Bộ nhớ ảnh được giải mã

(11) **1-0049070 B**

(15) 23/06/2025
Số Quyết định: 115856/QĐ-SHTT.IP

(45) 25/07/2025 448B

(43) 27/01/2023 418 A

(21) 1-2022-07469

(85) 15/11/2022

(22) 16/04/2021

(86) PCT/CN2021/087747 16/04/2021

(30) 202010312013.8 20/04/2020 CN

(87) WO2021/213268 28/10/2021

(51) ***H04L 5/00***

(73) **DATANG MOBILE COMMUNICATIONS EQUIPMENT CO., LTD.** (CN)
1/F, Building 1, No.5 Shangdi East Road, Haidian District, Beijing 100085, China

(72) SI, Qianqian (CN); GAO, Xuejuan (CN)

(74) Công ty TNHH Đại Tín và Liên Danh (DAITIN AND ASSOCIATES CO.,LTD)

(54) PHƯƠNG PHÁP XỬ LÝ PHẢN HỒI SÁCH MÃ, THIẾT BỊ ĐẦU CUỐI VÀ TRẠM GỐC

(57) Sáng chế đề xuất phương pháp xử lý phản hồi sách mã, thiết bị đầu cuối, và trạm gốc. Phương pháp này bao gồm: xác định, bởi một thiết bị đầu cuối, dựa trên số lần truyền lặp của kênh chia sẻ đường xuống vật lý (Physical Downlink Shared Channel, PDSCH) lập lịch bán liên tục (Semi-Persistent Scheduling, SPS) được truyền lặp, liệu có ít nhất một lần truyền hợp lệ trong các dịp truyền tương ứng hay không; và xác định, bởi thiết bị đầu cuối, dựa trên liệu có ít nhất một lần truyền hợp lệ hay không, liệu có dự phòng vị trí bit phản hồi cho SPS PDSCH trong một sách mã phản hồi hay không. Một trạm gốc xác định, dựa trên liệu có ít nhất một lần truyền hợp lệ hay không, liệu vị trí bit phản hồi có được dự phòng cho SPS PDSCH trong sách mã phản hồi hay không.

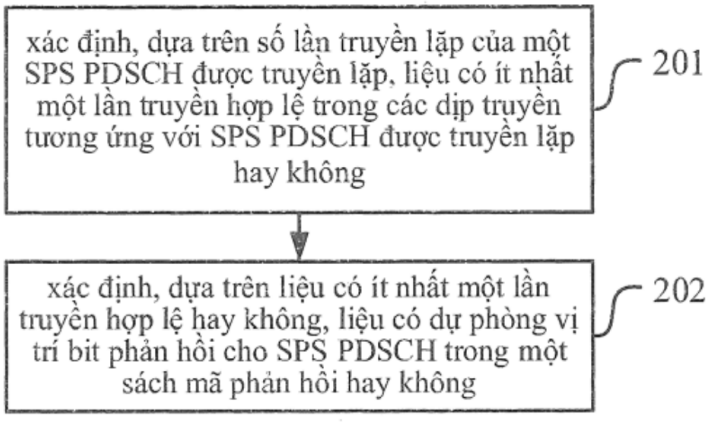

Fig.2

(11) **1-0049071 B**

(15) 23/06/2025
Số Quyết định: 115857/QĐ-SHTT.IP

(45) 25/07/2025 448B

(43) 27/12/2021 405 A

(21) 1-2021-04413

(85) 19/07/2021

(22) 20/12/2019

(86) PCT/GB2019/053659 20/12/2019

(30) 1821031.0 21/12/2018 GB

(87) WO2020/128511 25/06/2020

(51) ***A01N 57/20***; *A01P 13/00; A01N 25/28; A01N 25/30*

(73) **PANGAEA AGROCHEMICALS LIMITED** (GB)
St John's Innovation Centre Cowley Road Cambridge Cambridgeshire CB4 0WS (GB)

(72) HAIGH, Graham (GB)

(74) Công ty TNHH ASL LAW (ASL LAW CO.,LTD)

(54) **PHƯƠNG PHÁP TẠO VIÊN NANG THUỐC TRỪ SÂU VÀ PHƯƠNG PHÁP ÁP DỤNG VIÊN NANG THUỐC TRỪ SÂU**

(57) Sáng chế đề cập đến phương pháp tạo viên nang thuốc trừ sâu (ví dụ glyphosat), bao gồm các bước:
(a) trộn polyme sinh học thứ nhất là alginat có độ nhớt từ 4 đến 100 centipoise (1% dung dịch chứa nước ở 20 độ C) và polyme sinh học thứ hai trong dung dịch,
(b) thêm sản phẩm của bước (a) vào dung dịch thuốc trừ sâu, và
(c) thêm chất hoạt động bề mặt vào sản phẩm của bước (b).

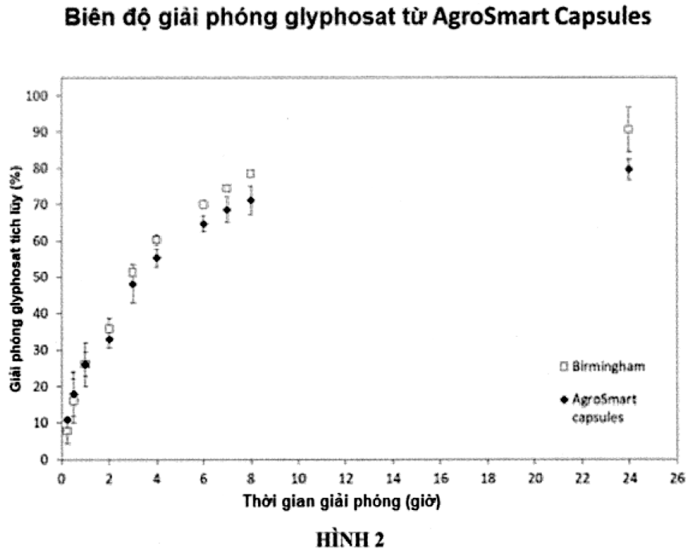

HÌNH 2

(11) **1-0049072 B**

(15) 23/06/2025
Số Quyết định: 115858/QĐ-SHTT.IP

(45) 25/07/2025 448B

(43) 25/11/2022 416 A

(21) 1-2022-02653

(85) 26/04/2022

(22) 02/10/2020

(86) PCT/US2020/053881 02/10/2020

(30) 62/910,067 03/10/2019 US

(87) WO2021/067653 08/04/2021

(51) ***H04W 8/00***; *H04W 48/14; H04W 88/04; H04W 76/14; H04W 48/08; H04W 48/16*

(73) **IDAC HOLDINGS, INC.** (US)
200 Bellevue Parkway, Suite 300, Wilmington, Delaware 19809, United States of America

(72) Samir Ferdi (CA); Saad Ahmad (CA); Xiaoyan Shi (CN); Michelle Perras (CA); Alec Brusilovsky (US)

(74) Văn phòng Luật sư Ân Nam (ANNAM IP & LAW)

(54) **THIẾT BỊ THU PHÁT KHÔNG DÂY (WTRU) VÀ PHƯƠNG PHÁP ĐỂ PHÁT HIỆN THIẾT BỊ THU PHÁT KHÔNG DÂY (WTRU) ĐẾN THIẾT BỊ THU PHÁT KHÔNG DÂY (WTRU) THÔNG QUA THIẾT BỊ THU PHÁT KHÔNG DÂY (WTRU) CHUYỂN TIẾP**

(57) Phát hiện giao tiếp giữa thiết bị di động với thiết bị di động được thực hiện thông qua thiết bị chuyển tiếp (ví dụ: thiết bị thu phát không dây (WTRU)), thiết bị chuyển tiếp này có thể gửi yêu cầu phát hiện (ví dụ: bao gồm ID dịch vụ, chỉ báo khả năng chuyển tiếp và ID WTRU chuyển tiếp) đến máy chủ ProSe. Một phản hồi phát hiện có thể bao gồm mã truyền phát dịch vụ chuyển tiếp (ví dụ: ProSe) và bộ lọc phát hiện (ví dụ: tương ứng với ID dịch vụ cho truyền phát dịch vụ bằng WTRU nhà cung cấp dịch vụ). WTRU chuyển tiếp có thể sử dụng bộ lọc phát hiện để nghe mã ProSe được truyền phát từ WTRU nhà cung cấp dịch vụ. WTRU chuyển tiếp có thể xác định mã ProSe thu được có khớp với bộ lọc phát hiện hay không. WTRU chuyển tiếp có thể truyền phát mã truyền phát dịch vụ chuyển tiếp dựa trên kết quả so khớp này. Việc truyền phát mã truyền phát dịch vụ có thể nhằm mục đích thu bằng WTRU sử dụng dịch vụ, có thể sử dụng WTRU chuyển tiếp để tham gia/thu dịch vụ từ WTRU nhà cung cấp dịch vụ.

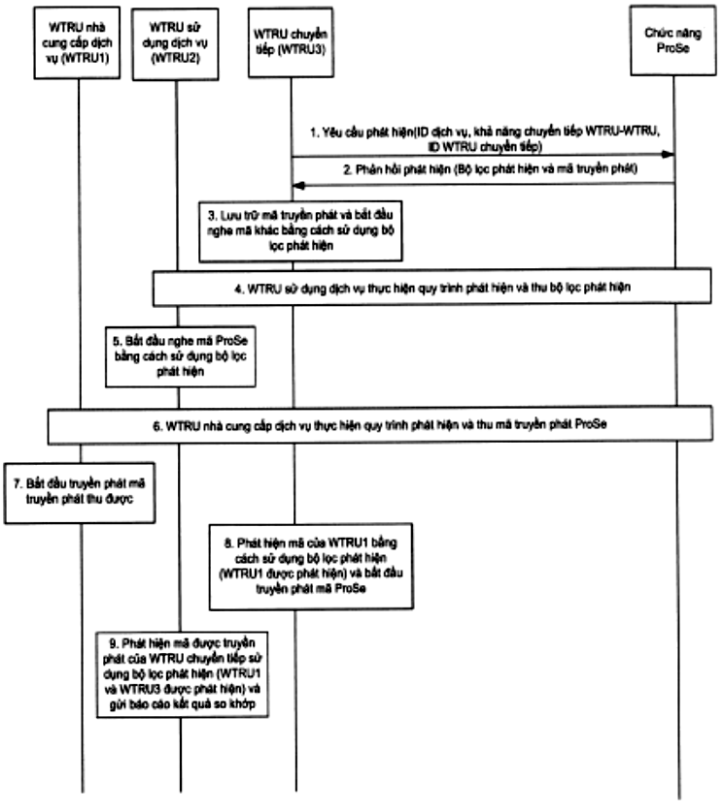
WTRU nhà cung cấp dịch vụ (WTRU1)
WTRU sử dụng dịch vụ (WTRU2)
WTRU chuyển tiếp (WTRU3)
Chức năng ProSe
1. Yêu cầu phát hiện(ID dịch vụ, khả năng chuyển tiếp WTRU-WTRU, ID WTRU chuyển tiếp)
2. Phản hồi phát hiện (Bộ lọc phát hiện và mã truyền phát)
3. Lưu trữ mã truyền phát và bắt đầu nghe mã khác bằng cách sử dụng bộ lọc phát hiện
4. WTRU sử dụng dịch vụ thực hiện quy trình phát hiện và thu bộ lọc phát hiện
5. Bắt đầu nghe mã ProSe bằng cách sử dụng bộ lọc phát hiện
6. WTRU nhà cung cấp dịch vụ thực hiện quy trình phát hiện và thu mã truyền phát ProSe
7. Bắt đầu truyền phát mã truyền phát thu được
8. Phát hiện mã của WTRU1 bằng cách sử dụng bộ lọc phát hiện (WTRU1 được phát hiện) và bắt đầu truyền phát mã ProSe
9. Phát hiện mã được truyền phát của WTRU chuyển tiếp sử dụng bộ lọc phát hiện (WTRU1 và WTRU3 được phát hiện) và gửi báo cáo kết quả so khớp

HÌNH 5

(11) **1-0049073 B**

(15) 23/06/2025
Số Quyết định: 115859/QĐ-SHTT.IP

(45) 25/07/2025 448B

(43) 25/05/2023 422 A

(21) 1-2022-08106

(85) 12/12/2022

(22) 19/05/2021

(86) PCT/US2021/033140 19/05/2021

(30) 63/026,858 19/05/2020 US

(87) WO2021/236757 25/11/2021

(51) ***A61H 33/02***; *B05B 15/65*; *A61H 35/00*

(73) **CONTEGO SPA DESIGNS INC.** (US)
12856 Brookhurst St. Garden Grove, CA 92840, United States of America

(72) TA, Jeff (US)

(74) Văn phòng Luật sư Ân Nam (ANNAM IP & LAW)

(54) DỤNG CỤ ĐỂ KẸP CHẶT ĐẦU XẢ CỦA THIẾT BỊ XẢ KHÍ, PHƯƠNG PHÁP SỬ DỤNG DỤNG CỤ NÀY VÀ GHẾ SPA

(57) Sáng chế đề cập đến dụng cụ để kẹp chặt đầu xả của thiết bị xả khí bên trong ống cung cấp khí của lớp lót không thấm chất lỏng bọc chậu nhận chất lỏng có phần thứ nhất được tạo kết cấu để đỡ trên chậu sao cho gắn với mặt ngoài của lớp lót mà thường ăn khớp chậu và phần thứ hai của thiết bị được tạo kết cấu để có thể di chuyển được so với phần thứ nhất để gắn một cách có chọn lọc mặt trong của lớp lót đối diện với phần thứ nhất ở vị trí làm việc. Mặt trong của lớp lót xác định phần bên trong của chậu được bọc lớp lót. Phần thứ nhất và phần thứ hai được tạo cấu để hợp tác tạo thành khoang hình ống thông thường bao quanh đáng kể ống cung cấp khí ở vị trí làm việc, để kẹp ống cung cấp khí qua đầu xả của thiết bị xả khí để về cơ bản tạo thành đệm kín bằng chất lỏng ở giữa.

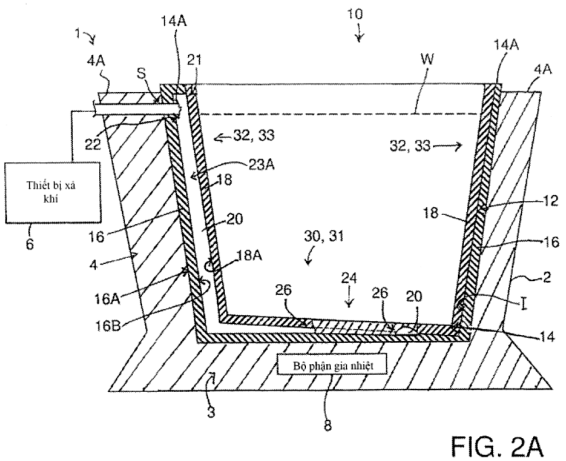

FIG. 2A

(11) **1-0049074 B**

(15) 23/06/2025
Số Quyết định: 115865/QĐ-SHTT.IP

(45) 25/07/2025 448B

(43) 25/02/2020 383 A

(21) 1-2019-07144

(85) 17/12/2019

(22) 02/05/2018

(86) PCT/JP2018/017503 02/05/2018

(30) 2017-099582 19/05/2017 JP
2017-221812 17/11/2017 JP

(87) WO2018/211992 22/11/2018

(51) ***H05K 3/22***; *H01L 23/12*

(76) **SASAKI BEJI** (JP)
c/o Fressia Macross Corporation, 17, Kanda Higashimatsushitacho, Chiyoda-ku, Tokyo 1010042, Japan

(74) Văn phòng Luật sư Ân Nam (ANNAM IP & LAW)

(54) **ĐẾ, THIẾT BỊ ĐIỆN TỬ VÀ THIẾT BỊ LẮP ĐẶT**

(57) Sáng chế đề cập đến đế có lớp cách điện 11; lớp kết dính 200 được bố trí trên lớp cách điện 11; và lớp kim loại 220 được bố trí trên lớp kết dính 200. Lớp kết dính 200 có lớp thân chính kết dính 210 và phần thân neo 215 được nhô ra khỏi mặt trước của lớp thân chính kết dính 210 hoặc có lớp oxi hóa khử 250.

FIG. 29

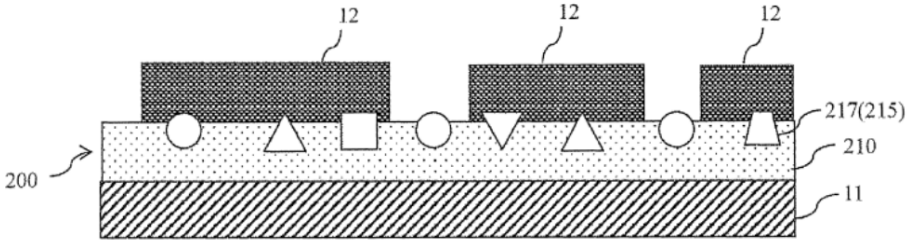

(11) **1-0049075 B**

(15) 23/06/2025
Số Quyết định: 115870/QĐ-SHTT.IP

(45) 25/07/2025 448B

(43) 25/11/2021 404 A

(21) 1-2021-03702

(85) 21/06/2021

(22) 21/11/2019

(86) PCT/US2019/062547 21/11/2019

(30) 62/770,631 21/11/2018 US

(87) WO2020/106924 28/05/2020

(51) ***A61K 35/76***; *C12N 15/861; C07K 14/075; C12N 15/86; A61K 35/761; A61K 48/00*

(73) **MAYO FOUNDATION FOR MEDICAL EDUCATION AND RESEARCH** (US)
200 First Street S.W., Rochester, MN 55905, United States of America

(72) BARRY, Michael A. (US)

(74) Văn phòng Luật sư Ân Nam (ANNAM IP & LAW)

(54) ADENOVIRUT TÁI TỔ HỢP VÀ DƯỢC PHẨM CHỨA ADENOVIRUT TÁI TỔ HỢP NÀY

(57) Sáng chế đề cập đến phương pháp và vật liệu để phân phối axit nucleic, tiêm chủng vacxin. Cụ thể hơn, phương pháp và vật liuệ để phân phối axit nucleic, tiêm chủng vacxin sử dụng một hoặc nhiều adenovirut (Ad) tái tổ hợp làm chất tiêu diệt khối u được đề cập.

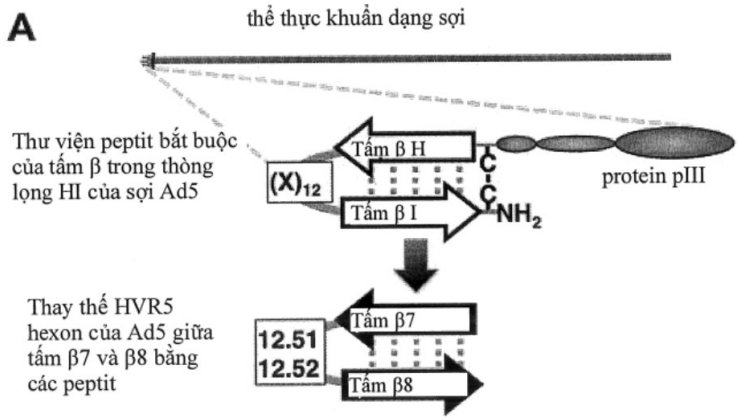

FIG. 1

(11) **1-0049076 B**

(15) 23/06/2025
Số Quyết định: 115874/QĐ-SHTT.IP

(45) 25/07/2025 448B

(43) 27/11/2023 428 A

(21) 1-2023-04839

(85) 20/07/2023

(22) 09/02/2022

(86) PCT/US2022/015816 09/02/2022

(30) 63/149,874 16/02/2021 US
63/164,716 23/03/2021 US

(87) WO2022/177790 25/08/2022

(51) ***B25H 1/06****; B62B 1/12; B25H 3/02; A45C 13/38*

(73) **MILWAUKEE ELECTRIC TOOL CORPORATION** (US)
13135 West Lisbon Road Brookfield, Wisconsin 53005, United States of America

(72) BLUMENTHAL, Aaron S. (US); DICK, Ryan C. (US); WILLIAMS, Aaron M. (US)

(74) Công ty TNHH T&T INVENMARK Sở hữu trí tuệ Quốc tế (T&T INVENMARK CO., LTD.)

(54) **CẤU TRÚC ĐỠ ĐỂ SỬ DỤNG VỚI HỆ THỐNG LƯU TRỮ MÔĐUN**

(57) Sáng chế đề cập đến một hoặc nhiều thiết bị được đề xuất mà được tạo cấu hình để ăn khớp tháo rời được trong hệ thống mô đun. Một hoặc nhiều thiết bị là có thể định vị để cung cấp cấu trúc đỡ mà theo đó công việc có thể được thực hiện.

(11) **1-0049077 B**

(15) 23/06/2025
Số Quyết định: 115875/QĐ-SHTT.IP

(45) 25/07/2025 448B

(43) 26/02/2024 431 A

(21) 1-2023-05984

(85) 19/07/2019

(22) 26/01/2018

(86) PCT/US2018/015351 26/01/2018

(30) 62/451,217 27/01/2017 US

(87) WO2018/140666 A1 02/08/2018

(51) ***B25H 3/02***; *B25B 13/56; B25H 3/00*

(62) 1-2019-03927

(73) **MILWAUKEE ELECTRIC TOOL CORPORATION** (US)
13135 West Lisbon Road, Brookfield, Wisconsin 53005, United States of America

(72) HYMA, Steven, W. (US); DEBAKER, Joseph, M. (US); HANGARTNER, Scott, M. (US)

(74) Công ty TNHH T&T INVENMARK Sở hữu trí tuệ Quốc tế (T&T INVENMARK CO., LTD.)

(54) **HỘP CỜ LÊ**

(57) Sáng chế đề cập đến hộp cờ lê (10) để chứa bộ cờ lê kết hợp, trong đó mỗi cờ lê trong bộ cờ lê kết hợp bao gồm đầu mở (16), đầu đóng (18) và một tay cầm thon dài (20) kéo dài giữa đầu mở và đầu đóng, hộp cờ lê bao gồm tay cầm (22); trụ (24) nhận đầu mở của mỗi cờ lê (14); thân (26) bao gồm mặt trước (52) và mặt sau đối diện (54) với mặt trước, mặt trước đỡ tay cầm thon dài của mỗi cờ lê; các miếng (38) cách nhau dọc theo mặt trước của thân, các miếng (38) này xác định khoảng cách (40) giữa các miếng liền kề nhận mỗi cờ lê; và cửa (28) được ghép nối với thân, cửa có thể xoay tương đối với thân giữa vị trí đóng và vị trí mở, trong đó cửa tiếp giáp với mặt trước của thân để giữ cho mỗi cờ lê tỳ vào thân ở vị trí đóng và trong đó mỗi cờ lê được phép tháo ra khỏi thân ở vị trí mở.

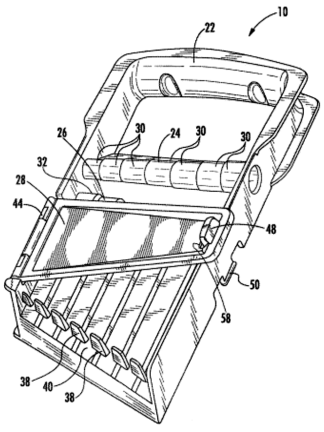

FIG. 1

(11) **1-0049078 B**

(15) 23/06/2025
Số Quyết định: 115876/QĐ-SHTT.IP

(45) 25/07/2025 448B

(43) 25/04/2022 409 A

(21) 1-2022-00573

(85) 26/01/2022

(22) 23/06/2020

(86) PCT/JP2020/024621 23/06/2020

(30) 2019-140553 31/07/2019 JP

(87) WO2021/019965 04/02/2021

(51) ***C08L 67/02***; *C08J 5/18; C08K 7/18; B32B 27/36; C08K 3/36*

(73) **TOYOBO CO., LTD.** (JP)
2-8, Dojima Hama 2-chome, Kita-ku, Osaka-shi, Osaka 5308230 Japan

(72) MANABE, Nobuyuki (JP); HARUTA, Masayuki (JP)

(74) Công ty Cổ phần Hỗ trợ phát triển công nghệ Detech (DETECH)

(54) **MÀNG POLYESTE ĐỊNH HƯỚNG HAI TRỤC**

(57) Sáng chế đề xuất màng polyeste định hướng hai trục có độ trong suốt vượt trội và dễ thực hiện quá trình xử lý thứ cấp như phủ và lắng đọng hơi, và đáp ứng hiệu suất sau quá trình xử lý thứ cấp. Màng polyeste định hướng hai trục này bao gồm chế phẩm nhựa polyeste chứa các hạt, và ít nhất một bề mặt của màng đáp ứng tất cả các yêu cầu từ mục (1) đến (3) sau: (1) số lượng phần nhô ra cỡ micro có chiều cao nhỏ hơn 3 nm cho mỗi diện tích 4×10^{-12} m^2 là từ 250 đến 600; (2) số lượng phần nhô ra cỡ micro có chiều cao 3nm hoặc lớn hơn cho mỗi diện tích 4×10^{-12} m^2 là từ 300 đến 600; và (3) chiều cao trung bình cộng Sa là từ 0,010 μm đến 0,025 μm.

(11) **1-0049079 B**

(15) 23/06/2025
Số Quyết định: 115877/QĐ-SHTT.IP

(45) 25/07/2025 448B

(43) 25/02/2020 383 A

(21) 1-2019-05923

(85) 24/10/2019

(22) 24/04/2018

(86) PCT/JP2018/016529 24/04/2018

(30) 2017-087314 26/04/2017 JP
2017-087313 26/04/2017 JP

(87) WO2018/199055 01/11/2018

(51) ***C04B 24/10***; *C04B 24/02; C04B 24/12; C04B 24/26; C07C 69/28; C04B 28/02; C07C 217/50; C07C 233/18; C07C 43/11; C04B 103/40; C04B 24/32*

(73) **KAO CORPORATION** (JP)
14-10, Nihonbashi Kayabacho 1-chome, Chuo-ku, Tokyo 103-8210 Japan

(72) Hiroyuki KAWAKAMI (JP); Keiichiro SAGAWA (JP); Toshiyuki SHIMADA (JP)

(74) Công ty Cổ phần Hỗ trợ phát triển công nghệ Detech (DETECH)

(54) **CHẤT NGĂN CHẶN NHIỆT THỦY HÓA CHO CHẾ PHẨM THỦY LỰC, CHẾ PHẨM THỦY LỰC, PHƯƠNG PHÁP SẢN XUẤT CHẾ PHẨM THỦY LỰC VÀ PHƯƠNG PHÁP NGĂN CHẶN NHIỆT THỦY HÓA CỦA CHẾ PHẨM THỦY LỰC**

(57) Sáng chế đề cập đến chế phẩm phân tán cho chế phẩm thủy lực, chế phẩm phân tán chứa (A) ít nhất một loại (poly)glicozit cụ thể và (B1) ít nhất một loại chất hoạt động bề mặt không ion được đại diện bởi công thức cụ thể.

Fig. 1

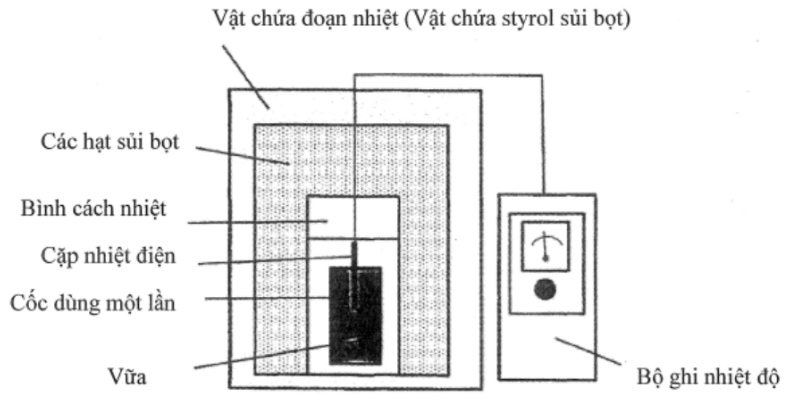

(11) **1-0049080 B**

(15) 23/06/2025
Số Quyết định: 115879/QĐ-SHTT.IP

(45) 25/07/2025 448B

(43) 25/01/2022 406 A

(21) 1-2021-06943

(85) 01/11/2021

(22) 07/04/2020

(86) PCT/JP2020/015605 07/04/2020

(30) 2019-073764 08/04/2019 JP
2020-027895 21/02/2020 JP

(87) WO2020/209238 15/10/2020

(51) ***D21H 21/36***

(73) **KAO CORPORATION** (JP)
14-10, Nihonbashi Kayabacho 1-chome, Chuo-ku, Tokyo 103-8210 Japan

(72) ITOI, Takashi (JP); SUZUKI, Yuka (JP)

(74) Công ty Cổ phần Hỗ trợ phát triển công nghệ Detech (DETECH)

(54) **GIẤY KHÁNG KHUẨN VÀ PHƯƠNG PHÁP SẢN XUẤT GIẤY KHÁNG KHUẨN**

(57) Sáng chế đề cập đến giấy kháng khuẩn chứa chất kháng khuẩn, và hàm lượng canxi mỗi 0,1 g giấy kháng khuẩn bằng 500 ppm hoặc lớn hơn. Sáng chế còn đề cập đến phương pháp sản xuất giấy kháng khuẩn bao gồm bước sản xuất giấy tạo thành màng giấy ướt bằng cách sản xuất giấy ướt sử dụng nước sản xuất giấy có độ cứng của nước bằng 5° dH hoặc lớn hơn, bước áp dụng chất kháng khuẩn bao gồm áp dụng chất lỏng chứa chất kháng khuẩn được chuẩn bị từ chất kháng khuẩn và nước pha loãng của nó lên màng giấy ướt, và bước làm khô bao gồm gia nhiệt và làm khô màng giấy ướt sau khi trải qua bước áp dụng chất kháng khuẩn. Độ cứng của nước trong nước pha loãng bằng hoặc nhỏ hơn độ cứng của nước trong nước sản xuất giấy.

(11) **1-0049081 B**

(15) 23/06/2025
Số Quyết định: 115904/QĐ-SHTT.IP

(45) 25/07/2025 448B

(43) 26/09/2022 414 A

(21) 1-2022-04151

(85) 01/07/2022

(22) 15/09/2020

(86) PCT/EP2020/075707 15/09/2020

(30) 10 2019 133 184.6 05/12/2019 DE

(87) WO2021/110296 10/06/2021

(51) ***A23L 2/46****; A23L 3/02; B65B 55/00; A23L 3/00*

(73) **KRONES AG** (DE)
Böhmerwaldstr. 5 93073 Neutraubling, DE

(72) LUECKE, Jens (DE); MUENZER, Jan (DE)

(74) Công ty Cổ phần Hỗ trợ phát triển công nghệ Detech (DETECH)

(54) **THIẾT BỊ THANH TRÙNG THỰC PHẨM HOẶC ĐỒ UỐNG ĐƯỢC CHỨA ĐẦY TRONG CÁC VẬT CHỨA KÍN BẰNG CHẤT LỎNG XỬ LÝ**

(57) Sáng chế đề cập đến thiết bị (1, 42, 53, 56) thanh trùng thực phẩm/đồ uống trong các vật chứa bằng chất lỏng xử lý (13), có:
ít nhất một vùng làm nóng (6, 7), vùng thanh trùng (8-10) và vùng làm mát (11, 12), trong đó mỗi vùng nói trên được chỉ định thiết bị phun tưới (14-20) để xả chất lỏng xử lý và vùng thu gom (23-29) để tiếp nhận chất lỏng xử lý xả ra, bộ trao đổi nhiệt thứ nhất (31) đưa nhiệt từ nguồn nhiệt (32) đến chất lỏng xử lý từ vùng thu gom của ít nhất một vùng thanh trùng và, vì mục đích này, có sự kết nối đường dẫn với vùng thu gom này và đến các đầu vào đến thiết bị phun tưới của ít nhất một vùng làm nóng thông qua hệ thống đường dẫn làm nóng kín có áp suất (95), bộ trao đổi nhiệt thứ hai (30) được ghép nối với hệ thống làm mát để làm mát chất lỏng xử lý từ vùng thu gom của ít nhất một vùng làm mát và, vì mục đích này, có sự kết nối đường dẫn với vùng thu gom này và đến các đầu vào đến thiết bị phun tưới của ít nhất một vùng làm mát qua hệ thống đường dẫn làm mát kín có áp suất (96), trong đó chất lỏng xử lý có thể được cấp nhiệt thêm trong hệ thống đường dẫn làm nóng bằng bình ngưng (37) của bơm nhiệt (35), và chất lỏng xử lý có thể được làm mát bổ sung trong hệ thống đường dẫn làm mát bằng giàn bay hơi (39).

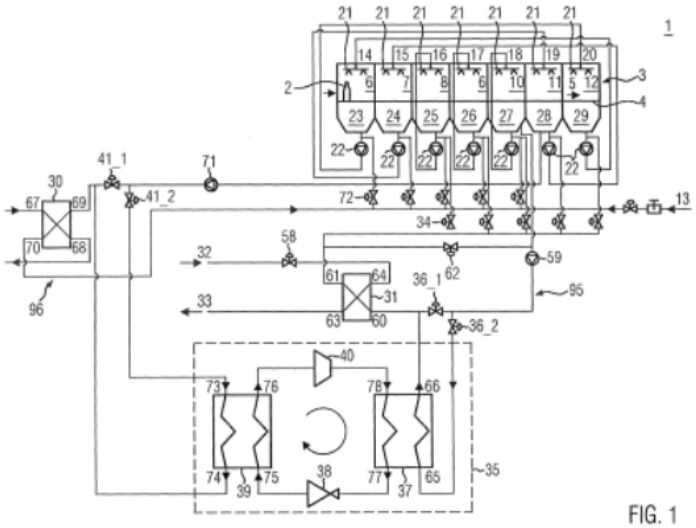

FIG. 1

(11) **1-0049082 B**

(15) 23/06/2025
Số Quyết định: 116015/QĐ-SHTT.IP

(45) 25/07/2025 448B

(43) 26/04/2021 397 A

(21) 1-2021-00722

(85) 29/12/2016

(22) 09/06/2015

(86) PCT/JP2015/066606 09/06/2015

(30) 2014-119885 10/06/2014 JP
2015-083703 15/04/2015 JP

(87) WO2015/190483 17/12/2015

(51) ***A61K 47/10***; *A61P 27/02; A61K 9/08; A61K 47/14; A61K 47/44*

(62) 1-2016-05150

(73) **ROHTO PHARMACEUTICAL CO., LTD.** (JP)
1-8-1,Tatsumi-nishi,Ikuno-ku,Osaka-shi Osaka 5448666 (JP)

(72) MIZUTARE, Yoko (JP); MATSUMURA, Yasuko (JP)

(74) Công ty Cổ phần Hỗ trợ phát triển công nghệ Detech (DETECH)

(54) **CHẾ PHẨM CHỮA MẮT DẠNG NƯỚC**

(57) Sáng chế đề cập đến chế phẩm chữa mắt dạng nước chứa (A) bao gồm ít nhất một chất hoạt động bề mặt được chọn từ nhóm bao gồm dầu thầu dầu polyoxyetylen, dầu thầu dầu polyoxyetylen hydro hóa, polyoxyetylen polyoxypropylen glycol, và polyoxyl stearat; (B) axit boric và/hoặc borax, và 50% khối lượng/thể tích nước.

Fig. 1

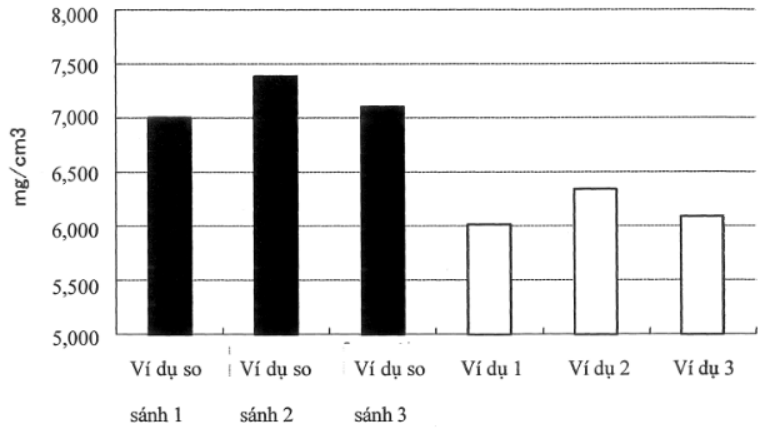

(11) **1-0049083 B**

(15) 23/06/2025
Số Quyết định: 116016/QĐ-SHTT.IP

(45) 25/07/2025 448B

(43) 25/09/2023 426 A

(21) 1-2023-03954

(85) 13/07/2021

(22) 20/12/2019

(86) PCT/JP2019/050103 20/12/2019

(30) 2018-247407 28/12/2018 JP
2019-063065 28/03/2019 JP

(87) WO2020/137888 A1 02/07/2020

(51) ***H04N 19/52***; *H04N 19/70*

(62) 1-2021-04299

(73) **JVCKENWOOD CORPORATION** (JP)
3-12, Moriyacho, Kanagawa-ku, Yokohama-shi, Kanagawa 221-0022, Japan

(72) Shigeru FUKUSHIMA (JP); Hiroya NAKAMURA (JP); Satoru SAKAZUME (JP); Toru KUMAKURA (JP); Hiroyuki KURASHIGE (JP); Hideki TAKEHARA (JP)

(74) Công ty Luật TNHH ROUSE Việt Nam (ROUSE LEGAL VIETNAM LTD.)

(54) **THIẾT BỊ GIẢI MÃ ẢNH ĐỘNG, PHƯƠNG PHÁP GIẢI MÃ ẢNH ĐỘNG, THIẾT BỊ MÃ HÓA ẢNH ĐỘNG, PHƯƠNG PHÁP MÃ HÓA ẢNH ĐỘNG, PHƯƠNG PHÁP LƯU TRỮ VÀ PHƯƠNG PHÁP TRUYỀN DẪN DÒNG BIT, VÀ VẬT GHI ĐỌC ĐƯỢC BẰNG MÁY TÍNH**

(57) Để tạo ra công nghệ mã hóa hiệu quả với tải thấp, sáng chế đề cập đến thiết bị giải mã ảnh bao gồm đơn vị trích xuất ứng viên thông tin chuyển động trong không gian được cấu hình để trích xuất ứng viên thông tin chuyển động trong không gian từ thông tin chuyển động của khối lân cận khối mục tiêu giải mã trong miền không gian, đơn vị trích xuất ứng viên thông tin chuyển động theo thời gian được cấu hình để trích xuất ứng viên thông tin chuyển động theo thời gian từ thông tin chuyển động của khối lân cận khối mục tiêu giải mã trong miền thời gian, và đơn vị trích xuất ứng viên thông tin chuyển động theo lịch sử được cấu hình để trích xuất ứng viên thông tin chuyển động theo lịch sử từ bộ nhớ để giữ thông tin chuyển động của khối được giải mã, trong đó ứng viên thông tin chuyển động theo thời gian không được so sánh với cả ứng viên thông tin chuyển động trong không gian lẫn ứng viên thông tin chuyển động theo lịch sử đối với thông tin chuyển động. Ngoài ra, sáng chế còn đề cập đến phương pháp giải mã ảnh động, thiết bị mã hóa ảnh động, và phương pháp giải mã ảnh động.

FIG. 2

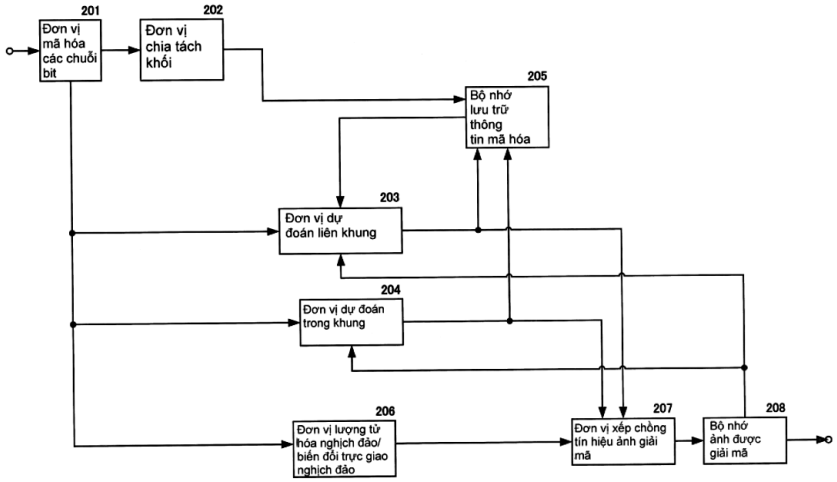
201
Đơn vị mã hóa các chuỗi bit
202
Đơn vị chia tách khối
205
Bộ nhớ lưu trữ thông tin mã hóa
203
Đơn vị dự đoán liên khung
204
Đơn vị dự đoán trong khung
206
Đơn vị lượng tử hóa nghịch đảo/ biến đổi trực giao nghịch đảo
207
Đơn vị xếp chồng tín hiệu ảnh giải mã
208
Bộ nhớ ảnh được giải mã

(11) **1-0049084 B**

(15) 23/06/2025
Số Quyết định: 116028/QĐ-SHTT.IP

(45) 25/07/2025 448B

(43) 26/07/2021 400 A

(21) 1-2021-02565

(85) 07/05/2021

(22) 09/10/2019

(86) PCT/US2019/055372 09/10/2019

(30) 62/744,052 10/10/2018 US

(87) WO2020/076934 16/04/2020

(51) ***H04W 36/00***; *H04L 29/06*

(73) **GOOGLE LLC** (US)
1600 Amphitheatre Parkway, Mountain View, CA 94043, United States of America

(72) WU, Chih-Hsiang (TW)

(74) Công ty Luật TNHH ROUSE Việt Nam (ROUSE LEGAL VIETNAM LTD.)

(54) **PHƯƠNG PHÁP CHỌN TẾ BÀO Ở THIẾT BỊ NGƯỜI DÙNG MÀ KHÔNG HỖ TRỢ CÁC CUỘC GỌI THOẠI DỮ LIỆU GÓI TRÊN MẠNG LÕI VÀ THIẾT BỊ NGƯỜI DÙNG THỰC HIỆN THIẾT BỊ NÀY**

(57) Sáng chế đề cập đến phương pháp chọn tế bào ở thiết bị người dùng mà không hỗ trợ các cuộc gọi thoại dữ liệu gói trên mạng lõi này. Sáng chế cũng đề cập đến thiết bị người dùng mà hỗ trợ công nghệ truy cập vô tuyến (radio access technology - RAT) thứ nhất và RAT thứ hai (902) để thực hiện phương pháp này. Chế độ truy cập trong đó thiết bị người dùng có khả năng hoạt động nhờ sử dụng RAT thứ hai được cho phép (904), và ít nhất một trong các việc sau đây được thực hiện: (i) tế bào mà trong đó trạm gốc hoạt động theo RAT thứ hai được chọn khi thiết bị người dùng được cấu hình để hoạt động ở chế độ thoại làm trung tâm, và khi thiết bị người dùng hỗ trợ các cuộc gọi thoại dựa trên gói trên RAT thứ nhất nhưng không trên RAT thứ hai (906); hoặc (ii) khi tế bào mà trong đó trạm gốc thứ nhất hoạt động theo RAT thứ nhất là khả dụng để chọn lại, thiết bị người dùng giữ nguyên sự lựa chọn tế bào mà trong đó trạm gốc thứ hai hoạt động theo RAT thứ hai, đáp ứng lại việc xác định rằng thủ tục quay trở lại là khả dụng đối với các cuộc gọi thoại dựa trên gói thông qua trạm gốc thứ nhất (908).

(11) **1-0049085 B**

(15) 23/06/2025
Số Quyết định: 116035/QĐ-SHTT.IP

(45) 25/07/2025 448B

(43) 26/12/2022 417 A

(21) 1-2022-06789

(85) 20/10/2022

(22) 23/03/2021

(86) PCT/CN2021/082476 23/03/2021

(30) 202010220367.X 25/03/2020 CN

(87) WO2021/190518 30/09/2021

(51) ***H04N 19/117***

(73) **HANGZHOU HIKVISION DIGITAL TECHNOLOGY CO., LTD.** (CN)
No.555 Qianmo Road, Binjiang District, Hangzhou, Zhejiang 310051, China

(72) CAO, Xiaoqiang (CN)

(74) Công ty Luật TNHH ROUSE Việt Nam (ROUSE LEGAL VIETNAM LTD.)

(54) **PHƯƠNG PHÁP, MÁY VÀ THIẾT BỊ MÃ HÓA/GIẢI MÃ**

(57) Sáng chế đề cập đến phương pháp, máy và thiết bị mã hóa/giải mã. Phương pháp giải mã bao gồm: nếu cờ cho phép bộ lọc dự đoán liên khung chỉ ra rằng khối hiện tại được phép mã hóa ở chế độ lọc dự đoán liên khung, và khối hiện tại thỏa mãn các điều kiện lọc dự đoán liên khung, phân tích cú pháp cờ bộ lọc dự đoán liên khung của khối hiện tại từ dữ liệu dòng bit của khối hiện tại; nếu cờ bộ lọc dự đoán liên khung chỉ ra rằng loại bộ lọc của khối hiện tại là bộ lọc dự đoán liên khung, thì thu được giá trị dự đoán mục tiêu của khối hiện tại bằng cách thực hiện quy trình lọc dự đoán liên khung trên khối hiện tại; nếu cờ bộ lọc dự đoán liên khung chỉ ra rằng loại bộ lọc của khối hiện tại được tăng cường bộ lọc dự đoán liên khung, thì thu được giá trị dự đoán mục tiêu của khối hiện tại bằng cách thực hiện quy trình lọc dự đoán liên khung được tăng cường trên khối hiện tại.

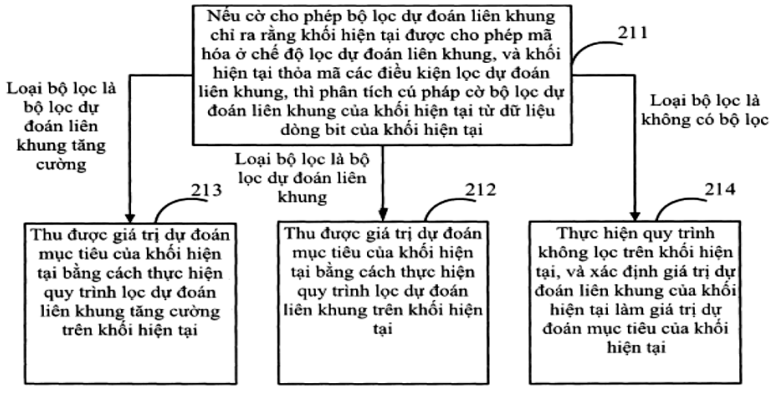

FIG. 2A

(11) **1-0049086 B**

(15) 23/06/2025
Số Quyết định: 116057/QĐ-SHTT.IP

(45) 25/07/2025 448B

(43) 25/02/2022 407 A

(21) 1-2021-07461

(85) 22/11/2021

(22) 24/04/2020

(86) PCT/US2020/029682 24/04/2020

(30) 62/837,797 24/04/2019 US
16/856,230 23/04/2020 US
16/856,256 23/04/2020 US

(87) WO2020/219788 29/10/2020

(51) ***B25J 9/16****; B25J 19/02*

(73) **INNOVATION FIRST, INC.** (US)
6725 W. FM 1570, Greenville, Texas 75402, United States of America

(72) RANDALL, Mitch (US); MIMLITCH, III, Robert H. (US)

(74) Công ty Luật TNHH ROUSE Việt Nam (ROUSE LEGAL VIETNAM LTD.)

(54) HỆ THỐNG KHU VỰC BIỂU DIỄN DÀNH CHO CÁC PHƯƠNG TIỆN VẬN CHUYỂN VÀ PHƯƠNG PHÁP LẮP RÁP KHU VỰC BIỂU DIỄN

(57) Sáng chế đề cập đến hệ thống khu vực biểu diễn cho các phương tiện vận chuyển và phương pháp lắp ráp khu vực biểu diễn. Ngoài ra, sáng chế cũng đề cập đến phương pháp xác định vị trí và hướng của thiết bị được đặt trong cấu trúc bao quanh. Phương pháp này là phương pháp xác định vị trí của bộ cảm biến hình ảnh đối với mẫu liên tục được xác định trước của các màu và/hoặc các đối tượng dựa trên các hình ảnh mà các mẫu màu và/hoặc đối tượng tạo ra trong bộ cảm biến hình ảnh.

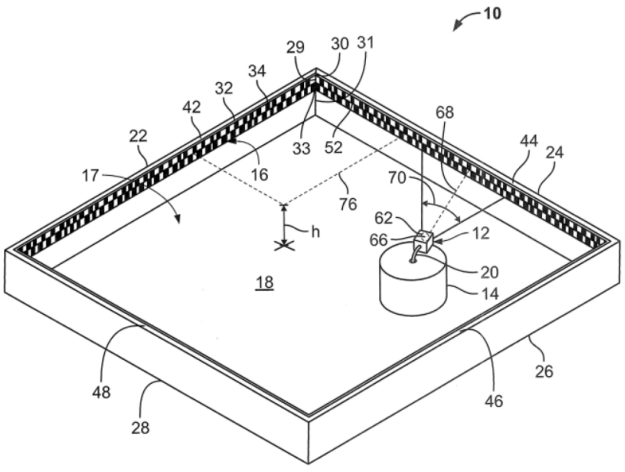

FIG. 1

(11) **1-0049087 B**

(15) 23/06/2025
Số Quyết định: 116065/QĐ-SHTT.IP

(45) 25/07/2025 448B

(43) 25/01/2024 430 A

(21) 1-2023-05938

(85) 31/08/2023

(22) 05/03/2021

(86) PCT/JP2021/008664 05/03/2021

(87) WO2022/185522 09/09/2022

(51) ***H01L 23/12****; H01L 25/07; H01L 25/18; H01L 23/36*

(73) **MEIKO ELECTRONICS CO., LTD.** (JP)
5-14-15, Ogami, Ayase-shi, Kanagawa 2521104 Japan

(72) MATSUMOTO, Tohru (JP); ISHIHARA, Masakatsu (JP); BENIYA, Kazuhiro (JP); AOKI, Kentaro (JP)

(74) Công ty TNHH Trà và cộng sự (TRA & ASSOCIATES CO.,LTD)

(54) ĐẾ GẮN LINH KIỆN VÀ PHƯƠNG PHÁP SẢN XUẤT ĐẾ GẮN LINH KIỆN NÀY

(57) Sáng chế đề cập đến đế gắn linh kiện (1) để gắn linh kiện điện tử (2) vào được bố trí thiết bị đầu cuối kết nối thứ nhất (2a) trên một bề mặt và thiết bị đầu cuối kết nối thứ hai (2b) trên bề mặt còn lại, đế gắn linh kiện (1) bao gồm: khối kim loại (3) có tính dẫn điện và đặc tính truyền nhiệt, khối kim loại này có một bề mặt mà thiết bị đầu cuối kết nối thứ nhất (2a) được nối vào, và có kích thước theo chiều ngang lớn hơn kích thước của linh kiện điện tử (2); phần kết nối trung gian (4) được đặt cạnh linh kiện điện tử (2), bao gồm lớp cách điện thứ nhất (R1) và lớp dây dẫn thứ nhất (W1), và trong đó lớp dây dẫn thứ nhất (W1) được nối với một bề mặt của khối kim loại (3) thông qua đường dây dẫn điện thứ nhất (V1); lớp cách điện thứ hai (R2) chứa khối kim loại (3); và lớp cách điện thứ ba (R3) được xếp chồng trên lớp cách điện thứ hai (R2) để gắn linh kiện điện tử (2) và trên đó lớp dây dẫn thứ hai (W2) được xếp chồng, trong đó lớp dây dẫn thứ hai (W2) được nối với lớp dây dẫn thứ nhất (W1) thông qua đường dây dẫn điện thứ hai (V2) và được nối với thiết bị đầu cuối kết nối thứ hai (2b) của linh kiện điện tử (2) thông qua đường dây dẫn điện thứ ba (V3).

FIG. 1

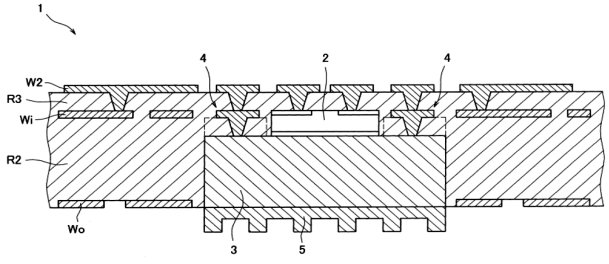

(11) **1-0049088 B**

(15) 23/06/2025
Số Quyết định: 116068/QĐ-SHTT.IP

(45) 25/07/2025 448B

(43) 25/11/2021 404 A

(21) 1-2021-03610

(85) 17/06/2021

(22) 18/12/2019

(86) PCT/EP2019/086032 18/12/2019

(30) 18213912.1 19/12/2018 EP

(87) WO2020/127542 A1 25/06/2020

(51) ***A61K 8/34***; *A61K 8/89; A61Q 5/12; A61K 8/892; A61K 8/898; A61K 8/41; A61K 8/891*

(73) **UNILEVER GLOBAL IP LIMITED** (GB)
Port Sunlight, Wirral, Merseyside CH62 4ZD, United Kingdom

(72) GILES Colin Christopher David (GB); ZHOU Rongrong (CN)

(74) Công ty TNHH Trần Hữu Nam và Đồng sự (TRAN H.N & ASS.)

(54) **CHẾ PHẨM CHĂM SÓC TÓC VÀ PHƯƠNG PHÁP CHĂM SÓC TÓC**

(57) Chế phẩm chăm sóc tóc gồm có:

a) thành phần xả dưỡng chính gồm có:

i) chất hoạt động bề mặt xả dưỡng cation có từ 16 đến 32 nguyên tử cacbon;

ii) rượu béo có từ 8 đến 22 nguyên tử cacbon; và

b) silicon xả dưỡng với lượng từ 0,1 đến 10% trọng lượng;

(c) diesterquat với lượng từ 0,1 đến 5% trọng lượng được chọn từ chất diesterquat bao gồm các chuỗi mạch nhánh, bão hòa, diesterquat bao gồm các chuỗi không bão hòa, không mạch nhánh và hỗn hợp của chúng;

trong đó tỷ lệ b) so với c) là từ 1:1 đến 1:0,1, giúp cải thiện độ kết bám của silicon trên bề mặt tóc.

(11) **1-0049089 B**

(15) 23/06/2025
Số Quyết định: 116081/QĐ-SHTT.IP

(45) 25/07/2025 448B

(43) 26/12/2022 417 A

(21) 1-2022-04785

(85) 28/07/2022

(22) 22/01/2021

(86) PCT/EP2021/051480 22/01/2021

(30) 20154461.6 30/01/2020 EP

(87) WO2021/151797 A1 05/08/2021

(51) ***B32B 27/36****; B32B 27/08; B32B 27/32*

(73) **UNILEVER GLOBAL IP LIMITED** (GB)
Port Sunlight Wirral, Merseyside CH62 4ZD, United Kingdom

(72) DEWSON Lee (GB); NAIDOO Yuvesveri (GB)

(74) Công ty TNHH Trần Hữu Nam và Đồng sự (TRAN H.N & ASS.)

(54) **SẢN PHẨM CÓ TÍNH BỀN VỮNG ĐỂ LÀM BAO BÌ**

(57) Sáng chế đề cập đến sản phẩm có tính bền vững để làm bao bì, có thể được sản xuất mà về cơ bản không bao gồm thành phần có nguồn gốc từ dầu nguyên sinh; đặc biệt là đề cập đến việc sản xuất sản phẩm bao bì mới, được làm từ nhựa tái sinh có màu (PCR), có khả năng hấp thụ cao đối với quang phổ cận hồng ngoại NIR. Vẫn có nhu cầu là tạo ra tính kinh tế tuần hoàn cho nhựa màu và/hoặc nhựa có màu đen bằng cách đưa nhựa thải có màu và nhựa thải có màu đen vào làm sản phẩm bao bì mới, trong đó có sử dụng chất màu có thể được dò thấy bằng quang phổ hồng ngoại gần (NIR) trong hạt nhựa màu. Do đó, việc đưa nhựa thải có màu hoặc nhựa thải có màu đen vào làm sản phẩm bao bì mới là một mục đích của sáng chế này. Các tác giả sáng chế này nhận thấy rằng, loại sản phẩm có tính bền vững để làm bao bì, có màu đen, sử dụng chất màu có thể dò thấy bằng NIR, và được người tiêu dùng chấp nhận là có thể có được bằng cách sử dụng nhựa tái sinh có nhiều lớp, bao gồm lớp bên ngoài mỏng hơn làm từ nhựa tái sinh có nguồn gốc chất thải nhựa tự nhiên (N-PCR); và lớp bên trong dày hơn làm từ ít nhất 50% là chất thải nhựa có màu (J-PCR).

(11) **1-0049090 B**

(15) 23/06/2025
Số Quyết định: 116082/QĐ-SHTT.IP

(45) 25/07/2025 448B

(43) 25/03/2021 396 A

(21) 1-2020-07037

(85) 04/12/2020

(22) 01/03/2019

(86) PCT/CN2019/076707 01/03/2019

(30) 201821714886.6 23/10/2018 CN

(87) WO2020/082659A1 30/04/2020

(51) ***F24C 7/06***; *F24C 15/14; H05B 6/12; F24C 7/08; F24C 15/10*

(73) **FOSHAN SHUNDE MIDEA ELECTRICAL HEATING APPLIANCES MANUFACTURING CO., LIMITED** (CN)
San Le Road #19, Beijiao, Shunde Foshan, Guangdong 528311, China

(72) YANG, Yi (CN); SU, Chang (CN); WANG, Shuai (CN); LUO, Shaosheng (CN); JIANG, Taiyang (CN)

(74) Công ty TNHH Dịch vụ Sở hữu trí tuệ GREENIP (GREENIP CO., LTD)

(54) **THIẾT BỊ ĐUN NÓNG**

(57) Sáng chế đề cập tới thiết bị đun nóng, bao gồm: panen (100) có lỗ thông (110); phần đun nóng (200) được bố trí dưới panen (100) và có lỗ lắp (210) và khối hạn chế (212) nhô vào trong lỗ lắp (210); đầu dò di động (300) được đưa vào trong lỗ thông (110) và có khả năng di chuyển dọc theo lỗ thông (110), đầu dò di động (300) có phần hạn chế chặn (312), phần hạn chế chặn (312) được bố trí dưới panen (100) và được tạo kết cấu để được tỳ vào panen (100) nhằm hạn chế đầu dò di động (300) ra khỏi lỗ thông (110); và phần đỡ đàn hồi (400) kéo dài vào trong lỗ lắp (210) và được đỡ bởi khối hạn chế (212), phần đỡ đàn hồi (400) đỡ đầu dò di động (300) và tạo ra lực để ép phần hạn chế chặn (312) vào panen (100).

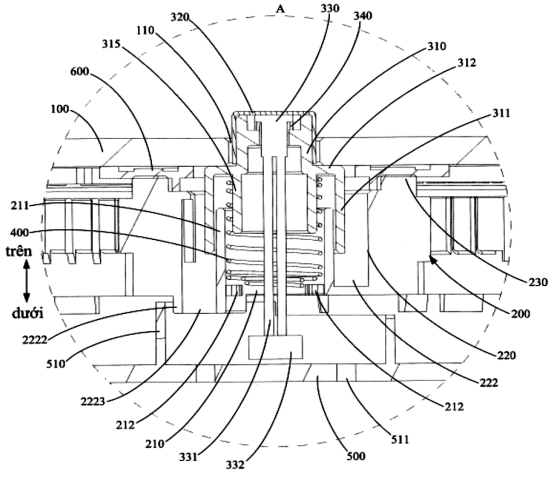

Fig.2

(11) **1-0049091 B**

(15) 23/06/2025
Số Quyết định: 116252/QĐ-SHTT.IP

(45) 25/07/2025 448B

(43) 25/03/2022 408 A

(21) 1-2021-07554

(85) 25/11/2021

(22) 14/05/2020

(86) PCT/EP2020/063504 14/05/2020

(30) 19176657.5 27/05/2019 EP

(87) WO2020/239468 A1 03/12/2020

(51) ***B01D 39/16***; *B01D 71/68; B01D 69/14; B01D 71/44; B01D 61/14; B01D 69/10*

(73) **UNILEVER GLOBAL IP LIMITED** (GB)
Port Sunlight, Wirral, Merseyside CH62 4ZD, United Kingdom

(72) Majumdar Udayan (IN); Rajanarayana Venkataraghavan (IN); Sarkar Priyanka (IN)

(74) Công ty TNHH Trần Hữu Nam và Đồng sự (TRAN H.N & ASS.)

(54) VẢI ĐƯỢC NGÂM TẨM VỚI ORGANOSILAN ĐỂ LÀM SẠCH CHẤT LỎNG

(57) Sáng chế đề cập đến một loại vải để làm sạch nước. Mục đích của sáng chế này là cung cấp một loại vải để làm sạch chất lỏng mà đạt được mức giảm ít nhất 2 log vi khuẩn và vi rút. Mục đích khác của sáng chế này là cung cấp một loại vải để làm sạch chất lỏng cung cấp tốc độ dòng chảy cao trong các hệ thống làm sạch nước sử dụng trọng lực.

Các tác giả sáng chế này đã ngạc nhiên phát hiện ra rằng một loại vải có ma trận polyme ngâm tẩm organosilan chồng lên bề mặt của vật liệu gia cố dạng sợi không chỉ cung cấp khả năng khử vi rút khỏi chất lỏng để được làm sạch ở áp suất thấp mà còn loại bỏ vi khuẩn mà không cần sử dụng màng vi lọc riêng biệt và cũng giữ được tốc độ dòng chảy cao.

(11) **1-0049092 B**

(15) 23/06/2025
Số Quyết định: 116904/QĐ-SHTT.IP

(45) 25/07/2025 448B

(43) 25/10/2017 355 A

(21) 1-2017-02722

(85) 17/07/2017

(22) 21/12/2015

(86) PCT/EP2015/080876 21/12/2015

(30) 1422957.9 22/12/2014 GB

(87) WO2016/102513 30/06/2016

(51) ***C08F 210/16***; *F16L 9/12; C08L 23/06; C08L 23/08; C08F 2/00; C08F 4/76*

(73) **NORNER AS** (NO)
Dokkvegen 20, NO-3920 PORSGRUNN, NORWAY

(72) DRENG, Tore (NO); Lundquist, Morten (NO); Lindroos, Jarmo (NO)

(74) Công Ty Luật Trách Nhiệm Hữu Hạn AMBYS Hà Nội (AMBYS HANOI)

(54) **QUY TRÌNH ĐIỀU CHẾ POLYETYLEN NHIỀU THÀNH PHẦN VÀ QUY TRÌNH TẠO RA ỐNG BAO GỒM POLYETYLEN NHIỀU THÀNH PHẦN**

(57) Sáng chế đề cập quy trình điều chế polyetylen nhiều thành phần bao gồm bước: (i) polyme hóa etylen và một cách tùy chọn comonome α-olefin trong giai đoạn polyme hóa thứ nhất để sản xuất polyme etylen thứ nhất; và (ii) polyme hóa etylen và một cách tùy chọn comonome α-olefin, trong sự có mặt của polyme etylen thứ nhất đã nêu, trong giai đoạn polyme hóa thứ hai, trong đó các giai đoạn polyme hóa thứ nhất và thứ hai đã nêu được thực hiện trong sự có mặt của chất xúc tác metanloxen không có chất mang và từng giai đoạn polyme hóa sản xuất ít nhất 5% theo trọng lượng polyetylen nhiều thành phần đã nêu, và polyetylen nhiều thành phần đã nêu có sự phân bố phân tử lượng nhiều thành phần, phân tử lượng bằng ít nhất 50.000g/mol và mật độ khối bằng ít nhất 250g/dm^3, và trong đó sử dụng dung dịch của chất xúc tác metanloxen không có chất mang đã nêu hòa tan trong dung môi. Sáng chế cũng đề cập đến polyetylen nhiều thành phần, quy trình tạo ra ống bao gồm điều chế polyetylen nhiều thành phần và ép đùn polyetylen nhiều thành phần để sản xuất ống, và ống thu bao gồm polyetylen nhiều thành phần này.

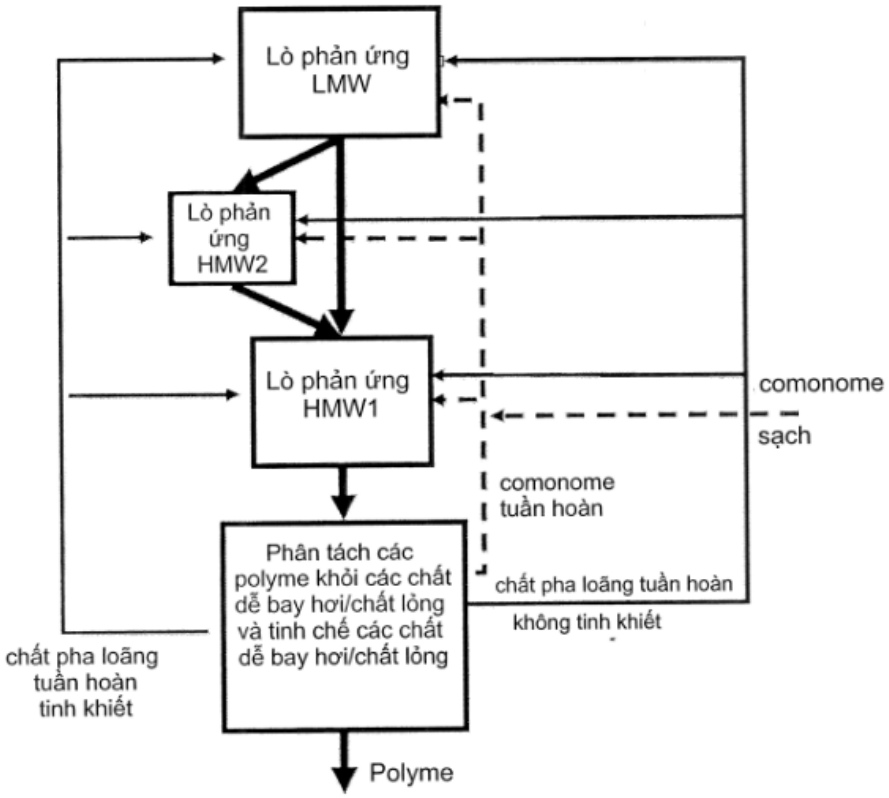
Lò phản ứng LMW
Lò phản ứng HMW2
Lò phản ứng HMW1
comonome
sạch
comonome tuần hoàn
Phân tách các polyme khỏi các chất dễ bay hơi/chất lỏng và tinh chế các chất dễ bay hơi/chất lỏng
chất pha loãng tuần hoàn
không tinh khiết
chất pha loãng tuần hoàn tinh khiết
Polyme

FIG.1

(11) **1-0049093 B**

(15) 23/06/2025
Số Quyết định: 116996/QĐ-SHTT.IP

(45) 25/07/2025 448B

(43) 25/10/2021 403 A

(21) 1-2021-03079

(85) 27/05/2021

(22) 22/11/2019

(86) PCT/JP2019/045843 22/11/2019

(30) 2018-225132 30/11/2018 JP

(87) WO2020/110957 04/06/2020

(51) ***C08K 5/17***; *C08L 97/02; C08L 21/00*

(73) **KAO CORPORATION** (JP)
14-10, Nihonbashi Kayabacho 1-chome, Chuo-ku, Tokyo 103-8210 Japan

(72) KOBE, Ryosuke (JP); KAWAMOTO, Koichi (JP)

(74) Công ty TNHH một thành viên Sở hữu trí tuệ VCCI (VCCI-IP CO.,LTD)

(54) PHƯƠNG PHÁP CẢI THIỆN LỰC MA SÁT CỦA THÀNH PHẦN CAO SU

(57) Sáng chế đề cập đến phương pháp cải thiện lực ma sát của thành phần cao su và mô tả chế phẩm cao su có lực bám vượt trội; phương pháp sản xuất chế phẩm cao su; đế giày, giày, và lốp xe đều sử dụng chế phẩm cao su này.

Sáng chế đề cập đến [1] chế phẩm cao su chứa thành phần cao su (A), sản phẩm phân hủy lignin (B), và hợp chất amin (C) được định rõ; [2] chế phẩm cao su bao gồm hỗn hợp pha trộn của thành phần cao su (A), lignin (B), và hợp chất amin (C) được định rõ; [3] đế giày sử dụng chế phẩm cao su được đề cập ở trên; [4] giày có đế giày được đề cập ở trên; [5] lốp xe sử dụng chế phẩm cao su được đề cập ở trên; [6] phương pháp sản xuất chế phẩm cao su, trong đó phương pháp này bao gồm bước pha trộn thành phần cao su (A), lignin (B), và hợp chất amin (C) được định rõ và lưu hóa hỗn hợp này; và [7] phương pháp cải thiện lực ma sát của thành phần cao su, trong đó phương pháp này bao gồm bước pha trộn thành phần cao su (A), lignin (B), và hợp chất amin (C) được định rõ.

(11) **1-0049094 B**

(15) 23/06/2025
Số Quyết định: 116997/QĐ-SHTT.IP

(45) 25/07/2025 448B

(43) 25/10/2021 403 A

(21) 1-2021-03815

(85) 24/06/2021

(22) 28/11/2019

(86) PCT/EP2019/082978 28/11/2019

(30) 18209586.9 30/11/2018 EP

(87) WO2020/109511 04/06/2020

(51) ***C07D 277/56****; A01N 43/78*

(73) **SYNGENTA CROP PROTECTION AG** (CH)
Rosentalstrasse 67, 4058 Basel, Switzerland

(72) BURNS, David (GB); MONACO, Mattia, Riccardo (IT); RENDINE, Stefano (IT); LAMBERTH, Clemens (DE); BLUM, Mathias (CH)

(74) Công ty TNHH Ban Ca (BANCA)

(54) **HỢP CHẤT 2-AXYLAMINO-THIAZOL-4-CARBOXAMIT DIỆT VI SINH VẬT, HỢP PHẦN HÓA NÔNG CHỨA HỢP CHẤT NÀY VÀ PHƯƠNG PHÁP KIỂM SOÁT HOẶC PHÒNG NGỪA SỰ PHÁ HOẠI CÂY TRỒNG CÓ ÍCH BỞI CÁC VI SINH VẬT GÂY BỆNH THỰC VẬT**

(57) Sáng chế đề cập đến hợp chất có công thức (I)

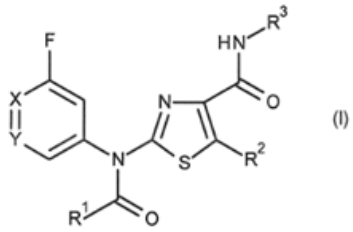

(I)

trong đó các phần tử thế là như được xác định theo điểm 1, hữu ích để làm chất diệt loài gây hại, và đặc biệt là chất diệt nấm. Ngoài ra, sáng chế còn đề cập đến hợp phần hóa nông có chứa hợp chất này và phương pháp kiểm soát hoặc phòng ngừa sự phá hoại cây trồng có ích bởi các vi sinh vật gây bệnh thực vật.

(11) **1-0049095 B**

(15) 23/06/2025
Số Quyết định: 116998/QĐ-SHTT.IP

(45) 25/07/2025 448B

(43) 25/05/2022 410 A

(21) 1-2022-01277

(85) 28/02/2022

(22) 24/06/2020

(86) PCT/EP2020/067678 24/06/2020

(30) 19188794.2 29/07/2019 EP

(87) WO2021/018485 04/02/2021

(51) ***C09B 62/255***; *C09D 11/328; D06P 3/66; C09B 67/22*

(73) **ARCHROMA (SWITZERLAND) GMBH** (CH)
Hardstrasse 1, 4133 Pratteln, Switzerland

(72) CHRISTNACHER, Hubert Jean Luc (FR); EHRET, Fanny (FR); NICOLLET, Michael (FR); GRACIET, Jean-Christophe (FR); ROENTGEN, Georg (DE)

(74) Công ty TNHH Ban Ca (BANCA)

(54) **THUỐC NHUỘM HOẠT TÍNH, HỖN HỢP THUỐC NHUỘM VÀ QUY TRÌNH ĐIỀU CHẾ THUỐC NHUỘM HOẠT TÍNH**

(57) Sáng chế đề cập đến thuốc nhuộm hoạt tính có công thức:

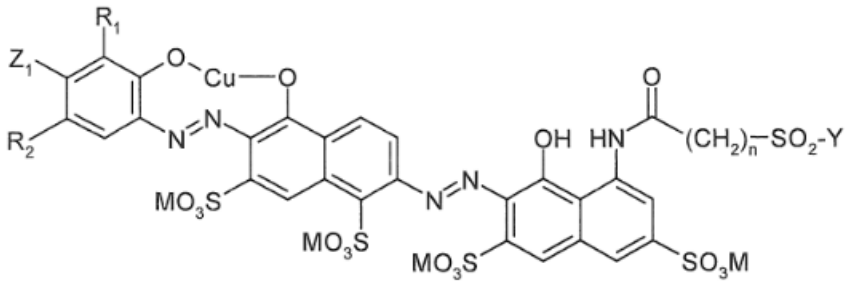

(1),

trong đó:

M là hydro, kim loại kiềm hoặc tương đương của kim loại kiềm thổ,

Z_1 là gốc -NHCO-$(CH_2)_3$-SO_2-CH_2CH_2Cl;

R_1 là H hoặc sulfo; và

R_2 là H, metyl, metoxy hoặc sulfo,

n là số 3;

Y là vinyl hoặc gốc -CH_2-CH_2-U và U là -Cl hoặc -OSO_3H,

thích hợp để nhuộm và in vật liệu sợi có chứa xenluloza hoặc nhóm amit.

Sáng chế cũng đề cập đến hỗn hợp thuốc nhuộm có chứa thuốc nhuộm hoạt tính đã nêu, quy trình điều chế thuốc nhuộm hoạt tính, quy trình nhuộm hoặc in vật liệu sợi có chứa nhóm hydroxyl hoặc chứa nitơ, và mực chứa nước bao gồm thuốc nhuộm hoạt tính đã nêu.

(11) **1-0049096 B**

(15) 23/06/2025
Số Quyết định: 117006/QĐ-SHTT.IP

(45) 25/07/2025 448B

(43) 25/11/2021 404 A

(21) 1-2021-02171

(85) 20/04/2021

(22) 05/10/2019

(86) PCT/CN2019/109835 05/10/2019

(30) 62/742,280 06/10/2018 US
62/777,284 10/12/2018 US
62/819,702 18/03/2019 US

(87) WO2020/069673 09/04/2020

(51) ***H04N 19/176****; H04N 19/52; H04N 19/44*

(73) **HFI INNOVATION INC.** (TW)
3F.-7, No.5, Taiyuan 1st St., Zhubei City, Hsinchu County 302, Taiwan

(72) LIN, Yu-Cheng (CN); LAI, Chen-Yen (CN); CHEN, Chun-Chia (CN); HSIAO, Yu-Ling (CN); CHUANG, Tzu-Der (CN); CHEN, Ching-Yeh (CN); HSU, Chih-Wei (CN)

(74) Công ty TNHH Trường Xuân (AGELESS CO.,LTD.)

(54) **PHƯƠNG PHÁP VÀ THIẾT BỊ LẬP MÃ VIĐEO BẰNG CÁCH SỬ DỤNG SUY DẪN ỨNG VIÊN DỰA TRÊN LỊCH SỬ**

(57) Sáng chế đề cập đến phương pháp và thiết bị lập mã viđeo bằng cách sử dụng suy dẫn ứng viên dựa trên lịch sử. Theo một phương pháp, khối hiện thời ở bên trong vùng danh mục ứng viên trộn chia sẻ (Shared Merge candidate list Region: SMR) hoặc vùng xử lý song song dựa trên lịch sử được nhận. Khối hiện thời được mã hóa hoặc được giải mã bằng cách sử dụng danh mục ứng viên trộn. Chỉ khi nào mà khối hiện thời là một trong số N khối (N≥0) được lập mã trước tiên, một trong số N khối được lập mã cuối cùng, hoặc một trong số N khối được chọn, danh mục ứng viên dựa trên lịch sử được cập nhật sau khi khối hiện thời được mã hóa hoặc được giải mã. Theo một phương án, danh mục ứng viên trộn được tạo ra trước cho khối hiện thời trong SMR và được tạo riêng cho khối hiện thời trong vùng xử lý song song dựa trên lịch sử. Theo phương pháp khác, nếu khối hiện thời ở bên trong SMR hoặc vùng xử lý song song dựa trên lịch sử, khối hiện thời được mã hóa hoặc được giải mã bằng cách sử dụng danh mục ứng viên dựa trên lịch sử liên quan đến đơn vị lập mã (Coding Unit: CU) gốc.

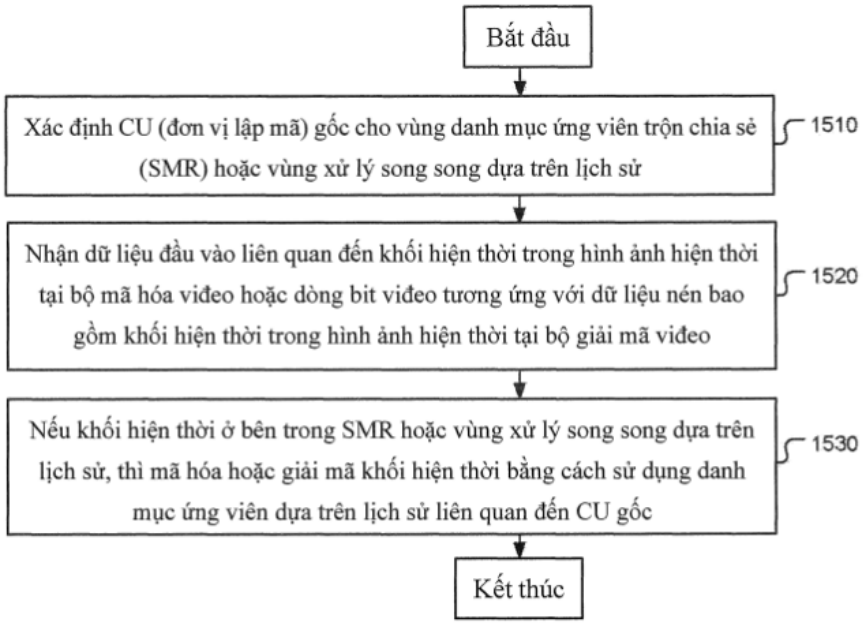
Bắt đầu
Xác định CU (đơn vị lập mã) gốc cho vùng danh mục ứng viên trộn chia sẻ (SMR) hoặc vùng xử lý song song dựa trên lịch sử
1510
Nhận dữ liệu đầu vào liên quan đến khối hiện thời trong hình ảnh hiện thời tại bộ mã hóa viđeo hoặc dòng bit viđeo tương ứng với dữ liệu nén bao gồm khối hiện thời trong hình ảnh hiện thời tại bộ giải mã viđeo
1520
Nếu khối hiện thời ở bên trong SMR hoặc vùng xử lý song song dựa trên lịch sử, thì mã hóa hoặc giải mã khối hiện thời bằng cách sử dụng danh mục ứng viên dựa trên lịch sử liên quan đến CU gốc
1530
Kết thúc

Fig. 15

(11) **1-0049097 B**

(15) 23/06/2025
Số Quyết định: 117007/QĐ-SHTT.IP

(45) 25/07/2025 448B

(43) 27/03/2023 420 A

(21) 1-2022-07740

(85) 25/11/2022

(22) 03/05/2021

(86) PCT/EP2021/061501 03/05/2021

(30) 10 2020 113 880.6 25/05/2020 DE
10 2020 132 424.3 07/12/2020 DE

(87) WO2021/239393 A1 02/12/2021

(51) ***E04B 1/41***

(73) **FISCHERWERKE GMBH & CO. KG** (DE)
Klaus-Fischer-Straße 1, 72178 Waldachtal Germany

(72) UNTERWEGER, Roland (AT); WITTMANN, Falk (DE); WIEDNER, Christoph (DE)

(74) Công ty TNHH Quốc tế D &N (D&N INTERNATIONAL CO.,LTD.)

(54) **TỔ HỢP CỦA MÁNG NEO VÀ CHI TIẾT ĐẦU BÚA**

(57) Sáng chế đề cập đến máng neo (1) có mặt cắt ngang hình chữ C để chôn trong bê tông, trong đó mép (11) tiếp giáp với lỗ mở dạng khe (9) được gia cố. Để đạt được lực giữ cao để chống lại lực rút của chi tiết đầu búa, sáng chế đề xuất rằng góc lệch gá dao có giá trị lớn nhất trong vùng nằm gần với vách bên (10) hơn so với lỗ mở (9). Ngoài ra, sáng chế còn đề cập đến tổ hợp của máng neo và chi tiết đầu búa.

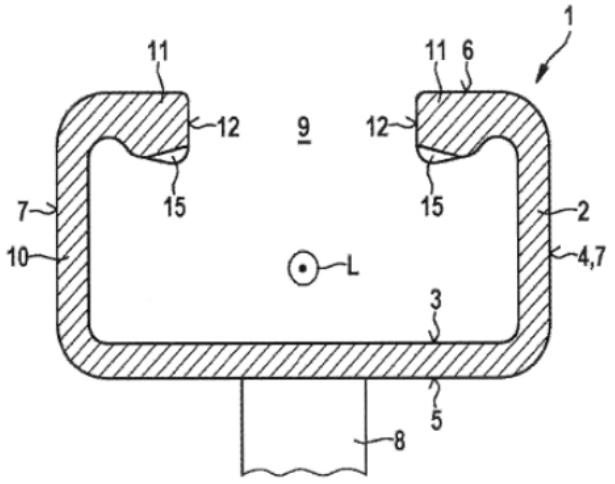

Fig. 1

(11) **1-0049098 B**

(15) 23/06/2025
Số Quyết định: 117008/QĐ-SHTT.IP

(45) 25/07/2025 448B

(43) 25/11/2021 404 A

(21) 1-2021-04097

(85) 05/10/2017

(22) 07/03/2016

(86) PCT/EP2016/054775 07/03/2016

(30) 15158233.5 09/03/2015 EP
15172599.1 17/06/2015 EP

(87) WO2016/142336 15/09/2016

(51) ***G10L 19/008****; G10L 21/038; G10L 19/18; G10L 19/02; G10L 19/04*

(62) 1-2017-03945

(73) **FRAUNHOFER-GESELLSCHAFT ZUR FOERDERUNG DER ANGEWANDTEN FORSCHUNG E. V.** (DE)
Hansastrasse 27c, 80686 Muenchen, Germany

(72) DISCH, Sascha (DE); FUCHS, Guillaume (FR); RAVELLI, Emmanuel (FR); NEUKAM, Christian (DE); SCHMIDT, Konstantin (DE); BENNDORF, Conrad (DE); NIEDERMEIER, Andreas (DE); SCHUBERT, Benjamin (DE); GEIGER, Ralf (DE)

(74) Công Ty Luật Trách Nhiệm Hữu Hạn AMBYS Hà Nội (AMBYS HANOI)

(54) **BỘ MÃ HÓA ÂM THANH VÀ PHƯƠNG PHÁP MÃ HÓA TÍN HIỆU ĐA KÊNH, BỘ GIẢI MÃ ÂM THANH VÀ PHƯƠNG PHÁP GIẢI MÃ TÍN HIỆU ÂM THANH ĐƯỢC MÃ HÓA**

(57) Sáng chế đề cập đến bộ mã hóa âm thanh và phương pháp mã hóa tín hiệu đa kênh, bộ giải mã âm thanh và phương pháp giải mã tín hiệu âm thanh được mã hóa. Bộ mã hóa âm thanh (2") để mã hóa tín hiệu đa kênh (4) được thể hiện. Bộ mã hóa âm thanh bao gồm bộ trộn giảm (12) để trộn giảm tín hiệu đa kênh (4) để thu tín hiệu trộn giảm (14), bộ mã hóa lõi miền dự báo tuyến tính (16) để mã hóa tín hiệu trộn giảm (14), trong đó tín hiệu trộn giảm (14) có băng thấp và băng cao, trong đó bộ mã hóa lõi miền dự báo tuyến tính (16) được tạo cấu hình để áp dụng xử lý mở rộng băng thông cho mã hóa theo tham số băng cao, giàn lọc (82) để tạo sự biểu diễn phổ của tín hiệu đa kênh (4), và bộ mã hóa đa kênh kết hợp (18) được tạo cấu hình để xử lý sự biểu diễn phổ bao gồm băng thấp và băng cao của tín hiệu đa kênh để tạo thông tin đa kênh (20).

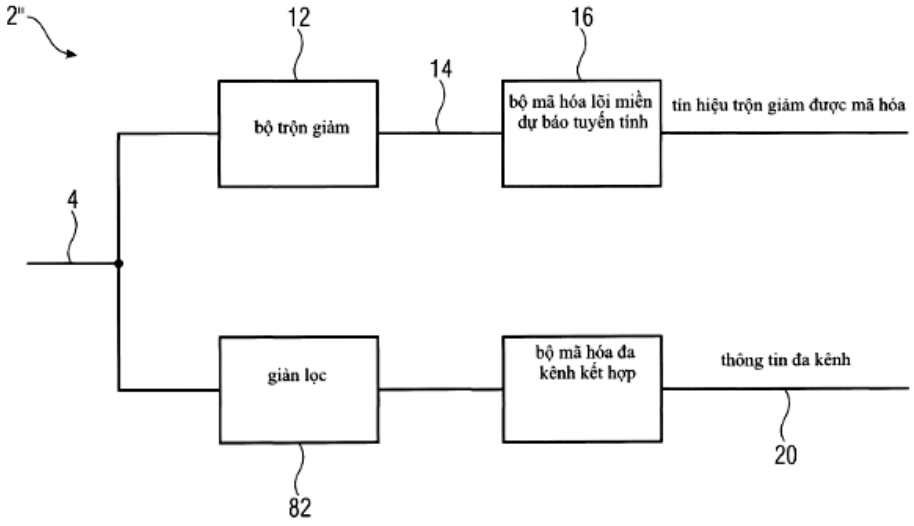
2"
12
16
14
bộ trộn giảm
bộ mã hóa lõi miền dự báo tuyến tính
tín hiệu trộn giảm được mã hóa
4
giản lọc
bộ mã hóa đa kênh kết hợp
thông tin đa kênh
20
82

FIG 18

(11) **1-0049099 B**

(15) 23/06/2025
Số Quyết định: 117010/QĐ-SHTT.IP

(45) 25/07/2025 448B

(43) 26/06/2023 423 A

(21) 1-2022-06290

(85) 29/09/2022

(22) 16/02/2021

(86) PCT/JP2021/005725 16/02/2021

(30) 2020-148753 04/09/2020 JP

(87) WO2022/049799A1 10/03/2022

(51) ***H02J 13/00****; H02J 3/00*

(73) **HITACHI, LTD.** (JP)
6-6, Marunouchi 1-chome, Chiyoda-ku, Tokyo 1008280 Japan

(72) Shota OMI (JP); Yasuyuki TADA (JP)

(74) Công Ty Luật Trách Nhiệm Hữu Hạn AMBYS Hà Nội (AMBYS HANOI)

(54) THIẾT BỊ ĐIỀU KHIỂN GIÁM SÁT HỆ THỐNG ĐIỆN VÀ PHƯƠNG PHÁP ĐIỀU KHIỂN GIÁM SÁT HỆ THỐNG ĐIỆN

(57) Sáng chế đề cập đến thiết bị điều khiển giám sát hệ thống điện và phương pháp điều khiển giám sát hệ thống điện. Sáng chế cho phép sự vận hành và điều khiển hệ thống điện ổn định hơn. Thiết bị điều khiển giám sát hệ thống điện 1 thu thập các giá trị đo của hệ thống điện và lập kế hoạch thao tác vận hành/điều khiển thiết bị điều khiển được nối với hệ thống điện, thiết bị điều khiển giám sát hệ thống điện bao gồm: cơ sở dữ liệu giá trị đo (DB1) để lưu trữ các giá trị đo như các các tiết diện đo; bộ ước lượng trạng thái (202) để sử dụng các tiết diện đo để tiến hành sự ước lượng trạng thái và tạo ra tiết diện ước lượng trạng thái; cơ sở dữ liệu tiết diện ước lượng trạng thái (DB2) để lưu trữ các tiết diện ước lượng trạng thái; cơ sở dữ liệu thông tin dự báo (DB3) để lưu trữ thông tin dự báo; bộ tạo tiết diện dòng công suất dự kiến (203) để sử dụng các tiết diện ước lượng trạng thái và thông tin dự báo để tạo ra tiết diện dòng công suất dự kiến; cơ sở dữ liệu tiết diện dòng công suất dự kiến (DB4) để lưu trữ các tiết diện dòng công suất dự kiến; và bộ hiển thị (206) để hiển thị tiết diện dòng công suất dự kiến hỗn hợp thu được bằng cách hợp nhất tiết diện ước lượng trạng thái và các tiết diện dòng công suất dự kiến được tạo ra tại các thời điểm khác nhau và thu được từ cơ sở dữ liệu tiết diện dòng công suất dự kiến (DB4).

[FIG. 21]

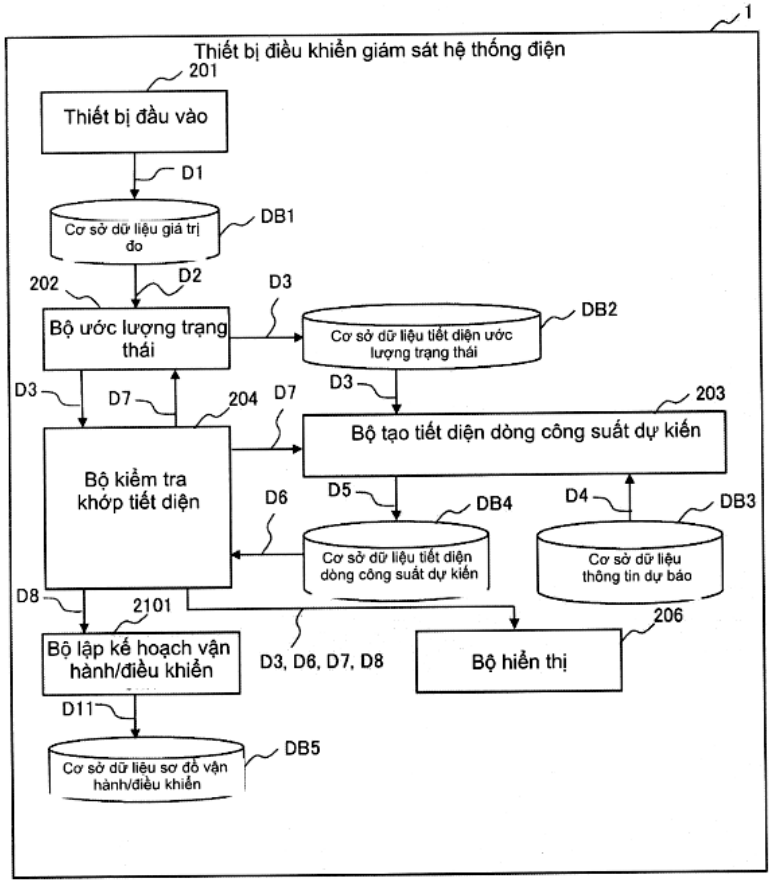
1
Thiết bị điều khiển giám sát hệ thống điện
201
Thiết bị đầu vào
D1
Cơ sở dữ liệu giá trị đo
DB1
202
D2
D3
Bộ ước lượng trạng thái
Cơ sở dữ liệu tiết diện ước lượng trạng thái
DB2
D3
D7
204
D7
D3
203
Bộ tạo tiết diện dòng công suất dự kiến
Bộ kiểm tra khớp tiết diện
D6
D5
DB4
D4
DB3
Cơ sở dữ liệu tiết diện dòng công suất dự kiến
Cơ sở dữ liệu thông tin dự báo
D8
2101
206
Bộ lập kế hoạch vận hành/điều khiển
D3, D6, D7, D8
Bộ hiển thị
D11
DB5
Cơ sở dữ liệu sơ đồ vận hành/điều khiển

(11) **1-0049100 B**

(15) 23/06/2025
Số Quyết định: 117011/QĐ-SHTT.IP

(45) 25/07/2025 448B

(43) 27/06/2022 411 A

(21) 1-2021-07462

(85) 22/11/2021

(22) 20/04/2020

(86) PCT/US2020/028946 20/04/2020

(30) 16/419,206 22/05/2019 US

(87) WO2020/236374 26/11/2020

(51) ***C09K 11/61****; H01L 33/50; F21V 9/30; C09K 11/02; C09K 11/67*

(73) **GENERAL ELECTRIC COMPANY** (US)
1 River Road, Schenectady, New York 12345 (US)

(72) BUTTS, Matthew David (US); MURPHY, James Edward (US); DOHERTY, Mark Daniel (US)

(74) Công ty TNHH Ban Ca (BANCA)

(54) QUY TRÌNH ĐIỀU CHẾ CHẤT LÂN QUANG PHA TẠP MN4+ ỔN ĐỊNH Ở DẠNG RẮN, CHẾ PHẨM CHẤT LÂN QUANG VÀ THIẾT BỊ HIỂN THỊ CHỨA CHẾ PHẨM NÀY

(57) Sáng chế đề cập đến các quy trình điều chế chất lân quang pha tạp Mn^{4+} ổn định ở dạng rắn và bao gồm kết hợp a) dung dịch chứa ít nhất một chất được chọn từ nhóm bao gồm: K_2HPO_4, nhôm phosphat, axit oxalic, axit phosphoric, chất hoạt động bề mặt, chất tạo chelat, hoặc sự kết hợp của chúng, với b) chất lân quang pha tạp Mn^{4+} có công thức I ở dạng rắn, trong đó công thức I có thể là: $A_x[MF_y]:Mn^{4+}$ và tách chất lân quang pha tạp Mn^{4+} ổn định ở dạng rắn; trong đó A có thể là Li, Na, K, Rb, Cs hoặc sự kết hợp của chúng, M có thể là Si, Ge, Sn, Ti, Zr, Al, Ga, In, Sc, Y, La, Nb, Ta, Bi, Gd hoặc sự kết hợp của chúng; x là giá trị tuyệt đối của điện tích của ion $[MF_y]$ và y là 5, 6 hoặc 7. Sáng chế còn đề cập đến chế phẩm, thiết bị hiển thị, thiết bị chiếu sáng bao gồm chất lân quang này. Ngoài ra, sáng chế đề cập đến chế phẩm chất lân quang, thiết bị hiển thị và linh kiện điốt phát quang chứa chế phẩm chất lân quang.

FIG. 1

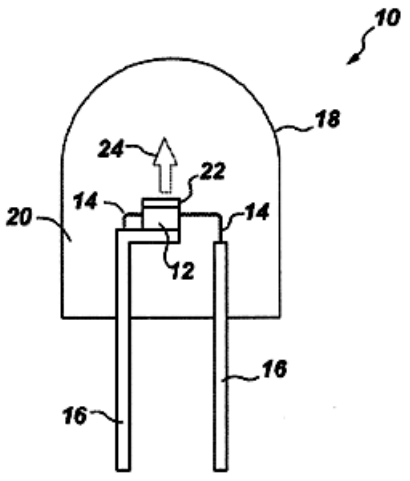

(11) **1-0049101 B**

(15) 23/06/2025
Số Quyết định: 117017/QĐ-SHTT.IP

(45) 25/07/2025 448B

(43) 25/07/2022 412 A

(21) 1-2022-02042

(85) 31/03/2022

(22) 16/09/2020

(86) PCT/EP2020/075888 16/09/2020

(30) 19201370.4 04/10/2019 EP

(87) WO2021/063686 A1 08/04/2021

(51) ***A61K 8/24***; *A61K 8/90; A61Q 11/00; A61K 8/49*

(73) **UNILEVER GLOBAL IP LIMITED** (GB)
Port Sunlight, Wirral, Merseyside CH62 4ZD, United Kingdom

(72) JOINER Andrew (GB); PHILPOTTS Carole Jane (GB)

(74) Công ty TNHH Trần Hữu Nam và Đồng sự (TRAN H.N & ASS.)

(54) **CHẾ PHẨM CHĂM SÓC RĂNG MIỆNG VÀ PHƯƠNG PHÁP PHI TRỊ LIỆU GIẢM THIỂU HOẶC NGĂN NGỪA VẾT Ố BẨN RĂNG**

(57) Chế phẩm chăm sóc răng miệng gồm có:

(a) polyme có cấu trúc

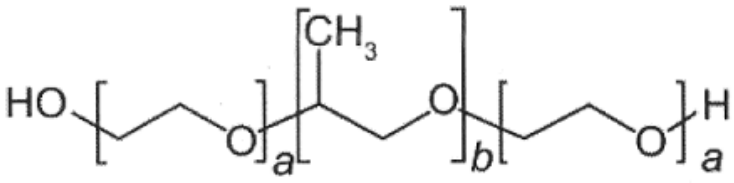

trong đó a được chọn độc lập từ 2 đến 130 và b là 15 đến 67 và khối lượng phân tử của polyme từ 1700 đến 15000 Da.

(b) hexametaphosphat;

(c) và chất màu có góc màu, h, trong hệ thống CIELAB từ 220 đến 320 độ; và

(d) chất nền dùng được qua đường miệng;

trong đó tỷ lệ trọng lượng của polyme so với hexametaphosphat là từ 1:5 đến 5:1.

(11) **1-0049102 B**

(15) 23/06/2025
Số Quyết định: 117018/QĐ-SHTT.IP

(45) 25/07/2025 448B

(43) 26/12/2022 417 A

(21) 1-2021-07222

(85) 12/11/2021

(22) 09/11/2020

(86) PCT/US2020/059702 09/11/2020

(30) 63/001,045 27/03/2020 US
17/000,018 21/08/2020 US

(87) WO2021/194558 30/09/2021

(51) ***H04B 1/66****; H04N 7/26; H04N 7/12; H04N 11/02; H04N 11/04*

(73) **TENCENT AMERICA LLC** (US)
2747 Park Boulevard Palo Alto, California 94306, USA

(72) CHOI, Byeongdoo (KR); LIU, Shan (US); WENGER, Stephan (DE)

(74) Công ty Luật TNHH Phạm và Liên danh (PHAM & ASSOCIATES)

(54) **PHƯƠNG PHÁP VÀ THIẾT BỊ GIẢI MÃ, VÀ VẬT GHI MÁY TÍNH**

(57) Sáng chế đề cập đến phương pháp giải mã có thể bao gồm các bước: nhận dòng bit bao gồm dữ liệu ảnh/viđeo được nén; phân tách hoặc dẫn xuất, từ dòng bit, bộ chỉ báo chế độ tập hợp lớp đầu ra trong tập hợp tham số viđeo (VPS); nhận diện báo hiệu tập hợp lớp đầu ra dựa trên bộ chỉ báo chế độ tập hợp lớp đầu ra; nhận diện một hoặc nhiều lớp đầu ra ảnh dựa trên báo hiệu tập hợp lớp đầu ra được nhận diện; và giải mã một hoặc nhiều lớp đầu ra ảnh được nhận diện.

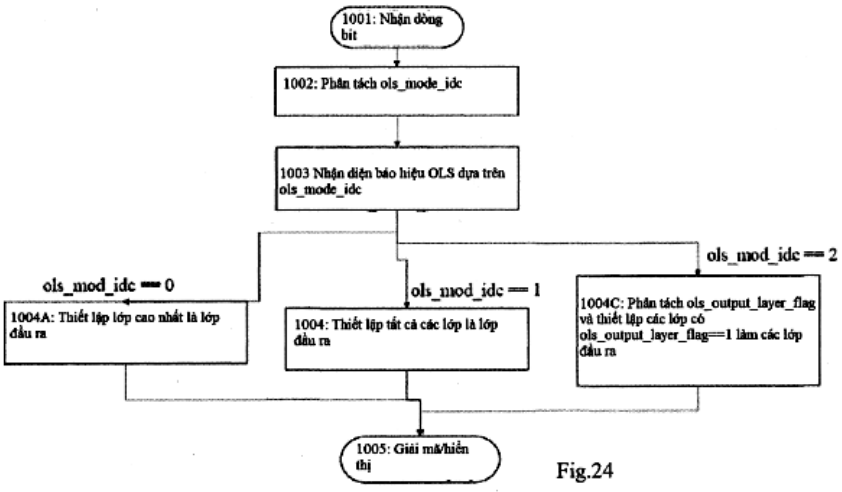

Fig.24

(11) **1-0049103 B**

(15) 23/06/2025
Số Quyết định: 117022/QĐ-SHTT.IP

(45) 25/07/2025 448B

(43) 25/05/2023 422 A

(21) 1-2023-00107

(85) 17/07/2017

(22) 12/12/2015

(86) PCT/EP2015/080876 12/12/2015

(30) 1422957.9 22/12/2014 GB

(87) WO2016/102513 21/12/2015

(51) ***C08F 210/16***; *F16L 9/12; C08L 23/06; C08L 23/08; C08F 2/00; C08F 4/76*

(62) 1-2017-02722

(73) **NORNER AS** (NO)
Dokkvegen 20, NO-3920 PORSGRUNN, NORWAY

(72) DRENG, Tore (NO); LUNDQUIST, Morten (NO); LINDROOS, Jarmo (NO)

(74) Công Ty Luật Trách Nhiệm Hữu Hạn AMBYS Hà Nội (AMBYS HANOI)

(54) **POLYETYLEN NHIỀU THÀNH PHẦN CHỨA METANLOXEN VÀ ỐNG BAO GỒM POLYETYLEN NHIỀU THÀNH PHẦN CHỨA METANLOXEN**

(57) Sáng chế đề cập đến polyetylen nhiều thành phần chứa metanloxen và ống bao gồm polyetylen nhiều thành phần chứa metanloxen. Quy trình điều chế polyetylen nhiều thành phần bao gồm bước: (i) polyme hóa etylen và một cách tùy chọn comonome α-olefin trong giai đoạn polyme hóa thứ nhất để sản xuất polyme etylen thứ nhất; và (ii) polyme hóa etylen và một cách tùy chọn comonome α-olefin, trong sự có mặt của polyme etylen thứ nhất đã nêu, trong giai đoạn polyme hóa thứ hai, trong đó các giai đoạn polyme hóa thứ nhất và thứ hai đã nêu được thực hiện trong sự có mặt của chất xúc tác metanloxen không có chất mang và từng giai đoạn polyme hóa sản xuất ít nhất 5% theo trọng lượng polyetylen nhiều thành phần đã nêu, và polyetylen nhiều thành phần đã nêu có sự phân bố phân tử lượng nhiều thành phần, phân tử lượng bằng ít nhất 50.000g/mol và mật độ khối bằng ít nhất 250g/dm^3, và trong đó sử dụng dung dịch của chất xúc tác metanloxen không có chất mang đã nêu hòa tan trong dung môi. Sáng chế cũng đề cập đến polyetylen nhiều thành phần, quy trình tạo ra ống bao gồm điều chế polyetylen nhiều thành phần và ép đùn polyetylen nhiều thành phần để sản xuất ống, và ống thu bao gồm polyetylen nhiều thành phần này.

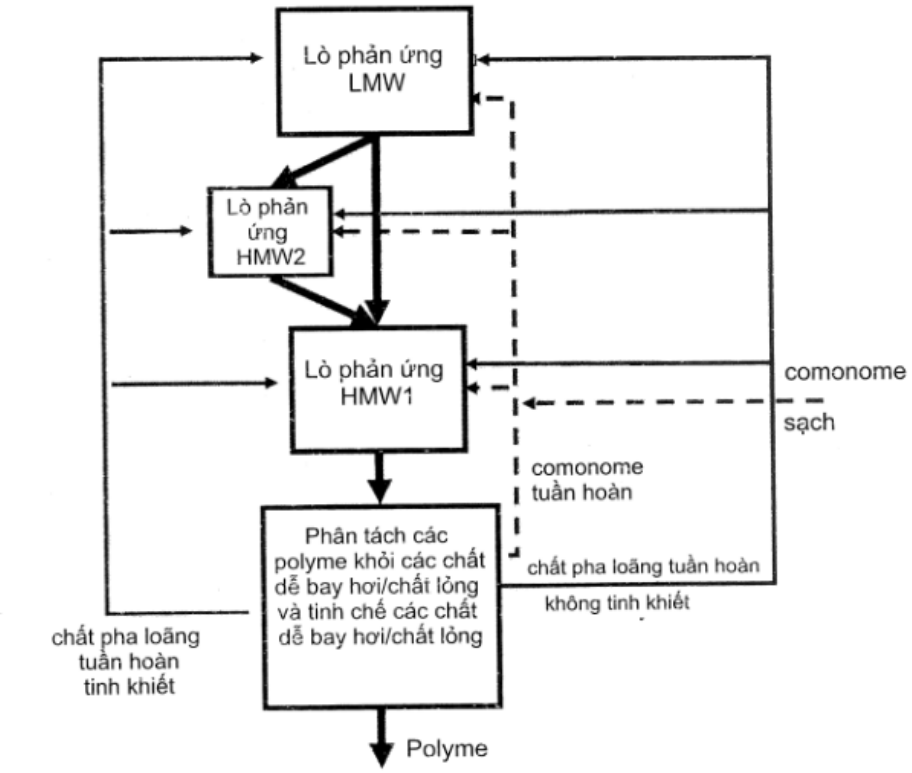
Lò phản ứng LMW
Lò phản ứng HMW2
Lò phản ứng HMW1
comonome
sạch
comonome tuần hoàn
Phân tách các polyme khỏi các chất dễ bay hơi/chất lỏng và tinh chế các chất dễ bay hơi/chất lỏng
chất pha loãng tuần hoàn
không tinh khiết
chất pha loãng tuần hoàn tinh khiết
Polyme

FIG.1

(11) **1-0049104 B**

(15) 23/06/2025
Số Quyết định: 117073/QĐ-SHTT.IP

(45) 25/07/2025 448B

(43) 25/05/2022 410 A

(21) 1-2022-01202

(85) 25/02/2022

(22) 09/06/2020

(86) PCT/CZ2020/000026 09/06/2020

(30) PV 2019-510 06/08/2019 CZ

(87) WO2021/023319 11/02/2021

(51) ***B27K 3/20***; *C09K 21/00; B27N 9/00; B27K 3/26; B27K 3/32*

(73) **FIRST POINT A.S.** (CZ)
Brněnská 4404/65a, 69501 Hodonín, Czech Republic

(72) CHLANDOVÁ, Gabriela (CZ); ŠPANIEL, Petr (CZ)

(74) Công ty TNHH Trà và cộng sự (TRA & ASSOCIATES CO.,LTD)

(54) **VẬT LIỆU DĂM GỖ VÀ PHƯƠNG PHÁP SẢN XUẤT VẬT LIỆU NÀY**

(57) Sáng chế đề cập vật liệu dăm gỗ chịu nước chống cháy để làm ván dăm định hướng bao gồm hỗn hợp chứa trong khoảng từ 30% đến 43% khối lượng dăm gỗ, trong khoảng từ 53% đến 61,9% khối lượng dung dịch nước silicat, trong khoảng từ 2% đến 5% khối lượng nhôm hyđroxit, trong khoảng từ 1% đến 3% khối lượng nước, trong khoảng từ 0,1% đến 1% khối lượng chất ổn định dung dịch nước silicat, và chất làm cứng dung dịch nước natri silicat ở nồng độ trong khoảng từ 0,5% đến 5% khối lượng đối với dung dịch nước natri silicat tinh khiết với điều kiện tỷ trọng của dung dịch nước natri silicat luôn nằm trong khoảng từ 1370 kg/m^3 đến 1400 kg/m^3 và tỷ lệ phân tử của SiO_2 với Na_2O trong dung dịch nước natri silicat nằm trong khoảng từ 3,2 đến 3,4. Phương pháp sản xuất vật liệu dăm gỗ chịu nước chống cháy để làm ván dăm định hướng, theo đó, như bước đầu tiên, nhôm hyđroxit được trộn với nước và sau đó dăm gỗ được bổ sung vào hỗn hợp và tất cả sau đó được khuấy kỹ để tạo thành hỗn hợp dăm gỗ. Tiếp theo, chất ổn định dung dịch nước silicat được bổ sung vào dung dịch nước silicat và sau đó chất làm cứng dung dịch nước silicat được trộn lẫn trong dung dịch này. Dung dịch này sau đó được khuấy trong khoảng từ 1 phút đến 10 phút cho đến khi tạo thành dung dịch liên kết. Tiếp theo, hỗn hợp dăm gỗ được đổ vào, khuấy liên tục, trong dung dịch liên kết và tất cả được khuấy kỹ một lần nữa. Sau đó, hỗn hợp tạo thành được đổ vào chỗ ứng dụng.

(11) **1-0049105 B**

(15) 23/06/2025
Số Quyết định: 117074/QĐ-SHTT.IP

(45) 25/07/2025 448B

(43) 25/04/2022 409 A

(21) 1-2022-00191

(85) 12/01/2022

(22) 18/06/2020

(86) PCT/US2020/038463 18/06/2020

(30) 201941030272 26/07/2019 IN
16/904,278 17/06/2020 US

(87) WO2021/021339 A1 04/02/2021

(51) ***H04L 1/18***; *H04W 76/28; H04W 72/12*

(73) **QUALCOMM INCORPORATED** (US)
ATTN: International IP Administration, 5775 Morehouse Drive, San Diego, CA 92121-1714, United States of America

(72) KHOSHNEVISAN, Mostafa (IR); ZHANG, Xiaoxia (CN); OZTURK, Ozcan (US); SUN, Jing (US); BHATTAD, Kapil (IN)

(74) Công ty TNHH Quốc tế D &N (D&N INTERNATIONAL CO.,LTD.)

(54) **PHƯƠNG PHÁP VÀ MÁY ĐỂ TRUYỀN THÔNG KHÔNG DÂY**

(57) Sáng chế đề cập đến các hệ thống, phương pháp và máy để truyền thông không dây và cụ thể hơn để xử lý các quy trình yêu cầu lặp lại tự động lai (hybrid automatic repeat request - HARQ) có các hoạt động nhận không liên tục (discontinuous reception - DRX). Theo một số phương án thực hiện, thiết bị người dùng (user equipment - UE) có thể sử dụng bộ định thời để duy trì thời khoảng BẬT trong chu kỳ DRX dựa vào việc nhận bản tin thông tin điều khiển đường xuống (downlink control information - DCI) có chỉ báo định thời từ dữ liệu đến phản hồi (ví dụ, giá trị K1) biểu thị giá trị không phải dạng số cho bản tin dữ liệu. Ví dụ, UE có thể nhận bản tin DCI có định thời phản hồi cho bản tin dữ liệu dựa vào việc duy trì thời khoảng BẬT. Theo một số phương án thực hiện khác, UE có thể sử dụng bộ định thời để duy trì thời khoảng BẬT sau cơ hội phản hồi để hỗ trợ gửi bản tin HARQ dựa trên nhóm động. Ví dụ, UE có thể nhận bản tin DCI yêu cầu truyền lại thông tin phản hồi dựa vào việc duy trì thời khoảng BẬT.

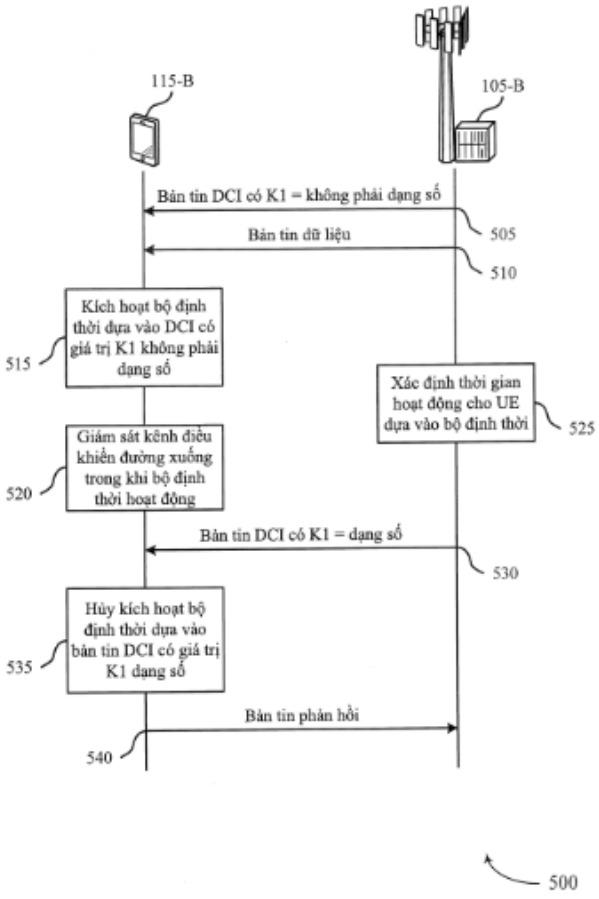
115-B
105-B
Bản tin DCI có K1 = không phải dạng số
505
Bản tin dữ liệu
510
Kích hoạt bộ định thời dựa vào DCI có giá trị K1 không phải dạng số
515
Xác định thời gian hoạt động cho UE dựa vào bộ định thời
525
Giám sát kênh điều khiển đường xuống trong khi bộ định thời hoạt động
520
Bản tin DCI có K1 = dạng số
530
Hủy kích hoạt bộ định thời dựa vào bản tin DCI có giá trị K1 dạng số
535
Bản tin phản hồi
540
500

Fig.5

(11) **1-0049106 B**

(15) 23/06/2025
Số Quyết định: 117165/QĐ-SHTT.IP

(45) 25/07/2025 448B

(43) 25/01/2024 430 A

(21) 1-2023-01477

(85) 08/03/2023

(22) 26/05/2022

(86) PCT/JP2022/021532 26/05/2022

(30) 2021-095806 08/06/2021 JP

(87) WO2022/259876 15/12/2022

(51) ***B60W 20/50***; *B60W 10/06; B60W 20/20; B60K 6/442; B60W 10/08*

(73) **MITSUBISHI JIDOSHA KOGYO KABUSHIKI KAISHA** (JP)
1-21, Shibaura 3-chome, Minato-ku, Tokyo 108-8410 Japan

(72) Akihiro SHIINO (JP); Ryo SHIMIZU (JP); Norihiko IKOMA (JP)

(74) Công Ty Luật Trách Nhiệm Hữu Hạn AMBYS Hà Nội (AMBYS HANOI)

(54) **THIẾT BỊ ĐIỀU KHIỂN PHƯƠNG TIỆN**

(57) Thiết bị điều khiển phương tiện cho phương tiện hỗn hợp bao gồm: động cơ đốt và động cơ điện; cụm hộp số và cầu bao gồm đường truyền lực nối động cơ đốt và động cơ điện với bánh xe dẫn động; bộ phận phát hiện nhiệt độ được tạo kết cấu để phát hiện nhiệt độ của cụm hộp số và cầu; và bộ phận điều khiển được tạo kết cấu để chuyển đổi giữa chế độ vận hành nối tiếp trong đó động cơ điện được dẫn động để di chuyển bởi năng lượng điện được phát ra bởi sự xoay của động cơ đốt và chế độ vận hành song song trong đó động cơ đốt và động cơ điện được dẫn động để di chuyển, Khi nhiệt độ của cụm hộp số và cầu bằng hoặc cao hơn nhiệt độ được định trước thứ nhất, bộ phận điều khiển thực hiện sự điều khiển thứ nhất là đưa ra sự ưu tiên với sự di chuyển theo chế độ vận hành song song.

FIG. 2

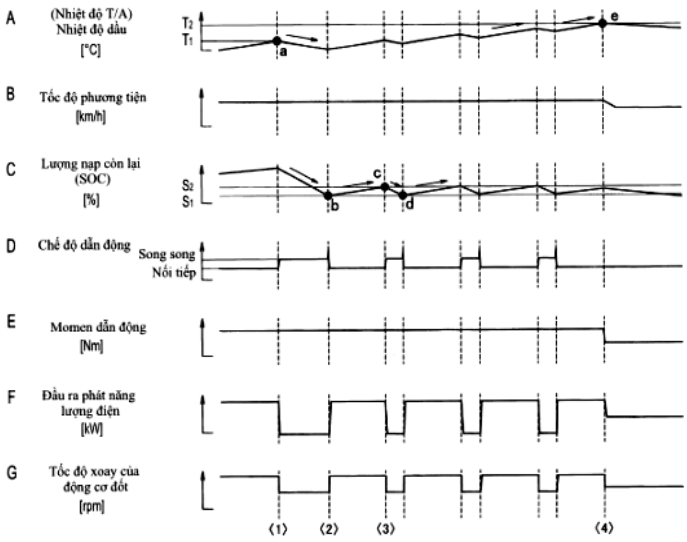

(11) **1-0049107 B**

(15) 23/06/2025
Số Quyết định: 117176/QĐ-SHTT.IP

(45) 25/07/2025 448B

(43) 25/06/2024 435 A

(21) 1-2024-01341

(22) 26/02/2024

(51) ***A61H 1/00***; *A63B 23/12*

(73) **ĐẠI HỌC BÁCH KHOA HÀ NỘI** (VN)
Số 1, Đại Cồ Việt, Hai Bà Trưng, Hà Nội

(72) Nguyễn Thành Trung (VN); Trịnh Xuân Thành (VN)

(54) **CƠ CẤU CỤM KHỚP VAI TRONG ROBOT PHỤC HỒI CHỨC NĂNG CHI TRÊN**

(57) Sáng chế đề cập cơ cấu cụm khớp vai trong robot phục hồi chức năng chi trên bao gồm cụm đảo mặt phẳng (100), cụm đánh lệch (200), cụm nâng hạ (300), cụm xoay bắp tay (400) và cụm đối trọng (500). Cơ cấu cụm khớp vai trong robot phục hồi chức năng chi trên mang chức năng thực hiện mô phỏng lại các vận động của khớp vai người một cách linh hoạt và tương thích hơn với vận động của người. Ngoài ra cụm khớp vai có hệ thống đối trọng lò xo để giảm công suất của động cơ, các cơ cấu điều chỉnh kích thước phù hợp với người sử dụng và các kết cấu đảm bảo an toàn cho người sử dụng.

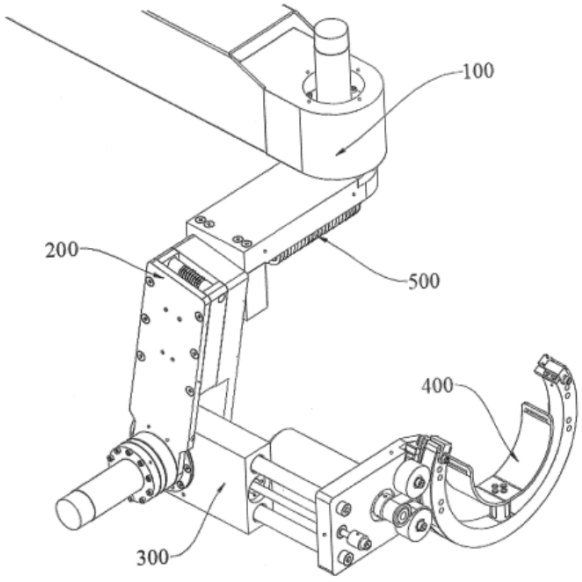

Hình 1

(11) **1-0049108 B**

(15) 23/06/2025
Số Quyết định: 117177/QĐ-SHTT.IP

(45) 25/07/2025 448B

(43) 25/11/2019 380 A

(21) 1-2019-05014

(85) 12/09/2019

(22) 20/02/2018

(86) PCT/JP2018/006005 20/02/2018

(30) 2017-029325 20/02/2017 JP

(87) WO2018/151315 23/08/2018

(51) ***B02B 7/00***; *B02B 3/06*

(73) **SATAKE CORPORATION** (JP)
7-2, Sotokanda 4-chome, Chiyoda-ku, Tokyo, 1010021, Japan

(72) SETO Yasuyoshi (JP); SUNADA Shogo (JP); HASHIMOTO Yuki (JP)

(74) Công ty TNHH Trà và cộng sự (TRA & ASSOCIATES CO.,LTD)

(54) MÁY LÀM SẠCH HẠT LOẠI XÁT NẰM NGANG

(57) Sáng chế đề cập đến máy làm sạch hạt loại xát nằm ngang được tạo kết cấu sao cho con lăn nghiền được lắp hướng trục vào trục chính được bố trí quay tự do trong ống đánh bóng để loại bỏ cám, và một đầu của buồng đánh bóng có phần chính ở giữa ống đánh bóng để loại bỏ cám và con lăn nghiền được kết nối với phần cấp hạt, trong khi đầu còn lại được kết nối với phần xả hạt. Trong máy làm sạch hạt loại xát nằm ngang, cánh xoáy trôn ốc lồi để chuyển các hạt từ phần cấp hạt đến phần xả hạt được lắp cố định vào bề mặt biên bên trong của ống đánh bóng để loại bỏ cám, và đến ống đánh bóng để loại bỏ cám, thân cản buồng đánh bóng được bố trí để ngăn sự di chuyển của các hạt di chuyển do sự quay của con lăn nghiền khi thân cản buồng đánh bóng được cho phép nhô đến mặt bên của buồng đánh bóng.

Fig. 6

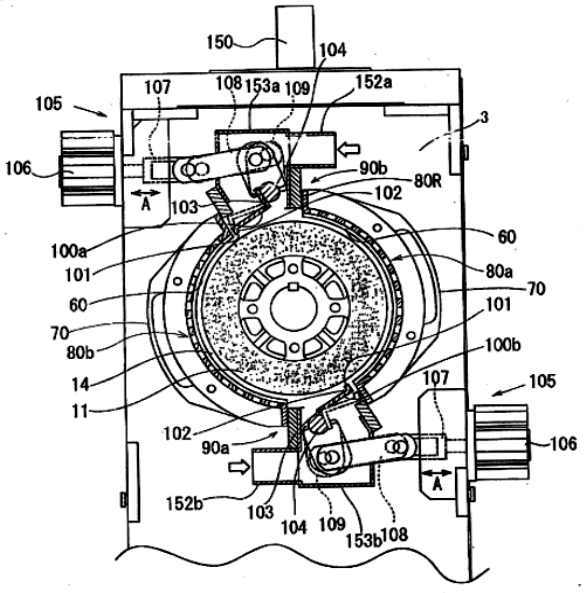

(11) **1-0049109 B**

(15) 23/06/2025
Số Quyết định: 117179/QĐ-SHTT.IP

(45) 25/07/2025 448B

(43) 25/07/2022 412 A

(21) 1-2022-00940

(85) 16/02/2022

(22) 19/08/2020

(86) PCT/US2020/047021 19/08/2020

(30) 16/549,926 23/08/2019 US

(87) WO2021/041124 04/03/2021

(51) ***H01M 4/04***; *H01M 4/38; H01M 10/04; H01M 10/0525*

(73) **ENEVATE CORPORATION** (US)
101 Theory, Suite 200 Irvine, California 92617, United States of America

(72) Uday KASAVAJJULA (US); Benjamin PARK (US); David J. LEE (US); SungWon CHOI (US)

(74) Văn phòng Luật sư Ân Nam (ANNAM IP & LAW)

(54) **PIN VÀ PHƯƠNG PHÁP TẠO THÀNH PIN**

(57) Sáng chế đề cập đến các hệ thống và phương pháp cho hiệu suất cải thiện của các tế bào pin chứa anôt silic thông qua quá trình tạo thành có thể bao gồm catôt, chất điện phân và anôt chứa silic. Pin có thể được đưa vào quá trình tạo thành bao gồm một hoặc nhiều chu kỳ trong số: nạp pin ở tốc độ 1C đến 3,8 vôn hoặc lớn hơn cho đến khi dòng điện trong pin đạt đến C/20 và xả pin xuống 2,5 vôn hoặc nhỏ hơn. Pin có thể bao gồm pin lithi ion. Chất điện phân có thể bao gồm chất lỏng, chất rắn hoặc gel. Anôt có thể chứa silic lớn hơn 70%. Pin có thể được xả cho đến khi dòng điện đạt 0,2C. Pin có thể được xả ở tốc độ 1C hoặc ở tốc độ 0,2C. Pin có thể ở trong thời gian nghỉ giữa quá trình nạp và xả.

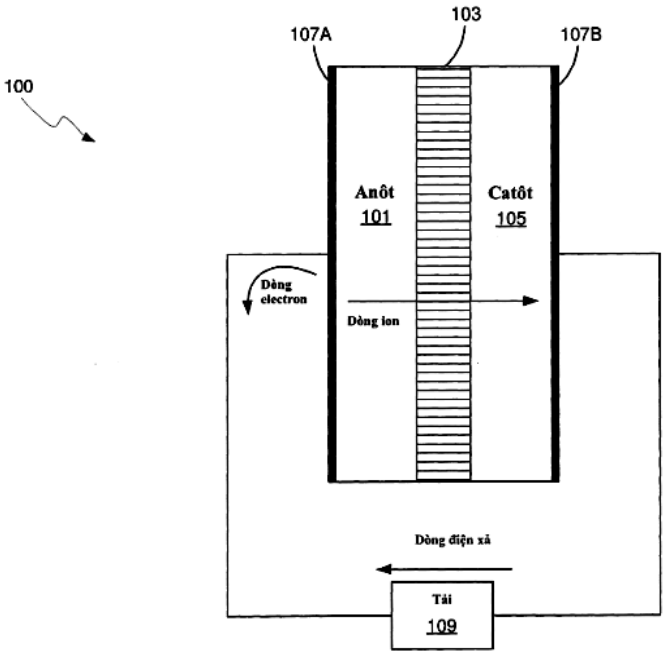

FIG. 1

(11) **1-0049110 B**

(15) 23/06/2025
Số Quyết định: 117181/QĐ-SHTT.IP

(45) 25/07/2025 448B

(43) 26/12/2022 417 A

(21) 1-2022-06112

(85) 23/09/2022

(22) 22/03/2021

(86) PCT/CN2021/082029 22/03/2021

(30) PCT/CN2020/080533 21/03/2020 CN

(87) WO2021/190438 30/09/2021

(51) ***H04N 19/46***; *H04N 19/172; H04N 19/96; H04N 19/70; H04N 19/105; H04N 19/187*

(73) 1. **BEIJING BYTEDANCE NETWORK TECHNOLOGY CO., LTD.** (CN)
Room B-0035, 2/F, No. 3 Building No. 30, Shixing Road, Shijingshan District Beijing 100041, China
2. **BYTEDANCE INC.** (US)
12655 West Jefferson Boulevard Sixth Floor, Suite No. 137 Los Angeles, California 90066, USA

(72) WANG, Ye-Kui (US); ZHANG, Li (CN); ZHANG, Kai (CN); DENG, Zhipin (CN)

(74) Công ty Luật TNHH Phạm và Liên danh (PHAM & ASSOCIATES)

(54) **PHƯƠNG PHÁP VÀ THIẾT BỊ XỬ LÝ VIĐEO, VÀ VẬT LƯU TRỮ MÁY TÍNH ĐỌC ĐƯỢC**

(57) Sáng chế đề xuất một số kỹ thuật để mã hóa viđeo và giải mã viđeo. Một phương pháp ví dụ bao gồm bước thực hiện sự biến đổi giữa ảnh con trong ảnh viđeo của viđeo và dòng bit của viđeo theo quy tắc. Quy tắc này chỉ ra rằng, trong trường hợp ảnh con được xử lý như ảnh viđeo để biến đổi, sự hạn chế căn chỉnh ngang lớp được áp dụng cho ít hơn tất cả nhiều lớp này bao gồm lớp hiện tại mà bao gồm ảnh con và tập con của các lớp được liên kết với lớp hiện tại.

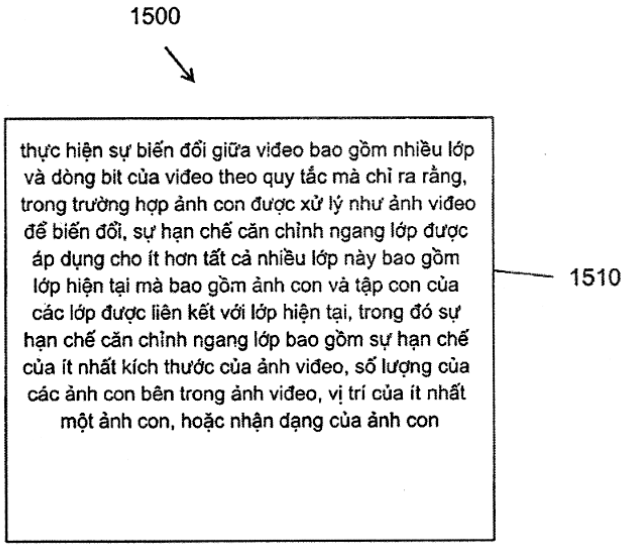

FIG. 15

(11) **1-0049111 B**

(15) 23/06/2025
Số Quyết định: 117196/QĐ-SHTT.IP

(45) 25/07/2025 448B

(43) 25/05/2022 410 A

(21) 1-2022-01016

(85) 18/02/2022

(22) 26/06/2020

(86) PCT/CZ2020/000032 26/06/2020

(30) PV 2019-511 06/08/2019 CZ

(87) WO2021/023322 11/02/2021

(51) ***C09K 21/02***; *C04B 111/28; C04B 28/26; C04B 111/00; C04B 14/42*

(73) **FIRST POINT A.S.** (CZ)
Brněnská 4404/65a, 69501 Hodonín, Czech Republic

(72) CHLANDOVÁ, Gabriela (CZ); ŠPANIEL, Petr (CZ)

(74) Công ty TNHH Trà và cộng sự (TRA & ASSOCIATES CO.,LTD)

(54) **VẬT LIỆU CHỐNG CHÁY**

(57) Sáng chế đề cập đến vật liệu chống cháy, cụ thể là vật liệu chống cháy cách nhiệt chứa thủy tinh lỏng, vật liệu chống cháy này gồm có hợp chất chứa trong khoảng từ 34% đến 49,9% khối lượng sợi vô cơ không cháy, trong khoảng từ 50% đến 65% khối lượng dung dịch nước silicat, và trong khoảng từ 0,1 đến 1% khối lượng chất ổn định thủy tinh lỏng, trong khi vật liệu chống cháy này còn chứa chất làm cứng thủy tinh lỏng và dung dịch nước silicat có tỷ trọng nằm trong khoảng từ 1370 kg/m^3 đến 1400 kg/m^3 và tỷ lệ phân tử giữa SiO_2 với Na_2O nằm trong khoảng từ 3,2 đến 3,4.

(11) **1-0049112 B**

(15) 23/06/2025
Số Quyết định: 117197/QĐ-SHTT.IP

(45) 25/07/2025 448B

(43) 27/01/2023 418 A

(21) 1-2022-05484

(85) 26/03/2018

(22) 26/08/2016

(86) PCT/CN2016/096973 26/08/2016

(30) 201510532381.2 26/08/2015 CN
201510849062.4 26/11/2015 CN

(87) WO2017/032343 02/03/2017

(51) ***H04L 27/26***

(62) 1-2018-01250

(73) **HUAWEI TECHNOLOGIES CO., LTD.** (CN)
Huawei Administration Building, Bantian, Longgang, District Shenzhen, Guangdong 518129, P. R. China

(72) XUE, Xin (CN); WANG, Ningjuan (CN); LIU, Le (CN); LIN, Wei (CN)

(74) Công ty TNHH T&T INVENMARK Sở hữu trí tuệ Quốc tế (T&T INVENMARK CO., LTD.)

(54) **PHƯƠNG PHÁP GỬI HOẶC NHẬN TRÌNH TỰ HUẤN LUYỆN DÀI HOẶC GÓI DỮ LIỆU TRONG MẠNG CỤC BỘ KHÔNG DÂY VÀ THIẾT BỊ ĐỂ TIẾN HÀNH PHƯƠNG PHÁP NÀY**

(57) Sáng chế đề cập đến phương pháp gửi trình tự huấn luyện dài trong gói dữ liệu hoặc phương pháp nhận gói dữ liệu trong mạng cục bộ không dây. Ngoài ra, sáng chế cũng đề cập đến thiết bị để tiến hành phương pháp nêu trên.

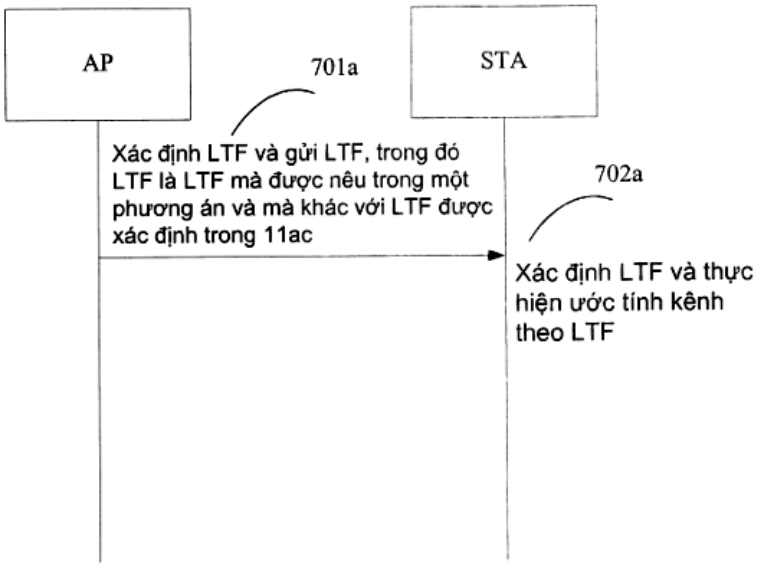

FIG. 7a

(11) **1-0049113 B**

(15) 23/06/2025
Số Quyết định: 117199/QĐ-SHTT.IP

(45) 25/07/2025 448B

(43) 25/06/2020 387 A

(21) 1-2019-07345

(85) 25/12/2019

(22) 12/06/2018

(86) PCT/EP2018/065550 12/06/2018

(30) 17175822.0 13/06/2017 EP

(87) WO2018/229074 20/12/2018

(51) ***C04B 28/04***

(73) **GCP APPLIED TECHNOLOGIES INC.** (US)
62 Whittemore Avenue, Cambridge Massachusetts, 02140, USA

(72) VINCENT, Dany (FR); RIEDER, Klaus-Alexander (AT); KLAUS, Stephen P. (US); THOMAS, Damian (GB)

(74) Văn phòng Luật sư Ân Nam (ANNAM IP & LAW)

(54) PHƯƠNG PHÁP SẢN XUẤT VẬT PHẨM VÀ KẾT CẤU BẰNG BÊ TÔNG

(57) Sáng chế đề cập đến phương pháp sản xuất vật phẩm bằng bê tông. Phương pháp bao gồm phủ chất đỡ khuôn lên khuôn hoặc cốp-pha; phun vữa lên trên khuôn hoặc cốp-pha, nhờ đó tạo ra lớp vữa; đổ bê tông vào khuôn hoặc cốp-pha và lên trên lớp vữa; và để bê tông hyđrat hóa và đông cứng trong khuôn hoặc cốp-pha, nhờ đó vật phẩm bằng bê tông có lớp áo vữa được tạo ra. Sáng chế cũng đề xuất các vật phẩm bằng bê tông được tạo ra bằng các phương pháp được mô tả, và các kết cấu bằng bê tông bao gồm các vật phẩm bằng bê tông. Các vật phẩm bằng bê tông có các áo vữa có thể được chế tạo để có đặc tính bề mặt bên ngoài tương đối đồng đều, thậm chí nếu bê tông được đổ sau các áo vữa có thể khác nhau, về chế phẩm hoặc đặc tính bề mặt. Các chất màu hoặc các chất tạo màu và các chất phụ gia đắt tiền khác có thể được sử dụng trong chế phẩm phủ lớp vữa để tạo ra hiệu quả thẩm mỹ tốt hơn, do việc chỉ sử dụng trong áo vữa tiêu tốn lượng ít hơn so với sử dụng trong toàn bộ các vật phẩm bằng bê tông.

Fig.2

(a)

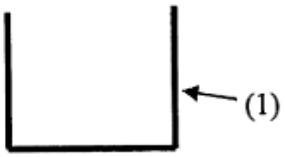

(b)

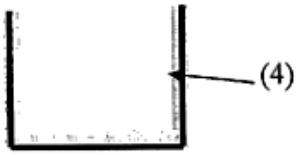

(c)



(11) **1-0049114 B**

(15) 23/06/2025
Số Quyết định: 117201/QĐ-SHTT.IP

(45) 25/07/2025 448B

(43) 25/02/2021 395 A

(21) 1-2020-07071

(85) 17/05/2016

(22) 27/10/2014

(86) PCT/US2014/062446 27/10/2014

(30) 61/895,775 25/10/2013 US
14/524,858 27/10/2014 US

(87) WO2015/061789 30/04/2015

(51) ***A61K 35/742***; *A23K 10/18; A61K 9/00; A61K 47/00; A01K 7/02; A61D 7/00*

(62) 1-2016-01766

(73) **NCH CORPORATION** (US)
2727 Chemsearch Blvd. Irving, TX 75062, United States of America

(72) BOYETTE, Scott Martell (US); PRUITT, Judith Gayle (US); KNOPE, John Lawrence (US); DENVIR, Adrian James (GB); GREENWALD, Charles (US); ERDMAN, Alex (US)

(74) Công ty Luật TNHH T&G (TGVN)

(54) **CHẾ PHẨM LỢI KHUẨN DÙNG CHO ĐỘNG VẬT VÀ HỆ THỐNG ĐỊNH LƯỢNG VÀ CUNG CẤP CHẾ PHẨM LỢI KHUẨN VÀO NƯỚC UỐNG**

(57) Sáng chế đề cập đến chế phẩm lợi khuẩn chứa: nước; một hoặc nhiều loài vi khuẩn *Bacillus pumilus, Bacillus licheniformis, Bacillus amylophilus, Bacillus subtilis, Bacillus clausii, Bacillus firmus, Bacillus megaterium, Bacillus mesentericus, Bacillus subtilis var. natto,* hoặc *Bacillus toyonensis* ở dạng bào tử; axit hoặc muối của axit của chế phẩm lợi khuẩn bao gồm một hoặc nhiều trong số các axit axetic, xitric, formic, benzoic, sorbic, fumaric, hoặc propionic hoặc muối của các axit này với lượng nằm trong khoảng từ 0,01-2% tổng khối lượng của chế phẩm lợi khuẩn; chất làm đặc. Chế phẩm lợi khuẩn này có độ pH = 4,5-5,5; và axit axit hóa nước hoặc muối của axit được bổ sung vào axit hoặc muối của axit của chế phẩm lợi khuẩn. Sáng chế còn đề cập đến hệ thống định lượng và cung cấp chế phẩm lợi khuẩn vào nước uống.

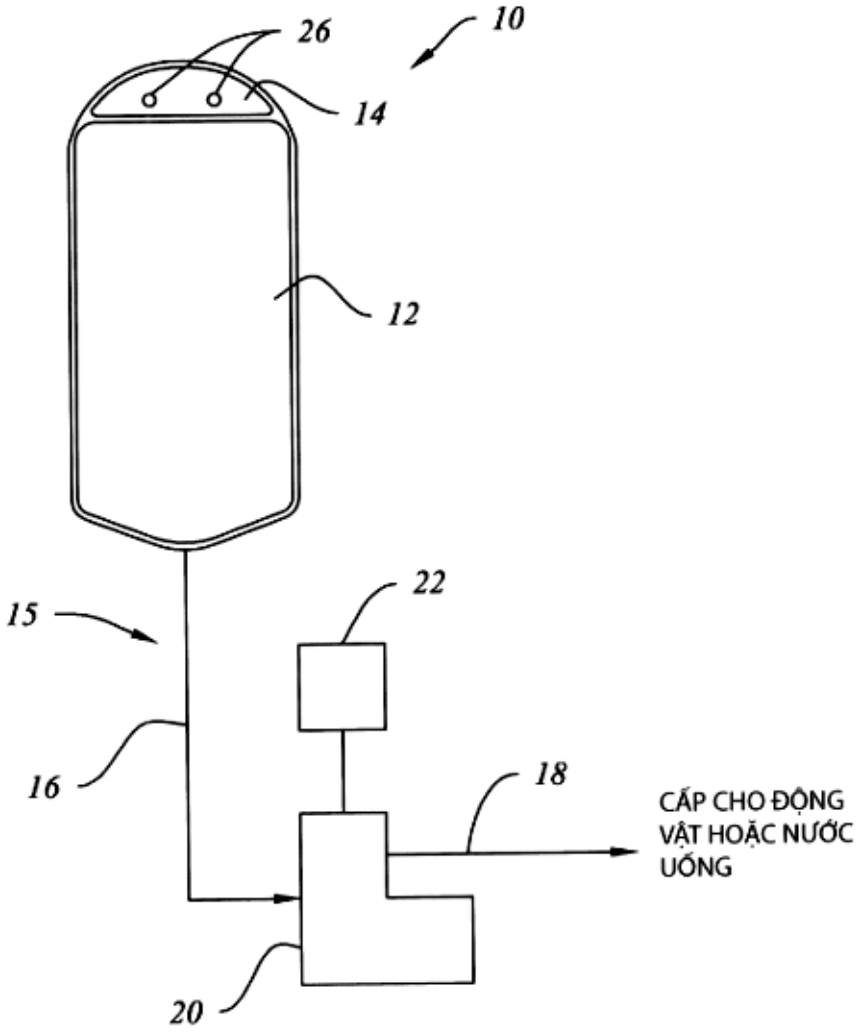

FIG. 1

(11) **1-0049115 B**

(15) 23/06/2025
Số Quyết định: 117203/QĐ-SHTT.IP

(45) 25/07/2025 448B

(43) 25/08/2021 401 A

(21) 1-2020-05496

(22) 24/09/2020

(30) JP2020-016589 03/02/2020 JP

(51) ***A01C 11/02***

(73) **ISEKI & CO., LTD.** (JP)
700 Umaki-cho, Matsuyama-shi, Ehime-ken, Japan

(72) Yoshinori Mizuno (JP)

(74) Công Ty Luật Trách Nhiệm Hữu Hạn AMBYS Hà Nội (AMBYS HANOI)

(54) **MÁY TRỒNG CÂY**

(57) Sáng chế đề cập đến máy trồng cây với bộ phận tải cây con hạng nhẹ và có kết cấu đơn giản. Bộ phận tải cây con bao gồm khung đỡ và các khay cây con được đỡ trên khung đỡ bởi cơ cấu liên kết được lắp với nhiều cần liên kết; khung đỡ bao gồm: khung thẳng đứng đơn được bố trí theo cách mà nó kéo dài về phía trên so với khung thân phương tiện của thân phương tiện; và khung nằm ngang được gắn theo cách mà nó kéo dài ở đầu phía trên của khung thẳng đứng và dọc theo khung thân phương tiện và đỡ cơ cấu liên kết; cơ cấu liên kết gồm hai cần liên kết; từng cần liên kết đỡ các khay cây con theo cách xoay được; bộ phận tải cây con gồm các khay cây con theo ba hoặc nhiều hơn ba lớp, các cần liên kết là hai cần liên kết được bố trí song song với nhau, giữa mỗi cần liên kết được nối lần lượt với hai trục bản lề được lắp trên khung nằm ngang của khung đỡ.

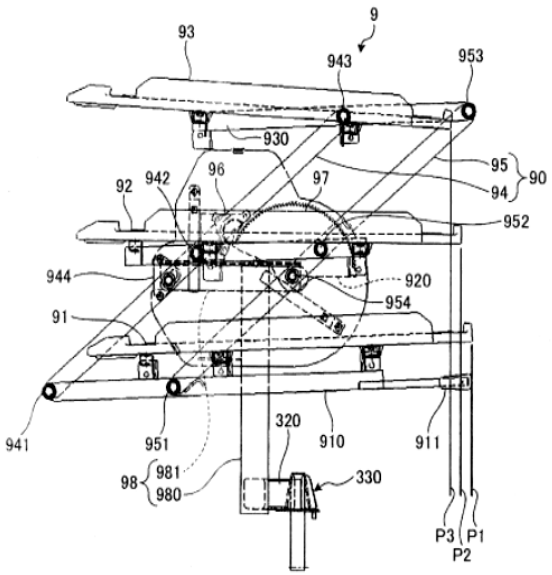

(11) **1-0049116 B**

(15) 23/06/2025
Số Quyết định: 117204/QĐ-SHTT.IP

(45) 25/07/2025 448B

(43) 26/06/2023 423 A

(21) 1-2023-01501

(85) 09/03/2023

(22) 30/08/2021

(86) PCT/EP2021/073888 30/08/2021

(30) 20195202.5 09/09/2020 EP

(87) WO2022/053344 A1 17/03/2022

(51) ***C11D 1/32***; *C11D 3/50*

(73) **UNILEVER GLOBAL IP LIMITED** (GB)
Port Sunlight Wirral, Merseyside, CH62 4ZD, United Kingdom

(72) BURGESS Karl (GB)

(74) Công ty TNHH Trần Hữu Nam và Đồng sự (TRAN H.N & ASS.)

(54) **PHƯƠNG PHÁP GIẶT QUẦN ÁO**

(57) Sáng chế đề cập đến chế phẩm giặt tẩy phụ trợ bao gồm: protein thủy phân, chất tạo hương thơm dạng tự do và từ 0 đến 2% trọng lượng chất hoạt động bề mặt anion và/hoặc cation.

(11) **1-0049117 B**

(15) 23/06/2025
Số Quyết định: 117206/QĐ-SHTT.IP

(45) 25/07/2025 448B

(43) 25/08/2021 401 A

(21) 1-2021-03034

(85) 26/05/2021

(22) 02/12/2019

(86) PCT/US2019/063913 02/12/2019

(30) 18306603.4 03/12/2018 EP
18306619.0 05/12/2018 EP

(87) WO2020/117628 11/06/2020

(51) ***H04N 19/176***; *H04N 19/122; H04N 19/70; H04N 19/625; H04N 19/119*

(73) **INTERDIGITAL VC HOLDINGS, INC.** (US)
200 Bellevue Parkway, Suite 300, Wilmington, Delaware 19809, United States of America

(72) Karam NASER (IQ); Fabrice LELEANNEC (FR); Tangi POIRIER (FR)

(74) Văn phòng Luật sư Ân Nam (ANNAM IP & LAW)

(54) PHƯƠNG PHÁP VÀ THIẾT BỊ ĐỂ MÃ HÓA VÀ GIẢI MÃ HÌNH ẢNH

(57) Sáng chế đề cập đến phương pháp giải mã được thể hiện là kiểu phân chia của khối thành các đơn vị biến đổi được giải mã đầu tiên. Sau đó, phép biến đổi được xác định cho mỗi đơn vị biến đổi của khối nêu trên đáp ứng với kiểu phân chia nêu trên. Cuối cùng, các hệ số biến đổi được giải mã của các đơn vị biến đổi nêu trên được biến đổi nghịch đảo bằng cách sử dụng các phép biến đổi được xác định.

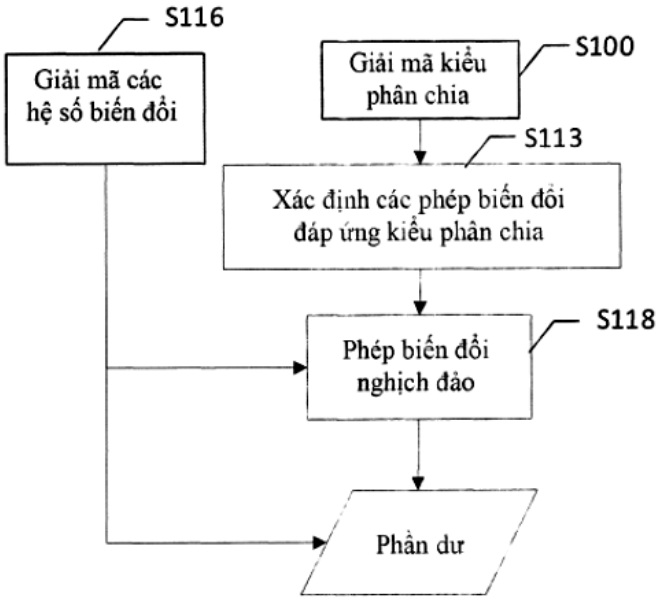

Fig.14

(11) **1-0049118 B**

(15) 23/06/2025
Số Quyết định: 117220/QĐ-SHTT.IP

(45) 25/07/2025 448B

(43) 25/10/2022 415 A

(21) 1-2022-01994

(22) 30/03/2022

(30) 17/227,498 12/04/2021 US

(51) ***B65D 1/02***; *B65D 25/56; B65D 1/44*

(73) **DART INDUSTRIES INC.** (US)
14901 S. Orange Blossom Trail, Orlando, Florida, 32837, United States of America

(72) Norma Angelica Avalos (MX); Keith Haggerty (US)

(74) Công Ty Luật Trách Nhiệm Hữu Hạn AMBYS Hà Nội (AMBYS HANOI)

(54) **CHAI TÁI SỬ DỤNG ĐƯỢC CÓ THỂ ĐÔNG LẠNH ĐƯỢC VÀ PHƯƠNG PHÁP SỬ DỤNG CHAI NÀY**

(57) Sáng chế đề cập đến chai tái sử dụng được có thể đông lạnh được và phương pháp sử dụng chai này. Chai tái sử dụng được có thể đông lạnh được có phần thân và nắp gắn liền với phần thân. Phần thân bao gồm phần chứa và phần cổ kéo dài từ phần chứa. Phần chứa bao gồm nhiều đường gân kéo dài theo trục dọc của chai tái sử dụng được. Nắp gắn theo cách có thể tháo rời với phần cổ của phần thân, Phần thân bao gồm thành phần polyme với khoảng từ 85 đến 90 phần trăm polypropylen (PP) và khoảng từ 10 đến 15 phần trăm chất phụ gia styren-etylen-butylen-styren (SEBS). Chai có thể bị đông cứng khi chứa đầy chất lỏng, với các đường gân khắc phục sự giãn nở của chất bên trong trong quá trình đóng băng, và chất phụ gia cung cấp khả năng chống va đập để chứa chất đông cứng bên trong.

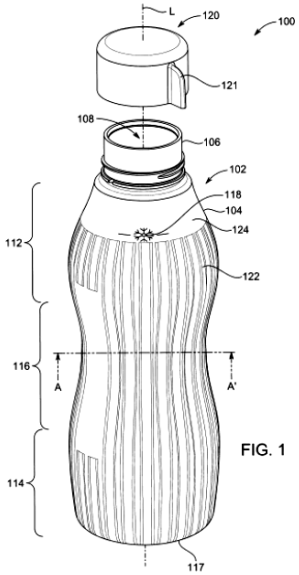

FIG. 1

(11) **1-0049119 B**

(15) 23/06/2025
Số Quyết định: 117221/QĐ-SHTT.IP

(45) 25/07/2025 448B

(43) 25/02/2020 383 A

(21) 1-2018-04640

(22) 19/10/2018

(30) 107127884 09/08/2018 TW

(51) ***H05K 3/00***; *H05K 3/0085*

(73) **AMPOC FAR-EAST CO., LTD.** (TW)
17F., No.171, Sung-Teh Road, Taipei 110, Taiwan

(72) Kun-Shin Wu (TW); Li-Jung Lu (TW); Shih-Da Huang (TW); Shao-Chun Su (TW); Tien-Ta Chung (TW)

(74) Công ty TNHH Đại Tín và Liên Danh (DAITIN AND ASSOCIATES CO.,LTD)

(54) **GIÁ XOAY BẢNG MẠCH BẰNG TIA PHUN**

(57) Sáng chế đề cập đến giá xoay bảng mạch bằng tia phun được dẫn động nhờ chất lỏng được phun, bao gồm khung bên ngoài (1), khung tròn bên trong (2) và cấu trúc dẫn động bằng trục liên kết (3). Khung bên ngoài có các chi tiết đỡ (11) và các bánh dẫn động (12) có phần được dẫn động (121); rìa ngoài của khung tròn bên trong tiếp xúc ma sát với mỗi chi tiết đỡ và mỗi bánh dẫn động và chuyển động kết hợp với khung bên ngoài; cấu trúc dẫn động bằng trục liên kết được gắn xoay trên khung bên ngoài và có phiến cánh (34) và các phần dẫn động (33) tương ứng với các phần được dẫn động, và cấu trúc dẫn động bằng trục liên kết được tác động bởi chất lỏng ở phiến cánh và liên kết để làm quay đồng thời mỗi phần dẫn động, qua đó mỗi phần dẫn động dẫn động để làm quay đồng thời mỗi phần được dẫn động, và mỗi bánh dẫn động dẫn động đồng thời khung tròn bên trong với mỗi phần được dẫn động để quay tương đối với khung bên ngoài, từ đó đạt được hiệu quả dẫn động đồng thời khung tròn bên trong để quay ổn định nhờ các phần dẫn động.

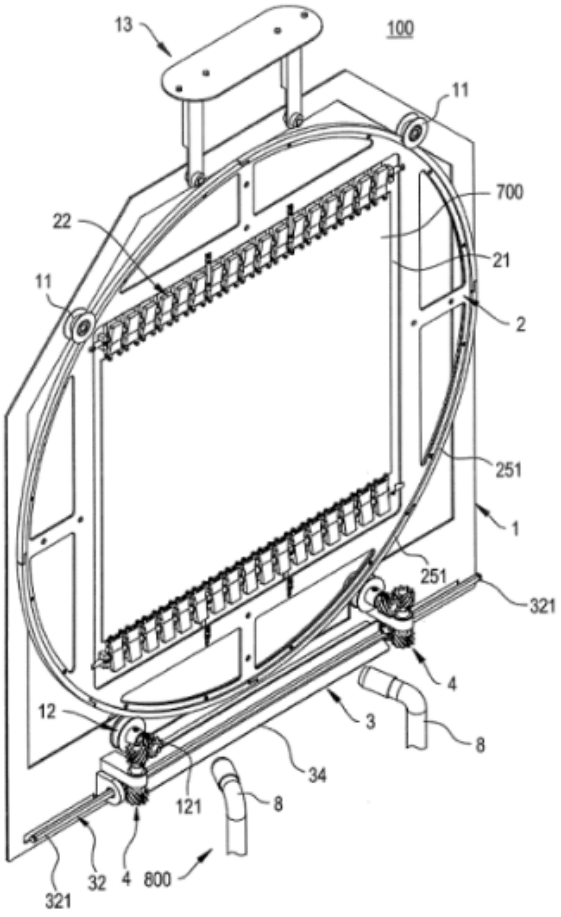

Fig.1

(11) **1-0049120 B**

(15) 23/06/2025
Số Quyết định: 117240/QĐ-SHTT.IP

(45) 25/07/2025 448B

(43) 25/12/2020 393 A

(21) 1-2020-04980

(85) 28/08/2020

(22) 29/01/2019

(86) PCT/EP2019/052156 29/01/2019

(30) 18154307.5 30/01/2018 EP

(87) WO2019/149710 08/08/2019

PCT/EP2018/025211 08/08/2018 EP

(51) ***H04S 3/00***

(73) **FRAUNHOFER-GESELLSCHAFT ZUR FOERDERUNG DER ANGEWANDTEN FORSCHUNG E.V.** (DE)
Hansastrasse 27c, 80686 Muenchen, Germany

(72) WUEBBOLT, Oliver (DE); KUNTZ, Achim (DE); ERTEL, Christian (DE); DICK, Sascha (DE); NAGEL, Frederik (DE); NEUSINGER, Matthias (DE)

(74) Công Ty Luật Trách Nhiệm Hữu Hạn AMBYS Hà Nội (AMBYS HANOI)

(54) **THIẾT BỊ VÀ PHƯƠNG PHÁP CHUYỂN ĐỔI VỊ TRÍ ĐỐI TƯỢNG CỦA ĐỐI TƯỢNG ÂM THANH, BỘ CUNG CẤP DÒNG ÂM THANH VÀ PHƯƠNG PHÁP CUNG CẤP DÒNG ÂM THANH, HỆ THỐNG VÀ PHƯƠNG PHÁP SẢN XUẤT NỘI DUNG ÂM THANH, THIẾT BỊ VÀ PHƯƠNG PHÁP PHÁT LẠI ÂM THANH**

(57) Sáng chế đề cập đến thiết bị và phương pháp chuyển đổi vị trí đối tượng của đối tượng âm thanh, bộ cung cấp dòng âm thanh và phương pháp cung cấp dòng âm thanh, hệ thống và phương pháp sản xuất nội dung âm thanh, thiết bị và phương pháp phát lại âm thanh. Thiết bị (100) để chuyển đổi vị trí đối tượng của đối tượng âm thanh từ biểu diễn Đê-các-tơ (110) sang biểu diễn hình cầu (112) được mô tả. Khu vực chuẩn của biểu diễn Đê-các-tơ được chia nhỏ thành nhiều tam giác khu vực chuẩn (630, 532, 634, 636), và trong đó nhiều tam giác miền hình cầu (660, 662, 664, 666) được nội tiếp trong đường tròn của biểu diễn hình cầu. Thiết bị được tạo cấu hình để xác định, tam giác khu vực chuẩn mà hình chiếu (P) của vị trí đối tượng của đối tượng âm thanh vào khu vực cơ sở được bố trí; và thiết bị được tạo cấu hình để xác định vị trí được ánh xạ (P) của hình chiếu (P) của vị trí đối tượng bằng cách sử dụng biến đổi tuyến tính (T), mà ánh xạ tam giác khu vực cơ sở lên tam giác miền hình cầu được liên kết của nó. Thiết bị được tạo cấu hình để suy ra góc phương vị (4) và giá trị bán kính trung gian (xy) từ vị trí được ánh xạ (P). Thiết bị được tạo cấu hình để thu giá trị bán kính miền hình cầu (7, r) và góc nâng (6) phụ thuộc vào giá trị bán kính trung gian (rxy, xy) và phụ thuộc vào khoảng cách (z) của vị trí đối tượng từ khu vực cơ sở. Thiết bị dùng để chuyển đổi vị trí đối tượng của đối tượng âm thanh từ biểu diễn hình cầu sang biểu diễn Đê-các-tơ, các ứng dụng của các thiết bị, phương pháp và chương trình máy tính này cũng được mô tả.

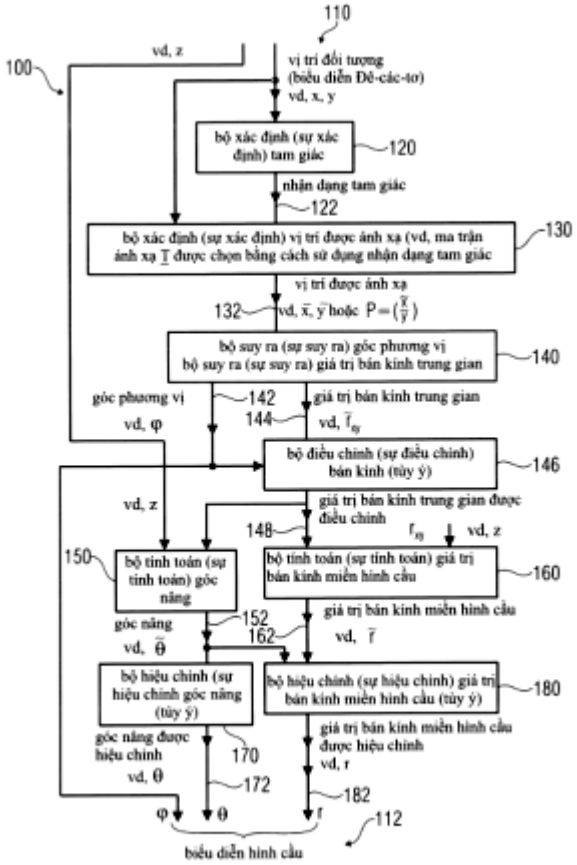
110
100
vd, z
vị trí đối tượng
(biểu diễn Đề-các-tơ)
vd, x, y
bộ xác định (sự xác định) tam giác
120
nhận dạng tam giác
122
bộ xác định (sự xác định) vị trí được ánh xạ (vd, ma trận ánh xạ T được chọn bằng cách sử dụng nhận dạng tam giác
130
vị trí được ánh xạ
132
vd, x̄, ȳ hoặc P = (x̄ ȳ)
bộ suy ra (sự suy ra) góc phương vị
bộ suy ra (sự suy ra) giá trị bán kính trung gian
140
góc phương vị
142
giá trị bán kính trung gian
144
vd, φ
vd, r̄ay
bộ điều chỉnh (sự điều chỉnh) bán kính (tùy ý)
146
vd, z
giá trị bán kính trung gian được điều chỉnh
148
r̄ay
vd, z
150
bộ tính toán (sự tính toán) góc nâng
bộ tính toán (sự tính toán) giá trị bán kính miền hình cầu
160
góc nâng
152
giá trị bán kính miền hình cầu
162
vd, θ̄
vd, r̄
bộ hiệu chỉnh (sự hiệu chỉnh góc nâng (tùy ý)
bộ hiệu chỉnh (sự hiệu chỉnh) giá trị bán kính miền hình cầu (tùy ý)
180
góc nâng được hiệu chỉnh
170
giá trị bán kính miền hình cầu được hiệu chỉnh
vd, θ
172
vd, r
182
φ
θ
r
112
biểu diễn hình cầu

Fig. 1

(11) **1-0049121 B**

(15) 23/06/2025
Số Quyết định: 117241/QĐ-SHTT.IP

(45) 25/07/2025 448B

(43) 25/07/2022 412 A

(21) 1-2022-02771

(85) 29/04/2022

(22) 14/10/2020

(86) PCT/CN2020/120799 14/10/2020

(30) 62/914,577 14/10/2019 US
62/915,049 15/10/2019 US
62/916,891 18/10/2019 US
62/930,084 04/11/2019 US
62/956,359 02/01/2020 US
17/068,817 12/10/2020 US

(87) WO2021/073521 22/04/2021

(51) ***H04N 19/176***

(73) **HFI INNOVATION INC.** (CN)
3F.-7, No.5, Taiyuan 1st St., Zhubei City, Hsinchu County 302, Taiwan

(72) HSIANG, Shih-Ta (TW); LAI, Chen-Yen (TW); CHEN, Ching-Yeh (TW)

(74) Công ty TNHH Trường Xuân (AGELESS CO.,LTD.)

(54) **PHƯƠNG PHÁP GIẢI MÃ VIĐEO, PHƯƠNG PHÁP MÃ HÓA VIĐEO VÀ THIẾT BỊ ĐIỆN TỬ**

(57) Sáng chế đề cập đến phương pháp giải mã viđeo, phương pháp mã hóa viđeo và thiết bị điện tử. Hệ thống này nhận tham số điều khiển phép phân chia từ dòng bít trong đó định rõ kích cỡ khối lớn nhất để sử dụng phân chia cây tam phân được ràng buộc bằng 64 hoặc nhỏ hơn. Hệ thống này nhận dữ liệu từ dòng bít cho khối các điểm ảnh sẽ được giải mã thành khối hiện thời của ảnh hiện thời của viđeo. Hệ thống này phân chia đệ quy khối hiện thời thành một hoặc nhiều phân vùng, trong đó phân chia tam phân được hủy bỏ đối với phân vùng khối hiện thời trừ khi phân vùng vừa nêu nhỏ hơn hoặc bằng kích cỡ khối lớn nhất. Hệ thống này khôi phục một hoặc nhiều phân vùng khối hiện thời.

FIG. 14

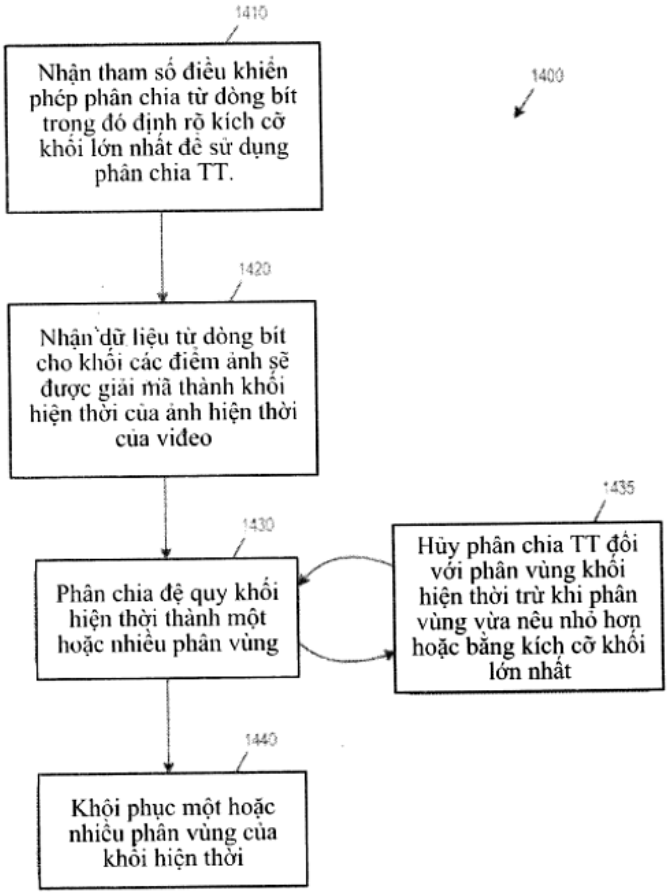
1410
Nhận tham số điều khiển phép phân chia từ dòng bít trong đó định rõ kích cỡ khối lớn nhất để sử dụng phân chia TT.
1400
1420
Nhận dữ liệu từ dòng bít cho khối các điểm ảnh sẽ được giải mã thành khối hiện thời của ảnh hiện thời của video
1435
1430
Hủy phân chia TT đối với phân vùng khối hiện thời trừ khi phân vùng vừa nêu nhỏ hơn hoặc bằng kích cỡ khối lớn nhất
Phân chia đệ quy khối hiện thời thành một hoặc nhiều phân vùng
1440
Khôi phục một hoặc nhiều phân vùng của khối hiện thời

(11) **1-0049122 B**

(15) 23/06/2025
Số Quyết định: 117250/QĐ-SHTT.IP

(45) 25/07/2025 448B

(43) 25/12/2020 393 A

(21) 1-2020-06058

(85) 22/10/2020

(22) 03/04/2019

(86) PCT/EP2019/058434 03/04/2019

(30) 18165882.4 05/04/2018 EP

(87) WO2019/193070 10/10/2019

(51) ***G10L 19/008***; *G10L 25/06*

(73) **FRAUNHOFER-GESELLSCHAFT ZUR FOERDERUNG DER ANGEWANDTEN FORSCHUNG E. V.** (DE)
Hansastrasse 27c, 80686 Muenchen, Germany

(72) FOTOPOULOU, Eleni (GR); BUETHE, Jan (DE); RAVELLI, Emmanuel (FR); MABEN, Pallavi (IN); DIETZ, Martin (DE); REUTELHUBER, Franz (DE); DOEHLA, Stefan (DE); KORSE, Srikanth (IN)

(74) Công Ty Luật Trách Nhiệm Hữu Hạn AMBYS Hà Nội (AMBYS HANOI)

(54) **THIẾT BỊ VÀ PHƯƠNG PHÁP ƯỚC TÍNH CHÊNH LỆCH THỜI GIAN LIÊN KÊNH**

(57) Sáng chế đề cập đến thiết bị và phương pháp ước tính chênh lệch thời gian liên kênh. Thiết bị ước tính chênh lệch thời gian liên kênh giữa tín hiệu kênh thứ nhất và tín hiệu kênh thứ hai, bao gồm bộ phân tích tín hiệu (1037) để ước tính đặc tính tín hiệu (1038) của tín hiệu kênh thứ nhất hoặc tín hiệu kênh thứ hai hoặc cả hai tín hiệu hoặc tín hiệu được suy ra từ tín hiệu kênh thứ nhất hoặc tín hiệu kênh thứ hai; bộ tính toán (1020) để tính toán phổ tương quan chéo cho khối thời gian từ tín hiệu kênh thứ nhất trong khối thời gian và tín hiệu kênh thứ hai trong khối thời gian; bộ gán trọng số (1036) để gán trọng số phổ tương quan chéo được làm mịn hoặc không được làm mịn để thu được phổ tương quan chéo được gán trọng số bằng cách sử dụng quy trình gán trọng số thứ nhất (1036a) hoặc sử dụng quy trình gán trọng số thứ hai (1036b) tùy thuộc vào đặc tính tín hiệu được ước tính bởi bộ phân tích tín hiệu (1037), trong đó quy trình gán trọng số thứ nhất khác với quy trình gán trọng số thứ hai; và bộ xử lý (1040) để xử lý phổ tương quan chéo được gán trọng số để thu được chênh lệch thời gian liên kênh.

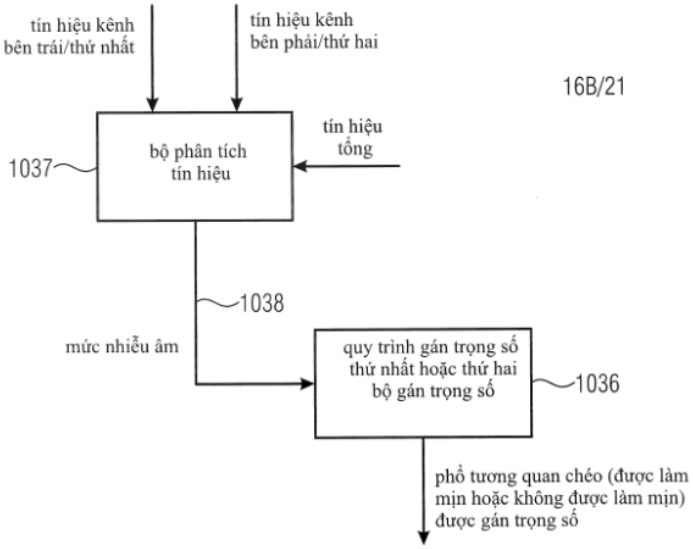
tín hiệu kênh
bên trái/thứ nhất
tín hiệu kênh
bên phải/thứ hai
16B/21
tín hiệu
tổng
bộ phân tích
tín hiệu
1037
1038
mức nhiễu âm
quy trình gán trọng số
thứ nhất hoặc thứ hai
bộ gán trọng số
1036
phổ tương quan chéo (được làm
mịn hoặc không được làm mịn)
được gán trọng số

Fig. 10c

(11) **1-0049123 B**

(15) 23/06/2025
Số Quyết định: 117292/QĐ-SHTT.IP

(45) 25/07/2025 448B

(43) 26/12/2022 417 A

(21) 1-2022-06581

(85) 12/10/2022

(22) 12/03/2021

(86) PCT/EP2021/056362 12/03/2021

(30) 20163151.2 13/03/2020 EP

(87) WO2021/180937 16/09/2021

(51) ***H04S 7/00***

(73) **FRAUNHOFER-GESELLSCHAFT ZUR FOERDERUNG DER ANGEWANDTEN FORSCHUNG E.V.** (DE)
Hansastrasse 27c, 80686 Muenchen, Germany

(72) BORSS, Christian (DE); WEFERS, Frank (DE)

(74) Công Ty Luật Trách Nhiệm Hữu Hạn AMBYS Hà Nội (AMBYS HANOI)

(54) **THIẾT BỊ VÀ PHƯƠNG PHÁP KẾT XUẤT CẢNH ÂM CÓ CÁC ĐỐI TƯỢNG PHẢN XẠ VÀ NGUỒN ÂM TẠI VỊ TRÍ NGUỒN ÂM**

(57) Sáng chế đề xuất thiết bị và phương pháp kết xuất cảnh âm có các đối tượng phản xạ và nguồn âm tại vị trí nguồn âm. Thiết bị kết xuất cảnh âm có các đối tượng phản xạ và nguồn âm tại vị trí nguồn âm, thiết bị bao gồm: bộ cung cấp dữ liệu hình học (10) để cung cấp sự phân tích các đối tượng phản xạ của cảnh âm để xác định đối tượng phản xạ được biểu diễn bởi đa giác thứ nhất (2) và đa giác liền kề thứ hai (3) đã liên kết vị trí nguồn ảnh thứ nhất (62) cho đa giác thứ nhất và vị trí nguồn ảnh thứ hai (63) cho đa giác thứ hai, trong đó các vị trí nguồn ảnh thứ nhất và thứ hai dẫn đến chuỗi bao gồm vùng có thể thấy thứ nhất (72) liên quan đến vị trí nguồn ảnh thứ nhất (62), vùng không thể thấy (80) và vùng có thể thấy thứ hai (73) liên quan đến vị trí nguồn ảnh thứ hai (73) liên quan đến vị trí nguồn ảnh thứ hai (63); bộ tạo vị trí nguồn ảnh (20) để tạo ra vị trí nguồn ảnh bổ sung (90) sao cho vị trí nguồn ảnh bổ sung (90) được đặt giữa vị trí nguồn ảnh thứ nhất và vị trí nguồn ảnh thứ hai; và bộ kết xuất âm (30) để kết xuất nguồn âm tại vị trí nguồn âm và, ngoài ra để kết xuất nguồn âm tại vị trí nguồn âm và, ngoài ra để kết xuất nguồn âm tại vị trí nguồn ảnh thứ nhất, khi vị trí người nghe (130) được định vị trong vùng có thể thấy thứ nhất, để kết xuất nguồn âm tại vị trí nguồn ảnh bổ sung (90), khi vị trí người nghe được định vị trong vùng không thể thấy (80), hoặc để kết xuất nguồn âm tại vị trí nguồn ảnh thứ hai, khi vị trí người nghe được đặt trong vùng có thể thấy thứ hai.

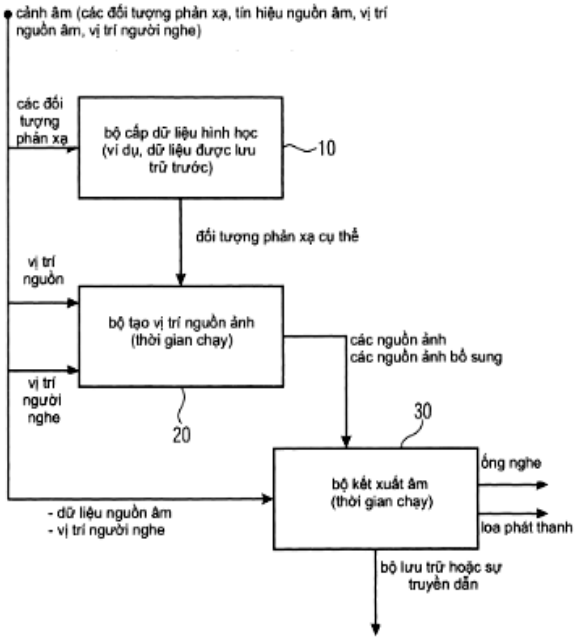
cảnh âm (các đối tượng phản xạ, tín hiệu nguồn âm, vị trí nguồn âm, vị trí người nghe)
các đối tượng phản xạ
bộ cấp dữ liệu hình học (ví dụ, dữ liệu được lưu trữ trước)
10
đối tượng phản xạ cụ thể
vị trí nguồn
bộ tạo vị trí nguồn ảnh (thời gian chạy)
các nguồn ảnh
các nguồn ảnh bổ sung
vị trí người nghe
20
30
ống nghe
bộ kết xuất âm (thời gian chạy)
loa phát thanh
- dữ liệu nguồn âm
- vị trí người nghe
bộ lưu trữ hoặc sự truyền dẫn

Fig. 1

(11) **1-0049124 B**

(15) 23/06/2025
Số Quyết định: 117294/QĐ-SHTT.IP

(45) 25/07/2025 448B

(43) 27/11/2023 428 A

(21) 1-2023-04342

(85) 03/07/2023

(22) 06/01/2022

(86) PCT/KR2022/000204 06/01/2022

(30) 10-2021-0003609 11/01/2021 KR

(87) WO2022/149865 14/07/2022

(51) ***C07K 14/34***; *C12P 13/08; C12N 15/77*

(73) **CJ CHEILJEDANG CORPORATION** (KR)
330, Dongho-ro, Jung-gu, Seoul 04560, Republic of Korea

(72) SO, Yee-Seul (KR); KWON, Su Yon (KR); LEE, Kwang Woo (KR); SHIM, Jihyun (KR)

(74) Công ty TNHH Tầm nhìn và Liên danh (VISION & ASSOCIATES CO.LTD.)

(54) **BIẾN THỂ PROTEIN GLXR VÀ PHƯƠNG PHÁP SẢN XUẤT THREONIN BẰNG CÁCH SỬ DỤNG BIẾN THỂ NÀY**

(57) Sáng chế đề cập đến biến thể protein GlxR hoặc phương pháp sản xuất threonin sử dụng biến thể này, và biến thể protein GlxR theo một phương án được đưa vào vi sinh vật để làm giảm sản xuất sản phẩm phụ và làm tăng đáng kể khả năng sản xuất threonin.

(11) **1-0049125 B**

(15) 23/06/2025
Số Quyết định: 117295/QĐ-SHTT.IP

(45) 25/07/2025 448B

(43) 25/04/2024 433 A

(21) 1-2023-06728

(85) 16/12/2015

(22) 20/05/2014

(86) PCT/US2014/038761 20/05/2014

(30) 61/825,459 20/05/2013 US
14/281,677 19/05/2014 US

(87) WO2014/189908 A3 27/11/2014

(51) ***H04W 76/02***

(62) 1-2019-07240

(73) **QUALCOMM INCORPORATED** (US)
ATTN: International IP Administration, 5775 Morehouse Drive, San Diego, CA 92121-1714, United States of America

(72) Bhushan Naga (US); Malladi, Durga, Prasad (US); Wei, Yongbin (US); GAAL, Peter (US); Luo, Tao (US); JI, Tingfang (US); Horn, Gavin, Bernard (US); CHEN, Wanshi (CN); Damnjanovic, Aleksandar (US)

(74) Công ty TNHH Quốc tế D &N (D&N INTERNATIONAL CO.,LTD.)

(54) **PHƯƠNG PHÁP VÀ THIẾT BỊ TRUYỀN THÔNG KHÔNG DÂY, VÀ PHƯƠNG TIỆN BẤT BIẾN ĐỌC ĐƯỢC BẰNG MÁY TÍNH**

(57) Sáng chế đề cập đến phương pháp và thiết bị truyền thông không dây. Phương pháp thứ nhất bao gồm bước truyền tín hiệu truyền thông đa truy cập phân chia theo tần số trực giao (OFDMA - Orthogonal Frequency-Division Multiple Access) thứ nhất đến nút không dây trên phổ được cấp phép, và truyền, đồng thời với việc truyền tín hiệu truyền thông OFDMA thứ nhất, tín hiệu truyền thông OFDMA thứ hai đến nút không dây trên phổ được miễn cấp phép. Phương pháp thứ hai bao gồm bước nhận tín hiệu truyền thông OFDMA thứ nhất từ nút không dây trên phổ được cấp phép, và nhận, đồng thời với việc nhận tín hiệu truyền thông OFDMA thứ nhất, tín hiệu truyền thông OFDMA thứ hai từ nút không dây trên phổ được miễn cấp phép. Phương pháp thứ ba bao gồm bước tạo ra khoảng tạo cổng theo chu kỳ cho đường xuống di động trên phổ được miễn cấp phép, và đồng bộ hóa ít nhất một biên của khoảng tạo cổng theo chu kỳ với ít nhất một biên của cấu trúc khung theo chu kỳ gắn với sóng mang thành phần sơ cấp của đường xuống di động. Sáng chế cũng đề cập đến phương tiện bất biến đọc được bằng máy tính.

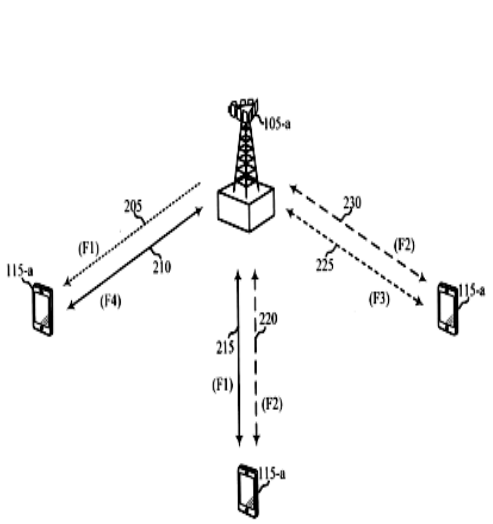
200
105-a
205
(F1)
210
(F4)
115-a
230
(F2)
225
(F3)
115-a
220
215
(F1)
(F2)
115-a

FIG. 2A

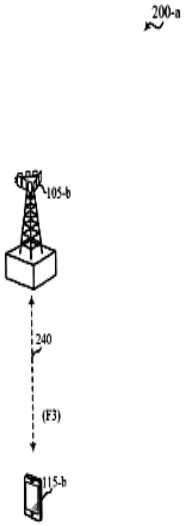
200-a
105-b
240
(F3)
115-b

FIG. 2B

(11) **1-0049126 B**

(15) 23/06/2025
Số Quyết định: 117297/QĐ-SHTT.IP

(45) 25/07/2025 448B

(43) 26/09/2022 414 A

(21) 1-2022-00290

(85) 17/01/2022

(22) 04/12/2020

(86) PCT/EP2020/084638 04/12/2020

(30) 102019000023577 11/12/2019 IT

(87) WO2021/115953 17/06/2021

(51) ***D04B 9/40***; *D04B 1/26; D04B 15/02*

(73) **LONATI S.P.A.** (IT)
VIA FRANCESCO LONATI, 3 25124 BRESCIA, ITALY

(72) LONATI, Ettore (IT); LONATI, Fausto (IT); LONATI, Francesco (IT)

(74) Công ty TNHH T&T INVENMARK Sở hữu trí tuệ Quốc tế (T&T INVENMARK CO., LTD.)

(54) **CƠ CẤU THÁO RỜI VẬT PHẨM DỆT KIM DẠNG ỐNG RA KHỎI MÁY DỆT KIM TRÒN DÙNG CHO SẢN PHẨM DỆT KIM HOẶC VẬT PHẨM TƯƠNG TỰ**

(57) Sáng chế đề cập đến cơ cấu tháo rời (1) để tháo rời vật phẩm dệt kim dạng ống (50) ra khỏi máy dệt kim tròn dùng cho sản phẩm dệt kim hoặc vật phẩm tương tự, bao gồm thân tháo rời hình khuyên (2) mà đỡ các bộ phận tháo rời (3) được bố trí xung quanh trục (2a) của thân tháo rời (2), mà có thể được bố trí đồng trục xung quanh ống kim (42) của máy dệt kim tròn dùng cho sản phẩm dệt kim hoặc vật phẩm tương tự với một trong số bộ phận tháo rời (3) được bố trí để tương ứng với kim tương ứng (44) của máy dệt; bộ phận tháo rời (3) được đỡ bởi phần hình khuyên thứ nhất (2b) và thứ hai (2c), mà có thể di chuyển theo quá trình quay tương ứng với nhau xung quanh trục dao động (100) mà gần như vuông góc với trục (2a) của cơ cấu tháo rời để đi qua giữa trạng thái tháo rời, mà ở đó chúng được bố trí để tạo thành phần theo chu vi mà đồng trục với trục (2a) của cơ cấu tháo rời, và trạng thái khâu, mà ở đó các phần hình khuyên (2b, 2c) được bố trí để đối diện với nhau, bộ phận tháo rời (3) tạo thành đầu tháo rời tương ứng (20) mà có thể di chuyển theo lệnh dọc theo quỹ đạo tháo rời mà có chi tiết song song với trục (2a) của thân tháo rời (2) và ít nhất một chi tiết hướng kính cách xa trục (2a); đầu tháo rời (20) bao gồm phần chiều rộng (21) được thiết kế để đi xuyên vào trong vòng dệt kim tương ứng.

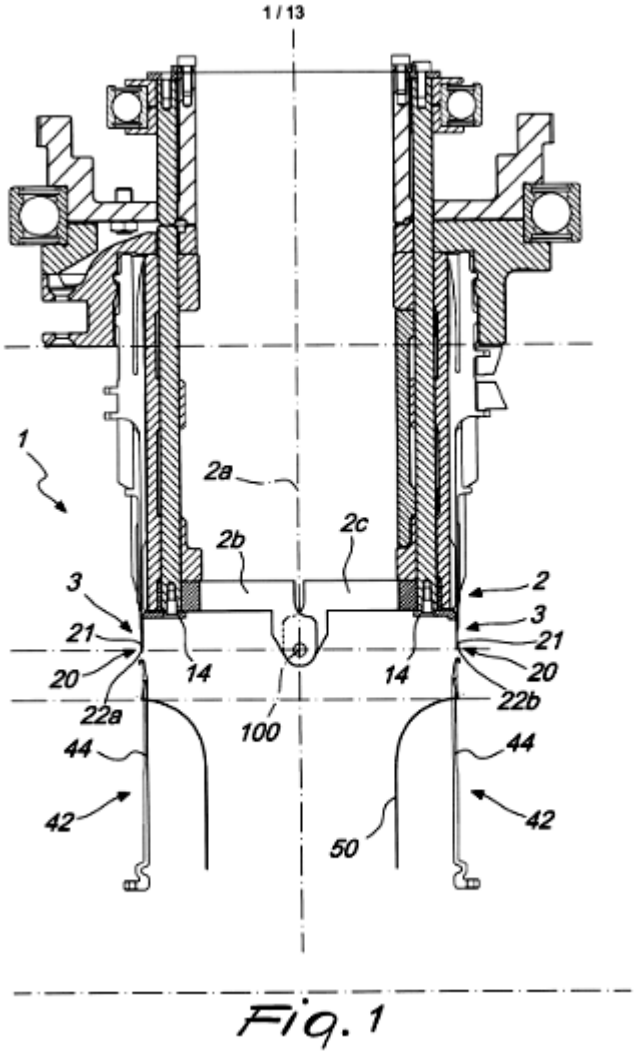

Fig. 1

(11) **1-0049127 B**

(15) 23/06/2025
Số Quyết định: 117299/QĐ-SHTT.IP

(45) 25/07/2025 448B

(43) 25/02/2022 407 A

(21) 1-2021-07785

(85) 03/12/2021

(22) 12/05/2020

(86) PCT/US2020/032482 12/05/2020

(30) 62/860,430 12/06/2019 US
16/805,332 28/02/2020 US

(87) WO2020/251713 A1 17/12/2020

(51) ***H04L 5/00***

(73) **QUALCOMM INCORPORATED** (US)
ATTN: International IP Administration, 5775 Morehouse Drive, San Diego, CA 92121-1714, United States of America

(72) SUN, Jing (US); ZHANG, Xiaoxia (CN)

(74) Công ty TNHH Quốc tế D &N (D&N INTERNATIONAL CO.,LTD.)

(54) THIẾT BỊ NGƯỜI DÙNG VÀ TRẠM GỐC ĐỂ TRUYỀN THÔNG KHÔNG DÂY, VÀ PHƯƠNG PHÁP TRUYỀN THÔNG KHÔNG DÂY THỰC HIỆN BỞI CÁC THIẾT BỊ NÀY

(57) Nói chung, các khía cạnh khác nhau của sáng chế đề cập đến truyền thông không dây. Theo một số khía cạnh, thiết bị người dùng (user equipment - UE) có thể nhận dạng cấu hình băng tần con cho nhiều băng tần con được tạo cấu hình cho UE, cấu hình băng tần con này bao gồm một hoặc nhiều dải bảo vệ cho nhiều băng tần con. UE có thể nhận dạng một hoặc nhiều khối tài nguyên, trong đó để truyền cuộc truyền thông kênh dùng chung đường lên vật lý (physical uplink shared channel - PUSCH), dựa ít nhất một phần vào cấu hình băng tần con. UE có thể truyền, đến trạm gốc (base station - BS), cuộc truyền thông PUSCH trong một hoặc nhiều khối tài nguyên. Sáng chế còn đề cập đến thiết bị người dùng và trạm gốc để truyền thông không dây và phương pháp truyền thông không dây thực hiện bởi thiết bị người dùng và trạm gốc. Sáng chế còn đề cập đến nhiều khía cạnh khác.

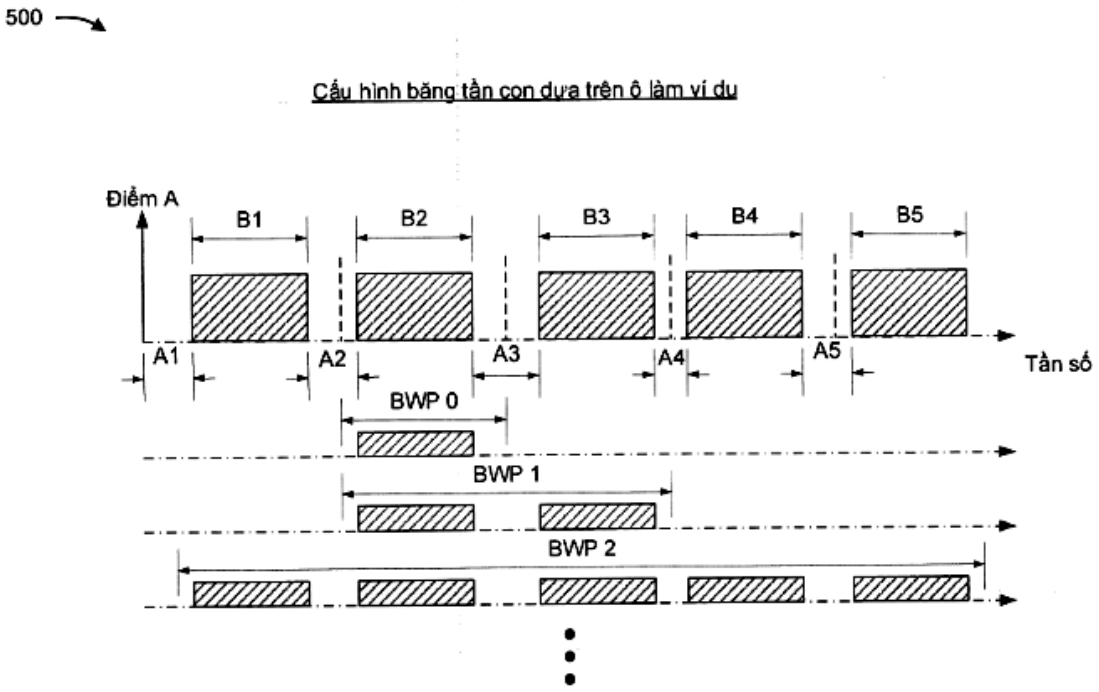
500
Cấu hình băng tần con dựa trên ô làm ví dụ
Điểm A
B1
B2
B3
B4
B5
A1
A2
A3
A4
A5
Tần số
BWP 0
BWP 1
BWP 2

Fig.5B

(11) **1-0049128 B**

(15) 23/06/2025
Số Quyết định: 117300/QĐ-SHTT.IP

(45) 25/07/2025 448B

(43) 26/07/2021 400 A

(21) 1-2021-03274

(85) 04/06/2021

(22) 04/11/2019

(86) PCT/CN2019/115299 04/11/2019

(30) 201811320312.5 07/11/2018 CN

(87) WO2020/093965 14/05/2020

(51) ***H04W 72/04***

(73) **VIVO MOBILE COMMUNICATION CO., LTD.** (CN)
#283, BBK Road, Wusha, Chang'an Dongguan, Guangdong 523860, China

(72) WANG, Wen (CN); KANG, Yanchao (CN)

(74) Công ty TNHH Đại Tín và Liên Danh (DAITIN AND ASSOCIATES CO.,LTD)

(54) PHƯƠNG PHÁP TRUYỀN THÔNG KHÔNG DÂY, THIẾT BỊ ĐẦU CUỐI, THIẾT BỊ MẠNG VÀ PHƯƠNG TIỆN LƯU TRỮ CÓ THỂ ĐỌC ĐƯỢC BẰNG MÁY TÍNH

(57) Sáng chế đề xuất phương pháp truyền thông không dây, thiết bị đầu cuối, thiết bị mạng và phương tiện lưu trữ có thể đọc được bằng máy tính. Phương pháp này bao gồm: nhận thông báo lệnh cập nhật cấu hình, trong đó thông báo lệnh cập nhật cấu hình được sử dụng để hướng dẫn thiết bị đầu cuối giải phóng kết nối tín hiệu tầng không truy cập (Non-Access Stratum, NAS) với thiết bị mạng và bắt đầu quy trình cập nhật đăng ký di động; và nếu bộ hẹn giờ tắt quản lý di động đang chạy vào thời điểm nhận của thông báo lệnh cập nhật cấu hình, dừng bộ hẹn giờ tắt quản lý di động.

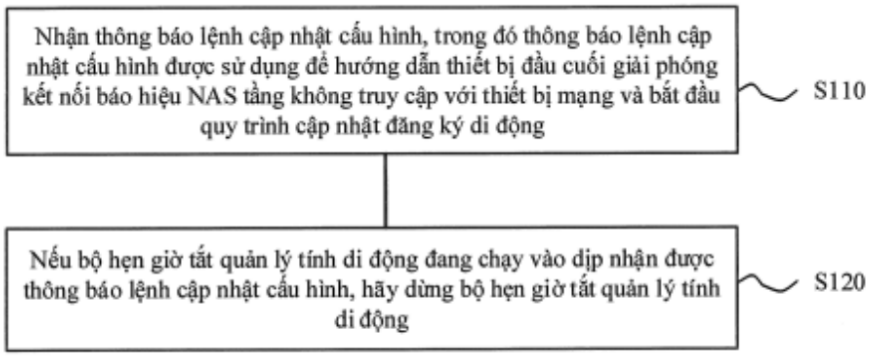

Fig.1

(11) **1-0049129 B**

(15) 23/06/2025
Số Quyết định: 117321/QĐ-SHTT.IP

(45) 25/07/2025 448B

(43) 25/07/2022 412 A

(21) 1-2022-02585

(85) 25/04/2022

(22) 24/09/2020

(86) PCT/JP2020/035975 24/09/2020

(30) 2019-175786 26/09/2019 JP

(87) WO2021/060357 01/04/2021

(51) ***G08G 1/16**; B62J 45/40; B62J 99/00*

(73) **YAMAHA HATSUDOKI KABUSHIKI KAISHA** (JP)
2500 Shingai, Iwata, Shizuoka 438-8501, Japan

(72) Hiroshi KOBAYASHI (JP); Akinori SHINAGAWA (JP); Taro ONOUE (JP)

(74) Công ty cổ phần tư vấn Trung Thực (TRUNG THUC.,JSC)

(54) XE NGHIÊNG CÓ CƠ CẤU ĐIỀU KHIỂN CẢNH BÁO VA CHẠM PHÍA TRƯỚC (FCW)

(57) Sáng chế đề cập đến cơ cấu điều khiển FCW (103) của xe nghiêng (101) tiến hành điều khiển để thiết lập mối tương quan 1 được mô tả dưới đây và tiến hành điều khiển để thiết lập ít nhất một trong số mối tương quan 2 hoặc mối tương quan 3 được mô tả dưới đây.

Mối tương quan 1: Khi xe nghiêng chạy thẳng ở tốc độ xe thứ nhất và có một xe ôtô (201) ở phía trước xe nghiêng và nằm trên đường thẳng tuyến tính (CL) đi qua tâm theo hướng chiều rộng xe của xe nghiêng, cơ cấu điều khiển FCW đưa ra FCW dựa trên giới hạn.

Mối tương quan 2: Khi xe nghiêng chạy thẳng ở tốc độ xe thứ nhất và có một xe máy (301) ở phía trước xe nghiêng và nằm trên đường thẳng tuyến tính (CL) đi qua tâm theo hướng chiều rộng xe của xe nghiêng, cơ cấu điều khiển FCW không đưa ra FCW.

Mối tương quan 3: Khi xe nghiêng chạy thẳng ở tốc độ xe thứ nhất và có nhiều xe máy (301) ở phía trước xe nghiêng nên khoảng cách giữa mỗi xe máy và xe nghiêng theo hướng chiều rộng xe của xe nghiêng bằng khoảng cách thứ nhất (L1) mà dài hơn không và ngắn hơn so với nửa chiều rộng xe của xe nghiêng, cơ cấu điều khiển FCW không đưa ra FCW.

FIG.1

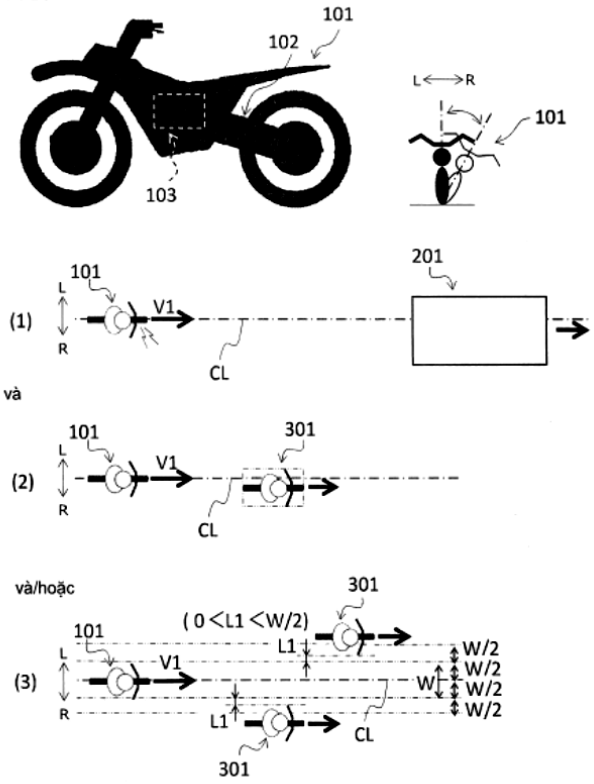
101
102
103
L⟷R
101
201
(1)
101
L
R
V1
CL
và
(2)
101
301
V1
CL
và/hoặc
(3)
301
(0 <L1 <W/2)
101
L1
V1
W
W/2
W/2
W/2
W/2
L1
CL
301

(11) **1-0049130 B**

(15) 23/06/2025
Số Quyết định: 117323/QĐ-SHTT.IP

(45) 25/07/2025 448B

(43) 25/11/2022 416 A

(21) 1-2022-05628

(85) 31/08/2022

(22) 27/01/2021

(86) PCT/KR2021/001059 27/01/2021

(30) 10-2020-0012144 31/01/2020 KR
10-2020-0056138 11/05/2020 KR

(87) WO2021/153980 05/08/2021

(51) ***A61K 35/74***; *A61P 35/00; A23K 10/16; A23L 33/135*

(73) **LISCURE BIOSCIENCES CO., LTD.** (KR)
7F(Sinsa-dong, M.I. Tower Building), 626, Gangnam-daero, Gangnam-gu, Seoul 06035, Republic of Korea

(72) CHIN, Hwa Sup (KR)

(74) Công ty TNHH Trà và cộng sự (TRA & ASSOCIATES CO.,LTD)

(54) **DƯỢC PHẨM ĐỂ PHÒNG NGỪA HOẶC ĐIỀU TRỊ UNG THƯ CHỨA WEISSELLA CIBARIA WIKIM28 LÀM THÀNH PHẦN HOẠT TÍNH**

(57) Sáng chế đề cập đến dược phẩm để phòng ngừa hoặc điều trị ung thư, bao gồm *Weissella cibaria* WIKIM28 hoặc giống cấy của chúng được phân lập từ kim chi làm thành phần hoạt tính. *Weissella cibaria* WIKIM28 hoặc giống cấy của nó theo sáng chế thể hiện hoạt tính chống ung thư tuyệt vời, và do đó có thể được sử dụng một cách hiệu quả làm chế phẩm dùng để điều trị, phòng ngừa hoặc cải thiện ung thư ở người hoặc động vật.

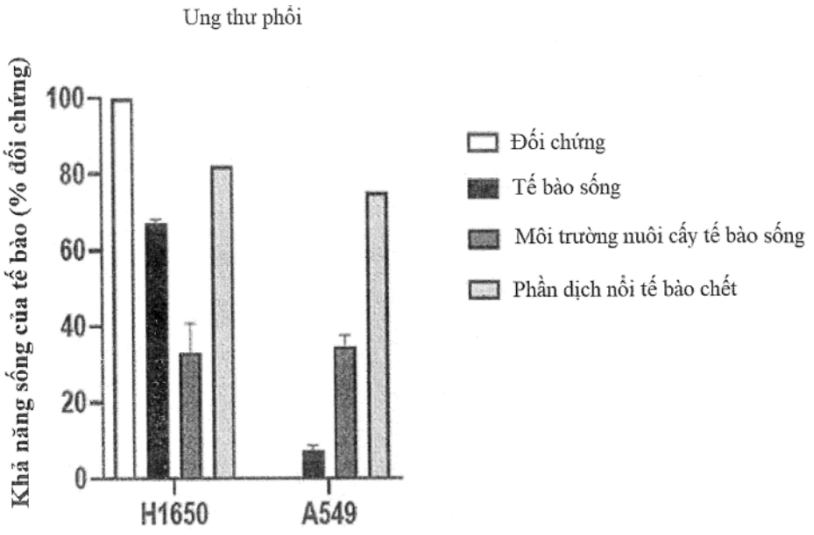

Fig. 1

(11) **1-0049131 B**

(15) 23/06/2025
Số Quyết định: 117324/QĐ-SHTT.IP

(45) 25/07/2025 448B

(43) 25/09/2023 426 A

(21) 1-2023-02994

(85) 08/05/2023

(22) 17/09/2021

(86) PCT/KR2021/012873 17/09/2021

(30) 10-2020-0181385 22/12/2020 KR

(87) WO2022/139123 30/06/2022

(51) ***A63B 69/36***; *A63B 24/00; G01S 17/66; A63B 60/46; A63B 21/00; A63B 60/04*

(73) **GOLFZON CO., LTD.** (KR)
735, Yeongdong-daero, Gangnam-gu, Seoul, 06072, Republic of Korea

(72) HAN, Noori (KR)

(74) Công ty TNHH Đại Tín và Liên Danh (DAITIN AND ASSOCIATES CO.,LTD)

(54) **THIẾT BỊ TẬP ĐÁNH GÔN**

(57) Sáng chế đề cập đến thiết bị tập đánh gôn để mang lại cảm giác va chạm cho việc thực hành cú đánh. Thiết bị tập đánh gôn bao gồm: thân trục được tạo thành theo chiều dài xác định trước và được cấu hình sao cho tay cầm và nút chặn được tạo thành tương ứng ở cả hai đầu của nó, và vùng kim loại được tạo thành trong một phần của nó về phía tay cầm của nó; bóng tác động được gắn để có thể di chuyển dọc theo hướng dọc của thân trục, được cấu hình để cung cấp trọng lượng nhằm tạo ra cảm giác va chạm và được cung cấp nhiều rãnh lắp; và nhiều nam châm được cấu hình để có thể lắp tháo rời được vào một hoặc nhiều rãnh lắp của bóng tác động, được cấu hình để giữ bóng tác động vào vùng kim loại, và được cấu hình để cho phép điều chỉnh cường độ của lực hút.

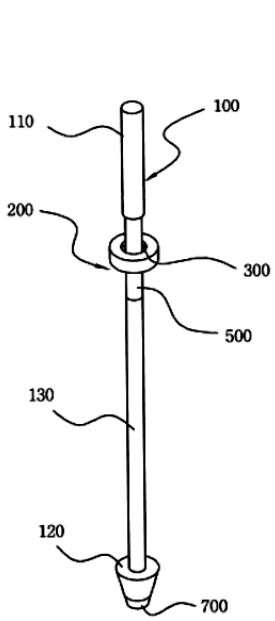

Fig.1

(11) **1-0049132 B**

(15) 23/06/2025
Số Quyết định: 117345/QĐ-SHTT.IP

(45) 25/07/2025 448B

(43) 27/02/2023 419 A

(21) 1-2022-07685

(85) 24/11/2022

(22) 14/05/2021

(86) PCT/CN2021/093828 14/05/2021

(30) 202010415321.3 15/05/2020 CN

(87) WO2021/228227 18/11/2021

(51) ***H04W 12/00***

(73) **VIVO MOBILE COMMUNICATION CO., LTD.** (CN)
No.1, Vivo Road, Chang'an, Dongguan, Guangdong 523863, China

(72) ZHENG, Qian (CN)

(74) Công ty TNHH Đại Tín và Liên Danh (DAITIN AND ASSOCIATES CO.,LTD)

(54) **PHƯƠNG PHÁP VÀ THIẾT BỊ XỬ LÝ LỖI BẢO VỆ TÍNH TOÀN VẸN, VÀ PHƯƠNG TIỆN LƯU TRỮ CÓ THỂ ĐỌC ĐƯỢC**

(57) Sáng chế đề xuất phương pháp và thiết bị xử lý lỗi bảo vệ tính toàn vẹn, và phương tiện lưu trữ có thể đọc được. Phương pháp này bao gồm: thực hiện, bằng thiết bị người dùng thứ nhất, hành động kiểm soát bảo vệ ít nhất trong trường hợp nhận được chỉ báo lỗi kiểm tra tính toàn vẹn cho một kênh mang tín hiệu đường bên.



Fig.1

(11) **1-0049133 B**

(15) 23/06/2025
Số Quyết định: 117346/QĐ-SHTT.IP

(45) 25/07/2025 448B

(43) 25/04/2023 421 A

(21) 1-2023-00550

(85) 15/02/2022

(22) 02/10/2015

(86) PCT/US2015/053750 02/10/2015

(30) 62/059,555 03/10/2014 US
62/118,864 20/02/2015 US
62/232,945 25/09/2015 US

(87) WO2016/054524 07/04/2016

(51) ***C01B 33/158***; *C01B 33/159*

(62) 1-2022-00912

(73) **ASPEN AEROGELS, INC.** (US)
30 Forbes Road, Bldg B, Northborough, MA 01532, United States of America

(72) EVANS, Owen (US); DEKRAFT, Kathryn (US); ZAFIROPOULOS, Nicholas (US); DONG, Wenting (US); MIHALCIK, David (US); GOULD, George (US); MELNIKOVA, Irene (US)

(74) Công ty TNHH Tầm nhìn và Liên danh (VISION & ASSOCIATES CO.LTD.)

(54) **CHẾ PHẨM GEL KHÍ KỴ NƯỚC ĐƯỢC GIA CƯỜNG**

(57) Sáng chế đề cập đến chế phẩm gel khí được gia cường bền và dễ thao tác, có tính năng thích hợp trong môi trường nước, và còn có các tính chất cháy và tự gia nhiệt thích hợp. Sáng chế còn đề cập đến phương pháp tạo ra chế phẩm gel khí được gia cường và phương pháp cải thiện tính kỵ nước, độ hấp thụ nước lỏng, nhiệt cháy, hoặc nhiệt độ bắt đầu sự phân hủy nhiệt của chế phẩm gel khí được gia cường này.

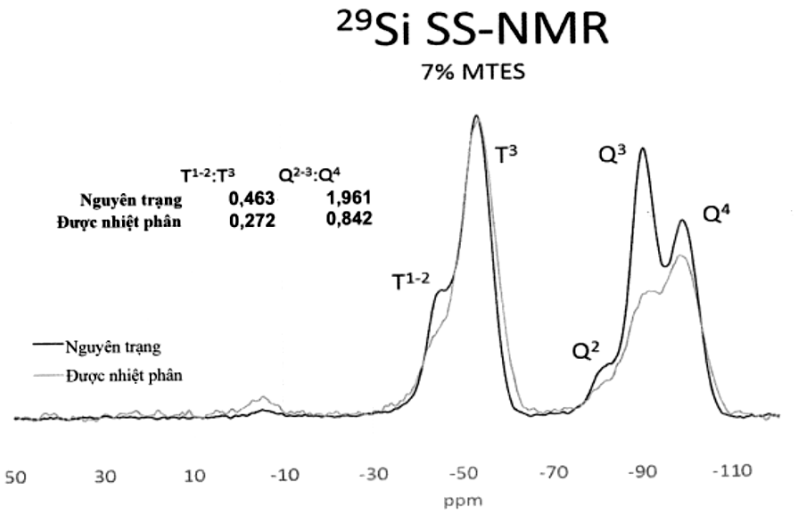

Fig. 1

(11) **1-0049134 B**

(15) 23/06/2025
Số Quyết định: 117375/QĐ-SHTT.IP

(45) 25/07/2025 448B

(43) 25/08/2021 401 A

(21) 1-2020-07645

(85) 30/12/2020

(22) 26/09/2018

(86) PCT/CN2018/107657 26/09/2018

(87) WO2020/061828 02/04/2020

(51) ***H04W 52/02***

(73) **PANASONIC INTELLECTUAL PROPERTY CORPORATION OF AMERICA** (US)
20000 Mariner Avenue, Suite 200, Torrance, California 90503, United States of America

(72) Hongchao LI (CN); SUZUKI, Hidetoshi (JP); WANG, Lilei (CN); BHAMRI, Ankit (IN); KUANG, Quan (CN)

(74) Văn phòng Luật sư Ân Nam (ANNAM IP & LAW)

(54) THIẾT BỊ NGƯỜI DÙNG, NÚT MẠNG VÀ PHƯƠNG PHÁP ĐƯỢC THỰC HIỆN BỞI THIẾT BỊ NGƯỜI DÙNG VÀ NÚT MẠNG

(57) Sáng chế đề cập đến thiết bị người dùng và nút mạng cũng như phương pháp có thể được thực hiện tại thiết bị di động và tại nút mạng trong hệ thống truyền thông. Ví dụ, thiết bị di động có thể bao gồm: bộ thu phát, khi hoạt động, sẽ thu và/hoặc phát tín hiệu, và mạch điều khiển. Mạch điều khiển theo dõi tín hiệu trong tập tài nguyên thứ nhất. Khi tín hiệu được theo dõi bao gồm thông tin nhận dạng của thiết bị di động và thông tin chỉ thị có giá trị thứ nhất, điều khiển bộ thu phát: thu hoặc phát tín hiệu trên tập tài nguyên thứ hai và sau một khoảng thời gian được chỉ thị trong tín hiệu điều khiển được theo dõi, không thu hoặc phát tín hiệu trên tập tài nguyên thứ hai và theo dõi tín hiệu điều khiển trong tập tài nguyên thứ nhất.

Fig. 2

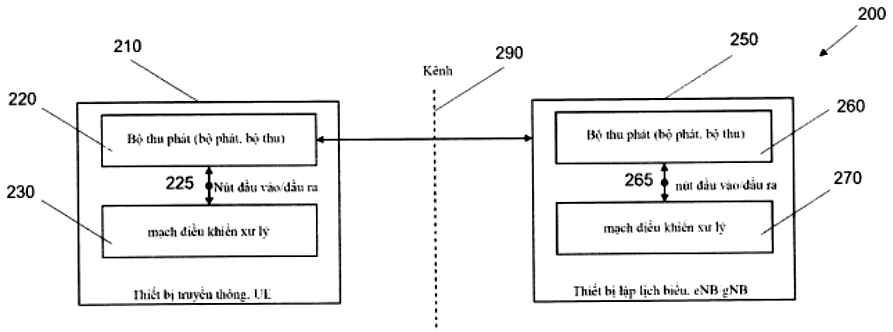

(11) **1-0049135 B**

(15) 23/06/2025
Số Quyết định: 117413/QĐ-SHTT.IP

(45) 25/07/2025 448B

(43) 25/01/2022 406 A

(21) 1-2021-05450

(85) 06/09/2021

(22) 04/02/2020

(86) PCT/US2020/016598 04/02/2020

(30) 16/266,750 04/02/2019 US

(87) WO2020/163346 13/08/2020

(51) ***B63B 3/08***; *B62B 3/00; B62B 3/08*

(73) **TRICAM INDUSTRIES, INC.** (US)
7677 Equitable Drive, Eden Prairie, Minnesota 55344, United States of America

(72) Joseph P. FOLEY (US); Benjamin P. WILLIAMS (US); Benjamin M. WERNBERG (US); Dennis D. SIMPSON (US)

(74) Văn phòng Luật sư Ân Nam (ANNAM IP & LAW)

(54) **XE ĐẨY HÀNG**

(57) Sáng chế đề cập đến xe đẩy hàng. Xe đẩy hàng cho phép đổ hoàn toàn trong khi vẫn duy trì bốn bánh xe trên mặt đất và có thể quay bộ bánh sau để cho phép lật hoàn toàn thùng của xe đẩy hàng. Cũng được bộc lộ là một phương pháp gắn giá giữ vật phẩm vào xe đẩy hàng.

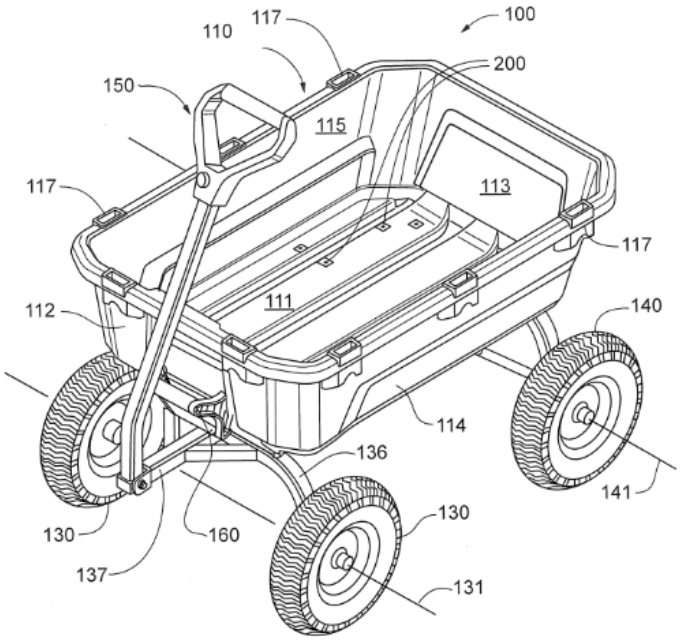

FIG. 1

(11) **1-0049136 B**

(15) 23/06/2025
Số Quyết định: 117432/QĐ-SHTT.IP

(45) 25/07/2025 448B

(43) 26/12/2022 417 A

(21) 1-2022-06101

(85) 22/09/2022

(22) 26/03/2021

(86) PCT/US2021/024493 26/03/2021

(30) 63/001,229 27/03/2020 US

(87) WO2021/195569 30/09/2021

(51) ***H04N 19/126****; H04N 19/196; H04N 19/186; H04N 19/136; H04N 19/176*

(73) **BEIJING DAJIA INTERNET INFORMATION TECHNOLOGY CO., LTD.** (CN)
Room 101D1-7, 1st Floor, Building 1, No. 6 Shangdi West Road, Haidian District, Beijing, 100085 China

(72) XIU, Xiaoyu (CN); CHEN, Yi-Wen (TW); MA, Tsung-Chuan (TW); JHU, Hong-Jheng (TW); CHEN, Wei (CN); WANG, Xianglin (US); YU, Bing (CN)

(74) Công Ty Luật Trách Nhiệm Hữu Hạn AMBYS Hà Nội (AMBYS HANOI)

(54) **PHƯƠNG PHÁP MÃ HOÁ VIDEO, THIẾT BỊ TÍNH TOÁN VÀ VẬT GHI LƯU TRỮ ĐỌC ĐƯỢC BẰNG MÁY TÍNH KHÔNG TẠM THỜI ĐỂ MÃ HOÁ VIDEO**

(57) Sáng chế đề cập đến phương pháp mã hoá video, thiết bị tính toán và vật ghi lưu trữ đọc được bằng máy tính không tạm thời để mã hoá video, cụ thể sáng chế đề cập đến các phương pháp và thiết bị để giảm độ trễ giải mã được đưa ra bởi ánh xạ độ chói bằng cách chia tỷ lệ sắc độ (luma mapping with chroma scaling - LMCS). Theo một phương pháp, trong quá trình giải mã đơn vị mã hóa (coding unit - CU), nhiều mẫu độ chói được tái tạo được chọn từ vùng được xác định trước thứ nhất lân cận với vùng được xác định trước thứ hai nơi mà CU nằm tại đó, giá trị trung bình của nhiều mẫu độ chói được tái tạo được tính toán và giá trị trung bình của nhiều mẫu độ chói được tái tạo được sử dụng trực tiếp, mà không cắt bớt, để suy ra hệ số chia tỷ lệ phần dư sắc độ để giải mã CU.

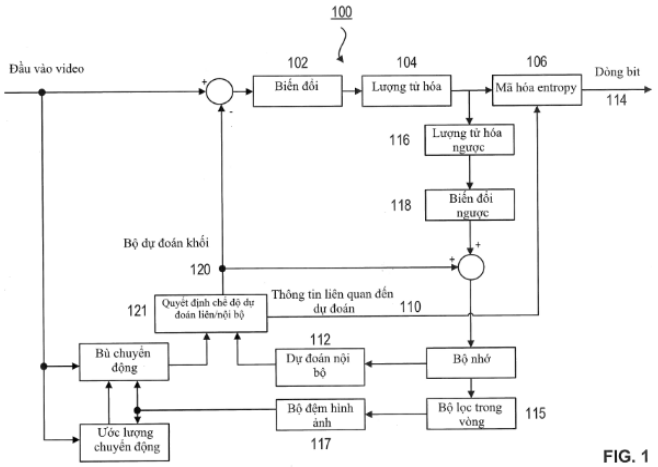

FIG. 1

(11) **1-0049137 B**

(15) 23/06/2025
Số Quyết định: 117433/QĐ-SHTT.IP

(45) 25/07/2025 448B

(43) 25/10/2021 403 A

(21) 1-2021-03257

(85) 03/06/2021

(22) 05/11/2019

(86) PCT/EP2019/080285 05/11/2019

(30) 18204445.3 05/11/2018 EP

(87) WO2020/094668 14/05/2020

PCT/EP2019/063693 27/05/2019 EP

(51) ***G10L 19/022***; *G10L 25/45; G10L 19/008*

(73) **FRAUNHOFER-GESELLSCHAFT ZUR FOERDERUNG DER ANGEWANDTEN FORSCHUNG E. V.** (DE)
Hansastrasse 27c, 80686 Muenchen, Germany

(72) BAYER, Stefan (AT); MABEN, Pallavi (IN); RAVELLI, Emmanuel (FR); FUCHS, Guillaume (FR); FOTOPOULOU, Eleni (GR); MULTRUS, Markus (DE)

(74) Công Ty Luật Trách Nhiệm Hữu Hạn AMBYS Hà Nội (AMBYS HANOI)

(54) **THIẾT BỊ VÀ BỘ XỬ LÝ TÍN HIỆU ÂM THANH, ĐỂ CUNG CẤP SỰ BIỂU DIỄN TÍN HIỆU ÂM THANH ĐÃ XỬ LÝ, BỘ GIẢI MÃ ÂM THANH, BỘ MÃ HÓA ÂM THANH**

(57) Sáng chế đề cập đến thiết bị và bộ xử lý tín hiệu âm thanh, để cung cấp sự biểu diễn tín hiệu âm thanh đã xử lý, bộ giải mã âm thanh, bộ mã hóa âm thanh và các phương pháp. Thiết bị cung cấp sự biểu diễn tín hiệu âm thanh đã xử lý trên cơ sở sự biểu diễn tín hiệu âm thanh đầu vào được tạo cấu hình để áp dụng việc bỏ cửa sổ, để cung cấp sự biểu diễn tín hiệu âm thanh đã xử lý trên cơ sở sự biểu diễn tín hiệu âm thanh đầu vào. Thiết bị được tạo cấu hình để điều chỉnh việc bỏ cửa sổ phụ thuộc vào một hoặc nhiều đặc tính tín hiệu và/hoặc phụ thuộc vào một hoặc nhiều tham số xử lý được sử dụng để cung cấp sự biểu diễn tín hiệu âm thanh đầu vào.

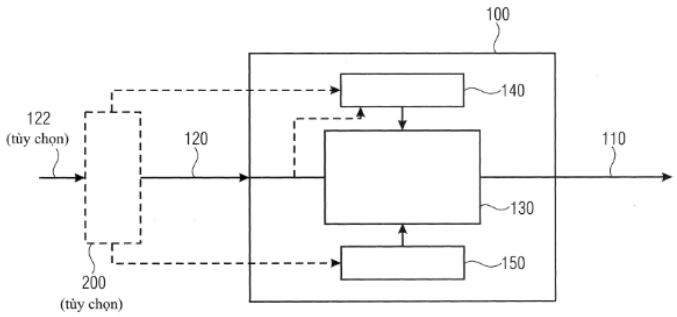

Fig. 1a

(11) **1-0049138 B**

(15) 23/06/2025
Số Quyết định: 117445/QĐ-SHTT.IP

(45) 25/07/2025 448B

(43) 27/03/2023 420 A

(21) 1-2022-07684

(85) 24/11/2022

(22) 24/05/2021

(86) PCT/CN2021/095478 24/05/2021

(30) 202010470360.3 28/05/2020 CN

(87) WO2021/238850 02/12/2021

(51) ***H04B 7/0413***; *H04B 7/06*

(73) **VIVO MOBILE COMMUNICATION CO., LTD.** (CN)
No.1, Vivo Road, Chang'an, Dongguan, Guangdong 523863, China

(72) LI, Jianjun (CN); SONG, Yang (CN); SUN, Peng (CN)

(74) Công ty TNHH Đại Tín và Liên Danh (DAITIN AND ASSOCIATES CO.,LTD)

(54) **PHƯƠNG PHÁP VÀ THIẾT BỊ XỬ LÝ THÔNG TIN KÊNH**

(57) Sáng chế đề xuất phương pháp và thiết bị xử lý thông tin kênh. Phương pháp bao gồm: nhận thông tin đầu tiên và thông tin thứ hai từ một thiết bị đầu cuối, trong đó thông tin đầu tiên bao gồm tham số đầu tiên không có tương hỗ kênh đường lên/đường xuống, tham số đầu tiên được xác định dựa trên ước tính kênh đường xuống, thông tin thứ hai được sử dụng để chỉ ra độ lệch giữa tham số thứ hai và tham số thứ ba có tương hỗ kênh đường lên/đường xuống, tham số thứ hai được xác định dựa trên ước tính kênh đường lên và tham số thứ ba được xác định dựa trên ước tính kênh đường xuống; và xác định thông tin kênh của kênh đường xuống dựa trên thông tin đầu tiên, thông tin thứ hai và tham số thứ hai.

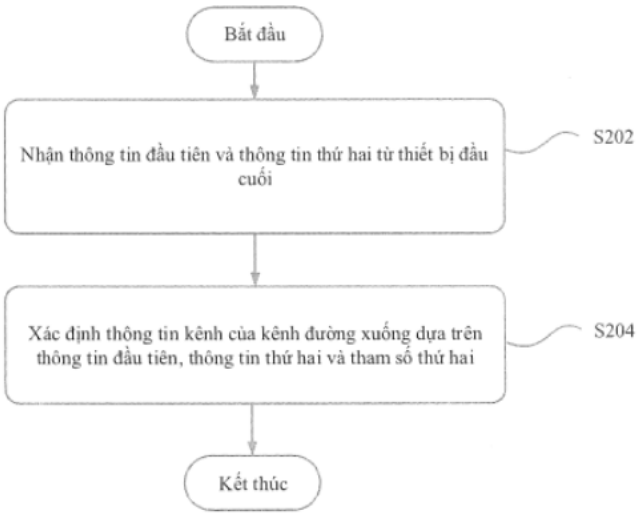

Fig.2

(11) **1-0049139 B**

(15) 23/06/2025
Số Quyết định: 117446/QĐ-SHTT.IP

(45) 25/07/2025 448B

(43) 25/12/2020 393 A

(21) 1-2020-06057

(85) 22/10/2020

(22) 05/04/2019

(86) PCT/EP2019/058713 05/04/2019

(30) 18166174.5 06/04/2018 EP

(87) WO2019/193185 10/10/2019

(51) ***G10L 19/008***; *H04S 3/00*

(73) **FRAUNHOFER-GESELLSCHAFT ZUR FOERDERUNG DER ANGEWANDTEN FORSCHUNG E. V.** (DE)
Hansastrasse 27c, 80686 Muenchen, Germany

(72) KARAPETYAN, Aleksandr (DE); WOLF, Felix (DE); PLOGSTIES, Jan (DE)

(74) Công Ty Luật Trách Nhiệm Hữu Hạn AMBYS Hà Nội (AMBYS HANOI)

(54) **BỘ TRỘN GIẢM, BỘ MÃ HÓA ÂM THANH, PHƯƠNG PHÁP VÀ VẬT GHI ĐỌC ĐƯỢC BẰNG MÁY TÍNH CHỨA CHƯƠNG TRÌNH MÁY TÍNH ÁP DỤNG GIÁ TRỊ PHA CHO GIÁ TRỊ ĐỘ LỚN**

(57) Sáng chế đề cập đến bộ trộn giảm, bộ mã hóa âm thanh, phương pháp và vật ghi đọc được bằng máy tính chứa chương trình máy tính áp dụng giá trị pha cho giá trị độ lớn. Bộ trộn giảm để cung cấp tín hiệu trộn giảm trên cơ sở nhiều tín hiệu đầu vào được tạo cấu hình để xác định giá trị độ lớn của giá trị miền phổ của tín hiệu trộn giảm trên cơ sở thông tin âm lượng của các tín hiệu đầu vào. Bộ trộn giảm được tạo cấu hình để xác định giá trị pha của giá trị miền phổ của tín hiệu trộn giảm và bộ trộn giảm được tạo cấu hình để áp dụng giá trị pha để thu được phép biểu diễn số có giá trị phức của giá trị miền phổ của tín hiệu trộn giảm trên cơ sở giá trị độ lớn của giá trị miền phổ của tín hiệu trộn giảm. Bộ mã hóa âm thanh sử dụng bộ trộn giảm này. Phương pháp trộn giảm và chương trình máy tính cũng được mô tả.

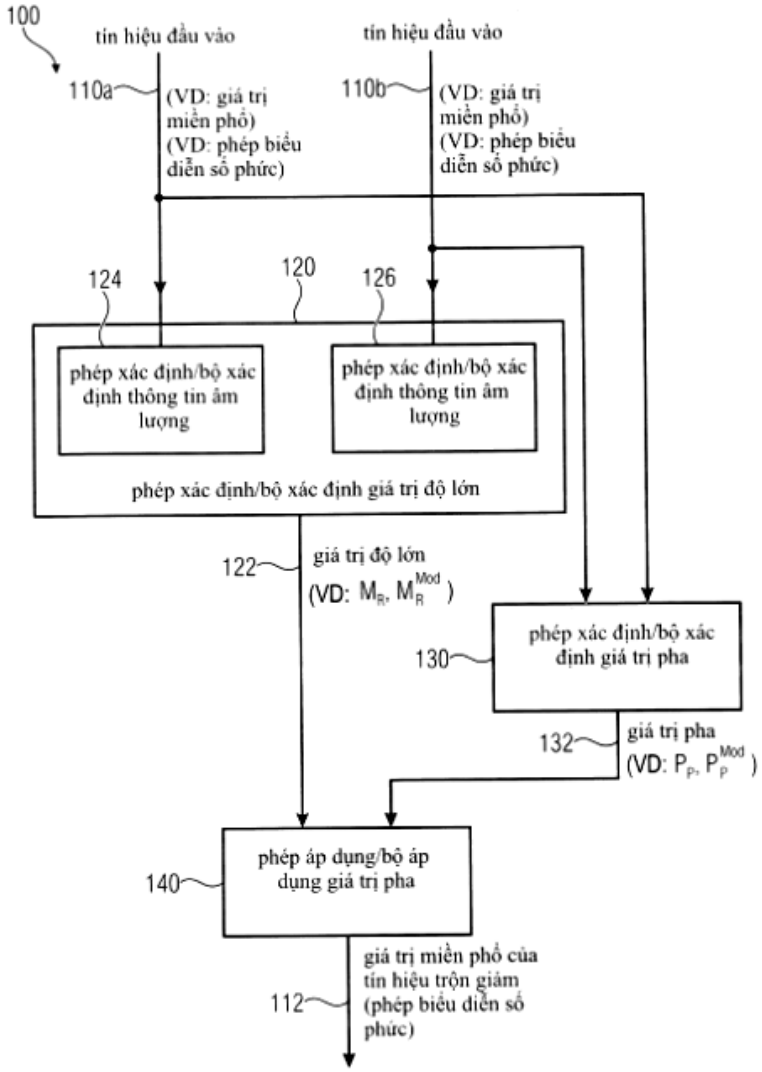
100
tín hiệu đầu vào
tín hiệu đầu vào
110a
(VD: giá trị miền phổ)
(VD: phép biểu diễn số phức)
110b
(VD: giá trị miền phổ)
(VD: phép biểu diễn số phức)
124
120
126
phép xác định/bộ xác định thông tin âm lượng
phép xác định/bộ xác định thông tin âm lượng
phép xác định/bộ xác định giá trị độ lớn
122
giá trị độ lớn
(VD: M_R, M_R^{Mod})
130
phép xác định/bộ xác định giá trị pha
132
giá trị pha
(VD: P_P, P_P^{Mod})
140
phép áp dụng/bộ áp dụng giá trị pha
112
giá trị miền phổ của tín hiệu trộn giảm (phép biểu diễn số phức)

Fig. 1

(11) **1-0049140 B**

(15) 23/06/2025
Số Quyết định: 117447/QĐ-SHTT.IP

(45) 25/07/2025 448B

(43) 25/08/2020 389 A

(21) 1-2020-00829

(22) 14/02/2020

(30) 10-2019-0018505 18/02/2019 KR

(51) ***H01L 27/32***; *H01L 51/52; G09G 3/3208*

(73) **SAMSUNG DISPLAY CO., LTD.** (KR)
1, Samsung-ro, Giheung-gu, Yongin-si, Gyeonggi-do, 17113, Republic of Korea

(72) Dongmin LEE (KR); Sangwoo SOHN (KR); Sukyoung YANG (KR); Dokeun SONG (KR); Kyeong Su KO (KR); Sanggab KIM (KR); Sangwon SHIN (KR); Hyuneok SHIN (KR); Yunjong YEO (KR); Joongeol LEE (KR)

(74) Công ty TNHH Tầm nhìn và Liên danh (VISION & ASSOCIATES CO.LTD.)

(54) **THIẾT BỊ HIỂN THỊ VÀ PHƯƠNG PHÁP CHẾ TẠO THIẾT BỊ HIỂN THỊ NÀY**

(57) Sáng chế đề cập đến thiết bị hiển thị bao gồm đường tín hiệu thứ nhất bao gồm lớp thứ nhất được bố trí trên nền và chứa nhôm (Al), lớp thứ hai được bố trí trên lớp thứ nhất và chứa titan nitrua (TiN_x), và lớp thứ ba được bố trí trên lớp thứ hai và chứa titan (Ti), đường tín hiệu thứ hai giao đường tín hiệu thứ nhất, tranzito thứ nhất bao gồm điện cực cổng thứ nhất được nối với đường tín hiệu thứ nhất và điện cực nguồn thứ nhất được nối với đường tín hiệu thứ hai, và điốt phát quang hữu cơ được bố trí trong vùng hiển thị của nền để tạo ra ánh sáng tương ứng với tín hiệu dữ liệu được cấp đến đường tín hiệu thứ hai.

(11) **1-0049141 B**

(15) 23/06/2025
Số Quyết định: 117449/QĐ-SHTT.IP

(45) 25/07/2025 448B

(43) 25/08/2023 425 A

(21) 1-2023-03083

(85) 11/05/2023

(22) 13/10/2021

(86) PCT/JP2021/037833 13/10/2021

(30) 2020-189561 13/11/2020 JP

(87) WO2022/102325 19/05/2022

(51) ***C04B 35/66****; F27D 1/00; C04B 35/043*

(73) **SHINAGAWA REFRACTORIES CO., LTD.** (JP)
2-2-1 Otemachi, Chiyoda, Tokyo 100-0004 JAPAN

(72) KOMATSUBARA Kiyoyuki (JP); SUZUKI Yuto (JP)

(74) Văn phòng Luật sư Ân Nam (ANNAM IP & LAW)

(54) **CHẾ PHẨM PHUN CHỊU LỬA VÀ PHƯƠNG PHÁP SẢN XUẤT CHẾ PHẨM NÀY**

(57) Sáng chế đề cập đến chế phẩm phun chịu lửa chứa chủ yếu vụn gạch đất đắng spinen và nguyên liệu đất đắng thô làm nguyên liệu thô chịu lửa, hàm lượng vụn gạch đất đắng spinen là 10% khối lượng trở lên so với 100% khối lượng nguyên liệu thô chịu lửa, và hàm lượng nguyên liệu đất đắng thô là 0% khối lượng trở lên và 90% khối lượng trở xuống so với 100% khối lượng nguyên liệu thô chịu lửa.

(11) **1-0049142 B**

(15) 23/06/2025
Số Quyết định: 117451/QĐ-SHTT.IP

(45) 25/07/2025 448B

(43) 25/10/2021 403 A

(21) 1-2021-04194

(85) 08/07/2021

(22) 09/01/2020

(86) PCT/US2020/012826 09/01/2020

(30) 62/790,421 09/01/2019 US

(87) WO2020/146562 16/07/2020

(51) ***H04N 19/107***; *H04N 19/70; H04N 19/577; H04N 19/105; H04N 19/176*

(73) **BEIJING DAJIA INTERNET INFORMATION TECHNOLOGY CO., LTD.** (CN)
Room 101D1-7, 1st Floor, Building 1, No. 6, Shangdi West Road, Haidian District, Beijing 100085, China

(72) XIU, Xiaoyu (CN); CHEN, Yi-Wen (CN); WANG, Xianglin (US)

(74) Công ty TNHH Đại Tín và Liên Danh (DAITIN AND ASSOCIATES CO.,LTD)

(54) **PHƯƠNG PHÁP MÃ HÓA VIDEO, THIẾT BỊ MÃ HÓA VIDEO VÀ THIẾT BỊ LƯU TRỮ**

(57) Sáng chế đề cập đến phương pháp, thiết bị mã hóa video và thiết bị lưu trữ nâng cao hiệu quả dự đoán kết hợp liên và nội bộ (CIIP) trong mã hóa video. Phương pháp bao gồm bước: thu hình ảnh tham chiếu thứ nhất và hình ảnh tham chiếu thứ hai được liên kết với khối mã hiện thời, thu dự đoán thứ nhất L0 dựa trên vectơ chuyển động thứ nhất MV0 từ khối mã hiện thời đến khối tham chiếu trong hình ảnh tham chiếu thứ nhất, thu dự đoán thứ hai L1 dựa trên vectơ chuyển động thứ hai MV1 từ khối mã hiện thời đến khối tham chiếu trong hình ảnh tham chiếu thứ hai, xác định xem hoạt động của dòng quang học hai chiều (BDOF) có được áp dụng hay không và tính toán dự đoán kép của khối mã hiện thời dựa trên dự đoán thứ nhất L0 và dự đoán thứ hai L1, và các giá trị gradient thứ nhất và giá trị gradient thứ hai.

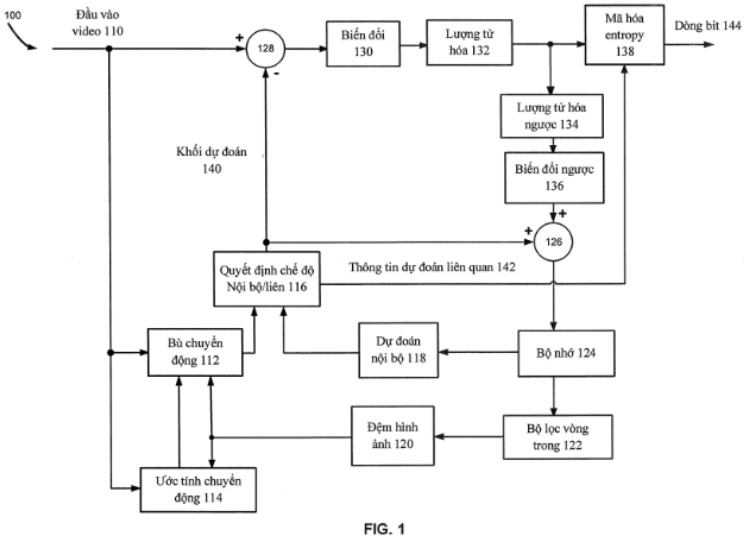

FIG. 1

(11) **1-0049143 B**

(15) 23/06/2025
Số Quyết định: 117452/QĐ-SHTT.IP

(45) 25/07/2025 448B

(43) 27/06/2022 411 A

(21) 1-2022-00870

(85) 14/02/2022

(22) 14/07/2020

(86) PCT/CN2020/101883 14/07/2020

(30) 201910634309.9 15/07/2019 CN

(87) WO2021/008523 21/01/2021

(51) ***C07K 16/28****; C12N 15/13; A61K 39/395; A61P 35/00*

(73) **SHANGHAI JUNSHI BIOSCIENCES CO., LTD.** (CN)
Floor 13, Building 2, Nos. 36 and 58, Haiqu Road, Pilot Free Trade Zone, Shanghai 201210, China

(72) MENG, Qin (CN); YAO, Jian (CN); FENG, Hui (CN); YAO, Sheng (CN); WU, Hai (CN)

(74) Công ty TNHH một thành viên Sở hữu trí tuệ VCCI (VCCI-IP CO.,LTD)

(54) KHÁNG THỂ KHÁNG TIGIT VÀ DƯỢC PHẨM CHỨA KHÁNG THỂ NÀY

(57) Sáng chế đề xuất các kháng thể mà liên kết đặc hiệu với TIGIT hoặc các mảnh liên kết kháng nguyên của các kháng thể này và chế phẩm chứa chúng. Sáng chế cũng đề xuất phân tử axit nucleic mã hóa các kháng thể này hoặc các mảnh liên kết kháng nguyên của nó, vectơ biểu hiện và tế bào chủ để biểu hiện các kháng thể hoặc các mảnh liên kết kháng nguyên của nó, và việc sử dụng các kháng thể này trong chẩn đoán và điều trị.

(11) **1-0049144 B**

(15) 23/06/2025
Số Quyết định: 117472/QĐ-SHTT.IP

(45) 25/07/2025 448B

(43) 26/09/2022 414 A

(21) 1-2021-06710

(85) 22/10/2021

(22) 23/03/2021

(86) PCT/EP2021/057409 23/03/2021

(30) 20166110.5 27/03/2020 EP

(87) WO2021/191199 30/09/2021

(51) ***B22D 19/02***; *C22C 38/00; C22C 1/10; C22C 33/02; B22D 19/14; C22C 1/05*

(73) **MAGOTTEAUX INTERNATIONAL S.A.** (BE)
Rue Adolphe Dumont, 4051 Vaux-sous-Chèvremont, Belgium

(72) Stéphane DESILES (BE); François LEPOINT (BE); Burhan TAS (BE)

(74) Văn phòng Luật sư Ân Nam (ANNAM IP & LAW)

(54) **CHI TIẾT ĐÚC CHỊU MÀI MÒN COMPOSIT VÀ PHƯƠNG PHÁP SẢN XUẤT CHI TIẾT NÀY**

(57) Sáng chế đề xuất chi tiết chịu mài mòn composit phân cấp bao gồm lõi ở phần dễ bị mài mòn nhất, lõi bao gồm mạng liên kết ba chiều của các hạt composit gốm-kim loại milimet xen kẽ lặp đi lặp lại với các khe hở milimet, các hạt composit gốm-kim loại nói trên chứa ít nhất 52% thể tích, tốt hơn là ít nhất 61% thể tích, tốt hơn nữa là ít nhất 70% thể tích các hạt siêu nhỏ cacbua titan được nhúng trong nền kim loại thứ nhất, các hạt composit gốm-kim loại có tỷ trọng ít nhất là 4,8 g/cm³, mạng liên kết ba chiều của các hạt composit gốm-kim loại với các khe hở milimet của nó được nhúng trong nền kim loại thứ hai, lõi này bao gồm trung bình ít nhất là 23% thể tích, tốt hơn là ít nhất là 28% thể tích, tốt hơn là ít nhất 30% thể tích của cacbua titan, nền kim loại thứ nhất khác với nền kim loại thứ hai, nền kim loại thứ hai bao gồm hợp kim đúc p.

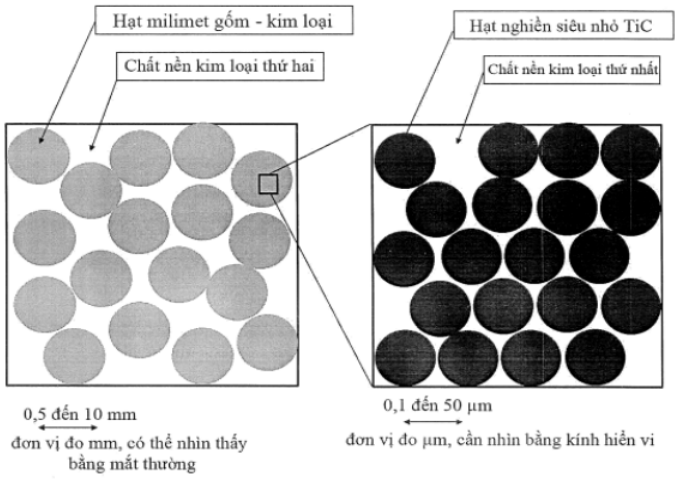

Fig.10

(11) **1-0049145 B**

(15) 23/06/2025
Số Quyết định: 117493/QĐ-SHTT.IP

(45) 25/07/2025 448B

(43) 25/10/2021 403 A

(21) 1-2021-04622

(85) 27/07/2021

(22) 26/12/2019

(86) PCT/CN2019/128522 26/12/2019

(30) 201811646619.4 29/12/2018 CN

(87) WO2020/135548 02/07/2020

(51) ***H04L 5/00***

(73) **VIVO MOBILE COMMUNICATION CO., LTD.** (CN)
#283, BBK Road, Wusha, Chang'an Dongguan, Guangdong 523860, China

(72) SHEN, Xiaodong (CN); LIU, Siqi (CN); DING, Yu (CN)

(74) Công ty TNHH Đại Tín và Liên Danh (DAITIN AND ASSOCIATES CO.,LTD)

(54) **PHƯƠNG PHÁP NHẬN THÔNG TIN, THIẾT BỊ ĐẦU CUỐI, VÀ THIẾT BỊ PHÍA MẠNG**

(57) Sáng chế đề xuất phương pháp nhận thông tin, thiết bị đầu cuối, và thiết bị phía mạng. Phương pháp nhận thông tin bao gồm các bước: thực hiện phát hiện SSB; xác định, dựa trên thông tin cấu hình truyền cho thông tin thứ nhất, tập SSB ứng viên gần như cùng vị trí với SSB thứ nhất được phát hiện, trong đó thông tin thứ nhất bao gồm SSB; và thực hiện quá trình xử lý thứ nhất dựa trên SSB thứ nhất và tập SSB ứng viên, trong đó quá trình xử lý thứ nhất bao gồm một trong các bước sau: nhận thông tin hệ thống được lập lịch bởi kênh điều khiển vật lý được liên kết với SSB thứ nhất; thực hiện giám sát liên kết vô tuyến; và thực hiện đo lường quản lý tài nguyên vô tuyến.

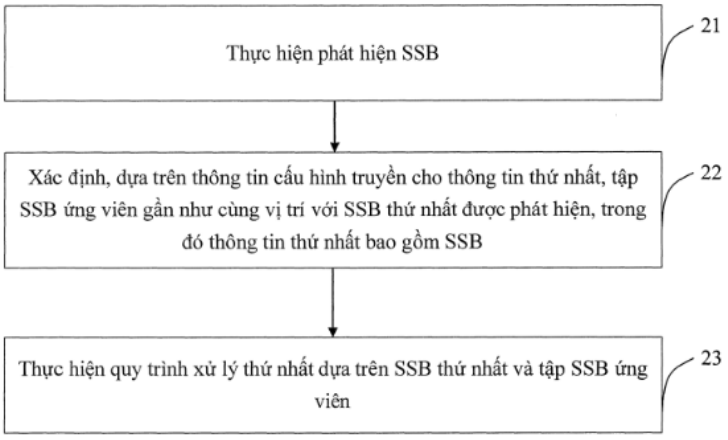

Fig.2

(11) **1-0049146 B**

(15) 23/06/2025
Số Quyết định: 117495/QĐ-SHTT.IP

(45) 25/07/2025 448B

(43) 25/05/2023 422 A

(21) 1-2022-08293

(85) 19/12/2022

(22) 31/05/2021

(86) PCT/CN2021/097263 31/05/2021

(30) 63/033,130 01/06/2020 US

(87) WO2021/244476 A1 09/12/2021

(51) ***H04W 48/20***; *H04W 84/04; H04W 36/08*

(73) **SHARP KABUSHIKI KAISHA** (JP)
1, Takumi-cho, Sakai-ku, Sakai City, Osaka 590-8522, Japan

(72) SHIH, Meiju (TW); CHEN, Hungchen (TW); TSENG, Yunglan (TW)

(74) Công ty TNHH một thành viên Sở hữu trí tuệ VCCI (VCCI-IP CO.,LTD)

(54) **PHƯƠNG PHÁP THỰC HIỆN VIỆC LỰA CHỌN NHÓM TRUY CẬP ĐÓNG TRONG MẠNG PHI CÔNG CỘNG VÀ THIẾT BỊ NGƯỜI DÙNG**

(57) Sáng chế đề cập đến phương pháp thực hiện việc lựa chọn nhóm truy cập đóng (closed access group, viết tắt là CAG) trong mạng phi công cộng (non-public network, viết tắt là NPN) đối với thiết bị người dùng (user equipment, viết tắt là UE). Phương pháp này bao gồm bước thu, từ ô CAG, dấu hiệu chỉ báo thứ nhất và bộ nhận dạng CAG qua khối thông tin hệ thống 1 (System Information Block 1, viết tắt là SIB1), báo cáo, bởi lớp tầng truy cập (Access Stratum, viết tắt là AS) của UE, tới lớp tầng không truy cập (Non-Access Stratum, viết tắt là NAS) của UE, dấu hiệu chỉ báo thứ nhất và bộ nhận dạng CAG khi yêu cầu từ lớp NAS được thu, và thực hiện việc lựa chọn ô hoặc thủ tục lựa chọn lại theo bộ nhận dạng CAG, trong đó dấu hiệu chỉ báo thứ nhất được kết hợp với bộ nhận dạng CAG và chỉ báo rằng bộ nhận dạng CAG được phép được lựa chọn thủ công ngay cả khi bộ nhận dạng CAG không được bao gồm trong danh mục CAG được phép của UE.

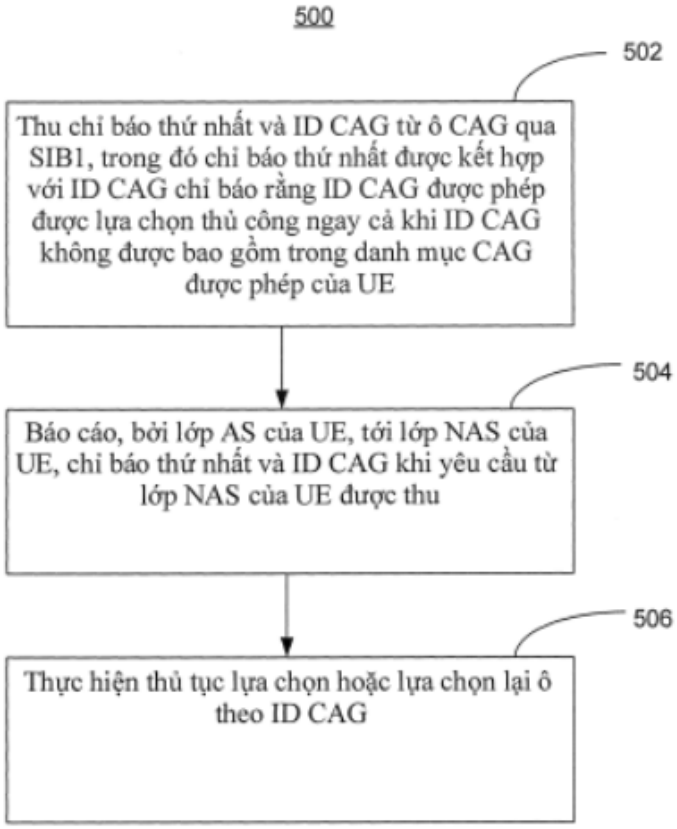
500
502
Thu chỉ báo thứ nhất và ID CAG từ ô CAG qua SIB1, trong đó chỉ báo thứ nhất được kết hợp với ID CAG chỉ báo rằng ID CAG được phép được lựa chọn thủ công ngay cả khi ID CAG không được bao gồm trong danh mục CAG được phép của UE
504
Báo cáo, bởi lớp AS của UE, tới lớp NAS của UE, chỉ báo thứ nhất và ID CAG khi yêu cầu từ lớp NAS của UE được thu
506
Thực hiện thủ tục lựa chọn hoặc lựa chọn lại ô theo ID CAG

FIG. 5

(11) **1-0049147 B**

(15) 23/06/2025
Số Quyết định: 117516/QĐ-SHTT.IP

(45) 25/07/2025 448B

(43) 27/12/2021 405 A

(21) 1-2021-06038

(85) 28/09/2021

(22) 27/02/2020

(86) PCT/KR2020/002845 27/02/2020

(30) 10-2019 0024254 28/02/2019 KR

(87) WO2020/175940 03/09/2020

(51) ***C12N 1/20***; *A23C 9/13; A23L 33/135; A23C 9/127; A23L 2/52*

(73) **KOREA FOOD RESEARCH INSTITUTE** (KR)
245, Nongsaengmyeong-ro, Iseo-myeon, Wanju-Gun, Jeollabuk-do 55365, Republic of Korea

(72) CHOI, Hak-Jong (KR); LIM, Seul-Ki (KR)

(74) Công ty TNHH Trà và cộng sự (TRA & ASSOCIATES CO.,LTD)

(54) **LEUCONOSTOC CITREUM WIKIM0104 VÀ CHẾ PHẨM ĐỂ PHÒNG NGỪA, CẢI THIỆN HOẶC ĐIỀU TRỊ BỆNH GAN NHIỄM MỠ, BỆNH BÉO PHÌ HOẶC VIÊM CHỨA LEUCONOSTOC CITREUM WIKIM0104**

(57) Sáng chế đề cập đến Leuconostoc citreum WiKim0104 mới được phân lập từ kimchi và chế phẩm chứa nó. Leuconostoc citreum WiKim0104 theo sáng chế cho thấy tác dụng ức chế sự sinh ra gan nhiễm mỡ bằng cách ức chế sự tích tụ chất béo trong tế bào gan và giảm biểu hiện của các gen liên quan đến gan nhiễm mỡ, do đó nó có thể được sử dụng khác nhau theo từng trường hợp để làm chế phẩm phòng ngừa, cải thiện và điều trị bệnh gan nhiễm mỡ, bệnh béo phì hoặc viêm.

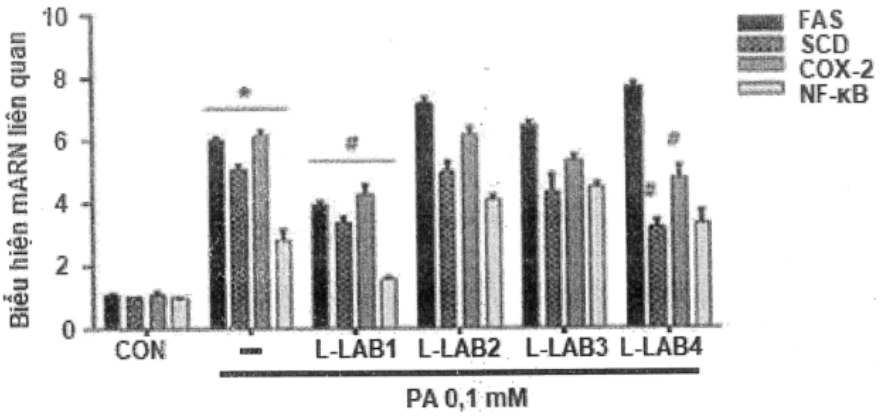

Fig. 1

(11) **1-0049148 B**

(15) 23/06/2025
Số Quyết định: 117537/QĐ-SHTT.IP

(45) 25/07/2025 448B

(43) 27/03/2023 420 A

(21) 1-2022-08630

(85) 29/12/2022

(22) 28/05/2021

(86) PCT/CN2021/096644 28/05/2021

(30) 63/038,684 12/06/2020 US

(87) WO2021/249206 A1 16/12/2021

(51) ***H04W 74/00***

(73) **SHARP KABUSHIKI KAISHA** (JP)
1, Takumi-cho, Sakai-ku, Sakai City, Osaka 590-8522, Japan

(72) CHENG, Chienchun (TW); CHEN, Hungchen (TW); WANG, Haihan (TW)

(74) Công ty TNHH một thành viên Sở hữu trí tuệ VCCI (VCCI-IP CO.,LTD)

(54) PHƯƠNG PHÁP TRUYỀN THÔNG KHÔNG DÂY VÀ THIẾT BỊ NGƯỜI DÙNG DÙNG ĐỂ TRUYỀN KÊNH TRUY CẬP NGẪU NHIÊN VẬT LÝ ĐƯỜNG LÊN

(57) Sáng chế đề cập đến phương pháp truyền thông không dây, được thực hiện bởi thiết bị người dùng (user equipment, viết tắt là UE) dùng để truyền kênh truy cập ngẫu nhiên vật lý (Physical Random Access Channel, viết tắt là PRACH) đường lên (Uplink, viết tắt là UL), phương pháp bao gồm bước thu thông tin điều khiển đường xuống (Downlink Control Information, viết tắt là DCI) từ mạng (Network, viết tắt là NW); và thực hiện việc truyền PRACH UL tới NW đáp lại việc thu DCI, trong đó DCI chỉ báo thứ tự kênh điều khiển đường xuống vật lý (Physical Downlink Control Channel, viết tắt là PDCCH), và thứ tự PDCCH được kết hợp với dịch vị lập lịch từ NW đối với UE thực hiện việc truyền PRACH UL.

FIG.9

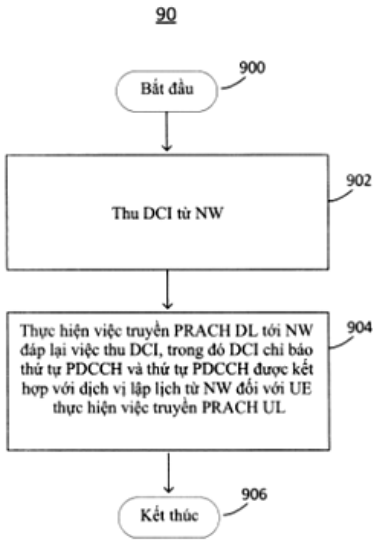

(11) **1-0049149 B**

(15) 23/06/2025
Số Quyết định: 117559/QĐ-SHTT.IP

(45) 25/07/2025 448B

(43) 25/10/2022 415 A

(21) 1-2022-02608

(85) 25/04/2022

(22) 23/09/2020

(86) PCT/CN2020/117065 23/09/2020

(30) 201910899607.0 23/09/2019 CN

(87) WO2021/057778 01/04/2021

(51) ***H04L 1/00***; *H04W 76/28*

(73) **VIVO MOBILE COMMUNICATION CO., LTD.** (CN)
No.1, Vivo Road, Chang'an Dongguan, Guangdong 523863 (CN)

(72) ZHONG, Tingting (CN); CHEN, Li (CN); BAO, Wei (CN)

(74) Công ty cổ phần Tư vấn S&B (S&B CONSULTANT., CORP.)

(54) PHƯƠNG PHÁP ĐIỀU KHIỂN GIÁM SÁT PDCCH VÀ THIẾT BỊ ĐẦU CUỐI

(57) Sáng chế này cung cấp phương pháp điều khiển giám sát kênh điều khiển đường xuống vật lý PDCCH và thiết bị liên quan. Phương pháp này bao gồm: trong trường hợp phần băng thông BWP hoạt động của thiết bị đầu cuối đã thay đổi từ BWP thứ nhất sang BWP thứ hai thì xác định xem có cần thực hiện giám sát PDCCH trong thời lượng bật của quá trình nhận không liên tục thời lượng bật DRX đích hay không; trong đó khi thời điểm chuyển đổi BWP cho thiết bị đầu cuối nằm ngoài thời lượng bật thì thời lượng bật DRX đích là thời lượng bật bên cạnh thời điểm chuyển đổi BWP; và khi thời điểm chuyển đổi BWP cho thiết bị đầu cuối nằm trong thời lượng bật thì thời lượng bật DRX đích là thời lượng bật có chứa thời điểm chuyển đổi BWP.

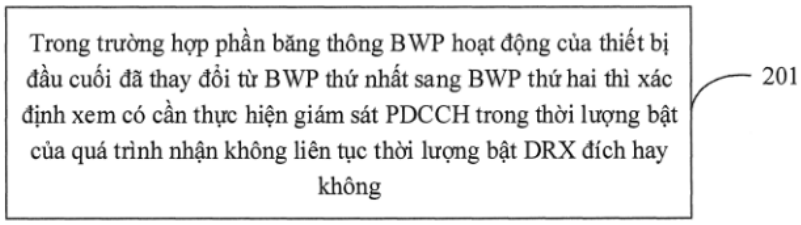

HÌNH 2

(11) **1-0049150 B**

(15) 23/06/2025
Số Quyết định: 117600/QĐ-SHTT.IP

(45) 25/07/2025 448B

(43) 26/12/2022 417 A

(21) 1-2022-04453

(85) 14/07/2022

(22) 12/01/2021

(86) PCT/EP2021/050497 12/01/2021

(30) 20152350.3 17/01/2020 EP

(87) WO2021/144272 A1 22/07/2021

(51) ***A61K 8/44***; *A61Q 5/00; A61K 8/46*

(73) **UNILEVER GLOBAL IP LIMITED** (GB)
Merseyside CH62 4ZD

(72) AINGER Nicholas John (GB); COLLINS Luisa Zoe (GB); DAWSON Joanna Susan (GB); FORREST Richard Aaron (GB); ROBERTS Louise Jannette (GB); WHITEHEAD Paul Stephen (GB)

(74) Công ty TNHH Trần Hữu Nam và Đồng sự (TRAN H.N & ASS.)

(54) **CHẾ PHẨM DẦU GỘI VÀ PHƯƠNG PHÁP PHI TRỊ LIỆU ĐỂ CHĂM SÓC TÓC HOẶC DA ĐẦU**

(57) Chế phẩm làm sạch cá nhân bao gồm hợp chất pirocton và chất hoạt động bề mặt làm sạch bao gồm chất hoạt động bề mặt lưỡng tính và chất hoạt động bề mặt anion được etoxyl hóa, trong đó chất hoạt động bề mặt anion có mức độ etoxyl hóa trung bình là 2,5 hoặc cao hơn.

(11) **1-0049151 B**

(15) 23/06/2025
Số Quyết định: 117617/QĐ-SHTT.IP

(45) 25/07/2025 448B

(43) 25/08/2021 401 A

(21) 1-2021-02168

(85) 20/03/2017

(22) 24/08/2015

(86) PCT/EP2015/069348 24/08/2015

(30) 14182553.9 27/08/2014 EP
15164126.3 17/04/2015 EP

(87) WO2016/030327 03/03/2016

(51) ***G10L 19/005***

(62) 1-2017-00995

(73) **FRAUNHOFER-GESELLSCHAFT ZUR FOERDERUNG DER ANGEWANDTEN FORSCHUNG E.V.** (DE)
Hansastrasse 27c, 80686 Muenchen, DE

(72) Lecomte, Jérémie (FR); Schubert, Benjamin (DE); Schnabel, Michael (DE); Dietz, Martin (DE)

(74) Công Ty Luật Trách Nhiệm Hữu Hạn AMBYS Hà Nội (AMBYS HANOI)

(54) **BỘ MÃ HÓA, BỘ GIẢI MÃ VÀ PHƯƠNG PHÁP MÃ HÓA VÀ GIẢI MÃ NỘI DUNG DẠNG TIẾNG NÓI VÀ/HOẶC NỘI DUNG ÂM THANH NÓI CHUNG SỬ DỤNG CÁC THAM SỐ ĐỂ NÂNG CAO PHÉP GIẤU**

(57) Sáng chế đề cập đến bộ mã hóa, bộ giải mã, phương pháp mã hóa và giải mã nội dung dạng tiếng nói và/hoặc nội dung âm thanh nói chung sử dụng các tham số để nâng cao phép giấu, trong đó bộ mã hóa được tạo cấu hình để nhúng, ít nhất trong một vài khung, các tham số trong dòng bit, mà các tham số nâng cao phép giấu lỗi trong trường hợp khung ban đầu bị mất, bị sai lạc hoặc bị trễ, và bộ giải mã để giải mã nội dung dạng tiếng nói và/hoặc nội dung âm thanh nói chung, trong đó bộ giải mã được tạo cấu hình để sử dụng các tham số mà được gửi muộn hơn theo thời gian để nâng cao phép giấu trong trường hợp khung ban đầu bị mất, bị sai lạc hoặc bị trễ, cũng như sáng chế đề cập đến phương pháp mã hóa và phương pháp giải mã.

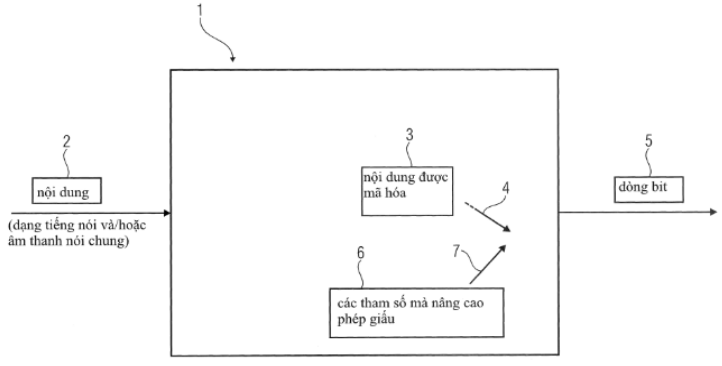

FIG 1

(11) **1-0049152 B**

(15) 23/06/2025
Số Quyết định: 117659/QĐ-SHTT.IP

(45) 25/07/2025 448B

(43) 27/01/2023 418 A

(21) 1-2022-06913

(85) 25/10/2022

(22) 23/04/2021

(86) PCT/CN2021/089265 23/04/2021

(30) 202010360885.1 30/04/2020 CN

(87) WO2021/218806 04/11/2021

(51) ***H04L 1/18***; *H04W 72/04*

(73) **VIVO MOBILE COMMUNICATION CO., LTD.** (CN)
No.1, Vivo Road, Chang'an, Dongguan, Guangdong 523863, China

(72) WU, Kai (CN)

(74) Công ty TNHH Đại Tín và Liên Danh (DAITIN AND ASSOCIATES CO.,LTD)

(54) **PHƯƠNG PHÁP ĐẾM GIÁ TRỊ CHỈ SỐ PHÂN BỔ ĐƯỜNG XUỐNG (DAI), PHƯƠNG PHÁP ĐIỀU KHIỂN ĐẾM DAI, THIẾT BỊ ĐẾM DAI VÀ THIẾT BỊ MẠNG**

(57) Sáng chế đề xuất phương pháp đếm giá trị chỉ số phân bổ đường xuống (Downlink Assignment Index, DAI), phương pháp điều khiển đếm DAI, thiết bị đầu cuối và thiết bị mạng. Phương pháp này bao gồm: trong trường hợp thiết lập cấu hình cho quá trình lặp lại kênh điều khiển đường xuống vật lý PDCCH thì phải tăng tổng số DAI tại thời điểm giám sát PDCCH tham chiếu.

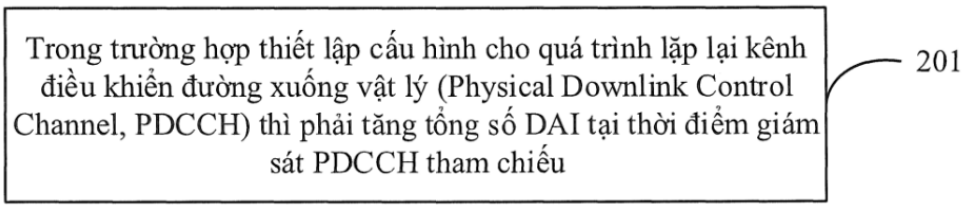

Fig.2

(11) **1-0049153 B**

(15) 23/06/2025
Số Quyết định: 117660/QĐ-SHTT.IP

(45) 25/07/2025 448B

(43) 27/09/2021 402 A

(21) 1-2021-00412

(85) 26/01/2021

(22) 30/07/2019

(86) PCT/US2019/044026 30/07/2019

(30) 16/227,435 20/12/2018 US

(87) WO2020/131163 25/06/2020

(51) ***B28D 1/18***; *B28D 7/04; G05B 19/18; B28D 7/00*

(76) **ALEX XIE** (US)
22 Le Parc Ct., West Windsor, NJ 08550, United States of America

(74) Công ty cổ phần tư vấn Trung Thực (TRUNG THUC.,JSC)

(54) **THIẾT BỊ CẮT VÀ PHƯƠNG PHÁP CẮT**

(57) Sáng chế đề cập đến thiết bị cắt bao gồm bộ điều khiển, và ít nhất hai cụm đầu cắt. Bộ điều khiển thông thường có bộ xử lý điện toán, và bộ nhớ máy tính, có chương trình máy tính lưu trong đó. Bộ điều khiển điều khiển một cách tự động tải dòng của động cơ cắt của mỗi trong số ít nhất hai cụm đầu cắt qua các cảm biến dòng, để đáp lại kiểm soát các tải dòng theo thời gian thực. Bộ điều khiển còn có thể điều khiển tốc độ cơ cấu cấp. Cơ cấu cấp có thể bao gồm băng tải. Bộ điều khiển còn có thể được lập trình để điều khiển vị trí hoặc cao độ của mỗi trong số ít nhất hai cụm đầu cắt so với cơ cấu cấp. Hai hoặc nhiều cụm đầu cắt có thể được lắp vào khung, và bộ điều khiển có thể điều khiển dịch chuyển của khung vuông góc với chiều dịch chuyển của cơ cấu cấp. Các đệm đầu cắt có thể được kiểm soát độ mòn và được thay thế nếu cần thiết. Sáng chế còn đề cập đến phương pháp cắt.

Fig. 1

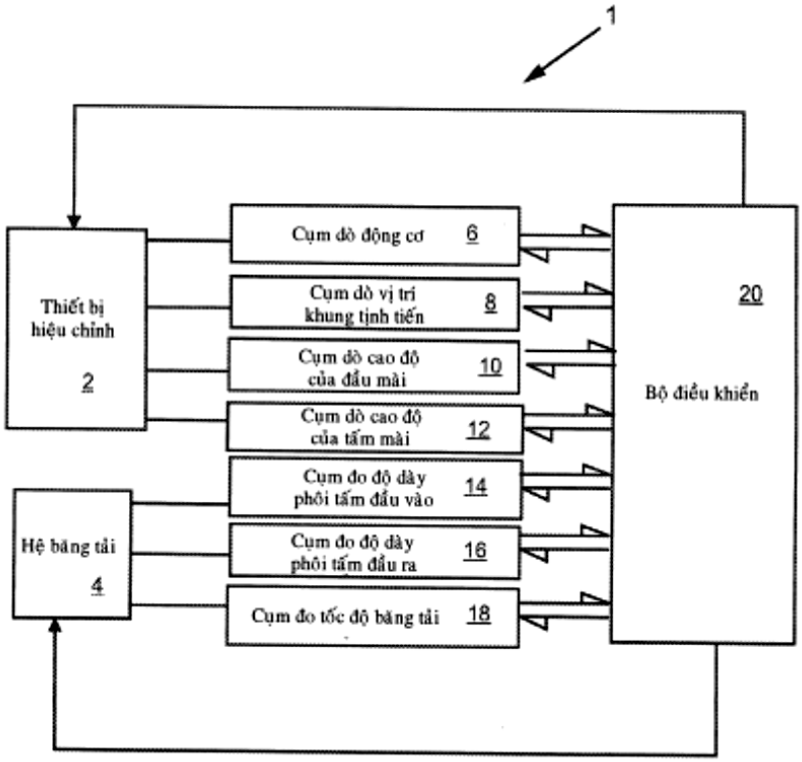
1
Thiết bị hiệu chỉnh
2
Hệ băng tải
4
Cụm đo động cơ 6
Cụm đo vị trí khung tịnh tiến 8
Cụm đo cao độ của đầu mài 10
Cụm đo cao độ của tấm mài 12
Cụm đo độ dày phôi tấm đầu vào 14
Cụm đo độ dày phôi tấm đầu ra 16
Cụm đo tốc độ băng tải 18
20
Bộ điều khiển

(11) **1-0049154 B**

(15) 23/06/2025
Số Quyết định: 117661/QĐ-SHTT.IP

(45) 25/07/2025 448B

(43) 25/04/2022 409 A

(21) 1-2021-07329

(85) 17/11/2021

(22) 06/11/2019

(86) PCT/EP2019/080413 06/11/2019

(30) 19382340.8 06/05/2019 EP

(87) WO2020/224795 12/11/2020

(51) ***A61K 9/24***; *A61K 31/00*

(73) **FERRER INTERNACIONAL, S.A.** (ES)
Gran Vía Carles III, 94, 08028 Barcelona, ES

(72) Fernández Mollar, Berta (ES); Martín Sáiz, Pablo (ES)

(74) Công ty Cổ phần Hỗ trợ phát triển công nghệ Detech (DETECH)

(54) **CHẾ PHẨM DẠNG LIỀU RẮN, NHIỀU LỚP LÀM THỰC PHẨM CHỨC NĂNG HOẶC DƯỢC PHẨM CHỨA DẪN XUẤT PYRIMIDIN VÀ VITAMIN B, QUY TRÌNH BÀO CHẾ CHÚNG**

(57) Sáng chế đề cập đến chế phẩm dạng liều rắn, nhiều lớp làm thực phẩm chức năng hoặc dược phẩm chứa ít nhất một dẫn xuất pyrimidin, dẫn xuất purin hoặc muối hoặc solvat bất kỳ của nó và ít nhất một vitamin nhóm B. Sáng chế cũng đề cập đến ba phương pháp sản xuất các chế phẩm dạng liều rắn, nhiều lớp làm thực phẩm chức năng hoặc dược phẩm này.

(11) **1-0049155 B**

(15) 23/06/2025
Số Quyết định: 117686/QĐ-SHTT.IP

(45) 25/07/2025 448B

(43) 27/02/2023 419 A

(21) 1-2022-07468

(85) 15/11/2022

(22) 11/05/2021

(86) PCT/CN2021/093013 11/05/2021

(30) 202010414538.2 15/05/2020 CN

(87) WO2021/228075 18/11/2021

(51) ***H04B 7/0413***

(73) **VIVO MOBILE COMMUNICATION CO., LTD.** (CN)
No.1, Vivo Road, Chang'an, Dongguan, Guangdong 523863, China

(72) LI, Jianjun (CN); SONG, Yang (CN); QIN, Fei (CN)

(74) Công ty TNHH Đại Tín và Liên Danh (DAITIN AND ASSOCIATES CO.,LTD)

(54) PHƯƠNG PHÁP GỬI KÝ HIỆU THÔNG TIN ĐIỀU KHIỂN, PHƯƠNG PHÁP ƯỚC TÍNH KÊNH, VÀ THIẾT BỊ TRUYỀN TIN

(57) Sáng chế đề xuất phương pháp gửi ký hiệu thông tin điều khiển, phương pháp ước tính kênh và thiết bị truyền tin. Phương pháp này bao gồm: xác định, dựa trên ma trận biến đổi Fourier rời rạc (discrete Fourier transform, DFT) và ma trận cảm biến, ký hiệu thông tin điều khiển tương ứng với mỗi ăng-ten trên mỗi tài nguyên điều khiển; và gửi một ký hiệu thông tin điều khiển tương ứng trên mỗi tài nguyên điều khiển cho mỗi ăng-ten; trong đó ma trận cảm biến được xác định thông qua hướng dẫn thông tin kênh.

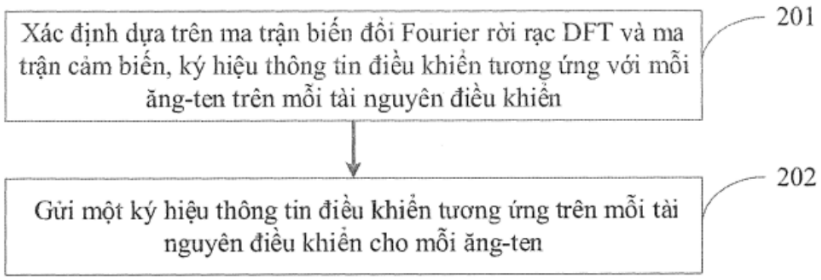

Fig.2

(11) **1-0049156 B**

(15) 23/06/2025
Số Quyết định: 117727/QĐ-SHTT.IP

(45) 25/07/2025 448B

(43) 27/12/2021 405 A

(21) 1-2021-05134

(85) 20/08/2021

(22) 21/02/2020

(86) PCT/KR2020/002507 21/02/2020

(30) 10-2019-0020948 22/02/2019 KR
10-2020-0020832 20/02/2020 KR

(87) WO2020/171639 27/08/2020

(51) ***A62C 13/64***; *A62C 13/76*

(73) **KIM, SEUNG YUN** (KR)
601-ho, 203-dong, 78, Samyang-ro 162ga-gil, Dobong-gu, Seoul, 01365, Republic of Korea

(72) KIM, Seung Yun (KR); KIM, Jin Tai (KR); KIM, Song Yi (KR)

(74) Công ty TNHH Đại Tín và Liên Danh (DAITIN AND ASSOCIATES CO.,LTD)

(54) **BÌNH CỨU HOẢ DỄ DÀNG ĐIỀU KHIỂN VÀ SỬ DỤNG**

(57) Sáng chế đề cập đến bình cứu hoả giúp giảm nguy cơ tai nạn phát nổ gây ra khi chốt vô tình bị tách ra vào thời điểm bình thường và chốt dễ dàng rút ra khỏi tay cầm khi hoả hoạn xảy ra. Với bình cứu hoả theo sáng chế, lực ấn vào tay cầm trên không được truyền đến đầu van vì khoảng cách giữa tay cầm trên và đầu cắm được duy trì bởi bộ phận hỗ trợ khoảng cách khi chốt được lắp trên tay cầm và lực ấn vào tay cầm trên được truyền tới đầu van thông qua bộ phận ép van khi bộ phận hỗ trợ khoảng cách di chuyển theo phương ngang nhờ bộ phận đàn hồi để không đè lên đầu cắm khi chốt được tách ra khỏi tay cầm.

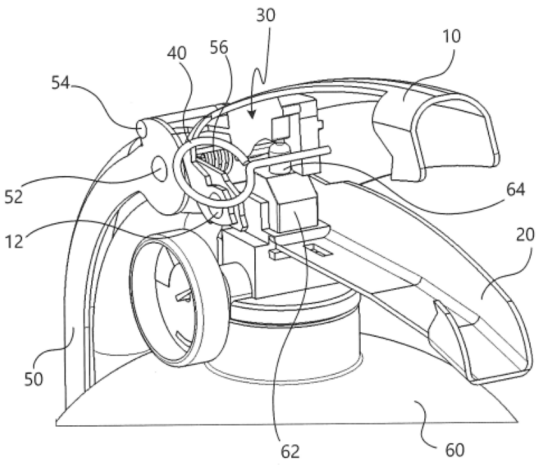

Fig.2

(11) **1-0049157 B**

(15) 23/06/2025
Số Quyết định: 117729/QĐ-SHTT.IP

(45) 25/07/2025 448B

(43) 26/09/2022 414 A

(21) 1-2020-06701

(85) 19/11/2020

(22) 28/05/2019

(86) PCT/CN2019/088678 28/05/2019

(30) 16/155922 10/10/2018 US

(87) WO2020/073662 A1 16/04/2020

(51) ***A47C 7/62***; *A47C 7/72; A47C 31/00*

(73) **MOTOMOTION CHINA CORPORATION** (CN)
61# xinggang road, Changzhou, China

(72) Liu, Chih-Hsiung (ZA); Xu, Meijun (CN)

(74) Công ty TNHH Đại Tín và Liên Danh (DAITIN AND ASSOCIATES CO.,LTD)

(54) **GHẾ NỘI THẤT ĐA NĂNG CHỨA ĐỒ**

(57) Sáng chế đề xuất ghế nội thất đa năng chứa đồ được tích hợp hoạt động với cửa ngăn và ở bên trong phần trên của ngăn hoặc cửa, có một ngăn chứa đồ để chứa nhiều vật dụng khác nhau, chẳng hạn như: sách, tạp chí, thiết bị điều khiển từ xa, đế sạc không dây, đế cắm…, ngăn chứa đồ bao gồm một ngăn đựng cốc để đựng thức uống và trong đó, một cơ chế có gắn động cơ khác được trang bị cùng với khối chứa đồ để di chuyển thành phần, ngăn hoặc cửa của khối chứa đồ giữa vị trí đầu tiên mà tại đó thành phần, ngăn hoặc cửa được ĐÓNG LẠI để ngăn chứa đồ hoặc ít nhất một ngăn đựng cốc được giấu đi trong phần phía trước của khối chứa đồ, và vị trí thứ hai mà tại đó thành phần, ngăn hoặc cửa được MỞ, hướng về phía trước và hướng ra ngoài từ khối chứa đồ sao cho ngăn chứa đồ hoặc ít nhất một ngăn đựng cốc lộ ra và trên thực tế có thể được sử dụng để chứa các vật dụng khác nhau, chẳng hạn như sách, tạp chí, thiết bị điều khiển từ xa, hoặc đồ uống khi ngăn chứa đồ bao gồm một ngăn đựng cốc. Ghế nội thất đa năng chứa đồ còn bao gồm một khối chứa đồ độc lập được thiết kế để đặt cạnh với ghế thư giãn hoặc đặt xen kẽ giữa một cặp ghế thư giãn hoặc được tích hợp hoàn toàn trong ít nhất một cạnh bên của ghế thư giãn.

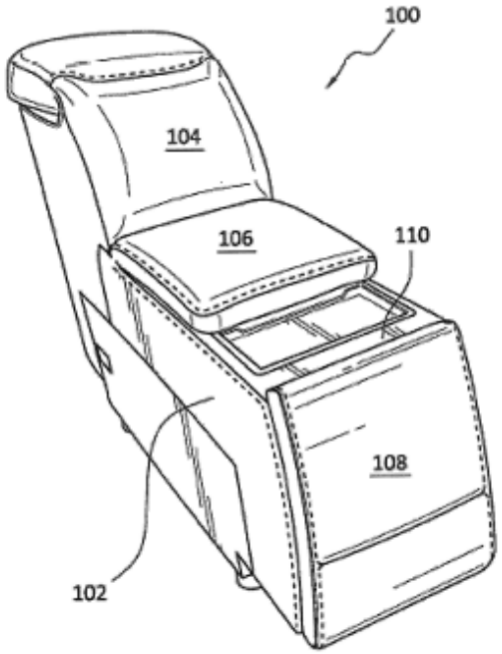

FIG. 1

(11) **1-0049158 B**

(15) 23/06/2025
Số Quyết định: 117730/QĐ-SHTT.IP

(45) 25/07/2025 448B

(43) 25/03/2021 396 A

(21) 1-2020-03796

(85) 30/06/2020

(22) 17/04/2020

(86) PCT/EP2020/060833 17/04/2020

(30) 1904127 17/04/2019 FR

(87) WO2020/212561A1 22/10/2020

(51) ***F02K 1/72***; *B29C 70/08; B29C 70/42*

(73) **HUTCHINSON** (FR)
2, Rue Balzac, 75008 PARIS, FRANCE

(72) GUILLAUME Basile (FR); RIETSCH Jean-Christophe (FR); GAW Kevin O'Brien (US); PATILLAUT Thomas (FR)

(74) Công ty Luật TNHH Phạm và Liên danh (PHAM & ASSOCIATES)

(54) PHƯƠNG PHÁP SẢN XUẤT LƯỚI DÙNG CHO CƠ CẤU ĐẢO CHIỀU ĐẨY

(57) Sáng chế đề cập đến phương pháp sản xuất lưới dùng cho cơ cấu đảo chiều đẩy kiểu xếp tầng, của động cơ phản lực, phương pháp này bao gồm các bước sau:

a) sản xuất bộ phận thứ nhất bao gồm các sợi liên tục hoặc dài, được tẩm trước bằng nhựa nhiệt dẻo hoặc nhiệt rắn;

b) sản xuất, sau đó hoặc cùng với bước a), một loạt các bộ phận thứ hai mỗi bộ phận từ các sợi không liên tục, được tẩm trước bằng nhựa nhiệt dẻo hoặc nhiệt rắn, bước b) được thực hiện sao cho các bộ phận thứ hai được bố trí nằm ngang so với hướng dọc của bộ phận thứ nhất ở ít nhất một phía của bộ phận thứ nhất và, mặt khác, được đặt cách nhau theo hướng dọc này, để tạo ra kết cấu dạng lược, trong đó các bộ phận thứ hai được hợp nhất với bộ phận thứ nhất.

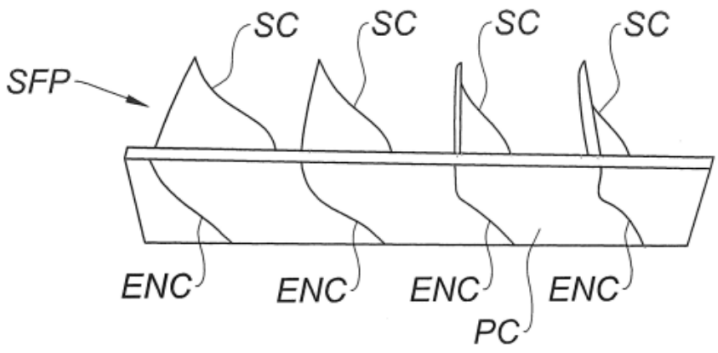

Fig. 3

(11) **1-0049159 B**

(15) 23/06/2025
Số Quyết định: 117752/QĐ-SHTT.IP

(45) 25/07/2025 448B

(43) 25/08/2022 413 A

(21) 1-2022-03776

(85) 16/06/2022

(22) 06/11/2020

(86) PCT/JP2020/041494 06/11/2020

(30) 2019-209126 19/11/2019 JP

(87) WO2021/100490 27/05/2021

(51) ***G02B 5/30***; *B32B 7/023; C09J 201/00; C09J 7/38; C09J 7/40; B32B 27/00; C09J 7/22*

(73) **NITTO DENKO CORPORATION** (JP)
1-2, Shimohozumi 1-chome, Ibaraki-shi, Osaka 567-8680 Japan

(72) TAKARADA, Shou (JP); TAKASE, Yuta (JP); ITO, Wataru (JP); Kawanami, Masaki (JP)

(74) Công ty TNHH một thành viên Sở hữu trí tuệ VCCI (VCCI-IP CO.,LTD)

(54) MÀNG QUANG HỌC ĐƯỢC PHỦ KEO DÍNH NHẠY ÁP LỰC VÀ PHƯƠNG PHÁP SẢN XUẤT MÀNG NÀY

(57) Sáng chế đề cập đến màng quang học được phủ keo dính nhạy áp lực, trong đó keo dính nhạy áp lực không có khả năng nhô ra từ bề mặt mép của chúng. Màng quang học được phủ keo dính nhạy áp lực (101) bao gồm lớp keo dính nhạy áp lực (21) được tạo lớp cố định trên một bề mặt chính của màng quang học (10), và màng chống dính (41) được cho bám dính tạm thời trên lớp keo dính. Lớp keo dính nhạy áp lực có độ dày bằng hoặc lớn hơn 50 μm. Màng chống dính bao phủ bề mặt mép của lớp keo dính nhạy áp lực dọc theo chiều dài bằng hoặc lớn hơn 10% độ dày của lớp keo dính nhạy áp lực. Màng quang học được phủ keo dính nhạy áp lực có thể còn bao gồm lớp keo dính nhạy áp lực khác trên bề mặt chính còn lại của màng quang học.

(11) **1-0049160 B**

(15) 23/06/2025
Số Quyết định: 117773/QĐ-SHTT.IP

(45) 25/07/2025 448B

(43) 25/09/2019 378 A

(21) 1-2019-03115

(85) 12/06/2019

(22) 12/12/2017

(86) PCT/JP2017/044477 12/12/2017

(30) 2016-242514 14/12/2016 JP
2017-106632 30/05/2017 JP

(87) WO2018/110523 21/06/2018

(51) ***D01F 8/04***; *D02G 3/04; D02J 1/22; D01F 8/14*

(73) **TORAY INDUSTRIES, INC.** (JP)
1-1, Nihonbashi-Muromachi 2-chome, Chuo-ku, Tokyo 1038666, Japan

(72) SUZUKI Norio (JP); MORIOKA Hideki (JP); MASUDA Masato (JP)

(74) Công ty Luật TNHH Phạm và Liên danh (PHAM & ASSOCIATES)

(54) XƠ COMPOSIT CÓ CẤU TRÚC LÕI-VỎ LỆCH TÂM, SỢI TƠ HỖN HỢP, VÀ SẢN PHẨM SỢI

(57) Sáng chế đề cập đến xơ composit có cấu trúc lõi-vỏ lệch tâm chứa hai loại polyme là thành phần A và thành phần B, trong đó, trong mặt cắt ngang của xơ composit này: thành phần A được bao phủ toàn bộ bởi thành phần B; tỷ lệ S/D của chiều dày tối tiểu S của chiều dày của thành phần B, bao phủ thành phần A, so với đường kính xơ D nằm trong khoảng từ 0,01 đến 0,1; và phần ở đó thành phần B có chiều dày gấp lên đến 1,05 lần chiều dày tối tiểu S có chiều dài ngoại vi ít nhất bằng một phần ba toàn bộ chiều dài chu vi của xơ composit này. Xơ có cấu trúc lõi-vỏ lệch tâm này có cả khả năng chịu kéo và khả năng chống mài mòn, hình dạng bên ngoài đồng đều và không chứa các vết sọc lõm, và cấu trúc mịn màng, tinh xảo. Sáng chế cũng đề cập đến sợi tơ hỗn hợp; và sản phẩm sợi.

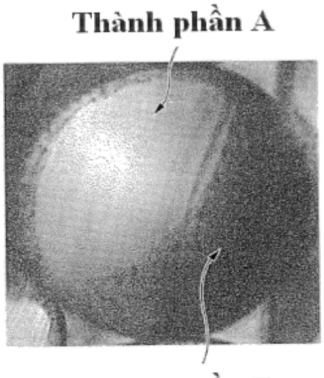

Fig.1

(11) **1-0049161 B**

(15) 23/06/2025
Số Quyết định: 117775/QĐ-SHTT.IP

(45) 25/07/2025 448B

(43) 27/02/2023 419 A

(21) 1-2022-08037

(85) 08/12/2022

(22) 12/03/2021

(86) PCT/CN2021/080577 12/03/2021

(30) 202020780745.5 12/05/2020 CN

(87) WO2021/227639 18/11/2021

(51) ***A44B 11/25***

(73) **DURAFLEX HONG KONG LIMITED** (CN)
15/F, Blk 1, Tern Center 237, Queen's Road Central, Hong Kong, China

(72) CHAN, Man Chak (CN)

(74) Công ty TNHH Đại Tín và Liên Danh (DAITIN AND ASSOCIATES CO.,LTD)

(54) KHÓA DÂY ĐAI VÀ DÂY ĐAI

(57) Sáng chế đề cập đến khóa dây đai và dây đai, khóa dây đai (900) bao gồm: khóa trong (100), bao gồm đế (110) và tấm che (120), khe chèn (115) được bố trí trong đế (110), tấm che (120) được gắn trên đế (110), tấm che (120) được bố trí có phần nhô (121), tấm che (120) có thể xoay tương đối với đế (110), và khóa trong (100) được sử dụng để nối một đầu của dây buộc; khóa ngoài (200), bao gồm khối chèn (210) và thân chính khóa ngoài (220), thân chính khóa ngoài (220) được nối với khối chèn (210), hốc (211) được bố trí ở đầu của khối chèn (210) hướng về phía tấm che (120), và khóa ngoài (200) được sử dụng để nối đầu kia của dây buộc. Khi khối chèn (210) được chèn vào khe chèn (115), và phần nhô (121) khớp vào hốc (211), khóa trong (100) và khóa ngoài (200) được kẹp chặt vào nhau. Khóa này còn bao gồm bộ phận đàn hồi (130) được bố trí trên đầu của tấm che (120) cách xa khỏi khóa ngoài (200). Do đó, khi tấm che (120) bị ép, một đầu của tấm che (120) di chuyển về phía đế (110), bộ phận đàn hồi (130) ép đế (110), và đầu kia của tấm che (120) nâng lên theo hướng cách xa khỏi đế (110), để khiến phần nhô (121) tách khỏi hốc (211). Do đó, khóa dễ sử dụng.

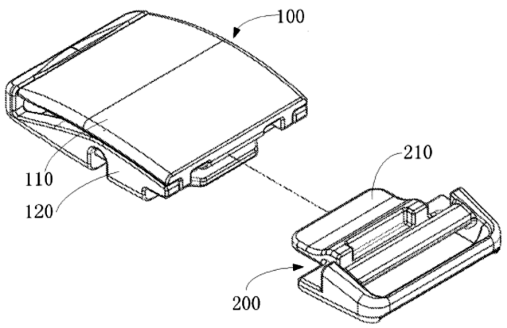

Fig.3

(11) **1-0049162 B**

(15) 23/06/2025
Số Quyết định: 117776/QĐ-SHTT.IP

(45) 25/07/2025 448B

(43) 25/12/2023 429 A

(21) 1-2023-05443

(85) 15/08/2023

(22) 19/02/2021

(86) PCT/JP2021/006344 19/02/2021

(87) WO2022/176158 A1 25/08/2022

(51) ***C22C 38/00***; *H01F 1/147; C22C 38/60; C21D 8/12*

(73) **NIPPON STEEL CORPORATION** (JP)
6-1, Marunouchi 2-chome, Chiyoda-ku, Tokyo 100-8071, Japan

(72) ARITA Yoshihiro (JP); FUJIKURA Masahiro (JP)

(74) Công ty TNHH một thành viên Sở hữu trí tuệ VCCI (VCCI-IP CO.,LTD)

(54) **TẤM THÉP CÁN NÓNG DÙNG CHO TẤM THÉP ĐIỆN KHÔNG ĐỊNH HƯỚNG, PHƯƠNG PHÁP SẢN XUẤT TẤM THÉP CÁN NÓNG DÙNG CHO TẤM THÉP ĐIỆN KHÔNG ĐỊNH HƯỚNG VÀ PHƯƠNG PHÁP SẢN XUẤT TẤM THÉP ĐIỆN KHÔNG ĐỊNH HƯỚNG**

(57) Sáng chế đề cập đến tấm thép cán nóng dùng cho tấm thép điện không định hướng, trong đó thành phần hóa học gồm các hàm lượng Si, Mn, Al, Ti, Nb, V, và Zr đã được định sẵn, trong đó, khi nhìn mặt cắt ngang song song với hướng cán và hướng độ dày, AlN có đường kính vòng tròn tương đương từ 10 đến 200nm tồn tại trong hạt và tại biên hạt của hạt ferit, một giá trị mật độ số lượng AlN tồn tại trong hạt và ở biên hạt là 8,0 miếng/μm^2 hoặc ít hơn trên cơ sở khu vực được quan sát, và một giá trị mật độ số lượng AlN tồn tại ở biên hạt là 40 miếng/μm^2 hoặc ít hơn trên cơ sở diện tích biên hạt.

(11) **1-0049163 B**

(15) 23/06/2025
Số Quyết định: 117828/QĐ-SHTT.IP

(45) 25/07/2025 448B

(43) 25/10/2021 403 A

(21) 1-2021-04195

(85) 08/07/2021

(22) 09/01/2020

(86) PCT/US2020/012826 09/01/2020

(30) 62/790,421 09/01/2019 US

(87) WO2020/146562 16/07/2020

(51) ***H04N 19/107***; *H04N 19/70; H04N 19/577; H04N 19/105; H04N 19/176*

(73) **BEIJING DAJIA INTERNET INFORMATION TECHNOLOGY CO., LTD.** (CN)
Room 101D1-7, 1st Floor, Building 1, No. 6, Shangdi West Road, Haidian District, Beijing 100085, China

(72) XIU, Xiaoyu (CN); CHEN, Yi-Wen (CN); WANG, Xianglin (US)

(74) Công ty TNHH Đại Tín và Liên Danh (DAITIN AND ASSOCIATES CO.,LTD)

(54) **PHƯƠNG PHÁP MÃ HÓA VIDEO, THIẾT BỊ MÃ HÓA VIDEO VÀ THIẾT BỊ LƯU TRỮ**

(57) Sáng chế đề cập đến phương pháp mã hóa video, thiết bị mã hóa video và thiết bị lưu trữ nâng cao hiệu quả dự đoán kết hợp liên và nội bộ (CIIP) trong mã hóa video. Phương pháp bao gồm bước: thu hình ảnh tham chiếu thứ nhất và hình ảnh tham chiếu thứ hai được liên kết với khối mã hiện thời, thu dự đoán thứ nhất L0 dựa trên vectơ chuyển động thứ nhất MV0 từ khối mã hiện thời đến khối tham chiếu trong hình ảnh tham chiếu thứ nhất, thu dự đoán thứ hai L1 dựa trên vectơ chuyển động thứ hai MV1 từ khối mã hiện thời đến khối tham chiếu trong hình ảnh tham chiếu thứ hai, xác định xem hoạt động của dòng quang học hai chiều (BDOF) có được áp dụng hay không và tính toán dự đoán kép của khối mã hiện thời dựa trên dự đoán thứ nhất L0 và dự đoán thứ hai L1, và các giá trị gradient thứ nhất và giá trị gradient thứ hai.

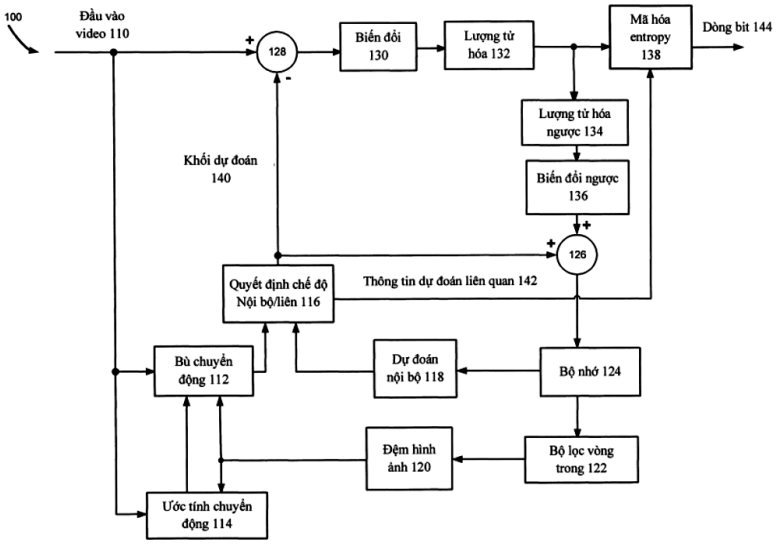

FIG. 1

(11) **1-0049164 B**

(15) 23/06/2025
Số Quyết định: 117829/QĐ-SHTT.IP

(45) 25/07/2025 448B

(43) 25/12/2023 429 A

(21) 1-2023-05442

(85) 15/08/2023

(22) 19/02/2021

(86) PCT/JP2021/006320 19/02/2021

(87) WO2022/176154 A1 25/08/2022

(51) ***C21D 8/12***; *C22C 38/06; C22C 38/00*

(73) **NIPPON STEEL CORPORATION** (JP)
6-1, Marunouchi 2-chome, Chiyoda-ku, Tokyo 100-8071 Japan

(72) Yoshihiro ARITA (JP); Takeru ICHIE (JP); Fuminobu MURAKAMI (JP)

(74) Công ty TNHH một thành viên Sở hữu trí tuệ VCCI (VCCI-IP CO.,LTD)

(54) **TẤM THÉP CÁN NÓNG DÙNG CHO TẤM THÉP ĐIỆN KHÔNG ĐỊNH HƯỚNG VÀ PHƯƠNG PHÁP SẢN XUẤT TẤM THÉP CÁN NÓNG NÀY**

(57) Sáng chế đề cập đến tấm thép cán nóng dùng cho tấm thép điện không định hướng, trong đó độ cứng Vickers ở cạnh theo chiều rộng là 180 Hv trở lên, giá trị thu được bằng cách trừ độ cứng Vickers ở cạnh theo chiều rộng từ độ cứng Vickers ở tâm theo chiều rộng là từ 10 đến 100 Hv, nhiệt độ chuyển tiếp giòn dễ uốn ở cạnh theo chiều rộng là 0°C hoặc thấp hơn, giá trị thu được bằng cách trừ nhiệt độ chuyển tiếp giòn dễ uốn ở cạnh theo chiều rộng từ nhiệt độ chuyển tiếp giòn dễ uốn ở tâm theo chiều rộng là từ 10 đến 100°C, và giá trị thu được bằng cách trừ độ dày của tấm ở tâm theo chiều rộng từ độ dày của tấm ở cạnh theo chiều rộng là 50 μm hoặc nhỏ hơn.

(11) **1-0049165 B**

(15) 23/06/2025
Số Quyết định: 117831/QĐ-SHTT.IP

(45) 25/07/2025 448B

(43) 25/11/2022 416 A

(21) 1-2022-05743

(85) 08/09/2022

(22) 21/12/2020

(86) PCT/JP2020/047739 21/12/2020

(30) 2020-022112 13/02/2020 JP
2020-152537 11/09/2020 JP

(87) WO2021/161660 A1 19/08/2021

(51) ***C10L 5/44***; *C10L 9/08*

(73) **KABUSHIKI KAISHA KOBE SEIKO SHO (KOBE STEEL, LTD.)** (JP)
2-4, Wakinohama-Kaigandori 2-chome, Chuo-ku, Kobe-shi, Hyogo 6518585 Japan

(72) Shiho IKEDA (JP); Takuya YOSHIDA (JP)

(74) Công ty TNHH một thành viên Sở hữu trí tuệ VCCI (VCCI-IP CO.,LTD)

(54) **PHƯƠNG PHÁP SẢN XUẤT NHIÊN LIỆU SINH KHỐI**

(57) Sáng chế đề cập đến phương pháp sản xuất nhiên liệu sinh khối từ sinh khối, bao gồm thực hiện bước tạo hình ép nóng đối với sinh khối nhiệt phân hoặc sinh khối chưa phản ứng. Ít nhất hoặc dung dịch nước axit formic hoặc dung dịch nước axit axetic được bổ sung vào sinh khối nhiệt phân hoặc sinh khối chưa phản ứng này trước khi tạo hình ép nóng.

FIG.1

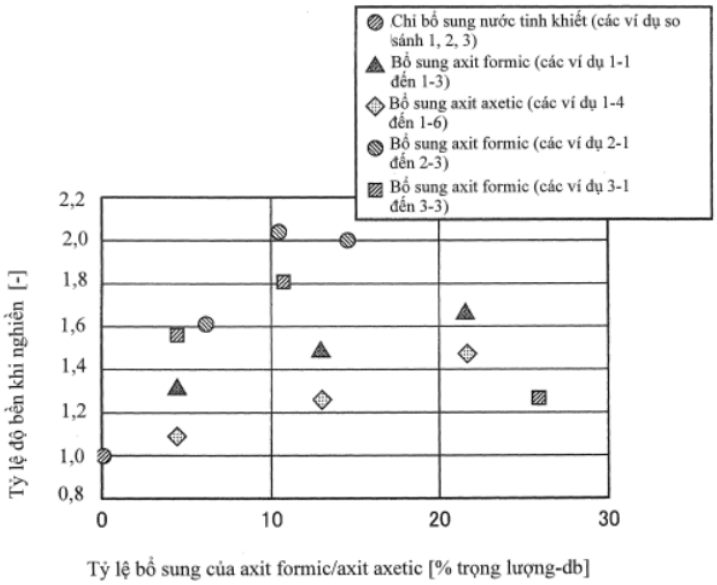

(11) **1-0049166 B**

(15) 23/06/2025
Số Quyết định: 117832/QĐ-SHTT.IP

(45) 25/07/2025 448B

(43) 25/03/2021 396 A

(21) 1-2020-04331

(85) 27/07/2020

(22) 17/12/2018

(86) PCT/CU2018/050005 17/12/2018

(30) 2017-0173 27/12/2017 CU

(87) WO2019/129313 04/07/2019

(51) ***A61K 35/74****; A61P 35/00; A61K 9/51*

(73) **CENTRO DE INMUNOLOGÍA MOLECULAR** (CU)
Calle 216 esq. 15, Atabey, Playa, La Habana, Habana 11 600, CUBA

(72) Mesa Pardillo, Circe (CU); Oliver Ríos, Liliana (CU); Alvarez Arzola, Rydell (CU); Peña Sánchez, Vladimir (CU); Fernández Molina, Luis Enrique (CU); Valdés Zayas, Anet (CU); Rábade Chediak, Maura Lisett (CU); Aguiar García, Lena (CU); Hernández de la Rosa, Lourdes (CU); Fernández Gómez, Audry (CU); Pérez Ruíz, Leslie (CU); Rodríguez Rodríguez, Camilo (CU); Gracia Medina, Elias Antonio (CU); Rubio Hernández, María Caridad (CU); Valdés Guerrero, Orlando (CU); Curbelo Haredia, Idelmis (CU)

(74) Công ty Luật TNHH Phạm và Liên danh (PHAM & ASSOCIATES)

(54) **DƯỢC PHẨM CHỨA HẠT NANO VÀ PHƯƠNG PHÁP SẢN XUẤT HẠT NANO**

(57) Sáng chế đề xuất dược phẩm mà thành phần hoạt tính của nó bao gồm liên hợp giữa màng của vi khuẩn *Neisseria meningitidis* và GM3 gangliosit theo tỷ lệ liên hợp dư protein, có các đặc điểm đặc trưng về kích cỡ, điện tích mặt và hình thái liên kết với hệ hạt nano để tạo ra các đặc tính có lợi, được dùng để điều biến miễn dịch vì nó làm giảm đáng kể số lượng tế bào ức chế có nguồn gốc tủy xương, tác động đến đáp ứng của tế bào lympho T và sự sống sót của bệnh nhân có khối u.

Hình 4

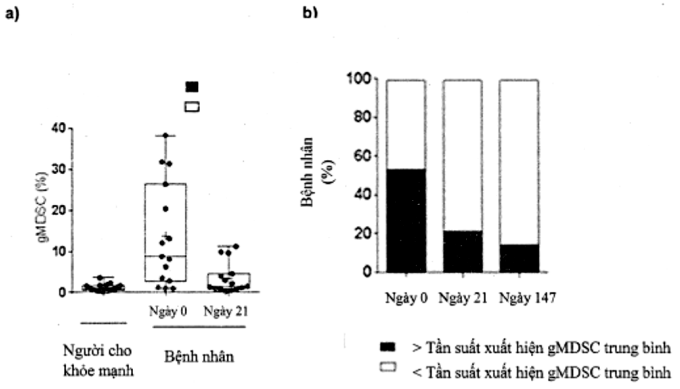

(11) **1-0049167 B**

(15) 23/06/2025
Số Quyết định: 117853/QĐ-SHTT.IP

(45) 25/07/2025 448B

(43) 25/04/2023 421 A

(21) 1-2022-08036

(85) 08/12/2022

(22) 07/05/2021

(86) PCT/JP2021/017438 07/05/2021

(30) 2020-107056 22/06/2020 JP
2020-107058 22/06/2020 JP
2020-107057 22/06/2020 JP

(87) WO2021/261091 30/12/2021

(51) ***B01D 63/00****; B01D 63/04; B01D 63/02*

(73) **NOK CORPORATION** (JP)
12-15, Shibadaimon 1-chome, Minato-ku, Tokyo 1058585, Japan

(72) SAITO Tomonari (JP); NAMIGATA Kazuhiko (JP)

(74) Công ty TNHH Trà và cộng sự (TRA & ASSOCIATES CO.,LTD)

(54) **MÔĐUN MÀNG SỢI RỖNG**

(57) Sáng chế đề cập đến môđun màng sợi rỗng có thể cải thiện sự dễ dàng trong quá trình kiểm tra. Môđun màng sợi rỗng (1) bao gồm nhiều màng sợi rỗng (21), và bộ phận đỡ (3) được tạo kết cấu để đỡ nhiều màng sợi rỗng (21) sao cho nhiều màng sợi rỗng (21) được chỉnh thẳng. Bộ phận đỡ (3) có cặp bộ phận giữ (41, 42). Cặp bộ phận giữ (41, 42) là các bộ phận được tạo kết cấu để giữ tương ứng cặp phần đầu (21A, 21B) của màng sợi rỗng (21). Bộ phận giữ (42) được bố trí thẻ RFID (49) ít nhất ở một trong các phần đầu theo hướng kéo dài của các bộ phận giữ (42).

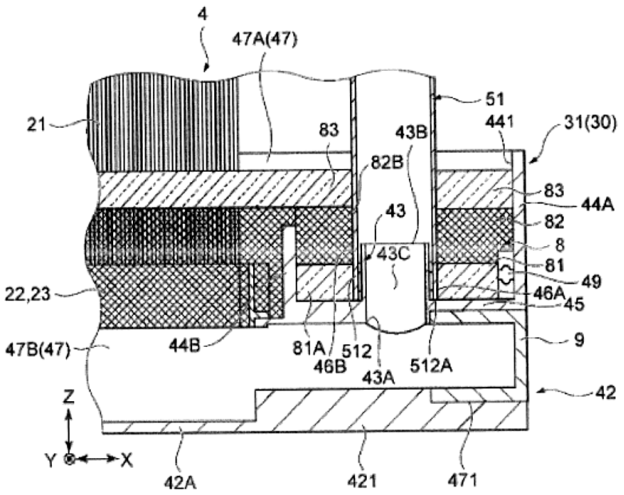

Fig. 3

(11) **1-0049168 B**

(15) 23/06/2025
Số Quyết định: 117876/QĐ-SHTT.IP

(45) 25/07/2025 448B

(43) 26/12/2022 417 A

(21) 1-2022-06810

(85) 21/10/2022

(22) 24/03/2021

(86) PCT/JP2021/012324 24/03/2021

(30) 2020-059015 27/03/2020 JP
2021-048551 23/03/2021 JP

(87) WO2021/193746 30/09/2021

(51) ***C09J 4/00****; C09J 7/38; C09J 11/06*

(73) **NITTO DENKO CORPORATION** (JP)
1-2, Shimohozumi 1-chome, Ibaraki-shi, Osaka 567-8680 Japan

(72) OHARA, Hirotaka (JP); KATAMI, Hirofumi (JP); NONAKA, Takahiro (JP)

(74) Công ty TNHH một thành viên Sở hữu trí tuệ VCCI (VCCI-IP CO.,LTD)

(54) PHƯƠNG PHÁP SẢN XUẤT TẤM DÍNH BÁM NHẠY ÁP VÀ TẤM DÍNH BÁM NHẠY ÁP

(57) Sáng chế đề cập đến phương pháp sản xuất tấm dính bám nhạy áp, trong đó ngay cả trong trường hợp đưa chất hấp thụ tia cực tím vào trong tấm dính bám nhạy áp hóa rắn bằng ánh sáng, tấm dính bám nhạy áp có thể dễ dàng được thiết kế mà chất lượng không bị giảm do sự suy giảm khả năng hóa rắn và không có các thay đổi về các đặc tính vật lý như sự khác biệt về các đặc tính vật lý giữa mặt trước và mặt sau và sự thay đổi lực giải phóng của tấm giải phóng; và tấm dính bám nhạy áp thu được bằng phương pháp sản xuất này. Phương pháp sản xuất tấm dính bám nhạy áp theo sáng chế bao gồm: tạo ra lớp dính bám nhạy áp (10) được tạo ra từ chất dính bám nhạy áp trong suốt trên cơ sở hóa rắn bằng ánh sáng trên lớp nền (S1); chiếu lớp dính bám nhạy áp (10) bằng tia cực tím U để hóa rắn lớp dính bám nhạy áp; cung cấp dung dịch (12) của chất hấp thụ tia cực tím (11); phủ dung dịch (12) lên một trong số các bề mặt đối diện của lớp dính bám nhạy áp đã được hóa rắn (10a) để làm cho chất hấp thụ tia cực tím (11) được chứa trong dung dịch (12) thấm từ một bề mặt theo hướng chiều dày của lớp dính bám nhạy áp (10a); và làm khô lớp dính bám nhạy áp (10a).

(11) **1-0049169 B**

(15) 23/06/2025
Số Quyết định: 117877/QĐ-SHTT.IP

(45) 25/07/2025 448B

(43) 25/05/2022 410 A

(21) 1-2022-00585

(85) 26/01/2022

(22) 14/07/2020

(86) PCT/US2020/041975 14/07/2020

(30) 20190100360 14/08/2019 GR
16/927,401 13/07/2020 US

(87) WO2021/029997 A1 18/02/2021

(51) ***G01S 1/04****; H04W 48/12; G01S 5/02*

(73) **QUALCOMM INCORPORATED** (US)
ATTN: International IP Administration, 5775 Morehouse Drive, San Diego, CA 92121-1714, United States of America

(72) MANOLAKOS, Alexandros (GR); OPSHAUG, Guttorm Ringstad (NO); AKKARAKARAN, Sony (IN); FISCHER, Sven (DE); LUO, Tao (US)

(74) Công ty TNHH Quốc tế D &N (D&N INTERNATIONAL CO.,LTD.)

(54) **THIẾT BỊ NGƯỜI DÙNG, THỰC THỂ ĐỊNH VỊ VÀ PHƯƠNG PHÁP TRUYỀN THÔNG KHÔNG DÂY ĐƯỢC THỰC HIỆN BỞI THIẾT BỊ NGƯỜI DÙNG VÀ THỰC THỂ ĐỊNH VỊ**

(57) Sáng chế đề cập đến các kỹ thuật truyền thông không dây, cụ thể là, thiết bị người dùng, thực thể định vị và phương pháp truyền thông không dây được thực hiện bởi thiết bị người dùng và thực thể định vị. Theo một khía cạnh, thiết bị người dùng (user equipment - UE) nhận dữ liệu trợ giúp cho phép UE ước lượng vị trí của UE, dữ liệu trợ giúp bao gồm vị trí tương đối của mỗi điểm truyền trong số nhiều điểm truyền, trong đó vị trí tương đối được biểu diễn dưới dạng hệ phân cấp gồm hai hoặc nhiều mức mô tả, trong đó mức mô tả cao nhất có liên quan đến điểm tham chiếu cố định, nhận, từ mỗi điểm truyền trong ít nhất một tập con của nhiều điểm truyền, ít nhất một tín hiệu tham chiếu định vị, và ước lượng vị trí của UE dựa vào các đặc điểm của việc nhận ít nhất một tín hiệu tham chiếu định vị từ mỗi điểm truyền trong tập con của nhiều điểm truyền và hai hoặc nhiều mức mô tả và điểm tham chiếu cố định cho mỗi điểm truyền trong tập con của nhiều điểm truyền.

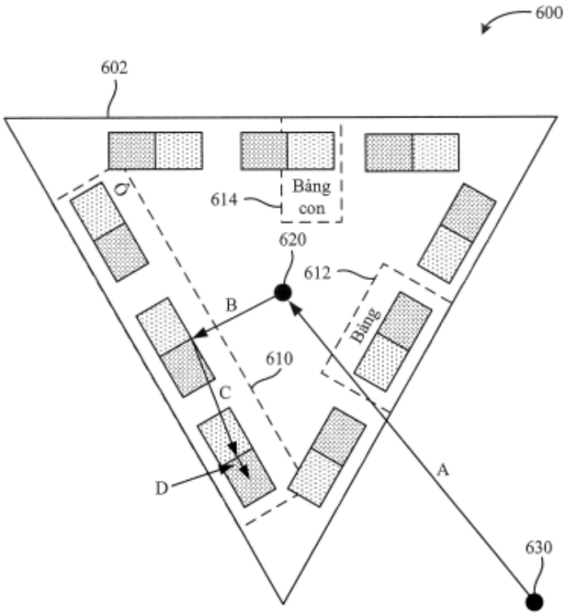

Fig.6

(11) **1-0049170 B**

(15) 23/06/2025
Số Quyết định: 117878/QĐ-SHTT.IP

(45) 25/07/2025 448B

(43) 25/10/2019 379 A

(21) 1-2019-04085

(85) 26/07/2019

(22) 18/12/2017

(86) PCT/JP2017/045320 18/12/2017

(30) 2016-256347 28/12/2016 JP
2017-223560 21/11/2017 JP

(87) WO2018/123688 A1 05/07/2018

(51) ***B32B 27/36****; C09J 7/40; C09J 7/38; B32B 7/023; C09J 7/25*

(73) **NITTO DENKO CORPORATION** (JP)
1-1-2,Shimohozumi,Ibaraki-shi, Osaka 567-8680 Japan

(72) WATANABE, Natsuko (JP); MITSUI, Kazuma (JP); NONAKA, Takahiro (JP)

(74) Công ty TNHH một thành viên Sở hữu trí tuệ VCCI (VCCI-IP CO.,LTD)

(54) **MÀNG BẢO VỆ BỀ MẶT QUANG HỌC GẮN TẤM TÁCH**

(57) Sáng chế đề cập đến màng bảo vệ bề mặt quang học gắn tấm tách mà được điều chỉnh đúng vị trí trên bề mặt của bộ phận quang học sử dụng máy cán mỏng tự động, trong đó khi màng bảo vệ bề mặt bộ phận quang học được liên kết sau khi tấm tách đã được bóc ra, có thể liên kết màng bảo vệ bề mặt quang học với bề mặt của bộ phận quang học ở vị trí chính xác bởi tính năng điều chỉnh vị trí tuyệt vời dựa trên tấm tách. Màng bảo vệ bề mặt quang học gắn tấm tách của sáng chế gồm màng bảo vệ bề mặt quang học gồm lớp kết dính nhạy áp trên ít nhất một bề mặt của màng nền, và tấm tách trên bề mặt của lớp kết dính nhạy áp đối diện từ bề mặt của màng nền tiếp xúc với lớp kết dính nhạy áp, trong đó tấm tách gồm lớp tháo và nền, và tấm tách có giá trị độ mờ là 90% hoặc cao hơn và hệ số truyền sáng toàn phần là 50% hoặc thấp hơn.

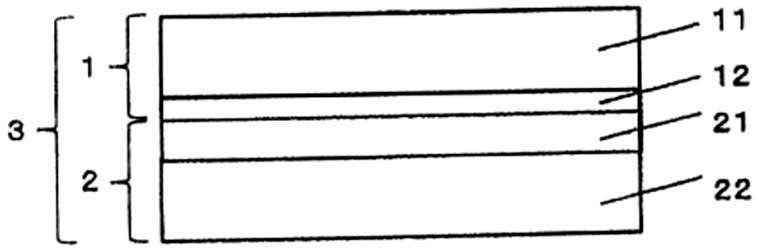

Fig. 1

(11) **1-0049171 B**

(15) 23/06/2025
Số Quyết định: 117885/QĐ-SHTT.IP

(45) 25/07/2025 448B

(43) 25/11/2022 416 A

(21) 1-2022-02753

(85) 29/04/2022

(22) 05/10/2020

(86) PCT/IB2020/020058 05/10/2020

(30) 62/910,620 04/10/2019 US

(87) WO2021/064473 08/04/2021

(51) ***C08F 210/02***

(73) **BRASKEM S.A.** (BR)
Rua Eteno, 1561 Complexo Petroquímico de Camaçari 42810-000 Camaçari, Brazil

(72) HANLON, Ashley (BR); FERNANDES, Jonas Alves (BR); SOTO OVIEDO, Mauro Alfredo (BR); MOHAMMADI, Hadi (BR); DOMINGUES JUNIOR, Nei Sebastiao (BR); SIMANKE, Adriane Gomes (BR); CANGUSSU, Manoela Ellwanger (BR); BUSCH, Markus (BR); HINTENLANG, Sascha (BR)

(74) Công ty TNHH T&T INVENMARK Sở hữu trí tuệ Quốc tế (T&T INVENMARK CO., LTD.)

(54) **CHẾ PHẨM POLYME, PHƯƠNG PHÁP ĐIỀU CHẾ, VÀ VẬT DỤNG ĐƯỢC SẢN XUẤT TỪ CHẾ PHẨM POLYME NÀY**

(57) Sáng chế đề cập đến chế phẩm polyme có thể bao gồm polyme được điều chế từ etylen, và một hoặc nhiều monome vinyl carbonyl có công thức chung (I):

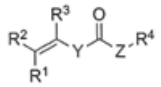

(I)

trong đó R^1, R^2 và R^3 độc lập được chọn từ nhóm gồm có hydro, halogen, hydroxyl, alkyl, alkyl được thế, alkoxy, alkoxy được thế, alkenyl, alkenyl được thế, alkynyl, alkynyl được thế, aralkyl, (heteroxyclo)alkyl, (heteroaryl)alkyl, (amino)alkyl, (alkylamino)alkyl, (dialkylamino)alkyl, carboxamino(alkyl), (xyano)alkyl, alkoxyalkyl, hydroxyalkyl, heteroalkyl, xycloalkyl được thế, xycloalkoxy được thế, aryl được thế, và các dị vòng được thế; và Y và Z độc lập được chọn từ nhóm gồm có O, (CR5aR5b), (CHR6a)-R6b, phenylen, CH-OR', và NR^3, trong đó Ra, R5b, R6a, Rob, và R^3 độc lập được chọn từ nhóm gồm có hydro, halogen, CH2, và alkyl, và trong đó R' độc lập được chọn từ nhóm gồm có hydro; halogen; hydroxyl; alkyl; ete thẳng; ete vòng; Si(R)3, trong đó R' độc lập được chọn từ nhóm gồm có hydro, halogen, và alkyl; và (C=O)-R10, trong đó R^{1o} là alkyl; và R^4 độc lập được chọn từ nhóm gồm có halogen, hydroxyl, alkyl, alkyl được thế, alkoxy, alkoxy được thế, alkenyl, alkenyl được thế, alkynyl, alkynyl được thế, aralkyl, (heteroxyclo)alkyl, (heteroaryl)alkyl, (amino)alkyl, (alkylamino)alkyl, (dialkylamino)alkyl, carboxamino(alkyl), (xyano)alkyl, alkoxyalkyl, hydroxyalkyl, heteroalkyl, xycloalkyl được thế, xycloalkoxy được thế, aryl được thế, và các dị vòng được thế, trong đó chế phẩm polyme có trọng lượng phân tử trung bình số (M_1) nằm trong khoảng từ 5 kDa đến 10.000 kDa thu được bằng GPC.

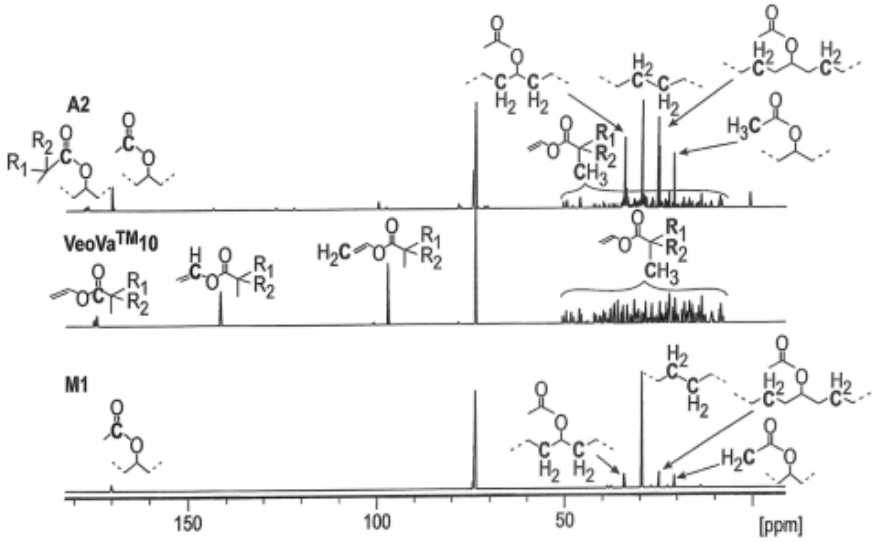

FIG. 1

(11) **1-0049172 B**

(15) 23/06/2025
Số Quyết định: 117904/QĐ-SHTT.IP

(45) 25/07/2025 448B

(43) 25/04/2023 421 A

(21) 1-2022-07780

(22) 24/07/2018

(30) 10-2018-0057715 21/05/2018 KR

(51) ***B65B 53/02****; B29C 48/08; B29C 55/00; C08J 5/18; C08G 63/183; B29C 48/00; B29C 55/02*

(62) 1-2018-03217

(73) **SK MICROWORKS CO., LTD.** (KR)
84 Jangan-ro 309beon-gil, Jangan-gu, Suwon-si, Gyeonggi-do 16336, Republic of Korea

(72) Chul Kyu KIM (KR); Yongdeuk KIM (KR)

(74) Công ty Luật TNHH Phạm và Liên danh (PHAM & ASSOCIATES)

(54) **MÀNG CO NHIỆT VÀ QUY TRÌNH SẢN XUẤT NÓ**

(57) Sáng chế đề cập đến màng co nhiệt có độ co nhiệt theo hướng vuông góc với hướng co chính mà không cao ngay cả khi ở nhiệt độ cao và có thể in được trên nó. Màng co nhiệt này làm bằng nhựa polyeste, trong đó các đặc tính co nhiệt theo hướng vuông góc với hướng co chính thoả mãn các bất đẳng thức (1) $-15 \leq AT70-65 \leq 0$ (1) và (2) $0 \leq \Delta T100-95 \leq 5$, trong đó ATx-y là trị số được tính bằng cách lấy độ co nhiệt của màng co nhiệt theo hướng vuông góc với hướng co chính sau khi màng co nhiệt này được nhúng trong bể nước trong 10 giây ở nhiệt độ X°C trừ đi độ co nhiệt của màng co nhiệt theo hướng vuông góc với hướng co chính sau khi màng co nhiệt này được nhúng trong bể nước trong 10 giây ở nhiệt độ Y°C.

(11) **1-0049173 B**

(15) 23/06/2025
Số Quyết định: 117923/QĐ-SHTT.IP

(45) 25/07/2025 448B

(43) 25/04/2022 409 A

(21) 1-2022-00586

(85) 26/01/2022

(22) 04/08/2020

(86) PCT/US2020/070362 04/08/2020

(30) 62/882,959 05/08/2019 US
16/947,472 03/08/2020 US

(87) WO2021/026561 A1 11/02/2021

(51) ***H04B 7/155***

(73) **QUALCOMM INCORPORATED** (US)
ATTN: International IP Administration, 5775 Morehouse Drive, San Diego, CA 92121-1714, United States of America

(72) LI, Junyi (US); SAMPATH, Ashwin (US); ABEDINI, Navid (US)

(74) Công ty TNHH Quốc tế D &N (D&N INTERNATIONAL CO.,LTD.)

(54) PHƯƠNG PHÁP, MÁY VÀ TRẠM LẶP ĐỂ TRUYỀN THÔNG KHÔNG DÂY, VÀ PHƯƠNG TIỆN BẤT BIẾN ĐỌC ĐƯỢC BẰNG MÁY TÍNH

(57) Các khía cạnh của sáng chế đề cập đến phương pháp, máy và trạm lặp để truyền thông không dây, và phương tiện bất biến đọc được bằng máy tính. Theo một số khía cạnh, trạm lặp có thể nhận, trong phần băng thông mang giao diện điều khiển của trạm lặp, chỉ báo về cấu hình trạm lặp cho trạm lặp. Trạm lặp có thể truyền thông, dựa ít nhất một phần vào cấu hình trạm lặp, với ít nhất một trong số trạm gốc hoặc thiết bị người dùng. Nhiều khía cạnh khác cũng được đề xuất.

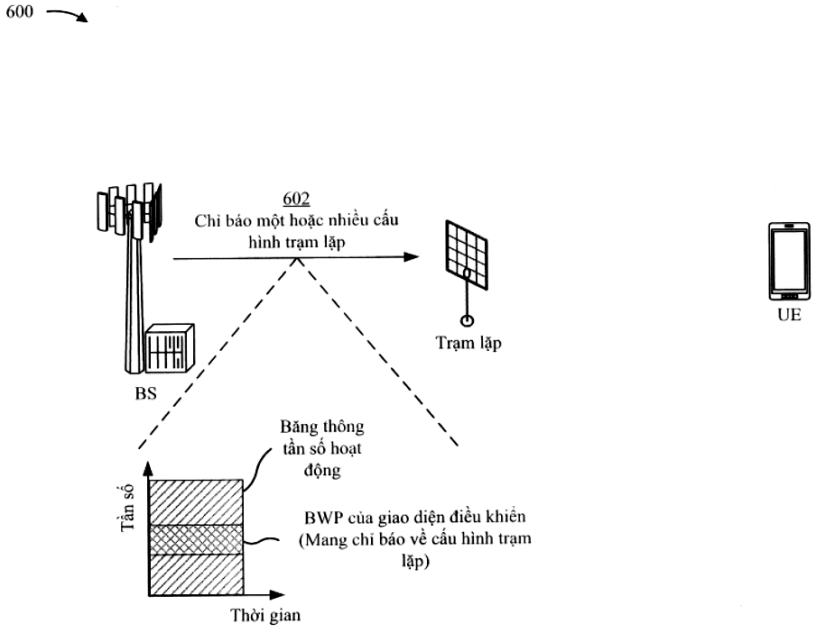

Fig.6A

(11) **1-0049174 B**

(15) 23/06/2025
Số Quyết định: 117924/QĐ-SHTT.IP

(45) 25/07/2025 448B

(43) 26/09/2022 414 A

(21) 1-2021-04842

(85) 05/08/2021

(22) 26/04/2021

(86) PCT/KR2021/005220 26/04/2021

(30) 10-2020-0096657 03/08/2020 KR

(87) WO2022/030728 A1 10/02/2022

(51) ***B01D 33/23***; *B01D 33/44; B01D 37/02; B01D 33/50; B01D 33/80; B01D 33/21; B01D 33/46*

(76) **MOON, YEON UU** (KR)
547-902, 164, Hwajung-ro, Deogyang-gu, Goyang-si, Gyeonggi-do 10474, Republic of Korea

(74) Công ty TNHH một thành viên Sở hữu trí tuệ VCCI (VCCI-IP CO.,LTD)

(54) **THIẾT BỊ LỌC DẠNG ĐĨA SỢI CÓ CHI TIẾT TẠO RÃNH TRÊN BỀ MẶT VẢI LỌC**

(57) Sáng chế đề cập đến thiết bị lọc dạng đĩa sợi có chi tiết tạo rãnh để tạo rãnh trên bề mặt vải lọc, thiết bị lọc dạng đĩa sợi này bao gồm: bộ lọc được tạo kết cấu sao cho mỗi trong số các phân đoạn lọc có bề mặt trước và sau trên đó mỗi vải lọc có bề mặt được tạo lông cứng được lắp trên phần ngoài của trống sao cho nguồn nước được lọc bằng cách đưa vào các phân đoạn lọc trong khi đi qua vải lọc; chi tiết làm sạch được tạo kết cấu để loại bỏ tạp chất được bắt giữ trong vải lọc; và chi tiết tạo rãnh được bố trí để được định vị ở phần ngoại biên của bộ lọc và có các phần nhô được tạo kết cấu để được chèn vào bề mặt vải lọc và tạo rãnh trên bề mặt vải lọc khi bộ lọc quay, sao cho tạp chất trên bề mặt vải lọc và tạp chất ở phần võng của vải lọc được bắt giữ một cách tập trung trong quá trình lọc nguồn nước, và tạp chất được bắt giữ ở phần võng của vải lọc được làm lộ ra trong quá trình làm sạch vải lọc, sao cho tạp chất được bắt giữ ở phần võng được loại bỏ một cách trơn tru.

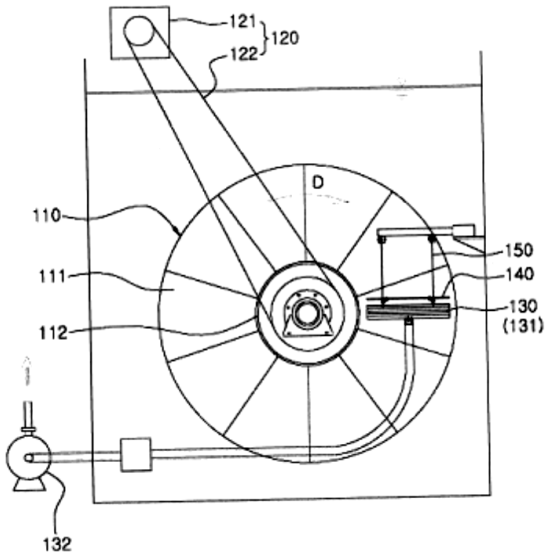

FIG. 1

(11) **1-0049175 B**

(15) 23/06/2025
Số Quyết định: 117966/QĐ-SHTT.IP

(45) 25/07/2025 448B

(43) 25/11/2020 392 A

(21) 1-2020-03550

(85) 18/06/2020

(22) 12/03/2018

(86) PCT/CN2018/078731 12/03/2018

(30) 201711284672.X 07/12/2017 CN

(87) WO2019/109534 13/06/2019

(51) ***B01F 5/00***; *B01F 3/04*

(73) **CHENG-LUNG JUAN** (TW)
No.46-1, Wenchuan Rd., Zuoying Dist., Kaohsiung City 813, Taiwan

(72) Ching-yuan JUAN (CN); Yi-hung JUAN (CN); Cheng-lung JUAN (CN)

(74) Công ty TNHH T&T INVENMARK Sở hữu trí tuệ Quốc tế (T&T INVENMARK CO., LTD.)

(54) **BỘ TẠO VI BONG BÓNG**

(57) Sáng chế đề cập đến bộ tạo vi bong bóng được cung cấp giữa đầu nạp và đầu xả của thiết bị phân phối nước. Bộ tạo vi bong bóng này bao gồm bộ phận nạp nước và bộ phận xả nước. Một khe hở hút khí được tạo ra và duy trì giữa bộ phận nạp nước và bộ phận xả nước, với khe hở hút khí này nối thông với môi trường không khí bên ngoài, như vậy không khí bên ngoài sẽ đi vào bộ tạo vi bong bóng để trộn khí-lỏng và tạo bong bóng mịn và dày đặc.

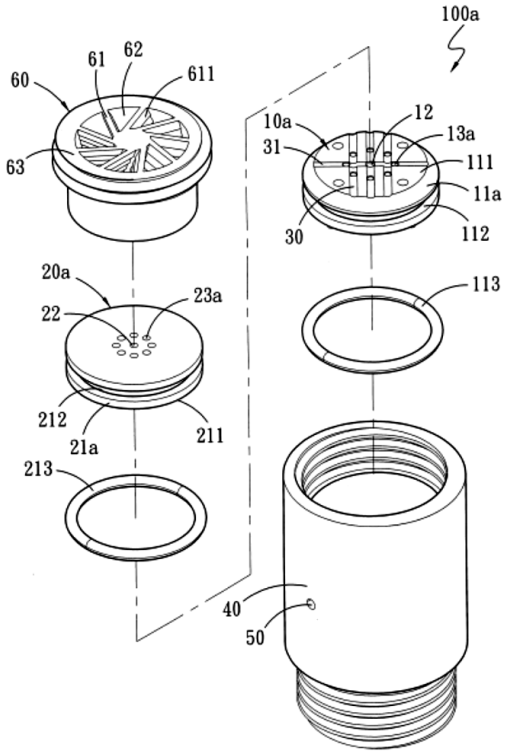

Fig.3

(11) **1-0049176 B**

(15) 23/06/2025
Số Quyết định: 117967/QĐ-SHTT.IP

(45) 25/07/2025 448B

(43) 25/08/2022 413 A

(21) 1-2022-02472

(85) 20/04/2022

(22) 28/10/2020

(86) PCT/JP2020/040336 28/10/2020

(30) PCT/JP2019/042684 30/10/2019 JP

(87) WO2021/085445 A1 06/05/2021

(51) ***A21D 6/00***; *C08B 30/14; A23L 7/109; A23L 7/13; A21D 13/02; A23L 7/10*

(73) 1. **NISSHIN SEIFUN GROUP INC.** (JP)
25, Kanda-Nishiki-cho 1-chome, Chiyoda-ku, Tokyo 1018441 Japan
2. **NISSHIN FLOUR MILLING INC.** (JP)
25, Kanda-Nishiki-cho 1-chome, Chiyoda-ku, Tokyo 1018441 Japan
3. **NISSHIN SEIFUN WELNA INC.** (JP)
25, Kanda-Nishiki-cho 1-chome, Chiyoda-ku, Tokyo 1018441 Japan
4. **NISSHIN SEIFUN PREMIX INC.** (JP)
19-12, Nihonbashikoami-cho, Chuo-ku, Tokyo 1038544 Japan

(72) TAKAMATSU, Kenichiro (JP); KOGO, Yukako (JP); NAGAI, Takao (JP); SHIGEMATSU, Toru (JP); YAGISHITA, Takahiro (JP)

(74) Công ty TNHH một thành viên Sở hữu trí tuệ VCCI (VCCI-IP CO.,LTD)

(54) PHƯƠNG PHÁP SẢN XUẤT BỘT NGŨ CỐC ĐƯỢC GELATIN HÓA TRƯỚC VÀ PHƯƠNG PHÁP SẢN XUẤT THỰC PHẨM CHẾ BIẾN

(57) Sáng chế đề cập đến phương pháp sản xuất bột ngũ cốc được gelatin hoá trước theo sáng chế bao gồm: bước gelatin hóa trước bằng cách đun nóng huyền phù chứa 100 phần khối lượng của bột ngũ cốc và lượng lớn hơn hoặc bằng 50 phần khối lượng của nước trong điều kiện nhiệt độ của huyền phù cao hơn hoặc bằng 90°C, để gelatin hoá trước tinh bột được chứa trong bột ngũ cốc; và bước làm khô để làm khô huyền phù từ bước gelatin hoá trước để thu được chất rắn. Ở bước gelatin hoá trước, huyền phù được khuấy trong khi đun nóng huyền phù này. Ở bước gelatin hoá trước, huyền phù tốt hơn là được đun nóng trong điều kiện nhiệt độ của huyền phù cao hơn hoặc bằng 100°C. Theo sáng chế, tinh bột đã gelatin hoá trước được đề xuất có thể cải thiện vị và kết cấu của thực phẩm và tạo ra khả năng chống già hoá cho thực phẩm.

(11) **1-0049177 B**

(15) 23/06/2025
Số Quyết định: 117968/QĐ-SHTT.IP

(45) 25/07/2025 448B

(43) 25/04/2022 409 A

(21) 1-2022-00162

(85) 11/01/2022

(22) 16/07/2020

(86) PCT/IB2020/056695 16/07/2020

(30) PCT/IB2019/056061 16/07/2019 IB

(87) WO2021/009705 21/01/2021

(51) ***C21D 8/06***; *C22C 38/48; C22C 38/44; C22C 38/46; B21K 1/44; C22C 38/04*

(73) **ARCELORMITTAL** (LU)
24-26, Boulevard d'Avranches, L-1160 Luxembourg, LUXEMBOURG

(72) RESIAK Bernard (FR); FROTEY Marion (FR)

(74) Công ty Luật TNHH Phạm và Liên danh (PHAM & ASSOCIATES)

(54) PHƯƠNG PHÁP SẢN XUẤT CHI TIẾT THÉP VÀ CHI TIẾT THÉP

(57) Sáng chế đề cập đến phương pháp sản xuất chi tiết thép bao gồm các bước: tạo ra bán thành phẩm làm bằng thép bao gồm, theo trọng lượng: 0,35% ≤ C ≤ 0,60%; 0,15% ≤ Si ≤ 0,5%; 0,8% ≤ Mn ≤ 2,0%; 0,0003% ≤ B ≤ 0,01%; 0,003% ≤ Mo ≤ 1,0%; 1,0% ≤ Cr ≤ 2,0%; 0,01% ≤ Ti ≤ 0,04%; 0,003% ≤ N ≤ 0,01%; S ≤ 0,015% P ≤ 0,015%; 0,01% ≤ Ni ≤ 1,0%; 0,01% ≤ Nb ≤ 0,1%; tùy ý; 0 ≤ Al ≤ 0,1%; 0 ≤ V ≤ 0,5%; phần còn lại chỉ bao gồm sắt và các tạp chất không thể tránh khỏi, ủ bán thành phẩm này ở nhiệt độ hoàn toàn thấp hơn nhiệt độ Ac1 của thép; tạo hình nguội bán thành phẩm thành sản phẩm đã được tạo hình nguội; đưa sản phẩm đã được tạo hình nguội vào quá trình xử lý nhiệt này bao gồm các bước: làm nóng sản phẩm đã được tạo hình nguội đến nhiệt độ lớn hơn hoặc bằng nhiệt độ Ac3 của thép; và giữ sản phẩm ở nhiệt độ giữ nằm trong khoảng từ 300°C đến 400°C trong khoảng thời gian nằm trong khoảng từ 15 phút đến 2 giờ.

(11) **1-0049178 B**

(15) 23/06/2025
Số Quyết định: 118009/QĐ-SHTT.IP

(45) 25/07/2025 448B

(43) 25/10/2022 415 A

(21) 1-2022-01537

(85) 11/03/2022

(22) 29/01/2021

(86) PCT/EP2021/052063 29/01/2021

(30) 20154862.5 31/01/2020 EP

(87) WO2021/152063 05/08/2021

(51) ***A61F 9/06***; *A61F 9/02*

(73) **FRONIUS INTERNATIONAL GMBH** (AT)
Froniusstraße 1, 4643 Pettenbach, Austria

(72) BEZRUCKA, Patrick (AT); FRIEDL, Helmut (AT)

(74) Công ty Luật TNHH Phạm và Liên danh (PHAM & ASSOCIATES)

(54) **MẶT NẠ DÙNG CHO THỢ HÀN**

(57) Sáng chế đề cập đến mặt nạ dùng cho thợ hàn (1) có ít nhất một vỏ mặt nạ (2), các bộ phận cố định (3), thiết bị màn chống lóa (4) và ít nhất một màn bảo vệ (5) được đặt cách khỏi đó, và ít nhất một thiết bị hiển thị (6) để thể hiện dữ liệu trong tầm nhìn của thợ hàn, ít nhất một thiết bị hiển thị (6) được bố trí trong vùng mép của tầm nhìn trong khoảng trống trung gian (8) giữa thiết bị màn chống lóa (4) và màn bảo vệ (5). Để đạt được một biến thể đặc biệt đơn giản và có hiệu quả về chi phí của mặt nạ dùng cho thợ hàn (1), thiết bị màn chống lóa (4) có ít nhất một phần cắt bỏ (12) trong vùng của ít nhất một thiết bị hiển thị (6). Vì không có thiết bị màn chống lóa (4) trong vùng của thiết bị hiển thị (6), tầm nhìn của thiết bị hiển thị (6) không bị cản trở bởi thiết bị màn chống lóa (4).

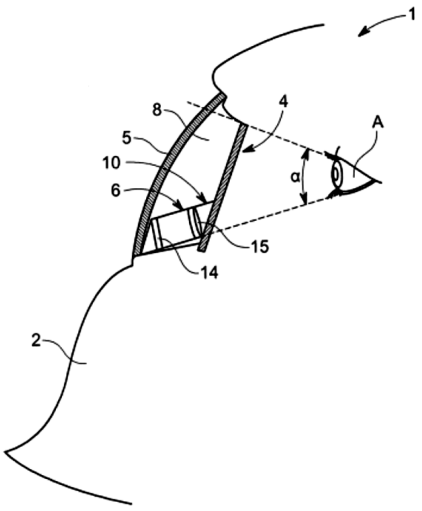

FIG. 2

(11) **1-0049179 B**

(15) 23/06/2025
Số Quyết định: 118010/QĐ-SHTT.IP

(45) 25/07/2025 448B

(43) 25/05/2022 410 A

(21) 1-2022-01255

(85) 28/02/2022

(22) 24/08/2020

(86) PCT/JP2020/031832 24/08/2020

(30) 2019-162001 05/09/2019 JP

(87) WO2021/044887 11/03/2021

(51) ***D06N 3/14****; C08G 18/28; C09J 175/04; C09J 7/32; C08G 18/10; C08G 18/30*

(73) **DAINICHISEIKA COLOR & CHEMICALS MFG. CO., LTD.** (JP)
7-6, Nihonbashi Bakuro-cho 1-chome, Chuo-ku, Tokyo 1038383, Japan

(72) KAWAMURA, Ryo (JP); YAMADA, Toshiki (JP); SASAKI, Kazuya (JP)

(74) Công ty TNHH một thành viên Sở hữu trí tuệ VCCI (VCCI-IP CO.,LTD)

(54) CHẤT TIỀN TRÙNG HỢP URETAN, CHẤT KẾT DÍNH, TẤM NHIỀU LỚP VÀ DA NHÂN TẠO

(57) Sáng chế đề cập đến chất tiền trùng hợp uretan có nhóm isoxyanat, độ nhớt tại 100°C là 30 đến 600 dPa·s, và nhiệt độ hoá mềm nhiệt sau hoá rắn nhờ độ ẩm là 75 đến 155°C.

(11) **1-0049180 B**

(15) 23/06/2025
Số Quyết định: 118011/QĐ-SHTT.IP

(45) 25/07/2025 448B

(43) 25/03/2024 432 A

(21) 1-2023-06674

(85) 13/06/2018

(22) 17/11/2016

(86) PCT/US2016/062497 17/11/2016

(30) 62/256,462 17/11/2015 US
15199854.9 14/12/2015 EP

(87) WO2017/087650 A1 26/05/2017

(51) ***H04S 3/00***

(62) 1-2018-02535

(73) 1. **DOLBY LABORATORIES LICENSING CORPORATION** (US)
1275 Market Street, San Francisco, California 94103 (US)
2. **DOLBY INTERNATIONAL AB** (NL)
Apollo Building 3E Herikerbergweg 1-35 1101 CN Amsterdam Zuidoost (NL)

(72) BREEBAART, Dirk Jeroen (NL); COOPER, David Matthew (AU); DAVIS, Mark F. (US); MCGRATH, David S. (AU); KJOERLING, Kristofer (SE); MUNDT, Harald (DE); WILSON, Rhonda J. (GB)

(74) Công ty TNHH Quốc tế D &N (D&N INTERNATIONAL CO.,LTD.)

(54) **HỆ THỐNG ĐỂ MÃ HÓA VÀ GIẢI MÃ ÂM THANH ĐẦU VÀO DỰA TRÊN KÊNH HOẶC ĐỐI TƯỢNG VÀ PHƯƠNG TIỆN LƯU TRỮ BẤT BIẾN ĐỌC ĐƯỢC BẰNG MÁY TÍNH**

(57) Sáng chế đề cập đến phương pháp mã hóa âm thanh đầu vào dựa trên kênh hoặc đối tượng để phát lại, phương pháp này bao gồm các bước: (a) ban đầu kết xuất âm thanh đầu vào dựa trên kênh hoặc đối tượng thành dạng trình diễn đầu ra ban đầu; (b) xác định giá trị ước tính của thành phần âm thanh nổi trội từ âm thanh đầu vào dựa trên kênh hoặc đối tượng và xác định một chuỗi hệ số gia trọng cho thành phần âm thanh nổi trội để ánh xạ dạng trình diễn đầu ra ban đầu thành thành phần âm thanh nổi trội; (c) xác định giá trị ước tính của hướng hoặc vị trí của thành phần âm thanh nổi trội; và (d) mã hóa dạng trình diễn đầu ra ban đầu, các hệ số gia trọng cho thành phần âm thanh nổi trội, hướng hoặc vị trí của thành phần âm thanh nổi trội dưới dạng tín hiệu mã hóa để phát lại. Sáng chế còn đề cập đến phương pháp giải mã tín hiệu âm thanh mã hóa, và giải mã và tái tạo dòng âm thanh, bộ máy và phương tiện lưu trữ đọc được bằng máy tính để thực hiện phương pháp này.

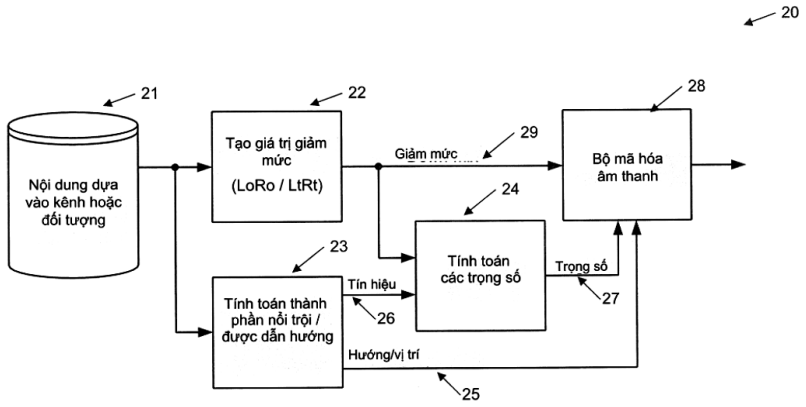
20
21
22
28
29
Nội dung dựa vào kênh hoặc đối tượng
Tạo giá trị giảm mức (LoRo / LtRt)
Giảm mức
Bộ mã hóa âm thanh
24
Tính toán các trọng số
Trọng số
27
23
Tín hiệu
26
Tính toán thành phần nổi trội / được dẫn hướng
Hướng/vị trí
25

FIG. 2

(11) **1-0049181 B**

(15) 23/06/2025
Số Quyết định: 118012/QĐ-SHTT.IP

(45) 25/07/2025 448B

(43) 25/09/2023 426 A

(21) 1-2022-06861

(85) 24/10/2022

(22) 24/12/2020

(86) PCT/JP2020/048467 24/12/2020

(87) WO2022/137437 30/06/2022

(51) ***A41D 31/02***

(73) **DEE LAB CO., LTD.** (JP)
1-46, Higashiobase 2-chome, Higashinari-ku, Osaka-shi, Osaka 537-0024 Japan

(72) OKUGAWA, Takahiro (JP); HONDA, Naoki (JP)

(74) Công ty TNHH một thành viên Sở hữu trí tuệ VCCI (VCCI-IP CO.,LTD)

(54) **VẬT LIỆU CHỐNG LẠNH**

(57) Sáng chế đề cập đến vật liệu chống lạnh bao gồm: tấm vải mặt phía trước tạo thành tấm vải phía trước của quần áo chống lạnh hoặc tạo thành tấm vải được bố trí bên trong tấm vải phía trước; tấm vải mặt phía sau được bố trí trên mặt phía sau của tấm vải mặt phía trước; hai chi tiết phân chia tạo nên khoảng trống giữa tấm vải mặt phía trước và tấm vải mặt phía sau; lớp độn được tạo thành từ lông tơ hoặc lông vũ được chứa trong khoảng trống; chi tiết thấm khí được bố trí để che lỗ thông hơi được bố trí trong tấm vải mặt phía trước hoặc tấm vải mặt phía sau; và chi tiết bịt kín được cố định vào chi tiết thấm khí để ngăn sự thông gió ít nhất tại phần đối diện với lỗ thông hơi trong chi tiết thấm khí. Chi tiết thấm khí cho phép sự thông gió tại phần khác với phần mà chi tiết bịt kín được cố định vào.

FIG.1

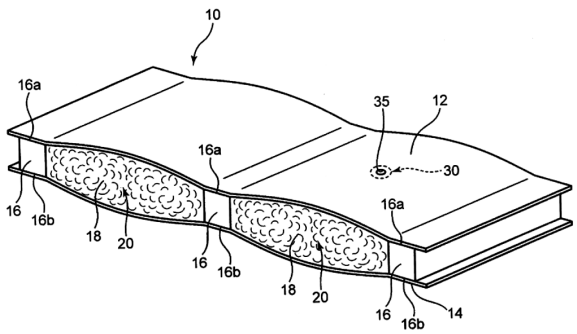

(11) **1-0049182 B**

(15) 23/06/2025
Số Quyết định: 118033/QĐ-SHTT.IP

(45) 25/07/2025 448B

(43) 25/04/2023 421 A

(21) 1-2022-08028

(85) 08/12/2022

(22) 19/05/2021

(86) PCT/JP2021/019046 19/05/2021

(30) 2020-092116 27/05/2020 JP

(87) WO2021/241367 A1 02/12/2021

(51) ***D04H 1/492****; D04H 1/4382; B01D 39/16; B03C 3/28*

(73) **JAPAN VILENE COMPANY, LTD.** (JP)
6-4, Tsukiji 5-chome, Chuo-ku, Tokyo 1048423 Japan

(72) SHIRATAKE Takuma (JP); TAKASHIMA Yuichirou (JP)

(74) Công ty TNHH một thành viên Sở hữu trí tuệ VCCI (VCCI-IP CO.,LTD)

(54) VẢI KHÔNG DỆT TÍCH ĐIỆN MA SÁT VÀ PHƯƠNG PHÁP SẢN XUẤT VẢI NÀY

(57) Sáng chế đề cập đến vải không dệt tích điện ma sát bao gồm hỗn hợp của hai hoặc nhiều hơn hai loại sợi xơ có các nhựa thành phần khác nhau, và vải này mỏng và có độ bền tuyệt vời. Vải không dệt tích điện ma sát theo sáng chế bao gồm hỗn hợp của hai hoặc nhiều hơn hai loại sợi xơ có các nhựa thành phần khác nhau, trong đó vải không dệt tích điện ma sát có độ dày nhỏ hơn hoặc bằng 1,2mm và độ bền tối đa cao hơn 43,0N/50mm. Sáng chế cũng đề cập đến phương pháp sản xuất vải không dệt tích điện ma sát bao gồm hỗn hợp của hai hoặc nhiều hơn hai loại sợi xơ có các nhựa thành phần khác nhau, phương pháp này bao gồm: (1) bước tạo ra màng xơ bao gồm hỗn hợp của hai hoặc nhiều hơn hai loại sợi xơ có các nhựa thành phần khác nhau, (2) bước thực hiện quy trình làm rối thủy lực cho màng xơ để tạo ra màng xơ được làm rối thủy lực, (3) bước cọ xát các sợi xơ thành phần của màng xơ được làm rối thủy lực bằng cách làm biến dạng màng xơ được làm rối thủy lực theo hướng độ dày và tác dụng lực căng theo hướng vuông góc với hướng độ dày của màng xơ được làm rối thủy lực sau khi nén theo hướng độ dày.

(11) **1-0049183 B**

(15) 23/06/2025
Số Quyết định: 118034/QĐ-SHTT.IP

(45) 25/07/2025 448B

(43) 26/12/2022 417 A

(21) 1-2022-06156

(85) 26/09/2022

(22) 26/03/2021

(86) PCT/JP2021/013012 26/03/2021

(30) 202010279558.3 10/04/2020 CN

(87) WO2021/205914 14/10/2021

(51) ***B62K 11/00****; B60L 15/20*

(73) **HONDA MOTOR CO., LTD.** (JP)
1-1, Minami-Aoyama 2-chome, Minato-ku, Tokyo 1078556, Japan

(72) CAI Juxiang (CN); ZHANG Jinxuan (CN); KAWASUMI Shinji (JP)

(74) Công ty Luật TNHH Phạm và Liên danh (PHAM & ASSOCIATES)

(54) KẾT CẤU THOÁT NƯỚC THIẾT BỊ ĐIỀU KHIỂN

(57) Sáng chế đề cập đến kết cấu thoát nước thiết bị điều khiển có khả năng tăng cường đặc tính thoát nước của hơi ẩm bám vào thiết bị điều khiển.

Kết cấu thoát nước thiết bị điều khiển được ứng dụng cho thiết bị điều khiển (30) mà điều khiển điện áp được cấp từ ắcqui (B) đến động cơ (M), trong đó thiết bị điều khiển (30) gồm phần thân chính (32) mà chứa các linh kiện điện tử, và rãnh (46, 46a, 47, 47a, 48, 48a) mà tới phần đầu bên của phần thân chính (32) được tạo ra ở phần bề mặt trên (34) của phần thân chính (32). Phần đáy của rãnh có độ nghiêng giảm dần từ phía tâm của phần thân chính (32) về phía phần đầu bên. Rãnh gồm nhiều rãnh có các hướng khác nhau. Rãnh được tạo bắt đầu từ phần nối (40a, 41a, 42a) của dây dẫn (40, 41, 42) mà cấp điện áp đến động cơ (M).

Fig.6

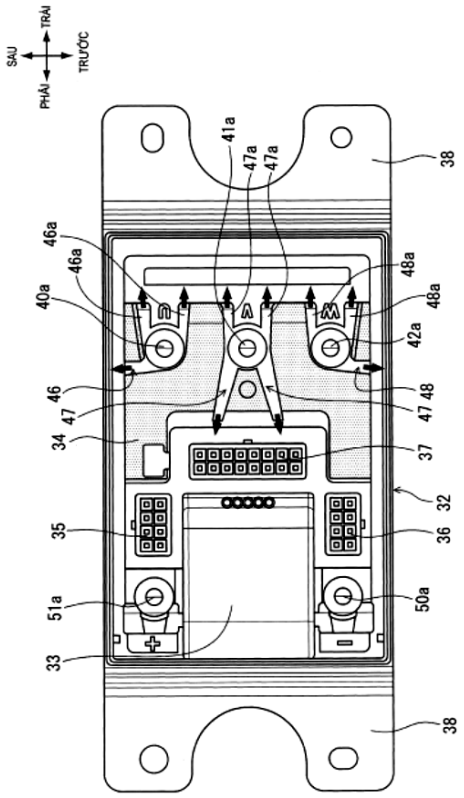
SAU
TRÁI
PHẢI
TRƯỚC
41a
47a
47a
38
46a
46a
48a
48a
40a
42a
46
47
47
48
34
37
32
35
36
51a
50a
33
38

(11) **1-0049184 B**

(15) 23/06/2025
Số Quyết định: 118035/QĐ-SHTT.IP

(45) 25/07/2025 448B

(43) 26/09/2022 414 A

(21) 1-2022-03680

(85) 13/06/2022

(22) 15/12/2020

(86) PCT/IB2020/061955 15/12/2020

(30) PCT/IB2019/060890 17/12/2019 IB

(87) WO2021/124094 24/06/2021

(51) ***C21D 6/00***; *C22C 38/00; C22C 38/02; C22C 38/04; C22C 38/06; C22C 38/12; C22C 38/14; C22C 38/42; C22C 38/44; C22C 38/46; C22C 38/48; C22C 38/50; C22C 38/54; C22C 38/58; C21D 8/02*

(73) **ARCELORMITTAL** (LU)
24-26, Boulevard d'Avranches, L-1160 Luxembourg, LUXEMBOURG

(72) DE KNIJF, Dorien (BE); DUPREZ, Lode (BE); THEUWISSEN, Koenraad (BE); WATERSCHOOT, Tom (BE)

(74) Công ty Luật TNHH Phạm và Liên danh (PHAM & ASSOCIATES)

(54) **TẤM THÉP CÁN NÓNG VÀ PHƯƠNG PHÁP SẢN XUẤT TẤM THÉP NÀY**

(57) Sáng chế đề cập đến tấm thép cán nóng có thành phần bao gồm các nguyên tố sau: 0,18% ≤ cacbon ≤ 0,3%, 1,8% ≤ mangan ≤ 4,5%, 0,8% ≤ silic ≤ 2%, 0,001% ≤ nhôm ≤ 0,2%, 0,1% ≤ molypđen ≤ 1%, 0,001% ≤ titan ≤ 0,2%, 0,0001% ≤ bo ≤ 0,01%, 0% ≤ phospho ≤ 0,09%, 0% ≤ lưu huỳnh ≤ 0,09%, 0% ≤ nitơ ≤ 0,09%, 0% ≤ crom ≤ 0,5%, 0% ≤ niobi ≤ 0,1%, 0% ≤ vanađi ≤ 0,5%, 0% ≤ niken ≤ 1%, 0% ≤ đồng ≤ 1%, 0% ≤ canxi ≤ 0,005%, 0% ≤ magie ≤ 0,0010%, phần còn lại bao gồm sắt và các tạp chất không tránh khỏi tạo thành trong quá trình xử lý, cấu trúc tế vi của tấm thép này, tính theo tỷ phần diện tích, bao gồm ít nhất 70% mactensit, từ 8% đến 25% austenit dư, trong đó hệ số hình dạng austenit dư này nằm trong khoảng từ 4 đến 12 và hệ số hình dạng là tỷ lệ giữa trục lớn và trục nhỏ của hợp phần vi cấu trúc. Sáng chế cũng đề cập đến phương pháp sản xuất tấm thép cán nóng này.

(11) **1-0049185 B**

(15) 23/06/2025
Số Quyết định: 118086/QĐ-SHTT.IP

(45) 25/07/2025 448B

(43) 25/04/2019 373 A

(21) 1-2018-05062

(85) 12/11/2018

(22) 13/04/2017

(86) PCT/US2017/027488 13/04/2017

(30) 62/322,036 13/04/2016 US
62/331,191 03/05/2016 US
62/412,187 24/10/2016 US
EP17305298.6 17/03/2017 EP

(87) WO2017/180913 19/10/2017

(51) ***C07K 16/08***

(73) **SANOFI** (FR)
54, Rue la Boétie, 75008 Paris, FR

(72) NABEL Gary J. (US); WU Lan (US); SEUNG Edward (US); WEI Ronnie (US); BENINGA Jochen (DE); RAO Ercole (DE); LEUSCHNER Wulf Dirk (DE); BEIL Christian (DE); LANGE Christian (DE); CORVEY Carsten (DE); YANG Zbi-Yong (US)

(74) Công ty TNHH Trần Hữu Nam và Đồng sự (TRAN H.N & ASS.)

(54) **PROTEIN LIÊN KẾT HÓA TRỊ BA VÀ DƯỢC PHẨM CHỨA CHÚNG**

(57) Sáng chế bộc lộ protein liên kết đặc hiệu ba trong một và/hoặc hóa trị ba có chứa bốn chuỗi polypeptit mà tạo thành ba vị trí liên kết kháng nguyên mà liên kết đặc hiệu một hoặc nhiều protein đích, trong đó cặp polypeptit thứ nhất tạo thành protein liên kết mang các miền biến đổi kép có định hướng liên kết chéo và trong đó cặp polypeptit thứ hai tạo thành protein liên kết mang miền biến đổi đơn lẻ. Sáng chế còn bộc lộ phương pháp tạo ra protein liên kết đặc hiệu ba trong một và/hoặc hóa trị ba và sử dụng protein liên kết này.

HÌNH 1A

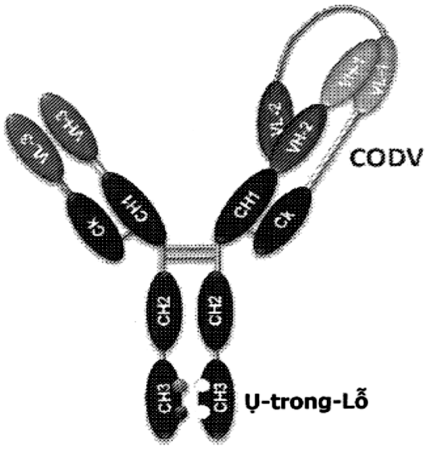

(11) **1-0049186 B**

(15) 23/06/2025
Số Quyết định: 118105/QĐ-SHTT.IP

(45) 25/07/2025 448B

(43) 27/06/2022 411 A

(21) 1-2022-01542

(85) 11/03/2022

(22) 12/08/2020

(86) PCT/CN2020/108659 12/08/2020

(30) 62/886,145 13/08/2019 US
16/989,759 10/08/2020 US

(87) WO2021/027840 18/02/2021

(51) ***H04L 25/02****; H04W 24/06; H04W 64/00; H04W 48/10; H04W 48/16; H04W 56/00; H04L 5/00; H04W 24/10*

(73) **HUAWEI TECHNOLOGIES CO., LTD.** (CN)
Huawei Administration Building, Bantian, Longgang District, Shenzhen, Guangdong 518129, P. R. China

(72) ZARIFI, Keyvan (CA)

(74) Công ty TNHH một thành viên Sở hữu trí tuệ VCCI (VCCI-IP CO.,LTD)

(54) **PHƯƠNG PHÁP VÀ THIẾT BỊ TRUYỀN THÔNG VÀ PHƯƠNG TIỆN BẤT BIẾN ĐỌC ĐƯỢC BỞI MÁY TÍNH**

(57) Sáng chế đề cập đến phương pháp và thiết bị để cấu hình tín hiệu tham chiếu (RS-reference signal) đường xuống (DL-downlink) cho thiết bị điện tử (ED-electronic device). Thông tin cấu hình được kết hợp với tín hiệu tham chiếu DL được thu trong truyền thông thứ nhất từ chức năng quản lý vị trí (LMF-location management function) thông qua giao thức định vị LTE (LPP-LTE positioning protocol). Trong truyền thông từ tế bào phục vụ thông qua điều khiển tài nguyên vô tuyến (RRC-radio resource control), ký hiệu nhận dạng (ID) của tín hiệu tham chiếu DL và ID tế bào của tế bào mà hình thành tín hiệu tham chiếu DL được thu nhận. Thông tin cấu hình thu được trong truyền thông thứ nhất cũng bao gồm ID của tín hiệu tham chiếu DL và ID tế bào. tín hiệu tham chiếu thăm dò (SRS-sounding reference signal) được truyền tới tế bào được nhận dạng bởi ID tế bào, theo thông tin suy hao đường truyền (PL-path loss) hoặc thông tin lọc truyền (TF-transmission filter) miền không gian được kết hợp với tín hiệu tham chiếu DL.

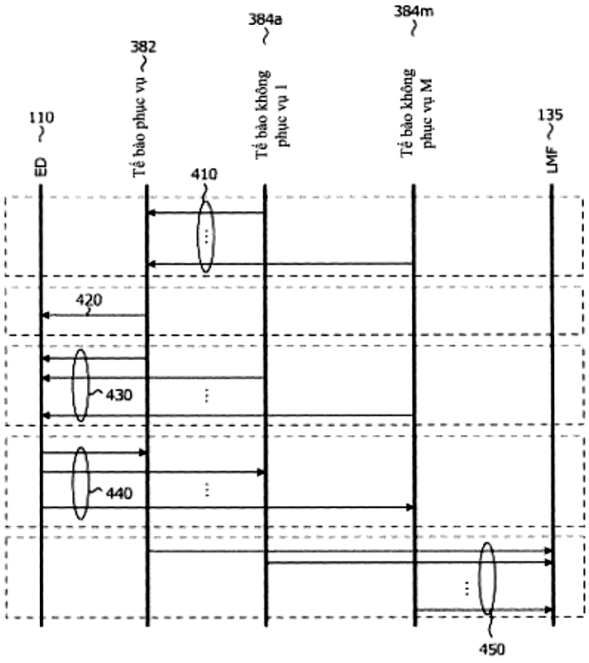
110
UE
382
Tế bào phục vụ
384a
Tế bào không phục vụ 1
384m
Tế bào không phục vụ M
135
LMF
410
420
430
440
450

FIG. 4

(11) **1-0049187 B**

(15) 23/06/2025
Số Quyết định: 118156/QĐ-SHTT.IP

(45) 25/07/2025 448B

(43) 25/12/2019 381 A

(21) 1-2019-03328

(85) 24/06/2019

(22) 06/12/2017

(86) PCT/KR2017/014205 06/12/2017

(30) 10-2016-0177454 23/12/2016 KR

(87) WO2018/117489 28/06/2018

(51) ***C22C 38/42**; C21D 9/46; C22C 38/00*

(73) **POSCO** (KR)
6261, Donghaean-ro, Nam-gu Pohang-si Gyeongsangbuk-do 37859, Republic of Korea

(72) PARK, Ji Eon (KR); PARK, Mi Nam (KR)

(74) Công ty Luật TNHH Phạm và Liên danh (PHAM & ASSOCIATES)

(54) THÉP TẤM CÁN NGUỘI BẰNG THÉP KHÔNG GỈ FERIT VÀ PHƯƠNG PHÁP SẢN XUẤT THÉP TẤM NÀY

(57) Sáng chế đề cập đến thép không gỉ ferit có độ bền và khả năng chống ăn mòn axit rất tốt và phương pháp sản xuất nó. Thép không gỉ ferit theo một phương án của sáng chế có các thành phần tính theo % khối lượng: 0,1% tới 0,2% cacbon (C), 0,005% tới 0,05% nitơ (N), 0,01% tới 0,5% mangan (Mn), 12,0% tới 19,0% crom, 0,01% tới 0,5% niken (Ni), 0,3% tới 1,5% đồng (Cu), lượng còn lại là của sắt (Fe) và các tạp chất khó tránh khỏi khác, trong đó số lượng carbua có đường kính 100nm trở lên trên một đơn vị diện tích nằm trong khoảng từ 50 hạt/100μm² 2 đến 200 hạt/100μm².

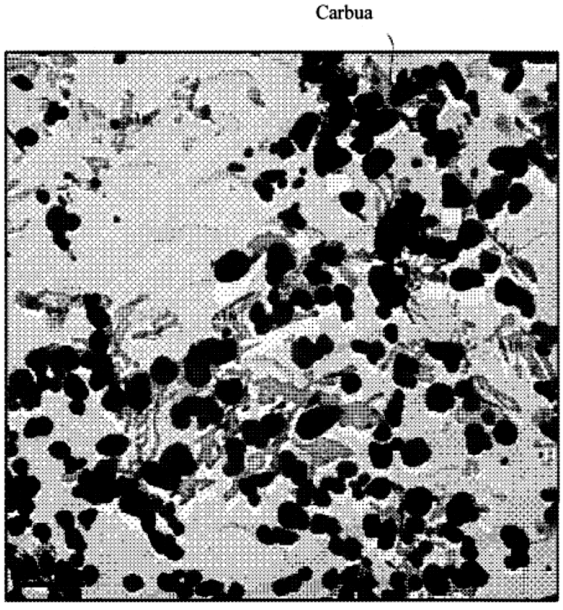

Fig.2

(11) **1-0049188 B**

(15) 23/06/2025
Số Quyết định: 118158/QĐ-SHTT.IP

(45) 25/07/2025 448B

(43) 27/02/2023 419 A

(21) 1-2022-07397

(85) 11/11/2022

(22) 11/05/2021

(86) PCT/EP2021/062509 11/05/2021

(30) 20175082.5 15/05/2020 EP

(87) WO2021/228871 18/11/2021

(51) ***C12C 11/11****; C12G 3/06; C12G 3/005; B67D 1/00*

(73) **HEINEKEN SUPPLY CHAIN B.V.** (NL)
Burgemeester Smeetsweg 1, 2382 PH Zoeterwoude, The Netherlands

(72) BROUWER, Eric Richard (NL); BEKKERS, Augustinus Cornelius Aldegonde Petrus Albert (NL)

(74) Công ty Luật TNHH quốc tế BMVN (BMVN INTERNATIONAL LLC)

(54) **VIÊN CHỨA DÙNG MỘT LẦN, QUY TRÌNH SẢN XUẤT VIÊN CHỨA NÀY VÀ PHƯƠNG PHÁP PHA CHẾ BIA**

(57) Sáng chế đề cập đến viên chứa dùng một lần (single-serve capsule) bao gồm ít nhất hai ngăn, bao gồm ngăn thứ nhất và ngăn thứ hai; trong đó ngăn thứ nhất này bao gồm dịch cô đặc dạng lỏng của bia không cồn, dịch cô đặc bia dạng lỏng này có hàm lượng etanol nằm trong khoảng từ 0% ABV đến 1% ABV, trong đó ngăn thứ hai này bao gồm chất lỏng có cồn có chứa etanol với hàm lượng nằm trong khoảng từ 12% đến 100% theo khối lượng và nước với hàm lượng nằm trong khoảng từ 0% đến 88% theo khối lượng, và trong đó etanol cùng với nước cấu thành nên từ 80 % đến 100% theo khối lượng chất lỏng có cồn này. Ngoài ra, sáng chế còn đề xuất quy trình sản xuất viên chứa dùng một lần và phương pháp pha chế bia.

(11) **1-0049189 B**

(15) 23/06/2025
Số Quyết định: 118174/QĐ-SHTT.IP

(45) 25/07/2025 448B

(43) 25/11/2020 392 A

(21) 1-2020-04117

(85) 16/07/2020

(22) 21/12/2018

(86) PCT/KR2018/016487 21/12/2018

(30) 10-2017- 0178378 22/12/2017 KR

(87) WO2019/125059 27/06/2019

(51) ***C12N 9/96****; A61K 47/68; C12N 9/40; A61K 38/00; C12N 9/38*

(73) **HANMI PHARM. CO., LTD.** (KR)
214, Muha-ro, Paltan-myeon, Hwaseong-si, Gyeonggi-do 18536, Korea

(72) JUNG, Eui Joon (KR); KIM, Jin Young (KR); CHOI, In Young (KR); JUNG, Sung Youb (KR)

(74) Văn phòng Luật sư Ân Nam (ANNAM IP & LAW)

(54) **PROTEIN DUNG HỢP ENZYM TRỊ LIỆU VÀ DƯỢC PHẨM CHỨA PROTEIN NÀY**

(57) Sáng chế đề cập đến protein dung hợp giữa enzym trị liệu dạng dime và vùng Fc globulin miễn dịch, phương pháp điều chế protein này, và dược phẩm chứa protein dung hợp này.

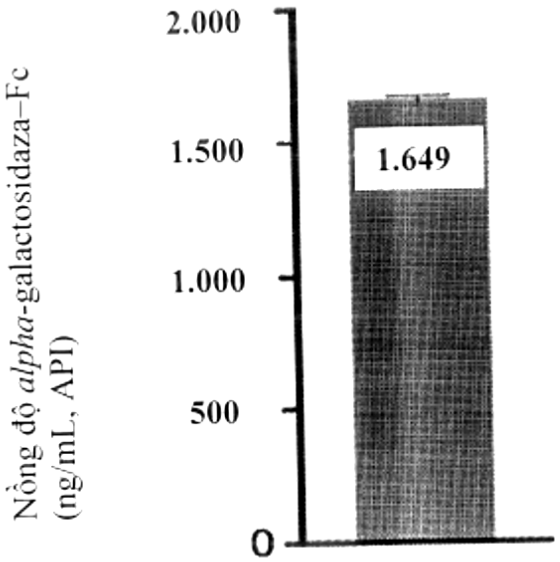

Fig. 1

(11) **1-0049190 B**

(15) 23/06/2025
Số Quyết định: 118175/QĐ-SHTT.IP

(45) 25/07/2025 448B

(43) 25/10/2019 379 A

(21) 1-2019-04469

(85) 14/08/2019

(22) 15/01/2018

(86) PCT/EP2018/050808 15/01/2018

(30) 17290003.7 16/01/2017 EP

(87) WO2018/130674 19/07/2018

(51) ***C12M 1/00***; *C12M 1/12*

(73) **MERCK PATENT GMBH** (DE)
Frankfurter Strasse 250, 64293 Darmstadt, Germany

(72) OLIVIER, Stéphane (FR); BOUR, Gaetan (FR)

(74) Công ty Luật TNHH Phạm và Liên danh (PHAM & ASSOCIATES)

(54) **THIẾT BỊ VÀ PHƯƠNG PHÁP ĐỂ ĐIỀU CHẾ, TRỘN VÀ XẢ MÔI TRƯỜNG VÔ TRÙNG**

(57) Sáng chế đề cập đến thiết bị (80) để điều chế, trộn và xả môi trường vô trùng để sử dụng với thiết bị dạng ống (40) bao gồm: bộ phận chứa (54) để chứa môi trường vô trùng; cửa xả (52) để xả môi trường vô trùng dạng lỏng; cửa cấp (41) để cấp nước vào thiết bị dạng ống; và bộ nối nhiều chiều (50), trong đó bộ nối nhiều chiều (50) được nối song song với: van hoặc bơm được nối bằng ống với bộ phận chứa (54), cửa xả (52), và cửa cấp (41), trong đó thiết bị này bao gồm cửa cấp nước (81) để cấp nước; cửa xả nước (87) được tạo kết cấu để được nối với cửa cấp (41) của thiết bị dạng ống (40); bơm chất lỏng (82) để vận chuyển chất lỏng, bơm chất lỏng (82) được nối với cửa cấp nước (81) và cửa xả nước (87); và bộ phận đỡ (88) để đỡ bộ phận chứa (54) của thiết bị dạng ống (40). Sáng chế cũng đề cập đến phương pháp để điều chế, trộn và xả môi trường vô trùng.

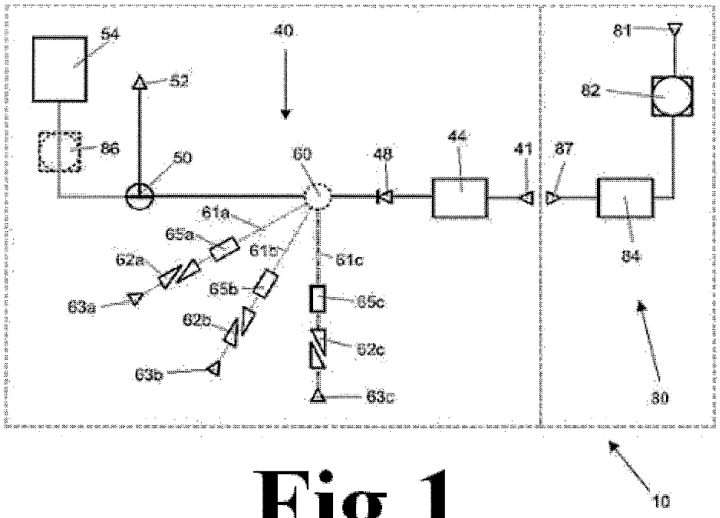

Fig.1

(11) **1-0049191 B**

(15) 23/06/2025
Số Quyết định: 118176/QĐ-SHTT.IP

(45) 25/07/2025 448B

(43) 26/02/2024 431 A

(21) 1-2023-06462

(85) 21/09/2023

(22) 23/03/2022

(86) PCT/JP2022/013739 23/03/2022

(30) 2021-056687 30/03/2021 JP

(87) WO2022/210219 06/10/2022

(51) ***C22C 38/00****; C21D 9/46; C22C 38/60; C22C 38/06; C21D 8/02*

(73) **JFE STEEL CORPORATION** (JP)
2-3, Uchisaiwai-cho 2-chome, Chiyoda-ku, Tokyo 1000011, Japan

(72) Hasegawa Hiroshi (JP); Kimura Hideyuki (JP); Umino Takanori (JP); Moriyasu Noriaki (JP)

(74) Công ty Cổ phần Sở hữu công nghiệp INVESTIP (INVESTIP)

(54) TẤM THÉP CÁN NÓNG CÓ ĐỘ BỀN CAO VÀ PHƯƠNG PHÁP SẢN XUẤT TẤM THÉP NÀY

(57) Sáng tạo chế độ sản xuất thép tấm có độ bền cao, đạt được hiệu quả ưu việt trong chế độ hạn chế xuất hiện vết nứt và nếp nhăn trong suốt quá trình. Tấm thép nóng có độ bền cao hợp lý thành phần hóa học chứa, theo % khối lượng, C: 0,02% đến 0,23%, Si: 0,10% đến 3,00%, Mn: 0,5% đến 3,5%, P: 0,100% hoặc nhỏ hơn, S: 0,02% hoặc nhỏ hơn, và Al: 1,5% hoặc nhỏ hơn, phần còn lại là Fe và các chất liệu tự nhiên, trong đó tổng tỷ lệ tích của mactensit và bainit là từ 80% đến 100%, tối đa hướng dẫn mật khẩu của các hạt nhỏ hơn 2,5 trong độ dài vùng từ vị trí 5 μm đến vị trí 10 μm từ bề mặt theo chiều dày hướng dẫn và tối đa định hướng mật khẩu của các hạt là 2,5 hoặc lớn hơn trong phạm vi kéo dài từ vị trí 50 μm đến vị trí 100 μm từ bề mặt theo hướng hướng ngày.

(11) **1-0049192 B**

(15) 23/06/2025
Số Quyết định: 118182/QĐ-SHTT.IP

(45) 25/07/2025 448B

(43) 25/11/2021 404 A

(21) 1-2021-03399

(85) 09/06/2021

(22) 20/12/2019

(86) PCT/CN2019/126901 20/12/2019

(30) 201811570930.5 21/12/2018 CN
201910158957.1 04/03/2019 CN

(87) WO2020/125743 25/06/2020

(51) ***C07K 14/55****; A61K 47/60; C12P 21/02; C07K 19/00; C12N 15/26; C12N 15/63; A61K 38/20; C07K 17/08*

(73) 1. **JIANGSU HENGRUI MEDICINE CO., LTD.** (CN)
No.7 Kunlunshan Road, Economic and Technological Development Zone Lianyungang, Jiangsu 222047, China
2. **SHANGHAI HENGRUI PHARMACEUTICAL CO., LTD.** (CN)
No.279 Wenjing Road, Minhang District Shanghai 200245, China
3. **SHANGHAI SHENGDI PHARMACEUTICAL CO., LTD.** (CN)
No.1288 Haike Road, Zhangjiang Town, Pudong New District Shanghai 201210, China

(72) CHEN, Lei (CN); HU, Qiyue (US); GE, Hu (CN); LIN, Yuan (CN); WANG, Hongwei (CN); OU, Yangchao (CN); KONG, Xianglin (CN); LIAO, Cheng (US); ZHANG, Lianshan (US)

(74) Công ty Luật TNHH Phạm và Liên danh (PHAM & ASSOCIATES)

(54) **BIẾN THỂ INTERLEUKIN-2 VÀ DƯỢC PHẨM CHỨA BIẾN THỂ NÀY**

(57) Sáng chế đề cập đến biến thể interleukin-2 có một hoặc nhiều axit amin biến đổi. Biến thể interleukin-2 này hoặc quá trình sản xuất của nó có tốc độ ổn định được tăng lên nên interleukin-2 có thể nguy hiểm và đặc tính được cải thiện dưới dạng chất dịch miễn phí. Sáng chế cũng đề xuất có thể tiếp tục hợp lý miễn dịch và dược phẩm chứa các biến thể interleukin-2, axit nucleic mã hóa biến thể này, trâu, tế bào vật chủ và phương pháp sản xuất biến thể này.

(11) **1-0049193 B**

(15) 23/06/2025
Số Quyết định: 118183/QĐ-SHTT.IP

(45) 25/07/2025 448B

(43) 25/08/2023 425 A

(21) 1-2023-02992

(85) 08/05/2023

(22) 26/08/2021

(86) PCT/EP2021/073673 26/08/2021

(30) 20201025.2 09/10/2020 EP
20201041.9 09/10/2020 EP
20201137.5 09/10/2020 EP
20201052.6 09/10/2020 EP
20201125.0 09/10/2020 EP
20201046.8 09/10/2020 EP

(87) WO2022/073690 A1 14/04/2022

(51) ***A24D 1/20****; A61M 11/04; A61M 15/06; A24F 40/20*

(73) **PHILIP MORRIS PRODUCTS S.A.** (CH)
Quai Jeanrenaud 3, CH-2000 Neuchatel, Switzerland

(72) UTHURRY, Jerome (FR)

(74) Công ty TNHH Tư vấn đầu tư và chuyển giao công nghệ (INVESTCONSULT)

(54) **VẬT DỤNG TẠO SOL KHÍ CÓ KHOANG THÔNG KHÍ VÀ CHI TIẾT Ở PHÍA DÒNG VÀO VÀ HỆ THỐNG TẠO SOL KHÍ**

(57) Vật liệu tạo sol khí (10) để tạo ra sol khí có thể hấp thụ khi được làm nóng bao gồm: thanh (12) của nền tạo sol khí; đoạn ở phía dòng ra (14) được bố trí ở phía dòng ra của thân khí (12) của nền tạo năng lượng, đoạn ở phía dòng ra (14) bao gồm ít nhất một ống rỗng dạng chi tiết (20) tiếp giáp phía đầu ở phía dòng ra của thanh khí (12) của nền tạo khí; chi tiết ở phía bên của nền khí (42) được bố trí ở phía bên của thanh (12) của nền tạo giải pháp và tiếp giáp phía đầu ở phía bên của nền tạo khí (12), trong đó đầu ở phía bên của chi tiết ở phía bên của thanh (42) định ra đầu ở phía bên của vật liệu tạo khí (10), chi tiết ở phía bên vào (42) có chiều dài từ 3 milimet đến 7 milimet; và vùng thông tin (30) ở vị trí dọc theo ống rỗng chi tiết (20), khoảng cách giữa vùng thông tin (30) và đầu ở phía trước của chi tiết ở phía bên của đường vào (20) là từ 26 milimet đến 33 milimet. Sáng chế nhưng đề cập đến hệ thống tạo khí cụ.

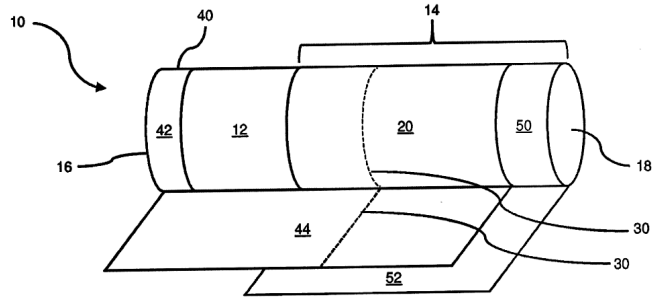

Fig.1

(11) **1-0049194 B**

(15) 23/06/2025
Số Quyết định: 118244/QĐ-SHTT.IP

(45) 25/07/2025 448B

(43) 25/08/2022 413 A

(21) 1-2022-02176

(85) 07/04/2022

(22) 20/10/2020

(86) PCT/IB2020/059841 20/10/2020

(30) PCT/IB2019/059287 30/10/2019 IB

(87) WO2021/084378 06/05/2021

(51) ***C21D 9/48****; C22C 38/58; C21D 7/13; C21D 8/04; C22C 38/02; C22C 38/04; C22C 38/06; C22C 38/08; C22C 38/12; C22C 38/14; C22C 38/16; C22C 38/20; C22C 38/22; C22C 38/26; C22C 38/28; C22C 38/32; C22C 38/38; C22C 38/42; C22C 38/44; C22C 38/48; C22C 38/50; C22C 38/54; C21D 1/673; C21D 1/76*

(73) **ARCELORMITTAL** (LU)
24-26, Boulevard d'Avranches, L-1160 Luxembourg, LUXEMBOURG

(72) GRIGORIEVA, Raisa (RU); DUMINICA, Florin (BE); NABI, Brahim (DZ); DRILLET, Pascal (FR); STUREL, Thierry (FR)

(74) Công ty Luật TNHH Phạm và Liên danh (PHAM & ASSOCIATES)

(54) PHƯƠNG PHÁP TĂNG BỀN CHO CHI TIẾT DẬP VÀ CHI TIẾT ĐƯỢC TẠO RA BẰNG PHƯƠNG PHÁP NÀY

(57) Sáng tạo chế độ tiếp cận phương pháp tăng cường cho chi tiết mạnh mẽ như sau và các chi tiết được tạo ra bằng phương pháp này:

A. chuẩn bị tấm thép để xử lý nhiệt, tấm thép này tùy ý được mạ trước bằng lớp mạ sơ cấp chứa kẽm hoặc nhôm,

B. lắng phủ lớp mạ sơ bộ hyđro chứa crom và không chứa Niken với mật độ dày nằm trong khoảng từ 10 tới 550 nm,

C. cắt thép mạ trước các thành phần mảnh,

D. xử lý nhiệt độ cao này ở nhiệt độ lò nằm trong khoảng từ 800 tới 970°C, trong khoảng thời gian giữ trong khoảng từ 1 đến 12 phút, trong môi trường khí có thế oxy hóa bằng hoặc cao hơn có thể thế oxy hóa của môi trường khí chứa 1% oxy hóa và bằng hoặc ít hơn oxy hóa môi trường khí ở 50% oxy, môi trường khí như vậy có điểm sương trong khoảng từ +30°C,

E. chuyển giao dữ liệu này vào nhấn,

F. tạo ra bức tranh nóng này ở nhiệt độ trong khoảng từ 600 tới 830°C để thu được chi tiết,

G. làm nguội chi tiết thu được ở bước F để tạo ra cấu trúc vi trong thể thép như mactensit hoặc mactensit-bainit hoặc chứa ít nhất 75% có thể tích là ferit đẳng trục, từ 5% tới 20% có thể coi là mactensit và ít hơn hoặc bằng 10% tích là bainit.

(11) **1-0049195 B**

(15) 24/06/2025
Số Quyết định: 118338/QĐ-SHTT.IP

(45) 25/07/2025 448B

(43) 27/02/2023 419 A

(21) 1-2021-06019

(85) 28/09/2021

(22) 20/04/2021

(86) PCT/KR2021/004940 20/04/2021

(30) 10-2020-0052709 29/04/2020 KR

(87) WO2021/221374 A1 04/11/2021

(51) ***C08J 7/04****; G09F 9/302; G02B 1/04; C08J 5/18; C09D 177/00*

(73) 1. **SK MICROWORKS CO., LTD.** (KR)
84 Jangan-ro 309beon-gil, Jangan-gu, Suwon-si, Gyeonggi-do 16336, Republic of Korea
2. **SK MICROWORKS SOLUTIONS CO., LTD.** (KR)
112, Seonggeo-gil, Seonggeo-eup, Seobuk-gu, Cheonan-si, Chungcheongnam-do 31044, Republic of Korea

(72) CHOI, Sang Hun (KR); OH, Dae Seong (KR); KIM, Han Jun (KR); KIM, Sun Hwan (KR); LEE, Jin Woo (KR); KIM, Heung Sik (KR); KI, Jung Hee (KR); SEO, Yun Hee (KR)

(74) Công ty Luật TNHH Phạm và Liên danh (PHAM & ASSOCIATES)

(54) **CỬA SỔ CHE CÓ MÀNG COMPOZIT TRÊN CƠ SỞ POLYAMIT VÀ THIẾT BỊ HIỂN THỊ CÓ CỬA SỔ CHE NÀY**

(57) Sáng chế đề cập đến cửa sổ che có màng compozit trên cơ sở polyamit không chỉ có đặc tính cong, đặc tính cơ học, và đặc tính quang học mỹ mãn, mà còn có góc nhìn rộng nhờ đảm bảo ít nhất một mức độ sáng nhất định ở các góc khác nhau và thiết bị hiển thị có màng này. Cụ thể, cửa sổ che có màng compozit trên cơ sở polyamit theo sáng chế bao gồm màng nền làm bằng polyme trên cơ sở polyamit; và lớp chức năng được bố trí trên màng nền này, trong đó khi màng compozit trên cơ sở polyamit này được bố trí trên nguồn ánh sáng bề mặt sao cho màng nền này tiếp xúc với nguồn ánh sáng bề mặt, ánh sáng được chiếu từ nguồn ánh sáng bề mặt, và giá trị độ sáng (Lo) được đo theo hướng đường pháp tuyến của nguồn ánh sáng bề mặt là 100%, giá trị độ sáng (L50) được đo theo hướng 50° so với hướng đường pháp tuyến của nguồn ánh sáng bề mặt là từ 25% trở lên, và thiết bị hiển thị có màng này. Ngoài ra, sáng chế còn đề cập đến thiết bị hiển thị có cửa sổ che này.

(11) **1-0049196 B**

(15) 24/06/2025
Số Quyết định: 118340/QĐ-SHTT.IP

(45) 25/07/2025 448B

(43) 25/01/2022 406 A

(21) 1-2021-04944

(85) 11/08/2021

(22) 13/11/2019

(86) PCT/KR2019/015479 13/11/2019

(30) 10-2019-0006086 17/01/2019 KR

(87) WO2020/149506 23/07/2020

(51) ***A23L 33/00***; *A23L 7/10; A23L 11/00; A23L 19/00*

(73) **KOREA FOOD RESEARCH INSTITUTE** (KR)
245, Nongsaengmyeong-ro, Iseo-myeon Wanju-gun Jeollabuk-do 55365, Republic of Korea

(72) JANG, Dai Ja (KR); YANG, Hye Jeong (KR); KIM, Min Jung (KR); KIM, Yu Jin (KR)

(74) Công ty TNHH Tư vấn Phạm Anh Nguyên (ANPHAMCO CO.,LTD.)

(54) CHẾ PHẨM THỰC PHẨM ĐỂ LÀM GIẢM BỆNH TIỂU ĐƯỜNG BAO GỒM NƯỚC QUẢ NGŨ VỊ TỬ BẮC, NƯỚC ÉP ĐẬU, NGUYÊN LIỆU NGŨ CỐC ĐÃ ĐƯỢC ĐƯỜNG HOÁ VÀ PHƯƠNG PHÁP ĐIỀU CHẾ CHẾ PHẨM NÀY

(57) Sáng chế đề cập đến chế phẩm thực phẩm làm giảm bệnh tiểu đường chứa nước quả ngũ vị tử bắc, nước ép đậu và nguyên liệu ngũ cốc đã được đường hóa là các thành phần hoạt chất, có hoạt tính ức chế cao chống lại α-glucosidaza và ngăn ngừa tăng đường huyết sau bữa ăn, theo đó làm giảm bệnh tiểu đường. Chế phẩm thực phẩm làm giảm bệnh tiểu đường có thể được điều chế dưới nhiều dạng khác nhau, như là sữa đậu nành, sữa đậu nành dạng bột, các dạng khác của sữa đậu nành, hoặc sữa đậu đông đã qua chế biến, và được sử dụng trong điều chế thực phẩm chức năng để kiểm soát đường huyết hoặc thực phẩm dùng cho bệnh nhân tiểu đường theo Các thực phẩm có tác dụng đặc biệt của các thực phẩm chung. Ngoài ra, chế phẩm thực phẩm làm giảm bệnh tiểu đường theo sáng chế, bao gồm thêm nguyên liệu ngũ cốc đường hóa, duy trì độ nhớt giống với độ nhớt của sữa đậu nành thông thường bằng cách ngăn sự kết tụ của sữa đậu nành dạng lỏng và tăng tính cảm quan, vì vậy có thể phù hợp để sử dụng trong đồ uống như là sữa đậu nành hoặc các dạng khác của sữa đậu nành.

Sáng chế cũng đề cập đến phương pháp điều chế chế phẩm thực phẩm làm giảm bệnh tiểu đường.

Chú thích	Ví dụ 1	Ví dụ 8	Ví dụ 9	Ví dụ 10	Ví dụ 11
Ngay sau khi điều chế	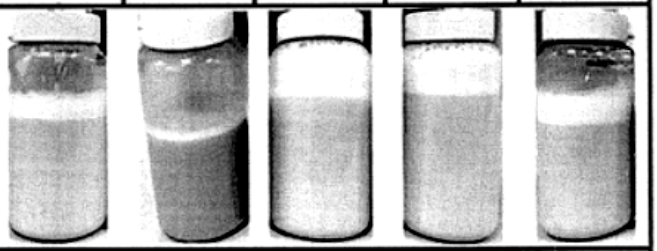				
30 phút sau khi điều chế	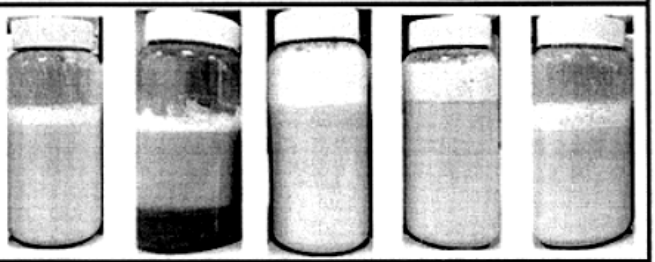				
2 giờ sau khi điều chế	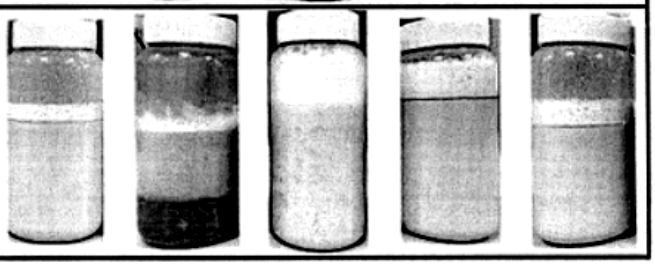				

Hình 1

(11) **1-0049197 B**

(15) 24/06/2025
Số Quyết định: 118341/QĐ-SHTT.IP

(45) 25/07/2025 448B

(43) 25/07/2022 412 A

(21) 1-2022-02122

(85) 05/04/2022

(22) 10/08/2020

(86) PCT/KR2020/010563 10/08/2020

(30) 10-2019-0120659 30/09/2019 KR

(87) WO2021/066316 08/04/2021

(51) ***D06F 39/02****; F16K 27/12; F16K 17/04; F16K 27/02; F16K 15/02; F16K 15/18*

(73) **LG ELECTRONICS INC.** (KR)
128, Yeoui-daero, Yeongdeungpo-gu, Seoul 07336, Republic of Korea

(72) PARK, Il Ha (KR); OH, Soo Young (KR); KIM, Mi Ju (KR); KIM, Hyun Dong (KR); JEONG, Jae Yong (KR)

(74) Công ty Luật TNHH T&G (TGVN)

(54) **ĐƠN VỊ CẤP CHẤT PHỤ GIA VÀ MÁY GIẶT CHỨA ĐƠN VỊ CẤP CHẤT PHỤ GIA NÀY**

(57) Sáng chế đề cập đến đơn vị cấp chất phụ gia được tạo cấu hình để cấp chất phụ gia được lưu trữ cho lồng giặt, và máy giặt chứa đơn vị cấp chất phụ gia này. Sáng chế đề xuất đơn vị cấp chất phụ gia chứa ngăn đựng được tạo cấu hình để chứa chất phụ gia dạng lỏng trong đó và xả chất phụ gia qua cổng xả được tạo thành tại một mặt của nó, ống xả được nối với ngăn đựng và được tạo cấu hình để cung cấp đường xả cho chất phụ gia được xả ra khỏi ngăn đựng, cụm van kiểm tra được bố trí ở giữa ngăn đựng và ống xả và được tạo cấu hình để mở hoặc đóng, theo cách chọn lọc, ống xả và cổng xả của ngăn đựng phụ thuộc vào sự thay đổi về áp suất, bơm được tạo cấu hình để sinh ra áp suất cần được cung cấp cho cụm van kiểm tra, và ống chịu áp được tạo cấu hình để nối cụm van kiểm tra và bơm và truyền áp suất được sinh ra từ bơm đến cụm van kiểm tra, trong đó cụm van kiểm tra có một đầu được nối với ngăn đựng và đầu còn lại được nối với ống xả.

Fig.2

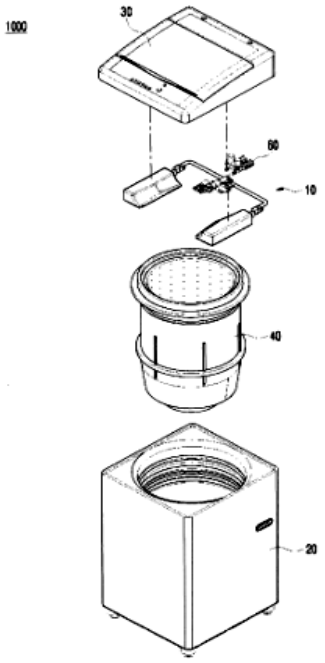

(11) **1-0049198 B**

(15) 24/06/2025
Số Quyết định: 118342/QĐ-SHTT.IP

(45) 25/07/2025 448B

(43) 27/09/2021 402 A

(21) 1-2021-03731

(85) 22/06/2021

(22) 25/11/2019

(86) PCT/JP2019/046028 25/11/2019

(30) 2018-220556 26/11/2018 JP
2018-220557 26/11/2018 JP
2019-045583 13/03/2019 JP
2019-076889 15/04/2019 JP
2019-076890 15/04/2019 JP

(87) WO2020/111011 04/06/2020

(51) ***C08K 7/14***; *C08L 9/06; C08L 67/02; C08L 69/00; C08L 25/04; C08L 37/00*

(73) **MITSUBISHI CHEMICAL CORPORATION** (JP)
1-1 Marunouchi 1-chome, Chiyoda-ku, Tokyo 100-8251, Japan

(72) MUTO, Fumihiro (JP)

(74) Công ty Luật TNHH T&G (TGVN)

(54) CHẾ PHẨM NHỰA NHIỆT DẺO VÀ VẬT PHẨM ĐÚC

(57) Sáng chế đề cập đến chế phẩm nhựa nhiệt dẻo chứa, tính theo 100 phần khối lượng của tổng của (A) và (B), ít nhất 20 phần khối lượng nhưng nhỏ hơn 50 phần khối lượng là (A) nhựa polyalkylen terephtalat và nhiều hơn 50 phần khối lượng và không vượt quá 80 phần khối lượng là (B) nhựa polystyren hoặc nhựa polystyren được gia cường bằng cao su, trong đó độ nhớt nội tại (IV_A) của nhựa polyalkylen terephtalat (A) là từ 0,3 đến 0,8 dl/g và độ nhớt chảy (η_B) của nhựa polystyren hoặc nhựa polystyren được gia cường bằng cao su (B) ở 250°C và 912 giây^{-1} là ít nhất 80 Pa·giây.

[Fig. 1]

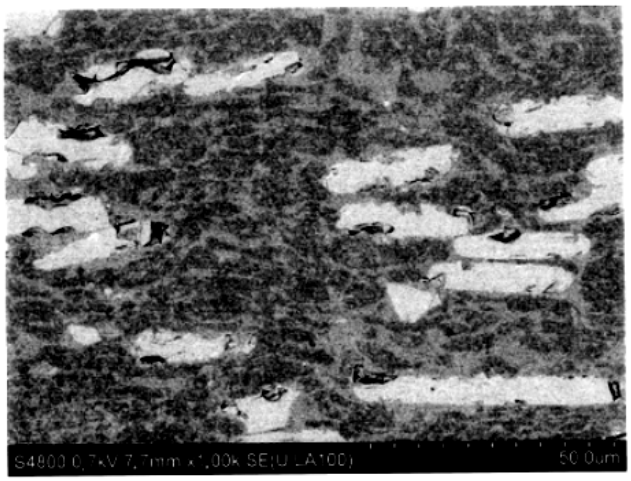

(11) **1-0049199 B**

(15) 24/06/2025
Số Quyết định: 118343/QĐ-SHTT.IP

(45) 25/07/2025 448B

(43) 27/09/2021 402 A

(21) 1-2021-01990

(85) 13/04/2021

(22) 28/08/2019

(86) PCT/CN2019/103015 28/08/2019

(30) 201811095578.4 19/09/2018 CN

(87) WO2020/057335 26/03/2020

(51) ***H04W 74/00***

(73) **VIVO MOBILE COMMUNICATION CO., LTD.** (CN)
#283, BBK Road, Wusha, Chang'an Dongguan, Guangdong 523860 (CN)

(72) WU, Yumin (CN)

(74) Công ty cổ phần Tư vấn S&B (S&B CONSULTANT., CORP.)

(54) **PHƯƠNG THỨC TRUYỀN TẢI VÀ CÁC THIẾT BỊ LIÊN QUAN, VÀ PHƯƠNG TIỆN LƯU TRỮ KHÔNG CHUYỂN TIẾP CÓ THỂ ĐỌC ĐƯỢC CỦA MÁY TÍNH**

(57) Sáng chế đề cập đến phương thức truyền tải và các thiết bị liên quan, và phương tiện lưu trữ không chuyển tiếp có thể đọc được của máy tính. Phương thức bao gồm: gửi ít nhất một số trong N kênh tuyến lên dựa trên mức ưu tiên tương ứng với mỗi kênh trong số N kênh đường lên khi xác định rằng không thể gửi đồng thời N kênh tuyến lên được gửi, trong đó N là số nguyên lớn hơn 1, mức ưu tiên tương ứng với kênh tuyến lên được xác định dựa trên thông số xác định mức ưu tiên tương ứng với kênh tuyến lên và thông số xác định mức ưu tiên bao gồm ít nhất thông tin dịch vụ tương ứng với kênh tuyến lên.

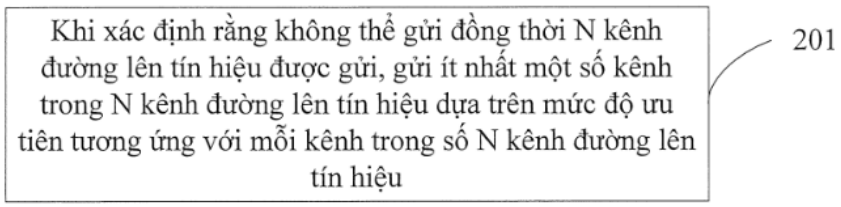

HÌNH 2

(11) **1-0049200 B**

(15) 24/06/2025
Số Quyết định: 118344/QĐ-SHTT.IP

(45) 25/07/2025 448B

(43) 25/01/2022 406 A

(21) 1-2021-05473

(85) 06/09/2021

(22) 07/02/2020

(86) PCT/US2020/017184 07/02/2020

(30) 62/803,097 08/02/2019 US

(87) WO2020/163697 13/08/2020

(51) ***B01D 46/00***; *B01D 46/24; B01D 46/52; B01D 46/02*

(73) **DONALDSON COMPANY, INC.** (US)
1400 West 94th Street, P.o. Box 1299, Minneapolis, MN 55440-1299, United States of America

(72) JOHNSON, Steven, A. (US); GRAHAM, Stephan, A. (US)

(74) Công ty Luật TNHH T&G (TGVN)

(54) **TẤM ỐNG VÀ HỆ THỐNG LỌC**

(57) Sáng chế này đề cập tới tấm ống và hệ thống lọc. Tấm ống (410; 510) bao gồm: tấm vật liệu về cơ bản là phẳng có chiều dài và chiều rộng và định ra loạt lỗ bộ lọc (420; 520) ngang qua chiều dài và chiều rộng của tấm vật liệu, trong đó mỗi lỗ bộ lọc trong số các lỗ bộ lọc trong loạt lỗ bộ lọc (420; 520) kéo dài qua tấm vật liệu theo hướng trục và có biên dạng hình thuôn dài vuông góc với hướng trục, trong đó tấm vật liệu định ra phần nhô (422) kéo dài vào trong mỗi lỗ bộ lọc trong số các lỗ bộ lọc (420; 520) và hõm (424) kéo dài ra ngoài từ mỗi lỗ bộ lọc trong số các lỗ bộ lọc, và trong đó phần nhô (422) và hõm (424) được bố trí thẳng hàng theo hướng trục.

Fig.1

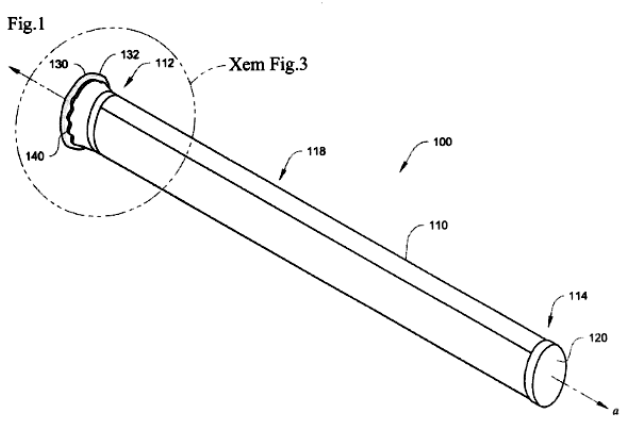

(11) **1-0049201 B**

(15) 24/06/2025
Số Quyết định: 118449/QĐ-SHTT.IP

(45) 25/07/2025 448B

(43) 25/04/2023 421 A

(21) 1-2023-00279

(85) 16/01/2023

(22) 10/07/2020

(86) PCT/CN2020/101446 10/07/2020

(87) WO2022/006901 A1 13/01/2022

(51) ***H01M 50/30***; *H01M 10/42*

(73) **CONTEMPORARY AMPEREX TECHNOLOGY (HONG KONG) LIMITED** (CN)
Level 19, China Building, 29 Queen's Road Central, Central, Central and Western District, Hong Kong, China

(72) ZENG, Yuqun (CN); YANG, Jianxiong (CN); WANG, Peng (CN); GUO, Zhijun (CN); LI, Quankun (CN); SUN, Zhanyu (CN)

(74) Công ty TNHH Dịch vụ Sở hữu trí tuệ KASS Việt Nam (KASS VIETNAM CO.,LTD.)

(54) **HỘP ẮC QUY, NGĂN ẮC QUY VÀ ẮC QUY**

(57) Sáng chế đề cập đến hộp ắc quy, ngăn ắc quy (20) và ắc quy (10). Hộp ắc quy (21) bao gồm vùng giảm áp (213); vùng giảm áp (213) bao gồm rãnh thứ nhất (2131) được bố trí ở bề mặt trong của hộp ắc quy (21) và rãnh thứ hai (2132) được bố trí ở bề mặt ngoài của hộp ắc quy (21), rãnh thứ nhất (2131) được bố trí đối diện với rãnh thứ hai (2132), trong đó rãnh thứ ba (2133) được bố trí ở thành dưới của rãnh thứ nhất (2131) và/hoặc thành dưới của rãnh thứ hai (2132), và vùng giảm áp (213) được tạo kết cấu để nứt vỡ tại rãnh thứ ba (2133) khi áp suất bên trong của hộp ắc quy (21) đạt đến ngưỡng để hạ áp suất bên trong. Vùng giảm áp được bố trí trên hộp ắc quy (21) là dễ gia công.

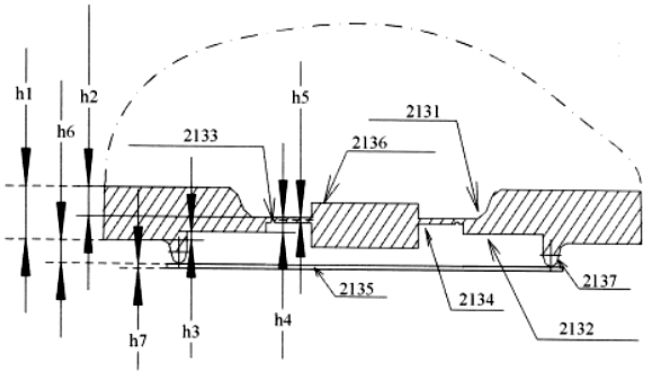

Hình 9

(11) **1-0049202 B**

(15) 24/06/2025
Số Quyết định: 118550/QĐ-SHTT.IP

(45) 25/07/2025 448B

(43) 25/06/2021 399 A

(21) 1-2021-02083

(85) 16/04/2021

(22) 05/09/2019

(86) PCT/JP2019/035024 05/09/2019

(30) 2018-177610 21/09/2018 JP

(87) WO2020/059525 26/03/2020

(51) ***C08B 5/14***; *C08B 15/06; C08L 79/02; C08L 1/08; C08L 101/12; C08B 15/04*

(73) **TOYO SEIKAN GROUP HOLDINGS, LTD.** (JP)
18-1, Higashi-Gotanda 2-chome, Shinagawa-ku, Tokyo 1418627, Japan

(72) NAGAHAMA, Hideaki (JP); KINOSHITA, Yuuki (JP); YAMADA, Toshiki (JP)

(74) Công ty Luật TNHH T&G (TGVN)

(54) **NANOXENLULOZA, PHƯƠNG PHÁP TẠO RA NANOXENLULOZA VÀ SẢN PHẨM BAO GỒM HỖN HỢP CHỨA NANOXENLULOZA**

(57) Sáng chế đề cập đến nanoxenluloza chứa nhóm axit sulfuric và/hoặc nhóm sulfo, mỗi một nhóm xuất phát từ quá trình xử lý bằng axit sulfuric, và nhóm chức anion xuất phát từ quá trình xử lý ưa nước. Vì tổng lượng nhóm axit sulfuric và/hoặc nhóm sulfo và nhóm chức anion là lớn hơn 0,1 mmol/g và không lớn hơn 4,0 mmol/g, nên nanoxenluloza có độ dài sợi ngắn và chứa một lượng lớn nhóm chức anion, sao cho nanoxenluloza có khả năng thể hiện các đặc tính ngăn cản và khả năng xử lý tuyệt vời, và cũng có hiệu quả kinh tế tuyệt vời. Sáng chế cũng đề cập đến phương pháp tạo ra nanoxenluloza cũng như sản phẩm bao gồm hỗn hợp chứa nanoxenluloza.

(11) **1-0049203 B**

(15) 24/06/2025
Số Quyết định: 118565/QĐ-SHTT.IP

(45) 25/07/2025 448B

(43) 26/09/2022 414 A

(21) 1-2022-04521

(85) 18/07/2022

(22) 17/12/2020

(86) PCT/EP2020/086743 17/12/2020

(30) 19218423.2 20/12/2019 EP

(87) WO2021/122975 24/06/2021

(51) ***C07D 333/38****; C07D 403/12; C07D 401/12; A01N 43/40*

(73) **BAYER AKTIENGESELLSCHAFT** (DE)
Kaiser-Wilhelm-Allee 1, 51373 Leverkusen, Germany

(72) DUFOUR, Jeremy (FR); NICOLAS, Lionel (FR); KNOBLOCH, Thomas (FR); BRUNET, Stephane (FR); LAMPRECHT, Sybille (DE)

(74) Công ty Luật TNHH T&G (TGVN)

(54) **THIOPHEN CARBOXAMIT ĐƯỢC THẾ VÀ CÁC DẪN XUẤT CỦA NÓ LÀM THUỐC DIỆT VI KHUẨN, CHẾ PHẨM CHỨA HỢP CHẤT NÀY VÀ PHƯƠNG PHÁP PHÒNG TRỪ CÁC BỆNH DO VI KHUẨN VÀ/HOẶC NẤM Ở THỰC VẬT**

(57) Sáng chế đề cập đến các dẫn xuất thiophen carboxamit được thế, là hữu ích để phòng trừ các vi sinh vật gây bệnh thực vật. Sáng chế còn đề cập đến chế phẩm chứa hợp chất này và phương pháp phòng trừ các bệnh do vi khuẩn và/hoặc nấm ở thực vật.

(11) **1-0049204 B**

(15) 24/06/2025
Số Quyết định: 118566/QĐ-SHTT.IP

(45) 25/07/2025 448B

(43) 25/11/2022 416 A

(21) 1-2022-04630

(85) 22/07/2022

(22) 08/02/2021

(86) PCT/IB2021/050994 08/02/2021

(30) PCT/IB2020/051750 02/03/2020 IB

(87) WO2021/176285 10/09/2021

(51) ***C22C 38/00***; *C22C 38/38; C21D 9/46*

(73) **ARCELORMITTAL** (LU)
24-26, Boulevard d'Avranches 1160 Luxembourg, Luxembourg

(72) INACIO DA ROSA Gregory (BR); ZHAO Lijia (CN); FAN Dongwei (CN); DRILLET Josée (FR)

(74) Công ty Luật TNHH Phạm và Liên danh (PHAM & ASSOCIATES)

(54) **TẤM THÉP CÁN NGUỘI VÀ MẠ KẼM CÓ ĐỘ BỀN CAO VÀ QUY TRÌNH TẠO RA NÓ**

(57) Sáng chế đề cập đến tấm thép cán nguội và được mạ có thành phần bao gồm, theo phần trăm trọng lượng: C 0,15-0,25%, Mn 2,4-3,5%, Si 0,30-0,90%, Cr 0,30-0,70%, Mo 0,05-0,35%, Al 0,001-0,09%, Ti 0,01-0,06, B 0,0010-0,0040%, Nb 0,01-0,05%, P≤0,020%, S≤0,010% đến N≤0,008%, phần còn lại của chế phẩm là sắt và các tạp chất không thể tránh khỏi do nấu chảy, và có vi cấu trúc bao gồm, trong phần bề mặt, từ 80% đến 90% martensit, phần cân bằng còn lại là ferit và bainit.

(11) **1-0049205 B**

(15) 24/06/2025
Số Quyết định: 118567/QĐ-SHTT.IP

(45) 25/07/2025 448B

(43) 25/01/2022 406 A

(21) 1-2021-06487

(85) 15/10/2021

(22) 18/03/2020

(86) PCT/US2020/023442 18/03/2020

(30) 62/820,496 19/03/2019 US

(87) WO2020/191103 24/09/2020

(51) ***C12N 15/113***; *A61K 47/10; A61K 9/51*

(73) **ARCTURUS THERAPEUTICS, INC.** (US)
10628 Science Center Drive, Suite 250, San Diego, CA 92121, United States of America

(72) KARMALI, Priya (US); CHIVUKULA, Padmanabh (US); PAYNE, Joseph, E. (US); BAO, Yanjie (CN)

(74) Công ty Luật TNHH T&G (TGVN)

(54) **PHƯƠNG PHÁP SẢN XUẤT HẠT NANO ARN ĐƯỢC BAO NANG LIPIT**

(57) Sáng chế đề cập đến phương pháp sản xuất hạt nano ARN được bao nang lipit, bao gồm các bước a) cho dung dịch nước bao gồm ARN chảy qua ống thứ nhất có đường kính trong (ID) khoảng từ 0,1" (0,254 cm) đến 0,132" (0,33528 cm); b) cho dung dịch etanol bao gồm lipit chảy qua ống thứ hai có ID nằm trong khoảng từ 0,005" (0,0127 cm) đến 0,02" (0,0508 cm) với tốc độ chảy bằng một phần ba tốc độ chảy của dung dịch nước qua ống thứ nhất, trong đó lipit bao gồm lipit cation; và c) trộn dung dịch etanol với dung dịch nước bằng cách cho dung dịch etanol và dung dịch nước chảy vào môđun trộn cấu thành bởi ống thứ hai được nối vuông góc với ống thứ nhất; trong đó quá trình trộn tạo ra dòng dung dịch ra trong ống thứ nhất bao gồm dòng chảy rối của ARN và lipit với lượng từ khoảng 10% đến 75% thể tích/thể tích etanol, và trong đó các hạt nano ARN được bao nang lipit có cấu trúc hai lớp.

FIG. 1

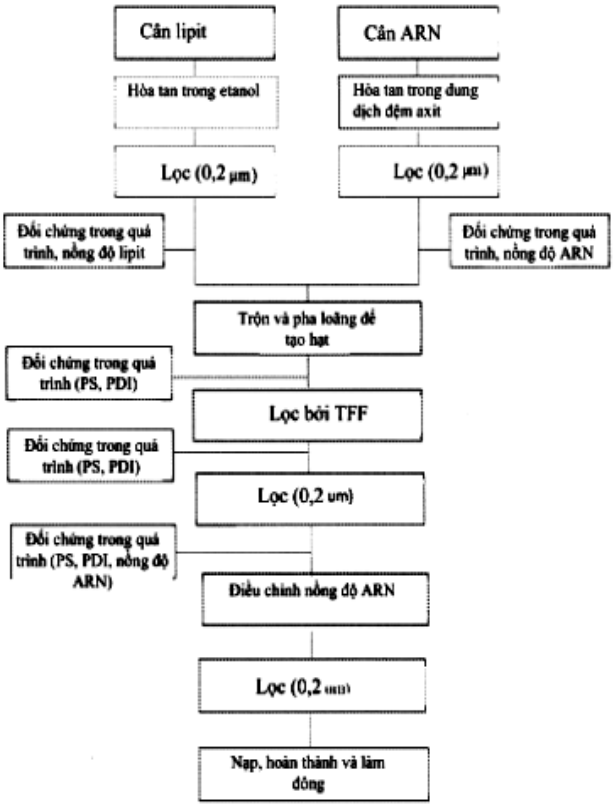
Cân lipit
Cân ARN
Hòa tan trong etanol
Hòa tan trong dung dịch đệm axit
Lọc (0,2 µm)
Lọc (0,2 µm)
Đối chứng trong quá trình, nồng độ lipit
Đối chứng trong quá trình, nồng độ ARN
Trộn và pha loãng để tạo hạt
Đối chứng trong quá trình (PS, PDI)
Lọc bởi TFF
Đối chứng trong quá trình (PS, PDI)
Lọc (0,2 µm)
Đối chứng trong quá trình (PS, PDI, nồng độ ARN)
Điều chỉnh nồng độ ARN
Lọc (0,2
Nạp, hoàn thành và làm đông

(11) **1-0049206 B**

(15) 24/06/2025
Số Quyết định: 118568/QĐ-SHTT.IP

(45) 25/07/2025 448B

(43) 25/05/2021 398 A

(21) 1-2020-05296

(85) 15/09/2020

(22) 02/07/2019

(86) PCT/US2019/040271 02/07/2019

(30) 62/693,246 02/07/2018 US

(87) WO2020/010064 A1 09/01/2020

(51) ***G10L 19/16****; H04S 3/00; G10L 19/008*

(73) 1. **DOLBY LABORATORIES LICENSING CORPORATION** (US)
1275 Market Street San Francisco, California 94103 (US)
2. **DOLBY INTERNATIONAL AB** (NL)
Apollo Building, 3E Herikerbergweg 1-35 1101 CN Amsterdam Zuidoost (NL)

(72) BRUHN, Stefan (DE); TORRES, Juan Felix (US)

(74) Công ty TNHH Quốc tế D &N (D&N INTERNATIONAL CO.,LTD.)

(54) PHƯƠNG PHÁP VÀ THIẾT BỊ MÃ HÓA ĐỂ TẠO RA DÒNG BIT, PHƯƠNG PHÁP VÀ THIẾT BỊ GIẢI MÃ ĐỂ THU ĐƯỢC DỮ LIỆU LIÊN QUAN ĐẾN TÍN HIỆU ÂM THANH NỔI SỐNG ĐỘNG AMBISONIC TỪ DÒNG BIT

(57) Sáng chế đề cập đến phương pháp (500) tạo dòng bit (101), trong đó dòng bit (101) bao gồm chuỗi siêu khung (400) cho chuỗi các khung của tín hiệu âm thanh nổi sống động (111). Phương pháp (500) bao gồm các bước, theo cách lặp lại cho chuỗi siêu khung (400), chèn (501) dữ liệu âm thanh mã hóa (206) cho một hoặc nhiều khung của một hoặc nhiều tín hiệu kênh giảm mức (203) thu được từ tín hiệu âm thanh nổi sống động (111), vào các trường dữ liệu (411, 421, 412, 422) của siêu khung (400); và chèn (502) siêu dữ liệu (202, 205) để tái tạo một hoặc nhiều khung của tín hiệu âm thanh nổi sống động (111) từ dữ liệu âm thanh mã hóa (206), vào trường siêu dữ liệu (403) của siêu khung (400). Sáng chế còn đề cập đến thiết bị mã hóa được tạo cấu hình để tạo ra dòng bit, và phương pháp và thiết bị giải mã để thu được dữ liệu liên quan đến tín hiệu âm thanh nổi sống động từ dòng bit.

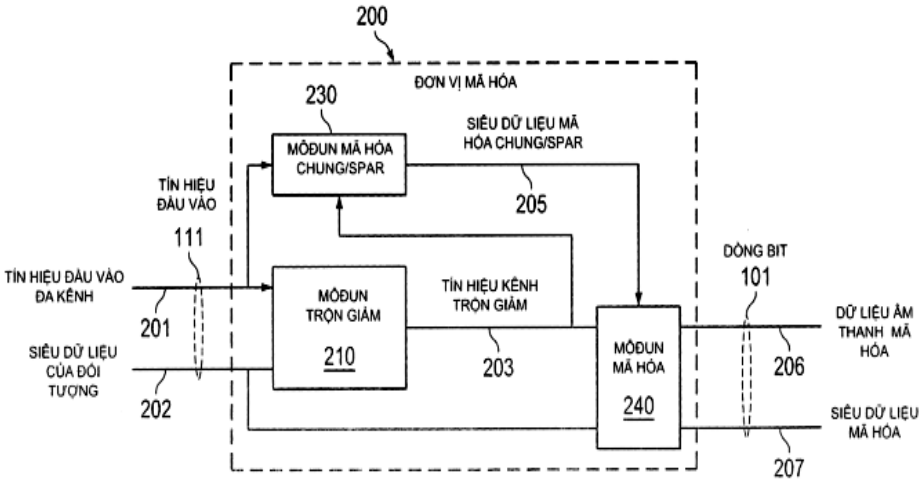
200
ĐƠN VỊ MÃ HÓA
230
MÔĐUN MÃ HÓA CHUNG/SPAR
SIÊU DỮ LIỆU MÃ HÓA CHUNG/SPAR
205
TÍN HIỆU ĐẦU VÀO
111
TÍN HIỆU ĐẦU VÀO ĐA KÊNH
201
SIÊU DỮ LIỆU CỦA ĐỐI TƯỢNG
202
MÔĐUN TRỘN GIẢM
210
TÍN HIỆU KÊNH TRỘN GIẢM
203
MÔĐUN MÃ HÓA
240
DÒNG BIT
101
206
DỮ LIỆU ÂM THANH MÃ HÓA
SIÊU DỮ LIỆU MÃ HÓA
207

FIG. 2

(11) **1-0049207 B**

(15) 24/06/2025
Số Quyết định: 118569/QĐ-SHTT.IP

(45) 25/07/2025 448B

(43) 25/08/2022 413 A

(21) 1-2022-02626

(85) 26/04/2022

(22) 08/01/2021

(86) PCT/KR2021/000257 08/01/2021

(30) 10-2020-0007591 20/01/2020 KR
10-2020-0131760 13/10/2020 KR

(87) WO2021/149950 29/07/2021

(51) ***D06F 39/02***

(73) **LG ELECTRONICS INC.** (KR)
128, Yeoui-daero, Yeongdeungpo-gu, Seoul 07336, Korea

(72) JUNG, Sungwoon (KR); JANG, Hunjun (KR)

(74) Công ty Luật TNHH T&G (TGVN)

(54) **THIẾT BỊ XỬ LÝ ĐỒ GIẶT**

(57) Sáng chế đề cập đến thiết bị xử lý đồ giặt chứa đơn vị lưu trữ chất tẩy rửa có thể thụt được vào trong buồng qua phần mở, trong đó chất tẩy rửa được lưu trữ trong đơn vị lưu trữ chất tẩy rửa; vỏ hộp cấp được bố trí trong buồng và nhận đơn vị lưu trữ chất tẩy rửa được thụt vào qua phần mở; và bộ phân phối được bố trí phía trong buồng, và nằm bên trên đơn vị lưu trữ chất tẩy rửa, trong đó bộ phân phối chứa phần cấp nước mà nước được xả ra từ đó và nhỏ giọt hướng xuống, trong đó phần cấp nước chứa phần tưới để cấp nước cho đáy của vỏ hộp cấp.

Fig.37

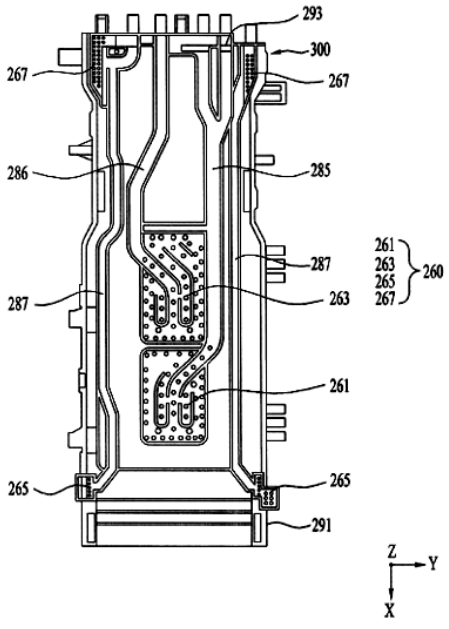

(11) **1-0049208 B**

(15) 24/06/2025
Số Quyết định: 118570/QĐ-SHTT.IP

(45) 25/07/2025 448B

(43) 25/07/2022 412 A

(21) 1-2022-02514

(85) 21/04/2022

(22) 23/09/2020

(86) PCT/CN2020/117238 23/09/2020

(30) 201910942344.7 30/09/2019 CN

(87) WO2021/063231 08/04/2021

(51) ***H04N 5/225***

(73) **VIVO MOBILE COMMUNICATION CO., LTD.** (CN)
No.1, Vivo Road, Chang'an, Dongguan, Guangdong 523863, China

(72) LU, Lianpeng (CN); ZHU, Lijun (CN); JING, Hao (CN); ZHANG, Xianlong (CN)

(74) Công ty TNHH Đại Tín và Liên Danh (DAITIN AND ASSOCIATES CO.,LTD)

(54) **MÔ-ĐUN MÁY ẢNH VÀ THIẾT BỊ ĐIỆN TỬ**

(57) Sáng chế đề cập đến mô-đun máy ảnh bao gồm vỏ mô-đun, giá đỡ thứ nhất, máy ảnh, giá đỡ thứ hai, giá đỡ phần tử lăn; vỏ mô-đun có khoang bên trong vỏ, giá đỡ thứ nhất là ít nhất một phần nằm trong khoang bên trong vỏ, được gắn bản lề với vỏ mô-đun bằng trục bản lề thứ nhất và có thể xoay quanh trục bản lề thứ nhất; máy ảnh được kết nối cố định với giá đỡ thứ hai, giá đỡ phần tử lăn được bố trí với phần tử lăn, giá đỡ thứ hai được kết nối với phần tử lăn ở chế độ lăn, máy ảnh có thể xoay bằng giá đỡ thứ hai quanh trục ống kính của nó, giá đỡ phần tử lăn được gắn bản lề với giá đỡ thứ nhất bằng trục bản lề thứ hai, máy ảnh và giá đỡ thứ hai có thể xoay bằng giá đỡ phần tử lăn xung quanh trục bản lề thứ hai; trục của trục bản lề thứ nhất và thứ hai giao nhau hoặc nằm trên các mặt phẳng khác nhau, trục thấu kính và trục của trục bản lề thứ nhất giao nhau hoặc nằm trên các mặt phẳng khác nhau, trục thấu kính và trục của trục bản lề thứ hai giao nhau hoặc nằm trên các mặt phẳng khác nhau. Sáng chế còn đề cập đến thiết bị điện tử.

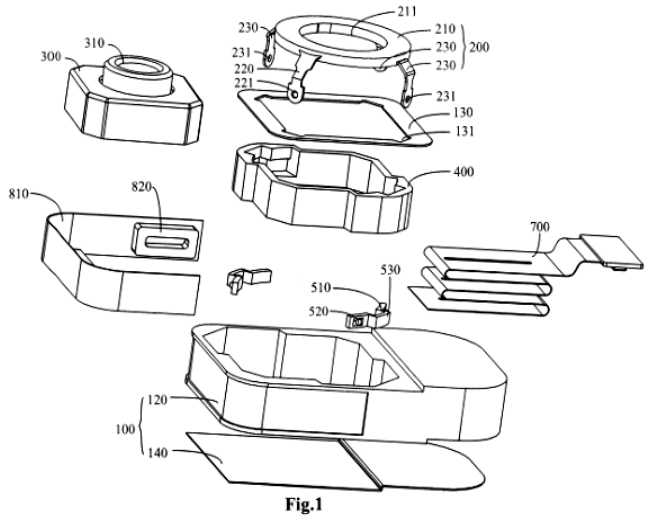

Fig.1

(11) **1-0049209 B**

(15) 24/06/2025
Số Quyết định: 118572/QĐ-SHTT.IP

(45) 25/07/2025 448B

(43) 25/06/2021 399 A

(21) 1-2021-01205

(85) 08/03/2021

(22) 10/08/2018

(86) PCT/CN2018/100104 10/08/2018

(87) WO2020/029305 13/02/2020

(51) ***H04W 52/02***

(73) **HUAWEI TECHNOLOGIES CO., LTD.** (CN)
Huawei Administration Building, Bantian, Longgang District, Shenzhen, Guangdong 518129, China

(72) MI, Xiang (CN); TIE, Xiaolei (CN); JIN, Zhe (CN)

(74) Công ty Luật TNHH T&G (TGVN)

(54) PHƯƠNG PHÁP PHÁT HIỆN VÀ GỬI TÍN HIỆU ĐÁNH THỨC, THIẾT BỊ ĐẦU CUỐI, THIẾT BỊ MẠNG

(57) Phương pháp phát hiện tín hiệu đánh thức và thiết bị đầu cuối được đề xuất trong sáng chế này. Phương pháp bao gồm: Thiết bị đầu cuối gửi thông tin thứ nhất tới thiết bị mạng, trong đó thông tin thứ nhất được sử dụng để chỉ báo khe hở được báo cáo; thiết bị đầu cuối nhận thông tin thứ hai được gửi bởi thiết bị mạng; thiết bị đầu cuối xác định điều kiện cấu hình của khe hở thứ nhất và điều kiện cấu hình của khe hở thứ hai dựa vào thông tin thứ hai; thiết bị đầu cuối xác định khe hở đích dựa vào khe hở được báo cáo, điều kiện cấu hình của khe hở thứ nhất, và điều kiện cấu hình của khe hở thứ hai; và thiết bị đầu cuối phát hiện tín hiệu đánh thức tại vị trí phát hiện trước vị trí bắt đầu của cơ hội phân trang PO thứ nhất trong cửa sổ thời gian phân trang PTW, trong đó vị trí phát hiện được xác định dựa vào khe hở đích và khoảng thời gian tối đa của tín hiệu đánh thức. Theo giải pháp kỹ thuật được đề cập ở trên, thiết bị đầu cuối có thể xác định vị trí phát hiện tín hiệu đánh thức, sao cho thiết bị đầu cuối có thể được ngăn ngừa phát hiện mù tín hiệu đánh thức, nhờ đó giảm lượng tiêu thụ năng lượng của thiết bị đầu cuối.

(11) **1-0049210 B**

(15) 24/06/2025
Số Quyết định: 118573/QĐ-SHTT.IP

(45) 25/07/2025 448B

(43) 25/06/2021 399 A

(21) 1-2020-06420

(22) 04/11/2020

(30) 201911078975.5 07/11/2019 CN

(51) ***H01R 13/62***; *H01R 13/73; H01R 13/639; H01R 13/627; H01R 13/629*

(73) **EMOMO TECHNOLOGY CO., LTD.** (CN)
West of 4/F, Yonghe Industry Building No. 8 Jilong Road Baoan District Shenzhen Guangdong 518100 China

(72) Wei Zhou (CN); Jingzhi Chen (CN); Wenji Tang (CN); Dasheng Hu (CN); Qishuang Lu (CN); Shunde Yang (CN)

(74) Công ty TNHH Đại Tín và Liên Danh (DAITIN AND ASSOCIATES CO.,LTD)

(54) ĐẾ ĐỠ, TỔ HỢP ĐẾ ĐỠ VÀ PHƯƠNG PHÁP GHÉP NỐI PHỤ KIỆN ĐIỆN VÀO ĐẾ ĐỠ

(57) Sáng chế đề xuất đế đỡ, tổ hợp đế đỡ và phương pháp ghép nối phụ kiện điện vào đế đỡ. Đế đỡ có cụm cổng nối nguồn điện cấp nguồn cho đèn đọc sách hoặc cơ cấu đỡ thiết bị di động thông qua cơ cấu cổng nối nguồn đầu hút từ hoặc cụm cổng nối nguồn đầu nối DC nằm ở trung tâm của đế đỡ. Giữa cụm cổng nối nguồn điện và vỏ ngoài của đế đỡ, có rãnh đỡ hình tròn xung quanh cụm cổng nối nguồn điện, để giúp kết nối thuận tiện với đầu nối hỗ trợ dạng ống đỡ, và giá đỡ lò xo được bố trí phía trên rãnh đỡ hình tròn để tránh vật lạ rơi vào rãnh đỡ và đóng vai trò là vách ngăn đàn hồi để giữ thiết bị. Tay kẹp đàn hồi được thực hiện thông qua lò xo nén. Khi thiết bị nối ngoài được đưa vào hốc cắm, lực ép lớn hơn lực đàn hồi của lò xo, tay kẹp được mở ra ngoài và đưa thiết bị nối ngoài vào vị trí chỉ định thực hiện cấp điện, đồng thời tay kẹp giữ chặt thiết bị để tránh bị lỏng.

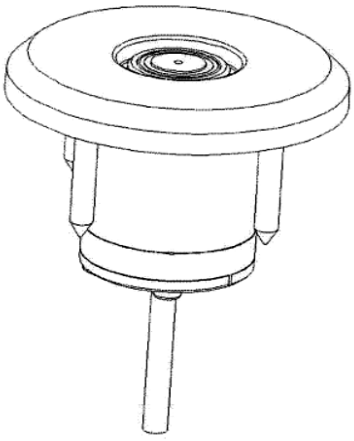

Fig.1

(11) **1-0049211 B**

(15) 24/06/2025
Số Quyết định: 118574/QĐ-SHTT.IP

(45) 25/07/2025 448B

(43) 26/07/2021 400 A

(21) 1-2021-02937

(85) 21/05/2021

(22) 25/10/2019

(86) PCT/CN2019/113239 25/10/2019

(30) 201811249705.1 25/10/2018 CN

(87) WO2020/083365 30/04/2020

(51) ***H04L 12/801***; *H04W 28/02*

(73) **HUAWEI TECHNOLOGIES CO., LTD.** (CN)
Huawei Administration Building Bantian, Longgang District Shenzhen, Guangdong 518129, China

(72) ZHUO, Yibin (CN); ZHU, Yuanping (CN); DAI, Mingzeng (CN)

(74) Công ty Luật TNHH Phạm và Liên danh (PHAM & ASSOCIATES)

(54) **PHƯƠNG PHÁP ĐIỀU KHIỂN TRUYỀN THÔNG, THIẾT BỊ VÀ HỆ THỐNG TRUYỀN THÔNG VÀ VẬT GHI MÁY TÍNH ĐỌC ĐƯỢC**

(57) Sáng chế đề cập đến phương pháp và thiết bị điều khiển truyền thông. Phương pháp bao gồm các bước: gửi, bởi thiết bị mạng truy nhập vô tuyến thứ nhất, thông điệp thứ nhất đến thiết bị mạng truy nhập vô tuyến thứ hai, trong đó thông điệp thứ nhất bao gồm ít nhất một độ chi tiết báo cáo và thông tin trạng thái liên kết xuống tương ứng với mỗi trong số ít nhất một độ chi tiết báo cáo, và thiết bị mạng truy nhập vô tuyến thứ hai là nút cha mẹ của thiết bị mạng truy nhập vô tuyến thứ nhất hoặc trạm cơ sở chủ (donor) của thiết bị mạng truy nhập vô tuyến thứ nhất trong hệ thống truyền thông chuyển tiếp không dây. Nút cha mẹ của thiết bị mạng truy nhập vô tuyến thứ nhất hoặc trạm cơ sở chủ của thiết bị mạng truy nhập vô tuyến thứ nhất có thể biết trạng thái liên kết xuống đúng lúc, để biết trạng thái tắc nghẽn bộ đệm liên kết xuống, sao cho nút cha mẹ của thiết bị mạng truy nhập vô tuyến thứ nhất hoặc trạm cơ sở chủ có thể điều khiển và xử lý liên kết xuống đúng lúc, và hoàn thành xử lý điều khiển luồng trong kịch bản IAB. Theo cách này, tắc nghẽn liên kết xuống gây ra bởi hệ số chẳng hạn gián đoạn liên kết được tránh một cách hiệu quả, tổn hao gói và độ trễ của dữ liệu liên kết xuống có thể được tránh, và đảm bảo rằng thiết bị đầu cuối nhận dữ liệu đúng lúc.

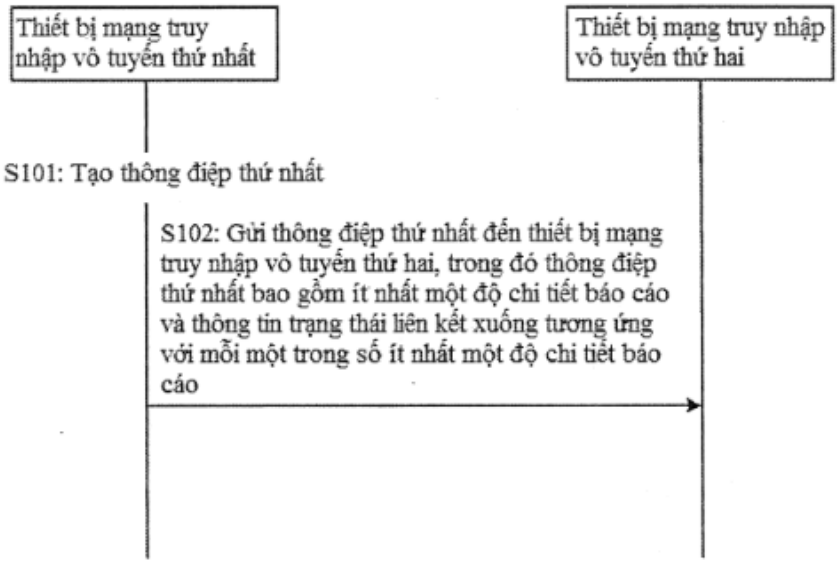
Thiết bị mạng truy nhập vô tuyến thứ nhất
Thiết bị mạng truy nhập vô tuyến thứ hai
S101: Tạo thông điệp thứ nhất
S102: Gửi thông điệp thứ nhất đến thiết bị mạng truy nhập vô tuyến thứ hai, trong đó thông điệp thứ nhất bao gồm ít nhất một độ chi tiết báo cáo và thông tin trạng thái liên kết xuống tương ứng với mỗi một trong số ít nhất một độ chi tiết báo cáo

Fig.3

(11) **1-0049212 B**

(15) 24/06/2025
Số Quyết định: 118575/QĐ-SHTT.IP

(45) 25/07/2025 448B

(43) 26/12/2022 417 A

(21) 1-2022-05280

(85) 18/08/2022

(22) 26/03/2020

(86) PCT/CN2020/081463 26/03/2020

(87) WO2021/189367 A1 30/09/2021

(51) ***H04W 8/24***

(73) **GUANGDONG OPPO MOBILE TELECOMMUNICATIONS CORP., LTD.** (CN)
No.18, Haibin Road, Wusha, Chang'an, Dongguan, Guangdong 523860, China

(72) WU, Zuomin (CN)

(74) Công ty TNHH Dịch vụ Sở hữu trí tuệ KENFOX (KENFOX IP SERVICE CO.,LTD.)

(54) **PHƯƠNG PHÁP THEO DÕI KÊNH VẬT LÝ VÀ THIẾT BỊ ĐẦU CUỐI**

(57) Sáng chế đề cập đến phương pháp theo dõi kênh vật lý và thiết bị đầu cuối. Phương pháp bao gồm: thiết bị đầu cuối được tạo cấu hình với ít nhất một nhóm tế bào phục vụ; và thiết bị đầu cuối thực hiện việc theo dõi kênh điều khiển đường xuống vật lý (physical downlink control channel - PDCCH) trên tế bào phục vụ thứ nhất theo nhóm tế bào phục vụ thứ nhất, trong đó tế bào phục vụ thứ nhất là tế bào phục vụ được bao gồm trong nhóm tế bào phục vụ thứ nhất, và nhóm tế bào phục vụ thứ nhất là nhóm tế bào phục vụ trong ít nhất một nhóm tế bào phục vụ. Bằng cách sử dụng các phương án của sáng chế, có thể xác định được hành vi chuyển mạch nhóm không gian tìm kiếm khi thiết bị đầu cuối thực hiện việc theo dõi PDCCH trên nhiều tế bào trong các tế bào phục vụ trong nhóm tế bào phục vụ theo nhóm không gian tìm kiếm.

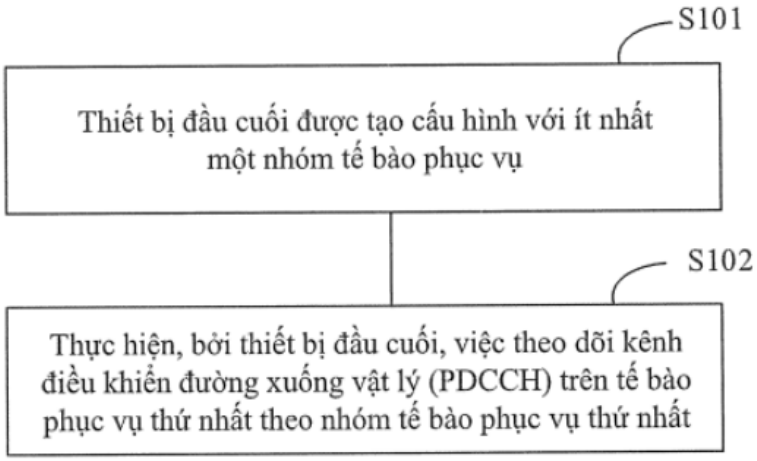

FIG. 5

(11) **1-0049213 B**

(15) 24/06/2025
Số Quyết định: 118576/QĐ-SHTT.IP

(45) 25/07/2025 448B

(43) 26/09/2022 414 A

(21) 1-2022-03941

(85) 22/06/2022

(22) 11/12/2020

(86) PCT/JP2020/046361 11/12/2020

(30) 2019-237589 27/12/2019 JP

(87) WO2021/131811 01/07/2021

(51) ***A01P 13/00***; *A01N 47/36; A01N 25/30; A01N 43/80*

(73) **ISHIHARA SANGYO KAISHA, LTD.** (JP)
3-15, Edobori 1-chome, Nishi-ku, Osaka-shi, Osaka 5500002, Japan

(72) SUGANUMA Taketo (JP); TANIDA Yasutsune (JP); USUI Takuya (JP)

(74) Công ty Luật TNHH Phạm và Liên danh (PHAM & ASSOCIATES)

(54) PHƯƠNG PHÁP MANG LẠI LỢI ÍCH CHO SỨC KHỎE VÀ/HOẶC SỰ TĂNG TRƯỞNG CỦA THỰC VẬT CÓ ÍCH

(57) Sáng chế nhằm mục đích đề xuất thành phần giúp cải thiện tác dụng của hoạt chất dùng trong nông nghiệp, có hiệu quả để góp phần làm giảm gánh nặng môi trường ngay cả với lượng nhỏ, đồng thời mang lại lợi ích cho sức khỏe và/hoặc sự tăng trưởng của thực vật có ích, bằng cách tối đa hóa tác dụng của nicosulfuron, làm giảm độc tính thực vật, là tác động không mong muốn đối với thực vật có ích, v.v...

Khi nicosulfuron và isoxadifen-etyl được sử dụng kết hợp, bằng cách bổ sung chất hoạt động bề mặt cụ thể, có thể mang lại lợi ích cho sức khỏe và/hoặc sự tăng trưởng của thực vật có ích ngay cả khi lượng bổ sung nhỏ hơn đáng kể so với lượng chất bổ trợ thông thường được sử dụng.

(11) **1-0049214 B**

(15) 24/06/2025
Số Quyết định: 118578/QĐ-SHTT.IP

(45) 25/07/2025 448B

(43) 25/10/2022 415 A

(21) 1-2022-04042

(85) 28/06/2022

(22) 26/11/2020

(86) PCT/EP2020/083470 26/11/2020

(30) 19213124.1 03/12/2019 EP

(87) WO2021/110525 A1 10/06/2021

(51) ***C10L 1/00***; *C10B 57/06; C10M 171/00; C10L 5/34; C10B 45/00*

(73) **SICPA HOLDING SA** (CH)
Avenue de Florissant 41, 1008 Prilly, Switzerland

(72) ZÜHLKE, Martin (DE); RIEBE, Daniel (DE); BEITZ, Toralf (DE); TILLER, Thomas (DE); LOPEZ GEJO, Juan (ES); LASKAY, Ünige (HU)

(74) Công ty TNHH Dịch vụ Sở hữu trí tuệ KENFOX (KENFOX IP SERVICE CO.,LTD.)

(54) **PHƯƠNG PHÁP XÁC ĐỊNH TÍNH XÁC THỰC VÀ SỰ PHA TRỘN CỦA CÁC HYDROCACBON DẦU MỎ ĐƯỢC ĐÁNH DẤU**

(57) Sáng chế đề xuất phương pháp xác định tính xác thực của hydrocacbon dầu mỏ được biết là bao gồm ít nhất một chất đánh dấu hóa học đặc hiệu, cũng như phương pháp xác định sự pha trộn của hydrocacbon dầu mỏ được đánh dấu với ít nhất một chất đánh dấu hóa học đặc hiệu. Phương pháp được yêu cầu bảo hộ và được mô tả ở đây dựa trên việc sử dụng chất đánh dấu hóa học đặc hiệu kết hợp với sự ion hóa laze ở bước sóng là giữa khoảng 300 nm và khoảng 370 nm kết hợp với phép đo phổ độ linh động ion hoặc với phép đo khối phổ.

Fig. 1b

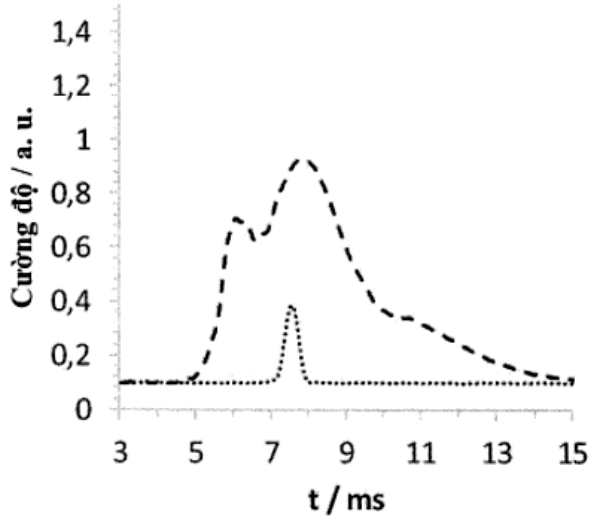

(11) **1-0049215 B**

(15) 24/06/2025
Số Quyết định: 118579/QĐ-SHTT.IP

(45) 25/07/2025 448B

(43) 25/07/2022 412 A

(21) 1-2021-01667

(85) 29/03/2021

(22) 28/09/2020

(86) PCT/JP2020/036581 28/09/2020

(30) 2019-184537 07/10/2019 JP

(87) WO2021/070655 15/04/2021

(51) ***D06F 53/00***

(73) **KAWAJUN CO., LTD.** (JP)
3-15-1, Nihonbashi hamacho, Chuo-ku, Tokyo 1030007, Japan

(72) MATSUMOTO Ikuya (JP)

(74) Công ty Luật TNHH Phạm và Liên danh (PHAM & ASSOCIATES)

(54) **THIẾT BỊ PHƠI KHÔ QUẦN ÁO**

(57) Sáng chế đề cập đến thiết bị phơi khô quần áo bao gồm: dây cáp có thân chính dây cáp và phần kẹp được tạo tại đỉnh của thân chính dây cáp; thân chính chứa dây cáp sao cho dây cáp có thể được kéo ra bên ngoài; và bộ phận tiếp nhận được bố trí độc lập với thân chính và có thân chính bộ phận tiếp nhận và phần móc nhô ra từ thân chính bộ phận tiếp nhận, trong đó phần móc có bề mặt trong có mặt cắt cong và hai bề mặt phẳng thứ nhất được bố trí ở cả hai phía kẹp xen bề mặt trong, và thân chính dây cáp có thể được móc để nằm hai bên ít nhất một trong số hai bề mặt phẳng thứ nhất, và bề mặt trong.

Fig.2

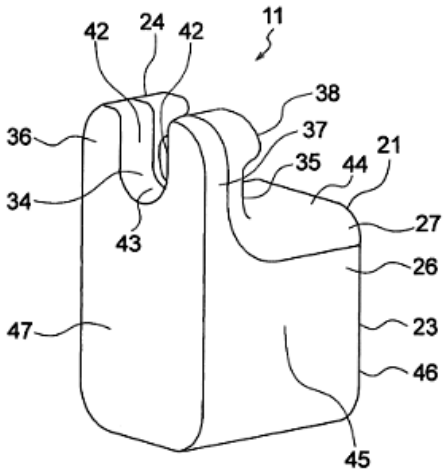

(11) **1-0049216 B**

(15) 24/06/2025
Số Quyết định: 118581/QĐ-SHTT.IP

(45) 25/07/2025 448B

(43) 25/10/2022 415 A

(21) 1-2022-03906

(85) 21/06/2022

(22) 18/06/2020

(86) PCT/JP2020/024004 18/06/2020

(30) 2019-215170 28/11/2019 JP

(87) WO2021/106252 03/06/2021

(51) ***D05B 87/02***

(73) **SUZUKI MANUFACTURING, LTD.** (JP)
1-12-7, Shimaminami, Yamagata-shi, Yamagata 9900886, Japan

(72) Masato ISHIKAWA (JP)

(74) Công ty Luật TNHH Phạm và Liên danh (PHAM & ASSOCIATES)

(54) **THIẾT BỊ XÂU CHỈ TRONG MÁY MAY**

(57) Sáng chế đề xuất thiết bị xâu chỉ trong máy may được tạo kết cấu nhỏ gọn, và có khả năng ngăn móc nối chỉ khỏi ảnh hưởng việc may. Khi cần hoạt động di chuyển lên xuống 9 được nâng lên, móc nối chỉ 10 được đặt ở trên kim may để không ảnh hưởng đến việc may. Khi cần hoạt động di chuyển lên xuống 9 được hạ xuống, chi tiết trượt 15 trượt dọc theo trục dẫn hướng móc nối chỉ 16 làm cho móc nối chỉ 10 được hạ xuống cùng với thanh đỡ móc nối chỉ 13, bộ phận quay 23 quay móc nối chỉ 10 từ phía sau kim may về phía lỗ của kim may cùng với việc hạ thanh đỡ móc nối chỉ 13, và móc nối chỉ 10 được đưa vào trong lỗ của kim may.

FIG. 5

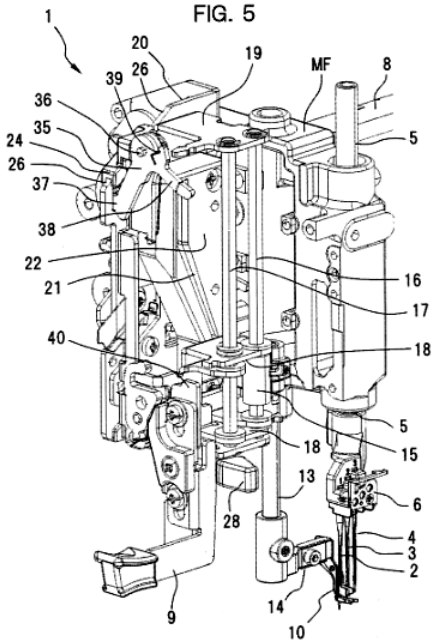

(11) **1-0049217 B**

(15) 24/06/2025
Số Quyết định: 118582/QĐ-SHTT.IP

(45) 25/07/2025 448B

(43) 27/11/2023 428 A

(21) 1-2023-05669

(22) 24/08/2023

(51) ***A61K 31/5377***; *C07D 277/54*

(73) **TRƯỜNG ĐẠI HỌC KHOA HỌC TỰ NHIÊN, ĐẠI HỌC QUỐC GIA HÀ NỘI** (VN)
334 Nguyễn Trãi, quận Thanh Xuân, thành phố Hà Nội

(72) Nguyễn Thị Sơn (VN); Nguyễn Văn Đức (VN); Nguyễn Nhật Thuỳ Linh (VN); Lưu Văn Bôi (VN)

(54) **PHƯƠNG PHÁP TỔNG HỢP CÁC DẪN XUẤT 2- IMINOTHIAZOLIDIN-4-ON**

(57) Sáng chế đề xuất phương pháp tổng hợp các dẫn xuất 2-iminothiazolidin-4-on (Cấu trúc I) và 5-benzyliden-2-iminothiazolidin-4-on (Cấu trúc II) có phổ hoạt tính sinh học rộng và một số đặc tính dược học đặc biệt, được dùng trong y học. Bằng cách cho các tác nhân thioure 3 lần thế (1-alkyl(aryl)-3,3-dimetylthioure) tác dụng với các tác nhân 2-clo-*N*-alkyl(aryl)acetamid trong dung môi hữu cơ, cho phép thu được sản phẩm là các dẫn xuất 2-iminothiazolidin-4-on (cấu trúc I) chỉ gồm một đồng phân duy nhất với hiệu suất lên tới 96%. Bằng phản ứng ngưng tụ Knoevenagel giữa các dẫn xuất 2-iminothiazolidin-4-on (Cấu trúc I) có độ tinh khiết cao với các benzaldehyd thế, sử dụng chất xúc tác chất lỏng ion trietylamoni hydrosunphat ($Et_3N^+H\ ^-OSO_3H$), cho phép tổng hợp các dẫn xuất 5-benzyliden-2-iminothiazolidin-4-on đạt hiệu suất lên tới 92%.

(11) **1-0049218 B**

(15) 24/06/2025
Số Quyết định: 118583/QĐ-SHTT.IP

(45) 25/07/2025 448B

(43) 25/08/2022 413 A

(21) 1-2022-01919

(85) 28/03/2022

(22) 20/10/2020

(86) PCT/IB2020/059838 20/10/2020

(30) PCT/IB2019/059286 30/10/2019 IB

(87) WO2021/084377 06/05/2021

(51) ***C21D 1/18***; *C21D 1/673*

(73) **ARCELORMITTAL** (LU)
24-26, Boulevard d'Avranches, L-1160 Luxembourg, LUXEMBOURG

(72) GRIGORIEVA, Raisa (RU); DUMINICA, Florin (BE); NABI, Brahim (DZ); DRILLET, Pascal (FR); STUREL, Thierry (FR)

(74) Công ty Luật TNHH Phạm và Liên danh (PHAM & ASSOCIATES)

(54) **PHƯƠNG PHÁP TĂNG CỨNG BẰNG CÁCH ÉP**

(57) Sáng chế đề cập đến phương pháp tăng cứng bằng cách ép bao gồm các bước sau: A) chuẩn bị tấm thép dùng để xử lý nhiệt, đã được phủ trước lớp phủ lót trên cơ sở kẽm hoặc nhôm cho mục đích chống ăn mòn, B) lắng phủ lớp phủ lót kiểu rào chắn hyđro lên trên với độ dày nằm trong khoảng từ 10 đến 550 nm, C) ủ kiểu từng mẻ tấm thép có lớp phủ lót này trong môi trường khí trơ để thu được tấm thép đã được hợp kim hóa trước, D) cắt tấm thép đã được hợp kim hóa trước này để thu được phôi, E) xử lý nhiệt phôi này để thu được vi cấu trúc austenit hoàn toàn trong thép này, F) chuyển phôi này vào dụng cụ ép, G) tạo hình nóng phôi này để thu được chi tiết, H) làm nguội chi tiết thu được ở bước G) để có được vi cấu trúc trong thép ở dạng mactensit hoặc mactensito-bainit hoặc được cấu thành bởi ít nhất là 75% tính theo phần thể tích của ferit đẳng trục, 5 tới 20% thể tích của mactensit và bainit với lượng nhỏ hơn hoặc bằng 10% thể tích.

(11) **1-0049219 B**

(15) 24/06/2025
Số Quyết định: 118584/QĐ-SHTT.IP

(45) 25/07/2025 448B

(43) 26/02/2024 431 A

(21) 1-2023-05970

(85) 28/09/2018

(22) 28/09/2018

(86) PCT/KR2018/011607 28/09/2018

(30) 10-2017-0127422 29/09/2017 KR

(87) WO2019/066599 04/04/2019

(51) ***C12N 1/20***; *C12R 1/225; A23L 33/135; A61K 35/747*

(62) 1-2020-02190

(73) 1. **UNIVERSITY-INDUSTRY COOPERATION GROUP OF KYUNG HEE UNIVERSITY** (KR)
1732, Deogyeong-daero, Giheung-gu Yongin-Si Gyeonggi-do 17104 Republic of Korea
2. **NAVIPHARM CO, LTD** (KR)
5, Jangan-ro 448beon-gil, Jangan-gu Suwon-si Gyeonggi-do 16209, Republic of Korea

(72) KIM, Dong-Hyun (KR); HAN, Myung Joo (KR)

(74) Công ty TNHH Đại Tín và Liên Danh (DAITIN AND ASSOCIATES CO.,LTD)

(54) **BIFIDOBACTERIUM ADOLESCENTIS NK98, DƯỢC PHẨM VÀ THỰC PHẨM CHỨC NĂNG CHỨA NÓ**

(57) Sáng chế đề cập đến vi khuẩn lactic, và cụ thể hơn là đề cập đến dược phẩm bao gồm vi khuẩn lactic *Bifidobacterium adolescentis* NK98 (KCCM12297P), có tác dụng phòng và điều trị bệnh về tâm thần hoặc bệnh viêm. Sáng chế cũng đề cập đến dược phẩm và thực phẩm chức năng chứa vi khuẩn này.

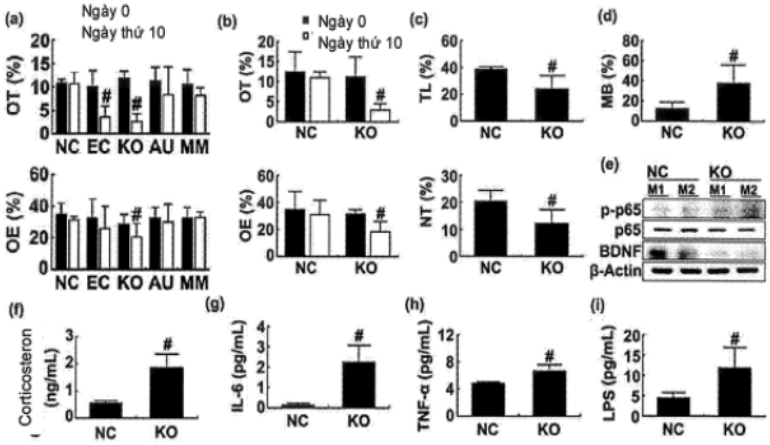

Fig.11

(11) **1-0049220 B**

(15) 24/06/2025
Số Quyết định: 118585/QĐ-SHTT.IP

(45) 25/07/2025 448B

(43) 25/11/2022 416 A

(21) 1-2022-04499

(85) 15/07/2022

(22) 22/12/2020

(86) PCT/EP2020/087638 22/12/2020

(30) 19219323.3 23/12/2019 EP

(87) WO2021/130228 01/07/2021

(51) ***C08F 110/06****; C08L 23/16; C08F 210/06*

(73) 1. **ABU DHABI POLYMERS CO. LTD (BOROUGE) L.L.C.** (AE)
Sheikh Khalifa Energy Complex, P. O. Box 6925, Corniche Road, Abu Dhabi, United Arab Emirates
2. **BOREALIS AG** (AT)
Trabrennstrasse 6-8, 1020 Vienna, Austria

(72) KLIMKE, Katja (DE); VAN CAUWENBERGHE, Hans Jozef Francois (BE)

(74) Công ty Luật TNHH Phạm và Liên danh (PHAM & ASSOCIATES)

(54) **CHẾ PHẨM COPOLYME PROPYLEN DỊ PHA (HECO) VÀ VẬT PHẨM BAO GỒM CHẾ PHẨM NÀY**

(57) Sáng chế đề cập đến chế phẩm copolyme propylen dị pha (heterophasic propylene copolymer, HECO), vật phẩm bao gồm chế phẩm copolyme propylen dị pha (HECO) này, tốt hơn nếu là các vật đúc như các vật đúc phun hoặc các vật đúc ép, như các bộ phận của ghế ô tô, thùng sơn, xe đẩy, xe tập đi của trẻ em, đồ chơi, thùng hoặc bao bì vận chuyển đồ nặng.

(11) **1-0049221 B**

(15) 24/06/2025
Số Quyết định: 118587/QĐ-SHTT.IP

(45) 25/07/2025 448B

(43) 25/10/2021 403 A

(21) 1-2021-04658

(85) 28/07/2021

(22) 28/11/2019

(86) PCT/CN2019/121536 28/11/2019

(30) 201811629002.1 28/12/2018 CN

(87) WO2020/134832 02/07/2020

(51) ***H04W 36/00***; *H04W 52/02*

(73) **VIVO MOBILE COMMUNICATION CO., LTD.** (CN)
#283, BBK Road, Wusha, Chang'an Dongguan, Guangdong 523860, China

(72) JIANG, Dajie (CN)

(74) Công ty TNHH Đại Tín và Liên Danh (DAITIN AND ASSOCIATES CO.,LTD)

(54) **PHƯƠNG PHÁP CHUYỂN CHẾ ĐỘ THU VÀ THIẾT BỊ ĐẦU CUỐI**

(57) Sáng chế đề xuất phương pháp chuyển chế độ thu và thiết bị đầu cuối. Phương pháp bao gồm: chuyển chế độ thu của thiết bị đầu cuối từ chế độ thu thứ nhất sang chế độ thu thứ hai nếu xảy ra sự kiện chuyển chế độ thu.

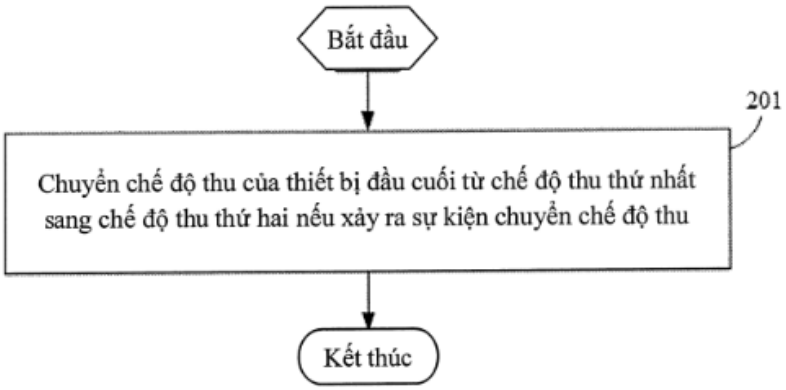

Fig.2

(11) **1-0049222 B**

(15) 24/06/2025
Số Quyết định: 118588/QĐ-SHTT.IP

(45) 25/07/2025 448B

(43) 25/10/2021 403 A

(21) 1-2021-03931

(85) 29/06/2021

(22) 13/12/2019

(86) PCT/JP2019/048851 13/12/2019

(30) 2018-247326 28/12/2018 JP

(87) WO2020/137598 02/07/2020

(51) ***F23G 5/44***; *F23G 5/50*

(73) **KAWASAKI JUKOGYO KABUSHIKI KAISHA** (JP)
1-1, Higashikawasaki-cho 3-chome, Chuo-ku, Kobe-shi, Hyogo 650-8670 JAPAN

(72) IWASAKI, Yosuke (JP); MINAMI, Ryosuke (JP); AKIYAMA, Junta (JP); HASHIMOTO, Dai (JP); ASAI, Nobuhiro (JP); HASHIMOTO, Kohei (JP)

(74) Công ty Luật TNHH Phạm và Liên danh (PHAM & ASSOCIATES)

(54) **THIẾT BỊ TÍNH TỐC ĐỘ NẠP CHẤT THẢI VÀ PHƯƠNG PHÁP TÍNH TỐC ĐỘ NẠP CHẤT THẢI**

(57) Thiết bị tính tốc độ nạp chất thải được sử dụng trong hệ thống đốt trong đó chất thải được đưa vào trong phễu được nạp vào trong lò đốt bởi bộ nạp chất thải theo lô và phù hợp để tính các dạng biến thiên của tốc độ nạp chất thải mà là trọng lượng chất thải được nạp vào trong lò đốt bằng bộ nạp chất thải theo đơn vị thời gian. Thiết bị tính tốc độ nạp chất thải bao gồm: bộ dẫn xuất phần cơ bản được tạo kết cấu để dẫn xuất các dạng biến thiên của trọng lượng chất thải đầu vào là phần cơ bản của tốc độ nạp chất thải, trọng lượng chất thải đầu vào là trọng lượng chất thải được đưa vào trong phễu; bộ dẫn xuất phần biến thiên được tạo kết cấu để tính các dạng biến thiên của trọng lượng chất thải được nạp từ các thay đổi theo mức độ bề mặt chất thải trong phễu và dẫn xuất các phần biến thiên chứa trong dạng biến thiên được tính của trọng lượng chất thải được nạp là phần biến thiên của tốc độ nạp chất thải, trọng lượng chất thải được nạp là trọng lượng chất thải được nạp vào trong lò đốt bằng bộ nạp chất thải, phần biến thiên thể hiện các sự biến thiên từ phần cơ bản; và bộ tính tốc độ nạp được tạo kết cấu để tính dạng biến thiên của tốc độ nạp chất thải bằng cách xếp chồng phần biến thiên lên phần cơ bản.

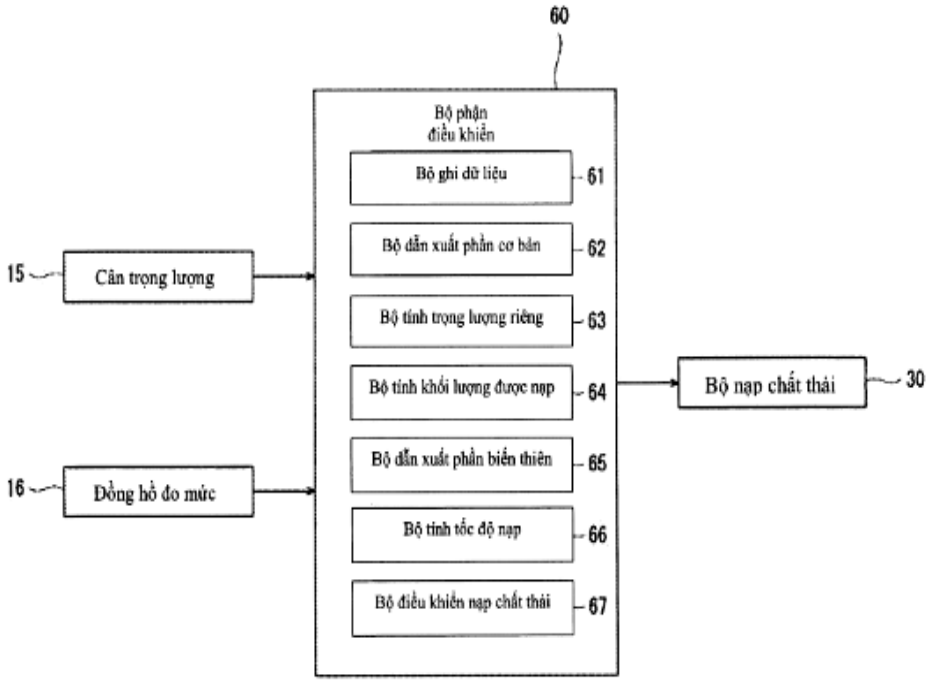
60
Bộ phận điều khiển
Bộ ghi dữ liệu
61
Bộ dẫn xuất phần cơ bản
62
Bộ tính trọng lượng riêng
63
Bộ tính khối lượng được nạp
64
Bộ dẫn xuất phần biến thiên
65
Bộ tính tốc độ nạp
66
Bộ điều khiển nạp chất thải
67
15
Cân trọng lượng
16
Đồng hồ đo mức
Bộ nạp chất thải
30

Fig.2

(11) **1-0049223 B**

(15) 24/06/2025
Số Quyết định: 118617/QĐ-SHTT.IP

(45) 25/07/2025 448B

(43) 25/10/2022 415 A

(21) 1-2022-05030

(85) 09/08/2022

(22) 21/12/2020

(86) PCT/JP2020/047664 21/12/2020

(30) 2020-004255 15/01/2020 JP

(87) WO2021/145153 A1 22/07/2021

(51) ***B22D 17/22***; *B22D 17/32*

(73) 1. **HONDA MOTOR CO., LTD.** (JP)
1-1, Minami-Aoyama 2-chome, Minato-ku, Tokyo 107-8556 Japan
2. **KYUSHU YANAGAWA SEIKI CO., LTD.** (JP)
Daiichi Miyoshi Bldg. 3F., 16-3, Miyanishi-cho 1-chome, Fuchu-shi, Tokyo 1830022 Japan

(72) Noritaka Suzuki (JP); Eitaro KOYA (JP); Atsushi KAWAUCHI (JP); Sadanori FURUE (JP); Masaru TAKADA (JP)

(74) Công ty TNHH Dịch vụ sở hữu trí tuệ ALPHA (ALPHA PLUS CO., LTD.)

(54) **PHƯƠNG PHÁP DÙNG ĐỂ ĐÚC CHI TIẾT**

(57) Sáng chế đề xuất phương pháp dùng để đúc chi tiết mà có khả năng rút ngắn thời gian điền đầy kim loại nóng chảy và cải thiện chất lượng của sản phẩm đúc.

Khoang đúc (158x) của khuôn để đúc bao gồm phần đúc đoạn thứ hai (158b) và phần đúc đoạn thứ ba (158c) lần lượt để đúc đoạn thứ hai (58b) và đoạn thứ ba (58c). Kim loại nóng chảy, đã đi qua đậu rót (62) của khuôn đúc, điền đầy phần đúc đoạn thứ hai (158b) và phần đúc đoạn thứ ba (158c) theo thứ tự này và tốc độ điền đầy kim loại nóng chảy được chuyển đổi sao cho phần đúc đoạn thứ ba (158c) có tốc độ điền đầy cao hơn so với phần đúc đoạn thứ hai (158b).

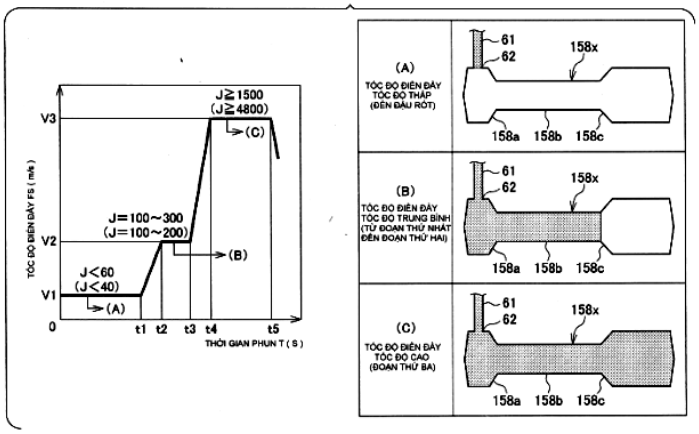

FIG.2

(11) **1-0049224 B**

(15) 24/06/2025
Số Quyết định: 118618/QĐ-SHTT.IP

(45) 25/07/2025 448B

(43) 27/02/2023 419 A

(21) 1-2022-07720

(85) 25/11/2022

(22) 08/05/2021

(86) PCT/CN2021/092375 08/05/2021

(30) 202010393800.X 11/05/2020 CN

(87) WO2021/227984 18/11/2021

(51) ***H04W 24/02***; *H04W 24/08*

(73) **VIVO MOBILE COMMUNICATION CO., LTD.** (CN)
No.1, Vivo Road, Chang'an, Dongguan, Guangdong 523863, China

(72) SUN, Peng (CN); PAN, Xueming (CN)

(74) Công ty TNHH Đại Tín và Liên Danh (DAITIN AND ASSOCIATES CO.,LTD)

(54) **PHƯƠNG PHÁP BÁO CÁO CHỈ SỐ CHẤT LƯỢNG KÊNH VÀ NÚT BACKHAUL TRUY CẬP TÍCH HỢP**

(57) Sáng chế đề xuất phương pháp báo cáo chỉ số chất lượng kênh và nút kết nối giữa mạng trung tâm và các mạng từ xa (backhaul) truy cập tích hợp. Phương pháp báo cáo chỉ số chất lượng kênh bao gồm: thu nhận một loại chỉ số chất lượng kênh (Channel Quality Indicator, CQI) mục tiêu cần được báo cáo, trong đó thông tin nhiễu khác nhau được sử dụng để tính toán các CQI của các loại CQI mục tiêu khác nhau và nhiễu của nút IAB đơn vị phân phối (IAB Node Distributed Unit, IAB-DU) đến nhận nút IAB thiết bị đầu cuối di động (IAB Node Mobile Terminal, IAB-MT) được xem xét trong thông tin nhiễu được sử dụng để tính toán CQI của loại CQI mục tiêu; và tính toán và báo cáo CQI của loại CQI mục tiêu.

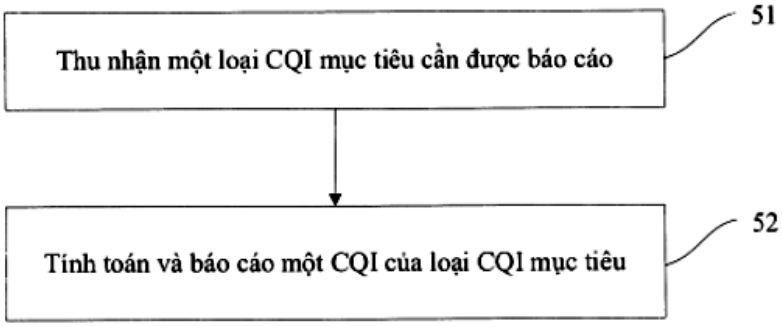

Fig.5

(11) **1-0049225 B**

(15) 24/06/2025
Số Quyết định: 118619/QĐ-SHTT.IP

(45) 25/07/2025 448B

(43) 25/11/2022 416 A

(21) 1-2021-06562

(85) 18/10/2021

(22) 23/03/2020

(86) PCT/EP2020/057984 23/03/2020

(30) 62/826393 29/03/2019 US
62/964177 22/01/2020 US

(87) WO2020/200880 08/10/2020

(51) ***A61K 47/68***; *C07K 5/10; C07K 5/06; C07K 5/08; A61P 35/00; C07D 491/22*

(73) **MEDIMMUNE LIMITED** (GB)
Milstein Building, Granta Park, Cambridge Cambridgeshire CB21 6GH, United Kingdom

(72) HOWARD, Philip, Wilson (GB); DICKINSON, Niall (GB); CAILLEAU, Thais (GB); MASTERSON, Luke (GB); GOUNDRY, William (GB)

(74) Công ty Luật TNHH Phạm và Liên danh (PHAM & ASSOCIATES)

(54) HỢP CHẤT VÀ THỂ TIẾP HỢP CHỨA HỢP CHẤT NÀY

(57) Sáng chế đề cập đến thể tiếp hợp chứa hợp chất ức chế topoisomeraza có công thức (A*) với gốc liên kết để nối với đơn vị phối tử, trong đó gốc liên kết được gắn theo phương thức có thể phân cắt được với gốc amino. Tốt hơn nếu đơn vị phối tử là kháng thể. Sáng chế cũng đề cập đến hợp chất ức chế topoisomeraza có công thức (A*) với đơn vị liên kết được gắn vào, và hợp chất trung gian để tổng hợp hợp chất này, cũng như đầu đạn được giải phóng.

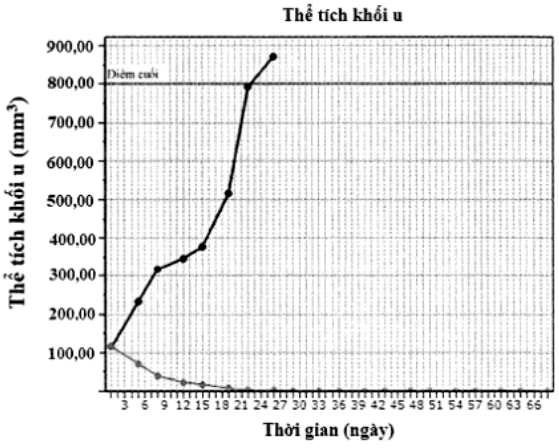

Fig.1

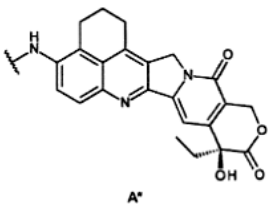

A*

(11) **1-0049226 B**

(15) 24/06/2025
Số Quyết định: 118625/QĐ-SHTT.IP

(45) 25/07/2025 448B

(43) 25/10/2021 403 A

(21) 1-2021-04473

(85) 21/07/2021

(22) 12/10/2019

(86) PCT/CN2019/110763 12/10/2019

(30) 201811594238.6 25/12/2018 CN

(87) WO2020/134359 02/07/2020

(51) ***H04W 72/12***

(73) **VIVO MOBILE COMMUNICATION CO., LTD.** (CN)
#283, BBK Road, Wusha, Chang'an Dongguan, Guangdong 523860, China

(72) CHEN, Xiaohang (CN); LU, Zhi (CN)

(74) Công ty TNHH Đại Tín và Liên Danh (DAITIN AND ASSOCIATES CO.,LTD)

(54) **PHƯƠNG PHÁP CẤU HÌNH CẤP PHÁT ĐÃ CẤU HÌNH, THIẾT BỊ ĐẦU CUỐI, VÀ THIẾT BỊ PHÍA MẠNG**

(57) Sáng chế đề cập đến phương pháp cấu hình cấp phát đã cấu hình, thiết bị đầu cuối và thiết bị phía mạng. Phương pháp bao gồm các bước: thu thập mối quan hệ ánh xạ giữa các nhóm cấu hình cấp phát đã cấu hình và các chỉ số; nhận thông tin điều khiển đường xuống (Downlink Control Information, DCI) và xác định, dựa trên mối quan hệ ánh xạ, cấu hình cấp phát đã cấu hình tương ứng với chỉ số đích được chỉ ra bởi DCI; và kích hoạt hoặc hủy kích hoạt cấu hình cấp phát đã cấu hình có trong nhóm cấu hình cấp phát đã cấu hình đã được xác định.

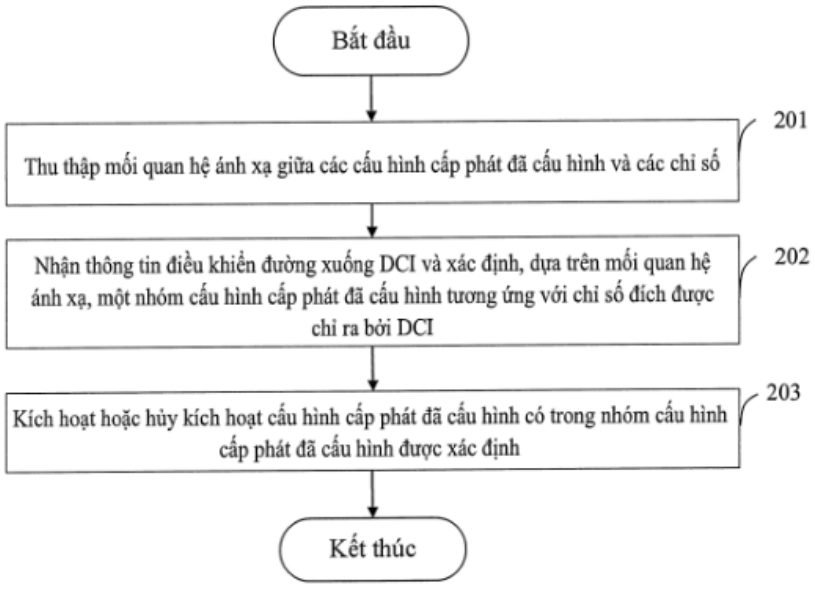

Fig.2

(11) **1-0049227 B**

(15) 24/06/2025
Số Quyết định: 118626/QĐ-SHTT.IP

(45) 25/07/2025 448B

(43) 27/06/2022 411 A

(21) 1-2021-07064

(85) 05/11/2021

(22) 15/04/2020

(86) PCT/US2020/028226 15/04/2020

(30) 62/848,390 15/05/2019 US
16/848,670 14/04/2020 US

(87) WO2020/231586 A1 19/11/2020

(51) ***H04W 76/28***

(73) **QUALCOMM INCORPORATED** (US)
ATTN: International IP Administration, 5775 Morehouse Drive, San Diego, CA 92121-1714, United States of America

(72) NAM, Wooseok (KR); LUO, Tao (US); ANG, Peter Pui Lok (CA); SARKIS, Gabi (CA)

(74) Công ty TNHH Quốc tế D&N (D&N INTERNATIONAL CO.,LTD.)

(54) **PHƯƠNG PHÁP VÀ MÁY ĐỂ TRUYỀN THÔNG KHÔNG DÂY TẠI TRẠM GỐC VÀ TẠI THIẾT BỊ NGƯỜI DÙNG**

(57) Sáng chế đề cập đến phương pháp, phương tiện đọc được bằng máy tính, và máy để truyền thông không dây tại trạm gốc. Máy tạo cấu hình thiết bị người dùng (user equipment - UE) với tài nguyên tín hiệu đánh thức (wake-up signal - WUS) để giám sát việc nhận WUS trong dịp WUS liên quan đến hoạt động nhận không liên tục (discontinuous reception - DRX). Máy xác định xung đột với dịp WUS, và đáp lại việc xác định xung đột, xác định hành động liên quan đến cuộc truyền WUS. Sáng chế đề xuất phương pháp, phương tiện đọc được bằng máy tính, và máy để truyền thông không dây tại UE. Máy nhận cấu hình cho tài nguyên WUS để giám sát WUS trong dịp WUS liên quan đến hoạt động DRX. Máy xác định xung đột với dịp WUS, và đáp lại việc xác định xung đột, xác định hoạt động liên quan đến giám sát WUS trong dịp WUS.

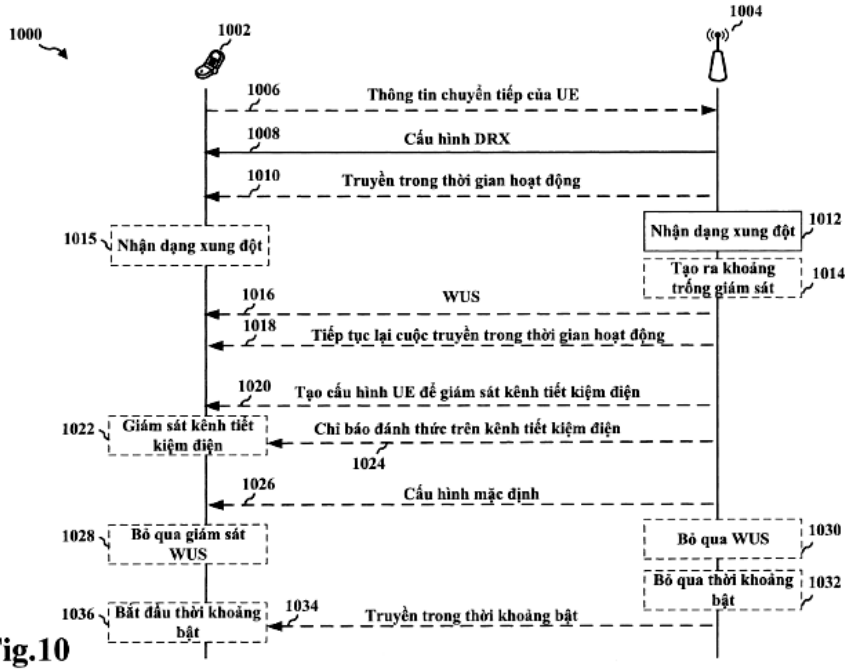
1000
1002
1004
1006
Thông tin chuyển tiếp của UE
1008
Cấu hình DRX
1010
Truyền trong thời gian hoạt động
1012
Nhận dạng xung đột
1015
Nhận dạng xung đột
1014
Tạo ra khoảng trống giám sát
1016
WUS
1018
Tiếp tục lại cuộc truyền trong thời gian hoạt động
1020
Tạo cấu hình UE để giám sát kênh tiết kiệm điện
1022
Giám sát kênh tiết kiệm điện
Chỉ báo đánh thức trên kênh tiết kiệm điện
1024
1026
Cấu hình mặc định
1028
Bỏ qua giám sát WUS
1030
Bỏ qua WUS
1032
Bỏ qua thời khoảng bật
1036
Bắt đầu thời khoảng bật
1034
Truyền trong thời khoảng bật

Fig.10

(11) **1-0049228 B**

(15) 24/06/2025
Số Quyết định: 118628/QĐ-SHTT.IP

(45) 25/07/2025 448B

(43) 25/05/2022 410 A

(21) 1-2021-07236

(85) 12/11/2021

(22) 02/04/2020

(86) PCT/NL2020/050224 02/04/2020

(30) 2023215 28/05/2019 NL

(87) WO2020/242294 03/12/2020

(51) ***B29D 30/00***

(73) **VMI HOLLAND B.V.** (NL)
Gelriaweg 16, 8161 RK EPE, Netherlands

(72) BIJL, Keimpe Theunis (NL); STOUT, Antonius Willibrordus Joseph (NL)

(74) Công ty TNHH Đại Tín và Liên Danh (DAITIN AND ASSOCIATES CO.,LTD)

(54) **HỆ THỐNG LƯU TRỮ TANH LỐP - ĐỈNH THÀNH LỐP VÀ PHƯƠNG PHÁP VẬN HÀNH NHIỀU GIÁ MANG BẰNG HỆ THỐNG LƯU TRỮ TANH LỐP - ĐỈNH THÀNH LỐP**

(57) Sáng chế đề cập đến hệ thống và phương pháp lưu trữ tanh lốp - đỉnh thành lốp để vận hành các giá mang, mỗi giá mang đỡ một chồng tanh lốp - đỉnh thành lốp được xếp chồng lên nhau theo hướng xếp chồng và xen kẽ với các miếng đệm ngăn cách các tanh lốp - đỉnh thành lốp, trong đó hệ thống lưu trữ tanh lốp - đỉnh thành lốp bao gồm nhiều trạm lưu trữ để lưu trữ các giá mang và một trạm trung chuyển để chuyển một trong nhiều tanh lốp - đỉnh thành lốp sang máy đóng lốp, trong đó hệ thống lưu trữ tanh lốp - đỉnh thành lốp còn bao gồm một bộ kẹp miếng đệm để nâng một hoặc nhiều miếng đệm từ một trong các giá đỡ ở một trong nhiều trạm lưu trữ và để vận chuyển một hoặc nhiều miếng đệm đã được nâng đến trạm trung chuyển, trong đó hệ thống lưu trữ tanh lốp - đỉnh thành lốp bao gồm đế kẹp miếng đệm để đỡ bộ kẹp miếng đệm, trong đó đế kẹp miếng đệm có thể di chuyển từ trạm trung chuyển đến bất kỳ một trong các trạm lưu trữ.

FIG. 2

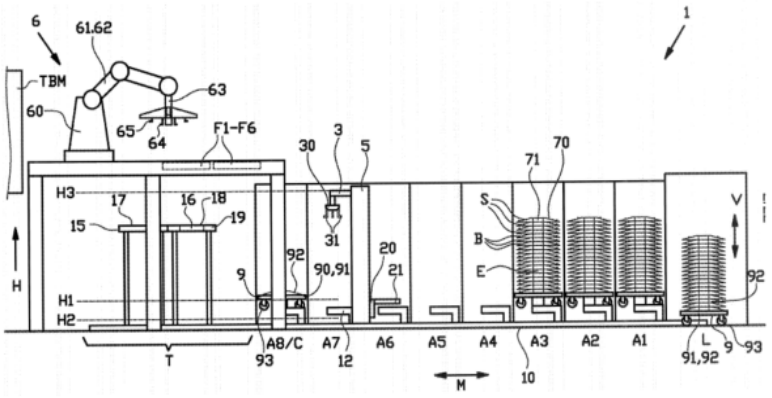

(11) **1-0049229 B**

(15) 24/06/2025
Số Quyết định: 118629/QĐ-SHTT.IP

(45) 25/07/2025 448B

(43) 25/05/2022 410 A

(21) 1-2022-00720

(85) 07/02/2022

(22) 26/05/2020

(86) PCT/CZ2020/000020 26/05/2020

(30) PV 2019-447 05/07/2019 CZ

(87) WO2021/004557 14/01/2021

(51) ***C09D 5/00***

(73) **FIRST POINT A.S.** (CZ)
Brněnská 4404/65a, 69501 Hodonín, Czech Republic

(72) CHLANDOVÁ, Gabriela (CZ); ŠPANIEL, Petr (CZ)

(74) Công ty TNHH Trà và cộng sự (TRA & ASSOCIATES CO.,LTD)

(54) **HỢP CHẤT BẢO VỆ BỀ MẶT**

(57) Sáng chế đề cập đến hợp chất bảo vệ bề mặt, đặc biệt là hợp chất bảo vệ bề mặt gỗ, hoặc giấy, hoặc vải dệt, hoặc chất dẻo diệt sinh vật chống nước không cháy chứa trong khoảng từ 93% đến 98% khối lượng dung dịch nước kali silicat, trong khoảng từ 1% đến 6% khối lượng nhôm hydroxit và trong khoảng từ 0,5% đến 1,5% khối lượng chất ổn định dung dịch nước kali silicat.

(11) **1-0049230 B**

(15) 24/06/2025
Số Quyết định: 118631/QĐ-SHTT.IP

(45) 25/07/2025 448B

(43) 25/02/2022 407 A

(21) 1-2021-03928

(85) 28/06/2021

(22) 06/12/2019

(86) PCT/US2019/065103 06/12/2019

(30) 62/776,461 06/12/2018 US

(87) WO2020/118278 A1 11/06/2020

(51) ***A01N 63/00***; *C12N 1/20; A01N 63/02*

(73) **CYTOZYME LABORATORIES, INC.** (US)
2700 South 600 West, Salt Lake City, UT 84115, United States of America

(72) WOZNIAK, Elizabeth (US)

(74) Công ty TNHH Tư vấn Luật ALIAT (ALIAT LEGAL)

(54) **PHƯƠNG PHÁP VÀ CHẾ PHẨM GIẢM THIỆT HẠI CÂY TRỒNG DO THUỐC TRỪ SÂU HÓA HỌC GÂY RA VÀ CẢI THIỆN NĂNG SUẤT CÂY TRỒNG**

(57) Sáng chế đến đề cập các chế phẩm và các phương pháp giảm thiệt hại cây trồng do thuốc trừ sâu hóa học gây ra và/hoặc cải thiện năng suất cây trồng, bao gồm các chế phẩm hỗn hợp và các phương pháp xử lý cây trồng, hạt giống và đất, sáng chế đề cập đến các sản phẩm và các phương pháp quản lý nông nghiệp, cụ thể là các sản phẩm xử lý cây trồng, xử lý hạt giống và xử lý đất và các phương pháp sản xuất và sử dụng chúng. Các sản phẩm xử lý cây trồng bao gồm thành phần xử lý cây trồng và tốt nhất là trộn với sản phẩm lên men vi sinh. Sản phẩm lên men vi sinh bao gồm vật liệu tế bào vi sinh vật được nuôi cấy và một hoặc nhiều sản phẩm chuyển hóa kỵ khí vi sinh vật được nuôi cấy. Tốt hơn là, sản phẩm lên men vi sinh bao gồm toàn bộ dịch phân giải nuôi cấy của nuôi cấy huyền phù lên men vi sinh vật, bao gồm các thành phần môi trường nuôi cấy lên men lỏng và vi sinh vật được phân giải. Thành phần xử lý cây trồng của sản phẩm bao gồm một hoặc nhiều loại thuốc trừ sâu hoặc chất điều hòa sinh trưởng thực vật. Các sản phẩm xử lý cây trồng có thể được sử dụng cho hoặc xung quanh cây trồng hoặc hạt giống để tăng cường sự phát triển, tăng cường sức khỏe hoặc cải thiện năng suất cây trồng.

(11) **1-0049231 B**

(15) 24/06/2025
Số Quyết định: 118632/QĐ-SHTT.IP

(45) 25/07/2025 448B

(43) 25/05/2023 422 A

(21) 1-2022-08194

(85) 14/12/2022

(22) 30/06/2021

(86) PCT/JP2021/024756 30/06/2021

(30) 2020-123432 20/07/2020 JP

(87) WO2022/019071 27/01/2022

(51) ***B01D 61/58***; *B08B 3/02; B21D 51/26; C23G 1/36; C02F 3/12; C23G 1/12; C23G 1/22; B01D 65/02; C02F 1/44*

(73) **TOYO SEIKAN CO., LTD.** (JP)
18-1, Higashi-Gotanda 2-chome, Shinagawa-ku, Tokyo 141-8640 Japan

(72) OKADA, Yoshiaki (JP); SASAKI, Shotaro (JP)

(74) Công ty Luật TNHH T&G (TGVN)

(54) PHƯƠNG PHÁP LÀM SẠCH VÀ THIẾT BỊ LÀM SẠCH DÀNH CHO LON NHÔM LIỀN MẢNH

(57) Sáng chế đề cập đến phương pháp làm sạch dành cho lon nhôm liền mảnh giúp giảm tải trọng môi trường, bao gồm phương pháp xử lý nước thải mà trong đó nước thải có thể được tái sử dụng sau khi xử lý. Phương pháp làm sạch bao gồm ít nhất một bước tẩy dầu mỡ để tẩy dầu mỡ cho lon nhôm liền mảnh bằng chất tẩy dầu mỡ; bước rửa để rửa lon nhôm liền mảnh đã tẩy dầu mỡ bằng nước; và bước xử lý nước thải để xử lý (bằng phương pháp xử lý bùn hoạt tính tách màng) nước thải từ bước tẩy dầu mỡ và bước rửa. Lượng nhôm trong nước thải được cung cấp trong bước xử lý nước thải là từ 5 đến 200 mg/L.

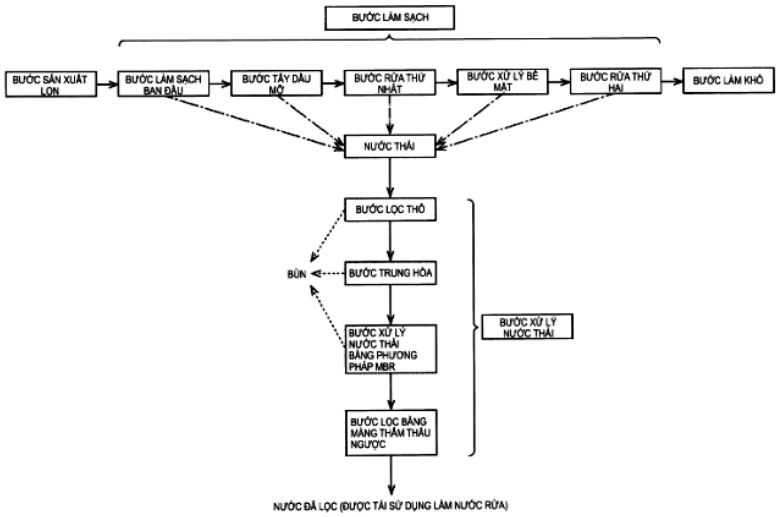

HÌNH 1

(11) **1-0049232 B**

(15) 24/06/2025
Số Quyết định: 118634/QĐ-SHTT.IP

(45) 25/07/2025 448B

(43) 26/09/2022 414 A

(21) 1-2022-03855

(85) 20/06/2022

(22) 14/12/2020

(86) PCT/IB2020/061889 14/12/2020

(30) PCT/IB2019/061165 20/12/2019 IB

(87) WO2021/124069 24/06/2021

(51) ***B22F 9/08***; *C22C 33/02; C22C 38/14; C22C 38/02; C22C 38/04; C22C 38/06; B33Y 80/00; C22C 38/00*

(73) **ARCELORMITTAL** (LU)
24-26, Boulevard d'Avranches L-1160 Luxembourg, Luxembourg

(72) REMENTERIA FERNANDEZ Rosalia (ES); BONNET Frédéric (FR); CORRAL CORRALES Maria Elena (ES); OBERBILLIG Carla (FR)

(74) Công ty Luật TNHH Phạm và Liên danh (PHAM & ASSOCIATES)

(54) **BỘT KIM LOẠI, PHƯƠNG PHÁP SẢN XUẤT BỘT KIM LOẠI VÀ CHI TIẾT KIM LOẠI ĐƯỢC SẢN XUẤT BẰNG PHƯƠNG PHÁP SẢN XUẤT CHẤT PHỤ GIA**

(57) Sáng chế đề cập đến bột kim loại để sản xuất chất phụ gia có thành phần bao gồm các nguyên tố sau đây $0,01\% \leq C \leq 0,2\%$, $4,6\% \leq Ti \leq 10\%$, $(0,45\ xTi) - 0,22\% \leq B \leq (0,45\ xTi) + 0,70\%$, $S \leq 0,03\%$, $P \leq 0,04\%$, $N \leq 0,05\%$, $O \leq 0,05\%$ và tùy chọn chứa: $Si \leq 1,5\%$, $Mn \leq 3\%$, $Al \leq 1,5\%$, $Ni \leq 1\%$, $Mo \leq 1\%$, $Cr \leq 3\%$, $Cu \leq 1\%$, $Nb \leq 0,1\%$, $V \leq 0,5\%$ được thể hiện bằng hàm lượng theo khối lượng và bao gồm kết tủa cùng tinh của TiB_2 và Fe2B, phần còn lại là Fe và tạp chất không thể tránh khỏi do quá trình xử lý, phần trăm khối lượng của TiB_2 bằng hoặc lớn hơn 10% và mật độ khối trung bình của bột là $7,50 g/cm^3$ hoặc nhỏ hơn. Sáng chế còn đề cập đến phương pháp sản xuất bột kim loại này bằng cách nguyên tử hóa.

(11) **1-0049233 B**

(15) 24/06/2025
Số Quyết định: 118635/QĐ-SHTT.IP

(45) 25/07/2025 448B

(43) 25/02/2022 407 A

(21) 1-2021-06998

(85) 02/11/2021

(22) 06/05/2020

(86) PCT/US2020/031651 06/05/2020

(30) 62/845,790 09/05/2019 US
62/864,320 20/06/2019 US
16/867,208 05/05/2020 US

(87) WO2020/227393 12/11/2020

(51) ***H04N 19/11***; *H04N 19/91; H04N 19/463; H04N 19/593; H04N 19/157; H04N 19/176*

(73) **QUALCOMM INCORPORATED** (US)
ATTN: International IP Administration, 5775 Morehouse Drive, San Diego, CA 92121-1714, United States of America

(72) Ramasubramonian, Adarsh Krishnan (IN); Van Der Auwera, Geert (BE); Pham Van, Luong (VN); Karczewicz, Marta (US)

(74) Công ty TNHH Quốc tế D&N (D&N INTERNATIONAL CO.,LTD.)

(54) **PHƯƠNG PHÁP VÀ THIẾT BỊ MÃ HÓA DỮ LIỆU VIĐEO VÀ PHƯƠNG TIỆN LƯU TRỮ BẤT BIẾN ĐỌC ĐƯỢC BẰNG MÁY TÍNH**

(57) Sáng chế đề cập đến phương pháp và thiết bị mã hóa dữ liệu viđeo và phương tiện lưu trữ bất biến đọc được bằng máy tính. Bộ mã hóa viđeo thực hiện quy trình suy ra chế độ xác suất cao nhất (Most-Probable Mode - MPM) để suy ra một hoặc nhiều MPM cho khối hiện thời không được mã hóa bằng cách sử dụng dự đoán nội ảnh được gán trọng số tuyến tính afin (affine linear weighted intra prediction - ALWIP). Một phần của việc thực hiện quy trình suy ra MPM là bộ mã hóa viđeo xác định liệu khối lân cận của khối hiện thời có phải là khối lân cận được mã hóa theo ALWIP hay không. Dựa vào khối lân cận là khối lân cận được mã hóa theo ALWIP, bộ mã hóa viđeo xác định rằng giá trị của chế độ dự đoán nội ảnh của khối lân cận là giá trị biểu thị chế độ phẳng. Bộ mã hóa viđeo mã hóa khối hiện thời dựa vào một trong số các MPM cho khối hiện thời.

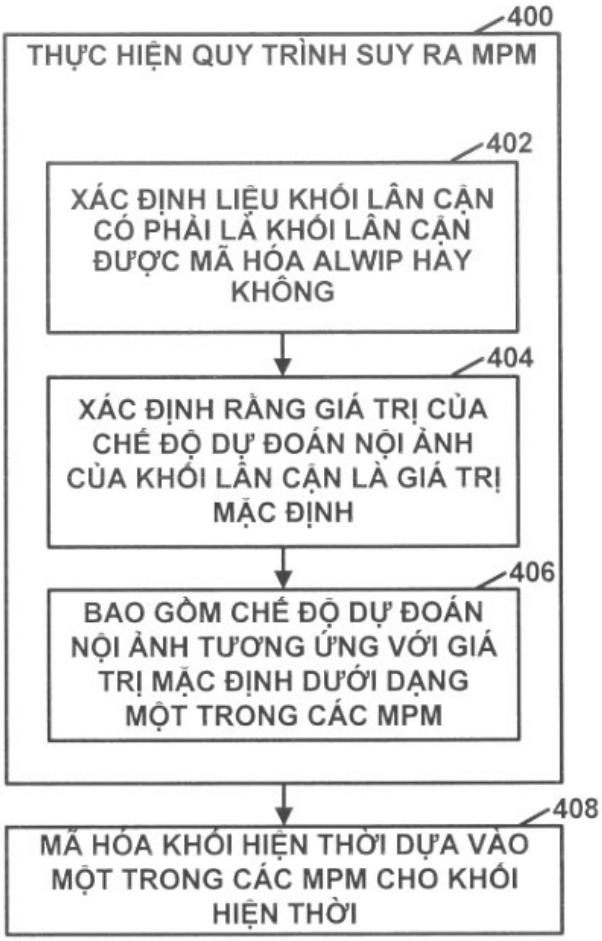
400
THỰC HIỆN QUY TRÌNH SUY RA MPM
402
XÁC ĐỊNH LIỆU KHỐI LÂN CẬN CÓ PHẢI LÀ KHỐI LÂN CẬN ĐƯỢC MÃ HÓA ALWIP HAY KHÔNG
404
XÁC ĐỊNH RẰNG GIÁ TRỊ CỦA CHẾ ĐỘ DỰ ĐOÁN NỘI ẢNH CỦA KHỐI LÂN CẬN LÀ GIÁ TRỊ MẶC ĐỊNH
406
BAO GỒM CHẾ ĐỘ DỰ ĐOÁN NỘI ẢNH TƯƠNG ỨNG VỚI GIÁ TRỊ MẶC ĐỊNH DƯỚI DẠNG MỘT TRONG CÁC MPM
408
MÃ HÓA KHỐI HIỆN THỜI DỰA VÀO MỘT TRONG CÁC MPM CHO KHỐI HIỆN THỜI

FIG. 19

(11) **1-0049234 B**

(15) 24/06/2025
Số Quyết định: 118637/QĐ-SHTT.IP

(45) 25/07/2025 448B

(43) 25/08/2021 401 A

(21) 1-2021-02016

(85) 14/04/2021

(22) 13/09/2019

(86) PCT/JP2019/036071 13/09/2019

(30) 2018-172790 14/09/2018 JP

(87) WO2020/054838 19/03/2020

(51) ***C09K 21/02***; *B27K 3/02; B27K 3/16*

(73) 1. **THE UNIVERSITY OF KITAKYUSHU** (JP)
4-2-1 Kitagata, Kokuraminami-ku, Kitakyushu-shi, Fukuoka 8028577, Japan
2. **SANEI ARCHITECTURE PLANNING CO., LTD.** (JP)
2-1-11 Nishiogikita, Suginami-ku, Tokyo 1670042, Japan

(72) FUKUDA Hiroatsu (JP); TANIYAMA Tatsuaki (JP); OTSUKA Masahiko (JP)

(74) Công ty Luật TNHH Phạm và Liên danh (PHAM & ASSOCIATES)

(54) **PHƯƠNG PHÁP SẢN XUẤT VẬT LIỆU KHÔNG CHÁY VÀ VẬT LIỆU KHÔNG CHÁY**

(57) Sáng chế đề cập đến phương pháp sản xuất vật liệu không cháy và vật liệu không cháy được sản xuất bằng phương pháp này, trong đó đặc tính không cháy của vật liệu không cháy này được đảm bảo chỉ bằng axit boric mà không cần bổ sung chất bổ trợ có khả tăng tăng cường hòa tan axit boric. Trước tiên, vật phẩm xử lý 2 là thành phần chính của vật liệu không cháy được nạp vào thùng ngâm tẩm 1 chứa dung dịch nước axit boric. Dung dịch nước axit boric là dung dịch trong đó axit boric được hòa tan trong nước mà không cần bổ sung chất bổ trợ có khả năng tăng cường hòa tan axit boric trong nước. Tiếp theo, dung dịch nước axit boric đã ngâm tẩm vật phẩm xử lý 2 được cô để thu được độ hòa tan cao hơn độ hòa tan tối đa trong điều kiện môi trường áp suất khí quyển bằng cách tiếp tục hòa tan axit boric được nạp vào thùng ngâm tẩm 1 trong khi dung dịch nước axit boric được gia nhiệt đến nhiệt độ cao hơn trong điều kiện môi trường được tạo áp suất. Sau đó, axit boric đã ngâm tẩm vật phẩm xử lý 2 được kết tủa bằng cách làm nguội dung dịch nước axit boric được cô đến nhiệt độ thấp hơn trong điều kiện duy trì trạng thái được tạo áp suất suất ít nhất cho đến khi dung dịch nước axit boric được làm nguội đến nhiệt độ sôi trong môi trường áp suất khí quyển.

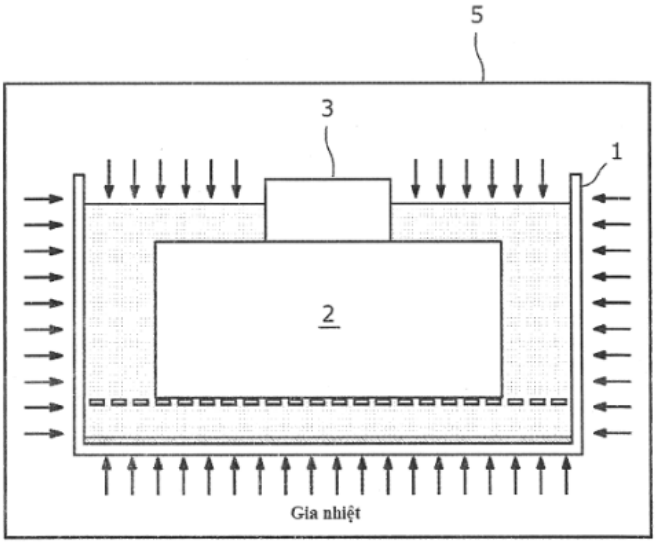

Fig.4

(11) **1-0049235 B**

(15) 24/06/2025
Số Quyết định: 118638/QĐ-SHTT.IP

(45) 25/07/2025 448B

(43) 25/05/2023 422 A

(21) 1-2022-08442

(85) 22/12/2022

(22) 11/06/2021

(86) PCT/JP2021/022377 11/06/2021

(30) JP2020-106735 22/06/2020 JP

(87) WO2021/261298 A1 30/12/2021

(51) ***A62D 1/02***

(73) **YAMATO PROTEC CORPORATION** (JP)
17-2, Shirokanedai 5-chome, Minato-ku, Tokyo 1080071 JAPAN

(72) Wataru KOBAYASHI (JP); Yuki TAKATSUKA (JP); Shogo TOMIYAMA (JP)

(74) Văn phòng Luật sư A Hoà (AHOA LAW OFFICE)

(54) **CHẤT CHỮA CHÁY BỌT**

(57) Sáng chế đề xuất chất chữa cháy bọt không chứa hợp chất flo và có thể đáp ứng hiệu năng định trước. Chất chữa cháy bọt theo sáng chế khác biệt ở chỗ bao gồm từ 0,1 đến 2% khối lượng là hợp chất chứa phospho, và từ 1 đến 10 % khối lượng là polyme cation.

(11) **1-0049236 B**

(15) 24/06/2025
Số Quyết định: 118639/QĐ-SHTT.IP

(45) 25/07/2025 448B

(43) 27/12/2021 405 A

(21) 1-2021-05381

(85) 31/08/2021

(22) 04/03/2020

(86) PCT/JP2020/009160 04/03/2020

(30) 2019-039701 05/03/2019 JP

(87) WO2020/179821 10/09/2020

(51) ***C23C 18/18***

(73) **MAXELL, LTD.** (JP)
1, Koizumi, Oyamazaki, Oyamazaki-cho, Otokuni-gun, Kyoto 6188525, Japan

(72) DOBATA Miyuki (JP); YUSA Atsushi (JP); KITO Akiko (JP); USUKI Naoki (JP)

(74) Công ty Luật TNHH Phạm và Liên danh (PHAM & ASSOCIATES)

(54) CHẾ PHẨM ỨC CHẾ MẠ KHÔNG DÙNG ĐIỆN VÀ PHƯƠNG PHÁP SẢN XUẤT CHI TIẾT MẠ

(57) Sáng chế đề cập đến chế phẩm ức chế mạ không dùng điện có khả năng ngăn chặn việc tạo màng mạ không dùng điện ở phần mà ở đó không được dự định tạo màng mạ không dùng điện, và có độ ổn định phân tán cao. Chế phẩm ức chế mạ không dùng điện bao gồm chất ức chế hoạt tính xúc tác là hợp chất có ít nhất một nhóm amit và nhóm amin, và dung môi chứa glycol ete.

FIG. 1

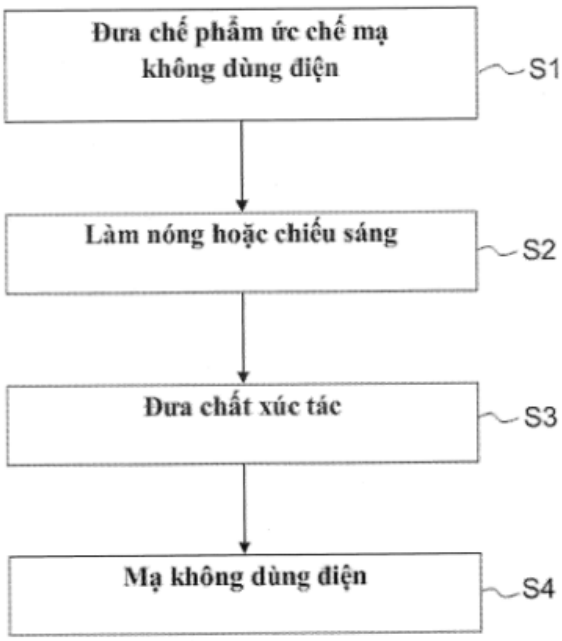

(11) **1-0049237 B**

(15) 24/06/2025
Số Quyết định: 118640/QĐ-SHTT.IP

(45) 25/07/2025 448B

(43) 25/04/2022 409 A

(21) 1-2022-00686

(85) 28/01/2022

(22) 13/07/2020

(86) PCT/US2020/070263 13/07/2020

(30) 62/886,221 13/08/2019 US
16/946,911 10/07/2020 US

(87) WO2021/030821 18/02/2021

(51) ***H04W 36/00***; *H04W 36/18*

(73) **QUALCOMM INCORPORATED** (US)
ATTN: International IP Administration, 5775 Morehouse Drive, San Diego, CA 92121-1714, United States of America

(72) OZTURK, Ozcan (US); Paladugu, Karthika (US); HORN, Gavin Bernard (US); JI, Tingfang (US)

(74) Công ty TNHH Quốc tế D &N (D&N INTERNATIONAL CO.,LTD.)

(54) **PHƯƠNG PHÁP VÀ THIẾT BỊ TRUYỀN THÔNG KHÔNG DÂY VÀ PHƯƠNG TIỆN BẤT BIẾN ĐỌC ĐƯỢC BẰNG MÁY TÍNH**

(57) Sáng chế đề cập đến các hệ thống, phương pháp và thiết bị truyền thông không dây và phương tiện bất biến đọc được bằng máy tính, bao gồm các chương trình máy tính được mã hóa trên phương tiện lưu trữ máy tính, để chuyển đổi đường lên nhằm tăng cường tính di động. Theo một số khía cạnh, sáng chế đề xuất các kỹ thuật để có thể làm giảm hoặc loại bỏ các gián đoạn dịch vụ xảy ra khi chuyển giao từ ô nguồn sang ô đích. Ngoài ra, sáng chế còn đề xuất các kỹ thuật để có thể làm đơn giản hoặc cải thiện các cuộc truyền thông đường lên trong khi UE được kết nối với cả ô nguồn và ô đích trong thời gian chuyển giao. Sáng chế còn đề xuất các kỹ thuật để có thể làm giảm mức tiêu thụ năng lượng của UE hoặc cải thiện việc sử dụng tài nguyên đường lên trong thời gian chuyển giao từ ô nguồn đến ô đích trong khi UE được kết nối với cả ô nguồn và ô đích trong thời gian chuyển giao.

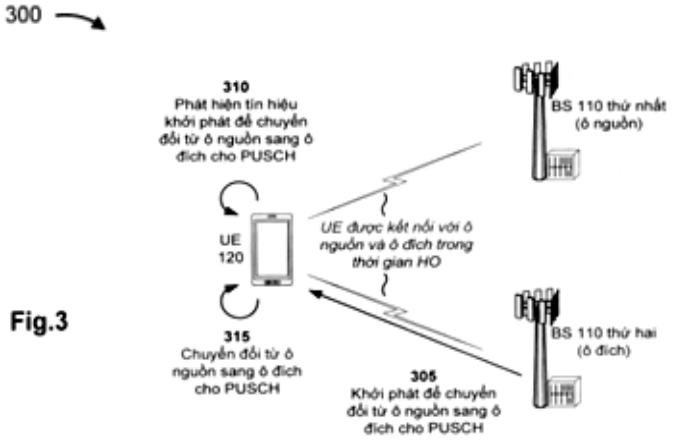

Fig.3

(11) **1-0049238 B**

(15) 24/06/2025
Số Quyết định: 118641/QĐ-SHTT.IP

(45) 25/07/2025 448B

(43) 25/02/2022 407 A

(21) 1-2021-06808

(85) 27/10/2021

(22) 04/05/2020

(86) PCT/FR2020/000158 04/05/2020

(30) 1904604 02/05/2019 FR

(87) WO2020/221970 05/11/2020

(51) ***C07K 1/04***; *C07K 7/06; C07K 1/06*

(73) **STRAINCHEM** (FR)
Rue Emile Duclaux, Biopôle Clermont Limagne, 63360 SAINT-BEAUZIRE, France

(72) Youte Tendoung, Jean-Jacques (FR); Serre, Audrey (FR)

(74) Công ty TNHH IPCELLS & Cộng Sự (IPCELLS & ASSOCIATED CO.,LTD)

(54) **PHƯƠNG PHÁP TỔNG HỢP PEPTIT HOẶC PROTEIN HOẶC PEPTIDOMIMETIC**

(57) Sáng chế đề cập đến quy trình để tổng hợp peptit hoặc protein hoặc peptidomimetic bằng cách kéo dài liên tục, với các đơn vị, của đầu thứ hai (chức amin bậc một hoặc chức amin bậc hai, chức hyđroxyl hoặc chức thiol) của một chuỗi peptit hoặc protein hoặc peptidomimetic, đặc trưng ở chỗ: các đơn vị nêu trên được chọn từ nhóm bao gồm: axit α, β hoặc γ-amino, axit α, β hoặc γ-hyđroxy và axit α, β hoặc γ-mercapto (tự nhiên hoặc không tự nhiên hoặc tổng hợp), các phân tử có ít nhất hai nhóm chức; đầu thứ nhất của peptit hoặc protein hoặc peptidomimetic nêu trên được liên kết bằng một liên kết cộng hóa trị với một phân tử liên kết mà có thể hòa tan trong dung môi hữu cơ như dung môi đã halogen hóa (metylen clorit, clorofom), etyl axetat, tetrahyđrofuran, 2-metyltetrahyđrofuran, isooctan, xyclohexan, hexan, metylxyclohexan hoặc metyl tert-butyl ete, hoặc dung môi thơm như benzen hoặc toluen, hoặc bất kỳ dung môi thích hợp nào khác.

(11) **1-0049239 B**

(15) 24/06/2025
Số Quyết định: 118644/QĐ-SHTT.IP

(45) 25/07/2025 448B

(43) 25/07/2022 412 A

(21) 1-2022-01043

(85) 21/02/2022

(22) 23/07/2020

(86) PCT/IB2020/056972 23/07/2020

(30) 62/878,964 26/07/2019 US
62/910,650 04/10/2019 US
63/030,445 27/05/2020 US

(87) WO2021/019389 04/02/2021

(51) ***C07K 16/46****; A61P 13/08; C12N 15/62; A61K 39/395; A61P 35/00*

(73) **JANSSEN BIOTECH, INC.** (US)
800/850 Ridgeview Drive, Horsham, Pennsylvania 19044, United States of America

(72) GANESAN, Rajkumar (US); LEE, John (US); LUO, Jinquan (US); MCDEVITT, Theresa (US); SHEN, Fei (CN); SONG, Degang (CN); BRITTINGHAM, Raymond (US); VENKATARAMANI, Sathyadevi (US); SINGH, Sanjaya (US); ZHAO, Yonghong (CN); YI, Fang (CN); LA PORTE, Sherry Lynn (US)

(74) Công ty Cổ phần Sở hữu công nghiệp INVESTIP (INVESTIP)

(54) **KHÁNG THỂ KHÁNG HK2/KHÁNG CD3 ĐƯỢC PHÂN LẬP, CHẾ PHẨM DƯỢC BAO GỒM KHÁNG THỂ, VÀ PHƯƠNG PHÁP SẢN XUẤT KHÁNG THỂ**

(57) Các phương án của sáng chế đề cập đến kháng thể kháng hK2/kháng CD3 được phân lập bao gồm miền thứ nhất liên kết với hK2 và miền thứ hai liên kết với CD3. Các phương án bổ sung của sáng chế đề cập đến chế phẩm dược bao gồm kháng thể, polynucleotit mã hóa kháng thể, vectơ bao gồm polynucleotit, tế bào chủ bao gồm vectơ, phương pháp sản xuất kháng thể, và bộ kit bao gồm kháng thể.

(11) **1-0049240 B**

(15) 24/06/2025
Số Quyết định: 118645/QĐ-SHTT.IP

(45) 25/07/2025 448B

(43) 25/08/2022 413 A

(21) 1-2022-02974

(85) 11/05/2022

(22) 13/11/2020

(86) PCT/US2020/060493 13/11/2020

(30) 62/937,104 18/11/2019 US
17/096,584 12/11/2020 US

(87) WO2021/101809 27/05/2021

(51) ***H04W 76/28***

(73) **QUALCOMM INCORPORATED** (US)
ATTN: International IP Administration, 5775 Morehouse Drive, San Diego, CA 92121-1714, United States of America

(72) DAMNJANOVIC, Jelena (US); NAM, Wooseok (KR); LUO, Tao (US); GAAL, Peter (US); HE, Linhai (US); ANG, Peter, Pui Lok (CA); MONTOJO, Juan (US); CHEN, Wanshi (CN)

(74) Công ty TNHH Quốc tế D &N (D&N INTERNATIONAL CO.,LTD.)

(54) **PHƯƠNG PHÁP VÀ MÁY TRUYỀN THÔNG KHÔNG DÂY**

(57) Sáng chế đề cập đến phương pháp và máy để truyền thông không dây. Sáng chế đề cập đến các quy trình, hệ thống và thiết bị truyền thông không dây. Thiết bị truyền thông có thể giám sát dịp giám sát tín hiệu đánh thức trong thời khoảng không hoạt động của chu kỳ nhận không liên tục (discontinuous reception - DRX). Thiết bị truyền thông có thể truyền, trong thời khoảng hoạt động thứ nhất của chu kỳ DRX, báo cáo thông tin trạng thái kênh (channel state information - CSI) trên một hoặc nhiều tài nguyên dựa vào việc giám sát dịp giám sát tín hiệu đánh thức. Trong một số ví dụ, thiết bị truyền thông có thể truyền chỉ báo rằng thiết bị truyền thông yêu cầu báo cáo về báo cáo CSI trong thời khoảng hoạt động thứ nhất của chu kỳ DRX. Trong một số ví dụ, thiết bị truyền thông có thể nhận, trong thời khoảng hoạt động thứ hai của chu kỳ DRX, thông tin điều khiển cho UE dựa vào báo cáo CSI.

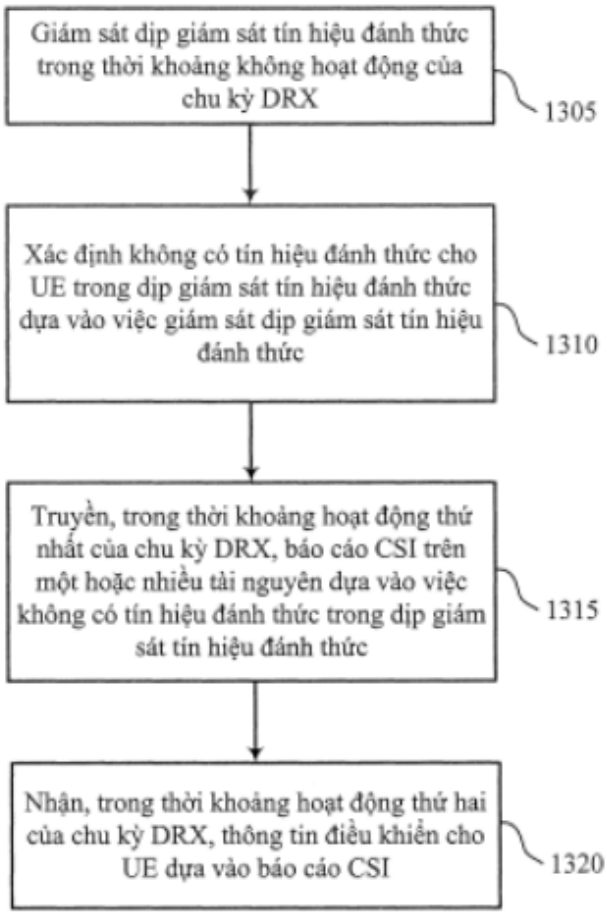
Giám sát dịp giám sát tín hiệu đánh thức trong thời khoảng không hoạt động của chu kỳ DRX
1305
Xác định không có tín hiệu đánh thức cho UE trong dịp giám sát tín hiệu đánh thức dựa vào việc giám sát dịp giám sát tín hiệu đánh thức
1310
Truyền, trong thời khoảng hoạt động thứ nhất của chu kỳ DRX, báo cáo CSI trên một hoặc nhiều tài nguyên dựa vào việc không có tín hiệu đánh thức trong dịp giám sát tín hiệu đánh thức
1315
Nhận, trong thời khoảng hoạt động thứ hai của chu kỳ DRX, thông tin điều khiển cho UE dựa vào báo cáo CSI
1320
1300

Fig.13

(11) **1-0049241 B**

(15) 24/06/2025
Số Quyết định: 118646/QĐ-SHTT.IP

(45) 25/07/2025 448B

(43) 30/01/2020 382 A

(21) 1-2019-05373

(85) 08/10/2014

(22) 16/04/2013

(86) PCT/KR2013/003203 16/04/2013

(30) 10-2012-0039270 16/04/2012 KR
10-2013-0041807 16/04/2013 KR

(87) WO2013/157825 24/10/2013

(51) ***H04N 7/26***

(62) 1-2014-03381

(73) **ELECTRONICS AND TELECOMMUNICATIONS RESEARCH INSTITUTE** (KR)
161 Gajeong-dong, Yuseong-gu, Daejeon-si 305-700, Republic of Korea

(72) LIM, Sung Chang (KR); KIM, Hui Yong (KR); LEE, Jin Ho (KR); CHOI, Jin Soo (KR); KIM, Jin Woong (KR)

(74) Công ty TNHH Tầm nhìn và Liên danh (VISION & ASSOCIATES CO.LTD.)

(54) **PHƯƠNG PHÁP GIẢI MÃ VÀ MÃ HÓA VIĐEO**

(57) Sáng chế đề cập đến phương pháp giải mã và mã hóa viđeo. Phương pháp giải mã viđeo, phương pháp này bao gồm các bước: giải mã dòng bit để tạo ra khối hệ số biến đổi; giải mã thông tin trên ma trận lượng tử hóa; và tái cấu trúc ma trận lượng tử hóa dựa vào thông tin về ma trận lượng tử hóa, trong đó thông tin về ma trận lượng tử hóa bao gồm ít nhất một trong số thông tin chỉ báo phương pháp dự báo của ma trận lượng tử hóa, thông tin về bộ nhận dạng ma trận lượng tử hóa tham chiếu của ma trận lượng tử hóa, thông tin biểu diễn giá trị DC của ma trận lượng tử hóa, và thông tin biểu diễn giá trị chênh lệch giữa các hệ số ma trận lượng tử hóa; và, thực hiện lượng tử hóa ngược đối với hệ số được lượng tử hóa của khối hệ số biến đổi dựa trên ma trận lượng tử hóa để tạo ra khối dư, trong đó bước tái cấu trúc ma trận lượng tử hóa bao gồm các bước, suy ra hệ số ma trận lượng tử hóa bằng cách sử dụng thông tin biểu diễn giá trị chênh lệch giữa các hệ số ma trận lượng tử hóa, và sắp xếp các hệ số ma trận lượng tử hóa trong ma trận lượng tử hóa bằng cách quét chéo lên về bên phải các hệ số ma trận lượng tử hóa.

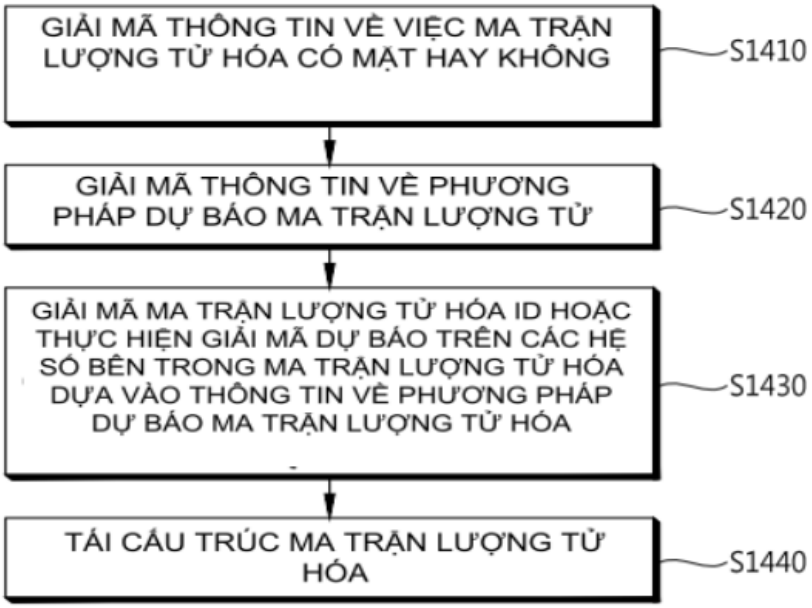
GIẢI MÃ THÔNG TIN VỀ VIỆC MA TRẬN LƯỢNG TỬ HÓA CÓ MẶT HAY KHÔNG
S1410
GIẢI MÃ THÔNG TIN VỀ PHƯƠNG PHÁP DỰ BÁO MA TRẬN LƯỢNG TỬ
S1420
GIẢI MÃ MA TRẬN LƯỢNG TỬ HÓA ID HOẶC THỰC HIỆN GIẢI MÃ DỰ BÁO TRÊN CÁC HỆ SỐ BÊN TRONG MA TRẬN LƯỢNG TỬ HÓA DỰA VÀO THÔNG TIN VỀ PHƯƠNG PHÁP DỰ BÁO MA TRẬN LƯỢNG TỬ HÓA
S1430
TÁI CẤU TRÚC MA TRẬN LƯỢNG TỬ HÓA
S1440

FIG.14

(11) **1-0049242 B**

(15) 24/06/2025
Số Quyết định: 118647/QĐ-SHTT.IP

(45) 25/07/2025 448B

(43) 26/04/2021 397 A

(21) 1-2020-07473

(85) 23/12/2020

(22) 10/07/2019

(86) PCT/CN2019/095373 10/07/2019

(30) 201810751639.1 10/07/2018 CN

(87) WO2020/011185 16/01/2020

(51) ***H02P 6/16***

(73) **QKM TECHNOLOGY (DONG GUAN) CO., LTD** (CN)
Room 101, Unit 1, Building 17, Xinzhu Yuan, No.4, Xinzhu Road, High-tech Industrial Development Zone, Songshan Lake Dongguan, Guangdong 523808 (CN)

(72) WANG, Bin (CN); SHA, Chi (US); CHEN, Lihui (CN); ZHENG, Rongkui (CN); DU, Hui (CN); LEI, Yu (CN); LIU, Jiang (CN)

(74) Công ty TNHH Dương và Trần (DUONG & TRAN CO., LTD)

(54) **PHƯƠNG PHÁP DÒ PHA BAN ĐẦU CỦA ĐỘNG CƠ VÀ TRÌNH TỰ PHA VÀ HỆ THỐNG ĐIỀU KHIỂN ĐỘNG CƠ ĐỒNG BỘ NAM CHÂM VĨNH CỬU**

(57) Sáng chế đề xuất phương pháp dò pha ban đầu của động cơ và trình tự pha và hệ thống dùng để điều khiển động cơ đồng bộ nam châm vĩnh cửu. Phương pháp được áp dụng cho hệ thống và bao gồm thu được một cách tuần tự, qua bộ mã hóa, dữ liệu dịch chuyển thứ nhất được ghi vào phần đọc của bộ mã hóa khi rôto quay đến đường trục Q, dữ liệu dịch chuyển thứ hai được ghi vào phần đọc của bộ mã hóa khi rôto quay từ đường trục Q đến đường trục D, dữ liệu dịch chuyển thứ ba được ghi vào phần đọc của bộ mã hóa khi rôto quay từ đường trục D đến đường trục Q âm và dữ liệu dịch chuyển thứ tư được ghi vào phần đọc của bộ mã hóa khi rôto quay từ đường trục Q âm đến đường trục D; đạt được pha ban đầu của động cơ cần được dò theo dữ liệu dịch chuyển thứ hai, dữ liệu dịch chuyển thứ tư và CPR của bộ mã hóa; và dò trình tự pha của động cơ dựa trên dữ liệu dịch chuyển thứ nhất, dữ liệu dịch chuyển thứ hai và CPR của bộ mã hóa. Tức là, phương pháp có thể dò không chỉ tự động pha ban đầu của rôto, mà còn trình tự pha quấn dây động cơ, và thắng được ảnh hưởng của lực ma sát để nâng cao độ chính xác dò pha ban đầu.

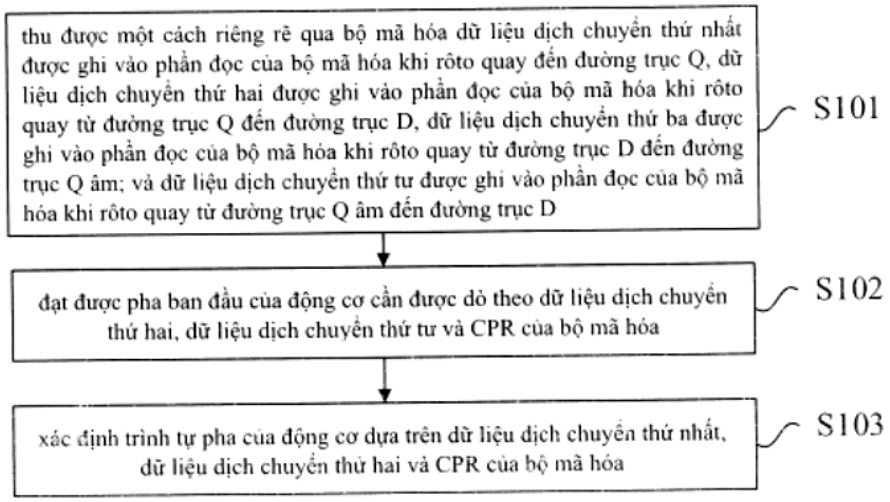
thu được một cách riêng rẽ qua bộ mã hóa dữ liệu dịch chuyển thứ nhất được ghi vào phần đọc của bộ mã hóa khi rôto quay đến đường trục Q, dữ liệu dịch chuyển thứ hai được ghi vào phần đọc của bộ mã hóa khi rôto quay từ đường trục Q đến đường trục D, dữ liệu dịch chuyển thứ ba được ghi vào phần đọc của bộ mã hóa khi rôto quay từ đường trục D đến đường trục Q âm; và dữ liệu dịch chuyển thứ tư được ghi vào phần đọc của bộ mã hóa khi rôto quay từ đường trục Q âm đến đường trục D
S101
đạt được pha ban đầu của động cơ cần được dò theo dữ liệu dịch chuyển thứ hai, dữ liệu dịch chuyển thứ tư và CPR của bộ mã hóa
S102
xác định trình tự pha của động cơ dựa trên dữ liệu dịch chuyển thứ nhất, dữ liệu dịch chuyển thứ hai và CPR của bộ mã hóa
S103

Fig. 2

(11) **1-0049243 B**

(15) 24/06/2025
Số Quyết định: 118648/QĐ-SHTT.IP

(45) 25/07/2025 448B

(43) 25/08/2022 413 A

(21) 1-2022-02976

(85) 11/05/2022

(22) 27/10/2020

(86) PCT/US2020/070701 27/10/2020

(30) 62/937,688 19/11/2019 US
16/949,326 26/10/2020 US

(87) WO2021/102456 A1 27/05/2021

(51) ***H04W 52/02***; *H04W 72/12*

(73) **QUALCOMM INCORPORATED** (US)
ATTN: International IP Administration, 5775 Morehouse Drive, San Diego, CA 92121-1714, United States of America

(72) PARK, Sungwoo (KR); NAM, Wooseok (KR); LUO, Tao (US)

(74) Công ty TNHH Quốc tế D &N (D&N INTERNATIONAL CO.,LTD.)

(54) **THIẾT BỊ NGƯỜI DÙNG, THỰC THỂ MẠNG, PHƯƠNG PHÁP VÀ THIẾT BỊ TRUYỀN THÔNG KHÔNG DÂY, VÀ PHƯƠNG TIỆN BẤT BIẾN ĐỌC ĐƯỢC BẰNG MÁY TÍNH**

(57) Nói chung, sáng chế đề cập đến truyền thông không dây, cụ thể là đến thiết bị người dùng, thực thể mạng, phương pháp và thiết bị truyền thông không dây, và phương tiện bất biến đọc được bằng máy tính. Theo một số khía cạnh, thiết bị người dùng (user equipment - UE) có thể xác định cửa sổ giám sát để giám sát tập không gian tìm kiếm về tín hiệu đánh thức (wakeup signal - WUS) kênh điều khiển đường xuống vật lý (physical downlink control channel - PDCCH), trong đó cửa sổ giám sát là một phần của cửa sổ giám sát được tạo cấu hình cho tập không gian tìm kiếm. UE có thể giám sát tập không gian tìm kiếm WUS trong cửa sổ giám sát về WUS PDCCH. Sáng chế đề cập đến nhiều khía cạnh khác.

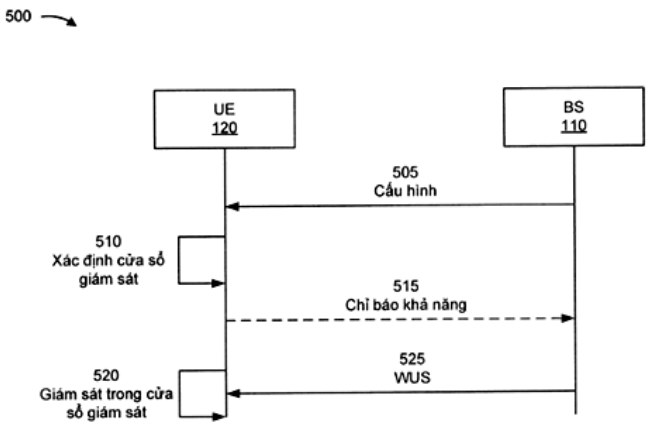

Fig.5

(11) **1-0049244 B**

(15) 24/06/2025
Số Quyết định: 118649/QĐ-SHTT.IP

(45) 25/07/2025 448B

(43) 25/06/2018 363 A

(21) 1-2017-04884

(85) 04/12/2017

(22) 15/03/2016

(86) PCT/JP2016/058145 15/03/2016

(30) 2015-115692 08/06/2015 JP

(87) WO2016/199467 15/12/2016

(51) ***C04B 24/22***; *C04B 103/40; C04B 24/02; C04B 24/04; C04B 28/02; C04B 24/26; C04B 24/32; B28B 1/20; C04B 24/16*

(73) **KAO CORPORATION** (JP)
14-10, Nihonbashi-Kayabacho 1-chome, Chuo-ku, Tokyo 1038210 (JP)

(72) AKINO Yusuke (JP); YOSHINAMI Yusuke (PL); KOYANAGI Koji (PL); SHIMODA Masaaki (PL); NAKAMURA Keisuke (PL); TANAKA Shunya (PL); SAIDA Kazuya (PL)

(74) Công ty Cổ phần Hỗ trợ phát triển công nghệ Detech (DETECH)

(54) **CHẾ PHẨM THỦY LỰC ĐỂ BẢO DƯỠNG BẰNG HƠI NƯỚC, CHẾ PHẨM PHÂN TÁN CHO CHẾ PHẨM NÀY VÀ PHƯƠNG PHÁP SẢN XUẤT SẢN PHẨM ĐÔNG CỨNG CỦA CHẾ PHẨM THỦY LỰC**

(57) Sáng chế đề cập đến chế phẩm phân tán cho chế phẩm thủy lực để đúc ly tâm, trong đó chế phẩm phân tán này chứa (A) chất phân tán cho bột thủy lực bao gồm hợp chất cao phân tử chứa vòng thơm; và (B) một hoặc nhiều hợp chất được chọn từ các hợp chất cụ thể được thể hiện bởi các công thức chung (B1) đến (B4). Ngoài ra, sáng chế còn đề cập đến chế phẩm thủy lực để đúc ly tâm và phương pháp sản xuất sản phẩm đông cứng của chế phẩm này.

(11) **1-0049245 B**

(15) 24/06/2025
Số Quyết định: 118651/QĐ-SHTT.IP

(45) 25/07/2025 448B

(43) 26/09/2022 414 A

(21) 1-2022-03796

(85) 16/06/2022

(22) 04/12/2020

(86) PCT/US2020/063344 04/12/2020

(30) 62/944,748 06/12/2019 US

(87) WO2021/113659 10/06/2021

(51) ***A01M 1/20***; *A61L 9/12; A61L 9/04*

(73) **S. C. JOHNSON & SON, INC.** (US)
1525 Howe Street Racine, Wisconsin 53403, United States

(72) NYAMBO, Calistor (US); KRAKAUER, Max (US); O'GARA, Caitlin Y. (US); ULRICH, Todd (US); NICKEL, Dirk K. (US)

(74) Công ty TNHH Đại Tín và Liên Danh (DAITIN AND ASSOCIATES CO.,LTD)

(54) HỆ THỐNG PHÁT TÁN ỔN ĐỊNH VẬT LIỆU BAY HƠI VÀ PHƯƠNG PHÁP THIẾT LẬP HỆ THỐNG NÀY

(57) Sáng chế đề cập đến hệ thống để phát tán ổn định vật liệu bay hơi và phương pháp thiết lập hệ thống này, hệ thống bao gồm một máy phát tán có ít nhất một lỗ, một đế được điều chỉnh để vừa với máy phát tán và một vật liệu bay hơi. Đế bao gồm lớp dệt thứ nhất có kích thước lỗ thứ nhất, lớp dệt thứ hai có kích thước lỗ thứ hai, và lớp không dệt thứ ba kéo dài giữa lớp dệt thứ nhất và lớp dệt thứ hai. Hơn nữa, hệ thống có suy hao trọng lượng ở trạng thái ổn định vật liệu bay hơi trong khoảng thời gian hơn 30 ngày.

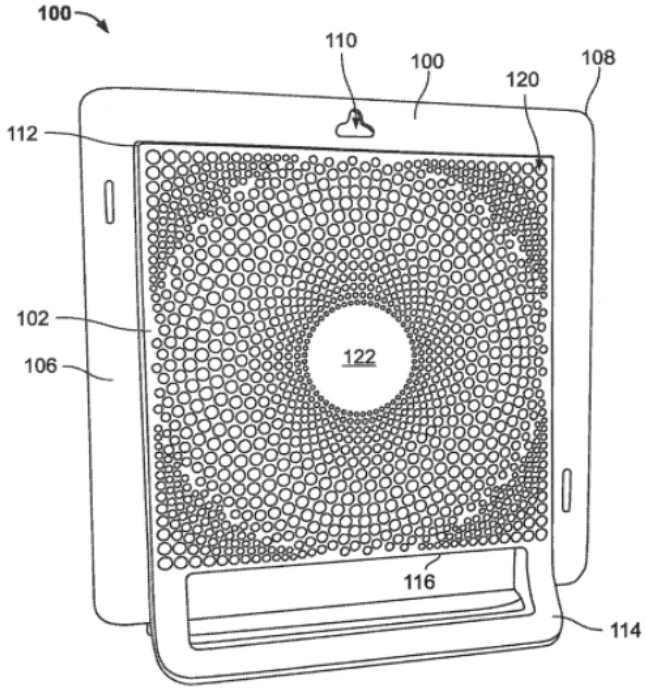

Fig.1

(11) **1-0049246 B**

(15) 24/06/2025
Số Quyết định: 118652/QĐ-SHTT.IP

(45) 25/07/2025 448B

(43) 25/08/2022 413 A

(21) 1-2022-03597

(85) 08/06/2022

(22) 25/11/2020

(86) PCT/US2020/062278 25/11/2020

(30) 62/948,641 16/12/2019 US
17/103,725 24/11/2020 US

(87) WO2021/126502 A1 24/06/2021

(51) ***H04W 64/00***; *G01S 5/02; H04L 5/00*

(73) **QUALCOMM INCORPORATED** (US)
ATTN: International IP Administration, 5775 Morehouse Drive, San Diego, CA 92121-1714, United States of America

(72) MANOLAKOS, Alexandros (GR); CHEN, Wanshi (CN); MUKKAVILLI, Krishna (US)

(74) Công ty TNHH Quốc tế D &N (D&N INTERNATIONAL CO.,LTD.)

(54) **PHƯƠNG PHÁP VÀ THỰC THỂ KHÔNG DÂY THỨ NHẤT ĐƯỢC TẠO CẤU HÌNH ĐỂ HỖ TRỢ ĐỊNH VỊ THIẾT BỊ NGƯỜI DÙNG TRONG MẠNG KHÔNG DÂY**

(57) Thực thể không dây, chẳng hạn như thiết bị người dùng (user equipment - UE) hoặc điểm thu phát (transmission reception point - TRP), nhận và xử lý các tín hiệu tham chiếu định vị (positioning reference signal - PRS) được gộp để tăng băng thông PRS có ích, qua đó tăng độ chính xác của việc định vị, chẳng hạn như các phép đo thời gian tới. PRS được gộp bao gồm một hoặc nhiều thành phần PRS được truyền từ cùng một thực thể truyền. Mỗi thành phần PRS có thể là, ví dụ, tài nguyên PRS riêng gắn với băng thông miền tần số liền kề hoặc có thể là, ví dụ, nhiều băng thông miền tần số được trải bởi một tài nguyên PRS. Các thành phần PRS của PRS được gộp mà không được lược bỏ, ví dụ, không xung đột với các tín hiệu có độ ưu tiên cao hơn, được đồng chỉnh trong miền thời gian, và được tạo cấu hình với các ràng buộc chung được xử lý chung với giả định rằng các thành phần PRS được truyền từ cùng một cổng anten, qua đó tăng băng thông PRS có ích. Ngoài ra, sáng chế đề cập đến phương pháp hỗ trợ định vị thiết bị người dùng trong mạng không dây.

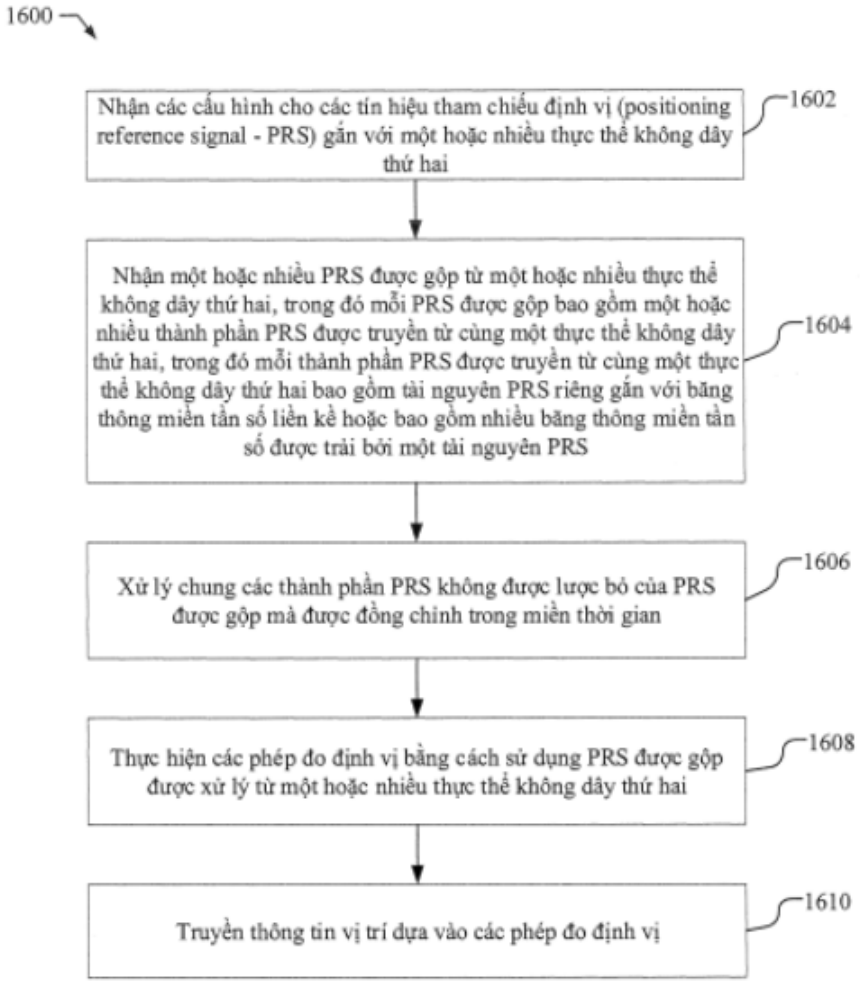
1600
Nhận các cấu hình cho các tín hiệu tham chiếu định vị (positioning reference signal - PRS) gắn với một hoặc nhiều thực thể không dây thứ hai
1602
Nhận một hoặc nhiều PRS được gộp từ một hoặc nhiều thực thể không dây thứ hai, trong đó mỗi PRS được gộp bao gồm một hoặc nhiều thành phần PRS được truyền từ cùng một thực thể không dây thứ hai, trong đó mỗi thành phần PRS được truyền từ cùng một thực thể không dây thứ hai bao gồm tài nguyên PRS riêng gắn với băng thông miền tần số liền kề hoặc bao gồm nhiều băng thông miền tần số được trải bởi một tài nguyên PRS
1604
Xử lý chung các thành phần PRS không được lược bỏ của PRS được gộp mà được đồng chỉnh trong miền thời gian
1606
Thực hiện các phép đo định vị bằng cách sử dụng PRS được gộp được xử lý từ một hoặc nhiều thực thể không dây thứ hai
1608
Truyền thông tin vị trí dựa vào các phép đo định vị
1610

Fig.16

(11) **1-0049247 B**

(15) 24/06/2025
Số Quyết định: 118657/QĐ-SHTT.IP

(45) 25/07/2025 448B

(43) 27/03/2017 348 A

(21) 1-2016-04500

(85) 22/11/2016

(22) 05/06/2015

(86) PCT/KR2015/005651 05/06/2015

(30) 10-2014-0068660 05/06/2014 KR

(87) WO2015/186988 10/12/2015

(51) ***C07K 14/47***; *C07K 14/605*

(73) **HANMI PHARM. CO., LTD.** (KR)
214, Muha-ro, Paltan-myeon, Hwaseong-si, Gyeonggi-do 445-958, Republic of Korea

(72) PARK, Sung Hee (KR); KIM, Seung Su (KR); LIM, Hyung Kyu (KR); CHOI, Jae Hyuk (KR); CHOI, In Young (KR); KWON, Se Chang (KR)

(74) Công ty Luật TNHH Phạm và Liên danh (PHAM & ASSOCIATES)

(54) **PHƯƠNG PHÁP ỨC CHẾ PHẢN ỨNG SẢN SINH KHÁNG THỂ CỦA PROTEIN HOẶC PEPTIT CÓ HOẠT TÍNH SINH LÝ**

(57) Sáng chế đề cập đến phương pháp ức chế phản ứng sản sinh kháng thể của protein hoặc peptit có hoạt tính sinh lý khi so với phản ứng sản sinh kháng thể của protein hoặc peptit có hoạt tính sinh lý từ đó vùng Fc của globulin miễn dịch được gắn kết với gốc chức ở đầu tận cùng, bao gồm bước gắn kết vùng Fc của globulin miễn dịch với gốc chức bên trong không ở đầu tận cùng của protein hoặc peptit có hoạt tính sinh lý, trong đó protein hoặc peptit có hoạt tính sinh lý và vùng Fc của globulin miễn dịch được gắn kết nhờ gốc liên kết phi peptidyl nằm xen giữa chúng, trong đó protein hoặc peptit có hoạt tính sinh lý và gốc liên kết phi peptidyl được gắn kết ở điều kiện độ pH nằm trong khoảng từ 7,5 đến 9,0, và trong đó protein hoặc peptit có hoạt tính sinh lý là exendin-4 hoặc dẫn xuất exendin-4.

Fig.1

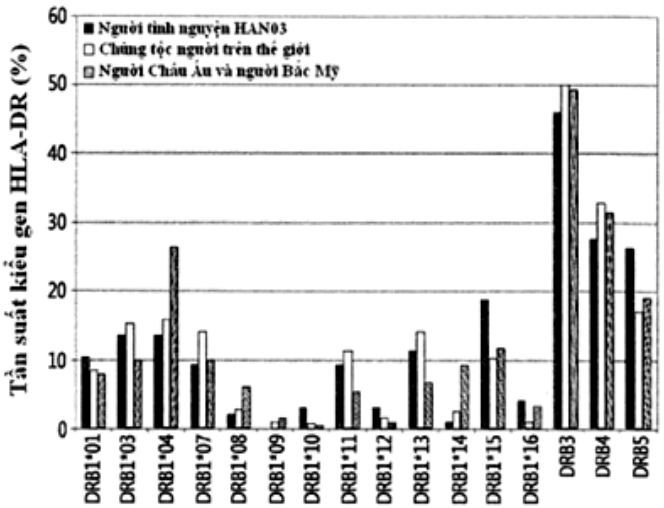

(11) **1-0049248 B**

(15) 24/06/2025
Số Quyết định: 118658/QĐ-SHTT.IP

(45) 25/07/2025 448B

(43) 25/03/2021 396 A

(21) 1-2020-07415

(85) 21/12/2020

(22) 29/05/2019

(86) PCT/CN2019/089099 29/05/2019

(30) 201810549268.9 31/05/2018 CN

(87) WO2019/228423 05/12/2019

(51) ***G10L 19/008***

(73) **HUAWEI TECHNOLOGIES CO., LTD.** (CN)
Huawei Administration Building, Bantian, Longgang District, Shenzhen, Guangdong 518129, China

(72) WANG, Bin (CN); LIU, Zexin (CN); LI, Haiting (CN)

(74) Công ty TNHH Tầm nhìn và Liên danh (VISION & ASSOCIATES CO.LTD.)

(54) **PHƯƠNG PHÁP VÀ THIẾT BỊ MÃ HÓA TÍN HIỆU ÂM THANH NỔI**

(57) Sáng chế đề xuất phương pháp mã hóa tín hiệu âm thanh nổi và thiết bị mã hóa. Phương pháp mã hóa tín hiệu âm thanh nổi này bao gồm các bước: thu nhận (210) thông tin chỉ báo về chế độ mã hóa của tín hiệu dư của khung hiện thời, trong đó thông tin chỉ báo bao gồm ít nhất một trong số: trạng thái mã hóa của tín hiệu dư của khung trước đó của khung hiện thời, giá trị của cờ cách cập nhật đối với tham số làm mượt dài hạn của tín hiệu âm thanh nổi của khung hiện thời, hoặc giá trị của tham số thay đổi trạng thái của tín hiệu âm thanh nổi của khung hiện thời so với tín hiệu âm thanh nổi của khung trước đó; và xác định (220) chế độ mã hóa của tín hiệu dư của khung hiện thời dựa vào thông tin chỉ báo được thu nhận về chế độ mã hóa của tín hiệu dư của khung hiện thời, trong đó chế độ mã hóa được sử dụng để chỉ báo xem liệu có mã hóa tín hiệu dư của khung hiện thời hay không. Dựa vào phương pháp mã hóa tín hiệu âm thanh nổi và thiết bị mã hóa theo các phương án của sáng chế, chất lượng mã hóa tín hiệu âm thanh nổi có thể được cải thiện tốt hơn.

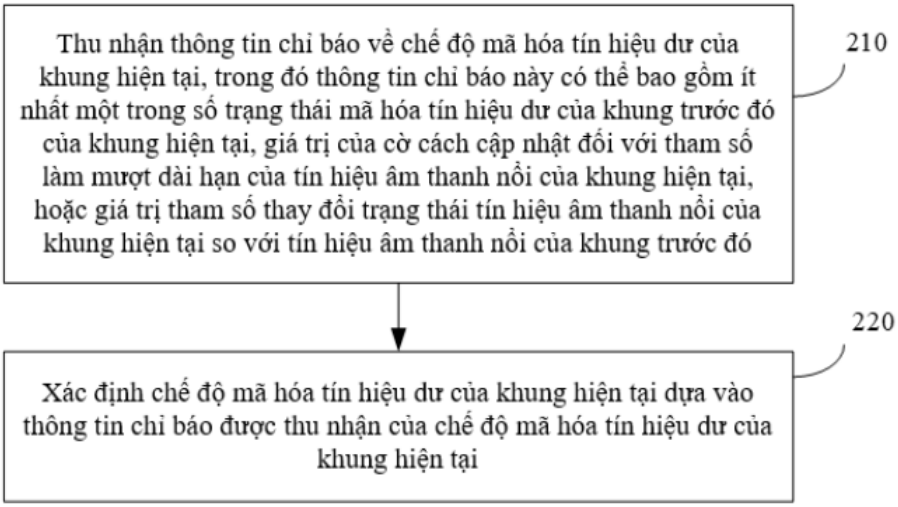
Thu nhận thông tin chỉ báo về chế độ mã hóa tín hiệu dư của khung hiện tại, trong đó thông tin chỉ báo này có thể bao gồm ít nhất một trong số trạng thái mã hóa tín hiệu dư của khung trước đó của khung hiện tại, giá trị của cờ cách cập nhật đối với tham số làm mượt dài hạn của tín hiệu âm thanh nổi của khung hiện tại, hoặc giá trị tham số thay đổi trạng thái tín hiệu âm thanh nổi của khung hiện tại so với tín hiệu âm thanh nổi của khung trước đó
210
Xác định chế độ mã hóa tín hiệu dư của khung hiện tại dựa vào thông tin chỉ báo được thu nhận của chế độ mã hóa tín hiệu dư của khung hiện tại
220

FIG.2

(11) **1-0049249 B**

(15) 24/06/2025
Số Quyết định: 118659/QĐ-SHTT.IP

(45) 25/07/2025 448B

(43) 27/06/2022 411 A

(21) 1-2021-03273

(85) 04/06/2021

(22) 07/08/2020

(86) PCT/KR2020/010483 07/08/2020

(30) 10-2019-0097473 09/08/2019 KR
10-2019-0104345 26/08/2019 KR

(87) WO2021/029625 18/02/2021

(51) ***G01N 23/18***; *G06T 7/00; G01N 21/95*

(73) **RAYDISOFT INC.** (KR)
601ho, 362, Ori-ro, Gwangmyeong-si, Gyeonggi-do 14327, Republic of Korea

(72) LEE, Seok Won (KR)

(74) Công ty TNHH Đại Tín và Liên Danh (DAITIN AND ASSOCIATES CO.,LTD)

(54) PHƯƠNG PHÁP KIỂM TRA KHÔNG PHÁ HỦY DỰA TRÊN HÌNH ẢNH TRUYỀN, PHƯƠNG PHÁP CUNG CẤP CHỨC NĂNG KIỂM TRA KHÔNG PHÁ HỦY, VÀ PHƯƠNG TIỆN LƯU TRỮ CÓ THỂ ĐỌC BỞI MÁY TÍNH LƯU TRỮ CÁC LỆNH ĐỂ THỰC HIỆN CÁC PHƯƠNG PHÁP NÀY

(57) Sáng chế đề cập đến phương pháp kiểm tra không phá hủy dựa trên hình ảnh truyền, phương pháp cung cấp chức năng kiểm tra không phá hủy, và phương tiện lưu trữ có thể đọc bởi máy tính lưu trữ các lệnh để thực hiện các phương pháp này. Cụ thể, khi hình ảnh truyền của các bộ phận công nghiệp hoặc các bộ phận điện tử bao gồm bảng mạch điện tử được gắn trong đó, thì sáng chế cho phép sử dụng các phương pháp kiểm tra khác nhau đối với hình ảnh truyền, để người dùng có thể dễ dàng thực hiện kiểm tra khuyết tật tùy theo các tình huống khác nhau.

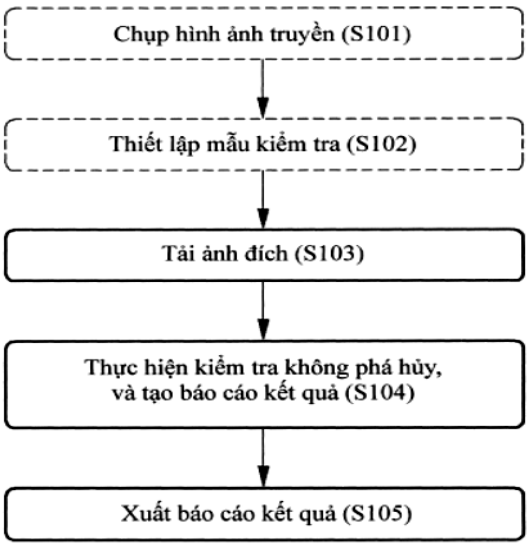

Fig.2

(11) **1-0049250 B**

(15) 24/06/2025
Số Quyết định: 118660/QĐ-SHTT.IP

(45) 25/07/2025 448B

(43) 25/03/2022 408 A

(21) 1-2021-08518

(85) 31/12/2021

(22) 10/07/2020

(86) PCT/US2020/070255 10/07/2020

(30) 62/872,554 10/07/2019 US
16/946,870 09/07/2020 US

(87) WO2021/007597 14/01/2021

(51) ***H04W 72/04***; *H04B 7/0413; H04L 5/00*

(73) **QUALCOMM INCORPORATED** (US)
ATTN: International IP Administration, 5775 Morehouse Drive, San Diego, CA 92121-1714, United States of America

(72) AKKARAKARAN, Sony (IN); LUO, Tao (US); RYU, Jung Ho (US); LI, Junyi (US)

(74) Công ty TNHH Quốc tế D &N (D&N INTERNATIONAL CO.,LTD.)

(54) **THIẾT BỊ NGƯỜI DÙNG VÀ PHƯƠNG PHÁP TRUYỀN THÔNG KHÔNG DÂY THỰC HIỆN BỞI THIẾT BỊ NGƯỜI DÙNG**

(57) Nói chung, các khía cạnh khác nhau của sáng chế đề cập đến truyền thông không dây. Theo một số khía cạnh, thiết bị người dùng (UE) có thể truyền chỉ báo về một hoặc nhiều tham số thu, của UE, cho truyền thông liên kết phụ và truyền thông đường xuống. UE có thể thu, dựa ít nhất một phần vào một hoặc nhiều tham số thu, ít nhất một trong một hoặc nhiều dòng liên kết phụ hoặc một hoặc nhiều dòng đường xuống. Sáng chế cũng đề cập đến phương pháp truyền thông không dây thực hiện bởi thiết bị người dùng. Sáng chế còn đề xuất rất nhiều khía cạnh khác.

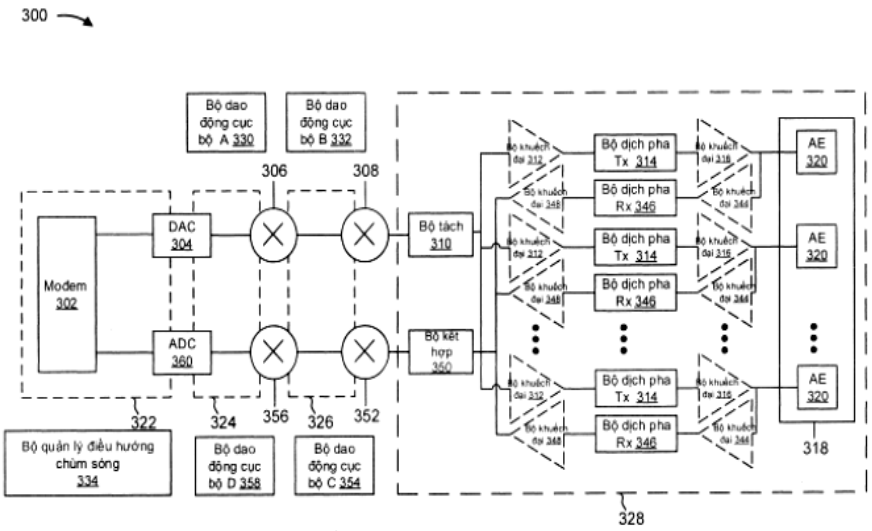

FIG. 3

(11) **1-0049251 B**

(15) 24/06/2025
Số Quyết định: 118672/QĐ-SHTT.IP

(45) 25/07/2025 448B

(43) 25/08/2022 413 A

(21) 1-2022-02977

(85) 11/05/2022

(22) 18/11/2020

(86) PCT/US2020/061063 18/11/2020

(30) 62/937,194 18/11/2019 US
16/950,784 17/11/2020 US

(87) WO2021/102002 A1 27/05/2021

(51) ***H04W 40/22***; *H04W 76/14; H04L 12/801; H04L 12/911*

(73) **QUALCOMM INCORPORATED** (US)
ATTN: International IP Administration, 5775 Morehouse Drive, San Diego, CA 92121-1714, United States of America

(72) SARKIS, Gabi (CA); MANOLAKOS, Alexandros (GR); BAGHEL, Sudhir Kumar (IN); GULATI, Kapil (IN)

(74) Công ty TNHH Quốc tế D &N (D&N INTERNATIONAL CO.,LTD.)

(54) **PHƯƠNG PHÁP VÀ THIẾT BỊ TRUYỀN THÔNG KHÔNG DÂY VÀ PHƯƠNG TIỆN LƯU TRỮ BẤT BIẾN ĐỌC ĐƯỢC BẰNG MÁY TÍNH**

(57) Sáng chế đề cập đến phương pháp và thiết bị truyền thông không dây và phương tiện lưu trữ bất biến đọc được bằng máy tính, cụ thể hơn là đến việc dự trữ các tài nguyên cho các cuộc truyền thông liên kết phụ. Theo một ví dụ, cuộc truyền thông liên kết phụ ban đầu được truyền bao gồm chỉ báo về các tài nguyên được dự trữ cho cuộc truyền thông liên kết phụ tiếp theo. Giới hạn truyền dẫn được áp dụng cho cuộc truyền thông liên kết phụ tiếp theo dựa vào đặc điểm truyền dẫn liên quan đến việc truyền dẫn cuộc truyền thông liên kết phụ ban đầu. Sau đó, cuộc truyền thông liên kết phụ tiếp theo được truyền theo giới hạn truyền dẫn.

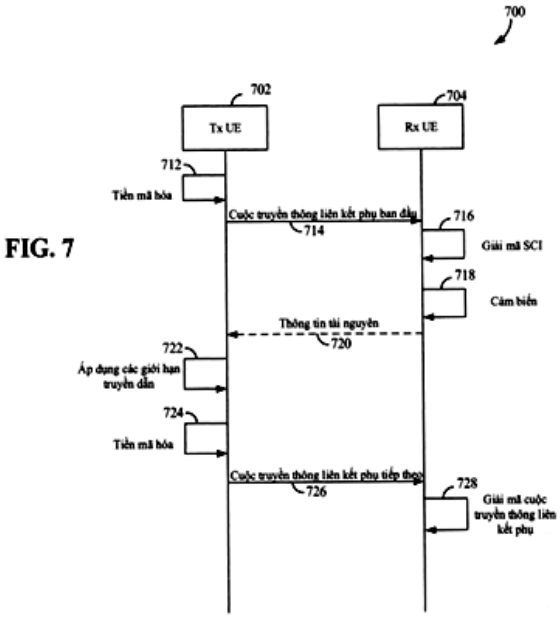

FIG. 7

(11) **1-0049252 B**

(15) 24/06/2025
Số Quyết định: 118673/QĐ-SHTT.IP

(45) 25/07/2025 448B

(43) 26/09/2022 414 A

(21) 1-2022-03007

(85) 12/05/2022

(22) 02/03/2020

(86) PCT/JP2020/008721 02/03/2020

(30) 2019-231226 23/12/2019 JP

(87) WO2021/131088 01/07/2021

(51) ***C02F 3/00***; *C02F 3/12; C02F 3/08*

(73) **FUJITA CORPORATION** (JP)
32-22, Nishishinjuku 4-chome, Shinjuku-ku, Tokyo 1608378, Japan

(72) KADOYOSHI Hironori (JP); IINO Hironari (JP)

(74) Công ty TNHH Đại Tín và Liên Danh (DAITIN AND ASSOCIATES CO.,LTD)

(54) **THIẾT BỊ XỬ LÝ NƯỚC THẢI**

(57) Thiết bị xử lý nước thải bao gồm thân bể được chia ít nhất thành bể xử lý thứ nhất và bể xử lý thứ hai, và hạt lọc được đặt bên trong bể xử lý thứ nhất và màn chắn hạt lọc được đặt giữa bể xử lý thứ nhất và bể xử lý thứ hai, và bộ khuếch tán không khí thứ nhất được đặt bên trong bể xử lý thứ nhất, và bộ khuếch tán không khí thứ hai được đặt bên trong bể xử lý thứ hai. Bể xử lý thứ nhất và bể xử lý thứ hai được ngăn cách với nhau bởi màn chắn hạt lọc, đồng thời có thể thông với nhau qua màn chắn hạt lọc.

FIG.2

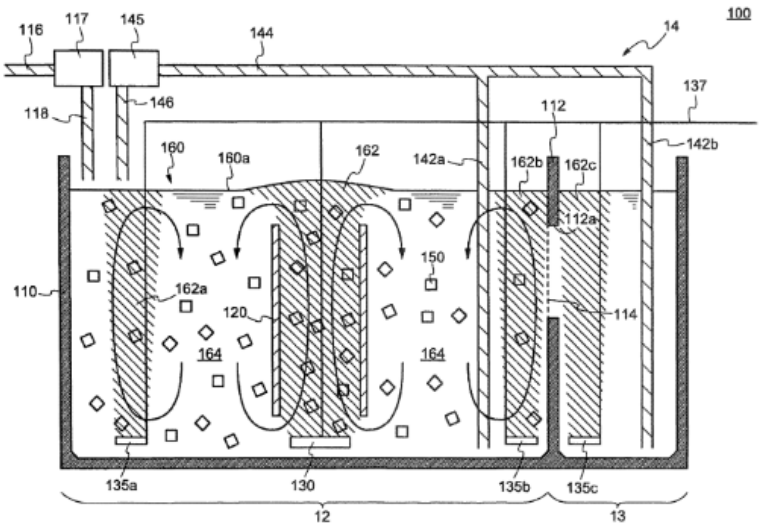

(11) **1-0049253 B**

(15) 24/06/2025
Số Quyết định: 118674/QĐ-SHTT.IP

(45) 25/07/2025 448B

(43) 27/12/2021 405 A

(21) 1-2021-06165

(85) 04/10/2021

(22) 09/03/2020

(86) PCT/JP2020/009900 09/03/2020

(30) 2019-067262 29/03/2019 JP

(87) WO2020/203062 08/10/2020

(51) ***B32B 27/20***; *C08J 7/046*

(73) **KIMOTO CO., LTD.** (JP)
6-35, Suzuya 4-Chome, Chuo-ku, Saitama-shi, Saitama 3380013, JAPAN

(72) SUZUKI, Sho (JP); KATO, Tatsuya (JP); TACHIBANA, Kazutoshi (JP)

(74) Công ty Luật TNHH Phạm và Liên danh (PHAM & ASSOCIATES)

(54) **MÀNG DẠNG LỚP DÙNG ĐỂ ĐÚC**

(57) Sáng chế đề cập đến màng dạng lớp dùng để đúc, không những có lớp phủ cứng bằng hoặc cao hơn màng thông thường, mà còn được cải thiện về tính dễ tạo hình của toàn bộ màng dạng lớp. Màng dạng lớp dùng để đúc theo sáng chế bao gồm ít nhất là lớp màng nền, lớp phủ cứng, và lớp chức năng theo thứ tự vừa nêu, trong đó lớp phủ cứng chứa ít nhất là nhựa và từ 1 tới 50 phần khối lượng các hạt oxit vô cơ tính trên 100 phần khối lượng của toàn bộ các hợp phần nhựa chứa trong lớp phủ cứng.

FIG.1

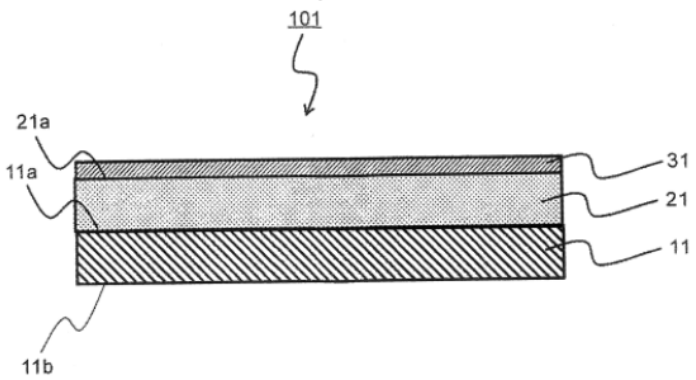

(11) **1-0049254 B**

(15) 24/06/2025
Số Quyết định: 118676/QĐ-SHTT.IP

(45) 25/07/2025 448B

(43) 26/06/2023 423 A

(21) 1-2023-01765

(85) 20/03/2023

(22) 30/08/2021

(86) PCT/US2021/048200 30/08/2021

(30) 63/073,523 02/09/2020 US

(87) WO2022/051216 10/03/2022

(51) ***B22D 11/049***; *B22D 15/04*

(73) **WAGSTAFF, INC.** (US)
3910 N. Flora Rd., Spokane Valley, Washington 99216, United States of America

(72) Michael Kim ANDERSON (US); Ryan Anthony FAULKNER (US); Gary Patrick GREALY (US); David Alan SALEE (US)

(74) Văn phòng Luật sư Ân Nam (ANNAM IP & LAW)

(54) TẤM CHUYỂN TIẾP, PHƯƠNG PHÁP VÀ HỆ THỐNG ĐỂ THÔNG KHÍ CHO KHUÔN ĐÚC LÀM LẠNH TRỰC TIẾP

(57) Sáng chế đề cập tới tấm chuyển tiếp, phương pháp và hệ thống để thông khí cho khuôn đúc làm lạnh trực tiếp bằng cách thông khí cho khí đúc dư và giữ lại oxit từ mặt trên vật đúc trong quy trình đúc làm lạnh trực tiếp. Phương pháp thông khí cho khí đúc từ khuôn đúc làm lạnh trực tiếp bao gồm các công đoạn: cấp cho khuôn đúc làm lạnh trực tiếp kim loại nóng chảy qua tấm chuyển tiếp; cấp khí đúc qua bề mặt đúc của khuôn đúc làm lạnh trực tiếp; thông khí cho khí đúc từ hốc khí ở tấm chuyển tiếp, trong đó thực hiện thông khí cho khí đúc từ hốc khí ở tấm chuyển tiếp nhằm đáp lại áp suất của khí đúc trong hốc khí tiến đến áp suất định trước.

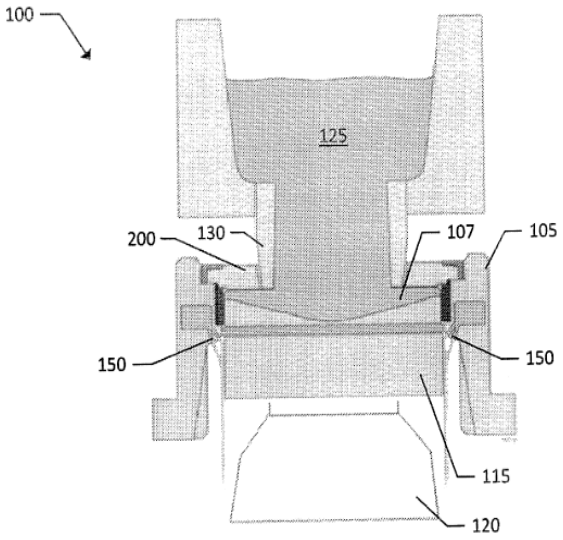

Fig.2

(11) **1-0049255 B**

(15) 24/06/2025
Số Quyết định: 118677/QĐ-SHTT.IP

(45) 25/07/2025 448B

(43) 27/01/2023 418 A

(21) 1-2022-07019

(85) 28/10/2022

(22) 29/03/2021

(86) PCT/EP2021/058140 29/03/2021

(30) 20200391 31/03/2020 NO
20200662 04/06/2020 NO
20200752 26/06/2020 NO
20200830 14/07/2020 NO
20201146 22/10/2020 NO

(87) WO2021/198170 07/10/2021

(51) ***B65G 1/02***; *B65G 1/04*

(73) **AUTOSTORE TECHNOLOGY AS** (NO)
Stokkastrandvegen 85, 5578 Nedre Vats, Norway

(72) AUSTRHEIM, Trond (NO); FAGERLAND, Ingvar (NO)

(74) Công ty Luật TNHH Phạm và Liên danh (PHAM & ASSOCIATES)

(54) **HỆ THỐNG CẤT GIỮ VÀ TÌM KIẾM TỰ ĐỘNG VÀ PHƯƠNG PHÁP CẤT GIỮ HOẶC TÌM KIẾM HÀNG HÓA CHUYÊN DỤNG TRONG HỆ THỐNG**

(57) Sáng chế đề xuất hệ thống cất giữ và tìm kiếm tự động (1) để cất giữ các hàng hóa chuyên dụng. Các hàng hóa được chứa trong các thùng chứa cất giữ (106) trong buồng cách ly (800), có các tường và mái. Một hoặc nhiều lỗ hoặc các cửa sập của buồng có thể mở và đóng (804) được bố trí trên mái. Hệ thống ray được bố trí ở trên mái, mà trong đó hệ thống ray có thể di chuyển một hoặc nhiều các xe xếp dỡ thùng chứa có bánh (201, 301), mà có thể được định vị với thiết bị nâng của nó được định vị ở trên cửa sập, tháp cất giữ (400) được bố trí bên trong buồng cách ly, tháp cất giữ có thể được truy nhập với xe hoặc các xe xếp dỡ thùng chứa qua cửa sập. Tháp cất giữ có số bộ phận đỡ thùng chứa có khả năng di chuyển theo chiều ngang, được chồng thẳng đứng (402) theo dạng các kệ mà trong đó có thể đỡ cụm thùng chứa cất giữ và một hoặc nhiều lỗ (403) tương ứng với kích thước của thùng chứa cất giữ sao cho các thùng chứa cất giữ có thể đi qua đó. Các bộ phận đỡ thùng chứa có thể căn thẳng các lỗ của chúng để tạo thành cửa tháp bên dưới cửa sập, mà qua đó xe xếp dỡ thùng chứa có thể hạ thiết bị nâng của nó qua cửa sập, xuống cửa tháp, và truy nhập thùng chứa đích.

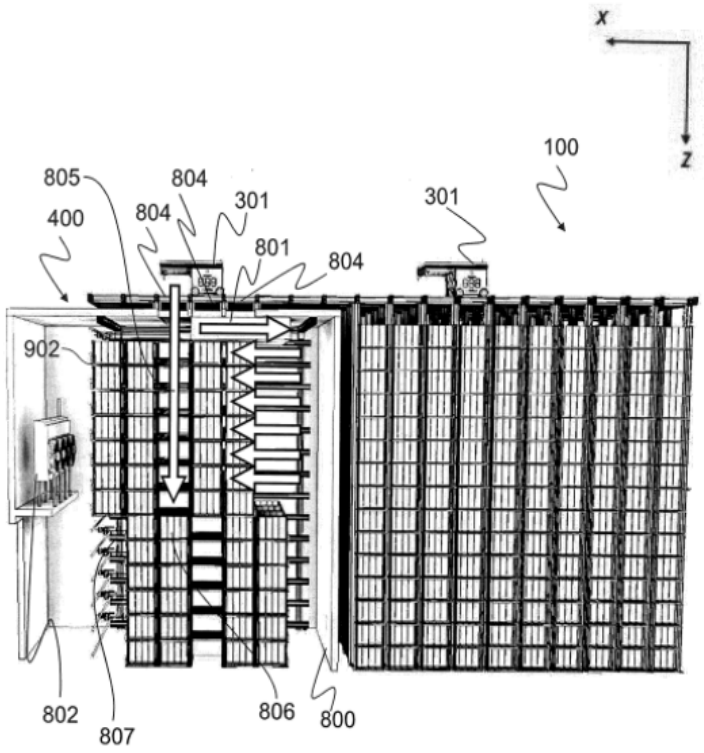

FIG. 22

(11) **1-0049256 B**

(15) 24/06/2025
Số Quyết định: 118680/QĐ-SHTT.IP

(45) 25/07/2025 448B

(43) 25/07/2022 412 A

(21) 1-2022-02956

(85) 10/05/2022

(22) 05/11/2020

(86) PCT/CN2020/126765 05/11/2020

(30) 201911078540.0 06/11/2019 CN

(87) WO2021/088926 14/05/2021

(51) ***H04L 1/18***

(73) **VIVO MOBILE COMMUNICATION CO., LTD.** (CN)
No.1, Vivo Road, Chang'an, Dongguan, Guangdong 523863, China

(72) BAO, Wei (CN)

(74) Công ty TNHH Đại Tín và Liên Danh (DAITIN AND ASSOCIATES CO.,LTD)

(54) **PHƯƠNG PHÁP TRUYỀN DỮ LIỆU VÀ THIẾT BỊ ĐẦU CUỐI**

(57) Sáng chế đề xuất phương pháp truyền dữ liệu và thiết bị đầu cuối. Phương pháp truyền dữ liệu bao gồm: xác định thông tin cấu hình loại phản hồi yêu cầu lặp lại tự động kết hợp (Hybrid Automatic Repeat Request, HARQ) của thiết bị đầu cuối gửi, trong đó thông tin cấu hình loại phản hồi HARQ được cấu hình dựa trên thông tin dịch vụ của dịch vụ, và thông tin dịch vụ bao gồm tham số chất lượng dịch vụ (Quality Of Service, QoS) của dịch vụ và/hoặc thông tin nhóm của dịch vụ; và gửi gói dữ liệu đến thiết bị đầu cuối nhận dựa trên thông tin cấu hình loại phản hồi HARQ.

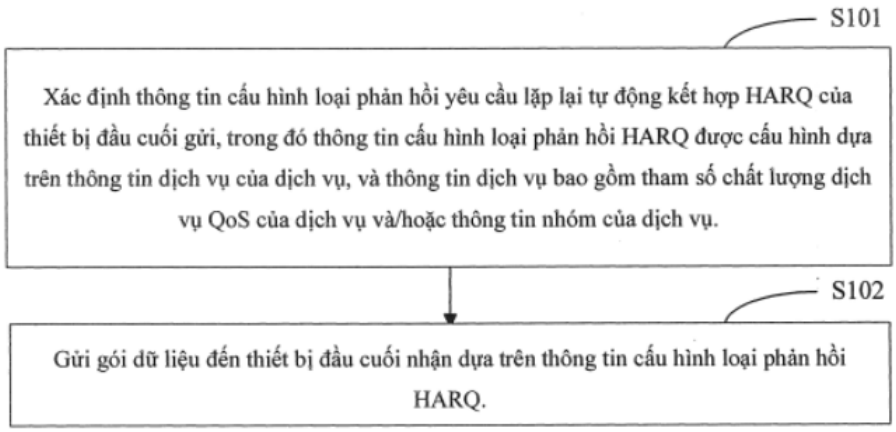

Fig.1

(11) **1-0049257 B**

(15) 24/06/2025
Số Quyết định: 118688/QĐ-SHTT.IP

(45) 25/07/2025 448B

(43) 25/05/2020 386 A

(21) 1-2020-00409

(85) 29/03/2016

(22) 22/01/2015

(86) PCT/US2015/012414 22/01/2015

(30) 61/932,924 29/01/2014 US
61/974,732 03/04/2014 US
62/090,604 11/12/2014 US

(87) WO2015/116466 06/08/2015

(51) ***C03C 17/32***; *C03C 15/00; C03C 17/22; C03C 17/23; H04M 1/02; C03C 21/00; G02F 1/1333; G06F 1/16; B32B 17/10; C03C 17/30*

(62) 1-2016-01116

(73) **CORNING INCORPORATED** (US)
1 Riverfront Plaza, Corning, NY 14831, United States of America

(72) CHANG, Theresa (US); CHU, Polly, Wanda (US); DONOVAN, Michael, Patrick (US); ELLISON, Adam, James (US); GROSS, Timothy, Michael (US); HU, Guangli (CN); KUDVA, Gautam, Narendra (US); SMITH, Nicholas, James (US)

(74) Công ty Luật TNHH T&G (TGVN)

(54) **BỘ PHẬN LẮP RÁP XẾP CHỒNG**

(57) Sáng chế đề cập đến bộ phận lắp ráp xếp chồng, bao gồm: chi tiết thủy tinh có độ dày nằm trong khoảng từ 25 µm đến 125 µm, bề mặt cơ sở thứ nhất, và bề mặt cơ sở thứ hai, chi tiết thủy tinh còn bao gồm: (a) lớp thủy tinh thứ nhất có bề mặt cơ sở thứ nhất; và (b) vùng ứng suất nén kéo dài từ bề mặt cơ sở thứ nhất của lớp thủy tinh đối với độ dày thứ nhất trong lớp thủy tinh, vùng được xác định bằng cách nén ép ít nhất khoảng 100 MPa lên bề mặt cơ sở thứ nhất của lớp; và (c) lớp thứ hai có hệ số ma sát thấp được bố trí trên bề mặt cơ sở thứ nhất của chi tiết thủy tinh, trong đó lớp thứ hai là lớp phủ chứa vật liệu flo cacbon được chọn từ nhóm bao gồm các chất dẻo nhiệt và flo cacbon vô định hình; chi tiết thủy tinh khác biệt ở chỗ: (a) không có hỏng hóc khi chi tiết được giữ ở bán kính uốn nằm trong khoảng từ 3 mm đến 20 mm trong ít nhất 60 phút ở 25°C và độ ẩm tương đối 50%.

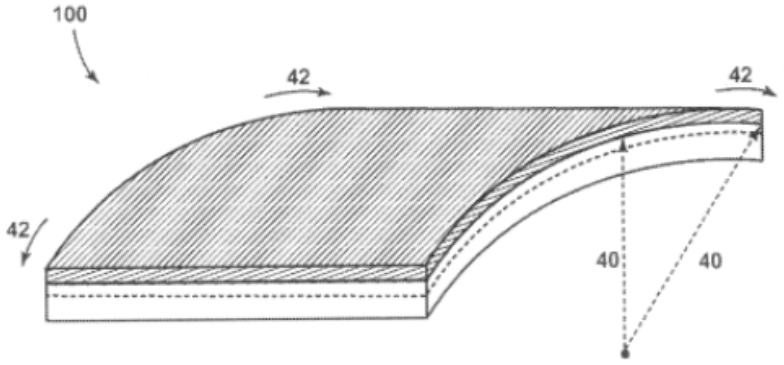

FIG. 1A

(11) **1-0049258 B**

(15) 24/06/2025
Số Quyết định: 118692/QĐ-SHTT.IP

(45) 25/07/2025 448B

(43) 25/04/2023 421 A

(21) 1-2022-08152

(85) 14/12/2022

(22) 22/06/2021

(86) PCT/GB2021/051570 22/06/2021

(30) 2009464.5 22/06/2020 GB

(87) WO2021/260357 30/12/2021

(51) ***A44B 19/38***

(73) **YKK CORPORATION** (JP)
1, Kanda Izumi-Cho Chiyoda-Ku, Tokyo 101-8642, Japan

(72) TREACY, Alicia (GB); TAKAZAWA, Shigeyoshi (JP); RAWSTRON, Matthew (GB)

(74) Công ty Luật TNHH Phạm và Liên danh (PHAM & ASSOCIATES)

(54) **CHẶN TRÊN DÙNG CHO DÂY KHÓA KÉO TRƯỢT VÀ PHƯƠNG PHÁP NHẢ GÀI CON TRƯỢT RA KHỎI KHÓA KÉO TRƯỢT**

(57) Sáng chế đề cập đến chặn trên dùng cho khóa kéo trượt bao gồm: phần thân thứ nhất mà bao gồm kênh dẫn có đầu vào ở phía thứ nhất của chặn trên và đầu ra ở phía thứ hai của chặn trên. Kênh dẫn được xác định bởi thành bên kênh dẫn thứ nhất và thành bên kênh dẫn thứ hai, và bề mặt đáy kênh dẫn giữa chúng. Thành bên kênh dẫn thứ hai bao gồm phần nhô mà xác định phần nhô tỳ trong kênh dẫn. Khoảng cách song song với đường trục dọc của chặn trên giữa thành bên kênh dẫn thứ nhất và thành bên kênh dẫn thứ hai xác định chiều rộng kênh dẫn. Chiều rộng kênh dẫn kéo dài từ phần nhô tỳ với thành bên kênh dẫn thứ nhất nhỏ hơn chiều rộng kênh dẫn tại đầu vào và chiều rộng kênh dẫn tại đầu ra.

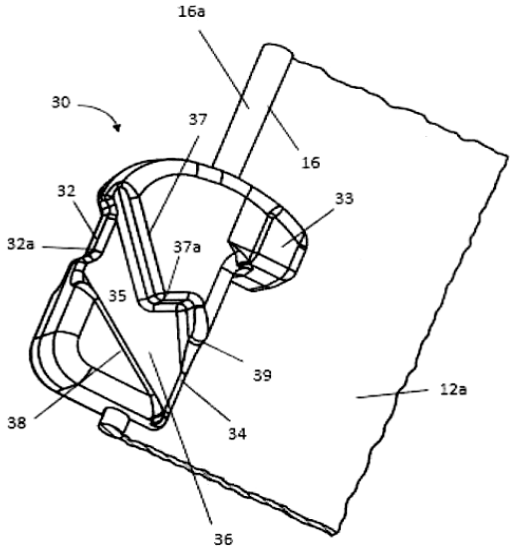

Fig.2

(11) **1-0049259 B**

(15) 24/06/2025
Số Quyết định: 118693/QĐ-SHTT.IP

(45) 25/07/2025 448B

(43) 25/06/2021 399 A

(21) 1-2020-06842

(85) 26/11/2020

(22) 27/06/2019

(86) PCT/KR2019/007819 27/06/2019

(30) 10-2018-0073733 27/06/2018 KR

(87) WO2020/004978 02/01/2020

(51) ***H04N 19/593***; *H04N 19/70; H04N 19/119; H04N 19/176*

(73) **KT CORPORATION** (KR)
90, Buljeong-ro, Bundang-gu, Seongnam-si, Gyeonggi-do 13606 Republic of Korea

(72) LEE, Bae Keun (KR)

(74) Công ty TNHH một thành viên Sở hữu trí tuệ VCCI (VCCI-IP CO.,LTD)

(54) **PHƯƠNG PHÁP GIẢI MÃ ẢNH, PHƯƠNG PHÁP MÃ HÓA ẢNH**

(57) Sáng chế đề cập đến phương pháp giải mã ảnh bao gồm các bước: thu nhận chế độ dự đoán trong của khối hiện tại; và thay đổi chế độ dự đoán trong thành chế độ dự đoán trong góc rộng khi chế độ dự đoán trong nhỏ hơn hoặc bằng giá trị ngưỡng và khối hiện tại không phải là hình vuông mà có độ rộng lớn hơn độ cao.

[FIG. 13]

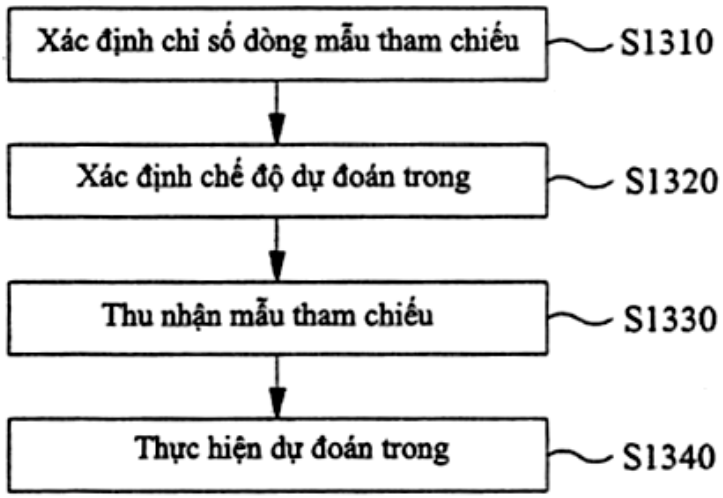

(11) **1-0049260 B**

(15) 24/06/2025
Số Quyết định: 118694/QĐ-SHTT.IP

(45) 25/07/2025 448B

(43) 30/01/2020 382 A

(21) 1-2019-05617

(85) 11/10/2019

(22) 30/03/2018

(86) PCT/JP2018/013611 30/03/2018

(30) 2017-072092 31/03/2017 JP
2017-072094 31/03/2017 JP
2017-072093 31/03/2017 JP

(87) WO2018/181900 04/10/2018

(51) ***B32B 9/00****; B32B 15/20; B65D 65/40; B65D 30/02; B32B 15/08*

(73) **DAI NIPPON PRINTING CO., LTD.** (JP)
1-1, Ichigaya-Kaga-cho, 1-Chome, Shinjuku-ku, Tokyo 162-8001, Japan

(72) Shinichiro KONO (JP); Yuya TAKASUGI (JP); Yohei YAMATO (JP); Soichiro YABUKI (JP); Kiyoshi TODA (JP)

(74) Văn phòng Luật sư Ân Nam (ANNAM IP & LAW)

(54) **VẬT LIỆU DẠNG TẤM CHẮN KHÍ, VẬT LIỆU ĐÓNG GÓI CHẮN KHÍ VÀ TÚI ĐÓNG GÓI DẠNG GỐI ĐƯỢC TẠO RA TỪ VẬT LIỆU DẠNG TẤM NÀY**

(57) Sáng chế đề cập đến vật liệu dạng tấm mà có khả năng gia công tuyệt vời trong quá trình sản xuất và có khả năng mở được dễ dàng, có đặc tính chắn khí và tính chịu uốn cong tuyệt vời; và mỗi vật liệu đóng gói và túi đóng gói dạng gối được tạo ra từ vật liệu dạng tấm này. Vật liệu dạng tấm là vật liệu dạng tấm chắn khí bao gồm ít nhất một lớp vật liệu nền (A), lớp cố kết chắn khí (B), lớp vô cơ lắng đọng hơi nước chắn khí (C) và lớp bịt kín (D). Vật liệu dạng tấm chắn khí có kết cấu mà ở đó lớp vô cơ lắng đọng hơi nước chắn khí (C) tiếp xúc với lớp cố kết (B). Lớp cố kết (B) có độ dày nằm trong khoảng từ 0,5 đến 6,0μm.

Fig.3

LỚP VẬT LIỆU NỀN (A)
LỚP VÔ CƠ LẮNG ĐỌNG HƠI NƯỚC CHẮN KHÍ
LỚP MÀNG PHỦ CHẮN KHÍ (E)
LỚP IN (F)
LỚP CỐ KẾT HỮU CƠ CHẮN KHÍ KHÔNG CHỨA DUNG MÔI (B)
LỚP VÔ CƠ LẮNG ĐỌNG HƠI NƯỚC CHẮN KHÍ (C)
LỚP BỊT KÍN (D)

(11) **1-0049261 B**

(15) 24/06/2025
Số Quyết định: 118697/QĐ-SHTT.IP

(45) 25/07/2025 448B

(43) 25/10/2022 415 A

(21) 1-2022-04655

(85) 22/07/2022

(22) 12/01/2021

(86) PCT/US2021/013039 12/01/2021

(30) 62/967,469 29/01/2020 US
17/146,227 11/01/2021 US

(87) WO2021/154486 05/08/2021

(51) ***H04L 5/00***; *H04W 72/12*

(73) **QUALCOMM INCORPORATED** (US)
Attn: International IP Administration, 5775 Morehouse Drive, San Diego, CA 92121-1714, United States of America

(72) KHOSHNEVISAN, Mostafa (IR); ZHANG, Xiaoxia (CN); LUO, Tao (US); SUN, Jing (US); PARK, Sungwoo (KR); NAM, Wooseok (KR)

(74) Công ty TNHH Quốc tế D &N (D&N INTERNATIONAL CO.,LTD.)

(54) **PHƯƠNG PHÁP VÀ THIẾT BỊ TRUYỀN THÔNG KHÔNG DÂY**

(57) Sáng chế đề xuất phương pháp, thiết bị và phương tiện đọc được bằng máy tính để truyền thông không dây. Thiết bị người dùng (user equipment - UE) có thể nhận thông tin điều khiển đường xuống (downlink control information - DCI) chỉ báo hai hoặc nhiều trạng thái chỉ báo cấu hình truyền (transmission configuration indication - TCI) cho kênh dùng chung đường xuống vật lý (physical downlink shared channel - PDSCH). UE có thể phân biệt rằng hai hoặc nhiều trạng thái TCI này áp dụng cho tất cả các cổng tín hiệu tham chiếu giải điều chế (demodulation reference signal - DMRS) hoặc tất cả các lớp truyền qua tất cả các khối tài nguyên và ký hiệu cho PDSCH từ các trạng thái TCI mà áp dụng cho các tập hợp cổng DMRS khác nhau hoặc các tập hợp khối tài nguyên hoặc ký hiệu khác nhau. UE có thể tạo tựa-đồng vị trí (quasi-co-location - QCL) hỗn hợp dựa trên hai hoặc nhiều trạng thái TCI đáp lại việc phân biệt này. UE có thể nhận PDSCH dựa trên QCL hỗn hợp.

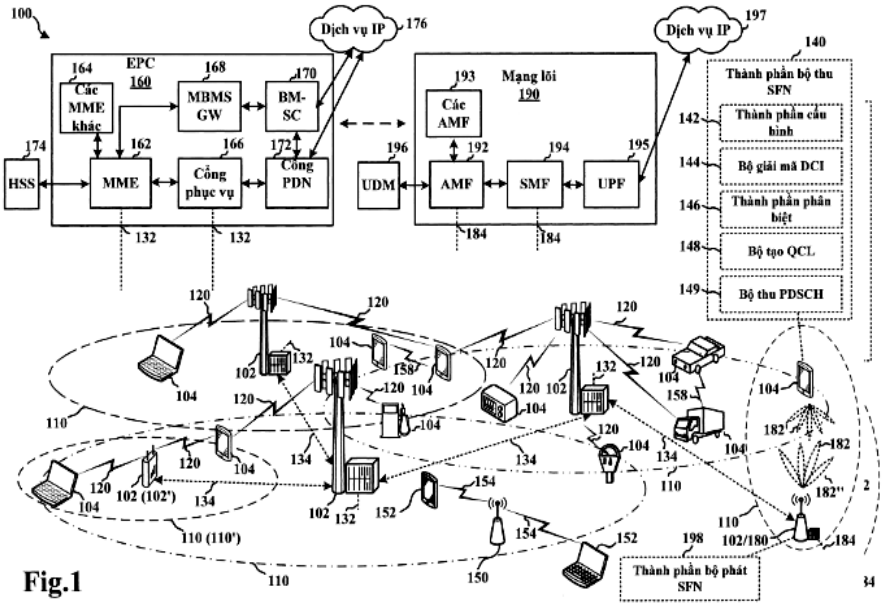
100
Dịch vụ IP
176
Dịch vụ IP
197
EPC
160
164
Các MME khác
168
MBMS GW
170
BM-SC
174
HSS
162
MME
166
Cổng phục vụ
172
Cổng PDN
193
Các AMF
Mạng lõi
190
196
UDM
192
AMF
194
SMF
195
UPF
140
Thành phần bộ thu SFN
142
Thành phần cấu hình
144
Bộ giải mã DCI
146
Thành phần phân biệt
148
Bộ tạo QCL
149
Bộ thu PDSCH
132
184
120
104
102
158
110
134
102 (102')
110 (110')
152
154
150
182
182'
110
102/180
198
Thành phần bộ phát SFN

Fig.1

(11) **1-0049262 B**

(15) 24/06/2025
Số Quyết định: 118702/QĐ-SHTT.IP

(45) 25/07/2025 448B

(43) 25/01/2022 406 A

(21) 1-2021-06774

(85) 26/10/2021

(22) 16/04/2020

(86) PCT/KR2020/005076 16/04/2020

(30) 62/834,946 16/04/2019 US

(87) WO2020/213944 22/10/2020

(51) ***H04N 19/70***; *H04N 19/176; H04N 19/12; H04N 19/157*

(73) **LG ELECTRONICS INC.** (KR)
128, Yeoui-daero, Yeongdeungpo-Gu Seoul 07336, Korea

(72) NAM, Junghak (KR); LIM, Jaehyun (KR); KOO, Moonmo (KR); KIM, Seunghwan (KR)

(74) Công ty Luật TNHH T&G (TGVN)

(54) **PHƯƠNG PHÁP GIẢI MÃ VÀ MÃ HÓA HÌNH ẢNH VÀ PHƯƠNG PHÁP TRUYỀN DỮ LIỆU CHO HÌNH ẢNH**

(57) Sáng chế liên quan đến phương pháp giải mã ảnh được thực hiện bởi thiết bị giải mã, phương pháp mã hóa ảnh được thực hiện bởi thiết bị mã hóa, phương pháp truyền dữ liệu cho ảnh và phương tiện lưu trữ phi chuyển tiếp đọc được bởi thiết bị tính. Sáng chế đề cập đến phương pháp tạo mã hình ảnh bao gồm các bước: dẫn xuất các hệ số biến đổi cho khối hiện tại trên cơ sở của thông tin liên quan đến phần dư; và tạo ra các mẫu phần dư của khối hiện tại trên cơ sở của các hệ số biến đổi. Thông tin liên quan đến phần dư bao gồm thông tin chỉ số biến đổi không thể tách riêng tần số thấp (low frequency non-seperatable transform, LFNST), thể hiện thông tin liên quan đến việc biến đổi không thể tách riêng cho các hệ số biến đổi tần số thấp của khối hiện tại, trên cơ sở của cờ nội dự đoán dựa trên ma trận (matrix-based intra-prediction, MIP) thể hiện xem MIP được áp dụng cho khối hiện tại hay không. Các mẫu phần dư được tạo ra từ các hệ số biến đổi trên cơ sở của thông tin chỉ số LFNST.

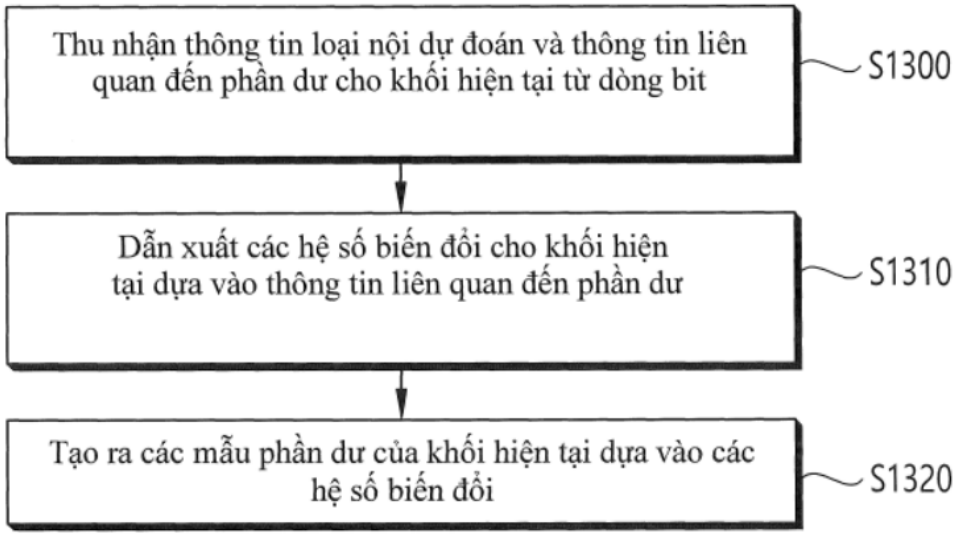
Thu nhận thông tin loại nội dự đoán và thông tin liên quan đến phần dư cho khối hiện tại từ dòng bit
S1300
Dẫn xuất các hệ số biến đổi cho khối hiện tại dựa vào thông tin liên quan đến phần dư
S1310
Tạo ra các mẫu phần dư của khối hiện tại dựa vào các hệ số biến đổi
S1320

FIG.13

(11) **1-0049263 B**

(15) 24/06/2025
Số Quyết định: 118707/QĐ-SHTT.IP

(45) 25/07/2025 448B

(43) 25/12/2020 393 A

(21) 1-2020-05348

(85) 16/08/2016

(22) 28/01/2014

(86) PCT/CN2014/071689 28/01/2014

(87) WO2015/113218 06/08/2015

(51) ***H04L 27/26***

(62) 1-2016-03016

(73) **HUAWEI TECHNOLOGIES CO., LTD.** (CN)
Huawei Administration Building, Bantian, Longgang District, Shenzhen, Guangdong 518129, China

(72) YANG, Xun (CN); LIU, Yalin (CN)

(74) Công ty TNHH một thành viên Sở hữu trí tuệ VCCI (VCCI-IP CO.,LTD)

(54) **PHƯƠNG PHÁP CHỈ BÁO TRUYỀN DỮ LIỆU, THIẾT BỊ MẠNG KIỂU ĐIỂM TRUY NHẬP VÀ THIẾT BỊ MẠNG KIỂU THIẾT BỊ ĐẦU CUỐI**

(57) Sáng chế đề cập đến phương pháp chỉ báo truyền dữ liệu, điểm truy nhập và thiết bị đầu cuối, trong đó phương pháp này bao gồm: gửi, bởi điểm truy nhập, báo hiệu lớp vật lý đa truy nhập phân chia theo tần số trực giao (Orthogonal frequency division multiple access, OFDMA) tới thiết bị đầu cuối, trong đó báo hiệu lớp vật lý OFDMA chỉ báo, tới thiết bị đầu cuối, kênh con thứ nhất được cấp phát đến thiết bị đầu cuối để thu thông tin dữ liệu OFDMA đường xuống; gửi, bởi điểm truy nhập, trong chế độ OFDMA, thông tin dữ liệu OFDMA đường xuống trên kênh con thứ nhất được cấp phát đến thiết bị đầu cuối; trong đó thông tin dữ liệu OFDMA đường xuống mang yêu cầu, và yêu cầu này chỉ báo thiết bị đầu cuối gửi phản hồi báo nhận (acknowledge, ACK) hoặc phản hồi báo nhận khối (block acknowledge, BA) đến điểm truy nhập trong chế độ OFDMA; và thông tin dữ liệu OFDMA đường xuống còn chỉ báo, tới thiết bị đầu cuối, kênh con thứ hai được cấp phát đến thiết bị đầu cuối để gửi phản hồi ACK hoặc phản hồi BA đến điểm truy nhập.

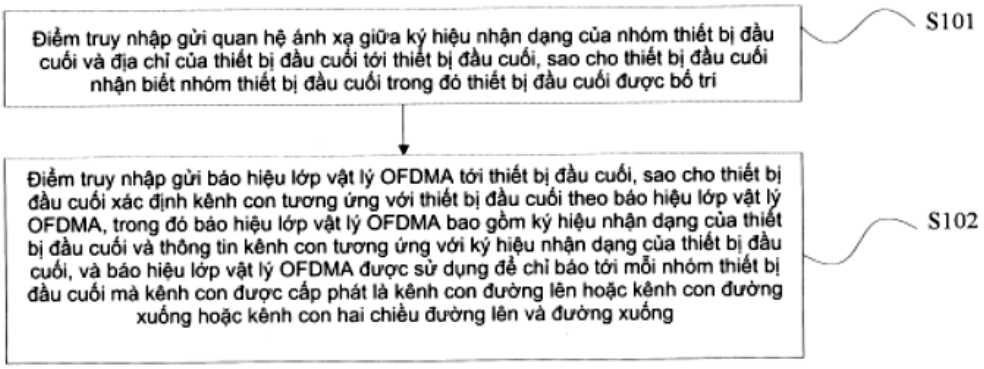
Điểm truy nhập gửi quan hệ ánh xạ giữa ký hiệu nhận dạng của nhóm thiết bị đầu cuối và địa chỉ của thiết bị đầu cuối tới thiết bị đầu cuối, sao cho thiết bị đầu cuối nhận biết nhóm thiết bị đầu cuối trong đó thiết bị đầu cuối được bố trí
S101
Điểm truy nhập gửi báo hiệu lớp vật lý OFDMA tới thiết bị đầu cuối, sao cho thiết bị đầu cuối xác định kênh con tương ứng với thiết bị đầu cuối theo báo hiệu lớp vật lý OFDMA, trong đó báo hiệu lớp vật lý OFDMA bao gồm ký hiệu nhận dạng của thiết bị đầu cuối và thông tin kênh con tương ứng với ký hiệu nhận dạng của thiết bị đầu cuối, và báo hiệu lớp vật lý OFDMA được sử dụng để chỉ báo tới mỗi nhóm thiết bị đầu cuối mà kênh con được cấp phát là kênh con đường lên hoặc kênh con đường xuống hoặc kênh con hai chiều đường lên và đường xuống
S102

FIG. 1

(11) **1-0049264 B**

(15) 24/06/2025
Số Quyết định: 118709/QĐ-SHTT.IP

(45) 25/07/2025 448B

(43) 25/05/2023 422 A

(21) 1-2022-08209

(85) 15/12/2022

(22) 16/07/2021

(86) PCT/US2021/041929 16/07/2021

(30) 63/053,068 17/07/2020 US
63/092,057 15/10/2020 US

(87) WO2022/016033 20/01/2022

(51) ***B65H 75/48****; A45F 5/00*

(73) **MILWAUKEE ELECTRIC TOOL CORPORATION** (US)
13135 West Lisbon Road Brookfield, Wisconsin 53005, United States of America

(72) PAULSEN, Alexander J. (US); WAGNER, Andrew G. (US); HANGARTNER, Scott M. (US)

(74) Công ty TNHH T&T INVENMARK Sở hữu trí tuệ Quốc tế (T&T INVENMARK CO., LTD.)

(54) DÂY BẢO HỘ CÓ CẦN KHÓA

(57) Sáng chế đề xuất dây bảo hộ có cơ cấu khóa. Cơ cấu khóa dây bảo hộ vận hành giữa vị trí bị khóa và vị trí mở khóa. Ở vị trí bị khóa, ống cuộn của dây bảo hộ bị hạn chế quay, và ở vị trí mở khóa, ống cuộn của dây bảo hộ được cho phép quay với sự cản trở của cơ cấu khóa giảm đi. Cơ cấu khóa bao gồm thành phần làm chệch mà làm chệch cơ cấu khóa để vẫn đứng yên trừ khi tác dụng đủ lực.

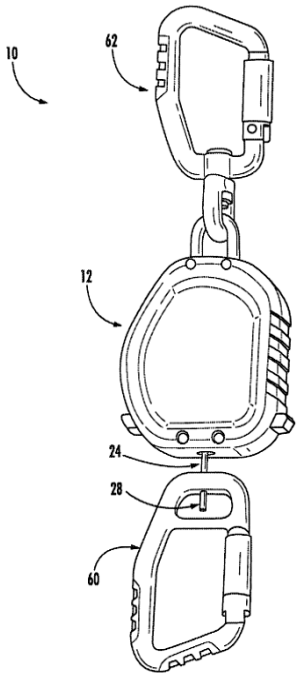

HÌNH 1

(11) **1-0049265 B**

(15) 24/06/2025
Số Quyết định: 118735/QĐ-SHTT.IP

(45) 25/07/2025 448B

(43) 27/07/2015 328 A

(21) 1-2015-00134

(85) 15/01/2015

(22) 14/06/2013

(86) PCT/AU2013/000639 14/06/2013

(30) 61/660,392 15/06/2012 US
61/663,344 22/06/2012 US
61/697,676 06/09/2012 US
61/782,680 14/03/2013 US

(87) WO2013/185184 19/12/2013

(51) ***A01H 5/00***

(73) 1. **COMMONWEALTH SCIENTIFIC AND INDUSTRIAL RESEARCH ORGANISATION** (AU)
Clunies Ross St, Acton, Australian Capital Territory 2601, Australia
2. **GRAINS RESEARCH AND DEVELOPMENT CORPORATION** (AU)
Level 4, 4 National Circuit, Barton, Australian Capital Territory 2600, Australia
3. **NUSEED NUTRITIONAL AUSTRALIA PTY LTD** (AU)
103-109 Pipe Road, Laverton North, Victoria 3026, Australia

(72) PETRIE, James Robertson (AU); SINGH, Surinder Pal (AU); DE FEYTER, Robert Charles (AU)

(74) Công ty TNHH T&T INVENMARK Sở hữu trí tuệ Quốc tế (T&T INVENMARK CO., LTD.)

(54) **LIPIT CHIẾT TÁCH TỪ CÂY CHỨA CÁC AXIT BÉO Ở DẠNG ĐƯỢC ESTE HOÁ VÀ QUY TRÌNH SẢN XUẤT LIPIT NÀY**

(57) Sáng chế đề xuất phương pháp sản xuất axit béo nhiều liên kết chưa bão hòa mạch dài, cụ thể là axit docosahexaenoic, trong tế bào thực vật tái tổ hợp.

(11) **1-0049266 B**

(15) 24/06/2025
Số Quyết định: 118736/QĐ-SHTT.IP

(45) 25/07/2025 448B

(43) 25/03/2021 396 A

(21) 1-2020-06844

(85) 26/11/2020

(22) 21/06/2019

(86) PCT/KR2019/007546 21/06/2019

(30) 10-2018-0071539 21/06/2018 KR

(87) WO2019/245340 26/12/2019

(51) ***H04N 19/103***; *H04N 19/176; H04N 19/122; H04N 19/132; H04N 19/117; H04N 19/119*

(73) **KT CORPORATION** (KR)
90, Buljeong-ro, Bundang-gu, Seongnam-si, Gyeonggi-do 13606 Republic of Korea

(72) LEE, Bae Keun (KR)

(74) Công ty TNHH một thành viên Sở hữu trí tuệ VCCI (VCCI-IP CO.,LTD)

(54) PHƯƠNG PHÁP MÃ HOÁ VÀ GIẢI MÃ ẢNH VÀ PHƯƠNG TIỆN BẤT BIẾN CÓ THỂ ĐỌC ĐƯỢC BẰNG MÁY TÍNH

(57) Sáng chế đề cập đến phương pháp giải mã ảnh theo sáng chế bao gồm các bước: thu nhận các ứng viên chế độ có khả năng xảy ra nhất (MPM-most probable mode) trên cơ sở của chế độ dự đoán trong của các khối ứng viên; xác định rằng ứng viên MPM mà có chế độ dự đoán trong, mà tương tự như của khối hiện tại, có tồn tại hay không trong số các ứng viên MPM; và thu nhận chế độ dự đoán trong của khối hiện tại trên cơ sở của bước xác định, trong đó khối ứng viên bao gồm khối lân cận mà liền kề với khối hiện tại, và khối không phải lân cận mà không liền kề với khối hiện tại.

[FIG. 11]

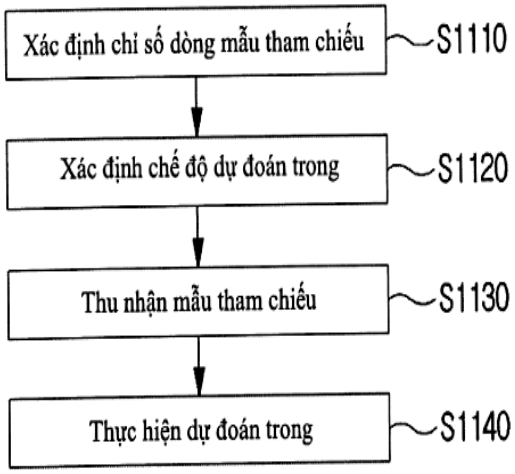

(11) **1-0049267 B**

(15) 24/06/2025
Số Quyết định: 118737/QĐ-SHTT.IP

(45) 25/07/2025 448B

(43) 25/10/2022 415 A

(21) 1-2022-03154

(85) 19/05/2022

(22) 13/10/2020

(86) PCT/EP2020/078715 13/10/2020

(30) 19210812.4 22/11/2019 EP

(87) WO2021/099029 27/05/2021

(51) ***C22C 29/06***; *B22F 7/06; B22F 7/08; B23B 27/14; C22C 29/08; B23D 45/00; B23D 61/02; C04B 35/56; B22F 5/00; B23C 5/18*

(73) **CERATIZIT LUXEMBOURG S.À.R.L** (LU)
101, Route de Holzem 8232 Mamer, Luxembourg

(72) BERTALAN, Claudio (LU); USELDINGER, Ralph (LU); KÖSTERS, Rolf (LU)

(74) Công ty TNHH T&T INVENMARK Sở hữu trí tuệ Quốc tế (T&T INVENMARK CO., LTD.)

(54) **VẬT LIỆU CỨNG ĐƯỢC GẮN KẾT DỰA TRÊN VONFRAM CACBUA**

(57) Sáng chế đề cập đến vật liệu cứng được gắn kết dựa trên vonfram cacbua bao gồm: vonfram cacbua có cỡ hạt trung bình 0,1 – 1,3 µm; 1,0 – 5,0% trọng lượng (Co + Ni), với tỷ lệ Co/(Co + Ni) tính theo % trọng lượng $0,4 \leq Co/(Co + Ni) \leq 0,95$; 0,1 – 1,0% trọng lượng Cr, với tỷ lệ của Cr so với (Co + Ni) tính theo % trọng lượng $0,05 \leq Cr/(Co + Ni) \leq 0,20$; 0,01 – 0,3% trọng lượng Mo; và 0,02 – 0,45% trọng lượng Me, trong đó Me = một hoặc nhiều nguyên tố từ nhóm gồm Ta, Nb, Hf và Ti, tốt hơn là Ta và/hoặc Nb; và cũng thoả mãn $0,01 \leq Me/(Co + Ni) \leq 0,13$.

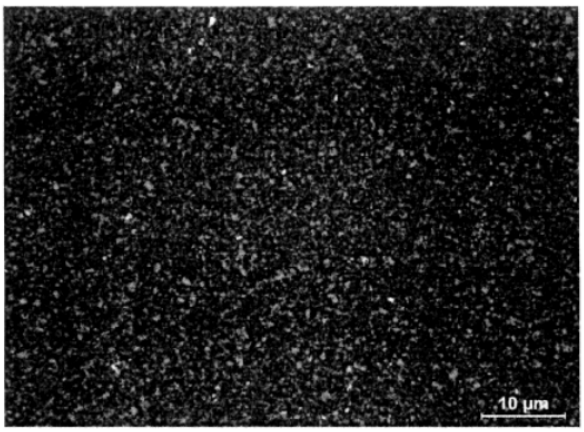

Ví dụ 1

Fig. 7

(11) **1-0049268 B**

(15) 24/06/2025
Số Quyết định: 118738/QĐ-SHTT.IP

(45) 25/07/2025 448B

(43) 26/10/2020 391 A

(21) 1-2020-04865

(85) 24/08/2020

(22) 25/01/2018

(86) PCT/CN2018/074166 25/01/2018

(87) WO2019/144352 A1 01/08/2019

(51) ***H04W 28/16***

(73) **GUANGDONG OPPO MOBILE TELECOMMUNICATIONS CORP., LTD.** (CN)
No.18, Haibin Road, Wusha, Chang'an, Dongguan, Guangdong 523860, China

(72) TANG, Hai (CN)

(74) Công ty TNHH Dịch vụ Sở hữu trí tuệ KENFOX (KENFOX IP SERVICE CO.,LTD.)

(54) **PHƯƠNG PHÁP VÀ THIẾT BỊ CHỌN SÓNG MANG ĐỒNG BỘ HÓA**

(57) Sáng chế đề cập đến phương pháp và thiết bị chọn sóng mang đồng bộ hóa, phương pháp này bao gồm: đầu cuối xác định ít nhất hai sóng mang đồng bộ từ nhiều sóng mang, các sóng mang đồng bộ này có thông tin đồng bộ hóa; dựa trên thông tin thông số của ít nhất hai sóng mang đồng bộ, đầu cuối chọn sóng mang đồng bộ thứ nhất từ ít nhất hai sóng mang đồng bộ, sóng mang đồng bộ thứ nhất được sử dụng để cung cấp thông tin đồng bộ hóa thứ nhất cho các sóng mang trong nhiều sóng mang, sao cho nhiều sóng mang này đồng bộ hóa việc truyền dữ liệu dựa trên thông tin đồng bộ hóa thứ nhất.

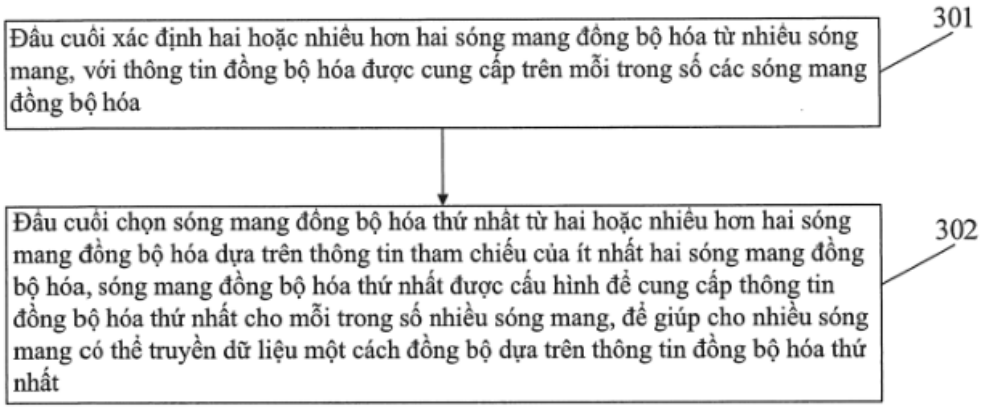

FIG. 3

(11) **1-0049269 B**

(15) 24/06/2025
Số Quyết định: 118739/QĐ-SHTT.IP

(45) 25/07/2025 448B

(43) 25/10/2022 415 A

(21) 1-2022-05018

(85) 08/08/2022

(22) 06/01/2021

(86) PCT/CN2021/070453 06/01/2021

(30) 202010075025.3 21/01/2020 CN

(87) WO2021/147673 29/07/2021

(51) ***G06Q 30/02***

(73) **HUAWEI TECHNOLOGIES CO., LTD.** (CN)
Huawei Administration Building, Bantian, Longgang District, Shenzhen, Guangdong 518129, P. R. China

(72) MO, Lan (CN)

(74) Công ty Cổ phần Sở hữu công nghiệp INVESTIP (INVESTIP)

(54) **PHƯƠNG PHÁP PHÂN BỔ QUẢNG CÁO VÀ HỆ THỐNG QUẢNG CÁO**

(57) Sáng chế đề cập đến phương pháp phân bổ quảng cáo, thiết bị đầu cuối, phương tiện lưu trữ đọc được bằng máy tính, máy chủ, thiết bị quảng cáo và hệ thống quảng cáo, và liên quan đến lĩnh vực các thiết bị điện tử. Điều này giải quyết vấn đề thiết bị quảng cáo không thể triển khai phân tích phân bổ quảng cáo trên nhiều thiết bị với thiết bị đầu cuối. Khi phát quảng cáo thứ nhất, thiết bị quảng cáo phát quảng bá tín hiệu không dây bao gồm mã định danh của thiết bị quảng cáo và thông tin định hướng được sử dụng để chỉ ra vị trí và định hướng của thiết bị quảng cáo. Thiết bị đầu cuối nhận được tín hiệu không dây, và gửi sự kiện quảng cáo thứ nhất đến máy chủ khi xác định rằng quảng cáo thứ nhất được phát bởi thiết bị quảng cáo được bộc lộ hiệu quả cho người dùng của thiết bị đầu cuối. Sự kiện quảng cáo thứ nhất bao gồm mã định danh của thiết bị quảng cáo và nhận dạng thống nhất tương ứng với người dùng của thiết bị đầu cuối. Do đó, sau khi nhận được sự kiện chuyển đổi liên quan đến sự kiện quảng cáo thứ nhất, máy chủ xác định mức độ đóng góp của quảng cáo được phát bởi thiết bị quảng cáo vào chuyển đổi hành vi người dùng. Thiết bị đầu cuối cũng bổ sung nhận dạng thống nhất khi báo cáo sự kiện quảng cáo thứ hai tới máy chủ. Do đó, sau khi nhận được sự kiện chuyển đổi liên quan đến sự kiện quảng cáo thứ hai, máy chủ xác định mức độ đóng góp của quảng cáo được phát bởi thiết bị đầu cuối vào chuyển đổi hành vi người dùng.

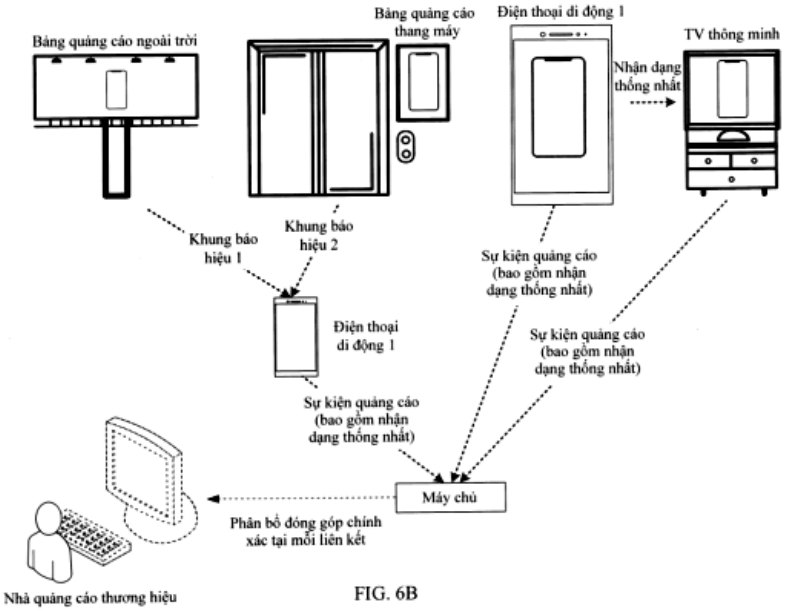
Bảng quảng cáo ngoài trời
Bảng quảng cáo thang máy
Điện thoại di động 1
TV thông minh
Nhận dạng thống nhất
Khung báo hiệu 1
Khung báo hiệu 2
Sự kiện quảng cáo (bao gồm nhận dạng thống nhất)
Điện thoại di động 1
Sự kiện quảng cáo (bao gồm nhận dạng thống nhất)
Sự kiện quảng cáo (bao gồm nhận dạng thống nhất)
Máy chủ
Phân bổ đóng góp chính xác tại mỗi liên kết
Nhà quảng cáo thương hiệu

FIG. 6B

(11) **1-0049270 B**

(15) 24/06/2025
Số Quyết định: 118742/QĐ-SHTT.IP

(45) 25/07/2025 448B

(43) 25/02/2021 395 A

(21) 1-2020-06616

(85) 16/11/2020

(22) 14/05/2019

(86) PCT/JP2019/019064 14/05/2019

(30) 2018-094428 16/05/2018 JP

(87) WO2019/221102 21/11/2019

(51) ***C03C 3/087***; *C03C 3/083; G11B 5/73; C03C 3/093; C03C 3/095; C03C 3/078; C03C 3/091*

(73) **HOYA CORPORATION** (JP)
6-10-1, Nishi-Shinjuku, Shinjuku-ku, Tokyo 160-8347 Japan

(72) Koichi SATO (JP); Kazuaki HASHIMOTO (JP)

(74) Công ty TNHH một thành viên Sở hữu trí tuệ VCCI (VCCI-IP CO.,LTD)

(54) **KÍNH DÙNG CHO NỀN PHƯƠNG TIỆN GHI TỪ HOẶC ĐỆM KÍNH, NỀN PHƯƠNG TIỆN GHI TỪ, PHƯƠNG TIỆN GHI TỪ VÀ THIẾT BỊ GHI VÀ TÁI TẠO TỪ**

(57) Sáng chế đề cập đến kính dùng cho nền phương tiện ghi từ, trong đó kính này là kính ôxit vô định hình, trong đó hàm lượng SiO_2 nằm trong khoảng từ 56% mol đến 80% mol, hàm lượng Li_2O nằm trong khoảng từ 1% mol đến 10% mol, hàm lượng B_2O_3 nằm trong khoảng từ 0% mol đến 4% mol, tổng của hàm lượng của MgO và CaO (MgO + CaO) nằm trong khoảng từ 9% mol đến 40% mol và kính ôxit có trọng lượng riêng là 2,75 g/cm3 hoặc nhỏ hơn, nhiệt độ chuyển hóa thủy tinh nằm trong khoảng từ 650°C trở lên và môđun Young là từ 90 GPa hoặc lớn hơn.

(11) **1-0049271 B**

(15) 24/06/2025
Số Quyết định: 118753/QĐ-SHTT.IP

(45) 25/07/2025 448B

(43) 27/11/2017 356 A

(21) 1-2017-02677

(85) 13/07/2017

(22) 17/11/2015

(86) PCT/IB2015/058876 17/11/2015

(30) 4102/MUM/2014 20/12/2014 IN

(87) WO2016/097899 23/06/2016

(51) ***A61K 9/00***; *A61K 31/167*

(73) **TROIKAA PHARMACEUTICALS LIMITED** (IN)
Commerce House - 1, Satya Marg, Bodakdev, Ahmedabad Gujarat 380054, India

(72) PATEL, Ketan R. (IN); PATEL, Milan, R. (IN); SHAH, Prakashchandra, J. (IN); Patel, Asheel K. (IN)

(74) Công ty TNHH Dương và Trần (DUONG & TRAN CO., LTD)

(54) **CHẾ PHẨM TIÊM CHỨA PARACETAMOL**

(57) Sáng chế đề cập đến các chế phẩm tiêm tĩnh mạch thể tích nhỏ chứa paracetamol và phương pháp pha chế các chế phẩm này. Các chế phẩm tạo ra nồng độ cao của paracetamol trong hệ dung môi theo sáng chế mà có thể được dùng không chỉ qua đường tiêm truyền trong cơ và tĩnh mạch mà còn phù hợp để dùng đường tiêm truyền bolus tĩnh mạch chậm sau khi pha loãng với các dung dịch có nước đến thể tích cuối cùng không vượt quá 20 ml. Các chế phẩm tiêm này vẫn ổn định và cũng phù hợp để dùng qua đường tĩnh mạch chậm với các tác dụng phụ được tối thiểu (như chứng viêm tĩnh mạch, đau nhức, v.v…).

(11) **1-0049272 B**

(15) 24/06/2025
Số Quyết định: 118757/QĐ-SHTT.IP

(45) 25/07/2025 448B

(43) 26/12/2022 417 A

(21) 1-2022-06271

(85) 28/09/2022

(22) 26/03/2021

(86) PCT/JP2021/012926 26/03/2021

(30) 2020-058981 27/03/2020 JP
2020-058983 27/03/2020 JP
2020-058982 27/03/2020 JP

(87) WO2021/193930 30/09/2021

(51) ***B01D 63/02***

(73) **NOK CORPORATION** (JP)
12-15, Shibadaimon 1-chome, Minato-ku, Tokyo 1058585 Japan

(72) NAMIGATA Kazuhiko (JP); MUTAGUCHI Yasuo (JP)

(74) Công ty TNHH Trà và cộng sự (TRA & ASSOCIATES CO.,LTD)

(54) **MÔĐUN MÀNG SỢI RỖNG**

(57) Sáng chế đề cập đến môđun màng sợi rỗng có thể cải thiện độ bền. Trong môđun màng sợi rỗng (1), bộ phận đỡ (3) bao gồm bộ phận giữ (41, 42), bộ phận cột chống (51, 52) và bộ phận gia cường (6, 7). Các bộ phận giữ (41, 42) giữ tương ứng các phần đầu (21A, 21B) của màng sợi rỗng (21), và các bộ phận cột chống (51, 52) được nối tương ứng với các bộ phận giữ (41, 42) để đỡ bộ phận giữ (41, 42). Các bộ phận gia cường (6, 7) là bộ phận để gia cường sự liên kết giữa các bộ phận giữ (41, 42) và các bộ phận cột chống (51, 52). Mỗi bộ phận giữ (41, 42) được bố trí phần nối (30) được tạo ra để mỗi bộ phận cột chống (51, 52) có thể được nối. Các bộ phận gia cường (6, 7) được tạo ra để gắn được vào phần nối (30). Các bộ phận gia cường (6, 7) bao gồm các phần nhô (63, 73) tương ứng với các phần nhô về phía phần nối (30) hoặc các bộ phận cột chống (51, 52).

Fig. 3

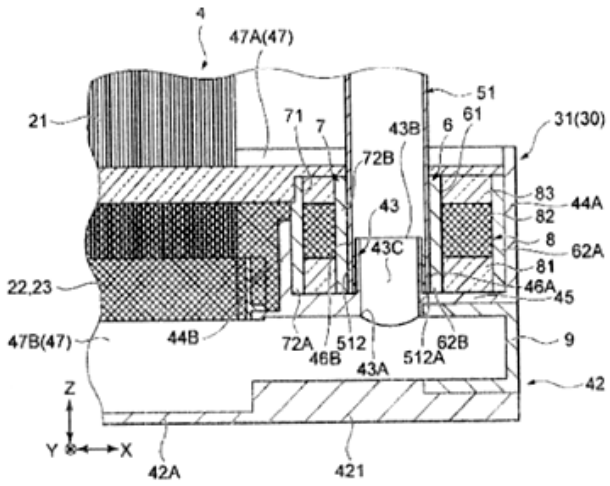

(11) **1-0049273 B**

(15) 24/06/2025
Số Quyết định: 118791/QĐ-SHTT.IP

(45) 25/07/2025 448B

(43) 25/07/2022 412 A

(21) 1-2021-08154

(85) 17/12/2021

(22) 21/05/2020

(86) PCT/US2020/033983 21/05/2020

(30) 62/851,915 23/05/2019 US

(87) WO2020/237042 26/11/2020

(51) ***A61K 9/16***; *A61P 35/00; A61K 9/127*

(73) **BOARD OF REGENTS, THE UNIVERSITY OF TEXAS SYSTEM** (US)
210 West 7th Street Austin, TX 78701, United States of America

(72) PHILLIPS, William T. (US); BITAR, Ryan (US)

(74) Công ty TNHH Tầm nhìn và Liên danh (VISION & ASSOCIATES CO.LTD.)

(54) **PHƯƠNG PHÁP SẢN XUẤT VI CẦU ALGINAT CHỨA LIPOSOM, VI CẦU ALGINAT CHỨA LIPOSOM VÀ VI CẦU ALGINAT CHỨA LIPOSOM NHIỆT TRỊ LIỆU**

(57) Theo các khía cạnh nhất định, sáng chế đề cập đến chế phẩm chứa và phương pháp sản xuất các vi cầu alginat chứa liposom bao nang nhiều loại chất hữu ích. Các chất cần lưu ý có thể được bao nang trong liposom và được nạp vào các vi cầu alginat bao gồm tác nhân xạ trị (ví dụ, reni-188), chất đánh dấu đồng vị phóng xạ (ví dụ, tecneti-99m), tác nhân hóa trị (doxorubicin), hạt từ tính (ví dụ, hạt nano sắt 10 m), và vật liệu mờ bức xạ (ví dụ, chất cản quang chứa iot).

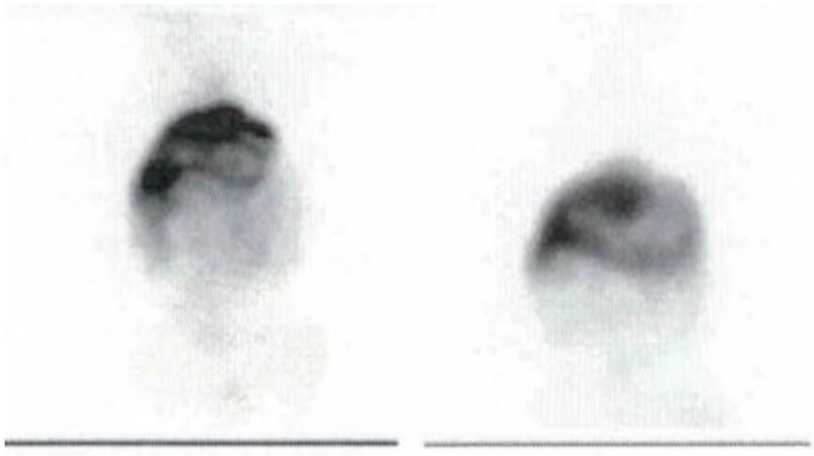

FIG. 1

(11) **1-0049274 B**

(15) 24/06/2025
Số Quyết định: 118803/QĐ-SHTT.IP

(45) 25/07/2025 448B

(43) 27/01/2023 418 A

(21) 1-2022-06532

(85) 05/04/2019

(22) 07/09/2017

(86) PCT/CA2017/051045 07/09/2017

(30) 62/384,318 07/09/2016 US

(87) WO2018/045458 15/03/2018

(51) ***A01G 25/16***; *A01G 25/00*

(62) 1-2019-01724

(73) **RYNAN TECHNOLOGIES PTE. LTD.** (SG)
60 Paya Lebar Road, #10-39 Paya Lebar Square Singapore 409051 (Singapore)

(72) Nguyen, My T. (CA); Hong, Cuong Q. (VN); Truong, Luong V. (VN); Tran, Toan Q. (VN); Le, Trieu T. (VN); Mai, Bien T. (VN); Trinh, An (VN); Nguyen, Thong A. (VN); Duong, Khang M. (VN)

(74) Công ty TNHH Đại Tín và Liên Danh (DAITIN AND ASSOCIATES CO.,LTD)

(54) **HỆ THỐNG VÀ PHƯƠNG PHÁP LÀM ƯỚT VÀ LÀM KHÔ ĐAN XEN**

(57) Sáng chế đề cập đến phương pháp/hệ thống làm ướt và làm khô đan xen (AWD) để tưới tiêu cho đồng ruộng sử dụng bơm bao gồm đầu ra cung cấp nước cho đồng ruộng và đầu vào nối với nguồn nước. Phương pháp/hệ thống này bao gồm cảm biến được đặt tại một địa điểm trong đồng ruộng để cảm ứng độ sâu của nước dưới bề mặt của đồng ruộng và truyền độ sâu của nước đến bộ điều khiển được đặt cách xa địa điểm cảm ứng sử dụng kết nối không dây. Bộ điều khiển cho bơm hoạt động khi độ sâu của nước cảm ứng được ở dưới độ sâu ngưỡng và cho bơm ngừng hoạt động khi độ sâu của nước cảm ứng được ở trên độ sâu ngưỡng.

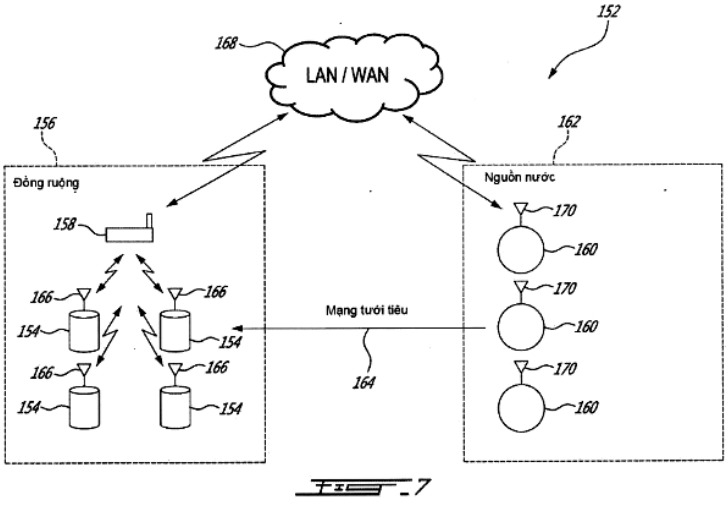

FIG. 7

(11) **1-0049275 B**

(15) 25/06/2025
Số Quyết định: 119461/QĐ-SHTT.IP

(45) 25/07/2025 448B

(43) 27/06/2022 411 A

(21) 1-2022-01999

(85) 03/01/2019

(22) 09/06/2017

(86) PCT/US2017/036734 09/06/2017

(30) 15/189,154 22/06/2016 US

(87) WO2017/222830 28/12/2017

(51) ***C10G 27/04***; *C10G 27/10; C10G 27/06; C10G 19/02*

(62) 1-2019-00024

(73) **MERICHEM COMPANY** (US)
5455 Old Spanish Trail, Houston, TX 77023, United States of America

(72) GOMACH, Jeffrey, Bruce (US)

(74) Công ty Luật TNHH T&G (TGVN)

(54) **PHƯƠNG PHÁP TÁI TẠO DUNG DỊCH KIỀM**

(57) Sáng chế đề cập đến quy trình loại bỏ các hợp chất lưu huỳnh còn lại khỏi dung dịch kiềm đặc, trong đó cột duy nhất gồm hai vùng phản ứng sẽ oxy hóa có xúc tác các mercaptan thành dầu disulfua. Vùng phản ứng thứ hai sử dụng bó sợi treo thẳng đứng và được duy trì dưới dạng pha khí liên tục chứa từ khoảng 20% đến khoảng 100% thể tích là hơi. Quy trình này đặc biệt hữu dụng làm một phần của sơ đồ quy trình loại lưu huỳnh khỏi hydrocacbon. Sáng chế cũng đề cập đến phương pháp oxy hóa mercaptan thành dầu disulfua, phương pháp tái tạo dung dịch kiềm, thiết bị phản ứng oxy hóa và phương pháp nâng cấp thiết bị phản ứng oxy hóa đã có.

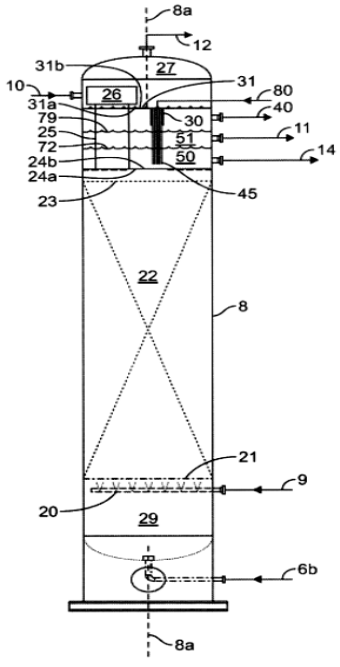

FIG. 2

(11) **1-0049276 B**

(15) 25/06/2025
Số Quyết định: 119462/QĐ-SHTT.IP

(45) 25/07/2025 448B

(43) 25/03/2022 408 A

(21) 1-2021-00064

(85) 07/01/2021

(22) 19/06/2020

(86) PCT/CN2020/097032 19/06/2020

(30) PCT/EP2019/066432 21/06/2019 EP

(87) WO2020/253816 A1 24/12/2020

(51) ***H04N 19/172****; H04N 19/46*

(73) **HUAWEI TECHNOLOGIES CO., LTD.** (CN)
Huawei Administration Building, Bantian, Longgang District Shenzhen, Guangdong 518129, P. R. China

(72) ESENLIK, Semih (TR); BLAESER, Max (DE); ZHAO, Zhijie (CN); GAO, Han (CN); KOTRA, Anand Meher (IN); WANG, Biao (CN); ALSHINA, Elena Alexandrovna (RU)

(74) Công ty TNHH một thành viên Sở hữu trí tuệ VCCI (VCCI-IP CO.,LTD)

(54) **THIẾT BỊ GIẢI MÃ, PHƯƠNG PHÁP MÃ ĐƯỢC THỰC HIỆN BỞI THIẾT BỊ GIẢI MÃ VÀ BỘ GIẢI MÃ**

(57) Sáng chế đề cập đến bộ mã hóa, bộ giải mã và phương pháp mã. Phương pháp mã được thực hiện bởi thiết bị giải mã, bao gồm thu nhận dòng bit; thu nhận giá trị của ký hiệu chỉ báo dùng cho khối hiện thời theo dòng bit; thu nhận giá trị của thông số thứ nhất dùng cho khối hiện thời và giá trị của thông số thứ hai dùng cho khối hiện thời, theo giá trị của ký hiệu chỉ báo và bảng tìm kiếm được định trước; thu nhận giá trị của khoảng cách mẫu dùng cho mẫu mà được định vị trong khối hiện thời, theo giá trị của thông số thứ nhất và giá trị của thông số thứ hai; thu nhận giá trị dự báo dùng cho mẫu, theo giá trị của khoảng cách mẫu dùng cho mẫu.

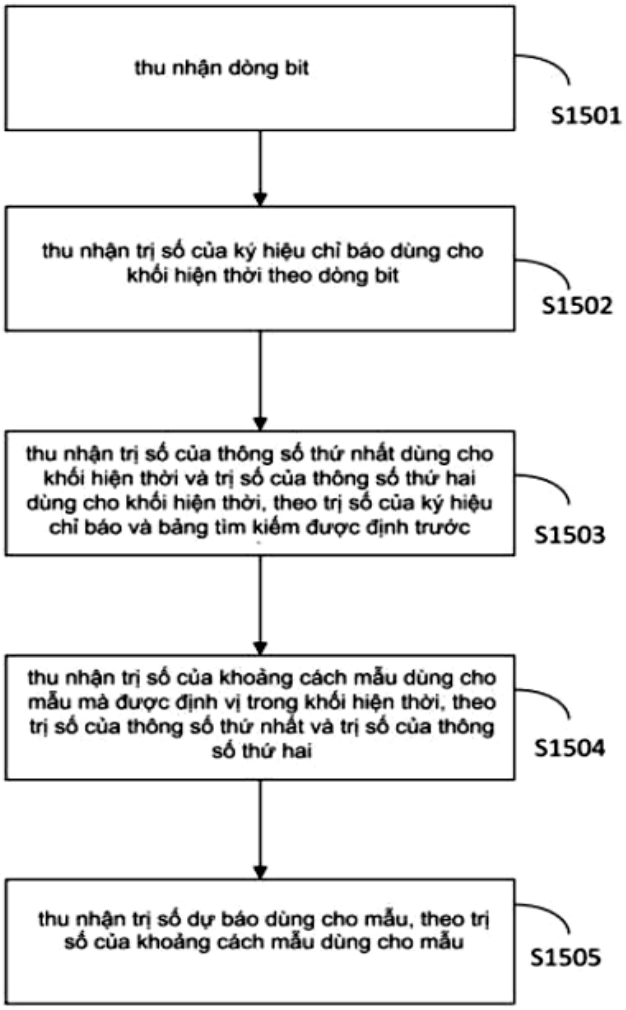
thu nhận dòng bit
S1501
thu nhận trị số của ký hiệu chỉ báo dùng cho khối hiện thời theo dòng bit
S1502
thu nhận trị số của thông số thứ nhất dùng cho khối hiện thời và trị số của thông số thứ hai dùng cho khối hiện thời, theo trị số của ký hiệu chỉ báo và bảng tìm kiếm được định trước
S1503
thu nhận trị số của khoảng cách mẫu dùng cho mẫu mà được định vị trong khối hiện thời, theo trị số của thông số thứ nhất và trị số của thông số thứ hai
S1504
thu nhận trị số dự báo dùng cho mẫu, theo trị số của khoảng cách mẫu dùng cho mẫu
S1505

FIG.15

(11) **1-0049277 B**

(15) 25/06/2025
Số Quyết định: 119463/QĐ-SHTT.IP

(45) 25/07/2025 448B

(43) 25/07/2022 412 A

(21) 1-2022-02702

(85) 28/04/2022

(22) 30/09/2019

(86) PCT/CN2019/109716 30/09/2019

(87) WO2021/062792 08/04/2021

(51) ***H04W 52/02***; *H04W 68/02*

(73) **HUAWEI TECHNOLOGIES CO., LTD.** (CN)
Huawei Administration Building Bantian, Longgang District Shenzhen, Guangdong 518129, China

(72) ZHOU, Han (CN); XUE, Yifan (CN); TIE, Xiaolei (CN); WANG, Jian (CN)

(74) Công ty Luật TNHH Phạm và Liên danh (PHAM & ASSOCIATES)

(54) **PHƯƠNG PHÁP PHÁT HIỆN TÍN HIỆU ĐÁNH THỨC, THIẾT BỊ TRUYỀN THÔNG, VÀ VẬT GHI MÁY TÍNH ĐỌC ĐƯỢC**

(57) Sáng chế đề cập đến phương pháp dò tín hiệu đánh thức và thiết bị truyền thông, và có thể áp dụng cho các lĩnh vực chẳng hạn từ xe đến vạn vật (Vehicle to Everything - V2X), Internet xe cộ (internet of vehicles, IoV), xe cộ kết nối và thông minh, lái xe có hỗ trợ, và lái xe thông minh. Phương pháp bao gồm các bước: xác định, bởi thiết bị đầu cuối, N dịp giám sát kênh điều khiển liên kết xuống vật lý (Physical Downlink Control Channel, PDCCH) trước thời gian hoạt động DRX ON; và dò thấy tín hiệu đánh thức WUS trên M dịp trong N dịp giám sát PDCCH, trong đó M nhỏ hơn N, và cả N và M là các số nguyên dương lớn hơn 1. Tín hiệu đánh thức WUS được dò thấy nhờ sử dụng phương pháp, sao cho việc tiêu thụ công suất của thiết bị đầu cuối có thể được giảm hiệu quả, và độ khuếch đại tiết kiệm công suất có thể được cải thiện.

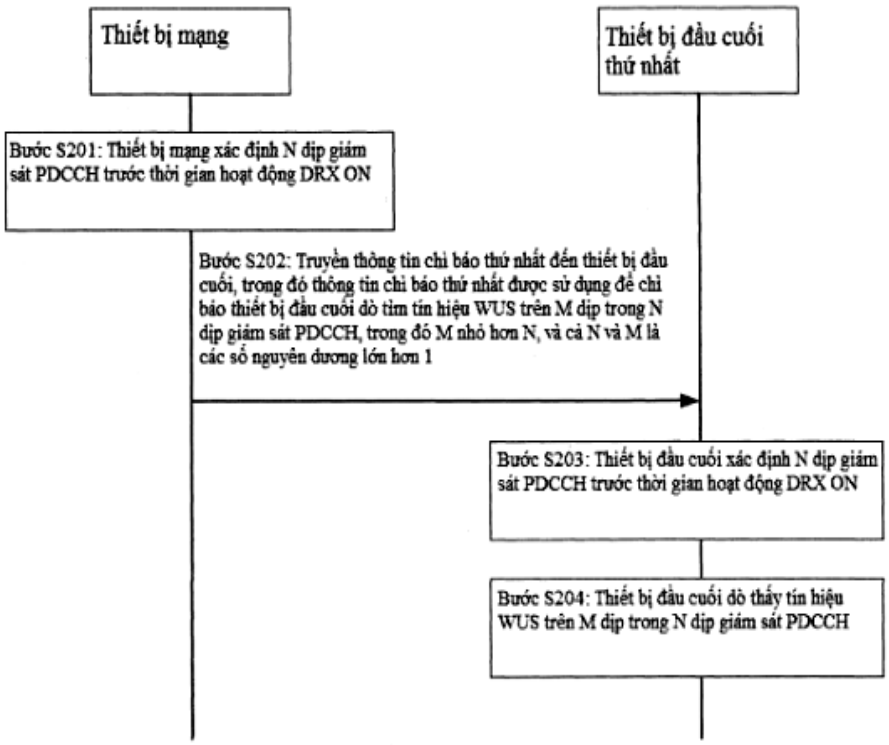
Thiết bị mạng
Thiết bị đầu cuối thứ nhất
Bước S201: Thiết bị mạng xác định N dịp giám sát PDCCH trước thời gian hoạt động DRX ON
Bước S202: Truyền thông tin chỉ báo thứ nhất đến thiết bị đầu cuối, trong đó thông tin chỉ báo thứ nhất được sử dụng để chỉ báo thiết bị đầu cuối dò tìm tín hiệu WUS trên M dịp trong N dịp giám sát PDCCH, trong đó M nhỏ hơn N, và cả N và M là các số nguyên dương lớn hơn 1
Bước S203: Thiết bị đầu cuối xác định N dịp giám sát PDCCH trước thời gian hoạt động DRX ON
Bước S204: Thiết bị đầu cuối dò thấy tín hiệu WUS trên M dịp trong N dịp giám sát PDCCH

Fig.2

(11) **1-0049278 B**

(15) 25/06/2025
Số Quyết định: 119465/QĐ-SHTT.IP

(45) 25/07/2025 448B

(43) 25/12/2020 393 A

(21) 1-2020-04192

(85) 20/07/2020

(22) 19/12/2018

(86) PCT/JP2018/046741 19/12/2018

(30) 201721809949.1 22/12/2017 CN

(87) WO2019/124424 27/06/2019

(51) ***A41H 37/10***; *A41H 37/04*

(73) **MORITO CO., LTD.** (JP)
2-4, Minami-hommachi 4-chome, Chuo-ku, Osaka-shi, Osaka 5410054 Japan

(72) XIE, Lubin (CN)

(74) Công ty TNHH một thành viên Sở hữu trí tuệ VCCI (VCCI-IP CO.,LTD)

(54) **THIẾT BỊ PHÁT HIỆN NÚT ĐINH TÁN**

(57) Sáng chế đề cập đến thiết bị phát hiện nút đinh tán bao gồm bộ phận phát hiện trên ở khuôn trên, bộ phận phát hiện dưới ở khuôn dưới và bộ phận điều khiển, khuôn trên bao gồm kẹp trên, khuôn dưới bao gồm kẹp dưới. Bộ phận phát hiện trên này bao gồm khối tiếp xúc trên, bề mặt đầu trên và bề mặt bên của khối tiếp xúc trên là các cấu trúc rỗng, bề mặt đầu dưới của khối tiếp xúc trên có bố trí cổng phát hiện trên, và đường kính của cổng phát hiện trên này lớn hơn đường kính ngoài của nút, khối tiếp xúc trên bao phủ phía ngoài của kẹp trên, khối tiếp xúc trên này được làm từ vật liệu dẫn điện và khối tiếp xúc trên này được cách điện với kẹp trên, khối tiếp xúc trên này cũng được nối với dây trên. Bộ phận phát hiện dưới bao gồm khối tiếp xúc dưới, lõi khuôn dưới, và bộ cảm biến độ gần.

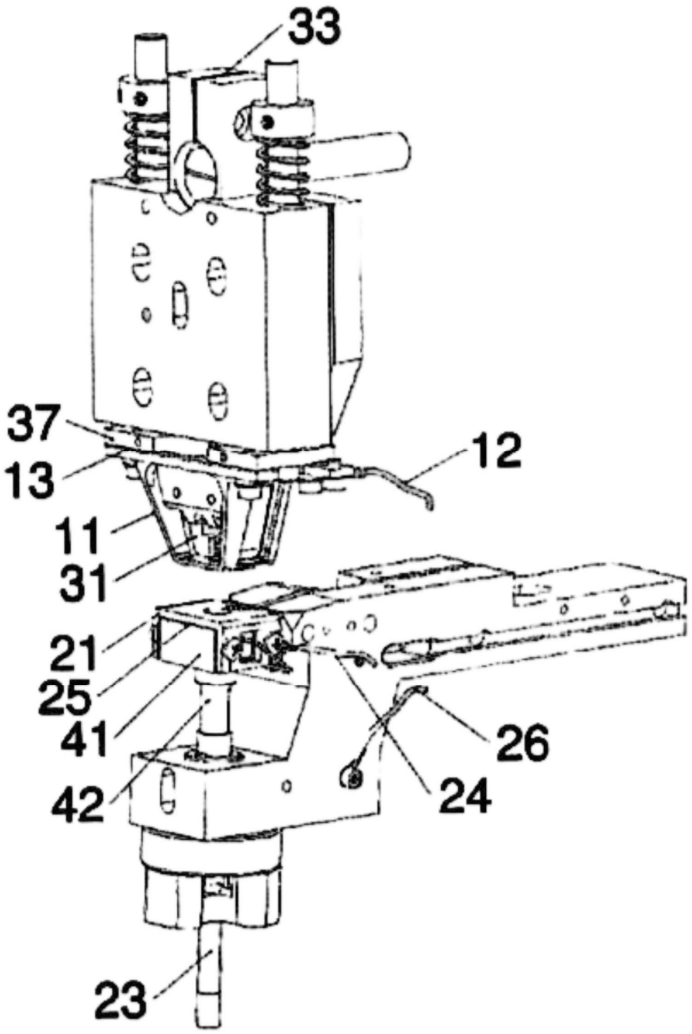

Fig.1

(11) **1-0049279 B**

(15) 25/06/2025
Số Quyết định: 119466/QĐ-SHTT.IP

(45) 25/07/2025 448B

(43) 25/08/2020 389 A

(21) 1-2020-03682

(85) 24/06/2020

(22) 27/11/2018

(86) PCT/KR2018/014674 27/11/2018

(30) 62/590,854 27/11/2017 US
62/590,870 27/11/2017 US
62/594,769 05/12/2017 US
62/595,932 07/12/2017 US
62/608,297 20/12/2017 US
62/614,900 08/01/2018 US
62/635,284 26/02/2018 US
62/683,564 11/06/2018 US
16/198,792 22/11/2018 US

(87) WO2019/103568 31/05/2019

(51) ***H01L 25/075****; H01L 33/42; H01L 33/40; G09G 3/00; H01L 27/12*

(73) **SEOUL VIOSYS CO., LTD.** (KR)
65-16, Sandan-ro 163beon-gil, Danwon-Gu, Ansan-Si, Gyeonggi-do 15429, Republic of Korea

(72) CHAE, Jong Hyeon (KR); JANG, Seong Gyu (KR); LEE, Ho Joon (KR); KIM, Chang Yeon (KR); LEE, Chung Hoon (KR)

(74) Công ty cổ phần Sở hữu trí tuệ BROSS và Cộng sự (BROSS & PARTNERS., JSC)

(54) CHỒNG ĐIÔT PHÁT QUANG DÙNG CHO THIẾT BỊ HIỂN THỊ VÀ THIẾT BỊ HIỂN THỊ CÓ CHỒNG ĐIÔT PHÁT QUANG NÀY

(57) Sáng chế đề cập đến thiết bị phát quang bao gồm các khối LED phụ thứ nhất, thứ hai, và thứ ba, và các đế đỡ điện cực được bố trí trên khối LED phụ thứ nhất, được nối điện với các khối LED phụ, và bao gồm đế đỡ điện cực chung được nối điện với mỗi trong số các khối LED phụ, và các đế đỡ điện cực thứ nhất, thứ hai, và thứ ba được nối với một trong số các khối LED phụ tương ứng, mà trong đó đế đỡ điện cực chung, đế đỡ điện cực thứ hai, và đế đỡ điện cực thứ ba được nối điện với khối LED phụ thứ hai và khối LED phụ thứ ba các lỗ xuyên mà đi xuyên qua khối LED phụ thứ nhất, các khối LED phụ thứ nhất, thứ hai, và thứ ba được tạo cấu hình để được điều khiển một cách độc lập, ánh sáng được tạo ra trong khối LED phụ thứ nhất được phát ra bên ngoài thông qua các khối LED phụ thứ hai và thứ ba, và ánh sáng được tạo ra trong khối LED phụ thứ hai được phát ra bên ngoài thông qua khối LED phụ thứ ba.

FIG.2

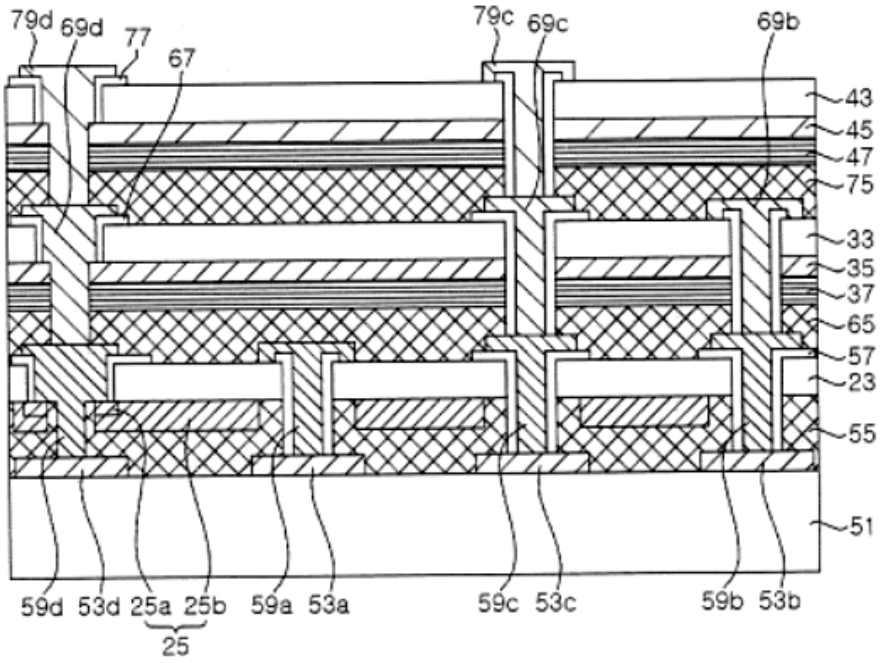
79d
69d
77
67
79c
69c
69b
43
45
47
75
33
35
37
65
57
23
55
51
59d
53d
25a
25b
25
59a
53a
59c
53c
59b
53b

(11) **1-0049280 B**

(15) 25/06/2025
Số Quyết định: 119481/QĐ-SHTT.IP

(45) 25/07/2025 448B

(43) 25/03/2021 396 A

(21) 1-2020-07235

(85) 11/12/2020

(22) 13/05/2019

(86) PCT/KR2019/005750 13/05/2019

(30) 10-2018-0054588 12/05/2018 KR
10-2018-0059797 25/05/2018 KR
10-2018-0067786 12/06/2018 KR
10-2018-0076740 02/07/2018 KR

(87) WO2019/221472 21/11/2019

(51) ***H04N 19/132***; *H04N 19/105; H04N 19/11; H04N 19/593; H04N 19/176; H04N 19/186; H04N 19/103; H04N 19/119*

(73) **HUMAX CO., LTD.** (KR)
2 Yeongmun-ro Cheoin-gu Yongin-si Gyeonggi-do 17040, Republic of Korea

(72) KIM, Dongcheol (KR); KO, Geonjung (KR); JUNG, Jaehong (KR); SON, Juhyung (KR); KWAK, Jinsam (KR)

(74) Công ty TNHH Tầm nhìn và Liên danh (VISION & ASSOCIATES CO.LTD.)

(54) **THIẾT BỊ GIẢI MÃ TÍN HIỆU VIĐEO, THIẾT BỊ MÃ HÓA TÍN HIỆU VIĐEO VÀ VẬT GHI ĐỌC ĐƯỢC BẰNG MÁY TÍNH LÂU DÀI**

(57) Sáng chế đề cập đến phương pháp và thiết bị xử lý tín hiệu viđeo để mã hóa hoặc giải mã tín hiệu viđeo. Cụ thể hơn là, được bộc lộ là phương pháp xử lý tín hiệu viđeo và thiết bị xử lý tín hiệu viđeo để thực hiện phương pháp này, phương pháp xử lý tín hiệu viđeo bao gồm các bước: thu được các mẫu tham chiếu trên cạnh thứ nhất của khối hiện thời và các mẫu tham chiếu trên cạnh thứ hai của khối hiện thời trên cơ sở các mẫu được khôi phục trước lân cận khối hiện thời; thu được giá trị dòng một chiều (direct current, DC) để dự đoán khối hiện thời trên cơ sở tập mẫu tham chiếu bao gồm ít nhất một số mẫu tham chiếu trong số các mẫu tham chiếu trên cạnh thứ nhất và các mẫu tham chiếu trên cạnh thứ hai, trong đó tập mẫu tham chiếu này bao gồm số lượng mẫu tham chiếu được nâng lên thành lũy thừa cơ số 2, thu được bằng cách loại trừ một số mẫu tham chiếu trong số các mẫu tham chiếu trên cạnh thứ nhất và các mẫu tham chiếu trên cạnh thứ hai, nếu chiều dài của cạnh thứ nhất và chiều dài của cạnh thứ hai là khác nhau; và khôi phục khối hiện thời trên cơ sở giá trị DC.

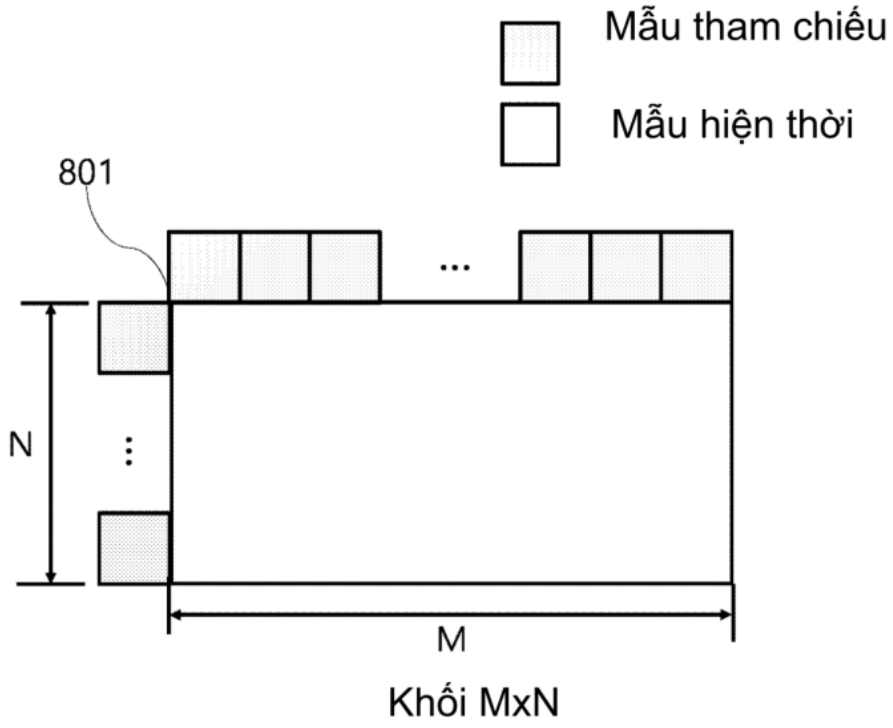

FIG. 8

(11) **1-0049281 B**

(15) 25/06/2025
Số Quyết định: 119671/QĐ-SHTT.IP

(45) 25/07/2025 448B

(43) 25/03/2021 396 A

(21) 1-2020-07203

(85) 11/12/2020

(22) 23/04/2019

(86) PCT/IB2019/053337 23/04/2019

(30) PCT/IB2018/054297 13/06/2018 IB

(87) WO2019/239227 19/12/2019

(51) ***C23C 14/04***; *C23C 14/24; C23C 14/56; C23C 14/16*

(73) **ARCELORMITTAL** (LU)
24-26, Boulevard d'Avranches, L-1160 Luxembourg, Luxembourg

(72) SILBERBERG, Eric (BE); PACE, Sergio (IT); BONNEMANN, Rémy (BE)

(74) Công ty Luật TNHH Phạm và Liên danh (PHAM & ASSOCIATES)

(54) **PHƯƠNG PHÁP LẮNG ĐỌNG LIÊN TỤC TRÊN TẤM NỀN ĐANG DI CHUYỂN VÀ HỆ THỐNG LẮNG ĐỌNG CHÂN KHÔNG**

(57) Sáng chế đề cập đến phương pháp lắng đọng liên tục, trên tấm nền đang di chuyển, các lớp phủ được tạo ra từ ít nhất một kim loại bên trong hệ thống lắng đọng chân không bao gồm buồng chân không; tấm nền được phủ bằng ít nhất một kim loại và hệ thống lắng đọng chân không để thực hiện phương pháp lắng đọng liên tục trên tấm nền đang di chuyển.

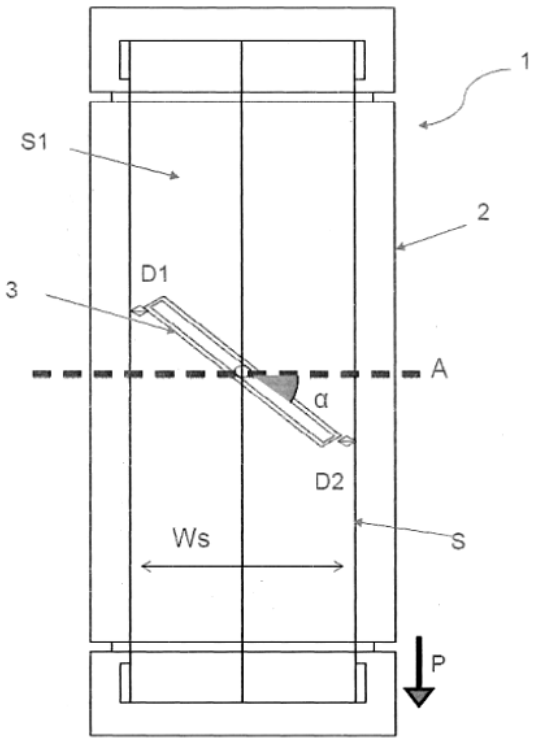

Fig.1

(11) **1-0049282 B**

(15) 25/06/2025
Số Quyết định: 119683/QĐ-SHTT.IP

(45) 25/07/2025 448B

(43) 26/10/2020 391 A

(21) 1-2020-02017

(85) 08/04/2020

(22) 10/09/2018

(86) PCT/KR2018/010576 10/09/2018

(30) 10-2017-0115232 08/09/2017 KR
10-2017-0119178 17/09/2017 KR
10-2017-0163637 30/11/2017 KR
10-2018-0004324 12/01/2018 KR

(87) WO2019/050371 14/03/2019

(51) ***H04L 5/00***; *H04W 72/12; H04W 72/04; H04L 1/00*

(73) **WILUS INSTITUTE OF STANDARDS AND TECHNOLOGY INC.** (KR)
5F 216 Hwangsaeul-ro Bundang-gu Seongnam-si Gyeonggi-do 13595, Republic of Korea

(72) CHOI, Kyungjun (KR); NOH, Minseok (KR); KWAK, Jinsam (KR)

(74) Công ty TNHH Tầm nhìn và Liên danh (VISION & ASSOCIATES CO.LTD.)

(54) **THIẾT BỊ ĐẦU CUỐI CỦA HỆ THỐNG TRUYỀN THÔNG KHÔNG DÂY VÀ PHƯƠNG PHÁP VẬN HÀNH THIẾT BỊ ĐẦU CUỐI NÀY**

(57) Sáng chế đề xuất thiết bị đầu cuối của hệ thống truyền thông không dây và phương pháp vận hành thiết bị đầu cuối này. Trạm gốc của truyền thông không dây bao gồm môđun truyền thông; và bộ xử lý được tạo cấu hình để điều khiển môđun truyền thông này. Bộ xử lý nhận tín hiệu điều khiển tài nguyên vô tuyến (radio resource control, RRC) từ trạm gốc của hệ thống truyền thông không dây thông qua môđun truyền thông và xác định tài nguyên thời gian-tần số tương ứng với ít nhất một bộ tài nguyên được chỉ báo bởi tín hiệu RRC. Bộ xử lý nhận kênh điều khiển vật lý từ trạm gốc thông qua môđun truyền thông, xác định miền tài nguyên thời gian-tần số trong đó bước nhận kênh dữ liệu vật lý của thiết bị đầu cuối được lập lịch bởi kênh điều khiển vật lý, và nhận kênh dữ liệu vật lý dựa trên tài nguyên thời gian-tần số trong đó bước nhận kênh dữ liệu vật lý của thiết bị đầu cuối được lập lịch và tài nguyên thời gian-tần số trong đó ít nhất một bộ tài nguyên chồng lấp. Bộ tài nguyên này là bộ tài nguyên thời gian-tần số.

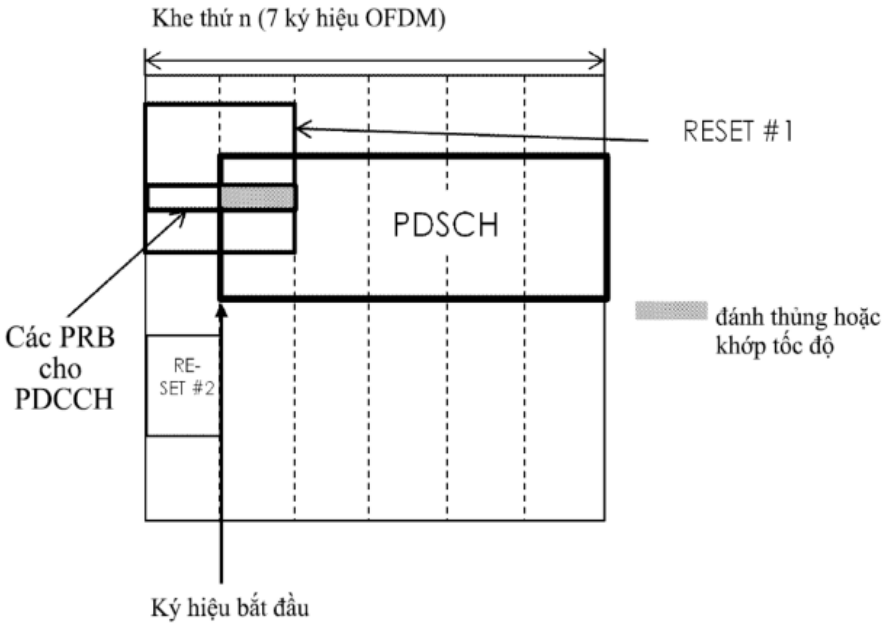
Khe thứ n (7 ký hiệu OFDM)
RESET #1
PDSCH
đánh thủng hoặc khớp tốc độ
Các PRB cho PDCCH
RE-SET #2
Ký hiệu bắt đầu

FIG.15

(11) **1-0049283 B**

(15) 25/06/2025
Số Quyết định: 119873/QĐ-SHTT.IP

(45) 25/07/2025 448B

(43) 27/05/2019 374 A

(21) 1-2018-04898

(22) 01/11/2018

(30) 15/803,830 05/11/2017 US

(51) ***H01L 27/32***

(73) **INNOLUX CORPORATION** (TW)
No. 160 Kesyue Rd., Jhu-Nan Site, Hsinchu Science Park, Jhu-Nan, Miao-Li County, Taiwan

(72) Wu Yuan-Lin (TW)

(74) Công ty TNHH Tầm nhìn và Liên danh (VISION & ASSOCIATES CO.LTD.)

(54) **MÀN HÌNH VÀ PHƯƠNG PHÁP SẢN XUẤT MÀN HÌNH GẬP ĐƯỢC**

(57) Sáng chế đề cập đến màn hình bao gồm nền có vùng thứ nhất gập được và vùng thứ hai liền kề với vùng thứ nhất gập được, trong đó trục gập chồng lên vùng thứ nhất gập được. Màn hình còn bao gồm tranzito thứ nhất chồng lên vùng thứ nhất gập được và có vùng kênh thứ nhất có kích thước thứ nhất theo hướng thứ nhất hầu như vuông góc với trục gập. Màn hình còn bao gồm tranzito thứ hai chồng lên vùng thứ hai và có vùng kênh thứ hai có kích thước thứ hai theo hướng thứ nhất, trong đó kích thước thứ nhất nhỏ hơn kích thước thứ hai. Sáng chế còn đề xuất phương pháp sản xuất màn hình này.

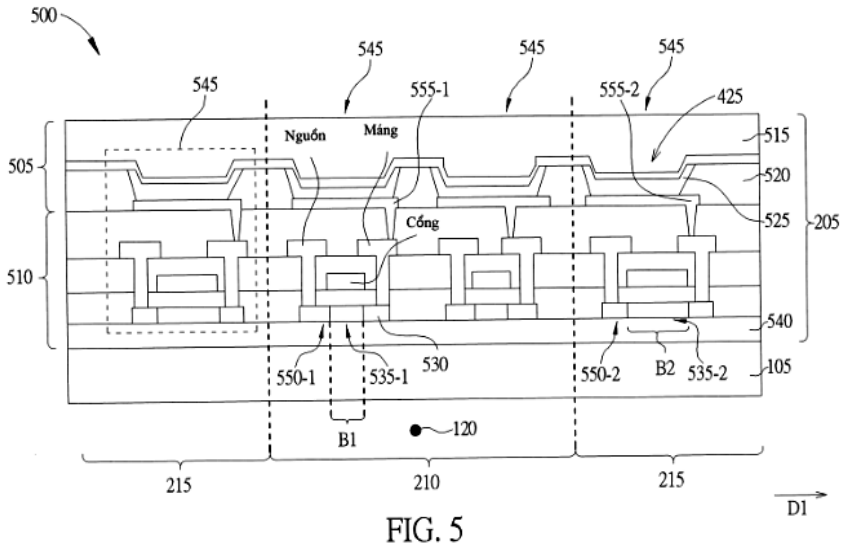

FIG. 5

(11) **1-0049284 B**

(15) 25/06/2025
Số Quyết định: 119874/QĐ-SHTT.IP

(45) 25/07/2025 448B

(43) 25/10/2022 415 A

(21) 1-2022-04966

(85) 05/08/2022

(22) 11/01/2021

(86) PCT/CN2021/071095 11/01/2021

(30) 202010028613.1 11/01/2020 CN

(87) WO2021/139813 15/07/2021

(51) ***H04L 5/00***

(73) **HUAWEI TECHNOLOGIES CO., LTD.** (CN)
Huawei Administration Building Bantian, Longgang District Shenzhen, Guangdong 518129, China

(72) HU, Mengshi (CN); YU, Jian (CN); GAN, Ming (CN)

(74) Công ty Luật TNHH Phạm và Liên danh (PHAM & ASSOCIATES)

(54) PHƯƠNG PHÁP VÀ THIẾT BỊ CHỈ BÁO XÓA THÔNG TIN, VÀ VẬT GHI MÁY TÍNH ĐỌC ĐƯỢC

(57) Sáng chế đề cập đến phương pháp chỉ báo xóa thông tin và thiết bị truyền thông. Thiết bị truyền gửi thông tin xóa phần mào đầu trên kênh nội dung thứ nhất, và toàn bộ băng thông của kênh nội dung thứ nhất nhỏ hơn băng thông của khối dữ liệu giao thức lớp vật lý (physical layer protocol data unit, PPDU). Do vậy, một số kênh thành phần trong PPDU được sử dụng lại. So với cách thức trong đó thông tin xóa phần mào đầu được truyền trên tất cả các kênh thành phần, phương pháp này có thể giảm các phụ tải báo hiệu. Ngoài ra, thiết bị nhận có thể xác định trạng thái sử dụng của kênh của PPDU bằng cách nhận thông tin xóa phần mào đầu.

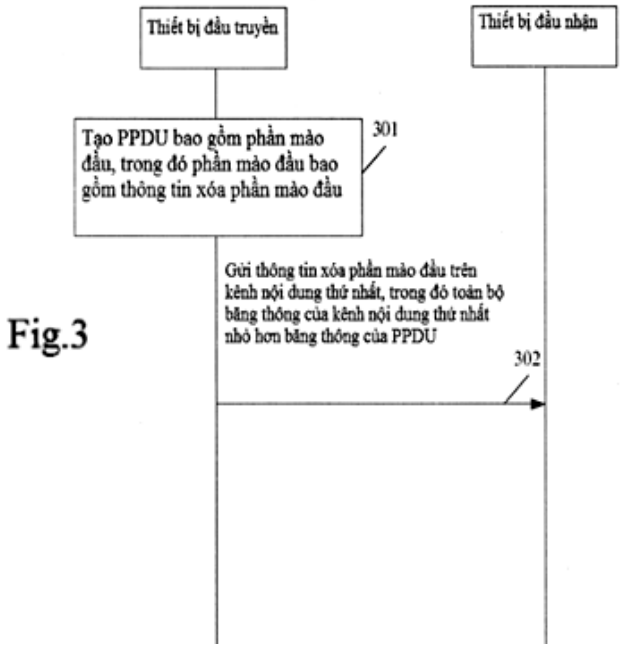

Fig.3

(11)**1-0049285 B**

(15) 25/06/2025
Số Quyết định: 119876/QĐ-SHTT.IP

(45) 25/07/2025 448B

(43) 25/02/2022 407 A

(21)1-2021-06434

(85) 13/10/2021

(22)13/03/2020

(86) PCT/KR2020/003545 13/03/2020

(30) 62/818,859 15/03/2019 US

(87) WO2020/189980 24/09/2020

(51)***H04N 19/119***; *H04N 19/70; H04N 19/186; H04N 19/503; H04N 19/109; H04N 19/18*

(73)**SAMSUNG ELECTRONICS CO., LTD.** (KR)
129, Samsung-ro, Yeongtong-gu, Suwon-si, Gyeonggi-do, 16677, Republic of Korea

(72)PARK, Minsoo (KR); PARK, Minwoo (KR)

(74)Công ty TNHH Tầm nhìn và Liên danh (VISION & ASSOCIATES CO.LTD.)

(54)PHƯƠNG PHÁP GIẢI MÃ HÌNH ẢNH VÀ VẬT GHI ĐỌC ĐƯỢC BẰNG MÁY TÍNH

(57) Sáng chế đề cập đến phương pháp giải mã hình ảnh bao gồm các bước: xác định xem ít nhất một trong số chiều cao và chiều rộng của đơn vị mã hóa hiện thời có lớn hơn kích thước định trước hay không, thì thu, dựa vào việc xem đơn vị mã hóa hiện thời có được phân chia thành các đơn vị biến đổi hay không, cờ khối mã hóa thứ hai từ dòng bit, cờ khối mã hóa thứ hai này biểu thị xem khối của thành phần độ chói có trong ít nhất một đơn vị biến đổi có bao gồm ít nhất một hệ số biến đổi trong dòng bit hay không, thu tín hiệu dư của khối của thành phần độ chói có trong ít nhất một đơn vị biến đổi, dựa vào cờ khối mã hóa thứ hai, khôi phục đơn vị mã hóa hiện thời dựa vào tín hiệu dư, và khôi phục hình ảnh hiện thời bao gồm đơn vị mã hóa hiện thời, dựa vào đơn vị mã hóa hiện thời đã khôi phục. Chế độ hình dạng phân chia có thể biểu thị ít nhất một trong số việc xem có thực hiện bước phân chia, hướng phân chia và kiểu phân chia hay không, và kiểu phân chia có thể biểu thị một trong số phân chia nhị phân, phân chia tam phân và phân chia tứ phân.

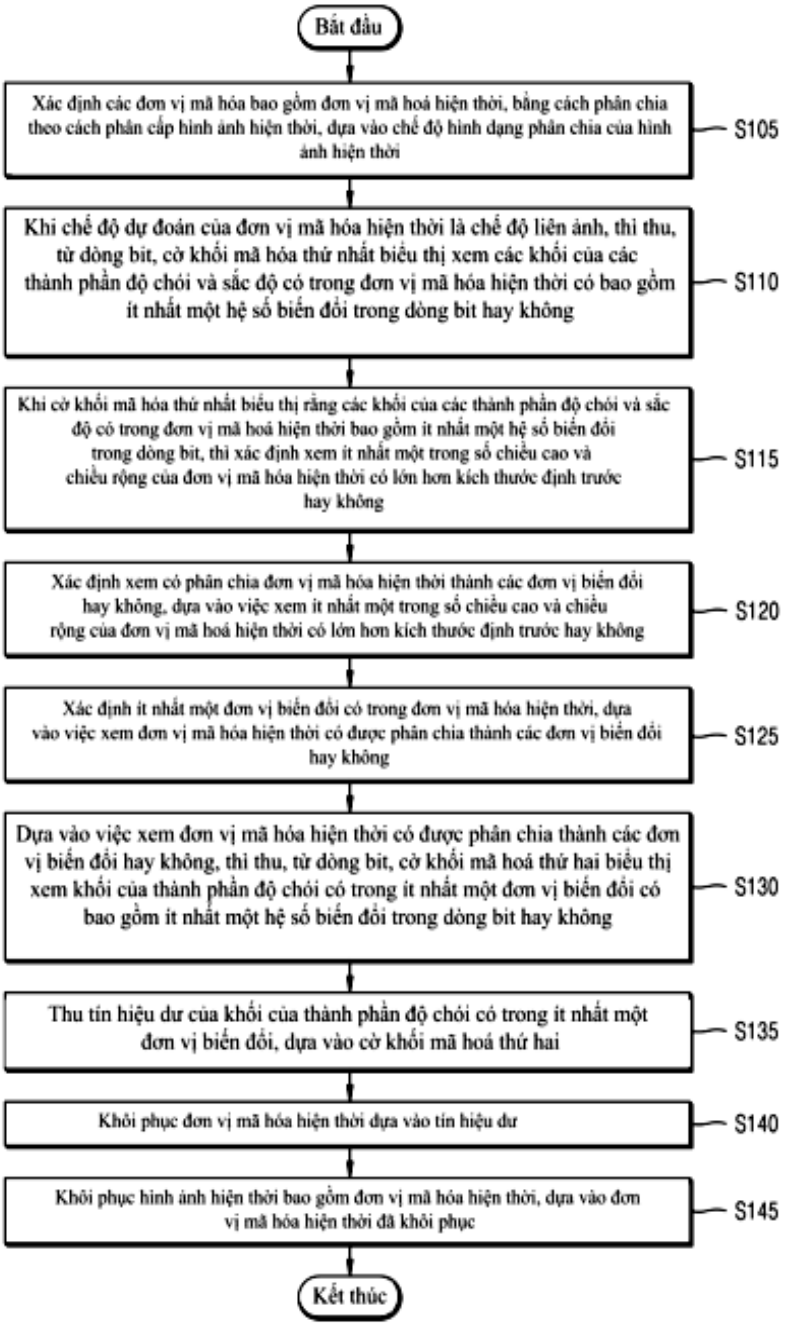
Bắt đầu
Xác định các đơn vị mã hóa bao gồm đơn vị mã hoá hiện thời, bằng cách phân chia theo cách phân cấp hình ảnh hiện thời, dựa vào chế độ hình dạng phân chia của hình ảnh hiện thời
S105
Khi chế độ dự đoán của đơn vị mã hóa hiện thời là chế độ liên ảnh, thì thu, từ dòng bit, cờ khối mã hóa thứ nhất biểu thị xem các khối của các thành phần độ chói và sắc độ có trong đơn vị mã hóa hiện thời có bao gồm ít nhất một hệ số biến đổi trong dòng bit hay không
S110
Khi cờ khối mã hóa thứ nhất biểu thị rằng các khối của các thành phần độ chói và sắc độ có trong đơn vị mã hoá hiện thời bao gồm ít nhất một hệ số biến đổi trong dòng bit, thì xác định xem ít nhất một trong số chiều cao và chiều rộng của đơn vị mã hóa hiện thời có lớn hơn kích thước định trước hay không
S115
Xác định xem có phân chia đơn vị mã hóa hiện thời thành các đơn vị biến đổi hay không, dựa vào việc xem ít nhất một trong số chiều cao và chiều rộng của đơn vị mã hoá hiện thời có lớn hơn kích thước định trước hay không
S120
Xác định ít nhất một đơn vị biến đổi có trong đơn vị mã hóa hiện thời, dựa vào việc xem đơn vị mã hóa hiện thời có được phân chia thành các đơn vị biến đổi hay không
S125
Dựa vào việc xem đơn vị mã hóa hiện thời có được phân chia thành các đơn vị biến đổi hay không, thì thu, từ dòng bit, cờ khối mã hoá thứ hai biểu thị xem khối của thành phần độ chói có trong ít nhất một đơn vị biến đổi có bao gồm ít nhất một hệ số biến đổi trong dòng bit hay không
S130
Thu tín hiệu dư của khối của thành phần độ chói có trong ít nhất một đơn vị biến đổi, dựa vào cờ khối mã hoá thứ hai
S135
Khôi phục đơn vị mã hóa hiện thời dựa vào tín hiệu dư
S140
Khôi phục hình ảnh hiện thời bao gồm đơn vị mã hóa hiện thời, dựa vào đơn vị mã hóa hiện thời đã khôi phục
S145
Kết thúc

FIG. 1B

(11) **1-0049286 B**

(15) 25/06/2025
Số Quyết định: 119877/QĐ-SHTT.IP

(45) 25/07/2025 448B

(43) 25/11/2022 416 A

(21) 1-2021-07467

(85) 23/11/2021

(22) 20/03/2020

(86) PCT/CN2020/080320 20/03/2020

(87) WO2021/184331 23/09/2021

(51) ***G06F 1/16***

(73) 1. **BOE TECHNOLOGY GROUP CO., LTD.** (CN)
No.10 Jiuxianqiao Rd., Chaoyang District, Beijing 100015, P.R.China
2. **CHENGDU BOE OPTOELECTRONICS TECHNOLOGY CO., LTD.** (CN)
No. 1188 Hezuo Rd., (West Zone), Hi-tech Development Zone, Chengdu, Sichuan 611731, China

(72) WANG, Xinpeng (CN); ZHU, Xiaolong (CN); LIANG, Hengzhen (CN); LI, Fan (CN); NIU, Wenxiao (CN); HUANG, Hao (CN)

(74) Công ty Luật TNHH Phạm và Liên danh (PHAM & ASSOCIATES)

(54) **THIẾT BỊ HIỂN THỊ VÀ PHƯƠNG PHÁP CHẾ TẠO THIẾT BỊ NÀY**

(57) Sáng chế đề cập đến thiết bị hiển thị, bao gồm tấm che (1) và bảng hiển thị (2). Bảng hiển thị (2) phù hợp với tấm che (1) về hình dạng; tấm che (1) bao gồm phần phẳng ở giữa (11), phần bề mặt cong ở mép (12), và phần bề mặt cong ở góc (13); hai phần bề mặt cong ở mép thứ nhất (121) liền kề lần lượt với hai mép cạnh thứ nhất (111), và hai phần bề mặt cong ở mép thứ hai (122) liền kề lần lượt với hai mép cạnh thứ hai (112); hai phần bề mặt cong ở mép thứ nhất (121) có các hình dạng khác nhau; hai phần bề mặt cong ở mép thứ hai (122) có cùng hình dạng; hai phần bề mặt cong ở mép thứ nhất (121) có các chiều rộng khác nhau, và tỷ lệ của chiều rộng nhỏ với chiều rộng lớn nằm trong khoảng từ 0,65-0,85; bảng hiển thị (2) bao gồm phần giữa (21), phần mép (22), và phần góc (23); phần giữa (21) được bố trí tương ứng với phần phẳng ở giữa (11); phần mép (22) bao gồm các phần mép thứ nhất (221) và các phần mép thứ hai (222); các phần mép thứ nhất (221) được bố trí tương ứng với các phần bề mặt cong ở mép thứ nhất (121), và các phần mép thứ hai (222) được bố trí tương ứng với các phần bề mặt cong ở mép thứ hai (122); phần góc (23) được bố trí tương ứng với phần bề mặt cong ở góc (13); bảng hiển thị (2) bao gồm vùng hiển thị; và vùng hiển thị bao gồm toàn bộ phần giữa (21) và ít nhất các phần của phần mép (22) và phần góc (23) mà liền kề với phần giữa (21).

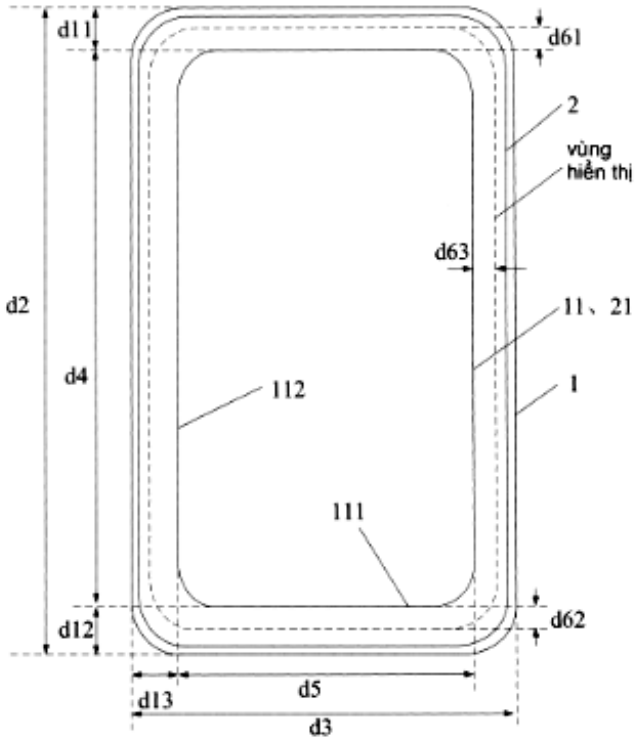

Fig.3

(11) **1-0049287 B**

(15) 25/06/2025
Số Quyết định: 119879/QĐ-SHTT.IP

(45) 25/07/2025 448B

(43) 26/12/2022 417 A

(21) 1-2021-07551

(85) 25/11/2021

(22) 01/04/2020

(86) PCT/CN2020/082722 01/04/2020

(87) WO2021/196070 07/10/2021

(51) ***G06T 3/40***; *G06T 5/00; G06N 3/02*

(73) **BOE TECHNOLOGY GROUP CO., LTD.** (CN)
No.10 Jiuxianqiao Rd., Chaoyang District, Beijing 100015, P.R.China

(72) Guannan CHEN (CN); Jingru WANG (CN); Lijie ZHANG (CN); Fengshuo HU (CN)

(74) Công ty Luật TNHH Phạm và Liên danh (PHAM & ASSOCIATES)

(54) **PHƯƠNG PHÁP THỰC THI BẰNG MÁY TÍNH, THIẾT BỊ TẠO ẢNH ĐỘ PHÂN GIẢI CAO, VÀ VẬT GHI ĐỌC ĐƯỢC BẰNG MÁY TÍNH**

(57) Sáng chế đề cập đến phương pháp thực thi bằng máy tính. Phương pháp thực thi bằng máy tính bao gồm nhập ảnh có độ phân giải thấp vào trong máy phát; và tạo ra ảnh có độ phân giải cao nhờ sử dụng máy phát dựa trên ảnh có độ phân giải thấp. Việc tạo ảnh có độ phân giải cao bao gồm xử lý ảnh có độ phân giải thấp qua nhiều bộ tạo độ phân giải siêu cao được bố trí nối tiếp trong máy phát. Sự xuất ra tương ứng từ một bộ tương ứng trong số nhiều bộ tạo độ phân giải siêu cao có độ phân giải ảnh được tăng tương ứng khi được so sánh với sự nhập tương ứng vào một bộ tương ứng trong số nhiều bộ tạo độ phân giải siêu cao.

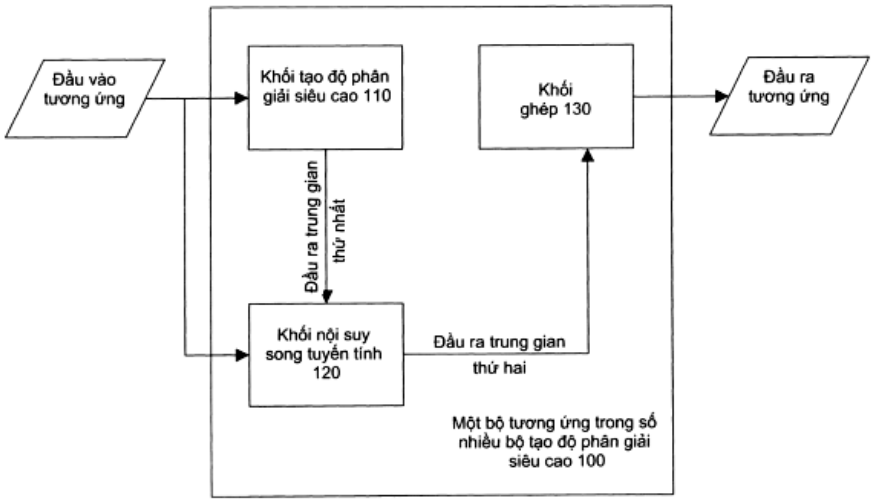

Fig.4

(11) **1-0049288 B**

(15) 25/06/2025
Số Quyết định: 119885/QĐ-SHTT.IP

(45) 25/07/2025 448B

(43) 25/06/2021 399 A

(21) 1-2021-00955

(85) 24/02/2021

(22) 17/01/2019

(86) PCT/KR2019/000711 17/01/2019

(30) 10-2018-0087701 27/07/2018 KR

(87) WO2020/022596 30/01/2020

(51) ***H01L 33/38***; *H01L 33/00; H01L 33/62; H01L 27/15; H01L 33/20*

(73) **SAMSUNG DISPLAY CO., LTD.** (KR)
1, Samsung-ro, Giheung-gu, Yongin-si, Gyeonggi-do, 17113, Republic of Korea

(72) BASRUR, Veidhes (IN); LI, Xinxing (CN); LEE, Hee Keun (KR); TAE, Chang Il (KR); KONG, Tae Jin (KR); KIM, Myeong Hee (KR)

(74) Công ty TNHH Tầm nhìn và Liên danh (VISION & ASSOCIATES CO.LTD.)

(54) **THIẾT BỊ PHÁT QUANG, PHƯƠNG PHÁP CHẾ TẠO THIẾT BỊ PHÁT QUANG VÀ THIẾT BỊ HIỂN THỊ BAO GỒM THIẾT BỊ PHÁT QUANG NÀY**

(57) Sáng chế đề cập đến thiết bị phát quang có thể bao gồm: nền; điện cực thứ nhất và điện cực thứ hai được bố trí trên nền và được đặt cách xa nhau; ít nhất một điôt phát quang được bố trí giữa điện cực thứ nhất và điện cực thứ hai và bao gồm đầu thứ nhất và đầu thứ hai ở các bên đối diện theo phương dọc; mẫu cách điện được bố trí sao cho che phần phía trên của điôt phát quang và làm lộ ra đầu thứ nhất và đầu thứ hai của điôt phát quang; điện cực tiếp xúc thứ nhất tiếp xúc với đầu thứ nhất, và nối điện đầu thứ nhất với điện cực thứ nhất; và điện cực tiếp xúc thứ hai tiếp xúc với đầu thứ hai, và nối điện đầu thứ hai với điện cực thứ hai. Mẫu cách điện có thể che hoàn toàn đầu thứ nhất và đầu thứ hai của điôt phát quang khi được quan sát từ phía trên của nền, và có mặt cắt ngang có chiều rộng giảm xuống ở vùng đầu dưới.

FIG. 5

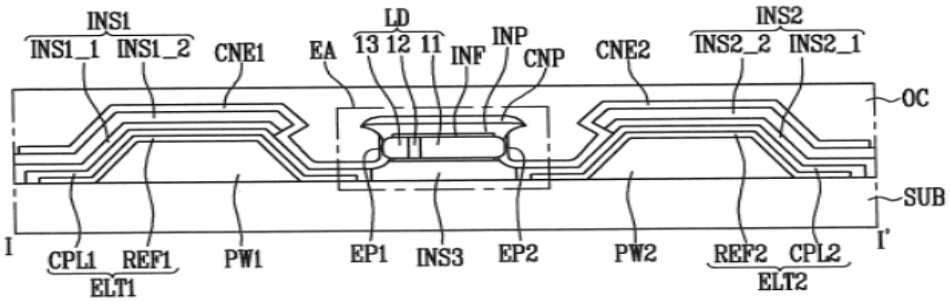

(11) **1-0049289 B**

(15) 25/06/2025
Số Quyết định: 119887/QĐ-SHTT.IP

(45) 25/07/2025 448B

(43) 25/08/2022 413 A

(21) 1-2022-00620

(85) 27/01/2022

(22) 02/07/2020

(86) PCT/US2020/040696 02/07/2020

(30) 16/460,764 02/07/2019 US

(87) WO2021/003390 07/01/2021

(51) ***B07B 1/28***; *B07B 1/48; B07B 13/16; B07B 1/46*

(73) **DERRICK CORPORATION** (US)
590 Duke Road Buffalo, New York 14225, United States of America

(72) COLGROVE, James R. (US); PERESAN, Michael L. (US)

(74) Công ty Luật TNHH Phạm và Liên danh (PHAM & ASSOCIATES)

(54) **MÁY SÀNG RUNG VÀ PHƯƠNG PHÁP SÀNG VẬT LIỆU**

(57) Sáng chế đề cập đến các máy sàng rung có các kết cấu tầng sàng xếp chồng. Trong một số phương án, ít nhất một trong số các máy sàng rung có thể có khung bên ngoài, khung bên trong được nối tới khung bên ngoài, và kết cấu động cơ rung được cố định vào khung bên trong để rung khung bên trong. Cụm kết cấu tầng sàng có thể được gắn vào khung bên trong theo bố trí chồng lên nhau, mỗi cái được tạo kết cấu để nhận các kết cấu sàng thay được. Các kết cấu sàng có thể được cố định vào một trong các cụm kết cấu tầng sàng tương ứng bằng cách ép căng các kết cấu sàng theo hướng mà vật liệu được sàng chảy qua các kết cấu sàng. Kết cấu xả vật liệu chưa đủ kích thước có thể được tạo kết cấu để nhận các vật liệu mà đi qua các kết cấu sàng, và kết cấu xả vật liệu ngoại cỡ có bộ làm lệch có thể được tạo kết cấu để nhận các vật liệu mà đi qua các kết cấu sàng. Sáng chế còn đề cập đến phương pháp sàng vật liệu.

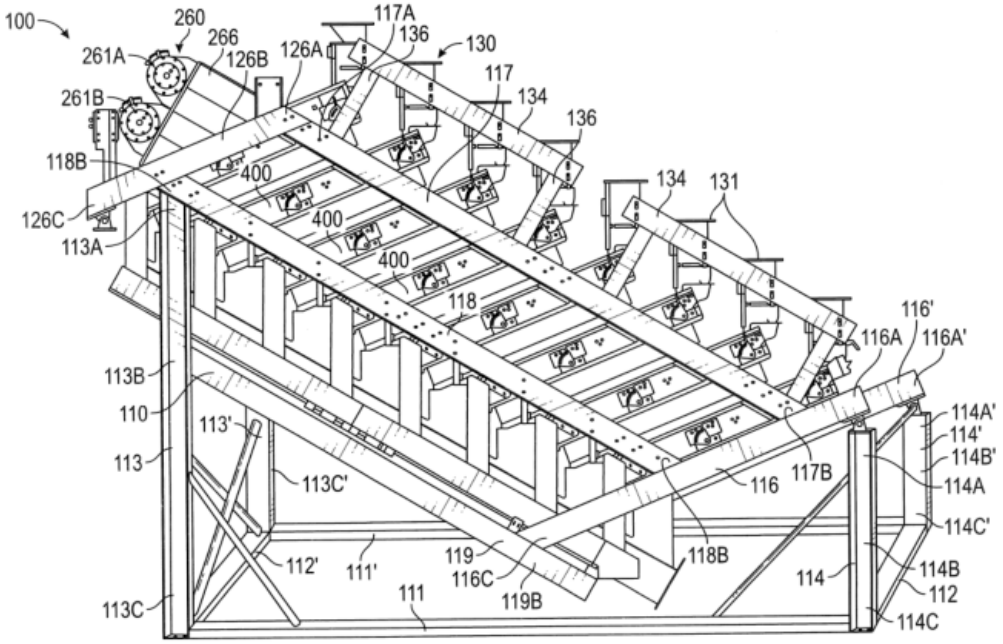
100
260
266
261A
126B
126A
117A
136
130
117
134
136
261B
118B
400
400
400
134
131
126C
113A
118
116'
116A
116A'
113B
110
113'
114A'
114'
114B'
113
113C'
116
117B
114A
114C'
112'
111'
119
116C
118B
114
114B
112
113C
111
119B
114C

FIG. 1

1-0049290 B

(11)

(45) 25/07/2025 448B

(21) 1-2022-03176

(22) 02/07/2020

(30) 2019-216686 29/11/2019 JP
2019-216685 29/11/2019 JP

(15) 25/06/2025
Số Quyết định: 119890/QĐ-SHTT.IP

(43) 26/09/2022 414 A

(85) 19/05/2022

(86) PCT/JP2020/025968 02/07/2020

(87) WO2021/106260 A1 03/06/2021

(51) ***C23C 2/06***

(73) **NIPPON STEEL CORPORATION** (JP)
6-1, Marunouchi 2-chome, Chiyoda-ku, Tokyo 100-8071 Japan

(72) Yukino ISHIKAWA (JP); Hiromasa SHOJI (JP); Tetsuya TOBA (JP); Taihei KANETO (JP); Nobuyuki SHIMODA (JP)

(74) Công ty TNHH một thành viên Sở hữu trí tuệ VCCI (VCCI-IP CO.,LTD)

(54) **TẤM THÉP MẠ NHÚNG NÓNG GỐC ZN-AL-MG**

(57) Sáng chế đề cập đến tấm thép mạ nhúng nóng gốc Zn-Al-Mg bao gồm, dưới dạng cấu trúc kim tướng học, [pha Al] và [cấu trúc ơtecti ba thành phần của Al/Zn/$MgZn_2$], lớp mạ nhúng nóng bao gồm vùng thứ nhất và vùng thứ hai thỏa mãn điều kiện bất kỳ trong số (a) hoặc (b) sau đây, và vùng thứ nhất hoặc vùng thứ hai được bố trí để tạo ra hình dạng đã được xác định trước: (a) vùng thứ nhất là vùng tại đó chiều dài trung bình của [pha Al] trên bề mặt của lớp mạ nhúng nóng dài hơn hoặc bằng 200μm, và vùng thứ hai là vùng tại đó chiều dài trung bình của [pha Al] trên bề mặt của lớp mạ nhúng nóng ngắn hơn 200μm; (b) vùng thứ nhất là vùng tại đó, trong mặt phân cách giữa tấm thép và lớp mạ nhúng nóng, chiều dài Le của [cấu trúc ơtecti ba thành phần của Al/Zn/$MgZn_2$] phủ lên tấm thép lớn hơn 0,3 chiều dài L của mặt phân cách, và vùng thứ hai là vùng tại đó, trong mặt phân cách giữa tấm thép và lớp mạ nhúng nóng, chiều dài Le của [cấu trúc ơtecti ba thành phần của Al/Zn/$MgZn_2$] phủ lên tấm thép nhỏ hơn hoặc bằng 0,3 chiều dài L của mặt phân cách.

FIG. 4

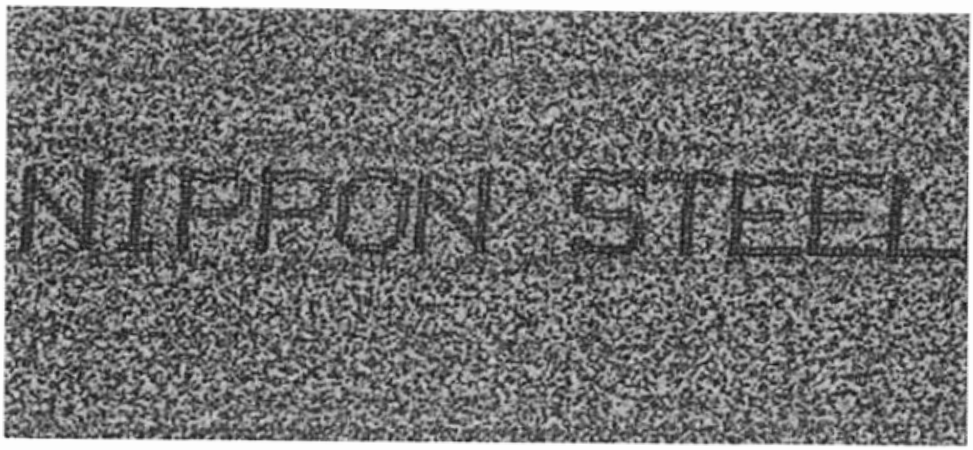

(11) **1-0049291 B**

(15) 25/06/2025
Số Quyết định: 119893/QĐ-SHTT.IP

(45) 25/07/2025 448B

(43) 26/12/2022 417 A

(21) 1-2022-06695

(85) 17/10/2022

(22) 14/01/2021

(86) PCT/JP2021/001033 14/01/2021

(30) 2020-064211 31/03/2020 JP

(87) WO2021/199571 07/10/2021

(51) ***B32B 27/00****; C09J 133/04; G02B 5/30; C09J 153/00; C09J 7/30; C09J 7/38; C09J 11/06; C09J 151/06*

(73) **MITSUBISHI CHEMICAL CORPORATION** (JP)
1-1 Marunouchi 1-chome, Chiyoda-ku, Tokyo 100-8251, Japan

(72) ISHII Kahoru (JP); YAMAMOTO Ryota (JP); HARADA Yuna (JP)

(74) Công ty TNHH một thành viên Sở hữu trí tuệ VCCI (VCCI-IP CO.,LTD)

(54) **TẤM DÍNH BÁM CÓ THỂ HÓA RẮN BẰNG TIA NĂNG LƯỢNG HOẠT TÍNH, TẤM DÍNH BÁM, VẬT LIỆU LỚP DÀNH CHO THIẾT BỊ HIỂN THỊ HÌNH ẢNH, THIẾT BỊ HIỂN THỊ HÌNH ẢNH VÀ PHƯƠNG PHÁP SẢN XUẤT VẬT LIỆU LỚP ĐỂ TẠO NÊN THIẾT BỊ HIỂN THỊ HÌNH ẢNH**

(57) Sáng chế đề cập đến tấm dính bám có thể hóa rắn bằng tia năng lượng hoạt tính có khả năng thể hiện độ lỏng vượt trội, và cũng thể hiện độ tin cậy tạo bọt mà, sau khi được xếp lớp trên mặt bám và được hóa rắn, không tạo bọt ngay cả khi mặt bám có sự thay đổi kích thước. Tấm dính bám có thể hóa rắn bằng tia năng lượng hoạt tính này bao gồm lớp dính bám được tạo ra từ chế phẩm nhựa dính bám chứa polyme (met)acrylic (A), và có độ biến dạng rão lớn hơn hoặc bằng 150% và nhỏ hơn 1500% sau 1200 giây kể từ khi thực hiện thử nghiệm rão ở 50°C trước khi hóa rắn, cũng như độ biến dạng rão lớn hơn hoặc bằng 10% sau 180 giây kể từ khi thực hiện thử nghiệm rão ở 80°C sau khi hóa rắn trong điều kiện hóa rắn sau đây, khi chiều dày của tấm dính bám có thể hóa rắn bằng tia năng lượng hoạt tính được đặt đến nằm trong khoảng từ 0,8 đến 1,5mm.

Điều kiện hóa rắn: Hóa rắn bằng cách chiếu tia cực tím ở 365nm với lượng ánh sáng tích lũy nằm trong khoảng từ 3000 đến 4000mJ/cm^2.

(11) **1-0049292 B**

(15) 25/06/2025
Số Quyết định: 119894/QĐ-SHTT.IP

(45) 25/07/2025 448B

(43) 25/10/2021 403 A

(21) 1-2021-02601

(85) 10/05/2021

(22) 11/10/2019

(86) PCT/US2019/055850 11/10/2019

(30) 62/744,293 11/10/2018 US

(87) WO2020/077217 16/04/2020

(51) ***C07C 235/36***; *C07F 9/09; C07D 221/00; C07C 271/34; C07C 303/34*

(73) 1. **CALICO LIFE SCIENCES LLC** (US)
1170 Veterans Blvd, South San Francisco, CA 94080, United States of America
2. **ABBVIE INC.** (US)
1 North Waukegan Road, North Chicago, IL 60064 , United States of America

(72) MARTIN, Kathleen, Ann (US); SIDRAUSKI, Carmela (US); DART, Michael, J. (US); FROST, Jennifer, M. (US); TONG, Yunsong (US); XU, Xiangdong (US); SHI, Lei (US); MURAUSKI, Kathleen (US); PLIUSHCHEV, Marina (US); BROWN, Brian, S. (US); VOIGHT, Eric (US); RANDOLPH, John, T. (US)

(74) Công ty TNHH Tầm nhìn và Liên danh (VISION & ASSOCIATES CO.LTD.)

(54) **HỢP CHẤT ĐIỀU BIẾN CON ĐƯỜNG STRESS TÍCH HỢP**

(57) Sáng chế đề cập đến các hợp chất và chế phẩm hữu hiệu để điều biến phản ứng stress tích hợp (integrated stress response-ISR) và để điều trị các bệnh, rối loạn và tình trạng bệnh liên quan.

(11) **1-0049293 B**

(15) 25/06/2025
Số Quyết định: 119896/QĐ-SHTT.IP

(45) 25/07/2025 448B

(43) 25/04/2024 433 A

(21) 1-2023-06568

(85) 25/09/2023

(22) 25/02/2022

(86) PCT/CN2022/077853 25/02/2022

(30) 202110242082.0 04/03/2021 CN

(87) WO2022/183975 09/09/2022

(51) ***C09D 4/02***; *C23C 16/515; C23C 16/50; C09D 4/00*

(73) **JIANGSU FAVORED NANOTECHNOLOGY CO., LTD.** (CN)
No.182 East Loop, Yuqi Industry Park, Huishan District, Wuxi, Jiangsu 214000, P.R. China

(72) ZONG, Jian (CN); LI, Siyue (CN)

(74) Công ty TNHH một thành viên Sở hữu trí tuệ VCCI (VCCI-IP CO.,LTD)

(54) **LỚP PHỦ COMPOSIT, PHƯƠNG PHÁP ĐIỀU CHẾ VÀ THIẾT BỊ**

(57) Sáng chế đề cập đến lớp phủ composit. Trong lớp phủ composit này, lớp phủ được tạo ra bởi monome plasma gồm este đa chức có cấu trúc epoxy và chất kết hợp este được sử dụng làm lớp mồi, và lớp phủ được tạo ra bằng plasma của monome este không no có vòng thơm và chất kết hợp este được sử dụng làm lớp chống ăn mòn. Lớp phủ và lớp nền có lực gắn kết cao và khả năng chống ăn mòn mạnh.

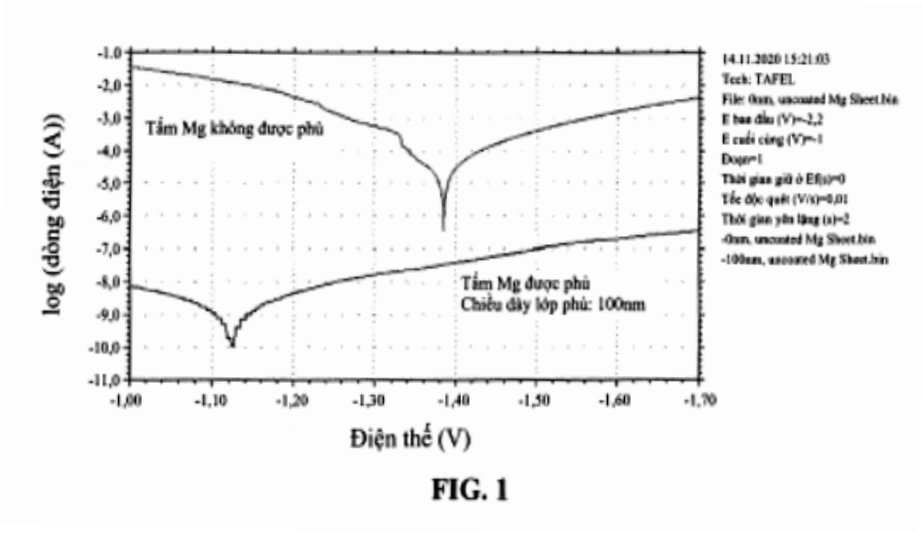

FIG. 1

(11) **1-0049294 B**

(15) 25/06/2025
Số Quyết định: 119902/QĐ-SHTT.IP

(45) 25/07/2025 448B

(43) 25/08/2022 413 A

(21) 1-2022-02453

(85) 20/04/2022

(22) 30/10/2020

(86) PCT/US2020/058397 30/10/2020

(30) 16/671,721 01/11/2019 US

(87) WO2021/087387 A1 06/05/2021

(51) ***H04B 1/04****; H04W 52/28; G06N 3/08*

(73) **QUALCOMM INCORPORATED** (US)
ATTN: International IP Administration, 5775 Morehouse Drive, San Diego, CA 92121-1714, United States of America

(72) WINSLOW, David Loweth (US); CALZOLARI, Diego (US); HESAMI, Peyman (IR)

(74) Công ty TNHH Quốc tế D &N (D&N INTERNATIONAL CO.,LTD.)

(54) **HỆ THỐNG HUẤN LUYỆN, THIẾT BỊ ĐIỆN TỬ, PHƯƠNG PHÁP TẠO MÔ HÌNH XÁC ĐỊNH TRƯỜNG HỢP SỬ DỤNG THIẾT BỊ ĐIỆN TỬ, VÀ PHƯƠNG PHÁP ĐIỀU CHỈNH THÍCH ỨNG HỆ THỐNG TRUYỀN DỮ LIỆU KHÔNG DÂY**

(57) Sáng chế đề cập đến các kỹ thuật để điều chỉnh thích ứng hệ thống truyền dữ liệu không dây trong thiết bị điện tử, bao gồm: tạo ra nhiều phép đo của phần tử của hệ thống truyền dữ liệu không dây trong thiết bị điện tử; tạo ra trường hợp sử dụng xác định cho thiết bị điện tử dựa vào mô hình xác định trường hợp sử dụng và nhiều phép đo; xác định một hoặc nhiều thiết lập ăngten gắn với trường hợp sử dụng đã xác định; điều chỉnh hệ thống truyền dữ liệu không dây dựa vào một hoặc nhiều thiết lập ăngten; và truyền dữ liệu qua hệ thống truyền dữ liệu không dây bằng cách sử dụng một hoặc nhiều thiết lập ăngten. Ngoài ra, sáng chế còn đề cập đến hệ thống huấn luyện, thiết bị điện tử, phương pháp tạo mô hình xác định trường hợp sử dụng thiết bị điện tử và điều chỉnh thích ứng hệ thống truyền dữ liệu không dây.

Fig.6

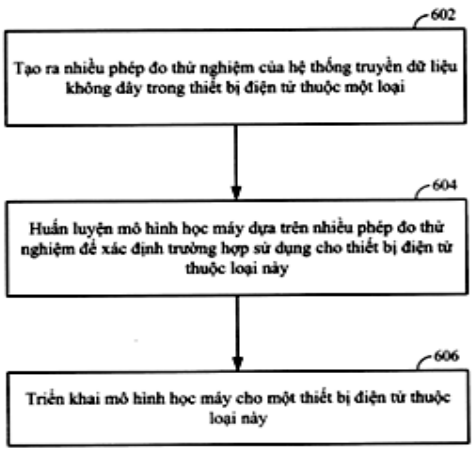

(11) **1-0049295 B**

(15) 25/06/2025
Số Quyết định: 119903/QĐ-SHTT.IP

(45) 25/07/2025 448B

(43) 30/01/2020 382 A

(21) 1-2019-04236

(85) 01/08/2019

(22) 29/01/2018

(86) PCT/US2018/015674 29/01/2018

(30) 15/428,474 09/02/2017 US
15/676,649 14/08/2017 US
15/711,620 21/09/2017 US

(87) WO2018/148044 16/08/2018

(51) ***H01J 37/32***

(73) **LYTEN, INC.** (US)
145 Baytech Drive, San Jose, California 95134-2303, United States of America

(72) ANZELMO, Bryce H. (US); COOK, Daniel (US); GHEZELBASH, Hossein-Ali (US); SINGH, Shreeyukta (US); STOWELL, Michael W. (US); TANNER, David (US)

(74) Công ty TNHH Tầm nhìn và Liên danh (VISION & ASSOCIATES CO.LTD.)

(54) **VẬT LIỆU CACBON VÀ MỰC DẪN ĐIỆN, CHẤT PHỤ GIA LỐP XE, ĐIỆN CỰC ẮCQUI CHỨA VẬT LIỆU CACBON NÀY**

(57) Sáng chế đề xuất vật liệu cacbon có tổ hợp cacbon, trong đó tổ hợp này bao gồm hạt nano cacbon và không có hạt mầm. Theo các phương án khác nhau, hạt nano bao gồm graphen, tùy ý với fuleren khối cầu đa vách và/hoặc thể thù hình cacbon khác. Theo các phương án khác nhau, hạt nano và tổ hợp có các dạng kết hợp khác nhau của: quang phổ Raman với đỉnh chế độ 2D và đỉnh chế độ G, và tỷ lệ cường độ 2D/G là lớn hơn 0,5, hàm lượng tạp chất nguyên tố thấp, diện tích bề mặt Brunauer-Emmett và Teller (BET) lớn, cỡ hạt lớn, và/hoặc độ dẫn điện lớn. Sáng chế còn đề cập đến mực dẫn điện, phụ gia lốp xe, và điện cực ăcqui chứa vật liệu cacbon này.

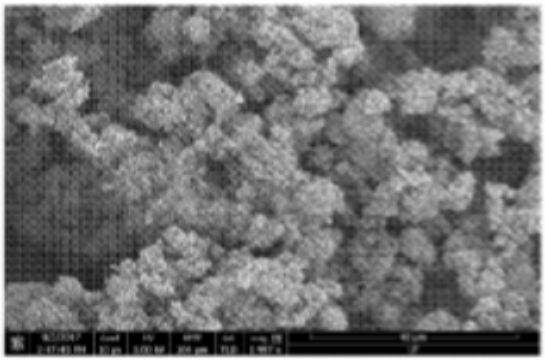

Fig. 4B

(11) **1-0049296 B**

(15) 25/06/2025
Số Quyết định: 119904/QĐ-SHTT.IP

(45) 25/07/2025 448B

(43) 25/05/2023 422 A

(21) 1-2022-08236

(85) 15/12/2022

(22) 15/06/2021

(86) PCT/US2021/037449 15/06/2021

(30) 16/901,911 15/06/2020 US
17/212,701 25/03/2021 US

(87) WO2021/257578 A1 23/12/2021

(51) ***H04N 19/31***; *H04N 19/187*

(73) **DOLBY LABORATORIES LICENSING CORPORATION** (US)
1275 Market Street, San Francisco, California 94103 (US)

(72) ATKINS, Robin (CA); YIN, Peng (US); LU, Taoran (CN); PU, Fangjun (CN); MCCARTHY, Sean Thomas (US); HUSAK, Walter J. (US); CHEN, Tao (US); SU, Guan-Ming (TW)

(74) Công ty TNHH Quốc tế D &N (D&N INTERNATIONAL CO.,LTD.)

(54) **PHƯƠNG TIỆN BẤT BIẾN ĐỌC ĐƯỢC BẰNG BỘ XỬ LÝ LƯU TRỮ CẤU TRÚC DÒNG VIĐEO ĐƯỢC MÃ HÓA**

(57) Sáng chế đề cập đến các phương pháp và hệ thống cho khả năng thay đổi tốc độ khung hình. Sự hỗ trợ được đưa ra cho các chuỗi viđeo đầu vào và đầu ra với tốc độ khung hình biến đổi và góc màn trập biến đổi trên các cảnh, hoặc cho các chuỗi viđeo đầu vào với tốc độ khung hình đầu vào và góc màn trập đầu vào cố định, nhưng cho phép bộ giải mã tạo ra viđeo được xuất ra ở tốc độ khung hình và góc màn trập đầu ra khác với các giá trị đầu vào tương ứng. Sáng chế còn đề cập đến các kỹ thuật cho phép bộ giải mã giải mã có hiệu quả tính toán hơn đối với tốc độ khung hình và góc màn trập đích tương thích ngược cụ thể trong số các tốc độ khung hình đích và góc màn trập. Ngoài ra, sáng chế đề cập đến phương tiện bất biến đọc được bằng bộ xử lý.

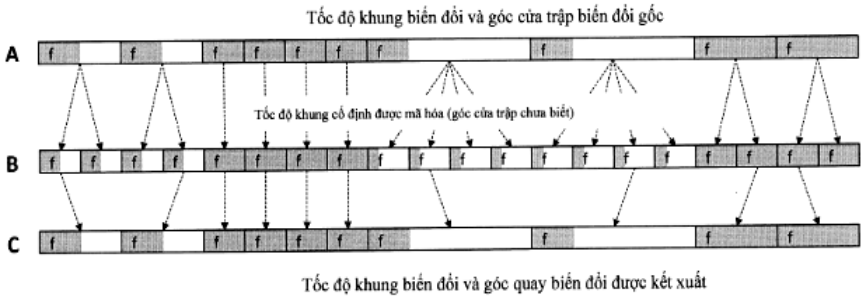

FIG. 3

(11) **1-0049297 B**

(15) 25/06/2025
Số Quyết định: 119908/QĐ-SHTT.IP

(45) 25/07/2025 448B

(43) 25/08/2020 389 A

(21) 1-2020-03153

(85) 03/06/2020

(22) 30/03/2018

(86) PCT/KR2018/003814 30/03/2018

(30) 62/583,748 09/11/2017 US

(87) WO2019/093597 16/05/2019

(51) ***H04N 19/103***; *H04N 19/176; H04N 19/184; H04N 19/139*

(73) **SAMSUNG ELECTRONICS CO., LTD.** (KR)
129, Samsung-ro, Yeongtong-gu, Suwon-si, Gyeonggi-do, 16677, Republic of Korea

(72) LEE, Jin-young (KR); PARK, Min-woo (KR); TAMSE, Anish (IN)

(74) Công ty TNHH Tầm nhìn và Liên danh (VISION & ASSOCIATES CO.LTD.)

(54) **PHƯƠNG PHÁP GIẢI MÃ HÌNH ẢNH**

(57) Sáng chế đề cập đến phương pháp giải mã hình ảnh bao gồm các bước: xác định ít nhất một chế độ xử lý thứ nhất để giải mã khối hiện thời, dựa vào độ phân giải véctơ chuyển động (motion vector resolution, MVR) của khối hiện thời, ít nhất một chế độ xử lý thứ nhất trong số các chế độ xử lý có trong ít nhất một trong số quy trình dự đoán, quy trình biến đổi và quy trình lọc; và giải mã khối hiện thời, theo ít nhất một chế độ xử lý thứ nhất.

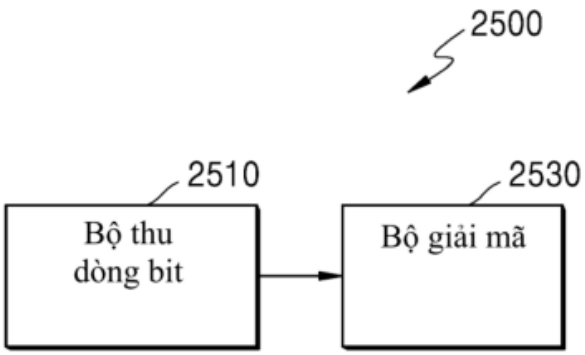

FIG. 25

(11) **1-0049298 B**

(15) 25/06/2025
Số Quyết định: 119910/QĐ-SHTT.IP

(45) 25/07/2025 448B

(43) 25/04/2023 421 A

(21) 1-2022-08676

(85) 30/12/2022

(22) 30/06/2021

(86) PCT/US2021/040004 30/06/2021

(30) 63/046,796 01/07/2020 US
20183398.5 01/07/2020 EP

(87) WO2022/006346 A1 06/01/2022

(51) ***H04N 21/2343***; *H04N 21/63; H04N 21/235; H04N 1/64*

(73) **DOLBY LABORATORIES LICENSING CORPORATION** (US)
1275 Market Street, San Francisco, California 94103 (US)

(72) ATKINS, Robin (CA); SU, Guan-Ming (TW); LAKSHMINARAYANAN, Gopi (US)

(74) Công ty TNHH Quốc tế D &N (D&N INTERNATIONAL CO.,LTD.)

(54) PHƯƠNG PHÁP VÀ HỆ THỐNG GIẢI MÃ NỘI DUNG DẢI ĐỘNG CAO Ở THIẾT BỊ PHÁT LẠI

(57) Sáng chế đề cập đến phương pháp và hệ thống giải mã nội dung dải động cao (High Dynamic Range - HDR) ở thiết bị phát lại để hiển thị hình ảnh trong đó nội dung HDR được mã hóa thành dòng bit HDR và dòng bit HDR sau đó được thiết bị phát lại giải mã. Dòng bit HDR chứa các gói siêu dữ liệu phụ dựa trên khả năng xử lý của thiết bị phát lại. Sáng chế cũng đề cập đến thiết bị giải mã và phương tiện lưu trữ đọc được bằng máy tính.

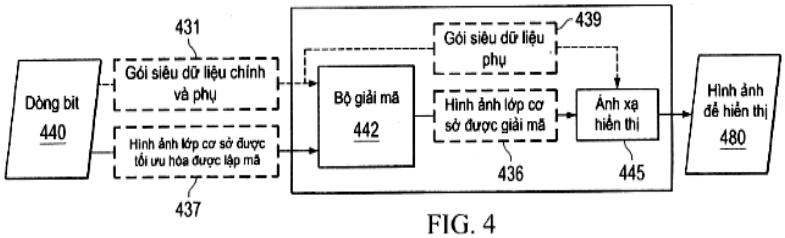

FIG. 4

(11) **1-0049299 B**

(15) 25/06/2025
Số Quyết định: 119956/QĐ-SHTT.IP

(45) 25/07/2025 448B

(43) 25/05/2022 410 A

(21) 1-2022-00873

(85) 14/02/2022

(22) 05/08/2020

(86) PCT/US2020/045041 05/08/2020

(30) 62/888,995 19/08/2019 US
16/984,896 04/08/2020 US

(87) WO2021/034503 A1 25/02/2021

(51) ***H04L 25/02***; *H04L 25/49*

(73) **QUALCOMM INCORPORATED** (US)
ATTN: International IP Administration 5775 Morehouse Drive San Diego, California 92121-1714 (US)

(72) LEE, Chulkyu (US); SEJPAL, Dhaval (US); WILEY, George Alan (US)

(74) Công ty TNHH Quốc tế D &N (D&N INTERNATIONAL CO.,LTD.)

(54) MÁY VÀ PHƯƠNG PHÁP TRUYỀN THÔNG DỮ LIỆU VÀ PHƯƠNG TIỆN LƯU TRỮ BẤT BIẾN ĐỌC ĐƯỢC BẰNG BỘ XỬ LÝ

(57) Sáng chế đề cập đến phương pháp, máy và hệ thống cho phép truyền thông cải tiến trên liên kết truyền thông đa pha thông qua các kỹ thuật và giao thức mã hóa được cải tiến.

Máy truyền thông dữ liệu có nhiều trình điều khiển đường truyền được tạo cấu hình để ghép nối máy với liên kết 3 dây, và bộ mã hóa dữ liệu được tạo cấu hình để mã hóa ít nhất 3 bit dữ liệu nhị phân trong mỗi lần chuyển tiếp giữa hai ký hiệu được truyền liên tiếp bởi nhiều trình điều khiển đường truyền qua liên kết 3 dây sao cho mỗi cặp ký hiệu được truyền liên tiếp bao gồm hai ký hiệu khác nhau. Mỗi ký hiệu xác định các trạng thái báo hiệu của liên kết 3 dây trong khoảng thời gian truyền ký hiệu được kết hợp sao cho mỗi dây của liên kết 3 dây ở trong trạng thái báo hiệu khác với các dây còn lại của liên kết 3 dây trong khoảng thời gian truyền ký hiệu được kết hợp. Dữ liệu có thể được mã hóa nhờ sử dụng sự kết hợp của điều chế 3 pha và biên độ xung. Cụ thể, sáng chế còn đề cập đến phương pháp truyền thông dữ liệu và phương tiện lưu trữ bất biến đọc được bằng bộ xử lý.

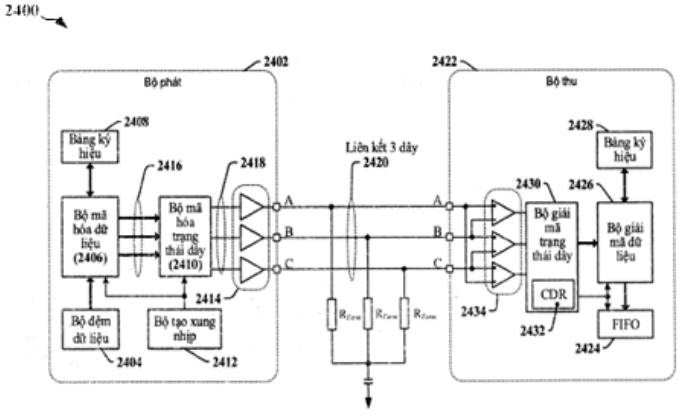

FIG. 24

(11) **1-0049300 B**

(15) 25/06/2025
Số Quyết định: 119964/QĐ-SHTT.IP

(45) 25/07/2025 448B

(43) 25/02/2022 407 A

(21) 1-2021-07126

(85) 09/11/2021

(22) 19/03/2020

(86) PCT/US2020/023642 19/03/2020

(30) 201941019598 16/05/2019 IN
16/822,721 18/03/2020 US

(87) WO2020/231515 A1 19/11/2020

(51) ***H04L 1/16***; *H04L 1/18*

(73) **QUALCOMM INCORPORATED** (US)
ATTN: International IP Administration, 5775 Morehouse Drive, San Diego, CA 92121-1714, United States of America

(72) Khoshnevisan, Mostafa (IR); Sun, Jing (US); Zhang, Xiaoxia (CN); Bhattad, Kapil (IN); Gaal, Peter (US)

(74) Công ty TNHH Quốc tế D &N (D&N INTERNATIONAL CO.,LTD.)

(54) **PHƯƠNG PHÁP VÀ THIẾT BỊ TRUYỀN THÔNG KHÔNG DÂY**

(57) Sáng chế đề cập đến các phương pháp, hệ thống và thiết bị để truyền thông không dây cung cấp báo cáo phản hồi báo nhận (acknowledgment - ACK) nhóm hoặc đơn lẻ, trong đó phản hồi cho một số cuộc truyền đường xuống khác nhau có thể được cung cấp bởi thiết bị người dùng (user equipment - UE) đến trạm gốc. Trạm gốc có thể khởi tạo báo cáo phản hồi đơn lẻ bao gồm ít hơn tất cả phản hồi ACK khả dụng tại UE để đưa vào báo cáo. Phản hồi ACK có thể bao gồm chỉ báo báo nhận (ACK) hoặc báo không nhận (NACK) cùng với thông tin liên quan đến bộ chỉ báo dữ liệu liên quan tới cuộc truyền đường xuống. Trong một số trường hợp, các báo cáo phản hồi ACK thông thường và các báo cáo phản hồi đơn lẻ có thể được ghép kênh và được truyền bởi UE. Ngoài ra, cuộc truyền đường xuống cuối cùng cần được bao gồm trong báo cáo phản hồi đơn lẻ có thể được xác định dựa vào thời gian nhận thông tin lập lịch hoặc dòng thời gian phản hồi ACK.

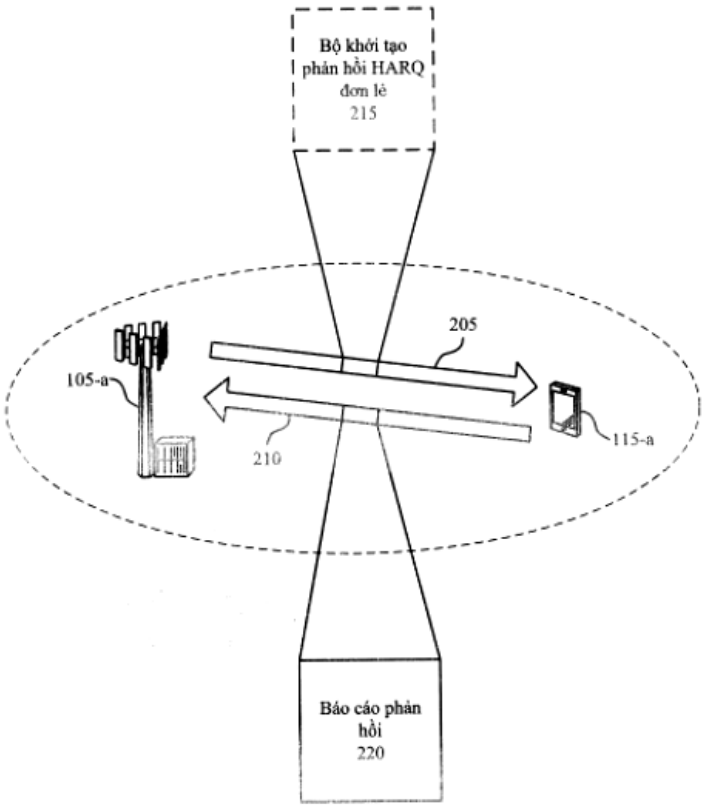
Bộ khởi tạo phản hồi HARQ đơn lẻ
215
205
105-a
210
115-a
Báo cáo phản hồi
220
200

FIG. 2

(11) **1-0049301 B**

(15) 25/06/2025
Số Quyết định: 119965/QĐ-SHTT.IP

(45) 25/07/2025 448B

(43) 27/12/2021 405 A

(21) 1-2021-06242

(85) 06/10/2021

(22) 27/03/2020

(86) PCT/FR2020/000070 27/03/2020

(30) 1903294 28/03/2019 FR

(87) WO2020/193878 01/10/2020

(51) ***C09D 133/14***

(73) **ARKEMA FRANCE** (FR)
420 rue d'Estienne d'Orves, 92700 Colombes, France

(72) CAMARA, Fatoumata (FR); COGORDAN, Frank (FR); DECOMBLE, Virginie (FR); MORIERE, Franck (FR)

(74) Công ty Luật TNHH T&G (TGVN)

(54) **NHỰA HỮU CƠ CHỨA CÁC NHÓM AMIN BẬC BA VÀ AXIT CARBOXYLIC, HỆ PHÂN TÁN DẠNG NƯỚC BAO GỒM NHỰA NÀY, QUY TRÌNH ĐIỀU CHẾ HỆ PHÂN TÁN NHỰA DẠNG NƯỚC, HỢP PHẦN CÓ THỂ LIÊN KẾT NGANG HAI THÀNH PHẦN, NỀN ĐƯỢC PHỦ BẰNG HỢP PHẦN PHỦ CÓ THỂ LIÊN KẾT NGANG VÀ SẢN PHẨM LIÊN KẾT NGANG**

(57) Sáng chế đề cập đến nhựa hữu cơ đặc trưng, cụ thể nhựa acrylic, vinyl hoặc acrylic-vinyl, chứa các nhóm amin bậc ba và axit carboxylic, nhựa này có khả năng tạo ra hệ phân tán trong nước không cần chất hoạt diện, sáng chế đề cập đến quy trình điều chế hệ phân tán trong nước này, và đến hợp phần phủ có thể liên kết ngang hai thành phần bao gồm nhựa nêu trên hoặc hệ phân tán trong nước nêu trên, để điều chế các lớp phủ liên kết ngang không cần sử dụng isoxyanat bất kỳ nào. Sáng chế còn đề cập đến hệ phân tán nhựa dạng nước, nền được phủ bằng hợp phần phủ có thể liên kết ngang và sản phẩm liên kết ngang.

(11) **1-0049302 B**

(15) 25/06/2025
Số Quyết định: 119970/QĐ-SHTT.IP

(45) 25/07/2025 448B

(43) 25/11/2021 404 A

(21) 1-2021-05221

(85) 24/08/2021

(22) 07/05/2020

(86) PCT/CN2020/088921 07/05/2020

(30) 201911182037.X 27/11/2019 CN

(87) WO2021/103421 A1 03/06/2021

(51) ***C12N 7/00***; *C12R 1/93; A61K 39/17; A61P 31/14*

(73) **YEBIO BIOENGINEERING CO., LTD. OF QINGDAO** (CN)
No. 21, Aodongnan Road, Hongdao Economic Development District, Qingdao, Shandong, 266114, China

(72) SUN, Hualu (CN); CHU, Dianfeng (CN); YU, Xiaolu (CN); SUN, Peng (CN); HOU, Yuchao (CN); LI, Zhen (CN); FAN, Gencheng (CN); DU, Yuanzhao (CN)

(74) Công ty TNHH Sở hữu trí tuệ Trần & Trần (TRAN & TRAN CO., LTD.)

(54) **CHỦNG VIRUT GÂY BỆNH NEWCASTLE CÓ KIỂU GEN VII ĐÃ GIẢM ĐỘC LỰC VÀ VACXIN BAO GỒM CHỦNG NÀY**

(57) Sáng chế đề cập đến chủng virut gây bệnh Newcastle có kiểu gen VII đã giảm độc lực và việc sử dụng nó; chủng này được phân lập tự nhiên và không được biến nạp bằng cách biến đổi gen bất kỳ, do đó giữ lại tính sinh miễn dịch tự nhiên của virut như chủng gây dịch bệnh. Số lưu giữ của chủng đã giảm độc lực này là CCTCC V201968. Chủng virut gây bệnh Newcastle có kiểu gen VII đã giảm độc lực có thể được sử dụng để bào chế vacxin.

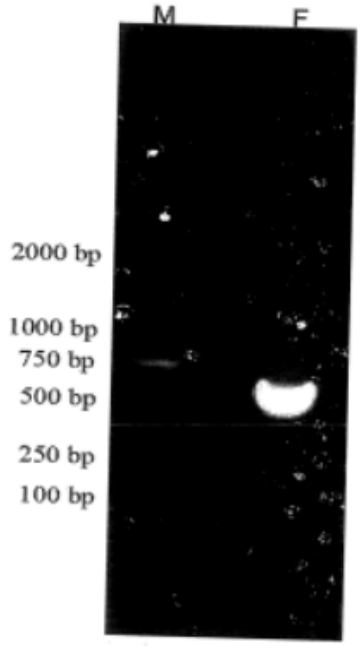

Fig.1

(11) **1-0049303 B**

(15) 25/06/2025
Số Quyết định: 119980/QĐ-SHTT.IP

(45) 25/07/2025 448B

(43) 27/01/2023 418 A

(21) 1-2022-07143

(85) 01/11/2022

(22) 07/04/2021

(86) PCT/US2021/026249 07/04/2021

(30) 16/869,898 08/05/2020 US

(87) WO2021/225733 A1 11/11/2021

(51) ***H03D 7/14****; H03D 7/16*

(73) **QUALCOMM INCORPORATED** (US)
Attn: International IP Administration, 5775 Morehouse Drive, San Diego, CA 92121-1714, United States of America

(72) ABOUZIED, Mohamed (EG); CHAMAS, Ibrahim Ramez (LB); ASURI, Bhushan Shanti (US); ELHADIDY, Osama (EG)

(74) Công ty TNHH Quốc tế D &N (D&N INTERNATIONAL CO.,LTD.)

(54) **MẠCH, PHƯƠNG PHÁP VÀ THIẾT BỊ CHUYỂN ĐỔI TẦN SỐ**

(57) Một số khía cạnh nhất định của sáng chế đề xuất mạch, phương pháp và thiết bị để chuyển đổi tần số. Mạch này bao gồm hệ mạch trộn thứ nhất được ghép nối với mạch tải và có bộ trộn thứ nhất được tạo cấu hình để tạo phần thứ nhất của tín hiệu vi sai được chuyển đổi tần số sẽ được cung cấp tới mạch tải dựa trên các tín hiệu đầu vào vi sai thứ nhất và các tín hiệu đầu vào vi sai thứ hai, và bộ trộn thứ hai được tạo cấu hình để tạo phần thứ hai của tín hiệu vi sai được chuyển đổi tần số dựa trên các tín hiệu đầu vào vi sai thứ ba và các tín hiệu đầu vào vi sai thứ tư. Mạch này cũng bao gồm hệ mạch trộn thứ hai được ghép nối với mạch tải khác và có bộ trộn thứ ba được tạo cấu hình để tạo phần thứ nhất của tín hiệu vi sai được chuyển đổi tần số khác dựa trên các tín hiệu đầu vào vi sai thứ nhất và các tín hiệu đầu vào vi sai thứ tư, và bộ trộn thứ tư được tạo cấu hình để tạo ra phần thứ hai của tín hiệu vi sai được chuyển đổi tần số khác dựa trên các tín hiệu đầu vào vi sai thứ ba và các tín hiệu đầu vào vi sai thứ hai.

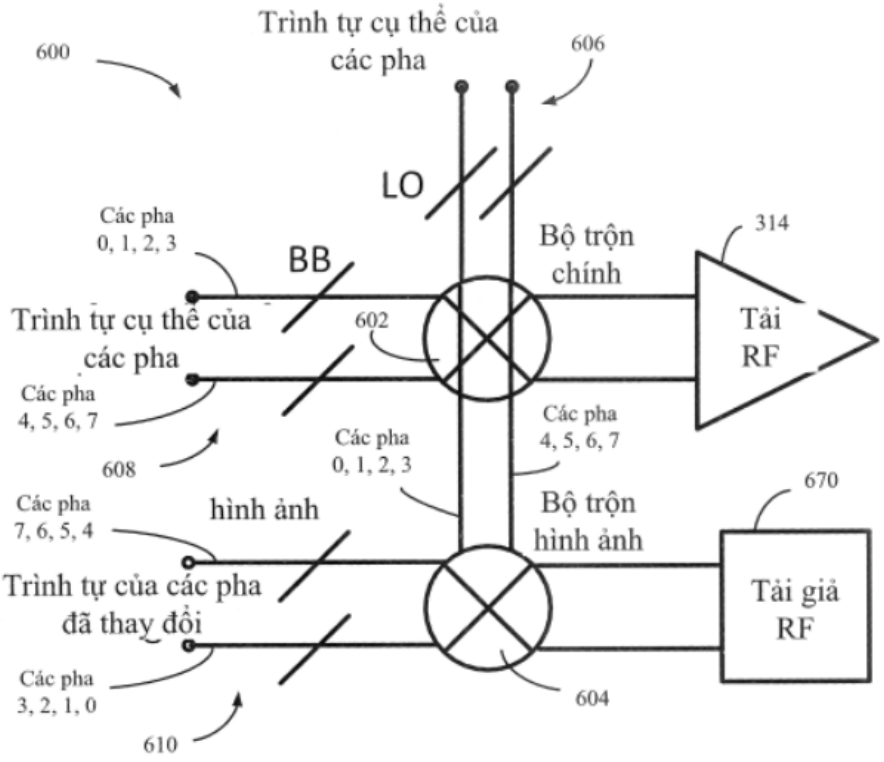
600
Trình tự cụ thể của các pha
606
LO
Các pha 0, 1, 2, 3
BB
Bộ trộn chính
314
Trình tự cụ thể của các pha
602
Tải RF
Các pha 4, 5, 6, 7
608
Các pha 0, 1, 2, 3
Các pha 4, 5, 6, 7
670
Các pha 7, 6, 5, 4
hình ảnh
Bộ trộn hình ảnh
Trình tự của các pha đã thay đổi
Tải giả RF
Các pha 3, 2, 1, 0
604
610

FIG. 6

(11) **1-0049304 B**

(15) 25/06/2025
Số Quyết định: 119987/QĐ-SHTT.IP

(45) 25/07/2025 448B

(43) 25/02/2021 395 A

(21) 1-2020-07219

(85) 11/12/2020

(22) 22/04/2019

(86) PCT/KR2019/004797 22/04/2019

(30) 10-2018-0055092 14/05/2018 KR
10-2018-0137351 09/11/2018 KR

(87) WO2019/221411 21/11/2019

(51) ***B29D 11/00**; G02B 1/04; C08G 59/40; B29C 33/60; C08G 59/30*

(73) **MITSUI CHEMICALS, INC.** (JP)
2-1, Yaesu 2-chome, Chuo-ku, Tokyo 104-0028, Japan

(72) JANG, Dong Gyu (KR); KIM, Joon Sup (KR)

(74) Công ty Luật TNHH T&G (TGVN)

(54) PHƯƠNG PHÁP BƠM TỰ ĐỘNG MONOME TRÊN CƠ SỞ EPISULFUA CHO VẬT LIỆU QUANG HỌC VÀO TRONG KHUÔN

(57) Sáng chế đề cập đến phương pháp sản xuất vật liệu quang học bằng cách bơm dung dịch monome trên cơ sở episulfua vào trong khoang được tạo ra giữa một cặp khuôn, chu vi ngoài của chúng được gắn kín và, cụ thể hơn, đến phương pháp bơm tự động monome trên cơ sở episulfua cho vật liệu quang học vào trong khuôn, trong đó hệ thống nhận diện thị giác được sử dụng trong khi bơm dung dịch monome trên cơ sở episulfua vào trong khoang sao cho lượng được định mức của nó có thể được bơm vào trong khoảng thời gian ngắn. Sáng chế đề xuất phương pháp bơm tự động monome trên cơ sở episulfua cho vật liệu quang học vào trong khuôn, phương pháp này bao gồm các bước: (a) điều chế chế phẩm monome trên cơ sở episulfua cho vật liệu quang học có chỉ số khúc xạ ở trạng thái rắn nằm trong khoảng 1,650-1,820 và độ nhớt nằm trong khoảng 15-9000 cps (25°C); (b) bơm phần lớn chế phẩm monome vào trong khoang được tạo ra giữa một cặp khuôn, chu vi ngoài của chúng được gắn kín; và (c) cảm biến bề mặt chất lỏng bằng cách sử dụng hệ thống nhận diện thị giác trong khi bơm chế phẩm monome vào trong khoang, sau bước (b), sao cho, nếu bề mặt chất lỏng được cảm biến ở điểm bơm cuối được tạo cấu hình, thì việc bơm chế phẩm monome được kết thúc. Theo sáng chế, lượng được định mức của dung dịch monome trên cơ sở episulfua cho vật liệu quang học có thể được bơm một cách tự động vào trong khuôn sao cho dung dịch không thiếu cũng không chảy tràn.

Fig. 2

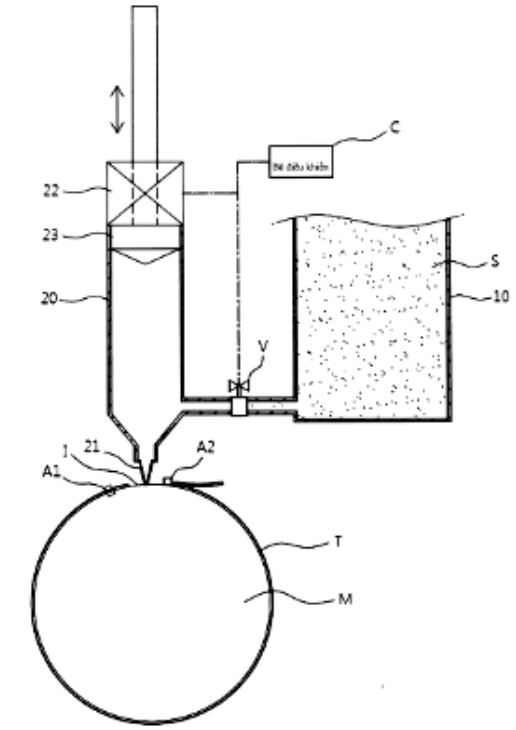

(11) **1-0049305 B**

(15) 25/06/2025
Số Quyết định: 119988/QĐ-SHTT.IP

(45) 25/07/2025 448B

(43) 25/02/2021 395 A

(21) 1-2020-06599

(85) 13/11/2020

(22) 24/04/2019

(86) PCT/US2019/028969 24/04/2019

(30) 62/663,868 27/04/2018 US

(87) WO2019/209984 31/10/2019

(51) ***B43L 7/027***; *B43L 13/00; B43L 9/04; B43L 9/00; B25H 7/02*

(73) **MILWAUKEE ELECTRIC TOOL CORPORATION** (US)
13135 West Lisbon Road Brookfield, Wisconsin 53005, United States of America

(72) MACKEY, Eric (US); MCCUTCHEON, Kenan W. (US)

(74) Công ty TNHH T&T INVENMARK Sở hữu trí tuệ Quốc tế (T&T INVENMARK CO., LTD.)

(54) **THƯỚC VUÔNG DẠNG KHUNG**

(57) Sáng chế đề cập đến thước vuông dạng khung bao gồm thước đo góc liền khối. Thước vuông dạng khung bao gồm phần cánh, và phần lưỡi được ghép nối ở phần góc. Phần góc còn bao gồm lỗ trục, để ghép nối quay thước vuông dạng khung với phôi gia công. Phần cánh bao gồm dãy lỗ đánh dấu. Lỗ đánh dấu được đặt cách xa nhau trong dãy và dãy được định vị cách lỗ trục một khoảng cách thứ nhất dọc theo trục dọc của cánh. Các lỗ đánh dấu có thể được định cỡ để tiếp nhận dụng cụ đánh dấu cụ thể (ví dụ, bút chì hoặc dao gọt) để sử dụng với thước vuông dạng khung cụ thể.

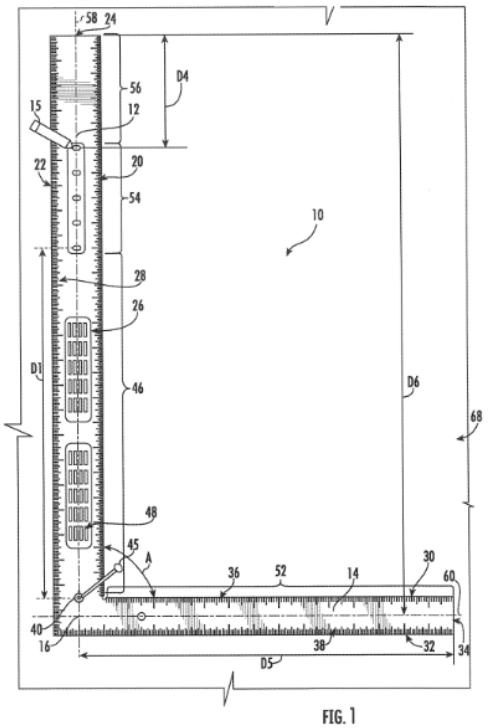

FIG. 1

(11) **1-0049306 B**

(15) 25/06/2025
Số Quyết định: 119989/QĐ-SHTT.IP

(45) 25/07/2025 448B

(43) 25/07/2022 412 A

(21) 1-2022-02679

(85) 27/04/2022

(22) 05/11/2020

(86) PCT/US2020/059091 05/11/2020

(30) 62/931,651 06/11/2019 US
17/089,565 04/11/2020 US

(87) WO2021/092160 A1 14/05/2021

(51) ***H04W 36/00***

(73) **QUALCOMM INCORPORATED** (US)
ATTN: International IP Administration 5775 Morehouse Drive San Diego, California 92121-1714, United States of America

(72) PALADUGU, Karthika (US); OZTURK, Ozcan (US); ZHU, Xipeng (CN)

(74) Công ty TNHH Quốc tế D &N (D&N INTERNATIONAL CO.,LTD.)

(54) PHƯƠNG PHÁP VÀ MÁY TRUYỀN THÔNG KHÔNG DÂY BỞI THIẾT BỊ NGƯỜI DÙNG VÀ BỞI NÚT CHÍNH

(57) Các khía cạnh của sáng chế đề cập đến phương pháp và máy truyền thông không dây bởi thiết bị người dùng và bởi nút chính; và cụ thể, là các thủ tục để hỗ trợ bổ sung và thay đổi nút phụ (secondary node - SN) vô tuyến mới (new radio – NR) có điều kiện bằng cách sử dụng các thủ tục chuyển giao có điều kiện (conditional handover - CHO). Phương pháp có thể được thực hiện bởi thiết bị người dùng (user equipment - UE) bao gồm các bước nhận, từ nút chính (master node - MN), thông tin cấu hình, xác định tập hợp các ô ứng viên để bổ sung hoặc thay đổi có điều kiện SN cho UE dựa vào tiêu chí thực thi, phát hiện các tiêu chí thực thi được đáp ứng cho một trong số các ô ứng viên, và thực hiện hành động bổ sung hoặc thay đổi ô ứng viên dưới dạng SN dựa vào việc phát hiện.

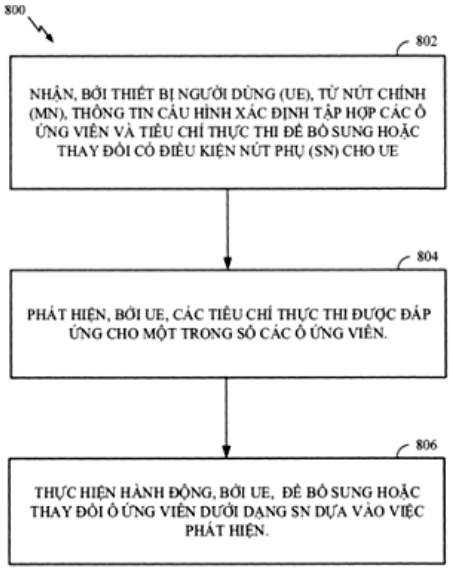

Fig.8

(11) **1-0049307 B**

(15) 25/06/2025
Số Quyết định: 119990/QĐ-SHTT.IP

(45) 25/07/2025 448B

(43) 26/02/2024 431 A

(21) 1-2023-06463

(85) 21/09/2023

(22) 22/02/2022

(86) PCT/JP2022/007236 22/02/2022

(30) 2021-061901 31/03/2021 JP

(87) WO2022/209432 06/10/2022

(51) ***B23K 9/173****; B23K 9/04; B23K 9/09; B25J 13/00; B23K 9/12; B23K 9/032; B23K 9/095*

(73) **KABUSHIKI KAISHA KOBE SEIKO SHO (KOBE STEEL, LTD.)** (JP)
2-4, Wakinohama-Kaigandori 2-chome, Chuo-ku, Kobe-shi, Hyogo 6518585, Japan

(72) JO Baini (JP); NAKATSUKASA Shogo (JP); OGAWA Akira (JP); SATO Eiji (JP)

(74) Công ty Cổ phần Sở hữu công nghiệp INVESTIP (INVESTIP)

(54) **PHƯƠNG PHÁP ĐIỀU KHIỂN HÀN, NGUỒN ĐIỆN HÀN, HỆ THỐNG HÀN, PHƯƠNG PHÁP HÀN, VÀ PHƯƠNG PHÁP SẢN XUẤT BỒI ĐẮP**

(57) Để ngăn hiện tượng mà trong đó sự đều đặn của việc chuyển giọt bị xáo trộn và làm giảm bắn tóe, phương pháp điều khiển hàn để điều khiển dạng sóng xung có, một vòng, giai đoạn xung thứ nhất (T1) và giai đoạn xung thứ hai (T2) bao gồm bước phát hiện điện áp của việc xuất ra tín hiệu phát hiện điện áp (Vo) bởi phương tiện phát hiện điện áp (VD), bước tính toán trung bình độ lệch điện áp của việc tính toán, bởi phương tiện tính toán trung bình độ lệch điện áp (81), giá trị trung bình độ lệch điện áp (Verrp2_ave) trong vùng được xác định trước trong giai đoạn xung thứ hai (T2) dựa trên tín hiệu chênh lệch mà sự chênh lệch giữa tín hiệu phát hiện điện áp (Vo) và điện áp thiết lập được xác định trước (Vs), và bước tính toán biến được điều khiển của việc tính toán, bởi phương tiện tính toán biến được điều khiển (82), biến được điều khiển cho ít nhất một trong số giá trị dòng điện cực đại thứ nhất (Ip1) và giá trị dòng điện cực đại thứ hai (Ip2) dựa trên giá trị trung bình độ lệch điện áp (Verrp2_ave).

FIG. 3

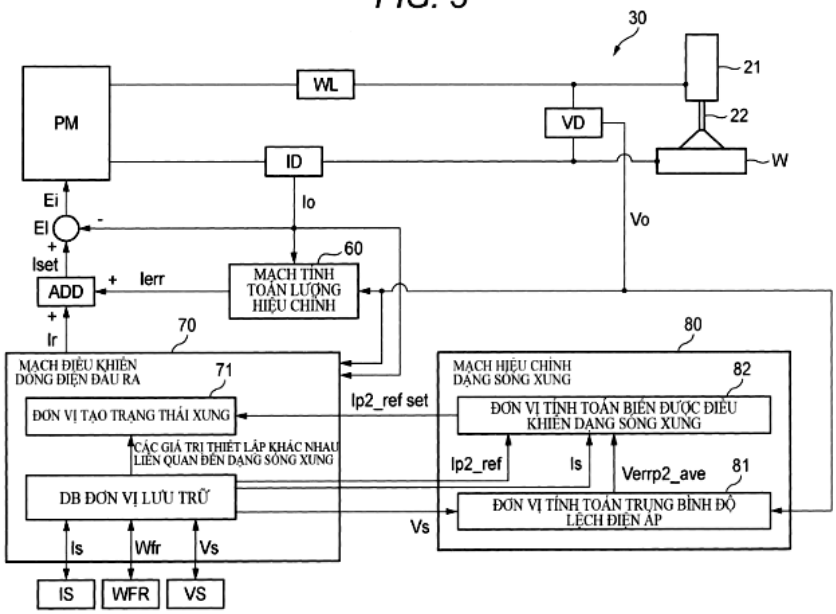
30
21
22
W
PM
WL
VD
ID
Ei
EI
Iset
ADD
Ierr
Ir
Io
Vo
60
MẠCH TÍNH TOÁN LƯỢNG HIỆU CHỈNH
70
MẠCH ĐIỀU KHIỂN DÒNG ĐIỆN ĐẦU RA
71
ĐƠN VỊ TẠO TRẠNG THÁI XUNG
CÁC GIÁ TRỊ THIẾT LẬP KHÁC NHAU LIÊN QUAN ĐẾN DẠNG SÓNG XUNG
DB ĐƠN VỊ LƯU TRỮ
Is
Wfr
Vs
IS
WFR
VS
80
MẠCH HIỆU CHỈNH DẠNG SÓNG XUNG
82
ĐƠN VỊ TÍNH TOÁN BIẾN ĐƯỢC ĐIỀU KHIỂN DẠNG SÓNG XUNG
Ip2_ref set
Ip2_ref
Is
Verrp2_ave
81
ĐƠN VỊ TÍNH TOÁN TRUNG BÌNH ĐỘ LỆCH ĐIỆN ÁP
Vs

(11) **1-0049308 B**

(15) 25/06/2025
Số Quyết định: 119991/QĐ-SHTT.IP

(45) 25/07/2025 448B

(43) 25/01/2022 406 A

(21) 1-2021-05104

(85) 18/08/2021

(22) 20/01/2020

(86) PCT/KR2020/000964 20/01/2020

(30) 10-2019-0006511 18/01/2019 KR
10-2019-0037000 29/03/2019 KR
10-2019-0040400 05/04/2019 KR
10-2019-0064959 31/05/2019 KR
10-2019-0075316 24/06/2019 KR
10-2019-0081764 07/07/2019 KR
10-2019-0125746 11/10/2019 KR

(87) WO2020/149725 23/07/2020

(51) ***H04N 19/157****; H04N 19/119; H04N 19/137; H04N 19/70; H04N 19/573; H04N 19/593; H04N 19/11*

(73) **WILUS INSTITUTE OF STANDARDS AND TECHNOLOGY INC.** (KR)
5F 216 Hwangsaeul-ro Bundang-gu Seongnam-si Gyeonggi-do 13595, Republic of Korea

(72) KO, Geonjung (KR); KIM, Dongcheol (KR); SON, Juhyung (KR); JUNG, Jaehong (KR); KWAK, Jinsam (KR)

(74) Công ty TNHH Tầm nhìn và Liên danh (VISION & ASSOCIATES CO.LTD.)

(54) **PHƯƠNG PHÁP VÀ THIẾT BỊ XỬ LÝ TÍN HIỆU VIDEO, VÀ VẬT GHI KHÔNG KHẢ BIẾN ĐỌC ĐƯỢC BỞI MÁY TÍNH LƯU TRỮ DÒNG BIT**

(57) Sáng chế đề cập đến phương pháp và thiết bị xử lý tín hiệu video để mã hóa hoặc giải mã tín hiệu video. Cụ thể là, phương pháp xử lý tín hiệu video có thể bao gồm các bước: phân tích cú pháp phần tử cú pháp thứ nhất biểu thị liệu chế độ hợp nhất có được áp dụng cho khối hiện thời hay không; khi chế độ hợp nhất được áp dụng cho khối hiện thời, xác định liệu có phân tích cú pháp phần tử cú pháp thứ hai hay không dựa vào điều kiện định trước thứ nhất, trong đó phần tử cú pháp thứ hai biểu thị liệu chế độ thứ nhất hay chế độ thứ hai được áp dụng cho khối hiện thời; khi chế độ thứ nhất và chế độ thứ hai không được áp dụng cho khối hiện thời, xác định liệu có phân tích cú pháp phần tử cú pháp thứ ba hay không dựa vào điều kiện định trước thứ hai, trong đó phần tử cú pháp thứ ba biểu thị chế độ được áp dụng cho khối hiện thời giữa chế độ thứ ba và chế độ thứ tư; xác định chế độ được áp dụng cho khối hiện thời dựa vào phần tử cú pháp thứ hai hoặc phần tử cú pháp thứ ba; thu được thông tin chuyển động của khối hiện thời dựa vào chế độ đã xác định; và tạo ra khối dự đoán của khối hiện thời bằng cách sử dụng thông tin chuyển động của khối hiện thời.

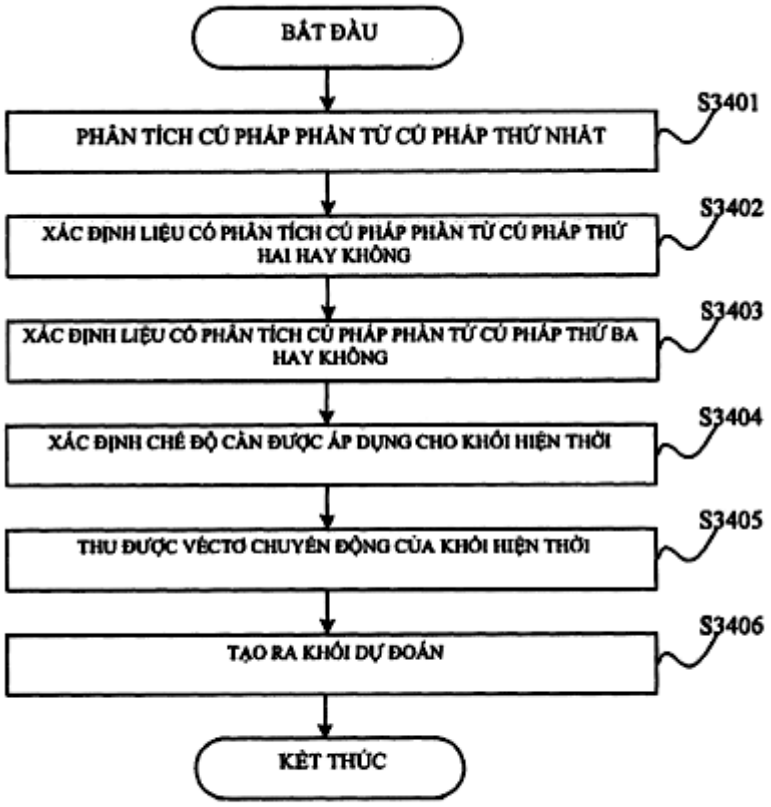
BẮT ĐẦU
S3401
PHÂN TÍCH CÚ PHÁP PHẦN TỪ CÚ PHÁP THỨ NHẤT
S3402
XÁC ĐỊNH LIỆU CÓ PHÂN TÍCH CÚ PHÁP PHẦN TỪ CÚ PHÁP THỨ HAI HAY KHÔNG
S3403
XÁC ĐỊNH LIỆU CÓ PHÂN TÍCH CÚ PHÁP PHẦN TỪ CÚ PHÁP THỨ BA HAY KHÔNG
S3404
XÁC ĐỊNH CHẾ ĐỘ CẦN ĐƯỢC ÁP DỤNG CHO KHỐI HIỆN THỜI
S3405
THU ĐƯỢC VÉCTƠ CHUYỂN ĐỘNG CỦA KHỐI HIỆN THỜI
S3406
TẠO RA KHỐI DỰ ĐOÁN
KẾT THÚC

FIG.34

(11) **1-0049309 B**

(15) 25/06/2025
Số Quyết định: 119992/QĐ-SHTT.IP

(45) 25/07/2025 448B

(43) 25/10/2022 415 A

(21) 1-2022-05141

(85) 12/08/2022

(22) 05/01/2021

(86) PCT/CN2021/070305 05/01/2021

(30) 202010072820.7 21/01/2020 CN

(87) WO2021/147661 29/07/2021

(51) ***G06Q 30/02***

(73) **HUAWEI TECHNOLOGIES CO., LTD.** (CN)
Huawei Administration Building, Bantian, Longgang District, Shenzhen, Guangdong 518129, P. R. China

(72) MO, Lan (CN)

(74) Công ty Cổ phần Sở hữu công nghiệp INVESTIP (INVESTIP)

(54) **PHƯƠNG PHÁP CỘNG TÁC ĐA MÀN HÌNH QUẢNG CÁO, THIẾT BỊ ĐẦU CUỐI, PHƯƠNG TIỆN LƯU TRỮ ĐỌC ĐƯỢC BẰNG MÁY TÍNH, MÁY CHỦ, THIẾT BỊ QUẢNG CÁO VÀ HỆ THỐNG QUẢNG CÁO**

(57) Sáng chế đề cập đến phương pháp cộng tác đa màn hình quảng cáo, thiết bị đầu cuối, phương tiện lưu trữ đọc được bằng máy tính, máy chủ, thiết bị quảng cáo và hệ thống quảng cáo, và đề cập đến lĩnh vực thiết bị điện tử, để giải quyết vấn đề mà thiết bị hướng tới công cộng và thiết bị đầu cuối của người dùng không thể triển khai cộng tác đa màn hình trên nhiều thiết bị Khi phát quảng cáo thứ nhất, thiết bị quảng cáo phát tín hiệu không dây mà bao gồm mã định danh của quảng cáo thứ nhất và thông tin phương vị được sử dụng để chỉ ra vị trí và hướng của thiết bị quảng cáo. Thiết bị đầu cuối thứ nhất nhận tín hiệu không dây, và khi xác định quảng cáo thứ nhất được phát bởi thiết bị quảng cáo phát được hiển thị hiệu quả đến người dùng của thiết bị đầu cuối thứ nhất, thì gửi sự kiện hiển thị hiệu quả đến máy chủ. Sự kiện hiển thị hiệu quả bao gồm danh tính thống nhất tương ứng với người dùng của thiết bị đầu cuối thứ nhất và mã định danh của quảng cáo thứ nhất, để máy chủ cập nhật tùy chọn lịch sử của người dùng tương ứng với danh tính thống nhất. Thiết bị đầu cuối thứ nhất thêm danh tính thống nhất khi yêu cầu tài nguyên quảng cáo từ máy chủ, để máy chủ trả tài nguyên quảng cáo của quảng cáo thứ hai có cùng chiến dịch quảng cáo với quảng cáo thứ nhất về thiết bị đầu cuối thứ nhất dựa vào danh tính thống nhất.

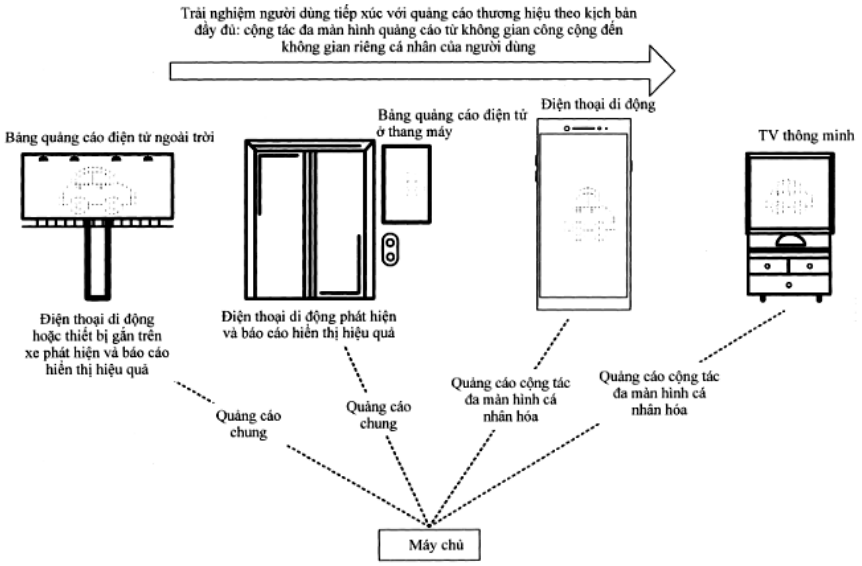
Trải nghiệm người dùng tiếp xúc với quảng cáo thương hiệu theo kịch bản đầy đủ: cộng tác đa màn hình quảng cáo từ không gian công cộng đến không gian riêng cá nhân của người dùng
Bảng quảng cáo điện tử ngoài trời
Bảng quảng cáo điện tử ở thang máy
Điện thoại di động
TV thông minh
Điện thoại di động hoặc thiết bị gắn trên xe phát hiện và báo cáo hiển thị hiệu quả
Điện thoại di động phát hiện và báo cáo hiển thị hiệu quả
Quảng cáo chung
Quảng cáo chung
Quảng cáo cộng tác đa màn hình cá nhân hóa
Quảng cáo cộng tác đa màn hình cá nhân hóa
Máy chủ

FIG. 4B

(11) **1-0049310 B**

(15) 25/06/2025
Số Quyết định: 119996/QĐ-SHTT.IP

(45) 25/07/2025 448B

(43) 25/03/2021 396 A

(21) 1-2020-07213

(85) 11/12/2020

(22) 22/05/2019

(86) PCT/EP2019/063268 22/05/2019

(30) 62/676,518 25/05/2018 US
18204757.1 06/11/2018 EP

(87) WO2019/224280 28/11/2019

(51) ***A01N 25/04***

(73) **BAYER AKTIENGESELLSCHAFT** (DE)
Kaiser-Wilhelm-Allee 1, 51373 Leverkusen, Germany

(72) SINGH, Milind (IN); DAS, Anjan (CA); ROSA, Fred (US); HANSON, William (US); FAERS, Malcolm (GB)

(74) Công ty Luật TNHH T&G (TGVN)

(54) **CHẾ PHẨM HÓA NÔNG CHỨA CHẤT ỨC CHẾ PHÁT TRIỂN TINH THỂ POLYME, PHƯƠNG PHÁP KIỂM SOÁT HOẶC LÀM GIẢM SINH VẬT GÂY HẠI VÀ PHƯƠNG PHÁP KIỂM SOÁT SỰ PHÁT TRIỂN TINH THỂ TRONG CHẤT ỨC CHẾ SUCXINAT DEHYDROGENAZA**

(57) Sáng chế đề cập đến chế phẩm hóa nông bao gồm chất ức chế sucxinat dehydrogenaza và chất ức chế sự phát triển tinh thể polyme. Sáng chế còn đề cập đến phương pháp kiểm soát sự phát triển tinh thể trong chất ức chế sucxinat dehydrogenaza trong chế phẩm hóa nông. Theo một khía cạnh khác, sáng chế đề cập đến phương pháp kiểm soát hoặc làm giảm sinh vật gây hại ở thực vật hoặc cây trồng.

(11) **1-0049311 B**

(15) 25/06/2025
Số Quyết định: 120004/QĐ-SHTT.IP

(45) 25/07/2025 448B

(43) 25/01/2024 430 A

(21) 1-2023-05948

(85) 29/07/2013

(22) 18/01/2012

(86) PCT/JP2012/050931 18/01/2012

(30) 2011-027896 10/02/2011 JP
2011-047655 04/03/2011 JP
2011-187179 30/08/2011 JP

(87) WO2012/108237 A1 16/08/2012

(51) ***H04N 7/26***

(62) 1-2019-05654

(73) **SONY GROUP CORPORATION** (JP)
1-7-1, Konan, Minato-ku, Tokyo 1080075, Japan

(72) TANAKA, Junichi (JP)

(74) Công ty TNHH một thành viên Sở hữu trí tuệ VCCI (VCCI-IP CO.,LTD)

(54) **THIẾT BỊ VÀ PHƯƠNG PHÁP XỬ LÝ HÌNH ẢNH**

(57) Sáng chế đề cập đến thiết bị xử lý hình ảnh bao gồm bộ thu nhận được tạo cấu hình để thu nhận các thông số ma trận lượng tử hóa từ dòng mã hóa trong đó các thông số ma trận lượng tử hóa xác định ma trận lượng tử hóa được thiết lập trong bộ thông số khác với bộ thông số chuỗi và bộ thông số ảnh, bộ thiết lập được tạo cấu hình để thiết lập, dựa trên các thông số ma trận lượng tử hóa được thu nhận bởi bộ thu nhận, ma trận lượng tử hóa mà được sử dụng khi lượng tử hóa ngược dữ liệu được giải mã từ dòng mã hóa, và bộ lượng tử hóa ngược được tạo cấu hình để lượng tử hóa ngược dữ liệu được giải mã từ dòng mã hóa sử dụng ma trận lượng tử hóa được thiết lập bởi bộ thiết lập. Ngoài ra, sáng chế cũng đề cập đến phương pháp xử lý hình ảnh.

FIG.7

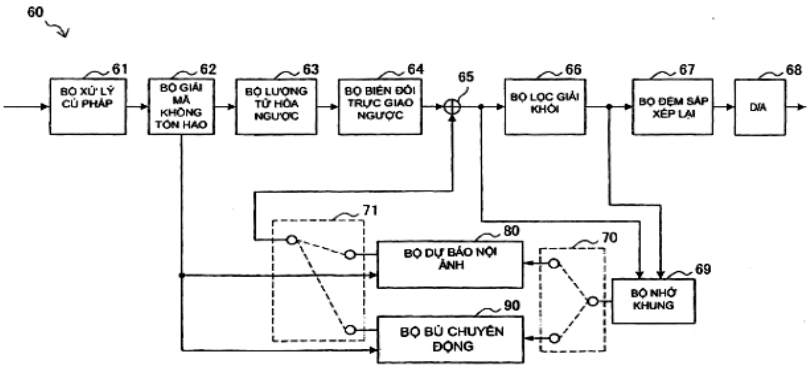

(11) **1-0049312 B**

(15) 25/06/2025
Số Quyết định: 120038/QĐ-SHTT.IP

(45) 25/07/2025 448B

(43) 25/08/2021 401 A

(21) 1-2020-07290

(85) 16/12/2020

(22) 31/05/2019

(86) PCT/FR2019/051285 31/05/2019

(30) 1854800 01/06/2018 FR

(87) WO2019/229397 05/12/2019

(51) ***A01K 67/033***

(73) **YNSECT** (FR)
1 Rue Pierre Fontaine, 91058 Evry Courcouronnes Cedex, France

(72) MATHIEU, Marianne (FR); ESCALANTE NOGUERA, Pedro (ES); BERRO, Fabrice (FR); DU JONCHAY, Thibault (FR); BEREZINA, Nathalie (FR)

(74) Công ty Luật TNHH T&G (TGVN)

(54) **MÔI TRƯỜNG ĐẺ TRỨNG CHO CÔN TRÙNG CHỨA CƠ CHẤT RẮN, KHAY ĐẺ TRỨNG CHỨA MÔI TRƯỜNG ĐẺ TRỨNG VÀ PHƯƠNG PHÁP THU NHẬN TRỨNG CÔN TRÙNG**

(57) Sáng chế đề cập đến việc nhân giống côn trùng và đặc biệt hơn là việc tách trứng côn trùng khỏi các thành phần khác của môi trường đẻ trứng. Sáng chế đề cập đến môi trường đẻ trứng cho côn trùng, bao gồm ít nhất 80% khối lượng cơ chất rắn ở dạng hạt, ít nhất 85% khối lượng của các hạt nói trên có kích thước nhỏ hơn 0,5 mm, trong đó phần trăm khối lượng được tính theo tổng khối lượng của môi trường đẻ trứng của côn trùng. Sáng chế cũng đề cập đến khay đẻ trứng và phương pháp thu nhận trứng côn trùng.

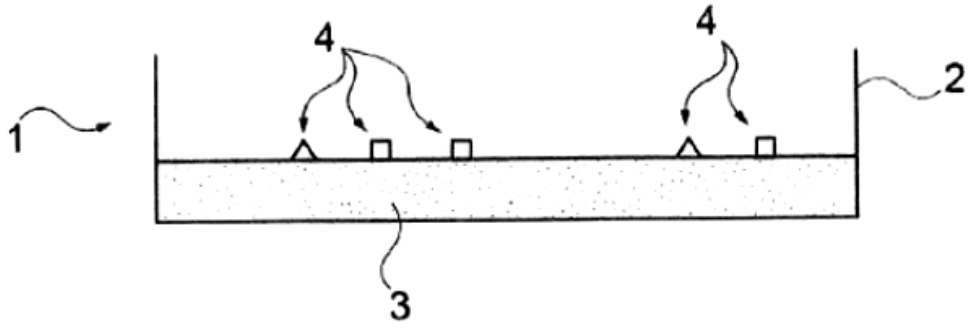

Fig. 1

(11) **1-0049313 B**

(15) 25/06/2025
Số Quyết định: 120039/QĐ-SHTT.IP

(45) 25/07/2025 448B

(43) 25/05/2022 410 A

(21) 1-2021-07451

(85) 22/11/2021

(22) 21/05/2020

(86) PCT/IB2020/054838 21/05/2020

(30) 102019000007380 27/05/2019 IT

(87) WO2020/240363 03/12/2020

(51) ***D04B 15/14***; *D04B 15/32*

(73) **SANTONI S.P.A.** (IT)
Via Carlo Fenzi, 14 - 25135 Brescia, Italy

(72) RIZZI, Stefano (IT); ANDREOLI, Marco (IT); LONATI, Andrea (IT)

(74) Công ty TNHH T&T INVENMARK Sở hữu trí tuệ Quốc tế (T&T INVENMARK CO., LTD.)

(54) **CHI TIẾT GIỮ KIM DÙNG CHO MÁY DỆT KIM TRÒN VÀ MÁY DỆT KIM TRÒN BAO GỒM CHI TIẾT NÀY**

(57) Sáng chế đề cập đến chi tiết giữ kim (1) dùng cho máy dệt kim tròn, có kết cấu được tạo hình dạng dưới dạng khối rỗng quay xung quanh trục giữa (Z), và được tạo kết cấu để quay xung quanh trục giữa và để đỡ các kim (N) để di chuyển tạo ra vải dệt kim. Chi tiết giữ kim có trên mặt bên ngoài ít nhất một bề mặt làm việc (2), mà trên đó các ổ tựa kim (3) được xác định, mà được đặt bên cạnh nhau và được bố trí xung quanh trục giữa; mỗi ổ tựa kim chứa theo cách di chuyển ít nhất một phần của ít nhất một kim (N) tương ứng mà có thể được dẫn động với chuyển động luân phiên dọc theo ổ tựa kim tương ứng với sự chuyển động nhô ra và di chuyển quay trở lại, để tạo ra vải dệt kim. Mỗi ổ tựa kim (3) có sự phát triển nghiêng theo chiều dọc so với trục giữa (Z). Bề mặt làm việc (2) có hình dạng dưới dạng bề mặt quay thu được thông qua quá trình quay của ổ tựa kim nghiêng (3) xung quanh trục giữa, và cụ thể là bề mặt làm việc là bề mặt ba chiều không có dạng hình trụ, không có dạng hình nón.

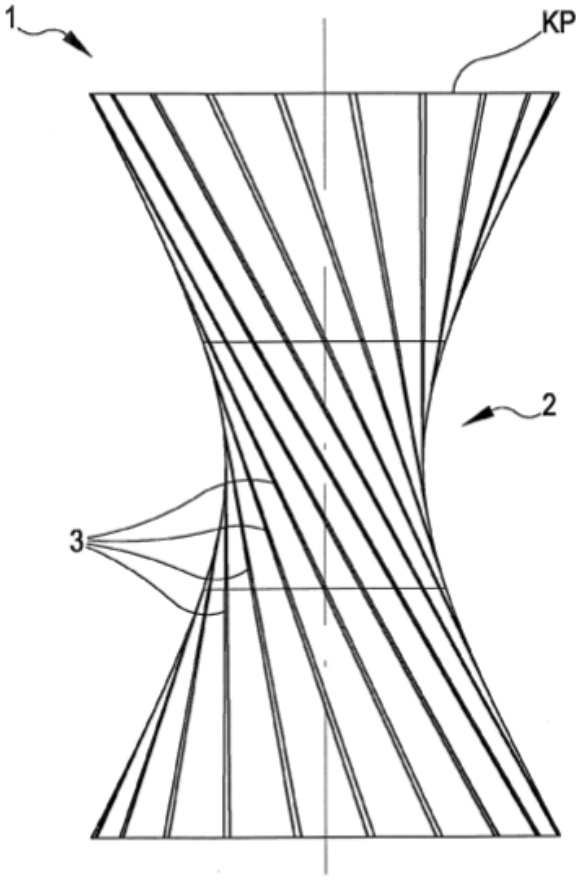

FIG.3

(11) **1-0049314 B**

(15) 25/06/2025
Số Quyết định: 120040/QĐ-SHTT.IP

(45) 25/07/2025 448B

(43) 25/04/2023 421 A

(21) 1-2022-08547

(85) 27/12/2022

(22) 01/06/2021

(86) PCT/CN2021/097657 01/06/2021

(30) 202010491231.2 02/06/2020 CN

(87) WO2021/244523 09/12/2021

(51) ***H04W 72/04***; *H04L 5/00*

(73) **VIVO MOBILE COMMUNICATION CO., LTD.** (CN)
No.1, Vivo Road, Chang'an, Dongguan, Guangdong 523863, China

(72) YANG, Yu (CN)

(74) Công ty TNHH Đại Tín và Liên Danh (DAITIN AND ASSOCIATES CO.,LTD)

(54) **PHƯƠNG PHÁP VÀ DỤNG CỤ KHÔI PHỤC LỖI CHÙM TIA**

(57) Sáng chế đều xuất phương pháp và dụng cụ khôi phục lỗi chùm tia. Phương pháp bao gồm: xác định xem có xảy ra sự kiện lỗi chùm tia không dựa theo kết quả đo của tín hiệu tham chiếu đích tương ứng với kênh điều khiển đường xuống vật lý PDCCH đích, trong đó PDCCH đích bao gồm tối thiểu một PDCCH thứ nhất được truyền lặp lại K lần và K ⩾ 2; và báo cáo yêu cầu khôi phục lỗi chùm tia tới thiết bị phía bên mạng.

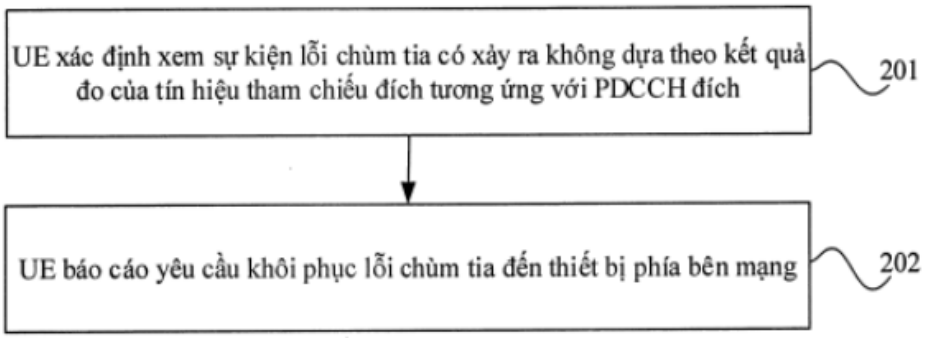

Fig.2

(11) **1-0049315 B**

(15) 25/06/2025
Số Quyết định: 120041/QĐ-SHTT.IP

(45) 25/07/2025 448B

(43) 25/01/2024 430 A

(21) 1-2023-06174

(85) 13/09/2023

(22) 09/02/2022

(86) PCT/JP2022/005000 09/02/2022

(30) 2021-022487 16/02/2021 JP

(87) WO2022/176724 25/08/2022

(51) ***B05D 1/02***; *C09D 7/61; C09D 201/00; B05D 5/06; B05D 7/24*

(73) **SOMAR CORPORATION** (JP)
11-2, Ginza 4-Chome, Chuo-ku Tokyo 1048109, Japan

(72) Sakazume Naoki (JP)

(74) Công ty Luật TNHH T&G (TGVN)

(54) CHẾ PHẨM LỎNG, MÀNG, VÀ SẢN PHẨM CHỨA MÀNG

(57) Sáng chế đề cập đến chế phẩm lỏng mà có thể tạo thành màng có khả năng thiết kế cao thích hợp để được cung cấp cho nhiều sản phẩm công nghiệp, như các thiết bị điện tử và các bộ phận của thiết bị điện tử. Ở đây, (A) là thành phần nhựa, (B) là các hạt tạo thành tính không bằng phẳng, (B1) là các hạt vô cơ nhỏ có đường kính hạt (d_1) là bằng hoặc lớn hơn 0,05µm và bằng hoặc nhỏ hơn 0,4µm, (B2) là các hạt vô cơ lớn có đường kính hạt (d_2) là bằng hoặc lớn hơn 2µm và bằng hoặc nhỏ hơn 6µm, và (C) là dung môi pha loãng. Chế phẩm lỏng này là để tạo thành màng bằng cách phủ phun và chứa ít nhất là (A), (B) và (C). (B) được chứa với lượng bằng hoặc lớn hơn 20% theo khối lượng và bằng hoặc nhỏ hơn 60% theo khối lượng trong 100% theo khối lượng của tổng lượng của tất cả các chất rắn có trong chế phẩm. (B) chứa (B1) và (B2) với lượng bằng hoặc lớn hơn 90% theo khối lượng. Tỷ lệ khối lượng của (B2) đối với (B1):1 là bằng hoặc lớn hơn 1,8 và bằng hoặc nhỏ hơn 3,3.

(11) **1-0049316 B**

(15) 25/06/2025
Số Quyết định: 120042/QĐ-SHTT.IP

(45) 25/07/2025 448B

(43) 25/05/2022 410 A

(21) 1-2021-06475

(85) 14/10/2021

(22) 13/03/2020

(86) PCT/EP2020/056985 13/03/2020

(30) FR1902553 13/03/2019 FR

(87) WO2020/183018 17/09/2020

(51) ***B29B 17/02****; B29K 105/10; B29L 31/00; B29B 17/04*

(76) **MENNEGLIER, JEAN-MATHIEU** (FR)
30 Chemin Buisson Guérin, 78750 MAREIL-MARLY, France

(74) Công ty TNHH Quốc tế D &N (D&N INTERNATIONAL CO.,LTD.)

(54) **PHƯƠNG PHÁP TÁI CHẾ DÂY**

(57) Sáng chế đề cập đến phương pháp tái chế các dây compozit, phương pháp bao gồm bước xác định (S0) về loại dây, và ít nhất một bước tách các thành phần bao gồm một hoặc nhiều trong số các bước sau /S1/, /S2/, /S3/, /S4/ như được định nghĩa ở dưới: /S1/ - bước tách cơ học, /S2/ - bước tách hóa học, /S3/ - bước tách nhiệt, /S4/bước tách sinh học và máy móc hoặc thiết bị kỹ thuật để tái chế các dây compozit.

Fig.3

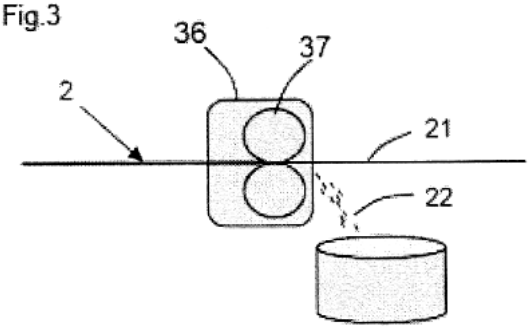

(11) **1-0049317 B**

(15) 25/06/2025
Số Quyết định: 120043/QĐ-SHTT.IP

(45) 25/07/2025 448B

(43) 25/05/2022 410 A

(21) 1-2022-01712

(85) 03/06/2019

(22) 15/12/2017

(86) PCT/EP2017/083013 15/12/2017

(30) 16204688.2 16/12/2016 EP

(87) WO2018/109162 21/06/2018

(51) ***A61K 38/28***

(62) 1-2019-02925

(73) **NOVO NORDISK A/S** (DK)
Novo Allé, 2880 Bagsværd, Denmark

(72) NORRMAN, Mathias (SE); HOSTRUP, Susanne (DK); STEENSGAARD, Dorte, Bjerre (DK); STRAUSS, Holger, Martin (DE); HANSEN, Rosa, Rebecca, Erritzøe (DK); HAVELUND, Svend (DK); SCHLEIN, Morten (DK); PEDERSEN, Jesper, Søndergaard (DK)

(74) Công ty Luật TNHH T&G (TGVN)

(54) **CHẾ PHẨM DƯỢC CHỨA DẪN XUẤT INSULIN**

(57) Sáng chế đề xuất các chế phẩm dược để điều trị các tình trạng bệnh lý liên quan đến bệnh đái tháo đường. Cụ thể hơn là sáng chế đề xuất các chế phẩm dược bao gồm dẫn xuất được axyl hóa có tác dụng lâu dài của insulin tương tự của con người, để điều trị bằng cách sử dụng insulin nền.

(11) **1-0049318 B**

(15) 25/06/2025
Số Quyết định: 120044/QĐ-SHTT.IP

(45) 25/07/2025 448B

(43) 25/03/2022 408 A

(21) 1-2021-08106

(85) 16/12/2021

(22) 15/05/2020

(86) PCT/US2020/033170 15/05/2020

(30) 62/868,632 28/06/2019 US
16/803,735 27/02/2020 US

(87) WO2020/263452 30/12/2020

(51) ***H04W 72/04***; *H04L 1/16; H04L 1/18*

(73) **QUALCOMM INCORPORATED** (US)
ATTN: International IP Administration, 5775 Morehouse Drive, San Diego, CA 92121-1714, United States of America

(72) FAKOORIAN, Seyed Ali Akbar (IR); YANG, Wei (CN); SUN, Jing (US); HOSSEINI, Seyedkianoush (IR); ZHANG, Xiaoxia (CN); KHOSHNEVISAN, Mostafa (IR)

(74) Công ty TNHH Quốc tế D &N (D&N INTERNATIONAL CO.,LTD.)

(54) **PHƯƠNG PHÁP VÀ MÁY ĐỂ TRUYỀN THÔNG KHÔNG DÂY VÀ PHƯƠNG TIỆN BẤT BIẾN ĐỌC ĐƯỢC BẰNG MÁY TÍNH**

(57) Nói chung, các khía cạnh khác nhau của sáng chế đề cập đến truyền thông không dây. Theo một số khía cạnh, thiết bị người dùng (user equipment - UE) có thể nhận một bản tin thông tin điều khiển đường xuống (downlink control information - DCI). UE có thể ánh xạ chuỗi bit trong một bản tin DCI đến tập hợp cấu hình bao gồm nhiều cấu hình lập lịch bán liên tục đường xuống hoặc nhiều cấu hình cấp phép được tạo cấu hình đường lên sẽ được kích hoạt hoặc giải phóng đồng thời. Cụ thể là, sáng chế đề cập đến phương pháp truyền thông không dây do thiết bị người dùng và máy để truyền thông không dây thực hiện, và phương tiện bất biến đọc được bằng máy tính lưu trữ một hoặc nhiều lệnh để truyền thông không dây.

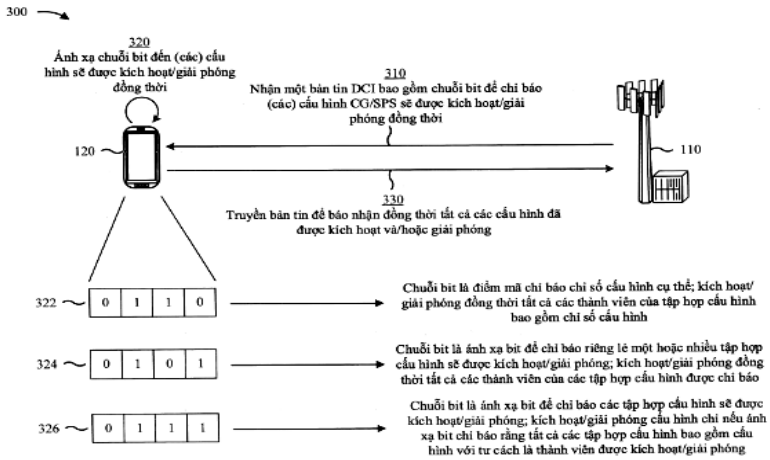

Fig.3

(11) **1-0049319 B**

(15) 25/06/2025
Số Quyết định: 120045/QĐ-SHTT.IP

(45) 25/07/2025 448B

(43) 25/06/2021 399 A

(21) 1-2021-01294

(85) 11/03/2021

(22) 24/08/2018

(86) PCT/FI2018/050603 24/08/2018

(87) WO2020/039117 27/02/2020

(51) ***B01J 8/18***; *B01J 8/00; F23C 10/26; B01J 8/38; F22B 31/00; B01J 4/00*

(73) **SUMITOMO SHI FW ENERGIA OY** (FI)
Metsänneidonkuja 10, 02130 ESPOO, Finland

(72) ROSNELL, Teemu (FI); KETTUNEN, Ari (FI)

(74) Công ty Luật TNHH T&G (TGVN)

(54) **THIẾT BỊ VÀ PHƯƠNG PHÁP KIỂM SOÁT DÒNG HẠT RẮN VÀ LÒ PHẢN ỨNG TẦNG SÔI**

(57) Sáng chế đề cập đến phương pháp kiểm soát dòng hạt rắn và thiết bị (40) để kiểm soát dòng hạt rắn, thiết bị bao gồm ống dẫn vào thẳng đứng (16') để hướng dòng hạt rắn xuống trong đó và có đáy (50) ở mức L0, máng xả thứ nhất (26') và máng xả thứ hai (34') kết nối dòng hạt với ống dẫn vào thẳng đứng và các phương tiện tạo tầng sôi (60, 62, 64, 68, 76) để hướng các dòng phụ thứ nhất và thứ hai được kiểm soát được tạo ra từ dòng hạt rắn lần lượt tới các máng xả thứ nhất và thứ hai, trong đó thiết bị (40) bao gồm ống nối (42, 42', 42") kết nối dòng hạt với cửa (72) trên thành bên của ống dẫn vào thẳng đứng (16') để hướng dòng hạt rắn phụ thứ nhất tới máng xả thứ nhất (26'), trong đó cửa (72) có mép dưới ở mức L1 mà mức này cao hơn mức L0, và ống trung gian kéo dài theo chiều ngang (46) để hướng dòng hạt rắn phụ thứ hai tới máng xả thứ hai (34'), ống trung gian kéo dài theo chiều ngang bao gồm ít nhất một vòi phun (60, 62, 64) để cấp khí tạo tầng sôi cho ống trung gian kéo dài theo chiều ngang và có đầu thứ nhất (48) kết nối dòng hạt với đáy (50) của ống dẫn vào thẳng đứng (16') ở mức L0 và đầu thứ hai (52) kết nối dòng hạt với đầu dưới (54) của ống thẳng đứng kéo dài theo chiều dọc (56), đầu trên (70) của ống thẳng đứng kéo dài theo chiều dọc (56) được kết nối dòng hạt với máng xả thứ hai (34') ở mức L2 mà mức này cao hơn mức L1. Sáng chế còn đề cập đến lò phản ứng tầng sôi (12) bao gồm bộ phận tách hạt (14) để tách các hạt rắn từ khí thải thoát ra từ lò phản ứng và hệ thống ống dẫn hồi lưu để hồi lưu các hạt đã tách từ bộ phận tách hạt trở lại lò phản ứng.

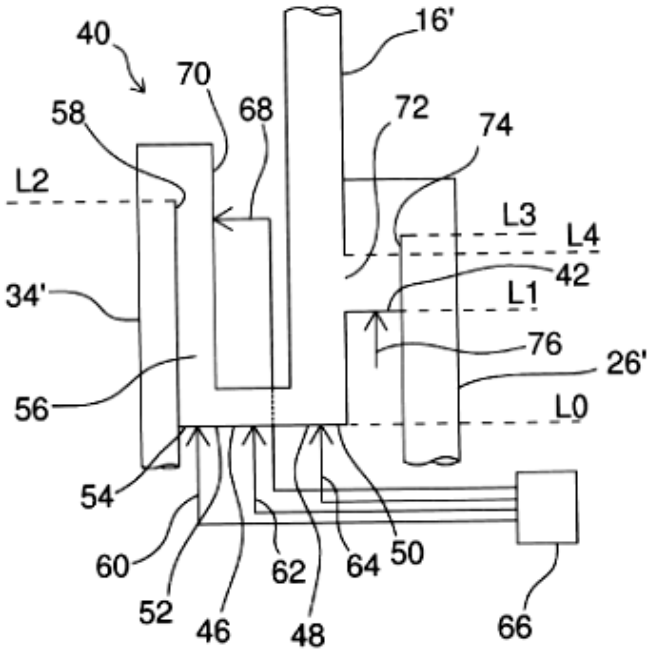
40
70
16'
58
68
72
74
L2
L3
L4
42
34'
L1
76
26'
56
L0
54
60
62
64
50
52
46
48
66

Fig. 2

(11) **1-0049320 B**

(15) 25/06/2025
Số Quyết định: 120046/QĐ-SHTT.IP

(45) 25/07/2025 448B

(43) 25/03/2021 396 A

(21) 1-2020-05378

(85) 18/09/2020

(22) 05/03/2019

(86) PCT/US2019/020855 05/03/2019

(30) 62/638,436 05/03/2018 US

(87) WO2019/173414 12/09/2019

(51) ***H01B 9/00***; *H01B 7/18; H01B 13/02; H01B 5/10*

(73) **CTC GLOBAL CORPORATION** (US)
2026 McGaw Avenue, Irvine, California 92614, United States of America

(72) BOSZE, Eric J. (US); WEBB, William (US); PILLING, Douglas A. (US); WONG, Christopher (US)

(74) Công ty TNHH Quốc tế D &N (D&N INTERNATIONAL CO.,LTD.)

(54) CÁP ĐIỆN TRÊN KHÔNG VÀ PHƯƠNG PHÁP CHẾ TẠO CÁP ĐIỆN TRÊN KHÔNG, ĐƯỜNG DÂY TRUYỀN TẢI ĐIỆN TRÊN KHÔNG VÀ PHƯƠNG PHÁP LẮP ĐẶT ĐƯỜNG DÂY TRUYỀN TẢI ĐIỆN TRÊN KHÔNG

(57) Sáng chế đề cập đến cáp điện trần trên không và phương pháp chế tạo cáp điện trên không, đường dây truyền tải điện trên không và phương pháp lắp đặt đường dây truyền tải điện trên không. Cáp điện này bao gồm thành phần chịu lực trung tâm và ít nhất hai lớp dẫn điện bao quanh thành phần chịu lực, hai lớp dẫn điện này được tạo thành lần lượt từ các sợi dẫn điện thứ nhất và thứ hai. Các sợi dẫn điện thứ nhất được tạo thành từ vật liệu nhôm thứ nhất và các sợi dẫn điện thứ hai được tạo thành từ vật liệu nhôm thứ hai, trong đó vật liệu nhôm thứ hai có ít nhất một đặc tính vật liệu khác với cùng đặc tính vật liệu đó của vật liệu nhôm thứ nhất. Ví dụ, các sợi dẫn điện thứ hai có thể được tạo thành từ vật liệu nhôm có độ dẫn điện thấp hơn nhưng có độ cứng cao hơn vật liệu nhôm thứ nhất. Kết cấu như vậy có thể hữu ích khi cáp điện trên không được lắp đặt ở vùng địa lý chịu tải trọng băng dày.

FIG. 1

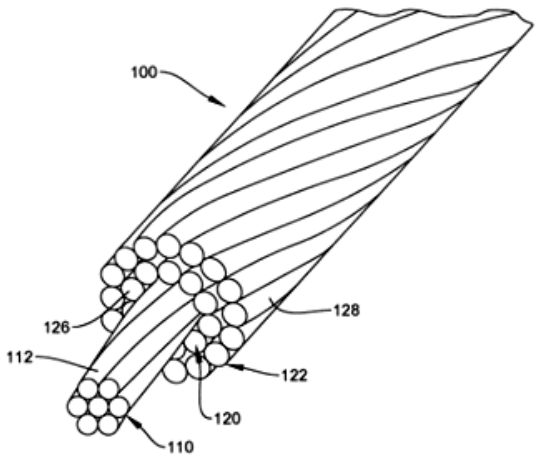

(11) **1-0049321 B**

(15) 25/06/2025
Số Quyết định: 120091/QĐ-SHTT.IP

(45) 25/07/2025 448B

(43) 25/11/2021 404 A

(21) 1-2021-05307

(85) 27/08/2021

(22) 11/03/2020

(86) PCT/US2020/022065 11/03/2020

(30) 62/816,745 11/03/2019 US
62/850,453 20/05/2019 US
16/814,654 10/03/2020 US

(87) WO2020/185875 A1 17/09/2020

(51) ***H04N 19/13****; H04N 19/91; H04N 19/182; H04N 19/70; H04N 19/157; H04N 19/18*

(73) **QUALCOMM INCORPORATED** (US)
ATTN: International IP Administration, 5775 Morehouse Drive, San Diego, CA 92121-1714, United States of America

(72) KARCZEWICZ, Marta (US); COBAN, Muhammed Zeyd (US); WANG, Hongtao (CN)

(74) Công ty TNHH Quốc tế D &N (D&N INTERNATIONAL CO.,LTD.)

(54) **PHƯƠNG PHÁP VÀ THIẾT BỊ MÃ HÓA VÀ GIẢI MÃ DỮ LIỆU VIĐEO, MÁY GIẢI MÃ DỮ LIỆU VIĐEO VÀ PHƯƠNG TIỆN ĐỌC ĐƯỢC BẰNG MÁY TÍNH**

(57) Sáng chế đề cập đến phương pháp và thiết bị mã hóa và giải mã dữ liệu viđeo, máy giải mã dữ liệu viđeo và phương tiện lưu trữ đọc được bằng máy tính. Thiết bị giải mã dữ liệu viđeo xác định, đối với khối dữ liệu viđeo dư được mã hóa nhờ sử dụng chế độ bỏ qua biến đổi, giá trị cho hệ số lân cận thứ nhất của hệ số hiện đang được giải mã; xác định giá trị cho hệ số lân cận thứ hai của hệ số hiện đang được giải mã; xác định độ dịch ngữ cảnh cho hệ số hiện đang được giải mã dựa vào giá trị cho hệ số lân cận thứ nhất và giá trị cho hệ số lân cận thứ hai; và giải mã giá trị cho hệ số hiện đang được giải mã dựa vào độ dịch ngữ cảnh xác định được.

FIG. 12

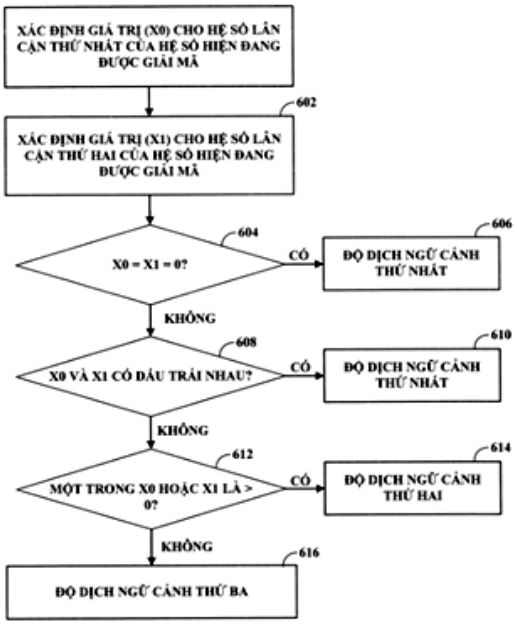

(11) **1-0049322 B**

(15) 25/06/2025
Số Quyết định: 120092/QĐ-SHTT.IP

(45) 25/07/2025 448B

(43) 25/11/2020 392 A

(21) 1-2020-04547

(85) 07/08/2020

(22) 15/01/2019

(86) PCT/CN2019/071834 15/01/2019

(30) 201810041613.8 16/01/2018 CN

(87) WO2019/141166 25/07/2019

(51) ***H04W 28/24***

(73) **HUAWEI TECHNOLOGIES CO., LTD.** (CN)
Huawei Administration Building, Bantian, Longgang District, Shenzhen, Guangdong 518129, China

(72) WU, Yizhuang (CN); XIONG, Chunshan (CN)

(74) Công ty Luật TNHH T&G (TGVN)

(54) PHƯƠNG PHÁP ĐIỀU KHIỂN LUỒNG CHẤT LƯỢNG DỊCH VỤ, THIẾT BỊ MẠNG TRUY NHẬP, PHẦN TỬ MẠNG CHỨC NĂNG QUẢN LÝ PHIÊN VÀ HỆ THỐNG TRUYỀN THÔNG

(57) Sáng chế đề xuất phương pháp điều khiển luồng chất lượng dịch vụ (quality of service, QoS), thiết bị mạng, các phần tử mạng và phương tiện lưu trữ đọc được bằng máy tính. Phần tử mạng chức năng quản lý phiên (session management function, SMF) nhận thông tin chỉ báo thứ nhất được gửi bởi thiết bị mạng truy nhập, trong đó thông tin chỉ báo thứ nhất được sử dụng để chỉ báo rằng đích QoS thứ nhất của luồng QoS không thể được đáp ứng; và phần tử mạng SMF không xử lý luồng QoS nếu phần tử mạng SMF này nhận được thông tin chỉ báo thứ hai trong thời gian được đặt trước thứ nhất; hoặc phần tử mạng SMF xóa hoặc thay đổi luồng QoS nếu phần tử mạng SMF này không nhận được thông tin chỉ báo thứ hai trong thời gian được đặt trước thứ nhất, trong đó thông tin chỉ báo thứ hai được sử dụng để chỉ báo rằng đích QoS thứ nhất có thể được đáp ứng. Theo phương pháp này, nếu đích QoS của luồng QoS không thể được đáp ứng, phần tử mạng SMF xóa hoặc thay đổi luồng QoS chỉ khi đích QoS của luồng QoS vẫn không thể được đáp ứng trong phạm vi độ trễ của thời gian được đặt trước thứ nhất, để tránh vấn đề là dịch vụ luồng QoS không thể được phục vụ hoặc chất lượng dịch vụ của dịch vụ bị giảm đi do phần tử mạng SMF ngay lập tức xóa hoặc thay đổi luồng QoS khi các tài nguyên của thiết bị mạng truy nhập tạm thời bị thiếu.

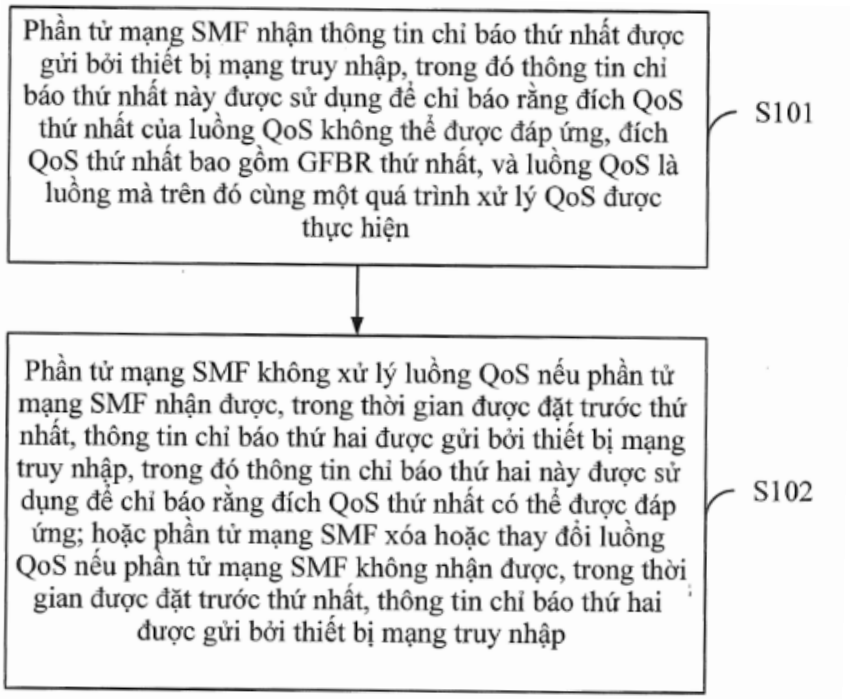
Phần tử mạng SMF nhận thông tin chỉ báo thứ nhất được gửi bởi thiết bị mạng truy nhập, trong đó thông tin chỉ báo thứ nhất này được sử dụng để chỉ báo rằng đích QoS thứ nhất của luồng QoS không thể được đáp ứng, đích QoS thứ nhất bao gồm GFBR thứ nhất, và luồng QoS là luồng mà trên đó cùng một quá trình xử lý QoS được thực hiện
S101
Phần tử mạng SMF không xử lý luồng QoS nếu phần tử mạng SMF nhận được, trong thời gian được đặt trước thứ nhất, thông tin chỉ báo thứ hai được gửi bởi thiết bị mạng truy nhập, trong đó thông tin chỉ báo thứ hai này được sử dụng để chỉ báo rằng đích QoS thứ nhất có thể được đáp ứng; hoặc phần tử mạng SMF xóa hoặc thay đổi luồng QoS nếu phần tử mạng SMF không nhận được, trong thời gian được đặt trước thứ nhất, thông tin chỉ báo thứ hai được gửi bởi thiết bị mạng truy nhập
S102

FIG. 8

(11) **1-0049323 B**
(15) 25/06/2025
Số Quyết định: 120112/QĐ-SHTT.IP
(45) 25/07/2025 448B
(43) 25/12/2024 441AS A
(21) 1-2024-08579
(22) 04/11/2024
(51) ***E04B 1/58***
(62) 1-2024-08276
(73) **LÊ TRUNG PHONG** (VN)
Trường Đại học Thủy Lợi, 175 Tây Sơn, Đống Đa, Hà Nội
(72) Lê Trung Phong (VN); Nguyễn Cảnh Thái (VN); Hồ Sỹ Tâm (VN); Nguyễn Phi Long (VN)
(54) **CƠ CẤU HỖ TRỢ THAY THẾ THANH VẬT LIỆU HỌ TRE**

(57) Sáng chế đề cập đến cơ cấu hỗ trợ thay thế thanh vật liệu họ tre. Cơ cấu hỗ trợ thay thế thanh vật liệu họ tre (200) gồm có các cùm thép (201), các vai đỡ liên kết (202), thanh vít đỡ (203) và cùm liên kết phụ (204). Cùm thép (201) có dạng thanh và được uốn cong hình bán nguyệt, được cố định với nhau bằng bu lông đai ốc liên kết cùm thép (207) giúp liên kết hai cùm thép để cố định thanh vật liệu họ tre dùng làm cột , trong mỗi nửa hình bán nguyệt có một tấm đệm (205) để hỗ trợ cố định các thanh vật liệu họ tre. Vai đỡ liên kết (202) hình tam giác vuông khuyết, một bên được sử dụng để cố định với hai chi tiết cùm thép (201) ở hai lớp, bên còn lại có lỗ ren để ăn khớp các thanh vít đỡ (203) và điều chỉnh chiều cao của cùm liên kết phụ (204) thông qua thanh vít đỡ (203). Thanh vít đỡ (203) có một đầu gắn với cùm liên kết phụ (204). Cùm liên kết phụ (204) gồm hai nửa chi tiết được liên kết với nhau bằng cụm bu lông đai ốc liên kết cùm phụ (206).

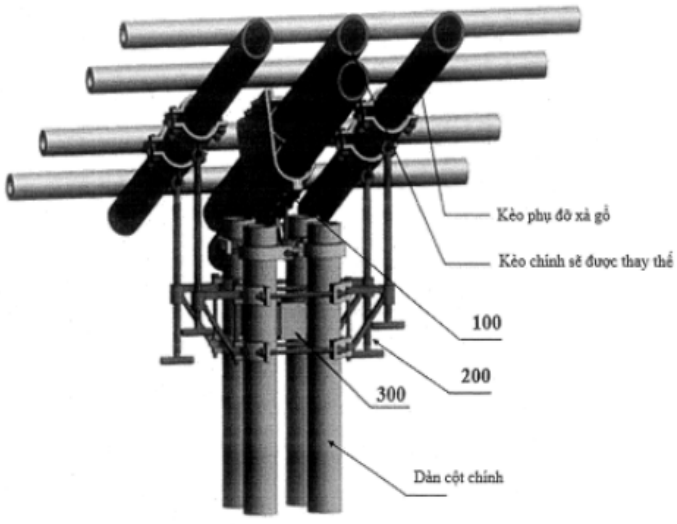

Hình 5

(11) **1-0049324 B**

(15) 25/06/2025
Số Quyết định: 120153/QĐ-SHTT.IP

(45) 25/07/2025 448B

(43) 26/07/2021 400 A

(21) 1-2020-07555

(22) 25/12/2020

(30) 10-2019-0180134 31/12/2019 KR

(51) ***H01L 27/00***; *H01L 51/00; G09G 3/00*

(73) **LG DISPLAY CO., LTD.** (KR)
LG Twin Towers, 128, Yeouidaero, Yeungdeungpo-gu, Seoul 07336, Korea

(72) Youngju KOH (KR); Woojung BYUN (KR); Dongyoon LEE (KR); Sungsoo KIM (KR); Kwangyong CHOI (KR)

(74) Công ty Luật TNHH T&G (TGVN)

(54) **THIẾT BỊ HIỂN THỊ ĐIÔT PHÁT SÁNG HỮU CƠ VÀ PHƯƠNG PHÁP SẢN XUẤT THIẾT BỊ HIỂN THỊ ĐIÔT PHÁT SÁNG HỮU CƠ NÀY**

(57) Sáng chế đề cập đến thiết bị hiển thị điôt phát sáng hữu cơ (organic light-emitting diode - OLED). Thiết bị hiển thị OLED bao gồm đế trong đó vùng điểm ảnh và vùng không điểm ảnh được xác định, đường năng lượng được tạo ra trên đế, ít nhất một màng cách điện che phủ đường năng lượng, chi tiết phát sáng được tạo ra trên màng cách điện, điện cực nối được nối với đường năng lượng và được tạo ra để kéo dài dọc theo bề mặt bên trên của màng cách điện, và màng thụ động có lỗ tiếp xúc qua đó một phần của điện cực nối được lộ ra trong vùng không điểm ảnh. Chi tiết phát sáng bao gồm điện cực thứ nhất, lớp phát xạ, và điện cực thứ hai mà được xếp chồng một cách liên tiếp. Điện cực thứ hai tiếp xúc trực tiếp với điện cực nối trong lỗ tiếp xúc. Sáng chế còn đề cập đến phương pháp sản xuất thiết bị hiển thị điôt phát sáng hữu cơ (OLED).

Fig.4

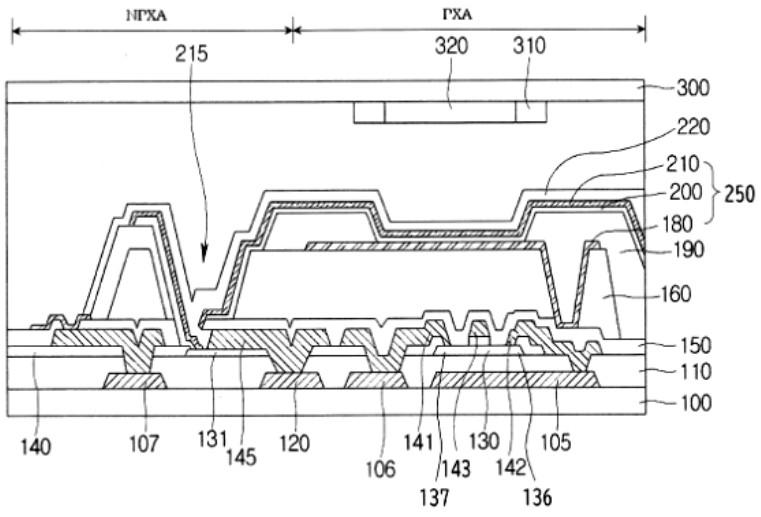

(11) **1-0049325 B**

(15) 25/06/2025
Số Quyết định: 120154/QĐ-SHTT.IP

(45) 25/07/2025 448B

(43) 25/12/2024 441AS A

(21) 1-2024-08276

(22) 04/11/2024

(51) ***E04B 1/58***

(73) **LÊ TRUNG PHONG** (VN)
Trường Đại học Thủy Lợi, 175 Tây Sơn, Đống Đa, Hà Nội

(72) Lê Trung Phong (VN); Nguyễn Cảnh Thái (VN); Hồ Sỹ Tâm (VN); Nguyễn Phi Long (VN)

(54) **CƠ CẤU LẮP GHÉP DÀN KHUNG HỌ TRE VÀ CƠ CẤU LẮP GHÉP DÀN KHUNG HỌ TRE CÓ CƠ CẤU HỖ TRỢ THAY THẾ THANH VẬT LIỆU HỌ TRE**

(57) Sáng chế đề cập đến cơ cấu lắp ghép dàn khung họ tre có cơ cấu hỗ trợ thay thế thanh vật liệu họ tre bao gồm cơ cấu lắp ghép, cơ cấu hỗ trợ thay thế và đệm thép. Trong đó, cơ cấu lắp ghép giúp cố định các thanh vật liệu họ tre lại với nhau để tạo thành cột và kèo trong dàn khung một cách tiện lợi, đệm thép có chức năng giúp ổn định khoảng cách giữa các thanh vật liệu họ tre trong kết cấu, cơ cấu thay thế giúp thay thế các thanh kèo vật liệu họ tre trong dàn khung đang sử dụng một cách linh hoạt mà không làm thay đổi cấu trúc hay khả năng chịu lực của toàn bộ kết cấu.

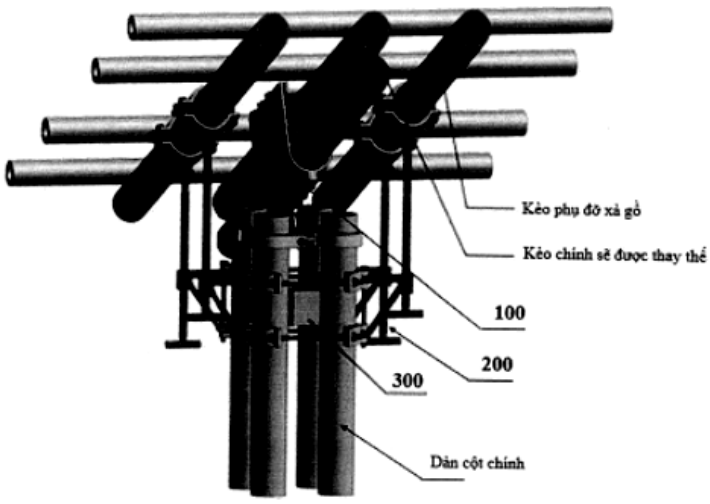

Hình 5

(11) **1-0049326 B**

(15) 25/06/2025
Số Quyết định: 120155/QĐ-SHTT.IP

(45) 25/07/2025 448B

(43) 25/08/2021 401 A

(21) 1-2021-02288

(85) 26/04/2021

(22) 15/10/2019

(86) PCT/CN2019/111213 15/10/2019

(30) 201811206371.X 16/10/2018 CN

(87) WO2020/078346 23/04/2020

(51) ***H04N 5/00***

(73) **HUAWEI TECHNOLOGIES CO., LTD.** (CN)
Huawei Administration Building, Bantian, Longgang District, Shenzhen, Guangdong 518129, P. R. China

(72) WANG, Haiyan (CN); YE, Haishui (CN); SU, Wei (CN)

(74) Công ty Luật TNHH T&G (TGVN)

(54) **MÔĐUN CAMERA, PHƯƠNG PHÁP CHỤP ẢNH MACRO VÀ THIẾT BỊ ĐẦU CUỐI**

(57) Sáng chế đề xuất môđun camera, phương pháp chụp ảnh macro và thiết bị đầu cuối, và liên quan đến các công nghệ chụp ảnh, để giải quyết vấn đề của giải pháp kỹ thuật đã biết là chất lượng chụp ảnh tương đối thấp khi đối tượng được chụp ảnh nằm gần bộ cảm biến ảnh. Thiết bị đầu cuối này bao gồm môđun camera, thành phần đầu vào, thành phần đầu ra, và bộ xử lý. Từ phía đối tượng đến phía hình ảnh, thì môđun camera này bao gồm cụm thấu kính, thiết bị dẫn động cụm thấu kính, và bộ cảm biến ảnh. Cụm thấu kính này được tạo kết cấu để hỗ trợ việc chụp ảnh rõ nét khi khoảng cách giữa đối tượng được chụp ảnh và bộ cảm biến ảnh nằm trong khoảng macro. Thiết bị dẫn động cụm thấu kính được tạo kết cấu để: khi khoảng cách giữa đối tượng được chụp ảnh và bộ cảm biến ảnh nằm trong khoảng macro, thì dẫn động cụm thấu kính để di chuyển dọc theo trục quang, trong đó hành trình dẫn động của thiết bị dẫn động cụm thấu kính là liên quan đến khoảng cách hội tụ ngắn nhất của thiết bị đầu cuối này. Bộ xử lý được tạo cấu hình để điều khiển thiết bị dẫn động cụm thấu kính, để cụm thấu kính thực hiện việc hội tụ vào đối tượng được chụp ảnh.

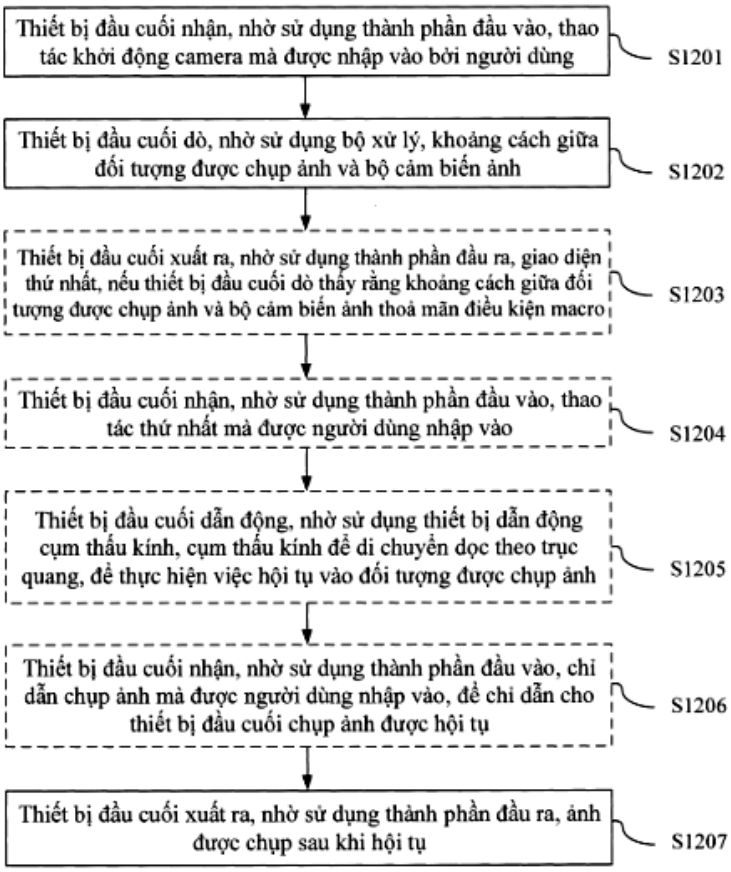
Thiết bị đầu cuối nhận, nhờ sử dụng thành phần đầu vào, thao tác khởi động camera mà được nhập vào bởi người dùng
S1201
Thiết bị đầu cuối dò, nhờ sử dụng bộ xử lý, khoảng cách giữa đối tượng được chụp ảnh và bộ cảm biến ảnh
S1202
Thiết bị đầu cuối xuất ra, nhờ sử dụng thành phần đầu ra, giao diện thứ nhất, nếu thiết bị đầu cuối dò thấy rằng khoảng cách giữa đối tượng được chụp ảnh và bộ cảm biến ảnh thoả mãn điều kiện macro
S1203
Thiết bị đầu cuối nhận, nhờ sử dụng thành phần đầu vào, thao tác thứ nhất mà được người dùng nhập vào
S1204
Thiết bị đầu cuối dẫn động, nhờ sử dụng thiết bị dẫn động cụm thấu kính, cụm thấu kính để di chuyển dọc theo trục quang, để thực hiện việc hội tụ vào đối tượng được chụp ảnh
S1205
Thiết bị đầu cuối nhận, nhờ sử dụng thành phần đầu vào, chỉ dẫn chụp ảnh mà được người dùng nhập vào, để chỉ dẫn cho thiết bị đầu cuối chụp ảnh được hội tụ
S1206
Thiết bị đầu cuối xuất ra, nhờ sử dụng thành phần đầu ra, ảnh được chụp sau khi hội tụ
S1207

Fig.12

(11) **1-0049327 B**

(15) 25/06/2025
Số Quyết định: 120156/QĐ-SHTT.IP

(45) 25/07/2025 448B

(43) 27/03/2023 420 A

(21) 1-2022-07682

(85) 24/11/2022

(22) 31/03/2021

(86) PCT/US2021/025262 31/03/2021

(30) 16/890,820 02/06/2020 US

(87) WO2021/247129 A1 09/12/2021

(51) ***G06F 1/10***; *H04B 1/40; H03H 7/21; H03H 11/22; H03H 11/46*

(73) **QUALCOMM INCORPORATED** (US)
Attn: International IP Administration, 5775 Morehouse Drive, San Diego, California 92121-1714 (US)

(72) HAFIZI, Madjid (US)

(74) Công ty TNHH Quốc tế D &N (D&N INTERNATIONAL CO.,LTD.)

(54) **BỘ TẠO XUNG NHỊP ĐỒNG PHA/VUÔNG GÓC VÀ PHƯƠNG PHÁP TẠO RA TÍN HIỆU XUNG NHỊP VUÔNG GÓC BỐN PHA**

(57) Sáng chế đề cập đến bộ tạo xung nhịp đồng pha/vuông góc (in-phase/quadrature I/Q) và phương pháp tạo ra tín hiệu xung nhịp vuông góc bốn pha. Xung nhịp I/Q được tạo ra bao gồm bộ lọc nhiều pha được tạo cấu hình để tạo ra tín hiệu xung nhịp vuông góc bốn pha để đáp lại tín hiệu xung nhịp vuông góc hai pha được tạo ra để đáp lại tín hiệu xung nhịp đầu vào một đầu. Xung nhịp I/Q được tạo ra cũng bao gồm bộ nội suy pha được tạo cấu hình để tạo ra tín hiệu xung nhịp vuông góc bốn pha đầu ra từ tín hiệu xung nhịp vuông góc bốn pha. Xung nhịp I/Q được tạo ra còn bao gồm mạch điều chỉnh bộ lọc nhiều pha được ghép nối với đầu ra của bộ nội suy pha. Mạch điều chỉnh bộ lọc nhiều pha được tạo cấu hình để tạo ra điện áp điều khiển cho bộ lọc nhiều pha để điều chỉnh tín hiệu xung nhịp vuông góc bốn pha từ bộ lọc nhiều pha.

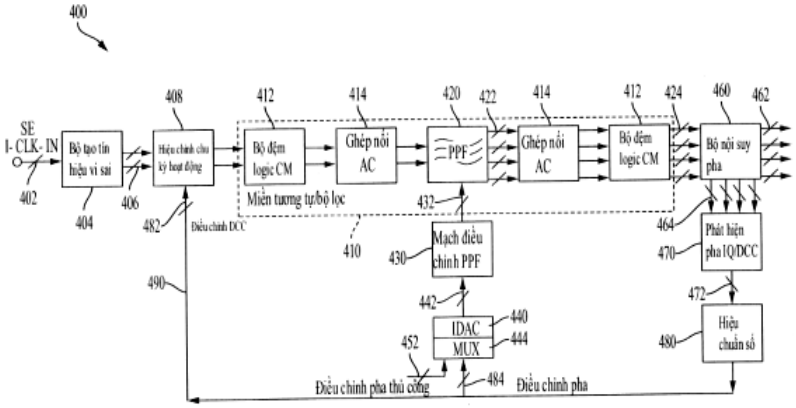

Fig.4

(11) **1-0049328 B**

(15) 25/06/2025
Số Quyết định: 120157/QĐ-SHTT.IP

(45) 25/07/2025 448B

(43) 25/08/2020 389 A

(21) 1-2020-02865

(85) 21/05/2020

(22) 14/12/2017

(86) PCT/KR2017/014746 14/12/2017

(30) 10-2017-0145351 02/11/2017 KR

(87) WO2019/088353 09/05/2019

(51) ***G03B 17/12***; *G02B 3/12; G02B 7/02*

(73) **LG INNOTEK CO., LTD.** (KR)
30, Magokjungang 10-ro, Gangseo-gu, Seoul, 07796, Republic of Korea

(72) CHOI, Yong Bok (KR)

(74) Công ty Luật TNHH T&G (TGVN)

(54) **MÔĐUN CAMERA VÀ THIẾT BỊ QUANG HỌC BAO GỒM THẤU KÍNH LỎNG**

(57) Sáng chế đề cập đến môđun camera và thiết bị quang học. Môđun camera theo một phương án bao gồm bộ phận thấu kính lỏng bao gồm hốc, chất lỏng dẫn và chất lỏng không dẫn được bố trí trong hốc, "n" điện cực riêng (n là số nguyên lớn hơn hoặc bằng 2), và điện cực chung, phần giao tiếp được tạo ra giữa chất lỏng dẫn và chất lỏng không dẫn, bảng mạch chính bao gồm phần tử tạo thành mạch điều khiển để điều khiển hoạt động của bộ phận thấu kính lỏng, và giá đỡ được ghép nối với bảng mạch chính sao cho khu vực hở của lỗ gài để gài bộ phận thấu kính lỏng được bố trí dọc theo cạnh thứ nhất của bảng mạch chính.

FIG. 1

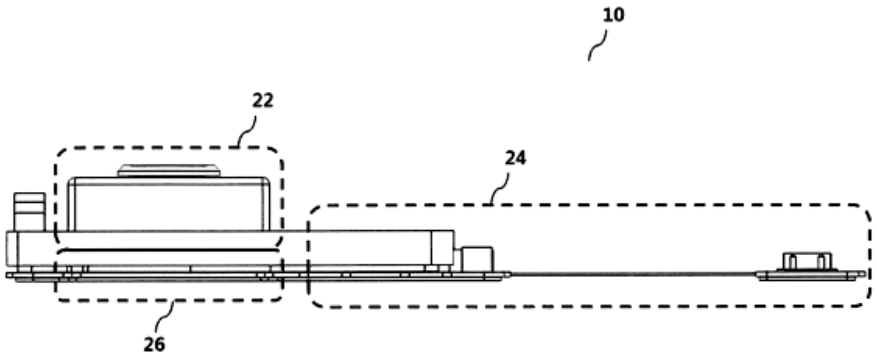

(11) **1-0049329 B**

(15) 25/06/2025
Số Quyết định: 120158/QĐ-SHTT.IP

(45) 25/07/2025 448B

(43) 27/07/2020 388 A

(21) 1-2020-02589

(85) 07/05/2020

(22) 27/10/2017

(86) PCT/CN2017/108041 27/10/2017

(87) WO2019/080096 02/05/2019

(51) ***G06F 1/16***; *G06K 9/00*

(73) **HUAWEI TECHNOLOGIES CO., LTD.** (CN)
Huawei Administration Building, Bantian, Longgang District, Shenzhen, Guangdong 518129, P. R. China

(72) WANG, Fengping (CN); CHENG, Yinghua (CN); ZHANG, Wentao (CN)

(74) Công ty Luật TNHH T&G (TGVN)

(54) **THIẾT BỊ ĐIỆN TỬ**

(57) Sáng chế đề cập đến thiết bị điện tử bao gồm màn hình và môđun dấu vân tay, trong đó bề mặt bên trong của màn hình là lớp chắn ánh sáng. Lớp chắn ánh sáng bao gồm vùng truyền ánh sáng được định vị trong vùng hiển thị của màn hình, và môđun dấu vân tay được gắn vào vùng truyền ánh sáng bằng cách sử dụng phần dán khung. Môđun dấu vân tay bao gồm bề mặt thứ nhất hướng về màn hình, bề mặt thứ hai xa so với màn hình, và bề mặt bên được nối giữa bề mặt thứ nhất và bề mặt thứ hai. Phần dán khung bao gồm vùng nối thứ nhất và vùng nối thứ hai mà được nối, trong đó vùng nối thứ hai được định vị trên vùng ngoại vi của vùng nối thứ nhất, vùng nối thứ nhất và vùng nối thứ hai được dính vào bề mặt thứ nhất, và vùng nối thứ hai được gắn chặt vào bề mặt bên bằng cách sử dụng phần dán khít thứ nhất. Sáng chế còn đề cập đến phương pháp lắp ráp môđun dấu vân tay. Bằng cách sử dụng thiết bị điện tử được đề xuất theo sáng chế, vùng hiển thị của thiết bị điện tử có thể được tăng lên, và tỷ lệ màn hình so với thân có thể được tăng lên.

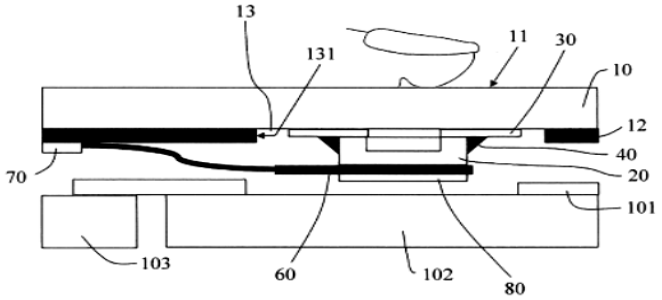

FIG. 1

(11) **1-0049330 B**

(15) 25/06/2025
Số Quyết định: 120159/QĐ-SHTT.IP

(45) 25/07/2025 448B

(43) 25/07/2022 412 A

(21) 1-2022-01328

(85) 03/03/2022

(22) 31/07/2020

(86) PCT/IB2020/057270 31/07/2020

(30) PCT/IB2019/057513 06/09/2019 IB

(87) WO2021/044233 11/03/2021

(51) ***B62D 25/20****; B60K 1/04; B62D 21/15*

(73) **ARCELORMITTAL** (LU)
24-26, Boulevard d'Avranches L-1160 Luxembourg, LUXEMBOURG

(72) SOTTY, Alexandre (FR); SCHNEIDER, Nicolas (FR); DROUADAINE, Yves (FR); GIBEAU, Elie (FR)

(74) Công ty Luật TNHH Phạm và Liên danh (PHAM & ASSOCIATES)

(54) KẾT CẤU PHÍA TRƯỚC DÙNG CHO XE ĐIỆN VÀ PHƯƠNG PHÁP SẢN XUẤT KẾT CẤU PHÍA TRƯỚC NÀY

(57) Sáng chế đề cập đến kết cấu phía trước dùng cho xe điện bao gồm tấm chắn dưới, thanh ngang đỡ ghế và mũi đường hầm, sao cho mũi đường hầm được thiết kế để hấp thụ năng lượng trong phần trước của nó trong khi chống lại sự xâm lấn ở phần sau của nó, tối ưu hóa sự hấp thụ năng lượng trong bộ phận trong quá trình va chạm phía trước và bảo vệ bộ nguồn ắcqui khỏi bị thủng do tác động đẩy xuống của tấm chắn dưới.

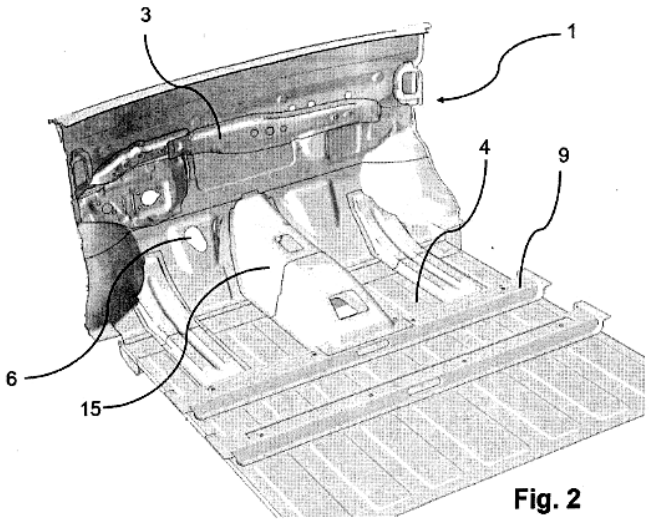

Fig. 2

(11) **1-0049331 B**

(15) 25/06/2025
Số Quyết định: 120160/QĐ-SHTT.IP

(45) 25/07/2025 448B

(43) 25/09/2020 390 A

(21) 1-2020-03694

(85) 25/06/2020

(22) 28/12/2018

(86) PCT/CN2018/124869 28/12/2018

(30) 201810011564.3 05/01/2018 CN

(87) WO2019/134591 11/07/2019

(51) ***G06Q 20/32***

(73) **HUAWEI TECHNOLOGIES CO., LTD.** (CN)
Huawei Administration Building, Bantian, Longgang District, Shenzhen, Guangdong 518129, China

(72) YUAN, Feifan (CN)

(74) Công ty Luật TNHH T&G (TGVN)

(54) PHƯƠNG PHÁP GIAO DỊCH ĐIỆN TỬ, THIẾT BỊ ĐẦU CUỐI DI ĐỘNG VÀ PHƯƠNG TIỆN LƯU TRỮ MÁY TÍNH

(57) Sáng chế này đề cập đến phương pháp giao dịch điện tử và thiết bị đầu cuối, và đề cập đến lĩnh vực kỹ thuật truyền thông, để thiết bị đầu cuối di động có thể lựa chọn một cách tự động, dựa trên thông tin loại thiết bị điện tử, tài khoản giao dịch tương ứng với thông tin loại thiết bị điện tử, và giao dịch với thiết bị điện tử bằng cách sử dụng tài khoản giao dịch. Theo cách này, hoạt động người dùng được đơn giản hóa và trải nghiệm người dùng sẽ được cải thiện. Theo cách cụ thể, phương pháp gồm các bước: thiết lập, bởi thiết bị đầu cuối di động, kết nối truyền thông trường gần cho thiết bị điện tử, tại đó thiết bị đầu cuối di động gồm ít nhất hai loại thông tin tài khoản giao dịch khác nhau; nhận, bởi thiết bị đầu cuối, thông điệp yêu cầu được gửi bởi thiết bị điện tử thông qua truyền thông trường gần, tại đó thông điệp yêu cầu gồm thông tin loại thiết bị điện tử; và thu được, bởi thiết bị đầu cuối di động, thông tin loại thiết bị điện tử từ thông điệp yêu cầu, và xác định, từ ít nhất hai loại thông tin tài khoản giao dịch khác nhau này dựa trên thông tin loại thiết bị điện tử, tài khoản giao dịch tương ứng với thông tin loại.

Fig.5

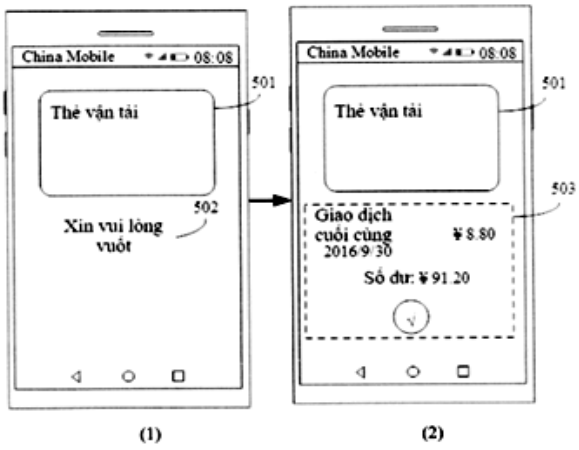

(11) **1-0049332 B**

(15) 25/06/2025
Số Quyết định: 120161/QĐ-SHTT.IP

(45) 25/07/2025 448B

(43) 25/07/2022 412 A

(21) 1-2022-02370

(85) 15/04/2022

(22) 20/10/2020

(86) PCT/US2020/070675 20/10/2020

(30) 62/926,266 25/10/2019 US
17/073,935 19/10/2020 US

(87) WO2021/081549 A1 29/04/2021

(51) ***H04W 72/04***; *H04B 7/06; H04L 5/00*

(73) **QUALCOMM INCORPORATED** (US)
ATTN: International IP Administration, 5775 Morehouse Drive, San Diego, CA 92121-1714, United States of America

(72) VENUGOPAL, Kiran (IN); ZHOU, Yan (US); RYU, Jung Ho (US); BAI, Tianyang (CN); LUO, Tao (US); LI, Junyi (US)

(74) Công ty TNHH Quốc tế D &N (D&N INTERNATIONAL CO.,LTD.)

(54) **PHƯƠNG PHÁP VÀ THIẾT BỊ NGƯỜI DÙNG ĐỂ TRUYỀN THÔNG KHÔNG DÂY**

(57) Nói chung, các khía cạnh khác nhau của sáng chế đề cập đến truyền thông không dây, cụ thể là đề cập đến phương pháp và thiết bị người dùng để truyền thông không dây. Theo một số khía cạnh, thiết bị người dùng (user equipment - UE) có thể xác định rằng tập tài nguyên điều khiển (control resource set - CORESET) không được tạo cấu hình cho phần băng thông đường xuống hoạt động của sóng mang thành phần (component carrier - CC) của UE. UE có thể xác định rằng trạng thái chỉ báo cấu hình truyền (transmission configuration indication - TCI) không được kích hoạt cho kênh dùng chung đường xuống vật lý (physical downlink shared channel - PDSCH) của phần băng thông đường xuống hoạt động của CC. UE có thể xác định quan hệ không gian mặc định cho kênh điều khiển đường lên hoặc tín hiệu đường lên cho CC dựa ít nhất một phần vào việc xác định rằng CORESET không được tạo cấu hình cho phần băng thông đường xuống hoạt động của CC và rằng trạng thái TCI không được kích hoạt cho PDSCH của phần băng thông đường xuống hoạt động của CC. Sáng chế còn đề cập đến nhiều khía cạnh khác.

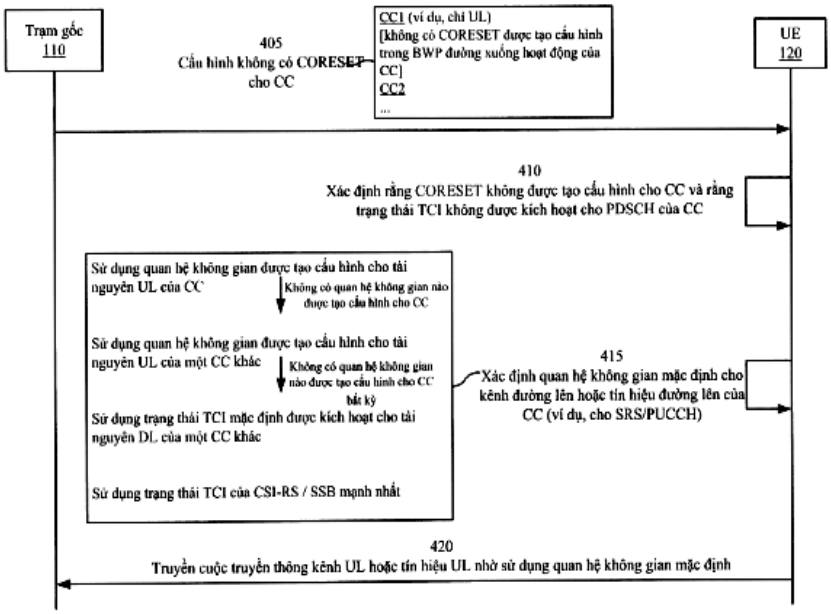
Trạm gốc
110
405
Cấu hình không có CORESET cho CC
CC1 (ví dụ, chỉ UL)
[không có CORESET được tạo cấu hình trong BWP đường xuống hoạt động của CC]
CC2
...
UE
120
410
Xác định rằng CORESET không được tạo cấu hình cho CC và rằng trạng thái TCI không được kích hoạt cho PDSCH của CC
Sử dụng quan hệ không gian được tạo cấu hình cho tài nguyên UL của CC
Không có quan hệ không gian nào được tạo cấu hình cho CC
Sử dụng quan hệ không gian được tạo cấu hình cho tài nguyên UL của một CC khác
Không có quan hệ không gian nào được tạo cấu hình cho CC bất kỳ
Sử dụng trạng thái TCI mặc định được kích hoạt cho tài nguyên DL của một CC khác
Sử dụng trạng thái TCI của CSI-RS / SSB mạnh nhất
415
Xác định quan hệ không gian mặc định cho kênh đường lên hoặc tín hiệu đường lên của CC (ví dụ, cho SRS/PUCCH)
420
Truyền cuộc truyền thông kênh UL hoặc tín hiệu UL nhờ sử dụng quan hệ không gian mặc định

FIG.4

(11) **1-0049333 B**

(15) 25/06/2025
Số Quyết định: 120162/QĐ-SHTT.IP

(45) 25/07/2025 448B

(43) 25/02/2021 395 A

(21) 1-2020-05988

(85) 20/10/2020

(22) 01/04/2019

(86) PCT/KR2019/003825 01/04/2019

(30) 62/651,229 01/04/2018 US

(87) WO2019/194514 10/10/2019

(51) ***H04N 19/109***; *H04N 19/70; H04N 19/513; H04N 19/105; H04N 19/176*

(73) **LG ELECTRONICS INC.** (KR)
128, Yeoui-daero, Yeongdeungpo-gu, Seoul 07336, Korea

(72) JANG, Hyeongmoon (KR); NAM, Junghak (KR); PARK, Naeri (KR)

(74) Công ty Luật TNHH T&G (TGVN)

(54) PHƯƠNG PHÁP GIẢI MÃ HÌNH ẢNH, PHƯƠNG PHÁP MÃ HÓA HÌNH ẢNH VÀ PHƯƠNG PHÁP TRUYỀN DỮ LIỆU

(57) Sáng chế đề cập đến phương pháp giải mã tín hiệu viđeo và thiết bị thực hiện phương pháp này. Cụ thể, phương pháp giải mã hình ảnh dựa trên chế độ liên dự đoán gồm dẫn xuất vectơ chuyển động của khối lân cận không gian có sẵn xung quanh khối hiện tại; dẫn xuất khối sắp xếp của khối hiện tại dựa trên vectơ chuyển động của khối lân cận không gian; dẫn xuất vectơ chuyển động trong đơn vị khối phụ trong khối hiện tại dựa trên vectơ chuyển động của khối sắp xếp; và tạo khối dự đoán của khối hiện tại sử dụng vectơ chuyển động được dẫn xuất trong đơn vị khối phụ, trong đó khối sắp xếp có thể được xác định bởi vectơ chuyển động của khối lân cận không gian trong một ảnh tham chiếu được định trước.

FIG.28

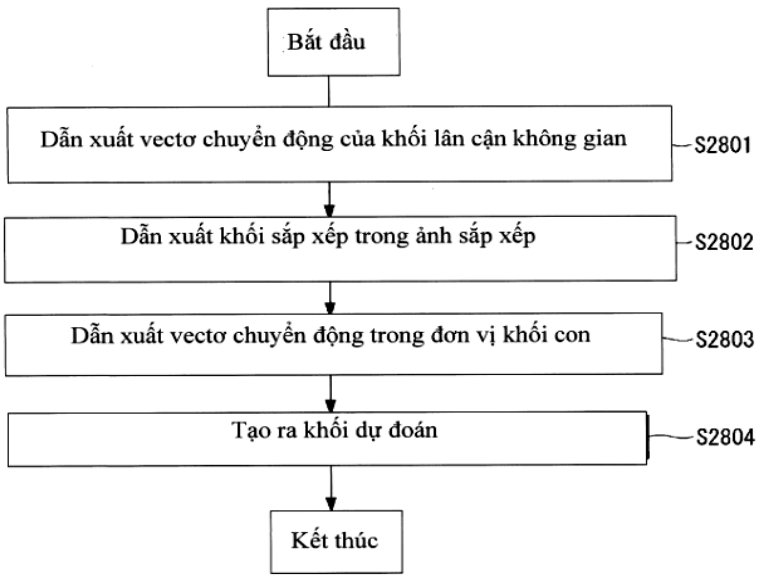

(11) **1-0049334 B**

(15) 25/06/2025
Số Quyết định: 120163/QĐ-SHTT.IP

(45) 25/07/2025 448B

(43) 25/08/2022 413 A

(21) 1-2022-03493

(85) 03/06/2022

(22) 04/12/2020

(86) PCT/US2020/063315 04/12/2020

(30) 62/947,407 12/12/2019 US
63/023,560 12/05/2020 US
17/110,548 03/12/2020 US

(87) WO2021/118883 A1 17/06/2021

(51) ***H04W 76/15***; *H04W 92/20; H04W 88/08; H04W 72/04; H04W 84/04*

(73) **QUALCOMM INCORPORATED** (US)
ATTN: International IP Administration, 5775 Morehouse Drive, San Diego, CA 92121-1714, United States of America

(72) ABEDINI, Navid (US); LUO, Jianghong (US); BLESSENT, Luca (IT); LUO, Tao (US); HAMPEL, Karl Georg (US); LI, Junyi (US)

(74) Công ty TNHH Quốc tế D &N (D&N INTERNATIONAL CO.,LTD.)

(54) **NÚT VÀ NÚT ĐIỀU KHIỂN ĐỂ TRUYỀN THÔNG KHÔNG DÂY TRONG MẠNG KHÔNG DÂY VÀ PHƯƠNG PHÁP TRUYỀN THÔNG KHÔNG DÂY THỰC HIỆN BỞI CÁC NÚT NÀY TRONG MẠNG KHÔNG DÂY**

(57) Nói chung sáng chế đề cập đến truyền thông không dây, cụ thể là đến nút và nút điều khiển để truyền thông không dây trong mạng không dây và phương pháp truyền thông không dây thực hiện bởi nút và nút điều khiển trong mạng không dây. Theo một số khía cạnh, nút trong mạng không dây có thể truyền chỉ báo về khả năng của nút để truyền thông đồng thời với ít nhất một trong số: nhiều nút cha của nút, nhiều thành phần kết cuối di động của nút, nhiều điểm thu phát của nút, nhiều ô của nút, hoặc sự kết hợp của chúng; và truyền thông với nút khác trong mạng không dây dựa ít nhất một phần vào khả năng này. Sáng chế còn đề cập đến nhiều khía cạnh khác.

Fig.5

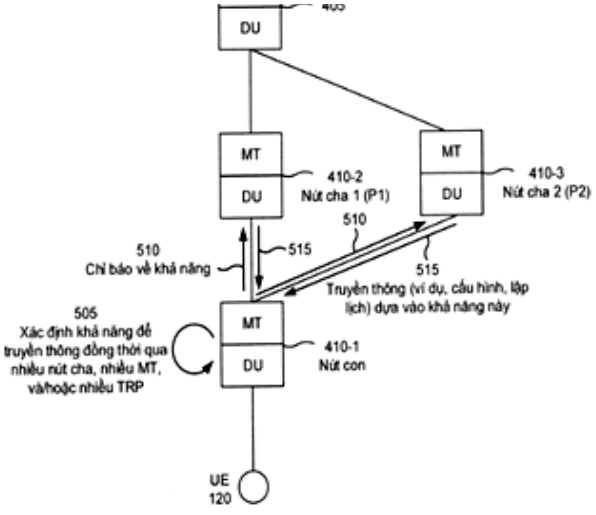

(11) **1-0049335 B**

(15) 25/06/2025
Số Quyết định: 120164/QĐ-SHTT.IP

(45) 25/07/2025 448B

(43) 27/06/2022 411 A

(21) 1-2022-02410

(85) 18/04/2022

(22) 21/09/2020

(86) PCT/CN2020/116458 21/09/2020

(30) 201910906938.2 24/09/2019 CN

(87) WO2021/057647 01/04/2021

(51) ***H04W 52/02***

(73) **VIVO MOBILE COMMUNICATION CO., LTD.** (CN)
No.1, Vivo Road, Chang'an, Dongguan, Guangdong 523863, China

(72) SUN, Yanliang (CN); WU, Kai (CN); CHEN, Li (CN); PAN, Xueming (CN)

(74) Công ty TNHH Đại Tín và Liên Danh (DAITIN AND ASSOCIATES CO.,LTD)

(54) **PHƯƠNG PHÁP NHẬN TÍN HIỆU TIẾT KIỆM ĐIỆN, PHƯƠNG PHÁP TRUYỀN TÍN HIỆU TIẾT KIỆM ĐIỆN, THIẾT BỊ ĐẦU CUỐI, THIẾT BỊ PHÍA MẠNG VÀ PHƯƠNG TIỆN LƯU TRỮ CÓ THỂ ĐỌC ĐƯỢC BẰNG MÁY TÍNH**

(57) Sáng chế đề xuất phương pháp nhận tín hiệu tiết kiệm điện, phương pháp truyền tín hiệu tiết kiệm điện, thiết bị đầu cuối, thiết bị phía mạng và phương tiện lưu trữ có thể đọc được bằng máy tính. Phương pháp bao gồm: trong trường hợp phát hiện lỗi chùm, thì truyền yêu cầu truy cập ngẫu nhiên; và sau khi truyền yêu cầu truy cập ngẫu nhiên và trước khi cập nhật trạng thái chỉ báo điều khiển truyền (Transmission Control Indication, TCI), thực hiện phát hiện tín hiệu tiết kiệm điện trong không gian tìm kiếm khôi phục dựa trên mối quan hệ gần đồng vị (Quasi Co-Location, QCL) thứ nhất, trong đó mối quan hệ QCL thứ nhất là mối quan hệ QCL của tín hiệu tham chiếu khôi phục lỗi chùm (Beam Failure Recovery Reference Signal, BFR-RS).

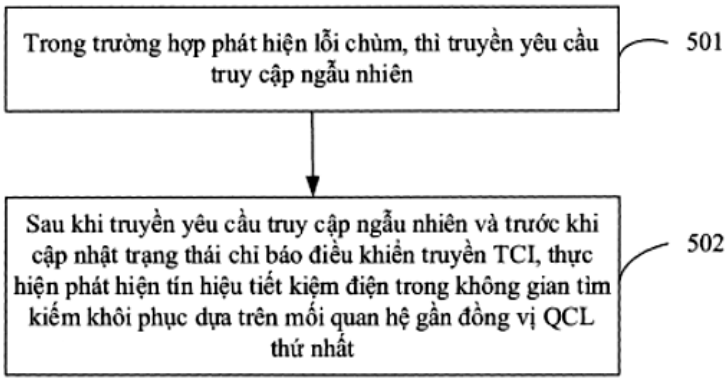

Fig.5

(11) **1-0049336 B**

(15) 25/06/2025
Số Quyết định: 120165/QĐ-SHTT.IP

(45) 25/07/2025 448B

(43) 25/08/2022 413 A

(21) 1-2022-03034

(85) 13/05/2022

(22) 28/10/2020

(86) PCT/JP2020/040513 28/10/2020

(30) 2019-217467 29/11/2019 JP

(87) WO2021/106484 03/06/2021

(51) ***B22D 7/12***; *B22D 11/106*

(73) **JFE STEEL CORPORATION** (JP)
2-3, Uchisaiwai-cho 2-chome, Chiyoda-ku, Tokyo 1000011, Japan

(72) WATANABE Yusuke (JP); TANAKA Takanori (JP); HASEGAWA Takashi (JP); YAMAUCHI Takashi (JP); MATSUI Akitoshi (JP); HARADA Akifumi (JP); UEHARA Hirohide (JP)

(74) Công ty Cổ phần Sở hữu công nghiệp INVESTIP (INVESTIP)

(54) **PHƯƠNG PHÁP ĐÚC THÉP NÓNG CHẢY, PHƯƠNG PHÁP SẢN XUẤT CHI TIẾT ĐÚC LIÊN TỤC VÀ PHƯƠNG PHÁP SẢN XUẤT VẬT LIỆU THÉP Ổ TRỤC**

(57) Sáng chế đề cập đến phương pháp đúc thép nóng chảy, phương pháp sản xuất chi tiết đúc liên tục, và phương pháp sản xuất vật liệu thép ổ trục, mà có thể ngăn chặn phản ứng khí-lỏng giữa thép nóng chảy và oxy trong không khí. Phương pháp để đúc thép nóng chảy sử dụng dây chuyền đúc liên tục bao gồm: bước thay thế là thổi khí thay thế có chứa ít nhất khí dễ bắt lửa vào thùng trung gian (1) trong điều kiện cháy không hoàn toàn để thay thế khí trong thùng trung gian (1), thùng trung gian (1) là thùng chứa trung gian trong dây chuyền đúc liên tục; và sau bước thay thế, bước đúc dừng thổi khí thay thế và thực hiện đúc liên tục trong dây chuyền đúc liên tục bằng cách sử dụng thùng trung gian (1) mà không thổi khí thay thế vào thùng trung gian (1).

Fig. 1

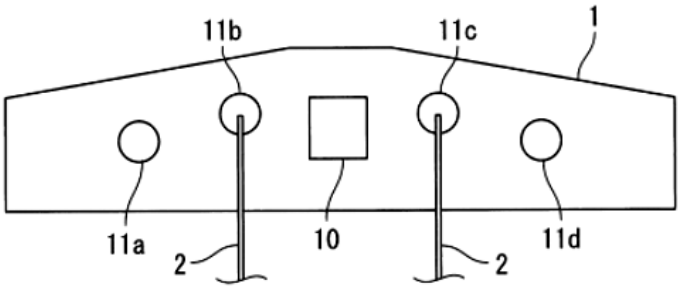

(11) **1-0049337 B**

(15) 25/06/2025
Số Quyết định: 120166/QĐ-SHTT.IP

(45) 25/07/2025 448B

(43) 25/11/2022 416 A

(21) 1-2022-05821

(85) 12/09/2022

(22) 03/02/2021

(86) PCT/JP2021/003971 03/02/2021

(30) 2020-023870 14/02/2020 JP

(87) WO2021/161874 19/08/2021

(51) ***C09J 7/40***; *C09J 7/38; C09J 133/04; C09J 7/10*

(73) **NITTO DENKO CORPORATION** (JP)
1-2, Shimohozumi 1-chome, Ibaraki-shi, Osaka 567-8680 Japan

(72) YAMAMURA, Kazuhiro (JP); NONAKA, Takahiro (JP); SHIMOKURI, Taiki (JP); FUJIHARA, Arata (JP); SAWAZAKI, Ryohei (JP)

(74) Công ty TNHH một thành viên Sở hữu trí tuệ VCCI (VCCI-IP CO.,LTD)

(54) **PHƯƠNG PHÁP SẢN XUẤT TẤM DÍNH NHẠY ÁP CÓ MÀNG CHỐNG DÍNH**

(57) Sáng chế đề cập đến tấm dính nhạy áp có màng chống dính (1) có màng chống dính thứ nhất (10) được gắn tạm thời trên mặt chính thứ nhất của tấm dính nhạy áp được hóa rắn quang (50) và màng chống dính thứ hai (20) được gắn tạm thời trên mặt chính thứ hai của tấm dính nhạy áp. Tấm dính nhạy áp này chứa polyme trên cơ sở acryl được hóa rắn quang và chất hấp thụ UV. Lớp chống dính thứ nhất (15) của màng chống dính thứ nhất là lớp chống dính trên cơ sở flo hoặc lớp chống dính silicon loại ngưng tụ. Tấm dính nhạy áp có màng chống dính này có thể thu được, ví dụ, bằng cách tạo ra lớp chế phẩm keo nhạy áp có thể hóa rắn quang, lớp này chứa monome trên cơ sở acryl và/hoặc sản phẩm được polyme hóa một phần của monome trên cơ sở acryl, chất hấp thụ UV và chất khơi mào quang polyme hóa, giữa màng chống dính thứ nhất và màng chống dính thứ hai, và chiếu chế phẩm keo nhạy áp có thể hóa rắn quang bằng ánh sáng từ phía màng chống dính thứ nhất để hóa rắn quang chế phẩm keo nhạy áp có thể hóa rắn quang.

FIG.1

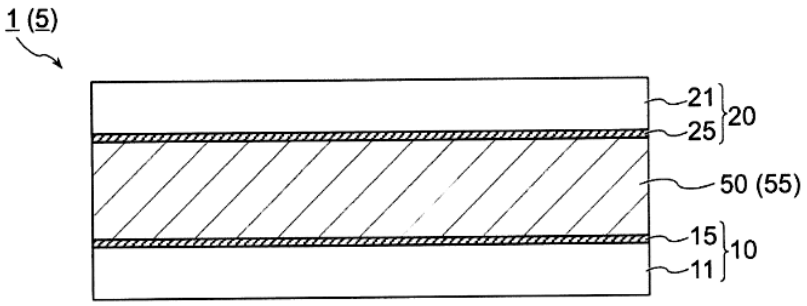

(11) **1-0049338 B**

(15) 25/06/2025
Số Quyết định: 120167/QĐ-SHTT.IP

(45) 25/07/2025 448B

(43) 25/02/2022 407 A

(21) 1-2021-06641

(85) 20/10/2021

(22) 08/04/2020

(86) PCT/US2020/027311 08/04/2020

(30) 62/843,198 03/05/2019 US
16/809,406 04/03/2020 US

(87) WO2020/226837 12/11/2020

(51) ***H04W 72/14***; *H04L 5/00; H04W 72/04*

(73) **QUALCOMM INCORPORATED** (US)
ATTN: International IP Administration, 5775 Morehouse Drive, San Diego, CA 92121-1714, United States of America

(72) FAKOORIAN, Seyed Ali Akbar (IR); HOSSEINI, Seyedkianoush (IR); YANG, Wei (CN); CHEN, Wanshi (CN)

(74) Công ty TNHH Quốc tế D &N (D&N INTERNATIONAL CO.,LTD.)

(54) **PHƯƠNG PHÁP VÀ THIẾT BỊ TRUYỀN THÔNG KHÔNG DÂY, VÀ PHƯƠNG TIỆN BẤT BIẾN ĐỌC ĐƯỢC BẰNG MÁY TÍNH**

(57) Sáng chế đề cập đến các phương pháp, hệ thống và thiết bị truyền thông không dây, và phương tiện bất biến đọc được bằng máy tính. Theo một số ví dụ, trạm gốc hoặc thực thể mạng khác có thể phân bổ các tài nguyên đường lên cho UE, hoặc các nhóm UE, mà được phân bổ lại sau đó. Ví dụ, trạm gốc có thể xác định phân bổ lại các tài nguyên đường lên và phát ra chỉ báo hủy bỏ hoặc báo trước có thể tương ứng với ít nhất một phần của các tài nguyên được phân bổ trước đó (ví dụ, như được phân bổ cho các UE cụ thể). Các UE có thể được tạo cấu hình để giám sát các chỉ báo hủy bỏ hoặc báo trước, và dựa vào các chỉ báo hủy bỏ hoặc báo trước nhận được, các UE có thể xác định xem có tiếp tục với cuộc truyền đường lên bằng cách sử dụng các tài nguyên đường lên được phân bổ trước đó của chúng hay không.

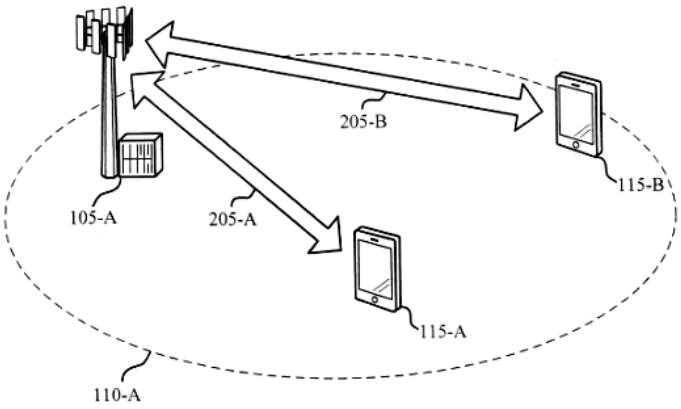

FIG. 2

(11) **1-0049339 B**

(15) 25/06/2025
Số Quyết định: 120168/QĐ-SHTT.IP

(45) 25/07/2025 448B

(43) 25/03/2021 396 A

(21) 1-2020-06194

(85) 27/10/2020

(22) 26/03/2019

(86) PCT/JP2019/012774 26/03/2019

(30) 2018-062683 28/03/2018 JP

(87) WO2019/189125 03/10/2019

(51) ***G08B 17/107***; *G08B 17/00*

(73) **HOCHIKI CORPORATION** (JP)
10-43, Kamiosaki 2-chome, Shinagawa-ku, Tokyo, 1418660, Japan

(72) Manabu DOHI (JP); Tomohiko SHIMADZU (JP); Keisuke WASHIZU (JP)

(74) Văn phòng Luật sư Ân Nam (ANNAM IP & LAW)

(54) **THIẾT BỊ PHÁT HIỆN CHÁY**

(57) Sáng chế đề cập đến thiết bị phát hiện cháy có khả năng cải thiện độ chính xác trong việc phát hiện đám cháy. Thiết bị phát hiện cháy (1) bao gồm bộ phận phát ánh sáng thứ nhất (101) chiếu vào không gian phát hiện nằm bên trong hoặc bên ngoài thiết bị phát hiện cháy (1) bằng ánh sáng phát hiện thứ nhất, bộ phận phát ánh sáng thứ hai (102) chiếu vào không gian phát hiện bằng ánh sáng phát hiện thứ hai có bước sóng khác với bước sóng của ánh sáng phát hiện thứ nhất, bộ phận nhận ánh sáng (103) mà nhận ánh sáng phân tán của ánh sáng phát hiện thứ nhất được chiếu từ bộ phận phát ánh sáng thứ nhất (101) do khói, xuất ra tín hiệu nhận ánh sáng thứ nhất theo ánh sáng phân tán được nhận, nhận ánh sáng phân tán của ánh sáng phát hiện thứ hai được chiếu từ bộ phận phát ánh sáng thứ hai (102) liên quan đến khói, và xuất ra tín hiệu nhận ánh sáng thứ hai theo ánh sáng phân tán được nhận, và bộ phận nhận biết 107a mà nhận biết loại khói có trong không gian phát hiện trên cơ sở tỷ lệ đầu ra của giá trị đầu ra của tín hiệu nhận ánh sáng thứ nhất so với giá trị đầu ra của tín hiệu nhận tín hiệu ánh sáng thứ hai từ bộ phận nhận ánh sáng 103 và tốc độ tăng của giá trị đầu ra của tín hiệu nhận ánh sáng thứ nhất hoặc tín hiệu nhận ánh sáng thứ hai.

FIG.4

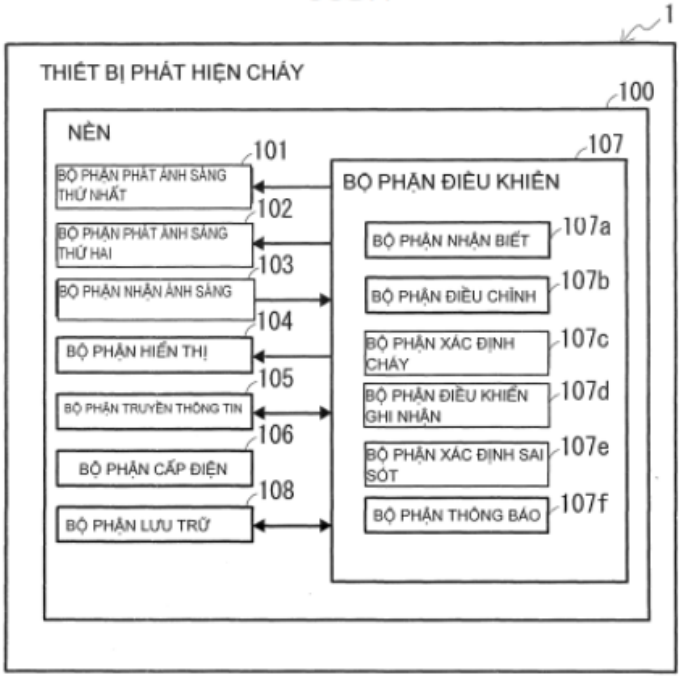
1
THIẾT BỊ PHÁT HIỆN CHÁY
100
NỀN
101
BỘ PHẬN PHÁT ÁNH SÁNG THỨ NHẤT
102
BỘ PHẬN PHÁT ÁNH SÁNG THỨ HAI
103
BỘ PHẬN NHẬN ÁNH SÁNG
104
BỘ PHẬN HIỂN THỊ
105
BỘ PHẬN TRUYỀN THÔNG TIN
106
BỘ PHẬN CẤP ĐIỆN
108
BỘ PHẬN LƯU TRỮ
107
BỘ PHẬN ĐIỀU KHIỂN
BỘ PHẬN NHẬN BIẾT
107a
BỘ PHẬN ĐIỀU CHỈNH
107b
BỘ PHẬN XÁC ĐỊNH CHÁY
107c
BỘ PHẬN ĐIỀU KHIỂN GHI NHẬN
107d
BỘ PHẬN XÁC ĐỊNH SAI SÓT
107e
BỘ PHẬN THÔNG BÁO
107f

(11) **1-0049340 B**

(15) 25/06/2025
Số Quyết định: 120180/QĐ-SHTT.IP

(45) 25/07/2025 448B

(43) 25/05/2023 422 A

(21) 1-2022-08516

(85) 26/12/2022

(22) 03/06/2021

(86) PCT/CN2021/098177 03/06/2021

(30) 202010508167.4 05/06/2020 CN

(87) WO2021/244617 A1 09/12/2021

(51) ***H04N 5/225***; *G06T 5/00*

(73) **HANGZHOU HIKVISION DIGITAL TECHNOLOGY CO., LTD.** (CN)
No. 555 Qianmo Road, Binjiang District, Hangzhou, Zhejiang 310051, China

(72) CHEN, Fangdong (CN)

(74) Công ty Luật TNHH ROUSE Việt Nam (ROUSE LEGAL VIETNAM LTD.)

(54) **PHƯƠNG PHÁP VÀ MÁY TĂNG CƯỜNG HÌNH ẢNH**

(57) Sáng chế đề cập đến phương pháp và máy tăng cường hình ảnh. Phương pháp tăng cường hình ảnh bao gồm: đối với một điểm ảnh bất kỳ, mà đáp ứng điều kiện lọc thứ nhất, trong khối hiện tại, việc xác định giá trị điểm ảnh thứ nhất của điểm ảnh sau lần lọc thứ nhất; và thực hiện tăng cường trên giá trị điểm ảnh của điểm ảnh dựa trên giá trị điểm ảnh thứ nhất và giá trị điểm ảnh thứ hai của điểm ảnh chỉ ra trước lần lọc thứ nhất, để thu được giá trị điểm ảnh thứ ba, mà đã được tăng cường, của điểm ảnh này.

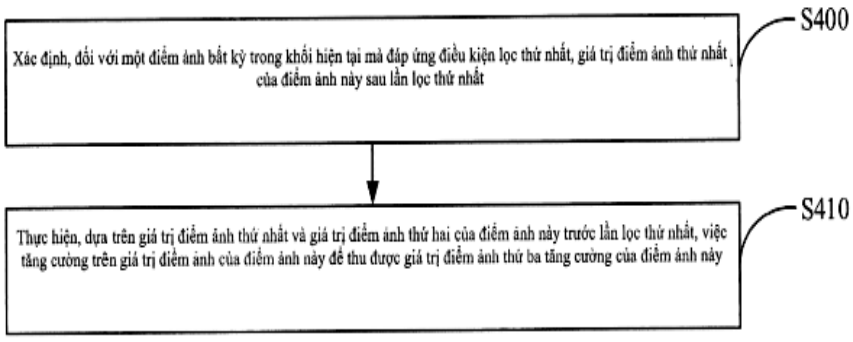

FIG.4

(11) **1-0049341 B**

(15) 25/06/2025
Số Quyết định: 120181/QĐ-SHTT.IP

(45) 25/07/2025 448B

(43) 25/08/2022 413 A

(21) 1-2022-03703

(85) 13/06/2022

(22) 23/11/2020

(86) PCT/US2020/061856 23/11/2020

(30) 62/951,876 20/12/2019 US
16/914,160 26/06/2020 US

(87) WO2021/126482 A1 24/06/2021

(51) ***H02J 7/00***; *H02M 3/07*

(73) **QUALCOMM INCORPORATED** (US)
ATTN: International IP Administration, 5775 Morehouse Drive, San Diego, CA 92121-1714, United States of America

(72) SONG, Chunping (US); KUN, Cheong (CN); GAO, Xiaolin (CN); JUNG, Sanghwa (KR); JING, Yue (CN)

(74) Công ty TNHH Quốc tế D &N (D&N INTERNATIONAL CO.,LTD.)

(54) **PHƯƠNG PHÁP VÀ THIẾT BỊ ĐỂ SẠC THÍCH ỨNG NHIỀU CHẾ ĐỘ**

(57) Sáng chế đề cập đến phương pháp và thiết bị để sạc thích ứng nhiều chế độ. Theo một khía cạnh ví dụ, thiết bị bao gồm ít nhất một bộ sạc có nút thứ nhất và nút thứ hai. Ít nhất một bộ sạc được tạo cấu hình để nhận điện áp đầu vào tại nút thứ nhất. Ít nhất một bộ sạc cũng được tạo cấu hình để hoạt động có chọn lọc ở chế độ thứ nhất để tạo ra điện áp đầu ra thứ nhất tại nút thứ hai lớn hơn hoặc nhỏ hơn điện áp đầu vào hoặc hoạt động ở chế độ thứ hai để tạo ra điện áp đầu ra thứ hai ở nút thứ hai nút về cơ bản bằng điện áp đầu vào.

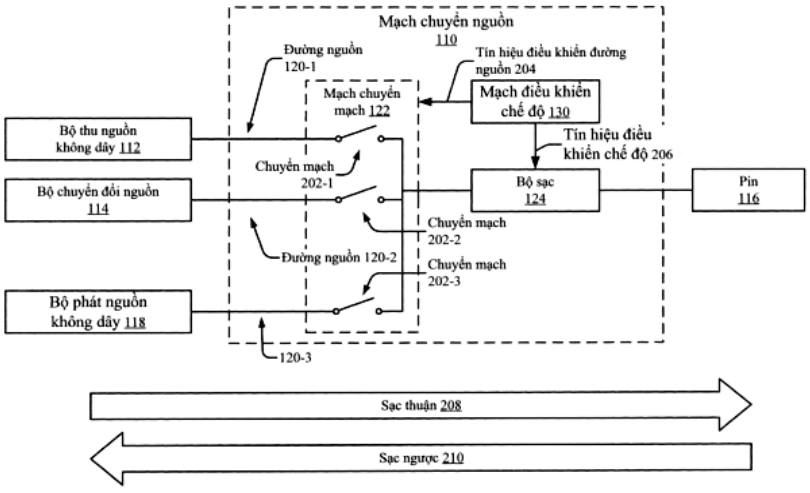

Fig.2

(11) **1-0049342 B**

(15) 25/06/2025
Số Quyết định: 120182/QĐ-SHTT.IP

(45) 25/07/2025 448B

(43) 25/01/2022 406 A

(21) 1-2021-02997

(85) 25/05/2021

(22) 04/02/2020

(86) PCT/TH2020/000007 04/02/2020

(30) 1903000869 10/04/2019 TH

(87) WO2020/209806 15/10/2020

(51) ***G01F 25/00***

(73) **PVTE COMPANY LIMITED** (TH)
69/169 Moo 1, Tambol Ban Mai, Aumphor Pakkret, Nonthaburi 11120, Thailand

(72) LEELAYOOVA, Tanunt (TH); POOPAKDEE, Uracha (TH)

(74) Văn phòng Luật sư Ân Nam (ANNAM IP & LAW)

(54) **PHƯƠNG PHÁP HIỆU CHUẨN CHO MÁY ĐO LƯU LƯỢNG CHẤT LỎNG**

(57) Sáng chế đề cập đến phương pháp hiệu chuẩn cho máy đo lưu lượng chất lỏng (20) bao gồm: bước bố trí bể thứ nhất (12) để nhận chất lỏng cần được đo và bể chứa chất lỏng (14) được nối với bể thứ nhất (12); bước bố trí đường cấp chất lỏng (9) để vận chuyển chất lỏng từ bể chứa chất lỏng (14) đến thiết bị bên ngoài; bước bố trí bộ cảm biến cân (22) để cân chất lỏng được chứa trong hoặc bể thứ nhất (12) hoặc bể chứa chất lỏng (14), trong đó trong quá trình thực hiện hiệu chuẩn cho máy đo lưu lượng (20): ngắt kết nối đường cấp chất lỏng (9) ở phần cuối dòng hướng vận chuyển của máy đo lưu lượng chất lỏng (20) từ thiết bị bên ngoài; kết nối đường cấp chất lỏng (9) ở phần cuối dòng hướng vận chuyển của máy đo lưu lượng chất lỏng (20) với đường hiệu chuẩn (7) được nối với bể thứ nhất (12); và xác định tốc độ dòng của chất lỏng được vận chuyển trong khoảng thời gian định trước dựa trên sự thay đổi về trọng lượng chất lỏng được đo bằng bộ cảm biến cân (22) trong khoảng thời gian định trước, trong đó chất lỏng từ bể chứa chất lỏng (14) được cấp qua đường cấp chất lỏng (9) trở lại bể thứ nhất (12), và tốc độ dòng của chất lỏng từ bể chứa chất lỏng (14) đến bể thứ nhất (12) được điều khiển để gần như không đổi trong quá trình hiệu chuẩn.

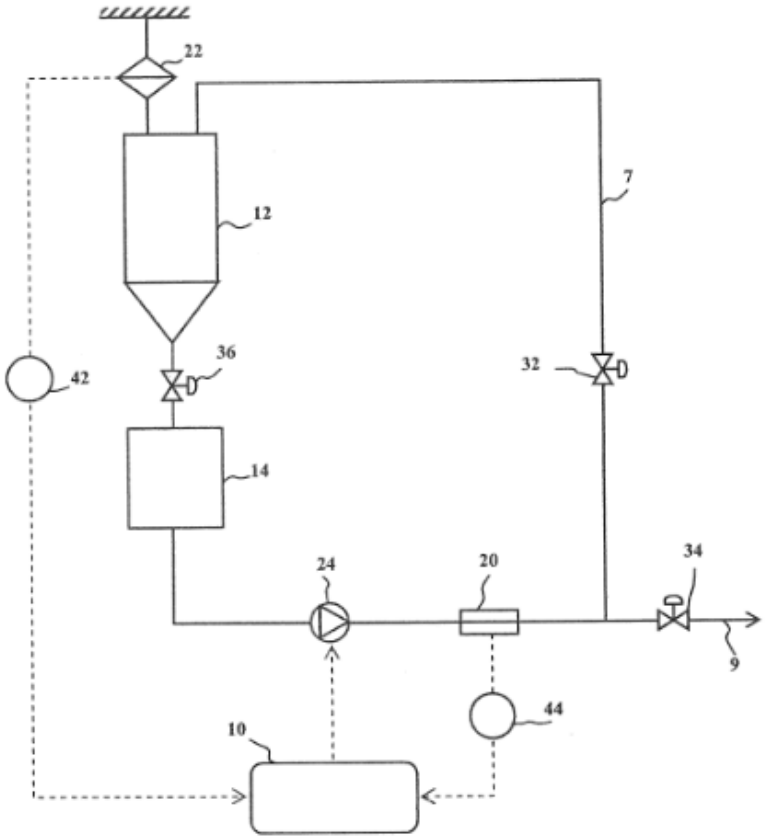

FIG. 1

(11) **1-0049343 B**

(15) 25/06/2025
Số Quyết định: 120183/QĐ-SHTT.IP

(45) 25/07/2025 448B

(43) 25/02/2022 407 A

(21) 1-2021-08096

(22) 15/12/2021

(51) ***A62C 37/00***

(73) **CÔNG TY CỔ PHẦN LI FIRE** (VN)
Số 4 lô BT4, Khu đô thị mới Đặng Xá 2, Xã Đặng Xá, Huyện Gia Lâm, Thành phố Hà Nội

(72) Trần Đình Thi (VN)

(54) THIẾT BỊ CHỮA CHÁY SỬ DỤNG CÔNG NGHỆ KHÍ DUNG

(57) Sáng chế đề cập đến thiết bị chữa cháy sử dụng công nghệ khí dung. Thiết bị này bao gồm thân (1) có các lỗ ren để lắp ráp các bộ phận như van nạp (8), đồng hồ đo áp suất làm việc (7) và cụm phun (4); xi lanh (2) được lắp trong thân (1) bởi lò xo hoặc van pit tông gioăng kín (6); chụp bóng (3) bao lấy bóng nhiệt (14), được lắp vào thân (1) thông qua gioăng (12); đầu phun (41) và cối trộn (42) cấu thành nên cụm phun (4) chịu được áp suất cao, trong đó cối trộn (42) được lắp khớp bên trong đầu phun (4) thông qua gioăng (13); và bình chứa (15) được làm từ nhôm dập nóng và chịu được áp suất cao và chứa chất chữa cháy, được lắp với thân (1) thông qua gioăng (12), trong đó đầu phun (41) được chế tạo với lỗ phun (411) được khoan trên bề mặt trên ở phần phun (41a) có kích thước micro; cối trộn (42) được thiết kế để tạo ra các rãnh xoáy (421) nghiêng và góc côn (422) ở phần trộn (42a) và tạo vát hai bên ở phần ren (42b).

Hình 2

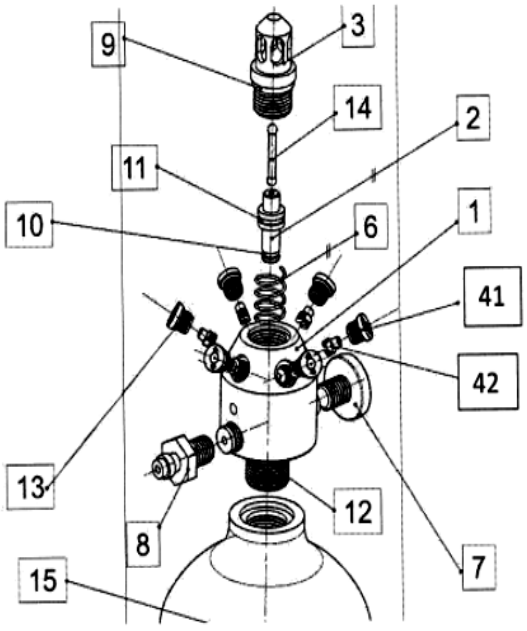

(11) **1-0049344 B**

(15) 25/06/2025
Số Quyết định: 120184/QĐ-SHTT.IP

(45) 25/07/2025 448B

(43) 27/09/2021 402 A

(21) 1-2021-03697

(85) 21/06/2021

(22) 21/11/2019

(86) PCT/US2019/062519 21/11/2019

(30) 62/773,682 30/11/2018 US

(87) WO2020/112466 04/06/2020

(51) ***C03C 10/02***; *C03C 10/00; H05K 5/02; C03C 10/08; H05K 5/00; C03B 23/03; C03C 10/04*

(73) **CORNING INCORPORATED** (US)
1 Riverfront Plaza, Corning, New York 14831, United States of America

(72) BEALL, George Halsey (US); MITCHELL, Alexandra Lai Ching Kao Andrews (US); SMITH, Charlene Marie (US)

(74) Công ty Luật TNHH T&G (TGVN)

(54) GỐM THỦY TINH VÀ SẢN PHẨM ĐIỆN TỬ TIÊU DÙNG CHỨA GỐM THỦY TINH

(57) Sáng chế đề cập đến gốm thủy tinh ganit-spinel mờ. Gốm thủy tinh này bao gồm pha tinh thể thứ nhất chứa $(Mg_xZn_{1-x})Al_2O_4$ trong đó x nhỏ hơn 1 và pha tinh thể thứ hai chứa ít nhất một trong số ZrO_2 tứ phương, $MgTa_2O_6$, mulit, và cordierit. Gốm thủy tinh này có môđun Young lớn hơn hoặc bằng 90 GPa, và có độ cứng lớn hơn hoặc bằng 7,5 GPa. Gốm thủy tinh này có thể được trao đổi ion. Sáng chế cũng đề cập đến phương pháp sản xuất gốm thủy tinh và sản phẩm điện tử tiêu dùng chứa gốm thủy tinh này.

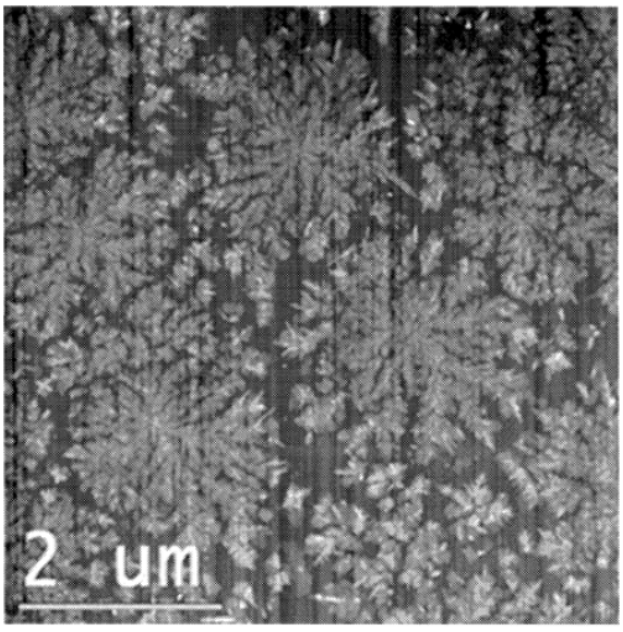

FIG. 3

(11) **1-0049345 B**

(15) 25/06/2025
Số Quyết định: 120185/QĐ-SHTT.IP

(45) 25/07/2025 448B

(43) 25/11/2021 404 A

(21) 1-2021-04897

(85) 09/08/2021

(22) 10/01/2020

(86) PCT/EP2020/050609 10/01/2020

(30) 62/791,570 11/01/2019 US

(87) WO2020/144370 16/07/2020

(51) ***H04L 5/00***

(73) **TELEFONAKTIEBOLAGET LM ERICSSON (PUBL)** (SE)
SE-164 83 Stockholm, Sweden

(72) NORY, Ravikiran (IN); NIMBALKER, Ajit (US)

(74) Công ty Luật TNHH T&G (TGVN)

(54) **PHƯƠNG PHÁP TRUYỀN THÔNG, THIẾT BỊ KHÔNG DÂY VÀ NÚT MẠNG**

(57) Sáng chế đề cập đến các phương pháp và các máy để quản lý ô phụ (Scell). Cụ thể, sáng chế đề cập đến phương pháp truyền thông, thiết bị không dây và nút mạng. Theo một phương án, thiết bị không dây được tạo cấu hình để nhận lệnh thứ nhất, qua báo hiệu lớp điều khiển truy cập môi trường (MAC), lệnh thứ nhất là lệnh kích hoạt/khử kích hoạt; thực hiện tập hợp thứ nhất của các hành động đối với ít nhất một Scell trong số một hoặc nhiều Scell dựa ít nhất một phần trên lệnh thứ nhất; nhận lệnh thứ hai, qua báo hiệu kênh điều khiển đường xuống vật lý (PDCCH) trên ô chính (Pcell); và thực hiện tập hợp thứ hai của các hành động đối với ít nhất một Scell trong số một hoặc nhiều Scell dựa ít nhất một phần trên lệnh thứ hai, tập hợp thứ nhất của các hành động và tập hợp thứ hai của các hành động bao gồm việc bắt đầu hoặc dừng giám sát PDCCH đối với ít nhất một Scell. Theo một phương án, nút mạng được tạo cấu hình để gửi lệnh thứ nhất và lệnh thứ hai.

FIG. 2

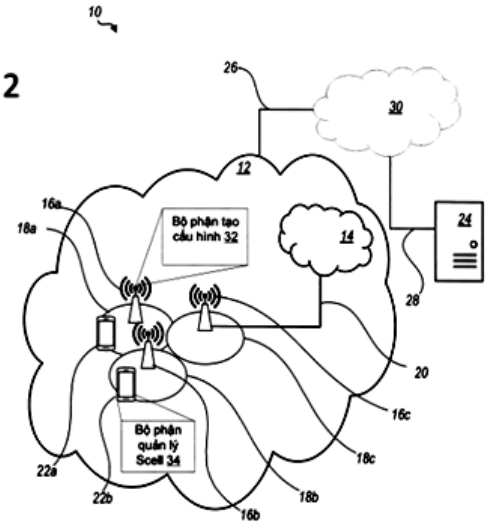

(11) **1-0049346 B**

(15) 25/06/2025
Số Quyết định: 120186/QĐ-SHTT.IP

(45) 25/07/2025 448B

(43) 25/08/2022 413 A

(21) 1-2022-03373

(85) 30/05/2022

(22) 08/10/2020

(86) PCT/US2020/070632 08/10/2020

(30) 62/945,021 06/12/2019 US
16/948,947 07/10/2020 US

(87) WO2021/113854 10/06/2021

(51) ***H04W 16/14***; *H04W 76/30; H04W 72/12; H04W 74/08; H04L 5/00; H04W 36/00*

(73) **QUALCOMM INCORPORATED** (US)
ATTN: International IP Administration, 5775 Morehouse Drive, San Diego, CA 92121-1714, United States of America

(72) OZTURK, Ozcan (US); ZHANG, Xiaoxia (CN)

(74) Công ty TNHH Quốc tế D &N (D&N INTERNATIONAL CO.,LTD.)

(54) **PHƯƠNG PHÁP VÀ MÁY CỦA THIẾT BỊ NGƯỜI DÙNG ĐỂ TRUYỀN THÔNG KHÔNG DÂY**

(57) Sáng chế đề cập đến phương pháp và máy của thiết bị người dùng để truyền thông không dây. Cụ thể hơn, sáng chế đề cập đến các hệ thống, phương pháp và máy để thiết bị người dùng (user equipment - UE) thực hiện các thủ tục Nghe trước khi nói (Listen Before Talk - LBT) trong quá trình chuyển giao, như trong quá trình chuyển giao ngăn xếp giao thức hoạt động kép (dual active protocol stack - DAPS) hoặc chuyển giao có điều kiện. Trong quá trình chuyển giao, UE có thể có kết nối nguồn với ô nguồn. Nếu ô nguồn là ô được miễn cấp phép, UE có thể thực hiện LBT cho kênh của ô nguồn. UE có thể thiết lập kết nối đích với ô đích trước khi giải phóng kết nối nguồn với ô nguồn. Nếu ô đích là ô được miễn cấp phép, UE có thể thực hiện LBT cho kênh của ô đích.

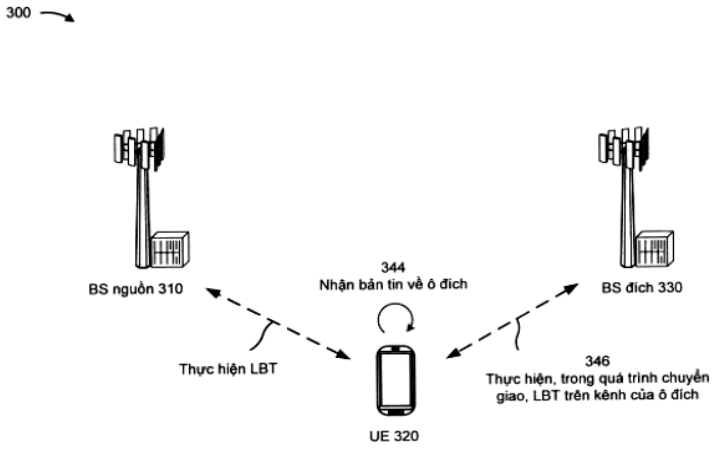

Fig.4

(11) **1-0049347 B**

(15) 25/06/2025
Số Quyết định: 120187/QĐ-SHTT.IP

(45) 25/07/2025 448B

(43) 26/07/2021 400 A

(21) 1-2021-01268

(85) 10/03/2021

(22) 16/08/2019

(86) PCT/JP2019/032128 16/08/2019

(30) 2018-153500 17/08/2018 JP

(87) WO2020/036219 20/02/2020

(51) ***A23L 5/10***; *A23L 7/157; A23L 29/00*

(73) **NISSHIN SEIFUN WELNA INC.** (JP)
25, Kandanishikicho 1-chome, Chiyoda-ku, Tokyo 101-8441, Japan

(72) ITO, Takashi (JP); ISHIKAWA, Yasuyoshi (JP); HIWATASHI, Souichiro (JP)

(74) Công ty Luật TNHH T&G (TGVN)

(54) **PHƯƠNG PHÁP SẢN XUẤT THỰC PHẨM ĐƯỢC BAO**

(57) Sáng chế đề cập đến thực phẩm được bao có kết cấu và hình thức hấp dẫn ngay cả sau khi trải qua một thời gian sau khi nấu bằng dầu. Phương pháp sản xuất thực phẩm được bao bao gồm: gắn kết lớp bột tẩm khô thứ nhất vào thành phần thực phẩm; gắn kết chất lỏng chủ yếu chứa nước vào lớp bột tẩm khô thứ nhất trên thành phần thực phẩm; và gắn kết lớp bột tẩm khô thứ hai vào thành phần thực phẩm có lớp bột tẩm khô thứ nhất và chất lỏng gắn kết trên đó, tiếp theo là nấu bằng dầu.

(11) **1-0049348 B**

(15) 25/06/2025
Số Quyết định: 120188/QĐ-SHTT.IP

(45) 25/07/2025 448B

(43) 27/12/2021 405 A

(21) 1-2021-05864

(85) 21/09/2021

(22) 16/03/2020

(86) PCT/FR2020/050545 16/03/2020

(30) 1902695 15/03/2019 FR

(87) WO2020/188210 24/09/2020

(51) ***C08G 81/00***; *C08G 69/40; C08J 9/00; C08G 69/48; C08G 65/48; C08G 69/44*

(73) **ARKEMA FRANCE** (FR)
420 rue d'Estienne d'Orves, 92700 COLOMBES, France

(72) COCQUET, Clio (FR); PINEAU, Quentin (FR)

(74) Công ty Luật TNHH T&G (TGVN)

(54) **COPOLYME KHỐI CỨNG VÀ MỀM PHÂN NHÁNH, BỌT XỐP CỦA COPOLYME, QUY TRÌNH SẢN XUẤT COPOLYME, QUY TRÌNH SẢN XUẤT BỌT XỐP, VÀ VẬT PHẨM BAO GỒM BỌT XỐP**

(57) Sáng chế đề cập đến copolyme phân nhánh chứa các khối cứng và các khối mềm, trong đó sự phân nhánh được tạo thành bởi các khối cứng liên kết gốc polyol của copolyme,

polyol này là polyol bao gồm ít nhất ba nhóm hydroxyl,

copolyme này có khối lượng mol trung bình khối Mw lớn hơn hoặc bằng 80000 g/mol, và trong đó tỷ lệ của khối lượng mol trung bình khối Mw của copolyme và khối lượng mol trung bình số Mn của copolyme là lớn hơn hoặc bằng 2,2.

Sáng chế cũng đề cập đến quy trình sản xuất copolyme này và cũng đến bọt xốp của copolyme này, đến quy trình sản xuất bọt xốp này và các vật phẩm được tạo thành từ bọt xốp này.

(11) **1-0049349 B**

(15) 25/06/2025
Số Quyết định: 120189/QĐ-SHTT.IP

(45) 25/07/2025 448B

(43) 25/07/2022 412 A

(21) 1-2022-01029

(85) 21/02/2022

(22) 21/08/2020

(86) PCT/US2020/047302 21/08/2020

(30) 62/889,597 21/08/2019 US

(87) WO2021/035105 25/02/2021

(51) ***H04N 1/60****; B44D 3/00; H04N 1/00*

(73) **SUN CHEMICAL CORPORATION** (US)
35 Waterview Boulevard Parsippany, NJ 07054, United States of America

(72) Richard HAYDEN (GB); Robin CATER (GB)

(74) Công ty cổ phần tư vấn Trung Thực (TRUNG THUC.,JSC)

(54) **PHƯƠNG PHÁP NHẬN DẠNG MÀU PHÙ HỢP NHẤT VỚI MÀU MỤC TIÊU, HỆ THỐNG TẠO RA BẢN IN THỬ DẠNG SỐ, VÀ PHƯƠNG PHÁP CHỌN VÀ PHÊ CHUẨN MÀU TIÊU CHUẨN**

(57) Sáng chế đề cập tới phương pháp nhận dạng màu phù hợp nhất với màu mục tiêu, hệ thống tạo ra bản in thử dạng số, và phương pháp chọn và phê chuẩn màu tiêu chuẩn. Cụ thể hơn, sáng chế đề cập tới phương pháp nhận dạng màu phù hợp nhất với màu mục tiêu trang trí kim loại và phân phối màu phù hợp nhất tới các bên quan tâm để phê chuẩn liên tục, trong đó tạo ra cơ sở dữ liệu tạo bản in thử dạng số để so khớp, ví dụ, các màu mục tiêu PantoneLIVE™ và thiết lập tiêu chuẩn phun mực dạng số đã xác định nằm trong các dung sai mong muốn. Ngoài ra, sáng chế còn đề cập tới hệ thống để thực hiện phương pháp này.

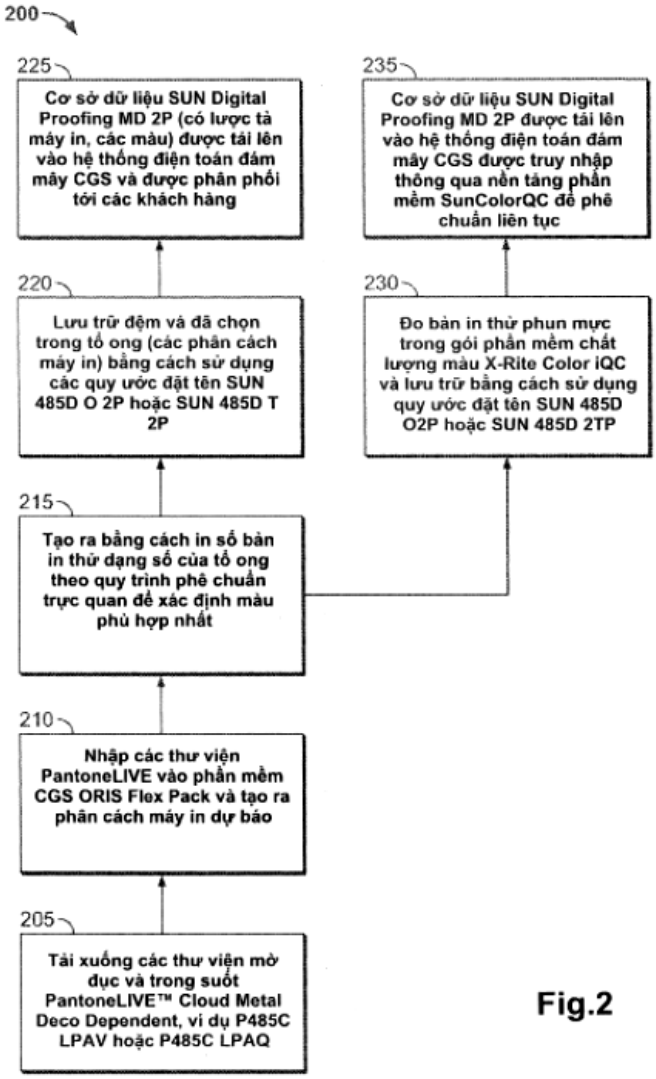
200
225
Cơ sở dữ liệu SUN Digital Proofing MD 2P (có lược tả máy in, các màu) được tải lên vào hệ thống điện toán đám mây CGS và được phân phối tới các khách hàng
235
Cơ sở dữ liệu SUN Digital Proofing MD 2P được tải lên vào hệ thống điện toán đám mây CGS được truy nhập thông qua nền tảng phần mềm SunColorQC để phê chuẩn liên tục
220
Lưu trữ đệm và đã chọn trong tổ ong (các phân cách máy in) bằng cách sử dụng các quy ước đặt tên SUN 485D O 2P hoặc SUN 485D T 2P
230
Đo bản in thử phun mực trong gói phần mềm chất lượng màu X-Rite Color iQC và lưu trữ bằng cách sử dụng quy ước đặt tên SUN 485D O2P hoặc SUN 485D 2TP
215
Tạo ra bằng cách in số bản in thử dạng số của tổ ong theo quy trình phê chuẩn trực quan để xác định màu phù hợp nhất
210
Nhập các thư viện PantoneLIVE vào phần mềm CGS ORIS Flex Pack và tạo ra phân cách máy in dự báo
205
Tải xuống các thư viện mờ đục và trong suốt PantoneLIVE™ Cloud Metal Deco Dependent, ví dụ P485C LPAV hoặc P485C LPAQ

Fig.2

(11) **1-0049350 B**

(15) 25/06/2025
Số Quyết định: 120190/QĐ-SHTT.IP

(45) 25/07/2025 448B

(43) 25/04/2022 409 A

(21) 1-2021-03525

(85) 14/06/2021

(22) 17/12/2019

(86) PCT/EP2019/085663 17/12/2019

(30) 18215480.7 21/12/2018 EP

(87) WO2020/127275 25/06/2020

(51) ***C22C 38/00***; *C22C 38/06; C22C 38/50; C22C 38/44; C22C 38/46; C22C 38/48; C22C 38/04; C22C 38/42*

(73) **OUTOKUMPU OYJ** (FI)
Salmisaarenranta 11, 00180 HELSINKI, Finland

(72) MANNINEN, Timo (FI); KELA, Juha (FI); JUUTI, Timo (FI)

(74) Công ty Luật TNHH T&G (TGVN)

(54) **THÉP FERIT KHÔNG GỈ**

(57) Sáng chế đề cập đến thép ferit không gỉ có đặc tính tạo thành tấm và khả năng chống ăn mòn vượt trội. Thép này bao gồm, tính theo phần trăm khối lượng, 0,003 đến 0,035% cacbon, 0,05 đến 1,0% silic, 0,10 đến 0,8% mangan, 18 đến 24% crom, 0,05 đến 0,8% niken, 0,003 đến 2,5% molypđen, 0,2 đến 0,8% đồng, 0,003 đến 0,05% nitơ, 0,05 đến 1,0% titan, 0,05 đến 1,0% niobi, 0,03 đến 0,5% vanađi, 0,010 đến 0,04% nhôm và tổng C+N nhỏ hơn 0,06%, phần còn lại là sắt và các tạp chất không thể tránh khỏi, trong đó tỷ lệ (Ti+Nb)/(C+N) lớn hơn hoặc bằng 8 và nhỏ hơn 40, và tỷ lệ Ti_{eq}/C_{eq}=(Ti+ 0,515*Nb +0,940*V)/(C+0,858*N) là lớn hơn hoặc bằng 6 và nhỏ hơn 40, và L_{eq} = 5,8*Nb + 5*Ti*Si là lớn hơn hoặc bằng 3,3, và thép được sản xuất bằng cách sử dụng công nghệ AOD (Argon-Oxygen-Decarburization).

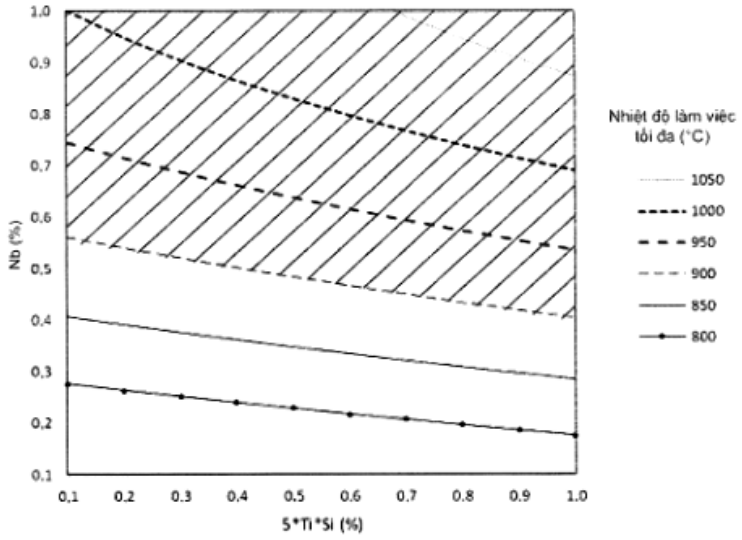
1.0
0.9
0.8
0.7
0.6
0.5
0.4
0.3
0.2
0.1
Nb (%)
0,1
0.2
0.3
0.4
0.5
0.6
0.7
0.8
0.9
1.0
5*Ti*Si (%)
Nhiệt độ làm việc tối đa (°C)
1050
1000
950
900
850
800

Hình 1

(11) **1-0049351 B**

(15) 30/06/2025
Số Quyết định: 124121/QĐ-SHTT.IP

(45) 25/07/2025 448B

(43) 25/01/2024 430 A

(21) 1-2023-05696

(85) 24/08/2023

(22) 02/08/2022

(86) PCT/JP2022/029630 02/08/2022

(30) 2021-127617 03/08/2021 JP

(87) WO 2023/013630 A1 09/02/2023

(51) ***F26B 5/06***; *F26B 17/20*

(73) **MII LTD.** (JP)
8-28, Mitejima 5-chome, Nishiyodogawa-ku, Osaka-shi Osaka 5550012, Japan

(72) Morimoto Shuji (JP); Takehara Makoto (JP); Kobayashi Masato (JP)

(74) Công ty TNHH Sở hữu trí tuệ Trần & Trần (TRAN & TRAN CO., LTD.)

(54) **SẢN PHẨM SẤY ĐÔNG KHÔ**

(57) Sáng chế đề cập đến sản phẩm sấy đông khô, được sấy khô và tạo ra liên tục trong quá trình di chuyển trơn tru dưới lực cơ học bên trong thiết bị sấy đông khô (1). Thiết bị sấy đông khô (1) được trang bị bộ phận đông kết (2) thực hiện phun chất lỏng nguyên liệu vào để tạo ra chất được đông cứng, và bộ phận sấy (3) để làm khô chất được đông cứng. Bộ phận sấy (3) có dạng hình trụ, được trang bị thân hình trụ (31) chân không có phần thành hoặc phần rãnh hình xoắn ốc được hình thành liên tiếp ở thành bên trong theo hướng dọc. Nhiệt được truyền vào thành bên trong và phần thành hoặc phần rãnh của thân hình trụ (31). Khi thân hình trụ (31) quay thì sản phẩm sấy đông khô được vận chuyển theo hướng dọc của thân hình trụ (31), được thăng hoa hoặc sấy khô. Khi góc bắt đầu dòng cl ảy nhỏ hơn 44 độ, hoặc khi góc nghỉ lớn hơn góc bắt đầu dòng chảy và nhỏ hơn 55 độ, và khi chiều dài theo hướng dọc của thân hình trụ 3 là 30cm thì sẽ tạo ra sản phẩm sấy đông khô có đặc tính là khối lượng còn dư trên mỗi 10g đầu vào là 3g trở xuống.

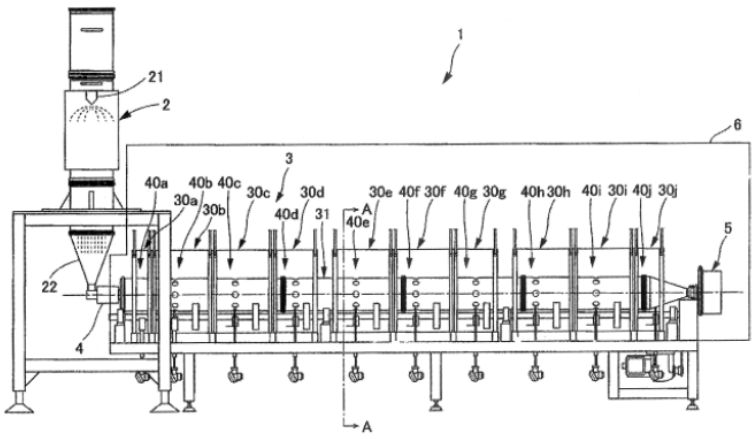

Hình 1

(11) **1-0049352 B**

(15) 30/06/2025
Số Quyết định: 124122/QĐ-SHTT.IP

(45) 25/07/2025 448B

(43) 25/05/2022 410 A

(21) 1-2022-00330

(85) 18/01/2022

(22) 24/06/2020

(86) PCT/JP2020/024910 24/06/2020

(30) 2019-121525 28/06/2019 JP
2019-178568 30/09/2019 JP
2020-024119 17/02/2020 JP
2020-054544 25/03/2020 JP

(87) WO2020/262493 30/12/2020

(51) ***H01F 1/153***; *C21D 6/00; C21D 8/12; H01F 41/02; H01F 27/245; B22D 11/06; C22C 45/02*

(73) **PROTERIAL, LTD.** (JP)
6-36, Toyosu 5-chome, Koto-ku, Tokyo, Japan

(72) ITAGAKI, Hajime (JP); KUROKI, Morifumi (JP); SASAKI, Makoto (JP); NAKAJIMA, Shin (JP)

(74) Công ty TNHH Trà và cộng sự (TRA & ASSOCIATES CO.,LTD)

(54) **DẢI HỢP KIM VÔ ĐỊNH HÌNH TRÊN CƠ SỞ FE, LÕI SẮT, VÀ MÁY BIẾN ÁP**

(57) Sáng chế đề cập đến dải hợp kim vô định hình trên cơ sở Fe đã giảm tổn hao do sắt ở điều kiện mật độ từ thông 1,45T. Một khía cạnh của sáng chế đề xuất dải hợp kim vô định hình trên cơ sở Fe. Dải hợp kim vô định hình trên cơ sở Fe có các vết chiếu xạ laze tuyến tính liên tục trên ít nhất một bề mặt. Các vết chiếu xạ laze tuyến tính được hình thành dọc theo hướng trực giao với hướng đúc của dải hợp kim vô định hình trên cơ sở Fe. Mỗi vết chiếu xạ laze tuyến tính có độ gồ ghề trên bề mặt của nó. Khi độ gồ ghề được ước lượng theo hướng đúc, độ chênh lệch HL giữa điểm cao nhất và điểm thấp nhất theo chiều dày của dải hợp kim vô định hình trên cơ sở Fe là nằm trong khoảng từ 0,25 μm đến 2,0 μm.

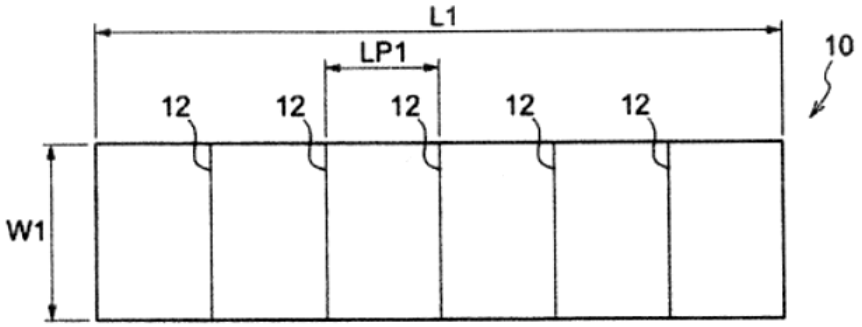

FIG. 1

(11) **1-0049353 B**
(15) 30/06/2025
Số Quyết định: 124123/QĐ-SHTT.IP
(45) 25/07/2025 448B
(43) 25/11/2022 416 A
(21) 1-2022-05802
(85) 12/09/2022
(22) 28/12/2020
(86) PCT/JP2020/049065 28/12/2020
(30) 2020-026464 19/02/2020 JP
(87) WO2021/166460 A1 26/08/2021
(51) ***G06Q 50/10***; *G06T 7/70; G06T 7/00; G06Q 30/02; G06Q 50/30*
(73) **HONDA MOTOR CO., LTD.** (JP)
1-1, Minami-Aoyama 2-chome, Minato-ku, Tokyo 107-8556, Japan
(72) Makoto FUJITA (JP)
(74) Công ty TNHH Dịch vụ sở hữu trí tuệ ALPHA (ALPHA PLUS CO., LTD.)

(54) CƠ CẤU CUNG CẤP THÔNG TIN VÀ PHƯƠNG PHÁP CUNG CẤP THÔNG TIN

(57) Mục đích của sáng chế là cung cấp thông tin hữu ích dùng cho việc chạy thử sử dụng công nghệ thực tế ảo và những công nghệ tương tự. Trong cơ cấu xử lý thông tin (10), cụm ước lượng khung xương (22) ước lượng khung xương của người sử dụng dịch vụ, cụm thu nhận thông tin (21) thu nhận dữ liệu về thuộc tính (34A) bao gồm chiều cao cơ thể của người sử dụng dịch vụ và cụm tính toán (23) tính chiều dài của phần mục tiêu của người sử dụng dịch vụ dựa trên khung xương và chiều cao cơ thể và, cụm cung cấp thông tin (24) cung cấp thông tin định trước (thông tin về đặc tính tiếp đất của bàn chân, góc nghiêng của thân trên và tư thế và, các thông tin tương tự) về tư thế của người sử dụng dịch vụ dựa trên chiều dài của phần mục tiêu và thông tin về xe chạy thử dùng làm đích ngồi.

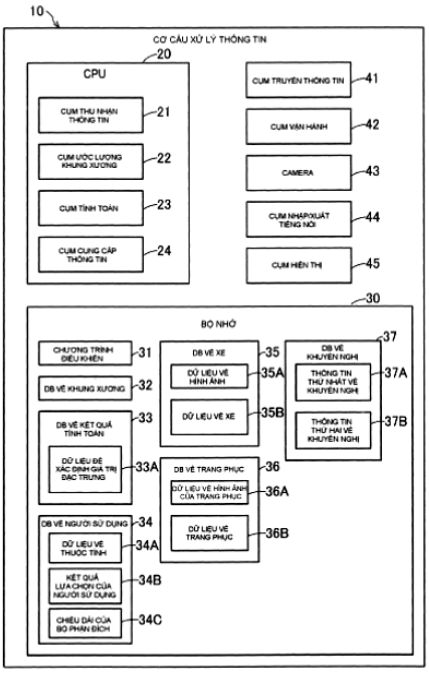

FIG.1

(11) **1-0049354 B**
(15) 30/06/2025
Số Quyết định: 124126/QĐ-SHTT.IP
(45) 25/07/2025 448B
(43) 25/02/2022 407 A
(21) 1-2021-05722
(85) 15/09/2021
(22) 12/06/2019
(86) PCT/CN2019/090999 12/06/2019
(87) WO2020/248178 A1 17/12/2020
(51) ***H04W 72/04***
(73) **GUANGDONG OPPO MOBILE TELECOMMUNICATIONS CORP., LTD.** (CN)
No.18, Haibin Road, Wusha, Chang'an, Dongguan, Guangdong 523860, China
(72) ZHAO, Zhenshan (CN)
(74) Công ty TNHH Dịch vụ Sở hữu trí tuệ KENFOX (KENFOX IP SERVICE CO.,LTD.)

(54) **PHƯƠNG PHÁP XỬ LÝ THÔNG TIN, THIẾT BỊ MẠNG, THIẾT BỊ ĐẦU CUỐI VÀ PHƯƠNG TIỆN LƯU TRỮ ĐỌC ĐƯỢC BẰNG MÁY TÍNH ĐỂ LƯU TRỮ CÁC CHƯƠNG TRÌNH MÁY TÍNH**

(57) Sáng chế đề cập đến phương pháp xử lý thông tin, thiết bị đầu cuối, thiết bị mạng và phương tiện lưu trữ đọc được bằng máy tính để lưu trữ các chương trình máy tính. Phương pháp này bao gồm: bước nhận thông tin biểu thị được gửi bởi thiết bị mạng để kích hoạt hoặc giải hoạt sự xác nhận cấp phát được tạo cấu hình (Configured Grant Confirmation - CG); và bước phản hồi thông tin xác nhận đến thiết bị mạng, trong đó thông tin xác nhận là thông tin được phản hồi qua sóng mang đáp ứng điều kiện đặt sẵn, và/hoặc nội dung của thông tin xác nhận bao gồm ít nhất một trong số các nội dung sau: phần tử nhận dạng nhóm tế bào, phần tử nhận dạng sóng mang, phần tử nhận dạng CG, và phần tử nhận dạng nhóm CG.

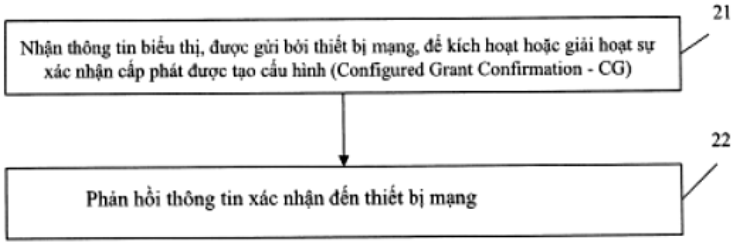

FIG. 2

(11) **1-0049355 B**
(15) 30/06/2025
Số Quyết định: 124127/QĐ-SHTT.IP
(45) 25/07/2025 448B
(43) 25/07/2022 412 A
(21) 1-2022-01040
(85) 21/02/2022
(22) 19/08/2020
(86) PCT/US2020/046900 19/08/2020
(30) 16/556,091 29/08/2019 US
(87) WO2021/041096 A1 04/03/2021
(51) ***H04W 74/08***; *H04W 24/10; H04W 52/02*
(73) **QUALCOMM INCORPORATED** (US)
ATTN: International IP Administration 5775 Morehouse Drive San Diego, California 92121-1714 (US)
(72) KONG, Ting (CN); MOHSENI, Jafar (US); CHOI, Zae Yong (KR); WU, Yongle (CN); CHALLA, Raghu Narayan (US); GOROKHOV, Alexei Yurievitch (US); LI, Yong (US)
(74) Công ty TNHH Quốc tế D &N (D&N INTERNATIONAL CO.,LTD.)

(54) PHƯƠNG PHÁP VÀ THIẾT BỊ TRUYỀN THÔNG KHÔNG DÂY TẠI THIẾT BỊ NGƯỜI DÙNG

(57) Sáng chế đề cập đến thiết bị, phương pháp và phương tiện đọc được bằng máy tính để hỗ trợ việc thực hiện đa nhiệm vụ và chọn vị trí thông minh trong chế độ nhận không liên tục ở chế độ được kết nối (connected-mode discontinuous reception - CDRX). Các kỹ thuật ví dụ được bộc lộ ở đây cho phép UE thực hiện nhiều nhiệm vụ trong cùng SSBS để giảm số lượng SSBS đánh thức. Ví dụ, các kỹ thuật được bộc lộ cho phép UE thực hiện các nhiệm vụ RLM và các nhiệm vụ theo dõi vòng lặp trong SSBS thứ nhất và do đó giảm số lượng SSBS đánh thức. Trong một số ví dụ, UE còn có thể thực hiện nhiệm vụ tìm kiếm hoặc nhiệm vụ đo trong cùng SSBS thứ nhất và, do đó, giảm thêm số lượng SSBS đánh thức. Các kỹ thuật ví dụ được mô tả ở đây còn có thể cho phép UE chọn những lần xuất hiện SSBS nào để thức dậy trong khoảng thời gian TẮT của chu kỳ CDRX. Ngoài ra, sáng chế còn đề cập đến phương pháp và thiết bị truyền thông không dây tại thiết bị người dùng.

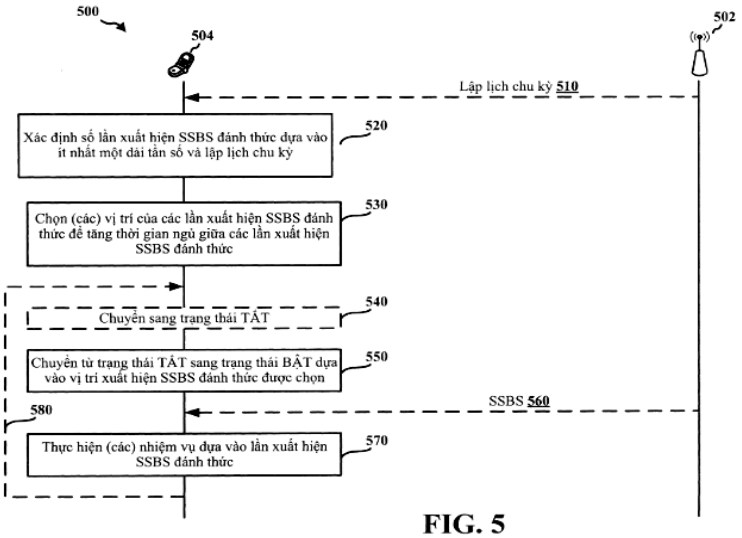

FIG. 5

(11) **1-0049356 B**

(15) 30/06/2025
Số Quyết định: 124128/QĐ-SHTT.IP

(45) 25/07/2025 448B

(43) 25/07/2022 412 A

(21) 1-2022-02910

(85) 09/05/2022

(22) 12/10/2020

(86) PCT/US2020/055242 12/10/2020

(30) 62/935,970 15/11/2019 US
16/901,735 15/06/2020 US

(87) WO2021/096624 A1 20/05/2021

(51) ***H04W 4/40***

(73) **QUALCOMM INCORPORATED** (US)
ATTN: International IP Administration, 5775 Morehouse Drive, San Diego, CA 92121-1714, United States of America

(72) WU, Shuanshuan (CN); PUTCHALA, Deviprasad (US); CHENG, Hong (SG); VASSILOVSKI, Dan (US); PATIL, Shailesh (US); KARAER, Arzu (US)

(74) Công ty TNHH Quốc tế D &N (D&N INTERNATIONAL CO.,LTD.)

(54) **THIẾT BỊ TỪ PHƯƠNG TIỆN TỚI MỌI THỨ (V2X), PHƯƠNG PHÁP XÁC ĐỊNH DỰA VÀO CẢM BIẾN PHẠM VI TRUYỀN THÔNG CHO BẢN TIN V2X, VÀ PHƯƠNG TIỆN BẤT BIẾN ĐỌC ĐƯỢC BẰNG MÁY TÍNH**

(57) Sáng chế đề cập đến thiết bị từ phương tiện tới mọi thứ (V2X), phương pháp để xác định dựa vào cảm biến phạm vi truyền thông cho bản tin V2X, và phương tiện bất biến đọc được bằng máy tính. Các kỹ thuật được mô tả đề xuất việc xác định nâng cao phạm vi truyền thông V2X dựa vào thông tin cảm biến thu được tại thiết bị V2X. Theo các phương án, thiết bị V2X có thể thu được thông tin cảm biến liên quan đến đối tượng được phát hiện và xác định phạm vi truyền thông cho bản tin V2X do thiết bị V2X truyền dựa vào một hoặc nhiều đặc tính được phát hiện của đối tượng được phát hiện. Bản thân bản tin V2X có thể chứa thông tin liên quan đến một hoặc nhiều đặc tính được phát hiện của đối tượng được phát hiện, cũng như thông tin chỉ báo về vị trí của thiết bị V2X và phạm vi truyền thông được xác định.

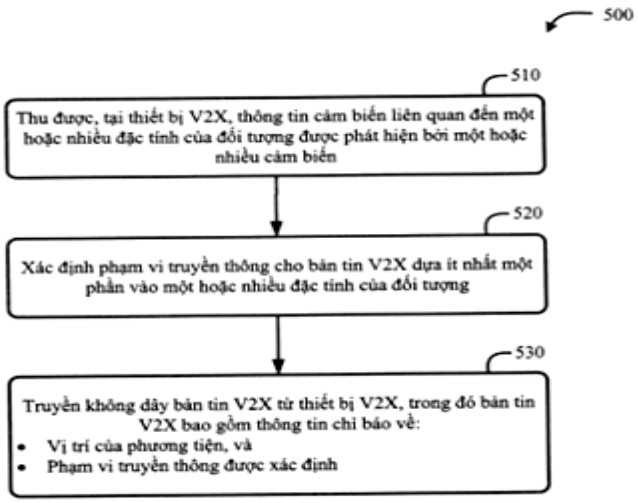

Fig.5

(11) **1-0049357 B**

(15) 30/06/2025
Số Quyết định: 124254/QĐ-SHTT.IP

(45) 25/07/2025 448B

(43) 25/08/2022 413 A

(21) 1-2022-03331

(85) 26/05/2022

(22) 29/10/2020

(86) PCT/CN2020/124614 29/10/2020

(30) 201911039529.3 29/10/2019 CN

(87) WO2021/083247 06/05/2021

(51) ***H04W 72/04***

(73) **VIVO MOBILE COMMUNICATION CO., LTD.** (CN)
No.1, Vivo Road, Chang'an Dongguan, Guangdong 523863, China

(72) WU, Yumin (CN); LU, Zhi (CN); PAN, Xueming (CN)

(74) Công ty TNHH Đại Tín và Liên Danh (DAITIN AND ASSOCIATES CO.,LTD)

(54) **PHƯƠNG PHÁP TRUYỀN ĐƯỜNG LÊN VÀ THIẾT BỊ ĐẦU CUỐI**

(57) Các phương án của sáng chế này cung cấp phương pháp truyền đường lên và thiết bị đầu cuối. Phương pháp bao gồm: xác định lượt cấp phát đường lên thứ nhất, trong đó thiết bị đầu cuối không tạo MAC PDU cho lượt cấp phát đường lên thứ nhất khi thỏa mãn điều kiện xác định trước; và xác định hành vi truyền đường lên của thiết bị đầu cuối dựa trên PUSCH tương ứng với lượt cấp phát đường lên thứ nhất và thông tin điều khiển đường lên thứ nhất.

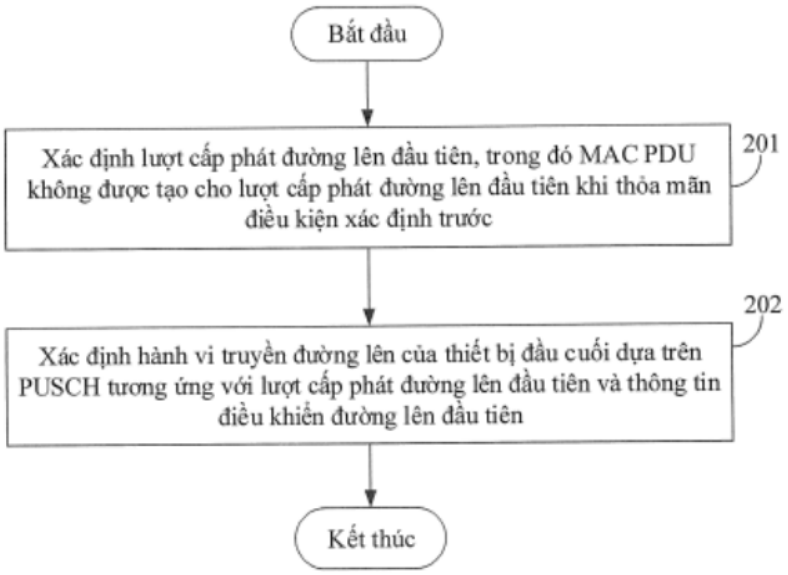

Fig.2

(11) **1-0049358 B**

(15) 30/06/2025
Số Quyết định: 124262/QĐ-SHTT.IP

(45) 25/07/2025 448B

(43) 25/08/2022 413 A

(21) 1-2022-03039

(85) 13/05/2022

(22) 29/10/2020

(86) PCT/US2020/057916 29/10/2020

(30) 62/938,919 21/11/2019 US
17/082,748 28/10/2020 US

(87) WO2021/101689 27/05/2021

(51) ***H04L 5/00***; *H04W 52/24*

(73) **QUALCOMM INCORPORATED** (US)
ATTN: International IP Administration, 5775 Morehouse Drive, San Diego, CA 92121-1714, United States of America

(72) ZHOU, Yan (US); LUO, Tao (US)

(74) Công ty TNHH Quốc tế D &N (D&N INTERNATIONAL CO.,LTD.)

(54) **PHƯƠNG PHÁP VÀ MÁY ĐỂ TRUYỀN THÔNG KHÔNG DÂY VÀ PHƯƠNG TIỆN BẤT BIẾN ĐỌC ĐƯỢC BẰNG MÁY TÍNH**

(57) Sáng chế đề cập đến phương pháp, phương tiện bất biến đọc được bằng máy tính, và máy để truyền thông không dây tại thiết bị người dùng và trạm gốc. UE nhận chỉ báo từ trạm gốc rằng việc kích hoạt tín hiệu tham chiếu suy hao đường truyền qua phần tử điều khiển-điều khiển truy cập môi trường (medium access control-control element - MAC-CE) được cho phép. UE nhận MAC-CE kích hoạt tín hiệu tham chiếu suy hao đường truyền. UE xác định tín hiệu tham chiếu suy hao đường truyền dựa vào MAC-CE và chỉ báo chỉ ra rằng việc kích hoạt tín hiệu tham chiếu suy hao đường truyền qua MAC-CE được cho phép. Sau đó, UE ước lượng suy hao đường truyền đường xuống dựa vào tín hiệu tham chiếu suy hao đường truyền được kích hoạt bởi MAC-CE.

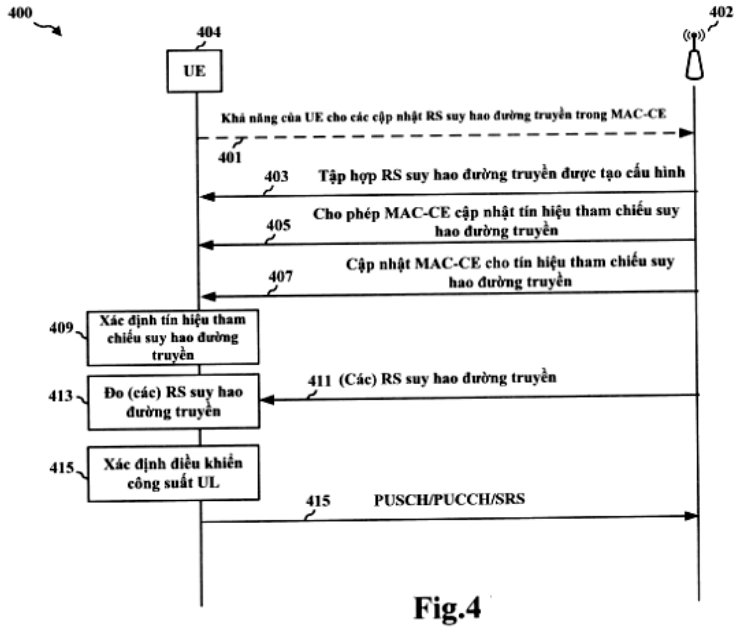

Fig.4

(11) **1-0049359 B**

(15) 30/06/2025
Số Quyết định: 124290/QĐ-SHTT.IP

(45) 25/07/2025 448B

(43) 25/05/2023 422 A

(21) 1-2023-00837

(85) 10/02/2023

(22) 05/08/2021

(86) PCT/AU2021/050852 05/08/2021

(30) 2020902932 18/08/2020 AU

(87) WO2022/036388 24/02/2022

(51) ***E04G 11/08***; *E04G 13/00; E04G 9/08; E04G 11/22*

(73) **SEAMILL AUS PTY LTD** (AU)
C/- Actuate Patents, L11, 65 York St, Sydney, New South Wales 2000, Australia

(72) Darren CORE (AU); Emanuel BRAZ (AU)

(74) Văn phòng Luật sư Ân Nam (ANNAM IP & LAW)

(54) **CỤM KHUÔN BÊN TRONG NÉN ĐỂ TẠO HÌNH TRỤC XÂY DỰNG BẰNG BÊ TÔNG**

(57) Sáng chế đề cập đến cụm khuôn bên trong để tạo hình các trục xây dựng bằng bê tông có một phần tư của các tấm ván và các cột trụ góc giữa đó. Mỗi cột trụ góc có các bề mặt phân cách có góc hội tụ về phía các bề mặt lớp trát vuông góc bị lộ ra. Các tấm ván có các bề mặt phân cách có góc tương ứng giao với các bề mặt phân cách có góc tương ứng của các cột trụ góc để các tấm ván được giữ vuông góc bởi các cột trụ góc. Các bề mặt phân cách có góc của các cột trụ góc và các tấm ván chịu lực trượt vào nhau và khớp vào nhau theo kiểu cơ học với các kẹp trượt dọc theo các khe sao cho các tấm ván di chuyển vào nhau để tạo ra kết cấu mặt cắt ngang được nén khi các cột trụ góc nâng lên so với các tấm ván và các tấm ván di chuyển ra ngoài để tạo ra kết cấu mặt cắt ngang được mở rộng khi các cột trụ góc hạ thấp so với các tấm ván và trong đó các bề mặt lớp trát vuông góc đi đến thẳng hàng với các bề mặt lớp trát tương ứng của các tấm ván gần kề.

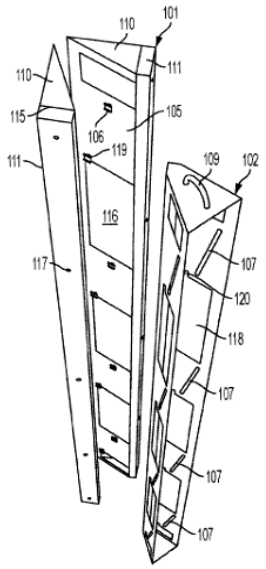

FIG. 1

(11) **1-0049360 B**
(15) 30/06/2025
Số Quyết định: 124291/QĐ-SHTT.IP
(45) 25/07/2025 448B
(43) 25/01/2024 430 A
(21) 1-2023-07669
(22) 01/11/2023
(51) ***A61L 27/52***
(73) **VIỆN CÔNG NGHỆ TIÊN TIẾN - VIỆN HÀN LÂM KHOA HỌC VÀ CÔNG NGHỆ VIỆT NAM** (VN)
1B, đường Thạnh Lộc 29, khu phố 1, phường Thạnh Lộc, quận 12, thành phố Hồ Chí Minh
(72) Trần Ngọc Quyển (VN); Đặng Thị Lệ Hằng (VN)
(54) **PHƯƠNG PHÁP ĐIỀU CHẾ HYDROGEL DẠNG TIÊM THỂ LAI TRÊN NỀN ALGINAT/PLURONIC F127 KẾT HỢP HẠT THỦY TINH SINH HỌC VỚI TÍNH CHẤT XÚC TÁC TƯƠNG TỰ PEROXIDAZA**

(57) Sáng chế đề xuất phương pháp điều chế hydrogel dạng tiêm trên nên alginate/pluronic kết hợp hạt thủy tinh sinh học với tính chất xúc tác tương tự peroxidaza. Theo sáng chế, hạt thủy tinh sinh học với tính chất xúc tác tương tự peroxidaza theo sáng chế được tạo ra bằng cách kết hợp hạt nano hemin vào cấu trúc hạt thủy tinh sinh học thành phần silic oxit (SiO2), caxi oxit (CaO) và phốt pho pentoxit (P2O5) có tỷ lệ số mol như sau: 64 SiO2-31CaO-5 P2O5 bằng phương pháp thủy nhiệt. Hydrogel theo sáng chế được tạo ra từ chất nền là alginat và pluronic F127 sau khi được sửa đổi bởi nhóm dopamin, tạo thành alginate- dopamin và pluronic F127-dopamin. Hydrogel dạng tiêm thể lai được hình thành bằng cách tạo liên kết ngang giữa các nhóm sửa đổi dopamin trên nền tiền vật liệu biến tính với tác nhân liên kết dopamine thông qua phản ứng oxi hóa với tác nhân hydro peroxit dưới tác dụng xúc tác của hạt thủy tinh sinh học với tính chất xúc tác tương tự peroxidaza. Pháp tạo vật liệu hydrogel thể lai theo sáng chế tạo ra có đặc tính chuyển pha từ lỏng sang gel theo sự thay đổi của nhiệt độ, thể hiện tính chất tiêm phù hợp với liệu pháp điều trị không xấm lấn và thể hiện khả năng khoáng hóa, cảm ứng tạo xương đồng thời an toàn khi cấy ghép và đây là quy trình có thể thực hiện được một cách dễ dàng trong điều kiện thực tế tại Việt Nam.

(11) **1-0049361 B**
(15) 30/06/2025
Số Quyết định: 124292/QĐ-SHTT.IP
(45) 25/07/2025 448B
(43) 25/11/2022 416 A
(21) 1-2022-06279
(85) 25/12/2019
(22) 01/06/2018
(86) PCT/US2018/035692 01/06/2018
(30) 62/514,348 02/06/2017 US
(87) WO2018/223059 06/12/2018
(51) ***E06C 1/00***; *E06C 1/383; E06C 7/50; E06C 7/00; E06C 7/18; E06C 1/16; E06C 1/387*
(62) 1-2019-07333
(73) **LITTLE GIANT LADDER SYSTEMS, LLC** (US)
Art Wing, 1198 N. Sping Creek Place, Springville, Utah 84663, United States of America
(72) RUSSELL, Brian B. (US); MOSS, N. Ryan (US); PUERTAS, Steve L. (US)
(74) Công ty Luật TNHH Phạm và Liên danh (PHAM & ASSOCIATES)
(54) **THANG**

(57) Sáng chế đề cập tới thang có thể bao gồm cặp chi tiết nằm cách thứ nhất, cặp chi tiết nằm cách thứ hai và cặp khớp nối thứ nhất ghép cặp chi tiết nằm cách thứ nhất với cặp chi tiết nằm cách thứ hai. Theo một vài phương án thực hiện, mỗi khớp nối có thể bao gồm bộ phận khớp nối thứ nhất có ít nhất tấm khớp nối thứ nhất, tấm khớp nối thứ nhất có rãnh cắt được tạo trong đó, rãnh cắt bao gồm thành tựa thứ nhất và thành tựa thứ hai, bộ phận khớp nối thứ hai bao gồm ít nhất tấm khớp nối thứ hai, và cơ cấu khóa có chốt xoay và chốt khóa. Cơ cấu khóa được tạo kết cấu để gài theo cách lựa chọn với rãnh cắt sao cho chốt xoay gài với thành tựa thứ nhất và chốt khóa gài với thành tựa thứ hai để khóa bộ phận khớp nối thứ nhất tương đối với bộ phận khớp nối thứ hai ở vị trí khớp nối thứ nhất.

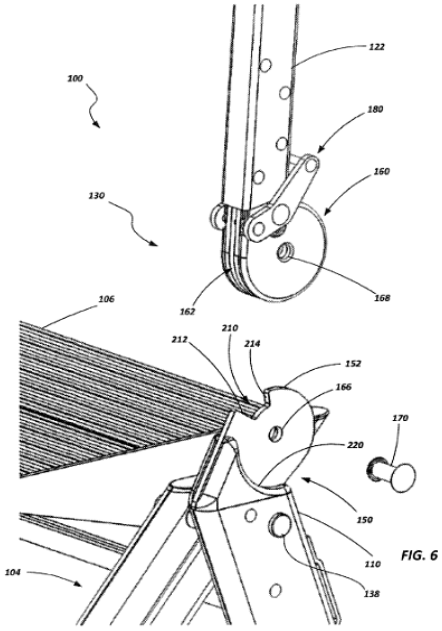

FIG. 6

(11) **1-0049362 B**
(15) 30/06/2025
Số Quyết định: 124294/QĐ-SHTT.IP
(45) 25/07/2025 448B
(43) 25/01/2024 430 A
(21) 1-2023-05950
(85) 05/09/2023
(22) 25/02/2021
(86) PCT/JP2021/007050 25/02/2021
(87) WO2022/180735 01/09/2022
(51) ***F23D 1/02***; *C04B 7/44*
(73) **TAIHEIYO CEMENT CORPORATION** (JP)
1-1-1, Koishikawa, Bunkyo-ku, Tokyo 1128503, Japan
(72) Yuya SANO (JP)
(74) Công ty cổ phần tư vấn Trung Thực (TRUNG THUC.,JSC)
(54) **THIẾT BỊ ĐỐT CỦA LÒ NUNG XI MĂNG VÀ PHƯƠNG PHÁP VẬN HÀNH THIẾT BỊ NÀY**

(57) Sáng chế đề cập đến thiết bị đốt của lò nung xi măng bao gồm các kênh dòng hình trụ hoặc dạng cột. Cửa ra của các kênh dòng tương ứng được bố trí gần như trên cùng mặt phẳng. Chi tiết điều chỉnh vận tốc gió có khả năng thay đổi diện tích mặt cắt ngang ở phần đầu mũi phía xả của kênh dòng bằng cách dịch chuyển theo chiều trục của kênh dòng ở trạng thái đang tiếp xúc với thành bất kỳ trong số thành theo chu vi trong và thành theo chu vi ngoài của kênh dòng và không tiếp xúc với chi tiết khác được lắp bên trong ít nhất một trong số các kênh dòng.

Fig. 3

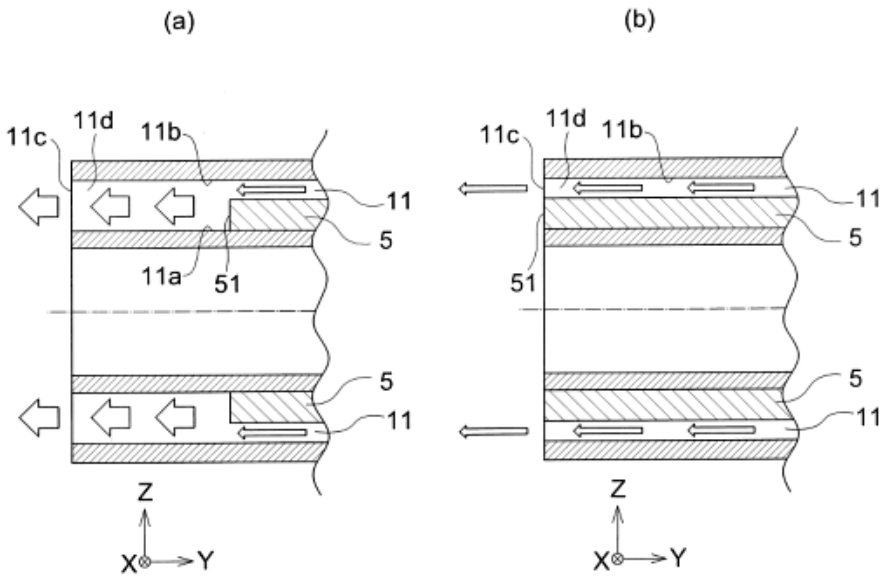

(11) **1-0049363 B**

(15) 30/06/2025
Số Quyết định: 124295/QĐ-SHTT.IP

(45) 25/07/2025 448B

(43) 25/03/2024 432 A

(21) 1-2023-06517

(85) 17/07/2020

(22) 15/11/2018

(86) PCT/JP2018/042239 15/11/2018

(30) 2017-243437 20/12/2017 JP

(87) WO2019/123909 27/03/2019

(51) ***E04C 2/30***; *E04F 13/14; E04C 2/26*

(62) 1-2020-04160

(73) **YOSHINO GYPSUM CO., LTD.** (JP)
Shin-Tokyo Bldg., 3-1, Marunouchi 3-chome, Chiyoda-ku, Tokyo 100-0005 Japan

(72) NIIMI Katsumi (JP); SHIMOJIMA Mikiyoshi (JP)

(74) Công ty TNHH T&T INVENMARK Sở hữu trí tuệ Quốc tế (T&T INVENMARK CO., LTD.)

(54) **TẤM THẠCH CAO**

(57) Sáng chế đề cập đến tấm thạch cao dễ cắt hoặc dễ bẻ giống với các tấm thạch cao thông thường có kích thước tiêu chuẩn cho việc xử lý, như lưu kho, đóng gói, vận chuyển, và phân phối, và mà làm cho, mặc dù sử dụng phương tiện đơn giản, việc cắt và phân tách tấm thạch cao này ở vị trí hoặc các vị trí định trước, việc cắt và phân tách này được thực hiện tại vị trí thi công, sao cho công nhân có thể thực hiện một cách dễ dàng. Tấm thạch cao này là một vật liệu phẳng bao gồm lõi thạch cao chứa thạch cao làm thành phần chính và các tờ giấy nền của tấm thạch cao gắn dính vào và phủ lên ít nhất là bề mặt trước và bề mặt sau của lõi thạch cao, tấm thạch cao này khác biệt ở chỗ đường hiển thị vị trí cắt thể hiện vị trí cắt được cung cấp trên ít nhất là một bề mặt của các tờ giấy nền của tấm thạch cao.

(11) **1-0049364 B**
(15) 30/06/2025
Số Quyết định: 124363/QĐ-SHTT.IP
(45) 25/07/2025 448B
(43) 25/09/2023 426 A
(21) 1-2023-00974
(85) 17/02/2023
(22) 24/11/2020
(86) PCT/IB2020/061108 24/11/2020
(87) WO2022/112821 02/06/2022
(51) ***A01K 61/90***; *A01K 61/13; A01K 63/04; A01K 61/95; A01K 61/00*
(73) **RYNAN TECHNOLOGIES PTE. LTD.** (SG)
60 Paya Lebar Road 05-57 Paya Lebar Square 409051 (Singapore)
(72) Nguyễn Thanh Mỹ (CA); Phạm Hoàng Lượm (VN); Trần Quốc Toản (VN); Lê Thanh Triều (VN); Hồng Quốc Cường (VN); Sơn Hoàng Phương (VN); Đồng Ngọc Trang (VN); Hồ Văn Danh (VN); Đoàn Minh Trường (VN); Bùi Tấn Đạt (VN)
(74) Công ty TNHH Đại Tín và Liên Danh (DAITIN AND ASSOCIATES CO.,LTD)
(54) **HỆ THỐNG THÔNG MINH GIÁM SÁT TĂNG TRƯỞNG VÀ SỨC KHỎE VẬT NUÔI TRONG NUÔI TRỒNG THỦY SẢN VÀ PHƯƠNG PHÁP VẬN HÀNH MÔI TRƯỜNG NUÔI TRỒNG THỦY SẢN**

(57) Sáng chế đề cập đến hệ thống thông minh giám sát tăng trưởng và sức khỏe vật nuôi trong nuôi trồng thủy sản và phương pháp để theo dõi sự tăng trưởng và sức khỏe của một loài thủy sản có trong môi trường nuôi trồng thủy sản. Hệ thống bao gồm một đèn hiệu vị trí tham chiếu địa lý của môi trường sinh trưởng, một thùng chứa mẫu để lấy mẫu nước và các loài thủy sản từ môi trường sinh trưởng và được cấu hình để cho phép một thiết bị điện tử thu được dữ liệu hình ảnh kỹ thuật số về mẫu nói trên, một bộ xử lý có thể hoạt động để nhận dữ liệu hình ảnh kỹ thuật số; xác định, dựa trên dữ liệu trực quan kỹ thuật số, các thông số về tăng trưởng và/hoặc sức khỏe của các loài thủy sản trong mẫu; truyền dữ liệu về các thông số tăng trưởng và/hoặc sức khỏe của các loài thủy sản trở lại thiết bị điện tử; cung cấp dữ liệu truy xuất nguồn gốc các loài thủy sản và truyền lại các báo cáo truy xuất nguồn gốc về nguồn gốc và điều kiện nuôi trồng thủy sản cũng như nguồn thức ăn trong môi trường sinh trưởng và cho việc thu hoạch các loài thủy sản cụ thể.

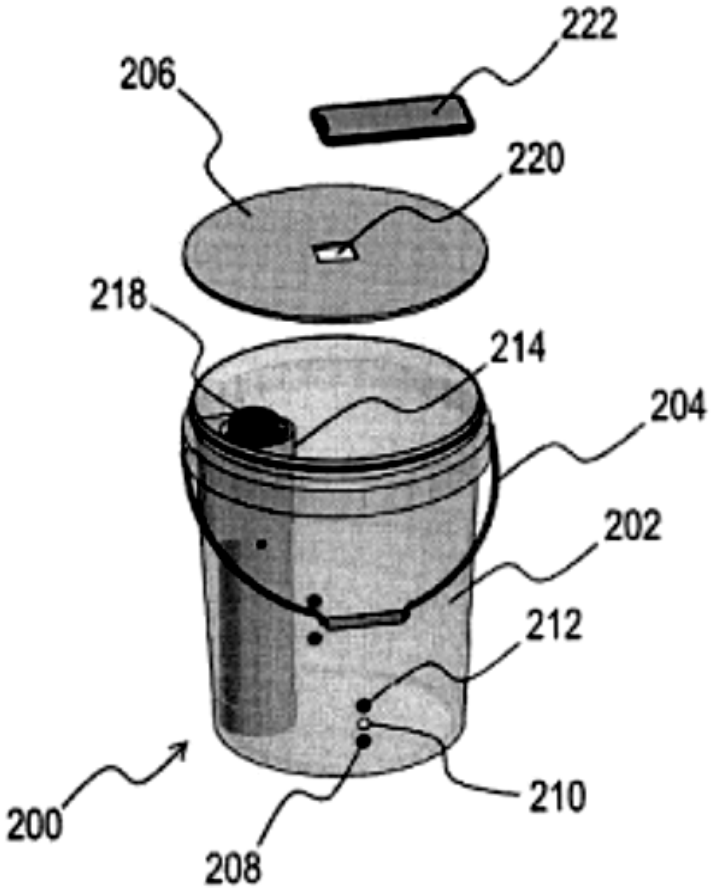

Fig.2A

(11) **1-0049365 B**

(15) 30/06/2025
Số Quyết định: 124364/QĐ-SHTT.IP

(45) 25/07/2025 448B

(43) 25/12/2012 297 A

(21) 1-2012-02656

(85) 10/09/2012

(22) 09/02/2011

(86) PCT/CN2011/000198 09/02/2011

(30) 201010111209.7 09/02/2010 CN

(87) WO2011/097952 18/08/2011

(51) ***F03G 7/04***

(73) **SHANDONG NATERGY ENERGY TECHNOLOGY CO., LTD.** (CN)
No. 2 Mintai Road, Minying Park, Hi-New Technological Industrial Development Zone, Zibo, Shandong 255088, China

(72) LIU, Angfeng (CN)

(74) Công ty TNHH Sở hữu trí tuệ Thảo Thọ Quyến (INVENCO.,LTD)

(54) **ĐỘNG CƠ CHÊNH NHIỆT**

(57) Sáng chế đề cập đến động cơ chênh nhiệt bao gồm tuabin môi chất hơi nước có điểm sôi thấp (1), bộ hấp thụ nhiệt (2), bộ trao đổi nhiệt dòng ngược nhiệt độ thấp kiểu cách nhiệt (3), bơm tuần hoàn (4), và hệ thống làm lạnh (5) được nối với nhau tạo thành hệ thống tuần hoàn khép kín được nạp môi chất lỏng có điểm sôi thấp. Tuabin môi chất hơi nước có điểm sôi thấp (1) và bộ hấp thụ nhiệt (2) tạo thành hệ thống hấp thụ nhiệt bằng môi chất có khối lượng riêng thấp, và bơm tuần hoàn (4) và hệ thống làm lạnh (5) tạo thành hệ thống làm lạnh - tuần hoàn bằng môi chất có khối lượng riêng cao. Động cơ chênh nhiệt này có thể biến nhiệt năng thành cơ năng.

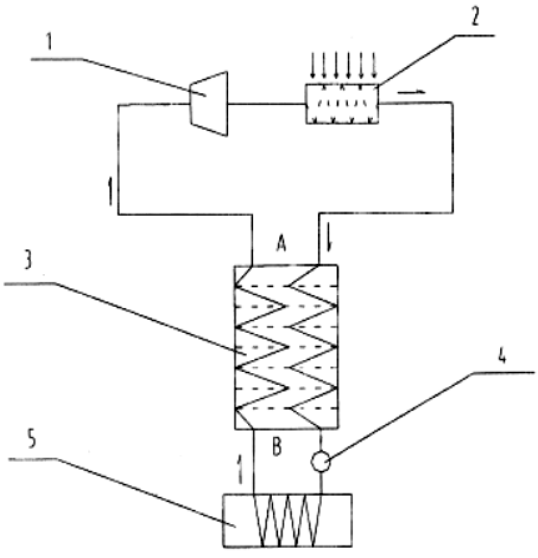

Fig.1

(11) **1-0049366 B**

(15) 30/06/2025
Số Quyết định: 124366/QĐ-SHTT.IP

(45) 25/07/2025 448B

(43) 25/08/2022 413 A

(21) 1-2022-03474

(85) 02/06/2022

(22) 11/11/2020

(86) PCT/US2020/059923 11/11/2020

(30) 62/933,553 11/11/2019 US

(87) WO2021/096903 20/05/2021

(51) ***C07D 401/04***

(73) 1. **FMC CORPORATION** (US)
2929 Walnut Street, Philadelphia, Pennsylvania 19104, United States of America
2. **FMC AGRO SINGAPORE PTE. LTD.** (SG)
10 Marina Boulevard, #40-01 Marina Bay, Financial Centre, Singapore 018983, Singapore

(72) Shuren JI (CN); Jie LUAN (CN); Jianhua MAO (US); Hao WANG (CN); Yihui XU (CN)

(74) Văn phòng Luật sư Ân Nam (ANNAM IP & LAW)

(54) **PHƯƠNG PHÁP ĐIỀU CHẾ ETYL 3-BROMO-1-(3-CLOPYRIDIN-2-YL)-1H-PYRAZOL-5-CARBOXYLAT**

(57) Sáng chế đề cập đến phương pháp mới để tổng hợp Etyl 3-bromo-1-(3-clopyridin-2-yl)-1H-pyrazol-5-carboxylat.

(11) **1-0049367 B**

(15) 30/06/2025
Số Quyết định: 124378/QĐ-SHTT.IP

(45) 25/07/2025 448B

(43) 27/05/2019 374 A

(21) 1-2018-02410

(85) 04/06/2018

(22) 08/12/2016

(86) PCT/IB2016/057452 08/12/2016

(30) 15202728.0 24/12/2015 EP

(87) WO2017/109625 29/06/2017

(51) ***A61K 9/00***; *A61K 9/14; A61K 31/465; A61K 47/18*

(73) **PHILIP MORRIS PRODUCTS S.A.** (CH)
Quai Jeanrenaud 3, CH-2000 Neuchatel, Switzerland

(72) ZUBER, Gerard (CH)

(74) Công ty TNHH Tư vấn đầu tư và chuyển giao công nghệ (INVESTCONSULT)

(54) **HỆ BỘT VÀ THIẾT BỊ HÚT BỘT NICOTIN**

(57) Sáng chế đề cập đến thiết bị hút bột nicotin (10) bao gồm thân kéo dài từ phần đặt vào miệng (12) đến phần đầu xa (14), rãnh dẫn dòng khí kéo dài từ phần đặt vào miệng đến phần đầu xa và phần chứa bột nicotin (25) được bố trí dọc theo rãnh dẫn dòng khí, và hệ bột được bố trí bên trong phần chứa bột nicotin. Hệ bột này bao gồm các hạt loại thứ nhất có kích thước hạt là 5 micromet hoặc nhỏ hơn và chứa hạt nicotin chứa muối nicotin và leuxin và các hạt loại thứ hai có kích thước hạt là từ 20 micromet đến 150 micromet và chứa hương liệu, trong đó các hạt loại thứ nhất chiếm từ 50% đến 99% và các hạt loại thứ hai chiếm từ 1% đến 50% tổng trọng lượng của hệ bột. Các hạt loại thứ nhất chứa axit amin hoặc nicotin được chọn từ nhóm bao gồm nicotin pyruvat, nicotin mono-pyruvat, nicotin aspartat và nicotin lactat.

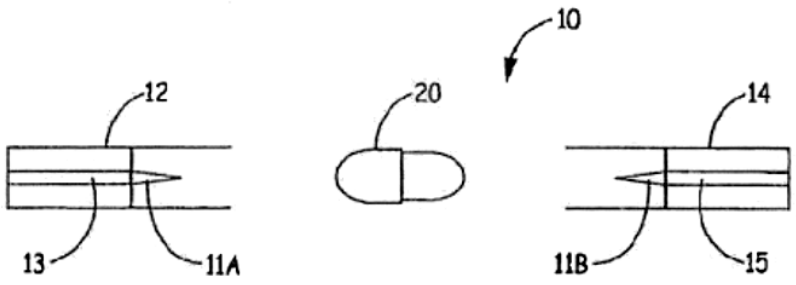

Fig.1

(11) **1-0049368 B**

(15) 30/06/2025
Số Quyết định: 124384/QĐ-SHTT.IP

(45) 25/07/2025 448B

(43) 26/09/2022 414 A

(21) 1-2022-04183

(85) 04/07/2022

(22) 18/12/2020

(86) PCT/US2020/065989 18/12/2020

(30) 62/959,827 10/01/2020 US
17/124,843 17/12/2020 US

(87) WO2021/141756 A1 15/07/2021

(51) ***H04W 36/18***

(73) **QUALCOMM INCORPORATED** (US)
Attn: International IP Administration 5775 Morehouse Drive San Diego, California 92121-1714 (US)

(72) ZHANG, Qian (CN); ZHOU, Yan (US); LUO, Tao (US)

(74) Công ty TNHH Quốc tế D &N (D&N INTERNATIONAL CO.,LTD.)

(54) **THIẾT BỊ NGƯỜI DÙNG, THỰC THỂ MẠNG CỦA Ô NGUỒN VÀ PHƯƠNG PHÁP TRUYỀN THÔNG KHÔNG DÂY BỞI THIẾT BỊ VÀ THỰC THỂ NÀY**

(57) Sáng chế đề cập đến thiết bị, phương pháp, hệ thống xử lý, và phương tiện đọc được bằng máy tính để cho phép tính di động liên ô L1 (lớp vật lý) và L2 (lớp điều khiển truy cập môi trường (medium access control - MAC)) . Cụ thể hơn, các quy tắc và các hoạt động được thực hiện trong các hoạt động chuyển giao ô dựa trên L1/L2. Theo các khía cạnh nhất định, thiết bị người dùng (user equipment - UE) được tạo cấu hình để nhận, từ thực thể mạng của ô nguồn thông qua ít nhất một trong số báo hiệu L1 hoặc L2, lệnh chuyển giao để UE chuyển giao từ ô nguồn đến ô đích. UE có thể xác định ít nhất một giai đoạn chuyển tiếp trong đó UE được phục vụ bởi cả ô nguồn và ô đích, và thực hiện chuyển giao trong khi truyền thông với ô nguồn và ô đích trong giai đoạn chuyển tiếp. Cụ thể, sáng chế đề cập đến thiết bị người dùng, thực thể mạng của ô nguồn và phương pháp truyền thông không dây bởi thiết bị và thực thể này.

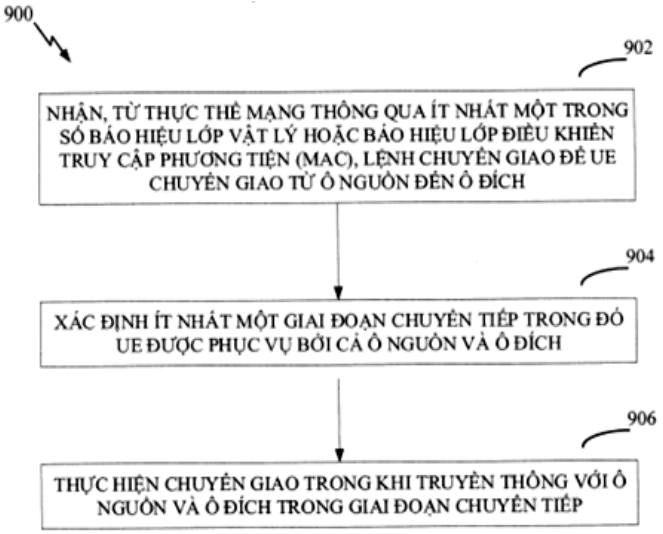

FIG. 9

(11) **1-0049369 B**

(15) 30/06/2025
Số Quyết định: 124400/QĐ-SHTT.IP

(45) 25/07/2025 448B

(43) 26/06/2023 423 A

(21) 1-2023-01179

(85) 24/02/2023

(22) 26/08/2021

(86) PCT/JP2021/031282 26/08/2021

(30) 2020-142571 26/08/2020 JP

(87) WO2022/045232 A1 03/03/2022

(51) ***C08F 10/06***; *C08F 4/654*

(73) **MITSUI CHEMICALS, INC.** (JP)
5-2, Higashi-Shimbashi 1-chome, Minato-ku, Tokyo 105-7122, Japan

(72) KIMURA Takashi (JP); ISOGAI Makoto (JP); NAKAYAMA Yasushi (JP); MICHIUE Kenji (JP); JINNAI Takashi (JP); YAMADA Wataru (JP); TAKANO Shotaro (JP); TERAO Hiroshi (JP); YANO Takaaki (JP); TOTANI Yoshiyuki (JP); MOORTHI Sunil Krzysztof (PL); NAKANO Takashi (JP)

(74) Công ty TNHH một thành viên Sở hữu trí tuệ VCCI (VCCI-IP CO.,LTD)

(54) **THÀNH PHẦN CHẤT XÚC TÁC TITAN RẮN, CHẤT XÚC TÁC DÙNG ĐỂ POLYME HÓA OLEFIN, PHƯƠNG PHÁP POLYME HÓA OLEFIN VÀ POLYME PROPYLEN**

(57) Sáng chế đề cập đến thành phần chất xúc tác titan rắn (I) chứa titan, magie, halogen, và hợp chất chứa nhóm đa este vòng (a) được thể hiện bởi công thức (1) dưới đây.

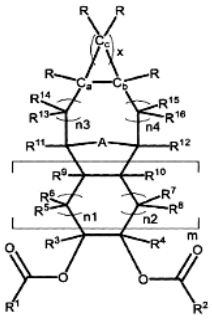

(1)

[Fig.1]

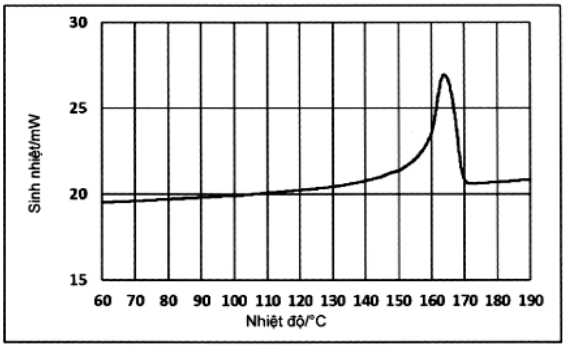

(11) **1-0049370 B**

(15) 30/06/2025
Số Quyết định: 124401/QĐ-SHTT.IP

(45) 25/07/2025 448B

(43) 25/05/2022 410 A

(21) 1-2022-00075

(85) 06/01/2022

(22) 24/06/2020

(86) PCT/KR2020/008206 24/06/2020

(30) 10-2019-0075163 24/06/2019 KR
10-2019-0080749 04/07/2019 KR
10-2020-0077014 24/06/2020 KR

(87) WO2020/262951 30/12/2020

(51) ***H04N 19/159***; *H04N 19/132; H04N 19/70; H04N 19/176; H04N 19/593; H04N 19/11*

(73) 1. **HYUNDAI MOTOR COMPANY** (KR)
12, Heolleung-ro Seocho-gu Seoul 06797 Republic of Korea
2. **KIA CORPORATION** (KR)
12, Heolleung-ro Seocho-gu Seoul 06797 Republic of Korea
3. **EWHA UNIVERSITY - INDUSTRY COLLABORATION FOUNDATION** (KR)
52, Ewhayeodae-gil Seodaemun-gu Seoul 03760 Republic of Korea

(72) KANG, Je Won (KR); PARK, Sang Hyo (KR); PARK, Seung Wook (KR); LIM, Wha Pyeong (KR)

(74) Công ty TNHH Đại Tín và Liên Danh (DAITIN AND ASSOCIATES CO.,LTD)

(54) **PHƯƠNG PHÁP GIẢI MÃ DỰ ĐOÁN NỘI BỘ CỦA DỮ LIỆU VIDEO**

(57) Sáng chế đề xuất phương pháp để mã hóa dự đoán nội bộ dữ liệu video. Thiết bị bao gồm bộ giải mã được cấu hình để giải mã, từ dòng bit, phần tử cú pháp cho biết kiểu dự đoán nội bộ của khối hiện tại của dữ liệu video, và bộ dự đoán nội bộ được cấu hình để tạo khối dự đoán cho khối hiện tại bằng cách thực hiện có chọn lọc dự đoán nội bộ dựa trên ma trận hoặc dự đoán nội bộ thông thường dựa trên kiểu dự đoán nội bộ của khối hiện tại được chỉ ra bởi phần tử cú pháp.

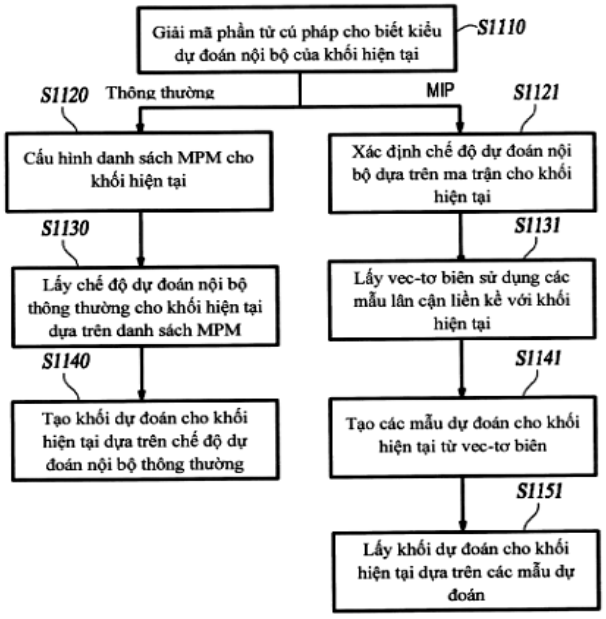

Fig.11

(11) **1-0049371 B**

(15) 30/06/2025
Số Quyết định: 124402/QĐ-SHTT.IP

(45) 25/07/2025 448B

(43) 26/12/2022 417 A

(21) 1-2022-05074

(85) 10/08/2022

(22) 22/01/2021

(86) PCT/JP2021/002310 22/01/2021

(30) 2020-010068 24/01/2020 JP

(87) WO2021/149815 29/07/2021

(51) ***C08J 5/18***; *B32B 27/34; C08G 69/14*

(73) **UNITIKA LTD.** (JP)
4-1-3 Kyutaro-machi, Chuo-ku, Osaka-shi, Osaka 5418566, Japan

(72) KUROSAWA, Akiko (JP); NODA, Atsuko (JP)

(74) Công ty TNHH T&T INVENMARK Sở hữu trí tuệ Quốc tế (T&T INVENMARK CO., LTD.)

(54) **MÀNG NHỰA POLYAMIT VÀ PHƯƠNG PHÁP TẠO RA MÀNG NHỰA NÀY**

(57) Sáng chế đề cập đến phương pháp tạo ra màng nhựa polyamit bằng cách sử dụng nhựa polyamit thu được thông qua quá trình polyme hoá monome tạo ra được sử dụng làm vật liệu tái chế. Phương pháp tạo ra màng nhựa polyamit, bao gồm các bước: (1) tạo ra monome từ vật liệu thô (A) để khử polyme, (2) tạo ra nhựa polyamit (B) thông qua quá trình polyme hoá bằng cách sử dụng vật liệu thô chứa monome, (3) tinh chế nhựa polyamit (B) và (4) tạo ra màng chưa được kéo căng bằng cách sử dụng vật liệu ban đầu chứa nhựa polyamit tinh chế (B), và kéo căng màng chưa được kéo căng.

(11) **1-0049372 B**

(15) 30/06/2025
Số Quyết định: 124403/QĐ-SHTT.IP

(45) 25/07/2025 448B

(43) 27/01/2023 418 A

(21) 1-2022-06737

(85) 18/10/2022

(22) 25/04/2021

(86) PCT/CN2021/089547 25/04/2021

(30) 202010362992.8 30/04/2020 CN

(87) WO2021/218839 04/11/2021

(51) ***H04B 1/00***; *H04B 7/06; H04B 1/40; H01Q 21/28*

(73) **VIVO MOBILE COMMUNICATION CO., LTD.** (CN)
No.1, Vivo Road, Chang'an, Dongguan, Guangdong 523863, China

(72) WEI, Renjie (CN)

(74) Công ty TNHH Đại Tín và Liên Danh (DAITIN AND ASSOCIATES CO.,LTD)

(54) **BỘ MẠCH TẦN SỐ VÔ TUYẾN VÀ THIẾT BỊ ĐIỆN TỬ**

(57) Sáng chế đề xuất bộ mạch tần số vô tuyến và thiết bị điện tử. Bộ mạch tần số vô tuyến bao gồm bộ thu phát tần số vô tuyến có cổng truyền thứ nhất, mô-đun tần số vô tuyến thứ nhất được kết nối với mảng ăng-ten thứ nhất, mô-đun tần số vô tuyến thứ hai được kết nối với mảng ăng-ten thứ hai và bộ chuyển mạch thứ nhất. Một đầu nối đầu vào thứ nhất của bộ chuyển mạch thứ nhất được kết nối với cổng truyền thứ nhất và hai đầu nối đầu ra của bộ chuyển mạch thứ nhất được kết nối tương ứng với hai mô-đun tần số vô tuyến. Trong trường hợp bộ chuyển mạch thứ nhất ở trạng thái thứ nhất, cổng truyền thứ nhất được kết nối điện với mô-đun tần số vô tuyến thứ nhất; hoặc trong trường hợp bộ chuyển mạch thứ nhất ở trạng thái thứ hai, cổng truyền thứ nhất được kết nối điện với mô-đun tần số vô tuyến thứ hai.

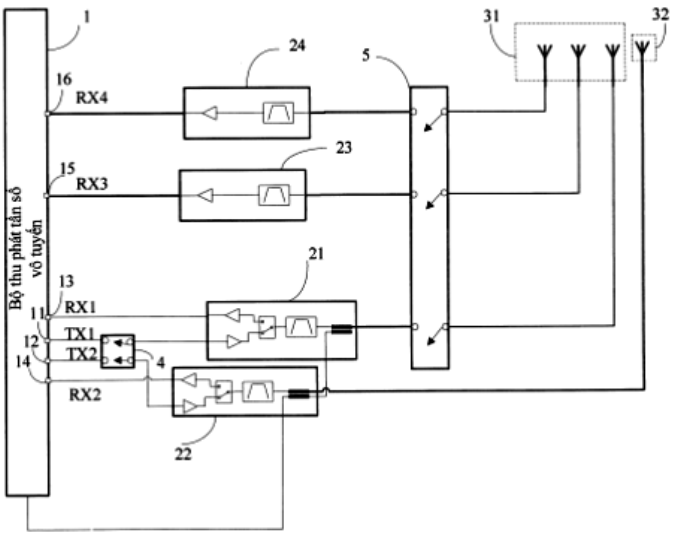

Fig.1

(11) **1-0049373 B**

(15) 30/06/2025
Số Quyết định: 124413/QĐ-SHTT.IP

(45) 25/07/2025 448B

(43) 25/07/2023 424 A

(21) 1-2023-02308

(85) 06/04/2023

(22) 02/12/2020

(86) PCT/CN2020/133458 02/12/2020

(30) 202011013790.9 24/09/2020 CN

(87) WO2022/062176 31/03/2022

(51) ***C22C 38/02***; *C22C 38/08; C22C 38/06; B21B 37/74; C22C 38/04*

(73) **NANJING IRON & STEEL CO., LTD.** (CN)
Xiejiadian Liuhe District Nanjing Jiangsu 210035, China

(72) CHE, Majun (CN); ZHAO, Jinbin (CN); CEHN, LinHeng (CN); ZHANG, Xiaoxue (CN); LI, Hengkun (CN); QIU, Baowen (CN); BO, FeiHu (CN); HUANG, JianHua (CN)

(74) Công Ty Trách Nhiệm Hữu Hạn Tư Vấn Đầu Tư Và Sở Hữu Trí Tuệ INTERFIVE (INTERFIVE CO., LTD)

(54) **TẤM THÉP ĐÓNG TÀU RẤT DÀY LOẠI EW 420 VÀ PHƯƠNG PHÁP SẢN XUẤT TẤM THÉP NÀY**

(57) Sáng chế đề cập đến tấm thép đóng tàu rất dày loại EW 420 mà liên quan đến lĩnh vực kỹ thuật sản xuất thép. Các khuyết tật bên trong như sự tách và làm xốp phôi được giảm, và các nguyên tố tạp chất như As, Sn, Sb, Pb, Bi và B được kiểm soát bằng cách nấu chảy thép sạch; hạt dạng lăng trụ được nghiền và hạt austenit được tinh luyện bằng cách cán thô ở nhiệt độ cao, ở tốc độ thấp và dưới áp suất cao; mục đích kiểm soát vi cấu trúc và cỡ hạt đạt được bởi sự biến dạng tích lũy trong việc cán hoàn thiện và kiểm soát làm nguội phối hợp. Ngoài ra, sáng chế cũng phương pháp sản xuất tấm thép nêu trên.

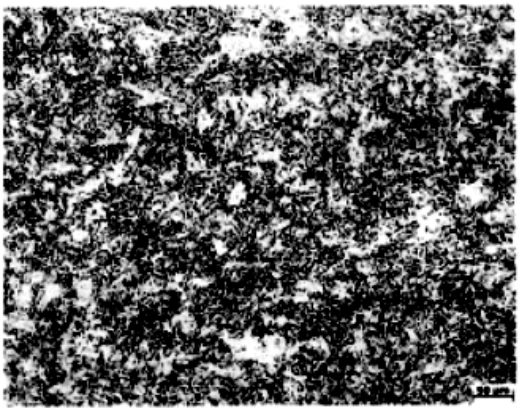

FIG.1

(11) **1-0049374 B**
(15) 30/06/2025
Số Quyết định: 124441/QĐ-SHTT.IP
(45) 25/07/2025 448B
(43) 27/09/2021 402 A
(21) 1-2021-03735
(85) 22/06/2021
(22) 19/11/2019
(86) PCT/JP2019/045273 19/11/2019
(30) 2018-225788 30/11/2018 JP
(87) WO2020/110829 A1 04/06/2020
(51) ***B32B 1/02***; *B32B 1/08; B32B 27/08; C09J 123/08; B32B 27/32; B65D 65/40; C08L 23/00; B32B 1/00; B32B 27/30*
(73) **DOW-MITSUI POLYCHEMICALS CO., LTD.** (JP)
2-1, Yaesu 2-chome, Chuo-ku, Tokyo 104-0028, Japan
(72) NISHIJIMA, Koichi (JP); MACHIYA, Hiroaki (JP); GONOHE, Hisao (JP); HIRONAKA, Yoshitaka (JP)
(74) Công ty Luật TNHH ROUSE Việt Nam (ROUSE LEGAL VIETNAM LTD.)
(54) **CHẾ PHẨM NHỰA DÙNG CHO CHẤT GẮN KÍN, TẤM MỎNG, VẬT LIỆU ĐÓNG GÓI, VÀ VẬT ĐÃ ĐÓNG GÓI**

(57) Sáng chế đề cập đến chế phẩm nhựa dùng cho chất gắn kín có độ bền gắn kín bằng nhiệt với nền vượt trội, và lượng rửa giải của nó vào heptan mạch thẳng được giảm đi. Chế phẩm nhựa dùng cho chất gắn kín bao gồm: nhựa (A) mà là copolyme etylen-este của axit (meth)acrylic trong đó hàm lượng của đơn vị este của axit (meth)acrylic là từ 10% theo khối lượng đến 25% theo khối lượng; và nhựa kết dính (B), trong đó hàm lượng của nhựa (A) là lớn hơn 45% theo khối lượng so với lượng tổng cộng của các thành phần nhựa trong chế phẩm nhựa dùng cho chất gắn kín, và hàm lượng của nhựa kết dính (B) là từ 0,1% theo khối lượng đến 10% theo khối lượng so với lượng tổng cộng của các thành phần nhựa trong chế phẩm nhựa dùng cho chất gắn kín. Sáng chế cũng đề cập đến tấm mỏng, vật liệu đóng gói, và vật đã đóng gói bao gồm chế phẩm theo sáng chế.

(11) **1-0049375 B**

(15) 30/06/2025
Số Quyết định: 124463/QĐ-SHTT.IP

(45) 25/07/2025 448B

(43) 26/12/2022 417 A

(21) 1-2022-06620

(85) 13/10/2022

(22) 01/04/2021

(86) PCT/CN2021/084914 01/04/2021

(30) 202010277683.0 08/04/2020 CN

(87) WO2021/204056 14/10/2021

(51) ***H04L 45/302***; *H04W 92/24; H04W 88/16; H04W 60/00; H04W 72/10*

(73) **VIVO MOBILE COMMUNICATION CO., LTD.** (CN)
No.1, Vivo Road, Chang'an, Dongguan, Guangdong 523863, China

(72) MAO, Yuanze (CN)

(74) Công ty TNHH Đại Tín và Liên Danh (DAITIN AND ASSOCIATES CO.,LTD)

(54) **PHƯƠNG PHÁP TRUY CẬP CỔNG, THIẾT BỊ ĐIỆN TỬ VÀ PHƯƠNG TIỆN LƯU TRỮ CÓ THỂ ĐỌC ĐƯỢC BẰNG MÁY TÍNH**

(57) Sáng chế đề xuất phương pháp truy cập cổng, một thiết bị điện tử và phương tiện lưu trữ có thể đọc được bằng máy tính. Phương pháp truy cập cổng bao gồm: xác định một ePDG mục tiêu dựa trên một mức độ ưu tiên của ít nhất một cổng dữ liệu gói cải tiến ePDG được ghi nhận sẵn; và khởi chạy một quy trình truy cập vào ePDG mục tiêu dựa trên thông tin địa chỉ được ghi nhận sẵn; trong đó, mức độ ưu tiên bao gồm một mức độ ưu tiên được xác định dựa trên thông tin thông số truy cập của ít nhất một ePDG; và thông tin địa chỉ bao gồm thông tin địa chỉ của ePDG mục tiêu.

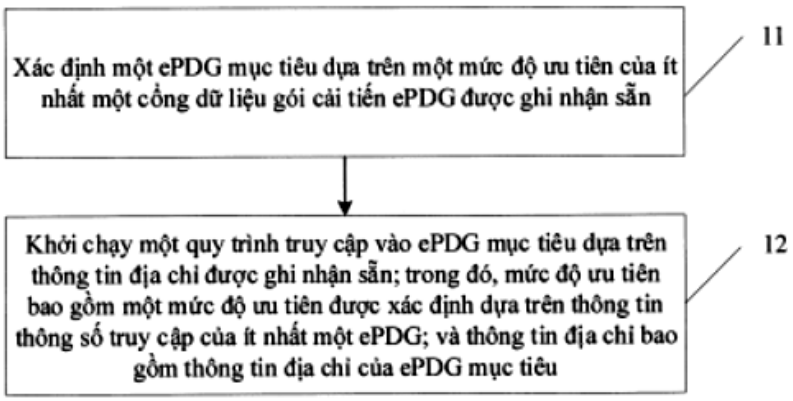

Fig.1

(11) **1-0049376 B**

(15) 30/06/2025
Số Quyết định: 124496/QĐ-SHTT.IP

(45) 25/07/2025 448B

(43) 25/01/2024 430 A

(21) 1-2023-04317

(85) 30/06/2023

(22) 27/03/2023

(86) PCT/KR2023/004019 27/03/2023

(30) 10-2022-0051156 26/04/2022 KR

(87) WO2023/210979 A1 02/11/2023

(51) ***C08J 11/00***; *C08G 63/21*

(73) **ECO POLYMER CO.,LTD** (KR)
48 Seokgyesaneopdanji-gil, Oedong-eup, Gyeongju-si Gyeongsangbuk-do 38206, Republic of Korea

(72) YOON, Jae Young (KR)

(74) Công ty TNHH Trường Xuân (AGELESS CO.,LTD.)

(54) **PHƯƠNG PHÁP ĐIỀU CHẾ NHỰA ESTE VINYL ĐƯỢC CẢI BIẾN NHỰA EPOXY MONOME ACRYLIC THÂN THIỆN VỚI MÔI TRƯỜNG SỬ DỤNG POLYETYLEN TEREPHTALAT ĐƯỢC CẢI BIẾN GLYCOL**

(57) Sáng chế đề cập đến phương pháp điều chế nhựa este vinyl được cải biến nhựa epoxy monome acrylic thân thiện với môi trường sử dụng polyetylen terephtalat được cải biến glycol (PETG), phương pháp được đặc trưng ở chỗ bao gồm các bước: bước thứ nhất điều chế axit đơn chức bằng cách cho phản ứng glycol và axit đa chức với polyetylen terephtalat được cải biến glycol (PETG) thu được từ chất thải được sinh ra trong quá trình sản xuất polyetylen terephtalat (PET), qua đó thu được oligome polyeste không bão hòa, và sau đó cho phản ứng anhydrit maleic với oligome polyeste không bão hòa đã điều chế; bước thứ hai điều chế oligome nhựa este vinyl được cải biến nhựa epoxy bằng cách cho phản ứng nhựa epoxy với axit đơn chức được điều chế trong bước điều chế thứ nhất; và bước thứ ba điều chế nhựa este vinyl được cải biến nhựa epoxy monome acrylic bằng cách pha loãng oligome nhựa este vinyl được cải biến nhựa epoxy được điều chế trong bước điều chế thứ hai với monome acrylic.

Fig. 1

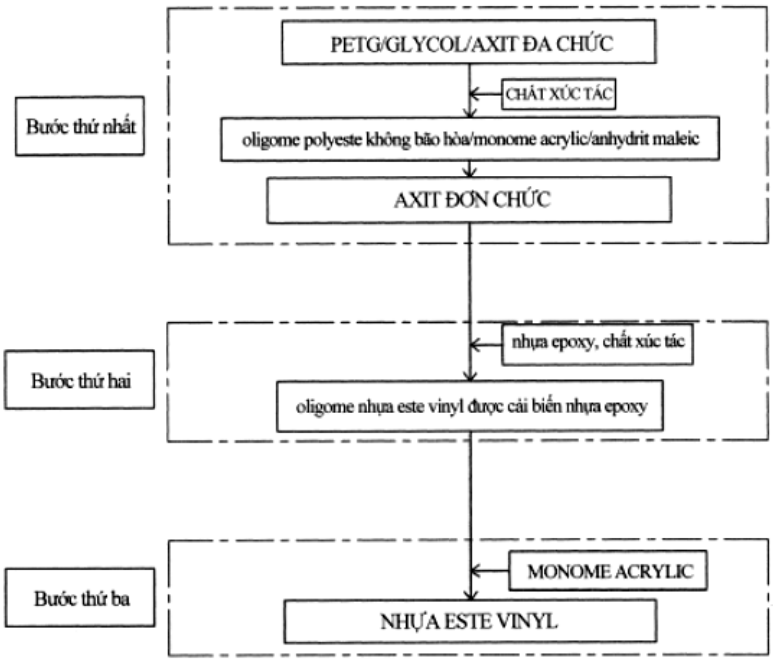
Bước thứ nhất
PETG/GLYCOL/AXIT ĐA CHỨC
CHẤT XÚC TÁC
oligome polyeste không bão hòa/monome acrylic/anhydrit maleic
AXIT ĐƠN CHỨC
Bước thứ hai
nhựa epoxy, chất xúc tác
oligome nhựa este vinyl được cải biến nhựa epoxy
Bước thứ ba
MONOME ACRYLIC
NHỰA ESTE VINYL

(11) **1-0049377 B**

(15) 30/06/2025
Số Quyết định: 124499/QĐ-SHTT.IP

(45) 25/07/2025 448B

(43) 25/04/2022 409 A

(21) 1-2021-08186

(85) 20/12/2021

(22) 08/06/2020

(86) PCT/EP2020/065826 08/06/2020

(30) 19181068.8 18/06/2019 EP
19181066.2 18/06/2019 EP

(87) WO2020/254133 24/12/2020

(51) ***B22D 41/32***; *B22D 41/28; G01M 13/003; B22D 41/42; B22D 46/00; B22D 41/12; B22D 41/38*

(73) **VESUVIUS GROUP, S.A.** (BE)
rue de Douvrain 17, 7011 Ghlin, BELGIUM

(72) Corentin PICARD (FR); Antonio FAVIA (IT); Denis JUAN (FR)

(74) Công ty cổ phần tư vấn Trung Thực (TRUNG THUC.,JSC)

(54) **DỤNG CỤ ĐO TÌNH TRẠNG TẤM, KIT VÀ PHƯƠNG PHÁP VẬN HÀNH DỤNG CỤ ĐO NÀY**

(57) Sáng chế đề cập đến dụng cụ đo tình trạng tấm để đo dữ liệu tình trạng của các tấm van cửa trượt (2u, 2L, 2m) được kết hợp với van cửa trượt của bình luyện kim (1), ví dụ như thùng rót, van cửa trượt nói trên (2) bao gồm vòi gom (2n), dụng cụ đo tình trạng tấm bao gồm:

a) thân chính bao gồm nắp bịt kín (5) để bịt kín ít nhất một phần vòi gom (2n);

b) thiết bị bơm khí bao gồm bộ điều chỉnh áp suất (6) để bơm khí trong vòi gom qua cửa bịt kín ở áp suất đích;

c) thiết bị đo lưu lượng khí để đo lưu lượng khí được bơm vào bởi thiết bị bơm khí hoặc thiết bị đo áp suất để đo áp suất khí trong vòi gom (2n);

d) bộ điều khiển 8 được kết nối truyền thông với thiết bị đo lưu lượng khí 7, hoặc với thiết bị đo áp suất, được tạo kết cấu để tiếp nhận dữ liệu đầu vào liên quan đến vị trí tương đối của các tấm van cửa trượt (2u, 2L, 2m);

trong đó nắp bịt kín (5) bao gồm vòng kẹp kín (51) để giữ nút bịt vòi gom (52), vòng kẹp kín (51) này có thể di chuyển được so với thân chính ít nhất dọc theo trục phía trước X1 của thân chính nói trên (4) để ép nút bịt vòi gom (52) vào vòi gom (2n). Sáng chế còn đề cập đến kit và phương pháp vận hành dụng cụ đo tình trạng tấm này.

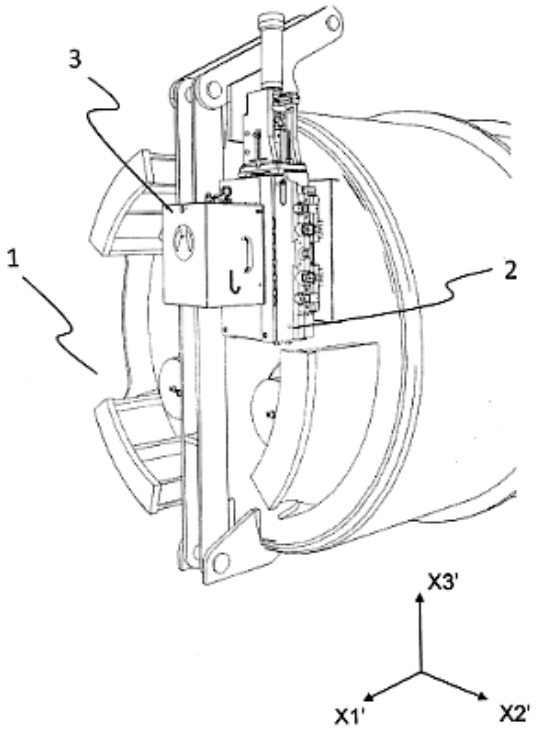

FIG.3

(11) **1-0049378 B**

(15) 30/06/2025
Số Quyết định: 124502/QĐ-SHTT.IP

(45) 25/07/2025 448B

(43) 25/05/2023 422 A

(21) 1-2023-00260

(85) 16/01/2023

(22) 30/06/2020

(86) PCT/CN2020/099584 30/06/2020

(87) WO2022/000342 06/01/2022

(51) ***H01M 50/531***

(73) **NINGDE AMPEREX TECHNOLOGY LTD.** (CN)
No.1 Xingang Road, Zhangwan Town Jiaocheng District Ningde, Fujian 350900, China

(72) ZHANG, Xiang (CN); XIA, Lin (CN)

(74) Công ty TNHH Đại Tín và Liên Danh (DAITIN AND ASSOCIATES CO.,LTD)

(54) **TẤM ĐIỆN CỰC, CỤM ĐIỆN CỰC CHỨA TẤM ĐIỆN CỰC NÀY, VÀ PIN**

(57) Sáng chế đề xuất tấm điện cực, bao gồm thân tấm điện cực, cực, lớp keo thứ nhất và lớp keo thứ hai. Cực bao gồm phần kết nối và phần kéo dài được kết nối với phần kết nối. Phần kết nối chồng lên và được kết nối với thân tấm điện cực. Phần kéo dài nhô ra khỏi phần kết nối ra khỏi một bên của thân tấm điện cực dọc theo hướng thứ nhất. Lớp keo thứ nhất được bố trí trên phần kéo dài. Lớp keo thứ hai bao gồm phần thứ nhất và phần thứ hai. Phần thứ nhất được kết dính với một bề mặt của thân tấm điện cực và bao phủ phần kết nối. Phần thứ hai được hình thành bằng cách kéo dài phần thứ nhất từ một phía gần lớp keo thứ nhất dọc theo hướng thứ nhất và được kết dính với lớp keo thứ nhất. Theo hướng thứ hai vuông góc với hướng thứ nhất, chiều rộng của phần thứ hai nhỏ hơn chiều rộng của phần thứ nhất, từ đó cải thiện độ tin cậy và an toàn của tấm điện cực. Sáng chế còn đề xuất cụm điện cực có chứa tấm điện cực này và pin có chứa cụm điện cực này.

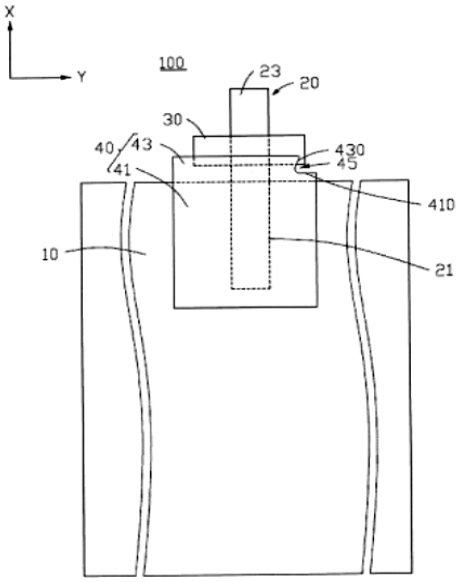

Fig.1

(11) **1-0049379 B**

(15) 30/06/2025
Số Quyết định: 124507/QĐ-SHTT.IP

(45) 25/07/2025 448B

(43) 25/01/2024 430 A

(21) 1-2023-03478

(85) 29/05/2023

(22) 12/04/2022

(86) PCT/JP2022/017594 12/04/2022

(30) 2021-068346 14/04/2021 JP
2021-068602 14/04/2021 JP
2021-068601 14/04/2021 JP

(87) WO2022/220242 A1 20/10/2022

(51) ***C22C 38/58***; *C21C 7/064; C22C 19/05*

(73) **NIPPON STEEL STAINLESS STEEL CORPORATION** (JP)
8-2, Marunouchi 1-chome, Chiyoda-ku, Tokyo 100-0005 JAPAN

(72) NISHIDA Yukihiro (JP); TSUGE Shinji (JP); OSUKI Takahiro (JP)

(74) Công ty TNHH một thành viên Sở hữu trí tuệ VCCI (VCCI-IP CO.,LTD)

(54) **HỢP KIM CÓ HÀM LƯỢNG NIKEN CAO CÓ KHẢ NĂNG CHỐNG NỨT Ở NHIỆT ĐỘ HÀN CAO**

(57) Sáng chế đề cập đến hợp kim có hàm lượng Ni cao có khả năng chống nứt nóng của mối hàn tốt bao gồm, theo % khối lượng, Cr: 16-30%, Ni: 18-50%, Al: 0,01-1,0%, và Ti: 0,01-1,5%. Theo khía cạnh thứ nhất của sáng chế, mối liên hệ giữa mật độ số lượng của các chất kết tủa TiC có đường kính hình tròn tương đương bằng hoặc lớn hơn 1,0μm và hàm lượng Mg trong thép thỏa mãn công thức (1) dưới đây. Theo khía cạnh thứ hai của sáng chế, nồng độ trung bình của S trong các tạp chất oxit và sulfua là bằng hoặc lớn hơn 0,70% khối lượng. Theo khía cạnh thứ ba của sáng chế, tỷ lệ khối lượng của CaO, MgO, và Al_2O_3 trong các tạp chất, trong đó O hoặc S được phát hiện, thỏa mãn công thức (2), các tỷ lệ khối lượng này được tính tương ứng từ nồng độ trung bình của Ca, Mg và Al trong các tạp chất, (1) mật độ số lượng của TiC (số hạt/mm^2) ≤ 463 - 9,5 × nồng độ Mg trong thép (phần triệu khối lượng) và (2) [CaO - 0,6 × MgO] (% khối lượng)/[CaO + MgO + Al_2O_3] (% khối lượng) ≥ 0,20.

FIG.1

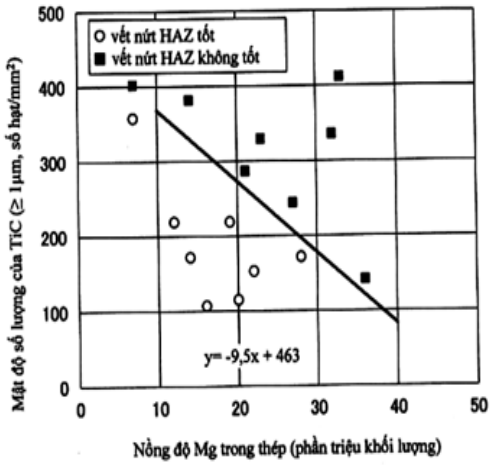

(11) **1-0049380 B**

(15) 30/06/2025
Số Quyết định: 124604/QĐ-SHTT.IP

(45) 25/07/2025 448B

(43) 25/11/2022 416 A

(21) 1-2022-04132

(85) 30/06/2022

(22) 01/10/2021

(86) PCT/EP2021/077056 01/10/2021

(30) 20200906.4 08/10/2020 EP

(87) WO2022/073859 14/04/2022

(51) ***C09K 11/02***; *C07F 7/24; C09K 11/56; H05B 33/20; C09K 11/70; C09K 11/88; H05B 33/14; C07F 7/21; C09K 11/66*

(73) **AVANTAMA AG** (CH)
Laubisrütistrasse 50, 8712 Stäfa, Switzerland

(72) LÜCHINGER, Norman, Albert (CH)

(74) Công ty Cổ phần Sở hữu công nghiệp INVESTIP (INVESTIP)

(54) **BỘ PHẬN PHÁT SÁNG VÀ THIẾT BỊ PHÁT SÁNG**

(57) Bộ phận phát sáng bao gồm nguồn sáng LED thứ nhất (11) để phát ra ánh sáng màu xanh lam (aa), nguồn sáng LED thứ hai (12) để phát ra ánh sáng màu đỏ (bb), và lớp phát quang (100) bao gồm thành phần polyme rắn và các tinh thể phát quang màu xanh lục (1). Thành phần polyme rắn bao gồm polyme (2). Các tinh thể phát quang màu xanh lục (1) là các tinh thể perovskit. Nguồn sáng thứ nhất (11) và thứ hai (12) hướng đến lớp phát quang (100). Khi hấp thụ ánh sáng được phát ra bởi nguồn sáng thứ nhất (11), các tinh thể phát quang (20) phát ra ánh sáng có bước sóng trong quang phổ ánh sáng màu xanh lục (cc).

(11) **1-0049381 B**
(15) 30/06/2025
Số Quyết định: 124636/QĐ-SHTT.IP
(45) 25/07/2025 448B
(43) 25/02/2022 407 A
(21) 1-2020-04546
(22) 07/08/2020
(51) ***G06F 3/041***
(73) **YOUNG FAST OPTOELECTRONICS CO., LTD.** (TW)
No. 31, Jing-Jiann 1th Road, Kuan Yin, Taoyuan, Taiwan
(72) PAI, CHIH-CHIANG (TW); LIN, MENG-KUEI (TW); LIU, JUNG-HAN (TW)
(74) Công ty TNHH Sở hữu trí tuệ NTT (NTT IP CO.,LTD)
(54) **PHƯƠNG PHÁP SẢN XUẤT ĐẾ CẢM BIẾN CẢM ỨNG KÍCH CỠ LỚN**

(57) Sáng chế đề cập đến phương pháp sản xuất đế cảm biến cảm ứng kích cỡ lớn, bao gồm các bước sau: a) chia đế cảm biến cảm ứng kích cỡ lớn cần sản xuất thành nhiều đế chia và chế tạo nhiều mặt nạ tương ứng với nhiều đế chia này; b) chế tạo nền có lớp dẫn điện; c) bố trí lớp cảm quang trên lớp dẫn điện; d) quy trình chiếu xạ thứ nhất: chế tạo đế chia chiếu xạ và nhiều mục tiêu thứ nhất; e) quy trình chiếu xạ liền kề: chế tạo đế chia chiếu xạ liền kề và nhiều mục tiêu thứ hai, và nối liền đế chia chiếu xạ liền kề và đế chia chiếu xạ ban đầu trên lớp cảm quang; f) lặp lại quy trình chiếu xạ liền kề để tạo thành nhiều đế chia chiếu xạ liền kề cho đến khi đế chiếu xạ hoàn chỉnh đã được lắp ráp; g) thực hiện quy trình tráng rửa đối với lớp cảm quang; và h) khắc ăn mòn lớp dẫn điện để tạo thành đế cảm biến cảm ứng kích cỡ lớn trên lớp dẫn điện.

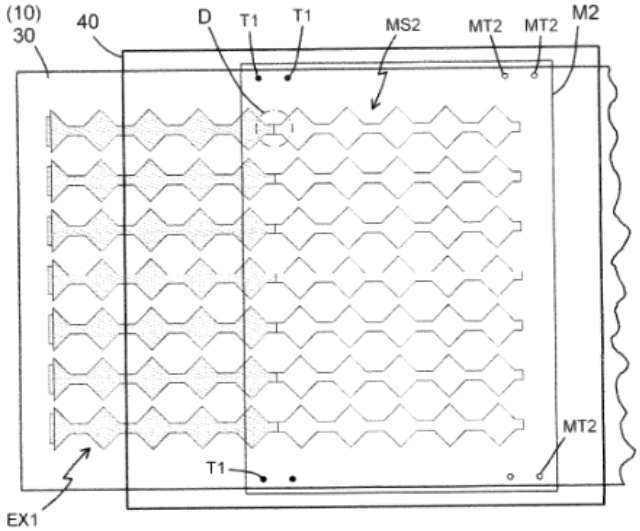

Fig.6

(11) **1-0049382 B**
(15) 30/06/2025
Số Quyết định: 124646/QĐ-SHTT.IP
(45) 25/07/2025 448B
(43) 25/06/2024 435 A
(21) 1-2024-02456
(22) 03/04/2024
(51) ***F16F 15/02***; *F16F 7/10; F16D 3/66*
(73) **TRƯỜNG ĐẠI HỌC CÔNG NGHIỆP HÀ NỘI** (VN)
Số 298 đường Cầu Diễn, quận Bắc Từ Liêm, thành phố Hà Nội
(72) Bùi Tiến Sơn (VN); Hồ Anh Văn (VN); Phạm Tiến Hùng (VN)
(54) **CƠ CẤU GIẢM CHẤN VÀ PHÁT HIỆN VA CHẠM CHO CÁNH QUẠT**

(57) Sáng chế cơ cấu giảm chấn và phát hiện va chạm cho cánh quạt bao gồm: mũ (1), hệ vít (2), nắp chặn (3), lõi (4), trục trung gian (5), lò xo xoắn (6), nút bấm (7), vỏ (8), pin (9), đèn led hồng ngoại (10), hệ vít (11), đế chuyển (12), hệ vít (13).

PHẦN II

GIẢI PHÁP HỮU ÍCH ĐƯỢC CẤP BẰNG ĐỘC QUYỀN

(11) **2-0004154 B**

(15) 03/06/2025
Số Quyết định: 95066/QĐ-SHTT.IP

(45) 25/07/2025 448B

(43) 25/11/2022 416 A

(21) 2-2025-00199

(22) 11/05/2022

(51) ***B01D 29/00***; *C02F 1/00; B01D 39/08; B01D 29/01; B01D 39/00*

(67) 1-2022-02979

(73) **CÔNG TY CỔ PHẦN KAROFI HOLDING** (VN)
số 12, lô TT1A, khu đô thị mới Tây Nam Hồ Linh Đàm, phường Hoàng Liệt, quận Hoàng Mai, thành phố Hà Nội

(72) Huy Tường Hợi (VN)

(54) **LÕI LỌC CÓ DẠNG TẤM SỬ DỤNG TÚI VẬT LIỆU LỌC**

(57) Giải pháp hữu ích đề cập đến lõi lọc có dạng tấm sử dụng túi vật liệu lọcbao gồm: tấm thứ nhất và tấm thứ hai được tạo ra để được lắp kín nước với nhau và tạo ra khối vỏ lõi lọc có dạng tấm có không gian lọc bên trong, trong đó không gian lọc được lộ ra ngoài khi tấm thứ nhất và tấm thứ hai được tháo để tách ra với nhau, và không gian lọc này được phân chia thành các khoang không gian lọc; các túi vật liệu lọc được bố trí bên trong các khoang không gian lọc đã nêu, mỗi trong số các túi vật liệu lọc này gồm có vỏ túi vật liệu lọc và vật liệu lọc được chứa bên trong vỏ túi vật liệu lọc, trong đó vật liệu lọc có dạng vật liệu rời rạc để không tạo thành khối vật liệu có hình dạng cụ thể, sao cho túi vật liệu lọc có khả năng thay đổi hình dạng theo hình dạng của khoang không gian lọc và cơ bản là chiếm chỗ toàn bộ khoang không gian lọc; lỗ nước vào để cấp nước vào không gian lọc; lỗ nước ra để đưa nước ra khỏi không gian lọc. Các khoang không gian lọc được nối thông để nước có thể di chuyển từ khoang không gian lọc đầu tiên tới khoang không gian lọc cuối cùng. Lỗ nước vào được nối thông với khoang không gian lọc đầu tiên và lỗ nước ra được nối thông với khoang không gian lọc cuối cùng, nhờ đó khi nước di chuyển từ khoang không gian lọc đầu tiên tới khoang không gian lọc cuối cùng sẽ được lọc bởi các túi vật liệu lọc. Vật liệu lọc có thể là than hoạt tính, hạt khoáng đá, hạt nano, hạt ORP (Oxygen Reduction Potential). Do đó, kết cấu lõi lọc có dạng tấm này có thể phù hợp để chế tạo các lõi lọc thô, lõi lọc chức năng, nhóm các lõi lọc chức năng, hoặc lõi lọc tương tự.

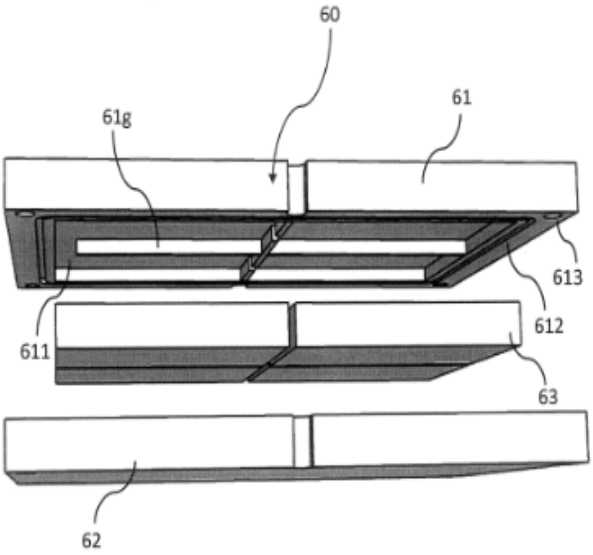

Hình 5A

(11) **2-0004155 B**

(15) 03/06/2025
Số Quyết định: 95067/QĐ-SHTT.IP

(45) 25/07/2025 448B

(43) 25/11/2022 416 A

(21) 2-2025-00198

(22) 11/05/2022

(51) ***B01D 39/00***; *B01D 21/30*

(67) 1-2022-02980

(73) **CÔNG TY CỔ PHẦN KAROFI HOLDING** (VN)
số 12, lô TT1A, khu đô thị mới Tây Nam Hồ Linh Đàm, phường Hoàng Liệt, quận Hoàng Mai, thành phố Hà Nội

(72) Huy Tường Hợi (VN)

(54) **LÕI LỌC THẨM THẤU NGƯỢC**

(57) Giải pháp hữu ích đề cập đến lõi lọc thẩm thấu ngược (RO - Reverse Osmosis) bao gồm: khối vỏ lõi lọc có dạng tấm có không gian lọc bên trong, được tạo ra từ tấm thứ nhất và tấm thứ hai; túi lọc RO được bố trí bên trong không gian lọc, túi lọc RO có phần miệng hở và hai lớp vỏ túi có lớp màng lọc RO, được hàn kín các mép xung quanh; đầu nước vào được nối thông với không gian lọc để cấp nước cho lõi lọc, nước được cấp vào sẽ chiếm thể tích trong không gian lọc bao xung quanh túi lọc RO ở phía bề mặt bên ngoài; đầu nước ra được nối thông với phần miệng hở của túi lọc RO để đưa nước lọc RO bên trong túi lọc RO ra ngoài. Nước lọc RO là nước ở không gian lọc bao xung quanh túi lọc RO được thẩm thấu qua lớp màng lọc RO từ bề mặt bên ngoài của túi lọc RO vào bề mặt bên trong của túi lọc RO. Ngoài sự khác biệt với lõi lọc RO thông thường có khối vỏ lõi lọc dạng trụ tròn rỗng, túi lọc RO theo giải pháp hữu ích còn khác biệt ở chỗ, không được cuộn tròn quanh một lõi như lõi lọc RO thông thường, mà được bố trí trải hết diện tích của không gian lọc khi nhìn theo hướng vuông góc với mặt phẳng tiếp giáp giữa hai tấm thứ nhất và thứ hai, và được xếp theo dạng xếp quạt, dạng lượn sóng, dạng zigzag, hoặc dạng tương tự để làm tăng diện tích lọc của túi lọc RO.

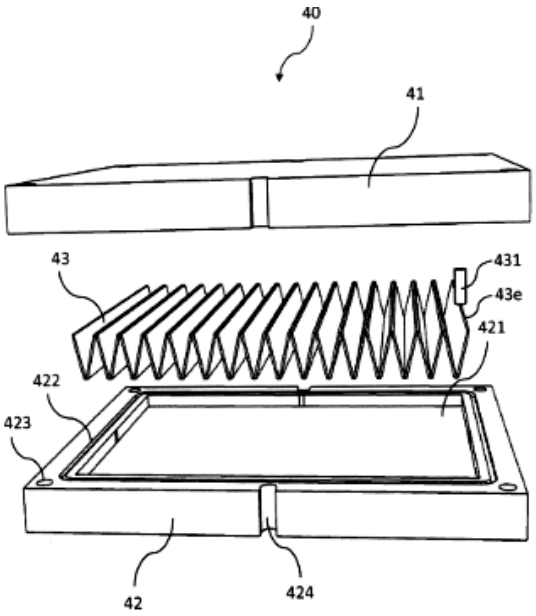

Hình 3A

(11) **2-0004156 B**

(15) 10/06/2025
Số Quyết định: 102266/QĐ-SHTT.IP

(45) 25/07/2025 448B

(43) 25/01/2022 406 A

(21) 2-2025-00002

(22) 29/11/2021

(51) ***F24F 11/00***

(67) 1-2021-07635

(76) 1. **ĐẶNG TRẦN THỌ** (VN)
Viện KH&CN Nhiệt Lạnh, trường Đại học Bách Khoa Hà Nội - Số 1, Đại Cồ Việt, Quận Hai Bà Trưng, thành phố Hà Nội
2. **ĐẶNG VĂN AN** (VN)
Viện KH&CN Nhiệt Lạnh, trường Đại học Bách Khoa Hà Nội - Số 1, Đại Cồ Việt, Quận Hai Bà Trưng, thành phố Hà Nội

(54) **HỆ THỐNG BO MẠCH ĐIỀU KHIỂN DÙNG CHO ĐIỀU HÒA**

(57) Sáng chế đề cập đến hệ thống bo mạch điều khiển dùng cho điều hòa bao gồm bo mạch điều khiển dàn nóng lạnh và bo mạch điều khiển dàn nóng được tạo cấu hình cho phép kết nối, vận hành hiệu quả giữa 01 dàn nóng của điều hòa sử dụng công nghệ biến tần với một hoặc nhiều dàn lạnh của điều hòa cục bộ kiểu cũ sử dụng quạt dàn lạnh là quạt xoay chiều 1 pha 3 tốc độ điều khiển bằng 3 rơle độc lập, kích mở bằng transistor.

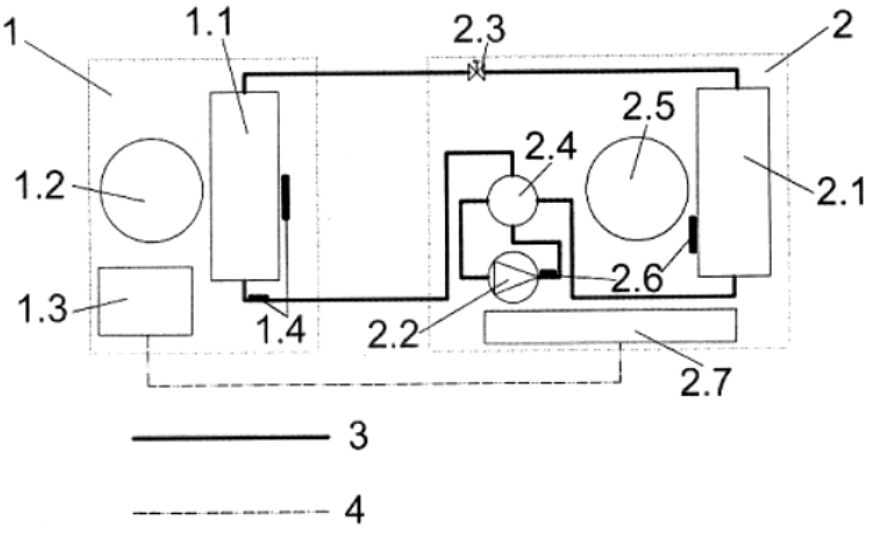

Hình 1

(11) **2-0004157 B**

(15) 12/06/2025
Số Quyết định: 104206/QĐ-SHTT.IP

(45) 25/07/2025 448B

(43) 25/07/2023 424 A

(21) 2-2023-00210

(22) 20/04/2023

(51) ***A61F 13/66***; *A61F 13/56; A61F 13/15; A61F 13/472*

(73) **CÔNG TY CỔ PHẦN SCAVI** (VN)
Số 14, đường 19A, KCN Biên Hòa II, phường An Bình, thành phố Biên Hòa, tỉnh Đồng Nai

(72) Mao Tian Jiao (CN)

(74) Công ty Cổ phần Sở hữu công nghiệp INVESTIP (INVESTIP)

(54) QUẦN LÓT VỚI MIẾNG LÓT CÓ KHẢ NĂNG TỰ DÍNH VÀ TÁI SỬ DỤNG

(57) Giải pháp hữu ích đề cập đến quần lót (1) với miếng lót (3) có khả năng tự dính và tái chế bao gồm quần lót (1) có miếng đệm (2) dưới đáy quần, miếng lót (3) đi kèm quần lót (1) này có lớp lót ngoài cùng (7), lớp chống thấm nước (6), các lớp thấm hút (5), lớp bề mặt (4), lớp lót ngoài cùng (7) có khả năng tự dính vào miếng đệm (2) dưới đáy các kiểu quần lót khác nhau.

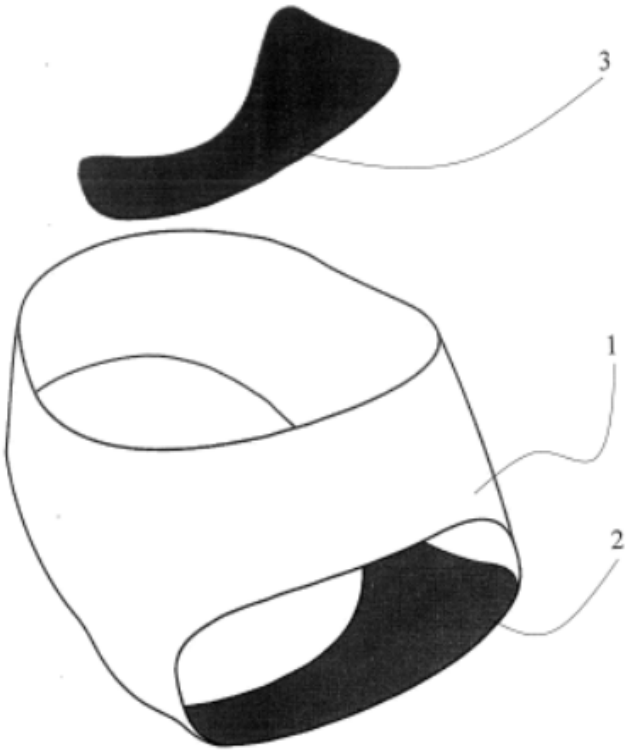

Hình 3

(11) **2-0004158 B**

(15) 12/06/2025
Số Quyết định: 104207/QĐ-SHTT.IP

(45) 25/07/2025 448B

(43) 25/03/2022 408 A

(21) 2-2024-00129

(22) 30/12/2021

(51) ***H04B 1/00***; *H04B 17/14*

(67) 1-2021-08501

(73) **TẬP ĐOÀN CÔNG NGHIỆP - VIỄN THÔNG QUÂN ĐỘI** (VN)
Lô D26 Khu đô thị mới Cầu Giấy, phường Yên Hòa, quận Cầu Giấy, thành phố Hà Nội

(72) Nguyễn Văn Toàn (VN)

(74) Công ty TNHH NACILAW (NACILAW)

(54) MẠCH HIỆU CHỈNH LỆCH BIÊN ĐỘ VÀ PHA CHO TÍN HIỆU I/Q TRONG HỆ THỐNG THU PHÁT KHÔNG DÂY

(57) Giải pháp hữu ích đề cập đến kiến trúc cho mạch hiệu chỉnh lệch biên độ và pha cho tín hiệu I/Q trong hệ thống thu phát không dây thế hệ mới. Giải pháp hữu ích cũng đưa ra kiến trúc tổng quát được áp dụng trong quá trình thiết kế các mạch thành phần quan trọng nhằm đạt yêu cầu về tiêu chuẩn viễn thông thế hệ mới, với khả năng xử lí dữ liệu vào ở định dạng dấu chấm tĩnh 16-bit, nhằm nâng cao độ chính xác, và sử dụng kỹ thuật thiết kế mạch phân tầng hoàn chỉnh (fully pipeline techque) nhằm nâng cao tần số hoạt động của mạch. Các mạch thành phần được tối ưu cho cả thiết kế mạch tích hợp ứng dụng chuyên biệt (application specific integrated circuit – ASIC) và trên mạch mảng cổng lô-gic khả trình (field programmable gate array - FPGA). Giải pháp hữu ích cũng miêu tả quá trình hoạt động và quy trình điều khiển tổng thể của mạch hiệu chỉnh lệch biên độ và pha cho tín hiệu I/Q.

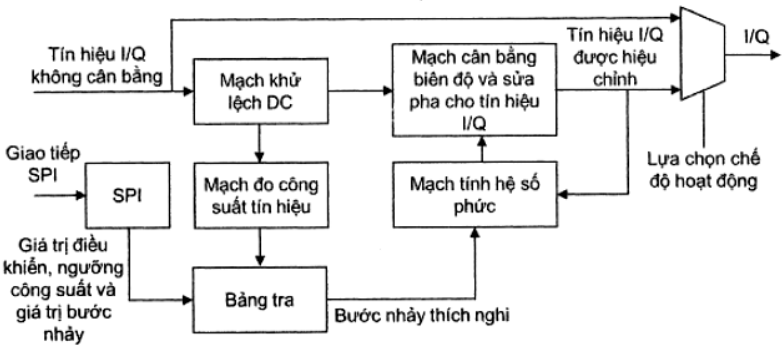

Hình 2

(11) **2-0004159 B**

(15) 12/06/2025
Số Quyết định: 104209/QĐ-SHTT.IP

(45) 25/07/2025 448B

(43) 25/05/2023 422 A

(21) 2-2025-00275

(22) 01/03/2023

(51) ***C22B 7/04***; *C22C 37/00*

(67) 1-2023-01299

(73) **VIỆN KHOA HỌC VẬT LIỆU, VIỆN HÀN LÂM KHOA HỌC VÀ CÔNG NGHỆ VIỆT NAM** (VN)
số 18, đường Hoàng Quốc Việt, phường Nghĩa Đô, quận Cầu Giấy, thành phố Hà Nội

(72) Nguyễn Bá Phương (VN); Phạm Đức Thắng (VN); Ngô Huy Khoa (VN); Nguyễn Trung Kiên (VN); Đỗ Nguyễn Huy Tuấn (VN); Đỗ Thị Duyên (VN)

(54) **PHƯƠNG PHÁP NẤU LUYỆN GANG TỪ HẠT NIX**

(57) Giải pháp hữu ích đề cập đến phương pháp nấu luyện gang từ hạt nix bao gồm các bước:

(i) cho xỉ vào và điều chỉnh dòng điện trong lò hồ quang để nấu chảy lớp xỉ, trong đó xỉ là hỗn hợp SiO_2 – Al_2O_3 – CaO với tỷ lệ theo % khối lượng là 49% SiO_2, 15% Al_2O_3, 36% CaO;

(ii) nạp từ từ hỗn hợp nguyên liệu bao gồm hạt nix, than đá, CaO và Al_2O_3 vào lò hồ quang và tiến hành nấu luyện để tạo ra gang lỏng; trong đó hỗn hợp nguyên liệu có tỷ lệ theo phần khối lượng là: 10 phần hạt nix, 1,52 phần than đá, 2,17 phần CaO và 0,286 phần Al_2O_3; và

(iii) đúc gang.

Gang thu được từ phương pháp nêu trên có hàm lượng sắt cao, thích hợp dùng làm nguyên liệu thay thế sắt trong quá trình xi măng hóa đồng.

(11) **2-0004160 B**

(15) 12/06/2025
Số Quyết định: 104211/QĐ-SHTT.IP

(45) 25/07/2025 448B

(43) 25/10/2023 427 A

(21) 2-2023-00480

(22) 25/08/2023

(51) ***A01K 63/04***

(73) **TRUNG TÂM TƯ VẤN, SẢN XUẤT, DỊCH VỤ VÀ CHUYỂN GIAO CÔNG NGHỆ THỦY SẢN** (VN)
Số 2 Đặng Tất, Vĩnh Hải, Nha Trang, Khánh Hòa

(72) Hoàng Văn Duật (VN); Nguyễn Đức Tú (VN); Bùi Thị Thùy Nhung (VN)

(54) **HỆ THỐNG TUẦN HOÀN ĐỂ NUÔI THỦY SẢN SỐNG ĐÁY VÀ QUY TRÌNH NUÔI THỦY SẢN BẰNG HỆ THỐNG NÀY**

(57) Sáng chế đề cập đến hệ thống tuần hoàn để nuôi thủy sản sống đáy, ví dụ tôm, cua hoặc sò, ngao, ốc. Bằng cách bố trí kết cấu cấp phối nước từ đáy, hệ thống cho phép giảm thiểu ô nhiễm lớp nền, giảm thiểu quá trình vệ sinh vật liệu đáy. Hệ thống theo sáng chế được kết hợp với lọc sinh học tuần hoàn cho phép tự làm sạch để nuôi thủy sản sống đáy, kéo dài thời gian nuôi. Hệ thống tuần hoàn để nuôi thủy sản sống đáy theo sáng chế duy trì được môi trường sống của vật nuôi, giảm tác động vào vật nuôi đáy cho phép vật nuôi sinh trưởng và phát triển ổn định. Sáng chế cũng đề cập đến quy trình nuôi thủy sản sống đáy bằng hệ thống này.

(11) **2-0004161 B**

(15) 12/06/2025
Số Quyết định: 104302/QĐ-SHTT.IP

(45) 25/07/2025 448B

(43) 26/06/2023 423 A

(21) 2-2021-00532

(22) 02/12/2021

(51) ***A61K 36/535***

(73) **TRƯỜNG ĐẠI HỌC KHOA HỌC TỰ NHIÊN, ĐẠI HỌC QUỐC GIA HÀ NỘI** (VN)
Số 334 Nguyễn Trãi, Thanh Xuân Trung, Thanh Xuân, Hà Nội

(72) Đỗ Minh Hà (VN); Nguyễn Thế Toàn (VN); Phạm Ngọc Sơn (VN); Lê Ánh Nguyệt (VN)

(54) **QUY TRÌNH TÁCH CHIẾT CAO CHIẾT CHỨA CÁC HỢP CHẤT PHENOLIC TỪ TÍA TÔ (PERILLA FRUTESCENS (L.) BRITT.)**

(57) Sáng chế đề xuất quy trình tách chiết cao chiết chứa các hợp chất phenolic từ lá tía tô *Perilla frutescens* (L.) Britt., trong đó quy trình này bao gồm các bước: xử lý mẫu, tách chiết, lọc dịch và cô cạn, định lượng flavonoid tổng số, và đánh giá khả năng chống oxy hóa. Quy trình có ưu điểm là thực hiện dễ dàng, đơn giản, thời gian thực hiện nhanh, chi phí thấp, có thể áp dụng trên quy mô lớn.

Hình 1

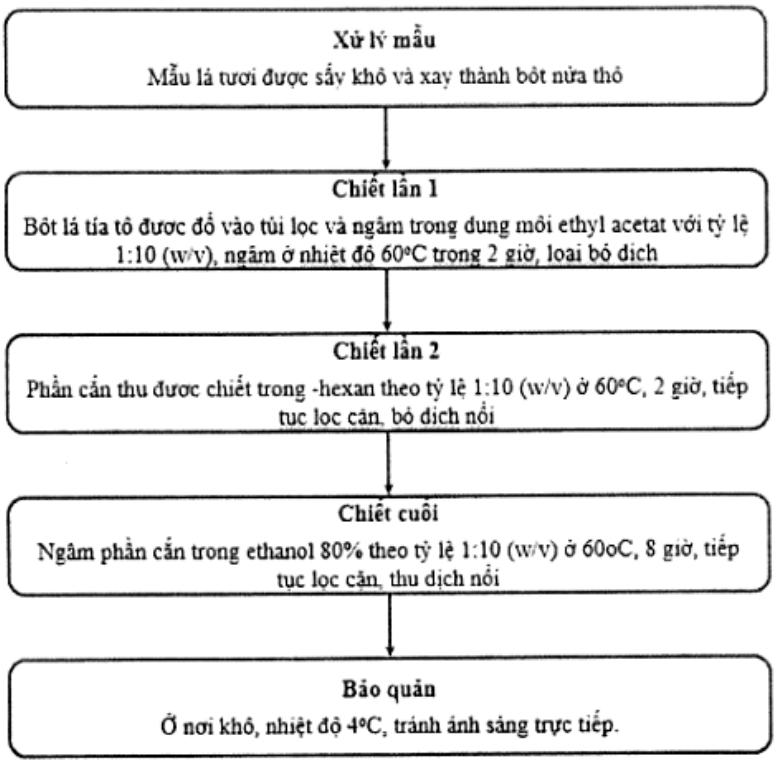

(11) **2-0004162 B**

(15) 12/06/2025
Số Quyết định: 104364/QĐ-SHTT.IP

(45) 25/07/2025 448B

(43) 26/12/2022 417 A

(21) 2-2022-00457

(22) 27/10/2022

(51) ***C09J 107/00***; *C08K 3/00; C08L 7/00*

(73) **ĐẠI HỌC BÁCH KHOA HÀ NỘI** (VN)
Số 1, Đại Cồ Việt, Hai Bà Trưng, Hà Nội

(72) Đoàn Anh Vũ (VN); Bạch Trọng Phúc (VN); Nguyễn Thanh Liêm (VN)

(54) **QUY TRÌNH SẢN KEO DÁN TỪ CAO SU THIÊN NHIÊN CHỊU LÃO HOÁ NHIỆT VÀ BÁM DÍNH CAO, VÀ KEO DÁN ĐƯỢC TẠO RA BẰNG QUY TRÌNH NÀY**

(57) Giải pháp hữu ích đề cập đến quy trình sản xuất keo dán từ cao su thiên nhiên chịu lão hoá nhiệt và bám dính cao và keo dán được tạo ra bằng quy trình này. Quy trình sản xuất keo dán chịu lão hoá nhiệt và bám dính cao trên cơ sở cao su thiên nhiên với một lượng nhỏ chất tăng dính từ polyme thiên nhiên là alginat, gia cường phối hợp nano silic oxit không biến tính bề mặt. Bằng phương pháp hỗn luyện thông thường để chế tạo hợp phần cao su thiên nhiên và khuấy cơ học để chế tạo keo dán trên cơ sở cao su thiên nhiên gia cường hỗn hợp giữa nano silic oxit và chất tăng dính alginat. Keo dán thu được cho thấy có độ bền lão hóa nhiệt cao và độ bền kéo bóc giữa lớp cao su - vải cao vượt trội, với hệ số lão hóa nhiệt ở 70°C trong thời gian 96 giờ là 0,82 và độ bền kéo bóc mối dán giữa cao su - vải 5,3 N/mm.

(11) **2-0004163 B**

(15) 12/06/2025
Số Quyết định: 104366/QĐ-SHTT.IP

(45) 25/07/2025 448B

(43) 27/03/2023 420 A

(21) 2-2025-00086

(22) 03/11/2022

(51) ***C02F 1/00***; *B01J 35/39*

(67) 1-2022-07182

(73) 1. **SỞ KHOA HỌC VÀ CÔNG NGHỆ THÀNH PHỐ HỒ CHÍ MINH** (VN)
số 244, đường Điên Biên Phủ, phường Võ Thị Sáu, quận 3, thành phố Hồ Chí Minh
2. **TRƯỜNG ĐẠI HỌC BÁCH KHOA** (VN)
số 268, phố Lý Thường Kiệt, phường 14, quận 10, thành phố Hồ Chí Minh

(72) Nguyễn Hữu Hiếu (VN)

(54) **QUY TRÌNH CHẾ TẠO VẬT LIỆU KẼM OXIT-TITAN DIOXIT/GRAPHEN AEROGEL**

(57) Giải pháp hữu ích đề cập đến quy trình chế tạo vật liệu quang phân hủy, cụ thể là quy trình tổng hợp vật liệu ZnO–TiO_2/GA định hướng ứng dụng trong xử lý chất màu hữu cơ phục vụ trong lĩnh vực môi trường, v.v., quy trình này bao gồm các bước: chuẩn bị các chất làm nguyên liệu đầu vào, tổng hợp kẽm oxit (ZnO) bằng phương pháp thủy nhiệt, tổng hợp vật liệu ZnO–TiO_2/GA bằng phương pháp đồng kết tủa, trong quá trình tổng hợp vật liệu ZnO–TiO_2/GA, PVA và axit malic được thêm vào để làm tác nhân liên kết ngang cho quá trình tạo khối hydrogel.

(11) **2-0004164 B**

(15) 12/06/2025
Số Quyết định: 104410/QĐ-SHTT.IP

(45) 25/07/2025 448B

(43) 26/06/2023 423 A

(21) 2-2021-00511

(22) 29/11/2021

(51) ***E06C 7/50***

(73) **BAU BANG PRECISION MANUFACTURING VIETNAM COMPANY LIMITED** (VN)
Factory A-18-6-B, A-18-6-C, LOT A-18-6-CN, Bau Bang Industrial Park, Lai Uyen Ward, Bau Bang District Binh Duong Province, Vietnam

(72) Jianyuan Zhang (CN)

(74) Công Ty Trách Nhiệm Hữu Hạn Tư Vấn Đầu Tư Và Sở Hữu Trí Tuệ INTERFIVE (INTERFIVE CO., LTD)

(54) **THANG ĐA CHỨC NĂNG**

(57) Giải pháp hữu ích đề xuất thang đa chức năng, bao gồm nửa thang bên trái và nửa thang bên phải, trong đó thang đa chức năng bao gồm cơ cấu bản lề bao gồm cụm bản lề bên ngoài và cụm bản lề bên trong; cụm bản lề bên ngoài bao gồm hai mảnh bản lề bên ngoài, mỗi mảnh bản lề bên ngoài bao gồm phần đĩa bên ngoài, và hai phần đĩa bên ngoài được sắp xếp đối diện và song song với nhau; cụm bản lề bên ngoài còn bao gồm vách ngăn bên trong và chốt hình trụ, và chốt hình trụ được bố trí giữa hai phần đĩa bên ngoài; cụm bản lề bên trong bao gồm phần đĩa bên trong, phần nhô ra được cung cấp trên mặt chu vi của phần đĩa bên trong và được tạo kết cấu để tiếp giáp tỳ vào chốt hình trụ khi cụm bản lề bên ngoài và cụm bản lề bên trong ở trạng thái mở, để ngăn góc gấp khi cụm bản lề bên trong và cụm bản lề bên ngoài được mở quá 180°. Theo giải pháp hữu ích, khi thang đa năng được mở và được sử dụng như thang thẳng, cơ cấu bản lề được đảm bảo ở trạng thái làm việc được khóa, do đó đảm bảo sự ổn định về cấu trúc của thang đa năng cũng như sự an toàn của người sử dụng.

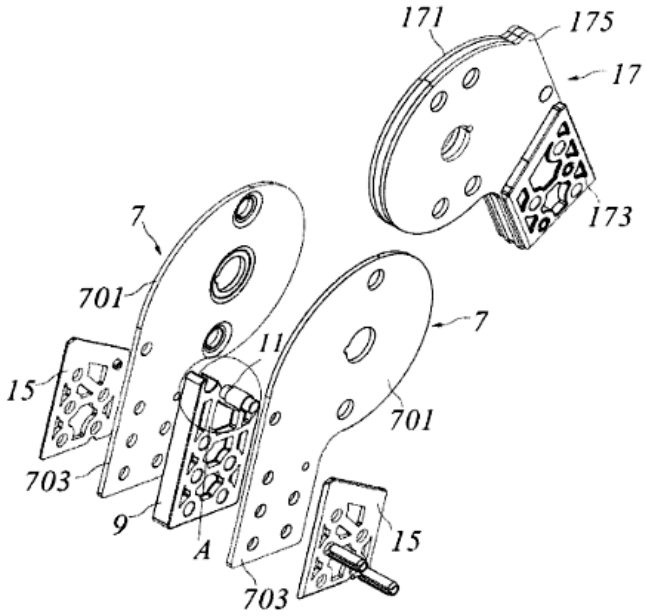

Fig. 2

(11) **2-0004165 B**

(15) 12/06/2025
Số Quyết định: 104462/QĐ-SHTT.IP

(45) 25/07/2025 448B

(43) 26/09/2022 414 A

(21) 2-2025-00200

(22) 05/07/2022

(51) ***C12Q 1/68***

(67) 1-2022-04205

(73) **CÔNG TY TNHH LIVESPO PHARMA** (VN)
số 22, lô 7,8, khu đô thị Văn Khê, phường La Khê, quận Hà Đông, thành phố Hà Nội

(72) Nguyễn Hòa Anh (VN); Phạm Hồng Thuyết (VN); Trần Thị Mỹ (VN); Nguyễn Văn Hiếu (VN); Nguyễn Thị Vân Anh (VN)

(54) **CHẾ PHẨM LỢI KHUẨN ĐƯỜNG RUỘT VÀ CƠ CẤU BỔ SUNG CHẾ PHẨM LỢI KHUẨN NÀY VÀO NƯỚC UỐNG**

(57) Sáng chế đề cập đến chế phẩm lợi khuẩn đường ruột để bổ sung vào nước uống chỉ chứa bào tử của vi khuẩn *Bacillus subtilis* ANA46 và *Bacillus clausii* ANA39, chế phẩm lợi khuẩn đường ruột này an toàn và có lợi cho sức khoẻ đường ruột của người, cho phép cân bằng hệ vi sinh. Bằng việc cung cấp trực tiếp bào tử vi khuẩn vào nước tinh khiết thu được từ máy lọc nước, cơ cấu bổ sung chế phẩm lợi khuẩn đường ruột này cho phép lắp đặt phù hợp với thiết bị lọc nước thông thường và cho phép cung cấp một lượng vi khuẩn hữu ích liên tục cho người sử dụng với nồng độ khoảng từ $1x10^5$ đến $5x10^7$ bào tử/ml, giúp cạnh tranh các vi sinh vật có hại và cân bằng hệ vi sinh vật có lợi trong đường ruột để chăm sóc nâng cao sức khoẻ đường ruột và phòng ngừa các bệnh rối loạn đường tiêu hoá.

(11) **2-0004166 B**

(15) 12/06/2025
Số Quyết định: 104467/QĐ-SHTT.IP

(45) 25/07/2025 448B

(43) 25/12/2023 429 A

(21) 2-2023-00454

(22) 15/08/2023

(51) ***G09F 9/35***; *G07F 9/02; G09F 27/00*

(76) **NGUYỄN HỒNG SƠN** (VN)
13 đường số 1, khu phố 2, phường Phú Mỹ, quận 7, thành phố Hồ Chí Minh, Việt Nam

(74) Công ty TNHH Thương mại và dịch vụ IP Ngọc Anh (VNNA & ASSOCIATES CO.,LTD)

(54) **THIẾT BỊ QUẢNG CÁO SỬ DỤNG CHO TỦ TRƯNG BÀY SẢN PHẨM**

(57) Giải pháp hữu ích đề cập đến thiết bị quảng cáo sử dụng cho tủ trưng bày sản phẩm bao gồm môđun xử lý trung tâm nhận tín hiệu từ môđun cảm biến để kích hoạt trạng thái hiển thị quảng cáo hoặc tắt quảng cáo bằng cách điều khiển màn hình trong suốt, tấm kính điện, môđun xuất âm thanh, môđun xử lý trung tâm được kết nối với máy chủ thông qua môđun điều khiển nhờ đó các nội dung quảng cáo được phát theo kịch bản. Trong đó, môđun xử lý trung tâm nhận tín hiệu từ môđun cảm biến để kích hoạt trạng thái hiển thị quảng cáo khi không có khách hàng ở phía trước tủ trưng bày sản phẩm, hoặc kích hoạt trạng thái tắt quảng cáo khi có khách hàng ở phía trước tủ trưng bày sản phẩm. Trạng thái hiển thị quảng cáo và trạng thái tắt quảng cáo được kích hoạt bằng cách thay đổi trạng thái hoạt động của tấm kính điện và màn hình trong suốt. Ở trạng thái hiển thị quảng cáo, tấm kính điện được ngắt điện và trở nên mờ đục, đồng thời phát hình ảnh và âm thanh của quảng cáo tới màn hình trong suốt và môđun xuất âm thanh, nhờ đó hiệu quả quảng cáo được nâng cao nhờ việc hiển thị rõ ràng các quảng cáo trên tấm nền được tạo bởi tấm kính điện. Ở trạng thái tắt quảng cáo, tấm kính điện được cấp điện và trở nên trong suốt, đồng thời tắt hình ảnh và âm thanh của quảng cáo tới màn hình trong suốt và môđun xuất âm thanh, nhờ đó các sản phẩm bên trong tủ trưng bày sản phẩm có thể được nhìn thấy một cách rõ ràng.

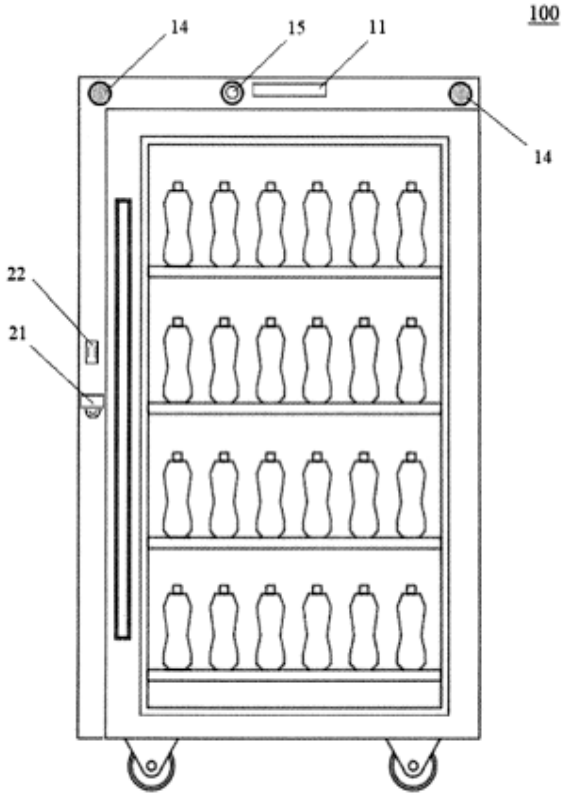

Fig.1

(11) **2-0004167 B**

(15) 12/06/2025
Số Quyết định: 104508/QĐ-SHTT.IP

(45) 25/07/2025 448B

(43) 25/12/2023 429 A

(21) 2-2022-00575

(85) 22/12/2022

(22) 17/11/2020

(86) PCT/CN2020/129358 17/11/2020

(30) 202010842812.6 20/08/2020 CN

(87) WO2022/036896 24/02/2022

(51) ***A61H 15/02***; *A61H 7/00; A61H 23/02; A61F 7/00*

(73) **ZHEJIANG HAOZHONGHAO HEALTH PRODUCT CO., LTD.** (CN)
No.18 Xinglong Road, Furniture Garden, Wanquan Industry Base, Pingyang County, Wenzhou City, Zhejiang 325400 China

(72) Zhou, Guohai (CN); Chen, Qing (CN); Zhou, Zhijing (CN)

(74) Công ty TNHH Trà và cộng sự (TRA & ASSOCIATES CO.,LTD)

(54) **MÁY ĐIỀU KHIỂN CON LĂN CÓ ĐẦU MÁT-XA SƯỞI ẤM**

(57) Giải pháp hữu ích đề cập đến máy điều khiển con lăn có đầu mát-xa sưởi ấm, dùng để bố trí trên ghế mát-xa và có thể di chuyển dọc theo bề mặt cơ thể người, máy điều khiển con lăn được nêu gồm có thân chính, đối xứng hai bên thân chính có thiết đặt hai mô-đun mát-xa thứ nhất, trên thân chính có thiết đặt một cơ cấu truyền động có thể điều khiển hoạt động của mô-đun mát-xa thứ nhất, ở vị trí giữa hai mô-đun mát-xa thứ nhất trên thân chính được nêu còn có thiết đặt mô-đun mát-xa thứ hai, mô-đun mát-xa thứ hai được nêu gồm có trục lăn, giá đỡ trục lăn, giá đỡ trục lăn được nêu gồm có phần lắp trục lăn được kết nối với trục lăn, phần đế được phối hợp cố định với thân chính, phần mở rộng được nối liền lần lượt với phần lắp trục lăn và phần đế, phần mở rộng được nêu có thể quay tương ứng với phần đế theo hướng thân chính, ở giữa phần mở rộng và phần đế có thiết đặt bộ phận đàn hồi, bên trong trục lăn được nêu có thiết đặt cơ cấu sưởi ấm. Máy điều khiển con lăn kiểu mới mang tính ứng dụng thực tế này di chuyển đi lại giữa nhiều bộ phận của cơ thể người, có tác dụng mát-xa và sưởi ấm trực tiếp lên nhiều bộ phận của cơ thể người, giúp có cảm giác thoải mái hơn.

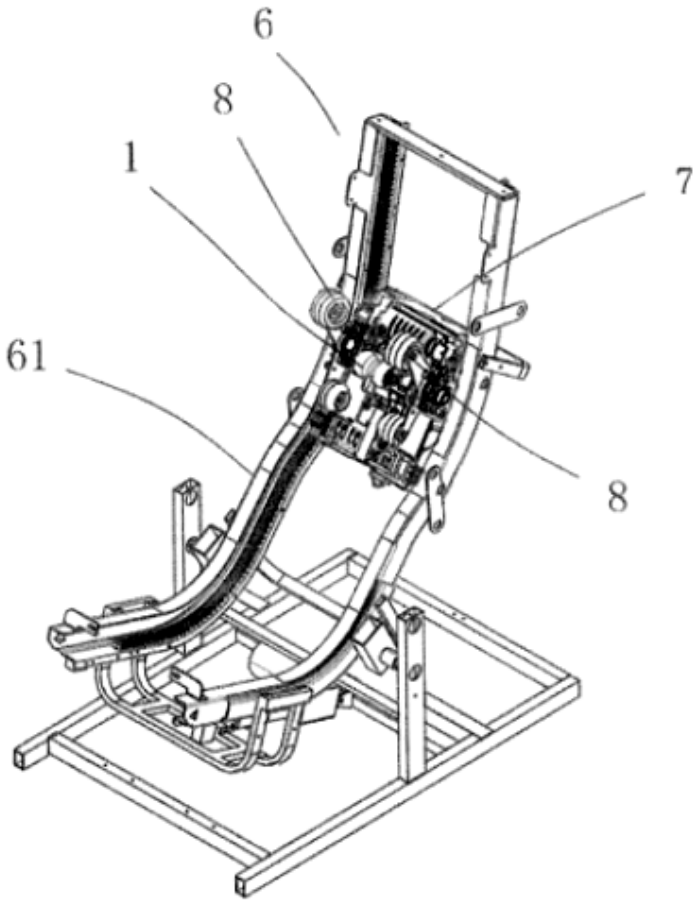

Fig. 1

(11) **2-0004168 B**

(15) 12/06/2025
Số Quyết định: 104562/QĐ-SHTT.IP

(45) 25/07/2025 448B

(43) 25/08/2023 425 A

(21) 2-2022-00299

(22) 12/07/2022

(30) 202220250839.0 27/01/2022 CN

(51) ***A47C 4/02***; *A47C 17/02; A47C 7/54; A47C 7/42; A47C 13/00*

(73) **WUDI INDUSTRY (SHANGHAI) CO., LTD.** (CN)
Room 1102, Floor 11, Building 5, No. 1-4, Lane 1280, Zhuanxing East Road, Minhang District, Shanghai, China

(72) Peng WU (CN)

(74) Công ty TNHH Sở hữu trí tuệ NTT (NTT IP CO.,LTD)

(54) **GHẾ SOFA CÓ THỂ THÁO RỜI**

(57) Giải pháp hữu ích đề cập đến ghế sofa có thể tháo rời, bao gồm lưng ghế, mặt ghế, hai tay tựa và khung, trong đó lưng ghế bao gồm thân lưng ghế và cánh bên trái và cánh bên phải, và cánh bên trái và cánh bên phải được nối có thể tháo với thân lưng ghế; mỗi tay tựa bao gồm đệm tay tựa và khung tay tựa, và các tay tựa được nối có thể tháo với mặt ghế. Thân lưng ghế và cánh bên trái và cánh bên phải được nối bằng các khe khóa, tay tựa và mặt ghế được nối bằng các khe khóa. Trong ghế sofa có thể tháo rời theo giải pháp hữu ích, lưng ghế và tay tựa có thể tiếp tục được tháo rời thành các chi tiết nhỏ hơn, có thể chiếm không gian và thể tích nhỏ hơn trong quá trình bảo quản và vận chuyển, do đó làm giảm đáng kể chi phí bảo quản và vận chuyển.

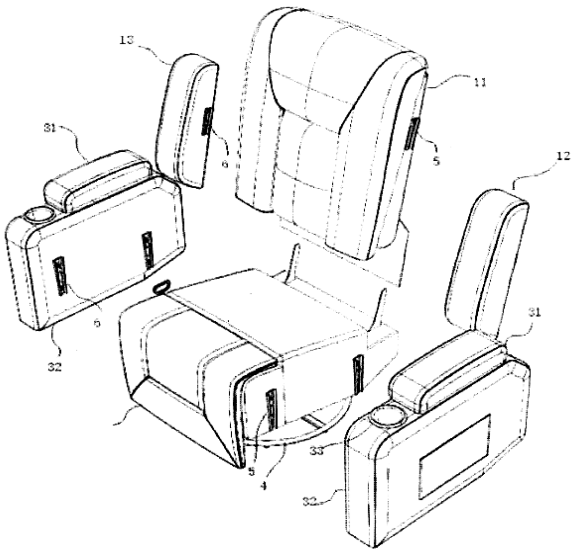

Fig.2

(11) **2-0004169 B**

(15) 12/06/2025
Số Quyết định: 104571/QĐ-SHTT.IP

(45) 25/07/2025 448B

(43) 26/09/2022 414 A

(21) 2-2021-00319

(85) 06/08/2021

(22) 31/12/2020

(86) PCT/CN2020/141958 31/12/2020

(30) 202020068582.8 13/01/2020 CN

(87) WO2021/143536 22/07/2021

(51) ***A47C 17/02***

(73) **UE FURNITURE CO., LTD** (CN)
No.1 Yongyi West Road, Dipu Town, Anji County Huzhou, Zhejiang 313300, China

(72) YU, Hongchao (CN)

(74) Công ty TNHH Sở hữu trí tuệ NTT (NTT IP CO.,LTD)

(54) **KẾT CẤU KHUNG GHẾ SOFA CÓ THỂ THÁO RỜI VÀ GHẾ SOFA**

(57) Giải pháp hữu ích đề cập đến kết cấu khung ghế sofa có thể tháo rời bao gồm cơ cấu mặt ghế và cơ cấu lưng ghế. Cơ cấu mặt ghế bao gồm khung mặt ghế và khung đỡ được bố trí trên hai phía của khung mặt ghế. Khung mặt ghế vuông góc với khung đỡ, và khung mặt ghế và khung đỡ được nối theo kiểu cắm. Cơ cấu lưng ghế bao gồm khung lưng ghế được mở và đóng một cách có chọn lọc, và khi kết hợp với cơ cấu mặt ghế, khung lưng ghế được mở theo góc được thiết lập trước, sau đó được nối với cơ cấu mặt ghế. So với giải pháp kỹ thuật đã biết, kết cấu khung ghế sofa có thể tháo rời theo giải pháp hữu ích làm cho khung lưng ghế phẳng hơn, có lợi để giảm thể tích đóng gói, tạo thuận lợi cho quá trình vận chuyển và giảm đáng kể chi phí vận chuyển. Ngoài ra, phương pháp lắp ráp hoặc tháo rời kết cấu khung ghế sofa có thể tháo rời theo giải pháp hữu ích là tương đối đơn giản. Ngoài ra, ghế sofa bao gồm kết cấu theo giải pháp hữu ích có thể được ghép nối thành ghế sofa hai chỗ ngồi, ghế sofa ba chỗ ngồi và các ghế sofa tương tự, có thể đáp ứng nhu cầu của nhiều người ngồi. Giải pháp hữu ích cũng đề cập đến ghế sofa bao gồm kết cấu khung ghế sofa có thể tháo rời này.

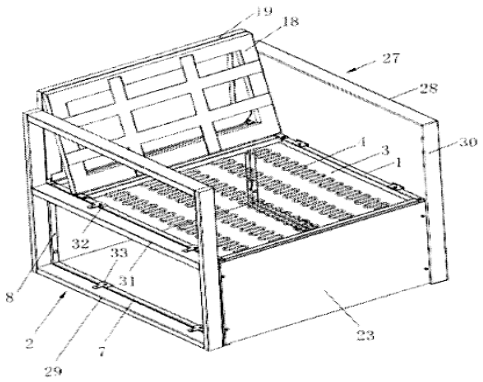

Fig.10

(11) **2-0004170 B**

(15) 13/06/2025
Số Quyết định: 105982/QĐ-SHTT.IP

(45) 25/07/2025 448B

(43) 27/11/2023 428 A

(21) 2-2023-00377

(85) 17/07/2023

(22) 14/12/2021

(86) PCT/MY2021/050119 14/12/2021

(30) PI2020006990 23/12/2020 MY

(87) WO2022/139572 30/06/2022

(51) ***F24F 5/00***; *F25B 39/04; F24F 13/20*

(73) **WKL ECO EARTH HOLDINGS PTE. LTD.** (SG)
1 Raffles Place #04-63 One Raffles Place Singapore 048616 (SG)

(72) LOW, Wai Koon (MY)

(74) Công ty TNHH ASL LAW (ASL LAW CO.,LTD)

(54) **CỤM MÁY NÉN DÀN NGƯNG**

(57) Sáng chế đề cập đến cụm máy nén dàn ngưng (100) bao gồm cửa thoát khí (110); ít nhất một vách xốp (120); máy nén (140) được kết nối hoạt động với buồng (200), van tiết lưu (500) và dàn bay hơi (310) thông qua số lượng lớn đường ống dẫn môi chất lạnh (700); bình chứa nước (150); một chiếc quạt ly tâm (170); và ít nhất một tấm bay hơi (130). Máy bơm nước (160) được kết cấu để cung cấp nước chứa trong bình chứa nước (150) đến ít nhất một tấm bay hơi (130) qua ít nhất một ống dẫn (10), trong đó một phần của ống dẫn (10a) kéo dài trong buồng (200). Quạt ly tâm (170) được kết cấu để hút không khí xung quanh qua ít nhất một tấm bay hơi (130) từ ít nhất một vách xốp (120) của cụm máy nén dàn ngưng (100) để làm mát nước chảy xuống tấm bay hơi (130).

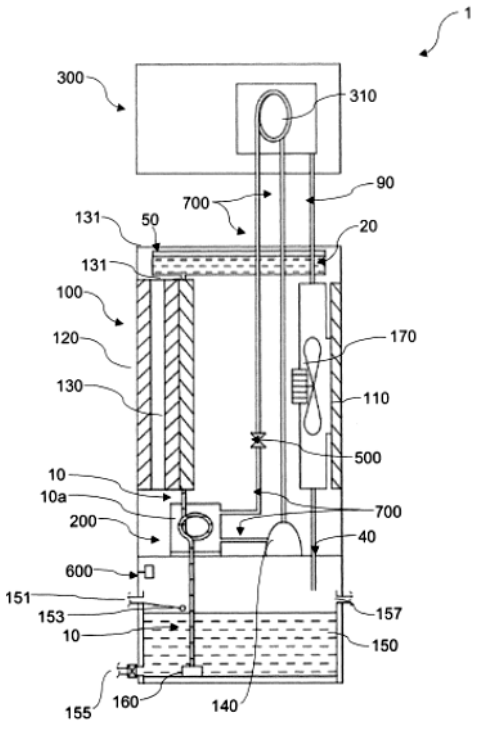

Hình 1

(11) **2-0004171 B**

(15) 13/06/2025
Số Quyết định: 105983/QĐ-SHTT.IP

(45) 25/07/2025 448B

(43) 25/01/2024 430 A

(21) 2-2025-00315

(22) 23/08/2023

(51) ***C12G 3/00***; *C12G 3/02*

(67) 1-2023-05647

(73) **CÔNG TY TNHH VŨ LÊ GROUP** (VN)
Thôn Bằng Xăm, xã Lê Lợi, thành phố Hạ Long, tỉnh Quảng Ninh

(72) Lê Thị Huyền (VN)

(54) **QUY TRÌNH SẢN XUẤT RƯỢU TRÀ XANH (CAMELLIA SINENSIS)**

(57) Giải pháp hữu ích đề cập đến quy trình sản xuất rượu trà xanh (*Camellia sinensis*) bao gồm:

bước ủ lên men:

trộn lá trà xanh với đường, trong đó lá trà xanh được chọn từ nhóm bao gồm lá trà xanh tươi, búp trà xanh tươi, lá trà khô, búp trà khô hoặc hỗn hợp của chúng; và tỷ lệ khối lượng giữa lá trà xanh, quy đổi theo lượng lá trà xanh khô, và đường nằm trong khoảng từ 10 : 0,5 đến 10 : 4; ủ khô hỗn hợp trong các chum kín trong thời gian từ 10 đến 20 ngày;

tiếp đó, bổ sung nước vào hỗn hợp, trong đó khối lượng nước bổ sung gấp 3 đến 8 lần, tốt hơn nếu từ 5 đến 6 lần, tính theo khối lượng lá trà xanh và tiến hành ủ ướt trong thời gian từ 20 đến 30 ngày; và

bước chưng cất rượu:

hỗn hợp sau khi lên men được đem chưng cất để thu được rượu trà xanh.

(11) **2-0004172 B**

(15) 13/06/2025
Số Quyết định: 105985/QĐ-SHTT.IP

(45) 25/07/2025 448B

(43) 25/07/2023 424 A

(21) 2-2023-00247

(22) 17/05/2023

(51) ***A23L 33/18***; *A61K 8/98*

(73) **CÔNG TY TNHH THƯƠNG MẠI VÀ DỊCH VỤ TỔNG HỢP VIESKY** (VN)
Lô C3 - 11 Phạm Văn Xảo, KCN Dịch vụ thủy sản Đà Nẵng, phường Thọ Quang, quận Sơn Trà, thành phố Đà Nẵng

(72) Nguyễn Tài Đức (VN); Nguyễn Thị Bích Thương (VN); Nguyễn Viết Hùng (VN)

(54) **QUY TRÌNH SẢN XUẤT BỘT TINH CHẤT TỔ YẾN**

(57) Sáng chế đề cập đến quy trình sản xuất bột tinh chất tổ yến, trong đó quy trình này bao gồm các bước: a) chuẩn bị nguyên liệu; b) thu dịch thủy phân tổ yến; c) cô đặc dịch thủy phân tổ yến; d) sấy thu hỗn hợp bột tổ yến khô; và e) thu sản phẩm bột tinh chất tổ yến. Quy trình theo sáng chế cho phép thu được chế phẩm có kích thước đồng đều, khả năng phân tán trong nước hiệu quả để ứng dụng trong nhiều lĩnh vực khác nhau, đặc biệt là trong thực phẩm chức năng cũng như trong y dược. Bằng cách thủy phân tổ yến trong điều kiện áp suất và nhiệt độ kết hợp với kỹ thuật sấy tăng bậc kết hợp với maltodextrin, quy trình theo sáng chế cho phép tạo ra kết cấu vi hạt bao các thành phần tổ yến thủy phân trong lớp bọc maltodextrin, cho phép kéo dài được thời gian bảo quản, cũng như tăng được hiệu quả hòa tan của chế phẩm.

(11) **2-0004173 B**

(15) 13/06/2025
Số Quyết định: 105987/QĐ-SHTT.IP

(45) 25/07/2025 448B

(43) 25/04/2022 409 A

(21) 2-2024-00817

(22) 22/11/2021

(51) ***C07G 1/00***; *C09K 17/32; C01B 33/113*

(67) 1-2021-07426

(73) **VIỆN NGHIÊN CỨU NÔNG NGHIỆP LỘC TRỜI** (VN)
Ấp Hòa Tân, xã Định Thành, huyện Thoại Sơn, tỉnh An Giang, Việt Nam

(72) Lê Thị Kim Phụng (VN); Nguyễn Quang Thuận (VN)

(74) CÔNG TY TNHH TƯ VẤN CÔNG NGHỆ VÀ SỞ HỮU TRÍ TUỆ IP GROUP (IP GROUP CO.,LTD.)

(54) **QUY TRÌNH THU HỒI XENLULOZA, SILICA VÀ LIGNIN TỪ RƠM RẠ**

(57) Giải pháp hữu ích đề cập đến quy trình thu hồi xenluloza, silica và lignin từ rơm rạ bao gồm các bước: (i) chuẩn bị nguyên liệu; (ii) tạo hỗn hợp nền xenluloza bằng cách phối trộn thành phần rơm rạ với dung dịch NaOH 1%; (iii) thu hồi xenluloza và dịch lọc A; (iv) tạo hỗn hợp nền silica bằng cách phối trộn dịch lọc A với dung dịch axit H_2SO_4 20% tại pH = 9; (v) thu hồi silica và dịch lọc B; (vi) tạo hỗn hợp nền lignin bằng cách phối trộn dịch lọc B với dung dịch axit H_2SO_4 20% tại pH = 3; và (vii) thu hồi lignin và loại bỏ dịch thải. Quy trình sản xuất này đơn giản, chi phí thấp, là một giải pháp kỹ thuật mới nhằm mục đích giảm hàm lượng silica trong lignin từ rơm rạ một cách hiệu quả và có thể áp dụng trong hoạt động quy mô lớn hoặc tích hợp với các quy trình định hướng carbohydrat như sản xuất cồn sinh học.

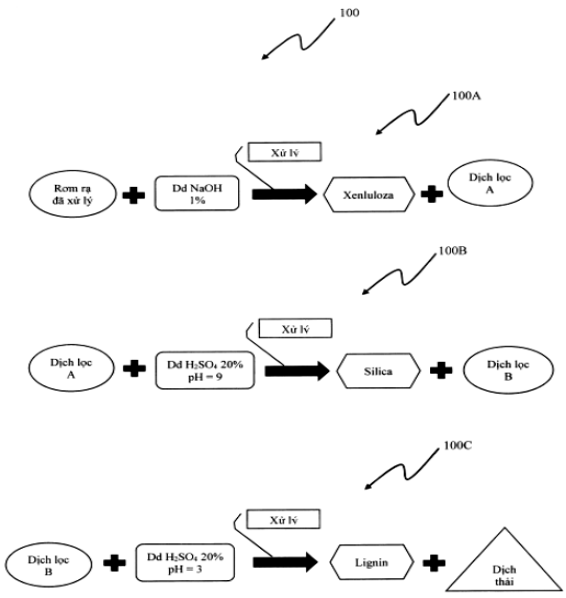

HÌNH 1

(11) **2-0004174 B**

(15) 13/06/2025
Số Quyết định: 105994/QĐ-SHTT.IP

(45) 25/07/2025 448B

(43) 25/03/2022 408 A

(21) 2-2024-00473

(22) 20/08/2021

(30) 10 2020 123 928.9 15/09/2020 DE

(51) ***C03B 33/00***; *C03B 33/03*

(67) 1-2021-05128

(73) **SCHOTT AG** (DE)
Hattenbergstraße 10, Mainz, 55122, Germany

(72) Michael WASCHBÜSCH (DE); Volker PLAPPER (DE); Klaus-Peter KUREK (DE); Ulrich ENGELHARDT (DE)

(74) Văn phòng Luật sư Ân Nam (ANNAM IP & LAW)

(54) **PHƯƠNG PHÁP VÀ THIẾT BỊ CHIA TÁCH CÁC TẤM KÍNH**

(57) Sáng chế đề xuất phương pháp chia tách các kính mỏng đều một cách chính xác trong một quy trình ổn định. Với mục đích này, phương pháp được đề xuất trong đó:

- bố trí tấm kính (1) có chiều dày lớn nhất là 300 µm, và
- chiếu xạ tấm kính (1) bằng chùm tia laze dạng xung (5) của tia laze dạng xung cực ngắn (3),
- cường độ ánh sáng của chùm tia laze (5) bên trong tấm kính (1) cao đến mức chùm tia laze (5) để lại hư hỏng dạng sợi nhỏ (9) dọc theo đường của nó xuyên qua tấm kính (1), và
- chùm tia laze (5) và tấm kính (1) được di chuyển tương đối với nhau sao cho do các xung của chùm tia laze (5) mà các hư hỏng dạng sợi nhỏ (9) bị chèn vào cạnh nhau dọc theo đường của chúng chạy trên tấm kính (1), và trong đó
- trong quy trình chèn vào của các hư hỏng dạng sợi nhỏ (9), thì ứng suất kéo tác dụng lên kính tại các hư hỏng dạng sợi nhỏ (9) và tốt nhất hơn là theo hướng ngang với đường (11) của các hư hỏng dạng sợi nhỏ liền kề (9) được tác dụng vào ít nhất một bề mặt của tấm kính (1), sao cho
- tấm kính (1) được chia tách ra dọc theo đường (11) trong quy trình chèn vào các hư hỏng dạng sợi nhỏ (9).

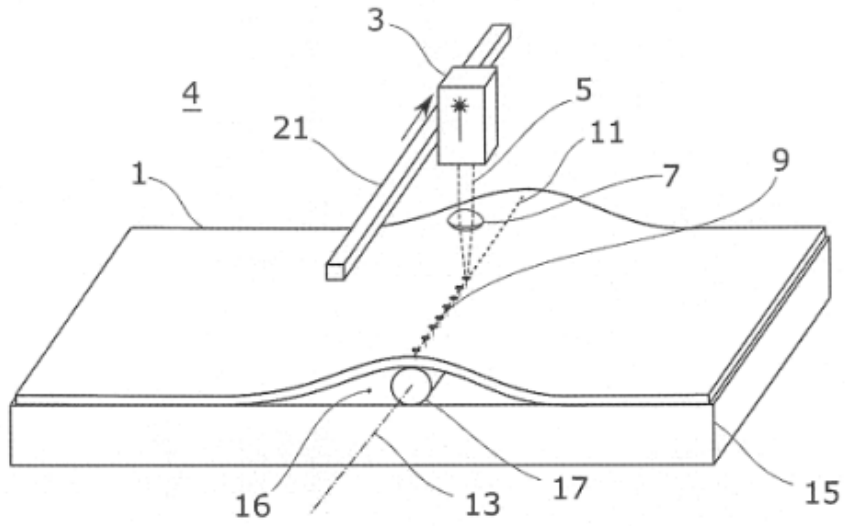

Fig. 1

(11) **2-0004175 B**

(15) 13/06/2025
Số Quyết định: 105999/QĐ-SHTT.IP

(45) 25/07/2025 448B

(43) 25/09/2020 390 A

(21) 2-2019-00066

(22) 25/02/2019

(51) ***A47G 25/00***; *A47G 25/08; A47G 25/10; A47G 25/06*

(76) **KUNIMATSU AKIRA** (JP)
19-16, KAMEZAWA 2-CHOME SUMIDA-KU TOKYO JAPAN

(74) Công ty TNHH một thành viên Sở hữu trí tuệ VCCI (VCCI-IP CO.,LTD)

(54) **MÓC TREO QUẦN ÁO**

(57) Giải pháp hữu ích đề cập đến móc treo quần áo có: hai khung, hai phần khớp nối, và bộ phận treo. Hai khung bao gồm nhiều trụ đỡ và nhiều kẹp phơi quần áo, và hai khung và nhiều trụ đỡ được nối bằng nhiều đầu kẹp. Mỗi đầu kẹp bao gồm: nhiều núm, mỗi núm có cạnh tiếp xúc, mặt lõm, lỗ tiếp nhận, và cạnh siết chặt được tạo kết cấu để siết chặt phần siết chặt của mỗi trụ đỡ. Mỗi đầu kẹp còn bao gồm nhiều chốt, mỗi chốt có phần xa được bố trí ở lỗ tiếp nhận thông qua mỗi lỗ thông; và nhiều ống lồng ăn khớp, mỗi ống lồng ăn khớp được ăn khớp ở mỗi khung. Mỗi ống lồng ăn khớp có phần mở rộng kẹp và phần siết chặt được bố trí trên thành ngoài của phần mở rộng kẹp và được nối với phần ren trong của ống.

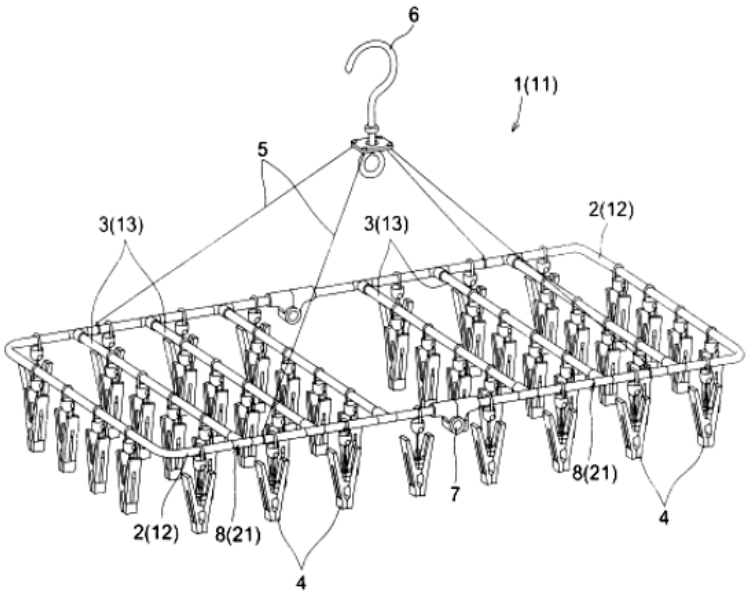

FIG. 7

(11) **2-0004176 B**

(15) 13/06/2025
Số Quyết định: 106007/QĐ-SHTT.IP

(45) 25/07/2025 448B

(43) 25/03/2021 396 A

(21) 2-2020-00619

(85) 04/12/2020

(22) 14/09/2018

(86) PCT/CN2018/105659 14/09/2018

(30) 201810564844.7 04/06/2018 CN

(87) WO2019/232970 12/12/2019

(51) ***H01S 5/024***

(76) 1. **LEE, HSUN FU** (TW)
13F.-1 No.128, Wenxing RD., Guishan Dist. Taoyuan, Taiwan 333, Republic of China
2. **LEE, HOU CHIEH** (TW)
13F.-1 No.128, Wenxing RD., Guishan Dist. Taoyuan, Taiwan 333, Republic of China

(74) Công Ty Tnhh Dịch Vụ Sở Hữu Trí Tuệ Kass Việt Nam (KASS VIETNAM CO.,LTD.)

(54) **CẤU TRÚC LẮP RÁP TRÊN BỀ MẶT DÙNG CHO ĐIOT LAZE**

(57) Giải pháp hữu ích đề cập đến cấu trúc lắp ráp trên bề mặt dùng cho điot laze (10), bao gồm: ít nhất một chip điot laze loại phát xạ cạnh (20), có hai điện cực (21); tấm dẫn nhiệt (30), tấm dẫn nhiệt này có lớp dẫn phía trên (31), lớp dẫn phía dưới (32) và ít nhất một lỗ xuyên làm vật dẫn (33) xuyên qua lớp dẫn phía trên (31) và lớp dẫn phía dưới (32) và được sử dụng để mang một điện cực (211 hoặc 212) trong số hai điện cực (21) của ít nhất một chip điot laze loại phát xạ cạnh (20); hai hoặc nhiều hơn hai tấm kim loại (40) được đặt cách xa nhau và được đặt trên một mặt phẳng, trong đó tấm kim loại thứ nhất (40-1) được đặt ở bên dưới tấm dẫn nhiệt (30) và tiếp xúc với lớp dẫn phía dưới (32) của tấm dẫn nhiệt (30), và tấm kim loại thứ hai (40-2) được đặt ở gần, nhưng cách tấm kim loại thứ nhất (40-1); và khung cách điện (60) có lỗ hở (61), khung cách điện (60) được đặt ở phía trên hai hoặc nhiều hơn hai tấm kim loại (40) và được sử dụng để đỡ hai hoặc nhiều hơn hai tấm kim loại (40).

Fig. 2A

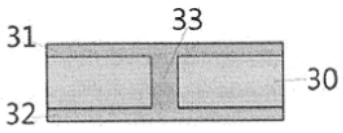

Fig. 2B

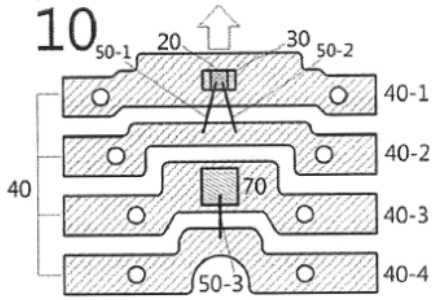

Fig. 2C

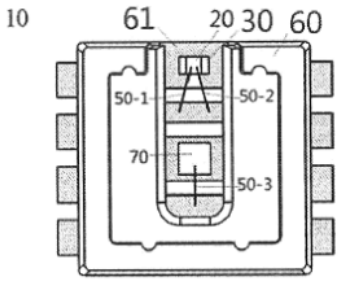

Fig. 2D

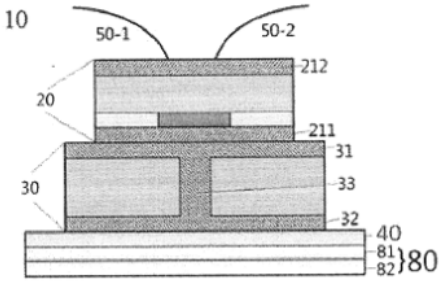

(11) **2-0004177 B**

(15) 13/06/2025
Số Quyết định: 106016/QĐ-SHTT.IP

(45) 25/07/2025 448B

(43) 26/12/2022 417 A

(21) 2-2022-00347

(85) 10/08/2022

(22) 26/08/2021

(86) PCT/CN2021/114699 26/08/2021

(30) 202021975437.4 10/09/2020 CN

(87) WO2022/052813 17/03/2022

(51) ***B63B 35/44****; H02S 20/00; H02S 10/00*

(73) **SUNGROW FPV SCI. & TECH. CO., LTD.** (CN)
207, Pingwei Economic Development Zone, Panji, Huainan, Anhui 232082, P.R. China

(72) YANG, Chenglin (CN); MA, Tao (CN); SU, Jiang (CN); WU, Hao (CN); WANG, Lihua (CN); LI, Xiaorui (CN)

(74) Công ty Luật TNHH WINCO (WINCO LAW FIRM)

(54) **NHÀ MÁY ĐIỆN NỔI VÀ THIẾT BỊ ĐỠ DÙNG CHO NHÀ MÁY ĐIỆN NỔI**

(57) Giải pháp hữu ích đề cập đến nhà máy điện nổi và thiết bị đỡ của nó. Thiết bị đỡ này bao gồm các bộ phận đỡ và đường thao tác/bảo trì bao gồm nhiều khối nổi thao tác/bảo trì (3) được bố trí theo chuỗi. Hai đường thao tác/bảo trì liền kề được liên kết bởi các bộ phận đỡ, các bộ phận đỡ được bố trí với vị trí lắp thiết bị điện (1-1) để lắp đặt các thiết bị điện, và các thiết bị điện được lắp đặt ở các vị trí lắp thiết bị điện (1-1) của các bộ phận đỡ. Sự lắp đặt các thiết bị điện không bị ảnh hưởng bởi khoảng cách giữa hai đường thao tác/bảo trì liền kề, nhờ đó cải thiện tính linh hoạt của thiết bị đỡ.

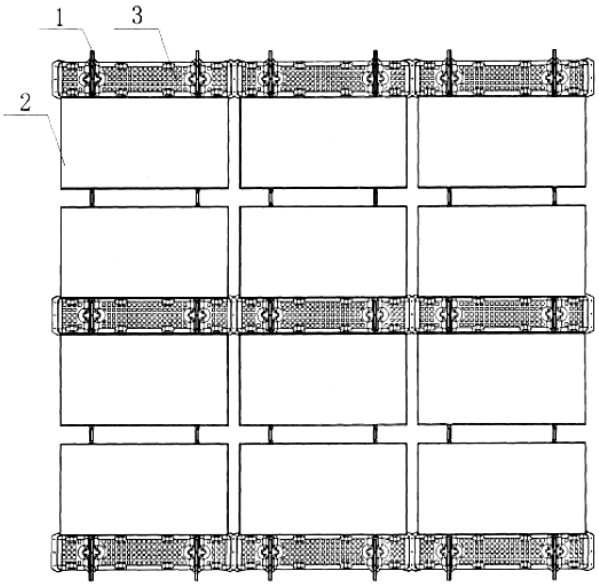

FIG.1

(11) **2-0004178 B**

(15) 13/06/2025
Số Quyết định: 106040/QĐ-SHTT.IP

(45) 25/07/2025 448B

(43) 27/01/2023 418 A

(21) 2-2021-00304

(22) 20/07/2021

(51) ***F22B 1/28***

(76) **LIAO, TSUNG-NIEN** (TW)
No.11-1, Lane 159, Sec.1, Kwo Kwang Rd., Tali Dist., Taichung , Taiwan

(74) Công ty Luật TNHH WINCO (WINCO LAW FIRM)

(54) **THIẾT BỊ TẠO RA HƠI NƯỚC NHANH CHÓNG**

(57) Giải pháp hữu ích đề cập tới thiết bị tạo ra hơi nước nhanh chóng bao gồm bình chứa và tấm gia nhiệt. Tấm gia nhiệt có cửa nạp nước và cửa hơi nước. Tấm gia nhiệt được gia nhiệt tới và được duy trì ở nhiệt độ định trước. Nước chứa trong bình chứa đi vào tấm gia nhiệt qua cửa nạp nước và được biến đổi thành hơi nước, hơi nước này tiếp đó được xả ở cửa hơi nước. Thiết bị tạo ra hơi nước nhanh chóng khác biệt ở chỗ, nước chỉ được cấp tới tấm gia nhiệt trước khi hơi nước được yêu cầu và áp suất thủy lực và đầu ra nước được duy trì không đổi, nhờ đó trợ giúp việc tiết kiệm năng lượng và bảo tồn nước trong khi cung cấp hơi nước theo cách đều đặn.

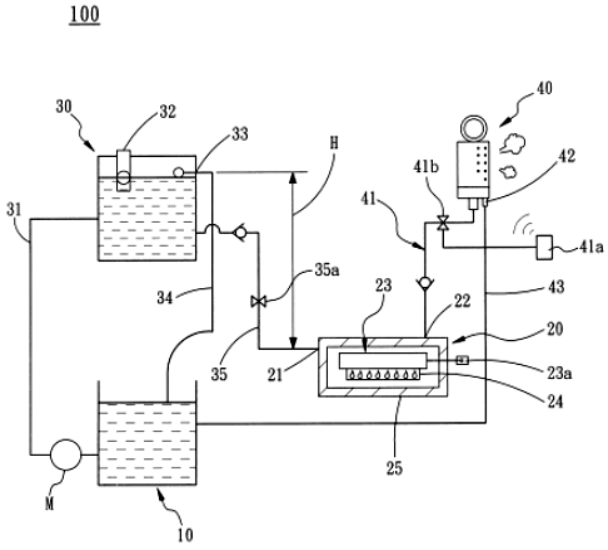

Fig.3

(11) **2-0004179 B**

(15) 13/06/2025
Số Quyết định: 106046/QĐ-SHTT.IP

(45) 25/07/2025 448B

(43) 25/08/2023 425 A

(21) 2-2023-00281

(22) 30/05/2023

(51) ***B62B 3/00***; *B62B 3/12; B62B 3/04*

(76) **NGUYỄN NHƠN HOÀ** (AU)
174 South Terraca, Bankstown NSW 2200, Sydney, Australia

(54) **XE VẬN CHUYỂN VẬT LIỆU DẠNG TẤM**

(57) Giải pháp hữu ích đề xuất xe vận chuyển các tấm vật liệu bao gồm: thân đế (1), ít nhất một cặp thanh chống dài (2) được và một cặp thanh chống ngắn (3) được bố trí trên thân đế (1), các bánh xe sau (4) được bố trí ở các góc phía sau dưới thân đế (1), bánh xe trước (5) được bố trí ở phía trước dưới thân đế (1) để chuyển hướng di chuyển của thân đế (1) nhờ bánh trước (5) có thể quay quanh trục thẳng đứng, phần trên của thân đế (1) có bố trí các tấm chống trượt (6) để các tấm vật liệu không bị trượt trong quá trình vận chuyển.

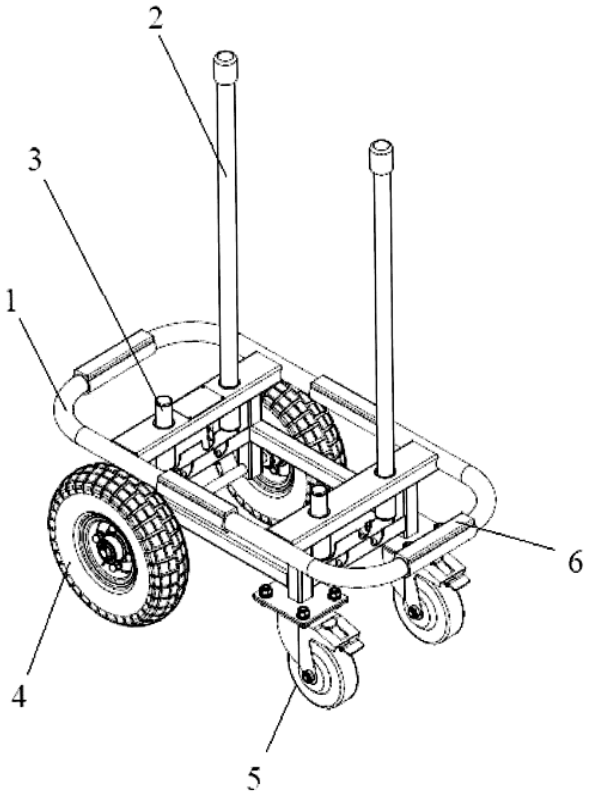

Fig.1

(11) **2-0004180 B**

(15) 13/06/2025
Số Quyết định: 106059/QĐ-SHTT.IP

(45) 25/07/2025 448B

(43) 25/03/2024 432 A

(21) 2-2022-00306

(85) 15/07/2022

(22) 18/06/2021

(86) PCT/CN2021/100982 18/06/2021

(87) WO2022/261954 22/12/2022

(51) ***A47J 43/046***; *A47J 19/06; B23P 21/00; A47J 43/07; A47J 19/02*

(73) **T.F. ELECTRICAL TECHNOLOGY (SHENZHEN) CO.,LTD.** (CN)
Tangfeng Industrial Park Huangmabu Village, Xixiang Town, Baoan District, Shenzhen, Guangdong, China

(72) Liwei ZHOU (CN); Zhengkuan ZHOU (CN); Wenhong ZHOU (CN)

(74) Công ty TNHH Trà và cộng sự (TRA & ASSOCIATES CO.,LTD)

(54) **MÁY XAY**

(57) Sáng chế đề cập đến máy xay bao gồm phần chứa, bộ phận xay và đế bít kín. Phần đáy của phần chứa định rõ đầu ra nước trái cây. Đế bít kín bít kín đầu ra nước trái cây. Đế bít kín bịt đầu ra nước trái cây. Đế bít kín được nối theo cách có thể tháo rời với phần chứa. Bộ phận xay bao gồm dụng cụ cắt, đĩa xay trên và đĩa xay dưới được sắp xếp theo thứ tự từ trên xuống dưới. Trục dẫn động được bố trí theo cách có thể quay trên đế bít kín. Dụng cụ cắt và đĩa xay dưới được cố định trên trục dẫn động. Đĩa xay trên được cố định trên đế bít kín. Bậc định vị thứ nhất được tạo kết cấu để định vị đĩa xay trên được tạo thành trên thành trong của đầu ra nước trái cây. Miếng bít kín đàn hồi thứ nhất được bố trí giữa đĩa xay trên và bậc định vị thứ nhất.

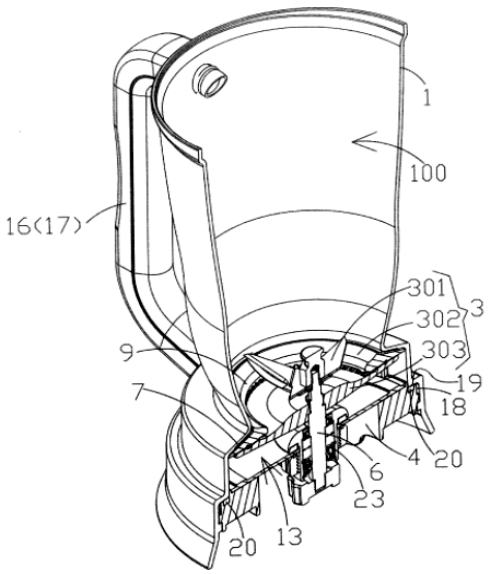

FIG. 1

(11) **2-0004181 B**

(15) 13/06/2025
Số Quyết định: 106060/QĐ-SHTT.IP

(45) 25/07/2025 448B

(43) 25/05/2023 422 A

(21) 2-2023-00098

(22) 03/03/2023

(51) ***G06Q 10/06***

(73) **CÔNG TY CỔ PHẦN ỨNG DỤNG VÀ DỊCH VỤ CÔNG NGHỆ CAO - ASTEC** (VN)
Số 4 Lê Văn Linh, phường Hàng Mã, quận Hoàn Kiếm, thành phố Hà Nội

(72) Nguyễn Quang Ánh (VN)

(54) **HỆ THỐNG KI ỐT TỰ PHỤC VỤ**

(57) Giải pháp hữu ích đề cập đến hệ thống ki ốt tự phục vụ bao gồm: máy chủ trung tâm; nhiều ki ốt tự phục vụ được kết nối với máy chủ trung tâm qua mạng truyền thông; trong đó, ki ốt tự phục vụ bao gồm: mô đun ghi danh để nhận dạng và ưu tiên nhiều khách hàng trong hàng đợi; Mô đun xác thực người dùng được tạo cấu hình để: nhận và lưu trữ thông tin người dùng từ thẻ thông qua khối đọc thẻ, màn hình để hiển thị hướng dẫn và thông báo cho khách hàng; mô đun phát hành thẻ được tạo cấu hình để phát hành thẻ cho người dùng tương tác tại ki ốt dựa trên thông tin đã xác thực ở mô đun xác thực người dùng; mô đun báo động để gửi các tín hiệu cảnh báo tới nhân viên giám sát từ xa hoặc cảnh báo bằng âm thanh thông qua loa trên ki ốt; nhiều camera được bố trí ở các vị trí khác nhau trên ki ốt; mô đun xử lý trung tâm được tạo cấu hình để điều khiển hoạt động của ki ốt tự phục vụ và chịu trách nhiệm phản hồi lại các thông tin đối với khách hàng và cùng khách hàng thực hiện một hoặc một số tác vụ trước khi phản hồi kết quả cuối cùng cho khách hàng. ki ốt tự phục vụ đã xuất hiện và được ứng dụng tại nhiều lĩnh vực, song ki ốt tự phục vụ là mô hình giải pháp hữu ích đầu tiên được ứng dụng công nghệ đọc dữ liệu từ thẻ căn cước công dân gắn chip của người sử dụng cũng như có mô đun nhận dạng (vân tay, khuôn mặt) giúp tăng cường bảo mật đối với hệ thống.

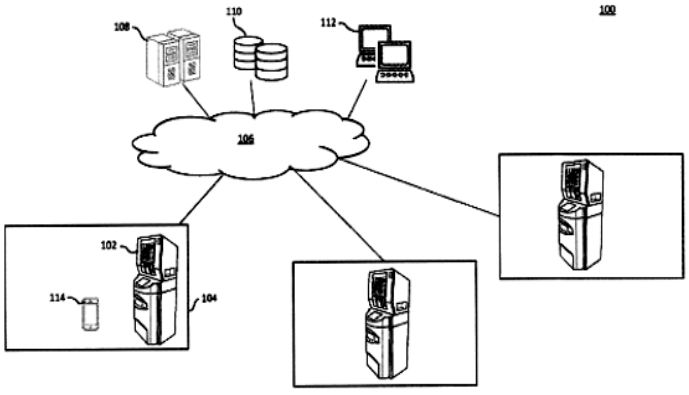

Hình 1

(11) **2-0004182 B**

(15) 13/06/2025
Số Quyết định: 106205/QĐ-SHTT.IP

(45) 25/07/2025 448B

(43) 25/07/2023 424 A

(21) 2-2023-00070

(22) 16/02/2023

(51) ***C05F 9/02***

(76) 1. **VÕ ANH KHUÊ** (VN)
Thôn Mỹ Thành, xã Hòa Thắng, huyện Phú Hòa, tỉnh Phú Yên
2. **HUỲNH HUY VIỆT** (VN)
Thôn Quan Quang, xã Hòa Kiến, thành phố Tuy Hòa, tỉnh Phú Yên

(54) **THÙNG Ủ RÁC HỮU CƠ DỄ PHÂN HỦY SINH HỌC KIỂU ĐỨNG THEO NGUYÊN LÝ HIẾU KHÍ TRONG KHÔNG GIAN KÍN**

(57) Giải pháp hữu ích đề xuất thùng ủ rác hữu cơ dễ phân hủy sinh học kiểu đứng theo nguyên lý hiếu khí trong không gian kín, vỏ thùng được thiết kế hai lớp, lớp ngoài là vỏ thùng có tác dụng cách nhiệt, lớp bên trong là lưới có tác dụng tạo khoảng không gian rỗng để hiếu khí bề mặt ngoài của khối rác, ở trung tâm thùng là ống cung cấp khí theo nguyên lý hướng lên, trên ống được đục lỗ và gắn phễu, do vậy ống nhựa gắn phễu ở trung tâm thùng được coi là "cái phổi" để hiếu khí bên trong khối rác, tùy theo thể tích thùng lớn hay nhỏ mà có thể thiết kế một "cái phổi" hay nhiều "cái phổi", nước rỉ rác được tách ra khỏi rác thông qua các lỗ ở đáy thùng và được chứa vào thau.

Hình 6

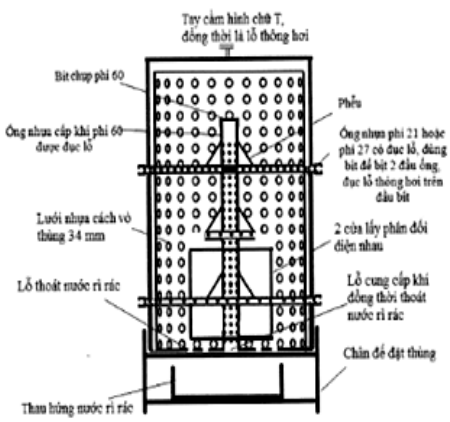

Hình 10

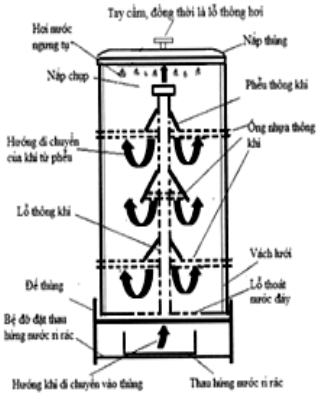

(11) **2-0004183 B**

(15) 13/06/2025
Số Quyết định: 106261/QĐ-SHTT.IP

(45) 25/07/2025 448B

(43) 27/12/2021 405 A

(21) 2-2023-00727

(85) 15/01/2020

(22) 15/01/2020

(86) PCT/MY2020/050005 15/01/2020

(30) PI2019000147 18/01/2019 MY

(87) WO2020/149732 23/07/2020

(51) ***B63B 21/50***; *F24S 20/70; H02S 40/38; H02S 20/32; H02S 40/36; B63B 35/44; H02S 10/40*

(67) 1-2021-04902

(73) **UNIVERSITI TENAGA NASIONAL** (MY)
Jalan Ikram-Uniten, Kajang, 43000, Malaysia

(72) MOHAMED, Hassan (MY)

(74) Công ty TNHH Trường Xuân (AGELESS CO.,LTD.)

(54) **THIẾT BỊ NĂNG LƯỢNG MẶT TRỜI NỔI THEO MÔĐUN**

(57) Giải pháp hữu ích đề cập đến thiết bị năng lượng mặt trời nổi theo môđun (100) bao gồm bệ đế (101), bộ tấm pin mặt trời (102), bộ xử lý (103), cột neo (104) và bộ phận mái chèo (105). Bệ đế (101) bao gồm cơ cấu khóa (106) trên bề mặt bên và tạo ra đế cho thiết bị (100). Bộ tấm pin mặt trời (102) được gắn vào bệ đế thông qua động cơ bước (107) mà được lắp cố định trên bệ đế theo cách theo chiều dọc. Bộ xử lý (103) được nối với bộ tấm pin mặt trời (102). Bộ xử lý (103) bao gồm vòng điện rỗng (108) ở tâm của bệ đế. Cột neo (104) được nối trong vòng điện rỗng (108) để neo thiết bị (100). Bộ phận mái chèo (105) được gắn vào bề mặt đáy của bệ đế thông động cơ mà được nối với bộ xử lý.

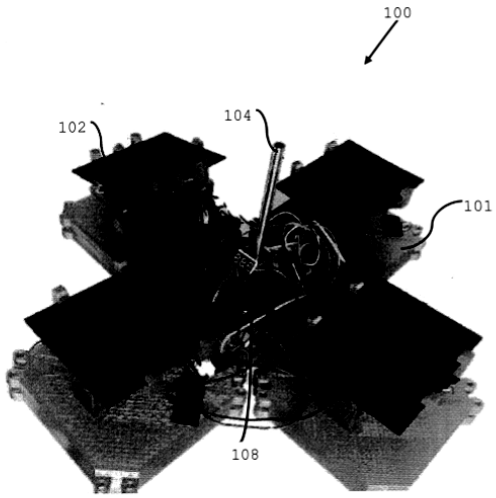

FIG. 1

(11) **2-0004184 B**

(15) 13/06/2025
Số Quyết định: 106276/QĐ-SHTT.IP

(45) 25/07/2025 448B

(43) 25/01/2024 430 A

(21) 2-2023-00495

(22) 06/09/2023

(51) ***A61K 36/185***

(73) **TRUNG TÂM NGHIÊN CỨU VÀ PHÁT TRIỂN CÔNG NGHỆ CAO, VIỆN HÀN LÂM KHOA HỌC VÀ CÔNG NGHỆ VIỆT NAM** (VN)
Nhà A28, số 18 đường Hoàng Quốc Việt, phường Nghĩa Đô, quận Cầu Giấy, thành phố Hà Nội

(72) Lê Văn Nhân (VN); Nguyễn Quang Trung (VN); Bùi Quang Minh (VN); Nguyễn Tiến Đạt (VN)

(54) **QUY TRÌNH SẢN XUẤT HỖN HỢP CHIẾT PHÂN ĐOẠN CÁC CHẤT CÓ HOẠT TÍNH KHÁNG KHUẨN TỪ CÂY MẬT GẤU (GYMNANTHEMUM AMYGDALINUM)**

(57) Sáng chế đề cập đến quy trình sản xuất hỗn hợp chiết phân đoạn các chất có hoạt tính kháng khuẩn từ cây mật gấu (*Gymnanthemum amygdalinum*), trong đó bằng cách sử dụng lần lượt các dung môi chiết có độ phân cực khác nhau bao gồm metanol, etyl axetat, diclometan và *n*-hexan, trong điều kiện chiết siêu âm để rút ngắn thời gian chiết cho phép chiết các hoạt chất từ cây mật gấu để thu được hỗn hợp ức chế vi khuẩn gây bệnh. Các phân đoạn được xác định thành phần và thử nghiệm hoạt tính cho thấy có hiệu quả ức chế vi khuẩn *Vibrio parahaemolyticus* gây bệnh cho tôm với đường kính kháng khuẩn đạt 17 ± 2 mm và có nồng độ diệt khuẩn tối thiểu đạt 62,5 mg/mL. Hỗn hợp chiết phân đoạn các chất có hoạt tính kháng khuẩn từ cây mật gấu cho thấy có tiềm năng phát triển thành chế phẩm thay thế thuốc kháng sinh để ức chế vi khuẩn *Vibrio parahaemolyticus* gây bệnh cho tôm nhằm tăng hiệu quả nuôi tôm, giảm sự phụ thuộc vào các chất kháng sinh tổng hợp giúp phát triển bền vững nghề nuôi tôm.

(11) **2-0004185 B**

(15) 13/06/2025
Số Quyết định: 106279/QĐ-SHTT.IP

(45) 25/07/2025 448B

(43) 30/01/2020 382 A

(21) 2-2019-00293

(22) 23/07/2019

(30) 201821182701.1 24/07/2018 CN

(51) ***B32B 37/10***; *B32B 38/06; B32B 38/16; B32B 37/12*

(73) **ZHONGSHAN HUANGQI PLASTICS CO., LTD.** (CN)
Baofengyisheng Industrial Development Zone, Xiaolan Town, Zhongshan City, Guangdong Province, China

(72) CHEN, Liyun (CN); YU, Yunhu (CN)

(74) Công ty TNHH Sáng chế ACTIP (ACTIP PATENT LIMITED)

(54) **THIẾT BỊ TỔ HỢP QUÉT, CÁN VÀ CUỘN**

(57) Giải pháp hữu ích đề cập đến thiết bị tổ hợp quét, cán và cuộn vải tráng nhựa, bao gồm bộ phận phân phát vải 1, bộ phận trữ liệu 2, bộ phận quét 3, bộ phận sấy khô 4, bộ phận cán dập hoa nổi 5 hoặc bộ phận cán 6 và bộ phận cuộn 7 được kết hợp với nhau tự động nối tiếp để hoàn thành quy trình, nhờ đó không cần phải di chuyển thủ công nhiều lần từ công đoạn này sang công đoạn khác như quy trình hiện có, qua đó giảm đáng kể chi phí sử dụng lao động và nâng cao hiệu quả sản xuất. Ngoài ra, thiết bị còn bao gồm bộ phận cán dập hoa nổi và bộ phận cán nên tùy theo yêu cầu đối với vật liệu vải, có thể tiến hành ép một mặt với nhựa dẻo hoặc ép cả hai mặt với nhựa dẻo sau đó tiếp tục cán dập hoa nổi, đáp ứng được các yêu cầu khác nhau, từ đó mở rộng phạm vi và trường hợp ứng dụng của thiết bị.

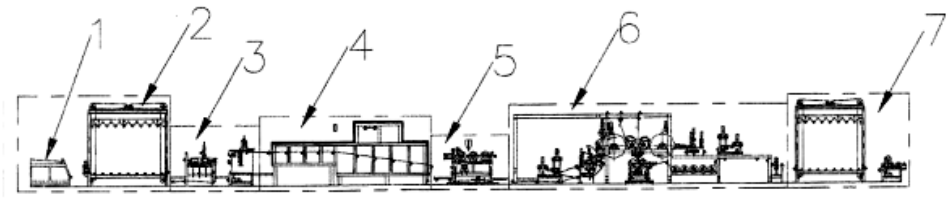

Fig.1

(11) **2-0004186 B**

(15) 13/06/2025
Số Quyết định: 106281/QĐ-SHTT.IP

(45) 25/07/2025 448B

(43) 26/07/2021 400 A

(21) 2-2023-00459

(22) 07/05/2021

(51) ***A62D 1/06***

(67) 1-2021-02534

(73) **CÔNG TY CỔ PHẦN L'OR BLANC** (VN)
132 Cộng Hòa, phường 4, quận Tân Bình, thành phố Hồ Chí Minh

(72) Lê Tấn Phước (VN); Jun Morita (JP); Nguyễn Thị Ngọc Quyên (VN)

(74) Công ty TNHH Tư vấn công nghệ và Sở hữu trí tuệ IP GROUP (IP GROUP CO.,LTD.)

(54) QUY TRÌNH SẢN XUẤT CHẾ PHẨM CHỮA CHÁY

(57) Giải pháp hữu ích đề cập đến quy trình sản xuất chế phẩm chữa cháy bao gồm các bước: (i) chuẩn bị nguyên liệu với lượng từng thành phần tính theo % trọng lượng chế phẩm bao gồm: chất ức chế sự cháy với lượng 35% - 45% trọng lượng, ure với lượng 2% - 4% trọng lượng, chất tạo bọt với lượng 9% - 12% trọng lượng, chất nhũ hóa với lượng 3% - 7% trọng lượng, và còn lại là nước; (ii) phối trộn nguyên liệu thu được dung dịch đồng nhất; (iii) điều chỉnh pH và trọng lượng riêng của dung dịch đồng nhất thu được dung dịch nền; (iv) làm lạnh dung dịch nền ở 18°C trong 24 giờ thu được dung dịch sau làm lạnh; và (v) nạp bình và đóng gói dung dịch sau làm lạnh thu được chế phẩm chữa cháy.

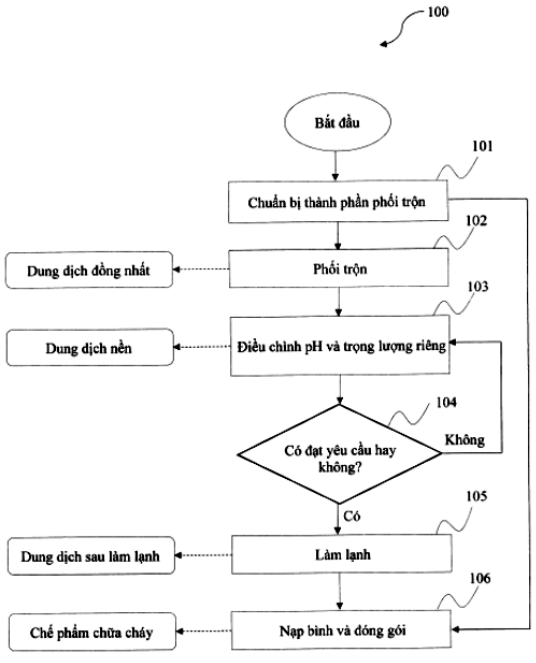

HÌNH 1

(11) **2-0004187 B**

(15) 13/06/2025
Số Quyết định: 106289/QĐ-SHTT.IP

(45) 25/07/2025 448B

(43) 26/06/2023 423 A

(21) 2-2024-00875

(22) 15/12/2021

(51) ***D06M 11/74***

(67) 1-2021-08098

(73) **TRUNG TÂM NGHIÊN CỨU TRIỂN KHAI KHU CÔNG NGHỆ CAO** (VN)
Lô I3 đường N2 khu công nghệ cao, phường Tân Phú, thành phố Thủ Đức, thành phố Hồ Chí Minh

(72) Nguyễn Công Danh (CN); Đỗ Thanh Sinh (CN); Nguyễn Thị Kin Xuân (CN); Võ Nhị Kiều (CN); Ngô Võ Kế Thành (CN); Tiêu Tư Doanh (CN); Thái Dương (CN); Phan Thị Kim Ngân (CN); Mai Ngọc Tuấn Anh (VN); Quách Anh Sen (VN)

(54) **VẢI KHÁNG KHUẨN VÀ PHƯƠNG PHÁP TẠO RA VẢI NÀY**

(57) Giải pháp hữu ích đề cập đến vải kháng khuẩn bao gồm: tấm sợi tự nhiên hoặc nhân tạo; và hỗn hợp dung dịch kháng khuẩn được phân tán bằng siêu âm trên tấm sợi tự nhiên hoặc nhân tạo bao gồm (tính trên tổng khối lượng dung dịch):graphen nanoribon (graphene nanoribbons) có hàm lượng từ 0,005% đến 0,1%; chitosan có hàm lượng từ 0,005% đến 0,02%; và nano bạc được tổng hợp từ bạc oxalat ($Ag_2C_2O_4$) có hàm lượng từ 0,0235% đến 0,047%; và phương pháp tạo ra vải kháng khuẩn này.

(11) **2-0004188 B**

(15) 13/06/2025
Số Quyết định: 106407/QĐ-SHTT.IP

(45) 25/07/2025 448B

(43) 25/08/2023 425 A

(21) 2-2023-00302

(22) 09/06/2023

(51) ***A61K 9/51***; *A61K 9/00*

(73) **TRƯỜNG ĐẠI HỌC PHENIKAA** (VN)
Phố Nguyễn Văn Trác, phường Yên Nghĩa, quận Hà Đông, thành phố Hà Nội

(72) Nguyễn Thị Thu Thủy (VN); Nguyễn Thị Huế (VN); Trần Quang Huy (VN); Lê Anh Tuấn (VN); Phạm Tuyết Nhung (VN); Lê Thị Lệ (VN); Nguyễn Tiến Khí (VN)

(54) **QUY TRÌNH SẢN XUẤT PHỨC NANO ZNO-BERBERIN CÓ HOẠT TÍNH KHÁNG KHUẨN SỬ DỤNG TRONG LĨNH VỰC Y SINH**

(57) Giải pháp hữu ích đề xuất quy trình sản xuất phức nano ZnO-Berberin có hoạt tính kháng khuẩn sử dụng trong lĩnh vực y sinh, trong đó quy trình này bao gồm các bước: a) chuẩn bị nguyên liệu; b) tạo huyền phù hạt nano ZnO; c) tạo dung dịch berberin; d) tạo huyền phù phức nano ZnO-BBR; và e) thu dung dịch phức nano ZnO-BBR ổn định. Quy trình này được thực hiện thông qua phương pháp điện hóa cho phép hình thành phức nano ZnO-BBR đồng nhất, có cấu trúc lõi-vỏ với kích thước dưới 20 nm và tăng cường hiệu lực kháng các chủng vi khuẩn Gram dương và Gram âm gây bệnh. Sản phẩm phức nano ZnO-BBR có sự phân tán đồng nhất, ổn định ở nhiệt độ phòng và không chứa chất độc hại, an toàn khi sử dụng trong lĩnh vực y sinh.

(11) **2-0004189 B**

(15) 13/06/2025
Số Quyết định: 106455/QĐ-SHTT.IP

(45) 25/07/2025 448B

(43) 25/01/2024 430 A

(21) 2-2023-00604

(22) 12/10/2023

(51) ***C02F 1/00***; *B01J 20/32; C02F 1/72; C02F 1/28; C02F 1/58; B01J 20/00*

(73) **ĐẠI HỌC BÁCH KHOA HÀ NỘI** (VN)
Số 1, Đại Cồ Việt, Hai Bà Trưng, Hà Nội

(72) Huỳnh Trung Hải (VN); Hà Vĩnh Hưng (VN); Văn Diệu Anh (VN); Đào Duy Nam (VN); Vũ Minh Trang (VN)

(54) **QUY TRÌNH XỬ LÝ CÁC HỢP CHẤT HỮU CƠ BỀN VỮNG CÓ CHỨA NGUYÊN TỐ FLO (FPOPS) TRONG NƯỚC VÀ NƯỚC THẢI**

(57) Sáng chế đề cập đến quy trình xử lý các hợp chất hữu cơ bền vững có chứa nguyên tố flo (FPOPs) trong nước và nước thải bằng phương pháp hấp phụ - xúc tác quang. Cụ thể, sáng chế đề xuất phương pháp xử lý hợp chất Heptadecafluorooctanesulfonic acid potassium có trong nước, nước thải, trong đó phương pháp này chủ yếu bao gồm các quá trình học cơ học nhằm loại bỏ các chất rắn lơ lửng có trong nước thải, điều chỉnh pH thích hợp, hấp phụ và ô xy hóa dưới tác dụng của xúc tác quang trong vùng tử ngoại hoặc khả kiến phù hợp, chất xúc tác tạo ra các gốc có khả năng ôxi hóa - khử chất hữu cơ. Đa số hợp chất hữu cơ Heptadecafluorooctanesulfonic acid potassium được ô xy hóa bằng phương pháp hấp thụ - xúc tác, thay vì phương pháp ô xy hóa hóa học. Điều này dẫn đến tiết kiệm chi phí hóa chất, quy trình xử lý FPOPs trở nên thân thiện môi trường.

(11) **2-0004190 B**

(15) 13/06/2025
Số Quyết định: 106456/QĐ-SHTT.IP

(45) 25/07/2025 448B

(43) 25/01/2024 430 A

(21) 2-2023-00496

(22) 06/09/2023

(51) ***A61K 36/185***

(73) **TRUNG TÂM NGHIÊN CỨU VÀ PHÁT TRIỂN CÔNG NGHỆ CAO, VIỆN HÀN LÂM KHOA HỌC VÀ CÔNG NGHỆ VIỆT NAM** (VN)
Nhà A28, số 18 đường Hoàng Quốc Việt, phường Nghĩa Đô, quận Cầu Giấy, thành phố Hà Nội

(72) Lê Văn Nhân (VN); Nguyễn Quang Trung (VN); Bùi Quang Minh (VN); Nguyễn Tiến Đạt (VN)

(54) **HỖN HỢP CHIẾT PHÂN ĐOẠN CÁC CHẤT CÓ HOẠT TÍNH KHÁNG KHUẨN TỪ CÂY MẬT GẤU (GYMNANTHEMUM AMYGDALINUM)**

(57) Sáng chế đề cập đến hỗn hợp chiết phân đoạn các chất có hoạt tính kháng khuẩn từ cây mật gấu (*Gymnanthemum amygdalinum*), trong đó bằng cách sử dụng lần lượt các dung môi chiết có độ phân cực khác nhau bao gồm metanol, etyl axetat, diclometan và *n*-hexan để thu được nhóm các hoạt chất có khả năng ức chế vi khuẩn gây bệnh. Các phân đoạn được xác định thành phần và thử nghiệm hoạt tính cho thấy có hiệu quả ức chế vi khuẩn *Vibrio parahaemolyticus* gây bệnh cho tôm với đường kính kháng khuẩn đạt 17 ± 2 mm và có nồng độ diệt khuẩn tối thiểu đạt 62,5 mg/mL. Hỗn hợp chiết phân đoạn các chất có hoạt tính kháng khuẩn từ cây mật gấu cho thấy có tiềm năng phát triển thành chế phẩm thay thế thuốc kháng sinh để ức chế vi khuẩn *Vibrio parahaemolyticus* gây bệnh cho tôm nhằm tăng hiệu quả nuôi tôm, giảm sự phụ thuộc vào các chất kháng sinh tổng hợp giúp phát triển bền vững nghề nuôi tôm.

(11) **2-0004191 B**

(15) 13/06/2025
Số Quyết định: 106463/QĐ-SHTT.IP

(45) 25/07/2025 448B

(43) 25/11/2022 416 A

(21) 2-2022-00186

(85) 12/05/2022

(22) 15/11/2019

(86) PCT/CN2019/118742 15/11/2019

(87) WO2021/092886 20/05/2021

(51) ***H01M 2/20***

(73) **TECHTRONIC CORDLESS GP** (US)
100 Innovation Way, Anderson, SC 29621, United States of America

(72) LIU, Ya Bin (CN); ZHAO, Jiang (CN); ZHAO, Jian Guo (CN)

(74) Công ty TNHH Tầm nhìn và Liên danh (VISION & ASSOCIATES CO.LTD.)

(54) **CỤM TẾ BÀO PIN VÀ PHƯƠNG PHÁP CHẾ TẠO CỤM TẾ BÀO PIN DÙNG CHO BỘ PIN**

(57) Giải pháp hữu ích đề cập đến cụm tế bào pin dùng cho bộ pin của dụng cụ điện. Cụm tế bào pin bao gồm vỏ tế bào, tế bào pin và tấm nối tế bào. Tế bào pin xác định cực và được đỡ bởi vỏ tế bào. Tấm nối tế bào bao gồm chân để tiếp xúc điện với cực. Vỏ tế bào xác định kết cấu thứ nhất và tấm nối tế bào xác định kết cấu thứ hai được tạo kết cấu để ăn khớp với kết cấu thứ nhất để căn thẳng chân với cực.

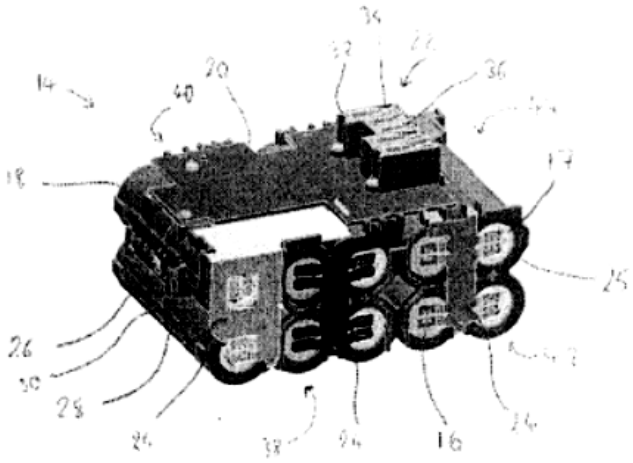

Hình 2

(11) **2-0004192 B**

(15) 13/06/2025
Số Quyết định: 106464/QĐ-SHTT.IP

(45) 25/07/2025 448B

(43) 27/03/2023 420 A

(21) 2-2022-00046

(22) 25/01/2022

(30) 202111094186.8 17/09/2021 CN

(51) ***C03B 19/04***

(73) **ZHONGSHAN CHUNGUANG GLASSWARE CO., LTD** (CN)
Bldg 1, No. 86 Shunxing Nort Road, Henglan Town, Zhongshan City, Guangdong, China

(72) Taigui ZHANG (CN)

(74) Công ty TNHH Sở hữu trí tuệ M.I.T (M.I.T IP CO., LTD)

(54) **MÁY LY TÂM LOẠI TRUYỀN ĐỘNG BẰNG DÂY CUROA CÓ TẤM NẮP**

(57) Giải pháp hữu ích đề cập đến máy ly tâm loại truyền động bằng dây curoa có tấm nắp, bao gồm cơ cấu phân độ khuôn (1), cơ cấu dẫn động tấm nắp (2) và cơ cấu quay ly tâm (3). Cụ thể, khi các phôi cùng loại được sản xuất hàng loạt, nhiều khuôn (4) cùng loại được bố trí trên cơ cấu phân độ khuôn (1), và tấm nắp (5) phù hợp với tất cả các loại khuôn (4) được bố trí trên cơ cấu dẫn động tấm nắp (2). Sau khi các khuôn (4)chứa các nguyên liệu gia công thô, cơ cấu dẫn động tấm nắp (2) dẫn động tấm nắp (5) để đóng nắp vào các khuôn (4), và cơ cấu quay ly tâm (3) dẫn động làm quay các khuôn (4) để xử lý ly tâm. Khi các phôi khác loại được sản xuất hàng loạt, nhiều khuôn (4) khác loại được bố trí trên cơ cấu phân độ khuôn (1), và nhiều tấm nắp (5) mà phù hợp với các khuôn (4) theo cách tương ứng được bố trí trên cơ cấu dẫn động tấm nắp (2). Sau khi các khuôn (4) thuộc loại được xác định trước chứa các nguyên liệu gia công thô, cơ cấu dẫn động tấm nắp (2) sẽ dẫn động tấm nắp (5)phù hợp để đóng nắp vào các khuôn (4), và cơ cấu quay ly tâm (3) dẫn động các khuôn (4) để xử lý ly tâm. Do đó, toàn bộ quy trình xử lý ly tâm được cơ giới hóa và hiệu suất xử lý được cải thiện.

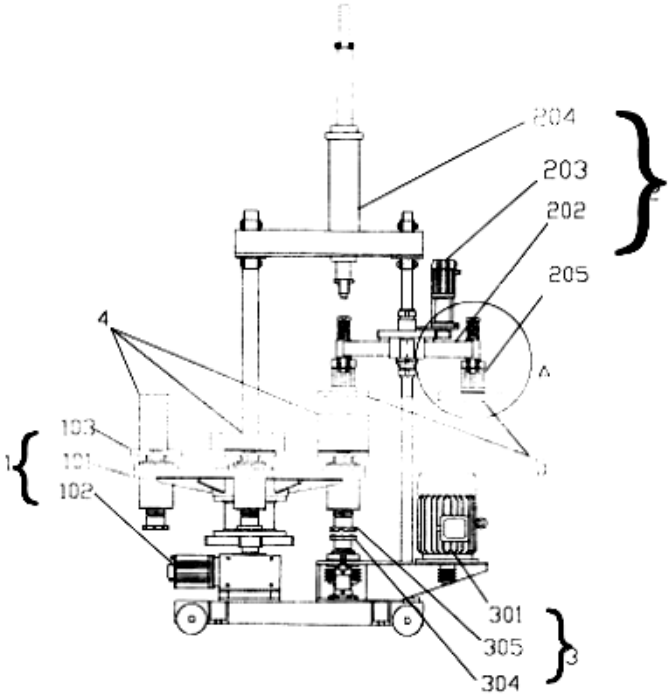

Hình 2

(11) **2-0004193 B**

(15) 13/06/2025
Số Quyết định: 106614/QĐ-SHTT.IP

(45) 25/07/2025 448B

(43) 26/12/2016 345 A

(21) 2-2024-00716

(85) 17/08/2016

(22) 20/01/2015

(86) PCT/US2015/011990 20/01/2015

(30) 61/929,351 20/01/2014 US

(87) WO2015/109301 23/07/2015

(51) ***E03D 11/10***

(67) 1-2016-03042

(73) **LIXIL CORPORATION** (JP)
Osaki Garden Tower, 1-1-1 Nishishinagawa, Shinagawa-ku, Tokyo 141-0033, Japan

(72) GATARZ, Gregory (US); ISHIYAMA, Daigo (JP); MCHALE, James (US)

(74) Công ty Luật TNHH T&G (TGVN)

(54) **BỆ XÍ, CỤM BỆ XÍ, NHÀ XÍ, PHƯƠNG PHÁP LÀM GIẢM LƯỢNG NƯỚC TRÊN MỖI LẦN SỬ DỤNG NHÀ XÍ, PHƯƠNG PHÁP LẮP ĐẶT NHÀ XÍ, PHƯƠNG PHÁP PHÂN TÁCH CHẤT THẢI CỦA NGƯỜI, VÀ HỆ THỐNG LOẠI BỎ CHẤT THẢI**

(57) Sáng chế đề cập đến bệ xí bao gồm bồn thu và vỉ chắn. Bồn thu có phần bát ở trên vuốt thon từ vành ở trên có bề mặt ngoài đến lối ra kéo dài qua vách của bồn thu ở phần dưới của bồn thu này. Vỉ chắn bao gồm thiết bị đối trọng và tấm phủ được bố trí trên các phía đối diện của trục xoay và thiết bị đối trọng này có nhiều cánh tay đối trọng. Tấm phủ có mặt phía trên được làm thích ứng để phủ lối ra của bồn thu khi mặt phía trên được gắn vào phần phía dưới của bồn thu. Vỉ chắn được lắp xoay quanh trục vào bồn thu sao cho tấm phủ gắn vào phần phía dưới của bồn thu khi lực xoay quanh trục có thể quy cho thiết bị đối trọng gần như là bằng với hoặc lớn hơn một chút lực xoay quanh trục có thể quy cho tấm phủ. Ngoài ra, sáng chế còn đề cập đến nhà xí, các phương pháp làm giảm lượng nước trên mỗi lần sử dụng nhà xí, phương pháp lắp đặt nhà xí, phương pháp phân tách phân người khỏi sự tiếp xúc với người và hệ thống loại bỏ chất thải.

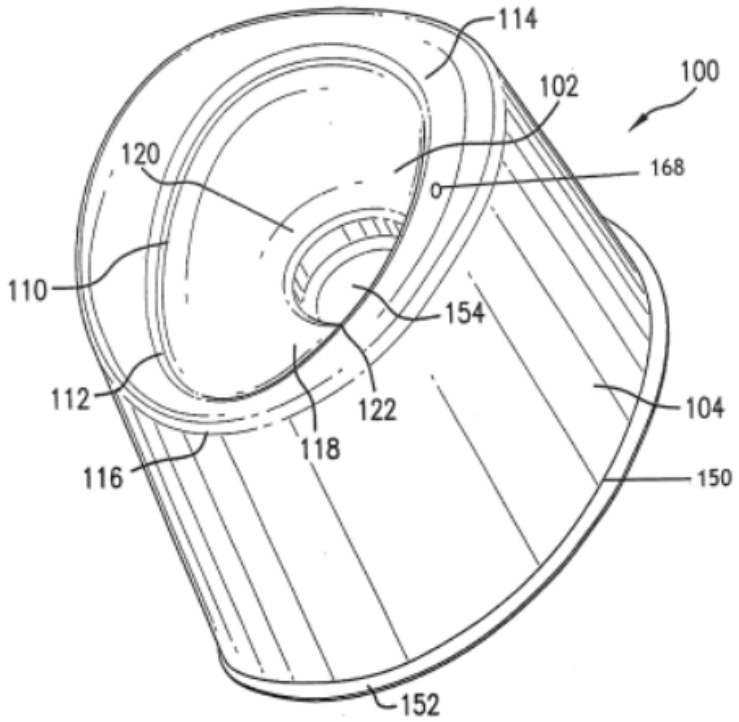

FIG. 1

(11) **2-0004194 B**

(15) 13/06/2025
Số Quyết định: 106639/QĐ-SHTT.IP

(45) 25/07/2025 448B

(43) 25/01/2024 430 A

(21) 2-2023-00492

(22) 31/08/2023

(51) ***C12N 1/14***; *C12N 15/01*

(73) **TRUNG TÂM SINH HỌC THỰC NGHIỆM - VIỆN ỨNG DỤNG CÔNG NGHỆ** (VN)
C6 Thanh Xuân Bắc, Thanh Xuân, Hà Nội

(72) Vũ Xuân Tạo (VN); Trần Bảo Trâm (VN); Nguyễn Thị Thanh Mai (VN); Đào Ngọc Ánh (VN); Đỗ Thị Kim Trang (VN); Trương Thị Chiên (VN)

(54) **CHỦNG NẤM CORDYCEPS MILITARIS SHBTQ THUẦN KHIẾT VỀ MẶT SINH HỌC CÓ KHẢ NĂNG HÌNH THÀNH QUẢ THỂ MÀU TRẮNG CHỨA HOẠT CHẤT PENTOSTATIN**

(57) Sáng chế đề cập đến chủng nấm *Cordyceps militaris* SHBTQ thuần khiết về mặt sinh học có khả năng hình thành quả thể màu trắng chứa hoạt chất pentostatin. Chủng nấm *Cordyceps militaris* SHBTQ theo sáng chế được phân lập tại Việt Nam, và có thể áp dụng trong sản xuất công nghiệp góp phần phát triển và mở rộng ngành trồng nấm *Cordyceps militaris* tại Việt Nam.

(11) **2-0004195 B**

(15) 13/06/2025
Số Quyết định: 106661/QĐ-SHTT.IP

(45) 25/07/2025 448B

(43) 25/11/2021 404 A

(21) 2-2021-00143

(22) 15/04/2021

(30) 109205019 27/04/2020 TW

(51) ***B62H 3/12**; B62K 13/08*

(73) **KING RACK INDUSTRIAL CO., LTD** (TW)
No.152, Shunfan Rd., Dajia Dist, Taichung City, Taiwan. R.O.C.

(72) Wang Chiu-Kuei (TW)

(74) Công ty TNHH ADASTRA IP (VIỆT NAM) (ADASTRA IP (VIETNAM) CO., LTD.)

(54) **THANH KHỚP NỐI DÙNG CHO XE ĐẠP**

(57) Giải pháp hữu ích đề cập đến thanh khớp nối bao gồm chi tiết ống rút vào được. Hai bộ phận đầu được nối tương ứng với hai đầu tương ứng của chi tiết ống. Hai móc có dạng hình chữ C được cố định tương ứng với hai đầu của chi tiết ống. Mỗi móc bao gồm phần nối thứ nhất. Hai tấm được nối tương ứng với hai bộ phận đầu. Mỗi tấm bao gồm bộ phận thứ nhất, bộ phận thứ hai và bộ phận thứ ba. Bộ phận thứ hai được tạo ra nghiêng giữa các bộ phận thứ nhất và thứ ba. Bộ phận thứ ba của mỗi tấm được cố định với bộ phận đầu tương ứng của nó. Bộ phận thứ nhất của mỗi tấm được ăn khớp tháo ra được với phần nối thứ nhất của móc nhờ trượt bộ phận đầu. Bộ phận thứ nhất bao gồm rãnh thứ nhất và rãnh thứ hai. Rãnh thứ hai được bố trí gần với bộ phận thứ hai và bao gồm diện tích gia cố được tạo rãnh mà gia cố phần nằm giữa các bộ phận thứ nhất và thứ hai.

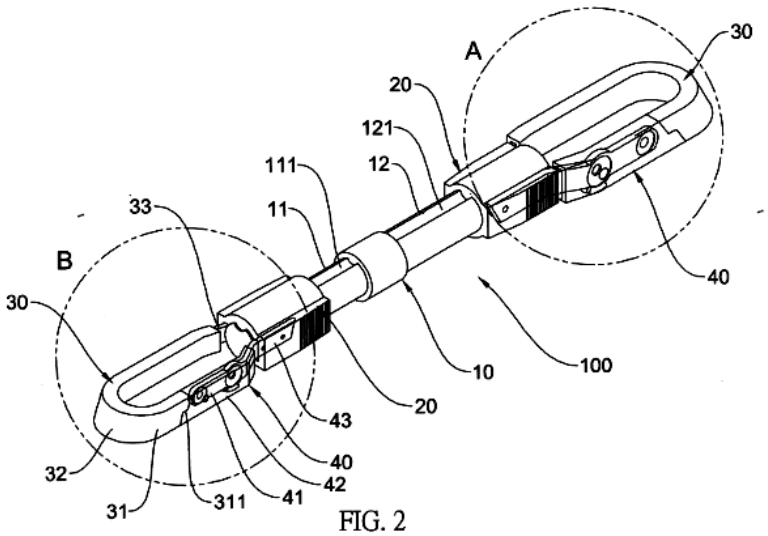

FIG. 2

(11) **2-0004196 B**

(15) 13/06/2025
Số Quyết định: 106715/QĐ-SHTT.IP

(45) 25/07/2025 448B

(43) 27/03/2023 420 A

(21) 2-2022-00534

(85) 28/11/2022

(22) 25/05/2021

(86) PCT/CN2021/095633 25/05/2021

(30) 202021250393.9 30/06/2020 CN

(87) WO2022/001488 06/01/2022

(51) ***F21S 2/00***; *F21V 3/00; F21V 15/01*

(73) **PANASONIC ECOLOGY SYSTEMS GUANGDONG CO., LTD.** (CN)
2 South Chaogui Road, Shunde High-Tech Industrial Zone (Ronggui), Foshan, Guangdong 528306, China

(72) CAO, Zhanxiong (CN); CHEN, Haozhou (CN); WEN, Yingying (CN)

(74) Công ty TNHH Tầm nhìn và Liên danh (VISION & ASSOCIATES CO.LTD.)

(54) **THIẾT BỊ PHÁT QUANG**

(57) Sáng chế đề cập đến thiết bị phát quang, bao gồm: vỏ được bố trí có cổng truyền ánh sáng; nguồn sáng được bố trí bên trong vỏ; và nắp vỏ che nguồn sáng, trong đó nắp vỏ được tạo kết cấu để được bố trí ở cổng truyền ánh sáng để che vỏ; trong đó nắp vỏ bao gồm: phần nắp phía chu vi ngoài được bố trí có lỗ hở; phần nắp phía chu vi trong nằm trong lỗ hở, trong đó khe hở truyền ánh sáng được tạo thành bằng cách tạo khoảng cách phần nắp phía chu vi trong với phần nắp phía chu vi ngoài; và gân nối được tạo kết cấu để mở rộng khe hở truyền ánh sáng, và nối phần nắp phía chu vi ngoài với phần nắp phía chu vi trong; trong đó gân nối được uốn cong vào phía trong của vỏ để tạo thành phần lõm truyền ánh sáng. Theo sáng chế, gân nối mở rộng khe hở truyền ánh sáng được thiết kế như phần lõm truyền ánh sáng được uốn cong vào phía trong của vỏ, sao cho ánh sáng được phát ra bởi nguồn sáng có thể đi xiên qua phần lõm truyền ánh sáng và được bức xạ đến khe hở truyền ánh sáng nằm phía trên gân nối, nhờ đó đảm bảo sự hình thành đường đi ánh sáng hoàn chỉnh trong khe hở truyền ánh sáng, do đó cải thiện hình thức và công dụng của sản phẩm.

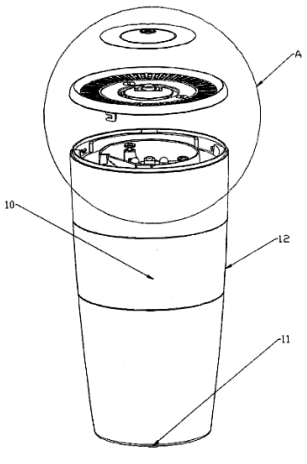

Fig.3

(11) **2-0004197 B**

(15) 13/06/2025
Số Quyết định: 106935/QĐ-SHTT.IP

(45) 25/07/2025 448B

(43) 25/04/2023 421 A

(21) 2-2022-00298

(22) 12/07/2022

(30) 202122384385.4 29/09/2021 CN

(51) ***F21V 23/02***; *F21V 17/00; F21Y 115/10; F21W 131/103; F21S 8/08; F21V 23/00*

(73) **GUANGDONG UNILUMIN ENERGY SAVING TECHNOLOGY CO., LTD** (CN)
No.3 Longsheng Fifth Road, Western Daya Bay, Huiyang District, Huizhou, Guangdong 516083 China

(72) WAN, Changwei (CN); ZHOU, Qing (CN); LIANG, Youqing (CN)

(74) Công ty TNHH Sáng chế ACTIP (ACTIP PATENT LIMITED)

(54) **ĐÈN**

(57) Giải pháp hữu ích đề cập đến là đèn bao gồm: thân đèn (1); tấm lắp ghép (2) được lắp với bộ phận điện (3) và có chi tiết kẹp (21) và phần đầu có rãnh định vị thứ nhất (22); tấm kẹp (4) được cố định trên thân đèn (1); chi tiết định vị (5) bao gồm tấm định vị (6) được cố định trên thân đèn (1) và núm xoay (7) có thể di chuyển theo hướng thẳng đứng và có thể quay quanh trục của núm xoay (7). Núm xoay (7) được tạo phần nhô thứ nhất (71) để bắt khớp với rãnh định vị thứ nhất (22) và dẫn động chi tiết kẹp (21) tỳ vào tấm kẹp (4). Việc lắp đặt và tháo rời bộ phận điện được thuận lợi hơn rất nhiều, do có thể nhanh chóng lấy bộ phận điện ra và thay thế bằng bộ phận điện mới. Bộ phận điện có thể được lắp đặt hoặc tháo rời mà không cần tháo đèn khỏi vị trí lắp đặt của đèn. Nhờ đó, hiệu quả bảo trì của đèn được cải thiện đáng kể.

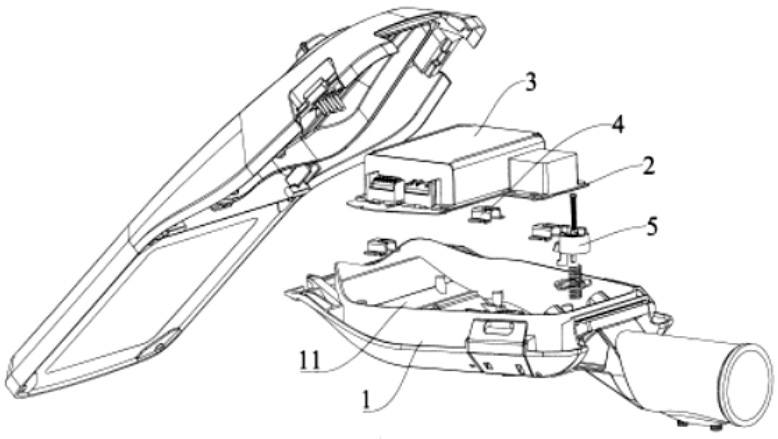

FIG.1

(11) **2-0004198 B**

(15) 13/06/2025
Số Quyết định: 106945/QĐ-SHTT.IP

(45) 25/07/2025 448B

(43) 25/11/2022 416 A

(21) 2-2021-00182

(22) 05/05/2021

(51) ***H05B 37/02***; *H04L 12/24; H04W 84/18*

(73) **CÔNG TY CỔ PHẦN BÓNG ĐÈN ĐIỆN QUANG** (VN)
121-123-125 Hàm Nghi, phường Nguyễn Thái Bình, quận 1, thành phố Hồ Chí Minh

(72) Hồ Quỳnh Hưng (VN)

(74) Công ty TNHH sở hữu trí tuệ AGL (AGL IP)

(54) **THIẾT BỊ CHIẾU SÁNG LED VÀ HỆ THỐNG ĐIỀU KHIỂN THIẾT BỊ CHIẾU SÁNG LED NÀY**

(57) Giải pháp hữu ích đề cập đến thiết bị chiếu sáng LED và hệ thống điều khiển thiết bị chiếu sáng LED. Hệ thống điều khiển này bao gồm: nhiều thiết bị chiếu sáng LED tạo thành một mạng lưới các thiết bị chiếu sáng LED, có thể truyền thông với nhau nhờ khối truyền nhận tín hiệu qua Bluetooth, hoặc chuẩn kết nối tương tự, hoặc có thể thực hiện phát lại gói tín hiệu điều khiển tới các thiết bị chiếu sáng LED lân cận. Các gói tín hiệu điều khiển này bao gồm ít nhất là gói tín hiệu điều khiển theo nhiệt độ và gói tín hiệu điều khiển theo chế độ xác định trước. Gói tín hiệu điều khiển theo nhiệt độ tương ứng với việc thay đổi nhiệt độ màu CCT (Color temperature), hoặc cường độ ánh sáng hoặc màu sắc ánh sáng RGB hay sự kết hợp các yếu tố được nêu phù hợp với nhiệt độ của môi trường xung quanh được đo bởi cảm biến nhiệt độ, nhờ đó có thể tăng hoặc giảm màu sắc ánh sáng CCT, hoặc cường độ ánh sáng hoặc màu sắc ánh sáng RGB hay sự kết hợp các yếu tố được nêu phù hợp với nhiệt độ môi trường xung quanh. Gói tín hiệu điều khiển theo chế độ xác định trước có thể điều khiển thay đổi ít nhất là cường độ ánh sáng, màu sắc ánh sáng của thiết bị chiếu sáng LED, hoặc chế độ tương tự cho cường độ ánh sáng, âm thanh.

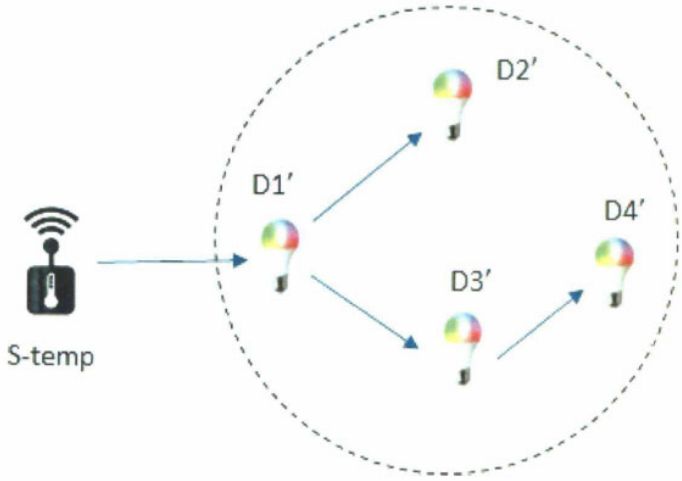

Hình 2A

(11) **2-0004199 B**

(15) 13/06/2025
Số Quyết định: 107158/QĐ-SHTT.IP

(45) 25/07/2025 448B

(43) 25/03/2024 432 A

(21) 2-2024-00046

(22) 29/11/2019

(51) ***C12N 1/20***

(62) 2-2019-00537

(73) **TRƯỜNG ĐẠI HỌC NÔNG LÂM TP. HỒ CHÍ MINH** (VN)
Khu phố 6, phường Linh Trung, quận Thủ Đức, thành phố Hồ Chí Minh

(72) Nguyễn Phú Hòa (VN); Trương Phước Thiên Hoàng (VN)

(74) Công ty TNHH Dịch thuật sáng chế PROINVEN (PROINVEN CO.,LTD.)

(54) **CHỦNG VI KHUẨN BACILLUS LICHENIFORMIS B85 CHUYỂN HÓA NITƠ TRONG MÔI TRƯỜNG NƯỚC MẶN**

(57) Giải pháp hữu ích thuộc lĩnh vực vi sinh vật, cụ thể giải pháp hữu ích đề cập đến chủng vi khuẩn *Bacillus* sp. có trình tự gen vùng 16S rARN như được nêu trong các trình tự SEQ ID NO.1; 2; 3; 4; 5 và 6 chuyển hóa NH_3 từ bùn đáy trong môi trường nước mặn giúp cải thiện chất lượng nước và làm sạch thủy vực vùng nuôi, khác biệt ở chỗ chủng vi khuẩn này có khả năng chuyển hóa amoniac ở nồng độ 13 mg/l từ bùn đáy trong môi trường nước mặn.

(11) **2-0004200 B**

(15) 14/06/2025
Số Quyết định: 109206/QĐ-SHTT.IP

(45) 25/07/2025 448B

(43) 25/07/2022 412 A

(21) 2-2022-00157

(22) 15/04/2022

(51) ***C04B 41/86***; *C04B 35/622; C04B 35/10; C04B 35/16*

(73) **ĐẠI HỌC BÁCH KHOA HÀ NỘI** (VN)
Số 01, Đại Cồ Việt, Hai Bà Trưng, thành phố Hà Nội

(72) Vũ Thị Ngọc Minh (VN); Vũ Hoàng Tùng (VN)

(54) **PHƯƠNG PHÁP SẢN XUẤT LỚP PHỦ TINH THỂ**

(57) Giải pháp hữu ích đề xuất phương pháp chế tạo lớp phủ tinh thể αAl_2O_3 hoặc $ZrSiO_4$ sử dụng chất liên kết là thủy tinh SiO_2-Al_2O_3-ZnO, phương pháp này bao gồm các bước: (a) tinh thể αAl_2O_3 hoặc $ZrSiO_4$ được tổng hợp ở dạng nhỏ mịn, kích thước hạt không lớn hơn 10mm, và (b) tổng hợp chất liên kết thủy tinh SiO_2-Al_2O_3-ZnO, (c) đập nhỏ thủy tinh SiO_2-Al_2O_3-ZnO xuống dưới 1mm, (d) trộn đều thủy tinh thu được ở bước c) với tinh thể αAl_2O_3 hoặc $ZrSiO_4$ theo tỉ lệ 1/9 theo khối lượng, (e) nghiền mịn hỗn hợp thu được ở bước d với nước và phụ gia theo tỉ lệ 4/1 theo khối lượng trong máy nghiền bi để thu được hỗn hợp có cỡ hạt nhỏ hơn 60µm. Ngoài ra, sáng chế còn đề cập đến vật liệu thu được theo phương pháp nêu trên

(11) **2-0004201 B**

(15) 14/06/2025
Số Quyết định: 109207/QĐ-SHTT.IP

(45) 25/07/2025 448B

(43) 25/11/2022 416 A

(21) 2-2021-00186

(22) 07/05/2021

(51) ***C09K 21/00***; *B29K 31/00; C08K 7/02*

(73) **TRƯỜNG ĐẠI HỌC BÁCH KHOA - ĐẠI HỌC QUỐC GIA THÀNH PHỐ HỒ CHÍ MINH** (VN)
268 Lý Thường Kiệt, phường 14, quận 10, thành phố Hồ Chí Minh

(72) Lê Thị Kim Phụng (VN); Đỗ Nguyễn Hoàng Nga (VN)

(54) **QUY TRÌNH TỔNG HỢP COMPOZIT GEL KHÍ SILIC OXIT CHẬM CHÁY TỪ TRO TRẤU VÀ SỢI POLYETYLEN TEREPHTALAT TÁI CHẾ**

(57) Quy trình tổng hợp compozit gel khí silic oxit chậm cháy từ tro trâu và sợi polyetylen terephtalat tái chế (rPET) bao gồm bốn giai đoạn chính: thu hồi silic oxit từ tro trấu, sol-gel, kị nước hóa và sấy khô ở áp suất khí quyển.

(11) **2-0004202 B**

(15) 14/06/2025
Số Quyết định: 109208/QĐ-SHTT.IP

(45) 25/07/2025 448B

(43) 25/09/2023 426 A

(21) 2-2023-00335

(22) 26/06/2023

(51) ***A61K 31/00***; *B82B 3/00*

(73) **TRƯỜNG ĐẠI HỌC PHENIKAA** (VN)
Phố Nguyễn Văn Trác, phường Yên Nghĩa, quận Hà Đông, thành phố Hà Nội

(72) Nguyễn Thị Thu Thủy (VN); Lê Thị Lệ (VN); Trần Quang Huy (VN); Lê Anh Tuấn (VN); Nguyễn Thị Huế (VN); Phạm Tuyết Nhung (VN); Nguyễn Tiến Khí (VN)

(54) **QUY TRÌNH SẢN XUẤT PHỨC NANO AG-BERBERIN TĂNG CƯỜNG HOẠT TÍNH KHÁNG KHUẨN ĐỂ SỬ DỤNG TRONG LĨNH VỰC Y SINH**

(57) Giải pháp hữu ích đề xuất quy trình sản xuất phức nano Ag-Berberin tăng cường hoạt tính kháng khuẩn để sử dụng trong lĩnh vực y sinh, trong đó quy trình này bao gồm các bước: a) chuẩn bị nguyên liệu; b) tạo huyền phù hạt nano Ag; c) tạo dung dịch berberin; d) tạo huyền phù phức nano Ag-BBR; và e) thu dung dịch phức nano Ag-BBR ổn định. Quy trình này được thực hiện thông qua phương pháp điện hóa cho phép hình thành phức nano Ag-BBR đồng nhất, có cấu trúc lõi – vỏ với kích thước dưới 10 nm và tăng cường hiệu lực kháng các chủng vi khuẩn gây bệnh bao gồm Gram dương và Gram âm. Sản phẩm phức nano Ag-BBR có sự phân tán đồng nhất, ổn định ở nhiệt độ phòng và không chứa chất độc hại, an toàn khi sử dụng trong lĩnh vực y sinh.

(11) **2-0004203 B**

(15) 14/06/2025
Số Quyết định: 109209/QĐ-SHTT.IP

(45) 25/07/2025 448B

(43) 27/09/2021 402 A

(21) 2-2025-00079

(22) 24/03/2020

(51) ***A01K 63/00***

(67) 1-2020-01684

(73) **ĐẠI HỌC QUỐC GIA THÀNH PHỐ HỒ CHÍ MINH** (VN)
Phường Linh Trung, thành phố Thủ Đức, thành phố Hồ Chí Minh

(72) Trà Văn Tung (VN)

(54) **PHƯƠNG PHÁP CẤP KHÍ CHO BỂ NỔI TRÒN NUÔI TÔM**

(57) Giải pháp hữu ích đề xuất phương pháp cung cấp khí cho bể nổi tròn nuôi tôm bao gồm các bước sau: i) sắp xếp hai bể nổi tròn liền kề nhau; ii) bố trí hệ cánh quạt nước nghiêng một góc từ 10 đến 20^0 so với mặt phẳng đáy bể lên mỗi bể nổi tròn; iii) vận hành mô tơ để truyền động cho bộ truyền động kết nối hệ cánh quạt nước ở mỗi bể nổi tròn; và iv) vận hành mô tơ để chạy máy thổi khí cung cấp khí vào thiết bị chứa khí tập trung và phân phối khí đến bể nổi tròn thông qua hệ thống phân phối khí.

(11) **2-0004204 B**

(15) 14/06/2025
Số Quyết định: 109210/QĐ-SHTT.IP

(45) 25/07/2025 448B

(43) 25/10/2023 427 A

(21) 2-2022-00166

(22) 20/04/2022

(51) *A61B 5/291; A61B 8/00; A61B 5/369; A61B 5/31*

(73) 1. **TRƯỜNG ĐẠI HỌC QUỐC TẾ - ĐẠI HỌC QUỐC GIA THÀNH PHỐ HỒ CHÍ MINH** (VN)
Khu phố 6, Phường Linh Trung, Thành phố Thủ Đức, Thành phố Hồ Chí Minh
2. **ĐẠI HỌC QUỐC GIA THÀNH PHỐ HỒ CHÍ MINH** (VN)
Phường Linh Trung, Thành phố Thủ Đức, Thành phố Hồ Chí Minh

(72) Nguyễn Phương Nam (VN); Hà Thị Thanh Hương (VN)

(54) **HỆ THỐNG ĐO ĐIỆN NÃO TỪ XA TÍCH HỢP ĐIỀU KHIỂN TỰ ĐỘNG KÍCH THÍCH SIÊU ÂM**

(57) Giải pháp hữu ích đề cập đến một hệ thống đo lường y sinh tự động để kích thích mô thần kinh với sóng siêu âm xuyên sọ và đo tín hiệu điện não cho mọi đối tượng đo. Mục tiêu chính của hệ thống đo là tự động kích thích và nhanh chóng thu nhận được các tín hiệu điện não được cải thiện hình ảnh rõ nét hơn. Trong hệ thống này, khối mạch kích thích siêu âm sẽ điều khiển kích chuỗi xung vào đầu dò tạo ra năng lượng sóng siêu âm kích thích trực tiếp mô thần kinh trên não đối tượng đo, và tín hiệu điện não truyền qua điện cực gần đó đi vào khối mạch đo điện não để ghi nhận, phân tích công suất tín hiệu và nhiễu. Công suất siêu âm được điều khiển hồi tiếp vòng kín để nhắm đến mục tiêu là chỉ số công suất tín hiệu điện não trên nền nhiễu đạt đến ngưỡng mong muốn nhanh nhất. Dữ liệu được ghi nhận là tín hiệu điện não đồng bộ theo thông số kích siêu âm được hiển thị trên đồ thị, lưu trữ hoặc gửi qua Internet cho theo dõi từ xa.

(11) **2-0004205 B**

(15) 14/06/2025
Số Quyết định: 109211/QĐ-SHTT.IP

(45) 25/07/2025 448B

(43) 27/05/2024 434 A

(21) 2-2024-00136

(22) 06/03/2024

(51) ***C04B 26/26***

(73) **TRƯỜNG ĐẠI HỌC CÔNG NGHỆ GIAO THÔNG VẬN TẢI** (VN)
Số 54 phố Triều Khúc, phường Thanh Xuân Nam, quận Thanh Xuân, thành phố Hà Nội

(72) Hoàng Thị Hương Giang (VN); Nguyễn Hoàng Long (VN); Lý Hải Bằng (VN)

(54) **BÊ TÔNG NHỰA SỬ DỤNG PHỤ GIA NANO GRAPHEN OXIT DÙNG CHO LỚP MẶT ĐƯỜNG**

(57) Sáng chế đề cập đến bê tông nhựa sử dụng phụ gia nano graphen oxit bao gồm các thành phần nguyên liệu sau: cốt liệu lớn có cỡ hạt 5-19mm chiếm 45-55% trọng lượng hỗn hợp nguyên liệu; cốt liệu nhỏ có cỡ hạt 0,14-5mm chiếm 35-45% trọng lượng hỗn hợp nguyên liệu; bột khoáng chiếm 4-6% trọng lượng hỗn hợp nguyên liệu; chất kết dính là nhựa đường 60/70 chiếm 4,6% trọng lượng hỗn hợp nguyên liệu; phụ gia nano graphen oxit chiếm 1-2% trọng lượng của nhựa đường 60/70; trong đó phụ gia nano graphen oxit được trộn trước với chất kết dính ở nhiệt độ 150°C trong thời gian 20 phút với vận tốc 2000 vòng/phút. Bê tông nhựa theo sáng chế có các chỉ tiêu cơ lý bao gồm độ ổn định Marshall, độ ổn định còn lại, khả năng kháng hằn lún vệt bánh xe, môđun đàn hồi tĩnh, cường độ chịu kéo khi ép chẻ lớn hơn so với bê tông nhựa thông thường không sử dụng phụ gia.

(11) **2-0004206 B**

(15) 14/06/2025
Số Quyết định: 109222/QĐ-SHTT.IP

(45) 25/07/2025 448B

(43) 25/05/2023 422 A

(21) 2-2025-00280

(22) 27/12/2022

(51) ***A61K 31/722***

(67) 1-2022-08530

(73) **TRƯỜNG ĐẠI HỌC CÔNG NGHỆ, ĐẠI HỌC QUỐC GIA HÀ NỘI** (VN)
E3, 144 Xuân Thủy, Cầu Giấy, Hà Nội

(72) Lê Thị Hiên (VN); Vũ Thị Huyền (VN); Nguyễn Thị Phương Huê (VN)

(54) **QUY TRÌNH CHẾ TẠO HẠT NANO SẮT KIM LOẠI LÀM BỀN BẰNG CHITOSAN ĐỂ KÍCH THÍCH NẢY MẦM HẠT CẢI BÓ XÔI VÀ PHƯƠNG PHÁP KÍCH THÍCH NẢY MẦM HẠT CẢI BÓ XÔI**

(57) Sáng chế đề xuất quy trình chế tạo hạt nano sắt kim loại làm bền bằng chitosan ứng dụng kích thích nảy mầm hạt cải bó xôi, về cơ bản bao gồm các công đoạn:

(i) Chế tạo hạt nano sắt kim loại làm bền bằng chitosan sử dụng dung dịch $NaBH_4$ và hỗn hợp bao gồm dung dịch $FeCl_3$ và chitosan;

(ii) Khảo sát các đặc trưng của hạt nano sắt kim loại làm bền bằng chitosan.

Sản phẩm theo sáng chế là các hạt nano sắt kim loại làm bền bằng chitosan và các hạt nano này có tác dụng kích thích nảy mầm hạt cải bó xôi, rút ngắn thời gian và nâng cao tỷ lệ này mầm hạt cải bó xôi.

Sáng chế còn đề xuất phương pháp kích thích nảy mầm hạt cải bó xôi bằng cách sử dụng dung dịch hạt nano sắt kim loại làm bền bằng chitosan thu được theo quy trình trên đây.

(11) **2-0004207 B**

(15) 14/06/2025
Số Quyết định: 109223/QĐ-SHTT.IP

(45) 25/07/2025 448B

(43) 25/08/2023 425 A

(21) 2-2023-00244

(22) 16/05/2023

(51) ***B09B 3/00***

(73) **CÔNG TY CỔ PHẦN MÔI TRƯỜNG CÔNG NGHỆ CAO HÒA BÌNH** (VN)
Thôn Đồng Phú, xã Đồng Tâm, huyện Lạc Thủy, tỉnh Hòa Bình, Việt Nam

(72) Nguyễn Đình Hùng (VN)

(54) **HỆ THỐNG XỬ LÝ VÀ TÁI CHẾ RÁC THẢI SINH HOẠT LIÊN TỤC**

(57) Giải pháp hữu ích đề xuất hệ thống xử lý và tái chế rác thải sinh hoạt liên tục bao gồm: máy thu gom (1); máy ép nước (2); băng tải thứ nhất (3); máy nghiền thô rác (4); băng tải thứ hai (5); máy sàng lồng (6); băng tải thứ ba (7); máy sàng bùn rung lắc (12); băng tải thứ bốn (9); máy nghiền tinh rác (10); và băng tải thứ năm (11). Quy trình xử lý và tái chế rác thải sinh hoạt liên tục được thực hiện như sau: tách nước trong rác thải bằng máy ép nước (2); nghiền rác thải thành sợi thô bằng máy nghiền thô; tách hỗn hợp rác thành các thành phần nhỏ bằng máy sàng lồng và máy sàng bùn rung lắc; nghiền rác thải thành sợi nhỏ hơn bằng máy nghiền tinh rác; phối trộn rác thải sinh hoạt và công nghiệp sau khi đã được nghiền và tách thành phần, để tạo ra nhiên liệu cung cấp cho hệ thống lò đốt sinh hơi hoặc làm nhiên liệu thay than cho ngành công nghiệp xi măng.

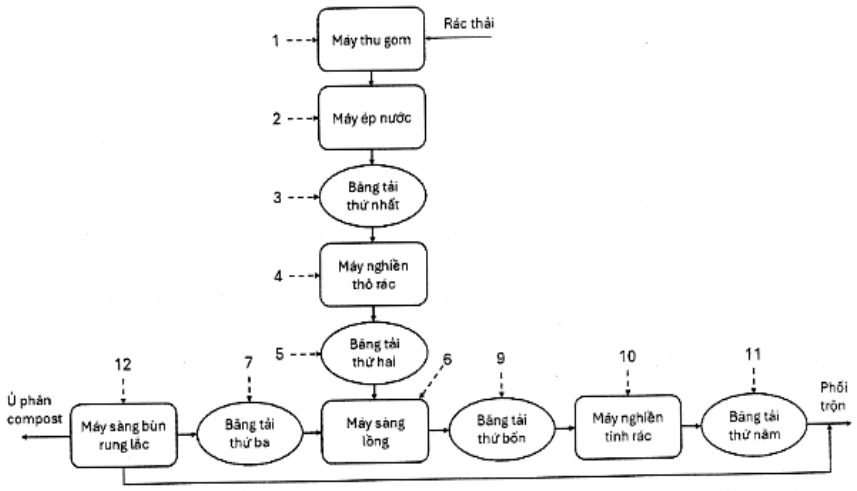

Hình 1

(11) **2-0004208 B**

(15) 14/06/2025
Số Quyết định: 109238/QĐ-SHTT.IP

(45) 25/07/2025 448B

(43) 25/10/2022 415 A

(21) 2-2021-00139

(22) 13/04/2021

(51) ***H05B 37/02***; *F21V 9/00*

(73) **CÔNG TY CỔ PHẦN BÓNG ĐÈN ĐIỆN QUANG** (VN)
121-123-125 Hàm Nghi, phường Nguyễn Thái Bình, quận 1, thành phố Hồ Chí Minh

(72) Hồ Quỳnh Hưng (VN)

(74) Công ty TNHH sở hữu trí tuệ AGL (AGL IP)

(54) **THIẾT BỊ CHIẾU SÁNG LED VÀ HỆ THỐNG ĐIỀU KHIỂN THIẾT BỊ CHIẾU SÁNG LED NÀY**

(57) Giải pháp hữu ích đề cập đến thiết bị chiếu sáng LED và hệ thống điều khiển thiết bị chiếu sáng LED. Hệ thống điều khiển này bao gồm: nhiều thiết bị chiếu sáng LED tạo thành một mạng lưới các thiết bị chiếu sáng LED có thể truyền thông với nhau nhờ khối truyền nhận tín hiệu qua Bluetooth, hoặc chuẩn kết nối tương tự, hoặc có thể thực hiện phát lại gói tín hiệu điều khiển tới các thiết bị chiếu sáng LED lân cận. Các gói tín hiệu điều khiển này bao gồm ít nhất là gói tín hiệu điều khiển theo hành động và gói tín hiệu điều khiển theo màu sắc. gói tín hiệu điều khiển theo hành động tương ứng với việc phát hiện có hành động xảy ra trong một phạm vi được xác định trước bởi cảm biến hành động, gói tín hiệu điều khiển theo hành động này bao gồm ít nhất là trạng thái có hành động, nghĩa là có hành động xảy ra và mã định danh duy nhất tương ứng của một hoặc một nhóm thiết bị chiếu sáng LED, và gói tín hiệu điều khiển theo màu sắc bao gồm ít nhất là thông tin màu sắc ánh sáng CCT hoặc màu sắc ánh sáng RGB của thiết bị chiếu sáng và mã định danh duy nhất tương ứng của một hoặc một nhóm thiết bị chiếu sáng LED.

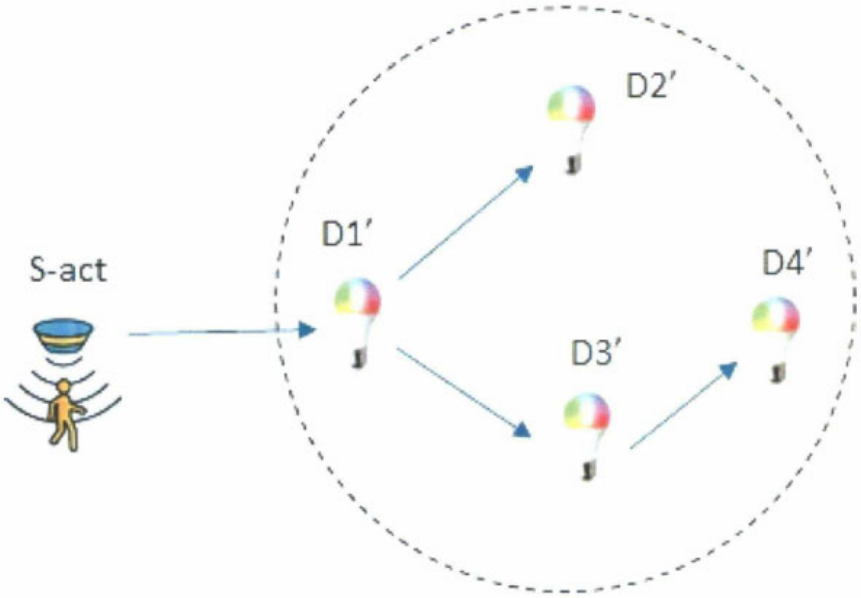

Hình 2A

(11) **2-0004209 B**

(15) 14/06/2025
Số Quyết định: 109239/QĐ-SHTT.IP

(45) 25/07/2025 448B

(43) 25/10/2022 415 A

(21) 2-2024-00651

(22) 05/04/2021

(51) ***B63B 39/00***; *B63B 39/04*

(67) 1-2021-01832

(76) **PHAN HỒNG PHƯỚC** (VN)
135A, khu Vực Phú Thạnh, phường Tân Phú, quận Cái Răng, thành phố Cần Thơ

(54) **PHƯƠNG TIỆN THỦY**

(57) Sáng chế đề cập đến phương tiện thủy bao gồm có phần tĩnh (4; 1.1; 3.1; 5) bên trong; và phần động (13; 13.1) bao bên ngoài là hai khối riêng biệt nhau, được ngăn cách và nâng đỡ của các vòng bi (1; 2; 3), phần tĩnh phía sau phương tiện được bố trí phòng máy (10) và các thiết bị cần dùng như một con tàu và được bố trí ống xả khí (7) và ống thông hơi (6) hướng lên trên có phòng điều khiển phương tiện (6.1); khi có tác động bên ngoài làm phần động xoay theo một vòng tròn hoặc một góc độ khác theo chiều ngang phương tiện thì phần tĩnh vẫn cân bằng ổn định theo vị trí ban đầu trong không gian và phương tiện vẫn luôn hoạt động được; nhờ trọng lượng của phần tĩnh, và các thiết bị hàng hóa trên phần tĩnh và nhờ sự giảm ma sát của các vòng vi (1; 2; 3) lắp giữa phần tĩnh và phần động.

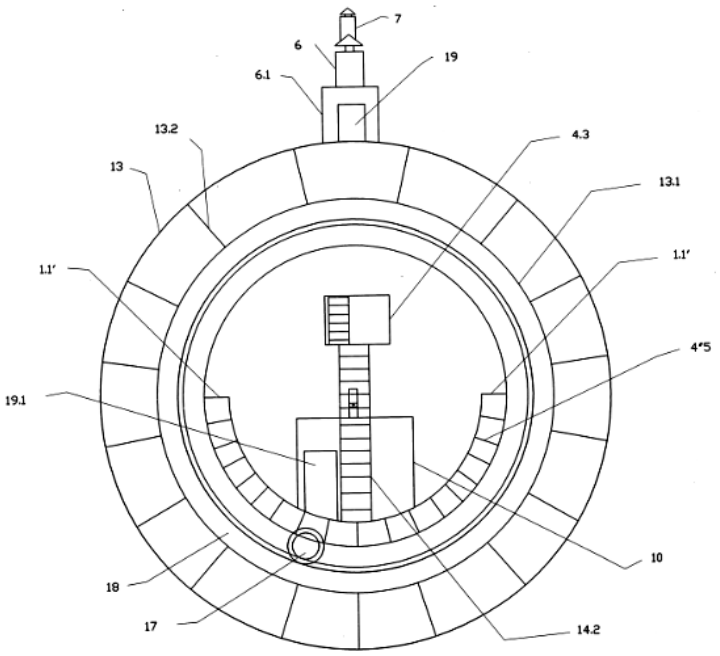

FIG. 7

(11) **2-0004210 B**

(15) 14/06/2025
Số Quyết định: 109240/QĐ-SHTT.IP

(45) 25/07/2025 448B

(43) 26/07/2021 400 A

(21) 2-2023-00691

(22) 05/04/2021

(51) ***C02F 1/00***; *B01D 33/35; C02F 1/42; B01D 33/39; B01D 33/00; B01D 33/37*

(67) 1-2021-01813

(73) **CÔNG TY CỔ PHẦN PHÂN BÓN DẦU KHÍ CÀ MAU** (VN)
Lô D, khu công nghiệp Phường 1, đường Ngô Quyền, phường 1, thành phố Cà Mau, tỉnh Cà Mau

(72) Nguyễn Văn Thiên (VN); Trần Công Bình (VN); Phạm Tuấn Anh (VN); Nguyễn Văn Sơn (VN); Nguyễn Duy Hải (VN); Đặng Đình Thọ (VN); Đặng Hoàng Quân (VN)

(54) **HỆ THỐNG VÀ PHƯƠNG PHÁP SẢN XUẤT NƯỚC KHỬ KHOÁNG**

(57) Giải pháp hữu ích đề cập đến hệ thống và phương pháp sản xuất nước khử khoáng bằng cách thiết kế ống nối cơ dẫn từng loại nguồn nước cấp riêng biệt; đồng thời tích hợp lọc thô với màng lọc RO và công nghệ hạt nhựa trao đổi ion nhằm mục đích giảm tần suất tái sinh hạt nhựa, giảm 57% chi phí hóa chất tái sinh và hóa chất rửa màng lọc RO, tăng thời gian hoạt động của hệ thống sản xuất nước khử khoáng; trong đó, lọc thô bao gồm than hoạt tính và cát; hiệu suất lọc thô tùy thuộc vào kích thước và hàm lượng cát bổ sung vào mỗi cột lọc.

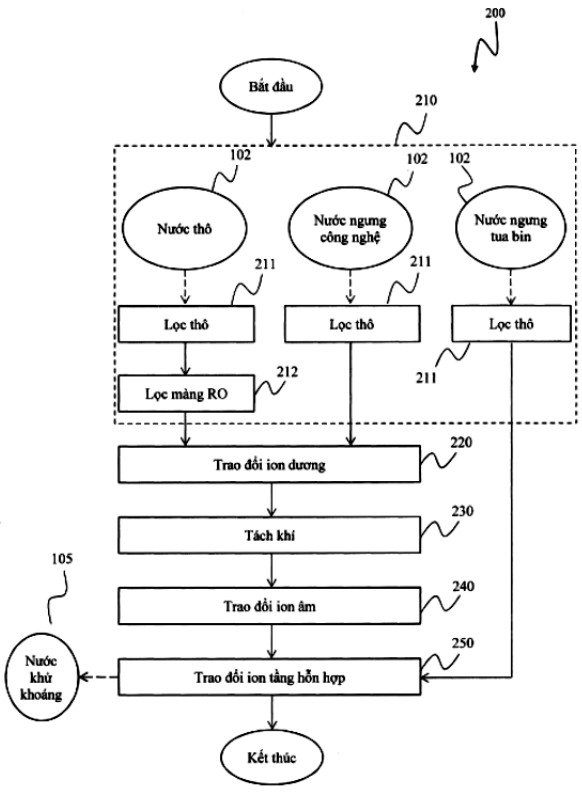

HÌNH 2

(11) **2-0004211 B**

(15) 14/06/2025
Số Quyết định: 109241/QĐ-SHTT.IP

(45) 25/07/2025 448B

(43) 27/12/2021 405 A

(21) 2-2025-00076

(22) 07/06/2021

(51) ***C05C 9/00***

(67) 1-2021-03336

(73) **CÔNG TY CỔ PHẦN PHÂN BÓN DẦU KHÍ CÀ MAU** (VN)
Lô D, khu công nghiệp phường 1, đường Ngô Quyền, phường 1, thành phố Cà Mau, tỉnh Cà Mau

(72) Trần Đức Thắng (VN); Phạm Thị Chi (VN); Đỗ Bá Tân (VN); Nguyễn Văn Khán (VN); Nguyễn Ngọc Linh (VN); Lê Công Nhất Phương (VN); Nguyễn Thanh Tùng (VN); Văn Tiến Thanh (VN)

(54) **QUY TRÌNH SẢN XUẤT PHÂN BÓN GIÚP CỨNG CÂY VÀ CHỐNG ĐỔ NGÃ**

(57) Giải pháp hữu ích đề cập đến quy trình sản xuất phân bón giúp cứng cây và chống đổ ngã bao gồm các bước sau:

i) chuẩn bị nguyên liệu bao gồm:

phân bón urê: 1000 phần khối lượng

dung môi DMSO (Dimetyl sulfoxit): 2,845 phần khối lượng

paclobutrazol (PBZ): 0,15 phần khối lượng

chất tạo màu tím: 0,005 phần khối lượng;

ii) tạo dung dịch ức chế bằng cách phối trộn PBZ vào dung môi DMSO với tốc độ khuấy 500 – 600 vòng/phút trong thời gian 80 phút; tiếp tục cho chất tạo màu tím vào với tốc độ khuấy 500 – 600 vòng/phút trong thời gian 60 phút để thu dung dịch ức chế; và

(iii) phun dung dịch ức chế thu được ở bước (ii) lên phân bón urê đã chuẩn bị ở bước i) trong thời gian 8 – 12 phút để thu phân bón giúp cứng cây và chống đổ ngã.

(11) **2-0004212 B**

(15) 14/06/2025
Số Quyết định: 109242/QĐ-SHTT.IP

(45) 25/07/2025 448B

(43) 25/07/2022 412 A

(21) 2-2025-00062

(22) 24/02/2022

(51) ***C12N 1/00***

(67) 1-2022-01149

(73) **VIỆN CÔNG NGHỆ SINH HỌC, VIỆN HÀN LÂM KHOA HỌC VÀ CÔNG NGHỆ VIỆT NAM** (VN)
Số 18, đường Hoàng Quốc Việt, quận Cầu Giấy, thành phố Hà Nội

(72) Vũ Thị Hạnh Nguyên (VN); Phí Quyết Tiến (VN); Quách Ngọc Tùng (VN); Nguyễn Văn Thế (VN)

(54) CHỦNG VI NẤM NỘI SINH ASPERGILLUS FUMIGATUS SDF8 THUẦN KHIẾT VỀ MẶT SINH HỌC CÓ HOẠT TÍNH GÂY ĐỘC TẾ BÀO UNG THƯ VÀ SINH TỔNG HỢP CHẤT CHỐNG OXY HÓA

(57) Giải pháp hữu ích đề cập đến chủng vi nấm *Aspergillus fumigatus* SDF8 thuần khiết về mặt sinh học được phân lập từ thân cây thiết sam núi đá (*Tsuga chinensis* (Franch.) Pritz.) phân bố tại Hà Giang, Việt Nam có hoạt tính gây độc tế bào ung thư A549, MCF7 (IC_{50} 36,18µg/ml; 50,56µg/ml), có khả năng sinh tổng hợp chất chống oxy hóa polyphenol, flavonoit hàm lượng lần lượt đạt 99,09mg GAE/g, 96,25mg QE/g cao chiết từ dịch lên men, có hoạt tính chống oxy hóa cao loại bỏ gốc tự do hydroxyl với tỷ lệ phần trăm ức chế là 68,38% ở nồng độ 600µg/ml cao chiết hoạt chất sinh học thô, DPPH, superoxit lần lượt với tỷ lệ phần trăm ức chế là 70,80%, 75,96%, và năng lượng khử sắt là 0,73 ở nồng độ 800µg/ml cao chiết hoạt chất sinh học thô và mang trình tự ADN vùng ITS1-5,8S-ITS2 có độ dài 525bp đã được đăng ký trên ngân hàng GenBank NCBI (mã số OM721777). Hoạt chất sinh học có tác dụng trong việc điều trị bệnh ung thư, phòng ngừa và điều trị các bệnh liên quan đến gốc tự do như bệnh tim mạch, xơ vữa động mạch, tăng huyết áp, tiểu đường, viêm khớp và lão hóa.

(11) **2-0004213 B**

(15) 14/06/2025
Số Quyết định: 109243/QĐ-SHTT.IP

(45) 25/07/2025 448B

(43) 27/04/2020 385 A

(21) 2-2019-00296

(22) 25/07/2019

(30) 107213688 09/10/2018 TW

(51) ***H01M 2/10***

(73) **KWANG YANG MOTOR CO., LTD.** (TW)
No. 35, Wan Hsing Street, Sanmin District, Kaohsiung, Taiwan

(72) Wen-Pin YU (TW); Huang-Wen SU (TW); Sz-Wei TSAI (TW)

(74) Công ty TNHH một thành viên Sở hữu trí tuệ VCCI (VCCI-IP CO.,LTD)

(54) **KHOANG CHỨA PIN CÓ BỘ KẾT NỐI DI CHUYỂN**

(57) Giải pháp hữu ích đề cập đến khoang chứa pin (1) phù hợp để được bố trí tại trạm sạc pin (9) để chứa pin (8) mà có cổng sạc (81). Khoang chứa pin (1) bao gồm phần thân khoang chứa (10), bộ kết nối di chuyển (12), và bảng ghép nối (11). Phần thân khoang chứa (10) bao gồm thành sau (101) mà được tạo thành với lỗ trống (104). Bộ kết nối di chuyển (12) mở rộng theo các di chuyển được qua lỗ trống (104) của thành sau (101). Bảng ghép nối được đảm bảo theo cách cùng di chuyển với bộ kết nối di chuyển và có thể trượt được trên thành sau. Bộ kết nối di chuyển (12) và bảng ghép nối (11) có thể di chuyển được so với phần thân khoang chứa (10) và dọc theo mặt phẳng song song với thành sau (101) khi pin (8) được chèn vào trong không gian tiếp nhận (100) để kết nối điện trung tâm sạc (81) của pin với bộ kết nối di chuyển (12).

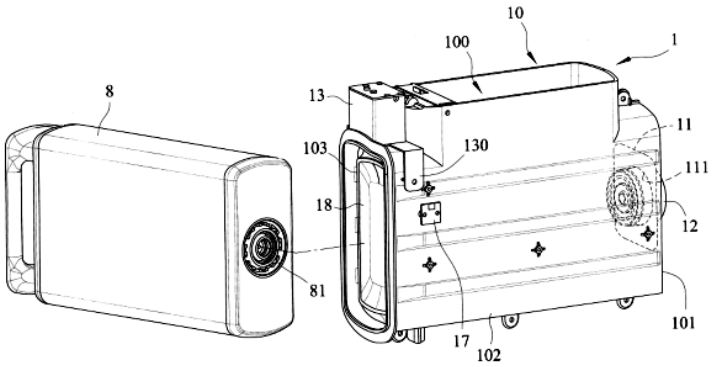

FIG.2

(11) **2-0004214 B**

(15) 14/06/2025
Số Quyết định: 109244/QĐ-SHTT.IP

(45) 25/07/2025 448B

(43) 27/03/2023 420 A

(21) 2-2024-00579

(22) 13/12/2022

(51) ***A61J 1/05***

(67) 1-2022-08124

(73) **SỞ KHOA HỌC VÀ CÔNG NGHỆ THÀNH PHỐ HỒ CHÍ MINH** (VN)
244 Điện Biên Phủ, phường Võ Thị Sáu, quận 3, thành phố Hồ Chí Minh

(72) Trần Lê Bảo Hà (VN); Lê Thị Vĩ Tuyết (VN); Lâm Minh Hoàng (VN); Hoàng Thị Diễm Tuyết (VN)

(54) **QUY TRÌNH SẢN XUẤT DỊCH CHIẾT MÔ SỢI HUYẾT ĐỂ ĐIỀU TRỊ TỔN THƯƠNG NỘI MẠC TỬ CUNG**

(57) Sáng chế đề cập đến quy trình sản xuất dịch chiết mô sợi huyết để hỗ trợ tái tạo nội mạch tử cung. Bằng kỹ thuật ly tâm phân tách phân đoạn và kết tụ mô sợi huyết bằng $CaCl_2$ nồng độ 230 nM cho phép loại bỏ mô sợi huyết để thu phần dịch chiết có hiệu quả trong việc khôi phục tổn thương nội mạch tử cung. Quy trình theo sáng chế cho phép phát triển dịch chiết tái tạo mô nội mạch tử cung, mở ra khả năng mang thai cho đối tượng bị tổn thương nội mạch tử cung.

(11) **2-0004215 B**
(15) 14/06/2025
Số Quyết định: 109296/QĐ-SHTT.IP
(45) 25/07/2025 448B
(43) 25/11/2019 380 A
(21) 2-2018-00166
(22) 16/05/2018
(51) ***B41J 2/01***
(73) **TAYA CANVAS (SHANGHAI) COMPANY LIMITED** (CN)
No. 1, Qianming West Road, Fenjing Industrial Park, Shanghai, China
(72) LIN, I-CHIEN (TW)
(74) Công ty TNHH Nghiên cứu và Tư vấn chuyển giao công nghệ và đầu tư (CONCETTI)

(54) VẢI DÁN TƯỜNG TRÊN CƠ SỞ VẢI CÓ CÁC ĐẶC TÍNH HẤP THỤ MỰC, CHỊU LỬA VÀ CHỐNG THẤM NƯỚC

(57) Giải pháp hữu ích đề cập đến vải dán tường trên cơ sở vải có các đặc tính hấp thụ mực, chịu lửa và chống thấm nước bao gồm lớp nền bằng vải sợi có độ bền kéo cao được tạo thành bởi lưới dệt gồm sợi dọc và sợi ngang bằng xơ polyeste (PET) và có các lỗ lưới tạo thành trong đó với mật độ cao, lớp kết dính chịu lửa và chống thấm nước được tạo thành bởi huyền phù đặc được điều chế bằng cách trộn nhựa polyacrylic với chất chịu lửa và chống thấm nước và được phủ lên lớp nền bằng vải sợi để xâm nhập vào các lỗ lưới và để che phủ mặt trước và mặt sau của lớp nền bằng vải sợi để tạo thành mặt thứ nhất trên mặt trước của lớp nền bằng vải sợi và mặt thứ hai trên mặt sau của lớp nền bằng vải sợi, và lớp phủ hấp thụ mực được phủ lên mặt thứ nhất của lớp kết dính chịu lửa và chống thấm nước.

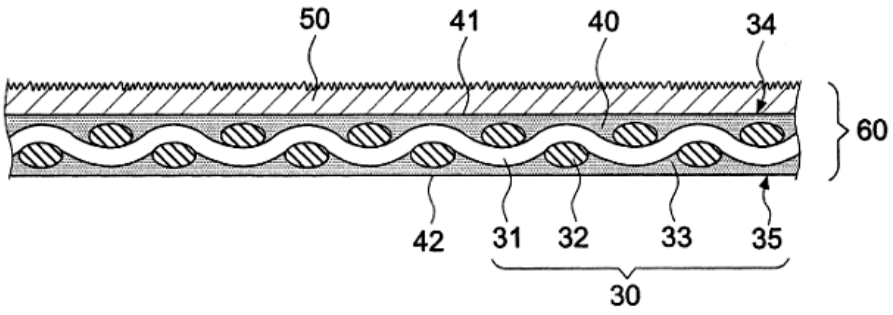

FIG.8

(11) **2-0004216 B**

(15) 14/06/2025
Số Quyết định: 109297/QĐ-SHTT.IP

(45) 25/07/2025 448B

(43) 25/01/2021 394 A

(21) 2-2024-00017

(85) 25/09/2020

(22) 31/03/2018

(86) PCT/CN2018/081492 31/03/2018

(87) WO2019/183985 03/10/2019

(51) ***H01L 27/32****; G06F 3/041*

(67) 1-2020-05520

(73) **HUAWEI TECHNOLOGIES CO., LTD.** (CN)
Huawei Administration Building, Bantian, Longgang District, Shenzhen, Guangdong 518129, P. R. China

(72) WEI, Shanshan (CN); LIANG, Yanfeng (CN); LONG, Haohui (CN); LI, Jianhui (CN); QU, Lin (CN)

(74) Công ty Luật TNHH T&G (TGVN)

(54) **THIẾT BỊ HIỂN THỊ, PHƯƠNG PHÁP SẢN XUẤT THIẾT BỊ HIỂN THỊ,VÀ THIẾT BỊ ĐIỆN TỬ**

(57) Theo các phương án, giải pháp hữu ích đề cập đến thiết bị hiển thị, phương pháp sản xuất thiết bị hiển thị, và thiết bị điện tử. Thiết bị hiển thị này bao gồm: tấm nền điôt phát sáng hữu cơ chủ động (Active Organic Light Emitting Diode - AMOLED), tấm cảm ứng, chip IC (Integrated Circuit - mạch tích hợp), và bảng mạch in (Printed Circuit Board PCB). Tấm cảm ứng được bố trí trên bề mặt trên của tấm nền AMOLED, và mỗi trong số tấm cảm ứng và tấm nền AMOLED này đều có đường đi ra. Đường đi ra của tấm cảm ứng và đường đi ra của tấm nền AMOLED được kéo dài riêng biệt để tạo thành đầu kéo dài của đường đi ra của tấm cảm ứng và đầu kéo dài của đường đi ra của tấm nền AMOLED. Đầu kéo dài của đường đi ra của tấm nền AMOLED và đầu kéo dài của đường đi ra của tấm cảm ứng được nối điện vào bảng mạch in PCB nhờ sử dụng chip IC. Chip IC này được tạo cấu hình để điều khiển thiết bị hiển thị này để hiển thị ảnh. Theo thiết bị hiển thị, phương pháp sản xuất thiết bị hiển thị, và thiết bị điện tử theo các phương án, thì đường đi ra của tấm cảm ứng và đường đi ra của tấm nền AMOLED là được kéo dài, để thay thế đường điều khiển của tấm cảm ứng và đường điều khiển của tấm nền AMOLED mà được định tuyến nhờ sửdụng FPC (Flexible Printed Circuit board - bảng mạch in dẻo) theo giải pháp kỹ thuật đã biết, để giải quyết vấn đề của giải pháp kỹ thuật đã biết là cần phải sử dụng lượng thành phần tương đối lớn để sản xuất thiết bị hiển thị, làm cho tỷ lệ năng suất thấp và chi phí cao.

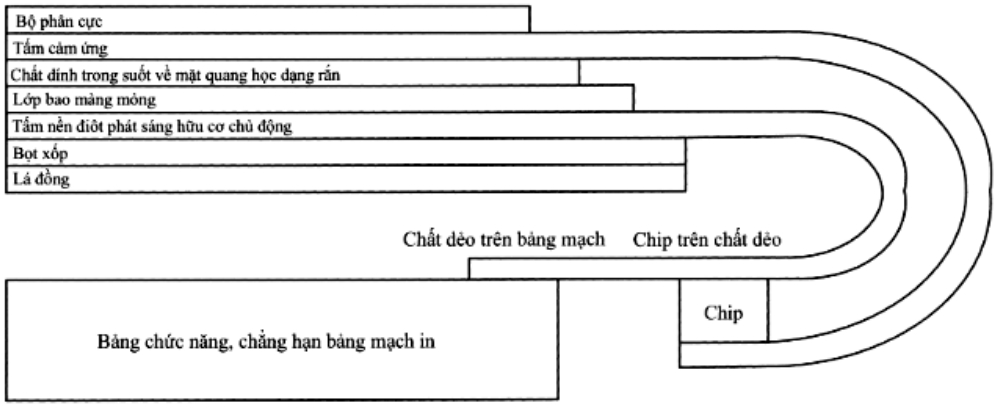
Bộ phận cực
Tấm cảm ứng
Chất dính trong suốt về mặt quang học dạng rắn
Lớp bao màng mỏng
Tấm nền điôt phát sáng hữu cơ chủ động
Bọt xốp
Lá đồng
Chất dẻo trên bảng mạch
Chip trên chất dẻo
Chip
Bảng chức năng, chẳng hạn bảng mạch in

Fig.2

(11) **2-0004217 B**
(15) 14/06/2025
Số Quyết định: 109298/QĐ-SHTT.IP
(45) 25/07/2025 448B
(43) 26/12/2022 417 A
(21) 2-2021-00217
(22) 26/05/2021
(51) ***A61N 5/06***; *H05K 1/02*
(73) **SANDER ELECTRONIC CO., LTD.** (TW)
4F, No. 153, Li Kong St., Pei-Tou Dist., Taipei, Taiwan
(72) Huang, Jiajin (TW)
(74) Công ty TNHH Sáng chế ACTIP (ACTIP PATENT LIMITED)

(54) ĐAI QUANG TRỊ LIỆU CÓ THỂ THÁO RỜI

(57) Giải pháp hữu ích đề cập đến đai quang trị liệu có thể tháo rời bao gồm bảng mạch, nhiều bộ phận phát sáng, lớp tiếp xúc và đai lắp ráp; bảng mạch có bề mặt thứ nhất và bề mặt thứ hai; các bộ phận phát sáng được lắp trên bề mặt thứ nhất của bảng mạch; lớp tiếp xúc có bề mặt tiếp xúc, bề mặt liên kết, nhiều lỗ; bề mặt liên kết và bề mặt tiếp xúc hướng ngược chiều nhau, và bề mặt liên kết được kết nối với bề mặt thứ nhất; các lỗ được tạo ra xuyên qua lớp tiếp xúc và trên các vị trí tương ứng với các bộ phận phát sáng; đai lắp ráp có bề mặt lắp ráp thứ nhất, trong đó bề mặt lắp ráp thứ nhất được lắp trên bề mặt thứ hai của bảng mạch; lớp tiếp xúc của đai quang trị liệu có thể tháo rời tiếp xúc với cơ thể người và bề mặt liên kết của lớp tiếp xúc có thể tháo rời khỏi bề mặt thứ nhất của bảng mạch.

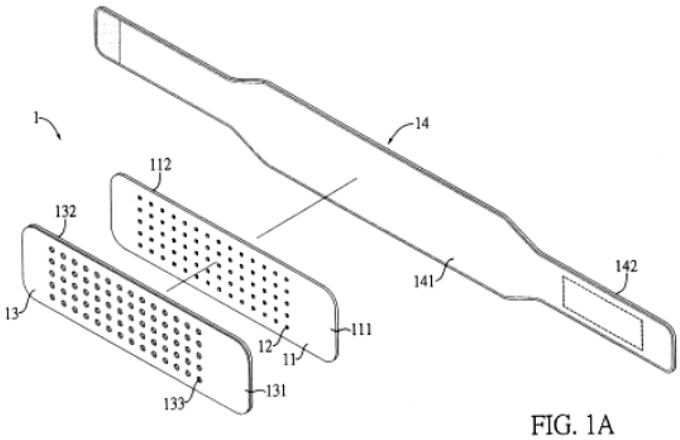

FIG. 1A

(11) **2-0004218 B**
(15) 14/06/2025
Số Quyết định: 109299/QĐ-SHTT.IP
(45) 25/07/2025 448B
(43) 25/10/2021 403 A
(21) 2-2020-00125
(22) 26/03/2020
(51) ***A43D 8/26***; *A43D 11/02*
(73) **SPORTS GEAR CO., LTD.** (KY)
The Grand Pavilion Commercial Centre, Oleander Way, 802 West Bay Road, P.O. Box 32052 Grand Cayman, KY1-1208, Cayman Island.
(72) Ma, Tao Chun (KY)
(74) Công ty TNHH Trường Xuân (AGELESS CO.,LTD.)
(54) **CỤM THIẾT BỊ VẼ ĐƯỜNG MŨI GIÀY**

(57) Cụm thiết bị vẽ đường mũi giày bao gồm: bộ phận đế; và bộ phận mang được lắp theo cách trượt trên bộ phận đế và có khả năng chuyển động qua lại giữa vị trí vẽ thứ nhất và vị trí vẽ thứ hai, và bao gồm chi tiết mang thứ nhất, chi tiết mang thứ hai được nối với một cạnh của chi tiết mang thứ nhất, khuôn đế giày thứ nhất được lắp có thể tháo ra được chi tiết mang thứ nhất, và khuôn đế giày thứ hai được lắp có thể tháo ra được chi tiết mang thứ hai. Khi bộ phận mang ở vị trí vẽ thứ nhất, chi tiết mang thứ nhất đối diện bộ phận đế, và khi bộ phận mang ở vị trí vẽ thứ hai, chi tiết mang thứ hai đối diện bộ phận đế, sự sắp xếp này cải thiện đáng kể hiệu quả xử lý, và cũng đảm bảo tính chính xác của việc vẽ đường thẳng, giúp cải thiện chất lượng xử lý.

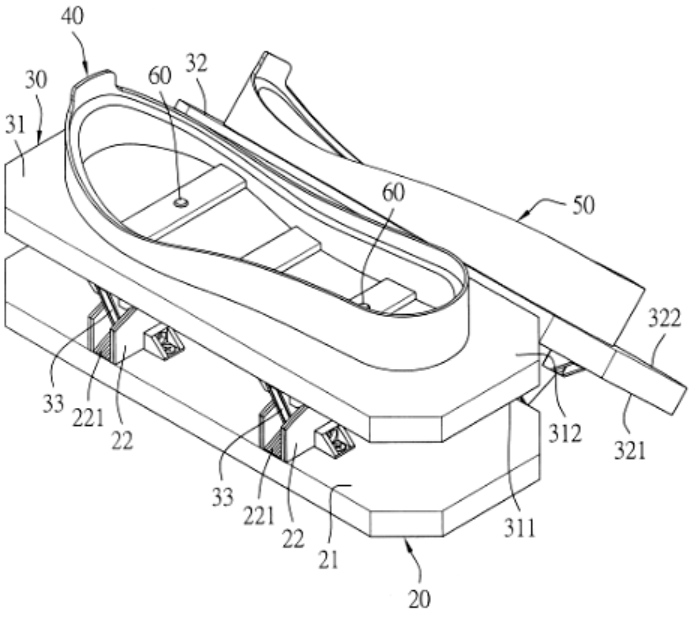

FIG.2

(11) **2-0004219 B**

(15) 14/06/2025
Số Quyết định: 109300/QĐ-SHTT.IP

(45) 25/07/2025 448B

(43) 27/09/2021 402 A

(21) 2-2023-00736

(22) 19/03/2020

(51) ***H01L 21/77***; *G06F 3/041*; *G06F 3/044*

(67) 1-2020-01577

(73) **YOUNG FAST OPTOELECTRONICS CO., LTD** (TW)
No. 31, Jing-Jiann 1th Road, Kuan Yin, Taoyuan, Taiwan

(72) PAI, CHIH-CHIANG (TW); LIN, MENG-KUEI (TW); LIN, CHIN-FONG (TW)

(74) Công ty TNHH Sở hữu trí tuệ NTT (NTT IP CO.,LTD)

(54) **BẢNG MẠCH THỦY TINH CẢM ỨNG ĐƯỢC TẠO MÔ-ĐUN VÀ CẢM BIẾN CẢM ỨNG ĐIỆN DUNG**

(57) Giải pháp hữu ích đề cập đến bảng mạch thủy tinh cảm ứng được tạo mô-đun bao gồm đế thủy tinh. Các thanh dẫn điện, được bố trí dọc theo hướng và có cùng chiều rộng, được bố trí trên mỗi bề mặt trong số hai bề mặt đối diện của đế thủy tinh. Mỗi hai thanh dẫn điện liền kề trong số các thanh dẫn điện được ngăn cách bởi khe cách điện. Các thanh dẫn điện trên một phía của đế thủy tinh vuông góc với các thanh dẫn điện trên bề mặt còn lại. Các thanh dẫn điện được chia thành nhiều bộ điện cực. Mỗi bộ điện cực bao gồm hai hoặc nhiều thanh dẫn điện. Hai thanh dẫn điện có độ chọn lọc cao hơn được nối với nhau để tạo thành khối điện cực hoạt động. Nhiều khối điện cực hoạt động được nối điện với dây tín hiệu để tạo thành lớp cảm biến cảm ứng. Hai lớp cảm biến cảm ứng trên hai bề mặt của đế thủy tinh cùng nhau tạo thành cảm biến cảm ứng điện dung. Giải pháp hữu ích cũng đề cập đến cảm biến cảm ứng điện dung được chế tạo bằng bảng mạch thủy tinh cảm ứng này.

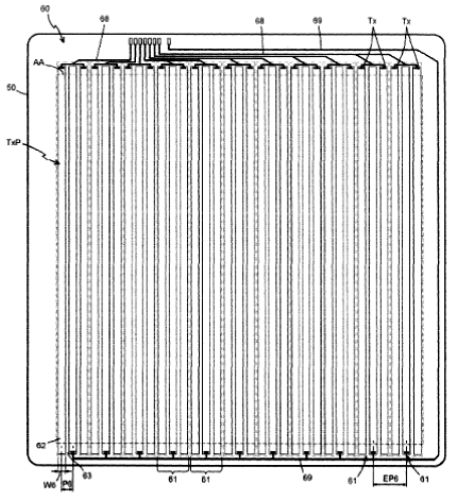

Fig.9

(11) **2-0004220 B**

(15) 14/06/2025
Số Quyết định: 109301/QĐ-SHTT.IP

(45) 25/07/2025 448B

(43) 25/03/2022 408 A

(21) 2-2022-00022

(22) 14/01/2022

(51) ***A01D 91/00***

(76) **PHAN MINH TIẾN** (VN)
526, ấp Bình Phước, xã Bình Khánh, huyện Cần Giờ, thành phố Hồ Chí Minh

(54) **QUY TRÌNH KHAI THÁC VÀ CHẾ BIẾN MẬT DỪA NƯỚC (NYPA FRUTICANS) CÔ ĐẶC**

(57) Sáng chế đề cập đến quy trình khai thác và chế biến mật dừa nước cô đặc từ cây dừa nước. Mật dừa nước cô đặc thu được theo đề xuất của sáng chế ít bị biến đổi trong suốt quá trình khai thác và thu hoạch, đồng thời giữ lại hàm lượng cao thành phần dinh dưỡng và hợp chất có ích cho sức khỏe của mật dừa nước trong quá trình chế biến, tạo ra sản phẩm có chất lượng cao và đáp ứng nhu cầu của người tiêu dùng.

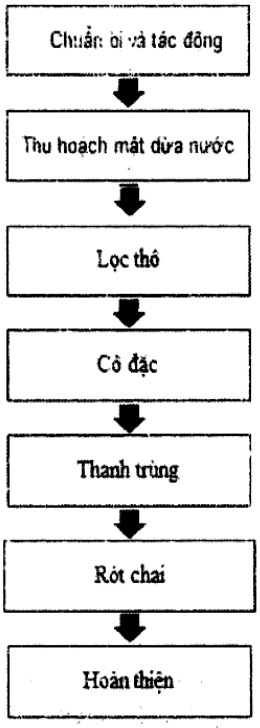

Hình 1

(11) **2-0004221 B**

(15) 14/06/2025
Số Quyết định: 109302/QĐ-SHTT.IP

(45) 25/07/2025 448B

(43) 25/05/2023 422 A

(21) 2-2024-00655

(22) 02/11/2021

(51) *A61K 9/10*

(67) 1-2021-07004

(73) **CÔNG TY CỔ PHẦN CÔNG NGHỆ MỚI NHẬT HẢI** (VN)
Số 9 BT2 Bán đảo Linh Đàm, phường Hoàng Liệt, quận Hoàng Mai, thành phố Hà Nội

(72) Lưu Hải Minh (VN); Bùi Quốc Anh (VN); Lưu Hải Lân (VN); Lưu Hải Long (VN)

(54) **QUY TRÌNH ĐIỀU CHẾ HỆ TIỀN NHŨ TƯƠNG NANO ANDROGRAPHOLIT**

(57) Sáng chế đề cập đến quy trình điều chế hệ tiền nhũ tương nano andrographolit bao gồm các bước: i) chuẩn bị pha phân tán andrographolit; ii) chuẩn bị hỗn hợp chất mang tween 80/labrasol; iii) tạo hỗn hợp đồng nhất bằng cách trộn pha phân tán, hỗn hợp chất mang tween 80/labrasol và chất trợ hoạt động bề mặt propylen glycol; iv) đồng hóa tạo hệ tiền vi nhũ tương andrographolit; và v) lọc và ổn định hệ tiền nhũ tương nano andrographolit.

Quy trình theo sáng chế cho phép làm tăng tính sinh khả dụng của dược chất andrographolit. Ngoài ra, quy trình theo sáng chế còn tạo andrographolit ở dạng tiền vi nhũ tan tốt trong nước và tạo các tiểu phân nano có kích thước bé hơn so với các tiểu phân nano được điều chế bằng các phương pháp truyền thống đã biết khác. Hơn nữa, sáng chế còn cho phép tạo hệ tiền nhũ tương nano andrographolit khi hoà tan vào nước tạo thành các hạt nano có lõi là dược chất, bao bọc phía ngoài là hỗn hợp chất mang tween 80/labrasol/propylen glycol, được dùng qua đường miệng với các hạt vi nhũ với kích thước nhỏ hơn 100 nm phân tán tốt trong nước, dó đó làm tăng sự hấp thụ thuốc ở đường tiêu hóa, tránh được sự đào thải của cơ quan gan và thận nên tính sinh khả dụng được cải thiện.

(11) **2-0004222 B**

(15) 17/06/2025
Số Quyết định: 110053/QĐ-SHTT.IP

(45) 25/07/2025 448B

(43) 25/05/2021 398 A

(21) 2-2023-00483

(22) 25/05/2020

(51) ***E05B 77/00***

(67) 1-2020-02937

(76) **ROBERT TINAMER HORWATH** (US)
Số 7 Triệu Việt Vương, phường Bùi Thị Xuân, quận Hai Bà Trưng, thành phố Hà Nội, Việt Nam

(74) Công ty TNHH NACILAW (NACILAW)

(54) **BỘ PHẬN GIA CỐ KHÓA CHO KHÓA XE**

(57) Bộ phận gia cố khóa cho khóa xe bao gồm: phần cong ở giữa, phần hình lưỡi liềm, lỗ để gắn với khóa xe. Bộ phận gia cố khóa cho khóa xe có thể được gắn vĩnh viễn vào các thành bên trong của khóa xe, cho phép khóa xe có thể xoay lên hoặc xuống nhưng luôn luôn theo hướng mở của khóa xe.

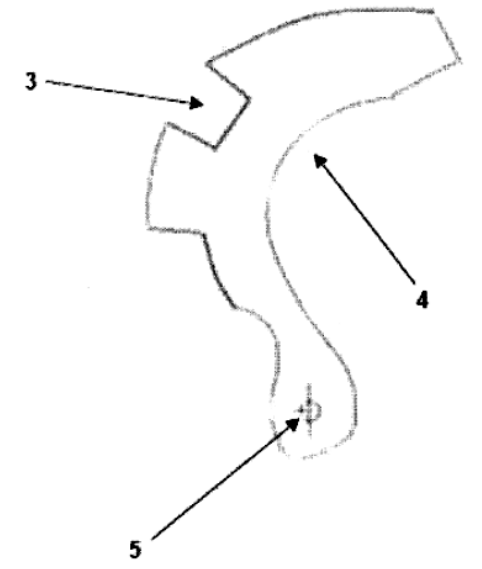

Hình 1

(11) **2-0004223 B**

(15) 17/06/2025
Số Quyết định: 110054/QĐ-SHTT.IP

(45) 25/07/2025 448B

(43) 25/11/2021 404 A

(21) 2-2023-00704

(22) 31/08/2021

(51) *C12N 15/09*

(67) 1-2021-05369

(73) **ĐẠI HỌC BÁCH KHOA HÀ NỘI** (VN)
Số 1, Đại Cồ Việt, Hai Bà Trưng, Hà Nội

(72) Lê Quang Diễn (VN); Nguyễn Hoàng Chung (VN); Phạm Tuấn Anh (VN); Thái Đình Cường (VN); Nguyễn Trung Thành (VN); Nguyễn Thị Minh Phương (VN); Phan Huy Hoàng (VN); Nguyễn Tiến Thành (VN); Lê Thị Lan Chi (VN); Nguyễn Thị Minh Nguyệt (VN)

(54) **QUY TRÌNH SẢN XUẤT PROTEIN ĐƠN BÀO TỪ PHẾ LIỆU GỖ**

(57) Giải pháp hữu ích đề cập đến quy trình sản xuất protein đơn bào từ phế liệu gỗ sửdụng nguyên liệu là dăm mảnh vụn gỗ keo tai tượng. Quy trình nhằm đường hoá phế liệu gỗ để thu được các dịch đường xyloza và glucoza. Các dịch đường này được phối trộn với nhau làm môi trường nhân nuôi nấm men chủng Candida utilis nhằm thu được sinh khối nấm men là protein đơn bào. Quy trình bao gồm các bước: thuỷ phân axit. ngược biến dịch đường, trung hoà dịch đường, làm sạch dịch đường, rửa phần bã thu được sau thuỷ phân axit, nấu kiềm, đường hoá bằng enzym, lọc dịch đường thuỷ phân enzym, nhân nuôi nấm men, cô đặc, và sấy nấm men.

(11) **2-0004224 B**

(15) 17/06/2025
Số Quyết định: 110056/QĐ-SHTT.IP

(45) 25/07/2025 448B

(43) 25/06/2019 375 A

(21) 2-2021-00517

(22) 22/02/2019

(30) 1-2019-00908 22/02/2019 VN

(51) ***C02F 9/00***

(67) 1-2019-00908

(73) **CÔNG TY CỔ PHẦN TECOMEN** (VN)
Số 12, Lô TT1A, khu đô thị mới Tây Nam Hồ Linh Đàm, Phường Hoàng Liệt, Quận Hoàng Mai, Thành Phố Hà Nội

(72) Lê Văn Thành (VN)

(54) **THIẾT BỊ LỌC NƯỚC THẨM THẤU NGƯỢC**

(57) Giải pháp hữu ích đề cập đến thiết bị lọc nước thẩm thấu ngược (Reverse Osmosis - RO) bao gồm: lõi lọc RO gồm có màng lọc RO, đầu nước vào lõi lọc RO, đầu nước ra lõi lọc RO, và đầu nước thải RO, trong đó đầu nước vào lõi lọc RO được nối và cấp nước từ đầu nước ra của khối lọc thô, đầu nước ra lõi lọc RO cấp nước được lọc tinh khiết tới vòi nước dùng đầu ra; khối lọc thô bao gồm ít nhất là ba cốc lọc: cốc lọc thô số một, cốc lọc thô số hai, và cốc lọc thô số ba, được gá vào tấm gá nằm bên trên các cốc lọc thô này; khác biệt ở chỗ, cốc lọc thô số một, cốc lọc thô số hai, và cốc lọc thô số ba được bố trí tạo thành hình tam giác khi nhìn theo hướng từ trên xuống dưới, sao cho làm giảm kích thước chiều ngang của thiết bị lọc nước này.

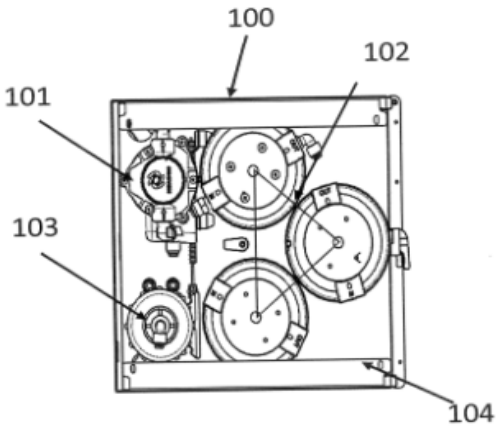

Hình 2

(11) **2-0004225 B**

(15) 17/06/2025
Số Quyết định: 110970/QĐ-SHTT.IP

(45) 25/07/2025 448B

(43) 27/11/2023 428 A

(21) 2-2023-00497

(22) 06/09/2023

(51) ***C25D 3/22***; *C25D 3/56; B60B 5/00*

(73) **VIỆN KHOA HỌC VẬT LIỆU - VIỆN HÀN LÂM KHOA HỌC VÀ CÔNG NGHỆ VIỆT NAM** (VN)
Nhà A2, số 18 Hoàng Quốc Việt, phường Nghĩa Đô, quận Cầu Giấy, thành phố Hà Nội

(72) Nguyễn Thị Thanh Hương (VN); Lê Bá Thắng (VN); Lê Đức Bảo (VN); Uông Văn Vỹ (VN); Trương Thị Nam (VN); Mai Việt Hà (VN)

(54) **QUY TRÌNH TẠO RA HỆ PHỦ BA LỚP KẼM - NIKEN BA LỚP HỆ KCL TRÊN NỀN THÉP CACBON**

(57) Giải pháp hữu ích đề cập đến quy trình tạo ra hệ phủ ba lớp kẽm – niken hệ KCl trên nền thép cacbon bao gồm các bước sau: chuẩn bị dung dịch mạ ZnNi bằng cách: hòa tan NH_4Cl trong nước nóng 60°C, hòa tan $ZnCl_2$ với nước rồi cho vào dung dịch NH_4Cl nóng, hòa tan $NiCl_2$ với nước, hòa tan KCl với nước, hòa tan H_3BO_3 riêng trong nước nóng 60°C rồi đổ chung vào dung dịch trên thêm nước đến thể tích đã tính để thu được dung dịch mạ ZnNi; chuẩn bị dung dịch mạ ZnNi bằng cách: rót các dung dịch nêu trên với nhau và khuấy, rồi bổ sung nước để thu được dung dịch mạ với thành phần như sau: $ZnCl_2$ 60 g/L, NH_4Cl 50 g/L, KCl 200 g/L, $NiCl_2$ 150 g/L, H_3BO_3 20g/L, và điều chỉnh pH=5,5; và mạ dung dịch mạ ZnNi thu được ở bước (i) nêu trên lên nền vật liệu thép cacbon để thu được lớp mạ ZnNi thứ nhất trên nền thép cacbon; mạ dung dịch mạ ZnNi hệ KCl thu được ở bước (i) nêu trên lên lớp mạ ZnNi thứ nhất thu được ở bước (ii) để thu được lớp mạ ZnNi hai lớp; mạ dung dịch mạ ZnNi hệ KCl thu được ở bước (i) nêu trên lên lớp mạ ZnNi thứ hai thu được ở bước (iii) để thu được lớp mạ ZnNi ba lớp;

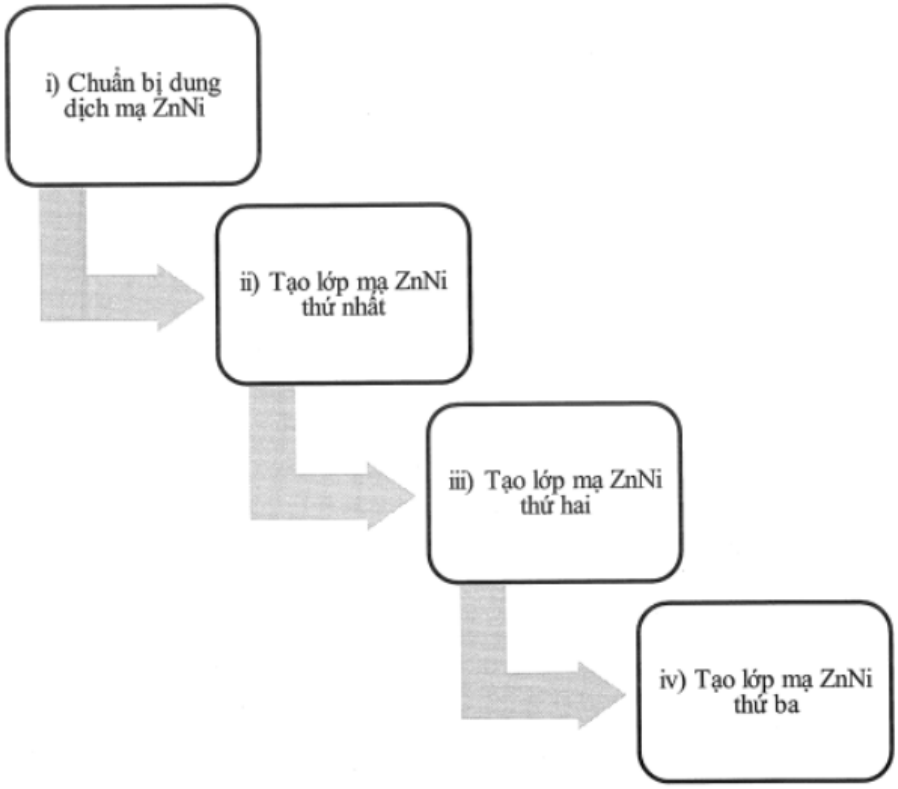
i) Chuẩn bị dung dịch mạ ZnNi
ii) Tạo lớp mạ ZnNi thứ nhất
iii) Tạo lớp mạ ZnNi thứ hai
iv) Tạo lớp mạ ZnNi thứ ba

Hình 1

(11) **2-0004226 B**

(15) 17/06/2025
Số Quyết định: 110971/QĐ-SHTT.IP

(45) 25/07/2025 448B

(43) 25/02/2025 443A A

(21) 2-2024-00798

(22) 02/12/2024

(51) ***G01B 11/00***; *G06T 7/60; G06N 3/00*

(73) **TRƯỜNG ĐẠI HỌC BÁCH KHOA - ĐẠI HỌC QUỐC GIA THÀNH PHỐ HỒ CHÍ MINH** (VN)
268 Lý Thường Kiệt, Phường 14, Quận 10, Thành phố Hồ Chí Minh

(72) Phan Thành An (VN); Trần Văn Hoài (VN); Phạm Hoàng Anh (VN); Trần Thanh Bình (VN); Nguyễn Thị Lê (VN)

(54) **PHƯƠNG PHÁP TÌM ĐƯỜNG QUAY LẠI CHO ROBOT TỰ HÀNH DỌC THEO DÃY CÁC CHÙM ĐOẠN THẲNG ĐÃ XÁC ĐỊNH TRƯỚC**

(57) Giải pháp hữu ích đề xuất phương pháp tìm đường quay lại cho robot tự hành dọc theo dãy các chùm đoạn thẳng đã xác định trước. Ba yếu tố của phương pháp bao gồm phân chia chùm, điều kiện thẳng hàng, và cập nhật các điểm bắn, trong đó nếu điều kiện thẳng hàng được thỏa mãn, đường đi ngắn nhất chính xác của bài toán sẽ được xác định; ngược lại, độ dài của các dãy đường đi tìm được qua quá trình cập nhật của phương pháp sẽ hội tụ dần. Việc trích xuất dãy chùm đoạn thẳng và sử dụng phương pháp bắn nhiều lần MMS (Method of Multiple Shooting); cho việc tìm đường đi dọc theo dãy chùm đoạn thẳng, bao gồm: bước (S3.1), robot xác định được điểm p có thứ hạng cao nhất cần trở lại mà p không nằm trong tầm nhìn hiện tại, việc trích xuất được các dãy chùm đoạn thẳng thuộc phần không gian robot sẽ trở lại được tiến hành; đường xương cá và dãy chùm đoạn thẳng gắn với đường xương cá được tạo ra, tại mỗi đỉnh, chỉ cần xét chùm đoạn thẳng nằm trong cung tròn có tâm tại đỉnh chùm và góc của cung không vượt quá 180^0; bước (S3.2), tối ưu đường quay lại bằng cách tìm đường đi ngắn nhất hình học dọc theo một dãy các chùm đoạn thẳng bằng phương pháp bắn nhiều lần MMS; bước (S3.3), robot di chuyển theo đường ngắn hơn đã tìm được ở bước trên.

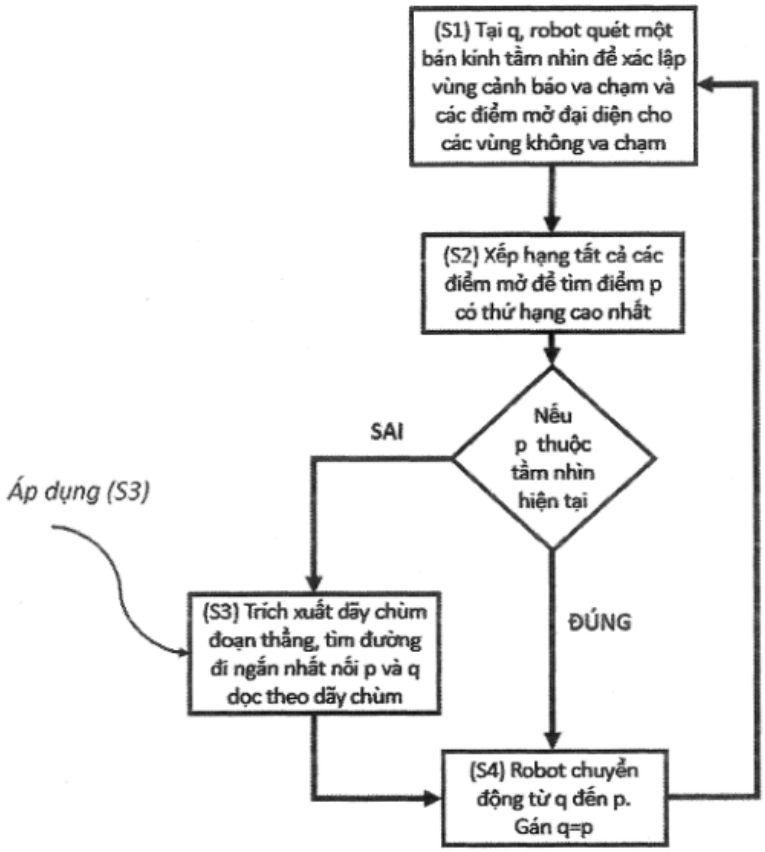
(S1) Tại q, robot quét một bán kính tầm nhìn để xác lập vùng cảnh báo va chạm và các điểm mở đại diện cho các vùng không va chạm
(S2) Xếp hạng tất cả các điểm mở để tìm điểm p có thứ hạng cao nhất
Nếu p thuộc tầm nhìn hiện tại
SAI
ĐÚNG
Áp dụng (S3)
(S3) Trích xuất dãy chùm đoạn thẳng, tìm đường đi ngắn nhất nối p và q dọc theo dãy chùm
(S4) Robot chuyển động từ q đến p. Gán q=p

Hình 1

(11) **2-0004227 B**

(15) 17/06/2025
Số Quyết định: 110973/QĐ-SHTT.IP

(45) 25/07/2025 448B

(43) 03/02/2025 442AS A

(21) 2-2024-00763

(22) 19/11/2024

(51) ***G01B 11/00***; *G06T 7/60; G06N 3/00*

(73) **TRƯỜNG ĐẠI HỌC BÁCH KHOA - ĐẠI HỌC QUỐC GIA THÀNH PHỐ HỒ CHÍ MINH** (VN)
268 Lý Thường Kiệt, Phường 14, Quận 10, Thành phố Hồ Chí Minh

(72) Phan Thành An (VN); Nguyễn Ngọc Hải (VN); Trần Văn Hoài (VN); Lê Hồng Trang (VN); Bùi Đức Vinh (VN); Nguyễn Kiều Linh (VN); Nguyễn Hoàng Hải (VN); Trần Anh Dũng (VN); Trần Văn Tiến (VN); Hồ Quang Chi Bảo (VN)

(54) **QUY TRÌNH ĐO ĐỘ RỘNG CỦA CÁC VẾT NỨT ĐÃ CÓ TRÊN BỀ MẶT VẬT LIỆU CỨNG DỰA TRÊN ẢNH HAI CHIỀU (2D)**

(57) Giải pháp hữu ích này đề cập đến quy trình thực hiện đo độ rộng vết nứt dựa trên ảnh hai chiều bằng cách chụp tiếp xúc với vùng nghi nghờ có vết nứt. Trong đó, hình ảnh hai chiều của vết nứt được mô tả bằng một đa giác và được phát hiện trong vùng nghi ngờ có vết nứt bằng trí tuệ nhân tạo. Từ đó, độ rộng của mỗi vết nứt được tính theo tập chuẩn được chọn và tất cả các thông tin về vết nứt được lưu trữ ở đám mây.

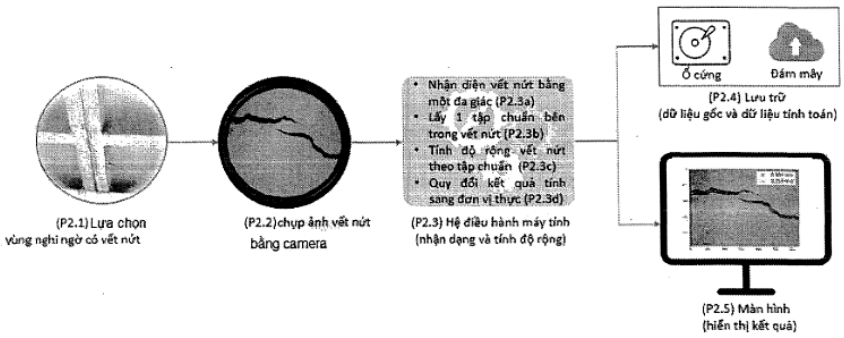

Hình 4

(11) **2-0004228 B**

(15) 18/06/2025
Số Quyết định: 111398/QĐ-SHTT.IP

(45) 25/07/2025 448B

(43) 25/11/2021 404 A

(21) 2-2025-00204

(22) 15/05/2020

(51) ***C11B 1/04***; *C11B 3/12*

(67) 1-2020-02770

(73) 1. **CÔNG TY CỔ PHẦN CÔNG NGHỆ SINH HỌC** (VN)
tầng 2, tòa nhà BIOGROUP, số 814/3, đường Láng, quận Đống Đa, thành phố Hà Nội
2. **CÔNG TY CỔ PHẦN PHÂN BÓN FITOHOOCMON** (VN)
tầng 3, toà nhà BIOGROUP, số 814/3, đường Láng, quận Đống Đa, thành phố Hà Nội
3. **CÔNG TY CỔ PHẦN TINH DẦU BIO VIỆT NAM** (VN)
số 3, ngõ 814, đường Láng, phường Láng Thượng, quận Đống Đa, thành phố Hà Nội

(72) Lê Văn Tri (VN)

(54) **HỆ THỐNG THIẾT BỊ SẢN XUẤT TINH DẦU VÀ CÁC SẢN PHẨM SAU CHƯNG CẤT TỪ CÂY MÀNG TANG**

(57) Sáng chế đề cập đến hệ thống thiết bị sản xuất tinh dầu và các sản phẩm sau chưng cất từ cây màng tang, hệ thống thiết bị này bao gồm (1) cụm nồi hơi, công suất 2000kg/h; (2) cụm nồi chưng cất tinh dầu năng suất 1000kg/mẻ; (3) cụm làm mát thể tích 4000l; (4) cụm tách tinh dầu thể tích 1000l; (5) máy nghiền năng suất 1000l; (6) thùng trích ly thể tích 1000l; (7) máy lọc ép khung bản MPF 1000.70, thể tích 1000l; (8) nồi nấu cao 1000l; (9) cụm phun men, công suất 100 lít/giờ; (10) máy xúc lật SĐLG 936, công suất gầu 2,2 khối; (11) băng tải chuyển phân dài 6000mm rộng 650mm; (12) bồn chứa phân đóng bao, khối lượng 3 tấn. Hệ thống thiết bị theo sáng chế có thể vận hành sản xuất tinh dầu vào tháng 7 tới tháng 9, ngoài ra có thể vận hành sản xuất các sản phẩm sau chưng cất quanh năm như: dầu béo, cao, dung dịch gel, đệm lót sinh học và phân hữu cơ vi sinh

(11) **2-0004229 B**

(15) 19/06/2025
Số Quyết định: 112626/QĐ-SHTT.IP

(45) 25/07/2025 448B

(43) 27/09/2021 402 A

(21) 2-2020-00104

(22) 16/03/2020

(51) ***G06Q 20/00***; *H04W 4/24; G07F 7/00*

(76) **TRẦN HOÀNG VŨ** (VN)
48 Cao Thắng, phường Thanh Bình, quận Hải Châu, thành phố Đà Nẵng

(54) **HỆ THỐNG QUẢN LÝ VÀ THU PHÍ TIỆN ÍCH CHO NGƯỜI DÂN VÀ DU KHÁCH BẰNG THẺ DU LỊCH ĐA NĂNG SỬ DỤNG CÔNG NGHỆ THẺ NFC TÍCH HỢP BẢO MẬT SAM VÀ PHƯƠNG PHÁP THỰC HIỆN KÈM THEO**

(57) Giải pháp hữu ích đề cập đến hệ thống quản lý và thu phí tiện ích cho người dân và du khách bằng thẻ du lịch đa năng sử dụng công nghệ thẻ giao tiếp tầm gần (Near Field Communication - NFC) tích hợp bảo mật SAM (chuẩn ISO7816SAM) bao gồm: thẻ du lịch đa năng; hệ thống phần cứng và phần mềm cửa kiểm soát vào/ra thu phí tự động bảo mật theo chuẩn SAM; thiết bị thanh toán thẻ (Point of Sale – POS) chuyên dụng phục vụ thu phí tại điểm du lịch, bảo mật theo chuẩn SAM; buồng (Kiosk) thông tin quảng bá du lịch tích hợp thu phí bảo mật theo chuẩn SAM; kiến trúc nhiều dịch vụ (Microservice) hỗ trợ thanh toán phí tiện ích du lịch; môđun phần mềm quản lý thông tin trong thẻ du khách đa năng; phần mềm quản lý thông tin trong thẻ du khách đa năng; môđun kết nối với các thiết bị phần cứng chuyên dụng (POS, hệ thống kiểm soát vào/ra, Kiosk); môđun đảm bảo an toàn thông tin trong hoạt động giao dịch thanh toán tiện ích; môđun quản lý toàn bộ các giao dịch thanh toán tiện ích tại hệ thống STSC; môđun sinh báo cáo, thống kê về hoạt động du lịch của du khách theo thời gian, vị trí, đối tượng. Ngoài ra, giải pháp hữu ích còn đề cập đến phương pháp đảm bảo an toàn thông tin trong hoạt động giao dịch thanh toán tiện ích bằng cách sử dụng công nghệ NFC kết hợp công nghệ bảo mật SAM.

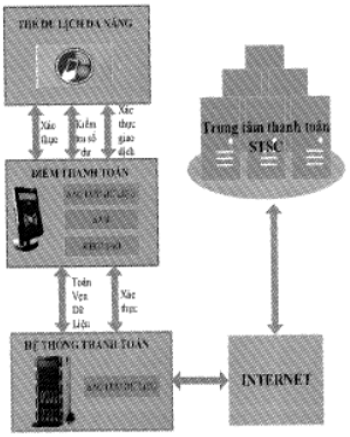

Hình 2

(11) **2-0004230 B**

(15) 23/06/2025
Số Quyết định: 117180/QĐ-SHTT.IP

(45) 25/07/2025 448B

(43) 25/07/2023 424 A

(21) 2-2021-00586

(22) 29/12/2021

(51) ***A61K 36/48***; *A61K 36/71; A61K 36/28*

(73) **HỌC VIỆN NÔNG NGHIỆP VIỆT NAM** (VN)
Thị Trấn Trâu Quỳ, Huyện Gia Lâm, Thành Phố Hà Nội

(72) Nguyễn Thị Thanh Hà (VN); Nguyễn Thanh Hải (VN); Nguyễn Văn Thanh (VN)

(54) **CHẾ PHẨM DẠNG VIÊN HOÀN DÙNG ĐỂ PHÒNG VÀ ĐIỀU TRỊ BỆNH TIÊU CHẢY Ở LỢN**

(57) Giải pháp hữu ích đề xuất chế phẩm dạng viên hoàn dùng để phòng và điều trị bệnh tiêu chảy ở lợn chứa cao dược liệu làm dược chất với hàm lượng là 5% theo trọng lượng và tinh bột với hàm lượng là 95% theo trọng lượng, trong đó cao dược liệu chứa tô mộc với hàm lượng là 50%; hoàng liên với hàm lượng là 25% theo trọng lượng và hoa cúc với hàm lượng là 25% theo trọng lượng. Ngoài ra, giải pháp hữu ích còn đề xuất quy trình sản xuất chế phẩm này.

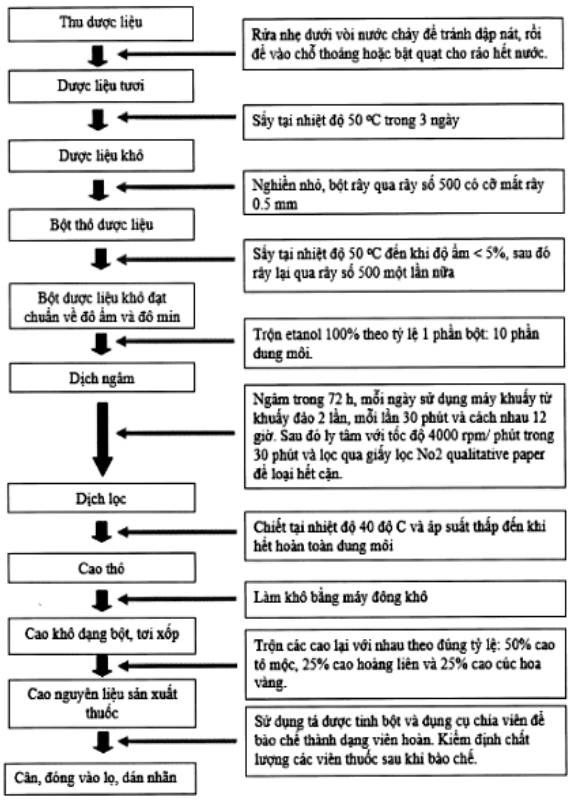

Hình 1

(11) **2-0004231 B**

(15) 23/06/2025
Số Quyết định: 118157/QĐ-SHTT.IP

(45) 25/07/2025 448B

(43) 25/09/2024 438 A

(21) 2-2024-00299

(22) 16/05/2024

(51) ***G01N 21/896***; *G02B 17/00; G01B 11/00; G01N 21/00*

(73) **TRƯỜNG ĐẠI HỌC YERSIN ĐÀ LẠT** (VN)
27 Tôn Thất Tùng, Phường 8, thành phố Đà Lạt, tỉnh Lâm Đồng

(72) Phạm Đình Trung (VN); Đậu Sỹ Hiếu (VN)

(74) Công ty Cổ phần Sở hữu công nghiệp INVESTIP (INVESTIP)

(54) **PHƯƠNG PHÁP PHÁT HIỆN LỖI THÂN CHAI THUỶ TINH**

(57) Giải pháp hữu ích đề cập đến phương pháp phát hiện lỗi thân chai thuỷ tinh bao gồm các bước (i) bố trí buồng thu hình (1) có vỏ màu đen ở mặt trong và mặt ngoài bao gồm hệ đèn chiếu (2), hệ gương phản chiếu (3) hướng vào nhau, và camera kỹ thuật số (4) để thu hình ảnh phản xạ từ hệ gương phản chiếu (3) này, (ii) chiếu sáng chai thuỷ tinh (5) cần kiểm tra bằng hệ đèn chiếu (2), và thu lại hình ảnh của chai thuỷ tinh (5) này bằng camera kỹ thuật số (4); và (iii) phân tích hình ảnh thu được bằng camera kỹ thuật số (4) để phát hiện lỗi thân chai thuỷ tinh (5) được kiểm tra.

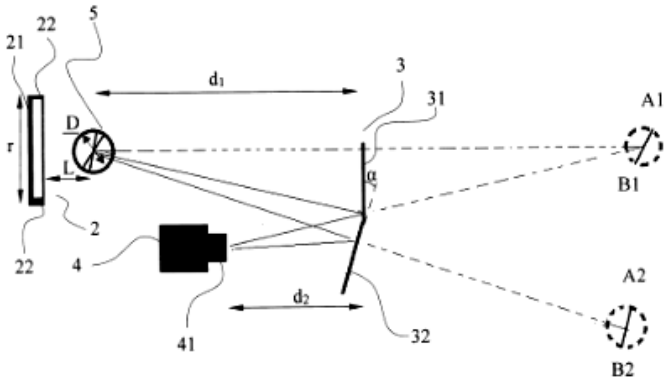



Hình 2

PHẦN III

SỬA ĐỔI, DUY TRÌ, CẤP LẠI, CHẤM DỨT, HUỶ BỎ VĂN BẰNG BẢO HỘ, QUYẾT ĐỊNH GIẢI QUYẾT KHIẾU NẠI

1 - SỬA ĐỔI VĂN BẰNG BẢO HỘ

a-Ghi nhận sửa đổi Bằng độc quyền sáng chế

Quyết định số: 95082/QĐ-SHTT.$_{IP}$, ngày 03/06/2025 về việc ghi nhận sửa đổi Bằng độc quyền sáng chế

Số đơn yêu cầu: SB1-2023-03294 Ngày nộp: 07/11/2023

Liên quan đến Bằng độc quyền sáng chế:

(11) Số văn bằng	(15) Ngày cấp
1-26783	16/11/2020

Mục sửa đổi: Tên, địa chỉ chủ văn bằng bảo hộ
Nội dung mới: PROTERIAL, LTD. (JP)
5-6-36 Toyosu, Koto-ku, Tokyo 135-0061, Japan

Quyết định số: 95137/QĐ-SHTT.$_{IP}$, ngày 03/06/2025 về việc ghi nhận sửa đổi Bằng độc quyền sáng chế

Số đơn yêu cầu: SB1-2024-00655 Ngày nộp: 08/3/2024

Liên quan đến Bằng độc quyền sáng chế:

(11) Số văn bằng	(15) Ngày cấp
1-33554	31/08/2022

Mục sửa đổi: Tên, địa chỉ chủ văn bằng bảo hộ
Nội dung mới: Tập đoàn Công nghiệp - Viễn thông Quân đội (VN)
Lô D26 khu đô thị mới Cầu Giấy, phường Yên Hòa, quận Cầu Giấy, thành phố Hà Nội

---

Quyết định số: 95897/QĐ-SHTT.IP, ngày 04/06/2025 về việc ghi nhận sửa đổi Bằng độc quyền sáng chế

Số đơn yêu cầu: SB1-2024-00656 Ngày nộp: 08/3/2024

Liên quan đến Bằng độc quyền sáng chế:

(11) Số văn bằng	(15) Ngày cấp
1-25303	27/07/2020

Mục sửa đổi: Tên, địa chỉ chủ văn bằng bảo hộ
Nội dung mới: TSUKISHIMA HOLDINGS CO., LTD. (JP)
5-1, Harumi 3-chome, Chuo-ku, Tokyo, Japan

Quyết định số: 110277/QĐ-SHTT.IP, ngày 17/06/2025 về việc ghi nhận sửa đổi Bằng độc quyền sáng chế

Số đơn yêu cầu: SB1-2023-02534 Ngày nộp: 24/8/2023

Liên quan đến Bằng độc quyền sáng chế:

(11) Số văn bằng	(15) Ngày cấp
1-19719	30/07/2018

Mục sửa đổi: Tên, địa chỉ chủ văn bằng bảo hộ
Nội dung mới: Bayer Intellectual Property GmbH (DE)
Alfred-Nobel Strasse 50, 40789 Monheim am Rhein, Germany

Quyết định số: 110278/QĐ-SHTT.IP, ngày 17/06/2025 về việc ghi nhận sửa đổi Bằng độc quyền sáng chế

Số đơn yêu cầu: SB1-2023-03123 Ngày nộp: 20/10/2023

Liên quan đến Bằng độc quyền sáng chế:

(11) Số văn bằng	(15) Ngày cấp
1-36568	29/06/2023

Mục sửa đổi: Tên, địa chỉ chủ văn bằng bảo hộ
Nội dung mới: Trần Văn Nam (VN)
Số 39, ngõ 1 Ngụy Như Kon Tum, phường Nhân Chính, quận Thanh Xuân, thành phố Hà Nội

---

Quyết định số: 110279/QĐ-SHTT.IP, ngày 17/06/2025 về việc ghi nhận sửa đổi Bằng độc quyền sáng chế

Số đơn yêu cầu: SB1-2023-03405 Ngày nộp: 17/11/2023

Liên quan đến Bằng độc quyền sáng chế:

(11) Số văn bằng	(15) Ngày cấp
1-37457	04/10/2023

Mục sửa đổi: Tên, địa chỉ chủ văn bằng bảo hộ
Nội dung mới: Công ty Cổ phần Sao Thái Dương (VN)
Lô CC1-III.13.4 thuộc dự án khu đô thị mới Pháp Vân - Tứ Hiệp, phường Hoàng Liệt, quận Hoàng Mai, thành phố Hà Nội

---

Quyết định số: 110280/QĐ-SHTT.IP, ngày 17/06/2025 về việc ghi nhận sửa đổi Bằng độc quyền sáng chế

Số đơn yêu cầu: SB1-2023-03713 Ngày nộp: 15/12/2023

Liên quan đến Bằng độc quyền sáng chế:

(11) Số văn bằng	(15) Ngày cấp
1-35443	20/03/2023

Mục sửa đổi: Tên, địa chỉ chủ văn bằng bảo hộ
Nội dung mới: Công ty TNHH sản xuất cân Nhơn Hòa (VN)
514-516-518 quốc lộ 13, phường Hiệp Bình Phước, thành phố Thủ Đức, thành phố Hồ Chí Minh

---

Quyết định số: 110281/QĐ-SHTT.IP, ngày 17/06/2025 về việc ghi nhận sửa đổi Bằng độc quyền sáng chế

Số đơn yêu cầu: SB1-2024-00584 Ngày nộp: 04/3/2024

Liên quan đến Bằng độc quyền sáng chế:

(11) Số văn bằng	(15) Ngày cấp
1-37120	29/08/2023

Mục sửa đổi: Tên, địa chỉ chủ văn bằng bảo hộ
Nội dung mới: I4F LICENSING NV (BE)
Industriedijk 19 2300 Turnhout, Belgium

Quyết định số: 110282/QĐ-SHTT.IP, ngày 17/06/2025 về việc ghi nhận sửa đổi Bằng độc quyền sáng chế

Số đơn yêu cầu: SB1-2024-02309 Ngày nộp: 26/7/2024

Liên quan đến Bằng độc quyền sáng chế:

(11) Số văn bằng	(15) Ngày cấp
1-13160	08/09/2014

Mục sửa đổi: Tên, địa chỉ chủ văn bằng bảo hộ

Nội dung mới:
1. Bayer Intellectual Property GmbH (DE)
   Alfred-Nobel Strasse 50, 40789 Monheim am Rhein, Germany
2. Merck & Cie (CH)
   Weisshausmatte, 6460 Altdorf, Switzerland

Quyết định số: 112928/QĐ-SHTT.IP, ngày 19/06/2025 về việc ghi nhận sửa đổi Bằng độc quyền sáng chế

Số đơn yêu cầu: SB1-2024-03809 Ngày nộp: 18/12/2024

Liên quan đến Bằng độc quyền sáng chế:

(11) Số văn bằng	(15) Ngày cấp
1-29044	25/06/2021

Mục sửa đổi: Tên, địa chỉ chủ văn bằng bảo hộ

Nội dung mới: TOUNETSU CO., LTD. (JP)
2292, Yamamiya, Fujinomiyashi, Shizuoka 4180111 Japan

Quyết định số: 119899/QĐ-SHTT.IP, ngày 25/06/2025 về việc ghi nhận sửa đổi Bằng độc quyền sáng chế

Số đơn yêu cầu: SB1-2024-02301 Ngày nộp: 26/7/2024

Liên quan đến Bằng độc quyền sáng chế:

(11) Số văn bằng	(15) Ngày cấp
1-40773	09/07/2024

Mục sửa đổi: Tên, địa chỉ chủ văn bằng bảo hộ

Nội dung mới: Công Ty Cổ Phần Tập Đoàn Dược Phẩm STARMED (VN)
Số 28-30 TT4A, khu đô thị Văn Quán - Yên Phúc, phường Phúc La, quận Hà Đông, thành phố Hà Nội

---

Quyết định số: 120336/QĐ-SHTT.IP, ngày 26/06/2025 về việc ghi nhận sửa đổi Bằng độc quyền sáng chế

Số đơn yêu cầu: SB1-2023-02526 Ngày nộp: 24/8/2023

Liên quan đến Bằng độc quyền sáng chế:

(11) Số văn bằng	(15) Ngày cấp
1-15296	22/03/2016

Mục sửa đổi: Tên, địa chỉ chủ văn bằng bảo hộ
Nội dung mới: Bayer Intellectual Property GmbH (DE)
Alfred-Nobel Strasse 50, 40789 Monheim am Rhein, Germany

Quyết định số: 120791/QĐ-SHTT.IP, ngày 26/06/2025 về việc ghi nhận sửa đổi Bằng độc quyền sáng chế

Số đơn yêu cầu: SB1-2023-02687 Ngày nộp: 11/9/2023

Liên quan đến Bằng độc quyền sáng chế:

(11) Số văn bằng	(15) Ngày cấp
1-17506	19/09/2017

Mục sửa đổi: Tên, địa chỉ chủ văn bằng bảo hộ
Nội dung mới: Công ty TNHH dịch vụ tư vấn kỹ thuật CSC (VN)
18A Trần Bình Trọng, phường Thuận Hòa, thành phố Huế, tỉnh Thừa Thiên Huế

Quyết định số: 120792/QĐ-SHTT.IP, ngày 26/06/2025 về việc ghi nhận sửa đổi Bằng độc quyền sáng chế

Số đơn yêu cầu: SB1-2024-02813 Ngày nộp: 16/9/2024

Liên quan đến Bằng độc quyền sáng chế:

(11) Số văn bằng	(15) Ngày cấp
1-26939	27/11/2020

Mục sửa đổi: Tên, địa chỉ chủ văn bằng bảo hộ
Nội dung mới: AGRO-KANESHO CO., LTD. (JP)
1-8-3, Marunouchi, Chiyoda-ku, Tokyo 100-0005 Japan

Quyết định số: 120824/QĐ-SHTT.$_{IP}$, ngày 26/06/2025 về việc ghi nhận sửa đổi Bằng độc quyền sáng chế

Số đơn yêu cầu: SB1-2023-02496 Ngày nộp: 23/8/2023

Liên quan đến Bằng độc quyền sáng chế:

(11) Số văn bằng	(15) Ngày cấp
1-27390	08/01/2021

Mục sửa đổi: Tên, địa chỉ chủ văn bằng bảo hộ
Nội dung mới: Minebea AccessSolutions Inc. (JP)
3700, Shimonaka Aza Wadayama, Sadowara-cho, Miyazaki-City, Miyazaki, Japan

---

Quyết định số: 123700/QĐ-SHTT.$_{IP}$, ngày 30/06/2025 về việc ghi nhận sửa đổi Bằng độc quyền sáng chế

Số đơn yêu cầu: SB1-2023-02499 Ngày nộp: 23/8/2023

Liên quan đến Bằng độc quyền sáng chế:

(11) Số văn bằng	(15) Ngày cấp
1-22610	18/11/2019

Mục sửa đổi: Tên, địa chỉ chủ văn bằng bảo hộ
Nội dung mới: 1. HONDA MOTOR CO., LTD. (JP)
1-1, Minami-Aoyama 2-chome, Minato-ku, Tokyo 107-8556, JAPAN
2. Minebea AccessSolutions Inc. (JP)
3700, Shimonaka Aza Wadayama, Sadowara-cho, Miyazaki -City, Miyazaki, Japan

---

Quyết định số: 123701/QĐ-SHTT.$_{IP}$, ngày 30/06/2025 về việc ghi nhận sửa đổi Bằng độc quyền sáng chế

Số đơn yêu cầu: SB1-2024-03322 Ngày nộp: 01/11/2024

Liên quan đến Bằng độc quyền sáng chế:

(11) Số văn bằng	(15) Ngày cấp
1-33416	19/08/2022

Mục sửa đổi: Tên, địa chỉ chủ văn bằng bảo hộ
Nội dung mới: TotalEnergies Raffinage Chimie (FR)
2 Place Jean Millier, La Défense 6, 92400 Courbevoie, France

Quyết định số: 123716/QĐ-SHTT.IP, ngày 30/06/2025 về việc ghi nhận sửa đổi Bằng độc quyền sáng chế

Số đơn yêu cầu: SB1-2023-03392 Ngày nộp: 15/11/2023

Liên quan đến Bằng độc quyền sáng chế:

(11) Số văn bằng	(15) Ngày cấp
1-26064	23/09/2020

Mục sửa đổi: Tên, địa chỉ chủ văn bằng bảo hộ
Nội dung mới:
1. TSUKISHIMA HOLDINGS CO., LTD. (JP)
   5-1, Harumi 3-chome, Chuo-ku, Tokyo 104-0053 Japan
2. SANKI ENGINEERING CO., LTD. (JP)
   8-1, Akashi-cho, Chuo-ku, Tokyo 104-8506 Japan

Quyết định số: 124687/QĐ-SHTT.IP, ngày 30/06/2025 về việc ghi nhận sửa đổi Bằng độc quyền sáng chế

Số đơn yêu cầu: SB1-2025-00101 Ngày nộp: 13/01/2025

Liên quan đến Bằng độc quyền sáng chế:

(11) Số văn bằng	(15) Ngày cấp
1-24973	06/07/2020

Mục sửa đổi: Tên, địa chỉ chủ văn bằng bảo hộ
Nội dung mới: RESONAC CORPORATION (JP)
9-1, Higashi-Shimbashi 1-chome, Minato-ku, Tokyo 105-7325 Japan

---

Quyết định số: 124757/QĐ-SHTT.IP, ngày 30/06/2025 về việc ghi nhận sửa đổi Bằng độc quyền sáng chế

Số đơn yêu cầu: SB1-2024-00924 Ngày nộp: 29/3/2024

Liên quan đến Bằng độc quyền sáng chế:

(11) Số văn bằng	(15) Ngày cấp
1-38612	03/01/2024

Mục sửa đổi: Tên, địa chỉ chủ văn bằng bảo hộ
Nội dung mới: Minebea AccessSolutions Inc. (JP)
3700, Shimonaka Aza Wadayama, Sadowara-cho, Miyazaki-City, Miyazaki, Japan

---

Quyết định số: 124758/QĐ-SHTT.IP, ngày 30/06/2025 về việc ghi nhận sửa đổi Bằng độc quyền sáng chế

Số đơn yêu cầu: SB1-2024-00926 Ngày nộp: 29/3/2024

Liên quan đến Bằng độc quyền sáng chế:

(11) Số văn bằng	(15) Ngày cấp
1-38929	26/01/2024

Mục sửa đổi: Tên, địa chỉ chủ văn bằng bảo hộ
Nội dung mới: Minebea AccessSolutions Inc. (JP)
3700, Shimonaka Aza Wadayama, Sadowara-cho, Miyazaki-City, Miyazaki, Japan

---

Quyết định số: 124761/QĐ-SHTT.IP, ngày 30/06/2025 về việc ghi nhận sửa đổi Bằng độc quyền sáng chế

Số đơn yêu cầu: SB1-2024-00878 Ngày nộp: 26/3/2024

Liên quan đến Bằng độc quyền sáng chế:

(11) Số văn bằng	(15) Ngày cấp
1-13650	13/01/2015

Mục sửa đổi: Tên, địa chỉ chủ văn bằng bảo hộ
Nội dung mới: 1. ASICS CORPORATION (JP)
1-1, Minatojima-Nakamachi 7-chome, Chuo-ku, Kobe-shi, Hyogo 650-8555, Japan
2. RESONAC CORPORATION (JP)
9-1, Higashi-Shimbashi 1-chome, Minato-ku, Tokyo 105-7325, Japan

---

b-Ghi nhận sửa đổi Bằng độc quyền giải pháp hữu ích

Quyết định số: 120323/QĐ-SHTT.$_{IP}$, ngày 26/06/2025 về việc ghi nhận sửa đổi Bằng độc quyền giải pháp hữu ích

Số đơn yêu cầu: SB2-2023-02120 Ngày nộp: 19/7/2023

Liên quan đến Bằng độc quyền giải pháp hữu ích:

(111) Số văn bằng	(151) Ngày cấp
2-3001	22/09/2022

Mục sửa đổi: Tên, địa chỉ chủ văn bằng bảo hộ

Nội dung mới: Công ty cổ phần IWAKY Việt Nam (VN)
Thôn Lập Thành, xã Đông Xuân, huyện Quốc Oai, thành phố Hà Nội

---

Quyết định số: 123720/QĐ-SHTT.$_{IP}$, ngày 30/06/2025 về việc ghi nhận sửa đổi Bằng độc quyền giải pháp hữu ích

Số đơn yêu cầu: SB2-2025-00338 Ngày nộp: 14/02/2025

Liên quan đến Bằng độc quyền giải pháp hữu ích:

(111) Số văn bằng	(151) Ngày cấp
2-3775	27/09/2024

Mục sửa đổi: Tác giả

Nội dung mới: Bổ sung tác giả sau đây vào danh sách các tác giả ghi trong Bằng độc quyền giải pháp hữu ích
Nguyễn Hoàng (VN)
Phòng N.01, nhà N khu B, trường đại học Mỏ- Địa chất, tổ dân phố số 4, phường Cổ Nhuế, quận Bắc Từ Liêm, thành phố Hà Nội

---

2 - DUY TRÌ HIỆU LỰC VĂN BẰNG BẢO HỘ

a - Duy trì hiệu lực Bằng độc quyền sáng chế

Thông báo số: 72459/TB-SHTT.$_{IP}$, ngày 05/06/2025 về việc ghi nhận yêu cầu duy trì hiệu lực Bằng độc quyền sáng chế

Số đơn yêu cầu: DT1-2025-05297 Ngày nộp: 14/04/2025

Liên quan đến Bằng độc quyền sáng chế:

(11) Số bằng	(15) Ngày cấp	Năm yêu cầu duy trì hiệu lực	Hiệu lực được duy trì đến
12644	14/04/2014	12	14/04/2026

(73) Chủ văn bằng bảo hộ: YAMAHA HATSUDOKI KABUSHIKI KAISHA (JP)
2500 Shingai, Iwata, Shizuoka, 438-8501 Japan

Thông báo số: 72463/TB-SHTT.$_{IP}$, ngày 05/06/2025 về việc ghi nhận yêu cầu duy trì hiệu lực Bằng độc quyền sáng chế

Số đơn yêu cầu: DT1-2025-05672 Ngày nộp: 17/04/2025

Liên quan đến Bằng độc quyền sáng chế:

(11) Số bằng	(15) Ngày cấp	Năm yêu cầu duy trì hiệu lực	Hiệu lực được duy trì đến
40149	17/05/2024	2	17/05/2026

(73) Chủ văn bằng bảo hộ: HUAWEI TECHNOLOGIES CO., LTD. (CN)
Huawei Administration Building, Bantian, Longgang District Shenzhen, Guangdong 518129, China

---

Thông báo số: 72464/TB-SHTT.$_{IP}$, ngày 05/06/2025 về việc ghi nhận yêu cầu duy trì hiệu lực Bằng độc quyền sáng chế

Số đơn yêu cầu: DT1-2025-05673 Ngày nộp: 17/04/2025

Liên quan đến Bằng độc quyền sáng chế:

(11) Số bằng	(15) Ngày cấp	Năm yêu cầu duy trì hiệu lực	Hiệu lực được duy trì đến
40148	17/05/2024	2	17/05/2026

(73) Chủ văn bằng bảo hộ: HUAWEI TECHNOLOGIES CO., LTD. (CN)
Huawei Administration Building Bantian, Longgang District Shenzhen, Guangdong 518129, China

---

Thông báo số: 72465/TB-SHTT.$_{IP}$, ngày 05/06/2025 về việc ghi nhận yêu cầu duy trì hiệu lực Bằng độc quyền sáng chế

Số đơn yêu cầu: DT1-2025-05674 Ngày nộp: 17/04/2025

Liên quan đến Bằng độc quyền sáng chế:

(11) Số bằng	(15) Ngày cấp	Năm yêu cầu duy trì hiệu lực	Hiệu lực được duy trì đến
40147	17/05/2024	2	17/05/2026

(73) Chủ văn bằng bảo hộ: HUAWEI TECHNOLOGIES CO., LTD. (CN)
Huawei Administration Building Bantian, Longgang District Shenzhen, Guangdong 518129, China

---

Thông báo số: 72466/TB-SHTT.$_{IP}$, ngày 05/06/2025 về việc ghi nhận yêu cầu duy trì hiệu lực Bằng độc quyền sáng chế

Số đơn yêu cầu: DT1-2025-05675 Ngày nộp: 17/04/2025

Liên quan đến Bằng độc quyền sáng chế:

(11) Số bằng	(15) Ngày cấp	Năm yêu cầu duy trì hiệu lực	Hiệu lực được duy trì đến
40146	17/05/2024	2	17/05/2026

(73) Chủ văn bằng bảo hộ: HUAWEI TECHNOLOGIES CO., LTD. (CN)
Huawei Administration Building, Bantian, Longgang District, Shenzhen, Guangdong 518129, China

---

Thông báo số: 72467/TB-SHTT.IP, ngày 05/06/2025 về việc ghi nhận yêu cầu duy trì hiệu lực Bằng độc quyền sáng chế

Số đơn yêu cầu: DT1-2025-05676 Ngày nộp: 17/04/2025

Liên quan đến Bằng độc quyền sáng chế:

(11) Số bằng	(15) Ngày cấp	Năm yêu cầu duy trì hiệu lực	Hiệu lực được duy trì đến
40145	17/05/2024	2	17/05/2026

(73) Chủ văn bằng bảo hộ: HUAWEI TECHNOLOGIES CO., LTD. (CN)
Huawei Administration Building, Bantian, Longgang District, Shenzhen, Guangdong 518129, China

---

Thông báo số: 72468/TB-SHTT.IP, ngày 05/06/2025 về việc ghi nhận yêu cầu duy trì hiệu lực Bằng độc quyền sáng chế

Số đơn yêu cầu: DT1-2025-05677 Ngày nộp: 17/04/2025

Liên quan đến Bằng độc quyền sáng chế:

(11) Số bằng	(15) Ngày cấp	Năm yêu cầu duy trì hiệu lực	Hiệu lực được duy trì đến
40144	17/05/2024	2	17/05/2026

(73) Chủ văn bằng bảo hộ: HUAWEI TECHNOLOGIES CO., LTD. (CN)
Huawei Administration Building, Bantian, Longgang District Shenzhen, Guangdong 518129, China

---

Thông báo số: 72469/TB-SHTT.IP, ngày 05/06/2025 về việc ghi nhận yêu cầu duy trì hiệu lực Bằng độc quyền sáng chế

Số đơn yêu cầu: DT1-2025-05678 Ngày nộp: 17/04/2025

Liên quan đến Bằng độc quyền sáng chế:

(11) Số bằng	(15) Ngày cấp	Năm yêu cầu duy trì hiệu lực	Hiệu lực được duy trì đến
40143	17/05/2024	2	17/05/2026

(73) Chủ văn bằng bảo hộ: HUAWEI TECHNOLOGIES CO., LTD. (CN)
Huawei Administration Building, Bantian, Longgang District Shenzhen, Guangdong 518129, China

---

Thông báo số: 72470/TB-SHTT.$_{IP}$, ngày 05/06/2025 về việc ghi nhận yêu cầu duy trì hiệu lực Bằng độc quyền sáng chế

Số đơn yêu cầu: DT1-2025-05679 Ngày nộp: 17/04/2025

Liên quan đến Bằng độc quyền sáng chế:

(11) Số bằng	(15) Ngày cấp	Năm yêu cầu duy trì hiệu lực	Hiệu lực được duy trì đến
40142	17/05/2024	2	17/05/2026

(73) Chủ văn bằng bảo hộ: HUAWEI TECHNOLOGIES CO., LTD. (CN)
Huawei Administration Building, Bantian, Longgang District, Shenzhen, Guangdong 518129, China

---

Thông báo số: 72471/TB-SHTT.$_{IP}$, ngày 05/06/2025 về việc ghi nhận yêu cầu duy trì hiệu lực Bằng độc quyền sáng chế

Số đơn yêu cầu: DT1-2025-05680 Ngày nộp: 17/04/2025

Liên quan đến Bằng độc quyền sáng chế:

(11) Số bằng	(15) Ngày cấp	Năm yêu cầu duy trì hiệu lực	Hiệu lực được duy trì đến
32306	17/05/2022	4	17/05/2026

(73) Chủ văn bằng bảo hộ: HUAWEI TECHNOLOGIES CO., LTD. (CN)
Huawei Administration Building, Bantian, Longgang District, Shenzhen, Guangdong 518129, China

---

Thông báo số: 72472/TB-SHTT.$_{IP}$, ngày 05/06/2025 về việc ghi nhận yêu cầu duy trì hiệu lực Bằng độc quyền sáng chế

Số đơn yêu cầu: DT1-2025-05681 Ngày nộp: 17/04/2025

Liên quan đến Bằng độc quyền sáng chế:

(11) Số bằng	(15) Ngày cấp	Năm yêu cầu duy trì hiệu lực	Hiệu lực được duy trì đến
28635	17/05/2021	5	17/05/2026

(73) Chủ văn bằng bảo hộ: HUAWEI TECHNOLOGIES CO., LTD. (CN)
Huawei Administration Building, Bantian, Longgang District, Shenzhen, Guangdong 518129, P.R. China

---

Thông báo số: 72473/TB-SHTT.$_{IP}$, ngày 05/06/2025 về việc ghi nhận yêu cầu duy trì hiệu lực Bằng độc quyền sáng chế

Số đơn yêu cầu: DT1-2025-05682 Ngày nộp: 17/04/2025

Liên quan đến Bằng độc quyền sáng chế:

(11) Số bằng	(15) Ngày cấp	Năm yêu cầu duy trì hiệu lực	Hiệu lực được duy trì đến
19276	17/05/2018	8	17/05/2026

(73) Chủ văn bằng bảo hộ: BRISTOL-MYERS SQUIBB COMPANY (US)
Route 206 and Province Line Road, Princeton, New Jersey 08543-4000, United States of America

---

Thông báo số: 72474/TB-SHTT.$_{IP}$, ngày 05/06/2025 về việc ghi nhận yêu cầu duy trì hiệu lực Bằng độc quyền sáng chế

Số đơn yêu cầu: DT1-2025-05683 Ngày nộp: 17/04/2025

Liên quan đến Bằng độc quyền sáng chế:

(11) Số bằng	(15) Ngày cấp	Năm yêu cầu duy trì hiệu lực	Hiệu lực được duy trì đến
19277	17/05/2018	8	17/05/2026

(73) Chủ văn bằng bảo hộ: HANMI PHARM. CO., LTD. (KR)
214, Muha-ro, Paltan-myeon, Hwaseong-si, Gyeonggi-do 445-958, Republic of Korea

---

Thông báo số: 72475/TB-SHTT.$_{IP}$, ngày 05/06/2025 về việc ghi nhận yêu cầu duy trì hiệu lực Bằng độc quyền sáng chế

Số đơn yêu cầu: DT1-2025-05684 Ngày nộp: 17/04/2025

Liên quan đến Bằng độc quyền sáng chế:

(11) Số bằng	(15) Ngày cấp	Năm yêu cầu duy trì hiệu lực	Hiệu lực được duy trì đến
36087	17/05/2023	3	17/05/2026

(73) Chủ văn bằng bảo hộ: JFE STEEL CORPORATION (JP)
2-3, Uchisaiwai-cho 2-chome, Chiyoda-ku, Tokyo 1000011 (JP)

Thông báo số: 72478/TB-SHTT.$_{IP}$, ngày 05/06/2025 về việc ghi nhận yêu cầu duy trì hiệu lực Bằng độc quyền sáng chế

Số đơn yêu cầu: DT1-2025-05719 Ngày nộp: 17/04/2025

Liên quan đến Bằng độc quyền sáng chế:

(11) Số bằng	(15) Ngày cấp	Năm yêu cầu duy trì hiệu lực	Hiệu lực được duy trì đến
21139	14/05/2019	7	14/05/2026

(73) Chủ văn bằng bảo hộ: MITSUBISHI GAS CHEMICAL COMPANY, INC. (JP)
5-2, Marunouchi 2-chome, Chiyoda-ku, Tokyo 100-8324, Japan

Thông báo số: 72479/TB-SHTT.$_{IP}$, ngày 05/06/2025 về việc ghi nhận yêu cầu duy trì hiệu lực Bằng độc quyền sáng chế

Số đơn yêu cầu: DT1-2025-05720 Ngày nộp: 17/04/2025

Liên quan đến Bằng độc quyền sáng chế:

(11) Số bằng	(15) Ngày cấp	Năm yêu cầu duy trì hiệu lực	Hiệu lực được duy trì đến
40124	14/05/2024	2	14/05/2026

(73) Chủ văn bằng bảo hộ: UNICHARM CORPORATION (JP)
182, Shimobun, Kinsei-cho, Shikokuchuo-City, Ehime 7990111, Japan

---

Thông báo số: 72480/TB-SHTT.$_{IP}$, ngày 05/06/2025 về việc ghi nhận yêu cầu duy trì hiệu lực Bằng độc quyền sáng chế

Số đơn yêu cầu: DT1-2025-05721 Ngày nộp: 17/04/2025

Liên quan đến Bằng độc quyền sáng chế:

(11) Số bằng	(15) Ngày cấp	Năm yêu cầu duy trì hiệu lực	Hiệu lực được duy trì đến
40125	14/05/2024	2	14/05/2026

(73) Chủ văn bằng bảo hộ: UNICHARM CORPORATION (JP)
182, Shimobun, Kinsei-cho, Shikokuchuo-shi, Ehime 7990111, Japan

---

Thông báo số: 72481/TB-SHTT.$_{IP}$, ngày 05/06/2025 về việc ghi nhận yêu cầu duy trì hiệu lực Bằng độc quyền sáng chế

Số đơn yêu cầu: DT1-2025-05722 Ngày nộp: 17/04/2025

Liên quan đến Bằng độc quyền sáng chế:

(11) Số bằng	(15) Ngày cấp	Năm yêu cầu duy trì hiệu lực	Hiệu lực được duy trì đến
40131	14/05/2024	2	14/05/2026

(73) Chủ văn bằng bảo hộ: UNICHARM CORPORATION (JP)
182, Shimobun, Kinsei-cho, Shikokuchuo-shi, Ehime 799-0111, Japan

---

Thông báo số: 72482/TB-SHTT.$_{IP}$, ngày 05/06/2025 về việc ghi nhận yêu cầu duy trì hiệu lực Bằng độc quyền sáng chế

Số đơn yêu cầu: DT1-2025-05723 Ngày nộp: 17/04/2025

Liên quan đến Bằng độc quyền sáng chế:

(11) Số bằng	(15) Ngày cấp	Năm yêu cầu duy trì hiệu lực	Hiệu lực được duy trì đến
21119	14/05/2019	7	14/05/2026

(73) Chủ văn bằng bảo hộ: PLUS CORPORATION (JP)
4-1-28 Toranomon, Minato-ku, Tokyo, Japan.

Thông báo số: 72483/TB-SHTT.$_{IP}$, ngày 05/06/2025 về việc ghi nhận yêu cầu duy trì hiệu lực Bằng độc quyền sáng chế

Số đơn yêu cầu: DT1-2025-05724 Ngày nộp: 17/04/2025

Liên quan đến Bằng độc quyền sáng chế:

(11) Số bằng	(15) Ngày cấp	Năm yêu cầu duy trì hiệu lực	Hiệu lực được duy trì đến
21137	14/05/2019	7	14/05/2026

(73) Chủ văn bằng bảo hộ: ELOBIX AB (SE)
Arvid Wallgrens Backe 20, S-413 46 Goteborg, Sweden

Thông báo số: 72484/TB-SHTT.$_{IP}$, ngày 05/06/2025 về việc ghi nhận yêu cầu duy trì hiệu lực Bằng độc quyền sáng chế

Số đơn yêu cầu: DT1-2025-05725 Ngày nộp: 17/04/2025

Liên quan đến Bằng độc quyền sáng chế:

(11) Số bằng	(15) Ngày cấp	Năm yêu cầu duy trì hiệu lực	Hiệu lực được duy trì đến
24108	14/05/2020	6	14/05/2026

(73) Chủ văn bằng bảo hộ: YOSHINO GYPSUM CO., LTD. (JP)
Shin-Tokyo Bldg., 3-1, Marunouchi 3-chome, Chiyoda-ku, Tokyo 100-0005 Japan

---

Thông báo số: 72485/TB-SHTT.IP, ngày 05/06/2025 về việc ghi nhận yêu cầu duy trì hiệu lực Bằng độc quyền sáng chế

Số đơn yêu cầu: DT1-2025-05726 Ngày nộp: 17/04/2025

Liên quan đến Bằng độc quyền sáng chế:

(11) Số bằng	(15) Ngày cấp	Năm yêu cầu duy trì hiệu lực	Hiệu lực được duy trì đến
24136	15/05/2020	6	15/05/2026

(73) Chủ văn bằng bảo hộ: HUAWEI TECHNOLOGIES CO., LTD. (CN)
Huawei Administration Building, Bantian, Longgang District, Shenzhen, Guangdong 518129, China

---

Thông báo số: 72486/TB-SHTT.IP, ngày 05/06/2025 về việc ghi nhận yêu cầu duy trì hiệu lực Bằng độc quyền sáng chế

Số đơn yêu cầu: DT1-2025-05728 Ngày nộp: 17/04/2025

Liên quan đến Bằng độc quyền sáng chế:

(11) Số bằng	(15) Ngày cấp	Năm yêu cầu duy trì hiệu lực	Hiệu lực được duy trì đến
40139	15/05/2024	2	15/05/2026

(73) Chủ văn bằng bảo hộ: DAIICHI SANKYO COMPANY, LIMITED (JP)
3-5-1, Nihonbashi Honcho, Chuo-ku, Tokyo 103-8426, Japan

Thông báo số: 72487/TB-SHTT.IP, ngày 05/06/2025 về việc ghi nhận yêu cầu duy trì hiệu lực Bằng độc quyền sáng chế

Số đơn yêu cầu: DT1-2025-05729 Ngày nộp: 17/04/2025

Liên quan đến Bằng độc quyền sáng chế:

(11) Số bằng	(15) Ngày cấp	Năm yêu cầu duy trì hiệu lực	Hiệu lực được duy trì đến
24123	15/05/2020	6	15/05/2026

(73) Chủ văn bằng bảo hộ: KAO CORPORATION (JP)
14-10, Nihonbashi Kayabacho 1-chome, Chuo-ku, Tokyo 103-8210, Japan
KAO CORPORATION, S.A. (ES)
Puig dels Tudons 10, Centre Industrial Santiga, E-08210 Barbera del Valles - Barcelona (ES)

Thông báo số: 72488/TB-SHTT.$_{IP}$, ngày 05/06/2025 về việc ghi nhận yêu cầu duy trì hiệu lực Bằng độc quyền sáng chế

Số đơn yêu cầu: DT1-2025-05730 Ngày nộp: 17/04/2025

Liên quan đến Bằng độc quyền sáng chế:

(11) Số bằng	(15) Ngày cấp	Năm yêu cầu duy trì hiệu lực	Hiệu lực được duy trì đến
40134	15/05/2024	2	15/05/2026

(73) Chủ văn bằng bảo hộ: JFE STEEL CORPORATION (JP)
2-3, Uchisaiwai-cho 2-chome, Chiyoda-ku, Tokyo 100-0011, Japan

---

Thông báo số: 72491/TB-SHTT.$_{IP}$, ngày 05/06/2025 về việc ghi nhận yêu cầu duy trì hiệu lực Bằng độc quyền sáng chế

Số đơn yêu cầu: DT1-2025-05771 Ngày nộp: 17/04/2025

Liên quan đến Bằng độc quyền sáng chế:

(11) Số bằng	(15) Ngày cấp	Năm yêu cầu duy trì hiệu lực	Hiệu lực được duy trì đến
32163	28/04/2022	4	28/04/2026

(73) Chủ văn bằng bảo hộ: GS YUASA INTERNATIONAL LTD. (JP)
1, Inobaba-cho, Nishinosho, Kisshoin, Minami-ku, Kyoto-shi, Kyoto 601-8520 JAPAN

Thông báo số: 72492/TB-SHTT.IP, ngày 05/06/2025 về việc ghi nhận yêu cầu duy trì hiệu lực Bằng độc quyền sáng chế

Số đơn yêu cầu: DT1-2025-05772 Ngày nộp: 17/04/2025

Liên quan đến Bằng độc quyền sáng chế:

(11) Số bằng	(15) Ngày cấp	Năm yêu cầu duy trì hiệu lực	Hiệu lực được duy trì đến
32155	27/04/2022	4	27/04/2026

(73) Chủ văn bằng bảo hộ: SUMITOMO CHEMICAL COMPANY, LIMITED (JP)
27-1, Shinkawa 2-chome, Chuo-ku, Tokyo 104-8260 Japan

Thông báo số: 72493/TB-SHTT.IP, ngày 05/06/2025 về việc ghi nhận yêu cầu duy trì hiệu lực Bằng độc quyền sáng chế

Số đơn yêu cầu: DT1-2025-05773 Ngày nộp: 17/04/2025

Liên quan đến Bằng độc quyền sáng chế:

(11) Số bằng	(15) Ngày cấp	Năm yêu cầu duy trì hiệu lực	Hiệu lực được duy trì đến
23873	27/04/2020	6	27/04/2026

(73) Chủ văn bằng bảo hộ: F. HOFFMANN-LA ROCHE AG (CH)
Grenzacherstrasse 124, CH-4070 Basel, Switzerland

Thông báo số: 72494/TB-SHTT.IP, ngày 05/06/2025 về việc ghi nhận yêu cầu duy trì hiệu lực Bằng độc quyền sáng chế

Số đơn yêu cầu: DT1-2025-05774 Ngày nộp: 17/04/2025

Liên quan đến Bằng độc quyền sáng chế:

(11) Số bằng	(15) Ngày cấp	Năm yêu cầu duy trì hiệu lực	Hiệu lực được duy trì đến
35903	27/04/2023	3	27/04/2026

(73) Chủ văn bằng bảo hộ: AMGEN INC. (US)
One Amgen Center Drive, Thousand Oaks, California 91320-1799, United States of America

---

Thông báo số: 72495/TB-SHTT.$_{IP}$, ngày 05/06/2025 về việc ghi nhận yêu cầu duy trì hiệu lực Bằng độc quyền sáng chế

Số đơn yêu cầu: DT1-2025-05775 Ngày nộp: 17/04/2025

Liên quan đến Bằng độc quyền sáng chế:

(11) Số bằng	(15) Ngày cấp	Năm yêu cầu duy trì hiệu lực	Hiệu lực được duy trì đến
19112	26/04/2018	8	26/04/2026

(73) Chủ văn bằng bảo hộ: CHEVRON PHILLIPS CHEMICAL COMPANY LP (US)
10001 Six Pines Drive The Woodlands, Texas 77380, United States of America

---

Thông báo số: 72496/TB-SHTT.$_{IP}$, ngày 05/06/2025 về việc ghi nhận yêu cầu duy trì hiệu lực Bằng độc quyền sáng chế

Số đơn yêu cầu: DT1-2025-05777 Ngày nộp: 17/04/2025

Liên quan đến Bằng độc quyền sáng chế:

(11) Số bằng	(15) Ngày cấp	Năm yêu cầu duy trì hiệu lực	Hiệu lực được duy trì đến
15431	25/04/2016	10	25/04/2026

(73) Chủ văn bằng bảo hộ: HONDA MOTOR CO., LTD. (JP)
1-1, Minami-Aoyama 2-chome, Minato-ku, Tokyo 107-8556, JAPAN

Thông báo số: 72497/TB-SHTT.$_{IP}$, ngày 05/06/2025 về việc ghi nhận yêu cầu duy trì hiệu lực Bằng độc quyền sáng chế

Số đơn yêu cầu: DT1-2025-05778 Ngày nộp: 17/04/2025

Liên quan đến Bằng độc quyền sáng chế:

(11) Số bằng	(15) Ngày cấp	Năm yêu cầu duy trì hiệu lực	Hiệu lực được duy trì đến
15433	25/04/2016	10	25/04/2026

(73) Chủ văn bằng bảo hộ: HONDA MOTOR CO., LTD. (JP)
1-1, Minami-Aoyama 2-chome, Minato-ku, Tokyo 107-8556, JAPAN

Thông báo số: 72498/TB-SHTT.$_{IP}$, ngày 05/06/2025 về việc ghi nhận yêu cầu duy trì hiệu lực Bằng độc quyền sáng chế

Số đơn yêu cầu: DT1-2025-05779 Ngày nộp: 17/04/2025

Liên quan đến Bằng độc quyền sáng chế:

(11) Số bằng	(15) Ngày cấp	Năm yêu cầu duy trì hiệu lực	Hiệu lực được duy trì đến
39921	24/04/2024	2	24/04/2026

(73) Chủ văn bằng bảo hộ: DOLBY LABORATORIES LICENSING CORPORATION (US)
1275 Market Street San Francisco, California 94103 (US)

Thông báo số: 72499/TB-SHTT.$_{IP}$, ngày 05/06/2025 về việc ghi nhận yêu cầu duy trì hiệu lực Bằng độc quyền sáng chế

Số đơn yêu cầu: DT1-2025-05780 Ngày nộp: 17/04/2025

Liên quan đến Bằng độc quyền sáng chế:

(11) Số bằng	(15) Ngày cấp	Năm yêu cầu duy trì hiệu lực	Hiệu lực được duy trì đến
39920	24/04/2024	2	24/04/2026

(73) Chủ văn bằng bảo hộ: DOLBY INTERNATIONAL AB (NL)
Apollo Building, 3E, Herikerbergweg 1-35, 1101 CN Amsterdam Zuidoost, Netherlands

---

Thông báo số: 72500/TB-SHTT.$_{IP}$, ngày 05/06/2025 về việc ghi nhận yêu cầu duy trì hiệu lực Bằng độc quyền sáng chế

Số đơn yêu cầu: DT1-2025-05781 Ngày nộp: 17/04/2025

Liên quan đến Bằng độc quyền sáng chế:

(11) Số bằng	(15) Ngày cấp	Năm yêu cầu duy trì hiệu lực	Hiệu lực được duy trì đến
39919	24/04/2024	2	24/04/2026

(73) Chủ văn bằng bảo hộ: DOLBY INTERNATIONAL AB (NL)
Apollo Building, 3E, Herikerbergweg 1-35, 1101 CN Amsterdam Zuidoost, Netherlands

---

Thông báo số: 72501/TB-SHTT.IP, ngày 05/06/2025 về việc ghi nhận yêu cầu duy trì hiệu lực Bằng độc quyền sáng chế

Số đơn yêu cầu: DT1-2025-05782 Ngày nộp: 17/04/2025

Liên quan đến Bằng độc quyền sáng chế:

(11) Số bằng	(15) Ngày cấp	Năm yêu cầu duy trì hiệu lực	Hiệu lực được duy trì đến
23810	23/04/2020	6	23/04/2026

(73) Chủ văn bằng bảo hộ: TAKEDA PHARMACEUTICAL COMPANY LIMITED (JP)
1-1, Doshomachi 4-chome, Chuo-ku, Osaka-shi, Osaka 541-0045 Japan

---

Thông báo số: 72502/TB-SHTT.IP, ngày 05/06/2025 về việc ghi nhận yêu cầu duy trì hiệu lực Bằng độc quyền sáng chế

Số đơn yêu cầu: DT1-2025-05783 Ngày nộp: 17/04/2025

Liên quan đến Bằng độc quyền sáng chế:

(11) Số bằng	(15) Ngày cấp	Năm yêu cầu duy trì hiệu lực	Hiệu lực được duy trì đến
39901	23/04/2024	2	23/04/2026

(73) Chủ văn bằng bảo hộ: GE VIDEO COMPRESSION, LLC (US)
8 Southwoods Boulevard, Albany, New York 12211, USA.

Thông báo số: 72503/TB-SHTT.IP, ngày 05/06/2025 về việc ghi nhận yêu cầu duy trì hiệu lực Bằng độc quyền sáng chế

Số đơn yêu cầu: DT1-2025-05784 Ngày nộp: 17/04/2025

Liên quan đến Bằng độc quyền sáng chế:

(11) Số bằng	(15) Ngày cấp	Năm yêu cầu duy trì hiệu lực	Hiệu lực được duy trì đến
32094	22/04/2022	4	22/04/2026

(73) Chủ văn bằng bảo hộ: SICPA HOLDING SA (CH)
Avenue de Florissant 41, CH-1008 Prilly, Switzerland

Thông báo số: 72504/TB-SHTT.IP, ngày 05/06/2025 về việc ghi nhận yêu cầu duy trì hiệu lực Bằng độc quyền sáng chế

Số đơn yêu cầu: DT1-2025-05785 Ngày nộp: 17/04/2025

Liên quan đến Bằng độc quyền sáng chế:

(11) Số bằng	(15) Ngày cấp	Năm yêu cầu duy trì hiệu lực	Hiệu lực được duy trì đến
32095	22/04/2022	4	22/04/2026

(73) Chủ văn bằng bảo hộ: SICPA HOLDING SA (CH)
Avenue de Florissant 41, CH-1008 Prilly, Switzerland

Thông báo số: 72505/TB-SHTT.IP, ngày 05/06/2025 về việc ghi nhận yêu cầu duy trì hiệu lực Bằng độc quyền sáng chế

Số đơn yêu cầu: DT1-2025-05786 Ngày nộp: 17/04/2025

Liên quan đến Bằng độc quyền sáng chế:

(11) Số bằng	(15) Ngày cấp	Năm yêu cầu duy trì hiệu lực	Hiệu lực được duy trì đến
32103	22/04/2022	4	22/04/2026

(73) Chủ văn bằng bảo hộ: HONDA MOTOR CO., LTD. (JP)
1-1, Minami-Aoyama 2-chome, Minato-ku, Tokyo 107-8556, JAPAN

Thông báo số: 72506/TB-SHTT.IP, ngày 05/06/2025 về việc ghi nhận yêu cầu duy trì hiệu lực Bằng độc quyền sáng chế

Số đơn yêu cầu: DT1-2025-05787 Ngày nộp: 17/04/2025

Liên quan đến Bằng độc quyền sáng chế:

(11) Số bằng	(15) Ngày cấp	Năm yêu cầu duy trì hiệu lực	Hiệu lực được duy trì đến
23798	21/04/2020	6	21/04/2026

(73) Chủ văn bằng bảo hộ: HONDA MOTOR CO., LTD. (JP)
1-1, Minami-Aoyama 2-chome, Minato-ku, Tokyo 107-8556, JAPAN

Thông báo số: 72507/TB-SHTT.IP, ngày 05/06/2025 về việc ghi nhận yêu cầu duy trì hiệu lực Bằng độc quyền sáng chế

Số đơn yêu cầu: DT1-2025-05788 Ngày nộp: 17/04/2025

Liên quan đến Bằng độc quyền sáng chế:

(11) Số bằng	(15) Ngày cấp	Năm yêu cầu duy trì hiệu lực	Hiệu lực được duy trì đến
23799	21/04/2020	6	21/04/2026

(73) Chủ văn bằng bảo hộ: HONDA MOTOR CO., LTD. (JP)
1-1, Minami-Aoyama 2-chome, Minato-ku, Tokyo 107-8556, JAPAN

Thông báo số: 72508/TB-SHTT.IP, ngày 05/06/2025 về việc ghi nhận yêu cầu duy trì hiệu lực Bằng độc quyền sáng chế

Số đơn yêu cầu: DT1-2025-05789 Ngày nộp: 17/04/2025

Liên quan đến Bằng độc quyền sáng chế:

(11) Số bằng	(15) Ngày cấp	Năm yêu cầu duy trì hiệu lực	Hiệu lực được duy trì đến
23781	21/04/2020	6	21/04/2026

(73) Chủ văn bằng bảo hộ: ACETATE INTERNATIONAL LLC (US)
Suite 900N, 222W. Las Colinas Blvd, Irving TX 75039, United States of America.

Thông báo số: 72509/TB-SHTT.$_{IP}$, ngày 05/06/2025 về việc ghi nhận yêu cầu duy trì hiệu lực Bằng độc quyền sáng chế

Số đơn yêu cầu: DT1-2025-05790 Ngày nộp: 17/04/2025

Liên quan đến Bằng độc quyền sáng chế:

(11) Số bằng	(15) Ngày cấp	Năm yêu cầu duy trì hiệu lực	Hiệu lực được duy trì đến
14008	20/04/2015	11	20/04/2026

(73) Chủ văn bằng bảo hộ: HONDA MOTOR CO., LTD. (JP)
1-1, Minami-Aoyama 2-chome, Minato-ku, Tokyo 107-8556, JAPAN

Thông báo số: 72510/TB-SHTT.$_{IP}$, ngày 05/06/2025 về việc ghi nhận yêu cầu duy trì hiệu lực Bằng độc quyền sáng chế

Số đơn yêu cầu: DT1-2025-05791 Ngày nộp: 17/04/2025

Liên quan đến Bằng độc quyền sáng chế:

(11) Số bằng	(15) Ngày cấp	Năm yêu cầu duy trì hiệu lực	Hiệu lực được duy trì đến
24193	19/05/2020	6	19/05/2026

(73) Chủ văn bằng bảo hộ: KYUNGDO CO., LTD. (KR)
1063-20, Eobang-dong, Gimhae-si, Gyeongsangnam-do, 621-040, Korea

---

Thông báo số: 72511/TB-SHTT.$_{IP}$, ngày 05/06/2025 về việc ghi nhận yêu cầu duy trì hiệu lực Bằng độc quyền sáng chế

Số đơn yêu cầu: DT1-2025-05792 Ngày nộp: 17/04/2025

Liên quan đến Bằng độc quyền sáng chế:

(11) Số bằng	(15) Ngày cấp	Năm yêu cầu duy trì hiệu lực	Hiệu lực được duy trì đến
8950	27/12/2010	16	27/12/2026

(73) Chủ văn bằng bảo hộ: HEALTH INSURANCE REVIEW & ASSESSMENT SERVICE (KR)
1586-7 Seocho 3(sam)-dong, Seocho-gu, Seoul 137-706, Republic of Korea

---

Thông báo số: 72512/TB-SHTT.$_{IP}$, ngày 05/06/2025 về việc ghi nhận yêu cầu duy trì hiệu lực Bằng độc quyền sáng chế

Số đơn yêu cầu: DT1-2025-05793 Ngày nộp: 17/04/2025

Liên quan đến Bằng độc quyền sáng chế:

(11) Số bằng	(15) Ngày cấp	Năm yêu cầu duy trì hiệu lực	Hiệu lực được duy trì đến
28595	12/05/2021	5	12/05/2026

(73) Chủ văn bằng bảo hộ: JJ TRADING CO., LTD. (KR)
10 Nonhyeon-ro 28-gil, Gangnam-gu, Seoul 06302, Korea

Thông báo số: 72514/TB-SHTT.$_{IP}$, ngày 05/06/2025 về việc ghi nhận yêu cầu duy trì hiệu lực Bằng độc quyền sáng chế

Số đơn yêu cầu: DT1-2025-05794 Ngày nộp: 17/04/2025

Liên quan đến Bằng độc quyền sáng chế:

(11) Số bằng	(15) Ngày cấp	Năm yêu cầu duy trì hiệu lực	Hiệu lực được duy trì đến
40172	20/05/2024	2	20/05/2026

(73) Chủ văn bằng bảo hộ: HERBST UMWELTTECHNIK GMBH (DE)
Goerzallee 305e, 14167 Berlin, Germany

Thông báo số: 72515/TB-SHTT.$_{IP}$, ngày 05/06/2025 về việc ghi nhận yêu cầu duy trì hiệu lực Bằng độc quyền sáng chế

Số đơn yêu cầu: DT1-2025-05795 Ngày nộp: 17/04/2025

Liên quan đến Bằng độc quyền sáng chế:

(11) Số bằng	(15) Ngày cấp	Năm yêu cầu duy trì hiệu lực	Hiệu lực được duy trì đến
19197	08/05/2018	8	08/05/2026

(73) Chủ văn bằng bảo hộ: A.J. WORLD CO., LTD. (KR)
22, Teheran-ro 34-gil, Gangnam-gu, Seoul 135-921, Republic of Korea

---

Thông báo số: 72516/TB-SHTT.$_{IP}$, ngày 05/06/2025 về việc ghi nhận yêu cầu duy trì hiệu lực Bằng độc quyền sáng chế

Số đơn yêu cầu: DT1-2025-05796 Ngày nộp: 17/04/2025

Liên quan đến Bằng độc quyền sáng chế:

(11) Số bằng	(15) Ngày cấp	Năm yêu cầu duy trì hiệu lực	Hiệu lực được duy trì đến
7016	21/04/2008	18	21/04/2026

(73) Chủ văn bằng bảo hộ: YAMAHA HATSUDOKI KABUSHIKI KAISHA (JP)
2500 Shingai, Iwata-shi, Shizuoka-ken 438-8501, Japan

Thông báo số: 72517/TB-SHTT.$_{IP}$, ngày 05/06/2025 về việc ghi nhận yêu cầu duy trì hiệu lực Bằng độc quyền sáng chế

Số đơn yêu cầu: DT1-2025-05797 Ngày nộp: 17/04/2025

Liên quan đến Bằng độc quyền sáng chế:

(11) Số bằng	(15) Ngày cấp	Năm yêu cầu duy trì hiệu lực	Hiệu lực được duy trì đến
7017	21/04/2008	18	21/04/2026

(73) Chủ văn bằng bảo hộ: YAMAHA HATSUDOKI KABUSHIKI KAISHA (JP)
2500 Shingai, Iwata-shi, Shizuoka-ken 438-8501, Japan

Thông báo số: 72518/TB-SHTT.IP, ngày 05/06/2025 về việc ghi nhận yêu cầu duy trì hiệu lực Bằng độc quyền sáng chế

Số đơn yêu cầu: DT1-2025-05798 Ngày nộp: 17/04/2025

Liên quan đến Bằng độc quyền sáng chế:

(11) Số bằng	(15) Ngày cấp	Năm yêu cầu duy trì hiệu lực	Hiệu lực được duy trì đến
23896	27/04/2020	6	27/04/2026

(73) Chủ văn bằng bảo hộ: S.M.E. PRODUCTS LP (US)
6715 Theall, Houston, Texas 77066, USA.
ORTLOFF ENGINEERS, LTD. (US)
415 W. Wall, Suite 2000, Midland, TX 79701, US

Thông báo số: 72519/TB-SHTT.IP, ngày 05/06/2025 về việc ghi nhận yêu cầu duy trì hiệu lực Bằng độc quyền sáng chế

Số đơn yêu cầu: DT1-2025-05799 Ngày nộp: 17/04/2025

Liên quan đến Bằng độc quyền sáng chế:

(11) Số bằng	(15) Ngày cấp	Năm yêu cầu duy trì hiệu lực	Hiệu lực được duy trì đến
23880	27/04/2020	6	27/04/2026

(73) Chủ văn bằng bảo hộ: UOP LLC (US)
25 East Algonquin Road, Des Plaines, Illinois 60017-5017, US
S.M.E. PRODUCTS LP (US)
6715 Theall, Houston, Texas 77066, United States of America

Thông báo số: 72520/TB-SHTT.IP, ngày 05/06/2025 về việc ghi nhận yêu cầu duy trì hiệu lực Bằng độc quyền sáng chế

Số đơn yêu cầu: DT1-2025-05800 Ngày nộp: 17/04/2025

Liên quan đến Bằng độc quyền sáng chế:

(11) Số bằng	(15) Ngày cấp	Năm yêu cầu duy trì hiệu lực	Hiệu lực được duy trì đến
23867	24/04/2020	6	24/04/2026

(73) Chủ văn bằng bảo hộ: UOP LLC (US)
25 East Algonquin Road, Des Plaines, Illinois 60017-5017, US
S.M.E. PRODUCTS LP (US)
6715 Theall, Houston, Texas 77066, United States of America

Thông báo số: 72542/TB-SHTT.$_{IP}$, ngày 05/06/2025 về việc ghi nhận yêu cầu duy trì hiệu lực Bằng độc quyền sáng chế

Số đơn yêu cầu: DT1-2025-05425 Ngày nộp: 16/04/2025

Liên quan đến Bằng độc quyền sáng chế:

(11) Số bằng	(15) Ngày cấp	Năm yêu cầu duy trì hiệu lực	Hiệu lực được duy trì đến
32372	24/05/2022	4	24/05/2026

(73) Chủ văn bằng bảo hộ: QIANDONG RARE EARTH GROUP CO., LTD. (CN)
No.289, Qiandong Road, Shuidong Town, Zhanggong District Ganzhou, Jiangxi 341000 (CN)

Thông báo số: 72543/TB-SHTT.$_{IP}$, ngày 05/06/2025 về việc ghi nhận yêu cầu duy trì hiệu lực Bằng độc quyền sáng chế

Số đơn yêu cầu: DT1-2025-05426 Ngày nộp: 16/04/2025

Liên quan đến Bằng độc quyền sáng chế:

(11) Số bằng	(15) Ngày cấp	Năm yêu cầu duy trì hiệu lực	Hiệu lực được duy trì đến
15483	09/05/2016	10	09/05/2026

(73) Chủ văn bằng bảo hộ: TSINGHUA UNIVERSITY (CN)
Qinghuayuan, Haidian District, Beijing 100084, P. R. China

BEIJING YINGDE QINGDA TECHNOLOGY CO., LTD. (CN)
Room 1802, Block C, No. 18 Zhongguancun East Road, Haidian District, Beijing 100083, P. R. China

---

Thông báo số: 72544/TB-SHTT.$_{IP}$, ngày 05/06/2025 về việc ghi nhận yêu cầu duy trì hiệu lực Bằng độc quyền sáng chế

Số đơn yêu cầu: DT1-2025-05427 Ngày nộp: 16/04/2025

Liên quan đến Bằng độc quyền sáng chế:

(11) Số bằng	(15) Ngày cấp	Năm yêu cầu duy trì hiệu lực	Hiệu lực được duy trì đến
16981	23/05/2017	9	23/05/2026

(73) Chủ văn bằng bảo hộ: SAMSUNG ELECTRONICS CO., LTD. (KR)
129, Samsung-ro, Yeongtong-gu, Suwon-si, Gyeonggi-do, 443-742, Republic of Korea

---

Thông báo số: 72545/TB-SHTT.$_{IP}$, ngày 05/06/2025 về việc ghi nhận yêu cầu duy trì hiệu lực Bằng độc quyền sáng chế

Số đơn yêu cầu: DT1-2025-05428 Ngày nộp: 16/04/2025

Liên quan đến Bằng độc quyền sáng chế:

(11) Số bằng	(15) Ngày cấp	Năm yêu cầu duy trì hiệu lực	Hiệu lực được duy trì đến
32377	24/05/2022	4	24/05/2026

(73) Chủ văn bằng bảo hộ: SAMSUNG ELECTRONICS CO., LTD. (KR)
129, Samsung-ro, Yeongtong-gu, Suwon-si, Gyeonggi-do, 443-742, Republic of Korea

---

Thông báo số: 72546/TB-SHTT.$_{IP}$, ngày 05/06/2025 về việc ghi nhận yêu cầu duy trì hiệu lực Bằng độc quyền sáng chế

Số đơn yêu cầu: DT1-2025-05429 Ngày nộp: 16/04/2025

Liên quan đến Bằng độc quyền sáng chế:

(11) Số bằng	(15) Ngày cấp	Năm yêu cầu duy trì hiệu lực	Hiệu lực được duy trì đến
40208	21/05/2024	2	21/05/2026

(73) Chủ văn bằng bảo hộ: SAMSUNG ELECTRONICS CO., LTD. (KR)
129, Samsung-ro, Yeongtong-gu, Suwon-si, Gyeonggi-do, 16677, Republic of Korea

---

Thông báo số: 72547/TB-SHTT.$_{IP}$, ngày 05/06/2025 về việc ghi nhận yêu cầu duy trì hiệu lực Bằng độc quyền sáng chế

Số đơn yêu cầu: DT1-2025-05430 Ngày nộp: 16/04/2025

Liên quan đến Bằng độc quyền sáng chế:

(11) Số bằng	(15) Ngày cấp	Năm yêu cầu duy trì hiệu lực	Hiệu lực được duy trì đến
19351	31/05/2018	8	31/05/2026

(73) Chủ văn bằng bảo hộ: SAMSUNG ELECTRONICS CO., LTD. (KR)
129, Samsung-ro, Yeongtong-gu, Suwon-si, Gyeonggi-do, 443-742, Republic of Korea

---

Thông báo số: 72548/TB-SHTT.$_{IP}$, ngày 05/06/2025 về việc ghi nhận yêu cầu duy trì hiệu lực Bằng độc quyền sáng chế

Số đơn yêu cầu: DT1-2025-05431 Ngày nộp: 16/04/2025

Liên quan đến Bằng độc quyền sáng chế:

(11) Số bằng	(15) Ngày cấp	Năm yêu cầu duy trì hiệu lực	Hiệu lực được duy trì đến
32340	20/05/2022	4	20/05/2026

(73) Chủ văn bằng bảo hộ: SAMSUNG ELECTRONICS CO., LTD. (KR)
129, Samsung-ro, Yeongtong-gu, Suwon-si, Gyeonggi-do, 16677, Republic of Korea

---

Thông báo số: 72549/TB-SHTT.$_{IP}$, ngày 05/06/2025 về việc ghi nhận yêu cầu duy trì hiệu lực Bằng độc quyền sáng chế

Số đơn yêu cầu: DT1-2025-05432 Ngày nộp: 16/04/2025

Liên quan đến Bằng độc quyền sáng chế:

(11) Số bằng	(15) Ngày cấp	Năm yêu cầu duy trì hiệu lực	Hiệu lực được duy trì đến
28663	19/05/2021	5	19/05/2026

(73) Chủ văn bằng bảo hộ: SAMSUNG ELECTRONICS CO., LTD. (KR)
129, Samsung-ro, Yeongtong-gu, Suwon-si, Gyeonggi-do, 16677, Republic of Korea

---

Thông báo số: 72550/TB-SHTT.$_{IP}$, ngày 05/06/2025 về việc ghi nhận yêu cầu duy trì hiệu lực Bằng độc quyền sáng chế

Số đơn yêu cầu: DT1-2025-05433 Ngày nộp: 16/04/2025

Liên quan đến Bằng độc quyền sáng chế:

(11) Số bằng	(15) Ngày cấp	Năm yêu cầu duy trì hiệu lực	Hiệu lực được duy trì đến
28759	28/05/2021	5	28/05/2026

(73) Chủ văn bằng bảo hộ: SAMSUNG ELECTRONICS CO., LTD. (KR)
129, Samsung-ro, Yeongtong-gu, Suwon-si, Gyeonggi-do, 443-742, Republic of Korea

---

Thông báo số: 72551/TB-SHTT.$_{IP}$, ngày 05/06/2025 về việc ghi nhận yêu cầu duy trì hiệu lực Bằng độc quyền sáng chế

Số đơn yêu cầu: DT1-2025-05434 Ngày nộp: 16/04/2025

Liên quan đến Bằng độc quyền sáng chế:

(11) Số bằng	(15) Ngày cấp	Năm yêu cầu duy trì hiệu lực	Hiệu lực được duy trì đến
32385	24/05/2022	4	24/05/2026

(73) Chủ văn bằng bảo hộ: SAMSUNG ELECTRONICS CO., LTD. (KR)
129, Samsung-ro, Yeongtong-gu, Suwon-si, Gyeonggi-do, 443-742, Republic of Korea

---

Thông báo số: 72552/TB-SHTT.$_{IP}$, ngày 05/06/2025 về việc ghi nhận yêu cầu duy trì hiệu lực Bằng độc quyền sáng chế

Số đơn yêu cầu: DT1-2025-05435 Ngày nộp: 16/04/2025

Liên quan đến Bằng độc quyền sáng chế:

(11) Số bằng	(15) Ngày cấp	Năm yêu cầu duy trì hiệu lực	Hiệu lực được duy trì đến
40283	29/05/2024	2	29/05/2026

(73) Chủ văn bằng bảo hộ: SAMSUNG ELECTRONICS CO., LTD. (KR)
129, Samsung-ro, Yeongtong-gu, Suwon-si, Gyeonggi-do, 16677, Republic of Korea

---

Thông báo số: 72553/TB-SHTT.$_{IP}$, ngày 05/06/2025 về việc ghi nhận yêu cầu duy trì hiệu lực Bằng độc quyền sáng chế

Số đơn yêu cầu: DT1-2025-05436 Ngày nộp: 16/04/2025

Liên quan đến Bằng độc quyền sáng chế:

(11) Số bằng	(15) Ngày cấp	Năm yêu cầu duy trì hiệu lực	Hiệu lực được duy trì đến
36216	30/05/2023	3	30/05/2026

(73) Chủ văn bằng bảo hộ: SAMSUNG ELECTRONICS CO., LTD. (KR)
129, Samsung-ro, Yeongtong-gu, Suwon-si, Gyeonggi-do, 443-742, Republic of Korea

---

Thông báo số: 72554/TB-SHTT.$_{IP}$, ngày 05/06/2025 về việc ghi nhận yêu cầu duy trì hiệu lực Bằng độc quyền sáng chế

Số đơn yêu cầu: DT1-2025-05437 Ngày nộp: 16/04/2025

Liên quan đến Bằng độc quyền sáng chế:

(11) Số bằng	(15) Ngày cấp	Năm yêu cầu duy trì hiệu lực	Hiệu lực được duy trì đến
15557	30/05/2016	10	30/05/2026

(73) Chủ văn bằng bảo hộ: SAMSUNG ELECTRONICS CO., LTD. (KR)
129, Samsung-ro, Yeongtong-gu, Suwon-si, Gyeonggi-do, 443-742, Republic of Korea.

Thông báo số: 72555/TB-SHTT.$_{IP}$, ngày 05/06/2025 về việc ghi nhận yêu cầu duy trì hiệu lực Bằng độc quyền sáng chế

Số đơn yêu cầu: DT1-2025-05438 Ngày nộp: 16/04/2025

Liên quan đến Bằng độc quyền sáng chế:

(11) Số bằng	(15) Ngày cấp	Năm yêu cầu duy trì hiệu lực	Hiệu lực được duy trì đến
36213	30/05/2023	3	30/05/2026

(73) Chủ văn bằng bảo hộ: SAMSUNG ELECTRONICS CO., LTD. (KR)
129, Samsung-ro, Yeongtong-gu, Suwon-si, Gyeonggi-do, 443-742, Republic of Korea

---

Thông báo số: 72556/TB-SHTT.$_{IP}$, ngày 05/06/2025 về việc ghi nhận yêu cầu duy trì hiệu lực Bằng độc quyền sáng chế

Số đơn yêu cầu: DT1-2025-05439 Ngày nộp: 16/04/2025

Liên quan đến Bằng độc quyền sáng chế:

(11) Số bằng	(15) Ngày cấp	Năm yêu cầu duy trì hiệu lực	Hiệu lực được duy trì đến
36219	30/05/2023	3	30/05/2026

(73) Chủ văn bằng bảo hộ: SAMSUNG ELECTRONICS CO., LTD. (KR)
129, Samsung-ro, Yeongtong-gu, Suwon-si, Gyeonggi-do, 443-742, Republic of Korea

---

Thông báo số: 72557/TB-SHTT.IP, ngày 05/06/2025 về việc ghi nhận yêu cầu duy trì hiệu lực Bằng độc quyền sáng chế

Số đơn yêu cầu: DT1-2025-05440 Ngày nộp: 16/04/2025

Liên quan đến Bằng độc quyền sáng chế:

(11) Số bằng	(15) Ngày cấp	Năm yêu cầu duy trì hiệu lực	Hiệu lực được duy trì đến
36214	30/05/2023	3	30/05/2026

(73) Chủ văn bằng bảo hộ: SAMSUNG ELECTRONICS CO., LTD. (KR)
129, Samsung-ro, Yeongtong-gu, Suwon-si, Gyeonggi-do, 443-742, Republic of Korea

---

Thông báo số: 72558/TB-SHTT.IP, ngày 05/06/2025 về việc ghi nhận yêu cầu duy trì hiệu lực Bằng độc quyền sáng chế

Số đơn yêu cầu: DT1-2025-05441 Ngày nộp: 16/04/2025

Liên quan đến Bằng độc quyền sáng chế:

(11) Số bằng	(15) Ngày cấp	Năm yêu cầu duy trì hiệu lực	Hiệu lực được duy trì đến
24314	27/05/2020	6	27/05/2026

(73) Chủ văn bằng bảo hộ: SAMSUNG ELECTRONICS CO., LTD. (KR)
129, Samsung-ro, Yeongtong-gu, Suwon-si, Gyeonggi-do, 443-742, Republic of Korea

---

Thông báo số: 72559/TB-SHTT.IP, ngày 05/06/2025 về việc ghi nhận yêu cầu duy trì hiệu lực Bằng độc quyền sáng chế

Số đơn yêu cầu: DT1-2025-05442 Ngày nộp: 16/04/2025

Liên quan đến Bằng độc quyền sáng chế:

(11) Số bằng	(15) Ngày cấp	Năm yêu cầu duy trì hiệu lực	Hiệu lực được duy trì đến
28695	21/05/2021	5	21/05/2026

(73) Chủ văn bằng bảo hộ: SAMSUNG ELECTRONICS CO., LTD. (KR)
129, Samsung-ro, Yeongtong-gu, Suwon-si, Gyeonggi-do, 16677, Republic of Korea

---

Thông báo số: 72560/TB-SHTT.$_{IP}$, ngày 05/06/2025 về việc ghi nhận yêu cầu duy trì hiệu lực Bằng độc quyền sáng chế

Số đơn yêu cầu: DT1-2025-05443 Ngày nộp: 16/04/2025

Liên quan đến Bằng độc quyền sáng chế:

(11) Số bằng	(15) Ngày cấp	Năm yêu cầu duy trì hiệu lực	Hiệu lực được duy trì đến
16980	23/05/2017	9	23/05/2026

(73) Chủ văn bằng bảo hộ: SAMSUNG ELECTRONICS CO., LTD. (KR)
129, Samsung-ro, Yeongtong-gu, Suwon-si, Gyeonggi-do, 443-742, Republic of Korea

---

Thông báo số: 72561/TB-SHTT.$_{IP}$, ngày 05/06/2025 về việc ghi nhận yêu cầu duy trì hiệu lực Bằng độc quyền sáng chế

Số đơn yêu cầu: DT1-2025-05444 Ngày nộp: 16/04/2025

Liên quan đến Bằng độc quyền sáng chế:

(11) Số bằng	(15) Ngày cấp	Năm yêu cầu duy trì hiệu lực	Hiệu lực được duy trì đến
32386	24/05/2022	4	24/05/2026

(73) Chủ văn bằng bảo hộ: SAMSUNG ELECTRONICS CO., LTD. (KR)
129, Samsung-ro, Yeongtong-gu, Suwon-si, Gyeonggi-do, 443-742, Republic of Korea

---

Thông báo số: 72562/TB-SHTT.$_{IP}$, ngày 05/06/2025 về việc ghi nhận yêu cầu duy trì hiệu lực Bằng độc quyền sáng chế

Số đơn yêu cầu: DT1-2025-05445 Ngày nộp: 16/04/2025

Liên quan đến Bằng độc quyền sáng chế:

(11) Số bằng	(15) Ngày cấp	Năm yêu cầu duy trì hiệu lực	Hiệu lực được duy trì đến
40205	21/05/2024	2	21/05/2026

(73) Chủ văn bằng bảo hộ: SAMSUNG ELECTRONICS CO., LTD. (KR)
129, Samsung-ro, Yeongtong-gu, Suwon-si, Gyeonggi-do, 16677, Republic of Korea

---

Thông báo số: 72563/TB-SHTT.$_{IP}$, ngày 05/06/2025 về việc ghi nhận yêu cầu duy trì hiệu lực Bằng độc quyền sáng chế

Số đơn yêu cầu: DT1-2025-05446 Ngày nộp: 16/04/2025

Liên quan đến Bằng độc quyền sáng chế:

(11) Số bằng	(15) Ngày cấp	Năm yêu cầu duy trì hiệu lực	Hiệu lực được duy trì đến
36150	23/05/2023	3	23/05/2026

(73) Chủ văn bằng bảo hộ: SAMSUNG ELECTRONICS CO., LTD. (KR)
129, Samsung-ro, Yeongtong-gu, Suwon-si, Gyeonggi-do, 16677, Republic of Korea

---

Thông báo số: 72564/TB-SHTT.$_{IP}$, ngày 05/06/2025 về việc ghi nhận yêu cầu duy trì hiệu lực Bằng độc quyền sáng chế

Số đơn yêu cầu: DT1-2025-05447 Ngày nộp: 16/04/2025

Liên quan đến Bằng độc quyền sáng chế:

(11) Số bằng	(15) Ngày cấp	Năm yêu cầu duy trì hiệu lực	Hiệu lực được duy trì đến
28761	28/05/2021	5	28/05/2026

(73) Chủ văn bằng bảo hộ: SAMSUNG ELECTRONICS CO., LTD. (KR)
129, Samsung-ro, Yeongtong-gu, Suwon-si, Gyeonggi-do, 443-742, Republic of Korea

---

Thông báo số: 72565/TB-SHTT.IP, ngày 05/06/2025 về việc ghi nhận yêu cầu duy trì hiệu lực Bằng độc quyền sáng chế

Số đơn yêu cầu: DT1-2025-05448 Ngày nộp: 16/04/2025

Liên quan đến Bằng độc quyền sáng chế:

(11) Số bằng	(15) Ngày cấp	Năm yêu cầu duy trì hiệu lực	Hiệu lực được duy trì đến
32376	24/05/2022	4	24/05/2026

(73) Chủ văn bằng bảo hộ: SAMSUNG ELECTRONICS CO., LTD. (KR)
129, Samsung-ro, Yeongtong-gu, Suwon-si, Gyeonggi-do, 443-742, Republic of Korea

---

Thông báo số: 72566/TB-SHTT.IP, ngày 05/06/2025 về việc ghi nhận yêu cầu duy trì hiệu lực Bằng độc quyền sáng chế

Số đơn yêu cầu: DT1-2025-05449 Ngày nộp: 16/04/2025

Liên quan đến Bằng độc quyền sáng chế:

(11) Số bằng	(15) Ngày cấp	Năm yêu cầu duy trì hiệu lực	Hiệu lực được duy trì đến
15530	24/05/2016	10	24/05/2026

(73) Chủ văn bằng bảo hộ: SAMSUNG ELECTRONICS CO., LTD. (KR)
129, Samsung-ro, Yeongtong-gu, Suwon-si, Gyeonggi-do, 443-742, Republic of Korea

---

Thông báo số: 72567/TB-SHTT.IP, ngày 05/06/2025 về việc ghi nhận yêu cầu duy trì hiệu lực Bằng độc quyền sáng chế

Số đơn yêu cầu: DT1-2025-05450 Ngày nộp: 16/04/2025

Liên quan đến Bằng độc quyền sáng chế:

(11) Số bằng	(15) Ngày cấp	Năm yêu cầu duy trì hiệu lực	Hiệu lực được duy trì đến
28667	19/05/2021	5	19/05/2026

(73) Chủ văn bằng bảo hộ: SAMSUNG ELECTRONICS CO., LTD. (KR)
129, Samsung-ro, Yeongtong-gu, Suwon-si, Gyeonggi-do, 16677, Republic of Korea

---

Thông báo số: 72568/TB-SHTT.$_{IP}$, ngày 05/06/2025 về việc ghi nhận yêu cầu duy trì hiệu lực Bằng độc quyền sáng chế

Số đơn yêu cầu: DT1-2025-05451 Ngày nộp: 16/04/2025

Liên quan đến Bằng độc quyền sáng chế:

(11) Số bằng	(15) Ngày cấp	Năm yêu cầu duy trì hiệu lực	Hiệu lực được duy trì đến
32407	25/05/2022	4	25/05/2026

(73) Chủ văn bằng bảo hộ: SAMSUNG ELECTRONICS CO., LTD. (KR)
129, Samsung-ro, Yeongtong-gu, Suwon-si, Gyeonggi-do, 443-742, Republic of Korea

---

Thông báo số: 72569/TB-SHTT.$_{IP}$, ngày 05/06/2025 về việc ghi nhận yêu cầu duy trì hiệu lực Bằng độc quyền sáng chế

Số đơn yêu cầu: DT1-2025-05452 Ngày nộp: 16/04/2025

Liên quan đến Bằng độc quyền sáng chế:

(11) Số bằng	(15) Ngày cấp	Năm yêu cầu duy trì hiệu lực	Hiệu lực được duy trì đến
15558	30/05/2016	10	30/05/2026

(73) Chủ văn bằng bảo hộ: SAMSUNG ELECTRONICS CO., LTD. (KR)
129, Samsung-ro, Yeongtong-gu, Suwon-si, Gyeonggi-do, 443-742, Republic of Korea.

Thông báo số: 72570/TB-SHTT.$_{IP}$, ngày 05/06/2025 về việc ghi nhận yêu cầu duy trì hiệu lực Bằng độc quyền sáng chế

Số đơn yêu cầu: DT1-2025-05453 Ngày nộp: 16/04/2025

Liên quan đến Bằng độc quyền sáng chế:

(11) Số bằng	(15) Ngày cấp	Năm yêu cầu duy trì hiệu lực	Hiệu lực được duy trì đến
32075	20/04/2022	4	20/04/2026

(73) Chủ văn bằng bảo hộ: SEOWON TECHNOLOGY CO., LTD. (KR)
27, Gureumdeuri-gil, Jeonui-myeon, Sejong-si 30003, Republic of Korea

---

Thông báo số: 72571/TB-SHTT.$_{IP}$, ngày 05/06/2025 về việc ghi nhận yêu cầu duy trì hiệu lực Bằng độc quyền sáng chế

Số đơn yêu cầu: DT1-2025-05454 Ngày nộp: 16/04/2025

Liên quan đến Bằng độc quyền sáng chế:

(11) Số bằng	(15) Ngày cấp	Năm yêu cầu duy trì hiệu lực	Hiệu lực được duy trì đến
40255	27/05/2024	2	27/05/2026

(73) Chủ văn bằng bảo hộ: ONELENSOLUTION OPTICAL TECHNOLOGY SDN BHD (MY)
A3-14 KL Industrial Park, 5th Miles Old Klang Road, 58200 Kuala Lumpur, Malaysia

---

Thông báo số: 72572/TB-SHTT.$_{IP}$, ngày 05/06/2025 về việc ghi nhận yêu cầu duy trì hiệu lực Bằng độc quyền sáng chế

Số đơn yêu cầu: DT1-2025-05456 Ngày nộp: 16/04/2025

Liên quan đến Bằng độc quyền sáng chế:

(11) Số bằng	(15) Ngày cấp	Năm yêu cầu duy trì hiệu lực	Hiệu lực được duy trì đến
25312	27/07/2020	6	27/07/2026

(73) Chủ văn bằng bảo hộ: TAIYO INK(SUZHOU) CO., LTD. (CN)
No.26 Taishan Road, Suzhou New District, Suzhou City, Jiangsu 215129, China

---

Thông báo số: 72573/TB-SHTT.IP, ngày 05/06/2025 về việc ghi nhận yêu cầu duy trì hiệu lực Bằng độc quyền sáng chế

Số đơn yêu cầu: DT1-2025-05457 Ngày nộp: 16/04/2025

Liên quan đến Bằng độc quyền sáng chế:

(11) Số bằng	(15) Ngày cấp	Năm yêu cầu duy trì hiệu lực	Hiệu lực được duy trì đến
24499	10/06/2020	6	10/06/2026

(73) Chủ văn bằng bảo hộ: NATIONAL UNIVERSITY CORPORATION OITA UNIVERSITY (JP)
700, Oaza-Dannoharu, Oita-shi, Oita, Japan
TOSHIBA INDUSTRIAL PRODUCTS AND SYSTEMS CORPORATION (JP)
580, Horikawa-cho, Saiwai-ku, Kawasaki-shi, Kanagawa, Japan

Thông báo số: 72574/TB-SHTT.IP, ngày 05/06/2025 về việc ghi nhận yêu cầu duy trì hiệu lực Bằng độc quyền sáng chế

Số đơn yêu cầu: DT1-2025-05459 Ngày nộp: 16/04/2025

Liên quan đến Bằng độc quyền sáng chế:

(11) Số bằng	(15) Ngày cấp	Năm yêu cầu duy trì hiệu lực	Hiệu lực được duy trì đến
14189	16/06/2015	11	16/06/2026

(73) Chủ văn bằng bảo hộ: RICHTER GEDEON NYRT. (HU)
H-1103 Budapest, Gyomroi út 19-21, Hungary

Thông báo số: 72575/TB-SHTT.IP, ngày 05/06/2025 về việc ghi nhận yêu cầu duy trì hiệu lực Bằng độc quyền sáng chế

Số đơn yêu cầu: DT1-2025-05460 Ngày nộp: 16/04/2025

Liên quan đến Bằng độc quyền sáng chế:

(11) Số bằng	(15) Ngày cấp	Năm yêu cầu duy trì hiệu lực	Hiệu lực được duy trì đến
21353	18/06/2019	7	18/06/2026

(73) Chủ văn bằng bảo hộ: RICHTER GEDEON NYRT. (HU)
Gyomroi ut 19-21 H-1103 Budapest, Hungary

Thông báo số: 72576/TB-SHTT.IP, ngày 05/06/2025 về việc ghi nhận yêu cầu duy trì hiệu lực Bằng độc quyền sáng chế

Số đơn yêu cầu: DT1-2025-05461 Ngày nộp: 16/04/2025

Liên quan đến Bằng độc quyền sáng chế:

(11) Số bằng	(15) Ngày cấp	Năm yêu cầu duy trì hiệu lực	Hiệu lực được duy trì đến
35864	25/04/2023	3	25/04/2026

(73) Chủ văn bằng bảo hộ: ATOTECH DEUTSCHLAND GMBH (DE)
Erasmusstrasse 20, 10553 Berlin, Germany

Thông báo số: 72577/TB-SHTT.IP, ngày 05/06/2025 về việc ghi nhận yêu cầu duy trì hiệu lực Bằng độc quyền sáng chế

Số đơn yêu cầu: DT1-2025-05462 Ngày nộp: 16/04/2025

Liên quan đến Bằng độc quyền sáng chế:

(11) Số bằng	(15) Ngày cấp	Năm yêu cầu duy trì hiệu lực	Hiệu lực được duy trì đến
32224	11/05/2022	4	11/05/2026

(73) Chủ văn bằng bảo hộ: ADAMA MAKHTESHIM LTD (IL)
Golan Street, Airport City, 7019900, Israel

Thông báo số: 72578/TB-SHTT.IP, ngày 05/06/2025 về việc ghi nhận yêu cầu duy trì hiệu lực Bằng độc quyền sáng chế

Số đơn yêu cầu: DT1-2025-05463 Ngày nộp: 16/04/2025

Liên quan đến Bằng độc quyền sáng chế:

(11) Số bằng	(15) Ngày cấp	Năm yêu cầu duy trì hiệu lực	Hiệu lực được duy trì đến
40243	24/05/2024	2	24/05/2026

(73) Chủ văn bằng bảo hộ: HONDA MOTOR CO., LTD. (JP)
1-1, Minami-Aoyama 2-chome, Minato-ku, Tokyo, 107-8556 Japan

Thông báo số: 72579/TB-SHTT.$_{IP}$, ngày 05/06/2025 về việc ghi nhận yêu cầu duy trì hiệu lực Bằng độc quyền sáng chế

Số đơn yêu cầu: DT1-2025-05464 Ngày nộp: 16/04/2025

Liên quan đến Bằng độc quyền sáng chế:

(11) Số bằng	(15) Ngày cấp	Năm yêu cầu duy trì hiệu lực	Hiệu lực được duy trì đến
40001	06/05/2024	2	06/05/2026

(73) Chủ văn bằng bảo hộ: HONDA MOTOR CO., LTD. (JP)
1-1, Minami-Aoyama 2-chome, Minato-ku, Tokyo 107-8556 Japan

Thông báo số: 72580/TB-SHTT.$_{IP}$, ngày 05/06/2025 về việc ghi nhận yêu cầu duy trì hiệu lực Bằng độc quyền sáng chế

Số đơn yêu cầu: DT1-2025-05465 Ngày nộp: 16/04/2025

Liên quan đến Bằng độc quyền sáng chế:

(11) Số bằng	(15) Ngày cấp	Năm yêu cầu duy trì hiệu lực	Hiệu lực được duy trì đến
20990	23/04/2019	7	23/04/2026

(73) Chủ văn bằng bảo hộ: MOKVELD VALVES B.V. (NL)
Nijverheidsstraat 67 NL-2802 AJ Gouda, the Netherlands

Thông báo số: 72581/TB-SHTT.IP, ngày 05/06/2025 về việc ghi nhận yêu cầu duy trì hiệu lực Bằng độc quyền sáng chế

Số đơn yêu cầu: DT1-2025-05466 Ngày nộp: 16/04/2025

Liên quan đến Bằng độc quyền sáng chế:

(11) Số bằng	(15) Ngày cấp	Năm yêu cầu duy trì hiệu lực	Hiệu lực được duy trì đến
23796	21/04/2020	6	21/04/2026

(73) Chủ văn bằng bảo hộ: THE SUPREME INDUSTRIES LIMITED (IN)
612 Raheja Chambers, Nariman Point, Mumbai - 400021, India

Thông báo số: 72604/TB-SHTT.IP, ngày 05/06/2025 về việc ghi nhận yêu cầu duy trì hiệu lực Bằng độc quyền sáng chế

Số đơn yêu cầu: DT1-2025-05467 Ngày nộp: 16/04/2025

Liên quan đến Bằng độc quyền sáng chế:

(11) Số bằng	(15) Ngày cấp	Năm yêu cầu duy trì hiệu lực	Hiệu lực được duy trì đến
25159	17/07/2020	6	17/07/2026

(73) Chủ văn bằng bảo hộ: CÔNG TY TNHH CÔNG NGHỆ CAO LỘC PHÁT (VN)
Phòng 1508, Tầng 15, tòa nhà Vincom Center, Số 72 Lê Thánh Tôn, Phường Bến Nghé, Quận 1, Thành phố Hồ Chí Minh

---

Thông báo số: 72605/TB-SHTT.IP, ngày 05/06/2025 về việc ghi nhận yêu cầu duy trì hiệu lực Bằng độc quyền sáng chế

Số đơn yêu cầu: DT1-2025-05468 Ngày nộp: 16/04/2025

Liên quan đến Bằng độc quyền sáng chế:

(11) Số bằng	(15) Ngày cấp	Năm yêu cầu duy trì hiệu lực	Hiệu lực được duy trì đến
28527	05/05/2021	5	05/05/2026

(73) Chủ văn bằng bảo hộ: EYEMEE THE BEAUTY CO., LTD. (KR)
11-6, Neunganmal 1-gil, Seocho-gu, Seoul 06801, Republic of Korea

---

Thông báo số: 72606/TB-SHTT.$_{IP}$, ngày 05/06/2025 về việc ghi nhận yêu cầu duy trì hiệu lực Bằng độc quyền sáng chế

Số đơn yêu cầu: DT1-2025-05469 Ngày nộp: 16/04/2025

Liên quan đến Bằng độc quyền sáng chế:

(11) Số bằng	(15) Ngày cấp	Năm yêu cầu duy trì hiệu lực	Hiệu lực được duy trì đến
21357	18/06/2019	7	18/06/2026

(73) Chủ văn bằng bảo hộ: RICHTER GEDEON NYRT. (HU)
Gyomroi út 19-21., H-1103 Budapest, Hungary

Thông báo số: 72607/TB-SHTT.$_{IP}$, ngày 05/06/2025 về việc ghi nhận yêu cầu duy trì hiệu lực Bằng độc quyền sáng chế

Số đơn yêu cầu: DT1-2025-05470 Ngày nộp: 16/04/2025

Liên quan đến Bằng độc quyền sáng chế:

(11) Số bằng	(15) Ngày cấp	Năm yêu cầu duy trì hiệu lực	Hiệu lực được duy trì đến
21088	07/05/2019	7	07/05/2026

(73) Chủ văn bằng bảo hộ: CANON KABUSHIKI KAISHA (JP)
30-2, Shimomaruko 3-chome, Ohta-ku, Tokyo 146-8501, Japan
KOGANEI CORPORATION (JP)
11-28, Midori-cho 3-chome, Koganei-shi, Tokyo 184-8533, Japan

---

Thông báo số: 72608/TB-SHTT.$_{IP}$, ngày 05/06/2025 về việc ghi nhận yêu cầu duy trì hiệu lực Bằng độc quyền sáng chế

Số đơn yêu cầu: DT1-2025-05471 Ngày nộp: 16/04/2025

Liên quan đến Bằng độc quyền sáng chế:

(11) Số bằng	(15) Ngày cấp	Năm yêu cầu duy trì hiệu lực	Hiệu lực được duy trì đến
16846	17/04/2017	9	17/04/2026

(73) Chủ văn bằng bảo hộ: SMC KABUSHIKI KAISHA (JP)
4-14-1, Sotokanda, Chiyoda-ku, Tokyo 101-0021, Japan

Thông báo số: 72609/TB-SHTT.$_{IP}$, ngày 05/06/2025 về việc ghi nhận yêu cầu duy trì hiệu lực Bằng độc quyền sáng chế

Số đơn yêu cầu: DT1-2025-05472 Ngày nộp: 16/04/2025

Liên quan đến Bằng độc quyền sáng chế:

(11) Số bằng	(15) Ngày cấp	Năm yêu cầu duy trì hiệu lực	Hiệu lực được duy trì đến
23746	17/04/2020	6	17/04/2026

(73) Chủ văn bằng bảo hộ: YAMAHA HATSUDOKI KABUSHIKI KAISHA (JP)
2500 Shingai, Iwata, Shizuoka 438-8501, JAPAN

Thông báo số: 72610/TB-SHTT.$_{IP}$, ngày 05/06/2025 về việc ghi nhận yêu cầu duy trì hiệu lực Bằng độc quyền sáng chế

Số đơn yêu cầu: DT1-2025-05473 Ngày nộp: 16/04/2025

Liên quan đến Bằng độc quyền sáng chế:

(11) Số bằng	(15) Ngày cấp	Năm yêu cầu duy trì hiệu lực	Hiệu lực được duy trì đến
39859	17/04/2024	2	17/04/2026

(73) Chủ văn bằng bảo hộ: UNILEVER GLOBAL IP LIMITED (GB)
Port Sunlight, Wirral, Merseyside, CH62 4ZD, United Kingdom

Thông báo số: 72611/TB-SHTT.$_{IP}$, ngày 05/06/2025 về việc ghi nhận yêu cầu duy trì hiệu lực Bằng độc quyền sáng chế

Số đơn yêu cầu: DT1-2025-05474 Ngày nộp: 16/04/2025

Liên quan đến Bằng độc quyền sáng chế:

(11) Số bằng	(15) Ngày cấp	Năm yêu cầu duy trì hiệu lực	Hiệu lực được duy trì đến
16870	17/04/2017	9	17/04/2026

(73) Chủ văn bằng bảo hộ: YAMAHA HATSUDOKI KABUSHIKI KAISHA (JP)
2500 Shingai, Iwata-shi, Shizuoka-ken 438-8501, Japan

Thông báo số: 72612/TB-SHTT.$_{IP}$, ngày 05/06/2025 về việc ghi nhận yêu cầu duy trì hiệu lực Bằng độc quyền sáng chế

Số đơn yêu cầu: DT1-2025-05475 Ngày nộp: 16/04/2025

Liên quan đến Bằng độc quyền sáng chế:

(11) Số bằng	(15) Ngày cấp	Năm yêu cầu duy trì hiệu lực	Hiệu lực được duy trì đến
35771	17/04/2023	3	17/04/2026

(73) Chủ văn bằng bảo hộ: CROWN PACKAGING TECHNOLOGY, INC. (US)
11535 South Central Avenue, Alsip, Illinois 60803, United States of America

---

Thông báo số: 72613/TB-SHTT.$_{IP}$, ngày 05/06/2025 về việc ghi nhận yêu cầu duy trì hiệu lực Bằng độc quyền sáng chế

Số đơn yêu cầu: DT1-2025-05476 Ngày nộp: 16/04/2025

Liên quan đến Bằng độc quyền sáng chế:

(11) Số bằng	(15) Ngày cấp	Năm yêu cầu duy trì hiệu lực	Hiệu lực được duy trì đến
39869	17/04/2024	2	17/04/2026

(73) Chủ văn bằng bảo hộ: UNILEVER GLOBAL IP LIMITED (GB)
Port Sunlight, Wirral, Merseyside, CH62 4ZD, United Kingdom

Thông báo số: 72614/TB-SHTT.IP, ngày 05/06/2025 về việc ghi nhận yêu cầu duy trì hiệu lực Bằng độc quyền sáng chế

Số đơn yêu cầu: DT1-2025-05477 Ngày nộp: 16/04/2025

Liên quan đến Bằng độc quyền sáng chế:

(11) Số bằng	(15) Ngày cấp	Năm yêu cầu duy trì hiệu lực	Hiệu lực được duy trì đến
20966	16/04/2019	7	16/04/2026

(73) Chủ văn bằng bảo hộ: SAINT-GOBAIN CENTRE DE RECHERCHES ET D'ETUDES EUROPEEN (FR)
Les Miroirs 18 avenue d'Alsace F-92400 Courbevoie, France

Thông báo số: 72616/TB-SHTT.IP, ngày 05/06/2025 về việc ghi nhận yêu cầu duy trì hiệu lực Bằng độc quyền sáng chế

Số đơn yêu cầu: DT1-2025-05479 Ngày nộp: 16/04/2025

Liên quan đến Bằng độc quyền sáng chế:

(11) Số bằng	(15) Ngày cấp	Năm yêu cầu duy trì hiệu lực	Hiệu lực được duy trì đến
23709	16/04/2020	6	16/04/2026

(73) Chủ văn bằng bảo hộ: SAKAI CHEMICAL INDUSTRY CO., LTD. (JP)
5-2, Ebisujima-cho, Sakai-ku, Sakai-shi, Osaka 5908502, Japan

---

Thông báo số: 72617/TB-SHTT.IP, ngày 05/06/2025 về việc ghi nhận yêu cầu duy trì hiệu lực Bằng độc quyền sáng chế

Số đơn yêu cầu: DT1-2025-05480 Ngày nộp: 16/04/2025

Liên quan đến Bằng độc quyền sáng chế:

(11) Số bằng	(15) Ngày cấp	Năm yêu cầu duy trì hiệu lực	Hiệu lực được duy trì đến
19076	17/04/2018	8	17/04/2026

(73) Chủ văn bằng bảo hộ: ARCHEM INC (JP)
2-70, Konan 1-chome, Minato-ku, Tokyo 1080075 Japan

Thông báo số: 72618/TB-SHTT.$_{IP}$, ngày 05/06/2025 về việc ghi nhận yêu cầu duy trì hiệu lực Bằng độc quyền sáng chế

Số đơn yêu cầu: DT1-2025-05481 Ngày nộp: 16/04/2025

Liên quan đến Bằng độc quyền sáng chế:

(11) Số bằng	(15) Ngày cấp	Năm yêu cầu duy trì hiệu lực	Hiệu lực được duy trì đến
35773	17/04/2023	3	17/04/2026

(73) Chủ văn bằng bảo hộ: SENJU METAL INDUSTRY CO., LTD. (JP)
23, Senju-Hashido-cho, Adachi-ku, Tokyo 1208555, Japan

Thông báo số: 72619/TB-SHTT.$_{IP}$, ngày 05/06/2025 về việc ghi nhận yêu cầu duy trì hiệu lực Bằng độc quyền sáng chế

Số đơn yêu cầu: DT1-2025-05482 Ngày nộp: 16/04/2025

Liên quan đến Bằng độc quyền sáng chế:

(11) Số bằng	(15) Ngày cấp	Năm yêu cầu duy trì hiệu lực	Hiệu lực được duy trì đến
35776	17/04/2023	3	17/04/2026

(73) Chủ văn bằng bảo hộ: NIPPON SODA CO., LTD. (JP)
2-1, Ohtemachi 2-chome, Chiyoda-ku, Tokyo 100-8165, Japan

Thông báo số: 72620/TB-SHTT.$_{IP}$, ngày 05/06/2025 về việc ghi nhận yêu cầu duy trì hiệu lực Bằng độc quyền sáng chế

Số đơn yêu cầu: DT1-2025-05483 Ngày nộp: 16/04/2025

Liên quan đến Bằng độc quyền sáng chế:

(11) Số bằng	(15) Ngày cấp	Năm yêu cầu duy trì hiệu lực	Hiệu lực được duy trì đến
35777	17/04/2023	3	17/04/2026

(73) Chủ văn bằng bảo hộ: TORII KAZUHITO (JP)
3-11-2, Higashimachi, Koganei-shi, Tokyo 1840011, Japan
TORII TOMOKO (JP)
3-11-2, Higashimachi, Koganei-shi, Tokyo 1840011, Japan

Thông báo số: 72621/TB-SHTT.$_{IP}$, ngày 05/06/2025 về việc ghi nhận yêu cầu duy trì hiệu lực Bằng độc quyền sáng chế

Số đơn yêu cầu: DT1-2025-05484 Ngày nộp: 16/04/2025

Liên quan đến Bằng độc quyền sáng chế:

(11) Số bằng	(15) Ngày cấp	Năm yêu cầu duy trì hiệu lực	Hiệu lực được duy trì đến
39862	17/04/2024	2	17/04/2026

(73) Chủ văn bằng bảo hộ: BOEHRINGER INGELHEIM INTERNATIONAL GMBH (DE)
Binger Strasse 173, 55216 Ingelheim am Rhein, Germany

Thông báo số: 72622/TB-SHTT.$_{IP}$, ngày 05/06/2025 về việc ghi nhận yêu cầu duy trì hiệu lực Bằng độc quyền sáng chế

Số đơn yêu cầu: DT1-2025-05485 Ngày nộp: 16/04/2025

Liên quan đến Bằng độc quyền sáng chế:

(11) Số bằng	(15) Ngày cấp	Năm yêu cầu duy trì hiệu lực	Hiệu lực được duy trì đến
39852	16/04/2024	2	16/04/2026

(73) Chủ văn bằng bảo hộ: YAMAHA HATSUDOKI KABUSHIKI KAISHA (JP)
2500 Shingai, Iwata-shi, Shizuoka-ken 438-8501, Japan

Thông báo số: 72623/TB-SHTT.$_{IP}$, ngày 05/06/2025 về việc ghi nhận yêu cầu duy trì hiệu lực Bằng độc quyền sáng chế

Số đơn yêu cầu: DT1-2025-05486 Ngày nộp: 16/04/2025

Liên quan đến Bằng độc quyền sáng chế:

(11) Số bằng	(15) Ngày cấp	Năm yêu cầu duy trì hiệu lực	Hiệu lực được duy trì đến
39867	17/04/2024	2	17/04/2026

(73) Chủ văn bằng bảo hộ: UNILEVER GLOBAL IP LIMITED (GB)
Port Sunlight, Wirral, Merseyside, CH62 4ZD, United Kingdom

Thông báo số: 72624/TB-SHTT.$_{IP}$, ngày 05/06/2025 về việc ghi nhận yêu cầu duy trì hiệu lực Bằng độc quyền sáng chế

Số đơn yêu cầu: DT1-2025-05487 Ngày nộp: 16/04/2025

Liên quan đến Bằng độc quyền sáng chế:

(11) Số bằng	(15) Ngày cấp	Năm yêu cầu duy trì hiệu lực	Hiệu lực được duy trì đến
39871	17/04/2024	2	17/04/2026

(73) Chủ văn bằng bảo hộ: UNILEVER GLOBAL IP LIMITED (GB)
Port Sunlight, Wirral, Merseyside, CH62 4ZD, United Kingdom

Thông báo số: 72625/TB-SHTT.$_{IP}$, ngày 05/06/2025 về việc ghi nhận yêu cầu duy trì hiệu lực Bằng độc quyền sáng chế

Số đơn yêu cầu: DT1-2025-05488 Ngày nộp: 16/04/2025

Liên quan đến Bằng độc quyền sáng chế:

(11) Số bằng	(15) Ngày cấp	Năm yêu cầu duy trì hiệu lực	Hiệu lực được duy trì đến
20974	16/04/2019	7	16/04/2026

(73) Chủ văn bằng bảo hộ: YAMAHA HATSUDOKI KABUSHIKI KAISHA (JP)
2500 Shingai, Iwata-shi, Shizuoka-ken 438-8501, Japan

Thông báo số: 72626/TB-SHTT.IP, ngày 05/06/2025 về việc ghi nhận yêu cầu duy trì hiệu lực Bằng độc quyền sáng chế

Số đơn yêu cầu: DT1-2025-05489 Ngày nộp: 16/04/2025

Liên quan đến Bằng độc quyền sáng chế:

(11) Số bằng	(15) Ngày cấp	Năm yêu cầu duy trì hiệu lực	Hiệu lực được duy trì đến
39856	16/04/2024	2	16/04/2026

(73) Chủ văn bằng bảo hộ: BLUESCOPE STEEL LIMITED (AU)
Level 11, 120 Collins Street, Melbourne, Victoria 3000, Australia

---

Thông báo số: 72627/TB-SHTT.IP, ngày 05/06/2025 về việc ghi nhận yêu cầu duy trì hiệu lực Bằng độc quyền sáng chế

Số đơn yêu cầu: DT1-2025-05490 Ngày nộp: 16/04/2025

Liên quan đến Bằng độc quyền sáng chế:

(11) Số bằng	(15) Ngày cấp	Năm yêu cầu duy trì hiệu lực	Hiệu lực được duy trì đến
28397	16/04/2021	5	16/04/2026

(73) Chủ văn bằng bảo hộ: PHILIP MORRIS PRODUCTS S.A. (CH)
Quai Jeanrenaud 3, CH-2000 Neuchatel, Switzerland

Thông báo số: 72628/TB-SHTT.IP, ngày 05/06/2025 về việc ghi nhận yêu cầu duy trì hiệu lực Bằng độc quyền sáng chế

Số đơn yêu cầu: DT1-2025-05491 Ngày nộp: 16/04/2025

Liên quan đến Bằng độc quyền sáng chế:

(11) Số bằng	(15) Ngày cấp	Năm yêu cầu duy trì hiệu lực	Hiệu lực được duy trì đến
36230	30/05/2023	3	30/05/2026

(73) Chủ văn bằng bảo hộ: NIPPON YUSEN KABUSHIKI KAISHA (JP)
3-2, Marunouchi 2-chome, Chiyoda-ku, Tokyo 100-0005, Japan
IDEMITSU KOSAN CO., LTD. (JP)
1-1, Marunouchi 3-chome, Chiyoda-ku, Tokyo 100-8321, Japan
NYK TRADING CORPORATION (JP)
4-1, Hamamatsu-cho 2-chome, Minato-ku, Tokyo 105-6134, Japan

Thông báo số: 72629/TB-SHTT.$_{IP}$, ngày 05/06/2025 về việc ghi nhận yêu cầu duy trì hiệu lực Bằng độc quyền sáng chế

Số đơn yêu cầu: DT1-2025-05492 Ngày nộp: 16/04/2025

Liên quan đến Bằng độc quyền sáng chế:

(11) Số bằng	(15) Ngày cấp	Năm yêu cầu duy trì hiệu lực	Hiệu lực được duy trì đến
29057	28/06/2021	5	28/06/2026

(73) Chủ văn bằng bảo hộ: SYNOPEX INC. (KR)
7, Songdeok-ro, Daesong-myeon, Nam-gu Pohang-si Gyeongsangbuk-do 790-841 Republic of Korea

---

Thông báo số: 72630/TB-SHTT.$_{IP}$, ngày 05/06/2025 về việc ghi nhận yêu cầu duy trì hiệu lực Bằng độc quyền sáng chế

Số đơn yêu cầu: DT1-2025-05493 Ngày nộp: 16/04/2025

Liên quan đến Bằng độc quyền sáng chế:

(11) Số bằng	(15) Ngày cấp	Năm yêu cầu duy trì hiệu lực	Hiệu lực được duy trì đến
24415	05/06/2020	6	05/06/2026

(73) Chủ văn bằng bảo hộ: UNIVERSITY OF FLORIDA RESEARCH FOUNDATION, INCORPORATED (US)
223 Grinter Hall, Gainesville, Florida 32611, Unites States of America

---

Thông báo số: 72631/TB-SHTT.$_{IP}$, ngày 05/06/2025 về việc ghi nhận yêu cầu duy trì hiệu lực Bằng độc quyền sáng chế

Số đơn yêu cầu: DT1-2025-05494 Ngày nộp: 16/04/2025

Liên quan đến Bằng độc quyền sáng chế:

(11) Số bằng	(15) Ngày cấp	Năm yêu cầu duy trì hiệu lực	Hiệu lực được duy trì đến
32366	24/05/2022	4	24/05/2026

(73) Chủ văn bằng bảo hộ: MAEDA KOSEN CO., LTD. (JP)
38-3, Okinunome, Harue-cho, Sakai-shi, Fukui 9190422, Japan

Thông báo số: 72632/TB-SHTT.$_{IP}$, ngày 05/06/2025 về việc ghi nhận yêu cầu duy trì hiệu lực Bằng độc quyền sáng chế

Số đơn yêu cầu: DT1-2025-05495 Ngày nộp: 16/04/2025

Liên quan đến Bằng độc quyền sáng chế:

(11) Số bằng	(15) Ngày cấp	Năm yêu cầu duy trì hiệu lực	Hiệu lực được duy trì đến
23849	24/04/2020	6	24/04/2026

(73) Chủ văn bằng bảo hộ: YS CO., LTD. (KR)
(Yongjam-dong) 419, Yongjam-ro, Nam-gu, Ulsan 680-070, Republic of Korea

---

Thông báo số: 72633/TB-SHTT.$_{IP}$, ngày 05/06/2025 về việc ghi nhận yêu cầu duy trì hiệu lực Bằng độc quyền sáng chế

Số đơn yêu cầu: DT1-2025-05496 Ngày nộp: 16/04/2025

Liên quan đến Bằng độc quyền sáng chế:

(11) Số bằng	(15) Ngày cấp	Năm yêu cầu duy trì hiệu lực	Hiệu lực được duy trì đến
39883	22/04/2024	2	22/04/2026

(73) Chủ văn bằng bảo hộ: MAEDA KOSEN CO., LTD. (JP)
38-3, Okinunome, Harue-cho, Sakai-shi, Fukui 9190422, Japan

Thông báo số: 72634/TB-SHTT.$_{IP}$, ngày 05/06/2025 về việc ghi nhận yêu cầu duy trì hiệu lực Bằng độc quyền sáng chế

Số đơn yêu cầu: DT1-2025-05497 Ngày nộp: 16/04/2025

Liên quan đến Bằng độc quyền sáng chế:

(11) Số bằng	(15) Ngày cấp	Năm yêu cầu duy trì hiệu lực	Hiệu lực được duy trì đến
32256	13/05/2022	4	13/05/2026

(73) Chủ văn bằng bảo hộ: BASF AGRO B.V. (NL)
Groningensingel 1, NL-6835 EA Arnheim, The Netherlands.

Thông báo số: 72635/TB-SHTT.$_{IP}$, ngày 05/06/2025 về việc ghi nhận yêu cầu duy trì hiệu lực Bằng độc quyền sáng chế

Số đơn yêu cầu: DT1-2025-05498 Ngày nộp: 16/04/2025

Liên quan đến Bằng độc quyền sáng chế:

(11) Số bằng	(15) Ngày cấp	Năm yêu cầu duy trì hiệu lực	Hiệu lực được duy trì đến
40110	13/05/2024	2	13/05/2026

(73) Chủ văn bằng bảo hộ: CHAEI HSIN ENTERPRISE CO., LTD. (TW)
No.550, Sec. 3, Jhongcing Rd., Situn Dist., Taichung City 40761, Taiwan

---

Thông báo số: 72636/TB-SHTT.IP, ngày 05/06/2025 về việc ghi nhận yêu cầu duy trì hiệu lực Bằng độc quyền sáng chế

Số đơn yêu cầu: DT1-2025-05499 Ngày nộp: 16/04/2025

Liên quan đến Bằng độc quyền sáng chế:

(11) Số bằng	(15) Ngày cấp	Năm yêu cầu duy trì hiệu lực	Hiệu lực được duy trì đến
32142	26/04/2022	4	26/04/2026

(73) Chủ văn bằng bảo hộ: UOP LLC (US)
25 East Algonquin Road, P.O. Box 5017, Des Plaines, Illinois 60017-5017, United States of America

---

Thông báo số: 72637/TB-SHTT.IP, ngày 05/06/2025 về việc ghi nhận yêu cầu duy trì hiệu lực Bằng độc quyền sáng chế

Số đơn yêu cầu: DT1-2025-05500 Ngày nộp: 16/04/2025

Liên quan đến Bằng độc quyền sáng chế:

(11) Số bằng	(15) Ngày cấp	Năm yêu cầu duy trì hiệu lực	Hiệu lực được duy trì đến
24209	20/05/2020	6	20/05/2026

(73) Chủ văn bằng bảo hộ: TYME LIMITED (CN)
Unit B, 18/F, Wing Wah Industrial Building, 677 King's Road, Quarry Bay, Hong Kong

---

Thông báo số: 72638/TB-SHTT.IP, ngày 05/06/2025 về việc ghi nhận yêu cầu duy trì hiệu lực Bằng độc quyền sáng chế

Số đơn yêu cầu: DT1-2025-05501 Ngày nộp: 16/04/2025

Liên quan đến Bằng độc quyền sáng chế:

(11) Số bằng	(15) Ngày cấp	Năm yêu cầu duy trì hiệu lực	Hiệu lực được duy trì đến
39928	24/04/2024	2	24/04/2026

(73) Chủ văn bằng bảo hộ: HUNTSMAN ADVANCED MATERIALS LICENSING (SWITZERLAND) GMBH (CH)
Legal Services Department, Klybeckstrasse 200, 4057 Basel (CH)

Thông báo số: 72639/TB-SHTT.$_{IP}$, ngày 05/06/2025 về việc ghi nhận yêu cầu duy trì hiệu lực Bằng độc quyền sáng chế

Số đơn yêu cầu: DT1-2025-05502 Ngày nộp: 16/04/2025

Liên quan đến Bằng độc quyền sáng chế:

(11) Số bằng	(15) Ngày cấp	Năm yêu cầu duy trì hiệu lực	Hiệu lực được duy trì đến
24075	13/05/2020	6	13/05/2026

(73) Chủ văn bằng bảo hộ: THE NIPPON SIGNAL CO., LTD. (JP)
5-1, Marunouchi 1-chome, Chiyoda-ku, Tokyo 100-6513 Japan

Thông báo số: 72640/TB-SHTT.$_{IP}$, ngày 05/06/2025 về việc ghi nhận yêu cầu duy trì hiệu lực Bằng độc quyền sáng chế

Số đơn yêu cầu: DT1-2025-05503 Ngày nộp: 16/04/2025

Liên quan đến Bằng độc quyền sáng chế:

(11) Số bằng	(15) Ngày cấp	Năm yêu cầu duy trì hiệu lực	Hiệu lực được duy trì đến
24121	15/05/2020	6	15/05/2026

(73) Chủ văn bằng bảo hộ: THE NIPPON SIGNAL CO., LTD. (JP)
5-1, Marunouchi 1-chome, Chiyoda-ku, Tokyo 100-6513 Japan

Thông báo số: 72641/TB-SHTT.$_{IP}$, ngày 05/06/2025 về việc ghi nhận yêu cầu duy trì hiệu lực Bằng độc quyền sáng chế

Số đơn yêu cầu: DT1-2025-05504 Ngày nộp: 16/04/2025

Liên quan đến Bằng độc quyền sáng chế:

(11) Số bằng	(15) Ngày cấp	Năm yêu cầu duy trì hiệu lực	Hiệu lực được duy trì đến
24077	13/05/2020	6	13/05/2026

(73) Chủ văn bằng bảo hộ: THE NLPPON SIGNAL CO., LTD. (JP)
5-1, Marunouchi 1-chome, Chiyoda-ku, Tokyo 100-6513 Japan

Thông báo số: 72642/TB-SHTT.$_{IP}$, ngày 05/06/2025 về việc ghi nhận yêu cầu duy trì hiệu lực Bằng độc quyền sáng chế

Số đơn yêu cầu: DT1-2025-06020 Ngày nộp: 18/04/2025

Liên quan đến Bằng độc quyền sáng chế:

(11) Số bằng	(15) Ngày cấp	Năm yêu cầu duy trì hiệu lực	Hiệu lực được duy trì đến
40646	28/06/2024	2	28/06/2026

(73) Chủ văn bằng bảo hộ: BOE TECHNOLOGY GROUP CO., LTD. (CN)
No.10 Jiuxianqiao Rd., Chaoyang District, Beijing 100015, China

---

Thông báo số: 72643/TB-SHTT.$_{IP}$, ngày 05/06/2025 về việc ghi nhận yêu cầu duy trì hiệu lực Bằng độc quyền sáng chế

Số đơn yêu cầu: DT1-2025-06021 Ngày nộp: 18/04/2025

Liên quan đến Bằng độc quyền sáng chế:

(11) Số bằng	(15) Ngày cấp	Năm yêu cầu duy trì hiệu lực	Hiệu lực được duy trì đến
14246	29/06/2015	11	29/06/2026

(73) Chủ văn bằng bảo hộ: PANASONIC INTELLECTUAL PROPERTY CORPORATION OF AMERICA (US)
20000 Mariner Avenue, Suite 200, Torrance CA 90503, United States of America

---

Thông báo số: 72644/TB-SHTT.IP, ngày 05/06/2025 về việc ghi nhận yêu cầu duy trì hiệu lực Bằng độc quyền sáng chế

Số đơn yêu cầu: DT1-2025-06022 Ngày nộp: 18/04/2025

Liên quan đến Bằng độc quyền sáng chế:

(11) Số bằng	(15) Ngày cấp	Năm yêu cầu duy trì hiệu lực	Hiệu lực được duy trì đến
24860	30/06/2020	6	30/06/2026

(73) Chủ văn bằng bảo hộ: H. LUNDBECK A/S (DK)
9 Ottiliavej, DK-2500 Valby, Denmark

Thông báo số: 72645/TB-SHTT.IP, ngày 05/06/2025 về việc ghi nhận yêu cầu duy trì hiệu lực Bằng độc quyền sáng chế

Số đơn yêu cầu: DT1-2025-06023 Ngày nộp: 18/04/2025

Liên quan đến Bằng độc quyền sáng chế:

(11) Số bằng	(15) Ngày cấp	Năm yêu cầu duy trì hiệu lực	Hiệu lực được duy trì đến
32865	01/07/2022	4	01/07/2026

(73) Chủ văn bằng bảo hộ: GRIDESIC HOLDINGS LIMITED (CN)
31/F 148 Electric Road, North Point, HongKong

Thông báo số: 72646/TB-SHTT.IP, ngày 05/06/2025 về việc ghi nhận yêu cầu duy trì hiệu lực Bằng độc quyền sáng chế

Số đơn yêu cầu: DT1-2025-06024 Ngày nộp: 18/04/2025

Liên quan đến Bằng độc quyền sáng chế:

(11) Số bằng	(15) Ngày cấp	Năm yêu cầu duy trì hiệu lực	Hiệu lực được duy trì đến
36864	03/08/2023	3	03/08/2026

(73) Chủ văn bằng bảo hộ: TOYOTA JIDOSHA KABUSHIKI KAISHA (JP)
1 Toyota-Cho, Toyota-Shi, Aichi-Ken 471-8571 Japan

Thông báo số: 72647/TB-SHTT.IP, ngày 05/06/2025 về việc ghi nhận yêu cầu duy trì hiệu lực Bằng độc quyền sáng chế

Số đơn yêu cầu: DT1-2025-06025 Ngày nộp: 18/04/2025

Liên quan đến Bằng độc quyền sáng chế:

(11) Số bằng	(15) Ngày cấp	Năm yêu cầu duy trì hiệu lực	Hiệu lực được duy trì đến
33261	09/08/2022	4	09/08/2026

(73) Chủ văn bằng bảo hộ: TOYOTA JIDOSHA KABUSHIKI KAISHA (JP)
1, Toyota-cho, Toyota-shi, Aichi-ken, 471-8571 Japan

Thông báo số: 72648/TB-SHTT.IP, ngày 05/06/2025 về việc ghi nhận yêu cầu duy trì hiệu lực Bằng độc quyền sáng chế

Số đơn yêu cầu: DT1-2025-06026 Ngày nộp: 18/04/2025

Liên quan đến Bằng độc quyền sáng chế:

(11) Số bằng	(15) Ngày cấp	Năm yêu cầu duy trì hiệu lực	Hiệu lực được duy trì đến
25471	14/08/2020	6	14/08/2026

(73) Chủ văn bằng bảo hộ: TOYOTA JIDOSHA KABUSHIKI KAISHA (JP)
1, Toyota-cho, Toyota-shi, Aichi 471-8571 Japan

Thông báo số: 72649/TB-SHTT.IP, ngày 05/06/2025 về việc ghi nhận yêu cầu duy trì hiệu lực Bằng độc quyền sáng chế

Số đơn yêu cầu: DT1-2025-06027 Ngày nộp: 18/04/2025

Liên quan đến Bằng độc quyền sáng chế:

(11) Số bằng	(15) Ngày cấp	Năm yêu cầu duy trì hiệu lực	Hiệu lực được duy trì đến
36999	17/08/2023	3	17/08/2026

(73) Chủ văn bằng bảo hộ: NKMAX CO., LTD. (KR)
172, Dolma-ro, Bundang-gu, Seongnam-si, Gyeonggi-do, Republicof Korea

---

Thông báo số: 72650/TB-SHTT.$_{IP}$, ngày 05/06/2025 về việc ghi nhận yêu cầu duy trì hiệu lực Bằng độc quyền sáng chế

Số đơn yêu cầu: DT1-2025-06028 Ngày nộp: 18/04/2025

Liên quan đến Bằng độc quyền sáng chế:

(11) Số bằng	(15) Ngày cấp	Năm yêu cầu duy trì hiệu lực	Hiệu lực được duy trì đến
25654	27/08/2020	6	27/08/2026

(73) Chủ văn bằng bảo hộ: TOYOTA JIDOSHA KABUSHIKI KAISHA (JP)
1, Toyota-cho, Toyota-shi, Aichi-ken, 471-8571 Japan

Thông báo số: 72651/TB-SHTT.$_{IP}$, ngày 05/06/2025 về việc ghi nhận yêu cầu duy trì hiệu lực Bằng độc quyền sáng chế

Số đơn yêu cầu: DT1-2025-06029 Ngày nộp: 18/04/2025

Liên quan đến Bằng độc quyền sáng chế:

(11) Số bằng	(15) Ngày cấp	Năm yêu cầu duy trì hiệu lực	Hiệu lực được duy trì đến
25681	28/08/2020	6	28/08/2026

(73) Chủ văn bằng bảo hộ: RIBOSCIENCE LLC (US)
3901 Laguna Avenue, Palo Alto, California 94306, USA

Thông báo số: 72652/TB-SHTT.$_{IP}$, ngày 05/06/2025 về việc ghi nhận yêu cầu duy trì hiệu lực Bằng độc quyền sáng chế

Số đơn yêu cầu: DT1-2025-06030 Ngày nộp: 18/04/2025

Liên quan đến Bằng độc quyền sáng chế:

(11) Số bằng	(15) Ngày cấp	Năm yêu cầu duy trì hiệu lực	Hiệu lực được duy trì đến
8393	19/04/2010	16	19/04/2026

(73) Chủ văn bằng bảo hộ: JIANGSU RISINGSUN TYRE CO., LTD. (CN)
No. 1, Jiangxin Road, Binghe Industrial Park, Yitang Town, Pizhou City, Jiangsu Province, China (Postal Code: 221000)

Thông báo số: 72653/TB-SHTT.IP, ngày 05/06/2025 về việc ghi nhận yêu cầu duy trì hiệu lực Bằng độc quyền sáng chế

Số đơn yêu cầu: DT1-2025-06031 Ngày nộp: 18/04/2025

Liên quan đến Bằng độc quyền sáng chế:

(11) Số bằng	(15) Ngày cấp	Năm yêu cầu duy trì hiệu lực	Hiệu lực được duy trì đến
36360	12/06/2023	3	12/06/2026

(73) Chủ văn bằng bảo hộ: KROSAKIHARIMA CORPORATION (JP)
1-1, Higashihama-machi, Yahatanishi-ku, Kitakyushu-shi, Fukuoka 806-8586, Japan

---

Thông báo số: 72654/TB-SHTT.IP, ngày 05/06/2025 về việc ghi nhận yêu cầu duy trì hiệu lực Bằng độc quyền sáng chế

Số đơn yêu cầu: DT1-2025-06032 Ngày nộp: 18/04/2025

Liên quan đến Bằng độc quyền sáng chế:

(11) Số bằng	(15) Ngày cấp	Năm yêu cầu duy trì hiệu lực	Hiệu lực được duy trì đến
40628	27/06/2024	2	27/06/2026

(73) Chủ văn bằng bảo hộ: KYOWA SEISAKUSHO CO., LTD (JP)
9-1, Takagisenishi 6cho-me, Saga-shi, Saga 8490921, Japan

Thông báo số: 72655/TB-SHTT.IP, ngày 05/06/2025 về việc ghi nhận yêu cầu duy trì hiệu lực Bằng độc quyền sáng chế

Số đơn yêu cầu: DT1-2025-06033 Ngày nộp: 18/04/2025

Liên quan đến Bằng độc quyền sáng chế:

(11) Số bằng	(15) Ngày cấp	Năm yêu cầu duy trì hiệu lực	Hiệu lực được duy trì đến
40409	10/06/2024	2	10/06/2026

(73) Chủ văn bằng bảo hộ: KROSAKIHARIMA CORPORATION (JP)
1-1, Higashihama-machi, Yahatanishi-ku, Kitakyushu-shi, Fukuoka 8068586, Japan

---

Thông báo số: 72656/TB-SHTT.$_{IP}$, ngày 05/06/2025 về việc ghi nhận yêu cầu duy trì hiệu lực Bằng độc quyền sáng chế

Số đơn yêu cầu: DT1-2025-06034 Ngày nộp: 18/04/2025

Liên quan đến Bằng độc quyền sáng chế:

(11) Số bằng	(15) Ngày cấp	Năm yêu cầu duy trì hiệu lực	Hiệu lực được duy trì đến
37191	08/09/2023	3	08/09/2026

(73) Chủ văn bằng bảo hộ: GOLDEN OMEGA S.A. (CL)
Av. Apoquindo 5550, Piso 8, Las Condes, Santiago, Chile

Thông báo số: 72657/TB-SHTT.$_{IP}$, ngày 05/06/2025 về việc ghi nhận yêu cầu duy trì hiệu lực Bằng độc quyền sáng chế

Số đơn yêu cầu: DT1-2025-06035 Ngày nộp: 18/04/2025

Liên quan đến Bằng độc quyền sáng chế:

(11) Số bằng	(15) Ngày cấp	Năm yêu cầu duy trì hiệu lực	Hiệu lực được duy trì đến
21034	23/04/2019	7	23/04/2026

(73) Chủ văn bằng bảo hộ: CRYSTALGENOMICS, INC. (KR)
700, Daewangpangyo-ro, Bundang-gu, Seongnam-si, Gyeonggi-do 463-400, Republic of Korea

---

Thông báo số: 72658/TB-SHTT.$_{IP}$, ngày 05/06/2025 về việc ghi nhận yêu cầu duy trì hiệu lực Bằng độc quyền sáng chế

Số đơn yêu cầu: DT1-2025-06036 Ngày nộp: 18/04/2025

Liên quan đến Bằng độc quyền sáng chế:

(11) Số bằng	(15) Ngày cấp	Năm yêu cầu duy trì hiệu lực	Hiệu lực được duy trì đến
15548	30/05/2016	10	30/05/2026

(73) Chủ văn bằng bảo hộ: SAMSUNG ELECTRONICS CO., LTD. (KR)
129, Samsung-ro, Yeongtong-gu, Suwon-Si, Gyeonggi-do, 16677, Korea

---

Thông báo số: 72659/TB-SHTT.$_{IP}$, ngày 05/06/2025 về việc ghi nhận yêu cầu duy trì hiệu lực Bằng độc quyền sáng chế

Số đơn yêu cầu: DT1-2025-06037 Ngày nộp: 18/04/2025

Liên quan đến Bằng độc quyền sáng chế:

(11) Số bằng	(15) Ngày cấp	Năm yêu cầu duy trì hiệu lực	Hiệu lực được duy trì đến
24115	15/05/2020	6	15/05/2026

(73) Chủ văn bằng bảo hộ: AMOSENSE CO., LTD. (KR)
19-1 Block, Cheonan 4th Regional Industrial Areas, 90, 4sandan 5-gil, Jiksan-eup, Seobuk-gu, Cheonan-si, Chungcheongnam-do, 331-814 Republic of Korea

---

Thông báo số: 72660/TB-SHTT.$_{IP}$, ngày 05/06/2025 về việc ghi nhận yêu cầu duy trì hiệu lực Bằng độc quyền sáng chế

Số đơn yêu cầu: DT1-2025-06038 Ngày nộp: 18/04/2025

Liên quan đến Bằng độc quyền sáng chế:

(11) Số bằng	(15) Ngày cấp	Năm yêu cầu duy trì hiệu lực	Hiệu lực được duy trì đến
32390	25/05/2022	4	25/05/2026

(73) Chủ văn bằng bảo hộ: SAMSUNG ELECTRONICS CO., LTD. (KR)
129, Samsung-ro, Yeongtong-gu, Suwon-si, Gyeonggi-do, 16677, Republic of Korea

---

Thông báo số: 72661/TB-SHTT.$_{IP}$, ngày 05/06/2025 về việc ghi nhận yêu cầu duy trì hiệu lực Bằng độc quyền sáng chế

Số đơn yêu cầu: DT1-2025-06039 Ngày nộp: 18/04/2025

Liên quan đến Bằng độc quyền sáng chế:

(11) Số bằng	(15) Ngày cấp	Năm yêu cầu duy trì hiệu lực	Hiệu lực được duy trì đến
24301	26/05/2020	6	26/05/2026

(73) Chủ văn bằng bảo hộ: SAMSUNG ELECTRONICS CO., LTD. (KR)
129, Samsung-ro, Yeongtong-gu, Suwon-si, Gyeonggi-do, 443-742, Republic of Korea

---

Thông báo số: 72662/TB-SHTT.$_{IP}$, ngày 05/06/2025 về việc ghi nhận yêu cầu duy trì hiệu lực Bằng độc quyền sáng chế

Số đơn yêu cầu: DT1-2025-06040 Ngày nộp: 18/04/2025

Liên quan đến Bằng độc quyền sáng chế:

(11) Số bằng	(15) Ngày cấp	Năm yêu cầu duy trì hiệu lực	Hiệu lực được duy trì đến
21075	07/05/2019	7	07/05/2026

(73) Chủ văn bằng bảo hộ: SAMSUNG ELECTRONICS CO., LTD. (KR)
129, Samsung-ro, Yeongtong-gu, Suwon-si, Gyeonggi-do, 443-742, Republic of Korea

---

Thông báo số: 72663/TB-SHTT.$_{IP}$, ngày 05/06/2025 về việc ghi nhận yêu cầu duy trì hiệu lực Bằng độc quyền sáng chế

Số đơn yêu cầu: DT1-2025-06041 Ngày nộp: 18/04/2025

Liên quan đến Bằng độc quyền sáng chế:

(11) Số bằng	(15) Ngày cấp	Năm yêu cầu duy trì hiệu lực	Hiệu lực được duy trì đến
32315	17/05/2022	4	17/05/2026

(73) Chủ văn bằng bảo hộ: SAMSUNG ELECTRONICS CO., LTD. (KR)
129, Samsung-ro, Yeongtong-gu Suwon-si, Gyeonggi-do 16677, Republic of Korea

---

Thông báo số: 72664/TB-SHTT.IP, ngày 05/06/2025 về việc ghi nhận yêu cầu duy trì hiệu lực Bằng độc quyền sáng chế

Số đơn yêu cầu: DT1-2025-06042 Ngày nộp: 18/04/2025

Liên quan đến Bằng độc quyền sáng chế:

(11) Số bằng	(15) Ngày cấp	Năm yêu cầu duy trì hiệu lực	Hiệu lực được duy trì đến
11378	06/05/2013	13	06/05/2026

(73) Chủ văn bằng bảo hộ: TATA STEEL LIMITED (IN)
Bombay House, 24 Homi Mody Street, Fort, Mumbai 400 001, India

---

Thông báo số: 72665/TB-SHTT.IP, ngày 05/06/2025 về việc ghi nhận yêu cầu duy trì hiệu lực Bằng độc quyền sáng chế

Số đơn yêu cầu: DT1-2025-06043 Ngày nộp: 18/04/2025

Liên quan đến Bằng độc quyền sáng chế:

(11) Số bằng	(15) Ngày cấp	Năm yêu cầu duy trì hiệu lực	Hiệu lực được duy trì đến
24214	20/05/2020	6	20/05/2026

(73) Chủ văn bằng bảo hộ: MASCHINENFABRIK GUSTAV EIRICH GMBH & CO. KG (DE)
Walldürner Straβe 50, 74736 Hardheim, Germany

Thông báo số: 72666/TB-SHTT.IP, ngày 05/06/2025 về việc ghi nhận yêu cầu duy trì hiệu lực Bằng độc quyền sáng chế

Số đơn yêu cầu: DT1-2025-06044 Ngày nộp: 18/04/2025

Liên quan đến Bằng độc quyền sáng chế:

(11) Số bằng	(15) Ngày cấp	Năm yêu cầu duy trì hiệu lực	Hiệu lực được duy trì đến
38765	16/01/2024	2	16/01/2026

(73) Chủ văn bằng bảo hộ: TRƯỜNG ĐẠI HỌC NÔNG LÂM - ĐẠI HỌC THÁI NGUYÊN (VN)
Tổ 10 Xã Quyết Thắng, Thành Phố Thái Nguyên, Tỉnh Thái Nguyên

---

Thông báo số: 72667/TB-SHTT.IP, ngày 05/06/2025 về việc ghi nhận yêu cầu duy trì hiệu lực Bằng độc quyền sáng chế

Số đơn yêu cầu: DT1-2025-06045 Ngày nộp: 18/04/2025

Liên quan đến Bằng độc quyền sáng chế:

(11) Số bằng	(15) Ngày cấp	Năm yêu cầu duy trì hiệu lực	Hiệu lực được duy trì đến
38764	16/01/2024	2	16/01/2026

(73) Chủ văn bằng bảo hộ: TRƯỜNG ĐẠI HỌC NÔNG LÂM - ĐẠI HỌC THÁI NGUYÊN (VN)
Tổ 10 Xã Quyết Thắng, Thành Phố Thái Nguyên, Tỉnh Thái Nguyên

---

Thông báo số: 72668/TB-SHTT.IP, ngày 05/06/2025 về việc ghi nhận yêu cầu duy trì hiệu lực Bằng độc quyền sáng chế

Số đơn yêu cầu: DT1-2025-06046 Ngày nộp: 18/04/2025

Liên quan đến Bằng độc quyền sáng chế:

(11) Số bằng	(15) Ngày cấp	Năm yêu cầu duy trì hiệu lực	Hiệu lực được duy trì đến
32061	20/04/2022	4	20/04/2026

(73) Chủ văn bằng bảo hộ: PHILIP MORRIS PRODUCTS S.A. (CH)
Quai Jeanrenaud 3, CH-2000 Neuchatel, Switzerland

Thông báo số: 72669/TB-SHTT.IP, ngày 05/06/2025 về việc ghi nhận yêu cầu duy trì hiệu lực Bằng độc quyền sáng chế

Số đơn yêu cầu: DT1-2025-06047 Ngày nộp: 18/04/2025

Liên quan đến Bằng độc quyền sáng chế:

(11) Số bằng	(15) Ngày cấp	Năm yêu cầu duy trì hiệu lực	Hiệu lực được duy trì đến
10226	18/04/2012	14	18/04/2026

(73) Chủ văn bằng bảo hộ: ISHIHARA SANGYO KAISHA, LTD. (JP)
3-15, Edobori 1-chome, Nishi-ku, Osaka-shi, Osaka, 5500002, Japan

---

Thông báo số: 72670/TB-SHTT.$_{IP}$, ngày 05/06/2025 về việc ghi nhận yêu cầu duy trì hiệu lực Bằng độc quyền sáng chế

Số đơn yêu cầu: DT1-2025-06048 Ngày nộp: 18/04/2025

Liên quan đến Bằng độc quyền sáng chế:

(11) Số bằng	(15) Ngày cấp	Năm yêu cầu duy trì hiệu lực	Hiệu lực được duy trì đến
32035	18/04/2022	4	18/04/2026

(73) Chủ văn bằng bảo hộ: IDORSIA PHARMACEUTICALS LTD (CH)
Hegenheimermattweg 91, 4123 Allschwil, Switzerland

Thông báo số: 72671/TB-SHTT.$_{IP}$, ngày 05/06/2025 về việc ghi nhận yêu cầu duy trì hiệu lực Bằng độc quyền sáng chế

Số đơn yêu cầu: DT1-2025-06049 Ngày nộp: 18/04/2025

Liên quan đến Bằng độc quyền sáng chế:

(11) Số bằng	(15) Ngày cấp	Năm yêu cầu duy trì hiệu lực	Hiệu lực được duy trì đến
9235	19/04/2011	15	19/04/2026

(73) Chủ văn bằng bảo hộ: RICOH COMPANY, LTD. (JP)
3-6, Nakamagome 1-chome, Ohta-ku, Tokyo 143-8555, Japan

Thông báo số: 72672/TB-SHTT.IP, ngày 05/06/2025 về việc ghi nhận yêu cầu duy trì hiệu lực Bằng độc quyền sáng chế

Số đơn yêu cầu: DT1-2025-06050 Ngày nộp: 18/04/2025

Liên quan đến Bằng độc quyền sáng chế:

(11) Số bằng	(15) Ngày cấp	Năm yêu cầu duy trì hiệu lực	Hiệu lực được duy trì đến
10220	18/04/2012	14	18/04/2026

(73) Chủ văn bằng bảo hộ: MAN DIESEL & TURBO, FILIAL AF MAN DIESEL & TURBO SE, TYSKLAND (DK)
Teglholmsgade 41, DK-2450 Copenhagen SV, DENMARK

Thông báo số: 72673/TB-SHTT.IP, ngày 05/06/2025 về việc ghi nhận yêu cầu duy trì hiệu lực Bằng độc quyền sáng chế

Số đơn yêu cầu: DT1-2025-06052 Ngày nộp: 18/04/2025

Liên quan đến Bằng độc quyền sáng chế:

(11) Số bằng	(15) Ngày cấp	Năm yêu cầu duy trì hiệu lực	Hiệu lực được duy trì đến
32064	20/04/2022	4	20/04/2026

(73) Chủ văn bằng bảo hộ: CROWN PACKAGING TECHNOLOGY, INC. (US)
11535 South Central Avenue, Alsip, Illinois 60803, United States of America

---

Thông báo số: 72674/TB-SHTT.IP, ngày 05/06/2025 về việc ghi nhận yêu cầu duy trì hiệu lực Bằng độc quyền sáng chế

Số đơn yêu cầu: DT1-2025-06053 Ngày nộp: 18/04/2025

Liên quan đến Bằng độc quyền sáng chế:

(11) Số bằng	(15) Ngày cấp	Năm yêu cầu duy trì hiệu lực	Hiệu lực được duy trì đến
28429	20/04/2021	5	20/04/2026

(73) Chủ văn bằng bảo hộ: NV BEKAERT SA (BE)
Bekaertstraat 2, B-8550 Zwevegem, Belgium

Thông báo số: 72675/TB-SHTT.IP, ngày 05/06/2025 về việc ghi nhận yêu cầu duy trì hiệu lực Bằng độc quyền sáng chế

Số đơn yêu cầu: DT1-2025-06054 Ngày nộp: 18/04/2025

Liên quan đến Bằng độc quyền sáng chế:

(11) Số bằng	(15) Ngày cấp	Năm yêu cầu duy trì hiệu lực	Hiệu lực được duy trì đến
10208	18/04/2012	14	18/04/2026

(73) Chủ văn bằng bảo hộ: WARTSILA FINLAND OY (FI)
Tarhaajantie 2, FI-65380 Vaasa, Finland

Thông báo số: 72676/TB-SHTT.IP, ngày 05/06/2025 về việc ghi nhận yêu cầu duy trì hiệu lực Bằng độc quyền sáng chế

Số đơn yêu cầu: DT1-2025-06055 Ngày nộp: 18/04/2025

Liên quan đến Bằng độc quyền sáng chế:

(11) Số bằng	(15) Ngày cấp	Năm yêu cầu duy trì hiệu lực	Hiệu lực được duy trì đến
35819	20/04/2023	3	20/04/2026

(73) Chủ văn bằng bảo hộ: REIL, GORAN (US)
521 W. Rosecrans Avenue, Gardena, CA 90248, United States of America

---

Thông báo số: 72677/TB-SHTT.IP, ngày 05/06/2025 về việc ghi nhận yêu cầu duy trì hiệu lực Bằng độc quyền sáng chế

Số đơn yêu cầu: DT1-2025-06056 Ngày nộp: 18/04/2025

Liên quan đến Bằng độc quyền sáng chế:

(11) Số bằng	(15) Ngày cấp	Năm yêu cầu duy trì hiệu lực	Hiệu lực được duy trì đến
14013	20/04/2015	11	20/04/2026

(73) Chủ văn bằng bảo hộ: YAMAHA HATSUDOKI KABUSHIKI KAISHA (JP)
2500 Shingai, Iwata-shi, Shizuoka-ken 438-8501, Japan

Thông báo số: 72678/TB-SHTT.$_{IP}$, ngày 05/06/2025 về việc ghi nhận yêu cầu duy trì hiệu lực Bằng độc quyền sáng chế

Số đơn yêu cầu: DT1-2025-06057 Ngày nộp: 18/04/2025

Liên quan đến Bằng độc quyền sáng chế:

(11) Số bằng	(15) Ngày cấp	Năm yêu cầu duy trì hiệu lực	Hiệu lực được duy trì đến
10209	18/04/2012	14	18/04/2026

(73) Chủ văn bằng bảo hộ: YAMAHA HATSUDOKI KABUSHIKI KAISHA (JP)
2500 Shingai, Iwata-shi, Shizuoka-ken 438-8501, Japan

Thông báo số: 72679/TB-SHTT.$_{IP}$, ngày 05/06/2025 về việc ghi nhận yêu cầu duy trì hiệu lực Bằng độc quyền sáng chế

Số đơn yêu cầu: DT1-2025-06058 Ngày nộp: 18/04/2025

Liên quan đến Bằng độc quyền sáng chế:

(11) Số bằng	(15) Ngày cấp	Năm yêu cầu duy trì hiệu lực	Hiệu lực được duy trì đến
39884	22/04/2024	2	22/04/2026

(73) Chủ văn bằng bảo hộ: LEE, DONG KYU (KR)
4-5, Siheung-daero 181-gil, Yeongdeungpo-gu, Seoul 07442, Republic of Korea

---

Thông báo số: 72680/TB-SHTT.IP, ngày 05/06/2025 về việc ghi nhận yêu cầu duy trì hiệu lực Bằng độc quyền sáng chế

Số đơn yêu cầu: DT1-2025-06059 Ngày nộp: 18/04/2025

Liên quan đến Bằng độc quyền sáng chế:

(11) Số bằng	(15) Ngày cấp	Năm yêu cầu duy trì hiệu lực	Hiệu lực được duy trì đến
30134	14/10/2021	5	14/10/2026

(73) Chủ văn bằng bảo hộ: LEE, YOUNG-GI (KR)
101-203, Seokbong Maeul Daedong Apt., 30-2, Sammunri, Jangyumyeon, Gimhae-si, Gyeongsangnam-do 621-790, Republic of Korea

---

Thông báo số: 72681/TB-SHTT.IP, ngày 05/06/2025 về việc ghi nhận yêu cầu duy trì hiệu lực Bằng độc quyền sáng chế

Số đơn yêu cầu: DT1-2025-06060 Ngày nộp: 18/04/2025

Liên quan đến Bằng độc quyền sáng chế:

(11) Số bằng	(15) Ngày cấp	Năm yêu cầu duy trì hiệu lực	Hiệu lực được duy trì đến
32396	25/05/2022	4	25/05/2026

(73) Chủ văn bằng bảo hộ: KB KOOKMIN CARD CO., LTD. (KR)
30, Saemunan-ro 3-gil, Jongno-gu, Seoul 03173, Republic of Korea

---

Thông báo số: 72682/TB-SHTT.IP, ngày 05/06/2025 về việc ghi nhận yêu cầu duy trì hiệu lực Bằng độc quyền sáng chế

Số đơn yêu cầu: DT1-2025-06061 Ngày nộp: 18/04/2025

Liên quan đến Bằng độc quyền sáng chế:

(11) Số bằng	(15) Ngày cấp	Năm yêu cầu duy trì hiệu lực	Hiệu lực được duy trì đến
28476	26/04/2021	5	26/04/2026

(73) Chủ văn bằng bảo hộ: ESTETRA SRL (BE)
Rue Saint-Georges 5-7, BE-4000 Liège, Belgium

Thông báo số: 72683/TB-SHTT.$_{IP}$, ngày 05/06/2025 về việc ghi nhận yêu cầu duy trì hiệu lực Bằng độc quyền sáng chế

Số đơn yêu cầu: DT1-2025-06062 Ngày nộp: 18/04/2025

Liên quan đến Bằng độc quyền sáng chế:

(11) Số bằng	(15) Ngày cấp	Năm yêu cầu duy trì hiệu lực	Hiệu lực được duy trì đến
32398	25/05/2022	4	25/05/2026

(73) Chủ văn bằng bảo hộ: LUBE CORPORATION (JP)
4F, 2-1-30, Kudan Minami, Chiyoda-ku, Tokyo 102-0074 Japan

Thông báo số: 72684/TB-SHTT.$_{IP}$, ngày 05/06/2025 về việc ghi nhận yêu cầu duy trì hiệu lực Bằng độc quyền sáng chế

Số đơn yêu cầu: DT1-2025-06063 Ngày nộp: 18/04/2025

Liên quan đến Bằng độc quyền sáng chế:

(11) Số bằng	(15) Ngày cấp	Năm yêu cầu duy trì hiệu lực	Hiệu lực được duy trì đến
32078	21/04/2022	4	21/04/2026

(73) Chủ văn bằng bảo hộ: PHOENIXDARTS CO., LTD. (KR)
306, 111 Digital-ro 26gil, Guro-gu, Seoul, Republic of Korea (Guro-dong, JNK Digital Tower)

Thông báo số: 72685/TB-SHTT.$_{IP}$, ngày 05/06/2025 về việc ghi nhận yêu cầu duy trì hiệu lực Bằng độc quyền sáng chế

Số đơn yêu cầu: DT1-2025-06064 Ngày nộp: 18/04/2025

Liên quan đến Bằng độc quyền sáng chế:

(11) Số bằng	(15) Ngày cấp	Năm yêu cầu duy trì hiệu lực	Hiệu lực được duy trì đến
40221	22/05/2024	2	22/05/2026

(73) Chủ văn bằng bảo hộ: FENG TAY ENTERPRISES CO., LTD. (TW)
No.52, Kegong 8th Rd., Douliu City, Yunlin County 640, Taiwan

---

Thông báo số: 72686/TB-SHTT.$_{IP}$, ngày 05/06/2025 về việc ghi nhận yêu cầu duy trì hiệu lực Bằng độc quyền sáng chế

Số đơn yêu cầu: DT1-2025-06065 Ngày nộp: 18/04/2025

Liên quan đến Bằng độc quyền sáng chế:

(11) Số bằng	(15) Ngày cấp	Năm yêu cầu duy trì hiệu lực	Hiệu lực được duy trì đến
32102	22/04/2022	4	22/04/2026

(73) Chủ văn bằng bảo hộ: PHOENIXDARTS CO., LTD. (KR)
306, 111 Digital-ro 26gil, Guro-gu, Seoul , Republic of Korea (Guro-dong, JNK Digital Tower)

Thông báo số: 72687/TB-SHTT.$_{IP}$, ngày 05/06/2025 về việc ghi nhận yêu cầu duy trì hiệu lực Bằng độc quyền sáng chế

Số đơn yêu cầu: DT1-2025-06066 Ngày nộp: 18/04/2025

Liên quan đến Bằng độc quyền sáng chế:

(11) Số bằng	(15) Ngày cấp	Năm yêu cầu duy trì hiệu lực	Hiệu lực được duy trì đến
36102	18/05/2023	3	18/05/2026

(73) Chủ văn bằng bảo hộ: YOUNGONE CORPORATION (KR)
(Malli-dong 2ga) 159, Mallijae-ro Jung-gu Seoul 04500, Republic of Korea

---

Thông báo số: 72688/TB-SHTT.IP, ngày 05/06/2025 về việc ghi nhận yêu cầu duy trì hiệu lực Bằng độc quyền sáng chế

Số đơn yêu cầu: DT1-2025-06067 Ngày nộp: 21/04/2025

Liên quan đến Bằng độc quyền sáng chế:

(11) Số bằng	(15) Ngày cấp	Năm yêu cầu duy trì hiệu lực	Hiệu lực được duy trì đến
14031	04/05/2015	11	04/05/2026

(73) Chủ văn bằng bảo hộ: NTT DOCOMO, INC. (JP)
11-1, Nagatacho 2-chome, Chiyoda-ku, Tokyo 100-6150 Japan

Thông báo số: 72689/TB-SHTT.IP, ngày 05/06/2025 về việc ghi nhận yêu cầu duy trì hiệu lực Bằng độc quyền sáng chế

Số đơn yêu cầu: DT1-2025-06068 Ngày nộp: 21/04/2025

Liên quan đến Bằng độc quyền sáng chế:

(11) Số bằng	(15) Ngày cấp	Năm yêu cầu duy trì hiệu lực	Hiệu lực được duy trì đến
15494	16/05/2016	10	16/05/2026

(73) Chủ văn bằng bảo hộ: BLUESCOPE STEEL LIMITED (AU)
120 Collins Street, Melbourne, Victoria 3000, Australia

Thông báo số: 72690/TB-SHTT.IP, ngày 05/06/2025 về việc ghi nhận yêu cầu duy trì hiệu lực Bằng độc quyền sáng chế

Số đơn yêu cầu: DT1-2025-06069 Ngày nộp: 21/04/2025

Liên quan đến Bằng độc quyền sáng chế:

(11) Số bằng	(15) Ngày cấp	Năm yêu cầu duy trì hiệu lực	Hiệu lực được duy trì đến
16992	23/05/2017	9	23/05/2026

(73) Chủ văn bằng bảo hộ: NTT DOCOMO, INC. (JP)
11-1, Nagatacho 2-chome, Chiyoda-ku, Tokyo 100-6150, Japan

Thông báo số: 72691/TB-SHTT.$_{IP}$, ngày 05/06/2025 về việc ghi nhận yêu cầu duy trì hiệu lực Bằng độc quyền sáng chế

Số đơn yêu cầu: DT1-2025-06070 Ngày nộp: 21/04/2025

Liên quan đến Bằng độc quyền sáng chế:

(11) Số bằng	(15) Ngày cấp	Năm yêu cầu duy trì hiệu lực	Hiệu lực được duy trì đến
19180	02/05/2018	8	02/05/2026

(73) Chủ văn bằng bảo hộ: SHARP KABUSHIKI KAISHA (JP)
22-22, Nagaike-cho, Abeno-ku, Osaka-shi, Osaka 545-8522 Japan

---

Thông báo số: 72692/TB-SHTT.$_{IP}$, ngày 05/06/2025 về việc ghi nhận yêu cầu duy trì hiệu lực Bằng độc quyền sáng chế

Số đơn yêu cầu: DT1-2025-06071 Ngày nộp: 21/04/2025

Liên quan đến Bằng độc quyền sáng chế:

(11) Số bằng	(15) Ngày cấp	Năm yêu cầu duy trì hiệu lực	Hiệu lực được duy trì đến
21089	07/05/2019	7	07/05/2026

(73) Chủ văn bằng bảo hộ: NTT DOCOMO, INC. (JP)
11-1, Nagatacho 2-chome, Chiyoda-ku, Tokyo 100-6150, Japan

Thông báo số: 72693/TB-SHTT.$_{IP}$, ngày 05/06/2025 về việc ghi nhận yêu cầu duy trì hiệu lực Bằng độc quyền sáng chế

Số đơn yêu cầu: DT1-2025-06072 Ngày nộp: 21/04/2025

Liên quan đến Bằng độc quyền sáng chế:

(11) Số bằng	(15) Ngày cấp	Năm yêu cầu duy trì hiệu lực	Hiệu lực được duy trì đến
21138	14/05/2019	7	14/05/2026

(73) Chủ văn bằng bảo hộ: NTT DOCOMO, INC. (JP)
11-1, Nagatacho 2-chome, Chiyoda-ku, Tokyo 100-6150, Japan

Thông báo số: 72694/TB-SHTT.$_{IP}$, ngày 05/06/2025 về việc ghi nhận yêu cầu duy trì hiệu lực Bằng độc quyền sáng chế

Số đơn yêu cầu: DT1-2025-06073 Ngày nộp: 21/04/2025

Liên quan đến Bằng độc quyền sáng chế:

(11) Số bằng	(15) Ngày cấp	Năm yêu cầu duy trì hiệu lực	Hiệu lực được duy trì đến
24165	18/05/2020	6	18/05/2026

(73) Chủ văn bằng bảo hộ: NTT DOCOMO, INC. (JP)
11-1, Nagatacho 2-chome, Chiyoda-ku, Tokyo 100-6150, Japan

Thông báo số: 72695/TB-SHTT.$_{IP}$, ngày 05/06/2025 về việc ghi nhận yêu cầu duy trì hiệu lực Bằng độc quyền sáng chế

Số đơn yêu cầu: DT1-2025-06074 Ngày nộp: 21/04/2025

Liên quan đến Bằng độc quyền sáng chế:

(11) Số bằng	(15) Ngày cấp	Năm yêu cầu duy trì hiệu lực	Hiệu lực được duy trì đến
24274	25/05/2020	6	25/05/2026

(73) Chủ văn bằng bảo hộ: NTT DOCOMO, INC. (JP)
11-1, Nagatacho 2-chome, Chiyoda-ku, Tokyo, 100-6150 Japan

Thông báo số: 72696/TB-SHTT.IP, ngày 05/06/2025 về việc ghi nhận yêu cầu duy trì hiệu lực Bằng độc quyền sáng chế

Số đơn yêu cầu: DT1-2025-06075 Ngày nộp: 21/04/2025

Liên quan đến Bằng độc quyền sáng chế:

(11) Số bằng	(15) Ngày cấp	Năm yêu cầu duy trì hiệu lực	Hiệu lực được duy trì đến
40376	07/06/2024	2	07/06/2026

(73) Chủ văn bằng bảo hộ: SANTONI S.P.A. (IT)
Via Carlo Fenzi 14, 25135 Brescia, Italia
GROZ-BECKERT KG (DE)
Parkweg 2, 72458 Albstadt, Germany

Thông báo số: 72697/TB-SHTT.IP, ngày 05/06/2025 về việc ghi nhận yêu cầu duy trì hiệu lực Bằng độc quyền sáng chế

Số đơn yêu cầu: DT1-2025-06076 Ngày nộp: 21/04/2025

Liên quan đến Bằng độc quyền sáng chế:

(11) Số bằng	(15) Ngày cấp	Năm yêu cầu duy trì hiệu lực	Hiệu lực được duy trì đến
17291	01/08/2017	9	01/08/2026

(73) Chủ văn bằng bảo hộ: PI-HSIA LIN (TW)
No. 50, Aly. 55, Ln. 525, JhongjhengRd., Cishan Dist,
Kaohsiung City 842, Taiwan

Thông báo số: 72698/TB-SHTT.IP, ngày 05/06/2025 về việc ghi nhận yêu cầu duy trì hiệu lực Bằng độc quyền sáng chế

Số đơn yêu cầu: DT1-2025-06077 Ngày nộp: 21/04/2025

Liên quan đến Bằng độc quyền sáng chế:

(11) Số bằng	(15) Ngày cấp	Năm yêu cầu duy trì hiệu lực	Hiệu lực được duy trì đến
12765	26/05/2014	12	26/05/2026

(73) Chủ văn bằng bảo hộ: NTT DOCOMO, INC. (JP)
11-1, Nagatacho 2-chome, Chiyoda-ku, Tokyo 100-6150, Japan

Thông báo số: 72699/TB-SHTT.$_{IP}$, ngày 05/06/2025 về việc ghi nhận yêu cầu duy trì hiệu lực Bằng độc quyền sáng chế

Số đơn yêu cầu: DT1-2025-06078 Ngày nộp: 21/04/2025

Liên quan đến Bằng độc quyền sáng chế:

(11) Số bằng	(15) Ngày cấp	Năm yêu cầu duy trì hiệu lực	Hiệu lực được duy trì đến
12769	26/05/2014	12	26/05/2026

(73) Chủ văn bằng bảo hộ: NTT DOCOMO, INC. (JP)
11-1, Nagatacho 2-chome, Chiyoda-ku, Tokyo 100-6150, Japan

Thông báo số: 72700/TB-SHTT.$_{IP}$, ngày 05/06/2025 về việc ghi nhận yêu cầu duy trì hiệu lực Bằng độc quyền sáng chế

Số đơn yêu cầu: DT1-2025-06079 Ngày nộp: 21/04/2025

Liên quan đến Bằng độc quyền sáng chế:

(11) Số bằng	(15) Ngày cấp	Năm yêu cầu duy trì hiệu lực	Hiệu lực được duy trì đến
39997	06/05/2024	2	06/05/2026

(73) Chủ văn bằng bảo hộ: HAI ROBOTICS CO., LTD. (CN)
Room 101, 1st Floor, Xuda Industrial Park, Xiaweiyuan, Gushu Community, Xixiang, Bao'an District Shenzhen, Guangdong 518000, China

---

Thông báo số: 72701/TB-SHTT.IP, ngày 05/06/2025 về việc ghi nhận yêu cầu duy trì hiệu lực Bằng độc quyền sáng chế

Số đơn yêu cầu: DT1-2025-06080 Ngày nộp: 21/04/2025

Liên quan đến Bằng độc quyền sáng chế:

(11) Số bằng	(15) Ngày cấp	Năm yêu cầu duy trì hiệu lực	Hiệu lực được duy trì đến
24033	08/05/2020	6	08/05/2026

(73) Chủ văn bằng bảo hộ: NEC CORPORATION (JP)
7-1, Shiba 5-chome, Minato-ku, Tokyo 1088001, Japan

Thông báo số: 72702/TB-SHTT.IP, ngày 05/06/2025 về việc ghi nhận yêu cầu duy trì hiệu lực Bằng độc quyền sáng chế

Số đơn yêu cầu: DT1-2025-06081 Ngày nộp: 21/04/2025

Liên quan đến Bằng độc quyền sáng chế:

(11) Số bằng	(15) Ngày cấp	Năm yêu cầu duy trì hiệu lực	Hiệu lực được duy trì đến
36224	30/05/2023	3	30/05/2026

(73) Chủ văn bằng bảo hộ: NEC CORPORATION (JP)
7-1, Shiba 5-chome, Minato-ku, Tokyo 1088001, Japan

Thông báo số: 72703/TB-SHTT.IP, ngày 05/06/2025 về việc ghi nhận yêu cầu duy trì hiệu lực Bằng độc quyền sáng chế

Số đơn yêu cầu: DT1-2025-06082 Ngày nộp: 21/04/2025

Liên quan đến Bằng độc quyền sáng chế:

(11) Số bằng	(15) Ngày cấp	Năm yêu cầu duy trì hiệu lực	Hiệu lực được duy trì đến
40003	06/05/2024	2	06/05/2026

(73) Chủ văn bằng bảo hộ: NEC CORPORATION (JP)
7-1, Shiba 5-chome, Minato-ku, Tokyo 1088001, Japan

Thông báo số: 72704/TB-SHTT.IP, ngày 05/06/2025 về việc ghi nhận yêu cầu duy trì hiệu lực Bằng độc quyền sáng chế

Số đơn yêu cầu: DT1-2025-06083 Ngày nộp: 21/04/2025

Liên quan đến Bằng độc quyền sáng chế:

(11) Số bằng	(15) Ngày cấp	Năm yêu cầu duy trì hiệu lực	Hiệu lực được duy trì đến
40006	06/05/2024	2	06/05/2026

(73) Chủ văn bằng bảo hộ: KROSAKIHARIMA CORPORATION (JP)
1-1, Higashihama-machi, Yahatanishi-ku, Kitakyushu-shi, Fukuoka, 806-8586 Japan

---

Thông báo số: 72705/TB-SHTT.IP, ngày 05/06/2025 về việc ghi nhận yêu cầu duy trì hiệu lực Bằng độc quyền sáng chế

Số đơn yêu cầu: DT1-2025-06084 Ngày nộp: 21/04/2025

Liên quan đến Bằng độc quyền sáng chế:

(11) Số bằng	(15) Ngày cấp	Năm yêu cầu duy trì hiệu lực	Hiệu lực được duy trì đến
24006	06/05/2020	6	06/05/2026

(73) Chủ văn bằng bảo hộ: NEC CORPORATION (JP)
7-1, Shiba 5-chome, Minato-ku, Tokyo 1088001, Japan

Thông báo số: 72706/TB-SHTT.IP, ngày 05/06/2025 về việc ghi nhận yêu cầu duy trì hiệu lực Bằng độc quyền sáng chế

Số đơn yêu cầu: DT1-2025-06085 Ngày nộp: 21/04/2025

Liên quan đến Bằng độc quyền sáng chế:

(11) Số bằng	(15) Ngày cấp	Năm yêu cầu duy trì hiệu lực	Hiệu lực được duy trì đến
24119	15/05/2020	6	15/05/2026

(73) Chủ văn bằng bảo hộ: WON, YOUNG GIL (KR)
201 ho, 213 dong, 36, Jugyul-ro, Siheung-si, Gyeonggi-do, 15050, Republic of Korea

---

Thông báo số: 72707/TB-SHTT.IP, ngày 05/06/2025 về việc ghi nhận yêu cầu duy trì hiệu lực Bằng độc quyền sáng chế

Số đơn yêu cầu: DT1-2025-06086 Ngày nộp: 21/04/2025

Liên quan đến Bằng độc quyền sáng chế:

(11) Số bằng	(15) Ngày cấp	Năm yêu cầu duy trì hiệu lực	Hiệu lực được duy trì đến
32162	27/04/2022	4	27/04/2026

(73) Chủ văn bằng bảo hộ: WORKWEAR OUTFITTERS, LLC (US)
545 Marriott Drive, Nashville, Tennessee 37214, United States of America

---

Thông báo số: 72708/TB-SHTT.IP, ngày 05/06/2025 về việc ghi nhận yêu cầu duy trì hiệu lực Bằng độc quyền sáng chế

Số đơn yêu cầu: DT1-2025-06087 Ngày nộp: 21/04/2025

Liên quan đến Bằng độc quyền sáng chế:

(11) Số bằng	(15) Ngày cấp	Năm yêu cầu duy trì hiệu lực	Hiệu lực được duy trì đến
29384	29/07/2021	5	29/07/2026

(73) Chủ văn bằng bảo hộ: NIPPON STEEL CORPORATION (JP)
6-1, Marunouchi, 2-chome, Chiyoda-ku, Tokyo 1008071, Japan
CHOWA KOGYO CO., LTD. (JP)
1-6-4, Osaki, Shinagawa-ku, Tokyo 1410032, Japan

Thông báo số: 72709/TB-SHTT.IP, ngày 05/06/2025 về việc ghi nhận yêu cầu duy trì hiệu lực Bằng độc quyền sáng chế

Số đơn yêu cầu: DT1-2025-06088 Ngày nộp: 21/04/2025

Liên quan đến Bằng độc quyền sáng chế:

(11) Số bằng	(15) Ngày cấp	Năm yêu cầu duy trì hiệu lực	Hiệu lực được duy trì đến
35935	04/05/2023	3	04/05/2026

(73) Chủ văn bằng bảo hộ: JFE METAL PRODUCTS CORPORATION (JP)
1-2-70, Konan, Minato-ku, Tokyo 1080075, Japan
JFE STEEL CORPORATION (JP)
2-3, Uchisaiwai-cho, 2-chome, Chiyoda-ku, Tokyo 1000011, Japan

---

Thông báo số: 72710/TB-SHTT.$_{IP}$, ngày 05/06/2025 về việc ghi nhận yêu cầu duy trì hiệu lực Bằng độc quyền sáng chế

Số đơn yêu cầu: DT1-2025-06089 Ngày nộp: 21/04/2025

Liên quan đến Bằng độc quyền sáng chế:

(11) Số bằng	(15) Ngày cấp	Năm yêu cầu duy trì hiệu lực	Hiệu lực được duy trì đến
32083	21/04/2022	4	21/04/2026

(73) Chủ văn bằng bảo hộ: SUZUKI MANUFACTURING, LTD. (JP)
1-12-7, Shimaminami, Yamagata-shi, Yamagata 990-0886, Japan

Thông báo số: 72711/TB-SHTT.$_{IP}$, ngày 05/06/2025 về việc ghi nhận yêu cầu duy trì hiệu lực Bằng độc quyền sáng chế

Số đơn yêu cầu: DT1-2025-06090 Ngày nộp: 21/04/2025

Liên quan đến Bằng độc quyền sáng chế:

(11) Số bằng	(15) Ngày cấp	Năm yêu cầu duy trì hiệu lực	Hiệu lực được duy trì đến
12668	21/04/2014	12	21/04/2026

(73) Chủ văn bằng bảo hộ: UNILEVER IP HOLDINGS B.V. (NL)
Weena 455, 3013 AL Rotterdam, the Netherlands

Thông báo số: 72712/TB-SHTT.$_{IP}$, ngày 05/06/2025 về việc ghi nhận yêu cầu duy trì hiệu lực Bằng độc quyền sáng chế

Số đơn yêu cầu: DT1-2025-06091 Ngày nộp: 21/04/2025

Liên quan đến Bằng độc quyền sáng chế:

(11) Số bằng	(15) Ngày cấp	Năm yêu cầu duy trì hiệu lực	Hiệu lực được duy trì đến
35845	21/04/2023	3	21/04/2026

(73) Chủ văn bằng bảo hộ: MERIAL, INC. (US)
3239 Satellite Blvd. Duluth, GA 30096, United States of America

---

Thông báo số: 72713/TB-SHTT.$_{IP}$, ngày 05/06/2025 về việc ghi nhận yêu cầu duy trì hiệu lực Bằng độc quyền sáng chế

Số đơn yêu cầu: DT1-2025-06092 Ngày nộp: 21/04/2025

Liên quan đến Bằng độc quyền sáng chế:

(11) Số bằng	(15) Ngày cấp	Năm yêu cầu duy trì hiệu lực	Hiệu lực được duy trì đến
39897	22/04/2024	2	22/04/2026

(73) Chủ văn bằng bảo hộ: JENSCARE SCIENTIFIC CO.,LTD. (CN)
Building 5, Block B, No.777 Binhai 4th Road, Hangzhou Bay New District, Ningbo, Zhejiang 315336 China

---

Thông báo số: 72714/TB-SHTT.$_{IP}$, ngày 05/06/2025 về việc ghi nhận yêu cầu duy trì hiệu lực Bằng độc quyền sáng chế

Số đơn yêu cầu: DT1-2025-06093 Ngày nộp: 21/04/2025

Liên quan đến Bằng độc quyền sáng chế:

(11) Số bằng	(15) Ngày cấp	Năm yêu cầu duy trì hiệu lực	Hiệu lực được duy trì đến
28437	22/04/2021	5	22/04/2026

(73) Chủ văn bằng bảo hộ: SANTOKU CORPORATION (JP)
14-34, Fukae-Kitamachi 4-chome, Higashinada-ku, Kobe-shi, Hyogo 658-0013 JAPAN

Thông báo số: 72715/TB-SHTT.IP, ngày 05/06/2025 về việc ghi nhận yêu cầu duy trì hiệu lực Bằng độc quyền sáng chế

Số đơn yêu cầu: DT1-2025-06094 Ngày nộp: 21/04/2025

Liên quan đến Bằng độc quyền sáng chế:

(11) Số bằng	(15) Ngày cấp	Năm yêu cầu duy trì hiệu lực	Hiệu lực được duy trì đến
23768	21/04/2020	6	21/04/2026

(73) Chủ văn bằng bảo hộ: LINTEC CORPORATION (JP)
23-23, Honcho, Itabashi-ku, Tokyo 173-0001, Japan

Thông báo số: 72716/TB-SHTT.IP, ngày 05/06/2025 về việc ghi nhận yêu cầu duy trì hiệu lực Bằng độc quyền sáng chế

Số đơn yêu cầu: DT1-2025-06095 Ngày nộp: 21/04/2025

Liên quan đến Bằng độc quyền sáng chế:

(11) Số bằng	(15) Ngày cấp	Năm yêu cầu duy trì hiệu lực	Hiệu lực được duy trì đến
12666	21/04/2014	12	21/04/2026

(73) Chủ văn bằng bảo hộ: YAMAHA HATSUDOKI KABUSHIKI KAISHA (JP)
2500 Shingai, Iwata-shi, Shizuoka-ken 438-8501, Japan

Thông báo số: 72717/TB-SHTT.IP, ngày 05/06/2025 về việc ghi nhận yêu cầu duy trì hiệu lực Bằng độc quyền sáng chế

Số đơn yêu cầu: DT1-2025-06096 Ngày nộp: 21/04/2025

Liên quan đến Bằng độc quyền sáng chế:

(11) Số bằng	(15) Ngày cấp	Năm yêu cầu duy trì hiệu lực	Hiệu lực được duy trì đến
39894	22/04/2024	2	22/04/2026

(73) Chủ văn bằng bảo hộ: PHILIP MORRIS PRODUCTS S.A. (CH)
Quai Jeanrenaud 3, CH-2000 Neuchatel, Switzerland

Thông báo số: 72718/TB-SHTT.IP, ngày 05/06/2025 về việc ghi nhận yêu cầu duy trì hiệu lực Bằng độc quyền sáng chế

Số đơn yêu cầu: DT1-2025-06097 Ngày nộp: 21/04/2025

Liên quan đến Bằng độc quyền sáng chế:

(11) Số bằng	(15) Ngày cấp	Năm yêu cầu duy trì hiệu lực	Hiệu lực được duy trì đến
23765	21/04/2020	6	21/04/2026

(73) Chủ văn bằng bảo hộ: SANTOKU CORPORATION (JP)
14-34, Fukae-Kitamachi 4-chome, Higashinada-ku, Kobe-shi, Hyogo 685-0013 JAPAN

Thông báo số: 72719/TB-SHTT.IP, ngày 05/06/2025 về việc ghi nhận yêu cầu duy trì hiệu lực Bằng độc quyền sáng chế

Số đơn yêu cầu: DT1-2025-06098 Ngày nộp: 21/04/2025

Liên quan đến Bằng độc quyền sáng chế:

(11) Số bằng	(15) Ngày cấp	Năm yêu cầu duy trì hiệu lực	Hiệu lực được duy trì đến
23790	21/04/2020	6	21/04/2026

(73) Chủ văn bằng bảo hộ: NTS CO., LTD. (KR)
77, Mijuk 1-gil, Pungse-myeon, Dongnam-gu, Cheonan-si, Chungcheongnam-do, Republic of Korea

---

Thông báo số: 72720/TB-SHTT.IP, ngày 05/06/2025 về việc ghi nhận yêu cầu duy trì hiệu lực Bằng độc quyền sáng chế

Số đơn yêu cầu: DT1-2025-06099 Ngày nộp: 21/04/2025

Liên quan đến Bằng độc quyền sáng chế:

(11) Số bằng	(15) Ngày cấp	Năm yêu cầu duy trì hiệu lực	Hiệu lực được duy trì đến
23800	21/04/2020	6	21/04/2026

(73) Chủ văn bằng bảo hộ: SEIWA DENKO CO., LTD. (JP)
3-2, 1-chome, 1-jo, Kogyodanchi, Asahikawa, Hokkaido 078-8271 Japan

---

Thông báo số: 72721/TB-SHTT.$_{IP}$, ngày 05/06/2025 về việc ghi nhận yêu cầu duy trì hiệu lực Bằng độc quyền sáng chế

Số đơn yêu cầu: DT1-2025-06100 Ngày nộp: 21/04/2025

Liên quan đến Bằng độc quyền sáng chế:

(11) Số bằng	(15) Ngày cấp	Năm yêu cầu duy trì hiệu lực	Hiệu lực được duy trì đến
28431	22/04/2021	5	22/04/2026

(73) Chủ văn bằng bảo hộ: ABU DHABI POLYMERS CO. LTD (BOROUGE) L.L.C (AE)
Sheikh Khalifa Energy Complex P.O. Box 6925, Corniche Road, Abu Dhabi, UNITED ARAB EMIRATES
BOREALIS AG (AT)
IZD Tower, Wagramerstraße 17-19, A-1220 Vienna, AUSTRIA

Thông báo số: 72722/TB-SHTT.$_{IP}$, ngày 05/06/2025 về việc ghi nhận yêu cầu duy trì hiệu lực Bằng độc quyền sáng chế

Số đơn yêu cầu: DT1-2025-06101 Ngày nộp: 21/04/2025

Liên quan đến Bằng độc quyền sáng chế:

(11) Số bằng	(15) Ngày cấp	Năm yêu cầu duy trì hiệu lực	Hiệu lực được duy trì đến
28956	17/06/2021	5	17/06/2026

(73) Chủ văn bằng bảo hộ: KAULIN MFG. CO., LTD. (TW)
11F., No. 128, Sec. 3, Min-Sheng E. Rd., Song-Shan District, Taipei City, Taiwan

---

Thông báo số: 72723/TB-SHTT.IP, ngày 05/06/2025 về việc ghi nhận yêu cầu duy trì hiệu lực Bằng độc quyền sáng chế

Số đơn yêu cầu: DT1-2025-06102 Ngày nộp: 21/04/2025

Liên quan đến Bằng độc quyền sáng chế:

(11) Số bằng	(15) Ngày cấp	Năm yêu cầu duy trì hiệu lực	Hiệu lực được duy trì đến
40515	18/06/2024	2	18/06/2026

(73) Chủ văn bằng bảo hộ: KAULIN MFG. CO., LTD. (TW)
11F., No.128, Sec. 3, Min-Sheng E. Rd., Song-Shan District, Taipei City, Taiwan

---

Thông báo số: 72724/TB-SHTT.IP, ngày 05/06/2025 về việc ghi nhận yêu cầu duy trì hiệu lực Bằng độc quyền sáng chế

Số đơn yêu cầu: DT1-2025-06103 Ngày nộp: 21/04/2025

Liên quan đến Bằng độc quyền sáng chế:

(11) Số bằng	(15) Ngày cấp	Năm yêu cầu duy trì hiệu lực	Hiệu lực được duy trì đến
25272	24/07/2020	6	24/07/2026

(73) Chủ văn bằng bảo hộ: ISEKI & CO., LTD. (JP)
700 Umaki-cho, Matsuyama-shi, Ehime-ken, JAPAN

Thông báo số: 72725/TB-SHTT.IP, ngày 05/06/2025 về việc ghi nhận yêu cầu duy trì hiệu lực Bằng độc quyền sáng chế

Số đơn yêu cầu: DT1-2025-06104 Ngày nộp: 21/04/2025

Liên quan đến Bằng độc quyền sáng chế:

(11) Số bằng	(15) Ngày cấp	Năm yêu cầu duy trì hiệu lực	Hiệu lực được duy trì đến
40791	10/07/2024	2	10/07/2026

(73) Chủ văn bằng bảo hộ: ISEKI & CO., LTD. (JP)
700 Umaki-cho, Matsuyama-shi, Ehime-ken, JAPAN

Thông báo số: 72726/TB-SHTT.IP, ngày 05/06/2025 về việc ghi nhận yêu cầu duy trì hiệu lực Bằng độc quyền sáng chế

Số đơn yêu cầu: DT1-2025-06105 Ngày nộp: 22/04/2025

Liên quan đến Bằng độc quyền sáng chế:

(11) Số bằng	(15) Ngày cấp	Năm yêu cầu duy trì hiệu lực	Hiệu lực được duy trì đến
31917	07/04/2022	4	07/04/2026

(73) Chủ văn bằng bảo hộ: ĐẠI HỌC BÁCH KHOA HÀ NỘI (VN)
Số 1, Đại Cồ Việt, quận Hai Bà Trưng, thành phố Hà Nội

Thông báo số: 72727/TB-SHTT.IP, ngày 05/06/2025 về việc ghi nhận yêu cầu duy trì hiệu lực Bằng độc quyền sáng chế

Số đơn yêu cầu: DT1-2025-06106 Ngày nộp: 22/04/2025

Liên quan đến Bằng độc quyền sáng chế:

(11) Số bằng	(15) Ngày cấp	Năm yêu cầu duy trì hiệu lực	Hiệu lực được duy trì đến
20887	02/04/2019	7	02/04/2026

(73) Chủ văn bằng bảo hộ: ĐẠI HỌC BÁCH KHOA HÀ NỘI (VN)
Số 1 Đại Cồ Việt, quận Hai Bà Trưng, thành phố Hà Nội

Thông báo số: 72728/TB-SHTT.IP, ngày 05/06/2025 về việc ghi nhận yêu cầu duy trì hiệu lực Bằng độc quyền sáng chế

Số đơn yêu cầu: DT1-2025-06107 Ngày nộp: 22/04/2025

Liên quan đến Bằng độc quyền sáng chế:

(11) Số bằng	(15) Ngày cấp	Năm yêu cầu duy trì hiệu lực	Hiệu lực được duy trì đến
20879	02/04/2019	7	02/04/2026

(73) Chủ văn bằng bảo hộ: ĐẠI HỌC BÁCH KHOA HÀ NỘI (VN)
Số 1 Đại Cồ Việt, quận Hai Bà Trưng, thành phố Hà Nội

Thông báo số: 72729/TB-SHTT.IP, ngày 05/06/2025 về việc ghi nhận yêu cầu duy trì hiệu lực Bằng độc quyền sáng chế

Số đơn yêu cầu: DT1-2025-06108 Ngày nộp: 22/04/2025

Liên quan đến Bằng độc quyền sáng chế:

(11) Số bằng	(15) Ngày cấp	Năm yêu cầu duy trì hiệu lực	Hiệu lực được duy trì đến
20875	02/04/2019	7	02/04/2026

(73) Chủ văn bằng bảo hộ: ĐẠI HỌC BÁCH KHOA HÀ NỘI (VN)
Số 1, Đại Cồ Việt, quận Hai Bà Trưng, thành phố Hà Nội

Thông báo số: 72730/TB-SHTT.IP, ngày 05/06/2025 về việc ghi nhận yêu cầu duy trì hiệu lực Bằng độc quyền sáng chế

Số đơn yêu cầu: DT1-2025-06109 Ngày nộp: 22/04/2025

Liên quan đến Bằng độc quyền sáng chế:

(11) Số bằng	(15) Ngày cấp	Năm yêu cầu duy trì hiệu lực	Hiệu lực được duy trì đến
39674	04/04/2024	2	04/04/2026

(73) Chủ văn bằng bảo hộ: ĐẠI HỌC BÁCH KHOA HÀ NỘI (VN)
Số 1, Đại Cồ Việt, Hai Bà Trưng, Hà Nội

Thông báo số: 72731/TB-SHTT.IP, ngày 05/06/2025 về việc ghi nhận yêu cầu duy trì hiệu lực Bằng độc quyền sáng chế

Số đơn yêu cầu: DT1-2025-06110 Ngày nộp: 22/04/2025

Liên quan đến Bằng độc quyền sáng chế:

(11) Số bằng	(15) Ngày cấp	Năm yêu cầu duy trì hiệu lực	Hiệu lực được duy trì đến
10278	08/05/2012	14	08/05/2026

(73) Chủ văn bằng bảo hộ: ĐẠI HỌC BÁCH KHOA HÀ NỘI (VN)
Số 1 Đại Cồ Việt, quận Hai Bà Trưng, thành phố Hà Nội

Thông báo số: 72732/TB-SHTT.IP, ngày 05/06/2025 về việc ghi nhận yêu cầu duy trì hiệu lực Bằng độc quyền sáng chế

Số đơn yêu cầu: DT1-2025-06111 Ngày nộp: 22/04/2025

Liên quan đến Bằng độc quyền sáng chế:

(11) Số bằng	(15) Ngày cấp	Năm yêu cầu duy trì hiệu lực	Hiệu lực được duy trì đến
10414	20/06/2012	14	20/06/2026

(73) Chủ văn bằng bảo hộ: ĐẠI HỌC BÁCH KHOA HÀ NỘI (VN)
Số 01 Đại Cồ Việt, quận Hai Bà Trưng, thành phố Hà Nội

Thông báo số: 72733/TB-SHTT.IP, ngày 05/06/2025 về việc ghi nhận yêu cầu duy trì hiệu lực Bằng độc quyền sáng chế

Số đơn yêu cầu: DT1-2025-06112 Ngày nộp: 22/04/2025

Liên quan đến Bằng độc quyền sáng chế:

(11) Số bằng	(15) Ngày cấp	Năm yêu cầu duy trì hiệu lực	Hiệu lực được duy trì đến
14226	22/06/2015	11	22/06/2026

(73) Chủ văn bằng bảo hộ: ĐẠI HỌC BÁCH KHOA HÀ NỘI (VN)
Số 1 Đại Cồ Việt, quận Hai Bà Trưng, thành phố Hà Nội

Thông báo số: 72734/TB-SHTT.IP, ngày 05/06/2025 về việc ghi nhận yêu cầu duy trì hiệu lực Bằng độc quyền sáng chế

Số đơn yêu cầu: DT1-2025-06113 Ngày nộp: 22/04/2025

Liên quan đến Bằng độc quyền sáng chế:

(11) Số bằng	(15) Ngày cấp	Năm yêu cầu duy trì hiệu lực	Hiệu lực được duy trì đến
21349	10/06/2019	7	10/06/2026

(73) Chủ văn bằng bảo hộ: ĐẠI HỌC BÁCH KHOA HÀ NỘI (VN)
Số 1 Đại Cồ Việt, quận Hai Bà Trưng, thành phố Hà Nội.

Thông báo số: 72735/TB-SHTT.IP, ngày 05/06/2025 về việc ghi nhận yêu cầu duy trì hiệu lực Bằng độc quyền sáng chế

Số đơn yêu cầu: DT1-2025-06114 Ngày nộp: 22/04/2025

Liên quan đến Bằng độc quyền sáng chế:

(11) Số bằng	(15) Ngày cấp	Năm yêu cầu duy trì hiệu lực	Hiệu lực được duy trì đến
24229	21/05/2020	6	21/05/2026

(73) Chủ văn bằng bảo hộ: ĐẠI HỌC BÁCH KHOA HÀ NỘI (VN)
Số 1 Đại Cồ Việt, quận Hai Bà Trưng, thành phố Hà Nội

Thông báo số: 72736/TB-SHTT.IP, ngày 05/06/2025 về việc ghi nhận yêu cầu duy trì hiệu lực Bằng độc quyền sáng chế

Số đơn yêu cầu: DT1-2025-06115 Ngày nộp: 22/04/2025

Liên quan đến Bằng độc quyền sáng chế:

(11) Số bằng	(15) Ngày cấp	Năm yêu cầu duy trì hiệu lực	Hiệu lực được duy trì đến
24766	23/06/2020	6	23/06/2026

(73) Chủ văn bằng bảo hộ: ĐẠI HỌC BÁCH KHOA HÀ NỘI (VN)
Số 1, Đại Cồ Việt, quận Hai Bà Trưng, thành phố Hà Nội

Thông báo số: 72737/TB-SHTT.IP, ngày 05/06/2025 về việc ghi nhận yêu cầu duy trì hiệu lực Bằng độc quyền sáng chế

Số đơn yêu cầu: DT1-2025-06116 Ngày nộp: 22/04/2025

Liên quan đến Bằng độc quyền sáng chế:

(11) Số bằng	(15) Ngày cấp	Năm yêu cầu duy trì hiệu lực	Hiệu lực được duy trì đến
32275	13/05/2022	4	13/05/2026

(73) Chủ văn bằng bảo hộ: ĐẠI HỌC BÁCH KHOA HÀ NỘI (VN)
Số 1, đường Đại Cồ Việt, quận Hai Bà Trưng, thành phố Hà Nội

Thông báo số: 72738/TB-SHTT.$_{IP}$, ngày 05/06/2025 về việc ghi nhận yêu cầu duy trì hiệu lực Bằng độc quyền sáng chế

Số đơn yêu cầu: DT1-2025-06117 Ngày nộp: 22/04/2025

Liên quan đến Bằng độc quyền sáng chế:

(11) Số bằng	(15) Ngày cấp	Năm yêu cầu duy trì hiệu lực	Hiệu lực được duy trì đến
32579	09/06/2022	4	09/06/2026

(73) Chủ văn bằng bảo hộ: ĐẠI HỌC BÁCH KHOA HÀ NỘI (VN)
Số 1, Đại Cồ Việt, quận Hai Bà Trưng, thành phố Hà Nội

Thông báo số: 72739/TB-SHTT.$_{IP}$, ngày 05/06/2025 về việc ghi nhận yêu cầu duy trì hiệu lực Bằng độc quyền sáng chế

Số đơn yêu cầu: DT1-2025-06118 Ngày nộp: 22/04/2025

Liên quan đến Bằng độc quyền sáng chế:

(11) Số bằng	(15) Ngày cấp	Năm yêu cầu duy trì hiệu lực	Hiệu lực được duy trì đến
32829	30/06/2022	4	30/06/2026

(73) Chủ văn bằng bảo hộ: ĐẠI HỌC BÁCH KHOA HÀ NỘI (VN)
Số 1, Đại Cồ Việt, quận Hai Bà Trưng, thành phố Hà Nội

Thông báo số: 72740/TB-SHTT.$_{IP}$, ngày 05/06/2025 về việc ghi nhận yêu cầu duy trì hiệu lực Bằng độc quyền sáng chế

Số đơn yêu cầu: DT1-2025-06119 Ngày nộp: 22/04/2025

Liên quan đến Bằng độc quyền sáng chế:

(11) Số bằng	(15) Ngày cấp	Năm yêu cầu duy trì hiệu lực	Hiệu lực được duy trì đến
36074	17/05/2023	3	17/05/2026

(73) Chủ văn bằng bảo hộ: ĐẠI HỌC BÁCH KHOA HÀ NỘI (VN)
Số 1, Đại Cồ Việt, Hai Bà Trưng, Hà Nội

Thông báo số: 72741/TB-SHTT.IP, ngày 05/06/2025 về việc ghi nhận yêu cầu duy trì hiệu lực Bằng độc quyền sáng chế

Số đơn yêu cầu: DT1-2025-06120 Ngày nộp: 22/04/2025

Liên quan đến Bằng độc quyền sáng chế:

(11) Số bằng	(15) Ngày cấp	Năm yêu cầu duy trì hiệu lực	Hiệu lực được duy trì đến
36262	01/06/2023	3	01/06/2026

(73) Chủ văn bằng bảo hộ: ĐẠI HỌC BÁCH KHOA HÀ NỘI (VN)
Số 1, Đại Cồ Việt, Hai Bà Trưng, Hà Nội

Thông báo số: 73069/TB-SHTT.IP, ngày 05/06/2025 về việc ghi nhận yêu cầu duy trì hiệu lực Bằng độc quyền sáng chế

Số đơn yêu cầu: DT1-2024-12385 Ngày nộp: 20/08/2024

Liên quan đến Bằng độc quyền sáng chế:

(11) Số bằng	(15) Ngày cấp	Năm yêu cầu duy trì hiệu lực	Hiệu lực được duy trì đến
10874	26/11/2012	13	26/11/2025

(73) Chủ văn bằng bảo hộ: TENCENT TECHNOLOGY (SHENZHEN) COMPANY LIMITED (CN)
Room 403, East Block 2, SEG Park, Zhenxing Road, Futian District, Shenzhen City 518044, Guangdong Province, P.R. China

---

Thông báo số: 73070/TB-SHTT.IP, ngày 05/06/2025 về việc ghi nhận yêu cầu duy trì hiệu lực Bằng độc quyền sáng chế

Số đơn yêu cầu: DT1-2024-13237 Ngày nộp: 09/09/2024

Liên quan đến Bằng độc quyền sáng chế:

(11) Số bằng	(15) Ngày cấp	Năm yêu cầu duy trì hiệu lực	Hiệu lực được duy trì đến
7994	12/10/2009	16	12/10/2025

(73) Chủ văn bằng bảo hộ: DECATHLON (FR)
4 Boulevard de Mons, 59650 Villeneuve D'ASCQ, France

Thông báo số: 73071/TB-SHTT.IP, ngày 05/06/2025 về việc ghi nhận yêu cầu duy trì hiệu lực Bằng độc quyền sáng chế

Số đơn yêu cầu: DT1-2024-15246 Ngày nộp: 09/10/2024

Liên quan đến Bằng độc quyền sáng chế:

(11) Số bằng	(15) Ngày cấp	Năm yêu cầu duy trì hiệu lực	Hiệu lực được duy trì đến
30476	15/11/2021	4	15/11/2025

(73) Chủ văn bằng bảo hộ: SUNCOKE TECHNOLOGY AND DEVELOPMENT LLC (US)
1011 Warrenville Road 6th Floor Lisle, Illinois 60532, United States of America

---

Thông báo số: 73072/TB-SHTT.IP, ngày 05/06/2025 về việc ghi nhận yêu cầu duy trì hiệu lực Bằng độc quyền sáng chế

Số đơn yêu cầu: DT1-2024-16092 Ngày nộp: 22/10/2024

Liên quan đến Bằng độc quyền sáng chế:

(11) Số bằng	(15) Ngày cấp	Năm yêu cầu duy trì hiệu lực	Hiệu lực được duy trì đến
34446	22/11/2022	3	22/11/2025

(73) Chủ văn bằng bảo hộ: DAIKIN INDUSTRIES, LTD. (JP)
Umeda Center Building, 4-12, Nakazaki-Nishi 2-Chome, Kita-ku, Osaka-Shi, Osaka 530-8323, Japan

---

Thông báo số: 73073/TB-SHTT.IP, ngày 05/06/2025 về việc ghi nhận yêu cầu duy trì hiệu lực Bằng độc quyền sáng chế

Số đơn yêu cầu: DT2-2024-18849 Ngày nộp: 16/12/2024

Liên quan đến Bằng độc quyền sáng chế:

(11) Số bằng	(15) Ngày cấp	Năm yêu cầu duy trì hiệu lực	Hiệu lực được duy trì đến
2742	27/10/2021	4	27/10/2025

(73) Chủ văn bằng bảo hộ: STRONG H MACHINERY TECHNOLOGY CO., LTD. (CN)
No. 1699, Kaiming Road, Developing Zone, Laizhou City, Yantai City, Shandong 261400, China

---

Thông báo số: 73076/TB-SHTT.$_{IP}$, ngày 05/06/2025 về việc ghi nhận yêu cầu duy trì hiệu lực Bằng độc quyền sáng chế

Số đơn yêu cầu: DT1-2025-04977 Ngày nộp: 04/04/2025

Liên quan đến Bằng độc quyền sáng chế:

(11) Số bằng	(15) Ngày cấp	Năm yêu cầu duy trì hiệu lực	Hiệu lực được duy trì đến
31750	25/03/2022	4	25/03/2026

(73) Chủ văn bằng bảo hộ: MERCURY ASSET MANAGEMENT CO., LTD. (JP)
11F Aqua Dojima NBF Tower, 4-16, Dojimahama 1-chome, Kita-ku Osaka-shi, Osaka 5300004, Japan
FUJIWARA, YASUNORI (JP)
Central Higashiginza 713, 15-15, Tsukiji 2-chome, Chuo-ku, Tokyo 1040045, Japan

---

Thông báo số: 73077/TB-SHTT.$_{IP}$, ngày 05/06/2025 về việc ghi nhận yêu cầu duy trì hiệu lực Bằng độc quyền sáng chế

Số đơn yêu cầu: DT1-2025-04978 Ngày nộp: 04/04/2025

Liên quan đến Bằng độc quyền sáng chế:

(11) Số bằng	(15) Ngày cấp	Năm yêu cầu duy trì hiệu lực	Hiệu lực được duy trì đến
39666	03/04/2024	2	03/04/2026

(73) Chủ văn bằng bảo hộ: FILAG MEDICAL SCHWEIZ AG (CH)
Schweizersbildstrasse 41, 8207 Schaffhausen, Switzerland

Thông báo số: 73078/TB-SHTT.IP, ngày 05/06/2025 về việc ghi nhận yêu cầu duy trì hiệu lực Bằng độc quyền sáng chế

Số đơn yêu cầu: DT1-2025-04979 Ngày nộp: 04/04/2025

Liên quan đến Bằng độc quyền sáng chế:

(11) Số bằng	(15) Ngày cấp	Năm yêu cầu duy trì hiệu lực	Hiệu lực được duy trì đến
39400	13/03/2024	2	13/03/2026

(73) Chủ văn bằng bảo hộ: BEKAERT ADVANCED CORDS AALTER NV (BE)
Léon Bekaertlaan 5, 9880 Aalter, Belgium

Thông báo số: 73079/TB-SHTT.IP, ngày 05/06/2025 về việc ghi nhận yêu cầu duy trì hiệu lực Bằng độc quyền sáng chế

Số đơn yêu cầu: DT1-2025-05505 Ngày nộp: 17/04/2025

Liên quan đến Bằng độc quyền sáng chế:

(11) Số bằng	(15) Ngày cấp	Năm yêu cầu duy trì hiệu lực	Hiệu lực được duy trì đến
40280	29/05/2024	2	29/05/2026

(73) Chủ văn bằng bảo hộ: HONDA MOTOR CO., LTD. (JP)
1-1, Minami-Aoyama 2-chome, Minato-ku, Tokyo 107-8556, JAPAN

Thông báo số: 73080/TB-SHTT.IP, ngày 05/06/2025 về việc ghi nhận yêu cầu duy trì hiệu lực Bằng độc quyền sáng chế

Số đơn yêu cầu: DT1-2025-05506 Ngày nộp: 17/04/2025

Liên quan đến Bằng độc quyền sáng chế:

(11) Số bằng	(15) Ngày cấp	Năm yêu cầu duy trì hiệu lực	Hiệu lực được duy trì đến
40052	08/05/2024	2	08/05/2026

(73) Chủ văn bằng bảo hộ: BANDO CHEMICAL INDUSTRIES, LTD. (JP)
6-6, Minatojima Minamimachi 4-chome, Chuo-ku, Kobe-shi, Hyogo 6500047, Japan

---

Thông báo số: 73081/TB-SHTT.$_{IP}$, ngày 05/06/2025 về việc ghi nhận yêu cầu duy trì hiệu lực Bằng độc quyền sáng chế

Số đơn yêu cầu: DT1-2025-05507 Ngày nộp: 17/04/2025

Liên quan đến Bằng độc quyền sáng chế:

(11) Số bằng	(15) Ngày cấp	Năm yêu cầu duy trì hiệu lực	Hiệu lực được duy trì đến
35975	09/05/2023	3	09/05/2026

(73) Chủ văn bằng bảo hộ: YUHAN CORPORATION (KR)
74, Noryangjin-ro, Dongjak-gu, Seoul 06927, KR

Thông báo số: 73082/TB-SHTT.$_{IP}$, ngày 05/06/2025 về việc ghi nhận yêu cầu duy trì hiệu lực Bằng độc quyền sáng chế

Số đơn yêu cầu: DT1-2025-05508 Ngày nộp: 17/04/2025

Liên quan đến Bằng độc quyền sáng chế:

(11) Số bằng	(15) Ngày cấp	Năm yêu cầu duy trì hiệu lực	Hiệu lực được duy trì đến
35968	09/05/2023	3	09/05/2026

(73) Chủ văn bằng bảo hộ: PROTHENA BIOSCIENCES LIMITED (IE)
25-28 North Wall Quay, Dublin, 1, Ireland

Thông báo số: 73083/TB-SHTT.$_{IP}$, ngày 05/06/2025 về việc ghi nhận yêu cầu duy trì hiệu lực Bằng độc quyền sáng chế

Số đơn yêu cầu: DT1-2025-05509 Ngày nộp: 17/04/2025

Liên quan đến Bằng độc quyền sáng chế:

(11) Số bằng	(15) Ngày cấp	Năm yêu cầu duy trì hiệu lực	Hiệu lực được duy trì đến
35969	09/05/2023	3	09/05/2026

(73) Chủ văn bằng bảo hộ: TERUMO KABUSHIKI KAISHA (JP)
44-1, Hatagaya 2-chome, Shibuya-ku, Tokyo 151-0072, Japan

Thông báo số: 73084/TB-SHTT.IP, ngày 05/06/2025 về việc ghi nhận yêu cầu duy trì hiệu lực Bằng độc quyền sáng chế

Số đơn yêu cầu: DT1-2025-05510 Ngày nộp: 17/04/2025

Liên quan đến Bằng độc quyền sáng chế:

(11) Số bằng	(15) Ngày cấp	Năm yêu cầu duy trì hiệu lực	Hiệu lực được duy trì đến
15465	09/05/2016	10	09/05/2026

(73) Chủ văn bằng bảo hộ: JUKI CORPORATION (JP)
2-11-1 Tsurumaki, Tama-shi, Tokyo 206-8551, Japan

Thông báo số: 73085/TB-SHTT.IP, ngày 05/06/2025 về việc ghi nhận yêu cầu duy trì hiệu lực Bằng độc quyền sáng chế

Số đơn yêu cầu: DT1-2025-05511 Ngày nộp: 17/04/2025

Liên quan đến Bằng độc quyền sáng chế:

(11) Số bằng	(15) Ngày cấp	Năm yêu cầu duy trì hiệu lực	Hiệu lực được duy trì đến
35996	10/05/2023	3	10/05/2026

(73) Chủ văn bằng bảo hộ: SAINT-GOBAIN ISOVER (FR)
18 avenue d'Alsace, 92400 COURBEVOIE, France

Thông báo số: 73086/TB-SHTT.IP, ngày 05/06/2025 về việc ghi nhận yêu cầu duy trì hiệu lực Bằng độc quyền sáng chế

Số đơn yêu cầu: DT1-2025-05512 Ngày nộp: 17/04/2025

Liên quan đến Bằng độc quyền sáng chế:

(11) Số bằng	(15) Ngày cấp	Năm yêu cầu duy trì hiệu lực	Hiệu lực được duy trì đến
40080	10/05/2024	2	10/05/2026

(73) Chủ văn bằng bảo hộ: HUAWEI TECHNOLOGIES CO., LTD. (CN)
Huawei Administration Building, Bantian, Longgang District, Shenzhen, Guangdong 518129, China

---

Thông báo số: 73087/TB-SHTT.$_{IP}$, ngày 05/06/2025 về việc ghi nhận yêu cầu duy trì hiệu lực Bằng độc quyền sáng chế

Số đơn yêu cầu: DT1-2025-05513 Ngày nộp: 17/04/2025

Liên quan đến Bằng độc quyền sáng chế:

(11) Số bằng	(15) Ngày cấp	Năm yêu cầu duy trì hiệu lực	Hiệu lực được duy trì đến
35989	10/05/2023	3	10/05/2026

(73) Chủ văn bằng bảo hộ: NITTO DENKO CORPORATION (JP)
1-1-2, Shimohozumi, Ibaraki-shi, Osaka 567-8680, JAPAN

Thông báo số: 73088/TB-SHTT.$_{IP}$, ngày 05/06/2025 về việc ghi nhận yêu cầu duy trì hiệu lực Bằng độc quyền sáng chế

Số đơn yêu cầu: DT1-2025-05514 Ngày nộp: 17/04/2025

Liên quan đến Bằng độc quyền sáng chế:

(11) Số bằng	(15) Ngày cấp	Năm yêu cầu duy trì hiệu lực	Hiệu lực được duy trì đến
35990	10/05/2023	3	10/05/2026

(73) Chủ văn bằng bảo hộ: NIPPON STEEL CORPORATION (JP)
6-1, Marunouchi 2-chome, Chiyoda-ku, Tokyo 1008071 Japan

Thông báo số: 73089/TB-SHTT.$_{IP}$, ngày 05/06/2025 về việc ghi nhận yêu cầu duy trì hiệu lực Bằng độc quyền sáng chế

Số đơn yêu cầu: DT1-2025-05515 Ngày nộp: 17/04/2025

Liên quan đến Bằng độc quyền sáng chế:

(11) Số bằng	(15) Ngày cấp	Năm yêu cầu duy trì hiệu lực	Hiệu lực được duy trì đến
35991	10/05/2023	3	10/05/2026

(73) Chủ văn bằng bảo hộ: JFE STEEL CORPORATION (JP)
2-3, Uchisaiwai-cho 2-chome, Chiyoda-ku, Tokyo 100-0011, Japan

---

Thông báo số: 73090/TB-SHTT.$_{IP}$, ngày 05/06/2025 về việc ghi nhận yêu cầu duy trì hiệu lực Bằng độc quyền sáng chế

Số đơn yêu cầu: DT1-2025-05516 Ngày nộp: 17/04/2025

Liên quan đến Bằng độc quyền sáng chế:

(11) Số bằng	(15) Ngày cấp	Năm yêu cầu duy trì hiệu lực	Hiệu lực được duy trì đến
28573	10/05/2021	5	10/05/2026

(73) Chủ văn bằng bảo hộ: KYODO PRINTING CO., LTD. (JP)
14-12, Koishikawa 4-chome, Bunkyo-ku, Tokyo 1128501 Japan

Thông báo số: 73091/TB-SHTT.$_{IP}$, ngày 05/06/2025 về việc ghi nhận yêu cầu duy trì hiệu lực Bằng độc quyền sáng chế

Số đơn yêu cầu: DT1-2025-05517 Ngày nộp: 17/04/2025

Liên quan đến Bằng độc quyền sáng chế:

(11) Số bằng	(15) Ngày cấp	Năm yêu cầu duy trì hiệu lực	Hiệu lực được duy trì đến
40084	10/05/2024	2	10/05/2026

(73) Chủ văn bằng bảo hộ: OJI HOLDINGS CORPORATION (JP)
7-5, Ginza 4-chome, Chuo-ku, Tokyo 1040061 Japan

Thông báo số: 73092/TB-SHTT.$_{IP}$, ngày 05/06/2025 về việc ghi nhận yêu cầu duy trì hiệu lực Bằng độc quyền sáng chế

Số đơn yêu cầu: DT1-2025-05518 Ngày nộp: 17/04/2025

Liên quan đến Bằng độc quyền sáng chế:

(11) Số bằng	(15) Ngày cấp	Năm yêu cầu duy trì hiệu lực	Hiệu lực được duy trì đến
28577	10/05/2021	5	10/05/2026

(73) Chủ văn bằng bảo hộ: UNICHARM CORPORATION (JP)
182, Shimobun, Kinsei-cho, Shikokuchuo-shi, Ehime 799-0111, Japan

---

Thông báo số: 73093/TB-SHTT.$_{IP}$, ngày 05/06/2025 về việc ghi nhận yêu cầu duy trì hiệu lực Bằng độc quyền sáng chế

Số đơn yêu cầu: DT1-2025-05519 Ngày nộp: 17/04/2025

Liên quan đến Bằng độc quyền sáng chế:

(11) Số bằng	(15) Ngày cấp	Năm yêu cầu duy trì hiệu lực	Hiệu lực được duy trì đến
40068	10/05/2024	2	10/05/2026

(73) Chủ văn bằng bảo hộ: YKK CORPORATION (JP)
1, Kanda Izumi-cho, Chiyoda-ku, Tokyo 1018642, Japan

Thông báo số: 73094/TB-SHTT.$_{IP}$, ngày 05/06/2025 về việc ghi nhận yêu cầu duy trì hiệu lực Bằng độc quyền sáng chế

Số đơn yêu cầu: DT1-2025-05520 Ngày nộp: 17/04/2025

Liên quan đến Bằng độc quyền sáng chế:

(11) Số bằng	(15) Ngày cấp	Năm yêu cầu duy trì hiệu lực	Hiệu lực được duy trì đến
32235	11/05/2022	4	11/05/2026

(73) Chủ văn bằng bảo hộ: HUAWEI TECHNOLOGIES CO., LTD. (CN)
Huawei Administration Building, Bantian, Longgang District, Shenzhen, Guangdong 518129, China

---

Thông báo số: 73095/TB-SHTT.$_{IP}$, ngày 05/06/2025 về việc ghi nhận yêu cầu duy trì hiệu lực Bằng độc quyền sáng chế

Số đơn yêu cầu: DT1-2025-05521 Ngày nộp: 17/04/2025

Liên quan đến Bằng độc quyền sáng chế:

(11) Số bằng	(15) Ngày cấp	Năm yêu cầu duy trì hiệu lực	Hiệu lực được duy trì đến
28578	11/05/2021	5	11/05/2026

(73) Chủ văn bằng bảo hộ: HUAWEI TECHNOLOGIES CO., LTD. (CN)
Huawei Administration Building, Bantian, Longgang District Shenzhen, Guangdong 518129, China

---

Thông báo số: 73096/TB-SHTT.$_{IP}$, ngày 05/06/2025 về việc ghi nhận yêu cầu duy trì hiệu lực Bằng độc quyền sáng chế

Số đơn yêu cầu: DT1-2025-05522 Ngày nộp: 17/04/2025

Liên quan đến Bằng độc quyền sáng chế:

(11) Số bằng	(15) Ngày cấp	Năm yêu cầu duy trì hiệu lực	Hiệu lực được duy trì đến
32211	11/05/2022	4	11/05/2026

(73) Chủ văn bằng bảo hộ: DUPONT NUTRITION BIOSCIENCES APS (DK)
Langebrogade 1 P.O. Box 17 DK-1001 Copenhagen K Denmark

Thông báo số: 73097/TB-SHTT.$_{IP}$, ngày 05/06/2025 về việc ghi nhận yêu cầu duy trì hiệu lực Bằng độc quyền sáng chế

Số đơn yêu cầu: DT1-2025-05523 Ngày nộp: 17/04/2025

Liên quan đến Bằng độc quyền sáng chế:

(11) Số bằng	(15) Ngày cấp	Năm yêu cầu duy trì hiệu lực	Hiệu lực được duy trì đến
28584	11/05/2021	5	11/05/2026

(73) Chủ văn bằng bảo hộ: BEIJING KUNSHI INTELLECTUAL PROPERTY MANAGEMENT CO., LTD. (CN)
Unit 1501-03C, 15th floor, Unit 1, Building 1, No. 1 East Third Ring Middle Road, Chaoyang District, Beijing, China

---

Thông báo số: 73098/TB-SHTT.$_{IP}$, ngày 05/06/2025 về việc ghi nhận yêu cầu duy trì hiệu lực Bằng độc quyền sáng chế

Số đơn yêu cầu: DT1-2025-05524 Ngày nộp: 17/04/2025

Liên quan đến Bằng độc quyền sáng chế:

(11) Số bằng	(15) Ngày cấp	Năm yêu cầu duy trì hiệu lực	Hiệu lực được duy trì đến
32214	11/05/2022	4	11/05/2026

(73) Chủ văn bằng bảo hộ: NITTO DENKO CORPORATION (JP)
1-2, Shimohozumi 1-chome, Ibaraki-shi, Osaka 567-8680 Japan

Thông báo số: 73099/TB-SHTT.$_{IP}$, ngày 05/06/2025 về việc ghi nhận yêu cầu duy trì hiệu lực Bằng độc quyền sáng chế

Số đơn yêu cầu: DT1-2025-05525 Ngày nộp: 17/04/2025

Liên quan đến Bằng độc quyền sáng chế:

(11) Số bằng	(15) Ngày cấp	Năm yêu cầu duy trì hiệu lực	Hiệu lực được duy trì đến
32232	11/05/2022	4	11/05/2026

(73) Chủ văn bằng bảo hộ: JFE STEEL CORPORATION (JP)
2-3, Uchisaiwai-cho 2-chome, Chiyoda-ku, Tokyo 100-0011, Japan

---

Thông báo số: 73100/TB-SHTT.$_{IP}$, ngày 05/06/2025 về việc ghi nhận yêu cầu duy trì hiệu lực Bằng độc quyền sáng chế

Số đơn yêu cầu: DT1-2025-05526 Ngày nộp: 17/04/2025

Liên quan đến Bằng độc quyền sáng chế:

(11) Số bằng	(15) Ngày cấp	Năm yêu cầu duy trì hiệu lực	Hiệu lực được duy trì đến
15452	04/05/2016	10	04/05/2026

(73) Chủ văn bằng bảo hộ: YKK AP INC. (JP)
1, Kandaizumi-cho, Chiyoda-ku, Tokyo 101-8642 Japan

Thông báo số: 73101/TB-SHTT.$_{IP}$, ngày 05/06/2025 về việc ghi nhận yêu cầu duy trì hiệu lực Bằng độc quyền sáng chế

Số đơn yêu cầu: DT1-2025-05527 Ngày nộp: 17/04/2025

Liên quan đến Bằng độc quyền sáng chế:

(11) Số bằng	(15) Ngày cấp	Năm yêu cầu duy trì hiệu lực	Hiệu lực được duy trì đến
15444	04/05/2016	10	04/05/2026

(73) Chủ văn bằng bảo hộ: SUMITOMO WIRING SYSTEMS, LTD. (JP)
1-14, Nishisuehiro-cho, Yokkaichi-shi, Mie 5100058 JAPAN

Thông báo số: 73102/TB-SHTT.$_{IP}$, ngày 05/06/2025 về việc ghi nhận yêu cầu duy trì hiệu lực Bằng độc quyền sáng chế

Số đơn yêu cầu: DT1-2025-05528 Ngày nộp: 17/04/2025

Liên quan đến Bằng độc quyền sáng chế:

(11) Số bằng	(15) Ngày cấp	Năm yêu cầu duy trì hiệu lực	Hiệu lực được duy trì đến
14028	04/05/2015	11	04/05/2026

(73) Chủ văn bằng bảo hộ: NIPPON OIL CORPORATION (JP)
3-12, Nishi-shimbashi 1-chome, Minato-ku, Tokyo 105-8412, Japan

---

Thông báo số: 73103/TB-SHTT.IP, ngày 05/06/2025 về việc ghi nhận yêu cầu duy trì hiệu lực Bằng độc quyền sáng chế

Số đơn yêu cầu: DT1-2025-05529 Ngày nộp: 17/04/2025

Liên quan đến Bằng độc quyền sáng chế:

(11) Số bằng	(15) Ngày cấp	Năm yêu cầu duy trì hiệu lực	Hiệu lực được duy trì đến
23970	05/05/2020	6	05/05/2026

(73) Chủ văn bằng bảo hộ: JANSSEN PHARMACEUTICA NV (BE)
Turnhoutseweg 30, B-2340 Beerse, Belgium

Thông báo số: 73104/TB-SHTT.IP, ngày 05/06/2025 về việc ghi nhận yêu cầu duy trì hiệu lực Bằng độc quyền sáng chế

Số đơn yêu cầu: DT1-2025-05530 Ngày nộp: 17/04/2025

Liên quan đến Bằng độc quyền sáng chế:

(11) Số bằng	(15) Ngày cấp	Năm yêu cầu duy trì hiệu lực	Hiệu lực được duy trì đến
35936	05/05/2023	3	05/05/2026

(73) Chủ văn bằng bảo hộ: HUAWEI TECHNOLOGIES CO., LTD. (CN)
Huawei Administration Building, Bantian, Longgang
Shenzhen, Guangdong 518129 - China

Thông báo số: 73105/TB-SHTT.IP, ngày 05/06/2025 về việc ghi nhận yêu cầu duy trì hiệu lực Bằng độc quyền sáng chế

Số đơn yêu cầu: DT1-2025-05531 Ngày nộp: 17/04/2025

Liên quan đến Bằng độc quyền sáng chế:

(11) Số bằng	(15) Ngày cấp	Năm yêu cầu duy trì hiệu lực	Hiệu lực được duy trì đến
23978	05/05/2020	6	05/05/2026

(73) Chủ văn bằng bảo hộ: HUAWEI TECHNOLOGIES CO., LTD. (CN)
Huawei Administration Building, Bantian, Longgang, Shenzhen, Guangdong 518129, China

---

Thông báo số: 73106/TB-SHTT.$_{IP}$, ngày 05/06/2025 về việc ghi nhận yêu cầu duy trì hiệu lực Bằng độc quyền sáng chế

Số đơn yêu cầu: DT1-2025-05532 Ngày nộp: 17/04/2025

Liên quan đến Bằng độc quyền sáng chế:

(11) Số bằng	(15) Ngày cấp	Năm yêu cầu duy trì hiệu lực	Hiệu lực được duy trì đến
28523	05/05/2021	5	05/05/2026

(73) Chủ văn bằng bảo hộ: DAIKIN INDUSTRIES, LTD. (JP)
Umeda Center Building, 4-12, Nakazaki-Nishi 2-chome, Kita-ku, Osaka-shi, Osaka 5308323, Japan

---

Thông báo số: 73107/TB-SHTT.$_{IP}$, ngày 05/06/2025 về việc ghi nhận yêu cầu duy trì hiệu lực Bằng độc quyền sáng chế

Số đơn yêu cầu: DT1-2025-05533 Ngày nộp: 17/04/2025

Liên quan đến Bằng độc quyền sáng chế:

(11) Số bằng	(15) Ngày cấp	Năm yêu cầu duy trì hiệu lực	Hiệu lực được duy trì đến
23973	05/05/2020	6	05/05/2026

(73) Chủ văn bằng bảo hộ: JFE STEEL CORPORATION (JP)
2-3, Uchisaiwai-cho 2-chome, Chiyoda-ku, Tokyo 100-0011, Japan

---

Thông báo số: 73108/TB-SHTT.$_{IP}$, ngày 05/06/2025 về việc ghi nhận yêu cầu duy trì hiệu lực Bằng độc quyền sáng chế

Số đơn yêu cầu: DT1-2025-05534 Ngày nộp: 17/04/2025

Liên quan đến Bằng độc quyền sáng chế:

(11) Số bằng	(15) Ngày cấp	Năm yêu cầu duy trì hiệu lực	Hiệu lực được duy trì đến
23968	05/05/2020	6	05/05/2026

(73) Chủ văn bằng bảo hộ: MITSUBA CORPORATION (JP)
2681, Hirosawa-cho 1-chome, Kiryu-shi, Gunma 376-8555, Japan

Thông báo số: 73109/TB-SHTT.$_{IP}$, ngày 05/06/2025 về việc ghi nhận yêu cầu duy trì hiệu lực Bằng độc quyền sáng chế

Số đơn yêu cầu: DT1-2025-05535 Ngày nộp: 17/04/2025

Liên quan đến Bằng độc quyền sáng chế:

(11) Số bằng	(15) Ngày cấp	Năm yêu cầu duy trì hiệu lực	Hiệu lực được duy trì đến
23989	05/05/2020	6	05/05/2026

(73) Chủ văn bằng bảo hộ: KANEKA CORPORATION (JP)
3-18, Nakanoshima 2-chome, Kita-ku, Osaka-shi, Osaka 5308288, Japan

---

Thông báo số: 73110/TB-SHTT.$_{IP}$, ngày 05/06/2025 về việc ghi nhận yêu cầu duy trì hiệu lực Bằng độc quyền sáng chế

Số đơn yêu cầu: DT1-2025-05536 Ngày nộp: 17/04/2025

Liên quan đến Bằng độc quyền sáng chế:

(11) Số bằng	(15) Ngày cấp	Năm yêu cầu duy trì hiệu lực	Hiệu lực được duy trì đến
23990	05/05/2020	6	05/05/2026

(73) Chủ văn bằng bảo hộ: UNICHARM CORPORATION (JP)
182, Shimobun, Kinsei-cho, Shikokuchuo-shi, Ehime 799-0111, Japan

---

Thông báo số: 73111/TB-SHTT.IP, ngày 05/06/2025 về việc ghi nhận yêu cầu duy trì hiệu lực Bằng độc quyền sáng chế

Số đơn yêu cầu: DT1-2025-05537 Ngày nộp: 17/04/2025

Liên quan đến Bằng độc quyền sáng chế:

(11) Số bằng	(15) Ngày cấp	Năm yêu cầu duy trì hiệu lực	Hiệu lực được duy trì đến
23983	05/05/2020	6	05/05/2026

(73) Chủ văn bằng bảo hộ: I. MER CO., LTD. (JP)
108 Yamashiroyashiki-cho, Misu, Yokooji, Fushimi-ku, Kyoto-shi, Kyoto 612-8207 Japan

---

Thông báo số: 73112/TB-SHTT.IP, ngày 05/06/2025 về việc ghi nhận yêu cầu duy trì hiệu lực Bằng độc quyền sáng chế

Số đơn yêu cầu: DT1-2025-05538 Ngày nộp: 17/04/2025

Liên quan đến Bằng độc quyền sáng chế:

(11) Số bằng	(15) Ngày cấp	Năm yêu cầu duy trì hiệu lực	Hiệu lực được duy trì đến
40007	06/05/2024	2	06/05/2026

(73) Chủ văn bằng bảo hộ: HUAWEI DIGITAL POWER TECHNOLOGIES CO., LTD. (CN)
Office 01, 39th Floor, Block A, Antuoshan Headquarters Towers, 33 Antuoshan 6th Road, Futian District, Shenzhen, Guangdong 518043, China

---

Thông báo số: 73113/TB-SHTT.IP, ngày 05/06/2025 về việc ghi nhận yêu cầu duy trì hiệu lực Bằng độc quyền sáng chế

Số đơn yêu cầu: DT1-2025-05539 Ngày nộp: 17/04/2025

Liên quan đến Bằng độc quyền sáng chế:

(11) Số bằng	(15) Ngày cấp	Năm yêu cầu duy trì hiệu lực	Hiệu lực được duy trì đến
39998	06/05/2024	2	06/05/2026

(73) Chủ văn bằng bảo hộ: HUAWEI TECHNOLOGIES CO., LTD. (CN)
Huawei Administration Building, Bantian, Longgang District Shenzhen, Guangdong 518129, China

---

Thông báo số: 73114/TB-SHTT.$_{IP}$, ngày 05/06/2025 về việc ghi nhận yêu cầu duy trì hiệu lực Bằng độc quyền sáng chế

Số đơn yêu cầu: DT1-2025-05540 Ngày nộp: 17/04/2025

Liên quan đến Bằng độc quyền sáng chế:

(11) Số bằng	(15) Ngày cấp	Năm yêu cầu duy trì hiệu lực	Hiệu lực được duy trì đến
28547	06/05/2021	5	06/05/2026

(73) Chủ văn bằng bảo hộ: HUAWEI TECHNOLOGIES CO., LTD. (CN)
Huawei Administration Building Bantian, Longgang District Shenzhen, Guangdong 518129, P.R. China

---

Thông báo số: 73115/TB-SHTT.$_{IP}$, ngày 05/06/2025 về việc ghi nhận yêu cầu duy trì hiệu lực Bằng độc quyền sáng chế

Số đơn yêu cầu: DT1-2025-05541 Ngày nộp: 17/04/2025

Liên quan đến Bằng độc quyền sáng chế:

(11) Số bằng	(15) Ngày cấp	Năm yêu cầu duy trì hiệu lực	Hiệu lực được duy trì đến
24011	06/05/2020	6	06/05/2026

(73) Chủ văn bằng bảo hộ: HUAWEI TECHNOLOGIES CO., LTD. (CN)
Huawei Administration Building, Bantian, Longgang Shenzhen, Guangdong 518129, China

---

Thông báo số: 73116/TB-SHTT.$_{IP}$, ngày 05/06/2025 về việc ghi nhận yêu cầu duy trì hiệu lực Bằng độc quyền sáng chế

Số đơn yêu cầu: DT1-2025-05542 Ngày nộp: 17/04/2025

Liên quan đến Bằng độc quyền sáng chế:

(11) Số bằng	(15) Ngày cấp	Năm yêu cầu duy trì hiệu lực	Hiệu lực được duy trì đến
24004	06/05/2020	6	06/05/2026

(73) Chủ văn bằng bảo hộ: HUAWEI TECHNOLOGIES CO., LTD. (CN)
Huawei Administration Building, Bantian, Longgang, Shenzhen, Guangdong 518129, China

---

Thông báo số: 73117/TB-SHTT.$_{IP}$, ngày 05/06/2025 về việc ghi nhận yêu cầu duy trì hiệu lực Bằng độc quyền sáng chế

Số đơn yêu cầu: DT1-2025-05543 Ngày nộp: 17/04/2025

Liên quan đến Bằng độc quyền sáng chế:

(11) Số bằng	(15) Ngày cấp	Năm yêu cầu duy trì hiệu lực	Hiệu lực được duy trì đến
23994	06/05/2020	6	06/05/2026

(73) Chủ văn bằng bảo hộ: NITTO DENKO CORPORATION (JP)
1-1-2, Shimohozumi, Ibaraki-shi, Osaka 5678680, Japan

Thông báo số: 73118/TB-SHTT.$_{IP}$, ngày 05/06/2025 về việc ghi nhận yêu cầu duy trì hiệu lực Bằng độc quyền sáng chế

Số đơn yêu cầu: DT1-2025-05544 Ngày nộp: 17/04/2025

Liên quan đến Bằng độc quyền sáng chế:

(11) Số bằng	(15) Ngày cấp	Năm yêu cầu duy trì hiệu lực	Hiệu lực được duy trì đến
23993	06/05/2020	6	06/05/2026

(73) Chủ văn bằng bảo hộ: KUBOTA CORPORATION (JP)
2-47, Shikitsuhigashi 1-chome, Naniwa-ku, Osaka-shi, Osaka 556-8601, Japan

---

Thông báo số: 73119/TB-SHTT.IP, ngày 05/06/2025 về việc ghi nhận yêu cầu duy trì hiệu lực Bằng độc quyền sáng chế

Số đơn yêu cầu: DT1-2025-05545 Ngày nộp: 17/04/2025

Liên quan đến Bằng độc quyền sáng chế:

(11) Số bằng	(15) Ngày cấp	Năm yêu cầu duy trì hiệu lực	Hiệu lực được duy trì đến
28538	06/05/2021	5	06/05/2026

(73) Chủ văn bằng bảo hộ: KAWASAKI JUKOGYO KABUSHIKI KAISHA (JP)
1-1, Higashikawasaki-cho 3-chome, Chuo-ku, Kobe-shi, Hyogo 6508670, Japan

---

Thông báo số: 73120/TB-SHTT.IP, ngày 05/06/2025 về việc ghi nhận yêu cầu duy trì hiệu lực Bằng độc quyền sáng chế

Số đơn yêu cầu: DT1-2025-05546 Ngày nộp: 17/04/2025

Liên quan đến Bằng độc quyền sáng chế:

(11) Số bằng	(15) Ngày cấp	Năm yêu cầu duy trì hiệu lực	Hiệu lực được duy trì đến
39971	03/05/2024	2	03/05/2026

(73) Chủ văn bằng bảo hộ: YKK AP INC. (JP)
1, KANDAIZUMI-CHO, CHIYODA-KU, TOKYO 101-0024 JAPAN

Thông báo số: 73121/TB-SHTT.IP, ngày 05/06/2025 về việc ghi nhận yêu cầu duy trì hiệu lực Bằng độc quyền sáng chế

Số đơn yêu cầu: DT1-2025-05547 Ngày nộp: 17/04/2025

Liên quan đến Bằng độc quyền sáng chế:

(11) Số bằng	(15) Ngày cấp	Năm yêu cầu duy trì hiệu lực	Hiệu lực được duy trì đến
39976	04/05/2024	2	04/05/2026

(73) Chủ văn bằng bảo hộ: HUAWEI TECHNOLOGIES CO., LTD. (CN)
Huawei Administration Building, Bantian, Longgang, Shenzhen, Guangdong 518129, China

---

Thông báo số: 73122/TB-SHTT.$_{IP}$, ngày 05/06/2025 về việc ghi nhận yêu cầu duy trì hiệu lực Bằng độc quyền sáng chế

Số đơn yêu cầu: DT1-2025-05548 Ngày nộp: 17/04/2025

Liên quan đến Bằng độc quyền sáng chế:

(11) Số bằng	(15) Ngày cấp	Năm yêu cầu duy trì hiệu lực	Hiệu lực được duy trì đến
39975	04/05/2024	2	04/05/2026

(73) Chủ văn bằng bảo hộ: HUAWEI TECHNOLOGIES CO., LTD. (CN)
Huawei Administration Building, Bantian, Longgang District, Shenzhen, Guangdong 518129, P. R. China

---

Thông báo số: 73123/TB-SHTT.$_{IP}$, ngày 05/06/2025 về việc ghi nhận yêu cầu duy trì hiệu lực Bằng độc quyền sáng chế

Số đơn yêu cầu: DT1-2025-05549 Ngày nộp: 17/04/2025

Liên quan đến Bằng độc quyền sáng chế:

(11) Số bằng	(15) Ngày cấp	Năm yêu cầu duy trì hiệu lực	Hiệu lực được duy trì đến
35933	04/05/2023	3	04/05/2026

(73) Chủ văn bằng bảo hộ: HUAWEI TECHNOLOGIES CO., LTD. (CN)
Huawei Administration Building, Bantian, Longgang Shenzhen, Guangdong 518129 - China

---

Thông báo số: 73124/TB-SHTT.$_{IP}$, ngày 05/06/2025 về việc ghi nhận yêu cầu duy trì hiệu lực Bằng độc quyền sáng chế

Số đơn yêu cầu: DT1-2025-05550 Ngày nộp: 17/04/2025

Liên quan đến Bằng độc quyền sáng chế:

(11) Số bằng	(15) Ngày cấp	Năm yêu cầu duy trì hiệu lực	Hiệu lực được duy trì đến
23955	04/05/2020	6	04/05/2026

(73) Chủ văn bằng bảo hộ: HUAWEI TECHNOLOGIES CO., LTD. (CN)
Huawei Administration Building, Bantian, Longgang, Shenzhen, Guangdong 518129, China

---

Thông báo số: 73125/TB-SHTT.$_{IP}$, ngày 05/06/2025 về việc ghi nhận yêu cầu duy trì hiệu lực Bằng độc quyền sáng chế

Số đơn yêu cầu: DT1-2025-05551 Ngày nộp: 17/04/2025

Liên quan đến Bằng độc quyền sáng chế:

(11) Số bằng	(15) Ngày cấp	Năm yêu cầu duy trì hiệu lực	Hiệu lực được duy trì đến
14041	04/05/2015	11	04/05/2026

(73) Chủ văn bằng bảo hộ: NOKIA CORPORATION (FI)
Keilalahdentie 4, FI-02150 Espoo, Finland

Thông báo số: 73126/TB-SHTT.$_{IP}$, ngày 05/06/2025 về việc ghi nhận yêu cầu duy trì hiệu lực Bằng độc quyền sáng chế

Số đơn yêu cầu: DT1-2025-05552 Ngày nộp: 17/04/2025

Liên quan đến Bằng độc quyền sáng chế:

(11) Số bằng	(15) Ngày cấp	Năm yêu cầu duy trì hiệu lực	Hiệu lực được duy trì đến
23957	04/05/2020	6	04/05/2026

(73) Chủ văn bằng bảo hộ: THE CURATORS OF THE UNIVERSITY OF MISSOURI (US)
316 University Hall Columbia, Missouri 65211, United States of America

---

Thông báo số: 73127/TB-SHTT.IP, ngày 05/06/2025 về việc ghi nhận yêu cầu duy trì hiệu lực Bằng độc quyền sáng chế

Số đơn yêu cầu: DT1-2025-05553 Ngày nộp: 17/04/2025

Liên quan đến Bằng độc quyền sáng chế:

(11) Số bằng	(15) Ngày cấp	Năm yêu cầu duy trì hiệu lực	Hiệu lực được duy trì đến
28508	04/05/2021	5	04/05/2026

(73) Chủ văn bằng bảo hộ: NITTO DENKO CORPORATION (JP)
1-1-2,Shimohozumi,Ibaraki-shi, Osaka 5678680, Japan

Thông báo số: 73128/TB-SHTT.IP, ngày 05/06/2025 về việc ghi nhận yêu cầu duy trì hiệu lực Bằng độc quyền sáng chế

Số đơn yêu cầu: DT1-2025-05554 Ngày nộp: 17/04/2025

Liên quan đến Bằng độc quyền sáng chế:

(11) Số bằng	(15) Ngày cấp	Năm yêu cầu duy trì hiệu lực	Hiệu lực được duy trì đến
15459	04/05/2016	10	04/05/2026

(73) Chủ văn bằng bảo hộ: DAIICHI SANKYO COMPANY, LIMITED (JP)
3-5-1, Nihonbashi Honcho, Chuo-ku, Tokyo 103-8426, Japan

Thông báo số: 73129/TB-SHTT.IP, ngày 05/06/2025 về việc ghi nhận yêu cầu duy trì hiệu lực Bằng độc quyền sáng chế

Số đơn yêu cầu: DT1-2025-05555 Ngày nộp: 17/04/2025

Liên quan đến Bằng độc quyền sáng chế:

(11) Số bằng	(15) Ngày cấp	Năm yêu cầu duy trì hiệu lực	Hiệu lực được duy trì đến
28515	04/05/2021	5	04/05/2026

(73) Chủ văn bằng bảo hộ: DAIKIN INDUSTRIES, LTD. (JP)
Umeda Center Building, 4-12, Nakazaki-Nishi 2-chome, Kita-ku, Osaka-shi, Osaka 5308323, Japan

---

Thông báo số: 73130/TB-SHTT.$_{IP}$, ngày 05/06/2025 về việc ghi nhận yêu cầu duy trì hiệu lực Bằng độc quyền sáng chế

Số đơn yêu cầu: DT1-2025-05556 Ngày nộp: 17/04/2025

Liên quan đến Bằng độc quyền sáng chế:

(11) Số bằng	(15) Ngày cấp	Năm yêu cầu duy trì hiệu lực	Hiệu lực được duy trì đến
28513	04/05/2021	5	04/05/2026

(73) Chủ văn bằng bảo hộ: DAIKIN INDUSTRIES, LTD. (JP)
Umeda Center Building, 4-12, Nakazaki-Nishi 2-Chome, Kita-ku, Osaka-Shi, Osaka 530-8323 Japan

---

Thông báo số: 73131/TB-SHTT.$_{IP}$, ngày 05/06/2025 về việc ghi nhận yêu cầu duy trì hiệu lực Bằng độc quyền sáng chế

Số đơn yêu cầu: DT1-2025-05557 Ngày nộp: 17/04/2025

Liên quan đến Bằng độc quyền sáng chế:

(11) Số bằng	(15) Ngày cấp	Năm yêu cầu duy trì hiệu lực	Hiệu lực được duy trì đến
28517	04/05/2021	5	04/05/2026

(73) Chủ văn bằng bảo hộ: MITSUBISHI CHEMICAL CORPORATION (JP)
1-1, Marunouchi 1-chome, Chiyoda-ku, Tokyo 1008251, Japan

Thông báo số: 73132/TB-SHTT.$_{IP}$, ngày 05/06/2025 về việc ghi nhận yêu cầu duy trì hiệu lực Bằng độc quyền sáng chế

Số đơn yêu cầu: DT1-2025-05558 Ngày nộp: 17/04/2025

Liên quan đến Bằng độc quyền sáng chế:

(11) Số bằng	(15) Ngày cấp	Năm yêu cầu duy trì hiệu lực	Hiệu lực được duy trì đến
39982	04/05/2024	2	04/05/2026

(73) Chủ văn bằng bảo hộ: JFE STEEL CORPORATION (JP)
2-3, Uchisaiwai-cho 2-chome, Chiyoda-ku, Tokyo 100-0011, Japan

---

Thông báo số: 73133/TB-SHTT.$_{IP}$, ngày 05/06/2025 về việc ghi nhận yêu cầu duy trì hiệu lực Bằng độc quyền sáng chế

Số đơn yêu cầu: DT1-2025-05559 Ngày nộp: 17/04/2025

Liên quan đến Bằng độc quyền sáng chế:

(11) Số bằng	(15) Ngày cấp	Năm yêu cầu duy trì hiệu lực	Hiệu lực được duy trì đến
39981	04/05/2024	2	04/05/2026

(73) Chủ văn bằng bảo hộ: JFE STEEL CORPORATION (JP)
2-3, Uchisaiwai-cho 2-chome, Chiyoda-ku, Tokyo 100-0011, Japan

---

Thông báo số: 73134/TB-SHTT.$_{IP}$, ngày 05/06/2025 về việc ghi nhận yêu cầu duy trì hiệu lực Bằng độc quyền sáng chế

Số đơn yêu cầu: DT1-2025-05560 Ngày nộp: 17/04/2025

Liên quan đến Bằng độc quyền sáng chế:

(11) Số bằng	(15) Ngày cấp	Năm yêu cầu duy trì hiệu lực	Hiệu lực được duy trì đến
15445	04/05/2016	10	04/05/2026

(73) Chủ văn bằng bảo hộ: HISAMITSU PHARMACEUTICAL CO., INC. (JP)
408, Tashirodaikanmachi, Tosu-shi, Saga, 8410017 Japan

Thông báo số: 73135/TB-SHTT.$_{IP}$, ngày 05/06/2025 về việc ghi nhận yêu cầu duy trì hiệu lực Bằng độc quyền sáng chế

Số đơn yêu cầu: DT1-2025-05561 Ngày nộp: 17/04/2025

Liên quan đến Bằng độc quyền sáng chế:

(11) Số bằng	(15) Ngày cấp	Năm yêu cầu duy trì hiệu lực	Hiệu lực được duy trì đến
23951	04/05/2020	6	04/05/2026

(73) Chủ văn bằng bảo hộ: ISHIHARA SANGYO KAISHA, LTD. (JP)
3-15, Edobori 1-chome, Nishi-ku, Osaka-shi, Osaka, 5500002, Japan

---

Thông báo số: 73136/TB-SHTT.$_{IP}$, ngày 05/06/2025 về việc ghi nhận yêu cầu duy trì hiệu lực Bằng độc quyền sáng chế

Số đơn yêu cầu: DT1-2025-05562 Ngày nộp: 17/04/2025

Liên quan đến Bằng độc quyền sáng chế:

(11) Số bằng	(15) Ngày cấp	Năm yêu cầu duy trì hiệu lực	Hiệu lực được duy trì đến
23949	04/05/2020	6	04/05/2026

(73) Chủ văn bằng bảo hộ: NOF CORPORATION (JP)
20-3, Ebisu 4-chome, Shibuya-ku, Tokyo 1506019, Japan

Thông báo số: 73137/TB-SHTT.$_{IP}$, ngày 05/06/2025 về việc ghi nhận yêu cầu duy trì hiệu lực Bằng độc quyền sáng chế

Số đơn yêu cầu: DT1-2025-05563 Ngày nộp: 17/04/2025

Liên quan đến Bằng độc quyền sáng chế:

(11) Số bằng	(15) Ngày cấp	Năm yêu cầu duy trì hiệu lực	Hiệu lực được duy trì đến
35931	04/05/2023	3	04/05/2026

(73) Chủ văn bằng bảo hộ: JVCKENWOOD CORPORATION (JP)
3-12, Moriyacho, Kanagawa-ku, Yokohama-shi, Kanagawa 2210022, Japan

---

Thông báo số: 73138/TB-SHTT.$_{IP}$, ngày 05/06/2025 về việc ghi nhận yêu cầu duy trì hiệu lực Bằng độc quyền sáng chế

Số đơn yêu cầu: DT1-2025-05564 Ngày nộp: 17/04/2025

Liên quan đến Bằng độc quyền sáng chế:

(11) Số bằng	(15) Ngày cấp	Năm yêu cầu duy trì hiệu lực	Hiệu lực được duy trì đến
35927	04/05/2023	3	04/05/2026

(73) Chủ văn bằng bảo hộ: JVCKENWOOD CORPORATION (JP)
3-12, Moriyacho, Kanagawa-ku, Yokohama-shi, Kanagawa 2210022, Japan

---

Thông báo số: 73139/TB-SHTT.$_{IP}$, ngày 05/06/2025 về việc ghi nhận yêu cầu duy trì hiệu lực Bằng độc quyền sáng chế

Số đơn yêu cầu: DT1-2025-05565 Ngày nộp: 17/04/2025

Liên quan đến Bằng độc quyền sáng chế:

(11) Số bằng	(15) Ngày cấp	Năm yêu cầu duy trì hiệu lực	Hiệu lực được duy trì đến
23938	04/05/2020	6	04/05/2026

(73) Chủ văn bằng bảo hộ: UNICHARM CORPORATION (JP)
182 Shimobun, Kinsei-cho, Shikokuchuo-shi, Ehime 799-0111, Japan

---

Thông báo số: 73140/TB-SHTT.$_{IP}$, ngày 05/06/2025 về việc ghi nhận yêu cầu duy trì hiệu lực Bằng độc quyền sáng chế

Số đơn yêu cầu: DT1-2025-05566 Ngày nộp: 17/04/2025

Liên quan đến Bằng độc quyền sáng chế:

(11) Số bằng	(15) Ngày cấp	Năm yêu cầu duy trì hiệu lực	Hiệu lực được duy trì đến
32228	11/05/2022	4	11/05/2026

(73) Chủ văn bằng bảo hộ: JFE STEEL CORPORATION (JP)
2-3, Uchisaiwai-cho 2-chome, Chiyoda-ku, Tokyo 100-0011, Japan

---

Thông báo số: 73141/TB-SHTT.$_{IP}$, ngày 05/06/2025 về việc ghi nhận yêu cầu duy trì hiệu lực Bằng độc quyền sáng chế

Số đơn yêu cầu: DT1-2025-05567 Ngày nộp: 17/04/2025

Liên quan đến Bằng độc quyền sáng chế:

(11) Số bằng	(15) Ngày cấp	Năm yêu cầu duy trì hiệu lực	Hiệu lực được duy trì đến
32208	11/05/2022	4	11/05/2026

(73) Chủ văn bằng bảo hộ: JFE STEEL CORPORATION (JP)
2-3, Uchisaiwai-cho 2-chome, Chiyoda-ku, Tokyo 100-0011, Japan

---

Thông báo số: 73142/TB-SHTT.$_{IP}$, ngày 05/06/2025 về việc ghi nhận yêu cầu duy trì hiệu lực Bằng độc quyền sáng chế

Số đơn yêu cầu: DT1-2025-05568 Ngày nộp: 17/04/2025

Liên quan đến Bằng độc quyền sáng chế:

(11) Số bằng	(15) Ngày cấp	Năm yêu cầu duy trì hiệu lực	Hiệu lực được duy trì đến
28585	11/05/2021	5	11/05/2026

(73) Chủ văn bằng bảo hộ: YKK CORPORATION (JP)
1, Kanda Izumi-cho, Chiyoda-ku, Tokyo 101-8642, Japan

Thông báo số: 73143/TB-SHTT.$_{IP}$, ngày 05/06/2025 về việc ghi nhận yêu cầu duy trì hiệu lực Bằng độc quyền sáng chế

Số đơn yêu cầu: DT1-2025-05820 Ngày nộp: 18/04/2025

Liên quan đến Bằng độc quyền sáng chế:

(11) Số bằng	(15) Ngày cấp	Năm yêu cầu duy trì hiệu lực	Hiệu lực được duy trì đến
24217	20/05/2020	6	20/05/2026

(73) Chủ văn bằng bảo hộ: HISAMITSU PHARMACEUTICAL CO., INC. (JP)
408, Tashirodaikan-machi, Tosu-shi, Saga 841-0017 Japan

Thông báo số: 73144/TB-SHTT.$_{IP}$, ngày 05/06/2025 về việc ghi nhận yêu cầu duy trì hiệu lực Bằng độc quyền sáng chế

Số đơn yêu cầu: DT1-2025-05821 Ngày nộp: 18/04/2025

Liên quan đến Bằng độc quyền sáng chế:

(11) Số bằng	(15) Ngày cấp	Năm yêu cầu duy trì hiệu lực	Hiệu lực được duy trì đến
28672	20/05/2021	5	20/05/2026

(73) Chủ văn bằng bảo hộ: MITSUBISHI HEAVY INDUSTRIES MACHINERY SYSTEMS, LTD. (JP)
1-1, wadasaki-cho 1-chome, Hyogo-ku, Kobe-shi, Hyogo 652-8585, Japan

---

Thông báo số: 73145/TB-SHTT.$_{IP}$, ngày 05/06/2025 về việc ghi nhận yêu cầu duy trì hiệu lực Bằng độc quyền sáng chế

Số đơn yêu cầu: DT1-2025-05822 Ngày nộp: 18/04/2025

Liên quan đến Bằng độc quyền sáng chế:

(11) Số bằng	(15) Ngày cấp	Năm yêu cầu duy trì hiệu lực	Hiệu lực được duy trì đến
40166	20/05/2024	2	20/05/2026

(73) Chủ văn bằng bảo hộ: UNICHARM CORPORATION (JP)
182, Shimobun, Kinsei-cho, Shikokuchuo-shi, Ehime 799-0111, Japan

---

Thông báo số: 73146/TB-SHTT.$_{IP}$, ngày 05/06/2025 về việc ghi nhận yêu cầu duy trì hiệu lực Bằng độc quyền sáng chế

Số đơn yêu cầu: DT1-2025-05823 Ngày nộp: 18/04/2025

Liên quan đến Bằng độc quyền sáng chế:

(11) Số bằng	(15) Ngày cấp	Năm yêu cầu duy trì hiệu lực	Hiệu lực được duy trì đến
24221	20/05/2020	6	20/05/2026

(73) Chủ văn bằng bảo hộ: NISSIN FOODS HOLDINGS CO., LTD. (JP)
1-1, Nishinakajima 4-chome, Yodogawa-ku, Osaka-shi, Osaka 532-8524 Japan.

Thông báo số: 73147/TB-SHTT.$_{IP}$, ngày 05/06/2025 về việc ghi nhận yêu cầu duy trì hiệu lực Bằng độc quyền sáng chế

Số đơn yêu cầu: DT1-2025-05824 Ngày nộp: 18/04/2025

Liên quan đến Bằng độc quyền sáng chế:

(11) Số bằng	(15) Ngày cấp	Năm yêu cầu duy trì hiệu lực	Hiệu lực được duy trì đến
40178	20/05/2024	2	20/05/2026

(73) Chủ văn bằng bảo hộ: NISSHIN SEIFUN WELNA INC. (JP)
25, Kanda-Nishiki-cho 1-chome, Chiyoda-ku, Tokyo 101-8441 Japan

---

Thông báo số: 73148/TB-SHTT.$_{IP}$, ngày 05/06/2025 về việc ghi nhận yêu cầu duy trì hiệu lực Bằng độc quyền sáng chế

Số đơn yêu cầu: DT1-2025-05825 Ngày nộp: 18/04/2025

Liên quan đến Bằng độc quyền sáng chế:

(11) Số bằng	(15) Ngày cấp	Năm yêu cầu duy trì hiệu lực	Hiệu lực được duy trì đến
40207	21/05/2024	2	21/05/2026

(73) Chủ văn bằng bảo hộ: HUAWEI TECHNOLOGIES CO., LTD. (CN)
Huawei Administration Building, Bantian, Longgang District, Shenzhen, Guangdong 518129, China

---

Thông báo số: 73149/TB-SHTT.$_{IP}$, ngày 05/06/2025 về việc ghi nhận yêu cầu duy trì hiệu lực Bằng độc quyền sáng chế

Số đơn yêu cầu: DT1-2025-05826 Ngày nộp: 18/04/2025

Liên quan đến Bằng độc quyền sáng chế:

(11) Số bằng	(15) Ngày cấp	Năm yêu cầu duy trì hiệu lực	Hiệu lực được duy trì đến
40204	21/05/2024	2	21/05/2026

(73) Chủ văn bằng bảo hộ: HUAWEI TECHNOLOGIES CO., LTD. (CN)
Huawei Administration Building, Bantian, Longgang District, Shenzhen, Guangdong 518129, China

---

Thông báo số: 73150/TB-SHTT.$_{IP}$, ngày 05/06/2025 về việc ghi nhận yêu cầu duy trì hiệu lực Bằng độc quyền sáng chế

Số đơn yêu cầu: DT1-2025-05827 Ngày nộp: 18/04/2025

Liên quan đến Bằng độc quyền sáng chế:

(11) Số bằng	(15) Ngày cấp	Năm yêu cầu duy trì hiệu lực	Hiệu lực được duy trì đến
40203	21/05/2024	2	21/05/2026

(73) Chủ văn bằng bảo hộ: HUAWEI TECHNOLOGIES CO., LTD. (CN)
Huawei Administration Building, Bantian, Longgang District, Shenzhen, Guangdong 518129, China

---

Thông báo số: 73151/TB-SHTT.$_{IP}$, ngày 05/06/2025 về việc ghi nhận yêu cầu duy trì hiệu lực Bằng độc quyền sáng chế

Số đơn yêu cầu: DT1-2025-05828 Ngày nộp: 18/04/2025

Liên quan đến Bằng độc quyền sáng chế:

(11) Số bằng	(15) Ngày cấp	Năm yêu cầu duy trì hiệu lực	Hiệu lực được duy trì đến
40202	21/05/2024	2	21/05/2026

(73) Chủ văn bằng bảo hộ: HUAWEI TECHNOLOGIES CO., LTD. (CN)
Huawei Administration Building, Bantian, Longgang District, Shenzhen, Guangdong 518129, China

---

Thông báo số: 73152/TB-SHTT.$_{IP}$, ngày 05/06/2025 về việc ghi nhận yêu cầu duy trì hiệu lực Bằng độc quyền sáng chế

Số đơn yêu cầu: DT1-2025-05829 Ngày nộp: 18/04/2025

Liên quan đến Bằng độc quyền sáng chế:

(11) Số bằng	(15) Ngày cấp	Năm yêu cầu duy trì hiệu lực	Hiệu lực được duy trì đến
21165	21/05/2019	7	21/05/2026

(73) Chủ văn bằng bảo hộ: NOKIA TECHNOLOGIES OY (FI)
Karaportti 3, FI-02610 Espoo, Finland

Thông báo số: 73153/TB-SHTT.$_{IP}$, ngày 05/06/2025 về việc ghi nhận yêu cầu duy trì hiệu lực Bằng độc quyền sáng chế

Số đơn yêu cầu: DT1-2025-05831 Ngày nộp: 18/04/2025

Liên quan đến Bằng độc quyền sáng chế:

(11) Số bằng	(15) Ngày cấp	Năm yêu cầu duy trì hiệu lực	Hiệu lực được duy trì đến
21184	21/05/2019	7	21/05/2026

(73) Chủ văn bằng bảo hộ: DAIKIN INDUSTRIES, LTD. (JP)
Umeda Center Building, 4-12, Nakazaki-Nishi 2-Chome, Kita-ku, Osaka-shi, Osaka 530-8323, Japan

---

Thông báo số: 73154/TB-SHTT.$_{IP}$, ngày 05/06/2025 về việc ghi nhận yêu cầu duy trì hiệu lực Bằng độc quyền sáng chế

Số đơn yêu cầu: DT1-2025-05832 Ngày nộp: 18/04/2025

Liên quan đến Bằng độc quyền sáng chế:

(11) Số bằng	(15) Ngày cấp	Năm yêu cầu duy trì hiệu lực	Hiệu lực được duy trì đến
21182	21/05/2019	7	21/05/2026

(73) Chủ văn bằng bảo hộ: DAIKIN INDUSTRIES, LTD. (JP)
Umeda Center Building, 4-12, Nakazaki-Nishi 2-Chome, Kita-ku, Osaka-shi, Osaka 530-8323, Japan

---

Thông báo số: 73155/TB-SHTT.$_{IP}$, ngày 05/06/2025 về việc ghi nhận yêu cầu duy trì hiệu lực Bằng độc quyền sáng chế

Số đơn yêu cầu: DT1-2025-05833 Ngày nộp: 18/04/2025

Liên quan đến Bằng độc quyền sáng chế:

(11) Số bằng	(15) Ngày cấp	Năm yêu cầu duy trì hiệu lực	Hiệu lực được duy trì đến
28688	21/05/2021	5	21/05/2026

(73) Chủ văn bằng bảo hộ: NIPPON STEEL CORPORATION (JP)
6-1, Marunouchi 2-chome, Chiyoda-ku, Tokyo 100-8071 Japan

Thông báo số: 73156/TB-SHTT.$_{IP}$, ngày 05/06/2025 về việc ghi nhận yêu cầu duy trì hiệu lực Bằng độc quyền sáng chế

Số đơn yêu cầu: DT1-2025-05834 Ngày nộp: 18/04/2025

Liên quan đến Bằng độc quyền sáng chế:

(11) Số bằng	(15) Ngày cấp	Năm yêu cầu duy trì hiệu lực	Hiệu lực được duy trì đến
21197	21/05/2019	7	21/05/2026

(73) Chủ văn bằng bảo hộ: JFE STEEL CORPORATION (JP)
2-3, Uchisaiwai-cho 2-chome, Chiyoda-ku, Tokyo 100-0011, Japan

---

Thông báo số: 73157/TB-SHTT.$_{IP}$, ngày 05/06/2025 về việc ghi nhận yêu cầu duy trì hiệu lực Bằng độc quyền sáng chế

Số đơn yêu cầu: DT1-2025-05835 Ngày nộp: 18/04/2025

Liên quan đến Bằng độc quyền sáng chế:

(11) Số bằng	(15) Ngày cấp	Năm yêu cầu duy trì hiệu lực	Hiệu lực được duy trì đến
21174	21/05/2019	7	21/05/2026

(73) Chủ văn bằng bảo hộ: MARUHO CO., LTD. (JP)
5-22, Nakatsu 1-chome, Kita-ku, Osaka-shi, Osaka 531-0071 Japan

---

Thông báo số: 73158/TB-SHTT.$_{IP}$, ngày 05/06/2025 về việc ghi nhận yêu cầu duy trì hiệu lực Bằng độc quyền sáng chế

Số đơn yêu cầu: DT1-2025-05836 Ngày nộp: 18/04/2025

Liên quan đến Bằng độc quyền sáng chế:

(11) Số bằng	(15) Ngày cấp	Năm yêu cầu duy trì hiệu lực	Hiệu lực được duy trì đến
21170	21/05/2019	7	21/05/2026

(73) Chủ văn bằng bảo hộ: ASAHI DENSO CO., LTD. (JP)
2-1, Somejidai 6-chome, Hamakita-ku, Hamamatsu-shi, Shizuoka 434-0046 Japan
YAMAHA HATSUDOKI KABUSHIKI KAISHA (JP)
2500 Shingai, Iwata-shi, Shizuoka 438-8501 Japan

Thông báo số: 73159/TB-SHTT.$_{IP}$, ngày 05/06/2025 về việc ghi nhận yêu cầu duy trì hiệu lực Bằng độc quyền sáng chế

Số đơn yêu cầu: DT1-2025-05837 Ngày nộp: 18/04/2025

Liên quan đến Bằng độc quyền sáng chế:

(11) Số bằng	(15) Ngày cấp	Năm yêu cầu duy trì hiệu lực	Hiệu lực được duy trì đến
40201	21/05/2024	2	21/05/2026

(73) Chủ văn bằng bảo hộ: MITSUBISHI ELECTRIC CORPORATION (JP)
7-3, Marunouchi 2-chome, Chiyoda-ku, Tokyo 1008310, Japan

Thông báo số: 73160/TB-SHTT.$_{IP}$, ngày 05/06/2025 về việc ghi nhận yêu cầu duy trì hiệu lực Bằng độc quyền sáng chế

Số đơn yêu cầu: DT1-2025-05838 Ngày nộp: 18/04/2025

Liên quan đến Bằng độc quyền sáng chế:

(11) Số bằng	(15) Ngày cấp	Năm yêu cầu duy trì hiệu lực	Hiệu lực được duy trì đến
28656	19/05/2021	5	19/05/2026

(73) Chủ văn bằng bảo hộ: HUAWEI TECHNOLOGIES CO., LTD. (CN)
Huawei Administration Building, Bantian, Longgang District, Shenzhen, Guangdong 518129, China

---

Thông báo số: 73161/TB-SHTT.$_{IP}$, ngày 05/06/2025 về việc ghi nhận yêu cầu duy trì hiệu lực Bằng độc quyền sáng chế

Số đơn yêu cầu: DT1-2025-05839 Ngày nộp: 18/04/2025

Liên quan đến Bằng độc quyền sáng chế:

(11) Số bằng	(15) Ngày cấp	Năm yêu cầu duy trì hiệu lực	Hiệu lực được duy trì đến
24177	19/05/2020	6	19/05/2026

(73) Chủ văn bằng bảo hộ: HUAWEI TECHNOLOGIES CO., LTD. (CN)
Huawei Administration Building, Bantian, Longgang, Shenzhen, Guangdong 518129, China

---

Thông báo số: 73162/TB-SHTT.IP, ngày 05/06/2025 về việc ghi nhận yêu cầu duy trì hiệu lực Bằng độc quyền sáng chế

Số đơn yêu cầu: DT1-2025-05840 Ngày nộp: 18/04/2025

Liên quan đến Bằng độc quyền sáng chế:

(11) Số bằng	(15) Ngày cấp	Năm yêu cầu duy trì hiệu lực	Hiệu lực được duy trì đến
12752	19/05/2014	12	19/05/2026

(73) Chủ văn bằng bảo hộ: NOKIA TECHNOLOGIES OY (FI)
Karaportti 3, FI- 02610 Espoo, Finland

Thông báo số: 73163/TB-SHTT.IP, ngày 05/06/2025 về việc ghi nhận yêu cầu duy trì hiệu lực Bằng độc quyền sáng chế

Số đơn yêu cầu: DT1-2025-05841 Ngày nộp: 18/04/2025

Liên quan đến Bằng độc quyền sáng chế:

(11) Số bằng	(15) Ngày cấp	Năm yêu cầu duy trì hiệu lực	Hiệu lực được duy trì đến
36117	19/05/2023	3	19/05/2026

(73) Chủ văn bằng bảo hộ: NITTO DENKO CORPORATION (JP)
1-1-2, Shimohozumi, Ibaraki-shi, Osaka 567-8680, Japan

Thông báo số: 73164/TB-SHTT.IP, ngày 05/06/2025 về việc ghi nhận yêu cầu duy trì hiệu lực Bằng độc quyền sáng chế

Số đơn yêu cầu: DT1-2025-05842 Ngày nộp: 18/04/2025

Liên quan đến Bằng độc quyền sáng chế:

(11) Số bằng	(15) Ngày cấp	Năm yêu cầu duy trì hiệu lực	Hiệu lực được duy trì đến
24179	19/05/2020	6	19/05/2026

(73) Chủ văn bằng bảo hộ: SUZUKI MOTOR CORPORATION (JP)
300 Takatsuka-cho, Minami-ku, Hamamatsu-shi, Shizuoka-ken, Japan

---

Thông báo số: 73165/TB-SHTT.$_{IP}$, ngày 05/06/2025 về việc ghi nhận yêu cầu duy trì hiệu lực Bằng độc quyền sáng chế

Số đơn yêu cầu: DT1-2025-05843 Ngày nộp: 18/04/2025

Liên quan đến Bằng độc quyền sáng chế:

(11) Số bằng	(15) Ngày cấp	Năm yêu cầu duy trì hiệu lực	Hiệu lực được duy trì đến
12746	19/05/2014	12	19/05/2026

(73) Chủ văn bằng bảo hộ: JFE STEEL CORPORATION (JP)
2-3, Uchisaiwai-cho 2-chome, Chiyoda-ku, Tokyo 100-0011, Japan
SUMITOMO SEIKA CHEMICALS CO., LTD (JP)
346-1, Miyanishi, Harima-cho, Kako-gun, Hyogo, 6750145, JP

Thông báo số: 73166/TB-SHTT.$_{IP}$, ngày 05/06/2025 về việc ghi nhận yêu cầu duy trì hiệu lực Bằng độc quyền sáng chế

Số đơn yêu cầu: DT1-2025-05844 Ngày nộp: 18/04/2025

Liên quan đến Bằng độc quyền sáng chế:

(11) Số bằng	(15) Ngày cấp	Năm yêu cầu duy trì hiệu lực	Hiệu lực được duy trì đến
24178	19/05/2020	6	19/05/2026

(73) Chủ văn bằng bảo hộ: MITSUBA CORPORATION (JP)
2681, Hirosawa-cho 1-chome, Kiryu-shi, Gunma 376-8555 Japan

Thông báo số: 73167/TB-SHTT.$_{IP}$, ngày 05/06/2025 về việc ghi nhận yêu cầu duy trì hiệu lực Bằng độc quyền sáng chế

Số đơn yêu cầu: DT1-2025-05845 Ngày nộp: 18/04/2025

Liên quan đến Bằng độc quyền sáng chế:

(11) Số bằng	(15) Ngày cấp	Năm yêu cầu duy trì hiệu lực	Hiệu lực được duy trì đến
28658	19/05/2021	5	19/05/2026

(73) Chủ văn bằng bảo hộ: ISHIHARA SANGYO KAISHA, LTD. (JP)
3-15, Edobori 1-chome, Nishi-ku, Osaka-shi, Osaka, 5500002, JP

Thông báo số: 73168/TB-SHTT.$_{IP}$, ngày 05/06/2025 về việc ghi nhận yêu cầu duy trì hiệu lực Bằng độc quyền sáng chế

Số đơn yêu cầu: DT1-2025-05846 Ngày nộp: 18/04/2025

Liên quan đến Bằng độc quyền sáng chế:

(11) Số bằng	(15) Ngày cấp	Năm yêu cầu duy trì hiệu lực	Hiệu lực được duy trì đến
24194	19/05/2020	6	19/05/2026

(73) Chủ văn bằng bảo hộ: FUJIFILM TOYAMA CHEMICAL CO., LTD. (JP)
14-1, Kyobashi 2-chome, Chuo-ku, Tokyo 104-0031, Japan

Thông báo số: 73169/TB-SHTT.$_{IP}$, ngày 05/06/2025 về việc ghi nhận yêu cầu duy trì hiệu lực Bằng độc quyền sáng chế

Số đơn yêu cầu: DT1-2025-05847 Ngày nộp: 18/04/2025

Liên quan đến Bằng độc quyền sáng chế:

(11) Số bằng	(15) Ngày cấp	Năm yêu cầu duy trì hiệu lực	Hiệu lực được duy trì đến
28666	19/05/2021	5	19/05/2026

(73) Chủ văn bằng bảo hộ: PLUS CORPORATION (JP)
1-28, Toranomon 4-chome, Minato-ku, Tokyo, JAPAN

Thông báo số: 73170/TB-SHTT.$_{IP}$, ngày 05/06/2025 về việc ghi nhận yêu cầu duy trì hiệu lực Bằng độc quyền sáng chế

Số đơn yêu cầu: DT1-2025-05848 Ngày nộp: 18/04/2025

Liên quan đến Bằng độc quyền sáng chế:

(11) Số bằng	(15) Ngày cấp	Năm yêu cầu duy trì hiệu lực	Hiệu lực được duy trì đến
24204	20/05/2020	6	20/05/2026

(73) Chủ văn bằng bảo hộ: SAINT-GOBAIN PLACO SAS (FR)
34 Avenue Franklin Roosevelt, F-92150 Suresnes, France

Thông báo số: 73236/TB-SHTT.$_{IP}$, ngày 05/06/2025 về việc ghi nhận yêu cầu duy trì hiệu lực Bằng độc quyền sáng chế

Số đơn yêu cầu: DT1-2025-05741 Ngày nộp: 17/04/2025

Liên quan đến Bằng độc quyền sáng chế:

(11) Số bằng	(15) Ngày cấp	Năm yêu cầu duy trì hiệu lực	Hiệu lực được duy trì đến
39915	23/04/2024	2	23/04/2026

(73) Chủ văn bằng bảo hộ: FMC CORPORATION (US)
2929 Walnut Street, Philadelphia, Pennsylvania 19104, United States of America

---

Thông báo số: 78073/TB-SHTT.$_{IP}$, ngày 12/06/2025 về việc ghi nhận yêu cầu duy trì hiệu lực Bằng độc quyền sáng chế

Số đơn yêu cầu: DT1-2025-05685 Ngày nộp: 17/04/2025

Liên quan đến Bằng độc quyền sáng chế:

(11) Số bằng	(15) Ngày cấp	Năm yêu cầu duy trì hiệu lực	Hiệu lực được duy trì đến
36079	17/05/2023	3	17/05/2026

(73) Chủ văn bằng bảo hộ: JFE STEEL CORPORATION (JP)
2-3, Uchisaiwai-cho 2-chome, Chiyoda-ku, Tokyo 100-0011, Japan

---

Thông báo số: 78074/TB-SHTT.$_{IP}$, ngày 12/06/2025 về việc ghi nhận yêu cầu duy trì hiệu lực Bằng độc quyền sáng chế

Số đơn yêu cầu: DT1-2025-05686 Ngày nộp: 17/04/2025

Liên quan đến Bằng độc quyền sáng chế:

(11) Số bằng	(15) Ngày cấp	Năm yêu cầu duy trì hiệu lực	Hiệu lực được duy trì đến
32308	17/05/2022	4	17/05/2026

(73) Chủ văn bằng bảo hộ: JFE STEEL CORPORATION (JP)
2-3, Uchisaiwai-cho 2-chome, Chiyoda-ku, Tokyo 100-0011, Japan

---

Thông báo số: 78075/TB-SHTT.$_{IP}$, ngày 12/06/2025 về việc ghi nhận yêu cầu duy trì hiệu lực Bằng độc quyền sáng chế

Số đơn yêu cầu: DT1-2025-05687 Ngày nộp: 17/04/2025

Liên quan đến Bằng độc quyền sáng chế:

(11) Số bằng	(15) Ngày cấp	Năm yêu cầu duy trì hiệu lực	Hiệu lực được duy trì đến
19256	17/05/2018	8	17/05/2026

(73) Chủ văn bằng bảo hộ: MEIJI CO., LTD. (JP)
1-2-10, Shinsuna, Koto-ku, Tokyo, 1360075, Japan

Thông báo số: 78076/TB-SHTT.$_{IP}$, ngày 12/06/2025 về việc ghi nhận yêu cầu duy trì hiệu lực Bằng độc quyền sáng chế

Số đơn yêu cầu: DT1-2025-05688 Ngày nộp: 17/04/2025

Liên quan đến Bằng độc quyền sáng chế:

(11) Số bằng	(15) Ngày cấp	Năm yêu cầu duy trì hiệu lực	Hiệu lực được duy trì đến
19272	17/05/2018	8	17/05/2026

(73) Chủ văn bằng bảo hộ: OTSUKA PHARMACEUTICAL CO., LTD. (JP)
2-9, Kanda Tsukasa-machi, Chiyoda-ku, Tokyo 101-8535, Japan

Thông báo số: 78077/TB-SHTT.$_{IP}$, ngày 12/06/2025 về việc ghi nhận yêu cầu duy trì hiệu lực Bằng độc quyền sáng chế

Số đơn yêu cầu: DT1-2025-05689 Ngày nộp: 17/04/2025

Liên quan đến Bằng độc quyền sáng chế:

(11) Số bằng	(15) Ngày cấp	Năm yêu cầu duy trì hiệu lực	Hiệu lực được duy trì đến
28631	17/05/2021	5	17/05/2026

(73) Chủ văn bằng bảo hộ: UNICHARM CORPORATION (JP)
182, Shimobun, Kinsei-cho, Shikokuchuo-shi, Ehime 799-0111, Japan

---

Thông báo số: 78078/TB-SHTT.$_{IP}$, ngày 12/06/2025 về việc ghi nhận yêu cầu duy trì hiệu lực Bằng độc quyền sáng chế

Số đơn yêu cầu: DT1-2025-05690 Ngày nộp: 17/04/2025

Liên quan đến Bằng độc quyền sáng chế:

(11) Số bằng	(15) Ngày cấp	Năm yêu cầu duy trì hiệu lực	Hiệu lực được duy trì đến
36080	17/05/2023	3	17/05/2026

(73) Chủ văn bằng bảo hộ: UNICHARM CORPORATION (JP)
182, Shimobun, Kinsei-cho, Shikokuchuo-shi, Ehime 799-0111 Japan

---

Thông báo số: 78079/TB-SHTT.$_{IP}$, ngày 12/06/2025 về việc ghi nhận yêu cầu duy trì hiệu lực Bằng độc quyền sáng chế

Số đơn yêu cầu: DT1-2025-05691 Ngày nộp: 17/04/2025

Liên quan đến Bằng độc quyền sáng chế:

(11) Số bằng	(15) Ngày cấp	Năm yêu cầu duy trì hiệu lực	Hiệu lực được duy trì đến
16961	15/05/2017	9	15/05/2026

(73) Chủ văn bằng bảo hộ: HONDA MOTOR CO., LTD. (JP)
1-1, Minami-Aoyama 2-chome, Minato-ku, Tokyo 107-8556, Japan
MITSUBA CORPORATION (JP)
2681, Hirosawa-cho 1-chome, Kiryu-shi, Gunma, 376-8555, Japan

---

Thông báo số: 78080/TB-SHTT.$_{IP}$, ngày 12/06/2025 về việc ghi nhận yêu cầu duy trì hiệu lực Bằng độc quyền sáng chế

Số đơn yêu cầu: DT1-2025-05692 Ngày nộp: 17/04/2025

Liên quan đến Bằng độc quyền sáng chế:

(11) Số bằng	(15) Ngày cấp	Năm yêu cầu duy trì hiệu lực	Hiệu lực được duy trì đến
16970	15/05/2017	9	15/05/2026

(73) Chủ văn bằng bảo hộ: ROHTO PHARMACEUTICAL CO., LTD. (JP)
1-8-1, Tatsumi-nishi, Ikuno-ku, Osaka-shi, Osaka 544-8666, Japan

---

Thông báo số: 78081/TB-SHTT.$_{IP}$, ngày 12/06/2025 về việc ghi nhận yêu cầu duy trì hiệu lực Bằng độc quyền sáng chế

Số đơn yêu cầu: DT1-2025-05693 Ngày nộp: 17/04/2025

Liên quan đến Bằng độc quyền sáng chế:

(11) Số bằng	(15) Ngày cấp	Năm yêu cầu duy trì hiệu lực	Hiệu lực được duy trì đến
16952	15/05/2017	9	15/05/2026

(73) Chủ văn bằng bảo hộ: OMRON HEALTHCARE CO., LTD. (JP)
24 Yamanouchi Yamanoshita-cho, Ukyo-ku, Kyoto-shi, Kyoto 615-0084, Japan

---

Thông báo số: 78082/TB-SHTT.IP, ngày 12/06/2025 về việc ghi nhận yêu cầu duy trì hiệu lực Bằng độc quyền sáng chế

Số đơn yêu cầu: DT1-2025-05694 Ngày nộp: 17/04/2025

Liên quan đến Bằng độc quyền sáng chế:

(11) Số bằng	(15) Ngày cấp	Năm yêu cầu duy trì hiệu lực	Hiệu lực được duy trì đến
24122	15/05/2020	6	15/05/2026

(73) Chủ văn bằng bảo hộ: TORAY INDUSTRIES, INC. (JP)
1-1, Nihonbashi-Muromachi 2-chome, Chuo-ku, Tokyo, 1038666, Japan

---

Thông báo số: 78083/TB-SHTT.IP, ngày 12/06/2025 về việc ghi nhận yêu cầu duy trì hiệu lực Bằng độc quyền sáng chế

Số đơn yêu cầu: DT1-2025-05695 Ngày nộp: 17/04/2025

Liên quan đến Bằng độc quyền sáng chế:

(11) Số bằng	(15) Ngày cấp	Năm yêu cầu duy trì hiệu lực	Hiệu lực được duy trì đến
32295	16/05/2022	4	16/05/2026

(73) Chủ văn bằng bảo hộ: HUAWEI TECHNOLOGIES CO., LTD. (CN)
Huawei Administration Building, Bantian, Longgang District, Shenzhen, Guangdong 518129, P. R. China

---

Thông báo số: 78084/TB-SHTT.IP, ngày 12/06/2025 về việc ghi nhận yêu cầu duy trì hiệu lực Bằng độc quyền sáng chế

Số đơn yêu cầu: DT1-2025-05696 Ngày nộp: 17/04/2025

Liên quan đến Bằng độc quyền sáng chế:

(11) Số bằng	(15) Ngày cấp	Năm yêu cầu duy trì hiệu lực	Hiệu lực được duy trì đến
15493	16/05/2016	10	16/05/2026

(73) Chủ văn bằng bảo hộ: NOKIA TECHNOLOGIES OY (FI)
Karaportti 3, FI-02610 Espoo, Finland

Thông báo số: 78085/TB-SHTT.IP, ngày 12/06/2025 về việc ghi nhận yêu cầu duy trì hiệu lực Bằng độc quyền sáng chế

Số đơn yêu cầu: DT1-2025-05697 Ngày nộp: 17/04/2025

Liên quan đến Bằng độc quyền sáng chế:

(11) Số bằng	(15) Ngày cấp	Năm yêu cầu duy trì hiệu lực	Hiệu lực được duy trì đến
19232	16/05/2018	8	16/05/2026

(73) Chủ văn bằng bảo hộ: SUZUKI MOTOR CORPORATION (JP)
300, Takatsuka-cho, Minami-ku, Hamamatsu-shi, Shizuoka 432-8611 Japan

---

Thông báo số: 78086/TB-SHTT.IP, ngày 12/06/2025 về việc ghi nhận yêu cầu duy trì hiệu lực Bằng độc quyền sáng chế

Số đơn yêu cầu: DT1-2025-05698 Ngày nộp: 17/04/2025

Liên quan đến Bằng độc quyền sáng chế:

(11) Số bằng	(15) Ngày cấp	Năm yêu cầu duy trì hiệu lực	Hiệu lực được duy trì đến
19249	16/05/2018	8	16/05/2026

(73) Chủ văn bằng bảo hộ: AJINOMOTO CO., INC. (JP)
15-1, Kyobashi 1-chome, Chuo-ku, Tokyo 104-8315, Japan

Thông báo số: 78087/TB-SHTT.IP, ngày 12/06/2025 về việc ghi nhận yêu cầu duy trì hiệu lực Bằng độc quyền sáng chế

Số đơn yêu cầu: DT1-2025-05699 Ngày nộp: 17/04/2025

Liên quan đến Bằng độc quyền sáng chế:

(11) Số bằng	(15) Ngày cấp	Năm yêu cầu duy trì hiệu lực	Hiệu lực được duy trì đến
36062	16/05/2023	3	16/05/2026

(73) Chủ văn bằng bảo hộ: UNICHARM CORPORATION (JP)
182, Shimobun, Kinsei-cho, Shikokuchuo-shi, Ehime 799-0111, Japan

---

Thông báo số: 78088/TB-SHTT.$_{IP}$, ngày 12/06/2025 về việc ghi nhận yêu cầu duy trì hiệu lực Bằng độc quyền sáng chế

Số đơn yêu cầu: DT1-2025-05700 Ngày nộp: 17/04/2025

Liên quan đến Bằng độc quyền sáng chế:

(11) Số bằng	(15) Ngày cấp	Năm yêu cầu duy trì hiệu lực	Hiệu lực được duy trì đến
36064	16/05/2023	3	16/05/2026

(73) Chủ văn bằng bảo hộ: UNICHARM CORPORATION (JP)
182, Shimobun, Kinsei-cho, Shikokuchuo-City, Ehime 7990111 (JP)

Thông báo số: 78089/TB-SHTT.$_{IP}$, ngày 12/06/2025 về việc ghi nhận yêu cầu duy trì hiệu lực Bằng độc quyền sáng chế

Số đơn yêu cầu: DT1-2025-05701 Ngày nộp: 17/04/2025

Liên quan đến Bằng độc quyền sáng chế:

(11) Số bằng	(15) Ngày cấp	Năm yêu cầu duy trì hiệu lực	Hiệu lực được duy trì đến
36068	16/05/2023	3	16/05/2026

(73) Chủ văn bằng bảo hộ: UNICHARM CORPORATION (JP)
182, Shimobun, Kinsei-cho, Shikokuchuo-City, Ehime 799-0111 Japan

---

Thông báo số: 78090/TB-SHTT.$_{IP}$, ngày 12/06/2025 về việc ghi nhận yêu cầu duy trì hiệu lực Bằng độc quyền sáng chế

Số đơn yêu cầu: DT1-2025-05702 Ngày nộp: 17/04/2025

Liên quan đến Bằng độc quyền sáng chế:

(11) Số bằng	(15) Ngày cấp	Năm yêu cầu duy trì hiệu lực	Hiệu lực được duy trì đến
15490	16/05/2016	10	16/05/2026

(73) Chủ văn bằng bảo hộ: NISSIN FOODS HOLDINGS CO., LTD. (JP)
1-1, Nishinakajima 4-chome, Yodogawa-ku, Osaka-shi, Osaka 532-8524, Japan

---

Thông báo số: 78091/TB-SHTT.$_{IP}$, ngày 12/06/2025 về việc ghi nhận yêu cầu duy trì hiệu lực Bằng độc quyền sáng chế

Số đơn yêu cầu: DT1-2025-05703 Ngày nộp: 17/04/2025

Liên quan đến Bằng độc quyền sáng chế:

(11) Số bằng	(15) Ngày cấp	Năm yêu cầu duy trì hiệu lực	Hiệu lực được duy trì đến
19242	16/05/2018	8	16/05/2026

(73) Chủ văn bằng bảo hộ: TAIHO PHARMACEUTICAL CO., LTD. (JP)
1-27, Kandanishiki-cho, Chiyoda-ku, Tokyo 1018444, Japan

Thông báo số: 78092/TB-SHTT.$_{IP}$, ngày 12/06/2025 về việc ghi nhận yêu cầu duy trì hiệu lực Bằng độc quyền sáng chế

Số đơn yêu cầu: DT1-2025-05704 Ngày nộp: 17/04/2025

Liên quan đến Bằng độc quyền sáng chế:

(11) Số bằng	(15) Ngày cấp	Năm yêu cầu duy trì hiệu lực	Hiệu lực được duy trì đến
40156	17/05/2024	2	17/05/2026

(73) Chủ văn bằng bảo hộ: HUAWEI TECHNOLOGIES CO., LTD. (CN)
Huawei Administration Building, Bantian, Longgang District, Shenzhen, Guangdong 518129, China

---

Thông báo số: 78093/TB-SHTT.$_{IP}$, ngày 12/06/2025 về việc ghi nhận yêu cầu duy trì hiệu lực Bằng độc quyền sáng chế

Số đơn yêu cầu: DT1-2025-05705 Ngày nộp: 17/04/2025

Liên quan đến Bằng độc quyền sáng chế:

(11) Số bằng	(15) Ngày cấp	Năm yêu cầu duy trì hiệu lực	Hiệu lực được duy trì đến
40155	17/05/2024	2	17/05/2026

(73) Chủ văn bằng bảo hộ: HUAWEI TECHNOLOGIES CO., LTD. (CN)
Huawei Administration Building, Bantian, Longgang District, Shenzhen, Guangdong 518129, China

---

Thông báo số: 78094/TB-SHTT.$_{IP}$, ngày 12/06/2025 về việc ghi nhận yêu cầu duy trì hiệu lực Bằng độc quyền sáng chế

Số đơn yêu cầu: DT1-2025-05706 Ngày nộp: 17/04/2025

Liên quan đến Bằng độc quyền sáng chế:

(11) Số bằng	(15) Ngày cấp	Năm yêu cầu duy trì hiệu lực	Hiệu lực được duy trì đến
40154	17/05/2024	2	17/05/2026

(73) Chủ văn bằng bảo hộ: HUAWEI TECHNOLOGIES CO., LTD. (CN)
Huawei Administration Building, Bantian, Longgang District Shenzhen, Guangdong 518129, China

---

Thông báo số: 78095/TB-SHTT.$_{IP}$, ngày 12/06/2025 về việc ghi nhận yêu cầu duy trì hiệu lực Bằng độc quyền sáng chế

Số đơn yêu cầu: DT1-2025-05707 Ngày nộp: 17/04/2025

Liên quan đến Bằng độc quyền sáng chế:

(11) Số bằng	(15) Ngày cấp	Năm yêu cầu duy trì hiệu lực	Hiệu lực được duy trì đến
40153	17/05/2024	2	17/05/2026

(73) Chủ văn bằng bảo hộ: HUAWEI DIGITAL POWER TECHNOLOGIES CO., LTD. (CN)
Office 01, 39th Floor, Block A, Antuoshan Headquarters Towers 33 Antuoshan 6th Road, Futian District Shenzhen, Guangdong 518043, China

---

Thông báo số: 78096/TB-SHTT.$_{IP}$, ngày 12/06/2025 về việc ghi nhận yêu cầu duy trì hiệu lực Bằng độc quyền sáng chế

Số đơn yêu cầu: DT1-2025-05708 Ngày nộp: 17/04/2025

Liên quan đến Bằng độc quyền sáng chế:

(11) Số bằng	(15) Ngày cấp	Năm yêu cầu duy trì hiệu lực	Hiệu lực được duy trì đến
40152	17/05/2024	2	17/05/2026

(73) Chủ văn bằng bảo hộ: HUAWEI TECHNOLOGIES CO., LTD. (CN)
Huawei Administration Building Bantian, Longgang District Shenzhen, Guangdong 518129, China

---

Thông báo số: 78097/TB-SHTT.$_{IP}$, ngày 12/06/2025 về việc ghi nhận yêu cầu duy trì hiệu lực Bằng độc quyền sáng chế

Số đơn yêu cầu: DT1-2025-05709 Ngày nộp: 17/04/2025

Liên quan đến Bằng độc quyền sáng chế:

(11) Số bằng	(15) Ngày cấp	Năm yêu cầu duy trì hiệu lực	Hiệu lực được duy trì đến
40151	17/05/2024	2	17/05/2026

(73) Chủ văn bằng bảo hộ: HUAWEI TECHNOLOGIES CO., LTD. (CN)
Huawei Administration Building, Bantian, Longgang District Shenzhen, Guangdong 518129, China

---

Thông báo số: 78098/TB-SHTT.IP, ngày 12/06/2025 về việc ghi nhận yêu cầu duy trì hiệu lực Bằng độc quyền sáng chế

Số đơn yêu cầu: DT1-2025-05710 Ngày nộp: 17/04/2025

Liên quan đến Bằng độc quyền sáng chế:

(11) Số bằng	(15) Ngày cấp	Năm yêu cầu duy trì hiệu lực	Hiệu lực được duy trì đến
40150	17/05/2024	2	17/05/2026

(73) Chủ văn bằng bảo hộ: HUAWEI TECHNOLOGIES CO., LTD. (CN)
Huawei Administration Building, Bantian, Longgang District, Shenzhen, Guangdong 518129, China

---

Thông báo số: 78099/TB-SHTT.IP, ngày 12/06/2025 về việc ghi nhận yêu cầu duy trì hiệu lực Bằng độc quyền sáng chế

Số đơn yêu cầu: DT1-2025-05711 Ngày nộp: 17/04/2025

Liên quan đến Bằng độc quyền sáng chế:

(11) Số bằng	(15) Ngày cấp	Năm yêu cầu duy trì hiệu lực	Hiệu lực được duy trì đến
40105	13/05/2024	2	13/05/2026

(73) Chủ văn bằng bảo hộ: MITSUBISHI ELECTRIC CORPORATION (JP)
7-3, Marunouchi 2-chome, Chiyoda-ku, Tokyo 1008310, Japan

Thông báo số: 78100/TB-SHTT.IP, ngày 12/06/2025 về việc ghi nhận yêu cầu duy trì hiệu lực Bằng độc quyền sáng chế

Số đơn yêu cầu: DT1-2025-05712 Ngày nộp: 17/04/2025

Liên quan đến Bằng độc quyền sáng chế:

(11) Số bằng	(15) Ngày cấp	Năm yêu cầu duy trì hiệu lực	Hiệu lực được duy trì đến
32261	13/05/2022	4	13/05/2026

(73) Chủ văn bằng bảo hộ: OSAKA UNIVERSITY (JP)
1-1, Yamadaoka, Suita-shi, Osaka 5650871, Japan

Thông báo số: 78101/TB-SHTT.IP, ngày 12/06/2025 về việc ghi nhận yêu cầu duy trì hiệu lực Bằng độc quyền sáng chế

Số đơn yêu cầu: DT1-2025-05713 Ngày nộp: 17/04/2025

Liên quan đến Bằng độc quyền sáng chế:

(11) Số bằng	(15) Ngày cấp	Năm yêu cầu duy trì hiệu lực	Hiệu lực được duy trì đến
28616	14/05/2021	5	14/05/2026

(73) Chủ văn bằng bảo hộ: HUAWEI TECHNOLOGIES CO., LTD. (CN)
Huawei Administration Building, Bantian, Longgang, Shenzhen, Guangdong 518129, China

---

Thông báo số: 78102/TB-SHTT.IP, ngày 12/06/2025 về việc ghi nhận yêu cầu duy trì hiệu lực Bằng độc quyền sáng chế

Số đơn yêu cầu: DT1-2025-05714 Ngày nộp: 17/04/2025

Liên quan đến Bằng độc quyền sáng chế:

(11) Số bằng	(15) Ngày cấp	Năm yêu cầu duy trì hiệu lực	Hiệu lực được duy trì đến
24087	14/05/2020	6	14/05/2026

(73) Chủ văn bằng bảo hộ: HUAWEI TECHNOLOGIES CO., LTD. (CN)
Huawei Administration Building, Bantian, Longgang, Shenzhen, Guangdong 518129, China

---

Thông báo số: 78103/TB-SHTT.IP, ngày 12/06/2025 về việc ghi nhận yêu cầu duy trì hiệu lực Bằng độc quyền sáng chế

Số đơn yêu cầu: DT1-2025-05715 Ngày nộp: 17/04/2025

Liên quan đến Bằng độc quyền sáng chế:

(11) Số bằng	(15) Ngày cấp	Năm yêu cầu duy trì hiệu lực	Hiệu lực được duy trì đến
21154	14/05/2019	7	14/05/2026

(73) Chủ văn bằng bảo hộ: HUAWEI TECHNOLOGIES CO., LTD. (CN)
Huawei Administration Building, Bantian, Longgang, Shenzhen, Guangdong 518129, China

---

Thông báo số: 78104/TB-SHTT.$_{IP}$, ngày 12/06/2025 về việc ghi nhận yêu cầu duy trì hiệu lực Bằng độc quyền sáng chế

Số đơn yêu cầu: DT1-2025-05716 Ngày nộp: 17/04/2025

Liên quan đến Bằng độc quyền sáng chế:

(11) Số bằng	(15) Ngày cấp	Năm yêu cầu duy trì hiệu lực	Hiệu lực được duy trì đến
21143	14/05/2019	7	14/05/2026

(73) Chủ văn bằng bảo hộ: HUAWEI TECHNOLOGIES CO., LTD. (CN)
Huawei Administration Building, Bantian, Longgang District, Shenzhen, Guangdong 518129, China

---

Thông báo số: 78105/TB-SHTT.$_{IP}$, ngày 12/06/2025 về việc ghi nhận yêu cầu duy trì hiệu lực Bằng độc quyền sáng chế

Số đơn yêu cầu: DT1-2025-05717 Ngày nộp: 17/04/2025

Liên quan đến Bằng độc quyền sáng chế:

(11) Số bằng	(15) Ngày cấp	Năm yêu cầu duy trì hiệu lực	Hiệu lực được duy trì đến
21114	14/05/2019	7	14/05/2026

(73) Chủ văn bằng bảo hộ: NOKIA TECHNOLOGIES OY (FI)
Karaportti 3, FI-02610 Espoo, Finland

Thông báo số: 78106/TB-SHTT.IP, ngày 12/06/2025 về việc ghi nhận yêu cầu duy trì hiệu lực Bằng độc quyền sáng chế

Số đơn yêu cầu: DT1-2025-05718 Ngày nộp: 17/04/2025

Liên quan đến Bằng độc quyền sáng chế:

(11) Số bằng	(15) Ngày cấp	Năm yêu cầu duy trì hiệu lực	Hiệu lực được duy trì đến
24079	14/05/2020	6	14/05/2026

(73) Chủ văn bằng bảo hộ: DAIKIN INDUSTRIES, LTD. (JP)
Umeda Center Building, 4-12, Nakazaki-Nishi 2-Chome, Kita-ku, Osaka-Shi, Osaka 530-8323, Japan

---

Thông báo số: 78107/TB-SHTT.IP, ngày 12/06/2025 về việc ghi nhận yêu cầu duy trì hiệu lực Bằng độc quyền sáng chế

Số đơn yêu cầu: DT1-2025-05731 Ngày nộp: 17/04/2025

Liên quan đến Bằng độc quyền sáng chế:

(11) Số bằng	(15) Ngày cấp	Năm yêu cầu duy trì hiệu lực	Hiệu lực được duy trì đến
24095	14/05/2020	6	14/05/2026

(73) Chủ văn bằng bảo hộ: SELLE SMP S.A.S. DI MAURIZIO SCHIAVON (IT)
Via Albert Einstein, 5-35020 Casalserugo (PD), Italy

Thông báo số: 78108/TB-SHTT.IP, ngày 12/06/2025 về việc ghi nhận yêu cầu duy trì hiệu lực Bằng độc quyền sáng chế

Số đơn yêu cầu: DT1-2025-05732 Ngày nộp: 17/04/2025

Liên quan đến Bằng độc quyền sáng chế:

(11) Số bằng	(15) Ngày cấp	Năm yêu cầu duy trì hiệu lực	Hiệu lực được duy trì đến
39922	24/04/2024	2	24/04/2026

(73) Chủ văn bằng bảo hộ: CELLRESEARCH CORPORATION PTE., LTD (SG)
7500A Beach Road #06-302 The Plaza Singapore 199591

Thông báo số: 78109/TB-SHTT.IP, ngày 12/06/2025 về việc ghi nhận yêu cầu duy trì hiệu lực Bằng độc quyền sáng chế

Số đơn yêu cầu: DT1-2025-05733 Ngày nộp: 17/04/2025

Liên quan đến Bằng độc quyền sáng chế:

(11) Số bằng	(15) Ngày cấp	Năm yêu cầu duy trì hiệu lực	Hiệu lực được duy trì đến
23787	21/04/2020	6	21/04/2026

(73) Chủ văn bằng bảo hộ: ATI PROPERTIES LLC (US)
1600 NE Old Salem Road, Post Office Box 460, Albany, OR 97321, United States of America

---

Thông báo số: 78110/TB-SHTT.IP, ngày 12/06/2025 về việc ghi nhận yêu cầu duy trì hiệu lực Bằng độc quyền sáng chế

Số đơn yêu cầu: DT1-2025-05734 Ngày nộp: 17/04/2025

Liên quan đến Bằng độc quyền sáng chế:

(11) Số bằng	(15) Ngày cấp	Năm yêu cầu duy trì hiệu lực	Hiệu lực được duy trì đến
23801	21/04/2020	6	21/04/2026

(73) Chủ văn bằng bảo hộ: MELINTA SUBSIDIARY CORP. (US)
44 Whippany Road, Suite 280, Morristown, New Jersey 07960, USA

Thông báo số: 78111/TB-SHTT.IP, ngày 12/06/2025 về việc ghi nhận yêu cầu duy trì hiệu lực Bằng độc quyền sáng chế

Số đơn yêu cầu: DT1-2025-05735 Ngày nộp: 17/04/2025

Liên quan đến Bằng độc quyền sáng chế:

(11) Số bằng	(15) Ngày cấp	Năm yêu cầu duy trì hiệu lực	Hiệu lực được duy trì đến
32079	21/04/2022	4	21/04/2026

(73) Chủ văn bằng bảo hộ: OWENS-BROCKWAY GLASS CONTAINER INC. (US)
One Michael Owens Way Perrysburg, OH 43551, United States of America

---

Thông báo số: 78112/TB-SHTT.$_{IP}$, ngày 12/06/2025 về việc ghi nhận yêu cầu duy trì hiệu lực Bằng độc quyền sáng chế

Số đơn yêu cầu: DT1-2025-05736 Ngày nộp: 17/04/2025

Liên quan đến Bằng độc quyền sáng chế:

(11) Số bằng	(15) Ngày cấp	Năm yêu cầu duy trì hiệu lực	Hiệu lực được duy trì đến
23783	21/04/2020	6	21/04/2026

(73) Chủ văn bằng bảo hộ: TELEFONAKTIEBOLAGET LM ERICSSON (PUBL) (SE)
SE-164 83 Stockholm, Sweden

Thông báo số: 78113/TB-SHTT.$_{IP}$, ngày 12/06/2025 về việc ghi nhận yêu cầu duy trì hiệu lực Bằng độc quyền sáng chế

Số đơn yêu cầu: DT1-2025-05737 Ngày nộp: 17/04/2025

Liên quan đến Bằng độc quyền sáng chế:

(11) Số bằng	(15) Ngày cấp	Năm yêu cầu duy trì hiệu lực	Hiệu lực được duy trì đến
28433	22/04/2021	5	22/04/2026

(73) Chủ văn bằng bảo hộ: PRC COMPOSITES, LLC (US)
1400 S. Campus Ave., Ontario, CA 91761 United States of America
CHANNELL COMMERCIAL CORPORATION (US)
26040 Ynez Road, Temecula, CA 92591-6033 United States of America

---

Thông báo số: 78114/TB-SHTT.IP, ngày 12/06/2025 về việc ghi nhận yêu cầu duy trì hiệu lực Bằng độc quyền sáng chế

Số đơn yêu cầu: DT1-2025-05738 Ngày nộp: 17/04/2025

Liên quan đến Bằng độc quyền sáng chế:

(11) Số bằng	(15) Ngày cấp	Năm yêu cầu duy trì hiệu lực	Hiệu lực được duy trì đến
28453	22/04/2021	5	22/04/2026

(73) Chủ văn bằng bảo hộ: KNAUF GIPS KG (DE)
Am Bahnhof 7, 97346 Iphofen, Germany

Thông báo số: 78115/TB-SHTT.IP, ngày 12/06/2025 về việc ghi nhận yêu cầu duy trì hiệu lực Bằng độc quyền sáng chế

Số đơn yêu cầu: DT1-2025-05739 Ngày nộp: 17/04/2025

Liên quan đến Bằng độc quyền sáng chế:

(11) Số bằng	(15) Ngày cấp	Năm yêu cầu duy trì hiệu lực	Hiệu lực được duy trì đến
28442	22/04/2021	5	22/04/2026

(73) Chủ văn bằng bảo hộ: GRAPHIC PACKAGING INTERNATIONAL, LLC. (US)
251 Little Falls Drive, Wilmington, Delaware 19808, United States of America

---

Thông báo số: 78116/TB-SHTT.IP, ngày 12/06/2025 về việc ghi nhận yêu cầu duy trì hiệu lực Bằng độc quyền sáng chế

Số đơn yêu cầu: DT1-2025-05740 Ngày nộp: 17/04/2025

Liên quan đến Bằng độc quyền sáng chế:

(11) Số bằng	(15) Ngày cấp	Năm yêu cầu duy trì hiệu lực	Hiệu lực được duy trì đến
39885	22/04/2024	2	22/04/2026

(73) Chủ văn bằng bảo hộ: TELEFONAKTIEBOLAGET LM ERICSSON (SE)
SE-164 83 Stockholm, Sweden

Thông báo số: 78117/TB-SHTT.IP, ngày 12/06/2025 về việc ghi nhận yêu cầu duy trì hiệu lực Bằng độc quyền sáng chế

Số đơn yêu cầu: DT1-2025-05742 Ngày nộp: 17/04/2025

Liên quan đến Bằng độc quyền sáng chế:

(11) Số bằng	(15) Ngày cấp	Năm yêu cầu duy trì hiệu lực	Hiệu lực được duy trì đến
23812	23/04/2020	6	23/04/2026

(73) Chủ văn bằng bảo hộ: DORF KETAL CHEMICALS (INDIA) PRIVATE LIMITED (IN)
Dorf Ketal Tower, D'Monte Street, Orlem, Malad (W), Mumbai 400 064, Maharashtra, India

---

Thông báo số: 78118/TB-SHTT.IP, ngày 12/06/2025 về việc ghi nhận yêu cầu duy trì hiệu lực Bằng độc quyền sáng chế

Số đơn yêu cầu: DT1-2025-05743 Ngày nộp: 17/04/2025

Liên quan đến Bằng độc quyền sáng chế:

(11) Số bằng	(15) Ngày cấp	Năm yêu cầu duy trì hiệu lực	Hiệu lực được duy trì đến
21012	23/04/2019	7	23/04/2026

(73) Chủ văn bằng bảo hộ: HAEMONETICS CORPORATION (US)
400 Wood Road Braintree, MA 02184, United States of America

Thông báo số: 78119/TB-SHTT.IP, ngày 12/06/2025 về việc ghi nhận yêu cầu duy trì hiệu lực Bằng độc quyền sáng chế

Số đơn yêu cầu: DT1-2025-05744 Ngày nộp: 17/04/2025

Liên quan đến Bằng độc quyền sáng chế:

(11) Số bằng	(15) Ngày cấp	Năm yêu cầu duy trì hiệu lực	Hiệu lực được duy trì đến
28456	23/04/2021	5	23/04/2026

(73) Chủ văn bằng bảo hộ: OWENS-BROCKWAY GLASS CONTAINER INC. (US)
One Michael Owens Way, Perrysburg, OH 43551, United States of America

---

Thông báo số: 78120/TB-SHTT.$_{IP}$, ngày 12/06/2025 về việc ghi nhận yêu cầu duy trì hiệu lực Bằng độc quyền sáng chế

Số đơn yêu cầu: DT1-2025-05745 Ngày nộp: 17/04/2025

Liên quan đến Bằng độc quyền sáng chế:

(11) Số bằng	(15) Ngày cấp	Năm yêu cầu duy trì hiệu lực	Hiệu lực được duy trì đến
39904	23/04/2024	2	23/04/2026

(73) Chủ văn bằng bảo hộ: THE REGENTS OF THE UNIVERSITY OF CALIFORNIA (US)
1111 Franklin Street, Twelfth Floor, Oakland, CA 94607-5200, United States of America

---

Thông báo số: 78121/TB-SHTT.$_{IP}$, ngày 12/06/2025 về việc ghi nhận yêu cầu duy trì hiệu lực Bằng độc quyền sáng chế

Số đơn yêu cầu: DT1-2025-05746 Ngày nộp: 17/04/2025

Liên quan đến Bằng độc quyền sáng chế:

(11) Số bằng	(15) Ngày cấp	Năm yêu cầu duy trì hiệu lực	Hiệu lực được duy trì đến
32831	30/06/2022	4	30/06/2026

(73) Chủ văn bằng bảo hộ: SHANGHAI LUMOSA THERAPEUTICS CO., LTD. (CN)
Room 3026, 3rd Floor, Building 1, No. 146, 1st East Fute Road, Shanghai Pilot Free Trade Zone, China
LUMOSA THERAPEUTICS CO., LTD. (TW)
4F, No. 3-2, Park Street, Nangang District, Taipei 11503, Taiwan

---

Thông báo số: 78122/TB-SHTT.IP, ngày 12/06/2025 về việc ghi nhận yêu cầu duy trì hiệu lực Bằng độc quyền sáng chế

Số đơn yêu cầu: DT1-2025-05747 Ngày nộp: 17/04/2025

Liên quan đến Bằng độc quyền sáng chế:

(11) Số bằng	(15) Ngày cấp	Năm yêu cầu duy trì hiệu lực	Hiệu lực được duy trì đến
39940	26/04/2024	2	26/04/2026

(73) Chủ văn bằng bảo hộ: PROTREND CO., LTD. (TW)
6F., No.25, Ln. 150, Sec. 1, Jiuzong Rd., Neihu Dist., Taipei City 114, Taiwan

---

Thông báo số: 78123/TB-SHTT.IP, ngày 12/06/2025 về việc ghi nhận yêu cầu duy trì hiệu lực Bằng độc quyền sáng chế

Số đơn yêu cầu: DT1-2025-05748 Ngày nộp: 17/04/2025

Liên quan đến Bằng độc quyền sáng chế:

(11) Số bằng	(15) Ngày cấp	Năm yêu cầu duy trì hiệu lực	Hiệu lực được duy trì đến
35728	12/04/2023	3	12/04/2026

(73) Chủ văn bằng bảo hộ: 'R PRODUCTS AB (SE)
c/o Rothlin Karl Gustavsgatan 28, 41125 Göteborg, Sweden

Thông báo số: 78124/TB-SHTT.IP, ngày 12/06/2025 về việc ghi nhận yêu cầu duy trì hiệu lực Bằng độc quyền sáng chế

Số đơn yêu cầu: DT1-2025-05749 Ngày nộp: 17/04/2025

Liên quan đến Bằng độc quyền sáng chế:

(11) Số bằng	(15) Ngày cấp	Năm yêu cầu duy trì hiệu lực	Hiệu lực được duy trì đến
32187	29/04/2022	4	29/04/2026

(73) Chủ văn bằng bảo hộ: PFANNER SCHUTZBEKLEIDUNG GMBH (AT)
Herrschaftswiesen 11, 6842 Koblach, AUSTRIA

Thông báo số: 78125/TB-SHTT.IP, ngày 12/06/2025 về việc ghi nhận yêu cầu duy trì hiệu lực Bằng độc quyền sáng chế

Số đơn yêu cầu: DT1-2025-05750 Ngày nộp: 17/04/2025

Liên quan đến Bằng độc quyền sáng chế:

(11) Số bằng	(15) Ngày cấp	Năm yêu cầu duy trì hiệu lực	Hiệu lực được duy trì đến
39951	02/05/2024	2	02/05/2026

(73) Chủ văn bằng bảo hộ: PULSACLASS SAS (UY)
Av. Dr. Luis Alberto de Herrera 1052 11300 Montevideo Departamento de Montevideo, Uruguay

---

Thông báo số: 78126/TB-SHTT.IP, ngày 12/06/2025 về việc ghi nhận yêu cầu duy trì hiệu lực Bằng độc quyền sáng chế

Số đơn yêu cầu: DT1-2025-05751 Ngày nộp: 17/04/2025

Liên quan đến Bằng độc quyền sáng chế:

(11) Số bằng	(15) Ngày cấp	Năm yêu cầu duy trì hiệu lực	Hiệu lực được duy trì đến
32141	26/04/2022	4	26/04/2026

(73) Chủ văn bằng bảo hộ: WE ENERGY CO., LTD. (KR)
509, Venture Support Bldg, 109, Ban ryong-ro, Deokjin-gu, Jeonju-si, Jeollabuk-do, Republic of Korea

---

Thông báo số: 78127/TB-SHTT.IP, ngày 12/06/2025 về việc ghi nhận yêu cầu duy trì hiệu lực Bằng độc quyền sáng chế

Số đơn yêu cầu: DT1-2025-05752 Ngày nộp: 17/04/2025

Liên quan đến Bằng độc quyền sáng chế:

(11) Số bằng	(15) Ngày cấp	Năm yêu cầu duy trì hiệu lực	Hiệu lực được duy trì đến
40393	07/06/2024	2	07/06/2026

(73) Chủ văn bằng bảo hộ: PREX CO., LTD (JP)
1-10, Fukaehonmachi 3-Chome, Higashinada-ku, Kobe-shi, Hyogo 658-0021, Japan

---

Thông báo số: 78128/TB-SHTT.$_{IP}$, ngày 12/06/2025 về việc ghi nhận yêu cầu duy trì hiệu lực Bằng độc quyền sáng chế

Số đơn yêu cầu: DT1-2025-05753 Ngày nộp: 17/04/2025

Liên quan đến Bằng độc quyền sáng chế:

(11) Số bằng	(15) Ngày cấp	Năm yêu cầu duy trì hiệu lực	Hiệu lực được duy trì đến
35818	20/04/2023	3	20/04/2026

(73) Chủ văn bằng bảo hộ: AKTSIONERNOE OBSCHESTVO "BIOAMID" (RU)
Russia, 410033, Saratov, ul. Mezhdunarodnaya, d. 27

Thông báo số: 78129/TB-SHTT.$_{IP}$, ngày 12/06/2025 về việc ghi nhận yêu cầu duy trì hiệu lực Bằng độc quyền sáng chế

Số đơn yêu cầu: DT1-2025-05754 Ngày nộp: 17/04/2025

Liên quan đến Bằng độc quyền sáng chế:

(11) Số bằng	(15) Ngày cấp	Năm yêu cầu duy trì hiệu lực	Hiệu lực được duy trì đến
35833	20/04/2023	3	20/04/2026

(73) Chủ văn bằng bảo hộ: CLOSED JOINT-STOCK COMPANY "BIOCAD" (RU)
Russia 198515, Saint Petersburg, Petrodvortsoviy district, Strelna, Svyazi st., bld. 34, liter A

Thông báo số: 78130/TB-SHTT.$_{IP}$, ngày 12/06/2025 về việc ghi nhận yêu cầu duy trì hiệu lực Bằng độc quyền sáng chế

Số đơn yêu cầu: DT1-2025-05755 Ngày nộp: 17/04/2025

Liên quan đến Bằng độc quyền sáng chế:

(11) Số bằng	(15) Ngày cấp	Năm yêu cầu duy trì hiệu lực	Hiệu lực được duy trì đến
12675	21/04/2014	12	21/04/2026

(73) Chủ văn bằng bảo hộ: ZHEJIANG XINNONG CHEMICAL CO., LTD. (CN)
18F-A No. 258, Central Zhonghe Road, Hangzhou 310003, P.R. China
THE INSTITUTE OF PESTICIDE AND ENVIRONMENTAL TOXICOLOGY, ZHEJIANG UNIVERSITY (CN)
No. 268, Kaixuan Road, Hangzhou City, Zhejiang Province 310029, P.R. China

---

Thông báo số: 78131/TB-SHTT.$_{IP}$, ngày 12/06/2025 về việc ghi nhận yêu cầu duy trì hiệu lực Bằng độc quyền sáng chế

Số đơn yêu cầu: DT1-2025-05756 Ngày nộp: 17/04/2025

Liên quan đến Bằng độc quyền sáng chế:

(11) Số bằng	(15) Ngày cấp	Năm yêu cầu duy trì hiệu lực	Hiệu lực được duy trì đến
35817	20/04/2023	3	20/04/2026

(73) Chủ văn bằng bảo hộ: TAKASAGO INTERNATIONAL CORPORATION (JP)
37-1, Kamata 5-chome, Ota-ku, Tokyo 1448721 (JP)

Thông báo số: 78132/TB-SHTT.$_{IP}$, ngày 12/06/2025 về việc ghi nhận yêu cầu duy trì hiệu lực Bằng độc quyền sáng chế

Số đơn yêu cầu: DT1-2025-05757 Ngày nộp: 17/04/2025

Liên quan đến Bằng độc quyền sáng chế:

(11) Số bằng	(15) Ngày cấp	Năm yêu cầu duy trì hiệu lực	Hiệu lực được duy trì đến
32067	20/04/2022	4	20/04/2026

(73) Chủ văn bằng bảo hộ: GENENTECH, INC. (US)
1 DNA Way, South San Francisco, California 94080, United States of America.

Thông báo số: 78133/TB-SHTT.$_{IP}$, ngày 12/06/2025 về việc ghi nhận yêu cầu duy trì hiệu lực Bằng độc quyền sáng chế

Số đơn yêu cầu: DT1-2025-05758 Ngày nộp: 17/04/2025

Liên quan đến Bằng độc quyền sáng chế:

(11) Số bằng	(15) Ngày cấp	Năm yêu cầu duy trì hiệu lực	Hiệu lực được duy trì đến
35836	20/04/2023	3	20/04/2026

(73) Chủ văn bằng bảo hộ: FORENDO PHARMA LTD (FI)
Itäinen Pitkäkatu 4 B, 20520 Turku, Finland

Thông báo số: 78134/TB-SHTT.$_{IP}$, ngày 12/06/2025 về việc ghi nhận yêu cầu duy trì hiệu lực Bằng độc quyền sáng chế

Số đơn yêu cầu: DT1-2025-05759 Ngày nộp: 17/04/2025

Liên quan đến Bằng độc quyền sáng chế:

(11) Số bằng	(15) Ngày cấp	Năm yêu cầu duy trì hiệu lực	Hiệu lực được duy trì đến
14009	20/04/2015	11	20/04/2026

(73) Chủ văn bằng bảo hộ: HONDA MOTOR CO., LTD. (JP)
1-1, Minami-Aoyama 2-chome, Minato-ku, Tokyo, 107-8556 JAPAN

Thông báo số: 78135/TB-SHTT.$_{IP}$, ngày 12/06/2025 về việc ghi nhận yêu cầu duy trì hiệu lực Bằng độc quyền sáng chế

Số đơn yêu cầu: DT1-2025-05760 Ngày nộp: 17/04/2025

Liên quan đến Bằng độc quyền sáng chế:

(11) Số bằng	(15) Ngày cấp	Năm yêu cầu duy trì hiệu lực	Hiệu lực được duy trì đến
35822	20/04/2023	3	20/04/2026

(73) Chủ văn bằng bảo hộ: CARGILL, INCORPORATED (US)
MS 24, 15407 McGinty Road West, Wayzata, Minnesota 55391, United States of America

---

Thông báo số: 78136/TB-SHTT.$_{IP}$, ngày 12/06/2025 về việc ghi nhận yêu cầu duy trì hiệu lực Bằng độc quyền sáng chế

Số đơn yêu cầu: DT1-2025-05761 Ngày nộp: 17/04/2025

Liên quan đến Bằng độc quyền sáng chế:

(11) Số bằng	(15) Ngày cấp	Năm yêu cầu duy trì hiệu lực	Hiệu lực được duy trì đến
32072	20/04/2022	4	20/04/2026

(73) Chủ văn bằng bảo hộ: AMGEN INC. (US)
One Amgen Center Drive, Thousand Oaks, California 91320-1799, United States of America

---

Thông báo số: 78137/TB-SHTT.$_{IP}$, ngày 12/06/2025 về việc ghi nhận yêu cầu duy trì hiệu lực Bằng độc quyền sáng chế

Số đơn yêu cầu: DT1-2025-05762 Ngày nộp: 17/04/2025

Liên quan đến Bằng độc quyền sáng chế:

(11) Số bằng	(15) Ngày cấp	Năm yêu cầu duy trì hiệu lực	Hiệu lực được duy trì đến
35808	19/04/2023	3	19/04/2026

(73) Chủ văn bằng bảo hộ: BAXTER HEALTHCARE SA (CH)
Thurgauerstrasse 130, 8152 Glattpark (opfikon), Switzerland
BAXTER INTERNATIONAL INC. (US)
One Baxter Parkway, Deerfield, IL 60015, United States of America

---

Thông báo số: 78138/TB-SHTT.$_{IP}$, ngày 12/06/2025 về việc ghi nhận yêu cầu duy trì hiệu lực Bằng độc quyền sáng chế

Số đơn yêu cầu: DT1-2025-05763 Ngày nộp: 17/04/2025

Liên quan đến Bằng độc quyền sáng chế:

(11) Số bằng	(15) Ngày cấp	Năm yêu cầu duy trì hiệu lực	Hiệu lực được duy trì đến
15409	19/04/2016	10	19/04/2026

(73) Chủ văn bằng bảo hộ: GENENTECH, INC. (US)
1 DNA Way, South San Francisco, CA 94080, United States of America

---

Thông báo số: 78139/TB-SHTT.$_{IP}$, ngày 12/06/2025 về việc ghi nhận yêu cầu duy trì hiệu lực Bằng độc quyền sáng chế

Số đơn yêu cầu: DT1-2025-05764 Ngày nộp: 17/04/2025

Liên quan đến Bằng độc quyền sáng chế:

(11) Số bằng	(15) Ngày cấp	Năm yêu cầu duy trì hiệu lực	Hiệu lực được duy trì đến
10218	18/04/2012	14	18/04/2026

(73) Chủ văn bằng bảo hộ: HELSINN HEALTHCARE S.A. (CH)
P.O. Box 357, CH-6915 Lugano/Pambio-Noranco, Switzerland

Thông báo số: 78140/TB-SHTT.$_{IP}$, ngày 12/06/2025 về việc ghi nhận yêu cầu duy trì hiệu lực Bằng độc quyền sáng chế

Số đơn yêu cầu: DT1-2025-05765 Ngày nộp: 17/04/2025

Liên quan đến Bằng độc quyền sáng chế:

(11) Số bằng	(15) Ngày cấp	Năm yêu cầu duy trì hiệu lực	Hiệu lực được duy trì đến
16864	17/04/2017	9	17/04/2026

(73) Chủ văn bằng bảo hộ: MILLENNIUM PHARMACEUTICALS, INC. (US)
40 Landsdowne Street, Cambridge, MA 02139, United States of America

---

Thông báo số: 78141/TB-SHTT.$_{IP}$, ngày 12/06/2025 về việc ghi nhận yêu cầu duy trì hiệu lực Bằng độc quyền sáng chế

Số đơn yêu cầu: DT1-2025-05766 Ngày nộp: 17/04/2025

Liên quan đến Bằng độc quyền sáng chế:

(11) Số bằng	(15) Ngày cấp	Năm yêu cầu duy trì hiệu lực	Hiệu lực được duy trì đến
35767	17/04/2023	3	17/04/2026

(73) Chủ văn bằng bảo hộ: HONDA MOTOR CO., LTD. (JP)
1-1, Minami-Aoyama 2-chome, Minato-ku, Tokyo, 107-8556 Japan

Thông báo số: 78142/TB-SHTT.$_{IP}$, ngày 12/06/2025 về việc ghi nhận yêu cầu duy trì hiệu lực Bằng độc quyền sáng chế

Số đơn yêu cầu: DT1-2025-05767 Ngày nộp: 17/04/2025

Liên quan đến Bằng độc quyền sáng chế:

(11) Số bằng	(15) Ngày cấp	Năm yêu cầu duy trì hiệu lực	Hiệu lực được duy trì đến
23748	17/04/2020	6	17/04/2026

(73) Chủ văn bằng bảo hộ: HONDA MOTOR CO., LTD. (JP)
1-1, Minami-Aoyama 2-chome, Minato-ku, Tokyo 107-8556 Japan

Thông báo số: 78143/TB-SHTT.$_{IP}$, ngày 12/06/2025 về việc ghi nhận yêu cầu duy trì hiệu lực Bằng độc quyền sáng chế

Số đơn yêu cầu: DT1-2025-05768 Ngày nộp: 17/04/2025

Liên quan đến Bằng độc quyền sáng chế:

(11) Số bằng	(15) Ngày cấp	Năm yêu cầu duy trì hiệu lực	Hiệu lực được duy trì đến
16854	17/04/2017	9	17/04/2026

(73) Chủ văn bằng bảo hộ: HONDA MOTOR CO., LTD. (JP)
1-1, Minami-Aoyama 2-chome, Minato-ku, Tokyo 107-8556, JAPAN

Thông báo số: 78144/TB-SHTT.$_{IP}$, ngày 12/06/2025 về việc ghi nhận yêu cầu duy trì hiệu lực Bằng độc quyền sáng chế

Số đơn yêu cầu: DT1-2025-05769 Ngày nộp: 17/04/2025

Liên quan đến Bằng độc quyền sáng chế:

(11) Số bằng	(15) Ngày cấp	Năm yêu cầu duy trì hiệu lực	Hiệu lực được duy trì đến
40641	28/06/2024	2	28/06/2026

(73) Chủ văn bằng bảo hộ: HONDA MOTOR CO., LTD. (JP)
11, Minami-Aoyama 2chome, Minatoku, Tokyo, 107-8556 Japan

Thông báo số: 78145/TB-SHTT.$_{IP}$, ngày 12/06/2025 về việc ghi nhận yêu cầu duy trì hiệu lực Bằng độc quyền sáng chế

Số đơn yêu cầu: DT1-2025-05770 Ngày nộp: 17/04/2025

Liên quan đến Bằng độc quyền sáng chế:

(11) Số bằng	(15) Ngày cấp	Năm yêu cầu duy trì hiệu lực	Hiệu lực được duy trì đến
35915	28/04/2023	3	28/04/2026

(73) Chủ văn bằng bảo hộ: TRONOX LLC (US)
3301 NW 150th St, Oklhom City, OK 73134

Thông báo số: 78146/TB-SHTT.IP, ngày 12/06/2025 về việc ghi nhận yêu cầu duy trì hiệu lực Bằng độc quyền sáng chế

Số đơn yêu cầu: DT1-2025-05801 Ngày nộp: 17/04/2025

Liên quan đến Bằng độc quyền sáng chế:

(11) Số bằng	(15) Ngày cấp	Năm yêu cầu duy trì hiệu lực	Hiệu lực được duy trì đến
23782	21/04/2020	6	21/04/2026

(73) Chủ văn bằng bảo hộ: MEYER BURGER (GERMANY) GMBH (DE)
An der Baumschule 6-8, 09337 Hohenstein-Ernstthal, Germany

Thông báo số: 78147/TB-SHTT.IP, ngày 12/06/2025 về việc ghi nhận yêu cầu duy trì hiệu lực Bằng độc quyền sáng chế

Số đơn yêu cầu: DT1-2025-05802 Ngày nộp: 17/04/2025

Liên quan đến Bằng độc quyền sáng chế:

(11) Số bằng	(15) Ngày cấp	Năm yêu cầu duy trì hiệu lực	Hiệu lực được duy trì đến
32234	11/05/2022	4	11/05/2026

(73) Chủ văn bằng bảo hộ: BASF SE (DE)
67056 Ludwigshafen, Germany

Thông báo số: 78148/TB-SHTT.IP, ngày 12/06/2025 về việc ghi nhận yêu cầu duy trì hiệu lực Bằng độc quyền sáng chế

Số đơn yêu cầu: DT1-2025-05803 Ngày nộp: 17/04/2025

Liên quan đến Bằng độc quyền sáng chế:

(11) Số bằng	(15) Ngày cấp	Năm yêu cầu duy trì hiệu lực	Hiệu lực được duy trì đến
35859	24/04/2023	3	24/04/2026

(73) Chủ văn bằng bảo hộ: HALDOR TOPSØE A/S (DK)
Haldor Topsøes Allé 1, 2800 Kgs. Lyngby, Denmark

Thông báo số: 78149/TB-SHTT.IP, ngày 12/06/2025 về việc ghi nhận yêu cầu duy trì hiệu lực Bằng độc quyền sáng chế

Số đơn yêu cầu: DT1-2025-05805 Ngày nộp: 17/04/2025

Liên quan đến Bằng độc quyền sáng chế:

(11) Số bằng	(15) Ngày cấp	Năm yêu cầu duy trì hiệu lực	Hiệu lực được duy trì đến
35851	24/04/2023	3	24/04/2026

(73) Chủ văn bằng bảo hộ: TETRA LAVAL HOLDINGS & FINANCE S.A. (CH)
70, Avenue General-Guisan CH-1009 PULLY Switzerland

Thông báo số: 78150/TB-SHTT.IP, ngày 12/06/2025 về việc ghi nhận yêu cầu duy trì hiệu lực Bằng độc quyền sáng chế

Số đơn yêu cầu: DT1-2025-05806 Ngày nộp: 17/04/2025

Liên quan đến Bằng độc quyền sáng chế:

(11) Số bằng	(15) Ngày cấp	Năm yêu cầu duy trì hiệu lực	Hiệu lực được duy trì đến
32230	11/05/2022	4	11/05/2026

(73) Chủ văn bằng bảo hộ: BASF SE (DE)
Carl-Bosch-Strasse 38, 67056 Ludwigshafen am Rhein, Germany

Thông báo số: 78151/TB-SHTT.IP, ngày 12/06/2025 về việc ghi nhận yêu cầu duy trì hiệu lực Bằng độc quyền sáng chế

Số đơn yêu cầu: DT1-2025-05807 Ngày nộp: 17/04/2025

Liên quan đến Bằng độc quyền sáng chế:

(11) Số bằng	(15) Ngày cấp	Năm yêu cầu duy trì hiệu lực	Hiệu lực được duy trì đến
32120	25/04/2022	4	25/04/2026

(73) Chủ văn bằng bảo hộ: HVPS HOLDINGS (PTY) LIMITED (AU)
Level 1, 88 Collins St, Melbourne, Victoria 3000, Australia

Thông báo số: 78152/TB-SHTT.IP, ngày 12/06/2025 về việc ghi nhận yêu cầu duy trì hiệu lực Bằng độc quyền sáng chế

Số đơn yêu cầu: DT1-2025-05808 Ngày nộp: 17/04/2025

Liên quan đến Bằng độc quyền sáng chế:

(11) Số bằng	(15) Ngày cấp	Năm yêu cầu duy trì hiệu lực	Hiệu lực được duy trì đến
36549	28/06/2023	3	28/06/2026

(73) Chủ văn bằng bảo hộ: SIN MI HYANG (KR)
105, 26-7, Gwangcheon 1-gil, Seo-gu, Gwangju, 61914, Republic of Korea
YOO JAE WON (KR)
105, 26-7, Gwangcheon 1-gil, Seo-gu, Gwangju, 61914, Republic of Korea
21CENTURY MEDICAL CO.,LTD (KR)
32, Jungga-ro, Buk-gu, Gwangju, 61246, Republic of Korea

Thông báo số: 78153/TB-SHTT.IP, ngày 12/06/2025 về việc ghi nhận yêu cầu duy trì hiệu lực Bằng độc quyền sáng chế

Số đơn yêu cầu: DT1-2025-05809 Ngày nộp: 17/04/2025

Liên quan đến Bằng độc quyền sáng chế:

(11) Số bằng	(15) Ngày cấp	Năm yêu cầu duy trì hiệu lực	Hiệu lực được duy trì đến
24132	15/05/2020	6	15/05/2026

(73) Chủ văn bằng bảo hộ: LEE, HONG SIK (KR)
1812-1 Taeheung-ri, Namwon-eup, Seogwipo-si, Jeju-do 699-945, Korea

---

Thông báo số: 78154/TB-SHTT.IP, ngày 12/06/2025 về việc ghi nhận yêu cầu duy trì hiệu lực Bằng độc quyền sáng chế

Số đơn yêu cầu: DT1-2025-05810 Ngày nộp: 17/04/2025

Liên quan đến Bằng độc quyền sáng chế:

(11) Số bằng	(15) Ngày cấp	Năm yêu cầu duy trì hiệu lực	Hiệu lực được duy trì đến
23886	27/04/2020	6	27/04/2026

(73) Chủ văn bằng bảo hộ: SEO, YOUNG JOO (KR)
108-1302 Bisan Hanwha Dream-Green Apartment, 33 Gyeongsudae-ro 883beon-gil, Dongan-gu, Anyang-si, Gyeonggi-do 13955, Republic of Korea

---

Thông báo số: 78155/TB-SHTT.$_{IP}$, ngày 12/06/2025 về việc ghi nhận yêu cầu duy trì hiệu lực Bằng độc quyền sáng chế

Số đơn yêu cầu: DT1-2025-05811 Ngày nộp: 17/04/2025

Liên quan đến Bằng độc quyền sáng chế:

(11) Số bằng	(15) Ngày cấp	Năm yêu cầu duy trì hiệu lực	Hiệu lực được duy trì đến
23974	05/05/2020	6	05/05/2026

(73) Chủ văn bằng bảo hộ: ENI S.P.A. (IT)
Piazzale E. Mattei, 1 I-00144 Roma (IT)

Thông báo số: 78156/TB-SHTT.$_{IP}$, ngày 12/06/2025 về việc ghi nhận yêu cầu duy trì hiệu lực Bằng độc quyền sáng chế

Số đơn yêu cầu: DT1-2025-05812 Ngày nộp: 17/04/2025

Liên quan đến Bằng độc quyền sáng chế:

(11) Số bằng	(15) Ngày cấp	Năm yêu cầu duy trì hiệu lực	Hiệu lực được duy trì đến
39925	24/04/2024	2	24/04/2026

(73) Chủ văn bằng bảo hộ: YEOM, MIN SUK (KR)
2271-11, Nambusunhwan-ro, Seocho-gu, Seoul, Republic of Korea

---

Thông báo số: 78157/TB-SHTT.$_{IP}$, ngày 12/06/2025 về việc ghi nhận yêu cầu duy trì hiệu lực Bằng độc quyền sáng chế

Số đơn yêu cầu: DT1-2025-05813 Ngày nộp: 17/04/2025

Liên quan đến Bằng độc quyền sáng chế:

(11) Số bằng	(15) Ngày cấp	Năm yêu cầu duy trì hiệu lực	Hiệu lực được duy trì đến
39927	24/04/2024	2	24/04/2026

(73) Chủ văn bằng bảo hộ: MCNULTY PHARMA CO., LTD. (KR)
46, Yulgeum 3-gil, Seonghwan-eup, Seobuk-gu, Cheonan-si, Chungcheongnam-do 31009, Republic of Korea

---

Thông báo số: 78158/TB-SHTT.$_{IP}$, ngày 12/06/2025 về việc ghi nhận yêu cầu duy trì hiệu lực Bằng độc quyền sáng chế

Số đơn yêu cầu: DT1-2025-05814 Ngày nộp: 17/04/2025

Liên quan đến Bằng độc quyền sáng chế:

(11) Số bằng	(15) Ngày cấp	Năm yêu cầu duy trì hiệu lực	Hiệu lực được duy trì đến
39381	12/03/2024	2	12/03/2026

(73) Chủ văn bằng bảo hộ: CEP-IP LTD (GB)
Future Business Centre, King’s Hedges Road, Cambridge, Cambs Cambridgeshire CB4 2HY, United Kingdom

---

Thông báo số: 78159/TB-SHTT.$_{IP}$, ngày 12/06/2025 về việc ghi nhận yêu cầu duy trì hiệu lực Bằng độc quyền sáng chế

Số đơn yêu cầu: DT1-2025-05816 Ngày nộp: 18/04/2025

Liên quan đến Bằng độc quyền sáng chế:

(11) Số bằng	(15) Ngày cấp	Năm yêu cầu duy trì hiệu lực	Hiệu lực được duy trì đến
36609	04/07/2023	3	04/07/2026

(73) Chủ văn bằng bảo hộ: NGUYỄN ĐỨC BA (VN)
Khu 5, xã Sơn Dương, huyện Lâm Thao, tỉnh Phú Thọ

Thông báo số: 78160/TB-SHTT.IP, ngày 12/06/2025 về việc ghi nhận yêu cầu duy trì hiệu lực Bằng độc quyền sáng chế

Số đơn yêu cầu: DT1-2025-05817 Ngày nộp: 18/04/2025

Liên quan đến Bằng độc quyền sáng chế:

(11) Số bằng	(15) Ngày cấp	Năm yêu cầu duy trì hiệu lực	Hiệu lực được duy trì đến
40593	25/06/2024	2	25/06/2026

(73) Chủ văn bằng bảo hộ: HONDA MOTOR CO., LTD. (JP)
1-1, Minami-Aoyama 2-chome, Minato-ku, Tokyo 107-8556, JAPAN

Thông báo số: 78161/TB-SHTT.IP, ngày 12/06/2025 về việc ghi nhận yêu cầu duy trì hiệu lực Bằng độc quyền sáng chế

Số đơn yêu cầu: DT1-2025-05818 Ngày nộp: 18/04/2025

Liên quan đến Bằng độc quyền sáng chế:

(11) Số bằng	(15) Ngày cấp	Năm yêu cầu duy trì hiệu lực	Hiệu lực được duy trì đến
36542	27/06/2023	3	27/06/2026

(73) Chủ văn bằng bảo hộ: HONDA MOTOR CO., LTD. (JP)
1-1, Minami-Aoyama 2-chome, Minato-ku, Tokyo 107-8556, JAPAN
STANLEY ELECTRIC CO., LTD. (JP)
2-9-13 Nakameguro, Meguro-ku, Tokyo 153-8636 Japan

Thông báo số: 78162/TB-SHTT.IP, ngày 12/06/2025 về việc ghi nhận yêu cầu duy trì hiệu lực Bằng độc quyền sáng chế

Số đơn yêu cầu: DT1-2025-05819 Ngày nộp: 18/04/2025

Liên quan đến Bằng độc quyền sáng chế:

(11) Số bằng	(15) Ngày cấp	Năm yêu cầu duy trì hiệu lực	Hiệu lực được duy trì đến
40181	20/05/2024	2	20/05/2026

(73) Chủ văn bằng bảo hộ: HISAMITSU PHARMACEUTICAL CO., INC. (JP)
408, Tashirodaikan-machi, Tosu-shi, Saga 841-0017 Japan

Thông báo số: 78163/TB-SHTT.$_{IP}$, ngày 12/06/2025 về việc ghi nhận yêu cầu duy trì hiệu lực Bằng độc quyền sáng chế

Số đơn yêu cầu: DT1-2024-06305 Ngày nộp: 07/05/2024

Liên quan đến Bằng độc quyền sáng chế:

(11) Số bằng	(15) Ngày cấp	Năm yêu cầu duy trì hiệu lực	Hiệu lực được duy trì đến
9873	29/11/2011	13	29/11/2024

(73) Chủ văn bằng bảo hộ: CÔNG TY CỔ PHẦN XUẤT NHẬP KHẨU VÀ XÂY DỰNG TÂN TRƯỜNG SƠN (VN)
3/357 Bạch Đằng, quận Hoàn Kiếm, thành phố Hà Nội

Thông báo số: 78164/TB-SHTT.$_{IP}$, ngày 12/06/2025 về việc ghi nhận yêu cầu duy trì hiệu lực Bằng độc quyền sáng chế

Số đơn yêu cầu: DT1-2024-06306 Ngày nộp: 07/05/2024

Liên quan đến Bằng độc quyền sáng chế:

(11) Số bằng	(15) Ngày cấp	Năm yêu cầu duy trì hiệu lực	Hiệu lực được duy trì đến
9873	29/11/2011	14	29/11/2025

(73) Chủ văn bằng bảo hộ: CÔNG TY CỔ PHẦN XUẤT NHẬP KHẨU VÀ XÂY DỰNG TÂN TRƯỜNG SƠN (VN)
3/357 Bạch Đằng, quận Hoàn Kiếm, thành phố Hà Nội

Thông báo số: 78165/TB-SHTT.IP, ngày 12/06/2025 về việc ghi nhận yêu cầu duy trì hiệu lực Bằng độc quyền sáng chế

Số đơn yêu cầu: DT1-2024-06307 Ngày nộp: 07/05/2024

Liên quan đến Bằng độc quyền sáng chế:

(11) Số bằng	(15) Ngày cấp	Năm yêu cầu duy trì hiệu lực	Hiệu lực được duy trì đến
9873	29/11/2011	15	29/11/2026

(73) Chủ văn bằng bảo hộ: CÔNG TY CỔ PHẦN XUẤT NHẬP KHẨU VÀ XÂY DỰNG TÂN TRƯỜNG SƠN (VN)
3/357 Bạch Đằng, quận Hoàn Kiếm, thành phố Hà Nội

Thông báo số: 78166/TB-SHTT.IP, ngày 12/06/2025 về việc ghi nhận yêu cầu duy trì hiệu lực Bằng độc quyền sáng chế

Số đơn yêu cầu: DT1-2025-03252 Ngày nộp: 11/03/2025

Liên quan đến Bằng độc quyền sáng chế:

(11) Số bằng	(15) Ngày cấp	Năm yêu cầu duy trì hiệu lực	Hiệu lực được duy trì đến
37677	24/10/2023	2	24/10/2025

(73) Chủ văn bằng bảo hộ: VIBWIFE GMBH (CH)
Aarbergstrasse 5 2560 Nidau (CH)

Thông báo số: 78167/TB-SHTT.IP, ngày 12/06/2025 về việc ghi nhận yêu cầu duy trì hiệu lực Bằng độc quyền sáng chế

Số đơn yêu cầu: DT1-2025-03099 Ngày nộp: 06/03/2025

Liên quan đến Bằng độc quyền sáng chế:

(11) Số bằng	(15) Ngày cấp	Năm yêu cầu duy trì hiệu lực	Hiệu lực được duy trì đến
29906	23/09/2021	4	23/09/2025

(73) Chủ văn bằng bảo hộ: NGUYỄN THẠC MINH (VN)
Thôn 3, Ea Kpam, Cư Mgar, Đăk Lăk

Thông báo số: 78169/TB-SHTT.IP, ngày 12/06/2025 về việc ghi nhận yêu cầu duy trì hiệu lực Bằng độc quyền sáng chế

Số đơn yêu cầu: DT1-2025-04698 Ngày nộp: 31/03/2025

Liên quan đến Bằng độc quyền sáng chế:

(11) Số bằng	(15) Ngày cấp	Năm yêu cầu duy trì hiệu lực	Hiệu lực được duy trì đến
39611	01/04/2024	2	01/04/2026

(73) Chủ văn bằng bảo hộ: BEIJING DAJIA INTERNET INFORMATION TECHNOLOGY CO., LTD. (CN)
Room 101D1-7, 1st Floor, Building 1, No. 6 Shangdi West Road, Haidian District, 100085, China

---

Thông báo số: 78172/TB-SHTT.IP, ngày 12/06/2025 về việc ghi nhận yêu cầu duy trì hiệu lực Bằng độc quyền sáng chế

Số đơn yêu cầu: DT1-2025-05849 Ngày nộp: 18/04/2025

Liên quan đến Bằng độc quyền sáng chế:

(11) Số bằng	(15) Ngày cấp	Năm yêu cầu duy trì hiệu lực	Hiệu lực được duy trì đến
40184	20/05/2024	2	20/05/2026

(73) Chủ văn bằng bảo hộ: HUAWEI TECHNOLOGIES CO., LTD. (CN)
Huawei Administration Building, Bantian, Longgang District, Shenzhen, Guangdong 518129, P. R. China

---

Thông báo số: 78173/TB-SHTT.IP, ngày 12/06/2025 về việc ghi nhận yêu cầu duy trì hiệu lực Bằng độc quyền sáng chế

Số đơn yêu cầu: DT1-2025-05850 Ngày nộp: 18/04/2025

Liên quan đến Bằng độc quyền sáng chế:

(11) Số bằng	(15) Ngày cấp	Năm yêu cầu duy trì hiệu lực	Hiệu lực được duy trì đến
28673	20/05/2021	5	20/05/2026

(73) Chủ văn bằng bảo hộ: HUAWEI TECHNOLOGIES CO., LTD. (CN)
Huawei Administration Building Bantian, Longgang
Shenzhen, Guangdong 518129, China

Thông báo số: 78174/TB-SHTT.$_{IP}$, ngày 12/06/2025 về việc ghi nhận yêu cầu duy trì hiệu lực Bằng độc quyền sáng chế

Số đơn yêu cầu: DT1-2025-05851 Ngày nộp: 18/04/2025

Liên quan đến Bằng độc quyền sáng chế:

(11) Số bằng	(15) Ngày cấp	Năm yêu cầu duy trì hiệu lực	Hiệu lực được duy trì đến
24210	20/05/2020	6	20/05/2026

(73) Chủ văn bằng bảo hộ: HUAWEI TECHNOLOGIES CO., LTD. (CN)
Huawei Administration Building, Bantian, Longgang
District, Shenzhen, Guangdong 518129, P.R. China

Thông báo số: 78175/TB-SHTT.$_{IP}$, ngày 12/06/2025 về việc ghi nhận yêu cầu duy trì hiệu lực Bằng độc quyền sáng chế

Số đơn yêu cầu: DT1-2025-05852 Ngày nộp: 18/04/2025

Liên quan đến Bằng độc quyền sáng chế:

(11) Số bằng	(15) Ngày cấp	Năm yêu cầu duy trì hiệu lực	Hiệu lực được duy trì đến
40173	20/05/2024	2	20/05/2026

(73) Chủ văn bằng bảo hộ: VERNALIS (R&D) LIMITED (GB)
100 Berkshire Place, Wharfedale Road, Berkshire,
Winnersh Berkshire RG41 5RD, United Kingdom
LES LABORATOIRES SERVIER (FR)
35 rue de Verdun, 92284 Suresnes, France

Thông báo số: 78176/TB-SHTT.$_{IP}$, ngày 12/06/2025 về việc ghi nhận yêu cầu duy trì hiệu lực Bằng độc quyền sáng chế

Số đơn yêu cầu: DT1-2025-05853 Ngày nộp: 18/04/2025

Liên quan đến Bằng độc quyền sáng chế:

(11) Số bằng	(15) Ngày cấp	Năm yêu cầu duy trì hiệu lực	Hiệu lực được duy trì đến
24216	20/05/2020	6	20/05/2026

(73) Chủ văn bằng bảo hộ: LES LABORATOIRES SERVIER (FR)
35, rue de Verdun, 92284 Suresnes Cedex, France

Thông báo số: 78177/TB-SHTT.$_{IP}$, ngày 12/06/2025 về việc ghi nhận yêu cầu duy trì hiệu lực Bằng độc quyền sáng chế

Số đơn yêu cầu: DT1-2025-05854 Ngày nộp: 18/04/2025

Liên quan đến Bằng độc quyền sáng chế:

(11) Số bằng	(15) Ngày cấp	Năm yêu cầu duy trì hiệu lực	Hiệu lực được duy trì đến
40195	20/05/2024	2	20/05/2026

(73) Chủ văn bằng bảo hộ: ELKEM ASA (NO)
Drammensveien 169, 0277 OSLO, Norway

Thông báo số: 78178/TB-SHTT.$_{IP}$, ngày 12/06/2025 về việc ghi nhận yêu cầu duy trì hiệu lực Bằng độc quyền sáng chế

Số đơn yêu cầu: DT1-2025-05855 Ngày nộp: 18/04/2025

Liên quan đến Bằng độc quyền sáng chế:

(11) Số bằng	(15) Ngày cấp	Năm yêu cầu duy trì hiệu lực	Hiệu lực được duy trì đến
24222	20/05/2020	6	20/05/2026

(73) Chủ văn bằng bảo hộ: NIPPON STEEL CORPORATION (JP)
6-1, Marunouchi 2-chome, Chiyoda-ku, Tokyo 100-8071 Japan

Thông báo số: 78179/TB-SHTT.IP, ngày 12/06/2025 về việc ghi nhận yêu cầu duy trì hiệu lực Bằng độc quyền sáng chế

Số đơn yêu cầu: DT1-2025-05856 Ngày nộp: 18/04/2025

Liên quan đến Bằng độc quyền sáng chế:

(11) Số bằng	(15) Ngày cấp	Năm yêu cầu duy trì hiệu lực	Hiệu lực được duy trì đến
24208	20/05/2020	6	20/05/2026

(73) Chủ văn bằng bảo hộ: NIPPON STEEL CORPORATION (JP)
6-1, Marunouchi 2-chome, Chiyoda-ku, Tokyo 100-8071 Japan

Thông báo số: 78180/TB-SHTT.IP, ngày 12/06/2025 về việc ghi nhận yêu cầu duy trì hiệu lực Bằng độc quyền sáng chế

Số đơn yêu cầu: DT1-2025-05857 Ngày nộp: 18/04/2025

Liên quan đến Bằng độc quyền sáng chế:

(11) Số bằng	(15) Ngày cấp	Năm yêu cầu duy trì hiệu lực	Hiệu lực được duy trì đến
28675	20/05/2021	5	20/05/2026

(73) Chủ văn bằng bảo hộ: NAMICS CORPORATION (JP)
3993 Nigorikawa, Kita-ku, Niigata-shi, Niigata 9503131 Japan

Thông báo số: 78181/TB-SHTT.IP, ngày 12/06/2025 về việc ghi nhận yêu cầu duy trì hiệu lực Bằng độc quyền sáng chế

Số đơn yêu cầu: DT1-2025-05858 Ngày nộp: 18/04/2025

Liên quan đến Bằng độc quyền sáng chế:

(11) Số bằng	(15) Ngày cấp	Năm yêu cầu duy trì hiệu lực	Hiệu lực được duy trì đến
32462	31/05/2022	4	31/05/2026

(73) Chủ văn bằng bảo hộ: SHIN-ETSU CHEMICAL CO., LTD. (JP)
6-1, Ohtemachi 2-chome, Chiyoda-ku, Tokyo, Japan

Thông báo số: 78182/TB-SHTT.IP, ngày 12/06/2025 về việc ghi nhận yêu cầu duy trì hiệu lực Bằng độc quyền sáng chế

Số đơn yêu cầu: DT1-2025-05859 Ngày nộp: 18/04/2025

Liên quan đến Bằng độc quyền sáng chế:

(11) Số bằng	(15) Ngày cấp	Năm yêu cầu duy trì hiệu lực	Hiệu lực được duy trì đến
36245	31/05/2023	3	31/05/2026

(73) Chủ văn bằng bảo hộ: DAIKIN INDUSTRIES, LTD. (JP)
Osaka Umeda Twin Towers South, 1-13-1, Umeda, Kita-ku, Osaka-shi, Osaka, 530-0001, Japan

---

Thông báo số: 78183/TB-SHTT.IP, ngày 12/06/2025 về việc ghi nhận yêu cầu duy trì hiệu lực Bằng độc quyền sáng chế

Số đơn yêu cầu: DT1-2025-05860 Ngày nộp: 18/04/2025

Liên quan đến Bằng độc quyền sáng chế:

(11) Số bằng	(15) Ngày cấp	Năm yêu cầu duy trì hiệu lực	Hiệu lực được duy trì đến
19359	31/05/2018	8	31/05/2026

(73) Chủ văn bằng bảo hộ: KAO CORPORATION (JP)
14-10, Nihonbashi Kayabacho 1-chome, Chuo-ku, Tokyo 103-8210, Japan

---

Thông báo số: 78184/TB-SHTT.IP, ngày 12/06/2025 về việc ghi nhận yêu cầu duy trì hiệu lực Bằng độc quyền sáng chế

Số đơn yêu cầu: DT1-2025-05861 Ngày nộp: 18/04/2025

Liên quan đến Bằng độc quyền sáng chế:

(11) Số bằng	(15) Ngày cấp	Năm yêu cầu duy trì hiệu lực	Hiệu lực được duy trì đến
40313	31/05/2024	2	31/05/2026

(73) Chủ văn bằng bảo hộ: NIPPON STEEL CORPORATION (JP)
6-1, Marunouchi 2-chome, Chiyoda-ku, Tokyo 100-8071 Japan

Thông báo số: 78185/TB-SHTT.$_{IP}$, ngày 12/06/2025 về việc ghi nhận yêu cầu duy trì hiệu lực Bằng độc quyền sáng chế

Số đơn yêu cầu: DT1-2025-05862 Ngày nộp: 18/04/2025

Liên quan đến Bằng độc quyền sáng chế:

(11) Số bằng	(15) Ngày cấp	Năm yêu cầu duy trì hiệu lực	Hiệu lực được duy trì đến
19369	31/05/2018	8	31/05/2026

(73) Chủ văn bằng bảo hộ: NIPPON STEEL CORPORATION (JP)
6-1, Marunouchi 2-chome, Chiyoda-ku, Tokyo 100-8071, Japan

Thông báo số: 78186/TB-SHTT.$_{IP}$, ngày 12/06/2025 về việc ghi nhận yêu cầu duy trì hiệu lực Bằng độc quyền sáng chế

Số đơn yêu cầu: DT1-2025-05863 Ngày nộp: 18/04/2025

Liên quan đến Bằng độc quyền sáng chế:

(11) Số bằng	(15) Ngày cấp	Năm yêu cầu duy trì hiệu lực	Hiệu lực được duy trì đến
40316	31/05/2024	2	31/05/2026

(73) Chủ văn bằng bảo hộ: KUBOTA CORPORATION (JP)
2-47, Shikitsuhigashi 1-chome, Naniwa-ku, Osaka-shi, Osaka 556-8601 Japan

---

Thông báo số: 78187/TB-SHTT.$_{IP}$, ngày 12/06/2025 về việc ghi nhận yêu cầu duy trì hiệu lực Bằng độc quyền sáng chế

Số đơn yêu cầu: DT1-2025-05864 Ngày nộp: 18/04/2025

Liên quan đến Bằng độc quyền sáng chế:

(11) Số bằng	(15) Ngày cấp	Năm yêu cầu duy trì hiệu lực	Hiệu lực được duy trì đến
36250	31/05/2023	3	31/05/2026

(73) Chủ văn bằng bảo hộ: JFE STEEL CORPORATION (JP)
2-3, Uchisaiwai-cho 2-chome, Chiyoda-ku, Tokyo 100-0011, Japan

---

Thông báo số: 78188/TB-SHTT.$_{IP}$, ngày 12/06/2025 về việc ghi nhận yêu cầu duy trì hiệu lực Bằng độc quyền sáng chế

Số đơn yêu cầu: DT1-2025-05865 Ngày nộp: 18/04/2025

Liên quan đến Bằng độc quyền sáng chế:

(11) Số bằng	(15) Ngày cấp	Năm yêu cầu duy trì hiệu lực	Hiệu lực được duy trì đến
32458	31/05/2022	4	31/05/2026

(73) Chủ văn bằng bảo hộ: JFE STEEL CORPORATION (JP)
2-3, Uchisaiwai-cho 2-chome, Chiyoda-ku, Tokyo 100-0011, Japan

---

Thông báo số: 78189/TB-SHTT.$_{IP}$, ngày 12/06/2025 về việc ghi nhận yêu cầu duy trì hiệu lực Bằng độc quyền sáng chế

Số đơn yêu cầu: DT1-2025-05866 Ngày nộp: 18/04/2025

Liên quan đến Bằng độc quyền sáng chế:

(11) Số bằng	(15) Ngày cấp	Năm yêu cầu duy trì hiệu lực	Hiệu lực được duy trì đến
32461	31/05/2022	4	31/05/2026

(73) Chủ văn bằng bảo hộ: TAKEMOTO YUSHI KABUSHIKI KAISHA (JP)
2-5, Minato-machi, Gamagori-shi, Aichi-ken 443-8611 Japan

Thông báo số: 78190/TB-SHTT.$_{IP}$, ngày 12/06/2025 về việc ghi nhận yêu cầu duy trì hiệu lực Bằng độc quyền sáng chế

Số đơn yêu cầu: DT1-2025-05867 Ngày nộp: 18/04/2025

Liên quan đến Bằng độc quyền sáng chế:

(11) Số bằng	(15) Ngày cấp	Năm yêu cầu duy trì hiệu lực	Hiệu lực được duy trì đến
40303	31/05/2024	2	31/05/2026

(73) Chủ văn bằng bảo hộ: DALIAN RESEARCH INSTITUTE OF PETROLEUM AND PETROCHEMICALS, SINOPEC CORP. (CN)
No.96, Nankai Street, Lvshunkou District, Dalian, Liaoning Province, 116045, P.R.China
CHINA PETROLEUM & CHEMICAL CORPORATION (CN)
No.22 Chaoyangmen North Street, Chaoyang District, Beijing100728, P.R.China

---

Thông báo số: 78191/TB-SHTT.$_{IP}$, ngày 12/06/2025 về việc ghi nhận yêu cầu duy trì hiệu lực Bằng độc quyền sáng chế

Số đơn yêu cầu: DT1-2025-05868 Ngày nộp: 18/04/2025

Liên quan đến Bằng độc quyền sáng chế:

(11) Số bằng	(15) Ngày cấp	Năm yêu cầu duy trì hiệu lực	Hiệu lực được duy trì đến
40319	31/05/2024	2	31/05/2026

(73) Chủ văn bằng bảo hộ: NIPPON SHEET GLASS COMPANY, LIMITED (JP)
5-27, Mita 3-chome, Minato-ku, Tokyo 108-6321, Japan

Thông báo số: 78192/TB-SHTT.IP, ngày 12/06/2025 về việc ghi nhận yêu cầu duy trì hiệu lực Bằng độc quyền sáng chế

Số đơn yêu cầu: DT1-2025-05869 Ngày nộp: 18/04/2025

Liên quan đến Bằng độc quyền sáng chế:

(11) Số bằng	(15) Ngày cấp	Năm yêu cầu duy trì hiệu lực	Hiệu lực được duy trì đến
40322	31/05/2024	2	31/05/2026

(73) Chủ văn bằng bảo hộ: DENKA COMPANY LIMITED (JP)
1-1, Nihonbashi-Muromachi 2-chome, Chuo-ku, Tokyo 1038338, Japan

---

Thông báo số: 78193/TB-SHTT.IP, ngày 12/06/2025 về việc ghi nhận yêu cầu duy trì hiệu lực Bằng độc quyền sáng chế

Số đơn yêu cầu: DT1-2025-05870 Ngày nộp: 18/04/2025

Liên quan đến Bằng độc quyền sáng chế:

(11) Số bằng	(15) Ngày cấp	Năm yêu cầu duy trì hiệu lực	Hiệu lực được duy trì đến
28770	31/05/2021	5	31/05/2026

(73) Chủ văn bằng bảo hộ: KABUSHIKI KAISHA KOBE SEIKO SHO (KOBE STEEL, LTD.) (JP)
10-26, Wakinohama-cho 2-chome, Chuo-ku, Kobe-shi, Hyogo 6518585, Japan

---

Thông báo số: 78194/TB-SHTT.IP, ngày 12/06/2025 về việc ghi nhận yêu cầu duy trì hiệu lực Bằng độc quyền sáng chế

Số đơn yêu cầu: DT1-2025-05871 Ngày nộp: 18/04/2025

Liên quan đến Bằng độc quyền sáng chế:

(11) Số bằng	(15) Ngày cấp	Năm yêu cầu duy trì hiệu lực	Hiệu lực được duy trì đến
40297	31/05/2024	2	31/05/2026

(73) Chủ văn bằng bảo hộ: UNICHARM CORPORATION (JP)
182, Shimobun, Kinsei-cho, Shikokuchuo-shi, Ehime 7990111, Japan

---

Thông báo số: 78195/TB-SHTT.$_{IP}$, ngày 12/06/2025 về việc ghi nhận yêu cầu duy trì hiệu lực Bằng độc quyền sáng chế

Số đơn yêu cầu: DT1-2025-05872 Ngày nộp: 18/04/2025

Liên quan đến Bằng độc quyền sáng chế:

(11) Số bằng	(15) Ngày cấp	Năm yêu cầu duy trì hiệu lực	Hiệu lực được duy trì đến
28805	02/06/2021	5	02/06/2026

(73) Chủ văn bằng bảo hộ: PANASONIC INTELLECTUAL PROPERTY MANAGEMENT CO., LTD. (JP)
2-1-61 Shiromi, Chuo-ku, Osaka, Japan

Thông báo số: 78196/TB-SHTT.$_{IP}$, ngày 12/06/2025 về việc ghi nhận yêu cầu duy trì hiệu lực Bằng độc quyền sáng chế

Số đơn yêu cầu: DT1-2025-05873 Ngày nộp: 18/04/2025

Liên quan đến Bằng độc quyền sáng chế:

(11) Số bằng	(15) Ngày cấp	Năm yêu cầu duy trì hiệu lực	Hiệu lực được duy trì đến
12785	02/06/2014	12	02/06/2026

(73) Chủ văn bằng bảo hộ: PANASONIC CORPORATION (JP)
1006, Oaza Kadoma, Kadoma-shi, Osaka 571-8501, Japan

Thông báo số: 78197/TB-SHTT.$_{IP}$, ngày 12/06/2025 về việc ghi nhận yêu cầu duy trì hiệu lực Bằng độc quyền sáng chế

Số đơn yêu cầu: DT1-2025-05874 Ngày nộp: 18/04/2025

Liên quan đến Bằng độc quyền sáng chế:

(11) Số bằng	(15) Ngày cấp	Năm yêu cầu duy trì hiệu lực	Hiệu lực được duy trì đến
40345	04/06/2024	2	04/06/2026

(73) Chủ văn bằng bảo hộ: BOE TECHNOLOGY GROUP CO., LTD. (CN)
No.10 Jiuxianqiao Rd., Chaoyang District, Beijing 100015, China

---

Thông báo số: 78198/TB-SHTT.IP, ngày 12/06/2025 về việc ghi nhận yêu cầu duy trì hiệu lực Bằng độc quyền sáng chế

Số đơn yêu cầu: DT1-2025-05875 Ngày nộp: 18/04/2025

Liên quan đến Bằng độc quyền sáng chế:

(11) Số bằng	(15) Ngày cấp	Năm yêu cầu duy trì hiệu lực	Hiệu lực được duy trì đến
21265	04/06/2019	7	04/06/2026

(73) Chủ văn bằng bảo hộ: SUN PATENT TRUST (US)
450 Lexington Avenue, 38th Floor, New York, NY 10017, USA

Thông báo số: 78199/TB-SHTT.IP, ngày 12/06/2025 về việc ghi nhận yêu cầu duy trì hiệu lực Bằng độc quyền sáng chế

Số đơn yêu cầu: DT1-2025-05876 Ngày nộp: 18/04/2025

Liên quan đến Bằng độc quyền sáng chế:

(11) Số bằng	(15) Ngày cấp	Năm yêu cầu duy trì hiệu lực	Hiệu lực được duy trì đến
24409	05/06/2020	6	05/06/2026

(73) Chủ văn bằng bảo hộ: PANASONIC CORPORATION (JP)
1006, Oaza Kadoma, Kadoma-shi, Osaka 571-8501 Japan

Thông báo số: 78200/TB-SHTT.IP, ngày 12/06/2025 về việc ghi nhận yêu cầu duy trì hiệu lực Bằng độc quyền sáng chế

Số đơn yêu cầu: DT1-2025-05877 Ngày nộp: 18/04/2025

Liên quan đến Bằng độc quyền sáng chế:

(11) Số bằng	(15) Ngày cấp	Năm yêu cầu duy trì hiệu lực	Hiệu lực được duy trì đến
36308	06/06/2023	3	06/06/2026

(73) Chủ văn bằng bảo hộ: PANASONIC INTELLECTUAL PROPERTY MANAGEMENT CO., LTD. (JP)
1-61, Shiromi 2-chome, Chuo-ku, Osaka-shi, Osaka 5406207, Japan

---

Thông báo số: 78201/TB-SHTT.IP, ngày 12/06/2025 về việc ghi nhận yêu cầu duy trì hiệu lực Bằng độc quyền sáng chế

Số đơn yêu cầu: DT1-2025-05878 Ngày nộp: 18/04/2025

Liên quan đến Bằng độc quyền sáng chế:

(11) Số bằng	(15) Ngày cấp	Năm yêu cầu duy trì hiệu lực	Hiệu lực được duy trì đến
24327	28/05/2020	6	28/05/2026

(73) Chủ văn bằng bảo hộ: HUAWEI TECHNOLOGIES CO., LTD. (CN)
Huawei Administration Building, Bantian, Longgang, Shenzhen, Guangdong 518129, China

---

Thông báo số: 78202/TB-SHTT.IP, ngày 12/06/2025 về việc ghi nhận yêu cầu duy trì hiệu lực Bằng độc quyền sáng chế

Số đơn yêu cầu: DT1-2025-05879 Ngày nộp: 18/04/2025

Liên quan đến Bằng độc quyền sáng chế:

(11) Số bằng	(15) Ngày cấp	Năm yêu cầu duy trì hiệu lực	Hiệu lực được duy trì đến
24321	28/05/2020	6	28/05/2026

(73) Chủ văn bằng bảo hộ: HUAWEI TECHNOLOGIES CO., LTD. (CN)
Huawei Administration Building, Bantian, Longgang
Shenzhen, Guangdong 518129, China

Thông báo số: 78203/TB-SHTT.$_{IP}$, ngày 12/06/2025 về việc ghi nhận yêu cầu duy trì hiệu lực Bằng độc quyền sáng chế

Số đơn yêu cầu: DT1-2025-05880 Ngày nộp: 18/04/2025

Liên quan đến Bằng độc quyền sáng chế:

(11) Số bằng	(15) Ngày cấp	Năm yêu cầu duy trì hiệu lực	Hiệu lực được duy trì đến
21235	28/05/2019	7	28/05/2026

(73) Chủ văn bằng bảo hộ: HUAWEI TECHNOLOGIES CO., LTD. (CN)
Huawei Administration Building, Bantian, Longgang,
Shenzhen, Guangdong 518129, China

Thông báo số: 78204/TB-SHTT.$_{IP}$, ngày 12/06/2025 về việc ghi nhận yêu cầu duy trì hiệu lực Bằng độc quyền sáng chế

Số đơn yêu cầu: DT1-2025-05881 Ngày nộp: 18/04/2025

Liên quan đến Bằng độc quyền sáng chế:

(11) Số bằng	(15) Ngày cấp	Năm yêu cầu duy trì hiệu lực	Hiệu lực được duy trì đến
21216	28/05/2019	7	28/05/2026

(73) Chủ văn bằng bảo hộ: NOKIA TECHNOLOGIES OY (FI)
Karaportti 3, FI-02610 Espoo, Finland

Thông báo số: 78205/TB-SHTT.$_{IP}$, ngày 12/06/2025 về việc ghi nhận yêu cầu duy trì hiệu lực Bằng độc quyền sáng chế

Số đơn yêu cầu: DT1-2025-05882 Ngày nộp: 18/04/2025

Liên quan đến Bằng độc quyền sáng chế:

(11) Số bằng	(15) Ngày cấp	Năm yêu cầu duy trì hiệu lực	Hiệu lực được duy trì đến
21206	28/05/2019	7	28/05/2026

(73) Chủ văn bằng bảo hộ: DAIICHI SANKYO COMPANY, LIMITED (JP)
3-5-1, Nihonbashi Honcho, Chuo-ku, Tokyo 103-8426, Japan

Thông báo số: 78206/TB-SHTT.$_{IP}$, ngày 12/06/2025 về việc ghi nhận yêu cầu duy trì hiệu lực Bằng độc quyền sáng chế

Số đơn yêu cầu: DT1-2025-05883 Ngày nộp: 18/04/2025

Liên quan đến Bằng độc quyền sáng chế:

(11) Số bằng	(15) Ngày cấp	Năm yêu cầu duy trì hiệu lực	Hiệu lực được duy trì đến
24338	28/05/2020	6	28/05/2026

(73) Chủ văn bằng bảo hộ: DAIKIN INDUSTRIES, LTD. (JP)
Umeda Center Building., 4-12, Nakazaki-nishi 2-chome, Kita-ku, Osaka-shi, Osaka, Japan

---

Thông báo số: 78207/TB-SHTT.$_{IP}$, ngày 12/06/2025 về việc ghi nhận yêu cầu duy trì hiệu lực Bằng độc quyền sáng chế

Số đơn yêu cầu: DT1-2025-05884 Ngày nộp: 18/04/2025

Liên quan đến Bằng độc quyền sáng chế:

(11) Số bằng	(15) Ngày cấp	Năm yêu cầu duy trì hiệu lực	Hiệu lực được duy trì đến
24331	28/05/2020	6	28/05/2026

(73) Chủ văn bằng bảo hộ: NIPPON STEEL CORPORATION (JP)
6-1, Marunouchi 2-chome, Chiyoda-ku, Tokyo 100-8071 Japan

Thông báo số: 78208/TB-SHTT.IP, ngày 12/06/2025 về việc ghi nhận yêu cầu duy trì hiệu lực Bằng độc quyền sáng chế

Số đơn yêu cầu: DT1-2025-05885 Ngày nộp: 18/04/2025

Liên quan đến Bằng độc quyền sáng chế:

(11) Số bằng	(15) Ngày cấp	Năm yêu cầu duy trì hiệu lực	Hiệu lực được duy trì đến
24319	28/05/2020	6	28/05/2026

(73) Chủ văn bằng bảo hộ: KUBOTA CORPORATION (JP)
2-47, Shikitsuhigashi 1-chome, Naniwa-ku, Osaka-shi, Osaka 5568601, Japan

---

Thông báo số: 78209/TB-SHTT.IP, ngày 12/06/2025 về việc ghi nhận yêu cầu duy trì hiệu lực Bằng độc quyền sáng chế

Số đơn yêu cầu: DT1-2025-05886 Ngày nộp: 18/04/2025

Liên quan đến Bằng độc quyền sáng chế:

(11) Số bằng	(15) Ngày cấp	Năm yêu cầu duy trì hiệu lực	Hiệu lực được duy trì đến
24325	28/05/2020	6	28/05/2026

(73) Chủ văn bằng bảo hộ: JFE STEEL CORPORATION (JP)
2-3, Uchisaiwai-cho 2-chome, Chiyoda-ku, Tokyo 100-0011, Japan

---

Thông báo số: 78210/TB-SHTT.IP, ngày 12/06/2025 về việc ghi nhận yêu cầu duy trì hiệu lực Bằng độc quyền sáng chế

Số đơn yêu cầu: DT1-2025-05887 Ngày nộp: 18/04/2025

Liên quan đến Bằng độc quyền sáng chế:

(11) Số bằng	(15) Ngày cấp	Năm yêu cầu duy trì hiệu lực	Hiệu lực được duy trì đến
21223	28/05/2019	7	28/05/2026

(73) Chủ văn bằng bảo hộ: MITSUBISHI GAS CHEMICAL COMPANY, INC. (JP)
5-2, Marunouchi 2-chome, Chiyoda-ku, Tokyo 100-8324 Japan

Thông báo số: 78211/TB-SHTT.$_{IP}$, ngày 12/06/2025 về việc ghi nhận yêu cầu duy trì hiệu lực Bằng độc quyền sáng chế

Số đơn yêu cầu: DT1-2025-05888 Ngày nộp: 18/04/2025

Liên quan đến Bằng độc quyền sáng chế:

(11) Số bằng	(15) Ngày cấp	Năm yêu cầu duy trì hiệu lực	Hiệu lực được duy trì đến
21211	28/05/2019	7	28/05/2026

(73) Chủ văn bằng bảo hộ: TOYOBO CO., LTD. (JP)
2-8, Dojima Hama 2-chome, Kita-ku, Osaka-shi, Osaka 5308230, Japan

---

Thông báo số: 78212/TB-SHTT.$_{IP}$, ngày 12/06/2025 về việc ghi nhận yêu cầu duy trì hiệu lực Bằng độc quyền sáng chế

Số đơn yêu cầu: DT1-2025-05889 Ngày nộp: 18/04/2025

Liên quan đến Bằng độc quyền sáng chế:

(11) Số bằng	(15) Ngày cấp	Năm yêu cầu duy trì hiệu lực	Hiệu lực được duy trì đến
24320	28/05/2020	6	28/05/2026

(73) Chủ văn bằng bảo hộ: MEGMILK SNOW BRAND CO., LTD. (JP)
1-1, Naebocho 6-chome, Higashi-ku, Sapporo-shi, Hokkaido 065-0043 Japan

---

Thông báo số: 78213/TB-SHTT.$_{IP}$, ngày 12/06/2025 về việc ghi nhận yêu cầu duy trì hiệu lực Bằng độc quyền sáng chế

Số đơn yêu cầu: DT1-2025-05890 Ngày nộp: 18/04/2025

Liên quan đến Bằng độc quyền sáng chế:

(11) Số bằng	(15) Ngày cấp	Năm yêu cầu duy trì hiệu lực	Hiệu lực được duy trì đến
21245	28/05/2019	7	28/05/2026

(73) Chủ văn bằng bảo hộ: AIR WATER INC. (JP)
2, Kita 3-jo Nishi 1-chome, Chuo-ku, Sapporo-shi, Hokkaido 060-0003, Japan

---

Thông báo số: 78214/TB-SHTT.$_{IP}$, ngày 12/06/2025 về việc ghi nhận yêu cầu duy trì hiệu lực Bằng độc quyền sáng chế

Số đơn yêu cầu: DT1-2025-05891 Ngày nộp: 18/04/2025

Liên quan đến Bằng độc quyền sáng chế:

(11) Số bằng	(15) Ngày cấp	Năm yêu cầu duy trì hiệu lực	Hiệu lực được duy trì đến
21217	28/05/2019	7	28/05/2026

(73) Chủ văn bằng bảo hộ: OTSUKA PHARMACEUTICAL CO., LTD. (JP)
9, Kanda-Tsukasamachi 2-chome, Chiyoda-ku, Tokyo 1018535, Japan

---

Thông báo số: 78215/TB-SHTT.$_{IP}$, ngày 12/06/2025 về việc ghi nhận yêu cầu duy trì hiệu lực Bằng độc quyền sáng chế

Số đơn yêu cầu: DT1-2025-05892 Ngày nộp: 18/04/2025

Liên quan đến Bằng độc quyền sáng chế:

(11) Số bằng	(15) Ngày cấp	Năm yêu cầu duy trì hiệu lực	Hiệu lực được duy trì đến
24337	28/05/2020	6	28/05/2026

(73) Chủ văn bằng bảo hộ: UNICHARM CORPORATION (JP)
182 Kinseichoshimobun, Shikokuchuo-shi, Ehime 799-0111, JAPAN

Thông báo số: 78216/TB-SHTT.$_{IP}$, ngày 12/06/2025 về việc ghi nhận yêu cầu duy trì hiệu lực Bằng độc quyền sáng chế

Số đơn yêu cầu: DT1-2025-05893 Ngày nộp: 18/04/2025

Liên quan đến Bằng độc quyền sáng chế:

(11) Số bằng	(15) Ngày cấp	Năm yêu cầu duy trì hiệu lực	Hiệu lực được duy trì đến
28756	28/05/2021	5	28/05/2026

(73) Chủ văn bằng bảo hộ: UNICHARM CORPORATION (JP)
182 Kinseichoshimobun, Shikokuchuo-shi, Ehime 799-0111, JAPAN

Thông báo số: 78217/TB-SHTT.$_{IP}$, ngày 12/06/2025 về việc ghi nhận yêu cầu duy trì hiệu lực Bằng độc quyền sáng chế

Số đơn yêu cầu: DT1-2025-05894 Ngày nộp: 18/04/2025

Liên quan đến Bằng độc quyền sáng chế:

(11) Số bằng	(15) Ngày cấp	Năm yêu cầu duy trì hiệu lực	Hiệu lực được duy trì đến
21230	28/05/2019	7	28/05/2026

(73) Chủ văn bằng bảo hộ: YAZAKI CORPORATION (JP)
8-15, Konan 1-Chome, Minato-ku, Tokyo, Japan

Thông báo số: 78218/TB-SHTT.$_{IP}$, ngày 12/06/2025 về việc ghi nhận yêu cầu duy trì hiệu lực Bằng độc quyền sáng chế

Số đơn yêu cầu: DT1-2025-05895 Ngày nộp: 18/04/2025

Liên quan đến Bằng độc quyền sáng chế:

(11) Số bằng	(15) Ngày cấp	Năm yêu cầu duy trì hiệu lực	Hiệu lực được duy trì đến
40284	29/05/2024	2	29/05/2026

(73) Chủ văn bằng bảo hộ: HUAWEI TECHNOLOGIES CO., LTD. (CN)
Huawei Administration Building, Bantian, Longgang District, Shenzhen, Guangdong 518129, China

---

Thông báo số: 78219/TB-SHTT.$_{IP}$, ngày 12/06/2025 về việc ghi nhận yêu cầu duy trì hiệu lực Bằng độc quyền sáng chế

Số đơn yêu cầu: DT1-2025-05897 Ngày nộp: 18/04/2025

Liên quan đến Bằng độc quyền sáng chế:

(11) Số bằng	(15) Ngày cấp	Năm yêu cầu duy trì hiệu lực	Hiệu lực được duy trì đến
40282	29/05/2024	2	29/05/2026

(73) Chủ văn bằng bảo hộ: KEWPIE KABUSHIKI KAISHA (ALSO TRADING AS KEWPIE CORPORATION) (JP)
4-13, Shibuya 1-chome, Shibuya-ku, Tokyo 1500002, Japan

Thông báo số: 78220/TB-SHTT.$_{IP}$, ngày 12/06/2025 về việc ghi nhận yêu cầu duy trì hiệu lực Bằng độc quyền sáng chế

Số đơn yêu cầu: DT1-2025-05898 Ngày nộp: 18/04/2025

Liên quan đến Bằng độc quyền sáng chế:

(11) Số bằng	(15) Ngày cấp	Năm yêu cầu duy trì hiệu lực	Hiệu lực được duy trì đến
40251	24/05/2024	2	24/05/2026

(73) Chủ văn bằng bảo hộ: OTSUKA PHARMACEUTICAL CO., LTD. (JP)
2-9, Kanda Tsukasa-machi, Chiyoda-ku, Tokyo 101-8535 Japan

Thông báo số: 78221/TB-SHTT.$_{IP}$, ngày 12/06/2025 về việc ghi nhận yêu cầu duy trì hiệu lực Bằng độc quyền sáng chế

Số đơn yêu cầu: DT1-2025-05899 Ngày nộp: 18/04/2025

Liên quan đến Bằng độc quyền sáng chế:

(11) Số bằng	(15) Ngày cấp	Năm yêu cầu duy trì hiệu lực	Hiệu lực được duy trì đến
24250	25/05/2020	6	25/05/2026

(73) Chủ văn bằng bảo hộ: HUAWEI TECHNOLOGIES CO., LTD. (CN)
Huawei Administration Building, Bantian, Longgang, Shenzhen, Guangdong 518129, China

---

Thông báo số: 78222/TB-SHTT.$_{IP}$, ngày 12/06/2025 về việc ghi nhận yêu cầu duy trì hiệu lực Bằng độc quyền sáng chế

Số đơn yêu cầu: DT1-2025-05900 Ngày nộp: 18/04/2025

Liên quan đến Bằng độc quyền sáng chế:

(11) Số bằng	(15) Ngày cấp	Năm yêu cầu duy trì hiệu lực	Hiệu lực được duy trì đến
28715	25/05/2021	5	25/05/2026

(73) Chủ văn bằng bảo hộ: KURARAY CO., LTD. (JP)
1621, Sakazu, Kurashiki-shi, Okayama 710-0801, Japan

Thông báo số: 78223/TB-SHTT.$_{IP}$, ngày 12/06/2025 về việc ghi nhận yêu cầu duy trì hiệu lực Bằng độc quyền sáng chế

Số đơn yêu cầu: DT1-2025-05901 Ngày nộp: 18/04/2025

Liên quan đến Bằng độc quyền sáng chế:

(11) Số bằng	(15) Ngày cấp	Năm yêu cầu duy trì hiệu lực	Hiệu lực được duy trì đến
32401	25/05/2022	4	25/05/2026

(73) Chủ văn bằng bảo hộ: MICRONUTRIENTS USA LLC (US)
1550 Research Way, Indianapolis, IN 46231-3350, United States of America

---

Thông báo số: 78224/TB-SHTT.$_{IP}$, ngày 12/06/2025 về việc ghi nhận yêu cầu duy trì hiệu lực Bằng độc quyền sáng chế

Số đơn yêu cầu: DT1-2025-05902 Ngày nộp: 18/04/2025

Liên quan đến Bằng độc quyền sáng chế:

(11) Số bằng	(15) Ngày cấp	Năm yêu cầu duy trì hiệu lực	Hiệu lực được duy trì đến
28716	25/05/2021	5	25/05/2026

(73) Chủ văn bằng bảo hộ: NITTO DENKO CORPORATION (JP)
1-1-2, Shimohozumi, Ibaraki-shi, Osaka 5678680, Japan

Thông báo số: 78225/TB-SHTT.$_{IP}$, ngày 12/06/2025 về việc ghi nhận yêu cầu duy trì hiệu lực Bằng độc quyền sáng chế

Số đơn yêu cầu: DT1-2025-05903 Ngày nộp: 18/04/2025

Liên quan đến Bằng độc quyền sáng chế:

(11) Số bằng	(15) Ngày cấp	Năm yêu cầu duy trì hiệu lực	Hiệu lực được duy trì đến
24263	25/05/2020	6	25/05/2026

(73) Chủ văn bằng bảo hộ: DAIKIN INDUSTRIES, LTD. (JP)
Umeda Center Building., 4-12, Nakazaki-nishi 2-chome, Kita-ku, Osaka-shi, Osaka, Japan

---

Thông báo số: 78226/TB-SHTT.$_{IP}$, ngày 12/06/2025 về việc ghi nhận yêu cầu duy trì hiệu lực Bằng độc quyền sáng chế

Số đơn yêu cầu: DT1-2025-05904 Ngày nộp: 18/04/2025

Liên quan đến Bằng độc quyền sáng chế:

(11) Số bằng	(15) Ngày cấp	Năm yêu cầu duy trì hiệu lực	Hiệu lực được duy trì đến
24270	25/05/2020	6	25/05/2026

(73) Chủ văn bằng bảo hộ: THE CHUGOKU ELECTRIC POWER CO., INC. (JP)
4-33, Komachi, Naka-ku, Hiroshima-shi, Hiroshima 730-8701, Japan

---

Thông báo số: 78227/TB-SHTT.IP, ngày 12/06/2025 về việc ghi nhận yêu cầu duy trì hiệu lực Bằng độc quyền sáng chế

Số đơn yêu cầu: DT1-2025-05905 Ngày nộp: 18/04/2025

Liên quan đến Bằng độc quyền sáng chế:

(11) Số bằng	(15) Ngày cấp	Năm yêu cầu duy trì hiệu lực	Hiệu lực được duy trì đến
32406	25/05/2022	4	25/05/2026

(73) Chủ văn bằng bảo hộ: TOYOBO MC CORPORATION (JP)
Osaka Umeda Twin Towers South, 13-1, Umeda 1-chome, Kita-ku, Osaka-shi, Osaka 530-0001, Japan

---

Thông báo số: 78228/TB-SHTT.IP, ngày 12/06/2025 về việc ghi nhận yêu cầu duy trì hiệu lực Bằng độc quyền sáng chế

Số đơn yêu cầu: DT1-2025-05906 Ngày nộp: 18/04/2025

Liên quan đến Bằng độc quyền sáng chế:

(11) Số bằng	(15) Ngày cấp	Năm yêu cầu duy trì hiệu lực	Hiệu lực được duy trì đến
32393	25/05/2022	4	25/05/2026

(73) Chủ văn bằng bảo hộ: MITSUBISHI POWER, LTD. (JP)
3-1, Minatomirai 3-chome, Nishi-ku, Yokohama-shi, Kanagawa 220-8401, Japan

---

Thông báo số: 78229/TB-SHTT.IP, ngày 12/06/2025 về việc ghi nhận yêu cầu duy trì hiệu lực Bằng độc quyền sáng chế

Số đơn yêu cầu: DT1-2025-05907 Ngày nộp: 18/04/2025

Liên quan đến Bằng độc quyền sáng chế:

(11) Số bằng	(15) Ngày cấp	Năm yêu cầu duy trì hiệu lực	Hiệu lực được duy trì đến
28720	25/05/2021	5	25/05/2026

(73) Chủ văn bằng bảo hộ: OTSUKA PHARMACEUTICAL FACTORY, INC. (JP)
115, Aza Kuguhara, Tateiwa, Muya-cho, Naruto-shi, Tokushima 772-8601, Japan

---

Thông báo số: 78230/TB-SHTT.$_{IP}$, ngày 12/06/2025 về việc ghi nhận yêu cầu duy trì hiệu lực Bằng độc quyền sáng chế

Số đơn yêu cầu: DT1-2025-05908 Ngày nộp: 18/04/2025

Liên quan đến Bằng độc quyền sáng chế:

(11) Số bằng	(15) Ngày cấp	Năm yêu cầu duy trì hiệu lực	Hiệu lực được duy trì đến
24273	25/05/2020	6	25/05/2026

(73) Chủ văn bằng bảo hộ: JX NIPPON OIL & ENERGY CORPORATION (JP)
6-3, Otemachi 2-chome, Chiyoda-ku, Tokyo 1008162, Japan

Thông báo số: 78231/TB-SHTT.$_{IP}$, ngày 12/06/2025 về việc ghi nhận yêu cầu duy trì hiệu lực Bằng độc quyền sáng chế

Số đơn yêu cầu: DT1-2025-05909 Ngày nộp: 18/04/2025

Liên quan đến Bằng độc quyền sáng chế:

(11) Số bằng	(15) Ngày cấp	Năm yêu cầu duy trì hiệu lực	Hiệu lực được duy trì đến
24269	25/05/2020	6	25/05/2026

(73) Chủ văn bằng bảo hộ: LIVEDO CORPORATION (JP)
45-2, Handaotsu, Kanadacho, Shikokuchuo-shi, Ehime 799-0122 Japan

---

Thông báo số: 78232/TB-SHTT.$_{IP}$, ngày 12/06/2025 về việc ghi nhận yêu cầu duy trì hiệu lực Bằng độc quyền sáng chế

Số đơn yêu cầu: DT1-2025-05910 Ngày nộp: 18/04/2025

Liên quan đến Bằng độc quyền sáng chế:

(11) Số bằng	(15) Ngày cấp	Năm yêu cầu duy trì hiệu lực	Hiệu lực được duy trì đến
28724	25/05/2021	5	25/05/2026

(73) Chủ văn bằng bảo hộ: UNI-CHARM CORPORATION (JP)
182 Shimobun, Kinsei-cho, Shikokuchuo-shi, Ehime-ken 799-0111 Japan

---

Thông báo số: 78233/TB-SHTT.$_{IP}$, ngày 12/06/2025 về việc ghi nhận yêu cầu duy trì hiệu lực Bằng độc quyền sáng chế

Số đơn yêu cầu: DT1-2025-05911 Ngày nộp: 18/04/2025

Liên quan đến Bằng độc quyền sáng chế:

(11) Số bằng	(15) Ngày cấp	Năm yêu cầu duy trì hiệu lực	Hiệu lực được duy trì đến
28714	25/05/2021	5	25/05/2026

(73) Chủ văn bằng bảo hộ: KAWASAKI JUKOGYO KABUSHIKI KAISHA (JP)
1-1, Higashikawasaki-cho 3-chome, Chuo-ku, Kobe-shi, Hyogo 650-8670, Japan

---

Thông báo số: 78234/TB-SHTT.$_{IP}$, ngày 12/06/2025 về việc ghi nhận yêu cầu duy trì hiệu lực Bằng độc quyền sáng chế

Số đơn yêu cầu: DT1-2025-05912 Ngày nộp: 18/04/2025

Liên quan đến Bằng độc quyền sáng chế:

(11) Số bằng	(15) Ngày cấp	Năm yêu cầu duy trì hiệu lực	Hiệu lực được duy trì đến
32416	26/05/2022	4	26/05/2026

(73) Chủ văn bằng bảo hộ: NOKIA SOLUTIONS AND NETWORKS OY (FI)
Karaportti 3, FI-02610 Espoo, Finland

Thông báo số: 78235/TB-SHTT.$_{IP}$, ngày 12/06/2025 về việc ghi nhận yêu cầu duy trì hiệu lực Bằng độc quyền sáng chế

Số đơn yêu cầu: DT1-2025-05913 Ngày nộp: 18/04/2025

Liên quan đến Bằng độc quyền sáng chế:

(11) Số bằng	(15) Ngày cấp	Năm yêu cầu duy trì hiệu lực	Hiệu lực được duy trì đến
12781	26/05/2014	12	26/05/2026

(73) Chủ văn bằng bảo hộ: NOKIA TECHNOLOGIES OY (FI)
Karaportti 3, FI- 02610 Espoo, Finland

Thông báo số: 78236/TB-SHTT.$_{IP}$, ngày 12/06/2025 về việc ghi nhận yêu cầu duy trì hiệu lực Bằng độc quyền sáng chế

Số đơn yêu cầu: DT1-2025-05914 Ngày nộp: 18/04/2025

Liên quan đến Bằng độc quyền sáng chế:

(11) Số bằng	(15) Ngày cấp	Năm yêu cầu duy trì hiệu lực	Hiệu lực được duy trì đến
12760	26/05/2014	12	26/05/2026

(73) Chủ văn bằng bảo hộ: NOKIA TECHNOLOGIES OY (FI)
Karaportti 3, Espoo 02610, Finland

Thông báo số: 78237/TB-SHTT.$_{IP}$, ngày 12/06/2025 về việc ghi nhận yêu cầu duy trì hiệu lực Bằng độc quyền sáng chế

Số đơn yêu cầu: DT1-2025-05915 Ngày nộp: 18/04/2025

Liên quan đến Bằng độc quyền sáng chế:

(11) Số bằng	(15) Ngày cấp	Năm yêu cầu duy trì hiệu lực	Hiệu lực được duy trì đến
28728	26/05/2021	5	26/05/2026

(73) Chủ văn bằng bảo hộ: SIGNAL PHARMACEUTICALS, LLC (US)
10300 Campus Point Drive, Suite 100, San Diego, CA 92121, United States of America

---

Thông báo số: 78238/TB-SHTT.IP, ngày 12/06/2025 về việc ghi nhận yêu cầu duy trì hiệu lực Bằng độc quyền sáng chế

Số đơn yêu cầu: DT1-2025-05916 Ngày nộp: 18/04/2025

Liên quan đến Bằng độc quyền sáng chế:

(11) Số bằng	(15) Ngày cấp	Năm yêu cầu duy trì hiệu lực	Hiệu lực được duy trì đến
24283	26/05/2020	6	26/05/2026

(73) Chủ văn bằng bảo hộ: SHIN-ETSU CHEMICAL CO., LTD. (JP)
6-1, Ohtemachi 2-chome, Chiyoda-ku, Tokyo, Japan

Thông báo số: 78239/TB-SHTT.IP, ngày 12/06/2025 về việc ghi nhận yêu cầu duy trì hiệu lực Bằng độc quyền sáng chế

Số đơn yêu cầu: DT1-2025-05917 Ngày nộp: 18/04/2025

Liên quan đến Bằng độc quyền sáng chế:

(11) Số bằng	(15) Ngày cấp	Năm yêu cầu duy trì hiệu lực	Hiệu lực được duy trì đến
32412	26/05/2022	4	26/05/2026

(73) Chủ văn bằng bảo hộ: DAIKIN INDUSTRIES, LTD. (JP)
Umeda Center Building, 4-12, Nakazaki-Nishi 2-Chome, Kita-ku, Osaka-shi, Osaka 530-8323, Japan

---

Thông báo số: 78240/TB-SHTT.IP, ngày 12/06/2025 về việc ghi nhận yêu cầu duy trì hiệu lực Bằng độc quyền sáng chế

Số đơn yêu cầu: DT1-2025-05918 Ngày nộp: 18/04/2025

Liên quan đến Bằng độc quyền sáng chế:

(11) Số bằng	(15) Ngày cấp	Năm yêu cầu duy trì hiệu lực	Hiệu lực được duy trì đến
24346	29/05/2020	6	29/05/2026

(73) Chủ văn bằng bảo hộ: HISAMITSU PHARMACEUTICAL CO., INC. (JP)
408, Tashirodaikan-machi, Tosu-shi, Saga 841-0017 Japan

Thông báo số: 78241/TB-SHTT.$_{IP}$, ngày 12/06/2025 về việc ghi nhận yêu cầu duy trì hiệu lực Bằng độc quyền sáng chế

Số đơn yêu cầu: DT1-2025-05919 Ngày nộp: 18/04/2025

Liên quan đến Bằng độc quyền sáng chế:

(11) Số bằng	(15) Ngày cấp	Năm yêu cầu duy trì hiệu lực	Hiệu lực được duy trì đến
24349	29/05/2020	6	29/05/2026

(73) Chủ văn bằng bảo hộ: HOYA CORPORATION (JP)
7-5, Naka-Ochiai 2-chome, Shinjuku-ku, Tokyo 161-8525, Japan

Thông báo số: 78242/TB-SHTT.$_{IP}$, ngày 12/06/2025 về việc ghi nhận yêu cầu duy trì hiệu lực Bằng độc quyền sáng chế

Số đơn yêu cầu: DT1-2025-05920 Ngày nộp: 18/04/2025

Liên quan đến Bằng độc quyền sáng chế:

(11) Số bằng	(15) Ngày cấp	Năm yêu cầu duy trì hiệu lực	Hiệu lực được duy trì đến
36206	29/05/2023	3	29/05/2026

(73) Chủ văn bằng bảo hộ: JVCKENWOOD CORPORATION (JP)
3-12, Moriyacho, Kanagawa-ku, Yokohama-shi, Kanagawa 2210022, Japan

---

Thông báo số: 78243/TB-SHTT.$_{IP}$, ngày 12/06/2025 về việc ghi nhận yêu cầu duy trì hiệu lực Bằng độc quyền sáng chế

Số đơn yêu cầu: DT1-2025-05921 Ngày nộp: 18/04/2025

Liên quan đến Bằng độc quyền sáng chế:

(11) Số bằng	(15) Ngày cấp	Năm yêu cầu duy trì hiệu lực	Hiệu lực được duy trì đến
24358	29/05/2020	6	29/05/2026

(73) Chủ văn bằng bảo hộ: DAIFUKU CO., LTD. (JP)
2-11, Mitejima 3-chome, Nishiyodogawa-ku, Osaka-shi
Osaka 5550012, Japan

Thông báo số: 78244/TB-SHTT.$_{IP}$, ngày 12/06/2025 về việc ghi nhận yêu cầu duy trì hiệu lực Bằng độc quyền sáng chế

Số đơn yêu cầu: DT1-2025-05922 Ngày nộp: 18/04/2025

Liên quan đến Bằng độc quyền sáng chế:

(11) Số bằng	(15) Ngày cấp	Năm yêu cầu duy trì hiệu lực	Hiệu lực được duy trì đến
24355	29/05/2020	6	29/05/2026

(73) Chủ văn bằng bảo hộ: YOKOWO CO., LTD. (JP)
5-11, Takinogawa 7-chome, Kita-ku, Tokyo 114-8515
Japan

Thông báo số: 78245/TB-SHTT.$_{IP}$, ngày 12/06/2025 về việc ghi nhận yêu cầu duy trì hiệu lực Bằng độc quyền sáng chế

Số đơn yêu cầu: DT1-2025-05923 Ngày nộp: 18/04/2025

Liên quan đến Bằng độc quyền sáng chế:

(11) Số bằng	(15) Ngày cấp	Năm yêu cầu duy trì hiệu lực	Hiệu lực được duy trì đến
24347	29/05/2020	6	29/05/2026

(73) Chủ văn bằng bảo hộ: NISSHIN SEIFUN GROUP INC. (JP)
25, Kanda-Nishiki-cho 1-chome, Chiyoda-ku, Tokyo 101-8441, Japan
NISSHIN SEIFUN WELNA INC. (JP)
25, Kanda-Nishiki-cho 1-chome, Chiyoda-ku, Tokyo 101-8441 Japan

---

Thông báo số: 78246/TB-SHTT.IP, ngày 12/06/2025 về việc ghi nhận yêu cầu duy trì hiệu lực Bằng độc quyền sáng chế

Số đơn yêu cầu: DT1-2025-05924 Ngày nộp: 18/04/2025

Liên quan đến Bằng độc quyền sáng chế:

(11) Số bằng	(15) Ngày cấp	Năm yêu cầu duy trì hiệu lực	Hiệu lực được duy trì đến
24340	29/05/2020	6	29/05/2026

(73) Chủ văn bằng bảo hộ: NISSIN FOODS HOLDINGS CO., LTD. (JP)
1-1, 4-chome, Nishinakajima, Yodogawa-ku, Osaka-shi, Osaka 532-8524, Japan

---

Thông báo số: 78247/TB-SHTT.IP, ngày 12/06/2025 về việc ghi nhận yêu cầu duy trì hiệu lực Bằng độc quyền sáng chế

Số đơn yêu cầu: DT1-2025-05925 Ngày nộp: 18/04/2025

Liên quan đến Bằng độc quyền sáng chế:

(11) Số bằng	(15) Ngày cấp	Năm yêu cầu duy trì hiệu lực	Hiệu lực được duy trì đến
36227	30/05/2023	3	30/05/2026

(73) Chủ văn bằng bảo hộ: HUAWEI TECHNOLOGIES CO., LTD. (CN)
Huawei Administration Building, Bantian, Longgang District, Shenzhen, Guangdong 518129, China

---

Thông báo số: 78248/TB-SHTT.IP, ngày 12/06/2025 về việc ghi nhận yêu cầu duy trì hiệu lực Bằng độc quyền sáng chế

Số đơn yêu cầu: DT1-2025-05926 Ngày nộp: 18/04/2025

Liên quan đến Bằng độc quyền sáng chế:

(11) Số bằng	(15) Ngày cấp	Năm yêu cầu duy trì hiệu lực	Hiệu lực được duy trì đến
36215	30/05/2023	3	30/05/2026

(73) Chủ văn bằng bảo hộ: HUAWEI TECHNOLOGIES CO., LTD. (CN)
Huawei Administration Building, Bantian, Longgang District, Shenzhen, Guangdong 518129, China

---

Thông báo số: 78249/TB-SHTT.$_{IP}$, ngày 12/06/2025 về việc ghi nhận yêu cầu duy trì hiệu lực Bằng độc quyền sáng chế

Số đơn yêu cầu: DT1-2025-05927 Ngày nộp: 18/04/2025

Liên quan đến Bằng độc quyền sáng chế:

(11) Số bằng	(15) Ngày cấp	Năm yêu cầu duy trì hiệu lực	Hiệu lực được duy trì đến
32445	30/05/2022	4	30/05/2026

(73) Chủ văn bằng bảo hộ: HUAWEI TECHNOLOGIES CO., LTD. (CN)
Huawei Administration Building, Bantian, Longgang District, Shenzhen, Guangdong 518129, China

---

Thông báo số: 78250/TB-SHTT.$_{IP}$, ngày 12/06/2025 về việc ghi nhận yêu cầu duy trì hiệu lực Bằng độc quyền sáng chế

Số đơn yêu cầu: DT1-2025-05928 Ngày nộp: 18/04/2025

Liên quan đến Bằng độc quyền sáng chế:

(11) Số bằng	(15) Ngày cấp	Năm yêu cầu duy trì hiệu lực	Hiệu lực được duy trì đến
17020	30/05/2017	9	30/05/2026

(73) Chủ văn bằng bảo hộ: NITTO DENKO CORPORATION (JP)
1-1-2, Shimohozumi, Ibaraki-shi, Osaka 5678680, Japan

Thông báo số: 78251/TB-SHTT.$_{IP}$, ngày 12/06/2025 về việc ghi nhận yêu cầu duy trì hiệu lực Bằng độc quyền sáng chế

Số đơn yêu cầu: DT1-2025-05929 Ngày nộp: 18/04/2025

Liên quan đến Bằng độc quyền sáng chế:

(11) Số bằng	(15) Ngày cấp	Năm yêu cầu duy trì hiệu lực	Hiệu lực được duy trì đến
17019	30/05/2017	9	30/05/2026

(73) Chủ văn bằng bảo hộ: NITTO DENKO CORPORATION (JP)
1-1-2, Shimohozumi, Ibaraki-shi, Osaka 5678680, Japan

Thông báo số: 78252/TB-SHTT.$_{IP}$, ngày 12/06/2025 về việc ghi nhận yêu cầu duy trì hiệu lực Bằng độc quyền sáng chế

Số đơn yêu cầu: DT1-2025-05930 Ngày nộp: 18/04/2025

Liên quan đến Bằng độc quyền sáng chế:

(11) Số bằng	(15) Ngày cấp	Năm yêu cầu duy trì hiệu lực	Hiệu lực được duy trì đến
32447	30/05/2022	4	30/05/2026

(73) Chủ văn bằng bảo hộ: DAIICHI SANKYO COMPANY, LIMITED (JP)
3-5-1, Nihonbashi Honcho, Chuo-ku, Tokyo 103-8426, Japan

Thông báo số: 78253/TB-SHTT.$_{IP}$, ngày 12/06/2025 về việc ghi nhận yêu cầu duy trì hiệu lực Bằng độc quyền sáng chế

Số đơn yêu cầu: DT1-2025-05931 Ngày nộp: 18/04/2025

Liên quan đến Bằng độc quyền sáng chế:

(11) Số bằng	(15) Ngày cấp	Năm yêu cầu duy trì hiệu lực	Hiệu lực được duy trì đến
32450	30/05/2022	4	30/05/2026

(73) Chủ văn bằng bảo hộ: JFE STEEL CORPORATION (JP)
2-3, Uchisaiwai-cho 2-chome, Chiyoda-ku, Tokyo 100-0011, Japan

---

Thông báo số: 78254/TB-SHTT.$_{IP}$, ngày 12/06/2025 về việc ghi nhận yêu cầu duy trì hiệu lực Bằng độc quyền sáng chế

Số đơn yêu cầu: DT1-2025-05932 Ngày nộp: 18/04/2025

Liên quan đến Bằng độc quyền sáng chế:

(11) Số bằng	(15) Ngày cấp	Năm yêu cầu duy trì hiệu lực	Hiệu lực được duy trì đến
17014	30/05/2017	9	30/05/2026

(73) Chủ văn bằng bảo hộ: SEI OPTIFRONTIER CO., LTD. (JP)
1, Taya-cho, Sakae-ku, Yokohama-shi, Kanagawa 244-8589 Japan
SUMITOMO ELECTRIC INDUSTRIES, LTD. (JP)
5-33, Kitahama 4-chome, Chuo-ku, Osaka-shi, Osaka 541-0041 Japan

---

Thông báo số: 78255/TB-SHTT.$_{IP}$, ngày 12/06/2025 về việc ghi nhận yêu cầu duy trì hiệu lực Bằng độc quyền sáng chế

Số đơn yêu cầu: DT1-2025-05933 Ngày nộp: 18/04/2025

Liên quan đến Bằng độc quyền sáng chế:

(11) Số bằng	(15) Ngày cấp	Năm yêu cầu duy trì hiệu lực	Hiệu lực được duy trì đến
40291	30/05/2024	2	30/05/2026

(73) Chủ văn bằng bảo hộ: NISSHIN SEIFUN WELNA INC. (JP)
25, Kanda-Nishiki-cho 1-chome, Chiyoda-ku, Tokyo 1018441, Japan

---

Thông báo số: 78256/TB-SHTT.$_{IP}$, ngày 12/06/2025 về việc ghi nhận yêu cầu duy trì hiệu lực Bằng độc quyền sáng chế

Số đơn yêu cầu: DT1-2025-05934 Ngày nộp: 18/04/2025

Liên quan đến Bằng độc quyền sáng chế:

(11) Số bằng	(15) Ngày cấp	Năm yêu cầu duy trì hiệu lực	Hiệu lực được duy trì đến
36246	31/05/2023	3	31/05/2026

(73) Chủ văn bằng bảo hộ: JANSSEN PHARMACEUTICALS, INC. (US)
1125 Trenton-Harbourton Road, Titusville, NJ New Jersey 08560, United States of America
KATHOLIEKE UNIVERSITEIT LEUVEN (BE)
KU Leuven Research & Development, Waaistraat 6, bus 5105, 3000 Leuven, Belgium

---

Thông báo số: 78257/TB-SHTT.$_{IP}$, ngày 12/06/2025 về việc ghi nhận yêu cầu duy trì hiệu lực Bằng độc quyền sáng chế

Số đơn yêu cầu: DT1-2025-05935 Ngày nộp: 18/04/2025

Liên quan đến Bằng độc quyền sáng chế:

(11) Số bằng	(15) Ngày cấp	Năm yêu cầu duy trì hiệu lực	Hiệu lực được duy trì đến
28766	31/05/2021	5	31/05/2026

(73) Chủ văn bằng bảo hộ: HUAWEI TECHNOLOGIES CO., LTD. (CN)
Huawei Administration Building, Bantian, Longgang, Shenzhen, Guangdong 518129, China

---

Thông báo số: 78258/TB-SHTT.$_{IP}$, ngày 12/06/2025 về việc ghi nhận yêu cầu duy trì hiệu lực Bằng độc quyền sáng chế

Số đơn yêu cầu: DT1-2025-05936 Ngày nộp: 18/04/2025

Liên quan đến Bằng độc quyền sáng chế:

(11) Số bằng	(15) Ngày cấp	Năm yêu cầu duy trì hiệu lực	Hiệu lực được duy trì đến
36253	31/05/2023	3	31/05/2026

(73) Chủ văn bằng bảo hộ: NOKIA OF AMERICA CORPORATION (US)
600-700 Mountain Avenue, Murray Hill, NJ 07974-0636, United States of America

---

Thông báo số: 78259/TB-SHTT.IP, ngày 12/06/2025 về việc ghi nhận yêu cầu duy trì hiệu lực Bằng độc quyền sáng chế

Số đơn yêu cầu: DT1-2025-05937 Ngày nộp: 18/04/2025

Liên quan đến Bằng độc quyền sáng chế:

(11) Số bằng	(15) Ngày cấp	Năm yêu cầu duy trì hiệu lực	Hiệu lực được duy trì đến
32467	31/05/2022	4	31/05/2026

(73) Chủ văn bằng bảo hộ: SHIN-ETSU CHEMICAL CO., LTD. (JP)
6-1, Ohtemachi 2-chome, Chiyoda-ku, Tokyo, Japan

Thông báo số: 78260/TB-SHTT.IP, ngày 12/06/2025 về việc ghi nhận yêu cầu duy trì hiệu lực Bằng độc quyền sáng chế

Số đơn yêu cầu: DT1-2025-05938 Ngày nộp: 18/04/2025

Liên quan đến Bằng độc quyền sáng chế:

(11) Số bằng	(15) Ngày cấp	Năm yêu cầu duy trì hiệu lực	Hiệu lực được duy trì đến
24279	26/05/2020	6	26/05/2026

(73) Chủ văn bằng bảo hộ: ASAHI KASEI KABUSHIKI KAISHA (JP)
1-105, Kanda Jinbocho, Chiyoda-ku, Tokyo 101-8101, Japan

Thông báo số: 78261/TB-SHTT.IP, ngày 12/06/2025 về việc ghi nhận yêu cầu duy trì hiệu lực Bằng độc quyền sáng chế

Số đơn yêu cầu: DT1-2025-05939 Ngày nộp: 18/04/2025

Liên quan đến Bằng độc quyền sáng chế:

(11) Số bằng	(15) Ngày cấp	Năm yêu cầu duy trì hiệu lực	Hiệu lực được duy trì đến
32408	26/05/2022	4	26/05/2026

(73) Chủ văn bằng bảo hộ: OTSUKA PHARMACEUTICAL FACTORY, INC. (JP)
115, Aza Kuguhara, Tateiwa, Muya-cho, Naruto-shi, Tokushima 7728601, Japan

---

Thông báo số: 78262/TB-SHTT.IP, ngày 12/06/2025 về việc ghi nhận yêu cầu duy trì hiệu lực Bằng độc quyền sáng chế

Số đơn yêu cầu: DT1-2025-05940 Ngày nộp: 18/04/2025

Liên quan đến Bằng độc quyền sáng chế:

(11) Số bằng	(15) Ngày cấp	Năm yêu cầu duy trì hiệu lực	Hiệu lực được duy trì đến
24292	26/05/2020	6	26/05/2026

(73) Chủ văn bằng bảo hộ: DAIFUKU CO., LTD. (JP)
2-11, Mitejima 3-chome, Nishiyodogawa-ku, Osaka-shi
Osaka 5550012, Japan

Thông báo số: 78263/TB-SHTT.IP, ngày 12/06/2025 về việc ghi nhận yêu cầu duy trì hiệu lực Bằng độc quyền sáng chế

Số đơn yêu cầu: DT1-2025-05941 Ngày nộp: 18/04/2025

Liên quan đến Bằng độc quyền sáng chế:

(11) Số bằng	(15) Ngày cấp	Năm yêu cầu duy trì hiệu lực	Hiệu lực được duy trì đến
24291	26/05/2020	6	26/05/2026

(73) Chủ văn bằng bảo hộ: DAIFUKU CO., LTD. (JP)
2-11, Mitejima 3-chome, Nishiyodogawa-ku, Osaka-shi,
Osaka 5550012, Japan

Thông báo số: 78264/TB-SHTT.IP, ngày 12/06/2025 về việc ghi nhận yêu cầu duy trì hiệu lực Bằng độc quyền sáng chế

Số đơn yêu cầu: DT1-2025-05942 Ngày nộp: 18/04/2025

Liên quan đến Bằng độc quyền sáng chế:

(11) Số bằng	(15) Ngày cấp	Năm yêu cầu duy trì hiệu lực	Hiệu lực được duy trì đến
14112	26/05/2015	11	26/05/2026

(73) Chủ văn bằng bảo hộ: NIPPON SHINYAKU CO., LTD. (JP)
14, Kisshoin Nishinosho Monguchicho, Minami-ku, Kyoto-shi, Kyoto 601-8550, Japan

---

Thông báo số: 78265/TB-SHTT.$_{IP}$, ngày 12/06/2025 về việc ghi nhận yêu cầu duy trì hiệu lực Bằng độc quyền sáng chế

Số đơn yêu cầu: DT1-2025-05943 Ngày nộp: 18/04/2025

Liên quan đến Bằng độc quyền sáng chế:

(11) Số bằng	(15) Ngày cấp	Năm yêu cầu duy trì hiệu lực	Hiệu lực được duy trì đến
24289	26/05/2020	6	26/05/2026

(73) Chủ văn bằng bảo hộ: UNICHARM CORPORATION (JP)
182, Shimobun, Kinsei-cho, Shikokuchuo-shi, Ehime 799-0111, JAPAN

Thông báo số: 78266/TB-SHTT.$_{IP}$, ngày 12/06/2025 về việc ghi nhận yêu cầu duy trì hiệu lực Bằng độc quyền sáng chế

Số đơn yêu cầu: DT1-2025-05944 Ngày nộp: 18/04/2025

Liên quan đến Bằng độc quyền sáng chế:

(11) Số bằng	(15) Ngày cấp	Năm yêu cầu duy trì hiệu lực	Hiệu lực được duy trì đến
40261	27/05/2024	2	27/05/2026

(73) Chủ văn bằng bảo hộ: YUHAN CORPORATION (KR)
74, Noryangjin-ro, Dongjak-gu, Seoul 06927, KR

Thông báo số: 78267/TB-SHTT.$_{IP}$, ngày 12/06/2025 về việc ghi nhận yêu cầu duy trì hiệu lực Bằng độc quyền sáng chế

Số đơn yêu cầu: DT1-2025-05945 Ngày nộp: 18/04/2025

Liên quan đến Bằng độc quyền sáng chế:

(11) Số bằng	(15) Ngày cấp	Năm yêu cầu duy trì hiệu lực	Hiệu lực được duy trì đến
32423	27/05/2022	4	27/05/2026

(73) Chủ văn bằng bảo hộ: SHIN-ETSU CHEMICAL CO., LTD. (JP)
6-1, Ohtemachi 2-chome, Chiyoda-ku, Tokyo 1000004, Japan

Thông báo số: 78268/TB-SHTT.$_{IP}$, ngày 12/06/2025 về việc ghi nhận yêu cầu duy trì hiệu lực Bằng độc quyền sáng chế

Số đơn yêu cầu: DT1-2025-05946 Ngày nộp: 18/04/2025

Liên quan đến Bằng độc quyền sáng chế:

(11) Số bằng	(15) Ngày cấp	Năm yêu cầu duy trì hiệu lực	Hiệu lực được duy trì đến
32421	27/05/2022	4	27/05/2026

(73) Chủ văn bằng bảo hộ: SHIN-ETSU CHEMICAL CO., LTD. (JP)
6-1, Ohtemachi 2-chome, Chiyoda-ku, Tokyo 1000004, Japan

Thông báo số: 78269/TB-SHTT.$_{IP}$, ngày 12/06/2025 về việc ghi nhận yêu cầu duy trì hiệu lực Bằng độc quyền sáng chế

Số đơn yêu cầu: DT1-2025-05947 Ngày nộp: 18/04/2025

Liên quan đến Bằng độc quyền sáng chế:

(11) Số bằng	(15) Ngày cấp	Năm yêu cầu duy trì hiệu lực	Hiệu lực được duy trì đến
40266	27/05/2024	2	27/05/2026

(73) Chủ văn bằng bảo hộ: KAO CORPORATION (JP)
14-10, Nihonbashi Kayabacho 1-chome, Chuo-ku, Tokyo 1038210 Japan

---

Thông báo số: 78270/TB-SHTT.$_{IP}$, ngày 12/06/2025 về việc ghi nhận yêu cầu duy trì hiệu lực Bằng độc quyền sáng chế

Số đơn yêu cầu: DT1-2025-05948 Ngày nộp: 18/04/2025

Liên quan đến Bằng độc quyền sáng chế:

(11) Số bằng	(15) Ngày cấp	Năm yêu cầu duy trì hiệu lực	Hiệu lực được duy trì đến
40268	27/05/2024	2	27/05/2026

(73) Chủ văn bằng bảo hộ: NIPPON STEEL CORPORATION (JP)
6-1, Marunouchi 2-chome, Chiyoda-ku, Tokyo 100-8071 Japan

Thông báo số: 78271/TB-SHTT.$_{IP}$, ngày 12/06/2025 về việc ghi nhận yêu cầu duy trì hiệu lực Bằng độc quyền sáng chế

Số đơn yêu cầu: DT1-2025-05949 Ngày nộp: 18/04/2025

Liên quan đến Bằng độc quyền sáng chế:

(11) Số bằng	(15) Ngày cấp	Năm yêu cầu duy trì hiệu lực	Hiệu lực được duy trì đến
28745	27/05/2021	5	27/05/2026

(73) Chủ văn bằng bảo hộ: DEXERIALS CORPORATION (JP)
Gate City Osaki, East Tower 8F, 1-11-2, Osaki, Shinagawa-ku, Tokyo 141-0032, Japan

---

Thông báo số: 78272/TB-SHTT.$_{IP}$, ngày 12/06/2025 về việc ghi nhận yêu cầu duy trì hiệu lực Bằng độc quyền sáng chế

Số đơn yêu cầu: DT1-2025-05950 Ngày nộp: 18/04/2025

Liên quan đến Bằng độc quyền sáng chế:

(11) Số bằng	(15) Ngày cấp	Năm yêu cầu duy trì hiệu lực	Hiệu lực được duy trì đến
40254	27/05/2024	2	27/05/2026

(73) Chủ văn bằng bảo hộ: KING JIM CO., LTD. (JP)
10-18, Higashi-kanda 2-chome, Chiyoda-ku, Tokyo 1010031 Japan
SEIKO EPSON CORPORATION (JP)
1-6, Shinjuku 4-chome, Shinjuku-ku, Tokyo 160-8801 Japan

Thông báo số: 78273/TB-SHTT.$_{IP}$, ngày 12/06/2025 về việc ghi nhận yêu cầu duy trì hiệu lực Bằng độc quyền sáng chế

Số đơn yêu cầu: DT1-2025-05951 Ngày nộp: 18/04/2025

Liên quan đến Bằng độc quyền sáng chế:

(11) Số bằng	(15) Ngày cấp	Năm yêu cầu duy trì hiệu lực	Hiệu lực được duy trì đến
32433	27/05/2022	4	27/05/2026

(73) Chủ văn bằng bảo hộ: HONDA MOTOR CO., LTD. (JP)
1-1, Minami-Aoyama 2-chome, Minato-ku, Tokyo 1078556, Japan

Thông báo số: 78274/TB-SHTT.$_{IP}$, ngày 12/06/2025 về việc ghi nhận yêu cầu duy trì hiệu lực Bằng độc quyền sáng chế

Số đơn yêu cầu: DT1-2025-05952 Ngày nộp: 18/04/2025

Liên quan đến Bằng độc quyền sáng chế:

(11) Số bằng	(15) Ngày cấp	Năm yêu cầu duy trì hiệu lực	Hiệu lực được duy trì đến
32430	27/05/2022	4	27/05/2026

(73) Chủ văn bằng bảo hộ: NIPPON STEEL CORPORATION (JP)
6-1, Marunouchi 2-chome, Chiyoda-ku, Tokyo, Japan
NIHON PARKERIZING CO., LTD. (JP)
15-1, Nihonbashi 1-chome, Chuo-ku, Tokyo 103-0027, Japan

Thông báo số: 78275/TB-SHTT.IP, ngày 12/06/2025 về việc ghi nhận yêu cầu duy trì hiệu lực Bằng độc quyền sáng chế

Số đơn yêu cầu: DT1-2025-05953 Ngày nộp: 18/04/2025

Liên quan đến Bằng độc quyền sáng chế:

(11) Số bằng	(15) Ngày cấp	Năm yêu cầu duy trì hiệu lực	Hiệu lực được duy trì đến
32427	27/05/2022	4	27/05/2026

(73) Chủ văn bằng bảo hộ: SHIBUYA CORPORATION (JP)
58, Koh, Mamedahonmachi, Kanazawa-shi, Ishikawa, Japan

Thông báo số: 78276/TB-SHTT.IP, ngày 12/06/2025 về việc ghi nhận yêu cầu duy trì hiệu lực Bằng độc quyền sáng chế

Số đơn yêu cầu: DT1-2025-05954 Ngày nộp: 18/04/2025

Liên quan đến Bằng độc quyền sáng chế:

(11) Số bằng	(15) Ngày cấp	Năm yêu cầu duy trì hiệu lực	Hiệu lực được duy trì đến
24315	27/05/2020	6	27/05/2026

(73) Chủ văn bằng bảo hộ: UNICHARM CORPORATION (JP)
182, Shimobun, Kinsei-cho, Shikokuchuo-shi, Ehime 799-0111, Japan

---

Thông báo số: 78277/TB-SHTT.IP, ngày 12/06/2025 về việc ghi nhận yêu cầu duy trì hiệu lực Bằng độc quyền sáng chế

Số đơn yêu cầu: DT1-2025-05955 Ngày nộp: 18/04/2025

Liên quan đến Bằng độc quyền sáng chế:

(11) Số bằng	(15) Ngày cấp	Năm yêu cầu duy trì hiệu lực	Hiệu lực được duy trì đến
40271	27/05/2024	2	27/05/2026

(73) Chủ văn bằng bảo hộ: UNICHARM CORPORATION (JP)
182, Shimobun, Kinsei-cho, Shikokuchuo-City, Ehime 799-0111, Japan

---

Thông báo số: 78278/TB-SHTT.$_{IP}$, ngày 12/06/2025 về việc ghi nhận yêu cầu duy trì hiệu lực Bằng độc quyền sáng chế

Số đơn yêu cầu: DT1-2025-05956 Ngày nộp: 18/04/2025

Liên quan đến Bằng độc quyền sáng chế:

(11) Số bằng	(15) Ngày cấp	Năm yêu cầu duy trì hiệu lực	Hiệu lực được duy trì đến
40262	27/05/2024	2	27/05/2026

(73) Chủ văn bằng bảo hộ: YAZAKI CORPORATION (JP)
8-15, Konan 1-Chome, Minato-ku, Tokyo, Japan

Thông báo số: 78279/TB-SHTT.$_{IP}$, ngày 12/06/2025 về việc ghi nhận yêu cầu duy trì hiệu lực Bằng độc quyền sáng chế

Số đơn yêu cầu: DT1-2025-05957 Ngày nộp: 18/04/2025

Liên quan đến Bằng độc quyền sáng chế:

(11) Số bằng	(15) Ngày cấp	Năm yêu cầu duy trì hiệu lực	Hiệu lực được duy trì đến
24318	27/05/2020	6	27/05/2026

(73) Chủ văn bằng bảo hộ: YKK CORPORATION (JP)
1, Kanda Izumi-cho, Chiyoda-ku, Tokyo 1018642, Japan

Thông báo số: 78280/TB-SHTT.$_{IP}$, ngày 12/06/2025 về việc ghi nhận yêu cầu duy trì hiệu lực Bằng độc quyền sáng chế

Số đơn yêu cầu: DT1-2025-05958 Ngày nộp: 18/04/2025

Liên quan đến Bằng độc quyền sáng chế:

(11) Số bằng	(15) Ngày cấp	Năm yêu cầu duy trì hiệu lực	Hiệu lực được duy trì đến
40232	24/05/2024	2	24/05/2026

(73) Chủ văn bằng bảo hộ: HUAWEI TECHNOLOGIES CO., LTD. (CN)
Huawei Administration Building Bantian, Longgang
Shenzhen, Guangdong 518129, China

Thông báo số: 78281/TB-SHTT.$_{IP}$, ngày 12/06/2025 về việc ghi nhận yêu cầu duy trì hiệu lực Bằng độc quyền sáng chế

Số đơn yêu cầu: DT1-2025-05959 Ngày nộp: 18/04/2025

Liên quan đến Bằng độc quyền sáng chế:

(11) Số bằng	(15) Ngày cấp	Năm yêu cầu duy trì hiệu lực	Hiệu lực được duy trì đến
36166	24/05/2023	3	24/05/2026

(73) Chủ văn bằng bảo hộ: SOCIÉTÉ DES PRODUITS NESTLÉ S.A. (CH)
Entre-deux-Villes, 1800 Vevey, Switzerland

Thông báo số: 78282/TB-SHTT.$_{IP}$, ngày 12/06/2025 về việc ghi nhận yêu cầu duy trì hiệu lực Bằng độc quyền sáng chế

Số đơn yêu cầu: DT1-2025-05960 Ngày nộp: 18/04/2025

Liên quan đến Bằng độc quyền sáng chế:

(11) Số bằng	(15) Ngày cấp	Năm yêu cầu duy trì hiệu lực	Hiệu lực được duy trì đến
15535	24/05/2016	10	24/05/2026

(73) Chủ văn bằng bảo hộ: NOKIA TECHNOLOGIES OY (FI)
Karaportti 3, FI- 02610 Espoo, Finland

Thông báo số: 78283/TB-SHTT.IP, ngày 12/06/2025 về việc ghi nhận yêu cầu duy trì hiệu lực Bằng độc quyền sáng chế

Số đơn yêu cầu: DT1-2025-05961 Ngày nộp: 18/04/2025

Liên quan đến Bằng độc quyền sáng chế:

(11) Số bằng	(15) Ngày cấp	Năm yêu cầu duy trì hiệu lực	Hiệu lực được duy trì đến
15531	24/05/2016	10	24/05/2026

(73) Chủ văn bằng bảo hộ: NOKIA TECHNOLOGIES OY (FI)
Karaportti 3, FI-02610 Espoo, Finland

Thông báo số: 78284/TB-SHTT.IP, ngày 12/06/2025 về việc ghi nhận yêu cầu duy trì hiệu lực Bằng độc quyền sáng chế

Số đơn yêu cầu: DT1-2025-05962 Ngày nộp: 18/04/2025

Liên quan đến Bằng độc quyền sáng chế:

(11) Số bằng	(15) Ngày cấp	Năm yêu cầu duy trì hiệu lực	Hiệu lực được duy trì đến
19318	24/05/2018	8	24/05/2026

(73) Chủ văn bằng bảo hộ: SIGNAL PHARMACEUTICALS, LLC (US)
10300 Campus Point Drive, Suite 100, San Diego, CA 92121, United States of Amrica

---

Thông báo số: 78285/TB-SHTT.IP, ngày 12/06/2025 về việc ghi nhận yêu cầu duy trì hiệu lực Bằng độc quyền sáng chế

Số đơn yêu cầu: DT1-2025-05963 Ngày nộp: 18/04/2025

Liên quan đến Bằng độc quyền sáng chế:

(11) Số bằng	(15) Ngày cấp	Năm yêu cầu duy trì hiệu lực	Hiệu lực được duy trì đến
40247	24/05/2024	2	24/05/2026

(73) Chủ văn bằng bảo hộ: ELKEM ASA (NO)
Drammensveien 169, 0277 OSLO, Norway

Thông báo số: 78286/TB-SHTT.IP, ngày 12/06/2025 về việc ghi nhận yêu cầu duy trì hiệu lực Bằng độc quyền sáng chế

Số đơn yêu cầu: DT1-2025-05964 Ngày nộp: 18/04/2025

Liên quan đến Bằng độc quyền sáng chế:

(11) Số bằng	(15) Ngày cấp	Năm yêu cầu duy trì hiệu lực	Hiệu lực được duy trì đến
40242	24/05/2024	2	24/05/2026

(73) Chủ văn bằng bảo hộ: NITTO DENKO CORPORATION (JP)
1-1-2, Shimohozumi, Ibaraki-shi, Osaka 5678680 Japan

Thông báo số: 78287/TB-SHTT.IP, ngày 12/06/2025 về việc ghi nhận yêu cầu duy trì hiệu lực Bằng độc quyền sáng chế

Số đơn yêu cầu: DT1-2025-05965 Ngày nộp: 18/04/2025

Liên quan đến Bằng độc quyền sáng chế:

(11) Số bằng	(15) Ngày cấp	Năm yêu cầu duy trì hiệu lực	Hiệu lực được duy trì đến
28705	24/05/2021	5	24/05/2026

(73) Chủ văn bằng bảo hộ: NITTO DENKO CORPORATION (JP)
1-1-2, Shimohozumi, Ibaraki-shi, Osaka 567-8680 Japan

Thông báo số: 78288/TB-SHTT.IP, ngày 12/06/2025 về việc ghi nhận yêu cầu duy trì hiệu lực Bằng độc quyền sáng chế

Số đơn yêu cầu: DT1-2025-05966 Ngày nộp: 18/04/2025

Liên quan đến Bằng độc quyền sáng chế:

(11) Số bằng	(15) Ngày cấp	Năm yêu cầu duy trì hiệu lực	Hiệu lực được duy trì đến
40249	24/05/2024	2	24/05/2026

(73) Chủ văn bằng bảo hộ: HITACHI, LTD. (JP)
6-6, Marunouchi 1-chome, Chiyoda-ku, Tokyo, Japan

Thông báo số: 78289/TB-SHTT.IP, ngày 12/06/2025 về việc ghi nhận yêu cầu duy trì hiệu lực Bằng độc quyền sáng chế

Số đơn yêu cầu: DT1-2025-05967 Ngày nộp: 18/04/2025

Liên quan đến Bằng độc quyền sáng chế:

(11) Số bằng	(15) Ngày cấp	Năm yêu cầu duy trì hiệu lực	Hiệu lực được duy trì đến
40235	24/05/2024	2	24/05/2026

(73) Chủ văn bằng bảo hộ: SHIN-ETSU CHEMICAL CO., LTD. (JP)
6-1, Ohtemachi 2-chome, Chiyoda-ku, Tokyo 1000004, Japan

Thông báo số: 78290/TB-SHTT.IP, ngày 12/06/2025 về việc ghi nhận yêu cầu duy trì hiệu lực Bằng độc quyền sáng chế

Số đơn yêu cầu: DT1-2025-05968 Ngày nộp: 18/04/2025

Liên quan đến Bằng độc quyền sáng chế:

(11) Số bằng	(15) Ngày cấp	Năm yêu cầu duy trì hiệu lực	Hiệu lực được duy trì đến
19324	24/05/2018	8	24/05/2026

(73) Chủ văn bằng bảo hộ: DAIKIN INDUSTRIES, LTD. (JP)
Umeda Center Building, 4-12, Nakazaki-Nishi 2-Chome, Kita-ku, Osaka-shi, Osaka 530-8323 Japan

---

Thông báo số: 78291/TB-SHTT.IP, ngày 12/06/2025 về việc ghi nhận yêu cầu duy trì hiệu lực Bằng độc quyền sáng chế

Số đơn yêu cầu: DT1-2025-05969 Ngày nộp: 18/04/2025

Liên quan đến Bằng độc quyền sáng chế:

(11) Số bằng	(15) Ngày cấp	Năm yêu cầu duy trì hiệu lực	Hiệu lực được duy trì đến
19314	24/05/2018	8	24/05/2026

(73) Chủ văn bằng bảo hộ: KAO CORPORATION (JP)
14-10, Nihonbashi Kayabacho 1-chome, Chuo-ku, Tokyo 103-8210, Japan

---

Thông báo số: 78292/TB-SHTT.$_{IP}$, ngày 12/06/2025 về việc ghi nhận yêu cầu duy trì hiệu lực Bằng độc quyền sáng chế

Số đơn yêu cầu: DT1-2025-05970 Ngày nộp: 18/04/2025

Liên quan đến Bằng độc quyền sáng chế:

(11) Số bằng	(15) Ngày cấp	Năm yêu cầu duy trì hiệu lực	Hiệu lực được duy trì đến
28707	24/05/2021	5	24/05/2026

(73) Chủ văn bằng bảo hộ: NIPPON STEEL CORPORATION (JP)
6-1, Marunouchi 2-chome, Chiyoda-ku, Tokyo 100-8071 Japan

Thông báo số: 78293/TB-SHTT.$_{IP}$, ngày 12/06/2025 về việc ghi nhận yêu cầu duy trì hiệu lực Bằng độc quyền sáng chế

Số đơn yêu cầu: DT1-2025-05971 Ngày nộp: 18/04/2025

Liên quan đến Bằng độc quyền sáng chế:

(11) Số bằng	(15) Ngày cấp	Năm yêu cầu duy trì hiệu lực	Hiệu lực được duy trì đến
15528	24/05/2016	10	24/05/2026

(73) Chủ văn bằng bảo hộ: NIPPON STEEL CORPORATION (JP)
6-1, Marunouchi 2-chome, Chiyoda-ku, Tokyo 100-8071 Japan

Thông báo số: 78294/TB-SHTT.$_{IP}$, ngày 12/06/2025 về việc ghi nhận yêu cầu duy trì hiệu lực Bằng độc quyền sáng chế

Số đơn yêu cầu: DT1-2025-05972 Ngày nộp: 18/04/2025

Liên quan đến Bằng độc quyền sáng chế:

(11) Số bằng	(15) Ngày cấp	Năm yêu cầu duy trì hiệu lực	Hiệu lực được duy trì đến
32378	24/05/2022	4	24/05/2026

(73) Chủ văn bằng bảo hộ: JFE STEEL CORPORATION (JP)
2-3, Uchisaiwai-cho 2-chome, Chiyoda-ku, Tokyo 100-0011, Japan

---

Thông báo số: 78295/TB-SHTT.$_{IP}$, ngày 12/06/2025 về việc ghi nhận yêu cầu duy trì hiệu lực Bằng độc quyền sáng chế

Số đơn yêu cầu: DT1-2025-05973 Ngày nộp: 18/04/2025

Liên quan đến Bằng độc quyền sáng chế:

(11) Số bằng	(15) Ngày cấp	Năm yêu cầu duy trì hiệu lực	Hiệu lực được duy trì đến
32369	24/05/2022	4	24/05/2026

(73) Chủ văn bằng bảo hộ: JFE STEEL CORPORATION (JP)
2-3, Uchisaiwai-cho 2-chome, Chiyoda-ku, Tokyo 100-0011, Japan

---

Thông báo số: 78296/TB-SHTT.$_{IP}$, ngày 12/06/2025 về việc ghi nhận yêu cầu duy trì hiệu lực Bằng độc quyền sáng chế

Số đơn yêu cầu: DT1-2025-05974 Ngày nộp: 18/04/2025

Liên quan đến Bằng độc quyền sáng chế:

(11) Số bằng	(15) Ngày cấp	Năm yêu cầu duy trì hiệu lực	Hiệu lực được duy trì đến
32368	24/05/2022	4	24/05/2026

(73) Chủ văn bằng bảo hộ: JFE STEEL CORPORATION (JP)
2-3, Uchisaiwai-cho 2-chome, Chiyoda-ku, Tokyo 100-0011, Japan

---

Thông báo số: 78297/TB-SHTT.$_{IP}$, ngày 12/06/2025 về việc ghi nhận yêu cầu duy trì hiệu lực Bằng độc quyền sáng chế

Số đơn yêu cầu: DT1-2025-05975 Ngày nộp: 18/04/2025

Liên quan đến Bằng độc quyền sáng chế:

(11) Số bằng	(15) Ngày cấp	Năm yêu cầu duy trì hiệu lực	Hiệu lực được duy trì đến
8478	24/05/2010	16	24/05/2026

(73) Chủ văn bằng bảo hộ: MABUCHI MOTOR CO., LTD. (JP)
430, Matsuhidai, Matsudo-shi, CHIBA 270-2280 Japan

Thông báo số: 78298/TB-SHTT.$_{IP}$, ngày 12/06/2025 về việc ghi nhận yêu cầu duy trì hiệu lực Bằng độc quyền sáng chế

Số đơn yêu cầu: DT1-2025-05976 Ngày nộp: 18/04/2025

Liên quan đến Bằng độc quyền sáng chế:

(11) Số bằng	(15) Ngày cấp	Năm yêu cầu duy trì hiệu lực	Hiệu lực được duy trì đến
40245	24/05/2024	2	24/05/2026

(73) Chủ văn bằng bảo hộ: TORAY INDUSTRIES, INC. (JP)
1-1, Nihonbashi-Muromachi 2-chome, Chuo-ku, Tokyo 1038666, Japan

---

Thông báo số: 78299/TB-SHTT.$_{IP}$, ngày 12/06/2025 về việc ghi nhận yêu cầu duy trì hiệu lực Bằng độc quyền sáng chế

Số đơn yêu cầu: DT1-2025-05977 Ngày nộp: 18/04/2025

Liên quan đến Bằng độc quyền sáng chế:

(11) Số bằng	(15) Ngày cấp	Năm yêu cầu duy trì hiệu lực	Hiệu lực được duy trì đến
19309	24/05/2018	8	24/05/2026

(73) Chủ văn bằng bảo hộ: MITSUBISHI HEAVY INDUSTRIES MACHINERY SYSTEMS, LTD. (JP)
1-1, Wadasaki-cho 1-chome, Hyogo-ku, Kobe-shi, Hyogo 652-8585 Japan

---

Thông báo số: 78300/TB-SHTT.$_{IP}$, ngày 12/06/2025 về việc ghi nhận yêu cầu duy trì hiệu lực Bằng độc quyền sáng chế

Số đơn yêu cầu: DT1-2025-05978 Ngày nộp: 18/04/2025

Liên quan đến Bằng độc quyền sáng chế:

(11) Số bằng	(15) Ngày cấp	Năm yêu cầu duy trì hiệu lực	Hiệu lực được duy trì đến
24233	21/05/2020	6	21/05/2026

(73) Chủ văn bằng bảo hộ: UNICHARM CORPORATION (JP)
182, Shimobun, Kinsei-cho, Shikokuchuo-shi, Ehime 799-0111, Japan

---

Thông báo số: 78301/TB-SHTT.$_{IP}$, ngày 12/06/2025 về việc ghi nhận yêu cầu duy trì hiệu lực Bằng độc quyền sáng chế

Số đơn yêu cầu: DT1-2025-05979 Ngày nộp: 18/04/2025

Liên quan đến Bằng độc quyền sáng chế:

(11) Số bằng	(15) Ngày cấp	Năm yêu cầu duy trì hiệu lực	Hiệu lực được duy trì đến
28690	21/05/2021	5	21/05/2026

(73) Chủ văn bằng bảo hộ: UNICHARM CORPORATION (JP)
182 Kinseichoshimobun, Shikokuchuo-shi, Ehime 799-0111, JAPAN

Thông báo số: 78302/TB-SHTT.$_{IP}$, ngày 12/06/2025 về việc ghi nhận yêu cầu duy trì hiệu lực Bằng độc quyền sáng chế

Số đơn yêu cầu: DT1-2025-05980 Ngày nộp: 18/04/2025

Liên quan đến Bằng độc quyền sáng chế:

(11) Số bằng	(15) Ngày cấp	Năm yêu cầu duy trì hiệu lực	Hiệu lực được duy trì đến
28691	21/05/2021	5	21/05/2026

(73) Chủ văn bằng bảo hộ: SANTEN PHARMACEUTICAL CO., LTD. (JP)
9-19, Shimoshinjo 3-chome, Higashiyodogawa-ku, Osaka-shi, Osaka 533-8651, Japan

---

Thông báo số: 78303/TB-SHTT.$_{IP}$, ngày 12/06/2025 về việc ghi nhận yêu cầu duy trì hiệu lực Bằng độc quyền sáng chế

Số đơn yêu cầu: DT1-2025-05981 Ngày nộp: 18/04/2025

Liên quan đến Bằng độc quyền sáng chế:

(11) Số bằng	(15) Ngày cấp	Năm yêu cầu duy trì hiệu lực	Hiệu lực được duy trì đến
36137	22/05/2023	3	22/05/2026

(73) Chủ văn bằng bảo hộ: HUAWEI TECHNOLOGIES CO.,LTD. (CN)
Huawei Administration Building, Bantian, Longgang District Shenzhen, Guangdong 518129, China

---

Thông báo số: 78304/TB-SHTT.$_{IP}$, ngày 12/06/2025 về việc ghi nhận yêu cầu duy trì hiệu lực Bằng độc quyền sáng chế

Số đơn yêu cầu: DT1-2025-05982 Ngày nộp: 18/04/2025

Liên quan đến Bằng độc quyền sáng chế:

(11) Số bằng	(15) Ngày cấp	Năm yêu cầu duy trì hiệu lực	Hiệu lực được duy trì đến
36136	22/05/2023	3	22/05/2026

(73) Chủ văn bằng bảo hộ: HUAWEI TECHNOLOGIES CO., LTD. (CN)
Huawei Administration Building Bantian, Longgang District Shenzhen, Guangdong 518129, P.R. China

---

Thông báo số: 78305/TB-SHTT.$_{IP}$, ngày 12/06/2025 về việc ghi nhận yêu cầu duy trì hiệu lực Bằng độc quyền sáng chế

Số đơn yêu cầu: DT1-2025-05983 Ngày nộp: 18/04/2025

Liên quan đến Bằng độc quyền sáng chế:

(11) Số bằng	(15) Ngày cấp	Năm yêu cầu duy trì hiệu lực	Hiệu lực được duy trì đến
36130	22/05/2023	3	22/05/2026

(73) Chủ văn bằng bảo hộ: HUAWEI TECHNOLOGIES CO., LTD. (CN)
Huawei Administration Building Bantian, Longgang
Shenzhen, Guangdong 518129, China

Thông báo số: 78306/TB-SHTT.$_{IP}$, ngày 12/06/2025 về việc ghi nhận yêu cầu duy trì hiệu lực Bằng độc quyền sáng chế

Số đơn yêu cầu: DT1-2025-05984 Ngày nộp: 18/04/2025

Liên quan đến Bằng độc quyền sáng chế:

(11) Số bằng	(15) Ngày cấp	Năm yêu cầu duy trì hiệu lực	Hiệu lực được duy trì đến
24248	22/05/2020	6	22/05/2026

(73) Chủ văn bằng bảo hộ: HUAWEI TECHNOLOGIES CO., LTD. (CN)
Huawei Administration Building, Bantian, Longgang
District, Shenzhen, Guangdong 518129, China

Thông báo số: 78307/TB-SHTT.$_{IP}$, ngày 12/06/2025 về việc ghi nhận yêu cầu duy trì hiệu lực Bằng độc quyền sáng chế

Số đơn yêu cầu: DT1-2025-05985 Ngày nộp: 18/04/2025

Liên quan đến Bằng độc quyền sáng chế:

(11) Số bằng	(15) Ngày cấp	Năm yêu cầu duy trì hiệu lực	Hiệu lực được duy trì đến
36142	23/05/2023	3	23/05/2026

(73) Chủ văn bằng bảo hộ: HONOR DEVICE CO., LTD. (CN)
Suite 3401, Unit A, Building 6, Shum Yip Sky Park, No. 8089, Hongli West Road, Xiangmihu Street, Futian District, Shenzhen, Guangdong 518040, People's Republic of China

---

Thông báo số: 78308/TB-SHTT.$_{IP}$, ngày 12/06/2025 về việc ghi nhận yêu cầu duy trì hiệu lực Bằng độc quyền sáng chế

Số đơn yêu cầu: DT1-2025-05986 Ngày nộp: 18/04/2025

Liên quan đến Bằng độc quyền sáng chế:

(11) Số bằng	(15) Ngày cấp	Năm yêu cầu duy trì hiệu lực	Hiệu lực được duy trì đến
10324	23/05/2012	14	23/05/2026

(73) Chủ văn bằng bảo hộ: JANSSEN PHARMACEUTICA N.V. (BE)
Turnhoutseweg 30, B-2340 Beerse, Belgium

Thông báo số: 78309/TB-SHTT.$_{IP}$, ngày 12/06/2025 về việc ghi nhận yêu cầu duy trì hiệu lực Bằng độc quyền sáng chế

Số đơn yêu cầu: DT1-2025-05987 Ngày nộp: 18/04/2025

Liên quan đến Bằng độc quyền sáng chế:

(11) Số bằng	(15) Ngày cấp	Năm yêu cầu duy trì hiệu lực	Hiệu lực được duy trì đến
36152	23/05/2023	3	23/05/2026

(73) Chủ văn bằng bảo hộ: HUAWEI TECHNOLOGIES CO., LTD. (CN)
Huawei Administration Building, Bantian, Longgang District, Shenzhen, Guangdong 518129, China

---

Thông báo số: 78310/TB-SHTT.$_{IP}$, ngày 12/06/2025 về việc ghi nhận yêu cầu duy trì hiệu lực Bằng độc quyền sáng chế

Số đơn yêu cầu: DT1-2025-05988 Ngày nộp: 18/04/2025

Liên quan đến Bằng độc quyền sáng chế:

(11) Số bằng	(15) Ngày cấp	Năm yêu cầu duy trì hiệu lực	Hiệu lực được duy trì đến
36149	23/05/2023	3	23/05/2026

(73) Chủ văn bằng bảo hộ: HUAWEI TECHNOLOGIES CO., LTD. (CN)
Huawei Administration Building, Bantian, Longgang, Shenzhen, Guangdong 518129, China

---

Thông báo số: 78311/TB-SHTT.$_{IP}$, ngày 12/06/2025 về việc ghi nhận yêu cầu duy trì hiệu lực Bằng độc quyền sáng chế

Số đơn yêu cầu: DT1-2025-05989 Ngày nộp: 18/04/2025

Liên quan đến Bằng độc quyền sáng chế:

(11) Số bằng	(15) Ngày cấp	Năm yêu cầu duy trì hiệu lực	Hiệu lực được duy trì đến
36140	23/05/2023	3	23/05/2026

(73) Chủ văn bằng bảo hộ: HUAWEI TECHNOLOGIES CO., LTD. (CN)
Huawei Administration Building, Bantian Longgang District Shenzhen, Guangdong 518129, China

---

Thông báo số: 78312/TB-SHTT.$_{IP}$, ngày 12/06/2025 về việc ghi nhận yêu cầu duy trì hiệu lực Bằng độc quyền sáng chế

Số đơn yêu cầu: DT1-2025-05990 Ngày nộp: 18/04/2025

Liên quan đến Bằng độc quyền sáng chế:

(11) Số bằng	(15) Ngày cấp	Năm yêu cầu duy trì hiệu lực	Hiệu lực được duy trì đến
32348	23/05/2022	4	23/05/2026

(73) Chủ văn bằng bảo hộ: HUAWEI TECHNOLOGIES CO., LTD. (CN)
Huawei Administration Building, Bantian, Longgang, Shenzhen, Guangdong 518129, China

---

Thông báo số: 78313/TB-SHTT.$_{IP}$, ngày 12/06/2025 về việc ghi nhận yêu cầu duy trì hiệu lực Bằng độc quyền sáng chế

Số đơn yêu cầu: DT1-2025-05991 Ngày nộp: 18/04/2025

Liên quan đến Bằng độc quyền sáng chế:

(11) Số bằng	(15) Ngày cấp	Năm yêu cầu duy trì hiệu lực	Hiệu lực được duy trì đến
9290	23/05/2011	15	23/05/2026

(73) Chủ văn bằng bảo hộ: NIPPON STEEL CORPORATION (JP)
6-1, Marunouchi 2-chome, Chiyoda-ku, Tokyo 100-8071 Japan
SUMITOMO METAL INDUSTRIES, LTD. (JP)
5-33, Kitahama 4-chome, Chuo-ku, Osaka-shi, Osaka 541-0041 Japan

---

Thông báo số: 78314/TB-SHTT.$_{IP}$, ngày 12/06/2025 về việc ghi nhận yêu cầu duy trì hiệu lực Bằng độc quyền sáng chế

Số đơn yêu cầu: DT1-2025-05992 Ngày nộp: 18/04/2025

Liên quan đến Bằng độc quyền sáng chế:

(11) Số bằng	(15) Ngày cấp	Năm yêu cầu duy trì hiệu lực	Hiệu lực được duy trì đến
32355	23/05/2022	4	23/05/2026

(73) Chủ văn bằng bảo hộ: KUBOTA CORPORATION (JP)
2-47, Shikitsuhigashi 1-chome, Naniwa-ku, Osaka-shi, Osaka 5568601, Japan

---

Thông báo số: 78315/TB-SHTT.$_{IP}$, ngày 12/06/2025 về việc ghi nhận yêu cầu duy trì hiệu lực Bằng độc quyền sáng chế

Số đơn yêu cầu: DT1-2025-05993 Ngày nộp: 18/04/2025

Liên quan đến Bằng độc quyền sáng chế:

(11) Số bằng	(15) Ngày cấp	Năm yêu cầu duy trì hiệu lực	Hiệu lực được duy trì đến
32347	23/05/2022	4	23/05/2026

(73) Chủ văn bằng bảo hộ: TOCALO CO., LTD. (JP)
4-4, Minatojimaminami-machi 6-chome, Chuo-ku, Kobe-shi, Hyogo 6500047 (JP)
JFE STEEL CORPORATION (JP)
2-3, Uchisaiwai-cho 2-chome, Chiyoda-ku, Tokyo 100-0011, Japan

---

Thông báo số: 78316/TB-SHTT.$_{IP}$, ngày 12/06/2025 về việc ghi nhận yêu cầu duy trì hiệu lực Bằng độc quyền sáng chế

Số đơn yêu cầu: DT1-2025-05994 Ngày nộp: 18/04/2025

Liên quan đến Bằng độc quyền sáng chế:

(11) Số bằng	(15) Ngày cấp	Năm yêu cầu duy trì hiệu lực	Hiệu lực được duy trì đến
19282	23/05/2018	8	23/05/2026

(73) Chủ văn bằng bảo hộ: MORISHITA JINTAN CO., LTD. (JP)
2-40, Tamatsukuri 1-chome, Chuo-ku, Osaka-shi, Osaka 540-8566, Japan

---

Thông báo số: 78317/TB-SHTT.$_{IP}$, ngày 12/06/2025 về việc ghi nhận yêu cầu duy trì hiệu lực Bằng độc quyền sáng chế

Số đơn yêu cầu: DT1-2025-05995 Ngày nộp: 18/04/2025

Liên quan đến Bằng độc quyền sáng chế:

(11) Số bằng	(15) Ngày cấp	Năm yêu cầu duy trì hiệu lực	Hiệu lực được duy trì đến
19281	23/05/2018	8	23/05/2026

(73) Chủ văn bằng bảo hộ: SUMITOMO HEAVY INDUSTRIES LTD. (JP)
1-1, Osaki 2-chome, Shinagawa-ku, Tokyo 141-6025, Japan

Thông báo số: 78318/TB-SHTT.IP, ngày 12/06/2025 về việc ghi nhận yêu cầu duy trì hiệu lực Bằng độc quyền sáng chế

Số đơn yêu cầu: DT1-2025-05996 Ngày nộp: 18/04/2025

Liên quan đến Bằng độc quyền sáng chế:

(11) Số bằng	(15) Ngày cấp	Năm yêu cầu duy trì hiệu lực	Hiệu lực được duy trì đến
32361	23/05/2022	4	23/05/2026

(73) Chủ văn bằng bảo hộ: OTSUKA PHARMACEUTICAL CO., LTD. (JP)
2-9, Kanda Tsukasa-machi, Chiyoda-ku, Tokyo 101-8535, Japan

Thông báo số: 78319/TB-SHTT.IP, ngày 12/06/2025 về việc ghi nhận yêu cầu duy trì hiệu lực Bằng độc quyền sáng chế

Số đơn yêu cầu: DT1-2025-05997 Ngày nộp: 18/04/2025

Liên quan đến Bằng độc quyền sáng chế:

(11) Số bằng	(15) Ngày cấp	Năm yêu cầu duy trì hiệu lực	Hiệu lực được duy trì đến
19307	23/05/2018	8	23/05/2026

(73) Chủ văn bằng bảo hộ: SUMITOMO WIRING SYSTEMS, LTD. (JP)
1-14, Nishisuehiro-cho, Yokkaichi-shi, Mie 510-8503, Japan

Thông báo số: 78320/TB-SHTT.IP, ngày 12/06/2025 về việc ghi nhận yêu cầu duy trì hiệu lực Bằng độc quyền sáng chế

Số đơn yêu cầu: DT1-2025-05998 Ngày nộp: 18/04/2025

Liên quan đến Bằng độc quyền sáng chế:

(11) Số bằng	(15) Ngày cấp	Năm yêu cầu duy trì hiệu lực	Hiệu lực được duy trì đến
10357	06/06/2012	14	06/06/2026

(73) Chủ văn bằng bảo hộ: PANASONIC ECOLOGY SYSTEMS CO., LTD. (JP)
4017 Shimonakata, Takaki-cho, Kasugai City, Aichi 486-8522 Japan

---

Thông báo số: 78321/TB-SHTT.$_{IP}$, ngày 12/06/2025 về việc ghi nhận yêu cầu duy trì hiệu lực Bằng độc quyền sáng chế

Số đơn yêu cầu: DT1-2025-05999 Ngày nộp: 18/04/2025

Liên quan đến Bằng độc quyền sáng chế:

(11) Số bằng	(15) Ngày cấp	Năm yêu cầu duy trì hiệu lực	Hiệu lực được duy trì đến
32546	07/06/2022	4	07/06/2026

(73) Chủ văn bằng bảo hộ: CHENGDU BOE OPTOELECTRONICS TECHNOLOGY CO., LTD. (CN)
No.1188 Hezuo Rd., (West Zone), Hi-tech Development Zone, Chengdu, Sichuan 611731, China
BOE TECHNOLOGY GROUP CO., LTD. (CN)
No.10 Jiuxianqiao Rd., Chaoyang District, Beijing 100015, China

---

Thông báo số: 78322/TB-SHTT.$_{IP}$, ngày 12/06/2025 về việc ghi nhận yêu cầu duy trì hiệu lực Bằng độc quyền sáng chế

Số đơn yêu cầu: DT1-2025-06000 Ngày nộp: 18/04/2025

Liên quan đến Bằng độc quyền sáng chế:

(11) Số bằng	(15) Ngày cấp	Năm yêu cầu duy trì hiệu lực	Hiệu lực được duy trì đến
19436	07/06/2018	8	07/06/2026

(73) Chủ văn bằng bảo hộ: SUN PATENT TRUST (US)
450 Lexington Avenue, 38th Floor, New York, NY 10017 United States of America

---

Thông báo số: 78323/TB-SHTT.IP, ngày 12/06/2025 về việc ghi nhận yêu cầu duy trì hiệu lực Bằng độc quyền sáng chế

Số đơn yêu cầu: DT1-2025-06001 Ngày nộp: 18/04/2025

Liên quan đến Bằng độc quyền sáng chế:

(11) Số bằng	(15) Ngày cấp	Năm yêu cầu duy trì hiệu lực	Hiệu lực được duy trì đến
40419	10/06/2024	2	10/06/2026

(73) Chủ văn bằng bảo hộ: BEIJING BOE TECHNOLOGY DEVELOPMENT CO., LTD. (CN)
Room 407, Building 1,No.9 Dize Road, BDA,Beijing,100176, China
BOE TECHNOLOGY GROUP CO., LTD (CN)
No.10 Jiuxianqiao Rd., Chaoyang District, Beijing 100015, China

---

Thông báo số: 78324/TB-SHTT.IP, ngày 12/06/2025 về việc ghi nhận yêu cầu duy trì hiệu lực Bằng độc quyền sáng chế

Số đơn yêu cầu: DT1-2025-06002 Ngày nộp: 18/04/2025

Liên quan đến Bằng độc quyền sáng chế:

(11) Số bằng	(15) Ngày cấp	Năm yêu cầu duy trì hiệu lực	Hiệu lực được duy trì đến
40417	10/06/2024	2	10/06/2026

(73) Chủ văn bằng bảo hộ: BOE TECHNOLOGY GROUP CO., LTD. (CN)
No.10 Jiuxianqiao Rd., Chaoyang District, Beijing 100015 China

---

Thông báo số: 78325/TB-SHTT.IP, ngày 12/06/2025 về việc ghi nhận yêu cầu duy trì hiệu lực Bằng độc quyền sáng chế

Số đơn yêu cầu: DT1-2025-06003 Ngày nộp: 18/04/2025

Liên quan đến Bằng độc quyền sáng chế:

(11) Số bằng	(15) Ngày cấp	Năm yêu cầu duy trì hiệu lực	Hiệu lực được duy trì đến
40403	10/06/2024	2	10/06/2026

(73) Chủ văn bằng bảo hộ: BOE TECHNOLOGY GROUP CO., LTD. (CN)
No.10 Jiuxianqiao Rd., Chaoyang District, Beijing 100015, China
CHENGDU BOE OPTOELECTRONICS TECHNOLOGY CO., LTD. (CN)
No.1188 Hezuo Rd., (West Zone), Hi-tech Development Zone, Chengdu, Sichuan, 611731, China

---

Thông báo số: 78326/TB-SHTT.$_{IP}$, ngày 12/06/2025 về việc ghi nhận yêu cầu duy trì hiệu lực Bằng độc quyền sáng chế

Số đơn yêu cầu: DT1-2025-06004 Ngày nộp: 18/04/2025

Liên quan đến Bằng độc quyền sáng chế:

(11) Số bằng	(15) Ngày cấp	Năm yêu cầu duy trì hiệu lực	Hiệu lực được duy trì đến
24543	12/06/2020	6	12/06/2026

(73) Chủ văn bằng bảo hộ: PANASONIC INTELLECTUAL PROPOERTY MANAGEMENT CO., LTD. (JP)
1-61, Shiromi 2-chome, Chuo-ku, Osaka-shi, Osaka 540-6207, Japan

---

Thông báo số: 78327/TB-SHTT.$_{IP}$, ngày 12/06/2025 về việc ghi nhận yêu cầu duy trì hiệu lực Bằng độc quyền sáng chế

Số đơn yêu cầu: DT1-2025-06005 Ngày nộp: 18/04/2025

Liên quan đến Bằng độc quyền sáng chế:

(11) Số bằng	(15) Ngày cấp	Năm yêu cầu duy trì hiệu lực	Hiệu lực được duy trì đến
28928	15/06/2021	5	15/06/2026

(73) Chủ văn bằng bảo hộ: BOE TECHNOLOGY GROUP CO., LTD. (CN)
No.10 Jiuxianqiao Rd., Chaoyang District, Beijing 100015, China

---

Thông báo số: 78328/TB-SHTT.$_{IP}$, ngày 12/06/2025 về việc ghi nhận yêu cầu duy trì hiệu lực Bằng độc quyền sáng chế

Số đơn yêu cầu: DT1-2025-06006 Ngày nộp: 18/04/2025

Liên quan đến Bằng độc quyền sáng chế:

(11) Số bằng	(15) Ngày cấp	Năm yêu cầu duy trì hiệu lực	Hiệu lực được duy trì đến
24571	15/06/2020	6	15/06/2026

(73) Chủ văn bằng bảo hộ: SUN PATENT TRUST (US)
450 Lexington Avenue, 38th Floor, New York, NY 10017 USA

Thông báo số: 78329/TB-SHTT.$_{IP}$, ngày 12/06/2025 về việc ghi nhận yêu cầu duy trì hiệu lực Bằng độc quyền sáng chế

Số đơn yêu cầu: DT1-2025-06007 Ngày nộp: 18/04/2025

Liên quan đến Bằng độc quyền sáng chế:

(11) Số bằng	(15) Ngày cấp	Năm yêu cầu duy trì hiệu lực	Hiệu lực được duy trì đến
40482	17/06/2024	2	17/06/2026

(73) Chủ văn bằng bảo hộ: BOE TECHNOLOGY GROUP CO., LTD. (CN)
No.10 Jiuxianqiao Rd., Chaoyang District, Beijing 100015, China
CHENGDU BOE OPTOELECTRONICS TECHNOLOGY CO., LTD. (CN)
No.1188 Hezuo Rd., (West Zone), Hi-tech Development Zone, Chengdu, Sichuan 611731, China

---

Thông báo số: 78330/TB-SHTT.$_{IP}$, ngày 12/06/2025 về việc ghi nhận yêu cầu duy trì hiệu lực Bằng độc quyền sáng chế

Số đơn yêu cầu: DT1-2025-06008 Ngày nộp: 18/04/2025

Liên quan đến Bằng độc quyền sáng chế:

(11) Số bằng	(15) Ngày cấp	Năm yêu cầu duy trì hiệu lực	Hiệu lực được duy trì đến
32682	17/06/2022	4	17/06/2026

(73) Chủ văn bằng bảo hộ: SUN PATENT TRUST (US)
450 Lexington Avenue, 38th Floor, New York, NY 10017
USA

Thông báo số: 78331/TB-SHTT.$_{IP}$, ngày 12/06/2025 về việc ghi nhận yêu cầu duy trì hiệu lực Bằng độc quyền sáng chế

Số đơn yêu cầu: DT1-2025-06009 Ngày nộp: 18/04/2025

Liên quan đến Bằng độc quyền sáng chế:

(11) Số bằng	(15) Ngày cấp	Năm yêu cầu duy trì hiệu lực	Hiệu lực được duy trì đến
19484	18/06/2018	8	18/06/2026

(73) Chủ văn bằng bảo hộ: SUN PATENT TRUST (US)
450 Lexington Avenue, 38th Floor, New York, NY 10017
USA

Thông báo số: 78332/TB-SHTT.$_{IP}$, ngày 12/06/2025 về việc ghi nhận yêu cầu duy trì hiệu lực Bằng độc quyền sáng chế

Số đơn yêu cầu: DT1-2025-06010 Ngày nộp: 18/04/2025

Liên quan đến Bằng độc quyền sáng chế:

(11) Số bằng	(15) Ngày cấp	Năm yêu cầu duy trì hiệu lực	Hiệu lực được duy trì đến
19483	18/06/2018	8	18/06/2026

(73) Chủ văn bằng bảo hộ: SUN PATENT TRUST (US)
450 Lexington Avenue, 38th Floor, New York, NY 10017, USA

Thông báo số: 78333/TB-SHTT.$_{IP}$, ngày 12/06/2025 về việc ghi nhận yêu cầu duy trì hiệu lực Bằng độc quyền sáng chế

Số đơn yêu cầu: DT1-2025-06011 Ngày nộp: 18/04/2025

Liên quan đến Bằng độc quyền sáng chế:

(11) Số bằng	(15) Ngày cấp	Năm yêu cầu duy trì hiệu lực	Hiệu lực được duy trì đến
28983	21/06/2021	5	21/06/2026

(73) Chủ văn bằng bảo hộ: PANASONIC CORPORATION (JP)
1006, Oaza Kadoma, Kadoma-shi, Osaka, 571-8501, Japan

Thông báo số: 78334/TB-SHTT.$_{IP}$, ngày 12/06/2025 về việc ghi nhận yêu cầu duy trì hiệu lực Bằng độc quyền sáng chế

Số đơn yêu cầu: DT1-2025-06013 Ngày nộp: 18/04/2025

Liên quan đến Bằng độc quyền sáng chế:

(11) Số bằng	(15) Ngày cấp	Năm yêu cầu duy trì hiệu lực	Hiệu lực được duy trì đến
24746	22/06/2020	6	22/06/2026

(73) Chủ văn bằng bảo hộ: SUN PATENT TRUST (US)
450 Lexington Avenue, 38th Floor, New York, NY 10017, USA

Thông báo số: 78335/TB-SHTT.$_{IP}$, ngày 12/06/2025 về việc ghi nhận yêu cầu duy trì hiệu lực Bằng độc quyền sáng chế

Số đơn yêu cầu: DT1-2025-06014 Ngày nộp: 18/04/2025

Liên quan đến Bằng độc quyền sáng chế:

(11) Số bằng	(15) Ngày cấp	Năm yêu cầu duy trì hiệu lực	Hiệu lực được duy trì đến
29005	23/06/2021	5	23/06/2026

(73) Chủ văn bằng bảo hộ: PANASONIC INTELLECTUAL PROPERTY MANAGEMENT CO., LTD. (JP)
1-61, Shiromi 2-chome, Chuo-ku, Osaka-shi, Osaka 540-6207, Japan

---

Thông báo số: 78336/TB-SHTT.$_{IP}$, ngày 12/06/2025 về việc ghi nhận yêu cầu duy trì hiệu lực Bằng độc quyền sáng chế

Số đơn yêu cầu: DT1-2025-06015 Ngày nộp: 18/04/2025

Liên quan đến Bằng độc quyền sáng chế:

(11) Số bằng	(15) Ngày cấp	Năm yêu cầu duy trì hiệu lực	Hiệu lực được duy trì đến
40558	24/06/2024	2	24/06/2026

(73) Chủ văn bằng bảo hộ: HOWARD HUGHES MEDICAL INSTITUTE (US)
4000 Jones Bridge Road, Chevy Chase, MD 20815-6789, United States of America
THE REGENTS OF THE UNIVERSITY OF CALIFORNIA (US)
1111 Franklin St. 5th Floor, Oakland, CA 94607-5200, United States of America

---

Thông báo số: 78337/TB-SHTT.$_{IP}$, ngày 12/06/2025 về việc ghi nhận yêu cầu duy trì hiệu lực Bằng độc quyền sáng chế

Số đơn yêu cầu: DT1-2025-06016 Ngày nộp: 18/04/2025

Liên quan đến Bằng độc quyền sáng chế:

(11) Số bằng	(15) Ngày cấp	Năm yêu cầu duy trì hiệu lực	Hiệu lực được duy trì đến
40562	24/06/2024	2	24/06/2026

(73) Chủ văn bằng bảo hộ: PANASONIC INTELLECTUAL PROPERTY MANAGEMENT CO., LTD. (JP)
1-61, Shiromi 2-chome, Chuo-ku, Osaka-shi, Osaka 540-6207, Japan

---

Thông báo số: 78338/TB-SHTT.$_{IP}$, ngày 12/06/2025 về việc ghi nhận yêu cầu duy trì hiệu lực Bằng độc quyền sáng chế

Số đơn yêu cầu: DT1-2025-06017 Ngày nộp: 18/04/2025

Liên quan đến Bằng độc quyền sáng chế:

(11) Số bằng	(15) Ngày cấp	Năm yêu cầu duy trì hiệu lực	Hiệu lực được duy trì đến
24793	25/06/2020	6	25/06/2026

(73) Chủ văn bằng bảo hộ: SUN PATENT TRUST (US)
450 Lexington Avenue, 38th Floor, New York, NY 10017, USA

Thông báo số: 78339/TB-SHTT.$_{IP}$, ngày 12/06/2025 về việc ghi nhận yêu cầu duy trì hiệu lực Bằng độc quyền sáng chế

Số đơn yêu cầu: DT1-2025-06018 Ngày nộp: 18/04/2025

Liên quan đến Bằng độc quyền sáng chế:

(11) Số bằng	(15) Ngày cấp	Năm yêu cầu duy trì hiệu lực	Hiệu lực được duy trì đến
17135	27/06/2017	9	27/06/2026

(73) Chủ văn bằng bảo hộ: SUN PATENT TRUST (US)
450 Lexington Avenue, 38th Floor, New York, NY 10017
United States of America

Thông báo số: 78340/TB-SHTT.$_{IP}$, ngày 12/06/2025 về việc ghi nhận yêu cầu duy trì hiệu lực Bằng độc quyền sáng chế

Số đơn yêu cầu: DT1-2025-06019 Ngày nộp: 18/04/2025

Liên quan đến Bằng độc quyền sáng chế:

(11) Số bằng	(15) Ngày cấp	Năm yêu cầu duy trì hiệu lực	Hiệu lực được duy trì đến
40651	28/06/2024	2	28/06/2026

(73) Chủ văn bằng bảo hộ: BEIJING BOE OPTOELECTRONICS TECHNOLOGY CO., LTD. (CN)
No.8 Xihuanzhonglu, BDA, Beijing 100176, China
BOE TECHNOLOGY GROUP CO., LTD. (CN)
No.10 Jiuxianqiao Rd., Chaoyang District, Beijing 100015, China

---

Thông báo số: 78715/TB-SHTT.$_{IP}$, ngày 13/06/2025 về việc ghi nhận yêu cầu duy trì hiệu lực Bằng độc quyền sáng chế

Số đơn yêu cầu: DT1-2025-04845 Ngày nộp: 02/04/2025

Liên quan đến Bằng độc quyền sáng chế:

(11) Số bằng	(15) Ngày cấp	Năm yêu cầu duy trì hiệu lực	Hiệu lực được duy trì đến
31675	16/03/2022	4	16/03/2026

(73) Chủ văn bằng bảo hộ: TẬP ĐOÀN CÔNG NGHIỆP - VIỄN THÔNG QUÂN ĐỘI (VN)
Số 1 đường Trần Hữu Dực, phường Mỹ Đình 2, quận Nam Từ Liêm, thành phố Hà Nội

---

Thông báo số: 78716/TB-SHTT.$_{IP}$, ngày 13/06/2025 về việc ghi nhận yêu cầu duy trì hiệu lực Bằng độc quyền sáng chế

Số đơn yêu cầu: DT1-2025-05320 Ngày nộp: 14/04/2025

Liên quan đến Bằng độc quyền sáng chế:

(11) Số bằng	(15) Ngày cấp	Năm yêu cầu duy trì hiệu lực	Hiệu lực được duy trì đến
24500	10/06/2020	6	10/06/2026

(73) Chủ văn bằng bảo hộ: CHINA ENFI ENGINEERING CORPORATION (CN)
No. 12 Fuxing Avenue, Haidian, Beijing 100038, P. R. China

Thông báo số: 78717/TB-SHTT.IP, ngày 13/06/2025 về việc ghi nhận yêu cầu duy trì hiệu lực Bằng độc quyền sáng chế

Số đơn yêu cầu: DT1-2025-05300 Ngày nộp: 14/04/2025

Liên quan đến Bằng độc quyền sáng chế:

(11) Số bằng	(15) Ngày cấp	Năm yêu cầu duy trì hiệu lực	Hiệu lực được duy trì đến
39623	02/04/2024	2	02/04/2026

(73) Chủ văn bằng bảo hộ: COMPAGNIE LAITIERE EUROPEENNE (FR)
50890 CONDE-SUR-VIRE, FRANCE

Thông báo số: 78719/TB-SHTT.IP, ngày 13/06/2025 về việc ghi nhận yêu cầu duy trì hiệu lực Bằng độc quyền sáng chế

Số đơn yêu cầu: DT1-2025-06121 Ngày nộp: 22/04/2025

Liên quan đến Bằng độc quyền sáng chế:

(11) Số bằng	(15) Ngày cấp	Năm yêu cầu duy trì hiệu lực	Hiệu lực được duy trì đến
39924	24/04/2024	2	24/04/2026

(73) Chủ văn bằng bảo hộ: ĐẠI HỌC BÁCH KHOA HÀ NỘI (VN)
Số 01, Đại Cồ Việt, Hai Bà Trưng, Hà Nội

Thông báo số: 78720/TB-SHTT.IP, ngày 13/06/2025 về việc ghi nhận yêu cầu duy trì hiệu lực Bằng độc quyền sáng chế

Số đơn yêu cầu: DT1-2025-06122 Ngày nộp: 22/04/2025

Liên quan đến Bằng độc quyền sáng chế:

(11) Số bằng	(15) Ngày cấp	Năm yêu cầu duy trì hiệu lực	Hiệu lực được duy trì đến
39938	26/04/2024	2	26/04/2026

(73) Chủ văn bằng bảo hộ: ĐẠI HỌC BÁCH KHOA HÀ NỘI (VN)
Số 1, Đại Cồ Việt, Hai Bà Trưng, Hà Nội

Thông báo số: 78721/TB-SHTT.IP, ngày 13/06/2025 về việc ghi nhận yêu cầu duy trì hiệu lực Bằng độc quyền sáng chế

Số đơn yêu cầu: DT1-2025-06123 Ngày nộp: 22/04/2025

Liên quan đến Bằng độc quyền sáng chế:

(11) Số bằng	(15) Ngày cấp	Năm yêu cầu duy trì hiệu lực	Hiệu lực được duy trì đến
39939	26/04/2024	2	26/04/2026

(73) Chủ văn bằng bảo hộ: ĐẠI HỌC BÁCH KHOA HÀ NỘI (VN)
Số 1, Đại Cồ Việt, Hai Bà Trưng, Hà Nội

Thông báo số: 78722/TB-SHTT.IP, ngày 13/06/2025 về việc ghi nhận yêu cầu duy trì hiệu lực Bằng độc quyền sáng chế

Số đơn yêu cầu: DT1-2025-06124 Ngày nộp: 22/04/2025

Liên quan đến Bằng độc quyền sáng chế:

(11) Số bằng	(15) Ngày cấp	Năm yêu cầu duy trì hiệu lực	Hiệu lực được duy trì đến
40622	26/06/2024	2	26/06/2026

(73) Chủ văn bằng bảo hộ: ĐẠI HỌC BÁCH KHOA HÀ NỘI (VN)
Số 1, Đại Cồ Việt, Hai Bà Trưng, Hà Nội

Thông báo số: 78723/TB-SHTT.IP, ngày 13/06/2025 về việc ghi nhận yêu cầu duy trì hiệu lực Bằng độc quyền sáng chế

Số đơn yêu cầu: DT1-2025-06125 Ngày nộp: 22/04/2025

Liên quan đến Bằng độc quyền sáng chế:

(11) Số bằng	(15) Ngày cấp	Năm yêu cầu duy trì hiệu lực	Hiệu lực được duy trì đến
39523	22/03/2024	3	22/03/2027

(73) Chủ văn bằng bảo hộ: ĐẠI HỌC BÁCH KHOA HÀ NỘI (VN)
Số 1, Đại Cồ Việt, Hai Bà Trưng, Hà Nội

Thông báo số: 78724/TB-SHTT.IP, ngày 13/06/2025 về việc ghi nhận yêu cầu duy trì hiệu lực Bằng độc quyền sáng chế

Số đơn yêu cầu: DT1-2025-06126 Ngày nộp: 22/04/2025

Liên quan đến Bằng độc quyền sáng chế:

(11) Số bằng	(15) Ngày cấp	Năm yêu cầu duy trì hiệu lực	Hiệu lực được duy trì đến
40623	26/06/2024	2	26/06/2026

(73) Chủ văn bằng bảo hộ: ĐẠI HỌC BÁCH KHOA HÀ NỘI (VN)
Số 1, Đại Cồ Việt, Hai Bà Trưng, Hà Nội

Thông báo số: 78725/TB-SHTT.IP, ngày 13/06/2025 về việc ghi nhận yêu cầu duy trì hiệu lực Bằng độc quyền sáng chế

Số đơn yêu cầu: DT1-2025-06127 Ngày nộp: 22/04/2025

Liên quan đến Bằng độc quyền sáng chế:

(11) Số bằng	(15) Ngày cấp	Năm yêu cầu duy trì hiệu lực	Hiệu lực được duy trì đến
40624	26/06/2024	2	26/06/2026

(73) Chủ văn bằng bảo hộ: ĐẠI HỌC BÁCH KHOA HÀ NỘI (VN)
Số 01, Đại Cồ Việt, Hai Bà Trưng, Hà Nội

Thông báo số: 78726/TB-SHTT.IP, ngày 13/06/2025 về việc ghi nhận yêu cầu duy trì hiệu lực Bằng độc quyền sáng chế

Số đơn yêu cầu: DT1-2025-06128 Ngày nộp: 22/04/2025

Liên quan đến Bằng độc quyền sáng chế:

(11) Số bằng	(15) Ngày cấp	Năm yêu cầu duy trì hiệu lực	Hiệu lực được duy trì đến
40625	26/06/2024	2	26/06/2026

(73) Chủ văn bằng bảo hộ: ĐẠI HỌC BÁCH KHOA HÀ NỘI (VN)
Số 1, Đại Cồ Việt, Hai Bà Trưng, Hà Nội

Thông báo số: 78727/TB-SHTT.IP, ngày 13/06/2025 về việc ghi nhận yêu cầu duy trì hiệu lực Bằng độc quyền sáng chế

Số đơn yêu cầu: DT1-2025-06129 Ngày nộp: 22/04/2025

Liên quan đến Bằng độc quyền sáng chế:

(11) Số bằng	(15) Ngày cấp	Năm yêu cầu duy trì hiệu lực	Hiệu lực được duy trì đến
40653	28/06/2024	2	28/06/2026

(73) Chủ văn bằng bảo hộ: ĐẠI HỌC BÁCH KHOA HÀ NỘI (VN)
Số 1, Đại Cồ Việt, Hai Bà Trưng, Hà Nội

Thông báo số: 78728/TB-SHTT.IP, ngày 13/06/2025 về việc ghi nhận yêu cầu duy trì hiệu lực Bằng độc quyền sáng chế

Số đơn yêu cầu: DT1-2025-06130 Ngày nộp: 22/04/2025

Liên quan đến Bằng độc quyền sáng chế:

(11) Số bằng	(15) Ngày cấp	Năm yêu cầu duy trì hiệu lực	Hiệu lực được duy trì đến
40070	10/05/2024	2	10/05/2026

(73) Chủ văn bằng bảo hộ: VESSI FOOTWEAR LTD. (CA)
6449 Larch Street, Vancouver, Canada V6M 4E8

Thông báo số: 78729/TB-SHTT.IP, ngày 13/06/2025 về việc ghi nhận yêu cầu duy trì hiệu lực Bằng độc quyền sáng chế

Số đơn yêu cầu: DT1-2025-06131 Ngày nộp: 22/04/2025

Liên quan đến Bằng độc quyền sáng chế:

(11) Số bằng	(15) Ngày cấp	Năm yêu cầu duy trì hiệu lực	Hiệu lực được duy trì đến
19202	08/05/2018	8	08/05/2026

(73) Chủ văn bằng bảo hộ: KOVEA CO., LTD. (KR)
(Yakdae-dong, Bucheon Technopark) #202-401, 388, Songnae-daero, Wonmi-gu, Bucheon-si, Gyeonggi-do, 420-733, Republic of Korea

---

Thông báo số: 78730/TB-SHTT.IP, ngày 13/06/2025 về việc ghi nhận yêu cầu duy trì hiệu lực Bằng độc quyền sáng chế

Số đơn yêu cầu: DT1-2025-06132 Ngày nộp: 22/04/2025

Liên quan đến Bằng độc quyền sáng chế:

(11) Số bằng	(15) Ngày cấp	Năm yêu cầu duy trì hiệu lực	Hiệu lực được duy trì đến
28465	23/04/2021	5	23/04/2026

(73) Chủ văn bằng bảo hộ: ENDODERMA CO., LTD. (KR)
3F, 20, Osongsaengmyeong 2-ro, Osong-eup, Heungdeok-gu, Cheongju-si, Chungcheongbuk-do 28162, Republic of Korea

---

Thông báo số: 78731/TB-SHTT.IP, ngày 13/06/2025 về việc ghi nhận yêu cầu duy trì hiệu lực Bằng độc quyền sáng chế

Số đơn yêu cầu: DT1-2025-06133 Ngày nộp: 22/04/2025

Liên quan đến Bằng độc quyền sáng chế:

(11) Số bằng	(15) Ngày cấp	Năm yêu cầu duy trì hiệu lực	Hiệu lực được duy trì đến
29020	23/06/2021	5	23/06/2026

(73) Chủ văn bằng bảo hộ: XEBEC TECHNOLOGY CO., LTD. (JP)
7-25, Koujimachi 1-chome, Chiyoda-ku, Tokyo 1020083, Japan

Thông báo số: 78732/TB-SHTT.IP, ngày 13/06/2025 về việc ghi nhận yêu cầu duy trì hiệu lực Bằng độc quyền sáng chế

Số đơn yêu cầu: DT1-2025-06134 Ngày nộp: 22/04/2025

Liên quan đến Bằng độc quyền sáng chế:

(11) Số bằng	(15) Ngày cấp	Năm yêu cầu duy trì hiệu lực	Hiệu lực được duy trì đến
23624	26/03/2020	6	26/03/2026

(73) Chủ văn bằng bảo hộ: VYSOKÉ UČENI TECHNICKÉ V BRNĚ (CZ)
Antonínská 548/1, CZ-60190 Brno, Czech

Thông báo số: 78733/TB-SHTT.IP, ngày 13/06/2025 về việc ghi nhận yêu cầu duy trì hiệu lực Bằng độc quyền sáng chế

Số đơn yêu cầu: DT1-2025-06135 Ngày nộp: 22/04/2025

Liên quan đến Bằng độc quyền sáng chế:

(11) Số bằng	(15) Ngày cấp	Năm yêu cầu duy trì hiệu lực	Hiệu lực được duy trì đến
17203	11/07/2017	9	11/07/2026

(73) Chủ văn bằng bảo hộ: TEH YOR CO., LTD. (TW)
129, 2nd Floor, Chung Shan N. Road Sec. 1, Taipei, 10418, Taiwan

---

Thông báo số: 78734/TB-SHTT.IP, ngày 13/06/2025 về việc ghi nhận yêu cầu duy trì hiệu lực Bằng độc quyền sáng chế

Số đơn yêu cầu: DT1-2025-06138 Ngày nộp: 22/04/2025

Liên quan đến Bằng độc quyền sáng chế:

(11) Số bằng	(15) Ngày cấp	Năm yêu cầu duy trì hiệu lực	Hiệu lực được duy trì đến
21047	02/05/2019	7	02/05/2026

(73) Chủ văn bằng bảo hộ: EXXONMOBIL UPSTREAM RESEARCH COMPANY (US)
P. O. Box 2189 (CORP-URC-SW359), Houston, Texas 77252-2189, United States of America

---

Thông báo số: 78735/TB-SHTT.IP, ngày 13/06/2025 về việc ghi nhận yêu cầu duy trì hiệu lực Bằng độc quyền sáng chế

Số đơn yêu cầu: DT1-2025-06139 Ngày nộp: 22/04/2025

Liên quan đến Bằng độc quyền sáng chế:

(11) Số bằng	(15) Ngày cấp	Năm yêu cầu duy trì hiệu lực	Hiệu lực được duy trì đến
36056	16/05/2023	3	16/05/2026

(73) Chủ văn bằng bảo hộ: BASF SE (DE)
Carl-Bosch-Strasse 38, 67056 Ludwigshafen am Rhein, Germany

Thông báo số: 78736/TB-SHTT.IP, ngày 13/06/2025 về việc ghi nhận yêu cầu duy trì hiệu lực Bằng độc quyền sáng chế

Số đơn yêu cầu: DT1-2025-06140 Ngày nộp: 22/04/2025

Liên quan đến Bằng độc quyền sáng chế:

(11) Số bằng	(15) Ngày cấp	Năm yêu cầu duy trì hiệu lực	Hiệu lực được duy trì đến
40752	08/07/2024	2	08/07/2026

(73) Chủ văn bằng bảo hộ: ISC CO., LTD (KR)
6th Floor, 215, Galmachi-ro, Jungwon-gu, Seongnam-si, Gyeonggi-do 13217, Republic of Korea

---

Thông báo số: 78737/TB-SHTT.IP, ngày 13/06/2025 về việc ghi nhận yêu cầu duy trì hiệu lực Bằng độc quyền sáng chế

Số đơn yêu cầu: DT1-2025-06141 Ngày nộp: 22/04/2025

Liên quan đến Bằng độc quyền sáng chế:

(11) Số bằng	(15) Ngày cấp	Năm yêu cầu duy trì hiệu lực	Hiệu lực được duy trì đến
23835	23/04/2020	6	23/04/2026

(73) Chủ văn bằng bảo hộ: TVS MOTOR COMPANY LIMITED (IN)
Jayalakshmi Estates, 29 (old # 8), Haddows Road, Chennai 600006, India

---

Thông báo số: 78738/TB-SHTT.IP, ngày 13/06/2025 về việc ghi nhận yêu cầu duy trì hiệu lực Bằng độc quyền sáng chế

Số đơn yêu cầu: DT1-2025-06142 Ngày nộp: 22/04/2025

Liên quan đến Bằng độc quyền sáng chế:

(11) Số bằng	(15) Ngày cấp	Năm yêu cầu duy trì hiệu lực	Hiệu lực được duy trì đến
16906	03/05/2017	9	03/05/2026

(73) Chủ văn bằng bảo hộ: SYNGENTA PARTICIPATIONS AG (CH)
Schwarzwaldallee 215, CH-4058 Basel, Switzerland

Thông báo số: 78739/TB-SHTT.IP, ngày 13/06/2025 về việc ghi nhận yêu cầu duy trì hiệu lực Bằng độc quyền sáng chế

Số đơn yêu cầu: DT1-2025-06143 Ngày nộp: 22/04/2025

Liên quan đến Bằng độc quyền sáng chế:

(11) Số bằng	(15) Ngày cấp	Năm yêu cầu duy trì hiệu lực	Hiệu lực được duy trì đến
32105	22/04/2022	4	22/04/2026

(73) Chủ văn bằng bảo hộ: WHITE, JEFF, A. (US)
202 N. Park Ave. Maize, KS 67101 (US)
CAMPBELL, KEVIN (US)
202 N. Park Ave. Maize, KS 67101 (US)

Thông báo số: 78740/TB-SHTT.IP, ngày 13/06/2025 về việc ghi nhận yêu cầu duy trì hiệu lực Bằng độc quyền sáng chế

Số đơn yêu cầu: DT1-2025-06144 Ngày nộp: 22/04/2025

Liên quan đến Bằng độc quyền sáng chế:

(11) Số bằng	(15) Ngày cấp	Năm yêu cầu duy trì hiệu lực	Hiệu lực được duy trì đến
25358	29/07/2020	6	29/07/2026

(73) Chủ văn bằng bảo hộ: BANDO CHEMICAL INDUSTRIES, LTD. (JP)
6-6, Minatojima Minamimachi 4-chome, Chuo-ku, Kobe-shi, Hyogo 650-0047, Japan
HONDA MOTOR CO., LTD. (JP)
1-1, Minami-Aoyama 2-chome, Minato-ku, Tokyo 107-8556, Japan

Thông báo số: 78741/TB-SHTT.$_{IP}$, ngày 13/06/2025 về việc ghi nhận yêu cầu duy trì hiệu lực Bằng độc quyền sáng chế

Số đơn yêu cầu: DT1-2025-06145 Ngày nộp: 22/04/2025

Liên quan đến Bằng độc quyền sáng chế:

(11) Số bằng	(15) Ngày cấp	Năm yêu cầu duy trì hiệu lực	Hiệu lực được duy trì đến
40543	21/06/2024	2	21/06/2026

(73) Chủ văn bằng bảo hộ: CHIA-YUAN LIU (TW)
No. 402, Futan Rd., Tanzi Dist., Taichung City 427, Taiwan.

Thông báo số: 78742/TB-SHTT.$_{IP}$, ngày 13/06/2025 về việc ghi nhận yêu cầu duy trì hiệu lực Bằng độc quyền sáng chế

Số đơn yêu cầu: DT1-2025-06146 Ngày nộp: 22/04/2025

Liên quan đến Bằng độc quyền sáng chế:

(11) Số bằng	(15) Ngày cấp	Năm yêu cầu duy trì hiệu lực	Hiệu lực được duy trì đến
40952	26/07/2024	2	26/07/2026

(73) Chủ văn bằng bảo hộ: HONDA MOTOR CO., LTD. (JP)
1-1, Minami-Aoyama 2-chome, Minato-ku, Tokyo 107-8556, Japan
BANDO CHEMICAL INDUSTRIES, LTD. (JP)
6-6, Minatojima Minamimachi 4-chome, Chuo-ku, Kobe-shi, Hyogo 6500047, Japan

---

Thông báo số: 78743/TB-SHTT.$_{IP}$, ngày 13/06/2025 về việc ghi nhận yêu cầu duy trì hiệu lực Bằng độc quyền sáng chế

Số đơn yêu cầu: DT1-2025-06147 Ngày nộp: 22/04/2025

Liên quan đến Bằng độc quyền sáng chế:

(11) Số bằng	(15) Ngày cấp	Năm yêu cầu duy trì hiệu lực	Hiệu lực được duy trì đến
39974	04/05/2024	2	04/05/2026

(73) Chủ văn bằng bảo hộ: KIM, GWANG-SUK (KR)
202ho, 69-1, Gunwang-ro Buk-gu Gwangju 61201, Republic of Korea

---

Thông báo số: 78744/TB-SHTT.$_{IP}$, ngày 13/06/2025 về việc ghi nhận yêu cầu duy trì hiệu lực Bằng độc quyền sáng chế

Số đơn yêu cầu: DT1-2025-06148 Ngày nộp: 22/04/2025

Liên quan đến Bằng độc quyền sáng chế:

(11) Số bằng	(15) Ngày cấp	Năm yêu cầu duy trì hiệu lực	Hiệu lực được duy trì đến
39957	02/05/2024	2	02/05/2026

(73) Chủ văn bằng bảo hộ: DAIKIN INDUSTRIES, LTD. (JP)
Osaka Umeda Twin Towers South, 1-13-1, Umeda, Kita-ku, Osaka-Shi, Osaka 530-0001, Japan

---

Thông báo số: 78745/TB-SHTT.$_{IP}$, ngày 13/06/2025 về việc ghi nhận yêu cầu duy trì hiệu lực Bằng độc quyền sáng chế

Số đơn yêu cầu: DT1-2025-06149 Ngày nộp: 22/04/2025

Liên quan đến Bằng độc quyền sáng chế:

(11) Số bằng	(15) Ngày cấp	Năm yêu cầu duy trì hiệu lực	Hiệu lực được duy trì đến
14098	18/05/2015	11	18/05/2026

(73) Chủ văn bằng bảo hộ: AUSTAL SHIPS PTY LTD. (AU)
100 Clarence Beach Road, Henderson, Western Australia 6166, Australia

---

Thông báo số: 78746/TB-SHTT.$_{IP}$, ngày 13/06/2025 về việc ghi nhận yêu cầu duy trì hiệu lực Bằng độc quyền sáng chế

Số đơn yêu cầu: DT1-2025-06150 Ngày nộp: 22/04/2025

Liên quan đến Bằng độc quyền sáng chế:

(11) Số bằng	(15) Ngày cấp	Năm yêu cầu duy trì hiệu lực	Hiệu lực được duy trì đến
24281	26/05/2020	6	26/05/2026

(73) Chủ văn bằng bảo hộ: ANAN (CHINA) CO., LTD. (CN)
Xingtai Industrial Park, Changtai Economic Development Zone, Zhangzhou, Fujian 363900, China

---

Thông báo số: 78747/TB-SHTT.$_{IP}$, ngày 13/06/2025 về việc ghi nhận yêu cầu duy trì hiệu lực Bằng độc quyền sáng chế

Số đơn yêu cầu: DT1-2025-06136 Ngày nộp: 22/04/2025

Liên quan đến Bằng độc quyền sáng chế:

(11) Số bằng	(15) Ngày cấp	Năm yêu cầu duy trì hiệu lực	Hiệu lực được duy trì đến
44909	18/03/2025	2	18/03/2027

(73) Chủ văn bằng bảo hộ: VALQUA, LTD. (JP)
1-1, Osaki 2-chome, Shinagawa-ku, Tokyo 1416024, Japan

Thông báo số: 78748/TB-SHTT.$_{IP}$, ngày 13/06/2025 về việc ghi nhận yêu cầu duy trì hiệu lực Bằng độc quyền sáng chế

Số đơn yêu cầu: DT1-2025-06137 Ngày nộp: 22/04/2025

Liên quan đến Bằng độc quyền sáng chế:

(11) Số bằng	(15) Ngày cấp	Năm yêu cầu duy trì hiệu lực	Hiệu lực được duy trì đến
44909	18/03/2025	3	18/03/2028

(73) Chủ văn bằng bảo hộ: VALQUA, LTD. (JP)
1-1, Osaki 2-chome, Shinagawa-ku, Tokyo 1416024, Japan

Thông báo số: 78761/TB-SHTT.$_{IP}$, ngày 13/06/2025 về việc ghi nhận yêu cầu duy trì hiệu lực Bằng độc quyền sáng chế

Số đơn yêu cầu: DT1-2025-06151 Ngày nộp: 23/04/2025

Liên quan đến Bằng độc quyền sáng chế:

(11) Số bằng	(15) Ngày cấp	Năm yêu cầu duy trì hiệu lực	Hiệu lực được duy trì đến
21282	04/06/2019	7	04/06/2026

(73) Chủ văn bằng bảo hộ: KB TSUZUKI K.K. (JP)
11-31, Sakae 3-chome, Naka-ku, Nagoya-shi, Aichi 460-0008, Japan

---

Thông báo số: 78762/TB-SHTT.$_{IP}$, ngày 13/06/2025 về việc ghi nhận yêu cầu duy trì hiệu lực Bằng độc quyền sáng chế

Số đơn yêu cầu: DT1-2025-06152 Ngày nộp: 23/04/2025

Liên quan đến Bằng độc quyền sáng chế:

(11) Số bằng	(15) Ngày cấp	Năm yêu cầu duy trì hiệu lực	Hiệu lực được duy trì đến
40301	31/05/2024	2	31/05/2026

(73) Chủ văn bằng bảo hộ: GUANGDONG SPEED NEW MATERIAL TECHNOLOGY CO., LTD (CN)
T2 Building, No. 4 Yuyuan Road, Yuyuan Industrial Zone, Huangjiang Town, Dongguan, Guangdong 523000, China

---

Thông báo số: 78763/TB-SHTT.IP, ngày 13/06/2025 về việc ghi nhận yêu cầu duy trì hiệu lực Bằng độc quyền sáng chế

Số đơn yêu cầu: DT1-2025-06153 Ngày nộp: 23/04/2025

Liên quan đến Bằng độc quyền sáng chế:

(11) Số bằng	(15) Ngày cấp	Năm yêu cầu duy trì hiệu lực	Hiệu lực được duy trì đến
21021	23/04/2019	7	23/04/2026

(73) Chủ văn bằng bảo hộ: FERRUM ANALYTICS AND SORTING AG (CH)
Industriestrasse 11/13, 5503 Schafisheim, Switzerland

Thông báo số: 78764/TB-SHTT.IP, ngày 13/06/2025 về việc ghi nhận yêu cầu duy trì hiệu lực Bằng độc quyền sáng chế

Số đơn yêu cầu: DT1-2025-06154 Ngày nộp: 23/04/2025

Liên quan đến Bằng độc quyền sáng chế:

(11) Số bằng	(15) Ngày cấp	Năm yêu cầu duy trì hiệu lực	Hiệu lực được duy trì đến
40503	17/06/2024	2	17/06/2026

(73) Chủ văn bằng bảo hộ: M & M INDUSTRIES, INC. (US)
316 Corporate Place, Chattanooga, Tennessee 37419, USA

Thông báo số: 78765/TB-SHTT.IP, ngày 13/06/2025 về việc ghi nhận yêu cầu duy trì hiệu lực Bằng độc quyền sáng chế

Số đơn yêu cầu: DT1-2025-06155 Ngày nộp: 23/04/2025

Liên quan đến Bằng độc quyền sáng chế:

(11) Số bằng	(15) Ngày cấp	Năm yêu cầu duy trì hiệu lực	Hiệu lực được duy trì đến
35953	08/05/2023	3	08/05/2026

(73) Chủ văn bằng bảo hộ: CARLSBERG BREWERIES A/S (DK)
J.C. Jacobsens Gade 1, 1799 Copenhagen V, Denmark

Thông báo số: 78766/TB-SHTT.IP, ngày 13/06/2025 về việc ghi nhận yêu cầu duy trì hiệu lực Bằng độc quyền sáng chế

Số đơn yêu cầu: DT1-2025-06156 Ngày nộp: 23/04/2025

Liên quan đến Bằng độc quyền sáng chế:

(11) Số bằng	(15) Ngày cấp	Năm yêu cầu duy trì hiệu lực	Hiệu lực được duy trì đến
33009	15/07/2022	4	15/07/2026

(73) Chủ văn bằng bảo hộ: GUANGZHOU HUAXINKE INTELLIGENT MANUFACTURING TECHNOLOGY CO., LTD. (CN)
19 Shenzhou Road, Science Town, Guangzhou, Guangdong, 510663, P.R.China
SOUTH CHINA UNIVERSITY OF TECHNOLOGY (CN)
No. 381, Wushan Road, Tianhe District Guangzhou, Guangdong 510640, China

---

Thông báo số: 78767/TB-SHTT.IP, ngày 13/06/2025 về việc ghi nhận yêu cầu duy trì hiệu lực Bằng độc quyền sáng chế

Số đơn yêu cầu: DT1-2025-06157 Ngày nộp: 23/04/2025

Liên quan đến Bằng độc quyền sáng chế:

(11) Số bằng	(15) Ngày cấp	Năm yêu cầu duy trì hiệu lực	Hiệu lực được duy trì đến
28900	11/06/2021	5	11/06/2026

(73) Chủ văn bằng bảo hộ: GUANGZHOU HUAXINKE INTELLIGENT MANUFACTURING TECHNOLOGY CO., LTD. (CN)
19 Shenzhou Road, Science Town, Guangzhou, Guangdong, 510663, P.R.China
SOUTH CHINA UNIVERSITY OF TECHNOLOGY (CN)
No.381, Wushan Road, Tianhe District, Guangzhou City, Guangdong Province, 510640 P.R.China

---

Thông báo số: 78768/TB-SHTT.IP, ngày 13/06/2025 về việc ghi nhận yêu cầu duy trì hiệu lực Bằng độc quyền sáng chế

Số đơn yêu cầu: DT1-2025-06158 Ngày nộp: 23/04/2025

Liên quan đến Bằng độc quyền sáng chế:

(11) Số bằng	(15) Ngày cấp	Năm yêu cầu duy trì hiệu lực	Hiệu lực được duy trì đến
33141	27/07/2022	4	27/07/2026

(73) Chủ văn bằng bảo hộ: GUANGZHOU HUAXINKE INTELLIGENT MANUFACTURING TECHNOLOGY CO., LTD. (CN)
19 Shenzhou Road, Science Town, Guangzhou, Guangdong, 510663, P.R.China
SOUTH CHINA UNIVERSITY OF TECHNOLOGY (CN)
No.381, Wushan Road, Tianhe District, Guangzhou City, Guangdong Province, 510640 P.R.China

---

Thông báo số: 78769/TB-SHTT.$_{IP}$, ngày 13/06/2025 về việc ghi nhận yêu cầu duy trì hiệu lực Bằng độc quyền sáng chế

Số đơn yêu cầu: DT1-2025-06159 Ngày nộp: 23/04/2025

Liên quan đến Bằng độc quyền sáng chế:

(11) Số bằng	(15) Ngày cấp	Năm yêu cầu duy trì hiệu lực	Hiệu lực được duy trì đến
28534	05/05/2021	5	05/05/2026

(73) Chủ văn bằng bảo hộ: INA INTELLIGENT TECHNOLOGY (ZHEJIANG) CO., LTD. (CN)
No. 32 Building, Feiyue Technology Park, Jiaojiang, Taizhou, Zhejiang, 318000 China

---

Thông báo số: 78770/TB-SHTT.$_{IP}$, ngày 13/06/2025 về việc ghi nhận yêu cầu duy trì hiệu lực Bằng độc quyền sáng chế

Số đơn yêu cầu: DT1-2025-06160 Ngày nộp: 23/04/2025

Liên quan đến Bằng độc quyền sáng chế:

(11) Số bằng	(15) Ngày cấp	Năm yêu cầu duy trì hiệu lực	Hiệu lực được duy trì đến
15424	25/04/2016	10	25/04/2026

(73) Chủ văn bằng bảo hộ: CG ENGINEERING & CONSULTING CO., LTD. (KR)
#813, Digital-ro 306 (Guro-dong, Daeryung Post Tower 2), Guro-gu, Seoul 152-790, Republic of Korea

---

Thông báo số: 78771/TB-SHTT.$_{IP}$, ngày 13/06/2025 về việc ghi nhận yêu cầu duy trì hiệu lực Bằng độc quyền sáng chế

Số đơn yêu cầu: DT1-2025-06162 Ngày nộp: 23/04/2025

Liên quan đến Bằng độc quyền sáng chế:

(11) Số bằng	(15) Ngày cấp	Năm yêu cầu duy trì hiệu lực	Hiệu lực được duy trì đến
40307	31/05/2024	2	31/05/2026

(73) Chủ văn bằng bảo hộ: DANSTAR FERMENT AG (CH)
Poststrasse 30, 6300 Zug, Switzerland

Thông báo số: 78772/TB-SHTT.$_{IP}$, ngày 13/06/2025 về việc ghi nhận yêu cầu duy trì hiệu lực Bằng độc quyền sáng chế

Số đơn yêu cầu: DT1-2025-06163 Ngày nộp: 23/04/2025

Liên quan đến Bằng độc quyền sáng chế:

(11) Số bằng	(15) Ngày cấp	Năm yêu cầu duy trì hiệu lực	Hiệu lực được duy trì đến
25111	15/07/2020	6	15/07/2026

(73) Chủ văn bằng bảo hộ: SANYANG MOTOR CO., LTD. (TW)
184 Keng Tzu Kou, Shang Keng Village, Hsin Fong Shiang, Hsinchu, Taiwan

---

Thông báo số: 78773/TB-SHTT.$_{IP}$, ngày 13/06/2025 về việc ghi nhận yêu cầu duy trì hiệu lực Bằng độc quyền sáng chế

Số đơn yêu cầu: DT1-2025-06164 Ngày nộp: 23/04/2025

Liên quan đến Bằng độc quyền sáng chế:

(11) Số bằng	(15) Ngày cấp	Năm yêu cầu duy trì hiệu lực	Hiệu lực được duy trì đến
32536	06/06/2022	4	06/06/2026

(73) Chủ văn bằng bảo hộ: CNB TECH CO., LTD (KR)
2F, 60, Bucheon-ro 409beon-gil, Bucheon-si, Gyeonggi-do, Republic of Korea

---

Thông báo số: 78774/TB-SHTT.IP, ngày 13/06/2025 về việc ghi nhận yêu cầu duy trì hiệu lực Bằng độc quyền sáng chế

Số đơn yêu cầu: DT1-2025-06165 Ngày nộp: 23/04/2025

Liên quan đến Bằng độc quyền sáng chế:

(11) Số bằng	(15) Ngày cấp	Năm yêu cầu duy trì hiệu lực	Hiệu lực được duy trì đến
25261	23/07/2020	6	23/07/2026

(73) Chủ văn bằng bảo hộ: SANYANG MOTOR CO., LTD. (TW)
184 Keng Tzu Kou, Shang Keng Village, Hsin Fong Shiang, Hsinchu, Taiwan.

Thông báo số: 78775/TB-SHTT.IP, ngày 13/06/2025 về việc ghi nhận yêu cầu duy trì hiệu lực Bằng độc quyền sáng chế

Số đơn yêu cầu: DT1-2025-06167 Ngày nộp: 23/04/2025

Liên quan đến Bằng độc quyền sáng chế:

(11) Số bằng	(15) Ngày cấp	Năm yêu cầu duy trì hiệu lực	Hiệu lực được duy trì đến
32404	25/05/2022	4	25/05/2026

(73) Chủ văn bằng bảo hộ: ENGO ENGINEERING LTD (RU)
section of room 14, korp. 5, d. 4, ul. Lugovaya, territory of Skolkovo Innovation Center, Moscow, 143026, Russian Federation

---

Thông báo số: 78776/TB-SHTT.IP, ngày 13/06/2025 về việc ghi nhận yêu cầu duy trì hiệu lực Bằng độc quyền sáng chế

Số đơn yêu cầu: DT1-2025-06168 Ngày nộp: 23/04/2025

Liên quan đến Bằng độc quyền sáng chế:

(11) Số bằng	(15) Ngày cấp	Năm yêu cầu duy trì hiệu lực	Hiệu lực được duy trì đến
35856	24/04/2023	3	24/04/2026

(73) Chủ văn bằng bảo hộ: SENJU METAL INDUSTRY CO., LTD. (JP)
23, Senju-Hashido-cho, Adachi-ku, Tokyo 120-8555 Japan

Thông báo số: 78777/TB-SHTT.IP, ngày 13/06/2025 về việc ghi nhận yêu cầu duy trì hiệu lực Bằng độc quyền sáng chế

Số đơn yêu cầu: DT1-2025-06169 Ngày nộp: 23/04/2025

Liên quan đến Bằng độc quyền sáng chế:

(11) Số bằng	(15) Ngày cấp	Năm yêu cầu duy trì hiệu lực	Hiệu lực được duy trì đến
39909	23/04/2024	2	23/04/2026

(73) Chủ văn bằng bảo hộ: YAMAHA HATSUDOKI KABUSHIKI KAISHA (JP)
2500 Shingai, Iwata-shi, Shizuoka-ken 438-8501, Japan

Thông báo số: 78778/TB-SHTT.IP, ngày 13/06/2025 về việc ghi nhận yêu cầu duy trì hiệu lực Bằng độc quyền sáng chế

Số đơn yêu cầu: DT1-2025-06170 Ngày nộp: 23/04/2025

Liên quan đến Bằng độc quyền sáng chế:

(11) Số bằng	(15) Ngày cấp	Năm yêu cầu duy trì hiệu lực	Hiệu lực được duy trì đến
21027	23/04/2019	7	23/04/2026

(73) Chủ văn bằng bảo hộ: POLYPLASTICS CO., LTD. (JP)
2-18-1, Konan, Minato-ku, Tokyo 108-8280, Japan

Thông báo số: 78779/TB-SHTT.$_{IP}$, ngày 13/06/2025 về việc ghi nhận yêu cầu duy trì hiệu lực Bằng độc quyền sáng chế

Số đơn yêu cầu: DT1-2025-06171 Ngày nộp: 23/04/2025

Liên quan đến Bằng độc quyền sáng chế:

(11) Số bằng	(15) Ngày cấp	Năm yêu cầu duy trì hiệu lực	Hiệu lực được duy trì đến
39908	23/04/2024	2	23/04/2026

(73) Chủ văn bằng bảo hộ: UNILEVER GLOBAL IP LIMITED (GB)
Port Sunlight, Wirral, Merseyside, CH62 4ZD, United Kingdom

Thông báo số: 78780/TB-SHTT.$_{IP}$, ngày 13/06/2025 về việc ghi nhận yêu cầu duy trì hiệu lực Bằng độc quyền sáng chế

Số đơn yêu cầu: DT1-2025-06172 Ngày nộp: 23/04/2025

Liên quan đến Bằng độc quyền sáng chế:

(11) Số bằng	(15) Ngày cấp	Năm yêu cầu duy trì hiệu lực	Hiệu lực được duy trì đến
21014	23/04/2019	7	23/04/2026

(73) Chủ văn bằng bảo hộ: NIPPON SODA CO., LTD. (JP)
2-1, Ohtemachi 2-chome, Chiyoda-ku, Tokyo 100-8165 Japan

Thông báo số: 78781/TB-SHTT.$_{IP}$, ngày 13/06/2025 về việc ghi nhận yêu cầu duy trì hiệu lực Bằng độc quyền sáng chế

Số đơn yêu cầu: DT1-2025-06173 Ngày nộp: 23/04/2025

Liên quan đến Bằng độc quyền sáng chế:

(11) Số bằng	(15) Ngày cấp	Năm yêu cầu duy trì hiệu lực	Hiệu lực được duy trì đến
23848	24/04/2020	6	24/04/2026

(73) Chủ văn bằng bảo hộ: YAMAHA HATSUDOKI KABUSHIKI KAISHA (JP)
2500 Shingai, Iwata, Shizuoka 438-8501, JAPAN

Thông báo số: 78782/TB-SHTT.IP, ngày 13/06/2025 về việc ghi nhận yêu cầu duy trì hiệu lực Bằng độc quyền sáng chế

Số đơn yêu cầu: DT1-2025-06174 Ngày nộp: 23/04/2025

Liên quan đến Bằng độc quyền sáng chế:

(11) Số bằng	(15) Ngày cấp	Năm yêu cầu duy trì hiệu lực	Hiệu lực được duy trì đến
21007	23/04/2019	7	23/04/2026

(73) Chủ văn bằng bảo hộ: EVONIK OPERATIONS GMBH (DE)
Rellinghauser Strasse 1-11, 45128 Essen, Germany

Thông báo số: 78783/TB-SHTT.IP, ngày 13/06/2025 về việc ghi nhận yêu cầu duy trì hiệu lực Bằng độc quyền sáng chế

Số đơn yêu cầu: DT1-2025-06175 Ngày nộp: 23/04/2025

Liên quan đến Bằng độc quyền sáng chế:

(11) Số bằng	(15) Ngày cấp	Năm yêu cầu duy trì hiệu lực	Hiệu lực được duy trì đến
23809	23/04/2020	6	23/04/2026

(73) Chủ văn bằng bảo hộ: NTS CO., LTD. (KR)
77, Mijuk 1-gil, Pungse-myeon, Dongnam-gu, Cheonan-si, Chungcheongnam-do, Republic of Korea

---

Thông báo số: 78784/TB-SHTT.IP, ngày 13/06/2025 về việc ghi nhận yêu cầu duy trì hiệu lực Bằng độc quyền sáng chế

Số đơn yêu cầu: DT1-2025-06176 Ngày nộp: 23/04/2025

Liên quan đến Bằng độc quyền sáng chế:

(11) Số bằng	(15) Ngày cấp	Năm yêu cầu duy trì hiệu lực	Hiệu lực được duy trì đến
11345	23/04/2013	13	23/04/2026

(73) Chủ văn bằng bảo hộ: YAMAHA HATSUDOKI KABUSHIKI KAISHA (JP)
2500 Shingai, Iwata-shi, Shizuoka-ken 438-8501, Japan

Thông báo số: 78785/TB-SHTT.$_{IP}$, ngày 13/06/2025 về việc ghi nhận yêu cầu duy trì hiệu lực Bằng độc quyền sáng chế

Số đơn yêu cầu: DT1-2025-06177 Ngày nộp: 23/04/2025

Liên quan đến Bằng độc quyền sáng chế:

(11) Số bằng	(15) Ngày cấp	Năm yêu cầu duy trì hiệu lực	Hiệu lực được duy trì đến
23868	24/04/2020	6	24/04/2026

(73) Chủ văn bằng bảo hộ: TOYO SEIKAN GROUP HOLDINGS, LTD. (JP)
18-1, Higashi-Gotanda 2-chome, Shinagawa-ku, Tokyo 1418627, Japan

---

Thông báo số: 78786/TB-SHTT.$_{IP}$, ngày 13/06/2025 về việc ghi nhận yêu cầu duy trì hiệu lực Bằng độc quyền sáng chế

Số đơn yêu cầu: DT1-2025-06178 Ngày nộp: 23/04/2025

Liên quan đến Bằng độc quyền sáng chế:

(11) Số bằng	(15) Ngày cấp	Năm yêu cầu duy trì hiệu lực	Hiệu lực được duy trì đến
39900	23/04/2024	2	23/04/2026

(73) Chủ văn bằng bảo hộ: UNILEVER GLOBAL IP LIMITED (GB)
Port Sunlight, Wirral, Merseyside, CH62 4ZD, United Kingdom

Thông báo số: 78787/TB-SHTT.IP, ngày 13/06/2025 về việc ghi nhận yêu cầu duy trì hiệu lực Bằng độc quyền sáng chế

Số đơn yêu cầu: DT1-2025-06179 Ngày nộp: 23/04/2025

Liên quan đến Bằng độc quyền sáng chế:

(11) Số bằng	(15) Ngày cấp	Năm yêu cầu duy trì hiệu lực	Hiệu lực được duy trì đến
35848	24/04/2023	3	24/04/2026

(73) Chủ văn bằng bảo hộ: TSUKISHIMA KIKAI CO., LTD. (JP)
3-5-1, Harumi, Chuo-ku, Tokyo 1040053, Japan

Thông báo số: 78788/TB-SHTT.IP, ngày 13/06/2025 về việc ghi nhận yêu cầu duy trì hiệu lực Bằng độc quyền sáng chế

Số đơn yêu cầu: DT1-2025-06180 Ngày nộp: 23/04/2025

Liên quan đến Bằng độc quyền sáng chế:

(11) Số bằng	(15) Ngày cấp	Năm yêu cầu duy trì hiệu lực	Hiệu lực được duy trì đến
23807	23/04/2020	6	23/04/2026

(73) Chủ văn bằng bảo hộ: YAMAHA HATSUDOKI KABUSHIKI KAISHA (JP)
2500 Shingai, Iwata-shi, Shizuoka-ken 438-8501, Japan

Thông báo số: 78789/TB-SHTT.IP, ngày 13/06/2025 về việc ghi nhận yêu cầu duy trì hiệu lực Bằng độc quyền sáng chế

Số đơn yêu cầu: DT1-2025-06181 Ngày nộp: 23/04/2025

Liên quan đến Bằng độc quyền sáng chế:

(11) Số bằng	(15) Ngày cấp	Năm yêu cầu duy trì hiệu lực	Hiệu lực được duy trì đến
21037	23/04/2019	7	23/04/2026

(73) Chủ văn bằng bảo hộ: IX BIOPHARMA LTD (SG)
80 Robinson Road, #02-00, Singapore 068898, Singapore

Thông báo số: 78790/TB-SHTT.$_{IP}$, ngày 13/06/2025 về việc ghi nhận yêu cầu duy trì hiệu lực Bằng độc quyền sáng chế

Số đơn yêu cầu: DT1-2025-06182 Ngày nộp: 23/04/2025

Liên quan đến Bằng độc quyền sáng chế:

(11) Số bằng	(15) Ngày cấp	Năm yêu cầu duy trì hiệu lực	Hiệu lực được duy trì đến
39902	23/04/2024	2	23/04/2026

(73) Chủ văn bằng bảo hộ: GIULIANI S.P.A. (IT)
Via Palagi 2, 20129 Milano (IT)

Thông báo số: 78791/TB-SHTT.$_{IP}$, ngày 13/06/2025 về việc ghi nhận yêu cầu duy trì hiệu lực Bằng độc quyền sáng chế

Số đơn yêu cầu: DT1-2025-06183 Ngày nộp: 23/04/2025

Liên quan đến Bằng độc quyền sáng chế:

(11) Số bằng	(15) Ngày cấp	Năm yêu cầu duy trì hiệu lực	Hiệu lực được duy trì đến
23804	23/04/2020	6	23/04/2026

(73) Chủ văn bằng bảo hộ: YAMAHA HATSUDOKI KABUSHIKI KAISHA (JP)
2500 Shingai, Iwata-shi, Shizuoka-ken 438-8501, Japan

Thông báo số: 78793/TB-SHTT.$_{IP}$, ngày 13/06/2025 về việc ghi nhận yêu cầu duy trì hiệu lực Bằng độc quyền sáng chế

Số đơn yêu cầu: DT1-2025-06184 Ngày nộp: 23/04/2025

Liên quan đến Bằng độc quyền sáng chế:

(11) Số bằng	(15) Ngày cấp	Năm yêu cầu duy trì hiệu lực	Hiệu lực được duy trì đến
23827	23/04/2020	6	23/04/2026

(73) Chủ văn bằng bảo hộ: NIPPON SODA CO., LTD. (JP)
2-1, Ohtemachi 2-chome, Chiyoda-ku, Tokyo 100-8165 Japan

Thông báo số: 78794/TB-SHTT.IP, ngày 13/06/2025 về việc ghi nhận yêu cầu duy trì hiệu lực Bằng độc quyền sáng chế

Số đơn yêu cầu: DT1-2025-06185 Ngày nộp: 23/04/2025

Liên quan đến Bằng độc quyền sáng chế:

(11) Số bằng	(15) Ngày cấp	Năm yêu cầu duy trì hiệu lực	Hiệu lực được duy trì đến
21000	23/04/2019	7	23/04/2026

(73) Chủ văn bằng bảo hộ: ALMAMET GMBH (DE)
Gewerbestr. 5a, 83404 Ainring, Germany

Thông báo số: 78795/TB-SHTT.IP, ngày 13/06/2025 về việc ghi nhận yêu cầu duy trì hiệu lực Bằng độc quyền sáng chế

Số đơn yêu cầu: DT1-2025-06186 Ngày nộp: 23/04/2025

Liên quan đến Bằng độc quyền sáng chế:

(11) Số bằng	(15) Ngày cấp	Năm yêu cầu duy trì hiệu lực	Hiệu lực được duy trì đến
21009	23/04/2019	7	23/04/2026

(73) Chủ văn bằng bảo hộ: ADEKA CORPORATION (JP)
2-35, Higashiogu 7-chome, Arakawa-ku, Tokyo 116-8554 Japan

Thông báo số: 78796/TB-SHTT.IP, ngày 13/06/2025 về việc ghi nhận yêu cầu duy trì hiệu lực Bằng độc quyền sáng chế

Số đơn yêu cầu: DT1-2025-06187 Ngày nộp: 23/04/2025

Liên quan đến Bằng độc quyền sáng chế:

(11) Số bằng	(15) Ngày cấp	Năm yêu cầu duy trì hiệu lực	Hiệu lực được duy trì đến
23860	24/04/2020	6	24/04/2026

(73) Chủ văn bằng bảo hộ: UNILEVER IP HOLDINGS B.V. (NL)
Weena 455, 3013 AL Rotterdam, The Netherlands

Thông báo số: 78797/TB-SHTT.IP, ngày 13/06/2025 về việc ghi nhận yêu cầu duy trì hiệu lực Bằng độc quyền sáng chế

Số đơn yêu cầu: DT1-2025-06188 Ngày nộp: 23/04/2025

Liên quan đến Bằng độc quyền sáng chế:

(11) Số bằng	(15) Ngày cấp	Năm yêu cầu duy trì hiệu lực	Hiệu lực được duy trì đến
21545	16/07/2019	7	16/07/2026

(73) Chủ văn bằng bảo hộ: GENSQUARE LLC (KR)
2nd Floor, Dongrim Building, 38, Gangnam-daero 62-gil, Gangnam-gu, Seoul, 06254 Republic of Korea

---

Thông báo số: 78798/TB-SHTT.IP, ngày 13/06/2025 về việc ghi nhận yêu cầu duy trì hiệu lực Bằng độc quyền sáng chế

Số đơn yêu cầu: DT1-2025-06189 Ngày nộp: 23/04/2025

Liên quan đến Bằng độc quyền sáng chế:

(11) Số bằng	(15) Ngày cấp	Năm yêu cầu duy trì hiệu lực	Hiệu lực được duy trì đến
19640	10/07/2018	8	10/07/2026

(73) Chủ văn bằng bảo hộ: GENSQUARE LLC (KR)
2nd Floor, Dongrim Building, 38, Gangnam-daero 62-gil, Gangnam-gu, Seoul, 06254 Republic of Korea

---

Thông báo số: 78799/TB-SHTT.IP, ngày 13/06/2025 về việc ghi nhận yêu cầu duy trì hiệu lực Bằng độc quyền sáng chế

Số đơn yêu cầu: DT1-2025-06190 Ngày nộp: 23/04/2025

Liên quan đến Bằng độc quyền sáng chế:

(11) Số bằng	(15) Ngày cấp	Năm yêu cầu duy trì hiệu lực	Hiệu lực được duy trì đến
19639	10/07/2018	8	10/07/2026

(73) Chủ văn bằng bảo hộ: GENSQUARE LLC (KR)
2nd Floor, Dongrim Building, 38, Gangnam-daero 62-gil, Gangnam-gu, Seoul, 06254 Republic of Korea

---

Thông báo số: 78800/TB-SHTT.$_{IP}$, ngày 13/06/2025 về việc ghi nhận yêu cầu duy trì hiệu lực Bằng độc quyền sáng chế

Số đơn yêu cầu: DT1-2025-06191 Ngày nộp: 23/04/2025

Liên quan đến Bằng độc quyền sáng chế:

(11) Số bằng	(15) Ngày cấp	Năm yêu cầu duy trì hiệu lực	Hiệu lực được duy trì đến
21086	07/05/2019	7	07/05/2026

(73) Chủ văn bằng bảo hộ: GENSQUARE LLC (KR)
2nd Floor, Dongrim Building, 38, Gangnam-daero 62-gil, Gangnam-gu, Seoul, 06254 Republic of Korea

---

Thông báo số: 78801/TB-SHTT.$_{IP}$, ngày 13/06/2025 về việc ghi nhận yêu cầu duy trì hiệu lực Bằng độc quyền sáng chế

Số đơn yêu cầu: DT1-2025-06192 Ngày nộp: 23/04/2025

Liên quan đến Bằng độc quyền sáng chế:

(11) Số bằng	(15) Ngày cấp	Năm yêu cầu duy trì hiệu lực	Hiệu lực được duy trì đến
36109	18/05/2023	3	18/05/2026

(73) Chủ văn bằng bảo hộ: GENSQUARE LLC (KR)
2nd Floor, Dongrim Building, 38, Gangnam-daero 62-gil, Gangnam-gu, Seoul, 06254 Republic of Korea

---

Thông báo số: 78802/TB-SHTT.$_{IP}$, ngày 13/06/2025 về việc ghi nhận yêu cầu duy trì hiệu lực Bằng độc quyền sáng chế

Số đơn yêu cầu: DT1-2025-06193 Ngày nộp: 23/04/2025

Liên quan đến Bằng độc quyền sáng chế:

(11) Số bằng	(15) Ngày cấp	Năm yêu cầu duy trì hiệu lực	Hiệu lực được duy trì đến
19638	10/07/2018	8	10/07/2026

(73) Chủ văn bằng bảo hộ: GENSQUARE LLC (KR)
2nd Floor, Dongrim Building, 38, Gangnam-daero 62-gil, Gangnam-gu, Seoul, 06254 Republic of Korea

---

Thông báo số: 78803/TB-SHTT.$_{IP}$, ngày 13/06/2025 về việc ghi nhận yêu cầu duy trì hiệu lực Bằng độc quyền sáng chế

Số đơn yêu cầu: DT1-2025-06194 Ngày nộp: 23/04/2025

Liên quan đến Bằng độc quyền sáng chế:

(11) Số bằng	(15) Ngày cấp	Năm yêu cầu duy trì hiệu lực	Hiệu lực được duy trì đến
21544	16/07/2019	7	16/07/2026

(73) Chủ văn bằng bảo hộ: GENSQUARE LLC (KR)
2nd Floor, Dongrim Building, 38, Gangnam-daero 62-gil, Gangnam-gu, Seoul, 06254 Republic of Korea

---

Thông báo số: 78804/TB-SHTT.$_{IP}$, ngày 13/06/2025 về việc ghi nhận yêu cầu duy trì hiệu lực Bằng độc quyền sáng chế

Số đơn yêu cầu: DT1-2025-06195 Ngày nộp: 23/04/2025

Liên quan đến Bằng độc quyền sáng chế:

(11) Số bằng	(15) Ngày cấp	Năm yêu cầu duy trì hiệu lực	Hiệu lực được duy trì đến
21345	10/06/2019	7	10/06/2026

(73) Chủ văn bằng bảo hộ: GENSQUARE LLC (KR)
2nd Floor, Dongrim Building, 38, Gangnam-daero 62-gil, Gangnam-gu, Seoul, 06254 Republic of Korea

---

Thông báo số: 78805/TB-SHTT.$_{IP}$, ngày 13/06/2025 về việc ghi nhận yêu cầu duy trì hiệu lực Bằng độc quyền sáng chế

Số đơn yêu cầu: DT1-2025-06196 Ngày nộp: 23/04/2025

Liên quan đến Bằng độc quyền sáng chế:

(11) Số bằng	(15) Ngày cấp	Năm yêu cầu duy trì hiệu lực	Hiệu lực được duy trì đến
21084	07/05/2019	7	07/05/2026

(73) Chủ văn bằng bảo hộ: GENSQUARE LLC (KR)
2nd Floor, Dongrim Building, 38, Gangnam-daero 62-gil, Gangnam-gu, Seoul, 06254 Republic of Korea

---

Thông báo số: 78806/TB-SHTT.$_{IP}$, ngày 13/06/2025 về việc ghi nhận yêu cầu duy trì hiệu lực Bằng độc quyền sáng chế

Số đơn yêu cầu: DT1-2025-06197 Ngày nộp: 23/04/2025

Liên quan đến Bằng độc quyền sáng chế:

(11) Số bằng	(15) Ngày cấp	Năm yêu cầu duy trì hiệu lực	Hiệu lực được duy trì đến
21085	07/05/2019	7	07/05/2026

(73) Chủ văn bằng bảo hộ: GENSQUARE LLC (KR)
2nd Floor, Dongrim Building, 38, Gangnam-daero 62-gil, Gangnam-gu, Seoul, 06254 Republic of Korea

---

Thông báo số: 78807/TB-SHTT.$_{IP}$, ngày 13/06/2025 về việc ghi nhận yêu cầu duy trì hiệu lực Bằng độc quyền sáng chế

Số đơn yêu cầu: DT1-2025-06198 Ngày nộp: 23/04/2025

Liên quan đến Bằng độc quyền sáng chế:

(11) Số bằng	(15) Ngày cấp	Năm yêu cầu duy trì hiệu lực	Hiệu lực được duy trì đến
21546	16/07/2019	7	16/07/2026

(73) Chủ văn bằng bảo hộ: GENSQUARE LLC (KR)
2nd Floor, Dongrim Building, 38, Gangnam-daero 62-gil, Gangnam-gu, Seoul, 06254 Republic of Korea

---

Thông báo số: 78808/TB-SHTT.$_{IP}$, ngày 13/06/2025 về việc ghi nhận yêu cầu duy trì hiệu lực Bằng độc quyền sáng chế

Số đơn yêu cầu: DT1-2025-06199 Ngày nộp: 23/04/2025

Liên quan đến Bằng độc quyền sáng chế:

(11) Số bằng	(15) Ngày cấp	Năm yêu cầu duy trì hiệu lực	Hiệu lực được duy trì đến
21083	07/05/2019	7	07/05/2026

(73) Chủ văn bằng bảo hộ: GENSQUARE LLC (KR)
2nd Floor, Dongrim Building, 38, Gangnam-daero 62-gil, Gangnam-gu, Seoul, 06254 Republic of Korea

---

Thông báo số: 78809/TB-SHTT.$_{IP}$, ngày 13/06/2025 về việc ghi nhận yêu cầu duy trì hiệu lực Bằng độc quyền sáng chế

Số đơn yêu cầu: DT1-2025-06200 Ngày nộp: 23/04/2025

Liên quan đến Bằng độc quyền sáng chế:

(11) Số bằng	(15) Ngày cấp	Năm yêu cầu duy trì hiệu lực	Hiệu lực được duy trì đến
36244	31/05/2023	3	31/05/2026

(73) Chủ văn bằng bảo hộ: GENSQUARE LLC (KR)
2nd Floor, Dongrim Building, 38, Gangnam-daero 62-gil, Gangnam-gu, Seoul, 06254 Republic of Korea

---

Thông báo số: 78810/TB-SHTT.$_{IP}$, ngày 13/06/2025 về việc ghi nhận yêu cầu duy trì hiệu lực Bằng độc quyền sáng chế

Số đơn yêu cầu: DT1-2025-06201 Ngày nộp: 23/04/2025

Liên quan đến Bằng độc quyền sáng chế:

(11) Số bằng	(15) Ngày cấp	Năm yêu cầu duy trì hiệu lực	Hiệu lực được duy trì đến
17065	13/06/2017	9	13/06/2026

(73) Chủ văn bằng bảo hộ: GENSQUARE LLC (KR)
2nd Floor, Dongrim Building, 38, Gangnam-daero 62-gil, Gangnam-gu, Seoul, 06254 Republic of Korea

---

Thông báo số: 78811/TB-SHTT.$_{IP}$, ngày 13/06/2025 về việc ghi nhận yêu cầu duy trì hiệu lực Bằng độc quyền sáng chế

Số đơn yêu cầu: DT1-2025-06202 Ngày nộp: 23/04/2025

Liên quan đến Bằng độc quyền sáng chế:

(11) Số bằng	(15) Ngày cấp	Năm yêu cầu duy trì hiệu lực	Hiệu lực được duy trì đến
21157	21/05/2019	7	21/05/2026

(73) Chủ văn bằng bảo hộ: GENSQUARE LLC (KR)
2nd Floor, Dongrim Building, 38, Gangnam-daero 62-gil, Gangnam-gu, Seoul, 06254 Republic of Korea

---

Thông báo số: 78812/TB-SHTT.$_{IP}$, ngày 13/06/2025 về việc ghi nhận yêu cầu duy trì hiệu lực Bằng độc quyền sáng chế

Số đơn yêu cầu: DT1-2025-06203 Ngày nộp: 23/04/2025

Liên quan đến Bằng độc quyền sáng chế:

(11) Số bằng	(15) Ngày cấp	Năm yêu cầu duy trì hiệu lực	Hiệu lực được duy trì đến
36111	19/05/2023	3	19/05/2026

(73) Chủ văn bằng bảo hộ: GENSQUARE LLC (KR)
2nd Floor, Dongrim Building, 38, Gangnam-daero 62-gil, Gangnam-gu, Seoul, 06254 Republic of Korea

---

Thông báo số: 78813/TB-SHTT.$_{IP}$, ngày 13/06/2025 về việc ghi nhận yêu cầu duy trì hiệu lực Bằng độc quyền sáng chế

Số đơn yêu cầu: DT1-2025-06204 Ngày nộp: 23/04/2025

Liên quan đến Bằng độc quyền sáng chế:

(11) Số bằng	(15) Ngày cấp	Năm yêu cầu duy trì hiệu lực	Hiệu lực được duy trì đến
19637	10/07/2018	8	10/07/2026

(73) Chủ văn bằng bảo hộ: GENSQUARE LLC (KR)
2nd Floor, Dongrim Building, 38, Gangnam-daero 62-gil, Gangnam-gu, Seoul, 06254 Republic of Korea

---

Thông báo số: 78814/TB-SHTT.$_{IP}$, ngày 13/06/2025 về việc ghi nhận yêu cầu duy trì hiệu lực Bằng độc quyền sáng chế

Số đơn yêu cầu: DT1-2025-06205 Ngày nộp: 23/04/2025

Liên quan đến Bằng độc quyền sáng chế:

(11) Số bằng	(15) Ngày cấp	Năm yêu cầu duy trì hiệu lực	Hiệu lực được duy trì đến
32868	01/07/2022	4	01/07/2026

(73) Chủ văn bằng bảo hộ: GENSQUARE LLC (KR)
2nd Floor, Dongrim Building, 38, Gangnam-daero 62-gil, Gangnam-gu, Seoul, 06254 Republic of Korea

---

Thông báo số: 78815/TB-SHTT.$_{IP}$, ngày 13/06/2025 về việc ghi nhận yêu cầu duy trì hiệu lực Bằng độc quyền sáng chế

Số đơn yêu cầu: DT1-2025-06206 Ngày nộp: 23/04/2025

Liên quan đến Bằng độc quyền sáng chế:

(11) Số bằng	(15) Ngày cấp	Năm yêu cầu duy trì hiệu lực	Hiệu lực được duy trì đến
17064	13/06/2017	9	13/06/2026

(73) Chủ văn bằng bảo hộ: GENSQUARE LLC (KR)
2nd Floor, Dongrim Building, 38, Gangnam-daero 62-gil, Gangnam-gu, Seoul, 06254 Republic of Korea

---

Thông báo số: 78816/TB-SHTT.$_{IP}$, ngày 13/06/2025 về việc ghi nhận yêu cầu duy trì hiệu lực Bằng độc quyền sáng chế

Số đơn yêu cầu: DT1-2025-06207 Ngày nộp: 23/04/2025

Liên quan đến Bằng độc quyền sáng chế:

(11) Số bằng	(15) Ngày cấp	Năm yêu cầu duy trì hiệu lực	Hiệu lực được duy trì đến
21156	21/05/2019	7	21/05/2026

(73) Chủ văn bằng bảo hộ: GENSQUARE LLC (KR)
2nd Floor, Dongrim Building, 38, Gangnam-daero 62-gil, Gangnam-gu, Seoul, 06254 Republic of Korea

---

Thông báo số: 78817/TB-SHTT.$_{IP}$, ngày 13/06/2025 về việc ghi nhận yêu cầu duy trì hiệu lực Bằng độc quyền sáng chế

Số đơn yêu cầu: DT1-2025-06208 Ngày nộp: 23/04/2025

Liên quan đến Bằng độc quyền sáng chế:

(11) Số bằng	(15) Ngày cấp	Năm yêu cầu duy trì hiệu lực	Hiệu lực được duy trì đến
36887	07/08/2023	3	07/08/2026

(73) Chủ văn bằng bảo hộ: GENSQUARE LLC (KR)
2nd Floor, Dongrim Building, 38, Gangnam-daero 62-gil, Gangnam-gu, Seoul, 06254 Republic of Korea

---

Thông báo số: 78818/TB-SHTT.$_{IP}$, ngày 13/06/2025 về việc ghi nhận yêu cầu duy trì hiệu lực Bằng độc quyền sáng chế

Số đơn yêu cầu: DT1-2025-06209 Ngày nộp: 23/04/2025

Liên quan đến Bằng độc quyền sáng chế:

(11) Số bằng	(15) Ngày cấp	Năm yêu cầu duy trì hiệu lực	Hiệu lực được duy trì đến
21123	14/05/2019	7	14/05/2026

(73) Chủ văn bằng bảo hộ: TOYOX CO., LTD. (JP)
4371, Maezawa, Kurobe-shi, Toyama 9388585 Japan

Thông báo số: 78820/TB-SHTT.$_{IP}$, ngày 13/06/2025 về việc ghi nhận yêu cầu duy trì hiệu lực Bằng độc quyền sáng chế

Số đơn yêu cầu: DT1-2025-06210 Ngày nộp: 23/04/2025

Liên quan đến Bằng độc quyền sáng chế:

(11) Số bằng	(15) Ngày cấp	Năm yêu cầu duy trì hiệu lực	Hiệu lực được duy trì đến
40200	21/05/2024	2	21/05/2026

(73) Chủ văn bằng bảo hộ: ARLA FOODS AMBA (DK)
Sønderhøj 14, DK-8260 Viby J, Denmark

Thông báo số: 78821/TB-SHTT.$_{IP}$, ngày 13/06/2025 về việc ghi nhận yêu cầu duy trì hiệu lực Bằng độc quyền sáng chế

Số đơn yêu cầu: DT1-2025-06211 Ngày nộp: 23/04/2025

Liên quan đến Bằng độc quyền sáng chế:

(11) Số bằng	(15) Ngày cấp	Năm yêu cầu duy trì hiệu lực	Hiệu lực được duy trì đến
23980	05/05/2020	6	05/05/2026

(73) Chủ văn bằng bảo hộ: TOYOX CO., LTD. (JP)
4371, Maezawa, Kurobe-shi, Toyama 9388585 Japan

Thông báo số: 78822/TB-SHTT.$_{IP}$, ngày 13/06/2025 về việc ghi nhận yêu cầu duy trì hiệu lực Bằng độc quyền sáng chế

Số đơn yêu cầu: DT1-2025-06212 Ngày nộp: 23/04/2025

Liên quan đến Bằng độc quyền sáng chế:

(11) Số bằng	(15) Ngày cấp	Năm yêu cầu duy trì hiệu lực	Hiệu lực được duy trì đến
32107	25/04/2022	4	25/04/2026

(73) Chủ văn bằng bảo hộ: PND COSTRUZIONI ELETTROMECCANICHE S.R.L. (IT)
Via Brancaccio, 11 84018 Scafati (SA), Italia

Thông báo số: 78823/TB-SHTT.$_{IP}$, ngày 13/06/2025 về việc ghi nhận yêu cầu duy trì hiệu lực Bằng độc quyền sáng chế

Số đơn yêu cầu: DT1-2025-06213 Ngày nộp: 24/04/2025

Liên quan đến Bằng độc quyền sáng chế:

(11) Số bằng	(15) Ngày cấp	Năm yêu cầu duy trì hiệu lực	Hiệu lực được duy trì đến
34902	09/02/2023	3	09/02/2026

(73) Chủ văn bằng bảo hộ: LÝ NGỌC MINH (VN)
333 Khu phố Hưng Lộc, phường Hưng Định, thị xã Thuận An, tỉnh Bình Dương

---

Thông báo số: 78824/TB-SHTT.$_{IP}$, ngày 13/06/2025 về việc ghi nhận yêu cầu duy trì hiệu lực Bằng độc quyền sáng chế

Số đơn yêu cầu: DT1-2025-06214 Ngày nộp: 24/04/2025

Liên quan đến Bằng độc quyền sáng chế:

(11) Số bằng	(15) Ngày cấp	Năm yêu cầu duy trì hiệu lực	Hiệu lực được duy trì đến
32338	20/05/2022	4	20/05/2026

(73) Chủ văn bằng bảo hộ: GREEN ENTRANS AS (NO)
Mosterøyveien 161, 4156 Mosterøy, Norway

Thông báo số: 78825/TB-SHTT.IP, ngày 13/06/2025 về việc ghi nhận yêu cầu duy trì hiệu lực Bằng độc quyền sáng chế

Số đơn yêu cầu: DT1-2025-06215 Ngày nộp: 24/04/2025

Liên quan đến Bằng độc quyền sáng chế:

(11) Số bằng	(15) Ngày cấp	Năm yêu cầu duy trì hiệu lực	Hiệu lực được duy trì đến
40498	17/06/2024	2	17/06/2026

(73) Chủ văn bằng bảo hộ: CENTRO DE INMUNOLOGIA MOLECULAR (CU)
Calle 216 esq. 15, Atabey, Playa, La Habana Habana 11300, Cuba

---

Thông báo số: 78826/TB-SHTT.IP, ngày 13/06/2025 về việc ghi nhận yêu cầu duy trì hiệu lực Bằng độc quyền sáng chế

Số đơn yêu cầu: DT1-2025-06216 Ngày nộp: 24/04/2025

Liên quan đến Bằng độc quyền sáng chế:

(11) Số bằng	(15) Ngày cấp	Năm yêu cầu duy trì hiệu lực	Hiệu lực được duy trì đến
30597	24/11/2021	4	24/11/2025

(73) Chủ văn bằng bảo hộ: BAYER ANIMAL HEALTH GMBH (DE)
Kaiser-Wilhelm-Allee 20, 51373 Leverkusen, Germany
KITASATO INSTITUTE (JP)
9-1, Shirokane 5-Chome Minato-ku, Tokyo 108-8641, Japan

Thông báo số: 78827/TB-SHTT.IP, ngày 13/06/2025 về việc ghi nhận yêu cầu duy trì hiệu lực Bằng độc quyền sáng chế

Số đơn yêu cầu: DT1-2025-06217 Ngày nộp: 24/04/2025

Liên quan đến Bằng độc quyền sáng chế:

(11) Số bằng	(15) Ngày cấp	Năm yêu cầu duy trì hiệu lực	Hiệu lực được duy trì đến
23869	24/04/2020	6	24/04/2026

(73) Chủ văn bằng bảo hộ: OWENS-BROCKWAY GLASS CONTAINER INC. (US)
One Michael Owens Way, Perrysburg, OH 43551, United States of America

---

Thông báo số: 78828/TB-SHTT.$_{IP}$, ngày 13/06/2025 về việc ghi nhận yêu cầu duy trì hiệu lực Bằng độc quyền sáng chế

Số đơn yêu cầu: DT1-2025-06218 Ngày nộp: 24/04/2025

Liên quan đến Bằng độc quyền sáng chế:

(11) Số bằng	(15) Ngày cấp	Năm yêu cầu duy trì hiệu lực	Hiệu lực được duy trì đến
32121	25/04/2022	4	25/04/2026

(73) Chủ văn bằng bảo hộ: ASHLEY FURNITURE INDUSTRIES, LLC (US)
One Ashley Way, Arcadia, Wisconsin 54612, United States of America

---

Thông báo số: 78829/TB-SHTT.$_{IP}$, ngày 13/06/2025 về việc ghi nhận yêu cầu duy trì hiệu lực Bằng độc quyền sáng chế

Số đơn yêu cầu: DT1-2025-06219 Ngày nộp: 24/04/2025

Liên quan đến Bằng độc quyền sáng chế:

(11) Số bằng	(15) Ngày cấp	Năm yêu cầu duy trì hiệu lực	Hiệu lực được duy trì đến
35875	25/04/2023	3	25/04/2026

(73) Chủ văn bằng bảo hộ: ELYSIS LIMITED PARTNERSHIP (CA)
1 Place Ville-Marie, Suite 2323, Montreal QC H3B 3M5, Canada

Thông báo số: 78830/TB-SHTT.$_{IP}$, ngày 13/06/2025 về việc ghi nhận yêu cầu duy trì hiệu lực Bằng độc quyền sáng chế

Số đơn yêu cầu: DT1-2025-06220 Ngày nộp: 24/04/2025

Liên quan đến Bằng độc quyền sáng chế:

(11) Số bằng	(15) Ngày cấp	Năm yêu cầu duy trì hiệu lực	Hiệu lực được duy trì đến
16888	25/04/2017	9	25/04/2026

(73) Chủ văn bằng bảo hộ: THERAVANCE BIOPHARMA R&D IP, LLC (US)
901 Gateway Boulevard, South San Francisco, California 94080, United State of America

---

Thông báo số: 78831/TB-SHTT.$_{IP}$, ngày 13/06/2025 về việc ghi nhận yêu cầu duy trì hiệu lực Bằng độc quyền sáng chế

Số đơn yêu cầu: DT1-2025-06221 Ngày nộp: 24/04/2025

Liên quan đến Bằng độc quyền sáng chế:

(11) Số bằng	(15) Ngày cấp	Năm yêu cầu duy trì hiệu lực	Hiệu lực được duy trì đến
28478	26/04/2021	5	26/04/2026

(73) Chủ văn bằng bảo hộ: ALLTECH, INC. (US)
3031 Catnip Hill Pike, Nicholasville, KY 40356, United States of America

---

Thông báo số: 78832/TB-SHTT.$_{IP}$, ngày 13/06/2025 về việc ghi nhận yêu cầu duy trì hiệu lực Bằng độc quyền sáng chế

Số đơn yêu cầu: DT1-2025-06222 Ngày nộp: 24/04/2025

Liên quan đến Bằng độc quyền sáng chế:

(11) Số bằng	(15) Ngày cấp	Năm yêu cầu duy trì hiệu lực	Hiệu lực được duy trì đến
32138	26/04/2022	4	26/04/2026

(73) Chủ văn bằng bảo hộ: DRAGIC, MILE (RS)
Makedonska 11, 23000 Zrenjanin, Republic of Serbia

Thông báo số: 78833/TB-SHTT.IP, ngày 13/06/2025 về việc ghi nhận yêu cầu duy trì hiệu lực Bằng độc quyền sáng chế

Số đơn yêu cầu: DT1-2025-06223 Ngày nộp: 24/04/2025

Liên quan đến Bằng độc quyền sáng chế:

(11) Số bằng	(15) Ngày cấp	Năm yêu cầu duy trì hiệu lực	Hiệu lực được duy trì đến
32139	26/04/2022	4	26/04/2026

(73) Chủ văn bằng bảo hộ: UNITED STATES GYPSUM COMPANY (US)
550 West Adams Street Chicago, Illinois 60661-3676, United States of America

---

Thông báo số: 78834/TB-SHTT.IP, ngày 13/06/2025 về việc ghi nhận yêu cầu duy trì hiệu lực Bằng độc quyền sáng chế

Số đơn yêu cầu: DT1-2025-06224 Ngày nộp: 24/04/2025

Liên quan đến Bằng độc quyền sáng chế:

(11) Số bằng	(15) Ngày cấp	Năm yêu cầu duy trì hiệu lực	Hiệu lực được duy trì đến
28493	27/04/2021	5	27/04/2026

(73) Chủ văn bằng bảo hộ: AGRICULTURAL TECHNOLOGY RESEARCH INSTITUTE (TW)
No. 1, Ln. 51 Dahu Road, Xiangshan Dist., Hsinchu City, Taiwan 300

Thông báo số: 78835/TB-SHTT.IP, ngày 13/06/2025 về việc ghi nhận yêu cầu duy trì hiệu lực Bằng độc quyền sáng chế

Số đơn yêu cầu: DT1-2025-06225 Ngày nộp: 24/04/2025

Liên quan đến Bằng độc quyền sáng chế:

(11) Số bằng	(15) Ngày cấp	Năm yêu cầu duy trì hiệu lực	Hiệu lực được duy trì đến
12701	28/04/2014	12	28/04/2026

(73) Chủ văn bằng bảo hộ: ALMIRALL, S.A. (ES)
Ronda del General Mitre 151, E-08022 Barcelona, Spain

Thông báo số: 78836/TB-SHTT.$_{IP}$, ngày 13/06/2025 về việc ghi nhận yêu cầu duy trì hiệu lực Bằng độc quyền sáng chế

Số đơn yêu cầu: DT1-2025-06226 Ngày nộp: 24/04/2025

Liên quan đến Bằng độc quyền sáng chế:

(11) Số bằng	(15) Ngày cấp	Năm yêu cầu duy trì hiệu lực	Hiệu lực được duy trì đến
35911	28/04/2023	3	28/04/2026

(73) Chủ văn bằng bảo hộ: EISAI R&D MANAGEMENT CO., LTD. (JP)
4-6-10 Koishikawa, Bunkyo-ku, Tokyo, 112-8088, Japan
PRESIDENT AND FELLOWS OF HARVARD COLLEGE (US)
17 Quincy Street, Cambridge, MA 02138, U.S.A.

Thông báo số: 78837/TB-SHTT.$_{IP}$, ngày 13/06/2025 về việc ghi nhận yêu cầu duy trì hiệu lực Bằng độc quyền sáng chế

Số đơn yêu cầu: DT1-2025-06227 Ngày nộp: 24/04/2025

Liên quan đến Bằng độc quyền sáng chế:

(11) Số bằng	(15) Ngày cấp	Năm yêu cầu duy trì hiệu lực	Hiệu lực được duy trì đến
29096	01/07/2021	5	01/07/2026

(73) Chủ văn bằng bảo hộ: KABUSHIKI KAISHA FUNABASHI SOUKOU (JP)
62-2, Takase-cho, Funabashi-shi Chiba 2730014, Japan

Thông báo số: 78838/TB-SHTT.$_{IP}$, ngày 13/06/2025 về việc ghi nhận yêu cầu duy trì hiệu lực Bằng độc quyền sáng chế

Số đơn yêu cầu: DT1-2025-06228 Ngày nộp: 24/04/2025

Liên quan đến Bằng độc quyền sáng chế:

(11) Số bằng	(15) Ngày cấp	Năm yêu cầu duy trì hiệu lực	Hiệu lực được duy trì đến
28835	04/06/2021	5	04/06/2026

(73) Chủ văn bằng bảo hộ: CAP III B.V. (NL)
Mauritslaan 49, 6129 EL Urmond, The Netherlands

Thông báo số: 78839/TB-SHTT.$_{IP}$, ngày 13/06/2025 về việc ghi nhận yêu cầu duy trì hiệu lực Bằng độc quyền sáng chế

Số đơn yêu cầu: DT1-2025-06229 Ngày nộp: 24/04/2025

Liên quan đến Bằng độc quyền sáng chế:

(11) Số bằng	(15) Ngày cấp	Năm yêu cầu duy trì hiệu lực	Hiệu lực được duy trì đến
19194	08/05/2018	8	08/05/2026

(73) Chủ văn bằng bảo hộ: CREANOVA UNIVERSAL CLOSURES LTD. (GB)
5 Shannon Point, Oakfield Close, Tewkesbury Business Park, GL20 8PF Tewkesbury, United Kingdom

---

Thông báo số: 78840/TB-SHTT.$_{IP}$, ngày 13/06/2025 về việc ghi nhận yêu cầu duy trì hiệu lực Bằng độc quyền sáng chế

Số đơn yêu cầu: DT1-2025-06230 Ngày nộp: 24/04/2025

Liên quan đến Bằng độc quyền sáng chế:

(11) Số bằng	(15) Ngày cấp	Năm yêu cầu duy trì hiệu lực	Hiệu lực được duy trì đến
16874	25/04/2017	9	25/04/2026

(73) Chủ văn bằng bảo hộ: CHE-WEN LIN (TW)
18F-2, No. 2, Lane 175, Sec. 3, Shiou-Lang Road, Junghe City, Taipei Hsien 235, Taiwan.

Thông báo số: 78841/TB-SHTT.IP, ngày 13/06/2025 về việc ghi nhận yêu cầu duy trì hiệu lực Bằng độc quyền sáng chế

Số đơn yêu cầu: DT1-2025-06231 Ngày nộp: 24/04/2025

Liên quan đến Bằng độc quyền sáng chế:

(11) Số bằng	(15) Ngày cấp	Năm yêu cầu duy trì hiệu lực	Hiệu lực được duy trì đến
10255	04/05/2012	14	04/05/2026

(73) Chủ văn bằng bảo hộ: INTERDIGITAL CE PATENT HOLDINGS (FR)
3 rue du Colonel Moll, 75017 Paris, France

Thông báo số: 78842/TB-SHTT.IP, ngày 13/06/2025 về việc ghi nhận yêu cầu duy trì hiệu lực Bằng độc quyền sáng chế

Số đơn yêu cầu: DT1-2025-06232 Ngày nộp: 24/04/2025

Liên quan đến Bằng độc quyền sáng chế:

(11) Số bằng	(15) Ngày cấp	Năm yêu cầu duy trì hiệu lực	Hiệu lực được duy trì đến
21066	02/05/2019	7	02/05/2026

(73) Chủ văn bằng bảo hộ: PROSPECTORS IP HOLDINGS PTY LIMITED (AU)
7/22 Lexington Drive Bella Vista, New South Wales 2153 Australian

---

Thông báo số: 78843/TB-SHTT.IP, ngày 13/06/2025 về việc ghi nhận yêu cầu duy trì hiệu lực Bằng độc quyền sáng chế

Số đơn yêu cầu: DT1-2025-06233 Ngày nộp: 24/04/2025

Liên quan đến Bằng độc quyền sáng chế:

(11) Số bằng	(15) Ngày cấp	Năm yêu cầu duy trì hiệu lực	Hiệu lực được duy trì đến
23890	27/04/2020	6	27/04/2026

(73) Chủ văn bằng bảo hộ: BAYER NEW ZEALAND LIMITED (NZ)
c/- Level 12, KPMG Centre, 85 Alexandra Street, Hamilton, 3204, New Zealand

---

Thông báo số: 78844/TB-SHTT.$_{IP}$, ngày 13/06/2025 về việc ghi nhận yêu cầu duy trì hiệu lực Bằng độc quyền sáng chế

Số đơn yêu cầu: DT1-2025-06234 Ngày nộp: 24/04/2025

Liên quan đến Bằng độc quyền sáng chế:

(11) Số bằng	(15) Ngày cấp	Năm yêu cầu duy trì hiệu lực	Hiệu lực được duy trì đến
36168	24/05/2023	3	24/05/2026

(73) Chủ văn bằng bảo hộ: LIU, HUI (CN)
No. 1002, F5 Building, Yunshu Yuan, Guihua Cheng No. 508, Changsha Road, Yuhua District Changsha, Hunan 410014, China

---

Thông báo số: 78845/TB-SHTT.$_{IP}$, ngày 13/06/2025 về việc ghi nhận yêu cầu duy trì hiệu lực Bằng độc quyền sáng chế

Số đơn yêu cầu: DT1-2025-06235 Ngày nộp: 24/04/2025

Liên quan đến Bằng độc quyền sáng chế:

(11) Số bằng	(15) Ngày cấp	Năm yêu cầu duy trì hiệu lực	Hiệu lực được duy trì đến
24307	27/05/2020	6	27/05/2026

(73) Chủ văn bằng bảo hộ: SEOUL ENGINEERING CO., LTD. (KR)
1381-1, Juan-dong, Nam-ku, Incheon 402-825, Republic of Korea

---

Thông báo số: 78846/TB-SHTT.$_{IP}$, ngày 13/06/2025 về việc ghi nhận yêu cầu duy trì hiệu lực Bằng độc quyền sáng chế

Số đơn yêu cầu: DT1-2025-06236 Ngày nộp: 24/04/2025

Liên quan đến Bằng độc quyền sáng chế:

(11) Số bằng	(15) Ngày cấp	Năm yêu cầu duy trì hiệu lực	Hiệu lực được duy trì đến
28618	17/05/2021	5	17/05/2026

(73) Chủ văn bằng bảo hộ: WOOJIN ELECTRO-NITE INC. (KR)
172, Wonnyulbuk-ro, Cheongbuk-myeon, Pyeongtaek-si, Gyeonggi-do 451-833, Republic of Korea

---

Thông báo số: 78847/TB-SHTT.$_{IP}$, ngày 13/06/2025 về việc ghi nhận yêu cầu duy trì hiệu lực Bằng độc quyền sáng chế

Số đơn yêu cầu: DT1-2025-06237 Ngày nộp: 24/04/2025

Liên quan đến Bằng độc quyền sáng chế:

(11) Số bằng	(15) Ngày cấp	Năm yêu cầu duy trì hiệu lực	Hiệu lực được duy trì đến
23936	04/05/2020	6	04/05/2026

(73) Chủ văn bằng bảo hộ: PREMIUM VEGETABLE OILS SDN. BHD. (MY)
Level 13A-6, Menara Milenium, Jalan Damanlela, Pusat Bandar Damansara, 50490 Kuala Lumpur, W.P, Malaysia

---

Thông báo số: 78848/TB-SHTT.$_{IP}$, ngày 13/06/2025 về việc ghi nhận yêu cầu duy trì hiệu lực Bằng độc quyền sáng chế

Số đơn yêu cầu: DT1-2025-06239 Ngày nộp: 24/04/2025

Liên quan đến Bằng độc quyền sáng chế:

(11) Số bằng	(15) Ngày cấp	Năm yêu cầu duy trì hiệu lực	Hiệu lực được duy trì đến
32190	29/04/2022	4	29/04/2026

(73) Chủ văn bằng bảo hộ: DADDY FOR BEBE CO., LTD. (KR)
14F, 5, Teheran-ro 69-gil, Gangnam-gu, Seoul 06160 Republic of Korea

---

Thông báo số: 78849/TB-SHTT.$_{IP}$, ngày 13/06/2025 về việc ghi nhận yêu cầu duy trì hiệu lực Bằng độc quyền sáng chế

Số đơn yêu cầu: DT1-2025-06240 Ngày nộp: 24/04/2025

Liên quan đến Bằng độc quyền sáng chế:

(11) Số bằng	(15) Ngày cấp	Năm yêu cầu duy trì hiệu lực	Hiệu lực được duy trì đến
29374	29/07/2021	5	29/07/2026

(73) Chủ văn bằng bảo hộ: TAIZHOU ANJOY FOODS CO., LTD. (CN)
South Weisan Road, East Jingsan Road, Economic Development Zone, Taizhou City, Jiangsu, China
FUJIAN ANJOY FOODS CO., LTD. (CN)
No. 2508, Xinyang Road, Haicang District, Xiamen City, Fujian 361026, China

---

Thông báo số: 78852/TB-SHTT.$_{IP}$, ngày 13/06/2025 về việc ghi nhận yêu cầu duy trì hiệu lực Bằng độc quyền sáng chế

Số đơn yêu cầu: DT1-2025-06241 Ngày nộp: 24/04/2025

Liên quan đến Bằng độc quyền sáng chế:

(11) Số bằng	(15) Ngày cấp	Năm yêu cầu duy trì hiệu lực	Hiệu lực được duy trì đến
10424	20/06/2012	14	20/06/2026

(73) Chủ văn bằng bảo hộ: UCHINO CO., LTD. (JP)
7-15, Nihonbashihoridomecho 1-chome, Chuo-ku, Tokyo 103-0012, Japan

---

Thông báo số: 78853/TB-SHTT.$_{IP}$, ngày 13/06/2025 về việc ghi nhận yêu cầu duy trì hiệu lực Bằng độc quyền sáng chế

Số đơn yêu cầu: DT1-2025-06242 Ngày nộp: 24/04/2025

Liên quan đến Bằng độc quyền sáng chế:

(11) Số bằng	(15) Ngày cấp	Năm yêu cầu duy trì hiệu lực	Hiệu lực được duy trì đến
40013	06/05/2024	2	06/05/2026

(73) Chủ văn bằng bảo hộ: INTERDIGITAL PATENT HOLDINGS, INC. (US)
200 Bellevue Parkway, Suite 300, Wilmington, Delaware 19809, United States of America

---

Thông báo số: 78854/TB-SHTT.IP, ngày 13/06/2025 về việc ghi nhận yêu cầu duy trì hiệu lực Bằng độc quyền sáng chế

Số đơn yêu cầu: DT1-2025-06243 Ngày nộp: 24/04/2025

Liên quan đến Bằng độc quyền sáng chế:

(11) Số bằng	(15) Ngày cấp	Năm yêu cầu duy trì hiệu lực	Hiệu lực được duy trì đến
23946	04/05/2020	6	04/05/2026

(73) Chủ văn bằng bảo hộ: PIAGGIO & C. S.P.A. (IT)
Viale Rinaldo Piaggio 25, I-56025 Pontedera, Italy

Thông báo số: 78855/TB-SHTT.IP, ngày 13/06/2025 về việc ghi nhận yêu cầu duy trì hiệu lực Bằng độc quyền sáng chế

Số đơn yêu cầu: DT1-2025-06244 Ngày nộp: 24/04/2025

Liên quan đến Bằng độc quyền sáng chế:

(11) Số bằng	(15) Ngày cấp	Năm yêu cầu duy trì hiệu lực	Hiệu lực được duy trì đến
32329	18/05/2022	4	18/05/2026

(73) Chủ văn bằng bảo hộ: BASF SE (DE)
Carl-Bosch-Str. 38, 67056 Ludwigshafen am Rhein, Germany

Thông báo số: 78856/TB-SHTT.IP, ngày 13/06/2025 về việc ghi nhận yêu cầu duy trì hiệu lực Bằng độc quyền sáng chế

Số đơn yêu cầu: DT1-2025-06245 Ngày nộp: 24/04/2025

Liên quan đến Bằng độc quyền sáng chế:

(11) Số bằng	(15) Ngày cấp	Năm yêu cầu duy trì hiệu lực	Hiệu lực được duy trì đến
14030	04/05/2015	11	04/05/2026

(73) Chủ văn bằng bảo hộ: MINEBEA ACCESSSOLUTIONS INC. (JP)
3700, Shimonaka Aza Wadayama, Sadowara-cho, Miyazaki-City, Miyazaki, Japan

---

Thông báo số: 78857/TB-SHTT.IP, ngày 13/06/2025 về việc ghi nhận yêu cầu duy trì hiệu lực Bằng độc quyền sáng chế

Số đơn yêu cầu: DT1-2025-06246 Ngày nộp: 24/04/2025

Liên quan đến Bằng độc quyền sáng chế:

(11) Số bằng	(15) Ngày cấp	Năm yêu cầu duy trì hiệu lực	Hiệu lực được duy trì đến
36020	12/05/2023	3	12/05/2026

(73) Chủ văn bằng bảo hộ: MINEBEA ACCESSSOLUTIONS INC. (JP)
3700, Shimonaka Aza Wadayama, Sadowara-cho,
Miyazaki-City, Miyazaki, Japan

Thông báo số: 78858/TB-SHTT.IP, ngày 13/06/2025 về việc ghi nhận yêu cầu duy trì hiệu lực Bằng độc quyền sáng chế

Số đơn yêu cầu: DT1-2025-06247 Ngày nộp: 24/04/2025

Liên quan đến Bằng độc quyền sáng chế:

(11) Số bằng	(15) Ngày cấp	Năm yêu cầu duy trì hiệu lực	Hiệu lực được duy trì đến
39923	24/04/2024	2	24/04/2026

(73) Chủ văn bằng bảo hộ: NOVARTIS AG (CH)
Lichtstrasse 35, CH-4056 Basel, Switzerland

Thông báo số: 78859/TB-SHTT.IP, ngày 13/06/2025 về việc ghi nhận yêu cầu duy trì hiệu lực Bằng độc quyền sáng chế

Số đơn yêu cầu: DT1-2025-06248 Ngày nộp: 24/04/2025

Liên quan đến Bằng độc quyền sáng chế:

(11) Số bằng	(15) Ngày cấp	Năm yêu cầu duy trì hiệu lực	Hiệu lực được duy trì đến
19321	24/05/2018	8	24/05/2026

(73) Chủ văn bằng bảo hộ: TOKO YAKUHIN KOGYO KABUSHIKI KAISHA (JP)
14-25, Naniwa-cho, Kita-ku, Osaka-shi, Osaka 5300022, Japan

Thông báo số: 78860/TB-SHTT.$_{IP}$, ngày 13/06/2025 về việc ghi nhận yêu cầu duy trì hiệu lực Bằng độc quyền sáng chế

Số đơn yêu cầu: DT1-2025-06249 Ngày nộp: 24/04/2025

Liên quan đến Bằng độc quyền sáng chế:

(11) Số bằng	(15) Ngày cấp	Năm yêu cầu duy trì hiệu lực	Hiệu lực được duy trì đến
23954	04/05/2020	6	04/05/2026

(73) Chủ văn bằng bảo hộ: MINEBEA ACCESSSOLUTIONS INC. (JP)
3700, Shimonaka Aza Wadayama, Sadowara-cho, Miyazaki-City, Miyazaki, Japan

---

Thông báo số: 78861/TB-SHTT.$_{IP}$, ngày 13/06/2025 về việc ghi nhận yêu cầu duy trì hiệu lực Bằng độc quyền sáng chế

Số đơn yêu cầu: DT1-2025-06250 Ngày nộp: 24/04/2025

Liên quan đến Bằng độc quyền sáng chế:

(11) Số bằng	(15) Ngày cấp	Năm yêu cầu duy trì hiệu lực	Hiệu lực được duy trì đến
23966	05/05/2020	6	05/05/2026

(73) Chủ văn bằng bảo hộ: MINEBEA ACCESSSOLUTIONS INC. (JP)
3700, Shimonaka Aza Wadayama, Sadowara-cho, Miyazaki-City, Miyazaki, Japan

---

Thông báo số: 78862/TB-SHTT.$_{IP}$, ngày 13/06/2025 về việc ghi nhận yêu cầu duy trì hiệu lực Bằng độc quyền sáng chế

Số đơn yêu cầu: DT1-2025-06251 Ngày nộp: 25/04/2025

Liên quan đến Bằng độc quyền sáng chế:

(11) Số bằng	(15) Ngày cấp	Năm yêu cầu duy trì hiệu lực	Hiệu lực được duy trì đến
36108	18/05/2023	3	18/05/2026

(73) Chủ văn bằng bảo hộ: CERAGEM CO., LTD (KR)
10, Jeongja 1-gil, Seonggeo-eup, Seobuk-gu, Cheonan-si, Chungcheongnam-do 31045, Republic of Korea

---

Thông báo số: 78863/TB-SHTT.$_{IP}$, ngày 13/06/2025 về việc ghi nhận yêu cầu duy trì hiệu lực Bằng độc quyền sáng chế

Số đơn yêu cầu: DT1-2025-06252 Ngày nộp: 25/04/2025

Liên quan đến Bằng độc quyền sáng chế:

(11) Số bằng	(15) Ngày cấp	Năm yêu cầu duy trì hiệu lực	Hiệu lực được duy trì đến
36112	19/05/2023	3	19/05/2026

(73) Chủ văn bằng bảo hộ: CERAGEM CO., LTD (KR)
10, Jeongja 1-gil, Seonggeo-eup, Seobuk-gu, Cheonan-si, Chungcheongnam-do 31045, Republic of Korea

---

Thông báo số: 78864/TB-SHTT.$_{IP}$, ngày 13/06/2025 về việc ghi nhận yêu cầu duy trì hiệu lực Bằng độc quyền sáng chế

Số đơn yêu cầu: DT1-2025-06253 Ngày nộp: 25/04/2025

Liên quan đến Bằng độc quyền sáng chế:

(11) Số bằng	(15) Ngày cấp	Năm yêu cầu duy trì hiệu lực	Hiệu lực được duy trì đến
28629	17/05/2021	5	17/05/2026

(73) Chủ văn bằng bảo hộ: SOLUM CO., LTD. (KR)
B3, 150, Maeyeong-ro, Yeongtong-gu, Suwon-si, Gyeonggi-do, 16674, Republic of Korea

---

Thông báo số: 78865/TB-SHTT.IP, ngày 13/06/2025 về việc ghi nhận yêu cầu duy trì hiệu lực Bằng độc quyền sáng chế

Số đơn yêu cầu: DT1-2025-06254 Ngày nộp: 25/04/2025

Liên quan đến Bằng độc quyền sáng chế:

(11) Số bằng	(15) Ngày cấp	Năm yêu cầu duy trì hiệu lực	Hiệu lực được duy trì đến
32319	17/05/2022	4	17/05/2026

(73) Chủ văn bằng bảo hộ: SAMSUNG DISPLAY CO., LTD. (KR)
1, Samsung-Ro, Giheung-Gu, Yongin-Si, Gyeonggi-Do, Republic of Korea

---

Thông báo số: 78866/TB-SHTT.IP, ngày 13/06/2025 về việc ghi nhận yêu cầu duy trì hiệu lực Bằng độc quyền sáng chế

Số đơn yêu cầu: DT1-2025-06255 Ngày nộp: 25/04/2025

Liên quan đến Bằng độc quyền sáng chế:

(11) Số bằng	(15) Ngày cấp	Năm yêu cầu duy trì hiệu lực	Hiệu lực được duy trì đến
32260	13/05/2022	4	13/05/2026

(73) Chủ văn bằng bảo hộ: SAMSUNG DISPLAY CO., LTD. (KR)
1, Samsung-ro, Giheung-gu, Yongin-si, Gyeonggi-do, Korea

Thông báo số: 78867/TB-SHTT.IP, ngày 13/06/2025 về việc ghi nhận yêu cầu duy trì hiệu lực Bằng độc quyền sáng chế

Số đơn yêu cầu: DT1-2025-06256 Ngày nộp: 25/04/2025

Liên quan đến Bằng độc quyền sáng chế:

(11) Số bằng	(15) Ngày cấp	Năm yêu cầu duy trì hiệu lực	Hiệu lực được duy trì đến
36518	23/06/2023	3	23/06/2026

(73) Chủ văn bằng bảo hộ: LG DISPLAY CO., LTD. (KR)
LG Twin Towers, 128, Yeouidaero, Yeungdeungpo-gu, Seoul 07336, Korea

---

Thông báo số: 78868/TB-SHTT.$_{IP}$, ngày 13/06/2025 về việc ghi nhận yêu cầu duy trì hiệu lực Bằng độc quyền sáng chế

Số đơn yêu cầu: DT1-2025-06257 Ngày nộp: 25/04/2025

Liên quan đến Bằng độc quyền sáng chế:

(11) Số bằng	(15) Ngày cấp	Năm yêu cầu duy trì hiệu lực	Hiệu lực được duy trì đến
40102	13/05/2024	2	13/05/2026

(73) Chủ văn bằng bảo hộ: SAMSUNG DISPLAY CO., LTD. (KR)
1, Samsung-Ro, Giheung-Gu, Yongin-si, Gyeonggi-Do, Republic of Korea

---

Thông báo số: 78869/TB-SHTT.$_{IP}$, ngày 13/06/2025 về việc ghi nhận yêu cầu duy trì hiệu lực Bằng độc quyền sáng chế

Số đơn yêu cầu: DT1-2025-06258 Ngày nộp: 25/04/2025

Liên quan đến Bằng độc quyền sáng chế:

(11) Số bằng	(15) Ngày cấp	Năm yêu cầu duy trì hiệu lực	Hiệu lực được duy trì đến
36472	20/06/2023	3	20/06/2026

(73) Chủ văn bằng bảo hộ: LG DISPLAY CO., LTD. (KR)
LG Twin Towers, 128, Yeouidaero, Yeungdeungpo-gu, Seoul 07336, Korea

---

Thông báo số: 78870/TB-SHTT.$_{IP}$, ngày 13/06/2025 về việc ghi nhận yêu cầu duy trì hiệu lực Bằng độc quyền sáng chế

Số đơn yêu cầu: DT1-2025-06259 Ngày nộp: 25/04/2025

Liên quan đến Bằng độc quyền sáng chế:

(11) Số bằng	(15) Ngày cấp	Năm yêu cầu duy trì hiệu lực	Hiệu lực được duy trì đến
36259	31/05/2023	3	31/05/2026

(73) Chủ văn bằng bảo hộ: SAMSUNG DISPLAY CO., LTD. (KR)
1, Samsung-ro, Giheung-gu, Yongin-si, Gyeonggi-do, Republic of Korea

---

Thông báo số: 78871/TB-SHTT.$_{IP}$, ngày 13/06/2025 về việc ghi nhận yêu cầu duy trì hiệu lực Bằng độc quyền sáng chế

Số đơn yêu cầu: DT1-2025-06260 Ngày nộp: 25/04/2025

Liên quan đến Bằng độc quyền sáng chế:

(11) Số bằng	(15) Ngày cấp	Năm yêu cầu duy trì hiệu lực	Hiệu lực được duy trì đến
32668	16/06/2022	4	16/06/2026

(73) Chủ văn bằng bảo hộ: LG DISPLAY CO., LTD. (KR)
LG Twin Towers, 128, Yeouidaero, Yeungdeungpo-gu, Seoul 07336, Korea

---

Thông báo số: 78872/TB-SHTT.$_{IP}$, ngày 13/06/2025 về việc ghi nhận yêu cầu duy trì hiệu lực Bằng độc quyền sáng chế

Số đơn yêu cầu: DT1-2025-06261 Ngày nộp: 25/04/2025

Liên quan đến Bằng độc quyền sáng chế:

(11) Số bằng	(15) Ngày cấp	Năm yêu cầu duy trì hiệu lực	Hiệu lực được duy trì đến
21093	07/05/2019	7	07/05/2026

(73) Chủ văn bằng bảo hộ: LG CHEM, LTD. (KR)
20, Yoido-dong, Youngdungpo-gu, Seoul 150-721 Republic of Korea

---

Thông báo số: 78873/TB-SHTT.IP, ngày 13/06/2025 về việc ghi nhận yêu cầu duy trì hiệu lực Bằng độc quyền sáng chế

Số đơn yêu cầu: DT1-2025-06262 Ngày nộp: 25/04/2025

Liên quan đến Bằng độc quyền sáng chế:

(11) Số bằng	(15) Ngày cấp	Năm yêu cầu duy trì hiệu lực	Hiệu lực được duy trì đến
28972	18/06/2021	5	18/06/2026

(73) Chủ văn bằng bảo hộ: LG DISPLAY CO., LTD (KR)
LG Twin Towers, 128, Yeoui-daero, Yeungdeungpo-gu, Seoul 07336, Korea

---

Thông báo số: 78874/TB-SHTT.IP, ngày 13/06/2025 về việc ghi nhận yêu cầu duy trì hiệu lực Bằng độc quyền sáng chế

Số đơn yêu cầu: DT1-2025-06263 Ngày nộp: 25/04/2025

Liên quan đến Bằng độc quyền sáng chế:

(11) Số bằng	(15) Ngày cấp	Năm yêu cầu duy trì hiệu lực	Hiệu lực được duy trì đến
36254	31/05/2023	3	31/05/2026

(73) Chủ văn bằng bảo hộ: SAMSUNG DISPLAY CO., LTD. (KR)
1, Samsung-ro, Giheung-gu, Yongin-si, Gyeonggi-do, Korea

Thông báo số: 78875/TB-SHTT.IP, ngày 13/06/2025 về việc ghi nhận yêu cầu duy trì hiệu lực Bằng độc quyền sáng chế

Số đơn yêu cầu: DT1-2025-06264 Ngày nộp: 25/04/2025

Liên quan đến Bằng độc quyền sáng chế:

(11) Số bằng	(15) Ngày cấp	Năm yêu cầu duy trì hiệu lực	Hiệu lực được duy trì đến
40298	31/05/2024	2	31/05/2026

(73) Chủ văn bằng bảo hộ: INDUSTRY ACADEMIC COOPERATION FOUNDATION OF WOOSUK UNIVERSITY (KR)
443, Samnye-ro, Samnye-eup, Wanju-gun, Jeollabuk-do 55338 Republic of Korea

---

Thông báo số: 78876/TB-SHTT.$_{IP}$, ngày 13/06/2025 về việc ghi nhận yêu cầu duy trì hiệu lực Bằng độc quyền sáng chế

Số đơn yêu cầu: DT1-2025-06265 Ngày nộp: 25/04/2025

Liên quan đến Bằng độc quyền sáng chế:

(11) Số bằng	(15) Ngày cấp	Năm yêu cầu duy trì hiệu lực	Hiệu lực được duy trì đến
28945	16/06/2021	5	16/06/2026

(73) Chủ văn bằng bảo hộ: LG DISPLAY CO., LTD (KR)
LG Twin Towers, 128, Yeouidaero, Yeungdeungpo-gu, Seoul 07336, Korea

---

Thông báo số: 78877/TB-SHTT.$_{IP}$, ngày 13/06/2025 về việc ghi nhận yêu cầu duy trì hiệu lực Bằng độc quyền sáng chế

Số đơn yêu cầu: DT1-2025-06266 Ngày nộp: 25/04/2025

Liên quan đến Bằng độc quyền sáng chế:

(11) Số bằng	(15) Ngày cấp	Năm yêu cầu duy trì hiệu lực	Hiệu lực được duy trì đến
32442	30/05/2022	4	30/05/2026

(73) Chủ văn bằng bảo hộ: SAMSUNG DISPLAY CO., LTD. (KR)
1, Samsung-Ro, Giheung-Gu, Yongin-Si, Gyeonggi-Do, Republic of Korea

---

Thông báo số: 78878/TB-SHTT.$_{IP}$, ngày 13/06/2025 về việc ghi nhận yêu cầu duy trì hiệu lực Bằng độc quyền sáng chế

Số đơn yêu cầu: DT1-2025-06267 Ngày nộp: 25/04/2025

Liên quan đến Bằng độc quyền sáng chế:

(11) Số bằng	(15) Ngày cấp	Năm yêu cầu duy trì hiệu lực	Hiệu lực được duy trì đến
29029	24/06/2021	5	24/06/2026

(73) Chủ văn bằng bảo hộ: LG DISPLAY CO., LTD. (KR)
LG Twin Towers, 128, Yeouidaero, Yeungdeungpo-gu, Seoul 07336, Korea

---

Thông báo số: 78879/TB-SHTT.$_{IP}$, ngày 13/06/2025 về việc ghi nhận yêu cầu duy trì hiệu lực Bằng độc quyền sáng chế

Số đơn yêu cầu: DT1-2025-06268 Ngày nộp: 25/04/2025

Liên quan đến Bằng độc quyền sáng chế:

(11) Số bằng	(15) Ngày cấp	Năm yêu cầu duy trì hiệu lực	Hiệu lực được duy trì đến
36497	22/06/2023	3	22/06/2026

(73) Chủ văn bằng bảo hộ: LG DISPLAY CO., LTD. (KR)
LG Twin Towers, 128, Yeouidaero, Yeungdeungpo-gu, Seoul 07336, Korea

---

Thông báo số: 78880/TB-SHTT.$_{IP}$, ngày 13/06/2025 về việc ghi nhận yêu cầu duy trì hiệu lực Bằng độc quyền sáng chế

Số đơn yêu cầu: DT1-2025-06269 Ngày nộp: 25/04/2025

Liên quan đến Bằng độc quyền sáng chế:

(11) Số bằng	(15) Ngày cấp	Năm yêu cầu duy trì hiệu lực	Hiệu lực được duy trì đến
32780	27/06/2022	4	27/06/2026

(73) Chủ văn bằng bảo hộ: LG DISPLAY CO., LTD. (KR)
LG Twin Towers, 128, Yeouidaero, Yeungdeungpo-gu, Seoul 07336, Korea

---

Thông báo số: 78881/TB-SHTT.IP, ngày 13/06/2025 về việc ghi nhận yêu cầu duy trì hiệu lực Bằng độc quyền sáng chế

Số đơn yêu cầu: DT1-2025-06270 Ngày nộp: 25/04/2025

Liên quan đến Bằng độc quyền sáng chế:

(11) Số bằng	(15) Ngày cấp	Năm yêu cầu duy trì hiệu lực	Hiệu lực được duy trì đến
32833	30/06/2022	4	30/06/2026

(73) Chủ văn bằng bảo hộ: LG DISPLAY CO., LTD. (KR)
LG Twin Towers, 128, Yeouidaero, Yeungdeungpo-gu, Seoul 07336, Korea

---

Thông báo số: 78889/TB-SHTT.IP, ngày 13/06/2025 về việc ghi nhận yêu cầu duy trì hiệu lực Bằng độc quyền sáng chế

Số đơn yêu cầu: DT1-2025-06271 Ngày nộp: 25/04/2025

Liên quan đến Bằng độc quyền sáng chế:

(11) Số bằng	(15) Ngày cấp	Năm yêu cầu duy trì hiệu lực	Hiệu lực được duy trì đến
28630	17/05/2021	5	17/05/2026

(73) Chủ văn bằng bảo hộ: SOLUM CO., LTD. (KR)
B3, 150, Maeyeong-ro, Yeongtong-gu, Suwon-si, Gyeonggi-do, 16674, Republic of Korea

---

Thông báo số: 78890/TB-SHTT.IP, ngày 13/06/2025 về việc ghi nhận yêu cầu duy trì hiệu lực Bằng độc quyền sáng chế

Số đơn yêu cầu: DT1-2025-06272 Ngày nộp: 25/04/2025

Liên quan đến Bằng độc quyền sáng chế:

(11) Số bằng	(15) Ngày cấp	Năm yêu cầu duy trì hiệu lực	Hiệu lực được duy trì đến
36207	29/05/2023	3	29/05/2026

(73) Chủ văn bằng bảo hộ: SAMSUNG DISPLAY CO., LTD. (KR)
1, Samsung-ro, Giheung-gu, Yongin-si, Gyeonggi-do, Korea

Thông báo số: 78891/TB-SHTT.$_{IP}$, ngày 13/06/2025 về việc ghi nhận yêu cầu duy trì hiệu lực Bằng độc quyền sáng chế

Số đơn yêu cầu: DT1-2025-06273 Ngày nộp: 25/04/2025

Liên quan đến Bằng độc quyền sáng chế:

(11) Số bằng	(15) Ngày cấp	Năm yêu cầu duy trì hiệu lực	Hiệu lực được duy trì đến
36502	22/06/2023	3	22/06/2026

(73) Chủ văn bằng bảo hộ: LG DISPLAY CO., LTD. (KR)
LG Twin Towers, 128, Yeouidaero, Yeungdeungpo-gu, Seoul 07336, Korea

---

Thông báo số: 78892/TB-SHTT.$_{IP}$, ngày 13/06/2025 về việc ghi nhận yêu cầu duy trì hiệu lực Bằng độc quyền sáng chế

Số đơn yêu cầu: DT1-2025-06274 Ngày nộp: 25/04/2025

Liên quan đến Bằng độc quyền sáng chế:

(11) Số bằng	(15) Ngày cấp	Năm yêu cầu duy trì hiệu lực	Hiệu lực được duy trì đến
40285	29/05/2024	2	29/05/2026

(73) Chủ văn bằng bảo hộ: SAMSUNG DISPLAY CO., LTD. (KR)
1, Samsung-ro, Giheung-gu, Yongin-si, Gyeonggi-do, 17113, Republic of Korea

---

Thông báo số: 78893/TB-SHTT.$_{IP}$, ngày 13/06/2025 về việc ghi nhận yêu cầu duy trì hiệu lực Bằng độc quyền sáng chế

Số đơn yêu cầu: DT1-2025-06275 Ngày nộp: 25/04/2025

Liên quan đến Bằng độc quyền sáng chế:

(11) Số bằng	(15) Ngày cấp	Năm yêu cầu duy trì hiệu lực	Hiệu lực được duy trì đến
32610	13/06/2022	4	13/06/2026

(73) Chủ văn bằng bảo hộ: YELIN LIANG (CN)
No.12, Xixidaning Road, Longjiang Town, Shunde, Foshan, Guangdong 528318, China

---

Thông báo số: 78894/TB-SHTT.IP, ngày 13/06/2025 về việc ghi nhận yêu cầu duy trì hiệu lực Bằng độc quyền sáng chế

Số đơn yêu cầu: DT1-2025-06276 Ngày nộp: 25/04/2025

Liên quan đến Bằng độc quyền sáng chế:

(11) Số bằng	(15) Ngày cấp	Năm yêu cầu duy trì hiệu lực	Hiệu lực được duy trì đến
40637	27/06/2024	2	27/06/2026

(73) Chủ văn bằng bảo hộ: DAIKIN INDUSTRIES, LTD. (JP)
Osaka Umeda Twin Towers South, 1-13-1, Umeda, Kita-ku, Osaka-Shi, Osaka 530-0001, Japan

---

Thông báo số: 78895/TB-SHTT.IP, ngày 13/06/2025 về việc ghi nhận yêu cầu duy trì hiệu lực Bằng độc quyền sáng chế

Số đơn yêu cầu: DT1-2025-06277 Ngày nộp: 25/04/2025

Liên quan đến Bằng độc quyền sáng chế:

(11) Số bằng	(15) Ngày cấp	Năm yêu cầu duy trì hiệu lực	Hiệu lực được duy trì đến
36338	08/06/2023	3	08/06/2026

(73) Chủ văn bằng bảo hộ: SAIPEM S.P.A. (IT)
Via Martiri di Cefalonia, 67, I-20097 San Donato Milanese, Milano, Italy

---

Thông báo số: 78896/TB-SHTT.$_{IP}$, ngày 13/06/2025 về việc ghi nhận yêu cầu duy trì hiệu lực Bằng độc quyền sáng chế

Số đơn yêu cầu: DT1-2025-06278 Ngày nộp: 25/04/2025

Liên quan đến Bằng độc quyền sáng chế:

(11) Số bằng	(15) Ngày cấp	Năm yêu cầu duy trì hiệu lực	Hiệu lực được duy trì đến
32304	17/05/2022	4	17/05/2026

(73) Chủ văn bằng bảo hộ: TOTO LTD. (JP)
1-1, Nakashima 2-chome, Kokurakita-ku, Kitakyushu-shi, Fukuoka 802-8601, Japan

---

Thông báo số: 78897/TB-SHTT.$_{IP}$, ngày 13/06/2025 về việc ghi nhận yêu cầu duy trì hiệu lực Bằng độc quyền sáng chế

Số đơn yêu cầu: DT1-2025-06279 Ngày nộp: 25/04/2025

Liên quan đến Bằng độc quyền sáng chế:

(11) Số bằng	(15) Ngày cấp	Năm yêu cầu duy trì hiệu lực	Hiệu lực được duy trì đến
16916	08/05/2017	9	08/05/2026

(73) Chủ văn bằng bảo hộ: TOTO LTD. (JP)
1-1 Nakashima 2-chome, Kokurakita-ku, Kitakyushu-shi, Fukuoka 8028601, Japan

---

Thông báo số: 78898/TB-SHTT.$_{IP}$, ngày 13/06/2025 về việc ghi nhận yêu cầu duy trì hiệu lực Bằng độc quyền sáng chế

Số đơn yêu cầu: DT1-2025-06280 Ngày nộp: 25/04/2025

Liên quan đến Bằng độc quyền sáng chế:

(11) Số bằng	(15) Ngày cấp	Năm yêu cầu duy trì hiệu lực	Hiệu lực được duy trì đến
28859	09/06/2021	5	09/06/2026

(73) Chủ văn bằng bảo hộ: C. & E. FEIN GMBH (DE)
Hans-Fein-Strasse 81, 73529 Schwäbisch Gmünd-Bargau, Germany
ROBERT BOSCH GMBH (DE)
Wernerstrasse 1, 70469 Stuttgart, Germany

Thông báo số: 78899/TB-SHTT.$_{IP}$, ngày 13/06/2025 về việc ghi nhận yêu cầu duy trì hiệu lực Bằng độc quyền sáng chế

Số đơn yêu cầu: DT1-2025-06281 Ngày nộp: 25/04/2025

Liên quan đến Bằng độc quyền sáng chế:

(11) Số bằng	(15) Ngày cấp	Năm yêu cầu duy trì hiệu lực	Hiệu lực được duy trì đến
28858	09/06/2021	5	09/06/2026

(73) Chủ văn bằng bảo hộ: OCEANRICH ENTERPRISE CO., LTD. (CN)
B2, 21st Floor, Dongjiang Building, Longjing Road, Baoan District, Shenzhen, 518101, China

---

Thông báo số: 78900/TB-SHTT.$_{IP}$, ngày 13/06/2025 về việc ghi nhận yêu cầu duy trì hiệu lực Bằng độc quyền sáng chế

Số đơn yêu cầu: DT1-2025-06282 Ngày nộp: 25/04/2025

Liên quan đến Bằng độc quyền sáng chế:

(11) Số bằng	(15) Ngày cấp	Năm yêu cầu duy trì hiệu lực	Hiệu lực được duy trì đến
24494	10/06/2020	6	10/06/2026

(73) Chủ văn bằng bảo hộ: CHOU YEH INVESTMENT CO., LTD. (TW)
No. 8, Aly. 8, Ln. 554, Sec. 1, Wunsian Rd., Tainan City, Taiwan

---

Thông báo số: 78901/TB-SHTT.$_{IP}$, ngày 13/06/2025 về việc ghi nhận yêu cầu duy trì hiệu lực Bằng độc quyền sáng chế

Số đơn yêu cầu: DT1-2025-06283 Ngày nộp: 25/04/2025

Liên quan đến Bằng độc quyền sáng chế:

(11) Số bằng	(15) Ngày cấp	Năm yêu cầu duy trì hiệu lực	Hiệu lực được duy trì đến
21148	14/05/2019	7	14/05/2026

(73) Chủ văn bằng bảo hộ: ORYZON GENOMICS, S.A. (ES)
C/Sant Ferran, 74, E-08940 Cornellà de Llobregat, Spain

Thông báo số: 78902/TB-SHTT.$_{IP}$, ngày 13/06/2025 về việc ghi nhận yêu cầu duy trì hiệu lực Bằng độc quyền sáng chế

Số đơn yêu cầu: DT1-2025-06284 Ngày nộp: 25/04/2025

Liên quan đến Bằng độc quyền sáng chế:

(11) Số bằng	(15) Ngày cấp	Năm yêu cầu duy trì hiệu lực	Hiệu lực được duy trì đến
32392	25/05/2022	4	25/05/2026

(73) Chủ văn bằng bảo hộ: UNIVERSAL CANDLE COMPANY LIMITED (CN)
Flat B & D, 15/F., E Wah Factory Building., 56-60 Wong Chuk Hang Road, Aberdeen, Hong Kong

---

Thông báo số: 78903/TB-SHTT.$_{IP}$, ngày 13/06/2025 về việc ghi nhận yêu cầu duy trì hiệu lực Bằng độc quyền sáng chế

Số đơn yêu cầu: DT1-2025-06285 Ngày nộp: 25/04/2025

Liên quan đến Bằng độc quyền sáng chế:

(11) Số bằng	(15) Ngày cấp	Năm yêu cầu duy trì hiệu lực	Hiệu lực được duy trì đến
19363	31/05/2018	8	31/05/2026

(73) Chủ văn bằng bảo hộ: GLENISYS KFT. (HU)
Fészek u. 3., H-1125 Budapest, Hungary

Thông báo số: 78904/TB-SHTT.IP, ngày 13/06/2025 về việc ghi nhận yêu cầu duy trì hiệu lực Bằng độc quyền sáng chế

Số đơn yêu cầu: DT1-2025-06286 Ngày nộp: 25/04/2025

Liên quan đến Bằng độc quyền sáng chế:

(11) Số bằng	(15) Ngày cấp	Năm yêu cầu duy trì hiệu lực	Hiệu lực được duy trì đến
17200	11/07/2017	9	11/07/2026

(73) Chủ văn bằng bảo hộ: SMARTFLEX INNOVATION PTE. LTD. (SG)
37A Tampines Street 92, #03-01, Singapore 528886, Singapore

Thông báo số: 78905/TB-SHTT.IP, ngày 13/06/2025 về việc ghi nhận yêu cầu duy trì hiệu lực Bằng độc quyền sáng chế

Số đơn yêu cầu: DT1-2025-06288 Ngày nộp: 25/04/2025

Liên quan đến Bằng độc quyền sáng chế:

(11) Số bằng	(15) Ngày cấp	Năm yêu cầu duy trì hiệu lực	Hiệu lực được duy trì đến
40055	08/05/2024	2	08/05/2026

(73) Chủ văn bằng bảo hộ: KIM, HYO JUNE (KR)
201-701, 31, Gomae-ro 34beon-gil, Giheung-gu Yongin-si Gyeonggi-do 17086, Republic of Korea
SEO, JI HYE (KR)
201-701, 31, Gomae-ro 34beon-gil, Giheung-gu Yongin-si Gyeonggi-do 17086, Republic of Korea
KIM, HYE IN (KR)
201-701, 31, Gomae-ro 34beon-gil, Giheung-gu Yongin-si Gyeonggi-do 17086, Republic of Korea
KIM, YE IN (KR)
201-701, 31, Gomae-ro 34beon-gil, Giheung-gu Yongin-si Gyeonggi-do 17086, Republic of Korea

---

Thông báo số: 78906/TB-SHTT.IP, ngày 13/06/2025 về việc ghi nhận yêu cầu duy trì hiệu lực Bằng độc quyền sáng chế

Số đơn yêu cầu: DT1-2025-06289 Ngày nộp: 25/04/2025

Liên quan đến Bằng độc quyền sáng chế:

(11) Số bằng	(15) Ngày cấp	Năm yêu cầu duy trì hiệu lực	Hiệu lực được duy trì đến
19966	24/09/2018	8	24/09/2026

(73) Chủ văn bằng bảo hộ: BLACK CAT WEAR PARTS LTD. (CA)
5604 59th Street, Edmonton, AB T6B 3C3 Canada

Thông báo số: 78907/TB-SHTT.$_{IP}$, ngày 13/06/2025 về việc ghi nhận yêu cầu duy trì hiệu lực Bằng độc quyền sáng chế

Số đơn yêu cầu: DT1-2025-06290 Ngày nộp: 25/04/2025

Liên quan đến Bằng độc quyền sáng chế:

(11) Số bằng	(15) Ngày cấp	Năm yêu cầu duy trì hiệu lực	Hiệu lực được duy trì đến
21198	21/05/2019	7	21/05/2026

(73) Chủ văn bằng bảo hộ: H.E.F. (FR)
Rue Benoit Fourneyron, F-42160 Andrezieux Boutheon, France

Thông báo số: 78908/TB-SHTT.$_{IP}$, ngày 13/06/2025 về việc ghi nhận yêu cầu duy trì hiệu lực Bằng độc quyền sáng chế

Số đơn yêu cầu: DT1-2025-06291 Ngày nộp: 25/04/2025

Liên quan đến Bằng độc quyền sáng chế:

(11) Số bằng	(15) Ngày cấp	Năm yêu cầu duy trì hiệu lực	Hiệu lực được duy trì đến
40004	06/05/2024	2	06/05/2026

(73) Chủ văn bằng bảo hộ: H.E.F. (FR)
Avenue Benoit Fourneyron, 42160 ANDREZIEUX BOUTHEON, FRANCE

Thông báo số: 78909/TB-SHTT.IP, ngày 13/06/2025 về việc ghi nhận yêu cầu duy trì hiệu lực Bằng độc quyền sáng chế

Số đơn yêu cầu: DT1-2025-06292 Ngày nộp: 25/04/2025

Liên quan đến Bằng độc quyền sáng chế:

(11) Số bằng	(15) Ngày cấp	Năm yêu cầu duy trì hiệu lực	Hiệu lực được duy trì đến
39966	02/05/2024	2	02/05/2026

(73) Chủ văn bằng bảo hộ: GUANGDONG OPPO MOBILE TELECOMMUNICATIONS CORP., LTD. (CN)
No.18, Haibin Road, Wusha, Chang'an, Dongguan, Guangdong 523860, China

---

Thông báo số: 78910/TB-SHTT.IP, ngày 13/06/2025 về việc ghi nhận yêu cầu duy trì hiệu lực Bằng độc quyền sáng chế

Số đơn yêu cầu: DT1-2025-06293 Ngày nộp: 25/04/2025

Liên quan đến Bằng độc quyền sáng chế:

(11) Số bằng	(15) Ngày cấp	Năm yêu cầu duy trì hiệu lực	Hiệu lực được duy trì đến
19188	02/05/2018	8	02/05/2026

(73) Chủ văn bằng bảo hộ: SEB SA (FR)
Les 4M, Chemin du Petit Bois, F-69130 Ecully, France

Thông báo số: 78911/TB-SHTT.IP, ngày 13/06/2025 về việc ghi nhận yêu cầu duy trì hiệu lực Bằng độc quyền sáng chế

Số đơn yêu cầu: DT1-2025-06294 Ngày nộp: 25/04/2025

Liên quan đến Bằng độc quyền sáng chế:

(11) Số bằng	(15) Ngày cấp	Năm yêu cầu duy trì hiệu lực	Hiệu lực được duy trì đến
14038	04/05/2015	11	04/05/2026

(73) Chủ văn bằng bảo hộ: SEB S.A. (FR)
Les 4 M - Chemin du Petit Bois, F-69130 Ecully, France

Thông báo số: 78912/TB-SHTT.IP, ngày 13/06/2025 về việc ghi nhận yêu cầu duy trì hiệu lực Bằng độc quyền sáng chế

Số đơn yêu cầu: DT1-2025-06295 Ngày nộp: 25/04/2025

Liên quan đến Bằng độc quyền sáng chế:

(11) Số bằng	(15) Ngày cấp	Năm yêu cầu duy trì hiệu lực	Hiệu lực được duy trì đến
24043	08/05/2020	6	08/05/2026

(73) Chủ văn bằng bảo hộ: SHANGHAI BOILER WORKS CO., LTD. (CN)
No. 250 Huaning Road, Min Hang, Shanghai 200245, China.

Thông báo số: 78913/TB-SHTT.IP, ngày 13/06/2025 về việc ghi nhận yêu cầu duy trì hiệu lực Bằng độc quyền sáng chế

Số đơn yêu cầu: DT1-2025-06296 Ngày nộp: 25/04/2025

Liên quan đến Bằng độc quyền sáng chế:

(11) Số bằng	(15) Ngày cấp	Năm yêu cầu duy trì hiệu lực	Hiệu lực được duy trì đến
24038	08/05/2020	6	08/05/2026

(73) Chủ văn bằng bảo hộ: GAZTRANSPORT ET TECHNIGAZ (FR)
1 route de Versailles, F-78470 Saint Remy Les Chevreuse, France

---

Thông báo số: 78914/TB-SHTT.IP, ngày 13/06/2025 về việc ghi nhận yêu cầu duy trì hiệu lực Bằng độc quyền sáng chế

Số đơn yêu cầu: DT1-2025-06297 Ngày nộp: 25/04/2025

Liên quan đến Bằng độc quyền sáng chế:

(11) Số bằng	(15) Ngày cấp	Năm yêu cầu duy trì hiệu lực	Hiệu lực được duy trì đến
40269	27/05/2024	2	27/05/2026

(73) Chủ văn bằng bảo hộ: QINGDAO HAIER AIR CONDITIONER GENERAL CORP., LTD. (CN)
Haier Industrial Park, No. 01 Haier Road, Laoshan District, Qingdao, Shandong 266101, China

---

Thông báo số: 78915/TB-SHTT.$_{IP}$, ngày 13/06/2025 về việc ghi nhận yêu cầu duy trì hiệu lực Bằng độc quyền sáng chế

Số đơn yêu cầu: DT1-2025-06298 Ngày nộp: 25/04/2025

Liên quan đến Bằng độc quyền sáng chế:

(11) Số bằng	(15) Ngày cấp	Năm yêu cầu duy trì hiệu lực	Hiệu lực được duy trì đến
36154	23/05/2023	3	23/05/2026

(73) Chủ văn bằng bảo hộ: QINGDAO HAIER JOINT STOCK CO., LTD (CN)
Haier Industry Park, Haier Road No. 1, Laoshan District
Qingdao, Shandong 266101, China

Thông báo số: 78916/TB-SHTT.$_{IP}$, ngày 13/06/2025 về việc ghi nhận yêu cầu duy trì hiệu lực Bằng độc quyền sáng chế

Số đơn yêu cầu: DT1-2025-06299 Ngày nộp: 25/04/2025

Liên quan đến Bằng độc quyền sáng chế:

(11) Số bằng	(15) Ngày cấp	Năm yêu cầu duy trì hiệu lực	Hiệu lực được duy trì đến
41522	27/09/2024	2	27/09/2026

(73) Chủ văn bằng bảo hộ: CÔNG TY CỔ PHẦN CÔNG NGHỆ BẢO TRÌ VÀ NÂNG CẤP ĐƯỜNG BỘ VIỆT NAM (VN)
Số nhà 26, ngõ 84 đường Ngọc Khánh, phường Giảng Võ, quận Ba Đình, thành phố Hà Nội, Việt Nam

---

Thông báo số: 78923/TB-SHTT.IP, ngày 13/06/2025 về việc ghi nhận yêu cầu duy trì hiệu lực Bằng độc quyền sáng chế

Số đơn yêu cầu: DT1-2025-06472 Ngày nộp: 28/04/2025

Liên quan đến Bằng độc quyền sáng chế:

(11) Số bằng	(15) Ngày cấp	Năm yêu cầu duy trì hiệu lực	Hiệu lực được duy trì đến
21074	02/05/2019	7	02/05/2026

(73) Chủ văn bằng bảo hộ: MEC COMPANY LTD. (JP)
3-4-1, Kuise Minamishimmachi, Amagasaki-shi, Hyogo 660-0822, Japan

---

Thông báo số: 78924/TB-SHTT.IP, ngày 13/06/2025 về việc ghi nhận yêu cầu duy trì hiệu lực Bằng độc quyền sáng chế

Số đơn yêu cầu: DT1-2025-06473 Ngày nộp: 28/04/2025

Liên quan đến Bằng độc quyền sáng chế:

(11) Số bằng	(15) Ngày cấp	Năm yêu cầu duy trì hiệu lực	Hiệu lực được duy trì đến
32188	29/04/2022	4	29/04/2026

(73) Chủ văn bằng bảo hộ: SENJU METAL INDUSTRY CO., LTD. (JP)
23, Senju-Hashido-cho, Adachi-ku, Tokyo 120-8555, Japan

Thông báo số: 78925/TB-SHTT.IP, ngày 13/06/2025 về việc ghi nhận yêu cầu duy trì hiệu lực Bằng độc quyền sáng chế

Số đơn yêu cầu: DT1-2025-06474 Ngày nộp: 28/04/2025

Liên quan đến Bằng độc quyền sáng chế:

(11) Số bằng	(15) Ngày cấp	Năm yêu cầu duy trì hiệu lực	Hiệu lực được duy trì đến
16904	03/05/2017	9	03/05/2026

(73) Chủ văn bằng bảo hộ: YAMAHA HATSUDOKI KABUSHIKI KAISHA (JP)
2500 Shingai, Iwata, Shizuoka 438-8501, JAPAN

Thông báo số: 78926/TB-SHTT.IP, ngày 13/06/2025 về việc ghi nhận yêu cầu duy trì hiệu lực Bằng độc quyền sáng chế

Số đơn yêu cầu: DT1-2025-06475 Ngày nộp: 28/04/2025

Liên quan đến Bằng độc quyền sáng chế:

(11) Số bằng	(15) Ngày cấp	Năm yêu cầu duy trì hiệu lực	Hiệu lực được duy trì đến
32194	29/04/2022	4	29/04/2026

(73) Chủ văn bằng bảo hộ: TPR CO., LTD. (JP)
6-2, Marunouchi 1-chome, Chiyoda-ku, Tokyo 1000005, Japan
TPR INDUSTRY CO., LTD. (JP)
1, Central Industrial Park, Sagae-shi, Yamagata 990-0561, Japan

---

Thông báo số: 78927/TB-SHTT.IP, ngày 13/06/2025 về việc ghi nhận yêu cầu duy trì hiệu lực Bằng độc quyền sáng chế

Số đơn yêu cầu: DT1-2025-06476 Ngày nộp: 28/04/2025

Liên quan đến Bằng độc quyền sáng chế:

(11) Số bằng	(15) Ngày cấp	Năm yêu cầu duy trì hiệu lực	Hiệu lực được duy trì đến
35912	28/04/2023	3	28/04/2026

(73) Chủ văn bằng bảo hộ: THREE BOND CO., LTD. (JP)
4-3-3 Minamiosawa, Hachioji-shi, Tokyo 192-0398 Japan

Thông báo số: 78928/TB-SHTT.IP, ngày 13/06/2025 về việc ghi nhận yêu cầu duy trì hiệu lực Bằng độc quyền sáng chế

Số đơn yêu cầu: DT1-2025-06477 Ngày nộp: 28/04/2025

Liên quan đến Bằng độc quyền sáng chế:

(11) Số bằng	(15) Ngày cấp	Năm yêu cầu duy trì hiệu lực	Hiệu lực được duy trì đến
21044	02/05/2019	7	02/05/2026

(73) Chủ văn bằng bảo hộ: YAMAHA HATSUDOKI KABUSHIKI KAISHA (JP)
2500 Shingai, Iwata, Shizuoka 438-8501, Japan

Thông báo số: 78929/TB-SHTT.$_{IP}$, ngày 13/06/2025 về việc ghi nhận yêu cầu duy trì hiệu lực Bằng độc quyền sáng chế

Số đơn yêu cầu: DT1-2025-06478 Ngày nộp: 28/04/2025

Liên quan đến Bằng độc quyền sáng chế:

(11) Số bằng	(15) Ngày cấp	Năm yêu cầu duy trì hiệu lực	Hiệu lực được duy trì đến
12685	28/04/2014	12	28/04/2026

(73) Chủ văn bằng bảo hộ: ISHIHARA SANGYO KAISHA, LTD. (JP)
3-15, Edobori 1-chome, Nishi-ku, Osaka-shi, Osaka, Japan

Thông báo số: 78930/TB-SHTT.$_{IP}$, ngày 13/06/2025 về việc ghi nhận yêu cầu duy trì hiệu lực Bằng độc quyền sáng chế

Số đơn yêu cầu: DT1-2025-06479 Ngày nộp: 28/04/2025

Liên quan đến Bằng độc quyền sáng chế:

(11) Số bằng	(15) Ngày cấp	Năm yêu cầu duy trì hiệu lực	Hiệu lực được duy trì đến
19183	02/05/2018	8	02/05/2026

(73) Chủ văn bằng bảo hộ: YAMAHA HATSUDOKI KABUSHIKI KAISHA (JP)
2500 Shingai, Iwata-shi, Shizuoka-ken 438-8501, Japan

Thông báo số: 78931/TB-SHTT.$_{IP}$, ngày 13/06/2025 về việc ghi nhận yêu cầu duy trì hiệu lực Bằng độc quyền sáng chế

Số đơn yêu cầu: DT1-2025-06480 Ngày nộp: 28/04/2025

Liên quan đến Bằng độc quyền sáng chế:

(11) Số bằng	(15) Ngày cấp	Năm yêu cầu duy trì hiệu lực	Hiệu lực được duy trì đến
32184	29/04/2022	4	29/04/2026

(73) Chủ văn bằng bảo hộ: SHARP KABUSHIKI KAISHA (JP)
1, Takumi-cho, Sakai-ku, Sakai City, Osaka 590-8522, Japan

Thông báo số: 78932/TB-SHTT.$_{IP}$, ngày 13/06/2025 về việc ghi nhận yêu cầu duy trì hiệu lực Bằng độc quyền sáng chế

Số đơn yêu cầu: DT1-2025-06481 Ngày nộp: 28/04/2025

Liên quan đến Bằng độc quyền sáng chế:

(11) Số bằng	(15) Ngày cấp	Năm yêu cầu duy trì hiệu lực	Hiệu lực được duy trì đến
21045	02/05/2019	7	02/05/2026

(73) Chủ văn bằng bảo hộ: KIMOTO CO., LTD. (JP)
6-35, Suzuya 4-chome, Chuo-ku, Saitama-shi, Saitama 338-0013, Japan

---

Thông báo số: 78933/TB-SHTT.$_{IP}$, ngày 13/06/2025 về việc ghi nhận yêu cầu duy trì hiệu lực Bằng độc quyền sáng chế

Số đơn yêu cầu: DT1-2025-06482 Ngày nộp: 28/04/2025

Liên quan đến Bằng độc quyền sáng chế:

(11) Số bằng	(15) Ngày cấp	Năm yêu cầu duy trì hiệu lực	Hiệu lực được duy trì đến
12696	28/04/2014	12	28/04/2026

(73) Chủ văn bằng bảo hộ: YAMAHA HATSUDOKI KABUSHIKI KAISHA (JP)
2500 Shingai, Iwata-shi, Shizuoka-ken 438-8501, Japan

Thông báo số: 78934/TB-SHTT.$_{IP}$, ngày 13/06/2025 về việc ghi nhận yêu cầu duy trì hiệu lực Bằng độc quyền sáng chế

Số đơn yêu cầu: DT1-2025-06483 Ngày nộp: 28/04/2025

Liên quan đến Bằng độc quyền sáng chế:

(11) Số bằng	(15) Ngày cấp	Năm yêu cầu duy trì hiệu lực	Hiệu lực được duy trì đến
21040	02/05/2019	7	02/05/2026

(73) Chủ văn bằng bảo hộ: NEOGEN N.V. (BE)
Square Marie Curie 50, BE-1070, Anderlecht, Belgium

Thông báo số: 78935/TB-SHTT.$_{IP}$, ngày 13/06/2025 về việc ghi nhận yêu cầu duy trì hiệu lực Bằng độc quyền sáng chế

Số đơn yêu cầu: DT1-2025-06484 Ngày nộp: 28/04/2025

Liên quan đến Bằng độc quyền sáng chế:

(11) Số bằng	(15) Ngày cấp	Năm yêu cầu duy trì hiệu lực	Hiệu lực được duy trì đến
12682	28/04/2014	12	28/04/2026

(73) Chủ văn bằng bảo hộ: YAMAHA HATSUDOKI KABUSHIKI KAISHA (JP)
2500 Shingai, Iwata-shi, Shizuoka-ken 438-8501, Japan

Thông báo số: 78936/TB-SHTT.$_{IP}$, ngày 13/06/2025 về việc ghi nhận yêu cầu duy trì hiệu lực Bằng độc quyền sáng chế

Số đơn yêu cầu: DT1-2025-06485 Ngày nộp: 28/04/2025

Liên quan đến Bằng độc quyền sáng chế:

(11) Số bằng	(15) Ngày cấp	Năm yêu cầu duy trì hiệu lực	Hiệu lực được duy trì đến
23923	28/04/2020	6	28/04/2026

(73) Chủ văn bằng bảo hộ: ISHIHARA SANGYO KAISHA, LTD. (JP)
3-15, Edobori 1-chome, Nishi-ku, Osaka-shi, Osaka 550-0002, Japan

---

Thông báo số: 78937/TB-SHTT.IP, ngày 13/06/2025 về việc ghi nhận yêu cầu duy trì hiệu lực Bằng độc quyền sáng chế

Số đơn yêu cầu: DT1-2025-06486 Ngày nộp: 28/04/2025

Liên quan đến Bằng độc quyền sáng chế:

(11) Số bằng	(15) Ngày cấp	Năm yêu cầu duy trì hiệu lực	Hiệu lực được duy trì đến
32164	28/04/2022	4	28/04/2026

(73) Chủ văn bằng bảo hộ: OSAKA SODA CO., LTD. (JP)
12-18, Awaza 1-chome, Nishi-ku, Osaka-shi, Osaka 550-0011, Japan

---

Thông báo số: 78938/TB-SHTT.IP, ngày 13/06/2025 về việc ghi nhận yêu cầu duy trì hiệu lực Bằng độc quyền sáng chế

Số đơn yêu cầu: DT1-2025-06487 Ngày nộp: 28/04/2025

Liên quan đến Bằng độc quyền sáng chế:

(11) Số bằng	(15) Ngày cấp	Năm yêu cầu duy trì hiệu lực	Hiệu lực được duy trì đến
19156	02/05/2018	8	02/05/2026

(73) Chủ văn bằng bảo hộ: YAMAHA HATSUDOKI KABUSHIKI KAISHA (JP)
2500 Shingai, Iwata-shi, Shizuoka-ken 438-8501, Japan

Thông báo số: 78939/TB-SHTT.IP, ngày 13/06/2025 về việc ghi nhận yêu cầu duy trì hiệu lực Bằng độc quyền sáng chế

Số đơn yêu cầu: DT1-2025-06488 Ngày nộp: 28/04/2025

Liên quan đến Bằng độc quyền sáng chế:

(11) Số bằng	(15) Ngày cấp	Năm yêu cầu duy trì hiệu lực	Hiệu lực được duy trì đến
23924	29/04/2020	6	29/04/2026

(73) Chủ văn bằng bảo hộ: YAMAHA HATSUDOKI KABUSHIKI KAISHA (JP)
2500 Shingai, Iwata-shi, Shizuoka-ken 438-8501, Japan

Thông báo số: 78940/TB-SHTT.IP, ngày 13/06/2025 về việc ghi nhận yêu cầu duy trì hiệu lực Bằng độc quyền sáng chế

Số đơn yêu cầu: DT1-2025-06489 Ngày nộp: 28/04/2025

Liên quan đến Bằng độc quyền sáng chế:

(11) Số bằng	(15) Ngày cấp	Năm yêu cầu duy trì hiệu lực	Hiệu lực được duy trì đến
21049	02/05/2019	7	02/05/2026

(73) Chủ văn bằng bảo hộ: SHINMAYWA INDUSTRIES, LTD. (JP)
1-1, Shinmeiwa-cho, Takarazuka-shi, Hyogo 6658550, Japan

Thông báo số: 78941/TB-SHTT.IP, ngày 13/06/2025 về việc ghi nhận yêu cầu duy trì hiệu lực Bằng độc quyền sáng chế

Số đơn yêu cầu: DT1-2025-06490 Ngày nộp: 28/04/2025

Liên quan đến Bằng độc quyền sáng chế:

(11) Số bằng	(15) Ngày cấp	Năm yêu cầu duy trì hiệu lực	Hiệu lực được duy trì đến
23925	29/04/2020	6	29/04/2026

(73) Chủ văn bằng bảo hộ: PRIMETALS TECHNOLOGIES AUSTRIA GMBH (AT)
Turmstraβe 44, 4031 Linz, Austria
POSCO (KR)
1 Goedong-dong, Nam-gu, Pohang Kyeongbuk, 790-785 Korea

Thông báo số: 78942/TB-SHTT.IP, ngày 13/06/2025 về việc ghi nhận yêu cầu duy trì hiệu lực Bằng độc quyền sáng chế

Số đơn yêu cầu: DT1-2025-06491 Ngày nộp: 28/04/2025

Liên quan đến Bằng độc quyền sáng chế:

(11) Số bằng	(15) Ngày cấp	Năm yêu cầu duy trì hiệu lực	Hiệu lực được duy trì đến
8466	18/05/2010	16	18/05/2026

(73) Chủ văn bằng bảo hộ: KUMHO TIRE CO., INC. (KR)
555, Sochon-dong ,Gwangsan-gu, Gwanju-si, Korea

Thông báo số: 78943/TB-SHTT.$_{IP}$, ngày 13/06/2025 về việc ghi nhận yêu cầu duy trì hiệu lực Bằng độc quyền sáng chế

Số đơn yêu cầu: DT1-2025-06492 Ngày nộp: 28/04/2025

Liên quan đến Bằng độc quyền sáng chế:

(11) Số bằng	(15) Ngày cấp	Năm yêu cầu duy trì hiệu lực	Hiệu lực được duy trì đến
32417	26/05/2022	4	26/05/2026

(73) Chủ văn bằng bảo hộ: LOXO ONCOLOGY, INC. (US)
Lilly Corporate Center, Indianapolis, Indiana 46285, United States of America

---

Thông báo số: 78944/TB-SHTT.$_{IP}$, ngày 13/06/2025 về việc ghi nhận yêu cầu duy trì hiệu lực Bằng độc quyền sáng chế

Số đơn yêu cầu: DT1-2025-06493 Ngày nộp: 28/04/2025

Liên quan đến Bằng độc quyền sáng chế:

(11) Số bằng	(15) Ngày cấp	Năm yêu cầu duy trì hiệu lực	Hiệu lực được duy trì đến
36072	17/05/2023	3	17/05/2026

(73) Chủ văn bằng bảo hộ: CHUGAI SEIYAKU KABUSHIKI KAISHA (JP)
5-1, Ukima 5-chome, Kita-ku, Tokyo 1158543, Japan

Thông báo số: 78945/TB-SHTT.$_{IP}$, ngày 13/06/2025 về việc ghi nhận yêu cầu duy trì hiệu lực Bằng độc quyền sáng chế

Số đơn yêu cầu: DT1-2025-06494 Ngày nộp: 29/04/2025

Liên quan đến Bằng độc quyền sáng chế:

(11) Số bằng	(15) Ngày cấp	Năm yêu cầu duy trì hiệu lực	Hiệu lực được duy trì đến
39937	26/04/2024	2	26/04/2026

(73) Chủ văn bằng bảo hộ: CÔNG TY CỔ PHẦN CÔNG NGHỆ MỚI NHẬT HẢI (VN)
Số 9 BT2 bán đảo Linh Đàm, phường Hoàng Liệt, quận Hoàng Mai, thành phố Hà Nội

---

Thông báo số: 78946/TB-SHTT.$_{IP}$, ngày 13/06/2025 về việc ghi nhận yêu cầu duy trì hiệu lực Bằng độc quyền sáng chế

Số đơn yêu cầu: DT1-2025-06495 Ngày nộp: 29/04/2025

Liên quan đến Bằng độc quyền sáng chế:

(11) Số bằng	(15) Ngày cấp	Năm yêu cầu duy trì hiệu lực	Hiệu lực được duy trì đến
39935	26/04/2024	2	26/04/2026

(73) Chủ văn bằng bảo hộ: CÔNG TY CỔ PHẦN CÔNG NGHỆ MỚI NHẬT HẢI (VN)
Số 9 BT2 Bán đảo Linh Đàm, phường Hoàng Liệt, quận Hoàng Mai, thành phố Hà Nội

---

Thông báo số: 78947/TB-SHTT.$_{IP}$, ngày 13/06/2025 về việc ghi nhận yêu cầu duy trì hiệu lực Bằng độc quyền sáng chế

Số đơn yêu cầu: DT1-2025-06496 Ngày nộp: 29/04/2025

Liên quan đến Bằng độc quyền sáng chế:

(11) Số bằng	(15) Ngày cấp	Năm yêu cầu duy trì hiệu lực	Hiệu lực được duy trì đến
39936	26/04/2024	2	26/04/2026

(73) Chủ văn bằng bảo hộ: CÔNG TY CỔ PHẦN CÔNG NGHỆ MỚI NHẬT HẢI (VN)
Số 9 BT2 bán đảo Linh Đàm, phường Hoàng Liệt, quận Hoàng Mai, thành phố Hà Nội

---

Thông báo số: 78948/TB-SHTT.IP, ngày 13/06/2025 về việc ghi nhận yêu cầu duy trì hiệu lực Bằng độc quyền sáng chế

Số đơn yêu cầu: DT1-2025-06497 Ngày nộp: 29/04/2025

Liên quan đến Bằng độc quyền sáng chế:

(11) Số bằng	(15) Ngày cấp	Năm yêu cầu duy trì hiệu lực	Hiệu lực được duy trì đến
29290	20/07/2021	5	20/07/2026

(73) Chủ văn bằng bảo hộ: BLUE OCEAN INDUSTRY, INC. (KR)
288, Sandandongseo-ro Gunsan-si Jeollabuk-do 54002
Republic of Korea

Thông báo số: 78949/TB-SHTT.IP, ngày 13/06/2025 về việc ghi nhận yêu cầu duy trì hiệu lực Bằng độc quyền sáng chế

Số đơn yêu cầu: DT1-2025-06498 Ngày nộp: 29/04/2025

Liên quan đến Bằng độc quyền sáng chế:

(11) Số bằng	(15) Ngày cấp	Năm yêu cầu duy trì hiệu lực	Hiệu lực được duy trì đến
32402	25/05/2022	4	25/05/2026

(73) Chủ văn bằng bảo hộ: EXCELSIOR INC. (JP)
30-2, Wakabayashi 3-chome, Setagaya-ku, Tokyo 1540023, Japan

Thông báo số: 78950/TB-SHTT.IP, ngày 13/06/2025 về việc ghi nhận yêu cầu duy trì hiệu lực Bằng độc quyền sáng chế

Số đơn yêu cầu: DT1-2025-06499 Ngày nộp: 29/04/2025

Liên quan đến Bằng độc quyền sáng chế:

(11) Số bằng	(15) Ngày cấp	Năm yêu cầu duy trì hiệu lực	Hiệu lực được duy trì đến
22999	30/12/2019	6	30/12/2025

(73) Chủ văn bằng bảo hộ: UNITED BIOMEDICAL, INC. (US)
25 Davids Drive, Hauppauge, New York 11788, United States of America

---

Thông báo số: 78951/TB-SHTT.$_{IP}$, ngày 13/06/2025 về việc ghi nhận yêu cầu duy trì hiệu lực Bằng độc quyền sáng chế

Số đơn yêu cầu: DT1-2025-06500 Ngày nộp: 29/04/2025

Liên quan đến Bằng độc quyền sáng chế:

(11) Số bằng	(15) Ngày cấp	Năm yêu cầu duy trì hiệu lực	Hiệu lực được duy trì đến
39282	04/03/2024	2	04/03/2026

(73) Chủ văn bằng bảo hộ: ROYAL CARIDEA LLC (US)
Royal Caridea LLC, 11266 N. Canada Creek Drive, Oro Valley, Arizona 85737, United States of America

---

Thông báo số: 78952/TB-SHTT.$_{IP}$, ngày 13/06/2025 về việc ghi nhận yêu cầu duy trì hiệu lực Bằng độc quyền sáng chế

Số đơn yêu cầu: DT1-2025-06501 Ngày nộp: 29/04/2025

Liên quan đến Bằng độc quyền sáng chế:

(11) Số bằng	(15) Ngày cấp	Năm yêu cầu duy trì hiệu lực	Hiệu lực được duy trì đến
31875	05/04/2022	4	05/04/2026

(73) Chủ văn bằng bảo hộ: MCKENNA, ELIZABETH (US)
5860 Langfield Houston, Texas 77092, USA

Thông báo số: 78953/TB-SHTT.$_{IP}$, ngày 13/06/2025 về việc ghi nhận yêu cầu duy trì hiệu lực Bằng độc quyền sáng chế

Số đơn yêu cầu: DT1-2025-06502 Ngày nộp: 29/04/2025

Liên quan đến Bằng độc quyền sáng chế:

(11) Số bằng	(15) Ngày cấp	Năm yêu cầu duy trì hiệu lực	Hiệu lực được duy trì đến
21063	02/05/2019	7	02/05/2026

(73) Chủ văn bằng bảo hộ: CORN PRODUCTS DEVELOPMENT, INC. (US)
5 Westbrook, Corporate Center, Westchester, IL 60154, USA

Thông báo số: 78954/TB-SHTT.$_{IP}$, ngày 13/06/2025 về việc ghi nhận yêu cầu duy trì hiệu lực Bằng độc quyền sáng chế

Số đơn yêu cầu: DT1-2025-06503 Ngày nộp: 29/04/2025

Liên quan đến Bằng độc quyền sáng chế:

(11) Số bằng	(15) Ngày cấp	Năm yêu cầu duy trì hiệu lực	Hiệu lực được duy trì đến
39965	02/05/2024	2	02/05/2026

(73) Chủ văn bằng bảo hộ: MILWAUKEE ELECTRIC TOOL CORPORATION (US)
13135 West Lisbon Road Brookfield, Wisconsin 53005, United States ofAmerica

---

Thông báo số: 78955/TB-SHTT.$_{IP}$, ngày 13/06/2025 về việc ghi nhận yêu cầu duy trì hiệu lực Bằng độc quyền sáng chế

Số đơn yêu cầu: DT1-2025-06504 Ngày nộp: 29/04/2025

Liên quan đến Bằng độc quyền sáng chế:

(11) Số bằng	(15) Ngày cấp	Năm yêu cầu duy trì hiệu lực	Hiệu lực được duy trì đến
14020	04/05/2015	11	04/05/2026

(73) Chủ văn bằng bảo hộ: CARPI TECH B.V. AMSTERDAM, BALERNA BRANCH (CH)
Via Passeggiata 1, CH-6828 Balerna, Switzerland

Thông báo số: 78956/TB-SHTT.IP, ngày 13/06/2025 về việc ghi nhận yêu cầu duy trì hiệu lực Bằng độc quyền sáng chế

Số đơn yêu cầu: DT1-2025-06505 Ngày nộp: 29/04/2025

Liên quan đến Bằng độc quyền sáng chế:

(11) Số bằng	(15) Ngày cấp	Năm yêu cầu duy trì hiệu lực	Hiệu lực được duy trì đến
14022	04/05/2015	11	04/05/2026

(73) Chủ văn bằng bảo hộ: PLEXXIKON, INC. (US)
91 Bolivar Drive, Suite A, Berkeley, CA 94710, United States of America

---

Thông báo số: 78957/TB-SHTT.IP, ngày 13/06/2025 về việc ghi nhận yêu cầu duy trì hiệu lực Bằng độc quyền sáng chế

Số đơn yêu cầu: DT1-2025-06506 Ngày nộp: 29/04/2025

Liên quan đến Bằng độc quyền sáng chế:

(11) Số bằng	(15) Ngày cấp	Năm yêu cầu duy trì hiệu lực	Hiệu lực được duy trì đến
28535	05/05/2021	5	05/05/2026

(73) Chủ văn bằng bảo hộ: GOGORO INC. (CN)
3806 Central Plaza, 18 Harbour Road, Wanchai, Hong Kong, China

---

Thông báo số: 78958/TB-SHTT.IP, ngày 13/06/2025 về việc ghi nhận yêu cầu duy trì hiệu lực Bằng độc quyền sáng chế

Số đơn yêu cầu: DT1-2025-06507 Ngày nộp: 29/04/2025

Liên quan đến Bằng độc quyền sáng chế:

(11) Số bằng	(15) Ngày cấp	Năm yêu cầu duy trì hiệu lực	Hiệu lực được duy trì đến
28528	05/05/2021	5	05/05/2026

(73) Chủ văn bằng bảo hộ: B MEDICAL SYSTEMS S.À R.L. (LU)
17, op der Hei 9809 Hosingen, Luxembourg

Thông báo số: 78959/TB-SHTT.IP, ngày 13/06/2025 về việc ghi nhận yêu cầu duy trì hiệu lực Bằng độc quyền sáng chế

Số đơn yêu cầu: DT1-2025-06508 Ngày nộp: 29/04/2025

Liên quan đến Bằng độc quyền sáng chế:

(11) Số bằng	(15) Ngày cấp	Năm yêu cầu duy trì hiệu lực	Hiệu lực được duy trì đến
24009	06/05/2020	6	06/05/2026

(73) Chủ văn bằng bảo hộ: TECHNISCHE UNIVERSITEIT DELFT (NL)
Stevinweg 1, NL-2628 CN Delft, Netherlands

Thông báo số: 78960/TB-SHTT.IP, ngày 13/06/2025 về việc ghi nhận yêu cầu duy trì hiệu lực Bằng độc quyền sáng chế

Số đơn yêu cầu: DT1-2025-06509 Ngày nộp: 29/04/2025

Liên quan đến Bằng độc quyền sáng chế:

(11) Số bằng	(15) Ngày cấp	Năm yêu cầu duy trì hiệu lực	Hiệu lực được duy trì đến
40000	06/05/2024	2	06/05/2026

(73) Chủ văn bằng bảo hộ: FMC CORPORATION (US)
2929 Walnut Street, Philadelphia, Pennsylvania 19104, United States of America

---

Thông báo số: 78961/TB-SHTT.IP, ngày 13/06/2025 về việc ghi nhận yêu cầu duy trì hiệu lực Bằng độc quyền sáng chế

Số đơn yêu cầu: DT1-2025-06510 Ngày nộp: 29/04/2025

Liên quan đến Bằng độc quyền sáng chế:

(11) Số bằng	(15) Ngày cấp	Năm yêu cầu duy trì hiệu lực	Hiệu lực được duy trì đến
24010	06/05/2020	6	06/05/2026

(73) Chủ văn bằng bảo hộ: OWENS-BROCKWAY GLASS CONTAINER INC. (US)
One Michael Owens Way, Perrysburg, OH 43551, USA

Thông báo số: 78962/TB-SHTT.$_{IP}$, ngày 13/06/2025 về việc ghi nhận yêu cầu duy trì hiệu lực Bằng độc quyền sáng chế

Số đơn yêu cầu: DT1-2025-06511 Ngày nộp: 29/04/2025

Liên quan đến Bằng độc quyền sáng chế:

(11) Số bằng	(15) Ngày cấp	Năm yêu cầu duy trì hiệu lực	Hiệu lực được duy trì đến
40036	07/05/2024	2	07/05/2026

(73) Chủ văn bằng bảo hộ: PURAC BIOCHEM BV (NL)
Arkelsedijk 46, 4206 AC Gorinchem, Netherlands

Thông báo số: 78963/TB-SHTT.$_{IP}$, ngày 13/06/2025 về việc ghi nhận yêu cầu duy trì hiệu lực Bằng độc quyền sáng chế

Số đơn yêu cầu: DT1-2025-06512 Ngày nộp: 29/04/2025

Liên quan đến Bằng độc quyền sáng chế:

(11) Số bằng	(15) Ngày cấp	Năm yêu cầu duy trì hiệu lực	Hiệu lực được duy trì đến
40030	07/05/2024	2	07/05/2026

(73) Chủ văn bằng bảo hộ: GOOGLE LLC (US)
1600 Amphitheatre Parkway, Mountain View, California 94043, United States of America

---

Thông báo số: 78964/TB-SHTT.$_{IP}$, ngày 13/06/2025 về việc ghi nhận yêu cầu duy trì hiệu lực Bằng độc quyền sáng chế

Số đơn yêu cầu: DT1-2025-06513 Ngày nộp: 29/04/2025

Liên quan đến Bằng độc quyền sáng chế:

(11) Số bằng	(15) Ngày cấp	Năm yêu cầu duy trì hiệu lực	Hiệu lực được duy trì đến
40042	07/05/2024	2	07/05/2026

(73) Chủ văn bằng bảo hộ: PPG INDUSTRIES OHIO, INC. (US)
3800 West 143rd Street Cleveland, Ohio 44111, United States of America

---

Thông báo số: 78965/TB-SHTT.$_{IP}$, ngày 13/06/2025 về việc ghi nhận yêu cầu duy trì hiệu lực Bằng độc quyền sáng chế

Số đơn yêu cầu: DT1-2025-06515 Ngày nộp: 29/04/2025

Liên quan đến Bằng độc quyền sáng chế:

(11) Số bằng	(15) Ngày cấp	Năm yêu cầu duy trì hiệu lực	Hiệu lực được duy trì đến
14025	04/05/2015	11	04/05/2026

(73) Chủ văn bằng bảo hộ: HONDA MOTOR CO., LTD. (JP)
1-1 Minami-Aoyama 2-chome, Minato-ku, Tokyo, 107-8556 Japan

Thông báo số: 78966/TB-SHTT.$_{IP}$, ngày 13/06/2025 về việc ghi nhận yêu cầu duy trì hiệu lực Bằng độc quyền sáng chế

Số đơn yêu cầu: DT1-2025-06516 Ngày nộp: 29/04/2025

Liên quan đến Bằng độc quyền sáng chế:

(11) Số bằng	(15) Ngày cấp	Năm yêu cầu duy trì hiệu lực	Hiệu lực được duy trì đến
21050	02/05/2019	7	02/05/2026

(73) Chủ văn bằng bảo hộ: HONDA MOTOR CO., LTD. (JP)
1-1, Minami-Aoyama 2-chome, Minato-ku, Tokyo 107-8556 Japan

Thông báo số: 78967/TB-SHTT.$_{IP}$, ngày 13/06/2025 về việc ghi nhận yêu cầu duy trì hiệu lực Bằng độc quyền sáng chế

Số đơn yêu cầu: DT1-2025-06517 Ngày nộp: 29/04/2025

Liên quan đến Bằng độc quyền sáng chế:

(11) Số bằng	(15) Ngày cấp	Năm yêu cầu duy trì hiệu lực	Hiệu lực được duy trì đến
28566	10/05/2021	5	10/05/2026

(73) Chủ văn bằng bảo hộ: ARCELORMITTAL (LU)
24-26, boulevard d'Avranches, 1160 Luxembourg, LUXEMBOURG

Thông báo số: 78968/TB-SHTT.$_{IP}$, ngày 13/06/2025 về việc ghi nhận yêu cầu duy trì hiệu lực Bằng độc quyền sáng chế

Số đơn yêu cầu: DT1-2025-06518 Ngày nộp: 29/04/2025

Liên quan đến Bằng độc quyền sáng chế:

(11) Số bằng	(15) Ngày cấp	Năm yêu cầu duy trì hiệu lực	Hiệu lực được duy trì đến
40076	10/05/2024	2	10/05/2026

(73) Chủ văn bằng bảo hộ: ARCELORMITTAL (LU)
24-26, Boulevard d'Avranches L-1160 Luxembourg, LUXEMBOURG

Thông báo số: 78969/TB-SHTT.$_{IP}$, ngày 13/06/2025 về việc ghi nhận yêu cầu duy trì hiệu lực Bằng độc quyền sáng chế

Số đơn yêu cầu: DT1-2025-06519 Ngày nộp: 29/04/2025

Liên quan đến Bằng độc quyền sáng chế:

(11) Số bằng	(15) Ngày cấp	Năm yêu cầu duy trì hiệu lực	Hiệu lực được duy trì đến
40723	05/07/2024	2	05/07/2026

(73) Chủ văn bằng bảo hộ: HONDA MOTOR CO., LTD. (JP)
1-1, Minami-Aoyama 2-chome, Minato-ku, Tokyo 107-8556 Japan

Thông báo số: 78970/TB-SHTT.$_{IP}$, ngày 13/06/2025 về việc ghi nhận yêu cầu duy trì hiệu lực Bằng độc quyền sáng chế

Số đơn yêu cầu: DT1-2025-06520 Ngày nộp: 29/04/2025

Liên quan đến Bằng độc quyền sáng chế:

(11) Số bằng	(15) Ngày cấp	Năm yêu cầu duy trì hiệu lực	Hiệu lực được duy trì đến
28693	21/05/2021	5	21/05/2026

(73) Chủ văn bằng bảo hộ: SON, CHI HO (KR)
(Dorim-dong), Dorimbuk-ro 19beon-gil, Namdong-gu, Incheon 405-280 Republic of Korea

---

Thông báo số: 78971/TB-SHTT.$_{IP}$, ngày 13/06/2025 về việc ghi nhận yêu cầu duy trì hiệu lực Bằng độc quyền sáng chế

Số đơn yêu cầu: DT1-2025-06521 Ngày nộp: 29/04/2025

Liên quan đến Bằng độc quyền sáng chế:

(11) Số bằng	(15) Ngày cấp	Năm yêu cầu duy trì hiệu lực	Hiệu lực được duy trì đến
26826	20/11/2020	5	20/11/2025

(73) Chủ văn bằng bảo hộ: JOINT-STOCK COMPANY SCIENTIFIC RESEARCH AND DESIGN INSTITUTE FOR ENERGY TECHNOLOGIES ATOMPROEKT (JSC "ATOMPROEKT") (RU)
ul. Savushkina, 82 St.Petersburg, 197183, Russia

Thông báo số: 78972/TB-SHTT.$_{IP}$, ngày 13/06/2025 về việc ghi nhận yêu cầu duy trì hiệu lực Bằng độc quyền sáng chế

Số đơn yêu cầu: DT1-2025-06522 Ngày nộp: 29/04/2025

Liên quan đến Bằng độc quyền sáng chế:

(11) Số bằng	(15) Ngày cấp	Năm yêu cầu duy trì hiệu lực	Hiệu lực được duy trì đến
16933	08/05/2017	9	08/05/2026

(73) Chủ văn bằng bảo hộ: CANON KABUSHIKI KAISHA (JP)
30-2, Shimomaruko 3-chome, Ohta-ku, Tokyo, JAPAN

Thông báo số: 78973/TB-SHTT.$_{IP}$, ngày 13/06/2025 về việc ghi nhận yêu cầu duy trì hiệu lực Bằng độc quyền sáng chế

Số đơn yêu cầu: DT1-2025-06523 Ngày nộp: 29/04/2025

Liên quan đến Bằng độc quyền sáng chế:

(11) Số bằng	(15) Ngày cấp	Năm yêu cầu duy trì hiệu lực	Hiệu lực được duy trì đến
23960	04/05/2020	6	04/05/2026

(73) Chủ văn bằng bảo hộ: HONDA MOTOR CO., LTD. (JP)
1-1, Minami-Aoyama 2-chome, Minato-ku, Tokyo 107-8556 Japan

Thông báo số: 78974/TB-SHTT.$_{IP}$, ngày 13/06/2025 về việc ghi nhận yêu cầu duy trì hiệu lực Bằng độc quyền sáng chế

Số đơn yêu cầu: DT1-2025-06524 Ngày nộp: 29/04/2025

Liên quan đến Bằng độc quyền sáng chế:

(11) Số bằng	(15) Ngày cấp	Năm yêu cầu duy trì hiệu lực	Hiệu lực được duy trì đến
39992	06/05/2024	2	06/05/2026

(73) Chủ văn bằng bảo hộ: ARCELORMITTAL (LU)
24-26, Boulevard d'Avranches, L-1160 Luxembourg, LUXEMBOURG

Thông báo số: 78975/TB-SHTT.$_{IP}$, ngày 13/06/2025 về việc ghi nhận yêu cầu duy trì hiệu lực Bằng độc quyền sáng chế

Số đơn yêu cầu: DT1-2025-06525 Ngày nộp: 29/04/2025

Liên quan đến Bằng độc quyền sáng chế:

(11) Số bằng	(15) Ngày cấp	Năm yêu cầu duy trì hiệu lực	Hiệu lực được duy trì đến
11368	06/05/2013	13	06/05/2026

(73) Chủ văn bằng bảo hộ: CANON KABUSHIKI KAISHA (JP)
30-2, Shimomaruko 3-chome, Ohta-ku, Tokyo 146-8501, JAPAN

Thông báo số: 78976/TB-SHTT.$_{IP}$, ngày 13/06/2025 về việc ghi nhận yêu cầu duy trì hiệu lực Bằng độc quyền sáng chế

Số đơn yêu cầu: DT1-2025-06526 Ngày nộp: 29/04/2025

Liên quan đến Bằng độc quyền sáng chế:

(11) Số bằng	(15) Ngày cấp	Năm yêu cầu duy trì hiệu lực	Hiệu lực được duy trì đến
24013	07/05/2020	6	07/05/2026

(73) Chủ văn bằng bảo hộ: HONDA MOTOR CO., LTD. (JP)
1-1, Minami-Aoyama 2-chome, Minato-ku, Tokyo 107-8556 Japan

Thông báo số: 78977/TB-SHTT.$_{IP}$, ngày 13/06/2025 về việc ghi nhận yêu cầu duy trì hiệu lực Bằng độc quyền sáng chế

Số đơn yêu cầu: DT1-2025-06527 Ngày nộp: 29/04/2025

Liên quan đến Bằng độc quyền sáng chế:

(11) Số bằng	(15) Ngày cấp	Năm yêu cầu duy trì hiệu lực	Hiệu lực được duy trì đến
25046	09/07/2020	6	09/07/2026

(73) Chủ văn bằng bảo hộ: SHINDENGEN ELECTRIC MANUFACTURING CO., LTD. (JP)
2-1, Ohtemachi 2-chome, Chiyoda-ku, Tokyo 100-0004 Japan

Thông báo số: 78978/TB-SHTT.$_{IP}$, ngày 13/06/2025 về việc ghi nhận yêu cầu duy trì hiệu lực Bằng độc quyền sáng chế

Số đơn yêu cầu: DT1-2025-06529 Ngày nộp: 29/04/2025

Liên quan đến Bằng độc quyền sáng chế:

(11) Số bằng	(15) Ngày cấp	Năm yêu cầu duy trì hiệu lực	Hiệu lực được duy trì đến
23934	04/05/2020	6	04/05/2026

(73) Chủ văn bằng bảo hộ: INCYTE HOLDINGS CORPORATION (US)
1801 Augustine Cut-Off, Wilmington, DE 19803, United States of America

---

Thông báo số: 78979/TB-SHTT.$_{IP}$, ngày 13/06/2025 về việc ghi nhận yêu cầu duy trì hiệu lực Bằng độc quyền sáng chế

Số đơn yêu cầu: DT1-2025-06530 Ngày nộp: 29/04/2025

Liên quan đến Bằng độc quyền sáng chế:

(11) Số bằng	(15) Ngày cấp	Năm yêu cầu duy trì hiệu lực	Hiệu lực được duy trì đến
23942	04/05/2020	6	04/05/2026

(73) Chủ văn bằng bảo hộ: INCYTE HOLDINGS CORPORATION (US)
1801 Augustine Cut-Off, Wilmington, Delaware 19803, United States of America

---

Thông báo số: 78980/TB-SHTT.IP, ngày 13/06/2025 về việc ghi nhận yêu cầu duy trì hiệu lực Bằng độc quyền sáng chế

Số đơn yêu cầu: DT1-2025-06531 Ngày nộp: 29/04/2025

Liên quan đến Bằng độc quyền sáng chế:

(11) Số bằng	(15) Ngày cấp	Năm yêu cầu duy trì hiệu lực	Hiệu lực được duy trì đến
32479	31/05/2022	4	31/05/2026

(73) Chủ văn bằng bảo hộ: ODC LIZENZ AG (CH)
Alter Postplatz 2, Stans, 6370, Switzerland

Thông báo số: 78981/TB-SHTT.IP, ngày 13/06/2025 về việc ghi nhận yêu cầu duy trì hiệu lực Bằng độc quyền sáng chế

Số đơn yêu cầu: DT1-2025-06532 Ngày nộp: 29/04/2025

Liên quan đến Bằng độc quyền sáng chế:

(11) Số bằng	(15) Ngày cấp	Năm yêu cầu duy trì hiệu lực	Hiệu lực được duy trì đến
32470	31/05/2022	4	31/05/2026

(73) Chủ văn bằng bảo hộ: REIFENHAUSER GMBH & CO. KG MASCHINENFABRIK (DE)
Spicher Strasse 46 53844 Troisdorf, Germany

Thông báo số: 78982/TB-SHTT.IP, ngày 13/06/2025 về việc ghi nhận yêu cầu duy trì hiệu lực Bằng độc quyền sáng chế

Số đơn yêu cầu: DT1-2025-06533 Ngày nộp: 29/04/2025

Liên quan đến Bằng độc quyền sáng chế:

(11) Số bằng	(15) Ngày cấp	Năm yêu cầu duy trì hiệu lực	Hiệu lực được duy trì đến
28687	21/05/2021	5	21/05/2026

(73) Chủ văn bằng bảo hộ: HYUN JIN JE EUP COMPANY (KR)
(Mongnae-dong) 265, Gangchon-ro, Danwon-gu, Ansan-si, Gyeonggi-do 15427, Republic of Korea

---

Thông báo số: 78983/TB-SHTT.IP, ngày 13/06/2025 về việc ghi nhận yêu cầu duy trì hiệu lực Bằng độc quyền sáng chế

Số đơn yêu cầu: DT1-2025-06534 Ngày nộp: 29/04/2025

Liên quan đến Bằng độc quyền sáng chế:

(11) Số bằng	(15) Ngày cấp	Năm yêu cầu duy trì hiệu lực	Hiệu lực được duy trì đến
36164	24/05/2023	3	24/05/2026

(73) Chủ văn bằng bảo hộ: XTPL S.A. [PL/PL] (PL)
Stablowicka 147 54-066 Wroclaw (PL)

Thông báo số: 78984/TB-SHTT.IP, ngày 13/06/2025 về việc ghi nhận yêu cầu duy trì hiệu lực Bằng độc quyền sáng chế

Số đơn yêu cầu: DT1-2025-06535 Ngày nộp: 29/04/2025

Liên quan đến Bằng độc quyền sáng chế:

(11) Số bằng	(15) Ngày cấp	Năm yêu cầu duy trì hiệu lực	Hiệu lực được duy trì đến
36163	24/05/2023	3	24/05/2026

(73) Chủ văn bằng bảo hộ: PARK, DO JOON (KR)
102dong 2501ho, 72, Deokso-ro, Wabu-eup, Namyangju-si, Gyeonggi-do 12210 (KR)

Thông báo số: 78985/TB-SHTT.IP, ngày 13/06/2025 về việc ghi nhận yêu cầu duy trì hiệu lực Bằng độc quyền sáng chế

Số đơn yêu cầu: DT1-2025-06536 Ngày nộp: 29/04/2025

Liên quan đến Bằng độc quyền sáng chế:

(11) Số bằng	(15) Ngày cấp	Năm yêu cầu duy trì hiệu lực	Hiệu lực được duy trì đến
35992	10/05/2023	3	10/05/2026

(73) Chủ văn bằng bảo hộ: AAF LTD (GB)
Cramlington, Northumberland NE23 8AF, United Kingdom

Thông báo số: 78986/TB-SHTT.IP, ngày 13/06/2025 về việc ghi nhận yêu cầu duy trì hiệu lực Bằng độc quyền sáng chế

Số đơn yêu cầu: DT1-2025-06537 Ngày nộp: 29/04/2025

Liên quan đến Bằng độc quyền sáng chế:

(11) Số bằng	(15) Ngày cấp	Năm yêu cầu duy trì hiệu lực	Hiệu lực được duy trì đến
40931	23/07/2024	2	23/07/2026

(73) Chủ văn bằng bảo hộ: SEKISUI PLASTICS CO., LTD. (JP)
4-4, Nishitenma 2-chome, Kita-ku, Osaka-shi, Osaka 5300047, Japan
TOYOBO MC CORPRATION. (JP)
13-1, Umeda 1-chome, Kita-ku, Osaka-shi, Osaka 5300001, Japan

---

Thông báo số: 78987/TB-SHTT.IP, ngày 13/06/2025 về việc ghi nhận yêu cầu duy trì hiệu lực Bằng độc quyền sáng chế

Số đơn yêu cầu: DT1-2025-06538 Ngày nộp: 29/04/2025

Liên quan đến Bằng độc quyền sáng chế:

(11) Số bằng	(15) Ngày cấp	Năm yêu cầu duy trì hiệu lực	Hiệu lực được duy trì đến
19340	30/05/2018	8	30/05/2026

(73) Chủ văn bằng bảo hộ: FITNESS ANYWHERE INC. (US)
1600 Pacific Avenue, San Francisco, CA 94109, United States of America

---

Thông báo số: 78988/TB-SHTT.IP, ngày 13/06/2025 về việc ghi nhận yêu cầu duy trì hiệu lực Bằng độc quyền sáng chế

Số đơn yêu cầu: DT1-2025-06539 Ngày nộp: 29/04/2025

Liên quan đến Bằng độc quyền sáng chế:

(11) Số bằng	(15) Ngày cấp	Năm yêu cầu duy trì hiệu lực	Hiệu lực được duy trì đến
32225	11/05/2022	4	11/05/2026

(73) Chủ văn bằng bảo hộ: FUCHS PETROLUB SE (DE)
Friesenheimer Strasse 17, 68169 Mannheim, Germany

Thông báo số: 78989/TB-SHTT.IP, ngày 13/06/2025 về việc ghi nhận yêu cầu duy trì hiệu lực Bằng độc quyền sáng chế

Số đơn yêu cầu: DT1-2025-06541 Ngày nộp: 29/04/2025

Liên quan đến Bằng độc quyền sáng chế:

(11) Số bằng	(15) Ngày cấp	Năm yêu cầu duy trì hiệu lực	Hiệu lực được duy trì đến
36011	11/05/2023	3	11/05/2026

(73) Chủ văn bằng bảo hộ: S-MATERIAL HANDING CO., LTD. (KR)
#101, #201, #501, Dream Bldg, Changwon Techno Valley, 12, Sogye-ro, Uichang-gu, Changwon-si, Gyeongsangnam-do, 51395, Republic of Korea

---

Thông báo số: 78990/TB-SHTT.IP, ngày 13/06/2025 về việc ghi nhận yêu cầu duy trì hiệu lực Bằng độc quyền sáng chế

Số đơn yêu cầu: DT1-2025-06543 Ngày nộp: 29/04/2025

Liên quan đến Bằng độc quyền sáng chế:

(11) Số bằng	(15) Ngày cấp	Năm yêu cầu duy trì hiệu lực	Hiệu lực được duy trì đến
16962	15/05/2017	9	15/05/2026

(73) Chủ văn bằng bảo hộ: CORTEVA AGRISCIENCE LLC (US)
9330 Zionsville Road, Indianapolis, IN 46268, United States of America

---

Thông báo số: 78991/TB-SHTT.$_{IP}$, ngày 13/06/2025 về việc ghi nhận yêu cầu duy trì hiệu lực Bằng độc quyền sáng chế

Số đơn yêu cầu: DT1-2025-06544 Ngày nộp: 29/04/2025

Liên quan đến Bằng độc quyền sáng chế:

(11) Số bằng	(15) Ngày cấp	Năm yêu cầu duy trì hiệu lực	Hiệu lực được duy trì đến
14021	04/05/2015	11	04/05/2026

(73) Chủ văn bằng bảo hộ: CORTEVA AGRISCIENCE LLC (US)
9330 Zionsville Road, Indianapolis, IN 46268, United States of America

---

Thông báo số: 78992/TB-SHTT.$_{IP}$, ngày 13/06/2025 về việc ghi nhận yêu cầu duy trì hiệu lực Bằng độc quyền sáng chế

Số đơn yêu cầu: DT1-2025-06545 Ngày nộp: 29/04/2025

Liên quan đến Bằng độc quyền sáng chế:

(11) Số bằng	(15) Ngày cấp	Năm yêu cầu duy trì hiệu lực	Hiệu lực được duy trì đến
40229	24/05/2024	2	24/05/2026

(73) Chủ văn bằng bảo hộ: CORTEVA AGRISCIENCE LLC (US)
9330 Zionsville Road, IN 46268, USA

Thông báo số: 78993/TB-SHTT.$_{IP}$, ngày 13/06/2025 về việc ghi nhận yêu cầu duy trì hiệu lực Bằng độc quyền sáng chế

Số đơn yêu cầu: DT1-2025-06546 Ngày nộp: 29/04/2025

Liên quan đến Bằng độc quyền sáng chế:

(11) Số bằng	(15) Ngày cấp	Năm yêu cầu duy trì hiệu lực	Hiệu lực được duy trì đến
28671	20/05/2021	5	20/05/2026

(73) Chủ văn bằng bảo hộ: CORTEVA AGRISCIENCE LLC (US)
9330 Zionsville Road, Indianapolis, IN 46268, United States of America

---

Thông báo số: 78994/TB-SHTT.IP, ngày 13/06/2025 về việc ghi nhận yêu cầu duy trì hiệu lực Bằng độc quyền sáng chế

Số đơn yêu cầu: DT1-2025-06547 Ngày nộp: 29/04/2025

Liên quan đến Bằng độc quyền sáng chế:

(11) Số bằng	(15) Ngày cấp	Năm yêu cầu duy trì hiệu lực	Hiệu lực được duy trì đến
28506	04/05/2021	5	04/05/2026

(73) Chủ văn bằng bảo hộ: CORTEVA AGRISCIENCE LLC (US)
A Delaware Corporation, 9330 Zionsville Rd., Indianapolis, Indiana 46268, United States of America

---

Thông báo số: 81873/TB-SHTT.IP, ngày 18/06/2025 về việc ghi nhận yêu cầu duy trì hiệu lực Bằng độc quyền sáng chế

Số đơn yêu cầu: DT1-2025-02668 Ngày nộp: 27/02/2025

Liên quan đến Bằng độc quyền sáng chế:

(11) Số bằng	(15) Ngày cấp	Năm yêu cầu duy trì hiệu lực	Hiệu lực được duy trì đến
15296	22/03/2016	10	22/03/2026

(73) Chủ văn bằng bảo hộ: BAYER INTELLECTUAL PROPERTY GMBH (DE)
Alfred-Nobel Strasse 50, 40789 Monheim am Rhein, Germany

Thông báo số: 83335/TB-SHTT.IP, ngày 20/06/2025 về việc ghi nhận yêu cầu duy trì hiệu lực Bằng độc quyền sáng chế

Số đơn yêu cầu: DT1-2024-07633 Ngày nộp: 28/05/2024

Liên quan đến Bằng độc quyền sáng chế:

(11) Số bằng	(15) Ngày cấp	Năm yêu cầu duy trì hiệu lực	Hiệu lực được duy trì đến
34557	02/12/2022	2	02/12/2024

(73) Chủ văn bằng bảo hộ: MERICHEM COMPANY (US)
5455 Old Spanish Trail, Houston, TX 77023, United States of America

---

Thông báo số: 83337/TB-SHTT.IP, ngày 20/06/2025 về việc ghi nhận yêu cầu duy trì hiệu lực Bằng độc quyền sáng chế

Số đơn yêu cầu: DT1-2024-09592 Ngày nộp: 01/07/2024

Liên quan đến Bằng độc quyền sáng chế:

(11) Số bằng	(15) Ngày cấp	Năm yêu cầu duy trì hiệu lực	Hiệu lực được duy trì đến
26064	23/09/2020	5	23/09/2025

(73) Chủ văn bằng bảo hộ: SANKI ENGINEERING CO., LTD. (JP)
8-1, Akashi-cho, Chuo-ku, Tokyo 104-8506 Japan
TSUKISHIMA HOLDINGS CO., LTD. (JP)
5-1, Harumi 3-chome, Chuo-ku, Tokyo 104-0053 Japan

Thông báo số: 83338/TB-SHTT.IP, ngày 20/06/2025 về việc ghi nhận yêu cầu duy trì hiệu lực Bằng độc quyền sáng chế

Số đơn yêu cầu: DT1-2024-18148 Ngày nộp: 27/11/2024

Liên quan đến Bằng độc quyền sáng chế:

(11) Số bằng	(15) Ngày cấp	Năm yêu cầu duy trì hiệu lực	Hiệu lực được duy trì đến
34557	02/12/2022	3	02/12/2025

(73) Chủ văn bằng bảo hộ: MERICHEM COMPANY (US)
5455 Old Spanish Trail, Houston, TX 77023, United States of America

---

Thông báo số: 83353/TB-SHTT.$_{IP}$, ngày 20/06/2025 về việc ghi nhận yêu cầu duy trì hiệu lực Bằng độc quyền sáng chế

Số đơn yêu cầu: DT1-2024-03175 Ngày nộp: 11/03/2024

Liên quan đến Bằng độc quyền sáng chế:

(11) Số bằng	(15) Ngày cấp	Năm yêu cầu duy trì hiệu lực	Hiệu lực được duy trì đến
8320	12/03/2010	15	12/03/2025

(73) Chủ văn bằng bảo hộ: MANI, INC. (JP)
743, Naka Akutsu, Takanezawa-machi, Shioya-gun, Tochigi-ken, Japan

---

Thông báo số: 83354/TB-SHTT.$_{IP}$, ngày 20/06/2025 về việc ghi nhận yêu cầu duy trì hiệu lực Bằng độc quyền sáng chế

Số đơn yêu cầu: DT1-2024-06308 Ngày nộp: 07/05/2024

Liên quan đến Bằng độc quyền sáng chế:

(11) Số bằng	(15) Ngày cấp	Năm yêu cầu duy trì hiệu lực	Hiệu lực được duy trì đến
9873	29/11/2011	16	29/11/2027

(73) Chủ văn bằng bảo hộ: CÔNG TY CỔ PHẦN XUẤT NHẬP KHẨU VÀ XÂY DỰNG TÂN TRƯỜNG SƠN (VN)
3/357 Bạch Đằng, quận Hoàn Kiếm, thành phố Hà Nội

Thông báo số: 83355/TB-SHTT.$_{IP}$, ngày 20/06/2025 về việc ghi nhận yêu cầu duy trì hiệu lực Bằng độc quyền sáng chế

Số đơn yêu cầu: DT1-2025-07508 Ngày nộp: 19/05/2025

Liên quan đến Bằng độc quyền sáng chế:

(11) Số bằng	(15) Ngày cấp	Năm yêu cầu duy trì hiệu lực	Hiệu lực được duy trì đến
21207	28/05/2019	7	28/05/2026

(73) Chủ văn bằng bảo hộ: REATA PHARMACEUTICALS, INC. (US)
2801 Gateway Drive, Suite 150, Irving, TX 75063-2648, United States of America

---

Thông báo số: 83356/TB-SHTT.$_{IP}$, ngày 20/06/2025 về việc ghi nhận yêu cầu duy trì hiệu lực Bằng độc quyền sáng chế

Số đơn yêu cầu: DT1-2024-09301 Ngày nộp: 26/06/2024

Liên quan đến Bằng độc quyền sáng chế:

(11) Số bằng	(15) Ngày cấp	Năm yêu cầu duy trì hiệu lực	Hiệu lực được duy trì đến
38370	14/12/2023	2	14/12/2025

(73) Chủ văn bằng bảo hộ: NGUYỄN NGỌC TÌNH (VN)
Số 15 Trần Khát Chân, phường Đồng Phú, thành phố Đồng Hới, tỉnh Quảng Bình

---

Thông báo số: 83357/TB-SHTT.$_{IP}$, ngày 20/06/2025 về việc ghi nhận yêu cầu duy trì hiệu lực Bằng độc quyền sáng chế

Số đơn yêu cầu: DT1-2024-12964 Ngày nộp: 29/08/2024

Liên quan đến Bằng độc quyền sáng chế:

(11) Số bằng	(15) Ngày cấp	Năm yêu cầu duy trì hiệu lực	Hiệu lực được duy trì đến
29779	13/09/2021	4	13/09/2025

(73) Chủ văn bằng bảo hộ: PILKINGTON GROUP LIMITED (GB)
Prescot Road, ST. HELENS, Merseyside, WA10 3TT, the United Kingdom

---

Thông báo số: 83358/TB-SHTT.IP, ngày 20/06/2025 về việc ghi nhận yêu cầu duy trì hiệu lực Bằng độc quyền sáng chế

Số đơn yêu cầu: DT1-2024-19571 Ngày nộp: 23/12/2024

Liên quan đến Bằng độc quyền sáng chế:

(11) Số bằng	(15) Ngày cấp	Năm yêu cầu duy trì hiệu lực	Hiệu lực được duy trì đến
38640	08/01/2024	2	08/01/2026

(73) Chủ văn bằng bảo hộ: POSCO (KR)
(Goedong-dong) 6261, Donghaean-ro, Nam-gu, Pohang-si, Gyeongsangbuk-do 37859, Republic of Korea

---

Thông báo số: 83359/TB-SHTT.IP, ngày 20/06/2025 về việc ghi nhận yêu cầu duy trì hiệu lực Bằng độc quyền sáng chế

Số đơn yêu cầu: DT1-2025-00850 Ngày nộp: 21/01/2025

Liên quan đến Bằng độc quyền sáng chế:

(11) Số bằng	(15) Ngày cấp	Năm yêu cầu duy trì hiệu lực	Hiệu lực được duy trì đến
41741	17/10/2024	2	17/10/2026

(73) Chủ văn bằng bảo hộ: GROZ-BECKERT KG (DE)
Parkweg 2, 72458 Albstadt, Germany

Thông báo số: 84665/TB-SHTT.IP, ngày 20/06/2025 về việc ghi nhận yêu cầu duy trì hiệu lực Bằng độc quyền sáng chế

Số đơn yêu cầu: DT1-2025-05220 Ngày nộp: 10/04/2025

Liên quan đến Bằng độc quyền sáng chế:

(11) Số bằng	(15) Ngày cấp	Năm yêu cầu duy trì hiệu lực	Hiệu lực được duy trì đến
28454	22/04/2021	5	22/04/2026

(73) Chủ văn bằng bảo hộ: FERRING B.V. (NL)
Polaris Avenue 144, NL-2132 JX Hoofddorp, the Netherlands

Thông báo số: 84666/TB-SHTT.$_{IP}$, ngày 20/06/2025 về việc ghi nhận yêu cầu duy trì hiệu lực Bằng độc quyền sáng chế

Số đơn yêu cầu: DT1-2025-05196 Ngày nộp: 10/04/2025

Liên quan đến Bằng độc quyền sáng chế:

(11) Số bằng	(15) Ngày cấp	Năm yêu cầu duy trì hiệu lực	Hiệu lực được duy trì đến
13964	13/04/2015	11	13/04/2026

(73) Chủ văn bằng bảo hộ: GEOX S.P.A. (IT)
Via Feltrina Centro 16, I-31044 Montebelluna, Localita Biadene (Treviso), Italy

---

Thông báo số: 84667/TB-SHTT.$_{IP}$, ngày 20/06/2025 về việc ghi nhận yêu cầu duy trì hiệu lực Bằng độc quyền sáng chế

Số đơn yêu cầu: DT1-2025-05217 Ngày nộp: 10/04/2025

Liên quan đến Bằng độc quyền sáng chế:

(11) Số bằng	(15) Ngày cấp	Năm yêu cầu duy trì hiệu lực	Hiệu lực được duy trì đến
35705	11/04/2023	3	11/04/2026

(73) Chủ văn bằng bảo hộ: YAMAHA HATSUDOKI KABUSHIKI KAISHA (JP)
2500 Shingai, Iwata-shi, Shizuoka-ken 438-8501, Japan

Thông báo số: 84678/TB-SHTT.$_{IP}$, ngày 20/06/2025 về việc ghi nhận yêu cầu duy trì hiệu lực Bằng độc quyền sáng chế

Số đơn yêu cầu: DT1-2024-08123 Ngày nộp: 07/06/2024

Liên quan đến Bằng độc quyền sáng chế:

(11) Số bằng	(15) Ngày cấp	Năm yêu cầu duy trì hiệu lực	Hiệu lực được duy trì đến
25338	28/07/2020	5	28/07/2025

(73) Chủ văn bằng bảo hộ: SAMSUNG ELECTRONICS CO., LTD. (KR)
129, Samsung-ro, Yeongtong-gu, Suwon-si, Gyeonggi-do, 443-742, Korea.

Thông báo số: 84680/TB-SHTT.$_{IP}$, ngày 20/06/2025 về việc ghi nhận yêu cầu duy trì hiệu lực Bằng độc quyền sáng chế

Số đơn yêu cầu: DT1-2024-10762 Ngày nộp: 19/07/2024

Liên quan đến Bằng độc quyền sáng chế:

(11) Số bằng	(15) Ngày cấp	Năm yêu cầu duy trì hiệu lực	Hiệu lực được duy trì đến
6536	20/08/2007	18	20/08/2025

(73) Chủ văn bằng bảo hộ: KUBOTA CORPORATION (JP)
2-47, Shikitsuhigashi 1-chome, Naniwa-ku, Osaka, Japan
THE SIAM KUBOTA INDUSTRY CO., LTD. (TH)
101/19-24, Moo 20, Navanakorn, Khlongneung, Khlongluang, Pathumtani 12120, THAILAND

Thông báo số: 84681/TB-SHTT.$_{IP}$, ngày 20/06/2025 về việc ghi nhận yêu cầu duy trì hiệu lực Bằng độc quyền sáng chế

Số đơn yêu cầu: DT1-2024-13032 Ngày nộp: 04/09/2024

Liên quan đến Bằng độc quyền sáng chế:

(11) Số bằng	(15) Ngày cấp	Năm yêu cầu duy trì hiệu lực	Hiệu lực được duy trì đến
21701	12/08/2019	6	12/08/2025

(73) Chủ văn bằng bảo hộ: KOKEN LTD. (JP)
7, Yonban-cho, Chiyoda-ku, Tokyo 1028459 Japan

Thông báo số: 84683/TB-SHTT.$_{IP}$, ngày 20/06/2025 về việc ghi nhận yêu cầu duy trì hiệu lực Bằng độc quyền sáng chế

Số đơn yêu cầu: DT1-2024-13699 Ngày nộp: 18/09/2024

Liên quan đến Bằng độc quyền sáng chế:

(11) Số bằng	(15) Ngày cấp	Năm yêu cầu duy trì hiệu lực	Hiệu lực được duy trì đến
33921	04/10/2022	3	04/10/2025

(73) Chủ văn bằng bảo hộ: CKD CORPORATION (JP)
250, Ouji 2-chome, Komaki-shi, Aichi 4858551, Japan

Thông báo số: 84684/TB-SHTT.$_{IP}$, ngày 20/06/2025 về việc ghi nhận yêu cầu duy trì hiệu lực Bằng độc quyền sáng chế

Số đơn yêu cầu: DT1-2024-14875 Ngày nộp: 01/10/2024

Liên quan đến Bằng độc quyền sáng chế:

(11) Số bằng	(15) Ngày cấp	Năm yêu cầu duy trì hiệu lực	Hiệu lực được duy trì đến
11900	15/10/2013	12	15/10/2025

(73) Chủ văn bằng bảo hộ: GEOX S.P.A. (IT)
Via Feltrina Centro 16, I-31044 Montebelluna, Localita Biadene (Treviso), Italy

---

Thông báo số: 84686/TB-SHTT.$_{IP}$, ngày 20/06/2025 về việc ghi nhận yêu cầu duy trì hiệu lực Bằng độc quyền sáng chế

Số đơn yêu cầu: DT1-2024-14992 Ngày nộp: 04/10/2024

Liên quan đến Bằng độc quyền sáng chế:

(11) Số bằng	(15) Ngày cấp	Năm yêu cầu duy trì hiệu lực	Hiệu lực được duy trì đến
8775	04/10/2010	15	04/10/2025

(73) Chủ văn bằng bảo hộ: PFIZER INC. (US)
66 Hudson Boulevard East, New York, NY 10001-2192, United States of America

---

Thông báo số: 84687/TB-SHTT.$_{IP}$, ngày 20/06/2025 về việc ghi nhận yêu cầu duy trì hiệu lực Bằng độc quyền sáng chế

Số đơn yêu cầu: DT1-2024-17179 Ngày nộp: 18/11/2024

Liên quan đến Bằng độc quyền sáng chế:

(11) Số bằng	(15) Ngày cấp	Năm yêu cầu duy trì hiệu lực	Hiệu lực được duy trì đến
37664	23/10/2023	2	23/10/2025

(73) Chủ văn bằng bảo hộ: HEINEKEN SUPPLY CHAIN B.V. (NL)
Tweede Weteringplantsoen 21, 1017 ZD Amsterdam, The Netherlands

---

Thông báo số: 84689/TB-SHTT.$_{IP}$, ngày 20/06/2025 về việc ghi nhận yêu cầu duy trì hiệu lực Bằng độc quyền sáng chế

Số đơn yêu cầu: DT1-2024-18475 Ngày nộp: 05/12/2024

Liên quan đến Bằng độc quyền sáng chế:

(11) Số bằng	(15) Ngày cấp	Năm yêu cầu duy trì hiệu lực	Hiệu lực được duy trì đến
38443	19/12/2023	2	19/12/2025

(73) Chủ văn bằng bảo hộ: AUTONICS CORPORATION (KR)
18, Bansong-ro 513beon-gil, Haeundae-gu, Busan 48002, Republic of Korea

---

Thông báo số: 84690/TB-SHTT.$_{IP}$, ngày 20/06/2025 về việc ghi nhận yêu cầu duy trì hiệu lực Bằng độc quyền sáng chế

Số đơn yêu cầu: DT1-2024-18476 Ngày nộp: 05/12/2024

Liên quan đến Bằng độc quyền sáng chế:

(11) Số bằng	(15) Ngày cấp	Năm yêu cầu duy trì hiệu lực	Hiệu lực được duy trì đến
34809	26/12/2022	3	26/12/2025

(73) Chủ văn bằng bảo hộ: BAOSHAN IRON & STEEL CO., LTD. (CN)
No. 885, Fujin Road, Baoshan District, Shanghai, 201900, China

---

Thông báo số: 84692/TB-SHTT.$_{IP}$, ngày 20/06/2025 về việc ghi nhận yêu cầu duy trì hiệu lực Bằng độc quyền sáng chế

Số đơn yêu cầu: DT1-2024-19686 Ngày nộp: 26/12/2024

Liên quan đến Bằng độc quyền sáng chế:

(11) Số bằng	(15) Ngày cấp	Năm yêu cầu duy trì hiệu lực	Hiệu lực được duy trì đến
36759	25/07/2023	2	25/07/2025

(73) Chủ văn bằng bảo hộ: CÔNG TY TNHH CÔNG NGHỆ PASTEUR QUẢNG ĐÔNG (CN)
Phòng 203, lầu số 1, tòa nhà số 5, đoạn Cao Bộ, đường Bắc Vương, thị trấn Cao Bộ, thành phố Đông Quản, tỉnh Quảng Đông, Trung Quốc

---

Thông báo số: 84695/TB-SHTT.$_{IP}$, ngày 20/06/2025 về việc ghi nhận yêu cầu duy trì hiệu lực Bằng độc quyền sáng chế

Số đơn yêu cầu: DT1-2025-00540 Ngày nộp: 16/01/2025

Liên quan đến Bằng độc quyền sáng chế:

(11) Số bằng	(15) Ngày cấp	Năm yêu cầu duy trì hiệu lực	Hiệu lực được duy trì đến
31208	19/01/2022	5	19/01/2027

(73) Chủ văn bằng bảo hộ: SUN HOUSE CO., LTD. (KR)
20, Sangdong-ro 197beon-gil, Sangdong-myeon, Gimhae-si Gyeongsangnam-do 48093, Republic of Korea

---

Thông báo số: 84697/TB-SHTT.$_{IP}$, ngày 20/06/2025 về việc ghi nhận yêu cầu duy trì hiệu lực Bằng độc quyền sáng chế

Số đơn yêu cầu: DT1-2025-01015 Ngày nộp: 24/01/2025

Liên quan đến Bằng độc quyền sáng chế:

(11) Số bằng	(15) Ngày cấp	Năm yêu cầu duy trì hiệu lực	Hiệu lực được duy trì đến
33760	21/09/2022	4	21/09/2026

(73) Chủ văn bằng bảo hộ: CÔNG TY CỔ PHẦN SAO THÁI DƯƠNG (VN)
Lô CC1-III.13.4 thuộc dự án khu đô thị mới Pháp Vân - Tứ Hiệp, phường Hoàng Liệt, quận Hoàng Mai, thành phố Hà Nội

---

Thông báo số: 84699/TB-SHTT.$_{IP}$, ngày 20/06/2025 về việc ghi nhận yêu cầu duy trì hiệu lực Bằng độc quyền sáng chế

Số đơn yêu cầu: DT1-2025-03151 Ngày nộp: 10/03/2025

Liên quan đến Bằng độc quyền sáng chế:

(11) Số bằng	(15) Ngày cấp	Năm yêu cầu duy trì hiệu lực	Hiệu lực được duy trì đến
27948	09/03/2021	5	09/03/2026

(73) Chủ văn bằng bảo hộ: ALUKO CO., LTD. (KR)
31 (Daehwa-dong), 119th Street Daehwa-ro, Daedeok-gu, Daejeon, 34369 Republic of Korea

---

Thông báo số: 84700/TB-SHTT.$_{IP}$, ngày 20/06/2025 về việc ghi nhận yêu cầu duy trì hiệu lực Bằng độc quyền sáng chế

Số đơn yêu cầu: DT1-2025-03175 Ngày nộp: 10/03/2025

Liên quan đến Bằng độc quyền sáng chế:

(11) Số bằng	(15) Ngày cấp	Năm yêu cầu duy trì hiệu lực	Hiệu lực được duy trì đến
37925	14/11/2023	2	14/11/2025

(73) Chủ văn bằng bảo hộ: NGUYỄN VĂN TUẤN (VN)
Thôn An Hạ, xã An Thượng, huyện Hoài Đức, thành phố Hà Nội
PHẠM VĂN TUÂN (VN)
Xóm 1, xã Quỳnh Tam, huyện Quỳnh Lưu, tỉnh Nghệ An

Thông báo số: 84720/TB-SHTT.$_{IP}$, ngày 20/06/2025 về việc ghi nhận yêu cầu duy trì hiệu lực Bằng độc quyền sáng chế

Số đơn yêu cầu: DT1-2025-06300 Ngày nộp: 25/04/2025

Liên quan đến Bằng độc quyền sáng chế:

(11) Số bằng	(15) Ngày cấp	Năm yêu cầu duy trì hiệu lực	Hiệu lực được duy trì đến
33382	17/08/2022	4	17/08/2026

(73) Chủ văn bằng bảo hộ: EXT CO., LTD. (KR)
1402 Gasan Business Center, 165 Gasan digital 1-ro, Geumcheon-gu, Seoul 08503, Republic of Korea
LOTTE ENGINEERING & CONSTRUCTION CO., LTD. (KR)
29, Jamwon-ro 14-gil, Seocho-gu, Seoul 06515 Republic of Korea

---

Thông báo số: 84721/TB-SHTT.$_{IP}$, ngày 20/06/2025 về việc ghi nhận yêu cầu duy trì hiệu lực Bằng độc quyền sáng chế

Số đơn yêu cầu: DT1-2025-06302 Ngày nộp: 25/04/2025

Liên quan đến Bằng độc quyền sáng chế:

(11) Số bằng	(15) Ngày cấp	Năm yêu cầu duy trì hiệu lực	Hiệu lực được duy trì đến
32118	25/04/2022	4	25/04/2026

(73) Chủ văn bằng bảo hộ: MITSUI CHEMICALS AGRO, INC (JP)
1-19-1, Nihonbashi, Chuo-ku, Tokyo 103-0027 JAPAN

Thông báo số: 84722/TB-SHTT.IP, ngày 20/06/2025 về việc ghi nhận yêu cầu duy trì hiệu lực Bằng độc quyền sáng chế

Số đơn yêu cầu: DT1-2025-06303 Ngày nộp: 25/04/2025

Liên quan đến Bằng độc quyền sáng chế:

(11) Số bằng	(15) Ngày cấp	Năm yêu cầu duy trì hiệu lực	Hiệu lực được duy trì đến
15422	25/04/2016	10	25/04/2026

(73) Chủ văn bằng bảo hộ: SHARP KABUSHIKI KAISHA (JP)
22-22, Nagaike-cho, Abeno-ku, Osaka-shi, Osaka 545-8522 Japan

---

Thông báo số: 84723/TB-SHTT.IP, ngày 20/06/2025 về việc ghi nhận yêu cầu duy trì hiệu lực Bằng độc quyền sáng chế

Số đơn yêu cầu: DT1-2025-06304 Ngày nộp: 25/04/2025

Liên quan đến Bằng độc quyền sáng chế:

(11) Số bằng	(15) Ngày cấp	Năm yêu cầu duy trì hiệu lực	Hiệu lực được duy trì đến
35877	25/04/2023	3	25/04/2026

(73) Chủ văn bằng bảo hộ: AGC INC. (JP)
5-1, Marunouchi 1-chome, Chiyoda-ku, Tokyo 1008405, Japan

Thông báo số: 84724/TB-SHTT.IP, ngày 20/06/2025 về việc ghi nhận yêu cầu duy trì hiệu lực Bằng độc quyền sáng chế

Số đơn yêu cầu: DT1-2025-06306 Ngày nộp: 25/04/2025

Liên quan đến Bằng độc quyền sáng chế:

(11) Số bằng	(15) Ngày cấp	Năm yêu cầu duy trì hiệu lực	Hiệu lực được duy trì đến
15438	25/04/2016	10	25/04/2026

(73) Chủ văn bằng bảo hộ: KABUSHIKI KAISHA YAKULT HONSHA (JP)
1-19, Higashi Shinbashi 1-chome, Minato-ku, Tokyo 1058660, Japan

---

Thông báo số: 84725/TB-SHTT.$_{IP}$, ngày 20/06/2025 về việc ghi nhận yêu cầu duy trì hiệu lực Bằng độc quyền sáng chế

Số đơn yêu cầu: DT1-2025-06307 Ngày nộp: 25/04/2025

Liên quan đến Bằng độc quyền sáng chế:

(11) Số bằng	(15) Ngày cấp	Năm yêu cầu duy trì hiệu lực	Hiệu lực được duy trì đến
16875	25/04/2017	9	25/04/2026

(73) Chủ văn bằng bảo hộ: OSG SYSTEM PRODUCTS CO., LTD. (JP)
8-24, Tedori Kaminagayama-cho, Toyokawa-shi, Aichi 4411202, Japan

---

Thông báo số: 84726/TB-SHTT.$_{IP}$, ngày 20/06/2025 về việc ghi nhận yêu cầu duy trì hiệu lực Bằng độc quyền sáng chế

Số đơn yêu cầu: DT1-2025-06308 Ngày nộp: 25/04/2025

Liên quan đến Bằng độc quyền sáng chế:

(11) Số bằng	(15) Ngày cấp	Năm yêu cầu duy trì hiệu lực	Hiệu lực được duy trì đến
32111	25/04/2022	4	25/04/2026

(73) Chủ văn bằng bảo hộ: EMS-PATENT AG (CH)
Via Innovativa 1, CH-7013 Domat/Ems, Switzerland

Thông báo số: 84727/TB-SHTT.$_{IP}$, ngày 20/06/2025 về việc ghi nhận yêu cầu duy trì hiệu lực Bằng độc quyền sáng chế

Số đơn yêu cầu: DT1-2025-06309 Ngày nộp: 25/04/2025

Liên quan đến Bằng độc quyền sáng chế:

(11) Số bằng	(15) Ngày cấp	Năm yêu cầu duy trì hiệu lực	Hiệu lực được duy trì đến
18678	05/03/2018	8	05/03/2026

(73) Chủ văn bằng bảo hộ: SEWING SHIN CO., LTD. (JP)
164, Hira 2-chome, Nishi-ku, Nagoya-shi, Aichi 4520802, Japan

---

Thông báo số: 84728/TB-SHTT.$_{IP}$, ngày 20/06/2025 về việc ghi nhận yêu cầu duy trì hiệu lực Bằng độc quyền sáng chế

Số đơn yêu cầu: DT1-2025-06312 Ngày nộp: 25/04/2025

Liên quan đến Bằng độc quyền sáng chế:

(11) Số bằng	(15) Ngày cấp	Năm yêu cầu duy trì hiệu lực	Hiệu lực được duy trì đến
39281	04/03/2024	2	04/03/2026

(73) Chủ văn bằng bảo hộ: STEPAN COMPANY (US)
22 West Frontage Road, Northfield, Illinois 60093, United States of America

---

Thông báo số: 84729/TB-SHTT.$_{IP}$, ngày 20/06/2025 về việc ghi nhận yêu cầu duy trì hiệu lực Bằng độc quyền sáng chế

Số đơn yêu cầu: DT1-2025-06313 Ngày nộp: 25/04/2025

Liên quan đến Bằng độc quyền sáng chế:

(11) Số bằng	(15) Ngày cấp	Năm yêu cầu duy trì hiệu lực	Hiệu lực được duy trì đến
32116	25/04/2022	4	25/04/2026

(73) Chủ văn bằng bảo hộ: IWASAKI INDUSTRY INC. (JP)
1216-5, Nukatabe Kita-machi, Yamato-koriyama-shi, Nara 6391037 Japan

---

Thông báo số: 84730/TB-SHTT.$_{IP}$, ngày 20/06/2025 về việc ghi nhận yêu cầu duy trì hiệu lực Bằng độc quyền sáng chế

Số đơn yêu cầu: DT1-2025-06314 Ngày nộp: 25/04/2025

Liên quan đến Bằng độc quyền sáng chế:

(11) Số bằng	(15) Ngày cấp	Năm yêu cầu duy trì hiệu lực	Hiệu lực được duy trì đến
32131	25/04/2022	4	25/04/2026

(73) Chủ văn bằng bảo hộ: TAIYO YUSHI CORP. (JP)
2-7, Moriya-cho, Kanagawa-ku, Yokohama-shi, Kanagawa 221-0022, Japan

---

Thông báo số: 84731/TB-SHTT.$_{IP}$, ngày 20/06/2025 về việc ghi nhận yêu cầu duy trì hiệu lực Bằng độc quyền sáng chế

Số đơn yêu cầu: DT1-2025-06315 Ngày nộp: 25/04/2025

Liên quan đến Bằng độc quyền sáng chế:

(11) Số bằng	(15) Ngày cấp	Năm yêu cầu duy trì hiệu lực	Hiệu lực được duy trì đến
35914	28/04/2023	3	28/04/2026

(73) Chủ văn bằng bảo hộ: ELI LILLY AND COMPANY (US)
Lilly Corporate Center, Indianapolis, Indiana 46285, United States of America

---

Thông báo số: 84732/TB-SHTT.$_{IP}$, ngày 20/06/2025 về việc ghi nhận yêu cầu duy trì hiệu lực Bằng độc quyền sáng chế

Số đơn yêu cầu: DT1-2025-06316 Ngày nộp: 25/04/2025

Liên quan đến Bằng độc quyền sáng chế:

(11) Số bằng	(15) Ngày cấp	Năm yêu cầu duy trì hiệu lực	Hiệu lực được duy trì đến
40310	31/05/2024	2	31/05/2026

(73) Chủ văn bằng bảo hộ: TOYOBO CO., LTD. (JP)
2-8, Dojima Hama 2-chome, Kita-ku, Osaka-shi, Osaka 5308230, Japan

---

Thông báo số: 84733/TB-SHTT.$_{IP}$, ngày 20/06/2025 về việc ghi nhận yêu cầu duy trì hiệu lực Bằng độc quyền sáng chế

Số đơn yêu cầu: DT1-2025-06317 Ngày nộp: 25/04/2025

Liên quan đến Bằng độc quyền sáng chế:

(11) Số bằng	(15) Ngày cấp	Năm yêu cầu duy trì hiệu lực	Hiệu lực được duy trì đến
15711	18/07/2016	10	18/07/2026

(73) Chủ văn bằng bảo hộ: SHERA PUBLIC COMPANY LIMITED (TH)
No. 2426/3, Charoenkrung Road, Bangkholaem Sub-district, Bangkholaem District, Bangkok 10120 Thailand

---

Thông báo số: 84734/TB-SHTT.$_{IP}$, ngày 20/06/2025 về việc ghi nhận yêu cầu duy trì hiệu lực Bằng độc quyền sáng chế

Số đơn yêu cầu: DT1-2025-06318 Ngày nộp: 25/04/2025

Liên quan đến Bằng độc quyền sáng chế:

(11) Số bằng	(15) Ngày cấp	Năm yêu cầu duy trì hiệu lực	Hiệu lực được duy trì đến
40657	01/07/2024	2	01/07/2026

(73) Chủ văn bằng bảo hộ: CORNING INCORPORATED (US)
1 Riverfront Plaza, Corning, New York 14831, United States of America

---

Thông báo số: 84735/TB-SHTT.$_{IP}$, ngày 20/06/2025 về việc ghi nhận yêu cầu duy trì hiệu lực Bằng độc quyền sáng chế

Số đơn yêu cầu: DT1-2025-06319 Ngày nộp: 25/04/2025

Liên quan đến Bằng độc quyền sáng chế:

(11) Số bằng	(15) Ngày cấp	Năm yêu cầu duy trì hiệu lực	Hiệu lực được duy trì đến
19449	13/06/2018	8	13/06/2026

(73) Chủ văn bằng bảo hộ: DEMAK S.R.L. (IT)
Strada del Cascinotto 163, I-10156 Torino, Italy

Thông báo số: 84736/TB-SHTT.$_{IP}$, ngày 20/06/2025 về việc ghi nhận yêu cầu duy trì hiệu lực Bằng độc quyền sáng chế

Số đơn yêu cầu: DT1-2025-06320 Ngày nộp: 25/04/2025

Liên quan đến Bằng độc quyền sáng chế:

(11) Số bằng	(15) Ngày cấp	Năm yêu cầu duy trì hiệu lực	Hiệu lực được duy trì đến
23987	05/05/2020	6	05/05/2026

(73) Chủ văn bằng bảo hộ: CVP CLEAN VALUE PLASTICS GMBH (DE)
Karnapp 25, 21079 Hamburg, Germany

Thông báo số: 84737/TB-SHTT.$_{IP}$, ngày 20/06/2025 về việc ghi nhận yêu cầu duy trì hiệu lực Bằng độc quyền sáng chế

Số đơn yêu cầu: DT1-2025-06321 Ngày nộp: 25/04/2025

Liên quan đến Bằng độc quyền sáng chế:

(11) Số bằng	(15) Ngày cấp	Năm yêu cầu duy trì hiệu lực	Hiệu lực được duy trì đến
17393	29/08/2017	9	29/08/2026

(73) Chủ văn bằng bảo hộ: RENGO CO., LTD. (JP)
1-186, Ohiraki 4-chome, Fukushima-ku, Osaka-shi, Osaka 5530007, Japan

---

Thông báo số: 84738/TB-SHTT.IP, ngày 20/06/2025 về việc ghi nhận yêu cầu duy trì hiệu lực Bằng độc quyền sáng chế

Số đơn yêu cầu: DT1-2025-06322 Ngày nộp: 25/04/2025

Liên quan đến Bằng độc quyền sáng chế:

(11) Số bằng	(15) Ngày cấp	Năm yêu cầu duy trì hiệu lực	Hiệu lực được duy trì đến
36541	27/06/2023	3	27/06/2026

(73) Chủ văn bằng bảo hộ: TAKEUCHI CONSTRUCTION CO., LTD. (JP)
4-2-14, Enichicho, Mihara-shi, Hiroshima 7230015, Japan

Thông báo số: 84739/TB-SHTT.IP, ngày 20/06/2025 về việc ghi nhận yêu cầu duy trì hiệu lực Bằng độc quyền sáng chế

Số đơn yêu cầu: DT1-2025-06323 Ngày nộp: 25/04/2025

Liên quan đến Bằng độc quyền sáng chế:

(11) Số bằng	(15) Ngày cấp	Năm yêu cầu duy trì hiệu lực	Hiệu lực được duy trì đến
40253	24/05/2024	2	24/05/2026

(73) Chủ văn bằng bảo hộ: TOYOBO CO., LTD. (JP)
2-8, Dojima Hama 2-chome, Kita-ku, Osaka-shi, Osaka 5308230, Japan

---

Thông báo số: 84740/TB-SHTT.IP, ngày 20/06/2025 về việc ghi nhận yêu cầu duy trì hiệu lực Bằng độc quyền sáng chế

Số đơn yêu cầu: DT1-2025-06324 Ngày nộp: 25/04/2025

Liên quan đến Bằng độc quyền sáng chế:

(11) Số bằng	(15) Ngày cấp	Năm yêu cầu duy trì hiệu lực	Hiệu lực được duy trì đến
24268	25/05/2020	6	25/05/2026

(73) Chủ văn bằng bảo hộ: MINEBEA ACCESSSOLUTIONS INC. (JP)
3700, Shimonaka Aza Wadayama, Sadowara-cho, Miyazaki-City, Miyazaki, Japan

---

Thông báo số: 84744/TB-SHTT.IP, ngày 20/06/2025 về việc ghi nhận yêu cầu duy trì hiệu lực Bằng độc quyền sáng chế

Số đơn yêu cầu: DT1-2025-06325 Ngày nộp: 26/04/2025

Liên quan đến Bằng độc quyền sáng chế:

(11) Số bằng	(15) Ngày cấp	Năm yêu cầu duy trì hiệu lực	Hiệu lực được duy trì đến
39967	02/05/2024	2	02/05/2026

(73) Chủ văn bằng bảo hộ: REIFENHAUSER GMBH & CO. KG MASCHINENFABRIK (DE)
Spicher Strasse 46 53844 Troisdorf Germany

Thông báo số: 84745/TB-SHTT.IP, ngày 20/06/2025 về việc ghi nhận yêu cầu duy trì hiệu lực Bằng độc quyền sáng chế

Số đơn yêu cầu: DT1-2025-06326 Ngày nộp: 26/04/2025

Liên quan đến Bằng độc quyền sáng chế:

(11) Số bằng	(15) Ngày cấp	Năm yêu cầu duy trì hiệu lực	Hiệu lực được duy trì đến
28497	27/04/2021	5	27/04/2026

(73) Chủ văn bằng bảo hộ: HANDOK INC. (KR)
132, Teheran-ro, Gangnam-gu, Seoul 06235, Republic of Korea
CMG PHARMACEUTICAL CO., LTD. (KR)
14, Dosan-daero 66-gil, Gangnam-gu, Seoul 06064, Republic of Korea

---

Thông báo số: 84746/TB-SHTT.IP, ngày 20/06/2025 về việc ghi nhận yêu cầu duy trì hiệu lực Bằng độc quyền sáng chế

Số đơn yêu cầu: DT1-2025-06327 Ngày nộp: 26/04/2025

Liên quan đến Bằng độc quyền sáng chế:

(11) Số bằng	(15) Ngày cấp	Năm yêu cầu duy trì hiệu lực	Hiệu lực được duy trì đến
19137	26/04/2018	8	26/04/2026

(73) Chủ văn bằng bảo hộ: SOUTHERN COMPANY (US)
600 North 18th Street, Birmingham, AL 35203, The United States of America

---

Thông báo số: 84747/TB-SHTT.IP, ngày 20/06/2025 về việc ghi nhận yêu cầu duy trì hiệu lực Bằng độc quyền sáng chế

Số đơn yêu cầu: DT1-2025-06328 Ngày nộp: 26/04/2025

Liên quan đến Bằng độc quyền sáng chế:

(11) Số bằng	(15) Ngày cấp	Năm yêu cầu duy trì hiệu lực	Hiệu lực được duy trì đến
33005	15/07/2022	4	15/07/2026

(73) Chủ văn bằng bảo hộ: EIKEN KAGAKU KABUSHIKI KAISHA (JP)
4-19-9, Taito, Taito-ku, Tokyo 1108408 Japan

Thông báo số: 84748/TB-SHTT.IP, ngày 20/06/2025 về việc ghi nhận yêu cầu duy trì hiệu lực Bằng độc quyền sáng chế

Số đơn yêu cầu: DT1-2025-06329 Ngày nộp: 26/04/2025

Liên quan đến Bằng độc quyền sáng chế:

(11) Số bằng	(15) Ngày cấp	Năm yêu cầu duy trì hiệu lực	Hiệu lực được duy trì đến
17233	18/07/2017	9	18/07/2026

(73) Chủ văn bằng bảo hộ: SUN SAME ENTERPRISES CO., LTD. (TW)
No.31, Lane 349, Chung Cheng S. road, Yongkang Dist., Tainan City, Taiwan.

Thông báo số: 84749/TB-SHTT.IP, ngày 20/06/2025 về việc ghi nhận yêu cầu duy trì hiệu lực Bằng độc quyền sáng chế

Số đơn yêu cầu: DT1-2025-06330 Ngày nộp: 26/04/2025

Liên quan đến Bằng độc quyền sáng chế:

(11) Số bằng	(15) Ngày cấp	Năm yêu cầu duy trì hiệu lực	Hiệu lực được duy trì đến
22576	11/11/2019	6	11/11/2025

(73) Chủ văn bằng bảo hộ: JUN, BEONG SOO (KR)
31-9, 332Beon-gil, Gimhaedaero, Jinyeong-eup, Gimhae-si, Gyeongsangnam-do 621-800 Republic of Korea

---

Thông báo số: 84750/TB-SHTT.$_{IP}$, ngày 20/06/2025 về việc ghi nhận yêu cầu duy trì hiệu lực Bằng độc quyền sáng chế

Số đơn yêu cầu: DT1-2025-06331 Ngày nộp: 26/04/2025

Liên quan đến Bằng độc quyền sáng chế:

(11) Số bằng	(15) Ngày cấp	Năm yêu cầu duy trì hiệu lực	Hiệu lực được duy trì đến
23889	27/04/2020	6	27/04/2026

(73) Chủ văn bằng bảo hộ: YAMAHA HATSUDOKI KABUSHIKI KAISHA (JP)
2500 Shingai, Iwata, Shizuoka 438-8501, JAPAN

Thông báo số: 84751/TB-SHTT.$_{IP}$, ngày 20/06/2025 về việc ghi nhận yêu cầu duy trì hiệu lực Bằng độc quyền sáng chế

Số đơn yêu cầu: DT1-2025-06332 Ngày nộp: 26/04/2025

Liên quan đến Bằng độc quyền sáng chế:

(11) Số bằng	(15) Ngày cấp	Năm yêu cầu duy trì hiệu lực	Hiệu lực được duy trì đến
19121	26/04/2018	8	26/04/2026

(73) Chủ văn bằng bảo hộ: YAMAHA HATSUDOKI KABUSHIKI KAISHA (JP)
2500 Shingai, Iwata-shi, Shizuoka-ken 438-8501, Japan

Thông báo số: 84752/TB-SHTT.IP, ngày 20/06/2025 về việc ghi nhận yêu cầu duy trì hiệu lực Bằng độc quyền sáng chế

Số đơn yêu cầu: DT1-2025-06333 Ngày nộp: 26/04/2025

Liên quan đến Bằng độc quyền sáng chế:

(11) Số bằng	(15) Ngày cấp	Năm yêu cầu duy trì hiệu lực	Hiệu lực được duy trì đến
28490	27/04/2021	5	27/04/2026

(73) Chủ văn bằng bảo hộ: MITSUI CHEMICALS, INC. (JP)
5-2, Higashi-Shimbashi 1-chome, Minato-ku, Tokyo 105-7117 Japan

---

Thông báo số: 84753/TB-SHTT.IP, ngày 20/06/2025 về việc ghi nhận yêu cầu duy trì hiệu lực Bằng độc quyền sáng chế

Số đơn yêu cầu: DT1-2025-06334 Ngày nộp: 26/04/2025

Liên quan đến Bằng độc quyền sáng chế:

(11) Số bằng	(15) Ngày cấp	Năm yêu cầu duy trì hiệu lực	Hiệu lực được duy trì đến
35902	27/04/2023	3	27/04/2026

(73) Chủ văn bằng bảo hộ: HAZELETT STRIP-CASTING CORPORATION (US)
135 West Lakeshore Drive, P.O. Box 600 Colchester, Vermont 05446-0600, Delaware, United States of America

---

Thông báo số: 84754/TB-SHTT.IP, ngày 20/06/2025 về việc ghi nhận yêu cầu duy trì hiệu lực Bằng độc quyền sáng chế

Số đơn yêu cầu: DT1-2025-06335 Ngày nộp: 26/04/2025

Liên quan đến Bằng độc quyền sáng chế:

(11) Số bằng	(15) Ngày cấp	Năm yêu cầu duy trì hiệu lực	Hiệu lực được duy trì đến
19101	26/04/2018	8	26/04/2026

(73) Chủ văn bằng bảo hộ: BOEHRINGER INGELHEIM VETMEDICA GMBH (DE)
Binger Strasse 173, 55216 Ingelheim Am Rhein, Germany

Thông báo số: 84755/TB-SHTT.IP, ngày 20/06/2025 về việc ghi nhận yêu cầu duy trì hiệu lực Bằng độc quyền sáng chế

Số đơn yêu cầu: DT1-2025-06336 Ngày nộp: 26/04/2025

Liên quan đến Bằng độc quyền sáng chế:

(11) Số bằng	(15) Ngày cấp	Năm yêu cầu duy trì hiệu lực	Hiệu lực được duy trì đến
19119	26/04/2018	8	26/04/2026

(73) Chủ văn bằng bảo hộ: MITSUI CHEMICALS, INC. (JP)
5-2, Higashi-Shimbashi 1-chome, Minato-ku, Tokyo 105-7117, Japan

---

Thông báo số: 84756/TB-SHTT.IP, ngày 20/06/2025 về việc ghi nhận yêu cầu duy trì hiệu lực Bằng độc quyền sáng chế

Số đơn yêu cầu: DT1-2025-06337 Ngày nộp: 26/04/2025

Liên quan đến Bằng độc quyền sáng chế:

(11) Số bằng	(15) Ngày cấp	Năm yêu cầu duy trì hiệu lực	Hiệu lực được duy trì đến
28488	27/04/2021	5	27/04/2026

(73) Chủ văn bằng bảo hộ: NV BEKAERT SA (BE)
Bekaertstraat 2, B-8550 Zwevegem, Belgium

Thông báo số: 84757/TB-SHTT.IP, ngày 20/06/2025 về việc ghi nhận yêu cầu duy trì hiệu lực Bằng độc quyền sáng chế

Số đơn yêu cầu: DT1-2025-06338 Ngày nộp: 26/04/2025

Liên quan đến Bằng độc quyền sáng chế:

(11) Số bằng	(15) Ngày cấp	Năm yêu cầu duy trì hiệu lực	Hiệu lực được duy trì đến
35894	26/04/2023	3	26/04/2026

(73) Chủ văn bằng bảo hộ: JUKI CORPORATION (JP)
2-11-1, Tsurumaki, Tama-shi, Tokyo 206-8551, Japan

Thông báo số: 84758/TB-SHTT.$_{IP}$, ngày 20/06/2025 về việc ghi nhận yêu cầu duy trì hiệu lực Bằng độc quyền sáng chế

Số đơn yêu cầu: DT1-2025-06339 Ngày nộp: 26/04/2025

Liên quan đến Bằng độc quyền sáng chế:

(11) Số bằng	(15) Ngày cấp	Năm yêu cầu duy trì hiệu lực	Hiệu lực được duy trì đến
19095	26/04/2018	8	26/04/2026

(73) Chủ văn bằng bảo hộ: YAMAHA HATSUDOKI KABUSHIKI KAISHA (JP)
2500 Shingai, Iwata-shi, Shizuoka-ken 438-8501, Japan

Thông báo số: 84759/TB-SHTT.$_{IP}$, ngày 20/06/2025 về việc ghi nhận yêu cầu duy trì hiệu lực Bằng độc quyền sáng chế

Số đơn yêu cầu: DT1-2025-06340 Ngày nộp: 26/04/2025

Liên quan đến Bằng độc quyền sáng chế:

(11) Số bằng	(15) Ngày cấp	Năm yêu cầu duy trì hiệu lực	Hiệu lực được duy trì đến
19124	26/04/2018	8	26/04/2026

(73) Chủ văn bằng bảo hộ: YAMAHA HATSUDOKI KABUSHIKI KAISHA (JP)
2500 Shingai, Iwata-shi, Shizuoka-ken 438-8501, Japan

Thông báo số: 84760/TB-SHTT.IP, ngày 20/06/2025 về việc ghi nhận yêu cầu duy trì hiệu lực Bằng độc quyền sáng chế

Số đơn yêu cầu: DT1-2025-06341 Ngày nộp: 26/04/2025

Liên quan đến Bằng độc quyền sáng chế:

(11) Số bằng	(15) Ngày cấp	Năm yêu cầu duy trì hiệu lực	Hiệu lực được duy trì đến
19122	26/04/2018	8	26/04/2026

(73) Chủ văn bằng bảo hộ: YAMAHA HATSUDOKI KABUSHIKI KAISHA (JP)
2500 Shingai, Iwata-shi, Shizuoka-ken 438-8501, Japan

Thông báo số: 84761/TB-SHTT.IP, ngày 20/06/2025 về việc ghi nhận yêu cầu duy trì hiệu lực Bằng độc quyền sáng chế

Số đơn yêu cầu: DT1-2025-06342 Ngày nộp: 26/04/2025

Liên quan đến Bằng độc quyền sáng chế:

(11) Số bằng	(15) Ngày cấp	Năm yêu cầu duy trì hiệu lực	Hiệu lực được duy trì đến
19123	26/04/2018	8	26/04/2026

(73) Chủ văn bằng bảo hộ: YAMAHA HATSUDOKI KABUSHIKI KAISHA (JP)
2500 Shingai, Iwata-shi, Shizuoka-ken 438-8501, Japan

Thông báo số: 84762/TB-SHTT.IP, ngày 20/06/2025 về việc ghi nhận yêu cầu duy trì hiệu lực Bằng độc quyền sáng chế

Số đơn yêu cầu: DT1-2025-06343 Ngày nộp: 26/04/2025

Liên quan đến Bằng độc quyền sáng chế:

(11) Số bằng	(15) Ngày cấp	Năm yêu cầu duy trì hiệu lực	Hiệu lực được duy trì đến
19110	26/04/2018	8	26/04/2026

(73) Chủ văn bằng bảo hộ: NISSHIN STEEL CO., LTD. (JP)
4-1, Marunouchi 3-chome, Chiyoda-ku, Tokyo 1008366, Japan

Thông báo số: 84763/TB-SHTT.IP, ngày 20/06/2025 về việc ghi nhận yêu cầu duy trì hiệu lực Bằng độc quyền sáng chế

Số đơn yêu cầu: DT1-2025-06344 Ngày nộp: 26/04/2025

Liên quan đến Bằng độc quyền sáng chế:

(11) Số bằng	(15) Ngày cấp	Năm yêu cầu duy trì hiệu lực	Hiệu lực được duy trì đến
19120	26/04/2018	8	26/04/2026

(73) Chủ văn bằng bảo hộ: MITSUI CHEMICALS, INC. (JP)
5-2, Higashi-Shimbashi 1-chome, Minato-ku, Tokyo 105-7117, Japan

---

Thông báo số: 84764/TB-SHTT.IP, ngày 20/06/2025 về việc ghi nhận yêu cầu duy trì hiệu lực Bằng độc quyền sáng chế

Số đơn yêu cầu: DT1-2025-06345 Ngày nộp: 26/04/2025

Liên quan đến Bằng độc quyền sáng chế:

(11) Số bằng	(15) Ngày cấp	Năm yêu cầu duy trì hiệu lực	Hiệu lực được duy trì đến
23887	27/04/2020	6	27/04/2026

(73) Chủ văn bằng bảo hộ: HUBEI JIANDUN FIRE TECHNOLOGY CO., LTD. (CN)
No. 199 Huaxi Road, Biological Industrial Park, China (Hubei) Free Trade Zone Yichang Area, Yichang City, Hubei Province, China

---

Thông báo số: 84765/TB-SHTT.IP, ngày 20/06/2025 về việc ghi nhận yêu cầu duy trì hiệu lực Bằng độc quyền sáng chế

Số đơn yêu cầu: DT1-2025-06346 Ngày nộp: 26/04/2025

Liên quan đến Bằng độc quyền sáng chế:

(11) Số bằng	(15) Ngày cấp	Năm yêu cầu duy trì hiệu lực	Hiệu lực được duy trì đến
28491	27/04/2021	5	27/04/2026

(73) Chủ văn bằng bảo hộ: TECHNO-UMG CO., LTD. (JP)
1-9-2, Higashi-Shimbashi, Minato-ku, Tokyo 105-0021, Japan

Thông báo số: 84766/TB-SHTT.$_{IP}$, ngày 20/06/2025 về việc ghi nhận yêu cầu duy trì hiệu lực Bằng độc quyền sáng chế

Số đơn yêu cầu: DT1-2025-06347 Ngày nộp: 26/04/2025

Liên quan đến Bằng độc quyền sáng chế:

(11) Số bằng	(15) Ngày cấp	Năm yêu cầu duy trì hiệu lực	Hiệu lực được duy trì đến
19117	26/04/2018	8	26/04/2026

(73) Chủ văn bằng bảo hộ: YAMAHA HATSUDOKI KABUSHIKI KAISHA (JP)
2500 Shingai, Iwata, Shizuoka 438-8501, Japan

Thông báo số: 84767/TB-SHTT.$_{IP}$, ngày 20/06/2025 về việc ghi nhận yêu cầu duy trì hiệu lực Bằng độc quyền sáng chế

Số đơn yêu cầu: DT1-2025-06348 Ngày nộp: 26/04/2025

Liên quan đến Bằng độc quyền sáng chế:

(11) Số bằng	(15) Ngày cấp	Năm yêu cầu duy trì hiệu lực	Hiệu lực được duy trì đến
32156	27/04/2022	4	27/04/2026

(73) Chủ văn bằng bảo hộ: KIMOTO CO., LTD. (JP)
6-35, Suzuya 4-Chome, Chuo-ku, Saitama-shi, Saitama 3380013, Japan

---

Thông báo số: 84768/TB-SHTT.$_{IP}$, ngày 20/06/2025 về việc ghi nhận yêu cầu duy trì hiệu lực Bằng độc quyền sáng chế

Số đơn yêu cầu: DT1-2025-06349 Ngày nộp: 26/04/2025

Liên quan đến Bằng độc quyền sáng chế:

(11) Số bằng	(15) Ngày cấp	Năm yêu cầu duy trì hiệu lực	Hiệu lực được duy trì đến
19118	26/04/2018	8	26/04/2026

(73) Chủ văn bằng bảo hộ: YAMAHA HATSUDOKI KABUSHIKI KAISHA (JP)
2500 Shingai, Iwata-shi, Shizuoka-ken 438-8501, Japan

Thông báo số: 84769/TB-SHTT.$_{IP}$, ngày 20/06/2025 về việc ghi nhận yêu cầu duy trì hiệu lực Bằng độc quyền sáng chế

Số đơn yêu cầu: DT1-2025-06350 Ngày nộp: 26/04/2025

Liên quan đến Bằng độc quyền sáng chế:

(11) Số bằng	(15) Ngày cấp	Năm yêu cầu duy trì hiệu lực	Hiệu lực được duy trì đến
35879	26/04/2023	3	26/04/2026

(73) Chủ văn bằng bảo hộ: AGC INC. (JP)
5-1, Marunouchi 1-chome, Chiyoda-ku, Tokyo 1008405, Japan

Thông báo số: 84771/TB-SHTT.$_{IP}$, ngày 20/06/2025 về việc ghi nhận yêu cầu duy trì hiệu lực Bằng độc quyền sáng chế

Số đơn yêu cầu: DT1-2025-06351 Ngày nộp: 28/04/2025

Liên quan đến Bằng độc quyền sáng chế:

(11) Số bằng	(15) Ngày cấp	Năm yêu cầu duy trì hiệu lực	Hiệu lực được duy trì đến
24744	22/06/2020	6	22/06/2026

(73) Chủ văn bằng bảo hộ: OHTAKE ROOT KOGYO CO., LTD. (JP)
27 Aza-Kanegasaki, Hagisho, Ichinoseki-shi, Iwate 0210902 JAPAN

Thông báo số: 84772/TB-SHTT.IP, ngày 20/06/2025 về việc ghi nhận yêu cầu duy trì hiệu lực Bằng độc quyền sáng chế

Số đơn yêu cầu: DT1-2025-06352 Ngày nộp: 28/04/2025

Liên quan đến Bằng độc quyền sáng chế:

(11) Số bằng	(15) Ngày cấp	Năm yêu cầu duy trì hiệu lực	Hiệu lực được duy trì đến
28637	18/05/2021	5	18/05/2026

(73) Chủ văn bằng bảo hộ: KAPLAN, PABLO (IL)
60/13 Ben Gurion Street, 4420411 Kfar Sava, Israel
ROTSHTEIN, CHAVA (IL)
60/13 Ben Gurion Street, 4420411 Kfar Sava, Israel

Thông báo số: 84773/TB-SHTT.IP, ngày 20/06/2025 về việc ghi nhận yêu cầu duy trì hiệu lực Bằng độc quyền sáng chế

Số đơn yêu cầu: DT1-2025-06353 Ngày nộp: 28/04/2025

Liên quan đến Bằng độc quyền sáng chế:

(11) Số bằng	(15) Ngày cấp	Năm yêu cầu duy trì hiệu lực	Hiệu lực được duy trì đến
36121	22/05/2023	3	22/05/2026

(73) Chủ văn bằng bảo hộ: IMMUTEP S.A.S. (FR)
Parc Club Orsay, 2 Rue Jean Rostand, F-91893 Orsay, France
NOVARTIS AG (CH)
Lichtstrasse 35, CH-4056 Basel, Switzerland

Thông báo số: 84774/TB-SHTT.IP, ngày 20/06/2025 về việc ghi nhận yêu cầu duy trì hiệu lực Bằng độc quyền sáng chế

Số đơn yêu cầu: DT1-2025-06354 Ngày nộp: 28/04/2025

Liên quan đến Bằng độc quyền sáng chế:

(11) Số bằng	(15) Ngày cấp	Năm yêu cầu duy trì hiệu lực	Hiệu lực được duy trì đến
36118	22/05/2023	3	22/05/2026

(73) Chủ văn bằng bảo hộ: MONSANTO TECHNOLOGY LLC (US)
800 N. Lindbergh Boulevard, Mail Zone E1NA, St. Louis, Missouri 63167, United States of America

---

Thông báo số: 84775/TB-SHTT.$_{IP}$, ngày 20/06/2025 về việc ghi nhận yêu cầu duy trì hiệu lực Bằng độc quyền sáng chế

Số đơn yêu cầu: DT1-2025-06355 Ngày nộp: 28/04/2025

Liên quan đến Bằng độc quyền sáng chế:

(11) Số bằng	(15) Ngày cấp	Năm yêu cầu duy trì hiệu lực	Hiệu lực được duy trì đến
12766	26/05/2014	12	26/05/2026

(73) Chủ văn bằng bảo hộ: TECHNIP FRANCE (FR)
6-8 Allée de l'Arche, Faubourg de l'Arche - ZAC Danton, F-92400 Courbevoie, France

---

Thông báo số: 84776/TB-SHTT.$_{IP}$, ngày 20/06/2025 về việc ghi nhận yêu cầu duy trì hiệu lực Bằng độc quyền sáng chế

Số đơn yêu cầu: DT1-2025-06356 Ngày nộp: 28/04/2025

Liên quan đến Bằng độc quyền sáng chế:

(11) Số bằng	(15) Ngày cấp	Năm yêu cầu duy trì hiệu lực	Hiệu lực được duy trì đến
32409	26/05/2022	4	26/05/2026

(73) Chủ văn bằng bảo hộ: BAYER CROPSCIENCE AKTIENGESELLSCHAFT (DE)
Alfred-Nobel-Str.50, 40789 Monheim am Rhein, Germany.

Thông báo số: 84777/TB-SHTT.$_{IP}$, ngày 20/06/2025 về việc ghi nhận yêu cầu duy trì hiệu lực Bằng độc quyền sáng chế

Số đơn yêu cầu: DT1-2025-06357 Ngày nộp: 28/04/2025

Liên quan đến Bằng độc quyền sáng chế:

(11) Số bằng	(15) Ngày cấp	Năm yêu cầu duy trì hiệu lực	Hiệu lực được duy trì đến
17003	30/05/2017	9	30/05/2026

(73) Chủ văn bằng bảo hộ: BAYER CROPSCIENCE AKTIENGESELLSCHAFT (DE)
Alfred-Nobel Strasse 50, 40789 Monheim am Rhein, Germany

Thông báo số: 84778/TB-SHTT.$_{IP}$, ngày 20/06/2025 về việc ghi nhận yêu cầu duy trì hiệu lực Bằng độc quyền sáng chế

Số đơn yêu cầu: DT1-2025-06358 Ngày nộp: 28/04/2025

Liên quan đến Bằng độc quyền sáng chế:

(11) Số bằng	(15) Ngày cấp	Năm yêu cầu duy trì hiệu lực	Hiệu lực được duy trì đến
19349	31/05/2018	8	31/05/2026

(73) Chủ văn bằng bảo hộ: DAIICHI KIGENSO KAGAKU KOGYO CO., LTD. (JP)
1-6-38, Hirabayashiminami, Suminoe-ku, Osaka-shi, Osaka 5590025, Japan

---

Thông báo số: 84779/TB-SHTT.$_{IP}$, ngày 20/06/2025 về việc ghi nhận yêu cầu duy trì hiệu lực Bằng độc quyền sáng chế

Số đơn yêu cầu: DT1-2025-06359 Ngày nộp: 28/04/2025

Liên quan đến Bằng độc quyền sáng chế:

(11) Số bằng	(15) Ngày cấp	Năm yêu cầu duy trì hiệu lực	Hiệu lực được duy trì đến
19360	31/05/2018	8	31/05/2026

(73) Chủ văn bằng bảo hộ: NOVOZYMES BIOLOGICALS, INC. (US)
5400 Corporate Circle, Salem, Virginia 24153, United States of America

---

Thông báo số: 84780/TB-SHTT.$_{IP}$, ngày 20/06/2025 về việc ghi nhận yêu cầu duy trì hiệu lực Bằng độc quyền sáng chế

Số đơn yêu cầu: DT1-2025-06360 Ngày nộp: 28/04/2025

Liên quan đến Bằng độc quyền sáng chế:

(11) Số bằng	(15) Ngày cấp	Năm yêu cầu duy trì hiệu lực	Hiệu lực được duy trì đến
36243	31/05/2023	3	31/05/2026

(73) Chủ văn bằng bảo hộ: MONSANTO TECHNOLOGY LLC (US)
800 North Lindbergh Boulevard St. Louis, MO 63167, United States of America

---

Thông báo số: 84781/TB-SHTT.$_{IP}$, ngày 20/06/2025 về việc ghi nhận yêu cầu duy trì hiệu lực Bằng độc quyền sáng chế

Số đơn yêu cầu: DT1-2025-06361 Ngày nộp: 28/04/2025

Liên quan đến Bằng độc quyền sáng chế:

(11) Số bằng	(15) Ngày cấp	Năm yêu cầu duy trì hiệu lực	Hiệu lực được duy trì đến
24535	12/06/2020	6	12/06/2026

(73) Chủ văn bằng bảo hộ: THERACOS SUB, LLC (US)
225 Cedar Hill Street, Suite 200, Marlborough, Massachusetts 01752, United States of America

---

Thông báo số: 84782/TB-SHTT.$_{IP}$, ngày 20/06/2025 về việc ghi nhận yêu cầu duy trì hiệu lực Bằng độc quyền sáng chế

Số đơn yêu cầu: DT1-2025-06362 Ngày nộp: 28/04/2025

Liên quan đến Bằng độc quyền sáng chế:

(11) Số bằng	(15) Ngày cấp	Năm yêu cầu duy trì hiệu lực	Hiệu lực được duy trì đến
36399	14/06/2023	3	14/06/2026

(73) Chủ văn bằng bảo hộ: YUCHEON ENVIRO CO., LTD. (KR)
123-1, 454, Aenggogae-ro Namdong-gu Incheon 21697, Republic of Korea

---

Thông báo số: 84783/TB-SHTT.$_{IP}$, ngày 20/06/2025 về việc ghi nhận yêu cầu duy trì hiệu lực Bằng độc quyền sáng chế

Số đơn yêu cầu: DT1-2025-06363 Ngày nộp: 28/04/2025

Liên quan đến Bằng độc quyền sáng chế:

(11) Số bằng	(15) Ngày cấp	Năm yêu cầu duy trì hiệu lực	Hiệu lực được duy trì đến
32662	16/06/2022	4	16/06/2026

(73) Chủ văn bằng bảo hộ: PLANTS LABORATORY INC. (JP)
3-18-12 Toranomon, Minato-ku, Tokyo 1050001, Japan
THE UNIVERSITY OF TOKYO (JP)
3-1, Hongo 7-chome, Bunkyo-ku, Tokyo 1138654, Japan

Thông báo số: 84784/TB-SHTT.$_{IP}$, ngày 20/06/2025 về việc ghi nhận yêu cầu duy trì hiệu lực Bằng độc quyền sáng chế

Số đơn yêu cầu: DT1-2025-06364 Ngày nộp: 28/04/2025

Liên quan đến Bằng độc quyền sáng chế:

(11) Số bằng	(15) Ngày cấp	Năm yêu cầu duy trì hiệu lực	Hiệu lực được duy trì đến
24768	23/06/2020	6	23/06/2026

(73) Chủ văn bằng bảo hộ: CHANGHAE ETHANOL CO., LTD. (KR)
15, Wonmanseong-ro, Deokjin-gu, Jeonju-si, Jeollabuk-do, 561-203, Republic of Korea

---

Thông báo số: 84785/TB-SHTT.$_{IP}$, ngày 20/06/2025 về việc ghi nhận yêu cầu duy trì hiệu lực Bằng độc quyền sáng chế

Số đơn yêu cầu: DT1-2025-06365 Ngày nộp: 28/04/2025

Liên quan đến Bằng độc quyền sáng chế:

(11) Số bằng	(15) Ngày cấp	Năm yêu cầu duy trì hiệu lực	Hiệu lực được duy trì đến
24784	24/06/2020	6	24/06/2026

(73) Chủ văn bằng bảo hộ: HFI INNOVATION INC. (TW)
3F.-7, No.5, Taiyuan 1st St., Zhubei City, Hsinchu County 302, Taiwan

---

Thông báo số: 84786/TB-SHTT.$_{IP}$, ngày 20/06/2025 về việc ghi nhận yêu cầu duy trì hiệu lực Bằng độc quyền sáng chế

Số đơn yêu cầu: DT1-2025-06366 Ngày nộp: 28/04/2025

Liên quan đến Bằng độc quyền sáng chế:

(11) Số bằng	(15) Ngày cấp	Năm yêu cầu duy trì hiệu lực	Hiệu lực được duy trì đến
24886	01/07/2020	6	01/07/2026

(73) Chủ văn bằng bảo hộ: NIKE INNOVATE C.V. (US)
One Bowerman Drive, Beaverton, Oregon 97005-6453, United States of America

---

Thông báo số: 84787/TB-SHTT.$_{IP}$, ngày 20/06/2025 về việc ghi nhận yêu cầu duy trì hiệu lực Bằng độc quyền sáng chế

Số đơn yêu cầu: DT1-2025-06367 Ngày nộp: 28/04/2025

Liên quan đến Bằng độc quyền sáng chế:

(11) Số bằng	(15) Ngày cấp	Năm yêu cầu duy trì hiệu lực	Hiệu lực được duy trì đến
29180	09/07/2021	5	09/07/2026

(73) Chủ văn bằng bảo hộ: NIKE INNOVATE C.V. (NL)
One Bowerman Drive, Beaverton, OR 97005-6453, United States of America

---

Thông báo số: 84788/TB-SHTT.$_{IP}$, ngày 20/06/2025 về việc ghi nhận yêu cầu duy trì hiệu lực Bằng độc quyền sáng chế

Số đơn yêu cầu: DT1-2025-06368 Ngày nộp: 28/04/2025

Liên quan đến Bằng độc quyền sáng chế:

(11) Số bằng	(15) Ngày cấp	Năm yêu cầu duy trì hiệu lực	Hiệu lực được duy trì đến
21462	09/07/2019	7	09/07/2026

(73) Chủ văn bằng bảo hộ: NIKE INNOVATE C.V. (US)
One Boerman Drive, Beaverton, OR 97005-6453, United States of America

---

Thông báo số: 84789/TB-SHTT.$_{IP}$, ngày 20/06/2025 về việc ghi nhận yêu cầu duy trì hiệu lực Bằng độc quyền sáng chế

Số đơn yêu cầu: DT1-2025-06369 Ngày nộp: 28/04/2025

Liên quan đến Bằng độc quyền sáng chế:

(11) Số bằng	(15) Ngày cấp	Năm yêu cầu duy trì hiệu lực	Hiệu lực được duy trì đến
32926	11/07/2022	4	11/07/2026

(73) Chủ văn bằng bảo hộ: NIKE INNOVATE C.V. (US)
One Bowerman Drive, Beaverton, OR 97005, United States of America

---

Thông báo số: 84790/TB-SHTT.$_{IP}$, ngày 20/06/2025 về việc ghi nhận yêu cầu duy trì hiệu lực Bằng độc quyền sáng chế

Số đơn yêu cầu: DT1-2025-06370 Ngày nộp: 28/04/2025

Liên quan đến Bằng độc quyền sáng chế:

(11) Số bằng	(15) Ngày cấp	Năm yêu cầu duy trì hiệu lực	Hiệu lực được duy trì đến
36679	14/07/2023	3	14/07/2026

(73) Chủ văn bằng bảo hộ: NIKE INNOVATE C.V. (US)
Dutch Partnership, One Bowerman Drive, Beaverton, Oregon 97005, United States of America

---

Thông báo số: 84791/TB-SHTT.$_{IP}$, ngày 20/06/2025 về việc ghi nhận yêu cầu duy trì hiệu lực Bằng độc quyền sáng chế

Số đơn yêu cầu: DT1-2025-06371 Ngày nộp: 28/04/2025

Liên quan đến Bằng độc quyền sáng chế:

(11) Số bằng	(15) Ngày cấp	Năm yêu cầu duy trì hiệu lực	Hiệu lực được duy trì đến
40848	16/07/2024	2	16/07/2026

(73) Chủ văn bằng bảo hộ: NIKE INNOVATE C.V. (US)
One Bowerman Drive, Beaverton, OR 97005-6453, United States of America

---

Thông báo số: 84792/TB-SHTT.$_{IP}$, ngày 20/06/2025 về việc ghi nhận yêu cầu duy trì hiệu lực Bằng độc quyền sáng chế

Số đơn yêu cầu: DT1-2025-06372 Ngày nộp: 28/04/2025

Liên quan đến Bằng độc quyền sáng chế:

(11) Số bằng	(15) Ngày cấp	Năm yêu cầu duy trì hiệu lực	Hiệu lực được duy trì đến
25145	16/07/2020	6	16/07/2026

(73) Chủ văn bằng bảo hộ: NIKE INNOVATE C.V. (US)
One Bowerman Drive, Beaverton, OR 97005-6453, United States of America

---

Thông báo số: 84793/TB-SHTT.$_{IP}$, ngày 20/06/2025 về việc ghi nhận yêu cầu duy trì hiệu lực Bằng độc quyền sáng chế

Số đơn yêu cầu: DT1-2025-06373 Ngày nộp: 28/04/2025

Liên quan đến Bằng độc quyền sáng chế:

(11) Số bằng	(15) Ngày cấp	Năm yêu cầu duy trì hiệu lực	Hiệu lực được duy trì đến
36685	17/07/2023	3	17/07/2026

(73) Chủ văn bằng bảo hộ: NIKE INNOVATE C.V. (US)
One Bowerman Drive, Beaverton, Oregon 97005-6453, United States of America

---

Thông báo số: 84794/TB-SHTT.$_{IP}$, ngày 20/06/2025 về việc ghi nhận yêu cầu duy trì hiệu lực Bằng độc quyền sáng chế

Số đơn yêu cầu: DT1-2025-06374 Ngày nộp: 28/04/2025

Liên quan đến Bằng độc quyền sáng chế:

(11) Số bằng	(15) Ngày cấp	Năm yêu cầu duy trì hiệu lực	Hiệu lực được duy trì đến
25200	20/07/2020	6	20/07/2026

(73) Chủ văn bằng bảo hộ: NIKE INNOVATE C.V. (US)
One Bowerman Drive, Beaverton, OR 97005-6453, United States of America

---

Thông báo số: 84795/TB-SHTT.$_{IP}$, ngày 20/06/2025 về việc ghi nhận yêu cầu duy trì hiệu lực Bằng độc quyền sáng chế

Số đơn yêu cầu: DT1-2025-06375 Ngày nộp: 28/04/2025

Liên quan đến Bằng độc quyền sáng chế:

(11) Số bằng	(15) Ngày cấp	Năm yêu cầu duy trì hiệu lực	Hiệu lực được duy trì đến
25195	20/07/2020	6	20/07/2026

(73) Chủ văn bằng bảo hộ: NIKE INNOVATE C.V. (US)
One Bowerman Drive, Beaverton, Oregon 97005-6453, United States of America

---

Thông báo số: 84796/TB-SHTT.$_{IP}$, ngày 20/06/2025 về việc ghi nhận yêu cầu duy trì hiệu lực Bằng độc quyền sáng chế

Số đơn yêu cầu: DT1-2025-06376 Ngày nộp: 28/04/2025

Liên quan đến Bằng độc quyền sáng chế:

(11) Số bằng	(15) Ngày cấp	Năm yêu cầu duy trì hiệu lực	Hiệu lực được duy trì đến
40902	22/07/2024	2	22/07/2026

(73) Chủ văn bằng bảo hộ: NIKE INNOVATE C.V. (US)
Dutch Partnership, One Bowerman Drive, Beaverton, Oregon 97005, United States of America

---

Thông báo số: 84797/TB-SHTT.$_{IP}$, ngày 20/06/2025 về việc ghi nhận yêu cầu duy trì hiệu lực Bằng độc quyền sáng chế

Số đơn yêu cầu: DT1-2025-06377 Ngày nộp: 28/04/2025

Liên quan đến Bằng độc quyền sáng chế:

(11) Số bằng	(15) Ngày cấp	Năm yêu cầu duy trì hiệu lực	Hiệu lực được duy trì đến
33085	22/07/2022	4	22/07/2026

(73) Chủ văn bằng bảo hộ: NIKE INNOVATE C.V. (US)
One Bowerman Drive, Beaverton, Oregon 97005, United States of America

---

Thông báo số: 84798/TB-SHTT.$_{IP}$, ngày 20/06/2025 về việc ghi nhận yêu cầu duy trì hiệu lực Bằng độc quyền sáng chế

Số đơn yêu cầu: DT1-2025-06378 Ngày nộp: 28/04/2025

Liên quan đến Bằng độc quyền sáng chế:

(11) Số bằng	(15) Ngày cấp	Năm yêu cầu duy trì hiệu lực	Hiệu lực được duy trì đến
21550	23/07/2019	7	23/07/2026

(73) Chủ văn bằng bảo hộ: NIKE INNOVATE C.V. (US)
One Bowerman Drive, Beaverton, Oregon 97005-6453, United States of America

---

Thông báo số: 84802/TB-SHTT.$_{IP}$, ngày 20/06/2025 về việc ghi nhận yêu cầu duy trì hiệu lực Bằng độc quyền sáng chế

Số đơn yêu cầu: DT1-2025-06379 Ngày nộp: 28/04/2025

Liên quan đến Bằng độc quyền sáng chế:

(11) Số bằng	(15) Ngày cấp	Năm yêu cầu duy trì hiệu lực	Hiệu lực được duy trì đến
40963	26/07/2024	2	26/07/2026

(73) Chủ văn bằng bảo hộ: NIKE INNOVATE C.V. (US)
A Dutch Partnership, One Bowerman Drive, Beaverton, Oregon 97005-6453, United States of America

---

Thông báo số: 84803/TB-SHTT.$_{IP}$, ngày 20/06/2025 về việc ghi nhận yêu cầu duy trì hiệu lực Bằng độc quyền sáng chế

Số đơn yêu cầu: DT1-2025-06380 Ngày nộp: 28/04/2025

Liên quan đến Bằng độc quyền sáng chế:

(11) Số bằng	(15) Ngày cấp	Năm yêu cầu duy trì hiệu lực	Hiệu lực được duy trì đến
29338	26/07/2021	5	26/07/2026

(73) Chủ văn bằng bảo hộ: NIKE INNOVATE C.V. (US)
One Bowerman Drive, Beaverton, OR 97005, United States of America

---

Thông báo số: 84804/TB-SHTT.$_{IP}$, ngày 20/06/2025 về việc ghi nhận yêu cầu duy trì hiệu lực Bằng độc quyền sáng chế

Số đơn yêu cầu: DT1-2025-06381 Ngày nộp: 28/04/2025

Liên quan đến Bằng độc quyền sáng chế:

(11) Số bằng	(15) Ngày cấp	Năm yêu cầu duy trì hiệu lực	Hiệu lực được duy trì đến
36819	31/07/2023	3	31/07/2026

(73) Chủ văn bằng bảo hộ: NIKE INNOVATE C.V. (US)
One Bowerman Drive, Beaverton, OR 97005, United States of America

---

Thông báo số: 84805/TB-SHTT.$_{IP}$, ngày 20/06/2025 về việc ghi nhận yêu cầu duy trì hiệu lực Bằng độc quyền sáng chế

Số đơn yêu cầu: DT1-2025-06382 Ngày nộp: 28/04/2025

Liên quan đến Bằng độc quyền sáng chế:

(11) Số bằng	(15) Ngày cấp	Năm yêu cầu duy trì hiệu lực	Hiệu lực được duy trì đến
41062	05/08/2024	2	05/08/2026

(73) Chủ văn bằng bảo hộ: NIKE INNOVATE C.V. (US)
One Bowerman Drive, Beaverton, Oregon 97005-6453, United State of America

---

Thông báo số: 84806/TB-SHTT.$_{IP}$, ngày 20/06/2025 về việc ghi nhận yêu cầu duy trì hiệu lực Bằng độc quyền sáng chế

Số đơn yêu cầu: DT1-2025-06383 Ngày nộp: 28/04/2025

Liên quan đến Bằng độc quyền sáng chế:

(11) Số bằng	(15) Ngày cấp	Năm yêu cầu duy trì hiệu lực	Hiệu lực được duy trì đến
21640	06/08/2019	7	06/08/2026

(73) Chủ văn bằng bảo hộ: NIKE INNOVATE C.V. (US)
One Bowerman Drive, Beaverton, OR 97005-6453, United States of America

---

Thông báo số: 84807/TB-SHTT.IP, ngày 20/06/2025 về việc ghi nhận yêu cầu duy trì hiệu lực Bằng độc quyền sáng chế

Số đơn yêu cầu: DT1-2025-06384 Ngày nộp: 28/04/2025

Liên quan đến Bằng độc quyền sáng chế:

(11) Số bằng	(15) Ngày cấp	Năm yêu cầu duy trì hiệu lực	Hiệu lực được duy trì đến
21639	06/08/2019	7	06/08/2026

(73) Chủ văn bằng bảo hộ: NIKE INNOVATE C.V. (US)
One Bowerman Drive, Beaverton, OR 970005-6453, United States of America

---

Thông báo số: 84808/TB-SHTT.IP, ngày 20/06/2025 về việc ghi nhận yêu cầu duy trì hiệu lực Bằng độc quyền sáng chế

Số đơn yêu cầu: DT1-2025-06385 Ngày nộp: 28/04/2025

Liên quan đến Bằng độc quyền sáng chế:

(11) Số bằng	(15) Ngày cấp	Năm yêu cầu duy trì hiệu lực	Hiệu lực được duy trì đến
21637	06/08/2019	7	06/08/2026

(73) Chủ văn bằng bảo hộ: NIKE INNOVATE C.V. (US)
One Bowerman Drive, Beaverton, OR 97005-6453, United States of America

---

Thông báo số: 84809/TB-SHTT.IP, ngày 20/06/2025 về việc ghi nhận yêu cầu duy trì hiệu lực Bằng độc quyền sáng chế

Số đơn yêu cầu: DT1-2025-06386 Ngày nộp: 28/04/2025

Liên quan đến Bằng độc quyền sáng chế:

(11) Số bằng	(15) Ngày cấp	Năm yêu cầu duy trì hiệu lực	Hiệu lực được duy trì đến
41127	12/08/2024	2	12/08/2026

(73) Chủ văn bằng bảo hộ: NIKE INNOVATE C.V. (US)
One Bowerman Drive, Beaverton, Oregon 97005, United States of America

---

Thông báo số: 84810/TB-SHTT.$_{IP}$, ngày 20/06/2025 về việc ghi nhận yêu cầu duy trì hiệu lực Bằng độc quyền sáng chế

Số đơn yêu cầu: DT1-2025-06387 Ngày nộp: 28/04/2025

Liên quan đến Bằng độc quyền sáng chế:

(11) Số bằng	(15) Ngày cấp	Năm yêu cầu duy trì hiệu lực	Hiệu lực được duy trì đến
41120	12/08/2024	2	12/08/2026

(73) Chủ văn bằng bảo hộ: NIKE INNOVATE C.V. (US)
One Bowerman Drive, Beaverton, Oregon 97005, United States of America

---

Thông báo số: 84811/TB-SHTT.$_{IP}$, ngày 20/06/2025 về việc ghi nhận yêu cầu duy trì hiệu lực Bằng độc quyền sáng chế

Số đơn yêu cầu: DT1-2025-06388 Ngày nộp: 28/04/2025

Liên quan đến Bằng độc quyền sáng chế:

(11) Số bằng	(15) Ngày cấp	Năm yêu cầu duy trì hiệu lực	Hiệu lực được duy trì đến
17353	15/08/2017	9	15/08/2026

(73) Chủ văn bằng bảo hộ: NIKE INNOVATE C.V. (US)
One Bowerman Drive, Beaverton, Oregon 97005-6453, United States of America

---

Thông báo số: 84812/TB-SHTT.$_{IP}$, ngày 20/06/2025 về việc ghi nhận yêu cầu duy trì hiệu lực Bằng độc quyền sáng chế

Số đơn yêu cầu: DT1-2025-06389 Ngày nộp: 28/04/2025

Liên quan đến Bằng độc quyền sáng chế:

(11) Số bằng	(15) Ngày cấp	Năm yêu cầu duy trì hiệu lực	Hiệu lực được duy trì đến
17331	15/08/2017	9	15/08/2026

(73) Chủ văn bằng bảo hộ: NIKE INOVATE C.V. (US)
One Bowerman Drive, Beaverton, Oregon 97005-6453, United States of America

---

Thông báo số: 84813/TB-SHTT.$_{IP}$, ngày 20/06/2025 về việc ghi nhận yêu cầu duy trì hiệu lực Bằng độc quyền sáng chế

Số đơn yêu cầu: DT1-2025-06390 Ngày nộp: 28/04/2025

Liên quan đến Bằng độc quyền sáng chế:

(11) Số bằng	(15) Ngày cấp	Năm yêu cầu duy trì hiệu lực	Hiệu lực được duy trì đến
29534	17/08/2021	5	17/08/2026

(73) Chủ văn bằng bảo hộ: NIKE INNOVATE C.V. (US)
One Bowerman Drive, Beaverton, Oregon 97005, United States of America

---

Thông báo số: 84814/TB-SHTT.$_{IP}$, ngày 20/06/2025 về việc ghi nhận yêu cầu duy trì hiệu lực Bằng độc quyền sáng chế

Số đơn yêu cầu: DT1-2025-06391 Ngày nộp: 28/04/2025

Liên quan đến Bằng độc quyền sáng chế:

(11) Số bằng	(15) Ngày cấp	Năm yêu cầu duy trì hiệu lực	Hiệu lực được duy trì đến
19145	02/05/2018	8	02/05/2026

(73) Chủ văn bằng bảo hộ: BAYER INTELLECTUAL PROPERTY GMBH (DE)
Alfred-Nobel-Str. 10, 40789 Monheim, Germany

Thông báo số: 84815/TB-SHTT.$_{IP}$, ngày 20/06/2025 về việc ghi nhận yêu cầu duy trì hiệu lực Bằng độc quyền sáng chế

Số đơn yêu cầu: DT1-2025-06392 Ngày nộp: 28/04/2025

Liên quan đến Bằng độc quyền sáng chế:

(11) Số bằng	(15) Ngày cấp	Năm yêu cầu duy trì hiệu lực	Hiệu lực được duy trì đến
15448	04/05/2016	10	04/05/2026

(73) Chủ văn bằng bảo hộ: BAYER HEALTHCARE LLC (US)
100 Bayer Boulevard, Whippany, New Jersey 07981-0915, United States of America

---

Thông báo số: 84816/TB-SHTT.$_{IP}$, ngày 20/06/2025 về việc ghi nhận yêu cầu duy trì hiệu lực Bằng độc quyền sáng chế

Số đơn yêu cầu: DT1-2025-06393 Ngày nộp: 28/04/2025

Liên quan đến Bằng độc quyền sáng chế:

(11) Số bằng	(15) Ngày cấp	Năm yêu cầu duy trì hiệu lực	Hiệu lực được duy trì đến
23985	05/05/2020	6	05/05/2026

(73) Chủ văn bằng bảo hộ: OTSUKA PHARMACEUTICAL FACTORY, INC. (JP)
115, Aza Kuguhara, Tateiwa, Muya-cho, Naruto-shi, Tokushima 772-8601, Japan

---

Thông báo số: 84817/TB-SHTT.$_{IP}$, ngày 20/06/2025 về việc ghi nhận yêu cầu duy trì hiệu lực Bằng độc quyền sáng chế

Số đơn yêu cầu: DT1-2025-06394 Ngày nộp: 28/04/2025

Liên quan đến Bằng độc quyền sáng chế:

(11) Số bằng	(15) Ngày cấp	Năm yêu cầu duy trì hiệu lực	Hiệu lực được duy trì đến
28545	06/05/2021	5	06/05/2026

(73) Chủ văn bằng bảo hộ: RIO TINTO ALCAN INTERNATIONAL LIMITED (CA)
1188 Sherbrooke Street West, Montreal, Quebec H3A 3G2, Canada

---

Thông báo số: 84818/TB-SHTT.$_{IP}$, ngày 20/06/2025 về việc ghi nhận yêu cầu duy trì hiệu lực Bằng độc quyền sáng chế

Số đơn yêu cầu: DT1-2025-06396 Ngày nộp: 28/04/2025

Liên quan đến Bằng độc quyền sáng chế:

(11) Số bằng	(15) Ngày cấp	Năm yêu cầu duy trì hiệu lực	Hiệu lực được duy trì đến
32269	13/05/2022	4	13/05/2026

(73) Chủ văn bằng bảo hộ: KAJITANI, TSUYOSHI (JP)
C-914,3, Yamatehigashi 2-chome, Kyotanabe-shi, Kyoto 6100357 Japan
NIPPON CRUCIBLE CO., LTD. (JP)
21-3, Ebisu 1-chome, Shibuya-ku, Tokyo 1500013, Japan
YOSHIGUCHI, KAZUMI (TH)
455/25 the BIZ Phatthanakan-Onnut Rd., Prawet, Prawet, Bangkok 10250, Thailand
SHOEI MFG. CO., LTD. (JP)
9-11, Setoguchi 4-chome, Hirano-ku, Osaka-shi, Osaka 5470034, Japan

---

Thông báo số: 84819/TB-SHTT.$_{IP}$, ngày 20/06/2025 về việc ghi nhận yêu cầu duy trì hiệu lực Bằng độc quyền sáng chế

Số đơn yêu cầu: DT1-2025-06397 Ngày nộp: 28/04/2025

Liên quan đến Bằng độc quyền sáng chế:

(11) Số bằng	(15) Ngày cấp	Năm yêu cầu duy trì hiệu lực	Hiệu lực được duy trì đến
21124	14/05/2019	7	14/05/2026

(73) Chủ văn bằng bảo hộ: NOVOZYMES A/S (DK)
Krogshoejvej 36, DK-2880 Bagsvaerd, Denmark

Thông báo số: 84820/TB-SHTT.$_{IP}$, ngày 20/06/2025 về việc ghi nhận yêu cầu duy trì hiệu lực Bằng độc quyền sáng chế

Số đơn yêu cầu: DT1-2025-06398 Ngày nộp: 28/04/2025

Liên quan đến Bằng độc quyền sáng chế:

(11) Số bằng	(15) Ngày cấp	Năm yêu cầu duy trì hiệu lực	Hiệu lực được duy trì đến
28608	14/05/2021	5	14/05/2026

(73) Chủ văn bằng bảo hộ: KT CORPORATION (KR)
90 Buljeong-ro, Bundang-gu Seongnam-city, Kyeonggi-do 463-711, Republic of Korea

---

Thông báo số: 84821/TB-SHTT.$_{IP}$, ngày 20/06/2025 về việc ghi nhận yêu cầu duy trì hiệu lực Bằng độc quyền sáng chế

Số đơn yêu cầu: DT1-2025-06399 Ngày nộp: 28/04/2025

Liên quan đến Bằng độc quyền sáng chế:

(11) Số bằng	(15) Ngày cấp	Năm yêu cầu duy trì hiệu lực	Hiệu lực được duy trì đến
24104	14/05/2020	6	14/05/2026

(73) Chủ văn bằng bảo hộ: KT CORPORATION (KR)
90 Buljeong-ro, Bundang-gu Seongnam-city, Kyeonggi-do 463-711, Republic of Korea

---

Thông báo số: 84822/TB-SHTT.$_{IP}$, ngày 20/06/2025 về việc ghi nhận yêu cầu duy trì hiệu lực Bằng độc quyền sáng chế

Số đơn yêu cầu: DT1-2025-06400 Ngày nộp: 28/04/2025

Liên quan đến Bằng độc quyền sáng chế:

(11) Số bằng	(15) Ngày cấp	Năm yêu cầu duy trì hiệu lực	Hiệu lực được duy trì đến
24130	15/05/2020	6	15/05/2026

(73) Chủ văn bằng bảo hộ: KT CORPORATION (KR)
90 Buljeong-ro, Bundang-gu Seongnam-city, Kyeonggi-do 463-711, Republic of Korea

---

Thông báo số: 84823/TB-SHTT.$_{IP}$, ngày 20/06/2025 về việc ghi nhận yêu cầu duy trì hiệu lực Bằng độc quyền sáng chế

Số đơn yêu cầu: DT1-2025-06401 Ngày nộp: 28/04/2025

Liên quan đến Bằng độc quyền sáng chế:

(11) Số bằng	(15) Ngày cấp	Năm yêu cầu duy trì hiệu lực	Hiệu lực được duy trì đến
36044	15/05/2023	3	15/05/2026

(73) Chủ văn bằng bảo hộ: MONSANTO TECHNOLOGY LLC (US)
800 North Lindbergh Blvd., St. Louis, MO 63167, United States of America

---

Thông báo số: 84824/TB-SHTT.$_{IP}$, ngày 20/06/2025 về việc ghi nhận yêu cầu duy trì hiệu lực Bằng độc quyền sáng chế

Số đơn yêu cầu: DT1-2025-06402 Ngày nộp: 28/04/2025

Liên quan đến Bằng độc quyền sáng chế:

(11) Số bằng	(15) Ngày cấp	Năm yêu cầu duy trì hiệu lực	Hiệu lực được duy trì đến
36053	15/05/2023	3	15/05/2026

(73) Chủ văn bằng bảo hộ: BAYER AKTIENGESELLSCHAFT (DE)
Kaiser-Wilhelm-Allee 1, 51373 Leverkusen, Germany
BAYER PHARMA AKTIENGESELLSCHAFT (DE)
Müllerstr. 178, 13353 Berlin, Germany

Thông báo số: 84825/TB-SHTT.$_{IP}$, ngày 20/06/2025 về việc ghi nhận yêu cầu duy trì hiệu lực Bằng độc quyền sáng chế

Số đơn yêu cầu: DT1-2025-06403 Ngày nộp: 28/04/2025

Liên quan đến Bằng độc quyền sáng chế:

(11) Số bằng	(15) Ngày cấp	Năm yêu cầu duy trì hiệu lực	Hiệu lực được duy trì đến
40160	17/05/2024	2	17/05/2026

(73) Chủ văn bằng bảo hộ: TECHNIP ZIMMER GMBH (DE)
Friesstraβe 20, 60388 Frankfurt am Main, Germany

Thông báo số: 84826/TB-SHTT.$_{IP}$, ngày 20/06/2025 về việc ghi nhận yêu cầu duy trì hiệu lực Bằng độc quyền sáng chế

Số đơn yêu cầu: DT1-2025-06404 Ngày nộp: 28/04/2025

Liên quan đến Bằng độc quyền sáng chế:

(11) Số bằng	(15) Ngày cấp	Năm yêu cầu duy trì hiệu lực	Hiệu lực được duy trì đến
28622	17/05/2021	5	17/05/2026

(73) Chủ văn bằng bảo hộ: KT CORPORATION (KR)
90 Buljeong-ro, Bundang-gu Seongnam-city, Kyeonggi-do 463-711, Republic of Korea

---

Thông báo số: 84827/TB-SHTT.$_{IP}$, ngày 20/06/2025 về việc ghi nhận yêu cầu duy trì hiệu lực Bằng độc quyền sáng chế

Số đơn yêu cầu: DT1-2025-06405 Ngày nộp: 28/04/2025

Liên quan đến Bằng độc quyền sáng chế:

(11) Số bằng	(15) Ngày cấp	Năm yêu cầu duy trì hiệu lực	Hiệu lực được duy trì đến
28621	17/05/2021	5	17/05/2026

(73) Chủ văn bằng bảo hộ: KT CORPORATION (KR)
90 Buljeong-ro, Bundang-gu Seongnam-city, Kyeonggi-do 463-711, Republic of Korea

---

Thông báo số: 84828/TB-SHTT.IP, ngày 20/06/2025 về việc ghi nhận yêu cầu duy trì hiệu lực Bằng độc quyền sáng chế

Số đơn yêu cầu: DT1-2025-06406 Ngày nộp: 28/04/2025

Liên quan đến Bằng độc quyền sáng chế:

(11) Số bằng	(15) Ngày cấp	Năm yêu cầu duy trì hiệu lực	Hiệu lực được duy trì đến
28620	17/05/2021	5	17/05/2026

(73) Chủ văn bằng bảo hộ: KT CORPORATION (KR)
90 Buljeong-ro, Bundang-gu Seongnam-city, Kyeonggi-do 463-711, Republic of Korea

---

Thông báo số: 84829/TB-SHTT.IP, ngày 20/06/2025 về việc ghi nhận yêu cầu duy trì hiệu lực Bằng độc quyền sáng chế

Số đơn yêu cầu: DT1-2025-06407 Ngày nộp: 28/04/2025

Liên quan đến Bằng độc quyền sáng chế:

(11) Số bằng	(15) Ngày cấp	Năm yêu cầu duy trì hiệu lực	Hiệu lực được duy trì đến
8463	17/05/2010	16	17/05/2026

(73) Chủ văn bằng bảo hộ: BAYER INTELLECTUAL PROPERTY GMBH (DE)
Alfred-Nobel Strasse 50, 40789 Monheim am Rhein, Germany
MERCK & CIE (CH)
Weisshausmatter, 6460 Altdof, Switzerland

Thông báo số: 84830/TB-SHTT.IP, ngày 20/06/2025 về việc ghi nhận yêu cầu duy trì hiệu lực Bằng độc quyền sáng chế

Số đơn yêu cầu: DT1-2025-06408 Ngày nộp: 28/04/2025

Liên quan đến Bằng độc quyền sáng chế:

(11) Số bằng	(15) Ngày cấp	Năm yêu cầu duy trì hiệu lực	Hiệu lực được duy trì đến
29528	17/08/2021	5	17/08/2026

(73) Chủ văn bằng bảo hộ: NIKE INNOVATE C.V. (US)
One Bowerman Drive, Beaverton, Oregon 97005, United States of America

---

Thông báo số: 84871/TB-SHTT.$_{IP}$, ngày 20/06/2025 về việc ghi nhận yêu cầu duy trì hiệu lực Bằng độc quyền sáng chế

Số đơn yêu cầu: DT1-2025-06409 Ngày nộp: 28/04/2025

Liên quan đến Bằng độc quyền sáng chế:

(11) Số bằng	(15) Ngày cấp	Năm yêu cầu duy trì hiệu lực	Hiệu lực được duy trì đến
25560	19/08/2020	6	19/08/2026

(73) Chủ văn bằng bảo hộ: NIKE INNOVATE C.V. (US)
One Bowerman Drive, Beaverton, OR 97005-6453, United States of America

---

Thông báo số: 84872/TB-SHTT.$_{IP}$, ngày 20/06/2025 về việc ghi nhận yêu cầu duy trì hiệu lực Bằng độc quyền sáng chế

Số đơn yêu cầu: DT1-2025-06410 Ngày nộp: 28/04/2025

Liên quan đến Bằng độc quyền sáng chế:

(11) Số bằng	(15) Ngày cấp	Năm yêu cầu duy trì hiệu lực	Hiệu lực được duy trì đến
25559	19/08/2020	6	19/08/2026

(73) Chủ văn bằng bảo hộ: NIKE INNOVATE C.V. (US)
One Bowerman Drive, Beaverton, OR 97005-6453, United States of America

---

Thông báo số: 84874/TB-SHTT.$_{IP}$, ngày 20/06/2025 về việc ghi nhận yêu cầu duy trì hiệu lực Bằng độc quyền sáng chế

Số đơn yêu cầu: DT1-2025-06411 Ngày nộp: 28/04/2025

Liên quan đến Bằng độc quyền sáng chế:

(11) Số bằng	(15) Ngày cấp	Năm yêu cầu duy trì hiệu lực	Hiệu lực được duy trì đến
25557	19/08/2020	6	19/08/2026

(73) Chủ văn bằng bảo hộ: NIKE INNOVATE C.V. (US)
One Bowerman Drive, Beaverton, OR 97005-6453, United States of America

---

Thông báo số: 84875/TB-SHTT.$_{IP}$, ngày 20/06/2025 về việc ghi nhận yêu cầu duy trì hiệu lực Bằng độc quyền sáng chế

Số đơn yêu cầu: DT1-2025-06412 Ngày nộp: 28/04/2025

Liên quan đến Bằng độc quyền sáng chế:

(11) Số bằng	(15) Ngày cấp	Năm yêu cầu duy trì hiệu lực	Hiệu lực được duy trì đến
41199	22/08/2024	2	22/08/2026

(73) Chủ văn bằng bảo hộ: C. & J. CLARK INTERNATIONAL LIMITED (GB)
40 High Street, Street Somerset BA16 0EQ, United Kingdom

Thông báo số: 84877/TB-SHTT.$_{IP}$, ngày 20/06/2025 về việc ghi nhận yêu cầu duy trì hiệu lực Bằng độc quyền sáng chế

Số đơn yêu cầu: DT1-2025-06413 Ngày nộp: 28/04/2025

Liên quan đến Bằng độc quyền sáng chế:

(11) Số bằng	(15) Ngày cấp	Năm yêu cầu duy trì hiệu lực	Hiệu lực được duy trì đến
33439	24/08/2022	4	24/08/2026

(73) Chủ văn bằng bảo hộ: NIKE INNOVATE C.V. (US)
Dutch Partnership, One Bowerman Drive, Beaverton, OR 97005-6453, United States of America

---

Thông báo số: 84878/TB-SHTT.IP, ngày 20/06/2025 về việc ghi nhận yêu cầu duy trì hiệu lực Bằng độc quyền sáng chế

Số đơn yêu cầu: DT1-2025-06414 Ngày nộp: 28/04/2025

Liên quan đến Bằng độc quyền sáng chế:

(11) Số bằng	(15) Ngày cấp	Năm yêu cầu duy trì hiệu lực	Hiệu lực được duy trì đến
33436	24/08/2022	4	24/08/2026

(73) Chủ văn bằng bảo hộ: NIKE INNOVATE C.V. (US)
One Bowerman Drive, Beaverton, OR 97005, United States of America

---

Thông báo số: 84880/TB-SHTT.IP, ngày 20/06/2025 về việc ghi nhận yêu cầu duy trì hiệu lực Bằng độc quyền sáng chế

Số đơn yêu cầu: DT1-2025-06415 Ngày nộp: 28/04/2025

Liên quan đến Bằng độc quyền sáng chế:

(11) Số bằng	(15) Ngày cấp	Năm yêu cầu duy trì hiệu lực	Hiệu lực được duy trì đến
33476	25/08/2022	4	25/08/2026

(73) Chủ văn bằng bảo hộ: NIKE INNOVATE C.V. (US)
A Dutch Partnership One Bowerman Drive Beaverton, Oregon 97005-6453, United States of America

---

Thông báo số: 84881/TB-SHTT.IP, ngày 20/06/2025 về việc ghi nhận yêu cầu duy trì hiệu lực Bằng độc quyền sáng chế

Số đơn yêu cầu: DT1-2025-06416 Ngày nộp: 28/04/2025

Liên quan đến Bằng độc quyền sáng chế:

(11) Số bằng	(15) Ngày cấp	Năm yêu cầu duy trì hiệu lực	Hiệu lực được duy trì đến
24001	06/05/2020	6	06/05/2026

(73) Chủ văn bằng bảo hộ: F. HOFFMANN-LA ROCHE AG (CH)
Grenzacherstrasse 124 CH-4070 Basel (CH)

Thông báo số: 84883/TB-SHTT.IP, ngày 20/06/2025 về việc ghi nhận yêu cầu duy trì hiệu lực Bằng độc quyền sáng chế

Số đơn yêu cầu: DT1-2025-06417 Ngày nộp: 28/04/2025

Liên quan đến Bằng độc quyền sáng chế:

(11) Số bằng	(15) Ngày cấp	Năm yêu cầu duy trì hiệu lực	Hiệu lực được duy trì đến
11369	06/05/2013	13	06/05/2026

(73) Chủ văn bằng bảo hộ: HONDA MOTOR CO., LTD. (JP)
1-1, Minami-Aoyama 2-chome, Minato-ku, Tokyo 107-8556, JAPAN

Thông báo số: 84884/TB-SHTT.IP, ngày 20/06/2025 về việc ghi nhận yêu cầu duy trì hiệu lực Bằng độc quyền sáng chế

Số đơn yêu cầu: DT1-2025-06418 Ngày nộp: 28/04/2025

Liên quan đến Bằng độc quyền sáng chế:

(11) Số bằng	(15) Ngày cấp	Năm yêu cầu duy trì hiệu lực	Hiệu lực được duy trì đến
28536	05/05/2021	5	05/05/2026

(73) Chủ văn bằng bảo hộ: SICPA HOLDING SA (CH)
Avenue de Florissant 41, CH-1008 Prilly, Switzerland

Thông báo số: 84886/TB-SHTT.IP, ngày 20/06/2025 về việc ghi nhận yêu cầu duy trì hiệu lực Bằng độc quyền sáng chế

Số đơn yêu cầu: DT1-2025-06419 Ngày nộp: 28/04/2025

Liên quan đến Bằng độc quyền sáng chế:

(11) Số bằng	(15) Ngày cấp	Năm yêu cầu duy trì hiệu lực	Hiệu lực được duy trì đến
28524	05/05/2021	5	05/05/2026

(73) Chủ văn bằng bảo hộ: HONDA MOTOR CO., LTD. (JP)
1-1, Minami-Aoyama 2-chome, Minato-ku, Tokyo 107-8556 Japan

Thông báo số: 84887/TB-SHTT.$_{IP}$, ngày 20/06/2025 về việc ghi nhận yêu cầu duy trì hiệu lực Bằng độc quyền sáng chế

Số đơn yêu cầu: DT1-2025-06420 Ngày nộp: 28/04/2025

Liên quan đến Bằng độc quyền sáng chế:

(11) Số bằng	(15) Ngày cấp	Năm yêu cầu duy trì hiệu lực	Hiệu lực được duy trì đến
14043	04/05/2015	11	04/05/2026

(73) Chủ văn bằng bảo hộ: TONCELLI, LUCA (IT)
Viale Asiago 34, I-36061 Bassano Del Grappa (Vicenza), Italy

Thông báo số: 84889/TB-SHTT.$_{IP}$, ngày 20/06/2025 về việc ghi nhận yêu cầu duy trì hiệu lực Bằng độc quyền sáng chế

Số đơn yêu cầu: DT1-2025-06421 Ngày nộp: 28/04/2025

Liên quan đến Bằng độc quyền sáng chế:

(11) Số bằng	(15) Ngày cấp	Năm yêu cầu duy trì hiệu lực	Hiệu lực được duy trì đến
23945	04/05/2020	6	04/05/2026

(73) Chủ văn bằng bảo hộ: HONDA MOTOR CO., LTD. (JP)
1-1, Minami-Aoyama 2-chome, Minato-ku, Tokyo 107-8556 Japan

Thông báo số: 84890/TB-SHTT.$_{IP}$, ngày 20/06/2025 về việc ghi nhận yêu cầu duy trì hiệu lực Bằng độc quyền sáng chế

Số đơn yêu cầu: DT1-2025-06422 Ngày nộp: 28/04/2025

Liên quan đến Bằng độc quyền sáng chế:

(11) Số bằng	(15) Ngày cấp	Năm yêu cầu duy trì hiệu lực	Hiệu lực được duy trì đến
23950	04/05/2020	6	04/05/2026

(73) Chủ văn bằng bảo hộ: HONDA MOTOR CO., LTD. (JP)
1-1, Minami-Aoyama 2-chome, Minato-ku, Tokyo 107-8556 Japan

Thông báo số: 84892/TB-SHTT.$_{IP}$, ngày 20/06/2025 về việc ghi nhận yêu cầu duy trì hiệu lực Bằng độc quyền sáng chế

Số đơn yêu cầu: DT1-2025-06423 Ngày nộp: 28/04/2025

Liên quan đến Bằng độc quyền sáng chế:

(11) Số bằng	(15) Ngày cấp	Năm yêu cầu duy trì hiệu lực	Hiệu lực được duy trì đến
14026	04/05/2015	11	04/05/2026

(73) Chủ văn bằng bảo hộ: HONDA MOTOR CO., LTD. (JP)
1-1, Minami-Aoyama 2-chome, Minato-ku, Tokyo, 107-8556 Japan

Thông báo số: 84893/TB-SHTT.$_{IP}$, ngày 20/06/2025 về việc ghi nhận yêu cầu duy trì hiệu lực Bằng độc quyền sáng chế

Số đơn yêu cầu: DT1-2025-06424 Ngày nộp: 28/04/2025

Liên quan đến Bằng độc quyền sáng chế:

(11) Số bằng	(15) Ngày cấp	Năm yêu cầu duy trì hiệu lực	Hiệu lực được duy trì đến
14027	04/05/2015	11	04/05/2026

(73) Chủ văn bằng bảo hộ: HONDA MOTOR CO., LTD. (JP)
1-1, Minami-Aoyama 2-chome, Minato-ku, Tokyo, 107-8556 JAPAN

Thông báo số: 84895/TB-SHTT.$_{IP}$, ngày 20/06/2025 về việc ghi nhận yêu cầu duy trì hiệu lực Bằng độc quyền sáng chế

Số đơn yêu cầu: DT1-2025-06425 Ngày nộp: 28/04/2025

Liên quan đến Bằng độc quyền sáng chế:

(11) Số bằng	(15) Ngày cấp	Năm yêu cầu duy trì hiệu lực	Hiệu lực được duy trì đến
23933	04/05/2020	6	04/05/2026

(73) Chủ văn bằng bảo hộ: GLAXOSMITHKLINE INTELLECTUAL PROPERTY (NO. 2) LIMITED (GB)
980 Great West Road, Brentford, Middlesex TW8 9GS, United Kingdom

---

Thông báo số: 84896/TB-SHTT.$_{IP}$, ngày 20/06/2025 về việc ghi nhận yêu cầu duy trì hiệu lực Bằng độc quyền sáng chế

Số đơn yêu cầu: DT1-2025-06426 Ngày nộp: 28/04/2025

Liên quan đến Bằng độc quyền sáng chế:

(11) Số bằng	(15) Ngày cấp	Năm yêu cầu duy trì hiệu lực	Hiệu lực được duy trì đến
9257	04/05/2011	15	04/05/2026

(73) Chủ văn bằng bảo hộ: DOLBY LABORATORIES LICENSING CORPORATION (US)
1275 Market Street, San Francisco, California 94103, United States of America.

Thông báo số: 84898/TB-SHTT.IP, ngày 20/06/2025 về việc ghi nhận yêu cầu duy trì hiệu lực Bằng độc quyền sáng chế

Số đơn yêu cầu: DT1-2025-06427 Ngày nộp: 28/04/2025

Liên quan đến Bằng độc quyền sáng chế:

(11) Số bằng	(15) Ngày cấp	Năm yêu cầu duy trì hiệu lực	Hiệu lực được duy trì đến
39970	03/05/2024	2	03/05/2026

(73) Chủ văn bằng bảo hộ: SUMITOMO CHEMICAL COMPANY, LIMITED (JP)
27-1, Shinkawa 2-chome, Chuo-ku, Tokyo 104-8260, Japan

Thông báo số: 84899/TB-SHTT.IP, ngày 20/06/2025 về việc ghi nhận yêu cầu duy trì hiệu lực Bằng độc quyền sáng chế

Số đơn yêu cầu: DT1-2025-06428 Ngày nộp: 28/04/2025

Liên quan đến Bằng độc quyền sáng chế:

(11) Số bằng	(15) Ngày cấp	Năm yêu cầu duy trì hiệu lực	Hiệu lực được duy trì đến
19165	02/05/2018	8	02/05/2026

(73) Chủ văn bằng bảo hộ: TAKEDA PHARMACEUTICAL COMPANY LIMITED (JP)
1-1, Doshomachi 4-chome, Chuo-ku, Osaka-shi, Osaka 541-0045, Japan

---

Thông báo số: 84901/TB-SHTT.IP, ngày 20/06/2025 về việc ghi nhận yêu cầu duy trì hiệu lực Bằng độc quyền sáng chế

Số đơn yêu cầu: DT1-2025-06429 Ngày nộp: 28/04/2025

Liên quan đến Bằng độc quyền sáng chế:

(11) Số bằng	(15) Ngày cấp	Năm yêu cầu duy trì hiệu lực	Hiệu lực được duy trì đến
11359	02/05/2013	13	02/05/2026

(73) Chủ văn bằng bảo hộ: NANOCYL S.A. (BE)
Rue de l'Essor 4, B-5060 Sambreville Belgium

Thông báo số: 84902/TB-SHTT.IP, ngày 20/06/2025 về việc ghi nhận yêu cầu duy trì hiệu lực Bằng độc quyền sáng chế

Số đơn yêu cầu: DT1-2025-06430 Ngày nộp: 28/04/2025

Liên quan đến Bằng độc quyền sáng chế:

(11) Số bằng	(15) Ngày cấp	Năm yêu cầu duy trì hiệu lực	Hiệu lực được duy trì đến
21039	02/05/2019	7	02/05/2026

(73) Chủ văn bằng bảo hộ: HONDA MOTOR CO., LTD. (JP)
1-1, Minami-Aoyama 2-chome, Minato-ku, Tokyo 107-8556 Japan

Thông báo số: 84904/TB-SHTT.IP, ngày 20/06/2025 về việc ghi nhận yêu cầu duy trì hiệu lực Bằng độc quyền sáng chế

Số đơn yêu cầu: DT1-2025-06431 Ngày nộp: 28/04/2025

Liên quan đến Bằng độc quyền sáng chế:

(11) Số bằng	(15) Ngày cấp	Năm yêu cầu duy trì hiệu lực	Hiệu lực được duy trì đến
21052	02/05/2019	7	02/05/2026

(73) Chủ văn bằng bảo hộ: HONDA MOTOR CO., LTD. (JP)
1-1, Minami-Aoyama 2-chome, Minato-ku, Tokyo 107-8556, JAPAN

Thông báo số: 84905/TB-SHTT.IP, ngày 20/06/2025 về việc ghi nhận yêu cầu duy trì hiệu lực Bằng độc quyền sáng chế

Số đơn yêu cầu: DT1-2025-06432 Ngày nộp: 28/04/2025

Liên quan đến Bằng độc quyền sáng chế:

(11) Số bằng	(15) Ngày cấp	Năm yêu cầu duy trì hiệu lực	Hiệu lực được duy trì đến
21054	02/05/2019	7	02/05/2026

(73) Chủ văn bằng bảo hộ: GE LIGHTING SOLUTIONS, LLC (US)
1975 Noble Road, Bldg. 338, Nela Park, East Cleveland, OH 44112, United States of America

---

Thông báo số: 84906/TB-SHTT.$_{IP}$, ngày 20/06/2025 về việc ghi nhận yêu cầu duy trì hiệu lực Bằng độc quyền sáng chế

Số đơn yêu cầu: DT1-2025-06433 Ngày nộp: 28/04/2025

Liên quan đến Bằng độc quyền sáng chế:

(11) Số bằng	(15) Ngày cấp	Năm yêu cầu duy trì hiệu lực	Hiệu lực được duy trì đến
34449	23/11/2022	4	23/11/2026

(73) Chủ văn bằng bảo hộ: KUAN-CHIH JANG (TW)
No. 12, Aly. 9, Ln. 33, Dajhih Rd., Niaosong Dist., Kaohsiung City, Taiwan

---

Thông báo số: 84908/TB-SHTT.$_{IP}$, ngày 20/06/2025 về việc ghi nhận yêu cầu duy trì hiệu lực Bằng độc quyền sáng chế

Số đơn yêu cầu: DT1-2025-06434 Ngày nộp: 28/04/2025

Liên quan đến Bằng độc quyền sáng chế:

(11) Số bằng	(15) Ngày cấp	Năm yêu cầu duy trì hiệu lực	Hiệu lực được duy trì đến
34452	23/11/2022	4	23/11/2026

(73) Chủ văn bằng bảo hộ: KUAN-CHIH JANG (TW)
No. 12, Aly. 9, Ln. 33, Dajhih Rd., Niaosong Dist., Kaohsiung City, Taiwan

---

Thông báo số: 84909/TB-SHTT.$_{IP}$, ngày 20/06/2025 về việc ghi nhận yêu cầu duy trì hiệu lực Bằng độc quyền sáng chế

Số đơn yêu cầu: DT1-2025-06435 Ngày nộp: 28/04/2025

Liên quan đến Bằng độc quyền sáng chế:

(11) Số bằng	(15) Ngày cấp	Năm yêu cầu duy trì hiệu lực	Hiệu lực được duy trì đến
34487	25/11/2022	4	25/11/2026

(73) Chủ văn bằng bảo hộ: KUAN-CHIH JANG (TW)
No. 12, Aly. 9, Ln. 33, Dajhih Rd., Niaosong Dist., Kaohsiung City, Taiwan

---

Thông báo số: 84911/TB-SHTT.$_{IP}$, ngày 20/06/2025 về việc ghi nhận yêu cầu duy trì hiệu lực Bằng độc quyền sáng chế

Số đơn yêu cầu: DT1-2025-06436 Ngày nộp: 28/04/2025

Liên quan đến Bằng độc quyền sáng chế:

(11) Số bằng	(15) Ngày cấp	Năm yêu cầu duy trì hiệu lực	Hiệu lực được duy trì đến
40238	24/05/2024	2	24/05/2026

(73) Chủ văn bằng bảo hộ: CANON KABUSHIKI KAISHA (JP)
30-2, Shimomaruko 3-chome, Ohta-ku, Tokyo, 146-8501, Japan

Thông báo số: 84912/TB-SHTT.$_{IP}$, ngày 20/06/2025 về việc ghi nhận yêu cầu duy trì hiệu lực Bằng độc quyền sáng chế

Số đơn yêu cầu: DT1-2025-06437 Ngày nộp: 28/04/2025

Liên quan đến Bằng độc quyền sáng chế:

(11) Số bằng	(15) Ngày cấp	Năm yêu cầu duy trì hiệu lực	Hiệu lực được duy trì đến
24303	26/05/2020	6	26/05/2026

(73) Chủ văn bằng bảo hộ: FANUC CORPORATION (JP)
3580, Shibokusa Aza-komanba, Oshino-mura, Minamitsuru-gun, Yamanashi 401-0597 Japan

---

Thông báo số: 84914/TB-SHTT.$_{IP}$, ngày 20/06/2025 về việc ghi nhận yêu cầu duy trì hiệu lực Bằng độc quyền sáng chế

Số đơn yêu cầu: DT1-2025-06438 Ngày nộp: 28/04/2025

Liên quan đến Bằng độc quyền sáng chế:

(11) Số bằng	(15) Ngày cấp	Năm yêu cầu duy trì hiệu lực	Hiệu lực được duy trì đến
36202	29/05/2023	3	29/05/2026

(73) Chủ văn bằng bảo hộ: CANON KABUSHIKI KAISHA (JP)
30-2, Shimomaruko 3-chome, Ohta-ku, Tokyo, 146-8501, Japan

Thông báo số: 84915/TB-SHTT.$_{IP}$, ngày 20/06/2025 về việc ghi nhận yêu cầu duy trì hiệu lực Bằng độc quyền sáng chế

Số đơn yêu cầu: DT1-2025-06439 Ngày nộp: 28/04/2025

Liên quan đến Bằng độc quyền sáng chế:

(11) Số bằng	(15) Ngày cấp	Năm yêu cầu duy trì hiệu lực	Hiệu lực được duy trì đến
16925	08/05/2017	9	08/05/2026

(73) Chủ văn bằng bảo hộ: CANON KABUSHIKI KAISHA (JP)
30-2, Shimomaruko 3-chome, Ohta-ku, Tokyo 1468501, Japan

Thông báo số: 84916/TB-SHTT.$_{IP}$, ngày 20/06/2025 về việc ghi nhận yêu cầu duy trì hiệu lực Bằng độc quyền sáng chế

Số đơn yêu cầu: DT1-2025-06440 Ngày nộp: 28/04/2025

Liên quan đến Bằng độc quyền sáng chế:

(11) Số bằng	(15) Ngày cấp	Năm yêu cầu duy trì hiệu lực	Hiệu lực được duy trì đến
24024	07/05/2020	6	07/05/2026

(73) Chủ văn bằng bảo hộ: HONDA MOTOR CO., LTD. (JP)
1-1, Minami-Aoyama 2-chome, Minato-ku, Tokyo 107-8556 Japan

Thông báo số: 84918/TB-SHTT.$_{IP}$, ngày 20/06/2025 về việc ghi nhận yêu cầu duy trì hiệu lực Bằng độc quyền sáng chế

Số đơn yêu cầu: DT1-2025-06441 Ngày nộp: 28/04/2025

Liên quan đến Bằng độc quyền sáng chế:

(11) Số bằng	(15) Ngày cấp	Năm yêu cầu duy trì hiệu lực	Hiệu lực được duy trì đến
21078	07/05/2019	7	07/05/2026

(73) Chủ văn bằng bảo hộ: CANON KABUSHIKI KAISHA (JP)
30-2, Shimomaruko 3-chome, Ohta-ku, Tokyo 1468501, Japan

Thông báo số: 84919/TB-SHTT.$_{IP}$, ngày 20/06/2025 về việc ghi nhận yêu cầu duy trì hiệu lực Bằng độc quyền sáng chế

Số đơn yêu cầu: DT1-2025-06442 Ngày nộp: 28/04/2025

Liên quan đến Bằng độc quyền sáng chế:

(11) Số bằng	(15) Ngày cấp	Năm yêu cầu duy trì hiệu lực	Hiệu lực được duy trì đến
21069	02/05/2019	7	02/05/2026

(73) Chủ văn bằng bảo hộ: CANON KABUSHIKI KAISHA (JP)
30-2, Shimomaruko 3-chome, Ohta-ku, Tokyo 146-8501, Japan

Thông báo số: 84921/TB-SHTT.IP, ngày 20/06/2025 về việc ghi nhận yêu cầu duy trì hiệu lực Bằng độc quyền sáng chế

Số đơn yêu cầu: DT1-2025-06443 Ngày nộp: 28/04/2025

Liên quan đến Bằng độc quyền sáng chế:

(11) Số bằng	(15) Ngày cấp	Năm yêu cầu duy trì hiệu lực	Hiệu lực được duy trì đến
32400	25/05/2022	4	25/05/2026

(73) Chủ văn bằng bảo hộ: UDDEHOLMS AB (SE)
S-683 85 Hagfors, Sweden

Thông báo số: 84977/TB-SHTT.IP, ngày 20/06/2025 về việc ghi nhận yêu cầu duy trì hiệu lực Bằng độc quyền sáng chế

Số đơn yêu cầu: DT1-2025-06444 Ngày nộp: 28/04/2025

Liên quan đến Bằng độc quyền sáng chế:

(11) Số bằng	(15) Ngày cấp	Năm yêu cầu duy trì hiệu lực	Hiệu lực được duy trì đến
11533	24/06/2013	13	24/06/2026

(73) Chủ văn bằng bảo hộ: CENTRO DE INMUNOLOGIA MOLECULAR (CU)
Calle 216 Esq. A 15, Atabey, Playa, Habana 11600, Cuba, Ciudad De La Habana 11600, Cuba.

Thông báo số: 84978/TB-SHTT.IP, ngày 20/06/2025 về việc ghi nhận yêu cầu duy trì hiệu lực Bằng độc quyền sáng chế

Số đơn yêu cầu: DT1-2025-06445 Ngày nộp: 28/04/2025

Liên quan đến Bằng độc quyền sáng chế:

(11) Số bằng	(15) Ngày cấp	Năm yêu cầu duy trì hiệu lực	Hiệu lực được duy trì đến
34035	13/10/2022	4	13/10/2026

(73) Chủ văn bằng bảo hộ: KUAN-CHIH JANG (TW)
No. 12, Aly. 9, Ln. 33, Dajhih Rd., Niaosong Dist., Kaohsiung City, Taiwan

---

Thông báo số: 84979/TB-SHTT.$_{IP}$, ngày 20/06/2025 về việc ghi nhận yêu cầu duy trì hiệu lực Bằng độc quyền sáng chế

Số đơn yêu cầu: DT1-2025-06446 Ngày nộp: 28/04/2025

Liên quan đến Bằng độc quyền sáng chế:

(11) Số bằng	(15) Ngày cấp	Năm yêu cầu duy trì hiệu lực	Hiệu lực được duy trì đến
24022	07/05/2020	6	07/05/2026

(73) Chủ văn bằng bảo hộ: HONDA MOTOR CO., LTD. (JP)
1-1, Minami-Aoyama 2-chome, Minato-ku, Tokyo 107-8556, JAPAN

Thông báo số: 84980/TB-SHTT.$_{IP}$, ngày 20/06/2025 về việc ghi nhận yêu cầu duy trì hiệu lực Bằng độc quyền sáng chế

Số đơn yêu cầu: DT1-2025-06447 Ngày nộp: 28/04/2025

Liên quan đến Bằng độc quyền sáng chế:

(11) Số bằng	(15) Ngày cấp	Năm yêu cầu duy trì hiệu lực	Hiệu lực được duy trì đến
21092	07/05/2019	7	07/05/2026

(73) Chủ văn bằng bảo hộ: HONDA MOTOR CO., LTD. (JP)
1-1, Minami-Aoyama 2-chome, Minato-ku, Tokyo 107-8556 Japan

Thông báo số: 84981/TB-SHTT.$_{IP}$, ngày 20/06/2025 về việc ghi nhận yêu cầu duy trì hiệu lực Bằng độc quyền sáng chế

Số đơn yêu cầu: DT1-2025-06448 Ngày nộp: 28/04/2025

Liên quan đến Bằng độc quyền sáng chế:

(11) Số bằng	(15) Ngày cấp	Năm yêu cầu duy trì hiệu lực	Hiệu lực được duy trì đến
21110	07/05/2019	7	07/05/2026

(73) Chủ văn bằng bảo hộ: HONDA MOTOR CO., LTD. (JP)
1-1, Minami-Aoyama 2-chome, Minato-ku, Tokyo 107-8556, JAPAN

Thông báo số: 84982/TB-SHTT.$_{IP}$, ngày 20/06/2025 về việc ghi nhận yêu cầu duy trì hiệu lực Bằng độc quyền sáng chế

Số đơn yêu cầu: DT1-2025-06449 Ngày nộp: 28/04/2025

Liên quan đến Bằng độc quyền sáng chế:

(11) Số bằng	(15) Ngày cấp	Năm yêu cầu duy trì hiệu lực	Hiệu lực được duy trì đến
21112	07/05/2019	7	07/05/2026

(73) Chủ văn bằng bảo hộ: ONYX THERAPEUTICS, INC. (US)
One Amgen Center Drive, Thousand Oaks, California 91320-1799, United States of America

---

Thông báo số: 84983/TB-SHTT.$_{IP}$, ngày 20/06/2025 về việc ghi nhận yêu cầu duy trì hiệu lực Bằng độc quyền sáng chế

Số đơn yêu cầu: DT1-2025-06450 Ngày nộp: 28/04/2025

Liên quan đến Bằng độc quyền sáng chế:

(11) Số bằng	(15) Ngày cấp	Năm yêu cầu duy trì hiệu lực	Hiệu lực được duy trì đến
24005	06/05/2020	6	06/05/2026

(73) Chủ văn bằng bảo hộ: ANITOX CORPORATION (US)
1055 Progress Circle Lawrenceville, GA 30043, United States of America

---

Thông báo số: 84984/TB-SHTT.$_{IP}$, ngày 20/06/2025 về việc ghi nhận yêu cầu duy trì hiệu lực Bằng độc quyền sáng chế

Số đơn yêu cầu: DT1-2025-06451 Ngày nộp: 28/04/2025

Liên quan đến Bằng độc quyền sáng chế:

(11) Số bằng	(15) Ngày cấp	Năm yêu cầu duy trì hiệu lực	Hiệu lực được duy trì đến
40014	06/05/2024	2	06/05/2026

(73) Chủ văn bằng bảo hộ: SONY CORPORATION (JP)
1-7-1 Konan, Minato-ku, Tokyo 1080075, Japan

Thông báo số: 84985/TB-SHTT.$_{IP}$, ngày 20/06/2025 về việc ghi nhận yêu cầu duy trì hiệu lực Bằng độc quyền sáng chế

Số đơn yêu cầu: DT1-2025-06452 Ngày nộp: 28/04/2025

Liên quan đến Bằng độc quyền sáng chế:

(11) Số bằng	(15) Ngày cấp	Năm yêu cầu duy trì hiệu lực	Hiệu lực được duy trì đến
40064	10/05/2024	2	10/05/2026

(73) Chủ văn bằng bảo hộ: CANON KABUSHIKI KAISHA (JP)
30-2, Shimomaruko 3-chome, Ohta-ku, Tokyo 1468501, Japan

Thông báo số: 84986/TB-SHTT.$_{IP}$, ngày 20/06/2025 về việc ghi nhận yêu cầu duy trì hiệu lực Bằng độc quyền sáng chế

Số đơn yêu cầu: DT1-2025-06453 Ngày nộp: 28/04/2025

Liên quan đến Bằng độc quyền sáng chế:

(11) Số bằng	(15) Ngày cấp	Năm yêu cầu duy trì hiệu lực	Hiệu lực được duy trì đến
36016	11/05/2023	3	11/05/2026

(73) Chủ văn bằng bảo hộ: HONDA MOTOR CO., LTD. (JP)
1-1, Minami-Aoyama 2-chome, Minato-ku, Tokyo, 107-8556 Japan

Thông báo số: 84987/TB-SHTT.IP, ngày 20/06/2025 về việc ghi nhận yêu cầu duy trì hiệu lực Bằng độc quyền sáng chế

Số đơn yêu cầu: DT1-2025-06454 Ngày nộp: 28/04/2025

Liên quan đến Bằng độc quyền sáng chế:

(11) Số bằng	(15) Ngày cấp	Năm yêu cầu duy trì hiệu lực	Hiệu lực được duy trì đến
24100	14/05/2020	6	14/05/2026

(73) Chủ văn bằng bảo hộ: CANON KABUSHIKI KAISHA (JP)
3-30-2, Shimomaruko, Ohta-ku, Tokyo, Japan

Thông báo số: 84988/TB-SHTT.IP, ngày 20/06/2025 về việc ghi nhận yêu cầu duy trì hiệu lực Bằng độc quyền sáng chế

Số đơn yêu cầu: DT1-2025-06455 Ngày nộp: 28/04/2025

Liên quan đến Bằng độc quyền sáng chế:

(11) Số bằng	(15) Ngày cấp	Năm yêu cầu duy trì hiệu lực	Hiệu lực được duy trì đến
19233	16/05/2018	8	16/05/2026

(73) Chủ văn bằng bảo hộ: HONDA MOTOR CO., LTD. (JP)
1-1, Minami-Aoyama 2-chome, Minato-ku, Tokyo 107-8556, Japan

Thông báo số: 84989/TB-SHTT.IP, ngày 20/06/2025 về việc ghi nhận yêu cầu duy trì hiệu lực Bằng độc quyền sáng chế

Số đơn yêu cầu: DT1-2025-06456 Ngày nộp: 28/04/2025

Liên quan đến Bằng độc quyền sáng chế:

(11) Số bằng	(15) Ngày cấp	Năm yêu cầu duy trì hiệu lực	Hiệu lực được duy trì đến
24159	18/05/2020	6	18/05/2026

(73) Chủ văn bằng bảo hộ: HONDA MOTOR CO., LTD. (JP)
1-1, Minami-Aoyama 2-chome, Minato-ku, Tokyo 107-8556 Japan

Thông báo số: 84990/TB-SHTT.$_{IP}$, ngày 20/06/2025 về việc ghi nhận yêu cầu duy trì hiệu lực Bằng độc quyền sáng chế

Số đơn yêu cầu: DT1-2025-06457 Ngày nộp: 28/04/2025

Liên quan đến Bằng độc quyền sáng chế:

(11) Số bằng	(15) Ngày cấp	Năm yêu cầu duy trì hiệu lực	Hiệu lực được duy trì đến
24188	19/05/2020	6	19/05/2026

(73) Chủ văn bằng bảo hộ: HONDA MOTOR CO., LTD. (JP)
1-1, Minami-Aoyama 2-chome, Minato-ku, Tokyo 107-8556 Japan

Thông báo số: 84991/TB-SHTT.$_{IP}$, ngày 20/06/2025 về việc ghi nhận yêu cầu duy trì hiệu lực Bằng độc quyền sáng chế

Số đơn yêu cầu: DT1-2025-06458 Ngày nộp: 28/04/2025

Liên quan đến Bằng độc quyền sáng chế:

(11) Số bằng	(15) Ngày cấp	Năm yêu cầu duy trì hiệu lực	Hiệu lực được duy trì đến
40231	24/05/2024	2	24/05/2026

(73) Chủ văn bằng bảo hộ: ARCELORMITTAL (LU)
24-26, Boulevard d'Avranches, L-1160 Luxembourg, LUXEMBOURG

Thông báo số: 84992/TB-SHTT.$_{IP}$, ngày 20/06/2025 về việc ghi nhận yêu cầu duy trì hiệu lực Bằng độc quyền sáng chế

Số đơn yêu cầu: DT1-2025-06460 Ngày nộp: 28/04/2025

Liên quan đến Bằng độc quyền sáng chế:

(11) Số bằng	(15) Ngày cấp	Năm yêu cầu duy trì hiệu lực	Hiệu lực được duy trì đến
40187	20/05/2024	2	20/05/2026

(73) Chủ văn bằng bảo hộ: BASF AGRO B.V (NL)
Velperplein 23, 6811 AH Arnhem, the Netherlands

Thông báo số: 84993/TB-SHTT.$_{IP}$, ngày 20/06/2025 về việc ghi nhận yêu cầu duy trì hiệu lực Bằng độc quyền sáng chế

Số đơn yêu cầu: DT1-2025-06461 Ngày nộp: 28/04/2025

Liên quan đến Bằng độc quyền sáng chế:

(11) Số bằng	(15) Ngày cấp	Năm yêu cầu duy trì hiệu lực	Hiệu lực được duy trì đến
21145	14/05/2019	7	14/05/2026

(73) Chủ văn bằng bảo hộ: IMMUNIC AG (DE)
Lochhamer Schlag 21, 82166 Gräfelfing, Germany

Thông báo số: 84994/TB-SHTT.$_{IP}$, ngày 20/06/2025 về việc ghi nhận yêu cầu duy trì hiệu lực Bằng độc quyền sáng chế

Số đơn yêu cầu: DT1-2025-06462 Ngày nộp: 28/04/2025

Liên quan đến Bằng độc quyền sáng chế:

(11) Số bằng	(15) Ngày cấp	Năm yêu cầu duy trì hiệu lực	Hiệu lực được duy trì đến
32460	31/05/2022	4	31/05/2026

(73) Chủ văn bằng bảo hộ: GOLD FLAG LTD. (JP)
2-2-3, Nishi-Shinsaibashi, Chuo-ku, Osaka-shi, Osaka 542-0086 Japan

---

Thông báo số: 84995/TB-SHTT.$_{IP}$, ngày 20/06/2025 về việc ghi nhận yêu cầu duy trì hiệu lực Bằng độc quyền sáng chế

Số đơn yêu cầu: DT1-2025-06463 Ngày nộp: 28/04/2025

Liên quan đến Bằng độc quyền sáng chế:

(11) Số bằng	(15) Ngày cấp	Năm yêu cầu duy trì hiệu lực	Hiệu lực được duy trì đến
16935	08/05/2017	9	08/05/2026

(73) Chủ văn bằng bảo hộ: GEOX S.P.A. (IT)
Via Feltrina Centro 16, I- 31044 Montebelluna, Localita Biadene (Treviso), Italy

---

Thông báo số: 84996/TB-SHTT.$_{IP}$, ngày 20/06/2025 về việc ghi nhận yêu cầu duy trì hiệu lực Bằng độc quyền sáng chế

Số đơn yêu cầu: DT1-2025-06464 Ngày nộp: 28/04/2025

Liên quan đến Bằng độc quyền sáng chế:

(11) Số bằng	(15) Ngày cấp	Năm yêu cầu duy trì hiệu lực	Hiệu lực được duy trì đến
23935	04/05/2020	6	04/05/2026

(73) Chủ văn bằng bảo hộ: PHAN VĂN TÍNH (VN)
Số nhà 14 ngõ 230 Định Công Thượng, quận Hoàng Mai, thành phố Hà Nội

---

Thông báo số: 84997/TB-SHTT.$_{IP}$, ngày 20/06/2025 về việc ghi nhận yêu cầu duy trì hiệu lực Bằng độc quyền sáng chế

Số đơn yêu cầu: DT1-2025-06465 Ngày nộp: 28/04/2025

Liên quan đến Bằng độc quyền sáng chế:

(11) Số bằng	(15) Ngày cấp	Năm yêu cầu duy trì hiệu lực	Hiệu lực được duy trì đến
23935	04/05/2020	7	04/05/2027

(73) Chủ văn bằng bảo hộ: PHAN VĂN TÍNH (VN)
Số nhà 14 ngõ 230 Định Công Thượng, quận Hoàng Mai, thành phố Hà Nội

---

Thông báo số: 84998/TB-SHTT.$_{IP}$, ngày 20/06/2025 về việc ghi nhận yêu cầu duy trì hiệu lực Bằng độc quyền sáng chế

Số đơn yêu cầu: DT1-2025-06466 Ngày nộp: 28/04/2025

Liên quan đến Bằng độc quyền sáng chế:

(11) Số bằng	(15) Ngày cấp	Năm yêu cầu duy trì hiệu lực	Hiệu lực được duy trì đến
32932	11/07/2022	4	11/07/2026

(73) Chủ văn bằng bảo hộ: SANYANG MOTOR CO., LTD. (TW)
184 Keng Tzu Kou, Shang Keng Village, Hsin Fong Shiang, Hsinchu, Taiwan

---

Thông báo số: 84999/TB-SHTT.$_{IP}$, ngày 20/06/2025 về việc ghi nhận yêu cầu duy trì hiệu lực Bằng độc quyền sáng chế

Số đơn yêu cầu: DT1-2025-06467 Ngày nộp: 28/04/2025

Liên quan đến Bằng độc quyền sáng chế:

(11) Số bằng	(15) Ngày cấp	Năm yêu cầu duy trì hiệu lực	Hiệu lực được duy trì đến
29189	09/07/2021	5	09/07/2026

(73) Chủ văn bằng bảo hộ: SANYANG MOTOR CO., LTD. (TW)
184 Keng Tzu Kou, Shang Keng Village, Hsin Fong Shiang, Hsinchu, Taiwan

---

Thông báo số: 85000/TB-SHTT.$_{IP}$, ngày 20/06/2025 về việc ghi nhận yêu cầu duy trì hiệu lực Bằng độc quyền sáng chế

Số đơn yêu cầu: DT1-2025-06468 Ngày nộp: 28/04/2025

Liên quan đến Bằng độc quyền sáng chế:

(11) Số bằng	(15) Ngày cấp	Năm yêu cầu duy trì hiệu lực	Hiệu lực được duy trì đến
28504	04/05/2021	5	04/05/2026

(73) Chủ văn bằng bảo hộ: ODIN ENERGY CO., LTD. (KR)
(Daeseo Building, Bongcheon-dong), 3F 109 Gwanak-ro, Gwanak-gu, Seoul 08833, Republic of Korea

---

Thông báo số: 85001/TB-SHTT.IP, ngày 20/06/2025 về việc ghi nhận yêu cầu duy trì hiệu lực Bằng độc quyền sáng chế

Số đơn yêu cầu: DT1-2025-06469 Ngày nộp: 28/04/2025

Liên quan đến Bằng độc quyền sáng chế:

(11) Số bằng	(15) Ngày cấp	Năm yêu cầu duy trì hiệu lực	Hiệu lực được duy trì đến
24647	18/06/2020	6	18/06/2026

(73) Chủ văn bằng bảo hộ: HIGASHIO MECH CO., LTD. (JP)
8-22, Kikusui-cho, Kawachinagano-shi, Osaka, Japan
INOUE SUDARE CO., LTD. (JP)
1014-1, Amano-cho, Kawachinagano-shi, Osaka, Japan

Thông báo số: 85002/TB-SHTT.IP, ngày 20/06/2025 về việc ghi nhận yêu cầu duy trì hiệu lực Bằng độc quyền sáng chế

Số đơn yêu cầu: DT1-2025-06470 Ngày nộp: 28/04/2025

Liên quan đến Bằng độc quyền sáng chế:

(11) Số bằng	(15) Ngày cấp	Năm yêu cầu duy trì hiệu lực	Hiệu lực được duy trì đến
24651	18/06/2020	6	18/06/2026

(73) Chủ văn bằng bảo hộ: MATSUDA SANGYO COMPANY LIMITED (JP)
26-2, Nishishinjuku 1-chome, Shinjuku-ku, Tokyo 1630558, Japan

---

Thông báo số: 85009/TB-SHTT.IP, ngày 20/06/2025 về việc ghi nhận yêu cầu duy trì hiệu lực Bằng độc quyền sáng chế

Số đơn yêu cầu: DT1-2025-06548 Ngày nộp: 05/05/2025

Liên quan đến Bằng độc quyền sáng chế:

(11) Số bằng	(15) Ngày cấp	Năm yêu cầu duy trì hiệu lực	Hiệu lực được duy trì đến
39985	04/05/2024	2	04/05/2026

(73) Chủ văn bằng bảo hộ: HBN SHOE, LLC. (US)
395 Main Street, Salem, New Hampshire 03079, United States of America

---

Thông báo số: 85010/TB-SHTT.$_{IP}$, ngày 20/06/2025 về việc ghi nhận yêu cầu duy trì hiệu lực Bằng độc quyền sáng chế

Số đơn yêu cầu: DT1-2025-06549 Ngày nộp: 05/05/2025

Liên quan đến Bằng độc quyền sáng chế:

(11) Số bằng	(15) Ngày cấp	Năm yêu cầu duy trì hiệu lực	Hiệu lực được duy trì đến
19206	08/05/2018	8	08/05/2026

(73) Chủ văn bằng bảo hộ: CONTAINER DEVELOPMENT, LTD. (US)
7810 Mcewen Rd. Dayton, OH 45459, United States of America

Thông báo số: 85011/TB-SHTT.$_{IP}$, ngày 20/06/2025 về việc ghi nhận yêu cầu duy trì hiệu lực Bằng độc quyền sáng chế

Số đơn yêu cầu: DT1-2025-06550 Ngày nộp: 05/05/2025

Liên quan đến Bằng độc quyền sáng chế:

(11) Số bằng	(15) Ngày cấp	Năm yêu cầu duy trì hiệu lực	Hiệu lực được duy trì đến
19208	08/05/2018	8	08/05/2026

(73) Chủ văn bằng bảo hộ: TELEFONAKTIEBOLAGET L M ERICSSON (PUBL) (SE)
SE-164 83 Stockholm, Sweden

Thông báo số: 85012/TB-SHTT.$_{IP}$, ngày 20/06/2025 về việc ghi nhận yêu cầu duy trì hiệu lực Bằng độc quyền sáng chế

Số đơn yêu cầu: DT1-2025-06551 Ngày nộp: 05/05/2025

Liên quan đến Bằng độc quyền sáng chế:

(11) Số bằng	(15) Ngày cấp	Năm yêu cầu duy trì hiệu lực	Hiệu lực được duy trì đến
35980	09/05/2023	3	09/05/2026

(73) Chủ văn bằng bảo hộ: FLOORING INDUSTRIES LIMITED, SARL (LU)
10b, Rue des Mérovingiens, (ZI Bourmicht), L-8070 Bertrange, LUXEMBOURG

Thông báo số: 85013/TB-SHTT.$_{IP}$, ngày 20/06/2025 về việc ghi nhận yêu cầu duy trì hiệu lực Bằng độc quyền sáng chế

Số đơn yêu cầu: DT1-2025-06552 Ngày nộp: 05/05/2025

Liên quan đến Bằng độc quyền sáng chế:

(11) Số bằng	(15) Ngày cấp	Năm yêu cầu duy trì hiệu lực	Hiệu lực được duy trì đến
35982	09/05/2023	3	09/05/2026

(73) Chủ văn bằng bảo hộ: VESUVIUS USA CORPORATION (US)
1404 Newton Drive Champaign, Illinois 61824, United States of America

---

Thông báo số: 85014/TB-SHTT.$_{IP}$, ngày 20/06/2025 về việc ghi nhận yêu cầu duy trì hiệu lực Bằng độc quyền sáng chế

Số đơn yêu cầu: DT1-2025-06553 Ngày nộp: 05/05/2025

Liên quan đến Bằng độc quyền sáng chế:

(11) Số bằng	(15) Ngày cấp	Năm yêu cầu duy trì hiệu lực	Hiệu lực được duy trì đến
28570	10/05/2021	5	10/05/2026

(73) Chủ văn bằng bảo hộ: JENEIL BIOSURFACTANT COMPANY, LLC (US)
400 North Dekora Woods Boulevard Saukville, WI 53080 (US)

Thông báo số: 85015/TB-SHTT.IP, ngày 20/06/2025 về việc ghi nhận yêu cầu duy trì hiệu lực Bằng độc quyền sáng chế

Số đơn yêu cầu: DT1-2025-06554 Ngày nộp: 05/05/2025

Liên quan đến Bằng độc quyền sáng chế:

(11) Số bằng	(15) Ngày cấp	Năm yêu cầu duy trì hiệu lực	Hiệu lực được duy trì đến
28582	11/05/2021	5	11/05/2026

(73) Chủ văn bằng bảo hộ: POLICHEM SA (LU)
50, Val Fleuri, L-1526 Luxembourg, Luxembourg

Thông báo số: 85016/TB-SHTT.IP, ngày 20/06/2025 về việc ghi nhận yêu cầu duy trì hiệu lực Bằng độc quyền sáng chế

Số đơn yêu cầu: DT1-2025-06555 Ngày nộp: 05/05/2025

Liên quan đến Bằng độc quyền sáng chế:

(11) Số bằng	(15) Ngày cấp	Năm yêu cầu duy trì hiệu lực	Hiệu lực được duy trì đến
28587	11/05/2021	5	11/05/2026

(73) Chủ văn bằng bảo hộ: GOGORO INC. (CN)
3806 Central Plaza, 18 Harbour Road, Wanchai, Hongkong

Thông báo số: 85017/TB-SHTT.IP, ngày 20/06/2025 về việc ghi nhận yêu cầu duy trì hiệu lực Bằng độc quyền sáng chế

Số đơn yêu cầu: DT1-2025-06556 Ngày nộp: 05/05/2025

Liên quan đến Bằng độc quyền sáng chế:

(11) Số bằng	(15) Ngày cấp	Năm yêu cầu duy trì hiệu lực	Hiệu lực được duy trì đến
32231	11/05/2022	4	11/05/2026

(73) Chủ văn bằng bảo hộ: HEALTHTECH BIO ACTIVES, S.L.U. (ES)
DIAGONAL, 549 5 - 08029 Barcelona (Spain)

Thông báo số: 85018/TB-SHTT.$_{IP}$, ngày 20/06/2025 về việc ghi nhận yêu cầu duy trì hiệu lực Bằng độc quyền sáng chế

Số đơn yêu cầu: DT1-2025-06557 Ngày nộp: 05/05/2025

Liên quan đến Bằng độc quyền sáng chế:

(11) Số bằng	(15) Ngày cấp	Năm yêu cầu duy trì hiệu lực	Hiệu lực được duy trì đến
32233	11/05/2022	4	11/05/2026

(73) Chủ văn bằng bảo hộ: SCHUR TECHNOLOGY A/S (DK)
Fuglevangsvej 41, 8700 Horsens, Denmark

Thông báo số: 85019/TB-SHTT.$_{IP}$, ngày 20/06/2025 về việc ghi nhận yêu cầu duy trì hiệu lực Bằng độc quyền sáng chế

Số đơn yêu cầu: DT1-2025-06558 Ngày nộp: 05/05/2025

Liên quan đến Bằng độc quyền sáng chế:

(11) Số bằng	(15) Ngày cấp	Năm yêu cầu duy trì hiệu lực	Hiệu lực được duy trì đến
24048	11/05/2020	6	11/05/2026

(73) Chủ văn bằng bảo hộ: TELEFONAKTIEBOLAGET LM ERICSSON (PUBL) (SE)
S-164 83 Stockholm, Sweden

Thông báo số: 85020/TB-SHTT.$_{IP}$, ngày 20/06/2025 về việc ghi nhận yêu cầu duy trì hiệu lực Bằng độc quyền sáng chế

Số đơn yêu cầu: DT1-2025-06559 Ngày nộp: 05/05/2025

Liên quan đến Bằng độc quyền sáng chế:

(11) Số bằng	(15) Ngày cấp	Năm yêu cầu duy trì hiệu lực	Hiệu lực được duy trì đến
12725	12/05/2014	12	12/05/2026

(73) Chủ văn bằng bảo hộ: MOTOROLA MOBILITY, INC. (US)
600 North US Highway 45, Libertyville, Illinois 60048, United States of America

---

Thông báo số: 85021/TB-SHTT.$_{IP}$, ngày 20/06/2025 về việc ghi nhận yêu cầu duy trì hiệu lực Bằng độc quyền sáng chế

Số đơn yêu cầu: DT1-2025-06560 Ngày nộp: 05/05/2025

Liên quan đến Bằng độc quyền sáng chế:

(11) Số bằng	(15) Ngày cấp	Năm yêu cầu duy trì hiệu lực	Hiệu lực được duy trì đến
32237	12/05/2022	4	12/05/2026

(73) Chủ văn bằng bảo hộ: PRYSMIAN S.P.A. (IT)
Viale Sarca, 222, I-20126 Milano, Italy

Thông báo số: 85022/TB-SHTT.$_{IP}$, ngày 20/06/2025 về việc ghi nhận yêu cầu duy trì hiệu lực Bằng độc quyền sáng chế

Số đơn yêu cầu: DT1-2025-06561 Ngày nộp: 05/05/2025

Liên quan đến Bằng độc quyền sáng chế:

(11) Số bằng	(15) Ngày cấp	Năm yêu cầu duy trì hiệu lực	Hiệu lực được duy trì đến
12728	12/05/2014	12	12/05/2026

(73) Chủ văn bằng bảo hộ: SYSTEMS SPRAY-COOLED, INC. (US)
311 Plus Park Boulevard, Nashville, Tennessee 37217
United States of America

Thông báo số: 85023/TB-SHTT.$_{IP}$, ngày 20/06/2025 về việc ghi nhận yêu cầu duy trì hiệu lực Bằng độc quyền sáng chế

Số đơn yêu cầu: DT1-2025-06562 Ngày nộp: 05/05/2025

Liên quan đến Bằng độc quyền sáng chế:

(11) Số bằng	(15) Ngày cấp	Năm yêu cầu duy trì hiệu lực	Hiệu lực được duy trì đến
11380	13/05/2013	13	13/05/2026

(73) Chủ văn bằng bảo hộ: MOTOROLA MOBILITY, INC. (US)
600 North US Highway 45, Libertyville, Illinois 60048, United States of America.

Thông báo số: 85024/TB-SHTT.$_{IP}$, ngày 20/06/2025 về việc ghi nhận yêu cầu duy trì hiệu lực Bằng độc quyền sáng chế

Số đơn yêu cầu: DT1-2025-06563 Ngày nộp: 05/05/2025

Liên quan đến Bằng độc quyền sáng chế:

(11) Số bằng	(15) Ngày cấp	Năm yêu cầu duy trì hiệu lực	Hiệu lực được duy trì đến
24056	13/05/2020	6	13/05/2026

(73) Chủ văn bằng bảo hộ: USG INTERIORS LLC (US)
550 West Adams Street, Chicago, IL 60661-3676, United States of America

---

Thông báo số: 85025/TB-SHTT.$_{IP}$, ngày 20/06/2025 về việc ghi nhận yêu cầu duy trì hiệu lực Bằng độc quyền sáng chế

Số đơn yêu cầu: DT1-2025-06564 Ngày nộp: 05/05/2025

Liên quan đến Bằng độc quyền sáng chế:

(11) Số bằng	(15) Ngày cấp	Năm yêu cầu duy trì hiệu lực	Hiệu lực được duy trì đến
32259	13/05/2022	4	13/05/2026

(73) Chủ văn bằng bảo hộ: PROCESS METRIX, LLC (US)
6622 Owens Drive, Pleasanton, California 94588, United States America

---

Thông báo số: 85026/TB-SHTT.$_{IP}$, ngày 20/06/2025 về việc ghi nhận yêu cầu duy trì hiệu lực Bằng độc quyền sáng chế

Số đơn yêu cầu: DT1-2025-06565 Ngày nộp: 05/05/2025

Liên quan đến Bằng độc quyền sáng chế:

(11) Số bằng	(15) Ngày cấp	Năm yêu cầu duy trì hiệu lực	Hiệu lực được duy trì đến
24094	14/05/2020	6	14/05/2026

(73) Chủ văn bằng bảo hộ: TELEFONAKTIEBOLAGET L M ERICSSON (PUBL) (SE)
S-16483 Stockholm, Sweden

Thông báo số: 85027/TB-SHTT.$_{IP}$, ngày 20/06/2025 về việc ghi nhận yêu cầu duy trì hiệu lực Bằng độc quyền sáng chế

Số đơn yêu cầu: DT1-2025-06566 Ngày nộp: 05/05/2025

Liên quan đến Bằng độc quyền sáng chế:

(11) Số bằng	(15) Ngày cấp	Năm yêu cầu duy trì hiệu lực	Hiệu lực được duy trì đến
21128	14/05/2019	7	14/05/2026

(73) Chủ văn bằng bảo hộ: TELEFONAKTIEBOLAGET LM ERICSSON (PUBL) (SE)
SE-164 83, Stockholm, Sweden

Thông báo số: 85028/TB-SHTT.$_{IP}$, ngày 20/06/2025 về việc ghi nhận yêu cầu duy trì hiệu lực Bằng độc quyền sáng chế

Số đơn yêu cầu: DT1-2025-06567 Ngày nộp: 05/05/2025

Liên quan đến Bằng độc quyền sáng chế:

(11) Số bằng	(15) Ngày cấp	Năm yêu cầu duy trì hiệu lực	Hiệu lực được duy trì đến
36036	15/05/2023	3	15/05/2026

(73) Chủ văn bằng bảo hộ: LA-Z-BOY INCORPORATED (US)
One La-Z-Boy Drive, Monroe, Michigan 48162, United States of America

---

Thông báo số: 85029/TB-SHTT.IP, ngày 20/06/2025 về việc ghi nhận yêu cầu duy trì hiệu lực Bằng độc quyền sáng chế

Số đơn yêu cầu: DT1-2025-06568 Ngày nộp: 05/05/2025

Liên quan đến Bằng độc quyền sáng chế:

(11) Số bằng	(15) Ngày cấp	Năm yêu cầu duy trì hiệu lực	Hiệu lực được duy trì đến
24113	15/05/2020	6	15/05/2026

(73) Chủ văn bằng bảo hộ: PLEXXIKON INC. (US)
91 Bolivar Drive, Suite A, Berkeley, CA 94710, United States of America

---

Thông báo số: 85030/TB-SHTT.IP, ngày 20/06/2025 về việc ghi nhận yêu cầu duy trì hiệu lực Bằng độc quyền sáng chế

Số đơn yêu cầu: DT1-2025-06570 Ngày nộp: 05/05/2025

Liên quan đến Bằng độc quyền sáng chế:

(11) Số bằng	(15) Ngày cấp	Năm yêu cầu duy trì hiệu lực	Hiệu lực được duy trì đến
24553	15/06/2020	6	15/06/2026

(73) Chủ văn bằng bảo hộ: KATANO KOGYO CO., LTD. (JP)
15-19, Honmokusannotani, Naka-ku, Yokohama-shi, Kanagawa 231-0824, Japan

---

Thông báo số: 85031/TB-SHTT.IP, ngày 20/06/2025 về việc ghi nhận yêu cầu duy trì hiệu lực Bằng độc quyền sáng chế

Số đơn yêu cầu: DT1-2025-06571 Ngày nộp: 05/05/2025

Liên quan đến Bằng độc quyền sáng chế:

(11) Số bằng	(15) Ngày cấp	Năm yêu cầu duy trì hiệu lực	Hiệu lực được duy trì đến
32495	01/06/2022	4	01/06/2026

(73) Chủ văn bằng bảo hộ: ROSENDAHL NEXTROM GMBH (AT)
Schachen 57, 8212 Pischelsdorf, Austria

Thông báo số: 85032/TB-SHTT.IP, ngày 20/06/2025 về việc ghi nhận yêu cầu duy trì hiệu lực Bằng độc quyền sáng chế

Số đơn yêu cầu: DT1-2025-06572 Ngày nộp: 05/05/2025

Liên quan đến Bằng độc quyền sáng chế:

(11) Số bằng	(15) Ngày cấp	Năm yêu cầu duy trì hiệu lực	Hiệu lực được duy trì đến
40648	28/06/2024	2	28/06/2026

(73) Chủ văn bằng bảo hộ: HONDA MOTOR CO., LTD. (JP)
1-1, Minami-Aoyama 2-chome, Minato-ku, Tokyo 1078556, Japan

Thông báo số: 85033/TB-SHTT.IP, ngày 20/06/2025 về việc ghi nhận yêu cầu duy trì hiệu lực Bằng độc quyền sáng chế

Số đơn yêu cầu: DT1-2025-06573 Ngày nộp: 05/05/2025

Liên quan đến Bằng độc quyền sáng chế:

(11) Số bằng	(15) Ngày cấp	Năm yêu cầu duy trì hiệu lực	Hiệu lực được duy trì đến
40081	10/05/2024	2	10/05/2026

(73) Chủ văn bằng bảo hộ: ROBERT BOSCH GMBH (DE)
Postfach 30 02 20 70442 Stuttgart, Germany

Thông báo số: 85034/TB-SHTT.IP, ngày 20/06/2025 về việc ghi nhận yêu cầu duy trì hiệu lực Bằng độc quyền sáng chế

Số đơn yêu cầu: DT1-2025-06574 Ngày nộp: 05/05/2025

Liên quan đến Bằng độc quyền sáng chế:

(11) Số bằng	(15) Ngày cấp	Năm yêu cầu duy trì hiệu lực	Hiệu lực được duy trì đến
24174	19/05/2020	6	19/05/2026

(73) Chủ văn bằng bảo hộ: K-FEE SYSTEM GMBH (DE)
Senefelder Str. 44, 51469 Bergisch Gladbach, Germany

Thông báo số: 85035/TB-SHTT.$_{IP}$, ngày 20/06/2025 về việc ghi nhận yêu cầu duy trì hiệu lực Bằng độc quyền sáng chế

Số đơn yêu cầu: DT1-2025-06575 Ngày nộp: 05/05/2025

Liên quan đến Bằng độc quyền sáng chế:

(11) Số bằng	(15) Ngày cấp	Năm yêu cầu duy trì hiệu lực	Hiệu lực được duy trì đến
24187	19/05/2020	6	19/05/2026

(73) Chủ văn bằng bảo hộ: TOTO LTD. (JP)
1-1, Nakashima 2-chome, Kokurakita-ku, Kitakyushu-shi, Fukuoka 8028601 Japan

---

Thông báo số: 85036/TB-SHTT.$_{IP}$, ngày 20/06/2025 về việc ghi nhận yêu cầu duy trì hiệu lực Bằng độc quyền sáng chế

Số đơn yêu cầu: DT1-2025-06576 Ngày nộp: 05/05/2025

Liên quan đến Bằng độc quyền sáng chế:

(11) Số bằng	(15) Ngày cấp	Năm yêu cầu duy trì hiệu lực	Hiệu lực được duy trì đến
35972	09/05/2023	3	09/05/2026

(73) Chủ văn bằng bảo hộ: HONDA MOTOR CO., LTD. (JP)
1-1 Minami-Aoyama 2-chome, Minato-ku, Tokyo 107-8556, JAPAN

Thông báo số: 85037/TB-SHTT.IP, ngày 20/06/2025 về việc ghi nhận yêu cầu duy trì hiệu lực Bằng độc quyền sáng chế

Số đơn yêu cầu: DT1-2025-06577 Ngày nộp: 05/05/2025

Liên quan đến Bằng độc quyền sáng chế:

(11) Số bằng	(15) Ngày cấp	Năm yêu cầu duy trì hiệu lực	Hiệu lực được duy trì đến
15473	09/05/2016	10	09/05/2026

(73) Chủ văn bằng bảo hộ: SONY CORPORATION (JP)
1-7-1, Konan, Minato-ku, Tokyo 108-0075, Japan

Thông báo số: 85038/TB-SHTT.IP, ngày 20/06/2025 về việc ghi nhận yêu cầu duy trì hiệu lực Bằng độc quyền sáng chế

Số đơn yêu cầu: DT1-2025-06578 Ngày nộp: 05/05/2025

Liên quan đến Bằng độc quyền sáng chế:

(11) Số bằng	(15) Ngày cấp	Năm yêu cầu duy trì hiệu lực	Hiệu lực được duy trì đến
40065	10/05/2024	2	10/05/2026

(73) Chủ văn bằng bảo hộ: ARCELORMITTAL (LU)
24-26, Boulevard d'Avranches, L-1160 Luxembourg, Luxembourg

Thông báo số: 85039/TB-SHTT.IP, ngày 20/06/2025 về việc ghi nhận yêu cầu duy trì hiệu lực Bằng độc quyền sáng chế

Số đơn yêu cầu: DT1-2025-06579 Ngày nộp: 05/05/2025

Liên quan đến Bằng độc quyền sáng chế:

(11) Số bằng	(15) Ngày cấp	Năm yêu cầu duy trì hiệu lực	Hiệu lực được duy trì đến
19288	23/05/2018	8	23/05/2026

(73) Chủ văn bằng bảo hộ: SOFINECO (FR)
8-14 rue Vaucanson, F-69150 Decines, FRANCE

Thông báo số: 85040/TB-SHTT.IP, ngày 20/06/2025 về việc ghi nhận yêu cầu duy trì hiệu lực Bằng độc quyền sáng chế

Số đơn yêu cầu: DT1-2025-06580 Ngày nộp: 05/05/2025

Liên quan đến Bằng độc quyền sáng chế:

(11) Số bằng	(15) Ngày cấp	Năm yêu cầu duy trì hiệu lực	Hiệu lực được duy trì đến
19216	08/05/2018	8	08/05/2026

(73) Chủ văn bằng bảo hộ: DOLBY INTERNATIONAL AB (NL)
Apollo Building, 3E, Herikerbergweg 1-35, NL-1101 CN Amsterdam, Netherlands

---

Thông báo số: 85041/TB-SHTT.IP, ngày 20/06/2025 về việc ghi nhận yêu cầu duy trì hiệu lực Bằng độc quyền sáng chế

Số đơn yêu cầu: DT1-2025-06581 Ngày nộp: 05/05/2025

Liên quan đến Bằng độc quyền sáng chế:

(11) Số bằng	(15) Ngày cấp	Năm yêu cầu duy trì hiệu lực	Hiệu lực được duy trì đến
32229	11/05/2022	4	11/05/2026

(73) Chủ văn bằng bảo hộ: STARKE, MICHEAL (DE)
Am Fort 19b, 85139 Wettstetten, Germany
LIEBERS, THOMAS (DE)
Thomastraße 3, 85120 Hepberg, Germany

Thông báo số: 85042/TB-SHTT.IP, ngày 20/06/2025 về việc ghi nhận yêu cầu duy trì hiệu lực Bằng độc quyền sáng chế

Số đơn yêu cầu: DT1-2025-06582 Ngày nộp: 05/05/2025

Liên quan đến Bằng độc quyền sáng chế:

(11) Số bằng	(15) Ngày cấp	Năm yêu cầu duy trì hiệu lực	Hiệu lực được duy trì đến
28706	24/05/2021	5	24/05/2026

(73) Chủ văn bằng bảo hộ: TOTO LTD. (JP)
1-1, Nakashima 2-chome, Kokurakita-ku, Kitakyushu-shi, Fukuoka 802-8601, Japan

---

Thông báo số: 85043/TB-SHTT.$_{IP}$, ngày 20/06/2025 về việc ghi nhận yêu cầu duy trì hiệu lực Bằng độc quyền sáng chế

Số đơn yêu cầu: DT1-2025-06583 Ngày nộp: 05/05/2025

Liên quan đến Bằng độc quyền sáng chế:

(11) Số bằng	(15) Ngày cấp	Năm yêu cầu duy trì hiệu lực	Hiệu lực được duy trì đến
28699	24/05/2021	5	24/05/2026

(73) Chủ văn bằng bảo hộ: TOTO LTD. (JP)
1-1, Nakashima 2-chome, Kokurakita-ku, Kitakyushu-shi, Fukuoka 802-8601, Japan

---

Thông báo số: 85044/TB-SHTT.$_{IP}$, ngày 20/06/2025 về việc ghi nhận yêu cầu duy trì hiệu lực Bằng độc quyền sáng chế

Số đơn yêu cầu: DT1-2025-06584 Ngày nộp: 05/05/2025

Liên quan đến Bằng độc quyền sáng chế:

(11) Số bằng	(15) Ngày cấp	Năm yêu cầu duy trì hiệu lực	Hiệu lực được duy trì đến
35977	09/05/2023	3	09/05/2026

(73) Chủ văn bằng bảo hộ: DOLBY LABORATORIES LICENSING CORPORATION (US)
1275 Market Street San Francisco, California 94103 (US)

Thông báo số: 85045/TB-SHTT.$_{IP}$, ngày 20/06/2025 về việc ghi nhận yêu cầu duy trì hiệu lực Bằng độc quyền sáng chế

Số đơn yêu cầu: DT1-2025-06585 Ngày nộp: 05/05/2025

Liên quan đến Bằng độc quyền sáng chế:

(11) Số bằng	(15) Ngày cấp	Năm yêu cầu duy trì hiệu lực	Hiệu lực được duy trì đến
35961	08/05/2023	3	08/05/2026

(73) Chủ văn bằng bảo hộ: SHIRE HUMAN GENETIC THERAPIES, INC. (US)
300 Shire Way, Lexington, Massachusetts 02421, USA

Thông báo số: 85046/TB-SHTT.IP, ngày 20/06/2025 về việc ghi nhận yêu cầu duy trì hiệu lực Bằng độc quyền sáng chế

Số đơn yêu cầu: DT1-2025-06586 Ngày nộp: 05/05/2025

Liên quan đến Bằng độc quyền sáng chế:

(11) Số bằng	(15) Ngày cấp	Năm yêu cầu duy trì hiệu lực	Hiệu lực được duy trì đến
19217	08/05/2018	8	08/05/2026

(73) Chủ văn bằng bảo hộ: SUMITOMO CHEMICAL COMPANY, LIMITED (JP)
27-1, Shinkawa 2-chome, Chuo-ku, Tokyo 104-8260 Japan

Thông báo số: 85047/TB-SHTT.IP, ngày 20/06/2025 về việc ghi nhận yêu cầu duy trì hiệu lực Bằng độc quyền sáng chế

Số đơn yêu cầu: DT1-2025-06587 Ngày nộp: 05/05/2025

Liên quan đến Bằng độc quyền sáng chế:

(11) Số bằng	(15) Ngày cấp	Năm yêu cầu duy trì hiệu lực	Hiệu lực được duy trì đến
35959	08/05/2023	3	08/05/2026

(73) Chủ văn bằng bảo hộ: REGENERON PHARMACEUTICALS, INC (US)
777 Old Saw Mill River Road, Tarrytown, NY 10591, United States of Ameria

---

Thông báo số: 85048/TB-SHTT.IP, ngày 20/06/2025 về việc ghi nhận yêu cầu duy trì hiệu lực Bằng độc quyền sáng chế

Số đơn yêu cầu: DT1-2025-06588 Ngày nộp: 05/05/2025

Liên quan đến Bằng độc quyền sáng chế:

(11) Số bằng	(15) Ngày cấp	Năm yêu cầu duy trì hiệu lực	Hiệu lực được duy trì đến
39993	06/05/2024	2	06/05/2026

(73) Chủ văn bằng bảo hộ: SCHUNK BAHN- UND INDUSTRIETECHNIK GMBH (AT)
Aupoint 23, 5101 Bergheim, Austria

Thông báo số: 85049/TB-SHTT.IP, ngày 20/06/2025 về việc ghi nhận yêu cầu duy trì hiệu lực Bằng độc quyền sáng chế

Số đơn yêu cầu: DT1-2025-06589 Ngày nộp: 05/05/2025

Liên quan đến Bằng độc quyền sáng chế:

(11) Số bằng	(15) Ngày cấp	Năm yêu cầu duy trì hiệu lực	Hiệu lực được duy trì đến
29120	05/07/2021	5	05/07/2026

(73) Chủ văn bằng bảo hộ: SEONG HWAN E&C CO., LTD. (KR)
263, Chodong-ro, Chodong-myeon, Miryang-si, Gyeongsangnam-do, 627-882, Korea

---

Thông báo số: 85050/TB-SHTT.IP, ngày 20/06/2025 về việc ghi nhận yêu cầu duy trì hiệu lực Bằng độc quyền sáng chế

Số đơn yêu cầu: DT1-2025-06590 Ngày nộp: 05/05/2025

Liên quan đến Bằng độc quyền sáng chế:

(11) Số bằng	(15) Ngày cấp	Năm yêu cầu duy trì hiệu lực	Hiệu lực được duy trì đến
40018	07/05/2024	2	07/05/2026

(73) Chủ văn bằng bảo hộ: BIO POLYMER CO. LTD (KR)
#305 Business Incubator, The Catholic University of Korea, Gilbong Ro 43, Wonmi-Gu, Bucheon City, GyeongGi Do, Korea 14662
POWERWRAP CORP (KR)
31-3, Daraktaeseong-gil, Gangnae-myeon, Heungdeok-gu, Cheongju-si, Chungcheongbuk-do, Republic of Korea 28174

Thông báo số: 85051/TB-SHTT.$_{IP}$, ngày 20/06/2025 về việc ghi nhận yêu cầu duy trì hiệu lực Bằng độc quyền sáng chế

Số đơn yêu cầu: DT1-2025-06591 Ngày nộp: 05/05/2025

Liên quan đến Bằng độc quyền sáng chế:

(11) Số bằng	(15) Ngày cấp	Năm yêu cầu duy trì hiệu lực	Hiệu lực được duy trì đến
40818	12/07/2024	2	12/07/2026

(73) Chủ văn bằng bảo hộ: HOLYGO CORPORATION (TW)
8F-4., No.103, Sec. 2, Nanchang Rd., Zhongzheng Dist., Taipei City, Taiwan

---

Thông báo số: 85052/TB-SHTT.$_{IP}$, ngày 20/06/2025 về việc ghi nhận yêu cầu duy trì hiệu lực Bằng độc quyền sáng chế

Số đơn yêu cầu: DT1-2025-06592 Ngày nộp: 05/05/2025

Liên quan đến Bằng độc quyền sáng chế:

(11) Số bằng	(15) Ngày cấp	Năm yêu cầu duy trì hiệu lực	Hiệu lực được duy trì đến
12866	18/06/2014	12	18/06/2026

(73) Chủ văn bằng bảo hộ: WOOJIN PLASTIC CO., LTD (KR)
45, Paryasandan-ro, Jinjeop-eup, Namyangju-si, Gyeonggi-do 12017 Republic of Korea

---

Thông báo số: 85053/TB-SHTT.$_{IP}$, ngày 20/06/2025 về việc ghi nhận yêu cầu duy trì hiệu lực Bằng độc quyền sáng chế

Số đơn yêu cầu: DT1-2025-06594 Ngày nộp: 05/05/2025

Liên quan đến Bằng độc quyền sáng chế:

(11) Số bằng	(15) Ngày cấp	Năm yêu cầu duy trì hiệu lực	Hiệu lực được duy trì đến
39412	13/03/2024	2	13/03/2026

(73) Chủ văn bằng bảo hộ: INTEGRATED RESEARCH ASSOCIATES, LLC (US)
4050 Redwood Highway, Suite E, San Rafael, California 94903, United States of America

---

Thông báo số: 85054/TB-SHTT.$_{IP}$, ngày 20/06/2025 về việc ghi nhận yêu cầu duy trì hiệu lực Bằng độc quyền sáng chế

Số đơn yêu cầu: DT1-2025-06595 Ngày nộp: 05/05/2025

Liên quan đến Bằng độc quyền sáng chế:

(11) Số bằng	(15) Ngày cấp	Năm yêu cầu duy trì hiệu lực	Hiệu lực được duy trì đến
24030	07/05/2020	6	07/05/2026

(73) Chủ văn bằng bảo hộ: INCYTE HOLDINGS CORPORATION (US)
1801 Augustine Cut-Off, Wilmington, DE 19803, United States of America.

Thông báo số: 85055/TB-SHTT.$_{IP}$, ngày 20/06/2025 về việc ghi nhận yêu cầu duy trì hiệu lực Bằng độc quyền sáng chế

Số đơn yêu cầu: DT1-2025-06596 Ngày nộp: 05/05/2025

Liên quan đến Bằng độc quyền sáng chế:

(11) Số bằng	(15) Ngày cấp	Năm yêu cầu duy trì hiệu lực	Hiệu lực được duy trì đến
24821	26/06/2020	6	26/06/2026

(73) Chủ văn bằng bảo hộ: KAKEN PHARMACEUTICAL CO., LTD. (JP)
28-8, Honkomagome 2-chome, Bunkyo-ku, Tokyo 113-8650, Japan

Thông báo số: 85056/TB-SHTT.$_{IP}$, ngày 20/06/2025 về việc ghi nhận yêu cầu duy trì hiệu lực Bằng độc quyền sáng chế

Số đơn yêu cầu: DT1-2025-06598 Ngày nộp: 05/05/2025

Liên quan đến Bằng độc quyền sáng chế:

(11) Số bằng	(15) Ngày cấp	Năm yêu cầu duy trì hiệu lực	Hiệu lực được duy trì đến
28780	01/06/2021	5	01/06/2026

(73) Chủ văn bằng bảo hộ: OSAKA N.E.D. MACHINERY CORPORATION (JP)
5-12, Itachibori 2-chome, Nishi-ku, Osaka-shi, Osaka 5500012 Japan

---

Thông báo số: 85057/TB-SHTT.$_{IP}$, ngày 20/06/2025 về việc ghi nhận yêu cầu duy trì hiệu lực Bằng độc quyền sáng chế

Số đơn yêu cầu: DT1-2025-06599 Ngày nộp: 05/05/2025

Liên quan đến Bằng độc quyền sáng chế:

(11) Số bằng	(15) Ngày cấp	Năm yêu cầu duy trì hiệu lực	Hiệu lực được duy trì đến
28802	02/06/2021	5	02/06/2026

(73) Chủ văn bằng bảo hộ: GOLD FLAG LTD. (JP)
2-2-3, Nishi-Shinsaibashi, Chuo-ku, Osaka-shi, Osaka 542-0086 Japan

---

Thông báo số: 85058/TB-SHTT.$_{IP}$, ngày 20/06/2025 về việc ghi nhận yêu cầu duy trì hiệu lực Bằng độc quyền sáng chế

Số đơn yêu cầu: DT1-2025-06600 Ngày nộp: 05/05/2025

Liên quan đến Bằng độc quyền sáng chế:

(11) Số bằng	(15) Ngày cấp	Năm yêu cầu duy trì hiệu lực	Hiệu lực được duy trì đến
40137	15/05/2024	2	15/05/2026

(73) Chủ văn bằng bảo hộ: SANTONI S.P.A. (IT)
Via Carlo Fenzi, 14 - 25135 Brescia, Italy

Thông báo số: 85059/TB-SHTT.$_{IP}$, ngày 20/06/2025 về việc ghi nhận yêu cầu duy trì hiệu lực Bằng độc quyền sáng chế

Số đơn yêu cầu: DT1-2025-06601 Ngày nộp: 05/05/2025

Liên quan đến Bằng độc quyền sáng chế:

(11) Số bằng	(15) Ngày cấp	Năm yêu cầu duy trì hiệu lực	Hiệu lực được duy trì đến
32202	11/05/2022	4	11/05/2026

(73) Chủ văn bằng bảo hộ: REYNOLDS PRESTO PRODUCTS INC. (US)
1900 West Field Court Lake Forest, IL 60045, United States of America

---

Thông báo số: 85060/TB-SHTT.$_{IP}$, ngày 20/06/2025 về việc ghi nhận yêu cầu duy trì hiệu lực Bằng độc quyền sáng chế

Số đơn yêu cầu: DT1-2025-06602 Ngày nộp: 05/05/2025

Liên quan đến Bằng độc quyền sáng chế:

(11) Số bằng	(15) Ngày cấp	Năm yêu cầu duy trì hiệu lực	Hiệu lực được duy trì đến
8437	05/05/2010	16	05/05/2026

(73) Chủ văn bằng bảo hộ: ULSTEIN DESIGN AS (NO)
Osnesvegen, No.6067 Ulsteinvik, Norway

Thông báo số: 85061/TB-SHTT.$_{IP}$, ngày 20/06/2025 về việc ghi nhận yêu cầu duy trì hiệu lực Bằng độc quyền sáng chế

Số đơn yêu cầu: DT1-2025-06603 Ngày nộp: 05/05/2025

Liên quan đến Bằng độc quyền sáng chế:

(11) Số bằng	(15) Ngày cấp	Năm yêu cầu duy trì hiệu lực	Hiệu lực được duy trì đến
11373	06/05/2013	13	06/05/2026

(73) Chủ văn bằng bảo hộ: KATOMOKUZAI KOGYO CO., LTD. (JP)
105-10, aza-Futatsuiri, Yotsuya-cho, Kasugai-shi, Aichi 486-0909 Japan

---

Thông báo số: 85062/TB-SHTT.$_{IP}$, ngày 20/06/2025 về việc ghi nhận yêu cầu duy trì hiệu lực Bằng độc quyền sáng chế

Số đơn yêu cầu: DT1-2025-06604 Ngày nộp: 05/05/2025

Liên quan đến Bằng độc quyền sáng chế:

(11) Số bằng	(15) Ngày cấp	Năm yêu cầu duy trì hiệu lực	Hiệu lực được duy trì đến
33142	27/07/2022	4	27/07/2026

(73) Chủ văn bằng bảo hộ: SWINETECH, INC. (US)
1820 Oxford Avenue, New Sharon, Iowa 50207, United States of America

---

Thông báo số: 85064/TB-SHTT.$_{IP}$, ngày 20/06/2025 về việc ghi nhận yêu cầu duy trì hiệu lực Bằng độc quyền sáng chế

Số đơn yêu cầu: DT1-2025-06605 Ngày nộp: 05/05/2025

Liên quan đến Bằng độc quyền sáng chế:

(11) Số bằng	(15) Ngày cấp	Năm yêu cầu duy trì hiệu lực	Hiệu lực được duy trì đến
19416	06/06/2018	8	06/06/2026

(73) Chủ văn bằng bảo hộ: LUPIN LIMITED (IN)
Kalpataru Inspire, 3rd Floor, Off Western Express Highway, Santacruz (East), Mumbai 400 055, State of Maharashtra, India

---

Thông báo số: 85065/TB-SHTT.$_{IP}$, ngày 20/06/2025 về việc ghi nhận yêu cầu duy trì hiệu lực Bằng độc quyền sáng chế

Số đơn yêu cầu: DT1-2025-06606 Ngày nộp: 05/05/2025

Liên quan đến Bằng độc quyền sáng chế:

(11) Số bằng	(15) Ngày cấp	Năm yêu cầu duy trì hiệu lực	Hiệu lực được duy trì đến
36255	31/05/2023	3	31/05/2026

(73) Chủ văn bằng bảo hộ: CTC BIO, INC. (KR)
1F., 13, Jungdae-ro 40-gil, Songpa-gu, Seoul 138-858, Republic of Korea

---

Thông báo số: 85066/TB-SHTT.$_{IP}$, ngày 20/06/2025 về việc ghi nhận yêu cầu duy trì hiệu lực Bằng độc quyền sáng chế

Số đơn yêu cầu: DT1-2025-06607 Ngày nộp: 05/05/2025

Liên quan đến Bằng độc quyền sáng chế:

(11) Số bằng	(15) Ngày cấp	Năm yêu cầu duy trì hiệu lực	Hiệu lực được duy trì đến
32720	21/06/2022	4	21/06/2026

(73) Chủ văn bằng bảo hộ: BENIT M CO., LTD. (KR)
906, 302, Munsu-ro, Nam-gu Ulsan 44661, Republic of Korea

Thông báo số: 85067/TB-SHTT.$_{IP}$, ngày 20/06/2025 về việc ghi nhận yêu cầu duy trì hiệu lực Bằng độc quyền sáng chế

Số đơn yêu cầu: DT1-2025-06608 Ngày nộp: 05/05/2025

Liên quan đến Bằng độc quyền sáng chế:

(11) Số bằng	(15) Ngày cấp	Năm yêu cầu duy trì hiệu lực	Hiệu lực được duy trì đến
32634	14/06/2022	4	14/06/2026

(73) Chủ văn bằng bảo hộ: DU, ZONGXIN (CN)
Room 701, Unit 2, No. 206 Zhongshu Street, Quanshan District Xuzhou City Jiangshu Province 215300, China

---

Thông báo số: 85068/TB-SHTT.$_{IP}$, ngày 20/06/2025 về việc ghi nhận yêu cầu duy trì hiệu lực Bằng độc quyền sáng chế

Số đơn yêu cầu: DT1-2025-06609 Ngày nộp: 05/05/2025

Liên quan đến Bằng độc quyền sáng chế:

(11) Số bằng	(15) Ngày cấp	Năm yêu cầu duy trì hiệu lực	Hiệu lực được duy trì đến
32358	23/05/2022	4	23/05/2026

(73) Chủ văn bằng bảo hộ: MS AUTOTECH CO., LTD. (KR)
16-9, Poseok-ro, Naenam-myeon, Gyeongju-si, Gyeongsangbuk-do, Republic of KOREA
MYUNGSHIN INDUSTRY CO., LTD (KR)
91, Cheonbuksandan-ro, Cheonbuk-myeon, Gyeongju-si, Gyeongsangbuk-do, Republic of Korea

---

Thông báo số: 85069/TB-SHTT.$_{IP}$, ngày 20/06/2025 về việc ghi nhận yêu cầu duy trì hiệu lực Bằng độc quyền sáng chế

Số đơn yêu cầu: DT1-2025-06610 Ngày nộp: 05/05/2025

Liên quan đến Bằng độc quyền sáng chế:

(11) Số bằng	(15) Ngày cấp	Năm yêu cầu duy trì hiệu lực	Hiệu lực được duy trì đến
32371	24/05/2022	4	24/05/2026

(73) Chủ văn bằng bảo hộ: GRIP HOLDINGS LLC (US)
1202 Telfair Rd Brandon, Florida 33510, The United States of America

---

Thông báo số: 85070/TB-SHTT.IP, ngày 20/06/2025 về việc ghi nhận yêu cầu duy trì hiệu lực Bằng độc quyền sáng chế

Số đơn yêu cầu: DT1-2025-06611 Ngày nộp: 05/05/2025

Liên quan đến Bằng độc quyền sáng chế:

(11) Số bằng	(15) Ngày cấp	Năm yêu cầu duy trì hiệu lực	Hiệu lực được duy trì đến
28526	05/05/2021	5	05/05/2026

(73) Chủ văn bằng bảo hộ: TY PFAUDLER CO., LTD. (KR)
19-70, Yulchonsandan 1-ro, Haeryong-myeon, Suncheon-si, Jeollanam-do, Republic of Korea

---

Thông báo số: 85071/TB-SHTT.IP, ngày 20/06/2025 về việc ghi nhận yêu cầu duy trì hiệu lực Bằng độc quyền sáng chế

Số đơn yêu cầu: DT1-2025-06612 Ngày nộp: 05/05/2025

Liên quan đến Bằng độc quyền sáng chế:

(11) Số bằng	(15) Ngày cấp	Năm yêu cầu duy trì hiệu lực	Hiệu lực được duy trì đến
10339	31/05/2012	14	31/05/2026

(73) Chủ văn bằng bảo hộ: TATA STEEL LIMITED (IN)
Bombay House, 24 Homi Mody Street, Fort, Mumbai 400 001, India

---

Thông báo số: 85085/TB-SHTT.IP, ngày 20/06/2025 về việc ghi nhận yêu cầu duy trì hiệu lực Bằng độc quyền sáng chế

Số đơn yêu cầu: DT1-2025-06633 Ngày nộp: 05/05/2025

Liên quan đến Bằng độc quyền sáng chế:

(11) Số bằng	(15) Ngày cấp	Năm yêu cầu duy trì hiệu lực	Hiệu lực được duy trì đến
33626	09/09/2022	4	09/09/2026

(73) Chủ văn bằng bảo hộ: NGUYỄN NHƠN HÒA (AU)
174 South Terrace, Bankstown NSW 2200, Australia

Thông báo số: 85086/TB-SHTT.IP, ngày 20/06/2025 về việc ghi nhận yêu cầu duy trì hiệu lực Bằng độc quyền sáng chế

Số đơn yêu cầu: DT1-2025-06634 Ngày nộp: 05/05/2025

Liên quan đến Bằng độc quyền sáng chế:

(11) Số bằng	(15) Ngày cấp	Năm yêu cầu duy trì hiệu lực	Hiệu lực được duy trì đến
40546	21/06/2024	2	21/06/2026

(73) Chủ văn bằng bảo hộ: ITEQ CORPORATION (TW)
No.17, Daluge Rd., Xinpu Township, Hsinchu County 305, Taiwan

---

Thông báo số: 85087/TB-SHTT.IP, ngày 20/06/2025 về việc ghi nhận yêu cầu duy trì hiệu lực Bằng độc quyền sáng chế

Số đơn yêu cầu: DT1-2025-06635 Ngày nộp: 05/05/2025

Liên quan đến Bằng độc quyền sáng chế:

(11) Số bằng	(15) Ngày cấp	Năm yêu cầu duy trì hiệu lực	Hiệu lực được duy trì đến
40587	25/06/2024	2	25/06/2026

(73) Chủ văn bằng bảo hộ: GENFIT (FR)
885 avenue Eugène Avinée, 59120 LOOS, France

Thông báo số: 85088/TB-SHTT.IP, ngày 20/06/2025 về việc ghi nhận yêu cầu duy trì hiệu lực Bằng độc quyền sáng chế

Số đơn yêu cầu: DT1-2025-06636 Ngày nộp: 05/05/2025

Liên quan đến Bằng độc quyền sáng chế:

(11) Số bằng	(15) Ngày cấp	Năm yêu cầu duy trì hiệu lực	Hiệu lực được duy trì đến
35885	26/04/2023	3	26/04/2026

(73) Chủ văn bằng bảo hộ: MARTINSWERK GMBH (DE)
Kölner Strasse 110 50127 Bergheim (DE)

Thông báo số: 85089/TB-SHTT.$_{IP}$, ngày 20/06/2025 về việc ghi nhận yêu cầu duy trì hiệu lực Bằng độc quyền sáng chế

Số đơn yêu cầu: DT1-2025-06637 Ngày nộp: 05/05/2025

Liên quan đến Bằng độc quyền sáng chế:

(11) Số bằng	(15) Ngày cấp	Năm yêu cầu duy trì hiệu lực	Hiệu lực được duy trì đến
28537	06/05/2021	5	06/05/2026

(73) Chủ văn bằng bảo hộ: PIERRE FABRE MÉDICAMENT (FR)
LES CAUQUILLOUS, 81500 LAVAUR, FRANCE

Thông báo số: 85090/TB-SHTT.$_{IP}$, ngày 20/06/2025 về việc ghi nhận yêu cầu duy trì hiệu lực Bằng độc quyền sáng chế

Số đơn yêu cầu: DT1-2025-06638 Ngày nộp: 05/05/2025

Liên quan đến Bằng độc quyền sáng chế:

(11) Số bằng	(15) Ngày cấp	Năm yêu cầu duy trì hiệu lực	Hiệu lực được duy trì đến
40067	10/05/2024	2	10/05/2026

(73) Chủ văn bằng bảo hộ: SMC CORPORATION (JP)
14-1, Sotokanda 4-chome, Chiyoda-ku, Tokyo 1010021, Japan

Thông báo số: 85091/TB-SHTT.$_{IP}$, ngày 20/06/2025 về việc ghi nhận yêu cầu duy trì hiệu lực Bằng độc quyền sáng chế

Số đơn yêu cầu: DT1-2025-06639 Ngày nộp: 05/05/2025

Liên quan đến Bằng độc quyền sáng chế:

(11) Số bằng	(15) Ngày cấp	Năm yêu cầu duy trì hiệu lực	Hiệu lực được duy trì đến
23997	06/05/2020	6	06/05/2026

(73) Chủ văn bằng bảo hộ: STAMICARBON B.V. (NL)
Mercator 3, 6135 KW Sittard, The Netherlands

Thông báo số: 85092/TB-SHTT.$_{IP}$, ngày 20/06/2025 về việc ghi nhận yêu cầu duy trì hiệu lực Bằng độc quyền sáng chế

Số đơn yêu cầu: DT1-2025-06640 Ngày nộp: 05/05/2025

Liên quan đến Bằng độc quyền sáng chế:

(11) Số bằng	(15) Ngày cấp	Năm yêu cầu duy trì hiệu lực	Hiệu lực được duy trì đến
35940	05/05/2023	3	05/05/2026

(73) Chủ văn bằng bảo hộ: UNILEVER GLOBAL IP LIMITED (GB)
Port Sunlight, Wirral, Merseyside, CH62 4ZD, United Kingdom

Thông báo số: 85093/TB-SHTT.$_{IP}$, ngày 20/06/2025 về việc ghi nhận yêu cầu duy trì hiệu lực Bằng độc quyền sáng chế

Số đơn yêu cầu: DT1-2025-06641 Ngày nộp: 05/05/2025

Liên quan đến Bằng độc quyền sáng chế:

(11) Số bằng	(15) Ngày cấp	Năm yêu cầu duy trì hiệu lực	Hiệu lực được duy trì đến
23977	05/05/2020	6	05/05/2026

(73) Chủ văn bằng bảo hộ: RICOH COMPANY, LIMITED (JP)
3-6, Nakamagome 1-chome, Ohta-ku, Tokyo 1438555, Japan

Thông báo số: 85094/TB-SHTT.$_{IP}$, ngày 20/06/2025 về việc ghi nhận yêu cầu duy trì hiệu lực Bằng độc quyền sáng chế

Số đơn yêu cầu: DT1-2025-06642 Ngày nộp: 05/05/2025

Liên quan đến Bằng độc quyền sáng chế:

(11) Số bằng	(15) Ngày cấp	Năm yêu cầu duy trì hiệu lực	Hiệu lực được duy trì đến
35941	05/05/2023	3	05/05/2026

(73) Chủ văn bằng bảo hộ: UNILEVER GLOBAL IP LIMITED (GB)
Port Sunlight, Wirral, Merseyside, CH62 4ZD, United Kingdom

Thông báo số: 85095/TB-SHTT.$_{IP}$, ngày 20/06/2025 về việc ghi nhận yêu cầu duy trì hiệu lực Bằng độc quyền sáng chế

Số đơn yêu cầu: DT1-2025-06643 Ngày nộp: 05/05/2025

Liên quan đến Bằng độc quyền sáng chế:

(11) Số bằng	(15) Ngày cấp	Năm yêu cầu duy trì hiệu lực	Hiệu lực được duy trì đến
8431	05/05/2010	16	05/05/2026

(73) Chủ văn bằng bảo hộ: YAMAHA HATSUDOKI KABUSHIKI KAISHA (JP)
2500 Shingai, Iwata-shi, Shizuoka-ken 438-8501, Japan

Thông báo số: 85096/TB-SHTT.$_{IP}$, ngày 20/06/2025 về việc ghi nhận yêu cầu duy trì hiệu lực Bằng độc quyền sáng chế

Số đơn yêu cầu: DT1-2025-06644 Ngày nộp: 05/05/2025

Liên quan đến Bằng độc quyền sáng chế:

(11) Số bằng	(15) Ngày cấp	Năm yêu cầu duy trì hiệu lực	Hiệu lực được duy trì đến
39994	06/05/2024	2	06/05/2026

(73) Chủ văn bằng bảo hộ: SMC CORPORATION (JP)
14-1, Sotokanda 4-chome, Chiyoda-ku, Tokyo 101-0021 Japan

Thông báo số: 85097/TB-SHTT.$_{IP}$, ngày 20/06/2025 về việc ghi nhận yêu cầu duy trì hiệu lực Bằng độc quyền sáng chế

Số đơn yêu cầu: DT1-2025-06645 Ngày nộp: 05/05/2025

Liên quan đến Bằng độc quyền sáng chế:

(11) Số bằng	(15) Ngày cấp	Năm yêu cầu duy trì hiệu lực	Hiệu lực được duy trì đến
15453	04/05/2016	10	04/05/2026

(73) Chủ văn bằng bảo hộ: YAMAHA HATSUDOKI KABUSHIKI KAISHA (JP)
2500 Shingai, Iwata-shi, Shizuoka-ken 438-8501, Japan

Thông báo số: 85098/TB-SHTT.$_{IP}$, ngày 20/06/2025 về việc ghi nhận yêu cầu duy trì hiệu lực Bằng độc quyền sáng chế

Số đơn yêu cầu: DT1-2025-06646 Ngày nộp: 05/05/2025

Liên quan đến Bằng độc quyền sáng chế:

(11) Số bằng	(15) Ngày cấp	Năm yêu cầu duy trì hiệu lực	Hiệu lực được duy trì đến
28551	06/05/2021	5	06/05/2026

(73) Chủ văn bằng bảo hộ: UNILEVER IP HOLDINGS B.V. (NL)
Weena 455, 3013 AL Rotterdam, The Netherlands

Thông báo số: 85099/TB-SHTT.$_{IP}$, ngày 20/06/2025 về việc ghi nhận yêu cầu duy trì hiệu lực Bằng độc quyền sáng chế

Số đơn yêu cầu: DT1-2025-06647 Ngày nộp: 05/05/2025

Liên quan đến Bằng độc quyền sáng chế:

(11) Số bằng	(15) Ngày cấp	Năm yêu cầu duy trì hiệu lực	Hiệu lực được duy trì đến
28552	06/05/2021	5	06/05/2026

(73) Chủ văn bằng bảo hộ: UNILEVER IP HOLDINGS B.V. (NL)
Weena 455, 3013 AL Rotterdam, The Netherlands

Thông báo số: 85100/TB-SHTT.$_{IP}$, ngày 20/06/2025 về việc ghi nhận yêu cầu duy trì hiệu lực Bằng độc quyền sáng chế

Số đơn yêu cầu: DT1-2025-06648 Ngày nộp: 05/05/2025

Liên quan đến Bằng độc quyền sáng chế:

(11) Số bằng	(15) Ngày cấp	Năm yêu cầu duy trì hiệu lực	Hiệu lực được duy trì đến
28541	06/05/2021	5	06/05/2026

(73) Chủ văn bằng bảo hộ: UNILEVER IP HOLDINGS B.V. (NL)
Weena 455, 3013 AL Rotterdam, The Netherlands

Thông báo số: 85101/TB-SHTT.$_{IP}$, ngày 20/06/2025 về việc ghi nhận yêu cầu duy trì hiệu lực Bằng độc quyền sáng chế

Số đơn yêu cầu: DT1-2025-06649 Ngày nộp: 05/05/2025

Liên quan đến Bằng độc quyền sáng chế:

(11) Số bằng	(15) Ngày cấp	Năm yêu cầu duy trì hiệu lực	Hiệu lực được duy trì đến
23988	05/05/2020	6	05/05/2026

(73) Chủ văn bằng bảo hộ: OUTOKUMPU OYJ (FI)
Riihitontuntie 7, FI-02200 Espoo, Finland

Thông báo số: 85102/TB-SHTT.$_{IP}$, ngày 20/06/2025 về việc ghi nhận yêu cầu duy trì hiệu lực Bằng độc quyền sáng chế

Số đơn yêu cầu: DT1-2025-06650 Ngày nộp: 05/05/2025

Liên quan đến Bằng độc quyền sáng chế:

(11) Số bằng	(15) Ngày cấp	Năm yêu cầu duy trì hiệu lực	Hiệu lực được duy trì đến
39984	04/05/2024	2	04/05/2026

(73) Chủ văn bằng bảo hộ: GPROAN BIOTECHNOLOGIES (SUZHOU), INC. (CN)
No. 18, Lingxi RD., Taicang Biomedical Park, Taicang, Jiangsu, 215425, China

---

Thông báo số: 85103/TB-SHTT.$_{IP}$, ngày 20/06/2025 về việc ghi nhận yêu cầu duy trì hiệu lực Bằng độc quyền sáng chế

Số đơn yêu cầu: DT1-2025-06652 Ngày nộp: 05/05/2025

Liên quan đến Bằng độc quyền sáng chế:

(11) Số bằng	(15) Ngày cấp	Năm yêu cầu duy trì hiệu lực	Hiệu lực được duy trì đến
21099	07/05/2019	7	07/05/2026

(73) Chủ văn bằng bảo hộ: SHANGHAI JINTA MEDICAL CO., LTD (CN)
No. 18 Jianding Road, Fengjing Town, Jinshan District, Shanghai 201502, China

---

Thông báo số: 85104/TB-SHTT.$_{IP}$, ngày 20/06/2025 về việc ghi nhận yêu cầu duy trì hiệu lực Bằng độc quyền sáng chế

Số đơn yêu cầu: DT1-2025-06653 Ngày nộp: 05/05/2025

Liên quan đến Bằng độc quyền sáng chế:

(11) Số bằng	(15) Ngày cấp	Năm yêu cầu duy trì hiệu lực	Hiệu lực được duy trì đến
23952	04/05/2020	6	04/05/2026

(73) Chủ văn bằng bảo hộ: VALIO LTD. (FI)
Meijeritie 6, FI-00370 Helsinki, Finland

Thông báo số: 85105/TB-SHTT.$_{IP}$, ngày 20/06/2025 về việc ghi nhận yêu cầu duy trì hiệu lực Bằng độc quyền sáng chế

Số đơn yêu cầu: DT1-2025-06654 Ngày nộp: 05/05/2025

Liên quan đến Bằng độc quyền sáng chế:

(11) Số bằng	(15) Ngày cấp	Năm yêu cầu duy trì hiệu lực	Hiệu lực được duy trì đến
35938	05/05/2023	3	05/05/2026

(73) Chủ văn bằng bảo hộ: UNILEVER GLOBAL IP LIMITED (GB)
Port Sunlight, Wirral, Merseyside, CH62 4ZD, United Kingdom

Thông báo số: 85106/TB-SHTT.$_{IP}$, ngày 20/06/2025 về việc ghi nhận yêu cầu duy trì hiệu lực Bằng độc quyền sáng chế

Số đơn yêu cầu: DT1-2025-06655 Ngày nộp: 05/05/2025

Liên quan đến Bằng độc quyền sáng chế:

(11) Số bằng	(15) Ngày cấp	Năm yêu cầu duy trì hiệu lực	Hiệu lực được duy trì đến
35939	05/05/2023	3	05/05/2026

(73) Chủ văn bằng bảo hộ: UNILEVER GLOBAL IP LIMITED (GB)
Port Sunlight, Wirral, Merseyside, CH62 4ZD, United Kingdom

Thông báo số: 85107/TB-SHTT.$_{IP}$, ngày 20/06/2025 về việc ghi nhận yêu cầu duy trì hiệu lực Bằng độc quyền sáng chế

Số đơn yêu cầu: DT1-2025-06656 Ngày nộp: 05/05/2025

Liên quan đến Bằng độc quyền sáng chế:

(11) Số bằng	(15) Ngày cấp	Năm yêu cầu duy trì hiệu lực	Hiệu lực được duy trì đến
40009	06/05/2024	2	06/05/2026

(73) Chủ văn bằng bảo hộ: SUZUKI MANUFACTURING, LTD. (JP)
1-12-7, Shimaminami, Yamagata-shi, Yamagata 9900886, Japan

Thông báo số: 85108/TB-SHTT.$_{IP}$, ngày 20/06/2025 về việc ghi nhận yêu cầu duy trì hiệu lực Bằng độc quyền sáng chế

Số đơn yêu cầu: DT1-2025-06657 Ngày nộp: 05/05/2025

Liên quan đến Bằng độc quyền sáng chế:

(11) Số bằng	(15) Ngày cấp	Năm yêu cầu duy trì hiệu lực	Hiệu lực được duy trì đến
28511	04/05/2021	5	04/05/2026

(73) Chủ văn bằng bảo hộ: ABU DHABI POLYMERS CO. LTD (BOROUGE) L.L.C. (AE)
Sheikh Khalifa Energy Complex, Corniche Road, P.O.Box 6925, Abu Dhabi, United Arab Emirates
BOREALIS AG (AT)
IZD Tower, Wagramer Str. 17-19, A-1220 Vienna, Austria

Thông báo số: 85109/TB-SHTT.$_{IP}$, ngày 20/06/2025 về việc ghi nhận yêu cầu duy trì hiệu lực Bằng độc quyền sáng chế

Số đơn yêu cầu: DT1-2025-06658 Ngày nộp: 05/05/2025

Liên quan đến Bằng độc quyền sáng chế:

(11) Số bằng	(15) Ngày cấp	Năm yêu cầu duy trì hiệu lực	Hiệu lực được duy trì đến
40015	06/05/2024	2	06/05/2026

(73) Chủ văn bằng bảo hộ: EMS-PATENT AG (CH)
Via Innovativa 1, CH-7013 Domat/Ems, Switzerland

Thông báo số: 85110/TB-SHTT.IP, ngày 20/06/2025 về việc ghi nhận yêu cầu duy trì hiệu lực Bằng độc quyền sáng chế

Số đơn yêu cầu: DT1-2025-06659 Ngày nộp: 05/05/2025

Liên quan đến Bằng độc quyền sáng chế:

(11) Số bằng	(15) Ngày cấp	Năm yêu cầu duy trì hiệu lực	Hiệu lực được duy trì đến
40844	16/07/2024	2	16/07/2026

(73) Chủ văn bằng bảo hộ: NGUYỄN NHƠN HÒA (AU)
174 South Terrace, Bankstown NSW 2200, Australia

Thông báo số: 85111/TB-SHTT.IP, ngày 20/06/2025 về việc ghi nhận yêu cầu duy trì hiệu lực Bằng độc quyền sáng chế

Số đơn yêu cầu: DT1-2025-06660 Ngày nộp: 05/05/2025

Liên quan đến Bằng độc quyền sáng chế:

(11) Số bằng	(15) Ngày cấp	Năm yêu cầu duy trì hiệu lực	Hiệu lực được duy trì đến
40453	13/06/2024	2	13/06/2026

(73) Chủ văn bằng bảo hộ: NGUYỄN NHƠN HÒA (AU)
174 South Terrace, Bankstown NSW 2200, Australia

Thông báo số: 85112/TB-SHTT.IP, ngày 20/06/2025 về việc ghi nhận yêu cầu duy trì hiệu lực Bằng độc quyền sáng chế

Số đơn yêu cầu: DT1-2025-06661 Ngày nộp: 05/05/2025

Liên quan đến Bằng độc quyền sáng chế:

(11) Số bằng	(15) Ngày cấp	Năm yêu cầu duy trì hiệu lực	Hiệu lực được duy trì đến
40452	13/06/2024	2	13/06/2026

(73) Chủ văn bằng bảo hộ: NGUYỄN NHƠN HÒA (AU)
174 South Terrace, Bankstown NSW 2200, Australia

Thông báo số: 85113/TB-SHTT.IP, ngày 20/06/2025 về việc ghi nhận yêu cầu duy trì hiệu lực Bằng độc quyền sáng chế

Số đơn yêu cầu: DT1-2025-06662 Ngày nộp: 05/05/2025

Liên quan đến Bằng độc quyền sáng chế:

(11) Số bằng	(15) Ngày cấp	Năm yêu cầu duy trì hiệu lực	Hiệu lực được duy trì đến
41025	02/08/2024	2	02/08/2026

(73) Chủ văn bằng bảo hộ: NGUYỄN NHƠN HÒA (AU)
174 South Terrace, Bankstown NSW 2200, Australia

Thông báo số: 85114/TB-SHTT.IP, ngày 20/06/2025 về việc ghi nhận yêu cầu duy trì hiệu lực Bằng độc quyền sáng chế

Số đơn yêu cầu: DT1-2025-06665 Ngày nộp: 05/05/2025

Liên quan đến Bằng độc quyền sáng chế:

(11) Số bằng	(15) Ngày cấp	Năm yêu cầu duy trì hiệu lực	Hiệu lực được duy trì đến
32527	06/06/2022	4	06/06/2026

(73) Chủ văn bằng bảo hộ: NGUYỄN NHƠN HÒA (AU)
174 South Terrace, Bankstown NSW 2200, Australia

Thông báo số: 85115/TB-SHTT.IP, ngày 20/06/2025 về việc ghi nhận yêu cầu duy trì hiệu lực Bằng độc quyền sáng chế

Số đơn yêu cầu: DT1-2025-06666 Ngày nộp: 05/05/2025

Liên quan đến Bằng độc quyền sáng chế:

(11) Số bằng	(15) Ngày cấp	Năm yêu cầu duy trì hiệu lực	Hiệu lực được duy trì đến
32528	06/06/2022	4	06/06/2026

(73) Chủ văn bằng bảo hộ: NGUYỄN NHƠN HÒA (AU)
174 South Terrace, Bankstown NSW 2200, Australia

Thông báo số: 85116/TB-SHTT.IP, ngày 20/06/2025 về việc ghi nhận yêu cầu duy trì hiệu lực Bằng độc quyền sáng chế

Số đơn yêu cầu: DT1-2025-06667 Ngày nộp: 05/05/2025

Liên quan đến Bằng độc quyền sáng chế:

(11) Số bằng	(15) Ngày cấp	Năm yêu cầu duy trì hiệu lực	Hiệu lực được duy trì đến
28522	05/05/2021	5	05/05/2026

(73) Chủ văn bằng bảo hộ: NGUYỄN NHƠN HÒA (AU)
174 South Terrace, Bankstown NSW 2200, Australia

Thông báo số: 85117/TB-SHTT.IP, ngày 20/06/2025 về việc ghi nhận yêu cầu duy trì hiệu lực Bằng độc quyền sáng chế

Số đơn yêu cầu: DT1-2025-06668 Ngày nộp: 05/05/2025

Liên quan đến Bằng độc quyền sáng chế:

(11) Số bằng	(15) Ngày cấp	Năm yêu cầu duy trì hiệu lực	Hiệu lực được duy trì đến
28521	05/05/2021	5	05/05/2026

(73) Chủ văn bằng bảo hộ: NGUYỄN NHƠN HÒA (AU)
174 South Terrace, Bankstown NSW 2200, Australia

Thông báo số: 85118/TB-SHTT.IP, ngày 20/06/2025 về việc ghi nhận yêu cầu duy trì hiệu lực Bằng độc quyền sáng chế

Số đơn yêu cầu: DT1-2025-06669 Ngày nộp: 05/05/2025

Liên quan đến Bằng độc quyền sáng chế:

(11) Số bằng	(15) Ngày cấp	Năm yêu cầu duy trì hiệu lực	Hiệu lực được duy trì đến
28495	27/04/2021	5	27/04/2026

(73) Chủ văn bằng bảo hộ: NGUYỄN NHƠN HÒA (AU)
Số 174 South Terrace, Bankstown NSW 2200, Australia

Thông báo số: 85119/TB-SHTT.IP, ngày 20/06/2025 về việc ghi nhận yêu cầu duy trì hiệu lực Bằng độc quyền sáng chế

Số đơn yêu cầu: DT1-2025-06670 Ngày nộp: 05/05/2025

Liên quan đến Bằng độc quyền sáng chế:

(11) Số bằng	(15) Ngày cấp	Năm yêu cầu duy trì hiệu lực	Hiệu lực được duy trì đến
23826	23/04/2020	6	23/04/2026

(73) Chủ văn bằng bảo hộ: NGUYỄN NHƠN HÒA (AU)
174 South Terraca, Bankstown NSW 2200, Sydney, Australia

Thông báo số: 85120/TB-SHTT.IP, ngày 20/06/2025 về việc ghi nhận yêu cầu duy trì hiệu lực Bằng độc quyền sáng chế

Số đơn yêu cầu: DT1-2025-06671 Ngày nộp: 06/05/2025

Liên quan đến Bằng độc quyền sáng chế:

(11) Số bằng	(15) Ngày cấp	Năm yêu cầu duy trì hiệu lực	Hiệu lực được duy trì đến
40775	09/07/2024	2	09/07/2026

(73) Chủ văn bằng bảo hộ: HONDA MOTOR CO., LTD. (JP)
1-1. Minami-Aoyama 2-chome, Minato-ku. Tokyo 107-8556, JAPAN

Thông báo số: 85121/TB-SHTT.IP, ngày 20/06/2025 về việc ghi nhận yêu cầu duy trì hiệu lực Bằng độc quyền sáng chế

Số đơn yêu cầu: DT1-2025-06672 Ngày nộp: 06/05/2025

Liên quan đến Bằng độc quyền sáng chế:

(11) Số bằng	(15) Ngày cấp	Năm yêu cầu duy trì hiệu lực	Hiệu lực được duy trì đến
40675	01/07/2024	2	01/07/2026

(73) Chủ văn bằng bảo hộ: HONDA MOTOR CO., LTD. (JP)
1-1, Minami-Aoyama 2-chome, Minato-ku, Tokyo 107-8556, JAPAN

Thông báo số: 85122/TB-SHTT.$_{IP}$, ngày 20/06/2025 về việc ghi nhận yêu cầu duy trì hiệu lực Bằng độc quyền sáng chế

Số đơn yêu cầu: DT1-2025-06673 Ngày nộp: 06/05/2025

Liên quan đến Bằng độc quyền sáng chế:

(11) Số bằng	(15) Ngày cấp	Năm yêu cầu duy trì hiệu lực	Hiệu lực được duy trì đến
40556	24/06/2024	2	24/06/2026

(73) Chủ văn bằng bảo hộ: HONDA MOTOR CO., LTD. (JP)
1-1, Minami-Aoyama 2-chome, Minato-ku, Tokyo 107-8556, JAPAN

Thông báo số: 85123/TB-SHTT.$_{IP}$, ngày 20/06/2025 về việc ghi nhận yêu cầu duy trì hiệu lực Bằng độc quyền sáng chế

Số đơn yêu cầu: DT1-2025-06674 Ngày nộp: 06/05/2025

Liên quan đến Bằng độc quyền sáng chế:

(11) Số bằng	(15) Ngày cấp	Năm yêu cầu duy trì hiệu lực	Hiệu lực được duy trì đến
37306	19/09/2023	3	19/09/2026

(73) Chủ văn bằng bảo hộ: NGUYỄN VIỆT ANH (VN)
Nhà số 63, Cao Lỗ, Phan Xá, Đông Anh, Hà Nội
NGUYỄN TRUNG HIẾU (VN)
Nhà số 63, Cao Lỗ, Phan Xá, Đông Anh, Hà Nội
PHẠM THỊ LÝ (VN)
Nhà số 63, Cao Lỗ, Phan Xá, Đông Anh, Hà Nội

Thông báo số: 85124/TB-SHTT.IP, ngày 20/06/2025 về việc ghi nhận yêu cầu duy trì hiệu lực Bằng độc quyền sáng chế

Số đơn yêu cầu: DT1-2025-06678 Ngày nộp: 06/05/2025

Liên quan đến Bằng độc quyền sáng chế:

(11) Số bằng	(15) Ngày cấp	Năm yêu cầu duy trì hiệu lực	Hiệu lực được duy trì đến
32596	10/06/2022	4	10/06/2026

(73) Chủ văn bằng bảo hộ: TAIWAN PAIHO LIMITED (TW)
No.575, Ho Kang Rd., Ho Mei Town, Chang Hwa Hsien, Taiwan

Thông báo số: 85125/TB-SHTT.IP, ngày 20/06/2025 về việc ghi nhận yêu cầu duy trì hiệu lực Bằng độc quyền sáng chế

Số đơn yêu cầu: DT1-2025-06679 Ngày nộp: 06/05/2025

Liên quan đến Bằng độc quyền sáng chế:

(11) Số bằng	(15) Ngày cấp	Năm yêu cầu duy trì hiệu lực	Hiệu lực được duy trì đến
28520	04/05/2021	5	04/05/2026

(73) Chủ văn bằng bảo hộ: UPL LIMITED (IN)
Uniphos House, Madhu Park, 11th Road, Khar (West), Mumbai 400 052 States of Maharashtra, India

---

Thông báo số: 85126/TB-SHTT.IP, ngày 20/06/2025 về việc ghi nhận yêu cầu duy trì hiệu lực Bằng độc quyền sáng chế

Số đơn yêu cầu: DT1-2025-06680 Ngày nộp: 06/05/2025

Liên quan đến Bằng độc quyền sáng chế:

(11) Số bằng	(15) Ngày cấp	Năm yêu cầu duy trì hiệu lực	Hiệu lực được duy trì đến
36082	17/05/2023	3	17/05/2026

(73) Chủ văn bằng bảo hộ: KOREA INSTITUTE OF MACHINERY & MATERIALS (KR)
156, Gajeongbuk-ro, Yuseong-gu, Daejeon, Republic of Korea
BKT CO., LTD. (KR)
(Sinsung-dong) 25, Yuseong-daero 1184beon-gil, Yuseong-gu Daejeon 34109, Republic of Korea [

Thông báo số: 85127/TB-SHTT.$_{IP}$, ngày 20/06/2025 về việc ghi nhận yêu cầu duy trì hiệu lực Bằng độc quyền sáng chế

Số đơn yêu cầu: DT1-2025-06681 Ngày nộp: 06/05/2025

Liên quan đến Bằng độc quyền sáng chế:

(11) Số bằng	(15) Ngày cấp	Năm yêu cầu duy trì hiệu lực	Hiệu lực được duy trì đến
36231	30/05/2023	3	30/05/2026

(73) Chủ văn bằng bảo hộ: WINDCAT WORKBOATS LIMITED (GB)
Holly Grove Cottage, Hardhorn Village, Poulton Le Fylde Lancashire, FY6 8DJ, United Kingdom

---

Thông báo số: 85128/TB-SHTT.$_{IP}$, ngày 20/06/2025 về việc ghi nhận yêu cầu duy trì hiệu lực Bằng độc quyền sáng chế

Số đơn yêu cầu: DT1-2025-06682 Ngày nộp: 06/05/2025

Liên quan đến Bằng độc quyền sáng chế:

(11) Số bằng	(15) Ngày cấp	Năm yêu cầu duy trì hiệu lực	Hiệu lực được duy trì đến
32316	17/05/2022	4	17/05/2026

(73) Chủ văn bằng bảo hộ: KONG, JU YUOL (KR)
151, Asanvalleynam-ro 110beon-gil, Dunpo-myeon, Asan-si, Chungcheongnam-do, 31409, Republic of Korea
SUNGGOK CO.,LTD (KR)
151, Asan valley nam-ro 110beon-gil, Dunpo-myeon, Asan-si, Chungcheongnam-do, 31409, Republic of Korea

---

Thông báo số: 85129/TB-SHTT.IP, ngày 20/06/2025 về việc ghi nhận yêu cầu duy trì hiệu lực Bằng độc quyền sáng chế

Số đơn yêu cầu: DT1-2025-06683 Ngày nộp: 06/05/2025

Liên quan đến Bằng độc quyền sáng chế:

(11) Số bằng	(15) Ngày cấp	Năm yêu cầu duy trì hiệu lực	Hiệu lực được duy trì đến
15746	26/07/2016	10	26/07/2026

(73) Chủ văn bằng bảo hộ: SAMWOO GEOTECH CO., LTD. (KR)
4F, Samwoo Bld., 241 Yangpyeong-dong 4-ga,
Yeongdeungpo-gu, Seoul 150-867, Republic of Korea

Thông báo số: 85130/TB-SHTT.IP, ngày 20/06/2025 về việc ghi nhận yêu cầu duy trì hiệu lực Bằng độc quyền sáng chế

Số đơn yêu cầu: DT1-2025-06684 Ngày nộp: 06/05/2025

Liên quan đến Bằng độc quyền sáng chế:

(11) Số bằng	(15) Ngày cấp	Năm yêu cầu duy trì hiệu lực	Hiệu lực được duy trì đến
28685	21/05/2021	5	21/05/2026

(73) Chủ văn bằng bảo hộ: ACCESS BIO, INC. (US)
65 Clyde Road, Suite A, Somerset, New Jersey 08873 (US)

Thông báo số: 85131/TB-SHTT.IP, ngày 20/06/2025 về việc ghi nhận yêu cầu duy trì hiệu lực Bằng độc quyền sáng chế

Số đơn yêu cầu: DT1-2025-06685 Ngày nộp: 06/05/2025

Liên quan đến Bằng độc quyền sáng chế:

(11) Số bằng	(15) Ngày cấp	Năm yêu cầu duy trì hiệu lực	Hiệu lực được duy trì đến
32652	15/06/2022	4	15/06/2026

(73) Chủ văn bằng bảo hộ: NOVARTIS AG (CH)
Lichtstrasse 35, CH-4056 Basel (CH)

Thông báo số: 85132/TB-SHTT.$_{IP}$, ngày 20/06/2025 về việc ghi nhận yêu cầu duy trì hiệu lực Bằng độc quyền sáng chế

Số đơn yêu cầu: DT1-2025-06686 Ngày nộp: 06/05/2025

Liên quan đến Bằng độc quyền sáng chế:

(11) Số bằng	(15) Ngày cấp	Năm yêu cầu duy trì hiệu lực	Hiệu lực được duy trì đến
40088	10/05/2024	2	10/05/2026

(73) Chủ văn bằng bảo hộ: NEUROPHET INC. (KR)
A-307,123, Cheomdangwagi-ro, Buk-gu Gwangju 61005 Republic of Korea

---

Thông báo số: 85145/TB-SHTT.$_{IP}$, ngày 23/06/2025 về việc ghi nhận yêu cầu duy trì hiệu lực Bằng độc quyền sáng chế

Số đơn yêu cầu: DT1-2025-06310 Ngày nộp: 25/04/2025

Liên quan đến Bằng độc quyền sáng chế:

(11) Số bằng	(15) Ngày cấp	Năm yêu cầu duy trì hiệu lực	Hiệu lực được duy trì đến
16894	25/04/2017	9	25/04/2026

(73) Chủ văn bằng bảo hộ: TMT-BBG RESEARCH AND DEVELOPMENT GMBH (AT)
Werk VI-Strasse 55, A-8605 Kapfenberg, Austria

Thông báo số: 87549/TB-SHTT.$_{IP}$, ngày 26/06/2025 về việc ghi nhận yêu cầu duy trì hiệu lực Bằng độc quyền sáng chế

Số đơn yêu cầu: DT1-2025-06809 Ngày nộp: 09/05/2025

Liên quan đến Bằng độc quyền sáng chế:

(11) Số bằng	(15) Ngày cấp	Năm yêu cầu duy trì hiệu lực	Hiệu lực được duy trì đến
27441	13/01/2021	5	13/01/2026

(73) Chủ văn bằng bảo hộ: VIỆN CÔNG NGHỆ SINH HỌC (VN)
Viện Công nghệ sinh học, Viện Hàn lâm Khoa học và Công nghệ Việt Nam; Nhà A10, số 18 Hoàng Quốc Việt, phường Nghĩa Đô, quận Cầu Giấy, thành phố Hà Nội

---

Thông báo số: 87550/TB-SHTT.$_{IP}$, ngày 26/06/2025 về việc ghi nhận yêu cầu duy trì hiệu lực Bằng độc quyền sáng chế

Số đơn yêu cầu: DT1-2025-06810 Ngày nộp: 09/05/2025

Liên quan đến Bằng độc quyền sáng chế:

(11) Số bằng	(15) Ngày cấp	Năm yêu cầu duy trì hiệu lực	Hiệu lực được duy trì đến
40127	14/05/2024	2	14/05/2026

(73) Chủ văn bằng bảo hộ: CÔNG TY TNHH LIVESPO PHARMA (VN)
Số 22, Lô 7,8 Khu đô thị Văn Khê, phường La Khê, Quận Hà Đông, Thành phố Hà Nội

---

Thông báo số: 87551/TB-SHTT.$_{IP}$, ngày 26/06/2025 về việc ghi nhận yêu cầu duy trì hiệu lực Bằng độc quyền sáng chế

Số đơn yêu cầu: DT1-2025-06811 Ngày nộp: 09/05/2025

Liên quan đến Bằng độc quyền sáng chế:

(11) Số bằng	(15) Ngày cấp	Năm yêu cầu duy trì hiệu lực	Hiệu lực được duy trì đến
40127	14/05/2024	3	14/05/2027

(73) Chủ văn bằng bảo hộ: CÔNG TY TNHH LIVESPO PHARMA (VN)
Số 22, Lô 7,8 Khu đô thị Văn Khê, phường La Khê, Quận Hà Đông, Thành phố Hà Nội

---

Thông báo số: 87552/TB-SHTT.$_{IP}$, ngày 26/06/2025 về việc ghi nhận yêu cầu duy trì hiệu lực Bằng độc quyền sáng chế

Số đơn yêu cầu: DT1-2025-06812 Ngày nộp: 09/05/2025

Liên quan đến Bằng độc quyền sáng chế:

(11) Số bằng	(15) Ngày cấp	Năm yêu cầu duy trì hiệu lực	Hiệu lực được duy trì đến
40128	14/05/2024	2	14/05/2026

(73) Chủ văn bằng bảo hộ: CÔNG TY TNHH LIVESPO PHARMA (VN)
Số 22, Lô 7, 8 khu đô thị Văn Khê, phường La Khê, quận Hà Đông, thành phố Hà Nội

---

Thông báo số: 87553/TB-SHTT.$_{IP}$, ngày 26/06/2025 về việc ghi nhận yêu cầu duy trì hiệu lực Bằng độc quyền sáng chế

Số đơn yêu cầu: DT1-2025-06813 Ngày nộp: 09/05/2025

Liên quan đến Bằng độc quyền sáng chế:

(11) Số bằng	(15) Ngày cấp	Năm yêu cầu duy trì hiệu lực	Hiệu lực được duy trì đến
40128	14/05/2024	3	14/05/2027

(73) Chủ văn bằng bảo hộ: CÔNG TY TNHH LIVESPO PHARMA (VN)
Số 22, Lô 7, 8 khu đô thị Văn Khê, phường La Khê, quận Hà Đông, thành phố Hà Nội

---

Thông báo số: 87554/TB-SHTT.$_{IP}$, ngày 26/06/2025 về việc ghi nhận yêu cầu duy trì hiệu lực Bằng độc quyền sáng chế

Số đơn yêu cầu: DT1-2025-06814 Ngày nộp: 09/05/2025

Liên quan đến Bằng độc quyền sáng chế:

(11) Số bằng	(15) Ngày cấp	Năm yêu cầu duy trì hiệu lực	Hiệu lực được duy trì đến
40774	09/07/2024	2	09/07/2026

(73) Chủ văn bằng bảo hộ: CÔNG TY TNHH LIVESPRO PHARMA (VN)
Số 22, Lô 7,8 khu đô thị Văn Khê, phường La Khê, quận Hà Đông, Hà Nội

---

Thông báo số: 87555/TB-SHTT.$_{IP}$, ngày 26/06/2025 về việc ghi nhận yêu cầu duy trì hiệu lực Bằng độc quyền sáng chế

Số đơn yêu cầu: DT1-2025-06815 Ngày nộp: 09/05/2025

Liên quan đến Bằng độc quyền sáng chế:

(11) Số bằng	(15) Ngày cấp	Năm yêu cầu duy trì hiệu lực	Hiệu lực được duy trì đến
40774	09/07/2024	3	09/07/2027

(73) Chủ văn bằng bảo hộ: CÔNG TY TNHH LIVESPRO PHARMA (VN)
Số 22, Lô 7,8 khu đô thị Văn Khê, phường La Khê, quận Hà Đông, Hà Nội

---

Thông báo số: 87556/TB-SHTT.$_{IP}$, ngày 26/06/2025 về việc ghi nhận yêu cầu duy trì hiệu lực Bằng độc quyền sáng chế

Số đơn yêu cầu: DT1-2025-06816 Ngày nộp: 09/05/2025

Liên quan đến Bằng độc quyền sáng chế:

(11) Số bằng	(15) Ngày cấp	Năm yêu cầu duy trì hiệu lực	Hiệu lực được duy trì đến
32811	29/06/2022	4	29/06/2026

(73) Chủ văn bằng bảo hộ: SCG CHEMICALS CO., LTD. (TH)
1 Siam Cement Rd., Bangsue Sub-District, Bangsue District, 10800 Bangkok, Thailand
THAI POLYETHYLENE CO., LTD. (TH)
1 Siam Cement Rd., Bangsue Sub-District, Bangsue District, 10800 Bangkok, Thailand

---

Thông báo số: 87557/TB-SHTT.$_{IP}$, ngày 26/06/2025 về việc ghi nhận yêu cầu duy trì hiệu lực Bằng độc quyền sáng chế

Số đơn yêu cầu: DT1-2025-06817 Ngày nộp: 09/05/2025

Liên quan đến Bằng độc quyền sáng chế:

(11) Số bằng	(15) Ngày cấp	Năm yêu cầu duy trì hiệu lực	Hiệu lực được duy trì đến
40726	05/07/2024	2	05/07/2026

(73) Chủ văn bằng bảo hộ: SAGRI CO., LTD. (JP)
725-1, Hikamichojouraku, Tamba-shi, Hyogo 6693602, Japan

Thông báo số: 87558/TB-SHTT.$_{IP}$, ngày 26/06/2025 về việc ghi nhận yêu cầu duy trì hiệu lực Bằng độc quyền sáng chế

Số đơn yêu cầu: DT1-2025-06818 Ngày nộp: 09/05/2025

Liên quan đến Bằng độc quyền sáng chế:

(11) Số bằng	(15) Ngày cấp	Năm yêu cầu duy trì hiệu lực	Hiệu lực được duy trì đến
14052	12/05/2015	11	12/05/2026

(73) Chủ văn bằng bảo hộ: HONDA MOTOR CO., LTD. (JP)
1-1, Minami-Aoyama 2-chome, Minato-ku, Tokyo, 107-8556 JAPAN

Thông báo số: 87559/TB-SHTT.$_{IP}$, ngày 26/06/2025 về việc ghi nhận yêu cầu duy trì hiệu lực Bằng độc quyền sáng chế

Số đơn yêu cầu: DT1-2025-06819 Ngày nộp: 09/05/2025

Liên quan đến Bằng độc quyền sáng chế:

(11) Số bằng	(15) Ngày cấp	Năm yêu cầu duy trì hiệu lực	Hiệu lực được duy trì đến
14054	12/05/2015	11	12/05/2026

(73) Chủ văn bằng bảo hộ: HONDA MOTOR CO., LTD. (JP)
1-1, Minami-Aoyama 2-chome, Minato-ku, Tokyo, 107-8556 Japan

Thông báo số: 87560/TB-SHTT.$_{IP}$, ngày 26/06/2025 về việc ghi nhận yêu cầu duy trì hiệu lực Bằng độc quyền sáng chế

Số đơn yêu cầu: DT1-2025-06820 Ngày nộp: 09/05/2025

Liên quan đến Bằng độc quyền sáng chế:

(11) Số bằng	(15) Ngày cấp	Năm yêu cầu duy trì hiệu lực	Hiệu lực được duy trì đến
12732	12/05/2014	12	12/05/2026

(73) Chủ văn bằng bảo hộ: CANON KABUSHIKI KAISHA (JP)
30-2, Shimomaruko 3-chome, Ohta-ku, Tokyo 146-8501, JAPAN

Thông báo số: 87561/TB-SHTT.$_{IP}$, ngày 26/06/2025 về việc ghi nhận yêu cầu duy trì hiệu lực Bằng độc quyền sáng chế

Số đơn yêu cầu: DT1-2025-06821 Ngày nộp: 09/05/2025

Liên quan đến Bằng độc quyền sáng chế:

(11) Số bằng	(15) Ngày cấp	Năm yêu cầu duy trì hiệu lực	Hiệu lực được duy trì đến
40071	10/05/2024	2	10/05/2026

(73) Chủ văn bằng bảo hộ: CANON KABUSHIKI KAISHA (JP)
30-2, Shimomaruko 3-chome, Ohta-ku, Tokyo 1468501, JAPAN

Thông báo số: 87562/TB-SHTT.$_{IP}$, ngày 26/06/2025 về việc ghi nhận yêu cầu duy trì hiệu lực Bằng độc quyền sáng chế

Số đơn yêu cầu: DT1-2025-06822 Ngày nộp: 09/05/2025

Liên quan đến Bằng độc quyền sáng chế:

(11) Số bằng	(15) Ngày cấp	Năm yêu cầu duy trì hiệu lực	Hiệu lực được duy trì đến
16967	15/05/2017	9	15/05/2026

(73) Chủ văn bằng bảo hộ: HONDA MOTOR CO., LTD. (JP)
1-1, Minami-Aoyama 2-chome, Minato-ku, Tokyo 107-8556 Japan

Thông báo số: 87563/TB-SHTT.IP, ngày 26/06/2025 về việc ghi nhận yêu cầu duy trì hiệu lực Bằng độc quyền sáng chế

Số đơn yêu cầu: DT1-2025-06823 Ngày nộp: 09/05/2025

Liên quan đến Bằng độc quyền sáng chế:

(11) Số bằng	(15) Ngày cấp	Năm yêu cầu duy trì hiệu lực	Hiệu lực được duy trì đến
36030	12/05/2023	3	12/05/2026

(73) Chủ văn bằng bảo hộ: HONDA MOTOR CO., LTD (JP)
1-1, Minami-Aoyama 2-chome Minato-ku, Tokyo 107-8556, Japan

Thông báo số: 87564/TB-SHTT.IP, ngày 26/06/2025 về việc ghi nhận yêu cầu duy trì hiệu lực Bằng độc quyền sáng chế

Số đơn yêu cầu: DT1-2025-06824 Ngày nộp: 09/05/2025

Liên quan đến Bằng độc quyền sáng chế:

(11) Số bằng	(15) Ngày cấp	Năm yêu cầu duy trì hiệu lực	Hiệu lực được duy trì đến
32539	06/06/2022	4	06/06/2026

(73) Chủ văn bằng bảo hộ: SEOHEONG BICYCLERACK CO., LTD. (KR)
43-15, Yulsaengjungang-ro 169beon-gil, Daegot-myeon, Gimpo-si, Gyeonggi-do 10040 Republic of Korea

---

Thông báo số: 87565/TB-SHTT.IP, ngày 26/06/2025 về việc ghi nhận yêu cầu duy trì hiệu lực Bằng độc quyền sáng chế

Số đơn yêu cầu: DT1-2025-06825 Ngày nộp: 09/05/2025

Liên quan đến Bằng độc quyền sáng chế:

(11) Số bằng	(15) Ngày cấp	Năm yêu cầu duy trì hiệu lực	Hiệu lực được duy trì đến
38244	08/12/2023	3	08/12/2026

(73) Chủ văn bằng bảo hộ: SHENZHEN REANSON PRODUCTS CO., LTD (CN)
No. 16, Third Industrial Zone, Xiacun Community, Gongming Street, Guangming District, Shenzhen, Guangdong 518000, China

---

Thông báo số: 87566/TB-SHTT.$_{IP}$, ngày 26/06/2025 về việc ghi nhận yêu cầu duy trì hiệu lực Bằng độc quyền sáng chế

Số đơn yêu cầu: DT1-2025-06826 Ngày nộp: 09/05/2025

Liên quan đến Bằng độc quyền sáng chế:

(11) Số bằng	(15) Ngày cấp	Năm yêu cầu duy trì hiệu lực	Hiệu lực được duy trì đến
21372	18/06/2019	7	18/06/2026

(73) Chủ văn bằng bảo hộ: LG ELECTRONICS INC. (KR)
128, Yeoui-daero Yeongdeungpo-gu, Seoul 150-721 Republic of Korea

---

Thông báo số: 87567/TB-SHTT.$_{IP}$, ngày 26/06/2025 về việc ghi nhận yêu cầu duy trì hiệu lực Bằng độc quyền sáng chế

Số đơn yêu cầu: DT1-2025-06827 Ngày nộp: 09/05/2025

Liên quan đến Bằng độc quyền sáng chế:

(11) Số bằng	(15) Ngày cấp	Năm yêu cầu duy trì hiệu lực	Hiệu lực được duy trì đến
40372	07/06/2024	2	07/06/2026

(73) Chủ văn bằng bảo hộ: GUANGXI SIWEI MATERIALS TECHNOLOGY CO., LTD. (CN)
Room 1505, 15th Floor, Office Building B-4, Beibu Gulf Science Park Headquarters Base, 39 Zhuang Jin Avenue, Jiangnan District, Nanning City, Guangxi, China

---

Thông báo số: 87568/TB-SHTT.IP, ngày 26/06/2025 về việc ghi nhận yêu cầu duy trì hiệu lực Bằng độc quyền sáng chế

Số đơn yêu cầu: DT1-2025-06828 Ngày nộp: 09/05/2025

Liên quan đến Bằng độc quyền sáng chế:

(11) Số bằng	(15) Ngày cấp	Năm yêu cầu duy trì hiệu lực	Hiệu lực được duy trì đến
36427	16/06/2023	3	16/06/2026

(73) Chủ văn bằng bảo hộ: LG ELECTRONICS INC. (KR)
128, Yeoui-daero, Yeongdeungpo-gu Seoul 07336, Republic of Korea

---

Thông báo số: 87569/TB-SHTT.IP, ngày 26/06/2025 về việc ghi nhận yêu cầu duy trì hiệu lực Bằng độc quyền sáng chế

Số đơn yêu cầu: DT1-2025-06829 Ngày nộp: 09/05/2025

Liên quan đến Bằng độc quyền sáng chế:

(11) Số bằng	(15) Ngày cấp	Năm yêu cầu duy trì hiệu lực	Hiệu lực được duy trì đến
40377	07/06/2024	2	07/06/2026

(73) Chủ văn bằng bảo hộ: CANDIANI S.P.A. (IT)
Via Arese, 85, I-20020 Robecchetto con Induno, Italy

Thông báo số: 87570/TB-SHTT.IP, ngày 26/06/2025 về việc ghi nhận yêu cầu duy trì hiệu lực Bằng độc quyền sáng chế

Số đơn yêu cầu: DT1-2025-06830 Ngày nộp: 09/05/2025

Liên quan đến Bằng độc quyền sáng chế:

(11) Số bằng	(15) Ngày cấp	Năm yêu cầu duy trì hiệu lực	Hiệu lực được duy trì đến
28999	22/06/2021	5	22/06/2026

(73) Chủ văn bằng bảo hộ: LG ELECTRONICS INC. (KR)
128, Yeoui-daero, Yeongdeungpo-gu, Seoul 150-721, Republic of Korea

---

Thông báo số: 87571/TB-SHTT.IP, ngày 26/06/2025 về việc ghi nhận yêu cầu duy trì hiệu lực Bằng độc quyền sáng chế

Số đơn yêu cầu: DT1-2025-06831 Ngày nộp: 09/05/2025

Liên quan đến Bằng độc quyền sáng chế:

(11) Số bằng	(15) Ngày cấp	Năm yêu cầu duy trì hiệu lực	Hiệu lực được duy trì đến
32666	16/06/2022	4	16/06/2026

(73) Chủ văn bằng bảo hộ: LG ELECTRONICS INC. (KR)
128, Yeoui-daero, Yeongdeungpo-gu, Seoul 07336, Republic of Korea

---

Thông báo số: 87572/TB-SHTT.IP, ngày 26/06/2025 về việc ghi nhận yêu cầu duy trì hiệu lực Bằng độc quyền sáng chế

Số đơn yêu cầu: DT1-2025-06832 Ngày nộp: 09/05/2025

Liên quan đến Bằng độc quyền sáng chế:

(11) Số bằng	(15) Ngày cấp	Năm yêu cầu duy trì hiệu lực	Hiệu lực được duy trì đến
36477	21/06/2023	3	21/06/2026

(73) Chủ văn bằng bảo hộ: LG ELECTRONICS INC. (KR)
128, Yeoui-daero Yeongdeungpo-gu Seoul 07336, Republic of Korea

---

Thông báo số: 87573/TB-SHTT.IP, ngày 26/06/2025 về việc ghi nhận yêu cầu duy trì hiệu lực Bằng độc quyền sáng chế

Số đơn yêu cầu: DT1-2025-06833 Ngày nộp: 09/05/2025

Liên quan đến Bằng độc quyền sáng chế:

(11) Số bằng	(15) Ngày cấp	Năm yêu cầu duy trì hiệu lực	Hiệu lực được duy trì đến
24636	17/06/2020	6	17/06/2026

(73) Chủ văn bằng bảo hộ: SAMSUNG ELECTRO-MECHANICS CO., LTD. (KR)
Maeyoung-Ro 150 (Maetan-Dong), Youngtong-Gu, Suwon-Si, Gyeonggi-Do, Republic of Korea

---

Thông báo số: 87574/TB-SHTT.$_{IP}$, ngày 26/06/2025 về việc ghi nhận yêu cầu duy trì hiệu lực Bằng độc quyền sáng chế

Số đơn yêu cầu: DT1-2025-06834 Ngày nộp: 09/05/2025

Liên quan đến Bằng độc quyền sáng chế:

(11) Số bằng	(15) Ngày cấp	Năm yêu cầu duy trì hiệu lực	Hiệu lực được duy trì đến
28974	18/06/2021	5	18/06/2026

(73) Chủ văn bằng bảo hộ: JAPAN SCIENCE AND TECHNOLOGY AGENCY (JP)
1-8, Honcho 4-chome, Kawaguchi-shi, Saitama 332-0012 Japan
TOKYO INSTITUTE OF TECHNOLOGY (JP)
12-1, Ookayama 2-chome, Meguro-ku, Tokyo 152-8550 Japan

Thông báo số: 87575/TB-SHTT.$_{IP}$, ngày 26/06/2025 về việc ghi nhận yêu cầu duy trì hiệu lực Bằng độc quyền sáng chế

Số đơn yêu cầu: DT1-2025-06835 Ngày nộp: 09/05/2025

Liên quan đến Bằng độc quyền sáng chế:

(11) Số bằng	(15) Ngày cấp	Năm yêu cầu duy trì hiệu lực	Hiệu lực được duy trì đến
12909	30/06/2014	12	30/06/2026

(73) Chủ văn bằng bảo hộ: LG ELECTRONICS INC. (KR)
20 Yeouido-dong, Yeongdeungpo-gu, Seoul 150-721 Korea

Thông báo số: 87576/TB-SHTT.$_{IP}$, ngày 26/06/2025 về việc ghi nhận yêu cầu duy trì hiệu lực Bằng độc quyền sáng chế

Số đơn yêu cầu: DT1-2025-06836 Ngày nộp: 09/05/2025

Liên quan đến Bằng độc quyền sáng chế:

(11) Số bằng	(15) Ngày cấp	Năm yêu cầu duy trì hiệu lực	Hiệu lực được duy trì đến
24742	22/06/2020	6	22/06/2026

(73) Chủ văn bằng bảo hộ: LG ELECTRONICS INC. (KR)
128, Yeoui-daero, Yeongdeungpo-gu Seoul 150-721
Republic of Korea

Thông báo số: 87577/TB-SHTT.$_{IP}$, ngày 26/06/2025 về việc ghi nhận yêu cầu duy trì hiệu lực Bằng độc quyền sáng chế

Số đơn yêu cầu: DT1-2025-06837 Ngày nộp: 09/05/2025

Liên quan đến Bằng độc quyền sáng chế:

(11) Số bằng	(15) Ngày cấp	Năm yêu cầu duy trì hiệu lực	Hiệu lực được duy trì đến
21194	21/05/2019	7	21/05/2026

(73) Chủ văn bằng bảo hộ: ZHONGYE CHANGTIAN INTERNATIONAL ENGINEERING CO., LTD. (CN)
No.1 Laodong Mid Road, Changsha, Hunan 410007, China

Thông báo số: 87578/TB-SHTT.$_{IP}$, ngày 26/06/2025 về việc ghi nhận yêu cầu duy trì hiệu lực Bằng độc quyền sáng chế

Số đơn yêu cầu: DT1-2025-06838 Ngày nộp: 09/05/2025

Liên quan đến Bằng độc quyền sáng chế:

(11) Số bằng	(15) Ngày cấp	Năm yêu cầu duy trì hiệu lực	Hiệu lực được duy trì đến
21883	03/09/2019	7	03/09/2026

(73) Chủ văn bằng bảo hộ: GIANT (KUNSHAN) CO., LTD. (CN)
NO. 889, HONGHU RD., KUNSHAN CITY 215300, CHINA, P.R.C.

Thông báo số: 87579/TB-SHTT.$_{IP}$, ngày 26/06/2025 về việc ghi nhận yêu cầu duy trì hiệu lực Bằng độc quyền sáng chế

Số đơn yêu cầu: DT1-2025-06839 Ngày nộp: 09/05/2025

Liên quan đến Bằng độc quyền sáng chế:

(11) Số bằng	(15) Ngày cấp	Năm yêu cầu duy trì hiệu lực	Hiệu lực được duy trì đến
32639	15/06/2022	4	15/06/2026

(73) Chủ văn bằng bảo hộ: STAEDTLER + UHL KG (DE)
Noerdliche Ringstrasse 12, 91126 Schwabach, Germany

Thông báo số: 87580/TB-SHTT.$_{IP}$, ngày 26/06/2025 về việc ghi nhận yêu cầu duy trì hiệu lực Bằng độc quyền sáng chế

Số đơn yêu cầu: DT1-2025-06840 Ngày nộp: 09/05/2025

Liên quan đến Bằng độc quyền sáng chế:

(11) Số bằng	(15) Ngày cấp	Năm yêu cầu duy trì hiệu lực	Hiệu lực được duy trì đến
29077	29/06/2021	5	29/06/2026

(73) Chủ văn bằng bảo hộ: ITC CONSULTING INC. (JP)
Tokyo Lutheran Center Building, Room 308, 1-2-32,
Fujimi, Chiyoda-ku, Tokyo 1020071, Japan

Thông báo số: 87581/TB-SHTT.$_{IP}$, ngày 26/06/2025 về việc ghi nhận yêu cầu duy trì hiệu lực Bằng độc quyền sáng chế

Số đơn yêu cầu: DT1-2025-06841 Ngày nộp: 09/05/2025

Liên quan đến Bằng độc quyền sáng chế:

(11) Số bằng	(15) Ngày cấp	Năm yêu cầu duy trì hiệu lực	Hiệu lực được duy trì đến
40796	11/07/2024	2	11/07/2026

(73) Chủ văn bằng bảo hộ: TANAKA KIKINZOKU KOGYO K.K. (JP)
Tokyo Building, 7-3, Marunouchi 2-chome, Chiyoda-ku, Tokyo 1006422, Japan

---

Thông báo số: 87582/TB-SHTT.$_{IP}$, ngày 26/06/2025 về việc ghi nhận yêu cầu duy trì hiệu lực Bằng độc quyền sáng chế

Số đơn yêu cầu: DT1-2025-06843 Ngày nộp: 09/05/2025

Liên quan đến Bằng độc quyền sáng chế:

(11) Số bằng	(15) Ngày cấp	Năm yêu cầu duy trì hiệu lực	Hiệu lực được duy trì đến
36018	11/05/2023	3	11/05/2026

(73) Chủ văn bằng bảo hộ: CARZAC SDN BHD (MY)
53 Jalan Mas Jaya 2 Kawasan Perusahaan Mas Jaya 43200 Cheras, Selangor, Malaysia

---

Thông báo số: 87583/TB-SHTT.$_{IP}$, ngày 26/06/2025 về việc ghi nhận yêu cầu duy trì hiệu lực Bằng độc quyền sáng chế

Số đơn yêu cầu: DT1-2025-06844 Ngày nộp: 09/05/2025

Liên quan đến Bằng độc quyền sáng chế:

(11) Số bằng	(15) Ngày cấp	Năm yêu cầu duy trì hiệu lực	Hiệu lực được duy trì đến
19470	13/06/2018	8	13/06/2026

(73) Chủ văn bằng bảo hộ: FUKUMURA, TAKESHI (JP)
7-18 1F, Kamiyacho Hakataku, Fukuoka 812-0022, Japan

Thông báo số: 87584/TB-SHTT.$_{IP}$, ngày 26/06/2025 về việc ghi nhận yêu cầu duy trì hiệu lực Bằng độc quyền sáng chế

Số đơn yêu cầu: DT1-2025-06845 Ngày nộp: 09/05/2025

Liên quan đến Bằng độc quyền sáng chế:

(11) Số bằng	(15) Ngày cấp	Năm yêu cầu duy trì hiệu lực	Hiệu lực được duy trì đến
35983	09/05/2023	3	09/05/2026

(73) Chủ văn bằng bảo hộ: UB LIGHT CO., LTD (KR)
(Jeongwang-dong, SihwaGongdan 1 Na 401-1)
Je3DongHo, 50, Sangidaehak-ro, Siheung-si, Gyeonggi-do, Republic of Korea

---

Thông báo số: 87585/TB-SHTT.$_{IP}$, ngày 26/06/2025 về việc ghi nhận yêu cầu duy trì hiệu lực Bằng độc quyền sáng chế

Số đơn yêu cầu: DT1-2025-06846 Ngày nộp: 09/05/2025

Liên quan đến Bằng độc quyền sáng chế:

(11) Số bằng	(15) Ngày cấp	Năm yêu cầu duy trì hiệu lực	Hiệu lực được duy trì đến
44118	17/02/2025	3	17/02/2028

(73) Chủ văn bằng bảo hộ: AKCIONERNOE OBSHCHESTVO "RADIEVYY INSTITUT IMENI V.G. KHLOPINA" (RU)
28, 2-y Murinsky prospect, St. Petersburg, 194021, Russian Federation
JOINT STOCK COMPANY "SCIENCE AND INNOVATIONS" (RU)
per. Staromonetniy, 26 Moscow, 119180, Russian Federation

Thông báo số: 87586/TB-SHTT.$_{IP}$, ngày 26/06/2025 về việc ghi nhận yêu cầu duy trì hiệu lực Bằng độc quyền sáng chế

Số đơn yêu cầu: DT1-2025-06847 Ngày nộp: 09/05/2025

Liên quan đến Bằng độc quyền sáng chế:

(11) Số bằng	(15) Ngày cấp	Năm yêu cầu duy trì hiệu lực	Hiệu lực được duy trì đến
44118	17/02/2025	2	17/02/2027

(73) Chủ văn bằng bảo hộ: AKCIONERNOE OBSHCHESTVO "RADIEVYY INSTITUT IMENI V.G. KHLOPINA" (RU)
28, 2-y Murinsky prospect, St. Petersburg, 194021, Russian Federation
JOINT STOCK COMPANY "SCIENCE AND INNOVATIONS" (RU)
per. Staromonetniy, 26 Moscow, 119180, Russian Federation

Thông báo số: 87587/TB-SHTT.$_{IP}$, ngày 26/06/2025 về việc ghi nhận yêu cầu duy trì hiệu lực Bằng độc quyền sáng chế

Số đơn yêu cầu: DT1-2025-06849 Ngày nộp: 09/05/2025

Liên quan đến Bằng độc quyền sáng chế:

(11) Số bằng	(15) Ngày cấp	Năm yêu cầu duy trì hiệu lực	Hiệu lực được duy trì đến
32213	11/05/2022	4	11/05/2026

(73) Chủ văn bằng bảo hộ: INCOTEC HOLDING B.V. (NL)
Westeinde 107, NL-1601 BL Enkhuizen, the Netherlands

Thông báo số: 87588/TB-SHTT.$_{IP}$, ngày 26/06/2025 về việc ghi nhận yêu cầu duy trì hiệu lực Bằng độc quyền sáng chế

Số đơn yêu cầu: DT1-2025-06689 Ngày nộp: 06/05/2025

Liên quan đến Bằng độc quyền sáng chế:

(11) Số bằng	(15) Ngày cấp	Năm yêu cầu duy trì hiệu lực	Hiệu lực được duy trì đến
39950	02/05/2024	2	02/05/2026

(73) Chủ văn bằng bảo hộ: VM AGRITECH LIMITED (GB)
5, Burns Close, Long Crendon Aylesbury, Buckinghamshire HP18 9BX, United Kingdom

---

Thông báo số: 87589/TB-SHTT.$_{IP}$, ngày 26/06/2025 về việc ghi nhận yêu cầu duy trì hiệu lực Bằng độc quyền sáng chế

Số đơn yêu cầu: DT1-2025-06690 Ngày nộp: 06/05/2025

Liên quan đến Bằng độc quyền sáng chế:

(11) Số bằng	(15) Ngày cấp	Năm yêu cầu duy trì hiệu lực	Hiệu lực được duy trì đến
14047	12/05/2015	11	12/05/2026

(73) Chủ văn bằng bảo hộ: GEOX S.P.A. (IT)
Via Feltrina Centro 16, 31044 Montebelluna, Localita Biadene (Treviso), Italy

---

Thông báo số: 87590/TB-SHTT.$_{IP}$, ngày 26/06/2025 về việc ghi nhận yêu cầu duy trì hiệu lực Bằng độc quyền sáng chế

Số đơn yêu cầu: DT1-2025-06691 Ngày nộp: 06/05/2025

Liên quan đến Bằng độc quyền sáng chế:

(11) Số bằng	(15) Ngày cấp	Năm yêu cầu duy trì hiệu lực	Hiệu lực được duy trì đến
21161	21/05/2019	7	21/05/2026

(73) Chủ văn bằng bảo hộ: BASF SE (DE)
67056 Ludwigshafen, Germany

Thông báo số: 87591/TB-SHTT.$_{IP}$, ngày 26/06/2025 về việc ghi nhận yêu cầu duy trì hiệu lực Bằng độc quyền sáng chế

Số đơn yêu cầu: DT1-2025-06692 Ngày nộp: 06/05/2025

Liên quan đến Bằng độc quyền sáng chế:

(11) Số bằng	(15) Ngày cấp	Năm yêu cầu duy trì hiệu lực	Hiệu lực được duy trì đến
21136	14/05/2019	7	14/05/2026

(73) Chủ văn bằng bảo hộ: INTERDIGITAL VC HOLDINGS, INC. (US)
200 Bellevue Parkway, Suite 300, Wilmington, DE 19809, USA

Thông báo số: 87592/TB-SHTT.$_{IP}$, ngày 26/06/2025 về việc ghi nhận yêu cầu duy trì hiệu lực Bằng độc quyền sáng chế

Số đơn yêu cầu: DT1-2025-06693 Ngày nộp: 06/05/2025

Liên quan đến Bằng độc quyền sáng chế:

(11) Số bằng	(15) Ngày cấp	Năm yêu cầu duy trì hiệu lực	Hiệu lực được duy trì đến
15524	24/05/2016	10	24/05/2026

(73) Chủ văn bằng bảo hộ: KE-KELIT KUNSTSTOFFWERK GESELLSCHAFT M.B.H. (AT)
Ignaz-Mayer-StraBe 17, A-4020 Linz Austria

Thông báo số: 87593/TB-SHTT.$_{IP}$, ngày 26/06/2025 về việc ghi nhận yêu cầu duy trì hiệu lực Bằng độc quyền sáng chế

Số đơn yêu cầu: DT1-2025-06694 Ngày nộp: 06/05/2025

Liên quan đến Bằng độc quyền sáng chế:

(11) Số bằng	(15) Ngày cấp	Năm yêu cầu duy trì hiệu lực	Hiệu lực được duy trì đến
35805	18/04/2023	3	18/04/2026

(73) Chủ văn bằng bảo hộ: ENO ENERGY SYSTEMS GMBH (DE)
Am Strande 2 e, Rostock, 18055, Germany

Thông báo số: 87594/TB-SHTT.$_{IP}$, ngày 26/06/2025 về việc ghi nhận yêu cầu duy trì hiệu lực Bằng độc quyền sáng chế

Số đơn yêu cầu: DT1-2025-06695 Ngày nộp: 06/05/2025

Liên quan đến Bằng độc quyền sáng chế:

(11) Số bằng	(15) Ngày cấp	Năm yêu cầu duy trì hiệu lực	Hiệu lực được duy trì đến
32483	01/06/2022	4	01/06/2026

(73) Chủ văn bằng bảo hộ: BASF SE (DE)
67056 Ludwigshafen, Germany

Thông báo số: 87595/TB-SHTT.$_{IP}$, ngày 26/06/2025 về việc ghi nhận yêu cầu duy trì hiệu lực Bằng độc quyền sáng chế

Số đơn yêu cầu: DT1-2025-06696 Ngày nộp: 06/05/2025

Liên quan đến Bằng độc quyền sáng chế:

(11) Số bằng	(15) Ngày cấp	Năm yêu cầu duy trì hiệu lực	Hiệu lực được duy trì đến
28698	24/05/2021	5	24/05/2026

(73) Chủ văn bằng bảo hộ: TATA STEEL LIMITED (IN)
Bombay House, 24 Homi Mody Street, Fort, Mumbai 400 001, India

---

Thông báo số: 87596/TB-SHTT.$_{IP}$, ngày 26/06/2025 về việc ghi nhận yêu cầu duy trì hiệu lực Bằng độc quyền sáng chế

Số đơn yêu cầu: DT1-2025-06698 Ngày nộp: 06/05/2025

Liên quan đến Bằng độc quyền sáng chế:

(11) Số bằng	(15) Ngày cấp	Năm yêu cầu duy trì hiệu lực	Hiệu lực được duy trì đến
40836	15/07/2024	2	15/07/2026

(73) Chủ văn bằng bảo hộ: MLCEK, JIRI (CZ)
Slepa 433 76314 Zlin - Stipa (CZ)

Thông báo số: 87597/TB-SHTT.IP, ngày 26/06/2025 về việc ghi nhận yêu cầu duy trì hiệu lực Bằng độc quyền sáng chế

Số đơn yêu cầu: DT1-2025-06699 Ngày nộp: 06/05/2025

Liên quan đến Bằng độc quyền sáng chế:

(11) Số bằng	(15) Ngày cấp	Năm yêu cầu duy trì hiệu lực	Hiệu lực được duy trì đến
29836	17/09/2021	5	17/09/2026

(73) Chủ văn bằng bảo hộ: KIM, JIN OK (KR)
221-505 (Olympic Seonsu Gijachon APT., Bangi-dong),
1218, Yangjae-daero, Songpa-gu, Seoul, S.Korea

Thông báo số: 87598/TB-SHTT.IP, ngày 26/06/2025 về việc ghi nhận yêu cầu duy trì hiệu lực Bằng độc quyền sáng chế

Số đơn yêu cầu: DT1-2025-06700 Ngày nộp: 06/05/2025

Liên quan đến Bằng độc quyền sáng chế:

(11) Số bằng	(15) Ngày cấp	Năm yêu cầu duy trì hiệu lực	Hiệu lực được duy trì đến
34220	31/10/2022	4	31/10/2026

(73) Chủ văn bằng bảo hộ: KIM, JIN OK (KR)
221-505(Olympic Seonsu Gijachon APT., Bangi-dong)
1218, Yangjae-daero, Songpa-gu Seoul, S. Korea

Thông báo số: 87599/TB-SHTT.IP, ngày 26/06/2025 về việc ghi nhận yêu cầu duy trì hiệu lực Bằng độc quyền sáng chế

Số đơn yêu cầu: DT1-2025-06702 Ngày nộp: 06/05/2025

Liên quan đến Bằng độc quyền sáng chế:

(11) Số bằng	(15) Ngày cấp	Năm yêu cầu duy trì hiệu lực	Hiệu lực được duy trì đến
10470	12/07/2012	14	12/07/2026

(73) Chủ văn bằng bảo hộ: NEUFELD, KLAUS (AT)
Sattelbach 13, A-2532 Heiligenkreuz, Austria
GRABHERR, HELMUT (AT)
Sandberg 15, A-4550 Kremsmunster, Austria
WESTERKAMP, ARNOLD (DE)
Norddollen 26, 49429 Visbek, Germany

Thông báo số: 87600/TB-SHTT.$_{IP}$, ngày 26/06/2025 về việc ghi nhận yêu cầu duy trì hiệu lực Bằng độc quyền sáng chế

Số đơn yêu cầu: DT1-2025-06703 Ngày nộp: 06/05/2025

Liên quan đến Bằng độc quyền sáng chế:

(11) Số bằng	(15) Ngày cấp	Năm yêu cầu duy trì hiệu lực	Hiệu lực được duy trì đến
32267	13/05/2022	4	13/05/2026

(73) Chủ văn bằng bảo hộ: ASTEX THERAPEUTICS LIMITED (GB)
436 Cambridge Science Park, Milton Road, Cambridge, Cambridgeshire CB4 0QA, United Kingdom

---

Thông báo số: 87601/TB-SHTT.$_{IP}$, ngày 26/06/2025 về việc ghi nhận yêu cầu duy trì hiệu lực Bằng độc quyền sáng chế

Số đơn yêu cầu: DT1-2025-06704 Ngày nộp: 06/05/2025

Liên quan đến Bằng độc quyền sáng chế:

(11) Số bằng	(15) Ngày cấp	Năm yêu cầu duy trì hiệu lực	Hiệu lực được duy trì đến
24031	07/05/2020	6	07/05/2026

(73) Chủ văn bằng bảo hộ: INTELLIKINE, LLC (US)
10931 North Torrey Pines Road, Suite 103, La Jolla, CA 92037, United States of America

---

Thông báo số: 87602/TB-SHTT.IP, ngày 26/06/2025 về việc ghi nhận yêu cầu duy trì hiệu lực Bằng độc quyền sáng chế

Số đơn yêu cầu: DT1-2025-06705 Ngày nộp: 06/05/2025

Liên quan đến Bằng độc quyền sáng chế:

(11) Số bằng	(15) Ngày cấp	Năm yêu cầu duy trì hiệu lực	Hiệu lực được duy trì đến
36191	26/05/2023	3	26/05/2026

(73) Chủ văn bằng bảo hộ: JAZZ PHARMACEUTICALS IRELAND LIMITED (IE)
Waterloo Exchange, Waterloo Road, Dublin 4, Ireland

Thông báo số: 87603/TB-SHTT.IP, ngày 26/06/2025 về việc ghi nhận yêu cầu duy trì hiệu lực Bằng độc quyền sáng chế

Số đơn yêu cầu: DT1-2025-06706 Ngày nộp: 06/05/2025

Liên quan đến Bằng độc quyền sáng chế:

(11) Số bằng	(15) Ngày cấp	Năm yêu cầu duy trì hiệu lực	Hiệu lực được duy trì đến
21160	21/05/2019	7	21/05/2026

(73) Chủ văn bằng bảo hộ: DANIELI AUTOMATION S.P.A. (IT)
Via Bonaldo Stringher, 4 - 33042 Buttrio (UD), Italy

Thông báo số: 87604/TB-SHTT.IP, ngày 26/06/2025 về việc ghi nhận yêu cầu duy trì hiệu lực Bằng độc quyền sáng chế

Số đơn yêu cầu: DT1-2025-06707 Ngày nộp: 06/05/2025

Liên quan đến Bằng độc quyền sáng chế:

(11) Số bằng	(15) Ngày cấp	Năm yêu cầu duy trì hiệu lực	Hiệu lực được duy trì đến
28550	06/05/2021	5	06/05/2026

(73) Chủ văn bằng bảo hộ: PFIZER INC. (US)
235 East 42nd Street, New York, New York 10017, United States of America

---

Thông báo số: 87605/TB-SHTT.IP, ngày 26/06/2025 về việc ghi nhận yêu cầu duy trì hiệu lực Bằng độc quyền sáng chế

Số đơn yêu cầu: DT1-2025-06708 Ngày nộp: 06/05/2025

Liên quan đến Bằng độc quyền sáng chế:

(11) Số bằng	(15) Ngày cấp	Năm yêu cầu duy trì hiệu lực	Hiệu lực được duy trì đến
36048	15/05/2023	3	15/05/2026

(73) Chủ văn bằng bảo hộ: YNSECT (FR)
1 Rue Pierre Fontaine, 91058 EVRY CEDEX, France

Thông báo số: 87606/TB-SHTT.IP, ngày 26/06/2025 về việc ghi nhận yêu cầu duy trì hiệu lực Bằng độc quyền sáng chế

Số đơn yêu cầu: DT1-2025-06709 Ngày nộp: 06/05/2025

Liên quan đến Bằng độc quyền sáng chế:

(11) Số bằng	(15) Ngày cấp	Năm yêu cầu duy trì hiệu lực	Hiệu lực được duy trì đến
36045	15/05/2023	3	15/05/2026

(73) Chủ văn bằng bảo hộ: EBZ SYSTEC GMBH (DE)
Bleicherstrasse 7, 88212 Ravensburg, Germany

Thông báo số: 87607/TB-SHTT.IP, ngày 26/06/2025 về việc ghi nhận yêu cầu duy trì hiệu lực Bằng độc quyền sáng chế

Số đơn yêu cầu: DT1-2025-06710 Ngày nộp: 06/05/2025

Liên quan đến Bằng độc quyền sáng chế:

(11) Số bằng	(15) Ngày cấp	Năm yêu cầu duy trì hiệu lực	Hiệu lực được duy trì đến
32240	12/05/2022	4	12/05/2026

(73) Chủ văn bằng bảo hộ: ESSENTRA FILTER PRODUCTS DEVELOPMENT CO. PTE. LTD (SG)
238A Thomson Road, #25-04/05 Novena Square,
Singapore 307684, Singapore

Thông báo số: 87608/TB-SHTT.$_{IP}$, ngày 26/06/2025 về việc ghi nhận yêu cầu duy trì hiệu lực Bằng độc quyền sáng chế

Số đơn yêu cầu: DT1-2025-06711 Ngày nộp: 06/05/2025

Liên quan đến Bằng độc quyền sáng chế:

(11) Số bằng	(15) Ngày cấp	Năm yêu cầu duy trì hiệu lực	Hiệu lực được duy trì đến
32379	24/05/2022	4	24/05/2026

(73) Chủ văn bằng bảo hộ: PFIZER INC. (US)
235 East 42nd Street, New York, New York 10017, United States of America

---

Thông báo số: 87609/TB-SHTT.$_{IP}$, ngày 26/06/2025 về việc ghi nhận yêu cầu duy trì hiệu lực Bằng độc quyền sáng chế

Số đơn yêu cầu: DT1-2025-06712 Ngày nộp: 06/05/2025

Liên quan đến Bằng độc quyền sáng chế:

(11) Số bằng	(15) Ngày cấp	Năm yêu cầu duy trì hiệu lực	Hiệu lực được duy trì đến
32344	23/05/2022	4	23/05/2026

(73) Chủ văn bằng bảo hộ: NIDEC-READ CORPORATION (JP)
10, Tsutsumisoto-cho, Nishikyogoku, Ukyo-ku, Kyoto-shi, Kyoto 6150854, Japan

---

Thông báo số: 87610/TB-SHTT.$_{IP}$, ngày 26/06/2025 về việc ghi nhận yêu cầu duy trì hiệu lực Bằng độc quyền sáng chế

Số đơn yêu cầu: DT1-2025-06713 Ngày nộp: 07/05/2025

Liên quan đến Bằng độc quyền sáng chế:

(11) Số bằng	(15) Ngày cấp	Năm yêu cầu duy trì hiệu lực	Hiệu lực được duy trì đến
35987	10/05/2023	3	10/05/2026

(73) Chủ văn bằng bảo hộ: POSTECH ACADEMY-INDUSTRY FOUNDATION (KR)
77 Cheongam-Ro, Nam-Gu, Pohang, Gyeongbuk, Republic of Korea
BL PROCESS CO.,LTD (KR)
1312, ACE PYEONGCHON TOWER, 361, Simin-daero Dongan-gu Anyang-si Gyeonggi-do, 14057, Republic of Korea

---

Thông báo số: 87611/TB-SHTT.$_{IP}$, ngày 26/06/2025 về việc ghi nhận yêu cầu duy trì hiệu lực Bằng độc quyền sáng chế

Số đơn yêu cầu: DT1-2025-06714 Ngày nộp: 07/05/2025

Liên quan đến Bằng độc quyền sáng chế:

(11) Số bằng	(15) Ngày cấp	Năm yêu cầu duy trì hiệu lực	Hiệu lực được duy trì đến
28272	07/04/2021	5	07/04/2026

(73) Chủ văn bằng bảo hộ: DART INDUSTRIES INC. (US)
14901 S. Orange Blossom Trail, Orlando, Florida 32837, United States of America

---

Thông báo số: 87612/TB-SHTT.$_{IP}$, ngày 26/06/2025 về việc ghi nhận yêu cầu duy trì hiệu lực Bằng độc quyền sáng chế

Số đơn yêu cầu: DT1-2025-06715 Ngày nộp: 07/05/2025

Liên quan đến Bằng độc quyền sáng chế:

(11) Số bằng	(15) Ngày cấp	Năm yêu cầu duy trì hiệu lực	Hiệu lực được duy trì đến
23668	14/04/2020	6	14/04/2026

(73) Chủ văn bằng bảo hộ: KARYOPHARM THERAPEUTICS INC. (US)
85 Wells Avenue, Newton, Massachusetts 02459, United States of America

---

Thông báo số: 87613/TB-SHTT.IP, ngày 26/06/2025 về việc ghi nhận yêu cầu duy trì hiệu lực Bằng độc quyền sáng chế

Số đơn yêu cầu: DT1-2025-06716 Ngày nộp: 07/05/2025

Liên quan đến Bằng độc quyền sáng chế:

(11) Số bằng	(15) Ngày cấp	Năm yêu cầu duy trì hiệu lực	Hiệu lực được duy trì đến
9283	16/05/2011	15	16/05/2026

(73) Chủ văn bằng bảo hộ: INDUSTRIAL TECHNOLOGY RESEARCH INSTITUTE (TW)
No. 195, Sec. 4, Chung Hsing Rd., Chutung, Hsinchu, Taiwan.

Thông báo số: 87614/TB-SHTT.IP, ngày 26/06/2025 về việc ghi nhận yêu cầu duy trì hiệu lực Bằng độc quyền sáng chế

Số đơn yêu cầu: DT1-2025-06717 Ngày nộp: 07/05/2025

Liên quan đến Bằng độc quyền sáng chế:

(11) Số bằng	(15) Ngày cấp	Năm yêu cầu duy trì hiệu lực	Hiệu lực được duy trì đến
32289	16/05/2022	4	16/05/2026

(73) Chủ văn bằng bảo hộ: FMC CORPORATION (US)
2929 Walnut Street, Philadelphia, PA 19104, United States of America

---

Thông báo số: 87615/TB-SHTT.IP, ngày 26/06/2025 về việc ghi nhận yêu cầu duy trì hiệu lực Bằng độc quyền sáng chế

Số đơn yêu cầu: DT1-2025-06718 Ngày nộp: 07/05/2025

Liên quan đến Bằng độc quyền sáng chế:

(11) Số bằng	(15) Ngày cấp	Năm yêu cầu duy trì hiệu lực	Hiệu lực được duy trì đến
32290	16/05/2022	4	16/05/2026

(73) Chủ văn bằng bảo hộ: ALNYLAM PHARMACEUTICALS, INC. (US)
300 Third Street, 3rd Floor, Cambridge, MA 02142, United States of America

---

Thông báo số: 87616/TB-SHTT.$_{IP}$, ngày 26/06/2025 về việc ghi nhận yêu cầu duy trì hiệu lực Bằng độc quyền sáng chế

Số đơn yêu cầu: DT1-2025-06719 Ngày nộp: 07/05/2025

Liên quan đến Bằng độc quyền sáng chế:

(11) Số bằng	(15) Ngày cấp	Năm yêu cầu duy trì hiệu lực	Hiệu lực được duy trì đến
19246	16/05/2018	8	16/05/2026

(73) Chủ văn bằng bảo hộ: TELEFONAKTIEBOLAGET L M ERICSSON (PUBL) (SE)
S-164 83 Stockholm, Sweden

Thông báo số: 87617/TB-SHTT.$_{IP}$, ngày 26/06/2025 về việc ghi nhận yêu cầu duy trì hiệu lực Bằng độc quyền sáng chế

Số đơn yêu cầu: DT1-2025-06720 Ngày nộp: 07/05/2025

Liên quan đến Bằng độc quyền sáng chế:

(11) Số bằng	(15) Ngày cấp	Năm yêu cầu duy trì hiệu lực	Hiệu lực được duy trì đến
28627	17/05/2021	5	17/05/2026

(73) Chủ văn bằng bảo hộ: ATHENEX, INC. (US)
701 Ellicott Street, NY Center For Excellence In Bioinformatics And Life Sciences, Buffalo, NY 14203, United States of America

---

Thông báo số: 87618/TB-SHTT.$_{IP}$, ngày 26/06/2025 về việc ghi nhận yêu cầu duy trì hiệu lực Bằng độc quyền sáng chế

Số đơn yêu cầu: DT1-2025-06721 Ngày nộp: 07/05/2025

Liên quan đến Bằng độc quyền sáng chế:

(11) Số bằng	(15) Ngày cấp	Năm yêu cầu duy trì hiệu lực	Hiệu lực được duy trì đến
36076	17/05/2023	3	17/05/2026

(73) Chủ văn bằng bảo hộ: ONENESS BIOTECH CO., LTD (CN)
11F., No. 236, Sec. 4, Xinyi Rd., Da'an Dist. Taipei City 106, Taiwan, China

---

Thông báo số: 87619/TB-SHTT.$_{IP}$, ngày 26/06/2025 về việc ghi nhận yêu cầu duy trì hiệu lực Bằng độc quyền sáng chế

Số đơn yêu cầu: DT1-2025-06722 Ngày nộp: 07/05/2025

Liên quan đến Bằng độc quyền sáng chế:

(11) Số bằng	(15) Ngày cấp	Năm yêu cầu duy trì hiệu lực	Hiệu lực được duy trì đến
24168	18/05/2020	6	18/05/2026

(73) Chủ văn bằng bảo hộ: ALPINESTARS RESEARCH S.P.A. (IT)
Via Alcide De Gasperi, 54, 31010 Maser (TV), Frazione: Coste, ITALY

Thông báo số: 87620/TB-SHTT.$_{IP}$, ngày 26/06/2025 về việc ghi nhận yêu cầu duy trì hiệu lực Bằng độc quyền sáng chế

Số đơn yêu cầu: DT1-2025-06723 Ngày nộp: 07/05/2025

Liên quan đến Bằng độc quyền sáng chế:

(11) Số bằng	(15) Ngày cấp	Năm yêu cầu duy trì hiệu lực	Hiệu lực được duy trì đến
36104	18/05/2023	3	18/05/2026

(73) Chủ văn bằng bảo hộ: KOROTT, S.L (ES)
Calle Fila Benimerines número 61, Polígono I Santiago Paya 03801 Alcoy (Alicante), Spain
BIOPOLIS, S.L. (ES)
Calle Catedrático Agustín Escardino Benlloch número 9, Edificio 2 Parc Científic de la Universitat de València 46980 Paterna (Valencia), Spain

BIONOU RESEARCH, S.L. (ES)
Avda. Capiscol, N° 3 03530 Sant Joan d'Alacant (Alicante), Spain

---

Thông báo số: 87621/TB-SHTT.$_{IP}$, ngày 26/06/2025 về việc ghi nhận yêu cầu duy trì hiệu lực Bằng độc quyền sáng chế

Số đơn yêu cầu: DT1-2025-06724 Ngày nộp: 07/05/2025

Liên quan đến Bằng độc quyền sáng chế:

(11) Số bằng	(15) Ngày cấp	Năm yêu cầu duy trì hiệu lực	Hiệu lực được duy trì đến
32327	18/05/2022	4	18/05/2026

(73) Chủ văn bằng bảo hộ: TELEFONAKTIEBOLAGET LM ERICSSON (PUBL) (SE)
164 83 Stockholm, Sweden

Thông báo số: 87622/TB-SHTT.$_{IP}$, ngày 26/06/2025 về việc ghi nhận yêu cầu duy trì hiệu lực Bằng độc quyền sáng chế

Số đơn yêu cầu: DT1-2025-06725 Ngày nộp: 07/05/2025

Liên quan đến Bằng độc quyền sáng chế:

(11) Số bằng	(15) Ngày cấp	Năm yêu cầu duy trì hiệu lực	Hiệu lực được duy trì đến
24164	18/05/2020	6	18/05/2026

(73) Chủ văn bằng bảo hộ: TELEFONAKTIEBOLAGET LM ERICSSON (PUBL) (SE)
SE-164 83 Stockholm, Sweden

Thông báo số: 87623/TB-SHTT.$_{IP}$, ngày 26/06/2025 về việc ghi nhận yêu cầu duy trì hiệu lực Bằng độc quyền sáng chế

Số đơn yêu cầu: DT1-2025-06726 Ngày nộp: 07/05/2025

Liên quan đến Bằng độc quyền sáng chế:

(11) Số bằng	(15) Ngày cấp	Năm yêu cầu duy trì hiệu lực	Hiệu lực được duy trì đến
28565	07/05/2021	5	07/05/2026

(73) Chủ văn bằng bảo hộ: SC "ATOMENERGOMASH" (RU)
ul. Bolshaya Ordynka, 24/26 Moscow, 119017, Russia
JOINT STOCK COMPANY "CENTRAL DESIGN BUREAU OF MACHINE BUILDING", (RU)
Krasnogvardeiskaya pl., 3 St.Petersburg, 195112, Russia

Thông báo số: 87624/TB-SHTT.$_{IP}$, ngày 26/06/2025 về việc ghi nhận yêu cầu duy trì hiệu lực Bằng độc quyền sáng chế

Số đơn yêu cầu: DT1-2025-06727 Ngày nộp: 07/05/2025

Liên quan đến Bằng độc quyền sáng chế:

(11) Số bằng	(15) Ngày cấp	Năm yêu cầu duy trì hiệu lực	Hiệu lực được duy trì đến
24788	24/06/2020	6	24/06/2026

(73) Chủ văn bằng bảo hộ: PAC TECH - PACKAGING TECHNOLOGIES GMBH (DE)
Am Schlangenhorst 15-17, D-14641 Nauen, Germany

Thông báo số: 87625/TB-SHTT.$_{IP}$, ngày 26/06/2025 về việc ghi nhận yêu cầu duy trì hiệu lực Bằng độc quyền sáng chế

Số đơn yêu cầu: DT1-2025-06728 Ngày nộp: 07/05/2025

Liên quan đến Bằng độc quyền sáng chế:

(11) Số bằng	(15) Ngày cấp	Năm yêu cầu duy trì hiệu lực	Hiệu lực được duy trì đến
36032	15/05/2023	3	15/05/2026

(73) Chủ văn bằng bảo hộ: HONDA MOTOR CO., LTD. (JP)
1-1, Minami-Aoyama 2-chome, Minato-ku, Tokyo 107-8556, Japan

Thông báo số: 87626/TB-SHTT.IP, ngày 26/06/2025 về việc ghi nhận yêu cầu duy trì hiệu lực Bằng độc quyền sáng chế

Số đơn yêu cầu: DT1-2025-06729 Ngày nộp: 07/05/2025

Liên quan đến Bằng độc quyền sáng chế:

(11) Số bằng	(15) Ngày cấp	Năm yêu cầu duy trì hiệu lực	Hiệu lực được duy trì đến
16948	15/05/2017	9	15/05/2026

(73) Chủ văn bằng bảo hộ: HONDA MOTOR CO., LTD. (JP)
1-1, Minami-Aoyama 2-chome, Minato-ku, Tokyo 107-8556, JAPAN

Thông báo số: 87627/TB-SHTT.IP, ngày 26/06/2025 về việc ghi nhận yêu cầu duy trì hiệu lực Bằng độc quyền sáng chế

Số đơn yêu cầu: DT1-2025-06730 Ngày nộp: 07/05/2025

Liên quan đến Bằng độc quyền sáng chế:

(11) Số bằng	(15) Ngày cấp	Năm yêu cầu duy trì hiệu lực	Hiệu lực được duy trì đến
21134	14/05/2019	7	14/05/2026

(73) Chủ văn bằng bảo hộ: HONDA MOTOR CO., LTD. (JP)
1-1, Minami-Aoyama 2-chome, Minato-ku, Tokyo 107-8556 JAPAN

Thông báo số: 87628/TB-SHTT.IP, ngày 26/06/2025 về việc ghi nhận yêu cầu duy trì hiệu lực Bằng độc quyền sáng chế

Số đơn yêu cầu: DT1-2025-06731 Ngày nộp: 07/05/2025

Liên quan đến Bằng độc quyền sáng chế:

(11) Số bằng	(15) Ngày cấp	Năm yêu cầu duy trì hiệu lực	Hiệu lực được duy trì đến
8457	11/05/2010	16	11/05/2026

(73) Chủ văn bằng bảo hộ: SICPA HOLDING S.A. (CH)
Avenue de Florissant 41, 1008 Prilly Switzerland

Thông báo số: 87629/TB-SHTT.IP, ngày 26/06/2025 về việc ghi nhận yêu cầu duy trì hiệu lực Bằng độc quyền sáng chế

Số đơn yêu cầu: DT1-2025-06732 Ngày nộp: 07/05/2025

Liên quan đến Bằng độc quyền sáng chế:

(11) Số bằng	(15) Ngày cấp	Năm yêu cầu duy trì hiệu lực	Hiệu lực được duy trì đến
32221	11/05/2022	4	11/05/2026

(73) Chủ văn bằng bảo hộ: HONDA MOTOR CO., LTD. (JP)
1-1, Minami-Aoyama 2-chome, Minato-ku, Tokyo 107-8556, JAPAN

Thông báo số: 87630/TB-SHTT.IP, ngày 26/06/2025 về việc ghi nhận yêu cầu duy trì hiệu lực Bằng độc quyền sáng chế

Số đơn yêu cầu: DT1-2025-06733 Ngày nộp: 07/05/2025

Liên quan đến Bằng độc quyền sáng chế:

(11) Số bằng	(15) Ngày cấp	Năm yêu cầu duy trì hiệu lực	Hiệu lực được duy trì đến
39784	10/04/2024	2	10/04/2026

(73) Chủ văn bằng bảo hộ: DIC CORPORATION (JP)
35-58, Sakashita 3-chome, Itabashi-ku, Tokyo 174-8520, Japan

Thông báo số: 87631/TB-SHTT.IP, ngày 26/06/2025 về việc ghi nhận yêu cầu duy trì hiệu lực Bằng độc quyền sáng chế

Số đơn yêu cầu: DT1-2025-06734 Ngày nộp: 07/05/2025

Liên quan đến Bằng độc quyền sáng chế:

(11) Số bằng	(15) Ngày cấp	Năm yêu cầu duy trì hiệu lực	Hiệu lực được duy trì đến
24052	13/05/2020	6	13/05/2026

(73) Chủ văn bằng bảo hộ: DOLBY INTERNATIONAL AB (SE)
Apollo Building, 3E, Herikerbergweg 1-35, 1101 CN Amsterdam Zuidoost, Netherlands

---

Thông báo số: 87632/TB-SHTT.$_{IP}$, ngày 26/06/2025 về việc ghi nhận yêu cầu duy trì hiệu lực Bằng độc quyền sáng chế

Số đơn yêu cầu: DT1-2025-06735 Ngày nộp: 07/05/2025

Liên quan đến Bằng độc quyền sáng chế:

(11) Số bằng	(15) Ngày cấp	Năm yêu cầu duy trì hiệu lực	Hiệu lực được duy trì đến
28599	13/05/2021	5	13/05/2026

(73) Chủ văn bằng bảo hộ: CARGILL, INCORPORATED (US)
15407 McGinty Road West, Wayzata, MN 55391, United States of America

---

Thông báo số: 87633/TB-SHTT.$_{IP}$, ngày 26/06/2025 về việc ghi nhận yêu cầu duy trì hiệu lực Bằng độc quyền sáng chế

Số đơn yêu cầu: DT1-2025-06736 Ngày nộp: 07/05/2025

Liên quan đến Bằng độc quyền sáng chế:

(11) Số bằng	(15) Ngày cấp	Năm yêu cầu duy trì hiệu lực	Hiệu lực được duy trì đến
14053	12/05/2015	11	12/05/2026

(73) Chủ văn bằng bảo hộ: HONDA MOTOR CO., LTD. (JP)
1-1, Minami-Aoyama 2-chome, Minato-ku, Tokyo 107-8556, JAPAN

Thông báo số: 87634/TB-SHTT.IP, ngày 26/06/2025 về việc ghi nhận yêu cầu duy trì hiệu lực Bằng độc quyền sáng chế

Số đơn yêu cầu: DT1-2025-06737 Ngày nộp: 07/05/2025

Liên quan đến Bằng độc quyền sáng chế:

(11) Số bằng	(15) Ngày cấp	Năm yêu cầu duy trì hiệu lực	Hiệu lực được duy trì đến
28594	12/05/2021	5	12/05/2026

(73) Chủ văn bằng bảo hộ: BIC-VIOLEX SA (GR)
Agiou Athanasiou GR-145 69 Anixi, Attiki Greece.

Thông báo số: 87635/TB-SHTT.IP, ngày 26/06/2025 về việc ghi nhận yêu cầu duy trì hiệu lực Bằng độc quyền sáng chế

Số đơn yêu cầu: DT1-2025-06738 Ngày nộp: 07/05/2025

Liên quan đến Bằng độc quyền sáng chế:

(11) Số bằng	(15) Ngày cấp	Năm yêu cầu duy trì hiệu lực	Hiệu lực được duy trì đến
32273	13/05/2022	4	13/05/2026

(73) Chủ văn bằng bảo hộ: SUMITOMO CHEMICAL COMPANY, LIMITED (JP)
27-1, Shinkawa 2-chome, Chuo-ku, Tokyo 1048260, Japan

Thông báo số: 87636/TB-SHTT.IP, ngày 26/06/2025 về việc ghi nhận yêu cầu duy trì hiệu lực Bằng độc quyền sáng chế

Số đơn yêu cầu: DT1-2025-06739 Ngày nộp: 07/05/2025

Liên quan đến Bằng độc quyền sáng chế:

(11) Số bằng	(15) Ngày cấp	Năm yêu cầu duy trì hiệu lực	Hiệu lực được duy trì đến
32268	13/05/2022	4	13/05/2026

(73) Chủ văn bằng bảo hộ: REGENERON PHARMACEUTICALS, INC. (US)
777 Old Saw Mill River Road, Tarrytown, New York 10591, United States of America

---

Thông báo số: 87637/TB-SHTT.IP, ngày 26/06/2025 về việc ghi nhận yêu cầu duy trì hiệu lực Bằng độc quyền sáng chế

Số đơn yêu cầu: DT1-2025-06740 Ngày nộp: 07/05/2025

Liên quan đến Bằng độc quyền sáng chế:

(11) Số bằng	(15) Ngày cấp	Năm yêu cầu duy trì hiệu lực	Hiệu lực được duy trì đến
40111	13/05/2024	2	13/05/2026

(73) Chủ văn bằng bảo hộ: NOVO NORDISK A/S (DK)
Novo Allé, 2880 Bagsværd, Denmark

Thông báo số: 87638/TB-SHTT.IP, ngày 26/06/2025 về việc ghi nhận yêu cầu duy trì hiệu lực Bằng độc quyền sáng chế

Số đơn yêu cầu: DT1-2025-06741 Ngày nộp: 07/05/2025

Liên quan đến Bằng độc quyền sáng chế:

(11) Số bằng	(15) Ngày cấp	Năm yêu cầu duy trì hiệu lực	Hiệu lực được duy trì đến
24061	13/05/2020	6	13/05/2026

(73) Chủ văn bằng bảo hộ: HONDA MOTOR CO., LTD. (JP)
1-1, Minami-Aoyama 2-chome, Minato-ku, Tokyo 107-8556 Japan

Thông báo số: 87639/TB-SHTT.IP, ngày 26/06/2025 về việc ghi nhận yêu cầu duy trì hiệu lực Bằng độc quyền sáng chế

Số đơn yêu cầu: DT1-2025-06742 Ngày nộp: 07/05/2025

Liên quan đến Bằng độc quyền sáng chế:

(11) Số bằng	(15) Ngày cấp	Năm yêu cầu duy trì hiệu lực	Hiệu lực được duy trì đến
40033	07/05/2024	2	07/05/2026

(73) Chủ văn bằng bảo hộ: ELIIY POWER CO., LTD (JP)
6-4, Osaki 1-chome, Shinagawa-ku, Tokyo 1410032 (JP)

Thông báo số: 87641/TB-SHTT.$_{IP}$, ngày 26/06/2025 về việc ghi nhận yêu cầu duy trì hiệu lực Bằng độc quyền sáng chế

Số đơn yêu cầu: DT1-2025-06745 Ngày nộp: 07/05/2025

Liên quan đến Bằng độc quyền sáng chế:

(11) Số bằng	(15) Ngày cấp	Năm yêu cầu duy trì hiệu lực	Hiệu lực được duy trì đến
21102	07/05/2019	7	07/05/2026

(73) Chủ văn bằng bảo hộ: SWISS SPA SYSTEM LTD. (CN)
Unit B, 3/F, Eton Building, 288 Des Voeux Road Central, Hong Kong

---

Thông báo số: 87642/TB-SHTT.$_{IP}$, ngày 26/06/2025 về việc ghi nhận yêu cầu duy trì hiệu lực Bằng độc quyền sáng chế

Số đơn yêu cầu: DT1-2025-06746 Ngày nộp: 07/05/2025

Liên quan đến Bằng độc quyền sáng chế:

(11) Số bằng	(15) Ngày cấp	Năm yêu cầu duy trì hiệu lực	Hiệu lực được duy trì đến
24027	07/05/2020	6	07/05/2026

(73) Chủ văn bằng bảo hộ: YAMAHA HATSUDOKI KABUSHIKI KAISHA (JP)
2500 Shingai, Iwata-shi, Shizuoka-ken 438-8501, Japan

Thông báo số: 87643/TB-SHTT.$_{IP}$, ngày 26/06/2025 về việc ghi nhận yêu cầu duy trì hiệu lực Bằng độc quyền sáng chế

Số đơn yêu cầu: DT1-2025-06747 Ngày nộp: 07/05/2025

Liên quan đến Bằng độc quyền sáng chế:

(11) Số bằng	(15) Ngày cấp	Năm yêu cầu duy trì hiệu lực	Hiệu lực được duy trì đến
28559	07/05/2021	5	07/05/2026

(73) Chủ văn bằng bảo hộ: DAICEL CORPORATION (JP)
3-1, Ofuka-cho, Kita-ku, Osaka-shi, Osaka 5300011, Japan

Thông báo số: 87644/TB-SHTT.IP, ngày 26/06/2025 về việc ghi nhận yêu cầu duy trì hiệu lực Bằng độc quyền sáng chế

Số đơn yêu cầu: DT1-2025-06748 Ngày nộp: 07/05/2025

Liên quan đến Bằng độc quyền sáng chế:

(11) Số bằng	(15) Ngày cấp	Năm yêu cầu duy trì hiệu lực	Hiệu lực được duy trì đến
40027	07/05/2024	2	07/05/2026

(73) Chủ văn bằng bảo hộ: BOEHRINGER INGELHEIM VETMEDICA GMBH (DE)
Binger Strasse 173, 55216 INGELHEIM AM RHEIN, Germany

Thông báo số: 87645/TB-SHTT.IP, ngày 26/06/2025 về việc ghi nhận yêu cầu duy trì hiệu lực Bằng độc quyền sáng chế

Số đơn yêu cầu: DT1-2025-06749 Ngày nộp: 07/05/2025

Liên quan đến Bằng độc quyền sáng chế:

(11) Số bằng	(15) Ngày cấp	Năm yêu cầu duy trì hiệu lực	Hiệu lực được duy trì đến
40031	07/05/2024	2	07/05/2026

(73) Chủ văn bằng bảo hộ: UNILEVER GLOBAL IP LIMITED (GB)
Port Sunlight, Wirral, Merseyside, CH62 4ZD, United Kingdom

Thông báo số: 87646/TB-SHTT.IP, ngày 26/06/2025 về việc ghi nhận yêu cầu duy trì hiệu lực Bằng độc quyền sáng chế

Số đơn yêu cầu: DT1-2025-06750 Ngày nộp: 07/05/2025

Liên quan đến Bằng độc quyền sáng chế:

(11) Số bằng	(15) Ngày cấp	Năm yêu cầu duy trì hiệu lực	Hiệu lực được duy trì đến
40037	07/05/2024	2	07/05/2026

(73) Chủ văn bằng bảo hộ: PHILIP MORRIS PRODUCTS S.A. (CH)
Quai Jeanrenaud 3, CH-2000 Neuchatel, Switzerland

Thông báo số: 87647/TB-SHTT.$_{IP}$, ngày 26/06/2025 về việc ghi nhận yêu cầu duy trì hiệu lực Bằng độc quyền sáng chế

Số đơn yêu cầu: DT1-2025-06751 Ngày nộp: 07/05/2025

Liên quan đến Bằng độc quyền sáng chế:

(11) Số bằng	(15) Ngày cấp	Năm yêu cầu duy trì hiệu lực	Hiệu lực được duy trì đến
40038	07/05/2024	2	07/05/2026

(73) Chủ văn bằng bảo hộ: PHILIP MORRIS PRODUCTS S.A. (CH)
Quai Jeanrenaud 3 CH-2000 Neuchatel Switzerland

Thông báo số: 87648/TB-SHTT.$_{IP}$, ngày 26/06/2025 về việc ghi nhận yêu cầu duy trì hiệu lực Bằng độc quyền sáng chế

Số đơn yêu cầu: DT1-2025-06752 Ngày nộp: 07/05/2025

Liên quan đến Bằng độc quyền sáng chế:

(11) Số bằng	(15) Ngày cấp	Năm yêu cầu duy trì hiệu lực	Hiệu lực được duy trì đến
16914	08/05/2017	9	08/05/2026

(73) Chủ văn bằng bảo hộ: YAMAHA HATSUDOKI KABUSHIKI KAISHA (JP)
2500 Shingai, Iwata, Shizuoka 438-8501, JAPAN

Thông báo số: 87649/TB-SHTT.$_{IP}$, ngày 26/06/2025 về việc ghi nhận yêu cầu duy trì hiệu lực Bằng độc quyền sáng chế

Số đơn yêu cầu: DT1-2025-06753 Ngày nộp: 07/05/2025

Liên quan đến Bằng độc quyền sáng chế:

(11) Số bằng	(15) Ngày cấp	Năm yêu cầu duy trì hiệu lực	Hiệu lực được duy trì đến
16915	08/05/2017	9	08/05/2026

(73) Chủ văn bằng bảo hộ: YAMAHA HATSUDOKI KABUSHIKI KAISHA (JP)
2500 Shingai, Iwata, Shizuoka 438-8501, JAPAN

Thông báo số: 87650/TB-SHTT.IP, ngày 26/06/2025 về việc ghi nhận yêu cầu duy trì hiệu lực Bằng độc quyền sáng chế

Số đơn yêu cầu: DT1-2025-06754 Ngày nộp: 07/05/2025

Liên quan đến Bằng độc quyền sáng chế:

(11) Số bằng	(15) Ngày cấp	Năm yêu cầu duy trì hiệu lực	Hiệu lực được duy trì đến
16917	08/05/2017	9	08/05/2026

(73) Chủ văn bằng bảo hộ: YAMAHA HATSUDOKI KABUSHIKI KAISHA (JP)
2500 Shingai, Iwata-shi, Shizuoka-ken 438-8501, Japan

Thông báo số: 87651/TB-SHTT.IP, ngày 26/06/2025 về việc ghi nhận yêu cầu duy trì hiệu lực Bằng độc quyền sáng chế

Số đơn yêu cầu: DT1-2025-06755 Ngày nộp: 07/05/2025

Liên quan đến Bằng độc quyền sáng chế:

(11) Số bằng	(15) Ngày cấp	Năm yêu cầu duy trì hiệu lực	Hiệu lực được duy trì đến
19193	08/05/2018	8	08/05/2026

(73) Chủ văn bằng bảo hộ: YAMAHA HATSUDOKI KABUSHIKI KAISHA (JP)
2500 Shingai, Iwata-shi, Shizuoka-ken 438-8501, Japan

Thông báo số: 87652/TB-SHTT.IP, ngày 26/06/2025 về việc ghi nhận yêu cầu duy trì hiệu lực Bằng độc quyền sáng chế

Số đơn yêu cầu: DT1-2025-06756 Ngày nộp: 07/05/2025

Liên quan đến Bằng độc quyền sáng chế:

(11) Số bằng	(15) Ngày cấp	Năm yêu cầu duy trì hiệu lực	Hiệu lực được duy trì đến
35950	08/05/2023	3	08/05/2026

(73) Chủ văn bằng bảo hộ: AGC INC. (JP)
5-1, Marunouchi 1-chome, Chiyoda-ku, Tokyo 1008405, Japan

Thông báo số: 87653/TB-SHTT.$_{IP}$, ngày 26/06/2025 về việc ghi nhận yêu cầu duy trì hiệu lực Bằng độc quyền sáng chế

Số đơn yêu cầu: DT1-2025-06757 Ngày nộp: 07/05/2025

Liên quan đến Bằng độc quyền sáng chế:

(11) Số bằng	(15) Ngày cấp	Năm yêu cầu duy trì hiệu lực	Hiệu lực được duy trì đến
35951	08/05/2023	3	08/05/2026

(73) Chủ văn bằng bảo hộ: UNILEVER GLOBAL IP LIMITED (GB)
Port Sunlight, Wirral, Merseyside, CH62 4ZD, United Kingdom

Thông báo số: 87654/TB-SHTT.$_{IP}$, ngày 26/06/2025 về việc ghi nhận yêu cầu duy trì hiệu lực Bằng độc quyền sáng chế

Số đơn yêu cầu: DT1-2025-06758 Ngày nộp: 07/05/2025

Liên quan đến Bằng độc quyền sáng chế:

(11) Số bằng	(15) Ngày cấp	Năm yêu cầu duy trì hiệu lực	Hiệu lực được duy trì đến
35954	08/05/2023	3	08/05/2026

(73) Chủ văn bằng bảo hộ: UNILEVER GLOBAL IP LIMITED (GB)
Port Sunlight, Wirral, Merseyside, CH62 4ZD, United Kingdom

Thông báo số: 87655/TB-SHTT.$_{IP}$, ngày 26/06/2025 về việc ghi nhận yêu cầu duy trì hiệu lực Bằng độc quyền sáng chế

Số đơn yêu cầu: DT1-2025-06759 Ngày nộp: 07/05/2025

Liên quan đến Bằng độc quyền sáng chế:

(11) Số bằng	(15) Ngày cấp	Năm yêu cầu duy trì hiệu lực	Hiệu lực được duy trì đến
35956	08/05/2023	3	08/05/2026

(73) Chủ văn bằng bảo hộ: UNILEVER GLOBAL IP LIMITED (GB)
Port Sunlight, Wirral, Merseyside, CH62 4ZD, United Kingdom

Thông báo số: 87656/TB-SHTT.$_{IP}$, ngày 26/06/2025 về việc ghi nhận yêu cầu duy trì hiệu lực Bằng độc quyền sáng chế

Số đơn yêu cầu: DT1-2025-06760 Ngày nộp: 07/05/2025

Liên quan đến Bằng độc quyền sáng chế:

(11) Số bằng	(15) Ngày cấp	Năm yêu cầu duy trì hiệu lực	Hiệu lực được duy trì đến
35958	08/05/2023	3	08/05/2026

(73) Chủ văn bằng bảo hộ: UNILEVER IP HOLDINGS B.V. (NL)
Weena 455, 3013 AL Rotterdam, The Netherlands

Thông báo số: 87657/TB-SHTT.$_{IP}$, ngày 26/06/2025 về việc ghi nhận yêu cầu duy trì hiệu lực Bằng độc quyền sáng chế

Số đơn yêu cầu: DT1-2025-06761 Ngày nộp: 07/05/2025

Liên quan đến Bằng độc quyền sáng chế:

(11) Số bằng	(15) Ngày cấp	Năm yêu cầu duy trì hiệu lực	Hiệu lực được duy trì đến
15466	09/05/2016	10	09/05/2026

(73) Chủ văn bằng bảo hộ: RPL HOLDINGS LIMITED (GB)
8 Murieston Road, Hale, Altrincham, Cheshire CW6 9NW, United Kingdom

---

Thông báo số: 87658/TB-SHTT.IP, ngày 26/06/2025 về việc ghi nhận yêu cầu duy trì hiệu lực Bằng độc quyền sáng chế

Số đơn yêu cầu: DT1-2025-06762 Ngày nộp: 07/05/2025

Liên quan đến Bằng độc quyền sáng chế:

(11) Số bằng	(15) Ngày cấp	Năm yêu cầu duy trì hiệu lực	Hiệu lực được duy trì đến
32227	11/05/2022	4	11/05/2026

(73) Chủ văn bằng bảo hộ: LABORATORIOS FARMACÉUTICOS ROVI, S.A. (ES)
C/ Julián Camarillo, 35, E-28037 Madrid, Spain

Thông báo số: 87659/TB-SHTT.IP, ngày 26/06/2025 về việc ghi nhận yêu cầu duy trì hiệu lực Bằng độc quyền sáng chế

Số đơn yêu cầu: DT1-2025-06763 Ngày nộp: 07/05/2025

Liên quan đến Bằng độc quyền sáng chế:

(11) Số bằng	(15) Ngày cấp	Năm yêu cầu duy trì hiệu lực	Hiệu lực được duy trì đến
35965	09/05/2023	3	09/05/2026

(73) Chủ văn bằng bảo hộ: ICL EUROPE COOPERATIEF U.A. (NL)
Prinsenhof Building, Koningin Wilhelminaplein 30, 1062 KR Amsterdam, The Netherlands

---

Thông báo số: 87660/TB-SHTT.IP, ngày 26/06/2025 về việc ghi nhận yêu cầu duy trì hiệu lực Bằng độc quyền sáng chế

Số đơn yêu cầu: DT1-2025-06764 Ngày nộp: 07/05/2025

Liên quan đến Bằng độc quyền sáng chế:

(11) Số bằng	(15) Ngày cấp	Năm yêu cầu duy trì hiệu lực	Hiệu lực được duy trì đến
24074	13/05/2020	6	13/05/2026

(73) Chủ văn bằng bảo hộ: KONECRANES GLOBAL CORPORATION (FI)
Koneenkatu 8, FI-05830 Hyvinkää, Finland

Thông báo số: 87661/TB-SHTT.IP, ngày 26/06/2025 về việc ghi nhận yêu cầu duy trì hiệu lực Bằng độc quyền sáng chế

Số đơn yêu cầu: DT1-2025-06765 Ngày nộp: 07/05/2025

Liên quan đến Bằng độc quyền sáng chế:

(11) Số bằng	(15) Ngày cấp	Năm yêu cầu duy trì hiệu lực	Hiệu lực được duy trì đến
24230	21/05/2020	6	21/05/2026

(73) Chủ văn bằng bảo hộ: SYNGENTA PARTICIPATIONS AG (CH)
Schwarzwaldallee 215, CH-4058 Basel, Switzerland

Thông báo số: 87662/TB-SHTT.IP, ngày 26/06/2025 về việc ghi nhận yêu cầu duy trì hiệu lực Bằng độc quyền sáng chế

Số đơn yêu cầu: DT1-2025-06766 Ngày nộp: 07/05/2025

Liên quan đến Bằng độc quyền sáng chế:

(11) Số bằng	(15) Ngày cấp	Năm yêu cầu duy trì hiệu lực	Hiệu lực được duy trì đến
32754	22/06/2022	4	22/06/2026

(73) Chủ văn bằng bảo hộ: KURITA WATER INDUSTRIES LTD. (JP)
10-1, Nakano 4-chome, Nakano-ku, Tokyo 164-0001, Japan

Thông báo số: 87663/TB-SHTT.IP, ngày 26/06/2025 về việc ghi nhận yêu cầu duy trì hiệu lực Bằng độc quyền sáng chế

Số đơn yêu cầu: DT1-2025-06767 Ngày nộp: 07/05/2025

Liên quan đến Bằng độc quyền sáng chế:

(11) Số bằng	(15) Ngày cấp	Năm yêu cầu duy trì hiệu lực	Hiệu lực được duy trì đến
28813	03/06/2021	5	03/06/2026

(73) Chủ văn bằng bảo hộ: BASF SE (DE)
Carl-Bosch-Str. 38, 67056 Ludwigshafen am Rhein, Germany

Thông báo số: 87664/TB-SHTT.IP, ngày 26/06/2025 về việc ghi nhận yêu cầu duy trì hiệu lực Bằng độc quyền sáng chế

Số đơn yêu cầu: DT1-2025-06768 Ngày nộp: 07/05/2025

Liên quan đến Bằng độc quyền sáng chế:

(11) Số bằng	(15) Ngày cấp	Năm yêu cầu duy trì hiệu lực	Hiệu lực được duy trì đến
24169	18/05/2020	6	18/05/2026

(73) Chủ văn bằng bảo hộ: SONY CORPORATION (JP)
1-7-1 Konan, Minato-ku Tokyo, 108-0075, Japan

Thông báo số: 87665/TB-SHTT.IP, ngày 26/06/2025 về việc ghi nhận yêu cầu duy trì hiệu lực Bằng độc quyền sáng chế

Số đơn yêu cầu: DT1-2025-06769 Ngày nộp: 07/05/2025

Liên quan đến Bằng độc quyền sáng chế:

(11) Số bằng	(15) Ngày cấp	Năm yêu cầu duy trì hiệu lực	Hiệu lực được duy trì đến
36306	05/06/2023	3	05/06/2026

(73) Chủ văn bằng bảo hộ: STARLINGER & CO GESELLSCHAFT M.B.H. (AT)
Sonnenuhrgasse 4, 1060 Wien, Austria

Thông báo số: 87666/TB-SHTT.IP, ngày 26/06/2025 về việc ghi nhận yêu cầu duy trì hiệu lực Bằng độc quyền sáng chế

Số đơn yêu cầu: DT1-2025-06770 Ngày nộp: 07/05/2025

Liên quan đến Bằng độc quyền sáng chế:

(11) Số bằng	(15) Ngày cấp	Năm yêu cầu duy trì hiệu lực	Hiệu lực được duy trì đến
40097	13/05/2024	2	13/05/2026

(73) Chủ văn bằng bảo hộ: AGENCY FOR DEFENSE DEVELOPMENT (KR)
160, Bugyuseong-daero 488beon-gil, Yuseong-gu, Daejeon, 34060 Republic of Korea

---

Thông báo số: 87667/TB-SHTT.IP, ngày 26/06/2025 về việc ghi nhận yêu cầu duy trì hiệu lực Bằng độc quyền sáng chế

Số đơn yêu cầu: DT1-2025-06771 Ngày nộp: 07/05/2025

Liên quan đến Bằng độc quyền sáng chế:

(11) Số bằng	(15) Ngày cấp	Năm yêu cầu duy trì hiệu lực	Hiệu lực được duy trì đến
19495	21/06/2018	8	21/06/2026

(73) Chủ văn bằng bảo hộ: TASLY PHARMACEUTICAL GROUP CO., LTD. (CN)
Tasly Modern TCM Garden, Pu Jihe East Road No. 2, Beichen District, Tianjin 300410, China

---

Thông báo số: 87668/TB-SHTT.IP, ngày 26/06/2025 về việc ghi nhận yêu cầu duy trì hiệu lực Bằng độc quyền sáng chế

Số đơn yêu cầu: DT1-2025-06772 Ngày nộp: 07/05/2025

Liên quan đến Bằng độc quyền sáng chế:

(11) Số bằng	(15) Ngày cấp	Năm yêu cầu duy trì hiệu lực	Hiệu lực được duy trì đến
36186	25/05/2023	3	25/05/2026

(73) Chủ văn bằng bảo hộ: SERUM INSTITUTE OF INDIA PRIVATE LIMITED (IN)
212/2, Off Soli Poonawalla Road, Hadapsar, Pune Maharashtra, 411 028, India
THE CENTERS FOR DISEASE CONTROL AND PREVENTION (CDC) (US)
The government of the United States of America, as Represented by the Secretary, Department of Health and Human Services, of National Institutes of Health Office of Technology Transfer, Bethesda, Maryland, 20892-7660, USA

Thông báo số: 87669/TB-SHTT.IP, ngày 26/06/2025 về việc ghi nhận yêu cầu duy trì hiệu lực Bằng độc quyền sáng chế

Số đơn yêu cầu: DT1-2025-06773 Ngày nộp: 07/05/2025

Liên quan đến Bằng độc quyền sáng chế:

(11) Số bằng	(15) Ngày cấp	Năm yêu cầu duy trì hiệu lực	Hiệu lực được duy trì đến
39465	18/03/2024	2	18/03/2026

(73) Chủ văn bằng bảo hộ: RESC, LTD. (JP)
Room 401, 3-19-4, Kamata, Ota-ku, Tokyo 1440052, Japan

Thông báo số: 87670/TB-SHTT.IP, ngày 26/06/2025 về việc ghi nhận yêu cầu duy trì hiệu lực Bằng độc quyền sáng chế

Số đơn yêu cầu: DT1-2025-06775 Ngày nộp: 08/05/2025

Liên quan đến Bằng độc quyền sáng chế:

(11) Số bằng	(15) Ngày cấp	Năm yêu cầu duy trì hiệu lực	Hiệu lực được duy trì đến
17082	13/06/2017	9	13/06/2026

(73) Chủ văn bằng bảo hộ: CÔNG TY CỔ PHẦN NAM HỒNG (VN)
Km6 đường Bắc Thăng Long, Nội Bài, Đông Anh, Hà Nội

Thông báo số: 87671/TB-SHTT.IP, ngày 26/06/2025 về việc ghi nhận yêu cầu duy trì hiệu lực Bằng độc quyền sáng chế

Số đơn yêu cầu: DT1-2025-06776 Ngày nộp: 08/05/2025

Liên quan đến Bằng độc quyền sáng chế:

(11) Số bằng	(15) Ngày cấp	Năm yêu cầu duy trì hiệu lực	Hiệu lực được duy trì đến
40355	04/06/2024	2	04/06/2026

(73) Chủ văn bằng bảo hộ: LOTTE CO., LTD. (JP)
20-1, Nishi-shinjuku 3-chome, Shinjuku-ku, Tokyo 1600023, Japan

---

Thông báo số: 87672/TB-SHTT.$_{IP}$, ngày 26/06/2025 về việc ghi nhận yêu cầu duy trì hiệu lực Bằng độc quyền sáng chế

Số đơn yêu cầu: DT1-2025-06777 Ngày nộp: 08/05/2025

Liên quan đến Bằng độc quyền sáng chế:

(11) Số bằng	(15) Ngày cấp	Năm yêu cầu duy trì hiệu lực	Hiệu lực được duy trì đến
24585	15/06/2020	6	15/06/2026

(73) Chủ văn bằng bảo hộ: LOTTE CO., LTD. (JP)
20-1, Nishi-shinjuku 3-chome, Shinjuku-ku, Tokyo 1600023, Japan

---

Thông báo số: 87673/TB-SHTT.$_{IP}$, ngày 26/06/2025 về việc ghi nhận yêu cầu duy trì hiệu lực Bằng độc quyền sáng chế

Số đơn yêu cầu: DT1-2025-06778 Ngày nộp: 08/05/2025

Liên quan đến Bằng độc quyền sáng chế:

(11) Số bằng	(15) Ngày cấp	Năm yêu cầu duy trì hiệu lực	Hiệu lực được duy trì đến
40167	20/05/2024	2	20/05/2026

(73) Chủ văn bằng bảo hộ: GOGORO INC. (CN)
3806 Central Plaza, 18 Harbour Road, Wanchai, Hong Kong

Thông báo số: 87674/TB-SHTT.$_{IP}$, ngày 26/06/2025 về việc ghi nhận yêu cầu duy trì hiệu lực Bằng độc quyền sáng chế

Số đơn yêu cầu: DT1-2025-06779 Ngày nộp: 08/05/2025

Liên quan đến Bằng độc quyền sáng chế:

(11) Số bằng	(15) Ngày cấp	Năm yêu cầu duy trì hiệu lực	Hiệu lực được duy trì đến
28669	20/05/2021	5	20/05/2026

(73) Chủ văn bằng bảo hộ: ADARE PHARMACEUTICALS, INC. (US)
1200 Lenox Drive, Suite 100, Lawrenceville, NJ 08648, United States of America

---

Thông báo số: 87675/TB-SHTT.$_{IP}$, ngày 26/06/2025 về việc ghi nhận yêu cầu duy trì hiệu lực Bằng độc quyền sáng chế

Số đơn yêu cầu: DT1-2025-06780 Ngày nộp: 08/05/2025

Liên quan đến Bằng độc quyền sáng chế:

(11) Số bằng	(15) Ngày cấp	Năm yêu cầu duy trì hiệu lực	Hiệu lực được duy trì đến
28677	20/05/2021	5	20/05/2026

(73) Chủ văn bằng bảo hộ: QUAKER CHEMICAL CORPORATION (US)
901 E Hector Street, Conshohocken, PA 19428, United States of America

---

Thông báo số: 87676/TB-SHTT.$_{IP}$, ngày 26/06/2025 về việc ghi nhận yêu cầu duy trì hiệu lực Bằng độc quyền sáng chế

Số đơn yêu cầu: DT1-2025-06781 Ngày nộp: 08/05/2025

Liên quan đến Bằng độc quyền sáng chế:

(11) Số bằng	(15) Ngày cấp	Năm yêu cầu duy trì hiệu lực	Hiệu lực được duy trì đến
24235	21/05/2020	6	21/05/2026

(73) Chủ văn bằng bảo hộ: GOGORO INC. (CN)
3806 Central Plaza, 18 Harbour Road, Wanchai, Hongkong

Thông báo số: 87677/TB-SHTT.$_{IP}$, ngày 26/06/2025 về việc ghi nhận yêu cầu duy trì hiệu lực Bằng độc quyền sáng chế

Số đơn yêu cầu: DT1-2025-06782 Ngày nộp: 08/05/2025

Liên quan đến Bằng độc quyền sáng chế:

(11) Số bằng	(15) Ngày cấp	Năm yêu cầu duy trì hiệu lực	Hiệu lực được duy trì đến
21175	21/05/2019	7	21/05/2026

(73) Chủ văn bằng bảo hộ: ALPINESTARS RESEARCH S.P.A. (IT)
Via Alcide De Gasperi, 54, 31010 Maser (TV), Frazione: Coste, ITALY

Thông báo số: 87678/TB-SHTT.$_{IP}$, ngày 26/06/2025 về việc ghi nhận yêu cầu duy trì hiệu lực Bằng độc quyền sáng chế

Số đơn yêu cầu: DT1-2025-06783 Ngày nộp: 08/05/2025

Liên quan đến Bằng độc quyền sáng chế:

(11) Số bằng	(15) Ngày cấp	Năm yêu cầu duy trì hiệu lực	Hiệu lực được duy trì đến
28697	21/05/2021	5	21/05/2026

(73) Chủ văn bằng bảo hộ: AGIOS PHARMACEUTICALS, INC. (US)
88 Sidney Street, Cambridge, Massachusetts 02139, United States of America

---

Thông báo số: 87679/TB-SHTT.$_{IP}$, ngày 26/06/2025 về việc ghi nhận yêu cầu duy trì hiệu lực Bằng độc quyền sáng chế

Số đơn yêu cầu: DT1-2025-06784 Ngày nộp: 08/05/2025

Liên quan đến Bằng độc quyền sáng chế:

(11) Số bằng	(15) Ngày cấp	Năm yêu cầu duy trì hiệu lực	Hiệu lực được duy trì đến
36148	23/05/2023	3	23/05/2026

(73) Chủ văn bằng bảo hộ: TELEFONAKTIEBOLAGET LM ERICSSON (PUBL) (SE)
SE-164 83 Stockholm, Sweden

Thông báo số: 87680/TB-SHTT.IP, ngày 26/06/2025 về việc ghi nhận yêu cầu duy trì hiệu lực Bằng độc quyền sáng chế

Số đơn yêu cầu: DT1-2025-06785 Ngày nộp: 08/05/2025

Liên quan đến Bằng độc quyền sáng chế:

(11) Số bằng	(15) Ngày cấp	Năm yêu cầu duy trì hiệu lực	Hiệu lực được duy trì đến
15533	24/05/2016	10	24/05/2026

(73) Chủ văn bằng bảo hộ: LEE, IN-HYUNG (KR)
#203-603, Ssangyong Kumho Apt., Chipyeong-dong, Seo-gu Gwangju 502-754, Republic of Korea
HNT ENVIRONMENTAL CONSTRUCTION DEVELOPMENT INC. (KR)
#407, K-One Officetown 1187, Chipyeong-dong, Seo-gu Gwangju 502-270, Republic of Korea
LEE, KEE-SEUNG (KR)
#203-603, Ssangyong Kumho Apt., Chipyeong-dong, Seo-gu Gwangju 502-754, Republic of Korea

---

Thông báo số: 87681/TB-SHTT.IP, ngày 26/06/2025 về việc ghi nhận yêu cầu duy trì hiệu lực Bằng độc quyền sáng chế

Số đơn yêu cầu: DT1-2025-06786 Ngày nộp: 08/05/2025

Liên quan đến Bằng độc quyền sáng chế:

(11) Số bằng	(15) Ngày cấp	Năm yêu cầu duy trì hiệu lực	Hiệu lực được duy trì đến
36501	22/06/2023	3	22/06/2026

(73) Chủ văn bằng bảo hộ: KAWAMURA ELECTRIC, INC. (JP)
3-86, Akatsuki-cho, Seto-shi, Aichi, 489-8611 Japan

Thông báo số: 87682/TB-SHTT.IP, ngày 26/06/2025 về việc ghi nhận yêu cầu duy trì hiệu lực Bằng độc quyền sáng chế

Số đơn yêu cầu: DT1-2025-06787 Ngày nộp: 08/05/2025

Liên quan đến Bằng độc quyền sáng chế:

(11) Số bằng	(15) Ngày cấp	Năm yêu cầu duy trì hiệu lực	Hiệu lực được duy trì đến
36451	20/06/2023	3	20/06/2026

(73) Chủ văn bằng bảo hộ: KAWAMURA ELECTRIC, INC. (JP)
3-86, Akatsuki-cho, Seto-shi, Aichi, 489-8611 Japan

Thông báo số: 87683/TB-SHTT.$_{IP}$, ngày 26/06/2025 về việc ghi nhận yêu cầu duy trì hiệu lực Bằng độc quyền sáng chế

Số đơn yêu cầu: DT1-2025-06788 Ngày nộp: 08/05/2025

Liên quan đến Bằng độc quyền sáng chế:

(11) Số bằng	(15) Ngày cấp	Năm yêu cầu duy trì hiệu lực	Hiệu lực được duy trì đến
36470	20/06/2023	3	20/06/2026

(73) Chủ văn bằng bảo hộ: POU CHEN CORPORATION (TW)
No. 2, Fu Kung Rd., Fu Hsin Hsian, Chang Hwa Hsien, Taiwan

Thông báo số: 87684/TB-SHTT.$_{IP}$, ngày 26/06/2025 về việc ghi nhận yêu cầu duy trì hiệu lực Bằng độc quyền sáng chế

Số đơn yêu cầu: DT1-2025-06789 Ngày nộp: 08/05/2025

Liên quan đến Bằng độc quyền sáng chế:

(11) Số bằng	(15) Ngày cấp	Năm yêu cầu duy trì hiệu lực	Hiệu lực được duy trì đến
17088	20/06/2017	9	20/06/2026

(73) Chủ văn bằng bảo hộ: MINDA INDUSTRIES LIMITED (IN)
Vill. Nawada Fatehpur, P.O. Sikanderpur Badda, Manesar, Gurgaon 122001, Harayana, India

---

Thông báo số: 87685/TB-SHTT.IP, ngày 26/06/2025 về việc ghi nhận yêu cầu duy trì hiệu lực Bằng độc quyền sáng chế

Số đơn yêu cầu: DT1-2025-06794 Ngày nộp: 08/05/2025

Liên quan đến Bằng độc quyền sáng chế:

(11) Số bằng	(15) Ngày cấp	Năm yêu cầu duy trì hiệu lực	Hiệu lực được duy trì đến
24685	19/06/2020	6	19/06/2026

(73) Chủ văn bằng bảo hộ: YAP, CHIN KOK (SG)
30 Tuas Road, YCH DistriPark, 638492 Singapore

Thông báo số: 87686/TB-SHTT.IP, ngày 26/06/2025 về việc ghi nhận yêu cầu duy trì hiệu lực Bằng độc quyền sáng chế

Số đơn yêu cầu: DT1-2025-06790 Ngày nộp: 08/05/2025

Liên quan đến Bằng độc quyền sáng chế:

(11) Số bằng	(15) Ngày cấp	Năm yêu cầu duy trì hiệu lực	Hiệu lực được duy trì đến
36410	15/06/2023	3	15/06/2026

(73) Chủ văn bằng bảo hộ: TECHNOLOGIES AVANCEES ET MEMBRANES INDUSTRIELLES (FR)
ZA LES LAURONS 26110 NYONS, FRANCE

Thông báo số: 87687/TB-SHTT.IP, ngày 26/06/2025 về việc ghi nhận yêu cầu duy trì hiệu lực Bằng độc quyền sáng chế

Số đơn yêu cầu: DT1-2025-06791 Ngày nộp: 08/05/2025

Liên quan đến Bằng độc quyền sáng chế:

(11) Số bằng	(15) Ngày cấp	Năm yêu cầu duy trì hiệu lực	Hiệu lực được duy trì đến
29169	08/07/2021	5	08/07/2026

(73) Chủ văn bằng bảo hộ: KANSEI COMPANY (JP)
7-3, Kamiyoga 1-chome, Setagaya-ku, Tokyo 158-0098 Japan

NIPPON KOEI CO., LTD. (JP)
4, Kojimachi 5-chome, Chiyoda-ku, Tokyo 102-8539 Japan
TOKYO METROPOLITAN SEWERAGE SERVICE CORPORATION (JP)
6-2, Otemachi 2-chome, Chiyoda-ku, Tokyo 100-0004, Japan

Thông báo số: 87688/TB-SHTT.$_{IP}$, ngày 26/06/2025 về việc ghi nhận yêu cầu duy trì hiệu lực Bằng độc quyền sáng chế

Số đơn yêu cầu: DT1-2025-06792 Ngày nộp: 08/05/2025

Liên quan đến Bằng độc quyền sáng chế:

(11) Số bằng	(15) Ngày cấp	Năm yêu cầu duy trì hiệu lực	Hiệu lực được duy trì đến
24243	21/05/2020	6	21/05/2026

(73) Chủ văn bằng bảo hộ: GRIREM ADVANCED MATERIALS CO., LTD. (CN)
No.: 2 Xinjie Kouwai Street, Beijing 100088, China

Thông báo số: 87689/TB-SHTT.$_{IP}$, ngày 26/06/2025 về việc ghi nhận yêu cầu duy trì hiệu lực Bằng độc quyền sáng chế

Số đơn yêu cầu: DT1-2025-06793 Ngày nộp: 08/05/2025

Liên quan đến Bằng độc quyền sáng chế:

(11) Số bằng	(15) Ngày cấp	Năm yêu cầu duy trì hiệu lực	Hiệu lực được duy trì đến
32888	04/07/2022	4	04/07/2026

(73) Chủ văn bằng bảo hộ: UNICAL (JP)
4-6-6, Hosoyama, Asao-ku, Kawasaki-shi, Kanagawa 2150001, Japan

---

Thông báo số: 87690/TB-SHTT.$_{IP}$, ngày 26/06/2025 về việc ghi nhận yêu cầu duy trì hiệu lực Bằng độc quyền sáng chế

Số đơn yêu cầu: DT1-2025-06795 Ngày nộp: 08/05/2025

Liên quan đến Bằng độc quyền sáng chế:

(11) Số bằng	(15) Ngày cấp	Năm yêu cầu duy trì hiệu lực	Hiệu lực được duy trì đến
36172	24/05/2023	3	24/05/2026

(73) Chủ văn bằng bảo hộ: GYEONGGI-DO (KR)
1, Hyowon-ro, Paldal-gu, Suwon-si, Gyeonggi-do 16444, Republic of Korea

---

Thông báo số: 87691/TB-SHTT.IP, ngày 26/06/2025 về việc ghi nhận yêu cầu duy trì hiệu lực Bằng độc quyền sáng chế

Số đơn yêu cầu: DT1-2025-06796 Ngày nộp: 08/05/2025

Liên quan đến Bằng độc quyền sáng chế:

(11) Số bằng	(15) Ngày cấp	Năm yêu cầu duy trì hiệu lực	Hiệu lực được duy trì đến
35999	11/05/2023	3	11/05/2026

(73) Chủ văn bằng bảo hộ: KOBEGOSEI CO.,LTD. (JP)
10 Takumidai, Ono-shi, Hyogo, 675-1322, Japan

Thông báo số: 87692/TB-SHTT.IP, ngày 26/06/2025 về việc ghi nhận yêu cầu duy trì hiệu lực Bằng độc quyền sáng chế

Số đơn yêu cầu: DT1-2025-06797 Ngày nộp: 08/05/2025

Liên quan đến Bằng độc quyền sáng chế:

(11) Số bằng	(15) Ngày cấp	Năm yêu cầu duy trì hiệu lực	Hiệu lực được duy trì đến
32365	24/05/2022	4	24/05/2026

(73) Chủ văn bằng bảo hộ: FRAUNHOFER-GESELLSCHAFT ZUR FOERDERUNG DER ANGEWANDTEN FORSCHUNG E.V. (DE)
Hansastrasse 27c, 80686 Muenchen, Germany

Thông báo số: 87693/TB-SHTT.$_{IP}$, ngày 26/06/2025 về việc ghi nhận yêu cầu duy trì hiệu lực Bằng độc quyền sáng chế

Số đơn yêu cầu: DT1-2025-06798 Ngày nộp: 08/05/2025

Liên quan đến Bằng độc quyền sáng chế:

(11) Số bằng	(15) Ngày cấp	Năm yêu cầu duy trì hiệu lực	Hiệu lực được duy trì đến
24064	13/05/2020	6	13/05/2026

(73) Chủ văn bằng bảo hộ: FRAUNHOFER-GESELLSCHAFT ZUR FOERDERUNG DER ANGEWANDTEN FORSCHUNG E.V. (DE)
Hansastrasse 27c, 80686 Muenchen, Germany

Thông báo số: 87694/TB-SHTT.$_{IP}$, ngày 26/06/2025 về việc ghi nhận yêu cầu duy trì hiệu lực Bằng độc quyền sáng chế

Số đơn yêu cầu: DT1-2025-06799 Ngày nộp: 08/05/2025

Liên quan đến Bằng độc quyền sáng chế:

(11) Số bằng	(15) Ngày cấp	Năm yêu cầu duy trì hiệu lực	Hiệu lực được duy trì đến
28633	17/05/2021	5	17/05/2026

(73) Chủ văn bằng bảo hộ: FRAUNHOFER-GESELLSCHAFT ZUR FOERDERUNG DER ANGEWANDTEN FORSCHUNG E.V. (DE)
Hansastrasse 27c, 80686 Muenchen, Germany

Thông báo số: 87695/TB-SHTT.$_{IP}$, ngày 26/06/2025 về việc ghi nhận yêu cầu duy trì hiệu lực Bằng độc quyền sáng chế

Số đơn yêu cầu: DT1-2025-06800 Ngày nộp: 08/05/2025

Liên quan đến Bằng độc quyền sáng chế:

(11) Số bằng	(15) Ngày cấp	Năm yêu cầu duy trì hiệu lực	Hiệu lực được duy trì đến
32305	17/05/2022	4	17/05/2026

(73) Chủ văn bằng bảo hộ: FRAUNHOFER-GESELLSCHAFT ZUR FOERDERUNG DER ANGEWANDTEN FORSCHUNG E.V. (DE)
Hansastrasse 27c, 80686 Muenchen, Germany

Thông báo số: 87696/TB-SHTT.$_{IP}$, ngày 26/06/2025 về việc ghi nhận yêu cầu duy trì hiệu lực Bằng độc quyền sáng chế

Số đơn yêu cầu: DT1-2025-06801 Ngày nộp: 08/05/2025

Liên quan đến Bằng độc quyền sáng chế:

(11) Số bằng	(15) Ngày cấp	Năm yêu cầu duy trì hiệu lực	Hiệu lực được duy trì đến
28670	20/05/2021	5	20/05/2026

(73) Chủ văn bằng bảo hộ: FRAUNHOFER-GESELLSCHAFT ZUR FOERDERUNG DER ANGEWANDTEN FORSCHUNG E.V. (DE)
Hansastrasse 27c, 80686 Muenchen, Germany

Thông báo số: 87697/TB-SHTT.$_{IP}$, ngày 26/06/2025 về việc ghi nhận yêu cầu duy trì hiệu lực Bằng độc quyền sáng chế

Số đơn yêu cầu: DT1-2025-06802 Ngày nộp: 08/05/2025

Liên quan đến Bằng độc quyền sáng chế:

(11) Số bằng	(15) Ngày cấp	Năm yêu cầu duy trì hiệu lực	Hiệu lực được duy trì đến
32243	12/05/2022	4	12/05/2026

(73) Chủ văn bằng bảo hộ: FRAUNHOFER-GESELLSCHAFT ZUR FOERDERUNG DER ANGEWANDTEN FORSCHUNG E.V. (DE)
Hansastrasse 27c, 80686 Muenchen, Germany

Thông báo số: 87698/TB-SHTT.$_{IP}$, ngày 26/06/2025 về việc ghi nhận yêu cầu duy trì hiệu lực Bằng độc quyền sáng chế

Số đơn yêu cầu: DT1-2025-06803 Ngày nộp: 08/05/2025

Liên quan đến Bằng độc quyền sáng chế:

(11) Số bằng	(15) Ngày cấp	Năm yêu cầu duy trì hiệu lực	Hiệu lực được duy trì đến
32357	23/05/2022	4	23/05/2026

(73) Chủ văn bằng bảo hộ: FRAUNHOFER-GESELLSCHAFT ZUR FOERDERUNG DER ANGEWANDTEN FORSCHUNG E.V. (DE)
Hansastrasse 27c, 80686 Muenchen, Germany

Thông báo số: 87699/TB-SHTT.$_{IP}$, ngày 26/06/2025 về việc ghi nhận yêu cầu duy trì hiệu lực Bằng độc quyền sáng chế

Số đơn yêu cầu: DT1-2025-06804 Ngày nộp: 08/05/2025

Liên quan đến Bằng độc quyền sáng chế:

(11) Số bằng	(15) Ngày cấp	Năm yêu cầu duy trì hiệu lực	Hiệu lực được duy trì đến
24062	13/05/2020	6	13/05/2026

(73) Chủ văn bằng bảo hộ: FRAUNHOFER-GESELLSCHAFT ZUR FOERDERUNG DER ANGEWANDTEN FORSCHUNG E.V. (DE)
Hansastrasse 27c, 80686 Muenchen, Germany

Thông báo số: 87700/TB-SHTT.$_{IP}$, ngày 26/06/2025 về việc ghi nhận yêu cầu duy trì hiệu lực Bằng độc quyền sáng chế

Số đơn yêu cầu: DT1-2025-06805 Ngày nộp: 08/05/2025

Liên quan đến Bằng độc quyền sáng chế:

(11) Số bằng	(15) Ngày cấp	Năm yêu cầu duy trì hiệu lực	Hiệu lực được duy trì đến
36052	15/05/2023	3	15/05/2026

(73) Chủ văn bằng bảo hộ: FRAUNHOFER-GESELLSCHAFT ZUR FOERDERUNG DER ANGEWANDTEN FORSCHUNG E.V. (DE)
Hansastrasse 27c, 80686 Muenchen, Germany

Thông báo số: 87701/TB-SHTT.$_{IP}$, ngày 26/06/2025 về việc ghi nhận yêu cầu duy trì hiệu lực Bằng độc quyền sáng chế

Số đơn yêu cầu: DT1-2025-06806 Ngày nộp: 08/05/2025

Liên quan đến Bằng độc quyền sáng chế:

(11) Số bằng	(15) Ngày cấp	Năm yêu cầu duy trì hiệu lực	Hiệu lực được duy trì đến
32207	11/05/2022	4	11/05/2026

(73) Chủ văn bằng bảo hộ: FRAUNHOFER-GESELLSCHAFT ZUR FOERDERUNG DER ANGEWANDTEN FORSCHUNG E.V. (DE)
Hansastrasse 27c, 80686 Muenchen, Germany

Thông báo số: 87702/TB-SHTT.$_{IP}$, ngày 26/06/2025 về việc ghi nhận yêu cầu duy trì hiệu lực Bằng độc quyền sáng chế

Số đơn yêu cầu: DT1-2025-06807 Ngày nộp: 08/05/2025

Liên quan đến Bằng độc quyền sáng chế:

(11) Số bằng	(15) Ngày cấp	Năm yêu cầu duy trì hiệu lực	Hiệu lực được duy trì đến
32336	19/05/2022	4	19/05/2026

(73) Chủ văn bằng bảo hộ: FRAUNHOFER-GESELLSCHAFT ZUR FOERDERUNG DER ANGEWANDTEN FORSCHUNG E. V. (DE)
Hansastrasse 27c, 80686 Muenchen, Germany

Thông báo số: 87703/TB-SHTT.$_{IP}$, ngày 26/06/2025 về việc ghi nhận yêu cầu duy trì hiệu lực Bằng độc quyền sáng chế

Số đơn yêu cầu: DT1-2025-06808 Ngày nộp: 08/05/2025

Liên quan đến Bằng độc quyền sáng chế:

(11) Số bằng	(15) Ngày cấp	Năm yêu cầu duy trì hiệu lực	Hiệu lực được duy trì đến
35962	08/05/2023	3	08/05/2026

(73) Chủ văn bằng bảo hộ: JUN, BYUNGTAE (KR)
114-1504, 126, Hosan-ro, Dalseo-gu, Daegu, 42707, Republic of Korea

---

Thông báo số: 87704/TB-SHTT.$_{IP}$, ngày 26/06/2025 về việc ghi nhận yêu cầu duy trì hiệu lực Bằng độc quyền sáng chế

Số đơn yêu cầu: DT1-2025-06850 Ngày nộp: 09/05/2025

Liên quan đến Bằng độc quyền sáng chế:

(11) Số bằng	(15) Ngày cấp	Năm yêu cầu duy trì hiệu lực	Hiệu lực được duy trì đến
12718	12/05/2014	12	12/05/2026

(73) Chủ văn bằng bảo hộ: NAMIKI CO., LTD. (JP)
No. 1-13-26, Toei, Kazo-shi, Saitama-ken, Japan

Thông báo số: 87705/TB-SHTT.$_{IP}$, ngày 26/06/2025 về việc ghi nhận yêu cầu duy trì hiệu lực Bằng độc quyền sáng chế

Số đơn yêu cầu: DT1-2025-06851 Ngày nộp: 09/05/2025

Liên quan đến Bằng độc quyền sáng chế:

(11) Số bằng	(15) Ngày cấp	Năm yêu cầu duy trì hiệu lực	Hiệu lực được duy trì đến
15478	09/05/2016	10	09/05/2026

(73) Chủ văn bằng bảo hộ: YAMAHA HATSUDOKI KABUSHIKI KAISHA (JP)
2500 Shingai, Iwata, Shizuoka 438-8501, Japan

Thông báo số: 87706/TB-SHTT.$_{IP}$, ngày 26/06/2025 về việc ghi nhận yêu cầu duy trì hiệu lực Bằng độc quyền sáng chế

Số đơn yêu cầu: DT1-2025-06852 Ngày nộp: 09/05/2025

Liên quan đến Bằng độc quyền sáng chế:

(11) Số bằng	(15) Ngày cấp	Năm yêu cầu duy trì hiệu lực	Hiệu lực được duy trì đến
15479	09/05/2016	10	09/05/2026

(73) Chủ văn bằng bảo hộ: YAMAHA HATSUDOKI KABUSHIKI KAISHA (JP)
2500 Shingai, Iwata, Shizuoka 438-8501, Japan

Thông báo số: 87707/TB-SHTT.$_{IP}$, ngày 26/06/2025 về việc ghi nhận yêu cầu duy trì hiệu lực Bằng độc quyền sáng chế

Số đơn yêu cầu: DT1-2025-06853 Ngày nộp: 09/05/2025

Liên quan đến Bằng độc quyền sáng chế:

(11) Số bằng	(15) Ngày cấp	Năm yêu cầu duy trì hiệu lực	Hiệu lực được duy trì đến
28576	10/05/2021	5	10/05/2026

(73) Chủ văn bằng bảo hộ: DE NORA WATER TECHNOLOGIES LLC (US)
1110 Industrial Blvd., Sugar Land, TX 77478, United States of America

---

Thông báo số: 87708/TB-SHTT.$_{IP}$, ngày 26/06/2025 về việc ghi nhận yêu cầu duy trì hiệu lực Bằng độc quyền sáng chế

Số đơn yêu cầu: DT1-2025-06854 Ngày nộp: 09/05/2025

Liên quan đến Bằng độc quyền sáng chế:

(11) Số bằng	(15) Ngày cấp	Năm yêu cầu duy trì hiệu lực	Hiệu lực được duy trì đến
32203	11/05/2022	4	11/05/2026

(73) Chủ văn bằng bảo hộ: EMS-PATENT AG (CH)
Via Innovativa 1, 7013 Domat/Ems, Switzerland

Thông báo số: 87709/TB-SHTT.IP, ngày 26/06/2025 về việc ghi nhận yêu cầu duy trì hiệu lực Bằng độc quyền sáng chế

Số đơn yêu cầu: DT1-2025-06855 Ngày nộp: 09/05/2025

Liên quan đến Bằng độc quyền sáng chế:

(11) Số bằng	(15) Ngày cấp	Năm yêu cầu duy trì hiệu lực	Hiệu lực được duy trì đến
32200	11/05/2022	4	11/05/2026

(73) Chủ văn bằng bảo hộ: CHUGAI SEIYAKU KABUSHIKI KAISHA (JP)
5-1, Ukima 5-chome, Kita-ku, Tokyo 115-8543, Japan

Thông báo số: 87710/TB-SHTT.IP, ngày 26/06/2025 về việc ghi nhận yêu cầu duy trì hiệu lực Bằng độc quyền sáng chế

Số đơn yêu cầu: DT1-2025-06856 Ngày nộp: 09/05/2025

Liên quan đến Bằng độc quyền sáng chế:

(11) Số bằng	(15) Ngày cấp	Năm yêu cầu duy trì hiệu lực	Hiệu lực được duy trì đến
14059	12/05/2015	11	12/05/2026

(73) Chủ văn bằng bảo hộ: GODO KAISHA IP BRIDGE 1 (JP)
c/o Sakura Sogo Jimusho, 1-11 Kanda-Jimbocho, Chiyoda-ku, Tokyo 101-0051, Japan

---

Thông báo số: 87711/TB-SHTT.IP, ngày 26/06/2025 về việc ghi nhận yêu cầu duy trì hiệu lực Bằng độc quyền sáng chế

Số đơn yêu cầu: DT1-2025-06857 Ngày nộp: 09/05/2025

Liên quan đến Bằng độc quyền sáng chế:

(11) Số bằng	(15) Ngày cấp	Năm yêu cầu duy trì hiệu lực	Hiệu lực được duy trì đến
40089	10/05/2024	2	10/05/2026

(73) Chủ văn bằng bảo hộ: BRITISH AMERICAN TOBACCO (INVESTMENTS) LIMITED (GB)
Globe House, 1 Water Street London WC2R 3LA, United Kingdom

Thông báo số: 87712/TB-SHTT.IP, ngày 26/06/2025 về việc ghi nhận yêu cầu duy trì hiệu lực Bằng độc quyền sáng chế

Số đơn yêu cầu: DT1-2025-06858 Ngày nộp: 09/05/2025

Liên quan đến Bằng độc quyền sáng chế:

(11) Số bằng	(15) Ngày cấp	Năm yêu cầu duy trì hiệu lực	Hiệu lực được duy trì đến
36017	11/05/2023	3	11/05/2026

(73) Chủ văn bằng bảo hộ: CABEAU, INC. (US)
5850 Canoga Avenue, Suite 100, Woodland Hills, CA 91367, United States of America

---

Thông báo số: 87713/TB-SHTT.IP, ngày 26/06/2025 về việc ghi nhận yêu cầu duy trì hiệu lực Bằng độc quyền sáng chế

Số đơn yêu cầu: DT1-2025-06859 Ngày nộp: 09/05/2025

Liên quan đến Bằng độc quyền sáng chế:

(11) Số bằng	(15) Ngày cấp	Năm yêu cầu duy trì hiệu lực	Hiệu lực được duy trì đến
28569	10/05/2021	5	10/05/2026

(73) Chủ văn bằng bảo hộ: SEED CO., LTD. (JP)
40-2, Hongo 2-chome, Bunkyo-ku, Tokyo 1138402 (JP)
SENJU PHARMACEUTICAL CO., LTD. (JP)
1-9, Kawaramachi 3-chome, Chuo-ku, Osaka-shi, Osaka, 541-0048, JAPAN

Thông báo số: 87714/TB-SHTT.IP, ngày 26/06/2025 về việc ghi nhận yêu cầu duy trì hiệu lực Bằng độc quyền sáng chế

Số đơn yêu cầu: DT1-2025-06860 Ngày nộp: 09/05/2025

Liên quan đến Bằng độc quyền sáng chế:

(11) Số bằng	(15) Ngày cấp	Năm yêu cầu duy trì hiệu lực	Hiệu lực được duy trì đến
35986	09/05/2023	3	09/05/2026

(73) Chủ văn bằng bảo hộ: UNILEVER GLOBAL IP LIMITED (GB)
Port Sunlight, Wirral, Merseyside, CH62 4ZD, United Kingdom

Thông báo số: 87715/TB-SHTT.$_{IP}$, ngày 26/06/2025 về việc ghi nhận yêu cầu duy trì hiệu lực Bằng độc quyền sáng chế

Số đơn yêu cầu: DT1-2025-06861 Ngày nộp: 09/05/2025

Liên quan đến Bằng độc quyền sáng chế:

(11) Số bằng	(15) Ngày cấp	Năm yêu cầu duy trì hiệu lực	Hiệu lực được duy trì đến
40072	10/05/2024	2	10/05/2026

(73) Chủ văn bằng bảo hộ: BOREALIS AG (AT)
IZD Tower, Wagramer Str. 17-19, 1220 Vienna, Austria

Thông báo số: 87716/TB-SHTT.$_{IP}$, ngày 26/06/2025 về việc ghi nhận yêu cầu duy trì hiệu lực Bằng độc quyền sáng chế

Số đơn yêu cầu: DT1-2025-06862 Ngày nộp: 09/05/2025

Liên quan đến Bằng độc quyền sáng chế:

(11) Số bằng	(15) Ngày cấp	Năm yêu cầu duy trì hiệu lực	Hiệu lực được duy trì đến
32210	11/05/2022	4	11/05/2026

(73) Chủ văn bằng bảo hộ: SANYO FOODS CO., LTD. (JP)
5-2, Akasaka 3-chome, Minato-ku, Tokyo 107-0052, Japan

Thông báo số: 87717/TB-SHTT.$_{IP}$, ngày 26/06/2025 về việc ghi nhận yêu cầu duy trì hiệu lực Bằng độc quyền sáng chế

Số đơn yêu cầu: DT1-2025-06863 Ngày nộp: 09/05/2025

Liên quan đến Bằng độc quyền sáng chế:

(11) Số bằng	(15) Ngày cấp	Năm yêu cầu duy trì hiệu lực	Hiệu lực được duy trì đến
14072	12/05/2015	11	12/05/2026

(73) Chủ văn bằng bảo hộ: YAMAHA HATSUDOKI KABUSHIKI KAISHA (JP)
2500 Shingai, Iwata-shi, Shizuoka-ken 438-8501, Japan

Thông báo số: 87718/TB-SHTT.$_{IP}$, ngày 26/06/2025 về việc ghi nhận yêu cầu duy trì hiệu lực Bằng độc quyền sáng chế

Số đơn yêu cầu: DT1-2025-06864 Ngày nộp: 09/05/2025

Liên quan đến Bằng độc quyền sáng chế:

(11) Số bằng	(15) Ngày cấp	Năm yêu cầu duy trì hiệu lực	Hiệu lực được duy trì đến
14049	12/05/2015	11	12/05/2026

(73) Chủ văn bằng bảo hộ: ORION CORPORATION (FI)
Orionintie 1, FI-02200 Espoo, Finland

Thông báo số: 87719/TB-SHTT.$_{IP}$, ngày 26/06/2025 về việc ghi nhận yêu cầu duy trì hiệu lực Bằng độc quyền sáng chế

Số đơn yêu cầu: DT1-2025-06865 Ngày nộp: 09/05/2025

Liên quan đến Bằng độc quyền sáng chế:

(11) Số bằng	(15) Ngày cấp	Năm yêu cầu duy trì hiệu lực	Hiệu lực được duy trì đến
36317	06/06/2023	3	06/06/2026

(73) Chủ văn bằng bảo hộ: YUGE, KEI (JP)
14-6-103, Sangenjyaya 1-chome, Setagaya-ku, Tokyo 1540024 Japan
ECO PLAN CO., LTD. (JP)
2648-2, Matsubara-cho, Nagasaki-shi, Nagasaki 8510131 Japan

Thông báo số: 87720/TB-SHTT.IP, ngày 26/06/2025 về việc ghi nhận yêu cầu duy trì hiệu lực Bằng độc quyền sáng chế

Số đơn yêu cầu: DT1-2025-06866 Ngày nộp: 09/05/2025

Liên quan đến Bằng độc quyền sáng chế:

(11) Số bằng	(15) Ngày cấp	Năm yêu cầu duy trì hiệu lực	Hiệu lực được duy trì đến
29760	10/09/2021	5	10/09/2026

(73) Chủ văn bằng bảo hộ: OBAYASHI CORPORATION (JP)
15-2, Konan 2-chome, Minato-ku, Tokyo 108-8502 Japan

Thông báo số: 87721/TB-SHTT.IP, ngày 26/06/2025 về việc ghi nhận yêu cầu duy trì hiệu lực Bằng độc quyền sáng chế

Số đơn yêu cầu: DT1-2025-06867 Ngày nộp: 09/05/2025

Liên quan đến Bằng độc quyền sáng chế:

(11) Số bằng	(15) Ngày cấp	Năm yêu cầu duy trì hiệu lực	Hiệu lực được duy trì đến
33019	18/07/2022	4	18/07/2026

(73) Chủ văn bằng bảo hộ: MARUO CALCIUM CO., LTD. (JP)
1455, Nishioka, Uozumi-cho, Akashi-shi, Hyogo 6740084, JP

Thông báo số: 87722/TB-SHTT.IP, ngày 26/06/2025 về việc ghi nhận yêu cầu duy trì hiệu lực Bằng độc quyền sáng chế

Số đơn yêu cầu: DT1-2025-06868 Ngày nộp: 09/05/2025

Liên quan đến Bằng độc quyền sáng chế:

(11) Số bằng	(15) Ngày cấp	Năm yêu cầu duy trì hiệu lực	Hiệu lực được duy trì đến
33544	30/08/2022	4	30/08/2026

(73) Chủ văn bằng bảo hộ: OBAYASHI CORPORATION (JP)
15-2, Konan 2-chome, Minato-ku, Tokyo 108-8502 Japan

Thông báo số: 87723/TB-SHTT.$_{IP}$, ngày 26/06/2025 về việc ghi nhận yêu cầu duy trì hiệu lực Bằng độc quyền sáng chế

Số đơn yêu cầu: DT1-2025-06869 Ngày nộp: 09/05/2025

Liên quan đến Bằng độc quyền sáng chế:

(11) Số bằng	(15) Ngày cấp	Năm yêu cầu duy trì hiệu lực	Hiệu lực được duy trì đến
40215	22/05/2024	2	22/05/2026

(73) Chủ văn bằng bảo hộ: KLÜBER LUBRICATION MÜNCHEN SE & CO. KG (DE)
Geisenhausenerstr. 7, München, 81379, Germany

Thông báo số: 87724/TB-SHTT.$_{IP}$, ngày 26/06/2025 về việc ghi nhận yêu cầu duy trì hiệu lực Bằng độc quyền sáng chế

Số đơn yêu cầu: DT1-2025-06870 Ngày nộp: 09/05/2025

Liên quan đến Bằng độc quyền sáng chế:

(11) Số bằng	(15) Ngày cấp	Năm yêu cầu duy trì hiệu lực	Hiệu lực được duy trì đến
24510	11/06/2020	6	11/06/2026

(73) Chủ văn bằng bảo hộ: ENSOLTEK CO., LTD. (KR)
Techno 10-ro 51, Yuseong-gu, Daejeon 305-510, Republic of Korea

---

Thông báo số: 87725/TB-SHTT.$_{IP}$, ngày 26/06/2025 về việc ghi nhận yêu cầu duy trì hiệu lực Bằng độc quyền sáng chế

Số đơn yêu cầu: DT1-2025-06872 Ngày nộp: 12/05/2025

Liên quan đến Bằng độc quyền sáng chế:

(11) Số bằng	(15) Ngày cấp	Năm yêu cầu duy trì hiệu lực	Hiệu lực được duy trì đến
12745	19/05/2014	12	19/05/2026

(73) Chủ văn bằng bảo hộ: HONDA MOTOR CO., LTD. (JP)
1-1, Minami-Aoyama 2-chome, Minato-ku, Tokyo 107-8556, JAPAN

Thông báo số: 87726/TB-SHTT.$_{IP}$, ngày 26/06/2025 về việc ghi nhận yêu cầu duy trì hiệu lực Bằng độc quyền sáng chế

Số đơn yêu cầu: DT1-2025-06873 Ngày nộp: 12/05/2025

Liên quan đến Bằng độc quyền sáng chế:

(11) Số bằng	(15) Ngày cấp	Năm yêu cầu duy trì hiệu lực	Hiệu lực được duy trì đến
24202	19/05/2020	6	19/05/2026

(73) Chủ văn bằng bảo hộ: DOLBY INTERNATIONAL AB (SE)
Apollo Building, 3E, Herikerbergweg 1-35, NL-1101 CN Amsterdam, Zuidoost Netherlands

---

Thông báo số: 87727/TB-SHTT.$_{IP}$, ngày 26/06/2025 về việc ghi nhận yêu cầu duy trì hiệu lực Bằng độc quyền sáng chế

Số đơn yêu cầu: DT1-2025-06874 Ngày nộp: 12/05/2025

Liên quan đến Bằng độc quyền sáng chế:

(11) Số bằng	(15) Ngày cấp	Năm yêu cầu duy trì hiệu lực	Hiệu lực được duy trì đến
24157	18/05/2020	6	18/05/2026

(73) Chủ văn bằng bảo hộ: CERALOC INNOVATION AB (SE)
Prästavägen 513, 263 65 VIKEN, Sweden

Thông báo số: 87728/TB-SHTT.$_{IP}$, ngày 26/06/2025 về việc ghi nhận yêu cầu duy trì hiệu lực Bằng độc quyền sáng chế

Số đơn yêu cầu: DT1-2025-06875 Ngày nộp: 12/05/2025

Liên quan đến Bằng độc quyền sáng chế:

(11) Số bằng	(15) Ngày cấp	Năm yêu cầu duy trì hiệu lực	Hiệu lực được duy trì đến
24158	18/05/2020	6	18/05/2026

(73) Chủ văn bằng bảo hộ: CERALOC INNOVATION AB (SE)
Prästavägen 513, 263 65 VIKEN, Sweden

Thông báo số: 87729/TB-SHTT.$_{IP}$, ngày 26/06/2025 về việc ghi nhận yêu cầu duy trì hiệu lực Bằng độc quyền sáng chế

Số đơn yêu cầu: DT1-2025-06876 Ngày nộp: 12/05/2025

Liên quan đến Bằng độc quyền sáng chế:

(11) Số bằng	(15) Ngày cấp	Năm yêu cầu duy trì hiệu lực	Hiệu lực được duy trì đến
24153	18/05/2020	6	18/05/2026

(73) Chủ văn bằng bảo hộ: DOLBY LABORATORIES LICENSING CORPORATION (US)
1275 Market Street, San Francisco, California 94103, United States of America.

Thông báo số: 87730/TB-SHTT.$_{IP}$, ngày 26/06/2025 về việc ghi nhận yêu cầu duy trì hiệu lực Bằng độc quyền sáng chế

Số đơn yêu cầu: DT1-2025-06877 Ngày nộp: 12/05/2025

Liên quan đến Bằng độc quyền sáng chế:

(11) Số bằng	(15) Ngày cấp	Năm yêu cầu duy trì hiệu lực	Hiệu lực được duy trì đến
24147	18/05/2020	6	18/05/2026

(73) Chủ văn bằng bảo hộ: DOLBY INTERNATIONAL AB (SE)
Apollo Building, 3E, Herikerbergweg 1-35, 1101 CN Amsterdam Zuidoost, Netherlands

---

Thông báo số: 87731/TB-SHTT.$_{IP}$, ngày 26/06/2025 về việc ghi nhận yêu cầu duy trì hiệu lực Bằng độc quyền sáng chế

Số đơn yêu cầu: DT1-2025-06878 Ngày nộp: 12/05/2025

Liên quan đến Bằng độc quyền sáng chế:

(11) Số bằng	(15) Ngày cấp	Năm yêu cầu duy trì hiệu lực	Hiệu lực được duy trì đến
32312	17/05/2022	4	17/05/2026

(73) Chủ văn bằng bảo hộ: SONY CORPORATION (JP)
1-7-1, Konan, Minato-ku, Tokyo 1080075, Japan

Thông báo số: 87732/TB-SHTT.$_{IP}$, ngày 26/06/2025 về việc ghi nhận yêu cầu duy trì hiệu lực Bằng độc quyền sáng chế

Số đơn yêu cầu: DT1-2025-06879 Ngày nộp: 12/05/2025

Liên quan đến Bằng độc quyền sáng chế:

(11) Số bằng	(15) Ngày cấp	Năm yêu cầu duy trì hiệu lực	Hiệu lực được duy trì đến
19279	17/05/2018	8	17/05/2026

(73) Chủ văn bằng bảo hộ: SONY CORPORATION (JP)
1-7-1, Konan, Minato-ku, Tokyo, Japan

Thông báo số: 87733/TB-SHTT.$_{IP}$, ngày 26/06/2025 về việc ghi nhận yêu cầu duy trì hiệu lực Bằng độc quyền sáng chế

Số đơn yêu cầu: DT1-2025-06880 Ngày nộp: 12/05/2025

Liên quan đến Bằng độc quyền sáng chế:

(11) Số bằng	(15) Ngày cấp	Năm yêu cầu duy trì hiệu lực	Hiệu lực được duy trì đến
19271	17/05/2018	8	17/05/2026

(73) Chủ văn bằng bảo hộ: HONDA MOTOR CO., LTD. (JP)
1-1, Minami-Aoyama 2-chome, Minato-ku, Tokyo, 107-8556 Japan

Thông báo số: 87734/TB-SHTT.IP, ngày 26/06/2025 về việc ghi nhận yêu cầu duy trì hiệu lực Bằng độc quyền sáng chế

Số đơn yêu cầu: DT1-2025-06881 Ngày nộp: 12/05/2025

Liên quan đến Bằng độc quyền sáng chế:

(11) Số bằng	(15) Ngày cấp	Năm yêu cầu duy trì hiệu lực	Hiệu lực được duy trì đến
32285	16/05/2022	4	16/05/2026

(73) Chủ văn bằng bảo hộ: SONY CORPORATION (JP)
1-7-1 Konan, Minato-ku, Tokyo 108-0075, Japan

Thông báo số: 87735/TB-SHTT.IP, ngày 26/06/2025 về việc ghi nhận yêu cầu duy trì hiệu lực Bằng độc quyền sáng chế

Số đơn yêu cầu: DT1-2025-06882 Ngày nộp: 12/05/2025

Liên quan đến Bằng độc quyền sáng chế:

(11) Số bằng	(15) Ngày cấp	Năm yêu cầu duy trì hiệu lực	Hiệu lực được duy trì đến
15498	16/05/2016	10	16/05/2026

(73) Chủ văn bằng bảo hộ: SHISEIDO COMPANY, LTD. (JP)
5-5, Ginza 7-chome, Chuo-ku, Tokyo 104-0061, Japan

Thông báo số: 87736/TB-SHTT.IP, ngày 26/06/2025 về việc ghi nhận yêu cầu duy trì hiệu lực Bằng độc quyền sáng chế

Số đơn yêu cầu: DT1-2025-06883 Ngày nộp: 12/05/2025

Liên quan đến Bằng độc quyền sáng chế:

(11) Số bằng	(15) Ngày cấp	Năm yêu cầu duy trì hiệu lực	Hiệu lực được duy trì đến
32288	16/05/2022	4	16/05/2026

(73) Chủ văn bằng bảo hộ: GENENTECH, INC. (US)
1 DNA Way, South San Francisco, CA 94080-4990, United States of America

---

Thông báo số: 87737/TB-SHTT.IP, ngày 26/06/2025 về việc ghi nhận yêu cầu duy trì hiệu lực Bằng độc quyền sáng chế

Số đơn yêu cầu: DT1-2025-06884 Ngày nộp: 12/05/2025

Liên quan đến Bằng độc quyền sáng chế:

(11) Số bằng	(15) Ngày cấp	Năm yêu cầu duy trì hiệu lực	Hiệu lực được duy trì đến
19235	16/05/2018	8	16/05/2026

(73) Chủ văn bằng bảo hộ: KYOCERA DOCUMENT SOLUTIONS INC. (JP)
1-2-28, Tamatsukuri, Chuo-ku, Osaka-shi, Osaka 5408585, Japan

---

Thông báo số: 87738/TB-SHTT.IP, ngày 26/06/2025 về việc ghi nhận yêu cầu duy trì hiệu lực Bằng độc quyền sáng chế

Số đơn yêu cầu: DT1-2025-06885 Ngày nộp: 12/05/2025

Liên quan đến Bằng độc quyền sáng chế:

(11) Số bằng	(15) Ngày cấp	Năm yêu cầu duy trì hiệu lực	Hiệu lực được duy trì đến
19234	16/05/2018	8	16/05/2026

(73) Chủ văn bằng bảo hộ: DOLBY LABORATORIES LICENSING CORPORATION (US)
1275 Market Street, San Francisco, California 94103, United States of America

---

Thông báo số: 87739/TB-SHTT.IP, ngày 26/06/2025 về việc ghi nhận yêu cầu duy trì hiệu lực Bằng độc quyền sáng chế

Số đơn yêu cầu: DT1-2025-06886 Ngày nộp: 12/05/2025

Liên quan đến Bằng độc quyền sáng chế:

(11) Số bằng	(15) Ngày cấp	Năm yêu cầu duy trì hiệu lực	Hiệu lực được duy trì đến
24117	15/05/2020	6	15/05/2026

(73) Chủ văn bằng bảo hộ: RICH PRODUCTS CORPORATION (US)
1150 Niagara Street Buffalo, New York 14213, United States of America

---

Thông báo số: 88735/TB-SHTT.$_{IP}$, ngày 27/06/2025 về việc ghi nhận yêu cầu duy trì hiệu lực Bằng độc quyền sáng chế

Số đơn yêu cầu: DT1-2025-06887 Ngày nộp: 12/05/2025

Liên quan đến Bằng độc quyền sáng chế:

(11) Số bằng	(15) Ngày cấp	Năm yêu cầu duy trì hiệu lực	Hiệu lực được duy trì đến
36051	15/05/2023	3	15/05/2026

(73) Chủ văn bằng bảo hộ: NOVO NORDISK A/S (DK)
Novo Allé, 2880 Bagsværd, Denmark

Thông báo số: 88736/TB-SHTT.$_{IP}$, ngày 27/06/2025 về việc ghi nhận yêu cầu duy trì hiệu lực Bằng độc quyền sáng chế

Số đơn yêu cầu: DT1-2025-06888 Ngày nộp: 12/05/2025

Liên quan đến Bằng độc quyền sáng chế:

(11) Số bằng	(15) Ngày cấp	Năm yêu cầu duy trì hiệu lực	Hiệu lực được duy trì đến
19530	27/06/2018	8	27/06/2026

(73) Chủ văn bằng bảo hộ: HONDA MOTOR CO., LTD. (JP)
1-1, Minami-Aoyama 2-chome, Minato-ku, Tokyo 107-8556 Japan
STAR ENGINEERS INDIA PVT. LTD. (IN)
GAT. NO 67/68, JYOTIBANAGAR, TALWADE, PUNE 412114 India

Thông báo số: 88737/TB-SHTT.$_{IP}$, ngày 27/06/2025 về việc ghi nhận yêu cầu duy trì hiệu lực Bằng độc quyền sáng chế

Số đơn yêu cầu: DT1-2025-06889 Ngày nộp: 12/05/2025

Liên quan đến Bằng độc quyền sáng chế:

(11) Số bằng	(15) Ngày cấp	Năm yêu cầu duy trì hiệu lực	Hiệu lực được duy trì đến
24410	05/06/2020	6	05/06/2026

(73) Chủ văn bằng bảo hộ: NONGFU SPRING CO., LTD. (CN)
No. 181, Geyazhuang, Xihu District, Hangzhou, Zhejiang 310024, China

---

Thông báo số: 88738/TB-SHTT.$_{IP}$, ngày 27/06/2025 về việc ghi nhận yêu cầu duy trì hiệu lực Bằng độc quyền sáng chế

Số đơn yêu cầu: DT1-2025-06890 Ngày nộp: 12/05/2025

Liên quan đến Bằng độc quyền sáng chế:

(11) Số bằng	(15) Ngày cấp	Năm yêu cầu duy trì hiệu lực	Hiệu lực được duy trì đến
29076	29/06/2021	5	29/06/2026

(73) Chủ văn bằng bảo hộ: NONGFU SPRING CO., LTD. (CN)
No. 181, Geyazhuang, Xihu District, Hangzhou, Zhejiang 310024, China

---

Thông báo số: 88739/TB-SHTT.$_{IP}$, ngày 27/06/2025 về việc ghi nhận yêu cầu duy trì hiệu lực Bằng độc quyền sáng chế

Số đơn yêu cầu: DT1-2025-06891 Ngày nộp: 12/05/2025

Liên quan đến Bằng độc quyền sáng chế:

(11) Số bằng	(15) Ngày cấp	Năm yêu cầu duy trì hiệu lực	Hiệu lực được duy trì đến
11575	08/07/2013	13	08/07/2026

(73) Chủ văn bằng bảo hộ: RICHTER GEDEON NYRT (HU)
Gyomroi út 19-21, H-1103 Budapest, Hungary

Thông báo số: 88740/TB-SHTT.IP, ngày 27/06/2025 về việc ghi nhận yêu cầu duy trì hiệu lực Bằng độc quyền sáng chế

Số đơn yêu cầu: DT1-2025-06892 Ngày nộp: 12/05/2025

Liên quan đến Bằng độc quyền sáng chế:

(11) Số bằng	(15) Ngày cấp	Năm yêu cầu duy trì hiệu lực	Hiệu lực được duy trì đến
40357	04/06/2024	2	04/06/2026

(73) Chủ văn bằng bảo hộ: MARIO LEVI S.P.A. (IT)
Corso Massimo D'Azeglio 8, 10125 Torino, Italy

Thông báo số: 88741/TB-SHTT.IP, ngày 27/06/2025 về việc ghi nhận yêu cầu duy trì hiệu lực Bằng độc quyền sáng chế

Số đơn yêu cầu: DT1-2025-06893 Ngày nộp: 12/05/2025

Liên quan đến Bằng độc quyền sáng chế:

(11) Số bằng	(15) Ngày cấp	Năm yêu cầu duy trì hiệu lực	Hiệu lực được duy trì đến
24265	25/05/2020	6	25/05/2026

(73) Chủ văn bằng bảo hộ: HONDA MOTOR CO., LTD. (JP)
1-1, Minami-Aoyama 2-chome, Minato-ku, Tokyo 107-8556, JAPAN

Thông báo số: 88742/TB-SHTT.IP, ngày 27/06/2025 về việc ghi nhận yêu cầu duy trì hiệu lực Bằng độc quyền sáng chế

Số đơn yêu cầu: DT1-2025-06894 Ngày nộp: 12/05/2025

Liên quan đến Bằng độc quyền sáng chế:

(11) Số bằng	(15) Ngày cấp	Năm yêu cầu duy trì hiệu lực	Hiệu lực được duy trì đến
28723	25/05/2021	5	25/05/2026

(73) Chủ văn bằng bảo hộ: ASTRAZENECA AB (SE)
SE-151 85 Södertälje, Sweden

Thông báo số: 88743/TB-SHTT.IP, ngày 27/06/2025 về việc ghi nhận yêu cầu duy trì hiệu lực Bằng độc quyền sáng chế

Số đơn yêu cầu: DT1-2025-06895 Ngày nộp: 12/05/2025

Liên quan đến Bằng độc quyền sáng chế:

(11) Số bằng	(15) Ngày cấp	Năm yêu cầu duy trì hiệu lực	Hiệu lực được duy trì đến
19319	24/05/2018	8	24/05/2026

(73) Chủ văn bằng bảo hộ: SONY CORPORATION (JP)
1-7-1 Konan, Minato-ku, Tokyo, Japan

Thông báo số: 88744/TB-SHTT.IP, ngày 27/06/2025 về việc ghi nhận yêu cầu duy trì hiệu lực Bằng độc quyền sáng chế

Số đơn yêu cầu: DT1-2025-06896 Ngày nộp: 12/05/2025

Liên quan đến Bằng độc quyền sáng chế:

(11) Số bằng	(15) Ngày cấp	Năm yêu cầu duy trì hiệu lực	Hiệu lực được duy trì đến
36155	24/05/2023	3	24/05/2026

(73) Chủ văn bằng bảo hộ: HONDA MOTOR CO., LTD. (JP)
1-1, Minami-Aoyama 2-chome, Minato-ku, Tokyo, 107-8556 Japan

Thông báo số: 88745/TB-SHTT.IP, ngày 27/06/2025 về việc ghi nhận yêu cầu duy trì hiệu lực Bằng độc quyền sáng chế

Số đơn yêu cầu: DT1-2025-06897 Ngày nộp: 12/05/2025

Liên quan đến Bằng độc quyền sáng chế:

(11) Số bằng	(15) Ngày cấp	Năm yêu cầu duy trì hiệu lực	Hiệu lực được duy trì đến
36167	24/05/2023	3	24/05/2026

(73) Chủ văn bằng bảo hộ: SOLETANCHE FREYSSINET (FR)
280 avenue Napoléon Bonaparte, 92500 Rueil Malmaison, France

Thông báo số: 88746/TB-SHTT.IP, ngày 27/06/2025 về việc ghi nhận yêu cầu duy trì hiệu lực Bằng độc quyền sáng chế

Số đơn yêu cầu: DT1-2025-06898 Ngày nộp: 12/05/2025

Liên quan đến Bằng độc quyền sáng chế:

(11) Số bằng	(15) Ngày cấp	Năm yêu cầu duy trì hiệu lực	Hiệu lực được duy trì đến
36165	24/05/2023	3	24/05/2026

(73) Chủ văn bằng bảo hộ: SOLETANCHE FREYSSINET (FR)
280 avenue Napoléon Bonaparte, 92500 Rueil Malmaison, France

Thông báo số: 88747/TB-SHTT.IP, ngày 27/06/2025 về việc ghi nhận yêu cầu duy trì hiệu lực Bằng độc quyền sáng chế

Số đơn yêu cầu: DT1-2025-06899 Ngày nộp: 12/05/2025

Liên quan đến Bằng độc quyền sáng chế:

(11) Số bằng	(15) Ngày cấp	Năm yêu cầu duy trì hiệu lực	Hiệu lực được duy trì đến
10332	23/05/2012	14	23/05/2026

(73) Chủ văn bằng bảo hộ: SUMITOMO CHEMICAL COMPANY, LIMITED (JP)
27-1, Shinkawa 2-chome, Chuo-ku, Tokyo 104-8260 Japan

Thông báo số: 88748/TB-SHTT.IP, ngày 27/06/2025 về việc ghi nhận yêu cầu duy trì hiệu lực Bằng độc quyền sáng chế

Số đơn yêu cầu: DT1-2025-06900 Ngày nộp: 12/05/2025

Liên quan đến Bằng độc quyền sáng chế:

(11) Số bằng	(15) Ngày cấp	Năm yêu cầu duy trì hiệu lực	Hiệu lực được duy trì đến
9289	23/05/2011	15	23/05/2026

(73) Chủ văn bằng bảo hộ: HONDA MOTOR CO., LTD. (JP)
1-1, Minami-Aoyama 2-chome, Minato-ku, Tokyo, JAPAN

Thông báo số: 88749/TB-SHTT.IP, ngày 27/06/2025 về việc ghi nhận yêu cầu duy trì hiệu lực Bằng độc quyền sáng chế

Số đơn yêu cầu: DT1-2025-06901 Ngày nộp: 12/05/2025

Liên quan đến Bằng độc quyền sáng chế:

(11) Số bằng	(15) Ngày cấp	Năm yêu cầu duy trì hiệu lực	Hiệu lực được duy trì đến
36139	23/05/2023	3	23/05/2026

(73) Chủ văn bằng bảo hộ: GE VIDEO COMPRESSION, LLC (US)
8 Southwoods Boulevard, Albany, New York 12211, USA

Thông báo số: 88750/TB-SHTT.IP, ngày 27/06/2025 về việc ghi nhận yêu cầu duy trì hiệu lực Bằng độc quyền sáng chế

Số đơn yêu cầu: DT1-2025-06902 Ngày nộp: 12/05/2025

Liên quan đến Bằng độc quyền sáng chế:

(11) Số bằng	(15) Ngày cấp	Năm yêu cầu duy trì hiệu lực	Hiệu lực được duy trì đến
19285	23/05/2018	8	23/05/2026

(73) Chủ văn bằng bảo hộ: GENERAL ELECTRIC TECHNOLOGY GMBH (CH)
Brown Boveri Strasse 7, 5400 Baden, SWITZERLAND

Thông báo số: 88751/TB-SHTT.IP, ngày 27/06/2025 về việc ghi nhận yêu cầu duy trì hiệu lực Bằng độc quyền sáng chế

Số đơn yêu cầu: DT1-2025-06903 Ngày nộp: 12/05/2025

Liên quan đến Bằng độc quyền sáng chế:

(11) Số bằng	(15) Ngày cấp	Năm yêu cầu duy trì hiệu lực	Hiệu lực được duy trì đến
40211	22/05/2024	2	22/05/2026

(73) Chủ văn bằng bảo hộ: REGENERON PHARMACEUTICALS, INC. (US)
777 Old Saw Mill River Road, Tarrytown, New York 10591, United States of America

---

Thông báo số: 88752/TB-SHTT.IP, ngày 27/06/2025 về việc ghi nhận yêu cầu duy trì hiệu lực Bằng độc quyền sáng chế

Số đơn yêu cầu: DT1-2025-06904 Ngày nộp: 12/05/2025

Liên quan đến Bằng độc quyền sáng chế:

(11) Số bằng	(15) Ngày cấp	Năm yêu cầu duy trì hiệu lực	Hiệu lực được duy trì đến
40226	22/05/2024	2	22/05/2026

(73) Chủ văn bằng bảo hộ: REGENERON PHARMACEUTICALS, INC. (US)
777 Old Saw Mill River Road, Tarrytown, New York 10591-6707, United States of America

---

Thông báo số: 88753/TB-SHTT.IP, ngày 27/06/2025 về việc ghi nhận yêu cầu duy trì hiệu lực Bằng độc quyền sáng chế

Số đơn yêu cầu: DT1-2025-06905 Ngày nộp: 12/05/2025

Liên quan đến Bằng độc quyền sáng chế:

(11) Số bằng	(15) Ngày cấp	Năm yêu cầu duy trì hiệu lực	Hiệu lực được duy trì đến
36135	22/05/2023	3	22/05/2026

(73) Chủ văn bằng bảo hộ: GE VIDEO COMPRESSION, LLC (US)
8 Southwoods Boulevard, Albany, New York 12211, USA

Thông báo số: 88754/TB-SHTT.IP, ngày 27/06/2025 về việc ghi nhận yêu cầu duy trì hiệu lực Bằng độc quyền sáng chế

Số đơn yêu cầu: DT1-2025-06906 Ngày nộp: 12/05/2025

Liên quan đến Bằng độc quyền sáng chế:

(11) Số bằng	(15) Ngày cấp	Năm yêu cầu duy trì hiệu lực	Hiệu lực được duy trì đến
21191	21/05/2019	7	21/05/2026

(73) Chủ văn bằng bảo hộ: SUMITOMO CHEMICAL COMPANY, LIMITED (JP)
27-1, Shinkawa 2-chome, Chuo-ku, Tokyo 104-8260, Japan

Thông báo số: 88755/TB-SHTT.IP, ngày 27/06/2025 về việc ghi nhận yêu cầu duy trì hiệu lực Bằng độc quyền sáng chế

Số đơn yêu cầu: DT1-2025-06907 Ngày nộp: 12/05/2025

Liên quan đến Bằng độc quyền sáng chế:

(11) Số bằng	(15) Ngày cấp	Năm yêu cầu duy trì hiệu lực	Hiệu lực được duy trì đến
21190	21/05/2019	7	21/05/2026

(73) Chủ văn bằng bảo hộ: SUMITOMO CHEMICAL COMPANY, LIMITED (JP)
27-1, Shinkawa 2-chome, Chuo-ku, Tokyo 104-8260, Japan

Thông báo số: 88756/TB-SHTT.IP, ngày 27/06/2025 về việc ghi nhận yêu cầu duy trì hiệu lực Bằng độc quyền sáng chế

Số đơn yêu cầu: DT1-2025-06908 Ngày nộp: 12/05/2025

Liên quan đến Bằng độc quyền sáng chế:

(11) Số bằng	(15) Ngày cấp	Năm yêu cầu duy trì hiệu lực	Hiệu lực được duy trì đến
21183	21/05/2019	7	21/05/2026

(73) Chủ văn bằng bảo hộ: GE VIDEO COMPRESSION, LLC (US)
8 Southwoods Boulevard, Albany, New York 12211, United States of America

---

Thông báo số: 88757/TB-SHTT.$_{IP}$, ngày 27/06/2025 về việc ghi nhận yêu cầu duy trì hiệu lực Bằng độc quyền sáng chế

Số đơn yêu cầu: DT1-2025-06909 Ngày nộp: 12/05/2025

Liên quan đến Bằng độc quyền sáng chế:

(11) Số bằng	(15) Ngày cấp	Năm yêu cầu duy trì hiệu lực	Hiệu lực được duy trì đến
28686	21/05/2021	5	21/05/2026

(73) Chủ văn bằng bảo hộ: CHEVRON PHILLIPS CHEMICAL COMPANY LP (US)
10001 Six Pines Drive The Woodlands, Texas 77380, United States of America

---

Thông báo số: 88758/TB-SHTT.$_{IP}$, ngày 27/06/2025 về việc ghi nhận yêu cầu duy trì hiệu lực Bằng độc quyền sáng chế

Số đơn yêu cầu: DT1-2025-06910 Ngày nộp: 12/05/2025

Liên quan đến Bằng độc quyền sáng chế:

(11) Số bằng	(15) Ngày cấp	Năm yêu cầu duy trì hiệu lực	Hiệu lực được duy trì đến
40192	20/05/2024	2	20/05/2026

(73) Chủ văn bằng bảo hộ: REGENERON PHARMACEUTICALS, INC. (US)
777 Old Saw Mill River Road, Tarrytown, New York 10591, United States of America

---

Thông báo số: 88759/TB-SHTT.$_{IP}$, ngày 27/06/2025 về việc ghi nhận yêu cầu duy trì hiệu lực Bằng độc quyền sáng chế

Số đơn yêu cầu: DT1-2025-06911 Ngày nộp: 12/05/2025

Liên quan đến Bằng độc quyền sáng chế:

(11) Số bằng	(15) Ngày cấp	Năm yêu cầu duy trì hiệu lực	Hiệu lực được duy trì đến
40163	20/05/2024	2	20/05/2026

(73) Chủ văn bằng bảo hộ: GE VIDEO COMPRESSION, LLC (US)
8 Southwoods Boulevard, Albany, New York 12211, USA

Thông báo số: 88760/TB-SHTT.$_{IP}$, ngày 27/06/2025 về việc ghi nhận yêu cầu duy trì hiệu lực Bằng độc quyền sáng chế

Số đơn yêu cầu: DT1-2025-06912 Ngày nộp: 12/05/2025

Liên quan đến Bằng độc quyền sáng chế:

(11) Số bằng	(15) Ngày cấp	Năm yêu cầu duy trì hiệu lực	Hiệu lực được duy trì đến
36066	16/05/2023	3	16/05/2026

(73) Chủ văn bằng bảo hộ: CAMBRIDGE ENTERPRISE LIMITED (GB)
The Old Schools, Trinity Lane, Cambridge, Cambridgeshire CB2 1TN, United Kingdom

---

Thông báo số: 88761/TB-SHTT.$_{IP}$, ngày 27/06/2025 về việc ghi nhận yêu cầu duy trì hiệu lực Bằng độc quyền sáng chế

Số đơn yêu cầu: DT1-2025-06913 Ngày nộp: 12/05/2025

Liên quan đến Bằng độc quyền sáng chế:

(11) Số bằng	(15) Ngày cấp	Năm yêu cầu duy trì hiệu lực	Hiệu lực được duy trì đến
40885	19/07/2024	2	19/07/2026

(73) Chủ văn bằng bảo hộ: HONDA MOTOR CO., LTD. (JP)
1-1, Minami-Aoyama 2-chome, Minato-ku, Tokyo, 107-8556 Japan

Thông báo số: 88762/TB-SHTT.IP, ngày 27/06/2025 về việc ghi nhận yêu cầu duy trì hiệu lực Bằng độc quyền sáng chế

Số đơn yêu cầu: DT1-2025-06914 Ngày nộp: 12/05/2025

Liên quan đến Bằng độc quyền sáng chế:

(11) Số bằng	(15) Ngày cấp	Năm yêu cầu duy trì hiệu lực	Hiệu lực được duy trì đến
40117	13/05/2024	2	13/05/2026

(73) Chủ văn bằng bảo hộ: TOUGHBUILT INDUSTRIES, INC. (US)
25371 Commercecentre Drive, Suite 200, Lake Forest, CA 92630, USA

Thông báo số: 88763/TB-SHTT.IP, ngày 27/06/2025 về việc ghi nhận yêu cầu duy trì hiệu lực Bằng độc quyền sáng chế

Số đơn yêu cầu: DT1-2025-06915 Ngày nộp: 12/05/2025

Liên quan đến Bằng độc quyền sáng chế:

(11) Số bằng	(15) Ngày cấp	Năm yêu cầu duy trì hiệu lực	Hiệu lực được duy trì đến
19388	06/06/2018	8	06/06/2026

(73) Chủ văn bằng bảo hộ: BASF SE (DE)
67056 Ludwigshafen, Germany

Thông báo số: 88764/TB-SHTT.IP, ngày 27/06/2025 về việc ghi nhận yêu cầu duy trì hiệu lực Bằng độc quyền sáng chế

Số đơn yêu cầu: DT1-2025-06916 Ngày nộp: 12/05/2025

Liên quan đến Bằng độc quyền sáng chế:

(11) Số bằng	(15) Ngày cấp	Năm yêu cầu duy trì hiệu lực	Hiệu lực được duy trì đến
36106	18/05/2023	3	18/05/2026

(73) Chủ văn bằng bảo hộ: PUMA SE (DE)
Puma Way 1 91074 Herzogenaurach, Germany

Thông báo số: 88765/TB-SHTT.IP, ngày 27/06/2025 về việc ghi nhận yêu cầu duy trì hiệu lực Bằng độc quyền sáng chế

Số đơn yêu cầu: DT1-2025-06917 Ngày nộp: 12/05/2025

Liên quan đến Bằng độc quyền sáng chế:

(11) Số bằng	(15) Ngày cấp	Năm yêu cầu duy trì hiệu lực	Hiệu lực được duy trì đến
36153	23/05/2023	3	23/05/2026

(73) Chủ văn bằng bảo hộ: MYUNGSUNG TECHNOLOGY INC. (KR)
(Cheongna-dong, The Space Tower)710-ho, 10, Cheongna canal-ro, 288beon-gil, Seo-gu, Incheon, Republic of Korea

---

Thông báo số: 88766/TB-SHTT.IP, ngày 27/06/2025 về việc ghi nhận yêu cầu duy trì hiệu lực Bằng độc quyền sáng chế

Số đơn yêu cầu: DT1-2025-06918 Ngày nộp: 12/05/2025

Liên quan đến Bằng độc quyền sáng chế:

(11) Số bằng	(15) Ngày cấp	Năm yêu cầu duy trì hiệu lực	Hiệu lực được duy trì đến
22549	11/11/2019	7	11/11/2026

(73) Chủ văn bằng bảo hộ: PT ASIA PACIFIC RAYON (ID)
JI. MH Thamrin No. 31 Kel. Kebon Melati, Kec. Tanah Abang, Jakarta Pusat 10230, Indonesia

---

Thông báo số: 88767/TB-SHTT.IP, ngày 27/06/2025 về việc ghi nhận yêu cầu duy trì hiệu lực Bằng độc quyền sáng chế

Số đơn yêu cầu: DT1-2025-06919 Ngày nộp: 12/05/2025

Liên quan đến Bằng độc quyền sáng chế:

(11) Số bằng	(15) Ngày cấp	Năm yêu cầu duy trì hiệu lực	Hiệu lực được duy trì đến
36060	16/05/2023	3	16/05/2026

(73) Chủ văn bằng bảo hộ: RYUX INC. (JP)
7-22, Suzaki, Uruma-shi, Okinawa 9042234, Japan

Thông báo số: 88768/TB-SHTT.$_{IP}$, ngày 27/06/2025 về việc ghi nhận yêu cầu duy trì hiệu lực Bằng độc quyền sáng chế

Số đơn yêu cầu: DT1-2025-06920 Ngày nộp: 13/05/2025

Liên quan đến Bằng độc quyền sáng chế:

(11) Số bằng	(15) Ngày cấp	Năm yêu cầu duy trì hiệu lực	Hiệu lực được duy trì đến
36098	18/05/2023	3	18/05/2026

(73) Chủ văn bằng bảo hộ: OBSHCHESTVO S OGRANICHENNOY OTVETSTVENNOSTYU "NANOBIOTEKH" (RU)
ul. Popova, 98A, of. 6, Barnaul, Altai Krai, 656065, Russian Federation

---

Thông báo số: 88769/TB-SHTT.$_{IP}$, ngày 27/06/2025 về việc ghi nhận yêu cầu duy trì hiệu lực Bằng độc quyền sáng chế

Số đơn yêu cầu: DT1-2025-06921 Ngày nộp: 13/05/2025

Liên quan đến Bằng độc quyền sáng chế:

(11) Số bằng	(15) Ngày cấp	Năm yêu cầu duy trì hiệu lực	Hiệu lực được duy trì đến
36340	08/06/2023	3	08/06/2026

(73) Chủ văn bằng bảo hộ: L. BRÜGGEMANN GMBH & CO. KG (DE)
Salzstr. 131, 74076 Heilbronn, Gemany

Thông báo số: 88770/TB-SHTT.$_{IP}$, ngày 27/06/2025 về việc ghi nhận yêu cầu duy trì hiệu lực Bằng độc quyền sáng chế

Số đơn yêu cầu: DT1-2025-06922 Ngày nộp: 13/05/2025

Liên quan đến Bằng độc quyền sáng chế:

(11) Số bằng	(15) Ngày cấp	Năm yêu cầu duy trì hiệu lực	Hiệu lực được duy trì đến
40230	24/05/2024	2	24/05/2026

(73) Chủ văn bằng bảo hộ: ATOTECH DEUTSCHLAND GMBH (DE)
Erasmusstraße 20, 10553 Berlin, Germany

Thông báo số: 88771/TB-SHTT.$_{IP}$, ngày 27/06/2025 về việc ghi nhận yêu cầu duy trì hiệu lực Bằng độc quyền sáng chế

Số đơn yêu cầu: DT1-2025-06923 Ngày nộp: 13/05/2025

Liên quan đến Bằng độc quyền sáng chế:

(11) Số bằng	(15) Ngày cấp	Năm yêu cầu duy trì hiệu lực	Hiệu lực được duy trì đến
15504	16/05/2016	10	16/05/2026

(73) Chủ văn bằng bảo hộ: KBNP, INC. (KR)
254-18, Dugok-ri, Sinam-myeon, Yesan-gun, Chungcheongnam-do 340-861, Republic of Korea
BIOPOA, INC. (KR)
College of agriculture and Life Science, Seoul National University business incubating center, 1-312, sudun-dong 103-2 gwonsun-gu suwon-si, Kyunggi-do 441-853, Republic of Korea

---

Thông báo số: 88772/TB-SHTT.$_{IP}$, ngày 27/06/2025 về việc ghi nhận yêu cầu duy trì hiệu lực Bằng độc quyền sáng chế

Số đơn yêu cầu: DT1-2025-06925 Ngày nộp: 13/05/2025

Liên quan đến Bằng độc quyền sáng chế:

(11) Số bằng	(15) Ngày cấp	Năm yêu cầu duy trì hiệu lực	Hiệu lực được duy trì đến
39932	25/04/2024	2	25/04/2026

(73) Chủ văn bằng bảo hộ: TECHNIP PROCESS TECHNOLOGY, INC. (US)
11740 Katy Freeway, Houston, Texas 77079, United States of America

---

Thông báo số: 88773/TB-SHTT.IP, ngày 27/06/2025 về việc ghi nhận yêu cầu duy trì hiệu lực Bằng độc quyền sáng chế

Số đơn yêu cầu: DT1-2025-06926 Ngày nộp: 13/05/2025

Liên quan đến Bằng độc quyền sáng chế:

(11) Số bằng	(15) Ngày cấp	Năm yêu cầu duy trì hiệu lực	Hiệu lực được duy trì đến
40563	24/06/2024	2	24/06/2026

(73) Chủ văn bằng bảo hộ: DONGGUAN CRYSTAL KNITTING AND GARMENT CO., LTD. (CN)
Sima Village, Changping Town, Dongguan, Guangdong 523000, P.R. China

---

Thông báo số: 88774/TB-SHTT.IP, ngày 27/06/2025 về việc ghi nhận yêu cầu duy trì hiệu lực Bằng độc quyền sáng chế

Số đơn yêu cầu: DT1-2025-06927 Ngày nộp: 13/05/2025

Liên quan đến Bằng độc quyền sáng chế:

(11) Số bằng	(15) Ngày cấp	Năm yêu cầu duy trì hiệu lực	Hiệu lực được duy trì đến
36395	14/06/2023	3	14/06/2026

(73) Chủ văn bằng bảo hộ: BEIJING HANMI PHARM. CO., LTD. (CN)
No. 10 Tianzhu West Road, Tianzhu Airport Industrial Zone A, Shunyi District, Beijing 101312, China

---

Thông báo số: 88775/TB-SHTT.IP, ngày 27/06/2025 về việc ghi nhận yêu cầu duy trì hiệu lực Bằng độc quyền sáng chế

Số đơn yêu cầu: DT1-2025-06928 Ngày nộp: 13/05/2025

Liên quan đến Bằng độc quyền sáng chế:

(11) Số bằng	(15) Ngày cấp	Năm yêu cầu duy trì hiệu lực	Hiệu lực được duy trì đến
36041	15/05/2023	3	15/05/2026

(73) Chủ văn bằng bảo hộ: TSI PHARMACEUTICAL (JIANGYIN) CO., LTD (CN)
No.2 Jinxiu Road, Shizhuang Industrial Park, Economic Development Zone, Jiangyin, Jiangsu 214446, China

---

Thông báo số: 88776/TB-SHTT.$_{IP}$, ngày 27/06/2025 về việc ghi nhận yêu cầu duy trì hiệu lực Bằng độc quyền sáng chế

Số đơn yêu cầu: DT1-2025-06929 Ngày nộp: 13/05/2025

Liên quan đến Bằng độc quyền sáng chế:

(11) Số bằng	(15) Ngày cấp	Năm yêu cầu duy trì hiệu lực	Hiệu lực được duy trì đến
39405	13/03/2024	2	13/03/2026

(73) Chủ văn bằng bảo hộ: VEIL INTIMATES LLC (US)
1631 N. Emerson Street, Unit 217, Denver, Colorado 80218, United States of America

---

Thông báo số: 88800/TB-SHTT.$_{IP}$, ngày 27/06/2025 về việc ghi nhận yêu cầu duy trì hiệu lực Bằng độc quyền sáng chế

Số đơn yêu cầu: DT1-2025-06931 Ngày nộp: 13/05/2025

Liên quan đến Bằng độc quyền sáng chế:

(11) Số bằng	(15) Ngày cấp	Năm yêu cầu duy trì hiệu lực	Hiệu lực được duy trì đến
32922	08/07/2022	4	08/07/2026

(73) Chủ văn bằng bảo hộ: NATIONAL UNIVERSITY CORPORATION CHIBA UNIVERSITY (JP)
1-33, Yayoi-cho, Inage-ku, Chiba-shi, Chiba 263-8522 Japan
OSAKA UNIVERSITY (JP)
1-1, Yamadaoka, Suita-shi, Osaka 565-0871 Japan
MITSUBISHI TANABE PHARMA CORPORATION (JP)
3-2-10, Dosho-machi, Chuo-ku, Osaka-shi, Osaka 541-8505 Japan

---

Thông báo số: 88801/TB-SHTT.IP, ngày 27/06/2025 về việc ghi nhận yêu cầu duy trì hiệu lực Bằng độc quyền sáng chế

Số đơn yêu cầu: DT1-2025-06932 Ngày nộp: 13/05/2025

Liên quan đến Bằng độc quyền sáng chế:

(11) Số bằng	(15) Ngày cấp	Năm yêu cầu duy trì hiệu lực	Hiệu lực được duy trì đến
39701	08/04/2024	2	08/04/2026

(73) Chủ văn bằng bảo hộ: T. EN ZIMMER GMBH (DE)
Friesstraße 20, 60388 Frankfurt am Main, Germany

Thông báo số: 88802/TB-SHTT.IP, ngày 27/06/2025 về việc ghi nhận yêu cầu duy trì hiệu lực Bằng độc quyền sáng chế

Số đơn yêu cầu: DT1-2025-06933 Ngày nộp: 13/05/2025

Liên quan đến Bằng độc quyền sáng chế:

(11) Số bằng	(15) Ngày cấp	Năm yêu cầu duy trì hiệu lực	Hiệu lực được duy trì đến
31864	04/04/2022	4	04/04/2026

(73) Chủ văn bằng bảo hộ: MYOKARDIA, INC. (US)
333 Allerton Avenue, South San Francisco, California 94080, United States of America

---

Thông báo số: 88803/TB-SHTT.IP, ngày 27/06/2025 về việc ghi nhận yêu cầu duy trì hiệu lực Bằng độc quyền sáng chế

Số đơn yêu cầu: DT1-2025-06934 Ngày nộp: 13/05/2025

Liên quan đến Bằng độc quyền sáng chế:

(11) Số bằng	(15) Ngày cấp	Năm yêu cầu duy trì hiệu lực	Hiệu lực được duy trì đến
24067	13/05/2020	6	13/05/2026

(73) Chủ văn bằng bảo hộ: INCYTE HOLDINGS CORPORATION (US)
1801 Augustine Cut-Off, Wilmington, DE 19803, United States of America.

Thông báo số: 88804/TB-SHTT.$_{IP}$, ngày 27/06/2025 về việc ghi nhận yêu cầu duy trì hiệu lực Bằng độc quyền sáng chế

Số đơn yêu cầu: DT1-2025-06935 Ngày nộp: 13/05/2025

Liên quan đến Bằng độc quyền sáng chế:

(11) Số bằng	(15) Ngày cấp	Năm yêu cầu duy trì hiệu lực	Hiệu lực được duy trì đến
24107	14/05/2020	6	14/05/2026

(73) Chủ văn bằng bảo hộ: EVOFEM, INC. (US)
12400 High Bluff Drive, Suite 600, San Diego, CA 92130 USA

Thông báo số: 88805/TB-SHTT.$_{IP}$, ngày 27/06/2025 về việc ghi nhận yêu cầu duy trì hiệu lực Bằng độc quyền sáng chế

Số đơn yêu cầu: DT1-2025-06936 Ngày nộp: 13/05/2025

Liên quan đến Bằng độc quyền sáng chế:

(11) Số bằng	(15) Ngày cấp	Năm yêu cầu duy trì hiệu lực	Hiệu lực được duy trì đến
36096	18/05/2023	3	18/05/2026

(73) Chủ văn bằng bảo hộ: M ET P PHARMA AG (CH)
Schynweg 7, P.O. Box 138, 6376 Emmetten, Switzerland

Thông báo số: 88806/TB-SHTT.$_{IP}$, ngày 27/06/2025 về việc ghi nhận yêu cầu duy trì hiệu lực Bằng độc quyền sáng chế

Số đơn yêu cầu: DT1-2025-06937 Ngày nộp: 13/05/2025

Liên quan đến Bằng độc quyền sáng chế:

(11) Số bằng	(15) Ngày cấp	Năm yêu cầu duy trì hiệu lực	Hiệu lực được duy trì đến
32855	01/07/2022	4	01/07/2026

(73) Chủ văn bằng bảo hộ: KM BIOLOGICS CO., LTD. (JP)
1-6-1 Okubo, Kita-ku, Kumamoto-shi, Kumamoto 860-8568 Japan

Thông báo số: 88807/TB-SHTT.$_{IP}$, ngày 27/06/2025 về việc ghi nhận yêu cầu duy trì hiệu lực Bằng độc quyền sáng chế

Số đơn yêu cầu: DT1-2025-06938 Ngày nộp: 13/05/2025

Liên quan đến Bằng độc quyền sáng chế:

(11) Số bằng	(15) Ngày cấp	Năm yêu cầu duy trì hiệu lực	Hiệu lực được duy trì đến
29642	30/08/2021	5	30/08/2026

(73) Chủ văn bằng bảo hộ: MIN KI, HONG (KR)
503 Ho 3005 Dong (Kwanggyo Hosu Maeul ChamNuri Apartment), 134 Beopjo-ro Youngtong-gu Suwon-Si Gyeonggi-Do, 16512, Republic of Korea
HYUNG JE INDUSTRIAL SYSTEMS CO., LTD. (KR)
505 Ho (Gosack-Dong, Suwon Human Sky Valley), 33 Omokchun-ro 132 Beon-gil Kwonsun-gu, Suwon-Si Gyeonggi-Do, 16642, Republic of Korea

---

Thông báo số: 88808/TB-SHTT.$_{IP}$, ngày 27/06/2025 về việc ghi nhận yêu cầu duy trì hiệu lực Bằng độc quyền sáng chế

Số đơn yêu cầu: DT1-2025-06940 Ngày nộp: 13/05/2025

Liên quan đến Bằng độc quyền sáng chế:

(11) Số bằng	(15) Ngày cấp	Năm yêu cầu duy trì hiệu lực	Hiệu lực được duy trì đến
24541	12/06/2020	6	12/06/2026

(73) Chủ văn bằng bảo hộ: GRG BANKING EQUIPMENT CO., LTD. (CN)
9 Kelin Road, Science City, Luogang District, Guangzhou, Guangdong 510663, P. R. China

---

Thông báo số: 88809/TB-SHTT.IP, ngày 27/06/2025 về việc ghi nhận yêu cầu duy trì hiệu lực Bằng độc quyền sáng chế

Số đơn yêu cầu: DT1-2025-06941 Ngày nộp: 13/05/2025

Liên quan đến Bằng độc quyền sáng chế:

(11) Số bằng	(15) Ngày cấp	Năm yêu cầu duy trì hiệu lực	Hiệu lực được duy trì đến
24517	11/06/2020	6	11/06/2026

(73) Chủ văn bằng bảo hộ: GRG BANKING EQUIPMENT CO., LTD. (CN)
9 Kelin Road, Science City, Luogang District, Guangzhou, Guangdong 510663, P. R. China

---

Thông báo số: 88810/TB-SHTT.IP, ngày 27/06/2025 về việc ghi nhận yêu cầu duy trì hiệu lực Bằng độc quyền sáng chế

Số đơn yêu cầu: DT1-2025-06942 Ngày nộp: 13/05/2025

Liên quan đến Bằng độc quyền sáng chế:

(11) Số bằng	(15) Ngày cấp	Năm yêu cầu duy trì hiệu lực	Hiệu lực được duy trì đến
28614	14/05/2021	5	14/05/2026

(73) Chủ văn bằng bảo hộ: SHINDENGEN ELECTRIC MANUFACTURING CO., LTD. (JP)
2-1, OHTEMACHI 2-CHOME, CHIYODA-KU, TOKYO, JAPAN

Thông báo số: 88811/TB-SHTT.IP, ngày 27/06/2025 về việc ghi nhận yêu cầu duy trì hiệu lực Bằng độc quyền sáng chế

Số đơn yêu cầu: DT1-2025-06943 Ngày nộp: 13/05/2025

Liên quan đến Bằng độc quyền sáng chế:

(11) Số bằng	(15) Ngày cấp	Năm yêu cầu duy trì hiệu lực	Hiệu lực được duy trì đến
40121	14/05/2024	2	14/05/2026

(73) Chủ văn bằng bảo hộ: UNILEVER GLOBAL IP LIMITED (GB)
Port Sunlight, Wirral, Merseyside, CH62 4ZD, United Kingdom

Thông báo số: 88812/TB-SHTT.$_{IP}$, ngày 27/06/2025 về việc ghi nhận yêu cầu duy trì hiệu lực Bằng độc quyền sáng chế

Số đơn yêu cầu: DT1-2025-06944 Ngày nộp: 13/05/2025

Liên quan đến Bằng độc quyền sáng chế:

(11) Số bằng	(15) Ngày cấp	Năm yêu cầu duy trì hiệu lực	Hiệu lực được duy trì đến
16944	15/05/2017	9	15/05/2026

(73) Chủ văn bằng bảo hộ: MITSUI CHEMICALS AGRO, INC (JP)
1-19-1, Nihonbashi, Chuo-ku, Tokyo 103-0027, Japan

Thông báo số: 88813/TB-SHTT.$_{IP}$, ngày 27/06/2025 về việc ghi nhận yêu cầu duy trì hiệu lực Bằng độc quyền sáng chế

Số đơn yêu cầu: DT1-2025-06945 Ngày nộp: 13/05/2025

Liên quan đến Bằng độc quyền sáng chế:

(11) Số bằng	(15) Ngày cấp	Năm yêu cầu duy trì hiệu lực	Hiệu lực được duy trì đến
24125	15/05/2020	6	15/05/2026

(73) Chủ văn bằng bảo hộ: MITSUI CHEMICALS AGRO, INC. (JP)
1-19-1, Nihonbashi, Chuo-ku, Tokyo 103-0027 Japan

Thông báo số: 88814/TB-SHTT.$_{IP}$, ngày 27/06/2025 về việc ghi nhận yêu cầu duy trì hiệu lực Bằng độc quyền sáng chế

Số đơn yêu cầu: DT1-2025-06946 Ngày nộp: 13/05/2025

Liên quan đến Bằng độc quyền sáng chế:

(11) Số bằng	(15) Ngày cấp	Năm yêu cầu duy trì hiệu lực	Hiệu lực được duy trì đến
40132	14/05/2024	2	14/05/2026

(73) Chủ văn bằng bảo hộ: UNILEVER GLOBAL IP LIMITED (GB)
Port Sunlight, Wirral, Merseyside, CH62 4ZD, United Kingdom

Thông báo số: 88815/TB-SHTT.$_{IP}$, ngày 27/06/2025 về việc ghi nhận yêu cầu duy trì hiệu lực Bằng độc quyền sáng chế

Số đơn yêu cầu: DT1-2025-06947 Ngày nộp: 13/05/2025

Liên quan đến Bằng độc quyền sáng chế:

(11) Số bằng	(15) Ngày cấp	Năm yêu cầu duy trì hiệu lực	Hiệu lực được duy trì đến
24114	15/05/2020	6	15/05/2026

(73) Chủ văn bằng bảo hộ: UNILEVER IP HOLDINGS B.V. (NL)
Weena 455, 3013 AL Rotterdam, the Netherlands

Thông báo số: 88816/TB-SHTT.$_{IP}$, ngày 27/06/2025 về việc ghi nhận yêu cầu duy trì hiệu lực Bằng độc quyền sáng chế

Số đơn yêu cầu: DT1-2025-06948 Ngày nộp: 13/05/2025

Liên quan đến Bằng độc quyền sáng chế:

(11) Số bằng	(15) Ngày cấp	Năm yêu cầu duy trì hiệu lực	Hiệu lực được duy trì đến
32276	13/05/2022	4	13/05/2026

(73) Chủ văn bằng bảo hộ: CHIMEC S.P.A. (IT)
Via delle Ande 19, I-00144 Roma RM, Italy

Thông báo số: 88817/TB-SHTT.IP, ngày 27/06/2025 về việc ghi nhận yêu cầu duy trì hiệu lực Bằng độc quyền sáng chế

Số đơn yêu cầu: DT1-2025-06949 Ngày nộp: 13/05/2025

Liên quan đến Bằng độc quyền sáng chế:

(11) Số bằng	(15) Ngày cấp	Năm yêu cầu duy trì hiệu lực	Hiệu lực được duy trì đến
24080	14/05/2020	6	14/05/2026

(73) Chủ văn bằng bảo hộ: UNILEVER IP HOLDINGS B.V. (NL)
Weena 455, 3013 AL Rotterdam, The Netherlands

Thông báo số: 88818/TB-SHTT.IP, ngày 27/06/2025 về việc ghi nhận yêu cầu duy trì hiệu lực Bằng độc quyền sáng chế

Số đơn yêu cầu: DT1-2025-06950 Ngày nộp: 13/05/2025

Liên quan đến Bằng độc quyền sáng chế:

(11) Số bằng	(15) Ngày cấp	Năm yêu cầu duy trì hiệu lực	Hiệu lực được duy trì đến
40123	14/05/2024	2	14/05/2026

(73) Chủ văn bằng bảo hộ: L'AIR LIQUIDE, SOCIETE ANONYME POUR L'ETUDE ET L'EXPLOITATION DES PROCEDES GEORGES CLAUDE (FR)
75, Quai d'Orsay, 75007 Paris, France

Thông báo số: 88819/TB-SHTT.IP, ngày 27/06/2025 về việc ghi nhận yêu cầu duy trì hiệu lực Bằng độc quyền sáng chế

Số đơn yêu cầu: DT1-2025-06951 Ngày nộp: 13/05/2025

Liên quan đến Bằng độc quyền sáng chế:

(11) Số bằng	(15) Ngày cấp	Năm yêu cầu duy trì hiệu lực	Hiệu lực được duy trì đến
21130	14/05/2019	7	14/05/2026

(73) Chủ văn bằng bảo hộ: PRIMETALS TECHNOLOGIES USA LLC (US)
5895 Winward Parkway, Alpharetta, GA 30005, United States of America

---

Thông báo số: 88820/TB-SHTT.$_{IP}$, ngày 27/06/2025 về việc ghi nhận yêu cầu duy trì hiệu lực Bằng độc quyền sáng chế

Số đơn yêu cầu: DT1-2025-06952 Ngày nộp: 13/05/2025

Liên quan đến Bằng độc quyền sáng chế:

(11) Số bằng	(15) Ngày cấp	Năm yêu cầu duy trì hiệu lực	Hiệu lực được duy trì đến
36047	15/05/2023	3	15/05/2026

(73) Chủ văn bằng bảo hộ: YANMAR CO., LTD. (JP)
1-32, Chayamachi, Kita-ku, Osaka-shi, Osaka 5308311, Japan

Thông báo số: 88821/TB-SHTT.$_{IP}$, ngày 27/06/2025 về việc ghi nhận yêu cầu duy trì hiệu lực Bằng độc quyền sáng chế

Số đơn yêu cầu: DT1-2025-06953 Ngày nộp: 13/05/2025

Liên quan đến Bằng độc quyền sáng chế:

(11) Số bằng	(15) Ngày cấp	Năm yêu cầu duy trì hiệu lực	Hiệu lực được duy trì đến
40133	15/05/2024	2	15/05/2026

(73) Chủ văn bằng bảo hộ: UNILEVER GLOBAL IP LIMITED (GB)
Port Sunlight, Wirral, Merseyside, CH62 4ZD, United Kingdom

Thông báo số: 88822/TB-SHTT.$_{IP}$, ngày 27/06/2025 về việc ghi nhận yêu cầu duy trì hiệu lực Bằng độc quyền sáng chế

Số đơn yêu cầu: DT1-2025-06954 Ngày nộp: 13/05/2025

Liên quan đến Bằng độc quyền sáng chế:

(11) Số bằng	(15) Ngày cấp	Năm yêu cầu duy trì hiệu lực	Hiệu lực được duy trì đến
40096	13/05/2024	2	13/05/2026

(73) Chủ văn bằng bảo hộ: KYB MOTORCYCLE SUSPENSION CO., LTD. (JP)
2548, Dota, Kani-shi, Gifu, 5090298, Japan

Thông báo số: 88823/TB-SHTT.$_{IP}$, ngày 27/06/2025 về việc ghi nhận yêu cầu duy trì hiệu lực Bằng độc quyền sáng chế

Số đơn yêu cầu: DT1-2025-06955 Ngày nộp: 13/05/2025

Liên quan đến Bằng độc quyền sáng chế:

(11) Số bằng	(15) Ngày cấp	Năm yêu cầu duy trì hiệu lực	Hiệu lực được duy trì đến
40129	14/05/2024	2	14/05/2026

(73) Chủ văn bằng bảo hộ: UNILEVER GLOBAL IP LIMITED (GB)
Port Sunlight, Wirral, Merseyside, CH62 4ZD, United Kingdom

Thông báo số: 88824/TB-SHTT.$_{IP}$, ngày 27/06/2025 về việc ghi nhận yêu cầu duy trì hiệu lực Bằng độc quyền sáng chế

Số đơn yêu cầu: DT1-2025-06956 Ngày nộp: 13/05/2025

Liên quan đến Bằng độc quyền sáng chế:

(11) Số bằng	(15) Ngày cấp	Năm yêu cầu duy trì hiệu lực	Hiệu lực được duy trì đến
11383	13/05/2013	13	13/05/2026

(73) Chủ văn bằng bảo hộ: YAMAHA HATSUDOKI KABUSHIKI KAISHA (JP)
2500 Shingai, Iwata-shi, Shizuoka-ken 438-8501, Japan

Thông báo số: 88825/TB-SHTT.IP, ngày 27/06/2025 về việc ghi nhận yêu cầu duy trì hiệu lực Bằng độc quyền sáng chế

Số đơn yêu cầu: DT1-2025-06957 Ngày nộp: 13/05/2025

Liên quan đến Bằng độc quyền sáng chế:

(11) Số bằng	(15) Ngày cấp	Năm yêu cầu duy trì hiệu lực	Hiệu lực được duy trì đến
32270	13/05/2022	4	13/05/2026

(73) Chủ văn bằng bảo hộ: RICOH COMPANY, LIMITED (JP)
3-6, Nakamagome 1-chome, Ohta-ku, Tokyo 143-8555 Japan

Thông báo số: 88826/TB-SHTT.IP, ngày 27/06/2025 về việc ghi nhận yêu cầu duy trì hiệu lực Bằng độc quyền sáng chế

Số đơn yêu cầu: DT1-2025-06958 Ngày nộp: 13/05/2025

Liên quan đến Bằng độc quyền sáng chế:

(11) Số bằng	(15) Ngày cấp	Năm yêu cầu duy trì hiệu lực	Hiệu lực được duy trì đến
36042	15/05/2023	3	15/05/2026

(73) Chủ văn bằng bảo hộ: FUJIMORI KOGYO CO., LTD. (JP)
1-23-7, Nishi-Shinjuku, Shinjuku-ku, Tokyo 1600023 (JP)

Thông báo số: 88827/TB-SHTT.IP, ngày 27/06/2025 về việc ghi nhận yêu cầu duy trì hiệu lực Bằng độc quyền sáng chế

Số đơn yêu cầu: DT1-2025-06959 Ngày nộp: 13/05/2025

Liên quan đến Bằng độc quyền sáng chế:

(11) Số bằng	(15) Ngày cấp	Năm yêu cầu duy trì hiệu lực	Hiệu lực được duy trì đến
16950	15/05/2017	9	15/05/2026

(73) Chủ văn bằng bảo hộ: MITSUI CHEMICALS AGRO, INC (JP)
1-19-1, Nihonbashi, Chuo-ku, Tokyo 103-0027, Japan

Thông báo số: 88828/TB-SHTT.$_{IP}$, ngày 27/06/2025 về việc ghi nhận yêu cầu duy trì hiệu lực Bằng độc quyền sáng chế

Số đơn yêu cầu: DT1-2025-06960 Ngày nộp: 13/05/2025

Liên quan đến Bằng độc quyền sáng chế:

(11) Số bằng	(15) Ngày cấp	Năm yêu cầu duy trì hiệu lực	Hiệu lực được duy trì đến
21135	14/05/2019	7	14/05/2026

(73) Chủ văn bằng bảo hộ: SHARP KABUSHIKI KAISHA (JP)
22-22, Nagaike-cho, Abeno-ku, Osaka-shi, Osaka 545-8522 Japan

---

Thông báo số: 88829/TB-SHTT.$_{IP}$, ngày 27/06/2025 về việc ghi nhận yêu cầu duy trì hiệu lực Bằng độc quyền sáng chế

Số đơn yêu cầu: DT1-2025-06961 Ngày nộp: 13/05/2025

Liên quan đến Bằng độc quyền sáng chế:

(11) Số bằng	(15) Ngày cấp	Năm yêu cầu duy trì hiệu lực	Hiệu lực được duy trì đến
32257	13/05/2022	4	13/05/2026

(73) Chủ văn bằng bảo hộ: RICOH COMPANY, LIMITED (JP)
3-6, Nakamagome 1-chome, Ohta-ku, Tokyo 143-8555 Japan

Thông báo số: 88830/TB-SHTT.$_{IP}$, ngày 27/06/2025 về việc ghi nhận yêu cầu duy trì hiệu lực Bằng độc quyền sáng chế

Số đơn yêu cầu: DT1-2025-06963 Ngày nộp: 13/05/2025

Liên quan đến Bằng độc quyền sáng chế:

(11) Số bằng	(15) Ngày cấp	Năm yêu cầu duy trì hiệu lực	Hiệu lực được duy trì đến
40571	24/06/2024	2	24/06/2026

(73) Chủ văn bằng bảo hộ: NISSAN CHEMICAL CORPORATION (JP)
5-1, Nihonbashi 2-chome, Chuo-ku, Tokyo 1036119, Japan

Thông báo số: 88831/TB-SHTT.IP, ngày 27/06/2025 về việc ghi nhận yêu cầu duy trì hiệu lực Bằng độc quyền sáng chế

Số đơn yêu cầu: DT1-2025-06964 Ngày nộp: 13/05/2025

Liên quan đến Bằng độc quyền sáng chế:

(11) Số bằng	(15) Ngày cấp	Năm yêu cầu duy trì hiệu lực	Hiệu lực được duy trì đến
40263	27/05/2024	2	27/05/2026

(73) Chủ văn bằng bảo hộ: CREANOVA UNIVERSAL CLOSURES LTD. (GB)
5 Shannon Point, Oakfield Close, Tewkesbury Business Park, Tewkesbury GL20 8PF, Great Britain

---

Thông báo số: 88832/TB-SHTT.IP, ngày 27/06/2025 về việc ghi nhận yêu cầu duy trì hiệu lực Bằng độc quyền sáng chế

Số đơn yêu cầu: DT1-2025-06965 Ngày nộp: 13/05/2025

Liên quan đến Bằng độc quyền sáng chế:

(11) Số bằng	(15) Ngày cấp	Năm yêu cầu duy trì hiệu lực	Hiệu lực được duy trì đến
36269	01/06/2023	3	01/06/2026

(73) Chủ văn bằng bảo hộ: CEVA SANTE ANIMALE (FR)
10 avenue de la Ballastière, 33500 Libourne, France

Thông báo số: 88833/TB-SHTT.IP, ngày 27/06/2025 về việc ghi nhận yêu cầu duy trì hiệu lực Bằng độc quyền sáng chế

Số đơn yêu cầu: DT1-2025-06966 Ngày nộp: 13/05/2025

Liên quan đến Bằng độc quyền sáng chế:

(11) Số bằng	(15) Ngày cấp	Năm yêu cầu duy trì hiệu lực	Hiệu lực được duy trì đến
28758	28/05/2021	5	28/05/2026

(73) Chủ văn bằng bảo hộ: CEVA SANTE ANIMALE (FR)
10 avenue de la Ballastière, F-33500 Libourne, France

Thông báo số: 88834/TB-SHTT.$_{IP}$, ngày 27/06/2025 về việc ghi nhận yêu cầu duy trì hiệu lực Bằng độc quyền sáng chế

Số đơn yêu cầu: DT1-2025-06967 Ngày nộp: 13/05/2025

Liên quan đến Bằng độc quyền sáng chế:

(11) Số bằng	(15) Ngày cấp	Năm yêu cầu duy trì hiệu lực	Hiệu lực được duy trì đến
36302	05/06/2023	3	05/06/2026

(73) Chủ văn bằng bảo hộ: BASF SE (DE)
Carl-Bosch-Strasse 38, 67056 Ludwigshafen am Rhein, Germany

Thông báo số: 88835/TB-SHTT.$_{IP}$, ngày 27/06/2025 về việc ghi nhận yêu cầu duy trì hiệu lực Bằng độc quyền sáng chế

Số đơn yêu cầu: DT1-2025-06968 Ngày nộp: 13/05/2025

Liên quan đến Bằng độc quyền sáng chế:

(11) Số bằng	(15) Ngày cấp	Năm yêu cầu duy trì hiệu lực	Hiệu lực được duy trì đến
19401	06/06/2018	8	06/06/2026

(73) Chủ văn bằng bảo hộ: WINKELMANN SP. Z O.O. (PL)
ul. Jaworzynska 277, PL-59-220 Legnica, Poland

Thông báo số: 88836/TB-SHTT.IP, ngày 27/06/2025 về việc ghi nhận yêu cầu duy trì hiệu lực Bằng độc quyền sáng chế

Số đơn yêu cầu: DT1-2025-06969 Ngày nộp: 13/05/2025

Liên quan đến Bằng độc quyền sáng chế:

(11) Số bằng	(15) Ngày cấp	Năm yêu cầu duy trì hiệu lực	Hiệu lực được duy trì đến
32426	27/05/2022	4	27/05/2026

(73) Chủ văn bằng bảo hộ: SATAKE CORPORATION (JP)
7-2, Sotokanda 4-chome, Chiyoda-ku, Tokyo, 101-0021, Japan

Thông báo số: 88838/TB-SHTT.IP, ngày 27/06/2025 về việc ghi nhận yêu cầu duy trì hiệu lực Bằng độc quyền sáng chế

Số đơn yêu cầu: DT1-2025-06970 Ngày nộp: 13/05/2025

Liên quan đến Bằng độc quyền sáng chế:

(11) Số bằng	(15) Ngày cấp	Năm yêu cầu duy trì hiệu lực	Hiệu lực được duy trì đến
33358	16/08/2022	4	16/08/2026

(73) Chủ văn bằng bảo hộ: CHI-MING CHOU (TW)
7F., No.6-1, Ronghua 3rd Rd., Beitou Dist., Taipei City, Taiwan

---

Thông báo số: 88839/TB-SHTT.IP, ngày 27/06/2025 về việc ghi nhận yêu cầu duy trì hiệu lực Bằng độc quyền sáng chế

Số đơn yêu cầu: DT1-2025-06971 Ngày nộp: 13/05/2025

Liên quan đến Bằng độc quyền sáng chế:

(11) Số bằng	(15) Ngày cấp	Năm yêu cầu duy trì hiệu lực	Hiệu lực được duy trì đến
28863	09/06/2021	5	09/06/2026

(73) Chủ văn bằng bảo hộ: KIDO, TSUNEO (US)
15620 Marathon Circle, Suite 403 Gaithersburg, Maryland 20878-5362 (US)

Thông báo số: 88840/TB-SHTT.$_{IP}$, ngày 27/06/2025 về việc ghi nhận yêu cầu duy trì hiệu lực Bằng độc quyền sáng chế

Số đơn yêu cầu: DT1-2025-06972 Ngày nộp: 13/05/2025

Liên quan đến Bằng độc quyền sáng chế:

(11) Số bằng	(15) Ngày cấp	Năm yêu cầu duy trì hiệu lực	Hiệu lực được duy trì đến
25366	30/07/2020	6	30/07/2026

(73) Chủ văn bằng bảo hộ: KYOYU AGRI CO., LTD. (JP)
14-10, Futago 6-chome, Takatsu-ku, Kawasaki-shi, Kanagawa 2130002, Japan

---

Thông báo số: 88841/TB-SHTT.$_{IP}$, ngày 27/06/2025 về việc ghi nhận yêu cầu duy trì hiệu lực Bằng độc quyền sáng chế

Số đơn yêu cầu: DT1-2025-06973 Ngày nộp: 13/05/2025

Liên quan đến Bằng độc quyền sáng chế:

(11) Số bằng	(15) Ngày cấp	Năm yêu cầu duy trì hiệu lực	Hiệu lực được duy trì đến
28733	26/05/2021	5	26/05/2026

(73) Chủ văn bằng bảo hộ: EXXONMOBIL UPSTREAM RESEARCH COMPANY (US)
CORP-URC-E2.4A.296, 22777 Springwoods Village Parkway, Spring, TX 77389, United States of America

---

Thông báo số: 88842/TB-SHTT.$_{IP}$, ngày 27/06/2025 về việc ghi nhận yêu cầu duy trì hiệu lực Bằng độc quyền sáng chế

Số đơn yêu cầu: DT1-2025-06974 Ngày nộp: 13/05/2025

Liên quan đến Bằng độc quyền sáng chế:

(11) Số bằng	(15) Ngày cấp	Năm yêu cầu duy trì hiệu lực	Hiệu lực được duy trì đến
28700	24/05/2021	5	24/05/2026

(73) Chủ văn bằng bảo hộ: INTERDIGITAL MADISON PATENT HOLDINGS, SAS (FR)
3 rue du Colonel Moll 75017, Paris, France

Thông báo số: 88843/TB-SHTT.$_{IP}$, ngày 27/06/2025 về việc ghi nhận yêu cầu duy trì hiệu lực Bằng độc quyền sáng chế

Số đơn yêu cầu: DT1-2025-06975 Ngày nộp: 13/05/2025

Liên quan đến Bằng độc quyền sáng chế:

(11) Số bằng	(15) Ngày cấp	Năm yêu cầu duy trì hiệu lực	Hiệu lực được duy trì đến
44337	24/02/2025	3	24/02/2028

(73) Chủ văn bằng bảo hộ: JOINT STOCK COMPANY "SCIENCE AND INNOVATIONS" (RU)
Staromonetniy per., 26 Moscow, 119180, Russian Federation
JOINT STOCK COMPANY "STATE SCIENTIFIC CENTRE OF THE RUSSIAN FEDERATION - INSTITUTE FOR PHYSICS AND POWER ENGINEERING NAMED AFTER A.I. LEYPUNSKY" (RU)
pl. Bondarenko, 1 Kaluzhskoi obl., g. Obninsk, 249033, Russian Federation

---

Thông báo số: 88844/TB-SHTT.$_{IP}$, ngày 27/06/2025 về việc ghi nhận yêu cầu duy trì hiệu lực Bằng độc quyền sáng chế

Số đơn yêu cầu: DT1-2025-06976 Ngày nộp: 13/05/2025

Liên quan đến Bằng độc quyền sáng chế:

(11) Số bằng	(15) Ngày cấp	Năm yêu cầu duy trì hiệu lực	Hiệu lực được duy trì đến
44344	24/02/2025	2	24/02/2027

(73) Chủ văn bằng bảo hộ: JOINT STOCK COMPANY "SCIENCE AND INNOVATIONS" (RU)
Staromonetniy per., d. 26, Moscow, 119180, Russian Federation
JOINT STOCK COMPANY "PDC UGR" (RU)
Avtodoroga 13, str. 179a, g. Seversk, Tomskaya obl., 636000, Russian Federation
JOINT STOCK COMPANY "ROSENERGOATOM" (RU)
ul. Ferganskaya, d. 25, Moscow, 109507, Russian Federation

Thông báo số: 88845/TB-SHTT.$_{IP}$, ngày 27/06/2025 về việc ghi nhận yêu cầu duy trì hiệu lực Bằng độc quyền sáng chế

Số đơn yêu cầu: DT1-2025-06977 Ngày nộp: 13/05/2025

Liên quan đến Bằng độc quyền sáng chế:

(11) Số bằng	(15) Ngày cấp	Năm yêu cầu duy trì hiệu lực	Hiệu lực được duy trì đến
44346	24/02/2025	2	24/02/2027

(73) Chủ văn bằng bảo hộ: JOINT STOCK COMPANY "SCIENCE AND INNOVATIONS" (RU)
Staromonetniy per., d. 26, Moscow, 119180, Russian Federation
JOINT STOCK COMPANY "STATE SCIENTIFIC CENTRE OF THE RUSSIAN FEDERATION - INSTITUTE FOR PHYSICS AND POWER ENGINEERING NAMED AFTER A.I. LEYPUNSKY" (RU)
pl. Bondarenko, 1 Kaluzhskoi obl., g. Obninsk, 249033, Russian Federation

---

Thông báo số: 88846/TB-SHTT.$_{IP}$, ngày 27/06/2025 về việc ghi nhận yêu cầu duy trì hiệu lực Bằng độc quyền sáng chế

Số đơn yêu cầu: DT1-2025-06978 Ngày nộp: 13/05/2025

Liên quan đến Bằng độc quyền sáng chế:

(11) Số bằng	(15) Ngày cấp	Năm yêu cầu duy trì hiệu lực	Hiệu lực được duy trì đến
44346	24/02/2025	3	24/02/2028

(73) Chủ văn bằng bảo hộ: JOINT STOCK COMPANY "SCIENCE AND INNOVATIONS" (RU)
Staromonetniy per., d. 26, Moscow, 119180, Russian Federation
JOINT STOCK COMPANY "STATE SCIENTIFIC CENTRE OF THE RUSSIAN FEDERATION - INSTITUTE FOR PHYSICS AND POWER ENGINEERING NAMED AFTER A.I. LEYPUNSKY" (RU)
pl. Bondarenko, 1 Kaluzhskoi obl., g. Obninsk, 249033, Russian Federation

---

Thông báo số: 88847/TB-SHTT.$_{IP}$, ngày 27/06/2025 về việc ghi nhận yêu cầu duy trì hiệu lực Bằng độc quyền sáng chế

Số đơn yêu cầu: DT1-2025-06979 Ngày nộp: 13/05/2025

Liên quan đến Bằng độc quyền sáng chế:

(11) Số bằng	(15) Ngày cấp	Năm yêu cầu duy trì hiệu lực	Hiệu lực được duy trì đến
44344	24/02/2025	3	24/02/2028

(73) Chủ văn bằng bảo hộ: JOINT STOCK COMPANY "SCIENCE AND INNOVATIONS" (RU)
Staromonetniy per., d. 26, Moscow, 119180, Russian Federation
JOINT STOCK COMPANY "PDC UGR" (RU)
Avtodoroga 13, str. 179a, g. Seversk, Tomskaya obl., 636000, Russian Federation
JOINT STOCK COMPANY "ROSENERGOATOM" (RU)
ul. Ferganskaya, d. 25, Moscow, 109507, Russian Federation

Thông báo số: 88848/TB-SHTT.IP, ngày 27/06/2025 về việc ghi nhận yêu cầu duy trì hiệu lực Bằng độc quyền sáng chế

Số đơn yêu cầu: DT1-2025-06980 Ngày nộp: 13/05/2025

Liên quan đến Bằng độc quyền sáng chế:

(11) Số bằng	(15) Ngày cấp	Năm yêu cầu duy trì hiệu lực	Hiệu lực được duy trì đến
44337	24/02/2025	2	24/02/2027

(73) Chủ văn bằng bảo hộ: JOINT STOCK COMPANY "SCIENCE AND INNOVATIONS" (RU)
Staromonetniy per., 26 Moscow, 119180, Russian Federation
JOINT STOCK COMPANY "STATE SCIENTIFIC CENTRE OF THE RUSSIAN FEDERATION - INSTITUTE FOR PHYSICS AND POWER ENGINEERING NAMED AFTER A.I. LEYPUNSKY" (RU)
pl. Bondarenko, 1 Kaluzhskoi obl., g. Obninsk, 249033, Russian Federation

---

Thông báo số: 88849/TB-SHTT.IP, ngày 27/06/2025 về việc ghi nhận yêu cầu duy trì hiệu lực Bằng độc quyền sáng chế

Số đơn yêu cầu: DT1-2025-06981 Ngày nộp: 13/05/2025

Liên quan đến Bằng độc quyền sáng chế:

(11) Số bằng	(15) Ngày cấp	Năm yêu cầu duy trì hiệu lực	Hiệu lực được duy trì đến
24060	13/05/2020	6	13/05/2026

(73) Chủ văn bằng bảo hộ: CHEN, SHANE (US)
4901 NW Camas Meadows Drive, Camas, WA 98607, United States of America
CHEN, YWANNE (US)
4901 NW Camas Meadows Drive, Camas, WA 98607, United States of America

---

Thông báo số: 88850/TB-SHTT.IP, ngày 27/06/2025 về việc ghi nhận yêu cầu duy trì hiệu lực Bằng độc quyền sáng chế

Số đơn yêu cầu: DT1-2025-06982 Ngày nộp: 14/05/2025

Liên quan đến Bằng độc quyền sáng chế:

(11) Số bằng	(15) Ngày cấp	Năm yêu cầu duy trì hiệu lực	Hiệu lực được duy trì đến
32341	20/05/2022	4	20/05/2026

(73) Chủ văn bằng bảo hộ: CANON KABUSHIKI KAISHA (JP)
30-2, Shimomaruko 3-chome, Ohta-ku, Tokyo, 1468501, Japan

Thông báo số: 88851/TB-SHTT.IP, ngày 27/06/2025 về việc ghi nhận yêu cầu duy trì hiệu lực Bằng độc quyền sáng chế

Số đơn yêu cầu: DT1-2025-06983 Ngày nộp: 14/05/2025

Liên quan đến Bằng độc quyền sáng chế:

(11) Số bằng	(15) Ngày cấp	Năm yêu cầu duy trì hiệu lực	Hiệu lực được duy trì đến
11421	20/05/2013	13	20/05/2026

(73) Chủ văn bằng bảo hộ: HONDA MOTOR CO., LTD. (JP)
1-1, Minami-Aoyama 2-chome, Minato-ku, Tokyo 107-8556 JAPAN

Thông báo số: 88852/TB-SHTT.IP, ngày 27/06/2025 về việc ghi nhận yêu cầu duy trì hiệu lực Bằng độc quyền sáng chế

Số đơn yêu cầu: DT1-2025-06984 Ngày nộp: 14/05/2025

Liên quan đến Bằng độc quyền sáng chế:

(11) Số bằng	(15) Ngày cấp	Năm yêu cầu duy trì hiệu lực	Hiệu lực được duy trì đến
19306	23/05/2018	8	23/05/2026

(73) Chủ văn bằng bảo hộ: CANON KABUSHIKI KAISHA (JP)
30-2, Shimomaruko 3-chome, Ohta-ku Tokyo 1468501, JAPAN

Thông báo số: 88853/TB-SHTT.$_{IP}$, ngày 27/06/2025 về việc ghi nhận yêu cầu duy trì hiệu lực Bằng độc quyền sáng chế

Số đơn yêu cầu: DT1-2025-06985 Ngày nộp: 14/05/2025

Liên quan đến Bằng độc quyền sáng chế:

(11) Số bằng	(15) Ngày cấp	Năm yêu cầu duy trì hiệu lực	Hiệu lực được duy trì đến
40159	17/05/2024	2	17/05/2026

(73) Chủ văn bằng bảo hộ: ARCELORMITTAL (LU)
24-26, Boulevard d'Avranches L-1160 Luxembourg, LUXEMBOURG

Thông báo số: 88854/TB-SHTT.$_{IP}$, ngày 27/06/2025 về việc ghi nhận yêu cầu duy trì hiệu lực Bằng độc quyền sáng chế

Số đơn yêu cầu: DT1-2025-06986 Ngày nộp: 14/05/2025

Liên quan đến Bằng độc quyền sáng chế:

(11) Số bằng	(15) Ngày cấp	Năm yêu cầu duy trì hiệu lực	Hiệu lực được duy trì đến
19270	17/05/2018	8	17/05/2026

(73) Chủ văn bằng bảo hộ: HONDA MOTOR CO., LTD. (JP)
1-1, Minami-Aoyama 2-chome, Minato-ku, Tokyo, 107-8556 Japan

Thông báo số: 88855/TB-SHTT.$_{IP}$, ngày 27/06/2025 về việc ghi nhận yêu cầu duy trì hiệu lực Bằng độc quyền sáng chế

Số đơn yêu cầu: DT1-2025-06987 Ngày nộp: 14/05/2025

Liên quan đến Bằng độc quyền sáng chế:

(11) Số bằng	(15) Ngày cấp	Năm yêu cầu duy trì hiệu lực	Hiệu lực được duy trì đến
28653	19/05/2021	5	19/05/2026

(73) Chủ văn bằng bảo hộ: ARCELORMITTAL TUBULAR PRODUCTS LUXEMBOURG S.A. (LU)
24-26, Boulevard d'Avranches 1160 Luxembourg, Luxembourg

Thông báo số: 88856/TB-SHTT.$_{IP}$, ngày 27/06/2025 về việc ghi nhận yêu cầu duy trì hiệu lực Bằng độc quyền sáng chế

Số đơn yêu cầu: DT1-2025-06988 Ngày nộp: 14/05/2025

Liên quan đến Bằng độc quyền sáng chế:

(11) Số bằng	(15) Ngày cấp	Năm yêu cầu duy trì hiệu lực	Hiệu lực được duy trì đến
24286	26/05/2020	6	26/05/2026

(73) Chủ văn bằng bảo hộ: SUN CHEMICAL B.V. (NL)
Leeuwenveldseweg 3-t NL-1382 LV Weesp, Netherlands

Thông báo số: 88857/TB-SHTT.$_{IP}$, ngày 27/06/2025 về việc ghi nhận yêu cầu duy trì hiệu lực Bằng độc quyền sáng chế

Số đơn yêu cầu: DT1-2025-06989 Ngày nộp: 14/05/2025

Liên quan đến Bằng độc quyền sáng chế:

(11) Số bằng	(15) Ngày cấp	Năm yêu cầu duy trì hiệu lực	Hiệu lực được duy trì đến
12770	26/05/2014	12	26/05/2026

(73) Chủ văn bằng bảo hộ: HONDA MOTOR CO., LTD. (JP)
1-1, Minami-Aoyama 2-chome, Minato-ku, Tokyo 107-8556, JAPAN

Thông báo số: 88858/TB-SHTT.IP, ngày 27/06/2025 về việc ghi nhận yêu cầu duy trì hiệu lực Bằng độc quyền sáng chế

Số đơn yêu cầu: DT1-2025-06990 Ngày nộp: 14/05/2025

Liên quan đến Bằng độc quyền sáng chế:

(11) Số bằng	(15) Ngày cấp	Năm yêu cầu duy trì hiệu lực	Hiệu lực được duy trì đến
32431	27/05/2022	4	27/05/2026

(73) Chủ văn bằng bảo hộ: HONDA MOTOR CO., LTD. (JP)
1-1, Minami-Aoyama 2-chome, Minato-ku, Tokyo 107-8556, Japan

Thông báo số: 88859/TB-SHTT.IP, ngày 27/06/2025 về việc ghi nhận yêu cầu duy trì hiệu lực Bằng độc quyền sáng chế

Số đơn yêu cầu: DT1-2025-06991 Ngày nộp: 14/05/2025

Liên quan đến Bằng độc quyền sáng chế:

(11) Số bằng	(15) Ngày cấp	Năm yêu cầu duy trì hiệu lực	Hiệu lực được duy trì đến
24293	26/05/2020	6	26/05/2026

(73) Chủ văn bằng bảo hộ: VÄLINGE INNOVATION AB (SE)
Prästavägen 513, SE-263 65 VIKEN, Sweden

Thông báo số: 88860/TB-SHTT.IP, ngày 27/06/2025 về việc ghi nhận yêu cầu duy trì hiệu lực Bằng độc quyền sáng chế

Số đơn yêu cầu: DT1-2025-06992 Ngày nộp: 14/05/2025

Liên quan đến Bằng độc quyền sáng chế:

(11) Số bằng	(15) Ngày cấp	Năm yêu cầu duy trì hiệu lực	Hiệu lực được duy trì đến
32415	26/05/2022	4	26/05/2026

(73) Chủ văn bằng bảo hộ: SONY CORPORATION (JP)
1-7-1 Konan, Minato-ku, Tokyo 1080075, Japan

Thông báo số: 88861/TB-SHTT.IP, ngày 27/06/2025 về việc ghi nhận yêu cầu duy trì hiệu lực Bằng độc quyền sáng chế

Số đơn yêu cầu: DT1-2025-06993 Ngày nộp: 14/05/2025

Liên quan đến Bằng độc quyền sáng chế:

(11) Số bằng	(15) Ngày cấp	Năm yêu cầu duy trì hiệu lực	Hiệu lực được duy trì đến
21212	28/05/2019	7	28/05/2026

(73) Chủ văn bằng bảo hộ: F. HOFFMANN-LA ROCHE AG (CH)
Grenzacherstrasse 124, CH-4070 Basel, Switzerland

Thông báo số: 88862/TB-SHTT.IP, ngày 27/06/2025 về việc ghi nhận yêu cầu duy trì hiệu lực Bằng độc quyền sáng chế

Số đơn yêu cầu: DT1-2025-06994 Ngày nộp: 14/05/2025

Liên quan đến Bằng độc quyền sáng chế:

(11) Số bằng	(15) Ngày cấp	Năm yêu cầu duy trì hiệu lực	Hiệu lực được duy trì đến
40260	27/05/2024	2	27/05/2026

(73) Chủ văn bằng bảo hộ: SUMITOMO CHEMICAL COMPANY, LIMITED (JP)
27-1, Shinkawa 2-chome, Chuo-ku, Tokyo 1048260 Japan

Thông báo số: 88863/TB-SHTT.IP, ngày 27/06/2025 về việc ghi nhận yêu cầu duy trì hiệu lực Bằng độc quyền sáng chế

Số đơn yêu cầu: DT1-2025-06995 Ngày nộp: 14/05/2025

Liên quan đến Bằng độc quyền sáng chế:

(11) Số bằng	(15) Ngày cấp	Năm yêu cầu duy trì hiệu lực	Hiệu lực được duy trì đến
32428	27/05/2022	4	27/05/2026

(73) Chủ văn bằng bảo hộ: HONDA MOTOR CO., LTD. (JP)
1-1, Minami-Aoyama 2-chome, Minato-ku, Tokyo 107-8556, JAPAN

Thông báo số: 88864/TB-SHTT.IP, ngày 27/06/2025 về việc ghi nhận yêu cầu duy trì hiệu lực Bằng độc quyền sáng chế

Số đơn yêu cầu: DT1-2025-06996 Ngày nộp: 14/05/2025

Liên quan đến Bằng độc quyền sáng chế:

(11) Số bằng	(15) Ngày cấp	Năm yêu cầu duy trì hiệu lực	Hiệu lực được duy trì đến
17022	30/05/2017	9	30/05/2026

(73) Chủ văn bằng bảo hộ: JOHNSON MATTHEY PLC (GB)
40-42 Hatton Garden, London EC1N 8EE, United Kingdom

Thông báo số: 88865/TB-SHTT.IP, ngày 27/06/2025 về việc ghi nhận yêu cầu duy trì hiệu lực Bằng độc quyền sáng chế

Số đơn yêu cầu: DT1-2025-06997 Ngày nộp: 14/05/2025

Liên quan đến Bằng độc quyền sáng chế:

(11) Số bằng	(15) Ngày cấp	Năm yêu cầu duy trì hiệu lực	Hiệu lực được duy trì đến
24330	28/05/2020	6	28/05/2026

(73) Chủ văn bằng bảo hộ: TAKEDA PHARMACEUTICAL COMPANY LIMITED (JP)
1-1 Doshomachi 4-chome, Chuo-Ku, Osaka-shi, Osaka 541-0045, Japan

---

Thông báo số: 88866/TB-SHTT.IP, ngày 27/06/2025 về việc ghi nhận yêu cầu duy trì hiệu lực Bằng độc quyền sáng chế

Số đơn yêu cầu: DT1-2025-06998 Ngày nộp: 14/05/2025

Liên quan đến Bằng độc quyền sáng chế:

(11) Số bằng	(15) Ngày cấp	Năm yêu cầu duy trì hiệu lực	Hiệu lực được duy trì đến
21239	28/05/2019	7	28/05/2026

(73) Chủ văn bằng bảo hộ: SUMITOMO CHEMICAL COMPANY, LIMITED (JP)
27-1, Shinkawa 2-chome, Chuo-ku, Tokyo 104-8260 Japan

Thông báo số: 88867/TB-SHTT.IP, ngày 27/06/2025 về việc ghi nhận yêu cầu duy trì hiệu lực Bằng độc quyền sáng chế

Số đơn yêu cầu: DT1-2025-06999 Ngày nộp: 14/05/2025

Liên quan đến Bằng độc quyền sáng chế:

(11) Số bằng	(15) Ngày cấp	Năm yêu cầu duy trì hiệu lực	Hiệu lực được duy trì đến
17027	30/05/2017	9	30/05/2026

(73) Chủ văn bằng bảo hộ: CANON KABUSHIKI KAISHA (JP)
30-2, Shimomaruko 3-chome, Ohta-ku, Tokyo 146-8501, JAPAN

Thông báo số: 88868/TB-SHTT.IP, ngày 27/06/2025 về việc ghi nhận yêu cầu duy trì hiệu lực Bằng độc quyền sáng chế

Số đơn yêu cầu: DT1-2025-07000 Ngày nộp: 14/05/2025

Liên quan đến Bằng độc quyền sáng chế:

(11) Số bằng	(15) Ngày cấp	Năm yêu cầu duy trì hiệu lực	Hiệu lực được duy trì đến
17028	30/05/2017	9	30/05/2026

(73) Chủ văn bằng bảo hộ: CANON KABUSHIKI KAISHA (JP)
30-2, Shimomaruko 3-chome, Ohta-ku, Tokyo 146-8501, JAPAN

Thông báo số: 88869/TB-SHTT.IP, ngày 27/06/2025 về việc ghi nhận yêu cầu duy trì hiệu lực Bằng độc quyền sáng chế

Số đơn yêu cầu: DT1-2025-07001 Ngày nộp: 14/05/2025

Liên quan đến Bằng độc quyền sáng chế:

(11) Số bằng	(15) Ngày cấp	Năm yêu cầu duy trì hiệu lực	Hiệu lực được duy trì đến
32448	30/05/2022	4	30/05/2026

(73) Chủ văn bằng bảo hộ: CANON KABUSHIKI KAISHA (JP)
30-2, Shimomaruko 3-chome, Ohta-ku, Tokyo 1468501, Japan

Thông báo số: 88870/TB-SHTT.$_{IP}$, ngày 27/06/2025 về việc ghi nhận yêu cầu duy trì hiệu lực Bằng độc quyền sáng chế

Số đơn yêu cầu: DT1-2025-07002 Ngày nộp: 14/05/2025

Liên quan đến Bằng độc quyền sáng chế:

(11) Số bằng	(15) Ngày cấp	Năm yêu cầu duy trì hiệu lực	Hiệu lực được duy trì đến
40246	24/05/2024	2	24/05/2026

(73) Chủ văn bằng bảo hộ: ARCELORMITTAL (LU)
24-26, Boulevard d'Avranches L-1160 Luxembourg, LUXEMBOURG

Thông báo số: 88871/TB-SHTT.$_{IP}$, ngày 27/06/2025 về việc ghi nhận yêu cầu duy trì hiệu lực Bằng độc quyền sáng chế

Số đơn yêu cầu: DT1-2025-07003 Ngày nộp: 14/05/2025

Liên quan đến Bằng độc quyền sáng chế:

(11) Số bằng	(15) Ngày cấp	Năm yêu cầu duy trì hiệu lực	Hiệu lực được duy trì đến
40227	24/05/2024	2	24/05/2026

(73) Chủ văn bằng bảo hộ: ARCELORMITTAL (LU)
24-26, Boulevard d'Avranches, L-1160 Luxembourg, Luxembourg

Thông báo số: 88872/TB-SHTT.IP, ngày 27/06/2025 về việc ghi nhận yêu cầu duy trì hiệu lực Bằng độc quyền sáng chế

Số đơn yêu cầu: DT1-2025-07004 Ngày nộp: 14/05/2025

Liên quan đến Bằng độc quyền sáng chế:

(11) Số bằng	(15) Ngày cấp	Năm yêu cầu duy trì hiệu lực	Hiệu lực được duy trì đến
28760	28/05/2021	5	28/05/2026

(73) Chủ văn bằng bảo hộ: HONDA MOTOR CO., LTD. (JP)
1-1, Minami-Aoyama 2-chome, Minato-ku, Tokyo 107-8556 Japan

Thông báo số: 88873/TB-SHTT.IP, ngày 27/06/2025 về việc ghi nhận yêu cầu duy trì hiệu lực Bằng độc quyền sáng chế

Số đơn yêu cầu: DT1-2025-07005 Ngày nộp: 14/05/2025

Liên quan đến Bằng độc quyền sáng chế:

(11) Số bằng	(15) Ngày cấp	Năm yêu cầu duy trì hiệu lực	Hiệu lực được duy trì đến
16987	23/05/2017	9	23/05/2026

(73) Chủ văn bằng bảo hộ: HONDA MOTOR CO., LTD. (JP)
1-1, Minami-Aoyama 2-chome, Minato-ku, Tokyo, 107-8556 Japan

Thông báo số: 88874/TB-SHTT.IP, ngày 27/06/2025 về việc ghi nhận yêu cầu duy trì hiệu lực Bằng độc quyền sáng chế

Số đơn yêu cầu: DT1-2025-07006 Ngày nộp: 14/05/2025

Liên quan đến Bằng độc quyền sáng chế:

(11) Số bằng	(15) Ngày cấp	Năm yêu cầu duy trì hiệu lực	Hiệu lực được duy trì đến
16986	23/05/2017	9	23/05/2026

(73) Chủ văn bằng bảo hộ: HONDA MOTOR CO., LTD. (JP)
1-1, Minami-Aoyama 2-chome, Minato-ku, Tokyo, 107-8556 Japan

Thông báo số: 88875/TB-SHTT.$_{IP}$, ngày 27/06/2025 về việc ghi nhận yêu cầu duy trì hiệu lực Bằng độc quyền sáng chế

Số đơn yêu cầu: DT1-2025-07007 Ngày nộp: 14/05/2025

Liên quan đến Bằng độc quyền sáng chế:

(11) Số bằng	(15) Ngày cấp	Năm yêu cầu duy trì hiệu lực	Hiệu lực được duy trì đến
32375	24/05/2022	4	24/05/2026

(73) Chủ văn bằng bảo hộ: ARCELORMITTAL (LU)
24-26, Boulevard d'Avranches L-1160 Luxembourg, LUXEMBOURG

Thông báo số: 88876/TB-SHTT.$_{IP}$, ngày 27/06/2025 về việc ghi nhận yêu cầu duy trì hiệu lực Bằng độc quyền sáng chế

Số đơn yêu cầu: DT1-2025-07008 Ngày nộp: 14/05/2025

Liên quan đến Bằng độc quyền sáng chế:

(11) Số bằng	(15) Ngày cấp	Năm yêu cầu duy trì hiệu lực	Hiệu lực được duy trì đến
28815	03/06/2021	5	03/06/2026

(73) Chủ văn bằng bảo hộ: NGUYỄN THỊ ÁNH NGUYỆT (VN)
Số 8, tổ dân phố Chiến Thắng, phường Vạn Phúc, quận Hà Đông, thành phố Hà Nội

---

Thông báo số: 88877/TB-SHTT.$_{IP}$, ngày 27/06/2025 về việc ghi nhận yêu cầu duy trì hiệu lực Bằng độc quyền sáng chế

Số đơn yêu cầu: DT1-2025-07010 Ngày nộp: 14/05/2025

Liên quan đến Bằng độc quyền sáng chế:

(11) Số bằng	(15) Ngày cấp	Năm yêu cầu duy trì hiệu lực	Hiệu lực được duy trì đến
17317	08/08/2017	9	08/08/2026

(73) Chủ văn bằng bảo hộ: M & M INDUSTRIES, INC. (US)
316 Corporate Place, Chattanooga, Tennessee 37419, United States of America

---

Thông báo số: 88878/TB-SHTT.$_{IP}$, ngày 27/06/2025 về việc ghi nhận yêu cầu duy trì hiệu lực Bằng độc quyền sáng chế

Số đơn yêu cầu: DT1-2025-07011 Ngày nộp: 14/05/2025

Liên quan đến Bằng độc quyền sáng chế:

(11) Số bằng	(15) Ngày cấp	Năm yêu cầu duy trì hiệu lực	Hiệu lực được duy trì đến
40478	14/06/2024	2	14/06/2026

(73) Chủ văn bằng bảo hộ: KYUSHU ELECTRIC POWER CO., INC. (JP)
1-82, Watanabedori 2-chome, Chuo-ku, Fukuoka-shi, Fukuoka 8108720, Japan

---

Thông báo số: 88879/TB-SHTT.$_{IP}$, ngày 27/06/2025 về việc ghi nhận yêu cầu duy trì hiệu lực Bằng độc quyền sáng chế

Số đơn yêu cầu: DT1-2025-07012 Ngày nộp: 14/05/2025

Liên quan đến Bằng độc quyền sáng chế:

(11) Số bằng	(15) Ngày cấp	Năm yêu cầu duy trì hiệu lực	Hiệu lực được duy trì đến
32370	24/05/2022	4	24/05/2026

(73) Chủ văn bằng bảo hộ: LIN, PO-KANG (TW)
2F, No.283-1, Changchun Rd., Zhongshan Dist. Taipei, Taiwan 104, P.R China

---

Thông báo số: 88880/TB-SHTT.IP, ngày 27/06/2025 về việc ghi nhận yêu cầu duy trì hiệu lực Bằng độc quyền sáng chế

Số đơn yêu cầu: DT1-2025-07013 Ngày nộp: 14/05/2025

Liên quan đến Bằng độc quyền sáng chế:

(11) Số bằng	(15) Ngày cấp	Năm yêu cầu duy trì hiệu lực	Hiệu lực được duy trì đến
10405	20/06/2012	14	20/06/2026

(73) Chủ văn bằng bảo hộ: ZHONGYE CHANGTIAN INTERNATIONAL ENGINEERING CO., LTD. (CN)
No. 1 Laodong Mid Road, Changsha, Hunan 410007, P. R. China

Thông báo số: 88923/TB-SHTT.IP, ngày 27/06/2025 về việc ghi nhận yêu cầu duy trì hiệu lực Bằng độc quyền sáng chế

Số đơn yêu cầu: DT1-2025-07014 Ngày nộp: 14/05/2025

Liên quan đến Bằng độc quyền sáng chế:

(11) Số bằng	(15) Ngày cấp	Năm yêu cầu duy trì hiệu lực	Hiệu lực được duy trì đến
32310	17/05/2022	4	17/05/2026

(73) Chủ văn bằng bảo hộ: HNAC TECHNOLOGY CO., LTD. (CN)
No. 609 LuSong Rd., LuGu, Changsha, Hunan 410205, P.R. China

Thông báo số: 88924/TB-SHTT.IP, ngày 27/06/2025 về việc ghi nhận yêu cầu duy trì hiệu lực Bằng độc quyền sáng chế

Số đơn yêu cầu: DT1-2025-07015 Ngày nộp: 14/05/2025

Liên quan đến Bằng độc quyền sáng chế:

(11) Số bằng	(15) Ngày cấp	Năm yêu cầu duy trì hiệu lực	Hiệu lực được duy trì đến
36252	31/05/2023	3	31/05/2026

(73) Chủ văn bằng bảo hộ: POSCO (KR)
(Goedong-dong) 6261, Donghaean-ro, Nam-gu Pohang-si, Gyeongsangbuk-do 37859, Republic of Korea

---

Thông báo số: 88925/TB-SHTT.$_{IP}$, ngày 27/06/2025 về việc ghi nhận yêu cầu duy trì hiệu lực Bằng độc quyền sáng chế

Số đơn yêu cầu: DT1-2025-07016 Ngày nộp: 14/05/2025

Liên quan đến Bằng độc quyền sáng chế:

(11) Số bằng	(15) Ngày cấp	Năm yêu cầu duy trì hiệu lực	Hiệu lực được duy trì đến
24449	09/06/2020	6	09/06/2026

(73) Chủ văn bằng bảo hộ: YANG, JAE BOK (KR)
(Yuldong) 135-4, Docho-gil Gyeongju-si Gyeongsangbuk-do 781-310, Korea

---

Thông báo số: 88926/TB-SHTT.$_{IP}$, ngày 27/06/2025 về việc ghi nhận yêu cầu duy trì hiệu lực Bằng độc quyền sáng chế

Số đơn yêu cầu: DT1-2025-07017 Ngày nộp: 14/05/2025

Liên quan đến Bằng độc quyền sáng chế:

(11) Số bằng	(15) Ngày cấp	Năm yêu cầu duy trì hiệu lực	Hiệu lực được duy trì đến
21657	06/08/2019	7	06/08/2026

(73) Chủ văn bằng bảo hộ: HYUNDAI PHARM CO., LTD. (KR)
55, Jandari-gil, Pungse-myeon, Dongnam-gu, Cheonan-si, Chungcheongnam-do 330-911, Republic of Korea

---

Thông báo số: 88927/TB-SHTT.$_{IP}$, ngày 27/06/2025 về việc ghi nhận yêu cầu duy trì hiệu lực Bằng độc quyền sáng chế

Số đơn yêu cầu: DT1-2025-07018 Ngày nộp: 14/05/2025

Liên quan đến Bằng độc quyền sáng chế:

(11) Số bằng	(15) Ngày cấp	Năm yêu cầu duy trì hiệu lực	Hiệu lực được duy trì đến
24706	19/06/2020	6	19/06/2026

(73) Chủ văn bằng bảo hộ: PT. SANKEN ARGADWIJA (ID)
Jl. Veteran Kp. Cisereh Cukang Galih - Curug Tangerang, Banten, Indonesia

---

Thông báo số: 88928/TB-SHTT.$_{IP}$, ngày 27/06/2025 về việc ghi nhận yêu cầu duy trì hiệu lực Bằng độc quyền sáng chế

Số đơn yêu cầu: DT1-2025-07019 Ngày nộp: 14/05/2025

Liên quan đến Bằng độc quyền sáng chế:

(11) Số bằng	(15) Ngày cấp	Năm yêu cầu duy trì hiệu lực	Hiệu lực được duy trì đến
24589	15/06/2020	6	15/06/2026

(73) Chủ văn bằng bảo hộ: SDS BIOTECH K.K. (JP)
3 Kanda-Neribeicho, Chiyoda-ku, Tokyo 101-0022, Japan

Thông báo số: 88929/TB-SHTT.$_{IP}$, ngày 27/06/2025 về việc ghi nhận yêu cầu duy trì hiệu lực Bằng độc quyền sáng chế

Số đơn yêu cầu: DT1-2025-07021 Ngày nộp: 14/05/2025

Liên quan đến Bằng độc quyền sáng chế:

(11) Số bằng	(15) Ngày cấp	Năm yêu cầu duy trì hiệu lực	Hiệu lực được duy trì đến
12762	26/05/2014	12	26/05/2026

(73) Chủ văn bằng bảo hộ: SCHNEIDER ELECTRIC INDUSTRIES SAS (FR)
89, Boulevard Franklin Roosevelt, F-92500 Rueil-Malmaison, France

---

Thông báo số: 88930/TB-SHTT.IP, ngày 27/06/2025 về việc ghi nhận yêu cầu duy trì hiệu lực Bằng độc quyền sáng chế

Số đơn yêu cầu: DT1-2025-07022 Ngày nộp: 14/05/2025

Liên quan đến Bằng độc quyền sáng chế:

(11) Số bằng	(15) Ngày cấp	Năm yêu cầu duy trì hiệu lực	Hiệu lực được duy trì đến
24295	26/05/2020	6	26/05/2026

(73) Chủ văn bằng bảo hộ: TETRA LAVAL HOLDINGS & FINANCE S.A. (SE)
70, Avenue Général-Guisan, CH-1009 Pully, Switzerland

Thông báo số: 88931/TB-SHTT.IP, ngày 27/06/2025 về việc ghi nhận yêu cầu duy trì hiệu lực Bằng độc quyền sáng chế

Số đơn yêu cầu: DT1-2025-07023 Ngày nộp: 14/05/2025

Liên quan đến Bằng độc quyền sáng chế:

(11) Số bằng	(15) Ngày cấp	Năm yêu cầu duy trì hiệu lực	Hiệu lực được duy trì đến
40206	21/05/2024	2	21/05/2026

(73) Chủ văn bằng bảo hộ: ALD VACUUM TECHNOLOGIES GMBH (DE)
Otto-von-Guericke-Platz 1, 63457 Hanau, Germany

Thông báo số: 88932/TB-SHTT.IP, ngày 27/06/2025 về việc ghi nhận yêu cầu duy trì hiệu lực Bằng độc quyền sáng chế

Số đơn yêu cầu: DT1-2025-07024 Ngày nộp: 14/05/2025

Liên quan đến Bằng độc quyền sáng chế:

(11) Số bằng	(15) Ngày cấp	Năm yêu cầu duy trì hiệu lực	Hiệu lực được duy trì đến
36450	20/06/2023	3	20/06/2026

(73) Chủ văn bằng bảo hộ: ILJIN A-TECH CO., LTD. (KR)
49, Saneop-ro 382beon-gil, Nam-gu, Ulsan 44781,
Republic of Korea

Thông báo số: 88933/TB-SHTT.IP, ngày 27/06/2025 về việc ghi nhận yêu cầu duy trì hiệu lực Bằng độc quyền sáng chế

Số đơn yêu cầu: DT1-2025-07025 Ngày nộp: 14/05/2025

Liên quan đến Bằng độc quyền sáng chế:

(11) Số bằng	(15) Ngày cấp	Năm yêu cầu duy trì hiệu lực	Hiệu lực được duy trì đến
33053	20/07/2022	4	20/07/2026

(73) Chủ văn bằng bảo hộ: PL BIO CO., LTD. (KR)
22, Jowonjungang-ro Gwanak-gu, Seoul 151-877, Republic of Korea.

Thông báo số: 88934/TB-SHTT.IP, ngày 27/06/2025 về việc ghi nhận yêu cầu duy trì hiệu lực Bằng độc quyền sáng chế

Số đơn yêu cầu: DT1-2025-07026 Ngày nộp: 14/05/2025

Liên quan đến Bằng độc quyền sáng chế:

(11) Số bằng	(15) Ngày cấp	Năm yêu cầu duy trì hiệu lực	Hiệu lực được duy trì đến
25054	10/07/2020	6	10/07/2026

(73) Chủ văn bằng bảo hộ: YAEGAKI BIO-INDUSTRY, INC. (JP)
681, Mukudani, Hayashida-cho, Himeji-shi, Hyogo 6794298, Japan
ORGANO CORPORATION (JP)
1-2-8, Shinsuna, Koto-ku, Tokyo 1368631, Japan

Thông báo số: 88935/TB-SHTT.IP, ngày 27/06/2025 về việc ghi nhận yêu cầu duy trì hiệu lực Bằng độc quyền sáng chế

Số đơn yêu cầu: DT1-2025-07028 Ngày nộp: 14/05/2025

Liên quan đến Bằng độc quyền sáng chế:

(11) Số bằng	(15) Ngày cấp	Năm yêu cầu duy trì hiệu lực	Hiệu lực được duy trì đến
29245	15/07/2021	5	15/07/2026

(73) Chủ văn bằng bảo hộ: CHANGZHOU DEVELOPMENT & MANUFACTURE CENTRE CO., LTD. (CN)
No. 56, Zonglv Road, Zhonglou District, Changzhou City, Jiangsu 213002, China

---

Thông báo số: 88936/TB-SHTT.$_{IP}$, ngày 27/06/2025 về việc ghi nhận yêu cầu duy trì hiệu lực Bằng độc quyền sáng chế

Số đơn yêu cầu: DT1-2025-07029 Ngày nộp: 14/05/2025

Liên quan đến Bằng độc quyền sáng chế:

(11) Số bằng	(15) Ngày cấp	Năm yêu cầu duy trì hiệu lực	Hiệu lực được duy trì đến
11462	03/06/2013	13	03/06/2026

(73) Chủ văn bằng bảo hộ: SHAH, DEEPAK, PRANJIVANDAS (IN)
501/502, Vandana Apartments, Janki Kutir, Juhu Church Road, Juhu, Mumbai 400 049, Maharashtra India

---

Thông báo số: 88937/TB-SHTT.$_{IP}$, ngày 27/06/2025 về việc ghi nhận yêu cầu duy trì hiệu lực Bằng độc quyền sáng chế

Số đơn yêu cầu: DT1-2025-07030 Ngày nộp: 14/05/2025

Liên quan đến Bằng độc quyền sáng chế:

(11) Số bằng	(15) Ngày cấp	Năm yêu cầu duy trì hiệu lực	Hiệu lực được duy trì đến
28834	04/06/2021	5	04/06/2026

(73) Chủ văn bằng bảo hộ: BASF CORPORATION (US)
100 Park Avenue, Florham Park. New Jersey 07932, United States of America

---

Thông báo số: 88938/TB-SHTT.$_{IP}$, ngày 27/06/2025 về việc ghi nhận yêu cầu duy trì hiệu lực Bằng độc quyền sáng chế

Số đơn yêu cầu: DT1-2025-07031 Ngày nộp: 14/05/2025

Liên quan đến Bằng độc quyền sáng chế:

(11) Số bằng	(15) Ngày cấp	Năm yêu cầu duy trì hiệu lực	Hiệu lực được duy trì đến
40171	20/05/2024	2	20/05/2026

(73) Chủ văn bằng bảo hộ: ADAMA MAKHTESHIM, LTD. (IL)
P.O. Box 60, 8410001 Beer Sheva, Israel

Thông báo số: 88939/TB-SHTT.$_{IP}$, ngày 27/06/2025 về việc ghi nhận yêu cầu duy trì hiệu lực Bằng độc quyền sáng chế

Số đơn yêu cầu: DT1-2025-07033 Ngày nộp: 14/05/2025

Liên quan đến Bằng độc quyền sáng chế:

(11) Số bằng	(15) Ngày cấp	Năm yêu cầu duy trì hiệu lực	Hiệu lực được duy trì đến
36187	25/05/2023	3	25/05/2026

(73) Chủ văn bằng bảo hộ: INTERDIGITAL PATENT HOLDINGS, INC. (US)
200 Bellevue Parkway, Suite 300, Wilmington, Delaware 19809, United States of America

---

Thông báo số: 88940/TB-SHTT.$_{IP}$, ngày 27/06/2025 về việc ghi nhận yêu cầu duy trì hiệu lực Bằng độc quyền sáng chế

Số đơn yêu cầu: DT1-2025-07034 Ngày nộp: 14/05/2025

Liên quan đến Bằng độc quyền sáng chế:

(11) Số bằng	(15) Ngày cấp	Năm yêu cầu duy trì hiệu lực	Hiệu lực được duy trì đến
36286	02/06/2023	3	02/06/2026

(73) Chủ văn bằng bảo hộ: SAMSUNG ELECTRONICS CO., LTD. (KR)
129, Samsung-ro, Yeongtong-gu, Suwon-si, Gyeonggi-do, 443-742, Republic of Korea

---

Thông báo số: 88941/TB-SHTT.$_{IP}$, ngày 27/06/2025 về việc ghi nhận yêu cầu duy trì hiệu lực Bằng độc quyền sáng chế

Số đơn yêu cầu: DT1-2025-07035 Ngày nộp: 14/05/2025

Liên quan đến Bằng độc quyền sáng chế:

(11) Số bằng	(15) Ngày cấp	Năm yêu cầu duy trì hiệu lực	Hiệu lực được duy trì đến
28790	01/06/2021	5	01/06/2026

(73) Chủ văn bằng bảo hộ: SAMSUNG ELECTRONICS CO., LTD. (KR)
129, Samsung-ro, Yeongtong-gu, Suwon-si, Gyeonggi-do, 443-742, Republic of Korea

---

Thông báo số: 88942/TB-SHTT.$_{IP}$, ngày 27/06/2025 về việc ghi nhận yêu cầu duy trì hiệu lực Bằng độc quyền sáng chế

Số đơn yêu cầu: DT1-2025-07036 Ngày nộp: 14/05/2025

Liên quan đến Bằng độc quyền sáng chế:

(11) Số bằng	(15) Ngày cấp	Năm yêu cầu duy trì hiệu lực	Hiệu lực được duy trì đến
32588	09/06/2022	4	09/06/2026

(73) Chủ văn bằng bảo hộ: SAMSUNG ELECTRONICS CO., LTD. (KR)
129, Samsung-ro, Yeongtong-gu, Suwon-si, Gyeonggi-do 16677,Republic of Korea

---

Thông báo số: 88943/TB-SHTT.$_{IP}$, ngày 27/06/2025 về việc ghi nhận yêu cầu duy trì hiệu lực Bằng độc quyền sáng chế

Số đơn yêu cầu: DT1-2025-07037 Ngày nộp: 14/05/2025

Liên quan đến Bằng độc quyền sáng chế:

(11) Số bằng	(15) Ngày cấp	Năm yêu cầu duy trì hiệu lực	Hiệu lực được duy trì đến
40378	07/06/2024	2	07/06/2026

(73) Chủ văn bằng bảo hộ: SAMSUNG ELECTRONICS CO., LTD. (KR)
129, Samsung-ro, Yeongtong-gu, Suwon-si, Gyeonggi-do 16677, Republic of Korea

---

Thông báo số: 88944/TB-SHTT.$_{IP}$, ngày 27/06/2025 về việc ghi nhận yêu cầu duy trì hiệu lực Bằng độc quyền sáng chế

Số đơn yêu cầu: DT1-2025-07038 Ngày nộp: 14/05/2025

Liên quan đến Bằng độc quyền sáng chế:

(11) Số bằng	(15) Ngày cấp	Năm yêu cầu duy trì hiệu lực	Hiệu lực được duy trì đến
40386	07/06/2024	2	07/06/2026

(73) Chủ văn bằng bảo hộ: SAMSUNG ELECTRONICS CO., LTD. (KR)
129, Samsung-ro, Yeongtong-gu, Suwon-si, Gyeonggi-do 16677, Republic of Korea

---

Thông báo số: 88945/TB-SHTT.$_{IP}$, ngày 27/06/2025 về việc ghi nhận yêu cầu duy trì hiệu lực Bằng độc quyền sáng chế

Số đơn yêu cầu: DT1-2025-07039 Ngày nộp: 14/05/2025

Liên quan đến Bằng độc quyền sáng chế:

(11) Số bằng	(15) Ngày cấp	Năm yêu cầu duy trì hiệu lực	Hiệu lực được duy trì đến
32521	03/06/2022	4	03/06/2026

(73) Chủ văn bằng bảo hộ: SAMSUNG ELECTRONICS CO., LTD. (KR)
129, Samsung-ro, Yeongtong-gu, Suwon-si, Gyeonggi-do, 16677, Republic of Korea

---

Thông báo số: 88946/TB-SHTT.$_{IP}$, ngày 27/06/2025 về việc ghi nhận yêu cầu duy trì hiệu lực Bằng độc quyền sáng chế

Số đơn yêu cầu: DT1-2025-07040 Ngày nộp: 14/05/2025

Liên quan đến Bằng độc quyền sáng chế:

(11) Số bằng	(15) Ngày cấp	Năm yêu cầu duy trì hiệu lực	Hiệu lực được duy trì đến
12802	02/06/2014	12	02/06/2026

(73) Chủ văn bằng bảo hộ: SAMSUNG ELECTRONICS CO., LTD. (KR)
416, Maetan-dong, Yeongtong-gu, Suwon-si, Gyeonggi-do
442-742, Republic of Korea

Thông báo số: 88947/TB-SHTT.$_{IP}$, ngày 27/06/2025 về việc ghi nhận yêu cầu duy trì hiệu lực Bằng độc quyền sáng chế

Số đơn yêu cầu: DT1-2025-07041 Ngày nộp: 14/05/2025

Liên quan đến Bằng độc quyền sáng chế:

(11) Số bằng	(15) Ngày cấp	Năm yêu cầu duy trì hiệu lực	Hiệu lực được duy trì đến
28792	01/06/2021	5	01/06/2026

(73) Chủ văn bằng bảo hộ: SAMSUNG ELECTRONICS CO., LTD. (KR)
129, Samsung-ro, Yeongtong-gu, Suwon-si, Gyeonggi-do,
443-742, Republic of Korea

Thông báo số: 88948/TB-SHTT.$_{IP}$, ngày 27/06/2025 về việc ghi nhận yêu cầu duy trì hiệu lực Bằng độc quyền sáng chế

Số đơn yêu cầu: DT1-2025-07042 Ngày nộp: 14/05/2025

Liên quan đến Bằng độc quyền sáng chế:

(11) Số bằng	(15) Ngày cấp	Năm yêu cầu duy trì hiệu lực	Hiệu lực được duy trì đến
36282	02/06/2023	3	02/06/2026

(73) Chủ văn bằng bảo hộ: SAMSUNG ELECTRONICS CO., LTD. (KR)
129, Samsung-ro, Yeongtong-gu, Suwon-si, Gyeonggi-do,
443-742, Republic of Korea

Thông báo số: 88949/TB-SHTT.IP, ngày 27/06/2025 về việc ghi nhận yêu cầu duy trì hiệu lực Bằng độc quyền sáng chế

Số đơn yêu cầu: DT1-2025-07043 Ngày nộp: 14/05/2025

Liên quan đến Bằng độc quyền sáng chế:

(11) Số bằng	(15) Ngày cấp	Năm yêu cầu duy trì hiệu lực	Hiệu lực được duy trì đến
21260	04/06/2019	7	04/06/2026

(73) Chủ văn bằng bảo hộ: SAMSUNG ELECTRONICS CO., LTD. (KR)
129, Samsung-ro, Yeongtong-gu, Suwon-si, Gyeonggi-do, 443-742, Republic of Korea

---

Thông báo số: 88950/TB-SHTT.IP, ngày 27/06/2025 về việc ghi nhận yêu cầu duy trì hiệu lực Bằng độc quyền sáng chế

Số đơn yêu cầu: DT1-2025-07044 Ngày nộp: 14/05/2025

Liên quan đến Bằng độc quyền sáng chế:

(11) Số bằng	(15) Ngày cấp	Năm yêu cầu duy trì hiệu lực	Hiệu lực được duy trì đến
40385	07/06/2024	2	07/06/2026

(73) Chủ văn bằng bảo hộ: SAMSUNG ELECTRONICS CO., LTD. (KR)
129, Samsung-ro, Yeongtong-gu, Suwon-si, Gyeonggi-do, 16677, Republic of Korea

---

Thông báo số: 88951/TB-SHTT.IP, ngày 27/06/2025 về việc ghi nhận yêu cầu duy trì hiệu lực Bằng độc quyền sáng chế

Số đơn yêu cầu: DT1-2025-07045 Ngày nộp: 14/05/2025

Liên quan đến Bằng độc quyền sáng chế:

(11) Số bằng	(15) Ngày cấp	Năm yêu cầu duy trì hiệu lực	Hiệu lực được duy trì đến
36285	02/06/2023	3	02/06/2026

(73) Chủ văn bằng bảo hộ: SAMSUNG ELECTRONICS CO., LTD. (KR)
129, Samsung-ro, Yeongtong-gu, Suwon-si, Gyeonggi-do, 443-742, Republic of Korea

---

Thông báo số: 88952/TB-SHTT.$_{IP}$, ngày 27/06/2025 về việc ghi nhận yêu cầu duy trì hiệu lực Bằng độc quyền sáng chế

Số đơn yêu cầu: DT1-2025-07046 Ngày nộp: 14/05/2025

Liên quan đến Bằng độc quyền sáng chế:

(11) Số bằng	(15) Ngày cấp	Năm yêu cầu duy trì hiệu lực	Hiệu lực được duy trì đến
28851	08/06/2021	5	08/06/2026

(73) Chủ văn bằng bảo hộ: SAMSUNG ELECTRONICS CO., LTD. (KR)
129, Samsung-ro, Yeongtong-gu Suwon-si, Gyeonggi-do 16677, Republic of Korea

---

Thông báo số: 88953/TB-SHTT.$_{IP}$, ngày 27/06/2025 về việc ghi nhận yêu cầu duy trì hiệu lực Bằng độc quyền sáng chế

Số đơn yêu cầu: DT1-2025-07047 Ngày nộp: 14/05/2025

Liên quan đến Bằng độc quyền sáng chế:

(11) Số bằng	(15) Ngày cấp	Năm yêu cầu duy trì hiệu lực	Hiệu lực được duy trì đến
40394	07/06/2024	2	07/06/2026

(73) Chủ văn bằng bảo hộ: SAMSUNG ELECTRONICS CO., LTD. (KR)
129, Samsung-ro, Yeongtong-gu, Suwon-si, Gyeonggi-do 16677, Republic of Korea

---

Thông báo số: 88954/TB-SHTT.$_{IP}$, ngày 27/06/2025 về việc ghi nhận yêu cầu duy trì hiệu lực Bằng độc quyền sáng chế

Số đơn yêu cầu: DT1-2025-07048 Ngày nộp: 14/05/2025

Liên quan đến Bằng độc quyền sáng chế:

(11) Số bằng	(15) Ngày cấp	Năm yêu cầu duy trì hiệu lực	Hiệu lực được duy trì đến
24399	05/06/2020	6	05/06/2026

(73) Chủ văn bằng bảo hộ: SAMSUNG ELECTRONICS CO., LTD. (KR)
129, Samsung-ro, Yeongtong-gu, Suwon-si, Gyeonggi-do, 16677, Republic of Korea

---

Thông báo số: 88955/TB-SHTT.$_{IP}$, ngày 27/06/2025 về việc ghi nhận yêu cầu duy trì hiệu lực Bằng độc quyền sáng chế

Số đơn yêu cầu: DT1-2025-07049 Ngày nộp: 14/05/2025

Liên quan đến Bằng độc quyền sáng chế:

(11) Số bằng	(15) Ngày cấp	Năm yêu cầu duy trì hiệu lực	Hiệu lực được duy trì đến
21732	19/08/2019	7	19/08/2026

(73) Chủ văn bằng bảo hộ: BENRINER CO., LTD. (JP)
101-10, 2-Chome, Tada, Iwakuni-shi, Yamaguchi, Japan

Thông báo số: 88986/TB-SHTT.$_{IP}$, ngày 27/06/2025 về việc ghi nhận yêu cầu duy trì hiệu lực Bằng độc quyền sáng chế

Số đơn yêu cầu: DT1-2025-07050 Ngày nộp: 15/05/2025

Liên quan đến Bằng độc quyền sáng chế:

(11) Số bằng	(15) Ngày cấp	Năm yêu cầu duy trì hiệu lực	Hiệu lực được duy trì đến
40169	20/05/2024	2	20/05/2026

(73) Chủ văn bằng bảo hộ: OTSUKA PHARMACEUTICAL CO., LTD. (JP)
2-9, Kanda Tsukasa-machi, Chiyoda-ku, Tokyo 1018535, Japan

Thông báo số: 88987/TB-SHTT.$_{IP}$, ngày 27/06/2025 về việc ghi nhận yêu cầu duy trì hiệu lực Bằng độc quyền sáng chế

Số đơn yêu cầu: DT1-2025-07051 Ngày nộp: 15/05/2025

Liên quan đến Bằng độc quyền sáng chế:

(11) Số bằng	(15) Ngày cấp	Năm yêu cầu duy trì hiệu lực	Hiệu lực được duy trì đến
17076	13/06/2017	9	13/06/2026

(73) Chủ văn bằng bảo hộ: EGIS GYÓGYSZERGYÁR ZRT. (HU)
Budapest 1106 Keresztúri út 30-38, Hungary

Thông báo số: 88988/TB-SHTT.$_{IP}$, ngày 27/06/2025 về việc ghi nhận yêu cầu duy trì hiệu lực Bằng độc quyền sáng chế

Số đơn yêu cầu: DT1-2025-07052 Ngày nộp: 15/05/2025

Liên quan đến Bằng độc quyền sáng chế:

(11) Số bằng	(15) Ngày cấp	Năm yêu cầu duy trì hiệu lực	Hiệu lực được duy trì đến
24515	11/06/2020	6	11/06/2026

(73) Chủ văn bằng bảo hộ: AKER ARCTIC TECHNOLOGY INC. (FI)
Merenkulkijankatu 6, FI-00980 Helsinki, Finland

Thông báo số: 88989/TB-SHTT.$_{IP}$, ngày 27/06/2025 về việc ghi nhận yêu cầu duy trì hiệu lực Bằng độc quyền sáng chế

Số đơn yêu cầu: DT1-2025-07053 Ngày nộp: 15/05/2025

Liên quan đến Bằng độc quyền sáng chế:

(11) Số bằng	(15) Ngày cấp	Năm yêu cầu duy trì hiệu lực	Hiệu lực được duy trì đến
32391	25/05/2022	4	25/05/2026

(73) Chủ văn bằng bảo hộ: JEONG, GWAN HO (KR)
309-1202, 109, Baekseok-ro, Ilsandong-gu Goyang-si
Gyeonggi-do 410-720, Republic of Korea

Thông báo số: 88990/TB-SHTT.$_{IP}$, ngày 27/06/2025 về việc ghi nhận yêu cầu duy trì hiệu lực Bằng độc quyền sáng chế

Số đơn yêu cầu: DT1-2025-07056 Ngày nộp: 15/05/2025

Liên quan đến Bằng độc quyền sáng chế:

(11) Số bằng	(15) Ngày cấp	Năm yêu cầu duy trì hiệu lực	Hiệu lực được duy trì đến
32755	22/06/2022	4	22/06/2026

(73) Chủ văn bằng bảo hộ: SAMSUNG ELECTRONICS CO., LTD. (KR)
129, Samsung-ro, Yeongtong-gu, Suwon-si, Gyeonggi-do, 16677, Republic of Korea

---

Thông báo số: 88991/TB-SHTT.$_{IP}$, ngày 27/06/2025 về việc ghi nhận yêu cầu duy trì hiệu lực Bằng độc quyền sáng chế

Số đơn yêu cầu: DT1-2025-07057 Ngày nộp: 15/05/2025

Liên quan đến Bằng độc quyền sáng chế:

(11) Số bằng	(15) Ngày cấp	Năm yêu cầu duy trì hiệu lực	Hiệu lực được duy trì đến
36539	27/06/2023	3	27/06/2026

(73) Chủ văn bằng bảo hộ: SAMSUNG ELECTRONICS CO., LTD. (KR)
129, Samsung-ro, Yeongtong-gu, Suwon-si, Gyeonggi-do, 16677, Republic of Korea

---

Thông báo số: 88992/TB-SHTT.$_{IP}$, ngày 27/06/2025 về việc ghi nhận yêu cầu duy trì hiệu lực Bằng độc quyền sáng chế

Số đơn yêu cầu: DT1-2025-07058 Ngày nộp: 15/05/2025

Liên quan đến Bằng độc quyền sáng chế:

(11) Số bằng	(15) Ngày cấp	Năm yêu cầu duy trì hiệu lực	Hiệu lực được duy trì đến
24693	19/06/2020	6	19/06/2026

(73) Chủ văn bằng bảo hộ: SAMSUNG ELECTRONICS CO., LTD. (KR)
129, Samsung-ro, Yeongtong-gu, Suwon-si, Gyeonggi-do, 16677, Republic of Korea

---

Thông báo số: 88993/TB-SHTT.$_{IP}$, ngày 27/06/2025 về việc ghi nhận yêu cầu duy trì hiệu lực Bằng độc quyền sáng chế

Số đơn yêu cầu: DT1-2025-07059 Ngày nộp: 15/05/2025

Liên quan đến Bằng độc quyền sáng chế:

(11) Số bằng	(15) Ngày cấp	Năm yêu cầu duy trì hiệu lực	Hiệu lực được duy trì đến
32795	28/06/2022	4	28/06/2026

(73) Chủ văn bằng bảo hộ: SAMSUNG ELECTRONICS CO., LTD. (KR)
129, Samsung-ro, Yeongtong-gu, Suwon-si, Gyeonggi-do, 443-742, Republic of Korea

---

Thông báo số: 88994/TB-SHTT.$_{IP}$, ngày 27/06/2025 về việc ghi nhận yêu cầu duy trì hiệu lực Bằng độc quyền sáng chế

Số đơn yêu cầu: DT1-2025-07060 Ngày nộp: 15/05/2025

Liên quan đến Bằng độc quyền sáng chế:

(11) Số bằng	(15) Ngày cấp	Năm yêu cầu duy trì hiệu lực	Hiệu lực được duy trì đến
36386	13/06/2023	3	13/06/2026

(73) Chủ văn bằng bảo hộ: SAMSUNG ELECTRONICS CO., LTD. (KR)
129, Samsung-ro, Yeongtong-gu, Suwon-si, Gyeonggi-do, 16677, Republic of Korea

---

Thông báo số: 88995/TB-SHTT.$_{IP}$, ngày 27/06/2025 về việc ghi nhận yêu cầu duy trì hiệu lực Bằng độc quyền sáng chế

Số đơn yêu cầu: DT1-2025-07061 Ngày nộp: 15/05/2025

Liên quan đến Bằng độc quyền sáng chế:

(11) Số bằng	(15) Ngày cấp	Năm yêu cầu duy trì hiệu lực	Hiệu lực được duy trì đến
24783	24/06/2020	6	24/06/2026

(73) Chủ văn bằng bảo hộ: SAMSUNG ELECTRONICS CO., LTD. (KR)
129, Samsung-ro, Yeongtong-gu, Suwon-si, Gyeonggi-do, 443-742, Republic of Korea

---

Thông báo số: 88996/TB-SHTT.$_{IP}$, ngày 27/06/2025 về việc ghi nhận yêu cầu duy trì hiệu lực Bằng độc quyền sáng chế

Số đơn yêu cầu: DT1-2025-07062 Ngày nộp: 15/05/2025

Liên quan đến Bằng độc quyền sáng chế:

(11) Số bằng	(15) Ngày cấp	Năm yêu cầu duy trì hiệu lực	Hiệu lực được duy trì đến
24552	15/06/2020	6	15/06/2026

(73) Chủ văn bằng bảo hộ: SAMSUNG ELECTRONICS CO., LTD. (KR)
129, Samsung-ro, Yeongtong-gu, Suwon-si, Gyeonggi-do 443-742, Republic of Korea

---

Thông báo số: 88997/TB-SHTT.$_{IP}$, ngày 27/06/2025 về việc ghi nhận yêu cầu duy trì hiệu lực Bằng độc quyền sáng chế

Số đơn yêu cầu: DT1-2025-07063 Ngày nộp: 15/05/2025

Liên quan đến Bằng độc quyền sáng chế:

(11) Số bằng	(15) Ngày cấp	Năm yêu cầu duy trì hiệu lực	Hiệu lực được duy trì đến
32751	22/06/2022	4	22/06/2026

(73) Chủ văn bằng bảo hộ: SAMSUNG ELECTRONICS CO., LTD. (KR)
129, Samsung-ro, Yeongtong-gu, Suwon-si, Gyeonggi-do, 16677, Republic of Korea

---

Thông báo số: 88998/TB-SHTT.IP, ngày 27/06/2025 về việc ghi nhận yêu cầu duy trì hiệu lực Bằng độc quyền sáng chế

Số đơn yêu cầu: DT1-2025-07064 Ngày nộp: 15/05/2025

Liên quan đến Bằng độc quyền sáng chế:

(11) Số bằng	(15) Ngày cấp	Năm yêu cầu duy trì hiệu lực	Hiệu lực được duy trì đến
36383	13/06/2023	3	13/06/2026

(73) Chủ văn bằng bảo hộ: SAMSUNG ELECTRONICS CO., LTD. (KR)
129, Samsung-ro, Yeongtong-gu, Suwon-si, Gyeonggi-do, 16677, Republic of Korea

---

Thông báo số: 88999/TB-SHTT.IP, ngày 27/06/2025 về việc ghi nhận yêu cầu duy trì hiệu lực Bằng độc quyền sáng chế

Số đơn yêu cầu: DT1-2025-07065 Ngày nộp: 15/05/2025

Liên quan đến Bằng độc quyền sáng chế:

(11) Số bằng	(15) Ngày cấp	Năm yêu cầu duy trì hiệu lực	Hiệu lực được duy trì đến
32817	29/06/2022	4	29/06/2026

(73) Chủ văn bằng bảo hộ: SAMSUNG ELECTRONICS CO., LTD. (KR)
129, Samsung-ro, Yeongtong-gu, Suwon-si, Gyeonggi-do, 443-742, Republic of Korea

---

Thông báo số: 89000/TB-SHTT.IP, ngày 27/06/2025 về việc ghi nhận yêu cầu duy trì hiệu lực Bằng độc quyền sáng chế

Số đơn yêu cầu: DT1-2025-07066 Ngày nộp: 15/05/2025

Liên quan đến Bằng độc quyền sáng chế:

(11) Số bằng	(15) Ngày cấp	Năm yêu cầu duy trì hiệu lực	Hiệu lực được duy trì đến
40472	14/06/2024	2	14/06/2026

(73) Chủ văn bằng bảo hộ: SAMSUNG ELECTRONICS CO., LTD. (KR)
129, Samsung-ro, Yeongtong-gu, Suwon-si, Gyeonggi-do 16677, Republic of Korea

---

Thông báo số: 89001/TB-SHTT.$_{IP}$, ngày 27/06/2025 về việc ghi nhận yêu cầu duy trì hiệu lực Bằng độc quyền sáng chế

Số đơn yêu cầu: DT1-2025-07067 Ngày nộp: 15/05/2025

Liên quan đến Bằng độc quyền sáng chế:

(11) Số bằng	(15) Ngày cấp	Năm yêu cầu duy trì hiệu lực	Hiệu lực được duy trì đến
19510	27/06/2018	8	27/06/2026

(73) Chủ văn bằng bảo hộ: SAMSUNG ELECTRONICS CO., LTD. (KR)
129, Samsung-ro, Yeongtong-gu, Suwon-si, Gyeonggi-do, 443-742, Republic of Korea

---

Thông báo số: 89002/TB-SHTT.$_{IP}$, ngày 27/06/2025 về việc ghi nhận yêu cầu duy trì hiệu lực Bằng độc quyền sáng chế

Số đơn yêu cầu: DT1-2025-07068 Ngày nộp: 15/05/2025

Liên quan đến Bằng độc quyền sáng chế:

(11) Số bằng	(15) Ngày cấp	Năm yêu cầu duy trì hiệu lực	Hiệu lực được duy trì đến
32744	22/06/2022	4	22/06/2026

(73) Chủ văn bằng bảo hộ: SAMSUNG ELECTRONICS CO., LTD. (KR)
129, Samsung-ro, Yeongtong-gu Suwon-si, Gyeonggi-do 16677, Republic of Korea

---

Thông báo số: 89003/TB-SHTT.$_{IP}$, ngày 27/06/2025 về việc ghi nhận yêu cầu duy trì hiệu lực Bằng độc quyền sáng chế

Số đơn yêu cầu: DT1-2025-07069 Ngày nộp: 15/05/2025

Liên quan đến Bằng độc quyền sáng chế:

(11) Số bằng	(15) Ngày cấp	Năm yêu cầu duy trì hiệu lực	Hiệu lực được duy trì đến
40511	17/06/2024	2	17/06/2026

(73) Chủ văn bằng bảo hộ: SAMSUNG ELECTRONICS CO., LTD. (KR)
129, Samsung-ro, Yeongtong-gu, Suwon-si, Gyeonggi-do 16677, Republic of Korea

---

Thông báo số: 89004/TB-SHTT.$_{IP}$, ngày 27/06/2025 về việc ghi nhận yêu cầu duy trì hiệu lực Bằng độc quyền sáng chế

Số đơn yêu cầu: DT1-2025-07070 Ngày nộp: 15/05/2025

Liên quan đến Bằng độc quyền sáng chế:

(11) Số bằng	(15) Ngày cấp	Năm yêu cầu duy trì hiệu lực	Hiệu lực được duy trì đến
19457	13/06/2018	8	13/06/2026

(73) Chủ văn bằng bảo hộ: SAMSUNG ELECTRONICS CO., LTD. (KR)
129, Samsung-ro, Yeongtong-gu, Suwon-si, Gyeonggi-do, 16677, Republic of Korea

---

Thông báo số: 89005/TB-SHTT.$_{IP}$, ngày 27/06/2025 về việc ghi nhận yêu cầu duy trì hiệu lực Bằng độc quyền sáng chế

Số đơn yêu cầu: DT1-2025-07071 Ngày nộp: 15/05/2025

Liên quan đến Bằng độc quyền sáng chế:

(11) Số bằng	(15) Ngày cấp	Năm yêu cầu duy trì hiệu lực	Hiệu lực được duy trì đến
40476	14/06/2024	2	14/06/2026

(73) Chủ văn bằng bảo hộ: SAMSUNG ELECTRONICS CO., LTD. (KR)
129, Samsung-ro, Yeongtong-gu, Suwon-si, Gyeonggi-do 16677, Republic of Korea

---

Thông báo số: 89006/TB-SHTT.$_{IP}$, ngày 27/06/2025 về việc ghi nhận yêu cầu duy trì hiệu lực Bằng độc quyền sáng chế

Số đơn yêu cầu: DT1-2025-07072 Ngày nộp: 15/05/2025

Liên quan đến Bằng độc quyền sáng chế:

(11) Số bằng	(15) Ngày cấp	Năm yêu cầu duy trì hiệu lực	Hiệu lực được duy trì đến
29031	24/06/2021	5	24/06/2026

(73) Chủ văn bằng bảo hộ: SAMSUNG ELECTRONICS CO., LTD. (KR)
129, Samsung-ro, Yeongtong-gu, Suwon-si, Gyeonggi-do, 443-742, Republic of Korea

---

Thông báo số: 89007/TB-SHTT.$_{IP}$, ngày 27/06/2025 về việc ghi nhận yêu cầu duy trì hiệu lực Bằng độc quyền sáng chế

Số đơn yêu cầu: DT1-2025-07073 Ngày nộp: 15/05/2025

Liên quan đến Bằng độc quyền sáng chế:

(11) Số bằng	(15) Ngày cấp	Năm yêu cầu duy trì hiệu lực	Hiệu lực được duy trì đến
28986	21/06/2021	5	21/06/2026

(73) Chủ văn bằng bảo hộ: SAMSUNG ELECTRONICS CO., LTD. (KR)
129, Samsung-ro, Yeongtong-gu, Suwon-si, Gyeonggi-do, 16677, Republic of Korea

---

Thông báo số: 89008/TB-SHTT.$_{IP}$, ngày 27/06/2025 về việc ghi nhận yêu cầu duy trì hiệu lực Bằng độc quyền sáng chế

Số đơn yêu cầu: DT1-2025-07074 Ngày nộp: 15/05/2025

Liên quan đến Bằng độc quyền sáng chế:

(11) Số bằng	(15) Ngày cấp	Năm yêu cầu duy trì hiệu lực	Hiệu lực được duy trì đến
40458	14/06/2024	2	14/06/2026

(73) Chủ văn bằng bảo hộ: SAMSUNG ELECTRONICS CO., LTD. (KR)
129, Samsung-ro, Yeongtong-gu, Suwon-si, Gyeonggi-do 16677, Republic of Korea

---

Thông báo số: 89009/TB-SHTT.$_{IP}$, ngày 27/06/2025 về việc ghi nhận yêu cầu duy trì hiệu lực Bằng độc quyền sáng chế

Số đơn yêu cầu: DT1-2025-07075 Ngày nộp: 15/05/2025

Liên quan đến Bằng độc quyền sáng chế:

(11) Số bằng	(15) Ngày cấp	Năm yêu cầu duy trì hiệu lực	Hiệu lực được duy trì đến
40474	14/06/2024	2	14/06/2026

(73) Chủ văn bằng bảo hộ: SAMSUNG ELECTRONICS CO., LTD. (KR)
129, Samsung-ro, Yeongtong-gu, Suwon-si, Gyeonggi-do 16677, Republic of Korea

---

Thông báo số: 89010/TB-SHTT.$_{IP}$, ngày 27/06/2025 về việc ghi nhận yêu cầu duy trì hiệu lực Bằng độc quyền sáng chế

Số đơn yêu cầu: DT1-2025-07076 Ngày nộp: 15/05/2025

Liên quan đến Bằng độc quyền sáng chế:

(11) Số bằng	(15) Ngày cấp	Năm yêu cầu duy trì hiệu lực	Hiệu lực được duy trì đến
32813	29/06/2022	4	29/06/2026

(73) Chủ văn bằng bảo hộ: SAMSUNG ELECTRONICS CO., LTD. (KR)
129, Samsung-ro, Yeongtong-gu, Suwon-si, Gyeonggi-do, 443-742, Republic of Korea

---

Thông báo số: 89011/TB-SHTT.$_{IP}$, ngày 27/06/2025 về việc ghi nhận yêu cầu duy trì hiệu lực Bằng độc quyền sáng chế

Số đơn yêu cầu: DT1-2025-07077 Ngày nộp: 15/05/2025

Liên quan đến Bằng độc quyền sáng chế:

(11) Số bằng	(15) Ngày cấp	Năm yêu cầu duy trì hiệu lực	Hiệu lực được duy trì đến
29068	29/06/2021	5	29/06/2026

(73) Chủ văn bằng bảo hộ: SAMSUNG ELECTRONICS CO., LTD. (KR)
129, Samsung-ro, Yeongtong-gu, Suwon-si, Gyeonggi-do 443-742, Republic of Korea

---

Thông báo số: 89012/TB-SHTT.$_{IP}$, ngày 27/06/2025 về việc ghi nhận yêu cầu duy trì hiệu lực Bằng độc quyền sáng chế

Số đơn yêu cầu: DT1-2025-07078 Ngày nộp: 15/05/2025

Liên quan đến Bằng độc quyền sáng chế:

(11) Số bằng	(15) Ngày cấp	Năm yêu cầu duy trì hiệu lực	Hiệu lực được duy trì đến
40459	14/06/2024	2	14/06/2026

(73) Chủ văn bằng bảo hộ: DMC CO., LTD. (KR)
1279-19, Seohae-ro, Paltan-myeon, Hwaseong-si, Gyeonggi-do 18524, Republic of Korea
SAMSUNG ELECTRONICS CO., LTD. (KR)
129, Samsung-ro, Yeongtong-gu, Suwon-si, Gyeonggi-do, 16677, Republic of Korea

---

Thông báo số: 89013/TB-SHTT.$_{IP}$, ngày 27/06/2025 về việc ghi nhận yêu cầu duy trì hiệu lực Bằng độc quyền sáng chế

Số đơn yêu cầu: DT1-2025-07079 Ngày nộp: 15/05/2025

Liên quan đến Bằng độc quyền sáng chế:

(11) Số bằng	(15) Ngày cấp	Năm yêu cầu duy trì hiệu lực	Hiệu lực được duy trì đến
29050	25/06/2021	5	25/06/2026

(73) Chủ văn bằng bảo hộ: SAMSUNG ELECTRONICS CO., LTD. (KR)
129, Samsung-ro, Yeongtong-gu, Suwon-si, Gyeonggi-do, 443-742, Republic of Korea

---

Thông báo số: 89014/TB-SHTT.IP, ngày 27/06/2025 về việc ghi nhận yêu cầu duy trì hiệu lực Bằng độc quyền sáng chế

Số đơn yêu cầu: DT1-2025-07080 Ngày nộp: 15/05/2025

Liên quan đến Bằng độc quyền sáng chế:

(11) Số bằng	(15) Ngày cấp	Năm yêu cầu duy trì hiệu lực	Hiệu lực được duy trì đến
19516	27/06/2018	8	27/06/2026

(73) Chủ văn bằng bảo hộ: SAMSUNG ELECTRONICS CO., LTD. (KR)
129, Samsung-ro, Yeongtong-gu, Suwon-si, Gyeonggi-do, 443-742, Republic of Korea

---

Thông báo số: 89036/TB-SHTT.IP, ngày 27/06/2025 về việc ghi nhận yêu cầu duy trì hiệu lực Bằng độc quyền sáng chế

Số đơn yêu cầu: DT1-2025-07081 Ngày nộp: 15/05/2025

Liên quan đến Bằng độc quyền sáng chế:

(11) Số bằng	(15) Ngày cấp	Năm yêu cầu duy trì hiệu lực	Hiệu lực được duy trì đến
32702	20/06/2022	4	20/06/2026

(73) Chủ văn bằng bảo hộ: SAMSUNG ELECTRONICS CO., LTD. (KR)
129, Samsung-ro, Yeongtong-gu, Suwon-si, Gyeonggi-do, 16677, Republic of Korea

---

Thông báo số: 89037/TB-SHTT.IP, ngày 27/06/2025 về việc ghi nhận yêu cầu duy trì hiệu lực Bằng độc quyền sáng chế

Số đơn yêu cầu: DT1-2025-07082 Ngày nộp: 15/05/2025

Liên quan đến Bằng độc quyền sáng chế:

(11) Số bằng	(15) Ngày cấp	Năm yêu cầu duy trì hiệu lực	Hiệu lực được duy trì đến
36385	13/06/2023	3	13/06/2026

(73) Chủ văn bằng bảo hộ: SAMSUNG ELECTRONICS CO., LTD. (KR)
129, Samsung-ro, Yeongtong-gu, Suwon-si, Gyeonggi-do, 16677, Republic of Korea

---

Thông báo số: 89038/TB-SHTT.$_{IP}$, ngày 27/06/2025 về việc ghi nhận yêu cầu duy trì hiệu lực Bằng độc quyền sáng chế

Số đơn yêu cầu: DT1-2025-07083 Ngày nộp: 15/05/2025

Liên quan đến Bằng độc quyền sáng chế:

(11) Số bằng	(15) Ngày cấp	Năm yêu cầu duy trì hiệu lực	Hiệu lực được duy trì đến
40479	14/06/2024	2	14/06/2026

(73) Chủ văn bằng bảo hộ: SAMSUNG ELECTRONICS CO., LTD. (KR)
129, Samsung-ro, Yeongtong-gu, Suwon-si, Gyeonggi-do, 16677, Republic of Korea

---

Thông báo số: 89039/TB-SHTT.$_{IP}$, ngày 27/06/2025 về việc ghi nhận yêu cầu duy trì hiệu lực Bằng độc quyền sáng chế

Số đơn yêu cầu: DT1-2025-07084 Ngày nộp: 15/05/2025

Liên quan đến Bằng độc quyền sáng chế:

(11) Số bằng	(15) Ngày cấp	Năm yêu cầu duy trì hiệu lực	Hiệu lực được duy trì đến
19456	13/06/2018	8	13/06/2026

(73) Chủ văn bằng bảo hộ: SAMSUNG ELECTRONICS CO., LTD. (KR)
129, Samsung-ro, Yeongtong-gu, Suwon-si, Gyeonggi-do, 443-742, Republic of Korea

---

Thông báo số: 89040/TB-SHTT.$_{IP}$, ngày 27/06/2025 về việc ghi nhận yêu cầu duy trì hiệu lực Bằng độc quyền sáng chế

Số đơn yêu cầu: DT1-2025-07085 Ngày nộp: 15/05/2025

Liên quan đến Bằng độc quyền sáng chế:

(11) Số bằng	(15) Ngày cấp	Năm yêu cầu duy trì hiệu lực	Hiệu lực được duy trì đến
40504	17/06/2024	2	17/06/2026

(73) Chủ văn bằng bảo hộ: SAMSUNG ELECTRONICS CO., LTD. (KR)
129, Samsung-ro, Yeongtong-gu, Suwon-si, Gyeonggi-do 16677, Republic of Korea

---

Thông báo số: 89041/TB-SHTT.$_{IP}$, ngày 27/06/2025 về việc ghi nhận yêu cầu duy trì hiệu lực Bằng độc quyền sáng chế

Số đơn yêu cầu: DT1-2025-07086 Ngày nộp: 15/05/2025

Liên quan đến Bằng độc quyền sáng chế:

(11) Số bằng	(15) Ngày cấp	Năm yêu cầu duy trì hiệu lực	Hiệu lực được duy trì đến
20206	20/11/2018	7	20/11/2025

(73) Chủ văn bằng bảo hộ: KENDA RUBBER IND. CO., LTD. (TW)
No.146, Sec. 1, Zhongshan Rd., Yuanlin Township, Changhua County 510, Taiwan

---

Thông báo số: 89042/TB-SHTT.$_{IP}$, ngày 27/06/2025 về việc ghi nhận yêu cầu duy trì hiệu lực Bằng độc quyền sáng chế

Số đơn yêu cầu: DT1-2025-07088 Ngày nộp: 15/05/2025

Liên quan đến Bằng độc quyền sáng chế:

(11) Số bằng	(15) Ngày cấp	Năm yêu cầu duy trì hiệu lực	Hiệu lực được duy trì đến
24614	17/06/2020	6	17/06/2026

(73) Chủ văn bằng bảo hộ: DING, YAOWU (CN)
No.55, Jiangping North Rd. Taixing, Jiangsu 225400, China

Thông báo số: 89043/TB-SHTT.IP, ngày 27/06/2025 về việc ghi nhận yêu cầu duy trì hiệu lực Bằng độc quyền sáng chế

Số đơn yêu cầu: DT1-2025-07089 Ngày nộp: 15/05/2025

Liên quan đến Bằng độc quyền sáng chế:

(11) Số bằng	(15) Ngày cấp	Năm yêu cầu duy trì hiệu lực	Hiệu lực được duy trì đến
40120	13/05/2024	2	13/05/2026

(73) Chủ văn bằng bảo hộ: DAIDO STEEL CO., LTD. (JP)
1-10, Higashisakura 1-chome, Higashi-ku, Nagoya-shi, Aichi 461-8581 Japan

---

Thông báo số: 89044/TB-SHTT.IP, ngày 27/06/2025 về việc ghi nhận yêu cầu duy trì hiệu lực Bằng độc quyền sáng chế

Số đơn yêu cầu: DT1-2025-07090 Ngày nộp: 15/05/2025

Liên quan đến Bằng độc quyền sáng chế:

(11) Số bằng	(15) Ngày cấp	Năm yêu cầu duy trì hiệu lực	Hiệu lực được duy trì đến
40162	20/05/2024	2	20/05/2026

(73) Chủ văn bằng bảo hộ: DAIDO STEEL CO., LTD. (JP)
1-10, Higashisakura 1-chome, Higashi-ku, Nagoya-shi, Aichi 461-8581 Japan

---

Thông báo số: 89045/TB-SHTT.IP, ngày 27/06/2025 về việc ghi nhận yêu cầu duy trì hiệu lực Bằng độc quyền sáng chế

Số đơn yêu cầu: DT1-2025-07091 Ngày nộp: 15/05/2025

Liên quan đến Bằng độc quyền sáng chế:

(11) Số bằng	(15) Ngày cấp	Năm yêu cầu duy trì hiệu lực	Hiệu lực được duy trì đến
8507	08/06/2010	16	08/06/2026

(73) Chủ văn bằng bảo hộ: YAEGAKI HAKKO GIKEN KABUSHIKI KAISHA (JP)
681 Mukudani Hayashida-cho, Himeji city, Hyogo pref., Japan

Thông báo số: 89046/TB-SHTT.IP, ngày 27/06/2025 về việc ghi nhận yêu cầu duy trì hiệu lực Bằng độc quyền sáng chế

Số đơn yêu cầu: DT1-2025-07092 Ngày nộp: 15/05/2025

Liên quan đến Bằng độc quyền sáng chế:

(11) Số bằng	(15) Ngày cấp	Năm yêu cầu duy trì hiệu lực	Hiệu lực được duy trì đến
19341	30/05/2018	8	30/05/2026

(73) Chủ văn bằng bảo hộ: FIDLOCK GMBH (DE)
Hindenburgstrasse 37, 30175 Hannover, Germany

Thông báo số: 89047/TB-SHTT.IP, ngày 27/06/2025 về việc ghi nhận yêu cầu duy trì hiệu lực Bằng độc quyền sáng chế

Số đơn yêu cầu: DT1-2025-07093 Ngày nộp: 15/05/2025

Liên quan đến Bằng độc quyền sáng chế:

(11) Số bằng	(15) Ngày cấp	Năm yêu cầu duy trì hiệu lực	Hiệu lực được duy trì đến
32977	13/07/2022	4	13/07/2026

(73) Chủ văn bằng bảo hộ: KYOWA INDUSTRY CO., LTD. (JP)
1790, Kotakari-cho, Higashiohmi-shi, Shiga 5270125 - Japan

Thông báo số: 89048/TB-SHTT.IP, ngày 27/06/2025 về việc ghi nhận yêu cầu duy trì hiệu lực Bằng độc quyền sáng chế

Số đơn yêu cầu: DT1-2025-07094 Ngày nộp: 15/05/2025

Liên quan đến Bằng độc quyền sáng chế:

(11) Số bằng	(15) Ngày cấp	Năm yêu cầu duy trì hiệu lực	Hiệu lực được duy trì đến
36507	23/06/2023	3	23/06/2026

(73) Chủ văn bằng bảo hộ: LONATI S.P.A. (IT)
VIA FRANCESCO LONATI, 3, I-25124 BRESCIA, ITALY

Thông báo số: 89049/TB-SHTT.$_{IP}$, ngày 27/06/2025 về việc ghi nhận yêu cầu duy trì hiệu lực Bằng độc quyền sáng chế

Số đơn yêu cầu: DT1-2025-07095 Ngày nộp: 15/05/2025

Liên quan đến Bằng độc quyền sáng chế:

(11) Số bằng	(15) Ngày cấp	Năm yêu cầu duy trì hiệu lực	Hiệu lực được duy trì đến
28993	22/06/2021	5	22/06/2026

(73) Chủ văn bằng bảo hộ: LONATI S.P.A. (IT)
Via Francesco Lonati, 3, I-25124 Brescia, Italy

Thông báo số: 89050/TB-SHTT.$_{IP}$, ngày 27/06/2025 về việc ghi nhận yêu cầu duy trì hiệu lực Bằng độc quyền sáng chế

Số đơn yêu cầu: DT1-2025-07096 Ngày nộp: 15/05/2025

Liên quan đến Bằng độc quyền sáng chế:

(11) Số bằng	(15) Ngày cấp	Năm yêu cầu duy trì hiệu lực	Hiệu lực được duy trì đến
21275	04/06/2019	7	04/06/2026

(73) Chủ văn bằng bảo hộ: LONATI S.P.A. (IT)
Via Francesco Lonati, 3, I-25124 Brescia, Italy

Thông báo số: 89051/TB-SHTT.IP, ngày 27/06/2025 về việc ghi nhận yêu cầu duy trì hiệu lực Bằng độc quyền sáng chế

Số đơn yêu cầu: DT1-2025-07097 Ngày nộp: 15/05/2025

Liên quan đến Bằng độc quyền sáng chế:

(11) Số bằng	(15) Ngày cấp	Năm yêu cầu duy trì hiệu lực	Hiệu lực được duy trì đến
19525	27/06/2018	8	27/06/2026

(73) Chủ văn bằng bảo hộ: SANTONI S.P.A. (IT)
Via C. Fenzi, 14, I-25135 Brescia, Italy

Thông báo số: 89052/TB-SHTT.IP, ngày 27/06/2025 về việc ghi nhận yêu cầu duy trì hiệu lực Bằng độc quyền sáng chế

Số đơn yêu cầu: DT1-2025-07098 Ngày nộp: 15/05/2025

Liên quan đến Bằng độc quyền sáng chế:

(11) Số bằng	(15) Ngày cấp	Năm yêu cầu duy trì hiệu lực	Hiệu lực được duy trì đến
17227	18/07/2017	9	18/07/2026

(73) Chủ văn bằng bảo hộ: TOA CORPORATION (JP)
7-1, Nishi-Shinjuku 3-chome, Shinjuku-ku Tokyo 1631031, Japan

---

Thông báo số: 89053/TB-SHTT.IP, ngày 27/06/2025 về việc ghi nhận yêu cầu duy trì hiệu lực Bằng độc quyền sáng chế

Số đơn yêu cầu: DT1-2025-07099 Ngày nộp: 15/05/2025

Liên quan đến Bằng độc quyền sáng chế:

(11) Số bằng	(15) Ngày cấp	Năm yêu cầu duy trì hiệu lực	Hiệu lực được duy trì đến
25648	26/08/2020	6	26/08/2026

(73) Chủ văn bằng bảo hộ: SHANGHAI LUMOSA THERAPEUTICS CO., LTD. (CN)
Room 3026, 3rd Floor, Building 1, No.146, 1st East Fute Road, Shanghai Pilot Free Trade Zone, Shanghai 200131, PR of China

---

Thông báo số: 89054/TB-SHTT.$_{IP}$, ngày 27/06/2025 về việc ghi nhận yêu cầu duy trì hiệu lực Bằng độc quyền sáng chế

Số đơn yêu cầu: DT1-2025-07100 Ngày nộp: 15/05/2025

Liên quan đến Bằng độc quyền sáng chế:

(11) Số bằng	(15) Ngày cấp	Năm yêu cầu duy trì hiệu lực	Hiệu lực được duy trì đến
36714	19/07/2023	3	19/07/2026

(73) Chủ văn bằng bảo hộ: HÀ QUANG THÀNH (VN)
Số 29 A9 Tập thể Thái Phiên, phường Cầu Tre, quận Ngô Quyền, thành phố Hải Phòng

---

Thông báo số: 89055/TB-SHTT.$_{IP}$, ngày 27/06/2025 về việc ghi nhận yêu cầu duy trì hiệu lực Bằng độc quyền sáng chế

Số đơn yêu cầu: DT1-2025-07101 Ngày nộp: 15/05/2025

Liên quan đến Bằng độc quyền sáng chế:

(11) Số bằng	(15) Ngày cấp	Năm yêu cầu duy trì hiệu lực	Hiệu lực được duy trì đến
24634	17/06/2020	6	17/06/2026

(73) Chủ văn bằng bảo hộ: PIAGGIO & C. S.P.A. (IT)
V.le Rinaldo Piaggio, 25, I-56025 Pontedera, PISA, Italy

Thông báo số: 89056/TB-SHTT.$_{IP}$, ngày 27/06/2025 về việc ghi nhận yêu cầu duy trì hiệu lực Bằng độc quyền sáng chế

Số đơn yêu cầu: DT1-2025-07102 Ngày nộp: 15/05/2025

Liên quan đến Bằng độc quyền sáng chế:

(11) Số bằng	(15) Ngày cấp	Năm yêu cầu duy trì hiệu lực	Hiệu lực được duy trì đến
15606	20/06/2016	10	20/06/2026

(73) Chủ văn bằng bảo hộ: DECATHLON (FR)
4, BOULEVARD DE MONS, 59650 VILLENEUVE D'ASCQ, FRANCE

Thông báo số: 89057/TB-SHTT.$_{IP}$, ngày 27/06/2025 về việc ghi nhận yêu cầu duy trì hiệu lực Bằng độc quyền sáng chế

Số đơn yêu cầu: DT1-2025-07103 Ngày nộp: 15/05/2025

Liên quan đến Bằng độc quyền sáng chế:

(11) Số bằng	(15) Ngày cấp	Năm yêu cầu duy trì hiệu lực	Hiệu lực được duy trì đến
36966	14/08/2023	3	14/08/2026

(73) Chủ văn bằng bảo hộ: ADBIOTECH CO., LTD (KR)
39, Geodudanji 1-gil, Dongnae-myeon, Chuncheon-si, Gangwon-do, Republic of Korea (Postal code: 24398)

Thông báo số: 89058/TB-SHTT.$_{IP}$, ngày 27/06/2025 về việc ghi nhận yêu cầu duy trì hiệu lực Bằng độc quyền sáng chế

Số đơn yêu cầu: DT1-2025-07104 Ngày nộp: 15/05/2025

Liên quan đến Bằng độc quyền sáng chế:

(11) Số bằng	(15) Ngày cấp	Năm yêu cầu duy trì hiệu lực	Hiệu lực được duy trì đến
28617	17/05/2021	5	17/05/2026

(73) Chủ văn bằng bảo hộ: PARK, GILMI (KR)
15283, 36-1, Ansancheondong-ro 4-gil(Wolpi-dong), Sangrok-gu, Ansan-si, Gyeonggi-do, Korea

---

Thông báo số: 89059/TB-SHTT.IP, ngày 27/06/2025 về việc ghi nhận yêu cầu duy trì hiệu lực Bằng độc quyền sáng chế

Số đơn yêu cầu: DT1-2025-07105 Ngày nộp: 15/05/2025

Liên quan đến Bằng độc quyền sáng chế:

(11) Số bằng	(15) Ngày cấp	Năm yêu cầu duy trì hiệu lực	Hiệu lực được duy trì đến
40549	21/06/2024	2	21/06/2026

(73) Chủ văn bằng bảo hộ: PI INDUSTRIES LTD. (IN)
Udaisagar Road, Udaipur, Rajasthan, 313001, India

Thông báo số: 89060/TB-SHTT.IP, ngày 27/06/2025 về việc ghi nhận yêu cầu duy trì hiệu lực Bằng độc quyền sáng chế

Số đơn yêu cầu: DT1-2025-07106 Ngày nộp: 15/05/2025

Liên quan đến Bằng độc quyền sáng chế:

(11) Số bằng	(15) Ngày cấp	Năm yêu cầu duy trì hiệu lực	Hiệu lực được duy trì đến
24888	01/07/2020	6	01/07/2026

(73) Chủ văn bằng bảo hộ: ULVAC KIKO, INC., (JP)
291-7 Oaza Chausubaru, Saito-shi, Miyazaki 8810037 Japan
MEDICALSEED CO.,LTD. (JP)
3804-83 Takachihodori, Nobeoka-shi, Miyazaki 8820042 Japan.

Thông báo số: 89061/TB-SHTT.IP, ngày 27/06/2025 về việc ghi nhận yêu cầu duy trì hiệu lực Bằng độc quyền sáng chế

Số đơn yêu cầu: DT1-2025-07108 Ngày nộp: 15/05/2025

Liên quan đến Bằng độc quyền sáng chế:

(11) Số bằng	(15) Ngày cấp	Năm yêu cầu duy trì hiệu lực	Hiệu lực được duy trì đến
40662	01/07/2024	2	01/07/2026

(73) Chủ văn bằng bảo hộ: UNICHARM CORPORATION (JP)
182, Shimobun, Kinsei-cho, Shikokuchuo-City, Ehime 799-0111 Japan

---

Thông báo số: 89062/TB-SHTT.$_{IP}$, ngày 27/06/2025 về việc ghi nhận yêu cầu duy trì hiệu lực Bằng độc quyền sáng chế

Số đơn yêu cầu: DT1-2025-07109 Ngày nộp: 15/05/2025

Liên quan đến Bằng độc quyền sáng chế:

(11) Số bằng	(15) Ngày cấp	Năm yêu cầu duy trì hiệu lực	Hiệu lực được duy trì đến
40753	08/07/2024	2	08/07/2026

(73) Chủ văn bằng bảo hộ: UNICHARM CORPORATION (JP)
182, Shimobun, Kinsei-cho, Shikokuchuo-City, Ehime 799-0111 Japan

---

Thông báo số: 89063/TB-SHTT.$_{IP}$, ngày 27/06/2025 về việc ghi nhận yêu cầu duy trì hiệu lực Bằng độc quyền sáng chế

Số đơn yêu cầu: DT1-2025-07110 Ngày nộp: 15/05/2025

Liên quan đến Bằng độc quyền sáng chế:

(11) Số bằng	(15) Ngày cấp	Năm yêu cầu duy trì hiệu lực	Hiệu lực được duy trì đến
24336	28/05/2020	6	28/05/2026

(73) Chủ văn bằng bảo hộ: UOP LLC (US)
25 East Algonquin Road, P.O. Box 5017, Des Plaines, Illinois 60017-5017, United States of America

---

Thông báo số: 89064/TB-SHTT.$_{IP}$, ngày 27/06/2025 về việc ghi nhận yêu cầu duy trì hiệu lực Bằng độc quyền sáng chế

Số đơn yêu cầu: DT1-2025-07111 Ngày nộp: 15/05/2025

Liên quan đến Bằng độc quyền sáng chế:

(11) Số bằng	(15) Ngày cấp	Năm yêu cầu duy trì hiệu lực	Hiệu lực được duy trì đến
28949	17/06/2021	5	17/06/2026

(73) Chủ văn bằng bảo hộ: AMGEN INC. (US)
One Amgen Center Drive, Thousand Oaks, California 91320-1799, United States of America

---

Thông báo số: 89138/TB-SHTT.IP, ngày 27/06/2025 về việc ghi nhận yêu cầu duy trì hiệu lực Bằng độc quyền sáng chế

Số đơn yêu cầu: DT1-2025-07152 Ngày nộp: 16/05/2025

Liên quan đến Bằng độc quyền sáng chế:

(11) Số bằng	(15) Ngày cấp	Năm yêu cầu duy trì hiệu lực	Hiệu lực được duy trì đến
29070	29/06/2021	6	29/06/2027

(73) Chủ văn bằng bảo hộ: TRẦN TRUNG NGHĨA (VN)
168 Nguyễn Duy, phường 9, quận 8, thành phố Hồ Chí Minh
CÔNG TY TNHH SẢN XUẤT TRUNG HẬU (VN)
168 Nguyễn Duy, phường 9, quận 8, thành phố Hồ Chí Minh

Thông báo số: 89178/TB-SHTT.IP, ngày 27/06/2025 về việc ghi nhận yêu cầu duy trì hiệu lực Bằng độc quyền sáng chế

Số đơn yêu cầu: DT1-2025-07153 Ngày nộp: 16/05/2025

Liên quan đến Bằng độc quyền sáng chế:

(11) Số bằng	(15) Ngày cấp	Năm yêu cầu duy trì hiệu lực	Hiệu lực được duy trì đến
29070	29/06/2021	7	29/06/2028

(73) Chủ văn bằng bảo hộ: TRẦN TRUNG NGHĨA (VN)
168 Nguyễn Duy, phường 9, quận 8, thành phố Hồ Chí Minh
CÔNG TY TNHH SẢN XUẤT TRUNG HẬU (VN)
168 Nguyễn Duy, phường 9, quận 8, thành phố Hồ Chí Minh

Thông báo số: 89179/TB-SHTT.$_{IP}$, ngày 27/06/2025 về việc ghi nhận yêu cầu duy trì hiệu lực Bằng độc quyền sáng chế

Số đơn yêu cầu: DT1-2025-07154 Ngày nộp: 16/05/2025

Liên quan đến Bằng độc quyền sáng chế:

(11) Số bằng	(15) Ngày cấp	Năm yêu cầu duy trì hiệu lực	Hiệu lực được duy trì đến
29070	29/06/2021	8	29/06/2029

(73) Chủ văn bằng bảo hộ: TRẦN TRUNG NGHĨA (VN)
168 Nguyễn Duy, phường 9, quận 8, thành phố Hồ Chí Minh
CÔNG TY TNHH SẢN XUẤT TRUNG HẬU (VN)
168 Nguyễn Duy, phường 9, quận 8, thành phố Hồ Chí Minh

Thông báo số: 89192/TB-SHTT.$_{IP}$, ngày 27/06/2025 về việc ghi nhận yêu cầu duy trì hiệu lực Bằng độc quyền sáng chế

Số đơn yêu cầu: DT1-2025-07112 Ngày nộp: 16/05/2025

Liên quan đến Bằng độc quyền sáng chế:

(11) Số bằng	(15) Ngày cấp	Năm yêu cầu duy trì hiệu lực	Hiệu lực được duy trì đến
32612	13/06/2022	4	13/06/2026

(73) Chủ văn bằng bảo hộ: HUAWEI TECHNOLOGIES CO., LTD. (CN)
Huawei Administration Building, Bantian, Longgang, Shenzhen, Guangdong 518129, China

---

Thông báo số: 89193/TB-SHTT.IP, ngày 27/06/2025 về việc ghi nhận yêu cầu duy trì hiệu lực Bằng độc quyền sáng chế

Số đơn yêu cầu: DT1-2025-07113 Ngày nộp: 16/05/2025

Liên quan đến Bằng độc quyền sáng chế:

(11) Số bằng	(15) Ngày cấp	Năm yêu cầu duy trì hiệu lực	Hiệu lực được duy trì đến
19446	13/06/2018	8	13/06/2026

(73) Chủ văn bằng bảo hộ: NITTO DENKO CORPORATION (JP)
1-1-2, Shimohozumi, Ibaraki-shi, Osaka 5678680, Japan

Thông báo số: 89194/TB-SHTT.IP, ngày 27/06/2025 về việc ghi nhận yêu cầu duy trì hiệu lực Bằng độc quyền sáng chế

Số đơn yêu cầu: DT1-2025-07114 Ngày nộp: 16/05/2025

Liên quan đến Bằng độc quyền sáng chế:

(11) Số bằng	(15) Ngày cấp	Năm yêu cầu duy trì hiệu lực	Hiệu lực được duy trì đến
17080	13/06/2017	9	13/06/2026

(73) Chủ văn bằng bảo hộ: HITACHI ASTEMO, LTD. (JP)
2520 Takaba, Hitachinaka-shi, Ibaraki, Japan

Thông báo số: 89195/TB-SHTT.IP, ngày 27/06/2025 về việc ghi nhận yêu cầu duy trì hiệu lực Bằng độc quyền sáng chế

Số đơn yêu cầu: DT1-2025-07115 Ngày nộp: 16/05/2025

Liên quan đến Bằng độc quyền sáng chế:

(11) Số bằng	(15) Ngày cấp	Năm yêu cầu duy trì hiệu lực	Hiệu lực được duy trì đến
19468	13/06/2018	8	13/06/2026

(73) Chủ văn bằng bảo hộ: DAIKIN INDUSTRIES, LTD. (JP)
Umeda Center Building, 4-12, Nakazaki-Nishi 2-Chome, Kita-ku, Osaka-Shi, Osaka 530-8323 Japan

---

Thông báo số: 89196/TB-SHTT.$_{IP}$, ngày 27/06/2025 về việc ghi nhận yêu cầu duy trì hiệu lực Bằng độc quyền sáng chế

Số đơn yêu cầu: DT1-2025-07116 Ngày nộp: 16/05/2025

Liên quan đến Bằng độc quyền sáng chế:

(11) Số bằng	(15) Ngày cấp	Năm yêu cầu duy trì hiệu lực	Hiệu lực được duy trì đến
19445	13/06/2018	8	13/06/2026

(73) Chủ văn bằng bảo hộ: DAIKIN INDUSTRIES, LTD. (JP)
Umeda Center Building., 4-12, Nakazaki-Nishi 2-chome, Kita-ku, Osaka-shi, Osaka 5308323, Japan

---

Thông báo số: 89197/TB-SHTT.$_{IP}$, ngày 27/06/2025 về việc ghi nhận yêu cầu duy trì hiệu lực Bằng độc quyền sáng chế

Số đơn yêu cầu: DT1-2025-07117 Ngày nộp: 16/05/2025

Liên quan đến Bằng độc quyền sáng chế:

(11) Số bằng	(15) Ngày cấp	Năm yêu cầu duy trì hiệu lực	Hiệu lực được duy trì đến
19460	13/06/2018	8	13/06/2026

(73) Chủ văn bằng bảo hộ: NIPPON STEEL CORPORATION (JP)
6-1, Marunouchi 2-chome, Chiyoda-ku, Tokyo 100-8071, Japan

Thông báo số: 89198/TB-SHTT.$_{IP}$, ngày 27/06/2025 về việc ghi nhận yêu cầu duy trì hiệu lực Bằng độc quyền sáng chế

Số đơn yêu cầu: DT1-2025-07118 Ngày nộp: 16/05/2025

Liên quan đến Bằng độc quyền sáng chế:

(11) Số bằng	(15) Ngày cấp	Năm yêu cầu duy trì hiệu lực	Hiệu lực được duy trì đến
32619	13/06/2022	4	13/06/2026

(73) Chủ văn bằng bảo hộ: JFE STEEL CORPORATION (JP)
2-3, Uchisaiwai-cho 2-chome, Chiyoda-ku, Tokyo 100-0011, Japan

---

Thông báo số: 89199/TB-SHTT.$_{IP}$, ngày 27/06/2025 về việc ghi nhận yêu cầu duy trì hiệu lực Bằng độc quyền sáng chế

Số đơn yêu cầu: DT1-2025-07119 Ngày nộp: 16/05/2025

Liên quan đến Bằng độc quyền sáng chế:

(11) Số bằng	(15) Ngày cấp	Năm yêu cầu duy trì hiệu lực	Hiệu lực được duy trì đến
32615	13/06/2022	4	13/06/2026

(73) Chủ văn bằng bảo hộ: ORGAN NEEDLE CO., LTD. (JP)
1 Maeyama, Ueda-shi, Nagano-ken 386-1436, Japan

Thông báo số: 89200/TB-SHTT.$_{IP}$, ngày 27/06/2025 về việc ghi nhận yêu cầu duy trì hiệu lực Bằng độc quyền sáng chế

Số đơn yêu cầu: DT1-2025-07120 Ngày nộp: 16/05/2025

Liên quan đến Bằng độc quyền sáng chế:

(11) Số bằng	(15) Ngày cấp	Năm yêu cầu duy trì hiệu lực	Hiệu lực được duy trì đến
32609	13/06/2022	4	13/06/2026

(73) Chủ văn bằng bảo hộ: ASAHI DENSO CO., LTD. (JP)
2-1, Somejidai 6-chome, Hamakita-ku, Hamamatsu-shi, Shizuoka 434-0046 Japan

---

Thông báo số: 89201/TB-SHTT.$_{IP}$, ngày 27/06/2025 về việc ghi nhận yêu cầu duy trì hiệu lực Bằng độc quyền sáng chế

Số đơn yêu cầu: DT1-2025-07121 Ngày nộp: 16/05/2025

Liên quan đến Bằng độc quyền sáng chế:

(11) Số bằng	(15) Ngày cấp	Năm yêu cầu duy trì hiệu lực	Hiệu lực được duy trì đến
19438	13/06/2018	8	13/06/2026

(73) Chủ văn bằng bảo hộ: HOYA CORPORATION (JP)
7-5, Naka-Ochiai 2-chome, Shinjuku-ku, Tokyo, Japan
HOYA GLASS DISK (THAILAND) LTD. (TH)
60/26 Moo 4 Tambol Banklang, Amphur Muang, Lamphun 51000 Thailand

---

Thông báo số: 89202/TB-SHTT.$_{IP}$, ngày 27/06/2025 về việc ghi nhận yêu cầu duy trì hiệu lực Bằng độc quyền sáng chế

Số đơn yêu cầu: DT1-2025-07122 Ngày nộp: 16/05/2025

Liên quan đến Bằng độc quyền sáng chế:

(11) Số bằng	(15) Ngày cấp	Năm yêu cầu duy trì hiệu lực	Hiệu lực được duy trì đến
32620	13/06/2022	4	13/06/2026

(73) Chủ văn bằng bảo hộ: ASAHI KASEI KABUSHIKI KAISHA (JP)
1-105, Kanda Jinbocho, Chiyoda-ku, Tokyo 101-8101, Japan

Thông báo số: 89203/TB-SHTT.$_{IP}$, ngày 27/06/2025 về việc ghi nhận yêu cầu duy trì hiệu lực Bằng độc quyền sáng chế

Số đơn yêu cầu: DT1-2025-07123 Ngày nộp: 16/05/2025

Liên quan đến Bằng độc quyền sáng chế:

(11) Số bằng	(15) Ngày cấp	Năm yêu cầu duy trì hiệu lực	Hiệu lực được duy trì đến
36387	13/06/2023	3	13/06/2026

(73) Chủ văn bằng bảo hộ: NISSHIN SEIFUN WELNA INC. (JP)
25, Kanda-Nishiki-cho 1-chome, Chiyoda-ku, Tokyo 1018441 Japan

---

Thông báo số: 89204/TB-SHTT.IP, ngày 27/06/2025 về việc ghi nhận yêu cầu duy trì hiệu lực Bằng độc quyền sáng chế

Số đơn yêu cầu: DT1-2025-07124 Ngày nộp: 16/05/2025

Liên quan đến Bằng độc quyền sáng chế:

(11) Số bằng	(15) Ngày cấp	Năm yêu cầu duy trì hiệu lực	Hiệu lực được duy trì đến
36379	13/06/2023	3	13/06/2026

(73) Chủ văn bằng bảo hộ: NIPPON SHINYAKU CO., LTD. (JP)
14, Kisshoin Nishinosho Monguchicho, Minami-ku, Kyoto-shi, Kyoto 601-8550, Japan

---

Thông báo số: 89205/TB-SHTT.IP, ngày 27/06/2025 về việc ghi nhận yêu cầu duy trì hiệu lực Bằng độc quyền sáng chế

Số đơn yêu cầu: DT1-2025-07125 Ngày nộp: 16/05/2025

Liên quan đến Bằng độc quyền sáng chế:

(11) Số bằng	(15) Ngày cấp	Năm yêu cầu duy trì hiệu lực	Hiệu lực được duy trì đến
36401	14/06/2023	3	14/06/2026

(73) Chủ văn bằng bảo hộ: HONOR DEVICE CO., LTD. (CN)
Suite 3401, Unit A, Building 6, Shum Yip Sky Park, No. 8089, Hongli West Road, Xiangmihu Street, Futian District, Shenzhen, Guangdong 518040, People's Republic of China

---

Thông báo số: 89206/TB-SHTT.IP, ngày 27/06/2025 về việc ghi nhận yêu cầu duy trì hiệu lực Bằng độc quyền sáng chế

Số đơn yêu cầu: DT1-2025-07126 Ngày nộp: 16/05/2025

Liên quan đến Bằng độc quyền sáng chế:

(11) Số bằng	(15) Ngày cấp	Năm yêu cầu duy trì hiệu lực	Hiệu lực được duy trì đến
40475	14/06/2024	2	14/06/2026

(73) Chủ văn bằng bảo hộ: HUAWEI TECHNOLOGIES CO., LTD. (CN)
Huawei Administration Building, Bantian, Longgang District, Shenzhen, Guangdong 518129, P. R. China

---

Thông báo số: 89207/TB-SHTT.$_{IP}$, ngày 27/06/2025 về việc ghi nhận yêu cầu duy trì hiệu lực Bằng độc quyền sáng chế

Số đơn yêu cầu: DT1-2025-07127 Ngày nộp: 16/05/2025

Liên quan đến Bằng độc quyền sáng chế:

(11) Số bằng	(15) Ngày cấp	Năm yêu cầu duy trì hiệu lực	Hiệu lực được duy trì đến
40464	14/06/2024	2	14/06/2026

(73) Chủ văn bằng bảo hộ: HUAWEI TECHNOLOGIES CO., LTD. (CN)
Huawei Administration Building, Bantian, Longgang District, Shenzhen, Guangdong 518129, P. R. China

---

Thông báo số: 89208/TB-SHTT.$_{IP}$, ngày 27/06/2025 về việc ghi nhận yêu cầu duy trì hiệu lực Bằng độc quyền sáng chế

Số đơn yêu cầu: DT1-2025-07128 Ngày nộp: 16/05/2025

Liên quan đến Bằng độc quyền sáng chế:

(11) Số bằng	(15) Ngày cấp	Năm yêu cầu duy trì hiệu lực	Hiệu lực được duy trì đến
40460	14/06/2024	2	14/06/2026

(73) Chủ văn bằng bảo hộ: HUAWEI TECHNOLOGIES CO., LTD. (CN)
Huawei Administration Building, Bantian, Longgang District, Shenzhen, Guangdong 518129, P. R. China

---

Thông báo số: 89209/TB-SHTT.$_{IP}$, ngày 27/06/2025 về việc ghi nhận yêu cầu duy trì hiệu lực Bằng độc quyền sáng chế

Số đơn yêu cầu: DT1-2025-07129 Ngày nộp: 16/05/2025

Liên quan đến Bằng độc quyền sáng chế:

(11) Số bằng	(15) Ngày cấp	Năm yêu cầu duy trì hiệu lực	Hiệu lực được duy trì đến
40456	14/06/2024	2	14/06/2026

(73) Chủ văn bằng bảo hộ: HUAWEI TECHNOLOGIES CO., LTD. (CN)
Huawei Administration Building, Bantian, Longgang District, Shenzhen, Guangdong 518129, P. R. China

---

Thông báo số: 89210/TB-SHTT.$_{IP}$, ngày 27/06/2025 về việc ghi nhận yêu cầu duy trì hiệu lực Bằng độc quyền sáng chế

Số đơn yêu cầu: DT1-2025-07130 Ngày nộp: 16/05/2025

Liên quan đến Bằng độc quyền sáng chế:

(11) Số bằng	(15) Ngày cấp	Năm yêu cầu duy trì hiệu lực	Hiệu lực được duy trì đến
36403	14/06/2023	3	14/06/2026

(73) Chủ văn bằng bảo hộ: HUAWEI TECHNOLOGIES CO., LTD. (CN)
Huawei Administration Building, Bantian, Longgang District, Shenzhen, Guangdong 518129, P. R. China

---

Thông báo số: 89211/TB-SHTT.$_{IP}$, ngày 27/06/2025 về việc ghi nhận yêu cầu duy trì hiệu lực Bằng độc quyền sáng chế

Số đơn yêu cầu: DT1-2025-07131 Ngày nộp: 16/05/2025

Liên quan đến Bằng độc quyền sáng chế:

(11) Số bằng	(15) Ngày cấp	Năm yêu cầu duy trì hiệu lực	Hiệu lực được duy trì đến
32635	14/06/2022	4	14/06/2026

(73) Chủ văn bằng bảo hộ: HUAWEI TECHNOLOGIES CO., LTD. (CN)
Huawei Administration Building, Bantian, Longgang District, Shenzhen, Guangdong 518129, China

---

Thông báo số: 89212/TB-SHTT.$_{IP}$, ngày 27/06/2025 về việc ghi nhận yêu cầu duy trì hiệu lực Bằng độc quyền sáng chế

Số đơn yêu cầu: DT1-2025-07132 Ngày nộp: 16/05/2025

Liên quan đến Bằng độc quyền sáng chế:

(11) Số bằng	(15) Ngày cấp	Năm yêu cầu duy trì hiệu lực	Hiệu lực được duy trì đến
32526	06/06/2022	4	06/06/2026

(73) Chủ văn bằng bảo hộ: MITSUBISHI CHEMICAL CORPORATION (JP)
1-1, Marunouchi 1-chome, Chiyoda-ku, Tokyo 100-8251, Japan

Thông báo số: 89213/TB-SHTT.$_{IP}$, ngày 27/06/2025 về việc ghi nhận yêu cầu duy trì hiệu lực Bằng độc quyền sáng chế

Số đơn yêu cầu: DT1-2025-07133 Ngày nộp: 16/05/2025

Liên quan đến Bằng độc quyền sáng chế:

(11) Số bằng	(15) Ngày cấp	Năm yêu cầu duy trì hiệu lực	Hiệu lực được duy trì đến
15563	06/06/2016	10	06/06/2026

(73) Chủ văn bằng bảo hộ: NTN CORPORATION (JP)
3-17, Kyomachibori 1-chome, Nishi-ku, Osaka-shi, Osaka 5500003 Japan

---

Thông báo số: 89214/TB-SHTT.$_{IP}$, ngày 27/06/2025 về việc ghi nhận yêu cầu duy trì hiệu lực Bằng độc quyền sáng chế

Số đơn yêu cầu: DT1-2025-07134 Ngày nộp: 16/05/2025

Liên quan đến Bằng độc quyền sáng chế:

(11) Số bằng	(15) Ngày cấp	Năm yêu cầu duy trì hiệu lực	Hiệu lực được duy trì đến
19396	06/06/2018	8	06/06/2026

(73) Chủ văn bằng bảo hộ: NITERRA CO., LTD. (JP)
1-1-1, Higashisakura, Higashi-ku, Nagoya-shi, Aichi 4610005 Japan

---

Thông báo số: 89215/TB-SHTT.$_{IP}$, ngày 27/06/2025 về việc ghi nhận yêu cầu duy trì hiệu lực Bằng độc quyền sáng chế

Số đơn yêu cầu: DT1-2025-07135 Ngày nộp: 16/05/2025

Liên quan đến Bằng độc quyền sáng chế:

(11) Số bằng	(15) Ngày cấp	Năm yêu cầu duy trì hiệu lực	Hiệu lực được duy trì đến
17031	06/06/2017	9	06/06/2026

(73) Chủ văn bằng bảo hộ: JX NIPPON OIL & ENERGY CORPORATION (JP)
6-3, Otemachi 2-chome, Chiyoda-ku, Tokyo 1008162, Japan

Thông báo số: 89216/TB-SHTT.$_{IP}$, ngày 27/06/2025 về việc ghi nhận yêu cầu duy trì hiệu lực Bằng độc quyền sáng chế

Số đơn yêu cầu: DT1-2025-07136 Ngày nộp: 16/05/2025

Liên quan đến Bằng độc quyền sáng chế:

(11) Số bằng	(15) Ngày cấp	Năm yêu cầu duy trì hiệu lực	Hiệu lực được duy trì đến
40400	07/06/2024	2	07/06/2026

(73) Chủ văn bằng bảo hộ: HUAWEI TECHNOLOGIES CO., LTD. (CN)
Huawei Administration Building, Bantian, Longgang District, Shenzhen, Guangdong 518129, P. R. China

---

Thông báo số: 89217/TB-SHTT.$_{IP}$, ngày 27/06/2025 về việc ghi nhận yêu cầu duy trì hiệu lực Bằng độc quyền sáng chế

Số đơn yêu cầu: DT1-2025-07137 Ngày nộp: 16/05/2025

Liên quan đến Bằng độc quyền sáng chế:

(11) Số bằng	(15) Ngày cấp	Năm yêu cầu duy trì hiệu lực	Hiệu lực được duy trì đến
40399	07/06/2024	2	07/06/2026

(73) Chủ văn bằng bảo hộ: HUAWEI TECHNOLOGIES CO., LTD. (CN)
Huawei Administration Building, Bantian, Longgang District, Shenzhen, Guangdong 518129, P. R. China

---

Thông báo số: 89218/TB-SHTT.$_{IP}$, ngày 27/06/2025 về việc ghi nhận yêu cầu duy trì hiệu lực Bằng độc quyền sáng chế

Số đơn yêu cầu: DT1-2025-07138 Ngày nộp: 16/05/2025

Liên quan đến Bằng độc quyền sáng chế:

(11) Số bằng	(15) Ngày cấp	Năm yêu cầu duy trì hiệu lực	Hiệu lực được duy trì đến
40395	07/06/2024	2	07/06/2026

(73) Chủ văn bằng bảo hộ: HUAWEI TECHNOLOGIES CO., LTD. (CN)
Huawei Administration Building, Bantian, Longgang District, Shenzhen, Guangdong 518129, P. R. China

---

Thông báo số: 89219/TB-SHTT.$_{IP}$, ngày 27/06/2025 về việc ghi nhận yêu cầu duy trì hiệu lực Bằng độc quyền sáng chế

Số đơn yêu cầu: DT1-2025-07139 Ngày nộp: 16/05/2025

Liên quan đến Bằng độc quyền sáng chế:

(11) Số bằng	(15) Ngày cấp	Năm yêu cầu duy trì hiệu lực	Hiệu lực được duy trì đến
40383	07/06/2024	2	07/06/2026

(73) Chủ văn bằng bảo hộ: HUAWEI TECHNOLOGIES CO., LTD. (CN)
Huawei Administration Building, Bantian, Longgang District, Shenzhen, Guangdong 518129, P. R. China

---

Thông báo số: 89220/TB-SHTT.$_{IP}$, ngày 27/06/2025 về việc ghi nhận yêu cầu duy trì hiệu lực Bằng độc quyền sáng chế

Số đơn yêu cầu: DT1-2025-07140 Ngày nộp: 16/05/2025

Liên quan đến Bằng độc quyền sáng chế:

(11) Số bằng	(15) Ngày cấp	Năm yêu cầu duy trì hiệu lực	Hiệu lực được duy trì đến
40380	07/06/2024	2	07/06/2026

(73) Chủ văn bằng bảo hộ: HUAWEI TECHNOLOGIES CO., LTD. (CN)
Huawei Administration Building, Bantian, Longgang District, Shenzhen, Guangdong 518129, P. R. China

---

Thông báo số: 89221/TB-SHTT.$_{IP}$, ngày 27/06/2025 về việc ghi nhận yêu cầu duy trì hiệu lực Bằng độc quyền sáng chế

Số đơn yêu cầu: DT1-2025-07141 Ngày nộp: 16/05/2025

Liên quan đến Bằng độc quyền sáng chế:

(11) Số bằng	(15) Ngày cấp	Năm yêu cầu duy trì hiệu lực	Hiệu lực được duy trì đến
40374	07/06/2024	2	07/06/2026

(73) Chủ văn bằng bảo hộ: HUAWEI TECHNOLOGIES CO., LTD. (CN)
Huawei Administration Building, Bantian, Longgang District, Shenzhen, Guangdong 518129, P. R. China

---

Thông báo số: 89222/TB-SHTT.$_{IP}$, ngày 27/06/2025 về việc ghi nhận yêu cầu duy trì hiệu lực Bằng độc quyền sáng chế

Số đơn yêu cầu: DT1-2025-07142 Ngày nộp: 16/05/2025

Liên quan đến Bằng độc quyền sáng chế:

(11) Số bằng	(15) Ngày cấp	Năm yêu cầu duy trì hiệu lực	Hiệu lực được duy trì đến
32555	07/06/2022	4	07/06/2026

(73) Chủ văn bằng bảo hộ: HUAWEI TECHNOLOGIES CO., LTD. (CN)
Huawei Administration Building Bantian, Longgang District Shenzhen, Guangdong 518129, P.R. China

---

Thông báo số: 89223/TB-SHTT.$_{IP}$, ngày 27/06/2025 về việc ghi nhận yêu cầu duy trì hiệu lực Bằng độc quyền sáng chế

Số đơn yêu cầu: DT1-2025-07143 Ngày nộp: 16/05/2025

Liên quan đến Bằng độc quyền sáng chế:

(11) Số bằng	(15) Ngày cấp	Năm yêu cầu duy trì hiệu lực	Hiệu lực được duy trì đến
40382	07/06/2024	2	07/06/2026

(73) Chủ văn bằng bảo hộ: NIPPON STEEL STAINLESS STEEL CORPORATION (JP)
8-2, Marunouchi 1-chome, Chiyoda-Ku, Tokyo 100-0005 Japan

Thông báo số: 89246/TB-SHTT.$_{IP}$, ngày 27/06/2025 về việc ghi nhận yêu cầu duy trì hiệu lực Bằng độc quyền sáng chế

Số đơn yêu cầu: DT1-2025-07144 Ngày nộp: 16/05/2025

Liên quan đến Bằng độc quyền sáng chế:

(11) Số bằng	(15) Ngày cấp	Năm yêu cầu duy trì hiệu lực	Hiệu lực được duy trì đến
19430	07/06/2018	8	07/06/2026

(73) Chủ văn bằng bảo hộ: NOKIA TECHNOLOGIES OY (FI)
Karaportti 3, FI-02610 Espoo, Finland

Thông báo số: 89247/TB-SHTT.$_{IP}$, ngày 27/06/2025 về việc ghi nhận yêu cầu duy trì hiệu lực Bằng độc quyền sáng chế

Số đơn yêu cầu: DT1-2025-07145 Ngày nộp: 16/05/2025

Liên quan đến Bằng độc quyền sáng chế:

(11) Số bằng	(15) Ngày cấp	Năm yêu cầu duy trì hiệu lực	Hiệu lực được duy trì đến
19423	07/06/2018	8	07/06/2026

(73) Chủ văn bằng bảo hộ: NOKIA TECHNOLOGIES OY (FI)
Karaportti 3, FI-02610 Espoo, Finland

Thông báo số: 89248/TB-SHTT.$_{IP}$, ngày 27/06/2025 về việc ghi nhận yêu cầu duy trì hiệu lực Bằng độc quyền sáng chế

Số đơn yêu cầu: DT1-2025-07146 Ngày nộp: 16/05/2025

Liên quan đến Bằng độc quyền sáng chế:

(11) Số bằng	(15) Ngày cấp	Năm yêu cầu duy trì hiệu lực	Hiệu lực được duy trì đến
28845	07/06/2021	5	07/06/2026

(73) Chủ văn bằng bảo hộ: JFE STEEL CORPORATION (JP)
2-3, Uchisaiwai-cho 2-chome, Chiyoda-ku, Tokyo 100-0011, Japan

---

Thông báo số: 89249/TB-SHTT.$_{IP}$, ngày 27/06/2025 về việc ghi nhận yêu cầu duy trì hiệu lực Bằng độc quyền sáng chế

Số đơn yêu cầu: DT1-2025-07147 Ngày nộp: 16/05/2025

Liên quan đến Bằng độc quyền sáng chế:

(11) Số bằng	(15) Ngày cấp	Năm yêu cầu duy trì hiệu lực	Hiệu lực được duy trì đến
19432	07/06/2018	8	07/06/2026

(73) Chủ văn bằng bảo hộ: MITSUBISHI ELECTRIC CORPORATION (JP)
7-3, Marunouchi 2-chome, Chiyoda-ku, Tokyo 100-8310 Japan

Thông báo số: 89250/TB-SHTT.IP, ngày 27/06/2025 về việc ghi nhận yêu cầu duy trì hiệu lực Bằng độc quyền sáng chế

Số đơn yêu cầu: DT1-2025-07148 Ngày nộp: 16/05/2025

Liên quan đến Bằng độc quyền sáng chế:

(11) Số bằng	(15) Ngày cấp	Năm yêu cầu duy trì hiệu lực	Hiệu lực được duy trì đến
36326	07/06/2023	3	07/06/2026

(73) Chủ văn bằng bảo hộ: YKK CORPORATION (JP)
1, Kanda Izumi-cho, Chiyoda-ku, Tokyo 1018642 JAPAN

Thông báo số: 89251/TB-SHTT.IP, ngày 27/06/2025 về việc ghi nhận yêu cầu duy trì hiệu lực Bằng độc quyền sáng chế

Số đơn yêu cầu: DT1-2025-07149 Ngày nộp: 16/05/2025

Liên quan đến Bằng độc quyền sáng chế:

(11) Số bằng	(15) Ngày cấp	Năm yêu cầu duy trì hiệu lực	Hiệu lực được duy trì đến
36334	08/06/2023	3	08/06/2026

(73) Chủ văn bằng bảo hộ: HUAWEI TECHNOLOGIES CO., LTD. (CN)
Huawei Administration Building, Bantian, Longgang District Shenzhen, Guangdong 518129, China

---

Thông báo số: 89252/TB-SHTT.IP, ngày 27/06/2025 về việc ghi nhận yêu cầu duy trì hiệu lực Bằng độc quyền sáng chế

Số đơn yêu cầu: DT1-2025-07150 Ngày nộp: 16/05/2025

Liên quan đến Bằng độc quyền sáng chế:

(11) Số bằng	(15) Ngày cấp	Năm yêu cầu duy trì hiệu lực	Hiệu lực được duy trì đến
36331	08/06/2023	3	08/06/2026

(73) Chủ văn bằng bảo hộ: HUAWEI TECHNOLOGIES CO., LTD. (CN)
Huawei Administration Building Bantian, Longgang Shenzhen, Guangdong 518129, China

---

Thông báo số: 89253/TB-SHTT.$_{IP}$, ngày 27/06/2025 về việc ghi nhận yêu cầu duy trì hiệu lực Bằng độc quyền sáng chế

Số đơn yêu cầu: DT1-2025-07151 Ngày nộp: 16/05/2025

Liên quan đến Bằng độc quyền sáng chế:

(11) Số bằng	(15) Ngày cấp	Năm yêu cầu duy trì hiệu lực	Hiệu lực được duy trì đến
24428	08/06/2020	6	08/06/2026

(73) Chủ văn bằng bảo hộ: HUAWEI TECHNOLOGIES CO., LTD. (CN)
Huawei Administration Building, Bantian, Longgang
Shenzhen, Guangdong 518129 - China

Thông báo số: 89254/TB-SHTT.$_{IP}$, ngày 27/06/2025 về việc ghi nhận yêu cầu duy trì hiệu lực Bằng độc quyền sáng chế

Số đơn yêu cầu: DT1-2025-07155 Ngày nộp: 16/05/2025

Liên quan đến Bằng độc quyền sáng chế:

(11) Số bằng	(15) Ngày cấp	Năm yêu cầu duy trì hiệu lực	Hiệu lực được duy trì đến
28866	09/06/2021	5	09/06/2026

(73) Chủ văn bằng bảo hộ: FUJIKURA LTD. (JP)
5-1, Kiba 1-chome, Koto-ku, Tokyo 1358512 (JP)

Thông báo số: 89255/TB-SHTT.$_{IP}$, ngày 27/06/2025 về việc ghi nhận yêu cầu duy trì hiệu lực Bằng độc quyền sáng chế

Số đơn yêu cầu: DT1-2025-07156 Ngày nộp: 16/05/2025

Liên quan đến Bằng độc quyền sáng chế:

(11) Số bằng	(15) Ngày cấp	Năm yêu cầu duy trì hiệu lực	Hiệu lực được duy trì đến
36347	09/06/2023	3	09/06/2026

(73) Chủ văn bằng bảo hộ: NIHON PARKERIZING CO., LTD. (JP)
15-1, Nihonbashi 1-chome, Chuo-ku, Tokyo 1030027, Japan

Thông báo số: 89256/TB-SHTT.$_{IP}$, ngày 27/06/2025 về việc ghi nhận yêu cầu duy trì hiệu lực Bằng độc quyền sáng chế

Số đơn yêu cầu: DT1-2025-07157 Ngày nộp: 16/05/2025

Liên quan đến Bằng độc quyền sáng chế:

(11) Số bằng	(15) Ngày cấp	Năm yêu cầu duy trì hiệu lực	Hiệu lực được duy trì đến
32587	09/06/2022	4	09/06/2026

(73) Chủ văn bằng bảo hộ: TAIHO PHARMACEUTICAL CO., LTD. (JP)
1-27, Kandanishiki-cho, Chiyoda-ku, Tokyo 1018444, Japan

Thông báo số: 89257/TB-SHTT.$_{IP}$, ngày 27/06/2025 về việc ghi nhận yêu cầu duy trì hiệu lực Bằng độc quyền sáng chế

Số đơn yêu cầu: DT1-2025-07158 Ngày nộp: 16/05/2025

Liên quan đến Bằng độc quyền sáng chế:

(11) Số bằng	(15) Ngày cấp	Năm yêu cầu duy trì hiệu lực	Hiệu lực được duy trì đến
36344	09/06/2023	3	09/06/2026

(73) Chủ văn bằng bảo hộ: UNICHARM CORPORATION (JP)
182, Shimobun, Kinsei-cho, Shikokuchuo-shi, Ehime 799-0111, Japan

---

Thông báo số: 89258/TB-SHTT.$_{IP}$, ngày 27/06/2025 về việc ghi nhận yêu cầu duy trì hiệu lực Bằng độc quyền sáng chế

Số đơn yêu cầu: DT1-2025-07159 Ngày nộp: 16/05/2025

Liên quan đến Bằng độc quyền sáng chế:

(11) Số bằng	(15) Ngày cấp	Năm yêu cầu duy trì hiệu lực	Hiệu lực được duy trì đến
24460	09/06/2020	6	09/06/2026

(73) Chủ văn bằng bảo hộ: OTSUKA PHARMACEUTICAL CO., LTD. (JP)
2-9, Kanda Tsukasa-machi, Chiyoda-ku, Tokyo 101-8535, Japan

Thông báo số: 89259/TB-SHTT.$_{IP}$, ngày 27/06/2025 về việc ghi nhận yêu cầu duy trì hiệu lực Bằng độc quyền sáng chế

Số đơn yêu cầu: DT1-2025-07160 Ngày nộp: 16/05/2025

Liên quan đến Bằng độc quyền sáng chế:

(11) Số bằng	(15) Ngày cấp	Năm yêu cầu duy trì hiệu lực	Hiệu lực được duy trì đến
40418	10/06/2024	2	10/06/2026

(73) Chủ văn bằng bảo hộ: HUAWEI TECHNOLOGIES CO., LTD. (CN)
Huawei Administration Building Bantian, Longgang District Shenzhen, Guangdong 518129, China

---

Thông báo số: 89260/TB-SHTT.$_{IP}$, ngày 27/06/2025 về việc ghi nhận yêu cầu duy trì hiệu lực Bằng độc quyền sáng chế

Số đơn yêu cầu: DT1-2025-07161 Ngày nộp: 16/05/2025

Liên quan đến Bằng độc quyền sáng chế:

(11) Số bằng	(15) Ngày cấp	Năm yêu cầu duy trì hiệu lực	Hiệu lực được duy trì đến
40407	10/06/2024	2	10/06/2026

(73) Chủ văn bằng bảo hộ: HUAWEI TECHNOLOGIES CO., LTD. (CN)
Huawei Administration Building, Bantian, Longgang District, Shenzhen, Guangdong 518129, China

---

Thông báo số: 89261/TB-SHTT.IP, ngày 27/06/2025 về việc ghi nhận yêu cầu duy trì hiệu lực Bằng độc quyền sáng chế

Số đơn yêu cầu: DT1-2025-07162 Ngày nộp: 16/05/2025

Liên quan đến Bằng độc quyền sáng chế:

(11) Số bằng	(15) Ngày cấp	Năm yêu cầu duy trì hiệu lực	Hiệu lực được duy trì đến
32604	10/06/2022	4	10/06/2026

(73) Chủ văn bằng bảo hộ: HUAWEI TECHNOLOGIES CO., LTD. (CN)
Huawei Administration Building, Bantian, Longgang District, Shenzhen, Guangdong 518129, China

---

Thông báo số: 89262/TB-SHTT.IP, ngày 27/06/2025 về việc ghi nhận yêu cầu duy trì hiệu lực Bằng độc quyền sáng chế

Số đơn yêu cầu: DT1-2025-07163 Ngày nộp: 16/05/2025

Liên quan đến Bằng độc quyền sáng chế:

(11) Số bằng	(15) Ngày cấp	Năm yêu cầu duy trì hiệu lực	Hiệu lực được duy trì đến
24498	10/06/2020	6	10/06/2026

(73) Chủ văn bằng bảo hộ: HUAWEI TECHNOLOGIES CO., LTD. (CN)
Huawei Administration Building, Bantian, Longgang, Shenzhen, Guangdong 518129, China

---

Thông báo số: 89263/TB-SHTT.IP, ngày 27/06/2025 về việc ghi nhận yêu cầu duy trì hiệu lực Bằng độc quyền sáng chế

Số đơn yêu cầu: DT1-2025-07164 Ngày nộp: 16/05/2025

Liên quan đến Bằng độc quyền sáng chế:

(11) Số bằng	(15) Ngày cấp	Năm yêu cầu duy trì hiệu lực	Hiệu lực được duy trì đến
24496	10/06/2020	6	10/06/2026

(73) Chủ văn bằng bảo hộ: HUAWEI TECHNOLOGIES CO., LTD. (CN)
Huawei Administration Building, Bantian, Longgang, Shenzhen, Guangdong 518129, China

---

Thông báo số: 89264/TB-SHTT.$_{IP}$, ngày 27/06/2025 về việc ghi nhận yêu cầu duy trì hiệu lực Bằng độc quyền sáng chế

Số đơn yêu cầu: DT1-2025-07165 Ngày nộp: 16/05/2025

Liên quan đến Bằng độc quyền sáng chế:

(11) Số bằng	(15) Ngày cấp	Năm yêu cầu duy trì hiệu lực	Hiệu lực được duy trì đến
21321	10/06/2019	7	10/06/2026

(73) Chủ văn bằng bảo hộ: HUAWEI TECHNOLOGIES CO., LTD. (CN)
Huawei Administration Building, Bantian, Longgang, Shenzhen, Guangdong 518129, China

---

Thông báo số: 89265/TB-SHTT.$_{IP}$, ngày 27/06/2025 về việc ghi nhận yêu cầu duy trì hiệu lực Bằng độc quyền sáng chế

Số đơn yêu cầu: DT1-2025-07166 Ngày nộp: 16/05/2025

Liên quan đến Bằng độc quyền sáng chế:

(11) Số bằng	(15) Ngày cấp	Năm yêu cầu duy trì hiệu lực	Hiệu lực được duy trì đến
28880	10/06/2021	5	10/06/2026

(73) Chủ văn bằng bảo hộ: SHIONOGI & CO., LTD. (JP)
1-8, Doshomachi 3-chome, Chuo-ku, Osaka-shi, Osaka 541-0045 Japan

---

Thông báo số: 89266/TB-SHTT.$_{IP}$, ngày 27/06/2025 về việc ghi nhận yêu cầu duy trì hiệu lực Bằng độc quyền sáng chế

Số đơn yêu cầu: DT1-2025-07167 Ngày nộp: 16/05/2025

Liên quan đến Bằng độc quyền sáng chế:

(11) Số bằng	(15) Ngày cấp	Năm yêu cầu duy trì hiệu lực	Hiệu lực được duy trì đến
32594	10/06/2022	4	10/06/2026

(73) Chủ văn bằng bảo hộ: JFE STEEL CORPORATION (JP)
2-3, Uchisaiwai-cho 2-chome, Chiyoda-ku, Tokyo 100-0011, Japan

---

Thông báo số: 89267/TB-SHTT.$_{IP}$, ngày 27/06/2025 về việc ghi nhận yêu cầu duy trì hiệu lực Bằng độc quyền sáng chế

Số đơn yêu cầu: DT1-2025-07168 Ngày nộp: 16/05/2025

Liên quan đến Bằng độc quyền sáng chế:

(11) Số bằng	(15) Ngày cấp	Năm yêu cầu duy trì hiệu lực	Hiệu lực được duy trì đến
21330	10/06/2019	7	10/06/2026

(73) Chủ văn bằng bảo hộ: ROHTO PHARMACEUTICAL CO., LTD. (JP)
8-1, Tatsuminishi 1-chome, Ikuno-ku, Osaka-shi, Osaka 5448666, Japan.

Thông báo số: 89268/TB-SHTT.$_{IP}$, ngày 27/06/2025 về việc ghi nhận yêu cầu duy trì hiệu lực Bằng độc quyền sáng chế

Số đơn yêu cầu: DT1-2025-07169 Ngày nộp: 16/05/2025

Liên quan đến Bằng độc quyền sáng chế:

(11) Số bằng	(15) Ngày cấp	Năm yêu cầu duy trì hiệu lực	Hiệu lực được duy trì đến
24493	10/06/2020	6	10/06/2026

(73) Chủ văn bằng bảo hộ: NITERRA CO., LTD. (JP)
1-1-1, Higashisakura, Higashi-ku, Nagoya-shi, Aichi 4610005 Japan

---

Thông báo số: 89269/TB-SHTT.IP, ngày 27/06/2025 về việc ghi nhận yêu cầu duy trì hiệu lực Bằng độc quyền sáng chế

Số đơn yêu cầu: DT1-2025-07170 Ngày nộp: 16/05/2025

Liên quan đến Bằng độc quyền sáng chế:

(11) Số bằng	(15) Ngày cấp	Năm yêu cầu duy trì hiệu lực	Hiệu lực được duy trì đến
24492	10/06/2020	6	10/06/2026

(73) Chủ văn bằng bảo hộ: SUMITOMO HEAVY INDUSTRIES LTD. (JP)
1-1, Osaki 2-chome, Shinagawa-ku, Tokyo 141-6025, Japan

Thông báo số: 89270/TB-SHTT.IP, ngày 27/06/2025 về việc ghi nhận yêu cầu duy trì hiệu lực Bằng độc quyền sáng chế

Số đơn yêu cầu: DT1-2025-07171 Ngày nộp: 16/05/2025

Liên quan đến Bằng độc quyền sáng chế:

(11) Số bằng	(15) Ngày cấp	Năm yêu cầu duy trì hiệu lực	Hiệu lực được duy trì đến
21341	10/06/2019	7	10/06/2026

(73) Chủ văn bằng bảo hộ: SUNTORY HOLDINGS LIMITED (JP)
1-40, Dojimahama 2-chome, Kita-ku, Osaka-shi, Osaka 530-8203, Japan

---

Thông báo số: 89271/TB-SHTT.IP, ngày 27/06/2025 về việc ghi nhận yêu cầu duy trì hiệu lực Bằng độc quyền sáng chế

Số đơn yêu cầu: DT1-2025-07172 Ngày nộp: 16/05/2025

Liên quan đến Bằng độc quyền sáng chế:

(11) Số bằng	(15) Ngày cấp	Năm yêu cầu duy trì hiệu lực	Hiệu lực được duy trì đến
24480	10/06/2020	6	10/06/2026

(73) Chủ văn bằng bảo hộ: NISSIN FOODS HOLDINGS CO., LTD. (JP)
1-1, Nishinakajima 4-chome, Yodogawa-ku, Osaka-shi, Osaka 5328524, JP.

Thông báo số: 89272/TB-SHTT.IP, ngày 27/06/2025 về việc ghi nhận yêu cầu duy trì hiệu lực Bằng độc quyền sáng chế

Số đơn yêu cầu: DT1-2025-07173 Ngày nộp: 16/05/2025

Liên quan đến Bằng độc quyền sáng chế:

(11) Số bằng	(15) Ngày cấp	Năm yêu cầu duy trì hiệu lực	Hiệu lực được duy trì đến
21328	10/06/2019	7	10/06/2026

(73) Chủ văn bằng bảo hộ: SANTEN PHARMACEUTICAL CO., LTD. (JP)
9-19, Shimoshinjo 3-chome, Higashiyodogawa-ku, Osaka-shi, Osaka 5338651, Japan

---

Thông báo số: 89273/TB-SHTT.IP, ngày 27/06/2025 về việc ghi nhận yêu cầu duy trì hiệu lực Bằng độc quyền sáng chế

Số đơn yêu cầu: DT1-2025-07174 Ngày nộp: 16/05/2025

Liên quan đến Bằng độc quyền sáng chế:

(11) Số bằng	(15) Ngày cấp	Năm yêu cầu duy trì hiệu lực	Hiệu lực được duy trì đến
40408	10/06/2024	2	10/06/2026

(73) Chủ văn bằng bảo hộ: SUMITOMO WIRING SYSTEMS, LTD. (JP)
1-14, Nishisuehiro-cho, Yokkaichi-shi, Mie 5108503 Japan

Thông báo số: 89274/TB-SHTT.IP, ngày 27/06/2025 về việc ghi nhận yêu cầu duy trì hiệu lực Bằng độc quyền sáng chế

Số đơn yêu cầu: DT1-2025-07175 Ngày nộp: 16/05/2025

Liên quan đến Bằng độc quyền sáng chế:

(11) Số bằng	(15) Ngày cấp	Năm yêu cầu duy trì hiệu lực	Hiệu lực được duy trì đến
40326	03/06/2024	2	03/06/2026

(73) Chủ văn bằng bảo hộ: HUAWEI TECHNOLOGIES CO., LTD. (CN)
Huawei Administration Building, Bantian, Longgang District, Shenzhen, Guangdong 518129, China

---

Thông báo số: 89275/TB-SHTT.IP, ngày 27/06/2025 về việc ghi nhận yêu cầu duy trì hiệu lực Bằng độc quyền sáng chế

Số đơn yêu cầu: DT1-2025-07176 Ngày nộp: 16/05/2025

Liên quan đến Bằng độc quyền sáng chế:

(11) Số bằng	(15) Ngày cấp	Năm yêu cầu duy trì hiệu lực	Hiệu lực được duy trì đến
40325	03/06/2024	2	03/06/2026

(73) Chủ văn bằng bảo hộ: HUAWEI TECHNOLOGIES CO., LTD. (CN)
Huawei Administration Building, Bantian, Longgang District, Shenzhen, Guangdong 518129, China

---

Thông báo số: 89276/TB-SHTT.IP, ngày 27/06/2025 về việc ghi nhận yêu cầu duy trì hiệu lực Bằng độc quyền sáng chế

Số đơn yêu cầu: DT1-2025-07177 Ngày nộp: 16/05/2025

Liên quan đến Bằng độc quyền sáng chế:

(11) Số bằng	(15) Ngày cấp	Năm yêu cầu duy trì hiệu lực	Hiệu lực được duy trì đến
40324	03/06/2024	2	03/06/2026

(73) Chủ văn bằng bảo hộ: HUAWEI TECHNOLOGIES CO., LTD. (CN)
Huawei Administration Building, Bantian, Longgang District, Shenzhen, Guangdong 518129, China

---

Thông báo số: 89277/TB-SHTT.IP, ngày 27/06/2025 về việc ghi nhận yêu cầu duy trì hiệu lực Bằng độc quyền sáng chế

Số đơn yêu cầu: DT1-2025-07178 Ngày nộp: 16/05/2025

Liên quan đến Bằng độc quyền sáng chế:

(11) Số bằng	(15) Ngày cấp	Năm yêu cầu duy trì hiệu lực	Hiệu lực được duy trì đến
40323	03/06/2024	2	03/06/2026

(73) Chủ văn bằng bảo hộ: HUAWEI TECHNOLOGIES CO., LTD. (CN)
Huawei Administration Building, Bantian, Longgang District, Shenzhen, Guangdong 518129, China

---

Thông báo số: 89278/TB-SHTT.$_{IP}$, ngày 27/06/2025 về việc ghi nhận yêu cầu duy trì hiệu lực Bằng độc quyền sáng chế

Số đơn yêu cầu: DT1-2025-07179 Ngày nộp: 16/05/2025

Liên quan đến Bằng độc quyền sáng chế:

(11) Số bằng	(15) Ngày cấp	Năm yêu cầu duy trì hiệu lực	Hiệu lực được duy trì đến
28811	03/06/2021	5	03/06/2026

(73) Chủ văn bằng bảo hộ: HUAWEI TECHNOLOGIES CO., LTD. (CN)
Huawei Administration Building, Bantian, Longgang, Shenzhen, Guangdong 518129, China

---

Thông báo số: 89279/TB-SHTT.$_{IP}$, ngày 27/06/2025 về việc ghi nhận yêu cầu duy trì hiệu lực Bằng độc quyền sáng chế

Số đơn yêu cầu: DT1-2025-07180 Ngày nộp: 16/05/2025

Liên quan đến Bằng độc quyền sáng chế:

(11) Số bằng	(15) Ngày cấp	Năm yêu cầu duy trì hiệu lực	Hiệu lực được duy trì đến
24372	03/06/2020	6	03/06/2026

(73) Chủ văn bằng bảo hộ: HUAWEI DEVICE CO., LTD. (CN)
B2-5 of Nanfang Factory, No. 2 of Xincheng Road, Shongshan Lake Science and Technology Industrial Zone, Dongguan, Guangdong, PRC, 523808

Thông báo số: 89280/TB-SHTT.$_{IP}$, ngày 27/06/2025 về việc ghi nhận yêu cầu duy trì hiệu lực Bằng độc quyền sáng chế

Số đơn yêu cầu: DT1-2025-07181 Ngày nộp: 16/05/2025

Liên quan đến Bằng độc quyền sáng chế:

(11) Số bằng	(15) Ngày cấp	Năm yêu cầu duy trì hiệu lực	Hiệu lực được duy trì đến
32516	03/06/2022	4	03/06/2026

(73) Chủ văn bằng bảo hộ: NOKIA SOLUTIONS AND NETWORKS OY (FI)
Karaportti 3, FIN-02610 Espoo, Finland

Thông báo số: 89281/TB-SHTT.$_{IP}$, ngày 27/06/2025 về việc ghi nhận yêu cầu duy trì hiệu lực Bằng độc quyền sáng chế

Số đơn yêu cầu: DT1-2025-07182 Ngày nộp: 16/05/2025

Liên quan đến Bằng độc quyền sáng chế:

(11) Số bằng	(15) Ngày cấp	Năm yêu cầu duy trì hiệu lực	Hiệu lực được duy trì đến
11444	03/06/2013	13	03/06/2026

(73) Chủ văn bằng bảo hộ: NIPPON STEEL CORPORATION (JP)
6-1, Marunouchi 2-chome, Chiyoda-ku, Tokyo 100-8071, Japan
MITSUI CHEMICALS, INC. (JP)
5-2, Higashi-Shimbashi 1-chome, Minato-ku, Tokyo 105-7117 Japan

---

Thông báo số: 89282/TB-SHTT.$_{IP}$, ngày 27/06/2025 về việc ghi nhận yêu cầu duy trì hiệu lực Bằng độc quyền sáng chế

Số đơn yêu cầu: DT1-2025-07183 Ngày nộp: 16/05/2025

Liên quan đến Bằng độc quyền sáng chế:

(11) Số bằng	(15) Ngày cấp	Năm yêu cầu duy trì hiệu lực	Hiệu lực được duy trì đến
28812	03/06/2021	5	03/06/2026

(73) Chủ văn bằng bảo hộ: JFE STEEL CORPORATION (JP)
2-3, Uchisaiwai-cho 2-chome, Chiyoda-ku, Tokyo 100-0011, Japan

---

Thông báo số: 89283/TB-SHTT.IP, ngày 27/06/2025 về việc ghi nhận yêu cầu duy trì hiệu lực Bằng độc quyền sáng chế

Số đơn yêu cầu: DT1-2025-07184 Ngày nộp: 16/05/2025

Liên quan đến Bằng độc quyền sáng chế:

(11) Số bằng	(15) Ngày cấp	Năm yêu cầu duy trì hiệu lực	Hiệu lực được duy trì đến
24366	03/06/2020	6	03/06/2026

(73) Chủ văn bằng bảo hộ: ASAHI SOFT DRINKS CO., LTD. (JP)
23-1, Azumabashi 1-chome, Sumida-ku Tokyo 130-8602, Japan

Thông báo số: 89284/TB-SHTT.IP, ngày 27/06/2025 về việc ghi nhận yêu cầu duy trì hiệu lực Bằng độc quyền sáng chế

Số đơn yêu cầu: DT1-2025-07185 Ngày nộp: 16/05/2025

Liên quan đến Bằng độc quyền sáng chế:

(11) Số bằng	(15) Ngày cấp	Năm yêu cầu duy trì hiệu lực	Hiệu lực được duy trì đến
24378	03/06/2020	6	03/06/2026

(73) Chủ văn bằng bảo hộ: THE CHUGOKU ELECTRIC POWER CO., INC. (JP)
4-33, Komachi, Naka-ku, Hiroshima-shi, Hiroshima 730-8701, Japan

---

Thông báo số: 89285/TB-SHTT.IP, ngày 27/06/2025 về việc ghi nhận yêu cầu duy trì hiệu lực Bằng độc quyền sáng chế

Số đơn yêu cầu: DT1-2025-07186 Ngày nộp: 16/05/2025

Liên quan đến Bằng độc quyền sáng chế:

(11) Số bằng	(15) Ngày cấp	Năm yêu cầu duy trì hiệu lực	Hiệu lực được duy trì đến
32522	03/06/2022	4	03/06/2026

(73) Chủ văn bằng bảo hộ: ASAHI KASEI CHEMICALS CORPORATION (JP)
1-105, Kanda Jinbocho, Chiyoda-ku, Tokyo 101-8101, Japan

Thông báo số: 89286/TB-SHTT.$_{IP}$, ngày 27/06/2025 về việc ghi nhận yêu cầu duy trì hiệu lực Bằng độc quyền sáng chế

Số đơn yêu cầu: DT1-2025-07187 Ngày nộp: 16/05/2025

Liên quan đến Bằng độc quyền sáng chế:

(11) Số bằng	(15) Ngày cấp	Năm yêu cầu duy trì hiệu lực	Hiệu lực được duy trì đến
40328	03/06/2024	2	03/06/2026

(73) Chủ văn bằng bảo hộ: MUL-T-LOCK TECHNOLOGIES LTD. (IL)
PO Box 637, 8110400 Yavne, Israel

Thông báo số: 89287/TB-SHTT.$_{IP}$, ngày 27/06/2025 về việc ghi nhận yêu cầu duy trì hiệu lực Bằng độc quyền sáng chế

Số đơn yêu cầu: DT1-2025-07188 Ngày nộp: 16/05/2025

Liên quan đến Bằng độc quyền sáng chế:

(11) Số bằng	(15) Ngày cấp	Năm yêu cầu duy trì hiệu lực	Hiệu lực được duy trì đến
24396	04/06/2020	6	04/06/2026

(73) Chủ văn bằng bảo hộ: HONOR DEVICE CO., LTD. (CN)
Suite 3401, Unit A, Building 6, Shum Yip Sky Park, No. 8089, Hongli West Road, Xiangmihu Street, Futian District, Shenzhen, Guangdong 518040, People's Republic of China

---

Thông báo số: 89288/TB-SHTT.$_{IP}$, ngày 27/06/2025 về việc ghi nhận yêu cầu duy trì hiệu lực Bằng độc quyền sáng chế

Số đơn yêu cầu: DT1-2025-07189 Ngày nộp: 16/05/2025

Liên quan đến Bằng độc quyền sáng chế:

(11) Số bằng	(15) Ngày cấp	Năm yêu cầu duy trì hiệu lực	Hiệu lực được duy trì đến
40356	04/06/2024	2	04/06/2026

(73) Chủ văn bằng bảo hộ: HUAWEI TECHNOLOGIES CO., LTD. (CN)
Huawei Administration Building, Bantian, Longgang, Shenzhen, Guangdong 518129, China

---

Thông báo số: 89289/TB-SHTT.IP, ngày 27/06/2025 về việc ghi nhận yêu cầu duy trì hiệu lực Bằng độc quyền sáng chế

Số đơn yêu cầu: DT1-2025-07190 Ngày nộp: 16/05/2025

Liên quan đến Bằng độc quyền sáng chế:

(11) Số bằng	(15) Ngày cấp	Năm yêu cầu duy trì hiệu lực	Hiệu lực được duy trì đến
21255	04/06/2019	7	04/06/2026

(73) Chủ văn bằng bảo hộ: HUAWEI TECHNOLOGIES CO., LTD. (CN)
Huawei Administration Building, Bantian, Longgang District, Shenzhen, Guangdong 518129, China

---

Thông báo số: 89290/TB-SHTT.IP, ngày 27/06/2025 về việc ghi nhận yêu cầu duy trì hiệu lực Bằng độc quyền sáng chế

Số đơn yêu cầu: DT1-2025-07191 Ngày nộp: 16/05/2025

Liên quan đến Bằng độc quyền sáng chế:

(11) Số bằng	(15) Ngày cấp	Năm yêu cầu duy trì hiệu lực	Hiệu lực được duy trì đến
40343	04/06/2024	2	04/06/2026

(73) Chủ văn bằng bảo hộ: SHIN-ETSU CHEMICAL CO., LTD. (JP)
6-1, Ohtemachi 2-chome, Chiyoda-ku, Tokyo 1000004, Japan

Thông báo số: 89291/TB-SHTT.$_{IP}$, ngày 27/06/2025 về việc ghi nhận yêu cầu duy trì hiệu lực Bằng độc quyền sáng chế

Số đơn yêu cầu: DT1-2025-07192 Ngày nộp: 16/05/2025

Liên quan đến Bằng độc quyền sáng chế:

(11) Số bằng	(15) Ngày cấp	Năm yêu cầu duy trì hiệu lực	Hiệu lực được duy trì đến
21270	04/06/2019	7	04/06/2026

(73) Chủ văn bằng bảo hộ: NIPPON STEEL CORPORATION (JP)
6-1, Marunouchi 2-chome, Chiyoda-ku, Tokyo 100-8071 Japan

Thông báo số: 89292/TB-SHTT.$_{IP}$, ngày 27/06/2025 về việc ghi nhận yêu cầu duy trì hiệu lực Bằng độc quyền sáng chế

Số đơn yêu cầu: DT1-2025-07193 Ngày nộp: 16/05/2025

Liên quan đến Bằng độc quyền sáng chế:

(11) Số bằng	(15) Ngày cấp	Năm yêu cầu duy trì hiệu lực	Hiệu lực được duy trì đến
21281	04/06/2019	7	04/06/2026

(73) Chủ văn bằng bảo hộ: ASAHI KASEI KABUSHIKI KAISHA (JP)
1-105 Kanda Jinbocho, Chiyoda-ku, Tokyo 101-8101, Japan

Thông báo số: 89293/TB-SHTT.$_{IP}$, ngày 27/06/2025 về việc ghi nhận yêu cầu duy trì hiệu lực Bằng độc quyền sáng chế

Số đơn yêu cầu: DT1-2025-07194 Ngày nộp: 16/05/2025

Liên quan đến Bằng độc quyền sáng chế:

(11) Số bằng	(15) Ngày cấp	Năm yêu cầu duy trì hiệu lực	Hiệu lực được duy trì đến
40352	04/06/2024	2	04/06/2026

(73) Chủ văn bằng bảo hộ: PLUS CORPORATION (JP)
1-28, Toranomon 4-chome, Minato-ku, Tokyo, Japan

Thông báo số: 89294/TB-SHTT.IP, ngày 27/06/2025 về việc ghi nhận yêu cầu duy trì hiệu lực Bằng độc quyền sáng chế

Số đơn yêu cầu: DT1-2025-07195 Ngày nộp: 16/05/2025

Liên quan đến Bằng độc quyền sáng chế:

(11) Số bằng	(15) Ngày cấp	Năm yêu cầu duy trì hiệu lực	Hiệu lực được duy trì đến
24387	04/06/2020	6	04/06/2026

(73) Chủ văn bằng bảo hộ: NHK SPRING CO., LTD. (JP)
10, Fukuura 3-chome, Kanazawa-ku, Yokohama-shi, Kanagawa 236-0004 JAPAN

Thông báo số: 89295/TB-SHTT.IP, ngày 27/06/2025 về việc ghi nhận yêu cầu duy trì hiệu lực Bằng độc quyền sáng chế

Số đơn yêu cầu: DT1-2025-07196 Ngày nộp: 16/05/2025

Liên quan đến Bằng độc quyền sáng chế:

(11) Số bằng	(15) Ngày cấp	Năm yêu cầu duy trì hiệu lực	Hiệu lực được duy trì đến
40342	04/06/2024	2	04/06/2026

(73) Chủ văn bằng bảo hộ: KAWASAKI JUKOGYO KABUSHIKI KAISHA (JP)
1-1, Higashikawasaki-cho 3-chome, Chuo-ku, Kobe-shi, Hyogo 6508670, JAPAN

Thông báo số: 89331/TB-SHTT.IP, ngày 27/06/2025 về việc ghi nhận yêu cầu duy trì hiệu lực Bằng độc quyền sáng chế

Số đơn yêu cầu: DT1-2025-07197 Ngày nộp: 16/05/2025

Liên quan đến Bằng độc quyền sáng chế:

(11) Số bằng	(15) Ngày cấp	Năm yêu cầu duy trì hiệu lực	Hiệu lực được duy trì đến
24402	05/06/2020	6	05/06/2026

(73) Chủ văn bằng bảo hộ: HUAWEI TECHNOLOGIES CO., LTD. (CN)
Huawei Administration Building, Bantian, Longgang District, Shenzhen, Guangdong 518129, China

---

Thông báo số: 89332/TB-SHTT.$_{IP}$, ngày 27/06/2025 về việc ghi nhận yêu cầu duy trì hiệu lực Bằng độc quyền sáng chế

Số đơn yêu cầu: DT1-2025-07198 Ngày nộp: 16/05/2025

Liên quan đến Bằng độc quyền sáng chế:

(11) Số bằng	(15) Ngày cấp	Năm yêu cầu duy trì hiệu lực	Hiệu lực được duy trì đến
24401	05/06/2020	6	05/06/2026

(73) Chủ văn bằng bảo hộ: HUAWEI TECHNOLOGIES CO., LTD. (CN)
Huawei Administration Building, Bantian, Longgang District, Shenzhen, Guangdong 518129, China
WUHAN UNIVERSITY (CN)
Luojia Hill, Wuchang District Wuhan, Hubei 430072, China

Thông báo số: 89333/TB-SHTT.$_{IP}$, ngày 27/06/2025 về việc ghi nhận yêu cầu duy trì hiệu lực Bằng độc quyền sáng chế

Số đơn yêu cầu: DT1-2025-07199 Ngày nộp: 16/05/2025

Liên quan đến Bằng độc quyền sáng chế:

(11) Số bằng	(15) Ngày cấp	Năm yêu cầu duy trì hiệu lực	Hiệu lực được duy trì đến
24397	05/06/2020	6	05/06/2026

(73) Chủ văn bằng bảo hộ: HUAWEI TECHNOLOGIES CO., LTD. (CN)
Huawei Administration Building, Bantian, Longgang, Shenzhen, Guangdong 518129, China

---

Thông báo số: 89334/TB-SHTT.IP, ngày 27/06/2025 về việc ghi nhận yêu cầu duy trì hiệu lực Bằng độc quyền sáng chế

Số đơn yêu cầu: DT1-2025-07200 Ngày nộp: 16/05/2025

Liên quan đến Bằng độc quyền sáng chế:

(11) Số bằng	(15) Ngày cấp	Năm yêu cầu duy trì hiệu lực	Hiệu lực được duy trì đến
36295	05/06/2023	3	05/06/2026

(73) Chủ văn bằng bảo hộ: NITTO DENKO CORPORATION (JP)
1-1-2, Shimohozumi, Ibaraki-shi, Osaka 5678680, Japan

Thông báo số: 89335/TB-SHTT.IP, ngày 27/06/2025 về việc ghi nhận yêu cầu duy trì hiệu lực Bằng độc quyền sáng chế

Số đơn yêu cầu: DT1-2025-07201 Ngày nộp: 16/05/2025

Liên quan đến Bằng độc quyền sáng chế:

(11) Số bằng	(15) Ngày cấp	Năm yêu cầu duy trì hiệu lực	Hiệu lực được duy trì đến
36297	05/06/2023	3	05/06/2026

(73) Chủ văn bằng bảo hộ: ONO PHARMACEUTICAL CO., LTD. (JP)
1-5, Doshomachi 2-chome, Chuo-ku, Osaka-shi, Osaka 5418526, Japan

---

Thông báo số: 89336/TB-SHTT.IP, ngày 27/06/2025 về việc ghi nhận yêu cầu duy trì hiệu lực Bằng độc quyền sáng chế

Số đơn yêu cầu: DT1-2025-07202 Ngày nộp: 16/05/2025

Liên quan đến Bằng độc quyền sáng chế:

(11) Số bằng	(15) Ngày cấp	Năm yêu cầu duy trì hiệu lực	Hiệu lực được duy trì đến
24412	05/06/2020	6	05/06/2026

(73) Chủ văn bằng bảo hộ: JFE STEEL CORPORATION (JP)
2-3, Uchisaiwai-cho 2-chome, Chiyoda-ku, Tokyo 100-0011, Japan

---

Thông báo số: 89337/TB-SHTT.$_{IP}$, ngày 27/06/2025 về việc ghi nhận yêu cầu duy trì hiệu lực Bằng độc quyền sáng chế

Số đơn yêu cầu: DT1-2025-07203 Ngày nộp: 16/05/2025

Liên quan đến Bằng độc quyền sáng chế:

(11) Số bằng	(15) Ngày cấp	Năm yêu cầu duy trì hiệu lực	Hiệu lực được duy trì đến
24407	05/06/2020	6	05/06/2026

(73) Chủ văn bằng bảo hộ: JFE STEEL CORPORATION (JP)
2-3, Uchisaiwai-cho 2-chome, Chiyoda-ku, Tokyo 100-0011, Japan

---

Thông báo số: 89338/TB-SHTT.$_{IP}$, ngày 27/06/2025 về việc ghi nhận yêu cầu duy trì hiệu lực Bằng độc quyền sáng chế

Số đơn yêu cầu: DT1-2025-07204 Ngày nộp: 16/05/2025

Liên quan đến Bằng độc quyền sáng chế:

(11) Số bằng	(15) Ngày cấp	Năm yêu cầu duy trì hiệu lực	Hiệu lực được duy trì đến
24404	05/06/2020	6	05/06/2026

(73) Chủ văn bằng bảo hộ: T.RAD CO., LTD. (JP)
25-3, Yoyogi 3-chome, Shibuya-ku, Tokyo 1510053, Japan

Thông báo số: 89339/TB-SHTT.$_{IP}$, ngày 27/06/2025 về việc ghi nhận yêu cầu duy trì hiệu lực Bằng độc quyền sáng chế

Số đơn yêu cầu: DT1-2025-07205 Ngày nộp: 16/05/2025

Liên quan đến Bằng độc quyền sáng chế:

(11) Số bằng	(15) Ngày cấp	Năm yêu cầu duy trì hiệu lực	Hiệu lực được duy trì đến
24418	05/06/2020	6	05/06/2026

(73) Chủ văn bằng bảo hộ: HONDA MOTOR CO., LTD. (JP)
1-1, Minami-Aoyama 2-chome, Minato-ku, Tokyo 107-8556 Japan
OHTSUKA POLY-TECH CO., LTD. (JP)
4962, Ooaza Haneo, Namegawa-machi, Hiki-gun, Saitama, Japan

Thông báo số: 89340/TB-SHTT.$_{IP}$, ngày 27/06/2025 về việc ghi nhận yêu cầu duy trì hiệu lực Bằng độc quyền sáng chế

Số đơn yêu cầu: DT1-2025-07206 Ngày nộp: 16/05/2025

Liên quan đến Bằng độc quyền sáng chế:

(11) Số bằng	(15) Ngày cấp	Năm yêu cầu duy trì hiệu lực	Hiệu lực được duy trì đến
40367	05/06/2024	2	05/06/2026

(73) Chủ văn bằng bảo hộ: UNICHARM CORPORATION (JP)
182, Shimobun, Kinsei-cho, Shikokuchuo-shi, Ehime 799-0111, Japan

---

Thông báo số: 89341/TB-SHTT.$_{IP}$, ngày 27/06/2025 về việc ghi nhận yêu cầu duy trì hiệu lực Bằng độc quyền sáng chế

Số đơn yêu cầu: DT1-2025-07207 Ngày nộp: 16/05/2025

Liên quan đến Bằng độc quyền sáng chế:

(11) Số bằng	(15) Ngày cấp	Năm yêu cầu duy trì hiệu lực	Hiệu lực được duy trì đến
24413	05/06/2020	6	05/06/2026

(73) Chủ văn bằng bảo hộ: UNICHARM CORPORATION (JP)
182, Shimobun, Kinsei-cho, Shikokuchuo-shi, Ehime 799-0111, Japan

---

Thông báo số: 89342/TB-SHTT.IP, ngày 27/06/2025 về việc ghi nhận yêu cầu duy trì hiệu lực Bằng độc quyền sáng chế

Số đơn yêu cầu: DT1-2025-07208 Ngày nộp: 16/05/2025

Liên quan đến Bằng độc quyền sáng chế:

(11) Số bằng	(15) Ngày cấp	Năm yêu cầu duy trì hiệu lực	Hiệu lực được duy trì đến
24403	05/06/2020	6	05/06/2026

(73) Chủ văn bằng bảo hộ: UNICHARM CORPORATION (JP)
182, Shimobun, Kinsei-cho, Shikokuchuo-shi, Ehime 799-0111, Japan

---

Thông báo số: 89343/TB-SHTT.IP, ngày 27/06/2025 về việc ghi nhận yêu cầu duy trì hiệu lực Bằng độc quyền sáng chế

Số đơn yêu cầu: DT1-2025-07209 Ngày nộp: 16/05/2025

Liên quan đến Bằng độc quyền sáng chế:

(11) Số bằng	(15) Ngày cấp	Năm yêu cầu duy trì hiệu lực	Hiệu lực được duy trì đến
17050	06/06/2017	9	06/06/2026

(73) Chủ văn bằng bảo hộ: HUAWEI TECHNOLOGIES CO., LTD. (CN)
Huawei Administration Building, Bantian, Longgang, Shenzhen, Guangdong 518129, China

---

Thông báo số: 89344/TB-SHTT.IP, ngày 27/06/2025 về việc ghi nhận yêu cầu duy trì hiệu lực Bằng độc quyền sáng chế

Số đơn yêu cầu: DT1-2025-07210 Ngày nộp: 16/05/2025

Liên quan đến Bằng độc quyền sáng chế:

(11) Số bằng	(15) Ngày cấp	Năm yêu cầu duy trì hiệu lực	Hiệu lực được duy trì đến
19380	06/06/2018	8	06/06/2026

(73) Chủ văn bằng bảo hộ: DAIKIN INDUSTRIES, LTD. (JP)
Umeda Center Building, 4-12, Nakazaki-Nishi 2-Chome, Kita-ku, Osaka-shi, Osaka 530-8323, Japan

---

Thông báo số: 89345/TB-SHTT.$_{IP}$, ngày 27/06/2025 về việc ghi nhận yêu cầu duy trì hiệu lực Bằng độc quyền sáng chế

Số đơn yêu cầu: DT1-2025-07211 Ngày nộp: 16/05/2025

Liên quan đến Bằng độc quyền sáng chế:

(11) Số bằng	(15) Ngày cấp	Năm yêu cầu duy trì hiệu lực	Hiệu lực được duy trì đến
19379	06/06/2018	8	06/06/2026

(73) Chủ văn bằng bảo hộ: DAIKIN INDUSTRIES, LTD. (JP)
Umeda Center Building, 4-12, Nakazaki-Nishi 2-Chome, Kita-ku, Osaka-shi, Osaka 530-8323, Japan

---

Thông báo số: 89450/TB-SHTT.$_{IP}$, ngày 30/06/2025 về việc ghi nhận yêu cầu duy trì hiệu lực Bằng độc quyền sáng chế

Số đơn yêu cầu: DT1-2025-07020 Ngày nộp: 14/05/2025

Liên quan đến Bằng độc quyền sáng chế:

(11) Số bằng	(15) Ngày cấp	Năm yêu cầu duy trì hiệu lực	Hiệu lực được duy trì đến
25424	12/08/2020	6	12/08/2026

(73) Chủ văn bằng bảo hộ: SDS BIOTECH K.K. (JP)
3 Kanda-Neribeicho, Chiyoda-ku, Tokyo 101-0022, Japan

Thông báo số: 89451/TB-SHTT.$_{IP}$, ngày 30/06/2025 về việc ghi nhận yêu cầu duy trì hiệu lực Bằng độc quyền sáng chế

Số đơn yêu cầu: DT1-2025-07055 Ngày nộp: 15/05/2025

Liên quan đến Bằng độc quyền sáng chế:

(11) Số bằng	(15) Ngày cấp	Năm yêu cầu duy trì hiệu lực	Hiệu lực được duy trì đến
9341	06/06/2011	15	06/06/2026

(73) Chủ văn bằng bảo hộ: YAMATO INDUSTRIAL CO., LTD. (JP)
1136, Yokosuka, Hamakita-ku, Hamamatsu-shi, Shizuoka, Japan

Thông báo số: 90923/TB-SHTT.IP, ngày 30/06/2025 về việc ghi nhận yêu cầu duy trì hiệu lực Bằng độc quyền sáng chế

Số đơn yêu cầu: DT1-2025-03546 Ngày nộp: 17/03/2025

Liên quan đến Bằng độc quyền sáng chế:

(11) Số bằng	(15) Ngày cấp	Năm yêu cầu duy trì hiệu lực	Hiệu lực được duy trì đến
39420	14/03/2024	2	14/03/2026

(73) Chủ văn bằng bảo hộ: KIMRON VETERINARY INSTITUTE (IL)
P.O. Box 12, 50250 Bet Dagan, Israel
RAMOT AT TEL-AVIV UNIVERSITY LTD. (IL)
P.O. Box 39296, 6139201 Tel Aviv, Israel
THE TRUSTEES OF COLUMBIA UNIVERSITY IN THE CITY OF NEW YORK (US)
412 Low Memorial Library, 535 West 116th Street, New York, NY 10027, United States of America

---

Thông báo số: 90924/TB-SHTT.IP, ngày 30/06/2025 về việc ghi nhận yêu cầu duy trì hiệu lực Bằng độc quyền sáng chế

Số đơn yêu cầu: DT1-2025-04354 Ngày nộp: 25/03/2025

Liên quan đến Bằng độc quyền sáng chế:

(11) Số bằng	(15) Ngày cấp	Năm yêu cầu duy trì hiệu lực	Hiệu lực được duy trì đến
12558	24/03/2014	12	24/03/2026

(73) Chủ văn bằng bảo hộ: CARR ANDREW LAURENCE (AU)
269 Bay Street, Pagewood, New South Wales 2035, Australia
CARR SYMOND ANTHONY (AU)
137 Bruce Road, Mudgee, New South Wales 2850, Australia

Thông báo số: 90925/TB-SHTT.$_{IP}$, ngày 30/06/2025 về việc ghi nhận yêu cầu duy trì hiệu lực Bằng độc quyền sáng chế

Số đơn yêu cầu: DT1-2025-07212 Ngày nộp: 16/05/2025

Liên quan đến Bằng độc quyền sáng chế:

(11) Số bằng	(15) Ngày cấp	Năm yêu cầu duy trì hiệu lực	Hiệu lực được duy trì đến
19414	06/06/2018	8	06/06/2026

(73) Chủ văn bằng bảo hộ: KAO CORPORATION (JP)
14-10, Nihonbashi Kayabacho 1-chome, Chuo-ku, Tokyo 103-8210, Japan

---

Thông báo số: 90926/TB-SHTT.$_{IP}$, ngày 30/06/2025 về việc ghi nhận yêu cầu duy trì hiệu lực Bằng độc quyền sáng chế

Số đơn yêu cầu: DT1-2025-07213 Ngày nộp: 16/05/2025

Liên quan đến Bằng độc quyền sáng chế:

(11) Số bằng	(15) Ngày cấp	Năm yêu cầu duy trì hiệu lực	Hiệu lực được duy trì đến
10371	06/06/2012	14	06/06/2026

(73) Chủ văn bằng bảo hộ: KUBOTA CORPORATION (JP)
2-47, Shikitsuhigashi 1-chome, Naniwa-ku, Osaka-shi, Osaka 5568601, Japan

---

Thông báo số: 90927/TB-SHTT.IP, ngày 30/06/2025 về việc ghi nhận yêu cầu duy trì hiệu lực Bằng độc quyền sáng chế

Số đơn yêu cầu: DT1-2025-07214 Ngày nộp: 16/05/2025

Liên quan đến Bằng độc quyền sáng chế:

(11) Số bằng	(15) Ngày cấp	Năm yêu cầu duy trì hiệu lực	Hiệu lực được duy trì đến
24425	08/06/2020	6	08/06/2026

(73) Chủ văn bằng bảo hộ: HUAWEI TECHNOLOGIES CO., LTD. (CN)
Huawei Administration Building, Bantian, Longgang, Shenzhen, Guangdong 518129, China

---

Thông báo số: 90928/TB-SHTT.IP, ngày 30/06/2025 về việc ghi nhận yêu cầu duy trì hiệu lực Bằng độc quyền sáng chế

Số đơn yêu cầu: DT1-2025-07215 Ngày nộp: 16/05/2025

Liên quan đến Bằng độc quyền sáng chế:

(11) Số bằng	(15) Ngày cấp	Năm yêu cầu duy trì hiệu lực	Hiệu lực được duy trì đến
24420	08/06/2020	6	08/06/2026

(73) Chủ văn bằng bảo hộ: HUAWEI TECHNOLOGIES CO., LTD. (CN)
Huawei Administration Building, Bantian, Longgang, Shenzhen, Guangdong 518129, China

---

Thông báo số: 90929/TB-SHTT.IP, ngày 30/06/2025 về việc ghi nhận yêu cầu duy trì hiệu lực Bằng độc quyền sáng chế

Số đơn yêu cầu: DT1-2025-07216 Ngày nộp: 16/05/2025

Liên quan đến Bằng độc quyền sáng chế:

(11) Số bằng	(15) Ngày cấp	Năm yêu cầu duy trì hiệu lực	Hiệu lực được duy trì đến
36332	08/06/2023	3	08/06/2026

(73) Chủ văn bằng bảo hộ: JANSSEN BIOTECH, INC. (US)
800/850 Ridgeview Drive Horsham, Pennsylvania 19044 (US)

Thông báo số: 90930/TB-SHTT.$_{IP}$, ngày 30/06/2025 về việc ghi nhận yêu cầu duy trì hiệu lực Bằng độc quyền sáng chế

Số đơn yêu cầu: DT1-2025-07217 Ngày nộp: 16/05/2025

Liên quan đến Bằng độc quyền sáng chế:

(11) Số bằng	(15) Ngày cấp	Năm yêu cầu duy trì hiệu lực	Hiệu lực được duy trì đến
28850	08/06/2021	5	08/06/2026

(73) Chủ văn bằng bảo hộ: NIPPON STEEL NISSHIN CO., LTD. (JP)
4-1, Marunouchi 3-chome, Chiyoda-ku, Tokyo 1008366, Japan

Thông báo số: 90931/TB-SHTT.$_{IP}$, ngày 30/06/2025 về việc ghi nhận yêu cầu duy trì hiệu lực Bằng độc quyền sáng chế

Số đơn yêu cầu: DT1-2025-07218 Ngày nộp: 16/05/2025

Liên quan đến Bằng độc quyền sáng chế:

(11) Số bằng	(15) Ngày cấp	Năm yêu cầu duy trì hiệu lực	Hiệu lực được duy trì đến
36339	08/06/2023	3	08/06/2026

(73) Chủ văn bằng bảo hộ: SHIN-ETSU CHEMICAL CO., LTD. (JP)
6-1, Ohtemachi 2-chome, Chiyoda-ku, Tokyo, Japan

Thông báo số: 90932/TB-SHTT.$_{IP}$, ngày 30/06/2025 về việc ghi nhận yêu cầu duy trì hiệu lực Bằng độc quyền sáng chế

Số đơn yêu cầu: DT1-2025-07219 Ngày nộp: 16/05/2025

Liên quan đến Bằng độc quyền sáng chế:

(11) Số bằng	(15) Ngày cấp	Năm yêu cầu duy trì hiệu lực	Hiệu lực được duy trì đến
24432	08/06/2020	6	08/06/2026

(73) Chủ văn bằng bảo hộ: KAO CORPORATION (JP)
14-10, Nihonbashi Kayabacho 1-chome, Chuo-ku, Tokyo 1038210 Japan

---

Thông báo số: 90933/TB-SHTT.$_{IP}$, ngày 30/06/2025 về việc ghi nhận yêu cầu duy trì hiệu lực Bằng độc quyền sáng chế

Số đơn yêu cầu: DT1-2025-07220 Ngày nộp: 16/05/2025

Liên quan đến Bằng độc quyền sáng chế:

(11) Số bằng	(15) Ngày cấp	Năm yêu cầu duy trì hiệu lực	Hiệu lực được duy trì đến
32571	08/06/2022	4	08/06/2026

(73) Chủ văn bằng bảo hộ: NIPPON STEEL NISSHIN CO., LTD. (JP)
4-1, Marunouchi 3-chome, Chiyoda-ku, Tokyo 1008366, Japan

Thông báo số: 90934/TB-SHTT.$_{IP}$, ngày 30/06/2025 về việc ghi nhận yêu cầu duy trì hiệu lực Bằng độc quyền sáng chế

Số đơn yêu cầu: DT1-2025-07221 Ngày nộp: 16/05/2025

Liên quan đến Bằng độc quyền sáng chế:

(11) Số bằng	(15) Ngày cấp	Năm yêu cầu duy trì hiệu lực	Hiệu lực được duy trì đến
28852	08/06/2021	5	08/06/2026

(73) Chủ văn bằng bảo hộ: FUJIKURA LTD. (JP)
5-1, Kiba 1-chome, Koto-ku, Tokyo 1358512 (JP)

Thông báo số: 90935/TB-SHTT.$_{IP}$, ngày 30/06/2025 về việc ghi nhận yêu cầu duy trì hiệu lực Bằng độc quyền sáng chế

Số đơn yêu cầu: DT1-2025-07222 Ngày nộp: 16/05/2025

Liên quan đến Bằng độc quyền sáng chế:

(11) Số bằng	(15) Ngày cấp	Năm yêu cầu duy trì hiệu lực	Hiệu lực được duy trì đến
24422	08/06/2020	6	08/06/2026

(73) Chủ văn bằng bảo hộ: FUJIKURA LTD. (JP)
5-1, Kiba 1-chome, Koto-ku, Tokyo 1358512, Japan

Thông báo số: 90936/TB-SHTT.$_{IP}$, ngày 30/06/2025 về việc ghi nhận yêu cầu duy trì hiệu lực Bằng độc quyền sáng chế

Số đơn yêu cầu: DT1-2025-07223 Ngày nộp: 16/05/2025

Liên quan đến Bằng độc quyền sáng chế:

(11) Số bằng	(15) Ngày cấp	Năm yêu cầu duy trì hiệu lực	Hiệu lực được duy trì đến
24441	08/06/2020	6	08/06/2026

(73) Chủ văn bằng bảo hộ: MEGMILK SNOW BRAND CO., LTD. (JP)
1-1, Naebocho 6-chome, Higashi-ku, Sapporo-shi,
Hokkaido 065-0043, Japan

Thông báo số: 90937/TB-SHTT.$_{IP}$, ngày 30/06/2025 về việc ghi nhận yêu cầu duy trì hiệu lực Bằng độc quyền sáng chế

Số đơn yêu cầu: DT1-2025-07224 Ngày nộp: 16/05/2025

Liên quan đến Bằng độc quyền sáng chế:

(11) Số bằng	(15) Ngày cấp	Năm yêu cầu duy trì hiệu lực	Hiệu lực được duy trì đến
36354	09/06/2023	3	09/06/2026

(73) Chủ văn bằng bảo hộ: HUAWEI TECHNOLOGIES CO., LTD. (CN)
Huawei Administration Building, Bantian, Longgang District, Shenzhen, Guangdong 518129, China

---

Thông báo số: 90938/TB-SHTT.$_{IP}$, ngày 30/06/2025 về việc ghi nhận yêu cầu duy trì hiệu lực Bằng độc quyền sáng chế

Số đơn yêu cầu: DT1-2025-07225 Ngày nộp: 16/05/2025

Liên quan đến Bằng độc quyền sáng chế:

(11) Số bằng	(15) Ngày cấp	Năm yêu cầu duy trì hiệu lực	Hiệu lực được duy trì đến
28865	09/06/2021	5	09/06/2026

(73) Chủ văn bằng bảo hộ: HUAWEI TECHNOLOGIES CO., LTD. (CN)
Huawei Administration Building, Bantian, Longgang District, Shenzhen, Guangdong 518129, China

---

Thông báo số: 90939/TB-SHTT.$_{IP}$, ngày 30/06/2025 về việc ghi nhận yêu cầu duy trì hiệu lực Bằng độc quyền sáng chế

Số đơn yêu cầu: DT1-2025-07226 Ngày nộp: 16/05/2025

Liên quan đến Bằng độc quyền sáng chế:

(11) Số bằng	(15) Ngày cấp	Năm yêu cầu duy trì hiệu lực	Hiệu lực được duy trì đến
24470	09/06/2020	6	09/06/2026

(73) Chủ văn bằng bảo hộ: HUAWEI TECHNOLOGIES CO., LTD. (CN)
Huawei Administration Building, Bantian, Longgang District Shenzhen, Guangdong 518129, China

---

Thông báo số: 90940/TB-SHTT.$_{IP}$, ngày 30/06/2025 về việc ghi nhận yêu cầu duy trì hiệu lực Bằng độc quyền sáng chế

Số đơn yêu cầu: DT1-2025-07227 Ngày nộp: 16/05/2025

Liên quan đến Bằng độc quyền sáng chế:

(11) Số bằng	(15) Ngày cấp	Năm yêu cầu duy trì hiệu lực	Hiệu lực được duy trì đến
24467	09/06/2020	6	09/06/2026

(73) Chủ văn bằng bảo hộ: HUAWEI DEVICE CO., LTD. (CN)
B2-5 of Nanfang Factory, No. 2 of Xincheng Road, Shongshan Lake Science and Technology Industrial Zone, Dongguan, Guangdong, PRC, 523808

Thông báo số: 90941/TB-SHTT.$_{IP}$, ngày 30/06/2025 về việc ghi nhận yêu cầu duy trì hiệu lực Bằng độc quyền sáng chế

Số đơn yêu cầu: DT1-2025-07228 Ngày nộp: 16/05/2025

Liên quan đến Bằng độc quyền sáng chế:

(11) Số bằng	(15) Ngày cấp	Năm yêu cầu duy trì hiệu lực	Hiệu lực được duy trì đến
24464	09/06/2020	6	09/06/2026

(73) Chủ văn bằng bảo hộ: HUAWEI TECHNOLOGIES CO., LTD. (CN)
Huawei Administration Building, Bantian, Longgang, Shenzhen, Guangdong 518129, China

---

Thông báo số: 90942/TB-SHTT.$_{IP}$, ngày 30/06/2025 về việc ghi nhận yêu cầu duy trì hiệu lực Bằng độc quyền sáng chế

Số đơn yêu cầu: DT1-2025-07229 Ngày nộp: 16/05/2025

Liên quan đến Bằng độc quyền sáng chế:

(11) Số bằng	(15) Ngày cấp	Năm yêu cầu duy trì hiệu lực	Hiệu lực được duy trì đến
24454	09/06/2020	6	09/06/2026

(73) Chủ văn bằng bảo hộ: HUAWEI TECHNOLOGIES CO., LTD. (CN)
Huawei Administration Building, Bantian, Longgang, Shenzhen, Guangdong 518129, China

---

Thông báo số: 90943/TB-SHTT.IP, ngày 30/06/2025 về việc ghi nhận yêu cầu duy trì hiệu lực Bằng độc quyền sáng chế

Số đơn yêu cầu: DT1-2025-07230 Ngày nộp: 16/05/2025

Liên quan đến Bằng độc quyền sáng chế:

(11) Số bằng	(15) Ngày cấp	Năm yêu cầu duy trì hiệu lực	Hiệu lực được duy trì đến
36352	09/06/2023	3	09/06/2026

(73) Chủ văn bằng bảo hộ: NITTO DENKO CORPORATION (JP)
1-1-2, Shimohozumi, Ibaraki-shi, Osaka 567-8680, Japan

Thông báo số: 90944/TB-SHTT.IP, ngày 30/06/2025 về việc ghi nhận yêu cầu duy trì hiệu lực Bằng độc quyền sáng chế

Số đơn yêu cầu: DT1-2025-07231 Ngày nộp: 16/05/2025

Liên quan đến Bằng độc quyền sáng chế:

(11) Số bằng	(15) Ngày cấp	Năm yêu cầu duy trì hiệu lực	Hiệu lực được duy trì đến
24477	09/06/2020	6	09/06/2026

(73) Chủ văn bằng bảo hộ: NITTO DENKO CORPORATION (JP)
1-1-2, Shimohozumi, Ibaraki-shi, Osaka 567-8680, Japan

Thông báo số: 90945/TB-SHTT.IP, ngày 30/06/2025 về việc ghi nhận yêu cầu duy trì hiệu lực Bằng độc quyền sáng chế

Số đơn yêu cầu: DT1-2025-07232 Ngày nộp: 16/05/2025

Liên quan đến Bằng độc quyền sáng chế:

(11) Số bằng	(15) Ngày cấp	Năm yêu cầu duy trì hiệu lực	Hiệu lực được duy trì đến
28860	09/06/2021	5	09/06/2026

(73) Chủ văn bằng bảo hộ: JFE STEEL CORPORATION (JP)
2-3, Uchisaiwai-cho 2-chome, Chiyoda-ku, Tokyo 100-0011, Japan

---

Thông báo số: 90946/TB-SHTT.$_{IP}$, ngày 30/06/2025 về việc ghi nhận yêu cầu duy trì hiệu lực Bằng độc quyền sáng chế

Số đơn yêu cầu: DT1-2025-07233 Ngày nộp: 16/05/2025

Liên quan đến Bằng độc quyền sáng chế:

(11) Số bằng	(15) Ngày cấp	Năm yêu cầu duy trì hiệu lực	Hiệu lực được duy trì đến
28862	09/06/2021	5	09/06/2026

(73) Chủ văn bằng bảo hộ: ISHIHARA SANGYO KAISHA, LTD. (JP)
3-15, Edobori 1-chome, Nishi-ku, Osaka-shi, Osaka, 5500002, Japan

---

Thông báo số: 90947/TB-SHTT.$_{IP}$, ngày 30/06/2025 về việc ghi nhận yêu cầu duy trì hiệu lực Bằng độc quyền sáng chế

Số đơn yêu cầu: DT1-2025-07234 Ngày nộp: 16/05/2025

Liên quan đến Bằng độc quyền sáng chế:

(11) Số bằng	(15) Ngày cấp	Năm yêu cầu duy trì hiệu lực	Hiệu lực được duy trì đến
21196	21/05/2019	7	21/05/2026

(73) Chủ văn bằng bảo hộ: CENTEK LIMITED (GB)
Forde Road, Brunel Industrial Estate, Newton Abbot, TQ12 4AE, United Kingdom

---

Thông báo số: 90948/TB-SHTT.$_{IP}$, ngày 30/06/2025 về việc ghi nhận yêu cầu duy trì hiệu lực Bằng độc quyền sáng chế

Số đơn yêu cầu: DT1-2025-07235 Ngày nộp: 16/05/2025

Liên quan đến Bằng độc quyền sáng chế:

(11) Số bằng	(15) Ngày cấp	Năm yêu cầu duy trì hiệu lực	Hiệu lực được duy trì đến
10325	23/05/2012	14	23/05/2026

(73) Chủ văn bằng bảo hộ: GUANGZHOU BAIYUNSHAN ZHONGYI PHARMACEUTICAL COMPANY LIMITED (CN)
No. 32 Yun Pu Yi road, Luo Gang District, Guangzhou, 510530, P.R. China

---

Thông báo số: 90949/TB-SHTT.$_{IP}$, ngày 30/06/2025 về việc ghi nhận yêu cầu duy trì hiệu lực Bằng độc quyền sáng chế

Số đơn yêu cầu: DT1-2025-07236 Ngày nộp: 16/05/2025

Liên quan đến Bằng độc quyền sáng chế:

(11) Số bằng	(15) Ngày cấp	Năm yêu cầu duy trì hiệu lực	Hiệu lực được duy trì đến
32389	25/05/2022	4	25/05/2026

(73) Chủ văn bằng bảo hộ: CIBUS EUROPE B.V. (NL)
Goessestraatweg 19, NL-4421 AD Kapelle, Netherlands
CIBUS US LLC (US)
6455 Nancy Ridge Drive, San Diego, CA 92121, United States of America

---

Thông báo số: 90950/TB-SHTT.$_{IP}$, ngày 30/06/2025 về việc ghi nhận yêu cầu duy trì hiệu lực Bằng độc quyền sáng chế

Số đơn yêu cầu: DT1-2025-07237 Ngày nộp: 16/05/2025

Liên quan đến Bằng độc quyền sáng chế:

(11) Số bằng	(15) Ngày cấp	Năm yêu cầu duy trì hiệu lực	Hiệu lực được duy trì đến
32485	01/06/2022	4	01/06/2026

(73) Chủ văn bằng bảo hộ: NOKIA TECHNOLOGIES OY (FI)
Karaportti 3, 02610 Espoo, Finland

Thông báo số: 90951/TB-SHTT.$_{IP}$, ngày 30/06/2025 về việc ghi nhận yêu cầu duy trì hiệu lực Bằng độc quyền sáng chế

Số đơn yêu cầu: DT1-2025-07238 Ngày nộp: 16/05/2025

Liên quan đến Bằng độc quyền sáng chế:

(11) Số bằng	(15) Ngày cấp	Năm yêu cầu duy trì hiệu lực	Hiệu lực được duy trì đến
36276	01/06/2023	3	01/06/2026

(73) Chủ văn bằng bảo hộ: KAO CORPORATION (JP)
14-10, Nihonbashi-Kayaba-cho 1-chome, Chuo-ku, Tokyo 103-8210 Japan

---

Thông báo số: 90952/TB-SHTT.$_{IP}$, ngày 30/06/2025 về việc ghi nhận yêu cầu duy trì hiệu lực Bằng độc quyền sáng chế

Số đơn yêu cầu: DT1-2025-07239 Ngày nộp: 16/05/2025

Liên quan đến Bằng độc quyền sáng chế:

(11) Số bằng	(15) Ngày cấp	Năm yêu cầu duy trì hiệu lực	Hiệu lực được duy trì đến
32487	01/06/2022	4	01/06/2026

(73) Chủ văn bằng bảo hộ: HITACHI ZOSEN CORPORATION (JP)
7-89, Nanko-kita 1-chome, Suminoe-ku, Osaka-shi, Osaka 559-8559, Japan

---

Thông báo số: 90953/TB-SHTT.$_{IP}$, ngày 30/06/2025 về việc ghi nhận yêu cầu duy trì hiệu lực Bằng độc quyền sáng chế

Số đơn yêu cầu: DT1-2025-07240 Ngày nộp: 16/05/2025

Liên quan đến Bằng độc quyền sáng chế:

(11) Số bằng	(15) Ngày cấp	Năm yêu cầu duy trì hiệu lực	Hiệu lực được duy trì đến
32492	01/06/2022	4	01/06/2026

(73) Chủ văn bằng bảo hộ: FURUKAWA INDUSTRIAL MACHINERY SYSTEMS CO.,LTD. (JP)
2-3, Marunouchi 2-chome, Chiyoda-ku, Tokyo 100-8370 Japan
BANDO CHEMICAL INDUSTRLES,LTD. (JP)
6-6, Minatojima Minamimachi 4-chome, Chuo-ku, Kobe-shi, Hyogo 650-0047 Japan

---

Thông báo số: 90954/TB-SHTT.IP, ngày 30/06/2025 về việc ghi nhận yêu cầu duy trì hiệu lực Bằng độc quyền sáng chế

Số đơn yêu cầu: DT1-2025-07241 Ngày nộp: 16/05/2025

Liên quan đến Bằng độc quyền sáng chế:

(11) Số bằng	(15) Ngày cấp	Năm yêu cầu duy trì hiệu lực	Hiệu lực được duy trì đến
32489	01/06/2022	4	01/06/2026

(73) Chủ văn bằng bảo hộ: HITACHI METALS, LTD. (JP)
2-1, Shibaura 1-chome, Minato-ku, Tokyo 1058614 Japan

Thông báo số: 90955/TB-SHTT.IP, ngày 30/06/2025 về việc ghi nhận yêu cầu duy trì hiệu lực Bằng độc quyền sáng chế

Số đơn yêu cầu: DT1-2025-07243 Ngày nộp: 16/05/2025

Liên quan đến Bằng độc quyền sáng chế:

(11) Số bằng	(15) Ngày cấp	Năm yêu cầu duy trì hiệu lực	Hiệu lực được duy trì đến
14143	01/06/2015	11	01/06/2026

(73) Chủ văn bằng bảo hộ: METAWATER CO., LTD. (JP)
JR Kanda Manseibashi Bldg. 1-25, Kanda-sudacho,
Chiyoda-ku, Tokyo, 101-0041, Japan

Thông báo số: 90956/TB-SHTT.IP, ngày 30/06/2025 về việc ghi nhận yêu cầu duy trì hiệu lực Bằng độc quyền sáng chế

Số đơn yêu cầu: DT1-2025-07244 Ngày nộp: 16/05/2025

Liên quan đến Bằng độc quyền sáng chế:

(11) Số bằng	(15) Ngày cấp	Năm yêu cầu duy trì hiệu lực	Hiệu lực được duy trì đến
28807	02/06/2021	5	02/06/2026

(73) Chủ văn bằng bảo hộ: HUAWEI TECHNOLOGIES CO., LTD. (CN)
Huawei Administration Building, Bantian, Longgang District Shenzhen, Guangdong 518129, P.R. China

---

Thông báo số: 90957/TB-SHTT.$_{IP}$, ngày 30/06/2025 về việc ghi nhận yêu cầu duy trì hiệu lực Bằng độc quyền sáng chế

Số đơn yêu cầu: DT1-2025-07245 Ngày nộp: 16/05/2025

Liên quan đến Bằng độc quyền sáng chế:

(11) Số bằng	(15) Ngày cấp	Năm yêu cầu duy trì hiệu lực	Hiệu lực được duy trì đến
28797	02/06/2021	5	02/06/2026

(73) Chủ văn bằng bảo hộ: NIPPON STEEL CORPORATION (JP)
6-1, Marunouchi 2-chome, Chiyoda-ku, Tokyo 100-8071 Japan

Thông báo số: 90958/TB-SHTT.$_{IP}$, ngày 30/06/2025 về việc ghi nhận yêu cầu duy trì hiệu lực Bằng độc quyền sáng chế

Số đơn yêu cầu: DT1-2025-07246 Ngày nộp: 16/05/2025

Liên quan đến Bằng độc quyền sáng chế:

(11) Số bằng	(15) Ngày cấp	Năm yêu cầu duy trì hiệu lực	Hiệu lực được duy trì đến
32502	02/06/2022	4	02/06/2026

(73) Chủ văn bằng bảo hộ: JFE STEEL CORPORATION (JP)
2-3, Uchisaiwai-cho 2-chome, Chiyoda-ku, Tokyo 100-0011, Japan

---

Thông báo số: 90959/TB-SHTT.$_{IP}$, ngày 30/06/2025 về việc ghi nhận yêu cầu duy trì hiệu lực Bằng độc quyền sáng chế

Số đơn yêu cầu: DT1-2025-07247 Ngày nộp: 16/05/2025

Liên quan đến Bằng độc quyền sáng chế:

(11) Số bằng	(15) Ngày cấp	Năm yêu cầu duy trì hiệu lực	Hiệu lực được duy trì đến
32500	02/06/2022	4	02/06/2026

(73) Chủ văn bằng bảo hộ: SUMITOMO ELECTRIC INDUSTRIES, LTD. (JP)
5-33 Kitahama 4-chome, Chuo-ku, Osaka-shi, Osaka, 5410041, Japan

---

Thông báo số: 90960/TB-SHTT.$_{IP}$, ngày 30/06/2025 về việc ghi nhận yêu cầu duy trì hiệu lực Bằng độc quyền sáng chế

Số đơn yêu cầu: DT1-2025-07248 Ngày nộp: 16/05/2025

Liên quan đến Bằng độc quyền sáng chế:

(11) Số bằng	(15) Ngày cấp	Năm yêu cầu duy trì hiệu lực	Hiệu lực được duy trì đến
40339	03/06/2024	2	03/06/2026

(73) Chủ văn bằng bảo hộ: HUAWEI TECHNOLOGIES CO., LTD. (CN)
Huawei Administration Building, Bantian, Longgang, Shenzhen, Guangdong 518129, China

---

Thông báo số: 90961/TB-SHTT.$_{IP}$, ngày 30/06/2025 về việc ghi nhận yêu cầu duy trì hiệu lực Bằng độc quyền sáng chế

Số đơn yêu cầu: DT1-2025-07249 Ngày nộp: 16/05/2025

Liên quan đến Bằng độc quyền sáng chế:

(11) Số bằng	(15) Ngày cấp	Năm yêu cầu duy trì hiệu lực	Hiệu lực được duy trì đến
32605	10/06/2022	4	10/06/2026

(73) Chủ văn bằng bảo hộ: UNICHARM CORPORATION (JP)
182, Shimobun, Kinsei-cho, Shikokuchuo-shi, Ehime 7990111, Japan

---

Thông báo số: 90962/TB-SHTT.IP, ngày 30/06/2025 về việc ghi nhận yêu cầu duy trì hiệu lực Bằng độc quyền sáng chế

Số đơn yêu cầu: DT1-2025-07250 Ngày nộp: 16/05/2025

Liên quan đến Bằng độc quyền sáng chế:

(11) Số bằng	(15) Ngày cấp	Năm yêu cầu duy trì hiệu lực	Hiệu lực được duy trì đến
32592	10/06/2022	4	10/06/2026

(73) Chủ văn bằng bảo hộ: UNICHARM CORPORATION (JP)
182, Shimobun, Kinsei-cho, Shikokuchuo-shi, Ehime 799-0111, Japan

---

Thông báo số: 90963/TB-SHTT.IP, ngày 30/06/2025 về việc ghi nhận yêu cầu duy trì hiệu lực Bằng độc quyền sáng chế

Số đơn yêu cầu: DT1-2025-07251 Ngày nộp: 16/05/2025

Liên quan đến Bằng độc quyền sáng chế:

(11) Số bằng	(15) Ngày cấp	Năm yêu cầu duy trì hiệu lực	Hiệu lực được duy trì đến
28878	10/06/2021	5	10/06/2026

(73) Chủ văn bằng bảo hộ: UNICHARM CORPORATION (JP)
182, Shimobun, Kinsei-cho, Shikokuchuo-shi, Ehime 799-0111, Japan

---

Thông báo số: 90964/TB-SHTT.IP, ngày 30/06/2025 về việc ghi nhận yêu cầu duy trì hiệu lực Bằng độc quyền sáng chế

Số đơn yêu cầu: DT1-2025-07252 Ngày nộp: 16/05/2025

Liên quan đến Bằng độc quyền sáng chế:

(11) Số bằng	(15) Ngày cấp	Năm yêu cầu duy trì hiệu lực	Hiệu lực được duy trì đến
28876	10/06/2021	5	10/06/2026

(73) Chủ văn bằng bảo hộ: UNICHARM CORPORATION (JP)
182, Shimobun, Kinsei-cho, Shikokuchuo-shi, Ehime 799-0111, Japan

---

Thông báo số: 90965/TB-SHTT.$_{IP}$, ngày 30/06/2025 về việc ghi nhận yêu cầu duy trì hiệu lực Bằng độc quyền sáng chế

Số đơn yêu cầu: DT1-2025-07253 Ngày nộp: 16/05/2025

Liên quan đến Bằng độc quyền sáng chế:

(11) Số bằng	(15) Ngày cấp	Năm yêu cầu duy trì hiệu lực	Hiệu lực được duy trì đến
24482	10/06/2020	6	10/06/2026

(73) Chủ văn bằng bảo hộ: UNICHARM CORPORATION (JP)
182, Shimobun, Kinsei-cho, Shikokuchuo-shi, Ehime 799-0111, Japan

---

Thông báo số: 90966/TB-SHTT.$_{IP}$, ngày 30/06/2025 về việc ghi nhận yêu cầu duy trì hiệu lực Bằng độc quyền sáng chế

Số đơn yêu cầu: DT1-2025-07254 Ngày nộp: 16/05/2025

Liên quan đến Bằng độc quyền sáng chế:

(11) Số bằng	(15) Ngày cấp	Năm yêu cầu duy trì hiệu lực	Hiệu lực được duy trì đến
28889	11/06/2021	5	11/06/2026

(73) Chủ văn bằng bảo hộ: HUAWEI TECHNOLOGIES CO., LTD. (CN)
Huawei Administration Building, Bantian, Longgang District, Shenzhen, Guangdong 518129, China

---

Thông báo số: 90967/TB-SHTT.$_{IP}$, ngày 30/06/2025 về việc ghi nhận yêu cầu duy trì hiệu lực Bằng độc quyền sáng chế

Số đơn yêu cầu: DT1-2025-07255 Ngày nộp: 16/05/2025

Liên quan đến Bằng độc quyền sáng chế:

(11) Số bằng	(15) Ngày cấp	Năm yêu cầu duy trì hiệu lực	Hiệu lực được duy trì đến
24508	11/06/2020	6	11/06/2026

(73) Chủ văn bằng bảo hộ: JFE STEEL CORPORATION (JP)
2-3, Uchisaiwai-cho 2-chome, Chiyoda-ku, Tokyo 100-0011, Japan

---

Thông báo số: 90968/TB-SHTT.$_{IP}$, ngày 30/06/2025 về việc ghi nhận yêu cầu duy trì hiệu lực Bằng độc quyền sáng chế

Số đơn yêu cầu: DT1-2025-07256 Ngày nộp: 16/05/2025

Liên quan đến Bằng độc quyền sáng chế:

(11) Số bằng	(15) Ngày cấp	Năm yêu cầu duy trì hiệu lực	Hiệu lực được duy trì đến
24520	11/06/2020	6	11/06/2026

(73) Chủ văn bằng bảo hộ: TOYO BOSEKI KABUSHIKI KAISHA (JP)
2-8, Dojima Hama 2-chome, Kita-ku, Osaka-shi, Osaka 5308230, Japan

---

Thông báo số: 90969/TB-SHTT.$_{IP}$, ngày 30/06/2025 về việc ghi nhận yêu cầu duy trì hiệu lực Bằng độc quyền sáng chế

Số đơn yêu cầu: DT1-2025-07257 Ngày nộp: 16/05/2025

Liên quan đến Bằng độc quyền sáng chế:

(11) Số bằng	(15) Ngày cấp	Năm yêu cầu duy trì hiệu lực	Hiệu lực được duy trì đến
28892	11/06/2021	5	11/06/2026

(73) Chủ văn bằng bảo hộ: TORAY INDUSTRIES, INC. (JP)
1-1, Nihonbashi-Muromachi 2-chome, Chuo-ku, Tokyo 1038666, Japan

---

Thông báo số: 90970/TB-SHTT.$_{IP}$, ngày 30/06/2025 về việc ghi nhận yêu cầu duy trì hiệu lực Bằng độc quyền sáng chế

Số đơn yêu cầu: DT1-2025-07258 Ngày nộp: 16/05/2025

Liên quan đến Bằng độc quyền sáng chế:

(11) Số bằng	(15) Ngày cấp	Năm yêu cầu duy trì hiệu lực	Hiệu lực được duy trì đến
40441	11/06/2024	2	11/06/2026

(73) Chủ văn bằng bảo hộ: NISSHIN SEIFUN WELNA INC. (JP)
25, Kanda-Nishiki-cho 1-chome, Chiyoda-ku, Tokyo 101-8441, Japan

---

Thông báo số: 90971/TB-SHTT.$_{IP}$, ngày 30/06/2025 về việc ghi nhận yêu cầu duy trì hiệu lực Bằng độc quyền sáng chế

Số đơn yêu cầu: DT1-2025-07259 Ngày nộp: 16/05/2025

Liên quan đến Bằng độc quyền sáng chế:

(11) Số bằng	(15) Ngày cấp	Năm yêu cầu duy trì hiệu lực	Hiệu lực được duy trì đến
40437	11/06/2024	2	11/06/2026

(73) Chủ văn bằng bảo hộ: J-OIL MILLS, INC. (JP)
8-1, Akashi-cho, Chuo-ku Tokyo 1040044, Japan

Thông báo số: 90972/TB-SHTT.$_{IP}$, ngày 30/06/2025 về việc ghi nhận yêu cầu duy trì hiệu lực Bằng độc quyền sáng chế

Số đơn yêu cầu: DT1-2025-07260 Ngày nộp: 16/05/2025

Liên quan đến Bằng độc quyền sáng chế:

(11) Số bằng	(15) Ngày cấp	Năm yêu cầu duy trì hiệu lực	Hiệu lực được duy trì đến
40432	11/06/2024	2	11/06/2026

(73) Chủ văn bằng bảo hộ: YAMAHA HATSUDOKI KABUSHIKI KAISHA (JP)
2500 Shingai, Iwata-shi, Shizuoka 4388501, Japan
KYB MOTORCYCLE SUSPENSION CO.,LTD. (JP)
2548, Dota, Kani-shi, Gifu 5090298, Japan

Thông báo số: 90973/TB-SHTT.$_{IP}$, ngày 30/06/2025 về việc ghi nhận yêu cầu duy trì hiệu lực Bằng độc quyền sáng chế

Số đơn yêu cầu: DT1-2025-07261 Ngày nộp: 16/05/2025

Liên quan đến Bằng độc quyền sáng chế:

(11) Số bằng	(15) Ngày cấp	Năm yêu cầu duy trì hiệu lực	Hiệu lực được duy trì đến
28890	11/06/2021	5	11/06/2026

(73) Chủ văn bằng bảo hộ: UNICHARM CORPORATION (JP)
182, Shimobun, Kinsei-cho, Shikokuchuo-shi, Ehime 799-0111, Japan

---

Thông báo số: 90974/TB-SHTT.$_{IP}$, ngày 30/06/2025 về việc ghi nhận yêu cầu duy trì hiệu lực Bằng độc quyền sáng chế

Số đơn yêu cầu: DT1-2025-07262 Ngày nộp: 16/05/2025

Liên quan đến Bằng độc quyền sáng chế:

(11) Số bằng	(15) Ngày cấp	Năm yêu cầu duy trì hiệu lực	Hiệu lực được duy trì đến
40434	11/06/2024	2	11/06/2026

(73) Chủ văn bằng bảo hộ: BANDO CHEMICAL INDUSTRIES, LTD. (JP)
6-6, Minatojima Minamimachi 4-chome, Chuo-ku, Kobe-shi, Hyogo 6500047, Japan

---

Thông báo số: 90975/TB-SHTT.$_{IP}$, ngày 30/06/2025 về việc ghi nhận yêu cầu duy trì hiệu lực Bằng độc quyền sáng chế

Số đơn yêu cầu: DT1-2025-07263 Ngày nộp: 16/05/2025

Liên quan đến Bằng độc quyền sáng chế:

(11) Số bằng	(15) Ngày cấp	Năm yêu cầu duy trì hiệu lực	Hiệu lực được duy trì đến
36365	12/06/2023	3	12/06/2026

(73) Chủ văn bằng bảo hộ: HUAWEI TECHNOLOGIES CO., LTD. (CN)
Huawei Administration Building, Bantian, Longgang District Shenzhen, Guangdong 518129, China

---

Thông báo số: 90976/TB-SHTT.$_{IP}$, ngày 30/06/2025 về việc ghi nhận yêu cầu duy trì hiệu lực Bằng độc quyền sáng chế

Số đơn yêu cầu: DT1-2025-07264 Ngày nộp: 16/05/2025

Liên quan đến Bằng độc quyền sáng chế:

(11) Số bằng	(15) Ngày cấp	Năm yêu cầu duy trì hiệu lực	Hiệu lực được duy trì đến
36361	12/06/2023	3	12/06/2026

(73) Chủ văn bằng bảo hộ: HUAWEI TECHNOLOGIES CO., LTD. (CN)
Huawei Administration Building, Bantian, Longgang, Shenzhen, Guangdong 518129, China

---

Thông báo số: 90977/TB-SHTT.$_{IP}$, ngày 30/06/2025 về việc ghi nhận yêu cầu duy trì hiệu lực Bằng độc quyền sáng chế

Số đơn yêu cầu: DT1-2025-07265 Ngày nộp: 16/05/2025

Liên quan đến Bằng độc quyền sáng chế:

(11) Số bằng	(15) Ngày cấp	Năm yêu cầu duy trì hiệu lực	Hiệu lực được duy trì đến
40449	12/06/2024	2	12/06/2026

(73) Chủ văn bằng bảo hộ: SOCIÉTÉ DES PRODUITS NESTLÉ S.A. (CH)
Entre-deux-Villes, 1800 Vevey, Switzerland

Thông báo số: 90978/TB-SHTT.IP, ngày 30/06/2025 về việc ghi nhận yêu cầu duy trì hiệu lực Bằng độc quyền sáng chế

Số đơn yêu cầu: DT1-2025-07266 Ngày nộp: 16/05/2025

Liên quan đến Bằng độc quyền sáng chế:

(11) Số bằng	(15) Ngày cấp	Năm yêu cầu duy trì hiệu lực	Hiệu lực được duy trì đến
40444	12/06/2024	2	12/06/2026

(73) Chủ văn bằng bảo hộ: HITACHI ZOSEN CORPORATION (JP)
7-89, Nanko-kita 1-chome, Suminoe-ku, Osaka-shi, Osaka 559-8559, Japan
HAMADA MANUFACTURING CO., LTD. (JP)
1-25-35, Kawajiri-cho, Konigata, Kure-city, Hiroshima 729-2604, Japan

---

Thông báo số: 90979/TB-SHTT.IP, ngày 30/06/2025 về việc ghi nhận yêu cầu duy trì hiệu lực Bằng độc quyền sáng chế

Số đơn yêu cầu: DT1-2025-07267 Ngày nộp: 16/05/2025

Liên quan đến Bằng độc quyền sáng chế:

(11) Số bằng	(15) Ngày cấp	Năm yêu cầu duy trì hiệu lực	Hiệu lực được duy trì đến
40445	12/06/2024	2	12/06/2026

(73) Chủ văn bằng bảo hộ: NIHON SUPERIOR CO., LTD. (JP)
16-15, Esakacho 1-chome, Suita-shi, Osaka 5640063, Japan

Thông báo số: 90980/TB-SHTT.IP, ngày 30/06/2025 về việc ghi nhận yêu cầu duy trì hiệu lực Bằng độc quyền sáng chế

Số đơn yêu cầu: DT1-2025-07268 Ngày nộp: 16/05/2025

Liên quan đến Bằng độc quyền sáng chế:

(11) Số bằng	(15) Ngày cấp	Năm yêu cầu duy trì hiệu lực	Hiệu lực được duy trì đến
36378	13/06/2023	3	13/06/2026

(73) Chủ văn bằng bảo hộ: HUAWEI TECHNOLOGIES CO., LTD. (CN)
Huawei Administration Building, Bantian, Longgang District, Shenzhen, Guangdong 518129, China

---

Thông báo số: 90981/TB-SHTT.$_{IP}$, ngày 30/06/2025 về việc ghi nhận yêu cầu duy trì hiệu lực Bằng độc quyền sáng chế

Số đơn yêu cầu: DT1-2025-07269 Ngày nộp: 16/05/2025

Liên quan đến Bằng độc quyền sáng chế:

(11) Số bằng	(15) Ngày cấp	Năm yêu cầu duy trì hiệu lực	Hiệu lực được duy trì đến
32632	14/06/2022	4	14/06/2026

(73) Chủ văn bằng bảo hộ: HUAWEI TECHNOLOGIES CO., LTD. (CN)
Huawei Administration Building, Bantian, Longgang, Shenzhen, Guangdong 518129, China

---

Thông báo số: 90982/TB-SHTT.$_{IP}$, ngày 30/06/2025 về việc ghi nhận yêu cầu duy trì hiệu lực Bằng độc quyền sáng chế

Số đơn yêu cầu: DT1-2025-07270 Ngày nộp: 16/05/2025

Liên quan đến Bằng độc quyền sáng chế:

(11) Số bằng	(15) Ngày cấp	Năm yêu cầu duy trì hiệu lực	Hiệu lực được duy trì đến
32630	14/06/2022	4	14/06/2026

(73) Chủ văn bằng bảo hộ: HUAWEI TECHNOLOGIES CO., LTD. (CN)
Huawei Administration Building, Bantian, Longgang District, Shenzhen, Guangdong 518129, China

---

Thông báo số: 90983/TB-SHTT.$_{IP}$, ngày 30/06/2025 về việc ghi nhận yêu cầu duy trì hiệu lực Bằng độc quyền sáng chế

Số đơn yêu cầu: DT1-2025-07271 Ngày nộp: 16/05/2025

Liên quan đến Bằng độc quyền sáng chế:

(11) Số bằng	(15) Ngày cấp	Năm yêu cầu duy trì hiệu lực	Hiệu lực được duy trì đến
32625	14/06/2022	4	14/06/2026

(73) Chủ văn bằng bảo hộ: HUAWEI TECHNOLOGIES CO., LTD. (CN)
Huawei Administration Building, Bantian, Longgang District Shenzhen, Guangdong 518129, China

---

Thông báo số: 90984/TB-SHTT.$_{IP}$, ngày 30/06/2025 về việc ghi nhận yêu cầu duy trì hiệu lực Bằng độc quyền sáng chế

Số đơn yêu cầu: DT1-2025-07272 Ngày nộp: 16/05/2025

Liên quan đến Bằng độc quyền sáng chế:

(11) Số bằng	(15) Ngày cấp	Năm yêu cầu duy trì hiệu lực	Hiệu lực được duy trì đến
32623	14/06/2022	4	14/06/2026

(73) Chủ văn bằng bảo hộ: HUAWEI TECHNOLOGIES CO., LTD. (CN)
Huawei Administration Building, Bantian, Longgang District, Shenzhen, Guangdong 518129, China

---

Thông báo số: 90985/TB-SHTT.$_{IP}$, ngày 30/06/2025 về việc ghi nhận yêu cầu duy trì hiệu lực Bằng độc quyền sáng chế

Số đơn yêu cầu: DT1-2025-07273 Ngày nộp: 16/05/2025

Liên quan đến Bằng độc quyền sáng chế:

(11) Số bằng	(15) Ngày cấp	Năm yêu cầu duy trì hiệu lực	Hiệu lực được duy trì đến
36398	14/06/2023	3	14/06/2026

(73) Chủ văn bằng bảo hộ: KURARAY CO., LTD. (JP)
1621, Sakazu, Kurashiki-shi, Okayama 710-0801 Japan

Thông báo số: 90986/TB-SHTT.IP, ngày 30/06/2025 về việc ghi nhận yêu cầu duy trì hiệu lực Bằng độc quyền sáng chế

Số đơn yêu cầu: DT1-2025-07274 Ngày nộp: 16/05/2025

Liên quan đến Bằng độc quyền sáng chế:

(11) Số bằng	(15) Ngày cấp	Năm yêu cầu duy trì hiệu lực	Hiệu lực được duy trì đến
36396	14/06/2023	3	14/06/2026

(73) Chủ văn bằng bảo hộ: KURARAY CO., LTD. (JP)
1621, Sakazu, Kurashiki-shi, Okayama 710-0801 Japan

Thông báo số: 90987/TB-SHTT.IP, ngày 30/06/2025 về việc ghi nhận yêu cầu duy trì hiệu lực Bằng độc quyền sáng chế

Số đơn yêu cầu: DT1-2025-07275 Ngày nộp: 16/05/2025

Liên quan đến Bằng độc quyền sáng chế:

(11) Số bằng	(15) Ngày cấp	Năm yêu cầu duy trì hiệu lực	Hiệu lực được duy trì đến
32633	14/06/2022	4	14/06/2026

(73) Chủ văn bằng bảo hộ: KAO CORPORATION (JP)
14-10, Nihonbashi Kayabacho 1-chome, Chuo-ku, Tokyo 1038210 (JP)

Thông báo số: 90988/TB-SHTT.IP, ngày 30/06/2025 về việc ghi nhận yêu cầu duy trì hiệu lực Bằng độc quyền sáng chế

Số đơn yêu cầu: DT1-2025-07276 Ngày nộp: 16/05/2025

Liên quan đến Bằng độc quyền sáng chế:

(11) Số bằng	(15) Ngày cấp	Năm yêu cầu duy trì hiệu lực	Hiệu lực được duy trì đến
36392	14/06/2023	3	14/06/2026

(73) Chủ văn bằng bảo hộ: NIPPON STEEL CORPORATION (JP)
6-1, Marunouchi 2-chome, Chiyoda-ku, Tokyo 100-8071 Japan

Thông báo số: 90989/TB-SHTT.IP, ngày 30/06/2025 về việc ghi nhận yêu cầu duy trì hiệu lực Bằng độc quyền sáng chế

Số đơn yêu cầu: DT1-2025-07277 Ngày nộp: 16/05/2025

Liên quan đến Bằng độc quyền sáng chế:

(11) Số bằng	(15) Ngày cấp	Năm yêu cầu duy trì hiệu lực	Hiệu lực được duy trì đến
36388	14/06/2023	3	14/06/2026

(73) Chủ văn bằng bảo hộ: NIPPON STEEL CORPORATION (JP)
6-1, Marunouchi 2-chome, Chiyoda-ku, Tokyo 100-8071 Japan

Thông báo số: 90990/TB-SHTT.IP, ngày 30/06/2025 về việc ghi nhận yêu cầu duy trì hiệu lực Bằng độc quyền sáng chế

Số đơn yêu cầu: DT1-2025-07278 Ngày nộp: 16/05/2025

Liên quan đến Bằng độc quyền sáng chế:

(11) Số bằng	(15) Ngày cấp	Năm yêu cầu duy trì hiệu lực	Hiệu lực được duy trì đến
36393	14/06/2023	3	14/06/2026

(73) Chủ văn bằng bảo hộ: KUBOTA CORPORATION (JP)
2-47, Shikitsuhigashi 1-chome, Naniwa-ku, Osaka-shi, Osaka 5568601, Japan

---

Thông báo số: 90991/TB-SHTT.IP, ngày 30/06/2025 về việc ghi nhận yêu cầu duy trì hiệu lực Bằng độc quyền sáng chế

Số đơn yêu cầu: DT1-2025-07279 Ngày nộp: 16/05/2025

Liên quan đến Bằng độc quyền sáng chế:

(11) Số bằng	(15) Ngày cấp	Năm yêu cầu duy trì hiệu lực	Hiệu lực được duy trì đến
28903	14/06/2021	5	14/06/2026

(73) Chủ văn bằng bảo hộ: JFE STEEL CORPORATION (JP)
2-3, Uchisaiwai-cho 2-chome, Chiyoda-ku, Tokyo 100-0011, Japan

---

Thông báo số: 90992/TB-SHTT.$_{IP}$, ngày 30/06/2025 về việc ghi nhận yêu cầu duy trì hiệu lực Bằng độc quyền sáng chế

Số đơn yêu cầu: DT1-2025-07280 Ngày nộp: 16/05/2025

Liên quan đến Bằng độc quyền sáng chế:

(11) Số bằng	(15) Ngày cấp	Năm yêu cầu duy trì hiệu lực	Hiệu lực được duy trì đến
36389	14/06/2023	3	14/06/2026

(73) Chủ văn bằng bảo hộ: MITSUBISHI POWER, LTD. (JP)
3-1, Minatomirai 3-chome, Nishi-ku, Yokohama-shi, Kanagawa 220-8401, Japan

---

Thông báo số: 90993/TB-SHTT.$_{IP}$, ngày 30/06/2025 về việc ghi nhận yêu cầu duy trì hiệu lực Bằng độc quyền sáng chế

Số đơn yêu cầu: DT1-2025-07281 Ngày nộp: 16/05/2025

Liên quan đến Bằng độc quyền sáng chế:

(11) Số bằng	(15) Ngày cấp	Năm yêu cầu duy trì hiệu lực	Hiệu lực được duy trì đến
32636	14/06/2022	4	14/06/2026

(73) Chủ văn bằng bảo hộ: YOSHINO GYPSUM CO., LTD. (JP)
Shin-Tokyo Bldg., 3-1, Marunouchi 3-chome, Chiyoda-ku, Tokyo 100-0005 Japan

---

Thông báo số: 90994/TB-SHTT.$_{IP}$, ngày 30/06/2025 về việc ghi nhận yêu cầu duy trì hiệu lực Bằng độc quyền sáng chế

Số đơn yêu cầu: DT1-2025-07282 Ngày nộp: 16/05/2025

Liên quan đến Bằng độc quyền sáng chế:

(11) Số bằng	(15) Ngày cấp	Năm yêu cầu duy trì hiệu lực	Hiệu lực được duy trì đến
28912	14/06/2021	5	14/06/2026

(73) Chủ văn bằng bảo hộ: SENJU METAL INDUSTRY CO., LTD. (JP)
23, Senju-Hashido-cho, Adachi-ku, Tokyo 120-8555, Japan

Thông báo số: 90995/TB-SHTT.$_{IP}$, ngày 30/06/2025 về việc ghi nhận yêu cầu duy trì hiệu lực Bằng độc quyền sáng chế

Số đơn yêu cầu: DT1-2025-07283 Ngày nộp: 16/05/2025

Liên quan đến Bằng độc quyền sáng chế:

(11) Số bằng	(15) Ngày cấp	Năm yêu cầu duy trì hiệu lực	Hiệu lực được duy trì đến
36391	14/06/2023	3	14/06/2026

(73) Chủ văn bằng bảo hộ: OTSUKA PHARMACEUTICAL CO., LTD. (JP)
2-9, Kanda Tsukasa-machi, Chiyoda-ku, Tokyo 101-8535 Japan

Thông báo số: 90996/TB-SHTT.$_{IP}$, ngày 30/06/2025 về việc ghi nhận yêu cầu duy trì hiệu lực Bằng độc quyền sáng chế

Số đơn yêu cầu: DT1-2025-07284 Ngày nộp: 16/05/2025

Liên quan đến Bằng độc quyền sáng chế:

(11) Số bằng	(15) Ngày cấp	Năm yêu cầu duy trì hiệu lực	Hiệu lực được duy trì đến
32657	15/06/2022	4	15/06/2026

(73) Chủ văn bằng bảo hộ: HUAWEI TECHNOLOGIES CO., LTD. (CN)
Huawei Administration Building, Bantian, Longgang District, Shenzhen, Guangdong 518129, China

---

Thông báo số: 90997/TB-SHTT.IP, ngày 30/06/2025 về việc ghi nhận yêu cầu duy trì hiệu lực Bằng độc quyền sáng chế

Số đơn yêu cầu: DT1-2025-07285 Ngày nộp: 16/05/2025

Liên quan đến Bằng độc quyền sáng chế:

(11) Số bằng	(15) Ngày cấp	Năm yêu cầu duy trì hiệu lực	Hiệu lực được duy trì đến
28920	15/06/2021	5	15/06/2026

(73) Chủ văn bằng bảo hộ: HUAWEI DEVICE CO., LTD. (CN)
B2-5 of Nanfang Factory, No. 2 of Xincheng Road, Shongshan Lake Science and Technology Industrial Zone, Dongguan, Guangdong, PRC, 523808

Thông báo số: 90998/TB-SHTT.IP, ngày 30/06/2025 về việc ghi nhận yêu cầu duy trì hiệu lực Bằng độc quyền sáng chế

Số đơn yêu cầu: DT1-2025-07286 Ngày nộp: 16/05/2025

Liên quan đến Bằng độc quyền sáng chế:

(11) Số bằng	(15) Ngày cấp	Năm yêu cầu duy trì hiệu lực	Hiệu lực được duy trì đến
32654	15/06/2022	4	15/06/2026

(73) Chủ văn bằng bảo hộ: NITTO DENKO CORPORATION (JP)
1-1-2, Shimohozumi, Ibaraki-shi, Osaka 567-8680, Japan

Thông báo số: 90999/TB-SHTT.IP, ngày 30/06/2025 về việc ghi nhận yêu cầu duy trì hiệu lực Bằng độc quyền sáng chế

Số đơn yêu cầu: DT1-2025-07287 Ngày nộp: 16/05/2025

Liên quan đến Bằng độc quyền sáng chế:

(11) Số bằng	(15) Ngày cấp	Năm yêu cầu duy trì hiệu lực	Hiệu lực được duy trì đến
24583	15/06/2020	6	15/06/2026

(73) Chủ văn bằng bảo hộ: NITTO DENKO CORPORATION (JP)
1-2, Shimohozumi 1-chome, Ibaraki-shi, Osaka 5678680 Japan

Thông báo số: 91000/TB-SHTT.$_{IP}$, ngày 30/06/2025 về việc ghi nhận yêu cầu duy trì hiệu lực Bằng độc quyền sáng chế

Số đơn yêu cầu: DT1-2025-07288 Ngày nộp: 16/05/2025

Liên quan đến Bằng độc quyền sáng chế:

(11) Số bằng	(15) Ngày cấp	Năm yêu cầu duy trì hiệu lực	Hiệu lực được duy trì đến
32653	15/06/2022	4	15/06/2026

(73) Chủ văn bằng bảo hộ: DAIICHI SANKYO COMPANY, LIMITED. (JP)
3-5-1, Nihonbashi Honcho, Chuo-ku, Tokyo 1038426, Japan

Thông báo số: 91001/TB-SHTT.$_{IP}$, ngày 30/06/2025 về việc ghi nhận yêu cầu duy trì hiệu lực Bằng độc quyền sáng chế

Số đơn yêu cầu: DT1-2025-07289 Ngày nộp: 16/05/2025

Liên quan đến Bằng độc quyền sáng chế:

(11) Số bằng	(15) Ngày cấp	Năm yêu cầu duy trì hiệu lực	Hiệu lực được duy trì đến
24339	29/05/2020	6	29/05/2026

(73) Chủ văn bằng bảo hộ: SONY CORPORATION (JP)
1-7-1, Konan, Minato-ku, Tokyo 108-0075, Japan

Thông báo số: 91002/TB-SHTT.$_{IP}$, ngày 30/06/2025 về việc ghi nhận yêu cầu duy trì hiệu lực Bằng độc quyền sáng chế

Số đơn yêu cầu: DT1-2025-07290 Ngày nộp: 16/05/2025

Liên quan đến Bằng độc quyền sáng chế:

(11) Số bằng	(15) Ngày cấp	Năm yêu cầu duy trì hiệu lực	Hiệu lực được duy trì đến
24344	29/05/2020	6	29/05/2026

(73) Chủ văn bằng bảo hộ: F. HOFFMANN-LA ROCHE AG (CH)
Grenzacherstrasse 124 CH-4070 Basel (CH)

Thông báo số: 91003/TB-SHTT.$_{IP}$, ngày 30/06/2025 về việc ghi nhận yêu cầu duy trì hiệu lực Bằng độc quyền sáng chế

Số đơn yêu cầu: DT1-2025-07291 Ngày nộp: 16/05/2025

Liên quan đến Bằng độc quyền sáng chế:

(11) Số bằng	(15) Ngày cấp	Năm yêu cầu duy trì hiệu lực	Hiệu lực được duy trì đến
32439	30/05/2022	4	30/05/2026

(73) Chủ văn bằng bảo hộ: HONDA MOTOR CO., LTD. (JP)
1-1, Minami-Aoyama 2-chome, Minato-ku, Tokyo 107-8556, JAPAN

Thông báo số: 91004/TB-SHTT.$_{IP}$, ngày 30/06/2025 về việc ghi nhận yêu cầu duy trì hiệu lực Bằng độc quyền sáng chế

Số đơn yêu cầu: DT1-2025-07292 Ngày nộp: 16/05/2025

Liên quan đến Bằng độc quyền sáng chế:

(11) Số bằng	(15) Ngày cấp	Năm yêu cầu duy trì hiệu lực	Hiệu lực được duy trì đến
36226	30/05/2023	3	30/05/2026

(73) Chủ văn bằng bảo hộ: GE VIDEO COMPRESSION, LLC (US)
8 Southwoods Boulevard, Albany, New York 12211, USA

Thông báo số: 91005/TB-SHTT.$_{IP}$, ngày 30/06/2025 về việc ghi nhận yêu cầu duy trì hiệu lực Bằng độc quyền sáng chế

Số đơn yêu cầu: DT1-2025-07293 Ngày nộp: 16/05/2025

Liên quan đến Bằng độc quyền sáng chế:

(11) Số bằng	(15) Ngày cấp	Năm yêu cầu duy trì hiệu lực	Hiệu lực được duy trì đến
19342	30/05/2018	8	30/05/2026

(73) Chủ văn bằng bảo hộ: DOLBY INTERNATIONAL AB (NL)
Apollo Building, 3E, Herikerbergweg 1-35, NL-1101 CN Amsterdam, Netherlands
DOLBY LABORATORIES LICENSING CORPORATION (US)
1275 Market Street, San Francisco, California 94103, United States of America

---

Thông báo số: 91006/TB-SHTT.$_{IP}$, ngày 30/06/2025 về việc ghi nhận yêu cầu duy trì hiệu lực Bằng độc quyền sáng chế

Số đơn yêu cầu: DT1-2025-07294 Ngày nộp: 16/05/2025

Liên quan đến Bằng độc quyền sáng chế:

(11) Số bằng	(15) Ngày cấp	Năm yêu cầu duy trì hiệu lực	Hiệu lực được duy trì đến
19362	31/05/2018	8	31/05/2026

(73) Chủ văn bằng bảo hộ: GE HEALTHCARE LIMITED (GB)
Amersham Place, Little Chalfont, Buckinghamshire HP7 9NA, Great Britain

---

Thông báo số: 91007/TB-SHTT.$_{IP}$, ngày 30/06/2025 về việc ghi nhận yêu cầu duy trì hiệu lực Bằng độc quyền sáng chế

Số đơn yêu cầu: DT1-2025-07295 Ngày nộp: 16/05/2025

Liên quan đến Bằng độc quyền sáng chế:

(11) Số bằng	(15) Ngày cấp	Năm yêu cầu duy trì hiệu lực	Hiệu lực được duy trì đến
28776	31/05/2021	5	31/05/2026

(73) Chủ văn bằng bảo hộ: HONDA MOTOR CO., LTD. (JP)
1-1, Minami-Aoyama 2-chome, Minato-ku, Tokyo 107-8556, JAPAN

Thông báo số: 91008/TB-SHTT.$_{IP}$, ngày 30/06/2025 về việc ghi nhận yêu cầu duy trì hiệu lực Bằng độc quyền sáng chế

Số đơn yêu cầu: DT1-2025-07296 Ngày nộp: 16/05/2025

Liên quan đến Bằng độc quyền sáng chế:

(11) Số bằng	(15) Ngày cấp	Năm yêu cầu duy trì hiệu lực	Hiệu lực được duy trì đến
32446	30/05/2022	4	30/05/2026

(73) Chủ văn bằng bảo hộ: REGENERON PHARMACEUTICALS, INC. (US)
777 Old Saw Mill River Road, Tarrytown, NY 10591, USA

Thông báo số: 91044/TB-SHTT.$_{IP}$, ngày 30/06/2025 về việc ghi nhận yêu cầu duy trì hiệu lực Bằng độc quyền sáng chế

Số đơn yêu cầu: DT1-2025-07297 Ngày nộp: 16/05/2025

Liên quan đến Bằng độc quyền sáng chế:

(11) Số bằng	(15) Ngày cấp	Năm yêu cầu duy trì hiệu lực	Hiệu lực được duy trì đến
33473	25/08/2022	4	25/08/2026

(73) Chủ văn bằng bảo hộ: VAAS CONSTRUCTION JOINT STOCK COMPANY (VN)
No. 2/F14 General Department II, No. 39 Lane 105/2 Xuan La, Xuan Tao Ward, Bac Tu Liem District, Hanoi City
SANGBO CORP. (KR)
36-12, Gamillam-ro, Hanam-si, Gyeonggi-do12993, Republic of Korea

---

Thông báo số: 91045/TB-SHTT.IP, ngày 30/06/2025 về việc ghi nhận yêu cầu duy trì hiệu lực Bằng độc quyền sáng chế

Số đơn yêu cầu: DT1-2025-07298 Ngày nộp: 16/05/2025

Liên quan đến Bằng độc quyền sáng chế:

(11) Số bằng	(15) Ngày cấp	Năm yêu cầu duy trì hiệu lực	Hiệu lực được duy trì đến
24386	04/06/2020	6	04/06/2026

(73) Chủ văn bằng bảo hộ: ENI S.P.A. (IT)
Piazzale Enrico Mattei 1, I-00144 Roma, Italy

Thông báo số: 91046/TB-SHTT.IP, ngày 30/06/2025 về việc ghi nhận yêu cầu duy trì hiệu lực Bằng độc quyền sáng chế

Số đơn yêu cầu: DT1-2025-07299 Ngày nộp: 16/05/2025

Liên quan đến Bằng độc quyền sáng chế:

(11) Số bằng	(15) Ngày cấp	Năm yêu cầu duy trì hiệu lực	Hiệu lực được duy trì đến
15547	30/05/2016	10	30/05/2026

(73) Chủ văn bằng bảo hộ: CHR. HANSEN HMO GMBH (DE)
Maarweg 32, 53619 Rheinbreitbach, Germany

---

b - Duy trì hiệu lực Bằng độc quyền giải pháp hữu ích

Thông báo số: 72460/TB-SHTT.$_{IP}$, ngày 05/06/2025 về việc ghi nhận yêu cầu duy trì hiệu lực Bằng độc quyền giải pháp hữu ích

Số đơn yêu cầu: DT2-2025-05669 Ngày nộp: 17/04/2025

Liên quan đến Bằng độc quyền giải pháp hữu ích:

(11) Số bằng	(15) Ngày cấp	Năm yêu cầu duy trì hiệu lực	Hiệu lực được duy trì đến
2644	06/05/2021	5	06/05/2026

(73) Chủ văn bằng bảo hộ: ĐẠI HỌC BÁCH KHOA HÀ NỘI (VN)
Số 1, Đại Cồ Việt, quận Hai Bà Trưng, thành phố Hà Nội

Thông báo số: 72461/TB-SHTT.$_{IP}$, ngày 05/06/2025 về việc ghi nhận yêu cầu duy trì hiệu lực Bằng độc quyền giải pháp hữu ích

Số đơn yêu cầu: DT2-2025-05670 Ngày nộp: 17/04/2025

Liên quan đến Bằng độc quyền giải pháp hữu ích:

(11) Số bằng	(15) Ngày cấp	Năm yêu cầu duy trì hiệu lực	Hiệu lực được duy trì đến
2670	17/06/2021	5	17/06/2026

(73) Chủ văn bằng bảo hộ: ĐẠI HỌC BÁCH KHOA HÀ NỘI (VN)
Số 1, Đại Cồ Việt, quận Hai Bà Trưng, thành phố Hà Nội

Thông báo số: 72462/TB-SHTT.$_{IP}$, ngày 05/06/2025 về việc ghi nhận yêu cầu duy trì hiệu lực Bằng độc quyền giải pháp hữu ích

Số đơn yêu cầu: DT2-2025-05671 Ngày nộp: 17/04/2025

Liên quan đến Bằng độc quyền giải pháp hữu ích:

(11) Số bằng	(15) Ngày cấp	Năm yêu cầu duy trì hiệu lực	Hiệu lực được duy trì đến
3307	13/07/2023	3	13/07/2026

(73) Chủ văn bằng bảo hộ: ĐẠI HỌC BÁCH KHOA HÀ NỘI (VN)
Số 1, Đại Cồ Việt, Hai Bà Trưng, thành phố Hà Nội

Thông báo số: 72583/TB-SHTT.IP, ngày 05/06/2025 về việc ghi nhận yêu cầu duy trì hiệu lực Bằng độc quyền giải pháp hữu ích

Số đơn yêu cầu: DT2-2025-05458 Ngày nộp: 16/04/2025

Liên quan đến Bằng độc quyền giải pháp hữu ích:

(11) Số bằng	(15) Ngày cấp	Năm yêu cầu duy trì hiệu lực	Hiệu lực được duy trì đến
3551	01/03/2024	2	01/03/2026

(73) Chủ văn bằng bảo hộ: LAIRD TECHNOLOGIES, INC. (US)
16401 Swingley Ridge Road, Suite 700, Chesterfield, MO 63017, United States of America

---

Thông báo số: 73074/TB-SHTT.IP, ngày 05/06/2025 về việc ghi nhận yêu cầu duy trì hiệu lực Bằng độc quyền giải pháp hữu ích

Số đơn yêu cầu: DT2-2025-00777 Ngày nộp: 20/01/2025

Liên quan đến Bằng độc quyền giải pháp hữu ích:

(11) Số bằng	(15) Ngày cấp	Năm yêu cầu duy trì hiệu lực	Hiệu lực được duy trì đến
3576	27/03/2024	2	27/03/2026

(73) Chủ văn bằng bảo hộ: CÔNG TY TNHH MỘT THÀNH VIÊN THOÁT NƯỚC ĐÔ THỊ THÀNH PHỐ HỒ CHÍ MINH (VN)
04 Nguyễn Thiện Thuật, phường 24, quận Bình Thạnh, thành phố Hồ Chí Minh

---

Thông báo số: 73075/TB-SHTT.IP, ngày 05/06/2025 về việc ghi nhận yêu cầu duy trì hiệu lực Bằng độc quyền giải pháp hữu ích

Số đơn yêu cầu: DT2-2025-00778 Ngày nộp: 20/01/2025

Liên quan đến Bằng độc quyền giải pháp hữu ích:

(11) Số bằng	(15) Ngày cấp	Năm yêu cầu duy trì hiệu lực	Hiệu lực được duy trì đến
3576	27/03/2024	3	27/03/2027

(73) Chủ văn bằng bảo hộ: CÔNG TY TNHH MỘT THÀNH VIÊN THOÁT NƯỚC ĐÔ THỊ THÀNH PHỐ HỒ CHÍ MINH (VN)
04 Nguyễn Thiện Thuật, phường 24, quận Bình Thạnh, thành phố Hồ Chí Minh

---

Thông báo số: 78168/TB-SHTT.$_{IP}$, ngày 12/06/2025 về việc ghi nhận yêu cầu duy trì hiệu lực Bằng độc quyền giải pháp hữu ích

Số đơn yêu cầu: DT2-2025-04679 Ngày nộp: 28/03/2025

Liên quan đến Bằng độc quyền giải pháp hữu ích:

(11) Số bằng	(15) Ngày cấp	Năm yêu cầu duy trì hiệu lực	Hiệu lực được duy trì đến
3229	13/06/2023	3	13/06/2026

(73) Chủ văn bằng bảo hộ: CÔNG TY CỔ PHẦN LIÊN DOANH KANGAROO QUỐC TẾ (VN)
Khu công nghiệp Tân Quang, Xã Tân Quang, Huyện Văn Lâm, Tỉnh Hưng Yên

---

Thông báo số: 78714/TB-SHTT.$_{IP}$, ngày 13/06/2025 về việc ghi nhận yêu cầu duy trì hiệu lực Bằng độc quyền giải pháp hữu ích

Số đơn yêu cầu: DT2-2025-05815 Ngày nộp: 18/04/2025

Liên quan đến Bằng độc quyền giải pháp hữu ích:

(11) Số bằng	(15) Ngày cấp	Năm yêu cầu duy trì hiệu lực	Hiệu lực được duy trì đến
2284	25/02/2020	6	25/02/2026

(73) Chủ văn bằng bảo hộ: NGUYỄN ĐỨC BA (VN)
Khu 5, xã Sơn Dương, huyện Lâm Thao, tỉnh Phú Thọ

Thông báo số: 78792/TB-SHTT.$_{IP}$, ngày 13/06/2025 về việc ghi nhận yêu cầu duy trì hiệu lực Bằng độc quyền giải pháp hữu ích

Số đơn yêu cầu: DT2-2025-06161 Ngày nộp: 23/04/2025

Liên quan đến Bằng độc quyền giải pháp hữu ích:

(11) Số bằng	(15) Ngày cấp	Năm yêu cầu duy trì hiệu lực	Hiệu lực được duy trì đến
2311	06/05/2020	6	06/05/2026

(73) Chủ văn bằng bảo hộ: CÔNG TY CỔ PHẦN DƯỢC LÂM ĐỒNG LADOPHAR (VN)
Số 18 Ngô Quyền, phường 6, thành phố Đà Lạt, tỉnh Lâm Đồng

Thông báo số: 78850/TB-SHTT.$_{IP}$, ngày 13/06/2025 về việc ghi nhận yêu cầu duy trì hiệu lực Bằng độc quyền giải pháp hữu ích

Số đơn yêu cầu: DT2-2025-06238 Ngày nộp: 24/04/2025

Liên quan đến Bằng độc quyền giải pháp hữu ích:

(11) Số bằng	(15) Ngày cấp	Năm yêu cầu duy trì hiệu lực	Hiệu lực được duy trì đến
2638	27/04/2021	5	27/04/2026

(73) Chủ văn bằng bảo hộ: NGUYỄN ĐỨC QUYỀN (VN)
Số nhà 14, đường 3.5, khu đô thị Gamuda Garden, quận Hoàng Mai, thành phố Hà Nội

---

Thông báo số: 78995/TB-SHTT.$_{IP}$, ngày 13/06/2025 về việc ghi nhận yêu cầu duy trì hiệu lực Bằng độc quyền giải pháp hữu ích

Số đơn yêu cầu: DT2-2025-06514 Ngày nộp: 29/04/2025

Liên quan đến Bằng độc quyền giải pháp hữu ích:

(11) Số bằng	(15) Ngày cấp	Năm yêu cầu duy trì hiệu lực	Hiệu lực được duy trì đến
3048	09/02/2023	3	09/02/2026

(73) Chủ văn bằng bảo hộ: DƯƠNG QUÝ SỸ (VN)
16 Ngô Quyền, phường 6, thành phố Đà Lạt, tỉnh Lâm Đồng

Thông báo số: 78996/TB-SHTT.IP, ngày 13/06/2025 về việc ghi nhận yêu cầu duy trì hiệu lực Bằng độc quyền giải pháp hữu ích

Số đơn yêu cầu: DT2-2025-06528 Ngày nộp: 29/04/2025

Liên quan đến Bằng độc quyền giải pháp hữu ích:

(11) Số bằng	(15) Ngày cấp	Năm yêu cầu duy trì hiệu lực	Hiệu lực được duy trì đến
2951	05/07/2022	4	05/07/2026

(73) Chủ văn bằng bảo hộ: LISHENG MACHINERY CO., LTD. (CN)
Shangtunhou Road, Santun Village, Houjie Town, Dongguan, Guangdong Province, China

---

Thông báo số: 78997/TB-SHTT.IP, ngày 13/06/2025 về việc ghi nhận yêu cầu duy trì hiệu lực Bằng độc quyền giải pháp hữu ích

Số đơn yêu cầu: DT2-2025-06540 Ngày nộp: 29/04/2025

Liên quan đến Bằng độc quyền giải pháp hữu ích:

(11) Số bằng	(15) Ngày cấp	Năm yêu cầu duy trì hiệu lực	Hiệu lực được duy trì đến
2666	08/06/2021	5	08/06/2026

(73) Chủ văn bằng bảo hộ: CÔNG TY CỔ PHẦN NHỰA THIẾU NIÊN TIỀN PHONG (VN)
Số 2 An Đà, phường Lạch Tray, quận Ngô Quyền, thành phố Hải Phòng

---

Thông báo số: 78998/TB-SHTT.IP, ngày 13/06/2025 về việc ghi nhận yêu cầu duy trì hiệu lực Bằng độc quyền giải pháp hữu ích

Số đơn yêu cầu: DT2-2025-06542 Ngày nộp: 29/04/2025

Liên quan đến Bằng độc quyền giải pháp hữu ích:

(11) Số bằng	(15) Ngày cấp	Năm yêu cầu duy trì hiệu lực	Hiệu lực được duy trì đến
2302	29/04/2020	6	29/04/2026

(73) Chủ văn bằng bảo hộ: CÔNG TY TNHH SẢN XUẤT THƯƠNG MẠI AN LẬP (VN)
29-29A Huỳnh Văn Bánh, phường 17, quận Phú Nhuận, thành phố Hồ Chí Minh

---

Thông báo số: 83336/TB-SHTT.$_{IP}$, ngày 20/06/2025 về việc ghi nhận yêu cầu duy trì hiệu lực Bằng độc quyền giải pháp hữu ích

Số đơn yêu cầu: DT2-2024-08176 Ngày nộp: 10/06/2024

Liên quan đến Bằng độc quyền giải pháp hữu ích:

(11) Số bằng	(15) Ngày cấp	Năm yêu cầu duy trì hiệu lực	Hiệu lực được duy trì đến
2927	18/05/2022	3	18/05/2025

(73) Chủ văn bằng bảo hộ: CÔNG TY CỔ PHẦN TẬP ĐOÀN AUSTDOOR (VN)
Số 35A, đường số 1, phố Trần Thái Tông, phường Dịch Vọng, quận Cầu Giấy, thành phố Hà Nội

---

Thông báo số: 84693/TB-SHTT.$_{IP}$, ngày 20/06/2025 về việc ghi nhận yêu cầu duy trì hiệu lực Bằng độc quyền giải pháp hữu ích

Số đơn yêu cầu: DT2-2025-00187 Ngày nộp: 09/01/2025

Liên quan đến Bằng độc quyền giải pháp hữu ích:

(11) Số bằng	(15) Ngày cấp	Năm yêu cầu duy trì hiệu lực	Hiệu lực được duy trì đến
3284	11/07/2023	3	11/07/2026

(73) Chủ văn bằng bảo hộ: TRƯỜNG ĐẠI HỌC BÁCH KHOA - ĐẠI HỌC QUỐC GIA THÀNH PHỐ HỒ CHÍ MINH (VN)
268 Lý Thường Kiệt, phường 14, quận 10, thành phố Hồ Chí Minh

---

Thông báo số: 84696/TB-SHTT.IP, ngày 20/06/2025 về việc ghi nhận yêu cầu duy trì hiệu lực Bằng độc quyền giải pháp hữu ích

Số đơn yêu cầu: DT2-2025-01008 Ngày nộp: 24/01/2025

Liên quan đến Bằng độc quyền giải pháp hữu ích:

(11) Số bằng	(15) Ngày cấp	Năm yêu cầu duy trì hiệu lực	Hiệu lực được duy trì đến
3866	04/12/2024	2	04/12/2026

(73) Chủ văn bằng bảo hộ: CÔNG TY CỔ PHẦN SAO THÁI DƯƠNG (VN)
Lô CC1-III.13.4 thuộc dự án khu đô thị mới Pháp Vân - Tứ Hiệp, phường Hoàng Liệt, quận Hoàng Mai, thành phố Hà Nội

---

Thông báo số: 84702/TB-SHTT.IP, ngày 20/06/2025 về việc ghi nhận yêu cầu duy trì hiệu lực Bằng độc quyền giải pháp hữu ích

Số đơn yêu cầu: DT2-2024-11725 Ngày nộp: 09/08/2024

Liên quan đến Bằng độc quyền giải pháp hữu ích:

(11) Số bằng	(15) Ngày cấp	Năm yêu cầu duy trì hiệu lực	Hiệu lực được duy trì đến
3277	11/07/2023	3	11/07/2026

(73) Chủ văn bằng bảo hộ: CÔNG TY CỔ PHẦN HỢP TRÍ SUMMIT (VN)
Đường số 8, lô B14, khu công nghiệp Hiệp Phước, xã Hiệp Phước, huyện Nhà Bè, thành phố Hồ Chí Minh

---

Thông báo số: 84703/TB-SHTT.IP, ngày 20/06/2025 về việc ghi nhận yêu cầu duy trì hiệu lực Bằng độc quyền giải pháp hữu ích

Số đơn yêu cầu: DT2-2024-14835 Ngày nộp: 01/10/2024

Liên quan đến Bằng độc quyền giải pháp hữu ích:

(11) Số bằng	(15) Ngày cấp	Năm yêu cầu duy trì hiệu lực	Hiệu lực được duy trì đến
2464	02/10/2020	5	02/10/2025

(73) Chủ văn bằng bảo hộ: EMERICO INTERNATIONAL SDN BHD (MY)
A-5-2, 2nd Floor, Block A, No. 72A, Jaya One Jalan Universiti, 46200 Petaling Jaya, Selangor, Malaysia

---

Thông báo số: 84741/TB-SHTT.$_{IP}$, ngày 20/06/2025 về việc ghi nhận yêu cầu duy trì hiệu lực Bằng độc quyền giải pháp hữu ích

Số đơn yêu cầu: DT2-2025-06301 Ngày nộp: 25/04/2025

Liên quan đến Bằng độc quyền giải pháp hữu ích:

(11) Số bằng	(15) Ngày cấp	Năm yêu cầu duy trì hiệu lực	Hiệu lực được duy trì đến
2910	12/05/2022	4	12/05/2026

(73) Chủ văn bằng bảo hộ: CÔNG TY CỔ PHẦN CÔNG NGHỆ BẢO TRÌ VÀ NÂNG CẤP ĐƯỜNG BỘ VIỆT NAM (VN)
Số 11, ngách 165/30, phố Thái Hà, phường Láng Hạ, quận Đống Đa, thành phố Hà Nội

---

Thông báo số: 85003/TB-SHTT.$_{IP}$, ngày 20/06/2025 về việc ghi nhận yêu cầu duy trì hiệu lực Bằng độc quyền giải pháp hữu ích

Số đơn yêu cầu: DT2-2025-06459 Ngày nộp: 28/04/2025

Liên quan đến Bằng độc quyền giải pháp hữu ích:

(11) Số bằng	(15) Ngày cấp	Năm yêu cầu duy trì hiệu lực	Hiệu lực được duy trì đến
3615	07/05/2024	2	07/05/2026

(73) Chủ văn bằng bảo hộ: TRUNG TÂM VŨ TRỤ VIỆT NAM, VIỆN HÀN LÂM KHOA HỌC VÀ CÔNG NGHỆ VIỆT NAM (VN)
Tòa Nhà A6, 18 Hoàng Quốc Việt, Cầu Giấy, Hà Nội, Việt Nam

Thông báo số: 85004/TB-SHTT.$_{IP}$, ngày 20/06/2025 về việc ghi nhận yêu cầu duy trì hiệu lực Bằng độc quyền giải pháp hữu ích

Số đơn yêu cầu: DT2-2025-06614 Ngày nộp: 05/05/2025

Liên quan đến Bằng độc quyền giải pháp hữu ích:

(11) Số bằng	(15) Ngày cấp	Năm yêu cầu duy trì hiệu lực	Hiệu lực được duy trì đến
1823	07/08/2018	8	07/08/2026

(73) Chủ văn bằng bảo hộ: NGUYỄN NHƠN HÒA (AU)
Số 174 South Terrace, Bankstown NSW 2200, Australia

Thông báo số: 85005/TB-SHTT.$_{IP}$, ngày 20/06/2025 về việc ghi nhận yêu cầu duy trì hiệu lực Bằng độc quyền giải pháp hữu ích

Số đơn yêu cầu: DT2-2025-06618 Ngày nộp: 05/05/2025

Liên quan đến Bằng độc quyền giải pháp hữu ích:

(11) Số bằng	(15) Ngày cấp	Năm yêu cầu duy trì hiệu lực	Hiệu lực được duy trì đến
2147	09/09/2019	7	09/09/2026

(73) Chủ văn bằng bảo hộ: NGUYỄN NHƠN HÒA (AU)
số 174 South Terrace, Bankstown NSW 2200, Australia

Thông báo số: 85006/TB-SHTT.$_{IP}$, ngày 20/06/2025 về việc ghi nhận yêu cầu duy trì hiệu lực Bằng độc quyền giải pháp hữu ích

Số đơn yêu cầu: DT2-2025-06619 Ngày nộp: 05/05/2025

Liên quan đến Bằng độc quyền giải pháp hữu ích:

(11) Số bằng	(15) Ngày cấp	Năm yêu cầu duy trì hiệu lực	Hiệu lực được duy trì đến
2147	09/09/2019	8	09/09/2027

(73) Chủ văn bằng bảo hộ: NGUYỄN NHƠN HÒA (AU)
số 174 South Terrace, Bankstown NSW 2200, Australia

Thông báo số: 85007/TB-SHTT.$_{IP}$, ngày 20/06/2025 về việc ghi nhận yêu cầu duy trì hiệu lực Bằng độc quyền giải pháp hữu ích

Số đơn yêu cầu: DT2-2025-06625 Ngày nộp: 05/05/2025

Liên quan đến Bằng độc quyền giải pháp hữu ích:

(11) Số bằng	(15) Ngày cấp	Năm yêu cầu duy trì hiệu lực	Hiệu lực được duy trì đến
2646	26/05/2021	5	26/05/2026

(73) Chủ văn bằng bảo hộ: NGUYỄN NHƠN HÒA (AU)
số 174 South Terrace, Bankstown NSW 2200, Australia

Thông báo số: 85008/TB-SHTT.$_{IP}$, ngày 20/06/2025 về việc ghi nhận yêu cầu duy trì hiệu lực Bằng độc quyền giải pháp hữu ích

Số đơn yêu cầu: DT2-2025-06626 Ngày nộp: 05/05/2025

Liên quan đến Bằng độc quyền giải pháp hữu ích:

(11) Số bằng	(15) Ngày cấp	Năm yêu cầu duy trì hiệu lực	Hiệu lực được duy trì đến
2646	26/05/2021	6	26/05/2027

(73) Chủ văn bằng bảo hộ: NGUYỄN NHƠN HÒA (AU)
số 174 South Terrace, Bankstown NSW 2200, Australia

Thông báo số: 85063/TB-SHTT.$_{IP}$, ngày 20/06/2025 về việc ghi nhận yêu cầu duy trì hiệu lực Bằng độc quyền giải pháp hữu ích

Số đơn yêu cầu: DT2-2025-06593 Ngày nộp: 05/05/2025

Liên quan đến Bằng độc quyền giải pháp hữu ích:

(11) Số bằng	(15) Ngày cấp	Năm yêu cầu duy trì hiệu lực	Hiệu lực được duy trì đến
2913	18/05/2022	4	18/05/2026

(73) Chủ văn bằng bảo hộ: VIỆN ỨNG DỤNG CÔNG NGHỆ (VN)
số 25 Lê Thánh Tông, phường Phan Chu Trinh, quận Hoàn Kiếm, thành phố Hà Nội

---

Thông báo số: 85072/TB-SHTT.$_{IP}$, ngày 20/06/2025 về việc ghi nhận yêu cầu duy trì hiệu lực Bằng độc quyền giải pháp hữu ích

Số đơn yêu cầu: DT2-2025-06613 Ngày nộp: 05/05/2025

Liên quan đến Bằng độc quyền giải pháp hữu ích:

(11) Số bằng	(15) Ngày cấp	Năm yêu cầu duy trì hiệu lực	Hiệu lực được duy trì đến
2371	18/06/2020	6	18/06/2026

(73) Chủ văn bằng bảo hộ: LIN, SHIH-FONG (TW)
No. 79, Cheng Yi Street, San Hsia Dist., New Taipei City, Taiwan

---

Thông báo số: 85073/TB-SHTT.$_{IP}$, ngày 20/06/2025 về việc ghi nhận yêu cầu duy trì hiệu lực Bằng độc quyền giải pháp hữu ích

Số đơn yêu cầu: DT2-2025-06616 Ngày nộp: 05/05/2025

Liên quan đến Bằng độc quyền giải pháp hữu ích:

(11) Số bằng	(15) Ngày cấp	Năm yêu cầu duy trì hiệu lực	Hiệu lực được duy trì đến
1824	07/08/2018	8	07/08/2026

(73) Chủ văn bằng bảo hộ: NGUYỄN NHƠN HÒA (AU)
Số 174 South Terrace, Bankstown NSW 2200, Australia

Thông báo số: 85074/TB-SHTT.$_{IP}$, ngày 20/06/2025 về việc ghi nhận yêu cầu duy trì hiệu lực Bằng độc quyền giải pháp hữu ích

Số đơn yêu cầu: DT2-2025-06617 Ngày nộp: 05/05/2025

Liên quan đến Bằng độc quyền giải pháp hữu ích:

(11) Số bằng	(15) Ngày cấp	Năm yêu cầu duy trì hiệu lực	Hiệu lực được duy trì đến
1850	28/08/2018	8	28/08/2026

(73) Chủ văn bằng bảo hộ: NGUYỄN NHƠN HÒA (AU)
Số 174 South Terrace, Bankstown NSW 2200, Australia

Thông báo số: 85075/TB-SHTT.IP, ngày 20/06/2025 về việc ghi nhận yêu cầu duy trì hiệu lực Bằng độc quyền giải pháp hữu ích

Số đơn yêu cầu: DT2-2025-06620 Ngày nộp: 05/05/2025

Liên quan đến Bằng độc quyền giải pháp hữu ích:

(11) Số bằng	(15) Ngày cấp	Năm yêu cầu duy trì hiệu lực	Hiệu lực được duy trì đến
2422	13/08/2020	6	13/08/2026

(73) Chủ văn bằng bảo hộ: NGUYỄN NHƠN HÒA (AU)
Số 174 South Terrace, Bankstown NSW 2200, Australia

Thông báo số: 85076/TB-SHTT.IP, ngày 20/06/2025 về việc ghi nhận yêu cầu duy trì hiệu lực Bằng độc quyền giải pháp hữu ích

Số đơn yêu cầu: DT2-2025-06621 Ngày nộp: 05/05/2025

Liên quan đến Bằng độc quyền giải pháp hữu ích:

(11) Số bằng	(15) Ngày cấp	Năm yêu cầu duy trì hiệu lực	Hiệu lực được duy trì đến
2438	04/09/2020	6	04/09/2026

(73) Chủ văn bằng bảo hộ: NGUYỄN NHƠN HÒA (AU)
174 South Terrace, Bankstown NSW 2200, Australia

Thông báo số: 85077/TB-SHTT.IP, ngày 20/06/2025 về việc ghi nhận yêu cầu duy trì hiệu lực Bằng độc quyền giải pháp hữu ích

Số đơn yêu cầu: DT2-2025-06622 Ngày nộp: 05/05/2025

Liên quan đến Bằng độc quyền giải pháp hữu ích:

(11) Số bằng	(15) Ngày cấp	Năm yêu cầu duy trì hiệu lực	Hiệu lực được duy trì đến
2439	04/09/2020	6	04/09/2026

(73) Chủ văn bằng bảo hộ: NGUYỄN NHƠN HÒA (AU)
Số 174 South Terrace, Bankstown NSW 2200, Australia

Thông báo số: 85078/TB-SHTT.$_{IP}$, ngày 20/06/2025 về việc ghi nhận yêu cầu duy trì hiệu lực Bằng độc quyền giải pháp hữu ích

Số đơn yêu cầu: DT2-2025-06623 Ngày nộp: 05/05/2025

Liên quan đến Bằng độc quyền giải pháp hữu ích:

(11) Số bằng	(15) Ngày cấp	Năm yêu cầu duy trì hiệu lực	Hiệu lực được duy trì đến
2462	28/09/2020	6	28/09/2026

(73) Chủ văn bằng bảo hộ: NGUYỄN NHƠN HÒA (AU)
số 174 South Terrace, Bankstown NSW 2200, Australia

Thông báo số: 85079/TB-SHTT.$_{IP}$, ngày 20/06/2025 về việc ghi nhận yêu cầu duy trì hiệu lực Bằng độc quyền giải pháp hữu ích

Số đơn yêu cầu: DT2-2025-06624 Ngày nộp: 05/05/2025

Liên quan đến Bằng độc quyền giải pháp hữu ích:

(11) Số bằng	(15) Ngày cấp	Năm yêu cầu duy trì hiệu lực	Hiệu lực được duy trì đến
2463	28/09/2020	6	28/09/2026

(73) Chủ văn bằng bảo hộ: NGUYỄN NHƠN HÒA (AU)
số 174 South Terrace, Bankstown NSW 2200, Australia

Thông báo số: 85080/TB-SHTT.$_{IP}$, ngày 20/06/2025 về việc ghi nhận yêu cầu duy trì hiệu lực Bằng độc quyền giải pháp hữu ích

Số đơn yêu cầu: DT2-2025-06627 Ngày nộp: 05/05/2025

Liên quan đến Bằng độc quyền giải pháp hữu ích:

(11) Số bằng	(15) Ngày cấp	Năm yêu cầu duy trì hiệu lực	Hiệu lực được duy trì đến
2680	07/07/2021	5	07/07/2026

(73) Chủ văn bằng bảo hộ: NGUYỄN NHƠN HÒA (AU)
174 South Terrace, Bankstown NSW 2200, Australia

Thông báo số: 85081/TB-SHTT.$_{IP}$, ngày 20/06/2025 về việc ghi nhận yêu cầu duy trì hiệu lực Bằng độc quyền giải pháp hữu ích

Số đơn yêu cầu: DT2-2025-06628 Ngày nộp: 05/05/2025

Liên quan đến Bằng độc quyền giải pháp hữu ích:

(11) Số bằng	(15) Ngày cấp	Năm yêu cầu duy trì hiệu lực	Hiệu lực được duy trì đến
2717	13/09/2021	5	13/09/2026

(73) Chủ văn bằng bảo hộ: NGUYỄN NHƠN HÒA (AU)
174 South Terrace, Bankstown NSW 2200, Australia

Thông báo số: 85082/TB-SHTT.$_{IP}$, ngày 20/06/2025 về việc ghi nhận yêu cầu duy trì hiệu lực Bằng độc quyền giải pháp hữu ích

Số đơn yêu cầu: DT2-2025-06629 Ngày nộp: 05/05/2025

Liên quan đến Bằng độc quyền giải pháp hữu ích:

(11) Số bằng	(15) Ngày cấp	Năm yêu cầu duy trì hiệu lực	Hiệu lực được duy trì đến
2985	09/09/2022	4	09/09/2026

(73) Chủ văn bằng bảo hộ: NGUYỄN NHƠN HÒA (AU)
Số 174 South Terrace, Bankstown NSW 2200, Australia

Thông báo số: 85083/TB-SHTT.$_{IP}$, ngày 20/06/2025 về việc ghi nhận yêu cầu duy trì hiệu lực Bằng độc quyền giải pháp hữu ích

Số đơn yêu cầu: DT2-2025-06631 Ngày nộp: 05/05/2025

Liên quan đến Bằng độc quyền giải pháp hữu ích:

(11) Số bằng	(15) Ngày cấp	Năm yêu cầu duy trì hiệu lực	Hiệu lực được duy trì đến
2987	09/09/2022	4	09/09/2026

(73) Chủ văn bằng bảo hộ: NGUYỄN NHƠN HÒA (AU)
174 South Terrace, Bankstown NSW 2200, Australia

Thông báo số: 85084/TB-SHTT.$_{IP}$, ngày 20/06/2025 về việc ghi nhận yêu cầu duy trì hiệu lực Bằng độc quyền giải pháp hữu ích

Số đơn yêu cầu: DT2-2025-06632 Ngày nộp: 05/05/2025

Liên quan đến Bằng độc quyền giải pháp hữu ích:

(11) Số bằng	(15) Ngày cấp	Năm yêu cầu duy trì hiệu lực	Hiệu lực được duy trì đến
3319	19/07/2023	3	19/07/2026

(73) Chủ văn bằng bảo hộ: NGUYỄN NHƠN HÒA (AU)
số 174 South Terrace, Bankstown NSW 2200, Australia

Thông báo số: 85133/TB-SHTT.$_{IP}$, ngày 20/06/2025 về việc ghi nhận yêu cầu duy trì hiệu lực Bằng độc quyền giải pháp hữu ích

Số đơn yêu cầu: DT2-2025-06675 Ngày nộp: 06/05/2025

Liên quan đến Bằng độc quyền giải pháp hữu ích:

(11) Số bằng	(15) Ngày cấp	Năm yêu cầu duy trì hiệu lực	Hiệu lực được duy trì đến
2636	26/04/2021	5	26/04/2026

(73) Chủ văn bằng bảo hộ: PHẠM THỊ LÝ (VN)
Nhà số 63, Cao Lỗ, thôn Phan Xá, huyện Đông Anh, thành phố Hà Nội

---

Thông báo số: 85134/TB-SHTT.$_{IP}$, ngày 20/06/2025 về việc ghi nhận yêu cầu duy trì hiệu lực Bằng độc quyền giải pháp hữu ích

Số đơn yêu cầu: DT2-2025-06676 Ngày nộp: 06/05/2025

Liên quan đến Bằng độc quyền giải pháp hữu ích:

(11) Số bằng	(15) Ngày cấp	Năm yêu cầu duy trì hiệu lực	Hiệu lực được duy trì đến
3627	12/06/2024	2	12/06/2026

(73) Chủ văn bằng bảo hộ: NGUYỄN VIỆT ANH (VN)
Nhà số 63, Cao Lỗ, Phan Xá, Đông Anh, Hà Nội
NGUYỄN TRUNG HIẾU (VN)
Nhà số 63, Cao Lỗ, Phan Xá, Đông Anh, Hà Nội
PHẠM THỊ LÝ (VN)
Nhà số 63, Cao Lỗ, Phan Xá, Đông Anh, Hà Nội

Thông báo số: 85135/TB-SHTT.$_{IP}$, ngày 20/06/2025 về việc ghi nhận yêu cầu duy trì hiệu lực Bằng độc quyền giải pháp hữu ích

Số đơn yêu cầu: DT2-2025-06677 Ngày nộp: 06/05/2025

Liên quan đến Bằng độc quyền giải pháp hữu ích:

(11) Số bằng	(15) Ngày cấp	Năm yêu cầu duy trì hiệu lực	Hiệu lực được duy trì đến
3341	15/08/2023	3	15/08/2026

(73) Chủ văn bằng bảo hộ: PHẠM THỊ LÝ (VN)
Nhà số 63, Cao Lỗ, xã Uy Nỗ, huyện Đông Anh, thành phố Hà Nội

---

Thông báo số: 87400/TB-SHTT.$_{IP}$, ngày 26/06/2025 về việc ghi nhận yêu cầu duy trì hiệu lực Bằng độc quyền giải pháp hữu ích

Số đơn yêu cầu: DT2-2025-06615 Ngày nộp: 05/05/2025

Liên quan đến Bằng độc quyền giải pháp hữu ích:

(11) Số bằng	(15) Ngày cấp	Năm yêu cầu duy trì hiệu lực	Hiệu lực được duy trì đến
1823	07/08/2018	9	07/08/2027

(73) Chủ văn bằng bảo hộ: NGUYỄN NHƠN HÒA (AU)
Số 174 South Terrace, Bankstown NSW 2200, Australia

Thông báo số: 87740/TB-SHTT.$_{IP}$, ngày 26/06/2025 về việc ghi nhận yêu cầu duy trì hiệu lực Bằng độc quyền giải pháp hữu ích

Số đơn yêu cầu: DT2-2025-06697 Ngày nộp: 06/05/2025

Liên quan đến Bằng độc quyền giải pháp hữu ích:

(11) Số bằng	(15) Ngày cấp	Năm yêu cầu duy trì hiệu lực	Hiệu lực được duy trì đến
3240	15/06/2023	3	15/06/2026

(73) Chủ văn bằng bảo hộ: BẠCH NGỌC THẠCH (VN)
16 Tổ 2 Bác Ái, Khu phố 3, phường Bình Thọ, Thành phố Thủ Đức, thành phố Hồ Chí Minh

---

Thông báo số: 87741/TB-SHTT.IP, ngày 26/06/2025 về việc ghi nhận yêu cầu duy trì hiệu lực Bằng độc quyền giải pháp hữu ích

Số đơn yêu cầu: DT2-2025-06701 Ngày nộp: 06/05/2025

Liên quan đến Bằng độc quyền giải pháp hữu ích:

(11) Số bằng	(15) Ngày cấp	Năm yêu cầu duy trì hiệu lực	Hiệu lực được duy trì đến
2901	25/04/2022	4	25/04/2026

(73) Chủ văn bằng bảo hộ: NGUYỄN TRỌNG BẰNG (VN)
Tổ 3, khu 3, phường Trần Hưng Đạo, thành phố Hạ Long, tỉnh Quảng Ninh

---

Thông báo số: 87742/TB-SHTT.IP, ngày 26/06/2025 về việc ghi nhận yêu cầu duy trì hiệu lực Bằng độc quyền giải pháp hữu ích

Số đơn yêu cầu: DT2-2025-06842 Ngày nộp: 09/05/2025

Liên quan đến Bằng độc quyền giải pháp hữu ích:

(11) Số bằng	(15) Ngày cấp	Năm yêu cầu duy trì hiệu lực	Hiệu lực được duy trì đến
2690	27/07/2021	5	27/07/2026

(73) Chủ văn bằng bảo hộ: KWANG YANG MOTOR CO., LTD. (TW)
No. 35, Wan Hsing St., San Min Dist., Kaohsiung City, Taiwan

Thông báo số: 87743/TB-SHTT.IP, ngày 26/06/2025 về việc ghi nhận yêu cầu duy trì hiệu lực Bằng độc quyền giải pháp hữu ích

Số đơn yêu cầu: DT2-2025-06744 Ngày nộp: 07/05/2025

Liên quan đến Bằng độc quyền giải pháp hữu ích:

(11) Số bằng	(15) Ngày cấp	Năm yêu cầu duy trì hiệu lực	Hiệu lực được duy trì đến
2064	18/06/2019	7	18/06/2026

(73) Chủ văn bằng bảo hộ: NEW YU MING MACHINERY CO., LTD. (TW)
No. 163, Fu-Tai St., Wu-Jih Dist., Taichung City, Taiwan

Thông báo số: 88956/TB-SHTT.IP, ngày 27/06/2025 về việc ghi nhận yêu cầu duy trì hiệu lực Bằng độc quyền giải pháp hữu ích

Số đơn yêu cầu: DT2-2025-07032 Ngày nộp: 14/05/2025

Liên quan đến Bằng độc quyền giải pháp hữu ích:

(11) Số bằng	(15) Ngày cấp	Năm yêu cầu duy trì hiệu lực	Hiệu lực được duy trì đến
2923	18/05/2022	4	18/05/2026

(73) Chủ văn bằng bảo hộ: HOU-CHIEH LEE (TW)
13F.-1, No.128, Wenxing Rd., Guishan Township, Taoyuan County Taiwan

---

Thông báo số: 89349/TB-SHTT.IP, ngày 27/06/2025 về việc ghi nhận yêu cầu duy trì hiệu lực Bằng độc quyền giải pháp hữu ích

Số đơn yêu cầu: DT2-2025-06630 Ngày nộp: 05/05/2025

Liên quan đến Bằng độc quyền giải pháp hữu ích:

(11) Số bằng	(15) Ngày cấp	Năm yêu cầu duy trì hiệu lực	Hiệu lực được duy trì đến
2986	09/09/2022	4	09/09/2026

(73) Chủ văn bằng bảo hộ: NGUYỄN NHƠN HÒA (AU)
174 South Terrace, Bankstown NSW 2200, Australia

---

3 - CẤP LẠI VĂN BẰNG BẢO HỘ

a. Cấp lại bằng độc quyền sáng chế

Quyết định số: 95929/QĐ-SHTT.$_{IP}$, ngày 04/06/2025 về việc cấp lại Bằng độc quyền sáng chế

Số đơn yêu cầu: RB1-2023-02467 Ngày nộp: 19/10/2023

Liên quan đến Bằng độc quyền sáng chế:

(11) Số văn bằng	(15) Ngày cấp	Cấp lại lần thứ
12115	02/12/2013	01

Quyết định số: 95930/QĐ-SHTT.$_{IP}$, ngày 04/06/2025 về việc cấp lại Bằng độc quyền sáng chế

Số đơn yêu cầu: RB1-2024-01571 Ngày nộp: 31/07/2024

Liên quan đến Bằng độc quyền sáng chế:

(11) Số văn bằng	(15) Ngày cấp	Cấp lại lần thứ
11041	14/01/2013	01

Quyết định số: 95937/QĐ-SHTT.$_{IP}$, ngày 04/06/2025 về việc cấp lại Bằng độc quyền sáng chế

Số đơn yêu cầu: RB1-2024-00394 Ngày nộp: 08/03/2024

Liên quan đến Bằng độc quyền sáng chế:

(11) Số văn bằng	(15) Ngày cấp	Cấp lại lần thứ
25303	27/7/2020	01

Quyết định số: 97820/QĐ-SHTT.$_{IP}$, ngày 05/06/2025 về việc cấp lại Bằng độc quyền sáng chế

Số đơn yêu cầu: RB1-2025-00307 Ngày nộp: 18/02/2025

Liên quan đến Bằng độc quyền sáng chế:

(11) Số văn bằng	(15) Ngày cấp	Cấp lại lần thứ
7786	22/6/2009	01

Quyết định số: 97821/QĐ-SHTT.$_{IP}$, ngày 05/06/2025 về việc cấp lại Bằng độc quyền sáng chế

Số đơn yêu cầu: RB1-2025-00306 Ngày nộp: 18/02/2025

Liên quan đến Bằng độc quyền sáng chế:

(11) Số văn bằng	(15) Ngày cấp	Cấp lại lần thứ
10719	03/10/2012	01

Quyết định số: 109292/QĐ-SHTT.$_{IP}$, ngày 16/06/2025 về việc cấp lại Bằng độc quyền sáng chế

Số đơn yêu cầu: RB1-2024-02316 Ngày nộp: 18/11/2024

Liên quan đến Bằng độc quyền sáng chế:

(11) Số văn bằng	(15) Ngày cấp	Cấp lại lần thứ
41436	17/9/2024	01

Quyết định số: 109293/QĐ-SHTT.$_{IP}$, ngày 16/06/2025 về việc cấp lại Bằng độc quyền sáng chế

Số đơn yêu cầu: RB1-2024-02314 Ngày nộp: 18/11/2024

Liên quan đến Bằng độc quyền sáng chế:

(11) Số văn bằng	(15) Ngày cấp	Cấp lại lần thứ
41422	16/9/2024	01

Quyết định số: 109294/QĐ-SHTT.$_{IP}$, ngày 16/06/2025 về việc cấp lại Bằng độc quyền sáng chế

Số đơn yêu cầu: RB1-2024-02315 Ngày nộp: 18/11/2024

Liên quan đến Bằng độc quyền sáng chế:

(11) Số văn bằng	(15) Ngày cấp	Cấp lại lần thứ
41426	17/9/2024	01

Quyết định số: 109295/QĐ-SHTT.IP, ngày 16/06/2025 về việc cấp lại Bằng độc quyền sáng chế

Số đơn yêu cầu: RB1-2024-02313 Ngày nộp: 18/11/2024

Liên quan đến Bằng độc quyền sáng chế:

(11) Số văn bằng	(15) Ngày cấp	Cấp lại lần thứ
41428	17/9/2024	01

Quyết định số: 120843/QĐ-SHTT.IP, ngày 26/06/2025 về việc cấp lại Bằng độc quyền sáng chế

Số đơn yêu cầu: RB1-2023-02003 Ngày nộp: 23/08/2023

Liên quan đến Bằng độc quyền sáng chế:

(11) Số văn bằng	(15) Ngày cấp	Cấp lại lần thứ
27390	08/01/2021	01

Quyết định số: 120963/QĐ-SHTT.IP, ngày 27/06/2025 về việc cấp lại Bằng độc quyền sáng chế

Số đơn yêu cầu: RB1-2024-01463 Ngày nộp: 17/07/2024

Liên quan đến Bằng độc quyền sáng chế:

(11) Số văn bằng	(15) Ngày cấp	Cấp lại lần thứ
34355	16/11/2022	01

Quyết định số: 123765/QĐ-SHTT.IP, ngày 30/06/2025 về việc cấp lại Bằng độc quyền sáng chế

Số đơn yêu cầu: RB1-2023-02006 Ngày nộp: 23/08/2023

Liên quan đến Bằng độc quyền sáng chế:

(11) Số văn bằng	(15) Ngày cấp	Cấp lại lần thứ
22610	18/11/2019	01

Quyết định số: 123766/QĐ-SHTT.IP, ngày 30/06/2025 về việc cấp lại Bằng độc quyền sáng chế

Số đơn yêu cầu: RB1-2024-02180 Ngày nộp: 01/11/2024

Liên quan đến Bằng độc quyền sáng chế:

(11) Số văn bằng	(15) Ngày cấp	Cấp lại lần thứ
33416	19/8/2022	01

Quyết định số: 124713/QĐ-SHTT.IP, ngày 30/06/2025 về việc cấp lại Bằng độc quyền sáng chế

Số đơn yêu cầu: RB1-2024-00653 Ngày nộp: 29/03/2024

Liên quan đến Bằng độc quyền sáng chế:

(11) Số văn bằng	(15) Ngày cấp	Cấp lại lần thứ
38612	03/01/2024	01

Quyết định số: 124714/QĐ-SHTT.IP, ngày 30/06/2025 về việc cấp lại Bằng độc quyền sáng chế

Số đơn yêu cầu: RB1-2024-00654 Ngày nộp: 29/03/2024

Liên quan đến Bằng độc quyền sáng chế:

(11) Số văn bằng	(15) Ngày cấp	Cấp lại lần thứ
38929	26/01/2024	01

Quyết định số: 124739/QĐ-SHTT.IP, ngày 30/06/2025 về việc cấp lại Bằng độc quyền sáng chế

Số đơn yêu cầu: RB1-2025-00079 Ngày nộp: 13/01/2025

Liên quan đến Bằng độc quyền sáng chế:

(11) Số văn bằng	(15) Ngày cấp	Cấp lại lần thứ
24973	06/7/2020	01

---

b. Cấp lại bằng độc quyền giải pháp hữu ích

Quyết định số: 120633/QĐ-SHTT.$_{IP}$, ngày 26/06/2025 về việc cấp lại Bằng độc quyền giải pháp hữu ích

Số đơn yêu cầu: RB2-2024-01584 Ngày nộp: 01/08/2024

Liên quan đến Bằng độc quyền giải pháp hữu ích:

(11) Số bằng	(15) Ngày cấp	Cấp lại lần thứ
3001	22/9/2022	01

4 - GHI NHẬN ĐẠI DIỆN SỞ HỮU CÔNG NGHIỆP

Quyết định số: 111414/QĐ-SHTT.$_{IP}$, ngày 18/06/2025 về việc ghi nhận ghi nhận đại diện sở hữu công nghiệp

Số đơn yêu cầu: GNĐB-2022-00124 Ngày nộp: 17/08/2022

Liên quan đến Bằng độc quyền sáng chế:

(11) Số văn bằng	(15) Ngày cấp
1-11601	19/07/2013

Ghi nhận đại diện sở hữu công nghiệp là:

Tên đại diện: Công ty TNHH Tầm nhìn và Liên danh (Vision & Associates)
Địa chỉ của đại diện: Phòng 308-310, tầng 3, Tháp Hà Nội, số 49 Hai Bà Trưng, phường Trần Hưng Đạo, quận Hoàn Kiếm, thành phố Hà Nội

5 - KHIẾU NẠI

STT	SỐ KÝ HIỆU VĂN BẢN	NGÀY BAN HÀNH	SỐ YÊU CẦU	SỐ ĐƠN/BẰNG LIÊN QUAN
1	95395/QĐ-SHTT.ip	04/06/2025	KN1-2023-00499	1-2018-00934
2	101455/QĐ-SHTT.ip	09/06/2025	KN1-2014-00024	1-2009-02304
3	101456/QĐ-SHTT.ip	09/06/2025	KN1-2015-00031	1-2008-00820
4	101457/QĐ-SHTT.ip	09/06/2025	KN1-2016-00023	1-2011-00258
5	101458/QĐ-SHTT.ip	09/06/2025	KN1-2016-00001	1-2012-03803
6	101459/QĐ-SHTT.ip	09/06/2025	KN1-2016-00020	1-2009-02032

BỘ KHOA HỌC CÔNG NGHỆ
CỤC SỞ HỮU TRÍ TUỆ

CỘNG HÒA XÃ HỘI CHỦ NGHĨA VIỆT NAM
Độc lập - Tự do - Hạnh phúc

Số: 95395/QĐ-SHTT.IP

Hà Nội, ngày 04 tháng 06 năm 2025

QUYẾT ĐỊNH
Về việc giải quyết khiếu nại của YOUNGIL CO. LTD.
(lần đầu)

CỤC TRƯỞNG CỤC SỞ HỮU TRÍ TUỆ

Căn cứ Luật Khiếu nại ngày 11/11/2011;

Căn cứ Luật Sở hữu trí tuệ ngày 29/11/2005 được sửa đổi, bổ sung theo Luật sửa đổi, bổ sung một số điều của Luật Sở hữu trí tuệ ngày 19/6/2009, Luật sửa đổi, bổ sung một số điều của Luật Kinh doanh bảo hiểm, Luật Sở hữu trí tuệ ngày 14/6/2019 và Luật sửa đổi, bổ sung một số điều của Luật Sở hữu trí tuệ ngày 16/6/2022 (sau đây gọi là Luật Sở hữu trí tuệ);

Căn cứ Nghị định số 124/2020/NĐ-CP ngày 19/10/2020 của Chính phủ quy định chi tiết một số điều và biện pháp thi hành Luật Khiếu nại;

Căn cứ Nghị định số 103/2006/NĐ-CP ngày 22/9/2006 của Chính phủ quy định chi tiết và hướng dẫn thi hành một số điều của Luật Sở hữu trí tuệ về sở hữu công nghiệp, được sửa đổi, bổ sung theo Nghị định số 122/2010/NĐ-CP ngày 31/12/2010 (sau đây gọi là Nghị định số 103/2006/NĐ-CP);

Căn cứ Quyết định số 156/QĐ-BKHCN ngày 03/3/2025 của Bộ trưởng Bộ Khoa học và Công nghệ quy định chức năng, nhiệm vụ, quyền hạn và cơ cấu tổ chức của Cục Sở hữu trí tuệ;

Căn cứ Thông tư số 01/2007/TT-BKHCN ngày 14/02/2007 của Bộ Khoa học và Công nghệ hướng dẫn thi hành Nghị định số 103/2006/NĐ-CP, được sửa đổi, bổ sung theo Thông tư số 13/2010/TT-BKHCN ngày 30/7/2010, Thông tư số 18/2011/TT-BKHCN ngày 22/7/2011, Thông tư số 05/2013/TT-BKHCN ngày 20/02/2013 và Thông tư số 16/2016/TT-BKHCN ngày 30/6/2016;

Căn cứ Thông tư số 23/2023/TT-BKHCN ngày 30/11/2023 của Bộ trưởng Bộ Khoa học và Công nghệ quy định chi tiết một số điều của Luật Sở hữu trí tuệ và biện pháp thi hành Nghị định số 65/2023/NĐ-CP ngày 23/8/2023 của Chính phủ quy định chi tiết một số điều và biện pháp thi hành Luật Sở hữu trí tuệ về sở hữu công nghiệp, bảo vệ quyền sở hữu công nghiệp, quyền đối với giống cây trồng và quản lý nhà nước về sở hữu trí tuệ liên quan đến thủ tục xác lập quyền sở hữu công nghiệp và bảo đảm thông tin sở hữu công nghiệp;


BTT367

Xét đơn số KN1-2023-00499 ngày 12/9/2023 của YOUNGIL CO. LTD.; đại diện bởi: Công ty TNHH Lê & Lê; khiếu nại về việc từ chối cấp Bằng độc quyền sáng chế (BĐQSC) đối với đơn số 1-2018-00934 ngày 06/03/2018 theo Quyết định số 40444/QĐ-SHTT.IP ngày 12/6/2023;

Theo đề nghị của Trưởng phòng Thanh tra và Giải quyết khiếu nại và báo cáo của Phòng Thanh tra và Giải quyết khiếu nại tại Văn bản số 1599/BC-TTKN ngày 13/5/2025 về việc giải quyết khiếu nại của YOUNGIL CO. LTD. với các nội dung sau đây:

I. Nội dung khiếu nại

Sáng chế "Phức chất copolyme khối trên cơ sở styren và nhựa polybutylen terephtalat" theo đơn số 1-2018-00934 bị từ chối cấp BĐQSC do không đáp ứng tiêu chuẩn tính mới và trình độ sáng tạo theo Điều 60 và Điều 61 Luật Sở hữu trí tuệ; Người nộp đơn không phản hồi Thông báo kết quả thẩm định nội dung số 21820w/SHTT-SC ngày 12/09/2022 trong thời hạn quy định.

Công ty TNHH Lê & Lê đề nghị khôi phục quá trình thẩm định đơn 1-2018-00934 với lý do như sau:

Công ty TNHH Lê & Lê đã nộp và làm đại diện của chủ đơn đối với đơn sáng chế nêu trên theo lệnh từ Văn phòng luật DOO PATENT INTELLECTUAL PROPERTY LAW OFFICE (sau đây gọi là DOO PATENT).

Trong khoảng thời gian từ tháng 12 năm 2018 đến tháng 06 năm 2023, mọi liên lạc giữa Công ty TNHH Lê & Lê và DOO PATENT bị gián đoạn – mặc dù Công ty TNHH Lê & Lê đã liên hệ với DOO PATENT nhiều lần và theo nhiều cách thức (gửi thư điện tử, gửi thư qua bưu chính) nhưng không nhận được bất kỳ phản hồi nào từ DOO PATENT.

Mọi nỗ lực trong việc liên hệ trực tiếp với chủ đơn, yêu cầu hỗ trợ từ Cơ quan Sở hữu trí tuệ Hàn Quốc (KIPO) và Hiệp hội luật sư sáng chế Hàn Quốc (KPAA) cũng không có kết quả. Bản sao thư điện tử yêu cầu hỗ trợ gửi tới KIPO và KPAA được đính kèm theo để chứng thực.

Thông báo kết quả thẩm định nội dung số 21820w/SHTT-SC ngày 12/09/2022 được ban hành bởi Cục Sở hữu trí tuệ trong khoảng thời gian gián đoạn liên lạc nêu trên giữa Công ty TNHH Lê & Lê, DOO PATENT, và chủ đơn, khiến chủ đơn không được biết về Thông báo số 21820w/SHTT-SC. Công ty TNHH Lê & Lê cũng không nhận được bất kỳ lệnh nào từ DOO PATENT và/hoặc chủ đơn để trả lời Thông báo số 21820w/SHTT-SC, và do đó trả lời Thông báo này đã không được nộp trong thời hạn quy định.

Việc dùng mọi nỗ lực liên hệ với đại diện của chủ đơn (DOO PATENT), chủ đơn (YOUNGIL CO. LTD.), kể cả yêu cầu hỗ trợ từ KIPO và KPAA, mà

vẫn không thể liên hệ được với đại diện của chủ đơn và/hoặc chủ đơn là trở ngại khách quan làm cho chủ đơn không thể thực hiện được quyền, nghĩa vụ của mình theo quy định tại Điểm 9.5 Thông tư số 01/2007/TT-BKHCN.

II. Kết quả xem xét, xác minh khiếu nại

1. Cơ sở pháp lý giải quyết khiếu nại:

Điểm 15.7b. Thông tư số 01/2007/TT-BKHCN quy định: "Nếu kết thúc thời hạn quy định tại các điểm 15.7.a (i), (ii) trên đây mà người nộp đơn không sửa chữa thiếu sót hoặc sửa chữa không đạt yêu cầu, không có ý kiến phản đối hoặc có ý kiến phản đối nhưng không xác đáng thì trong thời hạn 15 ngày làm việc kể từ ngày kết thúc thời hạn nói trên, Cục Sở hữu trí tuệ ra quyết định từ chối cấp văn bằng bảo hộ.

Trong trường hợp người nộp đơn có phát hiện hoặc cung cấp tình tiết mới (chưa được xem xét trong quá trình thẩm định) mà có khả năng ảnh hưởng đến kết quả thẩm định thì theo yêu cầu của người nộp đơn, Cục Sở hữu trí tuệ sẽ xem xét việc thu hồi quyết định từ chối cấp văn bằng bảo hộ đã ban hành và khôi phục lại quá trình thẩm định"

2. Nhận định, đánh giá:

Căn cứ nội dung khiếu nại và các tài liệu kèm theo, có cơ sở để xác định rằng việc người nộp đơn không phản hồi Thông báo kết quả thẩm định nội dung số 21820w/SHTT-SC ngày 12/09/2022 không phải do lỗi chủ quan, mà là hệ quả của trở ngại khách quan ngoài ý muốn. Trong suốt thời gian từ tháng 12/2018 đến tháng 6/2023, đại diện hợp pháp là Công ty TNHH Lê & Lê không thể liên lạc với đại diện ban đầu DOO PATENT cũng như chủ đơn YOUNGIL CO. LTD., bất chấp việc đã áp dụng nhiều biện pháp liên hệ và gửi thư xác minh tới KIPO và KPAA. Việc không tiếp cận được Thông báo dẫn đến mất cơ hội trình bày ý kiến trong giai đoạn thẩm định. Đây là tình huống phù hợp với quy định tại điểm 9.5 Thông tư 01/2007/TT-BKHCN được sửa đổi, bổ sung theo Thông tư số 16/2016/TT-BKHCN về trở ngại khách quan. Để đảm bảo quyền và lợi ích hợp pháp của người nộp đơn, Cục Sở hữu trí tuệ áp dụng điểm 9.4 Thông tư nêu trên để khôi phục quy trình xử lý đơn sáng chế số 1-2018-00934.

III. Kết luận

Vì lý do đã nêu, Cục Sở hữu trí tuệ chấp nhận lý do khiếu nại của người nộp đơn, khôi phục quá trình thẩm định đối với đơn số 1-2018-00934.

Từ những nhận định và căn cứ trên,

QUYẾT ĐỊNH:

Điều 1. Hủy bỏ Quyết định số 40444/QĐ-SHTT.IP ngày 12/6/2023 về việc từ chối cấp Bằng độc quyền sáng chế đối với đơn số 1-2018-00934 ngày 06/03/2018.

Điều 2. Thực hiện thủ tục khôi phục thẩm định đơn số 1-2018-00934 ngày 06/03/2018.

Điều 3. Chánh Văn phòng Cục, Trưởng phòng Thanh tra và Giải quyết khiếu nại, Giám đốc Trung tâm Thẩm định Sáng chế, Trưởng phòng Đăng ký, Giám đốc Trung tâm Thông tin sở hữu công nghiệp và YOUNGIL CO. LTD. (qua Công ty TNHH Lê & Lê) có trách nhiệm thi hành Quyết định này. Trong thời gian 03 tháng kể từ ngày ký Quyết định này, người nộp đơn cần trả lời Thông báo số 21820w/SHTT-SC ngày 12/09/2022./.

Nơi nhận:
- Như Điều 3;
- Lưu:VT, HS.

KT. CỤC TRƯỞNG
PHÓ CỤC TRƯỞNG

CỤC SỞ HỮU TRÍ TUỆ

Lê Huy Anh

BỘ KHOA HỌC CÔNG NGHỆ
CỤC SỞ HỮU TRÍ TUỆ

CỘNG HÒA XÃ HỘI CHỦ NGHĨA VIỆT NAM
Độc lập - Tự do - Hạnh phúc

Số: 101455/QĐ-SHTT.IP

Hà Nội, ngày 09 tháng 06 năm 2025

QUYẾT ĐỊNH
Về việc giải quyết khiếu nại của BioEqual AG
(lần đầu)

CỤC TRƯỞNG CỤC SỞ HỮU TRÍ TUỆ

Căn cứ Luật Khiếu nại ngày 11/11/2011;

Căn cứ Luật Sở hữu trí tuệ ngày 29/11/2005 được sửa đổi, bổ sung theo Luật sửa đổi, bổ sung một số điều của Luật Sở hữu trí tuệ ngày 19/6/2009, Luật sửa đổi, bổ sung một số điều của Luật Kinh doanh bảo hiểm, Luật Sở hữu trí tuệ ngày 14/6/2019 và Luật sửa đổi, bổ sung một số điều của Luật Sở hữu trí tuệ ngày 16/6/2022 (sau đây gọi là Luật Sở hữu trí tuệ);

Căn cứ Nghị định số 124/2020/NĐ-CP ngày 19/10/2020 của Chính phủ quy định chi tiết một số điều và biện pháp thi hành Luật Khiếu nại;

Căn cứ Nghị định số 103/2006/NĐ-CP ngày 22/9/2006 của Chính phủ quy định chi tiết và hướng dẫn thi hành một số điều của Luật Sở hữu trí tuệ về sở hữu công nghiệp, được sửa đổi, bổ sung theo Nghị định số 122/2010/NĐ-CP ngày 31/12/2010 (sau đây gọi là Nghị định số 103/2006/NĐ-CP);

Căn cứ Quyết định số 156/QĐ-BKHCN ngày 03/3/2025 của Bộ trưởng Bộ Khoa học và Công nghệ quy định chức năng, nhiệm vụ, quyền hạn và cơ cấu tổ chức của Cục Sở hữu trí tuệ;

Căn cứ Thông tư số 01/2007/TT-BKHCN ngày 14/02/2007 của Bộ Khoa học và Công nghệ hướng dẫn thi hành Nghị định số 103/2006/NĐ-CP, được sửa đổi, bổ sung theo Thông tư số 13/2010/TT-BKHCN ngày 30/7/2010, Thông tư số 18/2011/TT-BKHCN ngày 22/7/2011, Thông tư số 05/2013/TT-BKHCN ngày 20/02/2013 và Thông tư số 16/2016/TT-BKHCN ngày 30/6/2016;

BTT367

Xét đơn số KN1-2014-00024 ngày 16/9/2014 của BioEqual AG; địa chỉ: Hofackerstrasse 12, CH-4132 Muttenz, Switzerland , điện thoại -; khiếu nại về việc từ chối cấp Bằng độc quyền sáng chế (BĐQSC) đối với đơn số 1-2009-02304 theo Quyết định số 34551/QĐ-SHTT ngày 18/6/2014;

Theo đề nghị của Trưởng phòng Thanh tra và Giải quyết khiếu nại và báo cáo của Phòng Thanh tra và Giải quyết khiếu nại tại Văn bản số 2654/BC-

TTKN ngày 05/6/2025 về việc giải quyết khiếu nại của BioEqual AG với các nội dung sau đây:

I. Nội dung khiếu nại

Sáng chế "Chất diệt nấm dùng khu trú để điều trị các bệnh ở móng" theo đơn số 1-2009-02304 bị từ chối cấp Bằng độc quyền sáng chế theo Quyết định số 34551/QĐ-SHTT ngày 18/6/2014 của Cục trưởng Cục Sở hữu trí tuệ với lý do: đối tượng được nêu trong các điểm 1-10 yêu cầu bảo hộ sửa đổi bổ sung theo công văn số IP/PR888-(4) nộp ngày 05/5/2014 của chủ đơn không đáp ứng điều kiện tính mới và trình độ sáng tạo với lý do như nêu trong các Thông báo kết quả thẩm định nội dung số 10482/SHTT-SC2 ngày 12/4//2012 và 7648/SHTT-SC2 ngày 14/3/2014 của Cục Sở hữu trí tuệ.

BioEqual AG (CH) đề nghị cấp Bằng độc quyền sáng chế cho đơn số 1-2009-02304 với lý do như sau:

1. Đối tượng yêu cầu bảo hộ của đơn 1-2009-02304 về cơ bản tương tự với đối tượng được yêu cầu bảo hộ trong patent Mỹ số 8790671 cấp cho đơn đồng dạng. Patent Mỹ được gửi kèm theo đơn khiếu nại để Cục Sở hữu trí tuệ xem xét.

2. Về tính mới và trình độ sáng tạo

Chủ đơn đã phát hiện ra rằng, các chất chỉ chứa C1-C4 alkyl este của axit lactic, axit malic, axit tartric hoặc axit xitric, mà không có chất phụ gia khác thích hợp để điều trị các bệnh về móng do nhiễm nấm. Ngoài ra, các chất kháng nấm tại chỗ này có thể được sử dụng cực kỳ hiệu quả mà không cần bổ sung thêm chất hoạt tính khác và không bổ sung thêm chất mang khác.

Do vậy, sáng chế như được xác định trong các điểm yêu cầu bảo hộ hướng đến chất dạng khan được giới hạn cho sử dụng cụ thể, đặc biệt cho việc điều trị hoặc ngăn ngừa các bệnh về móng do nấm gây ra. Ngoài ra, chất dạng khan được giới hạn gồm: a) một hoặc nhiều C1-C4 alkyl este của axit lactic, axit malic, axit tartric hoặc axit xitric làm chất kháng nấm; và b) một hoặc nhiều tá dược có thể chấp nhận về mặt sinh lý. Phần khác biệt "bao gồm" loại trừ thành phần bất kỳ không được nêu trong yêu cầu bảo hộ. Chất dạng khan được yêu cầu bảo hộ gồm thành phần a) là thành phần hoạt tính kháng nấm duy nhất, trong khi thành phần b) xác định các tá dược không hoạt tính.

Tuy nhiên, tài liệu D1 (WO 00/15202) hướng đến hợp phần dạng khan sử dụng tại chỗ, mà chủ yếu gồm một hoặc nhiều chất kháng nấm và một hoặc nhiều C1-C4 alkyl este của axit lactic, axit malic, axit tartric hoặc axit xitric làm chất mang, trong đó chất mang này là chất thúc đẩy thấm (xem điểm 1 yêu cầu bảo hộ của tài liệu D1). Như vậy, tài liệu D1 không bộc lộ việc sử dụng tại chỗ chất dạng khan gồm một hoặc nhiều C1-C4 alkyl este của axit lactic, axit malic, axit tartric hoặc axit xitric làm hoạt chất duy nhất.

Ngoài ra, rõ ràng tài liệu D1 bao gồm các chất kháng nấm làm thành phần mong muốn và bản mô tả của tài liệu D1 chỉ ra rằng chức năng kháng nấm của chất kháng nấm là mong muốn. Do đó, tài liệu D1 bộc lộ ít nhất một chất kháng nấm khác, tức là khác với các điểm yêu cầu bảo hộ, tức là, "một hoặc nhiều chất kháng nấm" của tài liệu D1 được loại trừ một cách rõ ràng khỏi điểm 1 yêu cầu bảo hộ.

Tài liệu D1 cũng đề xuất các hoạt chất thích hợp, mà có thể chứa trong các sản phẩm của D1 là các chất kháng nấm có nguồn gốc tổng hợp hoặc tự nhiên, các chất kháng sinh, chất khử trùng, các corticosteroit, chất dinh dưỡng và các chất đồng hóa cũng như sự kết hợp của các hoạt chất đã nêu (cột 5, các dòng 1-5 của tài liệu D1). Như vậy, tài liệu D1 rõ ràng dự tính rằng một hoặc nhiều chất kháng nấm hoạt tính sẽ tạo ra hoạt tính kháng nấm cho hợp phần này.

Chất dạng khan yêu cầu bảo hộ trong đơn số 1-2009-02304 không có các chất kháng nấm được bộc lộ trong tài liệu D1, và vẫn giữ được hoạt tính kháng nấm của hợp phần. Như vậy, thực tế là các hợp phần được yêu cầu bảo hộ là thích hợp để điều trị các bệnh về móng do nhiễm nấm gây ra, thậm chí không cần chất kháng nấm được bộc lộ trong tài liệu D1. Điều này chứng minh về tính sáng tạo của sáng chế được yêu cầu bảo hộ.

Hơn nữa, điểm 1 yêu cầu bảo hộ đến cập đến "một hoặc nhiều C1-C4 alkyl este của axit lactic, axit malic, axit tartric hoặc axit xitric" làm thành phần hoạt tính kháng nấm duy nhất. Tài liệu D1 không gợi ý rằng một hoặc nhiều C1-C4 alkyl este của axit lactic, axit malic, axit tartric hoặc axit xitric sẽ cần có hiệu quả làm thành phần hoạt tính duy nhất để điều trị các bệnh về móng do nấm gây ra.

Những lập luận tương tự ở trên cũng được áp dụng cho các tài liệu D2 (CN 1183961) và D3 (WO 99/39680), cả hai tài liệu này đều liên quan đến các hợp phần mà bao gồm các thành phần được loại trừ bởi các điểm yêu cầu bảo hộ.

Ngoài ra, các chuyên gia trong lĩnh vực kỹ thuật này sẽ không dựa vào các tài liệu D1, D2 và D3 để tạo ra thành công của sáng chế được yêu cầu bảo hộ. Báo cáo thử nghiệm đã được bổ sung trước đây ngày 28/9/2012 trả lời Thông báo kết quả thẩm định nội dung số 10482/SHTT-SC2 của Cục Sở hữu trí tuệ chứng minh thêm rằng các hợp phần được yêu cầu bảo hộ đạt được hiệu quả kháng nấm tương tự khi so với các hợp phần được bộc lộ trong tài liệu D1, mà không cần hoạt chất khác. Điều này, chứng tỏ rằng các hợp phần được yêu cầu bảo hộ không chứa yếu tố được bộc lộ trong tài liệu D1, một cách bất ngờ vẫn giữ được chức năng kháng nấm của nó. Hơn nữa, các hợp phần được yêu cầu bảo hộ có khả năng tạo ra chức năng kháng nấm của tài liệu D1 mà không tăng chi phí, kể cả hoạt chất kháng nấm riêng. Do vậy, báo cáo thử nghiệm đã đưa ra bằng chứng về các kết quả bất ngờ so với giải pháp kỹ thuật đã biết.

Như vậy, người khiếu nại cho rằng chất dạng khan được xác định trong điểm 1 yêu cầu bảo hộ độc lập và các điểm phụ thuộc 2-7 là có tinh mới và trình độ sáng tạo so với giải pháp kỹ thuật đã biết.

II. Kết quả xem xét, xác minh khiếu nại

1. Cơ sở pháp lý:

Theo quy định tại Điều 60 Luật Sở hữu trí tuệ, sáng chế được coi là có tính mới nếu chưa bị bộc lộ công khai dưới hình thức sử dụng, mô tả bằng văn bản hoặc bất kỳ hình thức nào khác ở trong nước hoặc ở nước ngoài trước ngày nộp đơn đăng ký sáng chế hoặc trước ngày ưu tiên trong trường hợp đơn đăng ký sáng chế được hưởng quyền ưu tiên.

Theo quy định tại Điều 61 Luật Sở hữu trí tuệ, sáng chế được coi là không có trình độ sáng tạo nếu căn cứ vào các giải pháp kỹ thuật đã được bộc lộ công khai dưới hình thức sử dụng, mô tả bằng văn bản hoặc dưới bất kỳ hình thức nào khác trong nước hoặc ở nước ngoài trước ngày nộp đơn, sáng chế đó là một bước tiến sáng tạo, không thể được tạo ra một cách dễ dàng đối với người có hiểu biết trung bình về lĩnh vực kỹ thuật tương ứng.

Theo quy định tại điểm 25.5.e (ii) Thông tư số 01/2007/TT-BKHCN ngày 14/02/2007 của Bộ Khoa học và Công nghệ, giải pháp kỹ thuật nêu trong đơn được coi là mới so với trình độ kỹ thuật trên thế giới nếu:

(ii) Có tìm thấy giải pháp kỹ thuật đối chứng nhưng giải pháp kỹ thuật nêu trong đơn có ít nhất một dấu hiệu cơ bản không có mặt trong giải pháp kỹ thuật đối chứng (và dấu hiệu đó được gọi là dấu hiệu cơ bản khác biệt).

Theo quy định tại điểm 25.5.d (i) Thông tư số 01/2007/TT-BKHCN:

(i) Dấu hiệu cơ bản của giải pháp kỹ thuật có thể là đặc điểm về kết cấu vật thể (chi tiết, cụm chi tiết, liên kết,...) hoặc cấu tạo của chất (thành phần (sự hiện diện, tỷ lệ), trạng thái các phần tử,...) cùng với các dấu hiệu cơ bản khác tạo thành một tập hợp cần và đủ để xác định bản chất (nội dung) của đối tượng.

Dấu hiệu kỹ thuật cơ bản nêu trên có thể được thể hiện dưới dạng chức năng kỹ thuật của một thành tố trong kết cấu hoặc cấu tạo của sản phẩm (gọi là dấu hiệu chức năng), với điều kiện cách thể hiện này đủ để chuyên gia trung bình trong lĩnh vực có thể dễ dàng hiểu phương tiện kỹ thuật hoặc cách thức kỹ thuật để thực hiện chức năng đó trong điều kiện bình thường mà không cần có sự sáng tạo. Chức năng, công dụng của đối tượng yêu cầu bảo hộ không phải là dấu hiệu kỹ thuật cơ bản, mà có thể là mục đích, kết quả đạt được của đối tượng đó.

2. Nhận định, đánh giá:

Sau khi xem xét nội dung đơn khiếu nại nêu trên, Cục Sở hữu có ý kiến như sau:

(i) Người khiếu nại cho rằng đối tượng được nêu trong yêu cầu bảo hộ của patent Mỹ số US 8790671 B2 về cơ bản tương tự với đối tượng được yêu cầu bảo hộ trong đơn 1-2009-02304. Điều này không chính xác do đối tượng được bảo hộ trong patent Mỹ là "phương pháp điều trị rối loạn móng và các bệnh quanh móng bệnh nấm gây ra" - không giống với yêu cầu bảo hộ sửa đổi ngày 05/5/2014 (YCBHSĐ) của đơn 1-2009-02304, cũng như không phải là đối tượng được bảo hộ với danh nghĩa sáng chế theo quy định tại Điều 59 Luật Sở hữu trí tuệ.

(ii) Về tính mới và tính sáng tạo

Người khiếu nại đã chỉ ra rằng, chất dạng khan được yêu cầu bảo hộ trong sáng chế chỉ chứa C1-C4 alkyl este của axit lactic, axit malic, axit tartric hoặc axit xitric, mà không có chất phụ gia khác thích hợp để điều trị các bệnh về móng do nhiễm nấm. Ngoài ra, các chất kháng nấm tại chỗ này có thể được sử

dụng cực kỳ hiệu quả, mà không cần bổ sung thêm chất hoạt tính khác và không cần bổ sung thêm chất mang khác, cũng như tác dụng kháng nấm hoặc diệt nấm của hợp chất dạng khan này chưa được đề cập trong các tài liệu được viện dẫn.

Lập luận của người khiếu nại không chính xác với lý do:

Các điểm 1-7, 9-10 YCBHSĐ đề cập đến "chất dạng khan để sử dụng tại chỗ để điều trị hoặc ngăn ngừa các bệnh ở móng do nấm gây ra, bao gồm:

a) một hoặc nhiều C1-C4 alkyl este của axit lactic, axit malic, axit tartric hoặc axit xitric làm chất kháng nấm; và

b) một hoặc nhiều tá dược có thể chấp nhận về mặt sinh lý".

Như vậy, trong điểm 1 YCBH đề cập đến "chất dạng khan" bao gồm các thành phần a) và b) chứ không phải là "chỉ chứa". Cụm từ "bao gồm" có nghĩa mở, tức là, chất dạng khan này, ngoài các thành phần a) và b) còn có thể có những thành phần khác.

Tài liệu D1 (WO 00/15202 hoặc US 6740326 B1)) đề cập đến chế phẩm khan dùng tại chỗ để điều trị các bệnh về móng và để chăm sóc móng, ngoài những thành phần khác, có chứa một hoặc nhiều C1-C4 alkyl este của axit lactic, axit malic, axit tartric hoặc axit xitric (các điểm 1, 29, và 21 YCBH của WO 00/15202). Hơn nữa, chế phẩm này cũng được dùng để điều trị các bệnh do nấm gây ra ở móng/vuốt/móng vuốt của thú cưng và động vật nuôi (các dòng 42-45 cột 4 của US 6740326 B1). Như vậy, chất dạng khan theo các điểm 1-7, 9-10 YCBHSĐ đã được bộc lộ trong tài liệu D1.

Ngoài ra, việc giới hạn sáng chế ở chỗ chất dạng khan được sử dụng cho mục đích cụ thể, đặc biệt cho việc điều trị hoặc ngăn ngừa các bệnh về móng do nấm gây ra cũng không mang lại tính mới cho chất dạng khan này với lý do dấu hiệu chức năng (sử dụng cho mục đích mới/đặc biệt) không phải là dấu hiệu kỹ thuật cơ bản của chất dạng khan theo quy định tại điểm 25.5.d (i) Thông tư số 01/2007/TT-BKHCN và không có tác dụng thu hẹp phạm vi của chất dạng khan theo các điểm 1-7 YCBHSĐ so với các chế phẩm đã biết.

Với lý do nêu trên, các điểm 1-7, 9-10 YCBHSĐ không đáp ứng điều kiện về tính mới so với tài liệu D1 và do đó không đáp ứng điều kiện về trình độ sáng tạo

Đối tượng "quy trình" như được nêu trong điểm 8 YCBHSĐ cũng không đáp ứng tính mới và trình độ sáng tạo vì ngoài chất dạng khan nêu trên, điểm 8 không chứa thêm bất kỳ dấu hiệu nào mang lại tính mới và trình độ sáng tạo cho quy trình theo các điểm 8 YCBHSĐ này.

Như vậy, các điểm 1-10 YCBHSĐ không đáp ứng điều kiện tính mới và trình độ sáng tạo với lập luận nêu trên. Vì vậy, Cục Sở hữu không chấp nhận xem xét lại Quyết định số 34551/QĐ-SHTT ngày 18/6/2014 nêu trên.

III. Kết luận

Trên cơ sở các tài liệu hiện có và với các lý do nêu trên, Cục Sở hữu trí tuệ nhận thấy nội dung khiếu nại của người khiếu nại là không có cơ sở, nên áp dụng các Điều 60 và 61 Luật Sở hữu trí tuệ, để từ chối cấp Bằng độc quyền sáng chế đối với đơn số 1-2009-02304.

Từ những nhận định và căn cứ trên,

QUYẾT ĐỊNH:

Điều 1. Giữ nguyên Quyết định số 34551/QĐ-SHTT ngày 18/6/2014 về việc từ chối cấp Bằng độc quyền sáng chế đối với đơn đăng ký sáng chế số 1-2009-02304 ngày 03/04/2008.

Điều 2. Trong thời hạn 30 ngày kể từ ngày nhận được Quyết định này, nếu không đồng ý với quyết định giải quyết khiếu nại của Cục trưởng Cục Sở hữu trí tuệ, BioEqual AG có quyền khiếu nại đến Bộ trưởng Bộ Khoa học và Công nghệ hoặc khởi kiện tại Tòa án theo quy định của pháp luật về tố tụng hành chính.

Điều 3. Chánh Văn phòng Cục, Trưởng phòng Thanh tra và Giải quyết khiếu nại, Trưởng phòng Đăng ký, Giám đốc Trung tâm Thông tin sở hữu công nghiệp và BioEqual AG (qua Công ty TNHH Tầm nhìn và Liên Danh) có trách nhiệm thi hành Quyết định này./.

Nơi nhận:
- Như Điều 3;
- SC (để biết);
- Lưu:VT, HS.

CỤC TRƯỞNG

CỤC SỞ HỮU TRÍ TUỆ

Lưu Hoàng Long

BỘ KHOA HỌC CÔNG NGHỆ
CỤC SỞ HỮU TRÍ TUỆ

CỘNG HÒA XÃ HỘI CHỦ NGHĨA VIỆT NAM
Độc lập - Tự do - Hạnh phúc

Số: 101456/QĐ-SHTT.IP

Hà Nội, ngày 09 tháng 06 năm 2025

QUYẾT ĐỊNH
Về việc giải quyết khiếu nại của Ông/Bà Nguyễn Thiện Phúc
(lần đầu)

CỤC TRƯỞNG CỤC SỞ HỮU TRÍ TUỆ

Căn cứ Luật Khiếu nại ngày 11/11/2011;

Căn cứ Luật Sở hữu trí tuệ ngày 29/11/2005 được sửa đổi, bổ sung theo Luật sửa đổi, bổ sung một số điều của Luật Sở hữu trí tuệ ngày 19/6/2009, Luật sửa đổi, bổ sung một số điều của Luật Kinh doanh bảo hiểm, Luật Sở hữu trí tuệ ngày 14/6/2019 và Luật sửa đổi, bổ sung một số điều của Luật Sở hữu trí tuệ ngày 16/6/2022 (sau đây gọi là Luật Sở hữu trí tuệ);

Căn cứ Nghị định số 124/2020/NĐ-CP ngày 19/10/2020 của Chính phủ quy định chi tiết một số điều và biện pháp thi hành Luật Khiếu nại;

Căn cứ Nghị định số 103/2006/NĐ-CP ngày 22/9/2006 của Chính phủ quy định chi tiết và hướng dẫn thi hành một số điều của Luật Sở hữu trí tuệ về sở hữu công nghiệp, được sửa đổi, bổ sung theo Nghị định số 122/2010/NĐ-CP ngày 31/12/2010 (sau đây gọi là Nghị định số 103/2006/NĐ-CP);

Căn cứ Quyết định số 156/QĐ-BKHCN ngày 03/3/2025 của Bộ trưởng Bộ Khoa học và Công nghệ quy định chức năng, nhiệm vụ, quyền hạn và cơ cấu tổ chức của Cục Sở hữu trí tuệ;

Căn cứ Thông tư số 01/2007/TT-BKHCN ngày 14/02/2007 của Bộ Khoa học và Công nghệ hướng dẫn thi hành Nghị định số 103/2006/NĐ-CP, được sửa đổi, bổ sung theo Thông tư số 13/2010/TT-BKHCN ngày 30/7/2010, Thông tư số 18/2011/TT-BKHCN ngày 22/7/2011, Thông tư số 05/2013/TT-BKHCN ngày 20/02/2013 và Thông tư số 16/2016/TT-BKHCN ngày 30/6/2016;

Xét đơn số KN1-2015-00031 ngày 13/10/2015 của Ông/Bà Nguyễn Thiện Phúc; địa chỉ: Nhà 32, khu BT1, Bắc Linh Đàm, Hoàng Mai, Hà Nội , điện thoại 0912242623; khiếu nại về việc từ chối cấp Bằng độc quyền sáng chế đối với đơn số 1-2008-00820 theo Quyết định số 45395/QĐ-SHTT ngày 28/7/2015;

BTT367

Theo đề nghị của Trưởng phòng Thanh tra và Giải quyết khiếu nại và báo cáo của Phòng Thanh tra và Giải quyết khiếu nại tại Văn bản số 2460/BC-

TTKN ngày 02/6/2025 về việc giải quyết khiếu nại của Ông/Bà Nguyễn Thiện Phúc với các nội dung sau đây:

I. Nội dung khiếu nại

Sáng chế "Bộ truyền động trục vít lõm bi" theo đơn số 1-2008-00820 ngày 03/04/2008 bị từ chối cấp Bằng độc quyền sáng chế theo Quyết định số 45395/QĐ-SHTT ngày 28/07/2015 với lý do không đáp ứng tiêu chuẩn sáng tạo.

Ông/Bà Nguyễn Thiện Phúc đề nghị cấp Bằng độc quyền sáng chế cho đơn số 1-2008-00820 với lý do như sau:

Trong Thông báo kết quả thẩm định nội dung số 8690/SHTT-SC1 ngày 10/3/2015, Cục Sở hữu trí tuệ đã khẳng định "không có tài liệu nào bộc lộ đầy đủ các dấu hiệu kỹ thuật của "bộ truyền động trục vít lõm bi" nêu trong điểm 1 yêu cầu bảo hộ. Do vậy, điểm 1 yêu cầu bảo hộ đáp ứng tiêu chuẩn tính mới.

Tuy nhiên, trong Thông báo nêu trên, Cục Sở hữu trí tuệ lại nêu một dấu hiệu đặc trưng có chung với tài liệu US506409 A là "đã bộc lộ bộ truyền trục vít bánh vít bao gồm trục vít, bánh vít với mặt ren và mặt răng đều là mặt lõm, truyền lực cho nhau qua các viên bi nằm giữa các mặt lõm đó, có hộp chặn đỡ bi cố định như một môđun độc lập, hộp chặn đỡ bị này bao gồm đường hồi bi và các nắp chặn" và cho rằng việc kết hợp dấu hiệu đặc trưng này là có tính hiển nhiên, nên sáng chế không có trình độ sáng tạo.

Trong công văn trả lời Thông báo kết quả thẩm định nội dung số 8690/SHTT-SC1 ngày 10/3/2015, Ông Nguyễn Thiện Phúc đã tập trung vào việc chứng minh có sự khác biệt hoàn toàn giữa nội dung đơn số 1-2008-00820 với tài liệu đối chứng US506409 A được sử dụng trong quá trình thẩm định và cho rằng, đã khác nhau về chủng loại thì không cần phân tích thêm, vì thông thường chỉ so sánh hơn kém nhau khi cùng chủng loại.

Nếu phân tích thì cần nói rõ là trong Thông báo kết quả thẩm định nội dung số 8690/SHTT-SC1 ngày 10/3/2015 có chỗ không chính xác trong câu trích dẫn về dấu hiệu đặc trưng nêu trên. Chỗ không chính xác là chỗ được đánh dấu bằng chữ in nghiêng. Trong tài liệu đối chứng, thì hộp chặn đỡ bi không thể "như môđun độc lập" được vì nó phải kèm theo sự thay đổi kết cấu, như khoan xuyên thêm lỗ trên trục vít để tạo đường hồi bi, v.v.. Chính đặc điểm "như môđun độc lập" là một trong những yếu tố sáng tạo của giải pháp trong đơn, như phân tích dưới đây.

Ngoài ra, như đã có ý kiến trong các công văn trước đây, Ông Nguyễn Thiện Phúc cho rằng, bản chất của điều kiện tính mới và trình độ sáng tạo đối với các giải pháp với mục đích tạo ma sát lăn trong các truyền động ăn khớp chủ yếu là ở chỗ để xuất phương cách và kết cấu để đảm bảo "có bi" nằm giữa hai mặt răng đối tiếp khi truyền chuyển động cho nhau.

Mong muốn "có bi nằm giữa hai mặt răng đối tiếp là nguyện vọng từ lâu của các nhà nghiên cứu về lĩnh vực này". Tuy nhiên, mong muốn "có bi" đó trở thành ý tưởng hiện thực chỉ khi xuất hiện cơ cấu "vít me bi" (ball screw) với các dấu hiệu đặc trưng về kết cấu là "truyền lực cho nhau qua các viên bi nằm giữa các mặt răng ren lõm, có hộp chặn đỡ bi, bao gồm đường hồi bi và các nắp chặn".

Ý tưởng đó được phát triển cho các bộ truyền ăn khớp truyền chuyển động quay đều sử dụng các dấu hiệu đặc trưng này. Trong Thông báo kết quả thẩm định nội dung số 8690/SHTT-SC1 cũng đã nhắc lại các dấu hiệu này, nó cũng có mặt ở bộ truyền động trong tài liệu đối chứng US506409 A. Trình độ sáng tạo không phải có hay không sử dụng các dấu hiệu này, mà chủ yếu là ở chỗ đề xuất phương cách và kết cấu để đảm bảo vận dụng khai thác được dấu hiệu đó trong từng chủng loại cụ thể. Ngay như đối với truyền động "vít me" kinh điển cũng có nhiều sáng chế khác nhau với các phương án kết cấu đường hồi bi và nắp chặn khác nhau.

Hoàn toàn khác biệt với các loại truyền động trục vít lõm hiện hành, trong đơn số 1-2008-00820, đường hồi bi được thiết kế nằm trong hộp đỡ chặn bi như một bộ phận độc lập, ghép nối với bộ truyền. Sự khác biệt này đem lại nhiều tiện ích quan trọng. Ví dụ, về công nghệ chế tạo thì bản thân bánh vít và trục vít là những chi tiết quan trọng nhất, lại phức tạp và khó chế tạo chính xác, vì vậy không nên làm phức tạp kết cấu của chúng và kéo theo việc làm giảm độ chính xác. Ngoài ra, việc tạo ra hộp đỡ chặn bi có chứa đường hồi bi bên trong như một bộ phận độc lập sẽ được khai thác những ưu điểm nổi bật của xu thế "môđun hóa" trong thiết kế hiện đại.

II. Kết quả xem xét, xác minh khiếu nại

1. Cơ sở pháp lý:

Theo quy định tại Điều 61 Luật Sở hữu trí tuệ, sáng chế được coi là có trình độ sáng tạo nếu căn cứ vào các giải pháp kỹ thuật đã được bộc lộ công khai dưới hình thức sử dụng, mô tả bằng văn bản hoặc dưới bất kỳ hình thức nào khác

trong nước hoặc ở nước ngoài trước ngày nộp đơn, sáng chế đó là một bước tiến sáng tạo, không thể được tạo ra một cách dễ dàng đối với người có hiểu biết trung bình về lĩnh vực kỹ thuật tương ứng.

2. Nhận định, đánh giá:

Sau khi nghiên cứu nội dung đơn khiếu nại của ông Nguyễn Thiện Phúc, đối chiếu với hồ sơ đơn đăng ký sáng chế số 1-2008-00820, tài liệu đối chứng US506409A và các quy định pháp luật hiện hành, Cục Sở hữu trí tuệ nhận định như sau:

Thứ nhất, về dấu hiệu "đường hồi bi nằm trong hộp đỡ chặn bi như một bộ phận độc lập" mà người khiếu nại cho rằng mang tính sáng tạo:

Tài liệu đối chứng US506409A, ngoài phương án thể hiện ở các hình 1 và 2, còn mô tả phương án thứ hai tại hình 3 và đoạn mô tả số [0025], trong đó đường hồi bi được thiết kế nằm trong một bộ phận riêng biệt – là hộp chặn đỡ bi – lắp ghép với cụm truyền động. Do đó, dấu hiệu nêu trên đã được bộc lộ một cách rõ ràng trong tài liệu đối chứng. Lập luận của người nộp đơn cho rằng tài liệu đối chứng không thể hiện đặc điểm này là không phù hợp, ít nhất là khi xét đến phương án mô tả tại hình 3 của tài liệu US506409A.

Thứ hai, người khiếu nại cho rằng giải pháp sáng chế mang lại hiệu quả kỹ thuật rõ rệt, như đơn giản hóa quá trình chế tạo trục vít và bánh vít, nâng cao độ chính xác, đồng thời phù hợp với xu hướng môđun hóa hiện đại. Tuy nhiên, các tiện ích kỹ thuật như vậy – dù có thể có ý nghĩa trong thực tiễn sản xuất – vẫn không đủ để làm cơ sở xác lập trình độ sáng tạo nếu các giải pháp kỹ thuật đó có thể được suy ra một cách hiển nhiên từ kiến thức phổ thông trong lĩnh vực tương ứng.

Cần nhấn mạnh rằng, theo quy định tại Điều 61 Luật Sở hữu trí tuệ, sáng chế được coi là có trình độ sáng tạo nếu giải pháp kỹ thuật được đề xuất là một bước tiến sáng tạo, không thể được tạo ra một cách dễ dàng đối với người có hiểu biết trung bình trong lĩnh vực kỹ thuật tương ứng. Trong trường hợp này, mặc dù giải pháp sáng chế có điều chỉnh về cấu trúc, nhưng việc thiết kế lại đường hồi bi thành môđun lắp ghép là một phương án có thể suy luận được trực tiếp từ tài liệu đối chứng, không tạo ra bất kỳ hiệu ứng kỹ thuật đặc biệt nào ngoài mong đợi.

III. Kết luận

Căn cứ quy định tại Điều 61 Luật Sở hữu trí tuệ, trên cơ sở các tài liệu hiện có, Cục Sở hữu trí tuệ nhận thấy việc từ chối cấp Bằng độc quyền sáng chế là phù hợp, đề nghị nêu trong đơn khiếu nại của người nộp đơn không có cơ sở.

Từ những nhận định và căn cứ trên,

QUYẾT ĐỊNH:

Điều 1. Giữ nguyên Quyết định số 45395/QĐ-SHTT ngày 28/7/2015 về việc từ chối cấp Bằng độc quyền sáng chế đối với đơn đăng ký sáng chế số 1-2008-00820 ngày 03/04/2008.

Điều 2. Trong thời hạn 30 ngày kể từ ngày nhận được Quyết định này, nếu không đồng ý với quyết định giải quyết khiếu nại của Cục trưởng Cục Sở hữu trí tuệ, Ông/Bà Nguyễn Thiện Phúc có quyền khiếu nại đến Bộ trưởng Bộ Khoa học và Công nghệ hoặc khởi kiện tại Tòa án theo quy định của pháp luật về tố tụng hành chính.

Điều 3. Chánh Văn phòng Cục, Trưởng phòng Thanh tra và Giải quyết khiếu nại, Trưởng phòng Đăng ký, Giám đốc Trung tâm Thông tin sở hữu công nghiệp và Ông/Bà Nguyễn Thiện Phúc có trách nhiệm thi hành Quyết định này./.

Nơi nhận:
- Như Điều 3;
- SC (để biết);
- Lưu:VT, HS.

CỤC TRƯỞNG

CỤC SỞ HỮU TRÍ TUỆ

Lưu Hoàng Long

BỘ KHOA HỌC CÔNG NGHỆ
CỤC SỞ HỮU TRÍ TUỆ

CỘNG HÒA XÃ HỘI CHỦ NGHĨA VIỆT NAM
Độc lập - Tự do - Hạnh phúc

Số: 101457/QĐ-SHTT.IP

Hà Nội, ngày 09 tháng 06 năm 2025

QUYẾT ĐỊNH
Về việc giải quyết khiếu nại của TVS Motor Company Limited
(lần đầu)

CỤC TRƯỞNG CỤC SỞ HỮU TRÍ TUỆ

Căn cứ Luật Khiếu nại ngày 11/11/2011;

Căn cứ Luật Sở hữu trí tuệ ngày 29/11/2005 được sửa đổi, bổ sung theo Luật sửa đổi, bổ sung một số điều của Luật Sở hữu trí tuệ ngày 19/6/2009, Luật sửa đổi, bổ sung một số điều của Luật Kinh doanh bảo hiểm, Luật Sở hữu trí tuệ ngày 14/6/2019 và Luật sửa đổi, bổ sung một số điều của Luật Sở hữu trí tuệ ngày 16/6/2022 (sau đây gọi là Luật Sở hữu trí tuệ);

Căn cứ Nghị định số 124/2020/NĐ-CP ngày 19/10/2020 của Chính phủ quy định chi tiết một số điều và biện pháp thi hành Luật Khiếu nại;

Căn cứ Nghị định số 103/2006/NĐ-CP ngày 22/9/2006 của Chính phủ quy định chi tiết và hướng dẫn thi hành một số điều của Luật Sở hữu trí tuệ về sở hữu công nghiệp, được sửa đổi, bổ sung theo Nghị định số 122/2010/NĐ-CP ngày 31/12/2010 (sau đây gọi là Nghị định số 103/2006/NĐ-CP);

Căn cứ Quyết định số 156/QĐ-BKHCN ngày 03/3/2025 của Bộ trưởng Bộ Khoa học và Công nghệ quy định chức năng, nhiệm vụ, quyền hạn và cơ cấu tổ chức của Cục Sở hữu trí tuệ;

Căn cứ Thông tư số 01/2007/TT-BKHCN ngày 14/02/2007 của Bộ Khoa học và Công nghệ hướng dẫn thi hành Nghị định số 103/2006/NĐ-CP, được sửa đổi, bổ sung theo Thông tư số 13/2010/TT-BKHCN ngày 30/7/2010, Thông tư số 18/2011/TT-BKHCN ngày 22/7/2011, Thông tư số 05/2013/TT-BKHCN ngày 20/02/2013 và Thông tư số 16/2016/TT-BKHCN ngày 30/6/2016;

BTT367

Xét đơn số KN1-2016-00023 ngày 26/8/2016 của TVS Motor Company Limited; đại diện bởi: Công ty Luật TNHH Ambys Hà Nội; khiếu nại về việc từ chối cấp Bằng độc quyền sáng chế đối với đơn số 1-2011-00258 theo Quyết định số 31791/QĐ-SHTT ngày 31/5/2016;

Theo đề nghị của Trưởng phòng Thanh tra và Giải quyết khiếu nại và báo cáo của Phòng Thanh tra và Giải quyết khiếu nại tại Văn bản số 2532/BC-

TTKN ngày 03/6/2025 về việc giải quyết khiếu nại của TVS Motor Company Limited với các nội dung sau đây:

I. Nội dung khiếu nại

Đơn đăng ký sáng chế số 1-2011-00258 ngày 02/7/2009 của TVS Motor Company Limited (IN), bị từ chối cấp Bằng độc quyền sáng chế theo Quyết định số 31791/QĐ-SHTT ngày 31/5/2016 với lý do các điểm 1-9 yêu cầu bảo hộ sửa đổi ngày 29/9/2015 (YCBHSĐ ngày 29/9/2015) không có tính mới và không có trình độ sáng tạo.

Công ty Luật TNHH Ambys Hà Nội đề nghị tiếp tục thẩm định cho đơn số 1-2011-00258 với lý do như sau:

Người khiếu nại bảo lưu quan điểm như đã nêu trong công văn ngày 29/9/2015 trả lời Thông báo thẩm định nội dung số 26109/SHTT-SC1 ngày 31/7/2015.

Ngày 31/8/2026, người khiếu nại đã đề nghị sửa đổi yêu cầu bảo hộ để khắc phục thiếu sót về tính mới và trình độ sáng tạo của các điểm 1-9 YCBHSĐ ngày 29/9/2015 được nêu trong Quyết định số 31971/QĐ-SHTT ngày 31/5/2016. Cụ thể, điểm 5 và điểm 9 YCBHSĐ ngày 29/9/2015 được loại bỏ, và thu hẹp điểm 1 bằng cách đưa dấu hiệu của điểm 5 phụ thuộc vào điểm 1, điểm 8 cũng bị thu hẹp bằng cách đưa dấu hiệu của điểm 9 phụ thuộc vào điểm 8. Các điểm được đánh số lại phù hợp. Bộ yêu cầu bảo hộ sửa đổi ngày 31/8/2016 gồm 07 điểm.

II. Kết quả xem xét, xác minh khiếu nại

1. Cơ sở pháp lý:

Theo quy định tại khoản 1 Điều 60 Luật Sở hữu trí tuệ, sáng chế được coi là có tính mới nếu chưa bị bộc lộ công khai dưới hình thức sử dụng, mô tả bằng văn bản hoặc bất kỳ hình thức nào khác ở trong nước hoặc ở nước ngoài trước ngày nộp đơn đăng ký sáng chế hoặc trước ngày ưu tiên trong trường hợp đơn đăng ký sáng chế được hưởng quyền ưu tiên.

Theo quy định tại Điều 61 Luật Sở hữu trí tuệ, sáng chế được coi là có trình độ sáng tạo nếu căn cứ vào các giải pháp kỹ thuật đã được bộc lộ công khai dưới hình thức sử dụng, mô tả bằng văn bản hoặc dưới bất kỳ hình thức nào khác trong nước hoặc ở nước ngoài trước ngày nộp đơn, sáng chế đó là một bước tiến sáng tạo, không thể được tạo ra một cách dễ dàng đối với người có hiểu biết trung bình về lĩnh vực kỹ thuật tương ứng.

Theo quy định tại Điều 115 Luật Sở hữu trí tuệ, trước khi cơ quan quản lý nhà nước về quyền sở hữu công nghiệp thông báo từ chối cấp văn bằng bảo hộ hoặc quyết định cấp văn bằng bảo hộ, người nộp đơn có các quyền sau đây:

a) Sửa đổi, bổ sung đơn;

2. Nhận định, đánh giá:

Người khiếu nại đã có công văn số 246/SC/2016 ngày 31/8/2016 đề nghị sửa đổi bộ yêu cầu bảo hộ nhằm khắc phục các thiếu sót về tính mới và trình độ sáng tạo trong các điểm 1–9 của YCBHSĐ ngày 29/9/2015, vốn đã bị từ chối theo Quyết định số 31791/QĐ-SHTT ngày 31/5/2016.

Tuy nhiên, theo quy định tại khoản 1 Điều 115 Luật Sở hữu trí tuệ, quyền sửa đổi, bổ sung đơn đăng ký sở hữu công nghiệp chỉ được thực hiện trước khi cơ quan quản lý nhà nước về quyền sở hữu công nghiệp ra thông báo từ chối cấp văn bằng bảo hộ hoặc quyết định cấp văn bằng bảo hộ. Việc đề nghị sửa đổi nêu trên được thực hiện sau khi Quyết định từ chối đã được ban hành, nên không đáp ứng điều kiện về thời điểm sửa đổi.

Ngoài ra, theo khoản 3 Điều 115, mọi sửa đổi cũng không được làm thay đổi bản chất của đối tượng yêu cầu bảo hộ. Trong trường hợp này, đề nghị sửa đổi có nội dung liên quan trực tiếp đến các yếu tố kỹ thuật trọng yếu đã bị đánh giá là không mới, không có trình độ sáng tạo, nên không được xem là làm rõ bản chất mà là thay đổi bản chất đối tượng.

Do đó, việc sửa đổi bộ yêu cầu bảo hộ sau ngày ban hành Quyết định từ chối là không hợp lệ và không được chấp nhận theo Điều 115 của Luật Sở hữu trí tuệ.

III. Kết luận

Căn cứ quy định tại Điều 60, 61, điểm a khoản 1 Điều 115 Luật Sở hữu trí tuệ, trên cơ sở các tài liệu hiện có, Cục Sở hữu trí tuệ nhận thấy việc từ chối cấp Bằng độc quyền sáng chế đối với đơn số 1-2011-00258 là phù hợp, đề nghị nêu trong đơn khiếu nại của người nộp đơn không có cơ sở.

Từ những nhận định và căn cứ trên,

QUYẾT ĐỊNH:

Điều 1. Giữ nguyên Quyết định số 31791/QĐ-SHTT ngày 31/5/2016 về việc từ chối cấp Bằng độc quyền sáng chế đối với đơn đăng ký sáng chế số 1-2011-00258 ngày 02/07/2009.

Điều 2. Trong thời hạn 30 ngày kể từ ngày nhận được Quyết định này, nếu không đồng ý với quyết định giải quyết khiếu nại của Cục trưởng Cục Sở hữu trí tuệ, TVS Motor Company Limited có quyền khiếu nại đến Bộ trưởng Bộ Khoa

học và Công nghệ hoặc khởi kiện tại Tòa án theo quy định của pháp luật về tố tụng hành chính.

Điều 3. Chánh Văn phòng Cục, Trưởng phòng Thanh tra và Giải quyết khiếu nại, Trưởng phòng Đăng ký, Giám đốc Trung tâm Thông tin sở hữu công nghiệp và TVS Motor Company Limited (qua Công ty Luật TNHH Ambys Hà Nội) có trách nhiệm thi hành Quyết định này./.

Nơi nhận:
- Như Điều 3;
- SC (để biết);
- Lưu:VT, HS.

CỤC TRƯỞNG

CỤC SỞ HỮU TRÍ TUỆ

Lưu Hoàng Long

BỘ KHOA HỌC CÔNG NGHỆ
CỤC SỞ HỮU TRÍ TUỆ

CỘNG HÒA XÃ HỘI CHỦ NGHĨA VIỆT NAM
Độc lập - Tự do - Hạnh phúc

Số: 101458/QĐ-SHTT.IP

Hà Nội, ngày 09 tháng 06 năm 2025

QUYẾT ĐỊNH
Về việc giải quyết khiếu nại của Adverio Pharma GMBH
(lần đầu)

CỤC TRƯỞNG CỤC SỞ HỮU TRÍ TUỆ

Căn cứ Luật Khiếu nại ngày 11/11/2011;

Căn cứ Luật Sở hữu trí tuệ ngày 29/11/2005 được sửa đổi, bổ sung theo Luật sửa đổi, bổ sung một số điều của Luật Sở hữu trí tuệ ngày 19/6/2009, Luật sửa đổi, bổ sung một số điều của Luật Kinh doanh bảo hiểm, Luật Sở hữu trí tuệ ngày 14/6/2019 và Luật sửa đổi, bổ sung một số điều của Luật Sở hữu trí tuệ ngày 16/6/2022 (sau đây gọi là Luật Sở hữu trí tuệ);

Căn cứ Nghị định số 124/2020/NĐ-CP ngày 19/10/2020 của Chính phủ quy định chi tiết một số điều và biện pháp thi hành Luật Khiếu nại;

Căn cứ Nghị định số 103/2006/NĐ-CP ngày 22/9/2006 của Chính phủ quy định chi tiết và hướng dẫn thi hành một số điều của Luật Sở hữu trí tuệ về sở hữu công nghiệp, được sửa đổi, bổ sung theo Nghị định số 122/2010/NĐ-CP ngày 31/12/2010 (sau đây gọi là Nghị định số 103/2006/NĐ-CP);

Căn cứ Quyết định số 156/QĐ-BKHCN ngày 03/3/2025 của Bộ trưởng Bộ Khoa học và Công nghệ quy định chức năng, nhiệm vụ, quyền hạn và cơ cấu tổ chức của Cục Sở hữu trí tuệ;

Căn cứ Thông tư số 01/2007/TT-BKHCN ngày 14/02/2007 của Bộ Khoa học và Công nghệ hướng dẫn thi hành Nghị định số 103/2006/NĐ-CP, được sửa đổi, bổ sung theo Thông tư số 13/2010/TT-BKHCN ngày 30/7/2010, Thông tư số 18/2011/TT-BKHCN ngày 22/7/2011, Thông tư số 05/2013/TT-BKHCN ngày 20/02/2013 và Thông tư số 16/2016/TT-BKHCN ngày 30/6/2016;

BTT367

Xét đơn số KN1-2016-00001 ngày 18/01/2016 của Adverio Pharma GMBH; địa chỉ: Willy-Brandt-Platz 2, 12529 Schonefeld, Germany, đại diện bởi Công ty Luật TNHH T&G khiếu nại về việc từ chối cấp Bằng độc quyền sáng chế đối với đơn số 1-2012-03803 theo Quyết định số 67692/QĐ-SHTT ngày 28/10/2015;

Theo đề nghị của Trưởng phòng Thanh tra và Giải quyết khiếu nại và báo cáo của Phòng Thanh tra và Giải quyết khiếu nại tại Văn bản số 2461/BC-

TTKN ngày 02/6/2025 về việc giải quyết khiếu nại của Adverio Pharma GMBH với các nội dung sau đây:

I. Nội dung khiếu nại

Sáng chế "Chất kích thích thụ thể guanylyl cyclaza hòa tan (sGC) và chất hoạt hóa sGC, đơn độc và phối hợp với các chất ức chế phosphodiesteraza Typ 5 (PDE5), để điều trị bệnh xơ cứng bì toàn thân (SSc) theo đơn số 1-2012-03083 ngày 24/5/2011 bị từ chối cấp Bằng độc quyền sáng chế theo Quyết định số 67692/QĐ-SHTT ngày 28/10/2015 với lý do không đáp ứng điều kiện về tính mới và trình độ sáng tạo

Adverio Pharma GMBH (DE) không đồng ý với Quyết định số 67692/QĐ-SHTT ngày 28/10/2015 và có ý kiến với nội dung tóm tắt như sau:

- Việt Nam cần tuân thủ quy định tại Điều 27 Hiệp định về các khía cạnh liên quan tới thương mại của quyền sở hữu trí tuệ (Hiệp định TRIPS), cụ thể là cần bảo hộ sáng chế dạng sử dụng theo chức năng mới trong y tế của sản phẩm đã biết:

Sáng chế của đơn nêu trên là sáng chế dạng sử dụng theo chức năng mới trong y tế của sản phẩm đã biết (sau đây gọi tắt là "sáng chế dạng sử dụng") được đề cập đến trong Quyết định nêu trên của Cục Sở hữu trí tuệ.

Việt Nam là thành viên của Tổ chức Thương mại Thế giới (WTO). Theo đó, Việt Nam cần tuân thủ Hiệp định TRIPS. Nếu Hiệp định TRIPS yêu cầu các quốc gia thành viên phải bảo hộ sáng chế dạng sử dụng, thì Việt Nam cũng cần phải cần phải bảo hộ sáng chế này. Khoản 3 Điều 5 Luật Sở hữu trí tuệ đã chỉ rõ là khi có những quy định khác nhau giữa Điều ước quốc tế và quy định quốc gia, thì áp dụng Điều ước quốc tế.

Theo Điều 27.1 của Hiệp định TRIPS, các quốc gia thành viên cần bảo hộ sáng chế cho bất kỳ trong tất cả các lĩnh vực công nghệ. Sáng chế dạng sử dụng là một loại sáng chế. Bên cạnh đó, sáng chế dạng sử dụng không thuộc đối tượng loại trừ theo Điều 59 Luật Sở hữu trí tuệ. Theo đó, sáng chế dạng sử dụng thuộc "sáng chế bất kỳ" trong Hiệp định TRIPS và cần được bảo hộ ở Việt Nam.

Nhằm mục đích tham khảo, người khiếu nại gửi kèm theo công văn này Nghị quyết số Q238 (Toronto Resolution) của Hiệp hội quốc tế về bảo hộ quyền sở hữu công nghiệp (International Association for the Protection of Industrial Property – AIPPI). Điểm 1 ở trang 3 của Nghị quyết có chỉ ra rằng:

As a matter of principle clearly reflected in the TRIPS Agreement, patents should be granted without discrimination for any inventions in all fields of technology, including inventions relating to second medical uses.

(Theo nguyên tắc được nêu rõ trong Hiệp định TRIPS, văn bằng bảo hộ sáng chế cần được cấp theo cách không phân biệt cho sáng chế bất kỳ trong tất cả các lĩnh vực công nghệ, bao gồm tất cả các sáng chế liên quan đến sử dụng trong y học lần thứ hai.).

Như vậy, AIPPI cho rằng, sáng chế dạng sử dụng lần đầu trong y học và sáng chế sử dụng trong y học những lần sau cần được chấp nhận bảo hộ theo quy định của Hiệp định TRIPS.

- Ngoại lệ về tính mới:

Người khiếu nại cho rằng, ngoại lệ về tính mới đôi khi mang tính nhấn mạnh, chứ không nhất thiết phải có. Theo Điều 33.2 của Hiệp ước về hợp tác sáng chế (PCT), sáng chế đáp ứng điều kiện tính mới nếu chưa được bộc lộ. Không có ngoại lệ được đưa ra. Tuy nhiên, Báo cáo thẩm định sơ bộ quốc tế (Form PCT/IB/373) của đơn này vẫn xem dấu hiệu sử dụng là dấu hiệu mang lại tính mới cho sáng chế. Cụ thể là:

"Các hợp chất của điểm 1 yêu cầu bảo hộ là đã biết dùng để điều trị, ví dụ, các bệnh tim mạch. Việc sử dụng các hợp chất này trong điều trị bệnh xơ cứng bì toàn thân là chưa được bộc lộ trong lĩnh vực kỹ thuật này. Do đó, sáng chế có thể được xem là mới".

- Dấu hiệu chức năng:

Theo điểm 25.5.d (i) Thông tư số 01/2007/TT-BKHCN, dấu hiệu cơ bản của giải pháp kỹ thuật có thể là đặc điểm về chức năng, công dụng, cấu tạo, v.v.. Do đó, dấu hiệu chức năng được xem là dấu hiệu kỹ thuật cơ bản của sáng chế.

Theo điểm 25.5.e (ii) Thông tư số 01/2007/TT-BKHCN, sáng chế là mới nếu có ít nhất một dấu hiệu cơ bản không có mặt trong giải pháp đối chứng. Do đó, chỉ một dấu hiệu chức năng cũng có thể mang lại tính mới cho giải pháp kỹ thuật.

Như vậy, không chỉ dấu hiệu về cấu trúc và/hoặc thành phần mới mang lại tính mới cho hợp chất.

- Dấu hiệu hàm ý thay đổi về cấu trúc, thành phần:

Về việc các dấu hiệu liên quan đến việc sử dụng cần hàm ý, hay đề cập đến, sự thay đổi về cấu trúc và/hoặc thành phần, người khiếu nại cho rằng, các gốc, nguyên tử, phần phân tử của hợp chất tạo ra tác dụng điều trị mới khác so với những dấu hiệu tương ứng tạo ra tác dụng đã biết và do đó, sử dụng mới hàm ý đến những phần khác nhau của cấu trúc hóa học. Nếu không phải như vậy, sáng chế sẽ không đáp ứng điều kiện về trình độ sáng tạo vì nó được xem là được tạo ra do thử nghiệm trên cơ sở tác dụng tương tự.

II. Kết quả xem xét, xác minh khiếu nại

1. Cơ sở pháp lý:

Theo quy định tại khoản 1 Điều 60 Luật Sở hữu trí tuệ, sáng chế được coi là có tính mới nếu chưa bị bộc lộ công khai dưới hình thức sử dụng, mô tả bằng văn bản hoặc bất kỳ hình thức nào khác ở trong nước hoặc ở nước ngoài trước ngày nộp đơn đăng ký sáng chế hoặc trước ngày ưu tiên trong trường hợp đơn đăng ký sáng chế được hưởng quyền ưu tiên.

Theo quy định tại Điều 61 Luật Sở hữu trí tuệ, sáng chế được coi là có trình độ sáng tạo nếu căn cứ vào các giải pháp kỹ thuật đã được bộc lộ công khai dưới hình thức sử dụng, mô tả bằng văn bản hoặc dưới bất kỳ hình thức nào khác trong nước hoặc ở nước ngoài trước ngày nộp đơn, sáng chế đó là một bước tiến sáng tạo, không thể được tạo ra một cách dễ dàng đối với người có hiểu biết trung bình về lĩnh vực kỹ thuật tương ứng.

Theo quy định tại điểm 25.5.e (ii) Thông tư số 01/2007/TT-BKHCN ngày 14/02/2007 của Bộ Khoa học và Công nghệ, giải pháp kỹ thuật nêu trong đơn được coi là mới so với trình độ kỹ thuật trên thế giới nếu:

(ii) Có tìm thấy giải pháp kỹ thuật đối chứng nhưng giải pháp kỹ thuật nêu trong đơn có ít nhất một dấu hiệu cơ bản không có mặt trong giải pháp kỹ thuật đối chứng (và dấu hiệu đó được gọi là dấu hiệu cơ bản khác biệt).

Theo quy định tại điểm 25.5.d (i) Thông tư số 01/2007/TT-BKHCN:

(i) Dấu hiệu cơ bản của giải pháp kỹ thuật có thể là đặc điểm về kết cấu vật thể (chi tiết, cụm chi tiết, liên kết,...) hoặc cấu tạo của chất (thành phần (sự hiện diện, tỷ lệ), trạng thái các phần tử,...) cùng với các dấu hiệu cơ bản khác tạo thành một tập hợp cần và đủ để xác định bản chất (nội dung) của đối tượng.

Dấu hiệu kỹ thuật cơ bản nêu trên có thể được thể hiện dưới dạng chức năng kỹ thuật của một thành tố trong kết cấu hoặc cấu tạo của sản phẩm (gọi là dấu hiệu chức năng), với điều kiện cách thể hiện này đủ để chuyên gia trung bình trong lĩnh vực có thể dễ dàng hiểu phương tiện kỹ thuật hoặc cách thức kỹ thuật để thực hiện chức năng đó trong điều kiện bình thường mà không cần có sự sáng tạo. Chức năng, công dụng của đối tượng yêu cầu bảo hộ không phải là dấu hiệu kỹ thuật cơ bản, mà có thể là mục đích, kết quả đạt được của đối tượng đó.

2. Nhận định, đánh giá:

Sau khi xem xét các lập luận và chứng cứ nêu trong đơn khiếu nại số KN1-2016-00001, Cục Sở hữu trí tuệ thấy rằng:

- Đối tượng ở các điểm 1-18 YCBHSĐ nộp ngày 29/5/2015 lần lượt là "hợp chất" (các điểm 1-11,18; "dược phẩm" (các điểm 12-14); và "kit" (các điểm 15-17). Theo Quyết định số 67692/QĐ-SHTT ngày 28/10/2015, các đối tượng này bị từ chối cấp BĐQSC do các điểm này không đáp ứng điều kiện về tính mới và trình độ sáng tạo, chứ không phải bị từ chối cấp BĐQSC vì là sáng chế dạng sử dụng. Lý do từ chối này là hoàn toàn phù hợp với quy định nêu tại mục 1 Điều 27 của Hiệp định TRIPS vì đối tượng sáng chế không đáp ứng điều kiện về tính mới và trình độ sáng tạo. Như vậy, có thể thấy rằng, Việt Nam đã hoàn toàn tuân thủ quy định tại Điều 27 Hiệp định TRIPS.

- Người khiếu nại lập luận rằng, dấu hiệu "sử dụng trong phòng ngừa và điều trị "bệnh xơ cứng bì toàn thân" của các đối tượng hợp chất/dược phẩm/kit theo điểm 1-18 YCBHSĐ nộp ngày 29/5/2015 là dấu hiệu kỹ thuật cơ bản và có vai trò mang lại tính mới cho các đối tượng này. Tuy nhiên, theo quy định tại

điểm 25.5.d (i) Thông tư số 01/2007/TT-BKHCN, dấu hiệu đặc trưng về cách sử dụng "sử dụng trong phòng ngừa và điều trị "bệnh xơ cứng bì toàn thân" (chức năng/công dụng của hợp chất/dược phẩm/kit) không phải là dấu hiệu kỹ thuật cơ bản của hợp chất/dược phẩm/kit theo các điểm 1-18 YCBHSĐ.

Dấu hiệu này hoàn toàn không có tác dụng thu hẹp phạm vi cho "hợp chất/dược phẩm/kit" theo các điểm 1-18 YCBHSĐ nộp ngày 29/5/2015 do các dấu hiệu kỹ thuật cơ bản của "hợp chất/dược phẩm/kit" này không thay đổi so với dấu hiệu kỹ thuật cơ bản của "hợp chất/dược phẩm/kit" đã được bộc lộ trong tài liệu D1-D4 được trích dẫn trong Báo cáo thẩm định sơ bộ quốc tế cho đơn PCT/EP2011/058433. Vì vậy, dấu hiệu "sử dụng trong phòng ngừa và điều trị "bệnh xơ cứng bì toàn thân" không mang lại tính mới cho "hợp chất/dược phẩm/kit" này so với "hợp chất/dược phẩm/kit" đã được bộc lộ trong tài liệu đối chứng D1-D4 nêu trên theo quy định tại điểm 25.5.e (ii) Thông tư số 01/2007/TT-BKHCN.

Ngoài ra, người khiếu nại cho rằng, các gốc, nguyên tử, phần phân tử của hợp chất tạo ra tác dụng điều trị mới khác so với những dấu hiệu tương ứng tạo ra tác dụng đã biết và do đó, sử dụng mới hàm ý đến những phần khác nhau của cấu trúc hóa học. Tuy nhiên, sự khác biệt của các gốc nguyên tử, phần phân tử của hợp chất tạo ra tác dụng đã biết với các gốc nguyên tử, phần phân tử của hợp chất tạo ra tác dụng mới không được thể hiện trong bản mô tả sáng chế của đơn số 1-2012-03803. Vì vậy, lập luận này không được xem xét.

III. Kết luận

Căn cứ quy định tại Điều 60 và 61 Luật Sở hữu trí tuệ, cũng như điểm 25.5.d (i), và điểm 25.5.e (ii) Thông tư số 01/2007/TT-BKHCN , trên cơ sở các tài liệu hiện có, Cục Sở hữu trí tuệ nhận thấy việc từ chối cấp Bằng độc quyền sáng chế là phù hợp, đề nghị nêu trong đơn khiếu nại của người nộp đơn không có cơ sở.

Từ những nhận định và căn cứ trên,

QUYẾT ĐỊNH:

Điều 1. Giữ nguyên Quyết định số 67692/QĐ-SHTT ngày 28/10/2015 về việc từ chối cấp Bằng độc quyền sáng chế đối với đơn đăng ký sáng chế số 1-2012-03803 ngày 24/05/2011.

Điều 2. Trong thời hạn 30 ngày kể từ ngày nhận được Quyết định này, nếu không đồng ý với quyết định giải quyết khiếu nại của Cục trưởng Cục Sở hữu trí tuệ, Adverio Pharma GMBH có quyền khiếu nại đến Bộ trưởng Bộ Khoa học và Công nghệ hoặc khởi kiện tại Tòa án theo quy định của pháp luật về tố tụng hành chính.

Điều 3. Chánh Văn phòng Cục, Trưởng phòng Thanh tra và Giải quyết khiếu nại, Trưởng phòng Đăng ký, Giám đốc Trung tâm Thông tin sở hữu công

nghiệp và Adverio Pharma GMBH (qua Công ty Luật TNHH T&G) có trách nhiệm thi hành Quyết định này./.

Nơi nhận:
- Như Điều 3;
- SC (để biết);
- Lưu:VT, HS.

CỤC TRƯỞNG



Lưu Hoàng Long

BỘ KHOA HỌC CÔNG NGHỆ
CỤC SỞ HỮU TRÍ TUỆ

CỘNG HÒA XÃ HỘI CHỦ NGHĨA VIỆT NAM
Độc lập - Tự do - Hạnh phúc

Số: 101459/QĐ-SHTT.IP

Hà Nội, ngày 09 tháng 06 năm 2025

QUYẾT ĐỊNH
Về việc giải quyết khiếu nại của Ông/Bà Nguyễn Mạnh Thắng
(lần đầu)

CỤC TRƯỞNG CỤC SỞ HỮU TRÍ TUỆ

Căn cứ Luật Khiếu nại ngày 11/11/2011;

Căn cứ Luật Sở hữu trí tuệ ngày 29/11/2005 được sửa đổi, bổ sung theo Luật sửa đổi, bổ sung một số điều của Luật Sở hữu trí tuệ ngày 19/6/2009, Luật sửa đổi, bổ sung một số điều của Luật Kinh doanh bảo hiểm, Luật Sở hữu trí tuệ ngày 14/6/2019 và Luật sửa đổi, bổ sung một số điều của Luật Sở hữu trí tuệ ngày 16/6/2022 (sau đây gọi là Luật Sở hữu trí tuệ);

Căn cứ Nghị định số 124/2020/NĐ-CP ngày 19/10/2020 của Chính phủ quy định chi tiết một số điều và biện pháp thi hành Luật Khiếu nại;

Căn cứ Nghị định số 103/2006/NĐ-CP ngày 22/9/2006 của Chính phủ quy định chi tiết và hướng dẫn thi hành một số điều của Luật Sở hữu trí tuệ về sở hữu công nghiệp, được sửa đổi, bổ sung theo Nghị định số 122/2010/NĐ-CP ngày 31/12/2010 (sau đây gọi là Nghị định số 103/2006/NĐ-CP);

Căn cứ Quyết định số 156/QĐ-BKHCN ngày 03/3/2025 của Bộ trưởng Bộ Khoa học và Công nghệ quy định chức năng, nhiệm vụ, quyền hạn và cơ cấu tổ chức của Cục Sở hữu trí tuệ;

Căn cứ Thông tư số 01/2007/TT-BKHCN ngày 14/02/2007 của Bộ Khoa học và Công nghệ hướng dẫn thi hành Nghị định số 103/2006/NĐ-CP, được sửa đổi, bổ sung theo Thông tư số 13/2010/TT-BKHCN ngày 30/7/2010, Thông tư số 18/2011/TT-BKHCN ngày 22/7/2011, Thông tư số 05/2013/TT-BKHCN ngày 20/02/2013 và Thông tư số 16/2016/TT-BKHCN ngày 30/6/2016;

BTT367

Xét đơn số KN1-2016-00020 ngày 15/8/2016 của Ông/Bà Nguyễn Mạnh Thắng; địa chỉ: 77/443, đường Nguyễn Trãi, quận Thanh Xuân, Thành phố Hà Nội; đại diện bởi Công ty TNHH Sở hữu trí tuệ Thảo Thọ Quyến khiếu nại về việc từ chối cấp Bằng độc quyền sáng chế đối với đơn số 1-2009-02032 theo Quyết định số 29753/QĐ-SHTT ngày 24/05/2016;

Theo đề nghị của Trưởng phòng Thanh tra và Giải quyết khiếu nại và báo cáo của Phòng Thanh tra và Giải quyết khiếu nại tại Văn bản số 2528/BC-

TTKN ngày 03/6/2025 về việc giải quyết khiếu nại của Ông/Bà Nguyễn Mạnh Thắng với các nội dung sau đây:

I. Nội dung khiếu nại

Đơn đăng ký sáng chế số 1-2009-02032 ngày 25/9/2009 của Ông/Bà Nguyễn Mạnh Thắng, bị từ chối cấp Bằng độc quyền sáng chế theo Quyết định số 29753/QĐ-SHTT ngày 24/5/2016 với lý do như sau:

Các ý kiến của người nộp đơn nêu trong công văn phúc đáp số SC6663/ND3 ngày 21/11/2014 liên quan đến tính mới và trình độ sáng tạo của điểm 1 không được Cục Sở hữu trí tuệ chấp nhận với lý do: việc sử dụng tủ sấy để sấy khô nguyên liệu (làm mất nước) là kiến thức thông thường đã biết. Hiển nhiên đối với người có hiểu biết trung bình trong lĩnh vực kỹ thuật này là việc sấy ngọc trai trong tủ sấy (làm mất nước) sẽ kiểm soát được nhiệt độ và thời gian hơn so với phơi ngọc trai ngoài trời nắng. Nhiệt độ sấy từ 41-43°C cũng chỉ là khoảng nhiệt độ thích hợp được lựa chọn để sấy ngọc trai trong thời gian dài mà không làm hỏng ngọc, nằm trong khoảng nhiệt độ đã biết để xử lý các vết bẩn của ngọc trai như đã nêu trong tài liệu D1.

Các lý do không chấp nhận điểm 1 này cũng đã được Cục Sở hữu trí tuệ đưa ra nhiều lần trong các Thông báo thẩm định nội dung số 33540/SHTT-SC3 ngày 25/9/2014, số 31402/SHTT-SC3 ngày 24/9/2013 và số 13251/SHTT-SC3 ngày 27/4/2012.

Vì vậy, đơn nêu trên bị từ chối cấp Bằng độc quyền sáng chế theo quy định tại điểm 15.7.b Thông tư số 01/2007/TT-BKHCN.

Ông Nguyễn Mạnh Thắng - người khiếu nại (qua Công ty Sở hữu trí tuệ Thảo Thọ Quyến) không đồng ý với Quyết định số 29753/QĐ-SHTT ngày 24/5/2016 với lý do:

Khoảng nhiệt độ 35-50°C như được nêu trong tài liệu D1 là khoảng nhiệt độ hoạt động của máy xử lý làm sạch ngọc. Để làm sạch ngọc cần kết hợp sấy ngọc ở khoảng nhiệt độ này và sử dụng dung dịch xử lý là hỗn hợp các hóa chất. Còn khoảng nhiệt độ sấy 41-43°C theo sáng chế là khoảng nhiệt độ được sử dụng trong một công đoạn của quy trình công nghệ xử lý làm sạch ngọc. Ngọc được làm sạch chỉ bằng cách sấy ở khoảng nhiệt độ này mà không cần sử dụng bất kỳ hóa chất hay dung dịch xử lý nào. Đây là khoảng nhiệt độ mà tác giả sáng chế đã phải mất nhiều năm nghiên cứu mới tìm ra được. Nhờ nhiệt độ sấy này

mà thời gian xử lý ngọc trai được rút ngắn từ 4 đến 6 tháng, chi phí về hóa chất, năng lượng và nhân công xử lý theo quy trình xử lý theo sáng chế giảm khoảng một nửa so với quy trình trước đây. Mặc dù khoảng nhiệt độ 41-43°C nằm trong khoảng nhiệt độ 35-50°C nêu trong tài liệu D1, nhưng điểm 1 của sáng chế không bị coi là mất tính mới theo quy định nêu tại mục (5) của Điều 22.2.2.4 của Quy chế thẩm định đơn đăng ký sáng chế.

- Thay việc phơi ngoài nắng bằng sấy tủ điện chuyên dùng liên tục ở nhiệt độ 41-43°C là một sáng tạo mà tác giả sáng chế đã phải mất nhiều năm nghiên cứu mới tìm ra được khoảng nhiệt độ này để sấy ngọc, một dạng đá có kết cấu rất chặt chẽ. Như vậy, không thể nói rằng khoảng nhiệt độ sấy này là khoảng nhiệt độ sấy hiển nhiên đối với người có hiểu biết trung bình về lĩnh vực kỹ thuật này. Chính vì lẽ đó mà có thể nói rằng điểm 1 đáp ứng điều kiện về trình độ sáng tạo.

- Ngoài ra, người khiếu nại có ý kiến thêm rằng, nếu hiện tại chưa có đơn vị nào trong nước và trên thế giới nghiên cứu "Quy trình xử lý sơ bộ ngọc trai" và ứng dụng quy trình này trong công nghệ xử lý ngọc trai sau thu hoạch hoặc đã được đăng trên tạp chí khoa học hoặc đã đăng ký bảo hộ ở Cục sở hữu trí tuệ, thì đây là một sáng chế cần được bảo hộ. Do vậy, đề nghị Cục Sở hữu trí tuệ thu hồi Quyết định số 29753/QĐ-SHTT ngày 24/5/2016 và tiếp tục thẩm định đơn số 1-2009-02032.

II. Kết quả xem xét, xác minh khiếu nại

1. Cơ sở pháp lý:

Theo quy định tại khoản 1 Điều 60 Luật Sở hữu trí tuệ, sáng chế được coi là có tính mới nếu chưa bị bộc lộ công khai dưới hình thức sử dụng, mô tả bằng văn bản hoặc bất kỳ hình thức nào khác ở trong nước hoặc ở nước ngoài trước ngày nộp đơn đăng ký sáng chế hoặc trước ngày ưu tiên trong trường hợp đơn đăng ký sáng chế được hưởng quyền ưu tiên.

Theo quy định tại Điều 61 Luật Sở hữu trí tuệ, sáng chế được coi là có trình độ sáng tạo nếu căn cứ vào các giải pháp kỹ thuật đã được bộc lộ công khai dưới hình thức sử dụng, mô tả bằng văn bản hoặc dưới bất kỳ hình thức nào khác trong nước hoặc ở nước ngoài trước ngày nộp đơn, sáng chế đó là một bước tiến sáng tạo, không thể được tạo ra một cách dễ dàng đối với người có hiểu biết trung bình về lĩnh vực kỹ thuật tương ứng.

2. Nhận định, đánh giá:

Sau khi xem xét nội dung đơn khiếu nại số KN1-2016-00020 và các tài liệu có trong hồ sơ, Cục Sở hữu trí tuệ nhận thấy:

Người khiếu nại cho rằng điểm 1 yêu cầu bảo hộ sửa đổi ngày 27/8/2012 đáp ứng điều kiện về tính mới và trình độ sáng tạo, với lý do phương pháp sấy ngọc trai ở nhiệt độ 41–43°C là kết quả của quá trình nghiên cứu lâu dài và mang lại hiệu quả kỹ thuật vượt trội so với kỹ thuật cũ như phơi nắng hoặc sấy chân không. Ngoài ra, người khiếu nại cho rằng nhiệt độ này không hiển nhiên và chưa từng được công bố trong tài liệu D1 dưới dạng độc lập.

Tuy nhiên, qua đối chiếu với hồ sơ và tài liệu đã biết (đặc biệt là tài liệu D1), nhận thấy:

- Việc sử dụng tủ sấy ở khoảng 41–43°C để xử lý ngọc trai nằm trong phạm vi kỹ thuật đã biết. Tài liệu D1 đã nêu rõ phương pháp xử lý ngọc trai trong khoảng 35–50°C. Khoảng 41–43°C được xác định chỉ là một lựa chọn trong giới hạn đã biết, không tạo nên điểm kỹ thuật mới có tính sáng tạo.

- Về mặt kỹ thuật, đối với người có hiểu biết trung bình trong lĩnh vực xử lý ngọc trai, việc thay thế phơi ngoài nắng bằng tủ sấy để kiểm soát nhiệt độ và thời gian là điều hiển nhiên. Đây là sự thay đổi có thể dự đoán được về mặt công nghệ, không thể hiện một bước tiến sáng tạo theo định nghĩa tại Điều 61 Luật Sở hữu trí tuệ.

- Đặc biệt, do dấu hiệu "sấy ngọc trai ở nhiệt độ 41–43°C" không được mô tả trong bản mô tả ban đầu, nên không được coi là dấu hiệu kỹ thuật có giá trị giới hạn phạm vi bảo hộ trong quá trình đánh giá tính mới và trình độ sáng tạo. Vì vậy, điểm 1 yêu cầu bảo hộ sửa đổi ngày 27/8/2012 được hiểu là không phát sinh nội dung kỹ thuật mới mà chỉ thể hiện một phương án nằm trong giới hạn kỹ thuật đã biết.

Theo đó, phạm vi yêu cầu bảo hộ thực chất chỉ bao gồm quy trình sấy ngọc trai ở mức nhiệt độ cao hơn nhiệt độ môi trường khoảng từ 5 đến 10°C nhằm mục đích biến tính màu. Tuy nhiên, đặc điểm kỹ thuật này đã được mô tả trong tài liệu D1, trong đó nêu rõ phương pháp xử lý ngọc trai bằng nhiệt độ cao hơn nhiệt độ môi trường để loại bỏ vết bẩn và làm thay đổi màu sắc ngọc trai.

Do vậy, yêu cầu bảo hộ nêu tại điểm 1 không đáp ứng điều kiện về tính mới và trình độ sáng tạo so với giải pháp đã biết được mô tả trong tài liệu D1.

III. Kết luận

Căn cứ quy định tại Điều 60 và 61 Luật Sở hữu trí tuệ, trên cơ sở các tài liệu hiện có, Cục Sở hữu trí tuệ nhận thấy việc từ chối cấp Bằng độc quyền sáng

chế đối với đơn số 1-2009-02032 ngày 25/09/2009 là phù hợp, đề nghị nêu trong đơn khiếu nại của người nộp đơn không có cơ sở.

Từ những nhận định và căn cứ trên,

QUYẾT ĐỊNH:

Điều 1. Giữ nguyên Quyết định số 29753/QĐ-SHTT ngày 24/05/2016 về việc từ chối cấp Bằng độc quyền sáng chế đối với đơn đăng ký sáng chế số 1-2009-02032 ngày 25/09/2009.

Điều 2. Trong thời hạn 30 ngày kể từ ngày nhận được Quyết định này, nếu không đồng ý với quyết định giải quyết khiếu nại của Cục trưởng Cục Sở hữu trí tuệ, Ông/Bà Nguyễn Mạnh Thắng có quyền khiếu nại đến Bộ trưởng Bộ Khoa học và Công nghệ hoặc khởi kiện tại Tòa án theo quy định của pháp luật về tố tụng hành chính.

Điều 3. Chánh Văn phòng Cục, Trưởng phòng Thanh tra và Giải quyết khiếu nại, Trưởng phòng Đăng ký, Giám đốc Trung tâm Thông tin sở hữu công nghiệp và Ông/Bà Nguyễn Mạnh Thắng (qua Công ty TNHH Sở hữu trí tuệ Thảo Thọ Quyến) có trách nhiệm thi hành Quyết định này./.

Nơi nhận:
- Như Điều 3;
- SC (để biết);
- Lưu:VT, HS.

CỤC TRƯỞNG

CỤC SỞ HỮU TRÍ TUỆ

Lưu Hoàng Long

PHẦN IV

ĐÍNH CHÍNH

STT	SỐ KÝ HIỆU VĂN BẢN	NGÀY BAN HÀNH	SỐ YÊU CẦU	SỐ ĐƠN/BẰNG LIÊN QUAN
1	97142/QĐ-SHTT.ip	05/06/2025	17140w/QĐ-SHTT	1-30229
2	97162/QĐ-SHTT.ip	05/06/2025	15783w/QĐ-SHTT	1-26367
3	99048/QĐ-SHTT.ip	06/06/2025	13324w/QĐ-SHTT	1-33198
4	99412/QĐ-SHTT.ip	06/06/2025	2734w/QĐ-SHTT	1-31390
5	100997/QĐ-SHTT.ip	09/06/2025	10145w/QĐ-SHTT	1-32698
6	100998/QĐ-SHTT.ip	09/06/2025	56425w/QĐ-SHTT	1-36769
7	100999/QĐ-SHTT.ip	09/06/2025	12105w/QĐ-SHTT	1-25585
8	101000/QĐ-SHTT.ip	09/06/2025	31650/QĐ-SHTT.ip	1-36100
9	101001/QĐ-SHTT.ip	09/06/2025	3864w/QĐ-SHTT	1-31556
10	101002/QĐ-SHTT.ip	09/06/2025	29810/QĐ-SHTT.ip	1-36034
11	101003/QĐ-SHTT.ip	09/06/2025	5390w/QĐ-SHTT	1-31826
12	101004/QĐ-SHTT.ip	09/06/2025	21656w/QĐ-SHTT	1-35799
13	101005/QĐ-SHTT.ip	09/06/2025	5682/QĐ-SHTT.ip	1-35799
14	101006/QĐ-SHTT.ip	09/06/2025	18265w/QĐ-SHTT	1-34144
15	101007/QĐ-SHTT.ip	09/06/2025	17596w/QĐ-SHTT	1-26721
16	101050/QĐ-SHTT.ip	09/06/2025	19019w/QĐ-SHTT	1-30601
17	101051/QĐ-SHTT.ip	09/06/2025	10996w/QĐ-SHTT	1-32833
18	101055/QĐ-SHTT.ip	09/06/2025	19153w/QĐ-SHTT	1-34260
19	101117/QĐ-SHTT.ip	09/06/2025	19970w/QĐ-SHTT	1-34392
20	101128/QĐ-SHTT.ip	09/06/2025	13872w/QĐ-SHTT	1-33317
21	101137/QĐ-SHTT.ip	09/06/2025	46623w/QĐ-SHTT	1-36543
22	101534/QĐ-SHTT.ip	09/06/2025	46623w/QĐ-SHTT	1-36543
23	1610/SHTT-SCVB	13/05/2025	1272/SC	1-37743

BỘ KHOA HỌC VÀ CÔNG NGHỆ
CỤC SỞ HỮU TRÍ TUỆ

Số: 97142/QĐ-SHTT.IP

CỘNG HOÀ XÃ HỘI CHỦ NGHĨA VIỆT NAM
Độc lập - Tự do - Hạnh phúc

Hà Nội, ngày 05 tháng 06 năm 2025

QUYẾT ĐỊNH
Về việc sửa chữa thiếu sót Bằng độc quyền sáng chế số 30229 được cấp theo Quyết định số 17140w/QĐ-SHTT ngày 22 tháng 10 năm 2021 của Cục Sở hữu trí tuệ

CỤC SỞ HỮU TRÍ TUỆ

Căn cứ Quyết định số 156/QĐ-BKHCN ngày 03/3/2025 của Bộ trưởng Bộ Khoa học và Công nghệ quy định chức năng, nhiệm vụ, quyền hạn và cơ cấu tổ chức của Cục Sở hữu trí tuệ;

Căn cứ khoản 2 Điều 97 của Luật Sở hữu trí tuệ ngày 29/11/2005 được sửa đổi, bổ sung theo Luật sửa đổi, bổ sung một số điều của Luật Sở hữu trí tuệ ngày 19/6/2009, Luật sửa đổi, bổ sung một số điều của Luật kinh doanh bảo hiểm, Luật Sở hữu trí tuệ ngày 14/6/2019 và Luật sửa đổi, bổ sung một số điều của Luật Sở hữu trí tuệ ngày 16/6/2022;

Căn cứ khoản 6 Điều 29 của Nghị định số 65/2023/NĐ-CP ngày 23 tháng 8 năm 2023 của Chính phủ quy định chi tiết một số điều và biện pháp thi hành Luật Sở hữu trí tuệ về sở hữu công nghiệp, quyền đối với giống cây trồng và quản lý nhà nước về sở hữu trí tuệ liên quan đến thủ tục xác lập quyền sở hữu công nghiệp và bảo đảm thông tin sở hữu công nghiệp;

Căn cứ khoản 3 Điều 18 của Nghị định số 30/2020/NĐ-CP ngày 05 tháng 3 năm 2020 của Chính phủ về công tác văn thư;

Căn cứ Quyết định số 17140w/QĐ-SHTT ngày 22 tháng 10 năm 2021 của Cục Sở hữu trí tuệ về việc cấp Bằng độc quyền sáng chế số 30229;

Căn cứ hồ sơ đơn đăng ký sáng chế:

Số đơn: 1-2015-03585

Ngày nộp đơn: 12/03/2014 *Ngày ưu tiên: 15/03/2013*

Người nộp đơn: AKZO NOBEL COATINGS INTERNATIONAL B.V. (NL)

Địa chỉ: Velperweg 76, NL-6824 BM Arnhem, the Netherlands

Đại diện của người nộp đơn: VIET IP CO.,LTD.

Căn cứ Công văn số 831/2021/VIET IP-CV nộp ngày 26/11/2021 của người nộp đơn;

Theo đề nghị của Trưởng phòng Đăng ký.

QUYẾT ĐỊNH:

Điều 1. Sửa đổi Bằng độc quyền sáng chế số 30229 được cấp theo Quyết định số 17140w/QĐ-SHTT ngày 22 tháng 10 năm 2021 của Cục Sở hữu trí tuệ trên cơ sở đơn số 1-2015-03585 như trong Phụ lục kèm theo Quyết định này.

Điều 2. Ghi nhận quyết định này vào Sổ đăng ký quốc gia về sáng chế và công bố trên Công báo sở hữu công nghiệp trong thời hạn 60 ngày kể từ ngày ký Quyết định này.

Điều 3. Văn bằng bảo hộ được cấp theo Quyết định này có hiệu lực được xác định theo Quyết định số 17140w/QĐ-SHTT ngày 22 tháng 10 năm 2021 của Cục Sở hữu trí tuệ về việc cấp Bằng độc quyền sáng chế số 30229.

Điều 4. Quyết định này có hiệu lực kể từ ngày ký. Chánh Văn phòng Cục, Trưởng phòng Đăng ký, Giám đốc Trung tâm Thẩm định sau cấp Văn bằng bảo hộ và Giám đốc Trung tâm Thông tin sở hữu công nghiệp chịu trách nhiệm thi hành Quyết định này./.

Nơi nhận:
- Như Điều 4;
- Lưu: VT, HS.

KT. CỤC TRƯỞNG
PHÓ CỤC TRƯỞNG

CỤC SỞ HỮU TRÍ TUỆ

Lê Huy Anh

Phụ lục

NỘI DUNG BẰNG ĐỘC QUYỀN SÁNG CHẾ SỐ 30229 ĐƯỢC SỬA ĐỔI

(Kèm theo Quyết định số 97142/QĐ-SHTT.IP, ngày 05/06/2025 của Cục Sở hữu trí tuệ)

Thông tin được sửa đổi	Nội dung sai	Nội dung đúng
Dòng 1 trang 27 bản mô tả	Thiếu dòng 1.	<u>Bổ sung dòng 1 trang 27 như sau:</u> "Ví dụ 9 - Điều chế hệ phân tán nước lai chứa 5% theo trọng lượng sorbitol glyxidyl ete"

BỘ KHOA HỌC VÀ CÔNG NGHỆ
CỤC SỞ HỮU TRÍ TUỆ

Số: 97162/QĐ-SHTT.IP

CỘNG HOÀ XÃ HỘI CHỦ NGHĨA VIỆT NAM
Độc lập - Tự do - Hạnh phúc

Hà Nội, ngày 05 tháng 06 năm 2025

QUYẾT ĐỊNH
Về việc sửa chữa thiếu sót Bằng độc quyền sáng chế số 26367 được cấp theo Quyết định số 15783w/QĐ-SHTT ngày 14 tháng 10 năm 2020 của Cục Sở hữu trí tuệ

CỤC SỞ HỮU TRÍ TUỆ

Căn cứ Quyết định số 156/QĐ-BKHCN ngày 03/3/2025 của Bộ trưởng Bộ Khoa học và Công nghệ quy định chức năng, nhiệm vụ, quyền hạn và cơ cấu tổ chức của Cục Sở hữu trí tuệ;

Căn cứ khoản 2 Điều 97 của Luật Sở hữu trí tuệ ngày 29/11/2005 được sửa đổi, bổ sung theo Luật sửa đổi, bổ sung một số điều của Luật Sở hữu trí tuệ ngày 19/6/2009, Luật sửa đổi, bổ sung một số điều của Luật kinh doanh bảo hiểm, Luật Sở hữu trí tuệ ngày 14/6/2019 và Luật sửa đổi, bổ sung một số điều của Luật Sở hữu trí tuệ ngày 16/6/2022;

Căn cứ khoản 6 Điều 29 của Nghị định số 65/2023/NĐ-CP ngày 23 tháng 8 năm 2023 của Chính phủ quy định chi tiết một số điều và biện pháp thi hành Luật Sở hữu trí tuệ về sở hữu công nghiệp, quyền đối với giống cây trồng và quản lý nhà nước về sở hữu trí tuệ liên quan đến thủ tục xác lập quyền sở hữu công nghiệp và bảo đảm thông tin sở hữu công nghiệp;

Căn cứ khoản 3 Điều 18 của Nghị định số 30/2020/NĐ-CP ngày 05 tháng 3 năm 2020 của Chính phủ về công tác văn thư;

Căn cứ Quyết định số 15783w/QĐ-SHTT ngày 14 tháng 10 năm 2020 của Cục Sở hữu trí tuệ về việc cấp Bằng độc quyền sáng chế số 26367;

Căn cứ hồ sơ đơn đăng ký sáng chế:

Số đơn: 1-2015-01579

Ngày nộp đơn: 24/01/2013 *Ngày ưu tiên:*

Người nộp đơn: L & D, S.A.U. (ES)

Địa chỉ: Calle Marte n.2 Polígono Industrial San Silvestre, 04230 - Huercal de Almería (Almería) (ES)

Đại diện của người nộp đơn: D&N INTERNATIONAL CO.,LTD.

Căn cứ Công văn số SCSB-1166/0721 ngày 06/07/2021 của người nộp đơn;

Theo đề nghị của Trưởng phòng Đăng ký.

QUYẾT ĐỊNH:

Điều 1. Sửa đổi Bằng độc quyền sáng chế số 26367 được cấp theo Quyết định số 15783w/QĐ-SHTT ngày 14 tháng 10 năm 2020 của Cục Sở hữu trí tuệ trên cơ sở đơn số 1-2015-01579 như trong Phụ lục kèm theo Quyết định này.

Điều 2. Ghi nhận quyết định này vào Sổ đăng ký quốc gia về sáng chế và công bố trên Công báo sở hữu công nghiệp trong thời hạn 60 ngày kể từ ngày ký Quyết định này.

Điều 3. Văn bằng bảo hộ được cấp theo Quyết định này có hiệu lực được xác định theo Quyết định số 15783w/QĐ-SHTT ngày 14 tháng 10 năm 2020 của Cục Sở hữu trí tuệ về việc cấp Bằng độc quyền sáng chế số 26367.

Điều 4. Quyết định này có hiệu lực kể từ ngày ký. Chánh Văn phòng Cục, Trưởng phòng Đăng ký, Giám đốc Trung tâm Thẩm định sau cấp Văn bằng bảo hộ và Giám đốc Trung tâm Thông tin sở hữu công nghiệp chịu trách nhiệm thi hành Quyết định này./.

Nơi nhận:
- Như Điều 4;
- Lưu: VT, HS.

KT. CỤC TRƯỞNG
PHÓ CỤC TRƯỞNG

CỤC SỞ HỮU TRÍ TUỆ

Lê Huy Anh

Phụ lục

NỘI DUNG BẰNG ĐỘC QUYỀN SÁNG CHẾ SỐ 26367 ĐƯỢC SỬA ĐỔI

(Kèm theo Quyết định số 97162/QĐ-SHTT.IP, ngày 05/06/2025 của Cục Sở hữu trí tuệ)

Thông tin được sửa đổi	Nội dung sai	Nội dung đúng
Ngày nộp đơn quốc tế	14/03/2013	24/01/2013
Ngày công bố đơn quốc tế	22/03/2017	31/07/2014

BỘ KHOA HỌC VÀ CÔNG NGHỆ
CỤC SỞ HỮU TRÍ TUỆ

Số: 99048/QĐ-SHTT.IP

CỘNG HOÀ XÃ HỘI CHỦ NGHĨA VIỆT NAM
Độc lập - Tự do - Hạnh phúc

Hà Nội, ngày 06 tháng 06 năm 2025

QUYẾT ĐỊNH
Về việc sửa chữa thiếu sót Bằng độc quyền sáng chế số 33198
CỤC SỞ HỮU TRÍ TUỆ

Căn cứ Quyết định số 156/QĐ-BKHCN ngày 03/3/2025 của Bộ trưởng Bộ Khoa học và Công nghệ quy định chức năng, nhiệm vụ, quyền hạn và cơ cấu tổ chức của Cục Sở hữu trí tuệ;

Căn cứ khoản 2 Điều 97 của Luật Sở hữu trí tuệ ngày 29/11/2005 được sửa đổi, bổ sung theo Luật sửa đổi, bổ sung một số điều của Luật Sở hữu trí tuệ ngày 19/6/2009, Luật sửa đổi, bổ sung một số điều của Luật kinh doanh bảo hiểm, Luật Sở hữu trí tuệ ngày 14/6/2019 và Luật sửa đổi, bổ sung một số điều của Luật Sở hữu trí tuệ ngày 16/6/2022;

Căn cứ khoản 6 Điều 29 của Nghị định số 65/2023/NĐ-CP ngày 23 tháng 8 năm 2023 của Chính phủ quy định chi tiết một số điều và biện pháp thi hành Luật Sở hữu trí tuệ về sở hữu công nghiệp, quyền đối với giống cây trồng và quản lý nhà nước về sở hữu trí tuệ liên quan đến thủ tục xác lập quyền sở hữu công nghiệp và bảo đảm thông tin sở hữu công nghiệp;

Căn cứ khoản 3 Điều 18 của Nghị định số 30/2020/NĐ-CP ngày 05 tháng 3 năm 2020 của Chính phủ về công tác văn thư;

Căn cứ Quyết định số 13324w/QĐ-SHTT ngày 03 tháng 8 năm 2022 của Cục Sở hữu trí tuệ về việc cấp Bằng độc quyền sáng chế số 33198;

Căn cứ hồ sơ đơn đăng ký sáng chế:

Số đơn: 1-2018-05976

Ngày nộp đơn: 21/04/2017 *Ngày ưu tiên: 03/06/2016*

Người nộp đơn: Kao Corporation (JP)

Địa chỉ: 14-10, Nihonbashi-Kayabacho 1-chome, Chuo-ku, Tokyo 1038210, Japan

Đại diện của người nộp đơn: DETECH

Căn cứ Công văn số 140/SHTT nộp ngày 09/09/2022 của người nộp đơn;

Theo đề nghị của Trưởng phòng Đăng ký.

QUYẾT ĐỊNH:

Điều 1. Sửa đổi Bằng độc quyền sáng chế số 33198 được cấp theo Quyết định số 13324w/QĐ-SHTT ngày 03 tháng 8 năm 2022 của Cục Sở hữu trí tuệ trên cơ sở đơn số 1-2018-05976 như trong Phụ lục kèm theo Quyết định này.

Điều 2. Ghi nhận quyết định này vào Sổ đăng ký quốc gia về sáng chế và công bố trên Công báo sở hữu công nghiệp trong thời hạn 60 ngày kể từ ngày ký Quyết định này.

Điều 3. Văn bằng bảo hộ được cấp theo Quyết định này có hiệu lực được xác định theo Quyết định số 13324w/QĐ-SHTT ngày 03 tháng 8 năm 2022 của Cục Sở hữu trí tuệ về việc cấp Bằng độc quyền sáng chế số 33198.

Điều 4. Quyết định này có hiệu lực kể từ ngày ký. Chánh Văn phòng Cục, Trưởng phòng Đăng ký, Giám đốc Trung tâm Thẩm định sau cấp Văn bằng bảo hộ và Giám đốc Trung tâm Thông tin sở hữu công nghiệp chịu trách nhiệm thi hành Quyết định này./.

Nơi nhận:
- Như Điều 4;
- Lưu: VT, HS.

KT. CỤC TRƯỞNG
PHÓ CỤC TRƯỞNG

CỤC SỞ HỮU TRÍ TUỆ

Lê Huy Anh

Phụ lục

NỘI DUNG BẰNG ĐỘC QUYỀN SÁNG CHẾ SỐ 33198 ĐƯỢC SỬA ĐỔI

(Kèm theo Quyết định số 99048/QĐ-SHTT.IP, ngày 06/06/2025 của Cục Sở hữu trí tuệ)

Thông tin được sửa đổi	Nội dung sai	Nội dung đúng
Tên tác giả thứ hai	MATSUBARA, Shigebiro	MATSUBARA, Shigehiro

BỘ KHOA HỌC VÀ CÔNG NGHỆ
CỤC SỞ HỮU TRÍ TUỆ

Số: 99412/QĐ-SHTT.IP

CỘNG HOÀ XÃ HỘI CHỦ NGHĨA VIỆT NAM
Độc lập - Tự do - Hạnh phúc

Hà Nội, ngày 06 tháng 06 năm 2025

QUYẾT ĐỊNH
Về việc sửa chữa thiếu sót Bằng độc quyền sáng chế số 31390
CỤC SỞ HỮU TRÍ TUỆ

Căn cứ Quyết định số 156/QĐ-BKHCN ngày 03/3/2025 của Bộ trưởng Bộ Khoa học và Công nghệ quy định chức năng, nhiệm vụ, quyền hạn và cơ cấu tổ chức của Cục Sở hữu trí tuệ;

Căn cứ khoản 2 Điều 97 của Luật Sở hữu trí tuệ ngày 29/11/2005 được sửa đổi, bổ sung theo Luật sửa đổi, bổ sung một số điều của Luật Sở hữu trí tuệ ngày 19/6/2009, Luật sửa đổi, bổ sung một số điều của Luật kinh doanh bảo hiểm, Luật Sở hữu trí tuệ ngày 14/6/2019 và Luật sửa đổi, bổ sung một số điều của Luật Sở hữu trí tuệ ngày 16/6/2022;

Căn cứ khoản 6 Điều 29 của Nghị định số 65/2023/NĐ-CP ngày 23 tháng 8 năm 2023 của Chính phủ quy định chi tiết một số điều và biện pháp thi hành Luật Sở hữu trí tuệ về sở hữu công nghiệp, quyền đối với giống cây trồng và quản lý nhà nước về sở hữu trí tuệ liên quan đến thủ tục xác lập quyền sở hữu công nghiệp và bảo đảm thông tin sở hữu công nghiệp;

Căn cứ khoản 3 Điều 18 của Nghị định số 30/2020/NĐ-CP ngày 05 tháng 3 năm 2020 của Chính phủ về công tác văn thư;

Căn cứ Quyết định số 2734w/QĐ-SHTT ngày 21 tháng 02 năm 2022 của Cục Sở hữu trí tuệ về việc cấp Bằng độc quyền sáng chế số 31390;

Căn cứ hồ sơ đơn đăng ký sáng chế:

Số đơn: 1-2016-02416

Ngày nộp đơn: 03/12/2014 *Ngày ưu tiên: 03/12/2013*

Người nộp đơn: PHILIP MORRIS PRODUCTS S.A. (CH)

Địa chỉ: Quai Jeanrenaud 3, CH-2000 Neuchatel, Switzerland

Đại diện của người nộp đơn: INVESTCONSULT

Căn cứ Công văn số 971/CB-SC/GI nộp ngày 29/08/2022 của người nộp đơn;

Theo đề nghị của Trưởng phòng Đăng ký.

QUYẾT ĐỊNH:

Điều 1. Sửa đổi Bằng độc quyền sáng chế số 31390 được cấp theo Quyết định số 2734w/QĐ-SHTT ngày 21 tháng 02 năm 2022 của Cục Sở hữu trí tuệ trên cơ sở đơn số 1-2016-02416 như trong Phụ lục kèm theo Quyết định này.

Điều 2. Ghi nhận quyết định này vào Sổ đăng ký quốc gia về sáng chế và công bố trên Công báo sở hữu công nghiệp trong thời hạn 60 ngày kể từ ngày ký Quyết định này.

Điều 3. Văn bằng bảo hộ được cấp theo Quyết định này có hiệu lực được xác định theo Quyết định số 2734w/QĐ-SHTT ngày 21 tháng 02 năm 2022 của Cục Sở hữu trí tuệ về việc cấp Bằng độc quyền sáng chế số 31390.

Điều 4. Quyết định này có hiệu lực kể từ ngày ký. Chánh Văn phòng Cục, Trưởng phòng Đăng ký, Giám đốc Trung tâm Thẩm định sau cấp Văn bằng bảo hộ và Giám đốc Trung tâm Thông tin sở hữu công nghiệp chịu trách nhiệm thi hành Quyết định này./.

Nơi nhận:
- Như Điều 4;
- Lưu: VT, HS.

KT. CỤC TRƯỞNG
PHÓ CỤC TRƯỞNG

CỤC SỞ HỮU TRÍ TUỆ

Lê Huy Anh

Phụ lục

NỘI DUNG BẢN MÔ TẢ ĐỘC QUYỀN SÁNG CHẾ SỐ 31390 ĐƯỢC SỬA ĐỔI

(Kèm theo Quyết định số 99412/QĐ-SHTT.IP, ngày 06/06/2025 của Cục Sở hữu trí tuệ)

Thông tin được sửa đổi	Nội dung sai	Nội dung đúng
Dòng 11 trang 30 Bản mô tả (thuộc Điểm 4 yêu cầu bảo hộ)	bước tạo ra tín hiệu kích hoạt từ bộ nạp đến thiết bị tạo sol khí **trừ khi** dấu hiệu ...	bước tạo ra tín hiệu kích hoạt từ bộ nạp đến thiết bị tạo sol khí **nếu** dấu hiệu ...

BỘ KHOA HỌC VÀ CÔNG NGHỆ
CỤC SỞ HỮU TRÍ TUỆ

Số: 100997/QĐ-SHTT.IP

CỘNG HOÀ XÃ HỘI CHỦ NGHĨA VIỆT NAM
Độc lập - Tự do - Hạnh phúc

Hà Nội, ngày 09 tháng 06 năm 2025

QUYẾT ĐỊNH
Về việc sửa chữa thiếu sót Bằng độc quyền sáng chế số 32698
CỤC SỞ HỮU TRÍ TUỆ

Căn cứ Quyết định số 156/QĐ-BKHCN ngày 03/3/2025 của Bộ trưởng Bộ Khoa học và Công nghệ quy định chức năng, nhiệm vụ, quyền hạn và cơ cấu tổ chức của Cục Sở hữu trí tuệ;

Căn cứ khoản 2 Điều 97 của Luật Sở hữu trí tuệ ngày 29/11/2005 được sửa đổi, bổ sung theo Luật sửa đổi, bổ sung một số điều của Luật Sở hữu trí tuệ ngày 19/6/2009, Luật sửa đổi, bổ sung một số điều của Luật kinh doanh bảo hiểm, Luật Sở hữu trí tuệ ngày 14/6/2019 và Luật sửa đổi, bổ sung một số điều của Luật Sở hữu trí tuệ ngày 16/6/2022;

Căn cứ khoản 6 Điều 29 của Nghị định số 65/2023/NĐ-CP ngày 23 tháng 8 năm 2023 của Chính phủ quy định chi tiết một số điều và biện pháp thi hành Luật Sở hữu trí tuệ về sở hữu công nghiệp, quyền đối với giống cây trồng và quản lý nhà nước về sở hữu trí tuệ liên quan đến thủ tục xác lập quyền sở hữu công nghiệp và bảo đảm thông tin sở hữu công nghiệp;

Căn cứ khoản 3 Điều 18 của Nghị định số 30/2020/NĐ-CP ngày 05 tháng 3 năm 2020 của Chính phủ về công tác văn thư;

Căn cứ Quyết định số 10145w/QĐ-SHTT ngày 20 tháng 6 năm 2022 của Cục Sở hữu trí tuệ về việc cấp Bằng độc quyền sáng chế số 32698;

Căn cứ hồ sơ đơn đăng ký sáng chế:

Số đơn: 1-2017-05147

Ngày nộp đơn: 19/05/2016 *Ngày ưu tiên: 21/05/2015*

Người nộp đơn: DERMAVANT SCIENCES GMBH (CH)

Địa chỉ: Viaduktstrasse 8, 4051 Basel, Switzerland

Đại diện của người nộp đơn: VCCI-IP CO.,LTD

Căn cứ Công văn số 1929/VCCI-IP/TLTH ngày 02/8/2022 của người nộp đơn;

Theo đề nghị của Trưởng phòng Đăng ký.

QUYẾT ĐỊNH:

Điều 1. Sửa đổi Bằng độc quyền sáng chế số 32698 được cấp theo Quyết định số 10145w/QĐ-SHTT ngày 20 tháng 6 năm 2022 của Cục Sở hữu trí tuệ trên cơ sở đơn số 1-2017-05147 như trong Phụ lục kèm theo Quyết định này.

Điều 2. Ghi nhận quyết định này vào Sổ đăng ký quốc gia về sáng chế và công bố trên Công báo sở hữu công nghiệp trong thời hạn 60 ngày kể từ ngày ký Quyết định này.

Điều 3. Văn bằng bảo hộ được cấp theo Quyết định này có hiệu lực được xác định theo Quyết định số 10145w/QĐ-SHTT ngày 20 tháng 6 năm 2022 của Cục Sở hữu trí tuệ về việc cấp Bằng độc quyền sáng chế số 32698.

Điều 4. Quyết định này có hiệu lực kể từ ngày ký. Chánh Văn phòng Cục, Trưởng phòng Đăng ký, Giám đốc Trung tâm Thẩm định sau cấp Văn bằng bảo hộ và Giám đốc Trung tâm Thông tin sở hữu công nghiệp chịu trách nhiệm thi hành Quyết định này./.

Nơi nhận:
- Như Điều 4;
- Lưu: VT, HS.

KT. CỤC TRƯỞNG
PHÓ CỤC TRƯỞNG

CỤC SỞ HỮU TRÍ TUỆ

Lê Huy Anh

Phụ lục

NỘI DUNG BẰNG ĐỘC QUYỀN SÁNG CHẾ SỐ 32698 ĐƯỢC SỬA ĐỔI

(Kèm theo Quyết định số 100997/QĐ-SHTT.IP, ngày 09/06/2025 của Cục Sở hữu trí tuệ)

Thông tin được sửa đổi	Nội dung sai	Nội dung đúng
Bổ sung tác giả sáng chế thứ tám (theo Thông báo ghi nhận sửa đổi đơn số 13198w/SHTT-SC ngày 25/06/2021)	Thiếu tác giả thứ tám	Tác giả thứ tám như sau: Piyush JAIN (IN)

BỘ KHOA HỌC VÀ CÔNG NGHỆ
CỤC SỞ HỮU TRÍ TUỆ

Số: 100998/QĐ-SHTT.IP

CỘNG HOÀ XÃ HỘI CHỦ NGHĨA VIỆT NAM
Độc lập - Tự do - Hạnh phúc

Hà Nội, ngày 09 tháng 06 năm 2025

QUYẾT ĐỊNH
Về việc sửa chữa thiếu sót Bằng độc quyền sáng chế số 36769
CỤC SỞ HỮU TRÍ TUỆ

Căn cứ Quyết định số 156/QĐ-BKHCN ngày 03/3/2025 của Bộ trưởng Bộ Khoa học và Công nghệ quy định chức năng, nhiệm vụ, quyền hạn và cơ cấu tổ chức của Cục Sở hữu trí tuệ;

Căn cứ khoản 2 Điều 97 của Luật Sở hữu trí tuệ ngày 29/11/2005 được sửa đổi, bổ sung theo Luật sửa đổi, bổ sung một số điều của Luật Sở hữu trí tuệ ngày 19/6/2009, Luật sửa đổi, bổ sung một số điều của Luật kinh doanh bảo hiểm, Luật Sở hữu trí tuệ ngày 14/6/2019 và Luật sửa đổi, bổ sung một số điều của Luật Sở hữu trí tuệ ngày 16/6/2022;

Căn cứ khoản 6 Điều 29 của Nghị định số 65/2023/NĐ-CP ngày 23 tháng 8 năm 2023 của Chính phủ quy định chi tiết một số điều và biện pháp thi hành Luật Sở hữu trí tuệ về sở hữu công nghiệp, quyền đối với giống cây trồng và quản lý nhà nước về sở hữu trí tuệ liên quan đến thủ tục xác lập quyền sở hữu công nghiệp và bảo đảm thông tin sở hữu công nghiệp;

Căn cứ khoản 3 Điều 18 của Nghị định số 30/2020/NĐ-CP ngày 05 tháng 3 năm 2020 của Chính phủ về công tác văn thư;

Căn cứ Quyết định số 56425/QĐ-SHTT.IP *ngày 25 tháng 7 năm 2023 của Cục Sở hữu trí tuệ về việc cấp Bằng độc quyền sáng chế số 36769;*

Căn cứ hồ sơ đơn đăng ký sáng chế:

Số đơn: 1-2019-01772
Số đơn tham chiếu: 1-2014-01827
Ngày nộp đơn: 06/11/2012 *Ngày ưu tiên: 08/11/2011*
Người nộp đơn: QUALCOMM INCORPORATED (US)
Địa chỉ: 5775 Morehouse Drive, San Diego, California 92121, United States of America
Đại diện của người nộp đơn: D&N INTERNATIONAL CO.,LTD.

Căn cứ Công văn số SCSB-7974/1223 ngày 04/12/2023 của người nộp đơn;

Theo đề nghị của Trưởng phòng Đăng ký.

QUYẾT ĐỊNH:

Điều 1. Sửa đổi Bằng độc quyền sáng chế số 36769 được cấp theo Quyết định số 56425/QĐ-SHTT.IP ngày 25 tháng 7 năm 2023 của Cục Sở hữu trí tuệ trên cơ sở đơn số 1-2019-01772 như trong Phụ lục kèm theo Quyết định này.

Điều 2. Ghi nhận quyết định này vào Sổ đăng ký quốc gia về sáng chế và công bố trên Công báo sở hữu công nghiệp trong thời hạn 60 ngày kể từ ngày ký Quyết định này.

Điều 3. Văn bằng bảo hộ được cấp theo Quyết định này có hiệu lực được xác định theo Quyết định số 56425/QĐ-SHTT.IP ngày 25 tháng 7 năm 2023 của Cục Sở hữu trí tuệ về việc cấp Bằng độc quyền sáng chế số 36769.

Điều 4. Quyết định này có hiệu lực kể từ ngày ký. Chánh Văn phòng Cục, Trưởng phòng Đăng ký, Giám đốc Trung tâm Thẩm định sau cấp Văn bằng bảo hộ và Giám đốc Trung tâm Thông tin sở hữu công nghiệp chịu trách nhiệm thi hành Quyết định này./.

Nơi nhận:
- Như Điều 4;
- Lưu: VT, HS.

KT. CỤC TRƯỞNG
PHÓ CỤC TRƯỞNG

CỤC SỞ HỮU TRÍ TUỆ

Lê Huy Anh

Phụ lục

NỘI DUNG BẰNG ĐỘC QUYỀN SÁNG CHẾ SỐ 36769 ĐƯỢC SỬA ĐỔI

(Kèm theo Quyết định số 100998/QĐ-SHTT.IP, ngày 09/06/2025 của Cục Sở hữu trí tuệ)

Thông tin được sửa đổi	Nội dung sai	Nội dung đúng
Mục (62) Thông tin về đơn gốc của đơn tách	Thiếu mục (62)	(62) 1-2014-01827

BỘ KHOA HỌC VÀ CÔNG NGHỆ
CỤC SỞ HỮU TRÍ TUỆ

Số: 100999/QĐ-SHTT.IP

CỘNG HOÀ XÃ HỘI CHỦ NGHĨA VIỆT NAM
Độc lập - Tự do - Hạnh phúc

Hà Nội, ngày 09 tháng 06 năm 2025

QUYẾT ĐỊNH
Về việc sửa chữa thiếu sót Bằng độc quyền sáng chế số 25585
CỤC SỞ HỮU TRÍ TUỆ

Căn cứ Quyết định số 156/QĐ-BKHCN ngày 03/3/2025 của Bộ trưởng Bộ Khoa học và Công nghệ quy định chức năng, nhiệm vụ, quyền hạn và cơ cấu tổ chức của Cục Sở hữu trí tuệ;

Căn cứ khoản 2 Điều 97 của Luật Sở hữu trí tuệ ngày 29/11/2005 được sửa đổi, bổ sung theo Luật sửa đổi, bổ sung một số điều của Luật Sở hữu trí tuệ ngày 19/6/2009, Luật sửa đổi, bổ sung một số điều của Luật kinh doanh bảo hiểm, Luật Sở hữu trí tuệ ngày 14/6/2019 và Luật sửa đổi, bổ sung một số điều của Luật Sở hữu trí tuệ ngày 16/6/2022;

Căn cứ khoản 6 Điều 29 của Nghị định số 65/2023/NĐ-CP ngày 23 tháng 8 năm 2023 của Chính phủ quy định chi tiết một số điều và biện pháp thi hành Luật Sở hữu trí tuệ về sở hữu công nghiệp, quyền đối với giống cây trồng và quản lý nhà nước về sở hữu trí tuệ liên quan đến thủ tục xác lập quyền sở hữu công nghiệp và bảo đảm thông tin sở hữu công nghiệp;

Căn cứ khoản 3 Điều 18 của Nghị định số 30/2020/NĐ-CP ngày 05 tháng 3 năm 2020 của Chính phủ về công tác văn thư;

Căn cứ Quyết định số 12105w/QĐ-SHTT ngày 20 tháng 8 năm 2020 của Cục Sở hữu trí tuệ về việc cấp Bằng độc quyền sáng chế số 25585;

Căn cứ hồ sơ đơn đăng ký sáng chế:

Số đơn: 1-2016-01976

Ngày nộp đơn: 06/01/2015 *Ngày ưu tiên: 14/05/2014*

Người nộp đơn: GRG BANKING EQUIPMENT CO., LTD. (CN)

Địa chỉ: 9 Kelin Road, Science City, Luogang District, Guangzhou, Guangdong 510663, P. R. China

Đại diện của người nộp đơn: WINCO CO., LTD.

Căn cứ Công văn số MAI20-0489/CV nộp ngày 06/10/2020 của người nộp đơn;

Theo đề nghị của Trưởng phòng Đăng ký.

QUYẾT ĐỊNH:

Điều 1. Sửa đổi Bằng độc quyền sáng chế số 25585 được cấp theo Quyết định số 12105w/QĐ-SHTT ngày 20 tháng 8 năm 2020 của Cục Sở hữu trí tuệ trên cơ sở đơn số 1-2016-01976 như trong Phụ lục kèm theo Quyết định này.

Điều 2. Ghi nhận quyết định này vào Sổ đăng ký quốc gia về sáng chế và công bố trên Công báo sở hữu công nghiệp trong thời hạn 60 ngày kể từ ngày ký Quyết định này.

Điều 3. Văn bằng bảo hộ được cấp theo Quyết định này có hiệu lực được xác định theo Quyết định số 12105w/QĐ-SHTT ngày 20 tháng 8 năm 2020 của Cục Sở hữu trí tuệ về việc cấp Bằng độc quyền sáng chế số 25585.

Điều 4. Quyết định này có hiệu lực kể từ ngày ký. Chánh Văn phòng Cục, Trưởng phòng Đăng ký, Giám đốc Trung tâm Thẩm định sau cấp Văn bằng bảo hộ và Giám đốc Trung tâm Thông tin sở hữu công nghiệp chịu trách nhiệm thi hành Quyết định này./.

Nơi nhận:
- Như Điều 4;
- Lưu: VT, HS.

KT. CỤC TRƯỞNG
PHÓ CỤC TRƯỞNG

CỤC SỞ HỮU TRÍ TUỆ

Lê Huy Anh

Phụ lục

NỘI DUNG BẰNG ĐỘC QUYỀN SÁNG CHẾ SỐ 25585 ĐƯỢC SỬA ĐỔI

(Kèm theo Quyết định số 100999/QĐ-SHTT.IP, ngày 09/06/2025 của Cục Sở hữu trí tuệ)

Thông tin được sửa đổi	Nội dung sai	Nội dung đúng
Tên tác giả thứ nhất	LUO, Panreng	LUO, Panfeng
Số điểm yêu cầu bảo hộ	04	05

BỘ KHOA HỌC VÀ CÔNG NGHỆ
CỤC SỞ HỮU TRÍ TUỆ

Số: 101000/QĐ-SHTT.IP

CỘNG HOÀ XÃ HỘI CHỦ NGHĨA VIỆT NAM
Độc lập - Tự do - Hạnh phúc

Hà Nội, ngày 09 tháng 06 năm 2025

QUYẾT ĐỊNH
Về việc sửa chữa thiếu sót Bằng độc quyền sáng chế số 36100
CỤC SỞ HỮU TRÍ TUỆ

Căn cứ Quyết định số 156/QĐ-BKHCN ngày 03/3/2025 của Bộ trưởng Bộ Khoa học và Công nghệ quy định chức năng, nhiệm vụ, quyền hạn và cơ cấu tổ chức của Cục Sở hữu trí tuệ;

Căn cứ khoản 2 Điều 97 của Luật Sở hữu trí tuệ ngày 29/11/2005 được sửa đổi, bổ sung theo Luật sửa đổi, bổ sung một số điều của Luật Sở hữu trí tuệ ngày 19/6/2009, Luật sửa đổi, bổ sung một số điều của Luật kinh doanh bảo hiểm, Luật Sở hữu trí tuệ ngày 14/6/2019 và Luật sửa đổi, bổ sung một số điều của Luật Sở hữu trí tuệ ngày 16/6/2022;

Căn cứ khoản 6 Điều 29 của Nghị định số 65/2023/NĐ-CP ngày 23 tháng 8 năm 2023 của Chính phủ quy định chi tiết một số điều và biện pháp thi hành Luật Sở hữu trí tuệ về sở hữu công nghiệp, quyền đối với giống cây trồng và quản lý nhà nước về sở hữu trí tuệ liên quan đến thủ tục xác lập quyền sở hữu công nghiệp và bảo đảm thông tin sở hữu công nghiệp;

Căn cứ khoản 3 Điều 18 của Nghị định số 30/2020/NĐ-CP ngày 05 tháng 3 năm 2020 của Chính phủ về công tác văn thư;

Căn cứ Quyết định số 31650/QĐ-SHTT.IP *ngày 18 tháng 5 năm 2023 của Cục Sở hữu trí tuệ về việc cấp Bằng độc quyền sáng chế số 36100;*

Căn cứ hồ sơ đơn đăng ký sáng chế:

Số đơn: 1-2017-02855

Ngày nộp đơn: 18/02/2016 *Ngày ưu tiên: 20/02/2015*

Người nộp đơn: SAPPORO BREWERIES LIMITED (JP)

Địa chỉ: 20-1, Ebisu 4-chome, Shibuya-ku, Tokyo 1508522, Japan

Đại diện của người nộp đơn: D&N INTERNATIONAL CO.,LTD.

Căn cứ Công văn số SCSB-3770/0723 ngày 12/07/2023 của người nộp đơn;

Theo đề nghị của Trưởng phòng Đăng ký.

QUYẾT ĐỊNH:

Điều 1. Sửa đổi Bằng độc quyền sáng chế số 36100 được cấp theo Quyết định số 31650/QĐ-SHTT.IP ngày 18 tháng 5 năm 2023 của Cục Sở hữu trí tuệ trên cơ sở đơn số 1-2017-02855 như trong Phụ lục kèm theo Quyết định này.

Điều 2. Ghi nhận quyết định này vào Sổ đăng ký quốc gia về sáng chế và công bố trên Công báo sở hữu công nghiệp trong thời hạn 60 ngày kể từ ngày ký Quyết định này.

Điều 3. Văn bằng bảo hộ được cấp theo Quyết định này có hiệu lực được xác định theo Quyết định số 31650/QĐ-SHTT.IP ngày 18 tháng 5 năm 2023 của Cục Sở hữu trí tuệ về việc cấp Bằng độc quyền sáng chế số 36100.

Điều 4. Quyết định này có hiệu lực kể từ ngày ký. Chánh Văn phòng Cục, Trưởng phòng Đăng ký, Giám đốc Trung tâm Thẩm định sau cấp Văn bằng bảo hộ và Giám đốc Trung tâm Thông tin sở hữu công nghiệp chịu trách nhiệm thi hành Quyết định này./.

Nơi nhận:
- Như Điều 4;
- Lưu: VT, HS.

KT. CỤC TRƯỞNG
PHÓ CỤC TRƯỞNG

CỤC SỞ HỮU TRÍ TUỆ

Lê Huy Anh

Phụ lục

NỘI DUNG BẰNG ĐỘC QUYỀN SÁNG CHẾ SỐ 36100 ĐƯỢC SỬA ĐỔI

(Kèm theo Quyết định số 101000/QĐ-SHTT.IP, ngày 09/06/2025 của Cục Sở hữu trí tuệ)

Thông tin được sửa đổi	Nội dung sai	Nội dung đúng
Thứ tự tác giả sáng chế	1. SHIRAI, Masanori (JP) 2. YANAGAWA, Koji (JP) 3. NARITA, Hidekazu (JP) 4. SAWAI, Norikatsu (JP)	1. SHIRAI, Masanori (JP) 2. NARITA, Hidekazu (JP) 3. SAWAI, Norikatsu (JP) 4. YANAGAWA, Koji (JP)

BỘ KHOA HỌC VÀ CÔNG NGHỆ
CỤC SỞ HỮU TRÍ TUỆ

Số: 101001/QĐ-SHTT.IP

CỘNG HOÀ XÃ HỘI CHỦ NGHĨA VIỆT NAM
Độc lập - Tự do - Hạnh phúc

Hà Nội, ngày 09 tháng 06 năm 2025

QUYẾT ĐỊNH
Về việc sửa chữa thiếu sót Bằng độc quyền sáng chế số 31556
CỤC SỞ HỮU TRÍ TUỆ

Căn cứ Quyết định số 156/QĐ-BKHCN ngày 03/3/2025 của Bộ trưởng Bộ Khoa học và Công nghệ quy định chức năng, nhiệm vụ, quyền hạn và cơ cấu tổ chức của Cục Sở hữu trí tuệ;

Căn cứ khoản 2 Điều 97 của Luật Sở hữu trí tuệ ngày 29/11/2005 được sửa đổi, bổ sung theo Luật sửa đổi, bổ sung một số điều của Luật Sở hữu trí tuệ ngày 19/6/2009, Luật sửa đổi, bổ sung một số điều của Luật kinh doanh bảo hiểm, Luật Sở hữu trí tuệ ngày 14/6/2019 và Luật sửa đổi, bổ sung một số điều của Luật Sở hữu trí tuệ ngày 16/6/2022;

Căn cứ khoản 6 Điều 29 của Nghị định số 65/2023/NĐ-CP ngày 23 tháng 8 năm 2023 của Chính phủ quy định chi tiết một số điều và biện pháp thi hành Luật Sở hữu trí tuệ về sở hữu công nghiệp, quyền đối với giống cây trồng và quản lý nhà nước về sở hữu trí tuệ liên quan đến thủ tục xác lập quyền sở hữu công nghiệp và bảo đảm thông tin sở hữu công nghiệp;

Căn cứ khoản 3 Điều 18 của Nghị định số 30/2020/NĐ-CP ngày 05 tháng 3 năm 2020 của Chính phủ về công tác văn thư;

Căn cứ Quyết định số 3864w/QĐ-SHTT ngày 07 tháng 3 năm 2022 của Cục Sở hữu trí tuệ về việc cấp Bằng độc quyền sáng chế số 31556;

Căn cứ hồ sơ đơn đăng ký sáng chế:

Số đơn: 1-2018-00295

Ngày nộp đơn: 24/06/2016 *Ngày ưu tiên: 26/06/2015*

Người nộp đơn: FERRING B.V. (NL)

Địa chỉ: Polaris Avenue 144, 2132 JX Hoofddorp, Netherlands

Đại diện của người nộp đơn: TGVN

Căn cứ Công văn số 2574/2022-TGVN ngày 07/07/2022 của người nộp đơn;

Theo đề nghị của Trưởng phòng Đăng ký.

QUYẾT ĐỊNH:

Điều 1. Sửa đổi Bằng độc quyền sáng chế số 31556 được cấp theo Quyết định số 3864w/QĐ-SHTT ngày 07 tháng 3 năm 2022 của Cục Sở hữu trí tuệ trên cơ sở đơn số 1-2018-00295 như trong Phụ lục kèm theo Quyết định này.

Điều 2. Ghi nhận quyết định này vào Sổ đăng ký quốc gia về sáng chế và công bố trên Công báo sở hữu công nghiệp trong thời hạn 60 ngày kể từ ngày ký Quyết định này.

Điều 3. Văn bằng bảo hộ được cấp theo Quyết định này có hiệu lực được xác định theo Quyết định số 3864w/QĐ-SHTT ngày 07 tháng 3 năm 2022 của Cục Sở hữu trí tuệ về việc cấp Bằng độc quyền sáng chế số 31556.

Điều 4. Quyết định này có hiệu lực kể từ ngày ký. Chánh Văn phòng Cục, Trưởng phòng Đăng ký, Giám đốc Trung tâm Thẩm định sau cấp Văn bằng bảo hộ và Giám đốc Trung tâm Thông tin sở hữu công nghiệp chịu trách nhiệm thi hành Quyết định này./.

Nơi nhận:
- Như Điều 4;
- Lưu: VT, HS.

KT. CỤC TRƯỞNG
PHÓ CỤC TRƯỞNG

CỤC SỞ HỮU TRÍ TUỆ

Lê Huy Anh

Phụ lục

NỘI DUNG BẰNG ĐỘC QUYỀN SÁNG CHẾ SỐ 31556 ĐƯỢC SỬA ĐỔI

(Kèm theo Quyết định số 101001/QĐ-SHTT.IP, ngày 09/06/2025 của Cục Sở hữu trí tuệ)

Thông tin được sửa đổi	Nội dung sai	Nội dung đúng
Mã số hai chữ cái thể hiện tên nước của chủ bằng	AN	NL

BỘ KHOA HỌC VÀ CÔNG NGHỆ
CỤC SỞ HỮU TRÍ TUỆ

Số: 101002/QĐ-SHTT.IP

CỘNG HOÀ XÃ HỘI CHỦ NGHĨA VIỆT NAM
Độc lập - Tự do - Hạnh phúc

Hà Nội, ngày 09 tháng 06 năm 2025

QUYẾT ĐỊNH
Về việc sửa chữa thiếu sót Bằng độc quyền sáng chế số 36034
CỤC SỞ HỮU TRÍ TUỆ

Căn cứ Quyết định số 156/QĐ-BKHCN ngày 03/3/2025 của Bộ trưởng Bộ Khoa học và Công nghệ quy định chức năng, nhiệm vụ, quyền hạn và cơ cấu tổ chức của Cục Sở hữu trí tuệ;

Căn cứ khoản 2 Điều 97 của Luật Sở hữu trí tuệ ngày 29/11/2005 được sửa đổi, bổ sung theo Luật sửa đổi, bổ sung một số điều của Luật Sở hữu trí tuệ ngày 19/6/2009, Luật sửa đổi, bổ sung một số điều của Luật kinh doanh bảo hiểm, Luật Sở hữu trí tuệ ngày 14/6/2019 và Luật sửa đổi, bổ sung một số điều của Luật Sở hữu trí tuệ ngày 16/6/2022;

Căn cứ khoản 6 Điều 29 của Nghị định số 65/2023/NĐ-CP ngày 23 tháng 8 năm 2023 của Chính phủ quy định chi tiết một số điều và biện pháp thi hành Luật Sở hữu trí tuệ về sở hữu công nghiệp, quyền đối với giống cây trồng và quản lý nhà nước về sở hữu trí tuệ liên quan đến thủ tục xác lập quyền sở hữu công nghiệp và bảo đảm thông tin sở hữu công nghiệp;

Căn cứ khoản 3 Điều 18 của Nghị định số 30/2020/NĐ-CP ngày 05 tháng 3 năm 2020 của Chính phủ về công tác văn thư;

Căn cứ Quyết định số 29810/QĐ-SHTT.IP *ngày 15 tháng 5 năm 2023 của Cục Sở hữu trí tuệ về việc cấp Bằng độc quyền sáng chế số 36034;*

Căn cứ hồ sơ đơn đăng ký sáng chế:

Số đơn: 1-2019-02246

Ngày nộp đơn: 07/09/2017 *Ngày ưu tiên: 29/09/2016*

Người nộp đơn: OBSCHESTVO S OGRANICHENNOI OTVETSTVENNOSTYU "NAUCHNO-TEKHNOLOGICHESKAYA FARMACEVTICHESKAYA FIRMA "POLYSAN" (RU)

Địa chỉ: ul Salova, 72, korp. 2, lit. A, St. Petersburg, 192102, Russian Federation

Đại diện của người nộp đơn: TGVN

Căn cứ Công văn số 2696/2023-TGVN ngày 14/8/2023 của người nộp đơn;

Theo đề nghị của Trưởng phòng Đăng ký.

QUYẾT ĐỊNH:

Điều 1. Sửa đổi Bằng độc quyền sáng chế số 36034 được cấp theo Quyết định số 29810/QĐ-SHTT.IP ngày 15 tháng 5 năm 2023 của Cục Sở hữu trí tuệ trên cơ sở đơn số 1-2019-02246 như trong Phụ lục kèm theo Quyết định này.

Điều 2. Ghi nhận quyết định này vào Sổ đăng ký quốc gia về sáng chế và công bố trên Công báo sở hữu công nghiệp trong thời hạn 60 ngày kể từ ngày ký Quyết định này.

Điều 3. Văn bằng bảo hộ được cấp theo Quyết định này có hiệu lực được xác định theo Quyết định số 29810/QĐ-SHTT.IP ngày 15 tháng 5 năm 2023 của Cục Sở hữu trí tuệ về việc cấp Bằng độc quyền sáng chế số 36034.

Điều 4. Quyết định này có hiệu lực kể từ ngày ký. Chánh Văn phòng Cục, Trưởng phòng Đăng ký, Giám đốc Trung tâm Thẩm định sau cấp Văn bằng bảo hộ và Giám đốc Trung tâm Thông tin sở hữu công nghiệp chịu trách nhiệm thi hành Quyết định này./.

Nơi nhận:
- Như Điều 4;
- Lưu: VT, HS.

KT. CỤC TRƯỞNG
PHÓ CỤC TRƯỞNG

CỤC SỞ HỮU TRÍ TUỆ

Lê Huy Anh

Phụ lục

NỘI DUNG BẰNG ĐỘC QUYỀN SÁNG CHẾ SỐ 36034 ĐƯỢC SỬA ĐỔI

(Kèm theo Quyết định số 101002/QĐ-SHTT.IP, ngày 09/06/2025 của Cục Sở hữu trí tuệ)

Thông tin được sửa đổi	Nội dung sai	Nội dung đúng
Tên tác giả thứ nhất	KOVAIJENKO, Alexey Leonidovich	KOVALENKO, Alexey Leonidovich

BỘ KHOA HỌC VÀ CÔNG NGHỆ
CỤC SỞ HỮU TRÍ TUỆ

Số: 101003/QĐ-SHTT.IP

CỘNG HOÀ XÃ HỘI CHỦ NGHĨA VIỆT NAM
Độc lập - Tự do - Hạnh phúc

Hà Nội, ngày 09 tháng 06 năm 2025

QUYẾT ĐỊNH
Về việc sửa chữa thiếu sót Bằng độc quyền sáng chế số 31826
CỤC SỞ HỮU TRÍ TUỆ

Căn cứ Quyết định số 156/QĐ-BKHCN ngày 03/3/2025 của Bộ trưởng Bộ Khoa học và Công nghệ quy định chức năng, nhiệm vụ, quyền hạn và cơ cấu tổ chức của Cục Sở hữu trí tuệ;

Căn cứ khoản 2 Điều 97 của Luật Sở hữu trí tuệ ngày 29/11/2005 được sửa đổi, bổ sung theo Luật sửa đổi, bổ sung một số điều của Luật Sở hữu trí tuệ ngày 19/6/2009, Luật sửa đổi, bổ sung một số điều của Luật kinh doanh bảo hiểm, Luật Sở hữu trí tuệ ngày 14/6/2019 và Luật sửa đổi, bổ sung một số điều của Luật Sở hữu trí tuệ ngày 16/6/2022;

Căn cứ khoản 6 Điều 29 của Nghị định số 65/2023/NĐ-CP ngày 23 tháng 8 năm 2023 của Chính phủ quy định chi tiết một số điều và biện pháp thi hành Luật Sở hữu trí tuệ về sở hữu công nghiệp, quyền đối với giống cây trồng và quản lý nhà nước về sở hữu trí tuệ liên quan đến thủ tục xác lập quyền sở hữu công nghiệp và bảo đảm thông tin sở hữu công nghiệp;

Căn cứ khoản 3 Điều 18 của Nghị định số 30/2020/NĐ-CP ngày 05 tháng 3 năm 2020 của Chính phủ về công tác văn thư;

Căn cứ Quyết định số 5390w/QĐ-SHTT ngày 31 tháng 3 năm 2022 của Cục Sở hữu trí tuệ về việc cấp Bằng độc quyền sáng chế số 31826;

Căn cứ hồ sơ đơn đăng ký sáng chế:

Số đơn: 1-2017-05280

Ngày nộp đơn: 27/05/2016 *Ngày ưu tiên: 29/05/2015*

Người nộp đơn: ABBVIE INC. (US)

Địa chỉ: 1 North Waukegan Road, North Chicago, IL 60064, United States of America

Đại diện của người nộp đơn: TGVN

Căn cứ Công văn số 2887/2022-TGVN ngày 02/8/2022 của người nộp đơn;

Theo đề nghị của Trưởng phòng Đăng ký.

QUYẾT ĐỊNH:

Điều 1. Sửa đổi Bằng độc quyền sáng chế số 31826 được cấp theo Quyết định số 5390w/QĐ-SHTT ngày 31 tháng 3 năm 2022 của Cục Sở hữu trí tuệ trên cơ sở đơn số 1-2017-05280 như trong Phụ lục kèm theo Quyết định này.

Điều 2. Ghi nhận quyết định này vào Sổ đăng ký quốc gia về sáng chế và công bố trên Công báo sở hữu công nghiệp trong thời hạn 60 ngày kể từ ngày ký Quyết định này.

Điều 3. Văn bằng bảo hộ được cấp theo Quyết định này có hiệu lực được xác định theo Quyết định số 5390w/QĐ-SHTT ngày 31 tháng 3 năm 2022 của Cục Sở hữu trí tuệ về việc cấp Bằng độc quyền sáng chế số 31826.

Điều 4. Quyết định này có hiệu lực kể từ ngày ký. Chánh Văn phòng Cục, Trưởng phòng Đăng ký, Giám đốc Trung tâm Thẩm định sau cấp Văn bằng bảo hộ và Giám đốc Trung tâm Thông tin sở hữu công nghiệp chịu trách nhiệm thi hành Quyết định này./.

Nơi nhận:
- Như Điều 4;
- Lưu: VT, HS.

KT. CỤC TRƯỞNG
PHÓ CỤC TRƯỞNG

CỤC SỞ HỮU TRÍ TUỆ

Lê Huy Anh

Phụ lục

NỘI DUNG BẰNG ĐỘC QUYỀN SÁNG CHẾ SỐ 31826 ĐƯỢC SỬA ĐỔI

(Kèm theo Quyết định số 101003/QĐ-SHTT.IP, ngày 09/06/2025 của Cục Sở hữu trí tuệ)

Sửa chữa thiếu sót về tên tác giả sáng chế, căn cứ vào Thông báo ghi nhận sửa đổi đơn số 10234w/SHTT-SC ngày 30/6/2020 của Cục Sở hữu trí tuệ.

Thông tin được sửa đổi	Nội dung sai	Nội dung đúng
Tên tác giả thứ 7	Rusell A. Judge	Russell A. Judge
Tên tác giả thứ 9	Gillian A. Kingbury	Gillian A. Kingsbury

BỘ KHOA HỌC VÀ CÔNG NGHỆ
CỤC SỞ HỮU TRÍ TUỆ

Số: 101004/QĐ-SHTT.IP

CỘNG HOÀ XÃ HỘI CHỦ NGHĨA VIỆT NAM
Độc lập - Tự do - Hạnh phúc

Hà Nội, ngày 09 tháng 06 năm 2025

QUYẾT ĐỊNH
Về việc sửa chữa thiếu sót Bằng độc quyền sáng chế số 35799
CỤC SỞ HỮU TRÍ TUỆ

Căn cứ Quyết định số 156/QĐ-BKHCN ngày 03/3/2025 của Bộ trưởng Bộ Khoa học và Công nghệ quy định chức năng, nhiệm vụ, quyền hạn và cơ cấu tổ chức của Cục Sở hữu trí tuệ;

Căn cứ khoản 2 Điều 97 của Luật Sở hữu trí tuệ ngày 29/11/2005 được sửa đổi, bổ sung theo Luật sửa đổi, bổ sung một số điều của Luật Sở hữu trí tuệ ngày 19/6/2009, Luật sửa đổi, bổ sung một số điều của Luật kinh doanh bảo hiểm, Luật Sở hữu trí tuệ ngày 14/6/2019 và Luật sửa đổi, bổ sung một số điều của Luật Sở hữu trí tuệ ngày 16/6/2022;

Căn cứ khoản 6 Điều 29 của Nghị định số 65/2023/NĐ-CP ngày 23 tháng 8 năm 2023 của Chính phủ quy định chi tiết một số điều và biện pháp thi hành Luật Sở hữu trí tuệ về sở hữu công nghiệp, quyền đối với giống cây trồng và quản lý nhà nước về sở hữu trí tuệ liên quan đến thủ tục xác lập quyền sở hữu công nghiệp và bảo đảm thông tin sở hữu công nghiệp;

Căn cứ khoản 3 Điều 18 của Nghị định số 30/2020/NĐ-CP ngày 05 tháng 3 năm 2020 của Chính phủ về công tác văn thư;

Căn cứ Quyết định số 21656w/QĐ-SHTT ngày 18 tháng 4 năm 2023 của Cục Sở hữu trí tuệ về việc cấp Bằng độc quyền sáng chế số 35799;

Căn cứ hồ sơ đơn đăng ký sáng chế:

Số đơn: 1-2017-01879

Ngày nộp đơn: 17/11/2015 *Ngày ưu tiên: 20/11/2014*

Người nộp đơn: F. Hoffmann-La Roche AG (CH)

Địa chỉ: Grenzacherstrasse 124 CH-4070 Basel, Switzerland

Đại diện của người nộp đơn: VISION & ASSOCIATES CO.LTD.

Căn cứ Công văn số IP/PR5189-(6) ngày 24/5/2023 của người nộp đơn;

Theo đề nghị của Trưởng phòng Đăng ký.

QUYẾT ĐỊNH:

Điều 1. Sửa đổi Bằng độc quyền sáng chế số 35799 được cấp theo Quyết định số 21656w/QĐ-SHTT ngày 18 tháng 4 năm 2023 của Cục Sở hữu trí tuệ trên cơ sở đơn số 1-2017-01879 như trong Phụ lục kèm theo Quyết định này.

Điều 2. Ghi nhận quyết định này vào Sổ đăng ký quốc gia về sáng chế và công bố trên Công báo sở hữu công nghiệp trong thời hạn 60 ngày kể từ ngày ký Quyết định này.

Điều 3. Văn bằng bảo hộ được cấp theo Quyết định này có hiệu lực được xác định theo Quyết định số 21656w/QĐ-SHTT ngày 18 tháng 4 năm 2023 của Cục Sở hữu trí tuệ về việc cấp Bằng độc quyền sáng chế số 35799.

Điều 4. Quyết định này có hiệu lực kể từ ngày ký. Chánh Văn phòng Cục, Trưởng phòng Đăng ký, Giám đốc Trung tâm Thẩm định sau cấp Văn bằng bảo hộ và Giám đốc Trung tâm Thông tin sở hữu công nghiệp chịu trách nhiệm thi hành Quyết định này./.

Nơi nhận:
- Như Điều 4;
- Lưu: VT, HS.

KT. CỤC TRƯỞNG
PHÓ CỤC TRƯỞNG

CỤC SỞ HỮU TRÍ TUỆ

Lê Huy Anh

Phụ lục

NỘI DUNG BẰNG ĐỘC QUYỀN SÁNG CHẾ SỐ 35799 ĐƯỢC SỬA ĐỔI

(Kèm theo Quyết định số 101004/QĐ-SHTT.IP, ngày 09/06/2025 của Cục Sở hữu trí tuệ)

Thông tin được sửa đổi	Nội dung sai	Nội dung đúng
Tên tác giả thứ ba	PREIMOSER-GRUNDSCHOBER, Anne	FREIMOSER-GRUNDSCHOBER, Anne
Mã số hai chữ cái thể hiện quốc tịch của tác giả thứ năm	DK	DE

BỘ KHOA HỌC VÀ CÔNG NGHỆ
CỤC SỞ HỮU TRÍ TUỆ

Số: 101005/QĐ-SHTT.IP

CỘNG HOÀ XÃ HỘI CHỦ NGHĨA VIỆT NAM
Độc lập - Tự do - Hạnh phúc

Hà Nội, ngày 09 tháng 06 năm 2025

QUYẾT ĐỊNH
Về việc sửa chữa thiếu sót Bằng độc quyền sáng chế số 38799
CỤC SỞ HỮU TRÍ TUỆ

Căn cứ Quyết định số 156/QĐ-BKHCN ngày 03/3/2025 của Bộ trưởng Bộ Khoa học và Công nghệ quy định chức năng, nhiệm vụ, quyền hạn và cơ cấu tổ chức của Cục Sở hữu trí tuệ;

Căn cứ khoản 2 Điều 97 của Luật Sở hữu trí tuệ ngày 29/11/2005 được sửa đổi, bổ sung theo Luật sửa đổi, bổ sung một số điều của Luật Sở hữu trí tuệ ngày 19/6/2009, Luật sửa đổi, bổ sung một số điều của Luật kinh doanh bảo hiểm, Luật Sở hữu trí tuệ ngày 14/6/2019 và Luật sửa đổi, bổ sung một số điều của Luật Sở hữu trí tuệ ngày 16/6/2022;

Căn cứ khoản 6 Điều 29 của Nghị định số 65/2023/NĐ-CP ngày 23 tháng 8 năm 2023 của Chính phủ quy định chi tiết một số điều và biện pháp thi hành Luật Sở hữu trí tuệ về sở hữu công nghiệp, quyền đối với giống cây trồng và quản lý nhà nước về sở hữu trí tuệ liên quan đến thủ tục xác lập quyền sở hữu công nghiệp và bảo đảm thông tin sở hữu công nghiệp;

Căn cứ khoản 3 Điều 18 của Nghị định số 30/2020/NĐ-CP ngày 05 tháng 3 năm 2020 của Chính phủ về công tác văn thư;

Căn cứ Quyết định số 5682/QĐ-SHTT.IP ngày 17 tháng 01 năm 2024 của Cục Sở hữu trí tuệ về việc cấp Bằng độc quyền sáng chế số 38799;

Căn cứ hồ sơ đơn đăng ký sáng chế:

Số đơn: 1-2020-03743

Ngày nộp đơn: 28/12/2018 *Ngày ưu tiên: 28/12/2017*

Người nộp đơn: DAEWOONG PHARMACEUTICAL CO., LTD. (KR)

Địa chỉ: 35-14, Jeyakgongdan 4-gil, Hyangnam-eup, Hwaseong-si, Gyeonggi-do 18623, Republic of Korea

Đại diện của người nộp đơn: VISION & ASSOCIATES CO.LTD.

Căn cứ Công văn số IP/PR8637-(3) ngày 26/02/2024 của người nộp đơn;

Theo đề nghị của Trưởng phòng Đăng ký.

QUYẾT ĐỊNH:

Điều 1. Sửa đổi Bằng độc quyền sáng chế số 38799 được cấp theo Quyết định số 5682/QĐ-SHTT.IP ngày 17 tháng 01 năm 2024 của Cục Sở hữu trí tuệ trên cơ sở đơn số 1-2020-03743 như trong Phụ lục kèm theo Quyết định này.

Điều 2. Ghi nhận quyết định này vào Sổ đăng ký quốc gia về sáng chế và công bố trên Công báo sở hữu công nghiệp trong thời hạn 60 ngày kể từ ngày ký Quyết định này.

Điều 3. Văn bằng bảo hộ được cấp theo Quyết định này có hiệu lực được xác định theo Quyết định số 5682/QĐ-SHTT.IP ngày 17 tháng 01 năm 2024 của Cục Sở hữu trí tuệ về việc cấp Bằng độc quyền sáng chế số 38799.

Điều 4. Quyết định này có hiệu lực kể từ ngày ký. Chánh Văn phòng Cục, Trưởng phòng Đăng ký, Giám đốc Trung tâm Thẩm định sau cấp Văn bằng bảo hộ và Giám đốc Trung tâm Thông tin sở hữu công nghiệp chịu trách nhiệm thi hành Quyết định này./.

Nơi nhận:
- Như Điều 4;
- Lưu: VT, HS.

KT. CỤC TRƯỞNG
PHÓ CỤC TRƯỞNG

CỤC SỞ HỮU TRÍ TUỆ

Lê Huy Anh

Phụ lục

NỘI DUNG BẰNG ĐỘC QUYỀN SÁNG CHẾ SỐ 38799 ĐƯỢC SỬA ĐỔI

(Kèm theo Quyết định số 101005/QĐ-SHTT.IP, ngày 09/06/2025 của Cục Sở hữu trí tuệ)

Thông tin được sửa đổi	Nội dung sai	Nội dung đúng
Tên tác giả thứ tư	JEE, Jun Hee	**L**EE, Jun Hee

BỘ KHOA HỌC VÀ CÔNG NGHỆ
CỤC SỞ HỮU TRÍ TUỆ
Số: 101006/QĐ-SHTT.IP

CỘNG HOÀ XÃ HỘI CHỦ NGHĨA VIỆT NAM
Độc lập - Tự do - Hạnh phúc

Hà Nội, ngày 09 tháng 06 năm 2025

QUYẾT ĐỊNH
Về việc sửa chữa thiếu sót Bằng độc quyền sáng chế số 34144
CỤC SỞ HỮU TRÍ TUỆ

Căn cứ Quyết định số 156/QĐ-BKHCN ngày 03/3/2025 của Bộ trưởng Bộ Khoa học và Công nghệ quy định chức năng, nhiệm vụ, quyền hạn và cơ cấu tổ chức của Cục Sở hữu trí tuệ;

Căn cứ khoản 2 Điều 97 của Luật Sở hữu trí tuệ ngày 29/11/2005 được sửa đổi, bổ sung theo Luật sửa đổi, bổ sung một số điều của Luật Sở hữu trí tuệ ngày 19/6/2009, Luật sửa đổi, bổ sung một số điều của Luật kinh doanh bảo hiểm, Luật Sở hữu trí tuệ ngày 14/6/2019 và Luật sửa đổi, bổ sung một số điều của Luật Sở hữu trí tuệ ngày 16/6/2022;

Căn cứ khoản 6 Điều 29 của Nghị định số 65/2023/NĐ-CP ngày 23 tháng 8 năm 2023 của Chính phủ quy định chi tiết một số điều và biện pháp thi hành Luật Sở hữu trí tuệ về sở hữu công nghiệp, quyền đối với giống cây trồng và quản lý nhà nước về sở hữu trí tuệ liên quan đến thủ tục xác lập quyền sở hữu công nghiệp và bảo đảm thông tin sở hữu công nghiệp;

Căn cứ khoản 3 Điều 18 của Nghị định số 30/2020/NĐ-CP ngày 05 tháng 3 năm 2020 của Chính phủ về công tác văn thư;

Căn cứ Quyết định số 18265w/QĐ-SHTT ngày 21 tháng 10 năm 2022 của Cục Sở hữu trí tuệ về việc cấp Bằng độc quyền sáng chế số 34144;

Căn cứ hồ sơ đơn đăng ký sáng chế:

Số đơn: 1-2017-04980

Ngày nộp đơn: 08/12/2017 *Ngày ưu tiên: 10/01/2017*

Người nộp đơn: SAMSUNG DISPLAY CO., LTD. (KR)

Địa chỉ: 1, Samsung-ro, Giheung-Gu, Yongin-si, Gyeonggi-Do, Korea

Đại diện của người nộp đơn: VISION & ASSOCIATES CO.LTD.

Căn cứ Công văn số IP/PR5677-(4) ngày 05/12/2022 của người nộp đơn;

Theo đề nghị của Trưởng phòng Đăng ký.

QUYẾT ĐỊNH:

Điều 1. Sửa đổi Bằng độc quyền sáng chế số 34144 được cấp theo Quyết định số 18265w/QĐ-SHTT ngày 21 tháng 10 năm 2022 của Cục Sở hữu trí tuệ trên cơ sở đơn số 1-2017-04980 như trong Phụ lục kèm theo Quyết định này.

Điều 2. Ghi nhận quyết định này vào Sổ đăng ký quốc gia về sáng chế và công bố trên Công báo sở hữu công nghiệp trong thời hạn 60 ngày kể từ ngày ký Quyết định này.

Điều 3. Văn bằng bảo hộ được cấp theo Quyết định này có hiệu lực được xác định theo Quyết định số 18265w/QĐ-SHTT ngày 21 tháng 10 năm 2022 của Cục Sở hữu trí tuệ về việc cấp Bằng độc quyền sáng chế số 34144.

Điều 4. Quyết định này có hiệu lực kể từ ngày ký. Chánh Văn phòng Cục, Trưởng phòng Đăng ký, Giám đốc Trung tâm Thẩm định sau cấp Văn bằng bảo hộ và Giám đốc Trung tâm Thông tin sở hữu công nghiệp chịu trách nhiệm thi hành Quyết định này./.

Nơi nhận:
- Như Điều 4;
- Lưu: VT, HS.

KT. CỤC TRƯỞNG
PHÓ CỤC TRƯỞNG

CỤC SỞ HỮU TRÍ TUỆ

Lê Huy Anh

Phụ lục

NỘI DUNG BẰNG ĐỘC QUYỀN SÁNG CHẾ SỐ 34144 ĐƯỢC SỬA ĐỔI

(Kèm theo Quyết định số 101006/QĐ-SHTT.IP, ngày 09/06/2025 của Cục Sở hữu trí tuệ)

Thông tin được sửa đổi	Nội dung sai	Nội dung đúng
Tên tác giả thứ hai	DONBIN UM	DONGBIN UM

BỘ KHOA HỌC VÀ CÔNG NGHỆ
CỤC SỞ HỮU TRÍ TUỆ

Số: 101007/QĐ-SHTT.IP

CỘNG HOÀ XÃ HỘI CHỦ NGHĨA VIỆT NAM
Độc lập - Tự do - Hạnh phúc

Hà Nội, ngày 09 tháng 06 năm 2025

QUYẾT ĐỊNH
Về việc sửa chữa thiếu sót Bằng độc quyền sáng chế số 26721
CỤC SỞ HỮU TRÍ TUỆ

Căn cứ Quyết định số 156/QĐ-BKHCN ngày 03/3/2025 của Bộ trưởng Bộ Khoa học và Công nghệ quy định chức năng, nhiệm vụ, quyền hạn và cơ cấu tổ chức của Cục Sở hữu trí tuệ;

Căn cứ khoản 2 Điều 97 của Luật Sở hữu trí tuệ ngày 29/11/2005 được sửa đổi, bổ sung theo Luật sửa đổi, bổ sung một số điều của Luật Sở hữu trí tuệ ngày 19/6/2009, Luật sửa đổi, bổ sung một số điều của Luật kinh doanh bảo hiểm, Luật Sở hữu trí tuệ ngày 14/6/2019 và Luật sửa đổi, bổ sung một số điều của Luật Sở hữu trí tuệ ngày 16/6/2022;

Căn cứ khoản 6 Điều 29 của Nghị định số 65/2023/NĐ-CP ngày 23 tháng 8 năm 2023 của Chính phủ quy định chi tiết một số điều và biện pháp thi hành Luật Sở hữu trí tuệ về sở hữu công nghiệp, quyền đối với giống cây trồng và quản lý nhà nước về sở hữu trí tuệ liên quan đến thủ tục xác lập quyền sở hữu công nghiệp và bảo đảm thông tin sở hữu công nghiệp;

Căn cứ khoản 3 Điều 18 của Nghị định số 30/2020/NĐ-CP ngày 05 tháng 3 năm 2020 của Chính phủ về công tác văn thư;

Căn cứ Quyết định số 17596w/QĐ-SHTT ngày 10 tháng 11 năm 2020 của Cục Sở hữu trí tuệ về việc cấp Bằng độc quyền sáng chế số 26721;

Căn cứ hồ sơ đơn đăng ký sáng chế:

Số đơn: 1-2015-04133

Ngày nộp đơn: 04/04/2014 *Ngày ưu tiên: 07/04/2013*

Người nộp đơn: Dolby International AB (SE)

Địa chỉ: Apollo Building, 3E, Herikerbergweg 1-35 NL-1101 CN Amsterdam Zuidoost, Netherlands

Đại diện của người nộp đơn: D&N INTERNATIONAL CO.,LTD.

Căn cứ Công văn số SCSB-1711/1021 ngày 19/10/2021 của người nộp đơn;

Theo đề nghị của Trưởng phòng Đăng ký.

QUYẾT ĐỊNH:

Điều 1. Sửa đổi Bằng độc quyền sáng chế số 26721 được cấp theo Quyết định số 17596w/QĐ-SHTT ngày 10 tháng 11 năm 2020 của Cục Sở hữu trí tuệ trên cơ sở đơn số 1-2015-04133 như trong Phụ lục kèm theo Quyết định này.

Điều 2. Ghi nhận quyết định này vào Sổ đăng ký quốc gia về sáng chế và công bố trên Công báo sở hữu công nghiệp trong thời hạn 60 ngày kể từ ngày ký Quyết định này.

Điều 3. Văn bằng bảo hộ được cấp theo Quyết định này có hiệu lực được xác định theo Quyết định số 17596w/QĐ-SHTT ngày 10 tháng 11 năm 2020 của Cục Sở hữu trí tuệ về việc cấp Bằng độc quyền sáng chế số 26721.

Điều 4. Quyết định này có hiệu lực kể từ ngày ký. Chánh Văn phòng Cục, Trưởng phòng Đăng ký, Giám đốc Trung tâm Thẩm định sau cấp Văn bằng bảo hộ và Giám đốc Trung tâm Thông tin sở hữu công nghiệp chịu trách nhiệm thi hành Quyết định này./.

Nơi nhận:
- Như Điều 4;
- Lưu: VT, HS.

KT. CỤC TRƯỞNG
PHÓ CỤC TRƯỞNG

CỤC SỞ HỮU TRÍ TUỆ

Lê Huy Anh

Phụ lục

NỘI DUNG BẰNG ĐỘC QUYỀN SÁNG CHẾ SỐ 26721 ĐƯỢC SỬA ĐỔI

(Kèm theo Quyết định số 101007/QĐ-SHTT.IP, ngày 09/06/2025 của Cục Sở hữu trí tuệ)

1. Sửa chữa thiếu sót về địa chỉ của chủ văn bằng bảo hộ:

Sai là: Dolby International AB, Apollo Building, 3E Herikerbergweg 1-35 Amsterdam Zuidoost, Neitherlands 1101 CN

Đúng là: Apollo Building, 3E, Herikerbergweg 1-35 NL-1101 CN Amsterdam Zuidoost, Netherlands

2. Sửa thông tin về đại diện của chủ văn bằng bảo hộ:

Sai là: Công ty TNHH Tầm nhìn và Liên danh (VISION & ASSOCIATES CO.LTD.)

Đúng là: Công ty TNHH Quốc tế D&N (D&N INTERNATIONAL CO.,LTD.)

BỘ KHOA HỌC VÀ CÔNG NGHỆ
CỤC SỞ HỮU TRÍ TUỆ

Số: 101050/QĐ-SHTT.IP

CỘNG HOÀ XÃ HỘI CHỦ NGHĨA VIỆT NAM
Độc lập - Tự do - Hạnh phúc

Hà Nội, ngày 09 tháng 06 năm 2025

QUYẾT ĐỊNH
Về việc sửa chữa thiếu sót Bằng độc quyền sáng chế số 30601
CỤC SỞ HỮU TRÍ TUỆ

Căn cứ Quyết định số 156/QĐ-BKHCN ngày 03/3/2025 của Bộ trưởng Bộ Khoa học và Công nghệ quy định chức năng, nhiệm vụ, quyền hạn và cơ cấu tổ chức của Cục Sở hữu trí tuệ;

Căn cứ khoản 2 Điều 97 của Luật Sở hữu trí tuệ ngày 29/11/2005 được sửa đổi, bổ sung theo Luật sửa đổi, bổ sung một số điều của Luật Sở hữu trí tuệ ngày 19/6/2009, Luật sửa đổi, bổ sung một số điều của Luật kinh doanh bảo hiểm, Luật Sở hữu trí tuệ ngày 14/6/2019 và Luật sửa đổi, bổ sung một số điều của Luật Sở hữu trí tuệ ngày 16/6/2022;

Căn cứ khoản 6 Điều 29 của Nghị định số 65/2023/NĐ-CP ngày 23 tháng 8 năm 2023 của Chính phủ quy định chi tiết một số điều và biện pháp thi hành Luật Sở hữu trí tuệ về sở hữu công nghiệp, quyền đối với giống cây trồng và quản lý nhà nước về sở hữu trí tuệ liên quan đến thủ tục xác lập quyền sở hữu công nghiệp và bảo đảm thông tin sở hữu công nghiệp;

Căn cứ khoản 3 Điều 18 của Nghị định số 30/2020/NĐ-CP ngày 05 tháng 3 năm 2020 của Chính phủ về công tác văn thư;

Căn cứ Quyết định số 19019w/QĐ-SHTT ngày 24 tháng 11 năm 2021 của Cục Sở hữu trí tuệ về việc cấp Bằng độc quyền sáng chế số 30601;

Căn cứ hồ sơ đơn đăng ký sáng chế:

Số đơn: 1-2015-03355

Ngày nộp đơn: 11/03/2014 *Ngày ưu tiên: 14/03/2013*

Người nộp đơn: AKZO NOBEL COATINGS INTERNATIONAL B.V. (NL)

Địa chỉ: Velperweg 76, NL-6824 BM Arnhem, the Netherlands

Đại diện của người nộp đơn: VIET IP CO.,LTD.

Căn cứ Công văn số 966/2021/VIET IP-CV ngày 30/12/2021 của người nộp đơn;

Theo đề nghị của Trưởng phòng Đăng ký.

QUYẾT ĐỊNH:

Điều 1. Sửa đổi Bằng độc quyền sáng chế số 30601 được cấp theo Quyết định số 19019w/QĐ-SHTT ngày 24 tháng 11 năm 2021 của Cục Sở hữu trí tuệ trên cơ sở đơn số 1-2015-03355 như trong Phụ lục kèm theo Quyết định này.

Điều 2. Ghi nhận quyết định này vào Sổ đăng ký quốc gia về sáng chế và công bố trên Công báo sở hữu công nghiệp trong thời hạn 60 ngày kể từ ngày ký Quyết định này.

Điều 3. Văn bằng bảo hộ được cấp theo Quyết định này có hiệu lực được xác định theo Quyết định số 19019w/QĐ-SHTT ngày 24 tháng 11 năm 2021 của Cục Sở hữu trí tuệ về việc cấp Bằng độc quyền sáng chế số 30601.

Điều 4. Quyết định này có hiệu lực kể từ ngày ký. Chánh Văn phòng Cục, Trưởng phòng Đăng ký, Giám đốc Trung tâm Thẩm định sau cấp Văn bằng bảo hộ và Giám đốc Trung tâm Thông tin sở hữu công nghiệp chịu trách nhiệm thi hành Quyết định này./.

Nơi nhận:
- Như Điều 4;
- Lưu: VT, HS.

KT. CỤC TRƯỞNG
PHÓ CỤC TRƯỞNG

CỘNG HÒA XÃ HỘI CHỦ NGHĨA VIỆT NAM
CỤC SỞ HỮU TRÍ TUỆ
BỘ KHOA HỌC VÀ CÔNG NGHỆ

Lê Huy Anh

Phụ lục

NỘI DUNG BẰNG ĐỘC QUYỀN SÁNG CHẾ SỐ 30604 ĐƯỢC SỬA ĐỔI

(Kèm theo Quyết định số 101050/QĐ-SHTT.IP ngày 09/06/2025 của Cục Sở hữu trí tuệ)

Thông tin được sửa đổi	Nội dung sai	Nội dung đúng
Dòng 24 trang 10 bản mô tả (điểm 8 yêu cầu bảo hộ)	Vật nền được phủ theo điểm 8	Vật nền được phủ theo điểm 7

BỘ KHOA HỌC VÀ CÔNG NGHỆ
CỤC SỞ HỮU TRÍ TUỆ
Số: 101051/QĐ-SHTT.IP

CỘNG HOÀ XÃ HỘI CHỦ NGHĨA VIỆT NAM
Độc lập - Tự do - Hạnh phúc

Hà Nội, ngày 09 tháng 06 năm 2025

QUYẾT ĐỊNH
Về việc sửa chữa thiếu sót Bằng độc quyền sáng chế số 32833
CỤC SỞ HỮU TRÍ TUỆ

Căn cứ Quyết định số 156/QĐ-BKHCN ngày 03/3/2025 của Bộ trưởng Bộ Khoa học và Công nghệ quy định chức năng, nhiệm vụ, quyền hạn và cơ cấu tổ chức của Cục Sở hữu trí tuệ;

Căn cứ khoản 2 Điều 97 của Luật Sở hữu trí tuệ ngày 29/11/2005 được sửa đổi, bổ sung theo Luật sửa đổi, bổ sung một số điều của Luật Sở hữu trí tuệ ngày 19/6/2009, Luật sửa đổi, bổ sung một số điều của Luật kinh doanh bảo hiểm, Luật Sở hữu trí tuệ ngày 14/6/2019 và Luật sửa đổi, bổ sung một số điều của Luật Sở hữu trí tuệ ngày 16/6/2022;

Căn cứ khoản 6 Điều 29 của Nghị định số 65/2023/NĐ-CP ngày 23 tháng 8 năm 2023 của Chính phủ quy định chi tiết một số điều và biện pháp thi hành Luật Sở hữu trí tuệ về sở hữu công nghiệp, quyền đối với giống cây trồng và quản lý nhà nước về sở hữu trí tuệ liên quan đến thủ tục xác lập quyền sở hữu công nghiệp và bảo đảm thông tin sở hữu công nghiệp;

Căn cứ khoản 3 Điều 18 của Nghị định số 30/2020/NĐ-CP ngày 05 tháng 3 năm 2020 của Chính phủ về công tác văn thư;

Căn cứ Quyết định số 10996w/QĐ-SHTT ngày 30 tháng 6 năm 2022 của Cục Sở hữu trí tuệ về việc cấp Bằng độc quyền sáng chế số 32833;

Căn cứ hồ sơ đơn đăng ký sáng chế:

Số đơn: 1-2017-05210

Ngày nộp đơn: 21/12/2017 *Ngày ưu tiên: 29/12/2016*

Người nộp đơn: LG Display Co., Ltd. (KR)

Địa chỉ: LG Twin Towers, 128, Yeouidaero, Yeungdeungpo-gu, Seoul 07336, Korea

Đại diện của người nộp đơn: TGVN

Căn cứ Công văn số 3369/2022-TGVN nộp ngày 09/09/2022 của người nộp đơn;

Theo đề nghị của Trưởng phòng Đăng ký.

QUYẾT ĐỊNH:

Điều 1. Sửa đổi Bằng độc quyền sáng chế số 32833 được cấp theo Quyết định số 10996w/QĐ-SHTT ngày 30 tháng 6 năm 2022 của Cục Sở hữu trí tuệ trên cơ sở đơn số 1-2017-05210 như trong Phụ lục kèm theo Quyết định này.

Điều 2. Ghi nhận quyết định này vào Sổ đăng ký quốc gia về sáng chế và công bố trên Công báo sở hữu công nghiệp trong thời hạn 60 ngày kể từ ngày ký Quyết định này.

Điều 3. Văn bằng bảo hộ được cấp theo Quyết định này có hiệu lực được xác định theo Quyết định số 10996w/QĐ-SHTT ngày 30 tháng 6 năm 2022 của Cục Sở hữu trí tuệ về việc cấp Bằng độc quyền sáng chế số 32833.

Điều 4. Quyết định này có hiệu lực kể từ ngày ký. Chánh Văn phòng Cục, Trưởng phòng Đăng ký, Giám đốc Trung tâm Thẩm định sau cấp Văn bằng bảo hộ và Giám đốc Trung tâm Thông tin sở hữu công nghiệp chịu trách nhiệm thi hành Quyết định này./.

Nơi nhận:
- Như Điều 4;
- Lưu: VT, HS.

KT. CỤC TRƯỞNG
PHÓ CỤC TRƯỞNG

CỤC SỞ HỮU TRÍ TUỆ

Lê Huy Anh

Phụ lục

NỘI DUNG BẢNG ĐỘC QUYỀN SÁNG CHẾ SỐ 32833 ĐƯỢC SỬA ĐỔI

(Kèm theo Quyết định số 101051/QĐ-SHTT.IP, ngày 09/06/2025 của Cục Sở hữu trí tuệ)

Thông tin được sửa đổi	Nội dung cũ	Nội dung mới
Trang 39-44 bản mô tả (bộ hình vẽ)	Bộ hình vẽ bị mờ do độ phân giải thấp.	Bộ hình vẽ rõ nét (giống như đơn ban đầu)

BỘ KHOA HỌC VÀ CÔNG NGHỆ
CỤC SỞ HỮU TRÍ TUỆ

Số: 101055/QĐ-SHTT.IP

CỘNG HOÀ XÃ HỘI CHỦ NGHĨA VIỆT NAM
Độc lập - Tự do - Hạnh phúc

Hà Nội, ngày 09 tháng 06 năm 2025

QUYẾT ĐỊNH
Về việc sửa chữa thiếu sót Bằng độc quyền sáng chế số 34260
CỤC SỞ HỮU TRÍ TUỆ

Căn cứ Quyết định số 156/QĐ-BKHCN ngày 03/3/2025 của Bộ trưởng Bộ Khoa học và Công nghệ quy định chức năng, nhiệm vụ, quyền hạn và cơ cấu tổ chức của Cục Sở hữu trí tuệ;

Căn cứ khoản 2 Điều 97 của Luật Sở hữu trí tuệ ngày 29/11/2005 được sửa đổi, bổ sung theo Luật sửa đổi, bổ sung một số điều của Luật Sở hữu trí tuệ ngày 19/6/2009, Luật sửa đổi, bổ sung một số điều của Luật kinh doanh bảo hiểm, Luật Sở hữu trí tuệ ngày 14/6/2019 và Luật sửa đổi, bổ sung một số điều của Luật Sở hữu trí tuệ ngày 16/6/2022;

Căn cứ khoản 6 Điều 29 của Nghị định số 65/2023/NĐ-CP ngày 23 tháng 8 năm 2023 của Chính phủ quy định chi tiết một số điều và biện pháp thi hành Luật Sở hữu trí tuệ về sở hữu công nghiệp, quyền đối với giống cây trồng và quản lý nhà nước về sở hữu trí tuệ liên quan đến thủ tục xác lập quyền sở hữu công nghiệp và bảo đảm thông tin sở hữu công nghiệp;

Căn cứ khoản 3 Điều 18 của Nghị định số 30/2020/NĐ-CP ngày 05 tháng 3 năm 2020 của Chính phủ về công tác văn thư;

Căn cứ Quyết định số 19153w/QĐ-SHTT ngày 02 tháng 11 năm 2022 của Cục Sở hữu trí tuệ về việc cấp Bằng độc quyền sáng chế số 34260;

Căn cứ hồ sơ đơn đăng ký sáng chế:

Số đơn: 1-2017-00164

Ngày nộp đơn: 10/06/2015 *Ngày ưu tiên: 19/06/2014*

Người nộp đơn: CORNING INCORPORATED (US)

Địa chỉ: 1 Riverfront Plaza, Corning, New York 14831, United States of America

Đại diện của người nộp đơn: TGVN

Căn cứ Công văn số 1250/2023-TGVN nộp ngày 19/4/2023 của người nộp đơn;

Theo đề nghị của Trưởng phòng Đăng ký.

QUYẾT ĐỊNH:

Điều 1. Sửa đổi Bằng độc quyền sáng chế số 34260 được cấp theo Quyết định số 19153w/QĐ-SHTT ngày 02 tháng 11 năm 2022 của Cục Sở hữu trí tuệ trên cơ sở đơn số 1-2017-00164 như trong Phụ lục kèm theo Quyết định này.

Điều 2. Ghi nhận quyết định này vào Sổ đăng ký quốc gia về sáng chế và công bố trên Công báo sở hữu công nghiệp trong thời hạn 60 ngày kể từ ngày ký Quyết định này.

Điều 3. Văn bằng bảo hộ được cấp theo Quyết định này có hiệu lực được xác định theo Quyết định số 19153w/QĐ-SHTT ngày 02 tháng 11 năm 2022 của Cục Sở hữu trí tuệ về việc cấp Bằng độc quyền sáng chế số 34260.

Điều 4. Quyết định này có hiệu lực kể từ ngày ký. Chánh Văn phòng Cục, Trưởng phòng Đăng ký, Giám đốc Trung tâm Thẩm định sau cấp Văn bằng bảo hộ và Giám đốc Trung tâm Thông tin sở hữu công nghiệp chịu trách nhiệm thi hành Quyết định này./.

Nơi nhận:
- Như Điều 4;
- Lưu: VT, HS.

KT. CỤC TRƯỞNG
PHÓ CỤC TRƯỞNG

CỤC SỞ HỮU TRÍ TUỆ

Lê Huy Anh

Phụ lục

NỘI DUNG BẰNG ĐỘC QUYỀN SÁNG CHẾ SỐ 34260 ĐƯỢC SỬA ĐỔI

(Kèm theo Quyết định số 101055/QĐ-SHTT.IP, ngày 09/06/2025 của Cục Sở hữu trí tuệ)

Thông tin được sửa đổi	Nội dung sai	Nội dung đúng
Chữ viết tắt nêu tại dòng 6 Bản tóm tắt	hệ số giãn nở nhiệt (coeffcient of thermal expansion - **G**TE)	hệ số giãn nở nhiệt (coeffcient of thermal expansion - **C**TE)

BỘ KHOA HỌC VÀ CÔNG NGHỆ
CỤC SỞ HỮU TRÍ TUỆ

Số: 101117/QĐ-SHTT.IP

CỘNG HOÀ XÃ HỘI CHỦ NGHĨA VIỆT NAM
Độc lập - Tự do - Hạnh phúc

Hà Nội, ngày 09 tháng 06 năm 2025

QUYẾT ĐỊNH
Về việc sửa chữa thiếu sót Bằng độc quyền sáng chế số 34392
CỤC SỞ HỮU TRÍ TUỆ

Căn cứ Quyết định số 156/QĐ-BKHCN ngày 03/3/2025 của Bộ trưởng Bộ Khoa học và Công nghệ quy định chức năng, nhiệm vụ, quyền hạn và cơ cấu tổ chức của Cục Sở hữu trí tuệ;

Căn cứ khoản 2 Điều 97 của Luật Sở hữu trí tuệ ngày 29/11/2005 được sửa đổi, bổ sung theo Luật sửa đổi, bổ sung một số điều của Luật Sở hữu trí tuệ ngày 19/6/2009, Luật sửa đổi, bổ sung một số điều của Luật kinh doanh bảo hiểm, Luật Sở hữu trí tuệ ngày 14/6/2019 và Luật sửa đổi, bổ sung một số điều của Luật Sở hữu trí tuệ ngày 16/6/2022;

Căn cứ khoản 6 Điều 29 của Nghị định số 65/2023/NĐ-CP ngày 23 tháng 8 năm 2023 của Chính phủ quy định chi tiết một số điều và biện pháp thi hành Luật Sở hữu trí tuệ về sở hữu công nghiệp, quyền đối với giống cây trồng và quản lý nhà nước về sở hữu trí tuệ liên quan đến thủ tục xác lập quyền sở hữu công nghiệp và bảo đảm thông tin sở hữu công nghiệp;

Căn cứ khoản 3 Điều 18 của Nghị định số 30/2020/NĐ-CP ngày 05 tháng 3 năm 2020 của Chính phủ về công tác văn thư;

Căn cứ Quyết định số 19970w/QĐ-SHTT ngày 17 tháng 11 năm 2022 của Cục Sở hữu trí tuệ về việc cấp Bằng độc quyền sáng chế số 34392;

Căn cứ hồ sơ đơn đăng ký sáng chế:

Số đơn: 1-2019-00875

Ngày nộp đơn: 08/08/2017 *Ngày ưu tiên: 29/08/2016*

Người nộp đơn: GUANGDONG MIDEA CONSUMER ELECTRICS MANUFACTURING CO., LTD. (CN)

Địa chỉ: No. 19, Sanle Road, Beijiao Town, Shunde District, Foshan City, Guangdong 528311, China

Đại diện của người nộp đơn: ACTIP PATENT LIMITED

Căn cứ Công văn số SC.438/VN ngày 16/01/2023 của người nộp đơn;

Theo đề nghị của Trưởng phòng Đăng ký.

QUYẾT ĐỊNH:

Điều 1. Sửa đổi Bằng độc quyền sáng chế số 34392 được cấp theo Quyết định số 19970w/QĐ-SHTT ngày 17 tháng 11 năm 2022 của Cục Sở hữu trí tuệ trên cơ sở đơn số 1-2019-00875 như trong Phụ lục kèm theo Quyết định này.

Điều 2. Ghi nhận quyết định này vào Sổ đăng ký quốc gia về sáng chế và công bố trên Công báo sở hữu công nghiệp trong thời hạn 60 ngày kể từ ngày ký Quyết định này.

Điều 3. Văn bằng bảo hộ được cấp theo Quyết định này có hiệu lực được xác định theo Quyết định số 19970w/QĐ-SHTT ngày 17 tháng 11 năm 2022 của Cục Sở hữu trí tuệ về việc cấp Bằng độc quyền sáng chế số 34392.

Điều 4. Quyết định này có hiệu lực kể từ ngày ký. Chánh Văn phòng Cục, Trưởng phòng Đăng ký, Giám đốc Trung tâm Thẩm định sau cấp Văn bằng bảo hộ và Giám đốc Trung tâm Thông tin sở hữu công nghiệp chịu trách nhiệm thi hành Quyết định này./.

Nơi nhận:
- Như Điều 4;
- Lưu: VT, HS.

KT. CỤC TRƯỞNG
PHÓ CỤC TRƯỞNG

CỘNG HÒA XÃ HỘI CHỦ NGHĨA VIỆT NAM
CỤC SỞ HỮU TRÍ TUỆ
BỘ KHOA HỌC VÀ CÔNG NGHỆ

Lê Huy Anh

Phụ lục

NỘI DUNG BẰNG ĐỘC QUYỀN SÁNG CHẾ SỐ 34392 ĐƯỢC SỬA ĐỔI

(Kèm theo Quyết định số 101117/QĐ-SHTT.IP, ngày 09/06/2025 của Cục Sở hữu trí tuệ)

Thông tin được sửa đổi	Nội dung sai	Nội dung đúng
Đoạn đầu trang 13 bản mô tả (Điểm 1 yêu cầu bảo hộ)	1. Thiết bị chế biến thực phẩm, có chứa động cơ chính và cụm cốc trộn được xác ~~*định*~~ trên động cơ chính, động cơ chính xác định rãnh gắn, cụm cốc trộn có chứa cốc ~~*trộn*~~**,** đầu phía dưới của cốc trộn được gài vào rãnh gắn, trong đó một số lượng các thành phần giới hạn được xác định cách quãng dọc theo chu vi của thành trong của rãnh gắn, hốc được xác định giữa hai thành phần giới hạn liền kề, một số lượng các ~~*ngàm*~~ được xác định cách quãng ở thành ngoài của đầu phía dưới của cốc trộn, mỗi ngàm này đi qua hốc, và cốc trộn quay theo chiều kim đồng hồ hoặc ngược chiều kim ~~*đồng*~~ hồ trong rãnh gắn để truyền động ngàm để móc một trong hai thành phần giới hạn ~~*liền*~~ kề. (bị thiếu các từ in nghiêng)	1. Thiết bị chế biến thực phẩm, có chứa động cơ chính và cụm cốc trộn được xác **định** trên động cơ chính, động cơ chính xác định rãnh gắn, cụm cốc trộn có chứa cốc **trộn,** đầu phía dưới của cốc trộn được gài vào rãnh gắn, trong đó một số lượng các thành phần giới hạn được xác định cách quãng dọc theo chu vi của thành trong của rãnh gắn, hốc được xác định giữa hai thành phần giới hạn liền kề, một số lượng các **ngàm** được xác định cách quãng ở thành ngoài của đầu phía dưới của cốc trộn, mỗi ngàm này đi qua hốc, và cốc trộn quay theo chiều kim đồng hồ hoặc ngược chiều kim **đồng** hồ trong rãnh gắn để truyền động ngàm để móc một trong hai thành phần giới hạn **liền** kề. (bổ sung 5 từ bị thiếu so với đơn ban đầu)

BỘ KHOA HỌC VÀ CÔNG NGHỆ
CỤC SỞ HỮU TRÍ TUỆ

Số: 101128/QĐ-SHTT.IP

CỘNG HOÀ XÃ HỘI CHỦ NGHĨA VIỆT NAM
Độc lập - Tự do - Hạnh phúc

Hà Nội, ngày 09 tháng 06 năm 2025

QUYẾT ĐỊNH
Về việc sửa chữa thiếu sót Bằng độc quyền sáng chế số 33317
CỤC SỞ HỮU TRÍ TUỆ

Căn cứ Quyết định số 156/QĐ-BKHCN ngày 03/3/2025 của Bộ trưởng Bộ Khoa học và Công nghệ quy định chức năng, nhiệm vụ, quyền hạn và cơ cấu tổ chức của Cục Sở hữu trí tuệ;

Căn cứ khoản 2 Điều 97 của Luật Sở hữu trí tuệ ngày 29/11/2005 được sửa đổi, bổ sung theo Luật sửa đổi, bổ sung một số điều của Luật Sở hữu trí tuệ ngày 19/6/2009, Luật sửa đổi, bổ sung một số điều của Luật kinh doanh bảo hiểm, Luật Sở hữu trí tuệ ngày 14/6/2019 và Luật sửa đổi, bổ sung một số điều của Luật Sở hữu trí tuệ ngày 16/6/2022;

Căn cứ khoản 6 Điều 29 của Nghị định số 65/2023/NĐ-CP ngày 23 tháng 8 năm 2023 của Chính phủ quy định chi tiết một số điều và biện pháp thi hành Luật Sở hữu trí tuệ về sở hữu công nghiệp, quyền đối với giống cây trồng và quản lý nhà nước về sở hữu trí tuệ liên quan đến thủ tục xác lập quyền sở hữu công nghiệp và bảo đảm thông tin sở hữu công nghiệp;

Căn cứ khoản 3 Điều 18 của Nghị định số 30/2020/NĐ-CP ngày 05 tháng 3 năm 2020 của Chính phủ về công tác văn thư;

Căn cứ Quyết định số 13872w/QĐ-SHTT ngày 11 tháng 8 năm 2022 của Cục Sở hữu trí tuệ về việc cấp Bằng độc quyền sáng chế số 33317;

Căn cứ hồ sơ đơn đăng ký sáng chế:

Số đơn: 1-2018-00053

Ngày nộp đơn: 31/07/2015 *Ngày ưu tiên: 30/06/2015*

Người nộp đơn: DOW GLOBAL TECHNOLOGIES LLC (US)

Địa chỉ: 2040 Dow Center Midland Michigan 48674, United States of America

Đại diện của người nộp đơn: PHAM & ASSOCIATES

Căn cứ Công văn số P9818.2018/VNpm nộp ngày 20/09/2022 của người nộp đơn;

Theo đề nghị của Trưởng phòng Đăng ký.

QUYẾT ĐỊNH:

Điều 1. Sửa đổi Bằng độc quyền sáng chế số 33317 được cấp theo Quyết định số 13872w/QĐ-SHTT ngày 11 tháng 8 năm 2022 của Cục Sở hữu trí tuệ trên cơ sở đơn số 1-2018-00053 như trong Phụ lục kèm theo Quyết định này.

Điều 2. Ghi nhận quyết định này vào Sổ đăng ký quốc gia về sáng chế và công bố trên Công báo sở hữu công nghiệp trong thời hạn 60 ngày kể từ ngày ký Quyết định này.

Điều 3. Văn bằng bảo hộ được cấp theo Quyết định này có hiệu lực được xác định theo Quyết định số 13872w/QĐ-SHTT ngày 11 tháng 8 năm 2022 của Cục Sở hữu trí tuệ về việc cấp Bằng độc quyền sáng chế số 33317.

Điều 4. Quyết định này có hiệu lực kể từ ngày ký. Chánh Văn phòng Cục, Trưởng phòng Đăng ký, Giám đốc Trung tâm Thẩm định sau cấp Văn bằng bảo hộ và Giám đốc Trung tâm Thông tin sở hữu công nghiệp chịu trách nhiệm thi hành Quyết định này./.

Nơi nhận:
- Như Điều 4;
- Lưu: VT, HS.

KT. CỤC TRƯỞNG
PHÓ CỤC TRƯỞNG

CỤC SỞ HỮU TRÍ TUỆ

Lê Huy Anh

Phụ lục

NỘI DUNG BẰNG ĐỘC QUYỀN SÁNG CHẾ SỐ 33317 ĐƯỢC SỬA ĐỔI

(Kèm theo Quyết định số 101128/QĐ-SHTT.IP, ngày 09/06/2025 của Cục Sở hữu trí tuệ)

Thông tin được sửa đổi	Nội dung sai	Nội dung đúng
Hình vẽ thuộc bản mô tả	Không có hình vẽ	Có 01 trang hình vẽ như trong đơn ban đầu (chi tiết như dưới đây).
Số trang bản mô tả	32	33

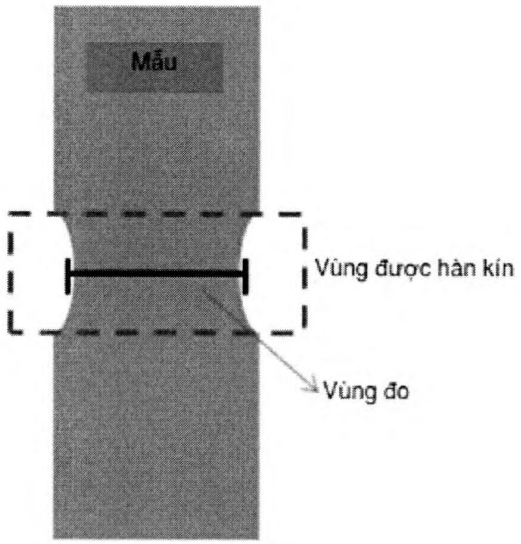

Fig.1

BỘ KHOA HỌC VÀ CÔNG NGHỆ
CỤC SỞ HỮU TRÍ TUỆ

Số: 101137/QĐ-SHTT.IP

CỘNG HOÀ XÃ HỘI CHỦ NGHĨA VIỆT NAM
Độc lập - Tự do - Hạnh phúc

Hà Nội, ngày 09 tháng 06 năm 2025

QUYẾT ĐỊNH
Về việc sửa chữa thiếu sót Bằng độc quyền sáng chế số 36543
CỤC SỞ HỮU TRÍ TUỆ

Căn cứ Quyết định số 156/QĐ-BKHCN ngày 03/3/2025 của Bộ trưởng Bộ Khoa học và Công nghệ quy định chức năng, nhiệm vụ, quyền hạn và cơ cấu tổ chức của Cục Sở hữu trí tuệ;

Căn cứ khoản 2 Điều 97 của Luật Sở hữu trí tuệ ngày 29/11/2005 được sửa đổi, bổ sung theo Luật sửa đổi, bổ sung một số điều của Luật Sở hữu trí tuệ ngày 19/6/2009, Luật sửa đổi, bổ sung một số điều của Luật kinh doanh bảo hiểm, Luật Sở hữu trí tuệ ngày 14/6/2019 và Luật sửa đổi, bổ sung một số điều của Luật Sở hữu trí tuệ ngày 16/6/2022;

Căn cứ khoản 6 Điều 29 của Nghị định số 65/2023/NĐ-CP ngày 23 tháng 8 năm 2023 của Chính phủ quy định chi tiết một số điều và biện pháp thi hành Luật Sở hữu trí tuệ về sở hữu công nghiệp, quyền đối với giống cây trồng và quản lý nhà nước về sở hữu trí tuệ liên quan đến thủ tục xác lập quyền sở hữu công nghiệp và bảo đảm thông tin sở hữu công nghiệp;

Căn cứ khoản 3 Điều 18 của Nghị định số 30/2020/NĐ-CP ngày 05 tháng 3 năm 2020 của Chính phủ về công tác văn thư;

Căn cứ Quyết định số 46623/QĐ-SHTT.IP *ngày 27 tháng 6 năm 2023 của Cục Sở hữu trí tuệ về việc cấp Bằng độc quyền sáng chế số 36543;*

Căn cứ hồ sơ đơn đăng ký sáng chế:

Số đơn: 1-2018-02795
Số đơn tham chiếu: 1-2014-01308
Ngày nộp đơn: 20/09/2012 *Ngày ưu tiên: 23/09/2011*
Người nộp đơn: QUALCOMM INCORPORATED (US)
Địa chỉ: 5775 Morehouse Drive, San Diego, California 92121, United States of America
Đại diện của người nộp đơn: D&N INTERNATIONAL CO.,LTD.

Căn cứ Công văn số SCSB-7975/1223 ngày 04/12/2023 của người nộp đơn;

Theo đề nghị của Trưởng phòng Đăng ký.

QUYẾT ĐỊNH:

Điều 1. Sửa đổi Bằng độc quyền sáng chế số 36543 được cấp theo Quyết định số 46623/QĐ-SHTT.IP ngày 27 tháng 6 năm 2023 của Cục Sở hữu trí tuệ trên cơ sở đơn số 1-2018-02795 như trong Phụ lục kèm theo Quyết định này.

Điều 2. Ghi nhận quyết định này vào Sổ đăng ký quốc gia về sáng chế và công bố trên Công báo sở hữu công nghiệp trong thời hạn 60 ngày kể từ ngày ký Quyết định này.

Điều 3. Văn bằng bảo hộ được cấp theo Quyết định này có hiệu lực được xác định theo Quyết định số 46623/QĐ-SHTT.IP ngày 27 tháng 6 năm 2023 của Cục Sở hữu trí tuệ về việc cấp Bằng độc quyền sáng chế số 36543.

Điều 4. Quyết định này có hiệu lực kể từ ngày ký. Chánh Văn phòng Cục, Trưởng phòng Đăng ký, Giám đốc Trung tâm Thẩm định sau cấp Văn bằng bảo hộ và Giám đốc Trung tâm Thông tin sở hữu công nghiệp chịu trách nhiệm thi hành Quyết định này./.

Nơi nhận:
- Như Điều 4;
- Lưu: VT, HS.

KT. CỤC TRƯỞNG
PHÓ CỤC TRƯỞNG

CỤC SỞ HỮU TRÍ TUỆ

Lê Huy Anh

Phụ lục

NỘI DUNG SỬA ĐỔI BẰNG ĐỘC QUYỀN SÁNG CHẾ SỐ 36543 ĐƯỢC SỬA ĐỔI

(Kèm theo Quyết định số 101137/QĐ-SHTT.IP, ngày 09/06/2025 của Cục Sở hữu trí tuệ)

Sửa chữa lỗi in ấn tại đoạn cuối trang 90 bản mô tả của Bằng độc quyền sáng chế:

Nội dung sai:

Khi hình ảnh hiện thời không phải là hình ảnh IDR, thì bộ giải mã dữ liệu video 30 có thể loại bỏ tất cả các hình ảnh (m) trong bộ nhớ DPB trong trường hợp các điều kiện sau đây được đáp ứng. Điều kiện thứ nhất có thể là, hình ảnh không có mặt trong tập hợp hình ảnh chuẩn của hình ảnh hiện thời. Điều kiện thứ hai có thể là, hình ảnh có OutputFlag bằng 0 hoặc thời gian xuất ra từ bộ nhớ DPB của nó nhỏ hơn hoặc bằng thời gian xuất ra từ bộ nhớ CPB của hình ảnh hiện thời.
thời gian xuất ra từ bộ nhớ CPB là $t_r(n)$, là thời điểm mà quy trình l
dụ, thời điểm trước khi giải mã hình ảnh hiện thời). Thời gian xuất r
của hình ảnh đã giải mã m có thể được xác định dựa vào biến $t_{o,dpb}$
gian xuất ra từ bộ nhớ DPB nhỏ hơn hoặc bằng thời gian xuất ra từ

Nội dung đúng:

Khi hình ảnh hiện thời không phải là hình ảnh IDR, thì bộ giải mã dữ liệu video 30 có thể loại bỏ tất cả các hình ảnh (m) trong bộ nhớ DPB trong trường hợp các điều kiện sau đây được đáp ứng. Điều kiện thứ nhất có thể là, hình ảnh không có mặt trong tập hợp hình ảnh chuẩn của hình ảnh hiện thời. Điều kiện thứ hai có thể là, hình ảnh có OutputFlag bằng 0 hoặc thời gian xuất ra từ bộ nhớ DPB của nó nhỏ hơn hoặc bằng thời gian xuất ra từ bộ nhớ CPB của hình ảnh hiện thời. Theo ví dụ này, thời gian xuất ra từ bộ nhớ CPB là $t_r(n)$, là thời điểm mà quy trình loại bỏ diễn ra (ví dụ, thời điểm trước khi giải mã hình ảnh hiện thời). Thời gian xuất ra từ bộ nhớ DPB của hình ảnh đã giải mã m có thể được xác định dựa vào biến $t_{o,dpb}(m)$. Vì vậy, thời gian xuất ra từ bộ nhớ DPB nhỏ hơn hoặc bằng thời gian xuất ra từ bộ nhớ CPB có

BỘ KHOA HỌC VÀ CÔNG NGHỆ
CỤC SỞ HỮU TRÍ TUỆ

Số: 101534/QĐ-SHTT.IP

CỘNG HOÀ XÃ HỘI CHỦ NGHĨA VIỆT NAM
Độc lập - Tự do - Hạnh phúc

Hà Nội, ngày 09 tháng 06 năm 2025

QUYẾT ĐỊNH
Về việc sửa chữa thiếu sót Bằng độc quyền sáng chế số 32067
CỤC SỞ HỮU TRÍ TUỆ

Căn cứ Quyết định số 156/QĐ-BKHCN ngày 03/3/2025 của Bộ trưởng Bộ Khoa học và Công nghệ quy định chức năng, nhiệm vụ, quyền hạn và cơ cấu tổ chức của Cục Sở hữu trí tuệ;

Căn cứ khoản 2 Điều 97 của Luật Sở hữu trí tuệ ngày 29/11/2005 được sửa đổi, bổ sung theo Luật sửa đổi, bổ sung một số điều của Luật Sở hữu trí tuệ ngày 19/6/2009, Luật sửa đổi, bổ sung một số điều của Luật kinh doanh bảo hiểm, Luật Sở hữu trí tuệ ngày 14/6/2019 và Luật sửa đổi, bổ sung một số điều của Luật Sở hữu trí tuệ ngày 16/6/2022;

Căn cứ khoản 6 Điều 29 của Nghị định số 65/2023/NĐ-CP ngày 23 tháng 8 năm 2023 của Chính phủ quy định chi tiết một số điều và biện pháp thi hành Luật Sở hữu trí tuệ về sở hữu công nghiệp, quyền đối với giống cây trồng và quản lý nhà nước về sở hữu trí tuệ liên quan đến thủ tục xác lập quyền sở hữu công nghiệp và bảo đảm thông tin sở hữu công nghiệp;

Căn cứ khoản 3 Điều 18 của Nghị định số 30/2020/NĐ-CP ngày 05 tháng 3 năm 2020 của Chính phủ về công tác văn thư;

Căn cứ Quyết định số 6550w/QĐ-SHTT ngày 20 tháng 4 năm 2022 của Cục Sở hữu trí tuệ về việc cấp Bằng độc quyền sáng chế số 32067;

Căn cứ hồ sơ đơn đăng ký sáng chế:

Số đơn: 1-2013-02905
Số đơn tham chiếu: 1-2010-00398
Ngày nộp đơn: 15/07/2008 *Ngày ưu tiên: 16/07/2007*
Người nộp đơn: Genentech, Inc. (US)
Địa chỉ: 1 DNA Way, South San Francisco, California 94080, United States of America.
Đại diện của người nộp đơn: TGVN

Căn cứ Công văn số 2069/2022-TGVN nộp ngày 03/06/2022 của người nộp đơn;

Theo đề nghị của Trưởng phòng Đăng ký.

QUYẾT ĐỊNH:

Điều 1. Sửa đổi Bằng độc quyền sáng chế số 32067 được cấp theo Quyết định số 6550w/QĐ-SHTT ngày 20 tháng 4 năm 2022 của Cục Sở hữu trí tuệ trên cơ sở đơn số 1-2013-02905 như trong Phụ lục kèm theo Quyết định này.

Điều 2. Ghi nhận quyết định này vào Sổ đăng ký quốc gia về sáng chế và công bố trên Công báo sở hữu công nghiệp trong thời hạn 60 ngày kể từ ngày ký Quyết định này.

Điều 3. Văn bằng bảo hộ được cấp theo Quyết định này có hiệu lực được xác định theo Quyết định số 6550w/QĐ-SHTT ngày 20 tháng 4 năm 2022 của Cục Sở hữu trí tuệ về việc cấp Bằng độc quyền sáng chế số 32067.

Điều 4. Quyết định này có hiệu lực kể từ ngày ký. Chánh Văn phòng Cục, Trưởng phòng Đăng ký, Giám đốc Trung tâm Thẩm định sau cấp Văn bằng bảo hộ và Giám đốc Trung tâm Thông tin sở hữu công nghiệp chịu trách nhiệm thi hành Quyết định này./.

Nơi nhận:
- Như Điều 4;
- Lưu: VT, HS.

KT. CỤC TRƯỞNG
PHÓ CỤC TRƯỞNG

CỤC SỞ HỮU TRÍ TUỆ

Lê Huy Anh

Phụ lục

NỘI DUNG BẰNG ĐỘC QUYỀN SÁNG CHẾ SỐ 32067 ĐƯỢC SỬA ĐỔI

(Kèm theo Quyết định số 101534/QĐ-SHTT.IP, ngày 09/06/2025 của Cục Sở hữu trí tuệ)

Sửa chữa thiếu sót trong bản mô tả của Bằng độc quyền sáng chế.

Vị trí	Thông tin cũ	Thông tin mới
Dòng thứ 3 từ dưới lên trang 361 bản mô tả	*HVH-H1*	*HVR-H1*
Dòng thứ 3 từ dưới lên trang 361 bản mô tả	*HVH-H2*	*HVR-H2*
Dòng thứ 6 trang 362 bản mô tả	*..hoặc hoặc...*	*...hoặc...*
Dòng thứ 5 từ dưới lên trang 362 bản mô tả	*...trình tự...*	*..kháng thể...*
Dòng thứ 1 từ dưới lên trang 362 bản mô tả	*...trình tự...*	*..kháng thể...*
Dòng thứ 6 từ dưới lên trang 363 bản mô tả	*...bết kỳ...*	*...bất kỳ...*

BỘ KHOA HỌC VÀ CÔNG NGHỆ
CỤC SỞ HỮU TRÍ TUỆ

Số: 1610/SHTT-SCVB

V/v sửa chữa thiếu sót trong VBBH

CỘNG HOÀ XÃ HỘI CHỦ NGHĨA VIỆT NAM
Độc lập – Tự do – Hạnh phúc

Hà Nội, ngày 13 tháng 5 năm 2025

Kính gửi: Văn phòng Luật sư Ân Nam
Số 10, ngõ 34 đường Âu Cơ, phường Quảng An,
quận Tây Hồ, thành phố Hà Nội

Phúc đáp công văn số 1272/SC ngày 01/12/2023 của người nộp đơn yêu cầu sửa chữa thiếu sót trong bản mô tả của Bằng độc quyền sáng chế số 37743 cấp ngày 30/10/2023, Cục Sở hữu trí tuệ đã xem xét và chấp nhận yêu cầu sửa chữa thiếu sót.

Cụ thể, thông tin trong bản mô tả kèm theo Bằng độc quyền sáng chế số 37743 được cấp theo Quyết định số 90052/QĐ-SHTT.IP ngày 30/10/2023 của Cục Sở hữu trí tuệ được sửa đổi như sau:

Vị trí	Thông tin cũ	Thông tin sửa đổi
Trang 65, dòng 12 Điểm 2 yêu cầu bảo hộ	WTRU theo điểm 1	Phương pháp theo điểm 1

Ghi nhận nội dung sửa đổi này vào bản gốc Bằng độc quyền sáng chế, Sổ Đăng ký quốc gia về sáng chế và công bố trên Công báo sở hữu công nghiệp theo quy định./.

Nơi nhận:
- Như trên;
- Lưu: VT, HS.

KT. CỤC TRƯỞNG
PHÓ CỤC TRƯỞNG

CỤC SỞ HỮU TRÍ TUỆ

Trần Lê Hồng

CÔNG BÁO SỞ HỮU CÔNG NGHIỆP

Do Cục Sở hữu trí tuệ thuộc Bộ Khoa học và Công nghệ ấn hành theo Luật Sở hữu trí tuệ số 50/2005/QH11 được Quốc hội thông qua ngày 29 tháng 11 năm 2005 và được sửa đổi bằng Luật sửa đổi, bổ sung một số điều của Luật sở hữu trí tuệ số 50/2005/QH11 được Quốc hội thông qua ngày 19 tháng 6 năm 2009.

Địa chỉ liên hệ:

384-386 đường Nguyễn Trãi, quận Thanh Xuân, thành phố Hà Nội, Việt Nam
ĐT: 024. 38583069
Fax: 024. 38588449