ISSN 0868 - 2534

CỘNG HÒA XÃ HỘI CHỦ NGHĨA VIỆT NAM
BỘ KHOA HỌC VÀ CÔNG NGHỆ

CỤC SỞ HỮU TRÍ TUỆ

CÔNG BÁO
SỞ HỮU CÔNG NGHIỆP
TẬP B

QUYỂN 1: SÁNG CHẾ; GIẢI PHÁP HỮU ÍCH; THIẾT KẾ BỐ TRÍ MẠCH TÍCH HỢP BÁN DẪN

06 - 2025

447

HÀ NỘI

CỘNG HOÀ XÃ HỘI CHỦ NGHĨA VIỆT NAM
BỘ KHOA HỌC VÀ CÔNG NGHỆ
CỤC SỞ HỮU TRÍ TUỆ

CÔNG BÁO
SỞ HỮU CÔNG NGHIỆP
TẬP B

QUYỂN 1: SÁNG CHẾ; GIẢI PHÁP HỮU ÍCH; THIẾT KẾ BỐ TRÍ MẠCH TÍCH HỢP BÁN DẪN

06 - 2025

447

HÀ NỘI

MỤC LỤC

		Trang
PHẦN I:	Sáng chế được cấp Bằng độc quyền	7
PHẦN II:	Giải pháp hữu ích được cấp Bằng độc quyền	1765
PHẦN III:	Sửa đổi, duy trì, cấp lại, chấm dứt, huỷ bỏ hiệu lực văn bằng bảo hộ, quyết định giải quyết khiếu nại	1814
PHẦN IV:	Đính chính	2547

CONTENTS

PART I:	Invention Patents	7
PART II:	Utility Solution Patents	1765
PART III:	Amendment, Maintenance, Duplication, Termination, Cancellation of Protection Titles	1814
PART IV:	Correction	2547

MÃ SỐ HAI CHỮ CÁI THỂ HIỆN TÊN NƯỚC VÀ CÁC THỰC THỂ KHÁC TRONG CÁC TƯ LIỆU SỞ HỮU CÔNG NGHIỆP THEO TIÊU CHUẨN ST3 CỦA WIPO

AE	United Arab Emirates	CN	China	HK	Hong Kong
AF	Afganistan	CO	Colombia	HN	Honduras
AG	Antihua and Barbuda	CR	Costa Rica	HR	Croatia
AI	Anguilla	CU	Cuba	HT	Haiti
AL	Albania	CV	Cape Verde	HU	Hungary
AN	Netherlands Antilles	CY	Cyprus	ID	Indonesia
AO	Angola	CZ	Czech Republic	IE	Ireland
AR	Argentina	DE	Germany	IL	Israel
AT	Austria	DJ	Djibouti	IN	India
AU	Australia	DK	Denmark	IQ	Iraq
AW	Aruba	DM	Dominica	IR	Iran (Islamic Republic of)
BB	Barbados	DO	Dominican Republic	IS	Iceland
BD	Bangladesh	DZ	Algeria	IT	Italy
BE	Belgium	EC	Ecuador	JM	Jamaica
BF	Burkina Faso	EE	Estonia	JO	Jordan
BG	Bulgaria	EG	Egypt	JP	Japan
BH	Bahrain	ES	Spain	KE	Kenya
BI	Burundi	ET	Ethiopia	KH	Cambodia
BJ	Benin	FI	Finland	KI	Kiribati
BM	Bermuda	FJ	Fiji	KM	Comoros
BN	Brunei Darussalam	FK	Falkand Islands (Malvinas)	KN	Saint Kitts and Nevis
BO	Bolivia	FR	France	KP	Democratic People's Republic of Korea
BR	Brazil	GA	Gabon	KR	Republic of Korea
BS	Bahamas	GB	United Kingdom	KW	Kuwait
BT	Bhutan	GD	Grenada	KY	Cayman Islands
BW	Botswana	GE	Georgia	KZ	Kazakhstan
BY	Belarus	GH	Ghana	LA	Laos
BZ	Belize	GI	Gibraltar	LB	Lebanon
CA	Canada	GM	Gambia	LC	Saint Lucia
CF	Central African Republic	GN	Guinea	LI	Liechtenstein
CG	Congo	GQ	Equatorial Guinea	LK	SriLanka
CH	Switzerland	GR	Greece	LR	Liberia
CI	Cụte d'Ivoire	GT	Guatemala	LS	Lesotho
CL	Chile	GW	Guinea-Bissau	LT	Lithuania
CM	Cameroon	GY	Guyana	TC	Turk and Caicos Islands
LU	Luxembourg	PA	Panama	TD	Chad
LV	Latvia	PE	Peru	TG	Togo
LY	Lybya	PG	Papua New Guinea	TH	Thailand
MA	Morocco	PH	Philippines	TN	Tunisia
MC	Monaco	PK	Pakistan	TO	Tonga
MD	Republic of Moldova	PL	Poland	TR	Turkey

MG	Madagascar	PT	Portugal	TT	Trinidad and Tobago
ML	Mali	PY	Paraguay	TV	Tuvalu
MM	Myanmar	QA	Qatar	TW	Taiwan, Province of China
MN	Mongolia	RO	Rumania	TZ	United Republic of Tanzania
MO	Macau	RU	Russian Federation	UA	Ukraine
MR	Mauritania	RW	Rwanda	UG	Uganda
MS	Montserrat	SA	Saudi Arabia	US	United States of America
MT	Malta	SB	Solomon Islands	UY	Uruguay
MU	Mauritius	SC	Seychelles	UZ	Uzbekistan
MV	Maldives	SD	Sudan	VA	Holy see
MW	Malawi	SE	Sweden	VC	Saint Vincent and the Grenadines
MX	Mexico	SG	Singapore	VE	Venezuela
MY	Malaysia	SH	Saint Helena	VG	Virgin Islands (British)
MZ	Mozambique	SL	Slovenia	VN	Vietnam
NA	Namibia	SK	Slovakia	VU	Vanuatu
NE	Niger	SL	Sierra Leone	WS	Samoa
NG	Nigeria	SM	San Marino	YE	Yemen
NJ	Nicaragua	SN	Senegal	YU	Yugoslavia
NL	Netherlands	SO	Somalia	ZA	South Africa
NO	Norway	SR	Suriname	ZM	Zambia
NP	Nepal	ST	Sao Tome and Principe	ZR	Zaire
NR	Nauru	SV	El Sanvador	ZW	Zimbabwe
NZ	New Zealand	SY	Syria		
OM	Oman	SZ	Swaziland		

CÁC TỔ CHỨC QUỐC TẾ

AO	African Intellectual Property Organization (OAPI)
AP	African Regional Industrial Property Organization (ARIPO)
BX	Benelux Trademark Office and Benelux Designs Office
EP	European Patent Office (EPO)
IB, WO	International Bureau of the World Intellectual Property Organization (WIPO)

NHỮNG MÃ SỐ INID TRÍCH TỪ TIÊU CHUẨN ST9 CỦA TỔ CHỨC SỞ HỮU TRÍ TUỆ THẾ GIỚI (WIPO) ĐỂ NHẬN BIẾT CÁC DỮ LIỆU THƯ MỤC DÙNG CÔNG BỐ ĐƠN VÀ VĂN BẰNG BẢO HỘ SÁNG CHẾ, GIẢI PHÁP HỮU ÍCH

(11) Số bằng / Số công bố đơn
(15) Ngày cấp
(21) Số đơn
(22) Ngày nộp đơn
(30) Số đơn ưu tiên, ngày nộp đơn ưu tiên, nước xuất xứ
(43) Ngày công bố đơn
(45) Ngày công bố Bằng độc quyền sáng chế / Bằng độc quyền giải pháp hữu ích
(51) Phân loại sáng chế quốc tế
(54) Tên sáng chế
(57) Tóm tắt sáng chế
(62) Số và ngày nộp đơn sớm hơn mà từ đó tài liệu SC/GPHI này được tách
(67) Số đơn và ngày nộp đơn SC/GPHI mà đơn đó được chuyển thành đơn GPHI/SC
(71) Tên và địa chỉ của người nộp đơn
(72) Tên của tác giả
(73) Tên, địa chỉ của chủ bằng độc quyền Sáng chế / Bằng độc quyền GPHI
(74) Tên của người đại diện SHCN
(75) Tên của tác giả đồng thời là người nộp đơn
(76) Tên của tác giả đồng thời là người nộp đơn và người được cấp văn bằng bảo hộ
(85) Ngày bắt đầu vào pha quốc gia của đơn PCT
(86) Ngày nộp đơn PCT, số đơn
(87) Ngày công bố đơn PCT, số công bố

PHẦN I

SÁNG CHẾ ĐƯỢC CẤP BẰNG ĐỘC QUYỀN

(11) **1-0046675 B**

(15) 05/05/2025
Số Quyết định: 64482/QĐ-SHTT.IP

(45) 25/06/2025 447B

(43) 25/05/2021 398 A

(21) 1-2019-07499

(85) 31/12/2019

(22) 07/06/2019

(86) PCT/US2019/036105 07/06/2019

(30) 62/692,511 29/06/2018 US
62/743,373 09/10/2018 US

(87) WO2020005503 A1 02/01/2020

(51) ***C12Q 1/68***; *C08G 77/04; G03F 7/16; G03F 7/00; G03F 7/004; G03F 7/075; C08F 220/56; C12Q 1/6869*

(73) 1. **ILLUMINA, INC.** (US)
5200 Illumina Way San Diego, CA 92122, United States of America
2. **ILLUMINA CAMBRIDGE LIMITED** (GB)
19 Granta Park Great Abington Cambridge Cambridgeshire CB21 6DF United Kingdom

(72) FISHER, Jeffrey S. (US); MATHER, Brian D. (US); ROGERT BACIGALUPO, Maria Candelaria (US); FULLERTON, Justin (US); VINCENT, Ludovic (US); KRAFT, Lewis J. (US); HONG, Sahngki (US); BOYANOV, Boyan (US); BOWEN, M. Shane (US); PARK, Sang (US); GEORGE, Wayne N. (US); BROWN, Andrew A. (US); YUAN, Dajun (US)

(74) Công ty Cổ phần Sở hữu công nghiệp INVESTIP (INVESTIP)

(54) **TIÊU BẢN DÒNG CHẢY VÀ PHƯƠNG PHÁP GIẢI TRÌNH TỰ AXIT NUCLEIC**

(57) Sáng chế đề xuất tiêu bản dòng chảy bao gồm đế; bộ mồi thứ nhất được gắn với vùng thứ nhất trên đế, bộ mồi thứ nhất bao gồm đoạn mồi thứ nhất không thể phân cắt và đoạn mồi thứ hai có thể phân cắt; và bộ mồi thứ hai được gắn với vùng thứ hai trên đế, bộ mồi thứ hai bao gồm đoạn mồi thứ nhất có thể phân cắt và đoạn mồi thứ hai không thể phân cắt.

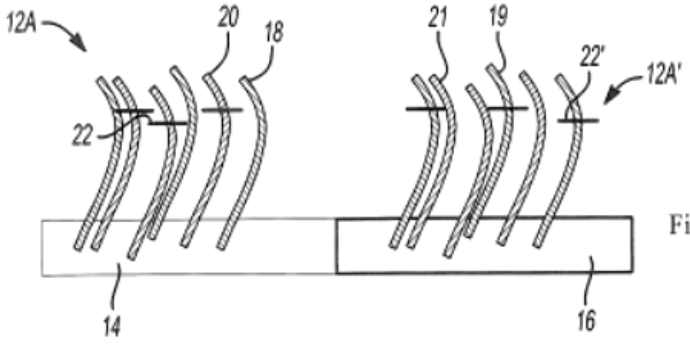

Fig.1A

(11) **1-0046676 B**
(15) 05/05/2025
Số Quyết định: 64483/QĐ-SHTT.IP
(45) 25/06/2025 447B
(43) 27/12/2021 405 A
(21) 1-2021-05005
(85) 13/08/2021
(22) 07/02/2020
(86) PCT/JP2020/004738 07/02/2020
(30) 2019-027509 19/02/2019 JP
(87) WO2020/170849 27/08/2020
(51) ***F27B 3/28***; *G06Q 10/04; F27D 19/00*
(73) **JFE STEEL CORPORATION** (JP)
2-3, Uchisaiwai-cho 2-chome, Chiyoda-ku, Tokyo 1000011, Japan
(72) SUZUKI, Katsuya (JP); YOSHINARI, Yusuke (JP)
(74) Công ty Cổ phần Sở hữu công nghiệp INVESTIP (INVESTIP)

(54) **PHƯƠNG PHÁP DỰ ĐOÁN KẾT QUẢ VẬN HÀNH, PHƯƠNG PHÁP HUẤN LUYỆN MÔ HÌNH HỌC, THIẾT BỊ DỰ ĐOÁN KẾT QUẢ VẬN HÀNH, VÀ THIẾT BỊ HUẤN LUYỆN DÀNH CHO MÔ HÌNH HỌC**

(57) Sáng chế đề cập đến phương pháp dự đoán kết quả vận hành, phương pháp huấn luyện mô hình học, thiết bị dự đoán kết quả vận hành và thiết bị huấn luyện dành cho mô hình học. Phương pháp dự đoán kết quả vận hành là phương pháp dự đoán kết quả vận hành của quá trình xử lý công nghiệp từ nhiều điều kiện vận hành của quá trình xử lý công nghiệp, và bao gồm bước lựa chọn mô hình để lựa chọn mô hình học cụ thể từ nhiều mô hình học theo có hay không điều kiện vận hành chính cụ thể từ nhiều điều kiện vận hành để được sử dụng như là biến số giải thích trong dự đoán kết quả vận hành, và bước dự đoán để dự đoán kết quả vận hành dựa trên cơ sở của mô hình học được lựa chọn tại bước lựa chọn mô hình.

FIG.1

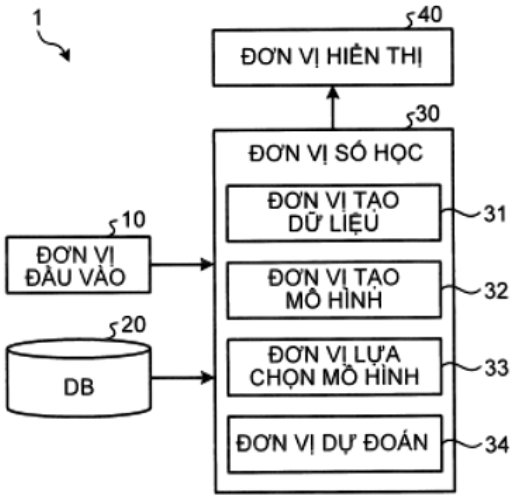

(11) **1-0046677 B**

(15) 05/05/2025
Số Quyết định: 64484/QĐ-SHTT.IP

(45) 25/06/2025 447B

(43) 25/09/2020 390 A

(21) 1-2020-03700

(85) 25/06/2020

(22) 10/12/2018

(86) PCT/JP2018/045325 10/12/2018

(30) 2017-248817 26/12/2017 JP

(87) WO2019/131088 04/07/2019

(51) ***E06B 5/00***; *E05D 15/58; F25B 15/00; E04B 1/76; E06B 3/90*

(73) **YAZAKI ENERGY SYSTEM CORPORATION** (JP)
8-15, Konan 1-Chome, Minato-ku, Tokyo, Japan

(72) NAKAMURA Takuju (JP)

(74) Công ty Cổ phần Sở hữu công nghiệp INVESTIP (INVESTIP)

(54) **CỬA XOAY**

(57) Sáng chế đề cập đến cửa xoay có khả năng tạo ra hiệu quả điều hòa không khí cho phía trong nhà dù bất kỳ bề mặt nào trở thành mặt ở phía ngoài trời. Cửa sổ mở xoay (1) bao gồm thân nhiều lớp L có khả năng xoay ở trạng thái mà vật liệu dạng tấm thứ nhất (10a) được hướng ra ngoài và ở trạng thái mà vật liệu dạng tấm thứ hai (10b) được hướng ra ngoài. Thân nhiều lớp L sử dụng ít nhất một trong số nhiệt mặt trời, nhiệt khí quyển, và độ ẩm khí quyển, và tạo ra hiệu quả kiểm soát độ ẩm cho căn phòng ở cả hai trạng thái mà vật liệu dạng tấm thứ nhất (10a) được hướng ra ngoài và trạng thái mà vật liệu dạng tấm thứ hai (10b) được hướng ra ngoài. Thân nhiều lớp L không bị giới hạn ở thân nhiều lớp tạo ra hiệu quả kiểm soát độ ẩm, mà có thể là thân nhiều lớp tạo ra hiệu quả kiểm soát nhiệt độ. Thân nhiều lớp L có thể sử dụng nồng độ của khí cụ thể trong khí quyển như nồng độ oxy trong khí quyển, nồng độ cacbon dioxit trong khí quyển, và nồng độ hợp chất hữu cơ dễ bay hơi (VOC-atmospheric volatile organic) trong khí quyển, và có thể tạo ra hiệu quả điều chỉnh nồng độ thành phần cho căn phòng.

FIG. 1

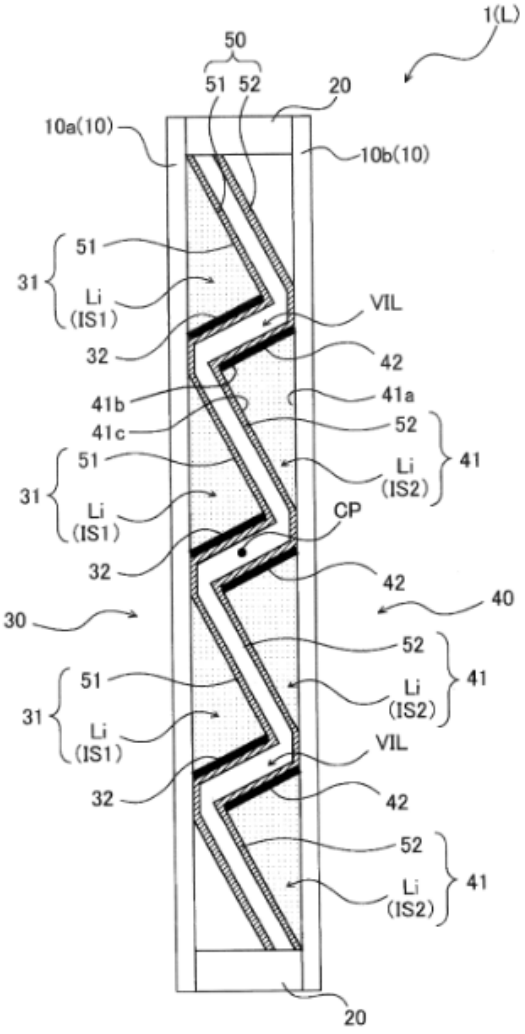
1(L)
50
51
52
20
10a(10)
10b(10)
31
51
Li
(IS1)
VIL
32
42
41b
41a
41c
52
41
Li
(IS2)
CP
40
30

(11) **1-0046678 B**
(15) 05/05/2025
Số Quyết định: 64485/QĐ-SHTT.IP
(45) 25/06/2025 447B
(43) 25/10/2022 415 A
(21) 1-2022-05031
(22) 09/08/2022
(51) ***F16B 25/00***
(76) **THẠCH KHÔI NGUYÊN** (VN)
405 chung cư Thanh Niên, đường Bàu Cát 2, phường 14, quận Tân Bình, thành phố Hồ Chí Minh
(74) Công ty Cổ phần Sở hữu công nghiệp INVESTIP (INVESTIP)
(54) **VÍT TỰ KHOAN**

(57) Sáng chế đề cập đến vít tự khoan bắt tấm kim loại mỏng, vít tự khoan (1) này bao gồm đầu vít (2), thân ren trên (3), thân không ren (4), đai ốp trung gian (8) có dạng ống trụ tròn, trên thân có các lỗ thông hơi bao quanh, rãnh tháo lắp dọc theo thân, thân ren dưới (5) và mũi khoan (6), đầu vít (2) hình lục giác kèm vành vít (21) có mặt dưới là mặt côn vát nghiêng hướng ra ngoài, mũi khoan (6) của vít có gân lõm (7) tăng cứng được bố trí ở mặt côn ngoài (10) của mũi khoan (6).

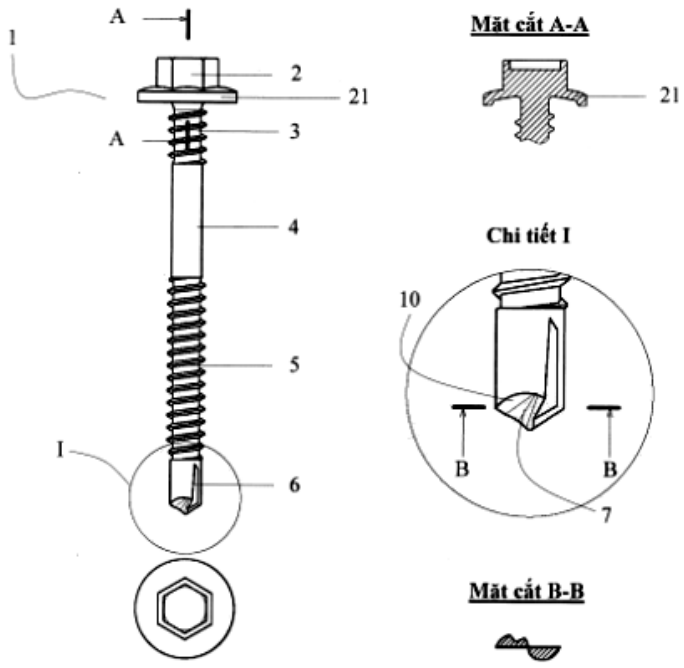

Hình. 1

(11) **1-0046679 B**

(15) 05/05/2025
Số Quyết định: 64487/QĐ-SHTT.IP

(45) 25/06/2025 447B

(43) 25/06/2021 399 A

(21) 1-2021-00188

(85) 14/01/2021

(22) 17/05/2019

(86) PCT/JP2019/019614 17/05/2019

(30) 2018-173409 18/09/2018 JP

(87) WO2020/059205 26/03/2020

(51) ***G02B 6/38***; *G02B 6/40*

(73) **FUJIKURA LTD.** (JP)
5-1, Kiba 1-chome, Koto-ku, Tokyo 1358512 Japan

(72) OTOMITSU, Takahito (JP)

(74) Công ty Cổ phần Sở hữu công nghiệp INVESTIP (INVESTIP)

(54) **HỆ THỐNG ĐẦU NỐI QUANG VÀ ĐẦU NỐI QUANG ĐƯỢC TRANG BỊ CỬA CHẬP**

(57) Mục đích của sáng chế là để ngăn chặn sự xâm nhập của bụi bám ở bề mặt bên ngoài của cửa chập vào đầu nối quang. Hệ thống đầu nối quang theo sáng chế bao gồm: đầu nối quang thứ nhất gồm cửa chập thứ nhất; và đầu nối quang thứ hai được nối với đầu nối quang thứ nhất. Cửa chập thứ nhất nghiêng về đầu nối quang thứ hai bằng cách tiếp xúc với đầu nối quang thứ hai sao cho cửa chập thứ nhất được mở.

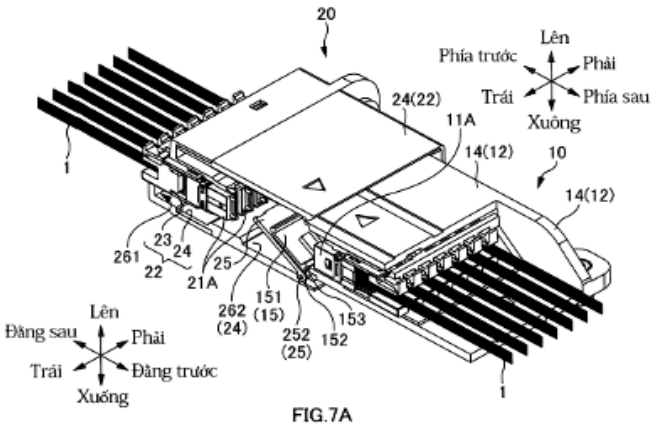

FIG.7A

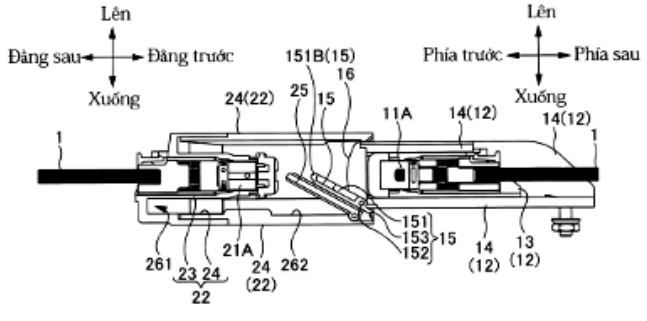

FIG.7B

(11) **1-0046680 B**

(15) 05/05/2025
Số Quyết định: 64489/QĐ-SHTT.IP

(45) 25/06/2025 447B

(43) 25/04/2022 409 A

(21) 1-2021-08028

(85) 14/12/2021

(22) 01/05/2020

(86) PCT/JP2020/018445 01/05/2020

(30) 2019-117329 25/06/2019 JP
2019-117307 25/06/2019 JP

(87) WO2020/261767 30/12/2020

(51) ***C22B 1/11***

(73) **JFE STEEL CORPORATION** (JP)
2-3, Uchisaiwai-cho 2-chome, Chiyoda-ku, Tokyo 1000011, Japan

(72) YAMADA Rei (JP); NAKASE Kenji (JP); NAKAI Yoshie (JP); KIKUCHI Naoki (JP)

(74) Công ty Cổ phần Sở hữu công nghiệp INVESTIP (INVESTIP)

(54) **PHƯƠNG PHÁP LOẠI BỎ PHOTPHO KHỎI CHẤT CHỨA PHOTPHO, PHƯƠNG PHÁP SẢN XUẤT NGUYÊN LIỆU THÔ CHO QUÁ TRÌNH NẤU CHẢY KIM LOẠI HOẶC NGUYÊN LIỆU THÔ CHO QUÁ TRÌNH TINH LUYỆN KIM LOẠI, VÀ PHƯƠNG PHÁP SẢN XUẤT KIM LOẠI**

(57) Sáng chế đề xuất phương pháp loại bỏ photpho khỏi chất chứa photpho, mà có thể áp dụng trên quy mô công nghiệp, để làm giảm hiệu quả photpho chứa trong chất chứa photpho, mà là oxit rắn được sử dụng làm nguyên liệu thô chính hoặc nguyên liệu thô phụ cho quá trình nấu chảy kim loại hoặc tinh luyện kim loại, và còn đề xuất phương pháp sản xuất nguyên liệu thô cho quá trình nấu chảy hoặc tinh luyện kim loại, và phương pháp sản xuất kim loại. Trong phương pháp loại bỏ photpho khỏi chất chứa photpho, chất chứa photpho mà được dùng làm nguyên liệu thô cho quá trình nấu chảy hoặc tinh luyện kim loại được phản ứng với khí chứa nitơ để photpho trong chất chứa photpho được loại bỏ thông qua quá trình thấm nitơ. Trước quá trình xử lý loại bỏ photpho khỏi chất chứa photpho bằng quá trình thấm nitơ, quá trình xử lý khử được thực hiện trong đó chất chứa photpho được nung nóng đến khoảng nhiệt độ ở trạng thái không nóng chảy để phản ứng với chất khử, từ đó làm giảm ít nhất một phần oxit kim loại trong chất chứa photpho. Sáng chế cũng đề xuất nguyên liệu thô cho quá trình nấu chảy hoặc tinh luyện kim loại và phương pháp sản xuất kim loại bằng cách sử dụng nguyên liệu thô này.

FIG. 6

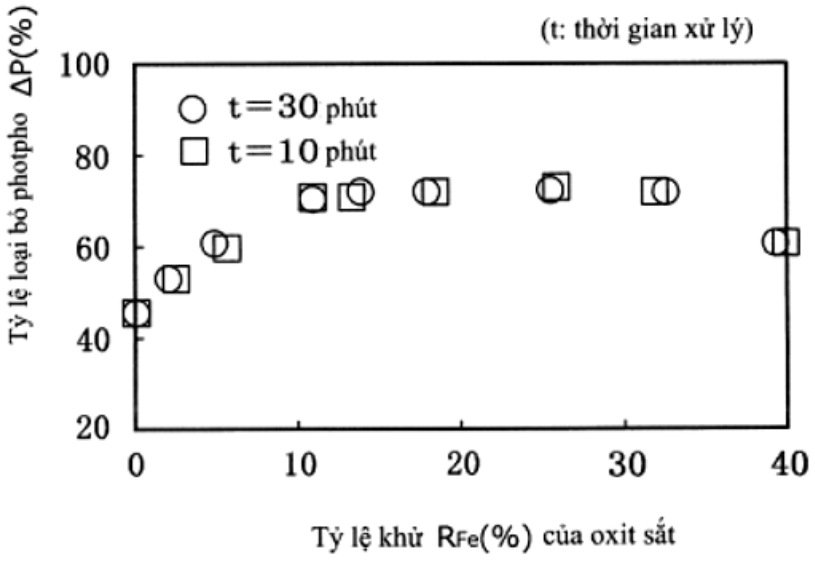
(t: thời gian xử lý)
Tỷ lệ loại bỏ photpho ΔP(%)
100
80
60
40
20
t=30 phút
t=10 phút
0
10
20
30
40
Tỷ lệ khử RFe(%) của oxit sắt

(11) **1-0046681 B**
(15) 05/05/2025
Số Quyết định: 64490/QĐ-SHTT.IP
(45) 25/06/2025 447B
(43) 25/11/2021 404 A
(21) 1-2021-04263
(85) 12/07/2021
(22) 16/01/2020
(86) PCT/JP2020/001379 16/01/2020
(30) 2019-004877 16/01/2019 JP
(87) WO2020/149382 23/07/2020
(51) ***F02M 37/10***; *F04D 5/00; F04D 29/66; F02M 37/08; F04D 29/16*
(73) **MITSUBA CORPORATION** (JP)
2681, Hirosawa-cho 1-chome, Kiryu-shi, Gunma 3768555, Japan
(72) HASUKO Tatsuya (JP); HORISOKO Shinichiro (JP); TAKEUCHI Naoki (JP); OMURA Satoshi (JP); KOBAYASHI Ryutaro (JP)
(74) Công ty Cổ phần Sở hữu công nghiệp INVESTIP (INVESTIP)
(54) **MÁY BƠM THỦY LỰC CÁNH DẪN VÀ THIẾT BỊ CẤP CHẤT LỎNG**

(57) Sáng chế đề cập đến phần máy bơm (4), mà là máy bơm thủy lực cánh dẫn được bố trí trong thiết bị cấp chất lỏng (1), có phần làm kín thứ nhất (66) và phần làm kín thứ hai (67) được bố trí giữa cổng nạp (53) và cổng xả (48) theo hướng chu vi của cánh bơm (40). Góc giữa hai đường thẳng nói các đầu chu vi của mỗi phần làm kín (66, 67) và tấm quay của cánh bơm (40) là 43° hoặc lớn hơn và 47° hoặc nhỏ hơn. Mỗi phần làm kín (66, 67) có kích thước làm cho có thể đóng ít nhất hai đường dẫn dòng (63) ở giữa hai đầu theo hướng chu vi.

FIG. 6

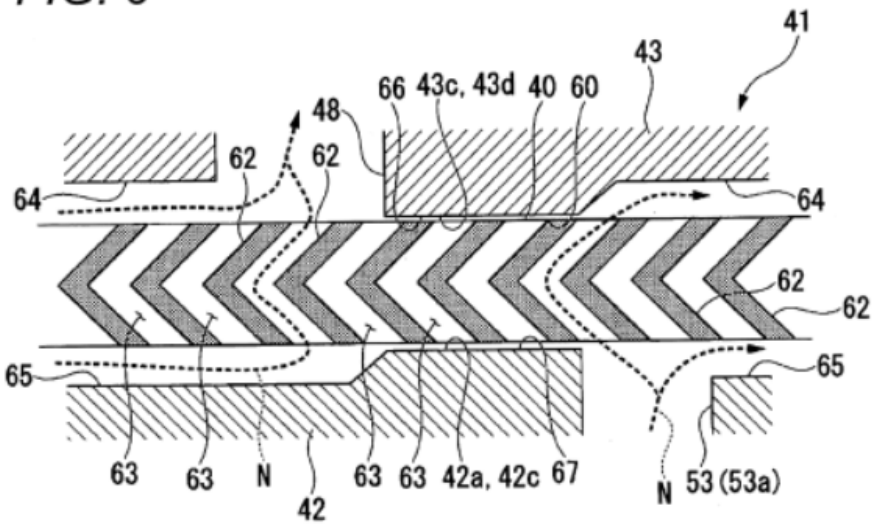

(11) **1-0046682 B**

(15) 05/05/2025
Số Quyết định: 64492/QĐ-SHTT.IP

(45) 25/06/2025 447B

(43) 27/09/2021 402 A

(21) 1-2021-03582

(85) 16/06/2021

(22) 05/12/2019

(86) PCT/JP2019/047707 05/12/2019

(30) 201811630673.X 29/12/2018 CN

(87) WO2020/137433 02/07/2020

(51) ***A61F 13/53***

(73) **UNICHARM CORPORATION** (JP)
182, Shimobun, Kinsei-cho, Shikokuchuo-shi, Ehime 7990111, Japan

(72) KAWAKAMI, Yusuke (JP); GAO, Juyi (CN); SHEN, Lianlian (CN)

(74) Công ty Cổ phần Sở hữu công nghiệp INVESTIP (INVESTIP)

(54) **TÃ LÓT DÙNG MỘT LẦN**

(57) Sáng chế đề cập đến tã lót dùng một lần mà có khả năng giảm thiểu rò rỉ chất lỏng theo hướng chiều rộng của nó. Tã lót dùng một lần này được bố trí đoạn ở phần bụng (2), phần lưng (3), và thân thấm hút (10) bao gồm chi tiết thấm hút (14). Chi tiết thấm hút bao gồm polyme siêu thấm hút, và có vùng đũng (MA), vùng lưng (BA) mà chồng lên vùng lưng theo hướng chiều dày, và vùng bụng (FA) mà chồng lên vùng bụng theo hướng chiều dày. Phần lưng và/hoặc phần bụng gồm vùng trọng lượng cơ sở thấp trong đó trọng lượng cơ sở của polyme siêu thấm hút là thấp hơn so với trọng lượng cơ sở trong vùng đũng. Thân thấm hút bao gồm cặp tấm bên (17, 17). Mỗi tấm trong số các tấm bên có: vùng cố định (15) mà được cố định vào bề mặt của thân thấm hút; và vách chắn chống rò (16) mà có mép ngoài theo hướng ngang được cố định vào bề mặt của thân thấm hút có mép trong theo hướng ngang được để lại không cố định. Các mép (15E) của các vùng được cố định ở bên cạnh của phần trung tâm theo hướng chiều dọc chồng lên vùng trọng lượng cơ sở thấp theo hướng chiều dày.

FIG. 1

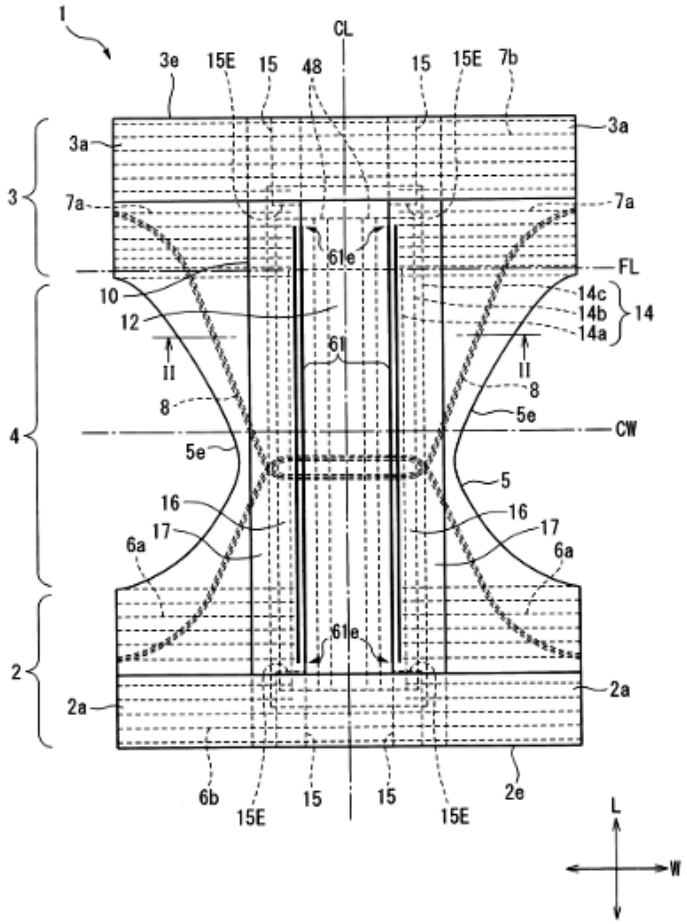
1
CL
3e
15E
15
48
15
15E
7b
3a
3a
3
7a
7a
61e
FL
10
14c
14b
14
12
14a
II
61
II
8
8
5e
CW
4
5e
5
16
16
17
17
6a
6a
61e
2
2a
2a
6b
15E
15
15
15E
2e
L
W

(11) **1-0046683 B**

(15) 05/05/2025
Số Quyết định: 64493/QĐ-SHTT.IP

(45) 25/06/2025 447B

(43) 26/10/2020 391 A

(21) 1-2020-02582

(85) 07/05/2020

(22) 14/12/2018

(86) PCT/KR2018/015907 14/12/2018

(30) 10-2017-0176915 21/12/2017 KR

(87) WO2019/124880 27/06/2019

(51) ***F04C 18/16****; F16K 15/00; F04C 29/02; F04C 15/00; F04C 27/00*

(73) **LEE, JAE YOUNG** (KR)
1701,11, Nambusunhwan-ro 378-gil Gangnam-gu Seoul 06297, Republic of Korea

(72) LEE, Jae Young (KR); SON, Kil Won (KR); HAN, Yu Sang (KR)

(74) Công ty TNHH Trà và cộng sự (TRA & ASSOCIATES CO.,LTD)

(54) **MÁY NÉN TRỤC VÍT**

(57) Sáng chế đề cập đến máy nén trục vít bao gồm: vỏ bọc có buồng nén; trục vít chính và trục vít phụ được bố trí trong buồng nén; trục dẫn động để quay trục vít chính và trục vít phụ; và nắp vòng bít qua đó trục dẫn động được bố trí, và còn bao gồm: buồng chứa dầu được bố trí ở nắp vòng bít, và đưa dầu đã rò rỉ vào trục dẫn động trở lại buồng nén; và ống thông hơi để phun khí bên ngoài vào buồng chứa dầu. Do đó, ống thông hơi được bố trí ở phần phía trên của buồng chứa dầu và đường thu hồi dầu được bố trí ở phần phía dưới của buồng chứa dầu để gây ra sự chênh lệch áp suất giữa phần trên và phần dưới của buồng chứa dầu, sao cho dòng dầu đã rò rỉ vào trục dẫn động được thu hồi một cách trôi chảy trong đường thu hồi dầu.

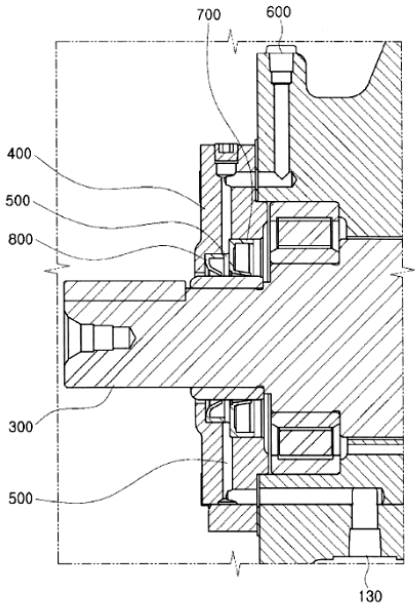

Fig. 6

(11) **1-0046684 B**

(15) 05/05/2025
Số Quyết định: 64494/QĐ-SHTT.IP

(45) 25/06/2025 447B

(43) 25/06/2021 399 A

(21) 1-2021-01388

(85) 16/03/2021

(22) 12/09/2019

(86) PCT/JP2019/035792 12/09/2019

(30) 2018-171839 13/09/2018 JP

(87) WO2020/054788 19/03/2020

(51) ***C07D 471/04***; *A61K 31/444; A61K 31/4545; A61K 31/5377; A61P 1/04; A61K 31/437; A61K 31/4709*

(73) **KISSEI PHARMACEUTICAL CO., LTD.** (JP)
19-48, Yoshino, Matsumoto-shi, Nagano 3998710 Japan

(72) MORIYAMA Akihiro (JP); TAKIGAWA Yasushi (JP)

(74) Công ty Cổ phần Sở hữu công nghiệp INVESTIP (INVESTIP)

(54) **HỢP CHẤT IMIDAZOPYRIDINON VÀ DƯỢC PHẨM CHỨA CHÚNG**

(57) Các mục tiêu của sáng chế là đề xuất hợp chất mới mà có tác dụng ức chế prolyl hydroxylaza (PHDs) mà hữu ích để điều trị các bệnh viêm ruột như bệnh viêm loét đại tràng và tương tự.

Sáng chế đề cập đến hợp chất imidazopyridinon được đại diện bởi công thức sau (I) hoặc muối dược dụng của chúng. Các hợp chất theo sáng chế hoặc các muối dược dụng của chúng mà có tác dụng ức chế prolyl hydroxylaza và, hữu ích như là các tác nhân để điều trị các bệnh viêm ruột như bệnh viêm loét đại tràng và tương tự.

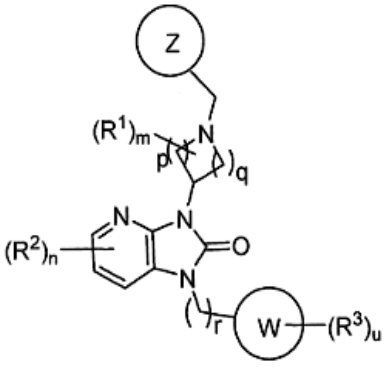

(I)

(11) **1-0046685 B**

(15) 05/05/2025
Số Quyết định: 64495/QĐ-SHTT.IP

(45) 25/06/2025 447B

(43) 25/08/2021 401 A

(21) 1-2021-02820

(85) 18/05/2021

(22) 06/12/2019

(86) PCT/JP2019/047734 06/12/2019

(30) 2018-230405 07/12/2018 JP

(87) WO2020/116591 11/06/2020

(51) ***A61F 13/15****; A61F 13/494*

(73) **UNICHARM CORPORATION** (JP)
182, Shimobun, Kinsei-cho, Shikokuchuo-shi, Ehime 7990111, Japan

(72) MATSUI, Takashi (JP); YAMANAKA, Yasuhiro (JP); SAKAGUCHI, Satoru (JP); YANO, Takanori (JP); SHIMIZU, Tsuneo (JP)

(74) Công ty Cổ phần Sở hữu công nghiệp INVESTIP (INVESTIP)

(54) **PHƯƠNG PHÁP SẢN XUẤT TÃ LÓT DÙNG MỘT LẦN**

(57) Sáng chế đề cập đến phương pháp sản xuất tã lót dùng một lần có khả năng tạo thành túi chứa một cách thích hợp với cạp thắt lưng. Phương pháp sản xuất tã lót dùng một lần có bước di chuyển cụm thân dạng liên tục (S20) để di chuyển cụm thân dạng liên tục (C11) trong đó các chi tiết cấu thành của phần thân (11) bao gồm phía bề mặt tiếp xúc da được bố trí liên tục theo hướng trước - sau, bước sản xuất tổ hợp (S100) để sản xuất tổ hợp dải có cạp thắt lưng thứ nhất và cạp thắt lưng thứ hai được bố trí trong phần thân thứ nhất và phần thân thứ hai, một cách tương ứng, và chất kết dính thân để nối tổ hợp dải với cụm thân dạng liên tục, cạp thắt lưng thứ nhất và cạp thắt lưng thứ hai đang được bố trí một cách liên tục theo hướng trước - sau, trong khi phần thân thứ nhất và phần thân thứ nhất đang gần kề với nhau theo hướng di chuyển thân là hướng di chuyển của cụm thân dạng liên tục, bước nối dải (S40) để nối tổ hợp dải với cụm thân dạng liên tục để ôm từ hai phía đường biên thân là đường biên giữa phần thân thứ nhất và phần thân thứ nhất, và bước cắt (S50) để cắt cụm thân dạng liên tục và tổ hợp dải tại đường biên thân.

Fig. 8

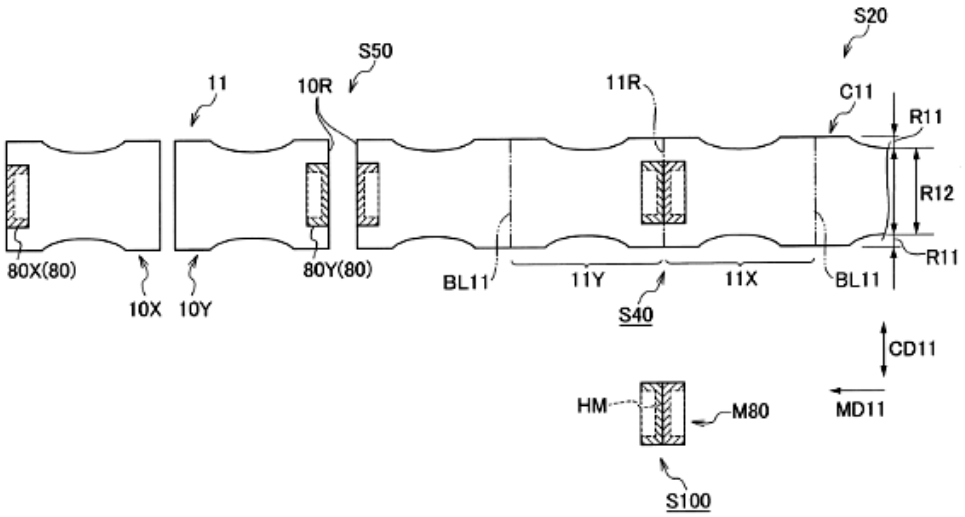
S20
S50
11
10R
11R
C11
R11
R12
R11
80X(80)
10X
10Y
80Y(80)
BL11
11Y
S40
11X
BL11
CD11
HM
M80
MD11
S100

(11) **1-0046686 B**

(15) 05/05/2025
Số Quyết định: 64497/QĐ-SHTT.IP

(45) 25/06/2025 447B

(43) 26/10/2020 391 A

(21) 1-2020-04861

(85) 24/08/2020

(22) 26/12/2018

(86) PCT/JP2018/047986 26/12/2018

(30) 2018-010995 25/01/2018 JP
2018-037616 02/03/2018 JP

(87) WO2019/146363 01/08/2019

(51) ***A41D 13/002***; *A41D 31/14; A41D 27/28*

(73) 1. **TEIJIN LIMITED** (JP)
2-4, Nakanoshima 3-chome, Kita-ku, Osaka-shi, Osaka 5300005 (JP)
2. **MAKITA CORPORATION** (JP)
3-11-8, Sumiyoshi-cho, Anjo-shi, Aichi 4468502 (JP)

(72) TOKUNAGA Manabu (JP); SAKURAI Kazuhiro (JP); MIYASAKA Nobuyoshi (JP)

(74) Công ty Cổ phần Sở hữu công nghiệp INVESTIP (INVESTIP)

(54) **ÁO**

(57) Sáng chế đề xuất kỹ thuật làm mát hiệu quả cơ thể người mặc trong áo với thiết bị thổi có thể gắn gỡ được. Áo khoác, với chi tiết quạt 8 có đầu vào 860 và đầu ra 880 có thể gắn gỡ được, gồm vải bên ngoài 2 và vải bên trong 3 được gắn với vải bên ngoài 2. Vải bên ngoài 2 có phần gắn 212 mà chi tiết quạt 8 có thể gắn gỡ được ở trạng thái trong đó đầu vào 860 được bố trí ở phía ngoài của vải bên ngoài 2 và đầu ra 880 được bố trí ở vải bên trong 3 của vải bên ngoài 2. Không gian bên trong 10 được tạo giữa vải bên ngoài 2 và vải bên trong 3 trong đó không khí xung quanh được phân phối qua đầu ra 880 bởi truyền động của chi tiết quạt 8 được cho phép lưu thông. Không gian bên trong 10 được tạo kết cấu sao cho, khi áo khoác không được mặc và chi tiết quạt 8 đưa không khí xung quanh vào không gian bên trong 10 với lưu lượng không khí Q (mét khối mỗi phút: m^3/phút), lưu lượng không khí Q và áp suất trong P (pascal: Pa) của không gian bên trong 10 thỏa mãn mối quan hệ $P \geq 1{,}1Q^2$.

FIG. 3

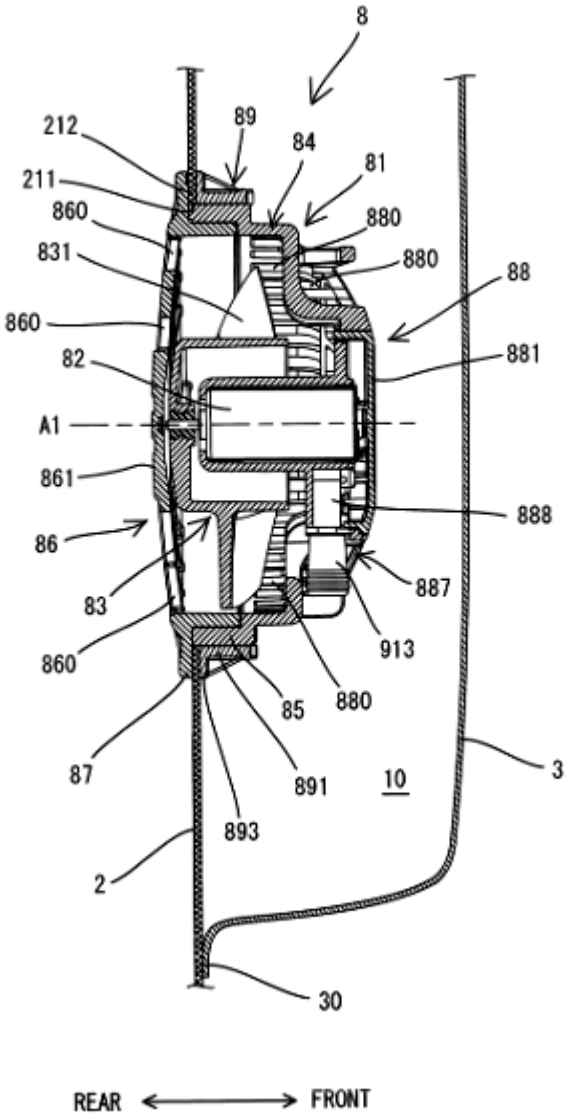
8
212
89
84
81
211
860
880
831
880
88
860
881
82
A1
861
888
86
887
83
913
860
880
85
87
891
10
3
893
2
30
REAR
FRONT

(11) **1-0046687 B**

(15) 05/05/2025
Số Quyết định: 64498/QĐ-SHTT.IP

(45) 25/06/2025 447B

(43) 25/08/2020 389 A

(21) 1-2020-00992

(85) 24/02/2020

(22) 08/10/2018

(86) PCT/KR2018/011848 08/10/2018

(30) 10-2017- 0129188 10/10/2017 KR

(87) WO2019/074256 A1 18/04/2019

(51) ***A61K 8/34***; *A61K 8/42; A61Q 7/00; A61K 8/97; A61Q 5/00; A61K 8/368; A61K 8/60*

(73) **UCL CO., LTD.** (KR)
67, Eoeum 10-gil, Aewol-eup, Jeju-si, Jeju-do 63038, Republic of Korea

(72) PARK, Jin Oh (KR); LEE, Ji Won (KR); PARK, Byoung Kwon (KR); CHOI, Ah Ram (KR); KIM, A Reum (KR)

(74) Công ty Cổ phần Sở hữu công nghiệp INVESTIP (INVESTIP)

(54) **CHẾ PHẨM CHỐNG RỤNG TÓC VÀ SẢN PHẨM MỸ PHẨM BAO GỒM CHẾ PHẨM NÀY**

(57) Sáng chế đề cập đến chế phẩm mỹ phẩm có các tác dụng ngăn ngừa và làm giảm sự lão hóa của da đầu và ngăn ngừa sự rụng tóc, và cụ thể hơn, đề cập đến chế phẩm chống rụng tóc bao gồm menthol, axit salicylic, adenosin, và dexpanthenol. Khi sử dụng chất chống rụng tóc bao gồm menthol, axit salicylic, adenosin và dexpanthenol theo sáng chế, sự lão hóa của da đầu có thể được bảo vệ, làm giảm và/hoặc ngăn ngừa, do đó cải thiện các tác dụng ngăn ngừa rụng tóc.

Fig.1

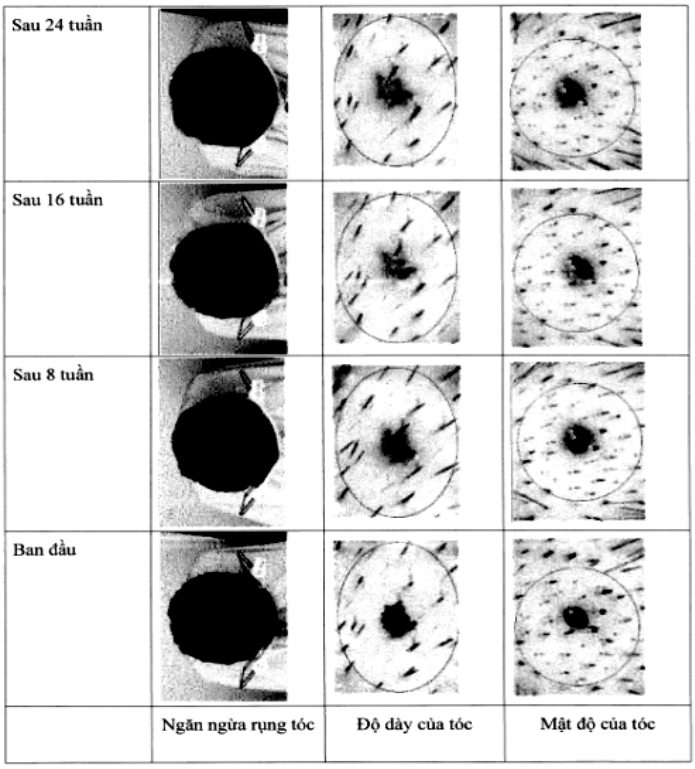

(11) **1-0046688 B**

(15) 05/05/2025
Số Quyết định: 64499/QĐ-SHTT.IP

(45) 25/06/2025 447B

(43) 25/08/2021 401 A

(21) 1-2021-01930

(85) 09/04/2021

(22) 08/10/2019

(86) PCT/GB2019/052845 08/10/2019

(30) 1816381.6 08/10/2018 GB

(87) WO2020/074877 16/04/2020

(51) ***C03C 17/34***; *C03C 17/245*

(73) **PILKINGTON GROUP LIMITED** (GB)
European Technical Centre, Hall Lane, Lathom, Nr. Ormskirk Lancashire L40 5UF, United Kingdom

(72) RAISBECK, Deborah (GB); SKINNER, Paul Andrew (GB); LEITL, Hans-Eckhard (DE); GLYNN, Mark John (GB); RIMMER, David (GB); SANDERSON, Kevin David (GB)

(74) Công ty Cổ phần Sở hữu công nghiệp INVESTIP (INVESTIP)

(54) **QUY TRÌNH LẮNG ĐỌNG HƠI HÓA CHẤT ĐỂ ĐIỀU CHẾ NỀN THỦY TINH ĐƯỢC PHỦ**

(57) Quy trình lắng đọng hơi hóa chất để điều chế nền thủy tinh được phủ, quy trình này có chứa ít nhất là các bước sau đây theo thứ tự:

a) cung cấp nền thủy tinh có bề mặt,

b) lắng đọng lớp dựa trên SiCO và/hoặc SiNO trên bề mặt của nền thủy tinh,

c) bộc lộ lớp dựa trên SiCO và/hoặc SiNO với hỗn hợp khí (i) có chứa nước, và

d) tiếp đó lắng đọng lớp dựa trên TCO lên trên lớp dựa trên SiCO và/hoặc SiNO.

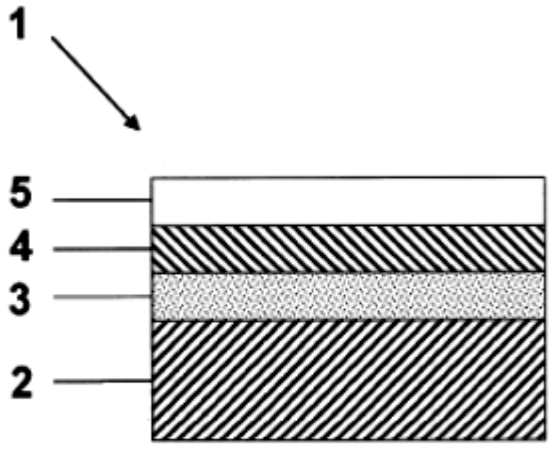

Fig. 1

(11) **1-0046689 B**

(15) 05/05/2025
Số Quyết định: 64501/QĐ-SHTT.IP

(45) 25/06/2025 447B

(43) 25/11/2021 404 A

(21) 1-2021-04265

(85) 12/07/2021

(22) 29/01/2020

(86) PCT/JP2020/003110 29/01/2020

(30) 108103238 29/01/2019 TW

(87) WO2020/158782 06/08/2020

(51) ***H02G 3/02****; H05K 7/14; H02G 3/12*

(73) **PANASONIC HOLDINGS CORPORATION** (JP)
1006, Oaza Kadoma, Kadoma-shi, Osaka 5718501, Japan

(72) WU, Shangju (TW); LIU, Wentsai (TW); MIYAKE, Tomohiro (JP)

(74) Công ty Cổ phần Sở hữu công nghiệp INVESTIP (INVESTIP)

(54) **THIẾT BỊ NỐI DÂY**

(57) Sáng chế đề xuất thiết bị nối dây mà có thể có kích thước tổng thể nhỏ hơn. Thiết bị nối dây bao gồm vỏ và nhiều môđun điện tử (2, 3, 4). Vỏ bao gồm thân (11) có dạng hộp và nắp (12). Thân (11) bao gồm phần hỗ trợ thứ nhất (111) và phần hỗ trợ thứ hai (112). Thân (12) bao gồm: thân nắp (121), thông qua đó lỗ lắp (121a) được mở; nhiều gân ép thứ nhất; và nhiều gân ép thứ hai. Môđun điện tử (2) được hỗ trợ bởi phần hỗ trợ thứ nhất (111) và bao gồm bảng mạch (21) và đầu nối (22) được cung cấp trên bảng mạch (21). Môđun điện tử (3) bao gồm bảng mạch khác (31) được bố trí một cách vuông góc với bảng mạch (21). Môđun điện tử (4) bao gồm bảng mạch (41) được bố trí về cơ bản song song với bảng mạch (21) và được hỗ trợ bởi phần hỗ trợ thứ hai (112).

FIG. 3

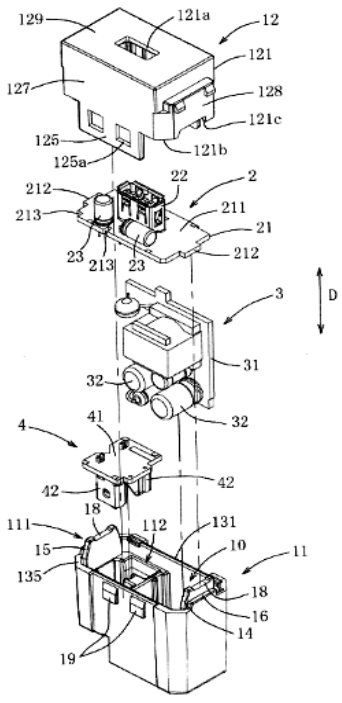

(11) **1-0046690 B**

(15) 05/05/2025
Số Quyết định: 64502/QĐ-SHTT.IP

(45) 25/06/2025 447B

(43) 25/12/2020 393 A

(21) 1-2020-03987

(85) 09/07/2020

(22) 11/03/2019

(86) PCT/CN2019/077640 11/03/2019

(30) 201810254358.5 26/03/2018 CN

(87) WO2019/184686 03/10/2019

(51) ***H04N 5/225***; *H04N 5/232*

(73) **HUAWEI TECHNOLOGIES CO., LTD.** (CN)
Huawei Administration Building, Bantian, Longgang District, Shenzhen, Guangdong 518129, P. R. China

(72) WANG, Yinting (CN); ZHANG, Xi (CN); ZHANG, Yifan (CN); CHEN, Jinwei (CN); GAO, Haidong (CN); HU, Changqi (CN); LI, Ruihua (CN)

(74) Công ty Cổ phần Sở hữu công nghiệp INVESTIP (INVESTIP)

(54) **PHƯƠNG PHÁP GHI HÌNH, BỘ MÁY GHI HÌNH VÀ THIẾT BỊ ĐẦU CUỐI**

(57) Sáng chế đề cập đến phương pháp ghi hình, được áp dụng cho thiết bị đầu cuối ghi hình, và thiết bị đầu cuối ghi hình bao gồm camera thứ nhất, camera thứ hai, và camera thứ ba; camera thứ nhất và camera thứ ba là các camera màu, camera thứ hai là camera đen trắng, độ phân giải của camera thứ hai cao hơn so với độ phân giải của camera thứ nhất và cao hơn so với độ phân giải của camera thứ ba, và camera thứ nhất, camera thứ hai, và camera thứ ba đều là các camera sử dụng các thấu kính cố định; độ dài tiêu cự tương đương của camera thứ ba lớn hơn cả độ dài tiêu cự tương đương của camera thứ nhất và độ dài tiêu cự tương đương của camera thứ hai; và phương pháp bao gồm: thu được tỷ lệ thu phóng mục tiêu; xác định ít nhất một camera từ camera thứ nhất, camera thứ hai, và camera thứ ba dựa trên tỷ lệ thu phóng mục tiêu làm camera mục tiêu; thu thập, bằng cách sử dụng camera mục tiêu, ít nhất một hình ảnh mà bao gồm cảnh vật mục tiêu; và thu được hình ảnh xuất ra của cảnh vật mục tiêu dựa trên ít nhất một hình ảnh mà bao gồm cảnh vật mục tiêu. Cảnh vật mục tiêu là cảnh mà người dùng muốn chụp. Theo sáng chế, có thể đạt được hiệu quả thu phóng không tổn hao xấp xỉ 5x. Sáng chế đề cập đến bộ máy ghi hình, và thiết bị đầu cuối.

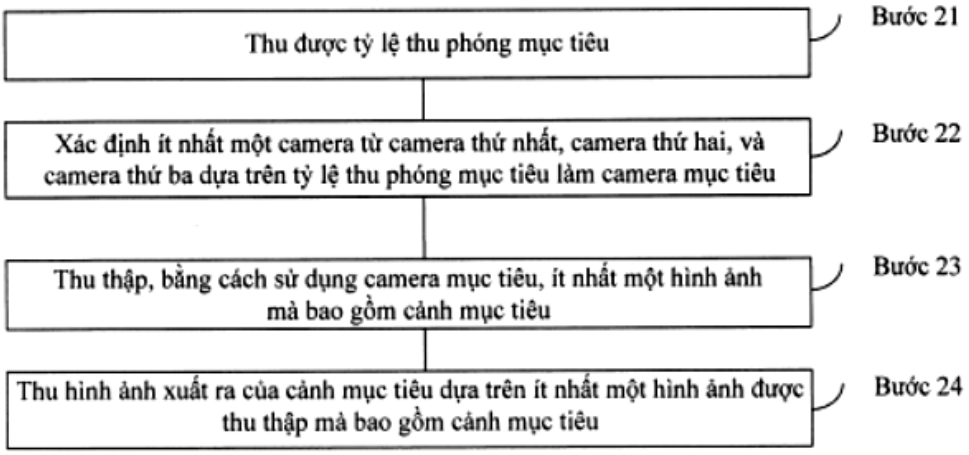
Thu được tỷ lệ thu phóng mục tiêu
Bước 21
Xác định ít nhất một camera từ camera thứ nhất, camera thứ hai, và camera thứ ba dựa trên tỷ lệ thu phóng mục tiêu làm camera mục tiêu
Bước 22
Thu thập, bằng cách sử dụng camera mục tiêu, ít nhất một hình ảnh mà bao gồm cảnh mục tiêu
Bước 23
Thu hình ảnh xuất ra của cảnh mục tiêu dựa trên ít nhất một hình ảnh được thu thập mà bao gồm cảnh mục tiêu
Bước 24

Fig.2

(11) **1-0046691 B**

(15) 05/05/2025
Số Quyết định: 64503/QĐ-SHTT.IP

(45) 25/06/2025 447B

(43) 25/11/2022 416 A

(21) 1-2022-04287

(85) 07/07/2022

(22) 20/01/2021

(86) PCT/JP2021/001876 20/01/2021

(30) 2020-015774 31/01/2020 JP
2020-000318 31/01/2020 JP

(87) WO2021/153377 05/08/2021

(51) ***A61F 13/15****; A61F 13/56; A61F 13/58; A61F 13/551*

(73) **UNICHARM CORPORATION** (JP)
182, Shimobun, Kinsei-cho, Shikokuchuo-shi, Ehime 7990111, Japan

(72) YAMAMOTO, Chihiro (JP); TAMURA, Tatsuya (JP); KATO, Nobuyuki (JP); HAYASHI, Toshihisa (JP); YAMAMOTO, Narumi (JP); HATANAKA, Ayumu (JP); FUJIMURA, Mika (JP)

(74) Công ty Cổ phần Sở hữu công nghiệp INVESTIP (INVESTIP)

(54) **BAO GÓI RIÊNG LẺ CỦA VẬT DỤNG THẤM HÚT**

(57) Sáng chế đề xuất bao gói riêng lẻ của vật dụng thấm hút có khả năng biểu lộ hiệu quả trang trí ở trạng thái được bao gói riêng lẻ trong khi ngăn chặn sự suy giảm trong kết cấu và bụi bẩn của bề mặt bên ngoài của tấm bao bì. Bao gói riêng lẻ (1) của vật dụng thấm hút bao gồm: vật dụng thấm hút (10) mà có phần nối chính (51) được nối vào vật dụng mặc; tấm bao bì (40) mà bao gói riêng lẻ vật dụng thấm hút; và tấm tháo rời (40) mà được bố trí giữa vật dụng thấm hút và tấm bao bì và che phủ phần nối chính. Phần trang trí (80) mà được bố trí đối diện bề mặt bên ngoài của bao gói riêng lẻ được đặt trên tấm tháo rời ở trạng thái được bao gói riêng lẻ trong đó vật dụng thấm hút được bao gói riêng lẻ với tấm bao bì. Tấm tháo rời và tấm bao bì được nối với nhau thông qua phần nối tấm (45). Phần trang trí có phần trang trí phủ (81) mà được bố trí trong vùng mà chồng lên phần nối tấm.

FIG. 4

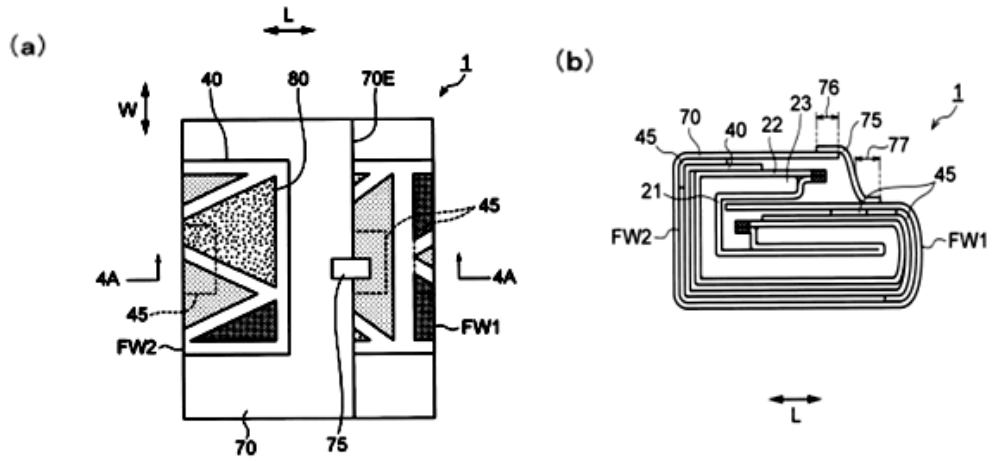

(11) **1-0046692 B**

(15) 05/05/2025
Số Quyết định: 64505/QĐ-SHTT.IP

(45) 25/06/2025 447B

(43) 27/04/2020 385 A

(21) 1-2020-00256

(22) 31/03/2011

(30) 2010-084107 31/03/2010 JP
2011-037743 24/02/2011 JP
2011-037742 24/02/2011 JP

(51) ***B60T 8/34***

(62) 1-2011-00853

(73) **NISSIN KOGYO CO.,LTD** (JP)
No. 840, Ohaza Kokubu, Ueda-shi, Nagano-ken, Japan

(72) Takuro KODAMA (JP); Motoyasu NAKAMURA (JP)

(74) Công ty Cổ phần Sở hữu công nghiệp INVESTIP (INVESTIP)

(54) **THIẾT BỊ ĐIỀU CHỈNH ÁP SUẤT DẦU PHANH DÙNG CHO PHƯƠNG TIỆN GIAO THÔNG**

(57) Sáng chế đề cập đến thiết bị điều chỉnh áp suất dầu phanh dùng cho phương tiện giao thông, thiết bị này có chứa một số két chứa được kết cấu để chứa dầu phanh và một chi tiết tiếp nhận lò xo được tạo ra trong khối đế. Két chứa có lỗ két, pittông trượt trong lỗ két và lò xo cuộn ép lên pittông. Các pittông được bố trí có các bệ gắn lò xo tiếp nhận các lò xo cuộn và các rãnh bịt kín trong đó các chi tiết bịt kín được lắp vào đó. Chi tiết tiếp nhận lò xo được tạo ra dưới dạng chi tiết tấm được tạo ra mà không nhô ra khỏi mặt phẳng đáy của khối đế và là chi tiết nắp bịt kín mặt đáy của khối đế thông qua vòng bịt kín được gắn sao cho các lỗ két nối thông với nhau.

Fig. 1

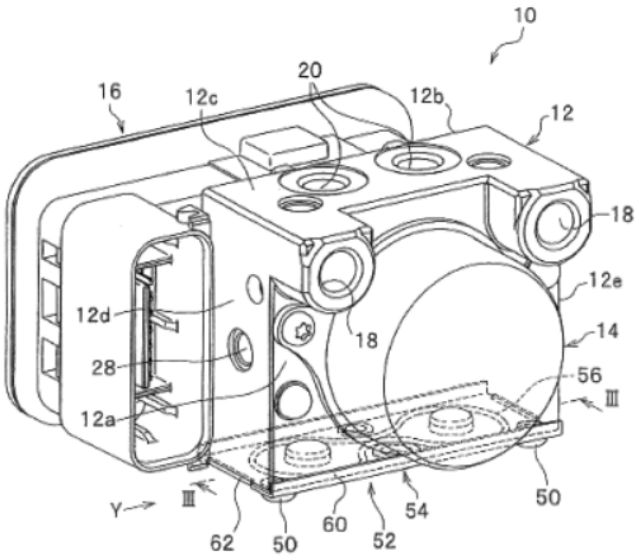

(11) **1-0046693 B**

(15) 05/05/2025
Số Quyết định: 64506/QĐ-SHTT.IP

(45) 25/06/2025 447B

(43) 25/08/2020 389 A

(21) 1-2020-03057

(85) 29/05/2020

(22) 26/07/2018

(86) PCT/JP2018/028145 26/07/2018

(30) 2017-212276 01/11/2017 JP
2018-106406 01/06/2018 JP

(87) WO/2019/087486 09/05/2019

(51) ***B09B 5/00***; *B02C 18/00*

(73) **UNICHARM CORPORATION** (JP)
182, Shimobun, Kinsei-cho, Shikokuchuo-shi, Ehime 799-0111, Japan

(72) KONISHI, Takayoshi (JP); HIRAOKA, Toshio (JP); KATO, Takashi (JP); KURITA, Noritomo (JP)

(74) Công ty Cổ phần Sở hữu công nghiệp INVESTIP (INVESTIP)

(54) **PHƯƠNG PHÁP VÀ HỆ THỐNG THU HỒI SỢI BỘT GIẤY TỪ VẬT DỤNG THẤM HÚT ĐÃ QUA SỬ DỤNG**

(57) Sáng chế đề cập đến phương pháp mà, khi sợi bột giấy được thu hồi từ vật dụng thấm hút đã qua sử dụng được đặt trong túi thu gom, khiến cho có thể nghiền một cách an toàn và vệ sinh vật dụng thấm hút đã qua sử dụng và đồng thời giảm chi phí. Phương pháp thu hồi sợi bột giấy từ vật dụng thấm hút đã qua sử dụng, phương pháp bao gồm: bước nghiền (S12) trong đó túi thu gom (A) mà vật dụng thấm hút đã qua sử dụng được bịt kín được đặt vào trong vật chứa (65), túi thu gom trong vật chứa được chuyển đến thiết bị nghiền (12) mà nối thông với vật chứa, và, từng túi, thiết bị nghiền nghiền vật dụng thấm hút đã qua sử dụng trong túi thu gom trong dung dịch chứa nước làm mất hoạt tính; và bước phân tách (S13) trong đó sợi bột giấy, polyme có thể thấm hút nước cao, và dung dịch chứa nước làm mất hoạt tính được phân tách khỏi sản phẩm nghiền và làm bất hoạt dung dịch chứa nước thu được trong bước nghiền.

FIG. 5

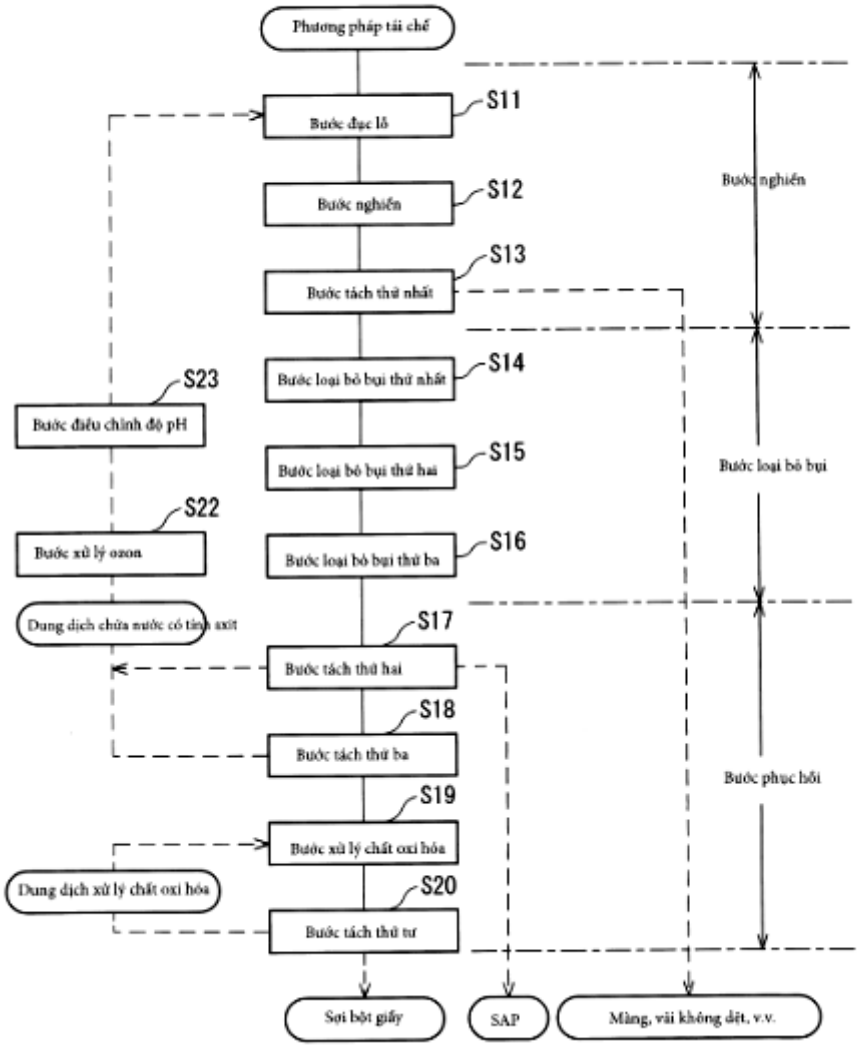
Phương pháp tái chế
Bước đục lỗ
S11
Bước nghiền
S12
Bước tách thứ nhất
S13
Bước loại bỏ bụi thứ nhất
S14
S23
Bước điều chỉnh độ pH
Bước loại bỏ bụi thứ hai
S15
Bước loại bỏ bụi
S22
Bước xử lý ozon
Bước loại bỏ bụi thứ ba
S16
Dung dịch chứa nước có tính axit
S17
Bước tách thứ hai
S18
Bước tách thứ ba
Bước phục hồi
S19
Bước xử lý chất oxi hóa
Dung dịch xử lý chất oxi hóa
S20
Bước tách thứ tư
Sợi bột giấy
SAP
Màng, vải không dệt, v.v.

(11) **1-0046694 B**

(15) 05/05/2025
Số Quyết định: 64507/QĐ-SHTT.IP

(45) 25/06/2025 447B

(43) 25/03/2022 408 A

(21) 1-2021-05238

(85) 25/08/2021

(22) 09/03/2020

(86) PCT/JP2020/010072 09/03/2020

(30) 2019-086154 26/04/2019 JP

(87) WO2020/217744 29/10/2020

(51) ***A61F 13/49***; *A61F 13/51*; *A61F 13/496*

(73) **UNICHARM CORPORATION** (JP)
182, Shimobun, Kinsei-cho, Shikokuchuo-City, Ehime 7990111, JAPAN

(72) HASHIMOTO, Tatsuya (JP); KATSURAGAWA, Kunihiko (JP); NAGATOMO, Shoki (JP)

(74) Công ty Cổ phần Sở hữu công nghiệp INVESTIP (INVESTIP)

(54) **VẬT DỤNG THẤM HÚT**

(57) Sáng chế đề cập đến vật dụng thấm hút (1) có hướng theo chiều dọc, hướng trái phải, và hướng theo chiều dày mà giao cắt nhau ở trạng thái trải ra, và cũng có thân chính thấm hút (10) có thể hút chất chất lỏng; và thân bên ngoài (2) bao gồm vùng vải không dệt thứ nhất (21a, 31a) mỗi vùng này có nhiều lỗ (40) trong đó và vùng vải không dệt thứ hai (22a, 32a). Vùng vải không dệt thứ nhất (21a, 31a) mỗi vùng được bố trí sao cho được đặt gần nhất với phía tiếp xúc da và phí không tiếp xúc da, theo hướng theo chiều dày. Vùng vải không dệt thứ hai (22a, 32a) xếp chồng vùng vải không dệt thứ nhất (21a, 31a) tương ứng theo hướng theo chiều dày. Vùng vải không dệt thứ nhất (21a, 31a) có trọng lượng trên một đơn vị diện tích lớn hơn so với trọng lượng trên một đơn vị diện tích của vùng vải không dệt thứ hai (22a, 32a).

FIG. 4

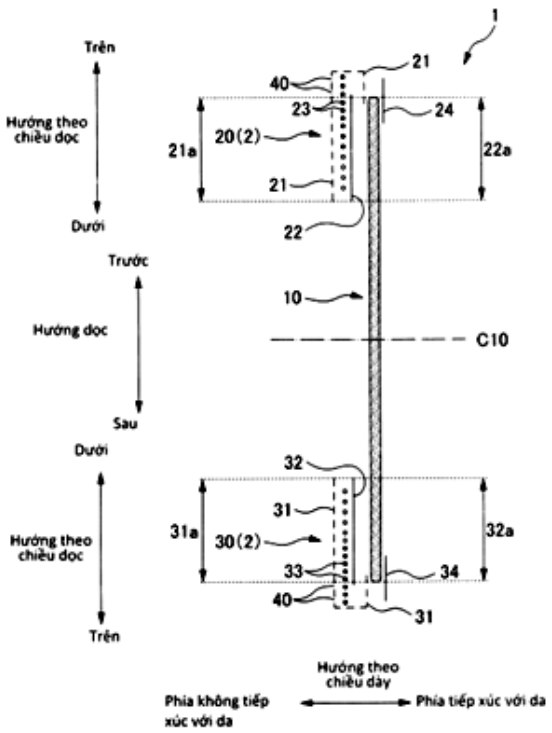

(11) **1-0046695 B**

(15) 05/05/2025
Số Quyết định: 64508/QĐ-SHTT.IP

(45) 25/06/2025 447B

(43) 25/03/2015 324 A

(21) 1-2015-00213

(85) 21/01/2015

(22) 20/06/2013

(86) PCT/EP2013/062869 20/06/2013

(30) 12173054.3 21/06/2012 EP
13159647.0 15/03/2013 EP

(87) WO2013/190036 A1 27/12/2013

(51) ***A24F 40/20****; A24F 40/46; A24F 40/40*

(73) **PHILIP MORRIS PRODUCTS S.A.** (CH)
Quai Jeanrenaud 3, CH-2000 Neuchatel, Switzerland

(72) MITREV, Pande (CH); BADERTSCHER, Thomas (CH)

(74) Công ty TNHH Tư vấn đầu tư và chuyển giao công nghệ (INVESTCONSULT)

(54) **SẢN PHẨM HÚT THUỐC ĐỂ SỬ DỤNG TRONG CƠ CẤU SINH KHÍ DUNG, PHƯƠNG PHÁP SỬ DỤNG SẢN PHẨM HÚT THUỐC NÊU TRÊN VÀ HỆ THỐNG SINH KHÍ DUNG BAO GỒM CƠ CẤU SINH KHÍ DUNG NÊU TRÊN**

(57) Sáng chế đề cập đến sản phẩm hút thuốc (10) sử dụng trong cơ cấu sinh khí dung bao gồm chất nền tạo khí dung (20) được đặt tại điểm mút ngược (80) của sản phẩm hút thuốc; và bộ phận hỗ trợ (30) được đặt xuôi trực tiếp với chất nền tạo khí dung (20). Bộ phận hỗ trợ (30) tiếp xúc với chất nền tạo khí dung (20) và chất nền tạo khí dung (20) được cấu tạo để có thể thấm qua bởi bộ phận làm nóng của cơ cấu sinh khí dung có đường kính nằm trong khoảng 40% và 70% đường kính của chất nền tạo khí dung mà không làm biến dạng đáng kể sản phẩm hút thuốc. Bộ phận hỗ trợ được cấu tạo để ngăn cản sự chuyển động xuôi của chất nền tạo khí dung khi đưa bộ phận làm nóng của cơ cấu sinh khí dung vào chất nền tạo khí dung. Sáng chế còn đề cập đến hệ thống sinh khí dung bao gồm cơ cấu sinh khí dung nêu trên và phương pháp sử dụng sản phẩm hút thuốc nêu trên.

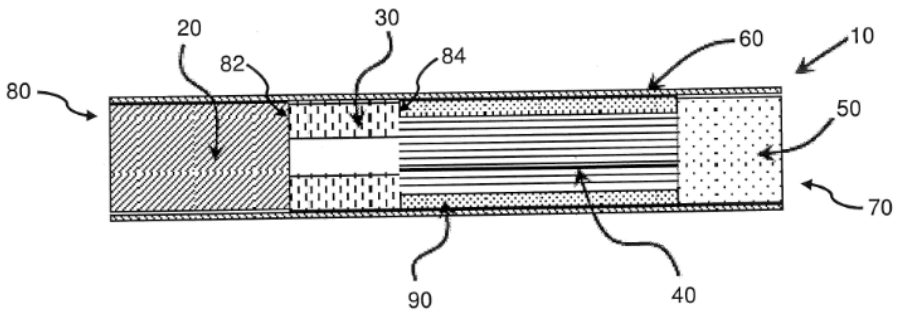

Fig 1

(11) **1-0046696 B**

(15) 05/05/2025
Số Quyết định: 64510/QĐ-SHTT.IP

(45) 25/06/2025 447B

(43) 25/01/2018 358 A

(21) 1-2017-02106

(85) 05/06/2017

(22) 03/12/2015

(86) PCT/US2015/063661 03/12/2015

(30) 14196594.7 05/12/2014 EP

(87) WO2016/090098 09/06/2016

(51) ***A61K 9/14***; *A61K 9/20*

(73) **ARAGON PHARMACEUTICALS, INC.** (US)
12780 E1 Camino Real, Suite 301, San Diego, California 92130, United States of America

(72) HESTER, Dennis Martin (US); VAUGHN, Jason Michael (US)

(74) Công ty Cổ phần Sở hữu công nghiệp INVESTIP (INVESTIP)

(54) HỆ PHÂN TÁN RẮN, HẠT VÀ CHẾ PHẨM DƯỢC CHỨA HỆ PHÂN TÁN NÀY

(57) Sáng chế này đề cập đến các dược phẩm chứa ARN-509 hoặc 4-[7-(6- xyano-5-triflometylpyriđin-3-yl)-8-oxo-6-thioxo-5,7-diazaspiro[3.4]oct-5-yl]-2-flo-N-metylbenzamit có công thức

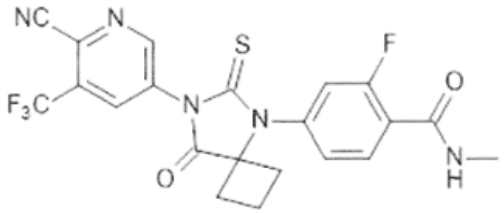

có thể được sử dụng cho động vật có vú, cụ thể là con người, đang mắc bệnh hoặc tình trạng liên quan đến thụ thể anđrogen (AR), cụ thể là bệnh ung thư, cụ thể hơn là bệnh ung thư tuyến tiền liệt, bao gồm nhưng không giới hạn trong các bệnh ung thư tuyến tiền liệt thiến kháng, ung thư tuyến tiền liệt thiến kháng di căn, ung thư tuyến tiền liệt thiến kháng di căn chưa điều trị bằng hóa trị liệu, ung thư tuyến tiền liệt nhạy cảm với hormon tái phát sinh hóa, hoặc ung thư tuyến tiền liệt thiến kháng không di căn nguy cơ cao. Theo phương án, các chế phẩm này chứa một hệ phân tán rắn chứa ARN-509 và HPMCAS hoặc hydroxypropyl metylxenluloza axetat sucxinat. Theo phương án, có thể thu được, cụ thể là thu được hệ phân tán rắn chứa ARN- 509 và HPMCAS bằng cách ép đùn nóng chảy hỗn hợp chứa ARN-509 và HPMCAS và sau đó có thể nghiền hỗn hợp được ép đùn nóng chảy đã nêu. Theo phương án, có thể thu được, cụ thể là thu được hệ phân tán rắn chứa ARN-509 và HPMCAS bằng cách sấy phun hỗn hợp chứa ARN-509 và HPMCAS trong dung môi phù hợp.

(11) **1-0046697 B**

(15) 05/05/2025
Số Quyết định: 64512/QĐ-SHTT.IP

(45) 25/06/2025 447B

(43) 25/04/2022 409 A

(21) 1-2021-07161

(85) 10/11/2021

(22) 03/04/2020

(86) PCT/JP2020/015404 03/04/2020

(30) 201910535887.7 20/06/2019 CN

(87) WO2020/255532 24/12/2020

(51) ***A61F 13/15***; *A61F 13/49*

(73) **UNICHARM CORPORATION** (JP)
182, Shimobun, Kinsei-cho, Shikokuchuo-City, Ehime 7990111, Japan

(72) TAKAHASHI, Yuji (JP); ZHENG, Lingshuang (CN); SHI, Yi (CN)

(74) Công ty Cổ phần Sở hữu công nghiệp INVESTIP (INVESTIP)

(54) **VẬT DỤNG THẤM HÚT**

(57) Sáng chế đề cập đến vật dụng thấm hút (1) có thân thấm hút (20) bao gồm lõi thấm hút (22) để thấm hút chất lỏng và tấm phía tiếp xúc da (24a 24b) hướng về phía tiếp xúc da theo hướng chiều dày hơn so với lõi thấm hút (22) khác biệt ở chỗ: chất bay hơi (26) được bố trí cho ít nhất một trong các lõi thấm hút (22) và tấm phía tiếp xúc da (24a 24b); chi tiết đàn hồi (30) theo hướng chiều dài được đặt cách xa da theo hướng chiều dày hơn so với lõi thấm hút (22); chi tiết đàn hồi (30) tạo thành vùng đàn hồi (30A) trong ít nhất một phần của vùng giữa (MA) thu được bằng cách chia thân thấm hút (20) thành ba phần bằng nhau theo hướng chiều dài; và ít nhất một phần của chất bay hơi (26) chồng lên vùng đàn hồi (30A) ở vùng giữa (MA) khi nhìn theo hướng chiều dày.

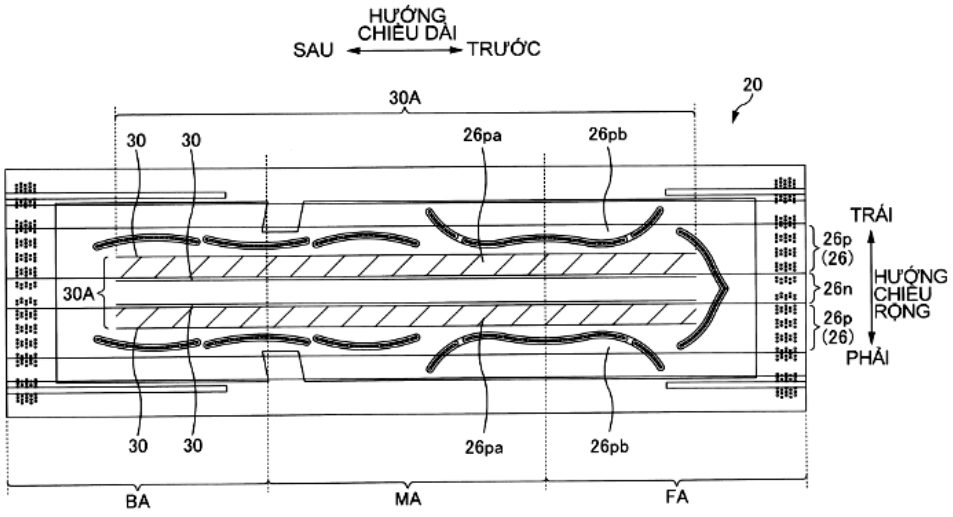

FIG. 8

(11) **1-0046698 B**

(15) 05/05/2025
Số Quyết định: 64513/QĐ-SHTT.IP

(45) 25/06/2025 447B

(43) 25/09/2014 318 A

(21) 1-2014-00455

(85) 29/12/2005

(22) 29/12/2005

(86) PCT/US2005/047596 29/12/2005

(30) 60/640,510 30/12/2004 US
11/034,797 13/01/2005 US
11/319,975 29/12/2005 US

(87) WO2006/072065 06/07/2006

(51) ***A61K 39/12***; *G01N 33/569; C12N 7/00; A61K 39/00; C07K 14/005*

(62) 1-2007-01531

(73) **BOEHRINGER INGELHEIM ANIMAL HEALTH USA INC.** (US)
3239 Satellite Blvd., Duluth, GA 30096, United States of America

(72) EICHMEYER, Mark (US); NITZEL, Greg (US); SCHAEFFER, Merrill (US)

(74) Công ty TNHH Tư vấn đầu tư và chuyển giao công nghệ (INVESTCONSULT)

(54) **KIT ĐỂ NGĂN NGỪA SỰ NHIỄM PCV2**

(57) Sáng chế đề cập đến phương pháp cải tiến để điều chế protein biểu hiện bởi khung đọc mở 2 từ virut gây ra hội chứng gầy còm sau thời kỳ dứt sữa loại 2 ở lợn (PCV2). Nhìn chung, phương pháp bao gồm các bước chuyển nhiễm virut tái tổ hợp chứa khung đọc mở 2 mã hoá các trình tự vào các tế bào nằm trong môi trường sinh trưởng, làm cho virut biểu hiện khung đọc mở 2, và thu hồi protein biểu hiện trong dịch nổi. Việc thu hồi này nên diễn ra trong khoảng 5 ngày sau khi gây nhiễm các tế bào để cho phép lượng vừa đủ của protein tái tổ hợp được biểu hiện và giải phóng vào môi trường sinh trưởng. Phương pháp theo sáng chế không tốn nhiều chi phí và thời gian để phân tách và thu hồi protein tái tổ hợp từ trong các tế bào. Ngoài ra, sáng chế cũng đề cập đến phương pháp điều chế chế phẩm gây miễn dịch PCV2 và kit để ngăn ngừa sự nhiễm PCV2.

(11) **1-0046699 B**

(15) 05/05/2025
Số Quyết định: 64514/QĐ-SHTT.IP

(45) 25/06/2025 447B

(43) 25/02/2020 383 A

(21) 1-2019-04306

(85) 06/08/2019

(22) 15/12/2017

(86) PCT/CN2017/116677 15/12/2017

(30) 62/443,586 06/01/2017 US
15/587,309 04/05/2017 US

(87) WO/2018/126876 12/07/2018

(51) ***H04B 7/04***

(73) **HUAWEI TECHNOLOGIES CO., LTD.** (CN)
Huawei Administration Building, Bantian, Longgang District, Shenzhen, Guangdong 518129, P. R. China

(72) SANG, Aimin Justin (US); LIU, Bin (CN); ZHUANG, Hongcheng (CN)

(74) Công ty Cổ phần Sở hữu công nghiệp INVESTIP (INVESTIP)

(54) **THIẾT BỊ NGƯỜI DÙNG, THIẾT BỊ MẠNG, VÀ PHƯƠNG PHÁP QUẢN LÝ TÍNH DI ĐỘNG CHO THIẾT BỊ NGƯỜI DÙNG**

(57) Sáng chế đề cập đến thiết bị người dùng, thiết bị mạng, thiết bị máy tính, phương tiện ghi và phương pháp quản lý tính di động cho thiết bị người dùng. Thiết bị truyền thông bao gồm phần tử xử lý cấp độ một (L1) được tạo cấu hình để đo các tín hiệu chuẩn đường xuống (DL) từ nhiều búp sóng được thu thông qua bộ thu phát để tạo ra dữ liệu (L1) mô tả nhiều búp sóng. Thiết bị cũng bao gồm phần tử xử lý được tạo cấu hình cấp độ hai (L2) để hợp nhất, lựa chọn, hoặc lọc nhiều búp sóng đáp ứng dữ liệu (L1) để tạo ra dữ liệu (L2) tương ứng với một hoặc nhiều trong số nhiều búp sóng trong tế bào thứ nhất mà phù hợp với các thông số được tạo cấu hình trước. Hơn nữa, thiết bị bao gồm phần tử xử lý cấp độ ba (L3) được ghép vào các phần tử xử lý (L1) và (L2) và được tạo cấu hình để tạo ra dữ liệu (L3) tương ứng với một hoặc nhiều trong số nhiều búp sóng trong mỗi tế bào thứ nhất và tế bào tế bào thứ hai. Thiết bị cũng bao gồm bộ tạo báo cáo được ghép vào (L1), các phần tử xử lý (L2) và (L3) và được tạo cấu hình để tạo ra báo cáo cho sự kiện có tính di động.

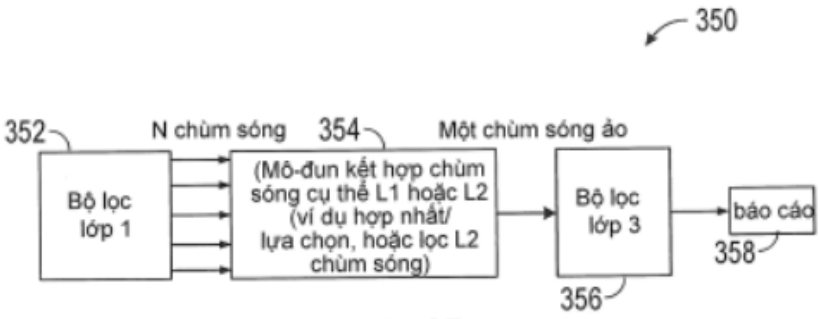

Fig.3B

(11) **1-0046700 B**

(15) 05/05/2025
Số Quyết định: 64688/QĐ-SHTT.IP

(45) 25/06/2025 447B

(43) 26/07/2021 400 A

(21) 1-2021-02307

(85) 26/04/2021

(22) 08/10/2019

(86) PCT/EP2019/077192 08/10/2019

(30) 18199205.8 08/10/2018 EP

(87) WO2020/074494 A1 16/04/2020

(51) ***A24B 15/14****; A24B 15/30*

(73) **PHILIP MORRIS PRODUCTS S.A.** (CH)
Quai Jeanrenaud 3, CH-2000 Neuchatel, Switzerland

(72) ARNDT, Daniel (DE); DEFOREL, Corinne (CH); LANG, Gerhard (DE); LESUFFLEUR, Céline (FR); VUARNOZ-BIZE, Aline (CH)

(74) Công ty TNHH Tư vấn đầu tư và chuyển giao công nghệ (INVESTCONSULT)

(54) **VẬT DỤNG TẠO SOL KHÍ ĐƯỢC LÀM NÓNG, NỀN TẠO SOL KHÍ BAO GỒM NGUYÊN LIỆU THỰC VẬT ĐƯỢC ĐỒNG NHẤT, HỆ THỐNG TẠO SOL KHÍ, SOL KHÍ VÀ PHƯƠNG PHÁP TẠO NỀN TẠO SOL KHÍ**

(57) Sáng chế đề cập đến vật dụng tạo sol khí (1000)(4000a,4000b)(5000) bao gồm nền tạo sol khí (1020), nền tạo sol khí bao gồm nguyên liệu thực vật được đồng nhất bao gồm các hạt định hương, chất tạo sol khí và chất liên kết, trong đó nền tạo sol khí (1020)(4020a, 4020b)(5020) bao gồm: ít nhất 125 microgam eugenol trên mỗi gam nền, trên cơ sở trọng lượng khô; ít nhất 125 microgam eugenol-axetat trên mỗi gam nền, trên cơ sở trọng lượng khô; và ít nhất 1 microgam beta-caryophylen trên mỗi gam nền, trên cơ sở trọng lượng khô. Sáng chế cũng đề cập đến hệ thống tạo sol khí bao gồm thiết bị tạo sol khí bao gồm chi tiết làm nóng và vật dụng tạo sol khí này. Ngoài ra, sáng chế còn đề cập đến sol khí được tạo ra khi làm nóng nền tạo sol khí và phương pháp tạo nền tạo sol khí này.

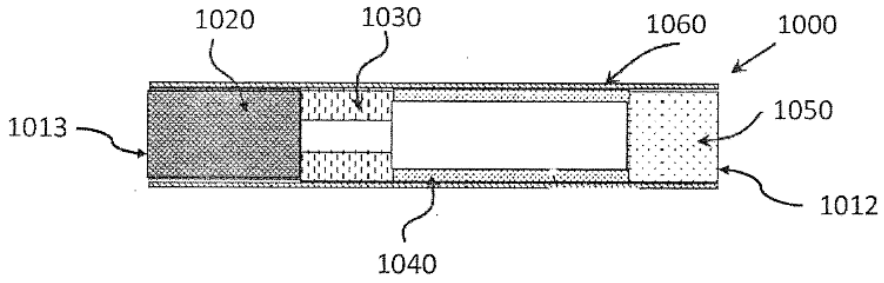

Fig.1

(11) **1-0046701 B**

(15) 05/05/2025
Số Quyết định: 64689/QĐ-SHTT.IP

(45) 25/06/2025 447B

(43) 25/05/2020 386 A

(21) 1-2020-01207

(85) 03/03/2020

(22) 02/08/2018

(86) PCT/CN2018/098398 02/08/2018

(30) 201710658068.2 03/08/2017 CN

(87) WO2019/024903 07/02/2019

(51) ***H04L 29/06***; *G06F 21/31; H04L 12/58*

(73) **CHENGDU QIANNIUCAO INFORMATION TECHNOLOGY CO., LTD** (CN)
No. 1609, 16th Floor, Hemei Haitang Center (Tianfu Chuangke) No. 2039, South Section of Tianfu avenue, Tianfu New Area, China (Sichuan) Pilot Free Trade Zone Chengdu, Sichuan 610000, China

(72) CHEN, Dazhi (CN)

(74) Công ty Cổ phần Sở hữu công nghiệp INVESTIP (INVESTIP)

(54) **PHƯƠNG PHÁP CÀI ĐẶT KHOẢNG THỜI GIAN CHO PHÉP THAO TÁC ĐỐI VỚI NỘI DUNG HÒM THƯ VÀ NỘI DUNG NHẮN TIN TRỰC TUYẾN TRONG HỆ THỐNG**

(57) Sáng chế đề cập đến phương pháp cài đặt khoảng thời gian cho phép thao tác đối với nội dung hòm thư và nội dung nhắn tin trực tuyến trong hệ thống, trong đó phương pháp cài đặt thời gian cho phép thao tác đối với nội dung hòm thư bao gồm: lựa chọn một vai trò, người dùng hoặc nhân viên làm người sử dụng email; cài đặt khoảng thời gian cho mỗi người sử dụng email, khoảng thời gian cho phép bao gồm một hoặc nhiều loại trong bốn loại dưới đây: khoảng thời gian từ thời điểm đến thời điểm hiện tại có được thời lượng cố định trước thời điểm hiện tại, khoảng thời gian từ thời điểm bắt đầu đến thời điểm hiện tại, khoảng thời gian từ thời điểm kết thúc đến thời điểm khởi tạo hệ thống, và khoảng thời gian từ thời điểm bắt đầu đến thời điểm kết thúc; người sử dụng email tiến hành thao tác đối với nội dung của tài khoản email được người sử dụng email sử dụng trong khoảng thời gian cho phép của người sử dụng email này. Sáng chế này thông qua cài đặt khoảng thời gian cho phép, làm cho chỉ có thể tiến hành thao tác đối với nội dung của tài khoản email hoặc tài khoản nhắn tin trực tuyến trong khoảng thời gian cho phép được cài đặt, nâng cao độ bảo mật cho thông tin dữ liệu của tài khoản email và tài khoản nhắn tin trực tuyến.

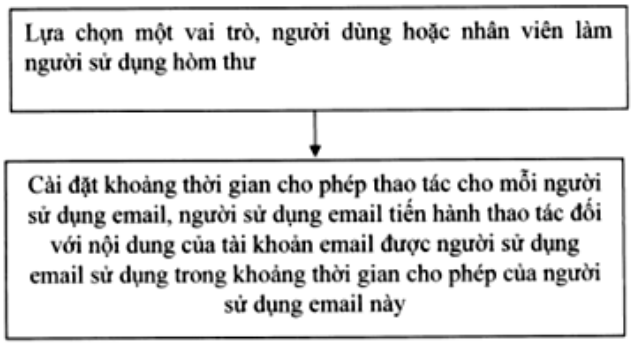

FIG.1

(11) **1-0046702 B**

(15) 05/05/2025
Số Quyết định: 64690/QĐ-SHTT.IP

(45) 25/06/2025 447B

(43) 25/11/2020 392 A

(21) 1-2019-07459

(85) 30/12/2019

(22) 02/11/2018

(86) PCT/US2018/058890 02/11/2018

(30) 62/610,354 26/12/2017 US
2020615 19/03/2018 NL

(87) WO2019/133105 04/07/2019

(51) ***H01L 27/146***

(73) **ILLUMINA, INC.** (US)
5200 Illumina Way San Diego, CA 92122 (US)

(72) CAI, Xiuyu (US); AGAH, Ali (US); FUNG, Tracy H. (US); DEHLINGER, Dietrich (US)

(74) Công ty Cổ phần Sở hữu công nghiệp INVESTIP (INVESTIP)

(54) **KẾT CẤU CẢM BIẾN HÌNH ẢNH**

(57) Sáng chế đề cập đến kết cấu cảm biến hình ảnh bao gồm lớp hình ảnh. Lớp hình ảnh này bao gồm chip có các bộ phát hiện ánh sáng được bố trí trong đó. Ngăn xếp thiết bị được bố trí trên lớp hình ảnh. Chip có các phần dẫn ánh sáng được bố trí trong ngăn xếp thiết bị. Mỗi phần dẫn ánh sáng được kết hợp với ít nhất một bộ phát hiện ánh sáng của chip có các bộ phát hiện ánh sáng. Ngăn xếp thụ động được bố trí trên ngăn xếp thiết bị. Ngăn xếp thụ động bao gồm bề mặt đáy tiếp xúc trực tiếp với bề mặt trên cùng của các phần dẫn ánh sáng. Chip có các giếng cỡ nano được bố trí trong lớp trên cùng của ngăn xếp thụ động. Mỗi giếng cỡ nano được kết hợp với phần dẫn ánh sáng của chip có các phần dẫn ánh sáng. Kết cấu kim loại chặn sự nhiễu chéo được bố trí trong ngăn xếp thụ động. Kết cấu kim loại chặn sự nhiễu chéo làm giảm sự nhiễu chéo ở trong ngăn xếp thụ động.

FIG. 2

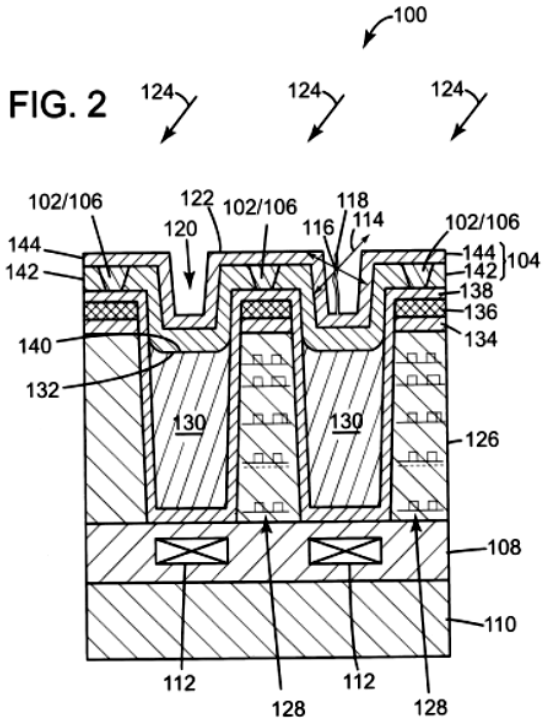

(11) **1-0046703 B**

(15) 05/05/2025
Số Quyết định: 64691/QĐ-SHTT.IP

(45) 25/06/2025 447B

(43) 27/12/2021 405 A

(21) 1-2021-05256

(85) 26/08/2021

(22) 02/03/2020

(86) PCT/IB2020/051760 02/03/2020

(30) 19160897.5 05/03/2019 EP

(87) WO2020/178714 A1 10/09/2020

(51) ***A61M 15/00***; *A61M 15/06; A24F 42/20*

(73) **PHILIP MORRIS PRODUCTS S.A.** (CH)
Quai Jeanrenaud 3, CH-2000 Neuchatel, Switzerland

(72) CAMPITELLI, Gennaro (IT); DAYIOGLU, Onur (TR); SPADARO, Fabiana (IT); ZUBER, Gerard (CH)

(74) Công ty TNHH Tư vấn đầu tư và chuyển giao công nghệ (INVESTCONSULT)

(54) **DỤNG CỤ GIỮ CHO VẬT DỤNG HÍT VÀ HỆ THỐNG HÍT BAO GỒM VẬT DỤNG HÍT VÀ DỤNG CỤ GIỮ NÀY**

(57) Dụng cụ giữ (150) cho vật dụng hít (110) bao gồm vỏ bọc (151) xác định khoang vật dụng hít (154), chi tiết sắc nhọn (160) được cố định vào và kéo dài vào trong khoang vật dụng hít, ống bọc ngoài (180) được bố trí trong khoang vật dụng hít và được tạo kết cấu để giữ vật dụng hít, ống bọc ngoài có thể di chuyển dọc theo trục dọc của vỏ bọc và chi tiết lò xo (200) được tạo kết cấu để đẩy ống bọc ngoài về phía đầu gần hở (156) của vỏ bọc. Sáng chế cũng đề cập đến hệ thống hít (100) bao gồm vật dụng hít và dụng cụ giữ này.

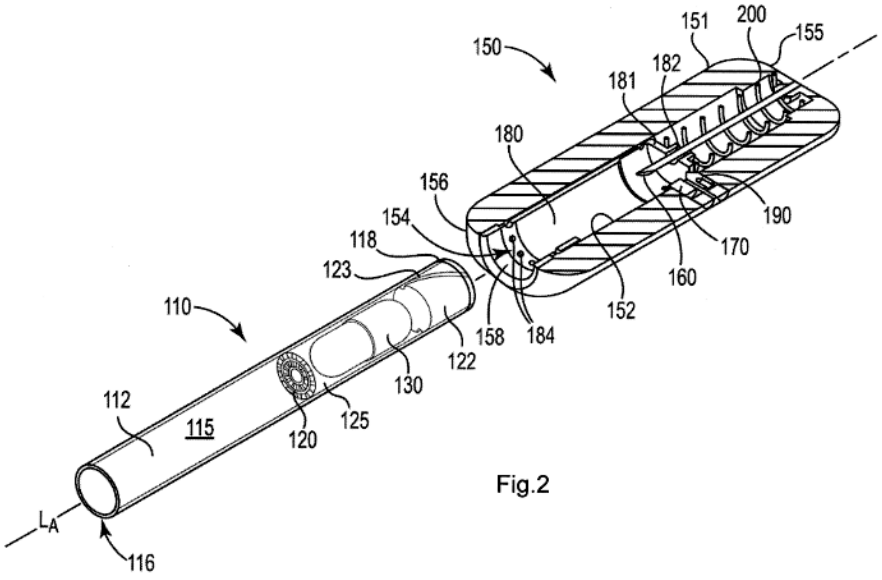

Fig.2

(11) **1-0046704 B**

(15) 05/05/2025
Số Quyết định: 64692/QĐ-SHTT.IP

(45) 25/06/2025 447B

(43) 26/07/2021 400 A

(21) 1-2021-01906

(85) 08/04/2021

(22) 12/09/2019

(86) PCT/CN2019/105711 12/09/2019

(30) 201811068957.4 13/09/2018 CN
201811264674.7 26/10/2018 CN

(87) WO2020/052653 19/03/2020

(51) ***H04N 19/52***

(73) **HUAWEI TECHNOLOGIES CO., LTD.** (CN)
Huawei Administration Building, Bantian, Longgang District, Shenzhen, Guangdong 518129, China

(72) CHEN, Xu (CN); ZHENG, Jianhua (CN)

(74) Công ty Cổ phần Sở hữu công nghiệp INVESTIP (INVESTIP)

(54) **PHƯƠNG PHÁP GIẢI MÃ VÀ THIẾT BỊ GIẢI MÃ ĐỂ DỰ ĐOÁN THÔNG TIN CHUYỂN ĐỘNG**

(57) Sáng chế đề cập đến phương pháp giải mã và thiết bị giải mã để dự đoán thông tin chuyển động. Phương pháp bao gồm: phân tích cú pháp dòng bit để thu được mã định danh thứ nhất; xác định phần tử mục tiêu từ tập hợp dự bị thứ nhất dựa trên mã định danh thứ nhất, trong đó các phần tử trong tập hợp dự bị thứ nhất bao gồm ít nhất một thông tin chuyển động dự bị thứ nhất và nhiều thông tin chuyển động dự bị thứ hai, thông tin chuyển động dự bị thứ nhất bao gồm thông tin chuyển động thứ nhất, và thông tin chuyển động dự bị thứ hai bao gồm độ lệch thông tin chuyển động được thiết lập trước; và khi phần tử mục tiêu là thông tin chuyển động dự bị thứ nhất, sử dụng thông tin chuyển động dự bị thứ nhất như thông tin chuyển động mục tiêu, trong đó thông tin chuyển động mục tiêu được sử dụng để dự đoán thông tin chuyển động của khối hình ảnh cần xử lý; hoặc khi phần tử mục tiêu thu được dựa trên nhiều thông tin chuyển động dự bị thứ hai, phân tích cú pháp dòng bit để thu được mã định danh thứ hai, và xác định thông tin chuyển động mục tiêu dựa trên mã định danh thứ hai và một trong nhiều thông tin chuyển động dự bị thứ hai.

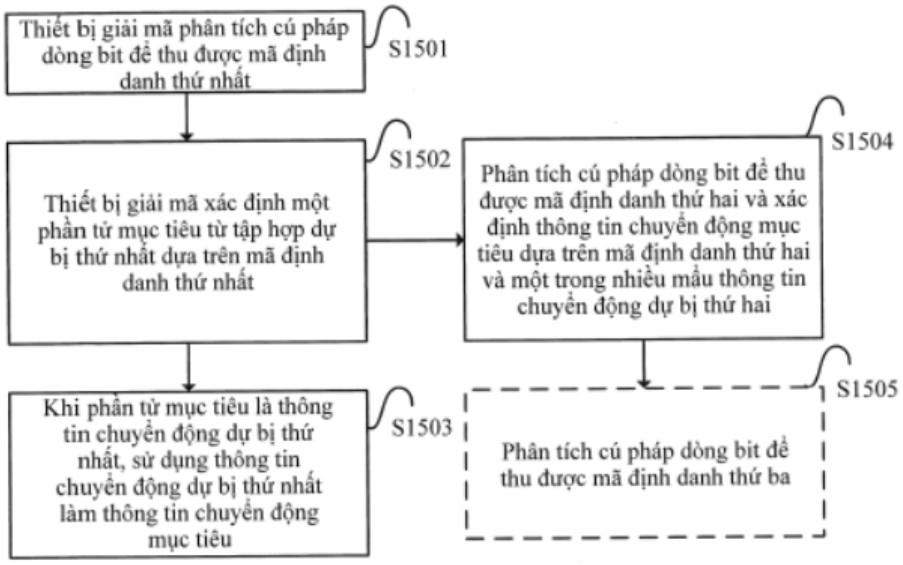
Thiết bị giải mã phân tích cú pháp dòng bit để thu được mã định danh thứ nhất
S1501
Thiết bị giải mã xác định một phần tử mục tiêu từ tập hợp dự bị thứ nhất dựa trên mã định danh thứ nhất
S1502
Khi phần tử mục tiêu là thông tin chuyển động dự bị thứ nhất, sử dụng thông tin chuyển động dự bị thứ nhất làm thông tin chuyển động mục tiêu
S1503
Phân tích cú pháp dòng bit để thu được mã định danh thứ hai và xác định thông tin chuyển động mục tiêu dựa trên mã định danh thứ hai và một trong nhiều mẫu thông tin chuyển động dự bị thứ hai
S1504
Phân tích cú pháp dòng bit để thu được mã định danh thứ ba
S1505

FIG. 15

(11) **1-0046705 B**

(15) 05/05/2025
Số Quyết định: 64693/QĐ-SHTT.IP

(45) 25/06/2025 447B

(43) 25/07/2017 352 A

(21) 1-2017-00895

(85) 13/03/2017

(22) 08/10/2015

(86) PCT/EP2015/073288 08/10/2015

(30) 14188685.3 13/10/2014 EP

(87) WO2016/058904 A1 21/04/2016

(51) ***A24F 47/00***

(73) **PHILIP MORRIS PRODUCTS S.A.** (CH)
Quai Jeanrenaud 3, CH-2000 Neuchatel, Switzerland

(72) BERNAUER, Dominique (CH); FERNANDO, Felix (GB)

(74) Công ty TNHH Tư vấn đầu tư và chuyển giao công nghệ (INVESTCONSULT)

(54) **HỆ THỐNG HÚT THUỐC ĐƯỢC LÀM NÓNG BẰNG ĐIỆN VÀ PHƯƠNG PHÁP ĐIỀU KHIỂN BỘ PHẬN LÀM NÓNG BẰNG ĐIỆN TRONG HỆ THỐNG NÀY**

(57) Sáng chế đề xuất hệ thống hút thuốc được làm nóng bằng điện và phương pháp điều khiển bộ phận làm nóng bằng điện (14) trong hệ thống hút thuốc được làm nóng bằng điện, phương pháp này bao gồm: bước cấp nguồn điện đến bộ phận làm nóng trong các xung sao cho trong thời gian hoạt động điện được cấp đến bộ phận làm nóng và trong thời gian không hoạt động điện không được cấp đến bộ phận làm nóng; bước nạp tụ điện (52) trong mạch RC (36) trong thời gian không hoạt động và cho phép tụ điện xả trong thời gian hoạt động; và bước theoi dõi điện áp xả của tụ điện và nếu điện áp xả của tụ điện rơi xuống dưới mức điện áp ngưỡng, thì dừng cấp thêm điện đến bộ phận làm nóng. Phương pháp này cho phép sự phát hiện nhất quán và đáng tin cậy về lỗi của bộ chuyển mạch bằng cách sử dụng các thành phần nhỏ gọn và sử dụng điện thấp.

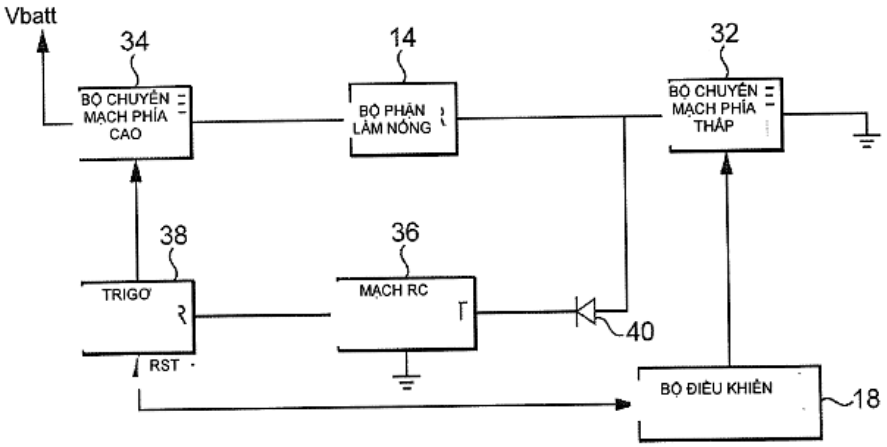

Fig. 3

(11) **1-0046706 B**

(15) 05/05/2025
Số Quyết định: 64803/QĐ-SHTT.IP

(45) 25/06/2025 447B

(43) 25/04/2016 337 A

(21) 1-2015-04077

(85) 23/10/2015

(22) 19/05/2014

(86) PCT/EP2014/060225 19/05/2014

(30) 13168609.9 21/05/2013 EP

(87) WO2014/187770 27/11/2014

(51) ***A24F 47/00***; *A61M 16/00; A61M 15/06; A61M 11/04; A61M 15/00*

(73) **PHILIP MORRIS PRODUCTS S.A.** (CH)
Quai Jeanrenand 3, CH-2000 Neuchatel, Switzerland

(72) THORENS, Michel (CH); Olivier COCHAND (CH)

(74) Công ty TNHH Tư vấn đầu tư và chuyển giao công nghệ (INVESTCONSULT)

(54) **HỘP CHỨA DÙNG CHO HỆ THỐNG PHÂN PHỐI SOL KHÍ, HỆ THỐNG PHÂN PHỐI SOL KHÍ VÀ PHƯƠNG PHÁP PHÂN PHỐI CÁC HẠT CHỨA THUỐC ĐƯỢC SOL KHÍ HÓA ĐẾN NGƯỜI SỬ DỤNG**

(57) Sáng chế đề cập đến hệ thống phân phối sol khí (100) để phân phối các hạt thuốc đã sol khí hóa đến người sử dụng, hệ thống này bao gồm hộp chứa (104) và thiết bị (102) được tạo kết cấu để nhận hộp chứa (104). Hộp chứa (104) bao gồm: ngăn thứ nhất (114) chứa nguồn hợp chất tăng cường khả năng phân phối; ngăn thứ hai (116) chứa nguồn thuốc; bộ bay hơi để làm nóng thuốc; và chi tiết truyền (122) để truyền thuốc từ ngăn thứ hai (116) đến bộ bay hơi. Hộp chứa (104) có thể còn bao gồm khoang tạo sol khí (124) nối thông lưu chất với ngăn thứ nhất (114) và ngăn thứ hai (116). Sáng chế cũng đề cập đến phương pháp phân phối các hạt chứa thuốc được sol khí hóa đến người sử dụng.

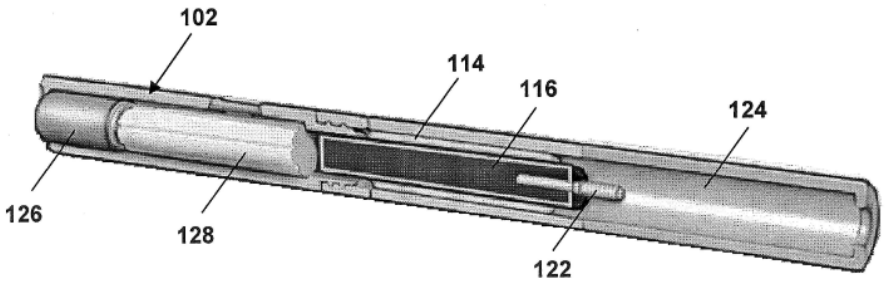

Fig.1(b)

(11) **1-0046707 B**
(15) 05/05/2025
Số Quyết định: 64807/QĐ-SHTT.IP
(45) 25/06/2025 447B
(43) 25/08/2022 413 A
(21) 1-2022-02475
(85) 20/04/2022
(22) 20/11/2020
(86) PCT/JP2020/043441 20/11/2020
(30) 2019-217269 29/11/2019 JP
(87) WO2021/106794 03/06/2021
(51) ***A61F 13/49***; *A61F 13/496*
(73) **UNICHARM CORPORATION** (JP)
182, Shimobun, Kinsei-cho, Shikokuchuo-City, Ehime 7990111, Japan
(72) ICHIKAWA, Makoto (JP); MUKAI, Hirotomo (JP); TANAKA, Suguru (JP); OKUNO, Shingo (JP)
(74) Công ty Cổ phần Sở hữu công nghiệp INVESTIP (INVESTIP)

(54) TÃ LÓT DÙNG MỘT LẦN DẠNG QUẦN LÓT

(57) Sáng chế đề cập đến tã lót dùng một lần dạng quần lót (1) mà bao gồm các phần khóa (60) mà khóa các phần đầu của phần eo phía trước (20) và phần eo phía sau (30). Trong tã lót dùng một lần dạng quần lót (1), tổng khối lượng cơ bản của tấm bề mặt tiếp xúc da (25, 35) được bố trí gần nhất với da và khối lượng cơ bản của tấm lớp bên ngoài (22, 32) được bố trí xa nhất so với da là 32 g/m^2 hoặc nhỏ hơn đối với phần eo phía trước (20) và đối với phần eo phía sau (30), các tấm bề mặt tiếp xúc da (25, 35) chồng lên các phần khóa (60) trong cả hai phần đầu theo hướng trái phải, và các vùng liền kề (A60) liền kề về phía trong với các phần khóa (60) theo hướng trái phải, mỗi tấm bề mặt tiếp xúc da (25, 35) có phần không ghép nối mà không được ghép nối với tấm lớp bên trong (21, 31) được xếp lớp ở phía không tiếp xúc da của tấm bề mặt tiếp xúc da (25, 35). Độ bền xé để xé rách các tấm bề mặt tiếp xúc da (25, 35) dọc theo hướng trái phải là lớn hơn độ bền bóc của các phần khóa (60).

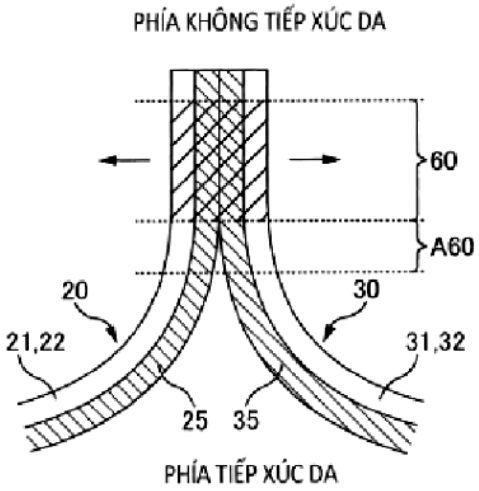

FIG.8

(11) **1-0046708 B**

(15) 05/05/2025
Số Quyết định: 64808/QĐ-SHTT.IP

(45) 25/06/2025 447B

(43) 27/09/2021 402 A

(21) 1-2021-03096

(85) 27/05/2021

(22) 20/12/2019

(86) PCT/EP2019/086807 20/12/2019

(30) 18214844.5 20/12/2018 EP

(87) WO2020/128048 A1 25/06/2020

(51) ***A24D 1/02***

(73) **PHILIP MORRIS PRODUCTS S.A.** (CH)
Quai Jeanrenaud 3, CH-2000 Neuchatel, Switzerland

(72) UTHURRY, Jérôme (FR)

(74) Công ty TNHH Tư vấn đầu tư và chuyển giao công nghệ (INVESTCONSULT)

(54) **VẬT DỤNG TẠO SOL KHÍ CÓ ĐOẠN RỖNG NHẸ ĐỂ TẠO RA SOL KHÍ CÓ THỂ HÍT TRONG KHI LÀM NÓNG**

(57) Sáng chế đề cập đến vật dụng tạo sol khí (10) để tạo ra sol khí có thể hít khi được làm nóng bao gồm: thân của nền tạo sol khí (12); và đoạn dạng ống rỗng (16) ở phía dòng ra và căn chỉnh theo chiều dọc với thân (12). Đoạn ống rỗng (16) định ra khoang kéo dài toàn bộ theo cách là từ đầu dòng vào của đoạn dạng ống rỗng (16) đến đầu dòng ra của đoạn dạng ống rỗng (16). Vật dụng (10) bao gồm vùng thông khí (26) ở vị trí dọc theo đoạn dạng ống rỗng. Đoạn dạng ống rỗng có chiều dài nhỏ hơn khoảng 25 milimet. Tỷ lệ giữa trọng lượng của đoạn dạng ống rỗng và thể tích của khoang được định ra bởi đoạn dạng ống rỗng nhỏ hơn 1 miligam/milimet khối. Thân (12) của nền tạo sol khí bao gồm ít nhất chất tạo sol khí, thân (12) của nền tạo sol khí có hàm lượng chất tạo sol khí là ít nhất khoảng 10 phần trăm trên cơ sở trọng lượng khô.

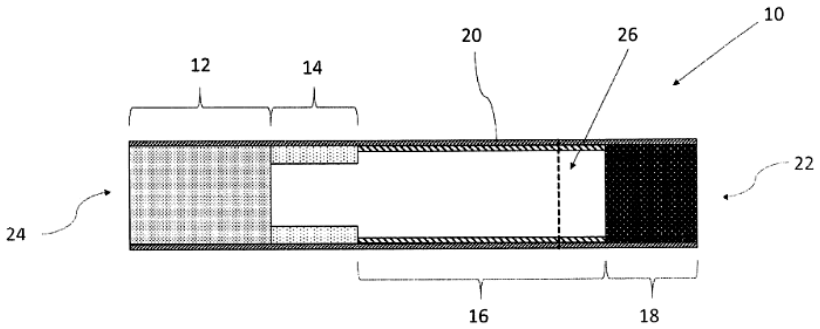

Fig.1

(11) **1-0046709 B**

(15) 05/05/2025
Số Quyết định: 64809/QĐ-SHTT.IP

(45) 25/06/2025 447B

(43) 25/08/2021 401 A

(21) 1-2021-01760

(85) 01/04/2021

(22) 17/10/2019

(86) PCT/IB2019/058862 17/10/2019

(30) 10-2018-0124171 18/10/2018 KR

(87) WO2020/079637 A9 23/04/2020

(51) ***A61K 9/20***; *A61K 31/5377; A61K 9/00*

(73) **YUHAN CORPORATION** (KR)
74, Noryangjin-ro, Dongjak-gu, Seoul, 06927, Republic of Korea

(72) KIM, Seongkyu (KR); LEE, Deokkyu (KR); KIM, Soo-Won (KR); YANG, Jun-Mo (KR); PARK, Yoong-Sik (KR)

(74) Công ty Cổ phần Sở hữu công nghiệp INVESTIP (INVESTIP)

(54) **CHẾ PHẨM DƯỢC DÙNG BẰNG ĐƯỜNG UỐNG BAO GỒM CHẤT DẪN XUẤT AMINOPYRIMIĐIN HOẶC MUỐI CỦA NÓ**

(57) Sáng chế đề xuất chế phẩm dược dùng để uống, bao gồm: N-(5-(4-(4-((đimetylamino)metyl)-3-phenyl-lH-pyrazol-l-yl)pirimiđin-2-ylamino)-4-metoxy-2-morpholinophenyl)acrylamit (Lazertinib) hoặc muối dược dụng của nó dưới dạng hoạt chất; và sự kết hợp xenluloza vi tinh thể và manitol dưới dạng chất pha loãng.

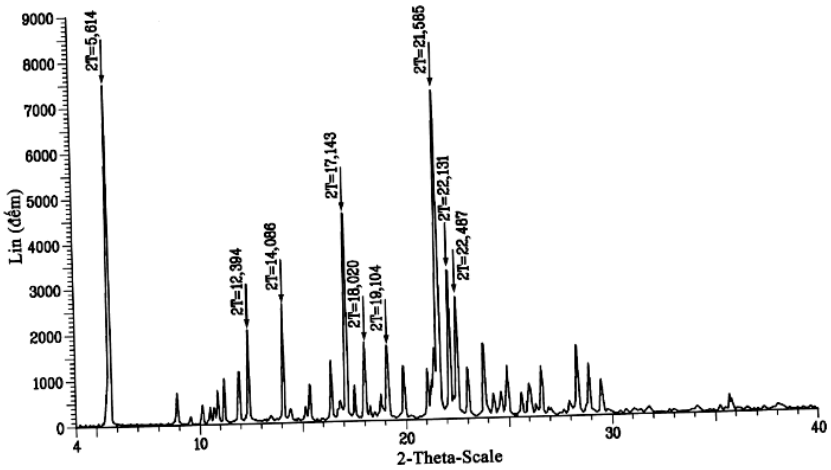

HÌNH 1

(11) **1-0046710 B**

(15) 05/05/2025
Số Quyết định: 64810/QĐ-SHTT.IP

(45) 25/06/2025 447B

(43) 25/11/2021 404 A

(21) 1-2021-03139

(85) 31/05/2021

(22) 02/08/2019

(86) PCT/CN2019/099041 02/08/2019

(30) 201811309187.8 05/11/2018 CN
201910033213.7 14/01/2019 CN

(87) WO2020/093742 14/05/2020

(51) ***H04W 4/50***

(73) **HUAWEI TECHNOLOGIES CO., LTD.** (CN)
Huawei Administration Building, Bantian, Longgang District, Shenzhen, Guangdong 518129, P.R. China

(72) GE, Cuili (CN); AMOGH, Niranth (IN); YANG, Yanmei (CN)

(74) Công ty Cổ phần Sở hữu công nghiệp INVESTIP (INVESTIP)

(54) **PHƯƠNG PHÁP CÔNG BỐ GIAO DIỆN LẬP TRÌNH ỨNG DỤNG, THỰC THỂ CHỨC NĂNG LÕI GIAO DIỆN LẬP TRÌNH ỨNG DỤNG CHUNG THỨ NHẤT, THỰC THỂ CÔNG BỐ GIAO DIỆN LẬP TRÌNH ỨNG DỤNG, PHƯƠNG TIỆN LƯU TRỮ ĐỌC ĐƯỢC BẰNG MÁY TÍNH VÀ HỆ THỐNG CÔNG BỐ GIAO DIỆN LẬP TRÌNH ỨNG DỤNG**

(57) Các phương án của sáng chế đề cập đến lĩnh vực công nghệ truyền thông, và bộc lộ phương pháp công bố giao diện lập trình ứng dụng (application programming interface, API), bộ máy truyền thông và phương tiện lưu trữ máy tính, để công bố API cho nhiều thực thể chức năng lõi thư viện API chung (common API framework core function, CCF). Phương pháp có thể bao gồm: bước xác định, bởi thực thể CCF thứ nhất, thực thể API sẽ được chia sẻ; và bước chia sẻ, bởi thực thể CCF thứ nhất, thông tin về API sẽ được chia sẻ với thực thể CCF đích của API sẽ được chia sẻ.

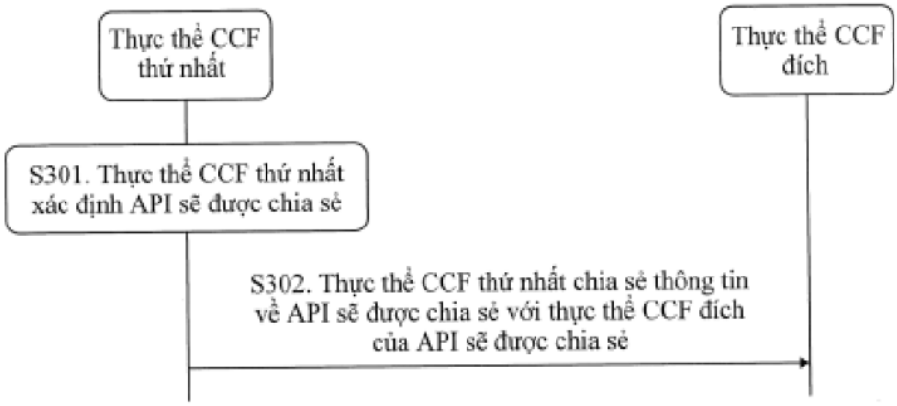

FIG. 3

(11) **1-0046711 B**

(15) 05/05/2025
Số Quyết định: 64811/QĐ-SHTT.IP

(45) 25/06/2025 447B

(43) 25/11/2022 416 A

(21) 1-2022-00871

(85) 14/02/2022

(22) 01/09/2020

(86) PCT/EP2020/074367 01/09/2020

(30) 10 2019 124 145.6 09/09/2019 DE

(87) WO2021/047963 18/03/2021

(51) ***B60B 5/02***

(73) **CIP MOBILITY GMBH** (DE)
Forsthausstr. 2, 82031 Grünwald, Germany

(72) TIMMEL, Tristan (DE); NENDEL, Wolfgang (DE); SPIELER, Mirko (DE); IWAN, Sebastian (DE); VOGEL, Torsten (DE)

(74) Công ty Cổ phần Sở hữu công nghiệp INVESTIP (INVESTIP)

(54) **BÁNH XE PHƯƠNG TIỆN GIAO THÔNG VÀ PHƯƠNG PHÁP SẢN XUẤT BÁNH XE NÀY**

(57) Sáng chế đề cập đến bánh xe liền khối ổn định, cụ thể thích hợp cho xe đạp có trọng lượng hệ thống tăng như xe đạp chạy bằng điện hoặc xe đạp chở hàng và phương pháp sản xuất bánh xe này. Bánh xe phương tiện giao thông bao gồm phần vành (110), nhiều nan hoa (120) và phần trục (130) được tạo hình liền khối bằng cách đúc phun các ống nano cacbon hoặc có cốt bằng sợi có chứa nhựa nhiệt dẻo, trong đó mỗi nan hoa trong số nhiều nan hoa (120) bao gồm tiết diện ngang về cơ bản hình chữ Z với chân giữa (122) và cặp chân ngoài (121, 123), trong đó góc (γ) được bao ngoài bởi mỗi cặp chân ngoài và chân giữa lớn hơn một góc vuông và trong đó độ dài của chân giữa (122) tăng từ phần vành (110) về phía phần trục (130).

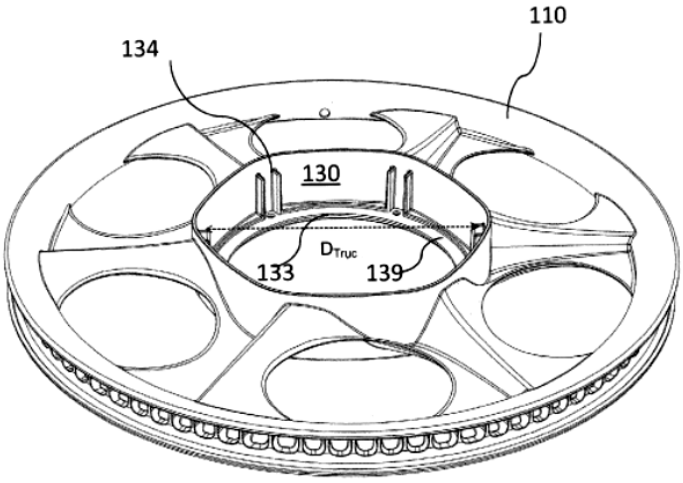

FIG. 8

(11) **1-0046712 B**

(15) 05/05/2025
Số Quyết định: 64812/QĐ-SHTT.IP

(45) 25/06/2025 447B

(43) 27/09/2021 402 A

(21) 1-2021-03952

(85) 29/06/2021

(22) 21/11/2013

(86) PCT/US2013/071288 21/11/2013

(30) 61/728,912 21/11/2012 US
61/782,550 14/03/2013 US
61/809,541 08/04/2013 US
61/864,717 12/08/2013 US
61/892,797 18/10/2013 US

(87) WO2014/081954 30/05/2014

(51) ***C07K 16/00***

(62) 1-2015-01758

(73) **JANSSEN BIOTECH, INC.** (US)
800/850 Ridgeview Drive Horsham, Pennsylvania 19044, United States of America

(72) CHIU, Mark (US); MOORES, Sheri (US); NEIJSSEN, Joost (NL); PARREN, Paul (NL); SCHUURMAN, Janine (NL)

(74) Công ty Cổ phần Sở hữu công nghiệp INVESTIP (INVESTIP)

(54) **KHÁNG THỂ EGFR/C-MET ĐẶC HIỆU KÉP VÀ DƯỢC PHẨM CHỨA KHÁNG THỂ NÀY**

(57) Sáng chế đề cập đến các kháng thể EGFR/c-Met đặc hiệu kép, polynucleotit tổng hợp được phân lập mã hóa HC1, HC2, LC1 và/hoặc LC2 của kháng thể này. Ngoài ra, sáng chế còn đề cập đến phương pháp tạo ra kháng thể này, dược phẩm chứa kháng thể này và phương pháp sử dụng kháng thể này.

Fig.1A

```
SEQ ID
NO:
18          LPAPKNLVVSEVTEDSLRLSWADP-HGFYDSFLIQYQESEKVGEAINLTVPGSERSYDLTG      (60)
19          LPAPKNLVVSEVTEDSLRLSWTYD-RDGYDSFLIQYQESEKVGEAINLTVPGSERSYDLTG
20          LPAPKNLVVSEVTEDSLRLSWGYN-GDHFDSFLIQYQESEKVGEAINLTVPGSERSYDLTG
21          LPAPKNLVVSEVTEDSLRLSWDDP-RGFYESFLIQYQESEKVGEAINLTVPGSERSYDLTG
22          LPAPKNLVVSEVTEDSLRLSWTWP-YADLDSFLIQYQESEKVGEAINLTVPGSERSYDLTG
23          LPAPKNLVVSEVTEDSLRLSWGYN-GDHFDSFLIQYQESEKVGEAINLTVPGSERSYDLTG
24          LPAPKNLVVSEVTEDSLRLSWDYDLGDHFDSFLIQYQESEKVGEAINLTVPGSERSYDLTG
25          LPAPKNLVVSEVTEDSLRLSWDDP-WAFYESFLIQYQESEKVGEAINLTVPGSERSYDLTG
27          LPAPKNLVVSEVTEDSARLSWDDP-WAFYESFLIQYQESEKVGEAIVLTVPGSERSYDLTG
29          LPAPKNLVVSEVTEDSLRLSWTWP-YADLDSFLIQYQESEKVGEAINLTVPGSERSYDLTG
107         LPAPKNLVVSEVTEDSARLSWADP-HGFYDSFLIQYQESEKVGEAIVLTVPGSERSYDLTG
108         LPAPKNLVVSEVTEDSARLSWDDP-WAFYESFLIQYQESEKVGEAIVLTVPGSERSYDLTG
109         LPAPKNLVVSEVTEDSARLSWDDP-HAFYESFLIQYQESEKVGEAIVLTVPGSERSYDLTG
110         LPAPKNLVVSEVTEDSARLSWADP-HGFYDSFLIQYQESEKVGEAIVLTVPGSERSYDLTG
            *************** **** :*************** **************

18          LKPGTEYTVSIYGVHNVYKDTNMRGLPLSAEFTT                              (94)
19          LKPGTEYTVSIYGVHNVYKDTNMRGLPLSAEFTT
20          LKPGTEYTVSIYGVHNVYKDTNMRGLPLSAEFTT
21          LKPGTEYTVSIYGVHNVYKDTNMRGLPLSAEFTT
22          LKPGTEYTVSIYGVHNVYKDTNMRGLPLSAEFTT
23          LKPGTEYTVSIYGVHNVYKDTNMRGLPLSAEFTT
24          LKPGTEYTVSIYGVHNVYKDTNMRGLPLSAEFTT
25          LKPGTEYTVSIYGVHNVYKDTNMRGLPLSAEFTT
27          LKPGTEYTVSIYGVHNVYKDTNMRGLPLSAIFTT
29          LKPGTEYTVSIYGVHNVYKDTNMRGLPLSAEFTT
107         LKPGTEYTVSIYGVHNVYKDTNMRGLPLSAIFTT
108         LKPGTEYTVSIYGVHNVYKDTNIRGLPLSAIFTT
109         LKPGTEYTVSIYGVHNVYKDTNIRGLPLSAIFTT
110         LKPGTEYTVSIYGVHNVYKDTNIRGLPLSAIFTT
```

(11) **1-0046713 B**
(15) 05/05/2025
Số Quyết định: 64815/QĐ-SHTT.IP
(45) 25/06/2025 447B
(43) 26/10/2020 391 A
(21) 1-2020-04250
(85) 22/07/2020
(22) 16/10/2018
(86) PCT/JP2018/038438 16/10/2018
(30) 2017-247727 25/12/2017 JP
(87) WO2019/130736 04/07/2019
(51) ***G02B 6/40***; *G02B 6/36; G02B 6/38*
(73) **FUJIKURA LTD.** (JP)
5-1, Kiba 1-chome, Koto-ku, Tokyo 1358512 (JP)
(72) FUJITA, Shunsuke (JP); OTOMITSU, Takahito (JP); KANNO, Shuhei (JP); FUJIWARA, Kunihiko (JP)
(74) Công ty Cổ phần Sở hữu công nghiệp INVESTIP (INVESTIP)
(54) **ĐẦU NỐI QUANG**

(57) Sáng chế đề cập đến đầu nối quang có khả năng tạo điều kiện cho việc lắp ráp chi tiết ăn khớp (phần đẩy lò xo) so với vỏ mà không bị hạn chế bởi sự bố trí của lò xo. Đầu nối quang gồm: vỏ mà chứa ống nối theo cách có thể thụt vào được; lò xo mà được đặt trong vỏ để ép ống nối vào phía trước; và chi tiết ăn khớp được nối với một đầu của lò xo, được cố định vào vỏ bằng cách khớp với vỏ, và gồm cặp cần được bố trí để kẹp lò xo ở giữa, trong đó: khi hướng vuông góc với hướng trong đó lò xo ép vào ống nối và vuông góc với hướng trong đó cặp cần được xếp thẳng hàng là hướng trên - dưới, các phần khoang hở được bố trí trên cả hai phía theo hướng trên - dưới của vỏ, và chi tiết ăn khớp gồm các vấu được tạo ra ở các phía trên và dưới của cặp cần để ăn khớp với các phần khoang hở, và các phần biến dạng mà cho phép các vấu được dịch chuyển theo hướng trên - dưới.

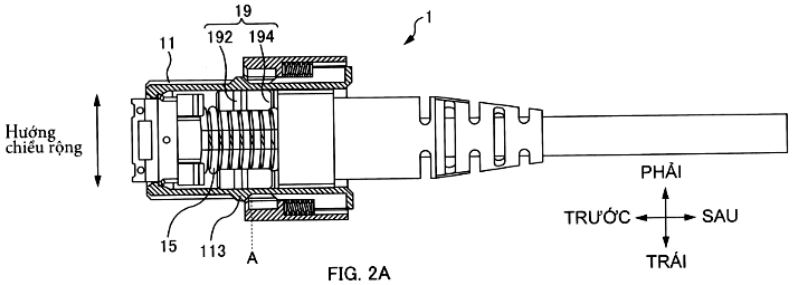

FIG. 2A

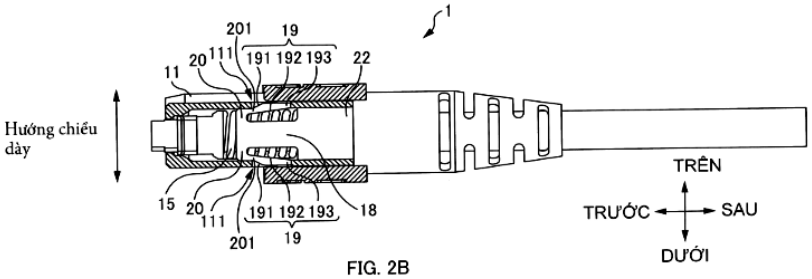

FIG. 2B

(11) **1-0046714 B**

(15) 05/05/2025
Số Quyết định: 64816/QĐ-SHTT.IP

(45) 25/06/2025 447B

(43) 25/04/2023 421 A

(21) 1-2022-08136

(85) 13/12/2022

(22) 14/05/2021

(86) PCT/JP2021/018337 14/05/2021

(30) 2020-106741 22/06/2020 JP

(87) WO2021/261108 30/12/2021

(51) ***B66C 23/00***; *B66C 13/22*

(73) **JFE STEEL CORPORATION** (JP)
2-3, Uchisaiwai-cho 2-chome, Chiyoda-ku, Tokyo 1000011, Japan

(72) TAKAKI Yuki (JP); YOSHINARI Yusuke (JP); YAMAGUCHI Osamu (JP)

(74) Công ty Cổ phần Sở hữu công nghiệp INVESTIP (INVESTIP)

(54) **CẦN CẨU HÀNG, PHƯƠNG PHÁP NGĂN CHẶN DAO ĐỘNG CẦN CẨU HÀNG VÀ PHƯƠNG PHÁP VẬN CHUYỂN HÀNG**

(57) Khi thực hiện việc vận chuyển từ vị trí khởi đầu tùy ý của hàng đến vị trí đích tùy ý của hàng, có thể điều khiển việc ngăn chặn hiện tượng dao động mà không có điều kiện ràng buộc và với hệ thống điều khiển đơn giản. Sáng chế đề cập đến cần cẩu hàng bao gồm cơ cấu quay cần trục (4) mà quay cần trục cần cẩu (2); cơ cấu nâng hạ cần trục (3) mà điều chỉnh góc nâng hạ; cơ cấu duỗi và co cần trục (5) mà điều chỉnh độ dài cần trục; và thiết bị điều khiển tính toán quỹ đạo mà hàng treo lên (7) được vận chuyển, và điều khiển cơ cấu quay cần trục (4), cơ cấu nâng hạ cần trục (3), và cơ cấu duỗi và co cần trục (5). Thiết bị điều khiển sẽ tính toán quỹ đạo để trở thành quỹ đạo đường thẳng khi nhìn từ ít nhất theo hướng thẳng đứng, theo vị trí khởi đầu của hàng và vị trí đích của hàng; tính toán góc quay θ, góc nâng hạ φ và chiều dài cần trục L để khiến cho quỹ đạo là quỹ đạo đường thẳng bằng cách sử dụng vị trí khởi đầu của hàng, vị trí đích của hàng, tốc độ tối đa v_{max}, chu kỳ dao động của hàng treo lên T, và thời gian khởi động T_1; và điều khiển cơ cấu quay cần trục (4), cơ cấu nâng hạ cần trục (3) và cơ cấu duỗi và co cần trục (5) để đạt được góc quay đã tính toán θ, góc dao động φ và chiều dài sải cần trục L.

FIG. 1

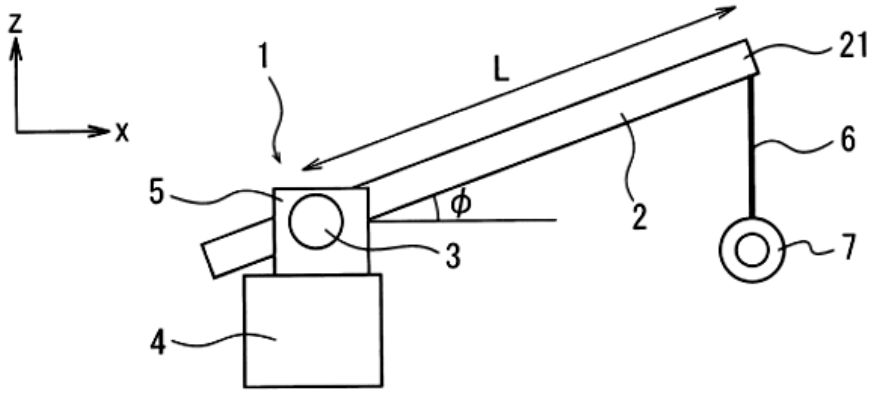

(11) **1-0046715 B**

(15) 05/05/2025
Số Quyết định: 64878/QĐ-SHTT.IP

(45) 25/06/2025 447B

(43) 27/12/2021 405 A

(21) 1-2021-05750

(85) 16/09/2021

(22) 04/03/2020

(86) PCT/JP2020/009120 04/03/2020

(30) 2019-053595 20/03/2019 JP

(87) WO2020/189279 24/09/2020

(51) ***A61F 13/51****; A61F 13/551; A61F 13/49; A61F 13/496*

(73) **UNICHARM CORPORATION** (JP)
182, Shimobun, Kinsei-cho, Shikokuchuo-City, Ehime 7990111, Japan

(72) MAKI, Hideaki (JP); NAGATA, Kazuki (JP); SHIINO, Yodai (JP); FUJII, Keishi (JP)

(74) Công ty Cổ phần Sở hữu công nghiệp INVESTIP (INVESTIP)

(54) **VẬT DỤNG THẤM HÚT**

(57) Sáng chế đề cập đến vật dụng thấm hút (1) mà bao gồm cặp phần eo (20, 30) và thân chính thấm hút (10), trong đó: phần eo (20) gồm cặp tấm (21, 22) và nhiều chi tiết co giãn eo (23); mỗi chi tiết co giãn eo (23) được sắp xếp liên tục từ một phần cuối đến phần cuối khác của phần eo (20) theo hướng chiều rộng, và có phần khóa (40) trên cả hai phần cuối theo hướng chiều rộng; nhiều chi tiết co giãn (23) gồm chi tiết co giãn thứ nhất (231a) mà có phần không cố định (51) không được cố định vào cặp tấm (21, 22) bên trong của các phần khóa (40) theo hướng chiều rộng, và chi tiết co giãn thứ hai (231b) mà có phần cố định (52) trong đó vùng chồng lên phần không cố định (51) theo hướng chiều rộng được cố định vào cặp tấm (21, 22); và phần không cố định (51) có độ dài lớn hơn độ dài của thân chính thấm hút (10) theo hướng chiều rộng.

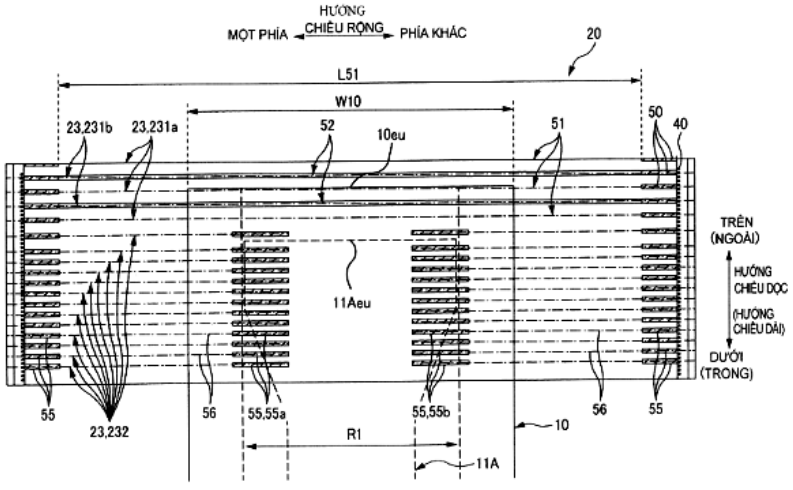

FIG.4

(11) **1-0046716 B**

(15) 05/05/2025
Số Quyết định: 64880/QĐ-SHTT.IP

(45) 25/06/2025 447B

(43) 27/09/2021 402 A

(21) 1-2021-03615

(85) 17/06/2021

(22) 05/12/2019

(86) PCT/JP2019/047690 05/12/2019

(30) 201811634670.3 29/12/2018 CN

(87) WO2020/137425 02/07/2020

(51) ***A61F 13/49***; *A61F 13/53; A61F 13/536; A61F 13/494*

(73) **UNICHARM CORPORATION** (JP)
182, Shimobun, Kinsei-cho, Shikokuchuo-shi, Ehime 7990111 Japan

(72) TANGE, Satoru (JP); GAO, Juyi (CN); XU, Xingwang (CN)

(74) Công ty Cổ phần Sở hữu công nghiệp INVESTIP (INVESTIP)

(54) **VẬT DỤNG THẤM HÚT**

(57) Sáng chế đề cập đến vật dụng thấm hút trong đó có thể ngăn chặn sự xuất hiện của các nếp gấp và có thể ngăn chặn sự suy giảm của đặc tính điều chỉnh cho vừa và khả năng thấm hút. Vật dụng thấm hút này được bố trí có thân thấm hút (10) gồm phần bụng (2), phần lưng (3), và chi tiết thấm hút (14). Chi tiết thấm hút có phần được nén (71) mà gồm polyme có độ thấm hút cao và kéo dài theo hướng chiều dọc. Thân thấm hút gồm, ở cả hai phía theo hướng chiều rộng, một cặp tấm bên (17, 17) kéo dài theo hướng chiều dọc. Mỗi tấm bên có: các vùng cố định (15, 15) mà được đặt tại đoạn ở đầu ở phía trước và phía ở sau theo hướng chiều dọc và được cố định vào bề mặt của thân thấm hút; và vách chống rò rỉ (16) mà gồm chi tiết đàn hồi (61) kéo dài theo hướng chiều dọc, được đặt giữa các vùng cố định ở phía trước và phía ở sau, cố định mép đầu ngoài theo hướng chiều rộng vào bề mặt của thân thấm hút, và không cố định mép đầu trong theo hướng chiều rộng. Theo hướng chiều dài, mép đầu (71e) ở phía trước của phần được nén được đặt gần hơn với phía trước trong vách chống rò rỉ so với mép đầu trước, và mép đầu (71e) ở phía sau của phần được nén được đặt gần hơn với phía ở sau trong vách chống rò rỉ so với mép đầu ở sau.

FIG. 1

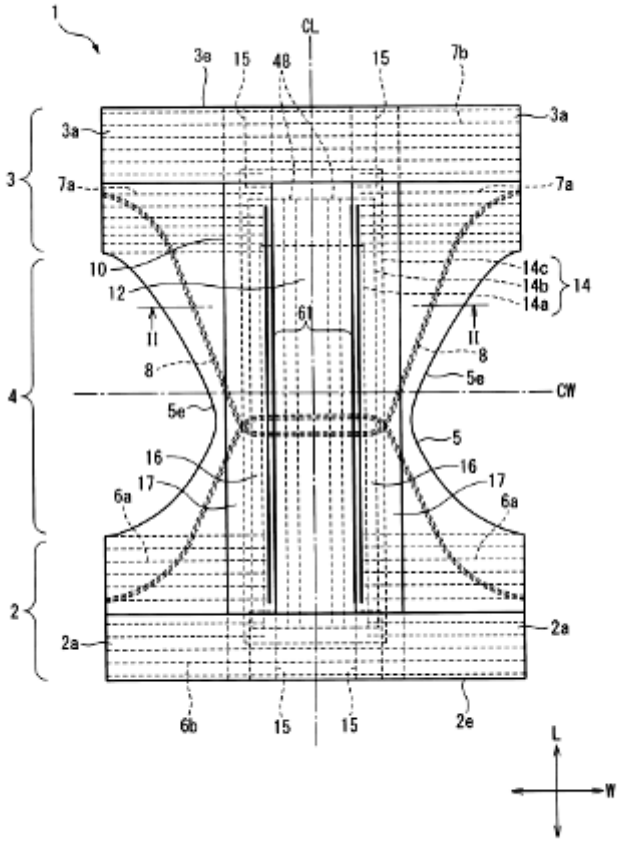
1
CL
3a
15
4B
15
7b
3a
3
7a
7a
10
12
14c
14b
14a
14
II
6t
II
8
8
5e
CW
4
5e
5
16
16
17
17
6a
6a
2
2a
2a
6b
15
15
2e
L
W

(11) **1-0046717 B**

(15) 05/05/2025
Số Quyết định: 64933/QĐ-SHTT.IP

(45) 25/06/2025 447B

(43) 25/04/2022 409 A

(21) 1-2021-06345

(22) 11/10/2021

(30) 202011096258.8 14/10/2020 CN

(51) ***A47D 7/00***

(73) **WONDERLAND SWITZERLAND AG** (CH)
Beim Bahnhof 5, 6312, Steinhausen, Switzerland

(72) Bo WU (CN); Xiong YU (CN); Cindy REPPERT (US)

(74) Công ty Cổ phần Sở hữu công nghiệp INVESTIP (INVESTIP)

(54) **VÕNG VÀ GIƯỜNG CŨI CÓ VÕNG NÀY**

(57) Sáng chế đề cập đến võng bao gồm thân vải của võng và đệm. Thân vải của võng được tạo kết cấu để đỡ đệm. Đệm này bao gồm đệm thứ nhất và đệm thứ hai mà được nối với nhau. Đệm thứ nhất có thể gấp lại được so với đệm thứ hai. Mặt bên của thân vải của võng có phần túi với không gian đựng. Khi đệm thứ nhất được gấp lại và phần túi được nối vào đệm thứ nhất, không gian đựng của phần túi được trải ra để tạo thành không gian chứa. Sáng chế còn đề cập đến giường cũi bao gồm võng nêu trên.

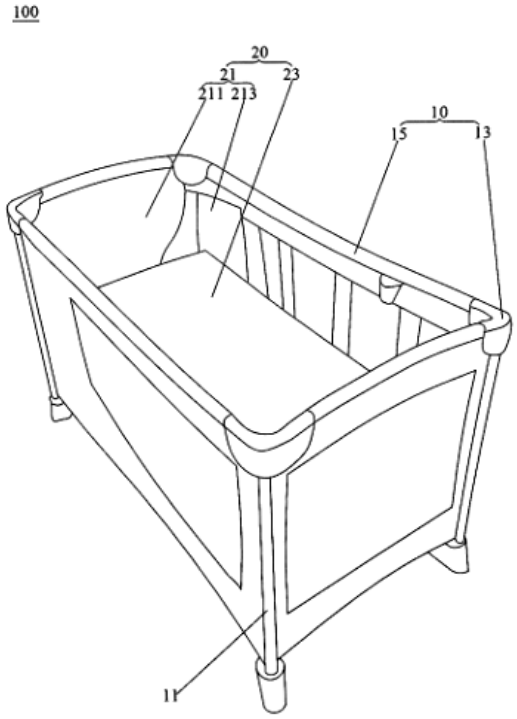

FIG. 1

(11) **1-0046718 B**

(15) 05/05/2025
Số Quyết định: 64934/QĐ-SHTT.IP

(45) 25/06/2025 447B

(43) 25/05/2021 398 A

(21) 1-2020-06236

(85) 28/10/2020

(22) 28/03/2019

(86) PCT/JP2019/013905 28/03/2019

(30) 2018-063685 29/03/2018 JP
2018-243215 26/12/2018 JP

(87) WO2019/189711 03/10/2019

(51) ***B41J 17/32***; *B41J 3/62; B41J 2/325*

(73) 1. **SEIKO EPSON COPORATION** (JP)
1-6, Shinjuku 4-chome, Shinjuku-ku, Tokyo 1608801, Japan
2. **KING JIM CO., LTD.** (JP)
10-18, Higashi-Kanda 2-chome, Chiyoda-ku, Tokyo 1010031 Japan

(72) ISHIMOTO Akio (JP); SASAKI Taishi (JP)

(74) Công ty Cổ phần Sở hữu công nghiệp INVESTIP (INVESTIP)

(54) **HỘP CHỨA BĂNG MỰC**

(57) Sáng chế đề xuất hộp chứa băng được giảm kích thước. Hộp chứa băng này bao gồm: phần hình trụ phía cuộn dẫn băng mực vào trục cuộn được lắp vào khi hộp chứa băng được lắp đặt trong phần lắp hộp chứa; phần dẫn hướng băng mực thứ nhất dẫn băng mực ở vị trí về phía đầu ra của phần hình trụ phía cuộn theo hướng nạp của băng mực; và phần dẫn hướng băng mực thứ hai dẫn băng mực ở vị trí về phía đầu ra của phần dẫn hướng băng mực theo hướng nạp. Phần dẫn hướng băng mực thứ nhất được bố trí ở phía trong của thứ hai hộp chứa băng so với đường dẫn tưởng tượng nối phần hình trụ phía cuộn và phần dẫn hướng băng mực thứ hai với nhau khi được nhìn từ phía trước của hộp chứa băng theo hướng lắp đặt.

Fig.10

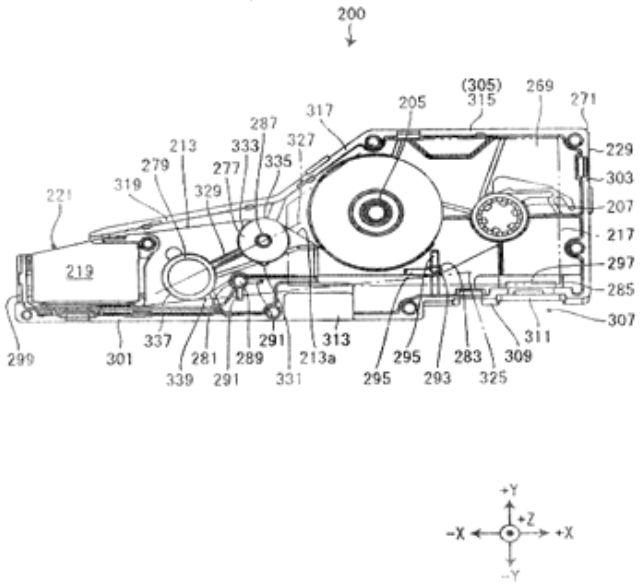

(11) **1-0046719 B**

(15) 05/05/2025
Số Quyết định: 64935/QĐ-SHTT.IP

(45) 25/06/2025 447B

(43) 25/04/2022 409 A

(21) 1-2021-06603

(85) 23/12/2015

(22) 23/05/2014

(86) PCT/EP2014/060731 23/05/2014

(30) 61/827,264 24/05/2013 US

(87) WO2014/187988 A2 27/11/2014

(51) ***G10L 19/00***

(62) 1-2015-04909

(73) **DOLBY INTERNATIONAL AB** (NL)
Apollo Building, 3E, Herikerbergweg 1-35, NL-1101 CN Amsterdam, NETHERLANDS

(72) SAMUELSSON, Leif Jonas (SE); PURNHAGEN, Heiko (SE)

(74) Công ty TNHH Quốc tế D &N (D&N INTERNATIONAL CO.,LTD.)

(54) **PHƯƠNG PHÁP MÃ HÓA MA TRẬN TĂNG MỨC TRONG HỆ THỐNG MÃ HÓA ÂM THANH, VÀ PHƯƠNG TIỆN BẤT BIẾN ĐỌC ĐƯỢC BẰNG MÁY TÍNH BAO GỒM CÁC LỆNH ĐỂ THỰC HIỆN PHƯƠNG PHÁP NÀY**

(57) Sáng chế đề cập đến các phương pháp, thiết bị để mã hóa và giải mã vectơ các tham số trong hệ thống mã hóa âm thanh. Sáng chế còn đề cập đến phương pháp và thiết bị để tái tạo đối tượng âm thanh trong hệ thống giải mã âm thanh. Theo sáng chế, phương pháp vi sai modulo để lập mã và mã hóa vectơ đại lượng không tuần hoàn có thể cải thiện hiệu suất mã hóa và giảm yêu cầu nhớ đối với các bộ mã hóa và bộ giải mã. Hơn nữa, sáng chế đề cập đến phương pháp hiệu quả để mã hóa và giải mã ma trận thưa. Ngoài ra, sáng chế đề cập đến phương pháp mã hóa ma trận tăng mức trong hệ thống mã hóa âm thanh và phương tiện lưu trữ bất biến đọc được bằng máy tính bao gồm các lệnh để thực hiện phương pháp này.

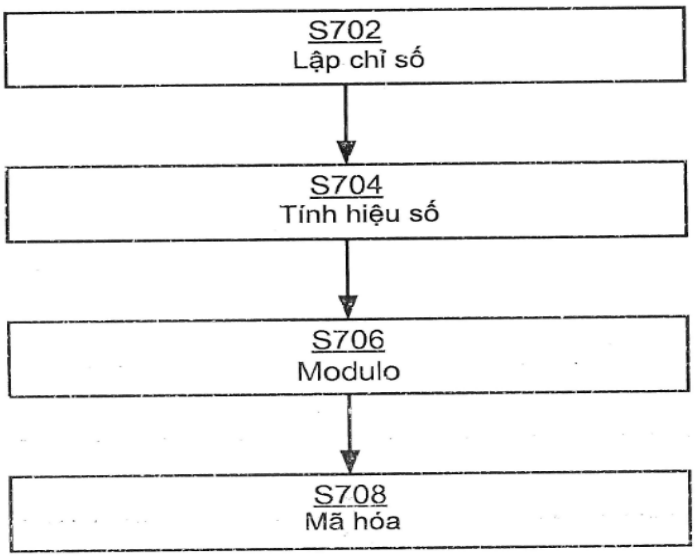

Fig. 7

(11) **1-0046720 B**

(15) 05/05/2025
Số Quyết định: 64936/QĐ-SHTT.IP

(45) 25/06/2025 447B

(43) 27/12/2021 405 A

(21) 1-2021-05310

(85) 27/08/2021

(22) 10/03/2020

(86) PCT/JP2020/010162 10/03/2020

(30) 2019-050676 19/03/2019 JP

(87) WO2020/189393 24/09/2020

(51) ***C21B 7/12***

(73) **JFE STEEL CORPORATION** (JP)
2-3, Uchisaiwai-cho 2-chome, Chiyoda-ku, Tokyo 100-0011, Japan

(72) KITAMURA Yohei (JP); KAWAKAMI Tomohiko (JP); HORINOUCHI Kohei (JP)

(74) Công ty Cổ phần Sở hữu công nghiệp INVESTIP (INVESTIP)

(54) **MŨI KHOAN MỞ LỖ VÀ PHƯƠNG PHÁP MỞ LỖ THÁO BẰNG CÁCH SỬ DỤNG MŨI KHOAN MỞ LỖ**

(57) Mục đích của sáng chế là đề xuất mũi khoan mở lỗ mà có thể đơn giản hóa thao tác mở lỗ tháo để lắp ống đầu đốt để tăng nhiệt độ của đáy lò của lò cao, cho phép khởi động lò cao trong khoảng thời gian tương đối ngắn sau khi ngừng thổi khí trong khoảng thời gian dài hoặc sau sự cố làm mát lò, bằng cách làm nóng hiệu quả đáy lò, và đề xuất phương pháp mở lỗ tháo bằng cách sử dụng mũi khoan mở lỗ. Mũi khoan mở lỗ (1) được sử dụng để mở lỗ tháo trong đáy lò của lò cao bao gồm các phoi khoan (2) trên các bề mặt phía sau (1b, 1c) của bề mặt khoan (1a) của mũi khoan mở lỗ sao cho các đầu ngoài cùng của các phoi khoan nằm ở bên trong đầu ngoài cùng của mũi khoan mở lỗ.

Fig. 1

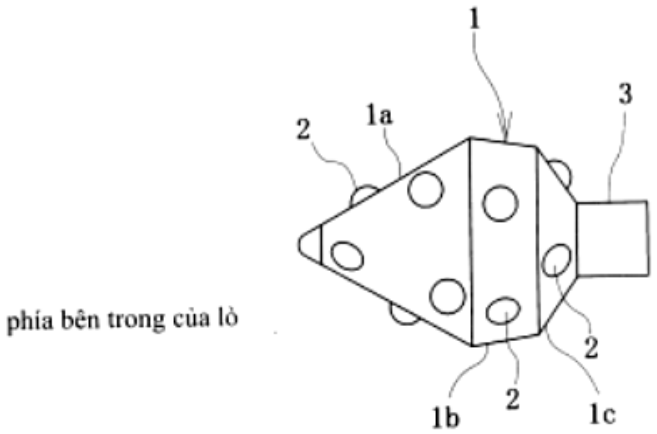

(11) **1-0046721 B**
(15) 05/05/2025
Số Quyết định: 64941/QĐ-SHTT.IP
(45) 25/06/2025 447B
(43) 25/01/2022 406 A
(21) 1-2021-06264
(85) 07/10/2021
(22) 02/04/2020
(86) PCT/JP2020/015189 02/04/2020
(30) 2019-074289 09/04/2019 JP
(87) WO2020/209173 15/10/2020
(51) ***C21C 5/46***; *C21C 7/072*
(73) **JFE STEEL CORPORATION** (JP)
2-3, Uchisaiwai-cho 2-chome, Chiyoda-ku, Tokyo 1000011, Japan
(72) MURAKAMI Yumi (JP); ODA Nobuhiko (JP); FUJII Yusuke (JP); OKUYAMA Goro (JP); AMANO Shota (JP); KOSEKI Shinji (JP); SATO Shingo (JP); TAKAHASHI Yukio (JP); KAWABATA Ryo (JP); KIKUCHI Naoki (JP); YUASA Atsuo (JP)
(74) Công ty Cổ phần Sở hữu công nghiệp INVESTIP (INVESTIP)
(54) **VÒI PHUN TIA**

(57) Sáng chế đề cập đến vòi phun tia thổi từ trên xuống được cấu hình để tự do chuyển đổi điều kiện giãn nở thích hợp để kiểm soát lượng oxy thổi và tốc độ phun độc lập với nhau mà không yêu cầu nhiều vòi phun tia hoặc phần có thể chuyển động cơ học. Vòi phun tia 1 được cấu hình để tinh luyện thổi oxy để oxy hóa sắt nóng chảy được nạp trong thùng phản ứng trong khi khí được thổi từ ống thổi từ trên xuống đến sắt nóng chảy. một hoặc nhiều lỗ thổi 4 để thổi khí làm việc được bố trí, trên bề mặt phía thành bên trong của vòi phun, tại vị trí mà vòi phun tia có diện tích mặt cắt ngang nhỏ nhất theo hướng trục vòi phun hoặc tại vị trí lân cận của vị trí đó.

FIG. 1

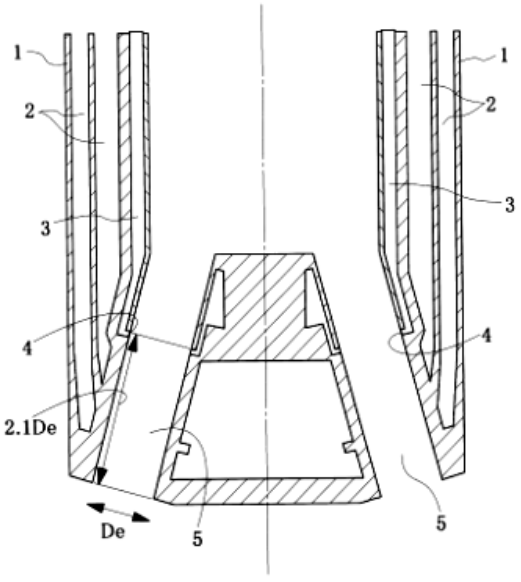

(11) **1-0046722 B**

(15) 05/05/2025
Số Quyết định: 64942/QĐ-SHTT.IP

(45) 25/06/2025 447B

(43) 25/12/2020 393 A

(21) 1-2019-07462

(85) 30/12/2019

(22) 20/11/2018

(86) PCT/US2018/062019 20/11/2018

(30) 62/609,903 22/12/2017 US
2020625 20/03/2018 NL

(87) WO2019/125690 27/06/2019

(51) ***H01L 27/146***

(73) **ILLUMINA, INC.** (US)
5200 Illumina Way San Diego California 92122 United States of America

(72) CAI, Xiuyu (US)

(74) Công ty Cổ phần Sở hữu công nghiệp INVESTIP (INVESTIP)

(54) **THIẾT BỊ PHÁT HIỆN ÁNH SÁNG, BỘ CẢM BIẾN SINH HỌC VÀ PHƯƠNG PHÁP SẢN XUẤT BỘ CẢM BIẾN SINH HỌC**

(57) Sáng chế đề cập đến các thiết bị phát hiện ánh sáng và các phương pháp tương ứng. Các thiết bị bao gồm kết cấu phản ứng để chứa dung dịch phản ứng và ít nhất một điểm phản ứng mà tạo ra sự phát ra ánh sáng để đáp ứng với ánh sáng kích thích tới sau khi xử lý với dung dịch phản ứng. Các thiết bị cũng bao gồm nhiều cảm biến ánh sáng và hệ mạch thiết bị. Các thiết bị còn bao gồm nhiều phần dẫn ánh sáng kéo dài về phía ít nhất một cảm biến ánh sáng tương ứng từ các vùng đầu vào mà nhận ánh sáng kích thích và sự phát ra ánh sáng từ ít nhất một phần lõm phản ứng tương ứng. Các phần dẫn ánh sáng bao gồm vùng lọc thứ nhất mà lọc ánh sáng kích thích và cho phép sự phát ra ánh sáng có bước sóng thứ nhất để đi đến ít nhất một cảm biến ánh sáng tương ứng, và vùng lọc thứ hai mà lọc ánh sáng kích thích và cho phép sự phát ra ánh sáng có bước sóng thứ hai để đi đến ít nhất một cảm biến ánh sáng tương ứng.

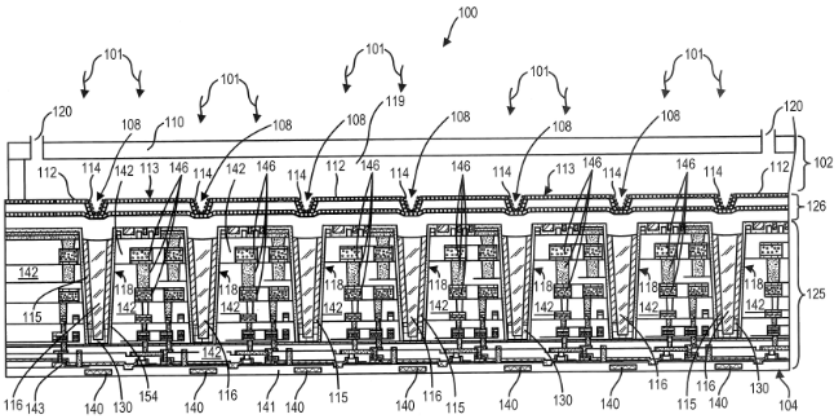

FIG.1

(11) **1-0046723 B**

(15) 05/05/2025
Số Quyết định: 64945/QĐ-SHTT.IP

(45) 25/06/2025 447B

(43) 25/03/2021 396 A

(21) 1-2020-03915

(85) 06/07/2020

(22) 07/12/2018

(86) PCT/EP2018/083897 07/12/2018

(30) 62/606,138 07/12/2017 US
18181037.5 29/06/2018 EP

(87) WO2019/110774 13/06/2019

(51) ***A61K 9/08***; *A61K 47/10; C07K 2/00; C07D 207/16; A61K 47/02; A61K 47/34*

(73) **ADOCIA** (FR)
115 avenue Lacassagne, 69003 LYON, France

(72) CHAN, You-Ping (FR); NOËL, Romain (FR); GEISSLER, Alexandre (FR); ROGER, Walter (FR); CHARVET, Richard (FR); LAURENT, Nicolas (FR)

(74) Công ty TNHH Quốc tế D &N (D&N INTERNATIONAL CO.,LTD.)

(54) **CHẾ PHẨM Ở DẠNG DUNG DỊCH NƯỚC CÓ THỂ TIÊM ĐƯỢC CHỨA ÍT NHẤT MỘT INSULIN NỀN VÀ CO-POLY-AXIT AMIN MANG ĐIỆN TÍCH CARBOXYLAT VÀ CÁC GỐC KỴ NƯỚC**

(57) Sáng chế đề cập đến chế phẩm được đặc trưng ở chỗ co-poly-axit amin mang điện tích carboxylat và ít nhất một gốc kỵ nước -Hy được chọn trong số các co-poly-axit amin có Công thức XXXb dưới đây:

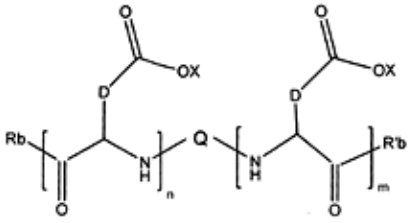

Công thức XXXb

trong đó,

- D độc lập là, nhóm $-CH_2-$ (axit aspartic) hoặc nhóm $-CH_2-CH_2-$ (axit glutamic),
- X là phần tử cation được chọn từ nhóm bao gồm các cation kiềm,
- R_b và R_b', giống hoặc khác nhau, là gốc kỵ nước -Hy, hoặc gốc được chọn từ nhóm bao gồm H, nhóm axyl mạch thẳng C2 đến C10, nhóm axyl mạch nhánh C3 đến C10, benzyl, đơn vị "axit amin" đầu tận cùng và pyroglutamat,
  ít nhất một nhóm Rb và R'b là gốc kỵ nước -Hy,
- Q và Hy là như được định nghĩa ở trên.
- n + m là mức độ polyme hóa DP của co-poly-axit amin, cụ thể là số lượng các đơn vị monome trung bình trên chuỗi co-poly-axit amin và $5 \leq n + m \leq 250$.

(11) **1-0046724 B**

(15) 05/05/2025
Số Quyết định: 64946/QĐ-SHTT.IP

(45) 25/06/2025 447B

(43) 25/12/2019 381 A

(21) 1-2019-04021

(85) 24/07/2019

(22) 25/01/2018

(86) PCT/JP2018/002250 25/01/2018

(30) 2017-011835 26/01/2017 JP

(87) WO2018/139527 02/08/2018

(51) ***C07D 401/14***; *A61P 13/12; A61P 35/00; A61P 37/02; A61P 43/00; A61P 9/00; A61K 31/4709; A61P 35/02*

(73) **ONO PHARMACEUTICAL CO., LTD.** (JP)
1-5, Doshomachi 2-chome, Chuo-ku, Osaka-shi, Osaka 5418526 (JP)

(72) NEKADO, Takahiro (JP); KIJIMA, Hideomi (JP); ONO, Shizuka (JP); NISHIYAMA, Toshihiko (JP)

(74) Công ty Cổ phần Sở hữu công nghiệp INVESTIP (INVESTIP)

(54) **HỢP CHẤT ETAN SULFONAT VÀ DƯỢC PHẨM CHỨA NÓ**

(57) Sáng chế đề cập đến hợp chất có công thức N-{5-[(6,7-dimetoxy-4-quinolinyl)oxy]-2-pyridinyl}-2,5-dioxo-1-phenyl-1,2,5,6,7,8-hexahydro-3-quinolincac boxamit etansulfonat, mà có hoạt tính ức chế Axl và có tác dụng làm chất để phòng ngừa và/hoặc điều trị các bệnh miễn dịch, ung thư, và tương tự, hợp chất ở dạng tinh thể, và dược phẩm bao gồm hợp chất này.

(11) **1-0046725 B**

(15) 05/05/2025
Số Quyết định: 64958/QĐ-SHTT.IP

(45) 25/06/2025 447B

(43) 27/09/2021 402 A

(21) 1-2021-02857

(85) 19/05/2021

(22) 05/11/2019

(86) PCT/JP2019/043178 05/11/2019

(30) 2018-217823 21/11/2018 JP

(87) WO2020/105406 28/05/2020

(51) ***C22C 38/00***; *C22C 38/14; C22C 38/12; C21D 9/46*

(73) **JFE STEEL CORPORATION** (JP)
2-3, Uchisaiwai-cho 2-chome, Chiyoda-ku, Tokyo 1000011, Japan

(72) SAITO Hayato (JP); KARIYA Nobusuke (JP); KOJIMA Katsumi (JP)

(74) Công ty Cổ phần Sở hữu công nghiệp INVESTIP (INVESTIP)

(54) **TẤM THÉP DÙNG LÀM LON VÀ PHƯƠNG PHÁP SẢN XUẤT TẤM THÉP NÀY**

(57) Sáng chế đề cập đến tấm thép dùng làm lon mà có độ bền cao và khả năng gia công ưu việt và phương pháp sản xuất tấm thép này. Tấm thép dùng làm lon có hợp phần hóa học chứa, theo phần trăm khối lượng, C: 0,085% đến 0,130%, Si: 0,04% hoặc nhỏ hơn, Mn: 0,10% đến 0,60%, P: 0,02% hoặc nhỏ hơn, S: lớn hơn 0,010% đến 0,020%, Al: 0,02% đến 0,10%, N: 0,0005% đến 0,0040%, Nb: 0,007% đến 0,030%, và B: 0,0010% đến 0,0050%, B/N là tỷ số của hàm lượng (phần trăm khối lượng) của B trên hàm lượng (phần trăm khối lượng) của N là 0,80 hoặc lớn hơn, phần còn lại là Fe và các tạp chất không thể tránh được, và cấu trúc tế vi ferit chứa 1,0% peclit hoặc lớn hơn xét theo tỷ phần diện tích. Tấm thép dùng làm lon có giới hạn chảy là 500 MPa hoặc lớn hơn, độ bền kéo là 550 MPa hoặc lớn hơn, độ giãn dài đều là 10% hoặc lớn hơn, và độ giãn dài chảy là 5,0% hoặc nhỏ hơn.

(11) **1-0046726 B**

(15) 05/05/2025
Số Quyết định: 64961/QĐ-SHTT.IP

(45) 25/06/2025 447B

(43) 25/01/2022 406 A

(21) 1-2021-06494

(85) 15/10/2021

(22) 27/03/2020

(86) PCT/CN2020/081673 27/03/2020

(30) 201910249922.9 29/03/2019 CN

(87) WO2020/200089 08/10/2020

(51) ***H04N 17/00***; *G03B 17/56; G03B 30/00*

(73) **HONOR DEVICE CO., LTD.** (CN)
Suite 3401, Unit A, Building 6, Shum Yip Sky Park, No. 8089, Hongli West Road, Xiangmihu Street, Futian District, Shenzhen, Guangdong 518040, People's Republic of China

(72) WANG, Xing (CN); MA, Lei (CN); ZHANG, Beihang (CN); CHEN, Hongda (CN)

(74) Công ty Cổ phần Sở hữu công nghiệp INVESTIP (INVESTIP)

(54) **THIẾT BỊ ĐẦU CUỐI DI ĐỘNG VÀ PHƯƠNG PHÁP PHÁT HIỆN VỊ TRÍ**

(57) Các phương án của sáng chế này đề xuất cơ cấu phát hiện vị trí, thiết bị đầu cuối di động, và phương pháp phát hiện vị trí. Thiết bị đầu cuối di động bao gồm camera và cơ cấu phát hiện vị trí được bố trí trong khoang chứa; cơ cấu phát hiện vị trí bao gồm bảng mạch, giá đỡ, nam châm thứ nhất và cảm biến Hall; camera của thiết bị đầu cuối di động được bố trí trên giá đỡ, và camera có thể thò ra khỏi hoặc thụt vào trong khoang chứa được tạo thành bởi vỏ. Cảm biến Hall bao gồm bề mặt làm việc thứ nhất và bề mặt làm việc thứ hai mà lần lượt mở rộng theo các hướng khác nhau, cảm biến Hall nhận biết từ trường của nam châm thứ nhất qua bề mặt làm việc thứ nhất và bề mặt làm việc thứ hai và tạo ra tín hiệu cảm ứng và tín hiệu cảm ứng được sử dụng để xác định vị trí thò ra và vị trí thụt vào của camera. Theo sáng chế, cảm biến Hall nhận biết từ trường của nam châm thứ nhất để tạo ra hai tín hiệu cảm ứng, do đó, độ chính xác của việc phát hiện trạng thái vị trí của camera có thể được cải thiện.

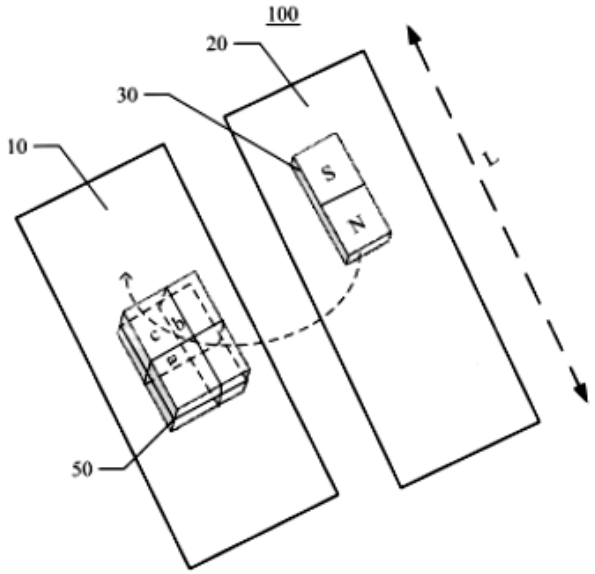

FIG.5

(11) **1-0046727 B**

(15) 05/05/2025
Số Quyết định: 64962/QĐ-SHTT.IP

(45) 25/06/2025 447B

(43) 25/01/2022 406 A

(21) 1-2021-06174

(85) 04/10/2021

(22) 03/04/2020

(86) PCT/JP2020/015327 03/04/2020

(30) 2019-073085 05/04/2019 JP

(87) WO2020/204165 08/10/2020

(51) ***C21B 5/00***; *G01N 33/00; G01N 15/02*

(73) **JFE STEEL CORPORATION** (JP)
2-3, Uchisaiwai-cho 2-chome, Chiyoda-ku, Tokyo 1000011, Japan

(72) TSUBOI Toshiki (JP); YAMAHIRA Naoshi (JP)

(74) Công ty Cổ phần Sở hữu công nghiệp INVESTIP (INVESTIP)

(54) **PHƯƠNG PHÁP VÀ THIẾT BỊ ĐO TỶ LỆ HẠT MỊN**

(57) Sáng chế đề cập đến phương pháp đo tỷ lệ hạt mịn, hoặc tỷ lệ của các hạt mịn bám dính vào bề mặt của các cục nguyên liệu, theo thời gian thực với độ chính xác cao. Phương pháp đo tỷ lệ hạt mịn bao gồm bước S1 đo khoảng cách giữa máy đo khoảng cách và các cục nguyên liệu, bước S2 tính toán đại lượng đặc trưng từ dữ liệu khoảng cách đã thu được trong bước S1, và bước S3 chuyển đổi đại lượng đặc trưng đã được tính toán trong bước S2 thành tỷ lệ hạt mịn. đại lượng đặc trưng đã được tính toán trong bước S2 thể hiện sự biến thiên khoảng cách được tính toán từ dữ liệu khoảng cách đã thu được trong bước S1. Tỷ lệ hạt mịn trong các cục nguyên liệu càng cao nghĩa là sự biến thiên khoảng cách vi mô được gây ra bởi các bất thường vi mô ở bề mặt của các cục nguyên liệu theo hướng chiều cao trong hình dạng ba chiều càng lớn. Do đó, bằng cách sử dụng sự biến thiên khoảng cách as đại lượng đặc trưng, tỷ lệ hạt mịn trong các cục nguyên liệu có thể được đo theo thời gian thực với độ chính xác cao.

FIG. 1

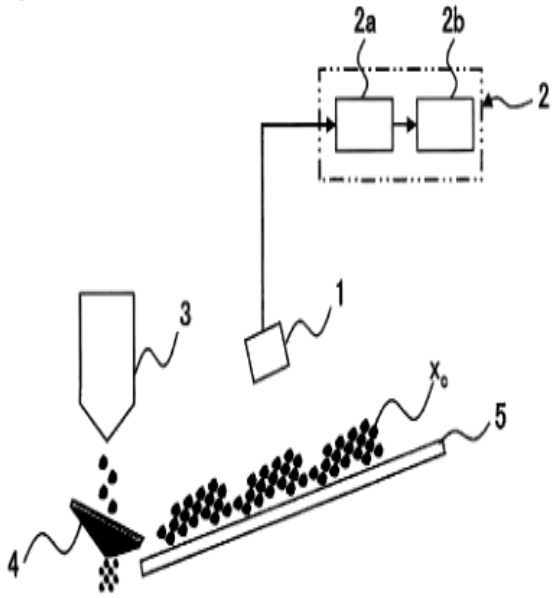

(11) **1-0046728 B**
(15) 05/05/2025
Số Quyết định: 64965/QĐ-SHTT.IP
(45) 25/06/2025 447B
(43) 27/11/2023 428 A
(21) 1-2023-01720
(85) 17/03/2023
(22) 30/09/2021
(86) PCT/JP2021/036227 30/09/2021
(87) WO2023/053380 A1 06/04/2023
(51) ***C23C 14/06***; *F16J 9/26; F02F 5/00*
(73) **TPR CO., LTD.** (JP)
6-2, Marunouchi 1-chome, Chiyoda-ku, Tokyo 1000005 Japan
(72) SATO, Tomoyuki (JP); KITAZUME, Yutaka (JP); KAWAI, Kiyoyuki (JP); FU, Haojie (CN)
(74) Công ty Cổ phần Sở hữu công nghiệp INVESTIP (INVESTIP)
(54) **CHI TIẾT TRƯỢT**

(57) Sáng chế đề cập đến chi tiết trượt được phủ lớp phủ DLC (cacbon giống kim cương, diamond-like carbon) trong đó các đứt gãy vi mô trên bề mặt trượt của chúng do sự phát triển của các vết nứt ít có khả năng xảy ra, và trong đó sự gia tăng độ mài mòn có thể được giảm. Sáng chế đạt được mục tiêu được đề cập ở trên bằng chi tiết trượt có, trên bề mặt trượt ngoại vi bên ngoài của chúng, lớp phủ DLC trong đó lượng công gây biến dạng dẻo được đo bằng thử nghiệm ấn lõm nano trong phạm vi cụ thể.

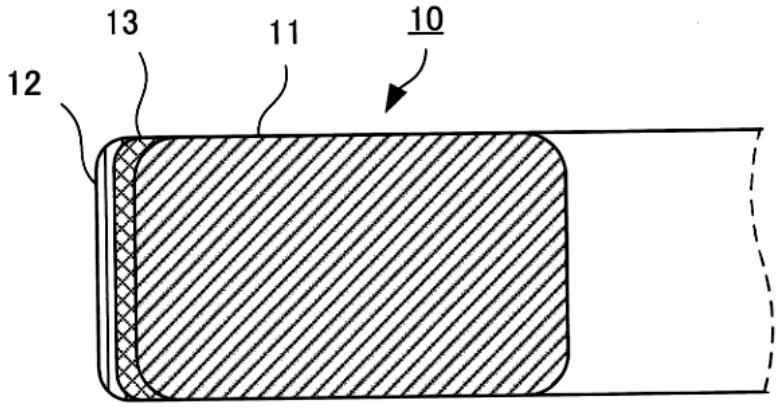

FIG. 1

(11) **1-0046729 B**

(15) 05/05/2025
Số Quyết định: 64966/QĐ-SHTT.IP

(45) 25/06/2025 447B

(43) 25/06/2021 399 A

(21) 1-2021-00420

(85) 26/01/2021

(22) 29/06/2019

(86) PCT/CN2019/094029 29/06/2019

(30) 201810694473.4 29/06/2018 CN

(87) WO2020/001655 02/01/2020

(51) ***A61M 5/32****; A61M 5/31*

(73) 1. **SANDSTONE MEDICAL (SUZHOU) INC.** (CN)
No. 168 Putuoshan Road, SND Suzhou, Jiangsu 215153 China
2. **SHI, GUOPING** (CN)
No. 168 Putuoshan Road, SND Suzhou, Jiangsu 215153 China
3. **HORSTMAN, ANTHONY SCOTT** (CN)
No. 168 Putuoshan Road, SND Suzhou, Jiangsu 215153 China

(72) SHI, Guoping (CN); HORSTMAN, Anthony Scott (CN)

(74) Công ty Cổ phần Sở hữu công nghiệp INVESTIP (INVESTIP)

(54) **KIM TIÊM CHO BÚT TIÊM INSULIN AN TOÀN KIỂU KHÓA XOAY**

(57)

Kim tiêm dùng cho bút tiêm insulin an toàn kiểu khóa xoay bao gồm thân kim tiêm, vỏ bọc trung gian, vỏ bọc phía trước và lò xo, trong đó: vỏ bọc trung gian có ống xoay và ống xoay có ray vát trên mép ngoài; tương đối so với ray vát, vỏ bọc phía trước có bộ phận tác động vào mặt vát trên mép trong; ống xoay có tay đòn đàn hồi ở phía trước và tay đòn đàn hồi có bộ phận hãm bảo vệ phía trước; tương đối so với bộ phận hãm bảo vệ phía trước, vỏ bọc phía trước có rãnh dẫn hướng và rãnh giới hạn ở các khoảng cách dọc theo hướng chu vi. Sáng chế sử dụng chuyển động hướng về phía sau của vỏ bọc phía trước khi kim tiêm được đẩy để dẫn động xoay của ống xoay và sử dụng sự phối hợp của bộ phận hãm bảo vệ phía trước trên ống xoay với rãnh dẫn hướng và rãnh giới hạn trên vỏ bọc phía trước để thay đổi quan hệ phối hợp giữa vỏ bọc phía trước và ống xoay, chính nó một cách hiệu quả cung cấp sự bảo vệ khóa tin cậy của vỏ bọc phía trước sau khi sử dụng.

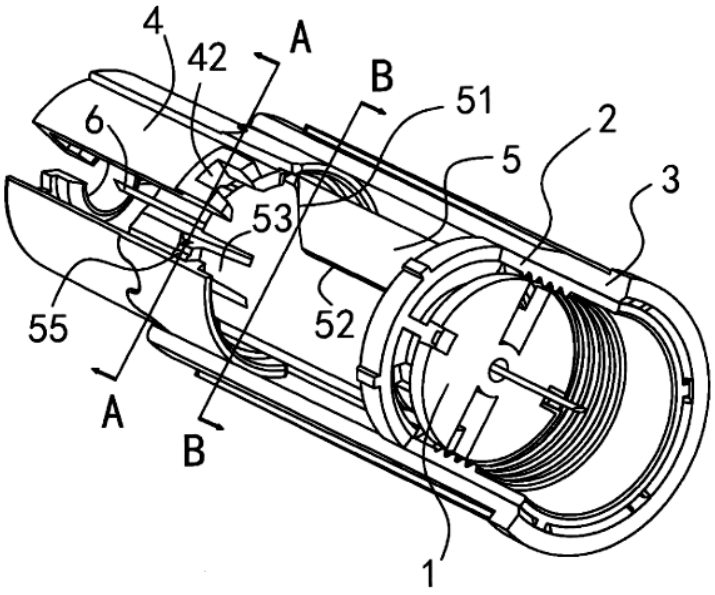

Fig.17

(11) **1-0046730 B**

(15) 05/05/2025
Số Quyết định: 64971/QĐ-SHTT.IP

(45) 25/06/2025 447B

(43) 27/12/2021 405 A

(21) 1-2021-05852

(85) 21/09/2021

(22) 31/03/2020

(86) PCT/JP2020/014881 31/03/2020

(30) 2019-071016 03/04/2019 JP
2019-071012 03/04/2019 JP

(87) WO2020/204043 08/10/2020

(51) ***C21B 7/24***; *F27D 21/00; F27B 1/26; C21B 5/00*

(73) **JFE STEEL CORPORATION** (JP)
2-3, Uchisaiwai-cho 2-chome, Chiyoda-ku, Tokyo 1000011, Japan

(72) SHIMAMOTO, Hiroyuki (JP); ITO, Tomohiko (JP); YAMAGUCHI, Tatsuya (JP); NISHIMURA, Nozomu (JP)

(74) Công ty Cổ phần Sở hữu công nghiệp INVESTIP (INVESTIP)

(54) **THIẾT BỊ XÁC ĐỊNH LỖI LÒ CAO, PHƯƠNG PHÁP XÁC ĐỊNH LỖI TRONG LÒ CAO, VÀ PHƯƠNG PHÁP VẬN HÀNH LÒ CAO**

(57) Sáng chế đề cập đến thiết bị xác định lỗi lò cao bao gồm bộ phận tính toán chỉ số lỗi được cấu hình để tính toán chỉ số lỗi biểu thị mức độ lỗi trong lò cao, bộ phận tính toán chỉ số thông khí được cấu hình để tính toán chỉ số thông khí của lò cao, và bộ phận xác định được cấu hình để xác định điều kiện lỗi trong lò cao sử dụng chỉ số lỗi được tính toán bởi bộ phận tính toán chỉ số lỗi và chỉ số thông khí được tính toán bởi bộ phận tính toán chỉ số thông khí. Bộ phận tính toán chỉ số lỗi có thể tính toán chỉ số lỗi sử dụng các giá trị đầu ra của nhóm cảm biến áp suất trục được lắp đặt xung quanh thân lò của lò cao.

FIG.1

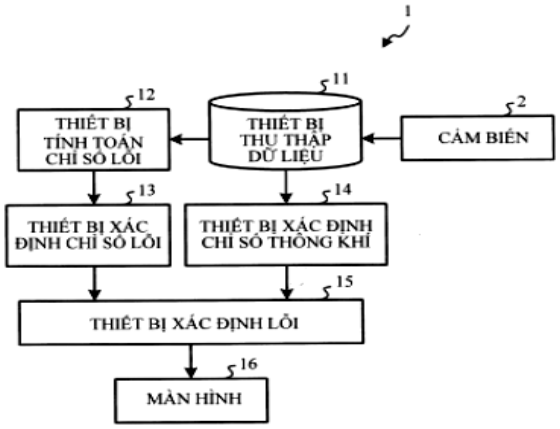

(11) **1-0046731 B**

(15) 05/05/2025
Số Quyết định: 64973/QĐ-SHTT.IP

(45) 25/06/2025 447B

(43) 25/11/2022 416 A

(21) 1-2022-05639

(85) 05/09/2022

(22) 03/03/2021

(86) PCT/JP2021/008226 03/03/2021

(30) 2020-045308 16/03/2020 JP

(87) WO2021/187115 23/09/2021

(51) ***E04B 1/24***; *E04B 1/58*

(73) **JFE STEEL CORPORATION** (JP)
2-3, Uchisaiwai-cho 2-chome, Chiyoda-ku, Tokyo 1000011 Japan

(72) SASAKI Shunsuke (JP); UMEDA Toshihiro (JP)

(74) Công ty Cổ phần Sở hữu công nghiệp INVESTIP (INVESTIP)

(54) ỐNG THÉP VUÔNG DÙNG CHO KHỚP NỐI DẦM CỘT VÀ KẾT CẤU KHỚP NỐI DẦM CỘT CHỨA ỐNG THÉP VUÔNG NÀY, VÀ PHƯƠNG PHÁP SẢN XUẤT ỐNG THÉP VUÔNG

(57) Sáng chế đề cập đến ống thép vuông dùng cho khớp nối dầm cột giữa cột thép ống vuông và dầm thép được tạo ra sao cho ống thép vuông có bán kính cong nhỏ tại các góc trong khi bảo đảm độ dày mà cho phép dầm thép được kết nối ở đó, và ít có khả năng làm cong tại các phần phẳng trong mặt cắt của ống thép vuông.

Ống thép vuông được cấu hình sao cho chiều dài cạnh L và độ dày t của các phần phẳng ở bốn cạnh tương ứng trong mặt cắt vuông góc với hướng trục của ống thỏa mãn mối quan hệ $L/t \leq 10,5$, và bán kính cong C của một hoặc nhiều hơn trong số bốn góc trong mặt cắt đó thỏa mãn mối quan hệ $C/t \leq 0,8$ đối với độ dày t của các phần phẳng.

FIG. 1

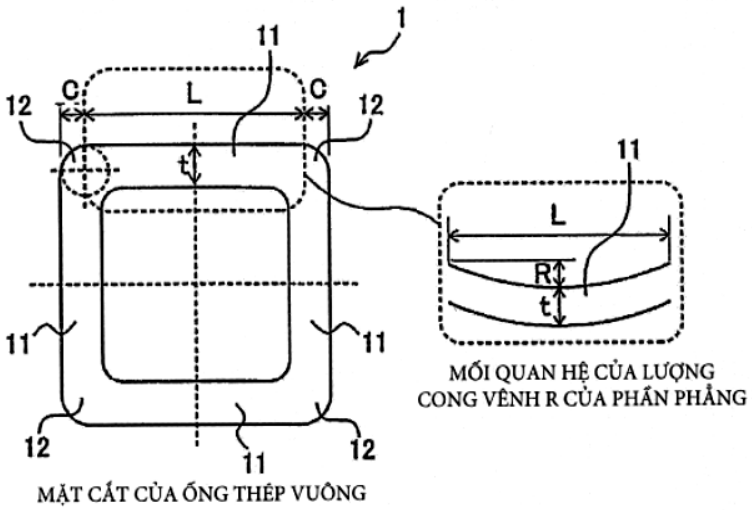

(11) **1-0046732 B**
(15) 05/05/2025
Số Quyết định: 64974/QĐ-SHTT.IP
(45) 25/06/2025 447B
(43) 25/04/2022 409 A
(21) 1-2021-08412
(85) 28/12/2021
(22) 12/06/2020
(86) PCT/JP2020/023143 12/06/2020
(30) 2019-127601 09/07/2019 JP
(87) WO2021/005959 14/01/2021
(51) ***C21D 8/10***; *C22C 38/60*; *C22C 38/00*
(73) **JFE STEEL CORPORATION** (JP)
2-3, Uchisaiwai-cho 2-chome, Chiyoda-ku, Tokyo 1000011, Japan
(72) TAKAI Hiroyuki (JP); OKATSU Mitsuhiro (JP); TAKEMURA Yasumasa (JP); KOIDE Tatsuo (JP)
(74) Công ty Cổ phần Sở hữu công nghiệp INVESTIP (INVESTIP)
(54) **ỐNG THÉP LIỀN MẠCH CÓ KHẢ NĂNG CHỐNG ĂN MÒN ĐIỂM SƯƠNG CỦA AXIT SULFURIC, VÀ PHƯƠNG PHÁP SẢN XUẤT ỐNG THÉP NÀY**

(57) Sáng chế đề cập đến ống thép liền mạch, và phương pháp sản xuất ống thép này. Ống thép liền mạch theo sáng chế là ống thép liền mạch có khả năng chống ăn mòn điểm sương của axit sulfuric mong muốn, ống thép liền mạch có thành phần bao gồm, theo % khối lượng, C: 0,01 đến 0,12%, Si: 0,01 đến 0,8%, Mn: 0,10 đến 2,00%, P: 0,050% hoặc nhỏ hơn, S: 0,040% hoặc nhỏ hơn, Al: 0,010 đến 0,100%, Cu: 0,03 đến 0,80%, Ni: 0,01 đến 0,50%, Mo: 0,01 đến 0,20%, Sb: 0,002 đến 0,50%, Cr: 0,004% hoặc nhỏ hơn, W: 0,002% hoặc nhỏ hơn, và phần còn lại là Fe và các tạp chất ngẫu nhiên, và cấu trúc bao gồm pha ferit có phần trăm diện tích là 50 là 65%, pha peclit có phần trăm diện tích là 2% hoặc nhỏ hơn, và một hoặc cả hai pha bainit và pha mactenxit đại diện cho phần còn lại, ống thép liền mạch có giới hạn chảy là 230 MPa hoặc lớn hơn, và độ bền kéo là 380 MPa hoặc lớn hơn.

(11) **1-0046733 B**

(15) 05/05/2025
Số Quyết định: 64993/QĐ-SHTT.IP

(45) 25/06/2025 447B

(43) 25/09/2019 378 A

(21) 1-2019-00840

(85) 20/02/2019

(22) 22/08/2017

(86) PCT/JP2017/029894 22/08/2017

(30) 2016-162071 22/08/2016 JP

(87) WO2018/038089 01/03/2018

(51) ***A23L 27/10***; *A23L 2/56; C11B 9/00; A23L 27/20; A23L 2/02*

(73) **TAKASAGO INTERNATIONAL CORPORATION** (JP)
37-1, Kamata 5-chome, Ota-ku, Tokyo 144-8721, Japan

(72) YAMAZAKI Yuichiro (JP); CHIBA Shingo (JP); KAWARAYA Akihiro (JP)

(74) Công ty Cổ phần Sở hữu công nghiệp INVESTIP (INVESTIP)

(54) **CHẾ PHẨM HƯƠNG VỊ, THỨC ĂN VÀ ĐỒ UỐNG, VÀ PHƯƠNG PHÁP SẢN XUẤT THỨC ĂN VÀ ĐỒ UỐNG**

(57) Sáng chế đề cập đến chế phẩm hương vị mà chứa ít nhất một thành phần được lựa chọn từ nhóm chứa (-)-mustakon, (+)-mustakon, và hỗn hợp của chúng, và mà được bổ sung vào thức ăn và đồ uống. Kết quả của việc thêm chế phẩm hương vị vào thức ăn và đồ uống, hương vị giống cùi quả, hương vị giống nước ép quả, hoặc hương vị chín muồi có thể tạo ra hoặc tăng cường.

(11) **1-0046734 B**

(15) 05/05/2025
Số Quyết định: 65036/QĐ-SHTT.IP

(45) 25/06/2025 447B

(43) 25/04/2023 421 A

(21) 1-2022-02946

(85) 10/05/2022

(22) 19/03/2021

(86) PCT/JP2021/011402 19/03/2021

(30) 2020-056317 26/03/2020 JP

(87) WO2021/193439 30/09/2021

(51) ***C08J 5/18***; *H01M 50/10; B32B 27/34; B32B 7/027*

(73) **UNITIKA LTD.** (JP)
4-1-3 Kyutaro-machi, Chuo-ku, Osaka-shi, Osaka 5418566, Japan

(72) YAMANE Shuhei (JP); KUROSAWA Akiko (JP)

(74) Công ty Cổ phần Sở hữu công nghiệp INVESTIP (INVESTIP)

(54) **MÀNG NHỰA POLYAMIT 6 ĐỊNH HƯỚNG HAI TRỤC, SẢN PHẨM ĐƯỢC ÉP LỚP, VẬT LIỆU BAO GÓI VÀ PIN**

(57) Sáng chế đề cập đến màng nhựa polyamit 6 định hướng hai trục, sản phẩm được ép lớp, vật liệu bao gói và pin. Màng nhựa polyamit 6 khác biệt ở chỗ nhiệt độ bắt đầu nóng chảy ngoại suy (T_{im}) khi được làm nóng từ 50°C đến 260°C ở tốc độ làm nóng 5°C/phút trong nhiệt lượng quét vi sai (DSC) là 216,0°C hoặc cao hơn.

(11) **1-0046735 B**

(15) 05/05/2025
Số Quyết định: 65037/QĐ-SHTT.IP

(45) 25/06/2025 447B

(43) 27/09/2021 402 A

(21) 1-2021-04440

(85) 20/07/2021

(22) 23/12/2019

(86) PCT/JP2019/050323 23/12/2019

(30) 2018-243216 26/12/2018 JP

(87) WO2020/137958 02/07/2020

(51) ***B41J 17/32***; *B41J 3/36; B41J 11/04; B41J 17/22*

(73) 1. **SEIKO EPSON CORPORATION** (JP)
1-6, Shinjuku 4-chome, Shinjuku-ku, Tokyo 1608801, JAPAN
2. **KING JIM CO., LTD.** (JP)
10-18, Higashi-kanda 2-chome, Chiyoda-ku, Tokyo 1010031, JAPAN

(72) ISHIMOTO Akio (JP); SASAKI Taishi (JP)

(74) Công ty Cổ phần Sở hữu công nghiệp INVESTIP (INVESTIP)

(54) **HỘP MỰC**

(57) Sáng chế đề cập đến hộp mực mà có thể đặt đồng thời băng từ in và hộp mực trong thiết bị in băng từ. Hộp mực được lắp đặt trong thiết bị in băng từ bao gồm: vỏ hộp mực; cổng dẫn băng từ phía hộp mực dẫn băng từ in được dẫn từ cổng dẫn băng từ ở mặt bên cạnh của thiết bị vào trong vỏ hộp mực và cổng xuất băng từ phía hộp mực xuất băng từ in ra bên ngoài của vỏ hộp mực về phía cổng xuất băng từ ở mặt bên cạnh của thiết bị trong trạng thái mà hộp mực được lắp đặt in bộ phận lắp hộp mực; và bộ phận chặn giữ băng từ giữ băng từ in được dẫn trước vào đường dẫn băng từ giữa cổng dẫn băng từ phía hộp mực và cổng xuất băng từ phía hộp mực trước khi hộp mực được lắp đặt trong bộ phận lắp hộp mực.

Fig.9

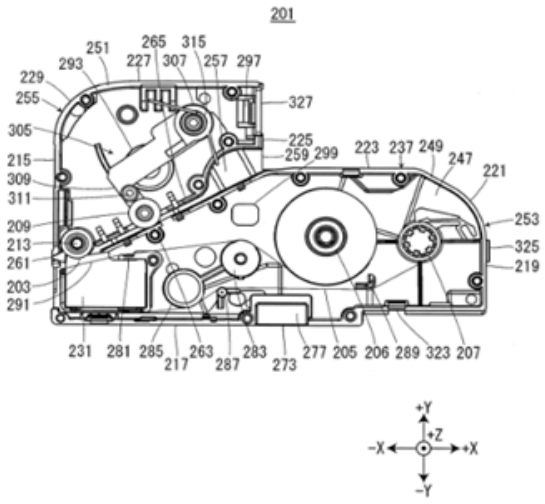

(11) **1-0046736 B**

(15) 05/05/2025
Số Quyết định: 65078/QĐ-SHTT.IP

(45) 25/06/2025 447B

(43) 27/09/2021 402 A

(21) 1-2021-04441

(85) 20/07/2021

(22) 23/12/2019

(86) PCT/JP2019/050325 23/12/2019

(30) 2018-243219 26/12/2018 JP

(87) WO2020/137960 02/07/2020

(51) ***B41J 17/32***; *B41J 3/36; B41J 17/24*

(73) 1. **SEIKO EPSON CORPORATION** (JP)
1-6, Shinjuku 4-chome, Shinjuku-ku, Tokyo 1608801, JAPAN
2. **KING JIM CO., LTD.** (JP)
10-18, Higashi-kanda 2-chome, Chiyoda-ku, Tokyo 1010031, JAPAN

(72) ISHIMOTO Akio (JP); SASAKI Taishi (JP)

(74) Công ty Cổ phần Sở hữu công nghiệp INVESTIP (INVESTIP)

(54) **HỘP MỰC**

(57) Sáng chế đề cập đến hộp mực mà có thể ngăn ngừa nền mạch mà thu nhận lực ép của bộ phận đầu cuối tiếp xúc khỏi bị lệch và biến dạng. Hộp mực được lắp đặt trong thiết bị in băng từ bao gồm: vỏ hộp mực tạo thành vỏ ngoài của hộp mực; bộ phận gắn nền được bố trí trên vỏ hộp mực; nền mạch được gắn kèm với bộ phận gắn nền, có điện cực mà tiếp xúc với bộ phận đầu cuối tiếp xúc khi hộp mực được lắp đặt trong bộ phận lắp hộp mực, và bị ép vào mặt của bộ phận lồi ghép khớp bởi lực ép đi kèm bởi sự dịch chuyển đàn hồi của bộ phận đầu cuối tiếp xúc; và bộ phận thu nhận bộ phận lồi được bố trí trên mặt đối diện với bề mặt thứ nhất của nền mạch trên đó điện cực được bố trí và cho phép sự thu nhận của bộ phận lồi ghép khớp khi hộp mực được lắp đặt trong bộ phận lắp hộp mực.

Fig.16

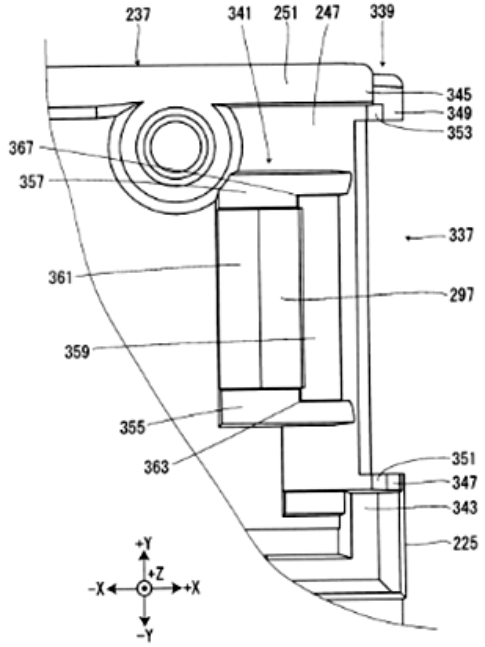
237
341
251
247
339
345
349
353
367
357
337
361
297
359
355
363
351
347
343
225
+Y
+Z
-X
+X
-Y

(11) **1-0046737 B**

(15) 05/05/2025
Số Quyết định: 65079/QĐ-SHTT.IP

(45) 25/06/2025 447B

(43) 26/10/2020 391 A

(21) 1-2020-03758

(85) 29/06/2020

(22) 09/11/2018

(86) PCT/JP2018/041586 09/11/2018

(30) 2017-232025 01/12/2017 JP

(87) WO2019/107110 06/06/2019

(51) ***G02B 6/38***; *G02B 6/40*

(73) **FUJIKURA LTD.** (JP)
5-1, Kiba 1-chome, Koto-ku, Tokyo 1358512 (JP)

(72) OTOMITSU, Takahito (JP); KANNO, Shuhei (JP); Fujita, Shunsuke (JP); FUJIWARA, Kunihiko (JP)

(74) Công ty Cổ phần Sở hữu công nghiệp INVESTIP (INVESTIP)

(54) **ĐẦU NỐI QUANG VÀ PHƯƠNG PHÁP NỐI ĐẦU NỐI QUANG**

(57) Sáng chế đề cập đến giải pháp kỹ thuật để khắc phục vấn đề là tổn thất kết nối giữa các sợi quang có thể tăng lên trong trường hợp mà ống nối không được dịch chuyển theo phương thẳng đứng theo lượng dự kiến trước khi các mặt đầu nối tương ứng của các ống nối tiếp giáp tì vào nhau. Cụ thể là sáng chế đề cập đến đầu nối quang bao gồm: ống nối bao gồm lỗ chốt dẫn hướng, nhiều lỗ sợi được xếp hàng theo hướng chiều rộng, và mặt đầu nghiêng; vỏ mà chứa ống nối theo cách được ép rút lại được; và phần tác dụng lực mà được tạo kết cấu để tác dụng lực hướng lên trên vào ống nối khi nối đầu nối quang với đầu nối đối khớp. Ở đây, hướng mà vuông góc với hướng kết nối/ngắt kết nối đầu nối và vuông góc với hướng chiều rộng được xác định là "hướng trên/dưới", và phía của mặt đầu nghiêng mà nhô về phía đầu nối đối khớp được xác định là "phía trên".

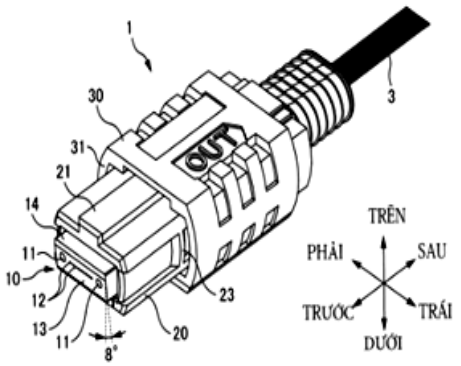

FIG. 1A (PHƯƠNG ÁN THỨ NHẤT)

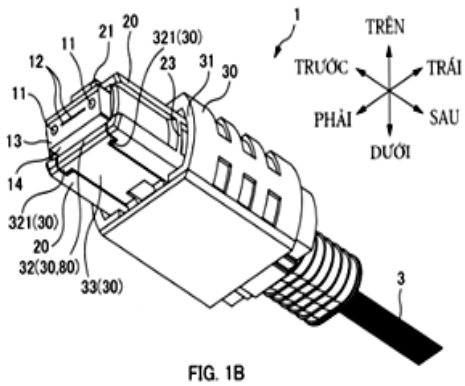

FIG. 1B

(11) **1-0046738 B**

(15) 05/05/2025
Số Quyết định: 65080/QĐ-SHTT.IP

(45) 25/06/2025 447B

(43) 25/01/2022 406 A

(21) 1-2021-06425

(85) 13/10/2021

(22) 01/04/2020

(86) PCT/CN2020/082794 01/04/2020

(30) 201910285707.4 10/04/2019 CN

(87) WO2020/207314 15/10/2020

(51) ***H04M 1/725***

(73) **HUAWEI TECHNOLOGIES CO., LTD.** (CN)
Huawei Administration Building, Bantian, Longgang District, Shenzhen, Guangdong 518129, P. R. China

(72) HUANG, Liwei (CN); JUNG, Misu (KR); WANG, Yan (CN); YANG, Zhiyan (CN)

(74) Công ty Cổ phần Sở hữu công nghiệp INVESTIP (INVESTIP)

(54) **PHƯƠNG PHÁP ĐIỀU KHIỂN MÀN HÌNH LUÔN HIỂN THỊ, THIẾT BỊ ĐẦU CUỐI, VÀ PHƯƠNG TIỆN LƯU TRỮ ĐỌC ĐƯỢC BẰNG MÁY TÍNH**

(57) Các phương án của sáng chế bộc lộ phương pháp điều khiển màn hình luôn hiển thị, thiết bị đầu cuối, và phương tiện lưu trữ đọc được bằng máy tính. Phương pháp điều khiển được áp dụng cho thiết bị đầu cuối có màn hình. Trước tiên, thiết bị đầu cuối thu được thông tin khí tượng của khu vực mục tiêu theo tính chu kỳ hiện tại. Sau đó, thiết bị đầu cuối xác định thông tin được hiển thị tương ứng dựa trên thông tin khí tượng thu được, và còn xác định thuộc tính hiển thị của đối tượng mục tiêu dựa trên thông tin được hiển thị, trong đó thông tin được hiển thị được sử dụng để phản ánh thông tin khí tượng, thuộc tính hiển thị của đối tượng mục tiêu bao gồm màu sắc và/hoặc độ sáng, và đối tượng mục tiêu bao gồm thông tin được hiển thị trên màn hình bởi thiết bị đầu cuối trong trạng thái màn hình luôn hiển thị. Cuối cùng, thiết bị đầu cuối hiển thị, trên màn hình trong trạng thái màn hình luôn hiển thị, đối tượng mục tiêu mà thuộc tính hiển thị được xác định.

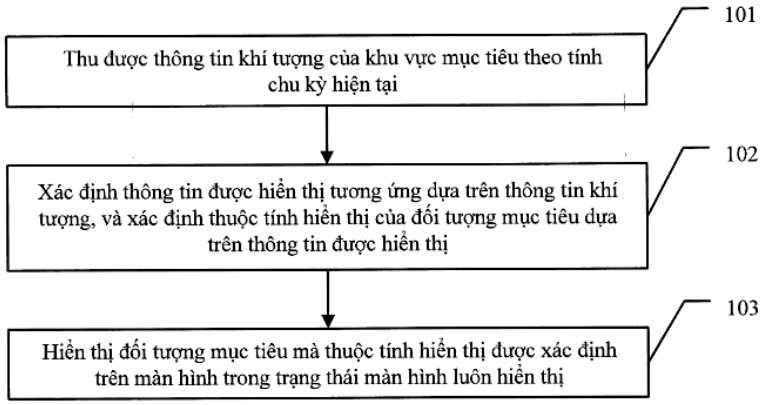

FIG. 1

(11) **1-0046739 B**

(15) 05/05/2025
Số Quyết định: 65081/QĐ-SHTT.IP

(45) 25/06/2025 447B

(43) 25/05/2022 410 A

(21) 1-2021-07203

(85) 11/11/2021

(22) 05/03/2020

(86) PCT/CN2020/078003 05/03/2020

(30) 201910406320.X 16/05/2019 CN

(87) WO2020/228398 19/11/2020

(51) ***H04L 12/26***; *H04L 12/723*

(73) **HUAWEI TECHNOLOGIES CO., LTD.** (CN)
Huawei Administration Building, Bantian, Longgang District, Shenzhen, Guangdong 518129, P. R. China

(72) XUE, Wei (CN); HUANG, Jinming (CN); SHAO, Weidong (CN)

(74) Công ty Cổ phần Sở hữu công nghiệp INVESTIP (INVESTIP)

(54) **PHƯƠNG PHÁP ĐO LƯỜNG GÓI TIN, THIẾT BỊ MẠNG, VÀ HỆ THỐNG MẠNG**

(57) Sáng chế đề xuất phương pháp đo lường gói tin, thiết bị mạng, và hệ thống mạng. Phương pháp bao gồm: bước thu được, bởi thiết bị mạng, thông tin chỉ báo đo lường ngược mà được sử dụng để chỉ báo đo lường luồng gói tin ngược của luồng gói tin thứ nhất; sau khi nhận luồng gói tin thứ nhất, thêm, bởi thiết bị mạng, thông tin chỉ báo đo lường ngược vào gói tin trong luồng gói tin thứ nhất; và bước gửi, bởi thiết bị mạng, gói tin mà ở trong luồng gói tin thứ nhất và mang thông tin chỉ báo đo lường ngược. Bằng cách thêm thông tin chỉ báo đo lường ngược vào gói tin trong luồng gói tin thứ nhất, phương pháp chỉ báo thiết bị mạng khác trên đường chuyển tiếp gói tin để đo lường tự động luồng gói tin ngược của luồng gói tin thứ nhất. Đo lường trên các luồng gói tin hai chiều được thi hành thông qua một triển khai đo lường, do đó giảm khối lượng công việc của triển khai đo lường, và làm cho triển khai đo lường dễ dàng hơn.

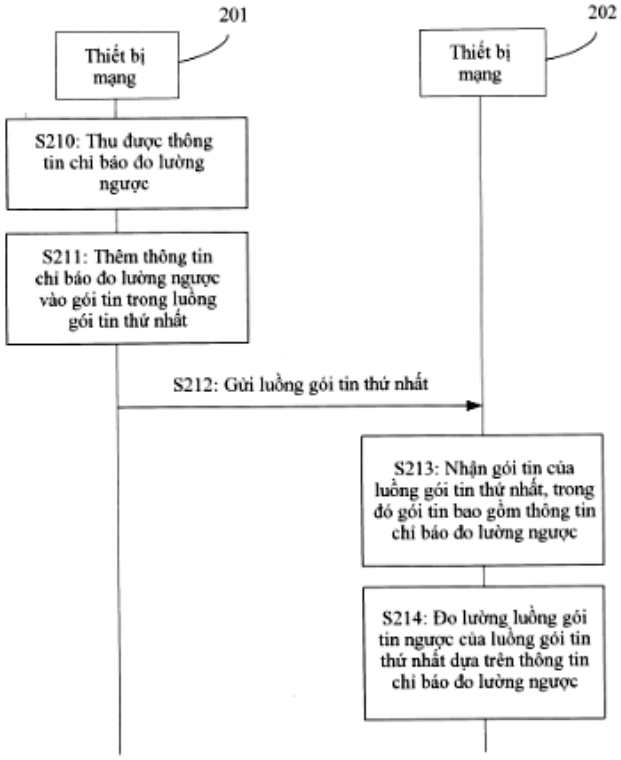
201
202
Thiết bị mạng
Thiết bị mạng
S210: Thu được thông tin chỉ báo đo lường ngược
S211: Thêm thông tin chỉ báo đo lường ngược vào gói tin trong luồng gói tin thứ nhất
S212: Gửi luồng gói tin thứ nhất
S213: Nhận gói tin của luồng gói tin thứ nhất, trong đó gói tin bao gồm thông tin chỉ báo đo lường ngược
S214: Đo lường luồng gói tin ngược của luồng gói tin thứ nhất dựa trên thông tin chỉ báo đo lường ngược

FIG. 2

(11) **1-0046740 B**

(15) 05/05/2025
Số Quyết định: 65142/QĐ-SHTT.IP

(45) 25/06/2025 447B

(43) 25/09/2020 390 A

(21) 1-2020-03309

(85) 10/06/2020

(22) 06/08/2018

(86) PCT/JP2018/029439 06/08/2018

(30) 2017-221253 16/11/2017 JP

(87) WO2019/097776 23/05/2019

(51) ***G02B 6/32***; *G02B 6/40; G02B 6/36*

(73) **FUJIKURA LTD.** (JP)
5-1, Kiba 1-chome, Koto-ku, Tokyo 1358512 (JP)

(72) NAKAMA, Akihiro (JP); ASADA, Hirotaka (JP)

(74) Công ty Cổ phần Sở hữu công nghiệp INVESTIP (INVESTIP)

(54) **KẾT CẤU ỐNG NỐI**

(57) Sáng chế hướng tới việc ngăn chặn sự bám của giọt nước vào thấu kính trong đầu nối quang. Cụ thể là sáng chế đề cập đến kết cấu ống nối bao gồm: phần giữ để giữ các chi tiết dẫn hướng ánh sáng tạo ra nhiều đường dẫn hướng ánh sáng; hốc mà được khoét lõm từ bề mặt đầu nối đối với ống nối đối tiếp; và dãy thấu kính được tạo ra trên bề mặt đế là bề mặt đáy của hốc và bao gồm nhiều phần thấu kính được sắp xếp tương ứng với các đường dẫn hướng ánh sáng, trong đó phần rãnh được khoét lõm từ bề mặt đế có dãy thấu kính được tạo ra trên bề mặt đế được tạo ra ở phía bên ngoài của dãy thấu kính.

Fig.8

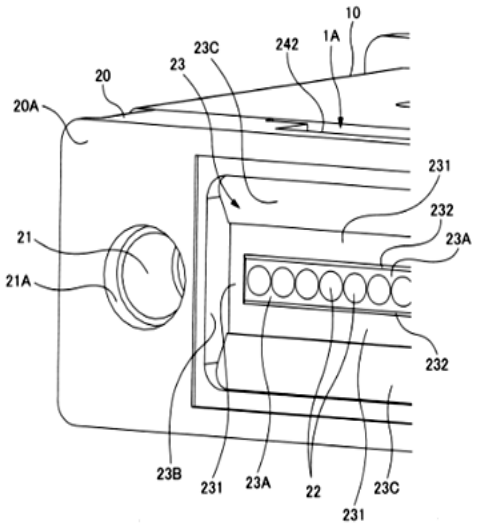

(11) **1-0046741 B**
(15) 05/05/2025
Số Quyết định: 65143/QĐ-SHTT.IP
(45) 25/06/2025 447B
(43) 27/09/2021 402 A
(21) 1-2021-02898
(85) 20/05/2021
(22) 27/08/2019
(86) PCT/JP2019/033574 27/08/2019
(30) 2018-221656 27/11/2018 JP
(87) WO2020/110392 04/06/2020
(51) ***C21C 5/28***; *C21C 5/30*
(73) **JFE STEEL CORPORATION** (JP)
2-3, Uchisaiwai-cho 2-chome, Chiyoda-ku, Tokyo 1000011, Japan
(72) IMAI Tetsuyuki (JP); NORITAKE Takafumi (JP); SHIMODA Isao (JP); YAMAUCHI Takashi (JP); UEHARA Hirohide (JP)
(74) Công ty Cổ phần Sở hữu công nghiệp INVESTIP (INVESTIP)
(54) **PHƯƠNG PHÁP SẢN XUẤT THÉP VÀ PHƯƠNG PHÁP LÀM GIẢM ĐỘ KIỀM CỦA XỈ**

(57) Sáng chế đề cập đến phương pháp sản xuất thép và phương pháp làm giảm độ kiềm của xỉ, mà có thể giảm độ kiềm của xỉ và ngăn ngừa việc giảm hiệu quả sản xuất. Phương pháp sản xuất thép mà trong đó thép nóng chảy được sản xuất bằng cách đưa kim loại nóng vào quá trình xử lý tinh luyện oxy hóa trong lò chuyển (1), phương pháp này bao gồm các bước: xử lý tinh luyện mà trong đó, trong lò chuyển (1), nguồn oxy có chứa ít nhất là khí oxy được bổ sung vào kim loại nóng, và kim loại nóng được đưa vào quá trình xử lý tinh luyện oxy hóa để thu được thép nóng chảy; bổ sung mà trong đó, sau bước xử lý tinh luyện, nguyên liệu chứa silic dioxit mà chứa ít nhất là SiO_2 được bổ sung từ phía trên vào thân lò (2) của lò chuyển (1) chứa thép nóng chảy; và rút thép mà trong đó, sau khi bổ sung, thân lò (2) được nghiêng để xả thép nóng chảy ra khỏi thân lò (2).

(11) **1-0046742 B**
(15) 05/05/2025
Số Quyết định: 65185/QĐ-SHTT.IP
(45) 25/06/2025 447B
(43) 25/11/2021 404 A
(21) 1-2021-05132
(85) 20/08/2021
(22) 18/02/2020
(86) PCT/JP2020/006362 18/02/2020
(30) 2019-030898 22/02/2019 JP
(87) WO2020/171090 27/08/2020
(51) ***G05D 1/02***; *G01N 29/04; G01N 29/265*
(73) **JFE STEEL CORPORATION** (JP)
2-3, Uchisaiwai-cho 2-chome, Chiyoda-ku, Tokyo 1000011, Japan
(72) OHARA Yuji (JP); TAKAHAMA Fumihiko (JP)
(74) Công ty Cổ phần Sở hữu công nghiệp INVESTIP (INVESTIP)

(54) **THIẾT BỊ KIỂM TRA TẤM KIM LOẠI TỰ ĐỘNG, PHƯƠNG PHÁP KIỂM TRA, VÀ PHƯƠNG PHÁP SẢN XUẤT TẤM KIM LOẠI**

(57) Mục đích của sáng chế là đề xuất thiết bị kiểm tra tấm kim loại tự động có khả năng tạo ra hiệu quả các kết quả kiểm tra ngay cả khi dữ liệu dò khuyết tật có lượng lớn thông tin, phương pháp kiểm tra, và phương pháp sản xuất tấm kim loại bằng cách sử dụng thiết bị kiểm tra. Các thiết bị kiểm tra tấm kim loại tự động (300a) và (300b) của sáng chế bao gồm xe chuyên chở (14) di chuyển trên bề mặt tấm kim loại, bộ phát điều hướng (12b) hoặc bộ thu điều hướng (12a), dụng cụ kiểm tra (15) bao gồm đầu dò khuyết tật (35) bao gồm cảm biến kiểm tra, mà quét vùng kiểm tra của tấm kim loại (10), và bộ tạo kết quả kiểm tra (71) để tạo kết quả kiểm tra, và bộ điều khiển thực hiện, trên cơ sở vị trí của xe chuyên chở (14) được đo bằng hệ thống đo vị trí và vị trí mục tiêu, mà là vị trí của xe chuyên chở (14), điều khiển xe chuyên chở (14) di chuyển tự động đến vị trí mục tiêu và điều khiển đầu dò khuyết tật (35) để quét. Bộ tạo kết quả kiểm tra (71) tạo kết quả kiểm tra trên cơ sở thông tin kiểm tra thu được bởi cảm biến kiểm tra và thông tin vị trí của đầu dò khuyết tật (35).

FIG. 3A

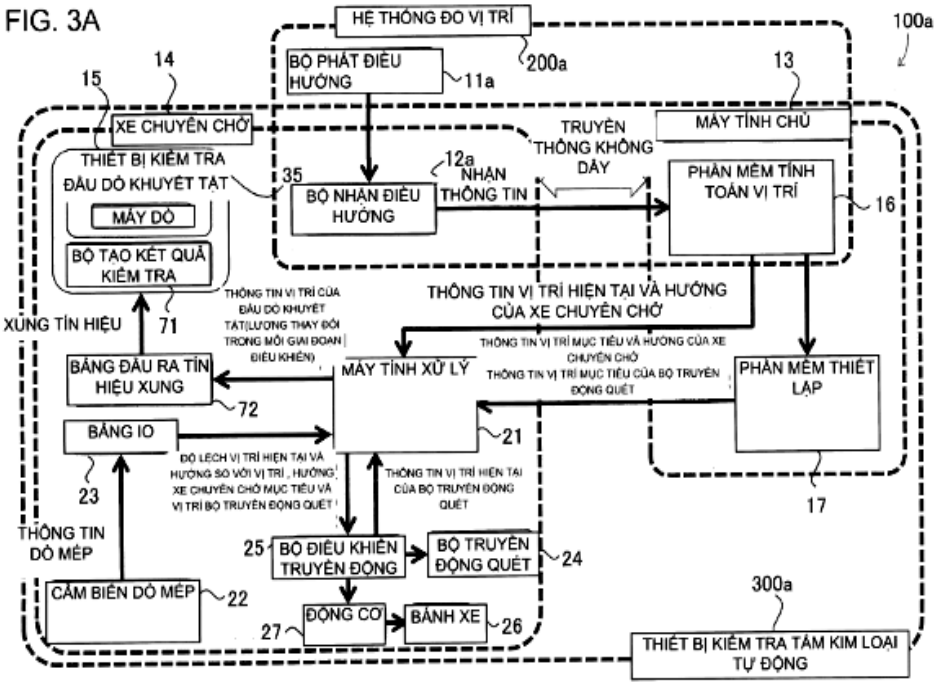
HỆ THỐNG ĐO VỊ TRÍ
100a
200a
BỘ PHÁT ĐIỀU HƯỚNG
11a
14
15
13
XE CHUYÊN CHỞ
MÁY TÍNH CHỦ
TRUYỀN THÔNG KHÔNG DÂY
THIẾT BỊ KIỂM TRA ĐẦU DÒ KHUYẾT TẬT
MÁY DÒ
BỘ TẠO KẾT QUẢ KIỂM TRA
35
12a
NHẬN THÔNG TIN
BỘ NHẬN ĐIỀU HƯỚNG
PHẦN MỀM TÍNH TOÁN VỊ TRÍ
16
THÔNG TIN VỊ TRÍ HIỆN TẠI VÀ HƯỚNG CỦA XE CHUYÊN CHỞ
XUNG TÍN HIỆU
71
THÔNG TIN VỊ TRÍ CỦA ĐẦU DÒ KHUYẾT TẬT(LƯỢNG THAY ĐỔI TRONG MỖI GIAI ĐOẠN ĐIỀU KHIỂN)
THÔNG TIN VỊ TRÍ MỤC TIÊU VÀ HƯỚNG CỦA XE CHUYÊN CHỞ
THÔNG TIN VỊ TRÍ MỤC TIÊU CỦA BỘ TRUYỀN ĐỘNG QUÉT
BẢNG ĐẦU RA TÍN HIỆU XUNG
72
MÁY TÍNH XỬ LÝ
PHẦN MỀM THIẾT LẬP
BẢNG IO
21
ĐỘ LỆCH VỊ TRÍ HIỆN TẠI VÀ HƯỚNG SO VỚI VỊ TRÍ , HƯỚNG XE CHUYÊN CHỞ MỤC TIÊU VÀ VỊ TRÍ BỘ TRUYỀN ĐỘNG QUÉT
THÔNG TIN VỊ TRÍ HIỆN TẠI CỦA BỘ TRUYỀN ĐỘNG QUÉT
23
17
THÔNG TIN ĐỒ MÉP
25
BỘ ĐIỀU KHIỂN TRUYỀN ĐỘNG
BỘ TRUYỀN ĐỘNG QUÉT
24
300a
CẢM BIẾN ĐỒ MÉP
22
ĐỘNG CƠ
BÁNH XE
27
26
THIẾT BỊ KIỂM TRA TẤM KIM LOẠI TỰ ĐỘNG

(11) **1-0046743 B**

(15) 06/05/2025
Số Quyết định: 65890/QĐ-SHTT.IP

(45) 25/06/2025 447B

(43) 25/08/2021 401 A

(21) 1-2021-03044

(85) 26/05/2021

(22) 06/12/2019

(86) PCT/JP2019/047736 06/12/2019

(30) 2018-230409 07/12/2018 JP

(87) WO2020/116593 11/06/2020

(51) ***A61F 13/49***; *A61F 13/51*; *A61F 13/494*

(73) **UNICHARM CORPORATION** (JP)
182, Shimobun, Kinsei-cho, Shikokuchuo-shi, Ehime 7990111, Japan

(72) MATSUI, Takashi (JP); YAMANAKA, Yasuhiro (JP); SAKAGUCHI, Satoru (JP)

(74) Công ty Cổ phần Sở hữu công nghiệp INVESTIP (INVESTIP)

(54) **TÃ LÓT DÙNG MỘT LẦN**

(57) Sáng chế đề cập đến tã lót dùng một lần, bao gồm cạp thắt lưng làm giảm lo ngại về việc rò rỉ chất thải qua khoảng hở quanh thắt lưng và dễ dàng khiến người trợ giúp mặc tã lót cảm thấy an tâm. Tã lót dùng một lần (10) có vùng thắt lưng phía trước (S1), vùng thắt lưng phía sau (S2), vùng đũng (S3), lõi thấm hút 31, cạp thắt lưng (80) được bố trí ở vùng thắt lưng phía sau S2, và phần thân (11) bao gồm lõi thấm hút (31) và được tạo thành từ chi tiết được bố trí ở phía bề mặt không hướng vào da (T2) của cạp thắt lưng (80). Không gian tích trữ AS mở về phía vùng đũng (S3) được tạo thành ở phía bề mặt không hướng vào da của cạp thắt lưng. Phần thân (11) có mép đầu phía sau (11R) trong vùng thắt lưng phía sau (S2). Trong trạng thái tự nhiên gấp một nửa trong đó tã lót dùng một lần (10) được gấp tại đường gấp thứ nhất (FL1) kéo dài theo hướng chiều rộng (W) như điểm gốc vùng đũng (S3) sao cho cạp thắt lưng (80) bị kẹp giữa bởi phần thân (11), một phần của cạp thắt lưng (80) lộ ra ở phía bên ngoài của mép đầu phía sau 11R theo hướng trước - sau L.

FIG. 6

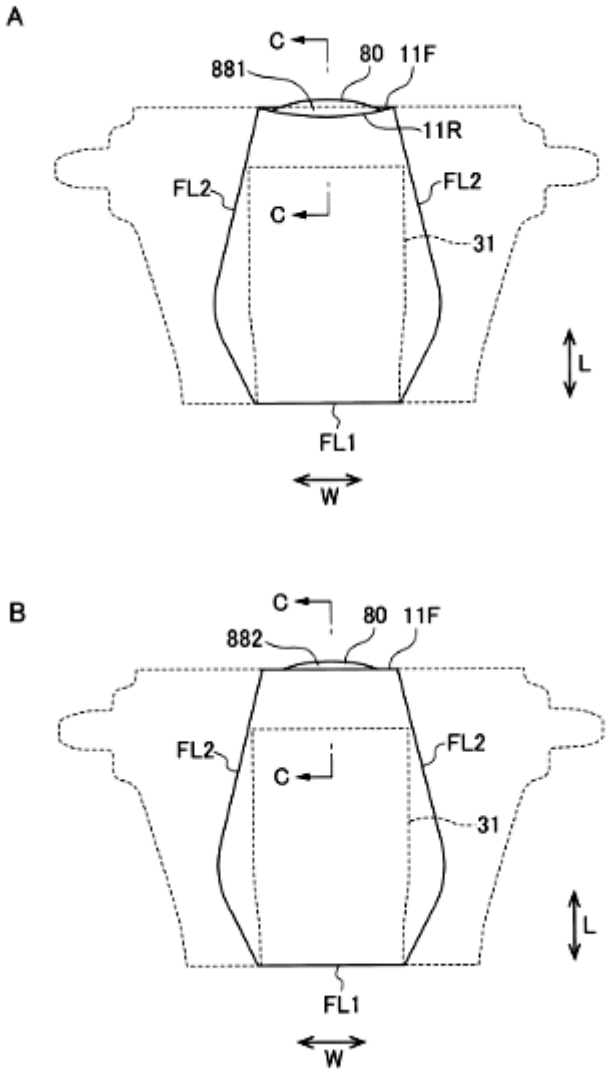
A
C
881
80
11F
11R
FL2
FL2
C
31
L
FL1
W
B
C
882
80
11F
FL2
FL2
C
31
L
FL1
W

(11) **1-0046744 B**
(15) 06/05/2025
Số Quyết định: 65891/QĐ-SHTT.IP
(45) 25/06/2025 447B
(43) 30/01/2020 382 A
(21) 1-2019-04772
(85) 29/08/2019
(22) 31/01/2018
(86) PCT/JP2018/003315 31/01/2018
(30) 2017-016302 31/01/2017 JP
(87) WO/2018/143312 09/08/2018
(51) ***A61K 35/545***; *C12N 5/079; A61K 38/18*
(73) **OSAKA UNIVERSITY** (JP)
1-1, Yamadaoka, Suita-shi, Osaka 5650871
(72) NISHIDA, Kohji (JP); SEKIGUCHI, Kiyotoshi (JP); HAYASHI, Ryuhei (JP); SHIBATA, Shun (JP)
(74) Công ty Cổ phần Sở hữu công nghiệp INVESTIP (INVESTIP)
(54) **PHƯƠNG PHÁP TẠO RA CÁC TẾ BÀO BIỂU MÔ GIÁC MẠC**

(57) Sáng chế đề cập đến phương pháp kiểm soát sự biệt hóa của các tế bào gốc vạn năng, mà phương pháp này bao gồm bước chọn laminin hoặc mảnh của nó dựa trên ái lực liên kết đối với tế bào gốc vạn năng và bước tạo cảm ứng biệt hóa các tế bào gốc vạn năng trong sự có mặt của laminin hoặc mảnh của nó. Ở đây, ái lực liên kết cho các tế bào có thể được đánh giá bởi sự quan sát theo thời gian về tỷ lệ sống và di động của các tế bào. Theo sáng chế, quần thể tế bào chứa tỷ lệ mong muốn của các tế bào được biệt hóa có thể được tạo ra từ tế bào gốc vạn năng theo cách đơn giản. Quần thể tế bào thu được bởi phương pháp tạo ra này rất hữu dụng đối với chiến lược điều trị bệnh dựa trên liệu pháp tế bào.

Fig. 2

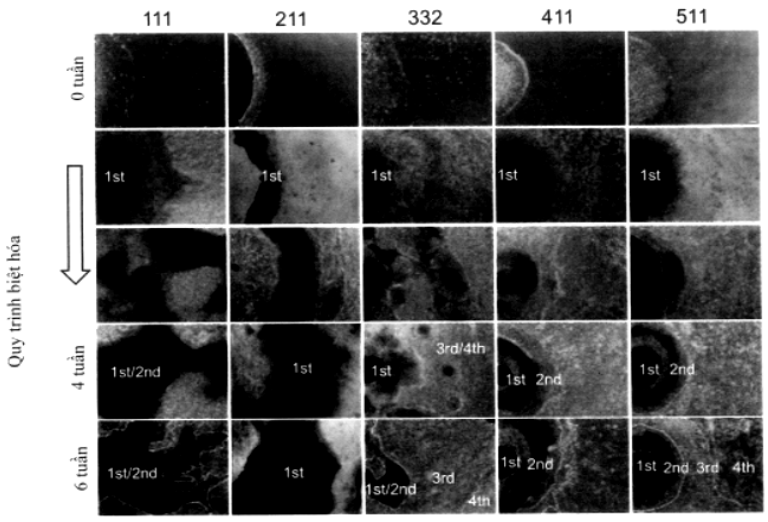

(11) **1-0046745 B**
(15) 06/05/2025
Số Quyết định: 65898/QĐ-SHTT.IP
(45) 25/06/2025 447B
(43) 27/09/2021 402 A
(21) 1-2021-03649
(85) 18/06/2021
(22) 13/11/2019
(86) PCT/JP2019/044450 13/11/2019
(30) 2018-237854 20/12/2018 JP
(87) WO2020/129473 25/06/2020
(51) ***C22C 18/04***; *C23C 28/00; C23C 2/40; C23C 22/23; C23C 2/06; C23C 2/26*
(73) **JFE STEEL CORPORATION** (JP)
2-3, Uchisaiwai-cho 2-chome, Chiyoda-ku, Tokyo 1000011, Japan
(72) YOSHIDA Masahiro (JP); MATSUDA Takeshi (JP); OKAI Kazuhisa (JP); FUSHIWAKI Yusuke (JP); MATSUZAKI Akira (JP); MIZUNO Daisuke (JP)
(74) Công ty Cổ phần Sở hữu công nghiệp INVESTIP (INVESTIP)
(54) **TẤM THÉP ĐƯỢC XỬ LÝ BỀ MẶT**

(57) Sáng chế đề cập đến tấm thép được xử lý bề mặt có khả năng chống ăn mòn phần được gia công ưu việt, cụ thể là khả năng chống ăn mòn phần đầu ưu việt. Tấm thép được xử lý bề mặt bao gồm lớp phủ chuyển đổi hóa học với chiều dày là 3,0 µm hoặc nhỏ hơn, lớp phủ chuyển đổi hóa học được đặt trên bề mặt của tấm thép được phủ hợp kim Zn-Al nhúng nóng bao gồm màng phủ hợp kim Zn-Al nhúng nóng chứa Al với hàm lượng lớn hơn 1,0 % theo khối lượng và 15 % theo khối lượng hoặc nhỏ hơn, phần còn lại là Zn và các tạp chất không thể tránh được. Lớp phủ chuyển đổi hóa học chứa $AlH_2P_3O_{10}\cdot 2H_2O$ và hợp chất chứa một hoặc nhiều nguyên tố được chọn từ Mg, Ca, và Sr sao cho tổng hàm lượng của $AlH_2P_3O_{10}\cdot 2H_2O$ và hợp chất là từ 3,0 % theo khối lượng đến 50 % theo khối lượng.

(11) **1-0046746 B**
(15) 06/05/2025
Số Quyết định: 65899/QĐ-SHTT.IP
(45) 25/06/2025 447B
(43) 26/12/2022 417 A
(21) 1-2022-05985
(85) 19/09/2022
(22) 21/01/2021
(86) PCT/JP2021/002063 21/01/2021
(30) 2020-064967 31/03/2020 JP
(87) WO2021/199602 07/10/2021
(51) ***A61F 13/15***; *A61F 13/533; A61F 13/56; A61F 13/476*
(73) **UNICHARM CORPORATION** (JP)
182, Shimobun, Kinsei-cho, Shikokuchuo-shi, Ehime 7990111, Japan
(72) UEDA, Takahiro (JP); YOKOICHI, Aya (JP); TANIO, Toshiyuki (JP); OMURA, Natsumi (JP)
(74) Công ty Cổ phần Sở hữu công nghiệp INVESTIP (INVESTIP)
(54) **BAO GÓI RIÊNG LẺ CHỨA VẬT DỤNG THẤM HÚT**

(57) Mục đích của sáng chế là đề xuất vật dụng thấm hút mà tiếp tục cảm thấy mát và chứng minh cảm giác thoải mái khi mặc kể cả khi được sử dụng trong khoảng thời gian dài. Vật dụng thấm hút này có hình dạng như sau. Bao gói riêng lẻ (1) của vật dụng thấm hút (3) được cung cấp với thân thấm hút (5) mà gồm tấm thấm chất lỏng (7) chất thấm hút (11) tấm không thấm chất lỏng (13) và phần cố định (15) bao gói riêng lẻ (1) khác biệt ở chỗ vật dụng thấm hút (3) được đóng gói cùng với chế phẩm làm mát (31) bởi tấm đóng gói (25) mà có tính thấm oxy là 100 cc/m^2/ngày/atm hoặc ít hơn ở 23°C và chế phẩm làm mát (31) chứa 50% hoặc hơn của chế phẩm làm mát tính suy giảm thấp mà có tính suy giảm là 20 đến 60 % khối lượng (nhiệt độ: 40°C độ ẩm tương đối: 70%RH thời gian: 8 giờ).

FIG. 2

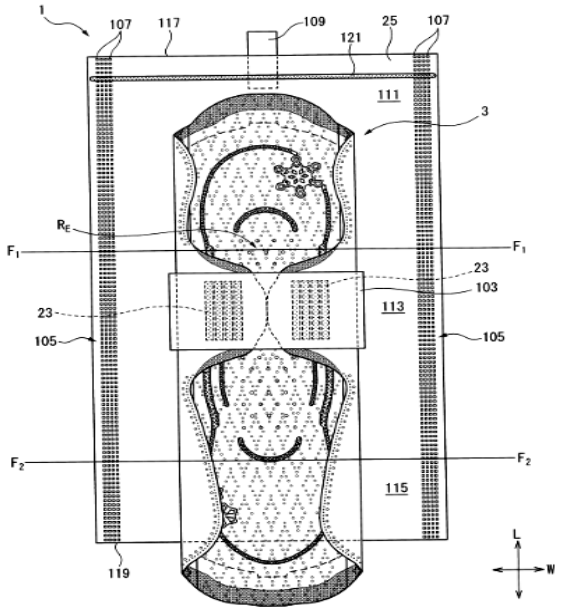

(11) **1-0046747 B**

(15) 06/05/2025
Số Quyết định: 65900/QĐ-SHTT.IP

(45) 25/06/2025 447B

(43) 25/01/2021 394 A

(21) 1-2020-03868

(22) 02/07/2020

(30) 10-2019-0079891 03/07/2019 KR

(51) ***G09F 9/30***

(73) **UTI INC.** (KR)
50-16, Eungbong-ro, Eungbong-myeon, Yesan-gun, Chungcheongnam-do 32446 Republic of Korea

(72) PARK, Deok Young (KR); HWANG, Jae Young (KR); KIM, Hak Chul (KR); SUNWOO Kukhyun (KR); HA, Tea Joo (KR)

(74) Công ty Cổ phần Sở hữu công nghiệp INVESTIP (INVESTIP)

(54) **TẤM CHẮN DẺO**

(57) Sáng chế đề cập đến tấm chắn dẻo dùng cho màn hình hiển thị dẻo, tấm chắn dẻo bao gồm: tấm chắn thứ nhất làm bằng thủy tinh và được bố trí trên phần bên trên của bề mặt thứ nhất của màn hình hiển thị dẻo; tấm chắn thứ hai làm bằng thủy tinh và được bố trí trên phần bên trên của bề mặt thứ hai của màn hình hiển thị dẻo; và phần gấp được bố trí ở giữa tấm chắn thứ nhất và tấm chắn thứ hai tương ứng với vùng gấp của màn hình hiển thị và được nạp đầy bằng vật liệu nhựa trong suốt, trong đó lớp nhựa trong suốt được bố trí trên toàn bộ bề mặt của mỗi tấm chắn trong số tấm chắn thứ nhất và tấm chắn thứ hai bằng cách tiếp nối với phần gấp được nạp đầy bằng vật liệu nhựa trong suốt, và phần vát được tạo ra trên mỗi phần trong số phần đầu của tấm chắn thứ nhất và phần đầu của tấm chắn thứ hai, mà liền kề với phần gấp.

FIG. 3A

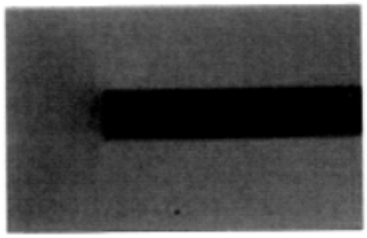

FIG. 3B

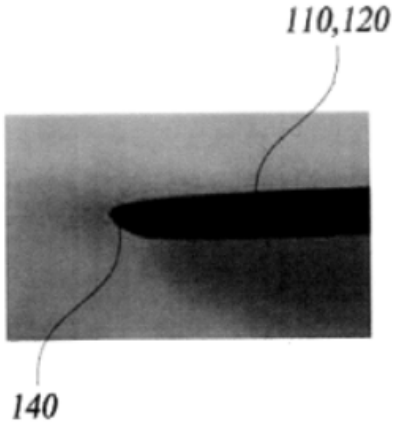

FIG. 3C

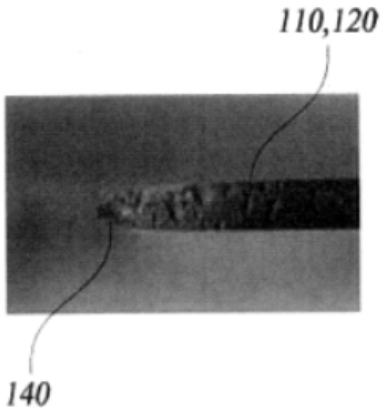

(11) **1-0046748 B**
(15) 06/05/2025
Số Quyết định: 65902/QĐ-SHTT.IP
(45) 25/06/2025 447B
(43) 25/04/2022 409 A
(21) 1-2021-07763
(85) 02/12/2021
(22) 06/08/2019
(86) PCT/JP2019/030925 06/08/2019
(87) WO2021/024386 11/02/2021
(51) ***F23G 5/027***; *B01D 53/76; C04B 7/60; B01D 53/56; C04B 7/43*
(73) **TAIHEIYO ENGINEERING CORPORATION** (JP)
2-17-12, Kiba, Koto-ku, Tokyo 1350042, Japan
(72) YAMAMOTO Yasushi (JP)
(74) Công ty Cổ phần Sở hữu công nghiệp INVESTIP (INVESTIP)
(54) **PHƯƠNG PHÁP VÀ THIẾT BỊ XỬ LÝ VẬT LIỆU DỄ CHÁY**

(57) Sáng chế hướng tới mục đích sử dụng một cách hiệu quả rác thải dễ cháy chẳng hạn như nhựa phế thải, lốp phế thải, vỏ trấu, dăm bào gỗ, PKS, RDF và bùn thải trong khi vẫn duy trì sự hoạt động ổn định; cải thiện hiệu quả đốt cháy của nhiên liệu hóa thạch chẳng hạn như than đá và than cốc; và hơn nữa là giảm nồng độ NOx trong khí thải lò nung xi măng. Cụ thể, giải pháp được đưa ra là thiết bị (1) để xử lý vật liệu dễ cháy, thiết bị bao gồm: cơ cấu trộn (3) để trộn vật liệu dễ cháy (C) với nguyên liệu đã được nung sơ bộ (R2), mà có nhiệt độ là 600°C hoặc cao hơn và 900°C hoặc thấp hơn và được rút ra từ xyclon nung sơ bộ của thiết bị đốt xi măng (10), để khí hóa vật liệu dễ cháy; và cơ cấu cấp (5) để cấp vật liệu dễ cháy đã khí hóa và nguyên liệu đã được nung sơ bộ (nguyên liệu trộn (M)) vào vùng từ đầu vào (13a) của thiết bị đốt xi măng tới lò nung (12). Khi vật liệu dễ cháy và nguyên liệu đã được nung sơ bộ được trộn, hơi ẩm có thể được bổ sung để gây ra phản ứng dịch chuyển khí-nước, và khí-nước thu được và nguyên liệu đã được nung sơ bộ có thể được đưa vào vùng từ đầu vào của thiết bị đốt xi măng đến lò nung.

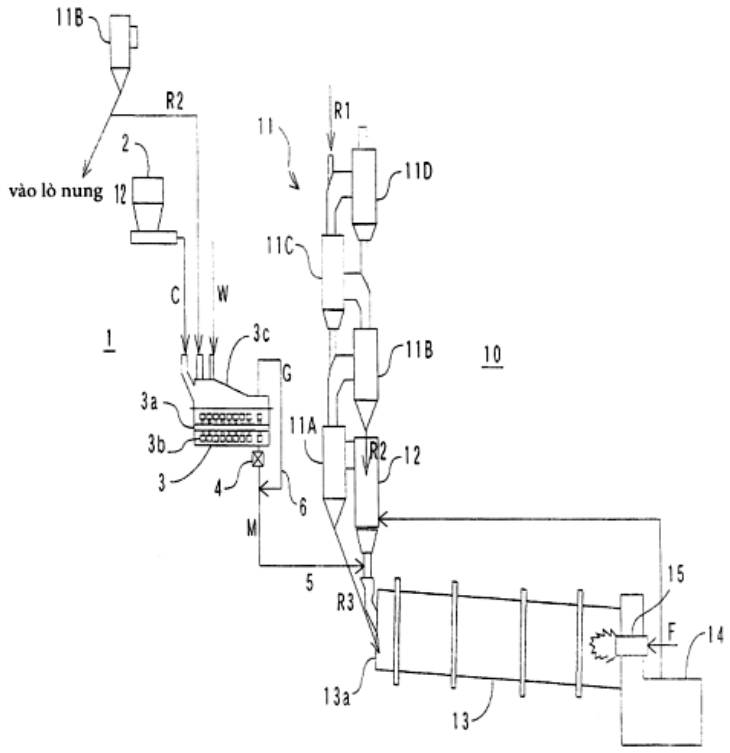
11B
R2
vào lò nung
2
12
C
W
1
3c
G
3a
3b
3
4
6
M
5
11
R1
11D
11C
11B
10
11A
R2
12
R3
15
F
14
13a
13

Fig.1

(11) **1-0046749 B**

(15) 06/05/2025
Số Quyết định: 65903/QĐ-SHTT.IP

(45) 25/06/2025 447B

(43) 25/07/2022 412 A

(21) 1-2022-02088

(85) 04/04/2022

(22) 16/10/2020

(86) PCT/EP2020/079289 16/10/2020

(30) FR1911687 18/10/2019 FR

(87) WO2021/074435 22/04/2021

(51) ***F17C 3/02***; *F17C 13/00*

(73) **GAZTRANSPORT ET TECHNIGAZ** (FR)
1 route de Versailles, 78470 Saint Remy Les Chevreuse, France

(72) LAURAIN, Nicolas (FR); PHILIPPE, Antoine (FR); DELANOE, Sébastien (FR)

(74) Công ty Cổ phần Sở hữu công nghiệp INVESTIP (INVESTIP)

(54) **BỂ CHỨA KÍN VÀ CÁCH NHIỆT, THUYỀN VẬN CHUYỂN CHẤT LƯU, HỆ THỐNG VẬN CHUYỂN CHẤT LƯU, VÀ PHƯƠNG PHÁP TẢI VÀ DỠ TẢI THUYỀN**

(57) Sáng chế đề cập đến bể chứa kín và cách nhiệt mà trong đó mỗi vách bể chứa bao gồm lớp chắn cách nhiệt được bố trí giữa màng kín và vách đỡ, vách bể chứa bao gồm dầm góc kim loại (10, 30) được bố trí song song với mép (100) bao gồm các mặt bích phẳng có phần tiếp nhận (12, 30) mà kéo dài ở khoảng cách từ mép, mà trong đó phần thứ nhất của lớp chắn cách nhiệt nằm ở bên dưới phần gần các phần tiếp nhận của các mặt bích phẳng (12, 30) và bao gồm ít nhất một hàng panen cách nhiệt thứ nhất (21) và phần thứ hai của lớp chắn cách nhiệt cách xa khỏi mép bao gồm ít nhất một hàng lớp chắn cách nhiệt thứ hai (22), khác biệt ở chỗ phần đầu của các đường ván (32) của màng kín (4, 104) được hàn vào phần xa của các phần tiếp nhận (30) kéo dài qua phần thứ hai của lớp chắn cách nhiệt.

Fig. 6

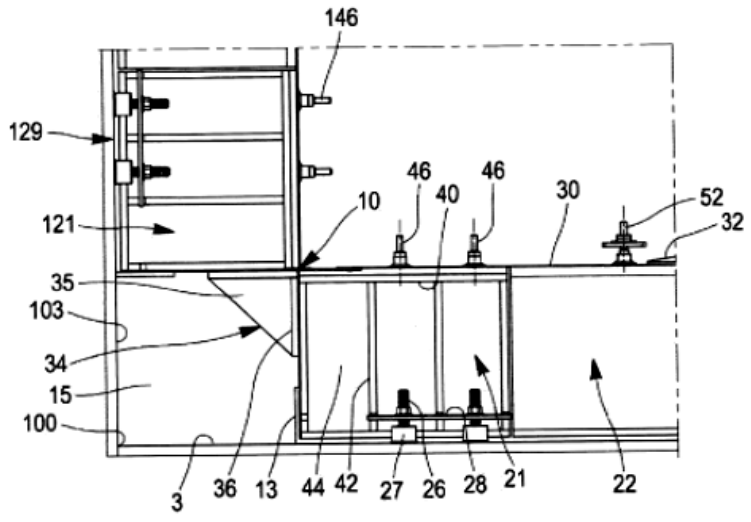

(11) **1-0046750 B**

(15) 06/05/2025
Số Quyết định: 65904/QĐ-SHTT.IP

(45) 25/06/2025 447B

(43) 27/12/2021 405 A

(21) 1-2021-04947

(85) 11/08/2021

(22) 06/02/2020

(86) PCT/JP2020/004546 06/02/2020

(30) 2019-027374 19/02/2019 JP

(87) WO2020/170836 27/08/2020

PCT/JP2019/048374 11/12/2019 JP

(51) ***B22D 11/16****; B22D 11/20; B22D 11/10; B22D 11/115*

(73) **JFE STEEL CORPORATION** (JP)
2-3, Uchisaiwai-cho 2-chome, Chiyoda-ku, Tokyo 1000011, Japan

(72) MASUDA, Ryosuke (JP); HASHIMOTO, Yoshinari (JP); MATSUI, Akitoshi (JP); MORITA, Shugo (JP); HAYASHIDA, Tatsuro (JP); KORIYAMA, Taiga (JP); MORISHITA, Ryo (JP)

(74) Công ty Cổ phần Sở hữu công nghiệp INVESTIP (INVESTIP)

(54) **PHƯƠNG PHÁP ĐIỀU KHIỂN MÁY ĐÚC LIÊN TỤC, THIẾT BỊ ĐIỀU KHIỂN MÁY ĐÚC LIÊN TỤC, VÀ PHƯƠNG PHÁP CHẾ TẠO VẬT ĐÚC**

(57) Sáng chế đề cập đến thiết bị điều khiển (10) của máy đúc liên tục theo như một phương án bao gồm: bộ đánh giá trạng thái dòng chảy thép nóng chảy (11) đánh giá, bằng hệ thống thời gian thực trực tuyến, trạng thái dòng chảy của thép nóng chảy trong khuôn bằng cách sử dụng điều kiện vận hành của máy đúc liên tục (1) và dữ liệu nhiệt độ của thép nóng chảy trong khuôn; bộ tính toán chỉ số dòng chảy của thép nóng chảy (12) tính toán, bằng hệ thống thời gian thực trực tuyến, chỉ số dòng chảy của thép nóng chảy dựa trên trạng thái dòng chảy của thép nóng chảy được đánh giá bởi bộ đánh giá trạng thái dòng chảy thép nóng chảy (11), chỉ số dòng chảy của thép nóng chảy là hệ số trộn các tạp chất vào trong vật đúc bên trong khuôn; và bộ điều khiển điều kiện vận hành (13) điều khiển điều kiện vận hành của máy đúc liên tục (1) để cho chỉ số dòng chảy của thép nóng chảy tính toán bởi bộ tính toán chỉ số dòng chảy của thép nóng chảy (12) ở trong phạm vi thích hợp. Sáng chế cũng đề cập đến phương pháp điều khiển máy đúc liên tục và phương pháp chế tạo vật đúc.

FIG.2

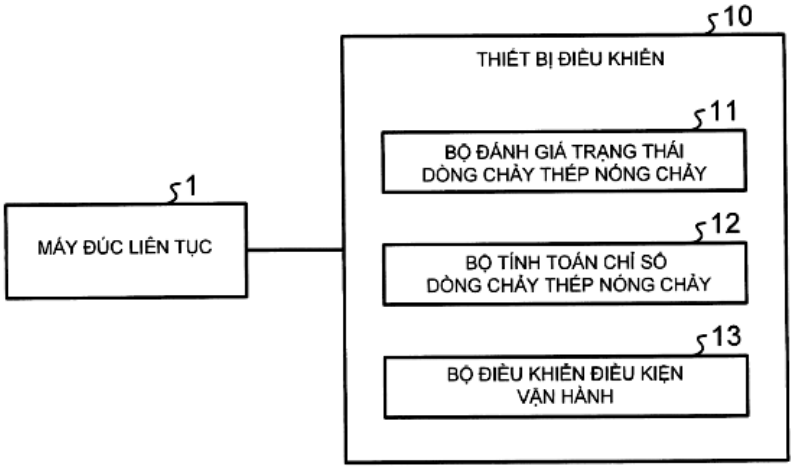
10
THIẾT BỊ ĐIỀU KHIỂN
11
BỘ ĐÁNH GIÁ TRẠNG THÁI
DÒNG CHẢY THÉP NÓNG CHẢY
12
BỘ TÍNH TOÁN CHỈ SỐ
DÒNG CHẢY THÉP NÓNG CHẢY
13
BỘ ĐIỀU KHIỂN ĐIỀU KIỆN
VẬN HÀNH
1
MÁY ĐÚC LIÊN TỤC

(11) **1-0046751 B**

(15) 06/05/2025
Số Quyết định: 65905/QĐ-SHTT.IP

(45) 25/06/2025 447B

(43) 26/12/2022 417 A

(21) 1-2022-05863

(85) 14/09/2022

(22) 08/01/2021

(86) PCT/JP2021/000563 08/01/2021

(30) 2020-059090 27/03/2020 JP

(87) WO2021/192490 30/09/2021

(51) ***A41D 13/11***

(73) **UNICHARM CORPORATION** (JP)
182, Shimobun, Kinsei-cho, Shikokuchuo-shi, Ehime 7990111, Japan

(72) FURUYA, Kaori (JP); SHIBATA, Akira (JP)

(74) Công ty Cổ phần Sở hữu công nghiệp INVESTIP (INVESTIP)

(54) **KHẨU TRANG**

(57) Sáng chế đề xuất khẩu trang mà có ít gây cảm giác ẩm ướt cho người đeo. Khẩu trang (1) theo sáng chế bao gồm tấm phía tiếp xúc da (21) mà làm bằng vải không dệt thấm nước và tấm lọc (22) mà làm bằng vải không dệt và được tạo thành các lớp mỏng trên tấm phía tiếp xúc da (21) và khác biệt ở chỗ độ lệch trung bình của của độ nhám bề mặt của bề mặt phía không tiếp xúc da của tấm phía tiếp xúc da (21) không lớn hơn 3,30 và khoảng cách giữa các sợi thành phần của tấm phía tiếp xúc da (21) lớn hơn khoảng cách giữa các sợi thành phần của tấm lọc (22).

FIG. 1

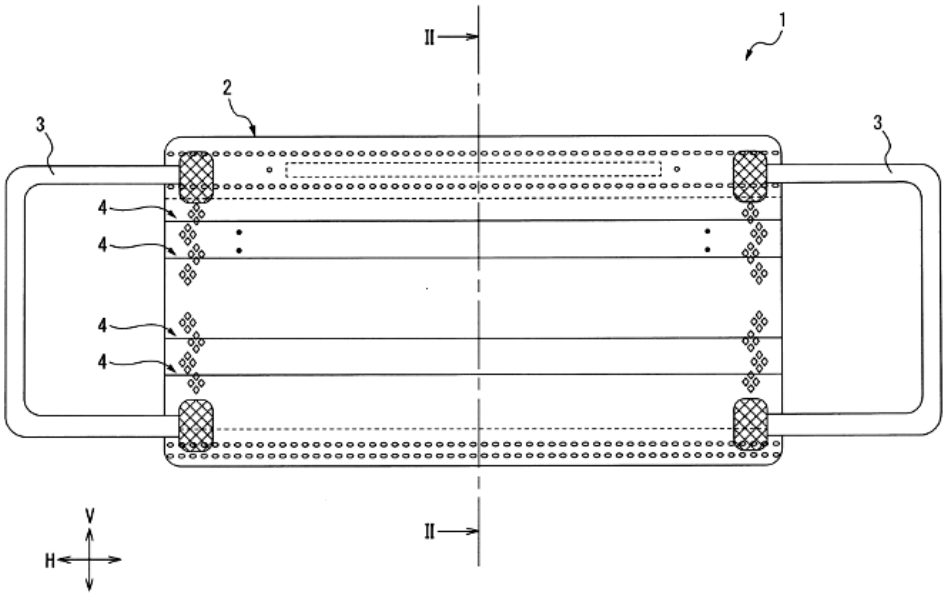

(11) **1-0046752 B**

(15) 06/05/2025
Số Quyết định: 65907/QĐ-SHTT.IP

(45) 25/06/2025 447B

(43) 25/01/2021 394 A

(21) 1-2020-06473

(85) 06/11/2020

(22) 10/04/2019

(86) PCT/JP2019/015712 10/04/2019

(30) 2018-090332 09/05/2018 JP

(87) WO2019/216104 14/11/2019

(51) ***E04F 13/15***; *E04B 1/76; G02B 5/124; G02B 5/00; B32B 3/30; E04F 13/08*

(73) **YAZAKI ENERGY SYSTEM CORPORATION** (JP)
8-15, Konan 1-Chome, Minato-ku, Tokyo, Japan

(72) NAKAMURA Takuju (JP)

(74) Công ty Cổ phần Sở hữu công nghiệp INVESTIP (INVESTIP)

(54) VẬT LIỆU DÙNG LÀM TƯỜNG BÊN NGOÀI VÀ PHƯƠNG PHÁP SẢN XUẤT VẬT LIỆU DÙNG LÀM TƯỜNG BÊN NGOÀI

(57) Sáng chế đề cập đến vật liệu dùng làm tường bên ngoài (1) gồm chi tiết trong suốt thứ nhất (10) gồm vật liệu tấm trong suốt (11) liền khối hoặc tách riêng và phần lăng kính (13); và chi tiết phản xạ (20) được bố trí trên mặt thứ hai (13b) của phần lăng kính (13) của chi tiết trong suốt thứ nhất (10). Phần lăng kính (13) khiến chi tiết phản xạ (20) thu ánh sáng mà góc của nó so với pháp tuyến của vật liệu tấm (11) là bằng hoặc lớn hơn góc xác định trước và để phản xạ ngược lại ánh sáng được thu, và truyền ánh sáng mà góc của nó so với pháp tuyến của vật liệu tấm (11) là nhỏ hơn góc xác định trước.

FIG.2

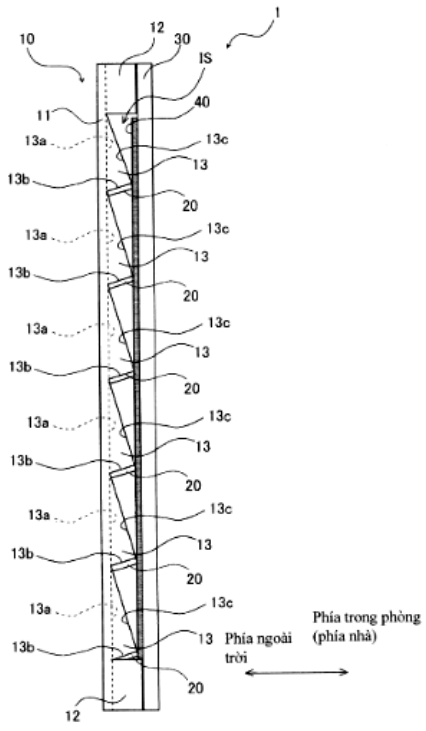

(11) **1-0046753 B**

(15) 06/05/2025
Số Quyết định: 65908/QĐ-SHTT.IP

(45) 25/06/2025 447B

(43) 25/06/2021 399 A

(21) 1-2021-01739

(85) 31/03/2021

(22) 29/09/2018

(86) PCT/CN2018/108729 29/09/2018

(87) WO2020/062159 02/04/2020

(51) ***H02J 50/80***; *H02J 7/00*

(73) **HUAWEI TECHNOLOGIES CO., LTD.** (CN)
Huawei Administration Building, Bantian, Longgang District, Shenzhen, Guangdong 518129, P.R. China

(72) YU, Wenchao (CN); GAO, Haizhen (CN); YANG, Lvjian (CN); CHEN, Jiang (CN); WANG, Hui (CN)

(74) Công ty Cổ phần Sở hữu công nghiệp INVESTIP (INVESTIP)

(54) **PHƯƠNG PHÁP SẠC KHÔNG DÂY, THIẾT BỊ ĐIỆN TỬ THỨ NHẤT VÀ PHƯƠNG TIỆN LƯU TRỮ ĐỌC ĐƯỢC BẰNG MÁY TÍNH**

(57) Sáng chế đề cập đến phương pháp sạc không dây, thiết bị điện tử thứ nhất và phương tiện lưu trữ đọc được bằng máy tính, và liên quan đến lĩnh vực sạc không dây, sao cho chế độ sạc không dây của thiết bị điện tử có thể được chuyển tự động từ chế độ sạc ngược không dây sáng chế độ nhận, để triển khai thích ứng sạc không dây của thiết bị điện tử, cải thiện độ tin cậy của sạc không dây, và cải thiện trải nghiệm sạc không dây của người dùng. Phương pháp bao gồm: việc truyền, bởi thiết bị điện tử, tín hiệu phát hiện thứ nhất khi thiết bị điện tử ở chế độ sạc ngược không dây; việc nhận, bởi thiết bị điện tử tại thời điểm trống giữa ít nhất hai thời điểm liền kề tại đó tín hiệu phát hiện thứ nhất được truyền, tín hiệu phát hiện thứ hai được truyền bởi thiết bị sạc không dây; và nếu tín hiệu phát hiện thứ hai nhận được bởi thiết bị điện tử đáp ứng điều kiện thiết lập trước, tự động chuyển, bởi thiết bị điện tử, từ chế độ sạc ngược không dây sang chế độ sạc thuận không dây.

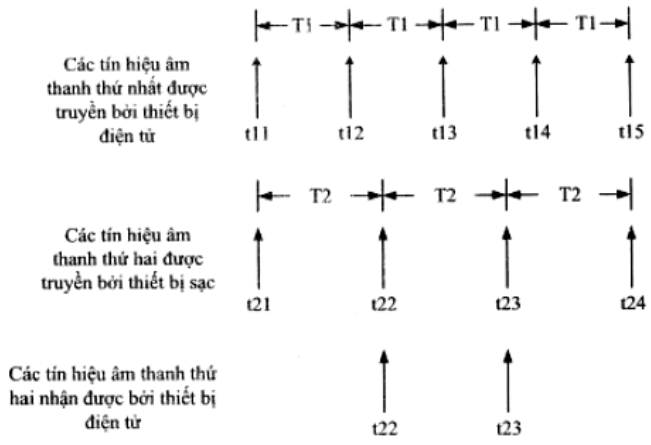

FIG. 4

(11) **1-0046754 B**

(15) 06/05/2025
Số Quyết định: 65909/QĐ-SHTT.IP

(45) 25/06/2025 447B

(43) 25/04/2022 409 A

(21) 1-2021-06590

(85) 19/10/2021

(22) 13/04/2020

(86) PCT/CN2020/084364 13/04/2020

(30) 201910321094.5 17/04/2019 CN

(87) WO2020/211712 22/10/2020

(51) ***G06F 8/658***

(73) **HUAWEI TECHNOLOGIES CO., LTD.** (CN)
Huawei Administration Building, Bantian, Longgang District, Shenzhen, Guangdong 518129, P. R. China

(72) REN, Wenjie (CN); HAN, Qiaosheng (CN); YIN, Yonghong (CN); LI, Yingwei (CN); ZHU, Jinpeng (CN)

(74) Công ty Cổ phần Sở hữu công nghiệp INVESTIP (INVESTIP)

(54) **PHƯƠNG PHÁP VÁ, MÁY CHỦ, VÀ THIẾT BỊ ĐIỆN TỬ**

(57) Phương pháp vá, máy chủ, và thiết bị điện tử được đề xuất. Đối với nhiều tập tin để tạo ra hình ảnh gốc thông qua biên dịch, nếu tập tin trong nhiều tập tin thay đổi, trong đó tập tin đã thay đổi có thể được gọi là tập tin thứ nhất, inode mới của tập tin thứ nhất và/hoặc dữ liệu mới của tập tin thứ nhất có thể được nối vào cuối hình ảnh gốc, để cập nhật tập tin thứ nhất để thu được hình ảnh mới. Theo cách này, bằng cách cập nhật tập tin thứ nhất ở cuối hình ảnh gốc, thay đổi của bố cục đĩa của hình ảnh mới là khá nhỏ nói chung đối với bố cục đĩa của hình ảnh gốc, để dữ liệu khác biệt thu được dựa trên hình ảnh mới và hình ảnh gốc là khá nhỏ và bản vá là nhỏ.

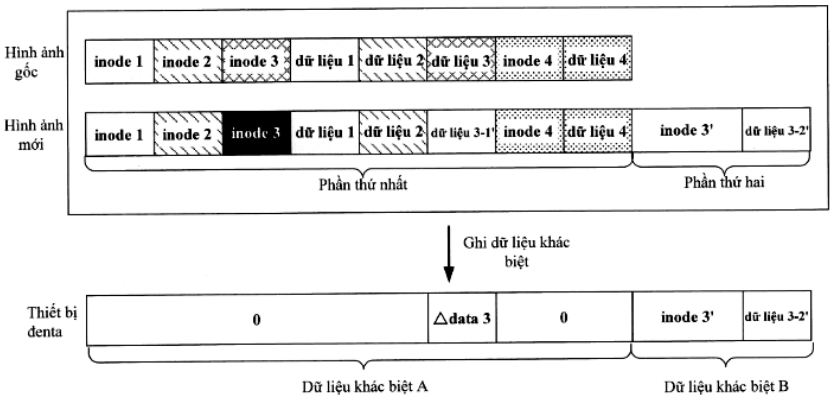

FIG. 6

(11) **1-0046755 B**

(15) 06/05/2025
Số Quyết định: 65910/QĐ-SHTT.IP

(45) 25/06/2025 447B

(43) 25/02/2022 407 A

(21) 1-2021-06395

(85) 12/10/2021

(22) 23/04/2020

(86) PCT/JP2020/017484 23/04/2020

(30) 2019-092810 16/05/2019 JP

(87) WO2020/230575 19/11/2020

(51) ***A61B 17/02***

(73) 1. **KYOTO UNIVERSITY** (JP)
36-1, Yoshida-honmachi, Sakyo-ku, Kyoto-shi, Kyoto 6068501, Japan
2. **FUJI SYSTEMS CORPORATION** (JP)
23-14, Hongo 3-chome, Bunkyo-ku, Tokyo 1130033, Japan

(72) SATO Toshihiko (JP); MURANISHI Yusuke (JP); ASAI Akihiro (JP)

(74) Công ty Cổ phần Sở hữu công nghiệp INVESTIP (INVESTIP)

(54) DỤNG CỤ HÚT VÀ GIỮ NỘI TẠNG

(57) Sáng chế đề cập đến dụng cụ hút và giữ nội tạng có khả năng giảm chiều cao của dụng cụ hút và giữ, có khả năng dành trường nhìn cho đèn nội soi, có khả năng dành không gian cho việc phẫu thuật, và bao gồm giác hút đáp ứng với sự biến dạng của nội tạng và khó có khả năng bị tách rời.

Dụng cụ hút và giữ nội tạng (1) theo sáng chế bao gồm thân ống hút (2) và nhiều giác hút (10a, 10b, 10c) để hút nội tạng được bố trí tại phần đầu phía trước của thân ống hút. Dụng cụ hút và giữ nội tạng hút, nâng, và giữ nội tạng sử dụng lực hút được tạo ra bởi các giác hút. Các giác hút được giữ bởi giá đỡ hình vòng (9) được bố trí tại phần đầu phía trước của thân ống, và mặt bích hình vành khuyên (27) được bố trí tại phần đầu hở của mỗi giác hút.

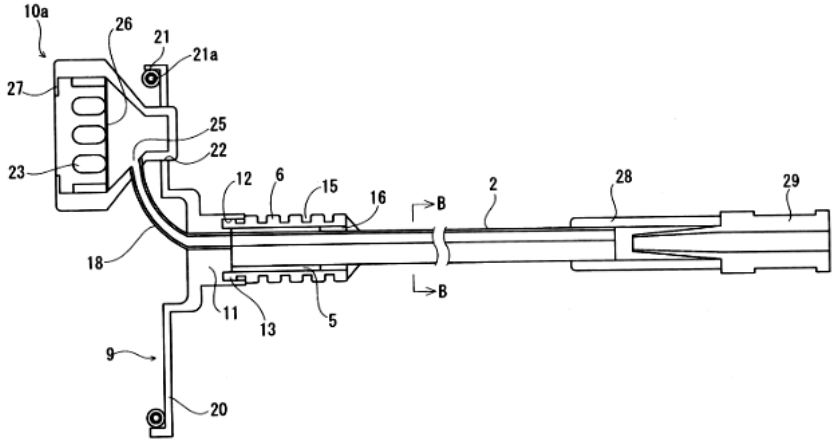

Fig.5

(11) **1-0046756 B**

(15) 06/05/2025
Số Quyết định: 66045/QĐ-SHTT.IP

(45) 25/06/2025 447B

(43) 25/10/2022 415 A

(21) 1-2022-05079

(85) 10/08/2022

(22) 29/01/2021

(86) PCT/JP2021/003417 29/01/2021

(30) 2020-020847 10/02/2020 JP

(87) WO2021/161820 19/08/2021

(51) ***B65G 47/44***

(73) **JFE STEEL CORPORATION** (JP)
2-3, Uchisaiwai-cho 2-chome, Chiyoda-ku, Tokyo 1000011, Japan

(72) CAO Ningyuan (CN); NISHINA Yoshiaki (JP); SADAMORI Hiroki (JP)

(74) Công ty Cổ phần Sở hữu công nghiệp INVESTIP (INVESTIP)

(54) **TẤM THU GOM, MÁNG BỘ PHẬN TRUYỀN TẢI, THIẾT BỊ VẬN CHUYỂN VÀ PHƯƠNG PHÁP VẬN CHUYỂN**

(57) Sáng chế đề cập đến tấm thu gom và máng bộ phận truyền tải có thể ngăn chặn sự kết dính của các vật liệu được vận chuyển. Tấm thu gom (1) bao gồm phần dạng tấm cong (19) có bề mặt thu gom (19a) được định cấu hình để thu gom vật liệu được vận chuyển (2), trong đó phần dạng tấm cong (19) được uốn cong để tạo thành phần lồi hướng về phía ngược lại với hướng vận chuyển (D1) của băng chuyền đầu vào (3) trong mặt cắt ngang.

FIG. 1

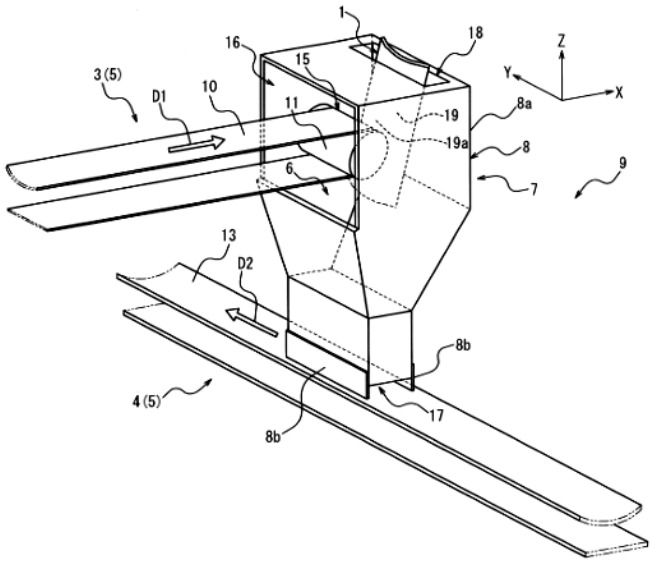

(11) **1-0046757 B**

(15) 06/05/2025
Số Quyết định: 66046/QĐ-SHTT.IP

(45) 25/06/2025 447B

(43) 25/11/2021 404 A

(21) 1-2021-03693

(85) 21/06/2021

(22) 30/08/2019

(86) PCT/JP2019/034149 30/08/2019

(30) 2018-240328 21/12/2018 JP

(87) WO2020/129322 25/06/2020

(51) ***B60P 1/04***; *B65G 47/52; B65G 1/00*

(73) **DAIFUKU CO., LTD.** (JP)
2-11, Mitejima 3-chome, Nishiyodogawa-ku, Osaka-shi, Osaka 5550012, Japan

(72) YOSHINAGA Kazuharu (JP)

(74) Công ty Cổ phần Sở hữu công nghiệp INVESTIP (INVESTIP)

(54) **PHƯƠNG TIỆN VẬN CHUYỂN VẬT DỤNG**

(57) Phương tiện vận chuyển vật dụng (V) bao gồm: thân chuyên chở (1); và thiết bị chuyển (3) được lắp trên thân chuyên chở (1) và được định cấu hình để chuyển vật dụng. Thiết bị chuyển (3) bao gồm bộ phận nâng đỡ vật dụng (32); bộ phận đỡ liên kết (31) liên kết bộ phận nâng đỡ vật dụng (32) với thân chuyên chở (1), và bộ phận truyền động (D). Bộ phận đỡ liên kết (31) bao gồm phần đỡ trục thứ nhất (311) được liên kết với thân chuyên chở (1) để có thể xoay quanh trục thứ nhất (A1), bộ phận nâng đỡ vật dụng (32) bao gồm phần đỡ trục thứ hai (321) được liên kết với bộ phận đỡ liên kết (31) để có thể xoay quanh trục thứ hai (A2), và bộ phận truyền động (D) bao gồm bộ phận truyền động thứ nhất (33D) và bộ phận truyền động thứ hai (34D). Bộ phận truyền động thứ nhất (33D) làm cho bộ phận đỡ liên kết (31) và bộ phận nâng đỡ vật dụng (32) liên kết với bộ phận đỡ liên kết (31) xoay quanh trục thứ nhất (A1), và bộ phận truyền động thứ hai (34D) làm cho bộ phận nâng đỡ vật dụng (32) xoay quanh trục thứ hai (A2).

Fig.3

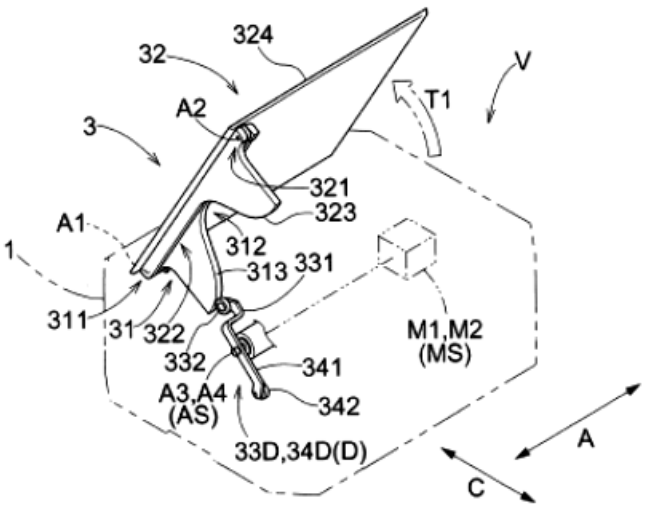

(11) **1-0046758 B**

(15) 06/05/2025
Số Quyết định: 66047/QĐ-SHTT.IP

(45) 25/06/2025 447B

(43) 25/11/2019 380 A

(21) 1-2019-04831

(85) 03/09/2019

(22) 21/12/2017

(86) PCT/IB2017/058320 21/12/2017

(30) 62/455,440 06/02/2017 US

(87) WO2018/142204 09/08/2018

(51) ***H04B 7/06***; *H04L 5/00; H04B 7/04; H04B 7/0456*

(73) **TELEFONAKTIEBOLAGET LM ERICSSON (PUBL)** (SE)
SE-164 83 Stockholm, Sweden

(72) FAXÉR, Sebastian (SE); GAO, Shiwei (CA); HARRISON, Robert Mark (US); MURUGANATHAN, Siva (CA)

(74) Công ty Luật TNHH T&G (TGVN)

(54) **NÚT THỨ NHẤT, NÚT THỨ HAI, VÀ CÁC PHƯƠNG PHÁP THAO TÁC NÚT THỨ NHẤT VÀ NÚT THỨ HAI**

(57) Sáng chê đê cập đên các hệ thống và các phương pháp báo cáo thông tin trạng thái kênh (Channel State Information, CSI) đa chùm. Theo một vài phương án của sáng chế, phương pháp thao tác nút thứ hai được kết nối với nút thứ nhất trong mạng truyền thông không dây để báo cáo CSI đa chùm bao gồm bước báo cáo ký hiệu chỉ báo hạng và ký hiệu chỉ báo số lượng chùm trong quá trình truyền thứ nhất đến nút thứ nhất. Phương pháp này cũng bao gồm bước báo cáo ký hiệu chỉ báo đồng tạo pha trong quá trình truyền thứ hai đến nút thứ nhất. Ký hiệu chỉ báo đồng tạo pha nhận dạng mục nhập được lựa chọn của sổ mã của các hệ số đồng tạo pha trong đó số lượng các bit trong ký hiệu chỉ báo đồng tạo pha được nhận dạng bởi ít nhất một trong số ký hiệu chỉ báo số lượng chùm và ký hiệu chỉ báo hạng. Theo cách này, có thể phản hồi cho cả ký hiệu chỉ báo hạng và ký hiệu chỉ báo số lượng chùm mà có thể cho phép phản hồi mạnh mẽ và các ký hiệu chỉ báo đồng tạo pha và chỉ số chùm có kích thước thay đổi. Sáng chế cũng đề cập đến nút thứ nhất, nút thứ hai, và phương pháp thao tác nút thứ nhất.

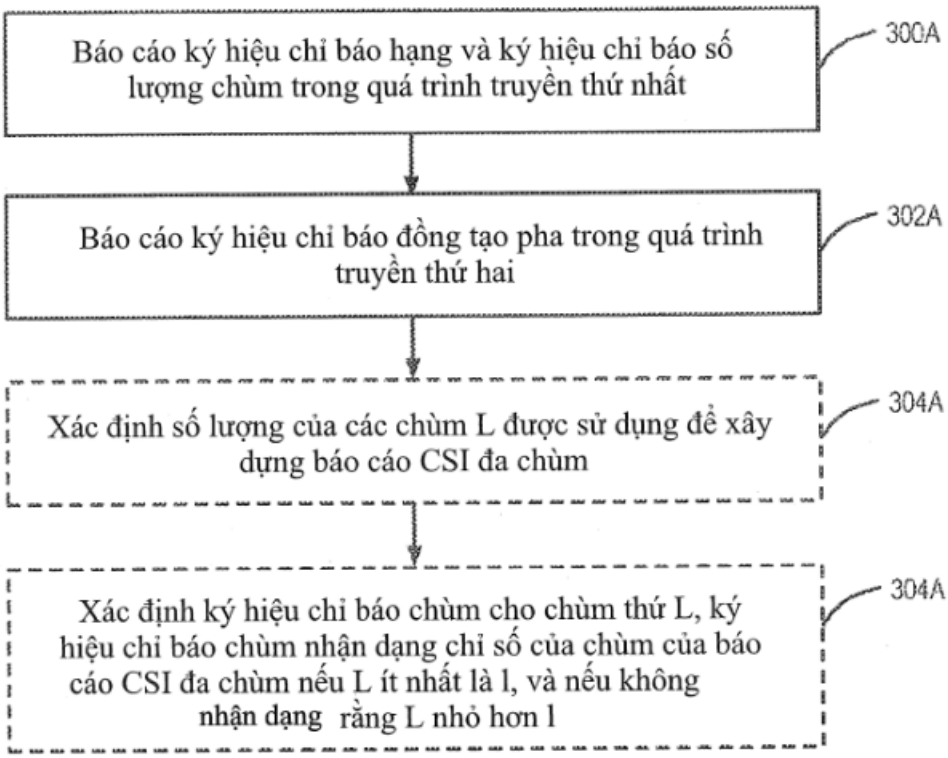
Báo cáo ký hiệu chỉ báo hạng và ký hiệu chỉ báo số lượng chùm trong quá trình truyền thứ nhất
300A
Báo cáo ký hiệu chỉ báo đồng tạo pha trong quá trình truyền thứ hai
302A
Xác định số lượng của các chùm L được sử dụng để xây dựng báo cáo CSI đa chùm
304A
Xác định ký hiệu chỉ báo chùm cho chùm thứ L, ký hiệu chỉ báo chùm nhận dạng chỉ số của chùm của báo cáo CSI đa chùm nếu L ít nhất là l, và nếu không nhận dạng rằng L nhỏ hơn l
304A

FIG. 12A

(11) **1-0046759 B**

(15) 06/05/2025
Số Quyết định: 66048/QĐ-SHTT.IP

(45) 25/06/2025 447B

(43) 25/02/2022 407 A

(21) 1-2021-07959

(85) 10/12/2021

(22) 10/06/2020

(86) PCT/CN2020/095481 10/06/2020

(30) 201910499061.X 10/06/2019 CN

(87) WO2020/249033 17/12/2020

(51) ***H04L 12/46***; *H04L 45/50; H04L 45/28*

(73) **HUAWEI TECHNOLOGIES CO., LTD.** (CN)
Huawei Administration Building, Bantian,Longgang District Shenzhen, Guangdong 518129, China

(72) XIN, Fang (CN); CHEN, Da (CN)

(74) Công ty Cổ phần Sở hữu công nghiệp INVESTIP (INVESTIP)

(54) **PHƯƠNG PHÁP THÔNG BÁO LỖI BIT, NÚT TRUNG GIAN, NÚT RA, VÀ PHƯƠNG TIỆN LƯU TRỮ KHÔNG TẠM THỜI TRÊN MÁY TÍNH**

(57) Sáng chế đề xuất phương pháp thông báo lỗi bit, nút trung gian và nút ra. Phương pháp bao gồm: nút trung gian trên đường hầm thứ nhất phát hiện rằng tỷ lệ lỗi bit của gói được gửi qua đường hầm thứ nhất vượt quá ngưỡng; và nút trung gian gửi gói thứ nhất đến nút ra trên đường hầm thứ nhất qua đường hầm thứ nhất, trong đó gói thứ nhất được sử dụng để chỉ báo rằng lỗi bit xảy ra trên đường hầm thứ nhất, gói thứ nhất còn được sử dụng để chỉ báo nút ra gửi gói thứ hai đến nút vào trên đường hầm thứ nhất, và gói thứ hai được sử dụng để chỉ báo rằng lỗi bit xảy ra trên đường hầm thứ nhất. Phương pháp nêu trên có thể được sử dụng để truyền thông tin lỗi bit, để thực hiện chuyển đổi bảo vệ liên kết của các dịch vụ.

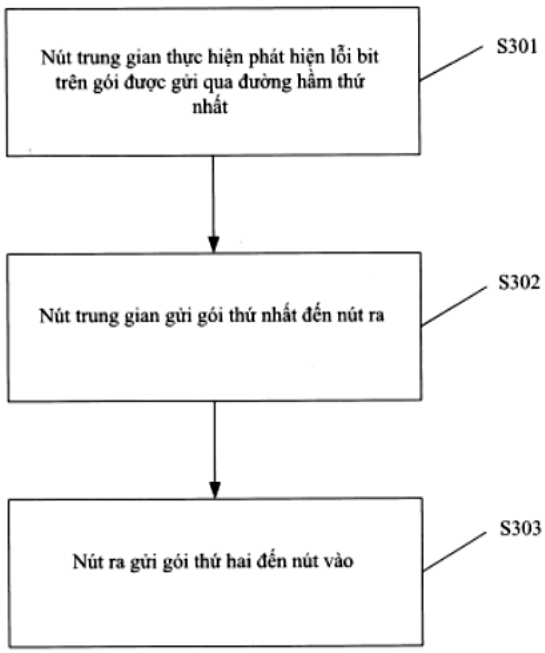

FIG. 3

(11) **1-0046760 B**

(15) 06/05/2025
Số Quyết định: 66049/QĐ-SHTT.IP

(45) 25/06/2025 447B

(43) 25/02/2021 395 A

(21) 1-2020-05829

(85) 12/10/2020

(22) 11/03/2019

(86) PCT/US2019/021655 11/03/2019

(30) 62/641,779 12/03/2018 US

(87) WO2019/177992 19/09/2019

(51) ***H01L 31/0224***; *H01M 10/0562; H01L 31/101*

(73) **OMEGA ENERGY SYSTEMS, LLC** (US)
7505 Waters Avenue, Suite A1, Savannah, Georgia 31406 (US)

(72) HOROVITZ, Michael Lee (US); DOPP, Robert B. (US); WILLIAMS, Greyson (US)

(74) Công ty Cổ phần Sở hữu công nghiệp INVESTIP (INVESTIP)

(54) **BỘ THU NĂNG LƯỢNG THỂ RẮN CHỨA CÁC SUBOXIT KIM LOẠI CHUYỂN TIẾP VÀ PHƯƠNG PHÁP SẢN XUẤT CHÚNG**

(57) Sáng chế đề cập đến các bộ thu năng lượng thể rắn chứa các suboxit kim loại chuyển tiếp và các phương pháp sản xuất các bộ thu năng lượng thể rắn này. Các bộ thu năng lượng thể rắn bao gồm các lớp suboxit kim loại và xêri đioxit mà sử dụng chất điện phân thể rắn để tạo ra công suất và đề cập đến các phương pháp sản xuất và sử dụng các bộ thu năng lượng này. Bộ thu năng lượng thể rắn có thể có hai hoặc ba các điện cực trên một ngăn pin và tạo ra công suất với sự có mặt của hơi nước và oxy.

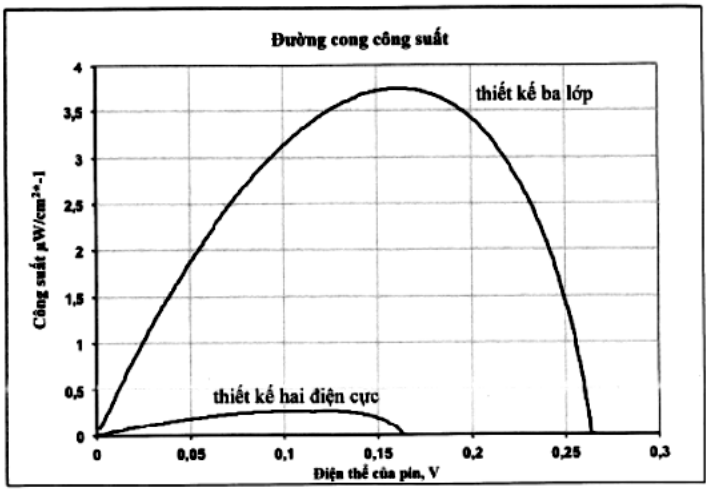

Fig.33

(11) **1-0046761 B**

(15) 06/05/2025
Số Quyết định: 66050/QĐ-SHTT.IP

(45) 25/06/2025 447B

(43) 25/04/2022 409 A

(21) 1-2021-07337

(85) 17/11/2021

(22) 22/04/2020

(86) PCT/EP2020/061176 22/04/2020

(30) 62/838,051 24/04/2019 US
62/940,036 25/11/2019 US

(87) WO2020/216781 29/10/2020

(51) ***C07D 471/04***; *A61K 31/4545; A61P 35/00*

(73) 1. **BAYER AKTIENGESELLSCHAFT** (DE)
Kaiser-Wilhelm-Allee 1, 51373 Leverkusen, Germany
2. **THE BROAD INSTITUTE, INC.** (US)
415 Main Street, Cambridge, Massachusetts 02142, United States of America
3. **DANA-FARBER CANCER INSTITUTE, INC.** (US)
450 Brookline Avenue, Boston, Massachusetts 02215, United States of America

(72) SIEGEL, Stephan (DE); SIEGEL, Franziska (DE); SCHULZE, Volker (DE); BERGER, Markus (DE); GRAHAM, Keith (GB); SÜLZLE, Detlev (DE); BÖMER, Ulf (DE); KORR, Daniel (DE); SCHRÖDER, Jens (DE); MÖNNING, Ursula (DE); NIEHUES, Michael (DE); MEYERSON, Matthew (US); GREULICH, Heidi (US); KAPLAN, Bethany (US)

(74) Công ty Luật TNHH T&G (TGVN)

(54) **HỢP CHẤT 4H-PYROLO [3,2-C] PYRIDIN-4-ON, DƯỢC PHẨM VÀ TỔ HỢP CHỨA HỢP CHẤT NÀY, PHƯƠNG PHÁP IN VITRO ỨC CHẾ HOẠT TÍNH THỤ THỂ EGF KINAZA TRONG TẾ BÀO UNG THƯ VÀ PHƯƠNG PHÁP IN VITRO LÀM GIẢM TỶ LỆ SỐNG CỦA TẾ BÀO UNG THƯ HOẶC GÂY RA SỰ CHẾT TRONG TẾ BÀO UNG THƯ**

(57) Sáng chế đề cập đến hợp chất có công thức (I)

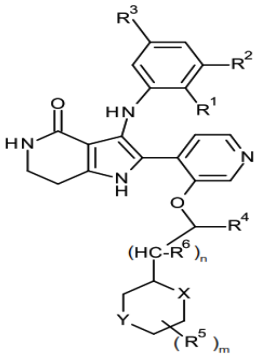

(I),

quy trình sản xuất chúng, dược phẩm và tổ hợp chứa hợp chất này. Sáng chế cũng đề cập đến phương pháp *in vitro* ức chế hoạt tính thụ thể EGF kinaza trong tế bào ung thư và phương pháp *in vitro* làm giảm tỷ lệ sống của tế bào ung thư hoặc gây ra sự chết trong tế bào ung thư.

(11) **1-0046762 B**

(15) 06/05/2025
Số Quyết định: 66051/QĐ-SHTT.IP

(45) 25/06/2025 447B

(43) 27/12/2021 405 A

(21) 1-2021-06289

(85) 08/10/2021

(22) 13/03/2020

(86) PCT/JP2020/011011 13/03/2020

(30) 2019-068632 29/03/2019 JP

(87) WO2020/203163 08/10/2020

(51) ***C10L 5/44***

(73) **NIPPON PAPER INDUSTRIES CO., LTD.** (JP)
4-1, Oji 1-chome, Kita-ku, Tokyo 114-0002 Japan

(72) ONO, Hiroshi (JP); WASAI, Masafumi (JP); KOYANAGI, Tomoaki (JP); OCHIAI, Takao (JP); TABEI, Yosuke (JP); TAKAHASHI, Mikio (JP)

(74) Công ty Luật TNHH T&G (TGVN)

(54) **PHƯƠNG PHÁP SẢN XUẤT NHIÊN LIỆU RẮN**

(57) Sáng chế đề cập đến phương pháp sản xuất nhiên liệu rắn. Nhiên liệu rắn là từ sinh khối gỗ làm nguyên liệu ban đầu, có khả năng nghiền tương đương với than đá, và vì thế có thể được trộn và được nghiền với than đá để sử dụng làm nhiên liệu cho lò than phun, và sự tạo ra bụi trong quá trình xử lý đúc nhiên liệu rắn được giảm đi, nhờ đó cải thiện khả năng vận hành. Nhiên liệu rắn được sản xuất bằng phương pháp bao gồm các bước: rang sấy sản phẩm nghiền của sinh khối gỗ có kích cỡ bằng hoặc lớn hơn 5 mm và bằng hoặc nhỏ hơn 50 mm trong các điều kiện nồng độ oxy bằng hoặc nhỏ hơn 10% và nhiệt độ vật liệu từ 250 đến 350°C; nghiền sản phẩm đã rang sấy thu được đến kích cỡ bằng hoặc nhỏ hơn 10 mm; bổ sung tinh bột sắn với lượng từ 0,2 đến 10% khối lượng vào sản phẩm đã rang sấy thu được; và làm cho sản phẩm thu được này trở thành sản phẩm đúc có mật độ khối bằng hoặc lớn hơn 500 kg/m^3 (khi được đo theo JIS K 2151, 6. "Phương pháp kiểm tra mật độ khối").

(11) **1-0046763 B**

(15) 06/05/2025
Số Quyết định: 66052/QĐ-SHTT.IP

(45) 25/06/2025 447B

(43) 25/11/2021 404 A

(21) 1-2021-01759

(85) 01/04/2021

(22) 20/09/2019

(86) PCT/EP2019/075334 20/09/2019

(30) 18195646.7 20/09/2018 EP

(87) WO2020/058478 26/03/2020

(51) ***G01D 5/353***; *G02B 6/02; G01L 1/24; G01B 11/16*

(73) 1. **KONINKLIJKE PHILIPS N.V.** (NL)
High Tech Campus 52, 5656 AG Eindhoven, Netherlands
2. **FUJIKURA LTD.** (JP)
5-1 Kiba 1-chome Koto-ku, Tokyo, 135-8512, Japan

(72) HORIKX, Jeroen, Jan, Lambertus (NL); 'T HOOFT, Gert, Wim (NL); VAN DUSSCHOTEN, Anna, Hendrika (NL); MATSUSHITA, Shingo (JP); KENTARO, Ichii (JP)

(74) Công ty Cổ phần Sở hữu công nghiệp INVESTIP (INVESTIP)

(54) **CẢM BIẾN SỢI QUANG**

(57) Sáng chế đề cập đến cảm biến sợi quang để cảm biến hình dạng, bao gồm sợi quang, sợi quang bao gồm vỏ (30") có chỉ số khúc xạ vỏ, và số lõi sợi (14"-20", 34" - 38") được lồng trong vỏ (30") và kéo dài dọc theo trục dọc của sợi quang, số lượng lõi sợi có tập hợp con thứ nhất gồm ít nhất một lõi sợi quang thứ nhất (14"-20") và tập hợp con thứ hai gồm ít nhất một lõi sợi quang thứ hai (34"-38"). Ít nhất một lõi sợi quang thứ nhất (14"-20") có chỉ số khúc xạ lõi thứ nhất khác với chỉ số khúc xạ vỏ và bán kính lõi thứ nhất theo hướng ngang với trục dọc, ít nhất một lõi sợi quang thứ hai (34"-38") có chỉ số khúc xạ lõi thứ hai khác với chỉ số khúc xạ vỏ và bán kính lõi thứ hai ngang với trục dọc. Chỉ số khúc xạ lõi thứ hai và bán kính lõi thứ hai của ít nhất một lõi sợi quang thứ hai (34"-38") khác với chỉ số khúc xạ lõi thứ nhất và bán kính lõi thứ nhất sao cho độ nhạy nhiệt độ của ít nhất một lõi sợi quang thứ hai (34"-38") khác với độ nhạy nhiệt độ của lõi sợi thứ nhất (14"-20").

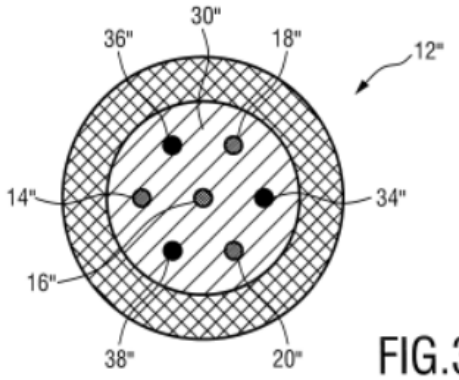

FIG.3C

(11) **1-0046764 B**

(15) 06/05/2025
Số Quyết định: 66073/QĐ-SHTT.IP

(45) 25/06/2025 447B

(43) 26/09/2022 414 A

(21) 1-2022-04284

(85) 07/07/2022

(22) 07/01/2021

(86) PCT/JP2021/000323 07/01/2021

(30) 2020-000814 07/01/2020 JP
2020-000813 07/01/2020 JP

(87) WO2021/141079 15/07/2021

(51) ***B65D 41/34****; B65D 55/16; B65D 41/32*

(73) **NIPPON CLOSURES CO., LTD.** (JP)
18-1, Higashi-Gotanda 2-chome, Shinagawa-ku, Tokyo 141-0022, Japan

(72) OMORI, Shinji (JP); SUGIYAMA, Takashi (JP); Mazurkiewicz, Timothy Michael (US); Bhatt, Pranav (US); Branca, Christopher (US)

(74) Công ty Luật TNHH T&G (TGVN)

(54) **NẮP ĐỒ CHỨA BẰNG NHỰA TỔNG HỢP**

(57) Sáng chế đề cập đến nắp đồ chứa bằng nhựa tổng hợp bao gồm: thân mà nó có thành tấm đỉnh, và thành vòng bao hình trụ mở rộng xuống dưới từ mép ngoại vi của thành tấm đỉnh này, và trong đó ren trong được tạo ra trên bề mặt ngoại vi bên trong của thành vòng bao này; và phần đáy có dấu hiệu niêm phong hình trụ mà nó được kết nối với thành vòng bao của thân qua nhiều phần cầu nối bẻ gãy được được sắp xếp với việc giãn cách theo hướng chu vi, và trong đó phương tiện ăn khớp để được ăn khớp với phần hàm ăn khớp được bố trí trên bề mặt ngoại vi bên trong của phần đáy có dấu hiệu niêm phong này. Miếng nhô nhô xuống dưới được bố trí trên thành vòng bao của thân. Miếng kết nối không gãy được bố trí để kết nối thành vòng bao của thân và phần đáy có dấu hiệu niêm phong và để cho phép thân được di chuyển lên trên so với phần đáy có dấu hiệu niêm phong. Phần mở rộng được tạo ra tại miếng ăn khớp đóng vai trò là phương tiện ăn khớp ít nhất trong vùng góc nơi miếng nhô có mặt. Phần mở rộng này được đặt giữa phần hàm ăn khớp của phần miệng và cổ của đồ chứa và phần đáy có dấu hiệu niêm phong ở trạng thái trong đó nắp đồ chứa bằng nhựa tổng hợp được gắn trên phần miệng và cổ.

Fig. 9

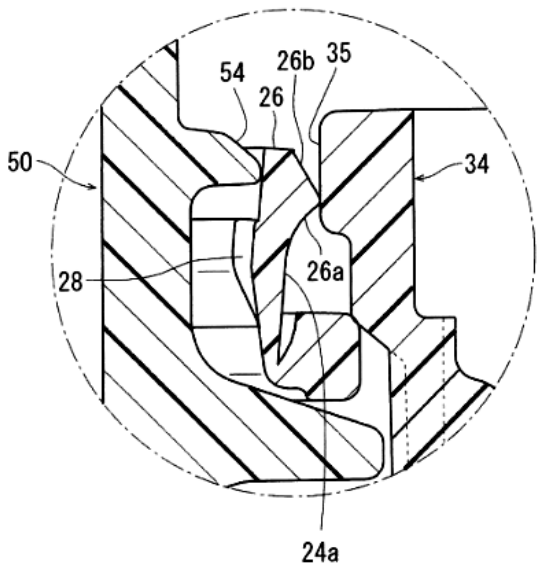

(11) **1-0046765 B**

(15) 06/05/2025
Số Quyết định: 66114/QĐ-SHTT.IP

(45) 25/06/2025 447B

(43) 26/07/2021 400 A

(21) 1-2021-02336

(85) 27/04/2021

(22) 21/10/2019

(86) PCT/JP2019/041355 21/10/2019

(30) 2018-204808 31/10/2018 JP

(87) WO2020/090552 07/05/2020

(51) ***C08J 5/18***; *B29C 55/14; B32B 15/08; B29C 55/04; B29C 61/02*

(73) **JFE STEEL CORPORATION** (JP)
2-3, Uchisaiwai-cho 2-chome, Chiyoda-ku, Tokyo 1000011, Japan

(72) FUJIMOTO, Soichi (JP); OSHIMA, Yasuhide (JP); KOJIMA, Katsumi (JP)

(74) Công ty Cổ phần Sở hữu công nghiệp INVESTIP (INVESTIP)

(54) **MÀNG DÙNG ĐỂ PHỦ TẤM KIM LOẠI VÀ TẤM KIM LOẠI ĐƯỢC PHỦ NHỰA**

(57) Sáng chế đề cập đến màng dùng để phủ tấm kim loại theo sáng chế thỏa mãn tỷ lệ (E_{MD}/E_{TD}) của mô-đun Young E_{MD} theo hướng chiều dài trên mô-đun Young E_{TD} theo hướng chiều rộng ở trong phạm vi từ 1,1 đến 4,0, và tỷ lệ co ngót nhiệt theo cả hai hướng chiều dài và chiều rộng ở 200°C bằng hoặc nhỏ hơn 20%, tỷ lệ co ngót nhiệt được đo bằng thiết bị phân tích nhiệt cơ. Tổng ($E_{MD} + E_{TD}$) của mô-đun Young E_{MD} theo hướng chiều dài và mô-đun Young E_{TD} theo hướng chiều rộng tốt hơn là nằm trong phạm vi từ 3000 MPa đến 12000 MPa. Nhiệt độ đỉnh nóng chảy T_{m1} có mặt ở trên phía nhiệt độ thấp nhất tốt hơn là nằm trong phạm vi từ 210°C đến 280°C.

(11) **1-0046766 B**

(15) 06/05/2025
Số Quyết định: 66155/QĐ-SHTT.IP

(45) 25/06/2025 447B

(43) 25/01/2022 406 A

(21) 1-2021-06490

(85) 15/10/2021

(22) 31/03/2020

(86) PCT/CN2020/082460 31/03/2020

(30) 201910263036.1 02/04/2019 CN

(87) WO2020/200204 08/10/2020

(51) ***H04W 76/14***; *H04W 92/18; H04L 27/26*

(73) **VIVO MOBILE COMMUNICATION CO., LTD.** (CN)
#283, BBK Road, Wusha, Chang'an Dongguan, Guangdong 523860, China

(72) PENG, Shuyan (CN); JI, Zichao (CN); WU, Huaming (CN)

(74) Công ty TNHH Đại Tín và Liên Danh (DAITIN AND ASSOCIATES CO.,LTD)

(54) PHƯƠNG PHÁP XÁC ĐỊNH TÀI NGUYÊN KÊNH VÀ THIẾT BỊ ĐẦU CUỐI

(57) Sáng chế đề xuất phương pháp xác định tài nguyên kênh và thiết bị đầu cuối. Phương pháp này bao gồm: thu thập tài nguyên dự bị của một kênh điều khiển đường biên vật lý (Physical Sidelink Control Channel, PSCCH), trong đó tài nguyên dự bị nằm trong kênh con của PSCCH, hoặc tài nguyên dự bị nằm trong kênh con của một tài nguyên PSSCH được chọn bởi thiết bị đầu cuối, hoặc tài nguyên dự bị nằm trong phạm vi miền tần số của một tài nguyên PSSCH được chọn bởi thiết bị đầu cuối, hoặc tài nguyên dự bị nằm trong một bộ tài nguyên; và xác định tài nguyên truyền của PSCCH sẽ được truyền dựa trên tài nguyên dự bị.

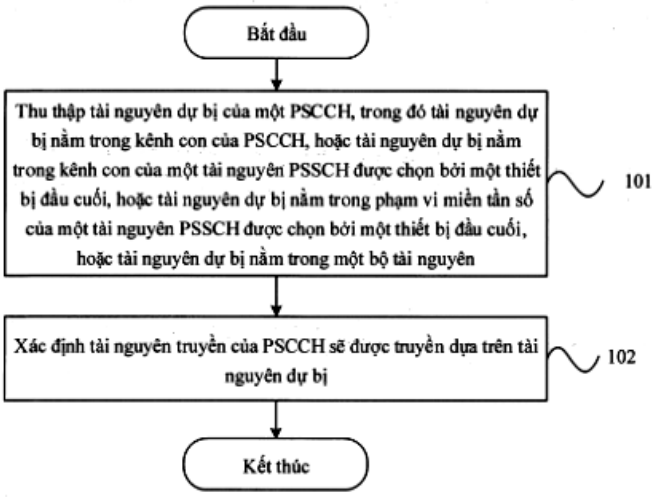

Fig.1

(11) **1-0046767 B**
(15) 06/05/2025
Số Quyết định: 66156/QĐ-SHTT.IP
(45) 25/06/2025 447B
(43) 26/10/2020 391 A
(21) 1-2020-04483
(85) 04/08/2020
(22) 05/02/2018
(86) PCT/US2018/016834 05/02/2018
(87) WO2019/152053 08/08/2019
(51) ***B65D 21/02***; *B65D 25/32*
(73) **CROWN PACKAGING TECHNOLOGY, INC.** (US)
11535 South Central Avenue, Alsip, Illinois 60803, United States of America
(72) Christopher Paul RAMSEY (GB)
(74) Văn phòng Luật sư Ân Nam (ANNAM IP & LAW)
(54) **VẬT CHỨA CÓ THỂ XẾP LỒNG VÀ PHƯƠNG PHÁP XẾP LỒNG VẬT CHỨA NÀY**

(57) Sáng chế đề cập đến tay cầm bao gồm dây đai, bộ phận gờ lồi thứ nhất, và bộ phận gờ lồi thứ hai. Dây đai có đầu thứ nhất và đầu thứ hai đối diện. Bộ phận gờ lồi thứ nhất được đặt tại đầu thứ nhất của dây đai, và có rìa thứ nhất chạy dài theo hướng rìa thứ nhất. Bộ phận gờ lồi thứ hai được đặt tại đầu thứ hai của dây đai, và có rìa thứ hai chạy dài theo hướng rìa thứ hai. Bộ phận gờ lồi thứ nhất và bộ phận gờ lồi thứ hai được tạo cấu hình để gắn vào vật chứa thứ nhất sao cho khi vật chứa thứ nhất được lồng vào trong vật chứa thứ hai, rìa thứ nhất và rìa thứ hai được tạo cấu hình để ở bên trên bề mặt tiếp xúc trên của vật chứa thứ hai sao cho hướng rìa thứ nhất và hướng rìa thứ hai gần như song song với bề mặt tiếp xúc bên trên.

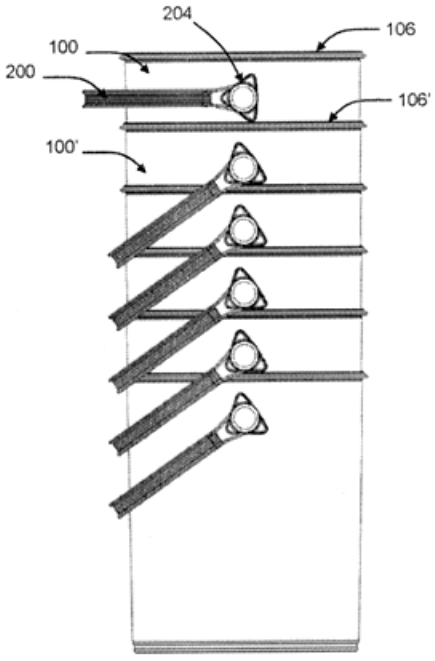

FIG. 13

(11) **1-0046768 B**

(15) 06/05/2025
Số Quyết định: 66157/QĐ-SHTT.IP

(45) 25/06/2025 447B

(43) 25/01/2022 406 A

(21) 1-2021-05779

(85) 17/09/2021

(22) 21/02/2020

(86) PCT/JP2020/007062 21/02/2020

(30) 2019-086177 26/04/2019 JP

(87) WO2020217684 29/10/2020

(51) ***A61F 13/51***; *A61F 13/551*; *A61F 13/514*

(73) **UNICHARM CORPORATION** (JP)
182, Shimobun, Kinsei-cho, Shikokuchuo-City, Ehime 7990111, Japan

(72) KAWAKAMI, Yusuke (JP); GAO, Juyi (CN); GUO, Xiaotong (CN); WANG, Yinhua (CN); HASHIMOTO, Tatsuya (JP); KATSURAGAWA, Kunihiko (JP); NAGATOMO, Shoki (JP); MAKI, Hideaki (JP)

(74) Công ty Cổ phần Sở hữu công nghiệp INVESTIP (INVESTIP)

(54) **VẬT DỤNG THẤM HÚT**

(57) Sáng chế đề xuất vật dụng thấm hút có hướng theo chiều dọc, hướng trái phải, và hướng chiều dày giao cắt nhau ở trạng thái gập, và được bố trí phần eo vùng bụng (20), phần eo vùng lưng (30), và thân thấm hút chính (10) mà trong đó một phần đầu theo hướng chiều dọc được liên kết với phần eo vùng bụng và phần đầu còn lại được liên kết với phần eo vùng lưng. Thân thấm hút chính được bố trí lõi thấm hút (11), tấm không thấm hút chất lỏng (13) được bố trí về phía không tiếp xúc với da của lõi thấm hút, và tấm vỏ bọc (15) được bố trí về phía không tiếp xúc với da của tấm không thấm hút chất lỏng. Ở vùng mà trong đó tấm vỏ bọc, phần eo vùng bụng, và phần eo vùng lưng xếp chồng theo hướng chiều dày, phần eo vùng bụng và phần eo vùng lưng được bố trí vải không dệt (21, 31) có có nhiều lỗ (40), và tấm vỏ bọc được bố trí có nhiều lỗ (40). Theo hướng chiều dày, các chi tiết dạng tấm (22, 32) không có lỗ được bố trí giữa tấm vỏ bọc và vải không dệt.

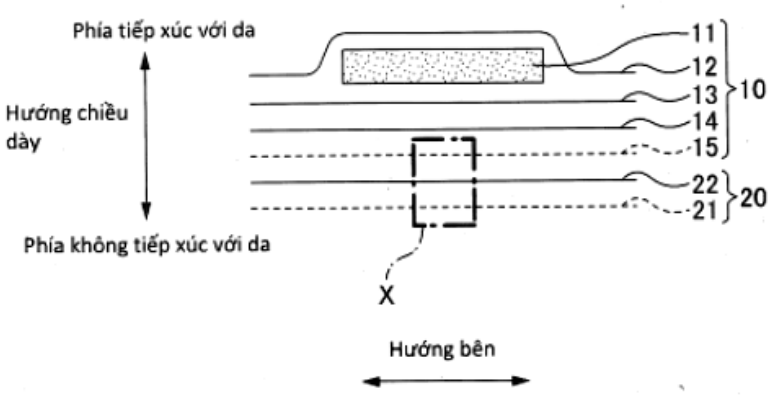

Fig. 4

(11) **1-0046769 B**

(15) 06/05/2025
Số Quyết định: 66158/QĐ-SHTT.IP

(45) 25/06/2025 447B

(43) 25/09/2019 378 A

(21) 1-2019-02340

(85) 07/05/2019

(22) 11/10/2017

(86) PCT/US2017/056122 11/10/2017

(30) 62/408,481 14/10/2016 US
62/525,718 27/06/2017 US

(87) WO2018/071529 19/04/2018

(51) ***C04B 40/00***; *C04B 111/60; C04B 14/06; C04B 24/38; C04B 28/28; C04B 103/00; C04B 24/32*

(73) **GCP APPLIED TECHNOLOGIES INC.** (US)
62 Whittemore Avenue, Cambridge, MA 02140, USA

(72) BURNS, Elizabeth (US); TREGGER, Nathan A. (US); KOYATA, Hideo (JP); KUO, Lawrence L. (US); RIEDER, Klaus-Alexander (AT); ROBERTS, Marks F. (US); MYERS, David (US)

(74) Văn phòng Luật sư Ân Nam (ANNAM IP & LAW)

(54) **QUY TRÌNH ĐỔ BÊ TÔNG CÓ TÍNH LINH ĐỘNG CAO VÀO TRONG VÙNG ĐỔ, CẤU TRÚC BÊ TÔNG ĐƯỢC TẠO RA BẰNG QUY TRÌNH NÀY VÀ CHẾ PHẨM PHỤ GIA CẢI THIỆN ĐỘ LINH ĐỘNG CỦA BÊ TÔNG**

(57) Sáng chế đề cập đến quy trình đổ bê tông có tính linh động cao vào trong vùng đổ, cấu trúc bê tông được tạo ra bằng quy trình này và chế phẩm phụ gia cải thiện độ linh động của bê tông. Chế phẩm phụ gia theo sáng chế mà tạo ra đặc tính đặc biệt này bao gồm hai polyme polycarboxylat dạng lược khác nhau kết hợp với hai chất điều chỉnh độ nhớt, và hỗn hợp này tạo ra bê tông có khả năng làm việc rất tốt để được đổ theo cách kiểm soát hiệu quả.

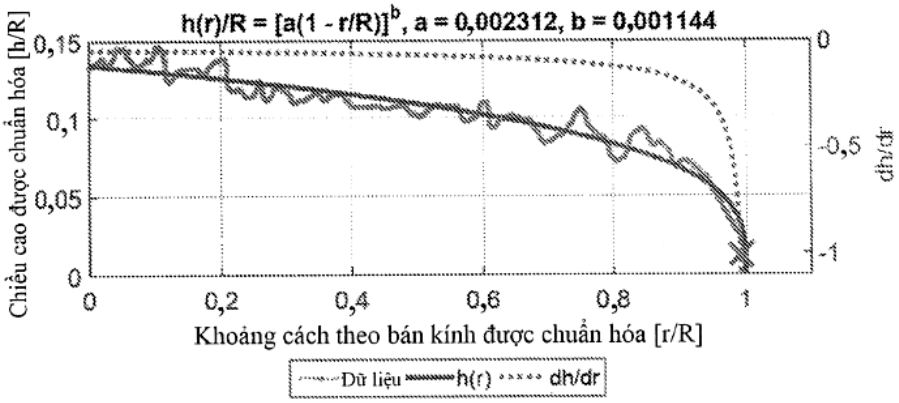

Fig. 7

(11) **1-0046770 B**

(15) 06/05/2025
Số Quyết định: 66159/QĐ-SHTT.IP

(45) 25/06/2025 447B

(43) 25/09/2019 378 A

(21) 1-2019-01765

(85) 08/04/2019

(22) 20/09/2017

(86) PCT/US2017/052592 20/09/2017

(30) 62/397,752 21/09/2016 US
62/515,480 05/06/2017 US

(87) WO2018/057669 29/03/2018

(51) ***C07K 16/28***; *A61P 29/00; A61P 37/06; A61K 39/395; A61P 35/00*

(73) **ALX ONCOLOGY INC.** (US)
323 Allerton Avenue, South San Francisco, California 94080, United States of America

(72) PONS, Jaume (US); SIM, Bang Janet (MY); WAN, Hong (US); KUO, Tracy Chia-Chien (US); KAUDER, Steven Elliot (US); HARRIMAN, William Don (US); IZQUIERDO, Shelley (US)

(74) Công ty TNHH Tầm nhìn và Liên danh (VISION & ASSOCIATES CO.LTD.)

(54) **KHÁNG THỂ ĐƯỢC PHÂN LẬP LIÊN KẾT MIỀN NGOẠI BÀO CỦA SIRP-A POLYPEPTIT NGƯỜI, POLYNUCLEOTIT MÃ HÓA KHÁNG THỂ VÀ PHƯƠNG PHÁP SẢN XUẤT KHÁNG THỂ NÀY**

(57) Sáng chế đề xuất các kháng thể được phân lập liên kết miền ngoại bào của SIRP-α v1 polypeptit người (ví dụ, miền D1), miền ngoại bào của SIRP-α v2 polypeptit người, hoặc cả hai. Theo một số phương án, các kháng thể này cũng liên kết miền ngoại bào của SIRP-α polypeptit khỉ, miền ngoại bào của SIRP-α polypeptit chuột, miền ngoại bào của SIRP-β polypeptit người, và/hoặc miền ngoại bào của SIRP-γ polypeptit người. Theo một số phương án, các kháng thể này phong bế hoặc không liên kết giữa miền ngoại bào của SIRP-α polypeptit người và miền IgSF của CD47 polypeptit người, trong khi đó theo một số phương án, kháng thể này làm giảm ái lực của SIRP-α polypeptit người đối với liên kết miền IgSF của CD47 polypeptit người. Sáng chế còn đề xuất các phương pháp, các polynucleotit, các vectơ, và tế bào chủ liên quan đến kháng thể này.

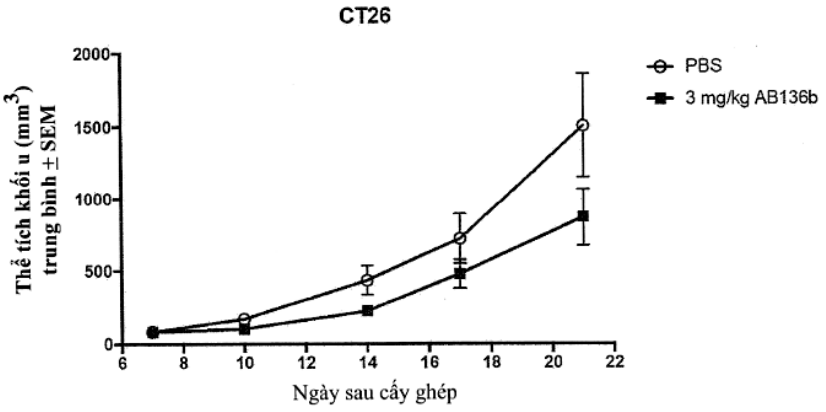

FIG. 16

(11) **1-0046771 B**

(15) 06/05/2025
Số Quyết định: 66160/QĐ-SHTT.IP

(45) 25/06/2025 447B

(43) 25/11/2019 380 A

(21) 1-2019-02804

(85) 28/05/2019

(22) 02/11/2017

(86) PCT/US2017/059765 02/11/2017

(30) 62/417,145 03/11/2016 US
62/445,642 12/01/2017 US
62/500,421 02/05/2017 US

(87) WO2018/085569 11/05/2018

(51) ***H04B 7/06***

(73) **INTERDIGITAL PATENT HOLDINGS, INC.** (US)
200 Bellevue Parkway, Suite 300, Wilmington, Delaware 19809, United States of America

(72) OTERI Oghenekome (US); Hanqing LOU (US); Alphan SAHIN (US); Rui YANG (US); Cen LIN (US); Xiaofei WANG (US); Li-Hsiang SUN (US)

(74) Văn phòng Luật sư Ân Nam (ANNAM IP & LAW)

(54) **TRẠM THỨ NHẤT VÀ PHƯƠNG PHÁP ĐƯỢC THỰC HIỆN BỞI TRẠM THỨ NHẤT**

(57) Sáng chế đề xuất các hệ thống và phương pháp cho các quy trình lọc chùm đa chiều và phát tín hiệu cho các mạng cục bộ không dây (WLAN) sử dụng sóng milimét. Trong một số phương án, có các thiết kế khung MAC (Medium Access Control – điều khiển truy cập môi trường) và PHY(Physical – vật lý) giao thức lọc chùm tăng cường đa chiều mở rộng gói MAC và định dạng PPDU (physical layer (PHY) protocol data unit – đơn vị dữ liệu giao thức lớp vật lý) có hoặc không có tương thích ngược. Đa chiều này có thể được hỗ trợ cùng nhau hay riêng lẻ. Trong một số phương án, lượng dữ liệu tăng lên được phát tín hiệu trong các thiết kế khung eBRP có thể được phát tín hiệu hiệu quả hơn khi kích thước khung BRP (beam refinement protocol - giao thức lọc trùm) giảm, như thông qua quy trình chọn khoảng thời gian tối thiểu BRP phụ thuộc vào kiểu hướng dẫn hoặc sử dụng các khung BRP gói dữ liệu rỗng. Trong các phương án khác, khoảng thời gian tối đa của khoảng cách liên khung giữa các gói BPR có thể được thay đổi để cải thiện hiệu suất hoạt động của BRP.

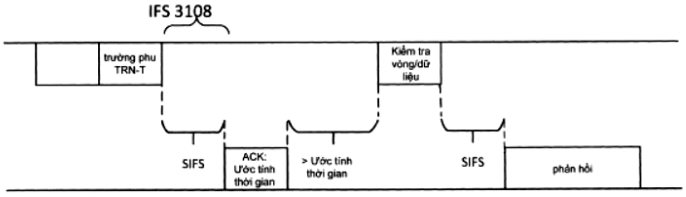

HÌNH 31D

(11) **1-0046772 B**

(15) 06/05/2025
Số Quyết định: 66161/QĐ-SHTT.IP

(45) 25/06/2025 447B

(43) 26/12/2022 417 A

(21) 1-2022-05875

(85) 14/09/2022

(22) 01/04/2021

(86) PCT/JP2021/014165 01/04/2021

(30) 2020-066586 02/04/2020 JP

(87) WO/2021/201229 07/10/2021

(51) ***C01B 33/14***; *C09D 7/42*; *C09D 201/00*

(73) **TOKUYAMA CORPORATION** (JP)
1-1, Mikage-cho, Shunan-shi, Yamaguchi 7458648, Japan

(72) Masahiro NAKAMURA (JP)

(74) Văn phòng Luật sư Ân Nam (ANNAM IP & LAW)

(54) SILIC ĐIOXIT, SƠN VÀ PHƯƠNG PHÁP SẢN XUẤT SILIC ĐIOXIT

(57) Sáng chế đề cập đến silic đioxit có đặc tính làm mờ cao khi được sử dụng làm chất làm mờ dùng cho sơn, và cũng có thể ngăn chặn vẩn đục xuất hiện. Silic đioxit mà có cấu trúc kết tụ trong đó các hạt sơ cấp được kết tụ, có tỷ lệ đường kính hạt R được biểu thị bằng phương trình (1) dưới đây là từ 4,3 đến 5,2, có độ hấp thụ là 0,6 hoặc thấp hơn đối với ánh sáng có bước sóng 700 nm dưới dạng phân tán nước có nồng độ là 1,48% trọng lượng, và có mật độ hạt được đo bằng mật độ kế He là 2,18 g/cm^3 hoặc cao hơn: Phương trình (1)$R={}^{L}D50/{}^{C}D50$ (trong phương trình (1), ${}^{L}D50$ biểu thị đường kính hạt lũy tích 50% trên cơ sở thể tích (μm) của silic đioxit được đo bằng phương pháp nhiễu xa/tán xạ laze, và ${}^{C}D50$ biểu thị đường kính hạt lũy tích 50% trên cơ sở thể tích (μm) của silic đioxit được đo bằng phương pháp đếm Coulter.

(11) **1-0046773 B**

(15) 06/05/2025
Số Quyết định: 66182/QĐ-SHTT.IP

(45) 25/06/2025 447B

(43) 25/03/2021 396 A

(21) 1-2020-06240

(85) 28/10/2020

(22) 27/03/2019

(86) PCT/EP2019/057778 27/03/2019

(30) 18171719.0 10/05/2018 EP

(87) WO/2019/214876 14/11/2019

(51) ***H04W 48/12***; *H04W 74/08; H04W 48/14*

(73) **PANASONIC INTELLECTUAL PROPERTY CORPORATION OF AMERICA** (US)
20000 Mariner Avenue, Suite 200, Torrance, California 90503, United States of America

(72) TAO, Ming-Hung (TW); SHAH, Rikin (DE); SUZUKI, Hidetoshi (JP)

(74) Văn phòng Luật sư Ân Nam (ANNAM IP & LAW)

(54) **THIẾT BỊ ĐẦU CUỐI DI ĐỘNG, TRẠM CƠ SỞ VÀ PHƯƠNG PHÁP THỰC HIỆN THU THẬP THÔNG TIN HỆ THỐNG**

(57) Sáng chế đề cập đến thiết bị đầu cuối di động và trạm cơ sở và các phương pháp hoạt động tương ứng. Thiết bị đầu cuối di động bao gồm mạch, mà khi hoạt động, xác định điều kiện để yêu cầu truyền thông tin hệ thống khác theo yêu cầu; thực hiện một thủ tục truy cập ngẫu nhiên; và nhận thông qua sự phát quảng bá thông điệp thông tin hệ thống bao gồm thông tin hệ thống khác được yêu cầu theo yêu cầu. Thông điệp yêu cầu thông tin hệ thống của thủ tục truy cập ngẫu nhiên bao gồm phần tử thông tin có mẫu bit tuân theo một định dạng cụ thể với ít nhất một phần của mẫu bit để yêu cầu thông tin hệ thống khác. Và thông điệp giải quyết tranh chấp của thủ tục truy cập ngẫu nhiên bao gồm mẫu bit giống nhau hoặc phần giống nhau của mẫu bit để phát hiện tranh chấp trong thủ tục truy cập ngẫu nhiên.

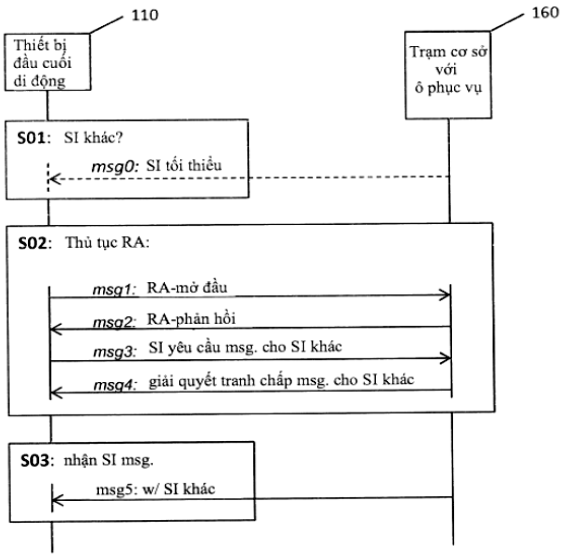

Fig. 2

(11) **1-0046774 B**

(15) 06/05/2025
Số Quyết định: 66203/QĐ-SHTT.IP

(45) 25/06/2025 447B

(43) 27/07/2020 388 A

(21) 1-2020-00329

(85) 05/09/2011

(22) 11/03/2010

(86) PCT/JP2010/001749 11/03/2010

(30) 2009-059501 12/03/2009 JP

(87) WO2010/103841 16/09/2010

(51) ***H04W 72/04***; *H04W 92/10*

(62) 1-2011-02341

(73) **SUN PATENT TRUST** (US)
450 Lexington Avenue, 38th Floor, New York, NY 10017, United States of America

(72) Seigo NAKAO (JP); Akihiko NISHIO (JP); Daichi IMAMURA (JP)

(74) Văn phòng Luật sư Ân Nam (ANNAM IP & LAW)

(54) **THIẾT BỊ TRUYỀN THÔNG VÀ PHƯƠNG PHÁP TRUYỀN THÔNG**

(57) Sáng chế đề cập đến thiết bị đầu cuối vô tuyến, trạm cơ sở vô tuyến, phương pháp tạo tín hiệu kênh, và phương pháp nhận tín hiệu kênh, trong đó số lần giải mã mò để nhận thông tin điều khiển cấp phát được giảm xuống mà không gây ra tác động xấu đến việc nhận tín hiệu kênh quảng bá. Trong trạm cơ sở (100), bộ phận hiệu chỉnh kích thước thông tin (103) sử dụng, trong không gian tìm kiếm chung trong dải tần đơn vị bổ sung đường xuống, kích thước thông tin lớn hơn giữa kích thước thông tin của thông tin điều khiển cấp phát đường xuống được xác định từ dải thông của dải tần đơn vị bổ sung đường xuống và kích thước thông tin của thông tin điều khiển đường lên được xác định từ dải thông của dải tần đơn vị đường lên được kết hợp với dải tần đơn vị bổ sung đường xuống bởi tín hiệu kênh quảng bá được truyền trong dải tần đơn vị bổ sung đường xuống, là sự tham chiếu để điều chỉnh kích thước thông tin, và sử dụng, trong không gian tìm kiếm riêng UE, kích thước lớn hơn giữa kích thước thông tin của thông tin điều khiển cấp phát đường xuống được xác định từ dải thông của dải tần đơn vị bổ sung đường xuống và kích thước thông tin của thông tin điều khiển cấp phát đường lên được xác định từ dải thông của dải thông đơn vị đường lên của nhóm dải tần đơn vị, như là tham chiếu để điều chỉnh kích thước thông tin.

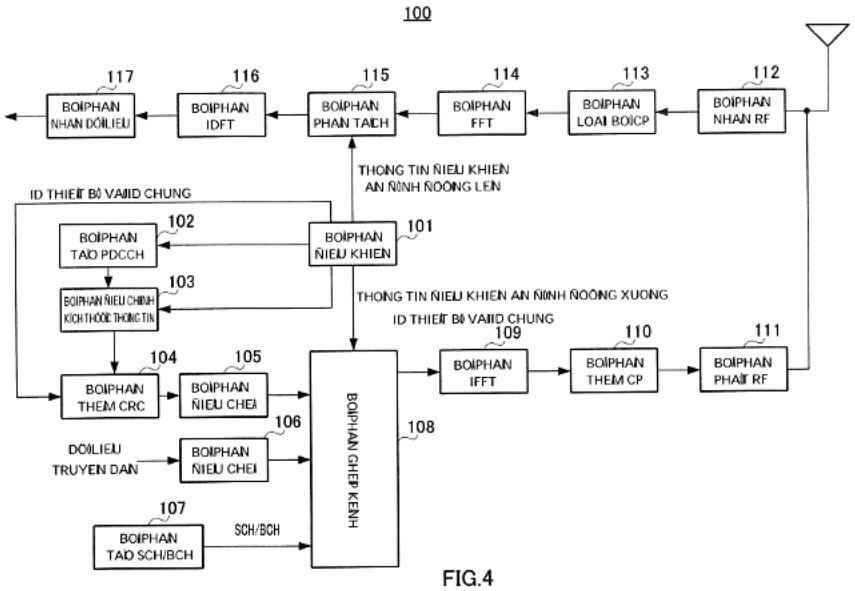
100
117
BOÏPHAN NHAN DOÃLIEU
116
BOÏPHAN IDFT
115
BOÏPHAN PHAN TAÏCH
114
BOÏPHAN FFT
113
BOÏPHAN LOAI BOÏCP
112
BOÏPHAN NHAN RF
THOÂNG TIN ÑIEÀU KHIEÅN AN ÑÒNH ÑÖÔØNG LEÂN
ID THIEÁT BÒ VAØID CHUNG
102
BOÏPHAN TAÏO PDCCH
101
BOÏPHAN ÑIEÀU KHIEÅN
103
BOÏPHAN ÑIEÀU CHÆNH KÍCH THÖÔÙC THOÂNG TIN
THOÂNG TIN ÑIEÀU KHIEÅN AN ÑÒNH ÑÖÔØNG XUOÁNG
ID THIEÁT BÒ VAØID CHUNG
109
BOÏPHAN IFFT
110
BOÏPHAN THEÂM CP
111
BOÏPHAN PHAÙT RF
104
BOÏPHAN THEÂM CRC
105
BOÏPHAN ÑIEÀU CHEÁ
106
DÖÕLIEÄU TRUYEÀN DAÃN
BOÏPHAN ÑIEÀU CHEÁ
108
BOÏPHAN GHEÙP KEÂNH
107
BOÏPHAN TAÏO SCH/BCH
SCH/BCH

FIG.4

(11) **1-0046775 B**

(15) 06/05/2025
Số Quyết định: 66205/QĐ-SHTT.IP

(45) 25/06/2025 447B

(43) 26/10/2020 391 A

(21) 1-2020-04114

(85) 21/12/2017

(22) 12/04/2013

(86) PCT/JP2013/002514 12/04/2013

(30) 2012-092078 13/04/2012 JP
2012-092077 13/04/2012 JP

(87) WO2013/153824 17/10/2013

(51) ***H04N 7/32***

(62) 1-2017-05190

(73) **JVC KENWOOD CORPORATION** (JP)
12, Moriya-cho 3-chome, Kanagawa-ku, Yokohama-shi, Kanagawa 2210022, Japan

(72) Toru KUMAKURA (JP); Shigeru FUKUSHIMA (JP)

(74) Văn phòng Luật sư Ân Nam (ANNAM IP & LAW)

(54) THIẾT BỊ VÀ PHƯƠNG PHÁP MÃ HÓA HÌNH ẢNH

(57) Sáng chế đề xuất thiết bị mã hóa hình ảnh phân nhóm thông tin vi sai giữa một hình ảnh là đích mã hóa và một hình ảnh là đích dự đoán thành tập các khối con và mã hóa các khối con đã được phân nhóm theo trình tự định trước, bộ điều khiển mã hóa thông tin khối con quan trọng (708) và bộ mã hóa số học (701) mã hóa thông tin khối con quan trọng thể hiện tất cả các giá trị của các hệ số vi sai thuộc về khối con có bằng không hay không. Bộ điều khiển mã hóa thông tin hệ số quan trọng (706) và bộ mã hóa số học (701) mã hóa thông tin hệ số vi sai quan trọng thể hiện giá trị của hệ số vi sai có bằng không hay không. Bộ điều khiển mã hóa giá trị hệ số vi sai (707) và bộ mã hóa số học (701) mã hóa giá trị của hệ số vi sai. Ngoài ra, sáng chế còn đề xuất phương pháp mã hóa hình ảnh và vật ghi đọc được bằng máy tính mà không chuyển tiếp có chứa chương trình mã hóa hình ảnh.

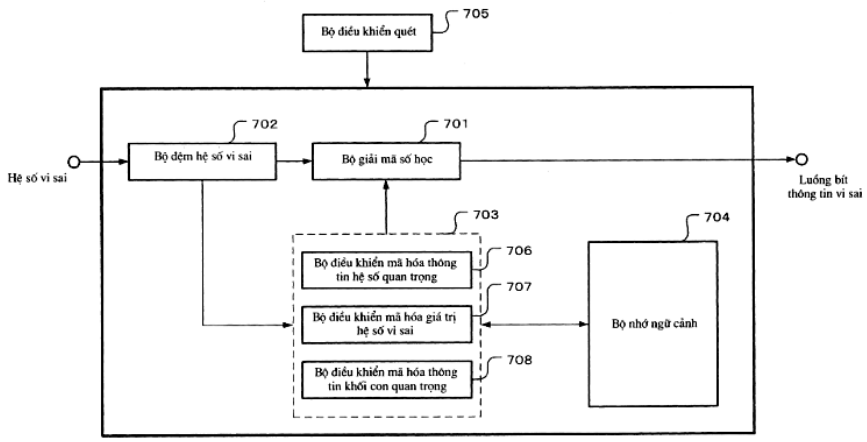

Fig.15

(11) **1-0046776 B**

(15) 06/05/2025
Số Quyết định: 66214/QĐ-SHTT.IP

(45) 25/06/2025 447B

(43) 25/04/2022 409 A

(21) 1-2021-07991

(85) 13/12/2021

(22) 15/06/2020

(86) PCT/JP2020/023389 15/06/2020

(30) 2019-111705 17/06/2019 JP

(87) WO2020/255917 24/12/2020

(51) ***C21C 7/04***; *C22C 30/00; C22C 28/00; B22D 1/00; C22C 21/00*

(73) **JFE STEEL CORPORATION** (JP)
2-3, Uchisaiwai-cho 2-chome, Chiyoda-ku, Tokyo 1000011, Japan

(72) NISHINAKA Kazuki (JP); ODAGAKI Tomoya (JP); FURUMAI Kohei (JP); ITO Yoichi (JP)

(74) Công ty Cổ phần Sở hữu công nghiệp INVESTIP (INVESTIP)

(54) **PHƯƠNG PHÁP BỔ SUNG CA VÀO THÉP NÓNG CHẢY**

(57) Sáng chế đề cập đến phương pháp bổ sung Ca vào thép nóng chảy. Ca (canxi) được bổ sung vào thép nóng chảy được chứa trong thùng rót với hiệu suất bổ sung cao bằng cách cải thiện hợp phần của hợp kim chứa Ca được bổ sung vào thép nóng chảy. Phương pháp bổ sung Ca vào thép nóng chảy theo sáng chế bao gồm việc bổ sung Ca (canxi) vào thép nóng chảy được chứa trong thùng rót bằng cách bổ sung hợp kim chứa Ca (hợp kim chứa canxi) có chứa Ca và Mg (magie) sao cho công thức (1) dưới đây được thỏa mãn. Hợp kim chứa Ca tốt hơn là được bổ sung vào thép nóng chảy được chứa trong thùng rót sau khi thép nóng chảy đã được tinh luyện với thiết bị khử khí chân không RH (Ruhrstahl Heraeus).

$0,3 \leq$ Hàm lượng Mg (% theo khối lượng)/Hàm lượng Ca (% theo khối lượng) $\leq 1,0$ ⋯ (1)

(11) **1-0046777 B**

(15) 06/05/2025
Số Quyết định: 66215/QĐ-SHTT.IP

(45) 25/06/2025 447B

(43) 26/04/2021 397 A

(21) 1-2020-07181

(85) 10/12/2020

(22) 08/05/2019

(86) PCT/US2019/031332 08/05/2019

(30) 62/673,025 17/05/2018 US

(87) WO2019/221993 21/11/2019

(51) ***G02B 27/22***; *H04N 13/398; H04N 13/32; H04N 13/349; G02B 27/42; H04N 13/315*

(73) **PCMS HOLDINGS, INC.** (US)
200 Bellevue Parkway, Suite 300, Wilmington, Delaware 19809, United States of America

(72) Jukka-Tapani MAKINEN (FI); Kai OJALA (FI)

(74) Văn phòng Luật sư Ân Nam (ANNAM IP & LAW)

(54) **THIẾT BỊ VÀ PHƯƠNG PHÁP HIỂN THỊ NỘI DUNG BA CHIỀU**

(57) Một số phương án của một thiết bị có thể bao gồm: nhiều nguồn sáng, trong đó mỗi nguồn sáng được tạo cấu hình để phát ra một chùm ánh sáng tương ứng; một hoặc nhiều lớp nhiễu xạ; và một mặt nạ quang học được tạo cấu hình để được đồng bộ hóa với ánh sáng của các chùm ánh sáng tương ứng. Một số phương án của một phương pháp có thể bao gồm: phát ra chùm ánh sáng từ mỗi nguồn phát sáng trong nhiều nguồn phát sáng để tạo ra nhiều chùm ánh sáng; nhiễu xạ mỗi chùm ánh sáng để tạo ra nhiều chùm ánh sáng nhiễu xạ; và đồng bộ hóa mặt nạ quang học với nhiều chùm ánh sáng nhiễu xạ.

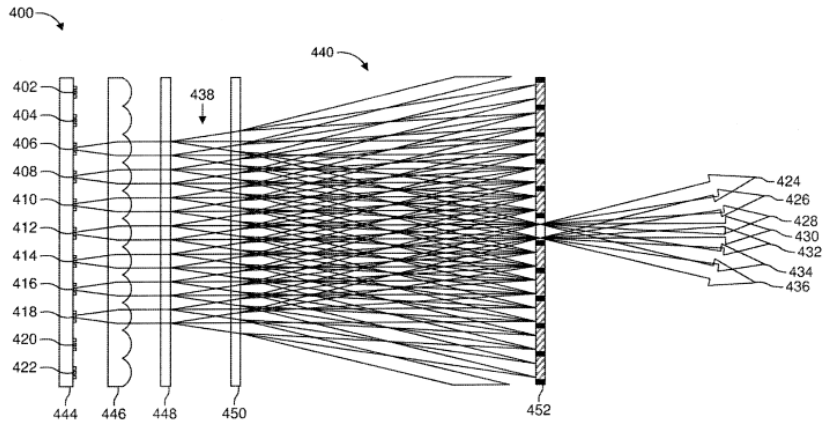

HÌNH 4

(11) **1-0046778 B**

(15) 06/05/2025
Số Quyết định: 66216/QĐ-SHTT.IP

(45) 25/06/2025 447B

(43) 27/02/2023 419 A

(21) 1-2022-06436

(85) 05/10/2022

(22) 21/04/2021

(86) PCT/JP2021/016163 21/04/2021

(30) 2020-085674 15/05/2020 JP

(87) WO2021/230027 18/11/2021

(51) ***C21B 5/00***; *F27D 13/00; C21B 7/00*

(73) **JFE STEEL CORPORATION** (JP)
2-3, Uchisaiwai-cho 2-chome, Chiyoda-ku, Tokyo 1000011, Japan

(72) ICHIKAWA Kazuhira (JP); HAYASAKA Yasukazu (JP); KITAMURA Yohei (JP); ISHIWATA Natsuo (JP)

(74) Công ty Cổ phần Sở hữu công nghiệp INVESTIP (INVESTIP)

(54) **PHƯƠNG PHÁP VẬN HÀNH LÒ CAO**

(57) Sáng chế đề cập đến phương pháp vận hành lò cao cho phép lò cao khởi động trơn tru và thực hiện vận hành sau khi tạm ngừng thổi không khí bằng cách loại bỏ nhiều đến mức có thể than cốc còn dư còn lại bên trong lò trong quá trình tạm ngừng thổi không khí và trở thành vật cản đối với việc xả vật chất hóa rắn. Trong phương pháp vận hành lò cao này, quá trình thổi không khí được tạm ngừng với chiều cao của bề mặt lớp chứa đầy nguyên liệu thô ngay phía trên lỗ gió lò cao được giảm xuống dưới chiều cao của đầu trên của bụng lò cao và sau đó quá trình thổi không khí được tiếp tục. Sau khi không khí thổi vào lò cao bị tạm ngừng, oxy hoặc oxy và khí dễ cháy thổi vào qua mỏ đốt được lắp vào lỗ thoát để đốt cháy than cốc còn lại bên trong lò và giảm thể tích cặn dư bên trong lò, và sau khi nạp than cốc mới đến vùng mà thể tích đã giảm đi, không khí được thổi qua lỗ gió.

FIG. 1

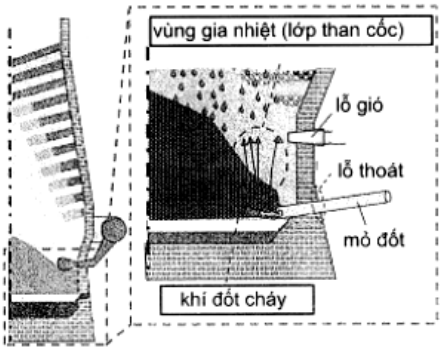

(11) **1-0046779 B**

(15) 06/05/2025
Số Quyết định: 66217/QĐ-SHTT.IP

(45) 25/06/2025 447B

(43) 25/07/2019 376 A

(21) 1-2018-05766

(85) 19/12/2018

(22) 11/05/2017

(86) PCT/US2017/032256 11/05/2017

(30) 15/179,598 10/06/2016 US

(87) WO2017/213792 14/12/2017

(51) ***A41B 11/00***; *A41B 11/08*

(73) **SERGEI MAZOURIK** (CH)
Rue de la Moliere 2, CH-2800 Delemont, Switzerland

(72) Sergei MAZOURIK (CH); Michael MAZOURIK (US); Oksana MAZOURIK (CH); Katharina MAZOURIK (CH)

(74) Văn phòng Luật sư Ân Nam (ANNAM IP & LAW)

(54) **HỆ THỐNG TẠO SỰ NÉN ÉP CÓ CHỦ ĐÍCH VÀO CÁC PHẦN CỦA CHI DƯỚI**

(57) Sáng chế đề cập đến hệ thống tạo sự nén ép có chủ đích vào các phần của chi dưới, như là chân người có thể bao gồm các vật dụng quần áo (10, 60, 62, 64, 70, 72, 80, 82, 84, 100) riêng biệt như bít tất và tương tự, hoặc nhiều hệ thống quần áo có nhiều phần thực hiện chức năng cùng nhau tạo ra sự nén ép có chủ đích và có giai đoạn vào chi dưới. Một hoặc nhiều vật dụng quần áo (10, 60, 62, 64, 70, 72, 80, 82, 84, 100) riêng biệt hoặc cùng nhau có nhiều vùng nén ép có chủ đích đích (20, 22, 24, 26, 120a, 120b, 122a, 122b, 124a, 124b, 126a, 126b). Mỗi vùng nén ép có chủ đích đích (20, 22, 24, 26, 120a, 120b, 122a, 122b, 124a, 124b, 126a, 126b) bao gồm phần phía trên (30, 40, 50) kéo dài theo chiều trên dưới và phần phía dưới (32) tiếp giáp với phần phía trên (30, 40, 50) và bao gồm phần kéo dài theo chiều chéo với chiều trên dưới của phần phía trên (30, 40, 50). Ngoài ra, sáng chế còn đề cập đến phương pháp tạo ra sự nén ép có chủ đích vào các phần của chi dưới sử dụng hệ thống này.

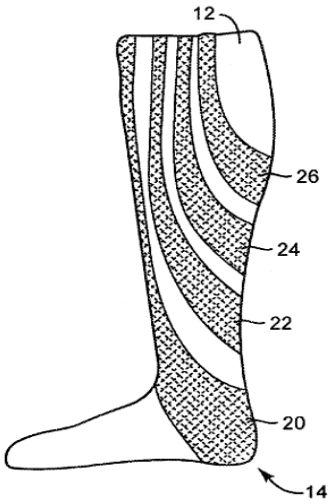

FIG. 1C

(11) **1-0046780 B**

(15) 06/05/2025
Số Quyết định: 66218/QĐ-SHTT.IP

(45) 25/06/2025 447B

(43) 25/02/2022 407 A

(21) 1-2021-07093

(85) 05/11/2021

(22) 09/05/2020

(86) PCT/CN2020/089363 09/05/2020

(30) 201910385825.2 09/05/2019 CN

(87) WO2020/224659 12/11/2020

(51) ***H04W 24/10***; *H04W 4/24*

(73) **VIVO MOBILE COMMUNICATION CO., LTD.** (CN)
#283, BBK Road, Wusha, Chang'an Dongguan, Guangdong 523860, China

(72) KANG, Yanchao (CN); PAN, Xueming (CN)

(74) Công ty TNHH Đại Tín và Liên Danh (DAITIN AND ASSOCIATES CO.,LTD)

(54) **PHƯƠNG PHÁP BÁO CÁO THÔNG TIN, PHƯƠNG PHÁP NHẬN THÔNG TIN, THIẾT BỊ ĐẦU CUỐI, THỰC THỂ ĐIỀU KHIỂN MẠNG, THIẾT BỊ MẠNG VÀ PHƯƠNG TIỆN LƯU TRỮ CÓ THỂ ĐỌC ĐƯỢC BẰNG MÁY TÍNH**

(57) Sáng chế đề xuất phương pháp báo cáo thông tin, phương pháp nhận thông tin, thiết bị đầu cuối, thực thể điều khiển mạng, thiết bị mạng và phương tiện lưu trữ có thể đọc được bằng máy tính. Phương pháp này bao gồm việc báo cáo thông tin về tài nguyên giao diện vô tuyến mà thiết bị đầu cuối sử dụng trong giao tiếp dựa trên vị trí.

Fig.2

(11) **1-0046781 B**

(15) 06/05/2025
Số Quyết định: 66219/QĐ-SHTT.IP

(45) 25/06/2025 447B

(43) 27/07/2020 388 A

(21) 1-2020-00627

(85) 05/02/2020

(22) 23/07/2018

(86) PCT/US2018/043343 23/07/2018

(30) 62/536,239 24/07/2017 US
62/660,902 20/04/2018 US

(87) WO/2019/023148 31/01/2019

(51) ***A61K 49/00***; *G01N 33/53; A61K 51/10; C07K 16/28; A61K 39/00; A61K 49/16*

(73) **REGENERON PHARMACEUTICALS, INC.** (US)
777 Old Saw Mill River Road, Tarrytown, New York 10591, United States of America

(72) Jason T. GIURLEO (US); Dangshe MA (US); William OLSON (US); Richard TAVARE (US); Gavin THURSTON (US)

(74) Văn phòng Luật sư Ân Nam (ANNAM IP & LAW)

(54) **KHÁNG THỂ ĐƠN DÒNG PHÂN LẬP LIÊN KẾT VỚI CD8 VÀ DƯỢC PHẨM CHỨA KHÁNG THỂ NÀY**

(57) Sáng chế đề cập đến kháng thể đơn dòng phân lập liên kết vào CD8 và dược phẩm chứa kháng thể này. Ngoài ra, sáng chế còn đề cập đến kháng thể kháng CD8 được đánh dấu bằng đồng vị phóng xạ, kháng thể kháng CD8 được đánh dấu bằng huỳnh quang được sử dụng trong việc tạo ảnh. Sáng chế còn đề cập đến phương pháp tạo ảnh mô mà biểu hiện CD8 để phát hiện sự có mặt của các protein CD8 trong đối tượng hoặc mẫu.

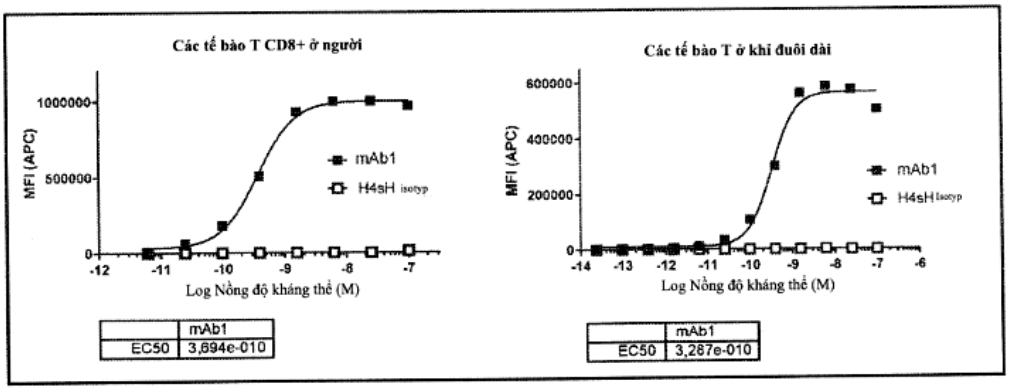

Fig.1

(11) **1-0046782 B**
(15) 06/05/2025
Số Quyết định: 66261/QĐ-SHTT.IP
(45) 25/06/2025 447B
(43) 26/12/2022 417 A
(21) 1-2022-06049
(85) 21/09/2022
(22) 23/03/2021
(86) PCT/JP2021/012024 23/03/2021
(30) 2020-066640 02/04/2020 JP
(87) WO2021/200402 07/10/2021
(51) ***C22C 38/00***; *C21D 8/02; C22C 38/60; C21D 9/50; B21C 37/08; C21D 9/08*
(73) **JFE STEEL CORPORATION** (JP)
2-3, Uchisaiwai-cho 2-chome, Chiyoda-ku, Tokyo 1000011, Japan
(72) MATSUMOTO Akihide (JP); MATSUMOTO Atsushi (JP); IDE Shinsuke (JP); OKABE Takatoshi (JP)
(74) Công ty Cổ phần Sở hữu công nghiệp INVESTIP (INVESTIP)
(54) **ỐNG THÉP HÀN ĐIỆN TRỞ VÀ PHƯƠNG PHÁP SẢN XUẤT ỐNG THÉP HÀN ĐIỆN TRỞ NÀY**

(57) Sáng chế đề cập đến ống thép hàn điện trở có độ bền cao và tuyệt vời về độ dẻo dai và chống vênh và phương pháp sản xuất ống thép này.

Ống thép hàn điện trở bao gồm vùng kim loại nền và vùng được hàn điện trở. Vùng kim loại nền có thành phần hóa học chứa, theo khối lượng, các lượng xác định trước của C, Si, Mn, P, S, Al, N, Nb, V và Ti, với phần còn lại là Fe và các tạp chất ngẫu nhiên. Tổ chức tế vi thép của tâm bề dày thành của vùng kim loại nền bao gồm ferit và bainit sao cho tổng tỷ lệ thể tích của ferit và bainit trong tổ chức tế vi thép là 70% hoặc lớn hơn, với phần còn lại là một hoặc nhiều chất được chọn từ peclit, mactenxit và austenit. Tổ chức tế vi thép có kích thước hạt trung bình là 7,0 μm hoặc nhỏ hơn và mật độ sai lệch là $1,0 \times 10^{14}$ đến $6,0 \times 10^{15}$ m^{-2}. Ứng suất dư được tạo ra ở bề mặt bên trong và bên ngoài của ống theo hướng trục là 150 MPa hoặc nhỏ hơn.

(11) **1-0046783 B**

(15) 06/05/2025
Số Quyết định: 66262/QĐ-SHTT.IP

(45) 25/06/2025 447B

(43) 25/03/2021 396 A

(21) 1-2020-06978

(85) 02/12/2020

(22) 21/05/2019

(86) PCT/IB2019/054188 21/05/2019

(30) 62/676,081 24/05/2018 US

(87) WO/2019/224717 28/11/2019

(51) ***C07K 16/28***; *A61K 39/395; C07K 16/30; A61K 39/00; A61P 35/00*

(73) **JANSSEN BIOTECH, INC.** (US)
800/850 Ridgeview Drive, Horsham, Pennsylvania 19044 (US)

(72) GAUDET, Francois (CA); GILES-KOMAR, Jill (US); HEIDRICH, Bradley (US); HUANG, Chichi (US); KANE, Colleen (US); MCDAID, Ronan (IE); NEMETH-SEAY, Jennifer (US)

(74) Công ty Cổ phần Sở hữu công nghiệp INVESTIP (INVESTIP)

(54) **KHÁNG THỂ KHÁNG CD3, DƯỢC PHẨM VÀ PHƯƠNG PHÁP TẠO RA KHÁNG THỂ**

(57) Sáng chế đề cập đến kháng thể liên kết đặc hiệu với CD3. Sáng chế đề cập đến kháng thể liên kết đặc hiệu với PSMA. Sáng chế đề cập đến kháng thể liên kết đặc hiệu với CD3 và PSMA. Sáng chế đề cập đến kháng thể liên kết đặc hiệu với IL1RAP. Sáng chế đề cập đến kháng thể liên kết đặc hiệu với CD33. Sáng chế đề cập đến kháng thể liên kết đặc hiệu với CD3 và IL1RAP. Sáng chế đề cập đến kháng thể liên kết đặc hiệu với CD3 và CD33. Sáng chế đề cập đến kháng thể liên kết đặc hiệu với TMEFF2. Sáng chế đề cập đến kháng thể liên kết đặc hiệu với CD3 và TMEFF2. Sáng chế đề cập đến đoạn kháng thể, polynucleotit mã hóa các kháng thể hoặc các đoạn kháng thể, các dược phẩm bao gồm các kháng thể này và phương pháp tạo ra các kháng thể này.

Hình 1A

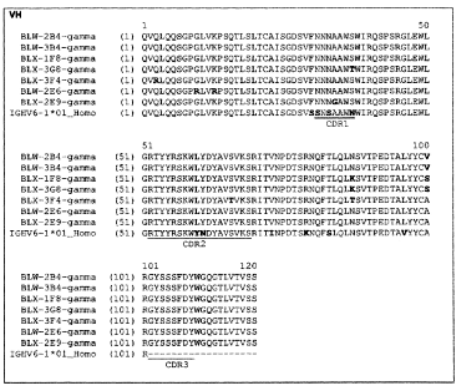

Hình 1B

(11) **1-0046784 B**

(15) 06/05/2025
Số Quyết định: 66263/QĐ-SHTT.IP

(45) 25/06/2025 447B

(43) 25/11/2020 392 A

(21) 1-2020-05523

(85) 25/09/2020

(22) 05/03/2019

(86) PCT/US2019/020774 05/03/2019

(30) 62/639,074 06/03/2018 US

(87) WO2019/173354 12/09/2019

(51) ***B65H 75/40***; *B65H 75/44*

(73) **MILWAUKEE ELECTRIC TOOL CORPORATION** (US)
13135 West Lisbon Road Brookfield, Wisconsin 53005, United States of America

(72) ADAMS, Caleb C. (US); WILLIAMS, Eric J. (US); CEMKE, JR., James A. (US)

(74) Công ty TNHH T&T INVENMARK Sở hữu trí tuệ Quốc tế (T&T INVENMARK CO., LTD.)

(54) **CUỘN DÂY MỒI LUỒN ĐIỆN**

(57) Sáng chế đề cập đến cuộn dây mồi luồn điện bao gồm vỏ chứa gồm hai vỏ bên cạnh được nối với nhau. Vỏ chứa xác định khoang bên trong. Phần bên trong của vỏ chứa xác định các phần tay nắm phẳng và các rãnh lõm để chứa ngón tay. Vỏ chứa bao gồm các tai trong khoang bên trong, các tai này tiếp xúc với phần hình khuyên bên trong được nối với tay cầm khi tay cầm quay xung quanh vỏ chứa.

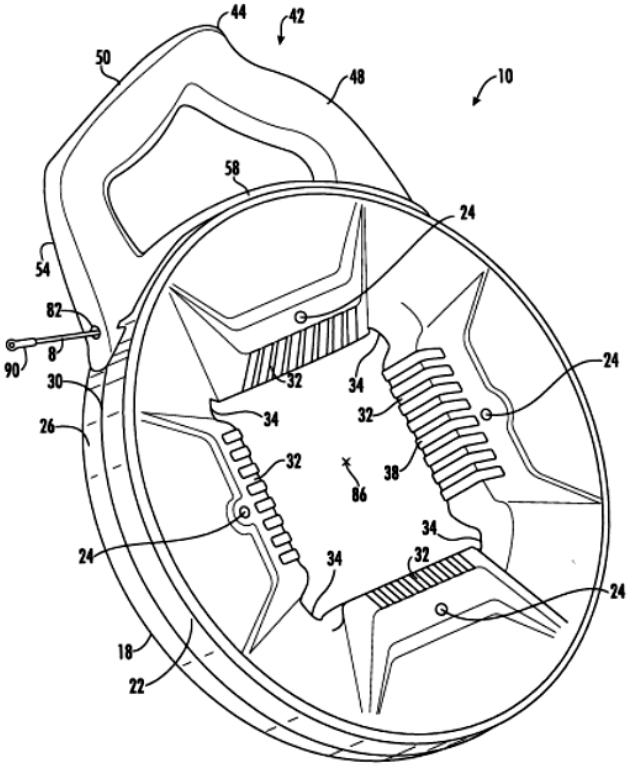

FIG. 1

(11) **1-0046785 B**

(15) 06/05/2025
Số Quyết định: 66290/QĐ-SHTT.IP

(45) 25/06/2025 447B

(43) 25/10/2021 403 A

(21) 1-2021-04294

(85) 13/07/2021

(22) 16/01/2020

(86) PCT/JP2020/001380 16/01/2020

(30) 2019-005221 16/01/2019 JP

(87) WO2020/149383 23/07/2020

(51) ***H02K 5/00***; *F02M 37/10; H02K 7/14; F02M 37/08; F04D 29/00*

(73) **MITSUBA CORPORATION** (JP)
2681, Hirosawa-cho 1-chome, Kiryu-shi, Gunma 3768555, Japan

(72) TAKEUCHI Naoki (JP); HORISOKO Shinichiro (JP)

(74) Công ty Cổ phần Sở hữu công nghiệp INVESTIP (INVESTIP)

(54) BỘ PHẬN MÔ TƠ VÀ THIẾT BỊ CẤP CHẤT LỎNG

(57) Sáng chế đề cập đến phần mô tơ (3) mà là bộ phận mô tơ của thiết bị cấp chất lỏng (1) có nắp trên (43) và vòng kẹp (5). Vòng kẹp (5) có các phần nhô định vị thứ nhất (35) được bố trí ở các khoảng gần như bằng nhau theo hướng chu vi và các phần nhô định vị thứ hai (36) được bố trí ở các khoảng gần như bằng nhau theo hướng chu vi. Phần nhô định vị thứ nhất (35), phần nhô định vị thứ hai (36), và phần nhô định vị thứ nhất (13) của vỏ (2) được bố trí tại các vị trí không chồng lên nhau theo hướng bất kỳ trong số hướng chu vi, hướng xuyên tân, và hướng trục.

FIG. 4

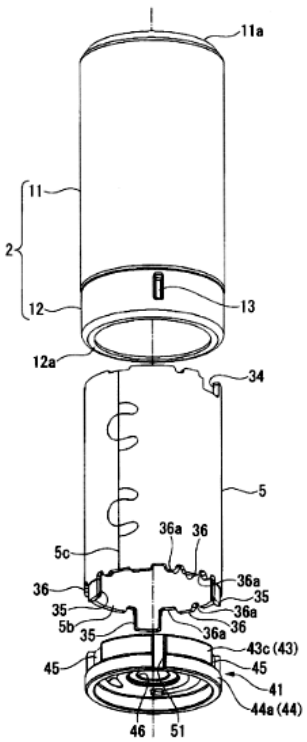

(11) **1-0046786 B**
(15) 06/05/2025
Số Quyết định: 66291/QĐ-SHTT.IP
(45) 25/06/2025 447B
(43) 25/11/2022 416 A
(21) 1-2022-06084
(85) 22/09/2022
(22) 11/03/2021
(86) PCT/JP2021/009856 11/03/2021
(30) 2020-046886 17/03/2020 JP
(87) WO2021/187321 23/09/2021
(51) ***C21D 9/46***; *C22C 38/06; C22C 38/60; C22C 38/00*
(73) **JFE STEEL CORPORATION** (JP)
2-3, Uchisaiwai-cho 2-chome, Chiyoda-ku, Tokyo 1000011, Japan
(72) DOAN THIHUYEN (VN); GOTO Sota (JP); HASEGAWA Hiroshi (JP); MORIYASU Noriaki (JP); UMINO Takanori (JP); UEDA Takeshi (JP)
(74) Công ty Cổ phần Sở hữu công nghiệp INVESTIP (INVESTIP)
(54) **TẤM THÉP CÓ ĐỘ BỀN CAO VÀ PHƯƠNG PHÁP SẢN XUẤT TẤM THÉP NÀY**

(57) Sáng chế đề cập đến tấm thép có độ bền cao mà có độ bền kéo là 1180 MPa hoặc lớn hơn và độ giãn dài đồng đều là 6 % hoặc lớn hơn. Tấm thép có độ bền cao có hợp phần hóa học mà chứa các thành phần được xác định trước với MSC là từ 3,0 % theo khối lượng đến 4,2 % theo khối lượng. Tấm thép có độ bền cao có cấu trúc tế vi bao gồm bainit trên theo tỷ phần diện tích là 70 % hoặc lớn hơn làm pha chính, mactensit tươi và austenit dư trong tổng tỷ phần diện tích là từ 7 % đến 30 %, với austenit dư có tỷ phần diện tích là 2 % hoặc lớn hơn. Tấm thép có độ bền cao có tính chất cơ học với độ giãn dài đồng đều là 6 % hoặc lớn hơn và độ bền kéo là 1180 MPa hoặc lớn hơn.

(11) **1-0046787 B**
(15) 06/05/2025
Số Quyết định: 66292/QĐ-SHTT.IP
(45) 25/06/2025 447B
(43) 27/12/2021 405 A
(21) 1-2021-06660
(85) 21/10/2021
(22) 29/03/2019
(86) PCT/JP2019/014020 29/03/2019
(87) WO2020/202258 08/10/2020
(51) ***C04B 28/04***; *C09K 17/10; C04B 18/08*
(73) **TAIHEIYO CEMENT CORPORATION** (JP)
3-5, Daiba 2-chome, Minato-ku, Tokyo 1358578, Japan
(72) KUGA Ryuichiroh (JP); BABA Tomoya (JP); NAKAGUCHI Ayuka (JP); NAKAI Naoto (JP); UCHIDA Shunichiro (JP)
(74) Công ty Cổ phần Sở hữu công nghiệp INVESTIP (INVESTIP)
(54) **HỢP PHẦN XI MĂNG DÙNG ĐỂ CẢI THIỆN NỀN, PHƯƠNG PHÁP XÂY DỰNG ĐỂ CẢI THIỆN NỀN, VÀ VẬT THỂ CẢI THIỆN NỀN**

(57) Sáng chế đề cập đến hợp phần xi măng dùng để cải thiện nền, mà chứa ít nhất là tro bay thỏa mãn tất cả các điều kiện (F1) đến (F5) dưới đây và xi măng Portland, trong đó hàm lượng của tro bay là từ 10 đến 40 % theo khối lượng khi tổng lượng của tro bay và xi măng Portland là 100 % theo khối lượng:

(F1) diện tích bề mặt riêng Blaine của tro bay là từ 2500 đến 6000 cm^2/g;

(F2) tỷ lệ giảm khối lượng của tro bay là 5 % theo khối lượng hoặc nhỏ hơn sau khi tro bay được gia nhiệt trong 15 phút ở nhiệt độ là 975 ± 25°C;

(F3) hàm lượng của SiO_2 trong tro bay là 50 % theo khối lượng hoặc lớn hơn;

(F4) trong tro bay, diện tích bề mặt riêng tương đương hình cầu của các hạt mà trong đó có trộn lẫn oxit sắt và chất vô định hình là từ 2800 đến 11000 cm^2/cm^3; và

(F5) trong tro bay, diện tích bề mặt riêng tương đương hình cầu của các hạt vô định hình chứa Ca (canxi) là từ 2100 đến 22500 cm^2/cm^3.

(11) **1-0046788 B**

(15) 06/05/2025
Số Quyết định: 66293/QĐ-SHTT.IP

(45) 25/06/2025 447B

(43) 25/03/2021 396 A

(21) 1-2020-07074

(85) 07/12/2020

(22) 08/03/2019

(86) PCT/CN2019/077395 08/03/2019

(30) 201810450413.8 11/05/2018 CN

(87) WO2019/214333 14/11/2019

(51) ***H04W 24/08***

(73) **HUAWEI TECHNOLOGIES CO., LTD.** (CN)
Huawei Administration Building, Bantian, Longgang District, Shenzhen, Guangdong 518129, P. R. China

(72) XIANG, Zhengzheng (CN); LUO, Jun (CN); LU, Lei (CN)

(74) Công ty Cổ phần Sở hữu công nghiệp INVESTIP (INVESTIP)

(54) **PHƯƠNG PHÁP TRUYỀN THÔNG, THIẾT BỊ ĐẦU CUỐI, THIẾT BỊ MẠNG, VÀ PHƯƠNG TIỆN LƯU TRỮ ĐỌC ĐƯỢC BẰNG MÁY TÍNH**

(57) Sáng chế đề xuất phương pháp truyền thông và thiết bị liên quan. Phương pháp bao gồm: bước nhận cấu hình đối tượng đo lường từ thiết bị mạng, trong đó cấu hình đối tượng đo lường bao gồm các cấu hình đo lường di động của một hoặc nhiều CSI-RSs, và tham số thứ nhất của khối tín hiệu đồng bộ được liên kết với CSI-RSs, và cấu hình đối tượng đo lường được sử dụng để chỉ báo thiết bị đầu cuối để thực hiện đo lường di động; hoặc nhận các cấu hình đo lường di động, của một hoặc nhiều CSI-RSs, mà từ thiết bị mạng, trong đó các cấu hình đo lường di động của CSI-RSs bao gồm tham số thứ nhất của khối tín hiệu đồng bộ được liên kết với CSI-RSs, và các cấu hình đo lường di động của CSI-RSs được sử dụng để chỉ báo thiết bị đầu cuối để thực hiện đo lường di động; và gửi kết quả đo lường di động đến thiết bị mạng. Tham số của khối tín hiệu đồng bộ được liên kết với CSI-RS được chứa trong cấu hình đối tượng đo lường hoặc cấu hình đo lường di động của CSI-RS, từ đó cải thiện độ chính xác của bước nhận khối tín hiệu đồng bộ được liên kết.

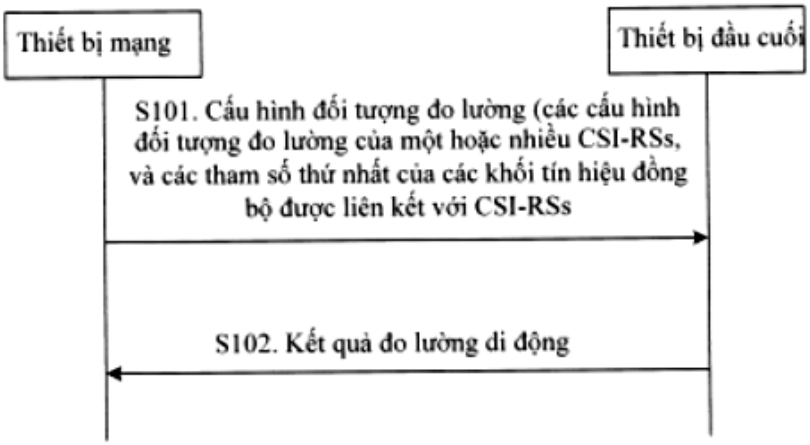

FIG. 3

(11) **1-0046789 B**

(15) 06/05/2025
Số Quyết định: 66296/QĐ-SHTT.IP

(45) 25/06/2025 447B

(43) 26/10/2020 391 A

(21) 1-2020-02056

(22) 10/04/2020

(30) 10-2019- 0043940 15/04/2019 KR

(51) ***G09F 9/30***

(73) **UTI INC.** (KR)
50-16, Eungbong-ro, Eungbong-myeon, Yesan-gun, Chungcheongnam-do 32446 Republic of Korea

(72) PARK, Deok Young (KR); HWANG, Jae Young (KR); KIM, Hak Chul (KR); SUNWOO Kukhyun (KR); HA, Tea Joo (KR)

(74) Công ty Cổ phần Sở hữu công nghiệp INVESTIP (INVESTIP)

(54) **TẤM CHẮN MỀM DẺO GỐC THỦY TINH**

(57) Sáng chế đề cập đến tấm chắn, và cụ thể hơn là tấm chắn mềm dẻo gốc thủy tinh dùng cho màn hình hiển thị mềm dẻo, tấm chắn này bao gồm: phần gấp được làm mỏng tương ứng với vùng gấp của màn hình, và phần biên được bố trí trên các đầu đối diện của phần gấp, phần biên có độ dày lớn dần từ phần gấp và liên tục đến liên tục đến vùng phẳng của tấm chắn, trong đó độ nghiêng của phần biên nằm trong khoảng từ 1° đến 10° so với phần gấp.

Fig.4

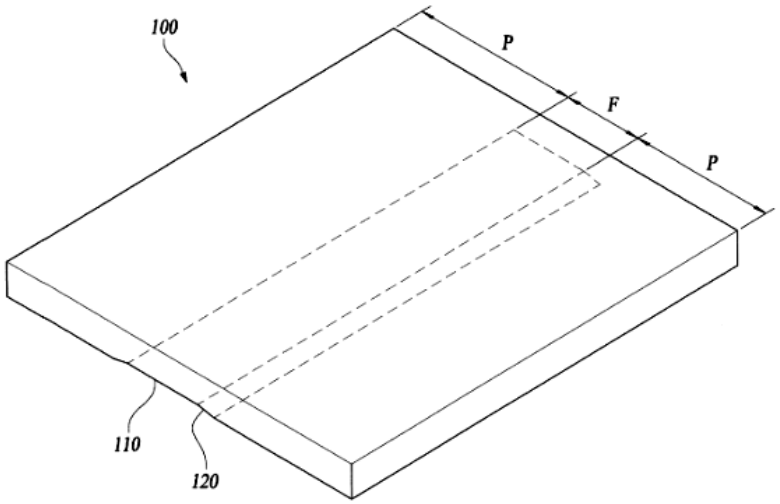

(11) **1-0046790 B**

(15) 06/05/2025
Số Quyết định: 66297/QĐ-SHTT.IP

(45) 25/06/2025 447B

(43) 27/09/2021 402 A

(21) 1-2021-04481

(85) 21/07/2021

(22) 23/12/2019

(86) PCT/JP2019/050326 23/12/2019

(30) 2018-243222 26/12/2018 JP

(87) WO2020/137961 02/07/2020

(51) ***B41J 17/22***; *B41J 3/36; B41J 17/32*

(73) 1. **SEIKO EPSON CORPORATION** (JP)
1-6, Shinjuku 4-chome, Shinjuku-ku, Tokyo 1608801, Japan
2. **KING JIM CO., LTD.** (JP)
10-18, Higashi-kanda 2-chome, Chiyoda-ku, Tokyo 1010031, Japan

(72) ISHIMOTO Akio (JP); SASAKI Taishi (JP)

(74) Công ty Cổ phần Sở hữu công nghiệp INVESTIP (INVESTIP)

(54) **HỘP MỰC**

(57) Sáng chế đề cập đến hộp mực làm cho có thể cấp trơn tru băng in được nạp vào từ bên ngoài thiết bị in băng vào bên trong thiết bị in băng. Hộp mực được lắp vào thiết bị in băng bao gồm phần lắp đặt hộp mực, đầu in mà được bố trí trong phần lắp đặt hộp mực và thực hiện việc in trên băng in, và vỏ thiết bị, vỏ thiết bị có cổng nạp băng phía thiết bị mà nạp băng in từ bên ngoài vào bên trong vỏ thiết bị và cổng nhả băng phía thiết bị mà nhả băng in ra bên ngoài vỏ thiết bị. Hộp mực bao gồm đường dẫn băng thông qua đó băng in được nạp vào từ cổng nạp băng phía thiết bị được cấp về hướng cổng nhả băng phía thiết bị ở trạng thái mà hộp mực được lắp vào phần lắp đặt hộp mực.

Fig.13

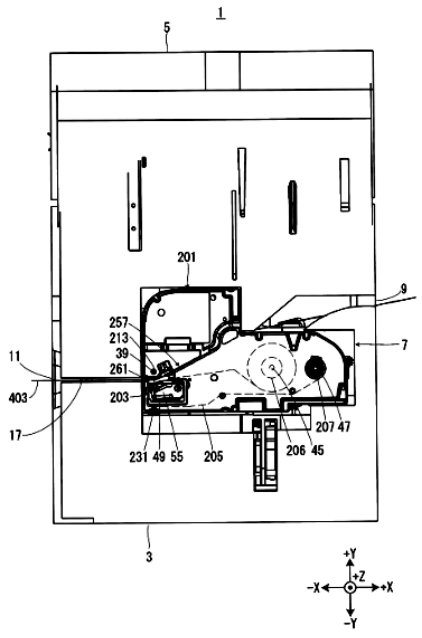

(11) **1-0046791 B**

(15) 06/05/2025
Số Quyết định: 66298/QĐ-SHTT.IP

(45) 25/06/2025 447B

(43) 25/11/2021 404 A

(21) 1-2021-04808

(85) 03/08/2021

(22) 05/02/2020

(86) PCT/JP2020/004284 05/02/2020

(30) 2019-019206 05/02/2019 JP

(87) WO2020/162481 13/08/2020

(51) ***F16D 23/06***; *F16H 57/04*

(73) **KUBOTA CORPORATION** (JP)
2-47, Shikitsuhigashi 1-chome, Naniwa-ku, Osaka-shi, Osaka 5568601, Japan

(72) SONOHATA, Ryosuke (JP); WATANABE, Masatoshi (JP)

(74) Công ty Cổ phần Sở hữu công nghiệp INVESTIP (INVESTIP)

(54) **PHƯƠNG TIỆN DI CHUYỂN**

(57) Sáng chế đề cập đến phương tiện di chuyển có thể ngăn chặn hiện tượng mài mòn của vòng đồng bộ ngay cả khi vòng đồng bộ không được ngâm trong dầu. Phương tiện di chuyển (1) bao gồm: động cơ (3); khoang (5) chứa bánh răng để truyền công suất từ động cơ; và ống cấp (60) được bố trí trong không gian chứa của khoang, ống cấp cung cấp dầu từ bên ngoài khoang vào bên trong khoang. thiết bị truyền công suất bao gồm bánh răng và vòng đồng bộ (28) tiếp xúc với bánh răng. Ống cấp bao gồm: phần thân chính dạng ống (62) mà dầu lưu thông bên trong; cổng xả (64) mà từ đó dầu được xả ra; và phần dẫn hướng (66) mà dẫn hướng dầu được xả ra từ cổng xả đến giữa bánh răng và vòng đồng bộ.

FIG. 12

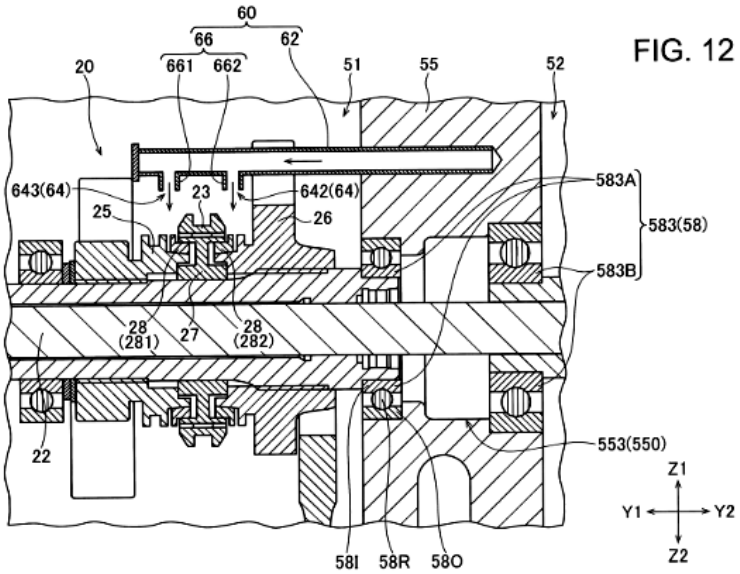

(11) **1-0046792 B**

(15) 06/05/2025
Số Quyết định: 66299/QĐ-SHTT.IP

(45) 25/06/2025 447B

(43) 25/05/2021 398 A

(21) 1-2020-06879

(85) 27/11/2020

(22) 12/08/2019

(86) PCT/EP2019/071621 12/08/2019

(30) 62/718,001 13/08/2018 US

(87) WO2020/035461 20/02/2020

(51) ***C08B 37/00***

(73) **CP KELCO APS** (DK)
Ved Banen 16, 4623 Lille Skensved (DK)

(72) HANSEN, Jack Harbo (DK); HENRIKSEN, Wencke Dybvik (DK); PEDERSEN, Heidi Liva (DK); PEDERSEN, Tommy Ewi (DK); STAUNSTRUP, Jan Aae (DK)

(74) Công ty Cổ phần Sở hữu công nghiệp INVESTIP (INVESTIP)

(54) **CHẾ PHẨM SINH KHỐI CHỨA PECTIN ĐƯỢC HOẠT HÓA, SẢN PHẨM VÀ PHƯƠNG PHÁP SẢN XUẤT CHẾ PHẨM SINH KHỐI NÀY**

(57) Sáng chế đề cập đến các phương pháp sản xuất chế phẩm sinh khối chứa pectin được hoạt hóa. Các phương pháp này gồm bước A) trộn vật liệu sinh khối chứa pectin ban đầu bao gồm thành phần chất xơ không hòa tan và thành phần protopectin không hòa tan với dung dịch rượu trong nước để tạo ra hỗn hợp; B) hoạt hóa vật liệu sinh khối chứa pectin ban đầu để tạo ra vật liệu sinh khối chứa pectin được hoạt hóa bao gồm thành phần chất xơ không hòa tan và thành phần pectin hòa tan bằng cách đưa vật liệu sinh khối chứa pectin ban đầu vào (i) dung dịch hoạt hóa được tạo ra bằng cách bổ sung axit clohydric và/hoặc axit sunfuric vào hỗn hợp để điều chỉnh độ pH của hỗn hợp ở trong khoảng từ bằng hoặc khoảng 0,5 đến bằng hoặc khoảng 2,5 và (ii) làm nóng đến nhiệt độ cao hơn mức bằng hoặc khoảng 40 độ C; C) cấp năng lượng cơ học (i) cho hỗn hợp của bước A), hoặc (ii) trong suốt quá trình hoạt hóa ở bước B), hoặc (iii) cho hỗn hợp của bước A) và trong suốt quá trình hoạt hóa ở bước B); và (D) tách vật liệu sinh khối chứa pectin được hoạt hóa khỏi hỗn hợp. Rượu thường có trong hỗn hợp với lượng nhiều hơn khoảng 35% khối lượng dựa trên tổng khối lượng của hỗn hợp. Sáng chế cũng đề xuất các chế phẩm sinh khối chứa pectin được hoạt hóa và các sản phẩm bao gồm các chế phẩm này.

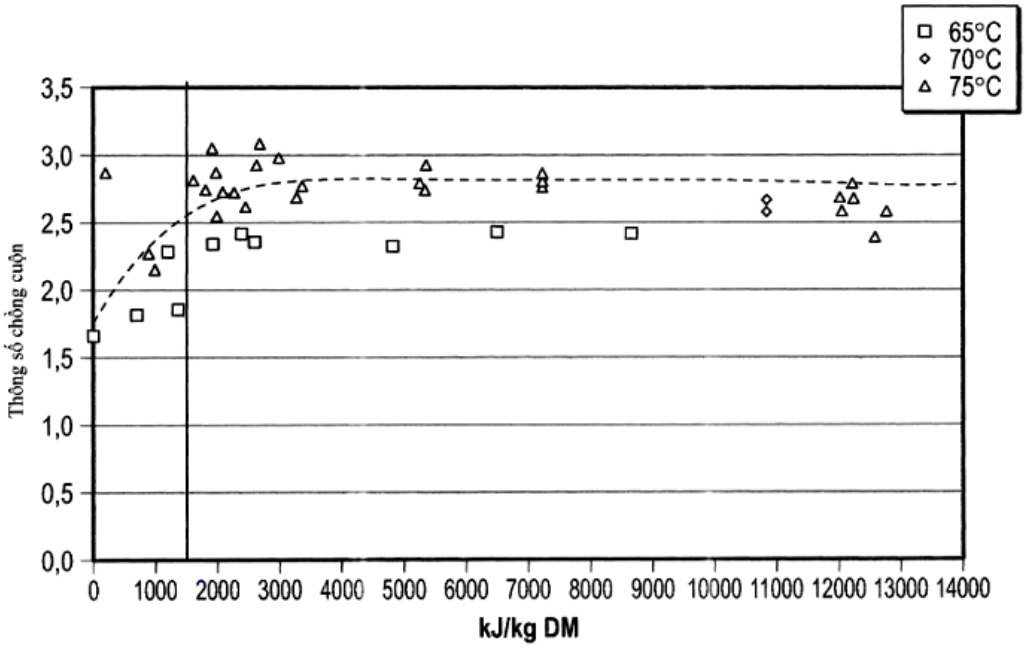
65°C
70°C
75°C
Thông số chồng cuộn
3,5
3,0
2,5
2,0
1,5
1,0
0,5
0,0
0
1000
2000
3000
4000
5000
6000
7000
8000
9000
10000
11000
12000
13000
14000
kJ/kg DM

FIG. 1

(11) **1-0046793 B**

(15) 06/05/2025
Số Quyết định: 66304/QĐ-SHTT.IP

(45) 25/06/2025 447B

(43) 27/11/2017 356 A

(21) 1-2017-02969

(85) 31/07/2017

(22) 07/01/2016

(86) PCT/IB2016/050056 07/01/2016

(30) 202015100027.8 07/01/2015 DE

(87) WO2016/110811 14/07/2016

(51) ***A01G 9/02***

(73) 1. **B+M TEXTIL GMBH & CO. KG** (DE)
Karlsbader Strasse 11 09465 Sehmatal-Cranzahl
2. **WEISEL, NIKLAS ANDREAS WILM** (DE)
Zick-Zack-Promenade 1 09456 Annaberg-Buchholz

(72) WEISEL, Niklas Andreas Wilm (DE)

(74) Công ty TNHH INVESTPRO và cộng sự (INVESTPRO & ASSOCIATES)

(54) **HỆ THỐNG CUNG CẤP VÀ/HOẶC LÀM LẠNH**

(57) Sáng chế đề cập đến hệ thống cung cấp và/hoặc làm lạnh (1, 1') mà gồm có ít nhất là một ống cung cấp hoặc máng cung cấp (3) để tiếp nhận dịch lỏng (31) và/hoặc khí, mà được ghép nối với dụng cụ cung cấp dịch lỏng (6) và/hoặc hệ thống hút khí và/hoặc cung cấp khí và gồm có ít nhất là một cửa xả dịch lỏng và/hoặc khí (32) trong khu vực đáy hoặc vỏ bọc ống hoặc máng (30). Mục đích của sáng chế là đề xuất hệ thống cung cấp và/hoặc làm lạnh mà có thể được sử dụng linh hoạt, dễ tiếp cận, có cấu trúc đơn giản. Mục đích này đạt được bằng hệ thống cung cấp và/hoặc làm lạnh thuộc loại nêu trên, trong đó ống cung cấp hoặc máng cung cấp có thể được di chuyển theo chiều thẳng đứng.

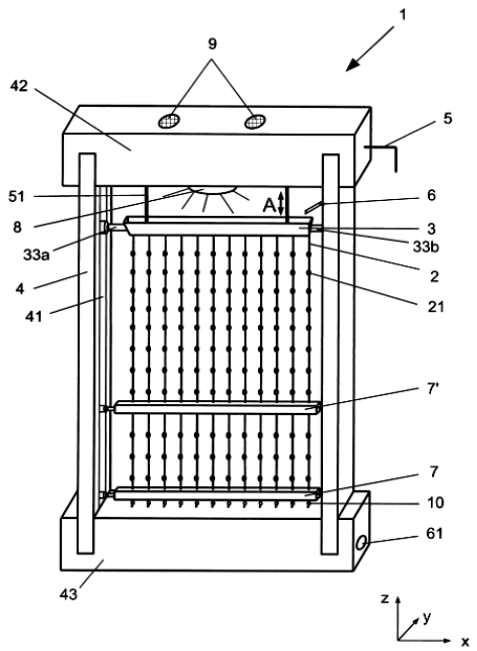

Hình 1

(11) **1-0046794 B**
(15) 06/05/2025
Số Quyết định: 66305/QĐ-SHTT.IP
(45) 25/06/2025 447B
(43) 25/04/2022 409 A
(21) 1-2021-06173
(85) 04/10/2021
(22) 29/03/2019
(86) PCT/CN2019/080482 29/03/2019
(87) WO2020/198960 08/10/2020
(51) ***H02J 3/38**; H02M 3/28; H02M 3/335; H02M 1/32*
(73) **HUAWEI DIGITAL POWER TECHNOLOGIES CO., LTD.** (CN)
Office 01, 39th Floor, Block A, Antuoshan Headquarters Towers, 33 Antuoshan 6th Road, Futian District, Shenzhen, 518043, P.R. China.
(72) GAO, Yongbing (CN); WANG, Panpan (CN); JIANG, Chengfeng (CN)
(74) Công ty Cổ phần Sở hữu công nghiệp INVESTIP (INVESTIP)
(54) **CHUỖI BỘ CHUYỂN ĐỔI QUANG ĐIỆN, PHƯƠNG PHÁP ĐIỀU KHIỂN CHUỖI BỘ CHUYỂN ĐỔI QUANG ĐIỆN, VÀ HỆ THỐNG QUANG ĐIỆN**

(57) Sáng chế đề xuất chuỗi bộ chuyển đổi quang điện, phương pháp điều khiển chuỗi bộ chuyển đổi quang điện, và hệ thống quang điện, để điều khiển, sẽ được thực hiện, một trong số các tranzito chuyển mạch trong mạch giảm/tăng áp của bộ chuyển đổi quang điện mà được nối song song với điốt mạch nhánh, và cũng điều khiển các tranzito chuyển mạch khác trong mạch giảm/tăng áp của bộ chuyển đổi quang điện được ngắt điện. Do đó, điện áp đầu ra của bộ chuyển đổi quang điện được áp vào cả hai đầu của tranzito chuyển mạch không được dẫn điện trong các tranzito chuyển mạch được mắc song song với điốt mạch nhánh, và sau khi điện áp đầu ra của bộ chuyển đổi quang điện đạt đến điện áp đánh thủng của tranzito không được dẫn điện dẫn, sự cố đánh thủng kiểu thác xảy ra trên tranzito chuyển mạch không được dẫn điện, tranzito chuyển mạch trải qua sự đánh thủng sẽ tiêu tán năng lượng dư thừa dưới dạng nhiệt, và điện áp của cả hai đầu của điốt mạch nhánh được nối với đầu ra dương và đầu ra âm của bộ chuyển động quang điện được kẹp nhỏ hơn hoặc bằng điện áp đánh thủng của tranzito chuyển mạch. Bằng cách này, điện áp mà điốt mạch nhánh chịu được nhỏ hơn hoặc bằng điện áp đánh thủng của tranzito chuyển mạch không được dẫn điện, do đó ngăn điốt mạch nhánh phải chịu điện áp đầu ra quá cao và ngăn điốt mạch nhánh bị hỏng do điện áp đầu ra quá cao.

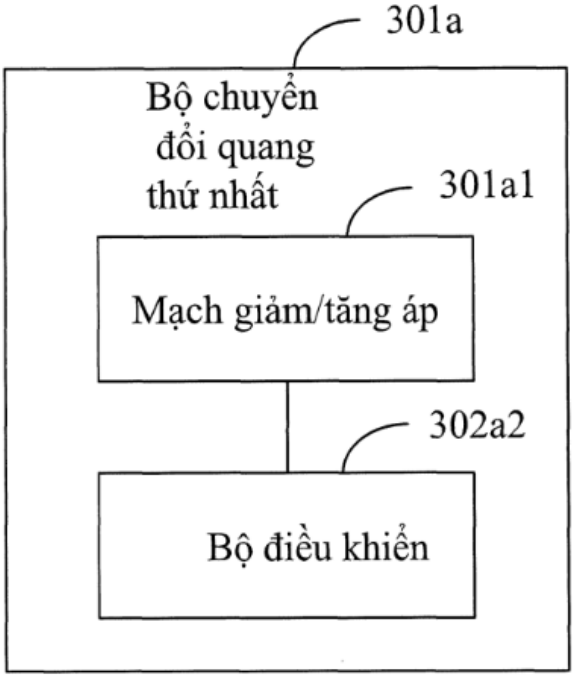
301a
Bộ chuyển đổi quang thứ nhất
301a1
Mạch giảm/tăng áp
302a2
Bộ điều khiển

FIG. 3

(11) **1-0046795 B**

(15) 06/05/2025
Số Quyết định: 66307/QĐ-SHTT.IP

(45) 25/06/2025 447B

(43) 25/11/2021 404 A

(21) 1-2021-05308

(85) 27/08/2021

(22) 06/02/2020

(86) PCT/JP2020/004473 06/02/2020

(30) 2019-020673 07/02/2019 JP

(87) WO2020/162522 13/08/2020

(51) ***F16B 41/00***; *F16B 39/20*

(73) **ADVANEX INC.** (JP)
1-1, Tabata 6-chome, Kita-ku, Tokyo 1148581, Japan

(72) OKAMURA Sakae (JP)

(74) Công ty Cổ phần Sở hữu công nghiệp INVESTIP (INVESTIP)

(54) **DỤNG CỤ CHỐNG RƠI ĐAI ỐC**

(57) Sáng chế đề xuất dụng cụ chống rơi đai ốc (1) cho đai ốc (N), mà được lắp trong bulông (B) mà đai ốc (N) được gắn vào, dụng cụ bao gồm phần giữ bulông (2b) mà bulông (B) được chèn vào, và phần giữ đai ốc (3) mà được cấu tạo liền khối với phần giữ bulông (2b), được bố trí trên ngoại vi bên ngoài của đai ốc (N), và được cấu tạo để ngăn việc xoay đai ốc (N) bởi lực hồi phục.

FIG. 4

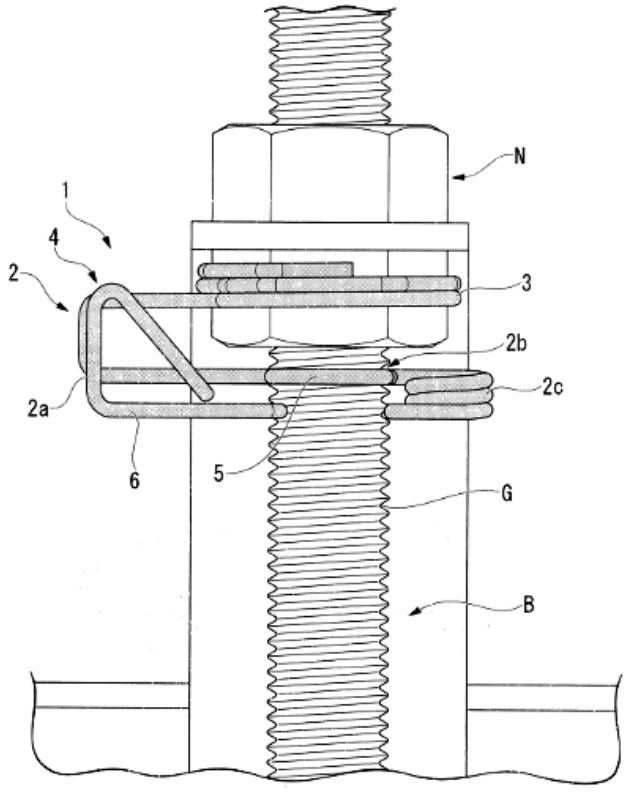

(11) **1-0046796 B**

(15) 08/05/2025
Số Quyết định: 67641/QĐ-SHTT.IP

(45) 25/06/2025 447B

(43) 25/09/2020 390 A

(21) 1-2019-07427

(85) 27/12/2019

(22) 01/06/2018

(86) PCT/US2018/035709 01/06/2018

(30) 62/513,933 01/06/2017 US
62/651,617 02/04/2018 US

(87) WO2018/223070 06/12/2018

(51) ***G02B 1/115***; *G02B 1/18; G02B 1/14; C03C 17/34*

(73) **INTEVAC, INC.** (US)
3560 Bassett Street, Santa Clara, California 95054, United States of America

(72) BLUCK, Terry (US); SARAF, Gaurav (IN); HUNTER, James Craig (US); HWANG, Changwan (KR); JOHNSON, Paul R. Markoff (US); CHOI, Jae Ha (US)

(74) Công ty Luật TNHH T&G (TGVN)

(54) **LỚP PHỦ QUANG HỌC**

(57) Sáng chế đề cập đến lớp phủ quang học, như lớp phủ chống phản xạ (ARC: Anti-Reflective Coating) hoặc lớp phủ có màu dùng cho các thiết bị quang học, đặc biệt thích hợp cho các thiết bị di động. ARC được tạo bởi các lớp luân phiên có hệ số khúc xạ thấp và hệ số khúc xạ cao. Ít nhất một trong số các lớp, tốt hơn là lớp trên cùng, được tạo bởi lớp phủ nano. Lớp phủ nano là cấu trúc của các lớp nano thay đổi, mỗi lớp nano được tạo bởi vật liệu có hệ số khúc xạ tương tự với lớp mà nó thay thế. Tuỳ ý, mỗi lớp trong số các lớp được tạo bởi các lớp phủ nano, sao cho lớp có hệ số khúc xạ thấp được tạo bởi các lớp phủ nano của các lớp nano có hệ số khúc xạ thấp, trong khi các lớp hệ số cao được tạo bởi lớp phủ nano của các lớp nano có hệ số khúc xạ cao. Mỗi lớp trong số các lớp nano có chiều dày từ 2 đến 10 nanomét.

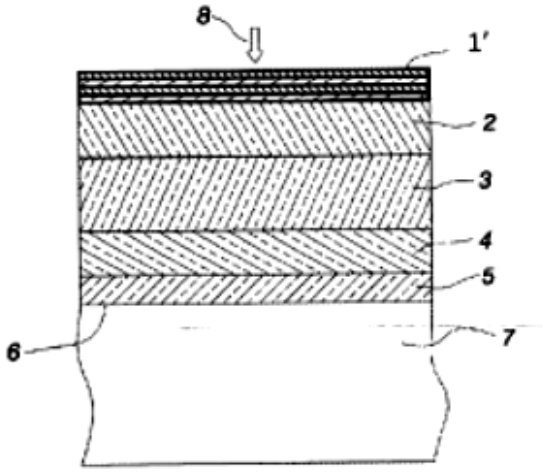

FIG. 1B

(11) **1-0046797 B**

(15) 08/05/2025
Số Quyết định: 67642/QĐ-SHTT.IP

(45) 25/06/2025 447B

(43) 27/04/2020 385 A

(21) 1-2020-00098

(85) 06/01/2020

(22) 18/06/2018

(86) PCT/JP2018/023134 18/06/2018

(30) 2017-129270 30/06/2017 JP
2017-129256 30/06/2017 JP

(87) WO/2019/003983 03/01/2019

(51) ***B65D 85/07****; B65D 25/20; B65D 33/00*

(73) **UNICHARM CORPORATION** (JP)
182, Shimobun, Kinsei-cho, Shikokuchuo-shi, Ehime 799-0111, Japan

(72) MIYAMA, Takuya (JP); SAKAGUCHI, Satoru (JP)

(74) Công ty Cổ phần Sở hữu công nghiệp INVESTIP (INVESTIP)

(54) **BAO GÓI CỦA VẬT DỤNG THẤM HÚT**

(57) Sáng chế đề cập đến bao gói của vật dụng thấm hút mà có thể thể hiện hiệu quả thẩm mỹ hướng đến bởi việc tạo thẩm mỹ được tạo ra trên tấm bao gói. Bao gói (1) của vật dụng thấm hút bao gồm vật dụng thấm hút (20) và tấm bao gói dạng túi (10) mà bao gói nhiều vật dụng thấm hút (20). Bề mặt sau (10B) của tấm bao gói (10) nhẵn hơn bề mặt trước (10T) của tấm bao gói.

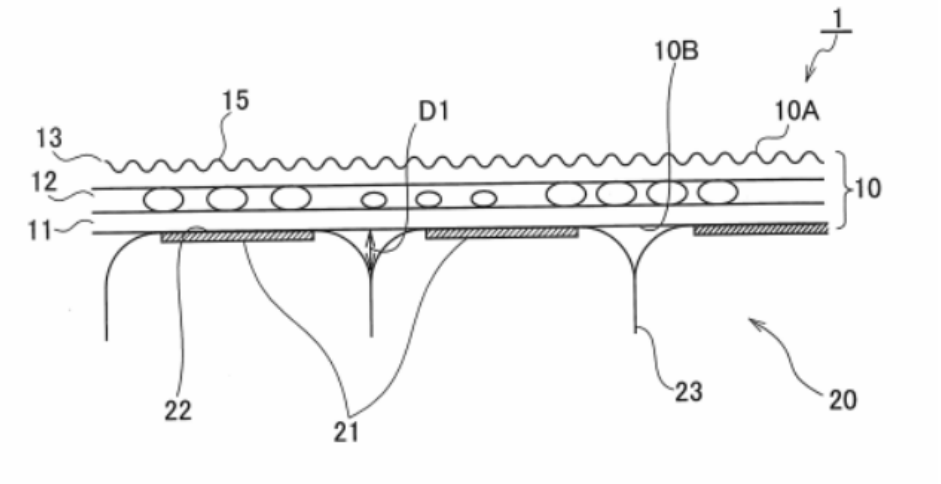

FIG. 3

(11) **1-0046798 B**
(15) 08/05/2025
Số Quyết định: 67643/QĐ-SHTT.IP
(45) 25/06/2025 447B
(43) 27/01/2023 418 A
(21) 1-2022-07743
(22) 28/11/2022
(51) ***E05B 37/20***; *E05B 17/18; E05G 1/00; E05B 47/00; E05B 17/14; E05B 37/00*
(76) **PHẠM THÀNH LONG** (VN)
Phòng KHCN&HTQT, trường Đại học Kỹ thuật Công nghiệp, số 666, đường 3/2, Phường Tích Lương, Thành phố Thái Nguyên, Tỉnh Thái Nguyên
(74) Công Ty Cổ Phần Tư Vấn BIGPRO (BIGPRO CONSULTATION JOIN STOCK)
(54) **KHÓA CƠ ĐIỆN TỬ**

(57) Sáng chế đề cập đến khóa cơ điện tử, cụ thể hơn là khoá cơ điện tử dùng cho két sắt, bao gồm: môđun cửa (A) gồm có cánh cửa và các chốt khoá, môđun nhập mã khóa (B), môđun khóa (C) và môđun truyền động (D). Khoá cơ điện tử này hoạt động dựa trên bốn xích động học bao gồm hai xích động học thực hiện nhập khoá mã cơ có chia sẻ thông tin với vi điều khiển thông qua dữ liệu ghi nhận bởi đầu đọc quang không tiếp xúc. Xích động học thực hiện dẫn động chi tiết chắn mà chắn ổ khóa, và xích động học thực hiện xoay ổ khóa. Khóa chỉ mở khi hội đủ điều kiện cần liên quan đến mã khoá cơ và điều kiện đủ liên quan đến mã khoá điện tử, việc thao tác khóa phải đúng thứ tự nghĩa là thiết lập điều kiện cần trước và điều kiện đủ sau, nếu làm ngược lại khóa không mở. Để mở khóa, cần điều khiển được động cơ điện dẫn động chi tiết chắn di chuyển ra khỏi vị trí chắn ổ khoá thông qua lệnh điều khiển được cấp quyền là lệnh được gửi từ thiết bị được cấp quyền, lệnh gắn với thông tin bảo mật, lệnh gắn với thông tin sinh trắc học của người được cấp quyền. Nhờ đó, có thể đảm bảo rằng chỉ có chủ sở hữu hoặc người được cấp quyền từ chủ sở hữu mới mở khoá được.

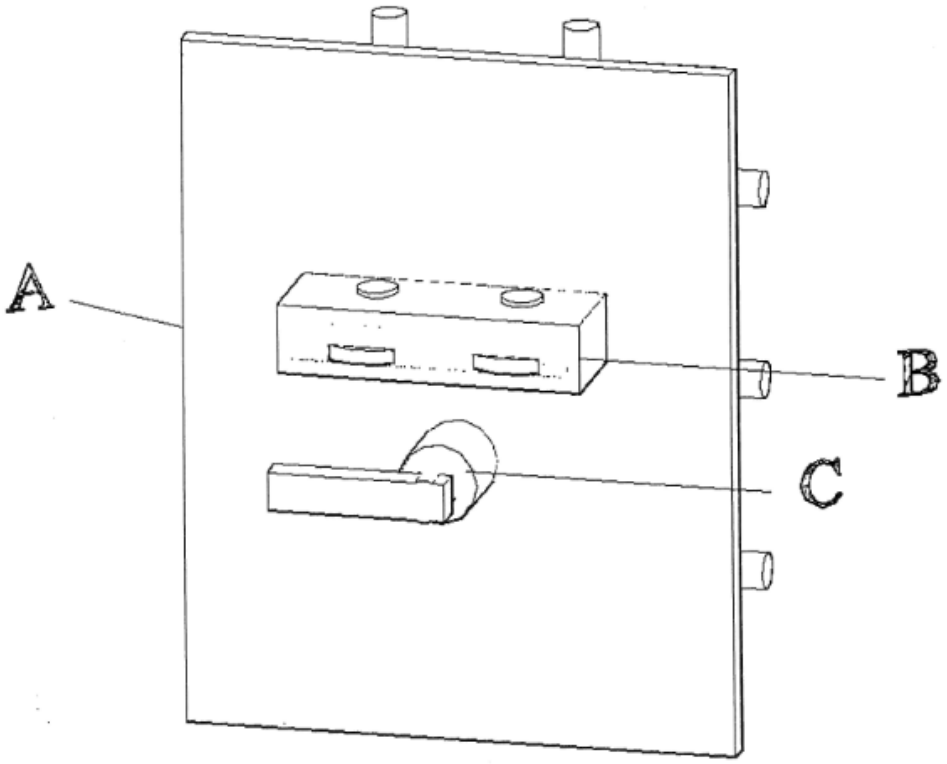

Hình 2

(11) **1-0046799 B**

(15) 08/05/2025
Số Quyết định: 67644/QĐ-SHTT.IP

(45) 25/06/2025 447B

(43) 25/01/2022 406 A

(21) 1-2021-06459

(85) 14/10/2021

(22) 21/02/2020

(86) PCT/JP2020/007213 21/02/2020

(30) 2019-086819 26/04/2019 JP

(87) WO2020/217688 29/10/2020

(51) ***A61F 13/514***; *A61F 13/535; A61F 13/537; A61F 13/53*

(73) **UNICHARM CORPORATION** (JP)
182, Shimobun, Kinsei-cho, Shikokuchuo-shi, Ehime 7990111, Japan

(72) GODA, Hiroki (JP); KINOSHITA, Akie (JP)

(74) Công ty Cổ phần Sở hữu công nghiệp INVESTIP (INVESTIP)

(54) **VẬT DỤNG THẤM HÚT**

(57) Sáng chế đề cập đến vật dụng thấm hút mà có khả năng ngăn chặn sự ngưng tụ ở phía ngoài vật dụng thấm hút trong khi làm giảm nhiệt độ và độ ẩm tuyệt đối ở phía trong vật dụng thấm hút. Vật dụng thấm hút (1) theo sáng chế gồm có lõi thấm hút (12a), tấm khuếch tán (12d), và tấm đáy thấm ẩm (13) được cán mỏng theo thứ tự từ phía mà đối diện với da về phía mà không đối diện với da, trong đó lõi thấm hút (12a) được tạo thành chủ yếu từ polyme siêu thấm hút, tấm khuếch tán (13) được tạo thành chủ yếu từ các sợi ưa nước và có độ hấp thụ nước Klemm là 100 mm hoặc lớn hơn, và tấm đáy thấm ẩm (13) có độ thấm ẩm là 1500 g/m^2/24 giờ hoặc lớn hơn.

FIG. 2

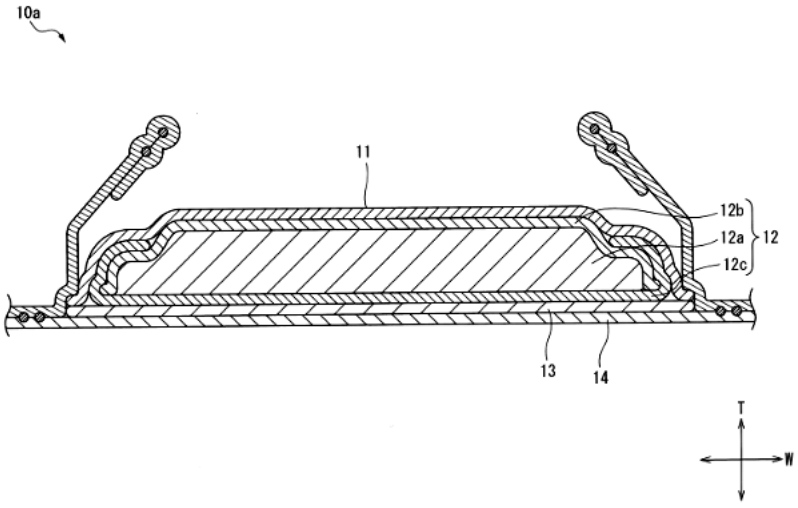

(11) **1-0046800 B**
(15) 08/05/2025
Số Quyết định: 67645/QĐ-SHTT.IP
(45) 25/06/2025 447B
(43) 27/03/2023 420 A
(21) 1-2022-08406
(22) 22/12/2022
(51) ***G05D 1/02***
(73) **CÔNG TY CỔ PHẦN AI ROBOTIC** (VN)
Số 3, ngách 88/3 phố Sơn Tây, phường Đội Cấn, quận Ba Đình, thành phố Hà Nội, Việt Nam
(72) Nguyễn Phan Du (VN); Trần Văn Hữu (VN); Trần Tuấn Anh (VN); Lê Huy Long (VN)
(74) Công ty cổ phần tư vấn BIGPRO (BIGPRO CONSULTATION JOIN STOCK)
(54) **ROBOT HỖ TRỢ**

(57) Sáng chế đề cập đến robot hỗ trợ bao gồm: thân robot; bộ phận di chuyển robot sử dụng bánh xe; bộ phận nhận dạng giọng nói để giúp robot có khả năng nhận các lệnh điều khiển bằng giọng nói của người dùng; khối bản đồ có các bản đồ khu vực nơi mà robot được dự định hoạt động ở đó, trong đó bản đồ khu vực bao gồm ít nhất là vị trí gốc bản đồ và các vị trí được gán nhãn, khi người dùng ra lệnh điều khiển bằng giọng nói để điều khiển di chuyển robot mà có nêu vị trí được gán nhãn nào thì robot sẽ di chuyển tương ứng với vị trí đó. Ngoài ra, robot theo sáng chế còn bao gồm khối dẫn hướng di chuyển để kết nối tới và xác định vị trí của thiết bị dẫn hướng để điều khiển robot di chuyển theo thiết bị dẫn hướng này, trong đó thiết bị dẫn hướng là thiết bị được cầm bởi người dùng. Nhờ đó, robot có thể di chuyển một cách tự động không chỉ ở những nơi mà robot đã vẽ và lưu trữ bản đồ, như ở trong lớp học, nhà ở, bệnh viện, mà còn cả ở những nơi mà robot chưa có bản đồ hoặc rất khó để vẽ bản đồ, ví dụ dã ngoại ngoài trời.

Hình 1

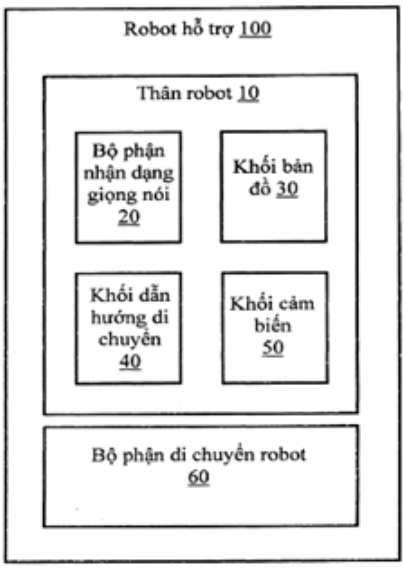

(11) **1-0046801 B**
(15) 08/05/2025
Số Quyết định: 67647/QĐ-SHTT.IP
(45) 25/06/2025 447B
(43) 26/09/2022 414 A
(21) 1-2022-04934
(22) 04/08/2022
(51) ***G06K 9/00***; *E05B 49/00*
(76) **PHẠM THÀNH LONG** (VN)
Tổ 4, phường Hương Sơn, thành phố Thái Nguyên, tỉnh Thái Nguyên
(74) Công Ty Cổ Phần Tư Vấn BIGPRO (BIGPRO CONSULTATION JOIN STOCK)
(54) **THIẾT BỊ TRƯNG BÀY THÔNG MINH CÓ BẢO VỆ CHỦ ĐỘNG**

(57) Sáng chế đề cập đến thiết bị trưng bày thông minh có bảo vệ chủ động bao gồm: tấm đặt đồ vật trưng bày có vùng đặt đồ vật trưng bày, được lắp vào khung thiết bị ở vị trí thích hợp cho mục đích trưng bày; cơ cấu chụp gồm có trục cơ cấu chụp được bố trí bên dưới tấm đặt đồ vật trưng bày và nắp chụp được lắp với trục cơ cấu chụp sao cho nắp chụp quay được từ vị trí mà nắp chụp nằm bên dưới tấm đặt đồ vật trưng bày tới vị trí mà nắp chụp nằm bên trên tấm đặt đồ vật trưng bày để chụp lên và che kín vùng đặt đồ vật trưng bày nêu trên, để bảo vệ đồ vật trưng bày như vàng, bạc, đá quý, kim cương, hoặc các đồ trang sức hay đồ vật có giá trị; chi tiết khoá được lắp ở mép lắp chi tiết khoá của nắp chụp để tối đã hoá khả năng khoá chắc chắn. Để mở nắp chụp, cần điều khiển được động cơ mở khoá thông qua lệnh điều khiển được cấp quyền là lệnh được gửi từ thiết bị được cấp quyền, lệnh gắn với thông tin bảo mật, lệnh gắn với thông tin sinh trắc học của người được cấp quyền. Nhờ đó, có thể đảm bảo rằng chỉ có chủ sở hữu hoặc người được cấp quyền từ chủ sở hữu mới mở được.

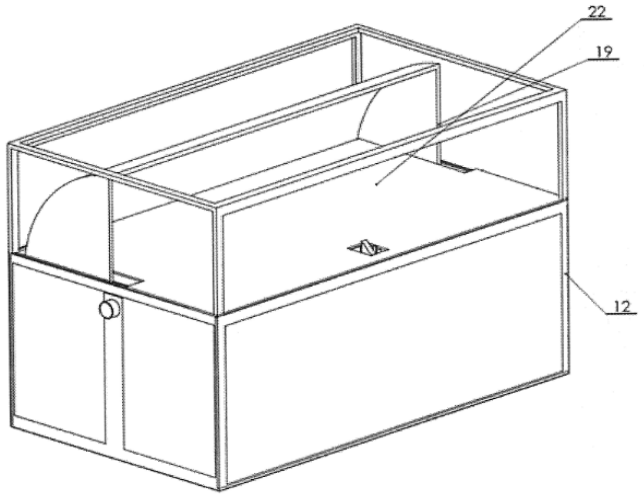

Hình 2

(11) **1-0046802 B**
(15) 08/05/2025
Số Quyết định: 67648/QĐ-SHTT.IP
(45) 25/06/2025 447B
(43) 25/02/2022 407 A
(21) 1-2021-07918
(85) 09/12/2021
(22) 24/05/2019
(86) PCT/SE2019/050480 24/05/2019
(87) WO2020/242352 03/12/2020
(51) ***H04B 7/24***; *H04B 7/0456; H04L 5/00; H04B 7/024; H04B 7/06*
(73) **TELEFONAKTIEBOLAGET LM ERICSSON (PUBL)** (SE)
SE-164 83 Stockholm, Sweden
(72) HUANG, Yezi (CN); LU, Chenguang (CN); BERG, Miguel (SE)
(74) Công ty Luật TNHH T&G (TGVN)

(54) **PHƯƠNG PHÁP TRUYỀN THÔNG, ĐƠN VỊ VÔ TUYẾN TỪ XA, HỆ THỐNG ĐƠN VỊ DẢI GỐC, VÀ PHƯƠNG TIỆN LƯU TRỮ MÁY ĐỌC ĐƯỢC KHÔNG CHUYỂN TIẾP**

(57) Sáng chế đề cập tới phương pháp truyền thông được thực hiện bởi hệ thống trạm gốc phân tán (100) của mạng truyền thông không dây. Hệ thống trạm gốc phân tán (100) bao gồm đơn vị dải gốc (BBU) (110) và đơn vị vô tuyến từ xa (RRU) (120) được kết nối với nhau trên liên kết fronthaul (140). Phương pháp nêu trên bao gồm các bước: thu nhận các tín hiệu tuyến lên ở *N* ăng ten (121, 122, 123) của RRU (120) từ các UE (131, 132, 133) được kết nối với RRU (120). BBU (110) xác định các trọng số tạo chùm tia thứ nhất dựa trên tín hiệu tham chiếu thứ nhất mà đã thu nhận từ các UE (131, 132, 133), và gửi các trọng số tạo chùm tia thứ nhất tới RRU. RRU (120) sau đó xác định các tín hiệu trung gian từ các trọng số tạo chùm tia thứ nhất và các tín hiệu tuyến lên và gửi các tín hiệu trung gian tới BBU (120). BBU (120) sau đó xác định các trọng số tạo chùm tia thứ hai từ tín hiệu tham chiếu thứ hai nó đã thu nhận từ RRU (110). Sau đó BBU xác định tín hiệu đầu ra dựa trên tín hiệu trung gian và các trọng số tạo chùm tia thứ hai. Sáng chế cũng đề cập tới hệ thống trạm gốc phân tán, đơn vị vô tuyến từ xa, hệ thống đơn vị dải gốc, và phương tiện lưu trữ máy tính đọc được.

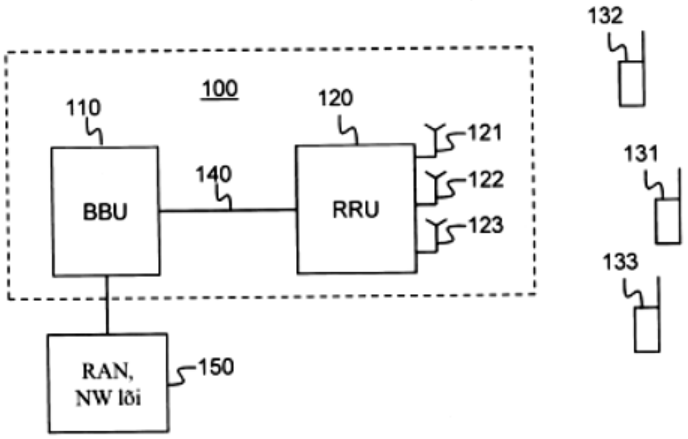

Fig.1

(11) **1-0046803 B**
(15) 08/05/2025
Số Quyết định: 67649/QĐ-SHTT.IP
(45) 25/06/2025 447B
(43) 25/04/2022 409 A
(21) 1-2022-00787
(85) 09/02/2022
(22) 22/05/2020
(86) PCT/JP2020/020263 22/05/2020
(30) 2019-133845 19/07/2019 JP
(87) WO2021/014735 28/01/2021
(51) ***C08F 279/06***; *C08L 51/04; C08L 83/04; C08L 33/06*
(73) **TORAY INDUSTRIES, INC.** (JP)
1-1, Nihonbashi-Muromachi 2-chome, Chuo-ku, Tokyo 1038666, JAPAN
(72) SHIBATA, Takuya (JP); SUGA, Takanori (JP); HASE, Takayuki (JP)
(74) Công ty Luật TNHH Phạm và Liên danh (PHAM & ASSOCIATES)
(54) **CHẾ PHẨM NHỰA DẺO NHIỆT TRONG SUỐT, PHƯƠNG PHÁP SẢN XUẤT CHẾ PHẨM NÀY, VẬT ĐÚC VÀ PHƯƠNG PHÁP SẢN XUẤT VẬT ĐÚC**

(57) Sáng chế đề xuất chế phẩm nhựa dẻo nhiệt trong suốt có sức bền va đập và tính dễ chảy tuyệt vời, độ trong suốt cao và tông màu tốt, cũng như có khả năng tách khuôn tốt, chứa: 100 phần khối lượng của chế phẩm nhựa dẻo nhiệt trong suốt bao gồm 10 - 60 phần khối lượng copolyme ghép (A) thu được bằng cách đồng trùng hợp ghép hỗn hợp monome (a) chứa ít nhất là monome gốc vinyl thơm (a1) và monome gốc este của axit (meth)acrylic (a2) với sự có mặt của polyme cao su (r), và 40 - 90 phần khối lượng copolyme gốc vinyl (B) thu được bằng cách đồng trùng hợp hỗn hợp monome (b) chứa ít nhất là monome gốc vinyl thơm (b1), monome gốc este của axit (meth)acrylic (b2), và monome gốc xyanua vinyl (b3); và từ 15 - 40ppm gôm siloxan polyđimetyl (C) có khối lượng phân tử trung bình trọng số bằng 300.000 hoặc lớn hơn.

Sáng chế cũng đề xuất phương pháp sản xuất chế phẩm nhựa này, vật đúc từ nhựa này và phương pháp sản xuất vật đúc này.

FIG. 3

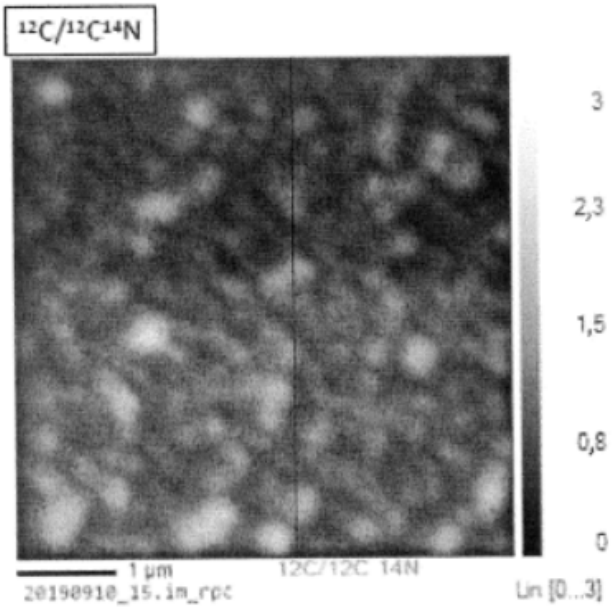

(11) **1-0046804 B**

(15) 08/05/2025
Số Quyết định: 67650/QĐ-SHTT.IP

(45) 25/06/2025 447B

(43) 25/10/2016 343 A

(21) 1-2016-01210

(22) 05/04/2016

(30) 10 2015 105 241.5 07/04/2015 DE
10 2015 109 493.2 15/06/2015 DE

(51) ***H02G 9/02***

(73) **NKT PHOTONICS GMBH** (DE)
Schanzenstrasse 39, Gebäude D9-D13, 51063 Köln, Germany

(72) Wieland Hill (DE); Peter Schäfer (DE); Martin Olschewski (DE)

(74) Công ty Luật TNHH T&G (TGVN)

(54) PHƯƠNG PHÁP VÀ THIẾT BỊ ĐỂ GIÁM SÁT CÁP NGẦM DƯỚI BIỂN

(57) Sáng chế đề cập đến thiết bị giám sát cáp ngầm dưới biển (1), thiết bị này bao gồm ít nhất sợi quang (2), ở trong hoặc trên cáp ngầm dưới biển (1), ít nhất một nguồn sáng laze (3) chiếu sáng sợi quang (2), trong đó sợi quang (2) tán xạ ngược ánh sáng từ sợi quang (2), phương tiện phát hiện và đánh giá (5), phát hiện ánh sáng tán xạ ngược và từ ánh sáng tán xạ ngược trở lại được phát hiện để tính ra nhiệt độ của sợi quang (2), phương tiện phát hiện (6) dòng chảy trong cáp ngầm dưới biển (1), bộ đánh giá (7), mà có thể lưu trữ các dạng sóng của nhiệt độ được phát hiện và thời gian phát hiện, trong đó bộ đánh giá (7) từ đường cong theo thời gian đặc trưng của nhiệt độ và dòng sẽ tính ra kháng nhiệt của đất bao quanh cáp ngầm dưới biển (1) để tính toán nền đất xung quanh với theo cách phân giải theo không gian và đo điện trở nhiệt của đất và mức che phủ cáp ngầm dưới biển (1).

Fig. 1

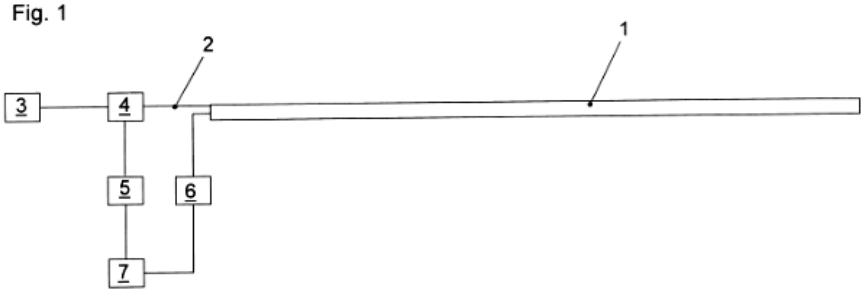

(11) **1-0046805 B**

(15) 08/05/2025
Số Quyết định: 67652/QĐ-SHTT.IP

(45) 25/06/2025 447B

(43) 25/02/2020 383 A

(21) 1-2019-06182

(85) 05/11/2019

(22) 15/05/2018

(86) PCT/KR2018/005554 15/05/2018

(30) 62/506,563 15/05/2017 US
62/571,266 12/10/2017 US
62/651,242 01/04/2018 US
10-2018-0039926 05/04/2018 KR
62/655,739 10/04/2018 US

(87) WO2018/212557 22/11/2018

(51) ***H04W 72/12***; *H04W 72/04*

(73) **LG ELECTRONICS INC.** (KR)
128, Yeoui-daero, Yeongdeungpo-gu, Seoul 07336, Republic of Korea

(72) LEE, Hyunho (KR); KWAK, Kyuhwan (KR); YI, Yunjung (KR)

(74) Công ty Luật TNHH T&G (TGVN)

(54) **PHƯƠNG PHÁP TRUYỀN THÔNG KHÔNG DÂY, THIẾT BỊ ĐẦU CUỐI, TRẠM CƠ SỞ VÀ PHƯƠNG TIỆN ĐỌC ĐƯỢC BỞI BỘ XỬ LÝ**

(57) Phương pháp để nhận tín hiệu đường xuống trong hệ thống truyền thông không dây theo phương án của sáng chế được thực hiện bởi thiết bị đầu cuối, và có thể bao gồm các bước: nhận, từ trạm cơ sở, cấu hình của sự thay đổi động sang sơ đồ truyền được xác định trước liên quan đến hoạt động đường xuống dựa trên khoảng thời gian truyền ngắn (short transmission time interval, sTTI); khi nhận được cấu hình của sự thay đổi động, phát hiện định dạng thông tin điều khiển đường xuống bao gồm trường liên quan đến sự thay đổi động; và khi giá trị của trường chỉ ra sơ đồ truyền được xác định trước, nhận tín hiệu trên kênh dữ liệu đường xuống theo sơ đồ truyền được xác định trước.

FIG. 9

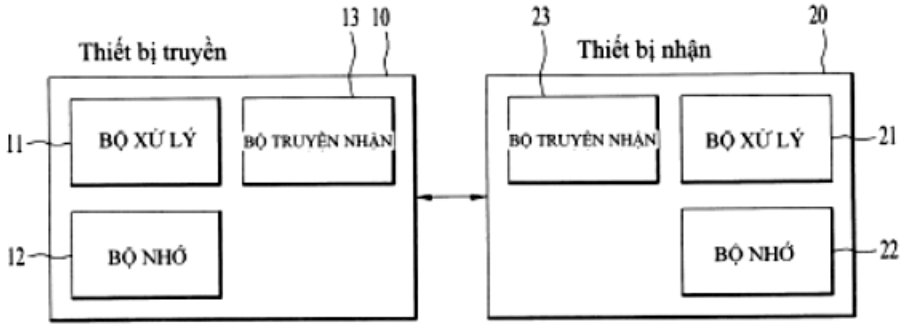

(11) **1-0046806 B**

(15) 08/05/2025
Số Quyết định: 67653/QĐ-SHTT.IP

(45) 25/06/2025 447B

(43) 25/05/2021 398 A

(21) 1-2021-01449

(85) 18/03/2021

(22) 23/08/2019

(86) PCT/JP2019/032933 23/08/2019

(30) 2018-156101 23/08/2018 JP

(87) WO2020/040271 27/02/2020

(51) ***A23L 7/109***

(73) **NISSHIN SEIFUN WELNA INC.** (JP)
25, Kandanishikicho 1-chome, Chiyoda-ku, Tokyo 101-8441, Japan

(72) NABESHIMA, Takuma (JP); UCHIDA, Junya (JP)

(74) Công ty Luật TNHH T&G (TGVN)

(54) **PHƯƠNG PHÁP SẢN XUẤT MÌ PASTA**

(57) Sáng chế đề cập đến mì pasta có hương vị và kết cấu tốt ngay cả sau khi bảo quản đông lạnh. Sáng chế còn đề cập đến phương pháp sản xuất mì pasta bao gồm bước ép đùn bột nhào chứa bột mì sống với áp suất là 80 kgf/cm^2 đến 200 kgf/cm^2, nguyên liệu bột mì sống này chứa bột mì cứng bằng 60% khối lượng hoặc lớn hơn và mầm lúa mì với lượng bằng 0,05 đến 5% khối lượng.

(11) **1-0046807 B**

(15) 08/05/2025
Số Quyết định: 67654/QĐ-SHTT.IP

(45) 25/06/2025 447B

(43) 25/12/2020 393 A

(21) 1-2020-05220

(85) 11/09/2020

(22) 11/02/2019

(86) PCT/EP2019/053345 11/02/2019

(30) 1802223.6 12/02/2018 GB

(87) WO2019/155074 15/08/2019

(51) ***E21B 37/04***

(73) **ODFJELL TECHNOLOGY INVEST LTD** (NO)
C/o ODFJell Drilling AS, Kokstadflaten 35, 5257 Kokstad, Norway

(72) Scott HENDERSON (GB); Greg RANKIN (GB); Johnson DSOUZA (IN)

(74) Công ty cổ phần tư vấn Trung Thực (TRUNG THUC.,JSC)

(54) **THIẾT BỊ LÀM SẠCH LỖ KHOAN VÀ PHƯƠNG PHÁP LÀM SẠCH PHẦN TRONG CỦA LỖ GIẾNG KHOAN**

(57) Sáng chế đề cập đến thiết bị làm sạch lỗ khoan và phương pháp làm sạch lỗ giếng khoan.

Thiết bị làm sạch lỗ khoan có thân và chi tiết làm sạch được lắp vào thân. Chi tiết làm sạch dịch chuyển được theo cách lựa chọn tương đối với thân từ vị trí xếp gọn đến vị trí mở ra. Khi chi tiết làm sạch ở vị trí xếp gọn nó được giữ bởi các cơ cấu hãm bên trong dụng cụ mà được ghép với nhau. Các cơ cấu hãm có thể được giải phóng theo cách trượt được ra khỏi nhau để cho phép chi tiết làm sạch có thể dịch chuyển đến vị trí mở ra. Lực cần để giải phóng trượt được các cơ cấu hãm vượt quá các lực bất kỳ gặp phải khi thiết bị đang chạy, ngăn chặn sự mở ra sớm của chi tiết làm sạch.

Fig.9a

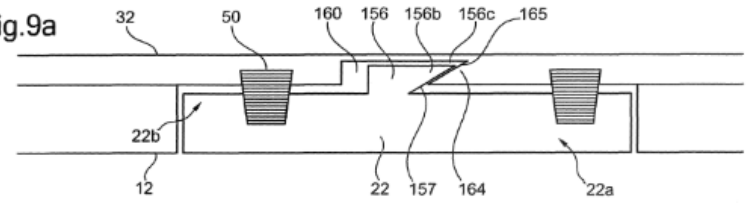

Fig.9b

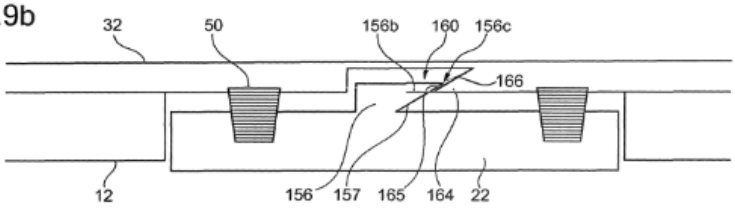

(11) **1-0046808 B**

(15) 08/05/2025
Số Quyết định: 67655/QĐ-SHTT.IP

(45) 25/06/2025 447B

(43) 25/01/2022 406 A

(21) 1-2021-06251

(85) 06/10/2021

(22) 24/03/2020

(86) PCT/JP2020/013150 24/03/2020

(30) 2019-086814 26/04/2019 JP
2020-033925 28/02/2020 JP

(87) WO2020/217825 29/10/2020

(51) ***A61F 13/15***; *A61F 13/534; A61F 13/535; A61F 13/53*

(73) **UNICHARM CORPORATION** (JP)
182, Shimobun, Kinsei-cho, Shikokuchuo-shi, Ehime 7990111, Japan

(72) KIKUCHI, Kyo (JP); IWAI, Wakana (JP); UKEGAWA, Kazuo (JP); KUNITOMO, Teruo (JP)

(74) Công ty Cổ phần Sở hữu công nghiệp INVESTIP (INVESTIP)

(54) **PHƯƠNG PHÁP BỐ TRÍ CHẤT LƯU CHO VẬT DỤNG THẤM HÚT, VÀ VẬT DỤNG THẤM HÚT**

(57) Sáng chế đề xuất phương pháp bố trí chất lưu trên chi tiết tấm dùng cho vật dụng thấm hút trong khi chi tiết tấm được vận chuyển theo hướng vận chuyển, nhờ đó việc bố trí không đều chất lưu trên chi tiết tấm có thể được ngăn chặn. Phương pháp này là phương pháp bố trí chất lưu (80) trên chi tiết tấm (91) theo mẫu hình có độ rộng thay đổi theo hướng ngang phụ thuộc vào vị trí theo hướng vận chuyển. Phương pháp bao gồm bước cấp là cấp chất lưu ở độ rộng định trước theo hướng ngang lên trên chi tiết tấm từ chi tiết tấm nêu trên và bước loại bỏ là loại bỏ chất lưu (80b) trên cả hai phần đầu theo hướng ngang từ chất lưu được cấp ở độ rộng định trước theo hướng ngang trong bước cấp để tương ứng với sự giảm độ rộng của mẫu hình theo hướng ngang. Phần còn lại của chất lưu được cấp sau khi loại bỏ chất lưu được bố trí trên chi tiết tấm. Sáng chế còn đề xuất vật dụng thấm hút.

FIG. 10

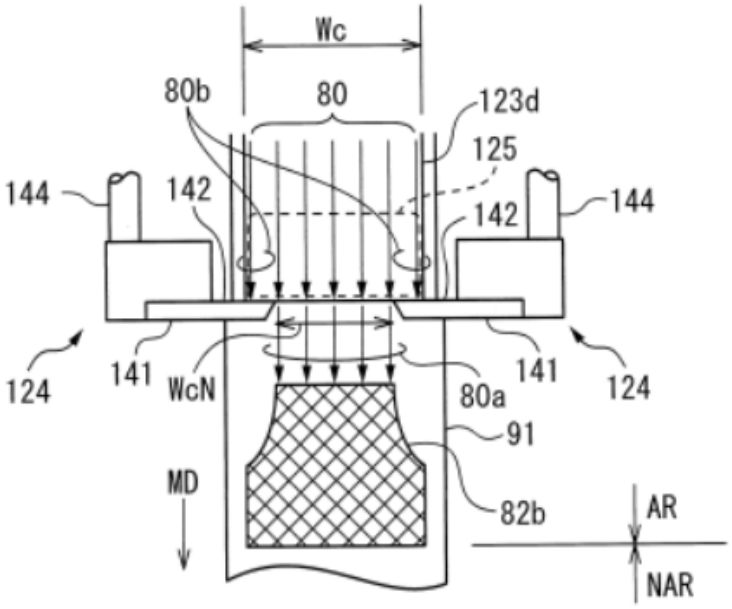
Wc
80b
80
123d
125
144
142
142
144
124
141
WcN
80a
141
124
91
MD
82b
AR
NAR

(11) **1-0046809 B**

(15) 08/05/2025
Số Quyết định: 67758/QĐ-SHTT.IP

(45) 25/06/2025 447B

(43) 27/12/2021 405 A

(21) 1-2021-05775

(85) 17/09/2021

(22) 28/02/2020

(86) PCT/EP2020/055323 28/02/2020

(30) 19160370.3 01/03/2019 EP

(87) WO2020/178187 10/09/2020

(51) ***D06M 15/693****; F16G 1/10; B29D 30/38; B29D 30/40; B60C 9/00; C08J 5/06; C08L 7/02; C08L 9/08; D06M 11/44; D06M 11/45; D06M 11/46; D06M 11/74; D06M 11/76; D06M 11/79; D06M 13/11; D06M 13/395; D06M 15/263; B29B 15/12; B29D 29/00*

(73) 1. **CONTINENTAL REIFEN DEUTSCHLAND GMBH** (DE)
Vahrenwalder Str. 9, 30165 Hannover, Germany
2. **KORDSA TEKNIK TEKSTIL A.S.** (TR)
Alikahya Fatih Mahallesi, Sanayici Caddesi, No: 90, Izmit, 41310 Kocaeli, Turkey

(72) SCHMAUNZ-HIRSCH, Cornelia (DE); KRAMER, Thomas (DE); PINTO, Diana (PT); SCHUNACK, Michael (DE); ACAR, Ali Ersin (TR); SEN, Mustafa Yasin (TR); CEVAHIR, Nurcin (TR); AYYILDIZ, Yucel (TR)

(74) Công ty Luật TNHH T&G (TGVN)

(54) **CHẾ PHẨM NHÚNG CHỨA NƯỚC, QUY TRÌNH PHỦ VẬT LIỆU GIA CƯỜNG KIỂU LƯỚI DỆT BẰNG CHẾ PHẨM NÀY, VẬT LIỆU GIA CƯỜNG KIỂU LƯỚI DỆT ĐƯỢC PHỦ VÀ VẬT PHẨM ĐÀN HỒI TƯƠNG ỨNG CHỨA VẬT LIỆU GIA CƯỜNG KIỂU LƯỚI DỆT ĐƯỢC PHỦ**

(57) Sáng chế đề cập đến chế phẩm nhúng chứa nước để phủ vật liệu gia cường kiểu lưới dệt, chứa 4% đến 40% khối lượng khô là ít nhất một latex cao su, với điều kiệ là latex cao su này khng phải là latex cao su isopren, 0,1% đến 10% khối lượng khô là ít nhất một isoxyanat phong bế, 1% đến 20% khối lượng khô là ít nhất một latex cao su isopren, và 0% đến 6% khối lượng khô là ít nhất một hợp chất chứa nhóm epoxy, trong đó các lượng theo % khối lượng khô là dựa trên tổng khối lượng của chế phẩm nhúng chứa nước, và trong đó chế phẩm này hầu như không chứa resorcinol, thể tiền ngưng tụ resorcinol, formaldehyt và các chất giải phóng formaldehyt. Sáng chế còn đề cập đến quy trình phủ vật liệu gia cường kiểu lưới dệt bằng chế phẩm này, đến vật liệu gia cường kiểu lưới dệt được phủ và vật phẩm đàn hồi tương ứng chứa vật liệu gia cường kiểu lưới dệt được phủ này.

(11) **1-0046810 B**

(15) 08/05/2025
Số Quyết định: 67863/QĐ-SHTT.IP

(45) 25/06/2025 447B

(43) 26/10/2020 391 A

(21) 1-2020-03665

(85) 24/06/2020

(22) 30/11/2018

(86) PCT/JP2018/044251 30/11/2018

(30) 2017-237273 11/12/2017 JP

(87) WO2019/116934 20/06/2019

(51) ***B65G 63/00***; *G06Q 10/08; B65G 61/00*

(73) 1. **JAPAN AS REPRESENTED BY DIRECTOR OF DIVISION OF BUDGET AND ACCOUNTS DIVISION, MINISTRY OF LAND, INFRASTRUCTURE, TRANSPORT AND TOURISM** (JP)
2-1-3 Kasumigaseki, Chiyoda-ku, Tokyo 100-8918 JAPAN
2. **NATIONAL RESEARCH AND DEVELOPMENT AGENCY NATIONAL INSTITUTE OF MARITIME, PORT AND AVIATION TECHNOLOGY** (JP)
6-38-1, Shinkawa, Mitaka-shi, Tokyo 1810004, Japan

(72) KIKUCHI Michio (JP); NISHIO Yasuyuki (JP); UEHARA Shuji (JP); KAWAMATA Mitsuru (JP); HATTORI Masaki (JP); MINO Tomohiko (JP); KOJIMA Takahiro (JP); INOUE Shota (JP); YOSHIE Muneo (JP)

(74) Công ty Luật TNHH T&G (TGVN)

(54) **HỆ THỐNG SẮP XẾP PHÂN PHỐI DÙNG CHO MÁY XỬ LÝ HÀNG HÓA SỬ DỤNG TRÍ TUỆ NHÂN TẠO**

(57) Sáng chế đề cập đến hệ thống sắp xếp phân phối dùng cho các máy xử lý hàng hóa sử dụng trí tuệ nhân tạo bao gồm trí tuệ nhân tạo AI (32) trong hệ thống quản lý của nhà ga côngtenơ (12) bao gồm cầu trục GC (26), xe moóc nội bộ (20), xe moóc bên ngoài (22), và cần cẩu bãi (24). AI (32) nhận thông tin liên quan đến côngtenơ, thông tin liên quan đến việc mang côngtenơ ra, thông tin liên quan đến hoạt động xử lý hàng hóa, và thông tin yếu tố bên ngoài nhà ga. Số lượng cần cẩu bãi (24) được triển khai và trạng thái sắp xếp của chúng được thu nhận như là dữ liệu đầu ra sử dụng phương pháp học sâu. Trong số lượng cần cẩu bãi (24) được triển khai và trạng thái sắp xếp của chúng, hoạt động của xe moóc nội bộ (20) mà với hoạt động này tỷ lệ hoạt động của GC (26) được duy trì ở giá trị tối đa được giữ, và tỷ lệ hoạt động của cần cẩu bãi (24) có giá trị tối đa và thời gian nghỉ chờ trong suốt quá trình xử lý hàng hóa của xe moóc bên ngoài (22) trở thành tối thiểu. Thông tin đặc điểm của vị trí cất giữ (14) đối với xe moóc bên ngoài (22) và xe moóc nội bộ (20) và thông tin lệnh sắp xếp đối với cần cẩu bãi (24) được truyền.

Fig.2

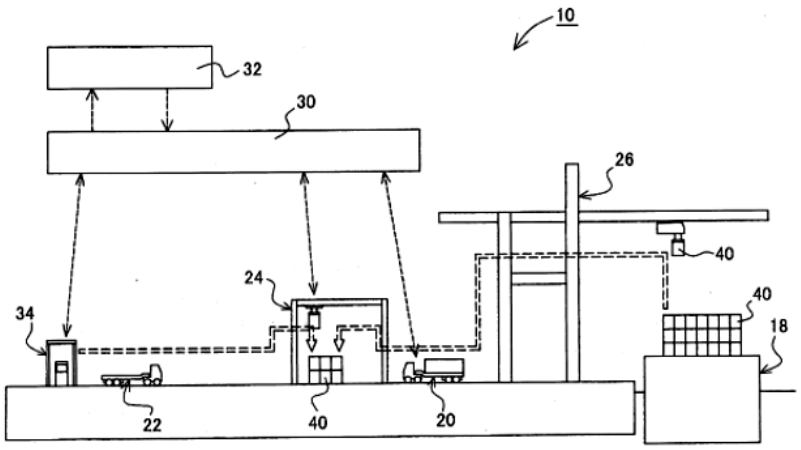

(11) **1-0046811 B**

(15) 08/05/2025
Số Quyết định: 67865/QĐ-SHTT.IP

(45) 25/06/2025 447B

(43) 25/03/2020 384 A

(21) 1-2020-00165

(85) 09/01/2020

(22) 11/06/2018

(86) PCT/EP2018/065367 11/06/2018

(30) 102017000064533 12/06/2017 IT

(87) WO/2018/228998 20/12/2018

(51) ***G01B 11/00***; *G02B 27/00; G01N 21/15; B23Q 17/24*

(73) **MARPOSS SOCIETA' PER AZIONI** (IT)
Via Saliceto 13 40010 Bentivoglio BO, Italy

(72) MARTELLI, Samuele (IT); VENTURI, Matteo (IT)

(74) Công ty Luật TNHH T&G (TGVN)

(54) **THIẾT BỊ QUANG ĐIỆN TỬ VÀ THIẾT BỊ BẢO VỆ**

(57) Sáng chế đề xuất thiết bị để kiểm tra các bộ phận cơ học, chẳng hạn các công cụ trên các máy công cụ, nhờ sử dụng các thiết bị quang học để phát xạ và thu chùm ánh sáng, ví dụ, chùm laze, theo chiều kiểm tra, và các bộ cảm biến để phát hiện những sự biến thiên về các dấu hiệu của chùm ánh sáng đó.

Thiết bị bảo vệ (15), dành cho ít nhất một trong số các thiết bị quang học này, bao gồm phần tử đỡ (21, 22) có bệ bên trong (20), các ống dẫn thông (18, 26, 34) được đồng chỉnh theo chiều kiểm tra, và cửa trập (44) có thể di chuyển được, ở bệ bên trong này, từ vị trí nghỉ sang vị trí hoạt động của thiết bị. Cửa trập này bao gồm lỗ xuyên ngang (60) được bố trí theo chiều kiểm tra ở vị trí hoạt động, được đồng chỉnh với các ống dẫn thông để cho phép chùm ánh sáng đi xuyên qua. Phần tử đóng di chuyển được (55), ví dụ, khối cầu hoặc viên bi nhỏ, được bố trí trong hốc ngang (54) của cửa trập và được lò xo đẩy ra phía ngoài của hốc ngang này. Ở vị trí nghỉ của thiết bị, thì hốc ngang này được bố trí theo chiều kiểm tra, và phần tử đóng di chuyển được này nhô ra một phần và phối hợp với gioăng lót tại cửa vào của một trong số các ống dẫn thông, để ngăn chặn sự xâm nhập của vật chất ngoại lai và các chất lỏng vào thiết bị quang học.

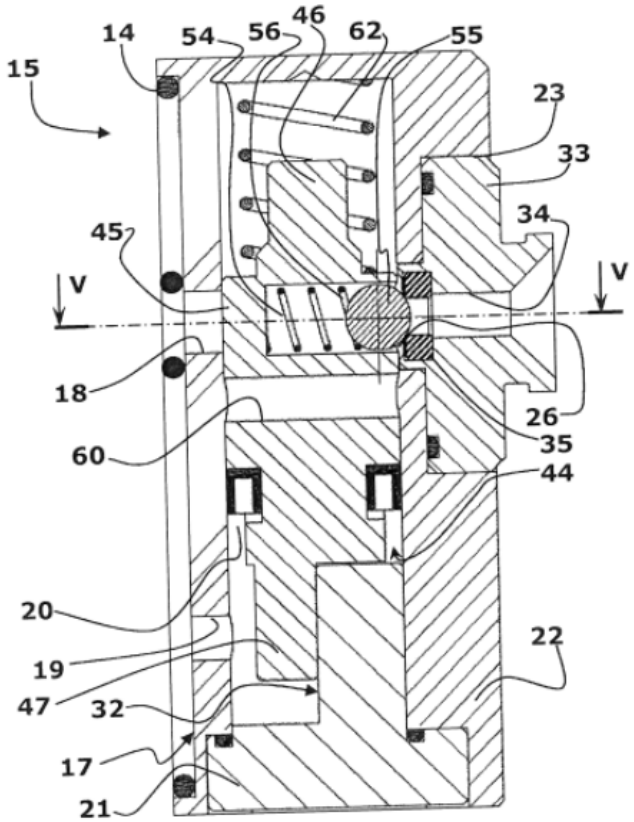

Fig. 3

(11) **1-0046812 B**
(15) 08/05/2025
Số Quyết định: 67866/QĐ-SHTT.IP
(45) 25/06/2025 447B
(43) 25/05/2021 398 A
(21) 1-2021-01076
(85) 02/03/2021
(22) 06/08/2019
(86) PCT/JP2019/030988 06/08/2019
(30) 2018-147960 06/08/2018 JP
(87) WO2020/032063 13/02/2020
(51) ***C08L 101/06***; *C08F 226/06; C08L 71/02; C08K 5/46; C08F 2/22; C08K 5/36*
(73) **NIPPON SHOKUBAI CO., LTD.** (JP)
1-1, Koraibashi 4-chome, Chuo-ku, Osaka-shi, Osaka 541-0043, Japan
(72) FUJIWARA Makoto (JP)
(74) Công ty Luật TNHH T&G (TGVN)

(54) **HỆ PHÂN TÁN DẠNG NƯỚC, PHƯƠNG PHÁP SẢN XUẤT HỆ PHÂN TÁN NÀY, CHẾ PHẨM PHỦ, VÀ MÀNG PHỦ**

(57) Sáng chế đề cập đến hệ phân tán dạng nước chứa polyme có nhóm 2-oxazolin; và chất hoạt động bề mặt, chất hoạt động bề mặt này chứa hợp chất este của axit sulfuric được biểu thị bằng công thức hóa học (S) sau:

R^1-O-(R^2O)nSO_3X (S)

trong đó R^1 là nhóm hydrocacbon béo có 8 đến 20 nguyên tử cacbon; R^2 là nhóm alkylen có 2 đến 4 nguyên tử cacbon; n là 2 đến 15; và X là cation có hóa trị một.

(11) **1-0046813 B**

(15) 08/05/2025
Số Quyết định: 67867/QĐ-SHTT.IP

(45) 25/06/2025 447B

(43) 25/06/2019 375 A

(21) 1-2019-00111

(85) 08/01/2019

(22) 20/07/2017

(86) PCT/US2017/043013 20/07/2017

(30) 62/365,086 21/07/2016 US

(87) WO2018/017800 25/01/2018

(51) ***A23L 3/00***; *F04D 25/08; F04D 29/58; A23L 3/04*

(73) **LAITRAM, L.L.C.** (US)
Legal Department, 200 Laitram Lane, Harahan, Louisiana 70123, United States of America

(72) GREVE, Christopher G. (US); LAPEYRE, Robert S. (US); KOVACS, Joseph F. (US)

(74) Công ty Luật TNHH T&G (TGVN)

(54) **THIẾT BỊ XỬ LÝ SẢN PHẨM DẠNG KHỐI**

(57) Sáng chế đề cập đến thiết bị xử lý sản phẩm dạng khối (10) trên băng chuyền (20) bằng cách sử dụng quạt thổi hướng trục (50) đặt nghiêng góc mà kéo dài xiên vào trong buồng xử lý (30) mà thực hiện việc thanh trùng hoặc việc xử lý khác trên các sản phẩm được vận chuyển. Quạt thổi hướng trục (50) đặt nghiêng góc đảm bảo dòng không khí di chuyển quanh sản phẩm đang được xử lý trên băng chuyền (20).

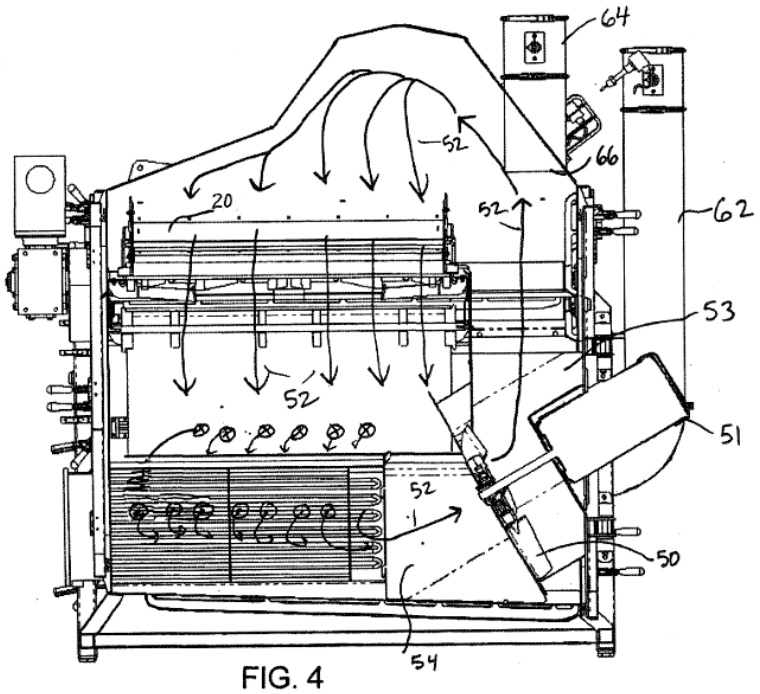

FIG. 4

(11) **1-0046814 B**

(15) 08/05/2025
Số Quyết định: 67868/QĐ-SHTT.IP

(45) 25/06/2025 447B

(43) 25/10/2021 403 A

(21) 1-2021-04594

(85) 26/07/2021

(22) 28/01/2020

(86) PCT/JP2020/002904 28/01/2020

(30) 2019-015517 31/01/2019 JP

(87) WO2020/158704 06/08/2020

(51) ***C21D 1/48***; *C22C 23/02; C22C 30/00; C21D 9/64*

(73) 1. **TOKYO ROPE MFG. CO., LTD.** (JP)
6-2, Nihonbashi 3-chome, Chuo-ku, Tokyo 103-8306, Japan
2. **NATIONAL UNIVERSITY CORPORATION KUMAMOTO UNIVERSITY** (JP)
39-1, Kurokami 2-chome, Chuo-ku, Kumamoto-shi, Kumamoto 860-8555, Japan

(72) ISHIMOTO Kazuhiro (JP); KAWAMURA Yoshihito (JP)

(74) Công ty Luật TNHH T&G (TGVN)

(54) **PHƯƠNG PHÁP, MÔI TRƯỜNG VÀ THIẾT BỊ TRAO ĐỔI NHIỆT, QUY TRÌNH XỬ LÝ LUYỆN NHIỆT**

(57) Sáng chế đề cập đến môi trường trao đổi nhiệt mới để thay thế chì. Dây thép cacbon 1A được gia nhiệt trong lò gia nhiệt 11 được đi qua bồn 12A được nạp hợp kim Mg-Al-Ca pha lỏng 20 thu được bằng cách nấu chảy hợp kim Mg-Al-Ca trong đó các nguyên tố cấu thành chính là Mg (magie), Al (nhôm) và Ca (canxi). Khi đi qua bồn 12A, dây thép cacbon 1A, mà đã được gia nhiệt, ví dụ đến khoảng 950°C trong lò gia nhiệt 11, được làm nguội đến khoảng 550°C. Hợp kim Mg-Al-Ca là không độc và cũng như không tác động đến môi trường.

Fig. 1

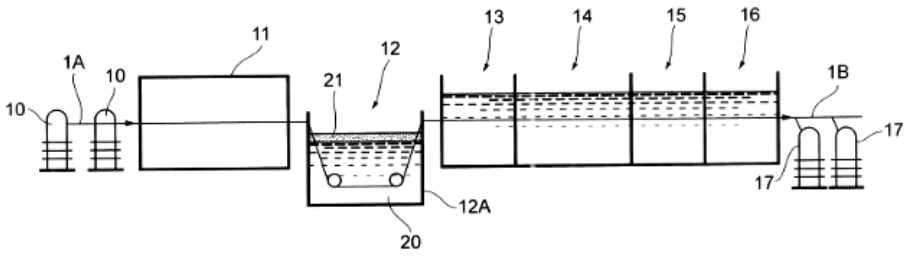

(11) **1-0046815 B**

(15) 08/05/2025
Số Quyết định: 67869/QĐ-SHTT.IP

(45) 25/06/2025 447B

(43) 25/08/2020 389 A

(21) 1-2020-02552

(85) 06/05/2020

(22) 05/10/2018

(86) PCT/JP2018/037302 05/10/2018

(30) 2017-211369 31/10/2017 JP

(87) WO2019/087683 09/05/2019

(51) ***H01M 10/12***; *H01M 4/62; H01M 2/18*

(73) **GS YUASA INTERNATIONAL LTD.** (JP)
1, Inobaba-cho, Nishinosho, Kisshoin, Minami-ku, Kyoto-shi, Kyoto 6018520, Japan

(72) WADA, Hidetosi (VN); INAGAKI, Satoshi (VN); KYO, Masaaki (VN)

(74) Công ty Luật TNHH T&G (TGVN)

(54) **ẮC QUY CHÌ AXIT**

(57) Sáng chế đề cập tới ắc quy chì axit gồm tấm điện cực dương, tấm điện cực âm, bộ phận chia tách được đặt vào giữa, giữa tấm điện cực dương và tấm điện cực âm, và dung dịch điện phân. Bộ phận chia tách gồm gân thứ nhất trên ít nhất là phía tấm điện cực âm. Tấm điện cực âm chứa vật liệu điện cực âm, và vật liệu điện cực âm chứa các hạt graphit.

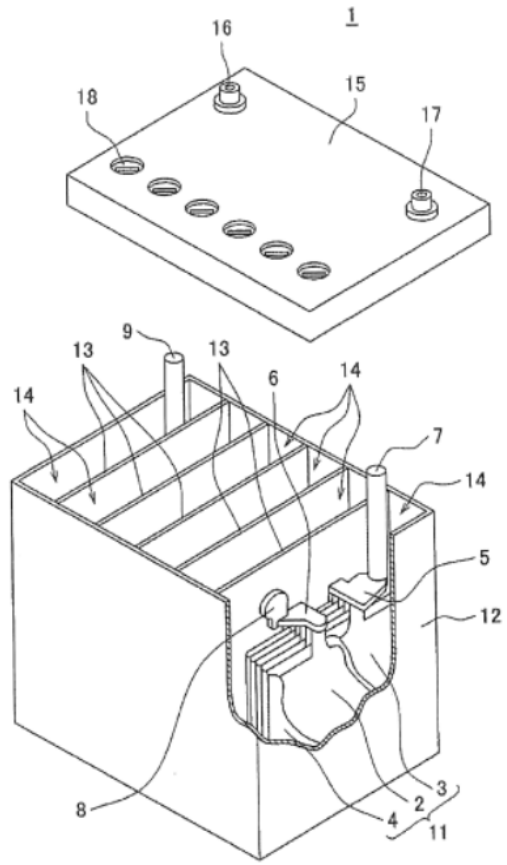

Fig. 1

(11) **1-0046816 B**

(15) 08/05/2025
Số Quyết định: 67870/QĐ-SHTT.IP

(45) 25/06/2025 447B

(43) 25/04/2022 409 A

(21) 1-2022-00943

(85) 16/02/2022

(22) 23/09/2019

(86) PCT/KR2019/012319 23/09/2019

(30) 10-2019-0092444 30/07/2019 KR
10-2019-0111395 09/09/2019 KR

(87) WO2021/020643 04/02/2021

(51) ***E02D 29/02***

(73) **HANFORCE CO., LTD.** (KR)
612, Hyundaikia-ro, Namyang-eup, Hwaseong-si, Gyeonggi-do 18274, Republic of Korea

(72) LEE, Jeung Su (KR)

(74) Công ty Luật TNHH T&G (TGVN)

(54) **TẤM PANEN ĐỂ XÂY DỰNG TƯỜNG CHẮN ĐẤT ĐƯỢC GIA CỐ VÀ PHƯƠNG PHÁP XÂY DỰNG CÁC BỘ PHẬN GIA CỐ SỢI LOẠI DẢI**

(57) Sáng chế đề cập đến tấm panen để xây dựng tường chắn đất được gia cố mà trong đó các cửa vào bên trái và bên phải (310, 320) của các lỗ chèn bộ phận gia cố loại chữ C (300) có các đường đi (330) được tạo thành ở trong nó mà bị lộ ra từ bề mặt phía sau (210) của tấm panen (200) để nối một cách trực tiếp các bộ phận gia cố sợi loại dải (100) được chôn trong khối đất được gia cố (G) với tấm panen (200), trong đó các cửa vào bên trái và bên phải (310, 320) của các lỗ chèn bộ phận gia cố loại chữ C (300) được tạo cấu hình để được mở về phía bề mặt phía sau (210) của tấm panen (200) được đặt tại điểm tương ứng với khoảng một phần tư tổng chiều rộng của bề mặt phía sau (210) của tấm panen (200) và điểm tương ứng với khoảng ba phần tư của nó để các bộ phận gia cố sợi loại dải (100) được chèn vào trong các lỗ chèn bộ phận gia cố loại chữ C (300) để được lắp đặt dọc theo mặt phẳng ngang của tấm panen (200), và các cửa vào bên trái và bên phải (310, 320) tạo thành góc chèn (θ) từ 10°–40° với bề mặt phía sau (210) của tấm panen (200) để ngăn chặn sự tắc nghẽn của các bộ phận gia cố sợi loại dải (100) trong quá trình chèn vào và rút ra của các bộ phận gia cố sợi loại dải (100). Sáng chế cũng đề cập đến phương pháp xây dựng các bộ phận gia cố sợi loại dải.

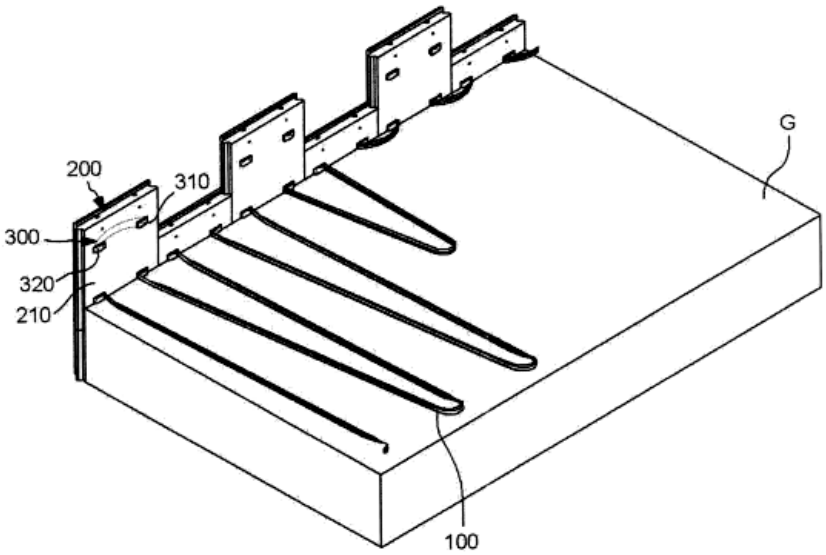

FIG. 4

(11) **1-0046817 B**

(15) 08/05/2025
Số Quyết định: 67871/QĐ-SHTT.IP

(45) 25/06/2025 447B

(43) 26/07/2021 400 A

(21) 1-2021-02572

(85) 10/05/2021

(22) 18/10/2019

(86) PCT/US2019/056933 18/10/2019

(30) 62/747,361 18/10/2018 US
62/788,327 04/01/2019 US

(87) WO2020/081932 23/04/2020

(51) ***C03C 21/00***; *B60R 13/02; C03B 23/023; B32B 17/06; C03B 23/00*

(73) **CORNING INCORPORATED** (US)
1 Riverfront Plaza, Corning, New York 14831, United States of America

(72) BLACK, Matthew Lee (US); GROSS, Timothy Michael (US); LAYOUNI, Khaled (FR)

(74) Công ty Luật TNHH T&G (TGVN)

(54) **VẬT PHẨM THỦY TINH ĐƯỢC LÀM CONG VÀ HỆ THỐNG NỘI THẤT Ô TÔ KẾT HỢP CÁC VẬT PHẨM NÀY**

(57) Sáng chế đề cập đến vật phẩm thủy tinh có cường độ CS cực đại ($CS_{cực\ đại}$) bằng khoảng 900 MPa hoặc lớn hơn, cường độ CS bằng 750 MPa hoặc lớn hơn ở độ sâu khoảng 5 micromet, và cường độ CT cực đại ($CT_{cực\ đại}$) được bố trí ở chiều sâu từ bề mặt chính thứ nhất nằm trong khoảng từ khoảng 0,25t đến khoảng 0,75t. Vật phẩm thủy tinh được làm cong cũng được bộc lộ. Theo một hoặc nhiều phương án, các vật phẩm thủy tinh được làm cong như vậy bao gồm bề mặt lõm chính thứ nhất có bán kính cong cực đại khoảng 100 mm hoặc lớn hơn và giá trị CS cực đại thứ nhất ($CS_{cực\ đại1}$) lớn hơn khoảng 800 MPa, bề mặt lồi chính thứ hai có giá trị CS cực đại thứ hai ($CS_{cực\ đại2}$), trong đó $CS_{cực\ đại2}$ nhỏ hơn $CS_{cực\ đại1}$. Hệ thống nội thất ô tô bao gồm các vật phẩm thủy tinh được làm cong như vậy và các phương pháp tạo ra vật phẩm thủy tinh cũng được bộc lộ.

FIG. 9

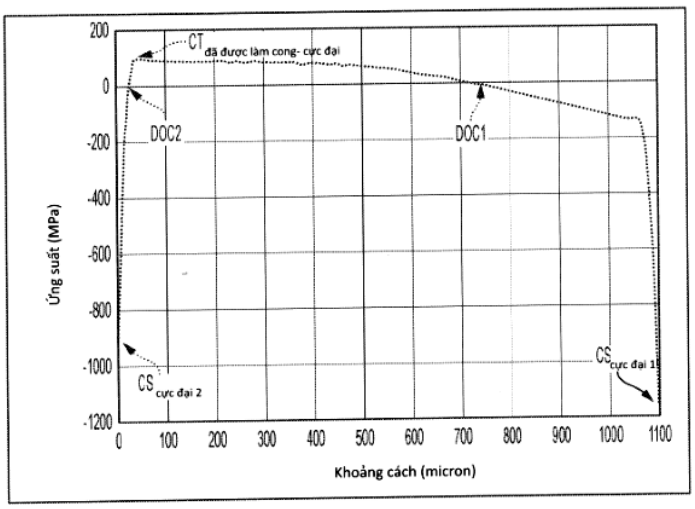

(11) **1-0046818 B**

(15) 08/05/2025
Số Quyết định: 67872/QĐ-SHTT.IP

(45) 25/06/2025 447B

(43) 25/11/2020 392 A

(21) 1-2020-05102

(85) 07/09/2020

(22) 13/11/2018

(86) PCT/JP2018/042039 13/11/2018

(30) 2018-023279 13/02/2018 JP

(87) WO2019/159453 22/08/2019

(51) ***C09D 167/00***; *C09D 7/63; B65D 65/42*

(73) **TOYO SEIKAN GROUP HOLDINGS, LTD.** (JP)
18-1, Higashi-Gotanda 2-chome, Shinagawa-ku, Tokyo 141-8627, Japan

(72) KASHIWAKURA, Takuya (JP); SAKURAGI, Arata (JP); ZHANG, Nan (JP); YAMAMOTO, Hiromi (JP)

(74) Công ty Luật TNHH T&G (TGVN)

(54) **CHẾ PHẨM PHỦ DẠNG NƯỚC, VÀ TẤM KIM LOẠI ĐƯỢC PHỦ, ĐỒ CHỨA BẰNG KIM LOẠI VÀ NẮP KIM LOẠI CÓ LỚP PHỦ BAO GỒM CHẾ PHẨM PHỦ DẠNG NƯỚC NÀY**

(57) Sáng chế đề cập đến chế phẩm phủ dạng nước chứa nhựa polyeste có trị số axit không nhỏ hơn 30 mgKOH/g và nhỏ hơn 70 mgKOH/g làm nhựa cơ sở, và chất hóa rắn có nhóm chức có khả năng liên kết ngang với nhóm carboxyl. Chế phẩm phủ dạng nước tuyệt vời về khả năng gia công và có thể tạo ra lớp phủ có khả năng hóa rắn và độ bền chống ăn mòn thuận lợi, và do đó, có thể được sử dụng thích hợp cho đồ chứa bằng kim loại như lon đồ uống hoặc nắp kim loại.

(11) **1-0046819 B**

(15) 08/05/2025
Số Quyết định: 67875/QĐ-SHTT.IP

(45) 25/06/2025 447B

(43) 25/05/2022 410 A

(21) 1-2021-06783

(22) 26/10/2021

(30) 10-2020-0140258 27/10/2020 KR
10-2021-0123246 15/09/2021 KR

(51) ***G09F 9/30***; *H05B 33/06; H05B 33/04; G09F 9/00; H05B 33/02*

(73) **LG DISPLAY CO., LTD.** (KR)
LG Twin Towers, 128, Yeouidaero, Yeungdeungpo-gu, Seoul 07336, Korea

(72) Joohwan Shin (KR); Dohyung Kim (KR); Minjoo Kang (KR); Jinho Kim (KR); Heechul Lim (KR); Eunjin Kim (KR); Kitaek Cho (KR); Hongdae Shin (KR); Sinwoo Lee (KR); Minho Oh (KR); Jaeho Choi (KR); Kyounghoon Kim (KR)

(74) Công ty Luật TNHH T&G (TGVN)

(54) **THIẾT BỊ HIỂN THỊ**

(57) Sáng chế đề cập đến thiết bị hiển thị chứa đế mảng có diện tích hiển thị và diện tích không hiển thị được đặt bên ngoài diện tích hiển thị, và có mảng phát sáng, và cấu trúc bít kín được bố trí trên đế mảng, trong đó cấu trúc bít kín bít kín mảng phát sáng, và cố định đế gia cố dạng bản quay mặt về phía cấu trúc bít kín vào đế mảng. Liên quan đến việc này, cấu trúc bít kín chứa lớp kết dính thứ nhất quay mặt về phía đế mảng, lớp kết dính thứ hai quay mặt về phía đế gia cố, và lớp chắn được bố trí giữa lớp kết dính thứ nhất và lớp kết dính thứ hai. Do đó, cấu trúc bít kín có độ dày lớn hơn so với độ dày tới hạn để ngăn khuyết tật xử lý trong lớp đơn lẻ làm bằng vật liệu kết dính. Nhờ cấu trúc bít kín này, sự suy giảm về độ tin cậy khi cố định đế gia cố, có độ dày tương đối lớn hơn, được ngăn chặn. Do đó, độ cứng và hiệu quả tiêu tan nhiệt do đế gia cố là đủ.

FIG. 1

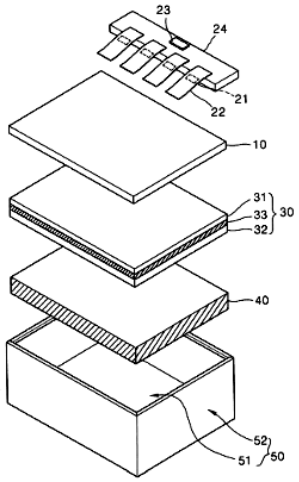

(11) **1-0046820 B**

(15) 08/05/2025
Số Quyết định: 67876/QĐ-SHTT.IP

(45) 25/06/2025 447B

(43) 25/08/2022 413 A

(21) 1-2019-06140

(85) 01/11/2019

(22) 17/04/2018

(86) PCT/US2018/027893 17/04/2018

(30) 62/486,096 17/04/2017 US
15/942,090 30/03/2018 US

(87) WO2018/195032 25/10/2018

(51) ***F16K 11/07***; *F15B 13/042; F15B 13/044; F15B 20/00; F15B 13/04; F15B 13/043*

(73) **NEXUS CONTROLS LLC** (US)
17021 Aldine Westfield Road, Houston, Texas 77073, U.S.A

(72) Troy Gilchrist WOJICK (US); Adam VIRKLER (US); Terry BAILEY (US); Daniel John NOSEK (US); John FOUNDOULIS (US); Brent DIETRICH (US)

(74) Công ty Luật TNHH T&G (TGVN)

(54) **VAN VÀ PHƯƠNG PHÁP ĐIỀU KHIỂN CHẤT LƯU CÓ HƯỚNG**

(57) Sáng chế đề cập tới van nâng nhiều đường và các phương pháp để sử dụng cho van này. Theo một phương án thực hiện, van nâng bao gồm bộ phân phối và cụm con nâng bao gồm con nâng trong và con nâng ngoài tạo ra một hoặc nhiều phần dẫn. Cụm con nâng có thể được tạo kích thước để tiếp nhận trong lỗ của bộ phân phối và được tạo kết cấu để di chuyển theo chiều dọc trong bộ phân phối. Con nâng trong và con nâng ngoài cũng có thể được tạo thành hai chi tiết riêng rẽ mà có khả năng di chuyển so với nhau. Kết cấu này có thể cho phép các phần dẫn của cụm con nâng tạo thành các phần bịt kín chất lưu (ví dụ kim loại-kim loại, kim loại-vòng đệm, v.v..) với bộ phân phối. Theo cách này, van nâng có thể di chuyển theo chiều dọc giữa các vị trí mở và vị trí đóng nơi các phần bịt kín chất lưu một cách tương ứng cho phép hoặc chặn dòng chất lưu giữa các cửa của van được chọn.

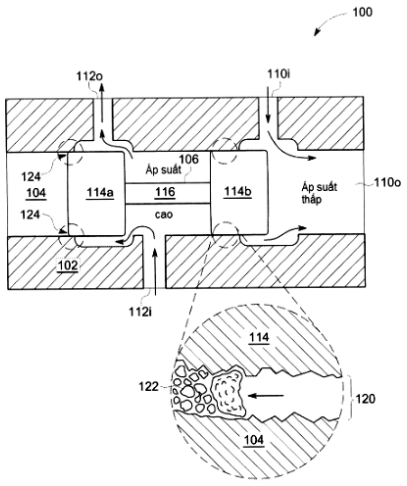

FIG. 1

(11) **1-0046821 B**

(15) 08/05/2025
Số Quyết định: 67881/QĐ-SHTT.IP

(45) 25/06/2025 447B

(43) 25/10/2021 403 A

(21) 1-2021-04408

(85) 19/07/2021

(22) 27/12/2019

(86) PCT/US2019/068827 27/12/2019

(30) 62/785,728 28/12/2018 US
62/786,194 28/12/2018 US
62/786,157 28/12/2018 US
62/786,096 28/12/2018 US

(87) WO2020/140091 02/07/2020

(51) ***C10B 45/00***; *G01M 3/26*

(73) **SUNCOKE TECHNOLOGY AND DEVELOPMENT LLC** (US)
1011 Warrenville Road 6th Floor, Lisle, IL 60532, United States of America

(72) QUANCI, John Francis (US); CHARLES, Daniel, C. (US); KAPLAREVIC, Milos, J. (US); NAWROCKI, Michael (US)

(74) Công ty Luật TNHH T&G (TGVN)

(54) **PHƯƠNG PHÁP PHÁT HIỆN VẾT RÒ RỈ TRONG HỆ THỐNG LUYỆN CỐC THAN ĐÁ**

(57) Sáng chế đề cập đến các hệ thống và phương pháp để phát hiện các vết rò rỉ trong nhà máy than cốc. Theo một số phương án, công nghệ theo sáng chế bao gồm bước xả chất đánh dấu dạng khí liền kề với bề mặt mà phân chia ít nhất một phần hệ thống áp suất cao và hệ thống áp suất thấp. Chất đánh dấu dạng khí có thể được đo tại vị trí ở trong và/hoặc phía dòng ra từ hệ thống áp suất thấp để xác định các vết rò rỉ trong kết cấu.

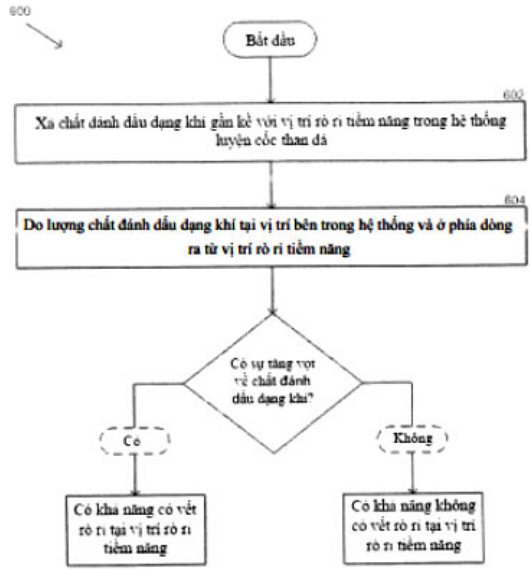

FIG. 6

(11) **1-0046822 B**

(15) 08/05/2025
Số Quyết định: 67886/QĐ-SHTT.IP

(45) 25/06/2025 447B

(43) 25/03/2021 396 A

(21) 1-2020-05637

(85) 01/10/2020

(22) 22/03/2019

(86) PCT/EP2019/057274 22/03/2019

(30) 18000312.1 29/03/2018 EP

(87) WO2019/185482 03/10/2019

(51) ***A01N 25/12***; *A61K 9/16; A61K 47/44; A61K 9/14; A23L 33/105; A23P 10/43*

(73) **ERBER AKTIENGESELLSCHAFT** (AU)
Erber Campus 1, 3131 Getzersdorf bei Traismauer, Austria

(72) GOTTSCHALK, Pia (DE); BINDER, Eva-Maria (AT); COLE, Stephen (GB)

(74) Công ty Luật TNHH T&G (TGVN)

(54) **HẠT CHỨA ÍT NHẤT MỘT CHẤT DỄ BAY HƠI, QUY TRÌNH ĐIỀU CHẾ HẠT, VÀ CHẤT PHỤ GIA THỰC PHẨM VÀ/HOẶC THỨC ĂN CHĂN NUÔI CHỨA HẠT NÀY**

(57) Sáng chế đề cập đến hạt chứa ít nhất một nguyên liệu nền kỵ nước và ít nhất một chất dễ bay hơi, hạt này chứa ít nhất một nguyên liệu nền với lượng từ 60% đến 90% khối lượng, trong đó ít nhất một nguyên liệu nền được chọn từ nhóm gồm chất béo, triglyxerit được hydro hóa và sáp ở dạng rắn hoặc bán rắn ở 20°C và 1 atm, hạt này chứa ít nhất một chất dễ bay hơi với lượng từ 10% đến 40% khối lượng, trong đó ít nhất một chất dễ bay hơi được chọn từ tinh dầu và/hoặc chiết xuất thực vật, ít nhất một chất dễ bay hơi được phân bố đồng nhất trong ít nhất một nguyên liệu nền, và hạt này có độ cầu từ 0,800 đến 0,999, cũng như quy trình điều chế hạt này cũng như chất phụ gia thực phẩm và/hoặc thức ăn chăn nuôi chứa hạt này và tùy ý ít nhất một thành phần khác.

Fig.1A

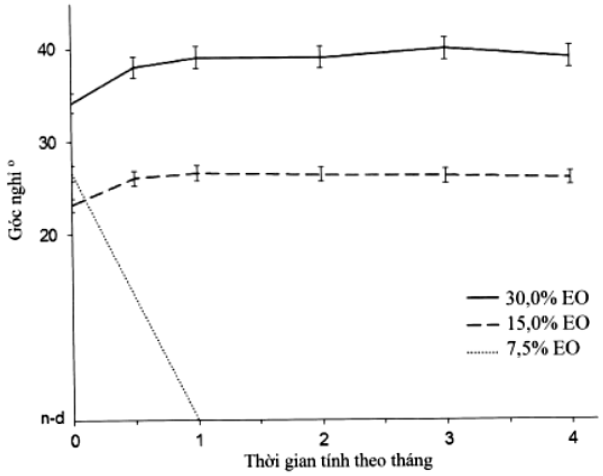

(11) **1-0046823 B**

(15) 08/05/2025
Số Quyết định: 67970/QĐ-SHTT.IP

(45) 25/06/2025 447B

(43) 25/12/2020 393 A

(21) 1-2020-05634

(85) 01/10/2020

(22) 28/02/2019

(86) PCT/JP2019/007866 28/02/2019

(30) 2018-037465 02/03/2018 JP

(87) WO2019/168108 06/09/2019

(51) ***A01K 61/80***; *G06Q 50/02; G06Q 30/06*

(73) **UMITRON PTE. LTD.** (SG)
20 Collyer Quay #23-01, 20 Collyer Quay, Singapore 049319

(72) FUJIWARA, Ken (JP); YAMADA, Masahiko (JP)

(74) Công ty Luật TNHH T&G (TGVN)

(54) **THIẾT BỊ TRỢ GIÚP VIỆC CHO ĂN TỰ ĐỘNG, PHƯƠNG PHÁP TRỢ GIÚP VIỆC CHO ĂN TỰ ĐỘNG, VÀ VẬT GHI**

(57) Sáng chế đề cập tới việc giải quyết vấn đề, theo truyền thống vốn là không dễ dàng, vấn đề này là việc đặt, tại việc định thời được ưu tiên, yêu cầu về đồ ăn cần được cấp cho cá, bằng cách sử dụng bộ phận cho ăn tự động, thiết bị trợ giúp việc cho ăn tự động gồm: đơn vị thu được thông tin về lượng còn lại, thu được thông tin về lượng còn lại liên quan tới lượng còn lại của đồ ăn trong bộ phận cho ăn tự động được tạo cấu hình để cấp đồ ăn cho cá; đơn vị đánh giá đánh giá xem liệu có hay không việc lượng còn lại của đồ ăn là quá nhỏ để điều kiện được xác định trước được thỏa mãn bởi thông tin về lượng còn lại; và đơn vị truyền, trong trường hợp mà trong đó đơn vị đánh giá đánh giá rằng lượng còn lại của đồ ăn là quá nhỏ để điều kiện được xác định trước được thỏa mãn, thì truyền thông tin yêu cầu liên quan tới đặt yêu cầu đồ ăn. Theo đó, có khả năng đặt, tại các việc định thời được ưu tiên, yêu cầu về đồ ăn cần được cấp cho cá, bằng cách sử dụng bộ phận cho ăn tự động, hoặc trợ giúp người sử dụng trong việc đặt yêu cầu.

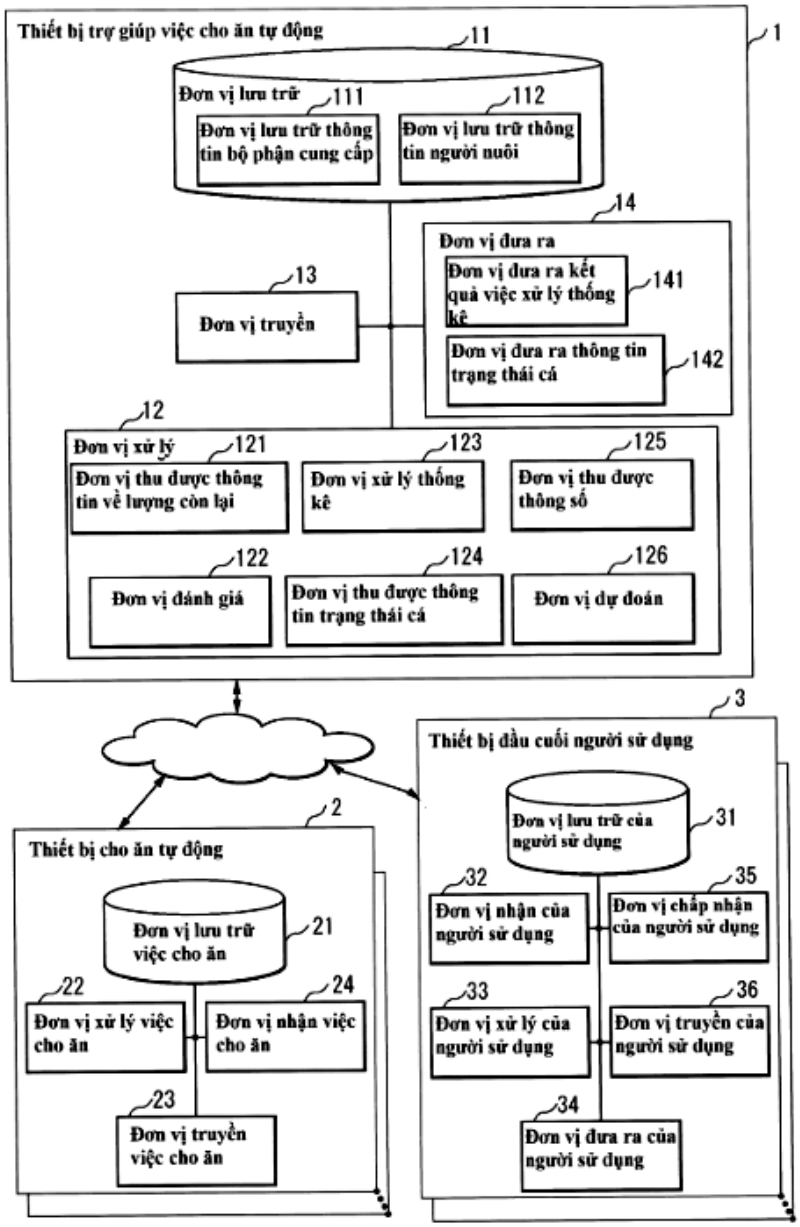
Thiết bị trợ giúp việc cho ăn tự động
1
11
Đơn vị lưu trữ
111
Đơn vị lưu trữ thông tin bộ phận cung cấp
112
Đơn vị lưu trữ thông tin người nuôi
14
Đơn vị đưa ra
Đơn vị đưa ra kết quả việc xử lý thống kê
141
Đơn vị đưa ra thông tin trạng thái cá
142
13
Đơn vị truyền
12
Đơn vị xử lý
121
Đơn vị thu được thông tin về lượng còn lại
123
Đơn vị xử lý thống kê
125
Đơn vị thu được thông số
122
Đơn vị đánh giá
124
Đơn vị thu được thông tin trạng thái cá
126
Đơn vị dự đoán
3
Thiết bị đầu cuối người sử dụng
Đơn vị lưu trữ của người sử dụng
31
32
Đơn vị nhận của người sử dụng
35
Đơn vị chấp nhận của người sử dụng
33
Đơn vị xử lý của người sử dụng
36
Đơn vị truyền của người sử dụng
34
Đơn vị đưa ra của người sử dụng
2
Thiết bị cho ăn tự động
Đơn vị lưu trữ việc cho ăn
21
22
Đơn vị xử lý việc cho ăn
24
Đơn vị nhận việc cho ăn
23
Đơn vị truyền việc cho ăn

FIG.1

(11) **1-0046824 B**

(15) 08/05/2025
Số Quyết định: 68003/QĐ-SHTT.IP

(45) 25/06/2025 447B

(43) 25/01/2021 394 A

(21) 1-2020-05608

(85) 30/09/2020

(22) 28/02/2019

(86) PCT/US2019/020086 28/02/2019

(30) 62/637,295 01/03/2018 US

(87) WO2019/169153 06/09/2019

(51) ***C07D 401/14***; *A61K 31/44; A61K 31/4439; A61K 31/444; A61K 31/506; A61P 25/18; C07D 491/048; A61P 25/28; C07D 207/14; C07D 211/58; C07D 401/12; A61K 31/4355; A61P 25/24*

(73) **TAKEDA PHARMACEUTICAL COMPANY LIMITED** (JP)
1-1, Doshomachi 4-chome, Chuo-ku, Osaka-shi, Osaka 541-0045, Japan

(72) CHERUVALLATH, Zacharia (US); GREEN, Jason (US); JOHNSON, Ben (GB); SCHLEICHER, Kristin (US); SUN, Huikai (CN); TANG, Mingnam (US)

(74) Công ty Luật TNHH T&G (TGVN)

(54) **PIPERIDINYL-3-(ARYLOXY)PROPANAMIT VÀ PIPERIDINYL-3-(ARYLOXY)PROPANOAT, VÀ DƯỢC PHẨM CHỨA CHÚNG**

(57) Sáng chế đề cập đến các hợp chất có Công thức 1,

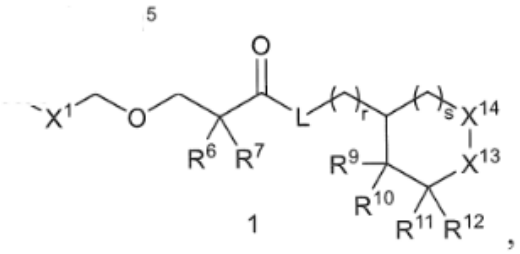

1

các đồng phân lập thể của chúng và các muối dược dụng của chúng, trong đó L, r, s, R^5, R^6, R^7, R^9, R^{10}, R^{11}, R^{12}, X^1, X^2, X^3, X^4, X^{13}, và X^{14} được định nghĩa trong bản mô tả này. Sáng chế cũng đề cập đến các vật liệu và phương pháp để điều chế các hợp chất có Công thức 1 và các dược phẩm chứa các hợp chất này. Các hợp chất này hữu ích để điều trị các bệnh, rối loạn và tình trạng liên quan đến SSTR4.

(11) **1-0046825 B**

(15) 08/05/2025
Số Quyết định: 68004/QĐ-SHTT.IP

(45) 25/06/2025 447B

(43) 25/10/2021 403 A

(21) 1-2021-04465

(85) 29/07/2013

(22) 28/12/2011

(86) PCT/KR2011/010258 28/12/2011

(30) 10-2010-0138045 29/12/2010 KR
61/495,017 09/06/2011 US

(87) WO2012/091464 05/07/2012

(51) ***G10L 19/24***

(62) 1-2013-02384

(73) **SAMSUNG ELECTRONICS CO., LTD.** (KR)
129, Samsung-ro, Yeongtong-gu, Suwon-si, Gyeonggi-do, 443-742, Republic of Korea

(72) CHOO, Ki-Hyun (KR); OH, Eun-Mi (KR); SUNG, Ho-Sang (KR)

(74) Công ty TNHH Tầm nhìn và Liên danh (VISION & ASSOCIATES CO.LTD.)

(54) **THIẾT BỊ GIẢI MÃ VÀ PHƯƠNG PHÁP MÃ HÓA ĐỂ MÃ HÓA TÍN HIỆU CAO TẦN**

(57) Sáng chế đề cập đến thiết bị giải mã và phương pháp mã hóa để mã hóa tín hiệu cao tần. Thiết bị giải mã này bao gồm: đơn vị kiểm tra chế độ để kiểm tra thông tin chế độ của mỗi trong số các khung được bao gồm trong dòng bit; đơn vị giải mã lõi thứ nhất để thực hiện giải mã dự báo tuyến tính được kích thích mã (code excited linear prediction - CELP) trên khung được mã hóa CELP, khi chế độ mã hóa lõi của tín hiệu thấp tần chỉ báo chế độ mã hóa CELP, dựa trên kết quả kiểm tra; đơn vị giải mã mở rộng thứ nhất để tạo ra tín hiệu được giải mã của dải cao tần bằng cách sử dụng ít nhất một trong số kết quả thực hiện giải mã CELP và tín hiệu kích thích của tín hiệu thấp tần; đơn vị giải mã lõi thứ hai để thực hiện giải mã audio trên khung được mã hóa audio, khi chế độ mã hóa lõi của tín hiệu thấp tần chỉ báo chế độ mã hóa audio, dựa trên kết quả kiểm tra; và đơn vị giải mã mở rộng thứ hai để tạo ra tín hiệu được giải mã của dải cao tần bằng cách thực hiện giải mã mở rộng miền tần số (frequency-domain - FD) bằng cách sử dụng kết quả thực hiện giải mã audio.

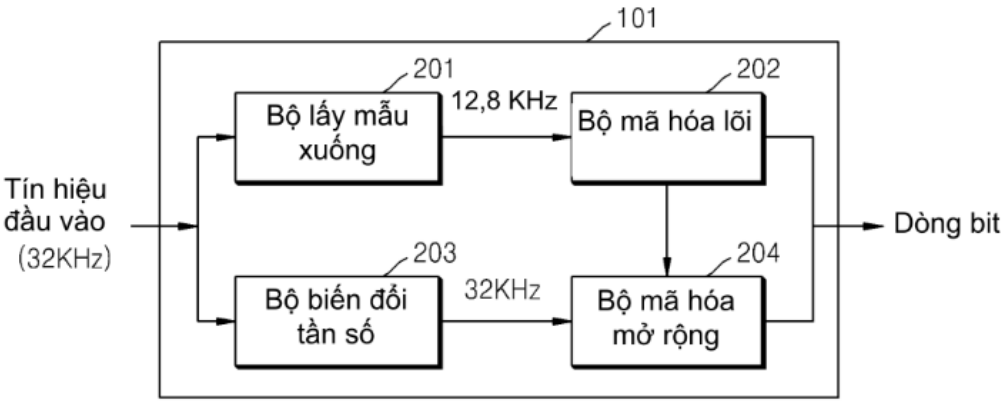
101
201
Bộ lấy mẫu xuống
12,8 KHz
202
Bộ mã hóa lõi
Tín hiệu đầu vào (32KHz)
Dòng bit
203
Bộ biến đổi tần số
32KHz
204
Bộ mã hóa mở rộng

FIG.2A

(11) **1-0046826 B**

(15) 08/05/2025
Số Quyết định: 68081/QĐ-SHTT.IP

(45) 25/06/2025 447B

(43) 26/04/2021 397 A

(21) 1-2021-00476

(85) 28/01/2021

(22) 04/07/2019

(86) PCT/JP2019/026587 04/07/2019

(30) 2018-127522 04/07/2018 JP

(87) WO2020/009177 09/01/2020

(51) ***A23L 7/109***

(73) **NISSHIN SEIFUN WELNA INC.** (JP)
25, Kandanishikicho 1-chome, Chiyoda-ku, Tokyo 101-8441, Japan

(72) HIRAUCHI, Toru (JP); TAKAHASHI, Tadashi (JP); MIYA, Youichirou (JP)

(74) Công ty Luật TNHH T&G (TGVN)

(54) **PHƯƠNG PHÁP SẢN XUẤT MÌ**

(57) Sáng chế đề cập đến phương pháp sản xuất mì mà nhờ phương pháp này có thể sản xuất được mì có kết cấu đàn hồi và dễ cắn đứt như mì được kéo bằng tay. Phương pháp sản xuất mì này bao gồm bước ép đùn bột nhào ở áp suất cao để sản xuất ra mì. Bột nhào này được chuẩn bị từ bột nguyên liệu thô chứa tinh bột kép phosphat được axetyl hóa và bột mì của lúa mì thông thường và có hàm lượng protein từ 9% đến 12%.

(11) **1-0046827 B**
(15) 08/05/2025
Số Quyết định: 68082/QĐ-SHTT.IP
(45) 25/06/2025 447B
(43) 26/12/2022 417 A
(21) 1-2022-05773
(85) 09/09/2022
(22) 17/03/2021
(86) PCT/JP2021/010938 17/03/2021
(30) 2020-053545 25/03/2020 JP
(87) WO2021/193310 30/09/2021
(51) ***C21D 9/46***; *C22C 38/06; C22C 38/60; C22C 38/00*
(73) **JFE STEEL CORPORATION** (JP)
2-3, Uchisaiwai-cho 2-chome, Chiyoda-ku, Tokyo 1000011, Japan
(72) HASEGAWA Hiroshi (JP); KIMURA Hideyuki (JP); MORIYASU Noriaki (JP); GOTO Sota (JP)
(74) Công ty Cổ phần Sở hữu công nghiệp INVESTIP (INVESTIP)
(54) **TẤM THÉP CÁN NÓNG ĐỘ BỀN CAO VÀ PHƯƠNG PHÁP SẢN XUẤT TẤM THÉP CÁN NÓNG ĐỘ BỀN CAO NÀY**

(57) Sau khi cán hoàn thiện nhiệt độ thấp đã được thực hiện như bước cán nóng trên vật liệu thép có thành phần hóa học chứa, theo % khối lượng, C: 0,07% đến 0,20%, Si: 1,50% hoặc nhỏ hơn, Mn: 1,0% đến 4,0%, P: 0,030% hoặc nhỏ hơn, S: 0,0030% hoặc nhỏ hơn, Al: 0,010% đến 1,000%, làm mát được thực hiện ở tốc độ làm mát trung bình 10°C/giây hoặc cao hơn đến nhiệt độ 500°C, làm mát nhanh được thực hiện thêm trong phạm vi nhiệt độ từ nhiệt độ Ms đến nhiệt độ (nhiệt độ Ms - 200°C), việc cuộn sau đó được thực hiện ở phạm vi nhiệt độ thấp 250°C hoặc thấp hơn, và tấm thép cuộn được tháo và trải qua thêm việc cán với lượng nhất định hoặc lớn hơn tải trọng cán trên mỗi đơn vị chiều rộng và tương tự. Sáng chế đề cập đến tấm thép cán nóng độ bền cao ưu việt về khả năng chống đứt gãy trễ có thể thu được có vi cấu trúc bao gồm, về phần diện tích, 95% hoặc lớn hơn của pha mactensit ở vị trí nằm ở 1/4 chiều dày của tấm thép, trong đó tỷ lệ phương diện trung bình của các hạt auxtenit trước là 3,0 hoặc lớn hơn, lượng giảm ứng suất sau khoảng 5 phút là 20 MPa hoặc thấp hơn trong thử nghiệm giảm bớt ứng suất với ứng suất áp dụng là 400 MPa, và độ bền kéo là 1180 MPa hoặc cao hơn.

FIG. 1

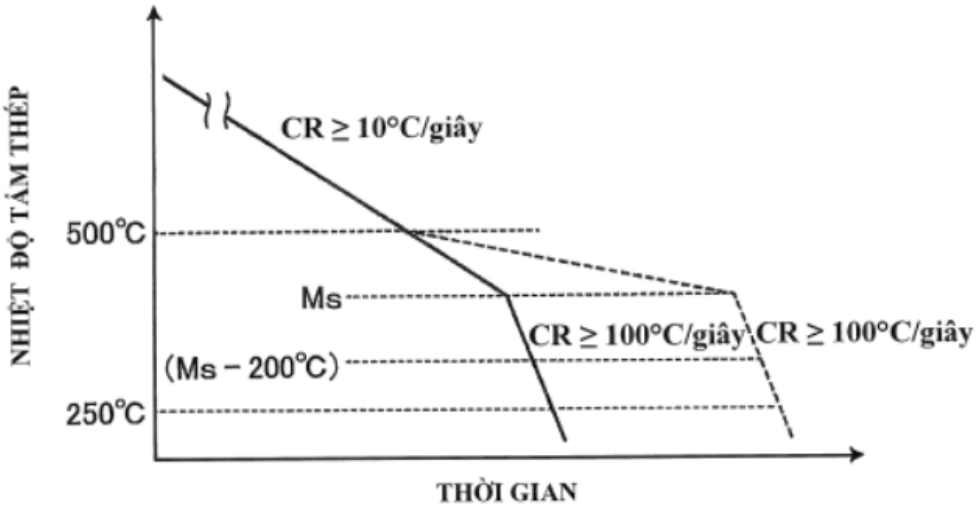
NHIỆT ĐỘ TẤM THÉP
CR ≥ 10°C/giây
500°C
Ms
CR ≥ 100°C/giây
CR ≥ 100°C/giây
(Ms – 200°C)
250°C
THỜI GIAN

(11) **1-0046828 B**

(15) 08/05/2025
Số Quyết định: 68124/QĐ-SHTT.IP

(45) 25/06/2025 447B

(43) 26/04/2021 397 A

(21) 1-2021-00417

(85) 26/01/2021

(22) 22/07/2019

(86) PCT/US2019/042822 22/07/2019

(30) 62/702,072 23/07/2018 US
62/730,563 13/09/2018 US
62/740,596 03/10/2018 US

(87) WO2020/023386 30/01/2020

(51) ***C07K 14/605***; *A61K 38/26; A61P 3/10; C07K 14/575; A61K 38/00; A61P 3/04*

(73) **ELI LILLY AND COMPANY** (US)
Lilly Corporate Center, Indianapolis, Indiana 46285, United States of America

(72) ABRAHAM, Milata Mary (US); ABURUB, Aktham (US); ALSINA-FERNANDEZ, Jorge (US); BROWN, Robert Andrew (GB); CABRERA, Over (US); COSKUN, Tamer (US); CUMMINS, Robert Chadwick (US); DATTA-MANNAN, Amita (US); ELSAYED, Mohamed ElSayed Hamed (US); LAI, Xianyin (US); PATEL, Phenil Jayantilal (US); QU, Hongchang (CN); SLOOP, Kyle Wynn (US); TRAN, Thi Thanh Huyen (VN); WALLIS, James Lincoln (US); WILLARD, Francis Stafford (US)

(74) Công ty Luật TNHH T&G (TGVN)

(54) **HỢP CHẤT ĐỒNG CHỦ VẬN GIP/GLP1 VÀ DƯỢC PHẨM CHỨA HỢP CHẤT NÀY**

(57) Sáng chế đề cập đến các hợp chất có hoạt tính ở cả thụ thể polypeptit tiết insulin phụ thuộc glucoza (GIP) và thụ thể peptit-1 giống glucagon (GLP-1). Sáng chế cũng đề cập đến các hợp chất có thời gian hoạt động kéo dài tại mỗi thụ thể trong số các thụ thể này. Hơn nữa, sáng chế đề cập đến các hợp chất có thể được sử dụng qua đường miệng. Các hợp chất này có thể hữu dụng trong điều trị bệnh đái tháo đường typ 2 (type 2 diabetes mellitus - T2DM). Ngoài ra, các hợp chất này có thể hữu dụng trong điều trị bệnh béo phì. Sáng chế cũng đề cập đến dược phẩm chứa hợp chất này.

(11) **1-0046829 B**

(15) 08/05/2025
Số Quyết định: 68131/QĐ-SHTT.IP

(45) 25/06/2025 447B

(43) 25/11/2020 392 A

(21) 1-2020-04285

(85) 23/07/2020

(22) 22/01/2019

(86) PCT/FR2019/050134 22/01/2019

(30) 1850529 23/01/2018 FR

(87) WO2019/145633 01/08/2019

(51) ***F17C 3/02***

(73) **GAZTRANSPORT ET TECHNIGAZ** (FR)
1 route de Versailles 78470 SAINT REMY LES CHEVREUSE (FR)

(72) PHILIPPE, Antoine (FR); MOREL, Cédric (FR); DELANOE, Sébastien (FR); BOUGAULT, Antoine (FR)

(74) Công ty Cổ phần Sở hữu công nghiệp INVESTIP (INVESTIP)

(54) **THÙNG CÁCH NHIỆT ĐƯỢC BỊT KÍN, TÀU THỦY DÙNG ĐỂ VẬN CHUYỂN CHẤT LƯU, HỆ THỐNG VẬN CHUYỂN CHẤT LƯU VÀ PHƯƠNG PHÁP CHẤT TẢI HOẶC DỠ TẢI TÀU THỦY**

(57) Sáng chế đề cập đến thùng cách nhiệt và được bịt kín dùng để chứa khí được hóa lỏng, bao gồm: lớp chắn cách nhiệt (5) bao gồm ít nhất hai tấm cách nhiệt (14) mà mỗi tấm này có tấm trên (19) định ra bề mặt đỡ (36) mà màng bịt kín (6) nằm áp sát vào đó, các tấm trên (19) của hai tấm cách nhiệt (14) thì mỗi tấm này có rãnh (21) mà giá đỡ hàn được gắn vào đó, các rãnh (21) của hai tấm cách nhiệt (14) được xếp thẳng hàng và kéo dài theo chiều dọc; ít nhất rãnh (21) của một tấm trong số hai tấm cách nhiệt (14) có một đầu hướng vào tấm cách nhiệt (14) còn lại mà được kéo dài bằng khấc (33), khấc (33) được bố trí sao cho giá đỡ hàn (23) không được giữ với tấm cách nhiệt (14) trong vùng của khấc (33).

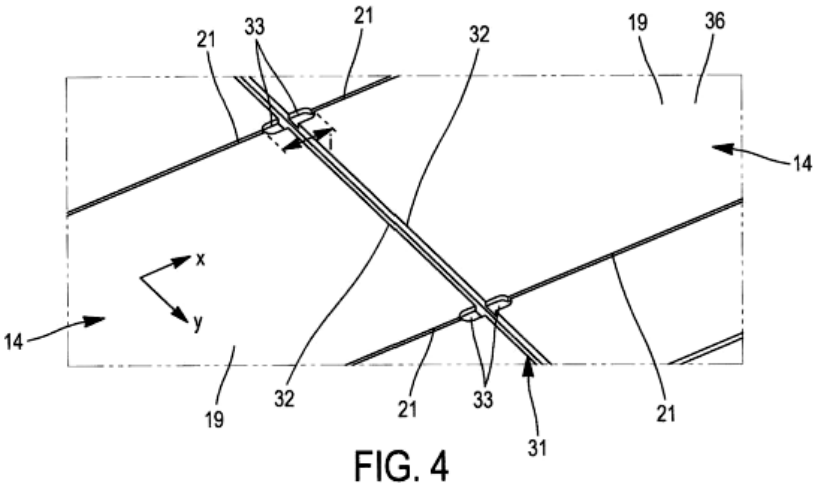

FIG. 4

(11) **1-0046830 B**

(15) 08/05/2025
Số Quyết định: 68136/QĐ-SHTT.IP

(45) 25/06/2025 447B

(43) 26/10/2020 391 A

(21) 1-2020-02869

(85) 21/05/2020

(22) 12/12/2018

(86) PCT/JP2018/045692 12/12/2018

(30) 2017-240144 15/12/2017 JP

(87) WO/2019/117200 20/06/2019

(51) ***C21C 5/28***; *C21C 1/02; C21C 1/04*

(73) **JFE STEEL CORPORATION** (JP)
2-3, Uchisaiwai-cho 2-chome, Chiyoda-ku, Tokyo 100-0011, Japan

(72) SASAKI Naotaka (JP); MORI Mikihiro (JP); NEGISHI Hidemitsu (JP); KAWABATA Ryo (JP)

(74) Công ty Cổ phần Sở hữu công nghiệp INVESTIP (INVESTIP)

(54) **PHƯƠNG PHÁP TINH LUYỆN SẮT NÓNG CHẢY**

(57) Sáng chế nhằm giải quyết vấn đề của việc điều chỉnh độ kiềm của xỉ thổi thứ cấp với độ chính xác cao. Sáng chế đề cập đến phương pháp tinh luyện sắt nóng chảy, trong đó sắt nóng chảy được tinh luyện bằng cách sử dụng thùng chứa kiểu lò chuyển, bao gồm các bước: tiến hành phân tích hồi quy đa biến trước, trong đó lượng xả xỉ trung gian của xỉ thổi sơ cấp được thiết lập là biến đích, và thông tin gồm ít nhất một trong số độ kiềm của xỉ thổi sơ cấp và góc bắt đầu xả xỉ, và lượng xỉ thổi sơ cấp được thiết lập là biến giải thích; nạp kim loại nóng vào thùng chứa kiểu lò chuyển và tiến hành thổi sơ cấp; sau đó, tiến hành xả xỉ trung gian, trong đó phần xỉ sau khi thổi sơ cấp được xả ra khỏi thùng chứa, và sau đó, bằng cách sử dụng các kết quả của phân tích hồi quy đa biến, tính toán lượng xả xỉ trung gian của xỉ thổi sơ cấp và lượng xỉ thổi sơ cấp còn lại trong thùng chứa kiểu lò chuyển; sau đó, bổ sung chất trợ dung trên cơ sở vôi vào kim loại nóng và phần xỉ còn lại trong thùng chứa sau khi thổi sơ cấp và tiến hành thổi thứ cấp, trong đó, bằng cách sử dụng lượng xỉ thổi sơ cấp còn lại trong thùng chứa kiểu lò chuyển và thành phần đã được tính toán của xỉ thổi sơ cấp, lượng chất trợ dung trên cơ sở vôi được bổ sung vào trong quá trình thổi thứ cấp được tính toán mà không kéo dài thời gian luyện thép.

FIG. 2

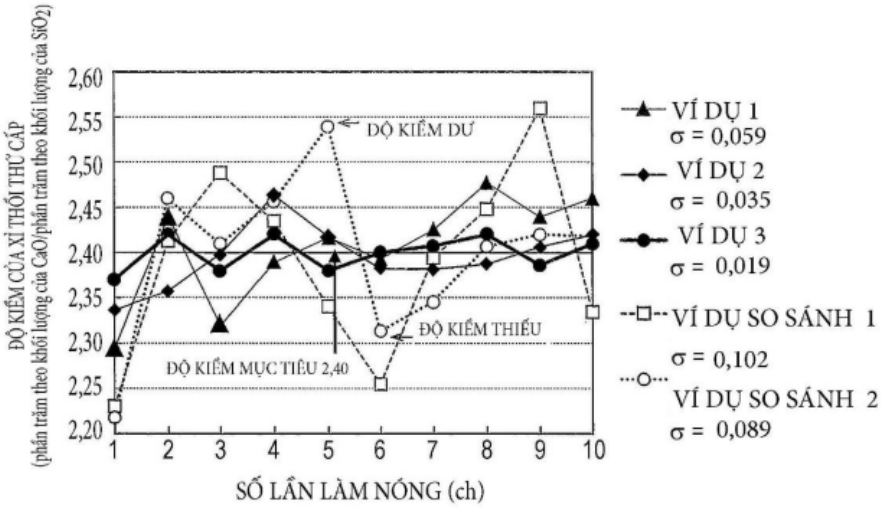
ĐỘ KIỀM CỦA XỈ THỐI THỨ CẤP
(phần trăm theo khối lượng của CaO/phần trăm theo khối lượng của SiO2)
2,60
2,55
2,50
2,45
2,40
2,35
2,30
2,25
2,20
1
2
3
4
5
6
7
8
9
10
SỐ LẦN LÀM NÓNG (ch)
ĐỘ KIỀM DƯ
ĐỘ KIỀM THIẾU
ĐỘ KIỀM MỤC TIÊU 2,40
VÍ DỤ 1
σ = 0,059
VÍ DỤ 2
σ = 0,035
VÍ DỤ 3
σ = 0,019
VÍ DỤ SO SÁNH 1
σ = 0,102
VÍ DỤ SO SÁNH 2
σ = 0,089

(11) **1-0046831 B**
(15) 08/05/2025
Số Quyết định: 68178/QĐ-SHTT.IP
(45) 25/06/2025 447B
(43) 25/09/2019 378 A
(21) 1-2019-03580
(85) 04/07/2019
(22) 30/11/2017
(86) PCT/EP2017/080954 30/11/2017
(30) 16202559.7 07/12/2016 EP
(87) WO2018/104142 14/06/2018
(51) ***A01N 43/66****; A01P 13/00; A01N 43/68*
(73) **BAYER CROPSCIENCE AKTIENGESELLSCHAFT** (DE)
Alfred-Nobel-Str. 50, 40789 Monheim am Rhein, Germany
(72) OESER, Jörg (DE); FULGENCIO, Ramisis (PH); ROSINGER, Christopher, Hugh (GB); ECHLE, Juergen (DE)
(74) Công ty Luật TNHH T&G (TGVN)

(54) CHẾ PHẨM DIỆT CỎ HỨA TRIAFAMONE VÀ INDAZIFLAM VÀ PHƯƠNG PHÁP PHÒNG TRỪ THỰC VẬT KHÔNG MONG MUỐN

(57) Sáng chế đề cập đến chế phẩm diệt cỏ chứa các hợp phần (A) và (B) trong đó:

(A) là hợp chất và muối của nó được mô tả bởi công thức (A):

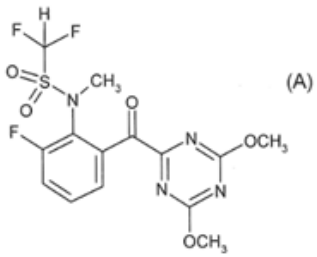

(A)

và

(B) là hợp chất và các chất đồng phân lập thể của nó được mô tả bởi công thức (B):

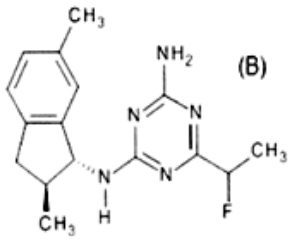

(B)

Sáng chế cũng đề cập đến phương pháp phòng trừ thực vật không mong muốn bao gồm bước áp dụng cùng nhau các hợp phần (A) và (B) của chế phẩm diệt cỏ cho thực vật gây hại, hạt hoặc các cơ quan nhân giống sinh dưỡng của chúng, hoặc cho diện tích mà ở đó thực vật sinh trưởng.

(11) **1-0046832 B**

(15) 08/05/2025
Số Quyết định: 68180/QĐ-SHTT.IP

(45) 25/06/2025 447B

(43) 25/09/2020 390 A

(21) 1-2020-04343

(85) 27/07/2020

(22) 21/12/2018

(86) PCT/JP2018/047358 21/12/2018

(30) 2017-254744 28/12/2017 JP
2017-254749 28/12/2017 JP
2017-254745 28/12/2017 JP

(87) WO2019/131550 04/07/2019

(51) ***D04H 1/495***

(73) **UNICHARM CORPORATION** (JP)
182, Shimobun, Kinsei-cho, Shikokuchuo-shi, Ehime 799-0111, Japan

(72) KIMURA, Akihiro (JP); DETANI, Ko (JP); SEMBO, Shinichiro (JP)

(74) Công ty Cổ phần Sở hữu công nghiệp INVESTIP (INVESTIP)

(54) **TẤM VẢI KHÔNG DỆT**

(57) Sáng chế đề cập đến tấm vải không dệt (110) bao gồm phần hoa văn có kết cấu ưu việt và khả năng có thể thiết kế cao. Trong tấm vải không dệt (110) được tạo ra bằng cách làm rối các sợi, các phần hoa văn (141) và (142) được tạo ra bởi đường lõm (118) được làm lõm về phía bề mặt thứ hai (112) trên bề mặt thứ nhất (111) được bố trí, đường lõm (118) được tạo ra bằng cách làm rối sợi, và các phần hoa văn (141) và (142) có các đường viền độc lập và khép kín (141A) và (142A), và các đường viền (141A) và (142A) được bố trí cách ra với cạnh ngoại biên ở phía ngoài của tấm vải không dệt (110).

FIG.2

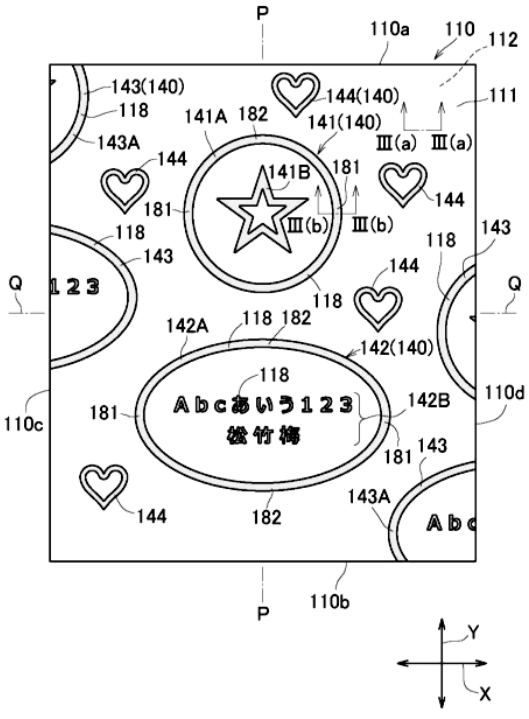

(11) **1-0046833 B**

(15) 08/05/2025
Số Quyết định: 68224/QĐ-SHTT.IP

(45) 25/06/2025 447B

(43) 25/03/2021 396 A

(21) 1-2020-04482

(22) 04/08/2020

(30) 10-2019-0106469 29/08/2019 KR

(51) ***F16D 27/01***; *H02K 49/10; F16D 27/14*

(73) **HANTECH SOLUTION CO., LTD.** (KR)
4F, 21, Sanggong-ro, Nam-gu, Pohang-si, Gyeongsangbuk-do, 37770, Republic of Korea

(72) Yeon, Min Ho (KR); Ro, Eun Ki (KR)

(74) Công ty Cổ phần Sở hữu công nghiệp INVESTIP (INVESTIP)

(54) **HỆ THỐNG QUẢN LÝ PHƯƠNG TIỆN TIẾT KIỆM NĂNG LƯỢNG BẰNG CÁCH SỬ DỤNG KHỚP NỐI TỪ**

(57) Sáng chế đề cập đến hệ thống quản lý phương tiện tiết kiệm năng lượng bằng cách sử dụng khớp nối từ. Cụ thể hơn, sáng chế đề cập đến hệ thống quản lý phương tiện tiết kiệm năng lượng bằng cách sử dụng khớp nối từ mà bao gồm bộ nam châm và bộ dẫn điện, và truyền mô men xoắn được tạo ra từ phía dẫn động đến phía tải, hệ thống bao gồm: thiết bị đo tải (100) đo thông tin nhiệt độ và thông tin công suất của phía tải (20); thiết bị đo dẫn động (200) đo thông tin nhiệt độ và thông tin công suất của phía dẫn động (10); thiết bị đo khớp nối (300) đo thông tin nhiệt độ của bộ nam châm (31) và bộ dẫn điện (32); và bộ điều khiển (400) điều khiển thông tin mô men xoắn và thông tin tốc độ quay của phía dẫn động (10), trong đó khớp nối từ (30) bao gồm bộ điều chỉnh khoảng hở(33) mà điều chỉnh khoảng hở (khoảng hở không khí) giữa bộ nam châm (31) và bộ dẫn điện (32) bởi bộ điều khiển (400), và bộ điều khiển (400) theo dõi một hoặc nhiều mẩu tin bất kỳ trong số thông tin mô men xoắn, thông tin tốc độ quay, thông tin nhiệt độ, và thông tin công suất của phía dẫn động (10), phía tải (20), và khớp nối từ (30) trong thời gian thực, và xây dựng cơ sở dữ liệu cho chúng. Theo sáng chế, việc sử dụng ổn định phía dẫn động, phía tải, và khớp nối từ được cho phép bằng cách theo dõi một hoặc nhiều mẩu tin bất kỳ trong số thông tin mô men xoắn, thông tin tốc độ quay, thông tin nhiệt độ, và thông tin công suất của phía dẫn động, phía tải, và khớp nối từ trong thời gian thực và bằng cách xây dựng cơ sở dữ liệu.

FIG. 1

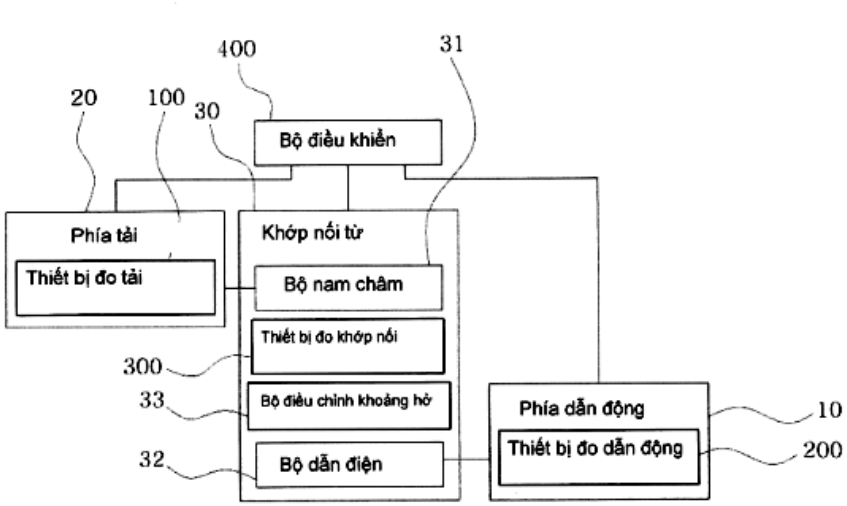
400
31
20
100
30
Bộ điều khiển
Phía tải
Thiết bị đo tải
Khớp nối từ
Bộ nam châm
Thiết bị đo khớp nối
300
33
Bộ điều chỉnh khoảng hở
32
Bộ dẫn điện
Phía dẫn động
Thiết bị đo dẫn động
10
200

(11) **1-0046834 B**

(15) 08/05/2025
Số Quyết định: 68273/QĐ-SHTT.IP

(45) 25/06/2025 447B

(43) 25/06/2019 375 A

(21) 1-2019-00202

(85) 14/01/2019

(22) 14/06/2017

(86) PCT/US2017/037495 14/06/2017

(30) 62/349,761 14/06/2016 US

(87) WO/2017/218679 21/12/2017

(51) ***H01M 10/42***; *H01M 2/34; H01M 2/20; H01M 2/30; H01M 10/48; H01M 2/10*

(76) **WATERS, JOHN, E.** (US)
10671 Geist Ridge Court Fishers, Indiana 46040, United States of America

(74) Công ty Luật TNHH T&G (TGVN)

(54) **MÔĐUN ẮC QUY VÀ HỆ THỐNG ĐỂ QUẢN LÝ VÀ KIỂM SOÁT MỘT HOẶC NHIỀU MÔĐUN ẮC QUY**

(57) Sáng chế đề xuất các mô đun ắc quy có thể được điều khiển từ xa và các hệ thống và các phương pháp bao gồm các môđun ắc quy này.

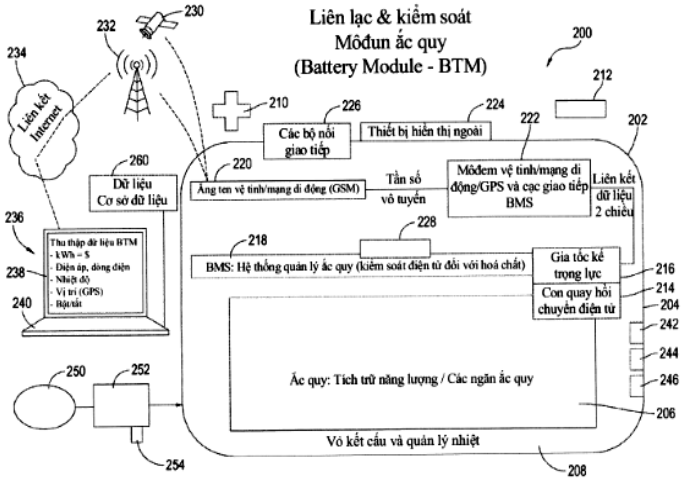

Fig. 1A

(11) **1-0046835 B**

(15) 08/05/2025
Số Quyết định: 68274/QĐ-SHTT.IP

(45) 25/06/2025 447B

(43) 25/03/2021 396 A

(21) 1-2020-04704

(85) 14/08/2020

(22) 18/01/2019

(86) PCT/US2019/014344 18/01/2019

(30) 62/619,643 19/01/2018 US
62/745,724 15/10/2018 US

(87) WO2019/144041 25/07/2019

(51) ***A61K 31/4196***; *A61P 9/04; C07D 231/14; C07D 271/06; C07D 417/12; C07D 403/12; C07D 413/04; C07D 413/10; C07D 413/12; C07D 413/14; A61P 9/00; C07D 401/12*

(73) **CYTOKINETICS, INC.** (US)
280 East Grand Avenue, South San Francisco, California 94080, United States of America

(72) CHUANG, Chihyuan (US); MORGAN, Bradley P. (US); VANDERWAL, Mark (US); WANG, Wenyue (US); ASHCRAFT, Luke W. (US)

(74) Công ty TNHH Tầm nhìn và Liên danh (VISION & ASSOCIATES CO.LTD.)

(54) **CHẤT TƯƠNG TỰ DIHYDROBENZOFURAN VÀ INDEN LÀM CHẤT ỨC CHẾ ĐƠN VỊ CO CƠ TIM VÀ DƯỢC PHẨM CHỨA CHẤT NÀY**

(57) Sáng chế đề cập đến hợp chất có công thức (I):

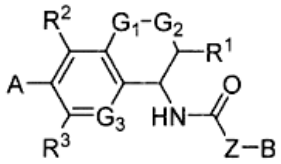

Công thức (I)

hoặc muối dược dụng của nó, trong đó A, Z, B, R^1, R^2, R^3, G_1, G_2, và G_3 như được định nghĩa ở đây.

Sáng chế cũng đề cập đến dược phẩm dược dụng chứa hợp chất có công thức (I), hoặc muối dược dụng của nó.

(11) **1-0046836 B**

(15) 08/05/2025
Số Quyết định: 68275/QĐ-SHTT.IP

(45) 25/06/2025 447B

(43) 25/03/2019 372 A

(21) 1-2018-04488

(85) 11/10/2018

(22) 03/03/2017

(86) PCT/US2017/020654 03/03/2017

(30) 62/316,516 31/03/2016 US

(87) WO2017/172260 05/10/2017

(51) ***A61K 39/395**; C07K 16/18; C12Q 1/68; C07K 14/475*

(73) **NGM BIOPHARMACEUTICALS, INC.** (US)
333 Oyster Point Boulevard, South San Francisco, California 94080, United States of America

(72) SHEN, Wenyan (US); TANG, Jie (US); WANG, Yan (US); MATERN, Hugo (US)

(74) Văn phòng Luật sư Ân Nam (ANNAM IP & LAW)

(54) **KHÁNG THỂ HOẶC MẢNH LIÊN KẾT KHÁNG NGUYÊN CỦA NÓ LIÊN KẾT VỚI THỤ THỂ HỌ GDNF DẠNG ALPHA Ở NGƯỜI VÀ DƯỢC PHẨM CHỨA KHÁNG THỂ NÀY**

(57) Sáng chế đề cập đến protein liên kết, như kháng thể, liên kết với protein thụ thể họ GDNF dạng alpha (GFRAL), bao gồm protein GFRAL người và phương pháp sửdụng chúng. Ngoài ra, sáng chế còn đề cập đến dược phẩm chứa kháng thể này.

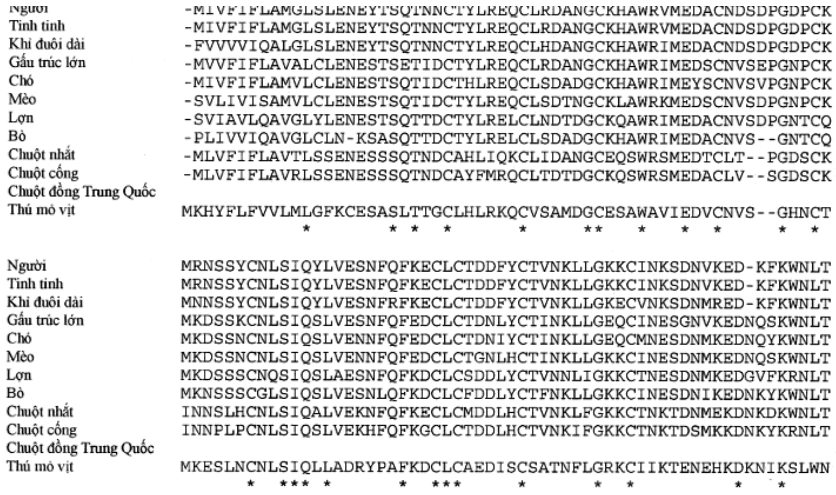

FIG. 1

(11) **1-0046837 B**

(15) 08/05/2025
Số Quyết định: 68379/QĐ-SHTT.IP

(45) 25/06/2025 447B

(43) 25/04/2019 373 A

(21) 1-2018-04328

(85) 01/10/2018

(22) 14/03/2017

(86) PCT/IB2017/000327 14/03/2017

(30) 62/307,686 14/03/2016 US

(87) WO2017/158426 21/09/2017

(51) ***C07K 16/00***; *C07K 14/00; C07K 16/08; C12P 21/08; C07K 16/24; C07K 16/46; C12N 15/62; A61P 35/00; C07K 16/22*

(73) **UNIVERSITETET I OSLO** (NO)
PO Box 1072, Blindern, NO-0316 Oslo, Norway

(72) FOSS, Stian (NO); ANDERSEN, Jan Terje (NO); SANDLIE, Inger (NO)

(74) Văn phòng Luật sư Ân Nam (ANNAM IP & LAW)

(54) **CHẾ PHẨM CHỨA GLOBULIN MIỄN DỊCH CÓ LIÊN KẾT VỚI FCRN THAY ĐỔI, PROTEIN DUNG HỢP CHỨA GLOBULIN MIỄN DỊCH NÀY VÀ CHẾ PHẨM CHỨA PROTEIN DUNG HỢP NÀY**

(57) Sáng chế đề cập đến các chế phẩm chứa globulin miễn dịch được thiết kế có thời gian bán thải thay đổi, protein dung hợp chứa globulin miễn dịch này, và chế phẩm chứa protein dung hợp này.

(11) **1-0046838 B**

(15) 08/05/2025
Số Quyết định: 68380/QĐ-SHTT.IP

(45) 25/06/2025 447B

(43) 25/09/2020 390 A

(21) 1-2020-03695

(85) 25/06/2020

(22) 14/12/2018

(86) PCT/US2018/065663 14/12/2018

(30) 62/608,613 21/12/2017 US

(87) WO2019/125938 27/06/2019

(51) ***A61K 38/00****; C07K 14/605*

(73) **ELI LILLY AND COMPANY** (US)
Lilly Corporate Center, Indianapolis, Indiana 46285, United States of America

(72) ALSINA-FERNANDEZ, Jorge (US); COSKUN, Tamer (US); GUO, Lili (CN); QU, Hongchang (CN)

(74) Công ty Luật TNHH T&G (TGVN)

(54) **CHẤT TƯƠNG TỰ INCRETIN VÀ DƯỢC PHẨM CHỨA CHÚNG**

(57) Sáng chế đề xuất các chất tương tự incretin có hoạt tính ở từng thụ thể trong số các thụ thể GIP, GLP-1 và glucagon. Các chất tương tự incretin này có các đặc điểm cấu trúc dẫn đến hoạt tính cân bằng và thời gian hoạt động kéo dài ở từng thụ thể trong số các thụ thể này. Các chất tương tự incretin này là hữu hiệu để điều trị bệnh như đái tháo đường, rối loạn mỡ máu, bệnh gan nhiễm mỡ, hội chứng chuyển hóa, viêm gan nhiễm mỡ không do rượu và bệnh béo phì. Dược phẩm chứa các chất tương tự incretin cũng được đề xuất.

(11) **1-0046839 B**

(15) 08/05/2025
Số Quyết định: 68381/QĐ-SHTT.IP

(45) 25/06/2025 447B

(43) 26/10/2020 391 A

(21) 1-2020-04398

(85) 29/07/2020

(22) 29/12/2018

(86) PCT/CN2018/125679 29/12/2018

(30) 201711486896.9 29/12/2017 CN
201711482966.3 29/12/2017 CN

(87) WO/2019/129285 04/07/2019

(51) ***H01M 2/10***

(73) 1. **SHANGHAI DIANBA NEW ENERGY TECHNOLOGY CO., LTD** (CN)
Building 1, No.4766, Jiangshan Road, Nicheng Town, Pudong New Area Shanghai 201308, China
2. **AULTON NEW ENERGY AUTOMOTIVE TECHNOLOGY GROUP** (CN)
12th Floor, Building C5, No.2555 Xiupu Road, Pudong New Area Shanghai 201315, China

(72) ZHANG, Jianping (CN); HUANG, Chunhua (CN); LAN, Zhibo (CN)

(74) Văn phòng Luật sư Ân Nam (ANNAM IP & LAW)

(54) **THIẾT BỊ TRUYỀN TẢI ĐIỆN, XE ĐIỆN VÀ PHƯƠNG PHÁP LẮP ĐẶT CHO THIẾT BỊ TRUYỀN TẢI ĐIỆN**

(57) Sáng chế đề cập đến thiết bị truyền tải điện, xe điện và phương pháp lắp đặt cho thiết bị truyền tải điện. Giá đỡ ắc quy được gắn trên phần thân xe điện để cố định bộ nguồn ắc quy, giá đỡ ắc quy bao gồm khung cố định, cơ cấu khóa và số lượng lớn các thiết bị đỡ, cơ cấu khóa được cố định trên khung cố định, thiết bị đỡ được cố định ở một bên của khung cố định đối diện với bộ nguồn ắc quy, rất nhiều thiết bị đỡ được sửdụng để bố trí nhiều điểm đỡ để đỡ cho bộ nguồn ắc quy. Xe điện bao gồm giá đỡ ắc quy như được mô tả ở trên. Trong giá đỡ ắc quy và xe điện bao gồm trong cùng sáng chế, trọng lượng của bộ nguồn ắc quy có thể được phân phối đồng thời trên nhiều thiết bị đỡ và cơ cấu khóa, lực của khung cố định đồng đều hơn, lực tác dụng do bộ nguồn ắc quy bị giảm cơ cấu khóa, độ tập trung lực của cơ cấu khóa trên khung cố định bị ngăn chặn, tuổi thọ của cơ cấu khóa được cải thiện, để cải thiện hiệu suất an toàn và cải thiện cường độ kết nối giữa cụm bộ nguồn ắc quy và giá đỡ ắc quy.

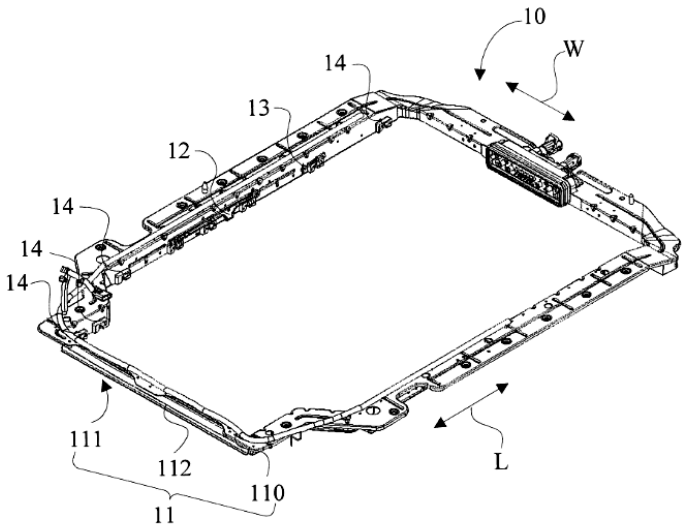

FIG.1

(11) **1-0046840 B**

(15) 08/05/2025
Số Quyết định: 68382/QĐ-SHTT.IP

(45) 25/06/2025 447B

(43) 26/10/2020 391 A

(21) 1-2020-04509

(85) 05/08/2020

(22) 09/01/2019

(86) PCT/US2019/012807 09/01/2019

(30) 62/615,226 09/01/2018 US

(87) WO2019/139928 18/07/2019

(51) ***G02B 1/14****; C03C 15/00; G02B 5/02; G02B 1/11; B24C 1/06; C03C 17/34*

(73) **CORNING INCORPORATED** (US)
1 Riverfront Plaza, Corning, New York 14831, United States of America

(72) GREGORSKI, Joan Deanna (US); HART, Shandon Dee (US); KOCH, Karl William III (US); KOSIK-WILLIAMS, Carlo Anthony (US); PAULSON, Charles Andrew (US); PRICE, James Joseph (US)

(74) Công ty Luật TNHH T&G (TGVN)

(54) VẬT PHẨM ĐƯỢC PHỦ VÀ THIẾT BỊ ĐIỆN TỬ

(57) Theo một hoặc nhiều phương án thực hiện được mô tả ở đây, sáng chế đề cập tới vật phẩm được phủ có thể chứa: đế trong suốt có bề mặt chính, bề mặt chính bao gồm bề mặt được tạo kết cấu hoặc nhám, gây ra tán xạ ánh sáng; và lớp phủ quang học được bố trí trên bề mặt chính của đế trong suốt và tạo thành bề mặt phía không khí, lớp phủ quang học bao gồm một hoặc nhiều lớp vật liệu, lớp phủ quang học có độ dày vật lý là lớn hơn 300 nm, trong đó vật phẩm được phủ thể hiện độ cứng tối đa là khoảng 10 GPa hoặc lớn hơn khi được đo trên bề mặt phía không khí bởi thử nghiệm độ cứng ấn lõm Berkovich dọc theo độ sâu ấn lõm là khoảng 50 nm hoặc lớn hơn. Sáng chế cũng đề cập đến thiết bị điện tử.

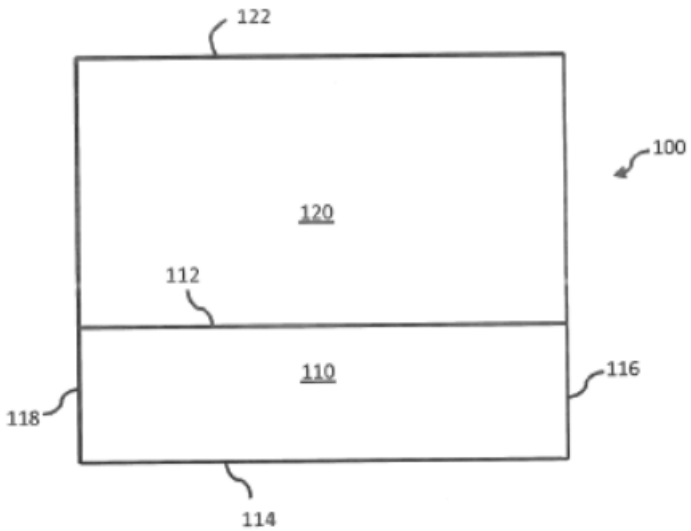

FIG. 1

(11) **1-0046841 B**

(15) 08/05/2025
Số Quyết định: 68386/QĐ-SHTT.IP

(45) 25/06/2025 447B

(43) 25/04/2022 409 A

(21) 1-2021-01327

(85) 12/03/2021

(22) 24/07/2020

(86) PCT/IN2020/050641 24/07/2020

(30) 201921030024 25/07/2019 IN

(87) WO2021/014471 28/01/2021

(51) ***F16H 7/08***

(73) **ADVIK HI-TECH PVT. LTD.** (IN)
Gate No. 357/99, Chakan Talegaon Road, Village Kharabwadi, Chakan, Tal. Khed, Pune Maharashtra 410501, India

(72) PATIL, Prashant Vishwanath (IN); BOKIL, Mahesh Suresh (IN); PARATWAR, Pratik Gajanan (IN); HOLKAR, Prafull Krupadan (IN); SINGH, Deepak (IN); GAWADE, Shyam Balaram (IN); JENA, Pinaki (IN)

(74) Công ty Luật TNHH T&G (TGVN)

(54) **THIẾT BỊ KÉO CĂNG THỦY LỰC**

(57) Thiết bị kéo căng thủy lực (1) theo sáng chế bao gồm vỏ hình trụ rỗng (2) có chóp mở (2a) và vách đáy kín (2b); pit tông trụ trơn (3), có phần đầu (3a) và vách đáy kín (3b), được lắp trượt theo chiều dọc vừa vào trong vỏ hình trụ rỗng (2) và được tạo kết cấu để xác định khoang dầu được tạo áp lực (4); lò xo xy lanh (5), hướng về vách đáy kín (2b) của vỏ hình trụ rỗng (2), được bố trí một cách nén đồng trục vào trong vỏ hình trụ rỗng (2) để xác định khoang áp suất tải lò xo (6); và cơ cấu van kiểm tra (7) được lắp tháo ra được giữa lò xo xy lanh (5) và vách đáy (3b) của pit tông trụ trơn (3), và cố định với pit tông trụ trơn (3). Ngoài ra, lò xo xy lanh (5) có độ cong vênh nhỏ nhất và độ cứng cao, và tạo ra sự phân bổ tải trọng đồng đều để có tỷ lệ lò xo parabôn.

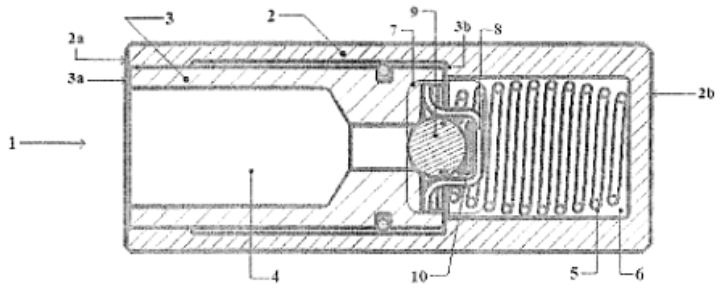

Fig.1

(11) **1-0046842 B**

(15) 08/05/2025
Số Quyết định: 68388/QĐ-SHTT.IP

(45) 25/06/2025 447B

(43) 25/12/2019 381 A

(21) 1-2019-04719

(85) 27/08/2019

(22) 19/02/2018

(86) PCT/KR2018/002011 19/02/2018

(30) 10-2017-0025272 27/02/2017 KR
10-2018-0007561 22/01/2018 KR

(87) WO/2018/155868 30/08/2018

(51) ***A45D 44/22***

(76) **PARK, SANG YEON** (KR)
202/E708, Parkhabio, 111, Songpa-daero, Songpa-gu, Seoul, 05837, Republic of Korea

(74) Văn phòng Luật sư Ân Nam (ANNAM IP & LAW)

(54) **ĐAI ĐỠ MẶT NẠ CÓ CHỨC NĂNG NÂNG MẶT**

(57) Sáng chế đề xuất đai đỡ mặt nạ nâng được toàn bộ phần hàm và mặt của người dùng với một lực căng thích hợp ở trạng thái khi mặt nạ được đắp trên mặt, nhờ vậy ngăn ngừa sự chảy xệ và lão hóa da và đem lại công dụng chăm sóc da, và do đó làm tươi mới và căng da mặt. Đai đỡ được làm từ vật liệu đàn hồi, như là nhựa tổng hợp, có hình bán nguyệt để cố định vào đầu của người dùng, các ghim cố định để giữ mặt nạ căng ra được lắp vào mặt ngoài của của đai đỡ, các dải gắn kết để cố định đai đỡ đeo trên đầu được bố trí ở đầu trên của đai đỡ, các mấu gài được tạo thành ở hai đầu của bộ phận đỡ hình bán nguyệt, các dải kéo được bố trí ở đầu trên của mặt nạ dùng cho đai đỡ, ở các khoảng ngang bằng nhau, giúp kéo dài được hơn so với các mặt nạ thông thường, các dải kéo của mặt nạ gắn vào mặt của người dùng được kéo lên và cố định vào các ghim cố định của đai đỡ, và nhờ vậy, da mặt của người dùng có gắn mặt nạ được nâng lên.

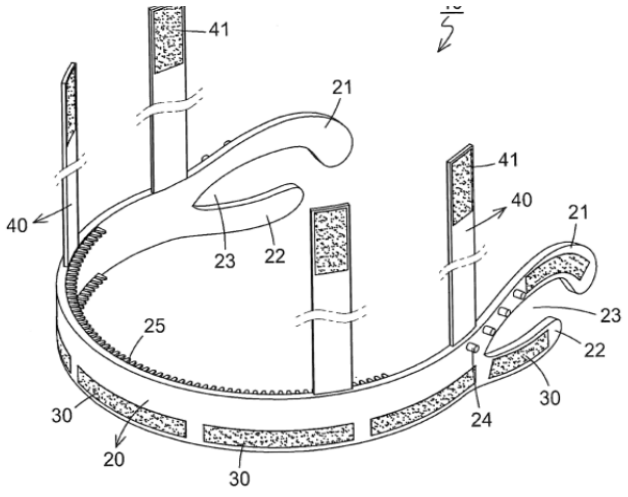

Fig.1

(11) **1-0046843 B**

(15) 08/05/2025
Số Quyết định: 68390/QĐ-SHTT.IP

(45) 25/06/2025 447B

(43) 27/09/2021 402 A

(21) 1-2021-02059

(85) 15/04/2021

(22) 25/10/2019

(86) PCT/US2019/058203 25/10/2019

(30) 62/750,358 25/10/2018 US

(87) WO2020/087033 30/04/2020

(51) ***C12N 1/14***; *A01G 18/00*

(73) **MYCOWORKS, INC.** (US)
6400 Hollis Street Suite #5, Emeryville, California 94608, United States of America

(72) Matt SCULLIN (US); Nicholas WENNER (US); Jordan CHASE (US); Quinn MILLER (US); Philip ROSS (US)

(74) Văn phòng Luật sư Ân Nam (ANNAM IP & LAW)

(54) **LỚP HOÀN THIỆN CÓ KHẢ NĂNG CHỐNG MÀI MÒN CHO VẬT LIỆU NẤM**

(57) Sáng chế đề cập đến lớp hoàn thiện có khả năng chống mài mòn cho vật liệu nấm, lớp hoàn thiện này bao gồm chất dẻo axit polylactic có thể phân hủy sinh học với lượng tối ưu (PLA) được phân tán trong nước để tạo ra hỗn hợp PLA. Khi hỗn hợp PLA được phủ lên vật liệu nấm, nước mang PLA đi sâu vào chất nền của sợi nấm đến độ sâu ít nhất là 2 N/10 mm hoặc 1% độ dày của vật liệu nấm, tùy theo giá trị nào lớn hơn. Lớp hoàn thiện củng cố cấu trúc sợi nấm khi nước bay hơi và tạo ra lớp phủ PLA trên vật liệu nấm có khả năng chống mài mòn và chống thấm nước được cải thiện.

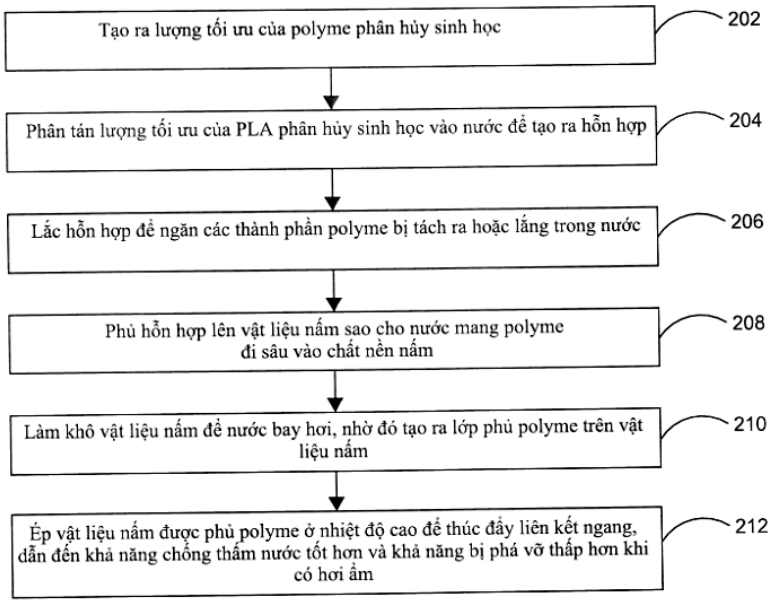

FIG. 3

(11) **1-0046844 B**
(15) 08/05/2025
Số Quyết định: 68392/QĐ-SHTT.IP
(45) 25/06/2025 447B
(43) 25/08/2021 401 A
(21) 1-2021-01682
(85) 29/03/2021
(22) 23/08/2019
(86) PCT/FR2019/051955 23/08/2019
(30) 1857666 27/08/2018 FR
(87) WO2020/043981 05/03/2020
(51) ***H01L 21/78***; *H01L 21/683*
(73) **OMMIC** (FR)
2 Chemin du Moulin, LIMEIL BREVANNES, 94450, France
(72) Peter FRIJLINK (NL)
(74) Văn phòng Luật sư Ân Nam (ANNAM IP & LAW)

(54) QUY TRÌNH TÁCH TẤM THÀNH NHIỀU LINH KIỆN RIÊNG

(57) Sáng chế đề cập đến quy trình tách tấm (1) thành nhiều linh kiện riêng được tách rời (1''), bao gồm các bước: cung cấp đế (2), gắn tấm vào đế bằng lớp ăn mòn thay thế (3) giữa tấm này và đế này, lớp ăn mòn thay thế được làm từ ít nhất một vật liệu rắn ở nhiệt độ môi trường và áp suất môi trường xung quanh, lớp ăn mòn thay thế có nhiệt độ biến đổi thành một hoặc nhiều hợp chất khí ở áp suất môi trường từ 80°C đến 600°C, bước cắt tấm thành nhiều phần tấm, và bước làm tăng nhiệt độ đến nhiệt độ đủ để biến đổi lớp ăn mòn thay thế được gắn chặt với nhiều phần tấm, để thu được nhiều linh kiện riêng.

Fig.2

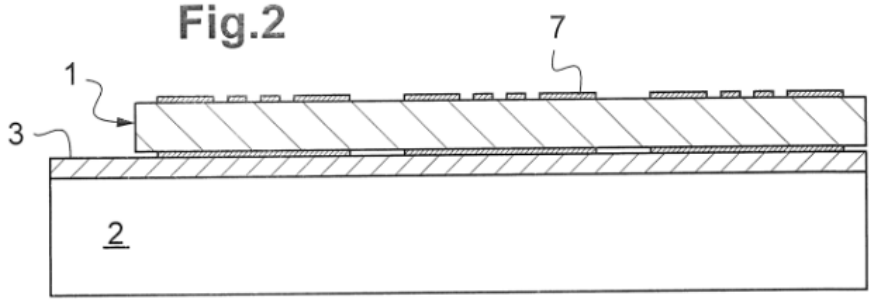

(11) **1-0046845 B**

(15) 08/05/2025
Số Quyết định: 68394/QĐ-SHTT.IP

(45) 25/06/2025 447B

(43) 25/06/2020 387 A

(21) 1-2019-06430

(85) 18/11/2019

(22) 30/04/2018

(86) PCT/US2018/030167 30/04/2018

(30) 62/500,204 02/05/2017 US
62/580,015 01/11/2017 US

(87) WO2018/204246 08/11/2018

(51) ***H04L 27/26****; H04W 52/02; H04L 27/02*

(73) **INTERDIGITAL PATENT HOLDINGS, INC.** (US)
200 Bellevue Parkway Suite 300, Wilmington, Delaware 19809, United States of America

(72) Alphan SAHIN (US); Oghenekome OTERI (US); Hanqing LOU (US); Xiaofei WANG (US); Li-Hsiang SUN (US); Rui YANG (US)

(74) Văn phòng Luật sư Ân Nam (ANNAM IP & LAW)

(54) **THIẾT BỊ VÀ PHƯƠNG PHÁP PHÁT CÁC TÍN HIỆU VÔ TUYẾN ĐÁNH THỨC**

(57) Sáng chế đề xuất thiết bị thu/phát không dây (WTRU) có thể được tạo cấu hình để thực hiện sóng đánh thức (WUR) cho một hay nhiều bộ thu WUR. Ví dụ, WTRU có thể phát phần mào đầu chung đến bộ thu WTRU thứ nhất bằng cách sử dụng dải tần số thứ nhất. WTRU có thể phát gói WUR thứ nhất đến bộ thu WUR sau khi phát phần mào đầu chung. WTRU có thể phát phần mào đầu chung đến bộ thu WTRU thứ hai bằng cách sử dụng dải tần số thứ hai. WTRU có thể phát gói WUR thứ hai sau khi phát phần mào đầu chung, băng thông liên kết với gói WUR thứ hai và băng thông liên kết với gói WUR thứ nhất có thể nhỏ hơn băng thông liên kết với phần mào đầu chung, nhờ đó có thể tránh bị nhiễu với các bộ phát khác (ví dụ, bộ phát 802.11, trạm 802.11 và sóng 802.11). Băng thông liên kết với gói WUR thứ nhất và băng thông liên kết gói WUR thứ hai có thể không cùng tồn tại với nhau.

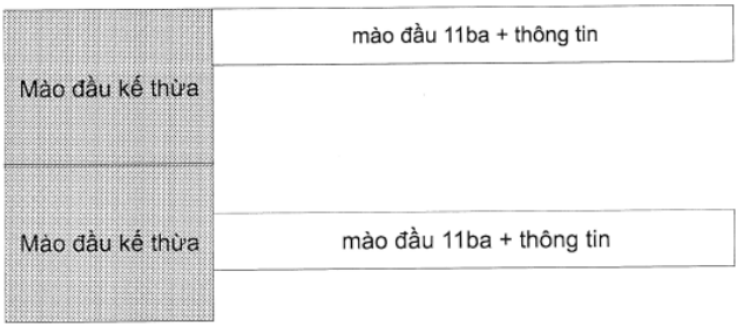

nhiều người dùng 11ba: phương pháp tần số

HÌNH 31

(11) **1-0046846 B**

(15) 08/05/2025
Số Quyết định: 68397/QĐ-SHTT.IP

(45) 25/06/2025 447B

(43) 25/03/2020 384 A

(21) 1-2019-04842

(85) 03/09/2019

(22) 06/04/2018

(86) PCT/EP2018/058939 06/04/2018

(30) PCT/EP2017/058472 07/04/2017 EP

(87) WO/2018/185328 11/10/2018

(51) ***B01J 20/04***; *C04B 2/08; B01J 20/10; C04B 2/06; B01D 53/50; B01J 20/08*

(73) **S.A. LHOIST RECHERCHE ET DEVELOPPEMENT** (BE)
Rue Charles Dubois 28, Ottignies-Louvain-la-Neuve, 1342 Belgium

(72) Marion LORGOUILLOUX (BE); Mehdi MAAZOUN (BE); Olivier NYSSEN (BE); Johan HEISZWOLF (BE)

(74) Văn phòng Luật sư Ân Nam (ANNAM IP & LAW)

(54) **QUY TRÌNH SẢN XUẤT CHẤT HẤP THỤ CHO QUY TRÌNH XỬ LÝ KHÍ ỐNG KHÓI VÀ CHẤT HẤP THỤ TRONG QUY TRÌNH XỬ LÝ KHÍ ỐNG KHÓI NÀY**

(57) Sáng chế đề cập đến quy trình sản xuất chất hấp thụ thích hợp để sử dụng trong thiết bị rửa khí khô tuần hoàn bao gồm các bước: cấp vôi sống và nước vào trong thiết bị hydrat hóa; tôi vôi sống này thông qua cách thức không ướt trong thiết bị hydrat hóa; thu gom chất hấp thụ trên cơ sở vôi ở đầu ra của thiết bị hydrat hóa. Quy trình này, đặc trưng ở chỗ bao gồm bước bổ sung khác ít nhất chất phụ gia thứ nhất chứa: hợp chất chứa silic, và/hoặc, hợp chất chứa nhôm, và/hoặc hợp chất chứa silic và nhôm trước hoặc trong bước tôi đã nêu, ở tỷ lệ mol giữa silic hoặc nhôm hoặc dạng kết hợp của chúng và canxi được cấp cho thiết bị hydrat đã nêu bằng hoặc nhỏ hơn 0,2 và bằng hoặc lớn hơn 0,02. Theo một số khía cạnh, sáng chế còn đề cập đến chất hấp thụ, hỗn hợp trộn sơ bộ, và quy trình xử lý khí ống khói.

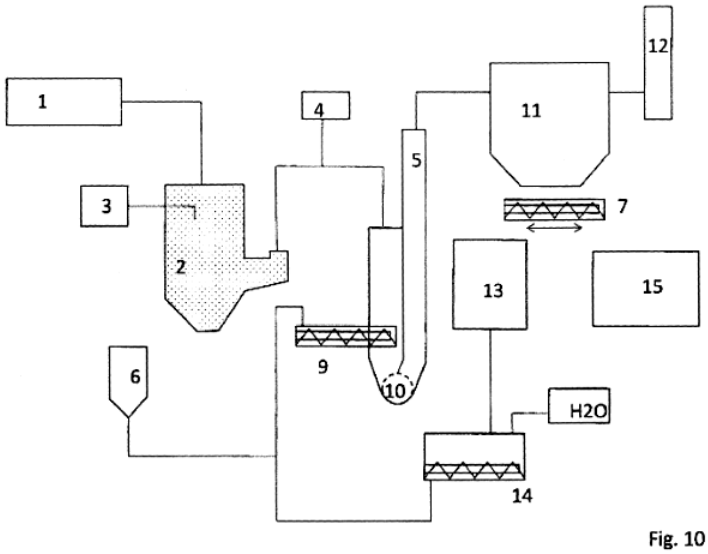

Fig. 10

(11) **1-0046847 B**

(15) 08/05/2025
Số Quyết định: 68398/QĐ-SHTT.IP

(45) 25/06/2025 447B

(43) 27/04/2020 385 A

(21) 1-2019-05757

(85) 18/10/2019

(22) 08/04/2019

(86) PCT/KR2019/004162 08/04/2019

(30) 62/653,569 06/04/2018 US

(87) WO2019/194669 10/10/2019

(51) ***H04W 72/04***

(73) **LG ELECTRONICS INC.** (KR)
128, Yeoui-daero, Yeongdeungpo-gu, Seoul 07336, Korea

(72) JO, Soonki (KR); YI, Yunjung (KR)

(74) Công ty Luật TNHH T&G (TGVN)

(54) **PHƯƠNG PHÁP XÁC ĐỊNH LOẠI KÝ HIỆU ĐỐI VỚI CÁC KÝ HIỆU MỞ RỘNG TRONG HỆ THỐNG TRUYỀN THÔNG KHÔNG DÂY VÀ THIẾT BỊ NGƯỜI DÙNG**

(57) Sáng chế đề cập đến phương pháp xác định loại ký hiệu đối với các ký hiệu mở rộng trong hệ thống truyền thông không dây và thiết bị người dùng (UE), trong đó phương pháp được thực hiện bởi thiết bị người dùng và bao gồm các bước: nhận, từ mạng, thông tin định dạng khe thông báo cho khe thứ nhất định dạng cho các ký hiệu thông thường được sắp xếp trong khoảng thời gian, trong đó đa số các ký hiệu thông thường bao gồm tiền tố vòng (CP) thông thường. Phương pháp này bao gồm: dựa trên thông tin định dạng khe nhận được thông báo định dạng khe thứ nhất, xác định định dạng khe thứ hai cho các ký hiệu được mở rộng được sắp xếp trong khoảng thời gian, trong đó các ký hiệu mở rộng bao gồm CP mở rộng.

FIG. 13

(11) **1-0046848 B**

(15) 08/05/2025
Số Quyết định: 68414/QĐ-SHTT.IP

(45) 25/06/2025 447B

(43) 26/07/2021 400 A

(21) 1-2021-02289

(85) 26/04/2021

(22) 13/06/2019

(86) PCT/KR2019/007140 13/06/2019

(30) 10-2018-0116367 28/09/2018 KR

(87) WO2020/067626 02/04/2020

(51) ***A23B 7/10***; *A23L 27/10; A23N 15/00; A23L 19/20*

(73) **CJ CHEILJEDANG CORPORATION** (KR)
330, Dongho-ro, Jung-gu, Seoul 04560, Republic of Korea

(72) LEE, Dong Yun (KR); KIM, In Jae (KR); PARK, Kyung Taek (KR); SONG, Il Gyu (KR); OH, Ji Young (KR); LEE, Ga Yeong (KR); LIM, Hee Jeong (KR); JUNG, Chan Su (KR)

(74) Công ty Luật TNHH T&G (TGVN)

(54) **THIẾT BỊ ĐÚT NHỒI KIM CHI**

(57) Sáng chế đề cập đến thiết bị đút nhồi Kim chi bao gồm: thùng bảo quản gia vị nhồi Kim chi; bơm vận chuyển gia vị để nhận gia vị đã được cấp từ thùng bảo quản gia vị nhồi Kim chi và cấp gia vị vào ống vận chuyển; phễu để nhận gia vị đã được cấp từ ống vận chuyển qua ống phân nhánh mà được phân nhánh từ ống vận chuyển, và bảo quản tạm thời gia vị; và cơ cấu phun được thiết lập để phun gia vị một cách chọn lọc lên phần đầu của phễu. Cơ cấu phun có thể được bật hoặc tắt và được tạo ra để phun một cách định kỳ lượng gia vị nhất định khi cơ cấu này được bật.

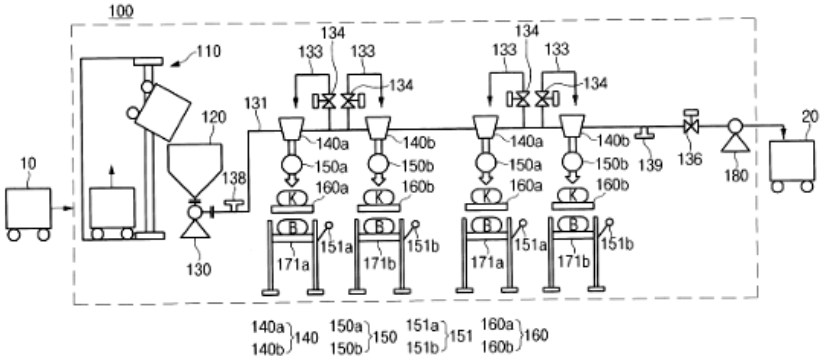

FIG.1

(11) **1-0046849 B**

(15) 08/05/2025
Số Quyết định: 68415/QĐ-SHTT.IP

(45) 25/06/2025 447B

(43) 25/01/2022 406 A

(21) 1-2020-07620

(85) 29/12/2020

(22) 05/12/2019

(86) PCT/RU2019/050237 05/12/2019

(30) 2018146709 25/12/2018 RU

(87) WO2020/139168 02/07/2020

(51) ***G21C 3/42**; B01D 1/22; C01G 43/00*

(73) 1. **JOINT-STOCK COMPANY «KHLOPIN RADIUM INSTITUTE»** (RU)
2-y Murinsky prospekt, 28 St.Petersburg, 194021, Russian Federation
2. **SCIENCE AND INNOVATIONS - NUCLEAR INDUSTRY SCIENTIFICDEVELOPMENT, PRIVATE ENTERPRISE** (RU)
B. Ordynka street, d. 24, et. 8, kab. 820, Moscow, 119017, Russian Federation

(72) ALOJ, Albert Semenovich (RU); SAMOJLOV, Sergej Evgenevich (RU); KOLTSOVA, Tatyana Ivanovna (RU); METALIDI, Mikhail Mikhajlovich (RU); RYABKOV, Dmitrij Viktorovich (RU); BEZNOSYUK, Vasilij Ivanovich (RU); SHCHUKIN, Vladimir Sergeevich (RU); ABASHKIN, Andrej Yurevich (RU)

(74) Văn phòng Luật sư Ân Nam (ANNAM IP & LAW)

(54) **PHƯƠNG PHÁP VÀ THIẾT BỊ ĐIỀU CHẾ BỘT ĐƠN PHA CỦA CÁC MUỐI ACTINIT**

(57) Sáng chế đề cập đến lĩnh vực kỹ thuật hạt nhân, cụ thể là đề cập đến phương pháp và thiết bị điều chế bột đơn pha của các muối actinit, là các tiền chất trong việc sản xuất các viên nhiên liệu. Phương pháp và thiết bị theo sáng chế điều chế bột khô đơn pha của các muối actinit cho phép, với thiết bị nhỏ gọn và đơn giản, thu được bột khô đơn pha của các muối actinit chỉ sau một công đoạn, trong khi làm tăng năng suất, độ an toàn hạt nhân và hóa chất của quy trình.

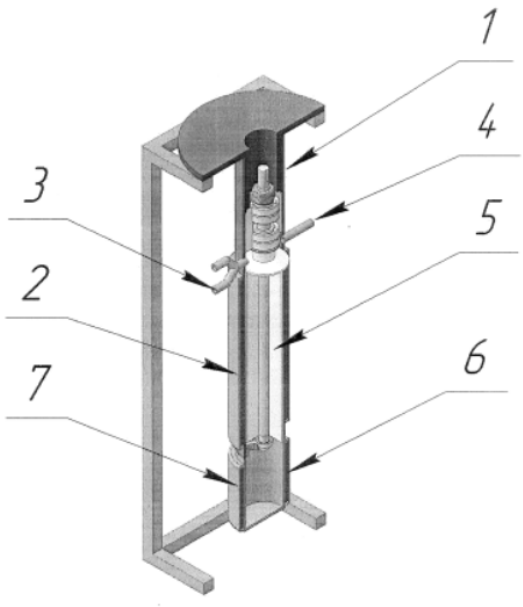

Hình 1

(11) **1-0046850 B**
(15) 08/05/2025
Số Quyết định: 68417/QĐ-SHTT.IP
(45) 25/06/2025 447B
(43) 27/03/2023 420 A
(21) 1-2022-04568
(85) 20/07/2022
(22) 27/12/2019
(86) PCT/JP2019/051581 27/12/2019
(87) WO2021/131062 01/07/2021
(51) ***E01C 19/10***
(73) 1. **HIRATA CORPORATION** (JP)
111 Hitotsugi, Ueki-machi, Kita-ku, Kumamoto-shi, Kumamoto 8610198 Japan
2. **KYUKEN SOGO KAIHATSU CO., LTD.** (JP)
1375, Iwano, Ueki-machi, Kita-ku, Kumamoto-shi Kumamoto 8610136 Japan
(72) SHINNAGA, Ryuichi (JP)
(74) Công ty Luật TNHH Phạm và Liên danh (PHAM & ASSOCIATES)

(54) THIẾT BỊ TÁI CHẾ VÀ THÂN DI ĐỘNG THIẾT BỊ TÁI CHẾ

(57) Sáng chế đề xuất thiết bị tái chế có: trống mà ở đó chất thải nhựa đường được cấp; cụm chi tiết lưỡi được tạo ra trên thành chu vi bên trong của trống sao cho các chi tiết lưỡi được đặt cách nhau theo hướng chu vi của trống, và được tạo kết cấu để xúc vật liệu thải lên bởi việc quay của trống; và cụm phần nhô mà được tạo ra trên thành chu vi bên trong của trống sao cho các phần nhô được đặt cách nhau theo hướng chu vi của trống, và dựa vào đó vật liệu thải rơi xuống sau khi được xúc lên bởi việc quay của trống va vào nhau. cụm chi tiết lưỡi và cụm phần nhô được bố trí sao cho một trong các chi tiết lưỡi được định vị với độ lệch pha là 130° đến 170° theo hướng quay của trống so với một trong các phần nhô.

FIG. 7

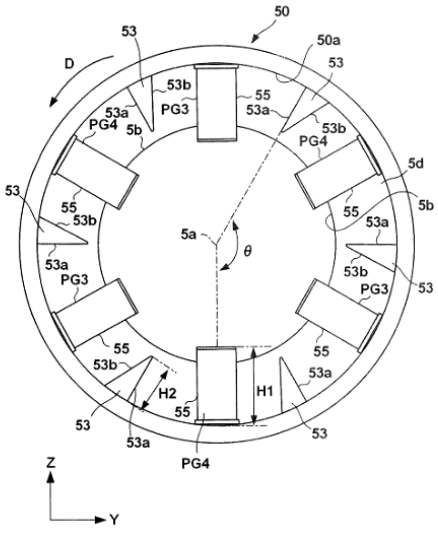

(11) **1-0046851 B**
(15) 08/05/2025
Số Quyết định: 68418/QĐ-SHTT.IP
(45) 25/06/2025 447B
(43) 25/02/2020 383 A
(21) 1-2019-06767
(85) 02/12/2019
(22) 26/03/2018
(86) PCT/SE2018/050318 26/03/2018
(30) 62/502,089 05/05/2017 US
(87) WO2018/203788 08/11/2018
(51) ***H04L 5/00***
(73) **TELEFONAKTIEBOLAGET LM ERICSSON (PUBL)** (SE)
SE-164 83 Stockholm, Sweden
(72) LI, Jingya (CN); FALCONETTI, Laetitia (FR); SAHLIN, Henrik (SE); SOLANO ARENAS, John Camilo (CO); KARAKI, Reem (LB)
(74) Công ty Luật TNHH T&G (TGVN)
(54) **NÚT MẠNG, PHƯƠNG PHÁP VẬN HÀNH NÚT MẠNG, THIẾT BỊ VÔ TUYẾN VÀ PHƯƠNG PHÁP VẬN HÀNH THIẾT BỊ VÔ TUYẾN**

(57) Sáng chế đề cập đến nút mạng, phương pháp vận hành nút mạng, thiết bị vô tuyến và phương pháp vận hành thiết bị vô tuyến. Và cụ thể hơn, các hệ thống và các phương pháp được mô tả ở đây để lập lịch nhiều hoạt động truyền khoảng thời gian truyền ngắn (short Transmit Time Interval, sTTI). Theo một số phương án, phương pháp vận hành nút mạng của mạng truyền thông vô tuyến để lập lịch nhiều hoạt động truyền sTTI bao gồm bước truyền tin nhắn thông tin điều khiển đến thiết bị vô tuyến đối với hai hoặc nhiều hơn hai hoạt động truyền sTTI, trong đó tin nhắn thông tin điều khiển bao gồm thông tin lập lịch chỉ báo lần lượt hai hoặc nhiều hơn hai sTTI được lập lịch cho hai hoặc nhiều hơn hai hoạt động truyền sTTI, và/hoặc chỉ báo về sự định thời đối với hai hoặc nhiều hơn hai sTTI được lập lịch cho hai hoặc nhiều hơn hai hoạt động truyền sTTI và/hoặc chỉ báo về cấu hình tín hiệu chuẩn giải điều biến (Demodulation Reference Signal, DMRS) đối với hai hoặc nhiều hơn hai sTTI được lập lịch cho hai hoặc nhiều hơn hai hoạt động truyền sTTI. Nhờ sử dụng lập lịch nhiều sTTI, lượng thông tin báo hiệu điều khiển thừa được giảm bớt.

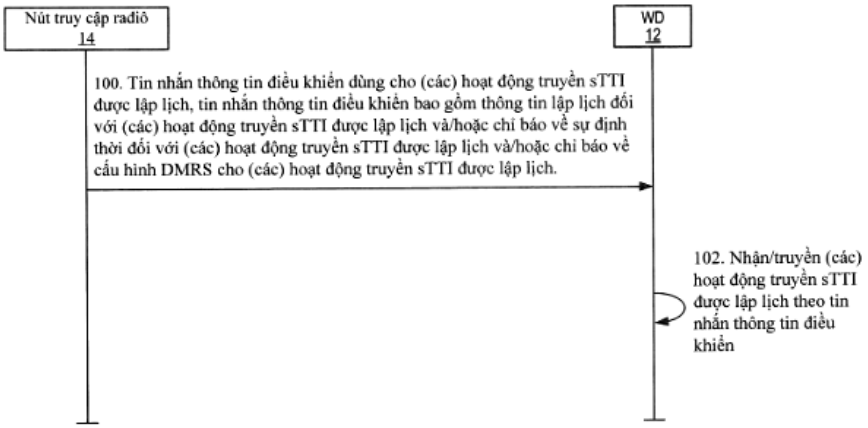
Nút truy cập radiô
14
WD
12
100. Tin nhắn thông tin điều khiển dùng cho (các) hoạt động truyền sTTI được lập lịch, tin nhắn thông tin điều khiển bao gồm thông tin lập lịch đối với (các) hoạt động truyền sTTI được lập lịch và/hoặc chỉ báo về sự định thời đối với (các) hoạt động truyền sTTI được lập lịch và/hoặc chỉ báo về cấu hình DMRS cho (các) hoạt động truyền sTTI được lập lịch.
102. Nhận/truyền (các) hoạt động truyền sTTI được lập lịch theo tin nhắn thông tin điều khiển

FIG. 11

(11) **1-0046852 B**

(15) 08/05/2025
Số Quyết định: 68420/QĐ-SHTT.IP

(45) 25/06/2025 447B

(43) 27/05/2019 374 A

(21) 1-2018-05270

(85) 26/11/2018

(22) 03/08/2017

(86) PCT/KR2017/008390 03/08/2017

(30) 10-2016-0099173 03/08/2016 KR

(87) WO2018/026206 08/02/2018

(51) ***G06F 3/048****; H04N 7/14; H04M 1/725; G06F 3/0484; G06F 3/0488*

(73) **SAMSUNG ELECTRONICS CO., LTD.** (KR)
129, Samsung-ro, Yeongtong-gu, Suwon-si, Gyeonggi-do 16677, Republic of Korea

(72) CHEONG, Yu-Sun (KR); KANG, Byung-Jin (KR); KWON, Yong-Jin (KR); KIM, Gae-Youn (KR); KIM, Dae-Myung (KR); SONG, Kwon-Ho (KR); LEE, Dong-Oh (KR); LEE, Suk-Jae (KR); CHO, Kwang-Hyun (KR); CHOI, Byeng-Seok (KR); LEE, Ju-Yeong (KR); HONG, Hyun-Ju (KR)

(74) Công ty Luật TNHH WINCO (WINCO LAW FIRM)

(54) THIẾT BỊ ĐIỆN TỬ, PHƯƠNG PHÁP ĐIỀU KHIỂN THIẾT BỊ ĐIỆN TỬ VÀ VẬT GHI BẤT KHẢ BIẾN CÓ THỂ ĐỌC ĐƯỢC BẰNG MÁY TÍNH

(57) Sáng chế đề cập đến thiết bị điện tử, phương pháp điều khiển thiết bị điện tử và vật ghi bất khả biến có thể đọc được bằng máy tính. Thiết bị điện tử bao gồm: môđun camera; bộ hiển thị dẻo được bố trí trên bề mặt phía trước của thiết bị điện tử; bộ hiển thị phụ được bố trí trên bề mặt phía sau của thiết bị điện tử; và ít nhất một bộ xử lý được tạo cấu hình để: trong khi thiết bị điện tử ở trong trạng thái được mở ra, thì phát hiện, qua ứng dụng camera, sự nhập vào thứ nhất của người dùng để quay viđeo; khởi tạo quay viđeo thứ nhất sử dụng môđun camera dựa trên sự phát hiện về sự nhập vào thứ nhất của người dùng; trong khi quay viđeo thứ nhất trong trạng thái được mở ra, thì phát hiện việc thiết bị điện tử được gấp từ trạng thái được mở ra sang trạng thái được gấp; ngừng quay viđeo thứ nhất dựa trên sự phát hiện về trạng thái được gấp; dựa trên sự phát hiện về trạng thái được gấp, cho phép bộ hiển thị phụ thu sự nhập vào thứ hai của người dùng để quay viđeo thứ hai qua ứng dụng camera; trong khi thiết bị điện tử ở trong trạng thái được gấp, dựa trên sự nhập vào thứ hai của người dùng, thì quay viđeo thứ hai sử dụng môđun camera; và trong khi thiết bị điện tử ở trong trạng thái được mở ra, thì phát hiện sự nhập vào thứ ba của người dùng để chia màn hình đầy đủ của bộ hiển thị dẻo, và hiển thị phần tử đồ họa thứ nhất trong vùng thứ nhất của màn hình đầy đủ của bộ hiển thị dẻo và phần tử đồ họa thứ hai trong vùng thứ hai của màn hình đầy đủ của bộ hiển thị dẻo dựa trên sự phát hiện về sự nhập vào thứ ba của người dùng, trong đó phần tử đồ họa thứ nhất bao gồm ảnh xem trước của ứng dụng camera.

Fig.14

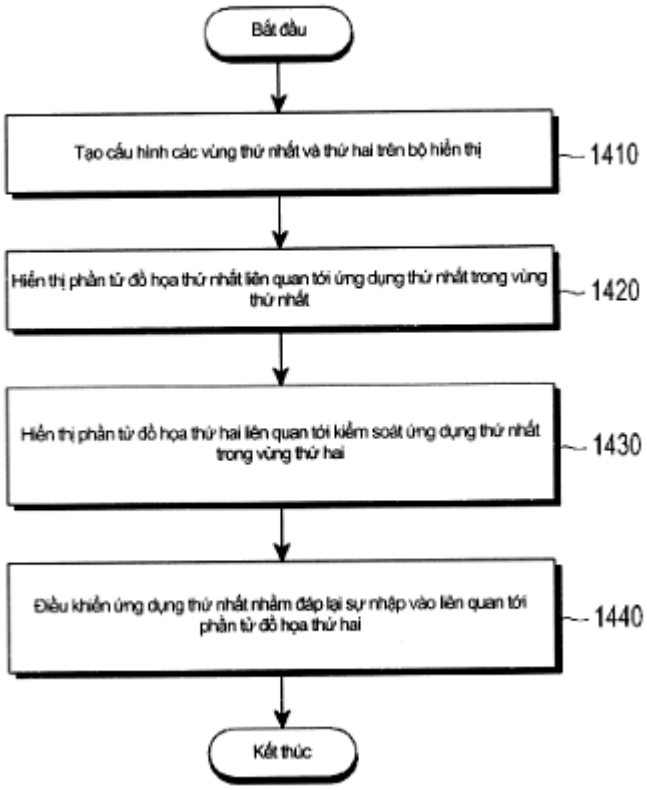
Bắt đầu
Tạo cấu hình các vùng thứ nhất và thứ hai trên bộ hiển thị
1410
Hiển thị phần tử đồ họa thứ nhất liên quan tới ứng dụng thứ nhất trong vùng thứ nhất
1420
Hiển thị phần tử đồ họa thứ hai liên quan tới kiểm soát ứng dụng thứ nhất trong vùng thứ hai
1430
Điều khiển ứng dụng thứ nhất nhằm đáp lại sự nhập vào liên quan tới phần tử đồ họa thứ hai
1440
Kết thúc

(11) **1-0046853 B**

(15) 08/05/2025
Số Quyết định: 68421/QĐ-SHTT.IP

(45) 25/06/2025 447B

(43) 25/10/2021 403 A

(21) 1-2020-07498

(22) 24/12/2020

(30) 10-2020-0038022 30/03/2020 KR

(51) ***B29B 17/04***; *B02C 19/18; B09B 5/00*

(73) **YOUNG CHANG ECO CO., LTD.** (KR)
40, Nakdong-daero 901beon-gil, Sasang-gu, Busan, Republic of Korea

(72) CHO, Jae Young (KR)

(74) Công ty Luật TNHH T&G (TGVN)

(54) **PHƯƠNG PHÁP TÁI CHẾ PHẾ LIỆU ĐẾ TRONG, PHẾ LIỆU ĐẾ TRONG NGHIỀN BỘT, VÀ BỌT XỐP DÙNG CHO GIÀY ĐƯỢC TẠO RA TỪ PHẾ LIỆU ĐẾ TRONG NÀY**

(57) Sáng chế đề cập đến phương pháp tái chế lượng lớn chồng phế liệu đế trong. Phương pháp này bao gồm bước tạo ra chồng dạng tấm được làm từ bọt xốp dạng tấm phẳng và vải dệt, tách chồng phế liệu đế trong ra khỏi chồng dạng tấm, và tạo ra phế liệu đế trong nghiền bột có đường kính trung bình từ 0,05 đến 0,7mm bằng cách nghiền lạnh hoặc nghiền đông lạnh chồng phế liệu đế trong ở nhiệt độ 10°C hoặc thấp hơn. Phế liệu đế trong nghiền bột có thể được sử dụng để sản xuất bọt xốp.

【Fig. 3】

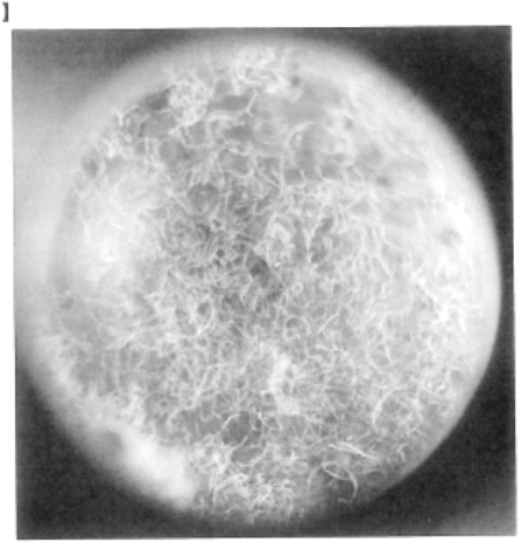

(11) **1-0046854 B**

(15) 08/05/2025
Số Quyết định: 68422/QĐ-SHTT.IP

(45) 25/06/2025 447B

(43) 26/12/2022 417 A

(21) 1-2022-05800

(85) 12/09/2022

(22) 04/03/2021

(86) PCT/CN2021/079079 04/03/2021

(30) 202010247758.0 31/03/2020 CN

(87) WO2021/196970 07/10/2021

(51) ***H04M 1/725***

(73) **HUAWEI TECHNOLOGIES CO., LTD.** (CN)
Huawei Administration Building, Bantian, Longgang District, Shenzhen, Guangdong 518129, P. R. China

(72) LUO, Puliang (CN); YAN, Meng (CN); SHAN, Haiyang (CN)

(74) Công ty Luật TNHH WINCO (WINCO LAW FIRM)

(54) **PHƯƠNG PHÁP ĐỂ TẠO LẬP LỐI TẮT ỨNG DỤNG, THIẾT BỊ ĐIỆN TỬ, HỆ THỐNG TRUYỀN THÔNG VÀ VẬT GHI CÓ THỂ ĐỌC ĐƯỢC BẰNG MÁY TÍNH**

(57) Các phương án của sáng chế đề cập đến phương pháp để tạo lập lối tắt ứng dụng, thiết bị điện tử, hệ thống truyền thông và vật ghi có thể đọc được bằng máy tính, để giải quyết vấn đề để tạo lập lối tắt ứng dụng trong giao diện người dùng của hệ điều hành chủ dành cho chương trình ứng dụng trong hệ điều hành khách. Phương pháp này bao gồm các bước: thiết lập, bởi thiết bị điện tử thứ nhất, kết nối thứ nhất với thiết bị điện tử thứ hai; hiển thị, bởi thiết bị điện tử thứ nhất, giao diện người dùng thứ nhất, trong đó giao diện người dùng thứ nhất bao gồm vùng hiển thị thứ nhất, và nội dung hiển thị trong vùng hiển thị thứ nhất giống như nội dung hiển thị trên màn hình hiển thị của thiết bị điện tửthứ hai; nhận, bởi thiết bị điện tử thứ hai, thông tin ứng dụng thứ nhất của chương trình ứng dụng thứ nhất, trong đó chương trình ứng dụng thứ nhất được cài đặt trên thiết bị điện tử thứ hai, và thông tin ứng dụng thứ nhất bao gồm một hoặc nhiều mục trong số các mục sau đây: tên gói ứng dụng, biểu tượng ứng dụng, hoặc tên ứng dụng; gửi, bởi thiết bị điện tử thứ hai, thông tin ứng dụng thứ nhất tới thiết bị điện tử thứ nhất thông qua kết nối thứ nhất; và tạo lập, bởi thiết bị điện tử thứ nhất, lối tắt ứng dụng thứ nhất dựa trên thông tin ứng dụng thứ nhất, trong đó lối tắt ứng dụng thứ nhất là lối tắt ứng dụng tương ứng với chương trình ứng dụng thứ nhất, lối tắt ứng dụng thứ nhất được hiển thị trong vùng hiển thị thứ hai của giao diện người dùng thứ nhất, và vùng hiển thị thứ hai là vùng hiển thị khác với vùng hiển thị thứ nhất.

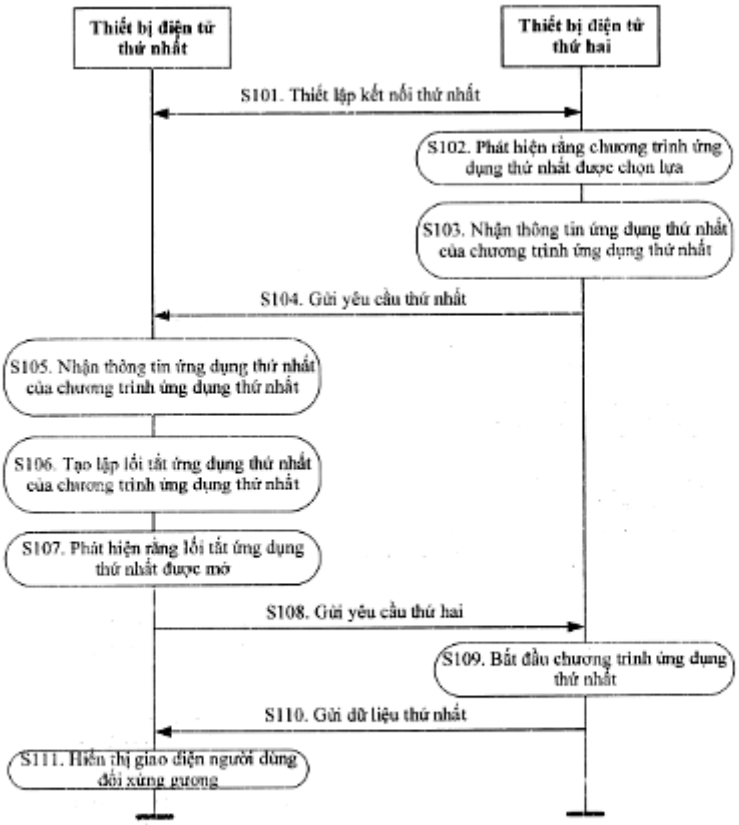
Thiết bị điện tử thứ nhất
Thiết bị điện tử thứ hai
S101. Thiết lập kết nối thứ nhất
S102. Phát hiện rằng chương trình ứng dụng thứ nhất được chọn lựa
S103. Nhận thông tin ứng dụng thứ nhất của chương trình ứng dụng thứ nhất
S104. Gửi yêu cầu thứ nhất
S105. Nhận thông tin ứng dụng thứ nhất của chương trình ứng dụng thứ nhất
S106. Tạo lập lối tắt ứng dụng thứ nhất của chương trình ứng dụng thứ nhất
S107. Phát hiện rằng lối tắt ứng dụng thứ nhất được mở
S108. Gửi yêu cầu thứ hai
S109. Bắt đầu chương trình ứng dụng thứ nhất
S110. Gửi dữ liệu thứ nhất
S111. Hiển thị giao diện người dùng đối xứng gương

Fig.15

(11) **1-0046855 B**

(15) 08/05/2025
Số Quyết định: 68423/QĐ-SHTT.IP

(45) 25/06/2025 447B

(43) 25/10/2021 403 A

(21) 1-2021-04552

(85) 23/07/2021

(22) 27/12/2019

(86) PCT/US2019/068823 27/12/2019

(30) 62/785,728 28/12/2018 US
62/786,194 28/12/2018 US
62/786,157 28/12/2018 US
62/786,096 28/12/2018 US

(87) WO2020/140087 02/07/2020

(51) ***C10B 29/02***; *C10B 29/06; C10B 27/00*

(73) **SUNCOKE TECHNOLOGY AND DEVELOPMENT LLC** (US)
1011 Warrenville Road 6th Floor, Lisle, IL 60532, United States of America

(72) QUANCI, John, Francis (US); WEST, Gary, Dean (US); CHARLES, Daniel, C. (US); YATES, Ryan, L. (US)

(74) Công ty Luật TNHH T&G (TGVN)

(54) **PHƯƠNG PHÁP SỬA CHỮA ĐƯỜNG LÒ TRONG NHÀ MÁY THAN CỐC**

(57) Sáng chế đề cập đến phương pháp sửa chữa đường lò trong nhà máy than cốc. Nhà máy than cốc bao gồm nhiều lò luyện cốc trong đó mỗi lò luyện cốc được điều chỉnh để tạo ra các khí xả, đường lò chung được nối linh hoạt với nhiều lò luyện cốc và được tạo kết cấu để nhận các khí xả từ mỗi lò luyện cốc, nhiều máy tạo hơi thu hồi nhiệt tiêu chuẩn được nối linh hoạt với đường lò chung trong đó tỷ lệ giữa các lò luyện cốc với máy tạo hơi thu hồi nhiệt tiêu chuẩn ít nhất là 20:1, và máy tạo hơi thu hồi nhiệt dự phòng được nối linh hoạt với đường lò chung mà một máy bất kỳ trong số nhiều máy tạo hơi thu hồi nhiệt tiêu chuẩn và máy tạo hơi thu hồi nhiệt dự phòng được điều chỉnh để nhận các khí xả từ nhiều lò và chiết tách nhiệt từ các khí xả và trong đó tất cả các máy tạo hơi thu hồi nhiệt tiêu chuẩn và máy tạo hơi thu hồi nhiệt dự phòng đều được nối song song với nhau.

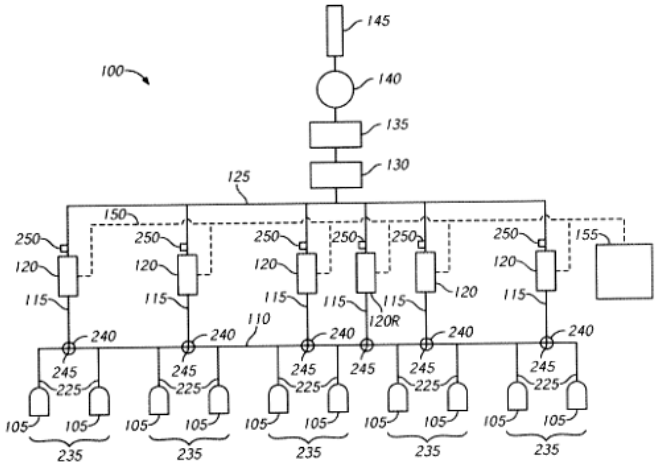

FIG. 1

(11) **1-0046856 B**

(15) 08/05/2025
Số Quyết định: 68424/QĐ-SHTT.IP

(45) 25/06/2025 447B

(43) 25/12/2019 381 A

(21) 1-2019-04873

(85) 05/09/2019

(22) 26/02/2018

(86) PCT/KR2018/002344 26/02/2018

(30) 62/463,369 24/02/2017 US
62/466,620 03/03/2017 US
62/469,187 09/03/2017 US
62/470,604 13/03/2017 US
62/487,760 20/04/2017 US
62/512,563 30/05/2017 US
62/522,819 21/06/2017 US
15/902,876 22/02/2018 US

(87) WO2018/155987 30/08/2018

(51) ***H04L 5/00***; *H04W 56/00*

(73) **SAMSUNG ELECTRONICS CO., LTD.** (KR)
129, Samsung-ro, Yeongtong-gu, Suwon-si, Gyeonggi-do 16677, Republic of Korea

(72) ONGGOSANUSI, Eko (US); SI, Hongbo (CN); LIU, Le (CN); KIM, Taehyoung (KR); KIM, Youngbum (KR)

(74) Công ty Luật TNHH WINCO (WINCO LAW FIRM)

(54) **THIẾT BỊ NGƯỜI DÙNG, PHƯƠNG PHÁP ĐƯỢC THỰC HIỆN BỞI THIẾT BỊ NGƯỜI DÙNG, TRẠM GỐC, PHƯƠNG PHÁP ĐƯỢC THỰC HIỆN BỞI TRẠM GỐC TRONG HỆ THỐNG TRUYỀN THÔNG KHÔNG DÂY**

(57) Sáng chế đề cập đến thiết bị người dùng, phương pháp được thực hiện bởi thiết bị người dùng, trạm gốc, phương pháp được thực hiện bởi trạm gốc trong hệ thống truyền thông không dây. Thiết bị người dùng này bao gồm: bộ thu phát; bộ xử lý được ghép nối với bộ thu phát và được tạo cấu hình để: thu, từ trạm gốc, khối tín hiệu đồng bộ (synchronization signal block, SSB) tương ứng với chỉ số SSB, SSB này bao gồm tín hiệu đồng bộ sơ cấp (primary synchronization signal, PSS), tín hiệu đồng bộ thứ cấp (secondary synchronization signal, SSS) và kênh quảng bá vật lý (physical broadcast channel, PBCH) mang khối thông tin chính (master information block, MIB) với tín hiệu tham chiếu giải điều biến (demodulation reference signal, DMRS) để giải điều biến PBCH, và nhận dạng các phần tử tài nguyên (resource element, RE) dành cho DMRS để giải điều biến PBCH được chứa trong ít nhất một ký hiệu PBCH, nhận dạng chỉ số SSB dựa trên DMRS, và thực hiện giải điều biến của PBCH dựa trên DMRS, trong đó chuỗi DMRS được ánh xạ vào trong các RE dành cho DMRS được xác định dựa trên ít nhất chỉ số SSB toàn phần hoặc riêng phần, và trong đó các PBCH RE và các RE dành cho DMRS được dồn kênh miền tần số được xen kẽ (interleaved frequency-domain multiplexed, IFDM), và PBCH và DMRS để giải điều biến PBCH có băng thông rộng hơn so với băng thông của PSS hoặc SSS.

Fig.17A

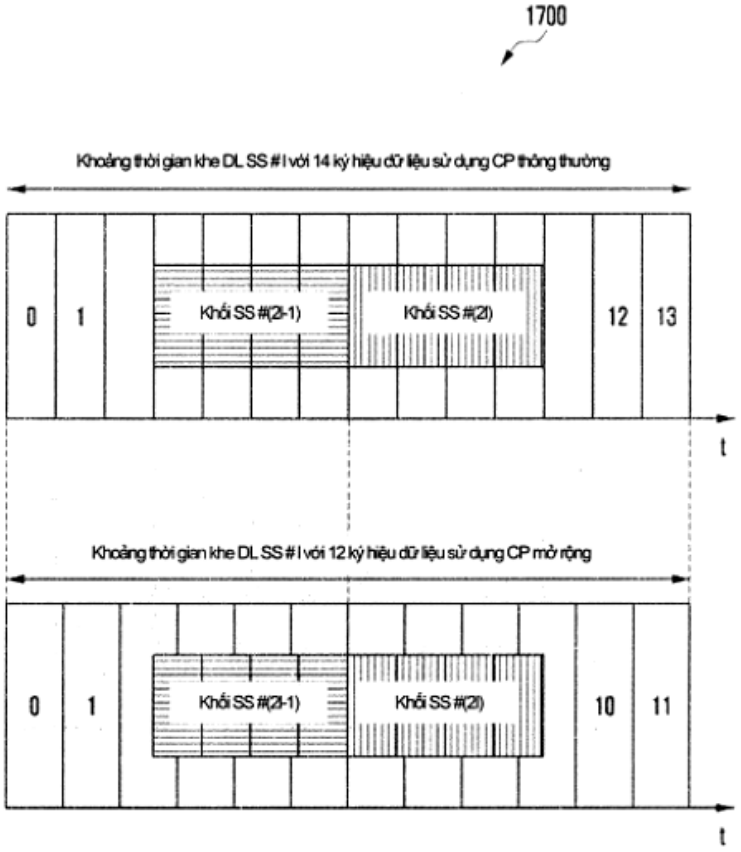
1700
Khoảng thời gian khe DL SS # l với 14 ký hiệu dữ liệu sử dụng CP thông thường
0
1
Khối SS #(2l-1)
Khối SS #(2l)
12
13
t
Khoảng thời gian khe DL SS # l với 12 ký hiệu dữ liệu sử dụng CP mở rộng
0
1
Khối SS #(2l-1)
Khối SS #(2l)
10
11
t

(11) **1-0046857 B**

(15) 08/05/2025
Số Quyết định: 68427/QĐ-SHTT.IP

(45) 25/06/2025 447B

(43) 25/07/2022 412 A

(21) 1-2022-01577

(85) 14/03/2022

(22) 14/08/2020

(86) PCT/CN2020/109378 14/08/2020

(30) 201910772053.8 16/08/2019 CN

(87) WO2021/032026 25/02/2021

(51) ***H04L 1/18***; *H04W 76/28; H04W 74/02*

(73) **HUAWEI TECHNOLOGIES CO., LTD.** (CN)
Huawei Administration Building, Bantian, Longgang District, Shenzhen, Guangdong 518129, P. R. China

(72) XU, Haibo (CN); XIAO, Xiao (CN); WEI, Dongdong (CN); CHANG, Junren (CN); WANG, Jian (CN)

(74) Công ty Luật TNHH WINCO (WINCO LAW FIRM)

(54) **PHƯƠNG PHÁP THU GIÁN ĐOẠN VÀ THIẾT BỊ TRUYỀN THÔNG**

(57) Sáng chế này đề cập đến phương pháp thu gián đoạn và thiết bị truyền thông. Trong đơn vị thời gian thứ nhất, ví dụ, ký hiệu thứ nhất, sau cơ hội hồi đáp theo quy trình yêu cầu truyền lại tự động lai (Hybrid Automatic Repeat Request, HARQ) của quy trình HARQ trên liên kết bên cạnh, thiết bị đầu cuối thứ nhất có thể khởi động bộ định thời drx-HARQ-RTT-TimerSL và khởi động bộ định thời drx-RetransmissionTimerSL khi bộ định thời drx-HARQ-RTT-TimerSL đã hết thời gian. Trong khi bộ định thời drx-RetransmissionTimerSL đang chạy, thiết bị đầu cuối thứ nhất theo dõi kênh điều khiển liên kết xuống vật lý. Theo cách này, hiệu quả truyền lại trên liên kết bên cạnh có thể được nâng cao, có thể tránh làm tăng độ trễ khi truyền lại trên liên kết bên cạnh, và các ứng dụng dựa trên liên kết bên cạnh, như lái xe không người lái, lái xe tự động, lái xe có hỗ trợ, lái xe thông minh, lái xe nối mạng, lái xe nối mạng thông minh, và gọi xe chung trong lĩnh vực trí tuệ nhân tạo có thể được hỗ trợ tốt hơn.

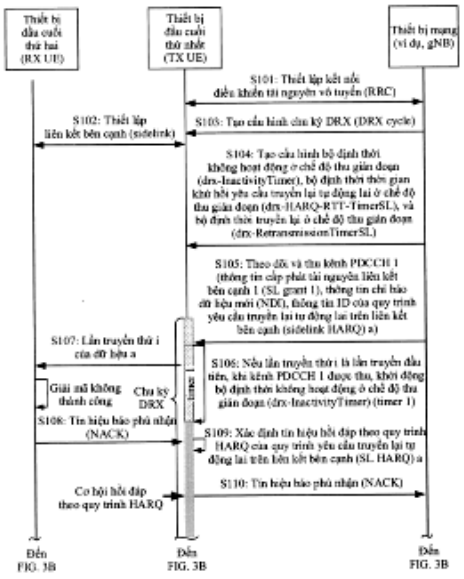
Thiết bị đầu cuối thứ hai (RX UE)
Thiết bị đầu cuối thứ nhất (TX UE)
Thiết bị mạng (ví dụ, gNB)
S101: Thiết lập kết nối điều khiển tài nguyên vô tuyến (RRC)
S102: Thiết lập liên kết bên cạnh (sidelink)
S103: Tạo cấu hình chu kỳ DRX (DRX cycle)
S104: Tạo cấu hình bộ định thời không hoạt động ở chế độ thu gián đoạn (drx-InactivityTimer), bộ định thời thời gian khử hồi yêu cầu truyền lại tự động lai ở chế độ thu gián đoạn (drx-HARQ-RTT-TimerSL), và bộ định thời truyền lại ở chế độ thu gián đoạn (drx-RetransmissionTimerSL)
S105: Theo dõi và thu kênh PDCCH 1 (thông tin cấp phát tài nguyên liên kết bên cạnh 1 (SL grant 1), thông tin chỉ báo dữ liệu mới (NDI), thông tin ID của quy trình yêu cầu truyền lại tự động lai trên liên kết bên cạnh (sidelink HARQ) a)
S107: Lần truyền thứ i của dữ liệu a
Giải mã không thành công
Chu kỳ DRX
timer 1
S106: Nếu lần truyền thứ i là lần truyền đầu tiên, khi kênh PDCCH 1 được thu, khởi động bộ định thời không hoạt động ở chế độ thu gián đoạn (drx-InactivityTimer) (timer 1)
S108: Tín hiệu báo phủ nhận (NACK)
S109: Xác định tín hiệu hồi đáp theo quy trình HARQ của quy trình yêu cầu truyền lại tự động lai trên liên kết bên cạnh (SL HARQ) a
S110: Tín hiệu báo phủ nhận (NACK)
Cơ hội hồi đáp theo quy trình HARQ
Đến FIG. 3B
Đến FIG. 3B
Đến FIG. 3B

FIG. 3A

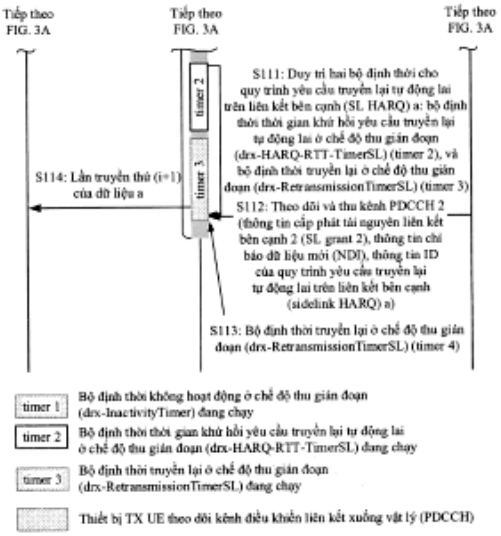
Tiếp theo FIG. 3A
Tiếp theo FIG. 3A
Tiếp theo FIG. 3A
timer 2
timer 3
S111: Duy trì hai bộ định thời cho quy trình yêu cầu truyền lại tự động lai trên liên kết bên cạnh (SL HARQ) a: bộ định thời thời gian khử hồi yêu cầu truyền lại tự động lai ở chế độ thu gián đoạn (drx-HARQ-RTT-TimerSL) (timer 2), và bộ định thời truyền lại ở chế độ thu gián đoạn (drx-RetransmissionTimerSL) (timer 3)
S114: Lần truyền thứ (i+1) của dữ liệu a
S112: Theo dõi và thu kênh PDCCH 2 (thông tin cấp phát tài nguyên liên kết bên cạnh 2 (SL grant 2), thông tin chỉ báo dữ liệu mới (NDI), thông tin ID của quy trình yêu cầu truyền lại tự động lai trên liên kết bên cạnh (sidelink HARQ) a)
S113: Bộ định thời truyền lại ở chế độ thu gián đoạn (drx-RetransmissionTimerSL) (timer 4)
timer 1
Bộ định thời không hoạt động ở chế độ thu gián đoạn (drx-InactivityTimer) đang chạy
timer 2
Bộ định thời thời gian khử hồi yêu cầu truyền lại tự động lai ở chế độ thu gián đoạn (drx-HARQ-RTT-TimerSL) đang chạy
timer 3
Bộ định thời truyền lại ở chế độ thu gián đoạn (drx-RetransmissionTimerSL) đang chạy
Thiết bị TX UE theo dõi kênh điều khiển liên kết xuống vật lý (PDCCH)

FIG. 3B

(11) **1-0046858 B**
(15) 08/05/2025
Số Quyết định: 68429/QĐ-SHTT.IP
(45) 25/06/2025 447B
(43) 25/10/2022 415 A
(21) 1-2022-03949
(85) 23/06/2022
(22) 07/12/2020
(86) PCT/JP2020/045405 07/12/2020
(30) 2020-027374 20/02/2020 JP
(87) WO2021/166383 26/08/2021
(51) ***B41J 29/38***; *G06F 3/12; B41J 3/407; B41J 29/00*
(73) **ALTEMIRA CO., LTD.** (JP)
1-4-25, Kouraku, Bunkyo-ku, Tokyo, 1128525, Japan
(72) OJIMA, Shinichi (JP); MATSUSHIMA, Hitomi (JP); FUJINUMA, Kenji (JP)
(74) Công ty Luật TNHH WINCO (WINCO LAW FIRM)
(54) **HỆ THỐNG IN THÂN LON VÀ THIẾT BỊ IN THÂN LON**

(57) Sáng chế đề cập tới hệ thống in thân lon và thiết bị in thân lon. Theo sáng chế, hệ thống in thân lon bao gồm: thiết bị chủ (10); và thiết bị in (30) được làm thích ứng để in ảnh đã thu thập từ thiết bị chủ (10) lên các thân lon. Bộ phận thu thập thông tin ảnh in (301) của thiết bị in (30) thu thập, từ thiết bị chủ (10), thông tin ảnh mà sự cho phép in lên các thân lon được thêm vào. Bộ phận điều khiển khởi động (305) của thiết bị in (30) in ảnh dựa trên thông tin ảnh lên các thân lon trên cơ sở sự cho phép in lên các thân lon được thêm vào thông tin ảnh đã thu thập.

Fig.2

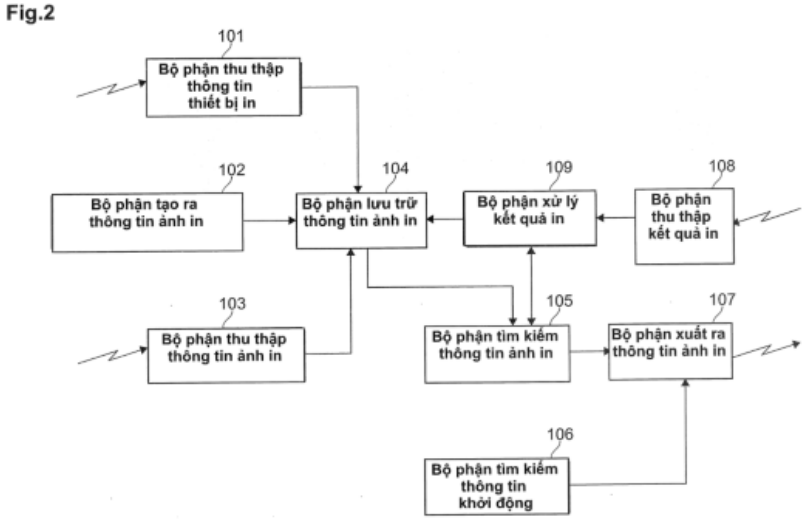

(11) **1-0046859 B**

(15) 08/05/2025
Số Quyết định: 68430/QĐ-SHTT.IP

(45) 25/06/2025 447B

(43) 27/07/2020 388 A

(21) 1-2020-02462

(85) 29/04/2020

(22) 02/10/2018

(86) PCT/RU2018/050118 02/10/2018

(30) 2017134413 03/10/2017 RU

(87) WO2019/070164 11/04/2019

(51) ***C07K 16/28***; *C12N 15/63; C12N 15/13; C12N 1/15; C12N 1/19*

(73) **JOINT STOCK COMPANY "BIOCAD"** (RU)
Liter A, bld. 34, Svyazi st. Strelna, Petrodvortsoviy district, 198515, St.Petersburg, Russian Federation

(72) SOFRONOVA, Ekaterina Vladimirovna (RU); MISORIN, Aleksei Konstantinovich (RU); DORONIN, Aleksandr Nikolaevich (RU); NEMANKIN, Timofey Aleksandrovich (RU); SOZONOVA, Aleksandra Aleksandrovna (RU); ZHIRIVSKAIA, Galina Stepanovna (RU); LEGOTSKY, Sergey Aleksandrovich (RU); VLADIMIROVA, Anna Konstantinovna (RU); BELIASNIKOVA, Alina Valerevna (RU); SHCHEMELEVA, Mariia Aleksandrovna (RU); IAKOVLEV, Pavel Andreevich (RU); SOLOVYEV, Valery Vladimirovich (RU); KRENDELEVA, Elena Andreevna (RU); PESTOVA, Natalia Evgenevna (RU); MOROZOV, Dmitry Valentinovich (RU)

(74) Công ty Luật TNHH WINCO (WINCO LAW FIRM)

(54) **KHÁNG THỂ ĐƠN DÒNG GẮN KẾT ĐẶC HIỆU VỚI IL-5RA, PHƯƠNG PHÁP TẠO RA VÀ DƯỢC PHẨM CHỨA KHÁNG THỂ NÀY**

(57) Sáng chế đề cập đến lĩnh vực công nghệ sinh học và cụ thể là đề cập đến các kháng thể gắn kết đặc hiệu với IL-5Rα. Sáng chế còn đề cập đến ADN mã hóa các kháng thể này, vectơ biểu hiện tương ứng và phương pháp tạo ra chúng, cũng như mô tả phương pháp điều trị bằng cách sử dụng các kháng thể này.

(11) **1-0046860 B**

(15) 08/05/2025
Số Quyết định: 68432/QĐ-SHTT.IP

(45) 25/06/2025 447B

(43) 25/01/2022 406 A

(21) 1-2021-03807

(85) 24/06/2021

(22) 26/11/2019

(86) PCT/RU2019/050229 26/11/2019

(30) 2018141524 26/11/2018 RU

(87) WO2020/111983 04/06/2020

(51) ***C12Q 1/68***

(73) **JOINT STOCK COMPANY "BIOCAD"** (RU)
Liter A, bld. 34, Svyazi st., Strelna, Petrodvortsoviy district, Saint Petersburg, 198515, Russian Federation

(72) SEVERINOV, Konstantin Viktorovich (RU); SHMAKOV, Sergey Anatolevich (RU); ARTAMONOVA, Daria Nikolaevna (RU); GORYANIN, Ignatiy Igorevich (RU); MUSHAROVA, Olga Sergeevna (RU); PISKUNOVA, Iuliia Valerevna (RU); FEDOROVA, Iana Vitalevna (RU); ZYUBKO, Tatyana Igorevna (RU); KHODORKOVSKIY, Mikhail Alekseevich (RU); POBEGALOV, Georgii Evgenevich (RU); ARSENIEV, Anatolii Nikolaevich (RU); SELKOVA, Polina Anatolevna (RU); VASILEVA, Aleksandra Andreevna (RU); ARTAMONOVA, Tatiana Olegovna (RU); ABRAMOVA, Marina Viktorovna (RU)

(74) Công ty Luật TNHH WINCO (WINCO LAW FIRM)

(54) **PHƯƠNG PHÁP TẠO RA SỰ ĐỨT GÃY SỢI KÉP**

(57) Sáng chế đề cập đến enzym nucleaza của vi khuẩn của hệ CRISPR-Cas9 từ vi khuẩn *Clostridium celluloliticum*, cũng như mô tả việc sử dụng enzym này để tạo ra sự đứt gãy sợi kép đặc hiệu nghiêm ngặt trong phân tử ADN. Enzym nucleaza này có đặc tính khác biệt và có thể được sử dụng làm công cụ để đưa sự cải biến vào vị trí được định trước hoàn toàn trong trình tự ADN hệ gen của các sinh vật đơn bào hoặc đa bào. Do đó, tính linh hoạt của hệ CRISPR-Cas9 có sẵn được tăng lên, điều này làm cho có thể sử dụng Cas9 nucleaza từ các sinh vật khác nhau để cắt ngắn ADN hệ gen hoặc plasmit với số lượng các vị trí đặc hiệu lớn hơn và trong khoảng nhiệt độ rộng hơn. Ngoài ra, phương pháp theo sáng chế cũng làm cho việc chỉnh sửa hệ gen của vi khuẩn *Clostridium celluloliticum* có ý nghĩa về mặt công nghệ sinh học dễ dàng hơn.

(11) **1-0046861 B**

(15) 08/05/2025
Số Quyết định: 68436/QĐ-SHTT.IP

(45) 25/06/2025 447B

(43) 25/04/2019 373 A

(21) 1-2019-00693

(85) 12/02/2019

(22) 12/07/2017

(86) PCT/US2017/041650 12/07/2017

(30) 62/362,111 14/07/2016 US

(87) WO2018/013641 18/01/2018

(51) ***H01L 31/073***; *H01L 31/0296*

(73) **FIRST SOLAR, INC.** (US)
350 West Washington Street, 6th Floor, Tempe, AZ 85281, United States of America

(72) LOS, Andrei (US); MALIK, Roger (US)

(74) Công ty Luật TNHH T&G (TGVN)

(54) **TẾ BÀO PIN MẶT TRỜI**

(57) Sáng chế đề cập tới các môđun quang điện, các tế bào pin mặt trời, các cấu trúc bộ hấp thụ, các cấu trúc tiếp xúc sau, và các phương pháp tạo thành chúng. Tế bào pin mặt trời và các cấu trúc bộ hấp thụ chứa lớp phản xạ điện tử chịu ứng suất giả đồng hình.

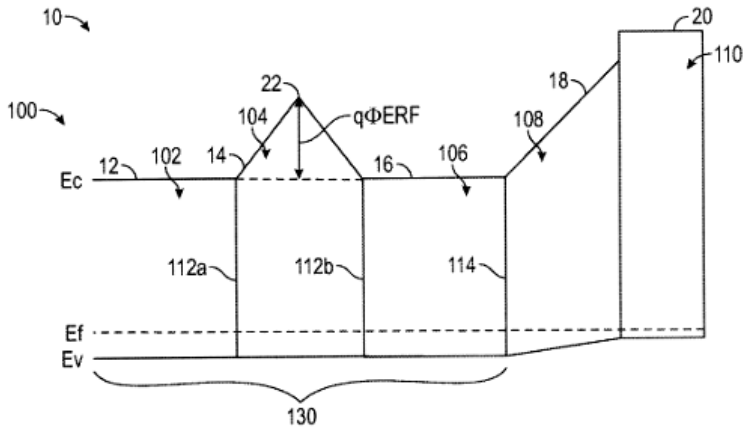

FIG. 1

(11) **1-0046862 B**

(15) 08/05/2025
Số Quyết định: 68438/QĐ-SHTT.IP

(45) 25/06/2025 447B

(43) 25/07/2022 412 A

(21) 1-2022-03400

(85) 31/05/2022

(22) 24/08/2020

(86) PCT/CN2020/110798 24/08/2020

(30) 201911089532.6 08/11/2019 CN
202010075775.0 22/01/2020 CN

(87) WO2021/088471 14/05/2021

(51) ***H04W 76/19***; *H04W 76/30*

(73) **HUAWEI TECHNOLOGIES CO., LTD.** (CN)
Huawei Administration Building, Bantian, Longgang District, Shenzhen, Guangdong 518129, P. R. China

(72) LI, Fei (CN); DENG, Juan (CN)

(74) Công ty Luật TNHH WINCO (WINCO LAW FIRM)

(54) **PHƯƠNG PHÁP TIẾP TỤC LẠI KẾT NỐI, THIẾT BỊ TRUYỀN THÔNG VÀ VẬT GHI CÓ THỂ ĐỌC ĐƯỢC BẰNG MÁY TÍNH**

(57) Sáng chế đề cập đến phương pháp tiếp tục lại kết nối, thiết bị truyền thông và vật ghi có thể đọc được bằng máy tính. Phương pháp này bao gồm các bước: gửi, bởi thiết bị đầu cuối, bản tin thứ nhất mà mang thông tin chỉ báo thứ nhất tới thiết bị mạng thứ nhất, trong đó thông tin chỉ báo thứ nhất được sử dụng để chỉ báo tính giá trị mã nhận thực bản tin (message authentication code, MAC) tiếp tục lại dựa trên tập thông số thứ nhất, và tập thông số thứ nhất bao gồm một hoặc nhiều thông số trong số giá trị nguyên nhân tiếp tục lại hoặc bản tin yêu cầu tiếp tục lại điều khiển tài nguyên vô tuyến (radio resource control, RRC); thu, bởi thiết bị đầu cuối, bản tin thứ hai từ thiết bị mạng thứ nhất; và khi bản tin thứ hai mang thông tin chỉ báo thứ hai, thì gửi, bởi thiết bị đầu cuối, bản tin yêu cầu tiếp tục lại RRC mà mang giá trị MAC tiếp tục lại tới thiết bị mạng thứ hai, trong đó thông tin chỉ báo thứ hai được sử dụng để chỉ báo xác nhận giá trị MAC tiếp tục lại dựa trên tập thông số thứ nhất; trong đó bản tin thứ hai là bản tin giải phóng RRC, hoặc bản tin thứ hai là bản tin quảng bá.

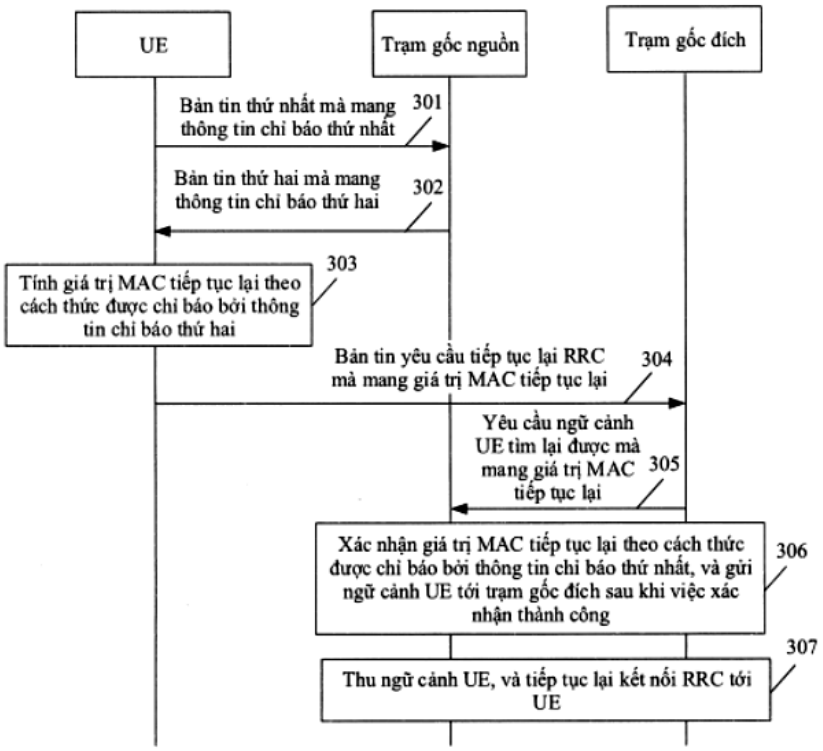
UE
Trạm gốc nguồn
Trạm gốc đích
Bản tin thứ nhất mà mang thông tin chỉ báo thứ nhất
301
Bản tin thứ hai mà mang thông tin chỉ báo thứ hai
302
Tính giá trị MAC tiếp tục lại theo cách thức được chỉ báo bởi thông tin chỉ báo thứ hai
303
Bản tin yêu cầu tiếp tục lại RRC mà mang giá trị MAC tiếp tục lại
304
Yêu cầu ngữ cảnh UE tìm lại được mà mang giá trị MAC tiếp tục lại
305
Xác nhận giá trị MAC tiếp tục lại theo cách thức được chỉ báo bởi thông tin chỉ báo thứ nhất, và gửi ngữ cảnh UE tới trạm gốc đích sau khi việc xác nhận thành công
306
Thu ngữ cảnh UE, và tiếp tục lại kết nối RRC tới UE
307

Fig.3

(11) **1-0046863 B**

(15) 08/05/2025
Số Quyết định: 68444/QĐ-SHTT.IP

(45) 25/06/2025 447B

(43) 25/08/2020 389 A

(21) 1-2020-02554

(85) 06/05/2020

(22) 05/10/2018

(86) PCT/JP2018/037301 05/10/2018

(30) 2017-211361 31/10/2017 JP

(87) WO2019/087682 09/05/2019

(51) ***H01M 10/06***; *H01M 4/62; H01M 2/18; H01M 10/08; H01M 10/12*

(73) **GS YUASA INTERNATIONAL LTD.** (JP)
1, Inobaba-cho, Nishinosho, Kisshoin, Minami-ku, Kyoto-shi, Kyoto 6018520, Japan

(72) WADA, Hidetoshi (JP); INAGAKI, Satoshi (JP); KYO, Masaaki (JP)

(74) Công ty Luật TNHH T&G (TGVN)

(54) **ẮC QUY CHÌ AXIT**

(57) Sáng chế đề cập tới ắc quy chì axit gồm nhóm điện cực mà trong đó nhiều tấm điện cực dương và nhiều tấm điện cực âm được xếp chồng thông qua bộ phận chia tách, buồng phần tử ắc quy đang giữ nhóm điện cực, và dung dịch điện phân. Dung dịch điện phân chứa 0,03 đến 0,3 mol/L của Na. Khi hai tấm điện cực, tấm điện cực dương hoặc tấm điện cực âm (tấm kết thúc), được đặt vào vị trí tại cả hai phần kết thúc của nhóm điện cực được bố trí gần với các thành bên trong của buồng phần tử ắc quy, thì khe hở liên điện cực W được thu bởi W = (L - d1)/N - d2 là -0,1 đến + 0,15 mm, trong đó khoảng cách tách biệt tối đa giữa các bề mặt của cả hai tấm kết thúc quay mặt vào các thành bên trong của các phần tử ắc quy là L, thì tổng các độ dày của các tấm điện cực dương và các tấm điện cực âm trong nhóm điện cực là d1, số các khe hở liên điện cực trong buồng phần tử ắc quy là N, và độ dày tổng cộng của bộ phận chia tách được đặt vào giữa, giữa tấm điện cực dương và tấm điện cực âm là d2. Bộ phận chia tách có gân thứ nhất trên phía tấm điện cực âm.

Fig. 1

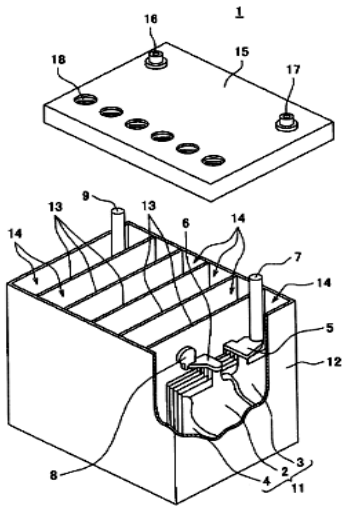

(11) **1-0046864 B**

(15) 08/05/2025
Số Quyết định: 68446/QĐ-SHTT.IP

(45) 25/06/2025 447B

(43) 25/08/2022 413 A

(21) 1-2022-03226

(85) 23/05/2022

(22) 21/11/2019

(86) PCT/CN2019/119993 21/11/2019

(87) WO2021/097765 27/05/2021

(51) ***G06F 7/523***

(73) **HUAWEI TECHNOLOGIES CO., LTD.** (CN)
Huawei Administration Building, Bantian, Longgang District, Shenzhen, Guangdong 518129, P. R. China

(72) FAN, Tuanbao (CN); JIANG, Yuexing (CN); SHI, Xiaoshan (CN); WANG, Rongjun (CN)

(74) Công ty Luật TNHH WINCO (WINCO LAW FIRM)

(54) **BỘ NHÂN VÀ MẠCH THUẬT TOÁN**

(57) Sáng chế đề cập đến bộ nhân và mạch thuật toán. Bộ nhân này được tạo cấu hình để thực hiện phép nhân giữa giá trị thứ nhất của M bit và giá trị thứ hai của N bit, và có P nhóm bộ mã hoá và W tầng bộ nén đảo. Mỗi nhóm bộ mã hoá trong số P nhóm bộ mã hoá có P bộ mã hoá, và mỗi nhóm bộ mã hoá được tạo cấu hình để mã hoá một phần của các bit trong giá trị thứ hai, và tín hiệu chọn nhóm và tín hiệu đầu vào điều khiển ký hiệu tương ứng với mỗi nhóm bộ mã hoá bằng cách sử dụng các thuật toán mã hoá không đảo hoặc các thuật toán mã hoá đảo, để thu được một tích riêng phần. Tín hiệu chọn nhóm và tín hiệu đầu vào điều khiển ký hiệu được tạo ra dựa vào một phần của các bit trong giá trị thứ nhất, và P nhóm bộ mã hoá thực hiện quy trình mã hoá để thu được P tích riêng phần. W tầng bộ nén đảo được tạo cấu hình để nén P tích riêng phần bằng cách sử dụng các thuật toán nén đảo để thu được hai giá trị tích luỹ, trong đó tổng của hai giá trị tích luỹ này là tích của giá trị thứ nhất và giá trị thứ hai.

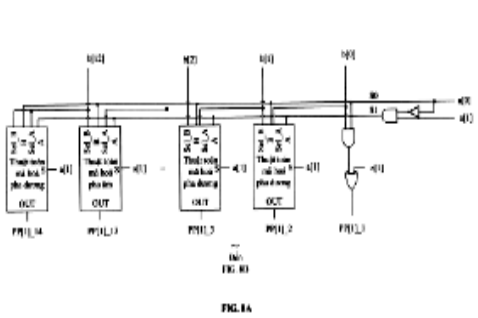

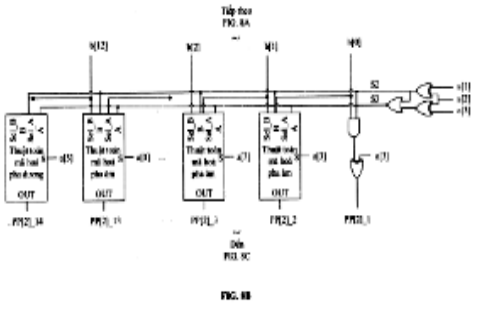

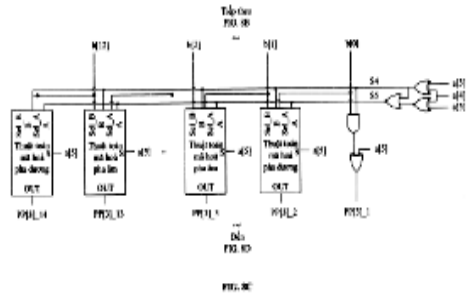

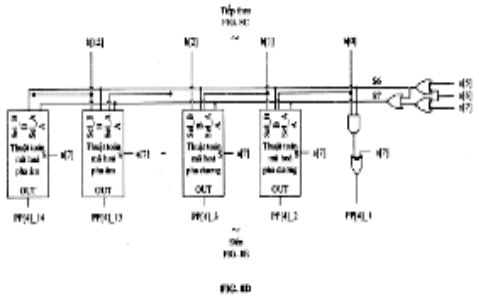

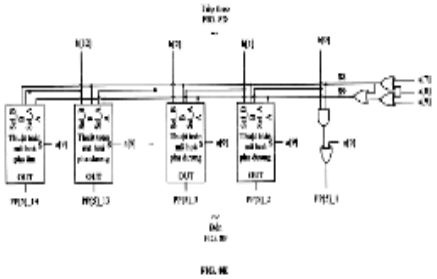

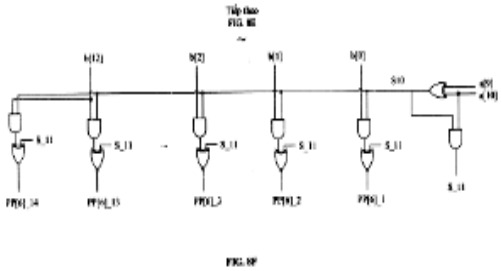

(11) **1-0046865 B**

(15) 08/05/2025
Số Quyết định: 68447/QĐ-SHTT.IP

(45) 25/06/2025 447B

(43) 25/12/2020 393 A

(21) 1-2020-01099

(85) 27/02/2020

(22) 24/08/2018

(86) PCT/EP2018/072835 24/08/2018

(30) 17187676.6 24/08/2017 EP

(87) WO2019/038412 28/02/2019

(51) ***A61K 9/00***; *A61K 38/00; A61K 47/10*

(73) **NOVO NORDISK A/S** (DK)
Novo Allé, Bagsværd, 2880, Denmark

(72) Eva HORN MØLLER (DK); Michael DUELUND SØRENSEN (DK); Joakim LUNDQVIST (SE)

(74) Công ty Luật TNHH T&G (TGVN)

(54) **DƯỢC PHẨM CHỨA SEMAGLUTIT PEPTIT GLP-1 VÀ KIT CHỨA DƯỢC PHẨM NÀY**

(57) Sáng chế đề cập đến dược phẩm chứa semaglutit peptit GLP-1 và chứa không nhiều hơn 0,01% (khối lượng/khối lượng) là phenol, cách điều chế chúng, kit thử mà chứa dược phẩm này cũng như công dụng của chúng.

(11) **1-0046866 B**

(15) 08/05/2025
Số Quyết định: 68450/QĐ-SHTT.IP

(45) 25/06/2025 447B

(43) 26/12/2022 417 A

(21) 1-2022-06475

(85) 07/10/2022

(22) 14/09/2020

(86) PCT/CN2020/115061 14/09/2020

(30) 202010195403.1 19/03/2020 CN

(87) WO2021/184702 23/09/2021

(51) ***H02J 3/38***; *H02J 3/01*

(73) **GOLDWIND SCIENCE & TECHNOLOGY CO., LTD.** (CN)
No.107 Shanghai Road, Economic & Technological Development Zone Urumqi, Xinjiang 830026, P.R. China

(72) JIANG, Zhongchuan (CN); AISIKAER (CN)

(74) Công ty Luật TNHH WINCO (WINCO LAW FIRM)

(54) **PHƯƠNG PHÁP, THIẾT BỊ ĐỂ ĐIỀU CHỈNH CÁC BỘ BIẾN ĐỔI CỦA CÁC TUABIN GIÓ TRONG TRANG TRẠI GIÓ VÀ VẬT GHI CÓ THỂ ĐỌC ĐƯỢC BẰNG MÁY TÍNH**

(57) Sáng chế đề cập đến phương pháp, thiết bị để điều chỉnh các bộ biến đổi của các tuabin gió trong trang trại gió và vật ghi có thể đọc được bằng máy tính. Phương pháp để điều chỉnh này bao gồm các bước: nhận các tín hiệu dòng điện và điện áp thời gian thực của điểm nối lưới điện (701); nhận thông tin trạng thái thời gian thực của mỗi máy phát điện tuabin gió trên cùng một mạch điện trong nhà máy điện năng gió (702); và tạo ra lệnh điều chỉnh thống nhất trên cơ sở của các tín hiệu dòng điện và điện áp thời gian thực đạt được và thông tin trạng thái thời gian thực đạt được (703). Thông tin trạng thái thời gian thực bao gồm tổng số lượng của các nhánh cầu ba pha của các bộ biến đổi của các máy phát điện tuabin gió hiện đang chạy trên cùng một mạch điện trong nhà máy điện năng gió, các số thứ tự mà được phân bổ động dành cho các bộ biến đổi của các máy phát điện tuabin gió hiện đang chạy và các nhánh cầu ba pha tương ứng, và điện năng thời gian thực của mỗi máy phát điện tuabin gió hiện đang chạy. Lệnh điều chỉnh thống nhất bao gồm lệnh điều chỉnh dành cho bộ biến đổi của mỗi máy phát điện tuabin gió hiện đang chạy, trong đó lệnh điều chỉnh bao gồm giá trị tham chiếu góc dịch pha của phần tử mang, giá trị tham chiếu tỷ số phần tử mang, và giá trị tham chiếu đại lượng đặc trưng của sóng được điều biến, mà được yêu cầu để điều chỉnh mỗi nhánh cầu ba pha trong bộ biến đổi.

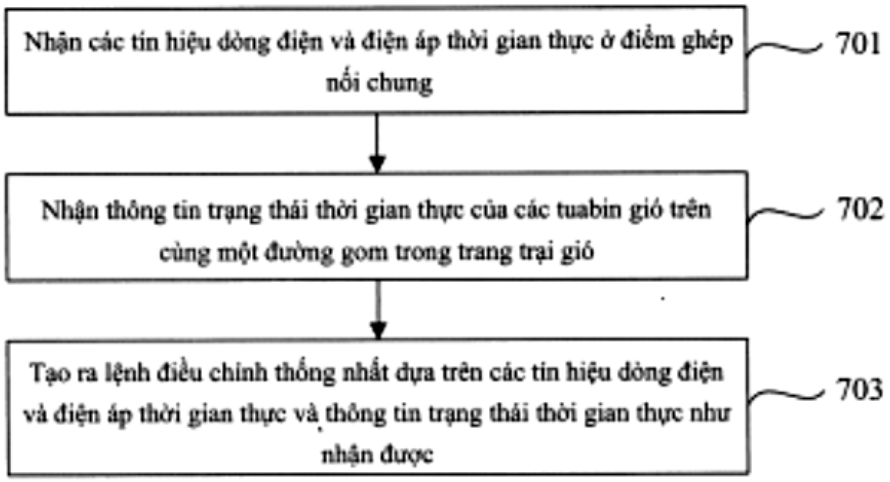
Nhận các tín hiệu dòng điện và điện áp thời gian thực ở điểm ghép nối chung
701
Nhận thông tin trạng thái thời gian thực của các tuabin gió trên cùng một đường gom trong trang trại gió
702
Tạo ra lệnh điều chỉnh thống nhất dựa trên các tín hiệu dòng điện và điện áp thời gian thực và thông tin trạng thái thời gian thực như nhận được
703

Fig.7

(11) **1-0046867 B**

(15) 08/05/2025
Số Quyết định: 68451/QĐ-SHTT.IP

(45) 25/06/2025 447B

(43) 25/01/2022 406 A

(21) 1-2021-06707

(85) 22/10/2021

(22) 17/03/2020

(86) PCT/CN2020/079620 17/03/2020

(30) 201910229696.8 25/03/2019 CN

(87) WO2020/192483 01/10/2020

(51) ***H04N 5/232***; *G06T 7/38*

(73) **HUAWEI TECHNOLOGIES CO., LTD.** (CN)
Huawei Administration Building, Bantian, Longgang District, Shenzhen, Guangdong 518129, P. R. China

(72) ZHOU, Chengtao (CN); ZHU, Qianwen (CN); WANG, Yinting (CN)

(74) Công ty Luật TNHH T&G (TGVN)

(54) **PHƯƠNG PHÁP VÀ THIẾT BỊ HIỂN THỊ HÌNH ẢNH, VÀ PHƯƠNG TIỆN LƯU TRỮ MÁY TÍNH**

(57) Sáng chế đề xuất phương pháp và thiết bị hiển thị hình ảnh và phương tiện lưu trữ máy tính. Phương pháp được áp dụng cho thiết bị điện tử có màn hình hiển thị và camera. Phương pháp bao gồm các bước: phát hiện thao tác thứ nhất để bật camera bởi người dùng; hiển thị giao diện chụp ảnh trên màn hình hiển thị phản hồi lại thao tác thứ nhất, trong đó giao diện chụp ảnh bao gồm khung ngắm, và khung ngắm bao gồm hình ảnh thứ nhất; phát hiện thao tác thứ hai của camera được chỉ thị bởi người dùng; và hiển thị hình ảnh thứ hai trong khung ngắm phản hồi lại thao tác thứ hai, trong đó hình ảnh thứ hai là hình ảnh được thu thập bằng việc xử lý N khung của các hình ảnh gốc được chụp bởi camera; mô hình mạng nơron được áp dụng cho quy trình xử lý, và mô hình mạng nơron sử dụng hình ảnh mà độ nhiễu của nó là thấp hơn so với ngưỡng đích dưới dạng mục tiêu đầu ra; và N là số nguyên lớn hơn hoặc bằng 2. Sáng chế có thể cải thiện hiệu quả khử nhiễu hình ảnh.

(11) **1-0046868 B**

(15) 08/05/2025
Số Quyết định: 68452/QĐ-SHTT.IP

(45) 25/06/2025 447B

(43) 25/10/2021 403 A

(21) 1-2021-02177

(85) 20/04/2021

(22) 18/10/2019

(86) PCT/US2019/057033 18/10/2019

(30) 62/749,557 23/10/2018 US
62/755,720 05/11/2018 US

(87) WO2020/086406 30/04/2020

(51) ***C07K 16/28****; A61K 39/395; A61P 9/12*

(73) **REGENERON PHARMACEUTICALS, INC.** (US)
777 Old Saw Mill River Road, Tarrytown, New York 10591-6707, United States of America

(72) DUNN, Michael (US); SU, Jia (US); MASTAITIS, Jason (US); GROMADA, Jesper (US); MORTON, Lori (US)

(74) Công ty TNHH T&T INVENMARK Sở hữu trí tuệ Quốc tế (T&T INVENMARK CO., LTD.)

(54) **KHÁNG THỂ ĐÃ PHÂN TÁCH LIÊN KẾT ĐẶC HIỆU VỚI PROTEIN THỤ THỂ PEPTIT NATRI LỢI NIỆU (NPR1) VÀ DƯỢC PHẨM CHỨA KHÁNG THỂ NÀY**

(57) Sáng chế đề cập đến các kháng thể đơn dòng mà liên kết với protein thụ thể peptit natri lợi niệu 1 (Natriuretic peptide receptor 1 - NPR1). Theo các phương án khác nhau của sáng chế, các kháng thể này là các kháng thể đầy đủ của người mà liên kết với NPR1. Sáng chế còn đề cập đến phương pháp tạo ra kháng thể này và dược phẩm chứa chúng.

(11) **1-0046869 B**

(15) 08/05/2025
Số Quyết định: 68454/QĐ-SHTT.IP

(45) 25/06/2025 447B

(43) 25/04/2022 409 A

(21) 1-2021-06563

(85) 18/10/2021

(22) 14/04/2020

(86) PCT/CN2020/084578 14/04/2020

(30) 201910314715.7 18/04/2019 CN

(87) WO2020/211733 22/10/2020

(51) ***H04W 4/80***

(73) **HUAWEI TECHNOLOGIES CO., LTD.** (CN)
Huawei Administration Building, Bantian, Longgang District, Shenzhen, Guangdong 518129, P. R. China

(72) PENG, Bin (CN)

(74) Công ty Luật TNHH T&G (TGVN)

(54) **PHƯƠNG PHÁP KẾT NỐI BLUETOOTH, TAI NGHE BLUETOOTH, THIẾT BỊ ĐIỆN TỬ, VÀ HỆ THỐNG GIAO TIẾP BLUETOOTH**

(57) Sáng chế đề xuất phương pháp kết nối Bluetooth, tai nghe Bluetooth, thiết bị điện tử, và phương tiện lưu trữ đọc được bằng máy tính, và liên quan đến các công nghệ giao tiếp không dây, để tai nghe Bluetooth có thể tự động chuyển mạch, thông qua kết nối ảo, giữa các dịch vụ audio của nhiều thiết bị điện tử để xử lý, và mức tiêu thụ công suất của tai nghe Bluetooth và các thiết bị điện tử này có thể được giảm. Giải pháp này là như sau: Hệ thống giao tiếp bao gồm tai nghe Bluetooth, và thiết bị điện tử thứ nhất và thiết bị điện tử thứ hai mà đã được ghép đôi với tai nghe Bluetooth này. Tai nghe Bluetooth này được tạo cấu hình để thiết lập kết nối thứ nhất đến thiết bị điện tử thứ nhất, trong đó kết nối thứ nhất này bao gồm kết nối ACL (Asynchronous Connection-oriented Link - liên kết định hướng kết nối dị bộ). Thiết bị điện tử thứ nhất được tạo cấu hình để hiển thị thông tin kết nối của tai nghe Bluetooth này sau khi thiết lập kết nối thứ nhất đến tai nghe Bluetooth này. Tai nghe Bluetooth này còn được tạo cấu hình để gửi thông điệp quảng bá BLE (Bluetooth Low Energy - Bluetooth năng lượng thấp). Thiết bị điện tử thứ hai được tạo cấu hình để: sau khi nhận được thông điệp quảng bá BLE này, thì thiết lập kết nối thứ hai đến tai nghe Bluetooth này, và hiển thị thông tin kết nối của tai nghe Bluetooth này trên giao diện. Các phương án theo sáng chế là được sử dụng cho kết nối Bluetooth.

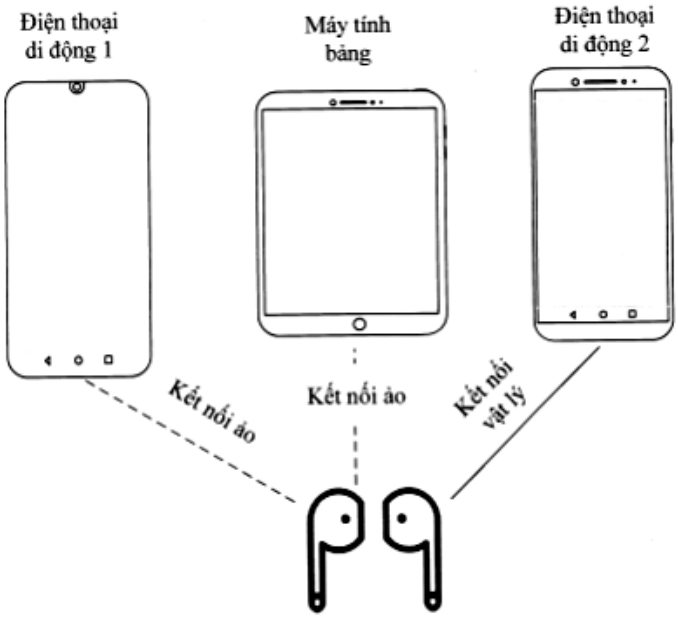
Điện thoại
di động 1
Máy tính
bảng
Điện thoại
di động 2
Kết nối ảo
Kết nối ảo
Kết nối
vật lý

Fig.7D

(11) **1-0046870 B**

(15) 08/05/2025
Số Quyết định: 68455/QĐ-SHTT.IP

(45) 25/06/2025 447B

(43) 25/06/2021 399 A

(21) 1-2021-02036

(85) 15/04/2021

(22) 23/09/2019

(86) PCT/KR2019/012329 23/09/2019

(30) 10-2018-0114382 21/09/2018 KR

(87) WO2020/060353 26/03/2020

(51) ***H04L 5/00***; *H04W 72/04*

(73) **SAMSUNG ELECTRONICS CO., LTD.** (KR)
129, Samsung-ro, Yeongtong-gu, Suwon-si, Gyeonggi-do 16677, Republic of Korea

(72) PARK, Sungjin (KR); OH, Jinyoung (KR); RYU, Hyunseok (KR); BANG, Jonghyun (KR); YEO, Jeongho (KR)

(74) Công ty Luật TNHH WINCO (WINCO LAW FIRM)

(54) **THIẾT BỊ NGƯỜI DÙNG VÀ PHƯƠNG PHÁP CỦA THIẾT BỊ NGƯỜI DÙNG DÀNH CHO VIỆC GÁN TÀI NGUYÊN MIỀN THỜI GIAN TRONG HỆ THỐNG TRUYỀN THÔNG KHÔNG DÂY**

(57) Sáng chế đề cập đến thiết bị người dùng và phương pháp của thiết bị người dùng (user equipment, UE) dành cho việc gán tài nguyên miền thời gian của kênh dữ liệu trong hệ thống truyền thông không dây, phương pháp hoạt động này bao gồm các bước: thu, từ trạm gốc, thông tin tham chiếu cấu hình báo hiệu lớp cao hơn dành cho giá trị chỉ báo độ dài và vị trí bắt đầu (start and length indicator value, SLIV), trong đó thông tin tham chiếu cho phép UE sử dụng ký hiệu bắt đầu của tài nguyên điều khiển để giám sát kênh điều khiển đường xuống vật lý (physical downlink control channel, PDCCH) để nhận dạng ký hiệu bắt đầu được phân bổ dành cho kênh chia sẻ đường xuống vật lý (physical downlink shared channel, PDSCH); thu, từ trạm gốc, PDCCH bao gồm thông tin điều khiển đường xuống (downlink control information, DCI) lập lịch PDSCH; nhận dạng ký hiệu bắt đầu được phân bổ dành cho PDSCH, dựa trên thông tin tham chiếu và ký hiệu bắt đầu của tài nguyên điều khiển để giám sát PDCCH mà trong đó DCI được phát hiện, trong trường hợp mà kiểu ánh xạ PDSCH thứ nhất được tạo cấu hình; và nhận dạng các tài nguyên được phân bổ dành cho PDSCH, dựa trên ký hiệu bắt đầu được nhận dạng và SLIV được chỉ báo bởi DCI.

Fig.7

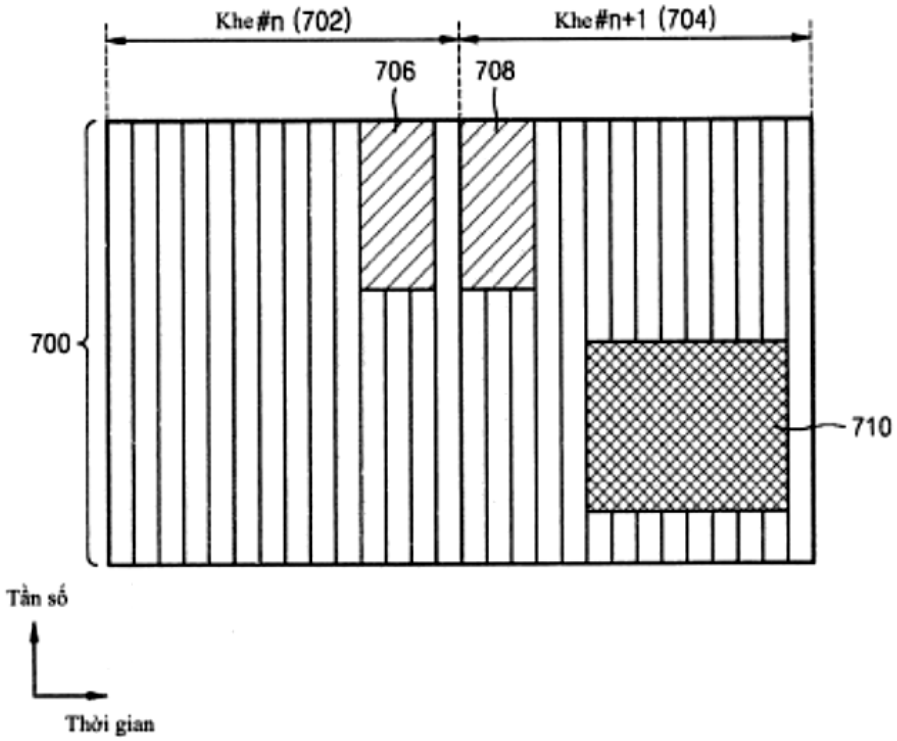

(11) **1-0046871 B**

(15) 08/05/2025
Số Quyết định: 68456/QĐ-SHTT.IP

(45) 25/06/2025 447B

(43) 26/04/2021 397 A

(21) 1-2020-03206

(85) 05/06/2020

(22) 09/07/2019

(86) PCT/US2019/040906 09/07/2019

(30) 62/698,532 16/07/2018 US
62/736,682 26/09/2018 US

(87) WO2020/018309 23/01/2020

(51) ***C03C 10/12***; *C03C 10/04; H05K 5/02; C03C 21/00; C03B 32/02*

(73) **CORNING INCORPORATED** (US)
1 Riverfront Plaza, Corning, New York 14831, United States of America

(72) CLICK, Carol, Ann (US); DUTTA, Indrajit (US); EDMONSTON, James, Howard (US); FISCHER, Michael (US); FU, Qiang (US); GULBITEN, Ozgur (TR); HALL, Jill, Marie (US); HUBERT, Mathieu, Gerard, Jacques (FR); JOSHI, Dhananjay (IN); KITTLESON, Andrew, Peter (US); RAI, Rohit (IN); SALTZER, John, Robert, JR. (US); SMITH, Charlene, Marie (US); TROSA, Matthew, Daniel (US); TUGGLE, Matthew, Artus (US); WALCK, James, Clark, JR. (US); WHITTIER, Alana, Marie (US); ZHENG, Zheming (US)

(74) Công ty Luật TNHH T&G (TGVN)

(54) **PHƯƠNG PHÁP CHẾ TẠO VẬT PHẨM THỦY TINH-GỐM**

(57) Sáng chế đề cập đến vật phẩm thủy tinh-gốm, phương pháp để chế tạo vật phẩm này, sản phẩm điện tử tiêu dùng và phương pháp để kiểm soát độ mờ của vật phẩm thủy tinh-gốm. Vật phẩm thủy tinh-gốm có một hoặc nhiều pha tinh thể; pha thủy tinh dư; lớp ứng suất nén kéo dài từ bề mặt thứ nhất đến chiều sâu nén (DOC); ứng suất kéo trung tâm tối đa lớn hơn 70 MPa; năng lượng ứng suất kéo dự trữ lớn hơn 22 J/m^2; độ bền chịu nứt gãy lớn hơn 1,0 MPa$\sqrt{m}$; và độ mờ nhỏ hơn 0,2.

FIG. 2

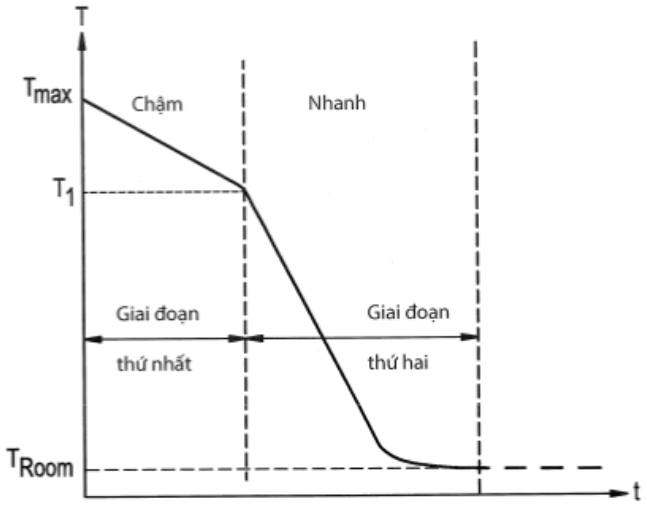

(11) **1-0046872 B**

(15) 08/05/2025
Số Quyết định: 68460/QĐ-SHTT.IP

(45) 25/06/2025 447B

(43) 26/08/2024 437 A

(21) 1-2024-04145

(22) 06/06/2024

(30) 1-2023-06897 04/10/2023 VN

(51) ***H01G 11/00***; *B01D 61/02; B01D 61/44; H01H 29/00; C02F 1/44; B01D 15/36; B01J 47/15*

(73) **CÔNG TY CỔ PHẦN XUẤT NHẬP KHẨU THIÊN DƯƠNG** (VN)
Số 333 đường Trường Chinh, phường Lãm Hà, quận Kiến An, thành phố Hải Phòng

(72) Phạm Duy Hưng (VN)

(54) **BỘ ĐIỆN PHÂN NƯỚC VÀ HỆ THỐNG XỬ LÝ NƯỚC UỐNG TRỰC TIẾP BAO GỒM BỘ ĐIỆN PHÂN NƯỚC NÀY**

(57) Sáng chế đề cập đến bộ điện phân nước dùng trong hệ thống xử lý nước uống trực tiếp, trong đó bộ điện phân này bao gồm hộp điện phân (1) sử dụng năm tấm lá điện cực làm từ hợp kim magiê chia làm hai nhóm điện cực, cảm biến lưu lượng (10), thiết bị kiểm soát dòng chảy (11) và mạch điều khiển (14), trong đó mạch điều khiển (14) được tạo cấu hình để điều khiển mọi hoạt động của bộ điện phân bao gồm hoạt động đảo cực của bộ điện phân theo thời gian định trước, hoạt động của cảm biến lưu lượng (10) và thiết bị kiểm soát dòng chảy (11) để duy trì trạng thái ổn định của quá trình điện phân, giúp cho độ pH đầu ra được kiểm soát và ổn định. Ngoài ra, sáng chế còn đề cập đến hệ thống xử lý nước uống trực tiếp bao gồm bộ điện phân nước này.

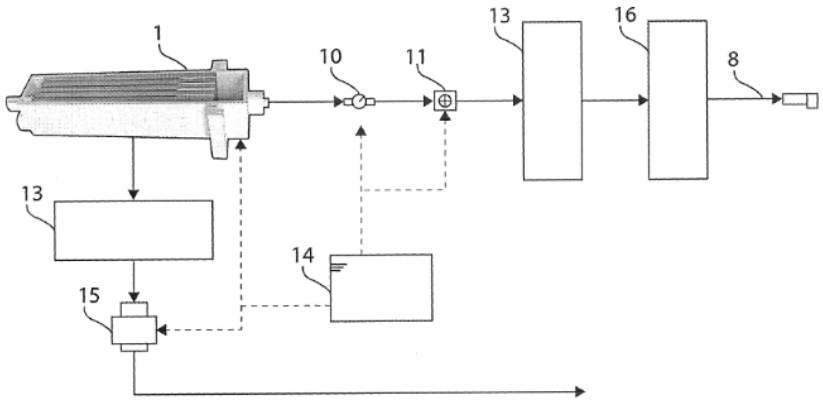

Hình 1

(11) **1-0046873 B**

(15) 09/05/2025
Số Quyết định: 68744/QĐ-SHTT.IP

(45) 25/06/2025 447B

(43) 25/03/2022 408 A

(21) 1-2022-00377

(85) 19/01/2022

(22) 26/06/2020

(86) PCT/KR2020/008352 26/06/2020

(30) 10-2019-0078183 28/06/2019 KR

(87) WO2021/263013 30/12/2020

(51) ***H04M 1/02****; H01Q 1/24; H01Q 21/06*

(73) **SAMSUNG ELECTRONICS CO., LTD.** (KR)
129, Samsung-ro, Yeongtong-gu, Suwon-si, Gyeonggi-do, 16677, Republic of Korea

(72) JEON, Seunggil (KR); KIM, Namwoo (KR); HONG, Seongbeom (KR); MOON, Sunghoon (KR); LEE, Kyungwoo (KR)

(74) Công ty Luật TNHH WINCO (WINCO LAW FIRM)

(54) **THIẾT BỊ ĐIỆN TỬ CÓ KẾT CẤU ĐỂ ĐẢM BẢO VÙNG PHỦ SÓNG CỦA ANTEN**

(57) Sáng chế đề cập tới thiết bị điện tử. Thiết bị điện tử theo các phương án khác nhau bao gồm: vỏ có tấm trước hướng theo hướng thứ nhất, tấm sau hướng theo hướng thứ hai ngược với hướng thứ nhất, và chi tiết vỏ bên bao quanh khoảng trống giữa tấm trước và tấm sau; chi tiết dẫn điện là vật liệu dẫn điện được bố trí giữa tấm trước và tấm sau; màn hình có thể xem được qua tấm trước; ít nhất một môđun anten có nhiều phần tử anten được làm thích ứng để tạo chùm theo hướng thứ ba đối diện với chi tiết dẫn điện, và được bố trí sao cho có khoảng cách với chi tiết dẫn điện trong khoảng trống; và mạch truyền thông không dây được nối điện với môđun anten và được làm thích ứng để truyền và/hoặc thu ít nhất một tín hiệu có tần số nằm trong khoảng từ 3 GHz tới 100 GHz, trong đó chi tiết dẫn điện có bề mặt thứ nhất tạo ra góc nhọn thứ nhất so với đường thẳng tưởng tượng đi qua các tâm của các phần tử anten và hướng theo hướng thứ ba, và bề mặt thứ hai tạo ra góc nhọn thứ hai so với đường thẳng tưởng tượng, trong đó chỗ nối giữa bề mặt thứ nhất và bề mặt thứ hai được định vị trên đường thẳng tưởng tượng.

Fig.6

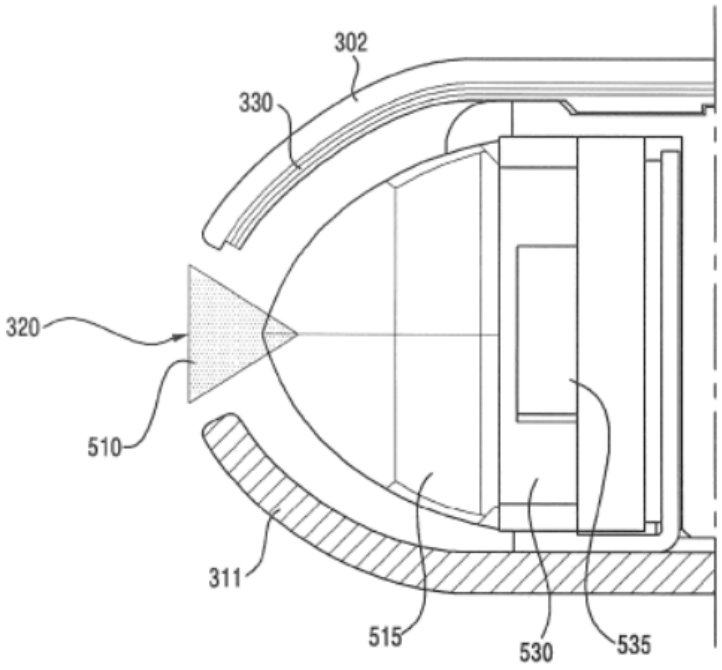

(11) **1-0046874 B**

(15) 09/05/2025
Số Quyết định: 68745/QĐ-SHTT.IP

(45) 25/06/2025 447B

(43) 25/06/2021 399 A

(21) 1-2021-02190

(85) 20/04/2021

(22) 20/09/2019

(86) PCT/KR2019/012277 20/09/2019

(30) 10-2018-0113033 20/09/2018 KR
10-2018-0115917 28/09/2018 KR
10-2018-0119528 08/10/2018 KR
10-2018-0169000 26/12/2018 KR
10-2019-0000555 03/01/2019 KR
10-2019-0069693 13/06/2019 KR

(87) WO2020/060316 26/03/2020

(51) ***H04N 19/573***; *H04N 19/124; H04N 19/13; H04N 19/137; H04N 19/91; H04N 19/184; H04N 19/51; H04N 19/61; H04N 19/105; H04N 19/176*

(73) **ELECTRONICS AND TELECOMMUNICATIONS RESEARCH INSTITUTE** (KR)
218, Gajeong-ro, Yuseong-gu, Daejeon 34129, Republic of Korea

(72) LEE, Ha Hyun (KR); KANG, Jung Won (KR); LIM, Sung Chang (KR); LEE, Jin Ho (KR); KIM, Hui Yong (KR)

(74) Công ty TNHH Tầm nhìn và Liên danh (VISION & ASSOCIATES CO.LTD.)

(54) **PHƯƠNG PHÁP GIẢI MÃ HÌNH ẢNH, PHƯƠNG PHÁP MÃ HÓA HÌNH ẢNH VÀ VẬT GHI LƯU TRỮ LUỒNG BIT**

(57) Sáng chế đề cập đến phương pháp giải mã hình ảnh. Phương pháp giải mã hình ảnh theo sáng chế có thể bao gồm các bước: xác định vị trí của khối cùng vị trí của khối hiện thời bên trong ảnh cùng vị trí (hình ảnh cùng vị trí); xác định vectơ chuyển động biểu diễn của khối hiện thời bằng cách sử dụng thông tin chuyển động tại vị trí của khối cùng vị trí; và suy ra thông tin chuyển động trên khối con được bao gồm trong khối hiện thời bằng cách sử dụng vectơ chuyển động biểu diễn.

Fig. 9

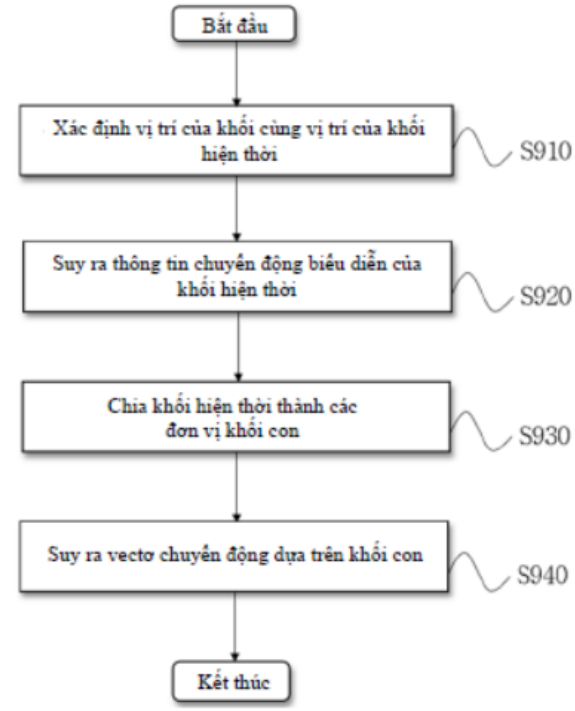
Bắt đầu
Xác định vị trí của khối cùng vị trí của khối hiện thời
S910
Suy ra thông tin chuyển động biểu diễn của khối hiện thời
S920
Chia khối hiện thời thành các đơn vị khối con
S930
Suy ra vectơ chuyển động dựa trên khối con
S940
Kết thúc

(11) **1-0046875 B**
(15) 09/05/2025
Số Quyết định: 68746/QĐ-SHTT.IP
(45) 25/06/2025 447B
(43) 27/01/2023 418 A
(21) 1-2022-05499
(85) 14/09/2018
(22) 16/02/2016
(86) PCT/FI2016/050096 16/02/2016
(87) WO2017/140939 24/08/2017
(51) ***H04N 21/845***; *H04L 29/06; H04N 21/854; G06F 17/30; H04N 21/234*
(62) 1-2018-04074
(73) **NOKIA TECHNOLOGIES OY** (FI)
Karaportti 3, 02610 Espoo, Finland
(72) MALAMAL VADAKITAL, Vinod Kumar (IN); HANNUKSELA, Miska (FI)
(74) Công ty TNHH Tầm nhìn và Liên danh (VISION & ASSOCIATES CO.LTD.)
(54) **THIẾT BỊ VÀ PHƯƠNG PHÁP NHẬN TỆP VÙNG CHỨA DỰA TRÊN ĐỊNH DẠNG TỆN PHƯƠNG TIỆN CƠ SỞ CỦA TỔ CHỨC TIÊU CHUẨN QUỐC TẾ (ISOBMFF)**

(57) Sáng chế đề xuất các phương pháp khác nhau, các thiết bị và các sản phẩm chương trình máy tính để đóng gói và mở gói phương tiện. Trong phương pháp đóng gói dữ liệu đa phương tiện ví dụ, tệp tin chứa gồm có ít nhất một đơn vị siêu dữ liệu trong cấu trúc dữ liệu đa phương tiện được tạo ra. Có thể xác định rằng, độ lệch tương ứng với vị trí của cấu trúc dữ liệu đa phương tiện trong tệp tin chứa, trong đó dữ liệu độ lệch được tạo ra làm tham chiếu đến vị trí của cấu trúc dữ liệu đa phương tiện trong đơn vị dữ liệu đa phương tiện. Chỉ thị rằng dữ liệu độ lệch tương ứng với vị trí của cấu trúc dữ liệu đa phương tiện được đưa vào. Trong phương pháp mở gói dữ liệu đa phương tiện ví dụ, tệp tin chứa gồm có ít nhất một đơn vị siêu dữ liệu trong cấu trúc dữ liệu đa phương tiện và dữ liệu độ lệch nhận được. Có thể xác định rằng dữ liệu độ lệch tương ứng với vị trí của cấu trúc dữ liệu đa phương tiện trong tệp tin chứa, trong đó dữ liệu độ lệch được sử dụng làm tham chiếu đến vị trí của cấu trúc dữ liệu đa phương tiện thu được đơn vị dữ liệu đa phương tiện.

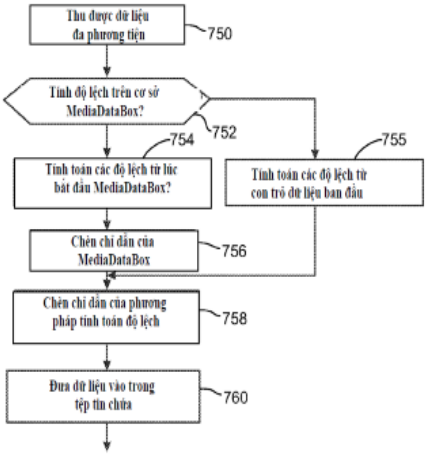
Thu được dữ liệu đa phương tiện
750
Tính độ lệch trên cơ sở MediaDataBox?
752
754
Tính toán các độ lệch từ lúc bắt đầu MediaDataBox?
755
Tính toán các độ lệch từ con trỏ dữ liệu ban đầu
Chèn chỉ dẫn của MediaDataBox
756
Chèn chỉ dẫn của phương pháp tính toán độ lệch
758
Đưa dữ liệu vào trong tệp tin chứa
760

FIG.4a

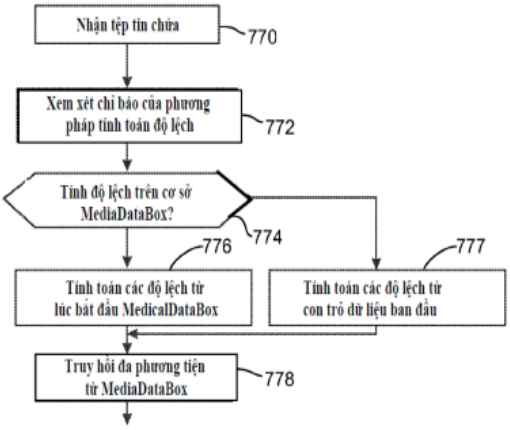
Nhận tệp tin chứa
770
Xem xét chỉ báo của phương pháp tính toán độ lệch
772
Tính độ lệch trên cơ sở MediaDataBox?
774
776
Tính toán các độ lệch từ lúc bắt đầu MedicalDataBox
777
Tính toán các độ lệch từ con trỏ dữ liệu ban đầu
Truy hồi đa phương tiện từ MediaDataBox
778

FIG.4b

(11) **1-0046876 B**

(15) 09/05/2025
Số Quyết định: 68788/QĐ-SHTT.IP

(45) 25/06/2025 447B

(43) 25/05/2021 398 A

(21) 1-2021-00584

(85) 02/02/2021

(22) 30/08/2019

(86) PCT/KR2019/011146 30/08/2019

(30) 10-2018-0107359 07/09/2018 KR
10-2018-0167912 21/12/2018 KR
10-2019-0081494 05/07/2019 KR
10-2019-0091278 26/07/2019 KR

(87) WO2020/050555 12/03/2020

(51) ***H04W 4/80****; H04W 88/06; H04W 12/08*

(73) **SAMSUNG ELECTRONICS CO., LTD.** (KR)
129, Samsung-ro, Yeongtong-gu, Suwon-si, Gyeonggi-do 16677, Republic of Korea

(72) YANG, Yi (CN); JANG, Jonghoon (KR); SHIN, Jiho (KR); KANG, Moonseok (KR); KIM, Hyunchul (KR); YOON, Sejong (KR); LEE, Jonghyo (KR); CHOI, Sehwan (KR)

(74) Công ty TNHH Tầm nhìn và Liên danh (VISION & ASSOCIATES CO.LTD.)

(54) **THIẾT BỊ ĐIỆN TỬ, PHƯƠNG PHÁP DÙNG CHO THIẾT BỊ ĐIỆN TỬ NÀY VÀ PHƯƠNG TIỆN LƯU TRỮ ĐỌC ĐƯỢC BẰNG MÁY TÍNH**

(57) Sáng chế đề xuất thiết bị điện tử, phương pháp dùng cho thiết bị điện tử này và phương tiện lưu trữ đọc được bằng máy tính. Thiết bị điện tử gồm có mạch truyền thông được tạo cấu hình để thực hiện truyền thông không dây tầm ngắn, mạch truyền thông băng thông siêu rộng (ultra-wideband, UWB) được tạo cấu hình để thực hiện truyền thông UWB, phần tử bảo mật bao gồm bộ lưu trữ dữ liệu bảo mật được tạo cấu hình để cung cấp môi trường thực thi được cô lập khỏi hệ điều hành (operating system, OS) của thiết bị điện tử và bộ xử lý. Mạch truyền thông UWB thực hiện định tầm thiết bị điện tử ngoại vi, nhận tín hiệu UWB thứ nhất gồm có tiêu đề điều khiển truy cập môi trường (medium access control, MAC) và phụ tải MAC từ thiết bị điện tử ngoại vi và xác định, dựa ít nhất vào thông tin phụ tải MAC có trong phụ tải MAC, xem liệu có chuyển tiếp thông tin có trong phần tử thông tin phụ tải MAC đến phần tử bảo mật hay không.

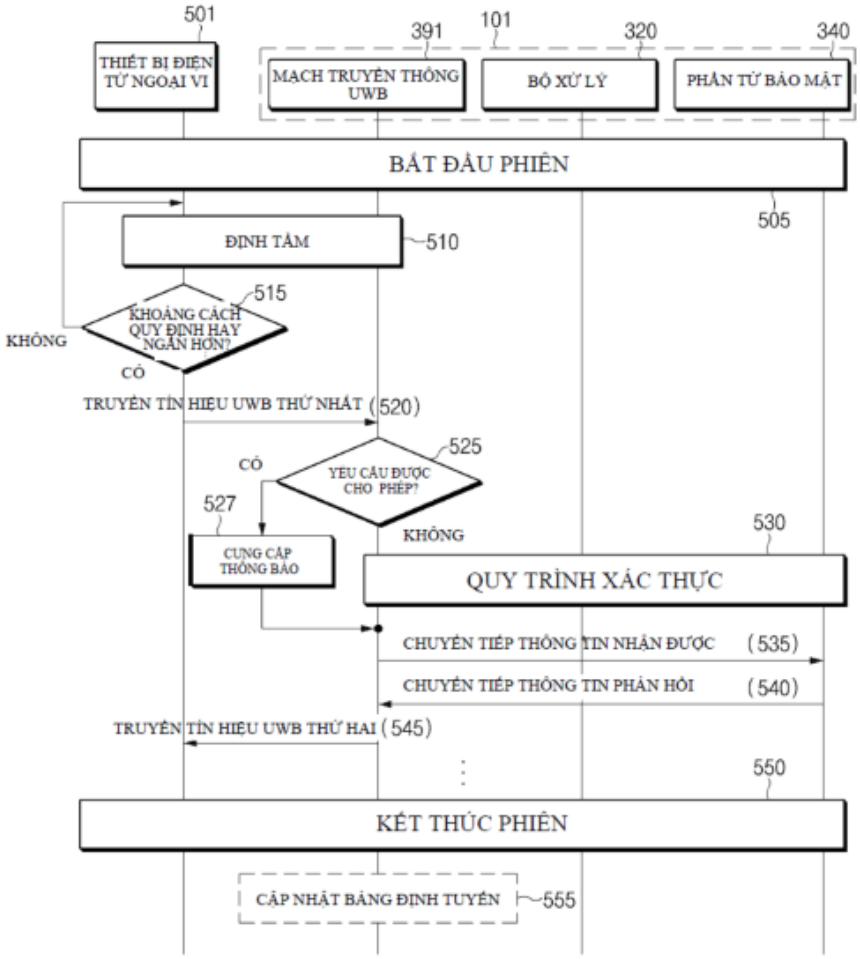
501
391
101
320
340
THIẾT BỊ ĐIỆN TỪ NGOẠI VI
MẠCH TRUYỀN THÔNG UWB
BỘ XỬ LÝ
PHẦN TỬ BẢO MẬT
BẮT ĐẦU PHIÊN
505
ĐỊNH TÂM
510
515
KHOẢNG CÁCH QUY ĐỊNH HAY NGẮN HƠN?
KHÔNG
CÓ
TRUYỀN TÍN HIỆU UWB THỨ NHẤT (520)
525
CÓ
YÊU CẦU ĐƯỢC CHO PHÉP?
527
KHÔNG
530
CUNG CẤP THÔNG BÁO
QUY TRÌNH XÁC THỰC
CHUYỂN TIẾP THÔNG TIN NHẬN ĐƯỢC (535)
CHUYỂN TIẾP THÔNG TIN PHẢN HỒI (540)
TRUYỀN TÍN HIỆU UWB THỨ HAI (545)
550
KẾT THÚC PHIÊN
CẬP NHẬT BẢNG ĐỊNH TUYẾN
555

FIG.5

(11) **1-0046877 B**
(15) 09/05/2025
Số Quyết định: 68789/QĐ-SHTT.IP
(45) 25/06/2025 447B
(43) 25/05/2020 386 A
(21) 1-2019-05466
(85) 04/10/2019
(22) 06/04/2017
(86) PCT/IB2017/051977 06/04/2017
(87) WO2018/185526 A1 11/10/2018
(51) ***C07D 417/14***; *A61P 31/00*
(73) **HANGZHOU DAC BIOTECH CO., LTD.** (CN)
Building 12, ZhengTaiZhongZi Tech. Park, No. 260 Sixth Street, HEDA, Hangzhou, Zhejiang 310018, China
(72) ZHAO, Robert Yongxin (US); HUANG, Yuanyuan (CN); YANG, Qingliang (CN); GAI, Shun (CN); YE, Hangbo (CN); ZHAO, Linyao (CN); YANG, Chengyu (CN); XU, Yifang (CN); GUO, Huihui (CN); CHAO, Minjun (CN); TONG, Qianqian (CN); LI, Wenjun (CN); CAI, Xiang (CN); ZHOU, Xiaomai (CN); XIE, Hongsheng (CN); JIA, Junxiang (CN); ZHU, Haifeng (CN); GUO, Zhixiang (CN); GAO, Shuihong (CN); WANG, Chunyan (CN); LIN, Chen (CN); YANG, Yanlei (CN); YE, Zhicang (CN); PENG, Jie (CN); XU, Jun (CN); ZUO, Xiaotao (CN); SU, Qingyu (CN)
(74) Công ty Luật TNHH WINCO (WINCO LAW FIRM)
(54) **HỢP CHẤT LIÊN HỢP CỦA DƯỢC CHẤT GÂY ĐỘC TẾ BÀO CÓ LIÊN KẾT ĐÔI VÀ DƯỢC PHẨM CHỨA HỢP CHẤT NÀY**

(57) Sáng chế đề cập đến hợp chất liên hợp của dược chất gây độc tế bào với phân tử gắn kết tế bào có nhóm liên kết đôi (nhóm liên kết kép) như được thể hiện trong công thức (I). Sáng chế còn đề cập đến phương pháp tạo ra hợp chất liên hợp có liên kết đôi của phân tử dược chất gây độc tế bào với chất gắn kết tế bào theo cách đặc hiệu. Sáng chế còn đề cập đến dược phẩm chứa hợp chất liên hợp này dùng để điều trị bệnh ung thư, hoặc bệnh tự miễn, hoặc bệnh nhiễm khuẩn,

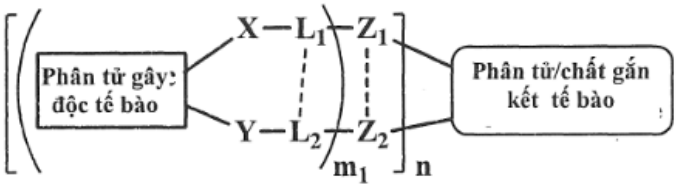

Công thức (I),

trong đó "-----" là liên kết tùy ý; X, Y, Z_1, và Z_2 là nhóm chức; m_1 và n là số nguyên; L_1 và L_2 là nhóm liên kết; các biến số này được mô tả tương ứng trong bản mô tả.

(11) **1-0046878 B**

(15) 09/05/2025
Số Quyết định: 68796/QĐ-SHTT.IP

(45) 25/06/2025 447B

(43) 25/05/2018 362 A

(21) 1-2017-04480

(22) 09/11/2017

(30) 10-2016-0148840 09/11/2016 KR

(51) ***G02F 1/13***; *G01N 21/88; H01L 21/66; G01B 11/16; G01N 21/956*

(73) **SAMSUNG DISPLAY CO., LTD.** (KR)
1, Samsung-ro, Giheung-gu, Yongin-si, Gyeonggi-do, 17113, Republic of Korea

(72) KIM, Min Ji (KR); KIM, Jun-Tae (KR); MUN, Eun Joong (KR); KIM, Hee Chang (KR); OH, Jeong Il (KR); LEE, Min Ji (KR)

(74) Công ty TNHH Tầm nhìn và Liên danh (VISION & ASSOCIATES CO.LTD.)

(54) **HỆ THỐNG KIỂM TRA THIẾT BỊ HIỂN THỊ**

(57) Sáng chế đề cập đến hệ thống kiểm tra thiết bị hiển thị để kiểm tra thiết bị hiển thị bao gồm panen hiển thị và màng bảo vệ được bố trí trên panen hiển thị theo một phương án làm ví dụ của sáng chế bao gồm: bộ phận đỡ để đỡ panen hiển thị; và camera được bố trí cách xa với màng bảo vệ và chụp thiết bị hiển thị từ màng bảo vệ theo hướng của panen hiển thị, trong đó camera có thể chụp màng bảo vệ với tiêu điểm thứ nhất và chụp panen hiển thị với tiêu điểm thứ hai.

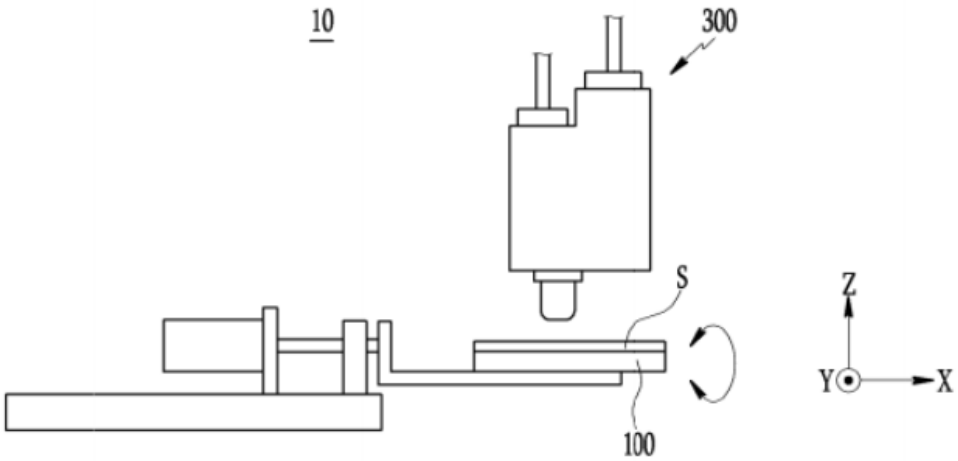

FIG.1

(11) **1-0046879 B**

(15) 09/05/2025
Số Quyết định: 68797/QĐ-SHTT.IP

(45) 25/06/2025 447B

(43) 25/02/2021 395 A

(21) 1-2020-06577

(85) 13/11/2020

(22) 17/04/2019

(86) PCT/CN2019/083034 17/04/2019

(30) 62/659,049 17/04/2018 US
16/265,790 01/02/2019 US

(87) WO2019/201275 24/10/2019

(51) ***H04W 72/04***

(73) **HUAWEI TECHNOLOGIES CO., LTD.** (CN)
Huawei Administration Building, Bantian, Longgang District, Shenzhen, Guangdong 518129, P. R. China

(72) MAAREF, Amine (CA); BALIGH, Mohammadhadi (CA); MA, Jianglei (CA)

(74) Công ty Luật TNHH WINCO (WINCO LAW FIRM)

(54) **PHƯƠNG PHÁP TRUYỀN THÔNG, THIẾT BỊ TRUYỀN THÔNG, HỆ THỐNG TRUYỀN THÔNG VÀ VẬT GHI ĐỌC ĐƯỢC BẰNG MÁY TÍNH**

(57) Sáng chế đề cập đến phương pháp truyền thông, thiết bị truyền thông, hệ thống truyền thông và vật ghi đọc được bằng máy tính. Phương pháp truyền thông này bao gồm các bước: thu, bằng thiết bị người dùng (User Equipment, UE) hoặc thiết bị được sử dụng cho thiết bị UE, thông tin điều khiển liên kết xuống (Downlink Control Information, DCI) thứ nhất để lập lịch biểu truyền thông dữ liệu thứ nhất cho thiết bị UE, thông tin DCI thứ nhất có định dạng thứ nhất là định dạng của thông tin DCI 1_0 cho kênh dùng chung liên kết xuống vật lý (Physical Downlink Shared Channel, PDSCH) và thông tin DCI thứ nhất nằm trong khoảng tìm kiếm riêng cho thiết bị UE có mã kiểm dư vòng (Cyclic Redundancy Check, CRC) được xáo trộn với thông tin nhận dạng (Identifier, ID) của thiết bị UE của thiết bị UE; và thu, bằng thiết bị UE hoặc thiết bị, dữ liệu thứ nhất theo thông tin DCI thứ nhất, dữ liệu thứ nhất được xáo trộn với dãy thứ nhất, và dãy thứ nhất được khởi tạo bằng thông số có thể tạo cấu hình được.

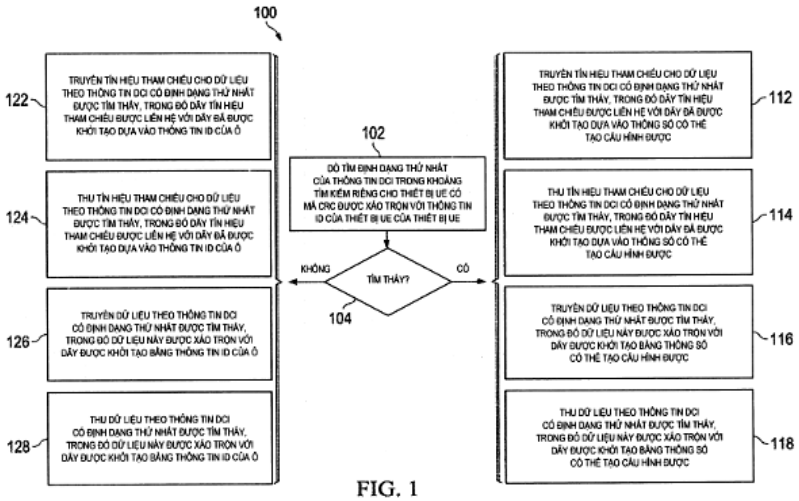

FIG. 1

(11) **1-0046880 B**

(15) 09/05/2025
Số Quyết định: 68799/QĐ-SHTT.IP

(45) 25/06/2025 447B

(43) 25/12/2020 393 A

(21) 1-2020-05543

(85) 28/09/2020

(22) 04/04/2018

(86) PCT/CN2018/082049 04/04/2018

(87) WO2019/191994 10/10/2019

(51) ***H04L 5/00***; *H04W 72/04*

(73) **HUAWEI TECHNOLOGIES CO., LTD.** (CN)
Huawei Administration Building, Bantian, Longgang District, Shenzhen, Guangdong 518129, P. R. China

(72) HUA, Meng (CN); LI, Junchao (CN); JIAO, Shurong (CN)

(74) Công ty Luật TNHH WINCO (WINCO LAW FIRM)

(54) **PHƯƠNG PHÁP, THIẾT BỊ TRUYỀN THÔNG KHÔNG DÂY VÀ VẬT GHI ĐỌC ĐƯỢC BẰNG MÁY TÍNH**

(57) Sáng chế đề cập đến phương pháp, thiết bị hệ thống truyền thông không dây và vật ghi đọc được bằng máy tính. Phương pháp này bao gồm các bước: thu tín hiệu ở tầng cao hơn từ trạm cơ sở chỉ báo hệ số kết hợp liên kết xuống S, trong đó hệ số kết hợp liên kết xuống S tương ứng với S đơn vị thời gian truyền liên tiếp, và mỗi đơn vị thời gian truyền được sử dụng để truyền lặp lại một khối vận chuyển của thiết bị đầu cuối; thu tín hiệu ở tầng vật lý từ trạm cơ sở, trong đó tín hiệu ở tầng vật lý này được sử dụng để lập lịch biểu cho khối vận chuyển của thiết bị đầu cuối và chứa thông tin chỉ báo thứ nhất, và thông tin chỉ báo thứ nhất được sử dụng để chỉ báo rằng một phần tài nguyên trong vùng điều khiển liên kết xuống có thể được sử dụng để truyền khối vận chuyển của thiết bị đầu cuối; và xác định thời gian có hiệu lực của thông tin chỉ báo thứ nhất, trong đó thời gian có hiệu lực là một hoặc nhiều đơn vị thời gian truyền trong số S đơn vị thời gian truyền liên tiếp. Phương pháp, thiết bị, và hệ thống truyền thông không dây được đề xuất theo sáng chế này có thể xác định việc sử dụng phần tài nguyên trong vùng điều khiển liên kết xuống bằng cách đưa vào sử dụng thời gian có hiệu lực của thông tin chỉ báo thứ nhất, làm giảm khả năng xuất hiện nhiễu giữa khối vận chuyển và thông tin điều khiển liên kết xuống theo giải pháp kỹ thuật đã biết, và làm tăng hiệu suất của hệ thống truyền thông.

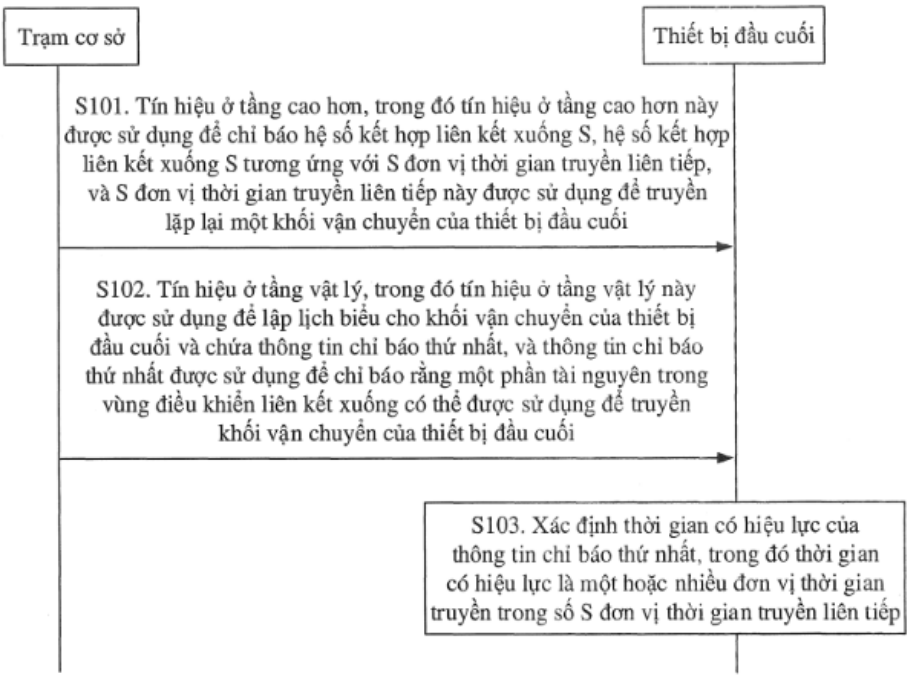
Trạm cơ sở
Thiết bị đầu cuối
S101. Tín hiệu ở tầng cao hơn, trong đó tín hiệu ở tầng cao hơn này được sử dụng để chỉ báo hệ số kết hợp liên kết xuống S, hệ số kết hợp liên kết xuống S tương ứng với S đơn vị thời gian truyền liên tiếp, và S đơn vị thời gian truyền liên tiếp này được sử dụng để truyền lặp lại một khối vận chuyển của thiết bị đầu cuối
S102. Tín hiệu ở tầng vật lý, trong đó tín hiệu ở tầng vật lý này được sử dụng để lập lịch biểu cho khối vận chuyển của thiết bị đầu cuối và chứa thông tin chỉ báo thứ nhất, và thông tin chỉ báo thứ nhất được sử dụng để chỉ báo rằng một phần tài nguyên trong vùng điều khiển liên kết xuống có thể được sử dụng để truyền khối vận chuyển của thiết bị đầu cuối
S103. Xác định thời gian có hiệu lực của thông tin chỉ báo thứ nhất, trong đó thời gian có hiệu lực là một hoặc nhiều đơn vị thời gian truyền trong số S đơn vị thời gian truyền liên tiếp

FIG. 5

(11) **1-0046881 B**
(15) 09/05/2025
Số Quyết định: 68800/QĐ-SHTT.IP
(45) 25/06/2025 447B
(43) 27/01/2023 418 A
(21) 1-2022-07305
(85) 08/11/2022
(22) 09/04/2020
(86) PCT/CN2020/084058 09/04/2020
(87) WO2021/203388 14/10/2021
(51) ***H04W 74/00***; *H04L 5/00*
(73) **NOKIA TECHNOLOGIES OY** (FI)
Karakaari 7, 02610 Espoo, Finland
(72) ROSA, Claudio (IT); LUNTTILA, Timo (FI); TAO, Tao (CN)
(74) Công ty TNHH Tầm nhìn và Liên danh (VISION & ASSOCIATES CO.LTD.)
(54) **PHƯƠNG PHÁP VÀ THIẾT BỊ TRUYỀN THÔNG**

(57) Các phương án làm ví dụ của sáng chế đề cập đến giải pháp để thực hiện hoạt động liên quan đến quy trình nghe trước khi nói (LBT) cho sự truyền dẫn. Theo một khía cạnh, thiết bị xác định khoảng thời gian của khoảng trống giữa điểm kết thúc của sự truyền dẫn thứ nhất cần được truyền bởi thiết bị khác và điểm bắt đầu của phần mở rộng tiền tố vòng trước sự truyền dẫn thứ hai cần được truyền bởi thiết bị. Thiết bị này thực hiện hoạt động liên quan đến quy trình LBT cho sự truyền dẫn thứ hai dựa trên các sự so sánh giữa khoảng thời gian của khoảng trống và nhiều khoảng thời gian ngưỡng liên quan đến nhiều kiểu quy trình LBT. Các phương án làm ví dụ của sáng chế có thể làm tăng hoặc thậm chí tối đa hóa khả năng thành công của các quy trình LBT.

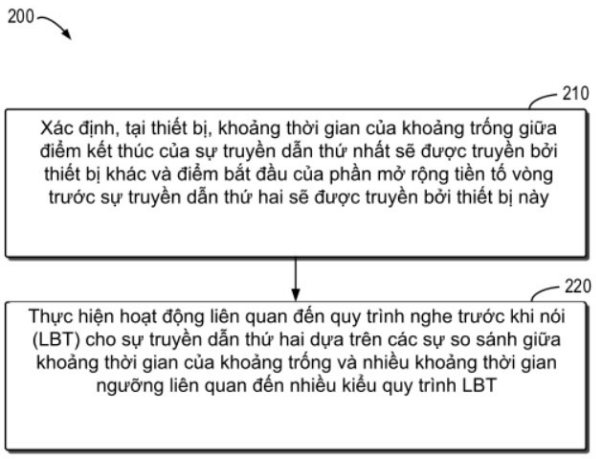

FIG.2

(11) **1-0046882 B**

(15) 09/05/2025
Số Quyết định: 68801/QĐ-SHTT.IP

(45) 25/06/2025 447B

(43) 25/05/2021 398 A

(21) 1-2021-01522

(85) 23/03/2021

(22) 10/09/2019

(86) PCT/CN2019/105053 10/09/2019

(30) 201811052784.7 10/09/2018 CN
201811134766.3 27/09/2018 CN

(87) WO2020/052541 19/03/2020

(51) ***H04W 72/04***

(73) **HUAWEI TECHNOLOGIES CO., LTD.** (CN)
Huawei Administration Building, Bantian, Longgang District, Shenzhen, Guangdong 518129, P. R. China

(72) ZHANG, Fang (CN); WANG, Chengyi (CN); XU, Kai (CN)

(74) Công ty Luật TNHH WINCO (WINCO LAW FIRM)

(54) **PHƯƠNG PHÁP CẤU HÌNH TÀI NGUYÊN MIỀN THỜI GIAN DÀNH CHO THIẾT BỊ MẠNG TRUY NHẬP VÀ THIẾT BỊ DÀNH CHO THIẾT BỊ MẠNG TRUY NHẬP**

(57) Sáng chế đề cập đến phương pháp cấu hình tài nguyên miền thời gian dành cho thiết bị mạng truy nhập và thiết bị dành cho thiết bị mạng truy nhập. Phương pháp này bao gồm các bước: xác định kết quả đo lường kênh của thiết bị đầu cuối; xác định, dựa trên kết quả đo lường kênh, tài nguyên khoảng bảo vệ (guard period, GP) được yêu cầu bởi thiết bị đầu cuối trong khi chuyển vùng đường lên-đường xuống, trong đó tài nguyên GP được yêu cầu bởi thiết bị đầu cuối bao gồm tài nguyên GP thứ nhất; gửi thông tin cấu hình tài nguyên miền thời gian tới thiết bị đầu cuối, trong đó thông tin cấu hình tài nguyên miền thời gian chỉ báo tài nguyên GP; và gửi thông tin chỉ báo tới thiết bị đầu cuối, trong đó thông tin chỉ báo được sử dụng để chỉ báo thiết bị đầu cuối gửi tín hiệu đường lên dựa trên tài nguyên GP thứ hai, và trong đó tài nguyên GP thứ hai là một số hoặc tất cả các tài nguyên miền thời gian khác với tài nguyên GP thứ nhất trong tài nguyên GP được yêu cầu bởi tế bào.

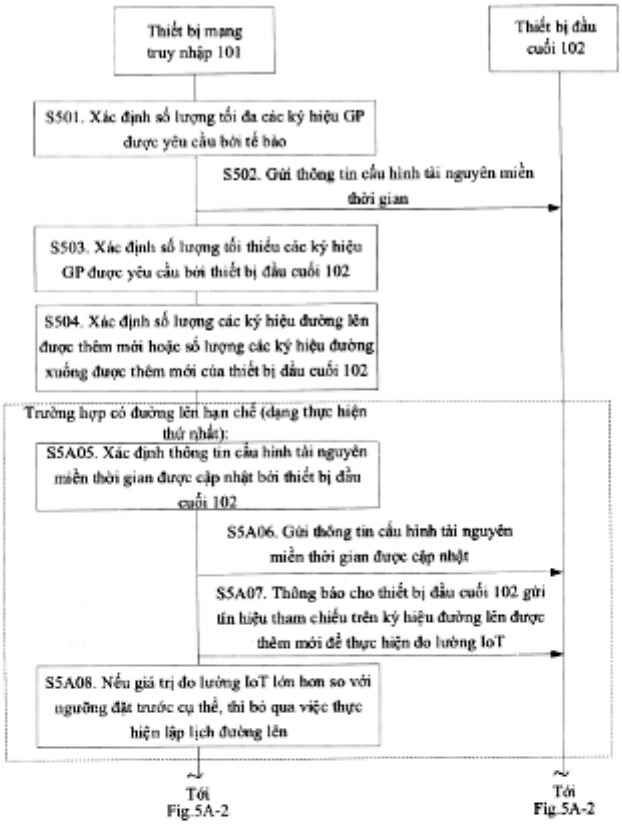

Fig.5A-1

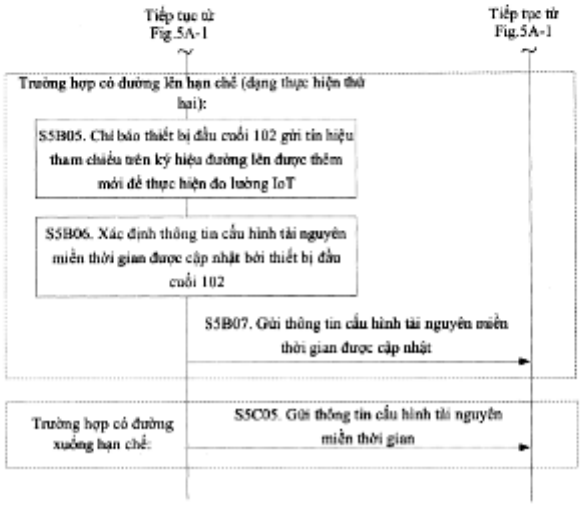

Fig.5A-2

(11) **1-0046883 B**
(15) 09/05/2025
Số Quyết định: 68802/QĐ-SHTT.IP
(45) 25/06/2025 447B
(43) 27/01/2023 418 A
(21) 1-2022-07406
(85) 11/11/2022
(22) 29/03/2021
(86) PCT/KR2021/003867 29/03/2021
(30) 10-2020-0051323 28/04/2020 KR
(87) WO2021/221321 04/11/2021
(51) ***G06K 7/10***
(73) **TENCL** (KR)
102, 6th floor 818, Seolleung-ro, Gangnam-gu, Seoul 06014, Republic of Korea
(72) SON, Joo Hee (KR)
(74) Công ty TNHH Tầm nhìn và Liên danh (VISION & ASSOCIATES CO.LTD.)
(54) **THIẾT BỊ ĐỌC THẺ DÙNG CHO CƠ SỞ VUI CHƠI VÀ THIẾT BỊ VUI CHƠI CÓ THIẾT BỊ NÀY**

(57) Sáng chế đề cập đến thiết bị đọc thẻ dùng cho cơ sở vui chơi được bố trí trên môđun hiển thị để hiển thị hình ảnh và môđun hiển thị, bao gồm đế anten trên đó anten nhận dạng tần số radio được tạo nên, tấm bảo vệ được bố trí trên đế anten, và bộ chứa lưu trữ để chứa môđun hiển thị và đế anten.

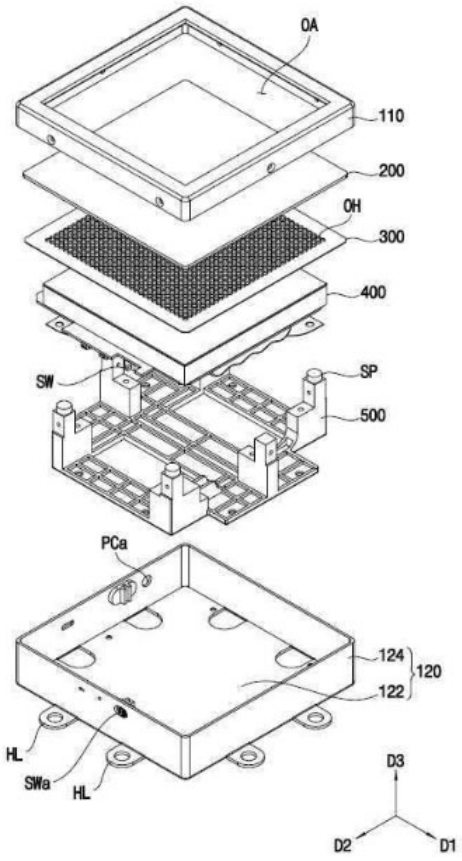

Fig.2

(11) **1-0046884 B**

(15) 09/05/2025
Số Quyết định: 68803/QĐ-SHTT.IP

(45) 25/06/2025 447B

(43) 26/02/2024 431 A

(21) 1-2022-08272

(85) 16/12/2022

(22) 28/12/2021

(86) PCT/JP2021/048761 28/12/2021

(30) 2021-094704 04/06/2021 JP

(87) WO2022/254766 08/12/2022

(51) ***H04L 65/401***; *G06F 3/0481*

(73) **INTERACTIVE SOLUTIONS CORP.** (JP)
1-4-12, Hirakawa-cho, Chiyoda-ku, Tokyo 1020093, Japan

(72) SEKINE Kiyoshi (JP)

(74) Công ty Luật TNHH WINCO (WINCO LAW FIRM)

(54) HỆ THỐNG THÔNG BÁO CHO NGƯỜI CHIA SẺ THÔNG TIN VỀ MỤC TRẢ LỜI ĐƯỢC NHẬP VÀO TRONG LÚC CHIA SẺ MÀN HÌNH

(57) Sáng chế đề cập đến hệ thống mà nhờ đó, khi một mục trả lời trong bảng câu hỏi được nhập vào trên một thiết bị đầu cuối, thông tin về mục câu hỏi tương ứng với mục trả lời được mô tả trên đây được hiển thị trên thiết bị đầu cuối khác. Hệ thống (1) được kết nối với các thiết bị đầu cuối thứ nhất và thứ hai (3, 5). Khi bảng câu hỏi thứ nhất được hiển thị trên màn hình của thiết bị đầu cuối thứ nhất (3) và bảng câu hỏi thứ hai, tương ứng với bảng câu hỏi thứ nhất, được hiển thị trên màn hình của thiết bị đầu cuối thứ hai (5), khi thiết bị đầu cuối thứ hai (5) thu thông tin về một mục trả lời (25) trong bảng câu hỏi thứ hai, hệ thống (1) ra lệnh cho thiết bị đầu cuối thứ nhất (3) hiển thị thông tin về mục câu hỏi (23) tương ứng với một mục trả lời (25).

Fig.1

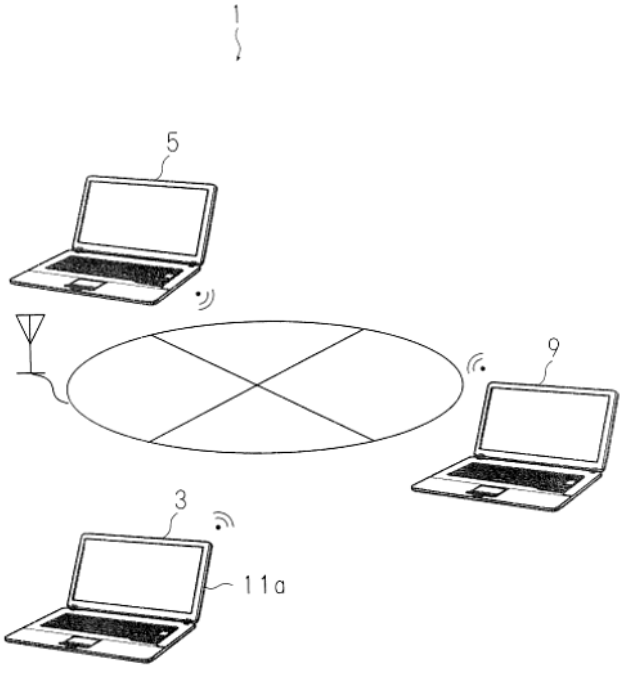

(11) **1-0046885 B**

(15) 09/05/2025
Số Quyết định: 68804/QĐ-SHTT.IP

(45) 25/06/2025 447B

(43) 25/03/2022 408 A

(21) 1-2021-05697

(85) 14/09/2021

(22) 27/02/2020

(86) PCT/FR2020/050394 27/02/2020

(30) 1902659 15/03/2019 FR

(87) WO2020/188172 24/09/2020

(51) ***H04N 19/46***; *H04N 19/597*

(73) **ORANGE** (FR)
111, quai du Président Roosevelt, 92130 Issy-les-Moulineaux, France

(72) JUNG, Joël (FR); BOISSONADE, Patrick (FR)

(74) Công ty TNHH Tầm nhìn và Liên danh (VISION & ASSOCIATES CO.LTD.)

(54) **PHƯƠNG PHÁP VÀ THIẾT BỊ MÃ HÓA VÀ GIẢI MÃ ÍT NHẤT MỘT DÒNG DỮ LIỆU BIỂU DIỄN VIĐEO ĐA KHUNG NHÌN**

(57) Sáng chế đề cập đến phương pháp giải mã ít nhất một dòng dữ liệu biểu diễn video đa khung nhìn, bao gồm ít nhất dữ liệu được mã hóa biểu diễn ít nhất một hình ảnh phụ, bao gồm dữ liệu kết cấu và dữ liệu độ sâu được kết hợp với dữ liệu kết cấu này, hình ảnh phụ bao gồm ít nhất một vùng, được gọi là vùng hữu ích, nhằm được sử dụng để tạo ra ít nhất một hình ảnh của ít nhất một khung nhìn. Chỉ báo được giải mã, biểu thị xem hình ảnh phụ được mã hóa theo phương pháp thứ nhất hay theo phương pháp thứ hai. Khi chỉ báo biểu thị rằng hình ảnh phụ được mã hóa theo phương pháp thứ nhất, thì bản đồ nhị phân được giải mã biểu thị đối với ít nhất một điểm ảnh của hình ảnh phụ xem điểm ảnh này có thuộc về vùng hữu ích hay không. Dữ liệu kết cấu và dữ liệu độ sâu của hình ảnh phụ được giải mã, khi chỉ báo biểu thị rằng hình ảnh phụ được mã hóa theo phương pháp thứ hai, thì dữ liệu độ sâu của hình ảnh phụ này đối với các điểm ảnh nằm ngoài vùng hữu ích bao gồm giá trị độ sâu được giải mã.

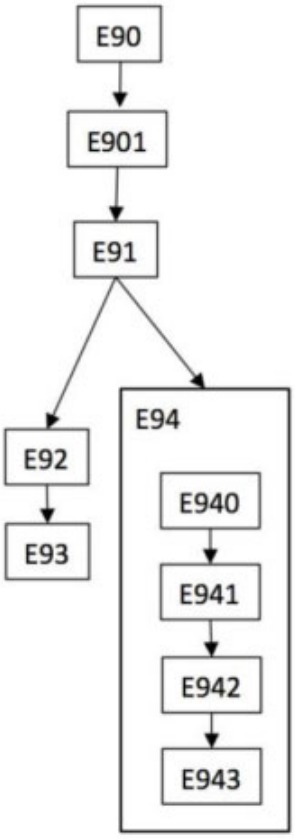

FIG. 9

(11) **1-0046886 B**

(15) 09/05/2025
Số Quyết định: 68806/QĐ-SHTT.IP

(45) 25/06/2025 447B

(43) 25/12/2020 393 A

(21) 1-2020-05787

(85) 09/10/2020

(22) 29/03/2018

(86) PCT/RU2018/000207 29/03/2018

(87) WO2019/190342 03/10/2019

(51) ***H04N 19/523****; H04N 19/80*

(73) **HUAWEI TECHNOLOGIES CO., LTD.** (CN)
Huawei Administration Building, Bantian, Longgang District, Shenzhen, Guangdong 518129, P. R. China

(72) SYCHEV, Maxim Borisovitch (RU); ZHULIKOV, Georgy Aleksandrovich (RU); SOLOVYEV, Timofey Mikhailovich (RU); IKONIN, Sergey Yurievich (RU)

(74) Công ty Luật TNHH WINCO (WINCO LAW FIRM)

(54) **THIẾT BỊ VÀ PHƯƠNG PHÁP XỬ LÝ HÌNH ẢNH, THIẾT BỊ DỰ BÁO LIÊN CẤU TRÚC**

(57) Sáng chế đề cập đến thiết bị xử lý hình ảnh để xác định, dựa vào hình ảnh có nhiều giá trị điểm ảnh của một mảng điểm ảnh (10a-d), giá trị điểm ảnh nội suy của điểm ảnh mục tiêu (12a-c). Thiết bị xử lý hình ảnh này có mạch xử lý được tạo cấu hình để: thu nhận giá trị góc định hướng liên quan đến điểm ảnh mục tiêu (12a-c); chọn cho điểm ảnh mục tiêu (12a-c) nhiều điểm ảnh hỗ trợ nội suy sơ cấp (10a-d) từ mảng điểm ảnh (10a-d) dựa vào vị trí của điểm ảnh mục tiêu (12a-c); xác định các giá trị điểm ảnh của các điểm ảnh hỗ trợ nội suy thứ cấp thứ nhất và thứ hai (11ac, 11bd) dựa vào các giá trị điểm ảnh của các điểm ảnh hỗ trợ nội suy sơ cấp được chọn (10a-d), giá trị góc định hướng (a, b) và vị trí của điểm ảnh mục tiêu (12a-c); và xác định giá trị điểm ảnh nội suy của điểm ảnh mục tiêu (12a-c) dựa vào các giá trị điểm ảnh của các điểm ảnh hỗ trợ nội suy thứ cấp thứ nhất và thứ hai (11ac, 11bd) và vị trí của điểm ảnh mục tiêu (12a-c). Sáng chế còn đề xuất nhiều giải pháp kỹ thuật có lợi.

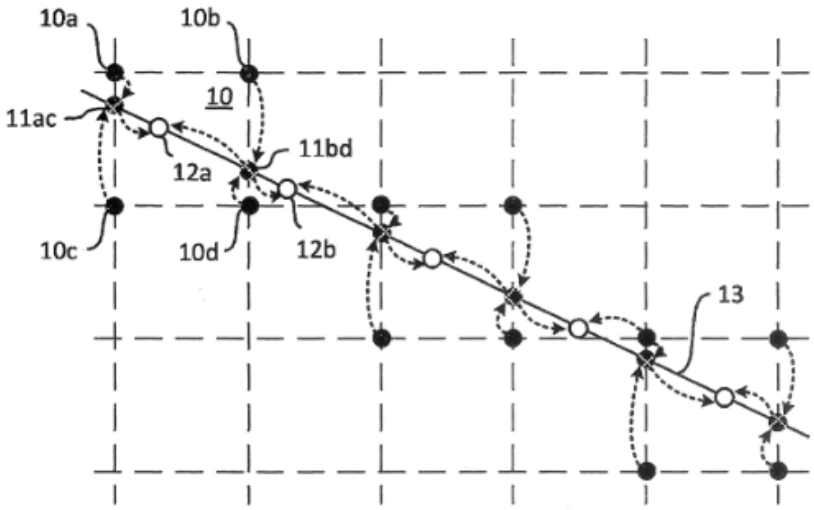

FIG.2

(11) **1-0046887 B**

(15) 09/05/2025
Số Quyết định: 68807/QĐ-SHTT.IP

(45) 25/06/2025 447B

(43) 30/01/2020 382 A

(21) 1-2019-04536

(85) 16/08/2019

(22) 16/01/2018

(86) PCT/US2018/013918 16/01/2018

(30) 62/447,332 17/01/2017 US

(87) WO2018/136440 26/07/2018

(51) ***A61K 39/395****; C07K 16/28; A61P 3/10*

(73) **AMGEN INC.** (US)
One Amgen Center Drive, Thousand Oaks, California 91320, United States of America

(72) CHENG, Yuan (US); NETIROJJANAKUL, Chawita (TH); HOLDER, Jerry Ryan (US); WU, Bin (CN); FALSEY, James R. (US); HERBERICH, Bradley J. (US); SHAM, Kelvin (MY); MIRANDA, Leslie P. (AU); LU, Shu-Chen (US); VENIANT-ELLISON, Murielle M. (US); STANISLAUS, Shanaka (GB); YIE, Junming (US); XU, Jing (US)

(74) Công ty TNHH Tầm nhìn và Liên danh (VISION & ASSOCIATES CO.LTD.)

(54) **CHẾ PHẨM BAO GỒM CÁC CHẤT CHỦ VẬN THỤ THỂ GLP-1 LIÊN HỢP VỚI CÁC CHẤT ĐỐI VẬN CHO THỤ THỂ PEPTIT ỨC CHẾ DẠ DÀY (GIPR)**

(57) Sáng chế mô tả phương pháp điều trị các bệnh và rối loạn chuyển hóa sử dụng chế phẩm chứa protein gắn kết kháng nguyên đặc hiệu với polypeptit GIPR được liên hợp với chất chủ vận thụ thể GLP-1. Theo các phương án khác, bệnh hoặc rối loạn chuyển hóa là bệnh tiểu đường typ 2, bệnh béo phì, rối loạn lipit huyết, tình trạng tăng lượng glucoza, tình trạng tăng lượng insulin và bệnh thần kinh do tiểu đường. Theo các phương án nhất định, chế phẩm chứa kháng thể hoặc đoạn kháng nguyên chức năng của nó có chứa xyxtein ở một hoặc nhiều (các) vị trí liên hợp trong đó chất chủ vận thụ thể GLP-1 được liên hợp với kháng thể hoặc đoạn kháng nguyên chức năng của nó qua mạch bên của gốc xyxtein.

(11) **1-0046888 B**

(15) 09/05/2025
Số Quyết định: 68808/QĐ-SHTT.IP

(45) 25/06/2025 447B

(43) 27/07/2020 388 A

(21) 1-2020-01356

(85) 09/03/2020

(22) 10/08/2018

(86) PCT/CN2018/100084 10/08/2018

(30) 201710687765.0 11/08/2017 CN

(87) WO2019/029734 14/02/2019

(51) ***H04W 72/04***; *H04L 5/00*

(73) **HUAWEI TECHNOLOGIES CO., LTD.** (CN)
Huawei Administration Building, Bantian, Longgang District, Shenzhen, Guangdong 518129, P. R. China

(72) ZHANG, Xu (CN); XUE, Lixia (CN)

(74) Công ty Luật TNHH WINCO (WINCO LAW FIRM)

(54) **PHƯƠNG PHÁP VÀ THIẾT BỊ TRUYỀN THÔNG**

(57) Sáng chế đề cập tới phương pháp và thiết bị truyền thông. Phương pháp theo sáng chế bao gồm các bước: xác định, bởi thiết bị mạng, kênh điều khiển liên kết xuống vật lý, trong đó kênh điều khiển liên kết xuống vật lý có ít nhất một phần tử kênh điều khiển (CCE: Control Channel Element), ít nhất một CCE này được thiết lập ánh xạ với tập hợp bó REG, tập hợp bó REG có N nhóm REG là rời rạc trong miền tần số, từng nhóm REG có nhiều khối tài nguyên vật lý liên tiếp trong miền tần số, N nhỏ hơn M, M là số lượng của các nhóm REG có trong tập hợp tài nguyên điều khiển, và cả N và M là các số nguyên dương; và gửi, bởi thiết bị mạng, thông tin điều khiển liên kết xuống bằng cách sử dụng kênh điều khiển liên kết xuống vật lý. Bằng cách sử dụng phương pháp và thiết bị theo sáng chế, mức độ phân đoạn của tập hợp tài nguyên điều khiển có thể được giảm bớt, và tỷ lệ sử dụng tài nguyên có thể được cải thiện.

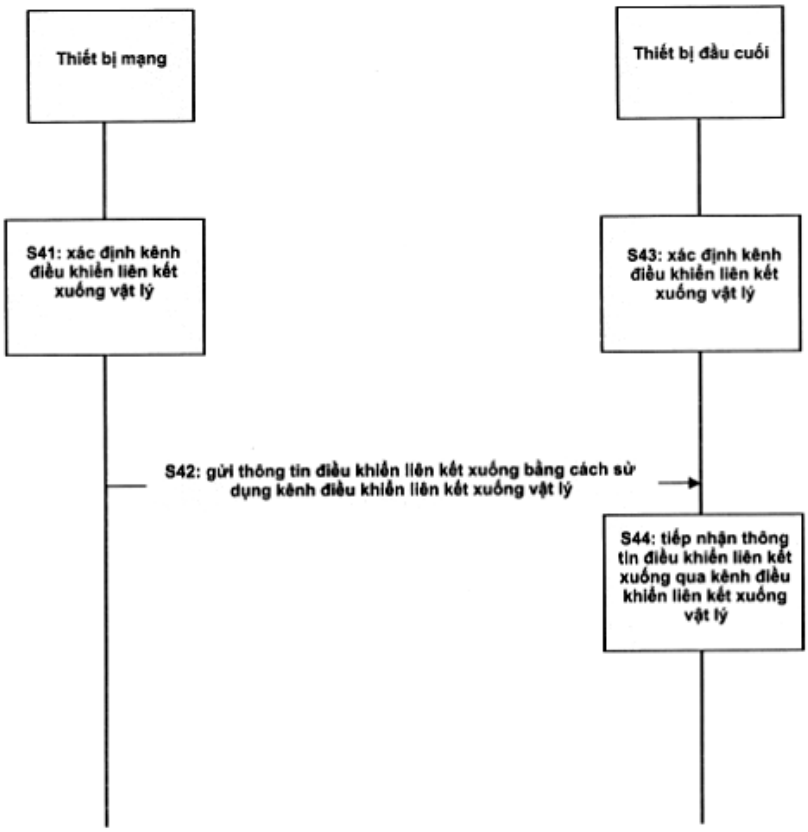
Thiết bị mạng
Thiết bị đầu cuối
S41: xác định kênh điều khiển liên kết xuống vật lý
S43: xác định kênh điều khiển liên kết xuống vật lý
S42: gửi thông tin điều khiển liên kết xuống bằng cách sử dụng kênh điều khiển liên kết xuống vật lý
S44: tiếp nhận thông tin điều khiển liên kết xuống qua kênh điều khiển liên kết xuống vật lý

Fig.4

(11) **1-0046889 B**

(15) 09/05/2025
Số Quyết định: 68812/QĐ-SHTT.IP

(45) 25/06/2025 447B

(43) 25/07/2019 376 A

(21) 1-2019-00068

(22) 04/01/2019

(30) 10-2018-0008077 23/01/2018 KR

(51) ***H01L 51/56***

(73) **SAMSUNG DISPLAY CO., LTD.** (KR)
1, Samsung-ro, Giheung-gu, Yongin-si, Gyeonggi-do, Republic of Korea

(72) Jung Hun NOH (KR); Yi Joon AHN (KR); Myung Im KIM (KR); Keun Kyu SONG (KR); Jae Woo IM (KR)

(74) Công ty TNHH Tầm nhìn và Liên danh (VISION & ASSOCIATES CO.LTD.)

(54) **THIẾT BỊ HIỂN THỊ**

(57) Sáng chế đề cập đến thiết bị hiển thị bao gồm panen hiển thị, thiết bị âm thanh rung được bố trí bên dưới panen hiển thị, tấm panen phía dưới được bố tríliền kề với thiết bị âm thanh rung bên dưới panen hiển thị và bao gồm lớp chức năng và lớp ghép dưới cùng được bố trí trên bề mặt phía dưới của lớp chức năng, và giá đỡ được bố trí bên dưới thiết bị âm thanh rung và tấm panen phía dưới và được ghép với lớp ghép dưới cùng, trong đó lớp ghép dưới cùng làm lộ ra một phần bề mặt phía dưới của lớp chức năng, không gian tách biệt được xác định giữa giá đỡ và bề mặt phía dưới của lớp chức năng trong đó lớp ghép dưới cùng được lộ ra, và không gian tách biệt được nối một phần với thiết bị âm thanh rung.

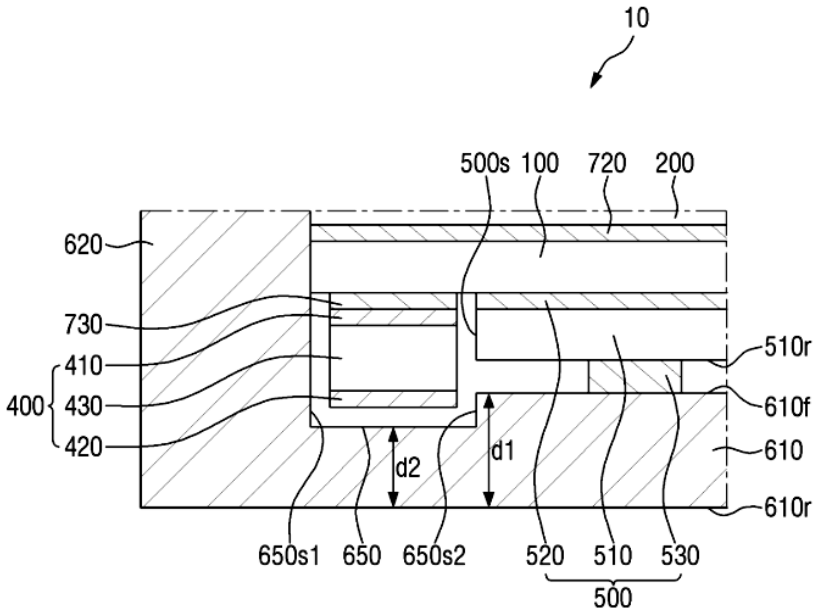

FIG. 4

(11) **1-0046890 B**

(15) 09/05/2025
Số Quyết định: 68817/QĐ-SHTT.IP

(45) 25/06/2025 447B

(43) 25/08/2022 413 A

(21) 1-2022-02133

(85) 05/04/2022

(22) 07/10/2020

(86) PCT/IN2020/050862 07/10/2020

(30) 201921040614 07/10/2019 IN

(87) WO2021/070197 15/04/2021

(51) ***B32B 27/32****; C08L 23/04*

(73) **EPL LIMITED** (IN)
Top Floor, Times Tower, Kamala City, Senapati Bapat Marg, Lower Parel, Mumbai 400013, India

(72) NAIR, Hariharan Krishnan (IN)

(74) Công ty TNHH Tầm nhìn và Liên danh (VISION & ASSOCIATES CO.LTD.)

(54) **MÀNG NHIỀU LỚP VÀ QUY TRÌNH SẢN XUẤT MÀNG NHIỀU LỚP NÀY**

(57) Sáng chế đề cập đến màng nhiều lớp bao gồm: (a) ít nhất một lớp in (102); (b) ít nhất một lớp liên kết (104); (c) ít nhất một lớp liên kết thứ hai (108); và (d) ít nhất một lớp chất làm kín (110), trong đó màng nhiều lớp bao gồm ít nhất một polyetylen có phần trăm trọng lượng nằm trong khoảng từ 80 đến 95% so với màng nhiều lớp, và khối lượng riêng nằm trong khoảng từ 0,941 đến 0,99 mg/cm^3. Sáng chế cũng đề cập đến quy trình sản xuất màng nhiều lớp.

(11) **1-0046891 B**

(15) 09/05/2025
Số Quyết định: 68819/QĐ-SHTT.IP

(45) 25/06/2025 447B

(43) 25/07/2018 364 A

(21) 1-2018-01235

(85) 26/03/2018

(22) 21/10/2016

(86) PCT/KR2016/011901 21/10/2016

(30) 10-2015-0147271 22/10/2015 KR

(87) WO2017/069562 27/04/2017

(51) ***G06F 3/0488***; *G06F 3/0484; G06F 3/0346; G06F 3/0481*

(73) **SAMSUNG ELECTRONICS CO., LTD.** (KR)
129, Samsung-ro, Yeongtong-gu, Suwon-si, Gyeonggi-do 16677, Republic of Korea

(72) OH, Saeah (KR); KIM, Suhyun (KR); NAMGOONG, Boram (KR); JUNG, Hayoul (KR); GOO, Jamin (KR); KIM, Kiwon (KR); KIM, Eunyoung (KR); PARK, Sangil (KR); PARK, Jeheon (KR); SAGONG, Jin (KR); YOU, Seonghoon (KR); LEE, Dongkyu (KR); CHO, Youngha (KR); CHOI, Jinchul (KR); YEO, Junghee (KR)

(74) Công ty Luật TNHH WINCO (WINCO LAW FIRM)

(54) **THIẾT BỊ ĐIỆN TỬ CÓ MÀN HÌNH DẠNG CONG VÀ PHƯƠNG PHÁP HIỂN THỊ CỦA THIẾT BỊ NÀY**

(57) Sáng chế đề cập tới thiết bị điện tử có màn hình dạng cong và phương pháp hiển thị của thiết bị này. Thiết bị điện tử theo sáng chế có màn hình dạng cong, bộ cảm biến, và bộ xử lý. Màn hình dạng cong có vùng hiển thị mặt trước, vùng hiển thị mặt bên, và vùng hiển thị mặt sau lần lượt tương ứng với mặt trước, mặt bên, và mặt sau của thiết bị điện tử. Bộ cảm biến phát hiện chuyển động của thiết bị điện tử. Nếu một sự kiện xảy ra trong khi nội dung được hiển thị ở vùng hiển thị mặt trước, bộ xử lý điều khiển màn hình dạng cong để hiển thị một đối tượng đồ họa tương ứng với sự kiện ở vùng hiển thị mặt trước, và điều khiển màn hình dạng cong để hiển thị màn hiển thị thứ nhất tương ứng với đối tượng đồ họa ở vùng hiển thị mặt sau dựa trên chuyển động phát hiện được của thiết bị điện tử.

Fig.13

Bắt đầu
Hiển thị nội dung ở vùng hiển thị mặt trước
1301
Hiển thị đối tượng đồ họa tương ứng với sự kiện ở vùng hiển thị mặt trước nhằm đáp lại sự kiện xuất hiện
1302
Phát hiện chuyển động của thiết bị điện tử
1303
Hiển thị màn hiển thị thứ nhất tương ứng với đối tượng đồ họa ở vùng hiển thị mặt sau dựa trên chuyển động phát hiện được của thiết bị điện tử
1304
Kết thúc

(11) **1-0046892 B**

(15) 09/05/2025
Số Quyết định: 68820/QĐ-SHTT.IP

(45) 25/06/2025 447B

(43) 25/06/2021 399 A

(21) 1-2021-02187

(85) 20/04/2021

(22) 03/09/2019

(86) PCT/KR2019/011326 03/09/2019

(30) 10-2018-0113869 21/09/2018 KR

(87) WO2020/060070 26/03/2020

(51) ***G06F 3/16***; *G06F 9/44*; *G06F 3/01*

(73) **SAMSUNG ELECTRONICS CO., LTD.** (KR)
129, Samsung-ro, Yeongtong-gu, Suwon-si, Gyeonggi-do, 16677, Republic of Korea

(72) CHOI, Songah (KR); BOO, Youngjong (KR)

(74) Công ty TNHH Tầm nhìn và Liên danh (VISION & ASSOCIATES CO.LTD.)

(54) **THIẾT BỊ ĐIỆN TỬ VÀ PHƯƠNG PHÁP ĐIỀU KHIỂN THIẾT BỊ NÀY**

(57) Thiết bị điện tử bao gồm bộ lưu trữ, và bộ xử lý để xác định danh mục tương ứng với từ khóa liên quan đến nội dung của màn hình kết xuất, để thu được lịch sử sử dụng của ít nhất một ứng dụng tương ứng với danh mục được xác định, và để cung cấp, dựa vào lịch sử sử dụng, thông tin hướng dẫn để hướng dẫn người dùng chọn một trong số ít nhất một ứng dụng để thực thi bởi thiết bị điện tử này.

FIG.2

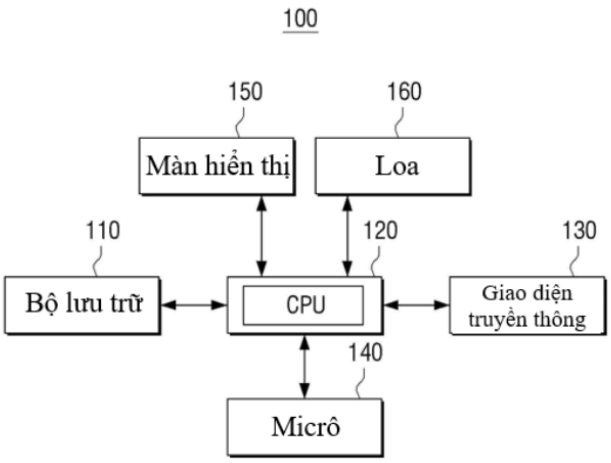

(11) **1-0046893 B**

(15) 09/05/2025
Số Quyết định: 68821/QĐ-SHTT.IP

(45) 25/06/2025 447B

(43) 26/04/2021 397 A

(21) 1-2021-00555

(85) 02/02/2021

(22) 04/07/2019

(86) PCT/CN2019/094651 04/07/2019

(30) 201810887249.7 06/08/2018 CN

(87) WO2020/029725 13/02/2020

(51) ***H04W 72/04***

(73) **HUAWEI TECHNOLOGIES CO., LTD.** (CN)
Huawei Administration Building, Bantian, Longgang District, Shenzhen, Guangdong 518129, P. R. China

(72) GUAN, Peng (CN); CHEN, Lei (CN); ZHANG, Xi (CN)

(74) Công ty Luật TNHH WINCO (WINCO LAW FIRM)

(54) PHƯƠNG PHÁP TRUYỀN THÔNG KHÔNG DÂY VÀ THIẾT BỊ TRUYỀN THÔNG

(57) Sáng chế đề cập tới phương pháp truyền thông không dây và thiết bị truyền thông nhằm trợ giúp việc cải thiện chất lượng truyền tín hiệu. Phương pháp theo sáng chế bao gồm các bước: thiết bị đầu cuối tiếp nhận, trên CC thứ nhất, thông tin chỉ báo thứ nhất từ thiết bị mạng, trong đó thông tin chỉ báo thứ nhất được sử dụng để chỉ báo BWP để truyền tín hiệu liên kết xuống và CC thứ hai mà BWP thuộc về; thiết bị đầu cuối và thiết bị mạng xác định riêng biệt mối tương quan thiết lập ánh xạ thứ nhất trong các mối tương quan thiết lập ánh xạ thu được từ trước dựa trên CC thứ hai và BWP, trong đó mối tương quan thiết lập ánh xạ thứ nhất được sử dụng để chỉ báo tương ứng giữa ít nhất một trạng thái TCI và ít nhất một giá trị TCI, và thiết bị đầu cuối và thiết bị mạng có thể xác định trạng thái TCI dựa trên mối tương quan thiết lập ánh xạ thứ nhất và TCI.

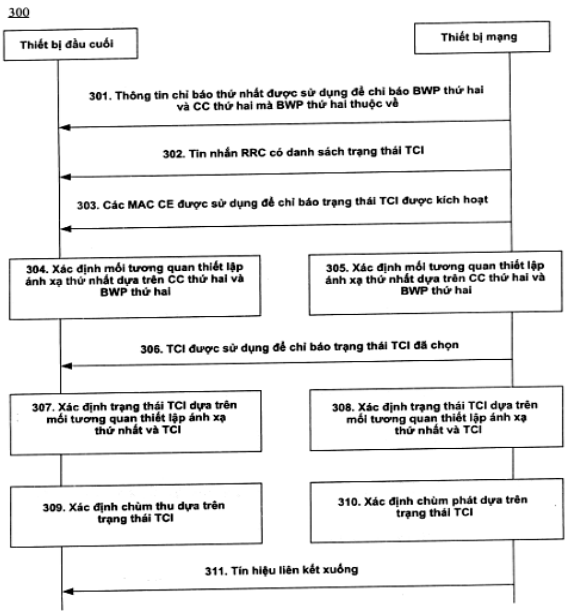

Fig.5

(11) **1-0046894 B**

(15) 09/05/2025
Số Quyết định: 68831/QĐ-SHTT.IP

(45) 25/06/2025 447B

(43) 26/07/2021 400 A

(21) 1-2021-02562

(85) 07/05/2021

(22) 14/10/2019

(86) PCT/IB2019/058745 14/10/2019

(30) 62/745,619 15/10/2018 US

(87) WO2020/079567 23/04/2020

(51) ***G06T 7/00***; *G06T 7/33*

(73) **3M INNOVATIVE PROPERTIES COMPANY** (US)
3M Center, Post Office Box 33427, Saint Paul, Minnesota 55133-3427, United States of America

(72) FLOEDER, Steven P. (US); MASTERMAN, James A. (US); YU, Xin (US); ROWEKAMP, Nathaniel S. (US); ADOLF, Jeffrey P. (US)

(74) Công ty TNHH Tầm nhìn và Liên danh (VISION & ASSOCIATES CO.LTD.)

(54) **HỆ THỐNG VÀ PHƯƠNG PHÁP XÁC ĐỊNH CHẤT LƯỢNG CỦA MỖI PHẦN TẤM TRONG SỐ CÁC PHẦN TẤM, VÀ THIẾT BỊ XỬ LÝ**

(57) Sáng chế đề cập đến hệ thống và phương pháp xác định chất lượng của mỗi phần tấm trong số các phần tấm. Hệ thống xác định chất lượng của mỗi phần tấm trong số các phần tấm này bao gồm cơ cấu kiểm tra bao gồm ít nhất một cơ cấu chụp ảnh, ít nhất một cơ cấu chụp ảnh này được tạo kết cấu để chụp hình ảnh tham chiếu của phần tấm. Ngoài ra, hệ thống này có thể còn bao gồm thiết bị xử lý được tạo kết cấu để nhận biết ít nhất một điểm sơ cấp trong hình ảnh tham chiếu và nhận biết ít nhất một điểm thứ cấp trong hình ảnh mặt nạ. Thiết bị xử lý này có thể biến đổi hình ảnh mặt nạ dựa vào ít nhất một điểm sơ cấp và ít nhất một điểm thứ cấp. Thiết bị xử lý này có thể áp dụng hình ảnh mặt nạ được biến đổi vào hình ảnh tham chiếu để nhận biết vùng kiểm tra bên trong hình ảnh tham chiếu này, xử lý vùng kiểm tra của hình ảnh tham chiếu để xác định chất lượng của phần tấm, và xuất ra thông tin biểu thị chất lượng của phần tấm này. Ngoài ra, sáng chế cũng đề cập đến thiết bị xử lý.

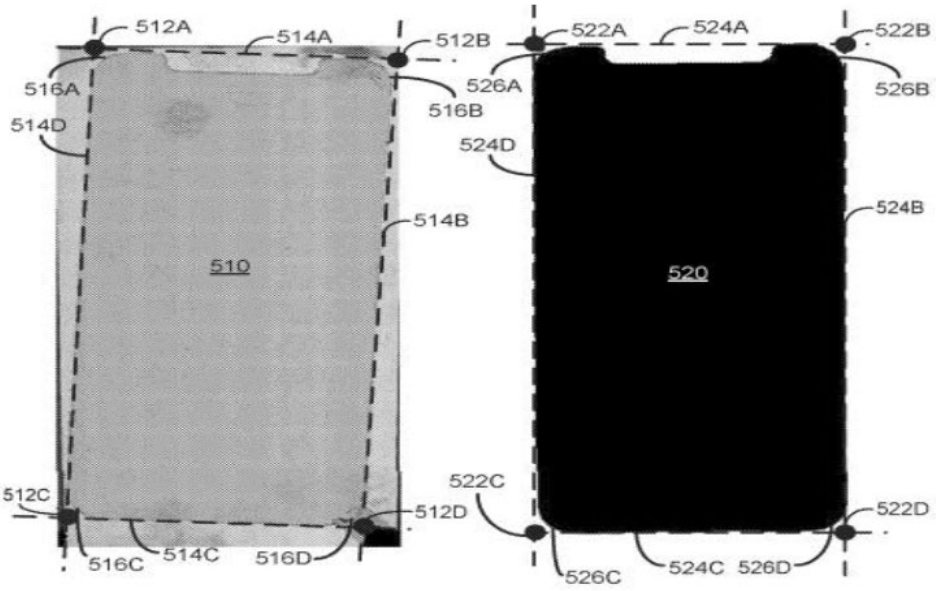
512A
514A
512B
516A
516B
514D
514B
510
512C
512D
516C
514C
516D
522A
524A
522B
526A
526B
524D
524B
520
522C
522D
526C
524C
526D

FIG.5

(11) **1-0046895 B**

(15) 09/05/2025
Số Quyết định: 68832/QĐ-SHTT.IP

(45) 25/06/2025 447B

(43) 26/09/2022 414 A

(21) 1-2022-04429

(85) 13/07/2022

(22) 09/06/2020

(86) PCT/CN2020/095077 09/06/2020

(30) 201911310683.X 18/12/2019 CN

(87) WO2021/120542 24/06/2021

(51) ***C23C 14/22***; *H01L 21/683; C23C 14/50; C23C 14/12*

(67) 2-2022-00301

(73) **JIANGSU FAVORED NANOTECHNOLOGY CO., LTD.** (CN)
No.182 East Loop, Yuqi Industry Park, Huishan District, Wuxi, Jiangsu 214000, P.R. China

(72) ZONG, Jian (CN)

(74) Công ty Luật TNHH WINCO (WINCO LAW FIRM)

(54) **THIẾT BỊ PHỦ VÀ PHƯƠNG PHÁP PHỦ**

(57) Sáng chế đề cập đến thiết bị phủ và phương pháp phủ. Thiết bị phủ này bao gồm khoang phản ứng, khung đỡ, nguồn giải phóng monome và nguồn kích thích plasma. Khung đỡ có vùng đỡ để đỡ nền. Nguồn giải phóng monome có cửa nạp giải phóng để đưa vào vật liệu tạo lớp phủ sao cho vật liệu này đi vào khoang phản ứng. Nguồn kích thích plasma được bố trí để hoạt hóa vật liệu tạo lớp phủ, và vùng đỡ của khung đỡ được bố trí giữa nguồn giải phóng monome và nguồn kích thích plasma, sao cho lớp phủ được tạo ra đồng đều trên bề mặt của nền, và tốc độ lắng phủ được gia tăng.

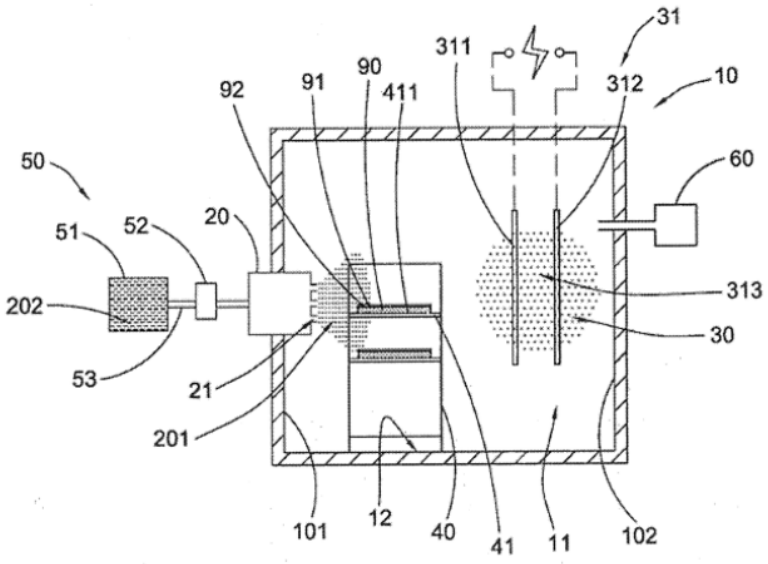

FIG.2B

(11) **1-0046896 B**

(15) 09/05/2025
Số Quyết định: 68853/QĐ-SHTT.IP

(45) 25/06/2025 447B

(43) 25/04/2022 409 A

(21) 1-2021-06536

(85) 18/10/2021

(22) 27/05/2019

(86) PCT/KR2019/006295 27/05/2019

(30) 10-2019-0048898 26/04/2019 KR

(87) WO2020/218668 29/10/2020

(51) ***A47L 13/254***; *A47L 13/256*

(76) **KIM, JE HUN** (KR)
7, Jungheung-ro 9-gil, Dalseo-gu Daegu 42817, Republic of Korea

(74) Công ty Luật TNHH WINCO (WINCO LAW FIRM)

(54) **CÂY LAU NHÀ ĐA NĂNG**

(57) Sáng chế đề cập tới cây lau nhà đa năng được làm thích ứng để có các bộ phận nối, tấm đế được nối quay được bằng trục với các bộ phận nối, và chi tiết đàn hồi được nối với các bộ phận nối và tấm đế để cho phép tấm đế có thể được duy trì song song với các bộ phận nối nhờ lực phục hồi đàn hồi được tạo ra từ đó, vì thế người dùng có thể đưa tấm đế có gắn miếng giẻ lau vào tiếp xúc sát với sàn, tường, trần nhà, hoặc vị trí tương tự, bằng cách sử dụng lực nhỏ, và khi người dùng di chuyển tấm đế có gắn miếng giẻ lau từ phần ranh giới giữa sàn và tường hoặc giữa tường và trần nhà tới sàn, tường, hoặc trần nhà, tấm đế có thể được quay nhờ lực phục hồi đàn hồi của chi tiết đàn hồi để nhanh chóng trở thành tiếp xúc sát với sàn, tường, hoặc trần nhà, nhờ đó cho phép người dùng có thể di chuyển theo cách thuận tiện tấm đế ra khỏi phần ranh giới của sàn, tường, trần nhà, hoặc vị trí tương tự, mà không cần nhấc tấm đế ra khỏi đó.

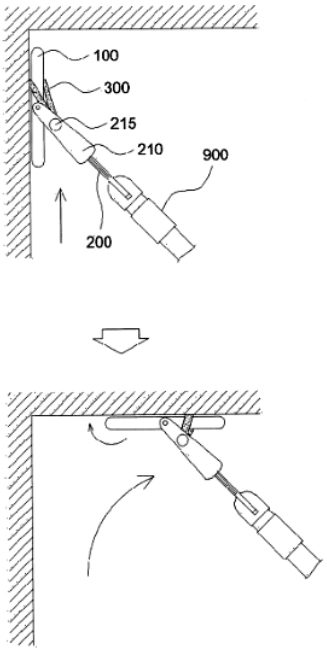

Fig.5

(11) **1-0046897 B**

(15) 09/05/2025
Số Quyết định: 68894/QĐ-SHTT.IP

(45) 25/06/2025 447B

(43) 25/05/2022 410 A

(21) 1-2022-00515

(85) 24/01/2022

(22) 03/07/2020

(86) PCT/JP2020/026117 03/07/2020

(30) 2019-124851 03/07/2019 JP

(87) WO2021/002447 07/01/2021

(51) ***B24B 49/16****; H01L 21/304; B24B 37/08; B24B 49/10*

(73) **TOYO KOHAN CO., LTD.** (JP)
18-1, Higashi-Gotanda 2-Chome, Shinagawa-ku, Tokyo 1418260, Japan

(72) KITAMOTO Hideo (JP); FUJII Hirofumi (JP); SHIOMICHI Yukimasa (JP); SUGIMURA Osamu (JP)

(74) Công ty TNHH Tầm nhìn và Liên danh (VISION & ASSOCIATES CO.LTD.)

(54) **HỆ THỐNG ĐIỀU KHIỂN CHO THIẾT BỊ ĐÁNH BÓNG HAI MẶT, THIẾT BỊ ĐIỀU KHIỂN VÀ PHƯƠNG PHÁP SẢN XUẤT NỀN**

(57) Sáng chế đề xuất hệ thống điều khiển thiết bị đánh bóng hai mặt mà có thể điều khiển một cách nhanh chóng độ phẳng của nền với độ chính xác cao bằng cách kiểm soát các điều kiện đánh bóng, thiết bị điều khiển, và phương pháp sản xuất nền. Theo sáng chế, với hệ thống điều khiển thiết bị đánh bóng hai mặt (10) được làm thích ứng để cho phép đối tượng đánh bóng W nằm xen giữa tấm mặt trên (21) và tấm mặt dưới (32) và xoay tấm mặt trên và tấm mặt dưới, nhờ đó đánh bóng mặt đỉnh 30a và mặt đáy 30b của đối tượng đánh bóng W, mỗi trong số lượng công việc mặt đỉnh PT (Ws) được yêu cầu để đánh bóng mặt đỉnh 30a và lượng công việc mặt đáy PB (Ws) được yêu cầu để đánh bóng mặt đáy 30b được tính toán, và sau đó, các điều kiện đánh bóng được kiểm soát nhờ đó cho phép sự chênh lệch giữa lượng công việc mặt đỉnh PT và lượng công việc mặt đáy PB được tính toán nằm trong khoảng định trước.

Fig. 4

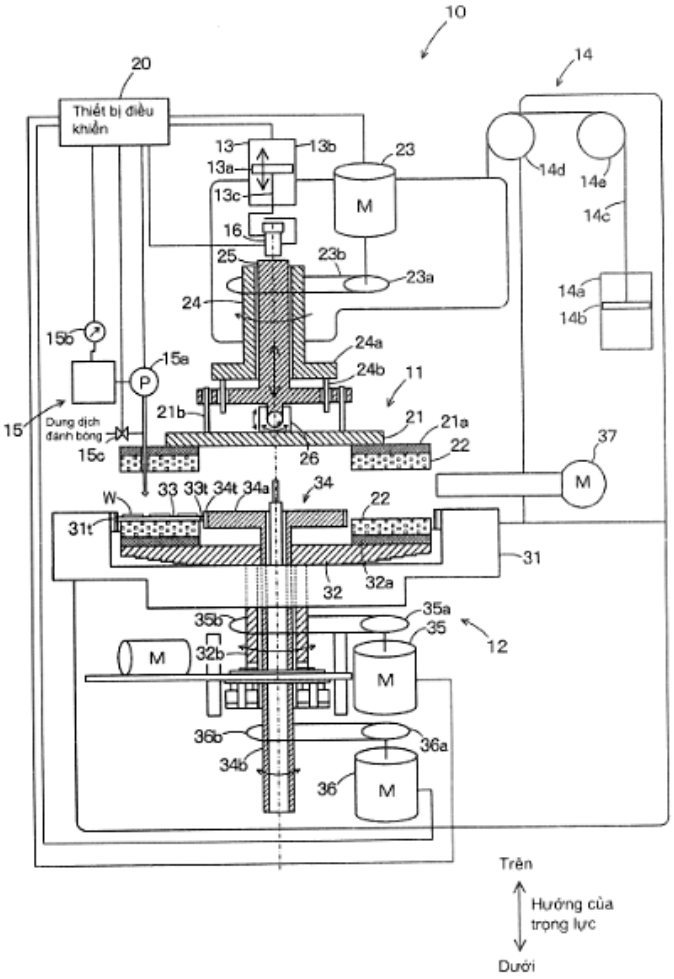
10
20
Thiết bị điều khiển
14
13
13a
13c
13b
23
M
14d
14e
14c
16
25
23b
23a
24
14a
14b
15b
15a
P
24a
24b
11
15
Dung dịch đánh bóng
15c
21b
21
21a
22
26
37
M
W
33
33t
34t
34a
34
22
31t
31
32
32a
35b
35a
35
12
M
32b
M
36b
36a
34b
36
M
Trên
Hướng của trọng lực
Dưới

(11) **1-0046898 B**

(15) 09/05/2025
Số Quyết định: 68895/QĐ-SHTT.IP

(45) 25/06/2025 447B

(43) 26/10/2020 391 A

(21) 1-2020-01000

(85) 24/02/2020

(22) 30/07/2018

(86) PCT/US2018/044449 30/07/2018

(30) 62/539,527 31/07/2017 US

(87) WO2019/027935 07/02/2019

(51) ***C07K 16/28***; *A61K 39/395; A61K 45/06; G01N 33/566; C12N 15/11; C12N 15/63; A61K 39/00; A61P 37/04*

(73) **TRISHULA THERAPEUTICS, INC.** (US)
2268 Westborough Boulevard, Suite 302 #263, South San Francisco, California 94080, United States of America

(72) SOROS, Vanessa (US); KOVALENKO, Maria (US); CORBIN, John (US); BEERS, Courtney (US); WIDBOOM, Paul Fredrick (US); WARFIELD, Joseph Robert (US)

(74) Công ty TNHH Tầm nhìn và Liên danh (VISION & ASSOCIATES CO.LTD.)

(54) **PHÂN TỬ KHÁNG THỂ ĐƯỢC PHÂN LẬP CÓ KHẢ NĂNG LIÊN KẾT VỚI CD39 CỦA NGƯỜI, AXIT NUCLEIC ĐƯỢC PHÂN LẬP MÃ HÓA PHÂN TỬ KHÁNG THỂ ĐƯỢC PHÂN LẬP VÀ PHƯƠNG PHÁP SẢN XUẤT PHÂN TỬ KHÁNG THỂ ĐƯỢC PHÂN LẬP**

(57) Sáng chế đề cập đến phân tử kháng thể được phân lập có khả năng liên kết với CD39 của người, axit nucleic được phân lập mã hoá phân tử kháng thể được phân lập và phương pháp sản xuất phân tử kháng thể được phân lập.

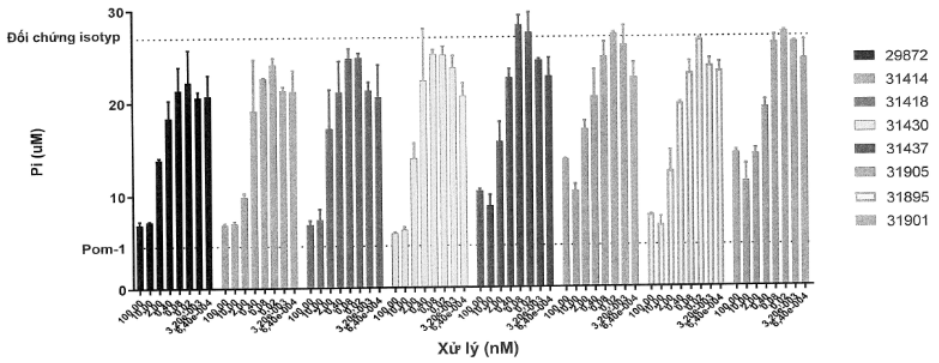

FIG.11

(11) **1-0046899 B**

(15) 09/05/2025
Số Quyết định: 68896/QĐ-SHTT.IP

(45) 25/06/2025 447B

(43) 25/03/2020 384 A

(21) 1-2019-04848

(22) 03/09/2019

(30) 201821441784.1 04/09/2018 CN

(51) ***F16L 21/06***; *F16L 33/10; F16B 2/06*

(76) **CHIEN-TING LIN** (US)
12704 Marquardt Ave., Santa Fe Springs, CA 90670, USA

(74) Công ty Luật TNHH WINCO (WINCO LAW FIRM)

(54) **KHỚP NỐI**

(57) Sáng chế đề cập đến khớp nối để bọc trên vật thể bao gồm: phần thân thứ nhất có phần tiếp nhận thứ nhất, trong đó phần tiếp nhận thứ nhất có khía thứ nhất, và khía thứ nhất được cung cấp với chi tiết cố định thứ nhất; phần thân thứ hai được ghép nối với phần thân thứ nhất; và rãnh thứ nhất, trong đó một đầu của rãnh thứ nhất được bố trí ở vị trí liền kề giữa khía thứ nhất và phần thân thứ hai, và đầu còn lại của rãnh thứ nhất kéo dài tới vị trí dọc theo mép ngoài của phần nối giữa phần thân thứ nhất và phần thân thứ hai, và rãnh thứ nhất được tách rời khỏi phần tiếp nhận thứ nhất bởi thành mỏng thứ nhất; trong đó một đầu của vật thể xuyên qua phần tiếp nhận thứ nhất, và khía thứ nhất được ép bởi chi tiết cố định thứ nhất sao cho rãnh thứ nhất được làm gãy khúc dọc theo thành mỏng thứ nhất để tạo thành khe hở gãy khúc thứ nhất và phần thân thứ nhất được tách rời một phần khỏi phần thân thứ hai và phạm vi thay đổi của chiều rộng của khía thứ nhất không bị giới hạn bởi phần thân thứ hai, và khía thứ nhất được ép và siết chặt bởi chi tiết cố định thứ nhất, và chiều rộng của khía thứ nhất trở nên hẹp sao cho phần thân thứ nhất và vật thể được cố định với nhau.

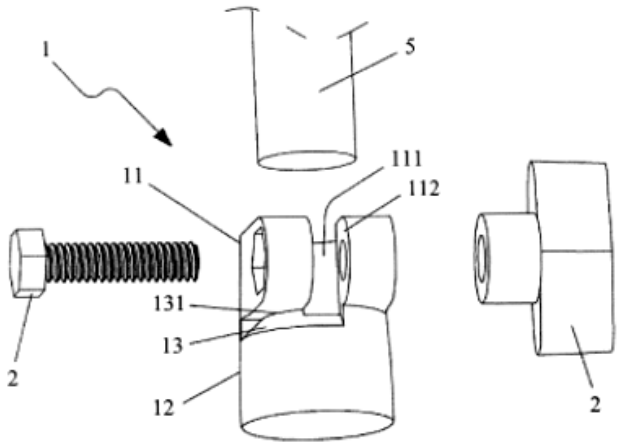

FIG. 1

(11) **1-0046900 B**
(15) 09/05/2025
Số Quyết định: 68897/QĐ-SHTT.IP
(45) 25/06/2025 447B
(43) 27/04/2020 385 A
(21) 1-2019-06812
(85) 04/12/2019
(22) 16/08/2017
(86) PCT/CN2017/097673 16/08/2017
(87) WO2019/033302 21/02/2019
(51) ***H04W 52/00***
(73) **GUANGDONG OPPO MOBILE TELECOMMUNICATIONS CORP., LTD.** (CN)
No.18, Haibin Road, Wusha, Chang'an Dongguan, Guangdong 523860, China
(72) CHEN, Wenhong (CN)
(74) Công ty TNHH Sở hữu trí tuệ Vàng (GINTASSET CO., LTD.)

(54) PHƯƠNG PHÁP TRUYỀN DẪN TÍN HIỆU VÀ THIẾT BỊ ĐẦU CUỐI

(57) Sáng chế đề cập đến phương pháp truyền dẫn tín hiệu và thiết bị đầu cuối. Phương pháp này bao gồm các bước: xác định, bởi thiết bị đầu cuối, công suất truyền dẫn hiệu dụng của nhiều tín hiệu đường lên; và truyền, bởi thiết bị đầu cuối, đồng thời nhiều tín hiệu đường lên trong cùng một tập tài nguyên miền tần số theo công suất truyền dẫn hiệu dụng của nhiều tín hiệu đường lên.

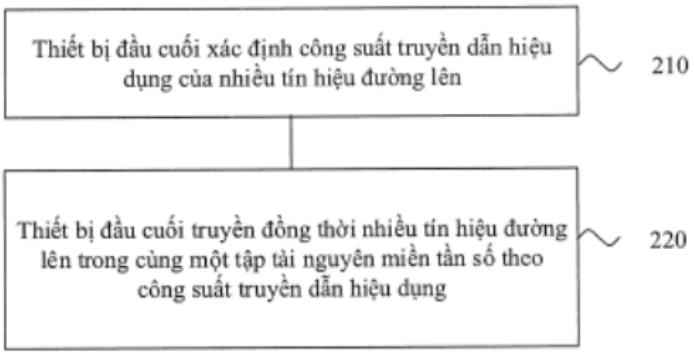

Fig.2

(11) **1-0046901 B**
(15) 09/05/2025
Số Quyết định: 68898/QĐ-SHTT.IP
(45) 25/06/2025 447B
(43) 25/01/2022 406 A
(21) 1-2021-07695
(85) 28/02/2017
(22) 28/07/2015
(86) 28/07/2015 28/07/2015
(30) 62/029,736 28/07/2014 US
62/029,718 28/07/2014 US
(87) WO2016/018058 A1 04/02/2016
(51) ***G10L 19/00***
(62) 1-2017-00741
(73) **SAMSUNG ELECTRONICS CO., LTD.** (KR)
129, Samsung-ro, Yeongtong-gu, Suwon-si, Gyeonggi-do 16677, Republic of Korea
(72) SUNG, Ho-sang (KR); CHOO, Ki-hyun (KR); OH, Eun-mi (KR)
(74) Công ty Luật TNHH WINCO (WINCO LAW FIRM)

(54) PHƯƠNG PHÁP MÃ HÓA PHỔ VÀ THIẾT BỊ MÃ HÓA PHỔ

(57) Sáng chế đề cập tới phương pháp mã hóa phổ và thiết bị mã hóa phổ. Theo sáng chế, phương pháp mã hóa phổ bao gồm các bước: lượng tử hóa dữ liệu phổ của dải tần hiện tại dựa trên kỹ thuật lượng tử hóa thứ nhất, tạo ra bit thấp của dải tần hiện tại bằng cách sử dụng dữ liệu phổ và dữ liệu phổ đã lượng tử hóa, lượng tử hóa chuỗi của các bit thấp có bit thấp của dải tần hiện tại dựa trên kỹ thuật lượng tử hóa thứ hai, và tạo ra dòng bit dựa trên bit cao loại trừ N bit, trong đó N lớn hơn hoặc bằng 1, từ dữ liệu phổ đã lượng tử hóa và chuỗi đã lượng tử hóa của các bit thấp.

FIG. 34

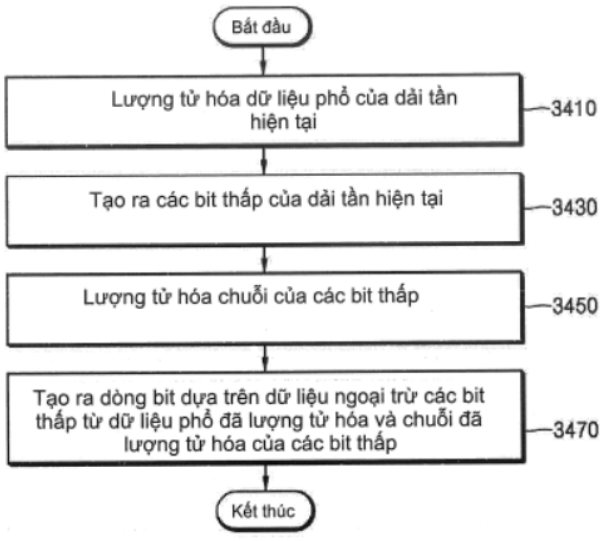

(11) **1-0046902 B**
(15) 09/05/2025
Số Quyết định: 68939/QĐ-SHTT.IP
(45) 25/06/2025 447B
(43) 25/09/2023 426 A
(21) 1-2023-03337
(85) 23/05/2023
(22) 13/01/2021
(86) PCT/JP2021/000771 13/01/2021
(87) WO2022/153378 21/07/2022
(51) ***F25D 23/06***
(73) **MITSUBISHI ELECTRIC CORPORATION** (JP)
7-3, Marunouchi 2-chome, Chiyoda-ku, Tokyo, 1008310, Japan
(72) MARUYAMA, Takeya (JP)
(74) Công ty TNHH Tầm nhìn và Liên danh (VISION & ASSOCIATES CO.LTD.)
(54) **TỦ LẠNH**

(57) Sáng chế đề cập đến tủ lạnh (100) bao gồm: thân hình hộp (1) có phần hở phía trước; cửa (2) được gắn vào thân hình hộp (1) và được tạo kết cấu để mở hoặc đóng phần hở phía trước; tấm trên cùng (3) được gắn để che ít nhất một phần của mặt trên của thân hình hộp (1) và ít nhất một phần của mặt trên của cửa (2), và bao gồm móc thứ nhất (3c) kéo dài về phía sau từ phía dưới của phần đầu trước của tấm trên cùng (3); và một tấm gia cường (6) được gắn để che ít nhất một phần của mặt trên phía trước của thân hình hộp (1) và ít nhất một phần của mặt trên của cửa (2), trong đó tấm gia cường (6) được gắn vào tấm trên cùng (3) trong trạng thái trong đó phần đầu trước của tấm gia cường (6) được lắp khớp vào móc thứ nhất (3c) của tấm trên cùng (3).

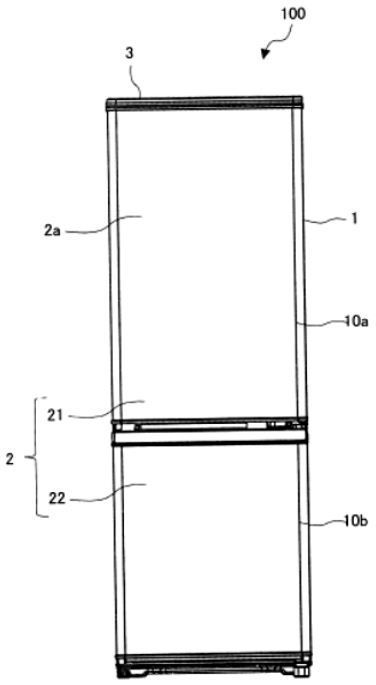

FIG. 1

(11) **1-0046903 B**

(15) 09/05/2025
Số Quyết định: 68957/QĐ-SHTT.IP

(45) 25/06/2025 447B

(43) 27/05/2024 434 A

(21) 1-2023-01754

(85) 20/03/2023

(22) 20/08/2021

(86) PCT/US2021/046896 20/08/2021

(30) 63/068,414 21/08/2020 US

(87) WO2022/040520 24/02/2022

(51) ***E21B 47/04***; *E21B 47/12; E21B 41/00; E21B 44/00*

(73) **SCHLUMBERGER TECHNOLOGY B.V.** (NL)
Parkstraat 83, 2514 JG The Hague, Netherlands

(72) BORDAKOV, George (US)

(74) Công ty TNHH Tầm nhìn và Liên danh (VISION & ASSOCIATES CO.LTD.)

(54) **QUY TRÌNH VÀ HỆ THỐNG ĐỒNG BỘ HÓA DỮ LIỆU GIA TỐC CÔNG CỤ VỚI THỜI GIAN VÀ DỮ LIỆU ĐỘ SÂU MÁY KHOAN VỚI THỜI GIAN**

(57) Sáng chế đề cập đến quy trình và hệ thống đồng bộ hóa dữ liệu độ sâu máy khoan dưới dạng một hàm của thời gian với dữ liệu gia tốc công cụ khoan lỗ xuống dưới dạng một hàm của thời gian. Theo một số phương án, quy trình có thể bao gồm bước xác định một hoặc nhiều điều kiện trong đường trượt đối với ống khoan; bước xác định một hoặc nhiều điều kiện trong đường trượt đối với công cụ khoan lỗ xuống; bước nội suy các chỉ báo trạng thái trong đường trượt vào lưới thời gian chung; bước xác định một hoặc nhiều độ dịch chuyển mà khoảng thời gian chồng chéo nhỏ nhất được phép giữa dữ liệu gia tốc và dữ liệu độ sâu máy khoan không nhỏ hơn khoảng thời gian chồng chéo nhỏ nhất được phép; bước xác định hệ số tương quan giữa các chỉ báo trạng thái trong đường trượt được nội suy cho mỗi độ dịch chuyển trong số một hoặc nhiều độ dịch chuyển; bước xác định hệ số tương quan lớn nhất và độ dịch chuyển thời gian liên quan đến mối tương quan lớn nhất; và bước đồng bộ hóa dữ liệu gia tốc và dữ liệu độ sâu máy khoan.

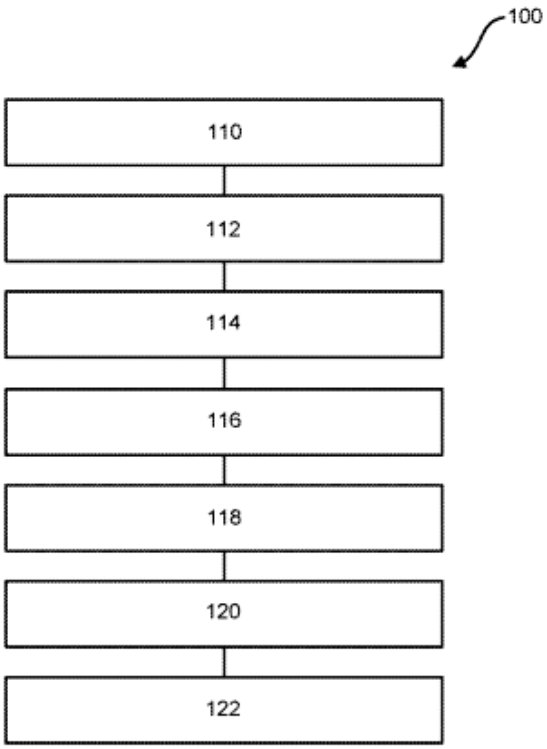

FIG. 1

(11) **1-0046904 B**

(15) 09/05/2025
Số Quyết định: 68959/QĐ-SHTT.IP

(45) 25/06/2025 447B

(43) 26/04/2018 361 A

(21) 1-2018-00898

(85) 05/11/2012

(22) 05/04/2011

(86) PCT/KR2011/002383 05/04/2011

(30) 61/320,826 05/04/2010 US
10-2010-0096920 05/10/2010 KR

(87) WO2011/126282 13/10/2011

(51) ***H04N 7/26***

(62) 1-2012-03281

(73) **SAMSUNG ELECTRONICS CO., LTD.** (KR)
129, Samsung-ro, Yeongtong-gu, Suwon-si, Gyeonggi-do, 443-742, Republic of Korea

(72) MIN, Jung-Hye (KR); HAN, Woo-Jin (KR); LEE, Tammy (US); KIM, Il-Koo (KR); CHEON, Min-Su (KR)

(74) Công ty TNHH Tầm nhìn và Liên danh (VISION & ASSOCIATES CO.LTD.)

(54) **PHƯƠNG PHÁP GIẢI MÃ VIĐEO ĐÃ MÃ HÓA**

(57) Sáng chế đề cập đến phương pháp giải mã viđeo đã mã hóa, phương pháp này bao gồm các bước: thu dòng bit của viđeo đã mã hóa; xác định ít nhất một đơn vị mã hóa bằng cách sử dụng thông tin phân tách được trích xuất từ dòng bit; trích xuất từ dòng bit thông tin chỉ số biến đổi chỉ báo liệu đơn vị biến đổi có mức hiện thời nằm trong đơn vị mã hóa trong số ít nhất một đơn vị mã hóa có được phân tách hay không; khi thông tin chỉ số biến đổi này chỉ báo có sự phân tách đối với đơn vị biến đổi có mức hiện thời, thì phân tách đơn vị biến đổi có mức hiện thời thành các đơn vị biến đổi có mức thấp hơn; và khi thông tin chỉ số biến đổi này chỉ báo không có sự phân tách đối với đơn vị biến đổi có mức hiện thời, thì thực hiện biến đổi ngược trên đơn vị biến đổi có mức hiện thời để tạo ra dữ liệu dư tương ứng với đơn vị biến đổi có mức hiện thời, trong đó đơn vị biến đổi có mức hiện thời được phân tách thành bốn đơn vị biến đổi hình vuông có mức thấp hơn bằng cách chia đôi chiều cao và chiều rộng của đơn vị biến đổi có mức hiện thời.

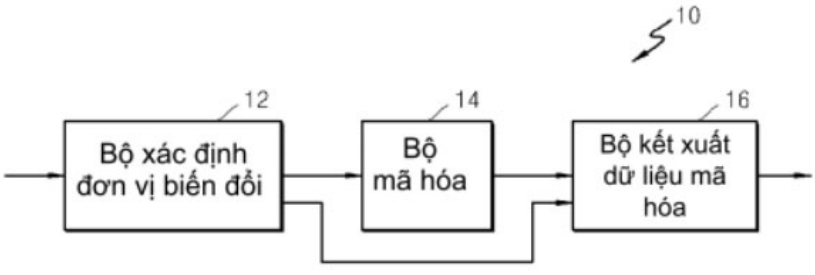

FIG.1

(11) **1-0046905 B**
(15) 09/05/2025
Số Quyết định: 68960/QĐ-SHTT.IP
(45) 25/06/2025 447B
(43) 26/10/2020 391 A
(21) 1-2020-04292
(85) 23/07/2020
(22) 14/02/2018
(86) PCT/CN2018/076832 14/02/2018
(87) WO2019/157706 22/08/2019
(51) ***H04W 36/00***
(73) **NOKIA TECHNOLOGIES OY** (FI)
Karaportti 3, Espoo, 02610, Finland
(72) TOMALA, Malgorzata (PL); SEBIRE, Benoist (FR); WU, Chunli (CN); TURTINEN, Samuli (FI)
(74) Công ty TNHH Tầm nhìn và Liên danh (VISION & ASSOCIATES CO.LTD.)
(54) **PHƯƠNG PHÁP VÀ THIẾT BỊ ĐỂ TRUY CẬP NGẪU NHIÊN ĐƯỢC ƯU TIÊN TRONG QUÁ TRÌNH CHUYỂN GIAO**

(57) Sáng chế đề cập đến các hệ thống, phương pháp, thiết bị và sản phẩm chương trình máy tính để truy cập ngẫu nhiên được ưu tiên trong quá trình chuyển giao. Phương pháp này có thể bao gồm bước truyền, bởi nút mạng nguồn, yêu cầu chuyển giao đến nút mạng đích. Yêu cầu chuyển giao có thể bao gồm chỉ báo nhận biết truy cập ngẫu nhiên được ưu tiên cho thiết bị người dùng. Phương pháp này có thể còn bao gồm các bước: nhận báo nhận từ nút mạng đích, xây dựng thông điệp tạo cấu hình lại, cho thiết bị người dùng, bao gồm bộ thông số truy cập ngẫu nhiên được ưu tiên, và truyền, đến thiết bị người dùng, thông điệp tạo cấu hình lại bao gồm bộ thông số truy cập ngẫu nhiên được ưu tiên này.

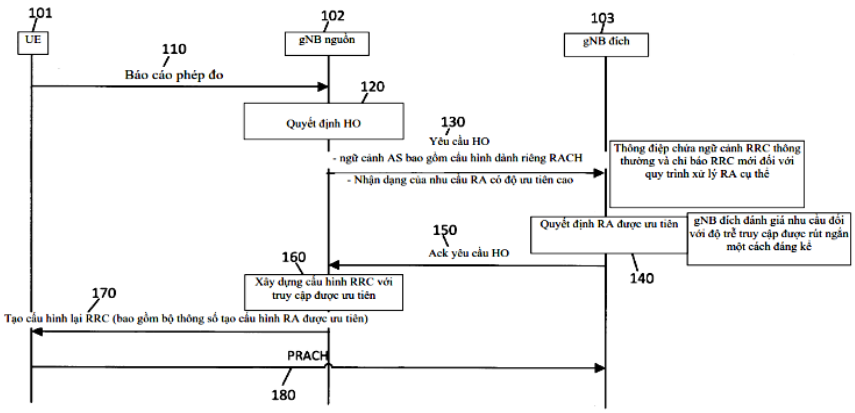

Fig. 1

(11) **1-0046906 B**

(15) 09/05/2025
Số Quyết định: 68962/QĐ-SHTT.IP

(45) 25/06/2025 447B

(43) 25/07/2019 376 A

(21) 1-2018-04810

(85) 26/10/2018

(22) 27/03/2017

(86) PCT/US2017/024270 27/03/2017

(30) 62/314,066 28/03/2016 US
62/362,934 15/07/2016 US
62/438,750 23/12/2016 US

(87) WO/2017/172596 05/10/2017

(51) ***C07D 487/04***; *A61K 31/519; A61P 35/00*

(73) **INCYTE CORPORATION** (US)
1801 Augustine Cut-Off, Wilmington, Delaware 19803, United States of America

(72) LI, Yun-Long (US); WANG, Xiaozhao (CN); BARBOSA, Joseph (US); BURNS, David M. (US); FENG, Hao (CN); GLENN, Joseph (US); HE, Chunhong (US); HUANG, Taisheng (CN); MEI, Song (CN); ZHUO, Jincong (US)

(74) Công ty TNHH Tầm nhìn và Liên danh (VISION & ASSOCIATES CO.LTD.)

(54) **HỢP CHẤT PYROLOTRIAZIN LÀM CHẤT ỨC CHẾ TAM VÀ DƯỢC PHẨM CHỨA HỢP CHẤT NÀY**

(57) Sáng chế đề cập đến các hợp chất có Công thức I:

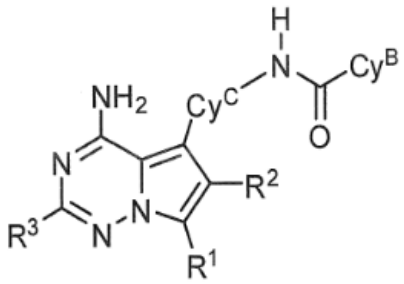

I

hoặc các muối dược dụng của chúng, các hợp chất này là các chất ức chế các kinaza TAM hữu ích trong việc điều trị các rối loạn như bệnh ung thư.

(11) **1-0046907 B**

(15) 09/05/2025
Số Quyết định: 68967/QĐ-SHTT.IP

(45) 25/06/2025 447B

(43) 25/05/2023 422 A

(21) 1-2023-00131

(85) 10/01/2023

(22) 22/06/2021

(86) PCT/CN2021/101396 22/06/2021

(30) 202010582185.7 23/06/2020 CN
202010582153.7 23/06/2020 CN

(87) WO2021/259224 30/12/2021

(51) ***C07D 251/38***; *A01N 43/66; A01P 13/00*

(73) 1. **SHENYANG SINOCHEM AGROCHEMICALS R&D CO., LTD.** (CN)
No. 8-1 Shenliao East Road,Tiexi District, Shenyang, Liaoning 110021, P.R. China
2. **JIANGSU YANGNONG CHEMICAL CO., LTD.** (CN)
39 Wenfeng Road,Yangzhou, Jiangsu, 225009, China

(72) CHEN, Lin (CN); YANG, Huibin (CN); MA, Hongjuan (CN); WANG, Gang (CN); CUI, Dongliang (CN); LI, Bin (CN)

(74) Công ty Luật TNHH WINCO (WINCO LAW FIRM)

(54) **HỢP CHẤT TRIAZIN BENZOAT VÀ CHẾ PHẨM DIỆT CỎ CHỨA HỢP CHẤT NÀY**

(57) Sáng chế đề cập đến hợp chất triazin benzoat có cấu trúc được thể hiện trong công thức (I) hoặc chất đồng phân lập thể:

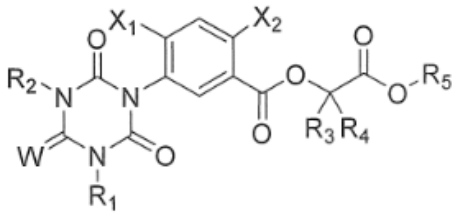

(I)

Định nghĩa của mỗi nhóm thế trong công thức I được mô tả trong phần mô tả. Hợp chất có công thức I theo sáng chế có hoạt tính diệt cỏ tốt và có thể được sử dụng để phòng trừ cỏ dại. Sáng chế cũng đề cập đến chế phẩm diệt cỏ chứa hợp chất này và phương pháp phòng trừ cỏ dại bằng chế phẩm diệt cỏ này.

(11) **1-0046908 B**

(15) 09/05/2025
Số Quyết định: 68971/QĐ-SHTT.IP

(45) 25/06/2025 447B

(43) 25/04/2024 433 A

(21) 1-2024-00826

(85) 06/09/2019

(22) 12/09/2018

(86) PCT/CN2018/105171 12/09/2018

(30) 201710869441.9 23/09/2017 CN

(87) WO2019/056970 28/03/2019

(51) ***H04W 4/00***

(62) 1-2019-04895

(73) **HUAWEI TECHNOLOGIES CO., LTD.** (CN)
Huawei Administration Building, Bantian, Longgang District, Shenzhen, Guangdong 518129, P. R. China

(72) JIN, Yinghao (CN); HAN, Feng (CN); TAN, Wei (CN); LI, Hong (CN)

(74) Công ty Luật TNHH Winco (WINCO LAW FIRM)

(54) **PHƯƠNG PHÁP TRUYỀN THÔNG DÀNH CHO ĐƠN VỊ PHÂN TÁN, PHƯƠNG PHÁP TRUYỀN THÔNG DÀNH CHO ĐƠN VỊ TẬP TRUNG, THIẾT BỊ TRUYỀN THÔNG, HỆ THỐNG TRUYỀN THÔNG VÀ VẬT GHI CÓ THỂ ĐỌC ĐƯỢC BẰNG MÁY TÍNH**

(57) Sáng chế đề cập đến phương pháp truyền thông dành cho đơn vị phân tán, phương pháp truyền thông dành cho đơn vị tập trung, thiết bị truyền thông, hệ thống truyền thông và vật ghi có thể đọc được bằng máy tính. Phương pháp truyền thông dành cho đơn vị phân tán bao gồm các bước: gửi, bởi đơn vị phân tán, bản tin yêu cầu thiết đặt kết nối tới đơn vị tập trung; và thu, bởi đơn vị phân tán, bản tin hồi đáp thiết đặt kết nối từ đơn vị tập trung, trong đó bản tin yêu cầu thiết đặt kết nối hoặc bản tin hồi đáp thiết đặt kết nối bao gồm thông tin của phần chia mạng được hỗ trợ bởi đơn vị phân tán. Thiết bị truyền thông tương ứng với phương pháp này cũng được bộc lộ. Theo sáng chế, thông tin của phần chia mạng được hỗ trợ bởi đơn vị phân tán được trao đổi giữa đơn vị phân tán và đơn vị tập trung bằng cách sử dụng quy trình thiết đặt kết nối, sao cho dịch vụ dựa trên phần chia mạng theo cấu trúc đơn vị phân tán và đơn vị tập trung có thể được thực hiện.

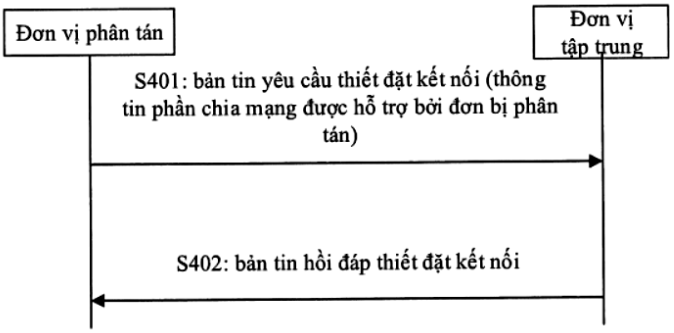

Fig.4a

(11) **1-0046909 B**

(15) 09/05/2025
Số Quyết định: 68982/QĐ-SHTT.IP

(45) 25/06/2025 447B

(43) 25/12/2020 393 A

(21) 1-2020-00527

(85) 30/01/2020

(22) 28/06/2018

(86) PCT/JP2018/024743 28/06/2018

(30) 62/527,761 30/06/2017 US

(87) WO2019/004407 03/01/2019

(51) ***B01J 20/28****; G01N 30/00; D04H 1/72; B01J 20/26*

(73) **M-TECHX INC.** (JP)
25-9, Shinkawa 1-chome, Chuo-ku, Tokyo 1040033 (JP)

(72) SOTA Hiroyoshi (JP); IKEGAYA Morihiko (JP); URABE Kenichi (JP); ECHIZENYA Takatsugu (JP); HIROGAKI Toshiki (JP); WU Wei (JP); ISHII Yoshiaki (JP)

(74) Công ty Cổ phần Sở hữu công nghiệp INVESTIP (INVESTIP)

(54) **CỐT LIỆU SỢI NANO HẤP THỤ DẦU VÀ CHẤT BÉO**

(57) Sáng chế đề cập đến cốt liệu sợi nano hấp thụ dầu và chất béo trong đó tỷ lệ hút dầu được tăng cường và tốc độ hút dầu được tăng một cách hiệu quả. Cốt liệu sợi nano hấp thụ dầu và chất béo (1) có đường kính sợi trung bình d 1000 nm hoặc cao hơn và 2000 nm hoặc ít hơn và mật độ khối ρ_b 0,01 g/cm^3 hoặc cao hơn và 0,2 g/cm^3 hoặc thấp hơn. Cốt liệu sợi nano hấp thụ dầu và chất béo (1) có khả năng tăng cường tỷ lệ hút dầu và chất béo và tăng tốc độ hút dầu một cách hiệu quả.

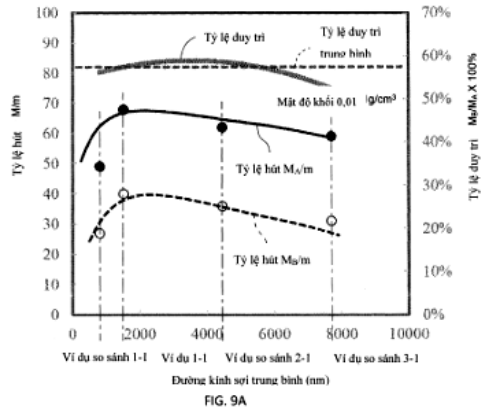

FIG. 9A

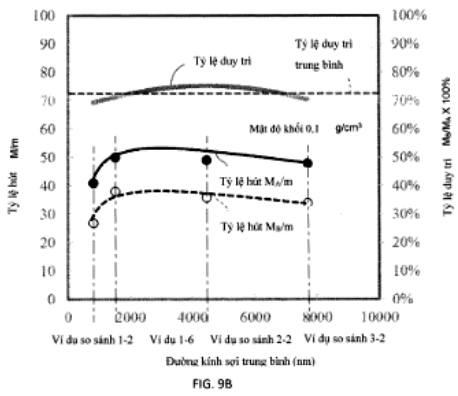

FIG. 9B

(11) **1-0046910 B**

(15) 09/05/2025
Số Quyết định: 68984/QĐ-SHTT.IP

(45) 25/06/2025 447B

(43) 25/05/2020 386 A

(21) 1-2020-01175

(85) 02/03/2020

(22) 06/08/2018

(86) PCT/KR2018/008907 06/08/2018

(30) 62/541,103 04/08/2017 US

(87) WO2019/027302 07/02/2019

(51) ***H04N 19/625****; H04N 19/70; H04N 19/176; H04N 19/61*

(73) **GUANGDONG OPPO MOBILE TELECOMMUNICATIONS CORP., LTD.** (CN)
No.18, Haibin Road, Wusha, Chang'an Dongguan, Guangdong 523860, China

(72) KOO, Moonmo (KR)

(74) Công ty TNHH Sở hữu trí tuệ Vàng (GINTASSET CO., LTD.)

(54) **PHƯƠNG PHÁP VÀ THIẾT BỊ GIẢI MÃ TÍN HIỆU VIĐEO DỰA VÀO NHIỀU PHÉP BIẾN ĐỔI THÍCH ỨNG, PHƯƠNG PHÁP MÃ HÓA TÍN HIỆU VIĐEO DỰA VÀO NHIỀU PHÉP BIẾN ĐỔI THÍCH ỨNG, VÀ PHƯƠNG TIỆN LƯU TRỮ ĐỌC ĐƯỢC BẰNG MÁY TÍNH**

(57) Sáng chế này đề cập đến phương pháp giải mã tín hiệu viđeo dựa vào nhiều phép biến đổi thích ứng (Adaptive Multiple Transforms, AMT), phương pháp này bao gồm các bước: thu nhận chỉ số AMT từ tín hiệu viđeo, trong đó chỉ số AMT chỉ báo một dạng kết hợp biến đổi bất kỳ trong số nhiều dạng kết hợp biến đổi trong nhóm cấu hình biến đổi, và nhóm cấu hình biến đổi này bao gồm phép biến đổi sin rời rạc loại 7 (Discrete Sine Transform type 7, DST7) và phép biến đổi cosin rời rạc loại 8 (Discrete Cosine Transform type 8, DCT8); tìm ra dạng kết hợp biến đổi tương ứng với chỉ số AMT, trong đó dạng kết hợp biến đổi bao gồm phép biến đổi theo chiều ngang và phép biến đổi theo chiều dọc, và có ít nhất một phép biến đổi trong số DST-7 hoặc DCT-8; thực hiện phương pháp biến đổi ngược trên khối ảnh hiện thời dựa vào dạng kết hợp biến đổi; và lưu trữ lại tín hiệu viđeo bằng cách sử dụng khối ảnh hiện thời đã được biến đổi ngược, trong đó AMT biểu thị sơ đồ biến đổi được thực hiện dựa vào một dạng kết hợp biến đổi được chọn thích ứng từ nhiều dạng kết hợp biến đổi.

FIG. 8

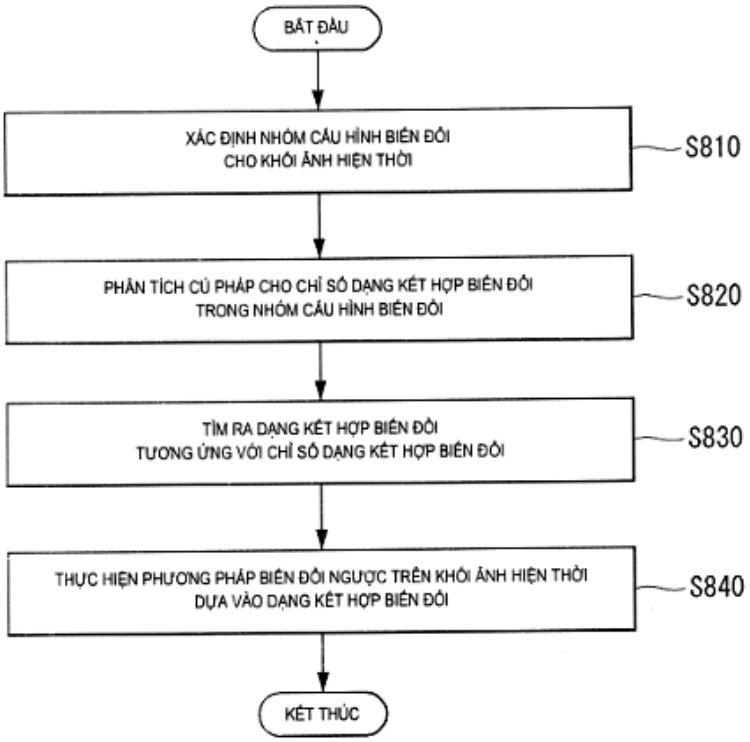
BẮT ĐẦU
XÁC ĐỊNH NHÓM CẤU HÌNH BIẾN ĐỔI CHO KHỐI ẢNH HIỆN THỜI
S810
PHÂN TÍCH CÚ PHÁP CHO CHỈ SỐ DẠNG KẾT HỢP BIẾN ĐỔI TRONG NHÓM CẤU HÌNH BIẾN ĐỔI
S820
TÌM RA DẠNG KẾT HỢP BIẾN ĐỔI TƯƠNG ỨNG VỚI CHỈ SỐ DẠNG KẾT HỢP BIẾN ĐỔI
S830
THỰC HIỆN PHƯƠNG PHÁP BIẾN ĐỔI NGƯỢC TRÊN KHỐI ẢNH HIỆN THỜI DỰA VÀO DẠNG KẾT HỢP BIẾN ĐỔI
S840
KẾT THÚC

(11) **1-0046911 B**
(15) 09/05/2025
Số Quyết định: 68986/QĐ-SHTT.IP
(45) 25/06/2025 447B
(43) 25/10/2021 403 A
(21) 1-2021-04249
(85) 12/07/2021
(22) 25/12/2018
(86) PCT/CN2018/123520 25/12/2018
(87) WO2020/132871 02/07/2020
(51) ***H04W 24/10***
(73) **GUANGDONG OPPO MOBILE TELECOMMUNICATIONS CORP., LTD.** (CN)
No.18, Haibin Road, Wusha, Chang'an Dongguan, Guangdong 523860, China
(72) XU, Weijie (CN)
(74) Công ty TNHH Sở hữu trí tuệ Vàng (GINTASSET CO., LTD.)

(54) **PHƯƠNG PHÁP ĐO TÍN HIỆU QUẢN LÝ TÀI NGUYÊN VÔ TUYẾN, THIẾT BỊ ĐẦU CUỐI VÀ THIẾT BỊ MẠNG**

(57) Sáng chế đề cập đến phương pháp đo tín hiệu quản lý tài nguyên vô tuyến (Radio Resource Management, RRM), thiết bị đầu cuối và thiết bị mạng, trong đó phương pháp này bao gồm bước: xác định một chế độ đo để đo tín hiệu RRM trong số nhiều chế độ đo sau đây: thực hiện phép đo tín hiệu RRM chỉ trên ô phục vụ của thiết bị đầu cuối; không thực hiện phép đo tín hiệu RRM; thực hiện phép đo trong một tần số dựa vào thông tin cấu hình đo thứ nhất; thực hiện phép đo trong nhiều tần số hoặc phép đo trong các hệ thống khác nhau dựa vào thông tin cấu hình đo thứ nhất; thực hiện phép đo trong một tần số dựa vào thông tin cấu hình đo thứ hai; và thực hiện phép đo trong nhiều tần số hoặc phép đo trong các hệ thống khác nhau dựa vào thông tin cấu hình đo thứ hai.

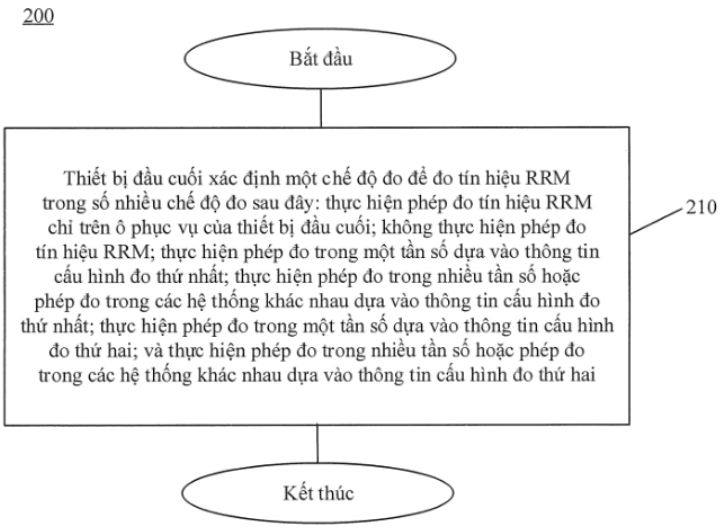

FIG. 2

(11) **1-0046912 B**

(15) 09/05/2025
Số Quyết định: 68987/QĐ-SHTT.IP

(45) 25/06/2025 447B

(43) 27/03/2017 348 A

(21) 1-2016-03526

(85) 21/09/2016

(22) 25/02/2015

(86) PCT/US2015/017420 25/02/2015

(30) 61/946,002 28/02/2014 US
62/006,386 02/06/2014 US

(87) WO2015/130728 A1 03/09/2015

(51) ***A61K 31/4745***; *A61K 31/65; A61P 35/02; A61K 39/395; A61P 35/00; A61K 31/573; A61K 31/675*

(73) **JANSSEN BIOTECH, INC.** (US)
800/850 Ridgeview Drive, Horsham, Pennsylvania 19044 (US)

(72) DOSHI, Parul (US)

(74) Công ty Cổ phần Sở hữu công nghiệp INVESTIP (INVESTIP)

(54) **KHÁNG THỂ KHÁNG CD38 DÙNG ĐỂ ĐIỀU TRỊ BỆNH LÝ HUYẾT HỌC ÁC TÍNH DƯƠNG TÍNH VỚI CD38**

(57) Sáng chế đề cập đến kháng thể kháng CD38 được dùng kết hợp với xyclophosphamit, doxorubixin, vincristin và prednison (CHOP) cho bệnh nhân cần điều trị để điều trị bệnh lý huyết học ác tính dương tính với CD38, trong đó kháng thể kháng CD38 khiến cho tế bào biểu hiện CD38 bị tiêu diệt *in vitro* bằng cơ chế gây độc tế bào qua trung gian tế bào phụ thuộc kháng thể (ADCC), sự thực bào phụ thuộc kháng thể (ADCP), cơ chế gây độc tế bào phụ thuộc bổ thể (CDC), cơ chế tế bào tự chết theo chương trình, hoặc điều hòa hoạt tính enzym CD38 *in vitro*.

Hình 1A

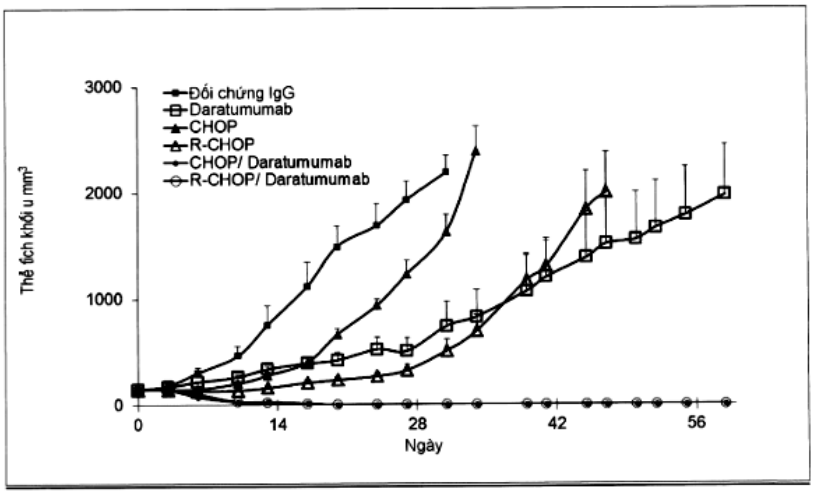

(11) **1-0046913 B**

(15) 09/05/2025
Số Quyết định: 68990/QĐ-SHTT.IP

(45) 25/06/2025 447B

(43) 25/05/2023 422 A

(21) 1-2022-08461

(85) 23/12/2022

(22) 28/10/2020

(86) PCT/KR2020/014757 28/10/2020

(30) 10-2020-0078494 26/06/2020 KR

(87) WO2021/261673 30/12/2021

(51) ***H01R 9/24***

(73) **VISION TECH. INC** (KR)
263, Gaejwa-ro, Geumjeong-gu, Busan, 46257 Republic of Korea

(72) LEE, Ho Seok (KR)

(74) Công ty TNHH Sở hữu trí tuệ Vàng (GINTASSET CO., LTD.)

(54) **KHỐI ĐẤU DÂY CÓ CHỨC NĂNG GIỚI HẠN DÒNG ĐIỆN RÒ**

(57) Sáng chế đề cập đến khối đấu dây có chức năng giới hạn dòng điện rò, trong đó dòng điện rò được giới hạn bằng cách sử dụng các độ chênh lệch theo các diện tích của các điện cực dẫn truyền lần lượt kết nối các đầu của đường điện áp pha (đường R), đường trung hòa (đường N) và đường nối đất (G) phía đầu vào đường ba pha đơn với đường điện áp pha (đường R), đường trung hòa (đường N) và đường nối đất (G) phía đầu ra đường ba pha đơn, và do đó các tai nạn sốc điện có thể được ngăn chặn hiệu quả hơn.

Fig.2

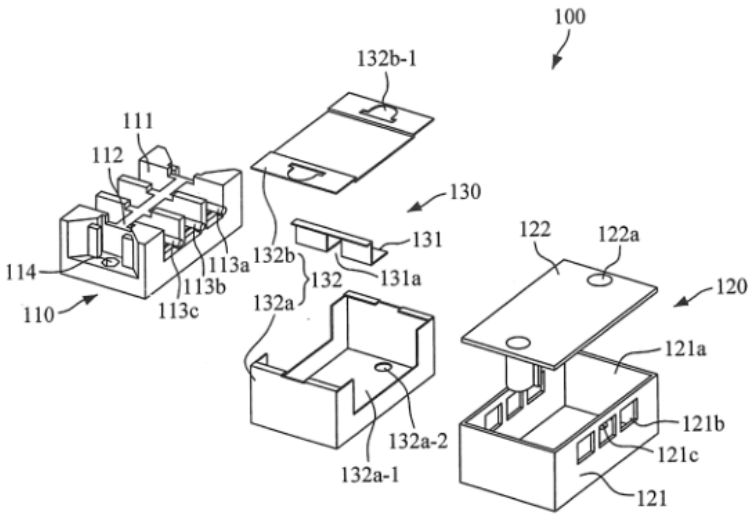

(11) **1-0046914 B**

(15) 09/05/2025
Số Quyết định: 68998/QĐ-SHTT.IP

(45) 25/06/2025 447B

(43) 25/08/2020 389 A

(21) 1-2020-03230

(85) 05/06/2020

(22) 15/11/2018

(86) PCT/US2018/061165 15/11/2018

(30) 62/587,604 17/11/2017 US

(87) WO2019/099597 23/05/2019

(51) ***C07K 16/28***; *A61P 35/00*

(73) **MERCK SHARP & DOHME LLC** (US)
126 East Lincoln Avenue, Rahway, New Jersey 07065, United States of America

(72) MEEHL, Michael, A. (US); BRANDISH, Philip, E. (US); FAYADAT-DILMAN, Laurence (US); JUAN, Veronica (US); MIECZKOWSKI, Carl (US); SINGH, Latika (US)

(74) Công ty TNHH Tầm nhìn và Liên danh (VISION & ASSOCIATES CO.LTD.)

(54) **KHÁNG THỂ HOẶC MẢNH LIÊN KẾT KHÁNG NGUYÊN ĐẶC HIỆU SẢN PHẨM PHIÊN MÃ TƯƠNG TỰ GLOBULIN MIỄN DỊCH 3 (ILT3) VÀ CHẾ PHẨM CHỨA KHÁNG THỂ HOẶC MẢNH LIÊN KẾT KHÁNG NGUYÊN NÀY**

(57) Sáng chế đề cập đến kháng thể đơn dòng không pha tạp được làm tương thích với người đặc hiệu sản phẩm phiên mã tương tự globulin miễn dịch 3 (ILT3), còn được gọi là thụ thể tương tự globulin miễn dịch bạch cầu phân họ B thành viên 4 (LILRB4).

Các gốc được bảo vệ trên mô hình cấu trúc bề mặt của miền ngoại bào của hILT3

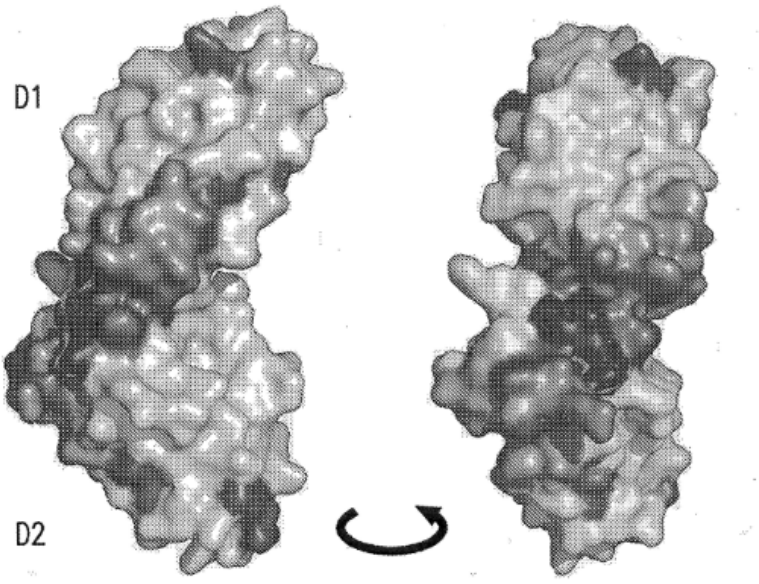

FIG.3B

(11) **1-0046915 B**

(15) 09/05/2025
Số Quyết định: 68999/QĐ-SHTT.IP

(45) 25/06/2025 447B

(43) 25/09/2020 390 A

(21) 1-2020-04000

(85) 10/07/2020

(22) 12/12/2017

(86) PCT/CN2017/115702 12/12/2017

(87) WO2019/113785 20/06/2019

(51) ***H04W 68/00***

(73) **GUANGDONG OPPO MOBILE TELECOMMUNICATIONS CORP., LTD.** (CN)
No.18, Haibin Road, Wusha, Chang'an Dongguan, Guangdong 523860, China

(72) TANG, Hai (CN)

(74) Công ty TNHH Sở hữu trí tuệ Vàng (GINTASSET CO., LTD.)

(54) **PHƯƠNG PHÁP, THIẾT BỊ NGƯỜI DÙNG VÀ TRẠM GỐC THẾ HỆ KẾ TIẾP ĐỂ XÁC ĐỊNH THỜI GIAN TÌM GỌI TRONG TRUYỀN THÔNG KHÔNG DÂY THẾ HỆ THỨ NĂM**

(57) Sáng chế đề cập đến phương pháp, thiết bị người dùng và trạm gốc thế hệ kế tiếp để xác định thời gian tìm gọi trong truyền thông không dây thế hệ thứ năm. Phương pháp này bao gồm các bước: thu (801), từ trạm gốc thế hệ kế tiếp gNB thông tin cấu hình tìm gọi; xác định (802) ít nhất một kiểu của ít nhất một đơn vị thời gian tìm gọi tương ứng với thiết bị người dùng (User Equipment, UE) dựa trên thông tin cấu hình tìm gọi; xác định (803) tập các đơn vị thời gian tìm gọi dựa trên ít nhất một kiểu của ít nhất một đơn vị thời gian tìm gọi; và thu (804) từ gNB bản tin tìm gọi trên ít nhất một đơn vị thời gian tìm gọi trong tập các đơn vị thời gian tìm gọi, trong đó, một hoặc nhiều đơn vị thời gian tìm gọi bao gồm ít nhất một trong số kiểu thứ nhất của đơn vị thời gian tìm gọi hoặc kiểu thứ hai của đơn vị thời gian tìm gọi, kiểu thứ nhất của đơn vị thời gian tìm gọi tương ứng với kiểu thứ nhất của tài nguyên thời gian-tần số, và kiểu thứ hai của đơn vị thời gian tìm gọi tương ứng với kiểu thứ hai của tài nguyên thời gian-tần số, và kích thước của tài nguyên thời gian-tần số tương ứng với kiểu thứ nhất của tài nguyên thời gian-tần số khác với kích thước của tài nguyên thời gian-tần số tương ứng với kiểu thứ hai của tài nguyên thời gian-tần số, và trong đó ít nhất một đơn vị thời gian tìm gọi bao gồm một phần của các đơn vị thời gian trong cơ hội tìm gọi (Paging Occasion, PO).

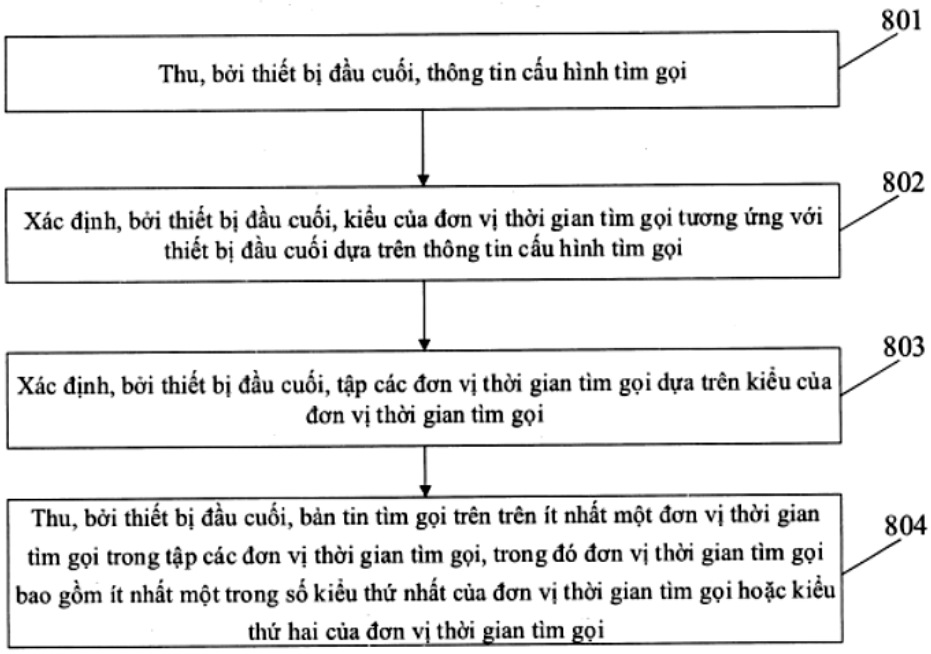
801
Thu, bởi thiết bị đầu cuối, thông tin cấu hình tìm gọi
802
Xác định, bởi thiết bị đầu cuối, kiểu của đơn vị thời gian tìm gọi tương ứng với thiết bị đầu cuối dựa trên thông tin cấu hình tìm gọi
803
Xác định, bởi thiết bị đầu cuối, tập các đơn vị thời gian tìm gọi dựa trên kiểu của đơn vị thời gian tìm gọi
804
Thu, bởi thiết bị đầu cuối, bản tin tìm gọi trên trên ít nhất một đơn vị thời gian tìm gọi trong tập các đơn vị thời gian tìm gọi, trong đó đơn vị thời gian tìm gọi bao gồm ít nhất một trong số kiểu thứ nhất của đơn vị thời gian tìm gọi hoặc kiểu thứ hai của đơn vị thời gian tìm gọi

Fig.8

(11) **1-0046916 B**
(15) 09/05/2025
Số Quyết định: 69045/QĐ-SHTT.IP
(45) 25/06/2025 447B
(43) 25/11/2021 404 A
(21) 1-2021-04889
(85) 09/08/2021
(22) 13/01/2020
(86) PCT/KR2020/000621 13/01/2020
(30) 62/791,747 12/01/2019 US
(87) WO2020/145795 16/07/2020
(51) ***H04N 19/70***; *H04N 19/137; H04N 19/42; H04N 19/132; H04N 19/17*
(73) **GUANGDONG OPPO MOBILE TELECOMMUNICATIONS CORP., LTD.** (CN)
No.18, Haibin Road, Wusha, Chang'an Dongguan, Guangdong 523860, China
(72) CHOI, Jungah (KR); LIM, Jaehyun (KR); HEO, Jin (KR); YOO, Sunmi (KR); LI, Ling (CN); CHOI, Jangwon (KR); KIM, Seunghwan (KR)
(74) Công ty TNHH Sở hữu trí tuệ Vàng (GINTASSET CO., LTD.)

(54) **PHƯƠNG PHÁP GIẢI MÃ HÌNH ẢNH ĐƯỢC THỰC HIỆN BẰNG THIẾT BỊ GIẢI MÃ, PHƯƠNG PHÁP MÃ HOÁ HÌNH ẢNH ĐƯỢC THỰC HIỆN BẰNG THIẾT BỊ MÃ HOÁ VÀ PHƯƠNG TIỆN LƯU TRỮ BẤT KHẢ BIẾN ĐỌC ĐƯỢC BẰNG MÁY TÍNH**

(57) Sáng chế đề cập đến phương pháp giải mã hình ảnh được thực hiện bằng thiết bị giải mã, phương pháp mã hoá hình ảnh được thực hiện bằng thiết bị mã hoá, phương pháp truyền thông bao gồm bước thu nhận dữ liệu viđeo, và phương tiện lưu trữ bất khả biến đọc được bằng máy tính, trong đó phương pháp giải mã hình ảnh theo sáng chế này, bao gồm các bước: thu dòng bit có thông tin dư của khối ảnh hiện thời; tìm ra số lượng cụ thể của các ký hiệu nhị phân mã hoá theo ngữ cảnh của các phần tử cú pháp theo ngữ cảnh cho khối ảnh con hiện thời trong khối ảnh hiện thời; giải mã các phần tử cú pháp theo ngữ cảnh cho khối ảnh con hiện thời có trong thông tin dư dựa vào số lượng cụ thể này; tìm ra các hệ số biến đổi cho khối ảnh con hiện thời dựa vào các phần tử cú pháp theo ngữ cảnh đã được giải mã; tìm ra các mẫu dư cho khối ảnh hiện thời dựa vào các hệ số biến đổi; và tạo ra khung hình được khôi phục dựa vào các mẫu dư.

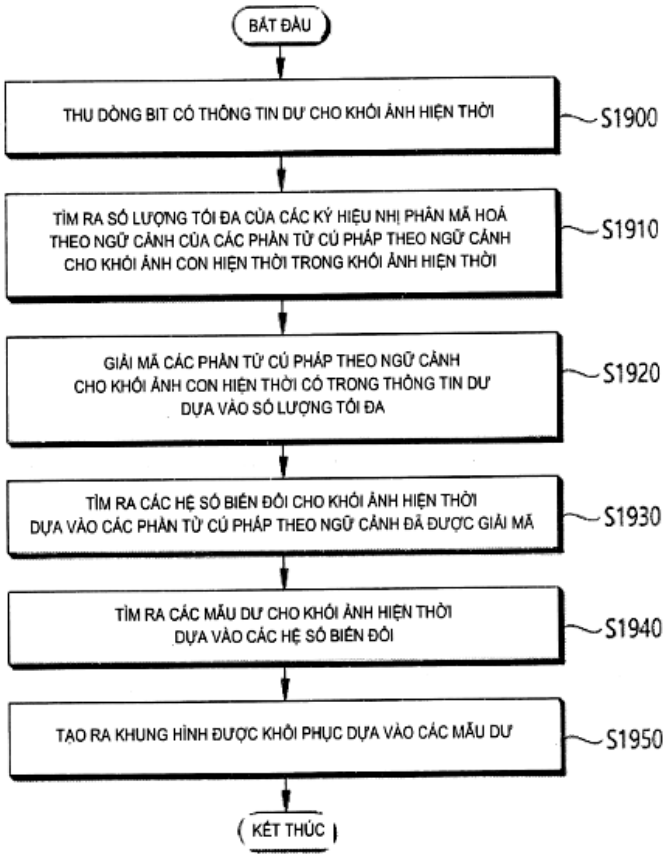
BẮT ĐẦU
THU DÒNG BIT CÓ THÔNG TIN DƯ CHO KHỐI ẢNH HIỆN THỜI
S1900
TÌM RA SỐ LƯỢNG TỐI ĐA CỦA CÁC KÝ HIỆU NHỊ PHÂN MÃ HOÁ THEO NGỮ CẢNH CỦA CÁC PHẦN TỬ CÚ PHÁP THEO NGỮ CẢNH CHO KHỐI ẢNH CON HIỆN THỜI TRONG KHỐI ẢNH HIỆN THỜI
S1910
GIẢI MÃ CÁC PHẦN TỬ CÚ PHÁP THEO NGỮ CẢNH CHO KHỐI ẢNH CON HIỆN THỜI CÓ TRONG THÔNG TIN DƯ DỰA VÀO SỐ LƯỢNG TỐI ĐA
S1920
TÌM RA CÁC HỆ SỐ BIẾN ĐỔI CHO KHỐI ẢNH HIỆN THỜI DỰA VÀO CÁC PHẦN TỬ CÚ PHÁP THEO NGỮ CẢNH ĐÃ ĐƯỢC GIẢI MÃ
S1930
TÌM RA CÁC MẪU DƯ CHO KHỐI ẢNH HIỆN THỜI DỰA VÀO CÁC HỆ SỐ BIẾN ĐỔI
S1940
TẠO RA KHUNG HÌNH ĐƯỢC KHÔI PHỤC DỰA VÀO CÁC MẪU DƯ
S1950
KẾT THÚC

FIG. 19

(11) **1-0046917 B**
(15) 09/05/2025
Số Quyết định: 69076/QĐ-SHTT.IP
(45) 25/06/2025 447B
(43) 26/04/2021 397 A
(21) 1-2021-00607
(85) 03/02/2021
(22) 05/07/2018
(86) PCT/CN2018/094680 05/07/2018
(87) WO2020/006736 09/01/2020
(51) ***H04W 72/04***
(73) **GUANGDONG OPPO MOBILE TELECOMMUNICATIONS CORP., LTD.** (CN)
No.18, Haibin Road, Wusha, Chang'an Dongguan, Guangdong 523860, China
(72) LU, Qianxi (CN); LIN, Huei-Ming (AU)
(74) Công ty TNHH Sở hữu trí tuệ Vàng (GINTASSET CO., LTD.)

(54) **PHƯƠNG PHÁP TRUYỀN DỮ LIỆU, THIẾT BỊ ĐẦU CUỐI VÀ VẬT GHI BẤT KHẢ BIẾN ĐỌC ĐƯỢC BẰNG MÁY TÍNH**

(57) Sáng chế đề cập đến phương pháp truyền dữ liệu trong mạng internet kết nối các phương tiện giao thông, thiết bị đầu cuối và vật ghi bất khả biến đọc được bằng máy tính, cho phép xác định các tài nguyên được sử dụng cho nhiều lần truyền trên liên kết bên cạnh, và nâng cao độ tin cậy của dữ liệu truyền. Phương pháp này bao gồm các bước: thu, bằng thiết bị đầu cuối thứ nhất, thông tin điều khiển thứ nhất được truyền bằng thiết bị đầu cuối thứ hai, thông tin điều khiển thứ nhất được sử dụng để xác định thông tin về các tài nguyên được sử dụng cho nhiều lần truyền trên liên kết bên cạnh; và xác định, bằng thiết bị đầu cuối thứ nhất theo thông tin điều khiển thứ nhất, các tài nguyên được sử dụng cho nhiều lần truyền trên liên kết bên cạnh.

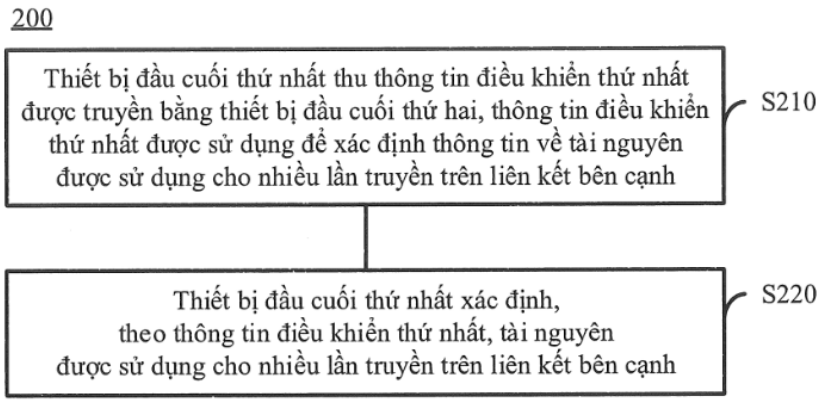

FIG. 2

(11) **1-0046918 B**

(15) 09/05/2025
Số Quyết định: 69101/QĐ-SHTT.IP

(45) 25/06/2025 447B

(43) 25/06/2020 387 A

(21) 1-2019-06527

(85) 21/11/2019

(22) 20/06/2018

(86) PCT/US2018/038638 20/06/2018

(30) 62/522,559 20/06/2017 US

(87) WO2018/237097 27/12/2018

(51) ***C07K 16/28***

(73) **AMGEN INC.** (US)
One Amgen Center Drive, Thousand Oaks, California 91320-1799, United States of America

(72) BATES, Darren L. (US); SHI, Donghui (US); LLOYD, David J. (GB); BONDARENKO, Pavel (US); MICHAELS, Mark L. (US); HAGER, Todd (US); MIN, Xiaoshan (CN); UMEDA, Aiko (JP); CHEN, Irwin (US); WANG, Zhulun (US)

(74) Công ty TNHH Tầm nhìn và Liên danh (VISION & ASSOCIATES CO.LTD.)

(54) **PROTEIN LIÊN KẾT KHÁNG NGUYÊN ĐƯỢC PHÂN LẬP MÀ LIÊN KẾT ĐẶC HIỆU VỚI POLYPEPTIT THỤ THỂ PEPTIT ỨC CHẾ DẠ DÀY Ở NGƯỜI VÀ DƯỢC PHẨM CHỨA PROTEIN NÀY**

(57) Sáng chế đề cập đến protein liên kết kháng nguyên được phân lập mà liên kết đặc hiệu với polypeptit thụ thể peptit ức chế dạ dày ở người, axit nucleic mã hóa nó, vectơ và tế bào chủ bao gồm axit nucleic và phương pháp tạo ra protein liên kết kháng nguyên.

(11) **1-0046919 B**

(15) 09/05/2025
Số Quyết định: 69169/QĐ-SHTT.IP

(45) 25/06/2025 447B

(43) 25/10/2021 403 A

(21) 1-2021-04276

(85) 13/07/2021

(22) 02/01/2019

(86) PCT/CN2019/070147 02/01/2019

(87) WO2020/140214 09/07/2020

(51) ***H04N 19/182***

(73) **GUANGDONG OPPO MOBILE TELECOMMUNICATIONS CORP., LTD.** (CN)
No.18, Haibin Road, Wusha, Chang'an, Dongguan, Guangdong 523860, China

(72) HUO, Junyan (CN); MA, Yanzhuo (CN); WAN, Shuai (CN); YANG, Fuzheng (CN); RAN, Qihong (CN)

(74) Công ty TNHH Sở hữu trí tuệ Vàng (GINTASSET CO., LTD.)

(54) **PHƯƠNG PHÁP, THIẾT BỊ GIẢI MÃ DỰ BÁO VÀ VẬT GHI BẤT KHẢ BIẾN CÓ THỂ ĐỌC ĐƯỢC BẰNG MÁY TÍNH**

(57) Sáng chế đề cập đến phương pháp, thiết bị giải mã dự báo và vật ghi bất khả biến có thể đọc được bằng máy tính. Phương pháp này bao gồm các bước: xác định nhiều mẫu tham chiếu lân cận thứ nhất của khối mã hóa, trong đó nhiều mẫu tham chiếu lân cận thứ nhất bao gồm các mẫu tham chiếu trong hàng tham chiếu hoặc cột tham chiếu lân cận khối mã hóa; đối với hàng tham chiếu, xác định giá trị của K theo độ dài của hàng tham chiếu, hoặc đối với cột tham chiếu, xác định giá trị của K theo độ dài của cột tham chiếu; xác định, từ vị trí bắt đầu của hàng tham chiếu hoặc cột tham chiếu, các vị trí tương ứng với K mẫu tham chiếu, trong đó K là số nguyên dương; xác định nhiều mẫu tham chiếu lân cận thứ hai theo các vị trí được xác định tương ứng với K mẫu tham chiếu, trong đó nhiều mẫu tham chiếu lân cận thứ hai bao gồm các mẫu tham chiếu lân cận trong số nhiều mẫu tham chiếu lân cận thứ nhất, trong đó các vị trí mẫu tham chiếu dành cho nhiều mẫu tham chiếu lân cận thứ hai được xác định dựa trên vị trí bắt đầu lấy mẫu chỉ báo bởi giá trị của K; và thực hiện giải mã dự báo trên khối mã hóa theo nhiều mẫu tham chiếu lân cận thứ hai, trong đó bước xác định, từ vị trí bắt đầu của hàng tham chiếu hoặc cột tham chiếu, các vị trí tương ứng với K mẫu tham chiếu bao gồm: đối với hàng tham chiếu, xác định, từ vị trí cực trái của hàng tham chiếu đến bên phải, các vị trí tương ứng với K mẫu tham chiếu liên tiếp; hoặc đối với cột tham chiếu, xác định, xuống từ vị trí trên cao nhất của cột tham chiếu, các vị trí tương ứng với K mẫu tham chiếu liên tiếp.

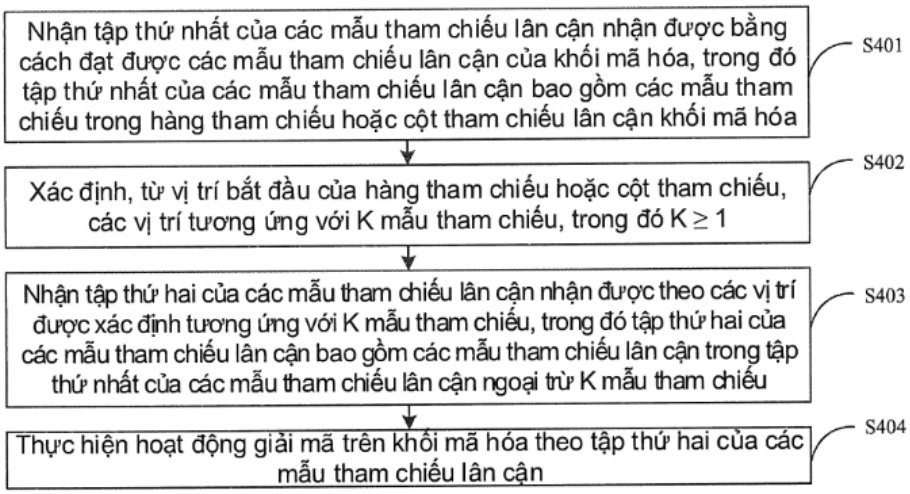
Nhận tập thứ nhất của các mẫu tham chiếu lân cận nhận được bằng cách đạt được các mẫu tham chiếu lân cận của khối mã hóa, trong đó tập thứ nhất của các mẫu tham chiếu lân cận bao gồm các mẫu tham chiếu trong hàng tham chiếu hoặc cột tham chiếu lân cận khối mã hóa
S401
Xác định, từ vị trí bắt đầu của hàng tham chiếu hoặc cột tham chiếu, các vị trí tương ứng với K mẫu tham chiếu, trong đó K ≥ 1
S402
Nhận tập thứ hai của các mẫu tham chiếu lân cận nhận được theo các vị trí được xác định tương ứng với K mẫu tham chiếu, trong đó tập thứ hai của các mẫu tham chiếu lân cận bao gồm các mẫu tham chiếu lân cận trong tập thứ nhất của các mẫu tham chiếu lân cận ngoại trừ K mẫu tham chiếu
S403
Thực hiện hoạt động giải mã trên khối mã hóa theo tập thứ hai của các mẫu tham chiếu lân cận
S404
Fig.4

(11) **1-0046920 B**

(15) 09/05/2025
Số Quyết định: 69180/QĐ-SHTT.IP

(45) 25/06/2025 447B

(43) 25/08/2020 389 A

(21) 1-2020-02728

(85) 14/05/2020

(22) 16/11/2018

(86) PCT/KR2018/014148 16/11/2018

(30) 10-2017- 0154027 17/11/2017 KR

(87) WO2019/098778 23/05/2019

(51) ***H04N 9/64****; H04N 21/434; H04N 21/4363*

(73) **SAMSUNG ELECTRONICS CO., LTD.** (KR)
129, Samsung-ro, Yeongtong-gu, Suwon-si, Gyeonggi-do 16677, Republic of Korea

(72) OH, Sung Bo (KR)

(74) Công ty Luật TNHH WINCO (WINCO LAW FIRM)

(54) **THIẾT BỊ HIỂN THỊ VÀ PHƯƠNG PHÁP ĐIỀU KHIỂN THIẾT BỊ HIỂN THỊ**

(57) Sáng chế đề cập tới thiết bị hiển thị và phương pháp điều khiển thiết bị hiển thị. Thiết bị hiển thị có bộ giao tiếp được làm thích ứng để tiếp nhận dữ liệu ảnh của một ảnh và thông tin độ chói của ảnh, bộ xử lý được làm thích ứng để tạo ra đường cong thiết lập ánh xạ sắc thái bằng cách sử dụng thông tin độ chói và áp dụng đường cong thiết lập ánh xạ sắc thái cho dữ liệu ảnh để tạo ra dữ liệu ảnh được thiết lập ánh xạ sắc thái, và màn hình được làm thích ứng để hiển thị ảnh dựa trên dữ liệu ảnh được thiết lập ánh xạ sắc thái.

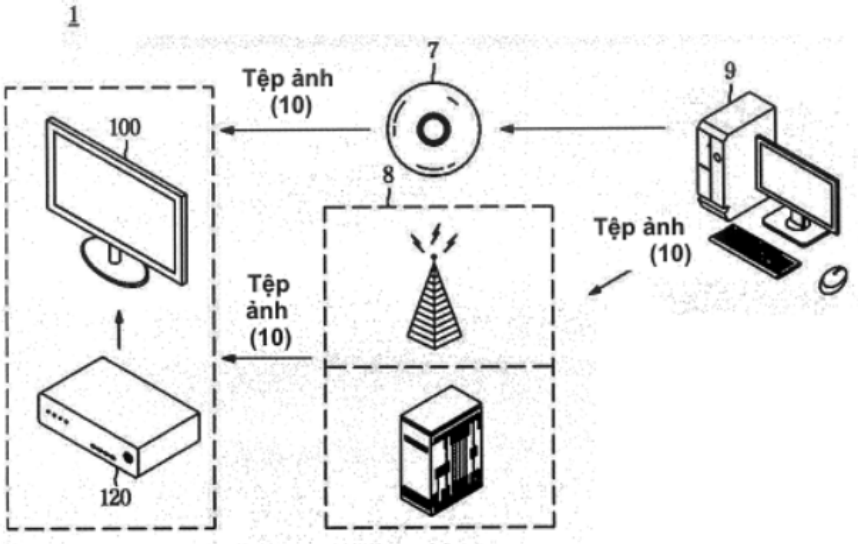

Fig.1

(11) **1-0046921 B**
(15) 09/05/2025
Số Quyết định: 69188/QĐ-SHTT.IP
(45) 25/06/2025 447B
(43) 25/09/2020 390 A
(21) 1-2020-02727
(85) 14/05/2020
(22) 25/10/2018
(86) PCT/KR2018/012730 25/10/2018
(30) 10-2017-0144432 01/11/2017 KR
(87) WO2019/088568 09/05/2019
(51) ***A61B 5/00***; *G01N 21/17*; *G01N 21/01*
(73) **SAMSUNG ELECTRONICS CO., LTD.** (KR)
129, Samsung-ro, Yeongtong-gu, Suwon-si, Gyeonggi-do 16677, Republic of Korea
(72) YUN, In Ho (KR); LEE, Yong Jin (KR); SHIN, Hyun Seok (KR); PARK, Jong Ho (KR); LEE, Seung Eun (KR)
(74) Công ty Luật TNHH WINCO (WINCO LAW FIRM)
(54) **THIẾT BỊ ĐIỆN TỬ**

(57) Sáng chế đề cập đến thiết bị điện tử bao gồm bộ phận phát ánh sáng, có phần tử phát ánh sáng thứ nhất và phần tử phát ánh sáng thứ hai; và nhiều bộ phận thu ánh sáng được bố trí theo cấu trúc bao quanh bộ phận phát ánh sáng, trong đó phần tử phát ánh sáng thứ nhất và phần tử phát ánh sáng thứ hai được sắp đặt ở trạng thái cách nhau với khoảng cự ly đã định dựa vào vùng bức xạ liên quan đến bộ phận phát ánh sáng. Sáng chế có nhiều phương án thực hiện khác nhau.

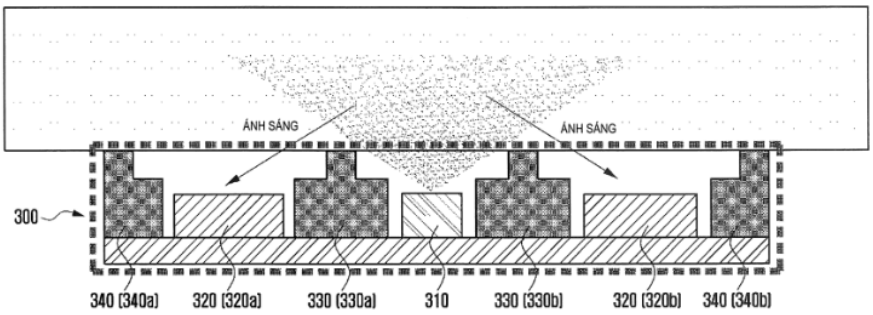

FIG. 3

(11) **1-0046922 B**

(15) 09/05/2025
Số Quyết định: 69192/QĐ-SHTT.IP

(45) 25/06/2025 447B

(43) 26/08/2019 377 A

(21) 1-2019-02953

(85) 03/10/2013

(22) 21/03/2012

(86) PCT/US2012/029990 21/03/2012

(30) 61/467,875 25/03/2011 US

(87) WO2012/134921 04/10/2012

(51) ***C07K 14/415***; *C12N 15/82*

(62) 1-2013-03108

(73) **MONSANTO TECHNOLOGY LLC** (US)
800 North Lindbergh Blvd., St. Louis, MO 63167, United States of America

(72) FLASINSKI, Stanislaw (US)

(74) Công ty Luật TNHH T&G (TGVN)

(54) PHÂN TỬ ADN, TẾ BÀO THỰC VẬT CHUYỂN GEN, THỰC VẬT CHUYỂN GEN HOẶC PHẦN CỦA NÓ, HẠT CHUYỂN GEN VÀ SẢN PHẨM HÀNG HÓA BAO GỒM PHÂN TỬ NÀY

(57) Sáng chế đề cập đến các phân tử ADN và các cấu trúc mới, bao gồm các trình tự nucleotit của chúng, hữu ích để điều biến sự biểu hiện của gen ở thực vật và tế bào thực vật. Sáng chế cũng đề xuất thực vật chuyển gen, tế bào thực vật, các phần của thực vật, hạt và sản phẩm hàng hóa bao gồm phân tử ADN được liên kết chặt chẽ với polynucleotit có thể sao chép khác loại, cùng với các phương pháp sử dụng chúng.

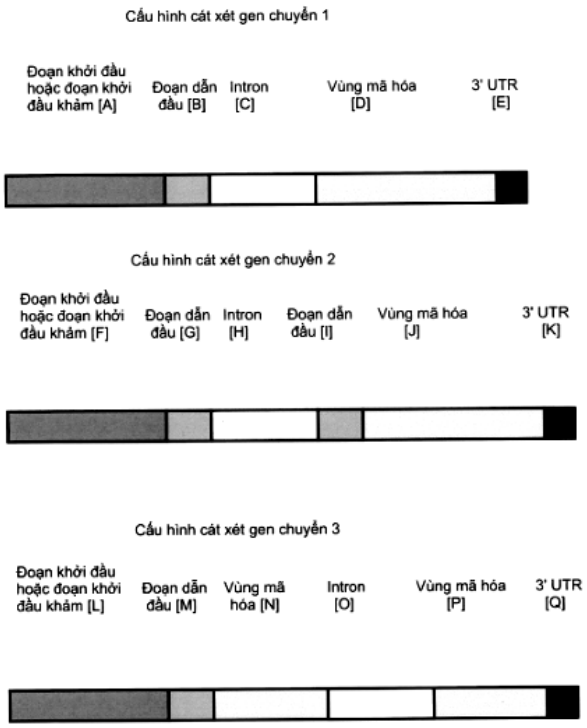

FIG. 8

(11) **1-0046923 B**

(15) 09/05/2025
Số Quyết định: 69203/QĐ-SHTT.IP

(45) 25/06/2025 447B

(43) 25/05/2023 422 A

(21) 1-2022-08079

(85) 09/12/2022

(22) 23/04/2021

(86) PCT/CN2021/089246 23/04/2021

(30) 202010418043.7 15/05/2020 CN

(87) WO2021/227829 18/11/2021

(51) ***H04W 72/04***

(73) **HUAWEI TECHNOLOGIES CO., LTD.** (CN)
Huawei Administration Building, Bantian, Longgang District, Shenzhen, Guangdong 518129, P. R. China

(72) WEN, Ronghui (CN); YU, Zheng (CN)

(74) Công ty Luật TNHH WINCO (WINCO LAW FIRM)

(54) PHƯƠNG PHÁP TRUYỀN THÔNG, THIẾT BỊ TRUYỀN THÔNG VÀ VẬT GHI CÓ THỂ ĐỌC ĐƯỢC BẰNG MÁY TÍNH

(57) Sáng chế đề cập đến phương pháp truyền thông, thiết bị truyền thông và vật ghi có thể đọc được bằng máy tính. Phương pháp truyền thông bao gồm các bước: thu thông tin thứ nhất từ thiết bị mạng, trong đó thông tin thứ nhất được sử dụng để chỉ báo tập tài nguyên điều khiển thứ nhất, số lượng của các khối tài nguyên của tập tài nguyên điều khiển thứ nhất là N, số lượng của các bó nhóm phần tử tài nguyên (resource element group bundle, REGbundle) của tập tài nguyên điều khiển thứ nhất là W, và băng thông được hỗ trợ bởi thiết bị đầu cuối thứ nhất nhỏ hơn so với băng thông tương ứng với N khối tài nguyên, và N và W là các số nguyên dương; giám sát kênh điều khiển thứ nhất trên M REGbundle trong W REGbundle, trong đó M nhỏ hơn W, các chỉ số {i, i+1, ..., i+(Y–1)} của Y REGbundle trong M REGbundle là liên tiếp, các chỉ số {i+(Y+X), i+(Y+X+1), ..., i+(M–1+X)} của (M–Y) REGbundle còn lại trong M REGbundle là liên tiếp, M biểu diễn số lượng của các REGbundle khả dụng của thiết bị đầu cuối thứ nhất, i, Y, và X là các giá trị được xác định bởi thiết bị đầu cuối thứ nhất, M và Y là các số nguyên dương, và i và X là các số nguyên lớn hơn hoặc bằng 0; hoặc giám sát kênh điều khiển thứ nhất trên M tài nguyên phần tử kênh điều khiển (control channel element, CCE) tương ứng với M REGbundle trong W REGbundle, trong đó M nhỏ hơn W, các chỉ số của Y tài nguyên CCE trong M tài nguyên CCE là {C1, C1+2, ..., C1+(Y–1)×2}, và các chỉ số của (M–Y) tài nguyên CCE còn lại trong M tài nguyên CCE là {C2, C2+2, ..., C2+(M–Y–1)×2}; hoặc các chỉ số của M tài nguyên CCE trong M tài nguyên CCE là {C1, C1+2, ..., C1+(M–1)×2}; và M biểu diễn số lượng của các REGbundle khả dụng của thiết bị đầu cuối thứ nhất, C1, C2, Y, và X là các giá trị được xác định bởi thiết bị đầu cuối thứ nhất, M và Y là các số nguyên dương, và C1 và C2 là các số nguyên lớn hơn hoặc bằng 0.

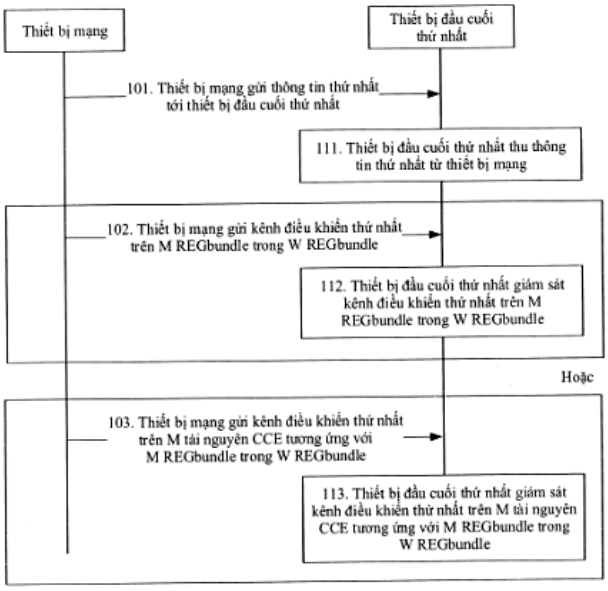
Thiết bị mạng
Thiết bị đầu cuối thứ nhất
101. Thiết bị mạng gửi thông tin thứ nhất tới thiết bị đầu cuối thứ nhất
111. Thiết bị đầu cuối thứ nhất thu thông tin thứ nhất từ thiết bị mạng
102. Thiết bị mạng gửi kênh điều khiển thứ nhất trên M REGbundle trong W REGbundle
112. Thiết bị đầu cuối thứ nhất giám sát kênh điều khiển thứ nhất trên M REGbundle trong W REGbundle
Hoặc
103. Thiết bị mạng gửi kênh điều khiển thứ nhất trên M tài nguyên CCE tương ứng với M REGbundle trong W REGbundle
113. Thiết bị đầu cuối thứ nhất giám sát kênh điều khiển thứ nhất trên M tài nguyên CCE tương ứng với M REGbundle trong W REGbundle

Fig.1

(11) **1-0046924 B**

(15) 09/05/2025
Số Quyết định: 69210/QĐ-SHTT.IP

(45) 25/06/2025 447B

(43) 25/09/2020 390 A

(21) 1-2020-03203

(85) 05/06/2020

(22) 29/11/2018

(86) PCT/US2018/062989 29/11/2018

(30) 62/591,953 29/11/2017 US

(87) WO2019/108751 06/06/2019

(51) ***C03C 3/091***; *C03C 3/085; H05K 5/03; C03C 4/18; H05K 5/00; C03C 21/00; C03C 3/097*

(73) **CORNING INCORPORATED** (US)
1 Riverfront Plaza, Corning, New York 14831, United States of America

(72) GROSS, Timothy Michael (US); GUO, Xiaoju (CN); LEZZI, Peter Joseph (US); MITCHELL, Alexandra Lai Ching Kao Andrews (US); ROUSSEV, Rostislav Vatchev (BG)

(74) Công ty Luật TNHH T&G (TGVN)

(54) **HỢP PHẦN THỦY TINH, VẬT PHẨM THỦY TINH VÀ SẢN PHẨM ĐIỆN TỬ TIÊU DÙNG BAO GỒM VẬT PHẨM THỦY TINH NÀY**

(57) Sáng chế đề cập đến hợp phần thủy tinh bao gồm: từ 55,0 % mol đến 70,0 % mol SiO_2; từ 12,0 % mol đến 20,0 % mol Al_2O_3; từ 5,0 % mol đến 15,0 % mol Li_2O; và từ 4,0 % mol đến 15,0 % mol Na_2O. Hợp phần thủy tinh này tuân theo theo hệ thức sau đây: -8,00 % mol $\leq R_2O + RO - Al_2O_3 - B_2O_3 - P_2O_5 \leq$ -1,75 % mol, $9,00 \leq (SiO_2 + Al_2O_3 + Li_2O)/Na_2O$, và $(Li_2O + Al_2O_3 + P_2O_5)/(Na_2O + B_2O_3) \leq 3,50$. Hợp phần thủy tinh này có thể được sử dụng cho vật phẩm thủy tinh hoặc sản phẩm điện tử tiêu dùng.

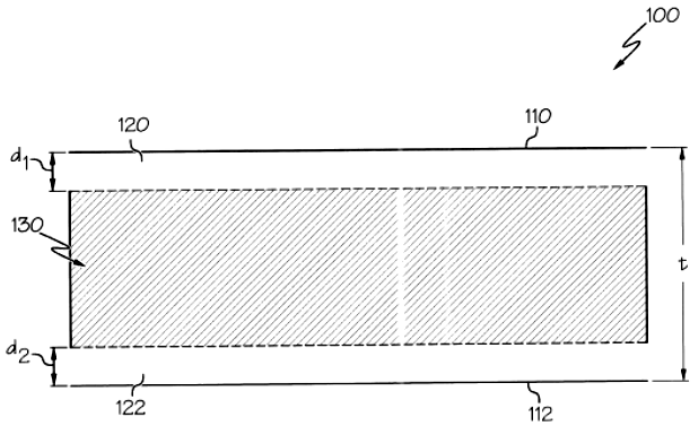

FIG. 1

(11) **1-0046925 B**

(15) 09/05/2025
Số Quyết định: 69217/QĐ-SHTT.IP

(45) 25/06/2025 447B

(43) 25/12/2020 393 A

(21) 1-2020-05200

(85) 10/09/2020

(22) 26/03/2018

(86) PCT/CN2018/080553 26/03/2018

(87) WO2019/183773 03/10/2019

(51) ***G06F 1/16***; *H04M 1/02*

(73) **HUAWEI TECHNOLOGIES CO., LTD.** (CN)
Huawei Administration Building, Bantian, Longgang District, Shenzhen, Guangdong 518129, P. R. China

(72) HUANG, Bo (CN); MAO, Weihua (CN); LV, Ren (CN); ZHA, Peng (CN); XU, Zhixiao (CN); LI, Wangyi (CN); WANG, Lei (CN)

(74) Công ty Luật TNHH T&G (TGVN)

(54) **THIẾT BỊ ĐẦU CUỐI DI ĐỘNG**

(57) Sáng chế đề xuất thiết bị đầu cuối di động. Thiết bị đầu cuối di động này bao gồm màn hình hiển thị, cụm loa trong, và camera. Cụm loa trong này bao gồm loa trong và ống truyền dẫn âm thanh thông với loa trong. Ống truyền dẫn âm thanh và loa trong tạo thành cấu trúc có bậc, và bề mặt mà là của loa trong và được dùng để nối đến ống truyền dẫn âm thanh là bề mặt có bậc thứ nhất. Camera bao gồm thân và thấu kính được nối đến thân, thân và thấu kính này tạo thành cấu trúc có bậc, và bề mặt mà nằm trên thân và được dùng để nối đến thấu kính là bề mặt có bậc thứ hai. Màn hình hiển thị được tạo ra với khía, và ống truyền dẫn âm thanh và thấu kính được đặt trong khía này. Theo chiều thứ nhất, thì màn hình hiển thị bao phủ một phần của bề mặt có bậc thứ nhất và/hoặc một phần của bề mặt có bậc thứ hai, và chiều thứ nhất này là chiều vuông góc với bề mặt hiển thị của màn hình hiển thị. Cụm loa trong được hạ xuống, để loa trong và màn hình hiển thị được xếp chồng theo chiều thứ nhất, nhờ đó giảm diện tích mà loa trong chiếm trên màn hình hiển thị, giảm kích thước của khía, và tăng thêm tỷ lệ màn hình so với thân của thiết bị đầu cuối di động.

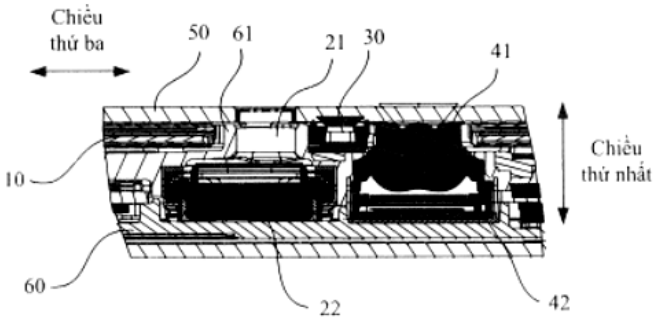

Fig.4

(11) **1-0046926 B**

(15) 09/05/2025
Số Quyết định: 69220/QĐ-SHTT.IP

(45) 25/06/2025 447B

(43) 25/03/2022 408 A

(21) 1-2021-07692

(85) 30/11/2021

(22) 15/06/2020

(86) PCT/EP2020/066502 15/06/2020

(30) 19181162.9 19/06/2019 EP

(87) WO2020/254253 24/12/2020

(51) ***D03J 1/14***; *D03J 1/13*

(73) **GROZ-BECKERT KG** (DE)
Parkweg 2, 72458 Albstadt, Germany

(72) GERTH, Christian (DE); KAILER, Stefan (DE); PFEFFER, Bernd (DE); ACKER, Michael (DE); GESING, Karl-Heinz (DE)

(74) Công ty Luật TNHH WINCO (WINCO LAW FIRM)

(54) **THIẾT BỊ ĐỂ THAO TÁC PHỤ KIỆN DỆT VÀ MÁY LUỒN SỢI**

(57) Sáng chế đề cập đến thiết bị để thao tác phụ kiện dệt mà được bố trí dưới dạng bộ phận di động. Thiết bị này bao gồm bộ phận giữ để giữ lược khổ, bộ phận giữ để giữ dây go, bộ phận giữ để giữ la men hãm dọc và bộ phận giữ để giữ tấm sợi. Theo sáng chế, bộ phận giữ để giữ lược khổ được thiết kế để được bố trí theo cách di chuyển được trên bộ phận giữ. Ngoài ra, sáng chế cũng đề cập đến máy luồn sợi.

Fig. 1

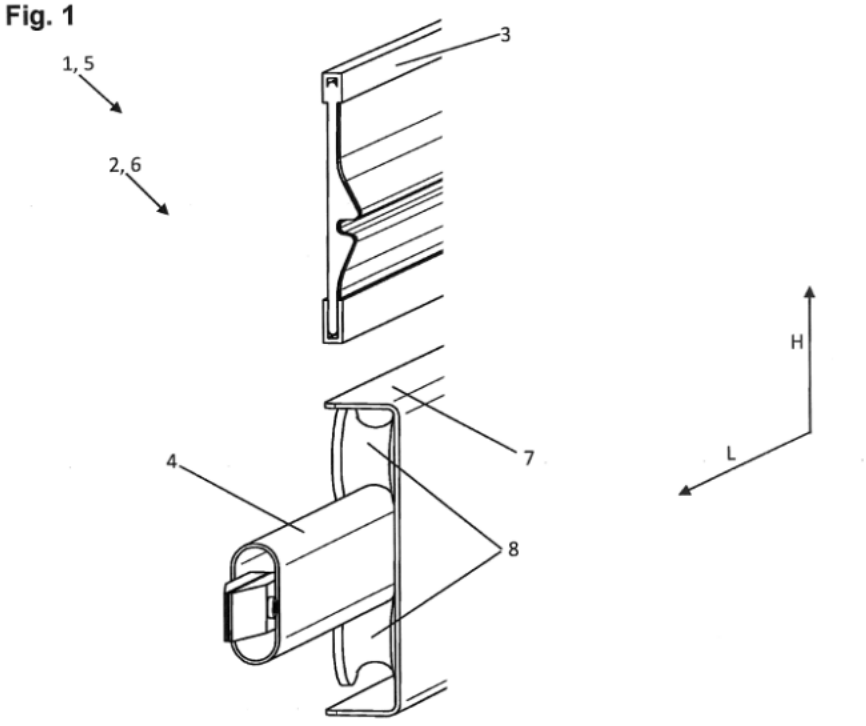

(11) **1-0046927 B**

(15) 09/05/2025
Số Quyết định: 69252/QĐ-SHTT.IP

(45) 25/06/2025 447B

(43) 25/11/2022 416 A

(21) 1-2022-05380

(85) 24/08/2022

(22) 11/11/2020

(86) PCT/JP2020/042050 11/11/2020

(30) 2020-034786 02/03/2020 JP

(87) WO2021/176772 10/09/2021

(51) ***B01D 21/00***; *C02F 1/52; B01D 24/00*

(73) **HITACHI ZOSEN CORPORATION** (JP)
7-89, Nanko-kita 1-chome, Suminoe-ku, Osaka-shi, Osaka 559-8559, Japan

(72) ORII, Nobuhiro (JP); CHIKUSA, Takemasa (JP); FUJIOKA, Makoto (JP); TAMAKI, Yuka (JP)

(74) Công ty Luật TNHH T&G (TGVN)

(54) HỆ THỐNG TINH CHẾ NƯỚC VÀ PHƯƠNG PHÁP TINH CHẾ NƯỚC

(57) Sáng chế đề cập đến hệ thống tinh chế nước (1) gồm: bộ phận keo tụ (2) bổ sung chất keo tụ vào nước thô; bộ phận lọc thứ nhất (3) có lớp môi trường lọc thứ nhất (31) gồm nhiều môi trường lọc thứ nhất (35), và cho nước đã được xử lý keo tụ hướng lên đi qua bộ phận keo tụ (2); và bộ phận lọc thứ hai (4) có lớp môi trường lọc thứ hai (41) gồm nhiều môi trường lọc thứ hai (45), và cho nước đã được lọc hướng xuống đi qua bộ phận lọc thứ nhất (3). Độ xốp của lớp môi trường lọc thứ nhất (31) là 85% hoặc lớn hơn và 91% hoặc nhỏ hơn. Độ xốp của lớp môi trường lọc thứ hai (41) là 92% hoặc lớn hơn và 96% hoặc nhỏ hơn. Sáng chế còn đề cập đến phương pháp tinh chế nước sử dụng hệ thống tinh chế nước (1).

FIG. 1

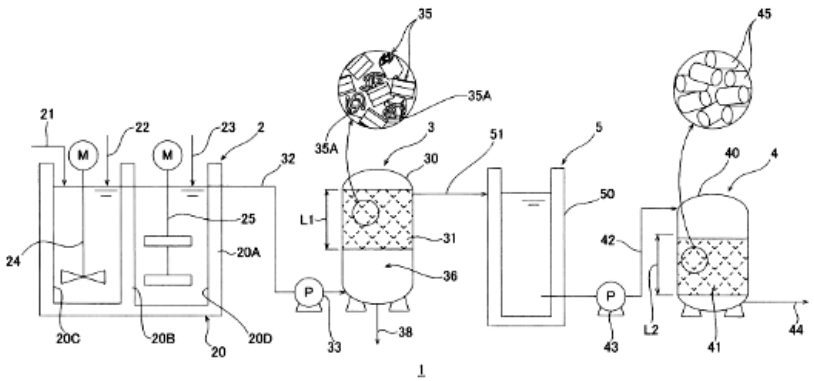

(11) **1-0046928 B**

(15) 09/05/2025
Số Quyết định: 69257/QĐ-SHTT.IP

(45) 25/06/2025 447B

(43) 25/05/2023 422 A

(21) 1-2023-00648

(85) 03/02/2023

(22) 24/11/2020

(86) PCT/CN2020/130985 24/11/2020

(30) 202010672985.8 13/07/2020 CN

(87) WO2022/011922 20/01/2022

(51) ***A22C 29/02***

(73) **DENSEA AQUATIC TECHNOLOGY (HUAZHOU) CO., LTD.** (CN)
No. 6 Industrial Avenue, Yangmei Industrial Agglomeration Area, Huazhou City, Guangdong 525100, China

(72) YE, Kelei (CN); YE, Chunlei (CN); HAN, Yuan (CN)

(74) Công ty Luật TNHH WINCO (WINCO LAW FIRM)

(54) **THIẾT BỊ BÓC VỎ TÔM**

(57) Sáng chế đề cập đến thiết bị bóc vỏ tôm bao gồm khung, chi tiết dẫn động, tang vận chuyển thứ nhất, tang vận chuyển thứ hai, băng tải vận chuyển, khung kẹp, cụm cắt, và khung loại bỏ vỏ. Băng tải vận chuyển được liên kết truyền động với tang vận chuyển thứ nhất và tang vận chuyển thứ hai. Khung kẹp có đường dẫn thứ nhất để băng tải vận chuyển đi qua. Lỗ xử lý được tạo ra trong khung kẹp. Cụm cắt được bố trí ở lỗ xử lý. Khung loại bỏ vỏ có đường dẫn thứ hai để băng tải vận chuyển đi qua, và đường dẫn thứ hai bao gồm khoang giới hạn và khoang thu hẹp. Khung loại bỏ vỏ có cửa xả. Băng tải vận chuyển được uốn cong lên trên và được gập một nửa để kẹp và vận chuyển tôm. Khi tôm cần được xử lý đi qua lỗ xử lý, cụm cắt quay để cắt lưng hoặc bụng của tôm, và tiếp đó vận chuyển tôm đến khung loại bỏ vỏ. Khoang thu hẹp thu hẹp băng tải vận chuyển, mà ép tôm sao cho thịt tôm trượt ra khỏi vỏ tôm, và tiếp đó thịt tôm được xả ra khỏi cửa xả. Băng tải vận chuyển đưa vỏ tôm đi để thu được tôm đã bóc vỏ.

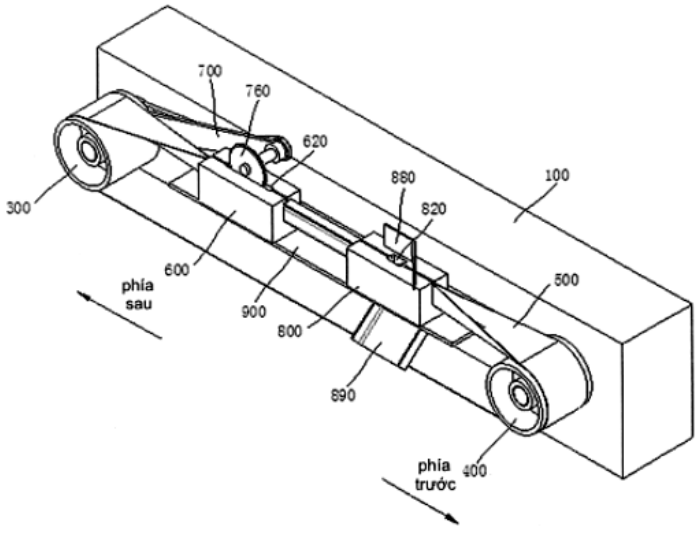

FIG. 1

(11) **1-0046929 B**

(15) 09/05/2025
Số Quyết định: 69258/QĐ-SHTT.IP

(45) 25/06/2025 447B

(43) 26/09/2022 414 A

(21) 1-2022-03318

(85) 26/05/2022

(22) 30/10/2020

(86) PCT/KR2020/015087 30/10/2020

(30) 10-2019-0154304 27/11/2019 KR
10-2020-0048232 21/04/2020 KR

(87) WO2021/107426 03/06/2021

(51) ***C08K 3/04***; *C08L 101/00*

(73) **HANWHA SOLUTIONS CORPORATION** (KR)
86, Cheonggyecheon-ro, Jung-gu, Seoul 04541, Republic of Korea

(72) KANG, Chul Ee (KR); LEE, Sang Jin (KR); LEE, Sang Wook (KR); JANG, Jae Kyu (KR)

(74) Công ty Luật TNHH WINCO (WINCO LAW FIRM)

(54) **CHẾ PHẨM NHỰA DẪN ĐIỆN CHỐNG TRƯỢT VÀ SẢN PHẨM ĐÚC LÀM BẰNG CHẾ PHẨM NHỰA NÀY**

(57) Sáng chế đề cập tới chế phẩm nhựa dẫn điện chống trượt và sản phẩm đúc làm bằng chế phẩm nhựa này. Khác với các phương pháp thông thường để phủ chất kết dính nhằm ngăn ngừa trạng thái trượt hoặc bổ sung chất chống tĩnh điện cho độ dẫn điện, chế phẩm nhựa theo sáng chế có chất độn cacbon trong nhựa kết dính để có thể tạo ra lực ma sát bề mặt cao, nhờ đó tạo ra điện trở bề mặt thấp và độ dẫn điện đặc biệt tốt.

Fig.1

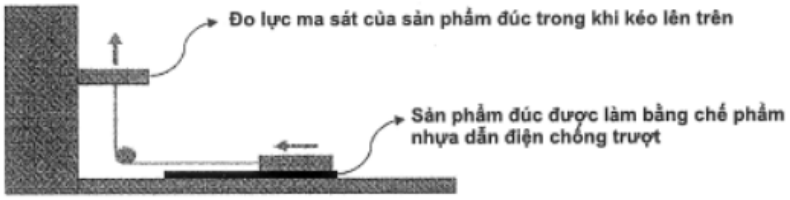

(11) **1-0046930 B**

(15) 09/05/2025
Số Quyết định: 69312/QĐ-SHTT.IP

(45) 25/06/2025 447B

(43) 27/02/2023 419 A

(21) 1-2022-00002

(22) 04/01/2022

(30) 10-2021-0098846 27/07/2021 KR

(51) ***B01D 33/56***; *B01D 33/23*

(73) **GRENEX LIMITED** (KR)
(Samseong- dong)#605, 6, Teheran-ro 103-gil, Gangnam-gu, Seoul 06173, Republic of Korea

(72) KUK, Chungchang (KR)

(74) Công ty Luật TNHH WINCO (WINCO LAW FIRM)

(54) **CƠ CẤU HÚT RỬA NGƯỢC CỦA BỘ LỌC KIỂU SỢI**

(57) Sáng chế đề cập tới cơ cấu hút rửa ngược của bộ lọc kiểu sợi, trong đó bề mặt có khía được tạo ra ở một bề mặt của tấm hút dựa trên khe và trục lăn có mẫu hình được bố trí trong khoảng trống, được tạo ra phần độ dày của khe trong đó bề mặt có khía được tạo ra, để quay tại chỗ sao cho trục lăn có mẫu hình nhô một phần ra ngoài từ bề mặt có khía và tạo ra các mẫu hình trên bề mặt của các lông len được rửa ngược trong khi đi qua khe để tăng diện tích lọc của các lông len. Ngoài ra, vì khoảng trống được tạo ra sao cho nằm cách xa với khoảng cách nhất định so với khe ở bề mặt có khía, có thể thực hiện rửa ngược và diện tích lọc của các lông len có thể được tăng bằng cách sử dụng khoảng trống để tăng thêm hiệu quả lọc của bộ lọc kiểu sợi. Ngoài ra, các mẫu hình dạng đường khía có các đường khía được cắt theo độ dài nhất định, các mẫu hình có một số vấu hình khuyên được tạo ra trên chu vi ngoài của trục lăn có mẫu hình, các mẫu hình dạng đường khía được tạo ra trên chu vi ngoài, các mẫu hình dạng lưới có các phần không đều lặp lại, và các mẫu hình tương tự có thể được tạo ra trên bề mặt của trục lăn có mẫu hình.

Fig.4

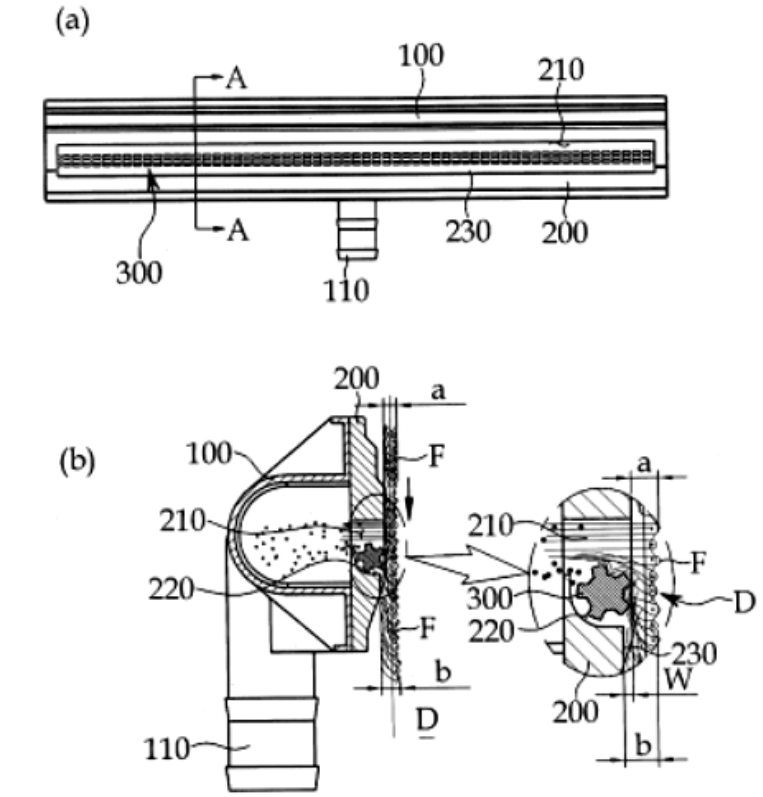
(a)
A
100
210
A
300
110
230
200
(b)
200
a
100
F
210
220
F
b
D
110
210
a
F
300
D
220
230
W
200
b

(11) **1-0046931 B**

(15) 09/05/2025
Số Quyết định: 69320/QĐ-SHTT.IP

(45) 25/06/2025 447B

(43) 26/12/2022 417 A

(21) 1-2021-00824

(85) 19/02/2021

(22) 27/01/2021

(86) PCT/KR2021/001068 27/01/2021

(30) 10-2020-0152722 08/04/2020 KR
10-2020-0043017 08/04/2020 KR

(87) WO2021/112658 A1 10/06/2021

(51) ***F25D 23/02***

(73) **SAMSUNG ELECTRONICS CO., LTD.** (KR)
129, Samsung-ro, Yeongtong-gu, Suwon-si, Gyeonggi-do 16677, Republic of Korea

(72) Sungdeuk PARK (KR); Youngmin KWON (KR); Jeongman NAM (KR); Seongwoo KIM (KR); Seungho YOON (KR); Hojun JEONG (KR)

(74) Công ty Luật TNHH WINCO (WINCO LAW FIRM)

(54) **TỦ LẠNH**

(57) Sáng chế đề cập đến tủ lạnh. Tủ lạnh (1) bao gồm: thân chính (10); cửa thứ nhất (31, 32) được sắp xếp để mở hoặc đóng mặt trước bên trên của thân chính (10), cửa thứ nhất (31, 32) bao gồm: thân cửa thứ nhất (40) bao gồm chụp bên trên thứ nhất (70) và chụp bên dưới thứ nhất (80), chụp bên dưới thứ nhất (80) có tay cầm lõm thứ nhất (83), panen thứ nhất (110) được ghép nối tháo rời được với mặt trước của thân cửa thứ nhất (40), có dầm bên trên (120) ở phần bên trên của panen thứ nhất (110), và vật cố định thứ nhất (160), trong đó phần bên dưới của panen thứ nhất (110) được ghép nối với chụp bên dưới thứ nhất (80), và vật cố định thứ nhất (160) được chèn vào trong dầm bên trên (120) của panen thứ nhất (110) hướng xuống phía dưới thông qua lỗ chụp bên trên (73) được tạo thành trong chụp bên trên thứ nhất (70); và cửa thứ hai (33, 34) được sắp xếp để mở hoặc đóng mặt trước bên dưới của thân chính (10), cửa thứ hai (33, 34) bao gồm: thân cửa thứ hai (240) bao gồm chụp bên trên thứ hai (270) và chụp bên dưới thứ hai (280), chụp bên trên thứ hai (270) có tay cầm lõm thứ hai (273), panen thứ hai (310) được ghép nối tháo rời được với mặt trước của thân cửa thứ hai (240), có dầm bên dưới (340) ở phần bên dưới của panen thứ hai (310), và vật cố định thứ hai (360), trong đó phần bên trên của panen thứ hai (310) được ghép nối với chụp bên trên thứ hai (270), và vật cố định thứ hai (360) được chèn vào trong dầm bên dưới (340) của panen thứ hai (310) hướng lên phía trên thông qua lỗ chụp bên dưới (283) được tạo thành trong chụp bên dưới thứ hai (280).

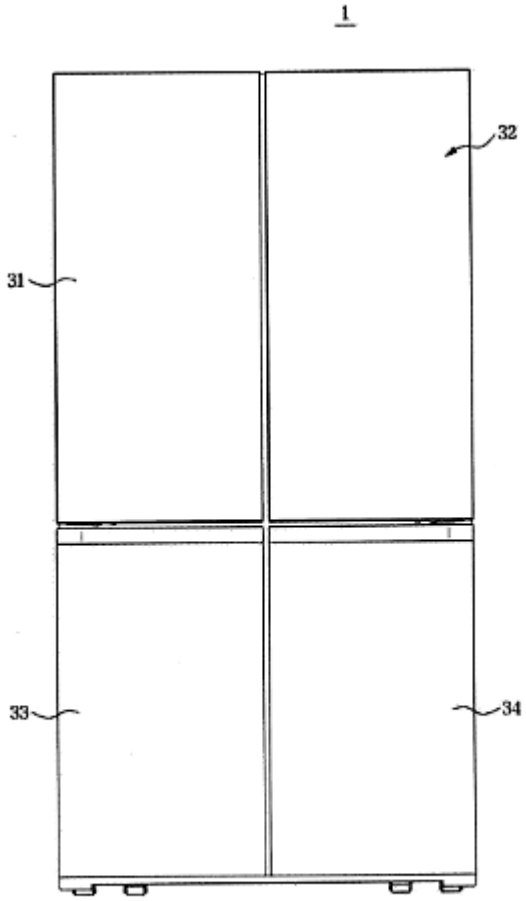

Fig.1

(11) **1-0046932 B**

(15) 09/05/2025
Số Quyết định: 69330/QĐ-SHTT.IP

(45) 25/06/2025 447B

(43) 25/10/2021 403 A

(21) 1-2021-04630

(85) 27/07/2021

(22) 30/12/2019

(86) PCT/CN2019/130050 30/12/2019

(30) 201811650647.3 31/12/2018 CN

(87) WO2020/140877 09/07/2020

(51) ***H04L 5/00***

(73) **HUAWEI TECHNOLOGIES CO., LTD.** (CN)
Huawei Administration Building, Bantian, Longgang District, Shenzhen, Guangdong 518129, P. R. China

(72) ZHANG, Lili (CN); DENG, Meng (CN)

(74) Công ty Luật TNHH WINCO (WINCO LAW FIRM)

(54) **PHƯƠNG PHÁP TRUYỀN THÔNG MẠNG KHÔNG DÂY, THIẾT BỊ ĐẦU CUỐI, HỆ THỐNG TRUYỀN THÔNG, VẬT GHI CÓ THỂ ĐỌC ĐƯỢC BẰNG MÁY TÍNH VÀ THIẾT BỊ TRUYỀN THÔNG**

(57) Sáng chế đề cập đến phương pháp truyền thông mạng không dây, thiết bị đầu cuối, hệ thống truyền thông, vật ghi có thể đọc được bằng máy tính và thiết bị truyền thông. Phương pháp này bao gồm các bước: thu, bởi thiết bị đầu cuối, thông tin chỉ báo kiểu chiều truyền dẫn của đơn vị thời gian thứ nhất của sóng mang thành phần thứ nhất và thông tin chỉ báo kiểu chiều truyền dẫn của đơn vị thời gian thứ hai tương ứng của ít nhất một sóng mang thành phần thứ hai; và khi kiểu chiều truyền dẫn của đơn vị thời gian thứ nhất của sóng mang thành phần thứ nhất của thiết bị đầu cuối là chiều truyền dẫn linh hoạt hoặc có thể thay đổi được, thì xác định, dựa trên thông tin đích, các cách thức gửi và thu của thiết bị đầu cuối trong đơn vị thời gian thứ hai tương ứng của ít nhất một sóng mang thành phần thứ hai, trong đó thông tin đích bao gồm ít nhất một trong số thông tin sau đây: cách thức cấu hình của đơn vị thời gian thứ nhất của sóng mang thành phần thứ nhất, cách thức cấu hình của đơn vị thời gian thứ hai tương ứng của ít nhất một sóng mang thành phần thứ hai, và kiểu chiều truyền dẫn của đơn vị thời gian thứ hai tương ứng của ít nhất một sóng mang thành phần thứ hai, trong đó đơn vị thời gian thứ hai tương ứng của ít nhất một sóng mang thành phần thứ hai và đơn vị thời gian thứ nhất của sóng mang thành phần thứ nhất chồng lấn; và đơn vị thời gian thứ hai tương ứng của ít nhất một sóng mang thành phần thứ hai không nhất quán với đơn vị thời gian thứ nhất của sóng mang thành phần thứ nhất; trong đó sóng mang thành phần thứ nhất là sóng mang thành phần có chỉ số tế bào nhỏ nhất trong tập các sóng mang thành phần được cộng gộp bởi thiết bị đầu cuối. Theo các phương án của sáng chế, thiết bị đầu cuối có chức năng cộng gộp sóng mang có thể sử dụng đầy đủ các tài nguyên hệ thống, do đó cải thiện hiệu quả hệ thống.

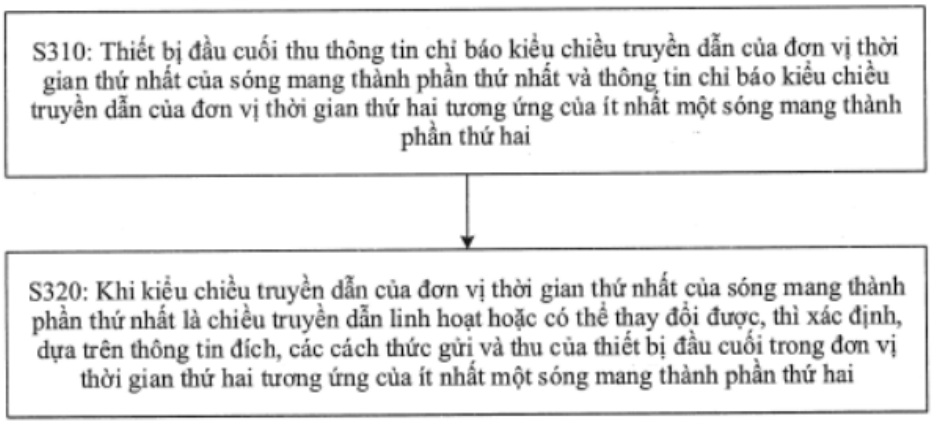
S310: Thiết bị đầu cuối thu thông tin chỉ báo kiểu chiều truyền dẫn của đơn vị thời gian thứ nhất của sóng mang thành phần thứ nhất và thông tin chỉ báo kiểu chiều truyền dẫn của đơn vị thời gian thứ hai tương ứng của ít nhất một sóng mang thành phần thứ hai
S320: Khi kiểu chiều truyền dẫn của đơn vị thời gian thứ nhất của sóng mang thành phần thứ nhất là chiều truyền dẫn linh hoạt hoặc có thể thay đổi được, thì xác định, dựa trên thông tin đích, các cách thức gửi và thu của thiết bị đầu cuối trong đơn vị thời gian thứ hai tương ứng của ít nhất một sóng mang thành phần thứ hai

Fig.3

(11) **1-0046933 B**
(15) 09/05/2025
Số Quyết định: 69339/QĐ-SHTT.IP
(45) 25/06/2025 447B
(43) 27/03/2023 420 A
(21) 1-2022-00037
(85) 05/01/2022
(22) 11/06/2020
(86) PCT/CN2020/095524 11/06/2020
(87) WO2021/248398 16/12/2021
(51) ***G01B 11/02***
(73) **ALEADER VISION TECHNOLOGY CO., LTD.** (CN)
Room 101, Building 1, No. 5 of Tonghuan Road, Tongsha, Dongcheng District, Dongguan, Guangdong 523000, China
(72) WANG, Jinfeng (CN); LUO, Yuan (CN); HE, Jing (CN); KOU, Guanzhong (CN)
(74) Công ty Luật TNHH WINCO (WINCO LAW FIRM)
(54) **THIẾT BỊ ĐO ĐỒNG TIÊU QUANG PHỔ VÀ PHƯƠNG PHÁP ĐO ĐỒNG TIÊU QUANG PHỔ**

(57) Sáng chế đề cập đến thiết bị đo đồng tiêu quang phổ, bao gồm: phần nguồn ánh sáng (210), được tạo cấu hình để phát ra chùm ánh sáng phổ rộng có khoảng bước sóng nhất định theo đường truyền định trước thứ nhất; phần lấy mẫu quang học (220), được tạo cấu hình để hội tụ các chùm ánh sáng phổ rộng được phát ra từ nguồn ánh sáng (211) lên các bề mặt đo khác nhau của đối tượng cần đo, và xuất ra ánh sáng phản xạ theo đường truyền định trước thứ hai khác với hướng ngược lại của đường truyền định trước thứ nhất; và phần đo (230), được tạo cấu hình để thu nhận và xử lý ánh sáng phản xạ từ phần lấy mẫu quang học (220) để thu được kết quả đo. Sáng chế này có thể nâng cao độ chính xác của kết quả đo và giảm chi phí sản xuất. Ngoài ra, sáng chế còn đề cập đến phương pháp đo đồng tiêu quang phổ.

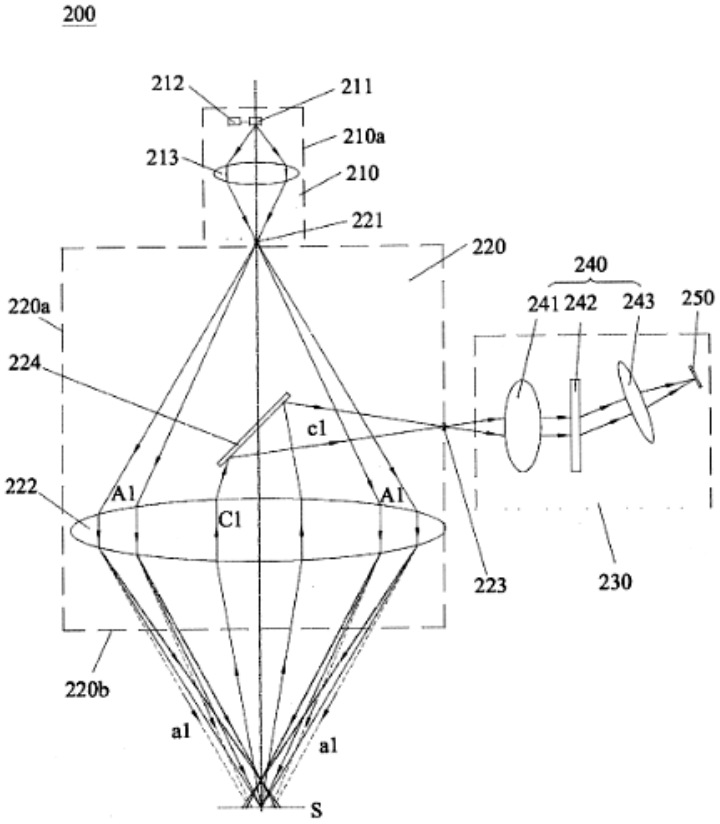
200
212
211
210a
213
210
221
220
240
241
242
243
250
220a
224
c1
222
A1
A1
C1
223
230
220b
a1
a1
S

FIG. 2

(11) **1-0046934 B**

(15) 09/05/2025
Số Quyết định: 69345/QĐ-SHTT.IP

(45) 25/06/2025 447B

(43) 25/12/2020 393 A

(21) 1-2020-02752

(22) 15/05/2020

(30) JP2019-104823 04/06/2019 JP

(51) ***H01F 17/04***

(73) **SUMIDA CORPORATION** (JP)
KDX Ginza East Building 7F, 3-7-2, Irifune, Chuo-ku, Tokyo, 104-0042, Japan

(72) Juichi OKI (JP)

(74) Công ty Luật TNHH WINCO (WINCO LAW FIRM)

(54) **CUỘN CẢM**

(57) Sáng chế đề cập tới cuộn cảm bao gồm lõi từ (10) và bộ phận dây dẫn (40). Bộ phận dây dẫn (40) được tạo ra có: phần lắp (41) được lắp vào lõi từ (10); các phần bố trí mặt ngoài thứ nhất và thứ hai (45, 46) được nối với các đầu của phần lắp (41) và được bố trí dọc theo mặt ngoài thứ nhất và mặt ngoài thứ hai của lõi từ (10); và các phần đầu nối thứ nhất và thứ hai (51, 55) được nối lần lượt với các phần bố trí mặt ngoài thứ nhất và thứ hai (45, 46). Phần lắp (41) có chi tiết lắp thứ nhất (42) và chi tiết lắp thứ hai (43) được xếp chồng trên chi tiết lắp thứ nhất (42). Tổng của các độ dày của chi tiết lắp thứ nhất (42) và chi tiết lắp thứ hai (43) lớn hơn so với độ dày của phần bố trí mặt ngoài thứ nhất (45) và lớn hơn so với độ dày của phần bố trí mặt ngoài thứ hai (46).

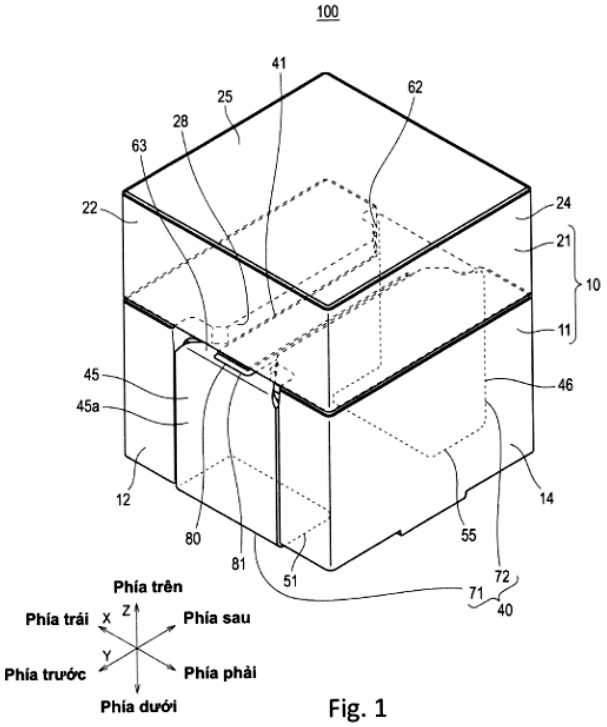

Fig. 1

(11) **1-0046935 B**

(15) 09/05/2025
Số Quyết định: 69395/QĐ-SHTT.IP

(45) 25/06/2025 447B

(43) 25/08/2022 413 A

(21) 1-2022-00414

(85) 20/01/2022

(22) 18/06/2020

(86) PCT/JP2020/023993 18/06/2020

(30) 2019-208324 18/11/2019 JP

(87) WO2021/100231 27/05/2021

(51) ***F16K 31/00***; *H02J 9/06*

(73) **SEIBU ELECTRIC & MACHINERY CO., LTD.** (JP)
3-3-1, Ekihigashi, Koga-shi, Fukuoka 8113193, Japan

(72) MORI Masakazu (JP); NAKAHAMA Ryota (JP); OKA Toshiki (JP)

(74) Công ty Luật TNHH WINCO (WINCO LAW FIRM)

(54) **HỆ THỐNG PHÁT HIỆN SỰ CỐ ĐIỆN ĐỘC LẬP VÀ PHƯƠNG PHÁP PHÁT HIỆN SỰ CỐ ĐIỆN ĐỘC LẬP**

(57) Sáng chế đề cập tới hệ thống phát hiện sự cố điện độc lập và phương pháp phát hiện sự cố điện độc lập, trong đó cơ cấu phát hiện sự cố điện độc lập hoặc cơ cấu tương tự có khả năng xử lý tình huống sự cố điện mà không liên quan tới tín hiệu khởi động bên ngoài. Cơ cấu kích hoạt van xử lý độc lập (9) hoạt động bằng cách sử dụng điện năng cấp từ nguồn điện thương mại (3). Bộ phận phát hiện sự cố điện (27) đánh giá xem điện năng cấp từ nguồn điện thương mại (3) có bị tạm dừng hay không. Khi điện năng cấp từ nguồn điện thương mại (3) đã bị tạm dừng, thì bộ phận phát hiện sự cố điện (27) chỉ thị bộ acquy (29) để vận hành cơ cấu kích hoạt van xử lý độc lập (9) bằng cách sử dụng điện năng đã tích trữ, và chỉ thị bộ điều khiển kích hoạt (33) để thực hiện hoạt động dự phòng. Bộ điều khiển kích hoạt (33) điều khiển bộ phận kích hoạt (31) để mở hoặc đóng từng van theo lệnh hoạt động dự phòng, nhờ đó hỗ trợ hoạt động dự phòng.

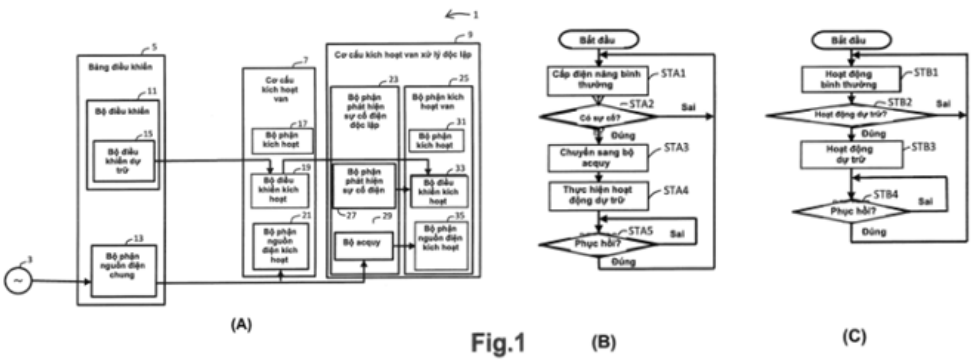

Fig.1

(11) **1-0046936 B**

(15) 09/05/2025
Số Quyết định: 69411/QĐ-SHTT.IP

(45) 25/06/2025 447B

(43) 25/06/2019 375 A

(21) 1-2019-02136

(85) 25/04/2019

(22) 29/09/2017

(86) PCT/IB2017/056044 29/09/2017

(30) 62/403,035 30/09/2016 US

(87) WO2018/060971 05/04/2018

(51) ***H04L 5/00***

(73) **TELEFONAKTIEBOLAGET LM ERICSSON (PUBL)** (SE)
SE-164 83 Stockholm, Sweden

(72) GRANT, Stephen (US); FRENNE, Mattias (SE)

(74) Công ty Luật TNHH T&G (TGVN)

(54) PHƯƠNG PHÁP TRUYỀN THÔNG, NÚT MẠNG, THIẾT BỊ KHÔNG DÂY, TRẠM CƠ SỞ VÀ THIẾT BỊ NGƯỜI DÙNG

(57) Sáng chế đề xuất phương pháp, thiết bị không dây và nút mạng để tạo kết cấu và sử dụng CSI-RS. Theo một phương án, phương pháp bao gồm bước truyền đến thiết bị không dây sự chỉ thị của các tài nguyên CSI-RS (channel state information reference signals - các tín hiệu tham chiếu thông tin trạng thái kênh), sự chỉ thị chỉ thị một hoặc nhiều hơn một tài nguyên CSI-RS trong nhiều tài nguyên CSI-RS được tạo kết cấu mà được tạo kết cấu để được sử dụng bởi thiết bị không dây để báo hiệu CSI.

FIG. 12

(11) **1-0046937 B**

(15) 09/05/2025
Số Quyết định: 69412/QĐ-SHTT.IP

(45) 25/06/2025 447B

(43) 25/02/2022 407 A

(21) 1-2021-07012

(85) 03/11/2021

(22) 26/03/2020

(86) PCT/EP2020/058465 26/03/2020

(30) 10 2019 112 777.7 15/05/2019 DE

(87) WO2020/229037 19/11/2020

(51) ***D21H 27/00***; *A24D 1/02*

(73) **DELFORTGROUP AG** (AT)
Fabrikstrasse 20, 4050 Traun, Austria

(72) ZITTURI, Roland (IT)

(74) Công ty Luật TNHH WINCO (WINCO LAW FIRM)

(54) **GIẤY BỌC DÙNG CHO SẢN PHẨM TẠO RA SOL KHÍ, QUY TRÌNH SẢN XUẤT GIẤY BỌC NÀY VÀ SẢN PHẨM TẠO RA SOL KHÍ DẠNG THANH**

(57) Sáng chế đề cập đến giấy bọc dùng cho sản phẩm tạo ra sol khí, giấy này chứa xơ xenluloza và chế phẩm được áp dụng trên giấy này, chế phẩm này bao gồm chất thúc đẩy sự phân hủy xenluloza do nhiệt và chất kết dính. Độ thấm khí trung bình của giấy bọc này là 10 $cm^3/(cm^2 \cdot phút \cdot kPa)$ hoặc lớn hơn, chế phẩm này chỉ được áp dụng ở một số phần mà bao phủ ít nhất 0,5% và nhiều nhất 70% bề mặt của giấy bọc. Sáng chế cũng đề cập đến quy trình sản xuất giấy bọc này và sản phẩm tạo ra sol khí dạng thanh.

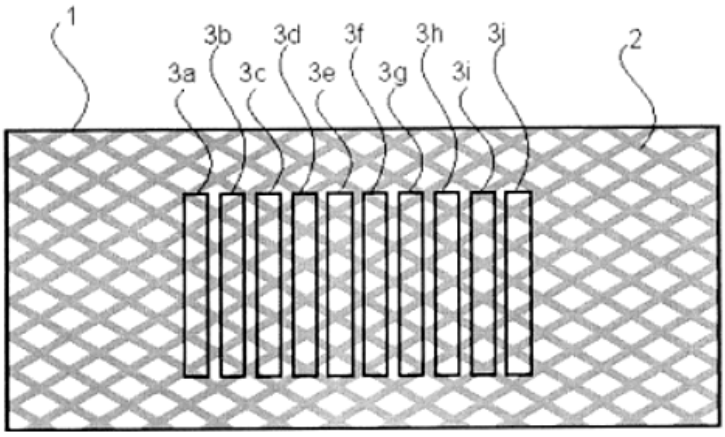

Fig.1

(11) **1-0046938 B**

(15) 09/05/2025
Số Quyết định: 69441/QĐ-SHTT.IP

(45) 25/06/2025 447B

(43) 25/06/2020 387 A

(21) 1-2020-01977

(85) 07/04/2020

(22) 14/09/2018

(86) PCT/US2018/051008 14/09/2018

(30) 62/558,526 14/09/2017 US

(87) WO2019/055745 21/03/2019

(51) ***C03C 15/00***; *H05K 5/00; H05K 5/03; C03C 21/00*

(73) **CORNING INCORPORATED** (US)
1 Riverfront Plaza, Corning, New York 14831, United States of America

(72) AMIN, Jaymin (US); HANCOCK, Robert Randall Jr. (US); HSIAO, Raymond Chih Chung (US); JIN, Yuhui (US); LI, Aize (US)

(74) Công ty Luật TNHH T&G (TGVN)

(54) **CÁC VẬT PHẨM, PHƯƠNG PHÁP SẢN XUẤT CHÚNG, VÀ CÁC SẢN PHẨM ĐIỆN TỬ TIÊU DÙNG**

(57) Sáng chế đề cập tới vật phẩm chứa: đế gốc thủy tinh có độ dầy, bề mặt sơ cấp và vùng ứng suất nén mở rộng từ bề mặt sơ cấp tới độ sâu được chọn; và vùng được tạo kết cấu được xác định bởi bề mặt sơ cấp. Vùng được tạo kết cấu có độ nhám bề mặt (R_a) ít nhất là 10 nm. Vật phẩm cũng có thể chứa ngưỡng cào xước Knoop ít nhất là 9 Newton (N). Sáng chế cũng đề cập tới phương pháp tạo thành vật phẩm và sản phẩm điện tử tiêu dùng.

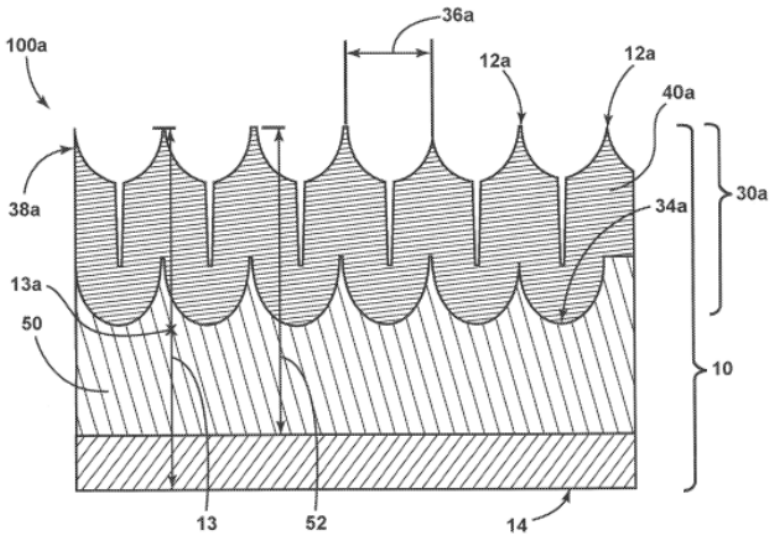

FIG. 1A

(11) **1-0046939 B**
(15) 12/05/2025
Số Quyết định: 71011/QĐ-SHTT.IP
(45) 25/06/2025 447B
(43) 25/11/2024 440AS A
(21) 1-2024-01959
(22) 18/03/2024
(51) ***F41H 5/04***; *B32B 17/06; C03C 27/10*
(73) **VIỆN CÔNG NGHỆ** (VN)
Phường Đức Thắng, Quận Bắc Từ Liêm, Thành phố Hà Nội, Việt Nam
(72) Lê Đức Hiền (VN)
(74) Công ty Luật TNHH VIETTHINK (VIETTHINK LAW FIRM)
(54) **KÍNH DÁN CHỐNG ĐẠN VÀ QUY TRÌNH SẢN XUẤT KÍNH DÁN CHỐNG ĐẠN**

(57) Sáng chế đề xuất kính dán chống đạn bao gồm nhiều lớp kính và phim dán theo thứ tự như sau: 10 mm kính tôi/0,1 mm phim chống đạn/0,38 mm phim PVB/8 mm kính tôi/0,1 mm phim chống đạn/0,38 mm phim PVB/8 mm kính tôi/0,1 mm phim chống đạn/0,38 mm phim PVB/8 mm kính tôi/0,1 mm phim chống đạn/0,1 mm keo dán/3 mm thủy tinh hữu cơ/0,1 mm Phim chống văng mảnh. Ngoài ra, sáng chế còn đề xuất quy trình sản xuất kính dán chống đạn.

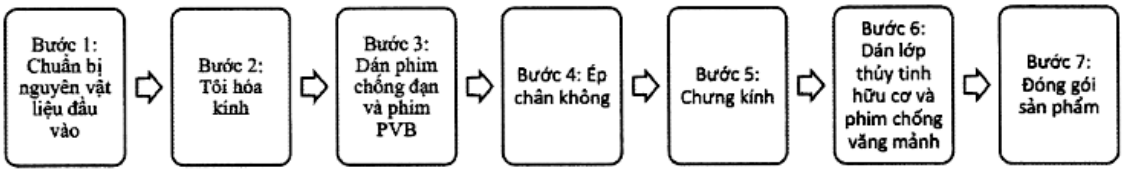

Fig.3

(11) **1-0046940 B**

(15) 12/05/2025
Số Quyết định: 71012/QĐ-SHTT.IP

(45) 25/06/2025 447B

(43) 27/07/2020 388 A

(21) 1-2020-00664

(85) 07/02/2020

(22) 13/09/2018

(86) PCT/EP2018/074706 13/09/2018

(30) 17194371.5 02/10/2017 EP

(87) WO2019/068443 11/04/2019

(51) ***C09B 67/22***; *D06P 3/54; D06P 1/18; D06P 1/20; C09B 67/44; C09D 11/328*

(73) **DYSTAR COLOURS DISTRIBUTION GMBH** (DE)
Am Prime Parc 10-12, 65479 Raunheim, Germany

(72) GRUND, Clemens (DE); HOPPE, Manfred (DE); MURGATROYD, Adrian (GB); TISSEN, Werner (DE); VERMANDEL, Fanny (BE)

(74) Công ty Luật TNHH T&G (TGVN)

(54) HỖN HỢP THUỐC NHUỘM, QUY TRÌNH ĐIỀU CHẾ HỖN HỢP THUỐC NHUỘM VÀ DUNG DỊCH NƯỚC CHỨA HỖN HỢP THUỐC NHUỘM NÀY

(57) Sáng chế đề cập đến các hỗn hợp thuốc nhuộm bao gồm (các) thuốc nhuộm có công thức (1)

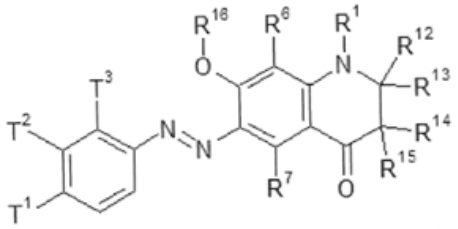

(1)

và các thuốc nhuộm khác riêng biệt, quy trình điều chế các hỗn hợp này và dung dịch nước chứa hỗn hợp thuốc nhuộm này.

(11) **1-0046941 B**

(15) 12/05/2025
Số Quyết định: 71013/QĐ-SHTT.IP

(45) 25/06/2025 447B

(43) 25/05/2020 386 A

(21) 1-2019-07236

(85) 20/12/2019

(22) 22/05/2018

(86) PCT/US2018/033826 22/05/2018

(30) 15/608,183 30/05/2017 US

(87) WO2018/222441 06/12/2018

(51) ***A61M 1/02***; *A61M 1/38; A61M 1/36; A61M 1/30; A61M 1/34*

(73) **HAEMONETICS CORPORATION** (US)
400 Wood Road, Braintree, Massachusetts 02184, United States of America

(72) RAGUSA, Michael (US)

(74) Công ty Luật TNHH T&G (TGVN)

(54) **HỆ THỐNG VÀ PHƯƠNG PHÁP THU THẬP HUYẾT TƯƠNG**

(57) Sáng chế đề cập đến phương pháp thu thập huyết tương bao gồm việc xác định khối lượng và hematocrit của đối tượng cho, và đưa thiết bị tiếp cận tĩnh mạch vào trong đối tượng cho. Sau đó, phương pháp rút máu từ đối tượng cho qua đường rút máu được kết nối với thiết bị tách thành phần máu, và đưa chất chống đông vào trong máu rút ra. Thiết bị tách thành phần máu tách máu thành thành phần huyết tương và thành phần máu thứ hai, và thành phần huyết tương được thu thập từ thiết bị tách thành phần máu và đưa vào trong đồ chứa thu thập huyết tương. Sau đó, phương pháp có thể tính toán (1) tỷ lệ phần trăm của chất chống đông trong thành phần huyết tương đã thu thập, và (2) thể tích của huyết tương tinh khiết được thu thập trong đồ chứa thu thập huyết tương. Thể tích của huyết tương tinh khiết có thể được dựa, ít nhất một phần, vào tỷ lệ phần trăm theo tính toán của chất chống đông. Phương pháp có thể tiếp tục cho tới khi thể tích đích của huyết tương tinh khiết được thu thập trong đồ chứa thu thập huyết tương.

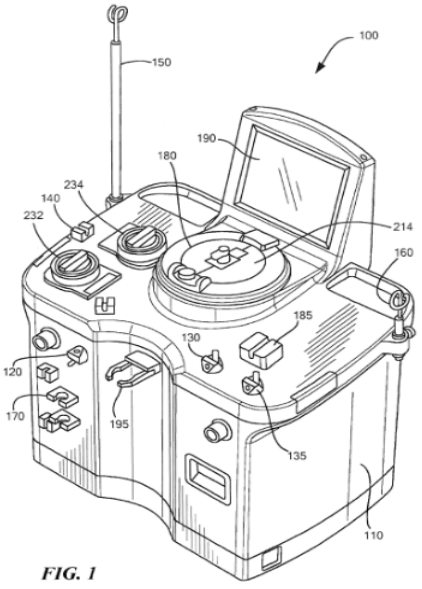

FIG. 1

(11) **1-0046942 B**

(15) 12/05/2025
Số Quyết định: 71027/QĐ-SHTT.IP

(45) 25/06/2025 447B

(43) 25/02/2021 395 A

(21) 1-2020-06279

(85) 07/10/2015

(22) 11/03/2014

(86) PCT/US2014/023648 11/03/2014

(30) 61/785,268 14/03/2013 US

(87) WO2014/159434 02/10/2014

(51) ***C07H 21/04***; *C12N 15/00*

(62) 1-2015-03725

(73) **MONSANTO TECHNOLOGY LLC** (US)
800 North Lindbergh Blvd., St. Louis, MO 63167, United States of America

(72) CHITTOOR, Jaishree, M. (US); MIYAMOTO, Amy, J. (US); NICHOLS, Amy, M. (US); OUFATTOLE, Mohammed (US); PETERSEN, Michael, W. (US)

(74) Công ty Luật TNHH T&G (TGVN)

(54) **PHÂN TỬ ADN TÁI TỔ HỢP MANG YẾU TỐ ĐIỀU HÒA ĐẶC TÍNH DUNG NẠP THUỐC DIỆT CỎ VÀ KHÁNG VẬT GÂY HẠI Ở THỰC VẬT VÀ THỰC VẬT CHUYỂN GEN CHỨA PHÂN TỬ ADN NÀY**

(57) Sáng chế đề xuất phân tử và cấu trúc ADN tái tổ hợp, cũng như trình tự nucleotit của chúng, hữu dụng để điều biến sự biểu hiện gen ở cây trồng. Sáng chế còn đề xuất cây trồng chuyển gen, tế bào của cây trồng chuyển gen, một phần của cây trồng chuyển gen, và hạt chuyển gen chứa phân tử ADN tái tổ hợp chứa phân tử ADN liên kết linh hoạt với phân tử ADN có thể phiên mã khác loài, cũng như phương pháp sử dụng chúng.

(11) **1-0046943 B**

(15) 12/05/2025
Số Quyết định: 71029/QĐ-SHTT.IP

(45) 25/06/2025 447B

(43) 25/11/2019 380 A

(21) 1-2019-04322

(85) 07/08/2019

(22) 21/12/2017

(86) PCT/IB2017/058309 21/12/2017

(30) 62/454,359 03/02/2017 US

(87) WO2018/142203 09/08/2018

(51) ***G06F 21/10***; *H04W 12/08; H04W 48/02; H04L 29/06*

(73) **TELEFONAKTIEBOLAGET LM ERICSSON (PUBL)** (SE)
SE-164 83 Stockholm, Sweden

(72) LINDHEIMER, Christofer (SE); WALLENTIN, Pontus (SE)

(74) Công ty Luật TNHH T&G (TGVN)

(54) **THIẾT BỊ NGƯỜI DÙNG, PHƯƠNG PHÁP ĐỂ ĐIỀU KHIỂN TRUY NHẬP ĐƯỢC THỰC HIỆN BỞI THIẾT BỊ NGƯỜI DÙNG, NÚT MẠNG VÀ PHƯƠNG PHÁP TRUYỀN THÔNG ĐƯỢC THỰC HIỆN BỞI NÚT MẠNG**

(57) Sáng chế đề xuất phương pháp để điều khiển truy nhập được thực hiện bởi thiết bị người dùng (user equipment - UE). Phương pháp này gồm có bước được khởi động để thực hiện yêu cầu truy nhập và đánh giá liệu một hoặc nhiều quy tắc hạng truy nhập được thỏa mãn bởi phần tử khởi động. Phương pháp còn gồm có bước xác định, dựa trên sự đánh giá, và hạng truy nhập để áp dụng. Phương pháp còn gồm có bước thực hiện sự kiểm tra chặn, áp dụng hạng truy nhập được xác định dựa trên sự đánh giá. Sáng chế cũng đề xuất thiết bị người dùng được tạo kết cấu để thực hiện điều khiển truy nhập, nút mạng, và phương pháp truyền thông được thực hiện bởi nút mạng.

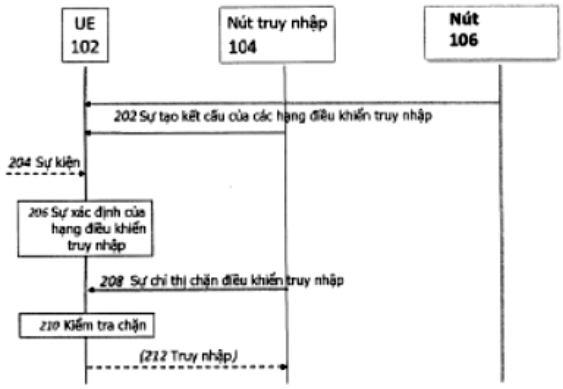

FIGURE 5

(11) **1-0046944 B**

(15) 12/05/2025
Số Quyết định: 71030/QĐ-SHTT.IP

(45) 25/06/2025 447B

(43) 25/02/2021 395 A

(21) 1-2020-07129

(85) 09/12/2020

(22) 18/04/2019

(86) PCT/JP2019/16586 18/04/2019

(30) 2018-092604 11/05/2018 JP

(87) WO2019/216152 14/11/2019

(51) ***C09K 3/00***; *C01G 41/02; G02B 5/22; C01G 41/00; C03C 17/30*

(73) **SUMITOMO METAL MINING CO., LTD.** (JP)
11-3, Shimbashi 5-chome, Minato-ku Tokyo 1058716, Japan

(72) TSUNEMATSU Hirofumi (JP); CHONAN Takeshi (JP)

(74) Công ty Luật TNHH T&G (TGVN)

(54) CHẤT LỎNG PHÂN TÁN HẠT MỊN HẤP THỤ HỒNG NGOẠI ĐƯỢC XỬ LÝ BỀ MẶT VÀ ĐẾ TRONG SUỐT HẤP THỤ HỒNG NGOẠI

(57) Sáng chế đề cập tới chất lỏng phân tán hạt mịn hấp thụ hồng ngoại được xử lý bề mặt, trong đó các hạt mịn hấp thụ hồng ngoại được xử lý bề mặt với các tính chất khả năng chịu độ ẩm/nhiệt tuyệt vời và hấp thụ hồng ngoại tuyệt vời được phân tán trong môi trường lỏng, và đề cập tới đế trong suốt hấp thụ hồng ngoại có lớp phủ trong đó các hạt mịn hấp thụ hồng ngoại được xử lý bề mặt được phân tán. Đó là chất lỏng phân tán hạt mịn hấp thụ hồng ngoại được xử lý bề mặt trong đó các hạt mịn hấp thụ hồng ngoại được xử lý bề mặt được phân tán trong môi trường lỏng, trong đó các hạt mịn hấp thụ hồng ngoại được xử lý bề mặt là các hạt mịn hấp thụ hồng ngoại, mỗi bề mặt của chúng được phủ với lớp phủ chứa ít nhất một thành phần được chọn từ sản phẩm thủy phân của hợp chất chelat kim loại, polyme của sản phẩm thủy phân của hợp chất chelat kim loại, sản phẩm thủy phân của hợp chất oligome vòng kim loại, và polyme của sản phẩm thủy phân của hợp chất oligome vòng kim loại, và đó là đế trong suốt hấp thụ hồng ngoại được tạo ra sử dụng chất lỏng phân tán hạt mịn hấp thụ hồng ngoại được xử lý bề mặt.

[Fig. 1]

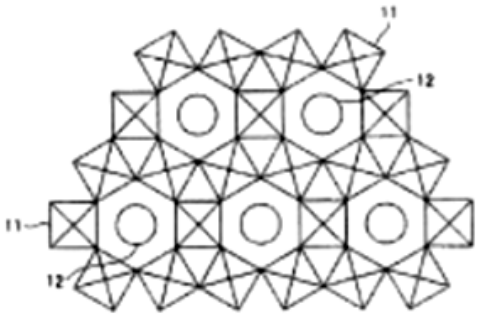

(11) **1-0046945 B**

(15) 12/05/2025
Số Quyết định: 71031/QĐ-SHTT.IP

(45) 25/06/2025 447B

(43) 25/10/2022 415 A

(21) 1-2022-04679

(85) 25/07/2022

(22) 05/01/2021

(86) PCT/CN2021/070331 05/01/2021

(30) 202010076893.3 23/01/2020 CN

(87) WO2021/147664 29/07/2021

(51) ***A61B 5/022***; *A61B 5/0245; A44C 5/00*

(73) **HUAWEI TECHNOLOGIES CO., LTD.** (CN)
Huawei Administration Building, Bantian, Longgang District, Shenzhen, Guangdong 518129, P. R. China

(72) HUANG, Zhenlong (CN); FU, Xiaoyu (CN); WU, Huangwei (CN)

(74) Công ty Luật TNHH WINCO (WINCO LAW FIRM)

(54) **THIẾT BỊ ĐEO ĐƯỢC**

(57) Sáng chế này đề cập đến thiết bị đeo được, bao gồm mặt đồng hồ, dây đeo đồng hồ, và dải băng quấn ép, trong đó mặt đồng hồ có khung, nắp mặt dưới, và cụm đo huyết áp, khung được nối với cạnh chu vi của nắp mặt dưới và bao quanh khoang bên trong mặt đồng hồ cùng với nắp mặt dưới, nắp mặt dưới có cổng nối phích cắm bên ngoài, đường lưu thông, và cổng nối phích cắm bên trong nối tiếp thông nhau, cổng nối phích cắm bên ngoài cách khung gần hơn so với cổng nối phích cắm bên trong, cụm đo huyết áp được chứa ở trong khoang bên trong mặt đồng hồ, và vòi không khí của cụm đo huyết áp thông nhau với cổng nối phích cắm bên trong; và dây đeo đồng hồ được nối với khung, dải băng quấn ép và dây đeo đồng hồ được xếp chồng, và vòi không khí của dải băng quấn ép thông nhau với cổng nối phích cắm bên ngoài. Trong thiết bị đeo được được thể hiện trong sáng chế này, đường lưu thông được sử dụng để cách ly vòi không khí của cụm đo huyết áp với vòi không khí của dải băng quấn ép, để tránh gặp phải vấn đề là bộ phận bên trong của thiết bị đeo được bị hư hỏng do sự dịch chuyển của dải băng quấn ép trong quy trình quấn hoặc tháo dải băng quấn ép, nhờ đó giúp kéo dài tuổi thọ của thiết bị đeo được.

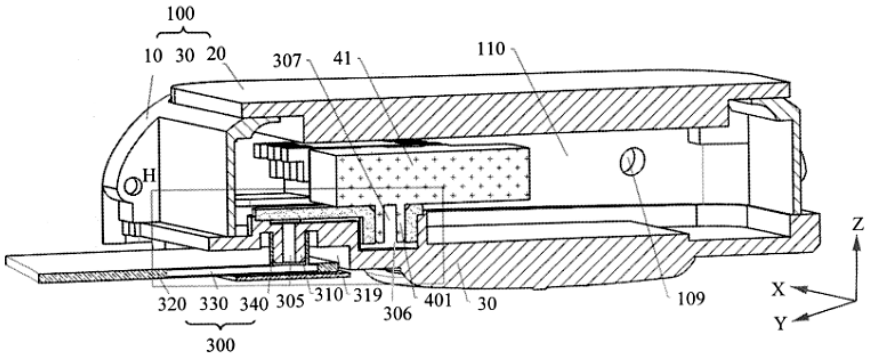
100
10 30 20
307
41
110
H
Z
X
Y
320 330 340 305 310 319 306 401 30
109
300

FIG. 21a

(11) **1-0046946 B**

(15) 12/05/2025
Số Quyết định: 71032/QĐ-SHTT.IP

(45) 25/06/2025 447B

(43) 25/11/2019 380 A

(21) 1-2019-04721

(85) 27/08/2019

(22) 05/05/2017

(86) PCT/CN2017/083269 05/05/2017

(30) PCT/CN2017/072899 04/02/2017 CN

(87) WO/2018/141139 09/08/2018

(51) ***H04W 72/04***

(73) **HUAWEI TECHNOLOGIES CO., LTD.** (CN)
Huawei Administration Building, Bantian, Longgang District, Shenzhen, Guangdong 518129, P. R. China

(72) LI, Chaojun (CN); CHENG, Yan (CN)

(74) Công ty Luật TNHH T&G (TGVN)

(54) **PHƯƠNG PHÁP NHẬN THÔNG TIN, THIẾT BỊ ĐẦU CUỐI, THIẾT BỊ GỬI THÔNG TIN, VẬT GHI ĐỌC ĐƯỢC BẰNG MÁY TÍNH, PHƯƠNG PHÁP GỬI THÔNG TIN, VÀ THIẾT BỊ MẠNG**

(57) Sáng chế đề cập tới phương pháp gửi thông tin, phương pháp nhận thông tin, thiết bị và vật ghi đọc được bằng máy tính. Phương pháp gửi thông tin gồm bước: xác định, bởi thiết bị mạng, thông tin cấu hình của N vùng kênh điều khiển đường xuống, trong đó N vùng kênh điều khiển đường xuống gồm vùng kênh điều khiển đường xuống thứ nhất, thông tin cấu hình của N vùng kênh điều khiển đường xuống gồm thông tin cấu hình của vùng kênh điều khiển đường xuống thứ nhất, và N là số nguyên dương; và gửi, bởi thiết bị mạng, thông tin cấu hình của N vùng kênh điều khiển đường xuống tới thiết bị đầu cuối, nhờ đó thiết bị đầu cuối xác định N vùng kênh điều khiển đường xuống được dựa trên thông tin cấu hình của N vùng kênh điều khiển đường xuống. Phương pháp có thể được sử dụng để tạo cấu hình linh hoạt vùng kênh điều khiển đường xuống, để sử dụng linh hoạt tài nguyên đường xuống.

2/7

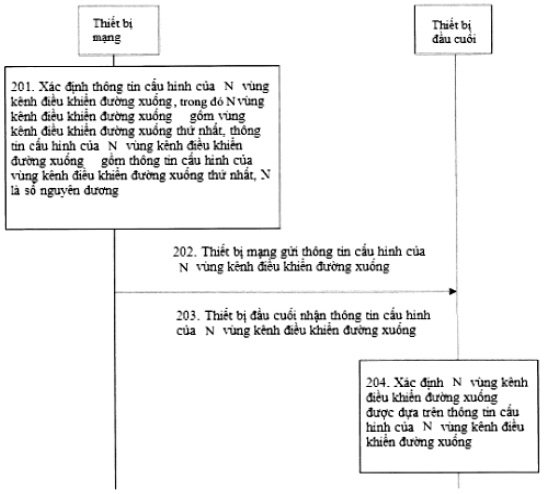

FIG. 2

(11) **1-0046947 B**
(15) 12/05/2025
Số Quyết định: 71069/QĐ-SHTT.IP
(45) 25/06/2025 447B
(43) 25/01/2022 406 A
(21) 1-2021-06814
(85) 27/10/2021
(22) 08/04/2020
(86) PCT/US2020/027179 08/04/2020
(30) 62/831,386 09/04/2019 US
(87) WO2020/210294 15/10/2020
(51) ***C09K 8/20***
(73) **CHEVRON PHILLIPS CHEMICAL COMPANY LP** (US)
10001 Six Pines Drive, The Woodlands, Texas 77380, United States of America
(72) Marshall D. BISHOP (US); Johnnie E. ANDERSON (US)
(74) Văn phòng Luật sư Ân Nam (ANNAM IP & LAW)

(54) PHƯƠNG PHÁP KHOAN GIẾNG SỬ DỤNG CHẾ PHẨM CHẤT PHA LOÃNG

(57) Sáng chế đề cập đến kỹ thuật khoan giếng. Kỹ thuật này bao gồm a) bước đưa chế phẩm dung dịch khoan vào lỗ khoan được định rõ bởi thành hệ; b) bước đưa chế phẩm chất pha loãng bao gồm ít nhất một tanin và ít nhất một muối kim loại vào lỗ khoan; và c) bước cho chế phẩm chất pha loãng tiếp xúc với chế phẩm dung dịch khoan trong lỗ khoan, trong đó ít nhất một tanin và ít nhất một muối kim loại không được tạo phức *ex situ*. Ít nhất một muối kim loại bao gồm ít nhất một muối đồng, ít nhất một muối kẽm, hoặc cả ít nhất một muối đồng và ít nhất một muối kẽm.

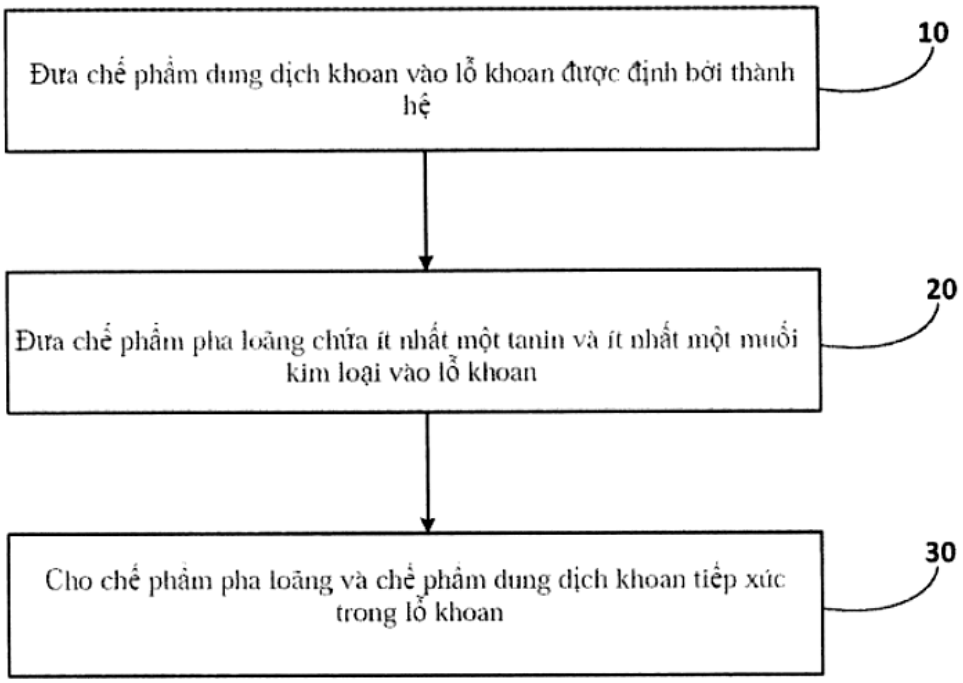

FIG. 1

(11) **1-0046948 B**

(15) 12/05/2025
Số Quyết định: 71112/QĐ-SHTT.IP

(45) 25/06/2025 447B

(43) 25/05/2022 410 A

(21) 1-2021-06799

(22) 27/10/2021

(30) 10-2020-0155420 19/11/2020 KR

(51) ***G09G 3/3291***; *G09G 3/3266*

(73) **LG DISPLAY CO., LTD.** (KR)
LG Twin Towers, 128, Yeouidaero, Yeungdeungpo-gu, Seoul 07336, Korea

(72) MOON, Myung Kook (KR); JANG, Hae Jong (KR)

(74) Công ty Luật TNHH T&G (TGVN)

(54) **THIẾT BỊ HIỂN THỊ VÀ PHƯƠNG PHÁP ĐIỀU VẬN THIẾT BỊ HIỂN THỊ NÀY**

(57) Sáng chế này đề cập tới thiết bị hiển thị và phương pháp điều vận thiết bị hiển thị này, trong đó tốc độ làm mới của các điểm ảnh được điều khiển tại tần số khung tham chiếu trong chế độ điều vận thông thường, và tốc độ làm mới của các điểm ảnh được điều khiển tại tần số thấp hơn tần số khung tham chiếu trong chế độ điều vận tốc độ thấp. Trong chế độ điều vận tốc độ thấp, dữ liệu dừng lại được truyền tới đơn vị điều vận dữ liệu trong suốt ít nhất một chu kỳ trống thẳng đứng.

FIG. 7

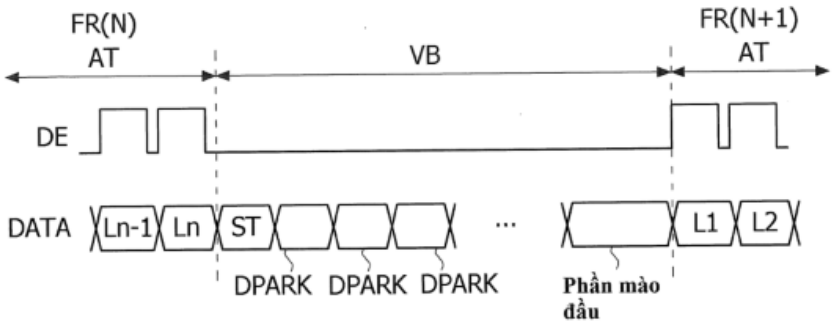

(11) **1-0046949 B**

(15) 12/05/2025
Số Quyết định: 71113/QĐ-SHTT.IP

(45) 25/06/2025 447B

(43) 26/12/2022 417 A

(21) 1-2022-03410

(85) 31/05/2022

(22) 07/12/2020

(86) PCT/JP2020/045402 07/12/2020

(30) 2020-012872 29/01/2020 JP

(87) WO2021/153006 05/08/2021

(51) ***B65D 1/00***; *B41F 19/00; B41J 11/00; B41J 3/407; B65D 8/04; B41F 17/22; B65D 25/14; B65D 25/20; B65D 25/34; B65D 1/16*

(73) **ALTEMIRA CO., LTD.** (JP)
1-4-25, Kouraku, Bunkyo-ku, Tokyo, 1128525, Japan

(72) OJIMA, Shinichi (JP); MASUDA, Kazuhisa (JP)

(74) Công ty Luật TNHH WINCO (WINCO LAW FIRM)

(54) **PHƯƠNG PHÁP SẢN XUẤT LON DÙNG CHO ĐỒ UỐNG VÀ LON DÙNG CHO ĐỒ UỐNG**

(57) Sáng chế đề cập tới phương pháp sản xuất lon dùng cho đồ uống và lon dùng cho đồ uống. Theo sáng chế, lon dùng cho đồ uống bao gồm phần hình trụ có phần đầu thứ nhất và phần đầu thứ hai, phần đáy nằm ở phần đầu thứ nhất của phần hình trụ, phần đáy này có mặt theo chu vi ngoài có đường kính ngoài tăng dần khi di chuyển về phía phần đầu thứ hai của phần hình trụ, có công đoạn tạo ra lớp bảo vệ để phủ mực lên mặt theo chu vi ngoài của phần đáy để tạo ra lớp bảo vệ trên mặt theo chu vi ngoài.

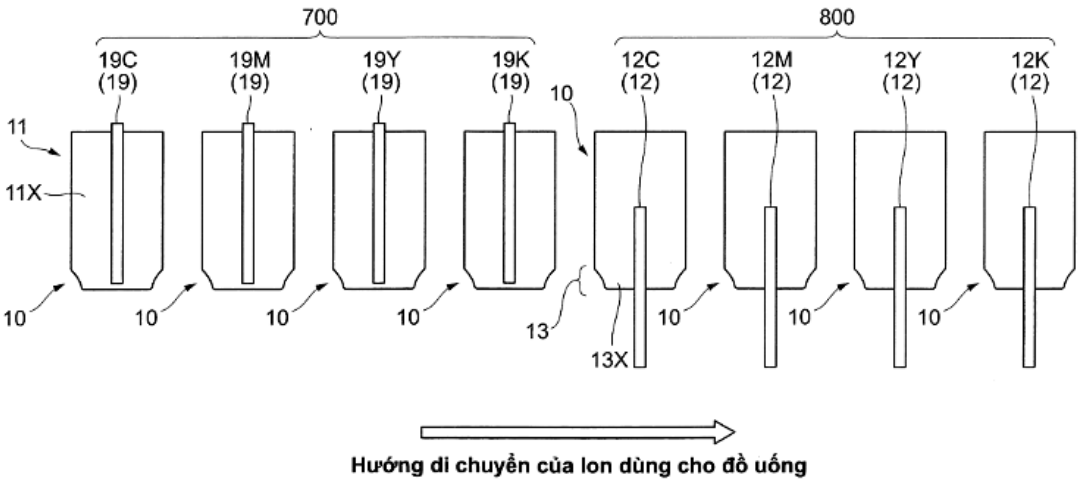

Fig.6

(11) **1-0046950 B**

(15) 12/05/2025
Số Quyết định: 71180/QĐ-SHTT.IP

(45) 25/06/2025 447B

(43) 26/04/2021 397 A

(21) 1-2021-00567

(85) 02/02/2021

(22) 03/07/2019

(86) PCT/US2019/040491 03/07/2019

(30) 62/698,563 16/07/2018 US
62/749,815 24/10/2018 US

(87) WO2020/018285 23/01/2020

(51) ***C03B 32/02***; *C03C 21/00; C03B 27/04*

(73) **CORNING INCORPORATED** (US)
1 Riverfront Plaza, Corning, New York 14831, United States of America

(72) HALL, Jill Marie (US); HUBERT, Mathieu Gerard Jacques (FR); KITTLESON, Andrew Peter (US); SALTZER, JR., John Robert (US)

(74) Công ty Luật TNHH T&G (TGVN)

(54) **PHƯƠNG PHÁP GỐM HÓA VẬT PHẨM THỦY TINH CÓ ĐỘ CONG VÊNH ĐƯỢC CẢI THIỆN**

(57) Sáng chế đề cập đến phương pháp gốm hóa các tấm thủy tinh có sự cong vênh được cải thiện. Sáng chế cũng đề xuất các cấu hình chồng thủy tinh bao gồm bản mang, các bản cơ cấu định vị, và các tấm thủy tinh cho việc xử lý nhiệt các tấm thủy tinh để tạo thành vật phẩm gốm thủy tinh. Các cấu hình chồng thủy tinh và các thành phần được mô tả ở đây được chọn để cải thiện tính đồng đều nhiệt trong toàn bộ chồng thủy tinh trong các quy trình gốm hóa trong khi vẫn giữ hoặc thậm chí làm giảm các ứng suất trong vật phẩm gốm thủy tinh tạo thành. Do đó, vật phẩm gốm thủy tinh được tạo ra theo các phương án khác nhau được mô tả ở đây thể hiện các chất lượng quang học được cải thiện và ít cong vênh hơn so với vật phẩm gốm thủy tinh được tạo ra theo quy trình thông thường. Sáng chế mô tả các phương án khác nhau về các bản mang, bản cơ cấu định vị, chế phẩm làm trơn, và phương pháp xếp chồng các tấm thủy tinh.

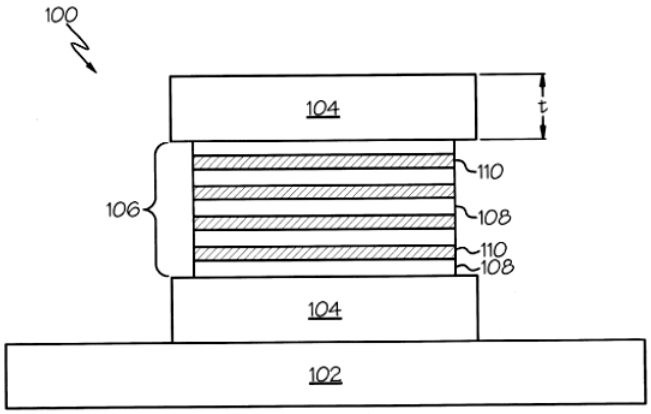

FIG. 1

(11) **1-0046951 B**

(15) 12/05/2025
Số Quyết định: 71181/QĐ-SHTT.IP

(45) 25/06/2025 447B

(43) 26/09/2022 414 A

(21) 1-2022-04280

(85) 07/07/2022

(22) 02/12/2020

(86) PCT/CN2020/133294 02/12/2020

(30) 201911274421.2 12/12/2019 CN

(87) WO2021/115173 17/06/2021

(51) ***A61B 5/0225***

(73) **HUAWEI TECHNOLOGIES CO., LTD.** (CN)
Huawei Administration Building, Bantian, Longgang District, Shenzhen, Guangdong 518129, P. R. China

(72) XIA, Lan (CN); WU, Huangwei (CN); HUANG, Zhenlong (CN); FU, Xiaoyu (CN); ZHOU, Linfeng (CN)

(74) Công ty Luật TNHH WINCO (WINCO LAW FIRM)

(54) **THIẾT BỊ ĐIỆN TỬ ĐỂ ĐO HUYẾT ÁP**

(57) Sáng chế đề cập đến thiết bị điện tử để đo huyết áp (100, 200, 300, 400). Thiết bị điện tử để đo huyết áp này bao gồm dụng cụ đo (2), túi hơi (1), và đường ống dẫn chất lưu (30), trong đó bơm chất lưu (21) và bộ cảm biến áp suất (22) trong dụng cụ đo (2) lần lượt được nối với túi hơi (1) thông qua đường ống dẫn chất lưu thứ nhất (3) và đường ống dẫn chất lưu thứ hai (4), vòi thứ nhất (301) trong đường ống dẫn chất lưu thứ nhất (3) và vòi thứ hai (401) trong đường ống dẫn chất lưu thứ hai (4) nằm trên cùng một cạnh của túi hơi (1), và hướng mở của mỗi vòi trong số vòi thứ nhất (301) và vòi thứ hai (401) cách xa nhau, cho nên vòi thứ nhất (301) và vòi thứ hai (401) cách xa nhau. Phương án này làm giảm sự tác động đến bộ cảm biến áp suất (22) do dòng khí trong túi hơi (1), và nâng cao độ chính xác của kết quả đo huyết áp.

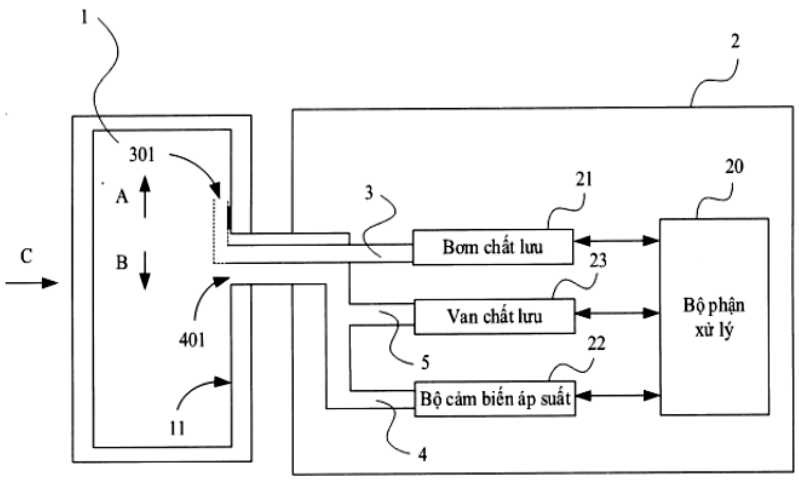

100

FIG. 7

(11) **1-0046952 B**

(15) 12/05/2025
Số Quyết định: 71182/QĐ-SHTT.IP

(45) 25/06/2025 447B

(43) 25/06/2020 387 A

(21) 1-2020-02208

(85) 20/04/2020

(22) 14/09/2018

(86) PCT/JP2018/034179 14/09/2018

(30) 2017-184990 26/09/2017 JP
2017-193574 03/10/2017 JP
2018-116034 19/06/2018 JP

(87) WO2019/065306 04/04/2019

(51) ***B32B 27/32***; *C08L 23/12; C08J 5/18; B65D 65/40; C08F 110/06*

(73) **TOYOBO CO., LTD.** (JP)
2-8, Dojima Hama 2-chome, Kita-ku, Osaka-shi, Osaka 5308230, Japan

(72) KINOSHITA, Osamu (JP); YAMADA, Koji (JP)

(74) Công ty Luật TNHH T&G (TGVN)

(54) **MÀNG NHIỀU LỚP TRÊN CƠ SỞ POLYPROPYLEN**

(57) Sáng chế đề cập đến màng nhiều lớp kéo căng trên cơ sở polypropylen có thể hàn kín được bằng nhiệt có tỷ lệ co thấp tương đương với tỷ lệ co của PET ở nhiệt độ 150°C và có độ bền cao. Màng nhiều lớp trên cơ sở polypropylen có lớp nền (A) bao gồm nhựa polypropylen thỏa mãn các điều kiện từ 1) đến 4); và lớp hàn kín bằng nhiệt (B) bao gồm nhựa trên cơ sở polyolefin, và lớp này được dát mỏng trên một bề mặt bên hoặc cả hai bề mặt bên của lớp nền. Màng nhiều lớp trên cơ sở polypropylen có giới hạn dưới của hệ số định hướng phẳng của màng là 0,0125, và các điều kiện bao gồm 1) giới hạn dưới của phần nhóm năm ở giữa là 96%, 2) giới hạn trên của hàm lượng monome có thể copolyme hóa khác với propylen là 0,1 mol%, 3) khối lượng phân tử trung bình khối (Mw)/khối lượng phân tử trung bình số (Mn) không nhỏ hơn 3,0 và không lớn hơn 5,4, và 4) tốc độ dòng nóng chảy (MFR) không nhỏ hơn 6,2 g/10 phút và không lớn hơn 9,0 g/10 phút khi được xác định ở nhiệt độ 230°C và 2,16 kgf.

(11) **1-0046953 B**

(15) 12/05/2025
Số Quyết định: 71256/QĐ-SHTT.IP

(45) 25/06/2025 447B

(43) 25/01/2022 406 A

(21) 1-2021-06237

(85) 05/10/2021

(22) 10/04/2020

(86) PCT/KR2020/004865 10/04/2020

(30) 10-2019-0043068 12/04/2019 KR

(87) WO2020/209653 15/10/2020

(51) ***A44C 25/00***; *F21V 33/00; H05B 47/11; H01L 27/15; H04M 1/725; H05B 45/00; A44C 15/00; F21Y 115/10*

(76) 1. **LIM, SEONG KYU** (KR)
ChengwoonAPT 202ho 7dong, 33 Dongdeok-ro Jung-gu Daegu 41954, Republic of Korea
2. **KIM, MYEONG HEE** (KR)
ChengwoonAPT 202ho 7dong, 33 Dongdeok-ro Jung-gu Daegu 41954, Republic of Korea
3. **LIM, JONG HO** (KR)
ChengwoonAPT 202ho 7dong, 33 Dongdeok-ro Jung-gu Daegu 41954, Republic of Korea
4. **LIM, JONG YOON** (KR)
ChengwoonAPT 202ho 7dong, 33 Dongdeok-ro Jung-gu Daegu 41954, Republic of Korea

(74) Công ty Luật TNHH WINCO (WINCO LAW FIRM)

(54) **TRANG SỨC GẮN MICRO-LED CÓ THỂ TỰ TUỲ CHỈNH**

(57) Sáng chế đề cập tới trang sức gắn micro-LED có thể tự tùy chỉnh (100) được đeo lên một phần cơ thể cụ thể của người dùng để làm nổi bật phần cơ thể tương ứng, trang sức này bao gồm: phương tiện dẫn động (200); màn hình micro-LED trong suốt (300) được phủ trên bề mặt của trang sức (100); bộ phận chính (400) và bộ phận phụ thuộc từ xa (500) được bố trí trong trang sức (100); và điện thoại thông minh (600), trong đó người dùng sử dụng ứng dụng của điện thoại thông minh (600) để điều khiển có lựa chọn màn hình micro-LED trong suốt (300), nhờ đó cho phép thay đổi và thể hiện liên tục các màu sắc và hoa văn khác nhau theo các tình huống hiện tại của người dùng.

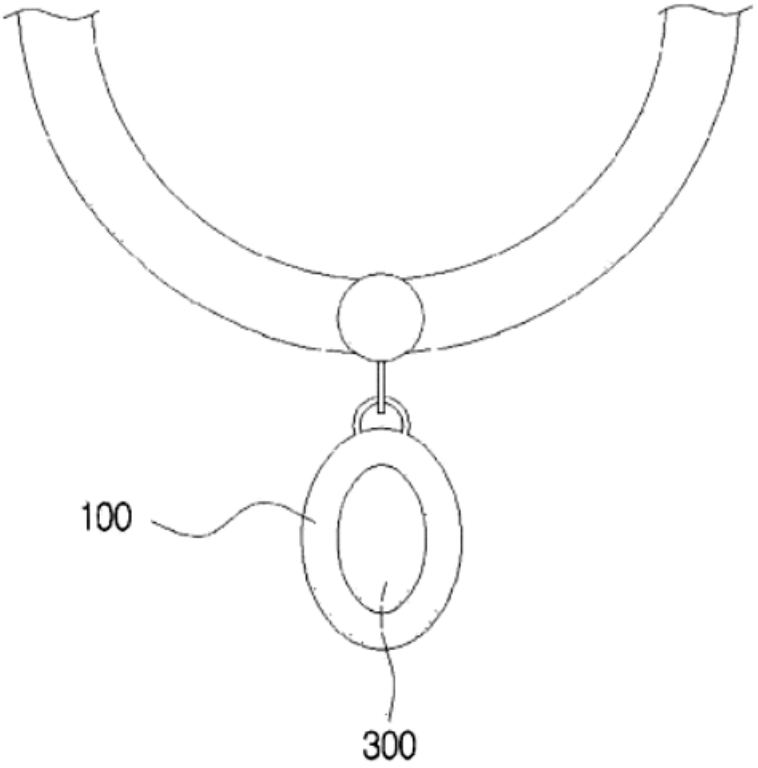

Fig.1

(11) **1-0046954 B**

(15) 12/05/2025
Số Quyết định: 71296/QĐ-SHTT.IP

(45) 25/06/2025 447B

(43) 25/06/2020 387 A

(21) 1-2020-01448

(85) 12/03/2020

(22) 18/08/2017

(86) PCT/CN2017/098106 18/08/2017

(87) WO2019/033411 21/02/2019

(51) ***H04N 5/232***

(73) **HUAWEI TECHNOLOGIES CO., LTD.** (CN)
Huawei Administration Building, Bantian, Longgang District, Shenzhen, Guangdong 518129, P. R. China

(72) DONG, Chen (CN); DING, Xin (CN); GAO, Wenmei (CN)

(74) Công ty Luật TNHH T&G (TGVN)

(54) **PHƯƠNG PHÁP CHỤP ẢNH TOÀN CẢNH, THIẾT BỊ ĐẦU CUỐI VÀ PHƯƠNG TIỆN ĐỌC ĐƯỢC BỞI MÁY TÍNH KHÔNG CHUYỂN TIẾP**

(57) Sáng chế đề cập đến phương pháp chụp ảnh toàn cảnh, thiết bị đầu cuối và phương tiện lưu trữ đọc được bởi máy tính, và đề cập đến lĩnh vực công nghệ truyền thông. Dựa vào kịch bản chụp, người dùng có thể được đề xuất tự động vào chế độ chụp ảnh toàn cảnh, nhờ đó làm đơn giản hóa thủ tục chụp và nâng cao hiệu quả chụp. Phương pháp này bao gồm các bước: phát hiện, bởi thiết bị đầu cuối, thao tác đầu vào được sử dụng để bật camera; bật, bởi thiết bị đầu cuối, camera đáp lại thao tác đầu vào; hiển thị, bởi thiết bị đầu cuối, ảnh xem trước thu được bởi camera; và hiển thị, bởi thiết bị đầu cuối trong ảnh xem trước, lời nhắc để vào chế độ chụp ảnh toàn cảnh.

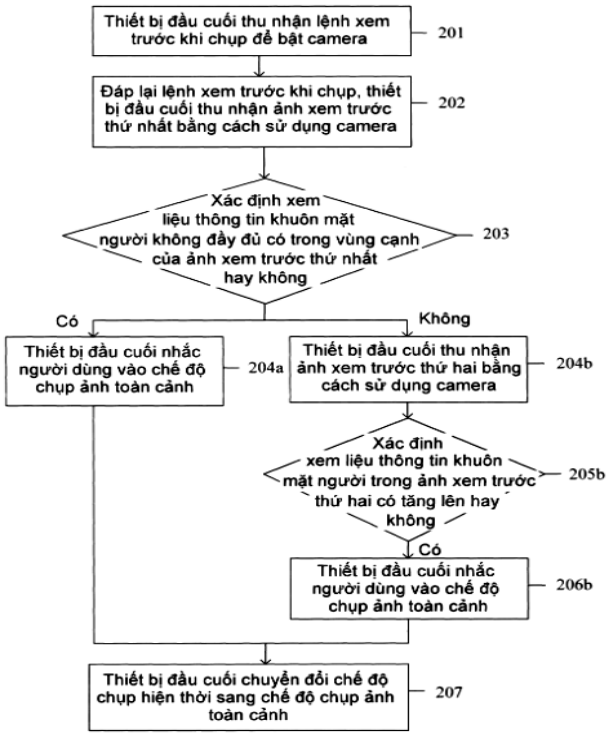

Fig.8

(11) **1-0046955 B**

(15) 12/05/2025
Số Quyết định: 71297/QĐ-SHTT.IP

(45) 25/06/2025 447B

(43) 25/05/2020 386 A

(21) 1-2020-00431

(85) 21/01/2020

(22) 19/07/2018

(86) PCT/EP2018/069662 19/07/2018

(30) 17184753.6 03/08/2017 EP

(87) WO2019/025203 07/02/2019

(51) ***C25D 5/34***; *C25D 3/04; D05B 85/12; C25D 7/00; C25F 3/02; B21G 1/04; C25D 5/36*

(73) **GROZ-BECKERT KOMMANDITGESELLSCHAFT** (DE)
Parkweg 2, 72458 Albstadt, Germany

(72) BUCK, Jochen (DE); GOLLER, Thomas (DE); BEIS, Sven (DE)

(74) Công ty Luật TNHH WINCO (WINCO LAW FIRM)

(54) **CHI TIẾT CÔNG CỤ MÁY DỆT, MÁY DỆT VÀ PHƯƠNG PHÁP SẢN XUẤT CHI TIẾT CÔNG CỤ MÁY DỆT**

(57) Sáng chế đề cập đến chi tiết công cụ máy dệt (11) được sử dụng trong quy trình dệt trong máy dệt, máy dệt và phương pháp sản xuất chi tiết công cụ máy dệt. Chi tiết công cụ máy dệt (11) có lõi công cụ (16) được tạo ra bằng vật liệu lõi và được phủ, ít nhất một phần, bằng lớp phủ chống mài mòn. Lớp phủ chống mài mòn (17) được phủ vào bề mặt lõi (18) có vi cấu trúc thứ nhất (19). Tốt hơn nếu vi cấu trúc thứ nhất (19) được tạo ra bằng cách sử dụng quy trình khắc điện hóa trong bề mặt lõi (18). Tốt hơn nếu lớp phủ chống mài mòn (17) phủ vào đó được phủ trực tiếp vào ít nhất một phần của bề mặt lõi (18) có vi cấu trúc thứ nhất (19) bằng cách sử dụng quy trình lắng phủ điện hóa và có độ dày lớp tối đa 20 µm.

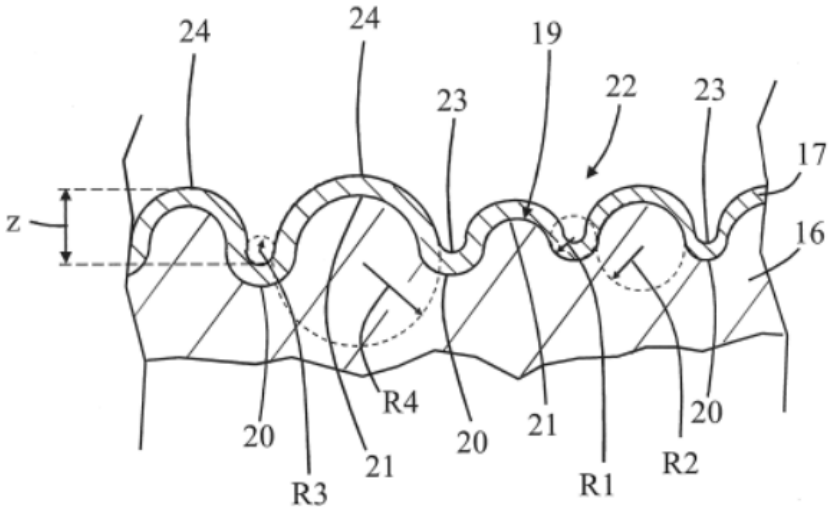

Fig. 3

(11) **1-0046956 B**

(15) 12/05/2025
Số Quyết định: 71298/QĐ-SHTT.IP

(45) 25/06/2025 447B

(43) 25/01/2022 406 A

(21) 1-2021-02434

(85) 04/05/2021

(22) 07/10/2019

(86) PCT/RU2019/050178 07/10/2019

(30) 62/742,300 06/10/2018 US
62/744,096 10/10/2018 US
62/753,055 30/10/2018 US
62/757,150 07/11/2018 US

(87) WO2020/071969 09/04/2020

(51) ***H04N 19/50****; H04N 19/82; H04N 19/132; H04N 19/14*

(73) **HUAWEI TECHNOLOGIES CO., LTD.** (CN)
Huawei Administration Building, Bantian, Longgang District, Shenzhen, Guangdong 518129, China

(72) FILIPPOV, Alexey Konstantinovich (RU); RUFITSKIY, Vasily Alexeevich (RU); CHEN, Jianle (CN)

(74) Công ty Luật TNHH T&G (TGVN)

(54) **PHƯƠNG PHÁP TẠO MÃ VIĐEO, PHƯƠNG PHÁP DỰ ĐOÁN TRONG ẢNH, BỘ MÃ HÓA, BỘ GIẢI MÃ, BỘ MÃ HÓA VIĐEO, BỘ GIẢI MÃ VIĐEO, MÁY DỰ ĐOÁN TRONG ẢNH VÀ PHƯƠNG TIỆN ĐỌC ĐƯỢC BỞI MÁY TÍNH**

(57) Sáng chế đề cập đến phương pháp tạo mã viđeo, phương pháp dự đoán trong ảnh, bộ mã hóa, bộ giải mã, bộ mã hóa viđeo, bộ giải mã viđeo, máy dự đoán trong ảnh và phương tiện đọc được bởi máy tính không tạm thời. Phương pháp này bao gồm bước thực hiện quy trình dự đoán trong ảnh của khối bao gồm các mẫu cần được dự đoán, trong đó bộ lọc nội suy được áp dụng cho các mẫu tham chiếu của khối trong suốt quy trình dự đoán trong ảnh của khối. Bộ lọc nội suy được lựa chọn trên cơ sở của dịch vị điểm ảnh con giữa các mẫu tham chiếu và các mẫu cần được dự đoán, và kích thước của cạnh tham chiếu chính được sử dụng trong quy trình dự đoán trong ảnh được xác định theo độ dài của bộ lọc nội suy và chế độ dự đoán trong ảnh mà cung cấp, ngoài tập hợp các chế độ dự đoán trong ảnh khả dụng, trị số không nguyên lớn nhất của dịch vị điểm ảnh con nêu trên, trong đó cạnh tham chiếu chính bao gồm các mẫu tham chiếu.

(11) **1-0046957 B**
(15) 12/05/2025
Số Quyết định: 71299/QĐ-SHTT.IP
(45) 25/06/2025 447B
(43) 25/05/2022 410 A
(21) 1-2022-00601
(85) 26/01/2022
(22) 05/08/2020
(86) PCT/US2020/044937 05/08/2020
(30) 16/533,232 06/08/2019 US
(87) WO2021/026193 11/02/2021
(51) ***C02F 11/13***; *B02C 23/10; B03C 1/10*
(73) **RED MUD ENTERPRISES LLC** (US)
P.O. Box 20205, New York, NY 10014, United States of America
(72) McNEISH, Gary (GB)
(74) Công ty TNHH Tầm nhìn và Liên danh (VISION & ASSOCIATES CO.LTD.)
(54) **PHƯƠNG PHÁP XỬ LÝ BÙN ĐỎ**

(57) Sáng chế đề cập đến hệ thống xử lý bùn đỏ bao gồm: bộ phận gia nhiệt thứ nhất được điều khiển để gia nhiệt bùn đỏ đến nhiệt độ thứ nhất; bộ phận gia nhiệt thứ hai được điều khiển để gia nhiệt bùn đỏ đến nhiệt độ thứ hai thấp hơn nhiệt độ thứ nhất; máy tán được cấu hình để nghiền bùn đỏ đến một kích cỡ hạt định trước; và một hoặc nhiều máy chia tách để chiết tách vật lý ít nhất sắt và nhôm ra khỏi bùn đỏ. Sáng chế còn đề cập đến phương pháp xử lý bùn đỏ.

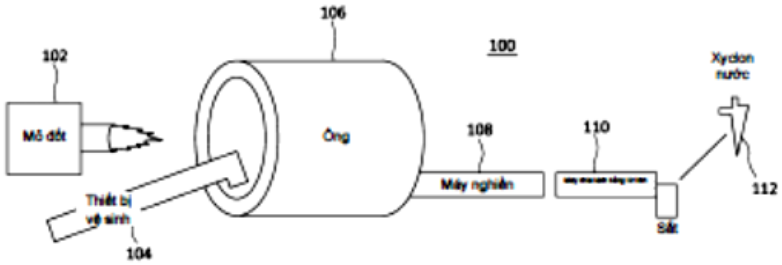

FIG. 1

(11) **1-0046958 B**

(15) 12/05/2025
Số Quyết định: 71300/QĐ-SHTT.IP

(45) 25/06/2025 447B

(43) 26/10/2020 391 A

(21) 1-2020-04609

(85) 11/08/2020

(22) 23/01/2019

(86) PCT/US2019/014838 23/01/2019

(30) 62/621,241 24/01/2018 US

(87) WO2019/147733 01/08/2019

(51) ***C03C 21/00***

(73) **CORNING INCORPORATED** (US)
1 Riverfront Plaza, Corning, New York 14831, United States of America

(72) SCHNEIDER, Vitor Marino (US); WILANTEWICZ, Trevor Edward (US)

(74) Công ty Luật TNHH T&G (TGVN)

(54) **VẬT PHẨM TRÊN CƠ SỞ THỦY TINH CÓ CƯỜNG ĐỘ ỨNG SUẤT CAO Ở ĐỘ SÂU, PHƯƠNG PHÁP TẠO RA VẬT PHẨM TRÊN CƠ SỞ THỦY TINH VÀ THIẾT BỊ ĐIỆN TỬ BAO GỒM VẬT PHẨM TRÊN CƠ SỞ THỦY TINH NÀY**

(57) Sáng chế đề cập đến vật phẩm trên cơ sở thủy tinh có bề mặt thứ nhất và bề mặt thứ hai đối diện với bề mặt thứ nhất xác định độ dày (t) và phần trung tâm nằm giữa bề mặt thứ nhất và bề mặt thứ hai, vật phẩm trên cơ sở thủy tinh này chứa Li_2O, kali được trao đổi ion và natri được trao đổi ion. Vật phẩm trên cơ sở thủy tinh có biên dạng ứng suất bao gồm vùng ứng suất lồi kéo dài từ bề mặt thứ nhất (hoặc điểm bên dưới bề mặt thứ nhất) đến đỉnh nằm trong khoảng từ $0,001 \cdot t$ đến $0,1 \cdot t$. Ứng suất nén ở đỉnh là từ 25 đến 750 MPa. Vùng lồi bao gồm vùng ứng suất tăng và vùng ứng suất giảm. Độ sâu nén là từ $0,1 \cdot t$ đến $0,25 \cdot t$. Vùng ứng suất kéo kéo dài từ độ sâu nén đến ứng suất nén cực đại. Sáng chế còn đề cập đến phương pháp tạo ra vật phẩm trên cơ sở thủy tinh và thiết bị bao gồm vật phẩm trên cơ sở thủy tinh này.

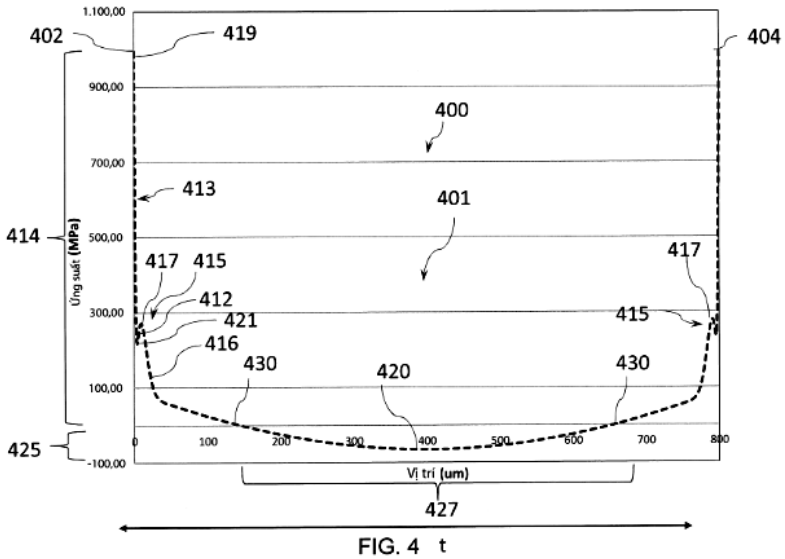

FIG. 4

(11) **1-0046959 B**
(15) 12/05/2025
Số Quyết định: 71301/QĐ-SHTT.IP
(45) 25/06/2025 447B
(43) 26/12/2022 417 A
(21) 1-2022-06822
(85) 21/10/2022
(22) 24/03/2021
(86) PCT/EP2021/057577 24/03/2021
(30) 20165261.7 24/03/2020 EP
(87) WO2021/191280 30/09/2021
(51) ***B05C 5/02***; *B05C 11/10*
(73) **AKZENTA PANEELE + PROFILE GMBH** (DE)
Werner-von-Siemens-Str. 18-20, 56759 Kaisersesch, Germany
(72) MADANOGLU, Yavuz (TR)
(74) Công ty TNHH Tầm nhìn và Liên danh (VISION & ASSOCIATES CO.LTD.)
(54) **HỆ THỐNG PHỦ MÉP TẤM BẰNG CHẤT PHỦ**

(57) Sáng chế đề cập đến thiết bị phủ (1) để phủ mép tấm (2) bằng chất phủ (B), thiết bị (1) bao gồm ít nhất một đường dẫn chất (3), để dẫn hướng chất phủ (B), bao gồm đầu vào (3a) và đầu ra (3b), trong đó đường dẫn chất (3) bao gồm hốc (3c) để đưa tấm (2) vào dòng chất phủ và trong đó đường dẫn chất (3) và hốc (3c) được thiết kế sao cho chất phủ (B) có thể được phủ lên mép (2a) của tấm (2) bằng cách hút theo hướng dòng chảy (M) của chất. Sáng chế cũng đề cập đến hệ thống phủ (100) để phủ mép tấm (2) bằng chất phủ (B).

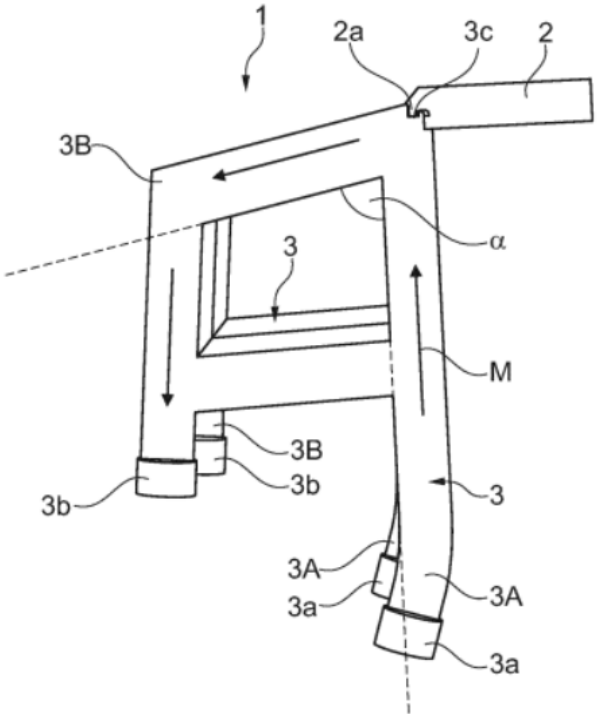

Fig. 1

(11) **1-0046960 B**

(15) 12/05/2025
Số Quyết định: 71326/QĐ-SHTT.IP

(45) 25/06/2025 447B

(43) 25/09/2018 366 A

(21) 1-2018-02740

(85) 25/06/2018

(22) 29/11/2016

(86) PCT/JP2016/085296 29/11/2016

(30) 2015-234231 30/11/2015 JP
2015-234232 30/11/2015 JP
2015-238813 07/12/2015 JP

(87) WO2017/094700 08/06/2017

(51) ***C08L 1/02**; E02D 3/00*

(73) **GROWTH PARTNERS, LIMITED** (JP)
2-8, Minamiaoyama 2-chome, Minato-ku, Tokyo 1070062, Japan

(72) AIHARA, Keiichi (JP); FUJII, Shigeatsu (JP); MIYAMOTO, Mitsuya (JP); OYA, Yohei (JP); TERAMURA, Satoshi (JP); MINAGAWA, Hideaki (JP); OYANE, Yuichi (JP)

(74) Công ty TNHH Tầm nhìn và Liên danh (VISION & ASSOCIATES CO.LTD.)

(54) **CHẤT LÀM GIẢM TÍNH LỎNG CỦA HỖN HỢP RẮN-LỎNG VÀ PHƯƠNG PHÁP TẠO RA HỖN HỢP CÓ TÍNH LỎNG THẤP**

(57) Sáng chế đề cập đến chất làm giảm tính lỏng của hỗn hợp rắn-lỏng, và phương pháp mà nhờ phương pháp này có thể làm giảm tính lỏng của hỗn hợp rắn-lỏng trong thời gian ngắn và bằng thao tác đơn giản trong khi ngăn được sự tăng thể tích của hỗn hợp rắn-lỏng, bất kể thành phần hóa học của hỗn hợp rắn-lỏng. Chất làm giảm tính lỏng của hỗn hợp rắn-lỏng theo sáng chế là vật liệu hạt có cấu trúc được tạo ra bởi các sợi rối. Theo một phương án về chất làm giảm tính lỏng, vật liệu hạt có đường kính hạt trung bình nhỏ hơn hoặc bằng 300μm và diện tích bề mặt riêng nằm trong khoảng từ 0,25 đến 100m^2/g như được đo bởi phương pháp BET. Theo phương án khác của chất làm giảm tính lỏng, vật liệu hạt có độ rỗng lớn hơn hoặc bằng 50% như được tính theo công thức: (1 - (mật độ khối)/(mật độ thực)) × 100 và diện tích bề mặt riêng nằm trong khoảng từ 0,25 đến 100 m^2/g như được đo bởi phương pháp BET. Ưu tiên nếu mỗi trong số các sợi này chứa polyme ưa nước. Polyme ưa nước tốt hơn nếu là xenluloza. Hỗn hợp rắn-lỏng tốt hơn nếu là bùn.

FIG. 1

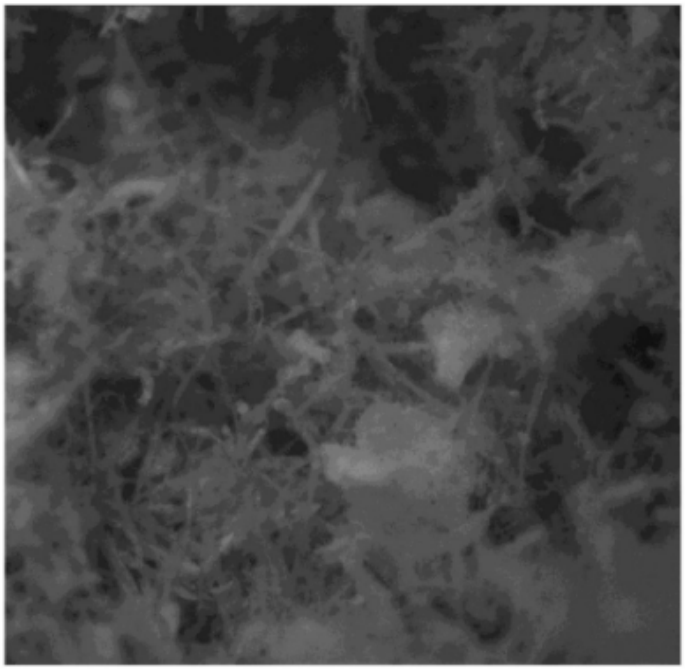

(11) **1-0046961 B**

(15) 12/05/2025
Số Quyết định: 71330/QĐ-SHTT.IP

(45) 25/06/2025 447B

(43) 25/07/2022 412 A

(21) 1-2022-02282

(85) 07/06/2019

(22) 09/11/2017

(86) PCT/US2017/060955 09/11/2017

(30) 62/419,824 09/11/2016 US
62/419,851 09/11/2016 US
62/419,841 09/11/2016 US
62/419,832 09/11/2016 US

(87) WO2018/089704 17/05/2018

(51) ***A43B 13/12***; *A43B 23/02; A43B 9/02; D04B 1/16; B29D 35/06; B29D 35/14; D04B 1/12; A43B 1/04; B29D 35/00*

(62) 1-2019-03040

(73) **NIKE INNOVATE C.V.** (US)
Dutch Partnership, One Bowerman Drive, Beaverton, OR 97005, United States of America

(72) ADAMI, Giovanni (IT); AMIS, Sam (US); BIANCONI, Mirko (IT); CAVALIERE, Sergio (IT); CHEN, Yuchung, K. (US); GREEN, Jessica (US); HIPP, Stephen (US); HURD, John (US); MCLACHLAN, Oliver (US); MENENGHINI, Nicolas (IT); MOLYNEUX, James (GB); PINI, Pierangelo (IT); RUSHBROOK, Thomas, J. (GB); SMITH, Timothy, J. (US); WINCEK, Christianna (US)

(74) Công ty TNHH Tầm nhìn và Liên danh (VISION & ASSOCIATES CO.LTD.)

(54) **VẬT PHẨM VÀ QUY TRÌNH SẢN XUẤT VẬT PHẨM NÀY**

(57) Sáng chế đề cập đến vật phẩm để mang có một hoặc nhiều vải dệt bao gồm chế phẩm polyme có nhiệt độ xử lý thấp và chế phẩm polyme có nhiệt độ xử lý cao, và quy trình sản xuất vật phẩm này. Chế phẩm polyme có nhiệt độ xử lý thấp và chế phẩm polyme có nhiệt độ xử lý cao có thể được đưa chọn lọc vào trong vải dệt để tạo ra một hoặc nhiều đặc tính kết cấu và/hoặc đặc tính có lợi khác cho vật phẩm này. Vải dệt có thể được tạo bằng nhiệt để tạo nên đặc tính kết cấu như vậy và/hoặc đặc tính có lợi khác cho vật phẩm để mang. Phần tóm tắt này dự định là công cụ quét nhằm mục đích nghiên cứu trong lĩnh vực cụ thể và không được dự định là nhằm giới hạn phạm vi của sáng chế.

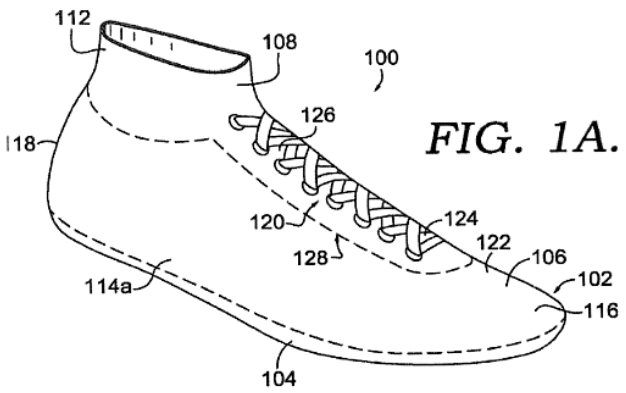

FIG. 1A.

(11) **1-0046962 B**

(15) 12/05/2025
Số Quyết định: 71358/QĐ-SHTT.IP

(45) 25/06/2025 447B

(43) 25/05/2022 410 A

(21) 1-2022-01566

(85) 11/03/2022

(22) 03/09/2020

(86) PCT/JP2020/033501 03/09/2020

(30) 2019-167795 13/09/2019 JP

(87) WO2021/049421 18/03/2021

(51) ***A23C 9/16***; *A23L 5/00*

(73) **MEIJI CO., LTD.** (JP)
2-1, Kyobashi 2-chome, Chuo-ku, Tokyo 1048306, Japan

(72) KATO Aya (JP); HANYU Keigo (JP); KAMIYA Tetsu (JP); OGIWARA Jin (JP)

(74) Công ty TNHH Tầm nhìn và Liên danh (VISION & ASSOCIATES CO.LTD.)

(54) **SỮA RẮN**

(57) Sáng chế đề cập đến thực phẩm rắn và sữa rắn có độ tan thích hợp và độ bền dễ xử lý. Thực phẩm rắn là thực phẩm rắn có dạng rắn thu được bằng cách ép khuôn bột, trong đó trường hợp mà thực phẩm rắn được ngâm trong 200 mL nước ấm ở nhiệt độ 50 ± 1°C đối với một thực phẩm rắn và được khuấy ở tốc độ quay 0,5 m/s (tốc độ ở biên), quá trình hòa tan từ khi thực phẩm rắn bắt đầu hòa tan cho đến khi thực phẩm rắn hòa tan hoàn toàn được đo theo thời gian dựa trên độ dẫn điện, thời gian (giây) ở đó tỷ số hòa tan, mà là tỷ số của độ dẫn điện khi độ dẫn điện ở thời điểm kết thúc hòa tan được coi là 100%, đạt 20%, 63%, và 95% được ký hiệu tương ứng là t_{20}, t_{63}, và t_{95}, và thời gian (giây) ở đó tỷ số hòa tan của thực phẩm rắn tham chiếu, mà được tạo ra ở điều kiện trong đó mức chênh lệch về trọng lượng với thực phẩm rắn nằm trong khoảng ±0,3%, mức chênh lệch về diện tích bề mặt với thực phẩm rắn nằm trong khoảng ±2%, mức chênh lệch về độ cứng với thực phẩm rắn nằm trong khoảng ±4%, và nhiệt độ xử lý làm ẩm bằng 100°C hoặc thấp hơn, đạt 20%, 63%, và 95% được ký hiệu tương ứng là t_{20ref}, t_{63ref}, và t_{95ref}, chỉ số độ tan (I_d) được biểu diễn bởi công thức (1) sau đây là nhỏ hơn 1.

$$I_d = (t_{20}/t_{20ref} + t_{63}/t_{63ref} + t_{95}/t_{95ref})/3 \bullet\bullet\bullet (1)$$

(11) **1-0046963 B**

(15) 12/05/2025
Số Quyết định: 71362/QĐ-SHTT.IP

(45) 25/06/2025 447B

(43) 27/04/2020 385 A

(21) 1-2019-04921

(85) 09/09/2019

(22) 26/07/2018

(86) PCT/CN2018/097276 26/07/2018

(30) 201710622716.9 27/07/2017 CN

(87) WO2019/020083 31/01/2019

(51) ***G06F 21/32***

(73) **ADVANCED NEW TECHNOLOGIES CO., LTD.** (KY)
Cayman Corporate Centre, 27 Hospital Road, George Town, Grand Cayman KY1-9008, Cayman Islands

(72) JIANG, Nan (CN); GUO, Mingyu (CN)

(74) Công ty Luật TNHH T&G (TGVN)

(54) **PHƯƠNG PHÁP VÀ THIẾT BỊ XÁC THỰC NGƯỜI DÙNG DỰA TRÊN THÔNG TIN ĐẶC ĐIỂM, VÀ PHƯƠNG TIỆN LƯU TRỮ**

(57) Sáng chế đề cập đến phương pháp và thiết bị xác thực người dùng dựa trên thông tin đặc điểm theo một hoặc nhiều phương án của sáng chế để cải thiện độ chính xác và độ bao phủ của việc xác thực người dùng. Phương pháp bao gồm các bước: đánh giá xem người dùng cần được xác thực có thuộc nhóm người dùng tương tự hay không, trong đó nhóm người dùng tương tự bao gồm ít nhất hai người dùng tương tự, và các người dùng tương tự này là người dùng có thông tin đặc điểm tham chiếu đáp ứng điều kiện về sự tương tự đặt trước và điều kiện về khả năng phân biệt đặt trước; và xác thực người dùng cần được xác thực theo thông tin đặc điểm tham chiếu trong nhóm người dùng tương tự nếu người dùng cần được xác thực thuộc nhóm người dùng tương tự.

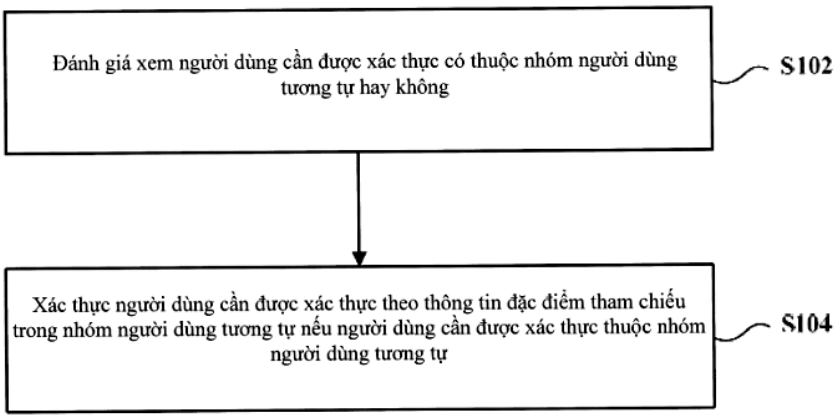

FIG. 1

(11) **1-0046964 B**

(15) 12/05/2025
Số Quyết định: 71364/QĐ-SHTT.IP

(45) 25/06/2025 447B

(43) 26/10/2020 391 A

(21) 1-2020-03727

(85) 26/06/2020

(22) 28/12/2018

(86) PCT/CN2018/125004 28/12/2018

(30) 62/610,937 28/12/2017 US

(87) WO/2019/129226 04/07/2019

(51) ***G06F 12/00***

(73) **SILICON MOTION INC.** (CN)
8f., No.36, Taiyuan St. Zhubei, Hsinchu County 302, China

(72) HSIEH, Chao-Kuei (TW)

(74) Công ty Luật TNHH T&G (TGVN)

(54) **PHƯƠNG PHÁP TRUY CẬP THẺ KỸ THUẬT SỐ BẢO MẬT, BỘ ĐIỀU KHIỂN CỦA THẺ KỸ THUẬT SỐ BẢO MẬT, VÀ THẺ KỸ THUẬT SỐ BẢO MẬT**

(57) Sáng chế đề xuất phương pháp truy cập thẻ kỹ thuật số bảo mật (Secure Digital - SD) mà bao gồm chân cấp điện áp để nhận nguồn cấp điện áp từ thiết bị chủ, ít nhất một chân nối đất, chân xung nhịp để nhận tín hiệu xung nhịp từ thiết bị chủ, chân lệnh để nhận lệnh từ thiết bị chủ, và bốn chân dữ liệu để ghi dữ liệu vào thẻ SD này hoặc đọc dữ liệu ra từ thẻ SD này. Phương pháp này bao gồm bước nhận, qua chân lệnh, lệnh mở rộng địa chỉ bao gồm địa chỉ thứ nhất từ thiết bị chủ, nhận, qua chân lệnh, lệnh truy cập bao gồm địa chỉ thứ hai từ thiết bị chủ, và truy cập, qua các chân dữ liệu, ít nhất một vị trí nhớ của thẻ SD này mà được chỉ thị bởi địa chỉ thứ ba, mà là sự kết hợp của địa chỉ thứ nhất và địa chỉ thứ hai này. Lệnh truy cập này chỉ thị thao tác truy cập cần được thực hiện trên thẻ SD này mà được chọn từ: thao tác đọc một lần, thao tác ghi một lần, thao tác đọc nhiều lần, thao tác ghi nhiều lần, và thao tác xoá. Sáng chế còn đề xuất bộ điều khiển của thẻ kỹ thuật số bảo mật, và thẻ kỹ thuật số bảo mật.

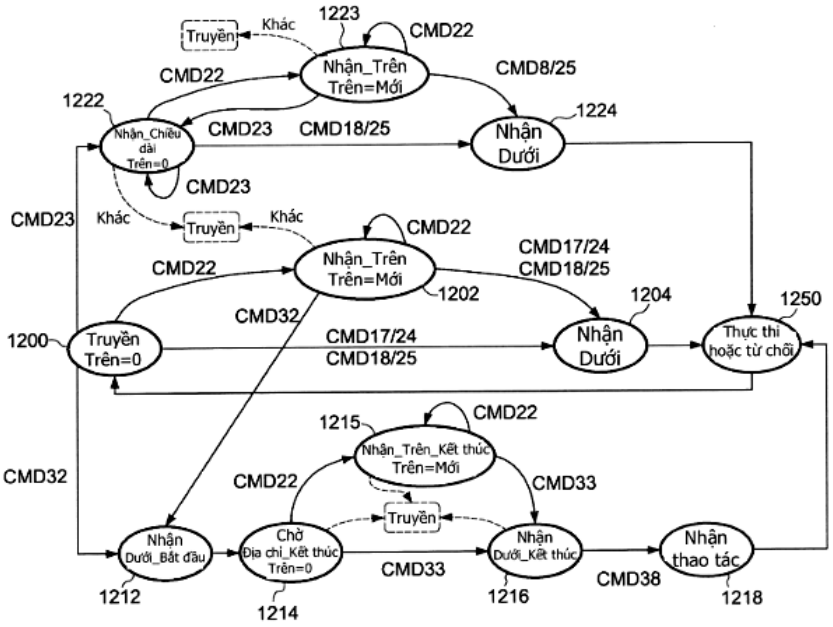
Truyền
Khác
1223
CMD22
Nhận_Trên
Trên=Mới
CMD22
CMD8/25
1222
Nhận_Chiều dài
Trên=0
CMD23
CMD18/25
Nhận
Dưới
1224
CMD23
CMD23
Khác
Truyền
Khác
CMD22
Nhận_Trên
Trên=Mới
CMD17/24
CMD18/25
CMD22
1202
1204
1250
CMD32
1200
Truyền
Trên=0
CMD17/24
CMD18/25
Nhận
Dưới
Thực thi
hoặc từ chối
CMD22
1215
Nhận_Trên_Kết thúc
Trên=Mới
CMD32
CMD22
CMD33
Truyền
Nhận
Dưới_Bắt đầu
Chờ
Địa chỉ_Kết thúc
Trên=0
CMD33
Nhận
Dưới_Kết thúc
CMD38
Nhận
thao tác
1212
1214
1216
1218

Fig.12

(11) **1-0046965 B**

(15) 12/05/2025
Số Quyết định: 71382/QĐ-SHTT.IP

(45) 25/06/2025 447B

(43) 25/06/2021 399 A

(21) 1-2021-01519

(85) 22/03/2021

(22) 09/09/2019

(86) PCT/KR2019/011643 09/09/2019

(30) 10-2018-0109708 13/09/2018 KR

(87) WO2020/055064 19/03/2020

(51) ***A43B 21/30***; *A43B 21/32; A43B 13/18; A43B 13/30*

(76) **KIM, GI YEON** (KR)
21-20, Sinhosandan 4-ro 64beon-gil Gangseo-gu Busan 46759, Republic of Korea

(74) Công ty TNHH Tầm nhìn và Liên danh (VISION & ASSOCIATES CO.LTD.)

(54) **GIÀY GIẢM CHẤN SỬ DỤNG LÒ XO**

(57) Sáng chế đề cập đến giày giảm chấn sử dụng lò xo, bao gồm: lò xo để hấp thụ chấn động nhờ tạo ra lực đàn hồi, đế ngoài tạo nên phần đế dưới cùng của giày; đế trên mà được cố định vào phía trên cùng của đế ngoài, có khoảng trống giữa phần gót của nó và phần gót đế ngoài để tạo không gian bố trí lò xo, và bị ấn xuống bởi trọng lượng của người sử dụng hoặc nẩy lên bởi lực đàn hồi của lò xo; bệ lò xo bên dưới được lắp ở bề mặt phía trên của đế ngoài và đỡ phần đầu dưới của lò xo; bệ lò xo bên trên được lắp dưới mặt đáy của đế trên và đỡ phần đầu trên của lò xo; và bộ dẫn hướng lên/xuống để dẫn hướng thẳng cho chuyển động lên xuống của đế trên.

Hình 1

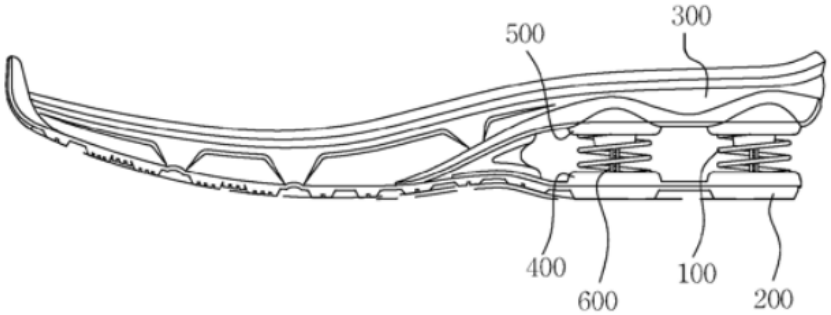

(11) **1-0046966 B**

(15) 12/05/2025
Số Quyết định: 71383/QĐ-SHTT.IP

(45) 25/06/2025 447B

(43) 25/11/2021 404 A

(21) 1-2021-05350

(85) 30/08/2021

(22) 11/02/2020

(86) PCT/IB2020/051068 11/02/2020

(30) 62/805,602 14/02/2019 US

(87) WO2020/165751 20/08/2020

(51) ***H04B 7/02***

(73) **TELEFONAKTIEBOLAGET LM ERICSSON (PUBL)** (SE)
164 83 Stockholm, Sweden

(72) BERGQVIST, Jens (SE); DA SILVA, Icaro L. J (SE)

(74) Công ty Luật TNHH T&G (TGVN)

(54) **PHƯƠNG PHÁP BÁO CÁO ĐO, PHƯƠNG PHÁP TẠO CẤU HÌNH BÁO CÁO ĐO, THIẾT BỊ KHÔNG DÂY VÀ TRẠM CƠ SỞ**

(57) Sáng chế này đề cập đến phương pháp báo cáo đo được thực hiện bởi thiết bị không dây gồm bước thu nhận cấu hình đo chùm từ mạng. Dựa trên cấu hình đo chùm, thiết bị không dây thực hiện ít nhất một việc đo chùm trong khi hoạt động trong trạng thái nghỉ. Thiết bị không dây báo cáo kết quả của ít nhất một việc đo chùm cho mạng. Báo cáo được hoàn thành sau sự chuyển tiếp từ trạng thái nghỉ sang trạng thái được kết nối. Sáng chế cũng đề cập đến phương pháp tạo cấu hình báo cáo đo, thiết bị không dây và trạm cơ sở.

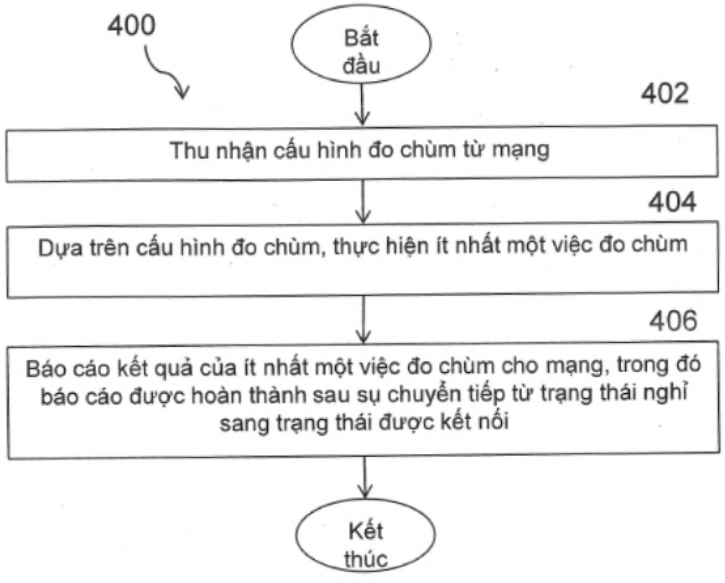

Fig.16

(11) **1-0046967 B**

(15) 12/05/2025
Số Quyết định: 71385/QĐ-SHTT.IP

(45) 25/06/2025 447B

(43) 26/10/2020 391 A

(21) 1-2020-01079

(22) 27/02/2020

(30) PCT/KR2019/004375 11/04/2019 KR

(51) ***G06F 1/16***

(73) **LG ELECTRONICS INC.** (KR)
128, Yeoui-daero, Yeongdeungpo-gu, Seoul 07336, Republic of Korea

(72) SHIN, Min Chul (KR); KIM, Hang Seok (KR); LEE, Gil Jae (KR); CHOI, Dong Jun (KR)

(74) Công ty Luật TNHH T&G (TGVN)

(54) **THIẾT BỊ HIỂN THỊ LINH ĐỘNG**

(57) Sáng chế đề cập đến thiết bị hiển thị linh động. Thiết bị hiển thị linh động theo một phương án thực hiện của sáng chế bao gồm thân, tấm dịch chuyển, puli thứ nhất, puli thứ hai, rãnh điều khiển, và màn hiển thị linh động. Màn hiển thị linh động được lắp với bề mặt ngoài của tấm dịch chuyển và rãnh điều khiển, và rãnh điều khiển tạo ra các rãnh liên tục bởi chính nó hoặc cùng với tấm dịch chuyển. Theo đó, thiết bị hiển thị linh động mà duy trì ứng suất kéo đồng đều trên tiết diện toàn bộ của rãnh điều khiển trong khi tấm dịch chuyển và rãnh điều khiển phần đỡ màn hiển thị linh động, làm giảm đàn hồi ngược của màn hiển thị linh động, và ngăn không cho màn hiển thị linh động bị hỏng do gãy, có thể được tạo ra.

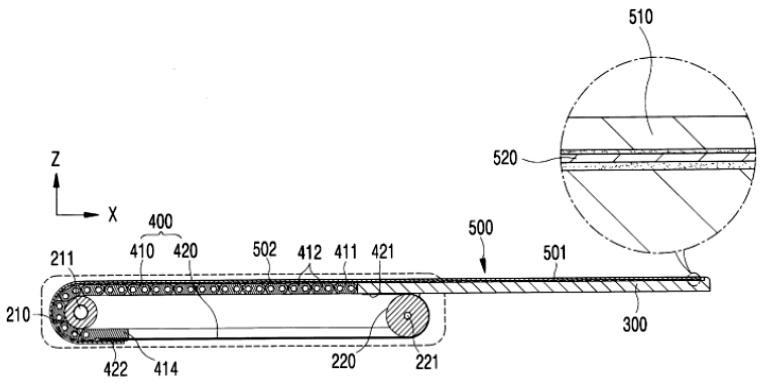

FIG.5b

(11) **1-0046968 B**
(15) 12/05/2025
Số Quyết định: 71435/QĐ-SHTT.IP
(45) 25/06/2025 447B
(43) 26/07/2021 400 A
(21) 1-2021-01683
(85) 29/03/2021
(22) 02/10/2019
(86) PCT/JP2019/039008 02/10/2019
(30) 2018-190398 05/10/2018 JP
(87) WO2020/071456 09/04/2020
(51) ***C07C 233/09***; *C09D 5/00; C09J 133/26; C09D 133/26*
(73) **NIPPON SODA CO., LTD.** (JP)
2-1, Ohtemachi 2-chome, Chiyoda-ku, Tokyo 1008165, Japan
(72) YAMATE, Taiki (JP)
(74) Công ty TNHH Tầm nhìn và Liên danh (VISION & ASSOCIATES CO.LTD.)

(54) **CHẾ PHẨM KẾT DÍNH VÀ VẬT ĐÚC THU ĐƯỢC TỪ CHẾ PHẨM NÀY**

(57) Sáng chế đề cập đến chế phẩm keo có đặc tính dính và tính bám dính vượt trội đối với nhiều chất dẻo như polypropylen, polyetylen, hoặc nhựa xycloolefin. Chế phẩm keo theo sáng chế bao gồm polyme có đơn vị lặp tạo ra từ hợp chất có thể trùng hợp có công thức (I):

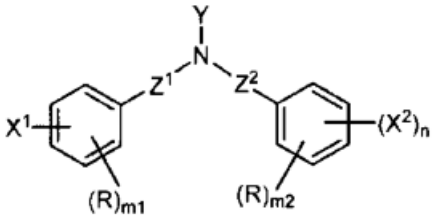

(I)

(trong đó X^1 và X^2 độc lập là nhóm alkyl từ C7 đến C20 hoặc nhóm alkoxy từ C7 đến C20; n là 0 hoặc 1; Z^1 và Z^2 độc lập là liên kết đơn hoặc nhóm alkylen từ C1 đến C3; R độc lập là nhóm hữu cơ hoặc nhóm halogen; m1 và m2 độc lập là số nguyên bất kỳ từ 0 đến 4; và Y là nhóm chức có thể trùng hợp).

(11) **1-0046969 B**

(15) 12/05/2025
Số Quyết định: 71440/QĐ-SHTT.IP

(45) 25/06/2025 447B

(43) 25/02/2020 383 A

(21) 1-2019-06785

(85) 03/12/2019

(22) 28/04/2018

(86) PCT/CN2018/085147 28/04/2018

(30) 201710309325.1 04/05/2017 CN

(87) WO2018/202015 08/11/2018

(51) ***H04W 56/00***

(73) **HUAWEI TECHNOLOGIES CO., LTD.** (CN)
Huawei Administration Building, Bantian, Longgang District, Shenzhen, Guangdong 518129, China

(72) SHI, Hongzhe (CN); LIU, Jin (CN); LUO, Jun (CN)

(74) Công ty Luật TNHH T&G (TGVN)

(54) **PHƯƠNG PHÁP VÀ THIẾT BỊ TRUYỀN TÍN HIỆU ĐỒNG BỘ HÓA, PHƯƠNG PHÁP VÀ THIẾT BỊ PHÁT HIỆN TÍN HIỆU ĐỒNG BỘ HÓA, VÀ PHƯƠNG TIỆN LƯU TRỮ MÁY TÍNH**

(57) Sáng chế đề xuất phương pháp và thiết bị truyền tín hiệu. Phương pháp này bao gồm các bước: tạo ra khối tín hiệu đồng bộ hóa, trong đó khối tín hiệu đồng bộ hóa bao gồm tín hiệu đồng bộ hóa và tín hiệu phát rộng, số thứ tự của khối tín hiệu đồng bộ hóa được chỉ báo bằng cách sử dụng ít nhất một trong số thông tin chỉ báo số thứ tự được mang trong tín hiệu phát rộng, mã xáo trộn của tín hiệu phát rộng, mạng che kiểm tra độ dư vòng (CRC) của tín hiệu phát rộng, thông số biến đổi song ánh của tín hiệu phát rộng, thông tin dịch chuyển vòng của tín hiệu phát rộng mà trên đó việc mã hóa kênh đã được thực hiện, và số khung hệ thống được mang trong tín hiệu phát rộng, và số thứ tự chỉ báo vị trí của khối tín hiệu đồng bộ hóa trong các khối tín hiệu đồng bộ hóa; và gửi khối tín hiệu đồng bộ hóa. Theo các giải pháp kỹ thuật của sáng chế, vị trí của khối tín hiệu đồng bộ hóa có thể được chỉ báo một cách hiệu quả.

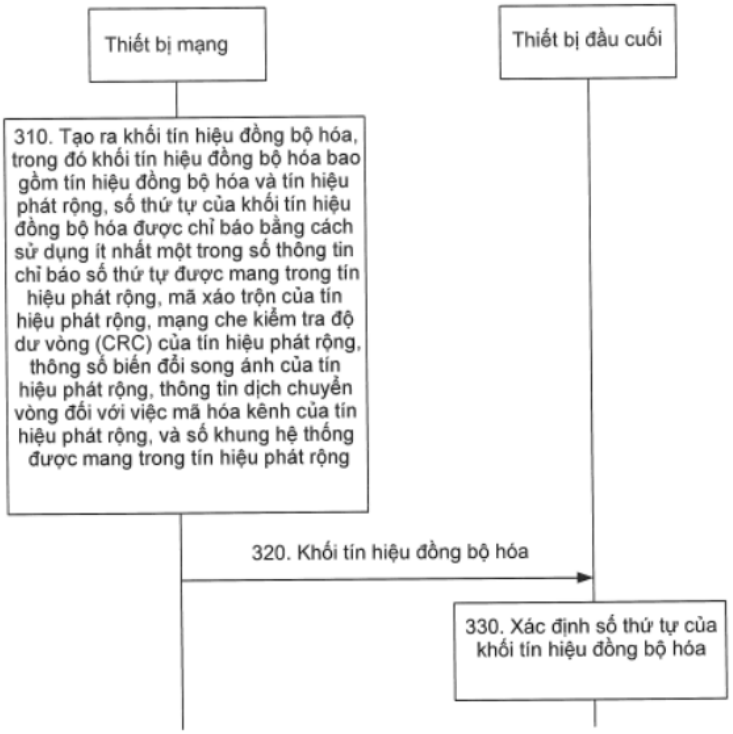
Thiết bị mạng
Thiết bị đầu cuối
310. Tạo ra khối tín hiệu đồng bộ hóa, trong đó khối tín hiệu đồng bộ hóa bao gồm tín hiệu đồng bộ hóa và tín hiệu phát rộng, số thứ tự của khối tín hiệu đồng bộ hóa được chỉ báo bằng cách sử dụng ít nhất một trong số thông tin chỉ báo số thứ tự được mang trong tín hiệu phát rộng, mã xáo trộn của tín hiệu phát rộng, mạng che kiểm tra độ dư vòng (CRC) của tín hiệu phát rộng, thông số biến đổi song ánh của tín hiệu phát rộng, thông tin dịch chuyển vòng đối với việc mã hóa kênh của tín hiệu phát rộng, và số khung hệ thống được mang trong tín hiệu phát rộng
320. Khối tín hiệu đồng bộ hóa
330. Xác định số thứ tự của khối tín hiệu đồng bộ hóa

Fig.3

(11) **1-0046970 B**

(15) 12/05/2025
Số Quyết định: 71486/QĐ-SHTT.IP

(45) 25/06/2025 447B

(43) 26/09/2022 414 A

(21) 1-2022-03868

(85) 20/06/2022

(22) 22/12/2020

(86) PCT/KR2020/018931 22/12/2020

(30) 10-2019-0173414 23/12/2019 KR
10-2020-0061907 22/05/2020 KR

(87) WO2021/133036 01/07/2021

(51) ***C07K 16/28***; *A61K 39/00; A61P 35/00*

(73) **LG CHEM, LTD.** (KR)
128, Yeoui-daero, Yeongdeungpo-gu, Seoul 07336, Republic of Korea

(72) CHOI, Yoon Aa (KR); KIM, Jung A (KR); JUNG, Saem (KR); LEE, Ji Hyun (KR); NA, Kyubong (KR); KIM, Yeonchul (KR); KIM, Han Byul (KR)

(74) Công ty TNHH Tầm nhìn và Liên danh (VISION & ASSOCIATES CO.LTD.)

(54) **KHÁNG THỂ KHÁNG LILRB1 VÀ DƯỢC PHẨM CHỨA KHÁNG THỂ NÀY**

(57) Sáng chế đề cập đến kháng thể kháng LILRB1 có tính đặc hiệu tăng đối với LILRB1, và dược phẩm chứa kháng thể này. Cụ thể là, sáng chế đề xuất kháng thể kháng LILRB1 hoặc mảnh gắn kết kháng nguyên của nó, và dược phẩm chứa kháng thể này.

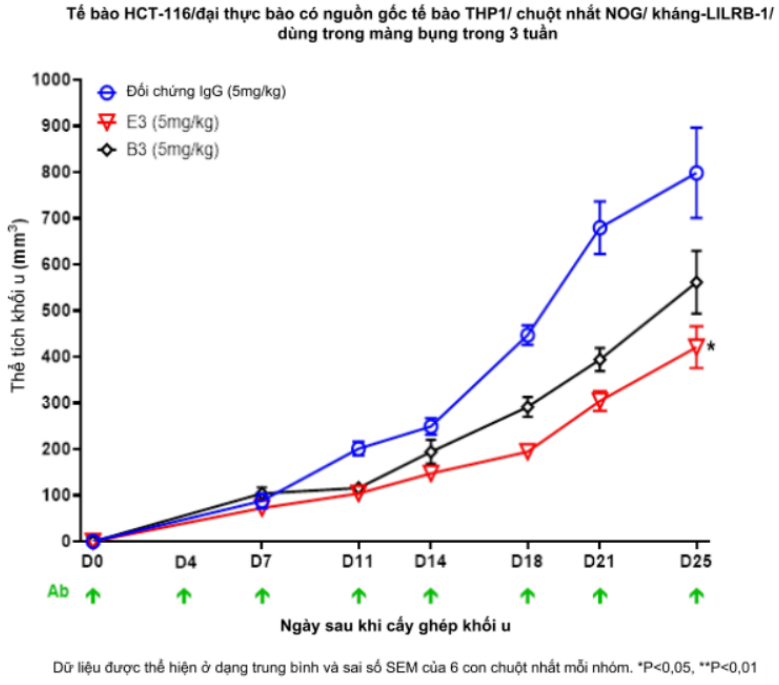

FIG. 6

(11) **1-0046971 B**

(15) 12/05/2025
Số Quyết định: 71487/QĐ-SHTT.IP

(45) 25/06/2025 447B

(43) 25/11/2019 380 A

(21) 1-2019-03175

(85) 14/06/2019

(22) 15/12/2017

(86) PCT/CN2017/116529 15/12/2017

(30) 201611207781.7 23/12/2016 CN

(87) WO/2018/113603 28/06/2018

(51) ***G06F 9/50***

(73) **ADVANCED NEW TECHNOLOGIES CO., LTD.** (KY)
Cayman Corporate Centre, 27 Hospital Road, George Town, Grand Cayman KY1-9008, Cayman Islands

(72) YANG, Zhirong (CN); DAI, Xin (CN); MA, Hai (CN); MEI, Fangcheng (CN); LIU, Mei (CN); WAN, Qian (CN); LIU, Qiaoyong (CN); DONG, Hualiang (CN); WANG, Zhixu (CN); DING, Weiwei (CN)

(74) Công ty Luật TNHH T&G (TGVN)

(54) **PHƯƠNG PHÁP VÀ THIẾT BỊ XỬ LÝ TÀI NGUYÊN, VÀ PHƯƠNG TIỆN LƯU TRỮ ĐỌC ĐƯỢC BẰNG MÁY TÍNH KHÔNG CHUYỂN TIẾP**

(57) Sáng chế đề xuất phương pháp và thiết bị xử lý tài nguyên mà có thể được thực hiện bởi máy tính mà được tạo cấu hình để thực hiện các bước như sau: tạo ra biểu đồ cấp phát tài nguyên dựa trên yêu cầu cấp phát tài nguyên; xử lý biểu đồ cấp phát tài nguyên này và tạo ra cửa vào truy cập của biểu đồ cấp phát tài nguyên này; mở cửa vào truy cập này, để nhà cung cấp tài nguyên bên thứ ba có thể đáp lại yêu cầu cấp phát tài nguyên này thông qua cửa vào truy cập này. Biểu đồ cấp phát tài nguyên dựa trên yêu cầu cấp phát tài nguyên là được xử lý để tạo ra cửa vào truy cập; khi có sự thiếu hụt các tài nguyên cục bộ hoặc khi không phù hợp để cấp phát các tài nguyên, thì nhà cung cấp tài nguyên bên thứ ba có thể đáp lại yêu cầu cấp phát tài nguyên thông qua cửa vào truy cập này và thực hiện hoạt động cấp phát tài nguyên. Ngoài ra, biểu đồ cấp phát tài nguyên tương ứng là được xử lý lập tức, nên tình trạng chiếm giữ đối với tài nguyên lưu trữ của máy tính và các tài nguyên điện toán là được giảm bớt.

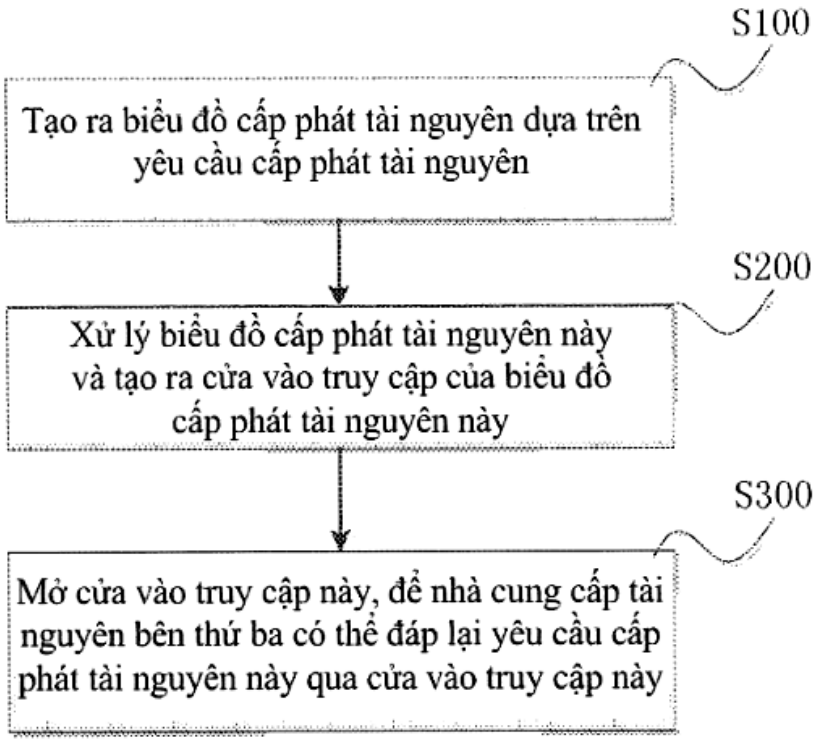
S100
Tạo ra biểu đồ cấp phát tài nguyên dựa trên yêu cầu cấp phát tài nguyên
S200
Xử lý biểu đồ cấp phát tài nguyên này và tạo ra cửa vào truy cập của biểu đồ cấp phát tài nguyên này
S300
Mở cửa vào truy cập này, để nhà cung cấp tài nguyên bên thứ ba có thể đáp lại yêu cầu cấp phát tài nguyên này qua cửa vào truy cập này

Fig.1

(11) **1-0046972 B**

(15) 12/05/2025
Số Quyết định: 71534/QĐ-SHTT.IP

(45) 25/06/2025 447B

(43) 25/11/2021 404 A

(21) 1-2021-03816

(85) 24/06/2021

(22) 26/11/2019

(86) PCT/KR2019/016383 26/11/2019

(30) 10-2018-0152974 30/11/2018 KR

(87) WO2020/111739 04/06/2020

(51) ***C22C 38/04***; *C22C 38/00; C22C 38/16; C22C 38/06; C21D 8/02; C22C 38/02*

(73) **POSCO** (KR)
(Goedong-dong) 6261, Donghaean-ro Nam-gu, Pohang-si Gyeongsangbuk-do 37859, Republic of Korea

(72) KIM, Jai-Ik (KR)

(74) Công ty TNHH Tầm nhìn và Liên danh (VISION & ASSOCIATES CO.LTD.)

(54) **THÉP TẤM CÁN NGUỘI TRÁNG MEN VÀ PHƯƠNG PHÁP SẢN XUẤT THÉP TẤM NÀY**

(57) Sáng chế đề cập đến thép tấm cán nguội tráng men và phương pháp sản xuất thép tấm này. Thép tấm cán nguội tráng men theo phương pháp của sáng chế bao gồm các thành phần theo % trọng lượng, C: 0,05-0,09%, Mn: 0,1-0,3%, Si: 0,001-0,03%, Al: 0,01-0,08%, S: 0,001-0,02%, Cu: 0,01-0,15%, N: 0,005% trở xuống (không bao gồm 0%), Fe dư và các tạp chất không thể tránh khỏi, trong đó phần diện tích của các lỗ rỗng siêu nhỏ là 0,3-0,8%; chỉ số tương quan khiếm khuyết lớp men (D) được biểu thị bằng phương trình tương quan 1 như dưới đây đáp ứng phạm vi từ 0,45 đến 4,50; chỉ số tương quan bám dính (A) được biểu diễn bằng phương trình tương quan 2 đáp ứng phạm vi 0,007-0,185; và chỉ số tương quan khả năng xử lý (F) được biểu diễn bằng phương trình tương quan 3 đáp ứng phạm vi từ 3.500 đến 7.000. Phương trình tương quan 1: $D = ([Mn] \times [Cu] / [S]) \times (D_{\text{lỗ rỗng}} / [C])$. Phương trình tương quan 2: $A = ([Mn] \times [Cu]) \times (D_{\text{sắt cacbua}}) / [Si])$. Phương trình tương quan 3: $F = ([Al] / [N]) \times (D_{\text{sắt cacbua}} / [C])$.

Hình 1

Các lỗ rỗng siêu nhỏ (Micro-void)

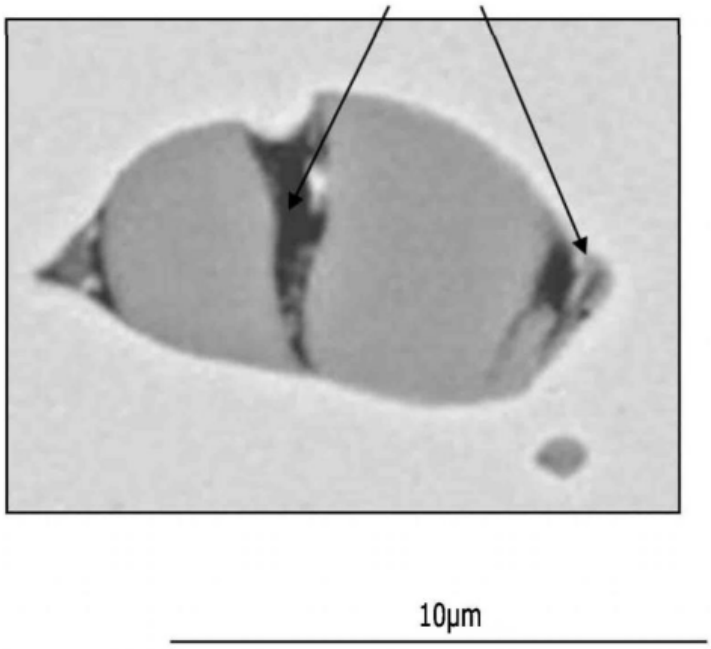

(11) **1-0046973 B**

(15) 12/05/2025
Số Quyết định: 71535/QĐ-SHTT.IP

(45) 25/06/2025 447B

(43) 27/04/2020 385 A

(21) 1-2020-00146

(85) 08/01/2020

(22) 13/06/2018

(86) PCT/CN2018/091087 13/06/2018

(30) 62/521,259 16/06/2017 US

(87) WO2018/228437 20/12/2018

(51) ***H04W 52/14***; *H04W 52/24*

(73) **HUAWEI TECHNOLOGIES CO., LTD.** (CN)
Huawei Administration Building, Bantian, Longgang District, Shenzhen, Guangdong 518129, P. R. China

(72) GONG, Zhengwei (CN); MAAREF, Amine (CA); AU, Kelvin Kar Kin (CA); BALIGH, Mohammadhadi (CA); XIAO, Weimin (CN)

(74) Công ty Luật TNHH T&G (TGVN)

(54) **PHƯƠNG PHÁP VÀ MÁY TRUYỀN THÔNG, VÀ PHƯƠNG TIỆN ĐỌC ĐƯỢC BỞI MÁY TÍNH KHÔNG TẠM THỜI**

(57) Sáng chế đề cập đến phương pháp truyền thông và thiết bị người dùng để điều khiển công suất cho việc truyền đường lên, và phương tiện đọc được bởi máy tính. Theo phương án, phương pháp truyền thông bao gồm các bước: thu nhận, bởi thiết bị người dùng (user equipment, viết tắt là UE), thông tin không gian của việc truyền đường lên, trong đó thông tin không gian bao gồm thông tin tín hiệu tham chiếu liên quan đến kênh điều khiển đường lên vật lý (physical uplink control channel, viết tắt là PUCCH), và trong đó thông tin không gian được kết hợp với các thông số điều khiển công suất bao gồm công suất đích, tổn thất đường truyền, và lệnh công suất truyền (transmit power command, viết tắt là TPC); xác định, bởi UE, trị số của công suất đích, trị số của tổn thất đường truyền, và trị số của TPC phù hợp với thông tin không gian; xác định, bởi UE, công suất truyền đường lên dựa vào trị số của công suất đích, trị số của tổn thất đường truyền, và trị số của TPC; và truyền, bởi UE, PUCCH nhờ sử dụng công suất truyền đường lên.

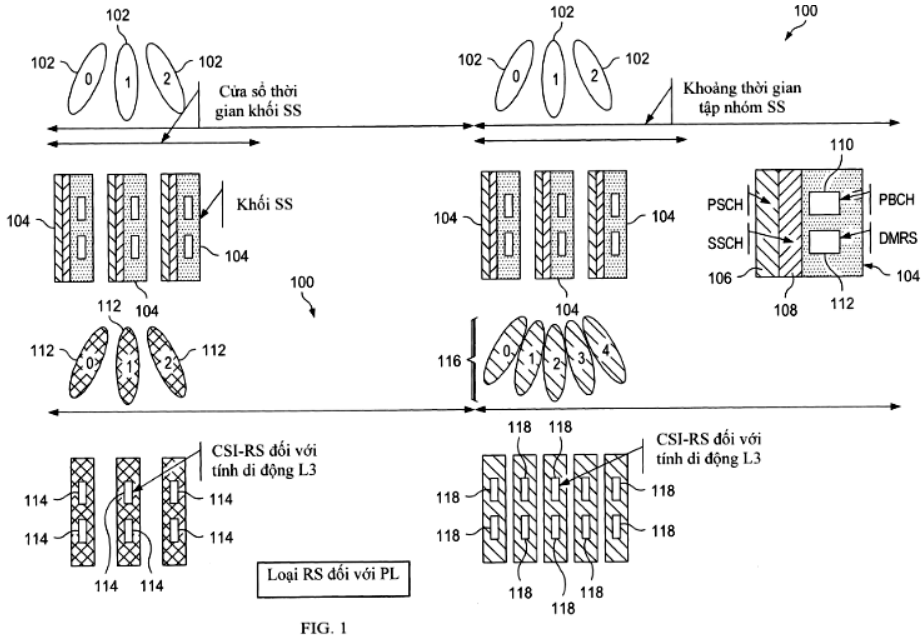
102
102
0
1
2
102
Cửa sổ thời gian khối SS
Khối SS
104
104
100
112
104
112
0
1
2
112
CSI-RS đối với tính di động L3
114
114
114
114
114
Loại RS đối với PL
102
102
0
1
2
102
100
Khoảng thời gian tập nhóm SS
110
PSCH
PBCH
SSCH
DMRS
106
104
108
112
104
104
104
116
0
1
2
3
4
118
118
CSI-RS đối với tính di động L3
118
118
118
118
118
118
118

FIG. 1

(11) **1-0046974 B**

(15) 12/05/2025
Số Quyết định: 71536/QĐ-SHTT.IP

(45) 25/06/2025 447B

(43) 25/10/2022 415 A

(21) 1-2022-00152

(85) 10/01/2022

(22) 28/07/2020

(86) PCT/IN2020/050660 28/07/2020

(30) 201911030820 30/07/2019 IN

(87) WO2021/019565 04/02/2021

(51) ***C07K 14/325***; *C12N 15/82*

(73) **DCM SHRIRAM LIMITED** (IN)
2nd Floor, (West Wing), Worldmark 1, Aerocity, New Delhi 110037, India

(72) PARIHAR, Dwarkesh Singh (IN); VERMA, Paresh (IN)

(74) Công ty TNHH Tầm nhìn và Liên danh (VISION & ASSOCIATES CO.LTD.)

(54) **TRÌNH TỰ NUCLEOTIT TỔNG HỢP MÃ HÓA PROTEIN TINH THỂ TRỪ SÂU, CHẾ PHẨM CHỨA BACILLUS THURINGIENSIS CHỨA TRÌNH TỰ NUCLEOTIT NÀY VÀ PHƯƠNG PHÁP KIỂM SOÁT SỰ PHÁ HOẠI CỦA SÂU HẠI SỬ DỤNG CHẾ PHẨM NÀY**

(57) Sáng chế đề cập đến trình tự nucleotit tổng hợp được tối ưu hóa codon mã hóa protein tinh thể trừ sâu *Bacillus thuringiensis* (Bt) có hoạt tính trừ sâu kháng sâu gây hại. Sáng chế còn đề cập đến sự biểu hiện của các trình tự này ở cây. Sáng chế cũng đề xuất cấu trúc ADN, vectơ, và tế bào chủ chứa trình tự nucleotit tổng hợp được tối ưu hóa codon theo sáng chế. Sáng chế cũng đề xuất cây chuyển gen kháng sâu chứa trình tự đã nêu và chế phẩm chứa *Bacillus thuringiensis* chứa trình tự nucleotit tổng hợp được tối ưu hóa codon theo sáng chế.

(11) **1-0046975 B**
(15) 12/05/2025
Số Quyết định: 71537/QĐ-SHTT.IP
(45) 25/06/2025 447B
(43) 26/09/2022 414 A
(21) 1-2021-07007
(85) 02/11/2021
(22) 27/12/2019
(86) PCT/KR2019/018558 27/12/2019
(87) WO2021/132768 01/07/2021
(51) ***D01F 6/04***; *D03D 15/00; D01D 5/088; D01D 5/098*
(73) **KOLON INDUSTRIES, INC.** (KR)
110, Magokdong-ro, Gangseo-gu, Seoul 07793, Republic of Korea
(72) KIM, Jae-Hyung (KR); KIM, Gi-Woong (KR); KIM, Seong-Young (KR); LEE, Sang-Mok (KR); LEE, Sin-Ho (KR); LEE, Young-Soo (KR)
(74) Công ty TNHH Tầm nhìn và Liên danh (VISION & ASSOCIATES CO.LTD.)
(54) **SỢI POLYETYLEN, PHƯƠNG PHÁP SẢN XUẤT SỢI NÀY VÀ VẢI LÀM MÁT DA BAO GỒM SỢI NÀY**

(57) Sáng chế đề cập đến sợi polyetylen có khả năng tạo cho người dùng cảm giác tiếp xúc mềm mại cũng như cảm nhận mát hoặc cảm giác mát và cũng có khả năng dệt được cải thiện cho phép sản xuất ra các loại vải làm mát da có khả năng chống vón kết, độ bền với mài mòn, khả năng cắt và may rất tốt, phương pháp sản xuất sợi này và vải làm mát da bao gồm sợi này. Trên đường cong lực kéo-độ giãn của sợi polyetylen thu được bằng cách đo ở nhiệt độ môi trường xung quanh, (i) độ giãn ở lực kéo bằng 1 g/d là 0,5 đến 3%, (ii) độ giãn ở lực kéo bằng 3 g/d là 5,5 đến 10% và (iii) chênh lệch giữa độ giãn ở lực kéo bằng 4 g/d và độ giãn ở lực kéo tối đa là 5,5 đến 25% và sợi polyetylen có độ dai là 55 đến 120 J/m^3 ở nhiệt độ môi trường xung quanh.

FIG.1

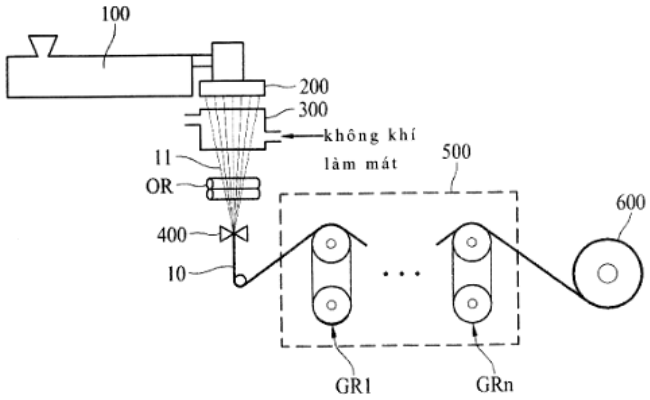

(11) **1-0046976 B**

(15) 12/05/2025
Số Quyết định: 71569/QĐ-SHTT.IP

(45) 25/06/2025 447B

(43) 25/08/2020 389 A

(21) 1-2020-00792

(85) 13/02/2020

(22) 16/08/2017

(86) PCT/KR2017/008893 16/08/2017

(30) 10-2017-0096370 28/07/2017 KR

(87) WO2019/022281 31/01/2019

(51) ***C07K 16/30****; G01N 33/574; A61K 39/00*

(73) 1. **DONG-A UNIVERSITY RESEARCH FOUNDATION FOR INDUSTRY-ACADEMY COOPERATION** (KR)
37, Nakdong-daero 550beon-gil, Saha-gu, Busan 49315, Republic of Korea
2. **PRESTIGE BIOPHARMA PTE. LTD.** (SG)
2 Science Park Drive, #04-13/14 Ascent Tower B, Singapore Science Park Singapore 118222, Singapore

(72) KOH, Sang Seok (KR); KIM, Yeon Jeong (KR); YOUN, So Eun (KR); KIM, Song Cheol (KR); HONG, Seung-Mo (KR); JEONG, Seong Yun (KR)

(74) Công ty TNHH Tầm nhìn và Liên danh (VISION & ASSOCIATES CO.LTD.)

(54) **KHÁNG THỂ LIÊN KẾT VỚI PROTEIN YẾU TỐ ĐIỀU HOÀ TĂNG UNG THƯ TUYẾN TUỴ (PAUF) VÀ DƯỢC PHẨM CHỨA KHÁNG THỂ NÀY**

(57) Sáng chế đề cập đến kháng thể liên kết đặc hiệu với protein yếu tố điều hòa tăng ung thư tuyến tụy (pancreatic adenocarcinoma upregulated factor - PAUF) và dược phẩm chứa kháng thể này. Kháng thể theo sáng chế liên kết với protein PAUF với độ đặc hiệu và ái lực cao và nhờ đó ức chế sự tăng sinh, sự di trú, sự xâm lấn, và sự sinh trưởng *in vivo*, và do đó kháng thể theo sáng chế có thể được sử dụng hiệu quả trong lĩnh vực chẩn đoán và điều trị bệnh như bệnh ung thư trong đó các protein PAUF được biểu hiện quá mức.

[FIG. 16]

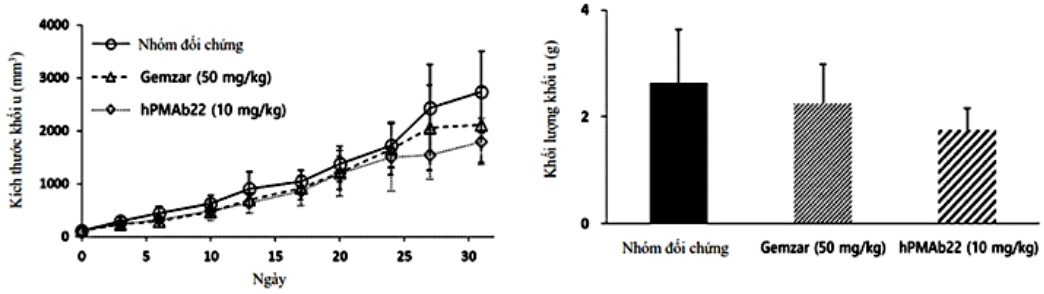

(11) **1-0046977 B**

(15) 12/05/2025
Số Quyết định: 71600/QĐ-SHTT.IP

(45) 25/06/2025 447B

(43) 25/08/2022 413 A

(21) 1-2022-03239

(85) 23/05/2022

(22) 27/10/2020

(86) PCT/EP2020/080201 27/10/2020

(30) 62/926,833 28/10/2019 US

(87) WO2021/083908 06/05/2021

(51) ***C07K 16/24****; A61K 9/00; A61P 11/06; A61K 39/395; A61K 9/14*

(73) **MEDIMMUNE LIMITED** (GB)
Milstein Building, Granta Park, Cambridge Cambridgeshire CB21 6GH, United Kingdom

(72) HUNTINGTON, Catherine, Eugenie, Chaillan (FR); HOE, Susan (AU); MANIKWAR, Prakash (IN); KOLBECK, Roland, Wilhelm (US); COHEN, Emma, Suzanne (GB); GHAZVINI, Saba (IR); LECHUGA-BALLESTEROS, David (US); HANSEN, Kellisa, Beth (US); D'SA, Dexter, Joseph (US)

(74) Công ty TNHH Tầm nhìn và Liên danh (VISION & ASSOCIATES CO.LTD.)

(54) **MẢNH LIÊN KẾT KHÁNG NGUYÊN CỦA KHÁNG THỂ KHÁNG LYMPHOPOIETIN MÔ ĐỆM TUYẾN ỨC (TSLP) VÀ CHẾ PHẨM BỘT KHÔ CHỨA MẢNH LIÊN KẾT KHÁNG NGUYÊN NÀY**

(57) Sáng chế đề cập chung đến chế phẩm bột khô của kháng thể đặc hiệu đối với lymphopoietin mô đệm tuyến ức (TSLP), cũng như là phương pháp điều trị bệnh hen, bằng cách sử dụng chế phẩm bột khô này, thích hợp là thông qua phân phối qua phổi.

HÌNH 1

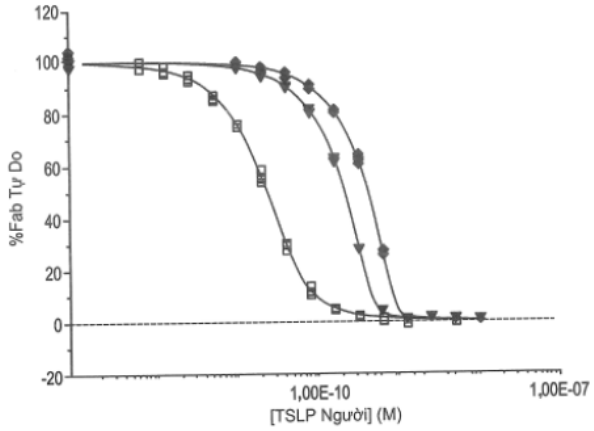

(11) **1-0046978 B**

(15) 12/05/2025
Số Quyết định: 71813/QĐ-SHTT.IP

(45) 25/06/2025 447B

(43) 25/11/2022 416 A

(21) 1-2022-03668

(85) 10/06/2022

(22) 12/11/2020

(86) PCT/EP2020/081948 12/11/2020

(30) 1916643.8 15/11/2019 GB

(87) WO2021/094472 20/05/2021

(51) ***A23F 5/04***; *A23F 5/10*

(73) **KONINKLIJKE DOUWE EGBERTS B.V.** (NL)
Vleutensevaart 35, Utrecht 3532 AD, the Netherlands

(72) GUILMINEAU, Fabien (GB)

(74) Công ty TNHH Tầm nhìn và Liên danh (VISION & ASSOCIATES CO.LTD.)

(54) **PHƯƠNG PHÁP XỬ LÝ NGUYÊN LIỆU ĐỒ UỐNG VÀ NGUYÊN LIỆU ĐƯỢC ĐÓNG GÓI LIÊN QUAN**

(57) Sáng chế đề cập đến phương pháp xử lý nguyên liệu đồ uống được rang, phương pháp này bao gồm bước ủ nguyên liệu này ở nhiệt độ nằm trong khoảng từ -10°C đến 8°C trong thời gian từ 30 đến 300 phút. Nguyên liệu đồ uống được rang sau đó có thể được đóng gói và bảo quản ở nhiệt độ nằm trong khoảng từ 2°C đến nhiệt độ môi trường xung quanh ít nhất một tuần trước khi mở gói.

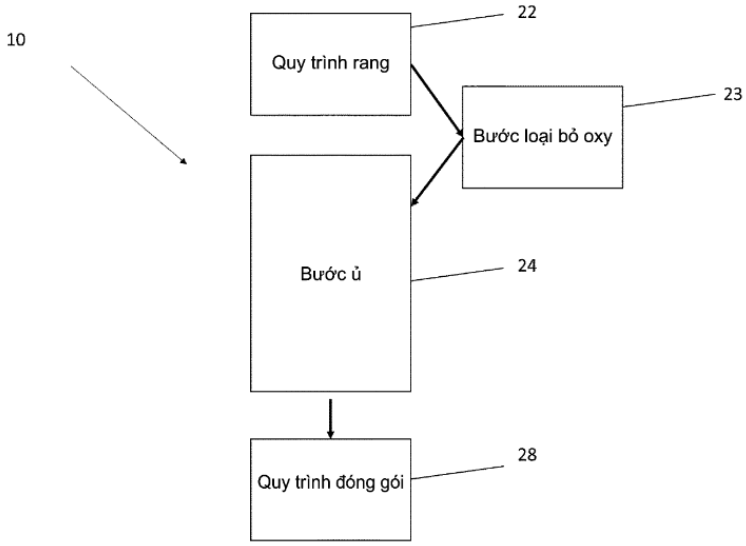

Hình 2

(11) **1-0046979 B**

(15) 12/05/2025
Số Quyết định: 71814/QĐ-SHTT.IP

(45) 25/06/2025 447B

(43) 26/04/2021 397 A

(21) 1-2021-00805

(85) 18/02/2021

(22) 19/07/2019

(86) PCT/JP2019/028438 19/07/2019

(30) 2018-137726 23/07/2018 JP
2019-116621 24/06/2019 JP
2019-116620 24/06/2019 JP

(87) WO2020/022208 30/01/2020

(51) ***C08L 67/02***; *B32B 27/36; C08J 5/04; C08J 5/18; C08L 83/04; C08L 23/08; C08L 63/00; B32B 15/08; C08L 21/00*

(73) **MITSUBISHI CHEMICAL CORPORATION** (JP)
1-1 Marunouchi 1-chome, Chiyoda-ku, Tokyo 100-8251, Japan

(72) YAMANAKA, Yasushi (JP); SHOJI, Hidekazu (JP); TAKEUCHI, Rina (JP)

(74) Công ty Luật TNHH T&G (TGVN)

(54) **CHẾ PHẨM NHỰA POLYBUTYLEN TEREPHTALAT, PHƯƠNG PHÁP SẢN XUẤT CHẾ PHẨM NHỰA POLYBUTYLEN TEREPHTALAT NÀY, VÀ CÁC VẬT PHẨM THU ĐƯỢC TỪ CHẾ PHẨM NÀY**

(57) Sáng chế đề cập đến chế phẩm nhựa polybutylen terephtalat, chứa nhựa nhiệt dẻo (A) chứa nhựa polybutylen terephtalat và, trên mỗi 100 phần khối lượng của nhựa nhiệt dẻo (A), từ 0 đến 30 phần khối lượng chất đàn hồi (B), từ 0,3 đến 4 phần khối lượng hợp chất epoxy (C), từ 15 đến 80 phần khối lượng chất độn gia cố (D), và từ 1 đến 15 phần khối lượng hạt nhựa màu chủ (E) chứa hợp chất silicon với khối lượng phân tử trung bình khối nằm trong khoảng từ 10.000 đến 80.000 và nhựa nhiệt dẻo.

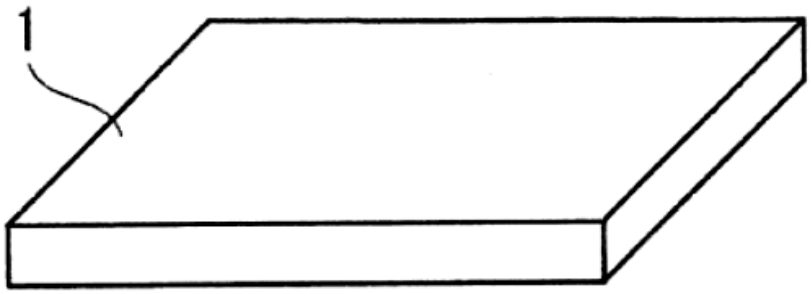

[Fig. 1]

(11) **1-0046980 B**

(15) 12/05/2025
Số Quyết định: 71815/QĐ-SHTT.IP

(45) 25/06/2025 447B

(43) 27/09/2021 402 A

(21) 1-2021-04433

(85) 20/07/2021

(22) 27/12/2019

(86) PCT/US2019/068819 27/12/2019

(30) 62/785,728 28/12/2018 US
62/786,194 28/12/2018 US
62/786,157 28/12/2018 US
62/786,096 28/12/2018 US

(87) WO2020/140083 02/07/2020

(51) ***C10B 29/06***; *C10B 5/10; C10B 5/04*

(73) **SUNCOKE TECHNOLOGY AND DEVELOPMENT LLC** (US)
1011 Warrenville Road 6th Floor, Lisle, IL 60532, United States of America

(72) QUANCI, John, Francis (US); WEST, Gary, Dean (US); CHARLES, Daniel, C. (US); YATES, Ryan, L. (US); BUTOR, Andrew, Michael (US)

(74) Công ty Luật TNHH T&G (TGVN)

(54) **PHƯƠNG PHÁP TẠO KẾT CẤU HOẶC SỬA CHỮA ĐƯỜNG LÒ TRONG NHÀ MÁY THAN CỐC**

(57) Sáng chế đề cập đến phương pháp tạo kết cấu hoặc sửa chữa đường lò trong nhà máy than cốc. Nhà máy than cốc bao gồm nhiều lò luyện cốc trong đó mỗi lò luyện cốc được điều chỉnh để tạo ra các khí xả, đường lò chung được nối linh hoạt với nhiều lò luyện cốc và được tạo kết cấu để nhận các khí xả từ mỗi lò luyện cốc, nhiều máy tạo hơi thu hồi nhiệt tiêu chuẩn được nối linh hoạt với đường lò chung trong đó tỷ lệ giữa các lò luyện cốc với máy tạo hơi thu hồi nhiệt tiêu chuẩn ít nhất là 20:1, và máy tạo hơi thu hồi nhiệt dự phòng được nối linh hoạt với đường lò chung mà một máy bất kỳ trong số nhiều máy tạo hơi thu hồi nhiệt tiêu chuẩn và máy tạo hơi thu hồi nhiệt dự phòng được điều chỉnh để nhận các khí xả từ nhiều lò và chiết tách nhiệt từ các khí xả và trong đó tất cả các máy tạo hơi thu hồi nhiệt tiêu chuẩn và máy tạo hơi thu hồi nhiệt dự phòng đều được nối song song với nhau.

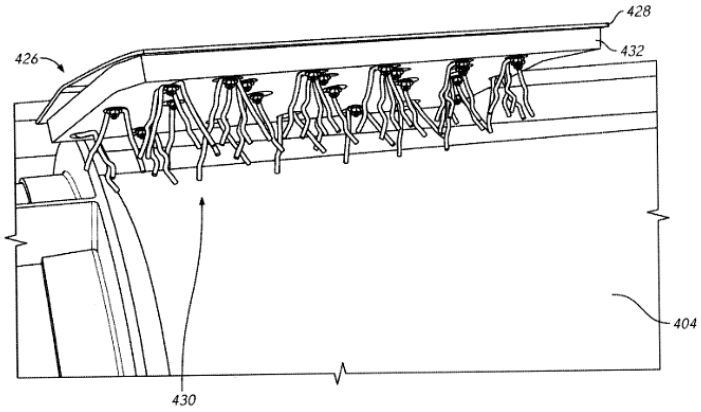

FIG. 12

(11) **1-0046981 B**

(15) 12/05/2025
Số Quyết định: 71816/QĐ-SHTT.IP

(45) 25/06/2025 447B

(43) 30/01/2020 382 A

(21) 1-2019-03600

(85) 04/07/2019

(22) 02/11/2017

(86) PCT/KR2017/012349 02/11/2017

(30) 10-2017-0004418 11/01/2017 KR

(87) WO2018/131780 19/07/2018

(51) ***A61K 36/54***; *A23L 33/105*

(73) **CHONG KUN DANG PHARMACEUTICAL CORP.** (KR)
8 Chungjeong-ro, Seodaemun-gu, Seoul 03742, Republic of Korea

(72) YOU, Jaehoon (KR); LIM, Jong Lae (KR)

(74) Công ty TNHH Tầm nhìn và Liên danh (VISION & ASSOCIATES CO.LTD.)

(54) **DƯỢC PHẨM ĐỂ NGĂN NGỪA HOẶC ĐIỀU TRỊ BỆNH VIÊM DẠ DÀY HAY LOÉT DẠ DÀY TÁ TRÀNG CHỨA PHẦN CHIẾT TỪ CINNAMOMUM CASSIA, CHẾ PHẨM THỰC PHẨM CHỨA PHẦN CHIẾT TỪ CINNAMOMUM CASSIA VÀ PHƯƠNG PHÁP ĐIỀU CHẾ PHẦN CHIẾT NÀY**

(57) Sáng chế đề cập đến dược phẩm hoặc chế phẩm thực phẩm chứa phần chiết được xử lý sơ bộ của *Cinnamomum cassia*, thể hiện tác dụng dược được tăng cường so với phần chiết *Cinnamomum cassia* thu được bằng phương pháp chiết *Cinnamomum cassia* thông thường và so với phần chiết được điều chế bằng thảo dược *Cinnamomum cassia* đơn thuần. Ngoài ra, sáng chế đề cập đến phương pháp điều chế phần chiết được xử lý sơ bộ của *Cinnamomum cassia* được đặc trưng bởi việc xử lý sơ bộ *Cinnamomum cassia* với dung môi không phân cực và chiết nó bằng dung môi phân cực.

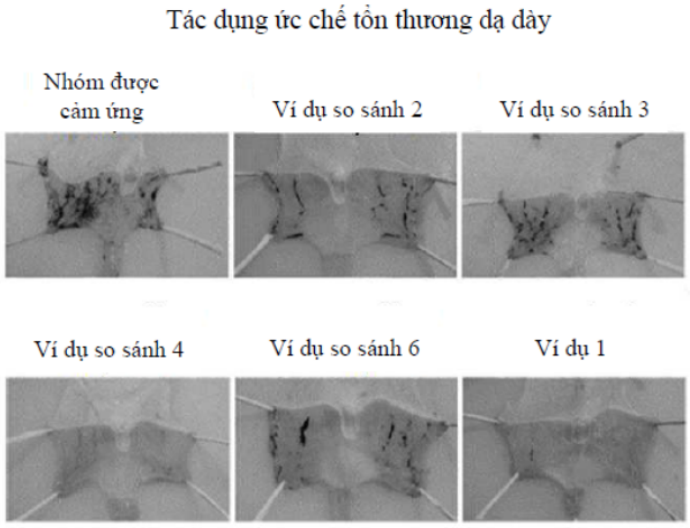

FIG.1

(11) **1-0046982 B**

(15) 12/05/2025
Số Quyết định: 71817/QĐ-SHTT.IP

(45) 25/06/2025 447B

(43) 25/09/2020 390 A

(21) 1-2020-03535

(85) 18/06/2020

(22) 29/11/2018

(86) PCT/US2018/063012 29/11/2018

(30) 62/591,958 29/11/2017 US

(87) WO2019/108762 06/06/2019

(51) ***C03C 3/083***; *G06F 3/041; C03C 3/091; C03C 3/097; C03C 21/00; C03C 3/085*

(73) **CORNING INCORPORATED** (US)
1 Riverfront Plaza, Corning, New York 14831, United States of America

(72) GROSS, Timothy Michael (US); GUO, Xiaoju (CN); LEZZI, Peter Joseph (US); MITCHELL, Alexandra Lai Ching Kao Andrews (US); ROUSSEV, Rostislav Vatchev (BG)

(74) Công ty Luật TNHH T&G (TGVN)

(54) HỢP PHẦN THỦY TINH, VẬT PHẨM THỦY TINH VÀ SẢN PHẨM ĐIỆN TỬ TIÊU DÙNG

(57) Hợp phần thủy tinh bao gồm từ 55,0 mol% đến 75,0 mol% SiO_2; từ 8,0 mol% đến 20,0 mol% Al_2O_3; từ 3,0 mol% đến 15,0 mol% Li_2O; từ 5,0 mol% đến 15,0 mol% Na_2O; và nhỏ hơn hoặc bằng 1,5 mol% K_2O. Hợp phần thủy tinh có mối tương quan sau đây: $Al_2O_3 + Li_2O$ lớn hơn 22,5 mol%, $R_2O + RO$ lớn hơn hoặc bằng 18,0 mol%, R_2O/Al_2O_3 lớn hơn hoặc bằng 1,06, $SiO_2 + Al_2O_3 + B_2O_3 + P_2O_5$ lớn hơn hoặc bằng 78,0 mol%, và $(SiO_2 + Al_2O_3 + B_2O_3 + P_2O_5)/Li_2O$ lớn hơn hoặc bằng 8,0. Hợp phần thủy tinh có thể được sử dụng trong vật phẩm thủy tinh hoặc sản phẩm điện tử tiêu dùng. Sáng chế còn đề cập đến vật phẩm thủy tinh và sản phẩm điện tử tiêu dùng.

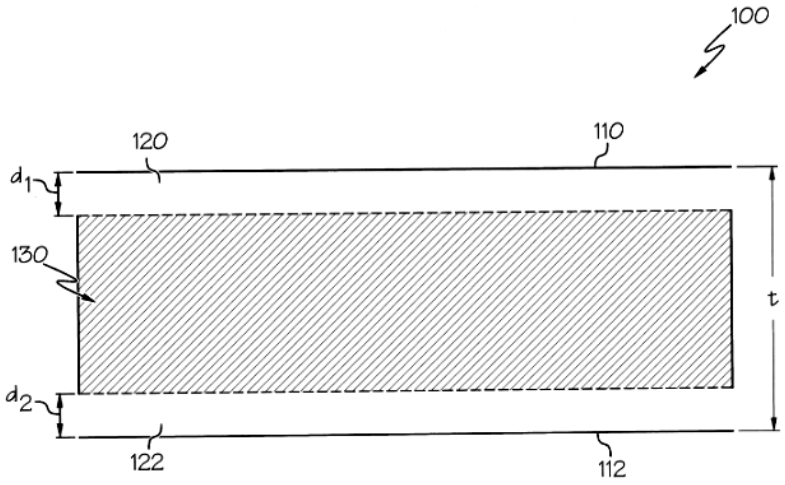

FIG. 1

(11) **1-0046983 B**

(15) 12/05/2025
Số Quyết định: 71819/QĐ-SHTT.IP

(45) 25/06/2025 447B

(43) 25/02/2022 407 A

(21) 1-2021-07500

(85) 23/11/2021

(22) 21/05/2020

(86) PCT/CN2020/091624 21/05/2020

(30) 201910440575.8 24/05/2019 CN

(87) WO2020/238763 03/12/2020

(51) ***A61K 48/00***; *A61P 37/00; C12N 15/113; A61P 21/04*

(73) **SUZHOU RIBO LIFE SCIENCE CO., LTD.** (CN)
168 Yuanfeng Road, Yushan Town, Kunshan Suzhou, Jiangsu 215300, China

(72) ZHANG, Hongyan (SE); GAO, Shan (CN); KANG, Daiwu (SE)

(74) Công ty TNHH Tầm nhìn và Liên danh (VISION & ASSOCIATES CO.LTD.)

(54) **THỂ TIẾP HỢP SIRNA VÀ PHƯƠNG PHÁP IN VITRO ĐỂ ỨC CHẾ SỰ BIỂU HIỆN CỦA GEN C5 Ở TẾ BÀO GAN**

(57) Sáng chế đề cập đến siRNA có khả năng ức chế sự biểu hiện của gen protein bổ thể 5 (C5), và dược phẩm và thể tiếp hợp có chứa siRNA này. Mỗi nucleotit trong siRNA là nucleotit độc lập được cải biến hoặc không được cải biến. siRNA bao gồm sợi có nghĩa và sợi đối nghĩa. Sợi có nghĩa bao gồm trình tự nucleotit I, và trình tự nucleotit I này có cùng độ dài và không nhiều hơn ba nucleotit khác với trình tự nucleotit được nêu trong SEQ ID NO: 1. Sợi đối nghĩa bao gồm trình tự nucleotit II, và trình tự nucleotit II này có cùng độ dài và không nhiều hơn ba nucleotit khác với trình tự nucleotit được nêu trong SEQ ID NO: 2. siRNA, dược phẩm và thể tiếp hợp của nó được đề xuất theo sáng chế có thể điều trị và/hoặc ngăn ngừa một cách hiệu quả bệnh có liên quan qua trung gian bổ thể, như chứng nhược cơ năng (MG).

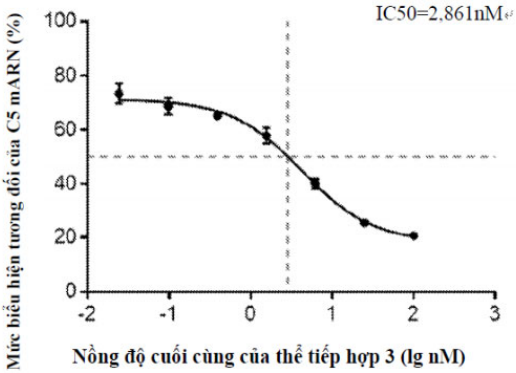

FIG.1C

(11) **1-0046984 B**

(15) 12/05/2025
Số Quyết định: 71860/QĐ-SHTT.IP

(45) 25/06/2025 447B

(43) 25/10/2019 379 A

(21) 1-2019-01849

(22) 12/04/2019

(30) CN 201810338784.7 16/04/2018 CN

(51) ***F16B 1/02***; *B60B 33/00*

(73) **GUANGDONG KIN LONG HARDWARE PRODUCTS CO., LTD** (CN)
No.3, Jian Lang Rd., Daping, Tangxia Town, Dongguan City, Guangdong Province, China 523722

(72) Baokun BAI (CN)

(74) Công ty Cổ phần Sở hữu công nghiệp INVESTIP (INVESTIP)

(54) **THIẾT BỊ RÒNG RỌC**

(57) Sáng chế đề cập đến thiết bị ròng rọc được gắn trong khoang của biên dạng, bao gồm: thân rỗng, cơ cấu ròng rọc được tiếp nhận theo cách có thể di chuyển được trong thân, cơ cấu tiếp giáp và đường trượt được bố trí. Cơ cấu tiếp giáp được nối với đầu của thân, bao gồm chi tiết tiếp giáp, và chi tiết tiếp giáp có thể trượt dọc theo hướng chiều rộng của thân, và tiếp giáp đàn hồi với vách mặt trong của khoang của biên dạng. Đường trượt kéo dài dọc theo hướng chiều rộng của thân, và chi tiết tiếp giáp được đặt mà có thể trượt được trong đường trượt. Thiết bị ròng rọc được đề cập ở trên có thể tiếp giáp đàn hồi với vách mặt trong của khoang của biên dạng của các đặc điểm kỹ thuật khác nhau bởi chi tiết tiếp giáp của cơ cấu tiếp giáp, do đó nhận ra việc sử dụng với các biên dạng của các đặc điểm kỹ thuật khác nhau bằng cách điều chỉnh chiều rộng của thiết bị ròng rọc, và thiết bị ròng rọc có khả năng tự thích ứng tốt.

(11) **1-0046985 B**

(15) 12/05/2025
Số Quyết định: 71937/QĐ-SHTT.IP

(45) 25/06/2025 447B

(43) 25/07/2022 412 A

(21) 1-2022-02818

(85) 05/05/2022

(22) 23/10/2019

(86) PCT/EP2019/078878 23/10/2019

(87) WO2021/078378 29/04/2021

(51) ***H04M 1/02***; *G06F 1/16; E05D 1/00; E05D 1/02*

(73) **HUAWEI TECHNOLOGIES CO., LTD.** (CN)
Huawei Administration Building, Bantian, Longgang District, Shenzhen, Guangdong 518129, P. R. China

(72) HEISKANEN, Juuso (FI)

(74) Công ty Luật TNHH WINCO (WINCO LAW FIRM)

(54) **THIẾT BỊ ĐIỆN TỬ VÀ CỤM GẤP LẠI ĐƯỢC DÀNH CHO THIẾT BỊ ĐIỆN TỬ**

(57) Sáng chế đề cập đến thiết bị điện tử (18) và cụm gấp lại được (1) dành cho thiết bị điện tử (18), cụm gấp lại được (1) bao gồm lớp bề mặt thứ nhất gấp lại được (2a) được xếp chồng lên trên lớp đỡ gấp lại được (3). Lớp đỡ (3) bao gồm thân thứ nhất (4), thân thứ hai (5), và bản lề trục xoay (6), bản lề trục xoay (6) nối liền thân thứ nhất (4) và thân thứ hai (5). Thân thứ nhất (4) và thân thứ hai (5) có thể xoay quanh trục được so với nhau quanh trục quay cụm (A1) của bản lề trục xoay (6) sao cho cụm gấp lại được (1) có thể di chuyển được giữa vị trí được mở ra (P1) và ít nhất một vị trí đầu được gấp (P2a, P2b). Thân thứ nhất (4) và thân thứ hai (5) được sắp hàng trong mặt phẳng chung khi cụm gấp lại được (1) ở trong vị trí được mở ra (P1), và thân thứ nhất (4) được xếp chồng lên trên thân thứ hai (5) khi cụm gấp lại được (1) ở trong vị trí đầu được gấp (P2a, P2b). Lớp đỡ (3) còn bao gồm ít nhất một bộ dẫn động tuyến tính (7), đầu thứ nhất (7a) của bộ dẫn động tuyến tính (7) được kết nối với bản lề trục xoay (6) và đầu đối diện, thứ hai (7b) của bộ dẫn động tuyến tính (7) được kết nối với một trong số lớp bề mặt thứ nhất (2a) và thân thứ hai (5). Trục bộ dẫn động (A2) kéo dài giữa các đầu thứ nhất (7a) và thứ hai (7b) và vuông góc với trục quay cụm (A1). Việc xoay quanh trục của thân thứ nhất (4) và/hoặc thân thứ hai (5) quanh trục quay cụm (A1) dẫn động bộ dẫn động tuyến tính (7) sao cho bộ dẫn động tuyến tính (7) thúc đẩy một trong số lớp bề mặt thứ nhất (2a) và thân thứ hai (5) di chuyển, so với bản lề trục xoay (6), dọc theo trục bộ dẫn động (A2). Điều này cho phép lớp bề mặt của thiết bị điện tử trượt, khi thiết bị điện tử được gấp, do đó ngăn không cho lớp bề mặt trở nên có nếp gấp và/hoặc bị biến dạng vĩnh viễn.

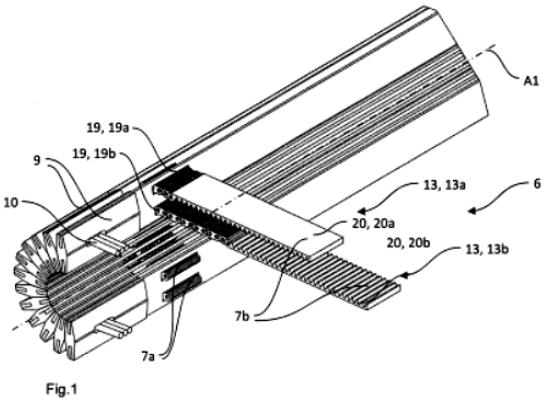

Fig.1

(11) **1-0046986 B**

(15) 12/05/2025
Số Quyết định: 72013/QĐ-SHTT.IP

(45) 25/06/2025 447B

(43) 25/03/2021 396 A

(21) 1-2020-06469

(85) 06/11/2020

(22) 12/04/2019

(86) PCT/EP2019/059566 12/04/2019

(30) 18305452.7 12/04/2018 EP

(87) WO2019/197673 17/10/2019

(51) ***A61M 25/01***; *F03G 7/06; A61M 25/06*

(73) **BASECAMP VASCULAR** (FR)
Allée des Landais - 51100 Reims, France

(72) CAZENEUVE, Jean-Baptiste (FR); MAIANO, Camille (FR)

(74) Công ty Luật TNHH T&G (TGVN)

(54) **HỆ THỐNG CHỨC NĂNG ĐƯỢC KÉO DÀI**

(57) Sáng chế này đề cập đến hệ thống chức năng được kéo dài (1) được tạo cấu hình để được tiến vào trong lòng ống, ống dẫn hoặc ống tuýp, hệ thống nói trên có phần thân (6) có phần ở gần chính (2) và phần ở xa (3), phần ở xa (3) nói trên là phần nối dài liên tục của phần ở gần (2), phần ở xa (3) nói trên bao gồm một đầu chức năng (3d) kết thúc với đầu mút, và ít nhất một vùng hoạt động (3p) được đặt ngược dòng với đầu chức năng (3d) trên phần ở xa (3); và ít nhất một bộ dẫn động (30d, 30p) được tạo cấu hình để biến đổi một lượng năng lượng đến phần ở xa (3) đủ để gây ra độ cong có thể đảo ngược được của vùng hoạt động (3p), nhờ đó ngăn chặn sự nẩy ngược lại không mong muốn của toàn bộ hệ thống; bộ dẫn động (30d, 30p) có thể kết nối được với nguồn năng lượng.

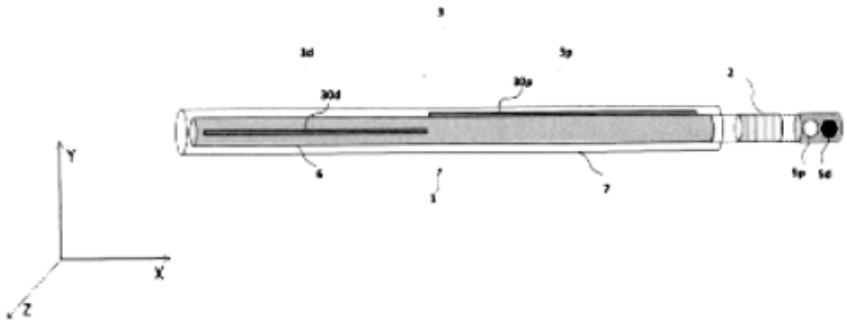

Fig.2

(11) **1-0046987 B**

(15) 12/05/2025
Số Quyết định: 72014/QĐ-SHTT.IP

(45) 25/06/2025 447B

(43) 25/05/2023 422 A

(21) 1-2022-06267

(85) 28/05/2018

(22) 03/11/2016

(86) PCT/US2016/060376 03/11/2016

(30) 62/250,318 03/11/2015 US

(87) WO2017/079468 11/05/2017

(51) ***B05B 5/03***; *B01D 46/00; B01D 46/24; B01J 2/02; B01J 2/04; F26B 3/12; B05B 5/00; F26B 1/00; F26B 21/02; F26B 21/08; B01D 1/18; B01J 2/16*

(62) 1-2018-02258

(73) **SPRAYING SYSTEMS CO.** (US)
North Avenue and Schmale Road. P.O. Box 7900, Wheaton, Illinois 60187-7901, United States of America

(72) ACKERMAN, Thomas E. (US); BARNES, Christopher W. (US); BRIGHT, Adam (US); HUFFMAN, David C. (US); KOCSIS, Scott J. (US); ROSKOS, Kristopher E. (US); ST. PETER, Glenn R. (US); SMITH, Brian K. (US); SZCZAP, Joseph P. (US); THÉNIN, Michel R. (US)

(74) Công ty TNHH Tầm nhìn và Liên danh (VISION & ASSOCIATES CO.LTD.)

(54) **HỆ THỐNG SẤY PHUN TẦNG SÔI ĐỂ SẤY CHẤT LỎNG THÀNH BỘT**

(57) Sáng chế đề cập đến hệ thống sấy phun tầng sôi để sấy chất lỏng thành bột. Hệ thống sấy này bao gồm thân kéo dài tạo thành buồng sấy, cụm vòi phun ở một đầu của buồng sấy và vỏ bộ phận lọc và buồng thu gom bột ở đầu đối diện. Ống lót phi kim không chịu lực nằm trong thân kéo dài trong mối quan hệ cách với mặt thành trong để tạo thành khu vực sấy bên trong. Ống lót được lắp theo cách tháo ra được trong thân để cho phép tháo ra và thay chọn lọc sau một lần sử dụng cụ thể. Thân kéo dài được minh họa có cấu tạo theo môđun bao gồm nhiều môđun với ít nhất một môđun có thể lấy và thay chọn lọc để thay đổi chiều dài của buồng sấy cho một ứng dụng phun cụ thể. Ống lót cũng có thể thay được bằng một ống lót có chiều dài tương ứng với chiều dài đã thay đổi của buồng sấy hoặc với một đường kính khác cho một lần sử dụng cụ thể.

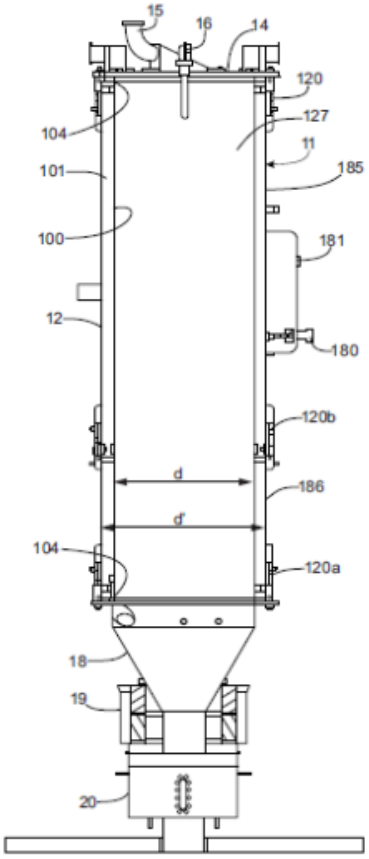
15
16
14
120
127
11
185
104
101
100
181
12
180
120b
d
186
d'
104
120a
18
19
20

FIG. 2

(11) **1-0046988 B**

(15) 12/05/2025
Số Quyết định: 72015/QĐ-SHTT.IP

(45) 25/06/2025 447B

(43) 25/01/2017 346 A

(21) 1-2016-03051

(85) 27/05/2013

(22) 05/10/2011

(86) PCT/US2011/054959 05/10/2011

(30) 61/408,527 29/10/2010 US

(87) WO2012/121758 13/09/2012

(51) ***A61K 9/14***; *A61K 47/02; A61K 47/22; A61K 9/20; A61K 47/32; A61K 31/437; A61K 47/26*

(62) 1-2013-01617

(73) **ABBVIE IRELAND UNLIMITED COMPANY** (BM)
70 Sir John Rogerson's Quay, Dublin 2, Ireland

(72) RÖSCH, Esther (DE); HOELIG, Peter (DE); LINDLEY, David J. (US); SANZGIRI, Yeshwant D. (US); TONG, Ping (US)

(74) Công ty Luật TNHH T&G (TGVN)

(54) **HỆ PHÂN TÁN RẮN CHỨA CHẤT GÂY RA SỰ TỰ CHẾT TẾ BÀO THEO CHƯƠNG TRÌNH, QUY TRÌNH ĐIỀU CHẾ HỆ PHÂN TÁN NÀY VÀ DƯỢC PHẨM DẠNG LIỀU CHỨA NÓ**

(57) Sáng chế đề cập đến hệ phân tán rắn gây ra sự tự chết tế bào theo chương trình, ở dạng hầu như không kết tinh, chứa hợp chất có công thức I, trong đó các ký hiệu là như được xác định trong bản mô tả, có tác dụng ức chế protein họ Bcl-2 (B-cell lymphoma 2: u limphô tế bào B), được phân tán trong chất nền rắn mà chứa (a) chất mang polyme dược dụng tan trong nước và (b) chất hoạt động bề mặt dược dụng. Sáng chế còn đề cập đến quy trình bào chế hệ phân tán rắn này, bao gồm các bước gia nhiệt hỗn hợp bao gồm hợp chất có công thức I, chất mang polyme tan trong nước và chất hoạt động bề mặt, để thu được hỗn hợp bán rắn có thể ép đùn được; ép đùn hỗn hợp bán rắn thu được; và làm nguội hỗn hợp ép đùn tạo thành để thu được chất nền rắn chứa chất mang polyme và chất hoạt động bề mặt và chứa hợp chất được phân tán ở dạng gần như không kết tinh trong đó. Hệ phân tán rắn này là thích hợp để dùng qua đường miệng cho đối tượng cần điều trị bệnh, đặc trưng bởi sự biểu hiện quá mức của một hoặc nhiều protein họ Bcl chống lại sự tự chết tế bào theo chương trình, ví dụ bệnh ung thư hoặc bệnh miễn dịch hoặc bệnh tự miễn dịch.

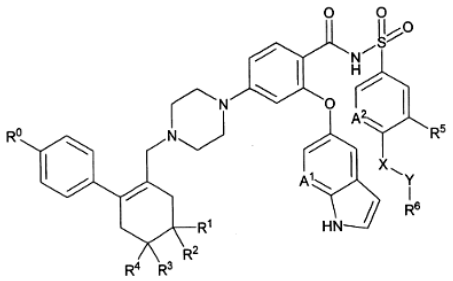

(I)

(11) **1-0046989 B**

(15) 12/05/2025
Số Quyết định: 72016/QĐ-SHTT.IP

(45) 25/06/2025 447B

(43) 25/08/2023 425 A

(21) 1-2023-02548

(85) 18/04/2023

(22) 24/09/2021

(86) PCT/JP2021/035154 24/09/2021

(30) 2020-166042 30/09/2020 JP

(87) WO2022/071145 07/04/2022

(51) ***F28F 13/18***; *B01D 53/28; F28F 21/08; F28F 21/06; B01D 53/26; B01J 20/26*

(73) **DAIKIN INDUSTRIES, LTD.** (JP)
Osaka Umeda Twin Towers South, 1-13-1, Umeda, Kita-ku, Osaka-Shi, Osaka 530-0001, Japan

(72) ARAKI Shohei (JP); NAMIKAWA Takashi (JP); MAEDA Shotaro (JP); IMOTO Katsuhiko (JP); NAGATO Masaru (JP); MATSUMOTO Keisuke (JP); ORITANI Yoshio (JP); AKAI Kanji (JP); KAGOHARA Kento (JP); YAMAGUCHI Tomoya (JP); IWASAKI Yuki (JP)

(74) Công ty TNHH Tầm nhìn và Liên danh (VISION & ASSOCIATES CO.LTD.)

(54) **BỘ TRAO ĐỔI NHIỆT HẤP PHỤ**

(57) Sáng chế đề cập đến bộ trao đổi nhiệt hấp phụ. Bộ trao đổi nhiệt hấp phụ (20) bao gồm tấm đế (26) và chất hấp phụ (41) được giữ trên tấm đế (26). Chất hấp phụ (41) được giữ bằng cách sử dụng chất kết dính (42) và chất liên kết ngang.

FIG.5

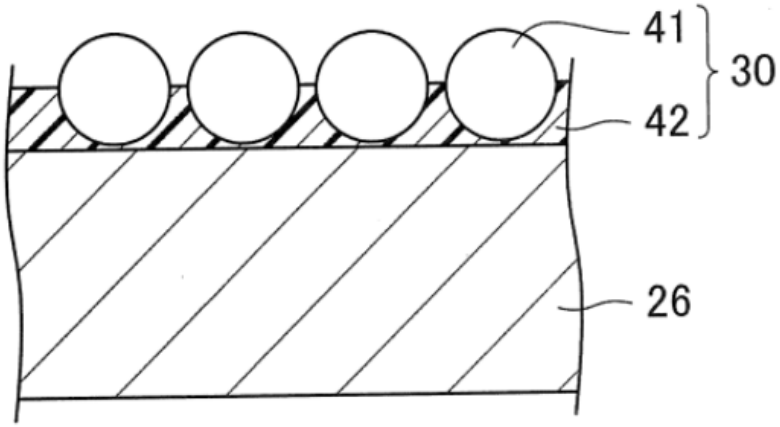

(11) **1-0046990 B**

(15) 12/05/2025
Số Quyết định: 72017/QĐ-SHTT.IP

(45) 25/06/2025 447B

(43) 25/05/2022 410 A

(21) 1-2022-01454

(85) 08/03/2022

(22) 03/08/2020

(86) PCT/KR2020/010218 03/08/2020

(30) 10-2019-0099110 13/08/2019 KR
10-2019-0137960 01/10/2019 KR

(87) WO2021/029588 18/02/2021

(51) ***B23K 11/30**; B23Q 11/00; B24B 5/24; B23K 11/36*

(73) 1. **PARKSLAB CO., LTD.** (KR)
(UlsanTechnopark, Daun-dong) 302-3004, innovations in techniques-A 15, Jongga-ro, Jung-gu, Ulsan 44412, Republic of Korea
2. **PARK, JUNG HEE** (KR)
(Yonggang-dong, Gyerim Apt.) 101-901 8, Seungsam 2-gil Gyeongju-si, Gyeongsangbuk-do 38091, Republic of Korea

(72) PARK, Jung Hee (KR)

(74) Công ty TNHH Tầm nhìn và Liên danh (VISION & ASSOCIATES CO.LTD.)

(54) **CỤM GIÁ ĐỠ DAO CẮT DÙNG CHO BỘ CHỈNH MỎ HÀN**

(57) Sáng chế đề cập đến cụm giá đỡ dao cắt dùng cho bộ chỉnh mỏ hàn và, cụ thể hơn là, đến cụm giá đỡ dao cắt dùng cho bộ chỉnh mỏ hàn mà không chỉ ngăn phoi, mà được cắt từ vùng hàn chữ T trong quá trình thao tác chỉnh mỏ, bị chảy ra và bị dính vào dao cắt, mà còn cho phép xả một cách dễ dàng phoi được tạo ra để cải thiện hiệu quả thao tác của nó. Để đạt được điều này, theo sáng chế, phần đẩy mà thực hiện dịch chuyển đàn hồi được cấu tạo trong cụm giá đỡ dao cắt dùng cho bộ chỉnh mỏ hàn, cụm giá đỡ dao cắt này bao gồm phần giá đỡ và dao cắt.

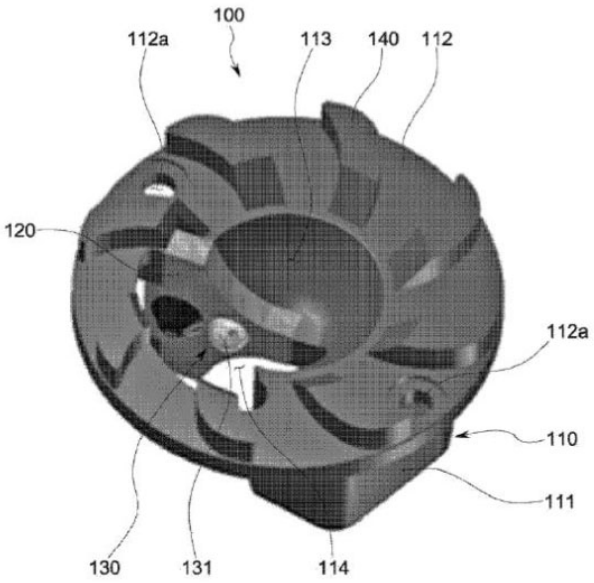

FIG.3

(11) **1-0046991 B**
(15) 12/05/2025
Số Quyết định: 72018/QĐ-SHTT.IP
(45) 25/06/2025 447B
(43) 25/07/2019 376 A
(21) 1-2019-02194
(85) 26/04/2019
(22) 29/09/2017
(86) PCT/EP2017/074832 29/09/2017
(30) 16191364.5 29/09/2016 EP
(87) WO2018/060454 05/04/2018
(51) ***B21D 35/00***
(73) **OUTOKUMPU OYJ** (FI)
Salmisaarenranta 11, 00180 Helsinki, Finland
(72) FRÖHLICH, Thomas (DE); LINDNER, Stefan (DE); PINIEK, Thorsten (DE)
(74) Công ty Luật TNHH T&G (TGVN)

(54) PHƯƠNG PHÁP HÓA CỨNG MỘT PHẦN THÉP AUSTENIT

(57) Sáng chế đề cập đến phương pháp hóa cứng một phần thép austenit bằng cách sử dụng trong quá trình biến dạng nguội hiệu ứng quá trình hóa cứng TWIP (Twinning Induced Plasticity: độ dẻo tạo ra bởi sự hình thành song tinh), TWIP/TRIP hoặc TRIP (Transformation Induced Plasticity: độ dẻo tạo ra bởi sự biến đổi). Biến dạng nguội được thực hiện bằng cách cán nguội trên ít nhất một bề mặt (2,3;12) của vật liệu (1,11) cần biến dạng với mức độ biến hình (Φ) nằm trong khoảng $5 \leq \Phi \leq 60$ % để thu được trong vật liệu (1,11) ít nhất hai vùng liên tục (5,7;14,16) với các trị số cơ học khác nhau theo chiều dày, độ bền đàn hồi $R_{p0,2}$, độ bền kéo R_m và độ giãn có tỷ số (r) giữa tỷ số tải cực hạn ΔF và tỷ số chiều dày Δt nằm trong khoảng $1,0 > r > 2,0$, và các vùng thu được bằng cơ học để liên kết với nhau bởi vùng chuyển tiếp (6;15) có chiều dày thu được thay đổi từ chiều dày (t1,t3) của vùng thứ nhất (5,14) theo hướng biến dạng (4,13) to chiều dày (t2,t4) của vùng thứ hai (7,16) theo hướng biến dạng (4,13). Sáng chế cũng đề cập đến việc sử dụng sản phẩm biến dạng nguội.

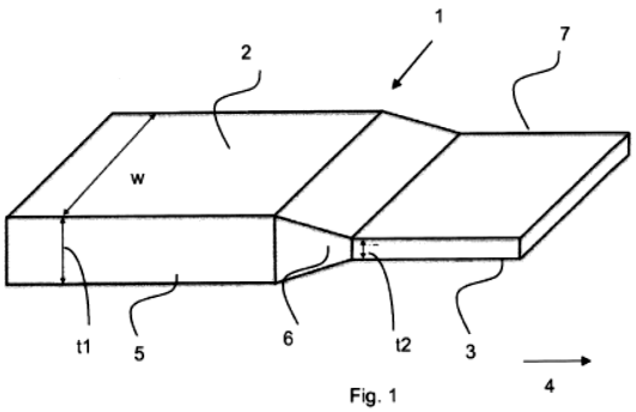

Fig. 1

(11) **1-0046992 B**

(15) 12/05/2025
Số Quyết định: 72040/QĐ-SHTT.IP

(45) 25/06/2025 447B

(43) 25/11/2020 392 A

(21) 1-2020-04668

(85) 13/08/2020

(22) 28/01/2019

(86) PCT/JP2019/002800 28/01/2019

(30) 2018-014530 31/01/2018 JP

(87) WO2019/151196 08/08/2019

(51) ***B29C 61/06****; B65H 18/28; B29C 55/08*

(73) **TOYOBO CO., LTD.** (JP)
2-8, Dojima Hama 2-chome, Kita-ku, Osaka-shi, Osaka 5308230, Japan

(72) HARUTA, Masayuki (JP); TABOTA, Norimi (JP)

(74) Công ty Luật TNHH T&G (TGVN)

(54) CUỘN MÀNG POLYESTE CÓ KHẢ NĂNG CO DO NHIỆT VÀ CUỘN MÀNG BAO GỒM MÀNG POLYESTE CÓ KHẢ NĂNG CO DO NHIỆT

(57) Sáng chế đề cập đến cuộn màng polyeste có khả năng co do nhiệt mà cuộn màng này có các đặc tính quấn thích hợp, đặc biệt là ít tạo nếp nhăn ở lõi quấn và sự dịch chuyển mặt cuối.

Cuộn màng polyeste có khả năng co do nhiệt gồm:

ống giấy, màng polyeste có khả năng co do nhiệt có tỷ lệ co theo chiều co chính của màng sau khi được xử lý trong nước nóng ở nhiệt độ 90°C trong 10 giây là 40% hoặc lớn hơn, và màng được quấn xung quanh ống giấy để tạo ra cuộn màng polyeste có khả năng co do nhiệt,

trong đó, màng polyeste có khả năng co do nhiệt và cuộn màng thỏa mãn các yêu cầu từ (1) đến (6) sau:

(1) độ dài quấn màng là 2000 m hoặc dài hơn và 20000 m hoặc ngắn hơn;

(2) độ rộng màng là 400 mm hoặc rộng hơn và 2500 mm hoặc hẹp hơn;

(3) độ dày màng là 5 µm hoặc dày hơn và 30 µm hoặc mỏng hơn;

(4) mức không đều về độ dày theo chiều ngang của màng ở phần lớp bề mặt cuộn màng là 12% hoặc nhỏ hơn;

(5) ống giấy có đường kính bên trong là 3 insơ, độ chênh lệch về khe hở của ống giấy theo chiều ngang sau khi lấy màng ra khỏi cuộn màng là 0,5 mm hoặc nhỏ hơn, và cường độ nén phẳng của ống giấy sau khi lấy màng ra là 1700 N/100 mm hoặc lớn hơn; và

(6) giá trị trung bình của độ cứng khi quấn theo chiều ngang ở phần lớp bề mặt cuộn màng là 500 hoặc lớn hơn và 850 hoặc nhỏ hơn.

(11) **1-0046993 B**

(15) 12/05/2025
Số Quyết định: 72041/QĐ-SHTT.IP

(45) 25/06/2025 447B

(43) 25/09/2023 426 A

(21) 1-2023-00658

(85) 03/02/2023

(22) 28/12/2021

(86) PCT/JP2021/048965 28/12/2021

(30) 2020-218541 28/12/2020 JP

(87) WO2022/145472 07/07/2022

(51) ***A23L 19/00***; *A23L 7/161; A23L 7/00; A23L 11/00; A23L 5/00*

(73) **MIZKAN HOLDINGS CO., LTD.** (JP)
6, Nakamura-cho 2-chome, Handa-shi, Aichi 4758585, Japan

(72) YAMAMOTO, Eisuke (JP); MIZUTA, Erika (JP); TOMITA, Takahiko (JP); IHARA, Junichiro (JP); HIBI, Naruhiro (JP)

(74) Công ty TNHH Tầm nhìn và Liên danh (VISION & ASSOCIATES CO.LTD.)

(54) **CHẾ PHẨM TRƯƠNG NỞ CHỨA TINH BỘT VÀ PHƯƠNG PHÁP SẢN XUẤT CHẾ PHẨM NÀY**

(57) Sáng chế đề xuất chế phẩm trương nở chứa tinh bột làm thành phần chính, chế phẩm này duy trì trạng thái trương nở sau khi gia nhiệt và có kết cấu đặc trưng vốn có của thực phẩm trương nở được truyền vào đó. Chế phẩm này thỏa mãn tất cả các yêu cầu từ (1) đến (6) sau đây. (1) Hàm lượng tinh bột của toàn bộ chế phẩm là 15% khối lượng trở lên xét về khối lượng khô. (2) Hàm lượng ẩm của chế phẩm là nhỏ hơn 150% khối lượng xét về chất khô. (3) Mức độ gelatin hóa tinh bột trong chế phẩm là 50% khối lượng trở lên. (4) Hàm lượng chất xơ thực phẩm của chế phẩm là 3,0% khối lượng trở lên xét về khối lượng khô. (5) Khi chế phẩm được xử lý theo [Quy trình a] và các thành phần thu được được phân tích theo [Điều kiện A], thì trong đường cong phân bố phân tử lượng thu được nằm trong khoảng phân tử lượng logarit bằng 3,5 trở lên và nhỏ hơn 8,0 (MWDC3,5-8,0), tỷ lệ giữa diện tích dưới đường cong (AUC1) nằm trong khoảng phân tử lượng logarit bằng 3,5 trở lên và nhỏ hơn 6,5 với tổng diện tích dưới đường cong là lớn hơn 60%. (6) Khi chế phẩm được đưa vào xử lý phân hủy tinh bột và protein theo [Quy trình b] sau đó siêu âm và sau đó đo sự phân bố đường kính hạt, đường kính hạt d50 của chúng là nhỏ hơn 450 μm. ([Quy trình a], [Điều kiện A] và [Quy trình b] là như được mô tả trong yêu cầu bảo hộ.)

(11) **1-0046994 B**

(15) 12/05/2025
Số Quyết định: 72042/QĐ-SHTT.IP

(45) 25/06/2025 447B

(43) 25/06/2021 399 A

(21) 1-2021-01020

(85) 26/02/2021

(22) 28/08/2019

(86) PCT/JP2019/033643 28/08/2019

(30) 2018-160157 29/08/2018 JP

(87) WO2020/045473 05/03/2020

(51) ***C12N 1/15***; *C12P 21/00; C12N 15/31*

(73) **TORAY INDUSTRIES, INC.** (JP)
1-1, Nihonbashi-Muromachi 2-chome, Chuo-ku, Tokyo, 1038666, Japan

(72) KAGAWA, Yusuke (JP); HIRAMATSU, Shingo (JP); YAMADA, Katsushige (JP)

(74) Công ty TNHH Tầm nhìn và Liên danh (VISION & ASSOCIATES CO.LTD.)

(54) **CHỦNG ĐỘT BIẾN CỦA TRICHODERMA REESEI VÀ PHƯƠNG PHÁP TẠO RA PROTEIN**

(57) Sáng chế đề cập đến chủng đột biến của *Trichoderma reesei* có đột biến làm mất đi hoặc làm giảm chức năng của polypeptit chứa trình tự axit amin được thể hiện bởi SEQ ID NO: 2 và phương pháp tạo ra protein với năng suất cao, bao gồm bước nuôi cấy chủng đột biến này.

(11) **1-0046995 B**

(15) 12/05/2025
Số Quyết định: 72088/QĐ-SHTT.IP

(45) 25/06/2025 447B

(43) 26/09/2022 414 A

(21) 1-2022-03480

(85) 02/06/2022

(22) 18/12/2020

(86) PCT/KR2020/018648 18/12/2020

(30) 10-2019-0169734 18/12/2019 KR

(87) WO2021/125874 24/06/2021

(51) ***A61K 9/08***; *A61K 47/26; A61P 1/04; A61K 9/00; A61K 31/4015; A61K 47/40*

(73) **DAEWOONG PHARMACEUTICAL CO., LTD.** (KR)
35-14, Jeyakgongdan 4-gil, Hyangnam-eup, Hwaseong-si, Gyeonggi-do 18623, Republic of Korea

(72) JUNG, Yeon Jin (KR); KIM, Gyoung Won (KR); KIM, Gwan Young (KR); JANG, Hye Jung (KR)

(74) Công ty TNHH Tầm nhìn và Liên danh (VISION & ASSOCIATES CO.LTD.)

(54) **DƯỢC PHẨM LỎNG CHỨA 1-(5-(2,4-DIFLOPHENYL)-1-((3-FLOPHENYL)SULFONYL)-4-METOXY-1H-PYROL-3-YL)-N-METYLMETANAMIN**

(57) Sáng chế này có thể được sử dụng hữu ích làm dược phẩm lỏng chứa 1-(5-(2,4-diflophenyl)-1-((3-flophenyl)sulfonyl)-4-metoxy-1H-pyrol-3-yl)-N-metylmetanamin, hoặc muối dược dụng của nó.

(11) **1-0046996 B**

(15) 12/05/2025
Số Quyết định: 72165/QĐ-SHTT.IP

(45) 25/06/2025 447B

(43) 25/07/2022 412 A

(21) 1-2022-02068

(85) 01/04/2022

(22) 23/09/2020

(86) PCT/KR2020/012881 23/09/2020

(30) 10-2019-0121169 30/09/2019 KR

(87) WO2021/066385 08/04/2021

(51) ***D02G 3/48****; D02G 3/28; B60C 9/00; D02G 3/04*

(73) **KOLON INDUSTRIES, INC.** (KR)
110, Magokdong-ro, Gangseo-gu, Seoul 07793, Republic of Korea

(72) LEE, Min Ho (KR); JEON, Ok Hwa (KR); YIM, Jongha (KR)

(74) Công ty TNHH Tầm nhìn và Liên danh (VISION & ASSOCIATES CO.LTD.)

(54) **SỢI MÀNH LỐP LAI VÀ PHƯƠNG PHÁP SẢN XUẤT SỢI MÀNH LỐP LAI NÀY**

(57) Sáng chế đề cập đến phương pháp sản xuất sợi mành lốp lai mà sử dụng sự chênh lệch về độ mảnh, và nhờ đó có thể được sản xuất dễ dàng hơn dưới dạng được phủ bằng aramit, có các tính chất vật lý đồng nhất, và cải thiện hiệu năng của lốp.

(11) **1-0046997 B**

(15) 12/05/2025
Số Quyết định: 72216/QĐ-SHTT.IP

(45) 25/06/2025 447B

(43) 26/07/2021 400 A

(21) 1-2021-00745

(85) 09/02/2021

(22) 14/08/2019

(86) PCT/EP2019/071770 14/08/2019

(30) EP18189338.9 16/08/2018 EP

(87) WO2020/035515 20/02/2020

(51) ***C07C 29/76***; *C07C 35/12*

(73) **BASF SE** (DE)
Carl-Bosch-Strasse 38, 67056 Ludwigshafen am Rhein, Germany

(72) WLOCH, Sebastian (DE); HEYDRICH, Gunnar (DE); TEBBEN, Gerd (DE); RAULS, Matthias (DE)

(74) Công ty TNHH Tầm nhìn và Liên danh (VISION & ASSOCIATES CO.LTD.)

(54) **PHƯƠNG PHÁP SẢN XUẤT HẠT MENTHOL ĐƯỢC LÀM ỔN ĐỊNH CHỐNG ĐÓNG BÁNH, VÀ HẠT MENTHOL ỔN ĐỊNH KHI LƯU TRỮ**

(57) Sáng chế đề cập đến quy trình sản xuất hạt menthol được làm ổn định chống đóng bánh, trong đó hạt menthol, sau khi tạo hình, được lưu trữ trong ít nhất 7 ngày ở nhiệt độ nằm trong khoảng từ 0 đến 30°C, sau đó hạt menthol này được cấp năng lượng cơ học đầu vào tối thiểu. Sáng chế còn đề cập đến hạt menthol ổn định khi lưu trữ.

(11) **1-0046998 B**

(15) 12/05/2025
Số Quyết định: 72217/QĐ-SHTT.IP

(45) 25/06/2025 447B

(43) 25/06/2020 387 A

(21) 1-2019-06209

(22) 06/11/2019

(30) 10-2018-0149927 28/11/2018 KR

(51) ***H01L 51/50***; *H05B 33/24; H01L 21/00; H01L 27/32*

(73) **LG DISPLAY CO., LTD.** (KR)
LG Twin Towers, 128, Yeouidaero, Yeungdeungpo-gu, Seoul 07336, Korea

(72) YoungMi Kim (KR); Yeonsuk Kang (KR)

(74) Công ty Luật TNHH T&G (TGVN)

(54) **THIẾT BỊ HIỂN THỊ**

(57) Sáng chế đề xuất thiết bị hiển thị bao gồm đế bao gồm các điểm ảnh con thứ nhất và thứ hai, điện cực thứ nhất được tạo mẫu ở mỗi trong số các điểm ảnh con thứ nhất và thứ hai trên đế, lớp phát xạ thứ nhất ở mỗi trong số các điểm ảnh con thứ nhất và thứ hai trên điện cực thứ nhất để phát xạ ánh sáng màu thứ nhất, điện cực thứ hai ở mỗi trong số các điểm ảnh con thứ nhất và thứ hai trên lớp phát xạ thứ nhất, lớp phát xạ thứ hai trên điện cực thứ hai để phát xạ ánh sáng màu thứ hai, và điện cực thứ ba trên lớp phát xạ thứ hai. Điện cực thứ nhất của điểm ảnh con thứ nhất lớn hơn tương đối so với điện cực thứ nhất của điểm ảnh con thứ hai, điện cực thứ nhất của điểm ảnh con thứ nhất được nối điện với điện cực thứ hai của điểm ảnh con thứ nhất, và điện cực thứ nhất của điểm ảnh con thứ hai được cách ly khỏi điện cực thứ hai của điểm ảnh con thứ hai.

FIG. 5

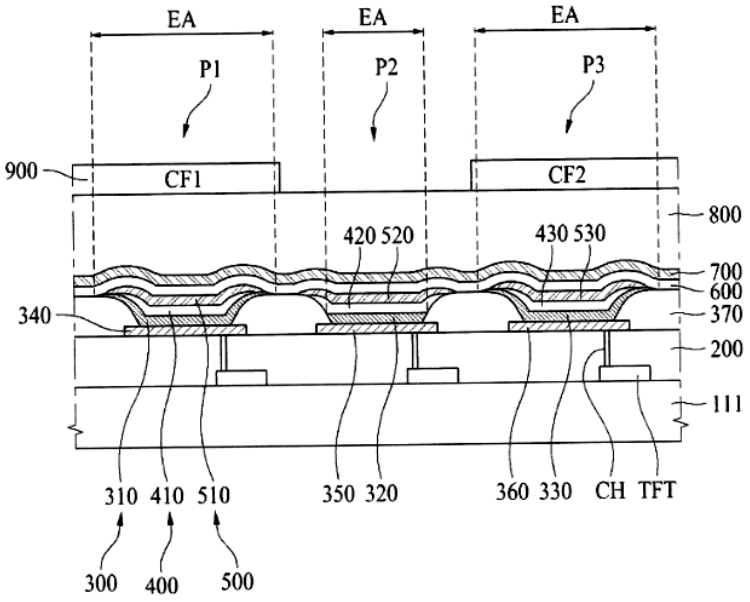

(11) **1-0046999 B**

(15) 12/05/2025
Số Quyết định: 72218/QĐ-SHTT.IP

(45) 25/06/2025 447B

(43) 25/04/2023 421 A

(21) 1-2022-06823

(22) 21/10/2022

(30) 2021-172858 22/10/2021 JP

(51) ***B23K 35/26***; *C22C 13/02; C22C 13/00; B23K 35/22; B23K 35/363*

(73) **SENJU METAL INDUSTRY CO., LTD.** (JP)
23, Senju-Hashido-Cho, Adachi-Ku, Tokyo 120-8555, Japan

(72) Yoshie TACHIBANA (JP); Ryuki HORIE (JP)

(74) Công ty TNHH Tầm nhìn và Liên danh (VISION & ASSOCIATES CO.LTD.)

(54) **HỢP KIM HÀN, KEM HÀN, BI HÀN, PHÔI HÀN, VÀ MỐI HÀN**

(57) Sáng chế đề cập đến hợp kim hàn, kem hàn, bi hàn, phôi hàn, và mối hàn, có nhiệt độ nóng chảy nằm trong phạm vi định trước, và độ bền chịu kéo và độ bền cắt cao, ngăn chặn việc tạo ra các lỗ rỗng, và có khả năng lắp đặt rất tốt do các màng oxit mỏng của chúng. Hợp kim hàn có thành phần hợp kim chứa, với % khối lượng, Ag: 2,5 đến 3,7%, Cu: 0,25 đến 0,95%, Bi: 3,0 đến 3,9%, và In: 0,5 đến 2,3%, với lượng còn lại là Sn, và thành phần hợp kim thỏa mãn các hệ thức (1) và (2) sau đây: $8,1 \leq Ag + 2Cu + Bi + In \leq 11,5$ (1), và $1,00 \leq (Bi + In)/Ag \leq 1,66$ (2). Ag, Cu, Bi và In trong các hệ thức (1) và (2) mỗi trong số đó thể hiện các hàm lượng (% khối lượng) trong thành phần hợp kim.

(11) **1-0047000 B**
(15) 12/05/2025
Số Quyết định: 72219/QĐ-SHTT.IP
(45) 25/06/2025 447B
(43) 25/06/2020 387 A
(21) 1-2020-00734
(85) 11/02/2020
(22) 03/07/2018
(86) PCT/US2018/040778 03/07/2018
(30) 62/531,964 13/07/2017 US
(87) WO2019/014029 17/01/2019
(51) ***C03C 21/00***; *C03C 4/18; C03C 3/11*
(73) **CORNING INCORPORATED** (US)
1 Riverfront Plaza, Corning, New York 14831, United States of America
(72) LI, Qiao (CN); PAL, Santona (US)
(74) Công ty Luật TNHH T&G (TGVN)

(54) **PHƯƠNG PHÁP SẢN XUẤT VẬT PHẨM GỐC THỦY TINH**

(57) Các vật phẩm gốc thủy tinh bao gồm chất nền gốc thủy tinh có các bề mặt thứ nhất và thứ hai đối diện tạo thành chiều dày chất nền (t); biên dạng ứng suất bao gồm: vùng ứng suất nén kéo dài từ bề mặt thứ nhất đến chiều sâu nén (DOC) nằm ở 0,04-t hoặc sâu hơn; và vùng ứng suất kéo trung tâm. Oxit kim loại kiềm có mặt ở vùng ứng suất kéo trung tâm. Oxit kim loại thứ nhất mà kim loại của nó có bán kính nguyên tửbằng nhau hoặc nhỏ hơn kim loại của oxit kim loại kiềm, và oxit kim loại thứ hai mà kim loại của nó có bán kính nguyên tử lớn hơn kim loại của oxit kim loại kiềm cùng có mặt theo các nồng độ độc lập mà biến thiên bên trong ít nhất một phần của vùng ứng suất nén. Các chất nền gốc thủy tinh được đưa vào quá trình trao đổi ion nhiều bước bao gồm việc xử lý thứ nhất gồm hấp thu các ion nhỏ hơn oxit kim loại kiềm; và việc xử lý thứ hai để gia cường với các ion lớn hơn. Sáng chế cũng đề cập đến phương pháp sản xuất vật phẩm gốc thủy tinh, sản phẩm điện tử tiêu dùng và sản phẩm nhẹ, mỏng, chống vỡ.

Sơ đồ trao đổi ion nhiều bước, nhiều ion

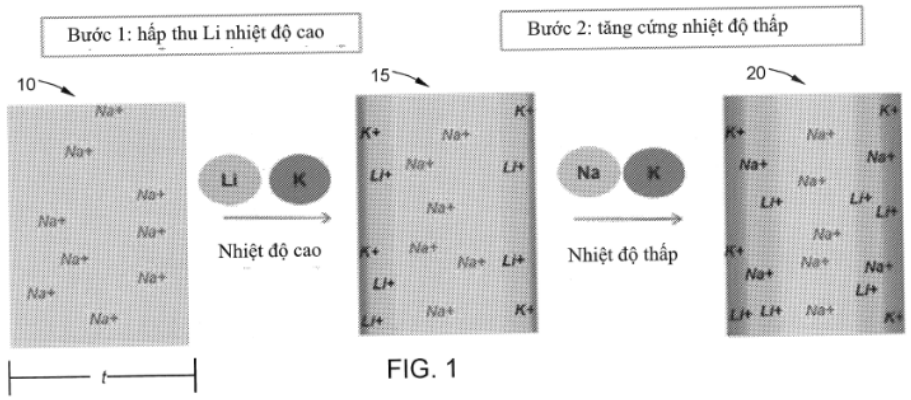

FIG. 1

(11) **1-0047001 B**
(15) 12/05/2025
Số Quyết định: 72270/QĐ-SHTT.IP
(45) 25/06/2025 447B
(43) 25/01/2021 394 A
(21) 1-2020-06856
(85) 18/12/2017
(22) 17/06/2016
(86) PCT/EP2016/064065 17/06/2016
(30) 15172767.4 18/06/2015 EP
(87) WO2016/203006 22/12/2016
(51) ***A61K 9/00***; *A61K 9/20; A61K 31/565*
(62) 1-2017-05124
(73) **ESTETRA SRL** (BE)
Rue Saint-Georges 5-7, BE-4000 Liège, Belgium
(72) JASPART, Séverine Francine Isabelle (BE); PLATTEEUW, Johannes Jan (NL); VAN DEN HEUVEL, Denny Johan Marijn (NL)
(74) Công ty TNHH Tầm nhìn và Liên danh (VISION & ASSOCIATES CO.LTD.)
(54) **DƯỢC PHẨM DẠNG LIỀU ĐƠN VỊ RẮN CHỨA THÀNH PHẦN ESTETROL**

(57) Sáng chế đề cập đến dược phẩm dạng liều đơn vị rắn phân tán được trong miệng có trọng lượng nằm trong khoảng từ 30 đến 1000 mg, dược phẩm dạng liều đơn vị này chứa:

- từ 0,1 đến 25% trọng lượng là các hạt estetrol chứa ít nhất 80% trọng lượng là thành phần estetrol được chọn từ estetrol, estetrol este và tổ hợp của chúng; và
- từ 75 đến 99,9% trọng lượng là một hoặc nhiều thành phần dược dụng;

dược phẩm dạng liều đơn vị rắn này chứa ít nhất 100 µg thành phần estetrol; và trong đó dược phẩm dạng liều đơn vị rắn này có thể thu được bằng quy trình bao gồm bước tạo hạt ướt của các hạt estetrol có kích thước hạt trung bình có trọng số theo thể tích nằm trong khoảng từ 2 µm đến 50 µm. Dược phẩm dạng liều đơn vị rắn này dễ sản xuất và hoàn toàn thích hợp để dùng dưới lưỡi, trong má hoặc dưới môi.

(11) **1-0047002 B**
(15) 12/05/2025
Số Quyết định: 72321/QĐ-SHTT.IP
(45) 25/06/2025 447B
(43) 26/02/2018 359 A
(21) 1-2017-03895
(85) 03/10/2017
(22) 16/04/2015
(86) PCT/CN2015/076748 16/04/2015
(87) WO2016/165103 20/10/2016
(51) ***A61F 5/56***
(73) **SOMNICS, INC.** (TW)
5F, Building D, No. 22, Sec. 2, ShengYi Rd. Zhubei, Hsinchu, 30261, Taiwan
(72) CHEN, Chung-Chu (TW); HUANG, Chen-Ning (TW); YU, Tung-Ming (TW); CHEN, Yin-Ruei (TW); YOU, Ming-Jian (TW); HUANG, Wen-Yen (TW)
(74) Công ty Luật TNHH T&G (TGVN)
(54) **THIẾT BỊ ĐỂ CẢI THIỆN CHẤT LƯỢNG THỞ TRONG LÚC NGỦ BAO GỒM THIẾT BỊ ĐẶT MIỆNG, THIẾT BỊ ĐẶT MIỆNG, VÀ PHƯƠNG PHÁP ĐO LƯỢNG DỊCH TRONG KHOANG CHỨA CỦA THIẾT BỊ NÀY**

(57) Sáng chế đề cập đến thiết bị cải thiện chất lượng thở trong lúc ngủ. Thiết bị này bao gồm thiết bị đặt miệng, bộ điều chỉnh dịch và ống thông. Thiết bị đặt miệng này được đặt trong khoang miệng của người dùng; bộ điều chỉnh dịch này được làm thông với thiết bị đặt miệng và ống thông này. Ống thông này được làm thông với nguồn áp suất âm để tạo ra đường áp suất âm giữa thiết bị đặt miệng và nguồn áp suất âm này, và nước bọt trong khoang miệng của người dùng được thu gom vào khoang chứa qua đường áp suất âm này. Bộ điều chỉnh dịch có tác dụng làm cho toàn bộ dịch chỉ có thể chảy về phía ống thông, để không khí được nạp, một cách liên tục hoặc khi cần, vào các đường của thiết bị này trong trường hợp môi trường áp suất âm trong khoang miệng của người dùng được duy trì, để góp phần loại bỏ nước bọt khỏi thiết bị đặt miệng và ống thông.

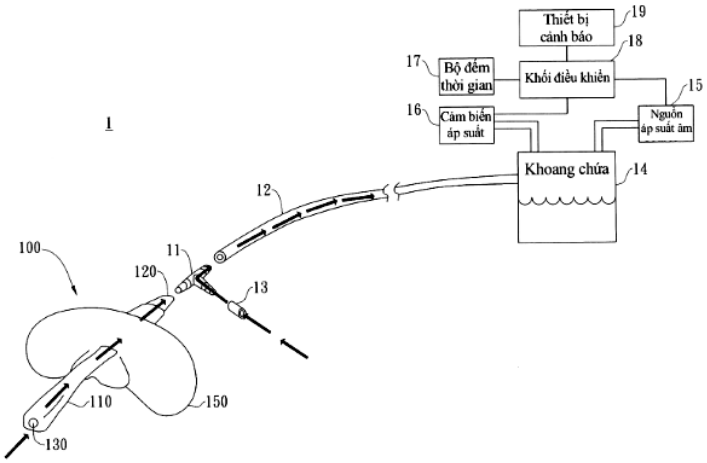

Fig.1

(11) **1-0047003 B**

(15) 12/05/2025
Số Quyết định: 72322/QĐ-SHTT.IP

(45) 25/06/2025 447B

(43) 26/09/2022 414 A

(21) 1-2022-02226

(85) 08/04/2022

(22) 09/09/2020

(86) PCT/IB2020/000720 09/09/2020

(30) 62/897,739 09/09/2019 US

(87) WO2021/048614 18/03/2021

(51) ***C10B 53/00***

(73) **TENG, WAI MUN** (CA)
11 Liebeck Cres, Markham, Ontario L3R 1Y4, Canada

(72) TENG, Wai Mun (CA); COGSWELL, Sebastian (CA); JIN, Song (US); FALLGREN, Paul (US)

(74) Công ty TNHH Tầm nhìn và Liên danh (VISION & ASSOCIATES CO.LTD.)

(54) **PHƯƠNG PHÁP QUẢN LÝ CHẤT THẢI**

(57) Sáng chế đề cập đến phương pháp quản lý chất thải bao gồm cấp chất thải rắn chưa phân loại (1), xử lý chất thải rắn chưa phân loại trong hệ thống xử lý chất thải (21), băm nhỏ (26) chất thải rắn chưa phân loại để tạo ra chất thải rắn chưa phân loại đã băm nhỏ (27) trong hệ thống xử lý chất thải; đưa chất thải rắn chưa phân loại đã băm nhỏ vào thiết bị phản ứng chuyển hóa nhiệt hóa học (4); gia nhiệt và thậm chí chuyển hóa hóa học chất thải rắn chưa phân loại đã băm nhỏ; tạo ra than thủy nhiệt (22) và phân đoạn vật liệu có thể tái chế (23); tái chế nước (24) được sử dụng trong việc gia nhiệt và xử lý hóa học chất thải rắn chưa phân loại đã băm nhỏ trong thiết bị phản ứng chuyển hóa nhiệt hóa học trong hệ thống xử lý chất thải đã nêu; phân loại (25) phân đoạn vật liệu có thể tái chế; chạy (28) thiết bị phản ứng chuyển hóa nhiệt hóa học bằng than thủy nhiệt (22); và có thể thậm chí tái sinh nhiệt từ thiết bị phản ứng chuyển hóa nhiệt hóa học trong hệ thống xử lý chất thải.

Fig. 1

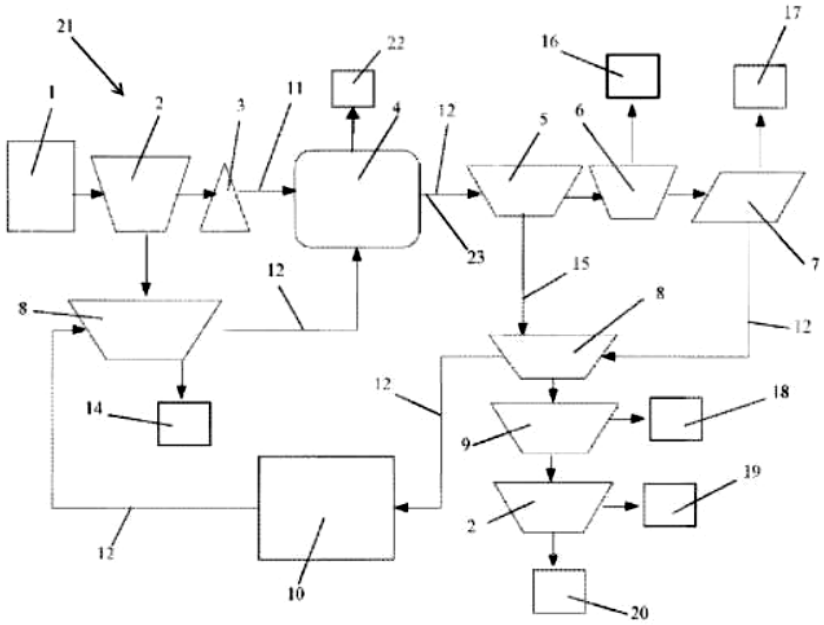

(11) **1-0047004 B**

(15) 12/05/2025
Số Quyết định: 72405/QĐ-SHTT.IP

(45) 25/06/2025 447B

(43) 25/08/2022 413 A

(21) 1-2022-02375

(85) 15/04/2022

(22) 10/09/2020

(86) PCT/US2020/050042 10/09/2020

(30) 62/902,048 18/09/2019 US

(87) WO2021/055212 25/03/2021

(51) ***C08F 4/02***; *C07C 69/96; C08F 2/00*

(73) **W. R. GRACE & CO.-CONN.** (US)
7500 Grace Drive, Columbia, Maryland 21044, United States of America

(72) COALTER, III, Joseph (US); KENT, Rose (US); MARWITZ, Adam (US); EPSTEIN, Ronald (US); ELDER, Michael (US)

(74) Công ty TNHH Tầm nhìn và Liên danh (VISION & ASSOCIATES CO.LTD.)

(54) **CHẾ PHẨM XÚC TÁC, POLYME OLEFIN CHỨA CHẾ PHẨM XÚC TÁC VÀ QUY TRÌNH TRÙNG HỢP**

(57) Sáng chế đề cập đến chế phẩm xúc tác, polyme olefin chứa chế phẩm xúc tác và quy trình trùng hợp. Chế phẩm xúc tác bao gồm chất cho electron bên trong với động lực học hóa học trùng hợp được cải thiện, tuổi thọ lâu dài, tính chọn lọc lập thể được cải thiện và/hoặc phản ứng hydro được cải thiện.

(11) **1-0047005 B**

(15) 12/05/2025
Số Quyết định: 72498/QĐ-SHTT.IP

(45) 25/06/2025 447B

(43) 25/04/2022 409 A

(21) 1-2021-06377

(85) 12/10/2021

(22) 26/11/2019

(86) PCT/US2019/063180 26/11/2019

(30) 16/366,799 27/03/2019 US

(87) WO2020/197593 01/10/2020

(51) ***F23H 17/08***; *F24B 1/193*

(73) **SOLO BRANDS, LLC** (US)
1001 Mustang Dr. Grapevine, TX 76051, United States of America

(72) JAN, Jeffrey H. (US); JAN, Spencer H. (US)

(74) Công ty Luật TNHH T&G (TGVN)

(54) **GHI LÒ ĐƯỢC TẠO THÀNH BỞI PHÔI PHẲNG ĐƯỢC DẬP CỦA KIM LOẠI TẤM, GHI LÒ CHO LÒ ĐỐT VÀ GHI LÒ ĐỂ ĐỠ NHIÊN LIỆU RẮN TRONG LÒ ĐỐT**

(57) Sáng chế đề cập đến ghi lò hình vòm được tạo thành bởi phôi phẳng được dập của kim loại tấm, ghi lò cho lò đốt, ghi lò để đỡ nhiên liệu rắn trong lò đốt và lò để đốt nhiên liệu rắn. Cụ thể, sáng chế đề cập đến lò mà bao gồm ghi lò hình vòm bao gồm tâm, đường bao bao quanh và cách khỏi tâm, tâm cao hơn so với đường bao; nhiều gân tăng cứng tỏa tròn kéo dài ra khỏi đường bao và hướng đến tâm; ít nhất một vòng tăng cứng vòng tròn kéo dài ít nhất một phần xung quanh tâm; và nhiều lỗ thông hơi ở giữa tâm và đường bao.

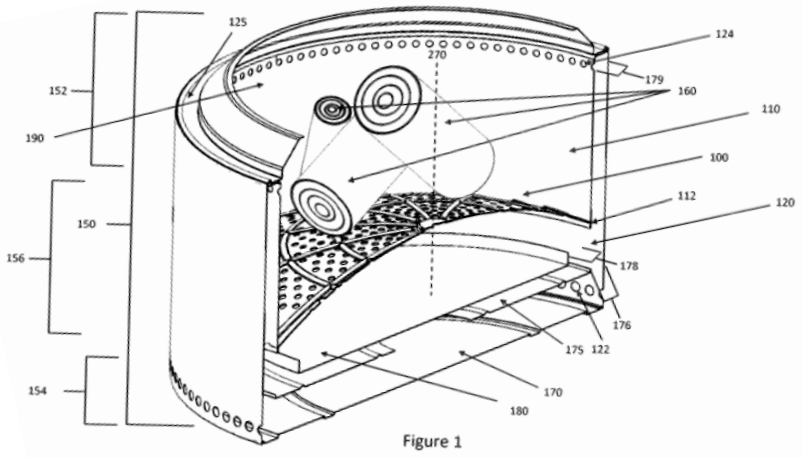

Figure 1

(11) **1-0047006 B**

(15) 12/05/2025
Số Quyết định: 72513/QĐ-SHTT.IP

(45) 25/06/2025 447B

(43) 25/02/2022 407 A

(21) 1-2021-01863

(85) 06/04/2021

(22) 28/09/2018

(86) PCT/CN2018/108481 28/09/2018

(87) WO2020/062095 02/04/2020

(51) ***H04L 29/06***

(73) **NOKIA TECHNOLOGIES OY** (FI)
Karakaari 7 02610 Espoo (FI)

(72) LI, Dong (CN); LIU, Yong (CN); WILDSCHEK, Torsten (GB)

(74) Công ty TNHH Tầm nhìn và Liên danh (VISION & ASSOCIATES CO.LTD.)

(54) **BỘ MÁY VÀ PHƯƠNG PHÁP TẠO RA THÔNG TIN ĐIỀU KHIỂN, VÀ THIẾT BỊ NGƯỜI DÙNG**

(57) Sáng chế đề cập đến bộ máy, bộ máy đã nêu bao gồm phương tiện để tạo ra thông tin điều khiển thứ nhất sử dụng kênh điều khiển thứ nhất và ít nhất thông tin điều khiển thứ hai sử dụng kênh điều khiển thứ hai, trong đó thông tin điều khiển thứ nhất bao gồm ít nhất sự chỉ báo về sự dự trữ tài nguyên cho kênh dữ liệu liên kết và thông tin điều khiển thứ hai bao gồm ít nhất thông tin định dạng truyền cho kênh dữ liệu liên kết, trong đó kênh dữ liệu liên kết bao gồm lưu lượng dữ liệu theo chu kỳ hoặc không theo chu kỳ.

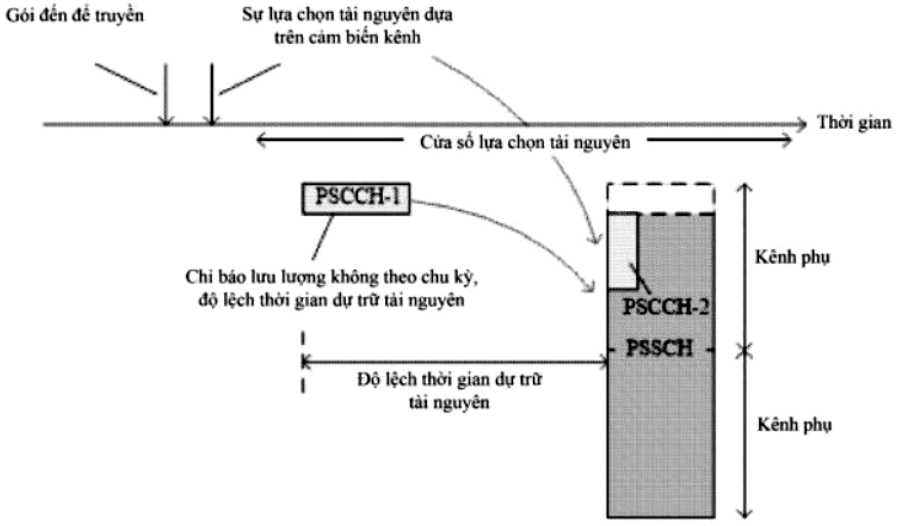

FIG.9

(11) **1-0047007 B**

(15) 12/05/2025
Số Quyết định: 72514/QĐ-SHTT.IP

(45) 25/06/2025 447B

(43) 25/02/2022 407 A

(21) 1-2021-03230

(22) 02/06/2021

(30) 10-2020-0104062 19/08/2020 KR

(51) ***B32B 7/02***; *B32B 3/26; H10K 50/84; H05K 5/00; H05K 5/02; B32B 3/08; B32B 7/14*

(73) **SAMSUNG DISPLAY CO., LTD.** (KR)
1, Samsung-Ro, Giheung-Gu, Yongin-si, Gyeonggi-Do, Korea

(72) JAIKU SHIN (KR); DONGJIN PARK (KR); DONGWOO SEO (KR); SUNG CHUL CHOI (KR); SOJEONG LA (KR); Jihye SHIN (KR); SEOKCHAN LEE (KR)

(74) Công ty TNHH Tầm nhìn và Liên danh (VISION & ASSOCIATES CO.LTD.)

(54) **THIẾT BỊ HIỂN THỊ BAO GỒM VÙNG GẬP VÀ THIẾT BỊ ĐIỆN TỬ BAO GỒM THIẾT BỊ HIỂN THỊ**

(57) Sáng chế đề cập đến thiết bị hiển thị gồm panen hiển thị gồm vùng gập và vùng không gập liền kề dọc theo hướng thứ nhất, lớp đỡ đối diện với panen hiển thị có lớp chặn nằm xen giữa, các khoảng hở được xác định ở lớp đỡ và tương ứng với vùng gập, lớp đệm đối diện với panen hiển thị có lớp đỡ nằm xen giữa, và lớp kết dính chặn giữa lớp chặn và lớp đỡ, lớp kết dính chặn gồm phần chặn thứ nhất và phần chặn thứ hai được đặt cách xa nhau dọc theo hướng thứ nhất với nhiều khoảng hở của lớp đỡ nằm xen giữa.

FIG. 5

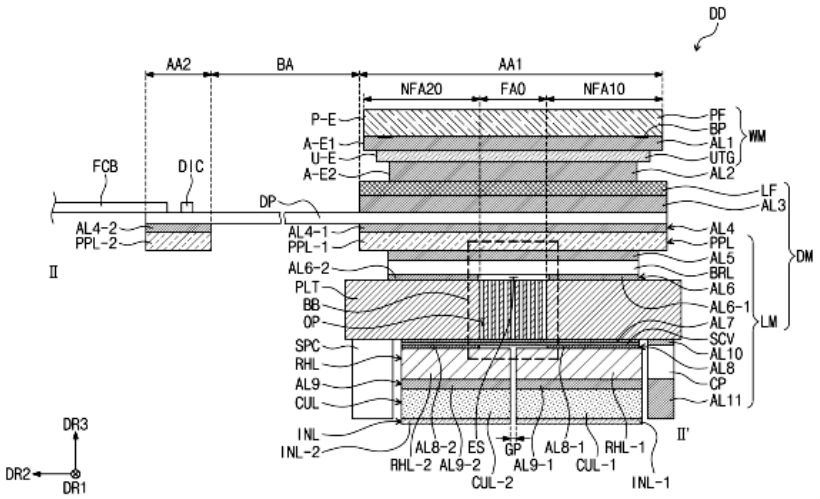

(11) **1-0047008 B**
(15) 12/05/2025
Số Quyết định: 72515/QĐ-SHTT.IP
(45) 25/06/2025 447B
(43) 25/07/2022 412 A
(21) 1-2022-01827
(85) 23/03/2022
(22) 28/08/2020
(86) PCT/JP2020/032522 28/08/2020
(30) 2019-155278 28/08/2019 JP
(87) WO2021/039945 04/03/2021
(51) ***A61K 39/395***; *C12N 1/15; C12N 5/10; C12N 1/21; C12N 15/13; C07K 16/30; C12N 1/19*
(73) **CHUGAI SEIYAKU KABUSHIKI KAISHA** (JP)
5-1, Ukima 5-chome, Kita-ku, Tokyo, 1158543, Japan
(72) SHIMADA, Hideaki (JP); KANAMORI, Masakazu (JP); KOO, Xing'er Christine (SG)
(74) Công ty TNHH Tầm nhìn và Liên danh (VISION & ASSOCIATES CO.LTD.)

(54) **KHÁNG THỂ KHÁNG YẾU TỐ TĂNG TRƯỞNG CHUYỂN DẠNG BETA 1 (TGF-BETA 1) TIỀM ẨN GIỮA CÁC LOÀI, THỂ LIÊN HỢP MIỄN DỊCH VÀ DƯỢC PHẨM CHỨA KHÁNG THỂ NÀY**

(57) Sáng chế đề cập đến kháng thể kháng TGF-beta tiềm ẩn giữa các loài mà ức chế sự hoạt hóa được điều tiết bởi proteaza của TGF-beta 1 tiềm ẩn mà không ức chế sự hoạt hóa được điều tiết bởi integrin của TGF-beta 1 tiềm ẩn. Để thu được kháng thể kháng TGF-beta 1 tiềm ẩn theo sáng chế, kháng thể kháng TGF-beta tiềm ẩn mà ức chế sự hoạt hóa được điều tiết bởi proteaza của TGF-beta 1 tiềm ẩn mà không ức chế sự hoạt hóa được điều tiết bởi integrin của TGF-beta 1 tiềm ẩn được sàng lọc, và sau đó được làm giống của người, và được tối ưu hóa. Sáng chế cũng đề xuất liệu pháp kết hợp chứa kháng thể kháng TGF-beta 1 tiềm ẩn và một hoặc nhiều chất ức chế điểm kiểm tra miễn dịch, tốt hơn là chất đối kháng liên kết trục PD-1.

(11) **1-0047009 B**

(15) 12/05/2025
Số Quyết định: 72516/QĐ-SHTT.IP

(45) 25/06/2025 447B

(43) 25/11/2020 392 A

(21) 1-2020-04013

(85) 10/07/2020

(22) 17/12/2018

(86) PCT/NL2018/050847 17/12/2018

(30) 17207797.6 15/12/2017 EP

(87) WO2019/117725 20/06/2019

(51) ***C08J 3/22***

(73) **HOLLAND COLOURS N.V.** (NL)
Halvemaanweg 1, 7323 RW Apeldoorn, Netherlands

(72) WERINK, Johan Jozef Marinus (NL); ROELOFS, Jules Caspar Albert Anton (NL)

(74) Công ty Luật TNHH T&G (TGVN)

(54) **CHẾ PHẨM CÔ ĐẶC DÙNG ĐỂ TẠO MÀU CHO PHÔI MẪU VÀ/HOẶC ĐỒ CHỨA POLYESTE, QUY TRÌNH SẢN XUẤT ĐỒ CHỨA TRÊN CƠ SỞ POLYESTE VÀ ĐỒ CHỨA THU ĐƯỢC BẰNG QUY TRÌNH NÀY**

(57) Sáng chế đề cập đến chế phẩm cô đặc chứa polymetylpenten và titan dioxit, chế phẩm phối chế, quy trình sản xuất đồ chứa trên cơ sở polyeste, và đồ chứa được sản xuất bằng quy trình này. Chế phẩm cô đặc theo sáng chế chứa polymetylpenten với lượng từ 20 đến 90% và titan dioxit với lượng từ 10 đến 80%, tính theo khối lượng của chế phẩm cô đặc.

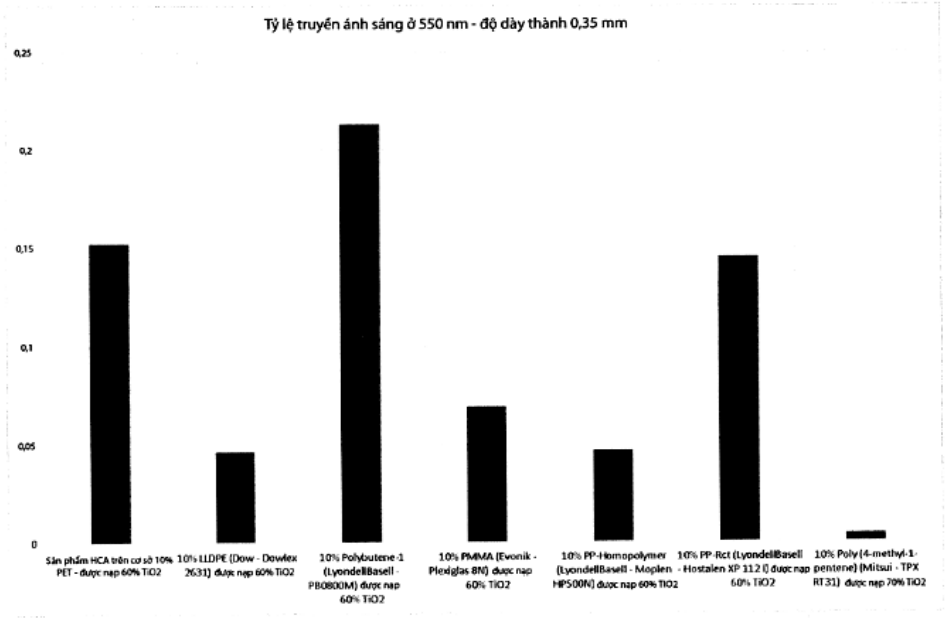

Fig.2

(11) **1-0047010 B**

(15) 12/05/2025
Số Quyết định: 72517/QĐ-SHTT.IP

(45) 25/06/2025 447B

(43) 25/01/2022 406 A

(21) 1-2021-03494

(85) 11/06/2021

(22) 14/11/2019

(86) PCT/US2019/061500 14/11/2019

(30) 62/767,433 14/11/2018 US
62/782,277 19/12/2018 US

(87) WO2020/102552 22/05/2020

(51) ***B32B 3/12***; *D06M 23/16; C14C 9/00; B32B 29/00; C07K 14/78*

(73) **BOLT THREADS, INC.** (US)
5858 Horton Street, Suite 400, Emeryville, CA 94608, United States of America

(72) WANG, Jessica (US); MUTALIK, Ritu, Bansal (US); SMITH, Matthew, Jordan (US); SUBLER, Nicole, Elizabeth (US); MCKENZIE, La'Deva (GB); COLLINS, Isaac, Samuel (GB); FLOWERS, Karl (GB); ADDY, Victoria (GB); BAINBRIDGE, Jamie, McAusland (US); HEINRICH, Mitchell, Joseph (US)

(74) Công ty TNHH Tầm nhìn và Liên danh (VISION & ASSOCIATES CO.LTD.)

(54) **PHƯƠNG PHÁP TẠO RA VẬT LIỆU THỂ SỢI NẤM, HỢP PHẦN CHỨA VẬT LIỆU THỂ SỢI NẤM NÀY, GIÀY DÉP VÀ GIÀY THỂ THAO ĐẾ CAO SU**

(57) Sáng chế đề cập đến các hợp phần của vật liệu thể sợi nấm, và các phương pháp để sản xuất các hợp phần này. Sáng chế còn đề cập đến các giày dép bao gồm phần thân trên, tấm lót cốt giày được gắn vào phần thân trên để xác định khoang tiếp nhận bàn chân bên trong, và đế ngoài được ghép nối với phần thân trên đối diện với tấm lót cốt giày. Phần thân trên bao gồm ít nhất một phần vật liệu thể thể sợi nấm mà bao gồm một hoặc nhiều protein thu được từ sinh vật khác với thể sợi nấm.

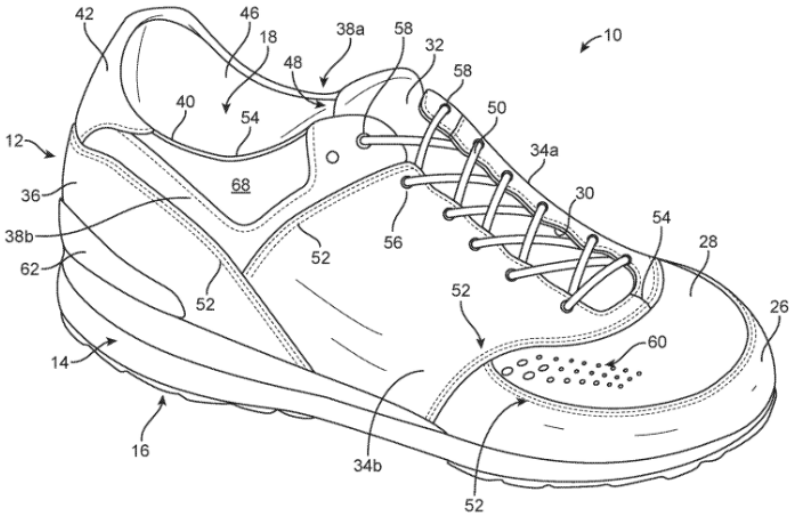

FIG. 1

(11) **1-0047011 B**
(15) 12/05/2025
Số Quyết định: 72518/QĐ-SHTT.IP
(45) 25/06/2025 447B
(43) 25/10/2021 403 A
(21) 1-2021-04833
(85) 05/08/2021
(22) 10/01/2020
(86) PCT/JP2020/000592 10/01/2020
(30) 2019-003403 11/01/2019 JP
(87) WO2020/145374 16/07/2020
(51) ***A61K 31/519****; C12N 15/54; C07D 487/04; A61P 35/00; A61P 43/00*
(73) **TAIHO PHARMACEUTICAL CO., LTD.** (JP)
1-27, Kandanishiki-cho, Chiyoda-ku, Tokyo 1018444, Japan
(72) NAKAMURA Masayuki (JP); ASAI Takahiro (JP); IGUCHI Satoru (JP); OGUCHI Kei (JP)
(74) Công ty Luật TNHH T&G (TGVN)

(54) HỢP CHẤT PYRIMIDIN HOẶC MUỐI CỦA HỢP CHẤT NÀY, DƯỢC PHẨM VÀ TÁC NHÂN CHỐNG KHỐI U CHỨA CÁC HỢP CHẤT NÀY

(57) Sáng chế đề cập đến hợp chất pyrimidin mà ức chế hoạt tính HER2 và thể hiện tính chất xâm nhập vào não, hoặc muối của nó, và dược phẩm chứa chúng.
Cụ thể, sáng chế đề cập đến hợp chất có công thức (I) dưới đây, hoặc muối của nó:

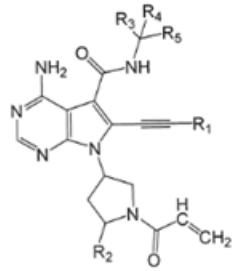

(I)

trong đó R_1 là nhóm C1-C4 alkyl tùy ý có nhóm C1-C4 alkoxy là phần tử thế, hoặc nhóm C3-C4 xycloalkyl;
R2 là nguyên tử hydro, nguyên tử halogen, nhóm C1-C6 alkyl tùy ý có từ 1 đến 5 nhóm C1-C4 alkoxy hoặc các nguyên tử flo mà mỗi trong số chúng là (các) phần tử thế, hoặc nhóm C1-C6 alkoxy;
R3 là nguyên tử hydro, hoặc nhóm C1-C4 alkyl tùy ý có từ 1 đến 5 nguyên tửflo là (các) phần tử thế;
R4 là nguyên tử hydro hoặc nhóm C1-C4 alkyl; và
Rs là nhóm phenyl tùy ý có từ 1 đến 3 phần tử thế được chọn từ các nguyên tửflo và các nguyên tử clo.
Ngoài ra, sáng chế còn đề cập đến các dược phẩm và các tác nhân chống khối u chứa các hợp chất này.

(11) **1-0047012 B**

(15) 12/05/2025
Số Quyết định: 72519/QĐ-SHTT.IP

(45) 25/06/2025 447B

(43) 25/09/2020 390 A

(21) 1-2020-03803

(85) 30/06/2020

(22) 29/11/2018

(86) PCT/US2018/063096 29/11/2018

(30) 62/592,477 30/11/2017 US

(87) WO2019/108816 06/06/2019

(51) ***C03C 15/00***; *C03C 3/097; C03C 21/00*

(73) **CORNING INCORPORATED** (US)
1 Riverfront Plaza, Corning, New York 14831, United States of America

(72) HU, Hongmei (CN); JIN, Yuhui (US); QUINN, Richard Alan (US)

(74) Công ty Luật TNHH T&G (TGVN)

(54) **VẬT PHẨM, PHƯƠNG PHÁP CHẾ TẠO VẬT PHẨM CÓ HOA VĂN VÀ THIẾT BỊ ĐIỆN TỬ**

(57) Sáng chế đề cập đến vật phẩm bao gồm chất nền thủy tinh silicat kiềm bao gồm chiều dày và bề mặt chính, chất nền có hợp phần khối; vùng hoa văn được xác định bởi ít nhất một phần của bề mặt chính; và vùng ứng suất nén kéo dài từ ít nhất một phần của bề mặt chính đến chiều sâu thứ nhất bên trong chất nền. Vùng hoa văn bao gồm độ nhám bề mặt (Ra) từ khoảng 1 nm đến khoảng 600 nm và ít nhất một trong số các phần nhô và các phần lõm. Ngoài ra, mỗi một trong số vùng ứng suất nén và vùng hoa văn bao gồm nồng độ của ít nhất một ion kim loại kiềm mà khác với nồng độ của ít nhất một ion kim loại kiềm trong hợp phần khối. Sáng chế cũng đề cập đến phương pháp chế tạo vật phẩm có hoa văn và thiết bị điện tử.

(11) **1-0047013 B**

(15) 12/05/2025
Số Quyết định: 72520/QĐ-SHTT.IP

(45) 25/06/2025 447B

(43) 25/11/2021 404 A

(21) 1-2021-05236

(85) 25/08/2021

(22) 21/02/2020

(86) PCT/CN2020/076126 21/02/2020

(30) 201910153565.6 28/02/2019 CN

(87) WO2020/173393 03/09/2020

(51) ***G02B 26/00***; *G02B 3/14; H02K 33/00; G03B 13/36; G03B 5/00; H02K 11/215; G02B 27/64; G02B 7/09*

(73) **HUAWEI TECHNOLOGIES CO., LTD.** (CN)
Huawei Administration Building, Bantian, Longgang District, Shenzhen, Guangdong 518129, P. R. China

(72) XIA, Taihong (CN); YANG, Chuan (CN); WANG, Jianwen (CN); JIANG, Haixia (CN); JIANG, Lei (CN); LI, Dengfeng (CN); JU, Yuandao (CN)

(74) Công ty Luật TNHH T&G (TGVN)

(54) **MÔ TƠ CUỘN ÂM VÀ CỤM THẤU KÍNH**

(57) Sáng chế đề xuất mô tơ cuộn âm để dẫn động thấu kính chất lỏng và cụm thấu kính có mô tơ cuộn âm. Mô tơ cuộn âm này bao gồm các bộ phận mô tơ con. Các bộ phận mô tơ con này có thể được điều khiển độc lập. Bộ phận mô tơ con này bao gồm: bộ phận không di chuyển được; bộ phận di chuyển được, mà có thể di chuyển dọc theo chiều trục quang so với bộ phận không di chuyển được; phần nối đàn hồi, được nối đến thấu kính chất lỏng và bộ phận di chuyển được, trong đó khi có lực được tác động vào bộ phận di chuyển được theo chiều trục quang, thì bộ phận di chuyển được này dẫn động phần nối đàn hồi để ép vào thấu kính chất lỏng, phần nối đàn hồi này là tấm nhíp, và hệ số độ cứng của phần nối đàn hồi này theo chiều trục quang là lớn hơn hệ số độ cứng của phần nối đàn hồi này theo chiều vuông góc với chiều trục quang; và bộ phận mạch điều khiển, được tạo cấu hình để điều khiển khoảng cách di chuyển của bộ phận di chuyển được. Mô tơ cuộn âm theo giải pháp kỹ thuật nêu trên có thể thực hiện một cách chính xác việc tự động hội tụ và ổn định hình ảnh quang học của thấu kính chất lỏng.

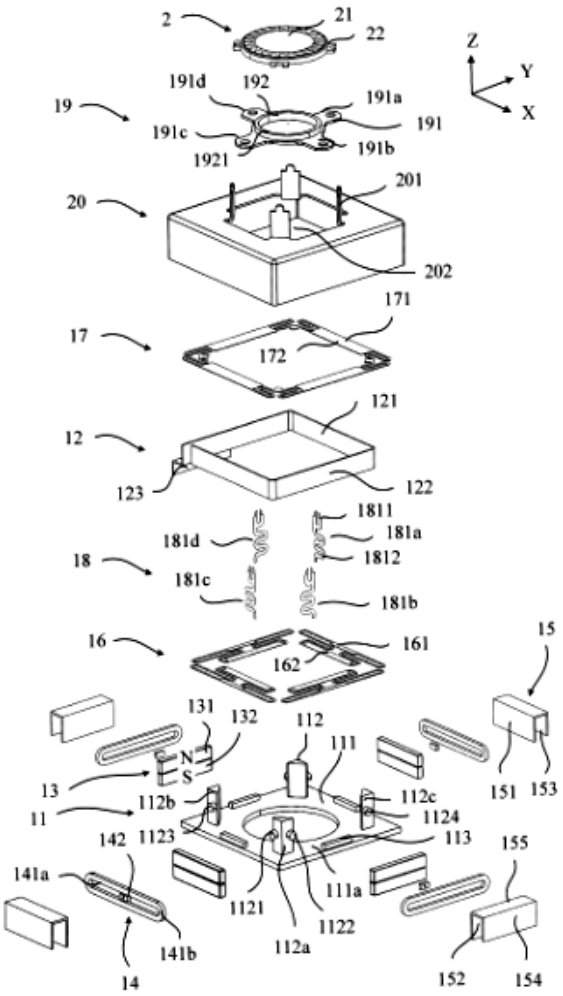
2
21
22
Z
Y
X
191d
192
191a
19
191c
191
1921
191b
201
20
202
171
17
172
121
12
123
122
1811
181d
181a
18
1812
181c
181b
16
161
162
15
131
132
112
111
N
S
13
112b
112c
151
153
11
1124
142
1123
113
155
141a
111a
1121
1122
141b
112a
14
152
154

Fig.5

(11) **1-0047014 B**

(15) 12/05/2025
Số Quyết định: 72521/QĐ-SHTT.IP

(45) 25/06/2025 447B

(43) 25/02/2019 371 A

(21) 1-2018-03318

(22) 27/07/2018

(30) 10-2017-0096876 31/07/2017 KR

(51) ***G09F 9/30***

(73) **LG DISPLAY CO., LTD.** (KR)
LG Twin Towers, 128, Yeoui-daero, Yeongdeungpo-gu, Seoul 07336, Korea

(72) Jeonghun Kim (KR); Bongchul Kim (KR)

(74) Công ty Luật TNHH T&G (TGVN)

(54) **THIẾT BỊ HIỂN THỊ CÓ TẤM NỀN HIỂN THỊ CUỘN ĐƯỢC**

(57) Sáng chế đề xuất thiết bị hiển thị chứa tấm nền hiển thị cuộn được được đặt cấu hình để hiển thị hình ảnh; bộ phận cuộn tấm nền hiển thị, tấm nền hiển thị được cố định vào đó, bộ phận cuộn là thon dài; khung đỡ, bộ phận cuộn tấm nền hiển thị được ghép nối theo cách quay được vào khung; động cơ dẫn động được đặt cấu hình để quay bộ phận cuộn tấm nền hiển thị so với khung đỡ, trong đó, việc quay của bộ phận cuộn tấm nền hiển thị cho phép việc cuộn lên của tấm nền quanh bộ phận cuộn hoặc cuộn xuống của tấm nền từ bộ phận cuộn; và bộ phận đàn hồi được đặt cấu hình để được đặt cấu hình để tạo ra lực đàn hồi để trợ giúp việc cuộn lên của tấm nền hiển thị quanh bộ phận cuộn tấm nền hiển thị. Nó cho phép làm giảm kích cỡ hoặc dung tích của động cơ.

FIG. 9

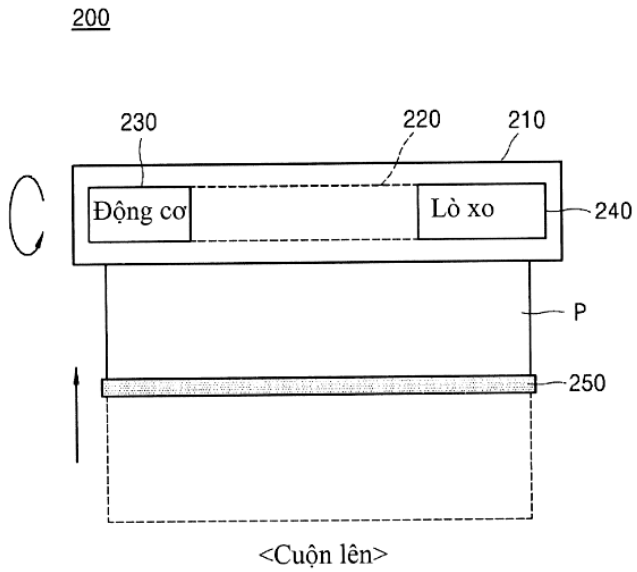

<Cuộn lên>

(11) **1-0047015 B**

(15) 13/05/2025
Số Quyết định: 72870/QĐ-SHTT.IP

(45) 25/06/2025 447B

(43) 27/09/2021 402 A

(21) 1-2021-03357

(85) 08/06/2021

(22) 26/11/2019

(86) PCT/US2019/063442 26/11/2019

(30) 62/771,537 26/11/2018 US

(87) WO2020/112899 04/06/2020

(51) ***B01D 53/22****; B01J 31/16; B01J 20/22*

(73) **THE REGENTS OF THE UNIVERSITY OF CALIFORNIA** (US)
1111 Franklin Street, 12th Floor, Oakland, California 94607, United States of America

(72) YAGHI, Omar M. (US); HANIKEL, Nikita (US); LYU, Hao (US)

(74) Công ty Luật TNHH T&G (TGVN)

(54) **KHUNG KIM LOẠI-HỮU CƠ ĐA BIẾN, VÀ PHƯƠNG PHÁP SỬ DỤNG KHUNG NÀY, PHƯƠNG PHÁP VÀ HỆ THỐNG THU HOẠCH NƯỚC**

(57) Sáng chế đề cập đến chế phẩm chứa khung kim loại-hữu cơ đa biến và khung kim loại-hữu cơ cầu nối đơn khác được sử dụng để chứa và lưu trữ khí hoặc chất lỏng hoặc cho các ứng dụng thu hoạch nước hoặc tinh chế nước.

(11) **1-0047016 B**

(15) 13/05/2025
Số Quyết định: 72871/QĐ-SHTT.IP

(45) 25/06/2025 447B

(43) 27/05/2019 374 A

(21) 1-2019-01223

(85) 11/03/2019

(22) 09/08/2017

(86) PCT/KR2017/008600 09/08/2017

(30) 10-2016-0102422 11/08/2016 KR

(87) WO2018/030775 15/02/2018

(51) ***H04W 72/12***; *H04L 5/00; H04W 72/04*

(73) 1. **SK TELECOM CO., LTD.** (KR)
65, Eulji-ro, Jung-gu, Seoul 04539, Republic of Korea
2. **INNOSKY** (KR)
8F., 14, Teheran-ro 63-gil, Gangnam-gu, Seoul 06160, Republic of Korea

(72) KWON, Ki Bum (KR); PARK, Dong Hyun (KR)

(74) Công ty Luật TNHH T&G (TGVN)

(54) PHƯƠNG PHÁP ĐIỀU KHIỂN LẬP LỊCH BIỂU BÁN LIÊN TỤC

(57) Sáng chế đề cập đến phương pháp điều khiển lập lịch biểu bán liên tục cho thiết bị người dùng. Theo một số phương án thực hiện, phương pháp bao gồm bước tạo ra, bởi trạm cơ sở, thông tin cấu hình SL SPS cho thiết bị người dùng, trong đó thông tin cấu hình SL SPS bao gồm: Bộ nhận dạng tạm thời mạng vô tuyến SL SPS (RNTI) cho thiết bị người dùng; và Thông tin chỉ số SL SPS để biểu thị các cấu hình SL SPS cho thiết bị người dùng. Phương pháp còn bao gồm bước cấu hình thông điệp điều khiển tài nguyên vô tuyến (RRC) bao gồm thông tin cấu hình SL SPS và bước truyền, bởi trạm cơ sở và đến thiết bị người dùng, thông điệp RRC. Sáng chế còn đề cập đến phương pháp xử lý thông tin cấu hình để lập lịch biểu bán liên tục cho thiết bị người dùng.

FIG.17

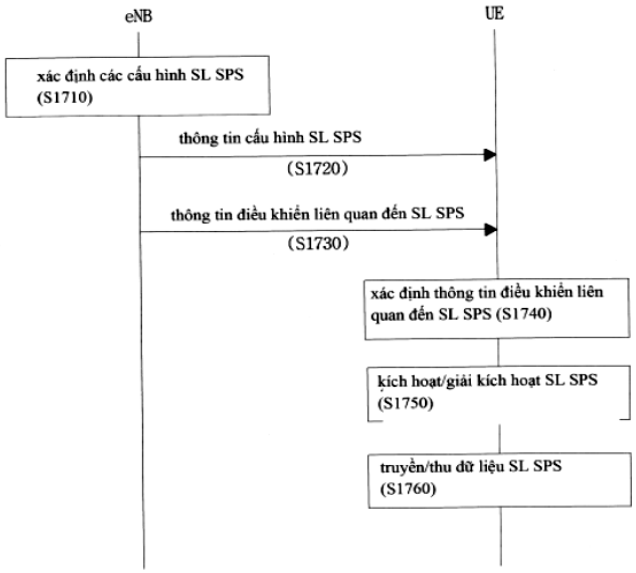

(11) **1-0047017 B**
(15) 13/05/2025
Số Quyết định: 72872/QĐ-SHTT.IP
(45) 25/06/2025 447B
(43) 26/12/2022 417 A
(21) 1-2022-04560
(85) 19/07/2022
(22) 14/12/2020
(86) PCT/KR2020/018285 14/12/2020
(30) 10-2019-0172315 20/12/2019 KR
(87) WO2021/125730 24/06/2021
(51) ***C22C 38/02***; *C22C 38/00; C22C 38/16; C22C 38/12; C22C 38/14; C21D 8/02; C22C 38/08*
(73) **POSCO** (KR)
(Goedong-dong) 6261, Donghaean-ro Nam-gu, Pohang-si Gyeongsangbuk-do 37859, Republic of Korea
(72) LEE, Byoung Ho (KR)
(74) Công ty TNHH Tầm nhìn và Liên danh (VISION & ASSOCIATES CO.LTD.)
(54) **TẤM THÉP CÓ ĐỘ CHỊU MÒN VÀ ĐỘ CHỊU GỈ PHỨC HỢP, VÀ PHƯƠNG PHÁP SẢN XUẤT TẤM THÉP NÀY**

(57) Sáng chế đề cập đến tấm thép có độ chịu mòn và độ chịu gỉ phức hợp xuất sắc, và phương pháp sản xuất tấm thép này.

Theo một ví dụ của sáng chế, tấm thép chống gỉ có độ chịu mòn và độ chịu gỉ phức hợp xuất sắc bao gồm, theo% theo khối lượng: 0,04-0,10% cacbon (C); 0,10% hoặc nhỏ hơn (ngoại trừ 0%) silic (Si); 0,20-0,35% đồng (Cu); 0,1-0,2% niken (Ni); 0,05-0,15% antimon (Sb); 0,07-0,22% thiếc (Sn); 0,05-0,15% titan (Ti); 0,01% hoặc nhỏ hơn (ngoại trừ 0%) lưu huỳnh (S); 0,005% hoặc nhỏ hơn (ngoại trừ 0%) nitơ (N); 0,05-0,15% molypden (Mo); và phần còn lại là sắt (Fe) và các tạp chất không tránh khỏi, và thỏa mãn công thức 1 và công thức 2 dưới đây

[Công thức 1]

$[Ni]/[Cu] \geq 0,5$

[Công thức 2]

$48 \times ([Ti]/48 - [S]/32 - [N]/14) \geq 0,04$

Ở đây, trong công thức 1 và công thức 2, [Ni], [Cu], [Ti], [S], và [N] biểu diễn hàm lượng Ni, Cu, Ti, S, và N (% theo khối lượng) trong tấm thép, một cách tương ứng.

HÌNH 1

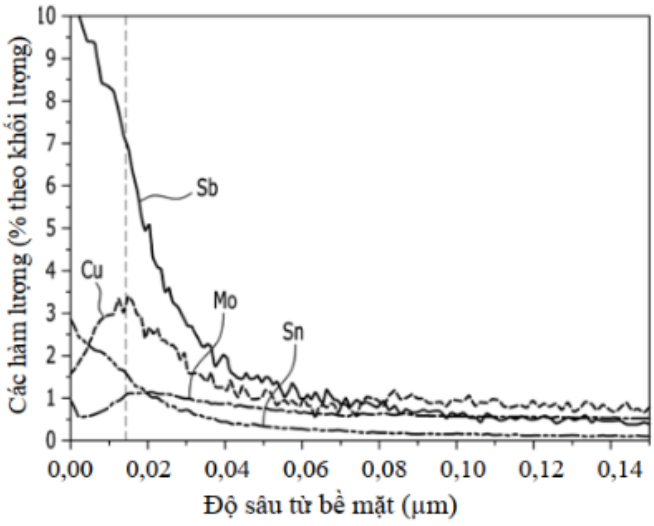
Các hàm lượng (% theo khối lượng)
Độ sâu từ bề mặt (µm)
Sb
Cu
Mo
Sn
0
1
2
3
4
5
6
7
8
9
10
0,00
0,02
0,04
0,06
0,08
0,10
0,12
0,14

(11) **1-0047018 B**

(15) 13/05/2025
Số Quyết định: 72873/QĐ-SHTT.IP

(45) 25/06/2025 447B

(43) 25/11/2021 404 A

(21) 1-2021-01862

(85) 06/04/2021

(22) 06/09/2019

(86) PCT/US2019/050018 06/09/2019

(30)

62/727,821	06/09/2018	US
62/746,865	17/10/2018	US
62/782,119	19/12/2018	US
62/788,386	04/01/2019	US
62/813,463	04/03/2019	US
62/815,235	07/03/2019	US
62/832,992	12/04/2019	US
62/840,899	30/04/2019	US
62/852,075	23/05/2019	US
62/859,983	11/06/2019	US
62/873,678	12/07/2019	US
62/890,475	22/08/2019	US

(87) WO2020/051498 12/03/2020

(51) ***A61K 47/68***

(73) **CIDARA THERAPEUTICS, INC.** (US)
6310 Nancy Ridge Dr., Ste. 101, San Diego, CA 92121, United States of America

(72) BALKOVEC, James, M. (US); BENSEN, Daniel, C. (US); BORCHARDT, Allen (US); BRADY, Thomas, P. (US); CHEN, Zhi-Yong (CN); COLE, Jason (AU); DO, Quyen-Quyen, Thuy (US); DOEHRMANN, Simon (DE); JIANG, Wanlong (US); LAM, Thanh (US); NONCOVICH, Alain (US); TARI, Leslie, W. (US)

(74) Công ty TNHH Tầm nhìn và Liên danh (VISION & ASSOCIATES CO.LTD.)

(54) **THỂ LIÊN HỢP VÀ NHÓM THỂ LIÊN HỢP**

(57) Sáng chế đề cập đến dược phẩm điều trị lây nhiễm virut bao gồm thể liên hợp chứa các chất ức chế neuraminidaza virut (ví dụ, zanamivir, peramivir, hoặc các chất tương tự của chúng) liên kết với monome Fc, miền Fc, và peptit liên kết Fc, protein albumin, hoặc peptit liên kết albumin.

(11) **1-0047019 B**

(15) 13/05/2025
Số Quyết định: 72874/QĐ-SHTT.IP

(45) 25/06/2025 447B

(43) 25/10/2021 403 A

(21) 1-2021-05050

(85) 16/08/2021

(22) 14/01/2020

(86) PCT/EP2020/050821 14/01/2020

(30) 62/793,474 17/01/2019 US

(87) WO2020/148285 23/07/2020

(51) ***H01M 10/0569***; *H01M 10/0568; H01M 4/38; H01M 4/02; H01M 10/0525*

(73) **SCEYE SA** (CH)
Place Saint-François 1, 1003 Lausanne, Switzerland

(72) VESTERGAARD FRANDSEN, Mikkel (DK); KIM, David (US); ALTHUES, Holger (DE); HÄRTEL, Paul (DE); ABENDROTH, Thomas (DE); DÖRFLER, Susanne (DE); SCHUMM, Benjamin (DE); KASKEL, Stefan (DE); WELLER, Christine (DE)

(74) Công ty TNHH Tầm nhìn và Liên danh (VISION & ASSOCIATES CO.LTD.)

(54) **BÌNH ĐIỆN LIS VỚI CHẤT ĐIỆN PHÂN CÓ ĐỘ SOLVAT HÓA THẤP**

(57) Sáng chế đề cập đến bình điện lithi lưu huỳnh với chất điện phân có độ solvat hóa thấp ở lượng nhỏ hơn 2 µl trên mg lưu huỳnh. Chất điện phân bao gồm dioxolan và hexylmetylete, cũng như muối Li, ví dụ LiTSFi. Chất điện phân này không chứa lithi nitrat ($LiNO_3$).

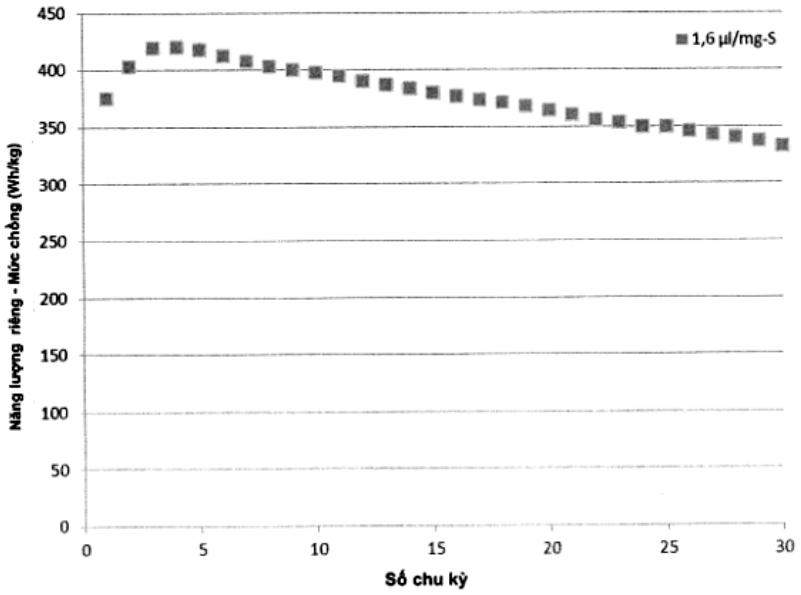

FIG. 5

(11) **1-0047020 B**

(15) 13/05/2025
Số Quyết định: 72875/QĐ-SHTT.IP

(45) 25/06/2025 447B

(43) 26/09/2022 414 A

(21) 1-2022-01014

(85) 18/02/2022

(22) 22/12/2020

(86) PCT/KR2020/018896 22/12/2020

(30) 10-2019-0173088 23/12/2019 KR
10-2019-0173087 23/12/2019 KR

(87) WO2021/133030 01/07/2021

(51) ***C07K 14/80***; *C12P 13/08; C12N 15/77; C12P 13/04; C07K 14/32; C12N 15/70*

(73) **CJ CHEILJEDANG CORPORATION** (KR)
330, Dongho-ro, Jung-gu, Seoul 04560, Republic of Korea

(72) LEE, Han Hyoung (KR); PARK, Sang Min (KR); BAE, Hyun Won (KR); BYUN, Hyo Jeong (KR); SHIN, Yong Uk (KR); LIM, Boram (KR); JANG, Jaewon (KR); JUNG, Moo Young (KR); CHOI, Yunjung (KR)

(74) Công ty TNHH Tầm nhìn và Liên danh (VISION & ASSOCIATES CO.LTD.)

(54) **VI SINH VẬT SẢN XUẤT AXIT L-AMINO CÓ HOẠT TÍNH XYTOCROM C TĂNG CƯỜNG VÀ PHƯƠNG PHÁP SẢN XUẤT AXIT L-AMINO SỬ DỤNG VI SINH VẬT NÀY**

(57) Sáng chế đề xuất vi sinh vật sản xuất axit L-amino, có hoạt tính xytocrom C được tăng cường, và phương pháp sản xuất axit L-amino bằng cách sử dụng vi sinh vật này.

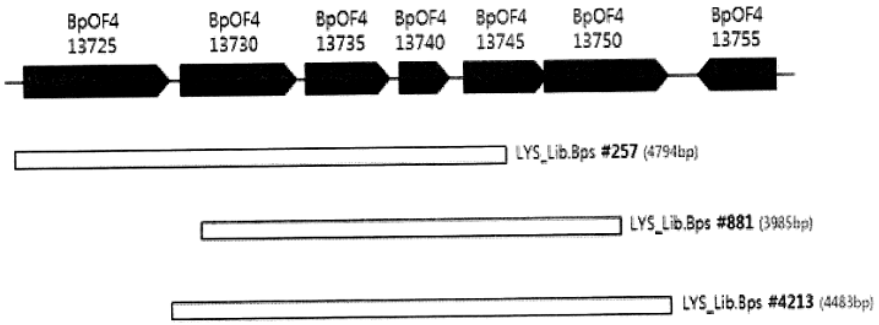

(11) **1-0047021 B**
(15) 13/05/2025
Số Quyết định: 72876/QĐ-SHTT.IP
(45) 25/06/2025 447B
(43) 26/09/2022 414 A
(21) 1-2022-04561
(85) 19/07/2022
(22) 17/12/2020
(86) PCT/KR2020/018612 17/12/2020
(30) 10-2019-0172458 20/12/2019 KR
(87) WO2021/125858 24/06/2021
(51) ***C22C 38/02***; *C22C 38/00; C22C 38/16; C22C 38/06; C22C 38/14; C21D 8/02; C22C 38/04*
(73) **POSCO** (KR)
(Goedong-dong) 6261, Donghaean-ro, Nam-gu, Pohang-si, Gyeongsangbuk-do 37859, Republic of Korea
(72) KIM, Jai-Ik (KR); KO, Hyun-Seok (KR)
(74) Công ty TNHH Tầm nhìn và Liên danh (VISION & ASSOCIATES CO.LTD.)
(54) **TẤM THÉP TRÁNG MEN VÀ PHƯƠNG PHÁP SẢN XUẤT TẤM THÉP NÀY**

(57) Tấm thép tráng men theo một phương án của sáng chế bao gồm, theo % khối lượng, 0,01 đến 0,05% C, 0,46 đến 0,80% Mn, 0,001 đến 0,03% Si, 0,01 đến 0,08% Al, 0,001 đến 0,02% P, 0,001 đến 0,02% S, 0,004% N hoặc nhỏ hơn (ngoại trừ 0%), 0,003% O hoặc nhỏ hơn (ngoại trừ 0%), và phần còn lại là Fe và các tạp chất không tránh khỏi. Tấm thép tráng men theo một phương án của sáng chế bao gồm lớp oxit từ bề mặt đến hướng bên trong của nó, trong đó lớp oxit có độ dày là 0,006 đến 0,003 μm.

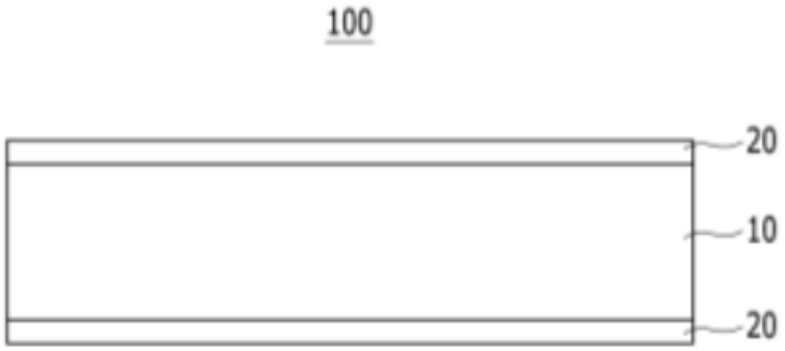

HÌNH 1

(11) **1-0047022 B**

(15) 13/05/2025
Số Quyết định: 72877/QĐ-SHTT.IP

(45) 25/06/2025 447B

(43) 26/04/2021 397 A

(21) 1-2021-00527

(85) 12/07/2016

(22) 17/12/2014

(86) PCT/US2014/070951 17/12/2014

(30) 61/917,346 17/12/2013 US
61/949,950 07/03/2014 US
62/026,594 18/07/2014 US
62/053,582 22/09/2014 US
62/091,441 12/12/2014 US

(87) WO2015/095392 25/06/2015

(51) ***C07K 16/28****; A61P 35/00; C07K 16/32; C07K 16/30; A61K 39/395; A61P 37/00*

(62) 1-2016-02557

(73) **GENENTECH, INC.** (US)
1 DNA Way, South San Francisco, CA 94080-4990, United States of America

(72) CHEN, Xiaocheng (CN); DENNIS, Mark, S. (US); EBENS, Allen, J., Jr. (US); JUNTTILA, Teemu, T. (FI); KELLEY, Robert, F. (US); MATHIEU, Mary, A. (US); SUN, Liping, L. (CN)

(74) Công ty TNHH Tầm nhìn và Liên danh (VISION & ASSOCIATES CO.LTD.)

(54) **KHÁNG THỂ KHÁNG CD3, PHƯƠNG PHÁP SẢN XUẤT KHÁNG THỂ, THỂ TIẾP HỢP MIỄN DỊCH VÀ CHẾ PHẨM CHỨA KHÁNG THỂ NÀY**

(57) Sáng chế đề cập đến kháng thể kháng cụm biệt hóa 3 (CD3) và phương pháp sản xuất các kháng thể này.

(11) **1-0047023 B**

(15) 13/05/2025
Số Quyết định: 72878/QĐ-SHTT.IP

(45) 25/06/2025 447B

(43) 25/05/2022 410 A

(21) 1-2022-00911

(85) 31/03/2017

(22) 02/10/2015

(86) PCT/US2015/053750 02/10/2015

(30) 62/059,555 03/10/2014 US
62/118,864 20/02/2015 US
62/232,945 25/09/2015 US

(87) WO2016/054524 07/04/2016

(51) ***C01B 33/158***; *C01B 33/159*

(62) 1-2017-01224

(73) **ASPEN AEROGELS, INC.** (US)
30 Forbes Road, Bldg B, Northborough, Massachusetts 01532, United States of America

(72) EVANS, Owen (US); DEKRAFT, Kathryn (US); ZAFIROPOULOS, Nicholas (US); DONG, Wenting (US); MIHALCIK, David (US); GOULD, George (US); MELNIKOVA, Irene (US)

(74) Công ty TNHH Tầm nhìn và Liên danh (VISION & ASSOCIATES CO.LTD.)

(54) **CHẾ PHẨM GEL KHÍ ĐƯỢC GIA CƯỜNG**

(57) Sáng chế đề cập đến chế phẩm gel khí bền và dễ thao tác, có tính năng thích hợp trong môi trường nước, và còn có các tính chất cháy và tự gia nhiệt thích hợp. Sáng chế còn đề cập đến phương pháp tạo ra chế phẩm gel khí bền và dễ thao tác, có tính năng thích hợp trong môi trường nước, và có các tính chất cháy và tự gia nhiệt thích hợp. Sáng chế còn đề cập đến phương pháp cải thiện tính kỵ nước, độ hấp thụ nước lỏng, nhiệt cháy, hoặc nhiệt độ bắt đầu sự phân hủy nhiệt của chế phẩm gel khí.

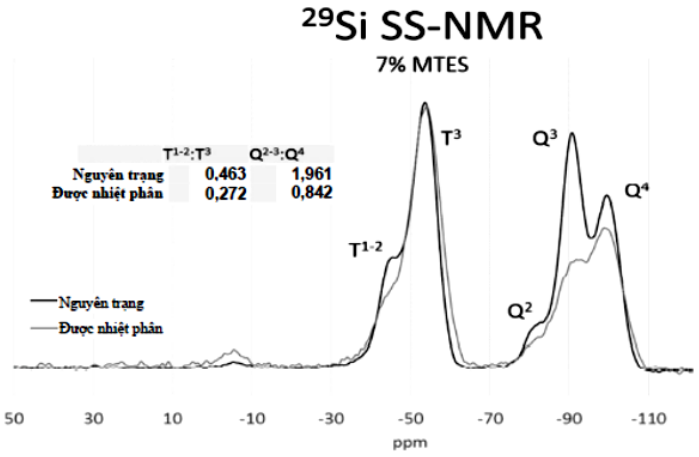

FIG. 1

(11) **1-0047024 B**

(15) 13/05/2025
Số Quyết định: 72879/QĐ-SHTT.IP

(45) 25/06/2025 447B

(43) 25/05/2022 410 A

(21) 1-2022-01560

(85) 11/03/2022

(22) 03/09/2020

(86) PCT/JP2020/033499 03/09/2020

(30) 2019-167794 13/09/2019 JP

(87) WO2021/049420 18/03/2021

(51) ***A23C 9/18***; *A23L 5/00*

(73) **MEIJI CO., LTD.** (JP)
2-1, Kyobashi 2-chome, Chuo-ku, Tokyo 1048306, Japan

(72) HANYU Keigo (JP); KATO Aya (JP); KAMIYA Tetsu (JP); OGIWARA Jin (JP)

(74) Công ty TNHH Tầm nhìn và Liên danh (VISION & ASSOCIATES CO.LTD.)

(54) **SỮA RẮN**

(57) Sáng chế đề cập đến thực phẩm rắn và sữa rắn mà có thể ngăn sản phẩm không bị hư hại khi sản phẩm này bị rơi để cải thiện tính thích hợp cho vận chuyển. Thực phẩm rắn là thực phẩm rắn có dạng rắn thu được bằng cách ép khuôn bột, thực phẩm rắn bao gồm khối 10 có mặt thứ nhất 10A và mặt thứ hai 10B quay lưng vào nhau. Khối 10 được bố trí ít nhất một lỗ 11 xuyên qua khối 10 này từ mặt thứ nhất 10A đến mặt thứ hai 10B, và mỗi mặt trong số mặt thứ nhất 10A, mặt thứ hai 10B, và bề mặt bên trong 11A của lỗ 11 là bề mặt bên ngoài cứng hơn phần bên trong của khối 10.

FIG. 1

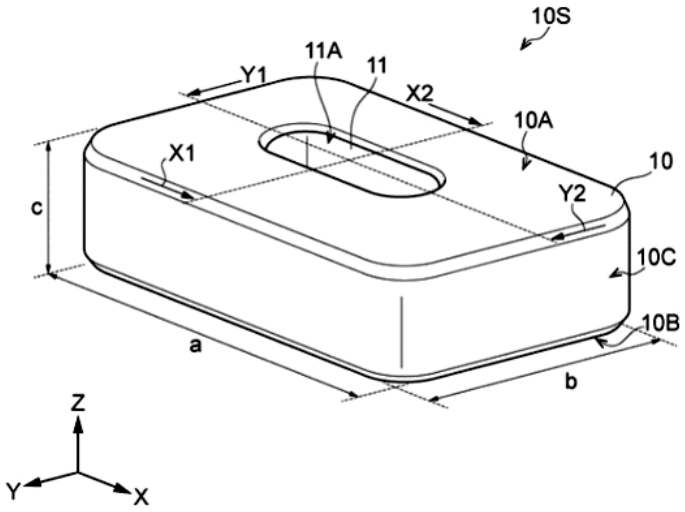

(11) **1-0047025 B**
(15) 13/05/2025
Số Quyết định: 72880/QĐ-SHTT.IP
(45) 25/06/2025 447B
(43) 25/11/2020 392 A
(21) 1-2020-03678
(85) 07/06/2018
(22) 11/11/2016
(86) PCT/US2016/061684 11/11/2016
(30) 62/255,317 13/11/2015 US
(87) WO2017/083762 18/05/2017
(51) ***C07K 14/755***; *C12N 15/86; A61K 48/00*
(62) 1-2018-02468
(73) **TAKEDA PHARMACEUTICAL COMPANY LIMITED** (JP)
1-1, Doshomachi 4-chome, Chuo-ku, Osaka-shi, Osaka, Japan
(72) FALKNER, Falko-Günter (DE); HORLING, Franziska (DE); LENGLER, Johannes (DE); ROTTENSTEINER, Hanspeter (AT); SCHEIFLINGER, Friedrich (AT)
(74) Công ty TNHH Tầm nhìn và Liên danh (VISION & ASSOCIATES CO.LTD.)

(54) **POLYNUCLEOTIT CHỨA TRÌNH TỰ NUCLEOTIT MÃ HÓA POLYPEPTIT YẾU TỐ VIII, HẠT VIRUT LIÊN HỢP ADENO (AAV) CHỨA POLYNUCLEOTIT NÀY, TẾ BÀO CHỦ ĐƯỢC GÂY NHIỄM BẰNG HẠT VIRUT NÀY VÀ QUY TRÌNH SẢN SINH HẠT VIRUT LIÊN HỢP ADENO**

(57) Sáng chế đề xuất, ngoài các khía cạnh khác, polynucleotit được biến đổi codon mã hóa các biến thể Yếu tố VIII để biểu hiện trong các tế bào động vật có vú. Trong một số phương án, sáng chế cũng đề xuất các vectơ và hạt virut liên hợp adeno chứa polynucleotit này, quy trình sản sinh hạt virut liên hợp adeno (AAV) này. Ngoài ra, sáng chế cũng đề xuất tế bào chủ được gây nhiễm bằng hạt virut liên hợp adeno (AAV) nói trên và quy trình tải nạp tế bào chủ.

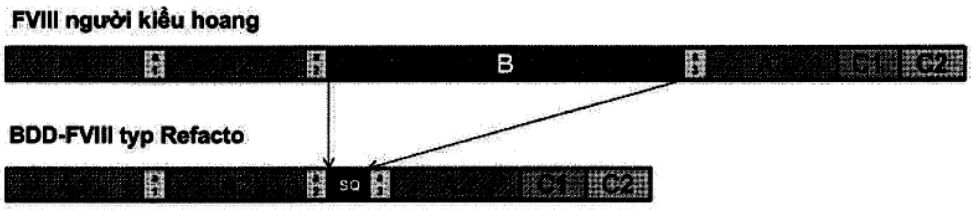

Fig. 1

(11) **1-0047026 B**

(15) 13/05/2025
Số Quyết định: 72881/QĐ-SHTT.IP

(45) 25/06/2025 447B

(43) 25/05/2022 410 A

(21) 1-2022-01183

(85) 24/02/2022

(22) 26/07/2019

(86) PCT/EP2019/070286 26/07/2019

(87) WO2021/018372 04/02/2021

(51) ***C22B 1/00***; *C22B 7/00; C22B 3/02*

(73) **DUESENFELD GMBH** (DE)
Rothbergstraße 8, 38176 Wendeburg, Germany

(72) HANISCH, Christian (DE); ELWERT, Tobias (DE); BRÜCKNER, Lisa (DE)

(74) Công ty TNHH Tầm nhìn và Liên danh (VISION & ASSOCIATES CO.LTD.)

(54) **PHƯƠNG PHÁP TÁI CHẾ PIN LITHI**

(57) Sáng chế đề cập đến phương pháp tái chế pin lithi bao gồm các bước: (a) nấu vật liệu tán (10), chứa thành phần tán của điện cực của pin lithi, sử dụng axit sulphuric đặc (12) ở nhiệt độ nấu (TA) thấp nhất là 100°C, cụ thể thấp nhất là 140°C, để tạo ra khí thải (14) và vật liệu nấu (16), (b) xả khí thải (14) và (c) chiết hoá ướt đối với ít nhất một thành phần kim loại của vật liệu nấu (16).

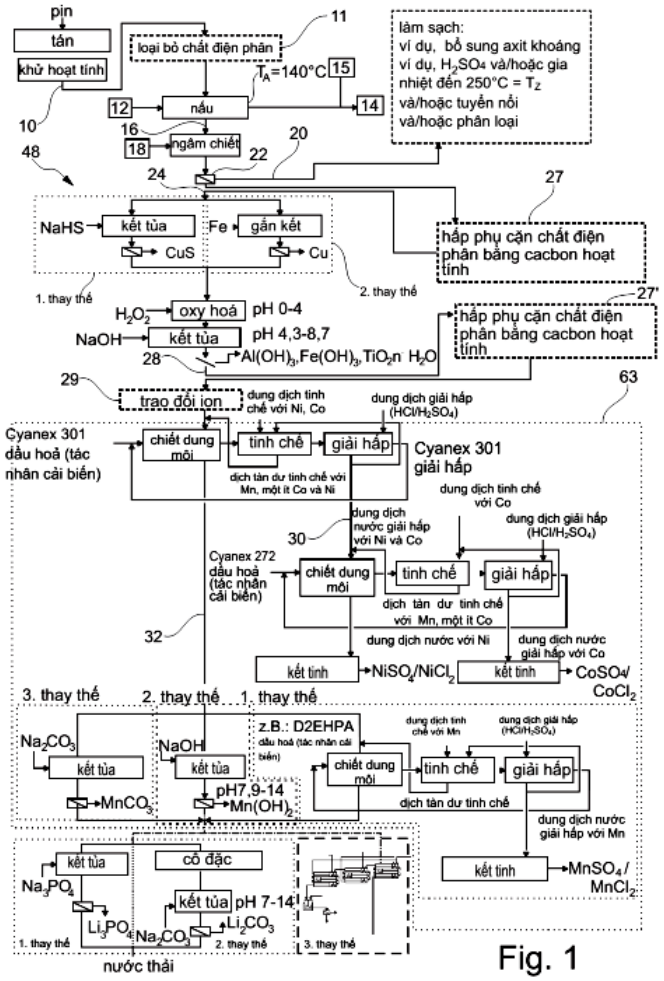

Fig. 1

(11) **1-0047027 B**
(15) 13/05/2025
Số Quyết định: 72882/QĐ-SHTT.IP
(45) 25/06/2025 447B
(43) 25/07/2023 424 A
(21) 1-2023-02358
(85) 10/04/2023
(22) 08/09/2021
(86) PCT/JP2021/033047 08/09/2021
(30) 2020-151800 10/09/2020 JP
(87) WO2022/054845 17/03/2022
(51) ***F24F 11/49***; *F24F 11/70; F24F 11/86; F24F 11/65*
(73) **DAIKIN INDUSTRIES, LTD.** (JP)
Osaka Umeda Twin Towers South, 1-13-1, Umeda, Kita-ku, Osaka-Shi, Osaka 530-0001, Japan
(72) NUNO Hayato (JP); MORITA Masamichi (JP); KAGAWA Michiru (JP); OKUNO Aya (JP); MORIYASU Reina (JP); HAGITA Satoru (JP)
(74) Công ty TNHH Tầm nhìn và Liên danh (VISION & ASSOCIATES CO.LTD.)
(54) **MÁY ĐIỀU HÒA KHÔNG KHÍ**

(57) Sáng chế đề cập đến máy điều hòa không khí. Trong máy điều hòa không khí này, vật liệu đáp ứng nhiệt độ (65) được bố trí trên bề mặt của bộ trao đổi nhiệt trong nhà (31). Vật liệu đáp ứng nhiệt độ (65) ưa nước ở nhiệt độ thấp hơn điểm chuyển tiếp định trước và kỵ nước ở nhiệt độ cao hơn điểm chuyển tiếp. Bộ điều khiển (9) của máy điều hòa không khí làm cho bộ trao đổi nhiệt trong nhà (31) có chức năng như bộ làm bay hơi để làm mát vật liệu đáp ứng nhiệt độ (65) đến nhiệt độ thấp hơn điểm chuyển tiếp, và sau đó làm cho bộ trao đổi nhiệt trong nhà (31) có chức năng như bộ tản nhiệt để làm nóng vật liệu đáp ứng nhiệt độ (65) đến nhiệt độ cao hơn điểm chuyển tiếp.

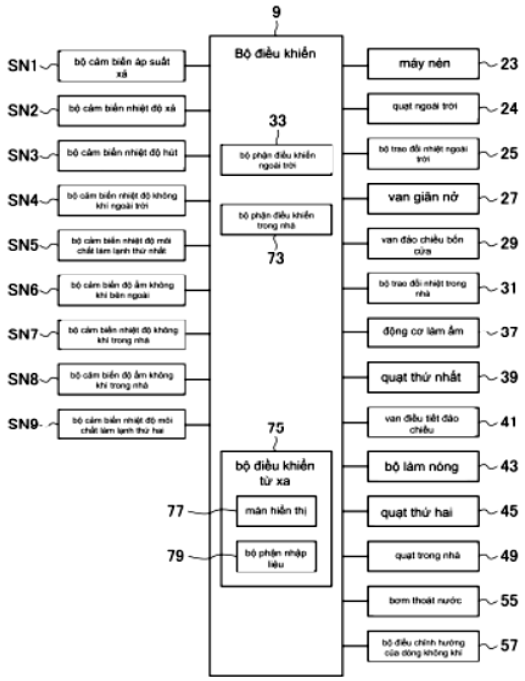

FIG.6

(11) **1-0047028 B**
(15) 13/05/2025
Số Quyết định: 72883/QĐ-SHTT.IP
(45) 25/06/2025 447B
(43) 27/06/2022 411 A
(21) 1-2022-01451
(85) 08/03/2022
(22) 23/09/2020
(86) PCT/JP2020/035689 23/09/2020
(30) 2019-174531 25/09/2019 JP
(87) WO2021/060240 01/04/2021
(51) ***A01M 21/04***; *C07D 491/044; A01P 13/00; A01N 43/58; A01N 43/90*
(73) **NIPPON SODA CO., LTD.** (JP)
2-1, Ohtemachi 2-chome, Chiyoda-ku, Tokyo 100-8165, Japan
(72) MIHARA Ken (JP); IKEDA Yoji (JP); TAKI Yukina (JP); KATO Kazushige (JP); OOKA Hirohito (JP); FUJII Kazushige (JP)
(74) Công ty TNHH Tầm nhìn và Liên danh (VISION & ASSOCIATES CO.LTD.)
(54) **HỢP CHẤT 7-OXA-3,4-DIAZABIXYCLO [4.1.0] HEPT-4-EN-2-ON VÀ THUỐC DIỆT CỎ**

(57) Hợp chất được biểu diễn bằng công thức (I) hoặc muối của nó, và thuốc diệt cỏ chứa ít nhất một hợp chất được chọn từ chúng làm thành phần hoạt tính:

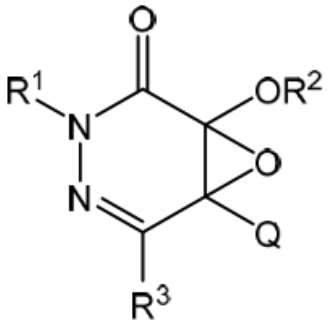

(I)

trong đó R^1 là nhóm C_{1-6} alkyl được thế hoặc không được thế hoặc tương tự, R^2 là nhóm C_{1-6} alkyl được thế hoặc không được thế hoặc tương tự, R^3 là nguyên tử hydro, nhóm C_{1-6} alkyl được thế hoặc không được thế hoặc tương tự, và Q là nhóm phenyl được thế hoặc không được thế hoặc tương tự.

(11) **1-0047029 B**

(15) 13/05/2025
Số Quyết định: 72884/QĐ-SHTT.IP

(45) 25/06/2025 447B

(43) 25/09/2019 378 A

(21) 1-2018-05460

(85) 04/12/2018

(22) 05/05/2017

(86) PCT/US2017/031360 05/05/2017

(30) 62/332,278 05/05/2016 US

(87) WO2017/193034 09/11/2017

(51) ***C07D 213/73***; *C07D 471/04; C07D 213/30; C07D 213/64; C07D 213/66; C07D 231/56; C07D 235/00; C07D 237/14; C07D 237/16; C07D 241/18; C07D 261/08; C07D 261/20; C07D 271/113; C07D 317/64; C07D 401/04; C07D 405/08; A61K 31/44; A61P 35/00*

(73) 1. **CALICO LIFE SCIENCES LLC** (US)
1170 Veterans Blvd, South San Francisco, CA 94080, United States of America
2. **ABBVIE INC.** (US)
1 North Waukegan Road, North Chicago, IL 60064, United States of America

(72) SIDRAUSKI, Carmela (US); PLIUSHCHEV, Marina (US); FROST, Jennifer, M. (US); BLACK, Lawrence, A. (US); XU, Xiangdong (US); SWEIS, Ramzi, Farath (US); SHI, Lei (US); ZHANG, Qinwei, I. (US); TONG, Yunsong (US); HUTCHINS, Charles, W. (US); CHUNG, Seungwon (US); DART, Michael, J. (US)

(74) Công ty TNHH Tầm nhìn và Liên danh (VISION & ASSOCIATES CO.LTD.)

(54) **HỢP CHẤT ĐỂ ĐIỀU BIẾN CON ĐƯỜNG STRESS TÍCH HỢP**

(57) Sáng chế đề cập đến hợp chất có công thức (I):

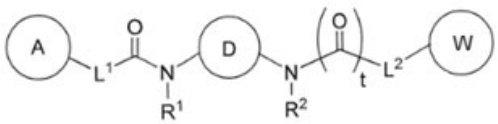

Công thức (I)

và chế phẩm dược chứa hợp chất này để điều biến phản ứng stress tích hợp (ISR).

(11) **1-0047030 B**

(15) 13/05/2025
Số Quyết định: 72885/QĐ-SHTT.IP

(45) 25/06/2025 447B

(43) 25/06/2020 387 A

(21) 1-2019-06087

(85) 30/10/2019

(22) 28/03/2018

(86) PCT/US2018/024723 28/03/2018

(30) 62/479,230 30/03/2017 US
62/479,171 30/03/2017 US

(87) WO2018/183418 04/10/2018

(51) ***C07D 498/08***; *A61P 35/02; A61K 31/553; A61P 35/00*

(73) **AMGEN INC.** (US)
One Amgen Center Drive, Thousand Oaks, California 91320-1799, United States of America

(72) HARRINGTON, Paul E. (US); ASHTON, Kate (GB); BROWN, Sean P (US); KALLER, Matthew R. (US); KOHN, Todd J. (US); LANMAN, Brian Alan (US); LI, Kexue (CN); LI, Yunxiao (US); LOW, Jonathan D. (US); MINATTI, Ana Elena (DE); PICKRELL, Alexander J. (US); STEC, Markian M. (US); TAYGERLY, Joshua (US)

(74) Công ty TNHH Tầm nhìn và Liên danh (VISION & ASSOCIATES CO.LTD.)

(54) **HỢP CHẤT ỨC CHẾ PROTEIN MCL-1 VÀ DƯỢC PHẨM CHỨA CHÚNG**

(57) Sáng chế đề xuất chất ức chế protein bệnh bạch cầu tế bào tủy 1 (Mcl-1), phương pháp điều chế chúng, dược phẩm liên quan, và phương pháp sử dụng chúng. Ví dụ như, sáng chế đề xuất hợp chất có Công thức I,

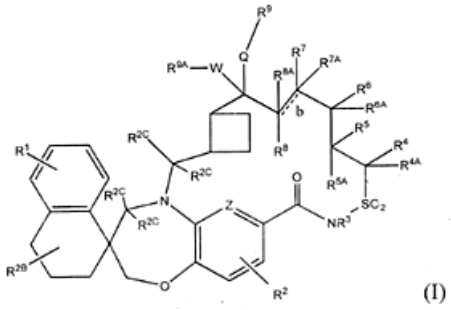

(I)

hoặc chất đồng phân lập thể của chúng; và muối dược dụng của chúng và dược phẩm chứa hợp chất này. Hợp chất và dược phẩm được đề xuất trong bản mô tả này có thể được sử dụng, ví dụ như, trong việc điều trị bệnh hoặc tình trạng bệnh, chẳng hạn như bệnh ung thư.

(11) **1-0047031 B**

(15) 13/05/2025
Số Quyết định: 72886/QĐ-SHTT.IP

(45) 25/06/2025 447B

(43) 25/06/2021 399 A

(21) 1-2020-05668

(85) 02/10/2020

(22) 21/03/2019

(86) PCT/AU2019/050249 21/03/2019

(30) 2018900954 22/03/2018 AU

(87) WO2019/178643 26/09/2019

(51) ***A61K 9/20***; *A61P 35/00; A61K 33/36*

(73) 1. **KOMIPHARM INTERNATIONAL AUSTRALIA PTY LTD** (AU)
11 Monterey Road, Dandenong South, Victoria 3175, Australia
2. **PANAPHIX INC.** (US)
530 Sylvan Ave. Suite 102, Englewood Cliffs, New Jersey 07632, United States of America

(72) YANG, Yong-jin (KR)

(74) Công ty TNHH Tầm nhìn và Liên danh (VISION & ASSOCIATES CO.LTD.)

(54) **DƯỢC PHẨM CHỨA META ARSENIT VÀ QUY TRÌNH SẢN XUẤT DƯỢC PHẨM NÀY**

(57) Sáng chế đề cập đến các dược phẩm chứa muối của axit arsenous và quy trình sản xuất các dược phẩm này.

(11) **1-0047032 B**

(15) 13/05/2025
Số Quyết định: 72887/QĐ-SHTT.IP

(45) 25/06/2025 447B

(43) 26/10/2020 391 A

(21) 1-2020-02916

(85) 25/05/2020

(22) 26/10/2018

(86) PCT/US2018/057741 26/10/2018

(30) 62/577,471 26/10/2017 US

(87) WO2019/084423 02/05/2019

(51) ***H01B 3/46****; H05K 3/28; C09D 183/04*

(76) 1. **AHMAD, SYED, TAYMUR** (US)
860 W Blackhawk, Chicago, IL 60642, United States of America
2. **KLEINGARTNER, JUSTIN** (US)
460 Harrison Ave, Unit 419, Boston, MA 02118, United States of America
3. **BALASUBRAMANIAN, SRUTI** (IN)
999 Hancock St, Unit 507, Quincy, MA 02169, United States of America

(74) Công ty Luật TNHH T&G (TGVN)

(54) **CHẾ PHẨM TẠO THÀNH LỚP PHỦ PHI NEWTON BẢO GIÁC, PHƯƠNG PHÁP XỬ LÝ BẢNG MẠCH IN ĐƯỢC LẮP RÁP, LỚP PHỦ BẢO GIÁC VÀ BẢNG MẠCH IN ĐƯỢC LẮP RÁP BAO GỒM LỚP PHỦ NÀY**

(57) Sáng chế đề cập đến chế phẩm tạo thành lớp phủ bảo vệ trên thiết bị điện tử mà ở dạng chất lưu phi Newton thể hiện cả hai đặc tính nhớt và đàn hồi, và tạo ra ít nhất một lớp phủ có tính kị nước, kị dầu, hoặc ưa dầu. Các đặc tính nhớt và đàn hồi được đi kèm với chất lưu phi Newton cho phép chế phẩm này có thể phân phối lại sau khi được đưa lên làm lớp phủ cho thiết bị điện tử. Sáng chế cũng đề cập đến các phương pháp bảo vệ thiết bị điện tử tránh được các chất ô nhiễm dạng lỏng bằng cách cung cấp chế phẩm theo sáng chế và thiết bị điện tử bao gồm chế phẩm này. Sáng chế cũng đề cập đến thiết bị điện tử, như bảng mạch in, có màng được chế tạo từ chế phẩm này.

(11) **1-0047033 B**

(15) 13/05/2025
Số Quyết định: 72896/QĐ-SHTT.IP

(45) 25/06/2025 447B

(43) 25/11/2021 404 A

(21) 1-2021-04786

(85) 02/08/2021

(22) 09/07/2019

(86) PCT/KR2019/008426 09/07/2019

(30) 10-2019-0005444 15/01/2019 KR

(87) WO2020/149471 23/07/2020

(51) ***H01L 27/15***; *H01L 33/38; H01L 33/62; H01L 33/16*

(73) **SAMSUNG DISPLAY CO., LTD.** (KR)
1, Samsung-ro, Giheung-gu, Yongin-si, Gyeonggi-do, 17113, Republic of Korea

(72) OH, Won Sik (KR); LEE, Yo Han (KR); CHO, Hyun Min (KR); KANG, Jong Hyuk (KR); KIM, Dae Hyun (KR)

(74) Công ty TNHH Tầm nhìn và Liên danh (VISION & ASSOCIATES CO.LTD.)

(54) **THIẾT BỊ HIỂN THỊ**

(57) Sáng chế đề cập đến thiết bị hiển thị có thể bao gồm điểm ảnh được bố trí ở vùng hiển thị. Điểm ảnh này có thể bao gồm: điện cực thứ nhất kéo dài theo hướng thứ nhất; điện cực thứ hai gồm phần điện cực thứ nhất được đặt cách xa điện cực thứ nhất theo hướng giao với hướng thứ nhất và kéo dài theo hướng thứ nhất, phần điện cực thứ hai kéo dài từ phần điện cực thứ nhất theo hướng thứ hai, và phần điện cực thứ ba kéo dài từ phần điện cực thứ hai theo hướng thứ nhất; điện cực thứ ba gồm ít nhất một vùng được đặt cách xa phần điện cực thứ ba theo hướng giao với hướng thứ nhất và kéo dài theo hướng thứ nhất; phần tử phát quang thứ nhất được nối giữa điện cực thứ nhất và điện cực thứ hai; và phần tử phát quang thứ hai được nối giữa điện cực thứ hai và điện cực thứ ba.

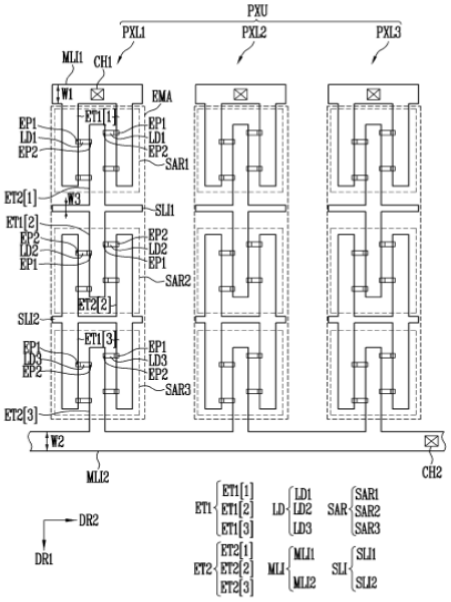

FIG. 6

(11) **1-0047034 B**
(15) 13/05/2025
Số Quyết định: 72897/QĐ-SHTT.IP
(45) 25/06/2025 447B
(43) 25/10/2021 403 A
(21) 1-2021-04645
(85) 27/07/2021
(22) 28/12/2018
(86) PCT/CN2018/124755 28/12/2018
(87) WO2020/133181 02/07/2020
(51) ***H01P 1/207***; *H01P 1/30; H01P 1/20*
(73) **HUAWEI TECHNOLOGIES CO., LTD.** (CN)
Huawei Administration Building, Bantian, Longgang District, Shenzhen, Guangdong 518129, China
(72) YUAN, Bengui (CN); ZHOU, Puke (CN); LI, Jinyan (CN)
(74) Công ty TNHH Tầm nhìn và Liên danh (VISION & ASSOCIATES CO.LTD.)
(54) **BỘ LỌC CHẾ ĐỘ SÓNG TỪ TRƯỜNG NGANG (TM) VÀ PHƯƠNG PHÁP CHẾ TẠO BỘ LỌC CHẾ ĐỘ TM, VÀ THIẾT BỊ TRUYỀN THÔNG**

(57) Sáng chế đề xuất bộ lọc chế độ TM và phương pháp chế tạo bộ lọc chế độ TM, và thiết bị truyền thông. Bộ lọc chế độ TM này bao gồm: thân bộ lọc, bao gồm khoang bộ lọc và nắp, và có khoảng không giới hạn rỗng; chất điện môi, được đặt trong khoảng không giới hạn rỗng; và lớp chuyển tiếp, được tạo kết cấu để nối chất điện môi và thân bộ lọc, trong đó hệ số giãn nở nhiệt (Coefficient of Thermal Expansion, CTE) của lớp chuyển tiếp ở giữa CTE của thân bộ lọc và CTE của chất điện môi. Vì CTE của lớp chuyển tiếp ở giữa CTE của thân bộ lọc và CTE của chất điện môi theo các phương án của sáng chế, vấn đề về sự không khớp CTE có thể được giải quyết, và tiếp xúc tốt giữa chất điện môi và bộ lọc có thể đạt được theo các phương án của sáng chế.

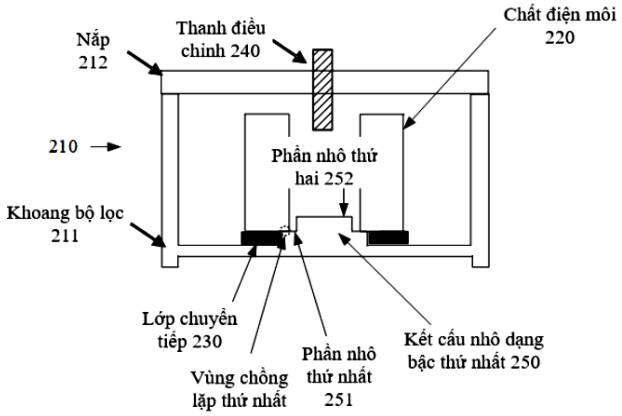

FIG.2

(11) **1-0047035 B**

(15) 13/05/2025
Số Quyết định: 72901/QĐ-SHTT.IP

(45) 25/06/2025 447B

(43) 25/05/2022 410 A

(21) 1-2021-06886

(85) 05/09/2017

(22) 09/02/2016

(86) PCT/EP2016/052743 09/02/2016

(30) 15154554.8 10/02/2015 EP
15188982.1 08/10/2015 EP

(87) WO2016/128411 18/08/2016

(51) ***A61K 9/20***; *A61K 47/18; C07D 403/04; A61K 9/48; A61P 35/00; A61K 31/498*

(62) 1-2017-03430

(73) **ASTEX THERAPEUTICS LIMITED** (GB)
436 Cambridge Science Park, Milton Road, Cambridge Cambridgeshire CB4 0QA, United Kingdom

(72) BROGGINI, Diego Fernando Domenico (CH)

(74) Công ty TNHH Tầm nhìn và Liên danh (VISION & ASSOCIATES CO.LTD.)

(54) **VIÊN NÉN CÓ THÀNH PHẦN LÀ N-(3,5-DIMETOXYPHENYL)-N'-(1-METYLETYL)-N-[3-(1-METYL-1H-PYRAZOL-4-YL)QUINOXALIN-6-YL]ETAN-1,2-DIAMIN**

(57) Sáng chế đề cập đến dược phẩm chứa N-(3,5-dimetoxyphenyl)-N'-(1-metyletyl)-N-[3-(1-metyl-1H-pyrazol-4-yl)quinoxalin-6-yl]etan-1,2-diamin, hoặc muối dược dụng của nó hoặc solvat của nó; quy trình bào chế dược phẩm này và việc sử dụng dược phẩm này để sản xuất thuốc để phòng ngừa hoặc điều trị, đặc biệt là để điều trị bệnh, ví dụ bệnh ung thư.

(11) **1-0047036 B**

(15) 13/05/2025
Số Quyết định: 72902/QĐ-SHTT.IP

(45) 25/06/2025 447B

(43) 25/10/2018 367 A

(21) 1-2018-03909

(85) 05/09/2018

(22) 03/02/2017

(86) PCT/KR2017/001212 03/02/2017

(30) 10-2016-0015210 05/02/2016 KR
10-2016-0015903 11/02/2016 KR

(87) WO2017/135749 10/08/2017

(51) ***H04M 1/725***; *H04M 1/02; G06F 3/048; G06F 3/14*

(73) **SAMSUNG ELECTRONICS CO., LTD.** (KR)
129, Samsung-ro, Yeongtong-gu, Suwon-si, Gyeonggi-do, 16677, Republic of Korea

(72) KIM, Joon-Hwan (KR); LEE, Yo-Han (KR); LEE, Hyun-Yeul (US); HONG, Kyung-Wha (KR); MOON, Sun-Hee (KR); LEE, Won-Sik (KR); CHUNG, Seung-Yeon (KR); HA, Hye-Min (KR)

(74) Công ty TNHH Tầm nhìn và Liên danh (VISION & ASSOCIATES CO.LTD.)

(54) **THIẾT BỊ ĐIỆN TỬ CÓ NHIỀU MÀN HIỂN THỊ**

(57) Thiết bị điện tử theo nhiều phương án khác nhau của sáng chế bao gồm: thân chính thứ nhất bao gồm mặt thứ nhất và mặt thứ hai quay về hướng đối diện với mặt thứ nhất; thân chính thứ hai bao gồm mặt thứ ba quay về mặt thứ nhất của phần thân chính thứ nhất khi được gấp theo hướng thứ nhất, và mặt thứ tư quay về mặt thứ hai của phần thân chính thứ nhất khi được gấp theo hướng thứ hai; bộ phận nối xoay được mà nối ít nhất một phần của một cạnh của phần thân chính thứ nhất và ít nhất một phần của một cạnh của phần thân chính thứ hai; màn hiển thị thứ nhất được xoay về mặt thứ nhất của phần thân chính thứ nhất; màn hiển thị thứ hai được xoay về phía mặt thứ ba của phần thân chính thứ hai; bộ xử lý được nối điện với màn hiển thị thứ nhất và màn hiển thị thứ hai; và bộ nhớ được nối điện với bộ xử lý. Bộ nhớ, khi được thực thi, có thể lưu các lệnh để lệnh cho bộ xử lý hiển thị màn hình thứ nhất và màn hình thứ hai trên màn hiển thị thứ nhất và màn hiển thị thứ hai, tương ứng, khi góc giữa thân chính thứ nhất và thân chính thứ hai nằm trong khoảng thứ nhất, và hiển thị ít nhất một trong số màn hình thứ ba và màn hình thứ tư trên ít nhất một trong số màn hiển thị thứ nhất và màn hiển thị thứ hai khi góc giữa thân chính thứ nhất và thân chính thứ hai nằm ngoài khoảng thứ nhất và nằm trong khoảng thứ hai do thân chính thứ nhất và thân chính thứ hai được gấp theo hướng thứ hai.

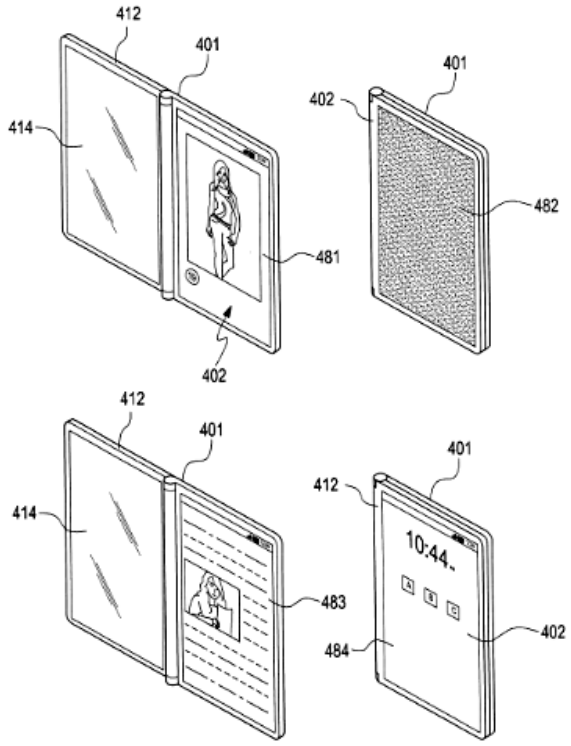
412
401
414
481
402
401
402
482
412
401
414
483
401
412
10:44
484
402

FIG.4

(11) **1-0047037 B**

(15) 13/05/2025
Số Quyết định: 72903/QĐ-SHTT.IP

(45) 25/06/2025 447B

(43) 25/04/2023 421 A

(21) 1-2023-00160

(85) 11/01/2023

(22) 14/06/2021

(86) PCT/EP2021/065923 14/06/2021

(30) 20180333.5 16/06/2020 EP

(87) WO2021/254944 23/12/2021

(51) ***B01D 61/02***; *C01B 25/234*

(73) **PRAYON** (BE)
Rue Joseph Wauters 144, 4480 Engis, Belgium

(72) SONVEAUX, Marc (BE); HUEBER, Damien (BE)

(74) Công ty TNHH Tầm nhìn và Liên danh (VISION & ASSOCIATES CO.LTD.)

(54) **QUY TRÌNH TINH CHẾ DUNG DỊCH AXIT CHỨA PHOTPHAT CÓ CHỨA TẠP CHẤT VÀ THIẾT BỊ ĐỂ ÁP DỤNG QUY TRÌNH NÀY**

(57) Sáng chế đề cập đến quy trình và thiết bị để tinh chế dung dịch axit chứa photphat (P1) có chứa tạp chất thông qua trạm lọc nano (2) có chứa một số đơn vị màng lọc nano (M1 – Mn, Mr1, Mr2, Me1, Me2), mỗi đơn vị màng lọc này có chứa mặt không thấm qua (RS) và mặt thấm qua (PS) được ngăn cách bởi màng, quy trình này bao gồm bước nạp dung dịch axit chứa photphat (P1) qua đường vào (1e) đến đơn vị màng thứ nhất (M1) trong số n ≥ 1 đơn vị màng (M1 - Mn) xếp nối tiếp, trong đó chất thấm qua thứ n (Ppn) chảy ra khỏi đơn vị màng thứ n tạo thành dung dịch photphat đã được lọc nano (P2). Bản chất của sáng chế là cung cấp ít nhất một vòng tái tuần hoàn chất thấm qua, rẽ nhánh ra khỏi RS của đơn vị màng thứ nhất (M1) và đóng vòng lặp ở đường vào (1e) để kết hợp ít nhất một trong ba chất thấm qua (Ppr1, Ppr2, Ppe1) với dung dịch axit chứa photphat (P1) trong đó ba vòng tái tuần hoàn chất thấm qua gồm có,

- vòng tái tuần hoàn thu hồi thứ nhất bắt đầu từ RS của đơn vị màng thứ nhất (M1) nối thông chất lưu với RS của đơn vị màng thu hồi thứ nhất (Mr1), và PS của đơn vị màng thu hồi thứ nhất (Mr1) nối thông chất lưu với đường vào (1e),
- vòng tái tuần hoàn đầu ra thứ nhất bắt đầu từ RS của đơn vị màng thứ nhất (M1) nối thông chất lưu với RS của đơn vị màng thu hồi thứ nhất (Mr1), và PS của đơn vị màng thu hồi thứ nhất (Mr1) có sự nối thông chất lưu với RS của đơn vị màng đầu ra thứ nhất (Me1), mà PS của đơn vị màng đầu ra này có sự nối thông chất lưu với đường vào (1e), và

vòng tái tuần hoàn thu hồi thứ hai bắt đầu từ RS của đơn vị màng thứ nhất (M1) nối thông chất lưu với RS của đơn vị màng thu hồi thứ nhất (Mr1), mà cũng có sự nối thông chất lưu với RS của đơn vị màng thu hồi thứ hai (Mr2), PS của đơn vị màng thu hồi này có sự nối thông chất lưu với đường vào (1e).

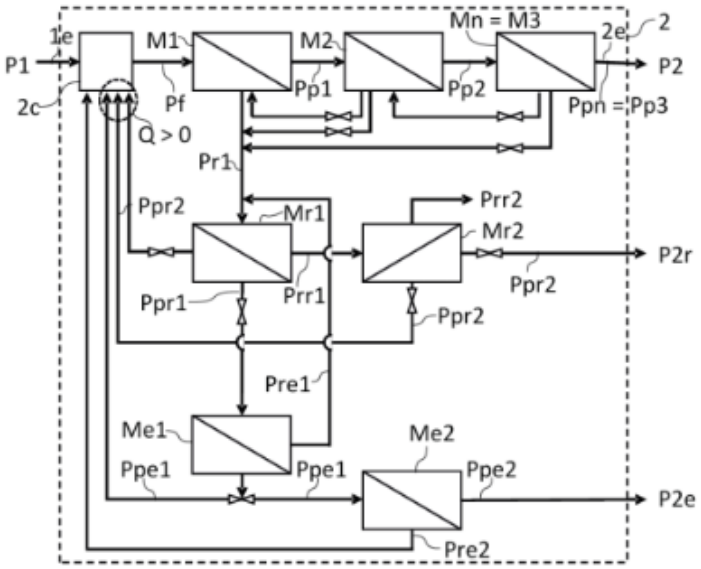
1e
M1
M2
Mn = M3
2e
2
P1
P2
2c
Pf
Pp1
Pp2
Ppn = Pp3
Q > 0
Pr1
Ppr2
Mr1
Prr2
Mr2
P2r
Ppr1
Prr1
Ppr2
Ppr2
Pre1
Me1
Me2
Ppe1
Ppe1
Ppe2
P2e
Pre2

HÌNH 3(b)

(11) **1-0047038 B**

(15) 13/05/2025
Số Quyết định: 72904/QĐ-SHTT.IP

(45) 25/06/2025 447B

(43) 26/06/2023 423 A

(21) 1-2023-00054

(85) 05/01/2023

(22) 22/06/2021

(86) PCT/EP2021/066952 22/06/2021

(30) 102020000015250 25/06/2020 IT

(87) WO2021/259914 30/12/2021

(51) ***C25B 1/46***; *C25B 11/093; C25B 11/053; C25B 1/04*

(73) **INDUSTRIE DE NORA S.P.A.** (IT)
Via Bistolfi 35, 20134 Milan, Italy

(72) CALDERARA, Alice (IT); MORA, Stefania (IT)

(74) Công ty TNHH Tầm nhìn và Liên danh (VISION & ASSOCIATES CO.LTD.)

(54) **ĐIỆN CỰC ĐỂ THOÁT KHÍ TRONG CÁC QUY TRÌNH ĐIỆN PHÂN, PHƯƠNG PHÁP TẠO RA ĐIỆN CỰC NÀY, TẾ BÀO ĐỂ ĐIỆN PHÂN CÁC DUNG DỊCH KIỀM CLORUA, BÌNH ĐIỆN PHÂN ĐỂ SẢN XUẤT CLO VÀ KIỀM VÀ HYDRO**

(57) Sáng chế đề cập đến điện cực và cụ thể là điện cực thích hợp để sử dụng làm catôt để phát triển hydro trong các quy trình điện phân công nghiệp, được trang bị lớp phủ xúc tác bao gồm một lớp bên ngoài chứa ruteni và selen; và phương pháp tạo ra nó.

(11) **1-0047039 B**

(15) 13/05/2025
Số Quyết định: 72905/QĐ-SHTT.IP

(45) 25/06/2025 447B

(43) 25/02/2022 407 A

(21) 1-2021-07149

(85) 09/11/2021

(22) 30/04/2020

(86) PCT/EP2020/061934 30/04/2020

(30) PA 2019 00543 03/05/2019 DK
PA 2019 00655 28/05/2019 DK
PA 2019 00681 04/06/2019 DK
PA 2019 00687 05/06/2019 DK

(87) WO2020/225060 12/11/2020

(51) ***C01B 17/02***; *B01D 53/86; B01J 19/00; B01J 19/24; F23G 7/06; B01D 53/14; C01B 17/76; C01B 17/775; C01B 17/80; C01B 17/04*

(73) **HALDOR TOPSØE A/S** (DK)
Haldor Topsøes Allé 1, 2800 Kgs. Lyngby, Denmark

(72) THELLEFSEN, Morten (DK); SØRENSEN, Per Aggerholm (DK); MØLLERHØJ, Martin (DK); LYKKE, Mads (DK)

(74) Công ty TNHH Tầm nhìn và Liên danh (VISION & ASSOCIATES CO.LTD.)

(54) **QUY TRÌNH TẠO LƯU HUỲNH VÀ AXIT SULFURIC**

(57) Sáng chế đề cập đến hệ thống xử lý và quy trình tạo lưu huỳnh từ khí nguyên liệu chứa H_2S với lượng nằm trong khoảng từ 15%, 20%, 30%, 40% hoặc 50% thể tích đến 99% thể tích hoặc 100% thể tích và dòng axit sulfuric, quy trình này bao gồm các bước:

a. cung cấp dòng cấp liệu cho lò phản ứng Claus chứa khí nguyên liệu, một lượng axit sulfuric, một lượng oxy và tùy ý một lượng nhiên liệu, trong đó lượng oxy là dưới tỷ lượng,
b. dẫn dòng cấp liệu cho lò phản ứng Claus này vào lò phản ứng Claus vận hành ở nhiệt độ cao, như cao hơn 900°C, tạo ra khí cấp liệu cho bộ phận chuyển hóa Claus,
c. làm nguội khí cấp liệu cho bộ phận chuyển hóa Claus này để tạo ra khí cấp liệu cho bộ phận chuyển hóa Claus đã được làm nguội và tùy ý lấy lưu huỳnh nguyên tố ra khỏi khí này,
d. dẫn khí cấp liệu cho bộ phận chuyển hóa Claus đã được làm nguội vào tiếp xúc với nguyên liệu có hoạt tính xúc tác trong phản ứng Claus,
e. lấy khí cuối Claus và lưu huỳnh nguyên tố ra, tùy ý bằng cách làm nguội dòng ra, khỏi nguyên liệu có hoạt tính xúc tác trong phản ứng Claus,
f. dẫn dòng chứa khí cuối Claus này vào hệ thống xử lý khí cuối Claus,

trong đó axit sulfuric được dẫn vào lò phản ứng Claus ở dạng giọt với sự phân bố kích cỡ giọt được đặc trưng bởi 90% khối lượng của các giọt có đường kính nhỏ hơn 500 µm, 200 µm hoặc 100 µm, với lợi ích liên quan là quy trình này chuyển hóa hiệu quả tất cả H_2SO_4 dạng lỏng thành H_2SO_4 dạng khí và tiếp tục thành SO_2, chất này rất thích hợp cho quy trình Claus.

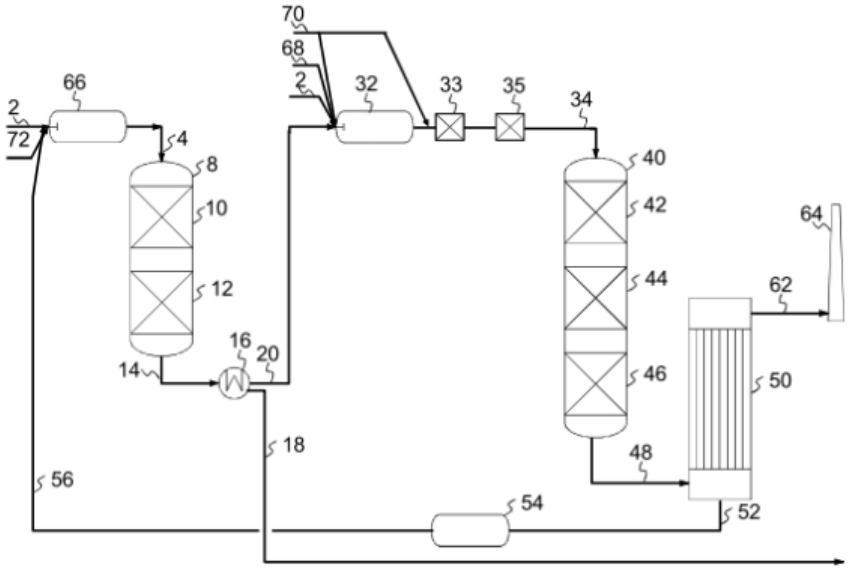
70
68
2
66
2
72
4
8
10
12
14
16
20
18
56
32
33
35
34
40
42
44
46
48
50
52
54
62
64

FIG. 2

(11) **1-0047040 B**

(15) 13/05/2025
Số Quyết định: 72906/QĐ-SHTT.IP

(45) 25/06/2025 447B

(43) 26/04/2021 397 A

(21) 1-2020-06861

(85) 26/11/2020

(22) 29/04/2019

(86) PCT/US2019/029582 29/04/2019

(30) 62/664,544 30/04/2018 US

(87) WO2019/212937 07/11/2019

(51) ***C07D 403/12***; *C07D 487/10; C07D 403/04; C07D 405/14; C07D 413/14; C07D 417/12; C07D 417/14; C07D 451/02; C07D 471/04; C07D 471/08; C07D 471/10; C07D 487/04; C07D 487/08; C07D 401/12; C07D 401/14*

(73) **RIBON THERAPEUTICS INC.** (US)
35 Cambridgepark Drive, Suite 300, Cambridge, Massachusetts 02140, United States of America

(72) VASBINDER, Melissa Marie (US); SCHENKEL, Laurie B. (US); SWINGER, Kerren Kalai (US); KUNTZ, Kevin Wayne (US)

(74) Công ty TNHH Tầm nhìn và Liên danh (VISION & ASSOCIATES CO.LTD.)

(54) **HỢP CHẤT PYRIDAZINON DÙNG LÀM CHẤT ỨC CHẾ PARP7 VÀ DƯỢC PHẨM CHỨA HỢP CHẤT NÀY**

(57) Sáng chế đề cập đến các pyridazinon và các hợp chất liên quan có công thức I là các chất ức chế PARP7. Ngoài ra sáng chế còn đề cập đến dược phẩm chứa các hợp chất này để sử dụng trong việc điều trị bệnh ung thư.

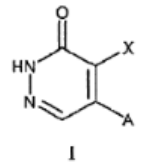

I

Fig. 1A

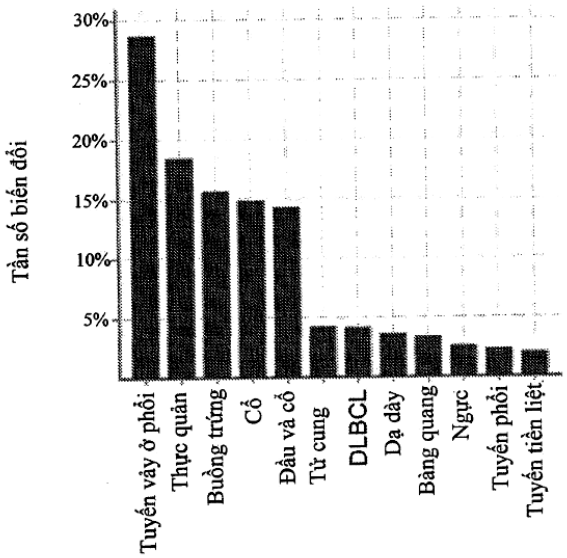

(11) **1-0047041 B**

(15) 13/05/2025
Số Quyết định: 72907/QĐ-SHTT.IP

(45) 25/06/2025 447B

(43) 25/10/2022 415 A

(21) 1-2022-03607

(85) 08/06/2022

(22) 04/11/2020

(86) PCT/IB2020/000911 04/11/2020

(30) 16/600,744 08/11/2019 US

(87) WO2021/090060 14/05/2021

(51) ***A61F 13/534***

(73) **SMALL HEALTHY ENVIRONMENT LIMITED** (CN)
Unit C, 8/f, Wing Hang Insurance Building, 11 Wing Kut Street, Sheung Wan, Hong Kong, Hong Kong, Sar, China

(72) LO, Kam, Fai (CN); LO, Pak, Yin (CN)

(74) Công ty TNHH Tầm nhìn và Liên danh (VISION & ASSOCIATES CO.LTD.)

(54) **BĂNG VỆ SINH VÀ MIẾNG LÓT KINH NGUYỆT**

(57) Sáng chế đề cập đến băng vệ sinh và miếng lót kinh nguyệt có thể được sử dụng để làm giảm bớt các tình trạng không mong muốn liên quan đến hiện tượng đau bụng kinh hoặc các tình trạng sinh lý khác thường gặp phải. Các băng vệ sinh theo sáng chế bao gồm lớp trên cùng bằng vật liệu composit, lớp thông khí và lớp đáy bằng vật liệu thoáng khí. Các miếng lót kinh nguyệt theo sáng chế bao gồm lớp trên cùng bằng vật liệu composit, lớp trải bằng không khí, lớp polyme siêu thấm hút bên trong lớp trải bằng không khí, lớp thông khí và lớp đáy bằng vật liệu thoáng khí. Hệ thống các băng vệ sinh và các miếng lót kinh nguyệt là hữu ích trong việc làm giảm đau và các triệu chứng không mong muốn khác trong chu kỳ kinh nguyệt. Theo một lợi ích khác, điểm dẫn hướng đặt bên phải và điểm dẫn hướng đặt bên trái được tạo ra để hỗ trợ việc đặt các miếng lót kinh nguyệt theo sáng chế một cách chính xác đối với quần lót của người dùng.

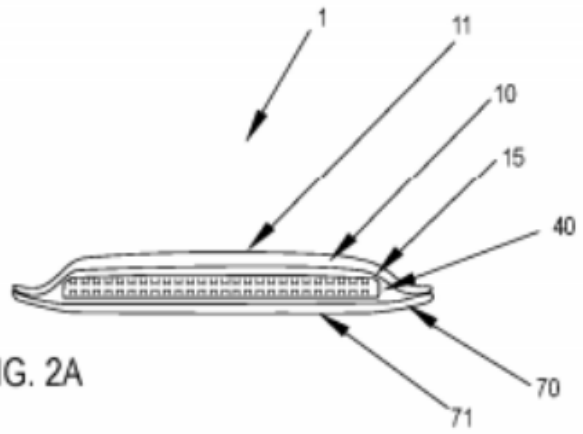

FIG. 2A

(11) **1-0047042 B**

(15) 13/05/2025
Số Quyết định: 72908/QĐ-SHTT.IP

(45) 25/06/2025 447B

(43) 25/01/2022 406 A

(21) 1-2021-05051

(85) 16/08/2021

(22) 18/02/2020

(86) PCT/JP2020/006293 18/02/2020

(30) 2019-028604 20/02/2019 JP

(87) WO2020/171069 27/08/2020

(51) ***A23L 5/00***; *A23L 33/19; A23L 27/00; A23L 33/185*

(73) **SUNTORY HOLDINGS LIMITED** (JP)
1-40, Dojimahama 2-chome, Kita-ku, Osaka-shi, Osaka 5308203, Japan

(72) HASEBE, Kyoko (JP); MATSUI, Noriko (JP)

(74) Công ty TNHH Tầm nhìn và Liên danh (VISION & ASSOCIATES CO.LTD.)

(54) **CHẾ PHẨM CHỨA PROTEIN DÙNG QUA ĐƯỜNG MIỆNG VÀ PHƯƠNG PHÁP CẢI THIỆN HƯƠNG VỊ CỦA CHẾ PHẨM CHỨA PROTEIN DÙNG QUA ĐƯỜNG MIỆNG**

(57) Sáng chế nhằm mục đích đề xuất chế phẩm chứa protein dùng qua đường miệng trong đó hương vị khó chịu của protein được làm giảm, và phương pháp cải thiện hương vị của chế phẩm chứa protein dùng qua đường miệng có thể làm giảm hương vị khó chịu của protein. Sáng chế đề cập đến chế phẩm chứa protein dùng qua đường miệng chứa protein và hydroxypropyl xenluloza với tỷ lệ theo khối lượng giữa hydroxypropyl xenluloza và protein (hydroxypropyl xenluloza/protein) nằm trong khoảng từ 0,020 đến 0,50, và tương tự.

(11) **1-0047043 B**

(15) 13/05/2025
Số Quyết định: 72909/QĐ-SHTT.IP

(45) 25/06/2025 447B

(43) 25/01/2021 394 A

(21) 1-2020-05826

(85) 12/10/2020

(22) 13/03/2019

(86) PCT/KR2019/002875 13/03/2019

(30) 10-2018-0029860 14/03/2018 KR
10-2018-0111636 18/09/2018 KR

(87) WO2019/177354 19/09/2019

(51) ***H04N 19/51***; *H04N 19/13; H04N 19/70; H04N 19/184; H04N 19/105; H04N 19/176*

(73) **LX SEMICON CO.,LTD.** (KR)
222, Techno 2-ro, Yuseong-gu, Daejeon, 34027, Republic of Korea

(72) LIM, Sung Chang (KR); LEE, Ha Hyun (KR); KANG, Jung Won (KR); LEE, Jin Ho (KR); KIM, Hui Yong (KR)

(74) Công ty TNHH Tầm nhìn và Liên danh (VISION & ASSOCIATES CO.LTD.)

(54) **PHƯƠNG PHÁP MÃ HÓA/GIẢI MÃ HÌNH ẢNH VÀ PHƯƠNG PHÁP TRUYỀN DỮ LIỆU HÌNH ẢNH**

(57) Sáng chế đề cập đến phương pháp mã hóa/giải mã hình ảnh và phương pháp truyền dữ liệu hình ảnh. Phương pháp giải mã hình ảnh bao gồm bước suy ra thông tin chuyển động ban đầu của khối hiện thời từ ít nhất một trong số thông tin chuyển động của khối lân cận theo không gian, thông tin chuyển động của khối lân cận theo thời gian, và thông tin chuyển động định trước, bước tạo ra thông tin chuyển động tinh chỉnh bằng cách thực hiện quy trình tinh chỉnh thông tin chuyển động cho thông tin chuyển động ban đầu và bước tạo ra khối dự đoán của khối hiện thời bằng cách sử dụng thông tin chuyển động tinh chỉnh.

Fig. 22

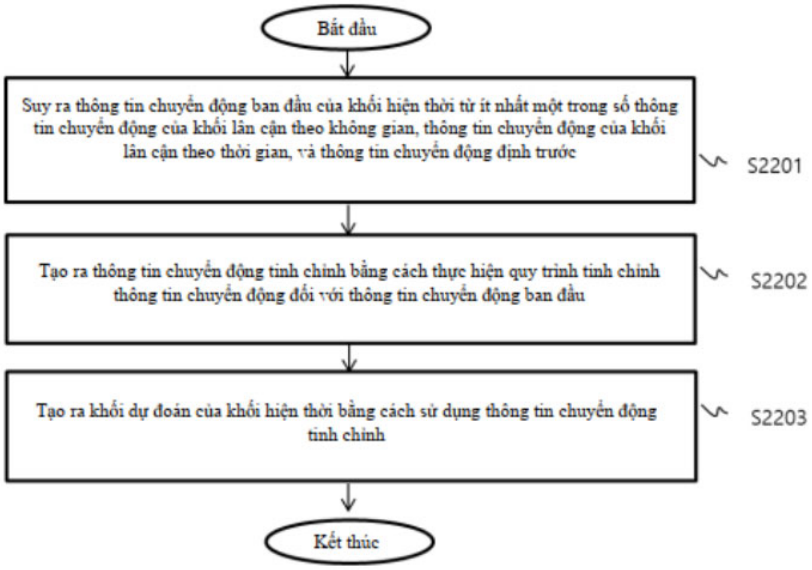

(11) **1-0047044 B**

(15) 13/05/2025
Số Quyết định: 72910/QĐ-SHTT.IP

(45) 25/06/2025 447B

(43) 25/08/2020 389 A

(21) 1-2019-07078

(85) 13/12/2019

(22) 09/05/2018

(86) PCT/US2018/031910 09/05/2018

(30) 62/508,327 18/05/2017 US

(87) WO2018/213082 22/11/2018

(51) ***C07C 233/90****; A61P 25/28; A61P 3/00; A61K 31/16; A61P 29/00*

(73) **REGENERON PHARMACEUTICALS, INC.** (US)
777 Old Saw Mill River Road, Tarrytown, New York 10591, United States of America

(72) HAN, Amy (US); MURPHY, Andrew J. (US); OLSON, William (US)

(74) Công ty TNHH Tầm nhìn và Liên danh (VISION & ASSOCIATES CO.LTD.)

(54) **HỢP CHẤT BIS-OCTAHYDROPHENANTREN CARBOXAMIT VÀ CÁC THỂ LIÊN HỢP PROTEIN CỦA CHÚNG**

(57) Sáng chế đề cập đến các hợp chất và các chế phẩm, bao gồm bis-octahydrophenantren carboxamit và các thể liên hợp protein (*ví dụ,* kháng thể)-dược chất của nó.

FIG. 11

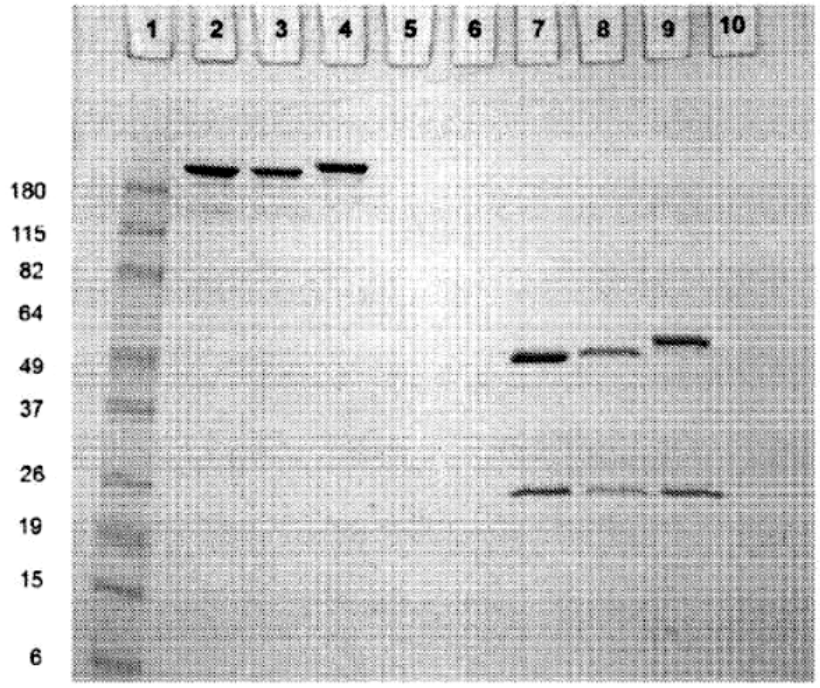

(11) **1-0047045 B**
(15) 13/05/2025
Số Quyết định: 72951/QĐ-SHTT.IP
(45) 25/06/2025 447B
(43) 25/06/2021 399 A
(21) 1-2020-05935
(85) 16/10/2020
(22) 17/04/2018
(86) PCT/CN2018/083258 17/04/2018
(87) WO2019/200526 24/10/2019
(51) ***F03D 1/06***; *F03D 9/00; F03D 7/04*
(73) **ENVISION ENERGY CO., LTD.** (CN)
No. 3 Shenzhuang Road, Shengang Street, Jiangyin Wuxi, Jiangsu 214443, China
(72) WANG, Bikun (CN); WANG, Linpeng (CN); CHEN, Lin (CN)
(74) Công ty TNHH Tầm nhìn và Liên danh (VISION & ASSOCIATES CO.LTD.)
(54) **PHƯƠNG PHÁP, HỆ THỐNG ĐIỀU KHIỂN, MÁY PHÁT ĐIỆN TUABIN GIÓ BAO GỒM HỆ THỐNG ĐIỀU KHIỂN NÀY VÀ VẬT GHI CÓ THỂ ĐỌC ĐƯỢC BẰNG MÁY TÍNH ĐỂ ĐIỀU KHIỂN ĐỘ HỞ ĐẦU**

(57) Sáng chế đề cập đến phương pháp, hệ thống điều khiển, máy phát điện tua bin gió bao gồm hệ thống điều khiển này và vật ghi có thể đọc được bằng máy tính để điều khiển độ hở đầu. Phương pháp điều khiển độ hở đầu (TCC)(1000) và máy phát điện tuabin gió (1) được bộc lộ, máy phát điện tuabin gió có rôto với ít nhất một cánh (5) quay tương đối với tháp (2) và với độ hở đầu (8) giữa đầu cánh (7) của ít nhất một cánh và tháp, phương pháp bao gồm: đo (1100) tập hợp các giá trị vận hành (110) và tập hợp các giá trị tải trọng cánh (150); ước lượng (1200) độ hở đầu (210) như là hàm của tập hợp các giá trị vận hành và tập hợp các giá trị tải trọng cánh; tạo ra (1300) lệnh điều khiển (310) từ độ hở đầu được ước lượng (210). Vật ghi đọc được bằng máy tính (400) và hệ thống điều khiển máy phát điện tuabin gió (300) cũng được bộc lộ.

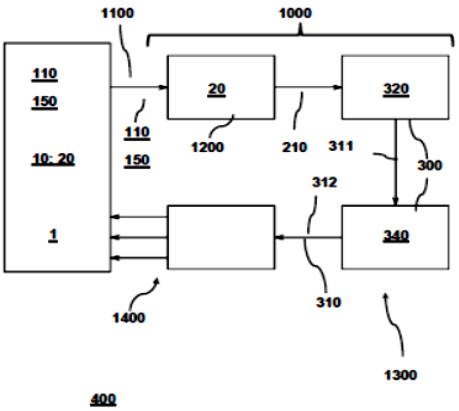

Fig. 2

(11) **1-0047046 B**

(15) 13/05/2025
Số Quyết định: 72952/QĐ-SHTT.IP

(45) 25/06/2025 447B

(43) 30/01/2020 382 A

(21) 1-2019-06181

(85) 05/11/2019

(22) 07/03/2018

(86) PCT/CN2018/078344 07/03/2018

(30) 62/482,671 06/04/2017 US
15/868,657 11/01/2018 US

(87) WO2018/184440 11/10/2018

(51) ***H04W 72/04***

(73) **HUAWEI TECHNOLOGIES CO., LTD.** (CN)
Huawei Administration Building, Bantian, Longgang District, Shenzhen, Guangdong 518129, China

(72) CAO, Yu (CN); ZHANG, Liqing (CA); MA, Jianglei (CA)

(74) Công ty Luật TNHH T&G (TGVN)

(54) **PHƯƠNG PHÁP, THIẾT BỊ NGƯỜI DÙNG, VÀ THIẾT BỊ TRUYỀN KHÔNG CẤP PHÉP**

(57) Sáng chế đề cập đến phương pháp, thiết bị người dùng (user equipment, UE), và thiết bị truyền không cấp phép (grant-free, GF). Phương pháp để tạo cấu hình tài nguyên không cấp phép theo một phương án bao gồm các bước tạo cấu hình loại tài nguyên không cấp phép thứ nhất, trong đó loại tài nguyên không cấp phép thứ nhất là riêng cho ô và được tạo cấu hình nhờ sử dụng báo hiệu phát rộng, và trong đó loại tài nguyên không cấp phép thứ nhất có thể truy cập được vào UE mà không có cấu hình thêm nữa; và tạo cấu hình loại tài nguyên không cấp phép thứ hai, trong đó loại tài nguyên không cấp phép thứ hai là riêng cho UE và được tạo cấu hình nhờ sử dụng sự kết hợp của báo hiệu phát rộng và báo hiệu phát đơn phương/phát đa phương, và trong đó loại tài nguyên không cấp phép thứ hai có thể truy cập được vào UE chỉ sau khi tạo cấu hình phát đơn phương/phát đa phương.

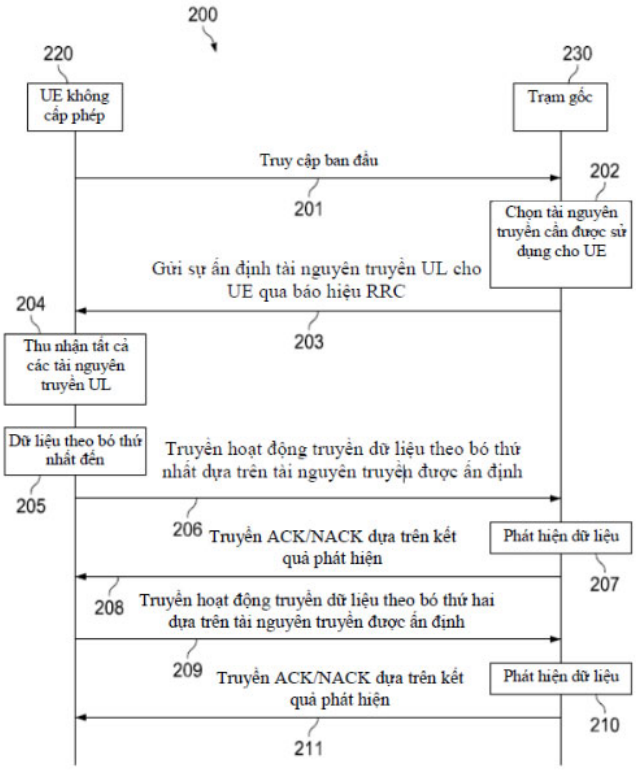
200
220
UE không cấp phép
230
Trạm gốc
Truy cập ban đầu
201
202
Chọn tài nguyên truyền cần được sử dụng cho UE
Gửi sự ấn định tài nguyên truyền UL cho UE qua báo hiệu RRC
203
204
Thu nhận tất cả các tài nguyên truyền UL
Dữ liệu theo bó thứ nhất đến
205
Truyền hoạt động truyền dữ liệu theo bó thứ nhất dựa trên tài nguyên truyền được ấn định
206
Truyền ACK/NACK dựa trên kết quả phát hiện
Phát hiện dữ liệu
207
208
Truyền hoạt động truyền dữ liệu theo bó thứ hai dựa trên tài nguyên truyền được ấn định
209
Truyền ACK/NACK dựa trên kết quả phát hiện
Phát hiện dữ liệu
210
211

FIG. 2A

(11) **1-0047047 B**

(15) 13/05/2025
Số Quyết định: 72972/QĐ-SHTT.IP

(45) 25/06/2025 447B

(43) 25/04/2022 409 A

(21) 1-2022-00350

(85) 08/06/2017

(22) 10/11/2015

(86) PCT/US2015/059916 10/11/2015

(30) 62/077,672 10/11/2014 US
62/077,799 10/11/2014 US
62/137,464 24/03/2015 US

(87) WO2016/077321 19/05/2016

(51) ***C12N 15/113***; *A61K 31/713*

(62) 1-2017-02179

(73) **ALNYLAM PHARMACEUTICALS, INC.** (US)
300 Third Street, 3rd Floor, Cambridge, MA 02142, United States of America

(72) HINKLE, Gregory (US); SEPP-LORENZINO, Laura (US); JADHAV, Vasant (IN); MAIER, Martin (DE); MILSTEIN, Stuart (US); MANOHARAN, Muthiah (US); RAJEEV, Kallanthottathil, G. (US)

(74) Công ty TNHH Tầm nhìn và Liên danh (VISION & ASSOCIATES CO.LTD.)

(54) **TÁC NHÂN ARNI SỢI KÉP, TẾ BÀO VÀ DƯỢC PHẨM CHỨA TÁC NHÂN ARNI SỢI KÉP NÀY**

(57) Sáng chế đề cập đến tác nhân ARNi, *ví dụ*, tác nhân ARNi sợi kép, nhắm đích bộ gen của virut viêm gan siêu vi B (HBV), và dược phẩm chứa tác nhân ARNi sợi kép này. Sáng chế cũng đề cập đến tế bào chứa tác nhân ARNi sợi kép và phương pháp in vitro để ức chế sự biểu hiện gen của virut viêm gan siêu vi B (HBV) hoặc sự sao chép của HBV trong tế bào.

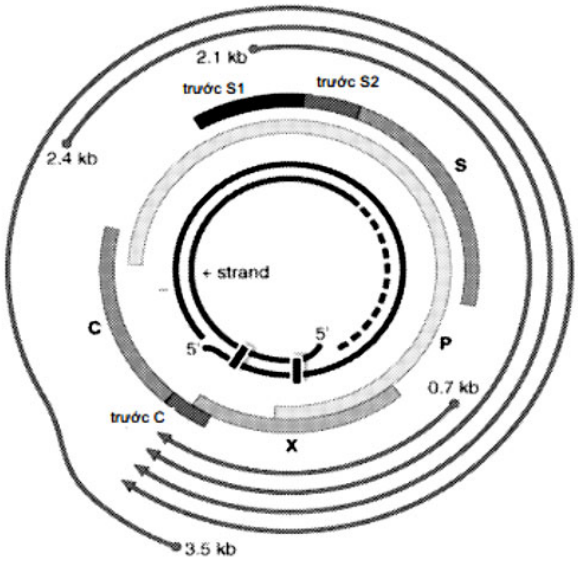

Hình 1

(11) **1-0047048 B**

(15) 13/05/2025
Số Quyết định: 72973/QĐ-SHTT.IP

(45) 25/06/2025 447B

(43) 25/06/2021 399 A

(21) 1-2021-01414

(85) 17/03/2021

(22) 19/08/2019

(86) PCT/IB2019/056989 19/08/2019

(30) 62/719,990 20/08/2018 US

(87) WO2020/039334 27/02/2020

(51) ***H04L 5/00***; *H04W 72/00; H04L 27/26*

(73) **TELEFONAKTIEBOLAGET LM ERICSSON (PUBL)** (SE)
164 83 Stockholm, Sweden

(72) MURUGANATHAN, Siva (CA); GAO, Shiwei (CA); FAXÉR, Sebastian (SE)

(74) Công ty Luật TNHH T&G (TGVN)

(54) **PHƯƠNG PHÁP, THIẾT BỊ KHÔNG DÂY VÀ TRẠM CƠ SỞ ĐỂ KÍCH HOẠT TÍN HIỆU THAM CHIẾU THĂM DÒ KHÔNG THEO CHU KỲ**

(57) Sáng chế đề cập đến các hệ thống và các phương pháp được bộc lộ ở đây để cung cấp việc kích hoạt tín hiệu tham chiếu thăm dò (Sounding Reference Signal, SRS) không theo chu kỳ trong hệ thống không dây. Các phương án của phương pháp được thực hiện bởi thiết bị không dây và các phương án tương ứng của thiết bị không dây được bộc lộ. Trong một số phương án, phương pháp trong thiết bị không dây để kích hoạt SRS không theo chu kỳ bao gồm bước thu cấu hình SRS thứ nhất cho loại đường truyền SRS không theo chu kỳ thứ nhất và cấu hình SRS thứ hai cho loại đường truyền SRS không theo chu kỳ thứ hai. Phương pháp còn bao gồm bước thu thông tin điều khiển liên kết xuống bao gồm tham số để kích hoạt đường truyền SRS không theo chu kỳ và bước xác định liệu sử dụng cấu hình SRS thứ nhất hay cấu hình SRS thứ hai. Phương pháp còn bao gồm bước truyền đường truyền SRS không theo chu kỳ theo cấu hình SRS được xác định. Các phương án của phương pháp được thực hiện bởi trạm cơ sở và các phương án tương ứng của trạm cơ sở cũng được bộc lộ.

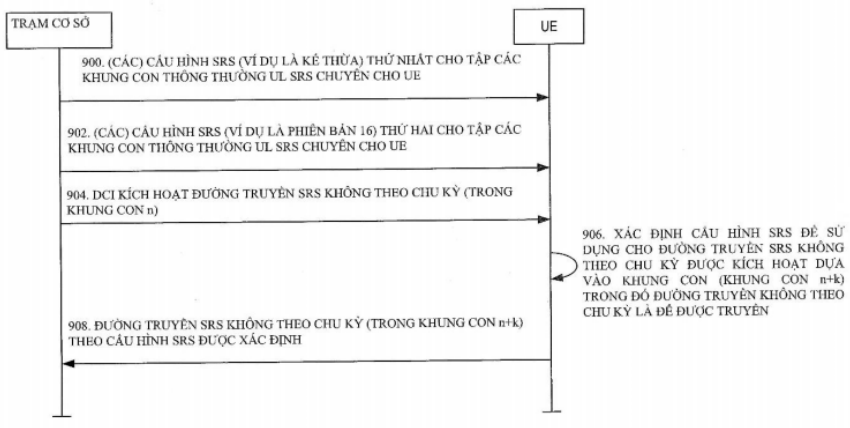

FIG. 9

(11) **1-0047049 B**

(15) 13/05/2025
Số Quyết định: 73015/QĐ-SHTT.IP

(45) 25/06/2025 447B

(43) 25/10/2021 403 A

(21) 1-2021-05222

(85) 24/08/2021

(22) 29/01/2020

(86) PCT/AU2020/050054 29/01/2020

(30) 2019900254 29/01/2019 AU

(87) WO2020/154763 06/08/2020

(51) ***A61B 42/10***; *A61F 6/04; A61B 42/20; A41D 19/015*

(73) **SKINPROTECT CORPORATION SDN BHD** (MY)
Lot 6487, Batu 5 ¾, Sementa, Jalan Kapar, Klang, Selangor, 42100, Malaysia

(72) FOO, Khon Pu (MY); LIM, Chin Keong (MY); TUNG, Cian Ying (MY)

(74) Công ty TNHH Tầm nhìn và Liên danh (VISION & ASSOCIATES CO.LTD.)

(54) **VẬT PHẨM ĐÀN HỒI TỔNG HỢP VÀ PHƯƠNG PHÁP SẢN XUẤT VẬT PHẨM NÀY**

(57) Sáng chế đề cập đến vật phẩm đàn hồi, như găng tay, bao gồm: (i) màng đàn hồi chứa một hoặc nhiều lớp màng, và bao gồm bề mặt ngoài và bề mặt trong, (ii) chất kháng khuẩn có hiệu quả chống lại cả vi sinh vật có lợi và có hại trên bề mặt ngoài của màng đàn hồi, và (iii) chất bảo vệ da được chọn từ probiotic, prebiotic, hoặc tổ hợp của chúng trên bề mặt trong của màng đàn hồi; trong đó bề mặt bên trong của màng không chứa lượng có hiệu quả kháng khuẩn của chất kháng khuẩn có hiệu quả chống lại cả vi sinh vật có lợi và có hại. Các vật phẩm đàn hồi có thể còn bao gồm lớp màng chắn tạo ra sự ngăn cách giữa chất kháng khuẩn và chất bảo vệ da. Sáng chế còn đề cập đến các phương pháp sản xuất các vật phẩm này.

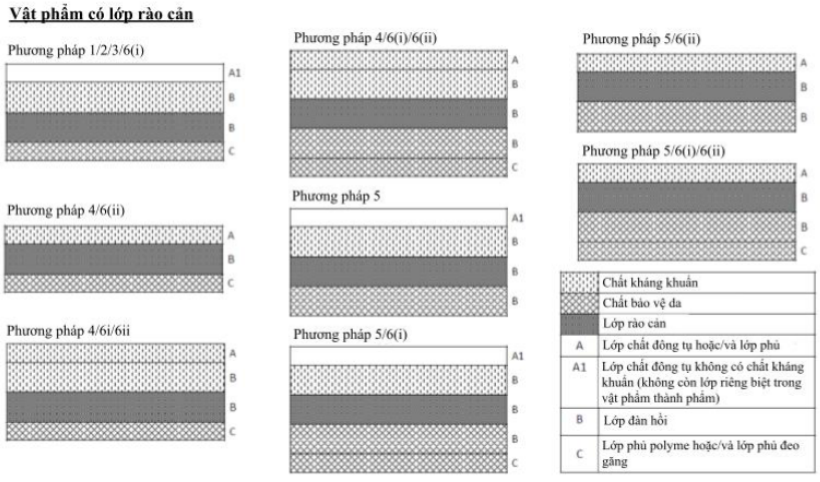

FIG. 1

(11) **1-0047050 B**
(15) 13/05/2025
Số Quyết định: 73057/QĐ-SHTT.IP
(45) 25/06/2025 447B
(43) 27/09/2021 402 A
(21) 1-2021-01772
(85) 01/04/2021
(22) 25/09/2019
(86) PCT/FR2019/052254 25/09/2019
(30) 1859067 01/10/2018 FR
(87) WO2020/070409 09/04/2020
(51) ***H04N 19/597***; *H04N 19/59; H04N 19/85; H04N 19/80; H04N 13/111*
(73) **ORANGE** (FR)
78 rue Olivier de Serres, 75015 PARIS, France
(72) JUNG, Joël (FR)
(74) Công ty TNHH Tầm nhìn và Liên danh (VISION & ASSOCIATES CO.LTD.)

(54) PHƯƠNG PHÁP MÃ HÓA VÀ GIẢI MÃ VIDEO MỌI HƯỚNG

(57) Sáng chế đề cập đến quy trình để mã hóa hình ảnh của sự nhìn (IVk) từ trong số nhiều sự nhìn, bao gồm các bước sau đây: chọn (C1) phương pháp mã hóa thứ nhất hoặc thứ hai để mã hóa dữ liệu hình ảnh từ hình ảnh đã nêu; tạo ra (C10, C12a; C10, C12b; C10, C12c) tín hiệu dữ liệu chứa thông tin (flag_proc) chỉ ra xem là phương pháp mã hóa thứ nhất hay thứ hai đã được lựa chọn, và, nếu nó là phương pháp mã hóa thứ nhất, mã hóa (C11a) dữ liệu hình ảnh gốc để cung cấp dữ liệu gốc được mã hóa, và, nếu nó là phương pháp mã hóa thứ hai, mã hóa (C11b) dữ liệu hình ảnh đã xử lý từ hình ảnh đã nêu thu được bằng việc xử lý hình ảnh của dữ liệu hình ảnh gốc để cung cấp dữ liệu đã xử lý được mã hóa; và mã hóa (C11b) thông tin mô tả việc xử lý hình ảnh mà đã được áp dụng.

HÌNH 1

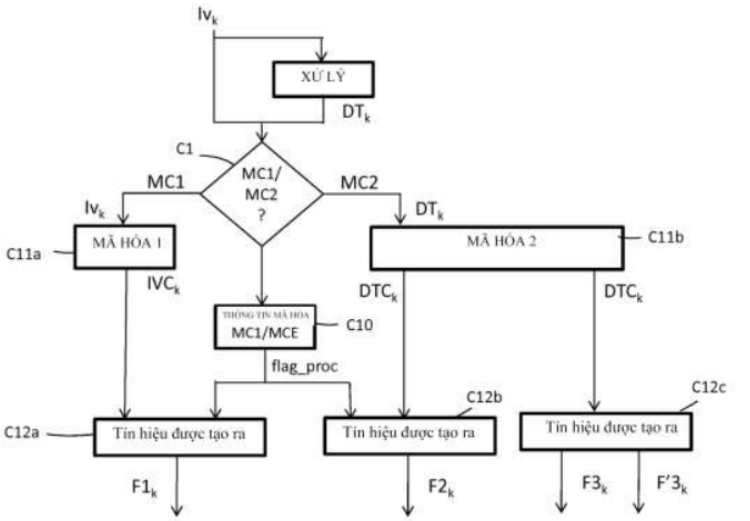

(11) **1-0047051 B**

(15) 13/05/2025
Số Quyết định: 73098/QĐ-SHTT.IP

(45) 25/06/2025 447B

(43) 25/03/2019 372 A

(21) 1-2018-04117

(85) 18/09/2018

(22) 20/03/2017

(86) PCT/EP2017/056556 20/03/2017

(30) 16161740.2 22/03/2016 EP
62/433,327 13/12/2016 US

(87) WO2017/162587 28/09/2017

(51) ***C07K 16/46***; *C07K 16/30; C07K 16/42; C07K 16/28; C07K 16/32*

(73) **F.HOFFMANN-LA ROCHE AG** (CH)
Grenzacherstrasse 124, 4070 Basel, Switzerland

(72) BRUENKER, Peter (DE); CROASDALE-WOOD, Rebecca (GB); KLEIN, Christian (DE); SCHANZER, Juergen Michael (DE); STUBENRAUCH, Kay-Gunnar (DE); UMANA, Pablo (CR); GEIGER, Martina (DE); SULLIVAN, Eric (US); PATEL, Jigar (US)

(74) Công ty TNHH Tầm nhìn và Liên danh (VISION & ASSOCIATES CO.LTD.)

(54) **PHÂN TỬ ĐẶC HIỆU KÉP HOẠT HÓA TẾ BÀO T CÓ KHẢ NĂNG HOẠT HÓA BẰNG PROTEAZA, VECTƠ, TẾ BÀO CHỦ, VÀ PHƯƠNG PHÁP SẢN XUẤT PHÂN TỬ ĐẶC HIỆU KÉP NÀY**

(57) Sáng chế đề cập chung đến phân tử đặc hiệu kép hoạt hóa tế bào T có khả năng hoạt hóa bằng proteaza và polypeptit đặc hiệu idiotyp. Sáng chế còn đề cập đến polynucleotit mã hóa phân tử đặc hiệu kép hoạt hóa tế bào T có khả năng hoạt hóa bằng proteaza và polypeptit đặc hiệu idiotyp này, và các vectơ và tế bào chủ chứa các polynucleotit này. Sáng chế cũng đề cập đến phương pháp sản xuất phân tử đặc hiệu kép hoạt hóa tế bào T có khả năng hoạt hóa bằng proteaza và polypeptit đặc hiệu idiotyp theo sáng chế, và phương pháp sử dụng các phân tử đặc hiệu kép hoạt hóa tế bào T có khả năng hoạt hóa bằng proteaza và polypeptit đặc hiệu idiotyp này trong điều trị bệnh.

FIG. 1A

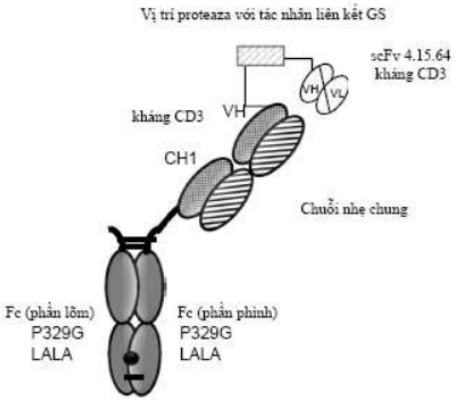

(11) **1-0047052 B**

(15) 13/05/2025
Số Quyết định: 73099/QĐ-SHTT.IP

(45) 25/06/2025 447B

(43) 27/12/2021 405 A

(21) 1-2021-03208

(85) 02/06/2021

(22) 15/11/2019

(86) PCT/US2019/061603 15/11/2019

(30) 62/770,444 21/11/2018 US

(87) WO2020/106554 28/05/2020

(51) ***C03C 17/22***; *C03C 17/34; C03C 17/245*

(73) **CORNING INCORPORATED** (US)
1 Riverfront Plaza, Corning, New York 14831, United States of America

(72) BALOUKAS, Bill (CA); BELLMAN, Robert Alan (US); HART, Shandon Dee (US); KOCH III, Karl William (US); KOSIK WILLIAMS, Carlo Anthony (US); MARTINU, Ludvik (CA); PAULSON, Charles Andrew (US); PRICE, James Joseph (US); QIAN, Jincheng (CN)

(74) Công ty Luật TNHH T&G (TGVN)

(54) VẬT PHẨM VỚI LỚP PHỦ BẢO VỆ CÓ ĐỘ CỨNG VÀ ĐỘ BỀN, SẢN PHẨM ĐIỆN TỬ TIÊU DÙNG, HỆ THỐNG HIỂN THỊ TRÊN XE VÀ THIẾT BỊ CHỨA VẬT PHẨM NÀY

(57) Sáng chế đề cập đến vật phẩm bao gồm: nền trong suốt có bề mặt chính; và màng bảo vệ được bố trí trên bề mặt chính, sao cho mỗi loại trong số nền và màng bảo vệ có độ truyền quang học bằng 20% hoặc lớn hơn ở phổ nhìn thấy được, và sao cho màng bảo vệ bao gồm ít nhất một trong số: (1) độ cứng lớn hơn 13 GPa, như được đo bằng thiết bị đo tạo vết lõm nano Berkovich, hoặc (2) độ bền chống gãy có hiệu quả (Kc) lớn hơn 2,5 $MPa \cdot m^{1/2}$, như được đo bằng sự đứt gãy tạo vết lõm tại độ sâu lớn hơn 1 µm. Sáng chế cũng đề cập đến sản phẩm điện tử tiêu dùng, hệ thống hiển thị trên xe và thiết bị bao gồm vật phẩm.

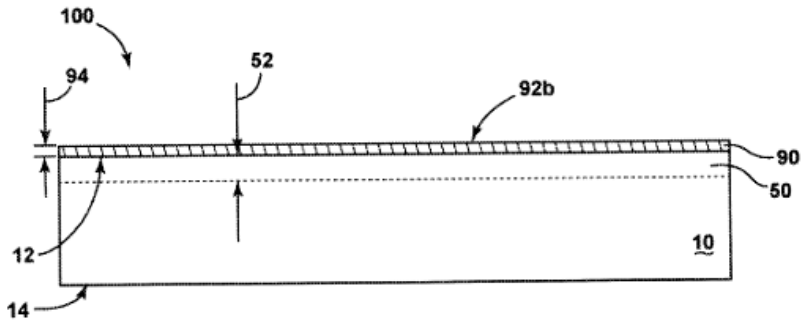

FIG. 1

(11) **1-0047053 B**

(15) 13/05/2025
Số Quyết định: 73100/QĐ-SHTT.IP

(45) 25/06/2025 447B

(43) 25/08/2022 413 A

(21) 1-2021-08049

(85) 14/12/2021

(22) 19/06/2020

(86) PCT/EP2020/067076 19/06/2020

(30) 19181754.3 21/06/2019 EP

(87) WO2020/254562 24/12/2020

(51) ***C07D 487/04***; *A61K 31/454; A61K 31/4709; A61K 31/5377; A61P 35/00; A61K 31/4439; A61K 31/496*

(73) **F. HOFFMANN-LA ROCHE AG** (CH)
Grenzacherstrasse 124, 4070 Basel, Switzerland

(72) DOLENTE, Cosimo (IT); GOERGLER, Annick (FR); HEWINGS, David (GB); JAESCHKE, Georg (CH); KUHN, Bernd (CH); NAGEL, Yvonne, Alice (DE); OBST SANDER, Ulrike (DE); RICCI, Antonio (CH); RUEHER, Daniel (CH); STEINER, Sandra (CH)

(74) Công ty TNHH Tầm nhìn và Liên danh (VISION & ASSOCIATES CO.LTD.)

(54) **CHẤT ỨC CHẾ EGFR ĐỂ ĐIỀU TRỊ BỆNH UNG THƯ VÀ DƯỢC PHẨM CHỨA CHẤT ỨC CHẾ NÀY**

(57) Sáng chế đề cập đến hợp chất có công thức (I):

(Công thức I)

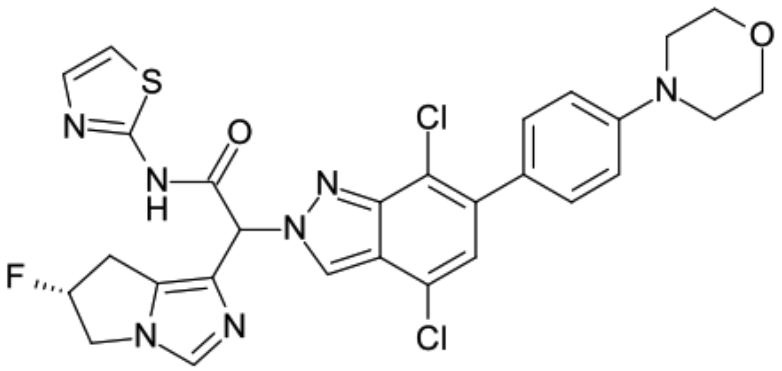

(I)

được mô tả ở đây và dược phẩm bao gồm hợp chất này.

(11) **1-0047054 B**
(15) 13/05/2025
Số Quyết định: 73120/QĐ-SHTT.IP
(45) 25/06/2025 447B
(43) 26/07/2021 400 A
(21) 1-2021-02339
(85) 27/04/2021
(22) 08/10/2018
(86) PCT/CN2018/087198 08/10/2018
(87) WO2020/073146 16/04/2020
(51) ***D01F 1/06***; *D01F 8/02; D01D 5/08*
(73) **FUJIAN HUAFENG NEW MATERIAL CO., LTD.** (CN)
Dong Fang Avenue, Dong Qiao Industrial Park, Xiuyu District, Putian, Fujian 351100, China
(72) FANG, Huayu (CN); DANESHVAR, Kamran (US); FANG, Zhijian (CN); LAI, Yishu (CN); CHEN, Yuxiang (CN)
(74) Công ty TNHH Tầm nhìn và Liên danh (VISION & ASSOCIATES CO.LTD.)
(54) **PHƯƠNG PHÁP TẠO SỢI CÓ HIỆU ỨNG NHUỘM ĐÁM MÂY**

(57) Sáng chế đề cập đến lĩnh vực kỹ thuật in và nhuộm vải, cụ thể là đề cập đến phương pháp tạo sợi có hiệu ứng nhuộm đám mây; thuốc nhuộm có nhiều hơn một màu được trộn và một lượng nhỏ chất phân tán được bổ sung vào để chất màu không được trộn đều hoàn toàn và sợi thu được bằng cách ép đùn nguyên liệu kéo sợi được trộn chất màu có hiệu ứng nhuộm màu đám mây nhiều màu được phân bố một cách ngẫu nhiên và sợi nhuộm màu có hiệu ứng nhuộm đám mây nhiều màu và so sánh với tấm vải được tạo bởi sợi một màu truyền thống, tấm vải được tạo ra có hiệu ứng hoa văn trên ba chiều. Theo quy trình in và nhuộm truyền thống, cần sử dụng một lượng lớn nước, cần phải được xử lý một lượng lớn nước thải và tiêu tốn một lượng lớn tài nguyên và chi phí. Tấm vải được tạo ra bằng cách sử dụng sợi nhuộm đám mây được tạo ra theo sáng chế không cần in và nhuộm sau đó, nhờ đó đạt được hiệu quả tiết kiệm năng lượng và thân thiện với môi trường.

(11) **1-0047055 B**
(15) 13/05/2025
Số Quyết định: 73122/QĐ-SHTT.IP
(45) 25/06/2025 447B
(43) 27/12/2021 405 A
(21) 1-2021-05353
(85) 30/08/2021
(22) 28/03/2019
(86) PCT/JP2019/013758 28/03/2019
(87) WO2020/194702 01/10/2020
(51) ***C08L 95/00***; *C08L 53/02; C08L 93/04*
(73) **IDEMITSU KOSAN CO., LTD.** (JP)
2-1, Otemachi 1-chome, Chiyoda-ku, Tokyo 1008321, Japan
(72) SEO Akira (JP); NOGUCHI Kentaro (JP); WU Yueqiao (CN)
(74) Công ty TNHH Tầm nhìn và Liên danh (VISION & ASSOCIATES CO.LTD.)
(54) **HỢP PHẦN BITUM, HỖN HỢP ASPHAN, VÀ PHƯƠNG PHÁP DÙNG ĐỂ SẢN XUẤT HỢP PHẦN BITUM**

(57) Sáng chế đề xuất hợp phần bitum, hỗn hợp asphan, và phương pháp dùng để sản xuất hợp phần bitum. Hợp phần bitum theo sáng chế gồm có copolyme styren-butadien-styren (styrene-butadiene-styrene, SBS): lớn hơn hoặc bằng 4,0% khối lượng và nhỏ hơn 6,0% khối lượng, diterpen đa vòng chứa 20 nguyên tử cacbon có nhóm cacboxyl: lớn hơn hoặc bằng 0,5% khối lượng và nhỏ hơn hoặc bằng 3,0% khối lượng, nhựa dầu mỏ: lớn hơn hoặc bằng 0,5% khối lượng và nhỏ hơn hoặc bằng 5,0% khối lượng, và lượng còn lại được tạo thành ít nhất là bằng bitum cơ bản có chứa lượng dầu thơm nhỏ hơn hoặc bằng 3,9% khối lượng, trong đó SBS có độ nhớt dung dịch toluen 25% lớn hơn hoặc bằng 2500mPa·s và nhỏ hơn hoặc bằng 5000mPa·s, và nhựa dầu mỏ có chỉ số brom nhỏ hơn hoặc bằng 30.

(11) **1-0047056 B**

(15) 13/05/2025
Số Quyết định: 73124/QĐ-SHTT.IP

(45) 25/06/2025 447B

(43) 27/06/2022 411 A

(21) 1-2021-06633

(85) 20/10/2021

(22) 26/03/2020

(86) PCT/GB2020/050808 26/03/2020

(30) 1904495.7 29/03/2019 GB
1906989.7 17/05/2019 GB

(87) WO2020/201721 08/10/2020

(51) ***B22C 1/08***; *C04B 28/34; C04B 28/14; A61K 6/858; B22C 9/04*

(73) **GOODWIN PLC** (GB)
Ivy House Foundry, Hanley, Stoke-On-Trent Staffordshire ST1 3NR, United Kingdom

(72) GOODWIN, Simon Robert (GB); PALIN, Michael Gerard (GB)

(74) Công ty TNHH Tầm nhìn và Liên danh (VISION & ASSOCIATES CO.LTD.)

(54) **BỘT MẪU CHẢY VÀ PHƯƠNG PHÁP TẠO RA VẬT ĐÚC SỬ DỤNG BỘT MẪU CHẢY NÀY**

(57) Sáng chế đề xuất bột mẫu chảy an toàn hơn so với bột thông thường, chứa tricanxi phosphat và gần như là hoặc hoàn toàn không chứa silic dioxit tự do trong phần hô hấp mà tạo ra độ giãn nở toàn bộ ở 750°C là 1% hoặc cao hơn đủ để ngăn không cho khuôn đúc bị nứt gãy trong quá trình đúc. Sáng chế cũng đề xuất phương pháp tạo ra vật đúc bao gồm bước tạo thành huyền phù đặc bằng cách trộn bột mẫu chảy liên kết thạch cao với nước, rót huyền phù đặc vào bình thép không gỉ xung quanh mẫu vật liệu có điểm nóng chảy thấp, cho phép huyền phù đặc đặc lại để xác định khuôn đúc, gia nhiệt khuôn đúc để đốt cháy mẫu và đổ vật liệu vào khuôn đúc trong đó bình thép không gỉ gồm thép không gỉ mactensit xêri 400.

(11) **1-0047057 B**
(15) 13/05/2025
Số Quyết định: 73125/QĐ-SHTT.IP
(45) 25/06/2025 447B
(43) 26/06/2023 423 A
(21) 1-2023-01757
(85) 20/03/2023
(22) 29/09/2021
(86) PCT/KR2021/013335 29/09/2021
(30) 10-20200127549 29/09/2020 KR
(87) WO2022/071750 07/04/2022
(51) ***A23L 5/10***; *B65G 37/00; B05B 1/14; B05B 13/02; A23L 3/00; A23P 20/20*
(73) **CJ CHEILJEDANG CORPORATION** (KR)
(Ssangnim-dong) 330, Dongho-ro, Jung-gu, Seoul 04560, Republic of Korea
(72) LEE, Jong Jun (KR); KIM, Jong Gil (KR)
(74) Công ty TNHH Tầm nhìn và Liên danh (VISION & ASSOCIATES CO.LTD.)
(54) **THIẾT BỊ CHƯNG HẤP**

(57) Sáng chế đề cập đến thiết bị chưng hấp, và cụ thể hơn là thiết bị tạo luồng trong đó, bằng cách phun hơi nước từ phần bên của thiết bị vận chuyển mà vận chuyển đối tượng cần được nấu, lượng hơi nước đầu vào có thể giảm và chi phí cho việc vận hành và bảo dưỡng thiết bị có thể được tiết kiệm.

Fig.3

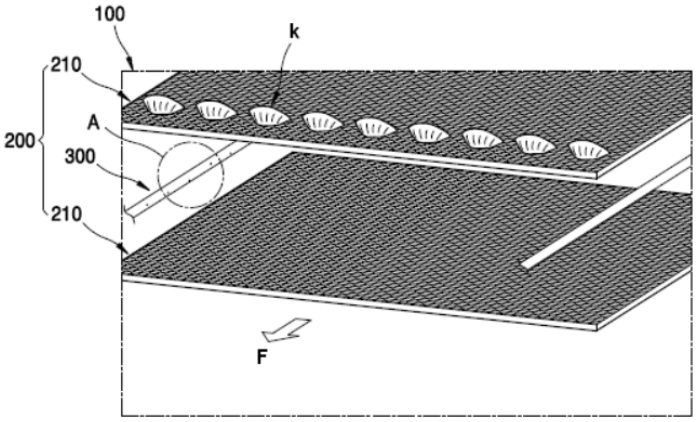

(11) **1-0047058 B**

(15) 13/05/2025
Số Quyết định: 73132/QĐ-SHTT.IP

(45) 25/06/2025 447B

(43) 25/04/2019 373 A

(21) 1-2018-03946

(85) 07/09/2018

(22) 31/03/2016

(86) PCT/JP2016/061638 31/03/2016

(87) WO2017/168763 05/10/2017

(51) ***G07B 15/00***; *G07B 15/06*

(73) **MITSUBISHI HEAVY INDUSTRIES MACHINERY SYSTEMS, LTD.** (JP)
1-1, Wadasaki-cho 1-chome, Hyogo-ku, Kobe-shi, Hyogo 652-8585, Japan

(72) HIGUCHI, Tatsuya (JP); KITAJIMA, Kazuyoshi (JP); TERASAKA, Keiji (JP)

(74) Công ty TNHH Tầm nhìn và Liên danh (VISION & ASSOCIATES CO.LTD.)

(54) **TỔ HỢP THÀNH PHẦN THU PHÍ CẦU ĐƯỜNG, HỆ THỐNG THU PHÍ CẦU ĐƯỜNG, VÀ PHƯƠNG PHÁP THU PHÍ CẦU ĐƯỜNG**

(57) Sáng chế cung cấp tổ hợp thành phần thu phí cầu đường (20A) bao gồm thiết bị giao tiếp không dây (200) được lắp đặt trên làn đường, và thiết bị xử lý thu phí (210) được tạo cấu hình để thực hiện quy trình đọc và quy trình ghi dữ liệu xử lý thu phí trên thiết bị đích giao tiếp được lắp đặt trong phương tiện giao thông di chuyển trên làn đường, thông qua thiết bị giao tiếp không dây (200), dựa trên tiến trình xử lý định trước. Thiết bị xử lý thu phí (210) bao gồm bộ phận tạo thông tin tình huống (212a) được tạo cấu hình để tạo và gửi thông tin tình huống cho biết ít nhất một phần của tiến trình xử lý. Thiết bị giao tiếp không dây (200) bao gồm bộ phận xử lý ghi thu (202a) được tạo cấu hình để ghi thông tin tình huống vào môi trường ghi bên trong (203), và bộ phận xử lý tình huống (202b) được tạo cấu hình để thực hiện quy trình đọc và quy trình ghi dữ liệu xử lý thu phí trên thiết bị đích giao tiếp, dựa trên thông tin tình huống.

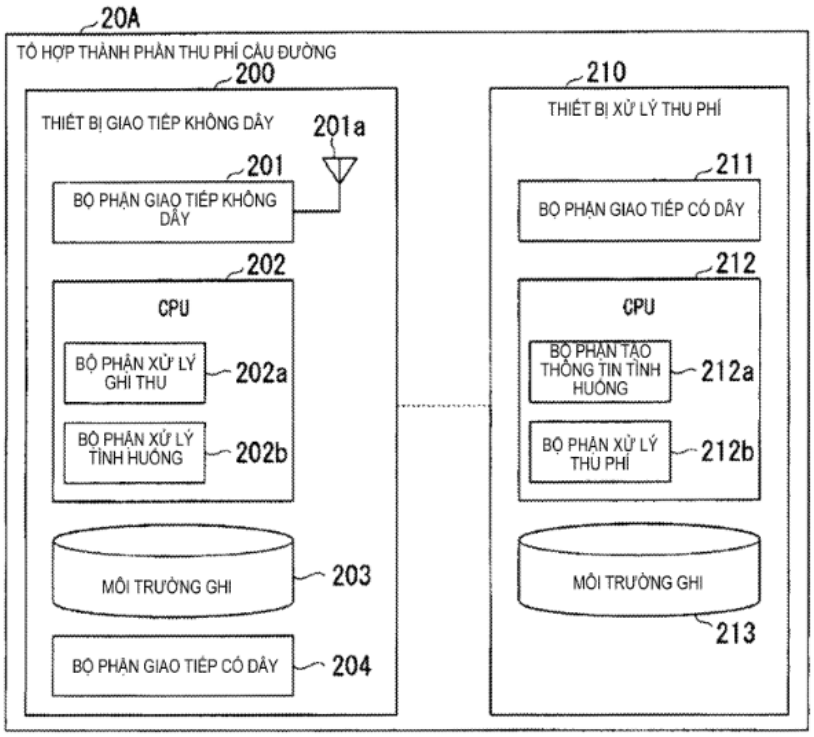
20A
TỔ HỢP THÀNH PHẦN THU PHÍ CẦU ĐƯỜNG
200
THIẾT BỊ GIAO TIẾP KHÔNG DÂY
201a
201
BỘ PHẬN GIAO TIẾP KHÔNG DÂY
202
CPU
BỘ PHẬN XỬ LÝ GHI THU
202a
BỘ PHẬN XỬ LÝ TÌNH HUỐNG
202b
MÔI TRƯỜNG GHI
203
BỘ PHẬN GIAO TIẾP CÓ DÂY
204
210
THIẾT BỊ XỬ LÝ THU PHÍ
211
BỘ PHẬN GIAO TIẾP CÓ DÂY
212
CPU
BỘ PHẬN TẠO THÔNG TIN TÌNH HUỐNG
212a
BỘ PHẬN XỬ LÝ THU PHÍ
212b
MÔI TRƯỜNG GHI
213

HÌNH 4

(11) **1-0047059 B**

(15) 13/05/2025
Số Quyết định: 73133/QĐ-SHTT.IP

(45) 25/06/2025 447B

(43) 25/11/2021 404 A

(21) 1-2021-04256

(85) 12/07/2021

(22) 19/12/2019

(86) PCT/US2019/067521 19/12/2019

(30) 62/783,014 20/12/2018 US
62/799,423 31/01/2019 US
62/857,986 06/06/2019 US
62/868,616 28/06/2019 US
62/946,263 10/12/2019 US

(87) WO2020/132269 25/06/2020

(51) ***A61K 31/519***; *C07D 487/04; A61P 35/00*

(73) **KSQ THERAPEUTICS, INC.** (US)
4 Maguire Road, Lexington, Massachusetts 02421, United States of America

(72) BRENNEMAN, Jehrod Burnett (US); KRALL, Elsa Beyer (US); SCHLABACH, Michael (US); WYLIE, Andrew Alistair (GB)

(74) Công ty Luật TNHH T&G (TGVN)

(54) **HỢP CHẤT PYRAZOLOPYRIMIDIN ĐƯỢC THẾ VÀ PURIN ĐƯỢC THẾ LÀM CHẤT ỨC CHẾ PROTEAZA 1 XỬ LÝ ĐẶC HIỆU UBIQUITIN VÀ DƯỢC PHẨM CHỨA HỢP CHẤT NÀY**

(57) Sáng chế đề cập đến các hợp chất có Công thức I:

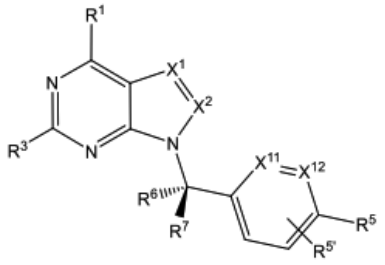

I

và các muối dược dụng và các solvat của chúng, trong đó X^1, X^2, X^{11}, X^{12}, R^1, R^3, R^5, $R^{5'}$, R^6, và R^7 được xác định như được nêu trong bản mô tả này. Sáng chế cũng đề cập đến dược phẩm chứa các hợp chất này. Các hợp chất theo sáng chế đặc biệt hữu ích để điều trị ung thư.

(11) **1-0047060 B**

(15) 13/05/2025
Số Quyết định: 73134/QĐ-SHTT.IP

(45) 25/06/2025 447B

(43) 27/09/2021 402 A

(21) 1-2021-04022

(85) 01/07/2021

(22) 17/07/2019

(86) PCT/CN2019/096439 17/07/2019

(30) 201811565683.X 20/12/2018 CN

(87) WO2020/125003 25/06/2020

(51) ***G06K 19/077****; H01R 12/72; G06K 7/00*

(73) **HUAWEI TECHNOLOGIES CO., LTD.** (CN)
Huawei Administration Building, Bantian, Longgang District, Shenzhen, Guangdong 518129, China

(72) DENG, Enhua (CN); GUO, Dan (CN); PANG, Weiwen (CN); LI, Zhixiong (CN)

(74) Công ty TNHH Tầm nhìn và Liên danh (VISION & ASSOCIATES CO.LTD.)

(54) **THẺ NHỚ, ĐẦU NỐI, VÀ PHƯƠNG PHÁP NHẬN DẠNG THẺ**

(57) Sáng chế đề cập đến thẻ nhớ, đầu nối, và phương pháp nhận dạng thẻ. Thẻ nhớ (10) bao gồm bảng đóng gói (11); và nhiều tiếp xúc được bố trí trên một bề mặt bên của bảng đóng gói (11). Các tiếp xúc này bao gồm tiếp xúc cấp điện (12a), tiếp xúc nối đất (12b), và tiếp xúc phát hiện (12c hoặc 12d). Tiếp xúc phát hiện (12c hoặc 12d) được bố trí liền kề với một trong số tiếp xúc cấp điện (12a) và tiếp xúc nối đất (12b), và được treo hoặc được nối điện với tiếp xúc còn lại trong số tiếp xúc cấp điện (12a) và tiếp xúc nối đất (12b). Theo cách thức trước, thẻ nhớ có thể được nhận dạng.

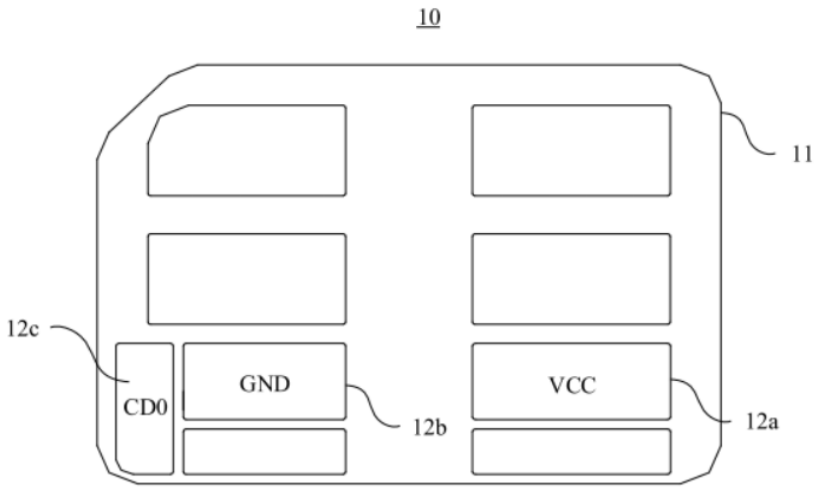

FIG.1

(11) **1-0047061 B**
(15) 13/05/2025
Số Quyết định: 73167/QĐ-SHTT.IP
(45) 25/06/2025 447B
(43) 27/11/2023 428 A
(21) 1-2023-02430
(85) 12/04/2023
(22) 17/09/2021
(86) PCT/JP2021/034240 17/09/2021
(30) 2020-157873 18/09/2020 JP
(87) WO2022/059766 24/03/2022
(51) ***C07K 16/46***; *C07K 16/28; C12P 21/08; C12N 15/13; C07K 16/16*
(73) **CHUGAI SEIYAKU KABUSHIKI KAISHA** (JP)
5-1, Ukima 5-chome, Kita-ku, Tokyo, 1158543, Japan
(72) IKAWA, Yuri (JP); OKURA, Yuu (JP); MIZOROKI, Akihiko (JP)
(74) Công ty TNHH Tầm nhìn và Liên danh (VISION & ASSOCIATES CO.LTD.)
(54) **PHÂN TỬ LIÊN KẾT KHÁNG NGUYÊN ĐA ĐẶC HIỆU LIÊN KẾT VỚI PHỨC HỢP TẠO THÀNH BỞI HLA-DQ2.5 VÀ PEPTIT GLUTEN, VÀ DƯỢC PHẨM CHỨA PHÂN TỬ LIÊN KẾT KHÁNG NGUYÊN NÀY**

(57) Sáng chế đề cập đến kháng thể kháng HLA-DQ2.5 để sử dụng trong điều trị bệnh celiac. Sáng chế đề cập đến kháng thể kháng HLA-DQ2.5 đã được cải biến. Kháng thể kháng HLA-DQ2.5 theo sáng chế có hoạt tính liên kết với phức hợp được tạo thành bởi HLA-DQ2.5 và peptit gluten, nhưng về cơ bản không có hoạt tính liên kết với phức hợp được tạo thành bởi HLA-DQ2.5 và peptit không liên quan. Ngoài ra, kháng thể theo sáng chế thể hiện là có tác dụng ức chế sự hoạt hóa tế bào T bởi peptit gluten.

(11) **1-0047062 B**

(15) 13/05/2025
Số Quyết định: 73181/QĐ-SHTT.IP

(45) 25/06/2025 447B

(43) 25/02/2022 407 A

(21) 1-2021-04672

(85) 28/07/2021

(22) 30/01/2020

(86) PCT/US2020/015841 30/01/2020

(30) 62/799,851 01/02/2019 US

(87) WO2020/160242 06/08/2020

(51) ***C07K 16/28***; *A61P 37/06*

(73) **REGENERON PHARMACEUTICALS, INC.** (US)
777 Old Saw Mill River Road Tarrytown, NY 10591, USA

(72) ORENGO, Jamie, M. (US); MURPHY, Andrew, J. (US)

(74) Công ty TNHH Tầm nhìn và Liên danh (VISION & ASSOCIATES CO.LTD.)

(54) **KHÁNG THỂ ĐƯỢC PHÂN LẬP, PHƯƠNG PHÁP TẠO RA KHÁNG THỂ, VÀ DƯỢC PHẨM BAO GỒM KHÁNG THỂ NÀY**

(57) Sáng chế đề cập đến kháng thể và mảnh liên kết kháng nguyên (ví dụ, kháng thể người) liên kết đặc hiệu với thụ thể gama IL2 của người (IL2Rγ). Sáng chế cũng đề cập đến phương pháp tạo ra kháng thể và mảnh của nó.

(11) **1-0047063 B**
(15) 13/05/2025
Số Quyết định: 73195/QĐ-SHTT.IP
(45) 25/06/2025 447B
(43) 30/01/2020 382 A
(21) 1-2019-05240
(85) 25/09/2019
(22) 30/03/2017
(86) PCT/JP2017/013410 30/03/2017
(87) WO2018/179282 04/10/2018
(51) ***G08G 1/09***; *G07B 15/00; G08G 1/01*
(73) **MITSUBISHI HEAVY INDUSTRIES MACHINERY SYSTEMS, LTD.** (JP)
1-1, Wadasaki-cho 1-chome, Hyogo-ku, Kobe-shi, Hyogo 652-8585, Japan
(72) TUTUMI Kenji (JP); FUKUZAKI Shigetaka (JP); NISHIMAE Etsuji (JP)
(74) Công ty TNHH Tầm nhìn và Liên danh (VISION & ASSOCIATES CO.LTD.)
(54) **HỆ THỐNG QUẢN LÝ XE, THIẾT BỊ QUẢN LÝ XE, PHƯƠNG PHÁP QUẢN LÝ XE VÀ VẬT GHI ĐỌC ĐƯỢC BẰNG MÁY TÍNH**

(57) Sáng chế đề cập đến thiết bị trên xe truyền thông tin truyền thông giữa xe-với-xe bao gồm ít nhất ID của xe khác nằm trong phạm vi truyền thông khả dụng có sự truyền thông giữa xe-với-xe, thông tin nhận dạng nhận được từ thiết bị trên xe của xe khác thông qua sự truyền thông giữa xe-với-xe. Thiết bị quản lý xe xác định việc có hoặc thiếu thông tin truyền thông giữa xe-với-xe tương ứng bằng cách so sánh thông tin truyền thông giữa xe-với-xe nhận được từ các thiết bị trên xe của các xe khác nhau.

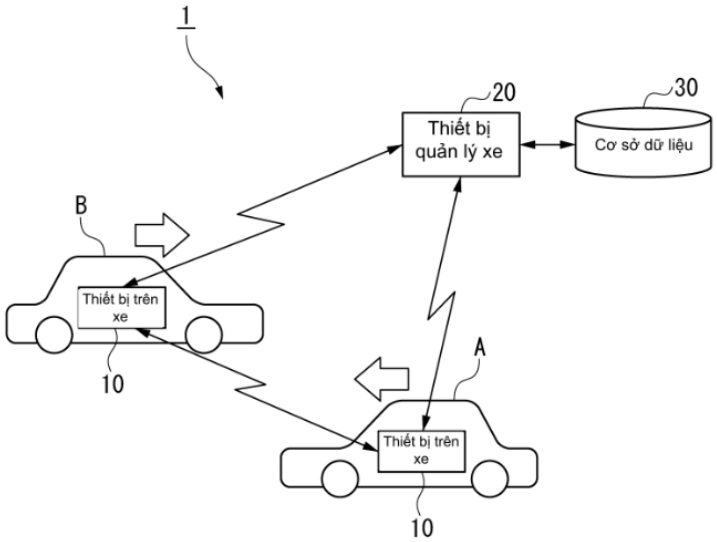

FIG. 1

(11) **1-0047064 B**

(15) 13/05/2025
Số Quyết định: 73326/QĐ-SHTT.IP

(45) 25/06/2025 447B

(43) 25/05/2023 422 A

(21) 1-2022-04860

(85) 01/08/2022

(22) 16/07/2020

(86) PCT/CN2020/102349 16/07/2020

(30) 202010664254.9 10/07/2020 CN

(87) WO2022/006947 13/01/2022

(51) ***C03C 13/04***; *C03C 3/095*

(73) **JUSHI GROUP CO., LTD.** (CN)
Jushi Science & Technology Building, 669 Wenhua Road (South), Tongxiang Economic Development Zone, Tongxiang City, Zhejiang 314500, China

(72) ZHANG, Lin (CN); XING, Wenzhong (CN); CAO, Guorong (CN); YAO, Zhonghua (CN)

(74) Công ty TNHH Tầm nhìn và Liên danh (VISION & ASSOCIATES CO.LTD.)

(54) **HỢP PHẦN SỢI THỦY TINH MOĐUN CAO, SỢI THỦY TINH VÀ VẬT LIỆU COMPOSIT CỦA NÓ**

(57) Sáng chế đề cập đến hợp phần sợi thủy tinh mođun cao, sợi thủy tinh và vật liệu composit của nó. Hợp phần sợi thủy tinh mođun cao chứa các thành phần sau đây được biểu diễn dưới dạng phần trăm khối lượng: 42-56,8% SiO_2, 15,8-24% Al_2O_3, 9,2-18% MgO, 0,1-6,5% CaO, lớn hơn 8% nhưng nhỏ hơn hoặc bằng 20% Y_2O_3, 0,01-4% TiO_2, 0,01-1,5% Fe_2O_3, 0,01-1,5% Na_2O, 0-1,5% K_2O, 0-0,7% Li_2O, 0-3% SrO, và 0-2,9% La_2O_3; trong đó, tổng phần trăm khối lượng của các thành phần nêu trên lớn hơn hoặc bằng 98%, và khoảng của tỷ lệ phần trăm khối lượng $C1=Y_2O_3/CaO$ lớn hơn 2,1. Hợp phần này có thể làm tăng đáng kể môđun của sợi thủy tinh, làm giảm đáng kể nhiệt độ tinh chế và hàm lượng bong bóng trong thủy tinh nóng chảy; nó còn có thể cải thiện rõ rệt hiệu suất làm nguội của sợi thủy tinh và làm giảm tốc độ kết tinh một cách hiệu quả. Hợp phần này thích hợp để sản xuất sợi thủy tinh môđun cao trên quy mô lớn.

(11) **1-0047065 B**

(15) 13/05/2025
Số Quyết định: 73465/QĐ-SHTT.IP

(45) 25/06/2025 447B

(43) 25/10/2022 415 A

(21) 1-2022-05368

(85) 23/08/2022

(22) 26/08/2020

(86) PCT/KR2020/011406 26/08/2020

(30) 10-2020-0017264 12/02/2020 KR
10-2020-0105435 21/08/2020 KR

(87) WO2021/162189 19/08/2021

(51) ***C12N 15/77***; *C12P 13/14; C12N 15/67*

(73) **DAESANG CORPORATION** (KR)
26, Cheonho-daero, Dongdaemun-gu, Seoul, 02586, Republic of Korea

(72) LEE, Young Ju (KR); KIM, Bong Ki (KR); CHOI, Min Jin (KR); PARK, Seok Hyun (KR); HAN, Jae Chun (KR)

(74) Công ty TNHH Tầm nhìn và Liên danh (VISION & ASSOCIATES CO.LTD.)

(54) **CHỦNG CORYNEBACTERIUM GLUTAMICUM ĐỘT BIẾN CÓ KHẢ NĂNG SẢN XUẤT AXIT L-GLUTAMIC ĐƯỢC CẢI THIỆN, VÀ PHƯƠNG PHÁP SẢN XUẤT AXIT L-GLUTAMIC SỬ DỤNG CHỦNG NÀY**

(57) Sáng chế đề cập đến chủng *Corynebacterium glutamicum* đột biến có khả năng sản xuất axit L-glutamic gia tăng, phương pháp sản xuất chủng này, và phương pháp sản xuất axit L-glutamic sử dụng chủng này. Chủng *Corynebacterium glutamicum* đột biến là chủng mà trong đó gen mã hóa kênh ion nhạy cơ có nguồn gốc từ chủng *Corynebacterium* sp. đã được đưa vào, và do đó nó có thể sản xuất axit L-glutamic với năng suất được cải thiện do tăng cường giải phóng axit glutamic. Do đó, khi chủng đột biến được sử dụng, nó có thể sản xuất axit L-glutamic một cách hữu hiệu hơn.

Fig. 1

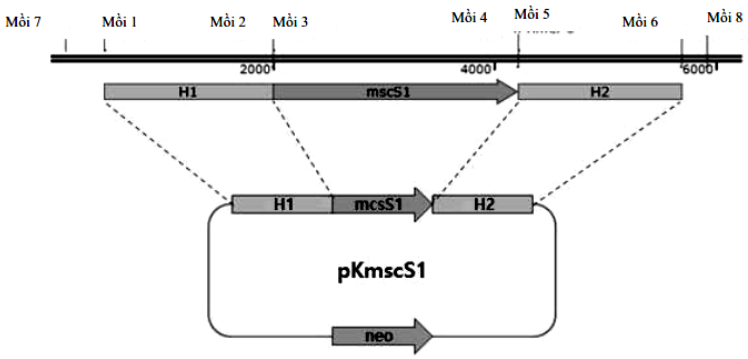

(11) **1-0047066 B**

(15) 13/05/2025
Số Quyết định: 73466/QĐ-SHTT.IP

(45) 25/06/2025 447B

(43) 25/10/2022 415 A

(21) 1-2022-03481

(85) 02/06/2022

(22) 11/12/2020

(86) PCT/EP2020/085817 11/12/2020

(30) 10 2019 134 589.8 16/12/2019 DE
10 2020 101 487.2 22/01/2020 DE

(87) WO2021/122389 24/06/2021

(51) ***C12Q 1/686***; *C12Q 1/689*

(73) **ELECTROCHAEA GMBH** (DE)
Semmelweisstrasse 3, 82152 Planegg, Germany

(72) HAFENBRADL, Doris (DE); POPP, Felix (DE)

(74) Công ty TNHH Tầm nhìn và Liên danh (VISION & ASSOCIATES CO.LTD.)

(54) **PHƯƠNG PHÁP PHÁT HIỆN SỰ CÓ MẶT CỦA VI SINH VẬT TẠO KHÍ METAN, VÀ BỘ KIT KIỂM SOÁT CHẤT LƯỢNG**

(57) Sáng chế đề cập đến phương pháp để định kiểu Cổ khuẩn và nhanh chóng phân biệt các tạp nhiễm trong các mẻ nuôi cấy chủng thuần nhất của Cổ khuẩn tạo ra khí metan, dẫn đến sự phân lập các biến thể mang đột biến từ quần thể nuôi cấy.

(11) **1-0047067 B**

(15) 13/05/2025
Số Quyết định: 73467/QĐ-SHTT.IP

(45) 25/06/2025 447B

(43) 25/11/2021 404 A

(21) 1-2021-03975

(85) 29/06/2021

(22) 30/05/2019

(86) PCT/KR2019/006537 30/05/2019

(30) 10-2018-0152420 30/11/2018 KR

(87) WO2020/111417 04/06/2020

(51) ***H01L 27/15***; *H01L 33/38; H01L 33/62; H01L 33/10*

(73) **SAMSUNG DISPLAY CO., LTD.** (KR)
1, Samsung-ro, Giheung-gu, Yongin-si, Gyeonggi-do 17113, Republic of Korea

(72) KIM, Dong Uk (KR); KWAG, Jin Oh (KR); SONG, Keun Kyu (KR); JO, Sung-Chan (KR); CHO, Hyun Min (KR)

(74) Công ty TNHH Tầm nhìn và Liên danh (VISION & ASSOCIATES CO.LTD.)

(54) **THIẾT BỊ HIỂN THỊ VÀ PHƯƠNG PHÁP CHẾ TẠO THIẾT BỊ HIỂN THỊ NÀY**

(57) Sáng chế đề cập đến thiết bị hiển thị, thiết bị này có thể bao gồm: lớp nền bao gồm vùng hiển thị và vùng không hiển thị; và các điểm ảnh được bố trí ở vùng hiển thị, và mỗi điểm ảnh này bao gồm các điểm ảnh con. Mỗi điểm ảnh con có thể bao gồm lớp mạch điện điểm ảnh, và lớp phần tử hiển thị bao gồm ít nhất một phần tử phát quang. Lớp phần tử hiển thị có thể bao gồm: điện cực thứ nhất được bố trí ở lớp mạch điện điểm ảnh; điện cực thứ hai được bố trí trên điện cực thứ nhất và được cách điện với điện cực thứ nhất; phần tử phát quang bao gồm phần đầu thứ nhất được ghép nối với điện cực thứ nhất và phần đầu thứ hai được ghép nối với điện cực thứ hai, và được bố trí giữa điện cực thứ nhất và điện cực thứ hai; lớp trung gian bao quanh ít nhất một vùng của phần tử phát quang, và được bố trí ở điện cực thứ nhất; đường nối được nối điện với điện cực thứ hai. Điện cực thứ hai có thể được bố trí trên lớp trung gian.

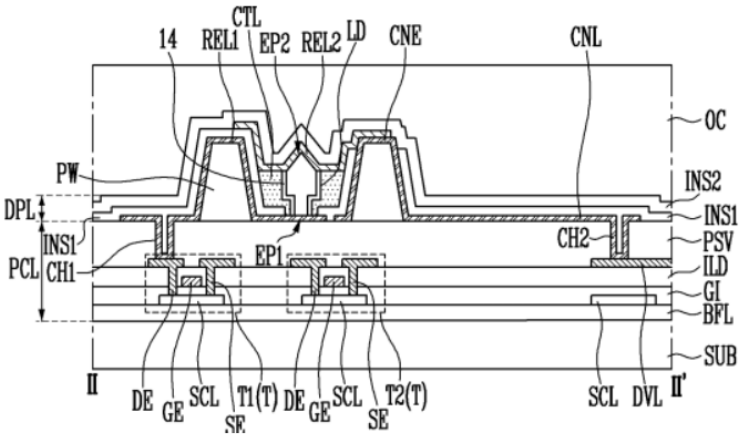

FIG. 8

(11) **1-0047068 B**

(15) 13/05/2025
Số Quyết định: 73468/QĐ-SHTT.IP

(45) 25/06/2025 447B

(43) 25/03/2022 408 A

(21) 1-2021-08319

(85) 23/12/2021

(22) 28/05/2020

(86) PCT/US2020/034911 28/05/2020

(30) 62/855,500 31/05/2019 US

(87) WO2020/243293 03/12/2020

(51) ***A01N 43/74***; *A01P 1/00*; *A01N 55/02*

(73) **TROY CORPORATION** (US)
8 Vreeland Road, Florham Park, NJ 07932-0955, United States of America

(72) VALPEY, Richard S., III (US); JACOBS, Jake (US)

(74) Công ty TNHH Tầm nhìn và Liên danh (VISION & ASSOCIATES CO.LTD.)

(54) **CHẾ PHẨM BẢO QUẢN MÀNG KHÔ HỮU DỤNG KHÁNG LẠI NẤM VÀ/HOẶC TẢO, CHẾ PHẨM PHỦ CHỨA NÓ VÀ PHƯƠNG PHÁP BẢO VỆ NỀN KHÔNG BỊ LÀM MẤT VẺ ĐẸP KHI TIẾP XÚC VỚI MÔI TRƯỜNG**

(57) Sáng chế đề cập đến chế phẩm phủ để ức chế sự sinh trưởng của nấm và/hoặc tảo trên bề mặt. Chế phẩm phủ chứa chất bảo quản màng khô và chất bảo quản màng khô kháng khuẩn chứa phức hợp dẫn xuất isothiazolin-3-on/kẽm oxit cố định. Lượng chất bảo quản kháng khuẩn chứa phức hợp dẫn xuất 1,2-isothiazolin-3-on/kẽm oxit cố định và chất bảo quản màng khô có trong chế phẩm phủ đủ để ức chế hoặc ngăn chặn sự làm mất vẻ đẹp bề mặt tiếp xúc với môi trường, khi sự làm mất vẻ đẹp này là do sự sinh trưởng của nấm hoặc tảo, hoặc hỗn hợp của nấm và tảo trên bề mặt được phủ bằng chế phẩm phủ bề mặt nêu trên.

FIG. 1

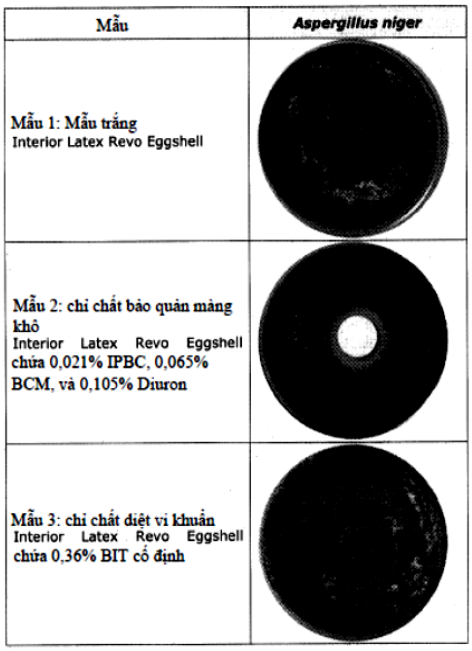

(11) **1-0047069 B**

(15) 13/05/2025
Số Quyết định: 73469/QĐ-SHTT.IP

(45) 25/06/2025 447B

(43) 26/08/2019 377 A

(21) 1-2018-05907

(85) 25/12/2018

(22) 29/06/2017

(86) PCT/US2017/039897 29/06/2017

(30) 62/357,890 01/07/2016 US

(87) WO2018/005738 04/01/2018

(51) ***A01N 43/90***; *A01N 53/02; A01N 53/00; A01N 43/00*

(73) **MCLAUGHLIN GORMLEY KING COMPANY** (US)
8810 10th Avenue North, Golden Valley, MN 55427, United States of America

(72) SURANYI, Robert, A. (US); SUNDQUIST, Donald, L. (US)

(74) Công ty TNHH Tầm nhìn và Liên danh (VISION & ASSOCIATES CO.LTD.)

(54) **PHƯƠNG PHÁP PHÒNG TRỪ MUỖI**

(57) Sáng chế đề cập đến hỗn hợp diệt sinh vật gây hại chứa các hợp chất alkaloit sabadilla và pyrethroid và phương pháp phòng trừ vật gây hại bao gồm các côn trùng và ve bét bằng cách sử dụng hỗn hợp diệt sinh vật gây hại chứa các hợp chất alkaloit sabadilla và pyrethroid.

(11) **1-0047070 B**

(15) 13/05/2025
Số Quyết định: 73546/QĐ-SHTT.IP

(45) 25/06/2025 447B

(43) 25/07/2022 412 A

(21) 1-2022-00347

(85) 18/01/2022

(22) 17/07/2020

(86) PCT/US2020/042601 17/07/2020

(30) 16/522,593 25/07/2019 US

(87) WO2021/016105 28/01/2021

(51) ***A01K 15/00***; *H04R 1/40; A01M 29/18; H04R 1/32; A01M 29/00; A01M 29/16*

(73) **RADIO SYSTEMS CORPORATION** (US)
10427 PetSafe Way, Knoxville, TN 37932, United States of America

(72) SELTZER, Richard (US); HUBER, Jonathan William (US); CASE, Paul (US); HATCHER, John (US)

(74) Công ty TNHH Tầm nhìn và Liên danh (VISION & ASSOCIATES CO.LTD.)

(54) **THIẾT BỊ VÀ PHƯƠNG PHÁP CHỐNG SỦA NHIỀU HƯỚNG TỪ XA**

(57) Sáng chế đề cập đến thiết bị được mô tả bao gồm mảng micrô và nhiều bộ chuyển đổi. Mảng micrô và nhiều bộ chuyển đổi này được ghép truyền thông với ít nhất một bộ xử lý. Thiết bị bao gồm mảng micrô để thu ít nhất một tín hiệu. Mỗi bộ chuyển đổi trong nhiều bộ chuyển đổi được tạo kết cấu để phân phối tín hiệu hiệu chỉnh theo đường trục lan rộng chùm tia của bộ chuyển đổi, trong đó nhiều bộ chuyển đổi nằm trên thiết bị để cung cấp khả năng bao phủ vùng lan rộng chùm tia của bộ chuyển đổi kết hợp trong mặt phẳng nằm ngang. Một hoặc nhiều ứng dụng chạy trên ít nhất một bộ xử lý sử dụng thông tin của ít nhất một tín hiệu để phát hiện sự kiện âm thanh. Bước phát hiện sự kiện âm thanh bao gồm bước chọn các bộ chuyển đổi từ nhiều bộ chuyển đổi và lệnh cho các bộ chuyển đổi được chọn phân phối tín hiệu hiệu chỉnh.

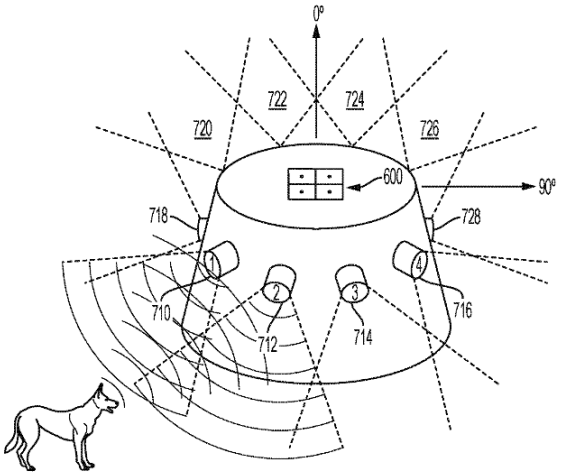

FIG. 8A

(11) **1-0047071 B**

(15) 13/05/2025
Số Quyết định: 73564/QĐ-SHTT.IP

(45) 25/06/2025 447B

(43) 25/01/2022 406 A

(21) 1-2021-07085

(85) 24/12/2018

(22) 29/06/2017

(86) PCT/US2017/039926 29/06/2017

(30) 62/357,899 01/07/2016 US

(87) WO2018/005756 04/01/2018

(51) ***A01N 43/90***; *A01P 7/00; A01N 65/42*

(62) 1-2018-05871

(73) **MCLAUGHLIN GORMLEY KING COMPANY** (US)
8810 10th Avenue North, Golden Valley, MN 55427, United States of America

(72) SURANYI, Robert, A. (US); SUNDQUIST, Donald, L. (US)

(74) Công ty TNHH Tầm nhìn và Liên danh (VISION & ASSOCIATES CO.LTD.)

(54) **HỖN HỢP DIỆT SINH VẬT GÂY HẠI VÀ PHƯƠNG PHÁP PHÒNG TRỪ VẬT GÂY HẠI**

(57) Sáng chế đề cập đến hỗn hợp diệt sinh vật gây hại chứa các hợp chất alkaloit sabadilla và vi khuẩn *Bacillus thuringiensis* và phương pháp phòng trừ vật gây hại bao gồm các côn trùng và ve bét bằng cách sử dụng hỗn hợp diệt sinh vật gây hại chứa các hợp chất alkaloit sabadilla và vi khuẩn *Bacillus thuringiensis*.

(11) **1-0047072 B**

(15) 13/05/2025
Số Quyết định: 73569/QĐ-SHTT.IP

(45) 25/06/2025 447B

(43) 25/05/2021 398 A

(21) 1-2021-00792

(85) 17/02/2021

(22) 17/07/2019

(86) PCT/CN2019/096250 17/07/2019

(30) 201810891562.8 07/08/2018 CN

(87) WO2020/029759 13/02/2020

(51) ***A01K 1/00***; *A01K 1/01*

(76) **YU, PING** (CN)
Gaoxin Garden Mercury Technology Development Centre, North Zone New Area Chongqing 400039, China

(74) Công ty TNHH Tầm nhìn và Liên danh (VISION & ASSOCIATES CO.LTD.)

(54) **NHÀ ĐỘNG VẬT NHIỀU TẦNG**

(57) Sáng chế đề cập đến nhà động vật nhiều tầng bao gồm khối nhà động vật nhiều tầng (1) trong đó nhiều tầng chăn nuôi được bố trí. Các tầng chăn nuôi bao gồm tầng chăn nuôi thứ nhất (10), tầng chăn nuôi thứ hai (9), tầng chăn nuôi thứ ba (8), tầng chăn nuôi thứ tư (7), tầng nuôi thứ nhất (5) và tầng nuôi thứ hai (6) được bố trí liên tiếp từ trên xuống dưới.

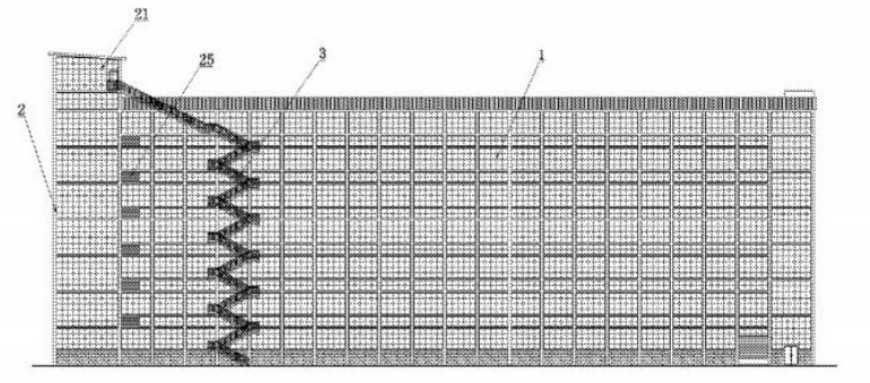

FIG.2

(11) **1-0047073 B**

(15) 13/05/2025
Số Quyết định: 73590/QĐ-SHTT.IP

(45) 25/06/2025 447B

(43) 25/11/2021 404 A

(21) 1-2021-04200

(85) 08/07/2021

(22) 20/12/2019

(86) PCT/KR2019/018217 20/12/2019

(30) 62/783,662 21/12/2018 US

(87) WO2020/130712 25/06/2020

(51) ***H04N 19/119***; *H04N 19/176; H04N 19/139; H04N 19/105*

(73) **SAMSUNG ELECTRONICS CO., LTD.** (KR)
129, Samsung-ro, Yeongtong-gu, Suwon-si, Gyeonggi-do 16677, Republic of Korea

(72) JEONG, Seungsoo (KR); TAMSE, Anish (IN); PARK, Minsoo (KR); PARK, Minwoo (KR)

(74) Công ty TNHH Tầm nhìn và Liên danh (VISION & ASSOCIATES CO.LTD.)

(54) **PHƯƠNG PHÁP VÀ THIẾT BỊ GIẢI MÃ HÌNH ẢNH, PHƯƠNG PHÁP MÃ HÓA HÌNH ẢNH VÀ VẬT GHI ĐỌC ĐƯỢC BỞI MÁY TÍNH**

(57) Sáng chế đề cập đến phương pháp và thiết bị giải mã hình ảnh, phương pháp mã hóa hình ảnh và vật ghi đọc được bởi máy tính. Phương pháp giải mã hình ảnh theo sáng chế bao gồm các bước: thu nhận, từ dòng bit, thông tin liên quan đến chế độ dự đoán tam giác cho khối hiện tại; chia tách khối hiện tại thành hai ngăn hình tam giác, theo thông tin liên quan đến chế độ dự đoán tam giác; tạo ra danh sách hợp nhất cho chế độ dự đoán tam giác, theo phương pháp tạo ra danh sách hợp nhất trong chế độ hợp nhất bình thường; lựa chọn vectơ chuyển động cho hai ngăn hình tam giác theo thông tin chỉ báo vectơ chuyển động từ trong số các vectơ chuyển động có trong danh sách hợp nhất; thu nhận, từ hình ảnh tham chiếu, các khối dự đoán tương ứng với hai ngăn hình tam giác này, dựa vào vectơ chuyển động; và tái dựng lại khối hiện tại, dựa vào khối dự đoán cuối cùng.

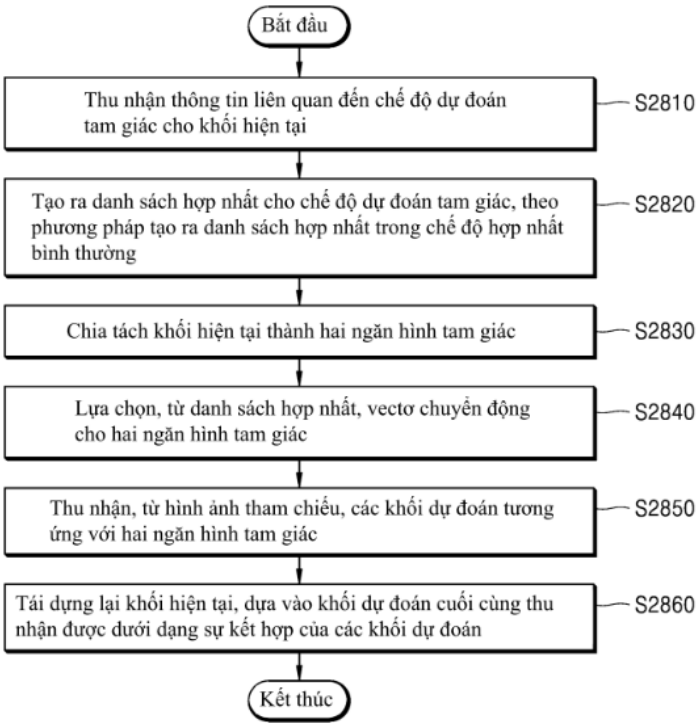
Bắt đầu
Thu nhận thông tin liên quan đến chế độ dự đoán tam giác cho khối hiện tại
S2810
Tạo ra danh sách hợp nhất cho chế độ dự đoán tam giác, theo phương pháp tạo ra danh sách hợp nhất trong chế độ hợp nhất bình thường
S2820
Chia tách khối hiện tại thành hai ngăn hình tam giác
S2830
Lựa chọn, từ danh sách hợp nhất, vectơ chuyển động cho hai ngăn hình tam giác
S2840
Thu nhận, từ hình ảnh tham chiếu, các khối dự đoán tương ứng với hai ngăn hình tam giác
S2850
Tái dựng lại khối hiện tại, dựa vào khối dự đoán cuối cùng thu nhận được dưới dạng sự kết hợp của các khối dự đoán
S2860
Kết thúc

FIG. 28

(11) **1-0047074 B**

(15) 13/05/2025
Số Quyết định: 73591/QĐ-SHTT.IP

(45) 25/06/2025 447B

(43) 27/12/2021 405 A

(21) 1-2021-05124

(85) 19/08/2021

(22) 06/03/2020

(86) PCT/JP2020/009612 06/03/2020

(30) 2019-045017 12/03/2019 JP
2019-045016 12/03/2019 JP

(87) WO2020/184418 17/09/2020

(51) ***B32B 27/00****; C08J 5/18; C09J 7/40; B32B 27/18*

(73) **SEKISUI CHEMICAL CO., LTD.** (JP)
4-4, Nishitemma 2-chome, Kita-ku, Osaka-shi, Osaka 5300047, Japan

(72) KAWAHARA, Ryousuke (JP); KOYAHARA, Hiroaki (JP); ROKUSHA, Yuuki (JP); MAEKAWA, Hiroaki (JP)

(74) Công ty TNHH Tầm nhìn và Liên danh (VISION & ASSOCIATES CO.LTD.)

(54) **MÀNG CHỐNG DÍNH**

(57) Sáng chế đề cập đến màng chống dính không có khả năng gây ra hiện tượng biến màu của nền khi được sử dụng trong quy trình sản xuất bảng mạch mềm dẻo. Sáng chế đề cập đến màng chống dính bao gồm lớp chống dính chứa polyme olefin và chất chống oxy hóa phenol có điểm nóng chảy là 160°C hoặc cao hơn. Sáng chế cũng đề cập đến màng chống dính bao gồm lớp chống dính chứa polyme olefin và chất khử hoạt tính kim loại, lớp chống dính này có nồng độ nitơ bề mặt là 1,5% hoặc nhỏ hơn khi được xác định bằng kỹ thuật đo phổ quang điện tử tia X.

(11) **1-0047075 B**

(15) 13/05/2025
Số Quyết định: 73619/QĐ-SHTT.IP

(45) 25/06/2025 447B

(43) 25/10/2021 403 A

(21) 1-2021-01308

(85) 11/03/2021

(22) 20/08/2019

(86) PCT/JP2019/032360 20/08/2019

(30) 2018-155959 23/08/2018 JP
2019-015808 31/01/2019 JP

(87) WO2020/040110 27/02/2020

(51) ***F23G 5/50***

(73) **EBARA ENVIRONMENTAL PLANT CO., LTD.** (JP)
11-1, Haneda Asahi-cho, Ota-ku, Tokyo 1440042, Japan

(72) YOKOYAMA Akiko (JP); KAWACHI Takahiro (JP); TOMARU Haruyuki (JP); UMEZAWA Toshiyuki (JP); MACHIDA Junya (JP); YANAGIHARA Takashi (JP); KOMATSU Takayoshi (JP); SASADA Keisuke (JP); ABE Taishi (JP); MOTOI Shigetaka (JP); ICHIKI Kazuki (JP)

(74) Công ty TNHH Tầm nhìn và Liên danh (VISION & ASSOCIATES CO.LTD.)

(54) **THIẾT BỊ XỬ LÝ THÔNG TIN, VẬT GHI LƯU TRỮ CHƯƠNG TRÌNH XỬ LÝ THÔNG TIN, VÀ PHƯƠNG PHÁP XỬ LÝ THÔNG TIN**

(57) Sáng chế đề xuất thiết bị xử lý thông tin có khả năng nhận dạng loại phế liệu trong hố chất thải. Thiết bị xử lý thông tin này bao gồm bộ phận nhận dạng loại có thuật toán nhận dạng được tạo ra bằng cách học dữ liệu đào tạo trong đó loại phế liệu được dán nhãn trên dữ liệu hình ảnh trước đó được thu bằng cách chụp bên trong hố chất thải trong đó phế liệu được chất đống, và được tạo cấu hình để nhận dạng loại phế liệu được chất đống trong hố chất thải khi dữ liệu hình ảnh mới được thu bằng cách chụp bên trong hố chất thải được đưa vào làm đầu vào.

Fig. 1

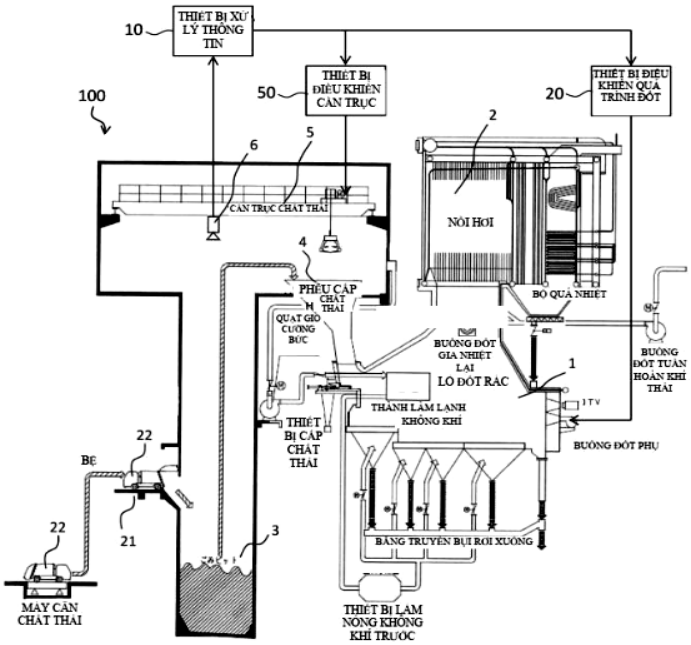

(11) **1-0047076 B**
(15) 13/05/2025
Số Quyết định: 73633/QĐ-SHTT.IP
(45) 25/06/2025 447B
(43) 25/08/2020 389 A
(21) 1-2019-00761
(22) 15/02/2019
(51) ***F21V 7/00***
(73) **INNOLUX CORPORATION** (TW)
No. 160 Kesyue Rd., Jhu-Nan Site, Hsinchu Science Park, Jhu-Nan, Miao-Li County, Taiwan
(72) Chung-Wen, Yen (TW); Kuo-Cheng, Tung (TW)
(74) Công ty TNHH Tầm nhìn và Liên danh (VISION & ASSOCIATES CO.LTD.)
(54) **THIẾT BỊ HIỂN THỊ VÀ PHƯƠNG PHÁP VẬN HÀNH THIẾT BỊ NÀY**

(57) Sáng chế đề xuất thiết bị hiển thị và phương pháp vận hành nó. Thiết bị hiển thị theo sáng chế bao gồm bộ điều khiển và môđun hiển thị. Bộ điều khiển kết xuất tín hiệu thứ nhất. Môđun hiển thị được nối với bộ điều khiển và môđun hiển thị hiển thị liên tục ảnh thứ nhất trong chu kỳ thứ nhất dựa vào tín hiệu thứ nhất trong đó ảnh thứ nhất có hình mẫu thứ nhất và tỷ lệ thứ nhất của diện tích hình mẫu thứ nhất trên diện tích ảnh thứ nhất nằm trong khoảng từ 5% đến 30%. Hình mẫu thứ nhất có độ sáng thứ nhất ở thời điểm thứ nhất trong chu kỳ thứ nhất và hình mẫu thứ nhất có độ sáng thứ hai ở thời điểm thứ hai trong chu kỳ thứ nhất. Thời điểm thứ hai muộn hơn thời điểm thứ nhất và độ sáng thứ hai nhỏ hơn độ sáng thứ nhất.

Fig.6

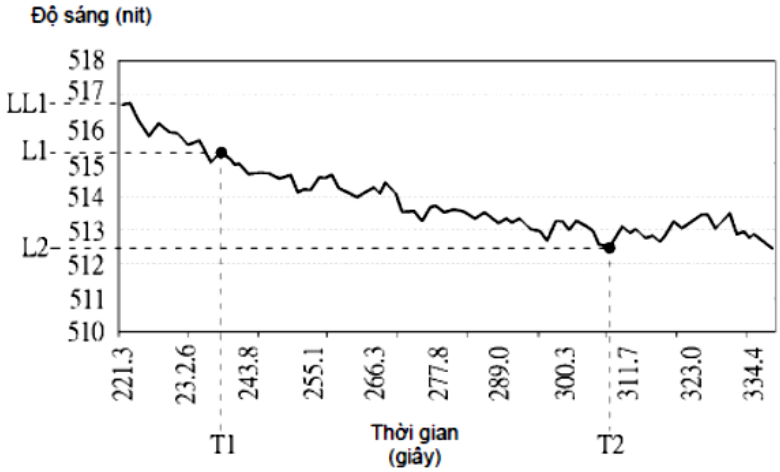

(11) **1-0047077 B**

(15) 13/05/2025
Số Quyết định: 73651/QĐ-SHTT.IP

(45) 25/06/2025 447B

(43) 26/04/2021 397 A

(21) 1-2021-00644

(85) 04/02/2021

(22) 26/04/2019

(86) PCT/JP2019/017856 26/04/2019

(30) 2018-137195 20/07/2018 JP

(87) WO2020/017126 23/01/2020

(51) *A23L 2/56; A23L 2/00*

(73) **SUNTORY HOLDINGS LIMITED** (JP)
1-40, Dojimahama 2-chome, Kita-ku, Osaka-shi, Osaka 5308203, Japan

(72) YASUI, Yohei (JP); MURAZUMI, Koki (JP); IBUSUKI, Daigo (JP)

(74) Công ty TNHH Tầm nhìn và Liên danh (VISION & ASSOCIATES CO.LTD.)

(54) **ĐỒ UỐNG CÓ GA**

(57) Sáng chế đề xuất đồ uống có ga tạo ra cảm nhận liên tục về cảm giác sảng khoái bắt nguồn từ chất tạo hương vị. Đồ uống có ga có chất tạo hương vị bao gồm 5 đến 80 mg/100 mL cafein, và 5 đến 100 ppm axit iso-α và/hoặc 5 đến 100 ppb quasin.

(11) **1-0047078 B**
(15) 13/05/2025
Số Quyết định: 73700/QĐ-SHTT.IP
(45) 25/06/2025 447B
(43) 26/09/2022 414 A
(21) 1-2022-04232
(85) 05/07/2022
(22) 27/12/2019
(86) PCT/KR2019/018637 27/12/2019
(87) WO2021/132778 01/07/2021
(51) ***D06M 15/564***; *B60R 21/235; D03D 1/02*
(73) **KOLON INDUSTRIES, INC.** (KR)
110, Magokdong-ro, Gangseo-gu, Seoul 07793, Republic of Korea
(72) KIM, Ki Jeong (KR); LEE, Sang-Mok (KR); KIM, Gi-Woong (KR); HEO, Jin Wook (KR)
(74) Công ty TNHH Tầm nhìn và Liên danh (VISION & ASSOCIATES CO.LTD.)
(54) **VẢI LÀM TÚI KHÍ CÓ ĐỘ BỀN ĐƯỢC CẢI THIỆN VÀ PHƯƠNG PHÁP SẢN XUẤT LOẠI VẢI NÀY**

(57) Sáng chế đề cập đến vải làm túi khí bao gồm vải cốt; và lớp phủ trên ít nhất một mặt của vải cốt, trong đó lớp phủ bao gồm nhựa polyuretan, chất liên kết chéo và chất làm đặc ưa nước và chất liên kết chéo là hợp chất có nhóm hoạt động bị khuất và phương pháp sản xuất vải làm túi khí, bao gồm các bước: chuẩn bị vải cốt; và tạo lớp phủ trên ít nhất một mặt của vải cốt, trong đó bước tạo lớp phủ bao gồm các bước: bổ sung chất liên kết chéo và chất làm đặc ưa nước vào thể phân tán polyuretan chứa nước để chuẩn bị dung dịch phủ; phủ dung dịch phủ lên ít nhất một mặt của vải cốt; sấy khô vải cốt mà dung dịch phủ được phủ trên đó; và xử lý nhiệt vải cốt khô.

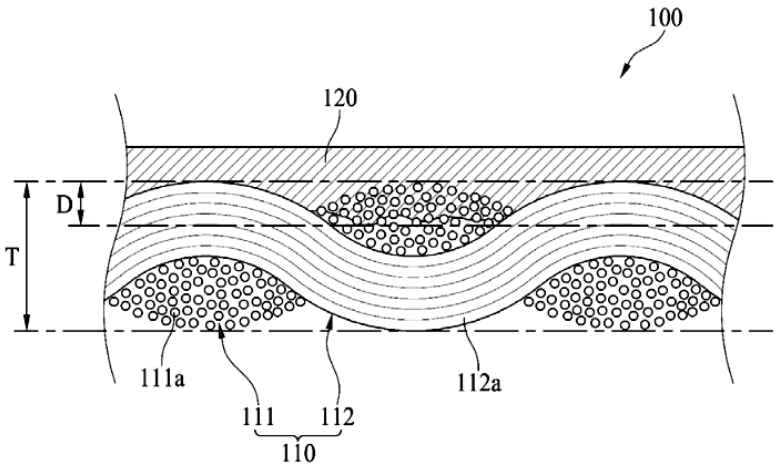

Fig.1

(11) **1-0047079 B**

(15) 13/05/2025
Số Quyết định: 73724/QĐ-SHTT.IP

(45) 25/06/2025 447B

(43) 25/04/2019 373 A

(21) 1-2018-03824

(85) 29/08/2018

(22) 31/03/2016

(86) PCT/JP2016/061639 31/03/2016

(87) WO2017/168764 05/10/2017

(51) ***G07B 15/00***; *G07B 15/06*

(73) **MITSUBISHI HEAVY INDUSTRIES MACHINERY SYSTEMS, LTD.** (JP)
1-1, Wadasaki-cho 1-chome, Hyogo-ku, Kobe-shi, Hyogo 6528585, Japan

(72) HIGUCHI Tatsuya (JP); KITAJIMA Kazuyoshi (JP); TERASAKA Keiji (JP)

(74) Công ty TNHH Tầm nhìn và Liên danh (VISION & ASSOCIATES CO.LTD.)

(54) **THIẾT BỊ PHÁT HIỆN CÙNG MỘT PHƯƠNG TIỆN GIAO THÔNG, TỔ HỢP THÀNH PHẦN THU PHÍ CẦU ĐƯỜNG, PHƯƠNG PHÁP PHÁT HIỆN CÙNG MỘT PHƯƠNG TIỆN GIAO THÔNG, VÀ VẬT GHI ĐỌC ĐƯỢC BẰNG MÁY TÍNH**

(57) Sáng chế cung cấp thiết bị phát hiện cùng một phương tiện giao thông (210), bao gồm: bộ phận thu thông tin biển số thứ nhất (211) được tạo cấu hình để lưu trữ, vào bộ phận ghi thứ nhất (T1), thông tin biển số thứ nhất được thu từ bộ phận đặt trên phương tiện giao thông (10) được lắp đặt trong phương tiện giao thông; bộ phận thu thông tin biển số thứ hai (213) được tạo cấu hình để lưu trữ, vào bộ phận ghi thứ hai (T2), thông tin biển số thứ hai của phương tiện giao thông được đọc dựa trên ảnh được chụp bằng cách chụp khu vực được xác định trước bao gồm biển số của phương tiện giao thông; và bộ phận xác định cùng một phương tiện giao thông (214) được tạo cấu hình để xác định xem thông tin biển số thứ nhất được lưu trữ trong thiết bị ghi thứ nhất có liên quan đến cùng một phương tiện giao thông như thông tin biển số thứ hai được lưu trữ trong thiết bị lưu trữ thứ hai hay không.

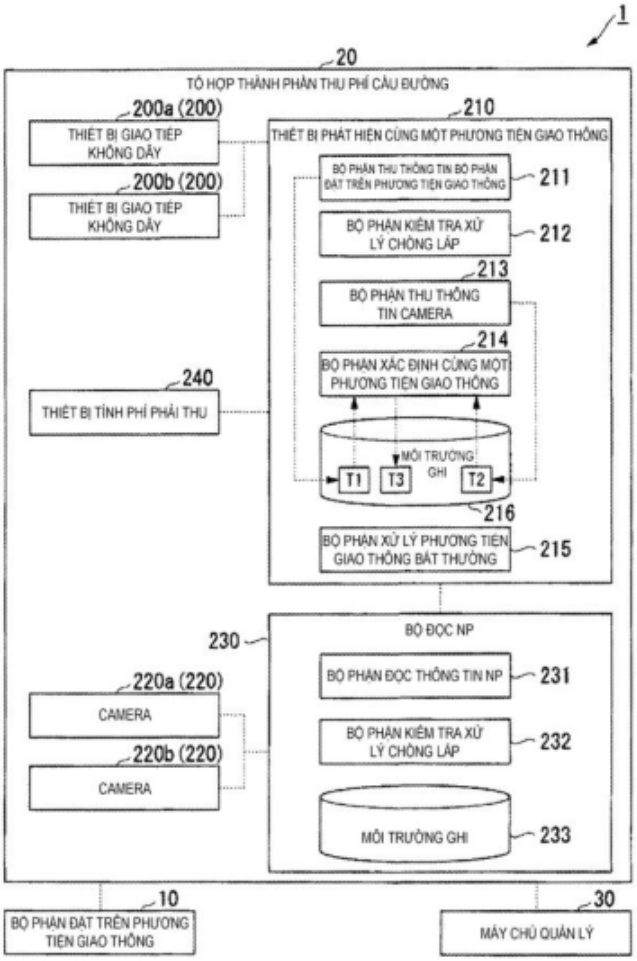
1
20
TỔ HỢP THÀNH PHẦN THU PHÍ CẦU ĐƯỜNG
200a (200)
THIẾT BỊ GIAO TIẾP KHÔNG DÂY
200b (200)
THIẾT BỊ GIAO TIẾP KHÔNG DÂY
210
THIẾT BỊ PHÁT HIỆN CÙNG MỘT PHƯƠNG TIỆN GIAO THÔNG
BỘ PHẬN THU THÔNG TIN BỘ PHẬN ĐẶT TRÊN PHƯƠNG TIỆN GIAO THÔNG
211
BỘ PHẬN KIỂM TRA XỬ LÝ CHỒNG LẤP
212
213
BỘ PHẬN THU THÔNG TIN CAMERA
214
BỘ PHẬN XÁC ĐỊNH CÙNG MỘT PHƯƠNG TIỆN GIAO THÔNG
240
THIẾT BỊ TÍNH PHÍ PHẢI THU
MÔI TRƯỜNG GHI
T1
T3
T2
216
BỘ PHẬN XỬ LÝ PHƯƠNG TIỆN GIAO THÔNG BẤT THƯỜNG
215
230
BỘ ĐỌC NP
BỘ PHẬN ĐỌC THÔNG TIN NP
231
220a (220)
CAMERA
BỘ PHẬN KIỂM TRA XỬ LÝ CHỒNG LẤP
232
220b (220)
CAMERA
MÔI TRƯỜNG GHI
233
10
BỘ PHẬN ĐẶT TRÊN PHƯƠNG TIỆN GIAO THÔNG
30
MÁY CHỦ QUẢN LÝ

HÌNH 2

(11) **1-0047080 B**

(15) 13/05/2025
Số Quyết định: 73825/QĐ-SHTT.IP

(45) 25/06/2025 447B

(43) 25/01/2022 406 A

(21) 1-2021-07273

(85) 15/11/2021

(22) 18/03/2020

(86) PCT/KR2020/003705 18/03/2020

(30) 10-2019-0047653 24/04/2019 KR

(87) WO2020/218742 29/10/2020

(51) ***G06F 1/16****; G09F 9/30; G06F 3/14*

(73) **SAMSUNG ELECTRONICS CO., LTD.** (KR)
129, Samsung-ro, Yeongtong-gu, Suwon-si, Gyeonggi-do 16677, Republic of Korea

(72) KWON, Yongjin (KR); YANG, Jeongwon (KR); JUNG, Byungseok (KR); CHOI, Seonghoon (KR); BAEK, Jongwu (KR)

(74) Công ty Luật TNHH WINCO (WINCO LAW FIRM)

(54) **THIẾT BỊ TRUYỀN THÔNG XÁCH TAY VÀ PHƯƠNG PHÁP ĐIỀU KHIỂN CỦA THIẾT BỊ TRUYỀN THÔNG XÁCH TAY**

(57) Sáng chế đề cập tới thiết bị truyền thông xách tay và phương pháp điều khiển của thiết bị truyền thông xách tay. Thiết bị truyền thông xách tay theo sáng chế bao gồm kết cấu bản lề, vỏ thứ nhất, vỏ thứ hai, màn hình thứ nhất, màn hình thứ hai, và bộ xử lý. Bộ xử lý này có thể được làm thích ứng để điều khiển màn hình thứ nhất hiển thị màn hiển thị thứ nhất của ứng dụng thứ nhất trong khi ở trạng thái gập vào, màn hiển thị thứ nhất tương ứng với màn hình thứ nhất, điều khiển màn hình thứ hai hiển thị màn hiển thị chuyển tiếp khi trạng thái mở ra được phát hiện, và điều khiển màn hình thứ hai hiển thị màn hiển thị thứ hai nhằm thay thế màn hiển thị chuyển tiếp khi hoàn thành ít nhất một hoạt động được thiết lập sao cho được thực hiện để hiển thị màn hiển thị thứ hai, tương ứng với màn hình thứ hai, của ứng dụng thứ nhất.

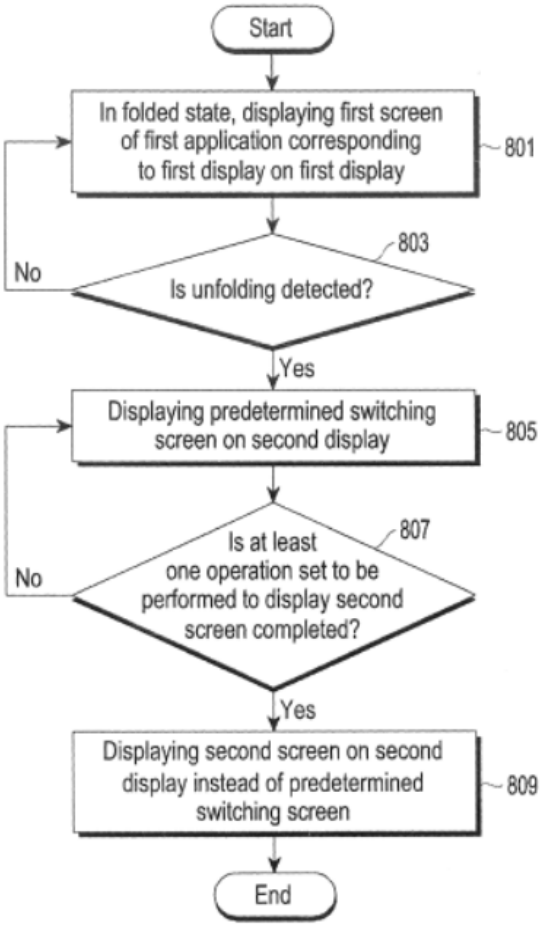
Start
In folded state, displaying first screen of first application corresponding to first display on first display
801
803
No
Is unfolding detected?
Yes
Displaying predetermined switching screen on second display
805
807
Is at least one operation set to be performed to display second screen completed?
No
Yes
Displaying second screen on second display instead of predetermined switching screen
809
End

FIG.8

(11) **1-0047081 B**

(15) 13/05/2025
Số Quyết định: 73826/QĐ-SHTT.IP

(45) 25/06/2025 447B

(43) 25/12/2019 381 A

(21) 1-2019-03321

(22) 21/06/2019

(30) 10-2018-0071886 22/06/2018 KR

(51) ***H05K 1/02***

(73) **SAMSUNG DISPLAY CO., LTD.** (KR)
1, Samsung-Ro, Giheung-Gu, Yongin-si, Gyeonggi-Do, Republic of Korea

(72) JEUNGSOO KIM (KR); Yun-Ho KIM (KR)

(74) Công ty TNHH Tầm nhìn và Liên danh (VISION & ASSOCIATES CO.LTD.)

(54) **LỚP NỀN MỀM DẺO VÀ THIẾT BỊ HIỂN THỊ BAO GỒM LỚP NỀN NÀY**

(57) Sáng chế đề cập đến thiết bị hiển thị bao gồm môđun hiển thị được tạo cấu hình để hiển thị hình ảnh, bảng mạch in được bố trí bên dưới môđun hiển thị, và lớp nền mềm dẻo bao gồm vùng gắn kết thứ nhất, vùng uốn và vùng gắn kết thứ hai. Lớp nền mềm dẻo này có thể được uốn tại vùng uốn và có thể được sử dụng để kết nối môđun hiển thị vào bảng mạch in. Lớp nền mềm dẻo này có thể bao gồm lớp mạch để kết nối điện môđun hiển thị với bảng mạch in, lớp che phủ trên lớp mạch và lớp ngăn bọt khí được bố trí giữa lớp che phủ và lớp mạch và chồng lên mỗi vùng trong số vùng gắn kết thứ nhất và vùng gắn kết thứ hai của lớp nền mềm dẻo.

FIG. 10

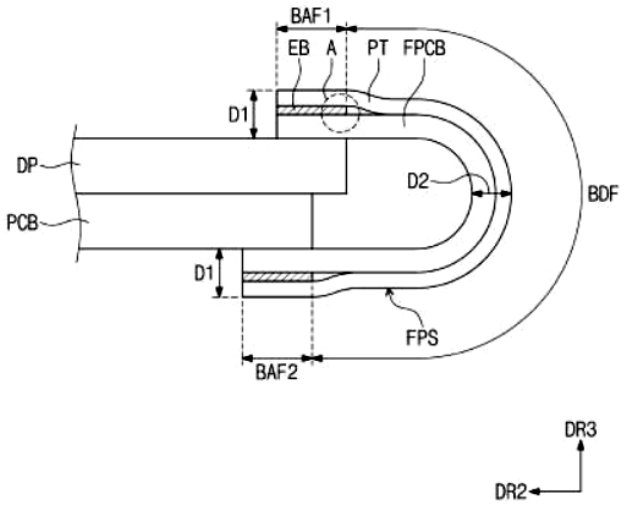

(11) **1-0047082 B**

(15) 13/05/2025
Số Quyết định: 73887/QĐ-SHTT.IP

(45) 25/06/2025 447B

(43) 26/12/2022 417 A

(21) 1-2022-06705

(85) 17/10/2022

(22) 27/01/2021

(86) PCT/JP2021/002716 27/01/2021

(30) 2020-053019 24/03/2020 JP

(87) WO2021/192582 30/09/2021

(51) ***B01D 61/02***; *C02F 1/44*; *B01D 61/58*

(73) **ORGANO CORPORATION** (JP)
1-2-8, Shinsuna, Koto-ku, Tokyo 1368631, Japan

(72) YAMAMOTO Shohei (JP)

(74) Công ty TNHH Tầm nhìn và Liên danh (VISION & ASSOCIATES CO.LTD.)

(54) **PHƯƠNG PHÁP VÀ THIẾT BỊ XỬ LÝ NƯỚC**

(57) Sáng chế đề cập đến phương pháp xử lý nước, thiết bị xử lý nước và chất ức chế chất nhờn đối với các màng có khả năng, trong quá trình xử lý nước sử dụng màng tách và màng thẩm thấu ngược trong giai đoạn tiếp theo, ức chế sự tạo chất nhờn trong cả màng tách và màng thẩm thấu ngược bằng phương pháp đơn giản. Phương pháp xử lý nước bao gồm bước bổ sung chất oxy hóa gốc iot để bổ sung chất oxy hóa gốc iot vào nước cần được xử lý, bước lọc để đưa nước cần được xử lý thu được trong bước bổ sung chất oxy hóa gốc iot trải qua quá trình lọc với màng tách và bước xử lý màng thẩm thấu ngược để làm cho nước được lọc thu được trong bước lọc được tách bởi màng thẩm thấu ngược thành nước thấm qua và nước cô đặc.

FIG. 1

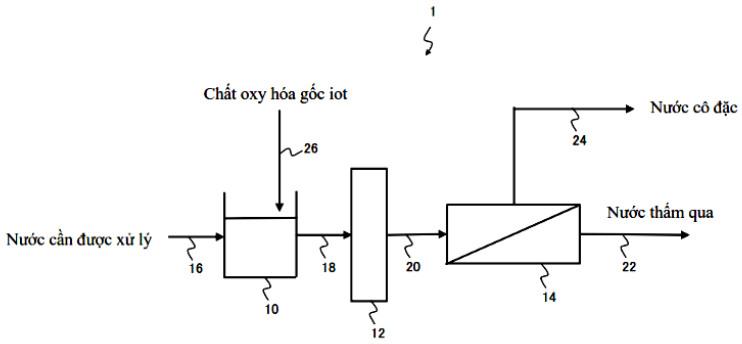

(11) **1-0047083 B**

(15) 13/05/2025
Số Quyết định: 73938/QĐ-SHTT.IP

(45) 25/06/2025 447B

(43) 27/01/2014 310 A

(21) 1-2013-01457

(85) 09/05/2013

(22) 13/10/2011

(86) PCT/US2011/056059 13/10/2011

(30) 2010-230610U 13/10/2010 JP

(87) WO/2012/051369 19/04/2012

(51) ***B65D 71/18***; *B65D 71/32; B65D 71/30*

(73) **MEADWESTVACO PACKAGING SYSTEMS, LLC** (US)
IP Law Group - Patents, 501 South 5th Street, Richmond, Virginia 23219-0501, United States of America

(72) Tamio IKEDA (JP)

(74) Công ty TNHH Tầm nhìn và Liên danh (VISION & ASSOCIATES CO.LTD.)

(54) **HỘP CACTÔNG MANG VẬT PHẨM**

(57) Sáng chế đề cập đến hộp cactông bao gồm thành trên (2), thành dưới (5) và cặp thành bên (3A, 3B) được nối kiểu bản lề với nhau để tạo ra cấu trúc dạng ống (6) để tiếp nhận ít nhất một vật phẩm hầu như có dạng hình trụ (C), tay cầm (7) được kết hợp với thành trên, và cơ cấu giữ vật phẩm ở một hoặc cả hai trong số các đầu hở đối diện của cấu trúc dạng ống. Ít nhất một trong các đầu hở của cấu trúc dạng ống được định kích thước sao cho một vật phẩm hình trụ có thể khớp với ít nhất một đầu hở. Cơ cấu giữ bao gồm cặp tai gài (26a, 26b) được nối kiểu bản lề vào thành trên đối diện với ít nhất một đầu hở và được gấp lại thành cấu trúc dạng ống.

Fig.4

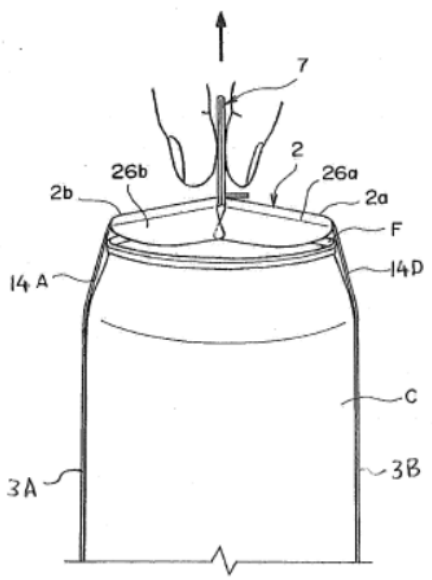

(11) **1-0047084 B**

(15) 13/05/2025
Số Quyết định: 73955/QĐ-SHTT.IP

(45) 25/06/2025 447B

(43) 25/08/2021 401 A

(21) 1-2021-01259

(85) 09/03/2021

(22) 03/09/2019

(86) PCT/FR2019/052029 03/09/2019

(30) 1858573 21/09/2018 FR

(87) WO2020/058595 26/03/2020

(51) ***H04N 19/159***; *H04N 19/117; H04N 19/86; H04N 19/176; H04N 19/11*

(73) **ORANGE** (FR)
78 rue Olivier de Serres, 75015 PARIS, France

(72) HENRY, Félix (FR); ABDOLI, Mohsen (IR); CLARE, Gordon (FR); PHILIPPE, Pierrick (FR)

(74) Công ty TNHH Tầm nhìn và Liên danh (VISION & ASSOCIATES CO.LTD.)

(54) **PHƯƠNG PHÁP VÀ THIẾT BỊ MÃ HÓA VÀ GIẢI MÃ LUỒNG DỮ LIỆU BIỂU DIỄN ÍT NHẤT MỘT HÌNH ẢNH, VÀ VẬT GHI DỮ LIỆU ĐỌC ĐƯỢC BẰNG MÁY TÍNH**

(57) Sáng chế đề cập đến phương pháp và thiết bị mã hóa và giải mã luồng dữ liệu biểu diễn ít nhất một hình ảnh, và vật ghi dữ liệu đọc được bằng máy tính. Phương pháp giải mã luồng dữ liệu được mã hóa biểu diễn ít nhất một hình ảnh mà được chia thành các khối. Đối với ít nhất một khối của hình ảnh này, được gọi là khối hiện thời, mục thông tin biểu thị chế độ mã hóa trong số chế độ mã hóa thứ nhất và thứ hai của khối hiện thời được giải mã (E42) từ luồng dữ liệu và khối hiện thời được giải mã phụ thuộc vào mục thông tin này. Khi chế độ mã hóa của khối hiện thời tương ứng với chế độ mã hóa thứ hai, thì khối hiện thời được khôi phục từ dự đoán được thu, đối với mỗi điểm ảnh, từ điểm ảnh được giải mã trước đó khác thuộc khối hiện thời hoặc thuộc khối được giải mã trước đó của hình ảnh, và từ phần dư được giải mã liên quan đến điểm ảnh này. Ít nhất một phương pháp xử lý được áp dụng cho khối hiện thời được khôi phục đối với ít nhất một điểm ảnh của khối hiện thời phụ thuộc vào chế độ mã hóa của khối hiện thời và/hoặc chế độ mã hóa của các khối lân cận.

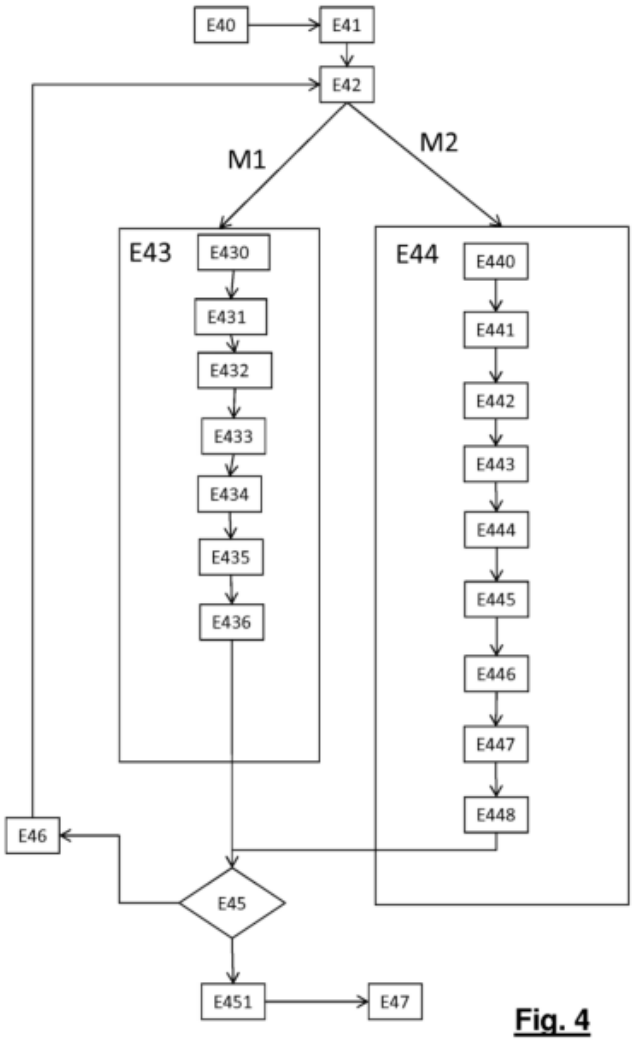
E40
E41
E42
M1
M2
E43
E430
E431
E432
E433
E434
E435
E436
E44
E440
E441
E442
E443
E444
E445
E446
E447
E448
E46
E45
E451
E47

Fig. 4

(11) **1-0047085 B**

(15) 13/05/2025
Số Quyết định: 73973/QĐ-SHTT.IP

(45) 25/06/2025 447B

(43) 25/10/2018 367 A

(21) 1-2018-00846

(22) 28/02/2018

(30) 62/478,680 30/03/2017 US
201710530783.8 03/07/2017 CN

(51) ***G02F 1/13***

(73) **INNOLUX CORPORATION** (TW)
No. 160 Kesyue Rd., Chu-Nan Site, Hsinchu Science Park, Chu-Nan 350, Miao-Li County, Taiwan

(72) WANG, Hui-Chi (TW); CHEN, Yen-Liang (TW); LIN, Fang-Ho (TW); TING, Chin-Lung (TW)

(74) Công ty TNHH Tầm nhìn và Liên danh (VISION & ASSOCIATES CO.LTD.)

(54) **THIẾT BỊ HIỂN THỊ**

(57) Sáng chế đề cập đến thiết bị hiển thị, bao gồm panen hiển thị và môđun đèn nền. Môđun đèn nền được bố trí tương ứng với panen hiển thị, và bao gồm tấm dẫn sáng, ít nhất một bộ phận phát quang, bộ phản xạ và hình mẫu thứ nhất. Tấm dẫn sáng có vùng trung tâm và vùng bên ngoài, và vùng bên ngoài được bố trí xung quanh vùng trung tâm. Ít nhất một bộ phận phát quang được bố trí liền kề với tấm dẫn sáng. Ít nhất một phần của bộ phản xạ được bố trí tương ứng với bề mặt đáy của tấm dẫn sáng. Hình mẫu thứ nhất được bố trí tương ứng với vùng bên ngoài, và bộ phản xạ và tấm dẫn sáng được gắn thông qua hình mẫu thứ nhất.

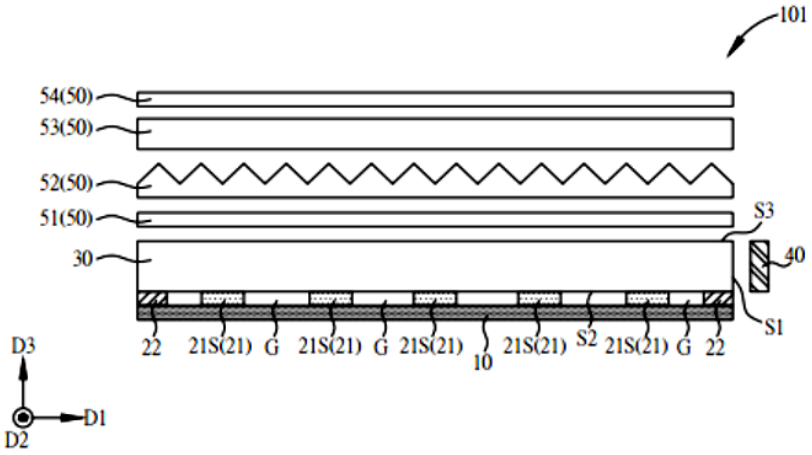

FIG. 2

(11) **1-0047086 B**

(15) 13/05/2025
Số Quyết định: 74002/QĐ-SHTT.IP

(45) 25/06/2025 447B

(43) 26/07/2021 400 A

(21) 1-2021-02559

(85) 07/05/2021

(22) 10/04/2019

(86) PCT/KR2019/004292 10/04/2019

(30) 10-2018-0121409 11/10/2018 KR

(87) WO2020/075935 16/04/2020

(51) ***H01L 27/15***; *H01L 33/62; H01L 33/48; H01L 33/16; H01L 33/36*

(73) **SAMSUNG DISPLAY CO., LTD.** (KR)
1, Samsung-ro, Giheung-gu, Yongin-si, Gyeonggi-do, 17113, Republic of Korea

(72) LI, Xinxing (CN); KONG, Tae Jin (KR); LEE, Hee Keun (KR); KIM, Dae Hyun (KR); CHO, Hyun Min (KR); TAE, Chang Il (KR)

(74) Công ty TNHH Tầm nhìn và Liên danh (VISION & ASSOCIATES CO.LTD.)

(54) **THIẾT BỊ PHÁT QUANG, PHƯƠNG PHÁP CHẾ TẠO THIẾT BỊ PHÁT QUANG, VÀ THIẾT BỊ HIỂN THỊ BAO GỒM THIẾT BỊ PHÁT QUANG NÀY**

(57) Thiết bị phát quang theo một phương án của sáng chế bao gồm: nền; điện cực thứ nhất được bố trí trên nền; lớp cách điện thứ nhất được bố trí trên nền và để che phủ ít nhất một vùng của điện cực thứ nhất; điện cực thứ hai được bố trí trên lớp cách điện thứ nhất và được đặt cách xa khỏi điện cực thứ nhất; và ít nhất một điốt phát quang được nối điện giữa điện cực thứ nhất và điện cực thứ hai, điện cực thứ nhất và điện cực thứ hai có thể được bố trí trên các lớp khác nhau trên nền với lớp cách điện thứ nhất được bố trí giữa đó, và được đặt cách xa khỏi nhau ở một khoảng cách định trước sao cho không chồng lên nhau trên hình chiếu bằng.

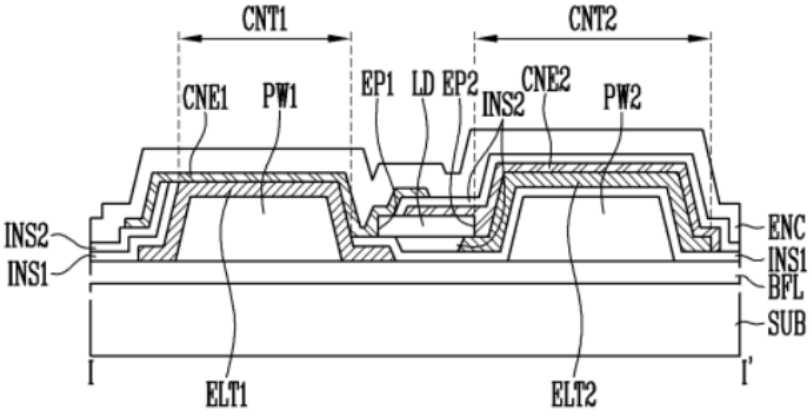

FIG. 7A

(11) **1-0047087 B**

(15) 13/05/2025
Số Quyết định: 74003/QĐ-SHTT.IP

(45) 25/06/2025 447B

(43) 25/11/2022 416 A

(21) 1-2022-05621

(85) 31/08/2022

(22) 12/02/2020

(86) PCT/CN2020/074950 12/02/2020

(87) WO2021/159352 19/08/2021

(51) ***H04W 76/28***

(73) **NOKIA TECHNOLOGIES OY** (FI)
Karakaari 7, Espoo 02610, Finland

(72) TURTINEN, Samuli (FI); WU, Chunli (CN)

(74) Công ty TNHH Tầm nhìn và Liên danh (VISION & ASSOCIATES CO.LTD.)

(54) **THIẾT BỊ VÀ PHƯƠNG PHÁP VÀ VẬT GHI LƯU TRỮ ĐỌC ĐƯỢC BỞI MÁY TÍNH ĐỂ XÁC ĐỊNH THỜI GIAN HOẠT ĐỘNG BẰNG CÁC NHÓM NHẬN KHÔNG LIÊN TỤC**

(57) Sáng chế đề cập đến thiết bị, phương pháp và vật ghi lưu trữ đọc được bởi máy tính để xác định thời gian hoạt động bằng các nhóm nhận không liên tục (Discontinuous Reception, DRX). Trong các phương án làm ví dụ, nếu truyền dẫn thứ nhất được khởi tạo từ một thiết bị, ít nhất nhóm DRX thứ nhất được chọn từ nhiều nhóm DRX. Các nhóm DRX này được tạo cấu hình cho thiết bị này và được liên kết với nhiều cấu hình DRX. Thiết bị này còn giúp xác định thời gian hoạt động thứ nhất cho nhóm DRX thứ nhất dựa vào cấu hình DRX thứ nhất của nhiều cấu hình DRX được liên kết với nhóm DRX thứ nhất. Ngoài ra, thiết bị này còn được cho phép giám sát truyền dẫn thứ hai cho thiết bị này trong thời gian hoạt động thứ nhất.

FIG.3

(11) **1-0047088 B**

(15) 13/05/2025
Số Quyết định: 74004/QĐ-SHTT.IP

(45) 25/06/2025 447B

(43) 26/07/2021 400 A

(21) 1-2021-02191

(85) 20/04/2021

(22) 20/09/2019

(86) PCT/KR2019/012278 20/09/2019

(30) 10-2018-0113971 21/09/2018 KR
10-2018-0173850 31/12/2018 KR

(87) WO2020/060317 26/03/2020

(51) ***H04N 19/51***; *H04N 19/124; H04N 19/13; H04N 19/176; H04N 19/91; H04N 19/573; H04N 19/60; H04N 19/61; H04N 19/119; H04N 19/184*

(73) **ELECTRONICS AND TELECOMMUNICATIONS RESEARCH INSTITUTE** (KR)
218, Gajeong-ro, Yuseong-gu, Daejeon 34129, Republic of Korea

(72) KANG, Jung Won (KR); LEE, Ha Hyun (KR); LIM, Sung Chang (KR); LEE, Jin Ho (KR); KIM, Hui Yong (KR)

(74) Công ty TNHH Tầm nhìn và Liên danh (VISION & ASSOCIATES CO.LTD.)

(54) **PHƯƠNG PHÁP MÃ HÓA/GIẢI MÃ HÌNH ẢNH VÀ VẬT GHI LƯU TRỮ LUỒNG BIT**

(57) Sáng chế đề xuất phương pháp giải mã hình ảnh. Phương pháp giải mã hình ảnh theo sáng chế có thể bao gồm bước xác định chế độ dự đoán của khối hiện thời và thực hiện dự đoán đối với khối hiện thời trên cơ sở chế độ dự đoán được xác định.

Fig. 8

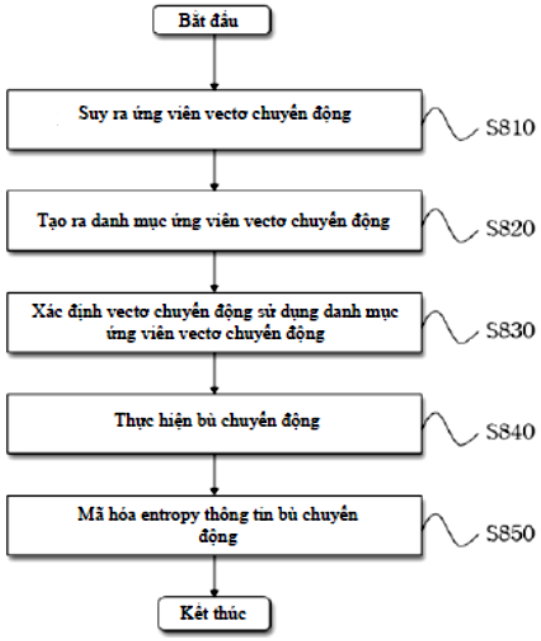

(11) **1-0047089 B**
(15) 13/05/2025
Số Quyết định: 74011/QĐ-SHTT.IP
(45) 25/06/2025 447B
(43) 26/02/2024 431 A
(21) 1-2023-06426
(22) 21/09/2023
(51) ***H01M 10/00***
(73) 1. **TRƯỜNG ĐẠI HỌC PHENIKAA** (VN)
Phường Yên Nghĩa, quận Hà Đông, Hà Nội
2. **HỒ XUÂN NĂNG** (VN)
Trường Đại học Phenikaa, Yên Nghĩa, Hà Đông, Hà Nội
(72) Hồ Xuân Năng (VN); Đào Văn Dương (VN); Phạm Thùy Dương (VN); Vũ Ngọc Hùng (VN)
(54) **QUY TRÌNH CHẾ TẠO CHẤT ĐIỆN PHÂN RẮN DÙNG CHO PIN LITI KIM LOẠI**

(57) Sáng chế đề xuất quy trình chế tạo chất điện phân rắn dùng cho pin liti kim loại, trong đó bằng cách sử dụng phức hợp muối liti difluoro(oxalato)borat (LiODFB) và liti bis(trifluoromethanesulfonyl)imit (LiTFSI) phân tán trong poly(ethylen oxit) (PEO) có phân tử khối 1.000 kDa theo tỷ lệ thích hợp trong điều kiện có mặt của dung môi acetonitrile (ACN) cho phép phân tán muối liti hiệu quả trong PEO để thu được chất điện phân có thế oxy hóa cao khoảng 5,24 V (với Li/Li^+) và độ dẫn ion lên tới $4,01\times10^{-5}$ S cm^{-1} hữu ích dùng làm chất điện phân cho pin liti kim loại.

HÌNH 2

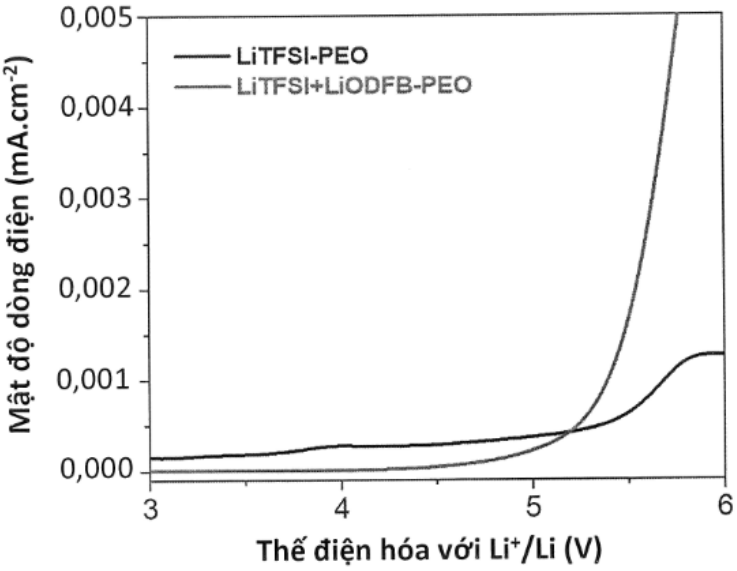

(11) **1-0047090 B**
(15) 13/05/2025
Số Quyết định: 74013/QĐ-SHTT.IP
(45) 25/06/2025 447B
(43) 25/03/2024 432 A
(21) 1-2023-07046
(22) 10/10/2023
(51) ***C01G 23/047***
(73) 1. **TRƯỜNG ĐẠI HỌC PHENIKAA** (VN)
Phường Yên Nghĩa, quận Hà Đông, Hà Nội
2. **HỒ XUÂN NĂNG** (VN)
Trường Đại học Phenikaa, Yên Nghĩa, Hà Đông, Hà Nội
(72) Hồ Xuân Năng (VN); Đào Văn Dương (VN); Phan Thị Diễn (VN); Trần Nam Anh (VN); Vũ Ngọc Hùng (VN); Phạm Thùy Dương (VN)
(54) **QUY TRÌNH CHẾ TẠO CHẤT ĐIỆN PHÂN RẮN DÙNG CHO PIN LITHI-ION TRÊN CƠ SỞ TIO_2 BIẾN TÍNH PHÂN TÁN TRONG POLY (ETYLEN OXIT)**

(57) Sáng chế đề xuất quy trình chế tạo chất điện phân rắn dùng cho pin lithi-ion, trên cơ sở biến tính bề mặt hạt nano TiO_2 bằng (3-aminopropyl)trietoxysilan (APTES) và phân tán trong poly(etylen oxit) (PEO) PEO trong điều kiện có mặt lithi bis(triflometansulfonyl)imit (LiTFSI) và axetonitril (ACN) theo tỷ lệ thích hợp, sáng chế cho phép các hạt nano TiO_2 phân tán hiệu quả trong PEO để thu được chất điện phân có thế oxy hóa cao khoảng 5,25 V (với Li/Li^+) và cửa sổ điện hóa rộng hữu ích dùng làm chất điện phân cho pin lithi-ion.

HÌNH 5

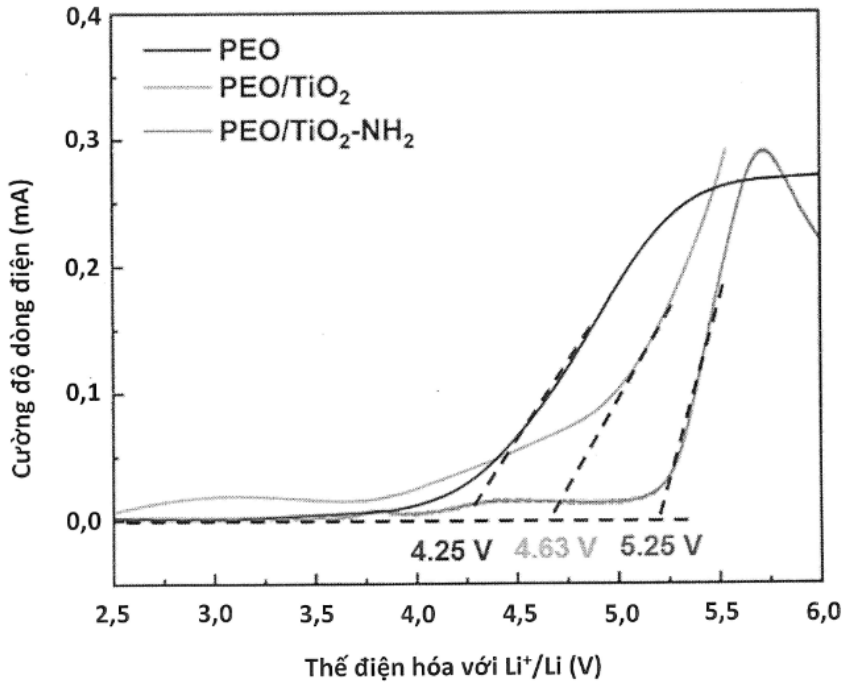

(11) **1-0047091 B**
(15) 14/05/2025
Số Quyết định: 74064/QĐ-SHTT.IP
(45) 25/06/2025 447B
(43) 25/05/2023 422 A
(21) 1-2022-07043
(85) 28/10/2022
(22) 24/06/2021
(86) PCT/KR2021/007967 24/06/2021
(30) 10-2020-0090826 22/07/2020 KR
(87) WO2022/019498 27/01/2022
(51) ***C09D 163/00***; *C08L 63/00; C09D 5/08; C08L 83/06; C08K 5/541; C08L 75/00*
(73) **KCC CORPORATION** (KR)
344, Sapyeong-daero, Seocho-gu, Seoul 06608, Republic of Korea
(72) LEE, Gyu Sang (KR); KIM, Hyo Jeong (KR); DO, Kyung Hae (KR); CHOI, JAE Il (KR); KIM, Seong Min (KR); KIM, Geon Tae (KR)
(74) Công ty TNHH Tầm nhìn và Liên danh (VISION & ASSOCIATES CO.LTD.)
(54) **CHẾ PHẨM SƠN KẾT TỦA ĐIỆN PHÂN**

(57) Sáng chế đề cập đến chế phẩm sơn kết tủa điện phân bao gồm nhựa, chất làm tăng độ cứng, và chất phụ gia có các cation được phân tán trong nước, chất phụ gia được sản xuất từ chế phẩm phụ gia bao gồm nhựa epoxy thứ nhất, nhựa epoxy thứ hai, và alkoxysilan chứa nhóm amin, trong đó nhựa epoxy thứ nhất và nhựa epoxy thứ hai được bao gồm với tỷ lệ trọng lượng nằm trong khoảng từ 1:1 đến 5:1.

(11) **1-0047092 B**

(15) 14/05/2025
Số Quyết định: 74065/QĐ-SHTT.IP

(45) 25/06/2025 447B

(43) 26/10/2020 391 A

(21) 1-2020-01139

(85) 28/02/2020

(22) 27/07/2018

(86) PCT/CN2018/097679 27/07/2018

(30) 201710633280.3 28/07/2017 CN

(87) WO2019/020120 31/01/2019

(51) ***H04L 29/06***; *H04L 12/58*

(73) **CHENGDU QIANNIUCAO INFORMATION TECHNOLOGY CO., LTD** (CN)
No. 1609, 16th Floor, Hemei Haitang Center (Tianfu Chuangke) No. 2039, South Section of Tianfu avenue, Tianfu New Area, China (Sichuan) Pilot Free Trade Zone Chengdu, Sichuan 610000, China

(72) CHEN, Dazhi (CN)

(74) Công ty Cổ phần Sở hữu công nghiệp INVESTIP (INVESTIP)

(54) **PHƯƠNG PHÁP CẤP PHÉP CHO PHÉP THAO TÁC NỘI DUNG TÀI KHOẢN EMAIL VÀ TÀI KHOẢN NHẮN TIN TRỰC TUYẾN TRONG HỆ THỐNG**

(57) Sáng chế đề cập đến phương pháp cấp phép cho phép thao tác nội dung tài khoản email và tài khoản nhắn tin trực tuyến trong hệ thống, trong đó phương pháp cấp phép cho phép thao tác nội dung tài khoản email trong hệ thống bao gồm: lựa chọn một hoặc nhiều đối tượng được cấp phép; lựa chọn một hoặc nhiều tài khoản email được thao tác; cài đặt khoảng thời gian cho phép, khoảng thời gian cho phép bao gồm một hoặc nhiều loại trong bốn loại dưới đây: khoảng thời gian từ thời điểm được xác định bằng cách đẩy lùi một khoảng thời gian cố định từ thời điểm hiện tại đến thời điểm hiện tại, khoảng thời gian từ thời điểm bắt đầu đến thời điểm hiện tại, khoảng thời gian từ thời điểm kết thúc đến thời điểm ban đầu của hệ thống, và khoảng thời gian từ thời điểm bắt đầu đến thời điểm kết thúc; cài đặt sự cho phép thao tác nội dung của tài khoản email được thao tác trong khoảng thời gian cho phép cho đối tượng được cấp phép. Sáng chế này có thể cài đặt sự cho phép xem thông tin dữ liệu trong một khoảng thời gian nào đó của tài khoản email được thao tác hoặc tài khoản nhắn tin trực tuyến được thao tác cho đối tượng được cấp phép theo nhu cầu thực tế.

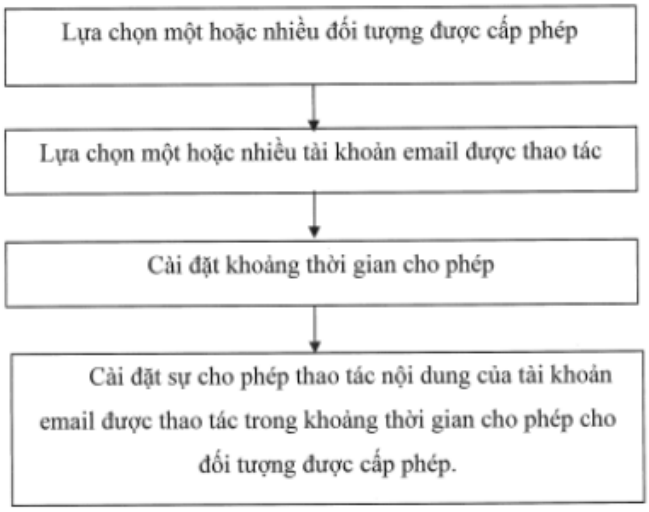
Lựa chọn một hoặc nhiều đối tượng được cấp phép
Lựa chọn một hoặc nhiều tài khoản email được thao tác
Cài đặt khoảng thời gian cho phép
Cài đặt sự cho phép thao tác nội dung của tài khoản email được thao tác trong khoảng thời gian cho phép cho đối tượng được cấp phép.

Fig.4

(11) **1-0047093 B**

(15) 14/05/2025
Số Quyết định: 74066/QĐ-SHTT.IP

(45) 25/06/2025 447B

(43) 25/11/2020 392 A

(21) 1-2020-02891

(85) 22/05/2020

(22) 12/02/2019

(86) PCT/CN2019/074818 12/02/2019

(30) 201810152309.0 14/02/2018 CN

(87) WO2019/158038 22/08/2019

(51) ***H04W 56/00***; *H04J 3/06*

(73) **HUAWEI TECHNOLOGIES CO., LTD.** (CN)
Huawei Administration Building, Bantian, Longgang District, Shenzhen, Guangdong 518129, P. R. China

(72) YU, Feng (CN); LIN, Bo (CN); YU, Guangwei (CN); YING, Jiangwei (CN)

(74) Công ty Cổ phần Sở hữu công nghiệp INVESTIP (INVESTIP)

(54) **PHƯƠNG PHÁP TRUYỀN THÔNG, THIẾT BỊ TRUYỀN THÔNG THỨ NHẤT, VÀ THIẾT BỊ TRUYỀN THÔNG THỨ BA**

(57) Sáng chế đề xuất phương pháp truyền thông, thiết bị truyền thông, phương tiện lưu trữ chương trình máy tính và hệ thống truyền thông. Phương pháp bao gồm: bước thu được, bởi thiết bị truyền thông thứ nhất, thông tin ủy quyền, mà thông tin ủy quyền chỉ báo thiết bị truyền thông thứ hai là thiết bị cần thực hiện đồng bộ hóa thời gian; và bước cung cấp, bởi thiết bị truyền thông thứ nhất, thông tin thời gian cho thiết bị truyền thông thứ hai dựa trên thông tin ủy quyền; hoặc bước thu được, bởi thiết bị truyền thông thứ nhất, thông tin ủy quyền, mà thông tin ủy quyền chỉ báo thiết bị truyền thông thứ hai không phải là thiết bị cần thực hiện đồng bộ hóa thời gian; và bước bỏ qua, bởi thiết bị truyền thông thứ nhất, việc cung cấp thông tin thời gian cho thiết bị truyền thông thứ hai dựa trên thông tin ủy quyền, để tránh sự phát thông tin thời gian đến tất cả các thiết bị truyền thông, vì vậy dịch vụ đồng bộ hóa thời gian có thể được tạo ra cho thiết bị truyền thông cụ thể.

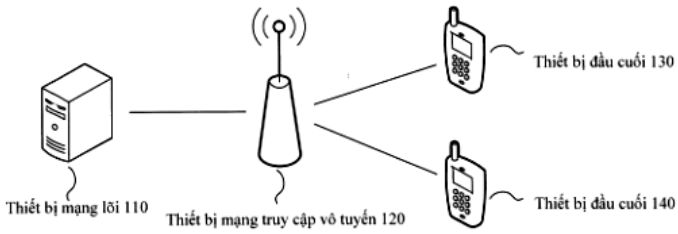

FIG.1

(11) **1-0047094 B**

(15) 14/05/2025
Số Quyết định: 74067/QĐ-SHTT.IP

(45) 25/06/2025 447B

(43) 27/09/2021 402 A

(21) 1-2021-01403

(22) 16/03/2021

(30) 62/992,764 20/03/2020 US
16/931,313 16/07/2020 US

(51) ***B29C 44/00***; *B29C 45/00; B29C 44/60; B29C 33/10; B29C 44/34*

(73) **KING STEEL MACHINERY CO., LTD.** (TW)
No. 22 7th Rd., Industrial Park Taichung, Taichung City 407, Taiwan

(72) Yeh, Liang-Hui (TW); Chen, Ching-Hao (TW); Lee, Yi-Chung (TW)

(74) Công ty TNHH Tầm nhìn và Liên danh (VISION & ASSOCIATES CO.LTD.)

(54) **PHƯƠNG PHÁP ĐÚC ĐỂ VẬN HÀNH THIẾT BỊ ĐÚC**

(57) Sáng chế đề cập đến phương pháp đúc bao gồm bước cung cấp thiết bị đúc, trong đó thiết bị đúc bao gồm khuôn thứ nhất và khuôn thứ hai tương ứng với khuôn thứ nhất; dịch chuyển khuôn thứ nhất về phía khuôn thứ hai để tạo thành hốc khuôn thứ nhất; cấp chất khí cho hốc khuôn thứ nhất; phun nguyên liệu vào hốc khuôn thứ nhất; và dịch chuyển khuôn thứ nhất ra khỏi khuôn thứ hai để tạo thành hốc khuôn thứ hai và xả ít nhất một phần chất khí ra ngoài thiết bị đúc, trong đó thể tích thứ nhất của hốc khuôn thứ nhất nhỏ hơn đáng kể thể tích thứ hai của hốc khuôn thứ hai.

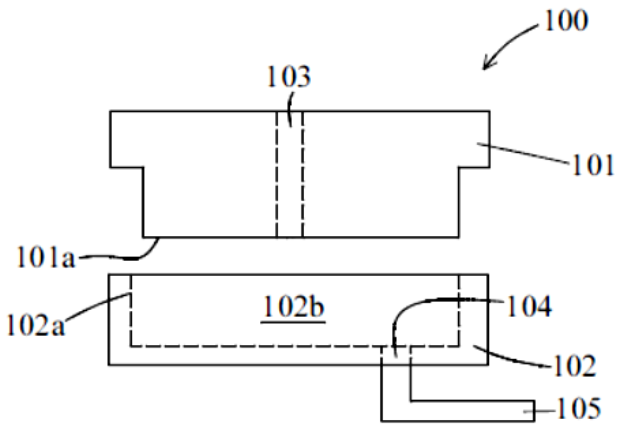

FIG. 2

(11) **1-0047095 B**

(15) 14/05/2025
Số Quyết định: 74068/QĐ-SHTT.IP

(45) 25/06/2025 447B

(43) 25/11/2021 404 A

(21) 1-2021-04235

(85) 09/07/2021

(22) 10/12/2019

(86) PCT/CN2019/124269 10/12/2019

(30) 18115828.6 10/12/2018 HK

(87) WO2020/119673 18/06/2020

(51) ***G01N 21/87***

(73) **GOLDWAY TECHNOLOGY LIMITED** (CN)
38/F New World Tower, 16-18 Queen's Road Central, Hong Kong, China

(72) LEE, Wing Yan (HK); CHENG, Juan (HK); LAU, Chun Yan Dominique (HK); TANG, Wing Chi (HK); CHENG, Ka Wing (HK); KONG, Ching Tom (HK); HUI, Koon Chung (HK)

(74) Công ty TNHH Tầm nhìn và Liên danh (VISION & ASSOCIATES CO.LTD.)

(54) **QUY TRÌNH ĐỊNH CẤP ĐỘ MÀU SẮC CỦA KIM CƯƠNG, QUY TRÌNH VẬN HÀNH SỬ DỤNG HỆ THỐNG MÁY TÍNH ĐỂ PHÂN CẤP ĐỘ MÀU SẮC CỦA KIM CƯƠNG VÀ HỆ THỐNG PHÂN CẤP ĐỘ MÀU SẮC CỦA KIM CƯƠNG**

(57) Sáng chế đề cập đến quy trình định cấp độ màu sắc cho kim cương, quy trình này bao gồm các bước (i) xác định hàm lượng tâm N3 và C của viên kim cương; (ii) so sánh hàm lượng tâm N3 và C của viên kim cương đã nêu với bộ dữ liệu thu được từ trước từ nhiều viên kim cương, từng viên kim cương trong số đó có phân cấp độ màu sắc được định từ trước và (iii) định cấp độ màu sắc cho kim cương dựa trên mối tương quan của hàm lượng tâm N3 và C của viên kim cương đã nêu với cấp độ của bộ dữ liệu thu được từ trước; trong đó bộ dữ liệu thu được từ trước đã nêu bao gồm mối tương quan giữa hàm lượng tâm N3 và C và khả năng thu quang trong quang phổ ánh sáng nhìn thấy được cho từng viên kim cương trong số các viên kim cương đã nêu. Sáng chế còn đề cập đến quy trình vận hành sử dụng máy tính để phân cấp độ màu sắc của kim cương và hệ thống phân cấp độ màu sắc của kim cương.

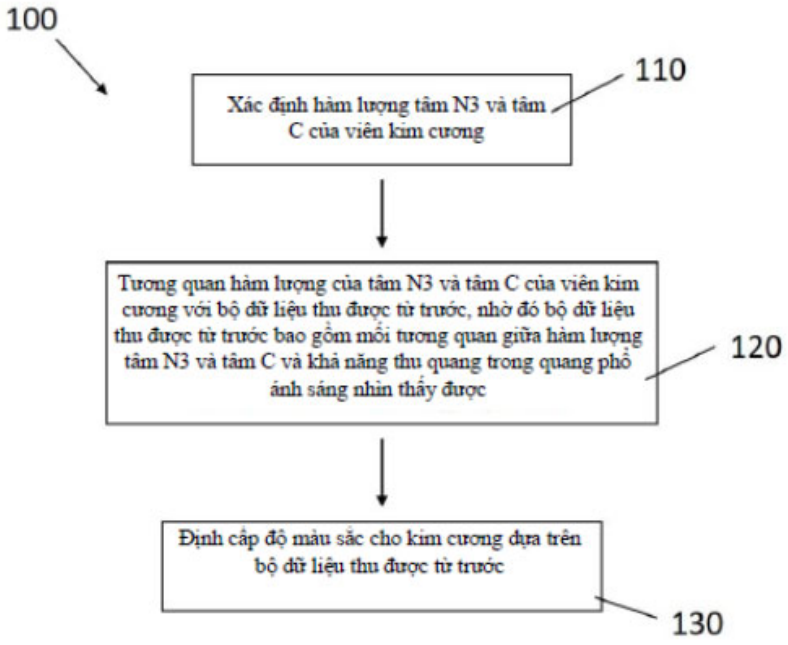
100
Xác định hàm lượng tâm N3 và tâm C của viên kim cương
110
Tương quan hàm lượng của tâm N3 và tâm C của viên kim cương với bộ dữ liệu thu được từ trước, nhờ đó bộ dữ liệu thu được từ trước bao gồm mối tương quan giữa hàm lượng tâm N3 và tâm C và khả năng thu quang trong quang phổ ánh sáng nhìn thấy được
120
Định cấp độ màu sắc cho kim cương dựa trên bộ dữ liệu thu được từ trước
130

Fig.1

(11) **1-0047096 B**

(15) 14/05/2025
Số Quyết định: 74069/QĐ-SHTT.IP

(45) 25/06/2025 447B

(43) 25/03/2020 384 A

(21) 1-2019-05283

(85) 26/09/2019

(22) 03/04/2018

(86) PCT/EP2018/058382 03/04/2018

(30) 17165125.0 05/04/2017 EP

(87) WO2018/185043 11/10/2018

(51) ***C07K 16/28***

(73) **F. HOFFMANN-LA ROCHE AG** (CH)
Grenzacherstrasse 124, 4070 Basel, Switzerland

(72) CODARRI DEAK, Laura (CH); FISCHER, Jens (DE); IMHOF-JUNG, Sabine (DE); KLEIN, Christian (DE); SEEBER, Stefan (DE); WEBER, Patrick Alexander Aaron (DE); PERRO, Mario (IT)

(74) Công ty TNHH Tầm nhìn và Liên danh (VISION & ASSOCIATES CO.LTD.)

(54) **KHÁNG THỂ ĐẶC HIỆU KÉP LIÊN KẾT ĐẶC HIỆU VỚI PD1 VÀ LAG3, PHƯƠNG PHÁP SẢN XUẤT KHÁNG THỂ ĐẶC HIỆU KÉP NÀY VÀ DƯỢC PHẨM CHỨA NÓ**

(57) Sáng chế đề cập đến kháng thể đặc hiệu kép có chứa vùng liên kết kháng nguyên thứ nhất mà liên kết đặc hiệu với PD1 và vùng liên kết kháng nguyên thứ hai mà liên kết đặc hiệu với LAG3. Sáng chế còn đề cập đến phương pháp sản xuất các phân tử này và phương pháp sử dụng chúng.

(11) **1-0047097 B**

(15) 14/05/2025
Số Quyết định: 74070/QĐ-SHTT.IP

(45) 25/06/2025 447B

(43) 25/11/2022 416 A

(21) 1-2022-05624

(85) 31/08/2022

(22) 04/03/2021

(86) PCT/KR2021/002701 04/03/2021

(30) 10-2020-0027799 05/03/2020 KR

(87) WO2021/177755 10/09/2021

(51) ***G08B 17/00***; *G08B 25/00*

(73) **ROZETATECH CO., LTD.** (KR)
B-1710, 14, Sagimakgol-ro 45beon-gil, Jungwon-gu, Seongnam-si, Gyeonggi-do, 13209, Republic of Korea

(72) CHO, Youngjin (KR)

(74) Công ty TNHH Tầm nhìn và Liên danh (VISION & ASSOCIATES CO.LTD.)

(54) **THIẾT BỊ BÁO ĐỘNG CHÁY**

(57) Sáng chế đề xuất thiết bị báo động cháy theo một phương án có thể bao gồm nhiều môđun cảm biến và bộ lặp. Khi tiếp nhận tín hiệu báo động cháy từ mỗi trong số nhiều môđun cảm biến, bộ lặp truyền tín hiệu đến mỗi trong số nhiều môđun cảm biến sau khi khoảng thời gian thứ nhất trôi qua, tín hiệu bao gồm phản hồi báo nhận đến tín hiệu báo động cháy và tín hiệu điều khiển để điều khiển mỗi trong số nhiều môđun cảm biến, và phản hồi báo nhận và tín hiệu điều khiển được truyền toàn bộ.

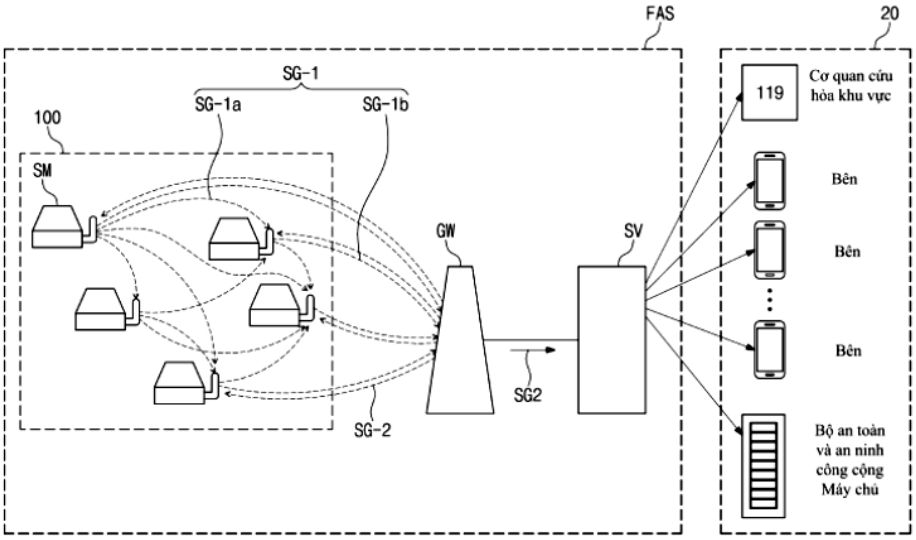

FIG.1

(11) **1-0047098 B**

(15) 14/05/2025
Số Quyết định: 74071/QĐ-SHTT.IP

(45) 25/06/2025 447B

(43) 26/10/2020 391 A

(21) 1-2020-03664

(85) 24/06/2020

(22) 30/11/2018

(86) PCT/JP2018/044250 30/11/2018

(30) 2017-237272 11/12/2017 JP

(87) WO2019/116933 20/06/2019

(51) ***B65G 63/00***

(73) 1. **JAPAN AS REPRESENTED BY DIRECTOR OF DIVISION OF BUDGET AND ACCOUNTS DIVISION, MINISTRY OF LAND, INFRASTRUCTURE, TRANSPORT AND TOURISM** (JP)
2-1-3 Kasumigaseki, Chiyoda-ku, Tokyo 100-8918 JAPAN
2. **NATIONAL RESEARCH AND DEVELOPMENT AGENCY NATIONAL INSTITUTE OF MARITIME, PORT AND AVIATION TECHNOLOGY** (JP)
6-38-1, Shinkawa, Mitaka-shi, Tokyo 1810004, Japan

(72) KIKUCHI Michio (JP); NISHIO Yasuyuki (JP); UEHARA Shuji (JP); KAWAMATA Mitsuru (JP); HATTORI Masaki (JP); MINO Tomohiko (JP); KOJIMA Takahiro (JP); INOUE Shota (JP); YOSHIE Muneo (JP)

(74) Công ty Luật TNHH T&G (TGVN)

(54) **HỆ THỐNG NHÀ GA CÔNGTENƠ SỬ DỤNG TRÍ TUỆ NHÂN TẠO**

(57) Sáng chế đề cấp đến hệ thống nhà ga côngtenơ sử dụng trí tuệ nhân tạo để nâng cao hiệu suất hoạt động và đảm bảo thời gian xử lý hàng hóa được rút ngắn của tàu thủy và giảm chi phí về hoạt động kho vận trong toàn bộ nhà ga côngtenơ. Hệ thống nhà ga côngtenơ bao gồm trí tuệ nhân tạo AI (28) trong đó mạng nơron được xây dựng. AI (28), ít nhất, nhận thông tin liên quan đến quy trình liên quan đến cầu trục GC (18), thông tin liên quan đến quy trình trên xe moóc nội bộ (20), và thông tin liên quan đến quy trình trên cẩu di động (22) như là dữ liệu đầu vào. Các sự định thời hoạt động mà tại đó các thời gian chờ tương ứng của GC (18) và xe moóc nội bộ (20), và cẩu di động (22) trở thành tối thiểu được thu nhận như là dữ liệu đầu ra sử dụng phương pháp học sâu. Thông tin lệnh vận hành dựa trên dữ liệu đầu ra được truyền đến GC (18), xe moóc nội bộ (20), và cẩu di động (22).

Fig.1

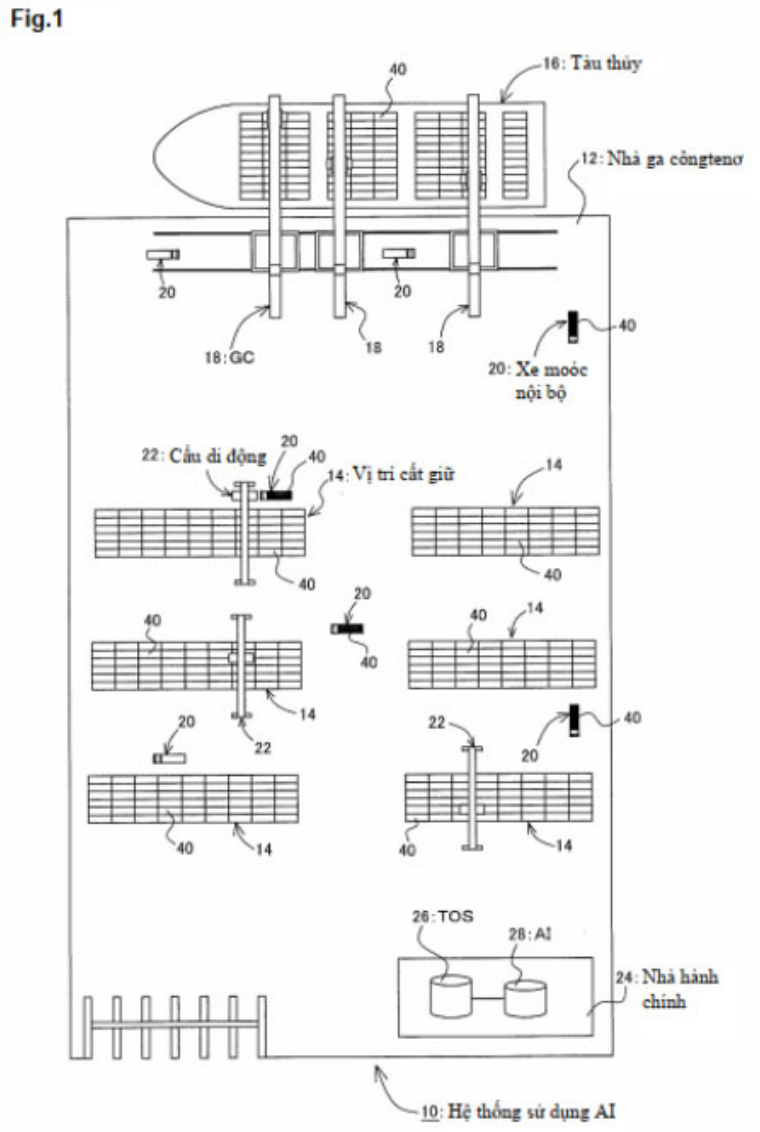
40
16: Tàu thủy
12: Nhà ga côngteno
20
20
18: GC
18
18
40
20: Xe moóc nội bộ
22: Cẩu di động
20
40
14: Vị trí cất giữ
14
40
40
20
40
40
14
14
20
22
22
20
40
40
14
40
14
26: TOS
28: AI
24: Nhà hành chính
10: Hệ thống sử dụng AI

(11) **1-0047099 B**

(15) 14/05/2025
Số Quyết định: 74117/QĐ-SHTT.IP

(45) 25/06/2025 447B

(43) 25/01/2022 406 A

(21) 1-2021-06787

(85) 26/10/2021

(22) 27/03/2020

(86) PCT/CN2020/081877 27/03/2020

(30) 201910245337.1 28/03/2019 CN

(87) WO2020/192776 01/10/2020

(51) ***H04W 72/543***; *H04W 4/40*

(73) **HUAWEI TECHNOLOGIES CO., LTD.** (CN)
Huawei Administration Building, Bantian, Longgang District, Shenzhen, Guangdong 518129, China

(72) LI, Xiangyu (CN); XIAO, Xiao (CN); PENG, Wenjie (CN); WANG, Jun (CN); DAI, Mingzeng (CN)

(74) Công ty TNHH Tầm nhìn và Liên danh (VISION & ASSOCIATES CO.LTD.)

(54) **THIẾT BỊ VÀ HỆ THỐNG TRUYỀN THÔNG**

(57) Sáng chế đề cập đến thiết bị và hệ thống truyền thông, và liên quan đến lĩnh vực truyền thông. Thiết bị truyền thông này bao gồm: ít nhất một bộ xử lý, và một hoặc nhiều bộ nhớ đọc được bằng máy tính không tạm thời được ghép nối với ít nhất một bộ xử lý và lưu trữ các lệnh chương trình để thực thi bởi ít nhất một bộ xử lý để hoạt động như thiết bị đầu cuối thứ nhất hoặc như phương tiện được bố trí trong thiết bị đầu cuối thứ nhất, các lệnh chương trình này bao gồm các lệnh để: thu thông tin cấu hình của kênh mang vô tuyến dữ liệu (Data Radio Bearer, DRB) mặc định của liên kết thứ nhất, thiết bị đầu cuối thứ nhất là đầu truyền của gói dữ liệu từ phương tiện đến mọi thứ (Vehicle-to-Everything, V2X) thứ nhất, và liên kết thứ nhất là liên kết truyền thông không dây trực tiếp giữa thiết bị đầu cuối thứ nhất và thiết bị đầu cuối khác, trong đó thông tin cấu hình của DRB mặc định của liên kết thứ nhất bao gồm thông tin về thông số gói dữ liệu V2X tương ứng với DRB mặc định của liên kết thứ nhất, trong đó thông tin về thông số này bao gồm kiểu truyền thông; và ánh xạ gói dữ liệu V2X thứ nhất mà đáp ứng điều kiện được thiết lập trước đến DRB mặc định của liên kết thứ nhất, trong đó điều kiện được thiết lập trước được đáp ứng bao gồm thiết bị đầu cuối thứ nhất không lưu trữ DRB của liên kết thứ nhất mà tương ứng với gói dữ liệu V2X thứ nhất; trong đó thông tin cấu hình của DRB mặc định của liên kết thứ nhất bao gồm thông tin chỉ báo thứ nhất, và trong đó thông tin chỉ báo thứ nhất này biểu thị rằng thông tin cấu hình là thông tin cấu hình của DRB mặc định của liên kết thứ nhất.

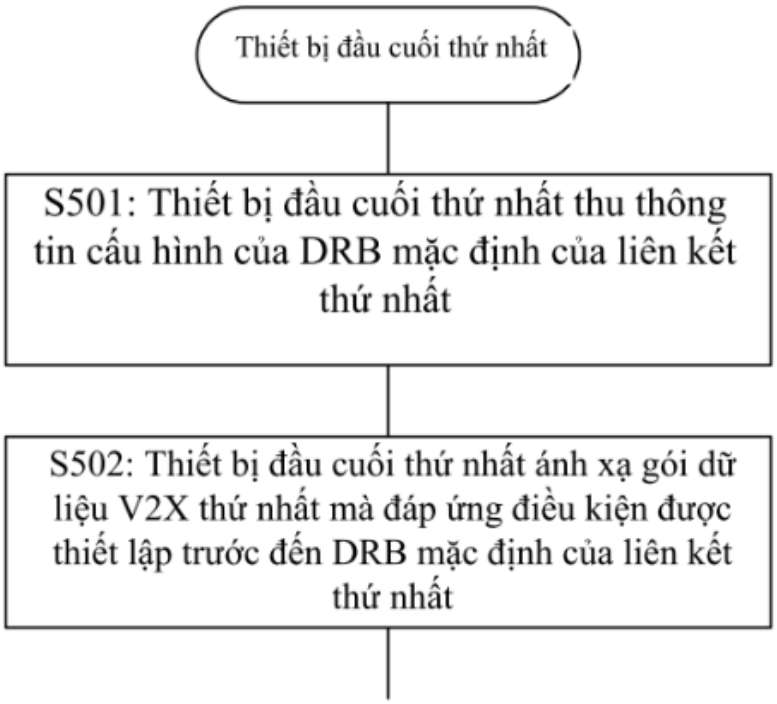
Thiết bị đầu cuối thứ nhất
S501: Thiết bị đầu cuối thứ nhất thu thông tin cấu hình của DRB mặc định của liên kết thứ nhất
S502: Thiết bị đầu cuối thứ nhất ánh xạ gói dữ liệu V2X thứ nhất mà đáp ứng điều kiện được thiết lập trước đến DRB mặc định của liên kết thứ nhất

FIG. 5

(11) **1-0047100 B**

(15) 14/05/2025
Số Quyết định: 74118/QĐ-SHTT.IP

(45) 25/06/2025 447B

(43) 25/04/2022 409 A

(21) 1-2021-05249

(85) 25/08/2021

(22) 27/01/2020

(86) PCT/EP2020/051847 27/01/2020

(30) PCT/CN2019/074260 31/01/2019 CN

(87) WO2020/156967 06/08/2020

(51) ***D07B 1/06****; C25D 3/56; B60C 1/00; B60C 9/00*

(73) **NV BEKAERT SA** (BE)
Bekaertstraat 2, 8550 Zwevegem, Belgium

(72) WANG, Baoxing (CN); TANG, Yunfang (CN); HAMON, Yohann (FR)

(74) Công ty TNHH Tầm nhìn và Liên danh (VISION & ASSOCIATES CO.LTD.)

(54) **LÕI THÉP, SẢN PHẨM CAO SU VÀ PHƯƠNG PHÁP SẢN XUẤT SỢI CỦA LÕI THÉP NÀY**

(57) Lõi thép mà thích hợp cho các vật phẩm cao su cường lực chẳng hạn như các lốp xe. Lõi thép cải tiến có khả năng loại bỏ hoàn toàn sự có mặt của côban trong lốp xe khi được kết hợp với hợp chất không chứa côban thích hợp. Ưu điểm là lõi thép kết dính một cách đồng đều tốt với các cao su chứa các muối côban hữu cơ. Dây cải tiến là khác với các lõi thép trong kỹ thuật đã biết ở chỗ lớp phủ đồng thau lúc này bao gồm các hạt sắt. Các hạt sắt có kích thước giữa 10 nm và 10000 nm. Sự có mặt của sắt làm giảm nhẹ sự mất lưu kết dính của liên kết cao su với lõi thép trong môi trường nóng và ẩm. Có lợi hơn nữa ở chỗ lõi thép cải tiến không chứa bất kỳ lượng côban được bổ sung có chủ đích nào nhờ đó góp phần vào việc loại bỏ các chất có hại trong khu vực sản xuất cũng như môi trường.

(11) **1-0047101 B**

(15) 14/05/2025
Số Quyết định: 74119/QĐ-SHTT.IP

(45) 25/06/2025 447B

(43) 25/10/2022 415 A

(21) 1-2021-07235

(85) 12/11/2021

(22) 07/05/2020

(86) PCT/US2020/031756 07/05/2020

(30) 62/846,130 10/05/2019 US

(87) WO2020/231716 A1 19/11/2020

(51) ***C08F 10/06***

(73) **W.R. GRACE & CO.-CONN.** (US)
7500 Grace Drive, Columbia, Maryland 21044, United States of America

(72) Vladimir MARIN (US)

(74) Công ty TNHH Tầm nhìn và Liên danh (VISION & ASSOCIATES CO.LTD.)

(54) **THÀNH PHẦN XÚC TÁC RẮN HOẠT HÓA VÀ KHÔNG CÓ PHTALAT ĐỂ TRÙNG HỢP OLEFIN VÀ QUY TRÌNH SẢN XUẤT THÀNH PHẦN XÚC TÁC RẮN HOẠT HOÁ**

(57) Sáng chế đề cập đến một thành phần xúc tác rắn hoạt hóa được tạo thành từ một hợp chất magiê, một hợp chất titan, một hợp chất organosilicon, một chất cho electron hỗ trợ và ít nhất một chất cho electron nội tại. Thành phần xúc tác rắn này được hoạt hóa để bao gồm các liên kết titan và cacbon bằng phản ứng với một chất hoạt hóa, chẳng hạn như một hợp chất nhôm. Trong một phương án, các lượng nhỏ polyme được trùng hợp với thành phần xúc tác này trong quá trình hoạt hóa. Thành phần xúc tác hoạt hóa này ổn định và, khi đã hình thành, có thể được sử dụng về sau để sản xuất nhiều polyme polyolefin khác nhau. Thành phần xúc tác hoạt hóa này có động học phản ứng được kiểm soát sao cho chất xúc tác không quá nóng và biến chất trong quá trình trùng hợp ban đầu.

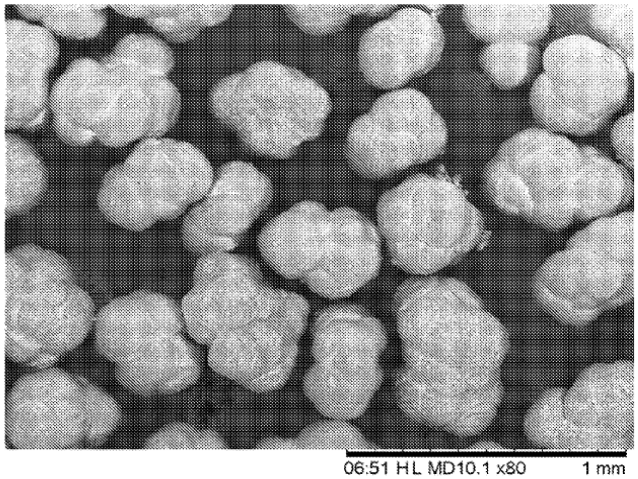

Hình 1

(11) **1-0047102 B**
(15) 14/05/2025
Số Quyết định: 74120/QĐ-SHTT.IP
(45) 25/06/2025 447B
(43) 26/07/2021 400 A
(21) 1-2021-02728
(85) 13/05/2021
(22) 19/09/2019
(86) PCT/IB2019/057923 19/09/2019
(30) 62/746,197 16/10/2018 US
(87) WO2020/079502 23/04/2020
(51) ***A01N 37/02***; *A01N 37/10; A01P 3/00; A01N 37/08*
(73) **NIACET CORPORATION** (US)
400 47th Street, Niagara Falls, New York 14304, United States of America
(72) RIJNEVELDSHOEK, Peter (NL); BRANNEN, Kelly (US); SOJKA, Stanley (US)
(74) Công ty TNHH Tầm nhìn và Liên danh (VISION & ASSOCIATES CO.LTD.)

(54) **PHƯƠNG PHÁP ỨC CHẾ SỰ SINH TRƯỞNG CỦA NẤM TRÊN CỎ**

(57) Sáng chế đề cập đến phương pháp ức chế sự sinh trưởng của nấm trên thực vật có hoa (tốt hơn là, cỏ, tulip hoặc chuối) bao gồm bước cho thực vật có hoa tiếp xúc với lượng hữu hiệu của chế phẩm chứa axit carboxylic có công thức (I) hoặc muối của nó, trong đó R là H, Ph, Ar, hoặc C_1-C_{60} alkyl (tốt hơn là, canxi propionat). Sáng chế cũng đề cập đến sản phẩm từ thực vật được tiếp xúc với chế phẩm chứa axit carboxylic có công thức (I) hoặc muối của nó.

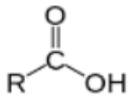

(I)

(11) **1-0047103 B**

(15) 14/05/2025
Số Quyết định: 74121/QĐ-SHTT.IP

(45) 25/06/2025 447B

(43) 25/05/2022 410 A

(21) 1-2021-05983

(85) 24/09/2021

(22) 24/03/2020

(86) PCT/US2020/024504 24/03/2020

(30) 62/824,060 26/03/2019 US

(87) WO2020/198252 01/10/2020

(51) ***A61K 31/5513***; *A61K 31/51; A61K 31/525; A61P 25/02; A61K 47/10; A61K 47/20; A61K 9/06; A61K 9/12; A61K 31/4415; A61K 31/714*

(73) **WINSANTOR, INC.** (US)
6150 Lusk Boulevard, Suite B201, San Diego, CA 92121, United States of America

(72) HANSEN, Angela (US); KISAK, Edward (US); NEWSAM, John, M. (US)

(74) Công ty TNHH Tầm nhìn và Liên danh (VISION & ASSOCIATES CO.LTD.)

(54) **CHẾ PHẨM DÙNG TẠI CHỖ ĐỂ ĐIỀU TRỊ BỆNH THẦN KINH NGOẠI BIÊN**

(57 Các khía cạnh liên quan đến các công thức bôi tại chỗ của chất đối kháng thụ thể muscarinic acetylcholine hoặc muối hoặc dẫn xuất kết hợp với DMSO và polyalkylen glycol alkyl ete. Các công thức bôi tại chỗ có thể bao gồm pirenzepine là chất đối kháng thụ thể muscarinic acetylcholine. Ngoài ra, polyalkylen glycol alkyl ete có thể là polyetylen glycol alkyl ete.

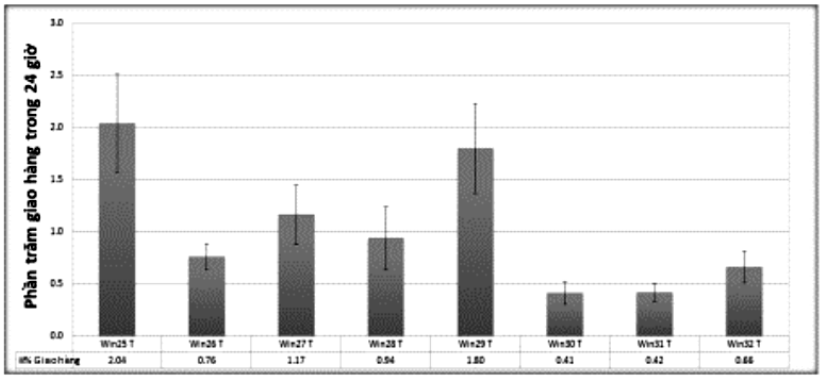

FIG 1

(11) **1-0047104 B**

(15) 14/05/2025
Số Quyết định: 74166/QĐ-SHTT.IP

(45) 25/06/2025 447B

(43) 30/01/2020 382 A

(21) 1-2019-03999

(85) 23/07/2019

(22) 20/12/2017

(86) PCT/MY2017/050081 20/12/2017

(30) PI 2016704795 23/12/2016 MY

(87) WO2018/117812 28/06/2018

(51) ***C08L 75/04***; *C08L 83/04; C08K 5/02; C08L 27/18*

(73) **INOOVA MATERIAL SCIENCE SDN BHD** (MY)
No. 71, Jalan Perindustrian 4/KU8, Kawasan Perindustrian Meru Selatan, Klang, Selangor Darul Ehsan, 41050, Malaysia

(72) KHOO, Siong Hui (MY)

(74) Công ty TNHH Tầm nhìn và Liên danh (VISION & ASSOCIATES CO.LTD.)

(54) **CHẾ PHẨM ĐÀN HỒI DÙNG CHO SẢN PHẨM ĐÀN HỒI**

(57) Sáng chế đề cập đến chế phẩm đàn hồi, trong đó chế phẩm đàn hồi bao gồm chất phụ gia được chọn từ một hoặc tổ hợp bất kỳ của hợp chất flo và silicon trong quá trình sản xuất sản phẩm đàn hồi ít gây dị ứng.

(11) **1-0047105 B**

(15) 14/05/2025
Số Quyết định: 74250/QĐ-SHTT.IP

(45) 25/06/2025 447B

(43) 26/12/2022 417 A

(21) 1-2022-04742

(85) 27/07/2022

(22) 07/04/2021

(86) PCT/KR2021/004370 07/04/2021

(30) 10-2020-0043568 09/04/2020 KR

(87) WO2021/206454 14/10/2021

(51) ***C09J 175/04***; *C09J 163/00; D06M 13/325; C09J 201/00; C09J 11/06*

(73) **KOLON INDUSTRIES, INC.** (KR)
110, Magokdong-ro, Gangseo-gu, Seoul 07793, Republic of Korea

(72) LEE, Sung Gyu (KR); JEON, Ok Hwa (KR); LEE, Min Ho (KR)

(74) Công ty TNHH Tầm nhìn và Liên danh (VISION & ASSOCIATES CO.LTD.)

(54) **CHẾ PHẨM DÍNH CHO SỢI BỐ, SỢI BỐ VÀ LỐP XE**

(57) Sáng chế đề cập đến chế phẩm dính cho sợi bố bao gồm: hợp chất epoxy; nhựa mủ; nhựa polyuretan vòng béo có khối lượng phân tử trung bình theo khối lượng (Mw) từ 250000 đến 350000; hợp chất amin; và nước, sợi bố bao gồm lớp dính được tạo ra từ chế phẩm dính, và lốp xe bao gồm sợi bố.

FIG. 1

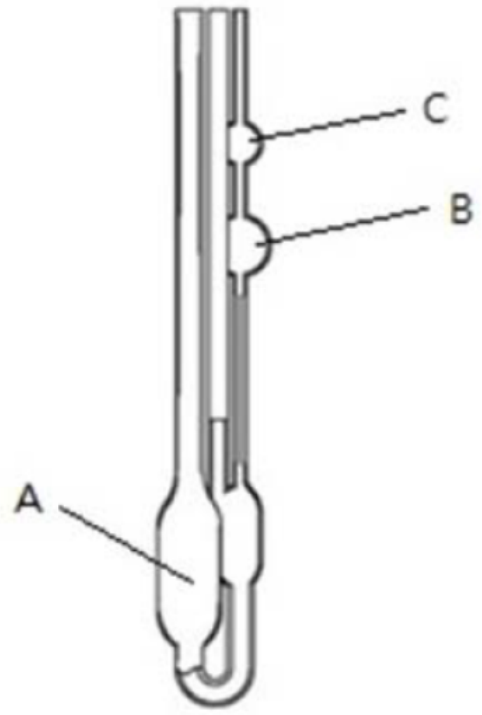

(11) **1-0047106 B**

(15) 14/05/2025
Số Quyết định: 74251/QĐ-SHTT.IP

(45) 25/06/2025 447B

(43) 26/12/2022 417 A

(21) 1-2022-03932

(85) 22/06/2022

(22) 08/04/2021

(86) PCT/KR2021/004416 08/04/2021

(30) 10-2020-0043565 09/04/2020 KR
10-2020-0043567 09/04/2020 KR
10-2021-0045708 08/04/2021 KR

(87) WO2021/206471 14/10/2021

(51) ***C09J 119/02***; *C09D 175/04; C09J 175/04; C09D 119/02; C09J 11/06*

(73) **KOLON INDUSTRIES, INC.** (KR)
110, Magokdong-ro, Gangseo-gu, Seoul 07793, Republic of Korea

(72) LEE, Sung Gyu (KR); JEON, Ok Hwa (KR); LEE, Min Ho (KR)

(74) Công ty TNHH Tầm nhìn và Liên danh (VISION & ASSOCIATES CO.LTD.)

(54) **CHẾ PHẨM DÍNH VÀ VẬT LIỆU GIA CƯỜNG CAO SU**

(57) Sáng chế đề xuất chế phẩm dính bao gồm latex (A), polyuretan (B), chất xúc tác dính gốc amin (C) và dung môi chứa nước (G). Chế phẩm theo sáng chế thân thiện với môi trường, có nguy cơ cháy nổ thấp và có độ bền bám dính rất tốt. Ngoài ra sáng chế còn đề xuất vật liệu gia cường cao su.

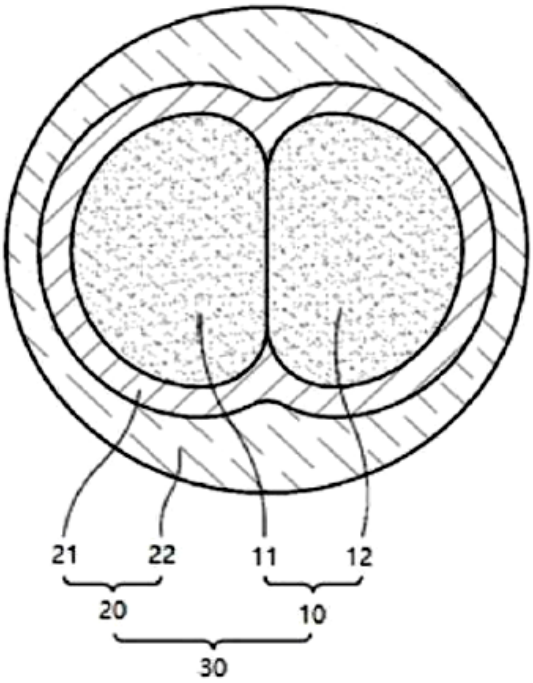

FIG.2

(11) **1-0047107 B**

(15) 14/05/2025
Số Quyết định: 74252/QĐ-SHTT.IP

(45) 25/06/2025 447B

(43) 27/02/2023 419 A

(21) 1-2022-08031

(85) 08/12/2022

(22) 15/05/2020

(86) PCT/JP2020/019454 15/05/2020

(87) WO2021/229799 18/11/2021

(51) ***B01J 23/72***; *B01J 29/08*

(73) **NIKKI-UNIVERSAL CO., LTD.** (JP)
6-3, Osaki 1-chome, Shinagawa-ku, Tokyo 141-8563, Japan

(72) TAKENOUCHI Kenta (JP); SAITO Keisuke (JP)

(74) Công ty TNHH Tầm nhìn và Liên danh (VISION & ASSOCIATES CO.LTD.)

(54) **CHẤT XÚC TÁC KHỬ MÙI CHO TỦ LẠNH VÀ VẬT LIỆU KHỬ MÙI CHO TỦ LẠNH SỬ DỤNG CHẤT XÚC TÁC KHỬ MÙI NÀY**

(57) Sáng chế đề cập đến chất xúc tác khử mùi cho tủ lạnh theo sáng chế chứa oxit phức hợp Cu-Mn và zeolit có tỷ lệ mol silic oxit/nhôm oxit là 100 hoặc cao hơn, trong đó tỷ lệ (A/B) giữa khối lượng A của oxit phức hợp Cu-Mn và khối lượng B của zeolit là 0,1 hoặc cao hơn và 1,25 hoặc thấp hơn. Zeolit tốt hơn là có giá trị cực đại cục bộ của đường kính lỗ nằm trong khoảng 0,8 nm hoặc cao hơn và 1,2 nm hoặc thấp hơn khi phân bố lỗ theo phương pháp MP được xác định từ phép đo đẳng nhiệt hấp phụ-giải hấp nitơ. Theo cách khác, zeolit tốt hơn là có tổng lượng axit là 0,3 mmol/g hoặc thấp hơn như tính được bằng phương pháp giải hấp amoniac được lập trình theo nhiệt độ.

(11) **1-0047108 B**
(15) 14/05/2025
Số Quyết định: 74253/QĐ-SHTT.IP
(45) 25/06/2025 447B
(43) 25/05/2022 410 A
(21) 1-2021-08202
(85) 20/12/2021
(22) 22/05/2020
(86) PCT/FI2020/050344 22/05/2020
(30) 20195465 03/06/2019 FI
(87) WO2020/245497 10/12/2020
(51) ***H04N 19/176***; *H04N 19/70; H04N 19/119; H04N 19/174*
(73) **NOKIA TECHNOLOGIES OY** (FI)
Karakaari 7, 02610 Espoo, Finland
(72) HANNUKSELA, Miska (FI)
(74) Công ty TNHH Tầm nhìn và Liên danh (VISION & ASSOCIATES CO.LTD.)
(54) **PHƯƠNG PHÁP VÀ THIẾT BỊ MÃ HÓA VÀ GIẢI MÃ**

(57) Sáng chế đề cập đến phương pháp và thiết bị mã hóa và giải mã. Phương pháp theo sáng chế bao gồm các bước: mã hóa, trong hoặc dọc theo dòng bit, chỉ báo của các cột lát và chỉ báo của các chiều cao gạch cho một hoặc nhiều cột lát tại một thời điểm; suy ra, nhờ phát hiện các hàng gạch được căn chỉnh qua hình ảnh, các hàng lát tiềm năng; suy ra rằng hoặc chỉ báo việc biên của hàng lát tiềm năng có là biên của hàng lát hay không; và mã hóa một hoặc nhiều hình ảnh thành dòng bit sử dụng các cột lát được chỉ báo, các hàng lát được chỉ báo hoặc được suy ra, và các chiều cao gạch được chỉ báo, trong đó một hoặc nhiều hình ảnh được ngăn cách thành lưới gồm các lát dọc theo các cột lát được chỉ báo và các hàng lát được chỉ báo hoặc được suy ra, một lát trong lưới gồm các lát này bao gồm số lượng số nguyên các đơn vị cây mã hóa và được ngăn cách thành một hoặc nhiều gạch, trong đó một gạch bao gồm số lượng số nguyên các hàng của các đơn vị cây mã hóa trong một lát.

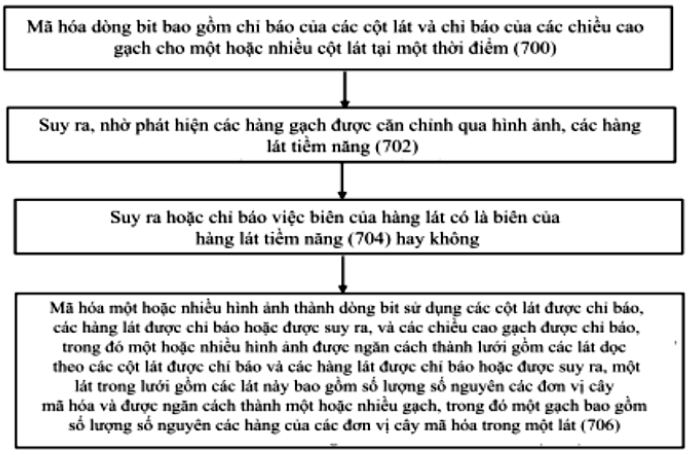

FIG.7

(11) **1-0047109 B**

(15) 14/05/2025
Số Quyết định: 74254/QĐ-SHTT.IP

(45) 25/06/2025 447B

(43) 26/07/2021 400 A

(21) 1-2021-01600

(85) 25/03/2021

(22) 22/08/2019

(86) PCT/CN2019/102026 22/08/2019

(30) 201810990444.2 28/08/2018 CN
201810997139.6 29/08/2018 CN

(87) WO2020/043004 05/03/2020

(51) ***H04N 19/513***

(73) **HUAWEI TECHNOLOGIES CO., LTD.** (CN)
Huawei Administration Building, Bantian, Longgang District, Shenzhen, Guangdong 518129, China

(72) CHEN, Huanbang (CN); FU, Ting (CN); YANG, Haitao (CN)

(74) Công ty TNHH Tầm nhìn và Liên danh (VISION & ASSOCIATES CO.LTD.)

(54) **PHƯƠNG PHÁP VÀ THIẾT BỊ TẠO DANH SÁCH THÔNG TIN CHUYỂN ĐỘNG ỨNG VIÊN, PHƯƠNG PHÁP VÀ THIẾT BỊ DỰ ĐOÁN LIÊN ẢNH**

(57) Các phương án của sáng chế đề cập đến lĩnh vực các công nghệ mã hóa hình ảnh, và bộc lộ phương pháp và thiết bị tạo danh sách thông tin chuyển động ứng viên, phương pháp và thiết bị dự đoán, để đạt được độ phức tạp tính toán thấp và độ trễ thấp. Phương pháp tạo bao gồm các bước: thực hiện quy trình xử lý thứ nhất đối với tất cả các khối hình ảnh lân cận của khối hình ảnh hiện thời cho đến khi số lượng tập thông tin chuyển động ứng viên trong danh sách thông tin chuyển động ứng viên bằng giá trị định trước thứ nhất hoặc tất cả các khối hình ảnh lân cận được duyệt; sau đó duyệt ít nhất hai tập thông tin chuyển động được chọn bổ sung, và lưu trữ, trong danh sách thông tin chuyển động ứng viên, tập thông tin chuyển động được chọn bổ sung thỏa mãn điều kiện định trước, cho đến khi số lượng tập thông tin chuyển động ứng viên trong danh sách thông tin chuyển động ứng viên bằng giá trị số lượng định trước hoặc các tập thông tin chuyển động được chọn bổ sung được duyệt; và nếu số lượng tập thông tin chuyển động ứng viên trong danh sách thông tin chuyển động ứng viên nhỏ hơn giá trị số lượng định trước sau khi các tập thông tin chuyển động được chọn bổ sung được duyệt, thì điền vào danh sách thông tin chuyển động ứng viên bằng tập thông tin chuyển động ứng viên định trước thứ nhất cho đến khi số lượng tập thông tin chuyển động ứng viên trong danh sách thông tin chuyển động ứng viên bằng giá trị số lượng định trước.

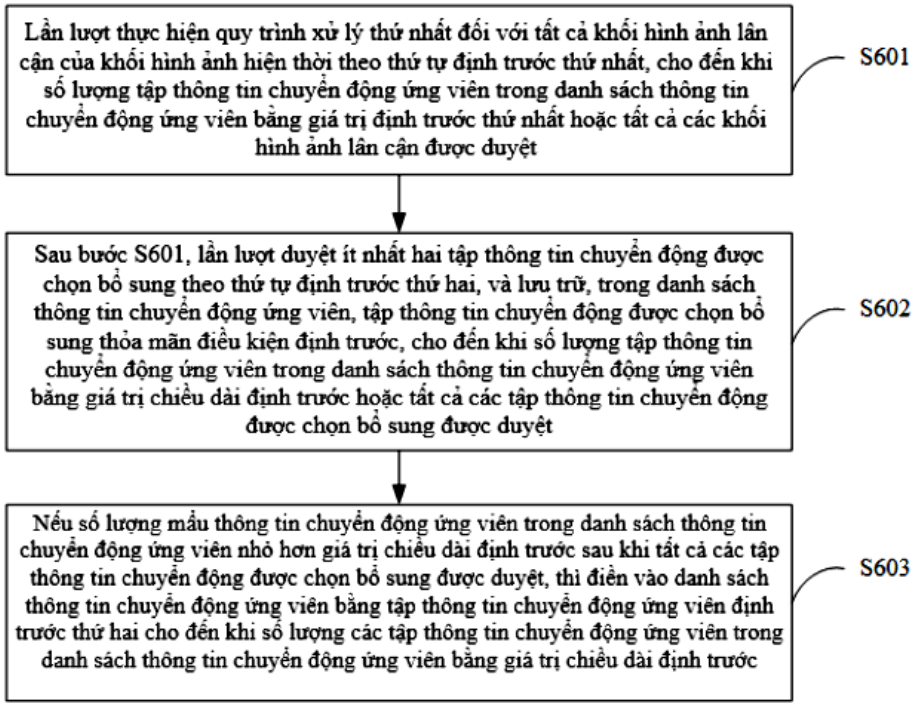
Lần lượt thực hiện quy trình xử lý thứ nhất đối với tất cả khối hình ảnh lân cận của khối hình ảnh hiện thời theo thứ tự định trước thứ nhất, cho đến khi số lượng tập thông tin chuyển động ứng viên trong danh sách thông tin chuyển động ứng viên bằng giá trị định trước thứ nhất hoặc tất cả các khối hình ảnh lân cận được duyệt
S601
Sau bước S601, lần lượt duyệt ít nhất hai tập thông tin chuyển động được chọn bổ sung theo thứ tự định trước thứ hai, và lưu trữ, trong danh sách thông tin chuyển động ứng viên, tập thông tin chuyển động được chọn bổ sung thỏa mãn điều kiện định trước, cho đến khi số lượng tập thông tin chuyển động ứng viên trong danh sách thông tin chuyển động ứng viên bằng giá trị chiều dài định trước hoặc tất cả các tập thông tin chuyển động được chọn bổ sung được duyệt
S602
Nếu số lượng mẩu thông tin chuyển động ứng viên trong danh sách thông tin chuyển động ứng viên nhỏ hơn giá trị chiều dài định trước sau khi tất cả các tập thông tin chuyển động được chọn bổ sung được duyệt, thì điền vào danh sách thông tin chuyển động ứng viên bằng tập thông tin chuyển động ứng viên định trước thứ hai cho đến khi số lượng các tập thông tin chuyển động ứng viên trong danh sách thông tin chuyển động ứng viên bằng giá trị chiều dài định trước
S603

FIG.6

(11) **1-0047110 B**

(15) 14/05/2025
Số Quyết định: 74258/QĐ-SHTT.IP

(45) 25/06/2025 447B

(43) 25/02/2021 395 A

(21) 1-2020-07049

(85) 04/12/2020

(22) 10/05/2019

(86) PCT/KR2019/005673 10/05/2019

(30) 62/669,667 10/05/2018 US
62/683,255 11/06/2018 US

(87) WO2019/216718 14/11/2019

(51) ***H04N 19/119***; *H04N 19/70; H04N 19/186; H04N 19/122; H04N 19/132*

(73) **SAMSUNG ELECTRONICS CO., LTD.** (KR)
129, Samsung-ro, Yeongtong-Gu, Suwon-Si, Gyeonggi-do, 16677, Republic of Korea

(72) PARK, Minwoo (KR); PARK, Minsoo (KR); CHOI, Kiho (KR); CHOI, Narae (KR); CHOI, Woongil (KR); KIM, Chanyul (KR); JEONG, Seungsoo (KR); TAMSE, Anish (IN); PIAO, Yinji (CN)

(74) Công ty TNHH Tầm nhìn và Liên danh (VISION & ASSOCIATES CO.LTD.)

(54) **PHƯƠNG PHÁP VÀ THIẾT BỊ GIẢI MÃ HÌNH ẢNH, PHƯƠNG PHÁP MÃ HÓA HÌNH ẢNH, VÀ VẬT GHI LƯU TRỮ LÂU DÀI ĐỌC ĐƯỢC BẰNG MÁY TÍNH**

(57) Sáng chế đề xuất phương pháp giải mã hình ảnh bao gồm các bước xác định các đơn vị mã hóa trong hình ảnh sắc độ bằng cách chia theo kiểu phân cấp hình ảnh sắc độ, dựa vào chế độ hình dạng chia của các khối trong hình ảnh sắc độ của hình ảnh hiện thời, và giải mã hình ảnh hiện thời, dựa vào các đơn vị mã hóa trong hình ảnh sắc độ. Theo đó, bước xác định các đơn vị mã hóa trong hình ảnh sắc độ có thể bao gồm, khi kích thước hoặc diện tích của khối sắc độ trong số các khối sắc độ được tạo ra bằng cách chia khối sắc độ hiện thời trong hình ảnh sắc độ bằng hoặc nhỏ hơn kích thước định trước hoặc diện tích định trước, không cho phép chia khối sắc độ hiện thời dựa vào chế độ hình dạng chia của khối sắc độ hiện thời, và xác định ít nhất một đơn vị mã hóa nằm trong khối sắc độ hiện thời.

FIG. 1B

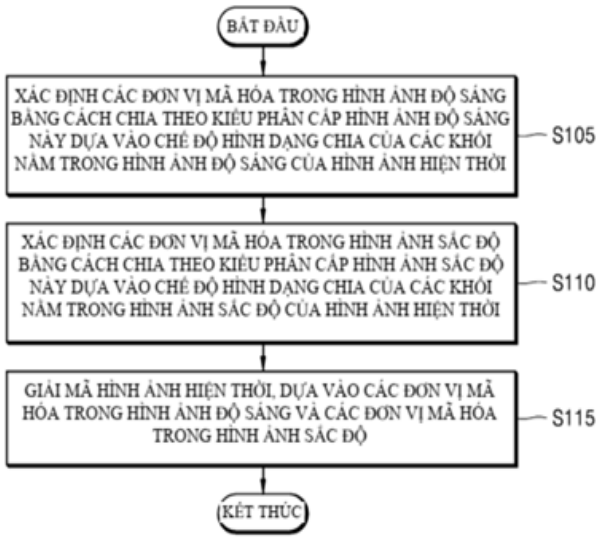

(11) **1-0047111 B**
(15) 14/05/2025
Số Quyết định: 74259/QĐ-SHTT.IP
(45) 25/06/2025 447B
(43) 26/07/2021 400 A
(21) 1-2021-01256
(85) 09/03/2021
(22) 03/09/2019
(86) PCT/FR2019/052023 03/09/2019
(30) 1858572 21/09/2018 FR
(87) WO2020/058593 26/03/2020
(51) ***H04N 19/176***; *H04N 19/147; H04N 19/70; H04N 19/182; H04N 19/11*
(73) **ORANGE** (FR)
78 rue Olivier de Serres, 75015 PARIS, France
(72) HENRY, Félix (FR); PHILIPPE, Pierrick (FR); ABDOLI, Mohsen (IR); CLARE, Gordon (FR)
(74) Công ty TNHH Tầm nhìn và Liên danh (VISION & ASSOCIATES CO.LTD.)
(54) **PHƯƠNG PHÁP VÀ THIẾT BỊ MÃ HÓA VÀ GIẢI MÃ LUỒNG DỮ LIỆU BIỂU DIỄN ÍT NHẤT MỘT HÌNH ẢNH VÀ VẬT GHI DỮ LIỆU ĐỌC ĐƯỢC BẰNG MÁY TÍNH**

(57) Sáng chế đề cập đến phương pháp và thiết bị mã hóa và giải mã luồng dữ liệu biểu diễn ít nhất một hình ảnh, và vật ghi dữ liệu đọc được bằng máy tính. Phương pháp giải mã luồng dữ liệu được mã hóa biểu diễn ít nhất một hình ảnh mà được chia thành các khối. Đối với ít nhất một khối của hình ảnh này, được gọi là khối hiện thời, mục thông tin biểu thị chế độ mã hóa của hiện thời được giải mã (E42) từ luồng dữ liệu. Khi chế độ mã hóa của khối hiện thời tương ứng với chế độ mã hóa thứ nhất, thì việc giải mã (E433) phần dư dự đoán liên quan đến khối hiện thời được thực hiện bằng cách sử dụng nhóm phần tử cú pháp thứ nhất, trong khi, khi chế độ mã hóa của khối hiện thời tương ứng với chế độ mã hóa thứ hai, thì việc giải mã (E442) phần dư dự đoán liên quan đến khối hiện thời được thực hiện bằng cách sử dụng nhóm phần tử cú pháp thứ hai, là nhóm phần tử cú pháp con của nhóm phần tử cú pháp thứ nhất.

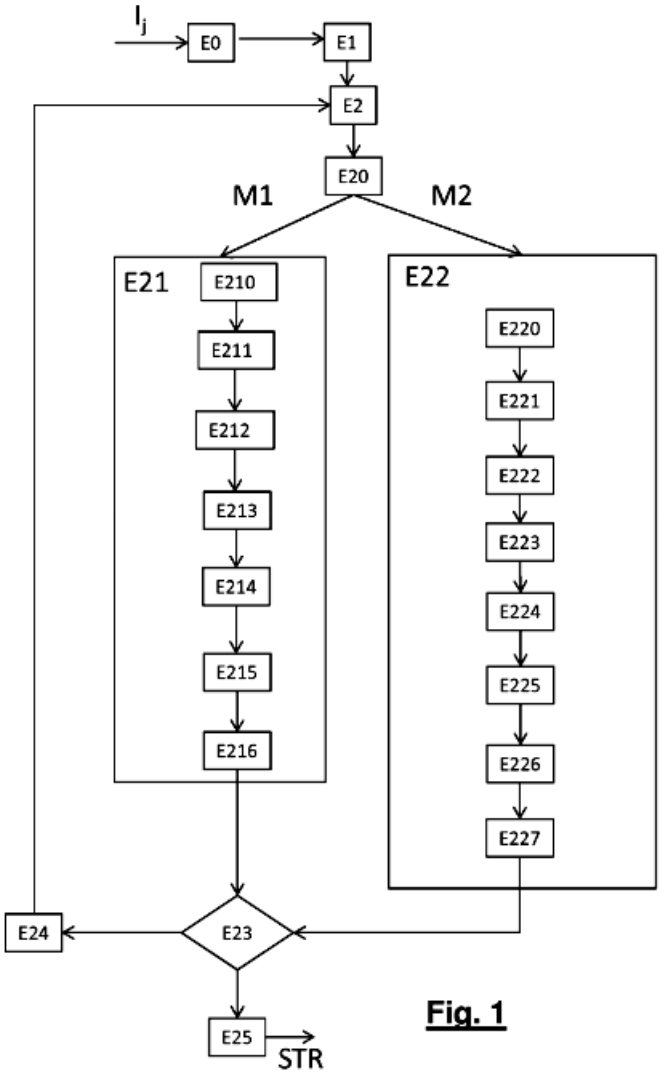
I_j
E0
E1
E2
E20
M1
M2
E21
E210
E211
E212
E213
E214
E215
E216
E22
E220
E221
E222
E223
E224
E225
E226
E227
E24
E23
E25
STR

Fig. 1

(11) **1-0047112 B**

(15) 14/05/2025
Số Quyết định: 74260/QĐ-SHTT.IP

(45) 25/06/2025 447B

(43) 25/09/2017 354 A

(21) 1-2017-00747

(22) 28/02/2017

(30) 10-2016-0026223 04/03/2016 KR
10-2016-0116785 09/09/2016 KR

(51) ***G06F 3/041**; H10K 59/00*

(73) **SAMSUNG DISPLAY CO., LTD.** (KR)
1, Samsung-ro, Giheung-gu, Yongin-si, Gyeonggi-do, Republic of Korea

(72) Jun-hee LEE (KR); Sang-hoon BACK (KR); Daeho YANG (KR); Seungjoo LEE (KR); Myunggil CHOI (KR); Taeyoung PARK (KR)

(74) Công ty TNHH Tầm nhìn và Liên danh (VISION & ASSOCIATES CO.LTD.)

(54) **PHƯƠNG PHÁP SẢN XUẤT THIẾT BỊ ĐIỆN TỬ**

(57) Sáng chế đề xuất phương pháp để sản xuất thiết bị điện tử. Phương pháp bao gồm các bước bố trí panen lên bệ, bố trí bảng mạch, căn chỉnh bảng mạch sao cho các đệm hàn thứ nhất của bảng mạch hướng về phía vùng đệm hàn thứ nhất của panen và các đệm hàn thứ hai của bảng mạch hướng về phía vùng đệm hàn thứ hai của panen, và ép phần thứ nhất của bảng mạch trên đó các đệm hàn thứ nhất được bố trí vào vùng đệm hàn thứ nhất của panen. Bước căn chỉnh bảng mạch xảy ra thông qua sự tiếp xúc ngoài trên một bề mặt của phần thứ nhất của bảng mạch và một bề mặt của phần thứ hai của bảng mạch.

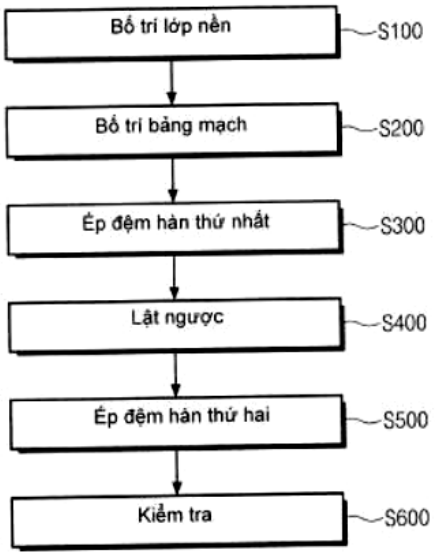

FIG.4

(11) **1-0047113 B**

(15) 14/05/2025
Số Quyết định: 74261/QĐ-SHTT.IP

(45) 25/06/2025 447B

(43) 26/10/2020 391 A

(21) 1-2020-01987

(85) 07/04/2020

(22) 07/09/2018

(86) PCT/US2018/050031 07/09/2018

(30) 62/555,410 07/09/2017 US
62/568,874 06/10/2017 US

(87) WO2019/051280 14/03/2019

(51) ***C10G 1/00***

(73) **MCFINNEY, LLC** (US)
907 Beachview Drive, St. Simons Island, Georgia 31522, United States of America

(72) FINNEY, Jerry Wayne (US)

(74) Công ty TNHH Tầm nhìn và Liên danh (VISION & ASSOCIATES CO.LTD.)

(54) **PHƯƠNG PHÁP BIẾN ĐỔI CHẤT THẢI THÀNH NHIÊN LIỆU HYDROCACBON**

(57) Sáng chế đề cập đến phương pháp xử lý sinh học các chất chứa hydrocacbon. Theo các phương án cụ thể, phương pháp ở đây liên quan đến sự phân huỷ sơ bộ các chất chứa hydrocacbon và còn xử lý các chất này để sản xuất nhiên liệu hydrocacbon, phân bón, và các sản phẩm khác.

Fig. 1

(11) **1-0047114 B**

(15) 14/05/2025
Số Quyết định: 74262/QĐ-SHTT.IP

(45) 25/06/2025 447B

(43) 25/12/2019 381 A

(21) 1-2019-05182

(85) 23/09/2019

(22) 02/02/2018

(86) PCT/JP2018/003503 02/02/2018

(30) 2017-067851 30/03/2017 JP

(87) WO2018/179827 04/10/2018

(51) ***H02H 3/08***; *H02P 9/00; H02H 7/06*

(73) **YAMABIKO CORPORATION** (JP)
7-2, Suehiro-cho 1-chome, Ohme-shi, Tokyo 1988760, Japan

(72) SUMIKAWA Taishi (JP)

(74) Công ty TNHH Tầm nhìn và Liên danh (VISION & ASSOCIATES CO.LTD.)

(54) **MÁY PHÁT ĐIỆN**

(57) Sáng chế đề cập đến máy phát điện (1) bao gồm: bộ phận thu nhận thông tin đầu ra (5) mà thu nhận thông tin đầu ra bao gồm thông tin công suất của bộ phận phát điện biểu thị công suất của bộ phận phát điện (2) và thông tin tần số đầu ra biểu thị tần số đầu ra của máy phát điện (1); ampe kế (8) mà đo dòng điện đi qua đường phân phối; bộ ngắt mạch (7) được trang bị trong đường phân phối; và bộ điều khiển (6). Bộ điều khiển (6) tính toán dòng được phép dựa vào thông tin đầu ra, và điều khiển bộ ngắt mạch (7) để ngắt đường phân phối khi dòng được đo bằng ampe kế (8) vượt quá dòng được phép.

FIG.1

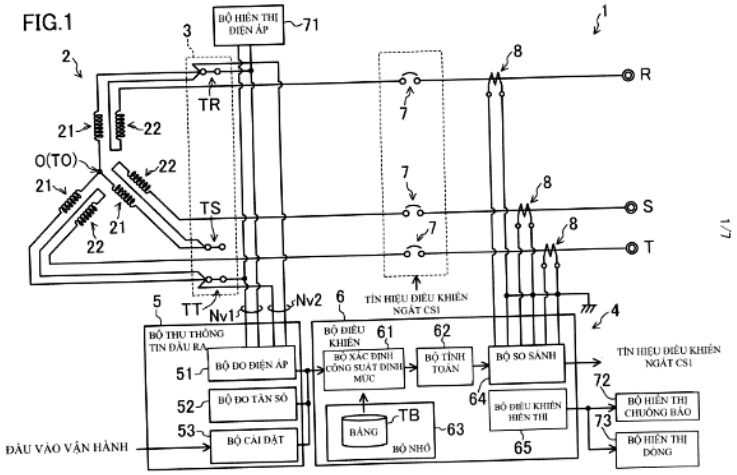

(11) **1-0047115 B**

(15) 14/05/2025
Số Quyết định: 74263/QĐ-SHTT.IP

(45) 25/06/2025 447B

(43) 25/02/2022 407 A

(21) 1-2021-07742

(85) 01/12/2021

(22) 30/04/2020

(86) PCT/US2020/030766 30/04/2020

(30) 62/844,545 07/05/2019 US

(87) WO2020/227018 12/11/2020

(51) ***C02F 1/00***; *C02F 1/42*; *C02F 1/28*

(73) **A. O, SMITH CORPORATION** (US)
11270 West Park Place, Milwaukee, WI 53224, United States of America

(72) ZHANG, Haifeng (CN)

(74) Công ty TNHH Tầm nhìn và Liên danh (VISION & ASSOCIATES CO.LTD.)

(54) **HỆ THỐNG LỌC NƯỚC VÀ PHƯƠNG PHÁP VẬN HÀNH HỆ THỐNG NÀY**

(57) Sáng chế đề cập đến hệ thống lọc nước bao gồm đầu vào nước để cấp nước cấp, màng lọc có phía đầu vào và phía đầu ra và đầu ra nước để hút nước thấm ra từ hệ thống. Hệ thống bao gồm một số các van vận hành được để điều khiển đường chảy của nước cấp, nước thẩm và nước không tinh khiết qua hệ thống và đường ống đấu nối với phía đầu vào và được kết cấu để tiếp nhận nước không tinh khiết và tạp chất từ nước cấp. Hệ thống này bao gồm két chứa được kết cấu để tiếp nhận nước thấm từ phía đầu ra của màng và chứa một thể tích nước thấm dự phòng để cấp cho đầu ra trong quá trình phần khởi đầu của sự hút nước và hệ thống điều khiển để điều khiển một số các van.

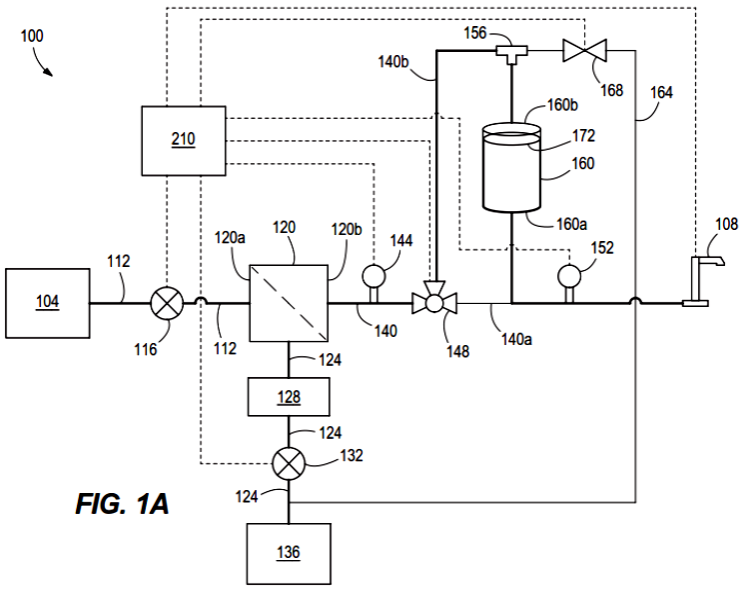

FIG. 1A

(11) **1-0047116 B**
(15) 14/05/2025
Số Quyết định: 74265/QĐ-SHTT.IP
(45) 25/06/2025 447B
(43) 27/09/2021 402 A
(21) 1-2021-03387
(85) 08/06/2021
(22) 29/11/2019
(86) PCT/JP2019/046713 29/11/2019
(30) 2018-226088 30/11/2018 JP
(87) WO2020/111217 04/06/2020
(51) ***C12G 3/04***; *C07K 5/078; A23L 2/00; A23L 27/00*
(73) **SUNTORY HOLDINGS LIMITED** (JP)
1-40, Dojimahama 2-chome, Kita-ku, Osaka-shi, Osaka 5308203, Japan
(72) TAGUCHI, Wakana (JP); IMAO, Takako (JP)
(74) Công ty TNHH Tầm nhìn và Liên danh (VISION & ASSOCIATES CO.LTD.)
(54) **CHẾ PHẨM DẠNG LỎNG DÙNG QUA ĐƯỜNG MIỆNG VÀ PHƯƠNG PHÁP LÀM GIẢM VỊ ĐẮNG CỦA CHẾ PHẨM DẠNG LỎNG DÙNG QUA ĐƯỜNG MIỆNG NÀY**

(57) Sáng chế đề cập đến kỹ thuật làm giảm vị đắng của Hyp-Gly trong chế phẩm dạng lỏng dùng qua đường miệng chứa lượng Hyp-Gly cụ thể. Sáng chế đề xuất, nhưng không bị giới hạn ở, chế phẩm dạng lỏng dùng qua đường miệng chứa Hyp-Gly với lượng là 1,0 mg/100 mL hoặc nhiều hơn và rượu một đến ba chức C2-C4.

(11) **1-0047117 B**

(15) 14/05/2025
Số Quyết định: 74268/QĐ-SHTT.IP

(45) 25/06/2025 447B

(43) 25/03/2022 408 A

(21) 1-2021-08422

(85) 28/12/2021

(22) 28/05/2020

(86) PCT/JP2020/021117 28/05/2020

(30) 2019-102820 31/05/2019 JP

(87) WO2020/241754 03/12/2020

(51) ***A23L 2/00***; *A23L 2/52*

(73) **SUNTORY HOLDINGS LIMITED** (JP)
1-40, Dojimahama 2-chome, Kita-ku, Osaka-shi, Osaka 5308203, Japan

(72) FUJITA, Yohei (JP); KATO, Yuichi (JP)

(74) Công ty TNHH Tầm nhìn và Liên danh (VISION & ASSOCIATES CO.LTD.)

(54) **ĐỒ UỐNG VỊ BIA KHÔNG CHỨA CỒN VÀ PHƯƠNG PHÁP SẢN XUẤT ĐỒ UỐNG NÀY**

(57) Sáng chế đề cập đến đồ uống vị bia không chứa cồn trong đó hàm lượng axit glutamic là từ 27 đến 90 ppm, hàm lượng axit suxinic là 24 ppm trở xuống, hàm lượng alanin là 32 ppm trở xuống, và hàm lượng glyxin là 24 ppm trở xuống. Theo sáng chế, có thể tạo ra đồ uống có vị bia với vị mới có vị rất đậm đà.

(11) **1-0047118 B**

(15) 14/05/2025
Số Quyết định: 74270/QĐ-SHTT.IP

(45) 25/06/2025 447B

(43) 26/07/2021 400 A

(21) 1-2021-02638

(85) 11/05/2021

(22) 14/10/2019

(86) PCT/KR2019/013450 14/10/2019

(30) 10-2018-0121620 12/10/2018 KR
10-2018-0145792 22/11/2018 KR
10-2019-0111060 06/09/2019 KR

(87) WO2020/076143 16/04/2020

(51) ***H04N 19/50***; *H04N 19/109; H04N 19/11; H04N 19/119; H04N 19/70; H04N 19/139; H04N 19/593; H04N 19/105; H04N 19/132*

(73) **WILUS INSTITUTE OF STANDARDS AND TECHNOLOGY LNC.** (KR)
5F 216 Hwangsaeul-ro Bundang-gu Seongnam-si Gyeonggi-do 13595, Republic of Korea

(72) KO, Geonjung (KR); KIM, Dongcheol (KR); SON, Juhyung (KR); JUNG, Jaehong (KR); KWAK, Jinsam (KR)

(74) Công ty TNHH Tầm nhìn và Liên danh (VISION & ASSOCIATES CO.LTD.)

(54) **VẬT GHI ĐỌC ĐƯỢC BẰNG MÁY TÍNH KHÔNG KHẢ BIẾN, THIẾT BỊ GIẢI MÃ TÍN HIỆU VIDEO VÀ THIẾT BỊ MÃ HÓA TÍN HIỆU VIDEO**

(57) Sáng chế đề cập đến phương pháp và thiết bị xử lý tín hiệu viđeo dùng để mã hóa hoặc giải mã tín hiệu viđeo. Cụ thể là, phương pháp xử lý tín hiệu viđeo bao gồm các bước: nhận thông tin để dự đoán khối hiện tại; xác định xem chế độ hợp nhất có được áp dụng cho khối hiện tại hay không trên cơ sở thông tin để dự đoán; khi chế độ hợp nhất được áp dụng cho khối hiện tại, thì thu phần tử cú pháp thứ nhất biểu thị xem dự đoán kết hợp có được áp dụng cho khối hiện tại hay không, trong đó dự đoán kết hợp biểu thị chế độ dự đoán mà kết hợp dự đoán liên ảnh và dự đoán nội ảnh; tạo ra khối dự đoán liên ảnh và khối dự đoán nội ảnh của khối hiện tại khi phần tử cú pháp thứ nhất biểu thị rằng dự đoán kết hợp được áp dụng cho khối hiện tại; và tạo ra khối dự đoán kết hợp của khối hiện tại bằng cách tính tổng có trọng số khối dự đoán liên ảnh và khối dự đoán nội ảnh.

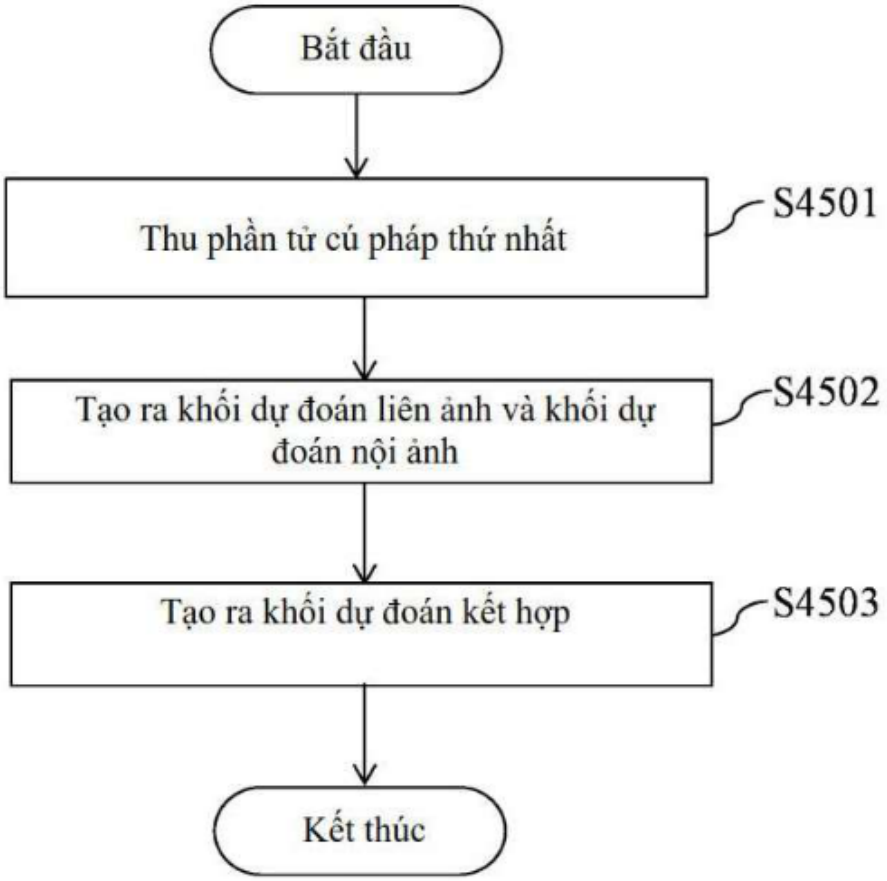
Bắt đầu
Thu phần tử cú pháp thứ nhất
S4501
Tạo ra khối dự đoán liên ảnh và khối dự đoán nội ảnh
S4502
Tạo ra khối dự đoán kết hợp
S4503
Kết thúc

Fig.45

(11) **1-0047119 B**

(15) 14/05/2025
Số Quyết định: 74271/QĐ-SHTT.IP

(45) 25/06/2025 447B

(43) 26/10/2020 391 A

(21) 1-2020-02817

(85) 19/05/2020

(22) 07/01/2019

(86) PCT/KR2019/000205 07/01/2019

(30) 10-2018- 0006965 19/01/2018 KR
10-2018- 0048875 27/04/2018 KR

(87) WO2019/143056 25/07/2019

(51) ***A61B 5/00***; *H04M 1/725; A61B 5/021*

(73) **SAMSUNG ELECTRONICS CO., LTD.** (KR)
129, Samsung-ro, Yeongtong-gu, Suwon-si, Gyeonggi-do 16677, Republic of Korea

(72) LEE, Hongji (KR); JEON, Taehan (KR); PARK, Jongin (KR); SHIM, Hwan (KR)

(74) Công ty TNHH Tầm nhìn và Liên danh (VISION & ASSOCIATES CO.LTD.)

(54) **THIẾT BỊ ĐIỆN TỬ**

(57) Sáng chế đề cập đến thiết bị điện tử bao gồm bộ cảm biến, bộ nhớ và màn hiển thị và bộ xử lý. Bộ xử lý được tạo cấu hình để xác định thông tin sinh học và thông tin huyết áp của người dùng được đo qua bộ cảm biến, xác định độ tin cậy của việc hiệu chỉnh thông tin huyết áp, dựa trên ít nhất một trong số thời gian chạy của việc hiệu chỉnh, thông tin sinh học và thông tin huyết áp, xác định, dựa trên độ tin cậy của việc hiệu chỉnh, xem sự kiện liên quan đến việc hiệu chỉnh có xảy ra hay không, và hiển thị giao diện người dùng (UI) để yêu cầu một sự hiệu chỉnh khác, qua màn hiển thị, khi sự kiện được xác định là đã xảy ra.

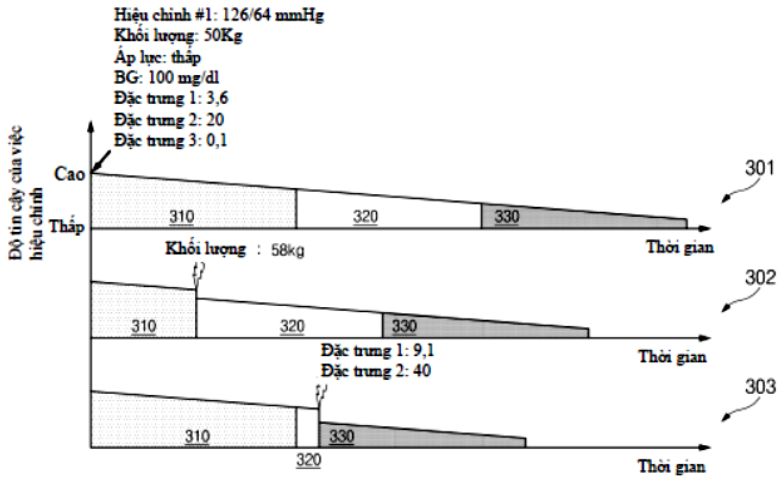

FIG.3

(11) **1-0047120 B**

(15) 14/05/2025
Số Quyết định: 74292/QĐ-SHTT.IP

(45) 25/06/2025 447B

(43) 25/07/2022 412 A

(21) 1-2021-08055

(85) 14/12/2021

(22) 27/05/2020

(86) PCT/US2020/034670 27/05/2020

(30) 62/853,457 28/05/2019 US

(87) WO2020/243155 03/12/2020

(51) ***A61K 31/395****; C07D 245/04; A61P 31/04*

(73) **F. HOFFMANN-LA ROCHE AG** (CH)
Grenzacherstrasse 124, 4070 Basel, Switzerland

(72) KOEHLER, Michael Friedrich Thomas (US); SMITH, Peter Andrew (US); WINTER, Dana (CA); SOW, Boubacar (SN); STURINO, Claudio (CA); PELLETIER, Guillaume (CA); BOUDREAULT, Jonathan (CA)

(74) Công ty TNHH Tầm nhìn và Liên danh (VISION & ASSOCIATES CO.LTD.)

(54) **KHÁNG SINH PHỔ RỘNG VÒNG LỚN VÀ DƯỢC PHẨM CHỨA CÁC HỢP CHẤT NÀY**

(57) Sáng chế đề cập đến hợp chất kháng vi khuẩn, trong đó các hợp chất này theo một số phương án có hoạt tính sinh học phổ rộng. Theo các phương án khác nhau, hợp chất hoạt động bằng cách ức chế peptidaza tín hiệu typ 1 vi khuẩn SpsB và/hoặc LepB, một protein cần thiết trong vi khuẩn. Dược phẩm chứa các hợp chất được mô tả trong bản mô tả này cũng được đề cập.

(11) **1-0047121 B**

(15) 14/05/2025
Số Quyết định: 74339/QĐ-SHTT.IP

(45) 25/06/2025 447B

(43) 25/07/2019 376 A

(21) 1-2018-04932

(85) 02/11/2018

(22) 04/04/2017

(86) PCT/US2017/026001 04/04/2017

(30) 62/318,003 04/04/2016 US

(87) WO2017/176798 12/10/2017

(51) ***A61K 47/60***; *A61K 47/61*

(73) **TAKEDA PHARMACEUTICAL COMPANY LIMITED** (JP)
1-1, Doshomachi 4-chome, Chuo-ku, Osaka-shi, Osaka, Japan

(72) HOLMES, Kevin (CA); NORTON, Angela, W. (US); PAN, Clark (US)

(74) Công ty TNHH Tầm nhìn và Liên danh (VISION & ASSOCIATES CO.LTD.)

(54) **CHẾ PHẨM CHỨA CHẤT ỨC CHẾ C1 ESTERAZA LIÊN HỢP VÀ PHƯƠNG PHÁP TẠO RA CHẤT ỨC CHẾ NÀY**

(57) Sáng chế đề xuất, trong số các đối tượng khác, C1-INH liên hợp để dùng trong việc điều trị các rối loạn do trung gian bổ thể, bao gồm bệnh phù mạch do di truyền (HAE) được cải thiện. Theo một số phương án, C1-INH liên hợp được đề xuất bởi sáng chế là C1-INH được PEG hóa. Theo một số phương án, C1-INH liên hợp được đề xuất bởi sáng chế là C1-INH liên hợp với axit polysialic (PSA).

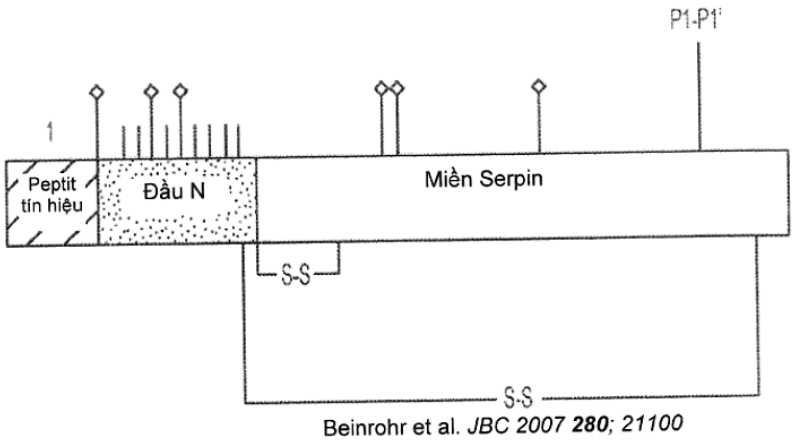

Beinrohr et al. *JBC 2007* ***280***; *21100*

FIG. 1

(11) **1-0047122 B**

(15) 14/05/2025
Số Quyết định: 74340/QĐ-SHTT.IP

(45) 25/06/2025 447B

(43) 25/10/2022 415 A

(21) 1-2022-04197

(85) 04/07/2022

(22) 13/10/2020

(86) PCT/KR2020/013942 13/10/2020

(30) 10-2019-0160827 05/12/2019 KR

(87) WO2021/112392 10/06/2021

(51) ***C09D 175/04***; *C09D 7/20; C23C 2/26; C09D 7/63; C23C 2/06; B05D 7/14; C09D 7/61*

(73) **POSCO** (KR)
(Goedong-dong) 6261, Donghaean-ro, Nam-gu, Pohang-si, Gyeongsangbuk-do 37859, Republic of Korea

(72) CHO, Soo-Hyoun (KR); SON, Won-Ho (KR)

(74) Công ty TNHH Tầm nhìn và Liên danh (VISION & ASSOCIATES CO.LTD.)

(54) **CHẾ PHẨM XỬ LÝ BỀ MẶT DÙNG CHO TẤM THÉP MẠ KẼM NHÚNG NÓNG BA THÀNH PHẦN, TẠO RA ĐỘ KHÁNG MÀI MÒN VÀ MÀU SẮC BỀ MẶT TỐT, TẤM THÉP MẠ KẼM NHÚNG NÓNG BA THÀNH PHẦN ĐƯỢC XỬ LÝ BỀ MẶT NHỜ SỬ DỤNG CHẾ PHẨM NÀY, VÀ PHƯƠNG PHÁP CHẾ TẠO CHẾ PHẨM VÀ TẤM THÉP NÀY**

(57) Sáng chế đề cập đến chế phẩm xử lý bề mặt chứa, so với 100 phần trăm khối lượng của hàm lượng chất rắn của chế phẩm: từ 70 đến 90 phần trăm khối lượng của chế phẩm của nhựa chính polyuretan được sửa đổi polysilic khối lượng phân tử cao và nhựa phụ trợ polyuretan được sửa đổi polysilic khối lượng phân tử thấp; 5 đến 25 phần trăm khối lượng của chất đóng rắn gốc melamin; 0,5 đến 10 phần trăm khối lượng của chất phụ gia vô cơ; 0,5 đến 10 phần trăm khối lượng của hợp chất silan thủy phân được; và 0,1 đến 2 phần trăm khối lượng của chất nhuộm màu. Tấm thép mạ kẽm nhúng nóng ba thành phần được xử lý bằng vật liệu phủ xử lý bề mặt theo phương án làm ví dụ trong sáng chế có thể có độ kháng ăn mòn rất tốt, độ kháng nhuộm đen, và màu sắc bề mặt, và có thể tạo ra hiệu quả rất tốt khi được xử lý bằng crom mà không có các vấn đề chẳng hạn như việc lắp đặt thiết bị bổ sung, tăng chi phí sản xuất, và ô nhiễm môi trường.

(11) **1-0047123 B**

(15) 14/05/2025
Số Quyết định: 74341/QĐ-SHTT.IP

(45) 25/06/2025 447B

(43) 25/04/2022 409 A

(21) 1-2021-08052

(85) 14/12/2021

(22) 02/06/2020

(86) PCT/KR2020/007169 02/06/2020

(30) 10-2019-0071007 14/06/2019 KR

(87) WO2020/251208 17/12/2020

(51) ***A23K 10/16***; *A23L 33/135; A61P 31/04; A61K 35/74; A61P 1/00; A23K 10/18; A23L 33/175*

(73) **CJ CHEILJEDANG CORPORATION** (KR)
330, Dongho-ro, Jung-gu, Seoul 04560, Republic of Korea

(72) KIM, Yang-Su (KR); LEE, Nahum (KR); HONG, Young Gi (KR)

(74) Công ty TNHH Tầm nhìn và Liên danh (VISION & ASSOCIATES CO.LTD.)

(54) **CHẾ PHẨM THỨC ĂN, DƯỢC PHẨM VÀ THỰC PHẨM ĐỂ NGĂN NGỪA, ĐIỀU TRỊ HOẶC CẢI THIỆN CÁC BỆNH DẠ DÀY-RUỘT BAO GỒM CHỦNG THUỘC CHI CORYNEBACTERIUM VÀ SẢN PHẨM NUÔI CẤY CỦA NÓ**

(57) Sáng chế đề cập đến chế phẩm để ngăn ngừa, cải thiện hoặc điều trị các bệnh dạ dày-ruột bao gồm chủng thuộc chi Corynebacterium, sản phẩm nuôi cấy của nó, và threonin. Do chế phẩm theo sáng chế được xác nhận là có tác dụng kháng Helicobacter pylori vượt trội trong các thử nghiệm tế bào, tác dụng cải thiện các bệnh dạ dày-ruột trong các thử nghiệm động vật, và tác dụng tổng hợp niêm mạc dạ dày, chế phẩm có thể được sử dụng làm dược phẩm để ngăn ngừa hoặc điều trị các bệnh dạ dày-ruột, làm thực phẩm để ngăn ngừa hoặc cải thiên loét dạ dày, hoặc dưới dạng chế phẩm thức ăn.

[Fig. 7a]

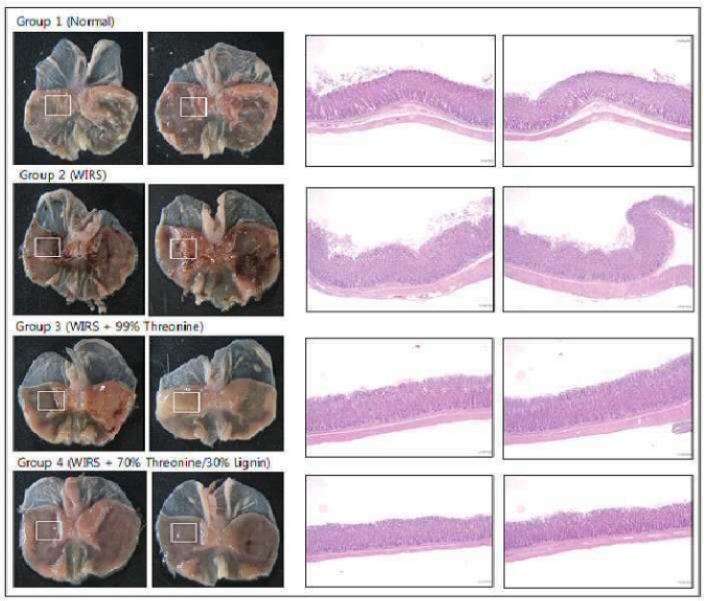

(11) **1-0047124 B**

(15) 14/05/2025
Số Quyết định: 74342/QĐ-SHTT.IP

(45) 25/06/2025 447B

(43) 25/05/2021 398 A

(21) 1-2020-06858

(85) 26/11/2020

(22) 10/05/2018

(86) PCT/CN2018/086399 10/05/2018

(87) WO2019/213923 14/11/2019

(51) ***H04W 74/00***

(73) **NOKIA SOLUTIONS AND NETWORKS OY** (FI)
Karakaari 7, 02610 Espoo, Finland

(72) ZHANG, Li (CN); LI, Haitao (CN)

(74) Công ty TNHH Tầm nhìn và Liên danh (VISION & ASSOCIATES CO.LTD.)

(54) **PHƯƠNG PHÁP ĐƯỢC THỰC HIỆN BỞI THIẾT BỊ MẠNG VÀ THIẾT BỊ ĐẦU CUỐI, THIẾT BỊ MẠNG, THIẾT BỊ ĐẦU CUỐI, VÀ VẬT GHI LÂU DÀI ĐỌC ĐƯỢC BẰNG MÁY TÍNH**

(57) Sáng chế đề xuất phương pháp, thiết bị và vật ghi đọc được bằng máy tính để giới hạn phép đo cho ô lân cận. Theo phương pháp được thực hiện bởi thiết bị mạng trong hệ thống truyền thông, thiết bị mạng xác định ô lân cận trên lớp tần số có khả năng tắt tín hiệu tham chiếu ô (Cell Reference Signal, CRS). Tín hiệu tham chiếu ô trong ô lân cận được truyền trên tài nguyên vật lý định trước nếu ô lân cận cho phép tắt CRS. Để đáp lại sự xác định này, thiết bị mạng truyền thông tin giới hạn phép đo đến thiết bị đầu cuối trong một ô của thiết bị mạng. Thông tin giới hạn phép đo này chỉ báo rằng phép đo quản lý tà nguyên vô tuyến (Radio Resource Management, RRM) cho ô lân cận bất kỳ trên lớp tần số bị giới hạn thực hiện trên tài nguyên vật lý định trước. Các phương án của sáng chế cải thiện phép đo cho ô lân cận.

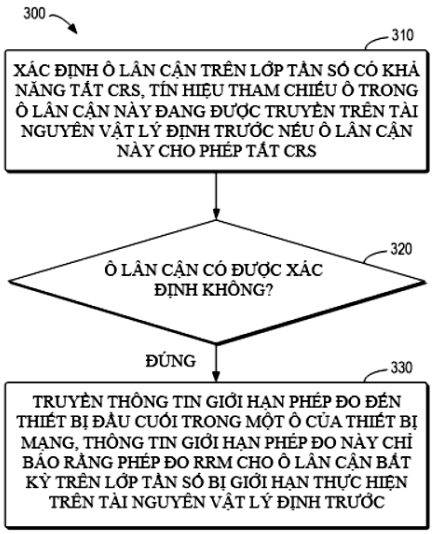

FIG.3

(11) **1-0047125 B**

(15) 14/05/2025
Số Quyết định: 74343/QĐ-SHTT.IP

(45) 25/06/2025 447B

(43) 27/06/2022 411 A

(21) 1-2021-07934

(85) 08/12/2015

(22) 09/06/2014

(86) PCT/US2014/041594 09/06/2014

(30) 61/833,196 10/06/2013 US

(87) WO2014/200937 18/12/2014

(51) ***C07D 211/76***; *A61P 35/00; C07D 498/04; A61K 31/45; C07C 309/04*

(62) 1-2015-04679

(73) **AMGEN INC.** (US)
One Amgen Center Drive, Thousand Oaks, CA 91320-1799, United States of America

(72) BIO, Matthew (US); CAILLE, Sebastien (US); COCHRAN, Brian (US); FANG, Yuanqing (CN); FOX, Brian, M. (US); LUCAS, Brian, S. (US); MCGEE, Lawrence, R. (US); VOUNATSOS, Filisaty (AU); WIEDEMANN, Sean (US); WORTMAN, Sarah (US)

(74) Công ty TNHH Tầm nhìn và Liên danh (VISION & ASSOCIATES CO.LTD.)

(54) **HỢP CHẤT AXIT 2-((3R,5R,6S)-5-(3-CLOPHENYL)-6-(4-CLOPHENYL)-1-((S)-1-(ISOPROPYLSULFONYL)-3-METYLBUTAN-2-YL)-3-METYL-2-OXOPIPERIDIN-3-YL)AXETIC Ở DẠNG TINH THỂ VÀ QUY TRÌNH TẠO RA HỢP CHẤT NÀY**

(57) Sáng chế đề xuất axit 2-((3R,5R,6S)-5-(3-clophenyl)-6-(4-clophenyl)-1-((S)-1-(isopropylsulfonyl)-3-metylbutan-2-yl)-3-metyl-2-oxopiperiđin-3-yl)axetic ở dạng tinh thể, các chất trung gian và dược phẩm chứa các hợp chất này. Sáng chế cũng đề xuất quy trình tạo ra hợp chất này cũng như các chất trung gian và quy trình tạo ra các chất trung gian này.

(11) **1-0047126 B**

(15) 14/05/2025
Số Quyết định: 74344/QĐ-SHTT.IP

(45) 25/06/2025 447B

(43) 25/01/2021 394 A

(21) 1-2020-04286

(22) 23/07/2020

(30) 201910668584.2 23/07/2019 CN

(51) ***H01L 51/50***

(73) **INNOLUX CORPORATION** (TW)
No. 160 Kesyue Rd., Jhu-Nan Site, Hsinchu Science Park, Jhu-Nan, Miao-Li County, Taiwan

(72) LIN, Hsiao-Lang (TW); TSAI, Tsung-Han (TW)

(74) Công ty TNHH Tầm nhìn và Liên danh (VISION & ASSOCIATES CO.LTD.)

(54) **PHƯƠNG PHÁP SẢN XUẤT THIẾT BỊ PHÁT SÁNG**

(57) Sáng chế đề xuất phương pháp sản xuất thiết bị phát sáng. Phương pháp này bao gồm các bước: chế tạo lớp nền, bố trí các phần tử phát sáng trên lớp nền, bố trí lớp cách điện trên các phần tử phát sáng, tạo mẫu lớp cách điện để tạo thành vách ngăn xác định các khoang tương ứng với các phần tử phát sáng, điền đầy mực biến đổi ánh sáng trong ít nhất một phần của các khoang, và sấy mực biến đổi ánh sáng, trong đó vách ngăn được cấu tạo để chặn mực biến đổi ánh sáng không chảy tràn trong bước điền đầy mực biến đổi ánh sáng trong ít nhất một phần của các khoang.

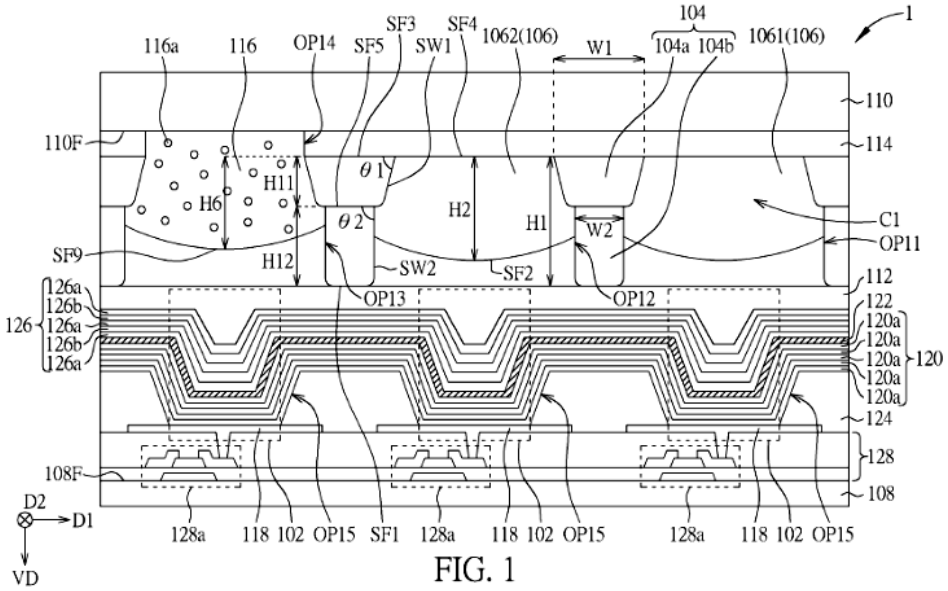

FIG. 1

(11) **1-0047127 B**
(15) 14/05/2025
Số Quyết định: 74346/QĐ-SHTT.IP
(45) 25/06/2025 447B
(43) 25/08/2020 389 A
(21) 1-2020-02934
(85) 25/05/2020
(22) 26/10/2018
(86) PCT/KR2018/012861 26/10/2018
(30) 10-2017-0140206 26/10/2017 KR
(87) WO2019/083334 02/05/2019
(51) ***H04N 19/119***; *H04N 19/176; H04N 19/157*
(73) **INTELLECTUAL DISCOVERY CO., LTD.** (KR)
7th Floor, 419, Teheran-ro, Gangnam-gu, Seoul 06160, Republic of Korea
(72) JUN, Dong San (KR); LEE, Ha Hyun (KR); KANG, Jung Won (KR); KO, Hyun Suk (KR); LIM, Sung Chang (KR); LEE, Jin Ho (KR); KIM, Hui Yong (KR)
(74) Công ty TNHH Tầm nhìn và Liên danh (VISION & ASSOCIATES CO.LTD.)
(54) **PHƯƠNG PHÁP MÃ HÓA VÀ PHƯƠNG PHÁP GIẢI MÃ VIĐEO**

(57) Sáng chế đề cập đến phương pháp và thiết bị mã hóa/giải mã viđeo. Phương pháp giải mã viđeo theo sáng chế có thể bao gồm các bước: phân chia đơn vị tạo mã thành các đơn vị con theo cấu trúc phân chia khối và thực hiện giải mã dựa trên đơn vị con này, trong đó cấu trúc phân chia khối là cấu trúc phân chia khối trong đó việc phân chia được thực hiện để bao gồm ít nhất một đơn vị con có dạng khối định trước ngoài dạng hình vuông và hình chữ nhật.

Fig. 7

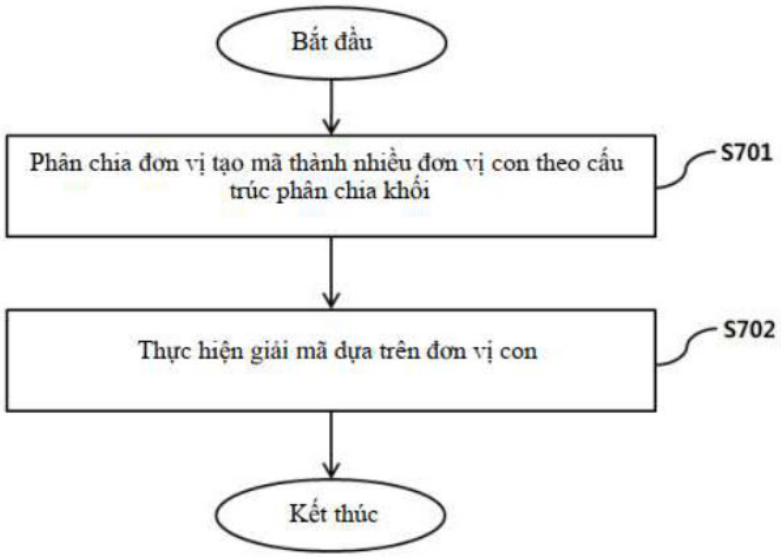

(11) **1-0047128 B**

(15) 14/05/2025
Số Quyết định: 74355/QĐ-SHTT.IP

(45) 25/06/2025 447B

(43) 25/08/2021 401 A

(21) 1-2021-00176

(85) 13/01/2021

(22) 17/06/2019

(86) PCT/US2019/037534 17/06/2019

(30) 62/686,605 18/06/2018 US

(87) WO2019/245991 26/12/2019

(51) ***A61K 39/395****; C07K 16/30; C07K 16/32; C07K 16/28*

(73) **EUREKA THERAPEUTICS, INC.** (US)
5858 Horton Street, Suite 170, Emeryville, California 94608, United States of America

(72) LIU, Hong (US); YUN, Hongruo (US); GE, Xiaomei (CN); YANG, Zhiyuan (CN); LIU, Lianxing (CN); ZHANG, Pengbo (CN); XU, Yixiang (CN); LI, Shan (CN); HORAN, Lucas (US)

(74) Công ty TNHH Tầm nhìn và Liên danh (VISION & ASSOCIATES CO.LTD.)

(54) **CẤU TRÚC KHÁNG KHÁNG NGUYÊN MÀNG ĐẶC HIỆU VỚI TUYẾN TIỀN LIỆT (PSMA), PHƯƠNG PHÁP TẠO RA CẤU TRÚC NÀY, VÀ CHẾ PHẨM DƯỢC CHỨA CẤU TRÚC NÀY**

(57) Đơn này đề xuất các cấu trúc bao gồm gốc kháng thể mà liên kết đặc hiệu với PSMA (*ví dụ*, PSMA được biểu hiện trên bề mặt của tế bào), phương pháp tạo ra cấu trúc này, và chế phẩm dược chứa cấu trúc này.

HÌNH 6

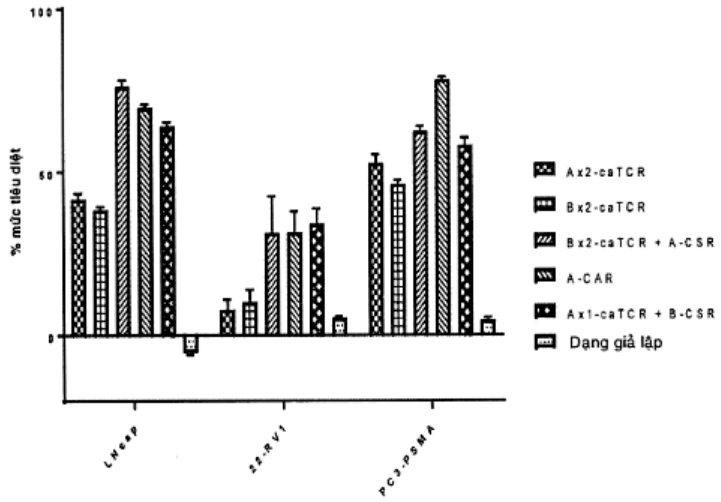

(11) **1-0047129 B**

(15) 14/05/2025
Số Quyết định: 74356/QĐ-SHTT.IP

(45) 25/06/2025 447B

(43) 25/06/2021 399 A

(21) 1-2020-05647

(22) 01/10/2020

(30) 10-2019-0153385 26/11/2019 KR

(51) ***H01L 27/15***

(73) **SAMSUNG DISPLAY CO., LTD.** (KR)
1, Samsung-ro, Giheung-gu, Yongin-si, Gyeonggi-do, 17113, Republic of Korea

(72) Eui Kang HEO (KR); Chong Sup CHANG (KR)

(74) Công ty TNHH Tầm nhìn và Liên danh (VISION & ASSOCIATES CO.LTD.)

(54) **THIẾT BỊ HIỂN THỊ**

(57) Sáng chế đề cập đến thiết bị hiển thị bao gồm lớp nền, bờ bên trong thứ nhất và bờ bên trong thứ hai nằm trên lớp nền và được đặt cách nhau xa, điện cực thứ nhất nằm trên bờ bên trong thứ nhất và điện cực thứ hai nằm trên bờ bên trong thứ hai, và thành phần phát quang nằm giữa bờ bên trong thứ nhất và bờ bên trong thứ hai, thành phần phát quang này được nối điện với điện cực thứ nhất và điện cực thứ hai, trong đó bờ bên trong thứ nhất bao gồm bề mặt bên thứ nhất đối diện với bờ bên trong thứ hai, bờ bên trong thứ hai bao gồm bề mặt bên thứ hai đối diện với bề mặt bên thứ nhất, và bề mặt bên thứ nhất và bề mặt bên thứ hai lần lượt được làm lõm vào bờ bên trong thứ nhất và bờ bên trong thứ hai, để có hình dạng cong.

Fig.3

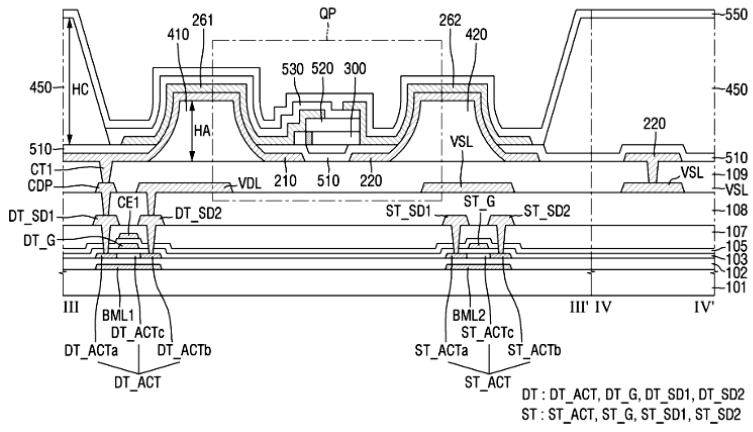

(11) **1-0047130 B**

(15) 14/05/2025
Số Quyết định: 74357/QĐ-SHTT.IP

(45) 25/06/2025 447B

(43) 27/09/2021 402 A

(21) 1-2021-04141

(85) 06/07/2021

(22) 05/06/2019

(86) PCT/KR2019/006831 05/06/2019

(30) 10-2018-0157109 07/12/2018 KR

(87) WO2020/116732 11/06/2020

(51) ***H01L 27/15***; *H01L 21/768; H01L 33/62; H01L 33/38; H01L 21/033*

(73) **SAMSUNG DISPLAY CO., LTD.** (KR)
1, Samsung-ro, Giheung-gu, Yongin-si, Gyeonggi-do, 17113, Republic of Korea

(72) LI, Xinxing (CN); KONG, Tae Jin (KR); LEE, Hee Keun (KR)

(74) Công ty TNHH Tầm nhìn và Liên danh (VISION & ASSOCIATES CO.LTD.)

(54) **THIẾT BỊ HIỂN THỊ VÀ PHƯƠNG PHÁP SẢN XUẤT THIẾT BỊ HIỂN THỊ NÀY**

(57) Thiết bị hiển thị có thể bao gồm lớp mạch điểm ảnh. Điện cực thứ nhất và điện cực thứ hai có thể ở trên lớp mạch điểm ảnh và được đặt cách nhau. Lớp cách ly thứ nhất có thể ở trên lớp mạch điểm ảnh, điện cực thứ nhất và điện cực thứ hai. Mẫu hình dẫn điện có thể ở trên lớp cách ly thứ nhất và được cách điện với điện cực thứ nhất và điện cực thứ hai. Bờ dốc có thể ở trên mẫu hình dẫn điện. Các thành phần phát quang có thể được đặt trên lớp cách ly thứ nhất giữa điện cực thứ nhất và điện cực thứ hai, và được ghép nối điện với điện cực thứ nhất và điện cực thứ hai.

FIG. 13B

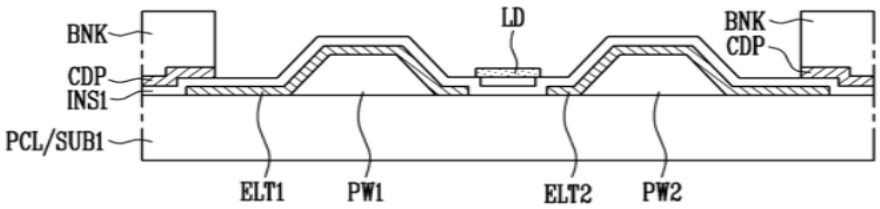

(11) **1-0047131 B**

(15) 14/05/2025
Số Quyết định: 74358/QĐ-SHTT.IP

(45) 25/06/2025 447B

(43) 25/04/2022 409 A

(21) 1-2022-00022

(85) 04/01/2022

(22) 05/06/2020

(86) PCT/US2020/036492 05/06/2020

(30) 62/858,330 07/06/2019 US

(87) WO2020/247870 10/12/2020

(51) ***B64C 39/02***; *B64C 27/02*

(73) **KYTE DYNAMICS, INC.** (US)
382 N. Lemon Avenue, #1033, Walnut, California 91789, United States of America

(72) USMAN, Irfan-ur-rab (CA)

(74) Công ty TNHH Tầm nhìn và Liên danh (VISION & ASSOCIATES CO.LTD.)

(54) **HỆ THỐNG PHƯƠNG TIỆN BAY KIỂU TREO VÀ HỆ THỐNG ĐỂ ĐIỀU KHIỂN HỆ THỐNG PHƯƠNG TIỆN BAY KIỂU TREO**

(57) Sáng chế đề cập đến hệ thống phương tiện bay kiểu treo và hệ thống để điều khiển hệ thống phương tiện bay kiểu treo. Hệ thống phương tiện bay kiểu treo này bao gồm phương tiện bay với cụm bộ đẩy và dây đỡ được gắn vào phương tiện bay mà có khả năng đỡ ít nhất một số trọng lượng của phương tiện bay. Dây đỡ có thể có độ dài điều chỉnh được khi được thay đổi, và có sự phối hợp với các biến đổi trong đặc tính đẩy của phương tiện bay, có thể thay đổi vị trí của phương tiện bay. Các khía cạnh khác cũng được mô tả và được bảo hộ.

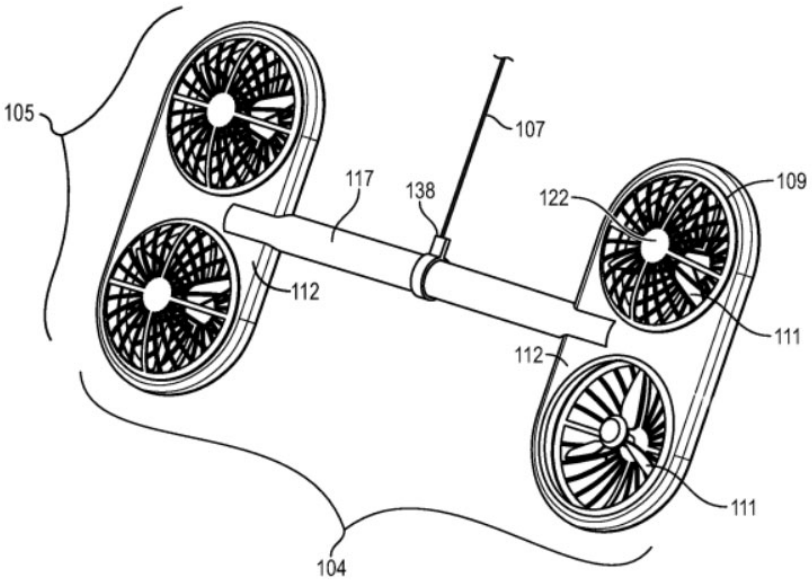

FIG.1

(11) **1-0047132 B**

(15) 14/05/2025
Số Quyết định: 74359/QĐ-SHTT.IP

(45) 25/06/2025 447B

(43) 25/07/2022 412 A

(21) 1-2022-01942

(85) 28/03/2022

(22) 14/09/2020

(86) PCT/KR2020/012364 14/09/2020

(30) 10-2019-0129324 17/10/2019 KR

(87) WO2021/075734 22/04/2021

(51) ***C07H 19/20***; *C07H 1/08*

(73) **CJ CHEILJEDANG CORPORATION** (KR)
(Ssangnim-dong) 330, Dongho-ro, Jung-gu, Seoul 04560, Republic of Korea

(72) CHOI, Jung Hwa (KR); KIM, Min Jong (KR); OH, Chang Yub (KR); LIM, Hwa Yeon (KR); KIM, Jun Woo (KR); YU, Jae Hun (KR); KANG, Seok Hyun (KR); KIM, Yu Shin (KR); KIM, Il Chul (KR)

(74) Công ty TNHH Tầm nhìn và Liên danh (VISION & ASSOCIATES CO.LTD.)

(54) **PHƯƠNG PHÁP TÁCH DINATRI 5'-INOSINAT**

(57) Sáng chế đề xuất phương pháp tách dinatri 5'-inosinat từ môi trường nuôi cấy vi sinh vật chứa chúng.

(11) **1-0047133 B**

(15) 14/05/2025
Số Quyết định: 74360/QĐ-SHTT.IP

(45) 25/06/2025 447B

(43) 25/11/2022 416 A

(21) 1-2022-05083

(85) 10/08/2022

(22) 10/02/2021

(86) PCT/KR2021/001793 10/02/2021

(30) 10-2020-0017559 13/02/2020 KR

(87) WO2021/162459 19/08/2021

(51) ***C07K 14/34***; *C12P 13/08; C12N 15/77*

(73) **CJ CHEILJEDANG CORPORATION** (KR)
330, Dongho-ro, Jung-gu, Seoul 04560, Republic of Korea

(72) JANG, Jaewon (KR); SHIM, Jihyun (KR); PARK, Sang Min (KR); BAE, Hyun Won (KR); BYUN, Hyo Jeong (KR); SHIN, Yong Uk (KR); LEE, Han Hyoung (KR); LIM, Boram (KR); JUNG, Moo Young (KR); CHOI, Yunjung (KR)

(74) Công ty TNHH Tầm nhìn và Liên danh (VISION & ASSOCIATES CO.LTD.)

(54) **POLYPEPTIT, POLYNUCLEOTIT MÃ HÓA POLYPEPTIT NÀY, VECTƠ TÁI TỔ HỢP BAO GỒM POLYNUCLEOTIT NÀY, VI SINH VẬT VÀ PHƯƠNG PHÁP SẢN XUẤT AXIT AMIN DẠNG L**

(57) Sáng chế đề cập đến vi sinh vật chứa biến thể *LysE*, và phương pháp sản xuất axit amin dạng L bằng cách sử dụng vi sinh vật này. Biến thể *LysE* có thể cải thiện khả năng tiết và/hoặc sản xuất axit amin dạng L so với kiểu dại.

(11) **1-0047134 B**
(15) 14/05/2025
Số Quyết định: 74361/QĐ-SHTT.IP
(45) 25/06/2025 447B
(43) 27/03/2023 420 A
(21) 1-2022-04041
(85) 28/06/2022
(22) 21/12/2020
(86) PCT/EP2020/087480 21/12/2020
(30) 19218550.2 20/12/2019 EP
(87) WO2021/123436 24/06/2021
(51) ***C12P 19/02***; *C12P 19/18; C12N 9/10; C12N 9/16*
(73) **ARCHER-DANIELS-MIDLAND COMPANY** (US)
4666 E. Faries Parkway, Decatur, IL 62526, United States of America
(72) PICK, André (DE)
(74) Công ty TNHH Tầm nhìn và Liên danh (VISION & ASSOCIATES CO.LTD.)
(54) **PHƯƠNG PHÁP, CHẾ PHẨM ĐỂ CHUYỂN HOÁ ÍT NHẤT MỘT OLIGO- VÀ/HOẶC POLYSACARIT THÀNH FRUCTOZA VÀ CHẾ PHẨM CHỨA NƯỚC**

(57) Sáng chế đề cập đến phương pháp chuyển hóa ít nhất một oligo- và/hoặc polysacarit thành fructoza bao gồm các bước: a) bổ sung ít nhất bốn enzym vào chế phẩm chứa nước, phosphat và ít nhất một oligo- và/hoặc polysacarit, và b) sau đó chuyển hóa ít nhất một oligo- và/hoặc polysacarit thành fructoza bằng enzym khi có mặt ít nhất bốn enzym, trong đó ở bước a) ít nhất một sacarit bổ sung được bổ sung, trong đó ít nhất một sacarit bổ sung được chọn từ nhóm bao gồm sacarit có ít hơn hoặc bằng 20 gốc monosacarit và/hoặc tổ hợp của chúng; trong đó ở bước a) ít nhất bốn enzym, tốt hơn là ít nhất năm enzym, được chọn từ nhóm bao gồm transferaza, phosphorylaza, mutaza, isomeraza, hydrolaza, phosphataza và tổ hợp của chúng; và trong đó ít nhất một enzym ở bước a) là phosphataza.

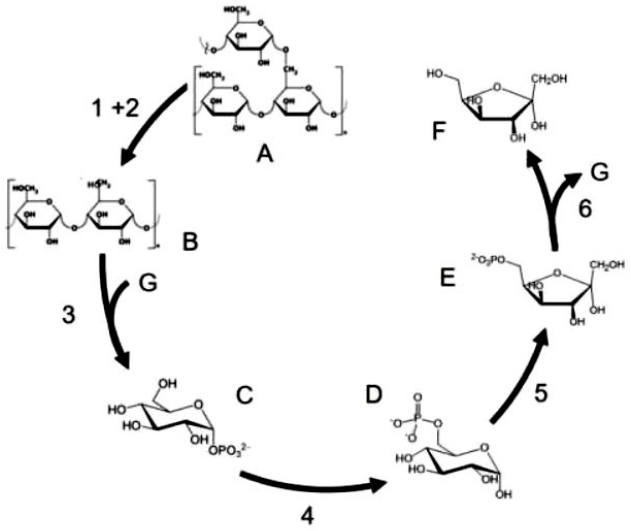

Fig. 1

(11) **1-0047135 B**

(15) 14/05/2025
Số Quyết định: 74362/QĐ-SHTT.IP

(45) 25/06/2025 447B

(43) 25/01/2021 394 A

(21) 1-2020-04264

(22) 22/07/2020

(30) 10-2019-0088331 22/07/2019 KR

(51) ***H01L 51/50***; *H01L 21/3205; H01L 29/786; H01L 21/28; H01L 23/52*

(73) **SAMSUNG DISPLAY CO., LTD.** (KR)
1, Samsung-ro, Giheung-gu, Yongin-si, Gyeonggi-do, 17113, Republic of Korea

(72) KIM, Yun Jae (KR); KIM, Dong Cheol (KR); PARK, Jae Chun (KR); HAM, Mun Sik (KR)

(74) Công ty TNHH Tầm nhìn và Liên danh (VISION & ASSOCIATES CO.LTD.)

(54) **THIẾT BỊ HIỂN THỊ**

(57) Sáng chế đề cập đến thiết bị hiển thị. Thiết bị hiển thị này bao gồm panen hiển thị có phần gập, lớp kim loại được bố trí trên một bề mặt của panen hiển thị, và bao gồm lớp kim loại thứ nhất và lớp kim loại thứ hai được đặt cách nhau trong phần gập, lớp kết dính thứ nhất được bố trí ở các mép của lớp kim loại thứ nhất và lớp kim loại thứ hai, và chi tiết chịu nén thứ nhất được bố trí trên lớp kim loại thứ nhất và chi tiết chịu nén thứ hai được bố trí trên lớp kim loại thứ hai, chi tiết chịu nén thứ nhất và chi tiết chịu nén thứ hai được bố trí gần với phần gập hơn so với lớp kết dính thứ nhất, trong đó chi tiết chịu nén thứ nhất và chi tiết chịu nén thứ hai đều có chiều dày lớn hơn chiều dày của lớp kết dính thứ nhất.

FIG. 2

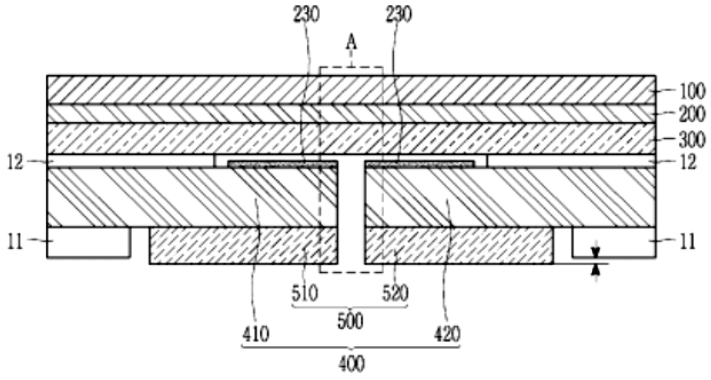

(11) **1-0047136 B**

(15) 14/05/2025
Số Quyết định: 74363/QĐ-SHTT.IP

(45) 25/06/2025 447B

(43) 25/04/2022 409 A

(21) 1-2021-08464

(85) 02/04/2018

(22) 30/09/2016

(86) PCT/EP2016/073413 30/09/2016

(30) 15188067.1 02/10/2015 EP

(87) WO2017/055542 06/04/2017

(51) ***C07K 16/28***

(62) 1-2018-01398

(73) **F. HOFFMANN-LA ROCHE AG** (CH)
Grenzacherstrasse 124, 4070 Basel, Switzerland

(72) DUERR, Harald (DE); FENN, Sebastian (DE); GOEPFERT, Ulrich (DE); IMHOF-JUNG, Sabine (DE); KLEIN, Christian (DE); LARIVIERE, Laurent (FR); MOLHOJ, Michael (DK); REGULA, Joerg Thomas (DE); RUEGER, Petra (DE); SCHAEFER, Wolfgang (DE)

(74) Công ty TNHH Tầm nhìn và Liên danh (VISION & ASSOCIATES CO.LTD.)

(54) **KHÁNG THỂ ĐẶC HIỆU KÉP KHÁNG CD20 CỦA NGƯỜI/THỤ THỂ TRANSFERIN CỦA NGƯỜI VÀ DƯỢC PHẨM CHỨA KHÁNG THỂ NÀY**

(57) Sáng chế đề cập đến các kháng thể đặc hiệu kép kháng CD20 của người/thụ thể transferin của người và dược phẩm chứa kháng thể này.

(11) **1-0047137 B**

(15) 14/05/2025
Số Quyết định: 74364/QĐ-SHTT.IP

(45) 25/06/2025 447B

(43) 25/06/2020 387 A

(21) 1-2020-01565

(85) 18/03/2020

(22) 23/08/2017

(86) PCT/CN2017/098675 23/08/2017

(87) WO2019/036939 28/02/2019

(51) ***H04W 36/18***

(73) **HONOR DEVICE CO., LTD.** (CN)
Suite 3401, Unit A, Building 6, Shum Yip Sky Park, No. 8089, Hongli West Road, Xiangmihu Street, Futian District, Shenzhen, Guangdong 518040, People's Republic of China

(72) HUANG, Qing (CN); QIU, Zeling (CN)

(74) Công ty TNHH Tầm nhìn và Liên danh (VISION & ASSOCIATES CO.LTD.)

(54) **PHƯƠNG PHÁP ĐỊNH VỊ, THIẾT BỊ ĐẦU CUỐI VÀ VẬT GHI LƯU TRỮ ĐỌC ĐƯỢC BẰNG MÁY TÍNH**

(57) Sáng chế đề cập đến lĩnh vực các công nghệ truyền thông và đề xuất phương pháp định vị, thiết bị đầu cuối và vật ghi lưu trữ đọc được bằng máy tính, để thiết bị đầu cuối có thể cung cấp dịch vụ định vị theo cách tương đối chính xác và nhanh chóng khi thực hiện chuyển đổi giữa khu vực trong nhà và khu vực ngoài trời. Phương pháp này bao gồm các bước: thu, bởi thiết bị đầu cuối, kết quả định vị ngoài trời bằng cách sử dụng dịch vụ định vị ngoài trời; và thử, bởi thiết bị đầu cuối khi thông tin về vệ tinh mà cung cấp dịch vụ định vị ngoài trời đáp ứng điều kiện được thiết lập trước, thu kết quả định vị trong nhà bằng cách sử dụng dịch vụ định vị trong nhà, trong đó điều kiện được thiết lập trước này được sử dụng để biểu thị rằng thiết bị đầu cuối có yêu cầu định vị trong nhà; và nếu kết quả định vị trong nhà thu được một cách thành công, thì chuyển đổi, bởi thiết bị đầu cuối, dịch vụ định vị ngoài trời sang dịch vụ định vị trong nhà.

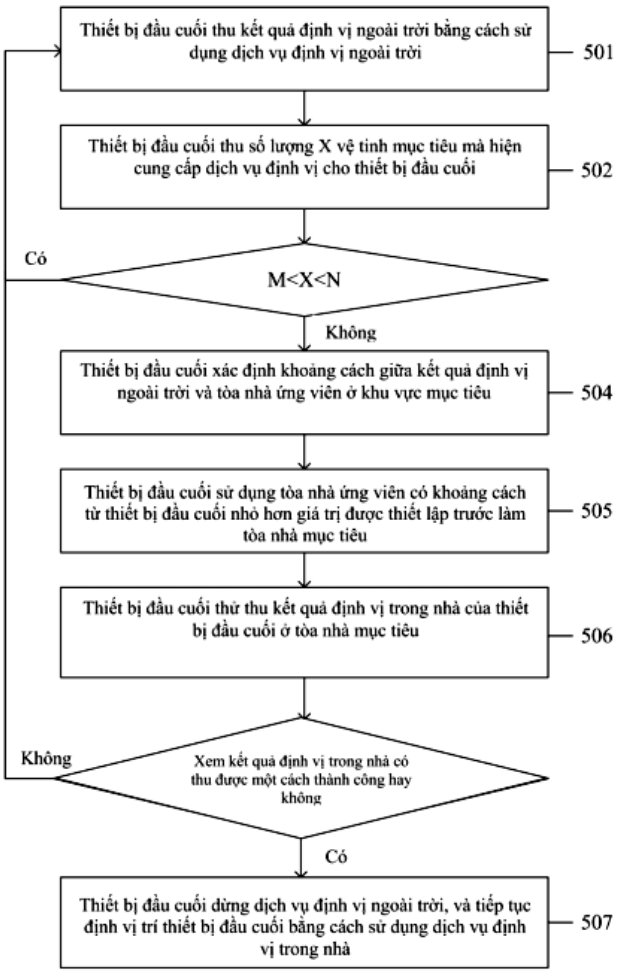
Thiết bị đầu cuối thu kết quả định vị ngoài trời bằng cách sử dụng dịch vụ định vị ngoài trời
501
Thiết bị đầu cuối thu số lượng X vệ tinh mục tiêu mà hiện cung cấp dịch vụ định vị cho thiết bị đầu cuối
502
Có
M<X<N
Không
Thiết bị đầu cuối xác định khoảng cách giữa kết quả định vị ngoài trời và tòa nhà ứng viên ở khu vực mục tiêu
504
Thiết bị đầu cuối sử dụng tòa nhà ứng viên có khoảng cách từ thiết bị đầu cuối nhỏ hơn giá trị được thiết lập trước làm tòa nhà mục tiêu
505
Thiết bị đầu cuối thử thu kết quả định vị trong nhà của thiết bị đầu cuối ở tòa nhà mục tiêu
506
Không
Xem kết quả định vị trong nhà có thu được một cách thành công hay không
Có
Thiết bị đầu cuối dừng dịch vụ định vị ngoài trời, và tiếp tục định vị trí thiết bị đầu cuối bằng cách sử dụng dịch vụ định vị trong nhà
507

FIG. 5

(11) **1-0047138 B**
(15) 14/05/2025
Số Quyết định: 74365/QĐ-SHTT.IP
(45) 25/06/2025 447B
(43) 25/10/2022 415 A
(21) 1-2022-05425
(85) 25/08/2022
(22) 13/02/2020
(86) PCT/CN2020/075030 13/02/2020
(87) WO2021/159373 19/08/2021
(51) ***H04W 72/0446***; *H04W 92/20; H04W 8/22; H04W 72/0453; H04W 72/0457*
(73) **NOKIA SOLUTIONS AND NETWORKS OY** (FI)
Karakaari 7, 02610 Espoo, Finland
(72) HE, Jing (CN); YUAN, Ping (CN); DALSGAARD, Lars (DK)
(74) Công ty TNHH Tầm nhìn và Liên danh (VISION & ASSOCIATES CO.LTD.)
(54) **PHƯƠNG PHÁP TẠO CẤU HÌNH KHOẢNG CÁCH ĐO, THIẾT BỊ MẠNG VÀ THIẾT BỊ NGƯỜI DÙNG**

(57) Sáng chế đề cập đến các phương pháp và các máy để hỗ trợ các mô hình khoảng cách đo bắt buộc có điều kiện. Phương pháp tạo cấu hình khoảng cách đo có thể bao gồm bước gửi tin nhắn thứ nhất bao gồm cấu hình khoảng cách đo thứ nhất dựa vào dung lượng khoảng cách đo mới của thiết bị người dùng (User Equipment, UE) từ thiết bị mạng thứ nhất đến UE. Phương pháp này có thể còn bao gồm bước phát hiện ở thiết bị mạng thứ nhất xem liệu phép đo hỗ trợ khoảng cách cũ có được yêu cầu cho UE hay không. Nếu xác định được rằng phép đo hỗ trợ khoảng cách cũ được yêu cầu, tin nhắn thứ hai bao gồm cấu hình khoảng cách đo thứ hai dựa vào dung lượng khoảng cách đo cũ của UE có thể được gửi từ thiết bị mạng thứ nhất đến UE. Phương pháp này có thể còn bao gồm bước gửi tin nhắn thứ ba chỉ báo sự phản hồi của UE đối với dung lượng khoảng cách đo cũ từ thiết bị mạng thứ nhất đến thiết bị mạng thứ hai trong truyền thông với UE.

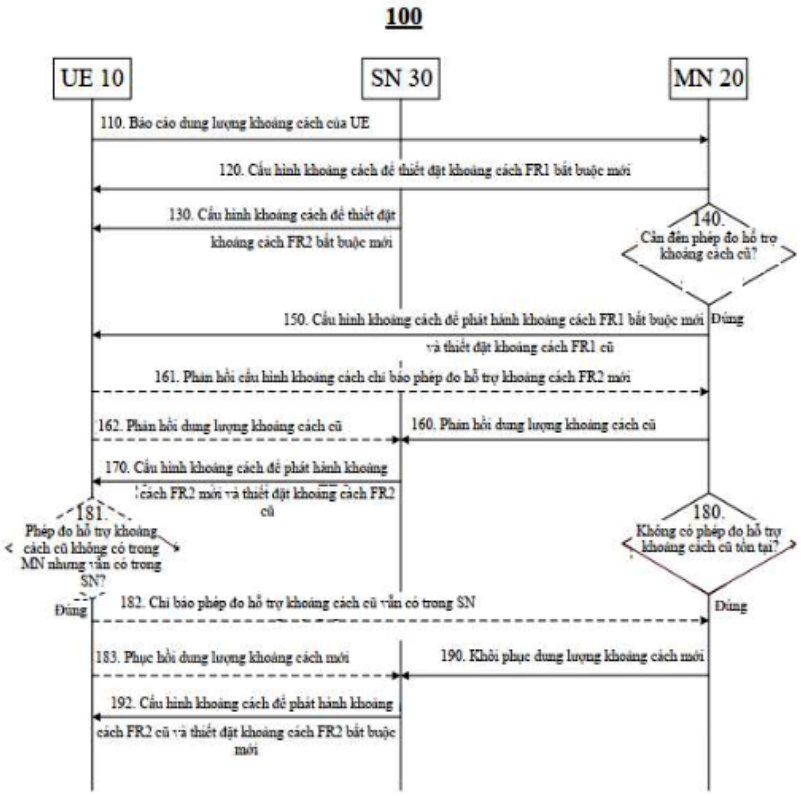
100
UE 10
SN 30
MN 20
110. Báo cáo dung lượng khoảng cách của UE
120. Cấu hình khoảng cách để thiết đặt khoảng cách FR1 bắt buộc mới
130. Cấu hình khoảng cách để thiết đặt khoảng cách FR2 bắt buộc mới
140. Cần đến phép đo hỗ trợ khoảng cách cũ?
150. Cấu hình khoảng cách để phát hành khoảng cách FR1 bắt buộc mới và thiết đặt khoảng cách FR1 cũ
Đúng
161. Phản hồi cấu hình khoảng cách chỉ báo phép đo hỗ trợ khoảng cách FR2 mới
162. Phản hồi dung lượng khoảng cách cũ
160. Phản hồi dung lượng khoảng cách cũ
170. Cấu hình khoảng cách để phát hành khoảng cách FR2 mới và thiết đặt khoảng cách FR2 cũ
181. Phép đo hỗ trợ khoảng cách cũ không có trong MN nhưng vẫn có trong SN?
180. Không có phép đo hỗ trợ khoảng cách cũ tồn tại?
Đúng
Đúng
182. Chỉ báo phép đo hỗ trợ khoảng cách cũ vẫn có trong SN
183. Phục hồi dung lượng khoảng cách mới
190. Khôi phục dung lượng khoảng cách mới
192. Cấu hình khoảng cách để phát hành khoảng cách FR2 cũ và thiết đặt khoảng cách FR2 bắt buộc mới

Fig.2

(11) **1-0047139 B**

(15) 14/05/2025
Số Quyết định: 74366/QĐ-SHTT.IP

(45) 25/06/2025 447B

(43) 25/09/2023 426 A

(21) 1-2023-01991

(85) 27/03/2023

(22) 13/08/2021

(86) PCT/JP2021/029823 13/08/2021

(30) 2020-165452 30/09/2020 JP

(87) WO2022/070633 07/04/2022

(51) ***H02J 3/14***; *G06Q 50/06; H02J 13/00*

(73) **DAIKIN INDUSTRIES, LTD.** (JP)
Osaka Umeda Twin Towers South, 1-13-1, Umeda, Kita-ku, Osaka-shi, Osaka, 5300001, Japan

(72) NAKAGAWA, Yoshihiro (JP); FURUI, Shuji (JP); NAKAO, Takuya (JP)

(74) Công ty TNHH Tầm nhìn và Liên danh (VISION & ASSOCIATES CO.LTD.)

(54) **HỆ THỐNG ĐIỀU KHIỂN CÔNG SUẤT VÀ THIẾT BỊ LƯU TRỮ**

(57) Sáng chế đề cập đến hệ thống điều khiển công suất và thiết bị lưu trữ. Để điều khiển lượng sử dụng công suất điện của nhóm bao gồm nhiều đơn vị tiêu thụ công suất điện sao cho việc điều khiển dùng cho mỗi đơn vị tiêu thụ công suất điện được điều chỉnh tương ứng với lượng sử dụng công suất điện bởi mỗi đơn vị tiêu thụ công suất điện riêng biệt trong mỗi khoảng thời gian để làm giảm công suất không được sử dụng trong toàn bộ nhóm. Hệ thống điều khiển công suất theo sáng chế là hệ thống điều khiển công suất để thực hiện điều khiển công suất sao cho công suất mục tiêu được thiết đặt cho nhóm có nhiều đơn vị tiêu thụ công suất điện không bị vượt quá mức, hệ thống này bao gồm đơn vị thiết đặt giá trị giới hạn (330) để thiết đặt, cho mỗi đơn vị trong số các đơn vị tiêu thụ công suất điện, giá trị giới hạn của lượng sử dụng công suất điện trong khoảng thời gian định trước, dựa trên công suất mục tiêu; và đơn vị điều chỉnh giá trị giới hạn (370) để điều chỉnh, trong khoảng thời gian định trước, giá trị giới hạn của mỗi đơn vị trong số các đơn vị tiêu thụ công suất điện trong khoảng thời gian định trước, dựa trên kết quả thực của lượng sử dụng công suất điện trong khoảng thời gian định trước.

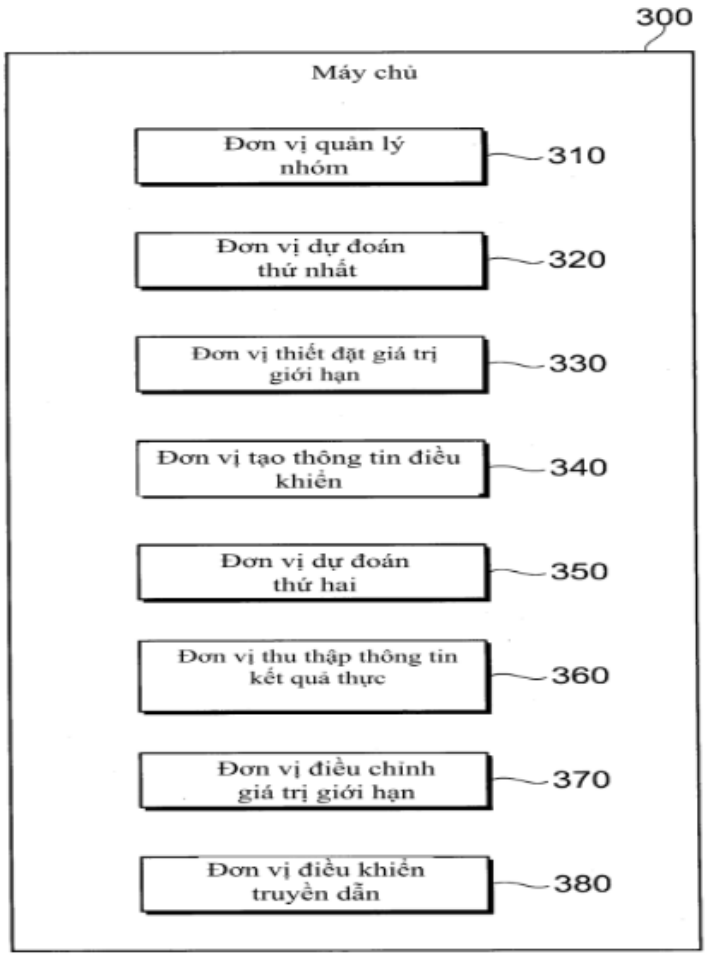
300
Máy chủ
Đơn vị quản lý nhóm
310
Đơn vị dự đoán thứ nhất
320
Đơn vị thiết đặt giá trị giới hạn
330
Đơn vị tạo thông tin điều khiển
340
Đơn vị dự đoán thứ hai
350
Đơn vị thu thập thông tin kết quả thực
360
Đơn vị điều chỉnh giá trị giới hạn
370
Đơn vị điều khiển truyền dẫn
380

FIG.2

(11) **1-0047140 B**

(15) 14/05/2025
Số Quyết định: 74367/QĐ-SHTT.IP

(45) 25/06/2025 447B

(43) 25/08/2023 425 A

(21) 1-2023-03187

(85) 16/05/2023

(22) 11/11/2021

(86) PCT/EP2021/081333 11/11/2021

(30) 20207229.4 12/11/2020 EP

(87) WO2022/101318 19/05/2022

(51) ***E04F 15/02***

(73) **AKZENTA PANEELE + PROFILE GMBH** (DE)
Werner-von-Siemens-Str. 18-20, 56759 Kaisersesch, Germany

(72) HANNIG, Hans-Jürgen (DE); HOFF, Egon (DE)

(74) Công ty TNHH Tầm nhìn và Liên danh (VISION & ASSOCIATES CO.LTD.)

(54) **PANEN CHỐNG THẤM**

(57) Sáng chế đề cập đến panen (10) để che bề mặt của phòng, có chi tiết panen (12), kéo dài theo hướng dọc (14) và hướng ngang, để truyền tải trọng sử dụng được tác dụng từ mặt trên (18) của chi tiết panen (12) xuống mặt dưới (20) của chi tiết panen (12) áp vào bề mặt của phòng, trong đó mặt trên (18) được đặt cách khỏi mặt dưới (20) theo hướng chiều dày (16), và có móc khóa (24), nhô ra từ chi tiết panen (12) theo hướng dọc (14), để cài vào rãnh tiếp nhận (44) của panen còn lại (10), trong đó mặt phẳng quy chiếu của mặt đầu (40) của mặt đầu (30) của chi tiết panen (12) kéo dài xa khỏi móc khóa (24) nghiêng so với hướng chiều dày (16), nhờ đó tạo ra góc tù với móc khóa (24). Góc tù giữa móc khóa (24) và mặt phẳng quy chiếu của mặt đầu (40) cho phép tạo ra panen (10) có khả năng chống thấm và chống nứt.

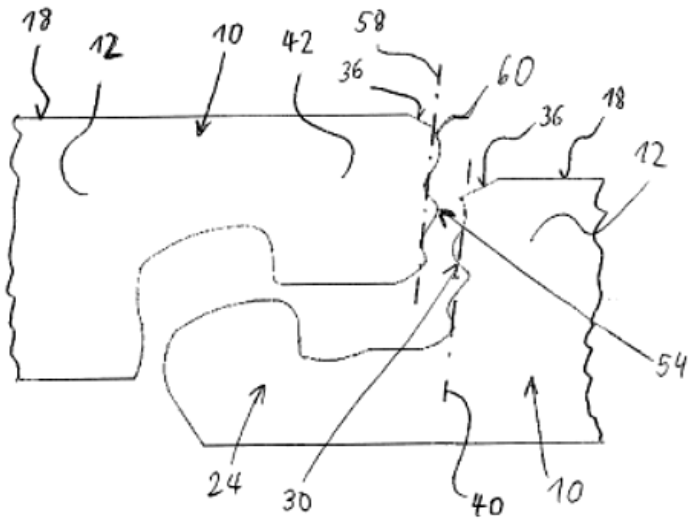

Fig. 4

(11) **1-0047141 B**

(15) 14/05/2025
Số Quyết định: 74368/QĐ-SHTT.IP

(45) 25/06/2025 447B

(43) 25/05/2023 422 A

(21) 1-2022-08479

(85) 23/12/2022

(22) 26/05/2021

(86) PCT/EP2021/064127 26/05/2021

(30) 10 2020 206 810.0 29/05/2020 DE

(87) WO2021/239856 02/12/2021

(51) ***F24S 25/636****; F24S 40/80; F24S 25/65*

(73) **K2 SYSTEMS GMBH** (DE)
Industriestr. 18, 71272 Renningen, Germany

(72) WIGGERS, Melanie (DE); KOCH, Bernd (DE); DANNING, Matthew G. (US)

(74) Công ty TNHH Tầm nhìn và Liên danh (VISION & ASSOCIATES CO.LTD.)

(54) **HỆ KHUNG LẮP, CỤM KHUNG LẮP VÀ HỆ THỐNG LẮP ĐẶT PIN MẶT TRỜI**

(57) Sáng chế đề cập đến cụm khung lắp (1) và hệ khung lắp (2) dùng cho các môđun pin mặt trời dạng tấm (3), bao gồm thanh ray đế (4), có thể được bố trí trên mái nhà, bao gồm ít nhất một giá đỡ môđun pin mặt trời có dạng hình chữ L (9), có chân giữ (10) được gán vào thanh ray đế (4), và chân đỡ (11), được căn chỉnh ít nhất về cơ bản vuông góc lên đó, trong đó chân đỡ (11) có gối đỡ cho ít nhất một môđun pin mặt trời (3), và chân giữ (10) được tạo thành để tựa lên thanh ray đế (4) ít nhất ở một số vùng, và bao gồm chi tiết giữ (19) để bắt chặt chân giữ (10) vào thanh ray đế (4), và bao gồm đế con trượt (29), có thể được di chuyển trong thanh ray đế (4) và được nối hoặc có thể được nối với chi tiết giữ (19) bằng kết nối kiểu vít (48) để bắt chặt chân giữ (10) vào thanh ray đế (4). Sáng chế cũng đề xuất rằng trong phần đế (34), chi tiết giữ (19) có phần mép (22), có thể được tựa lên chân giữ (10) và có thể được nối theo cách chắc chắn với chân giữ (10), và được đặt cách một khoảng với phần mép (22), ít nhất một miếng đệm (28), nhô ra khỏi mặt dưới (26) của phần đế, để tựa lên thanh ray đế (4), miếng đệm này ít nhất làm giảm lực kẹp, có thể được tạo ra bằng kết nối kiểu vít (48) và tác dụng lên chân giữ (10).

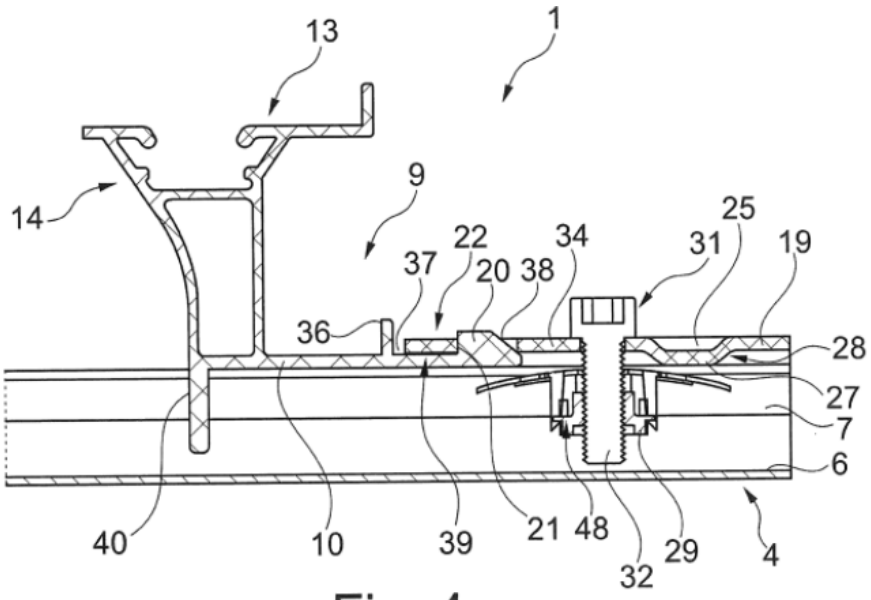

Fig. 4

(11) **1-0047142 B**

(15) 14/05/2025
Số Quyết định: 74369/QĐ-SHTT.IP

(45) 25/06/2025 447B

(43) 26/12/2022 417 A

(21) 1-2022-06094

(85) 22/09/2022

(22) 01/03/2021

(86) PCT/NL2021/050134 01/03/2021

(30) 2025019 28/02/2020 NL

(87) WO2021/172995 02/09/2021

(51) ***B67D 1/04***; *B67D 1/08*

(73) **HEINEKEN SUPPLY CHAIN B.V.** (NL)
Tweede Weteringplantsoen 21, 1017 ZD Amsterdam, Netherlands

(72) GRIFFIOEN, Edwin Johannes Cornelis (NL); SLUIJTER, Robert Hugo (NL); PAAUWE, Arie Maarten (NL)

(74) Công ty TNHH Tầm nhìn và Liên danh (VISION & ASSOCIATES CO.LTD.)

(54) **BÌNH ÁP LỰC ĐỂ SỬ DỤNG TRONG CỤM PHÂN PHỐI ĐỒ UỐNG**

(57) Cụm bình áp lực được đề xuất để sử dụng trong cụm phân phối đồ uống. Cụm bao gồm bình áp lực (102) bao gồm vỏ bọc (103) được bố trí bởi ít nhất hai phần vỏ (141), (142), vỏ bọc bao gồm, cửa nạp khí (190) để tiếp nhận khí trong bình áp lực (102) và đường ống phân phối đồ uống (111), trong đó ít nhất hai phần vỏ này (106, 109) nối tháo được để tạo vỏ bọc (103) và để tiếp nhận cụm chứa đồ uống có thể nén (200) được nạp đồ uống gần như không được cacbonat hóa trong vỏ bọc (103). Cụm chứa đồ uống có thể nén (200) bao gồm túi mềm (202) xác định thể tích bảo quản đồ uống, ống nối nạp (212), được nối với túi mềm (202) để tạo đường dẫn đồ uống có ống nối đến thể tích bảo quản đồ uống, và bộ phận tiếp hợp cái (214), có thể nối với ống nối nạp (212), được bố trí để tiếp nhận ít nhất một phần của bộ phận tiếp hợp đực (216) của đường ống phân phối (204), trong đó chi tiết đệm kín (257) được bố trí trong đường dẫn đồ uống có ống nối.

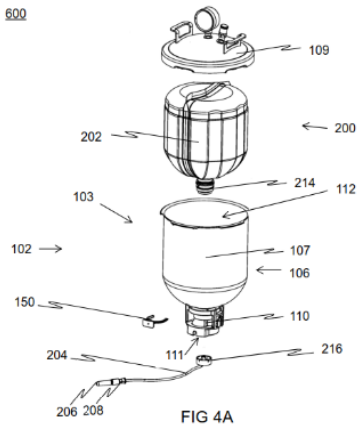

FIG 4A

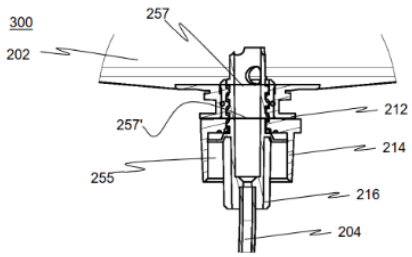

FIG 5B

(11) **1-0047143 B**

(15) 14/05/2025
Số Quyết định: 74370/QĐ-SHTT.IP

(45) 25/06/2025 447B

(43) 25/08/2022 413 A

(21) 1-2022-02742

(85) 28/04/2022

(22) 24/09/2020

(86) PCT/FR2020/051668 24/09/2020

(30) FR19/10,907 02/10/2019 FR

(87) WO2021/064311 08/04/2021

(51) ***G10L 19/008****; H04S 7/00; H04S 5/00; G10L 19/26; G10L 25/03*

(73) **ORANGE** (FR)
111, quai du Président Roosevelt, 92130 Issy-les-Moulineaux, France

(72) MAHE, Pierre Clément (FR); RAGOT, Stéphane (FR); DANIEL, Jerome (FR)

(74) Công ty TNHH Tầm nhìn và Liên danh (VISION & ASSOCIATES CO.LTD.)

(54) **PHƯƠNG PHÁP XÁC ĐỊNH TẬP HỢP CÁC SỰ HIỆU CHỈNH CẦN ĐƯỢC ÁP DỤNG CHO TÍN HIỆU AUĐIO ĐA KÊNH, PHƯƠNG PHÁP MÃ HÓA VÀ GIẢI MÃ, THIẾT BỊ MÃ HÓA VÀ GIẢI MÃ, VÀ VẬT GHI LƯU TRỮ**

(57) Sáng chế đề cập đến phương pháp xác định tập hợp các sự hiệu chỉnh (Corr.) cần được thực hiện đối với tín hiệu âm thanh đa kênh, trong đó tập hợp các sự hiệu chỉnh được xác định trên cơ sở mục biểu diễn thông tin của hình ảnh không gian của tín hiệu đa kênh gốc (Inf.B) và mục biểu diễn thông tin của hình ảnh không gian của tín hiệu đa kênh gốc mà đã được mã hóa và được giải mã sau đó (Inf. B). Sáng chế còn đề cập đến phương pháp giải mã và phương pháp mã hóa để thực hiện phương pháp xác định, và các thiết bị mã hóa và giải mã liên quan, và vật ghi lưu trữ.

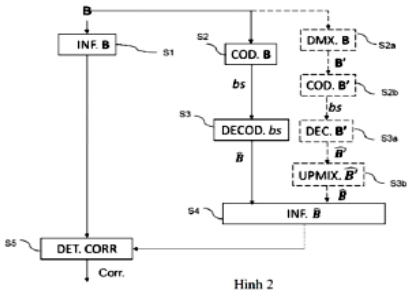

Hình 2

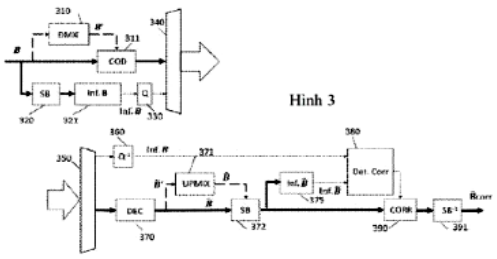

Hình 3

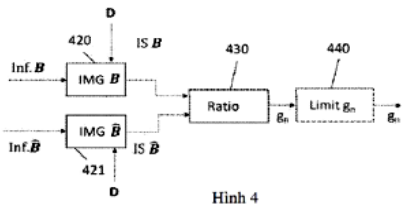

Hình 4

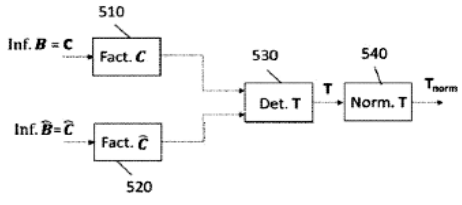

Hình 5

(11) **1-0047144 B**

(15) 14/05/2025
Số Quyết định: 74371/QĐ-SHTT.IP

(45) 25/06/2025 447B

(43) 26/07/2021 400 A

(21) 1-2021-02455

(85) 04/05/2021

(22) 05/11/2019

(86) PCT/JP2019/043181 05/11/2019

(30) 2018-210804 08/11/2018 JP

(87) WO2020/095867 14/05/2020

(51) ***A46B 5/00***; *A61C 17/22*; *A46B 5/02*

(73) **LION CORPORATION** (JP)
3-7, Honjo 1-chome, Sumida-ku, Tokyo 130-8644, Japan

(72) NISHINO Masatsugu (JP)

(74) Công ty TNHH Tầm nhìn và Liên danh (VISION & ASSOCIATES CO.LTD.)

(54) **BÀN CHẢI ĐÁNH RĂNG**

(57) Sáng chế đề xuất đến bàn chải đánh răng có khả năng ngăn chặn sự bẻ cong của phần cổ trong toàn bộ phần thân chính của bàn chải thậm chí khi phần đầu được làm mỏng và phần cổ bị thu hẹp, và đạt được chất lượng cầm nắm rất tốt của phần tay cầm và khả năng vận hành thuận lợi trong khoang miệng. Bàn chải đánh răng (1) bao gồm phần thân chính của bàn chải (2) bao gồm phần tay cầm (3), phần cổ (4) mở rộng từ một đầu của phần tay cầm (3), và phần đầu (5) được cung cấp ở một đầu của phần cổ (4), trong đó nhiều phần lông cứng được tạo chùm lên bề mặt có lông cứng (5a) của phần đầu (5), phần thân chính của bàn chải (2) có hình dạng trong đó độ dày của phần cổ (4) liên tục tăng từ phần đầu (5) hướng tới phần tay cầm (3), độ dày D1 của phần đầu (5) là 2 đến 4 mm, độ dày tối thiểu D2 của phần cổ (4) là 3 đến 4,5 mm, và độ dày tối đa D3 của phần tay cầm (3) là 13 đến 16 mm.

FIG. 1

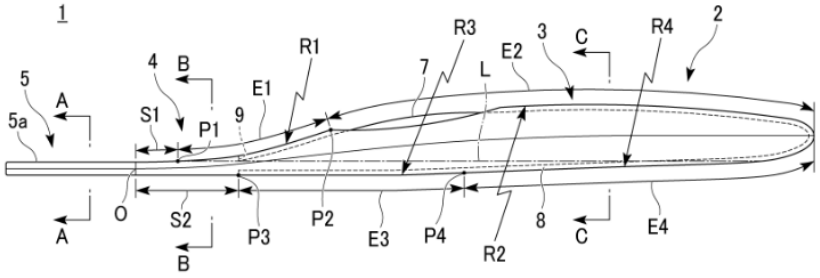

(11) **1-0047145 B**
(15) 14/05/2025
Số Quyết định: 74372/QĐ-SHTT.IP
(45) 25/06/2025 447B
(43) 25/07/2022 412 A
(21) 1-2021-06555
(85) 18/10/2021
(22) 29/03/2019
(86) PCT/CN2019/080672 29/03/2019
(87) WO2020/199042 08/10/2020
(51) ***H04W 74/00***; *H04L 5/00*
(73) **NOKIA TECHNOLOGIES OY** (FI)
Karaportti 3, Espoo, 02610, Finland
(72) FARAG, Emad (US); PRATAS, Nuno (PT); FREDERIKSEN, Frank (DK); YAO, Chunhai (CN)
(74) Công ty TNHH Tầm nhìn và Liên danh (VISION & ASSOCIATES CO.LTD.)
(54) **PHƯƠNG PHÁP, THIẾT BỊ VÀ MÁY ĐỂ TRUYỀN THÔNG TIN TRONG TRUY CẬP NGẪU NHIÊN**

(57) Các phương án ví dụ của sáng chế đề cập đến sự truyền thông tin trong truy cập ngẫu nhiên. Phương pháp bao gồm các bước lựa chọn, một trong số nhiều phần mở đầu truy cập ngẫu nhiên được nhận từ thiết bị đầu cuối, nhiều phần mở đầu truy cập ngẫu nhiên được chia thành nhiều tập con của các phần mở đầu truy cập ngẫu nhiên; lựa chọn ít nhất một trình tự được định nghĩa trước được liên kết với phần mở đầu truy cập ngẫu nhiên đã lựa chọn dựa trên sự liên kết được xác định trước giữa nhiều trình tự được định nghĩa trước và nhiều tập con của các phần mở đầu truy cập ngẫu nhiên và dựa trên đơn vị tài nguyên đích được sử dụng cho sự truyền của thông tin điều khiển và thông tin dữ liệu; điều chế thông tin điều khiển với một trong ít nhất một trình tự được định nghĩa trước, thông tin điều khiển chỉ ra cấu hình của thông tin dữ liệu; và truyền phần mở đầu truy cập ngẫu nhiên đã lựa chọn, thông tin điều khiển đã điều chế, và thông tin dữ liệu trong thông điệp truy cập ngẫu nhiên tới thiết bị mạng.

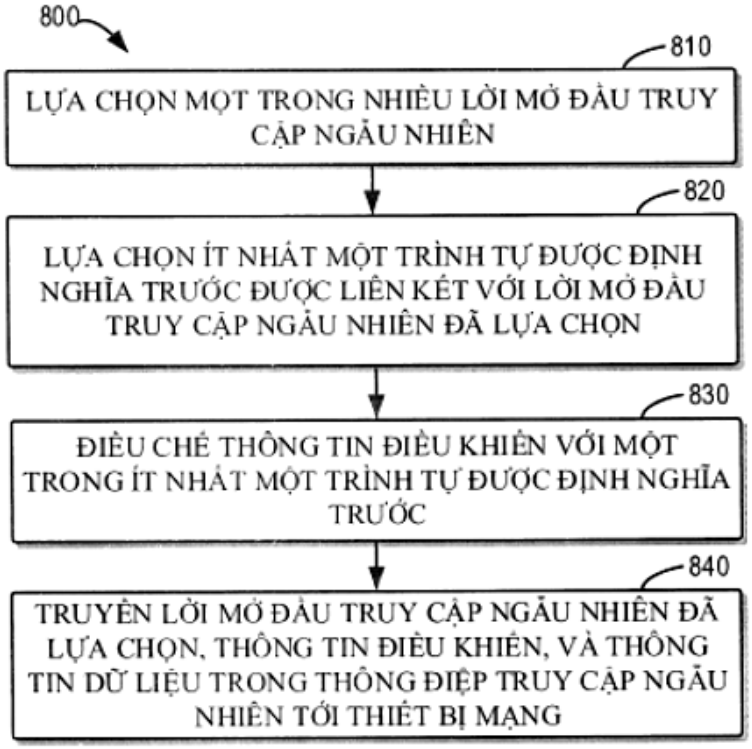
800
810
LỰA CHỌN MỘT TRONG NHIỀU LỜI MỞ ĐẦU TRUY CẬP NGẪU NHIÊN
820
LỰA CHỌN ÍT NHẤT MỘT TRÌNH TỰ ĐƯỢC ĐỊNH NGHĨA TRƯỚC ĐƯỢC LIÊN KẾT VỚI LỜI MỞ ĐẦU TRUY CẬP NGẪU NHIÊN ĐÃ LỰA CHỌN
830
ĐIỀU CHẾ THÔNG TIN ĐIỀU KHIỂN VỚI MỘT TRONG ÍT NHẤT MỘT TRÌNH TỰ ĐƯỢC ĐỊNH NGHĨA TRƯỚC
840
TRUYỀN LỜI MỞ ĐẦU TRUY CẬP NGẪU NHIÊN ĐÃ LỰA CHỌN, THÔNG TIN ĐIỀU KHIỂN, VÀ THÔNG TIN DỮ LIỆU TRONG THÔNG ĐIỆP TRUY CẬP NGẪU NHIÊN TỚI THIẾT BỊ MẠNG

FIG. 8

(11) **1-0047146 B**
(15) 14/05/2025
Số Quyết định: 74373/QĐ-SHTT.IP
(45) 25/06/2025 447B
(43) 25/07/2022 412 A
(21) 1-2022-02738
(85) 28/04/2022
(22) 04/10/2019
(86) PCT/JP2019/039281 04/10/2019
(87) WO2021/064982 08/04/2021
(51) ***G01C 21/00***; *G08G 5/00*
(73) **TRAJECTORY, LTD.** (JP)
5F Ginraku Building, 4-1, Ginza 2-chome, Chuo-ku, Tokyo 1040061, Japan
(72) KOSEKI Kenji (JP); KISHIDA Koji (JP)
(74) Công ty TNHH Tầm nhìn và Liên danh (VISION & ASSOCIATES CO.LTD.)
(54) **MÁY XỬ LÝ THÔNG TIN VÀ PHƯƠNG PHÁP XỬ LÝ THÔNG TIN**

(57) Sáng chế đề cập đến thiết bị xử lý thông tin cho phép thiết đặt chính xác và đơn giản hơn điểm định tuyến cho phương tiện di chuyển. Thiết bị xử lý thông tin để thiết đặt điểm định tuyến cho phương tiện di chuyển, thiết bị này bao gồm: bộ phận điều khiển hiển thị để hiển thị, trên thiết bị hiển thị, các hình ảnh trường nhìn trong không gian ba chiều ảo tương ứng với không gian cần được di chuyển qua; bộ phận xác định để xác định một ảnh trường nhìn được lựa chọn từ trong số các hình ảnh trường nhìn được hiển thị; và bộ phận thiết đặt điểm để, trên cơ sở của vị trí điểm nhìn của ảnh trường nhìn được lựa chọn, thiết đặt điểm định tuyến cho phương tiện di chuyển trong không gian cần được di chuyển qua.

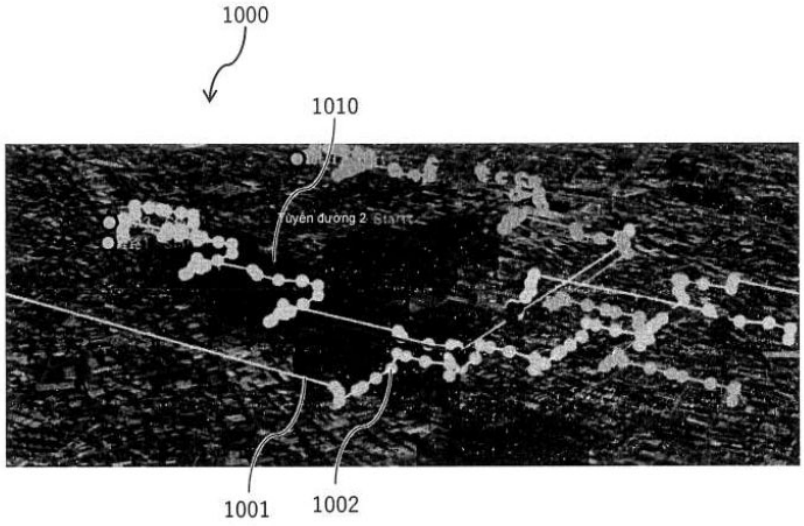

Fig.1

(11) **1-0047147 B**

(15) 14/05/2025
Số Quyết định: 74374/QĐ-SHTT.IP

(45) 25/06/2025 447B

(43) 26/12/2022 417 A

(21) 1-2022-04492

(85) 15/07/2022

(22) 23/12/2020

(86) PCT/US2020/066831 23/12/2020

(30) 62/953,099 23/12/2019 US
63/091,819 14/10/2020 US

(87) WO2021/133907 01/07/2021

(51) ***C07K 14/705***; *A61K 38/17; A61P 25/28*

(73) **DENALI THERAPEUTICS INC.** (US)
161 Oyster Point Blvd., South San Francisco, California 94080, United States of America

(72) CHERF, Gerald Maxwell (US); KANNAN, Gunasekaran (US); LEXA, Katrina W. (US); LOW, Ray L.Y. (US); PROROK, Rachel (US); SRIVASTAVA, Ankita (US)

(74) Công ty TNHH Tầm nhìn và Liên danh (VISION & ASSOCIATES CO.LTD.)

(54) **BIẾN THỂ PROGRANULIN, PROTEIN DUNG HỢP BAO GỒM BIẾN THỂ PROGRANULIN, VÀ PHƯƠNG PHÁP SẢN XUẤT PROTEIN NÀY**

(57) Sáng chế đề cập đến các biến thể progranulin và các protein dung hợp mà bao gồm biến thể progranulin và polypeptit Fc. Các protein này được sử dụng để điều trị các rối loạn gắn liền với progranulin (ví dụ, bệnh thoái hóa thần kinh, như bệnh sa sút trí tuệ do thoái hóa thùy trán-thái dương (frontotemporal dementia-FTD)).

(11) **1-0047148 B**
(15) 14/05/2025
Số Quyết định: 74375/QĐ-SHTT.IP
(45) 25/06/2025 447B
(43) 25/04/2023 421 A
(21) 1-2022-07051
(85) 28/10/2022
(22) 29/03/2021
(86) PCT/JP2021/013378 29/03/2021
(30) 2020-061476 30/03/2020 JP
(87) WO2021/200857 07/10/2021
(51) ***A61K 39/395***; *A61K 35/76; A61K 48/00; A61P 35/00; C07K 16/30; C12P 21/08; C12N 1/15; C12N 1/19; C12N 1/21; C12N 15/13; C12N 15/63; C12N 5/10; A61K 31/7088; C07K 16/46*
(73) 1. **MIE UNIVERSITY** (JP)
1577, Kurimamachiya-cho, Tsu-shi, Mie 514-8507, Japan
2. **DAIICHI SANKYO COMPANY, LIMITED** (JP)
3-5-1, Nihonbashi Honcho, Chuo-ku, Tokyo 103-8426, Japan
(72) SHIKU Hiroshi (JP); AKAHORI Yasushi (JP); TANAKA Kento (JP); YATSU Ayaka (JP); ICHIKAWA Junya (JP); OHTSUKA Toshiaki (JP); KOZUMA Shiho (JP); HASHIMOTO Ryuji (JP); NAKAYAMA Makiko (JP); SHINOZAKI Naoya (JP); NAKAMURA Kensuke (JP); WATANABE Ichiro (JP); FURUZONO Shinji (JP)
(74) Công ty TNHH Tầm nhìn và Liên danh (VISION & ASSOCIATES CO.LTD.)
(54) **KHÁNG THỂ GẮN KẾT ĐẶC HIỆU VỚI HLA/NY-ESO NGƯỜI VÀ POLYNUCLEOTIT MÃ HÓA KHÁNG THỂ NÀY**

(57) Sáng chế đề cập đến kháng thể mới mà có thể được sử dụng làm chất kháng u và chất kháng u mà bao gồm, làm hoạt chất, phân tử chứa kháng thể như vậy. Kháng thể như vậy hoặc mảnh gắn kết của nó bao gồm: CDRH1 chuỗi nặng gồm trình tự axit amin như nêu trong SEQ ID NO: 54, CDRH2 chuỗi nặng gồm trình tự axit amin như nêu trong SEQ ID NO: 55, CDRH3 chuỗi nặng gồm trình tự axit amin như nêu trong SEQ ID NO: 56, CDRL1 chuỗi nhẹ gồm trình tự axit amin như nêu trong SEQ ID NO: 57 hoặc CDRL1 chuỗi nhẹ gồm trình tự axit amin tạo ra từ trình tự axit amin như nêu trong SEQ ID NO: 57 trong đó axit amin 7 là W và/hoặc axit amin 8 là K, CDRL2 chuỗi nhẹ gồm trình tự axit amin như nêu trong SEQ ID NO: 58, và CDRL3 chuỗi nhẹ gồm trình tự axit amin như nêu trong SEQ ID NO: 59 hoặc CDRL3 chuỗi nhẹ gồm trình tự axit amin tạo ra từ trình tự axit amin như nêu trong SEQ ID NO: 59 trong đó axit amin 2 là A hoặc S.

(11) **1-0047149 B**
(15) 14/05/2025
Số Quyết định: 74388/QĐ-SHTT.IP
(45) 25/06/2025 447B
(43) 25/01/2019 370 A
(21) 1-2018-03623
(85) 16/08/2018
(22) 26/02/2016
(86) PCT/JP2016/055790 26/02/2016
(87) WO2017/145354 31/08/2017
(51) ***G07B 15/00***
(73) **MITSUBISHI HEAVY INDUSTRIES MACHINERY SYSTEMS, LTD.** (JP)
1-1, Wadasaki-cho 1-chome, Hyogo-ku, Kobe-shi, Hyogo 652-8585, Japan
(72) YAMAGUCHI Yasuhiro (JP); NAKAO Kenta (JP); NAKAYAMA Hiroyuki (JP)
(74) Công ty TNHH Tầm nhìn và Liên danh (VISION & ASSOCIATES CO.LTD.)
(54) **HỆ THỐNG THU PHÍ CẦU ĐƯỜNG VÀ PHƯƠNG PHÁP XÁC ĐỊNH TÌNH TRẠNG HOẠT ĐỘNG TỐT**

(57) Hệ thống thu phí cầu đường (1) được trang bị: anten bên đường (3a, 3b) giao tiếp không dây với thiết bị đặt trên phương tiện giao thông (A1) được gắn trong phương tiện giao thông (A); thiết bị điều khiển giao tiếp không dây (2a, 2b) thực hiện quy trình giao tiếp được xác định trước với thiết bị đặt trên phương tiện giao thông (A) qua anten bên đường (3a, 3b), thu thập thông tin thu phí theo thiết bị đặt trên phương tiện giao thông (A); và thiết bị xác nhận (4a, 4b) được lắp đặt trong tầm trong đó có thể thực hiện giao tiếp không dây với anten bên đường (3a, 3b), thu tín hiệu xác nhận từ anten bên đường (3a, 3b) và phát tín hiệu phản hồi.

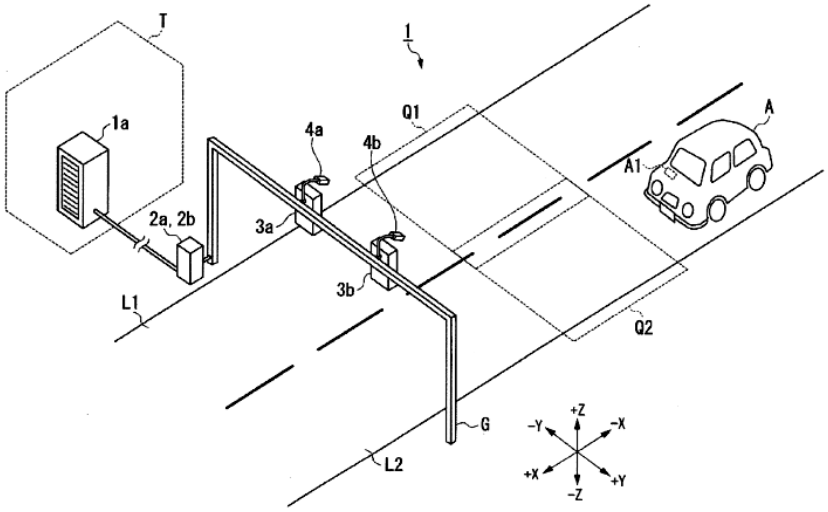

HÌNH 15

(11) **1-0047150 B**

(15) 14/05/2025
Số Quyết định: 74409/QĐ-SHTT.IP

(45) 25/06/2025 447B

(43) 25/02/2021 395 A

(21) 1-2020-03123

(85) 02/06/2020

(22) 11/02/2019

(86) PCT/CN2019/074775 11/02/2019

(30) PCT/CN2018/075477 06/02/2018 CN

(87) WO2019/154415 15/08/2019

(51) ***C07K 16/28***; *A61P 35/00; A61K 39/00; A61P 31/00*

(73) **I-MAB BIOPHARMA (HANGZHOU) CO., LTD.** (CN)
6F, #3 Bld., Hexiang Technology Center, Qiantang New Area, Hangzhou, Zhejiang, China

(72) CUI, Feifei (CN); FANG, Lei (CN); GUO, Bingshi (CN); WANG, Zhengyi (CN); ZANG, Jingwu (US)

(74) Công ty TNHH Tầm nhìn và Liên danh (VISION & ASSOCIATES CO.LTD.)

(54) **KHÁNG THỂ ĐẶC HIỆU VỚI THỤ THỂ MIỄN DỊCH TẾ BÀO T CÓ CÁC VÙNG IG VÀ ITIM (TIGIT) VÀ DƯỢC PHẨM CHỨA KHÁNG THỂ NÀY**

(57) Sáng chế đề cập đến các kháng thể và các mảnh của chúng đặc hiệu với protein thụ thể tế bào T người có các vùng Ig và ITIM (TIGIT). Sáng chế cũng đề cập đến các dược phẩm chứa các kháng thể hoặc các mảnh của chúng để điều trị và chẩn đoán các bệnh như bệnh ung thư và các bệnh nhiễm virut.

(11) **1-0047151 B**

(15) 15/05/2025
Số Quyết định: 74713/QĐ-SHTT.IP

(45) 25/06/2025 447B

(43) 25/05/2022 410 A

(21) 1-2021-06891

(85) 28/10/2021

(22) 30/04/2020

(86) PCT/FI2020/050289 30/04/2020

(30) 62/842,109 02/05/2019 US

(87) WO2020/221962 05/11/2020

(51) ***H04W 8/24***; *H04W 60/00; H04W 84/04; H04W 12/00; H04W 8/06*

(73) **NOKIA TECHNOLOGIES OY** (FI)
Karakaari 7, 02610 Espoo, Finland

(72) CASATI, Alessio (IT)

(74) Công ty TNHH Tầm nhìn và Liên danh (VISION & ASSOCIATES CO.LTD.)

(54) **PHƯƠNG PHÁP VÀ THIẾT BỊ HỖ TRỢ CHUYỂN ĐỔI VÀ TỒN TẠI ĐỒNG THỜI CỦA MÃ NHẬN DẠNG (IDENTIFICATION - ID) ĐƯỢC CHỈ ĐỊNH BỞI MẠNG DI ĐỘNG MẶT ĐẤT CÔNG CỘNG (PUBLIC LAND MOBILE NETWORK - PLMN) VÀ ID CỦA NHÀ SẢN XUẤT THIẾT BỊ NGƯỜI DÙNG**

(57) Sáng chế đề cập đến phương pháp và thiết bị để chuyển đổi một cách thông minh từ mã nhận dạng (ID) được chỉ định bởi mạng di động mặt đất công cộng (PLMN - public land mobile network) sang ID được chỉ định bởi nhà sản xuất UE. Phương pháp ví dụ bao gồm bước nhận tin nhắn yêu cầu đăng ký bao gồm thông tin liên quan đến việc đăng ký vị trí cho chức năng quản lý truy cập và di động (AMF - access and mobility management function) hoặc thực thể quản lý di động (MME - mobility management entity) thông qua mạng truy cập vô tuyến (RAN - radio access network), thu mã nhận dạng thiết bị di động quốc tế (IMEI - international mobile equipment identity) hoặc mã nhận dạng thiết bị cố định (PEI - Permanent Equipment Identifier) của thiết bị người dùng và trích xuất từ IMEI hoặc PEI mã kiểu mẫu và xuất xứ (TAC). Sau đó, phương pháp thu ID khả năng vô tuyến của thiết bị người dùng liên quan đến thiết bị người dùng và xác định xem liệu UE sẽ sử dụng ID của nhà sản xuất thiết bị người dùng hay ID được chỉ định bởi PLMN để xác định tin nhắn chấp nhận đăng ký phù hợp có các lệnh để vận hành dựa vào ID của nhà sản xuất thiết bị người dùng hay ID được chỉ định bởi PLMN.

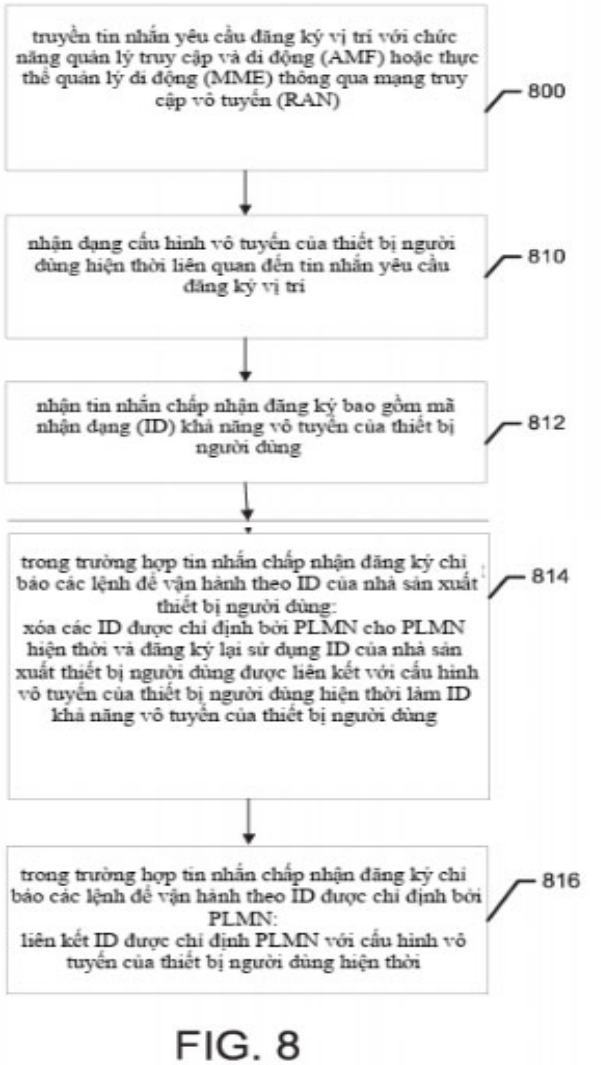
truyền tin nhắn yêu cầu đăng ký vị trí với chức năng quản lý truy cập và di động (AMF) hoặc thực thể quản lý di động (MME) thông qua mạng truy cập vô tuyến (RAN)
800
nhận dạng cấu hình vô tuyến của thiết bị người dùng hiện thời liên quan đến tin nhắn yêu cầu đăng ký vị trí
810
nhận tin nhắn chấp nhận đăng ký bao gồm mã nhận dạng (ID) khả năng vô tuyến của thiết bị người dùng
812
trong trường hợp tin nhắn chấp nhận đăng ký chỉ báo các lệnh để vận hành theo ID của nhà sản xuất thiết bị người dùng:
xóa các ID được chỉ định bởi PLMN cho PLMN hiện thời và đăng ký lại sử dụng ID của nhà sản xuất thiết bị người dùng được liên kết với cấu hình vô tuyến của thiết bị người dùng hiện thời làm ID khả năng vô tuyến của thiết bị người dùng
814
trong trường hợp tin nhắn chấp nhận đăng ký chỉ báo các lệnh để vận hành theo ID được chỉ định bởi PLMN:
liên kết ID được chỉ định PLMN với cấu hình vô tuyến của thiết bị người dùng hiện thời
816

FIG. 8

(11) **1-0047152 B**

(15) 15/05/2025
Số Quyết định: 74715/QĐ-SHTT.IP

(45) 25/06/2025 447B

(43) 25/11/2021 404 A

(21) 1-2021-04580

(85) 23/07/2021

(22) 13/02/2020

(86) PCT/US2020/018102 13/02/2020

(30) 62/806,516 15/02/2019 US
16/707,571 09/12/2019 US
16/707,568 09/12/2019 US
16/707,574 09/12/2019 US
16/788,026 11/02/2020 US

(87) WO2020/168070 20/08/2020

(51) ***A47C 4/02***; *B68G 7/05; A47C 17/86; A47C 5/12; A47C 7/18; A47C 7/24; A47C 7/26; A47C 7/28; A47C 7/30; A47C 7/35; B29C 45/14; B29L 31/58; B68G 5/00; A47C 13/00; A47C 17/04*

(73) **THE LOVESAC COMPANY** (US)
Two Landmark Square, Suite 300, Stamford, Connecticut 06901, United States of America

(72) NELSON, Shawn, D. (US); UNDERWOOD, David, M. (US); KUCHLER, Brian (US); GIBSON, Clint (US)

(74) Công ty TNHH Tầm nhìn và Liên danh (VISION & ASSOCIATES CO.LTD.)

(54) **HỆ THỐNG LÒ XO ĐỒ NỘI THẤT VÀ CỤM ĐỒ NỘI THẤT**

(57) Sáng chế đề cập đến các hệ thống lò xo đồ nội thất được tạo kết cấu để tạo thành giá đỡ cho các hệ thống ghế kiểu môđun và/hoặc hệ thống giường kiểu môđun có kích cỡ khác nhau. Các thanh kéo dài giữa các chi tiết khung hoặc ray đối nhau để tạo ra giá đỡ cho hệ thống ghế hoặc giường. Các thanh này có móc hãm được bố trí ở đầu thứ nhất hoặc thứ hai. Trong các hệ thống ghế và/hoặc khung giường thì móc hãm ăn khớp với chi tiết giữ để cố định thanh với khung hoặc ray. Các hệ thống khung giường điều chỉnh được sử dụng các thanh này bao gồm các khung giường kiểu môđun và các bảng đầu và bảng chân điều chỉnh được. Các khung giường sử dụng các thanh và các bảng đầu giường/bảng chân giường của nó điều chỉnh theo chiều dài hoặc chiều rộng theo nhiều cách khác nhau. Các khung giường điều chỉnh được điều chỉnh bằng cách sử dụng các chi tiết kiểu ống lồng, khối điền đầy và/hoặc khối đầu kéo dài có các kích cỡ khác nhau từ các khối đỡ kéo dài đồng đều chuẩn được sử dụng trong khung giường.

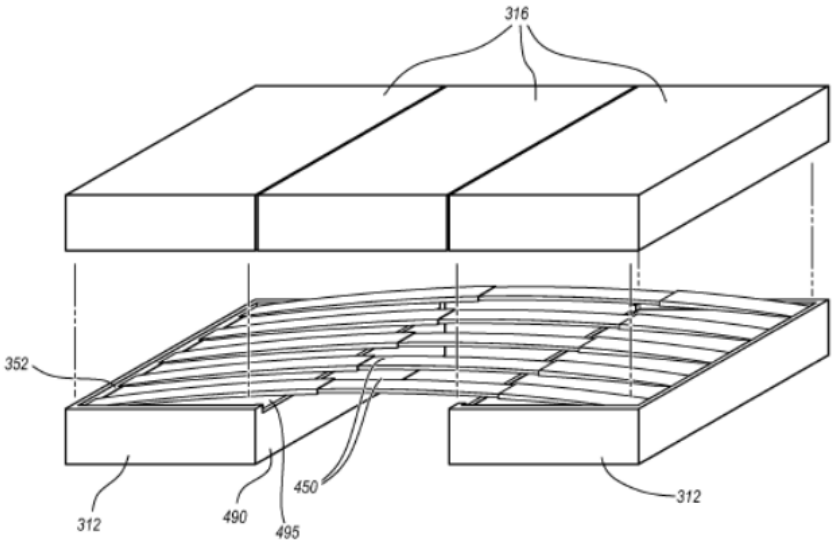

FIG. 30

(11) **1-0047153 B**
(15) 15/05/2025
Số Quyết định: 74717/QĐ-SHTT.IP
(45) 25/06/2025 447B
(43) 25/03/2020 384 A
(21) 1-2019-05369
(85) 30/09/2019
(22) 06/03/2018
(86) PCT/FI2018/050160 06/03/2018
(30) 62/470,402 13/03/2017 US
(87) WO2018/167358 20/09/2018
(51) ***H04W 12/10***; *H04L 12/823; H04L 5/00; H04W 76/15; H04W 36/00; H04W 36/28; H04L 1/18*
(73) **NOKIA TECHNOLOGIES OY** (FI)
Karakaari 7, 02610 Espoo, Finland
(72) DECARREAU, Guillaume (FR); SEBIRE, Benoist (FR)
(74) Công ty TNHH Tầm nhìn và Liên danh (VISION & ASSOCIATES CO.LTD.)

(54) **PHƯƠNG PHÁP VÀ THIẾT BỊ ĐỂ CẢI THIỆN CÁC HOẠT ĐỘNG ĐIỀU KHIỂN LIÊN KẾT VÔ TUYẾN VÀ LỖI LIÊN KẾT VÔ TUYẾN, VÀ VẬT GHI LÂU DÀI ĐỌC ĐƯỢC BẰNG MÁY TÍNH**

(57) Sáng chế đề xuất ít nhất thiết bị và phương pháp để thực hiện xác định rằng ít nhất một đơn vị dữ liệu giao thức hội tụ dữ liệu gói của lớp phụ giao thức hội tụ dữ liệu gói là các đơn vị dữ liệu giao thức hội tụ dữ liệu gói bản sao của lớp phụ giao thức hội tụ dữ liệu gói đã được gửi để truyền trên hai hoặc nhiều hơn hai sóng mang trong mạng truyền thông; báo hiệu cho lớp phụ điều khiển chỉ báo về mỗi đơn vị dữ liệu giao thức hội tụ dữ liệu gói là đơn vị dữ liệu giao thức hội tụ dữ liệu gói bản sao; và dựa vào chỉ báo này, ngăn sự kích hoạt lỗi liên kết vô tuyến khi số lần truyền lại đối với các đơn vị dữ liệu giao thức hội tụ dữ liệu gói bản sao đạt đến ngưỡng số lần truyền lại. Ngoài ra, sáng chế đề xuất ít nhất thiết bị và phương pháp để thực hiện truyền các bản sao đơn vị dữ liệu giao thức hội tụ dữ liệu gói qua hai hoặc nhiều hơn hai sóng mang; nhận chỉ báo biểu thị đơn vị dữ liệu giao thức hội tụ dữ liệu gói đã được truyền chính xác qua một trong số hai hoặc nhiều hơn hai sóng mang; và khi nhận được chỉ báo này, lệnh loại bỏ các bản sao giao thức hội tụ dữ liệu gói khác qua các sóng mang khác không phải một trong số hai hoặc nhiều hơn hai sóng mang phân phối thành công.

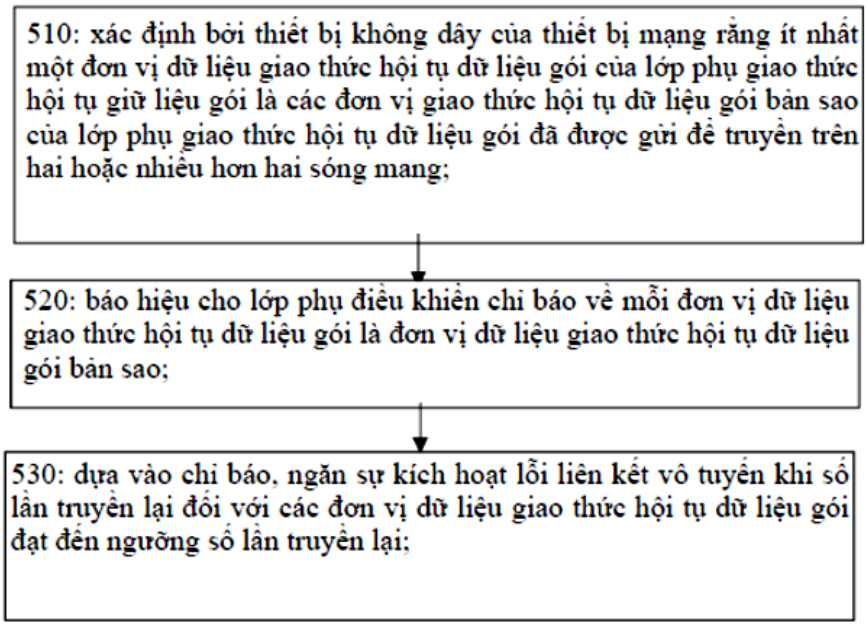
510: xác định bởi thiết bị không dây của thiết bị mạng rằng ít nhất một đơn vị dữ liệu giao thức hội tụ dữ liệu gói của lớp phụ giao thức hội tụ giữ liệu gói là các đơn vị giao thức hội tụ dữ liệu gói bản sao của lớp phụ giao thức hội tụ dữ liệu gói đã được gửi để truyền trên hai hoặc nhiều hơn hai sóng mang;
520: báo hiệu cho lớp phụ điều khiển chỉ báo về mỗi đơn vị dữ liệu giao thức hội tụ dữ liệu gói là đơn vị dữ liệu giao thức hội tụ dữ liệu gói bản sao;
530: dựa vào chỉ báo, ngăn sự kích hoạt lỗi liên kết vô tuyến khi số lần truyền lại đối với các đơn vị dữ liệu giao thức hội tụ dữ liệu gói đạt đến ngưỡng số lần truyền lại;

FIG.5a

(11) **1-0047154 B**

(15) 15/05/2025
Số Quyết định: 74718/QĐ-SHTT.IP

(45) 25/06/2025 447B

(43) 25/08/2022 413 A

(21) 1-2022-02841

(85) 05/05/2022

(22) 06/10/2020

(86) PCT/US2020/054443 06/10/2020

(30) 62/911,932 07/10/2019 US
63/004,299 02/04/2020 US
63/087,387 05/10/2020 US

(87) WO2021/071863 15/04/2021

(51) ***F03B 13/06***; *H02J 15/00*

(73) **LONE GULL HOLDINGS, LTD.** (US)
5331 SW Macadam Ave., Suite 258-332, Portland, Oregon 97239, United States of America

(72) THORSON, Ivar Lee (US); SHELDON-COULSON, Garth Alexander (US); MOFFAT, Brian Lee (US); PLACE, Daniel William (US)

(74) Công ty TNHH Tầm nhìn và Liên danh (VISION & ASSOCIATES CO.LTD.)

(54) **HỆ THỐNG ĐIỀU TIẾT DÒNG**

(57) Sáng chế đề cập đến thiết bị làm thích ứng tốc độ của công việc tính toán của nó để làm khớp độ khả dụng của năng lượng được thu hoạch từ nguồn năng lượng ngẫu nhiên; và, đối với một số loại năng lượng thu hoạch, điều chỉnh tốc độ thu năng lượng, tốc độ chuyển hóa năng lượng, và tốc độ tiêu thụ thế năng được lưu trữ, qua sự thay đổi, điều hòa, và/hoặc điều chỉnh cùng tải lượng công việc tính toán đó của nó.

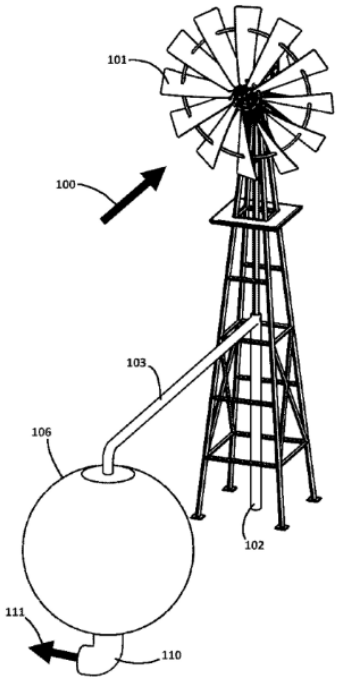

HÌNH 1

(11) **1-0047155 B**

(15) 15/05/2025
Số Quyết định: 74719/QĐ-SHTT.IP

(45) 25/06/2025 447B

(43) 25/07/2023 424 A

(21) 1-2022-08475

(85) 23/12/2022

(22) 13/04/2021

(86) PCT/SG2021/050207 13/04/2021

(30) 10202005410U 08/06/2020 SG

(87) WO2021/251900 16/12/2021

(51) ***G01C 21/30***; *G06N 7/00*

(73) **GRABTAXI HOLDINGS PTE. LTD.** (SG)
3 Media Close, #01-03/06, Singapore 138498, Singapore

(72) LIM, Hao Wooi Simon (MY); QIU, Minbo (CN); HUANG, Xiaocheng (CN); XU, Zhengmin (CN); WANG, Guanfeng (CN)

(74) Công ty TNHH Tầm nhìn và Liên danh (VISION & ASSOCIATES CO.LTD.)

(54) **PHƯƠNG PHÁP ĐỂ HIỆU CHỈNH DỰ ĐOÁN VỊ TRÍ THỜI GIAN THỰC CỦA ĐỐI TƯỢNG DI ĐỘNG**

(57) Sáng chế đề cập đến phương pháp để hiệu chỉnh các dự đoán vị trí của đối tượng di động. Theo các phương án khác nhau, phương pháp này bao gồm các bước thiết lập (1001) phiên bản mô hình Markov ẩn (HMM) cho đối tượng di động và, trong thời gian định vị của một chuỗi thời gian định vị, nhận (1002) dự đoán vị trí từ thiết bị định vị của đối tượng di động trong thời gian định vị tương ứng, xác định (1003) tập hợp các đoạn đường ứng viên trong thời gian định vị, xác định (1004) các khả năng cho các đoạn đường ứng viên để tương ứng với dự đoán vị trí bằng cách áp dụng thuật toán Viterbi cho phiên bản HMM, mở rộng (1005) phiên bản HMM theo các khả năng được xác định cho các đoạn đường ứng viên trong thời gian định vị và xác định (1006) dự đoán vị trí đã hiệu chỉnh từ đoạn đường ứng viên của tập hợp các đoạn đường ứng viên có khả năng cao nhất.

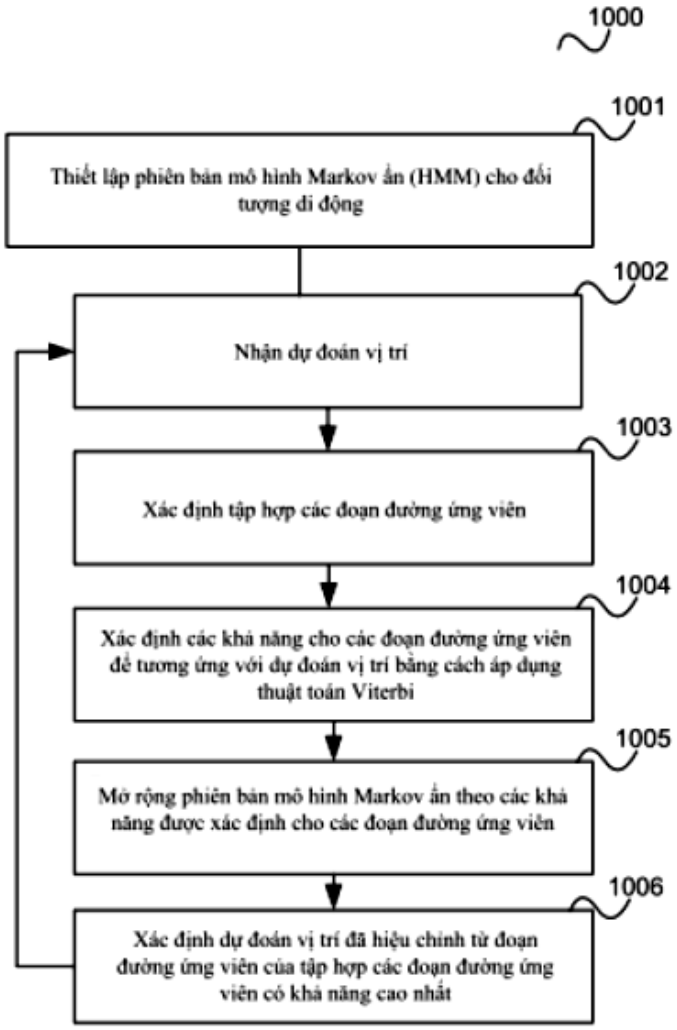
1000
1001
Thiết lập phiên bản mô hình Markov ẩn (HMM) cho đối tượng di động
1002
Nhận dự đoán vị trí
1003
Xác định tập hợp các đoạn đường ứng viên
1004
Xác định các khả năng cho các đoạn đường ứng viên để tương ứng với dự đoán vị trí bằng cách áp dụng thuật toán Viterbi
1005
Mở rộng phiên bản mô hình Markov ẩn theo các khả năng được xác định cho các đoạn đường ứng viên
1006
Xác định dự đoán vị trí đã hiệu chỉnh từ đoạn đường ứng viên của tập hợp các đoạn đường ứng viên có khả năng cao nhất

FIG.10

(11) **1-0047156 B**

(15) 15/05/2025
Số Quyết định: 74721/QĐ-SHTT.IP

(45) 25/06/2025 447B

(43) 26/07/2021 400 A

(21) 1-2021-02958

(85) 08/01/2015

(22) 11/06/2013

(86) PCT/KR2013/005112 11/06/2013

(30) 61/657,967 11/06/2012 US

(87) WO2013/187654 19/12/2013

(51) ***H04N 7/26***

(62) 1-2015-00061

(73) **SAMSUNG ELECTRONICS CO., LTD.** (KR)
129, Samsung-ro, Yeongtong-gu, Suwon-si, Gyeonggi-do, 16677, Republic of Korea

(72) ALSHINA, Elena (RU); ALSHIN, Alexander (RU)

(74) Công ty TNHH Tầm nhìn và Liên danh (VISION & ASSOCIATES CO.LTD.)

(54) **PHƯƠNG PHÁP ĐIỀU CHỈNH KHOẢNG DỊCH THÍCH ỨNG MẪU (SAO - SAMPLE ADAPTIVE OFFSET)**

(57) Sáng chế đề cập đến thiết bị và phương pháp giải mã viđeo được gắn liền bởi sự điều chỉnh khoảng dịch thích ứng mẫu (Sample Adaptive Offset, SAO), phương pháp này bao gồm các bước: thu nhận các tham số SAO lát đối với lát hiện tại từ đầu lát của luồng bit được tiếp nhận; thu nhận thông tin sử dụng SAO độ sáng đối với thành phần độ sáng của lát hiện tại và thông tin sử dụng SAO sắc độ đối với các thành phần sắc độ của nó trong số các tham số SAO lát; xác định xem liệu có thực hiện hoạt động SAO đối với thành phần độ sáng của lát hiện tại hay không dựa vào thông tin sử dụng SAO độ sáng được thu nhận; và xác định như nhau xem liệu có thực hiện điều chỉnh SAO đối với thành phần sắc độ thứ nhất và thành phần sắc độ thứ hai của lát hiện tại hay không dựa vào thông tin sử dụng SAO sắc độ được thu nhận.

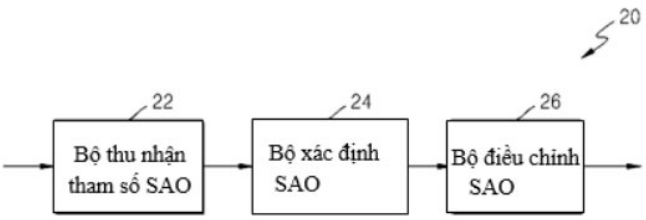

FIG. 2A

(11) **1-0047157 B**

(15) 15/05/2025
Số Quyết định: 74722/QĐ-SHTT.IP

(45) 25/06/2025 447B

(43) 25/02/2022 407 A

(21) 1-2021-05329

(85) 27/08/2021

(22) 28/01/2020

(86) PCT/US2020/015370 28/01/2020

(30) 62/798,467 29/01/2019 US
62/959,687 10/01/2020 US

(87) WO2020/159959 06/08/2020

(51) ***C07D 403/10***; *A61K 31/402; A61P 9/00*

(73) **HUYABIO INTERNATIONAL, LLC** (US)
12531 High Bluff Drive, Suite 138, San Diego, CA 92130, United States Of America

(72) ROMANO, Suzanne, J. (US); REECE, Hayley, Ann (GB); BENSON, Joseph, Edward Gordon (GB); COLLINS, Sarah (GB); ELLIOTT, Gary T. (US); GILLINGS, Mireille (US); GOODENOW, Robert (US); TYREE, Curtis (US)

(74) Công ty TNHH Tầm nhìn và Liên danh (VISION & ASSOCIATES CO.LTD.)

(54) **HYDRAT CỦA MUỐI SULCARDIN CỦA AXIT ETAN-1,2-DISULFONIC, MUỐI RẮN VÀ MUỐI TINH THỂ CỦA AXIT ETAN-1,2-DISULFONIC VÀ SULCARDIN**

(57) Sáng chế đề cập đến muối sulcardin mà không phải là muối sulcardin của axit sulfuric, bao gồm muối sulcardin tinh thể. Sáng chế cũng đề cập đến dược phẩm chứa muối này.

(11) **1-0047158 B**
(15) 15/05/2025
Số Quyết định: 74723/QĐ-SHTT.IP
(45) 25/06/2025 447B
(43) 25/02/2022 407 A
(21) 1-2021-05562
(85) 08/09/2021
(22) 15/02/2019
(86) PCT/CN2019/075146 15/02/2019
(87) WO2020/164083 20/08/2020
(51) ***H04B 7/0417**; H04W 24/10; H04W 16/28*
(73) **ZTE CORPORATION** (CN)
ZTE Plaza, Keji Road South, Hi-Tech Industrial Park, Nanshan, Shenzhen, Guangdong 518057, China
(72) WU, Hao (CN); LI, Yong (CN); ZHENG, Guozeng (CN); LU, Zhaohua (CN); LI, Yu Ngok (CN)
(74) Công ty TNHH Tầm nhìn và Liên danh (VISION & ASSOCIATES CO.LTD.)
(54) **PHƯƠNG PHÁP VÀ THIẾT BỊ TRUYỀN THÔNG KHÔNG DÂY, VÀ VẬT GHI CHƯƠNG TRÌNH ĐỌC ĐƯỢC BẰNG MÁY TÍNH**

(57) Sáng chế đề xuất các phương pháp, hệ thống, và thiết bị để làm giảm tổng phí kênh phản hồi thông tin trạng thái kênh bằng cách nén các hệ số của các vectơ tiền mã hóa và báo cáo tập hợp con các hệ số được nén dựa vào một số tham số bao gồm các tham số báo hiệu mạng. Một số phương án có thể được sử dụng theo các phương án truyền thông không dây trong đó thông tin trạng thái kênh từ nhiều lớp và nhiều đơn vị miền tần số cần được báo cáo.

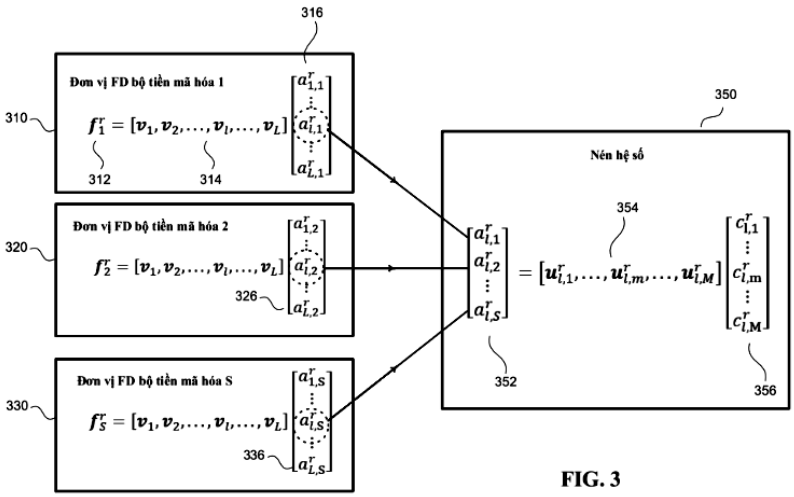

FIG. 3

(11) **1-0047159 B**

(15) 15/05/2025
Số Quyết định: 74725/QĐ-SHTT.IP

(45) 25/06/2025 447B

(43) 25/07/2022 412 A

(21) 1-2021-03775

(22) 23/06/2021

(30) 202110047127.9 14/01/2021 CN

(51) ***H02N 6/00***

(73) **ENERGY MOANA TECHNOLOGY CO., LTD.** (TW)
9F.-3, No. 660, Sec. 3, Taiwan Blvd., Xitun Dist., Taichung City 407604, Taiwan

(72) Kuan-Jen Lu (TW); Tsung-Hsun Wu (TW)

(74) Văn phòng Luật sư Ân Nam (ANNAM IP & LAW)

(54) **HỆ THỐNG ĐIỆN CỦA XE MÔ TÔ ĐIỆN**

(57) Sáng chế đề cập đến hệ thống điện của xe mô tô điện bao gồm đầu nối sạc thứ nhất có cổng đầu vào sạc thứ nhất và cổng đầu vào nguồn điện thứ nhất, đầu nối sạc thứ hai có cổng đầu vào sạc thứ hai và cổng đầu vào nguồn điện thứ hai, pin sạc, môđun giao tiếp được kết nối với cổng đầu vào nguồn điện thứ nhất, điốt được kết nối với cổng đầu vào nguồn điện thứ nhất và cổng đầu vào nguồn điện thứ hai, môđun quản lý pin được kết nối với pin sạc, môđun giao tiếp, cổng đầu vào sạc thứ nhất và đầu vào sạc thứ hai và môđun điều khiển bật tắt pin. Môđun điều khiển bật tắt pin kích hoạt môđun quản lý pin dựa trên sự kích hoạt công suất được xác định trước của cổng đầu vào nguồn điện thứ nhất hoặc cổng đầu vào nguồn điện thứ hai, sao cho nguồn điện sạc được xuất ra bởi cổng đầu vào sạc thứ nhất hoặc cổng đầu vào sạc thứ hai có thể sạc pin sạc.

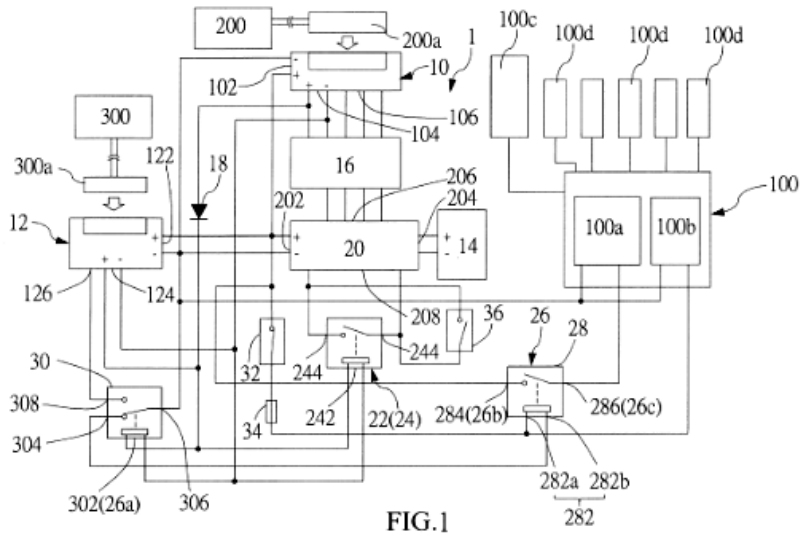

FIG.1

(11) **1-0047160 B**
(15) 15/05/2025
Số Quyết định: 74766/QĐ-SHTT.IP
(45) 25/06/2025 447B
(43) 25/10/2023 427 A
(21) 1-2023-03416
(85) 25/05/2023
(22) 29/11/2021
(86) PCT/JP2021/043580 29/11/2021
(30) 2020-198065 30/11/2020 JP
(87) WO2022/114173 A1 02/06/2022
(51) ***B65G 1/137***; *B65G 61/00*
(73) **NIPPON STEEL CORPORATION** (JP)
6-1, Marunouchi 2-chome, Chiyoda-ku, Tokyo 1008071, Japan
(72) FUKUDA, Taichiro (JP)
(74) Công ty TNHH một thành viên Sở hữu trí tuệ VCCI (VCCI-IP CO.,LTD)
(54) **THIẾT BỊ GIÁM SÁT, PHƯƠNG PHÁP GIÁM SÁT VÀ PHƯƠNG TIỆN LƯU TRỮ ĐỌC ĐƯỢC BẰNG MÁY TÍNH LOẠI KHÔNG TẠM THỜI CHỨA CHƯƠNG TRÌNH**

(57) Sáng chế đề cập đến thiết bị giám sát xác định vị trí ba chiều của vùng hiển thị bởi khuôn tô (nhãn) dựa trên ảnh chụp thứ nhất và vị trí của thiết bị chụp ảnh thứ nhất mà chụp ảnh chụp thứ nhất, và lưu trữ thông tin cho biết vị trí ba chiều trong một phương tiện lưu trữ kết hợp với thông tin nhận dạng của tấm.

FIG. 12

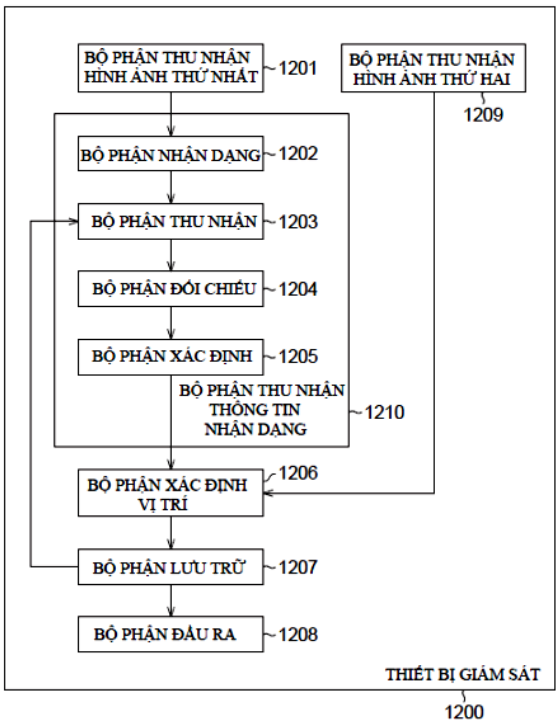

(11) **1-0047161 B**

(15) 15/05/2025
Số Quyết định: 74767/QĐ-SHTT.IP

(45) 25/06/2025 447B

(43) 26/09/2016 342 A

(21) 1-2016-00594

(85) 18/02/2016

(22) 23/10/2014

(86) PCT/CN2014/089332 23/10/2014

(30) PCT/CN2013/085993 25/10/2013 CN

(87) WO2015/058700 30/04/2015

(51) ***C12N 15/56****; D06M 16/00*

(73) **NOVOZYMES A/S** (DK)
Krogshoejvej 36, DK-2880 Bagsvaerd, Denmark

(72) TANG, Lan (CN); MORANT, Marc Dominique (FR); HARRIS, Paul (US); LAI, Weijian (CN)

(74) Công ty TNHH Tầm nhìn và Liên danh (VISION & ASSOCIATES CO.LTD.)

(54) **POLYPEPTIT CÓ HOẠT TÍNH ENDOGLUCANAZA, CẤU TRÚC AXIT NUCLEIC CHỨA POLYNUCLEOTIT MÃ HÓA POLYPEPTIT NÀY, PHƯƠNG PHÁP SẢN XUẤT POLYPEPTIT NÀY VÀ PHƯƠNG PHÁP XỬ LÝ VẢI DỆT BẰNG POLYPEPTIT NÀY**

(57) Sáng chế đề cập đến các polypeptit có hoạt tính endoglucanaza, miền xúc tác, và polynucleotit mã hóa các polypeptit hoặc miền xúc tác này. Sáng chế còn đề cập đến cấu trúc axit nucleic, vectơ, và tế bào chủ chứa polynucleotit cũng như các phương pháp sản xuất các polypeptit hoặc miền xúc tác này.

(11) **1-0047162 B**
(15) 15/05/2025
Số Quyết định: 74768/QĐ-SHTT.IP
(45) 25/06/2025 447B
(43) 26/09/2022 414 A
(21) 1-2022-03608
(85) 08/06/2022
(22) 08/11/2019
(86) PCT/CN2019/116583 08/11/2019
(87) WO2021/087950 14/05/2021
(51) ***H04W 52/02***
(73) **ZTE CORPORATION** (CN)
ZTE Plaza, Keji Road South, Hi-Tech Industrial Park, Nanshan, Shenzhen, Guangdong 518057, China
(72) MA, Xiaoying (CN); XU, Jun (CN); CHEN, Mengzhu (CN); WU, Hao (CN); GUO, Qiujin (CN); MA, Xuan (CN); PENG, Focai (CN)
(74) Công ty TNHH Tầm nhìn và Liên danh (VISION & ASSOCIATES CO.LTD.)
(54) **PHƯƠNG PHÁP TRUYỀN THÔNG KHÔNG DÂY, THIẾT BỊ TRUYỀN THÔNG VÀ VẬT GHI LƯU TRỮ CHƯƠNG TRÌNH ĐỌC ĐƯỢC BẰNG MÁY TÍNH**

(57) Sáng chế đề xuất phương pháp truyền thông không dây, thiết bị truyền thông và vật ghi lưu trữ chương trình đọc được bằng máy tính. Các công nghệ đã được mô tả để cho phép thiết bị người sử dụng (user equipment, UE) tiết kiệm tiêu hao năng lượng và/hoặc có thể cho phép UE thu nhận trạng thái kênh kịp thời mà không làm giảm hiệu quả truyền dữ liệu của UE. Công nghệ làm ví dụ bao gồm xác định, bởi thiết bị truyền thông, chế độ vận hành dựa trên báo hiệu thứ nhất, và vận hành thiết bị truyền thông ở chế độ vận hành, mà chế độ vận hành bao gồm một trong số chế độ bình thường, chế độ tiết kiệm năng lượng thứ nhất, chế độ tiết kiệm năng lượng thứ hai, chế độ tiết kiệm năng lượng thứ ba, hoặc chế độ tiết kiệm năng lượng thứ tư bất kỳ nào.

FIG. 1

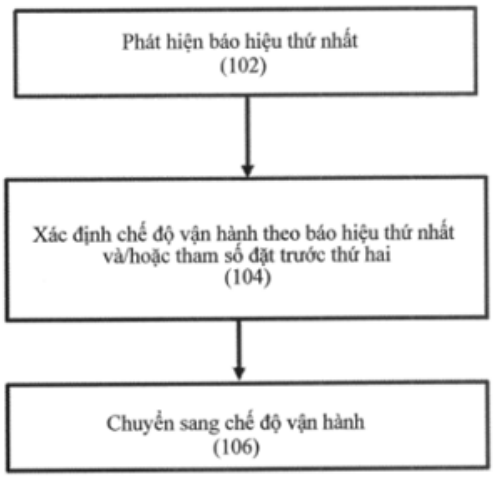

(11) **1-0047163 B**
(15) 15/05/2025
Số Quyết định: 74769/QĐ-SHTT.IP
(45) 25/06/2025 447B
(43) 27/03/2023 420 A
(21) 1-2022-07592
(85) 21/11/2022
(22) 27/05/2020
(86) PCT/JP2020/020905 27/05/2020
(87) WO2021/240683 02/12/2021
(51) ***H04Q 9/00***
(73) **MITSUBISHI ELECTRIC CORPORATION** (JP)
7-3, Marunouchi 2-chome, Chiyoda-ku, Tokyo 1008310, Japan
(72) TOMIMURA, Makito (JP); YAMATO, Yasunari (JP)
(74) Công ty TNHH Tầm nhìn và Liên danh (VISION & ASSOCIATES CO.LTD.)

(54) HỆ THỐNG TRUYỀN THÔNG DÙNG CHO TỦ LẠNH

(57) Sáng chế đề cập đến hệ thống truyền thông dùng cho tủ lạnh bao gồm tủ lạnh (2) được tạo kết cấu để làm lạnh vật phẩm được cất trữ trong ngăn cất trữ đồ (21) được tạo thành trong tủ lạnh (2) và có bộ truyền thông tủ lạnh (25) được tạo cấu hình để truyền và nhận dữ liệu, thiết bị đầu cuối thông tin (4) có bộ truyền thông thông tin (41) được tạo cấu hình để truyền thông với bộ truyền thông tủ lạnh (25) của tủ lạnh (2) qua mạng bên ngoài (3), và bộ điều khiển (5) được tạo cấu hình để điều khiển tủ lạnh (2) và thiết bị đầu cuối thông tin (4). Bộ điều khiển (5) bao gồm mạch xác định (54) được tạo cấu hình để xác định thiết đặt thích hợp mà thích ứng với điều kiện sửdụng của tủ lạnh (2) của người dùng dựa vào thông tin vận hành của tủ lạnh (2), và mạch đề xuất (55) được tạo cấu hình để đề xuất thiết đặt thích hợp được xác định bởi mạch xác định (54) bằng cách sử dụng thiết bị đầu cuối thông tin (4).

FIG. 6

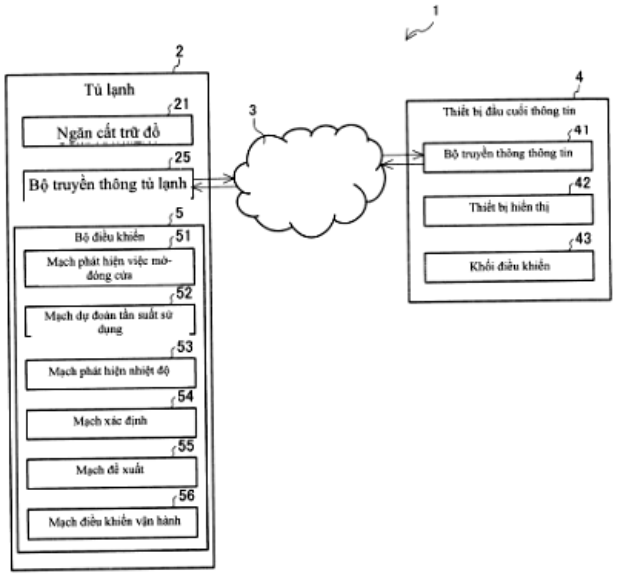

(11) **1-0047164 B**

(15) 15/05/2025
Số Quyết định: 74771/QĐ-SHTT.IP

(45) 25/06/2025 447B

(43) 25/05/2022 410 A

(21) 1-2021-04802

(85) 03/08/2021

(22) 23/04/2020

(86) PCT/KR2020/005358 23/04/2020

(30) 10-2019-0057603 16/05/2019 KR

(87) WO2020/231035 19/11/2020

(51) ***G06N 3/08***; *G06N 3/04*

(73) **SAMSUNG ELECTRONICS CO., LTD.** (KR)
129, Samsung-ro, Yeongtong-gu, Suwon-si, Gyeonggi-do 16677, Republic of Korea

(72) PARK, Jaeyeon (KR); PARK, Yongsup (KR); AHN, Iljun (KR); BAEK, Sangwook (KR); CHEON, Minsu (KR); CHOI, Kwangpyo (KR)

(74) Công ty TNHH Tầm nhìn và Liên danh (VISION & ASSOCIATES CO.LTD.)

(54) **THIẾT BỊ XỬ LÝ HÌNH ẢNH VÀ PHƯƠNG PHÁP VẬN HÀNH THIẾT BỊ NÀY**

(57) Sáng chế đề xuất thiết bị xử lý hình ảnh và phương pháp vận hành thiết bị này. Thiết bị xử lý hình ảnh bao gồm bộ nhớ lưu trữ ít nhất một câu lệnh, và bộ xử lý được tạo cấu hình để thi hành ít nhất một câu lệnh được lưu trữ trong bộ nhớ để thu thông tin đặc trưng thứ nhất bằng cách thực hiện phép toán tích chập trên hình ảnh thứ nhất và nhân thứ nhất có trong lớp tích chập thứ nhất trong số các lớp tích chập, thu ít nhất một mẩu thông tin đặc tính, dựa vào thông tin đặc trưng thứ nhất; thu thông tin đặc trưng thứ hai, dựa vào thông tin đặc trưng thứ nhất và ít nhất một mẩu thông tin đặc tính, thu thông tin đặc trưng thứ ba bằng cách thực hiện phép toán tích chập trên thông tin đặc trưng thứ hai thu được và nhân thứ hai có trong lớp tích chập thứ hai mà là lớp kế tiếp lớp tích chập thứ nhất trong số các lớp tích chập, và thu hình ảnh đầu ra, dựa vào thông tin đặc trưng thứ ba.

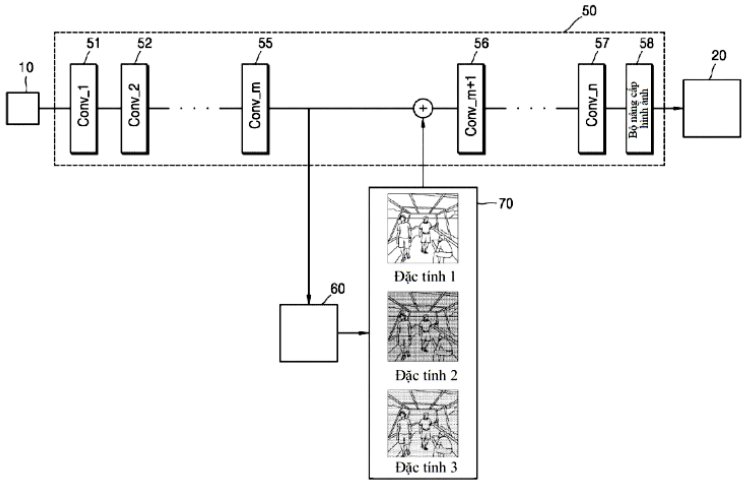

FIG.1

(11) **1-0047165 B**

(15) 15/05/2025
Số Quyết định: 74772/QĐ-SHTT.IP

(45) 25/06/2025 447B

(43) 27/06/2022 411 A

(21) 1-2021-08153

(85) 17/12/2021

(22) 01/07/2020

(86) PCT/KR2020/008577 01/07/2020

(30) 10-2019-0115694 19/09/2019 KR

(87) WO2021/054584 25/03/2021

(51) *B01D 17/02; B01D 21/00; C07C 67/60; C07C 67/52; B01D 21/24*

(73) **LG CHEM, LTD.** (KR)
128, Yeoui-daero, Yeongdeungpo-gu, Seoul 07336, Republic of Korea

(72) CHOO, Yeon Uk (KR); LEE, Sung Kyu (KR); KIM, Hyun Kyu (KR); JIN, Chan Hyu (KR); JUN, Hyoung (KR); PARK, Jin Sung (KR)

(74) Công ty TNHH Tầm nhìn và Liên danh (VISION & ASSOCIATES CO.LTD.)

(54) **THIẾT BỊ VÀ PHƯƠNG PHÁP TRUNG HÒA/TÁCH NƯỚC ĐỐI VỚI SẢN PHẨM ESTE HÓA**

(57) Sáng chế đề cập đến thiết bị trung hòa/tách nước đối với sản phẩm este hóa theo một phương án của sáng chế để đạt được mục đích trên bao gồm: bể trung hòa trong đó hỗn hợp sản phẩm thô chứa rượu và hợp chất este, chất trung hòa, và nước được đưa vào để tạo ra hỗn hợp trung hòa; bể tách nước được bố trí bên dưới bể trung hòa để chia hỗn hợp trung hòa thành lớp nổi và lớp nước; vách ngăn kéo dài xuống dưới từ trần của bể tách nước để tạo ra lối đi phía dưới trong bể tách nước; và ống truyền được cấu tạo để truyền hỗn hợp trung hòa từ bể trung hòa vào bể tách nước, trong đó bể tách nước bao gồm: phần tách nước thứ nhất trong đó hỗn hợp trung hòa được đưa vào từ bể trung hòa qua ống truyền; và phần tách nước thứ hai trong đó hỗn hợp trung hòa được đưa vào từ phần tách nước thứ nhất qua lối đi phía dưới, trong đó phần tách nước thứ nhất và phần tách nước thứ hai được chia ra bằng vách ngăn.

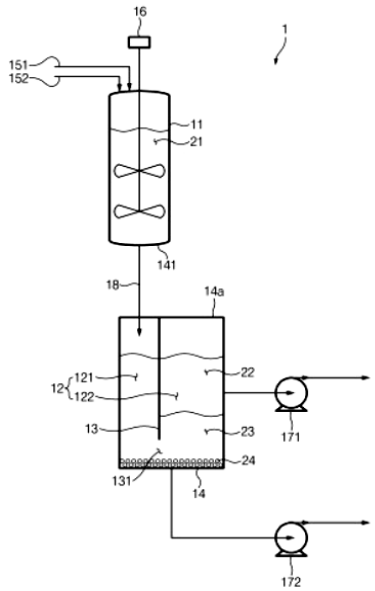

FIG.3

(11) **1-0047166 B**
(15) 15/05/2025
Số Quyết định: 74773/QĐ-SHTT.IP
(45) 25/06/2025 447B
(43) 26/07/2021 400 A
(21) 1-2021-02189
(85) 20/04/2021
(22) 21/03/2019
(86) PCT/KR2019/003328 21/03/2019
(30) 10-2018-0114425 21/09/2018 KR
(87) WO2020/059988 26/03/2020
(51) ***H01L 21/67****; H01L 33/00; H01L 21/02*
(73) **SAMSUNG DISPLAY CO., LTD.** (KR)
1, Samsung-ro, Giheung-gu, Yongin-si, Gyeonggi-do 17113, Republic of Korea
(72) KANG, Jong Hyuk (KR); CHOI, Hae Yun (KR); KIM, Han Su (KR); YANG, Eun A (KR); CHO, Hyun Min (KR); SONG, Keun Kyu (KR); KWAG, Jin Oh (KR)
(74) Công ty TNHH Tầm nhìn và Liên danh (VISION & ASSOCIATES CO.LTD.)
(54) **THIẾT BỊ VÀ PHƯƠNG PHÁP CHẾ TẠO BỘ HIỂN THỊ PHÁT QUANG**

(57) Sáng chế đề cập đến thiết bị chế tạo bộ hiển thị phát quang theo một phương án của sáng chế bao gồm giá dịch chuyển đế gồm nhiều tấm đỡ được bố trí ở khoảng cách định trước theo hướng thứ nhất, mỗi tấm đỡ trong số nhiều tấm đỡ này kéo dài theo hướng thứ hai; và ít nhất một môđun tác dụng điện trường được bố trí ở ít nhất một bên của giá dịch chuyển đế. Mỗi ít nhất một môđun tác dụng điện trường này bao gồm đầu dò có ít nhất một chân dò; và bộ điều khiển được nối với đầu dò để dịch chuyển đầu dò ít nhất là lên và xuống.

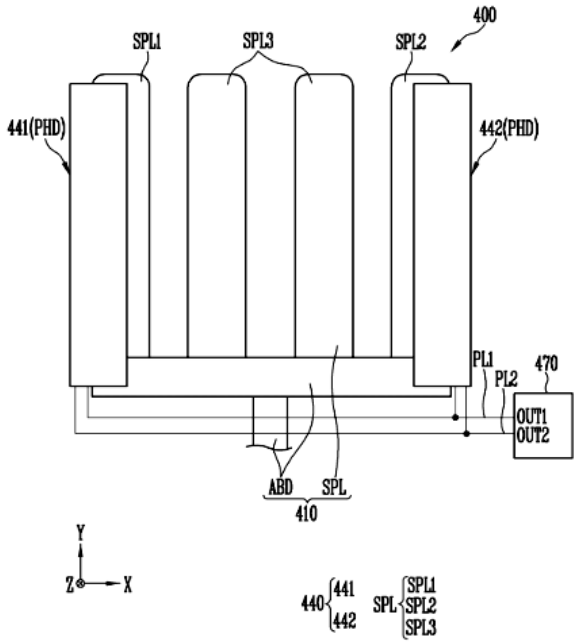

FIG. 25

(11) **1-0047167 B**

(15) 15/05/2025
Số Quyết định: 74814/QĐ-SHTT.IP

(45) 25/06/2025 447B

(43) 26/12/2022 417 A

(21) 1-2022-04716

(85) 26/07/2022

(22) 09/04/2021

(86) PCT/KR2021/004456 09/04/2021

(30) 10-2020-0043566 09/04/2020 KR
10-2021-0045707 08/04/2021 KR

(87) WO2021/206491 14/10/2021

(51) ***C09J 175/00***; *C09J 11/08; C09J 201/00; C09J 175/04; C09J 107/02*

(73) **KOLON INDUSTRIES, INC.** (KR)
110, Magokdong-ro, Gangseo-gu, Seoul 07793, Republic of Korea

(72) LEE, Sung Gyu (KR); CHUNG, Il (KR); JEON, Ok Hwa (KR); LEE, Min Ho (KR)

(74) Công ty TNHH Tầm nhìn và Liên danh (VISION & ASSOCIATES CO.LTD.)

(54) **CHẾ PHẨM DÍNH CHO SỢI BỐ, SỢI BỐ VÀ LỐP XE**

(57) Sáng chế đề cập đến chế phẩm dính cho sợi bố, sợi bố bao gồm lớp dính được tạo ra từ chế phẩm dính, và lốp xe bao gồm sợi bố này. Theo sáng chế, chế phẩm dính thân thiện với môi trường cho sợi bố mà không chỉ có thể cải thiện độ bền dính giữa cao su lốp xe và sợi bố, mà còn có thể cải thiện độ bền của sợi bố được đề xuất.

(11) **1-0047168 B**

(15) 15/05/2025
Số Quyết định: 74815/QĐ-SHTT.IP

(45) 25/06/2025 447B

(43) 25/11/2020 392 A

(21) 1-2020-01363

(85) 09/03/2020

(22) 15/08/2018

(86) PCT/US2018/000128 15/08/2018

(30) PCT/CN2017/097496 15/08/2017 CN
62/673,533 18/05/2018 US
62/673,526 18/05/2018 US

(87) WO2019/035864 21/02/2019

(51) ***A61K 31/5025***; *C07D 513/14; A61P 7/06; A61P 7/08; A61P 3/10; A61P 35/00*

(73) **AGIOS PHARMACEUTICALS, INC.** (US)
88 Sidney Street, Cambridge, MA 02139, United States of America

(72) CIANCHETTA, Giovanni (US); LIU, Tao (US); PADYANA, Anil, Kumar (US); SUI, Zhihua (US); CAI, Zhenwei (US); CUI, Dawei (CN); JI, Jingjing (CN)

(74) Công ty TNHH Tầm nhìn và Liên danh (VISION & ASSOCIATES CO.LTD.)

(54) **HỢP CHẤT DÙNG TRONG VIỆC ĐIỀU TRỊ CÁC RỐI LOẠN MÁU VÀ HỢP PHẦN DƯỢC PHẨM CHỨA HỢP CHẤT NÀY**

(57) Sáng chế đề cập đến các hợp chất mà hoạt hóa pyruvat kinaza, các hợp phần dược. Các hợp chất này được biểu diễn bởi công thức (I):

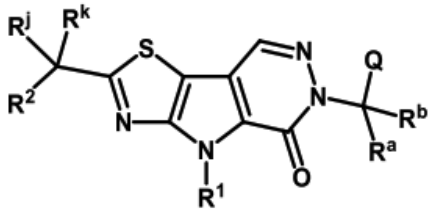

(I)

trong đó R^1, R^2, R^a, R^b, R^j, R^k, và Q như được định ra ở đây.

(11) **1-0047169 B**
(15) 15/05/2025
Số Quyết định: 74859/QĐ-SHTT.IP
(45) 25/06/2025 447B
(43) 25/06/2024 435 A
(21) 1-2023-07674
(85) 01/11/2023
(22) 28/04/2021
(86) PCT/SG2021/050234 28/04/2021
(87) WO2022/231510 03/11/2022
(51) ***G01J 1/18***; *H01L 31/04; H02S 50/10; G06Q 10/04*
(73) **SEMBCORP INDUSTRIES LTD** (SG)
30 Hill Street #05-04, Singapore 179360, Singapore
(72) MA, Kun (SG); HAN, Kuan Juan (SG); DUTTA, Partha (SG)
(74) Công ty TNHH Tầm nhìn và Liên danh (VISION & ASSOCIATES CO.LTD.)
(54) **HỆ THỐNG, THIẾT BỊ TÍNH TOÁN VÀ PHƯƠNG PHÁP ƯỚC LƯỢNG BỨC XẠ MẶT TRỜI NẰM TRÊN CHUỖI QUANG ĐIỆN**

(57) Sáng chế đề cập đến phương pháp thu nhận ít nhất một dữ liệu của chuỗi PV. Dữ liệu này bao gồm bức xạ mặt trời được ước lượng nằm trên chuỗi PV. Phương pháp theo sáng chế bao gồm các bước nhận bức xạ mặt trời tổng thể thứ nhất trên chuỗi PV; nhận bức xạ mặt trời tổng thể thứ hai trên cảm biến; nhận bức xạ mặt trời thực được ghi lại bởi cảm biến; và ước lượng bức xạ mặt trời nằm trên chuỗi PV dựa vào bức xạ mặt trời tổng thể thứ nhất, bức xạ mặt trời tổng thể thứ hai và bức xạ mặt trời thực. Ngoài ra, sáng chế còn đề cập đến hệ thống và thiết bị tính toán để ước lượng bức xạ mặt trời nằm trên chuỗi PV.

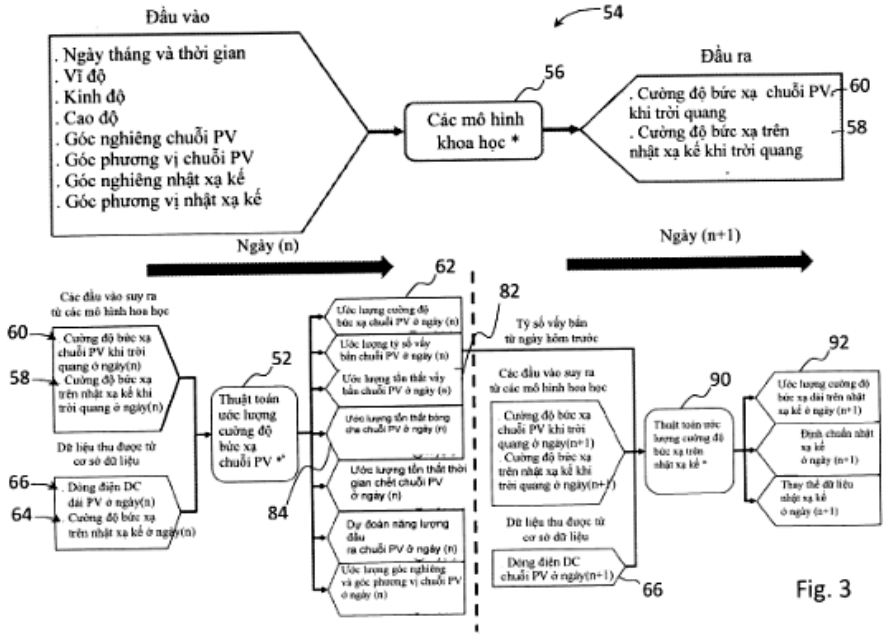

Fig. 3

(11) **1-0047170 B**
(15) 15/05/2025
Số Quyết định: 74882/QĐ-SHTT.IP
(45) 25/06/2025 447B
(43) 25/11/2022 416 A
(21) 1-2022-03792
(85) 16/06/2022
(22) 03/02/2021
(86) PCT/JP2021/003854 03/02/2021
(30) 2020-024533 17/02/2020 JP
(87) WO2021/166643 26/08/2021
(51) ***A61M 5/142***; *A61M 37/00; A61M 39/02*
(73) **TORAY INDUSTRIES, INC.** (JP)
1-1, Nihonbashi-Muromachi 2-chome, Chuo-ku, Tokyo 1038666, Japan
(72) YAGI Takahiro (JP)
(74) Công ty TNHH Tầm nhìn và Liên danh (VISION & ASSOCIATES CO.LTD.)

(54) **BUỒNG TIÊM TRUYỀN DƯỚI DA**

(57) Sáng chế đề cập đến buồng tiêm truyền dưới da (10) được sử dụng nhờ được nối với ống thông (C) bao gồm thân buồng tiêm truyền (11) gồm phần chứa chất lỏng (11a) và thân màng chắn (60) che phần chứa chất lỏng (11a). Thân buồng tiêm truyền (11) bao gồm đường dẫn nối (40) được nối với phần chứa chất lỏng (11a) và cho phép phần chứa chất lỏng (11a) nối thông với vùng bên trong của ống thông (C). Trong mặt cắt ngang dọc theo hướng dọc trục (D1) của đường dẫn nối (40) ở vị trí nối (P) tại đó đường dẫn nối (40) được nối với phần chứa chất lỏng (11a), chiều dài (L) theo hướng vuông góc với hướng dọc trục (D1) giữa bề mặt (60a) của thân màng chắn (60) trên phía đối diện với phần chứa chất lỏng (11a) và bề mặt trong của phần chứa chất lỏng (11a) giảm dần khi cách xa từ vị trí nối (P) trong vùng nghiêng (S) vượt quá một nửa của phần chứa chất lỏng (11a) dọc theo hướng dọc trục (D1).

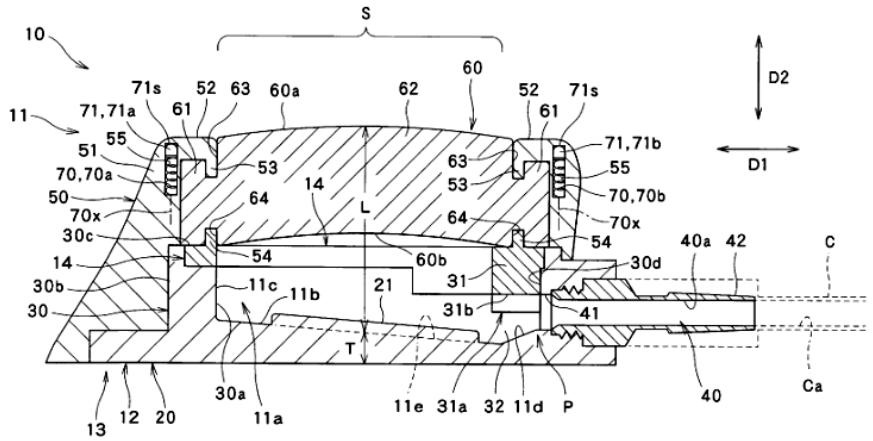

FIG.4

(11) **1-0047171 B**

(15) 15/05/2025
Số Quyết định: 74886/QĐ-SHTT.IP

(45) 25/06/2025 447B

(43) 27/12/2021 405 A

(21) 1-2021-03680

(85) 18/06/2021

(22) 19/12/2019

(86) PCT/EP2019/086143 19/12/2019

(30) 18215121.7 21/12/2018 EP
19187709.1 23/07/2019 EP
19196006.1 06/09/2019 EP

(87) WO2020/127618 25/06/2020

(51) ***C07K 16/28****; C07K 16/40; C07K 16/30; A61P 35/00*

(73) **F. HOFFMANN-LA ROCHE AG** (CH)
Grenzacherstrasse 124, 4070 Basel, Switzerland

(72) GEORGES, Guy (BE); HOFER, Thomas (CH); HOSSE, Ralf (DE); KLEIN, Christian (DE); MOESSNER, Ekkehard (DE); SAM, Johannes (DE); UMAÑA, Pablo (CR); THOM, Jenny Tosca (DE); GASSER, Stephan (CH); VALLIER, Jean-Baptiste Pierre (FR); FAUTI, Tanja (DE)

(74) Công ty TNHH Tầm nhìn và Liên danh (VISION & ASSOCIATES CO.LTD.)

(54) **PHÂN TỬ LIÊN KẾT KHÁNG NGUYÊN CD28 CHỦ VẬN ĐẶC HIỆU KÉP VÀ DƯỢC PHẨM CHỨA NÓ**

(57) Sáng chế đề cập đến các phân tử liên kết kháng nguyên chủ vận đặc hiệu kép hướng đích khối u được đặc trưng bởi liên kết hóa trị một với CD28, phương pháp sản xuất chúng, dược phẩm chứa các kháng thể này, và phương pháp sử dụng các phân tử này.

(11) **1-0047172 B**

(15) 15/05/2025
Số Quyết định: 74887/QĐ-SHTT.IP

(45) 25/06/2025 447B

(43) 25/04/2022 409 A

(21) 1-2022-00853

(85) 11/02/2022

(22) 09/07/2020

(86) PCT/JP2020/026929 09/07/2020

(30) 2019-130645 12/07/2019 JP

(87) WO2021/010296 21/01/2021

(51) ***F25B 49/02***; *F24F 11/36; F24F 13/20*

(73) **DAIKIN INDUSTRIES, LTD.** (JP)
Osaka Umeda Twin Towers South, 1-13-1, Umeda, Kita-ku, Osaka-Shi, Osaka 530-0001, Japan

(72) TSUJI, Yoshiyuki (JP); KOJIMA, Makoto (JP)

(74) Công ty TNHH Tầm nhìn và Liên danh (VISION & ASSOCIATES CO.LTD.)

(54) **DÀN LẠNH CỦA THIẾT BỊ LÀM LẠNH**

(57) Sáng chế đề cập đến dàn lạnh của thiết bị làm lạnh. Trong sử dụng môi chất lạnh dễ cháy, cần phải lắp đặt cảm biến khí phát hiện môi chất lạnh khi môi chất lạnh bị rò rỉ và sáng chế giải quyết vấn đề lựa chọn vị trí lắp đặt cảm biến khí. Cảm biến khí (55) được lắp đặt phía trên khay hứng nước ngưng (36) trên hình chiếu cạnh và độ cao H từ đầu trên của khay hứng nước ngưng (36) đến cảm biến khí (55) được xác định phải thỏa mãn biểu thức quan hệ được biểu diễn bởi

THẤP{C1 H1/Q+C2-H/(Q-C3-L-H^(3/2))} ≤ 90.

Theo biểu thức quan hệ nêu trên, hằng số C1: 0,0067, hằng số C2: 0,01172, hằng số C3: 0,000153, L [m]: chiều dài của bề mặt thành thứ nhất khay hứng nước ngưng (36), W [m]: chiều dài của bề mặt thành khay hứng nước ngưng (36) giao nhau với bề mặt thành thứ nhất, H1 [m]: độ sâu của khay hứng nước ngưng (36) và Q [m^3/giây]: tốc độ dòng rò rỉ môi chất lạnh.

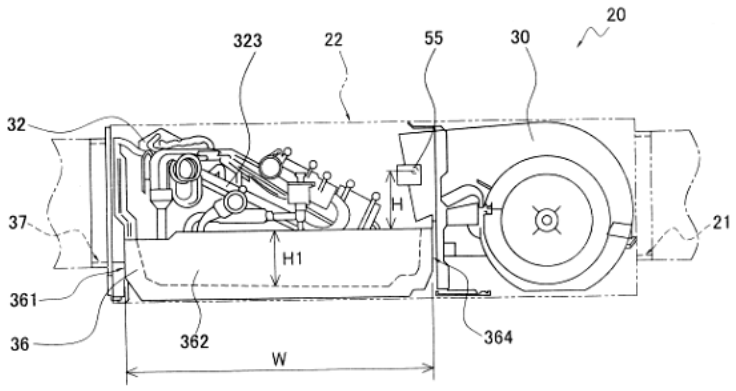

FIG. 3

(11) **1-0047173 B**

(15) 15/05/2025
Số Quyết định: 74888/QĐ-SHTT.IP

(45) 25/06/2025 447B

(43) 25/06/2021 399 A

(21) 1-2020-00285

(85) 14/01/2020

(22) 15/06/2018

(86) PCT/EP2018/065989 15/06/2018

(30) 17176462.4 16/06/2017 EP

(87) WO2018/229265 20/12/2018

(51) ***G21C 1/22***; *G21C 3/54; G21C 3/24*

(73) **SEABORG APS** (DK)
Titangade 11, 2200 København N, Denmark

(72) SCHÖNFELDT, Troels (DK); NIELSEN, Jimmy Sølvsteen (DK); PETTERSEN, Eirik Eide (NO); PEDERSEN, Andreas Vigand (DK); COOPER, Daniel John (GB)

(74) Công ty TNHH Tầm nhìn và Liên danh (VISION & ASSOCIATES CO.LTD.)

(54) **THIẾT BỊ ĐƯỢC LÀM THÍCH ỨNG ĐỂ SẢN XUẤT NĂNG LƯỢNG BẰNG PHÂN HẠCH HẠT NHÂN, PHƯƠNG PHÁP ĐIỀU KHIỂN QUY TRÌNH PHÂN HẠCH HẠT NHÂN VÀ MUỐI LÀM CHẬM NÓNG CHẢY**

(57) Sáng chế đề cập đến thiết bị được làm thích ứng để sản xuất năng lượng bằng phân hạch hạt nhân, thiết bị này bao gồm bình chứa lõi được làm từ vật liệu bình chứa lõi, bình chứa lõi này bao kín hệ ống trong được làm từ vật liệu hệ ống trong, hệ ống trong và/hoặc bình chứa lõi có cửa vào và cửa ra, thiết bị còn bao gồm muối nhiên liệu nóng chảy với chất phân hạch và muối làm chậm nóng chảy chứa ít nhất một hyđroxit kim loại, ít nhất một kim loại nước nặng hoặc hỗn hợp của chúng và nguyên tố oxy hóa-khử có thế khử lớn hơn thế khử của vật liệu hệ ống trong hoặc của vật liệu hệ ống trong và vật liệu bình chứa lõi, trong đó muối làm chậm nóng chảy nằm trong bình chứa lõi và muối nhiên liệu nóng chảy nằm trong hệ ống trong hoặc trong đó muối nhiên liệu nóng chảy nằm trong bình chứa lõi và muối làm chậm nóng chảy nằm trong hệ ống trong. Sáng chế còn đề cập đến phương pháp điều khiển quy trình phân hạch hạt nhân bằng cách sử dụng thiết bị theo sáng chế và đến việc sử dụng muối nóng chảy chứa ít nhất một hyđroxit kim loại, ít nhất một kim loại nước nặng hoặc hỗn hợp của chúng và nguyên tố oxy hóa-khử để làm chậm các nơtron phân hạch được tạo ra trong quy trình phản ứng phân hạch.

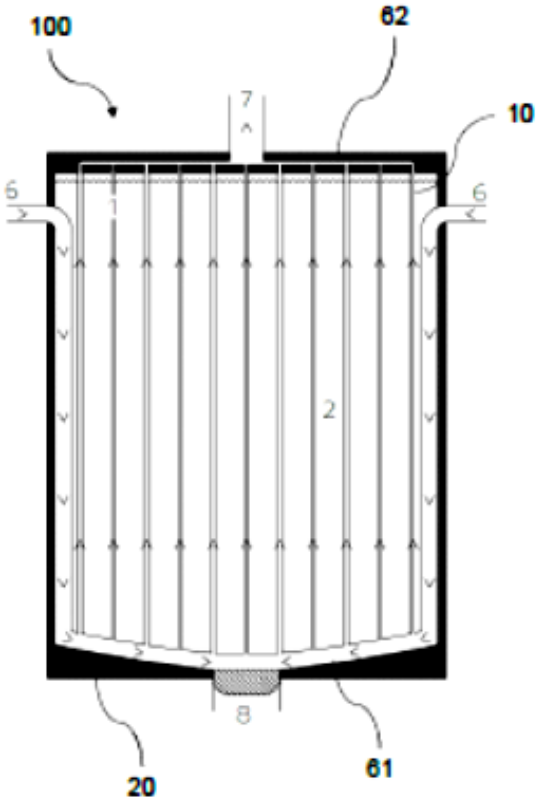

Fig. 1

(11) **1-0047174 B**
(15) 15/05/2025
Số Quyết định: 74889/QĐ-SHTT.IP
(45) 25/06/2025 447B
(43) 26/09/2022 414 A
(21) 1-2022-04230
(85) 05/07/2022
(22) 03/09/2020
(86) PCT/JP2020/033503 03/09/2020
(30) 2020-000570 06/01/2020 JP
(87) WO2021/140701 15/07/2021
(51) ***A23C 9/18***; *A23L 5/00*
(73) **MEIJI CO., LTD.** (JP)
2-1, Kyobashi 2-chome, Chuo-ku, Tokyo 1048306, Japan
(72) HANYU Keigo (JP); KAMIYA Tetsu (JP); YAMAMURA Koji (JP); OGIWARA Jin (JP)
(74) Công ty TNHH Tầm nhìn và Liên danh (VISION & ASSOCIATES CO.LTD.)
(54) **THỰC PHẨM RẮN, KHỐI NÉN ÉP KHUÔN CỦA BỘT THỰC PHẨM, SỮA RẮN VÀ KHỐI NÉN ÉP KHUÔN CỦA SỮA BỘT**

(57) Sáng chế đề xuất thực phẩm rắn, khối nén ép khuôn của bột thực phẩm, sữa rắn, và khối nén ép khuôn của sữa bột mà có thể được sản xuất với hiệu quả sản xuất được cải thiện trong khi vẫn đảm bảo khả năng chống vỡ. Thực phẩm rắn là thực phẩm rắn có dạng rắn thu được bằng cách nén ép khuôn bột thực phẩm, trong đó tỷ lệ xếp chặt của thực phẩm rắn được thiết lập sao cho giá trị trung bình A từ bề mặt của thực phẩm rắn đến độ sâu 2 mm lớn hơn so với giá trị trung bình C từ độ sâu 4 mm từ bề mặt của thực phẩm rắn đến độ sâu 6 mm, và tốc độ tăng (A -C)/C × 100 của tỷ lệ xếp chặt thu được bằng cách lấy giá trị chênh lệch (A - C) giữa giá trị trung bình A và giá trị trung bình C chia cho giá trị trung bình C là 6,5% hoặc nhỏ hơn.

FIG. 10

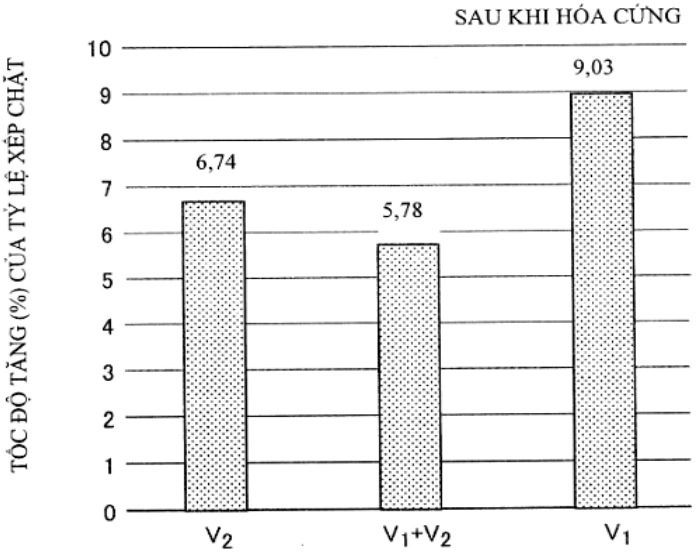

(11) **1-0047175 B**

(15) 15/05/2025
Số Quyết định: 74890/QĐ-SHTT.IP

(45) 25/06/2025 447B

(43) 25/07/2022 412 A

(21) 1-2022-02436

(85) 20/06/2018

(22) 02/12/2016

(86) PCT/US2016/064801 02/12/2016

(30) 14/959,921 04/12/2015 US
14/960,101 04/12/2015 US
14/960,115 04/12/2015 US
PCT/US2015/064110 04/12/2015 US
PCT/US2015/064045 04/12/2015 US
PCT/US2015/064073 04/12/2015 US
15/177,302 08/06/2016 US

(87) WO2017/096288 08/06/2017

(51) ***B29C 45/47****; B29C 45/77; B29C 45/16*

(62) 1-2018-02673

(73) **EXTRUDE TO FILL, INC.** (US)
985 North Wilson Avenue, Suite 100, Loveland, CO 80537, United States of America

(72) FITZPATRICK, Richard Ernest (US)

(74) Công ty TNHH Tầm nhìn và Liên danh (VISION & ASSOCIATES CO.LTD.)

(54) **MÁY ĐÚC VÀ PHƯƠNG PHÁP ĐÚC CHI TIẾT**

(57) Sáng chế đề cập đến máy đúc và phương pháp đúc chi tiết. Máy đúc có thể bao gồm nhiều hệ thống đúc (ví dụ các máy ép đùn) để bơm vật liệu nóng chảy vào một hoặc nhiều hốc khuôn. Các hệ thống đúc có thể bơm cùng một vật liệu hoặc các vật liệu khác nhau vào một hoặc các hốc khuôn. Các hệ thống đúc có thể được điều khiển riêng rẽ và/hoặc chung. Phương pháp đúc chi tiết có thể bao gồm bước bơm vật liệu vào một hoặc nhiều hốc khuôn qua các hệ thống đúc, dừng bơm vật liệu vào một hoặc các hốc khuôn khi đạt được một hoặc nhiều áp suất được liên kết với các hệ thống đúc, và lấy chi tiết đã đúc ra khỏi một hoặc nhiều hốc khuôn sau khi đạt được một hoặc nhiều áp suất.

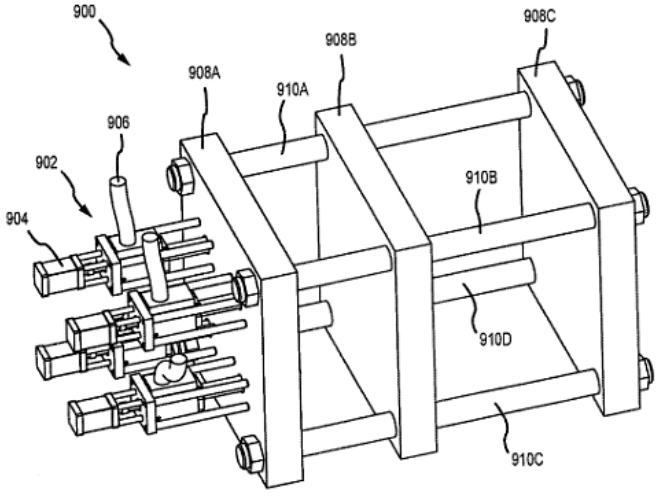

FIG.9

(11) **1-0047176 B**

(15) 15/05/2025
Số Quyết định: 74892/QĐ-SHTT.IP

(45) 25/06/2025 447B

(43) 26/10/2020 391 A

(21) 1-2020-02216

(22) 20/04/2020

(30) 10-2019- 0046643 22/04/2019 KR

(51) ***G02F 1/1339***; *G09F 9/00; G02F 1/1341*

(73) **SAMSUNG DISPLAY CO., LTD.** (KR)
1, Samsung-Ro, Giheung-Gu, Yongin-si, Gyeonggi-Do, Republic of Korea

(72) Eunjoong MUN (KR); Dong Yeon LEE (KR); Hyung-Don NA (KR); Jungkyu JO (KR); HYEON DEUK HWANG (KR)

(74) Công ty TNHH Tầm nhìn và Liên danh (VISION & ASSOCIATES CO.LTD.)

(54) **THIẾT BỊ HIỂN THỊ VÀ PHƯƠNG PHÁP SẢN XUẤT THIẾT BỊ NÀY**

(57) Sáng chế đề cập đến thiết bị hiển thị bao gồm panen hiển thị gồm vùng hiển thị và vùng không hiển thị, cửa sổ được bố trí trên panen hiển thị và gồm tấm nền đế và lớp in được bố trí trên bề mặt của tấm nền đế và chồng lên vùng không hiển thị, và lớp kết dính được bố trí nằm giữa panen hiển thị và cửa sổ. Lớp kết dính này bao gồm phần kết dính thứ nhất chồng lên vùng không hiển thị, và phần kết dính thứ hai liền kề với phần kết dính thứ nhất và có giá trị độ dão khác với giá trị độ dão của phần kết dính thứ nhất này.

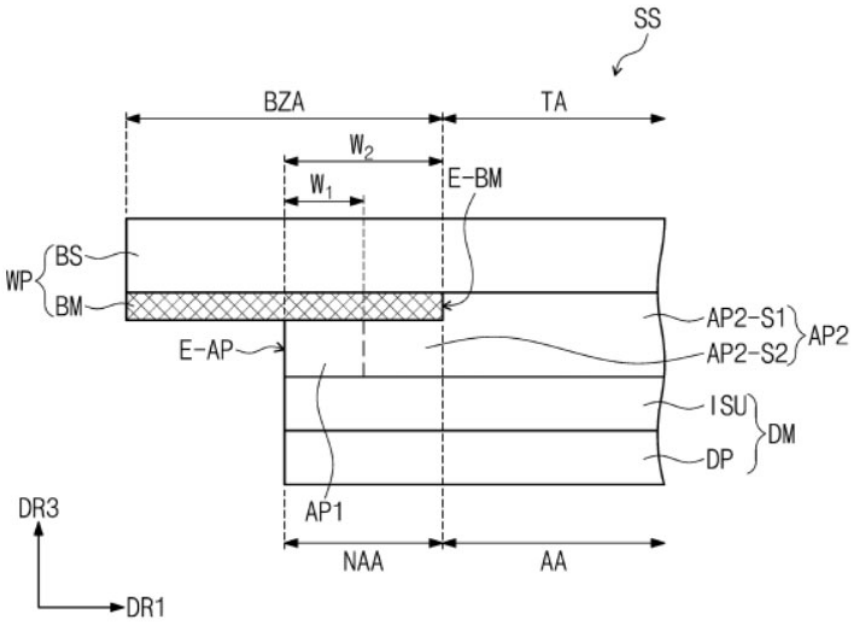

FIG.4

(11) **1-0047177 B**

(15) 15/05/2025
Số Quyết định: 74897/QĐ-SHTT.IP

(45) 25/06/2025 447B

(43) 25/08/2021 401 A

(21) 1-2021-02004

(85) 13/04/2021

(22) 21/11/2019

(86) PCT/KR2019/016046 21/11/2019

(30) 10-2018-0145472 22/11/2018 KR

(87) WO2020/106085 28/05/2020

(51) ***G06K 9/00***; *G06F 21/32; G06F 3/041*

(73) **SAMSUNG ELECTRONICS CO., LTD.** (KR)
129, Samsung-ro, Yeongtong-gu, Suwon-si, Gyeonggi-do, 16677, Republic of Korea

(72) KIM, Taeho (KR); LEE, Yangsoo (KR); LEE, Hosang (KR); LEE, Dasom (KR)

(74) Công ty TNHH Tầm nhìn và Liên danh (VISION & ASSOCIATES CO.LTD.)

(54) **THIẾT BỊ ĐIỆN TỬ**

(57) Sáng chế đề cập đến thiết bị điện tử bao gồm màn hiển thị, bộ cảm biến chạm được ghép nối hoạt động với màn hiển thị, và bộ cảm biến vân tay được bố trí bên dưới màn hiển thị và được ghép nối hoạt động với bộ cảm biến chạm. Bộ cảm biến vân tay có thể được tạo cấu hình để thu nhận ít nhất một hình ảnh để hiệu chỉnh hình ảnh vân tay, nhận tín hiệu biểu thị sự phát hiện đầu vào chạm từ bộ cảm biến chạm trong khi thu nhận ít nhất một hình ảnh, và ngừng việc thu nhận ít nhất một hình ảnh này, dựa vào việc nhận tín hiệu này.

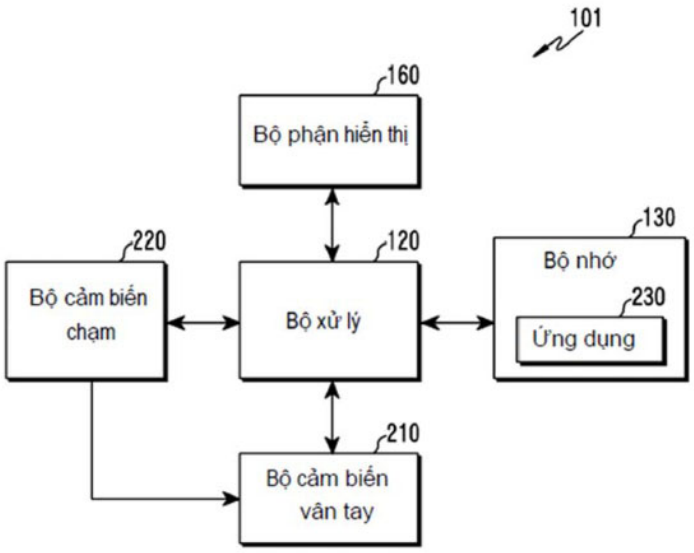

FIG. 2

(11) **1-0047178 B**

(15) 15/05/2025
Số Quyết định: 74898/QĐ-SHTT.IP

(45) 25/06/2025 447B

(43) 26/09/2022 414 A

(21) 1-2022-04556

(85) 19/07/2022

(22) 14/12/2020

(86) PCT/KR2020/018284 14/12/2020

(30) 10-2019-0170978 19/12/2019 KR

(87) WO2021/125729 24/06/2021

(51) ***C22C 38/60***; *C21D 8/12; C22C 38/00; C22C 38/14; C22C 38/16; C21D 8/02; C22C 38/08*

(73) **POSCO** (KR)
(Goedong-dong) 6261, Donghaean-ro Nam-gu, Pohang-si Gyeongsangbuk-do 37859, Republic of Korea

(72) LEE, Byoung Ho (KR); HONG, Young-Kwang (KR)

(74) Công ty TNHH Tầm nhìn và Liên danh (VISION & ASSOCIATES CO.LTD.)

(54) **TẤM THÉP CÓ ĐỘ CHỊU MÒN VÀ ĐỘ CHỊU GỈ PHỨC HỢP XUẤT SẮC VÀ PHƯƠNG PHÁP SẢN XUẤT TẤM THÉP NÀY**

(57) Sáng chế đề cập đến tấm thép có độ chịu mòn và độ chịu gỉ phức hợp xuất sắc, và phương pháp sản xuất tấm thép này.

Tấm thép chống gỉ theo một phương án của sáng chế bao gồm, theo% theo khối lượng: 0,04 đến 0,10% cacbon (C); 0,1% hoặc nhỏ hơn (ngoại trừ 0%) silic (Si); 0,20 đến 0,35% đồng (Cu); 0,1% đến 0,2% niken (Ni); 0,05 đến 0,15% antimon (Sb); 0,07 đến 0,22% thiếc (Sn); 0,05 đến 0,15% titan (Ti); 0,01% hoặc nhỏ hơn (ngoại trừ 0%) lưu huỳnh (S); 0,005% hoặc nhỏ hơn (ngoại trừ 0%) nitơ (N); phần còn lại là sắt (Fe); và các tạp chất không tránh khỏi, và thỏa mãn các công thức 1 và 2 dưới đây:

[Công thức 1]

$[Ni]/[Cu] \geq 0,5$

[Công thức 2]

$48 \times ([Ti]/48 - [S]/32 - [N]/14) \geq 0,04$

trong đó, trong các công thức 1 và 2, [Ni], [Cu], [Ti], [S], và [N] biểu diễn các hàm lượng (% theo khối lượng) của Ni, Cu, Ti, S, và N được chứa trong tấm thép, một cách tương ứng.

HÌNH 1

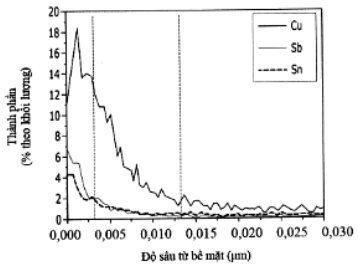

HÌNH 2

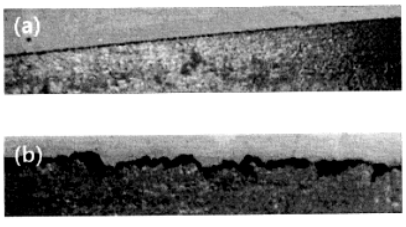

(11) **1-0047179 B**

(15) 15/05/2025
Số Quyết định: 74938/QĐ-SHTT.IP

(45) 25/06/2025 447B

(43) 25/02/2022 407 A

(21) 1-2021-07498

(85) 23/11/2021

(22) 22/05/2020

(86) PCT/CN2020/091769 22/05/2020

(30) 201910432191.1 23/05/2019 CN

(87) WO2020/233700 26/11/2020

(51) ***C07D 233/54***; *G03F 7/031; G03F 7/027; C08F 4/00; G03F 7/004*

(73) **CHANGZHOU ZHENGJIE INTELLIGENT MANUFACTURE TECHNOLOGY CO., LTD.** (CN)
Qianjia Industry, Yaoguan Town, Changzhou, Jiangsu 213100, China

(72) QIAN, Bin (CN)

(74) Công ty TNHH Tầm nhìn và Liên danh (VISION & ASSOCIATES CO.LTD.)

(54) **CHẤT KHƠI MÀO QUANG HABI VÀ PHƯƠNG PHÁP ĐIỀU CHẾ CHẤT NÀY, CHẾ PHẨM NHỰA NHẠY QUANG VÀ TẤM MỎNG NHỰA NHẠY QUANG**

(57) Sáng chế đề cập đến chất khơi mào quang HABI có khả năng cải thiện độ ổn định của hệ thống, có cấu trúc được thể hiện trong công thức chung (I).

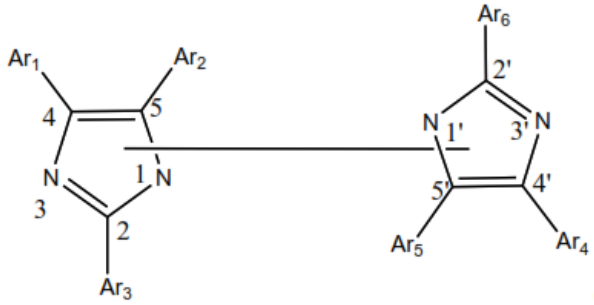

(I)

Trong cấu trúc này, hợp chất biimidazol có các vị trí gắn kết 2-1', 2-3', 2'-1, và 2'-3; tổng phần trăm theo khối lượng của hợp chất biimidazol có bốn vị trí gắn kết lớn hơn 92%, và tỷ lệ giữa tổng hàm lượng của hợp chất ở các vị trí gắn kết 2-1' và 2'-1 và tổng hàm lượng của hợp chất ở các vị trí gắn kết 2-3' và 2'-3 là từ 1,5:1 đến 2:1. Khi chất khơi mào quang có thể kiểm soát được về tính năng và được đưa vào chế phẩm nhựa nhạy quang, thành phần và màng khô của chúng có độ ổn định bảo quản vượt trội và cũng không có xu hướng giảm độ nhạy và độ phân giải do được bảo quản trong một thời gian dài. Sáng chế cũng đề cập đến chế phẩm nhựa nhạy quang bao gồm chất khơi mào quang và ứng dụng của nó.

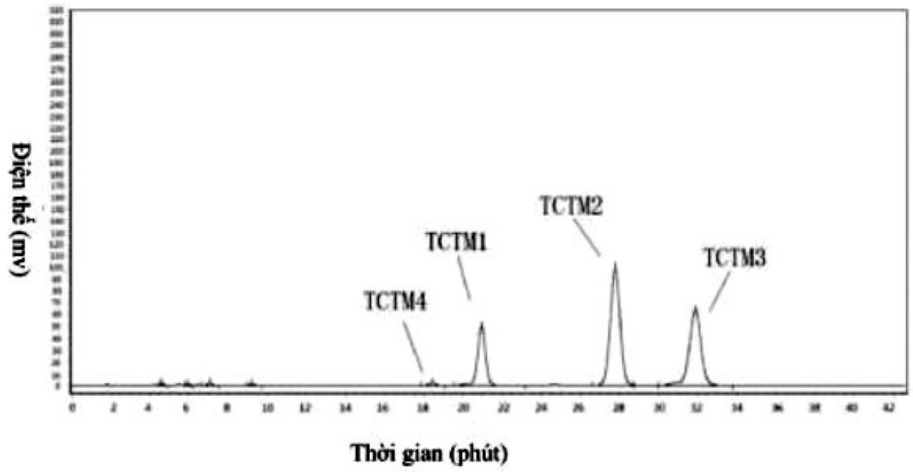

FIG.2

(11) **1-0047180 B**

(15) 15/05/2025
Số Quyết định: 74943/QĐ-SHTT.IP

(45) 25/06/2025 447B

(43) 25/08/2022 413 A

(21) 1-2022-03140

(85) 18/05/2022

(22) 23/10/2020

(86) PCT/JP2020/039840 23/10/2020

(30) 2019-194513 25/10/2019 JP

(87) WO2021/079972 29/04/2021

(51) ***C12P 19/04***; *C12N 1/21; C12N 15/54*

(73) **NAGASE & CO., LTD.** (JP)
1-1-17, Shinmachi, Nishi-ku, Osaka-shi, Osaka 5508668, Japan

(72) YAMAMOTO Shogo (JP)

(74) Công ty TNHH Tầm nhìn và Liên danh (VISION & ASSOCIATES CO.LTD.)

(54) **MẺ NUÔI CẤY CHỦNG VI SINH VẬT HIẾU KHÍ CÓ ENZYM CHUYỂN HÓA ĐƯỢC GÂY GIÁN ĐOẠN, PHƯƠNG PHÁP NUÔI CẤY VI SINH VẬT HIẾU KHÍ VÀ PHƯƠNG PHÁP TĂNG SINH VI SINH VẬT HIẾU KHÍ Ở ĐIỀU KIỆN HIẾU KHÍ**

(57) Sáng chế đề cập đến chủng vi sinh vật hiếu khí có enzym chuyển hóa được gây gián đoạn và phương pháp nuôi cấy chủng này. Sáng chế đề xuất, ví dụ, mẻ nuôi cấy bao gồm môi trường nuôi cấy mà đã được nuôi cấy ở điều kiện hiếu khí, trong đó môi trường nuôi cấy này chứa vi sinh vật hiếu khí, trong đó vi sinh vật hiếu khí này có gen được gây gián đoạn mã hóa enzym chuyển hóa của quá trình đường phân được chọn từ nhóm bao gồm các enzym chuyển hóa của quá trình đường phân ngoại trừ hexokinaza, từ đó ngăn chặn sự chuyển hóa từ nguồn cacbon (ví dụ, glucoza) vào chu trình TCA ở vi sinh vật hiếu khí.

(11) **1-0047181 B**

(15) 15/05/2025
Số Quyết định: 74989/QĐ-SHTT.IP

(45) 25/06/2025 447B

(43) 25/01/2019 370 A

(21) 1-2018-04824

(85) 29/10/2018

(22) 31/03/2017

(86) PCT/JP2017/013547 31/03/2017

(30) 2016-072720 31/03/2016 JP

(87) WO2017/170989 05/10/2017

(51) ***A23F 3/16***; *A23L 2/00; A23L 2/52; A23F 3/22*

(73) **SUNTORY HOLDINGS LIMITED** (JP)
1-40, Dojimahama 2-chome, Kita-ku, Osaka-shi, Osaka 530-8203, Japan

(72) NAKAJIMA, Makoto (JP); KOBAYASHI, Yasuyuki (JP)

(74) Công ty TNHH Tầm nhìn và Liên danh (VISION & ASSOCIATES CO.LTD.)

(54) **ĐỒ UỐNG CHỨA POLYPHENOL ĐƯỢC POLYME HÓA CÓ TRONG TRÀ VÀ REBD VÀ/HOẶC REBM**

(57) Sáng chế đề xuất đồ uống chứa polyphenol được polyme hóa có trong trà có vị đắng và vị se của polyphenol được polyme hóa có trong trà được giảm đồng thời vẫn giữ được hương vị giống trà được yêu thích, phương pháp sản xuất đồ uống này, và tương tự. Hàm lượng của các polyphenol được polyme hóa có trong trà trong đồ uống được điều chỉnh để nằm trong khoảng xác định, tổng hàm lượng của RebM và RebD trong đồ uống được điều chỉnh để nằm trong khoảng xác định, và tỷ lệ khối lượng của tổng hàm lượng của RebD và RebM với hàm lượng của polyphenol được polyme hóa có trong trà được điều chỉnh để nằm trong khoảng xác định.

(11) **1-0047182 B**

(15) 15/05/2025
Số Quyết định: 74990/QĐ-SHTT.IP

(45) 25/06/2025 447B

(43) 25/11/2021 404 A

(21) 1-2021-01605

(85) 25/03/2021

(22) 30/08/2019

(86) PCT/IB2019/057360 30/08/2019

(30) 62/725,940 31/08/2018 US

(87) WO2020/044314 05/03/2020

(51) ***A61K 9/16***; *A61K 31/593; A61P 5/20; A61K 9/50; A61P 3/02; A61K 31/592*

(73) **OPKO IRELAND GLOBAL HOLDINGS, LTD.** (KY)
10 Market St., #721 Camana Bay Grand Cayman, KY1-9006, Cayman Islands

(72) DESHPANDE, Praful Balavant (IN); QUINLAN, Stephen James (IE); GOLEC, Marta (PL); O'BRIEN, John Gerard (IE); MCDONALD, James Joseph (IE); ELSIDDIG, Reem Elamein (IE); O'SHEA, Ken (IE)

(74) Công ty TNHH Tầm nhìn và Liên danh (VISION & ASSOCIATES CO.LTD.)

(54) **DẠNG BÀO CHẾ VITAMIN D SỬ DỤNG QUA ĐƯỜNG MIỆNG GIẢI PHÓNG KÉO DÀI**

(57) Sáng chế đề cập đến các dạng bào chế giải phóng thay đổi và dùng cho trẻ em của hợp chất vitamin D, và phương pháp bào chế chúng.

(11) **1-0047183 B**

(15) 15/05/2025
Số Quyết định: 74995/QĐ-SHTT.IP

(45) 25/06/2025 447B

(43) 27/06/2022 411 A

(21) 1-2022-00378

(85) 19/01/2022

(22) 19/06/2020

(86) PCT/US2020/038622 19/06/2020

(30) 62/864,873 21/06/2019 US

(87) WO2020/257571 24/12/2020

(51) ***C07C 315/00***; *C07C 317/36; C07C 51/09; C07C 59/245; C07C 69/738; C07C 67/31; C07C 67/313; C07C 69/62; C07C 69/732; A61P 3/06; C07C 67/307*

(73) **ESPERION THERAPEUTICS, INC.** (US)
3891 Ranchero Drive, Suite 150, Ann Arbor, Michigan 48108, United States of America

(72) COPP, Richard (US); ABDELNASSER, Mohamed (US); CIMARUSTI, Christopher M. (US); LANE, Jonathan (US); BARKMAN, Michael (US); AMIN, Rasidul (US); COOPER, Arthur John (US); GOPAL, Damodaragounder (US); SELIG, Philipp (DE)

(74) Công ty TNHH Tầm nhìn và Liên danh (VISION & ASSOCIATES CO.LTD.)

(54) **PHƯƠNG PHÁP ĐIỀU CHẾ AXIT BEMPEDOIC**

(57) Sáng chế đề cập đến phương pháp điều chế axit 8-hydroxy-2,2,14,14-tetrametylpentadecandioic và phương pháp bào chế dược liệu chứa lượng axit 8-hydroxy-2,2,14,14-tetrametylpentadecandioic đã được tinh chế. Sáng chế cũng đề xuất dược phẩm và dược liệu chứa lượng axit 8-hydroxy-2,2,14,14-tetrametylpentadecandioic đã được tinh chế.

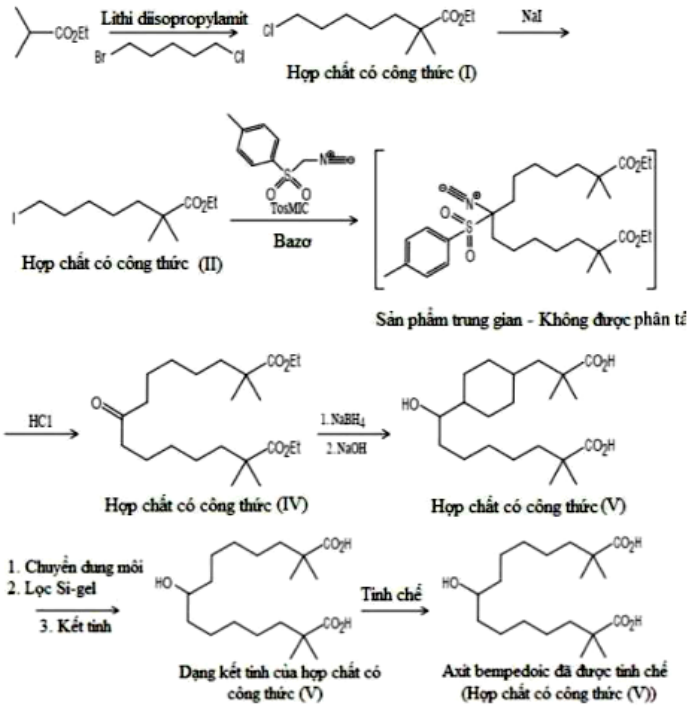

FIG. 1

(11) **1-0047184 B**

(15) 15/05/2025
Số Quyết định: 74999/QĐ-SHTT.IP

(45) 25/06/2025 447B

(43) 25/10/2022 415 A

(21) 1-2022-00269

(85) 14/01/2022

(22) 16/07/2020

(86) PCT/US2020/042219 16/07/2020

(30) 62/874,606 16/07/2019 US
62/944,608 06/12/2019 US

(87) WO2021/011713 21/01/2021

(51) ***C07D 471/22***; *A61K 31/5383; A61K 31/55; A61P 35/00; C07D 498/22; C07D 487/14; C07D 491/22; C07D 495/22; A61K 31/519*

(73) **THE REGENTS OF THE UNIVERSITY OF MICHIGAN** (US)
Office of Technology Transfer, 1600 Huron Parkway, 2nd Floor, Ann Arbor, MI 48109-2590, United States of America

(72) WANG, Shaomeng (US); REJ, Rohan (IN); WANG, Changwei (CN); WANG, Mi (CN); LU, Jianfeng (CN); YANG, Chao-Yie (TW); FERNANDEZ-SALAS, Ester (ES); STUCKEY, Jeanne (US)

(74) Công ty TNHH Tầm nhìn và Liên danh (VISION & ASSOCIATES CO.LTD.)

(54) **HỢP CHẤT IMIDAZOPYRIMIDIN DÙNG LÀM CHẤT ỨC CHẾ EED VÀ DƯỢC PHẨM CHỨA HỢP CHẤT NÀY**

(57) Sáng chế đề cập đến hợp chất có công thức **I**:

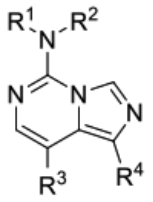

I,

trong đó R^1, R^2, R^3, và R^4 là như được xác định trong bản mô tả, và các muối và solvat của nó. Hợp chất có công thức **I** là chất ức chế EED. Chất ức chế EED hữu ích để điều trị bệnh ung thư và các bệnh khác.

(11) **1-0047185 B**

(15) 15/05/2025
Số Quyết định: 75006/QĐ-SHTT.IP

(45) 25/06/2025 447B

(43) 25/01/2019 370 A

(21) 1-2018-03712

(85) 22/08/2018

(22) 26/02/2016

(86) PCT/JP2016/055869 26/02/2016

(87) WO2017/145372 31/08/2017

(51) ***G07B 15/00***

(73) **MITSUBISHI HEAVY INDUSTRIES MACHINERY SYSTEMS, LTD.** (JP)
1-1, Wadasaki-cho 1-chome, Hyogo-ku, Kobe-shi, Hyogo 652-8585, Japan

(72) YAMAGUCHI Yasuhiro (JP); NAKAO Kenta (JP); NAKAYAMA Hiroyuki (JP)

(74) Công ty TNHH Tầm nhìn và Liên danh (VISION & ASSOCIATES CO.LTD.)

(54) **HỆ THỐNG THU PHÍ CẦU ĐƯỜNG VÀ PHƯƠNG PHÁP XÁC ĐỊNH TÌNH TRẠNG HOẠT ĐỘNG TỐT**

(57) Hệ thống thu phí cầu đường (1) được trang bị: anten bên đường (3a, 3b) giao tiếp không dây với thiết bị đặt trên phương tiện giao thông (A1) được gắn trong phương tiện giao thông; bộ phận xử lý giao tiếp (21) thực hiện xử lý quy trình giao tiếp được xác định trước với thiết bị đặt trên phương tiện giao thông (A1) thông qua anten bên đường (3a, 3b); bộ phận điều khiển giao tiếp (20) thu nhận kết quả xử lý quy trình giao tiếp từ bộ phận xử lý giao tiếp (21) và tạo thông tin để thu phí; và bộ phận xử lý thu phí (10) chấp nhận nhập thông tin để thu phí từ bộ phận điều khiển giao tiếp (20) và thực hiện xử lý thu phí dựa trên thông tin này để thu phí. Khi thành phần thứ nhất, là một bộ phận tạo thành cặp giao tiếp (P1, P2, P3), chấp nhận nhập tín hiệu xác nhận, thì thành phần thứ nhất sẽ xuất tín hiệu phản hồi được xác định trước, và thành phần thứ hai, là bộ phận còn lại, sẽ xuất tín hiệu xác nhận đến thành phần thứ nhất và xác định thành phần thứ nhất có đang hoạt động bình thường hay không dựa trên việc nhập tín hiệu phản hồi có được chấp nhận hay không.

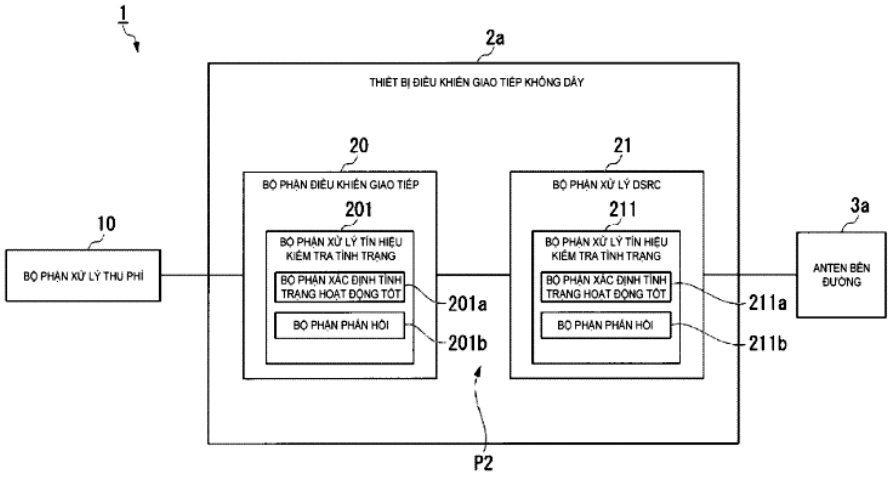
1
2a
THIẾT BỊ ĐIỀU KHIỂN GIAO TIẾP KHÔNG DÂY
20
BỘ PHẬN ĐIỀU KHIỂN GIAO TIẾP
201
BỘ PHẬN XỬ LÝ TÍN HIỆU KIỂM TRA TÌNH TRẠNG
BỘ PHẬN XÁC ĐỊNH TÌNH TRẠNG HOẠT ĐỘNG TỐT
BỘ PHẬN PHẢN HỒI
201a
201b
21
BỘ PHẬN XỬ LÝ DSRC
211
BỘ PHẬN XỬ LÝ TÍN HIỆU KIỂM TRA TÌNH TRẠNG
BỘ PHẬN XÁC ĐỊNH TÌNH TRẠNG HOẠT ĐỘNG TỐT
BỘ PHẬN PHẢN HỒI
211a
211b
10
BỘ PHẬN XỬ LÝ THU PHÍ
3a
ANTEN BÊN ĐƯỜNG
P2

HÌNH 4

(11) **1-0047186 B**

(15) 15/05/2025
Số Quyết định: 75018/QĐ-SHTT.IP

(45) 25/06/2025 447B

(43) 25/05/2023 422 A

(21) 1-2022-06264

(85) 28/05/2018

(22) 03/11/2016

(86) PCT/US2016/060376 03/11/2016

(30) 62/250,318 03/11/2015 US

(87) WO2017/079468 11/05/2017

(51) ***B01D 1/18***; *B01D 46/24; B01J 2/02; B01J 2/04; F26B 3/12; B05B 5/00; B05B 5/03; F26B 1/00; F26B 21/02; F26B 21/08; B01D 46/00; B01J 2/16*

(62) 1-2018-02258

(73) **SPRAYING SYSTEMS CO.** (US)
North Avenue and Schmale Road, P.O. Box 7900, Wheaton, Illinois 60187-7901, United States of America

(72) ACKERMAN, Thomas E. (US); BARNES, Christopher W. (US); BRIGHT, Adam (US); HUFFMAN, David C. (US); KOCSIS, Scott J. (US); ROSKOS, Kristopher E. (US); ST. PETER, Glenn R. (US); SMITH, Brian K. (US); SZCZAP, Joseph P. (US); THÉNIN, Michel R. (US)

(74) Công ty TNHH Tầm nhìn và Liên danh (VISION & ASSOCIATES CO.LTD.)

(54) **HỆ THỐNG SẤY PHUN TĨNH ĐIỆN VÀ PHƯƠNG PHÁP KIỂM SOÁT KÍCH THƯỚC KHỐI KẾT TỤ TRONG HỆ THỐNG SẤY PHUN TĨNH ĐIỆN**

(57) Sáng chế đề cập đến máy sấy phun tĩnh điện để sấy chất lỏng thành bột. Máy sấy này bao gồm thân kéo dài tạo thành buồng sấy, cụm vòi phun ở một đầu của buồng sấy và vỏ bộ phận lọc và buồng thu gom bột ở đầu đối diện. Ống lót phi kim không chịu lực nằm trong thân kéo dài trong mối quan hệ cách với mặt thành trong để tạo thành khu vực sấy bên trong. Ống lót được lắp theo cách tháo ra được trong thân để cho phép tháo ra và thay chọn lọc sau một lần sử dụng cụ thể. Thân kéo dài được minh họa có cấu tạo theo môđun bao gồm nhiều môđun với ít nhất một môđun có thể lấy và thay chọn lọc để thay đổi chiều dài của buồng sấy cho một ứng dụng phun cụ thể. Ống lót cũng có thể thay được bằng một ống lót có chiều dài tương ứng với chiều dài đã thay đổi của buồng sấy hoặc với một đường kính khác cho một lần sử dụng cụ thể. Sáng chế còn đề cập đến phương pháp kiểm soát kích thước khối kết tụ trong hệ thống phun sấy tĩnh điện.

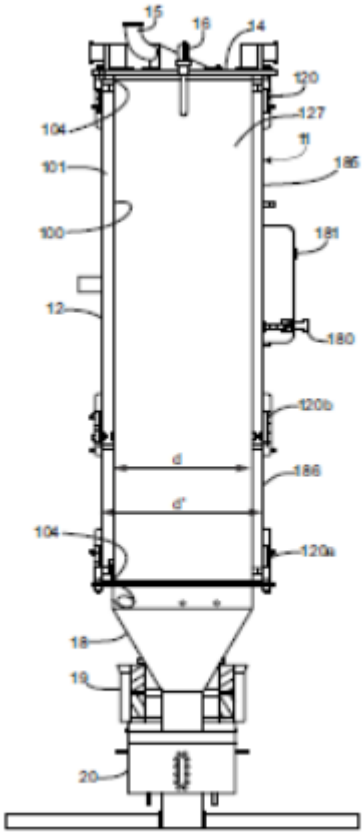
15
16
14
120
127
11
185
181
180
120b
186
120a
104
101
100
12
d
d'
18
19
20

FIG. 2

(11) **1-0047187 B**
(15) 15/05/2025
Số Quyết định: 75024/QĐ-SHTT.IP
(45) 25/06/2025 447B
(43) 25/03/2021 396 A
(21) 1-2020-04681
(85) 13/08/2020
(22) 13/02/2019
(86) PCT/US2019/017863 13/02/2019
(30) 62/630,067 13/02/2018 US
(87) WO2019/160964 22/08/2019
(51) ***H04W 4/90***
(73) **NOKIA TECHNOLOGIES OY** (FI)
Karaportti 3, 02610 Espoo, Finland
(72) RAO, Nagaraja (US)
(74) Công ty TNHH Tầm nhìn và Liên danh (VISION & ASSOCIATES CO.LTD.)
(54) **PHƯƠNG PHÁP VÀ THIẾT BỊ GỬI BÁO ĐỘNG KHẨN CẤP KHÔNG DÂY VÀ PHƯƠNG PHÁP VÀ THIẾT BỊ XỬ LÝ BÁO ĐỘNG KHẨN CẤP KHÔNG DÂY**

(57) Các hệ thống truyền thông khác nhau có thể được hưởng lợi từ việc cung cấp thông tin vị trí thích hợp. Ví dụ, các hệ thống truyền thông không dây nhất định có thể được hưởng lợi từ việc truyền thông tin vị trí đến các thiết bị cùng với các tin nhắn báo động khẩn cấp không dây bằng cách sử dụng phát rộng ô mạng. Phương pháp có thể bao gồm bước nhận, ở thiết bị người dùng, các tọa độ của vùng báo động cho báo động khẩn cấp không dây. Phương pháp này cũng có thể bao gồm bước xác định, ở thiết bị người dùng, xem liệu thiết bị người dùng có ở trong vùng báo động hay không dựa vào các tọa độ. Phương pháp này có thể còn bao gồm bước xử lý báo động khẩn cấp không dây ở thiết bị người dùng theo sự xác định.

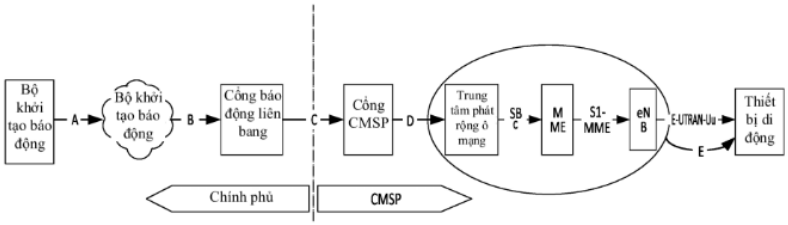

FIG.1

(11) **1-0047188 B**

(15) 15/05/2025
Số Quyết định: 75027/QĐ-SHTT.IP

(45) 25/06/2025 447B

(43) 25/05/2022 410 A

(21) 1-2022-01558

(85) 11/03/2022

(22) 30/04/2020

(86) PCT/CN2020/088397 30/04/2020

(30) 201910742101.9 13/08/2019 CN

(87) WO2021/027338 18/02/2021

(51) ***A24F 47/00***

(73) **SHANGHAI QV TECHNOLOGIES CO., LTD.** (CN)
Floor 10-11, No.60, Mudan Road, Pudong New District Shanghai 201204, China

(72) PENG, Xiaofeng (CN); PENG, Qiwen (CN)

(74) Công ty TNHH Tầm nhìn và Liên danh (VISION & ASSOCIATES CO.LTD.)

(54) **LÕI NGUYÊN TỬ HOÁ, BỘ PHUN CHỨA LÕI NGUYÊN TỬ HÓA VÀ PHƯƠNG PHÁP CHẾ TẠO LÕI NGUYÊN TỬ HÓA**

(57) Sáng chế đề cập đến lĩnh vực ứng dụng nguyên tử hóa. Cụ thể hơn là, sáng chế đề cập đến lõi nguyên tử hóa, bao gồm nền lõi và thân làm nóng trên nền lõi, trong đó nền lõi được làm từ vật liệu đặc, với các lỗ truyền chất lỏng dùng cho thuốc lá điện tử được phân bố ở nền; đường kính của các lỗ truyền chất lỏng dùng cho thuốc lá điện tử nằm trong khoảng từ 1 đến 250 μm; khoảng cách vách giữa hai lỗ truyền chất lỏng dùng cho thuốc lá điện tử liền kề nhỏ hơn 500 μm; và độ xốp của các gốm đặc nhỏ hơn 30%. Lõi nguyên tử hóa được đề cập không chỉ có thể thực hiện việc nguyên tử hóa tại chỗ tương tự bằng các kênh chất lưu có thể kiểm soát được được tạo ra ở nền dày đặc mà còn có thể thực hiện việc tạo khói được định lượng hoặc được kiểm soát liều lượng bằng cách kiểm soát lưu lượng định lượng, còn tạo khói đồng nhất bằng quy trình tạo mầm nguyên tử được kiểm soát và quy trình phát triển hạt. Đồng thời, bột gốm và các chất tương đối độc và có hại được tạo ra bởi chính gốm xốp được ngăn không cho đi vào sol khí được nguyên tử hóa, nhờ đó đạt được sự nguyên tử hóa định lượng an toàn hơn.

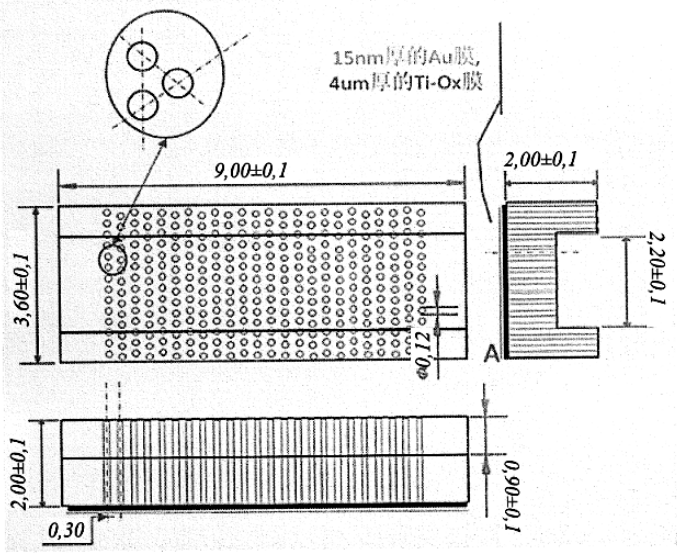

15nm 厚的 Au 膜	màng Au có độ dày 15 nm
4um 厚的 Ti-Ox 膜	màng Ti-Ox có độ dày 4 µm

FIG. 3

(11) **1-0047189 B**

(15) 15/05/2025
Số Quyết định: 75033/QĐ-SHTT.IP

(45) 25/06/2025 447B

(43) 26/09/2022 414 A

(21) 1-2022-03963

(85) 23/06/2022

(22) 25/09/2020

(86) PCT/EP2020/076866 25/09/2020

(30) 19215216.3 11/12/2019 EP

(87) WO2021/115653 17/06/2021

(51) ***B29C 48/07****; B32B 27/08; B29C 48/90; B29C 48/355; B29C 48/88*

(73) **AKZENTA PANEELE + PROFILE GMBH** (DE)
Werner-von-Siemens-Str. 18-20, 56759 Kaisersesch, Germany

(72) HANNIG, Hans-Jürgen (DE); HOFF, Egon (DE); HÜLLENKREMER, Felix (DE)

(74) Công ty TNHH Tầm nhìn và Liên danh (VISION & ASSOCIATES CO.LTD.)

(54) **PHƯƠNG PHÁP VÀ THIẾT BỊ SẢN XUẤT TẤM ỐP TƯỜNG TRANG TRÍ HOẶC TẤM SÀN VÀ TẤM ỐP TƯỜNG TRANG TRÍ HOẶC TẤM SÀN ĐƯỢC SẢN XUẤT THEO PHƯƠNG PHÁP NÀY**

(57) Sáng chế đề cập đến phương pháp và thiết bị sản xuất tấm ốp tường trang trí hoặc tấm sàn, phương pháp này bao gồm các bước: a) tạo ra khối polyme nóng chảy; b) ép đùn khối polyme nóng chảy qua vòi phun (5); c) định cỡ hoàn thiện khối polyme nóng chảy (9) để tạo thành vật mang nhờ cụm con lăn quay được (6, 7), trong đó các con lăn riêng lẻ (6, 7) được bố trí con lăn này phía trên con lăn kia hoặc con lăn này phía sau con lăn kia và từng con lăn riêng lẻ (6, 7) tạo ra ít nhất một khe hở định cỡ hoàn thiện với các con lăn liền kề (6, 7), qua khe hở này khối polyme nóng chảy (9) đi qua và trong đó các chiều cao khe hở định cỡ hoàn thiện có thể được điều chỉnh khác nhau bằng cách dịch chuyển theo phương nằm ngang và/hoặc dịch chuyển theo phương thẳng đứng các con lăn riêng lẻ (6, 7) trong quá trình sản xuất; d) phủ lớp trang trí mô phỏng mẫu trang trí lên ít nhất một vùng nhỏ của vật liệu mang được định cỡ hoàn thiện ít nhất một phần và e) phủ lớp phủ bảo vệ lên ít nhất một vùng nhỏ của vật mang. Sáng chế còn đề cập đến tấm ốp tường trang trí hoặc tấm ốp sàn được sản xuất theo phương pháp này.

Fig.7

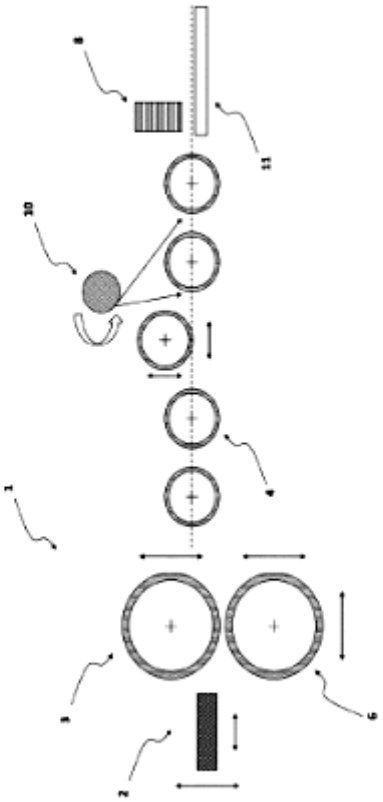

(11) **1-0047190 B**

(15) 15/05/2025
Số Quyết định: 75062/QĐ-SHTT.IP

(45) 25/06/2025 447B

(43) 25/10/2021 403 A

(21) 1-2021-03880

(85) 25/06/2021

(22) 26/11/2019

(86) PCT/EP2019/082642 26/11/2019

(30) 2022072 26/11/2018 NL

(87) WO2020/109341 04/06/2020

(51) ***B05B 11/00***; *G01F 11/08; F16K 15/14; F16K 21/00; B05B 1/30; B65D 81/32*

(73) **DISPENSING TECHNOLOGIES B.V.** (NL)
Achtseweg Zuid 151 B, 5651 GW Eindhoven, the Netherlands

(72) NERVO, Paulo (NL); VAN MELICK, Dennis (NL); VAN WIJK, Dominicus Jan (NL)

(74) Công ty TNHH Tầm nhìn và Liên danh (VISION & ASSOCIATES CO.LTD.)

(54) **PHƯƠNG PHÁP PHÂN PHỐI CHẤT LỎNG VÀ HỆ THỐNG PHÂN PHỐI CHẤT LỎNG**

(57) Sáng chế đề xuất hệ thống phân phối chất lỏng bao gồm ít nhất một bình chứa để chứa chất lỏng sẽ được phân phối, ít nhất một bình chứa có phần cổ xác định lỗ nạp cho chất lỏng; cơ cấu phân phối chất lỏng gắn được theo cách tháo ra được với ít nhất một bình chứa; hộp chứa có thể thay đổi được để chất phụ gia được trộn với chất lỏng lưu trữ, hộp chứa đã nêu được chứa trong phần cổ; và phương tiện để mở hộp chứa, trong đó hộp chứa bao gồm phần thân rỗng liền khối chứa đầy chất phụ gia và khí nén; và phương tiện mở bao gồm ít nhất một bộ phận nhọn được bố trí để đâm vào thành của phần thân rỗng. Sáng chế còn đề xuất phương pháp phân phối chất lỏng bằng cách sử dụng hệ thống phân phối chất lỏng nêu trên. Và cuối cùng, sáng chế đề xuất hộp chứa để sử dụng trong hệ thống và/hoặc phương pháp phân phối chất lỏng.

(11) **1-0047191 B**

(15) 15/05/2025
Số Quyết định: 75063/QĐ-SHTT.IP

(45) 25/06/2025 447B

(43) 27/01/2023 418 A

(21) 1-2022-06565

(85) 11/10/2022

(22) 19/08/2022

(86) PCT/KR2022/012376 19/08/2022

(30) 10-2022-0024357 24/02/2022 KR

(87) WO2023/163298 A1 31/08/2023

(51) ***A61K 8/64***; *A61Q 19/08; A61K 8/98; A61Q 19/00; A61K 8/19; A61K 8/65*

(73) **BN CO., LTD.** (KR)
No. 1310, 38 Heungan-daero 427beon-gil, Dongan-gu, Anyang-si Gyeonggi-do 14059, Republic of Korea

(72) KWON, Tae Gwang (KR); JEON, Moo Seong (KR); SHIM, Hong Bo (KR); CHOI, Hak Ryeol (KR); KIM, Bong Woo (KR)

(74) Công ty TNHH Tầm nhìn và Liên danh (VISION & ASSOCIATES CO.LTD.)

(54) **PHƯƠNG PHÁP SẢN XUẤT GAI ĐƯỢC PHỦ KIM CƯƠNG VÀ CÁC THÀNH PHẦN CÓ HIỆU QUẢ CẢI THIỆN DA, VÀ CHẾ PHẨM MỸ PHẨM GAI KIM CƯƠNG CHỨA CHÚNG**

(57) Sáng chế đề cập đến phương pháp sản xuất gai có khả năng thúc đẩy sự hấp thụ qua da của thành phần có hoạt tính và kim cương mịn để cải thiện da, gai được sản xuất bằng cách đó, và chế phẩm mỹ phẩm chứa chúng. Gai của chế phẩm mỹ phẩm được tạo ra theo sáng chế có thể được sử dụng trong việc điều chế chế phẩm mỹ phẩm có thể có hiệu quả thẩm thấu qua da tuyệt vời và có thể có chức năng tuyệt vời.

(11) **1-0047192 B**

(15) 15/05/2025
Số Quyết định: 75064/QĐ-SHTT.IP

(45) 25/06/2025 447B

(43) 25/04/2023 421 A

(21) 1-2022-06266

(85) 28/05/2018

(22) 03/11/2016

(86) PCT/US2016/060376 03/11/2016

(30) 62/250,318 03/11/2015 US

(87) WO2017/079468 11/05/2017

(51) ***B01D 1/18***; *B01D 46/24; B01J 2/02; B01J 2/04; F26B 3/12; B05B 5/00; B05B 5/03; F26B 1/00; F26B 21/02; F26B 21/08; B01D 46/00; B01J 2/16*

(62) 1-2018-02258

(73) **SPRAYING SYSTEMS CO.** (US)
North Avenue and Schmale Road, P.O. Box 7900, Wheaton, Illinois 60187-7901, United States of America

(72) ACKERMAN, Thomas E. (US); BARNES, Christopher W. (US); BRIGHT, Adam (US); HUFFMAN, David C. (US); KOCSIS, Scott J. (US); ROSKOS, Kristopher E. (US); ST. PETER, Glenn R. (US); SMITH, Brian K. (US); SZCZAP, Joseph P. (US); THÉNIN, Michel R. (US)

(74) Công ty TNHH Tầm nhìn và Liên danh (VISION & ASSOCIATES CO.LTD.)

(54) **MÁY SẤY PHUN**

(57) Sáng chế đề cập đến máy sấy phun tĩnh điện để sấy chất lỏng thành bột. Máy sấy này bao gồm thân kéo dài tạo thành buồng sấy, cụm vòi phun ở một đầu của buồng sấy và vỏ bộ phận lọc và buồng thu gom bột ở đầu đối diện. Ống lót phi kim không chịu lực nằm trong thân kéo dài trong mối quan hệ cách với mặt thành trong để tạo thành khu vực sấy bên trong. Ống lót được lắp theo cách tháo ra được trong thân để cho phép tháo ra và thay chọn lọc sau một lần sử dụng cụ thể. Thân kéo dài được minh họa có cấu tạo theo môđun bao gồm nhiều môđun với ít nhất một môđun có thể lấy và thay chọn lọc để thay đổi chiều dài của buồng sấy cho một ứng dụng phun cụ thể. Ống lót cũng có thể thay được bằng một ống lót có chiều dài tương ứng với chiều dài đã thay đổi của buồng sấy hoặc với một đường kính khác cho một lần sử dụng cụ thể.

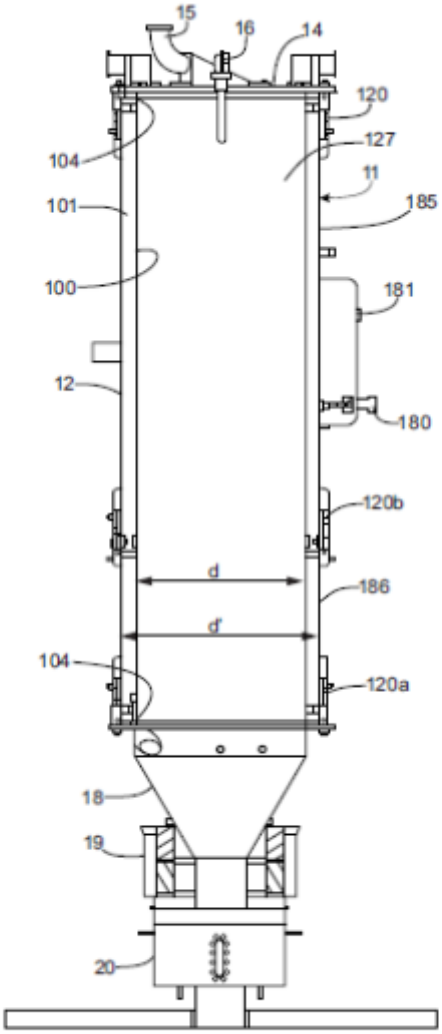
15
16
14
120
127
11
185
104
101
100
181
12
180
120b
d
186
d'
104
120a
18
19
20

FIG. 2

(11) **1-0047193 B**

(15) 15/05/2025
Số Quyết định: 75067/QĐ-SHTT.IP

(45) 25/06/2025 447B

(43) 26/04/2021 397 A

(21) 1-2021-00109

(85) 08/01/2021

(22) 12/07/2019

(86) PCT/KR2019/008669 12/07/2019

(30) 10-2018-0083825 19/07/2018 KR

(87) WO2020/017835 23/01/2020

(51) ***H01L 51/52***; *H01L 27/32; H01L 51/00*

(73) **SAMSUNG DISPLAY CO., LTD.** (KR)
1, Samsung-ro, Giheung-Gu, Yongin-si, Gyeonggi-do, 17113, Republic of Korea

(72) CHO, Seung-Hwan (KR); CHOI, Jong-Hyun (KR); PARK, Ju-Chan (KR)

(74) Công ty TNHH Tầm nhìn và Liên danh (VISION & ASSOCIATES CO.LTD.)

(54) **THIẾT BỊ HIỂN THỊ**

(57) Sáng chế đề cập đến thiết bị hiển thị bao gồm vùng hiển thị để hiển thị hình ảnh và vùng chu vi là vùng không hiển thị bao gồm nền đế, đường dữ liệu thứ nhất được bố trí ở vùng hiển thị trên nền đế, đường nối thứ nhất được bố trí ít nhất một phần ở vùng hiển thị trên nền đế và được nối điện với đường dữ liệu thứ nhất thông qua lỗ tiếp xúc nối, đệm dữ liệu được bố trí ở vùng chu vi, và đường mạng dữ liệu thứ nhất được bố trí ở vùng chu vi nằm giữa đệm dữ liệu và vùng hiển thị và được nối điện với đường nối thứ nhất và đệm dữ liệu.

FIG. 4

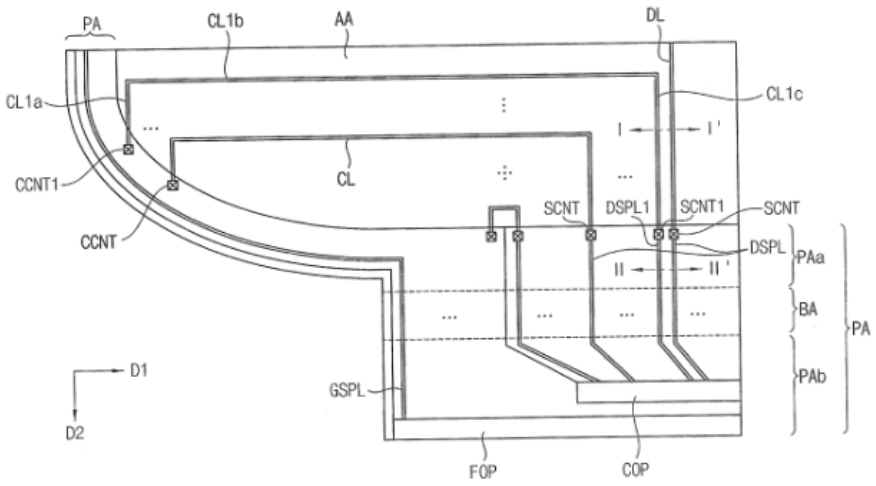

(11) **1-0047194 B**

(15) 15/05/2025
Số Quyết định: 75078/QĐ-SHTT.IP

(45) 25/06/2025 447B

(43) 25/05/2021 398 A

(21) 1-2020-04801

(22) 20/08/2020

(30) 10-2019-0137324 31/10/2019 KR

(51) ***G02F 1/1335***; *G02B 5/30*

(73) **SAMSUNG DISPLAY CO., LTD.** (KR)
1, Samsung-Ro, Giheung-Gu, Yongin-si, Gyeonggi-Do, Republic of Korea

(72) Sung-Kyu SHIM (KR); Seong-Yong HWANG (KR); Dohun KIM (KR); Jonghwan KIM (KR); Juyoun SON (KR); Young-keun LEE (KR); SEOUNGBUM PYOUN (KR)

(74) Công ty TNHH Tầm nhìn và Liên danh (VISION & ASSOCIATES CO.LTD.)

(54) **MÀNG QUANG HỌC VÀ THIẾT BỊ HIỂN THỊ BAO GỒM MÀNG QUANG HỌC NÀY**

(57) Màng quang học bao gồm lớp hình mẫu thứ nhất bao gồm phần đế và nhiều phần nhô được bố trí trên phần đế, và có chỉ số khúc xạ thứ nhất, và lớp hình mẫu thứ hai được bố trí trên lớp hình mẫu thứ nhất và có chỉ số khúc xạ thứ hai lớn hơn chỉ số khúc xạ thứ nhất. Mỗi trong số các phần nhô bao gồm bề mặt đáy liền kề với phần đế, bề mặt trên đối diện với bề mặt đáy và song song với bề mặt đáy, và bề mặt bên được bố trí giữa bề mặt đáy và bề mặt trên. Bề mặt bên bao gồm ba hoặc nhiều hơn ba bề mặt nghiêng con, các góc nghiêng của chúng khác nhau, hoặc bao gồm bề mặt cong lồi theo hướng của lớp hình mẫu thứ hai.

FIG. 3

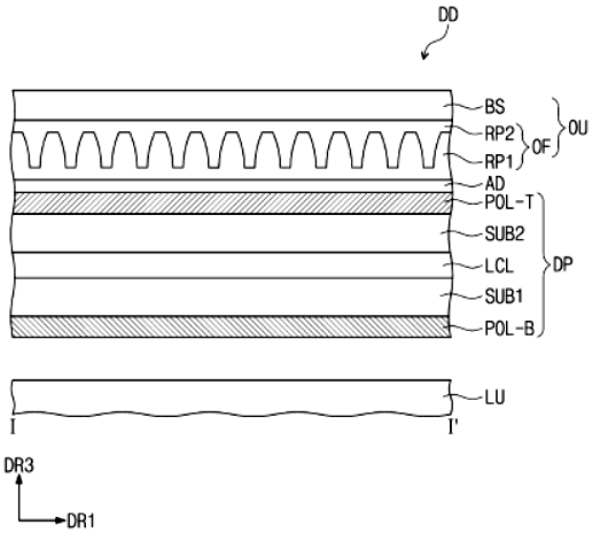

(11) **1-0047195 B**

(15) 15/05/2025
Số Quyết định: 75081/QĐ-SHTT.IP

(45) 25/06/2025 447B

(43) 25/06/2021 399 A

(21) 1-2021-02105

(85) 16/04/2021

(22) 17/09/2019

(86) PCT/KR2019/012000 17/09/2019

(30) 62/732,224 17/09/2018 US
62/743,025 09/10/2018 US

(87) WO2020/060158 26/03/2020

(51) ***H04N 19/109***; *H04N 19/70; H04N 19/503; H04N 19/13; H04N 19/176*

(73) **SAMSUNG ELECTRONICS CO., LTD.** (KR)
129, Samsung-ro, Yeongtong-Gu, Suwon-Si, Gyeonggi-do 16677, Republic of Korea

(72) JEONG, Seungsoo (KR); PARK, Minsoo (KR); PARK, Minwoo (KR); CHOI, Kiho (KR); PIAO, Yinji (CN)

(74) Công ty TNHH Tầm nhìn và Liên danh (VISION & ASSOCIATES CO.LTD.)

(54) **PHƯƠNG PHÁP MÃ HÓA VÀ GIẢI MÃ VIĐEO, VÀ THIẾT BỊ MÃ HÓA VÀ GIẢI MÃ VIĐEO**

(57) Sáng chế đề cập đến phương pháp mã hóa và giải mã viđeo, và thiết bị mã hóa và giải mã viđeo. Phương pháp giải mã viđeo bao gồm các bước: xác định chế độ dự báo của khối hiện thời là một trong số chế độ bỏ qua và chế độ hợp nhất; khi vectơ chuyển động, được xác định từ danh sách ứng viên hợp nhất của khối hiện thời, và chênh lệch vectơ chuyển động hợp nhất cần được sử dụng, thu thông tin ứng viên hợp nhất chỉ báo một ứng viên trong danh sách ứng viên hợp nhất bằng cách thực hiện mã hóa entropy trên dòng bit bằng cách áp dụng một phần thông tin ngữ cảnh; xác định vectơ chuyển động cơ sở từ một ứng viên được xác định từ danh sách ứng viên hợp nhất, dựa trên thông tin ứng viên hợp nhất; và xác định vectơ chuyển động của khối hiện thời bằng cách sử dụng chỉ số khoảng cách của chênh lệch vectơ chuyển động hợp nhất của khối hiện thời và chỉ số hướng của chênh lệch vectơ chuyển động hợp nhất để sử dụng vectơ chuyển động cơ sở và chênh lệch vectơ chuyển động hợp nhất.

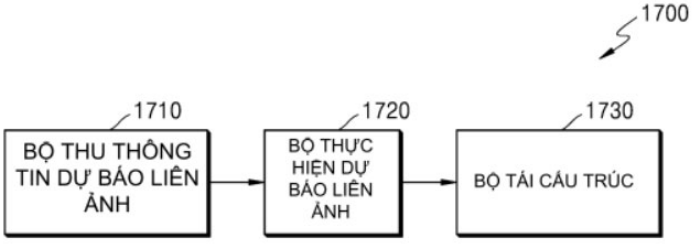

FIG.17

(11) **1-0047196 B**

(15) 15/05/2025
Số Quyết định: 75082/QĐ-SHTT.IP

(45) 25/06/2025 447B

(43) 25/09/2019 378 A

(21) 1-2019-02577

(85) 17/05/2019

(22) 19/10/2017

(86) PCT/US2017/057351 19/10/2017

(30) 62/410,595 20/10/2016 US

(87) WO2018/075747 26/04/2018

(51) ***A61K 38/17***; *A61P 19/00; A61P 9/12; A61P 9/00; A61P 9/10; A61K 38/18; A61P 3/00*

(73) **BIOGEN MA INC.** (US)
225 Binney Street, Cambridge, MA 02142, United States of America

(72) HAN, Hq (US); ZHOU, Xiaolan (US)

(74) Công ty TNHH Tầm nhìn và Liên danh (VISION & ASSOCIATES CO.LTD.)

(54) **PROTEIN TRAP PHỐI TỬ THỤ THỂ ACTIVIN IIB (ACTRIIB) LAI, DƯỢC PHẨM CHỨA PROTEIN NÀY VÀ PHƯƠNG PHÁP TẠO RA PROTEIN NÀY**

(57) Sáng chế này mô tả các polypeptit ECD-ActRIIB lai tan mới. Sáng chế này đề xuất phương pháp điều trị hoặc phòng ngừa tình trạng suy mòn cơ, bệnh xương, bệnh biến dưỡng, chứng xơ hóa, bệnh tự miễn dịch/viêm, bệnh tim mạch, bệnh ung thư hoặc ung thư, bệnh thận mạn tính (CKD), viêm khớp, chứng chán ăn, bệnh gan, tình trạng đào thải miếng ghép mô hoặc cơ quan, chứng thiếu máu, chứng đau và/hoặc lão hóa ở đối tượng cần đến phương pháp này. Ngoài ra, sáng chế này còn đề xuất phương pháp kích thích sự tăng trưởng tế bào gốc dùng cho quá trình sửa chữa mô hoặc quá trình tái tạo cơ quan ở đối tượng. Các phương pháp được đề cập trên đây bao gồm việc cho đối tượng này dùng lượng hữu hiệu về mặt trị liệu của polypeptit trap phối tử ActRIIB lai. Sáng chế này còn đề xuất các chế phẩm dược chứa polypeptit trap phối tử ActRIIB lai.

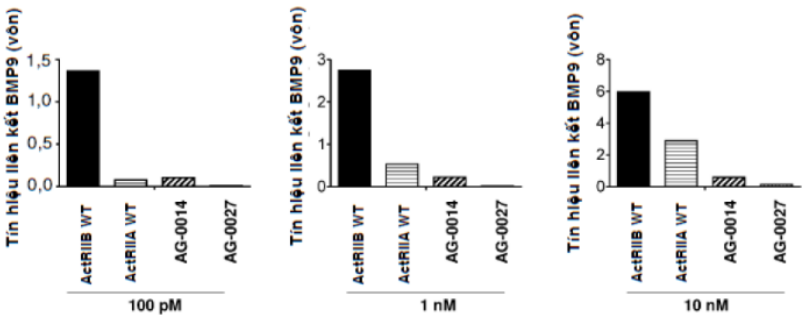

HÌNH 12

(11) **1-0047197 B**

(15) 15/05/2025
Số Quyết định: 75083/QĐ-SHTT.IP

(45) 25/06/2025 447B

(43) 25/11/2022 416 A

(21) 1-2022-03938

(85) 22/06/2022

(22) 24/11/2020

(86) PCT/US2020/062020 24/11/2020

(30) 62/939,821 25/11/2019 US

(87) WO2021/108408 03/06/2021

(51) ***A61P 3/00***; *C07D 513/04; C07D 487/04; C07D 498/04; A61K 31/519; A61P 9/00*

(73) **AMGEN INC.** (US)
One Amgen Center Drive Thousand Oaks, California 91320-1799, United States of America

(72) ALLEN, Jennifer R. (US); BELTRANI, Michela (IT); BOURBEAU, Matthew P. (US); DAMYANOVA, Teodora P. (BG); LINGARD, Iain (GB); MINATTI, Ana E. (DE); VINCETTI, Paolo (IT)

(74) Công ty TNHH Tầm nhìn và Liên danh (VISION & ASSOCIATES CO.LTD.)

(54) HỢP CHẤT DỊ VÒNG LÀM CÁC CHẤT ỨC CHẾ DELTA-5 DESATURAZA VÀ DƯỢC PHẨM CHỨA HỢP CHẤT NÀY

(57) Sáng chế đề cập đến các hợp chất hữu dụng cho việc ức chế Delta-5 Desaturaza ("D5D"). Các hợp chất có Công thức chung (I)

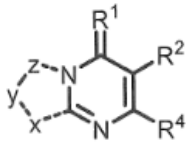

I

trong đó các biến thể của Công thức (I) được xác định ở đây. Sáng chế này cũng đề cập đến các dược phẩm bao gồm các hợp chất, các các hợp chất, và các chế phẩm này hữu ích để điều trị, ví dụ, rối loạn chuyển hóa hoặc tim mạch. Ngoài ra, sáng chế đề cập đến các chất trung gian hữu dụng trong việc tổng hợp của các hợp chất có Công thức (I).

(11) **1-0047198 B**

(15) 15/05/2025
Số Quyết định: 75084/QĐ-SHTT.IP

(45) 25/06/2025 447B

(43) 25/01/2022 406 A

(21) 1-2021-06156

(85) 01/10/2021

(22) 04/03/2020

(86) PCT/JP2020/009019 04/03/2020

(30) 2019-038909 04/03/2019 JP

(87) WO2020/179805 10/09/2020

(51) ***B30B 11/02***

(73) **MEIJI CO., LTD.** (JP)
2-1, Kyobashi 2-chome, Chuo-ku, Tokyo 1048306, Japan

(72) HANYU Keigo (JP); KAMIYA Tetsu (JP)

(74) Công ty TNHH Tầm nhìn và Liên danh (VISION & ASSOCIATES CO.LTD.)

(54) **PHƯƠNG PHÁP SẢN XUẤT KHỐI BỘT NÉN**

(57) Sáng chế đề cập đến phương pháp sản xuất khối bột nén có khả năng cải thiện độ cứng trong khi ngăn chặn việc giảm hiệu quả sản xuất khối bột nén. Khối nén (14) của bột được ép khuôn bằng cách nén bột được cung cấp vào các lỗ khuôn (18) bởi lỗ đục phía dưới (31) và lỗ đục phía trên (32). Trong quá trình ép khuôn, lần nén thứ nhất và lần nén thứ hai sau lần nén thứ nhất được thực hiện. Trong lần nén thứ nhất, bước nén này được thực hiện ở tốc độ nén thứ nhất, và trong lần nén thứ hai, bước nén này được thực hiện ở tốc độ nén thứ hai mà thấp hơn so với tốc độ nén thứ nhất.

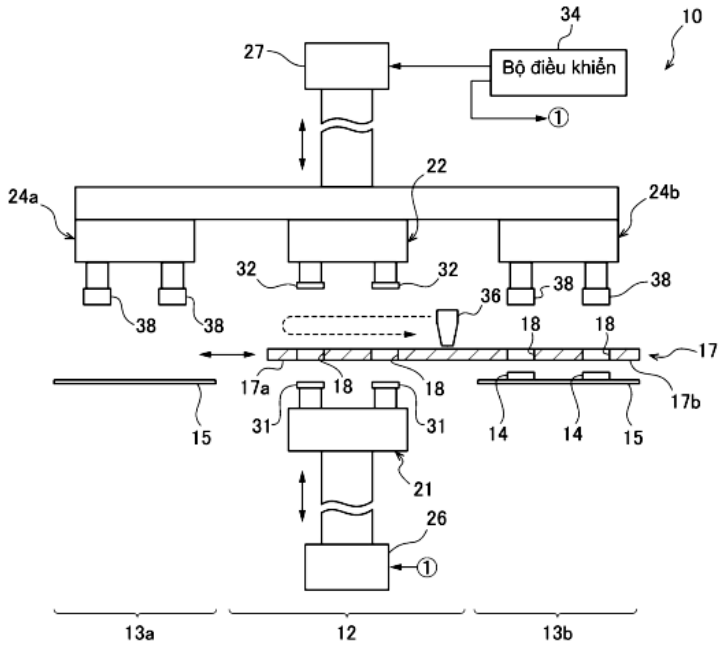

FIG. 1

(11) **1-0047199 B**

(15) 15/05/2025
Số Quyết định: 75085/QĐ-SHTT.IP

(45) 25/06/2025 447B

(43) 25/11/2021 404 A

(21) 1-2021-02481

(85) 05/05/2021

(22) 27/12/2019

(86) PCT/RU2019/050260 27/12/2019

(30) 62/786,344 29/12/2018 US
62/786,343 29/12/2018 US

(87) WO2020/139172 02/07/2020

(51) ***H04N 19/117****; H04N 19/122*

(73) **HUAWEI TECHNOLOGIES CO., LTD.** (CN)
Huawei Administration Building, Bantian, Longgang District, Shenzhen, Guangdong 518129, China

(72) SYCHEV, Maxim Borisovitch (RU); SOLOVYEV, Timofey Mikhailovich (RU); KARABUTOV, Alexander Alexandrovich (RU); IKONIN, Sergey Yurievich (RU); CHEN, Jianle (CN)

(74) Công ty TNHH Tầm nhìn và Liên danh (VISION & ASSOCIATES CO.LTD.)

(54) **BỘ MÃ HÓA, BỘ GIẢI MÃ, PHƯƠNG PHÁP NÉN VECTƠ CHUYỂN ĐỘNG, THIẾT BỊ NÉN VECTƠ CHUYỂN ĐỘNG VÀ VẬT GHI LƯU TRỮ LÂU DÀI ĐỌC ĐƯỢC BỞI MÁY TÍNH**

(57) Sáng chế đề cập đến bộ mã hóa, bộ giải mã, phương pháp nén vectơ chuyển động, thiết bị nén vectơ chuyển động và vật ghi lưu trữ lâu dài đọc được bởi máy tính. Phương pháp nén vectơ chuyển động theo sáng chế bao gồm các bước: thu nhận một vectơ chuyển động theo thời gian; xác định một vectơ chuyển động được nén nhờ sử dụng phép biểu diễn nhị phân của vectơ chuyển động theo thời gian bao gồm một phần số mũ và/hoặc một phần định trị, trong đó phần số mũ bao gồm N bit, phần định trị bao gồm M bit, và trong đó N là số nguyên không âm và M là số nguyên dương; và thực hiện phép dự đoán vectơ chuyển động theo thời gian (temporal motion vector prediction,TMVP) sử dụng vectơ chuyển động được nén.

(11) **1-0047200 B**
(15) 15/05/2025
Số Quyết định: 75086/QĐ-SHTT.IP
(45) 25/06/2025 447B
(43) 25/03/2021 396 A
(21) 1-2020-06291
(85) 29/10/2020
(22) 30/05/2018
(86) PCT/JP2018/020810 30/05/2018
(87) WO2019/229886 05/12/2019
(51) ***G01R 31/333***; *H02H 3/05*
(73) **MITSUBISHI ELECTRIC CORPORATION** (JP)
7-3, Marunouchi 2-chome, Chiyoda-ku, Tokyo 1008310, Japan
(72) TATARA Yuki (JP); SASAKAWA Satoru (JP)
(74) Công ty TNHH Tầm nhìn và Liên danh (VISION & ASSOCIATES CO.LTD.)

(54) **HỆ THỐNG KIỂM TRA ĐẶC TÍNH CỦA RƠLE BẢO VỆ**

(57) Sáng chế đề cập đến hệ thống kiểm tra đặc tính của rơle bảo vệ (1) có khả năng kiểm định trạng thái bình thường của tín hiệu kiểm tra được tạo ra bởi mạch tạo dạng sóng kiểm tra (7) đặt trong rơle bảo vệ (1). Hệ thống kiểm tra đặc tính của rơle bảo vệ này bao gồm thiết bị đo điện áp (15) để đo tín hiệu kiểm tra từ mạch tạo dạng sóng kiểm tra (7) dùng để tạo tín hiệu kiểm tra mà được nạp vào mạch đo (6) theo tín hiệu xử lý từ bộ xử lý tính toán (2) của rơle bảo vệ (1).

FIG. 1

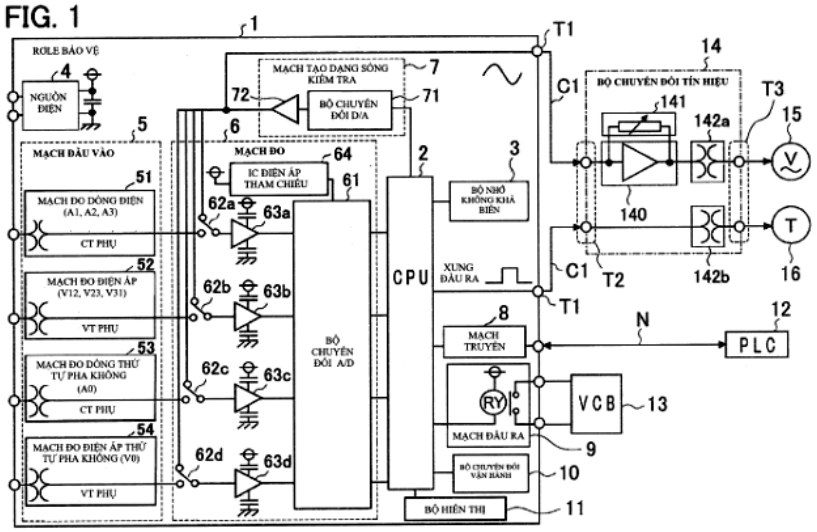

(11) **1-0047201 B**
(15) 15/05/2025
Số Quyết định: 75087/QĐ-SHTT.IP
(45) 25/06/2025 447B
(43) 25/11/2021 404 A
(21) 1-2021-03093
(85) 27/05/2021
(22) 23/08/2019
(86) PCT/KR2019/010727 23/08/2019
(30) 10-2018-0148353 27/11/2018 KR
(87) WO2020/111452 04/06/2020
(51) ***H01L 27/15***; *H01L 33/40; H01L 33/38; H01L 23/552*
(73) **SAMSUNG DISPLAY CO., LTD.** (KR)
1, Samsung-ro, Giheung-Gu, Yongin-Si, Gyeonggi-do 17113, Republic of Korea
(72) KWAG, Jin Oh (KR); IM, Hyun Deok (KR); SONG, Keun Kyu (KR); JO, Sung Chan (KR); CHO, Hyun Min (KR)
(74) Công ty TNHH Tầm nhìn và Liên danh (VISION & ASSOCIATES CO.LTD.)
(54) **THIẾT BỊ HIỂN THỊ**

(57) Sáng chế đề cập đến thiết bị hiển thị. Thiết bị hiển thị này bao gồm: điện cực thứ nhất và điện cực thứ hai được đặt cách khỏi và được bố trí để hướng về điện cực thứ nhất; lớp cách điện thứ nhất được bố trí để che phủ ít nhất một phần vùng của điện cực thứ nhất và điện cực thứ hai; lớp điện cực chắn được bố trí ở trên lớp cách điện thứ nhất và không chồng lặp ít nhất một phần của điện cực thứ nhất và điện cực thứ hai; và ít nhất một phần tử phát quang được bố trí giữa điện cực thứ nhất và điện cực thứ hai để cách khỏi lớp điện cực chắn, trong đó ít nhất một phần tử phát quang có thể được bố trí ở vùng trong đó lớp điện cực chắn không chồng lặp điện cực thứ nhất và điện cực thứ hai này.

FIG.2

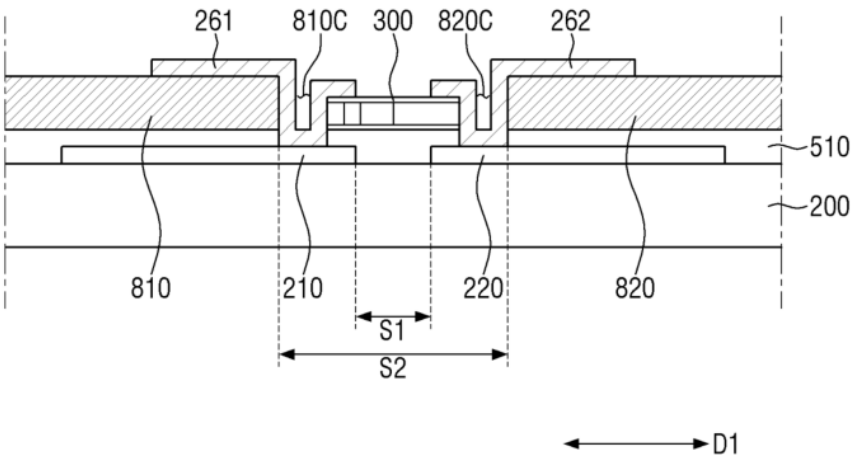

(11) **1-0047202 B**
(15) 15/05/2025
Số Quyết định: 75089/QĐ-SHTT.IP
(45) 25/06/2025 447B
(43) 25/10/2023 427 A
(21) 1-2022-01829
(85) 23/03/2022
(22) 19/05/2020
(86) PCT/SG2020/050295 19/05/2020
(87) WO2021/236006 25/11/2021
(51) ***G01C 21/34***; *G06Q 50/30; G06Q 10/04*
(73) **GRABTAXI HOLDINGS PTE. LTD.** (SG)
3 Media Close, #01-03/06, Singapore 138498, Singapore
(72) XU, Nuo (CN); HUANG, Xiaocheng (CN); YUAN, Lei (CN); BUBNA, Gaurav (CN); WANG, Zehua (CN)
(74) Công ty TNHH Tầm nhìn và Liên danh (VISION & ASSOCIATES CO.LTD.)
(54) **PHƯƠNG PHÁP VÀ THIẾT BỊ ĐỊNH LƯỢNG ĐỘ LỆCH TUYẾN ĐƯỜNG VÀ PHƯƠNG PHÁP VÀ HỆ THỐNG HỌC ĐỊNH TUYẾN PHƯƠNG TIỆN**

(57) Sáng chế đề cập đến phương pháp, thiết bị và hệ thống định lượng độ lệch tuyến đường và học định tuyến phương tiện dựa trên định lượng độ lệch tuyến đường. Trong một số ví dụ, sáng chế đề xuất phương pháp định lượng độ lệch tuyến đường của tuyến đường được đề xuất. Phương pháp này bao gồm các bước: thu tuyến đường thật dựa trên quỹ đạo được lọc, quỹ đạo được lọc bao gồm vị trí điểm bắt đầu được suy luận và vị trí điểm đến được suy luận; thu tuyến đường được đề xuất được tạo ra dựa trên vị trí điểm bắt đầu được suy luận và vị trí điểm đến được suy luận; định lượng độ lệch của tuyến đường được đề xuất so với tuyến đường thật bằng cách tính toán tỷ lệ lệch hành trình dựa trên độ dài được kết hợp của các đoạn đường trong tuyến đường được đề xuất mà khớp với các đoạn đường tương ứng trong tuyến đường thật và độ dài được kết hợp của các đoạn đường trong tuyến đường thật.

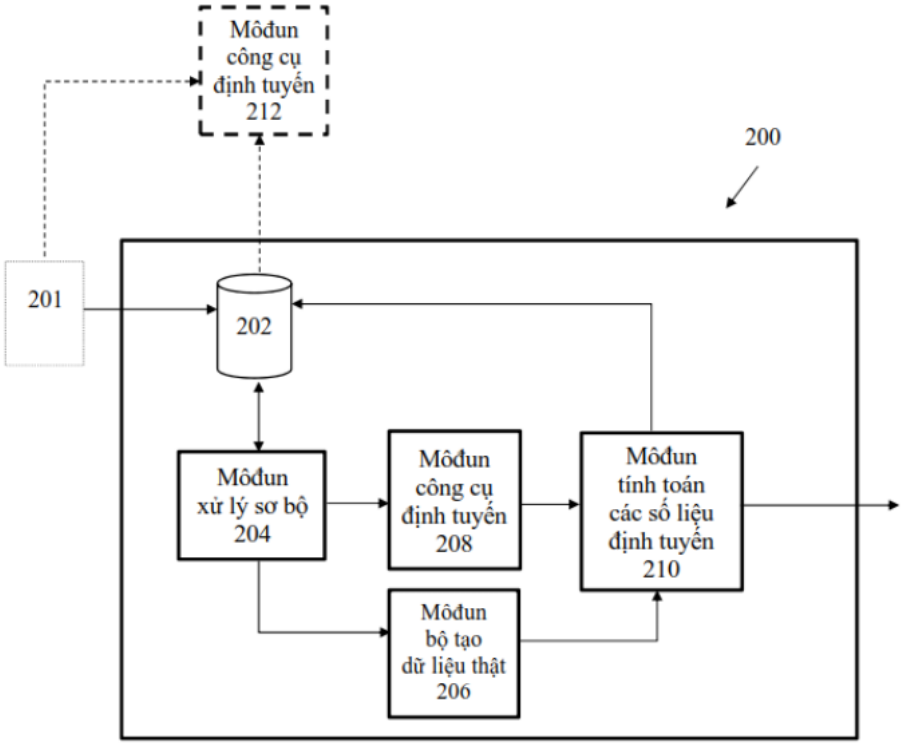
Môđun công cụ định tuyến 212
200
201
202
Môđun xử lý sơ bộ 204
Môđun công cụ định tuyến 208
Môđun tính toán các số liệu định tuyến 210
Môđun bộ tạo dữ liệu thật 206

Fig.2

(11) **1-0047203 B**
(15) 15/05/2025
Số Quyết định: 75090/QĐ-SHTT.IP
(45) 25/06/2025 447B
(43) 25/04/2023 421 A
(21) 1-2022-07111
(85) 31/10/2022
(22) 10/04/2020
(86) PCT/CN2020/084293 10/04/2020
(87) WO2021/203432 14/10/2021
(51) ***H04W 56/00***; *H04W 16/14*
(73) **NOKIA TECHNOLOGIES OY** (FI)
Karakaari 7, 02610 Espoo, Finland
(72) TAO, Tao (CN); LUNTTILA, Timo (FI)
(74) Công ty TNHH Tầm nhìn và Liên danh (VISION & ASSOCIATES CO.LTD.)
(54) **THIẾT BỊ VÀ PHƯƠNG PHÁP ĐIỀU CHỈNH ĐỊNH THỜI SỚM**

(57) Sáng chế đề cập đến thiết bị và phương pháp điều chỉnh định thời sớm (timing advance - TA). Phương pháp này bao gồm bước xác định cấu trúc thời gian chiếm dụng kênh để truy cập kênh vô tuyến giữa thiết bị thứ nhất và thiết bị thứ hai, cấu trúc thời gian chiếm dụng kênh chỉ báo tập hợp của các tài nguyên miền thời gian để truy cập kênh vô tuyến; và thiết lập định thời sớm để truyền từ thiết bị thứ nhất đến thiết bị thứ hai dựa trên cấu trúc thời gian chiếm dụng kênh. Theo cách này, việc điều chỉnh động của TA được cho phép tại UE, đảm bảo rằng khoảng thời gian mong muốn của các khoảng cách chiếm dụng kênh tại các kịch bản truyền khác nhau.

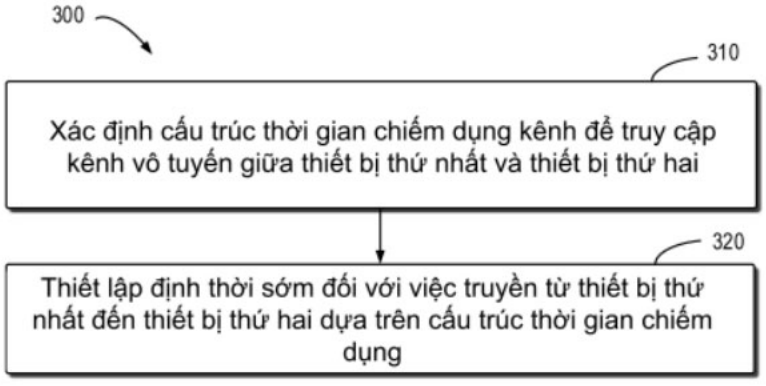

FIG.3

(11) **1-0047204 B**

(15) 15/05/2025
Số Quyết định: 75091/QĐ-SHTT.IP

(45) 25/06/2025 447B

(43) 27/01/2023 418 A

(21) 1-2022-02652

(85) 26/04/2022

(22) 21/02/2020

(86) PCT/US2020/019146 21/02/2020

(30) 16/667,807 29/10/2019 US

(87) WO2021/086427 06/05/2021

(51) ***A61K 31/435***; *A61K 47/54*

(73) **ZEVRA THERAPEUTICS, INC.** (US)
1180 Celebration Blvd., Suite 103, Celebration, Florida 34747, United States of America

(72) GUENTHER, Sven (DE); CHI, Guochen (CN); MICKLE, Travis (US)

(74) Công ty TNHH Tầm nhìn và Liên danh (VISION & ASSOCIATES CO.LTD.)

(54) **HỢP CHẤT D-AMPHETAMIN, CHẾ PHẨM VÀ BỘ KIT BAO GỒM HỢP CHẤT NÀY**

(57) Sáng chế đề cập đến hợp chất d-amphetamin và chế phẩm bao gồm ít nhất một axit hữu cơ được liên kết cộng hoá trị với d-amphetamin, có cấu trúc:

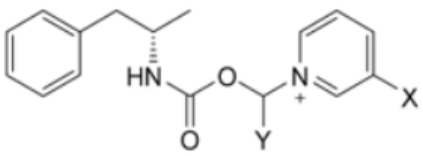

Công thức IB hoặc

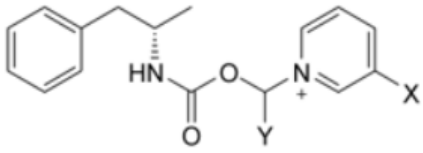

Công thức ID, muối của nó, dẫn xuất của nó, hoặc tổ hợp của chúng và bộ kit bao gồm hợp chất này.

(11) **1-0047205 B**

(15) 15/05/2025
Số Quyết định: 75101/QĐ-SHTT.IP

(45) 25/06/2025 447B

(43) 26/04/2021 397 A

(21) 1-2021-00528

(85) 12/07/2016

(22) 17/12/2014

(86) PCT/US2014/070951 17/12/2014

(30) 61/917,346 17/12/2013 US
61/949,950 07/03/2014 US
62/026,594 18/07/2014 US
62/053,582 22/09/2014 US
62/091,441 12/12/2014 US

(87) WO2015/095392 25/06/2015

(51) ***C07K 16/28***; *A61P 35/00; C07K 16/32; C07K 16/30; A61K 39/395; A61P 37/00*

(62) 1-2016-02557

(73) **GENENTECH, INC.** (US)
1 DNA Way, South San Francisco, CA 94080-4990, United States of America

(72) CHEN, Xiaocheng (CN); DENNIS, Mark, S. (US); EBENS, Allen, J., Jr. (US); JUNTTILA, Teemu, T. (FI); KELLEY, Robert, F. (US); MATHIEU, Mary, A. (US); SUN, Liping, L. (CN)

(74) Công ty TNHH Tầm nhìn và Liên danh (VISION & ASSOCIATES CO.LTD.)

(54) **KHÁNG THỂ KHÁNG CD3, PHƯƠNG PHÁP SẢN XUẤT KHÁNG THỂ, THỂ TIẾP HỢP MIỄN DỊCH VÀ CHẾ PHẨM CHỨA KHÁNG THỂ NÀY**

(57) Sáng chế đề cập đến kháng thể kháng cụm biệt hóa 3 (CD3) và phương pháp sản xuất các kháng thể này.

(11) **1-0047206 B**

(15) 15/05/2025
Số Quyết định: 75117/QĐ-SHTT.IP

(45) 25/06/2025 447B

(43) 25/08/2020 389 A

(21) 1-2020-00939

(85) 20/02/2020

(22) 03/08/2018

(86) PCT/US2018/045105 03/08/2018

(30) 62/540,692 03/08/2017 US
62/616,733 12/01/2018 US

(87) WO2019/028316 07/02/2019

(51) ***C07K 14/54****; A61K 47/54; A61K 47/60*

(73) **AMGEN INC.** (US)
One Amgen Center Drive, Thousand Oaks, CA 91320-1799, United States of America

(72) ALI, Khaled, M.K.Z. (UA); AGRAWAL, Neeraj, Jagdish (IN); KANNAN, Gunasekaran (US); FOLTZ, Ian (CA); WANG, Zhulun (US); BATES, Daren (US); MOCK, Marissa (US); TAKENAKA, Shunseke (US)

(74) Công ty TNHH Tầm nhìn và Liên danh (VISION & ASSOCIATES CO.LTD.)

(54) **THỂ LIÊN HỢP BAO GỒM PROTEIN ĐỘT BIẾN IL-21 VÀ KHÁNG THỂ KHÁNG PD-1, KIT VÀ DƯỢC PHẨM CHỨA THỂ LIÊN HỢP NÀY**

(57) Sáng chế đề xuất các protein đột biến IL-21 và các protein dung hợp chứa protein đột biến này để sử dụng trong phương pháp điều trị bệnh. Sáng chế cũng đề xuất các thể liên hợp, axit nucleic, vectơ, tế bào chủ, dược phẩm và kit liên quan. Sáng chế cũng đề xuất phương pháp sản xuất các protein đột biến IL-21 và protein dung hợp chứa protein đột biến này. Sáng chế còn đề xuất các protein liên kết kháng nguyên PD-1.

(11) **1-0047207 B**
(15) 16/05/2025
Số Quyết định: 75500/QĐ-SHTT.IP
(45) 25/06/2025 447B
(43) 25/10/2022 415 A
(21) 1-2022-04167
(85) 01/07/2022
(22) 14/01/2020
(86) PCT/TH2020/000001 14/01/2020
(87) WO2021/145829 22/07/2021
(51) ***F24F 1/16***; *F24F 13/30; F24F 13/20*
(73) **MITSUBISHI ELECTRIC CONSUMER PRODUCTS (THAILAND) CO., LTD.** (TH)
Amata City Chonburi 700/406 Moo 7, Tambon Don Hua Roh, Amphur Muang, Chonburi, 20000, Thailand
(72) CHABA, Waranyu (TH)
(74) Công ty TNHH Tầm nhìn và Liên danh (VISION & ASSOCIATES CO.LTD.)

(54) CỤC NGOÀI TRỜI DÙNG CHO THIẾT BỊ ĐIỀU HÒA KHÔNG KHÍ

(57) Sáng chế đề cập đến cục ngoài trời 100 dùng cho thiết bị điều hòa không khí, trong đó cục ngoài trời này bao gồm: tấm đáy được tạo ra từ kim loại; bộ trao đổi nhiệt được tạo ra từ kim loại khác với kim loại tạo ra tấm đáy, bộ trao đổi nhiệt này bao gồm phần mặt trước, phần góc và phần mặt bên, và phần góc này tạo thành hình dạng chữ L khi nhìn từ phía trên ; và chi tiết đỡ phía trên che liên tục phần mặt trước, phần góc và phần mặt bên khi nhìn từ phía trên.

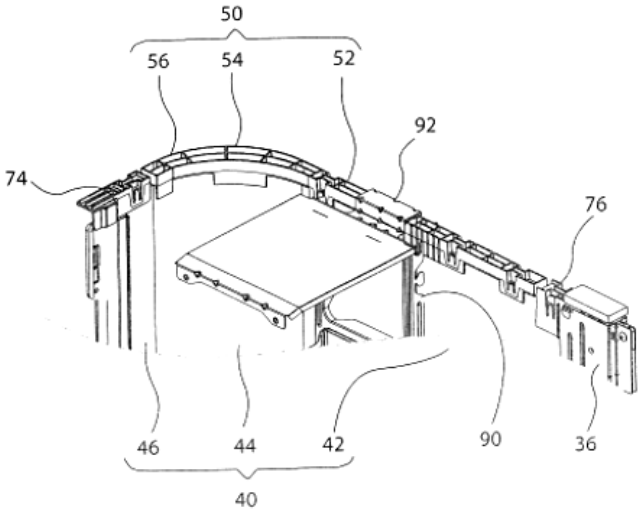

FIG. 3

(11) **1-0047208 B**

(15) 16/05/2025
Số Quyết định: 75501/QĐ-SHTT.IP

(45) 25/06/2025 447B

(43) 25/05/2022 410 A

(21) 1-2021-07773

(85) 02/12/2021

(22) 04/05/2020

(86) PCT/KR2020/005924 04/05/2020

(30) 10-2019-0051862 02/05/2019 KR
10-2019-0054577 09/05/2019 KR
10-2019-0141791 07/11/2019 KR

(87) WO2020/222625 05/11/2020

(51) ***H04W 72/23***; *H04L 5/00*

(73) **WILUS INSTITUTE OF STANDARDS AND TECHNOLOGY INC.** (KR)
5Fl., 216 Hwangsaeul-ro, Bundang-gu Seongnam-si Gyeonggi-do 13595, Republic of Korea

(72) CHOI, Kyungjun (KR); NOH, Minseok (KR); KWAK, Jinsam (KR)

(74) Công ty TNHH Tầm nhìn và Liên danh (VISION & ASSOCIATES CO.LTD.)

(54) **PHƯƠNG PHÁP NHẬN KÊNH CHIA SẺ TRONG HỆ THỐNG TRUYỀN THÔNG KHÔNG DÂY VÀ THIẾT BỊ HỖ TRỢ PHƯƠNG PHÁP NÀY**

(57) Sáng chế đề cập đến phương pháp truyền và nhận kênh chia sẻ trong hệ thống truyền thông không dây, phương pháp này được thực hiện bởi thiết bị đầu cuối được đặc trưng bởi bao gồm: bước nhận, từ trạm cơ sở, thông tin tài nguyên thứ nhất để truyền và nhận kênh chia sẻ; và bước nhận, từ trạm cơ sở, kênh chia sẻ trên tài nguyên thứ nhất được xác định trên cơ sở thông tin tài nguyên thứ nhất hoặc truyền, đến trạm cơ sở, kênh chia sẻ trên tài nguyên thứ nhất.

FIG. 30

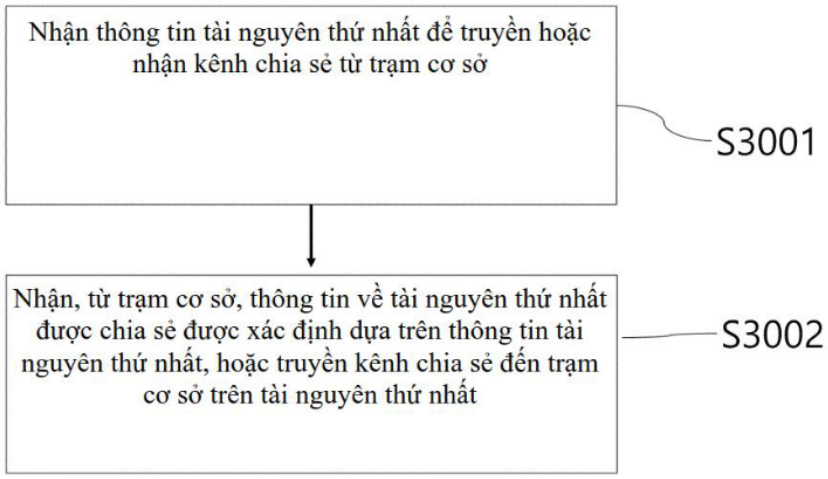

(11) **1-0047209 B**

(15) 16/05/2025
Số Quyết định: 75502/QĐ-SHTT.IP

(45) 25/06/2025 447B

(43) 25/07/2022 412 A

(21) 1-2022-00462

(85) 21/01/2022

(22) 23/06/2020

(86) PCT/US2020/039143 23/06/2020

(30) 62/866,584 25/06/2019 US

(87) WO2020/263830 30/12/2020

(51) ***C07K 14/52****; A61P 31/18; C07K 14/475; A61P 31/12; A61P 35/00*

(73) **GILEAD SCIENCES, INC.** (US)
333 Lakeside Drive, Foster City, California 94404, United States of America

(72) AMBROGELLY, Alexandre (US); BACA, Manuel (AU); CARR, Brian A. (US); CHU, Hon Man Hamlet (HK); HUNG, Magdeleine S. (US); KANWAR, Manu (US); KUHNE, Michelle R. (US); REHDER, Douglas S. (US); SCHENAUER, Matthew R. (US); WILSON, Nicholas S. (NZ)

(74) Công ty TNHH Tầm nhìn và Liên danh (VISION & ASSOCIATES CO.LTD.)

(54) **PROTEIN DUNG HỢP FLT3L-FC, POLYNUCLEOTIT MÃ HÓA PROTEIN DUNG HỢP NÀY VÀ DƯỢC PHẨM CHỨA PROTEIN DUNG HỢP NÀY**

(57) Sáng chế đề xuất các protein dung hợp FLT3L-Fc, polynucleotit mã hóa protein dung hợp này, cassette biểu hiện, vectơ, tế bào và bộ kit bao gồm các protein dung hợp này và các dược phẩm chứa các protein dung hợp này.

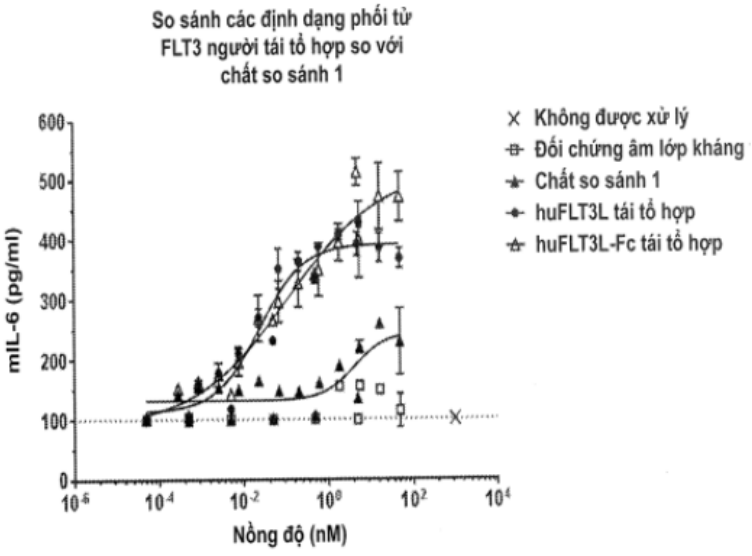

Hình 1

(11) **1-0047210 B**
(15) 16/05/2025
Số Quyết định: 75503/QĐ-SHTT.IP
(45) 25/06/2025 447B
(43) 25/08/2020 389 A
(21) 1-2020-00721
(85) 10/02/2020
(22) 10/08/2018
(86) PCT/US2018/046206 10/08/2018
(30) 62/543,437 10/08/2017 US
(87) WO2019/032959 14/02/2019
(51) ***A23L 33/115***; *A61K 9/107; A61K 47/44; A61K 31/202; A61K 47/14*
(73) **THE CHILDREN'S MEDICAL CENTER CORPORATION** (US)
55 Shattuck Street, Boston, Massachusetts 02115, United States of America
(72) PUDER, Mark (US); GURA, Kathleen (US)
(74) Công ty TNHH Tầm nhìn và Liên danh (VISION & ASSOCIATES CO.LTD.)
(54) **CHẾ PHẨM NHŨ TƯƠNG CHỨA DẦU CÁ VÀ TRIGLYXERIT CHUỖI TRUNG BÌNH (MCT)**

(57) Sáng chế đề cập đến chế phẩm nhũ tương chứa dầu cá và triglyxerit chuỗi trung bình (MCT) và/hoặc axit béo omega-3 và triglyxerit chuỗi trung bình (MCT). Theo một số phương án, chế phẩm này còn chứa, ví dụ, alpha-tocopherol, hoặc một hoặc nhiều axit béo. Sáng chế cũng đề cập đến phương pháp sử dụng chế phẩm này, ví dụ, để cung cấp dinh dưỡng, ví dụ, dinh dưỡng ngoài đường tiêu hóa cho đối tượng và/hoặc để điều trị hoặc ngăn ngừa một số tình trạng bệnh lý nhất định được mô tả trong bản mô tả này.

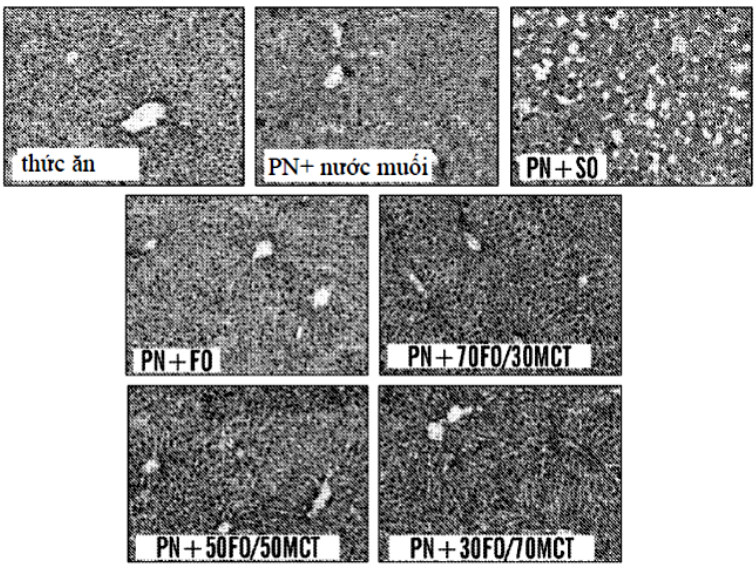

FIG. 6B

(11) **1-0047211 B**

(15) 16/05/2025
Số Quyết định: 75505/QĐ-SHTT.IP

(45) 25/06/2025 447B

(43) 25/02/2021 395 A

(21) 1-2020-04695

(85) 14/08/2020

(22) 26/10/2018

(86) PCT/CN2018/112215 26/10/2018

(30) 201810045808.X 17/01/2018 CN

(87) WO2019/140973 25/07/2019

(51) ***H04N 19/597***

(73) **HUAWEI TECHNOLOGIES CO., LTD.** (CN)
Huawei Administration Building, Bantian, Longgang District, Shenzhen, Guangdong 518129, P. R. China

(72) ZHANG, Dejun (CN)

(74) Công ty Cổ phần Sở hữu công nghiệp INVESTIP (INVESTIP)

(54) **PHƯƠNG PHÁP VÀ THIẾT BỊ MÃ HÓA, PHƯƠNG PHÁP VÀ THIẾT BỊ GIẢI MÃ DỮ LIỆU ĐÁM MÂY ĐIỂM, PHƯƠNG PHÁP VÀ THIẾT BỊ XÁC ĐỊNH MỐI QUAN HỆ SO KHỚP GIỮA CÁC PHÂN MẢNH TRONG XỬ LÝ DỮ LIỆU ĐÁM MÂY ĐIỂM**

(57) Sáng chế đề xuất thiết bị và phương pháp mã hóa, phương pháp giải mã. Phương pháp mã hóa bao gồm: xác định X phân mảnh thứ nhất từ M phân mảnh thứ nhất trong khung hiện tại, có mối quan hệ so khớp giữa X phân mảnh thứ nhất và X phân mảnh thứ hai, X phân mảnh thứ hai được bao gồm trong khung liền trước của khung hiện tại, X nhỏ hơn hoặc bằng M, và cả X và M đều là các số nguyên dương; thu thông tin bổ trợ của X phân mảnh thứ nhất và thông tin bổ trợ của X phân mảnh thứ hai; thu X nhóm độ chênh lệch thông tin bổ trợ dựa trên thông tin bổ trợ của X phân mảnh thứ nhất và thông tin bổ trợ của X phân mảnh thứ hai; và mã hóa X nhóm độ chênh lệch thông tin bổ trợ. Phương pháp mã hóa được đề xuất theo sáng chế cải thiện hiệu năng nén/mã hóa bằng cách sử dụng mối tương quan giữa dữ liệu đám mây điểm của hai khung liền kề.

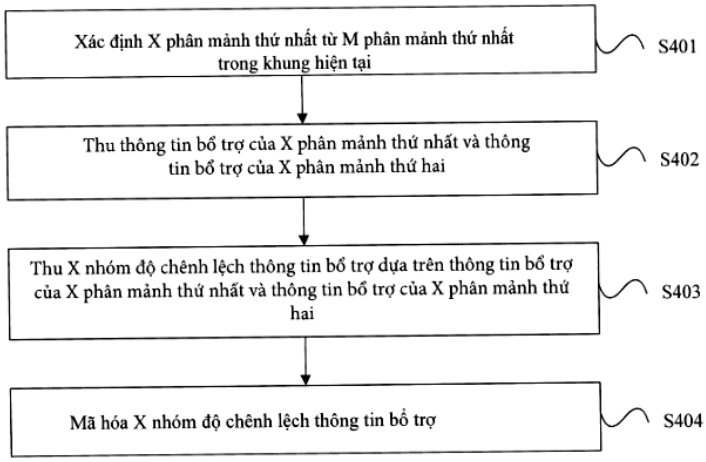

Fig.5

(11) **1-0047212 B**
(15) 16/05/2025
Số Quyết định: 75506/QĐ-SHTT.IP
(45) 25/06/2025 447B
(43) 25/10/2021 403 A
(21) 1-2021-03228
(85) 02/06/2021
(22) 03/12/2019
(86) PCT/US2019/064105 03/12/2019
(30) 62/774,625 03/12/2018 US
(87) WO2020/117724 11/06/2020
(51) ***C10G 31/08***; *C10G 33/04; C10G 32/02; C10G 27/12*
(73) **ECOLAB USA INC.** (US)
1 Ecolab Place, Saint Paul, Minnesota 55102, United States of America
(72) DAVIDSON, Jillian J. (US); LINDEMUTH, Paul M. (US); RYTHER, Robert J. (US); LEEDLE, Christian (US); GARCIA, Juan M., III (US)
(74) Công ty TNHH Tầm nhìn và Liên danh (VISION & ASSOCIATES CO.LTD.)

(54) **PHƯƠNG PHÁP LOẠI BỎ SẮT VÀ CÁC HẠT KHÁC TRONG DẦU MỎ VÀ/HOẶC NGUYÊN LIỆU CẤP HYDROCACBON ĐỐI VỚI ỨNG DỤNG XUÔI DÒNG, CHẾ PHẨM NHŨ TƯƠNG VÀ NHŨ TƯƠNG**

(57) Sáng chế đề cập đến phương pháp loại bỏ sắt và các hạt khác trong dầu mỏ và/hoặc nguyên liệu cấp hydrocacbon và dòng hydrocacbon đối với ứng dụng xuôi dòng. Các phương pháp sử dụng peroxyaxit để tăng cường quy trình xuôi dòng thông qua việc loại bỏ được tăng cường của hạt mịn khỏi dầu mỏ và nguyên liệu và/hoặc dòng nhà máy lọc. Phương pháp này làm giảm thiểu theo cách có lợi sự tắc nghẽn và cải thiện chất lượng nước thải. Sáng chế còn đề cập đến các phương pháp làm giảm bớt nồng độ kim loại nặng trong dầu mỏ và ngăn ngừa việc tải chất rắn trong các dòng khác nhau bắt nguồn từ việc sử dụng chất tẩy tạp H_2S gốc kim loại, muối nhôm và/hoặc kẽm, hoặc chất bổ trợ gốc kim loại thường được sử dụng khác. Ngoài ra, sáng chế còn đề cập đến phương pháp để tăng cường chất lượng than cốc bằng cách loại bỏ tạp chất, làm giảm vi khuẩn trong dầu thải và thùng dầu thô, cũng như là làm giảm sự nhiễm độc chất xúc tác xuôi dòng và kéo dài tuổi thọ chất xúc tác. Sáng chế đề xuất hợp phần được sử dụng trong các quy trình này.

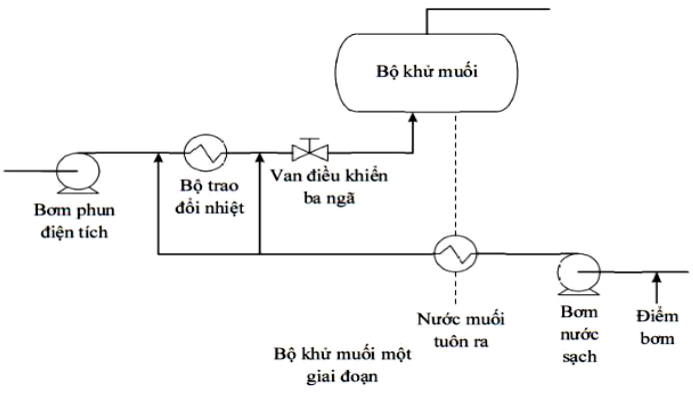

FIG. 1

(11) **1-0047213 B**

(15) 16/05/2025
Số Quyết định: 75507/QĐ-SHTT.IP

(45) 25/06/2025 447B

(43) 26/08/2019 377 A

(21) 1-2019-02348

(85) 07/05/2019

(22) 26/09/2017

(86) PCT/JP2017/034784 26/09/2017

(30) 2016-199079 07/10/2016 JP

(87) WO2018/066415 12/04/2018

(51) ***G06Q 50/04***; *G05B 19/418*

(73) **DAIKIN INDUSTRIES, LTD.** (JP)
Osaka Umeda Twin Towers South, 1-13-1, Umeda, Kita-ku, Osaka-Shi, Osaka 530-0001, Japan

(72) IIDA, Makoto (JP); MURAKAMI, Takeshi (JP); MIYASHITA, Shinji (JP)

(74) Công ty TNHH Tầm nhìn và Liên danh (VISION & ASSOCIATES CO.LTD.)

(54) **HỆ THỐNG QUẢN LÝ SẢN XUẤT SẢN PHẨM**

(57) Sáng chế đề cập đến hệ thống quản lý sản xuất sản phẩm cho phép những người dùng tiếp cận thông tin phù hợp với vị trí của những người dùng một cách nhanh chóng và suôn sẻ. Trong hệ thống quản lý sản xuất sản phẩm (100), việc xem liệu người dùng là người dùng hệ thống thứ nhất hay người dùng hệ thống thứ hai được xác thực dựa trên thông tin ID được đăng ký từ trước. Ví dụ, giả sử rằng người dùng hệ thống thứ nhất được thiết đặt là cán bộ quản lý cấp cao, khi bộ phận xác thực (55) xác định, dựa trên thông tin ID, xem liệu người dùng có phải là "người dùng hệ thống thứ nhất" hay không và nếu đúng, thì màn hình thứ nhất (530A) được hiển thị theo cách thức hướng dẫn cán bộ quản lý cấp cao đến việc chỉ định một tùy chọn định trước ưu tiên hơn so với các tùy chọn khác. Nhờ vậy, cán bộ quản lý cấp cao có thể tiếp cận thông tin cần thiết một cách nhanh chóng và suôn sẻ mà không cần đến bất kỳ hành động phức tạp nào.

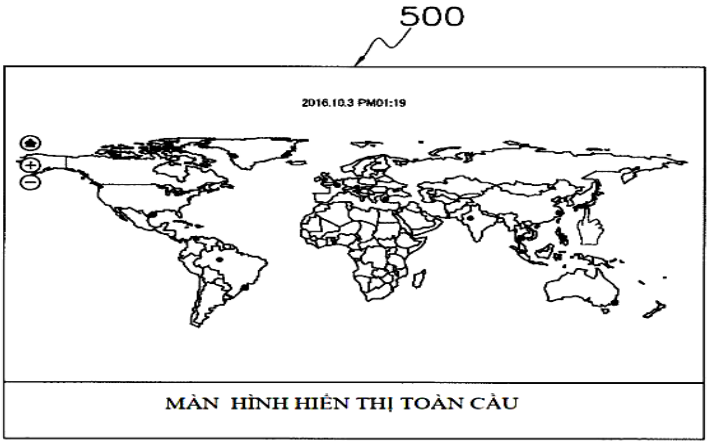

FIG. 3

(11) **1-0047214 B**

(15) 16/05/2025
Số Quyết định: 75508/QĐ-SHTT.IP

(45) 25/06/2025 447B

(43) 25/10/2022 415 A

(21) 1-2022-04717

(85) 26/07/2022

(22) 22/12/2020

(86) PCT/SG2020/050772 22/12/2020

(30) 10201913413Y 26/12/2019 SG

(87) WO2021/133252 01/07/2021

(51) ***A01G 7/04***; *H02H 3/00; F24F 3/16*

(73) **ZERO2.5 BIOTECH PTE. LTD.** (SG)
67 Ayer Rajah Crescent, #03-10/11, Singapore 139950, Singapore

(72) STEPHEN, Swain (GB); FONG, Hean Chuan (SG)

(74) Công ty TNHH Tầm nhìn và Liên danh (VISION & ASSOCIATES CO.LTD.)

(54) **HỆ THỐNG LÀM SẠCH KHÔNG KHÍ**

(57) Sáng chế đề cập đến hệ thống làm sạch không khí. Hệ thống này bao gồm ít nhất cây thứ nhất và cây thứ hai và thiết bị xung điện áp nối được với nguồn điện để tạo và truyền xung điện áp đến cây thứ nhất, trong đó cây thứ hai được nối với cây thứ nhất sử dụng ít nhất một bộ truyền xung điện áp và cây thứ nhất và cây thứ hai được sắp xếp để tạo thành một hoặc nhiều vùng tiếp xúc ở phần lá. Hệ thống này cũng có thể bao gồm nhiều cây được lắp trên kết cấu đỡ theo một số phương án. Sáng chế còn đề cập đến thiết bị xung điện áp để sử dụng với hệ thống làm sạch không khí.

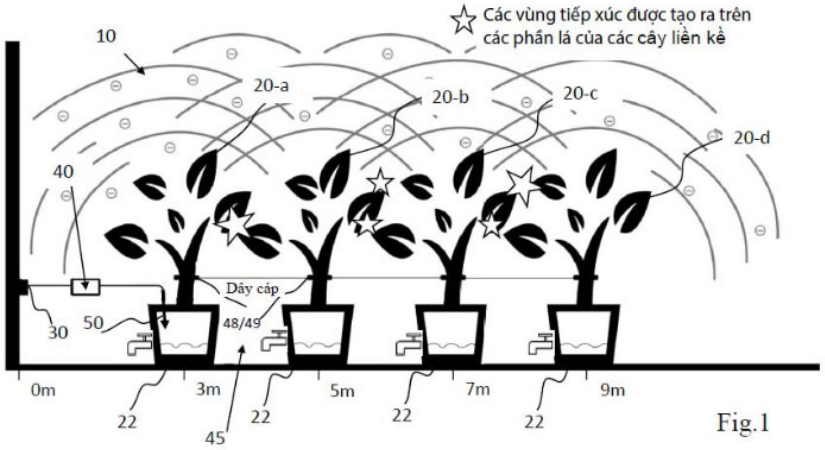

Fig.1

(11) **1-0047215 B**

(15) 16/05/2025
Số Quyết định: 75511/QĐ-SHTT.IP

(45) 25/06/2025 447B

(43) 25/04/2023 421 A

(21) 1-2022-08636

(85) 29/12/2022

(22) 24/06/2021

(86) PCT/US2021/038863 24/06/2021

(30) 63/043,627 24/06/2020 US
63/154,588 26/02/2021 US
63/154,209 26/02/2021 US
17/355,843 23/06/2021 US

(87) WO2021/262958 30/12/2021

(51) ***B32B 5/12****; B29D 28/00; B29D 7/00; E01C 3/04; B32B 5/02; B29C 55/12; B32B 3/10*

(73) **TENSAR INTERNATIONAL CORPORATION** (US)
2500 Northwinds Parkway, Suite 500, Alpharetta, Georgia 30009, United States of America

(72) CURSON, Andrew (GB); JENKINS, Tom-Ross (GB); WALLER, Andrew Edward (GB); GALLAGHER, Daniel John (GB); BAKER, Daniel Mark (US); TYAGI, Manoj Kumar (IN); CAVANAUGH, Joseph (US)

(74) Công ty TNHH Tầm nhìn và Liên danh (VISION & ASSOCIATES CO.LTD.)

(54) **LƯỚI ĐỊA LIỀN KHỐI ĐA TRỤC VÀ PHƯƠNG PHÁP CHẾ TẠO LƯỚI ĐỊA LIỀN KHỐI ĐA TRỤC NÀY**

(57) Sáng chế đề cập đến lưới địa liền khối đa trục đơn lớp thích hợp để làm ổn định cốt liệu bao gồm các sợi được định hướng được liên kết với nhau và các mối nối được định hướng một phần tạo ra hoa văn lặp đi lặp lại của các hình lục giác ngoài có mảng gồm các lỗ hở trong đó. Các đường gân được định hướng kéo dài vào trong từ mỗi trong số các hình lục giác ngoài đỡ và bao quanh hình lục giác trong nhỏ hơn có các sợi được định hướng tạo ra các lỗ hở hình thang và một lỗ hở hình lục giác. Các sợi được định hướng và các mối nối được định hướng một phần của các hình lục giác ngoài tạo ra các sợi trục chắc chắn thẳng kéo dài liên tục qua toàn bộ lưới địa và tạo ra các lỗ hở hình tam giác bổ sung. Lưới địa bao gồm ba hình dạng hình học lặp đi lặp lại khác nhau. Tốt hơn là hình lục giác trong còn có thể dịch chuyển lên và xuống, ngoài mặt phẳng của lưới địa. Lưới địa liền khối đa trục này tạo ra dạng hình học có thể gài chặt với, giữ lại và làm ổn định nhiều cốt liệu khác nhau hơn và chất lượng của các cốt liệu tốt hơn.

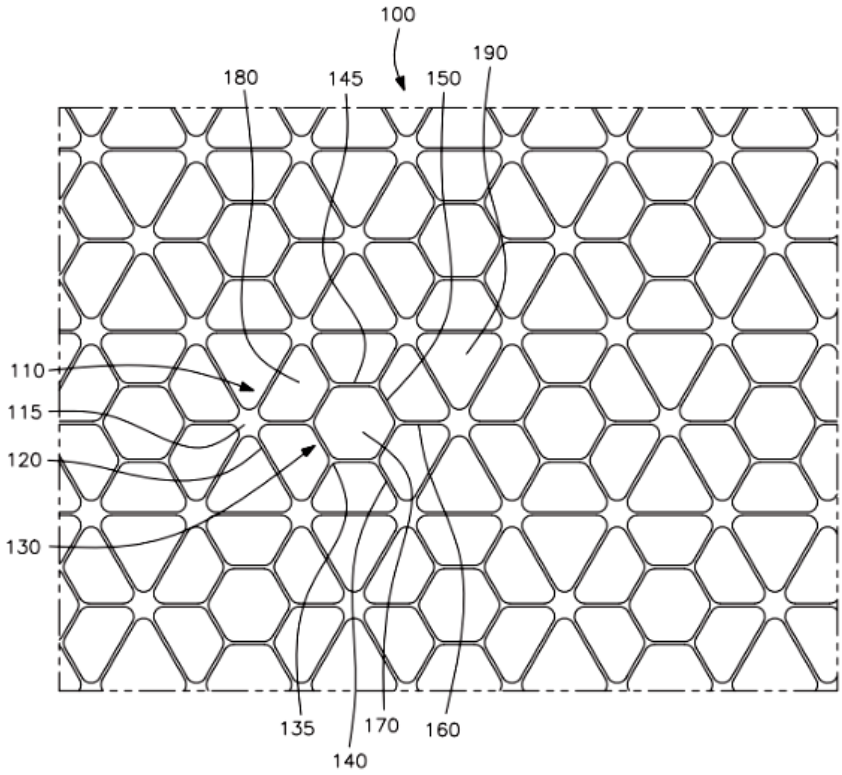

FIG. 2

(11) **1-0047216 B**

(15) 16/05/2025
Số Quyết định: 75512/QĐ-SHTT.IP

(45) 25/06/2025 447B

(43) 26/07/2021 400 A

(21) 1-2021-01521

(85) 22/03/2021

(22) 12/08/2019

(86) PCT/CN2019/100262 12/08/2019

(30) 201810969218.6 23/08/2018 CN

(87) WO2020/038250 27/02/2020

(51) ***H04W 72/04***

(73) **HUAWEI TECHNOLOGIES CO., LTD.** (CN)
Huawei Administration Building, Bantian Longgang District Shenzhen, Guangdong 518129, China

(72) YOU, Chunhua (CN); FAN, Qiang (CN); PENG, Wenjie (CN); WANG, Jun (CN); HUANG, Qufang (CN); DAI, Mingzeng (CN)

(74) Công ty TNHH Tầm nhìn và Liên danh (VISION & ASSOCIATES CO.LTD.)

(54) **PHƯƠNG PHÁP VÀ THIẾT BỊ TRUYỀN THÔNG**

(57) Sáng chế đề xuất phương pháp truyền thông để truyền dữ liệu trong mạng internet của xe V2X và thiết bị liên quan. Phương pháp này bao gồm các bước: Thiết bị đầu cuối thứ nhất nhận thông tin thứ nhất từ thiết bị mạng truy nhập vô tuyến thứ nhất, trong đó thông tin thứ nhất này bao gồm thông tin dịch vụ về dịch vụ của thiết bị đầu cuối thứ nhất và chế độ cấu hình tài nguyên trên liên kết phụ, và có quan hệ tương ứng giữa thông tin dịch vụ và chế độ cấu hình tài nguyên trên liên kết phụ. Thiết bị đầu cuối thứ nhất truyền, dựa vào quan hệ tương ứng, dữ liệu tương ứng với thông tin dịch vụ trên tài nguyên truyền liên kết phụ được tạo cấu hình dựa vào chế độ cấu hình tài nguyên. Thông tin dịch vụ có thể là thông tin độ tin cậy. Theo phương pháp này, việc truyền dữ liệu dịch vụ có yêu cầu độ tin cậy cao có thể được đảm bảo, và cả yêu cầu độ tin cậy truyền và độ trễ truyền của dữ liệu dịch vụ cũng có thể được xem xét.

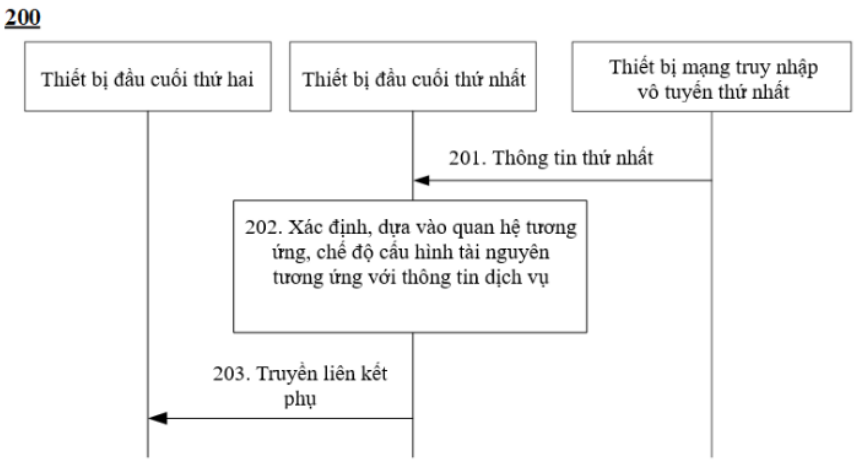
200
Thiết bị đầu cuối thứ hai
Thiết bị đầu cuối thứ nhất
Thiết bị mạng truy nhập vô tuyến thứ nhất
201. Thông tin thứ nhất
202. Xác định, dựa vào quan hệ tương ứng, chế độ cấu hình tài nguyên tương ứng với thông tin dịch vụ
203. Truyền liên kết phụ

FIG. 2

(11) **1-0047217 B**

(15) 16/05/2025
Số Quyết định: 75513/QĐ-SHTT.IP

(45) 25/06/2025 447B

(43) 25/11/2022 416 A

(21) 1-2022-05232

(85) 17/08/2022

(22) 31/01/2020

(86) PCT/US2020/016083 31/01/2020

(87) WO2021/154277 05/08/2021

(51) ***H04W 88/06***; *H04W 72/04; H04W 24/10; H04W 48/16*

(73) **NOKIA TECHNOLOGIES OY** (FI)
Karakaari 7, 02610 Espoo, Finland

(72) GODIN, Philippe (FR); PUGEAT, Jean-Michel (US); SILLANPAA, Anna (FI)

(74) Công ty TNHH Tầm nhìn và Liên danh (VISION & ASSOCIATES CO.LTD.)

(54) **MÁY CHỦ MẠNG LÕI, NÚT MẠNG TRUY CẬP VÔ TUYẾN, PHƯƠNG PHÁP VẬN HÀNH ÍT NHẤT MỘT MÁY CHỦ MẠNG LÕI**

(57) Sáng chế đề cập đến máy chủ mạng lõi, nút mạng truy cập vô tuyến, và phương pháp vận hành ít nhất một máy chủ mạng lõi để giảm bớt và/hoặc tối ưu hóa các thông điệp báo hiệu giữa nút mạng truy cập vô tuyến (radio access network, RAN) và mạng lõi dựa vào chế độ hoạt động của nút RAN có thể bao gồm máy chủ mạng lõi bao gồm: bộ nhớ lưu trữ các lệnh đọc được bằng máy tính; và ít nhất một bộ xử lý được tạo cấu hình để thực thi các lệnh đọc được bằng máy tính để thiết lập kết nối mặt phẳng điều khiển với ít nhất một nút mạng truy cập vô tuyến (RAN), ít nhất một nút RAN này hỗ trợ ít nhất chế độ kết nối thứ nhất và chế độ kết nối thứ hai, xác định chế độ kết nối của ít nhất một nút RAN, và hạn chế sự truyền dẫn của ít nhất một thông điệp báo hiệu đến ít nhất một nút RAN dựa vào các kết quả của việc xác định chế độ kết nối của ít nhất một nút RAN.

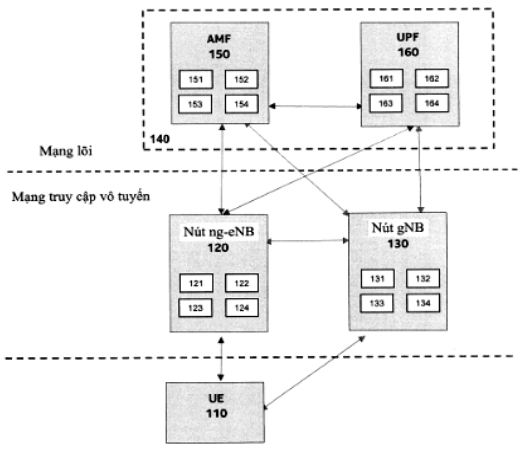

Fig. 1

(11) **1-0047218 B**

(15) 16/05/2025
Số Quyết định: 75623/QĐ-SHTT.IP

(45) 25/06/2025 447B

(43) 25/01/2021 394 A

(21) 1-2020-03947

(22) 07/07/2020

(30) 108124178 09/07/2019 TW
62/915,287 15/10/2019 US
62/950,454 19/12/2019 US
16/748,374 21/01/2020 US

(51) ***B29C 45/03***; *B29C 45/17*

(73) **OTRAJET INC.** (TW)
No. 33, Gongyequ 24th Rd., Nantun Dist., Taichung City 408, Taiwan

(72) Chen, Ching-Hao (TW); Yeh, Liang-Hui (TW)

(74) Công ty TNHH Tầm nhìn và Liên danh (VISION & ASSOCIATES CO.LTD.)

(54) **HỆ THỐNG VÀ PHƯƠNG PHÁP ĐÚC ÁP LỰC**

(57) Sáng chế đề xuất hệ thống và phương pháp đúc áp lực. Hệ thống đúc áp lực bao gồm hệ thống ép đùn được cấu tạo để sản xuất hỗn hợp; kênh xả nối thông được với hệ thống ép đùn và bao gồm cửa xả được cấu tạo để xả hỗn hợp; và các cơ cấu khuôn đúc được cấu tạo để tiếp nhận hỗn hợp. Mỗi cơ cấu khuôn đúc bao gồm khoảng rỗng, và cổng tiếp liệu nối thông được với khoảng rỗng và ăn khớp được với cửa xả. Phương pháp đúc áp lực bao gồm các bước: bố trí hệ thống ép đùn được cấu tạo để sản xuất hỗn hợp, kênh xả bao gồm cửa xả, và các cơ cấu khuôn đúc thứ nhất và thứ hai; ăn khớp cửa xả với cơ cấu khuôn đúc thứ nhất; phun hỗn hợp vào trong cơ cấu khuôn đúc thứ nhất; tháo cửa xả khỏi cơ cấu khuôn đúc thứ nhất; di chuyển kênh xả ra khỏi cơ cấu khuôn đúc thứ nhất và hướng về cơ cấu khuôn đúc thứ hai; ăn khớp cửa xả với cơ cấu khuôn đúc thứ hai; phun hỗn hợp vào trong cơ cấu khuôn đúc thứ hai; và tháo cửa xả khỏi cơ cấu khuôn đúc thứ hai.

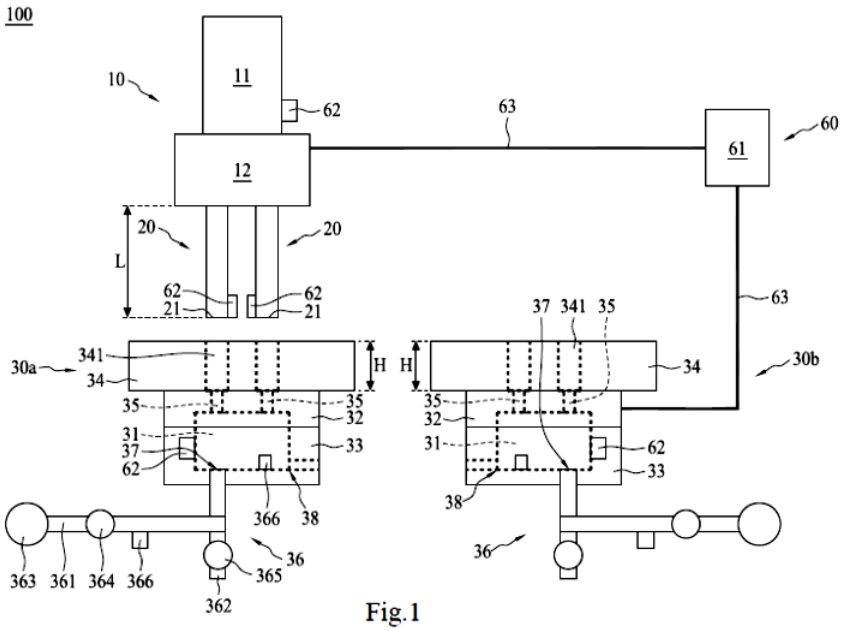
100
10
11
12
62
63
60
61
20
20
L
62
21
62
21
63
37
341
35
30a
341
34
H
H
34
30b
35
35
32
31
37
62
33
35
32
31
62
33
38
366
38
36
36
363
361
364
366
365
362

Fig.1

(11) **1-0047219 B**

(15) 16/05/2025
Số Quyết định: 75772/QĐ-SHTT.IP

(45) 25/06/2025 447B

(43) 27/06/2022 411 A

(21) 1-2022-01532

(85) 10/03/2022

(22) 23/09/2020

(86) PCT/JP2020/035682 23/09/2020

(30) 2019-174532 25/09/2019 JP

(87) WO2021/060236 01/04/2021

(51) ***C07D 409/04***; *A01N 43/56; A01P 13/00*

(73) **NIPPON SODA CO., LTD.** (JP)
2-1, Ohtemachi 2-chome, Chiyoda-ku, Tokyo 1008165, Japan

(72) MIHARA Ken (JP); IKEDA Yoji (JP); TAKI Yukina (JP); KATO Kazushige (JP)

(74) Công ty TNHH Tầm nhìn và Liên danh (VISION & ASSOCIATES CO.LTD.)

(54) **HỢP CHẤT PYRIDAZIN VÀ THUỐC DIỆT CỎ**

(57) Sáng chế đề cập đến hợp chất được biểu diễn bằng công thức (I) hoặc muối của nó, và thuốc diệt cỏ chứa ít nhất một hợp chất được chọn từ nhóm gồm hợp chất được mô tả nêu trên làm thành phần hoạt tính. Trong công thức (I), R^1 là nhóm C1 đến C6 alkyl được thế hoặc không được thế, hoặc tương tự, R^2 là H, nhóm C1 đến C6 alkyl được thế hoặc không được thế, hoặc tương tự, R^3 là H, nhóm C1 đến C6 alkyl được thế hoặc không được thế, hoặc tương tự, R^4 là nhóm halogen, nhóm C1 đến C6 alkyl được thế hoặc không được thế, hoặc tương tự, R^5 là H hoặc nhóm halogen, R^6 là H hoặc nhóm halogen, A là nhóm C1 đến C4 alkylen được thế hoặc không được thế, nhóm C2 đến C3 alkenylen được thế hoặc không được thế, hoặc nhóm C1 đến C2 alkylenoxy C1 đến C2 alkylen, X^1 là O hoặc nhóm sulfonyl, X^2 là O, nhóm sulfenyl, hoặc tương tự, m là 0 hoặc 1, n là 0 hoặc 1, và m + n = 1 hoặc 2, và khi A là nhóm metylen được thế hoặc không được thế, m + n = 2.

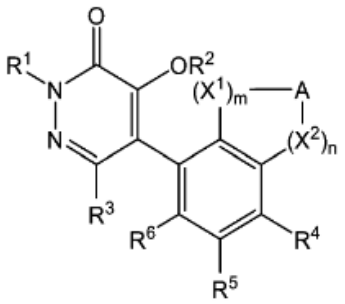

(I)

(11) **1-0047220 B**

(15) 16/05/2025
Số Quyết định: 75773/QĐ-SHTT.IP

(45) 25/06/2025 447B

(43) 25/08/2021 401 A

(21) 1-2020-06651

(22) 17/11/2020

(30) 10-2020-0050001 14/02/2020 KR
10-2020-0018619 14/02/2020 KR

(51) ***G09F 9/30***; *G06F 1/16*

(73) **SAMSUNG DISPLAY CO., LTD.** (KR)
1, Samsung-Ro, Giheung-Gu, Yongin-si, Gyeonggi-Do, Republic of Korea

(72) Jaiku Shin (KR); Dongjin Park (KR); Dongwoo Seo (KR); Sung Chul Choi (KR)

(74) Công ty TNHH Tầm nhìn và Liên danh (VISION & ASSOCIATES CO.LTD.)

(54) **THIẾT BỊ ĐIỆN TỬ CÓ CỬA SỔ VÀ MÔĐUN ĐIỆN TỬ ĐƯỢC BỐ TRÍ DƯỚI VÀ ĐƯỢC ĐẶT CÁCH XA CỬA SỔ**

(57) Sáng chế đề cập đến thiết bị điện tử bao gồm cửa sổ, panen hiển thị được bố trí dưới cửa sổ, chi tiết đệm được bố trí dưới panen hiển thị, và môđun điện tử thứ nhất được bố trí dưới cửa sổ và được lồng vào lỗ thứ nhất được tạo ra trong panen hiển thị và chi tiết đệm. Lỗ thứ nhất bao gồm phần lỗ thứ nhất được tạo ra trong panen hiển thị, và phần lỗ thứ hai được tạo ra trên chi tiết đệm. Phần lỗ thứ hai có chiều rộng lớn hơn chiều rộng của phần lỗ thứ nhất.

FIG. 6

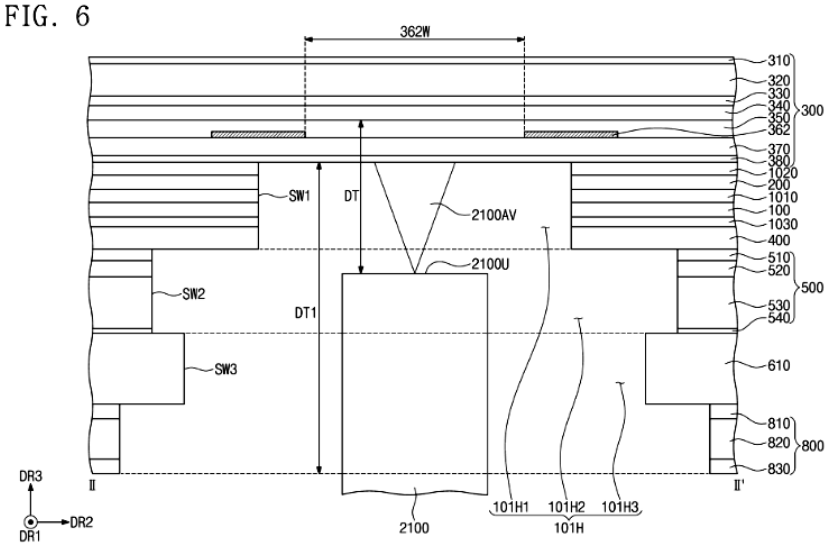

(11) **1-0047221 B**

(15) 16/05/2025
Số Quyết định: 75775/QĐ-SHTT.IP

(45) 25/06/2025 447B

(43) 25/08/2023 425 A

(21) 1-2023-03594

(85) 01/06/2023

(22) 01/12/2021

(86) PCT/IB2021/061182 01/12/2021

(30) 102020000029294 01/12/2020 IT

(87) WO2022/118214 09/06/2022

(51) ***B28B 13/02***; *B28B 5/02; B28B 1/00*

(73) **SACMI COOPERATIVA MECCANICI IMOLA SOCIETA' COOPERATIVA** (IT)
Via Selice Provinciale, 17/A, 40026 Imola (BO), Italy

(72) VALLI, Andrea (IT)

(74) Công ty TNHH Tầm nhìn và Liên danh (VISION & ASSOCIATES CO.LTD.)

(54) **MÁY ÉP CHẶT VÀ DÂY CHUYỀN SẢN XUẤT SẢN PHẨM ĐỒ GỐM**

(57) Sáng chế đề cập đến dây chuyền (1) để sản xuất sản phẩm đồ gốm (T) bao gồm hai thiết bị cấp (10, 11), mỗi thiết bị cấp này được tạo kết cấu để chứa vật liệu bột (CA, CB) loại tương ứng và cấp vật liệu bột này đến cụm băng tải (5). Dây chuyền (1) còn bao gồm thiết bị thao tác (18), mà được tạo kết cấu để cho phép vật liệu bột (CA, CB) thoát ra có lựa chọn từ các khu vực (16, 17) của các thiết bị cấp (10, 11) được bố trí liên tiếp chéo chữ thập với hướng chuyển động (A), di chuyển theo chiều dọc và độc lập với nhau, nhiều bộ phận chuyển động vận chuyển (23), mỗi bộ phận chuyển động này được bố trí máng chuyển tiếp (24) qua đó vật liệu bột (CA, CB) di chuyển để đến cụm băng tải (5).

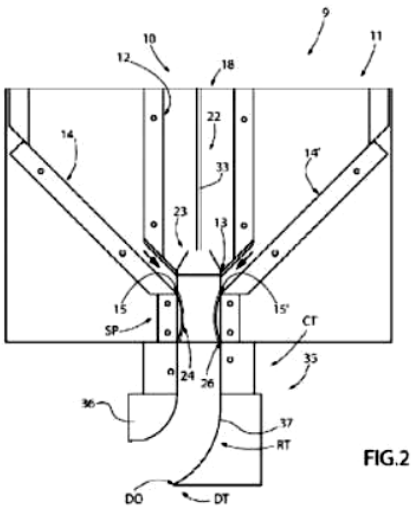

FIG.2

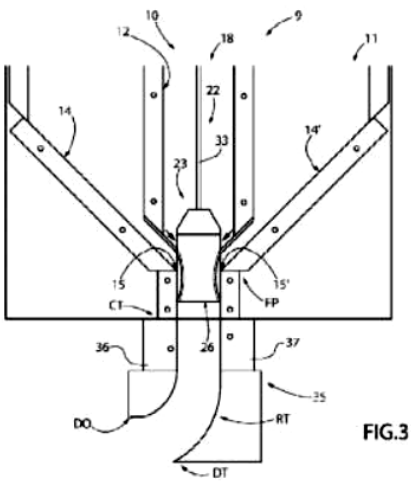

FIG.3

(11) **1-0047222 B**

(15) 16/05/2025
Số Quyết định: 75939/QĐ-SHTT.IP

(45) 25/06/2025 447B

(43) 25/04/2023 421 A

(21) 1-2022-06309

(22) 29/09/2022

(30) 10-2021-0128948 29/09/2021 KR

(51) ***B65G 47/28***; *B05C 1/16; B05D 1/02; B05D 3/02; B65G 47/76; B65G 21/20; B65G 47/14; B65G 47/256; B05C 1/08; B65G 15/30*

(73) **ILYA CS CORPORATION** (KR)
49 Hannoksan-gil, Tanhyeon-myeon, Paju-si, Gyeonggi-do 10858, Republic of Korea

(72) LEE, Ki Hyok (KR)

(74) Công ty TNHH Tầm nhìn và Liên danh (VISION & ASSOCIATES CO.LTD.)

(54) **THIẾT BỊ CĂN CHỈNH VÍT VÀ MÁY TRÁNG VÍT BAO GỒM THIẾT BỊ CĂN CHỈNH VÍT**

(57) Sáng chế đề cập đến thiết bị căn chỉnh vít. Thiết bị căn chỉnh vít bao gồm bộ tạo điện tĩnh thứ nhất để tạo ra điện tĩnh có cực thứ nhất, mà là một trong số cực điện tĩnh (+) và cực điện tĩnh (-), bộ tạo điện tĩnh thứ hai để tạo ra điện tĩnh có cực thứ hai, mà là cực khác với cực được tạo ra bởi bộ tạo điện tĩnh thứ nhất, phương tiện vận chuyển vít mà được tích điện tĩnh với cực thứ nhất bởi bộ tạo điện tĩnh thứ nhất theo cách không tiếp xúc, và vận chuyển các vít, và bộ phận cung cấp vít để cấp các vít mà được tích điện tĩnh bởi bộ tạo điện tĩnh thứ hai.

Hình 2

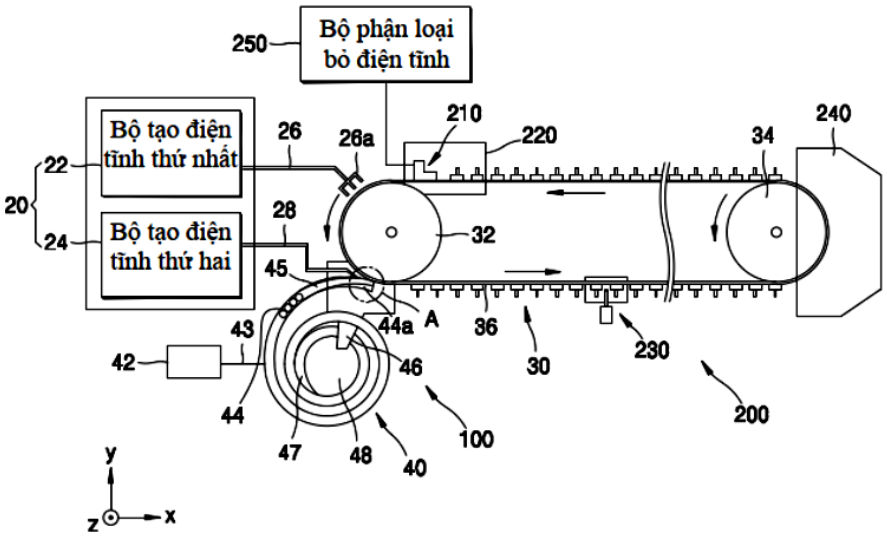

(11) **1-0047223 B**
(15) 16/05/2025
Số Quyết định: 76074/QĐ-SHTT.IP
(45) 25/06/2025 447B
(43) 25/11/2022 416 A
(21) 1-2022-05917
(85) 15/09/2022
(22) 19/02/2021
(86) PCT/KR2021/002129 19/02/2021
(30) 10-2020-0020681 19/02/2020 KR
(87) WO2021/167403 26/08/2021
(51) ***B65B 61/00***; *B65G 15/00; B65B 43/00*
(73) **CJ CHEILJEDANG CORPORATION** (KR)
330, Dongho-ro, Jung-gu, Seoul 04560, Republic of Korea
(72) KIM, Myung Ho (KR); PARK, Sung Woo (KR); SUNG, Bong Yong (KR); SON, Hee Dong (KR); KIM, Dae Hwa (KR); KIM, Sun Kyu (KR); KIM, Soo Hyun (KR); KIM, Hak Dong (KR); JUNG, In Soo (KR)
(74) Công ty TNHH Tầm nhìn và Liên danh (VISION & ASSOCIATES CO.LTD.)
(54) **HỆ THỐNG GẤP HỘP BAO GÓI**

(57) Sáng chế đề cập đến hệ thống gấp hộp bao gói, và hệ thống gấp hộp bao gói của sáng chế bao gồm: băng tải vận chuyển trên đó vận chuyển hộp bao gói từ vị trí đưa vào hộp bao gói đến vị trí xả hộp bao gói đã được gấp; tấm dẫn hướng được cố định mà kéo dài giữa vị trí đưa vào hộp bao gói và vị trí xả hộp bao gói và được bố trí trên một phía của băng tải vận chuyển theo hướng theo chiều rộng; và thiết bị hút di chuyển được mà được bố trí trên phía đối diện với tấm dẫn hướng được cố định theo hướng theo chiều rộng của băng tải vận chuyển và di chuyển được giữa vị trí đưa vào hộp bao gói và vị trí xả hộp bao gói, trong đó thiết bị hút di chuyển được hút bề mặt bên của hộp bao gói, mà quay vào bề mặt bên tiếp xúc với tấm dẫn hướng được cố định, và ép bề mặt được hút bên vào trong theo hướng theo chiều rộng.

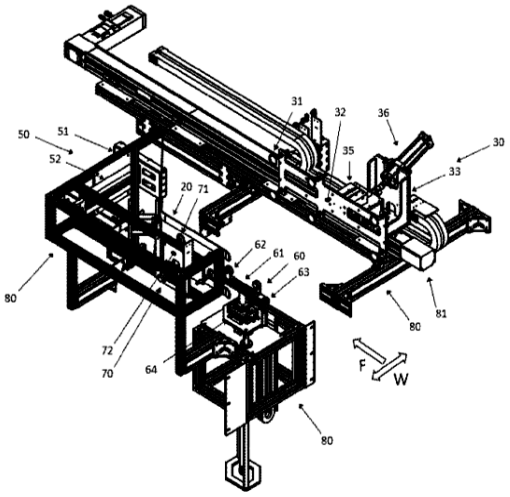

FIG.2

(11) **1-0047224 B**

(15) 16/05/2025
Số Quyết định: 76113/QĐ-SHTT.IP

(45) 25/06/2025 447B

(43) 27/03/2023 420 A

(21) 1-2022-05265

(85) 18/08/2022

(22) 05/03/2021

(86) PCT/CN2021/079306 05/03/2021

(30) 202010579865.3 23/06/2020 CN

(87) WO2021/258774 30/12/2021

(51) ***H04W 36/00***; *H04W 68/02; H04W 36/08*

(73) **HONOR DEVICE CO., LTD.** (CN)
Suite 3401, Unit A, Building 6, Shum Yip Sky Park, No.8089, Hongli West Road, Xiangmihu Street, Futian District, Shenzhen, Guangdong 518040, China

(72) SUI, Feifei (CN); KONG, Lingshuai (CN); YANG, Fan (CN); YAO, Qinbo (CN)

(74) Công ty TNHH Tầm nhìn và Liên danh (VISION & ASSOCIATES CO.LTD.)

(54) **PHƯƠNG PHÁP TĂNG TỐC ĐỘ PHẢN HỒI TÌM GỌI CỦA THIẾT BỊ NGƯỜI DÙNG, THIẾT BỊ NGƯỜI DÙNG, VẬT GHI LƯU TRỮ ĐỌC ĐƯỢC BẰNG MÁY TÍNH VÀ HỆ THỐNG TRÊN CHIP**

(57) Phương pháp cải thiện tốc độ phản hồi tìm gọi của thiết bị người dùng (User Equipment, UE), phương pháp này bao gồm các bước: cắm, bởi UE trên ô thứ nhất của mạng thứ nhất, UE ở trạng thái được nối RRC; khi điều kiện định trước thứ nhất được đáp ứng, thì gửi, bởi thiết bị mạng truy nhập, thông điệp thứ nhất đến UE, thông điệp thứ nhất được sử dụng để chỉ báo UE chuyển sang trạng thái không hoạt động RRC; ghi, bởi thiết bị mạng truy nhập, UE ở trạng thái không hoạt động RRC; và để đáp lại việc thông điệp thứ nhất được nhận, chuyển sang, bởi UE, trạng thái không hoạt động RRC; và khi điều kiện định trước thứ hai được đáp ứng, thì cắm, bởi UE, trên ô thứ hai của mạng thứ nhất, trong đó UE ở trạng thái không hoạt động RRC, và ô thứ nhất và ô thứ hai giống hoặc khác nhau.

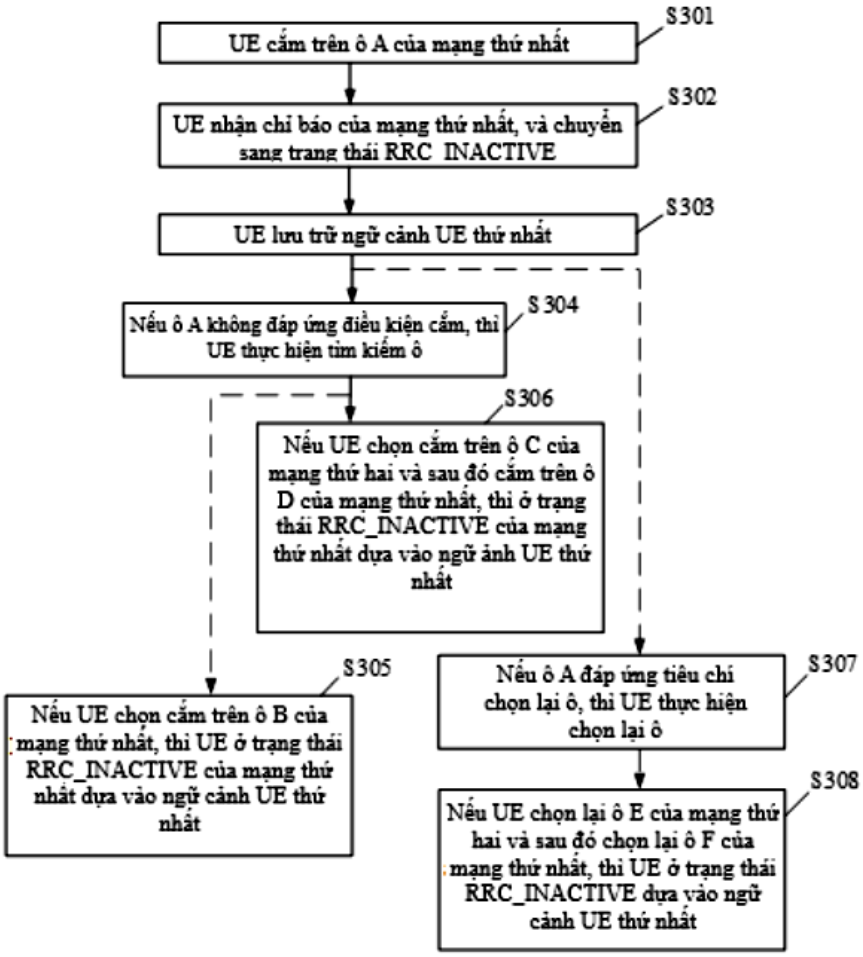
S301
UE cắm trên ô A của mạng thứ nhất
S302
UE nhận chỉ báo của mạng thứ nhất, và chuyển sang trạng thái RRC_INACTIVE
S303
UE lưu trữ ngữ cảnh UE thứ nhất
S304
Nếu ô A không đáp ứng điều kiện cắm, thì UE thực hiện tìm kiếm ô
S306
Nếu UE chọn cắm trên ô C của mạng thứ hai và sau đó cắm trên ô D của mạng thứ nhất, thì ở trạng thái RRC_INACTIVE của mạng thứ nhất dựa vào ngữ ảnh UE thứ nhất
S305
Nếu UE chọn cắm trên ô B của mạng thứ nhất, thì UE ở trạng thái RRC_INACTIVE của mạng thứ nhất dựa vào ngữ cảnh UE thứ nhất
S307
Nếu ô A đáp ứng tiêu chí chọn lại ô, thì UE thực hiện chọn lại ô
S308
Nếu UE chọn lại ô E của mạng thứ hai và sau đó chọn lại ô F của mạng thứ nhất, thì UE ở trạng thái RRC_INACTIVE dựa vào ngữ cảnh UE thứ nhất

FIG.3A

(11) **1-0047225 B**

(15) 16/05/2025
Số Quyết định: 76115/QĐ-SHTT.IP

(45) 25/06/2025 447B

(43) 25/10/2022 415 A

(21) 1-2022-03633

(85) 09/06/2022

(22) 08/12/2020

(86) PCT/EP2020/084976 08/12/2020

(30) 19214941.7 10/12/2019 EP

(87) WO2021/116055 17/06/2021

(51) ***C07D 403/12***; *A61K 31/517; A61P 35/00*

(73) **F. HOFFMANN-LA ROCHE AG** (CH)
Grenzacherstrasse 124, 4070 Basel, Switzerland

(72) DOLENTE, Cosimo (IT); HEWINGS, David Stephen (GB); HUNZIKER, Daniel (CH); KRUMMENACHER, Daniela (CH); PETTAZZONI, Piergiorgio Francesco Tommaso (IT); WICHMANN, Juergen (DE)

(74) Công ty TNHH Tầm nhìn và Liên danh (VISION & ASSOCIATES CO.LTD.)

(54) **DẪN XUẤT METYLQUINAZOLINON, QUY TRÌNH ĐIỀU CHẾ NÓ VÀ DƯỢC PHẨM CHỨA NÓ**

(57) Sáng chế đề cập đến hợp chất mới có công thức chung (I)

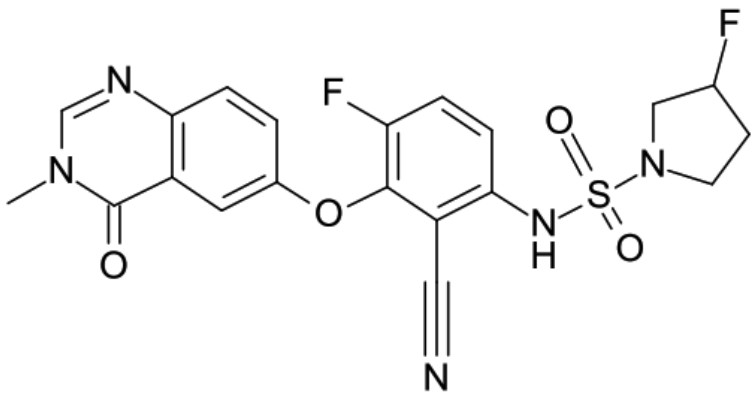

(I),

hoặc muối dược dụng của nó. Hợp chất có công thức (I) có thể được sử dụng làm thuốc.

(11) **1-0047226 B**

(15) 16/05/2025
Số Quyết định: 76156/QĐ-SHTT.IP

(45) 25/06/2025 447B

(43) 25/02/2016 335 A

(21) 1-2015-04649

(85) 04/12/2015

(22) 07/05/2014

(86) PCT/KR2014/004004 07/05/2014

(30) 61/820,714 08/05/2013 US

(87) WO2014/182038 A1 13/11/2014

(51) ***H04N 7/08****; H03M 13/11*

(73) **LG ELECTRONICS INC.** (KR)
128, Yeoui-daero Yeongdeungpo-gu Seoul 150-721 Republic of Korea

(72) BAEK, Jongseob (KR); KWAK, Kookyeon (KR); KIM, Byounggill (KR); KlM, Woochan (KR); HONG, Sungryong (KR); KO, Woosuk (KR); MOON, Sangchul (KR); MUN, Chulkyu (KR); SHIN, Jongwoong (KR); KIM, Jaehyung (KR)

(74) Công ty TNHH một thành viên Sở hữu trí tuệ VCCI (VCCI-IP CO.,LTD)

(54) **THIẾT BỊ TRUYỀN CÁC TÍN HIỆU PHÁT RỘNG, THIẾT BỊ THU CÁC TÍN HIỆU PHÁT RỘNG, PHƯƠNG PHÁP TRUYỀN CÁC TÍN HIỆU PHÁT RỘNG VÀ PHƯƠNG PHÁP THU CÁC TÍN HIỆU PHÁT RỘNG**

(57) Sáng chế đề cập đến phương pháp và thiết bị truyền các tín hiệu phát rộng. Thiết bị truyền các tín hiệu phát rộng bao gồm bộ mã hóa để mã hóa dữ liệu DP (Data Pipe-ống dữ liệu) tương ứng với mỗi DP trong số các DP, trong đó mỗi DP trong số các DP mang ít nhất một thành phần dịch vụ, bộ ánh xạ để ánh xạ dữ liệu DP được mã hóa lên các chùm sao, bộ đan xen theo thời gian để đan xen theo thời gian dữ liệu DP được ánh xạ tại mức DP bằng cách bỏ qua các ô có các giá trị 0 trong dữ liệu DP, bộ xây dựng khung để xây dựng ít nhất một khung tín hiệu bao gồm dữ liệu DP được đan xen theo thời gian, bộ điều biến để điều biến dữ liệu theo ít nhất một khung tín hiệu được xây dựng bởi sơ đồ OFDM (Orthogonal Frequency Division Multiplex - đa hợp phân chia theo tần số trực giao) và bộ truyền để truyền các tín hiệu phát rộng có dữ liệu được điều biến.

(11) **1-0047227 B**

(15) 16/05/2025
Số Quyết định: 76158/QĐ-SHTT.IP

(45) 25/06/2025 447B

(43) 25/04/2022 409 A

(21) 1-2022-00948

(85) 10/04/2019

(22) 20/06/2017

(86) PCT/US2017/038377 20/06/2017

(30) 62/394,360 14/09/2016 US
62/491,908 28/04/2017 US

(87) WO2018/052503 22/03/2018

(51) ***C07K 16/28***

(62) 1-2019-01802

(73) **TENEOONE, INC.** (US)
7999 Gateway Boulevard, Suite 320, Newark, California 94560, United States of America

(72) TRINKLEIN, Nathan (US); VAN SCHOOTEN, Wim (NL); ALDRED, Shelley Force (US); HARRIS, Katherine (US); PHAM, Duy (US)

(74) Công ty TNHH Tầm nhìn và Liên danh (VISION & ASSOCIATES CO.LTD.)

(54) **KHÁNG THỂ ĐẶC HIỆU KÉP**

(57) Sáng chế đề cập tới polypeptit gắn kết kháng nguyên CD3 của người mới và phương pháp tạo ra chúng và việc sử dụng để điều trị và/hoặc chẩn đoán các bệnh khác nhau, và cũng đề cập đến phân tử kháng thể đặc hiệu kép có khả năng hoạt hóa tế bào hiệu ứng miễn dịch và việc sử dụng chúng để chẩn đoán và/hoặc điều trị các bệnh khác nhau.

FIG. 1A

ID nội bộ		CDR1	CDR2	CDR3
312557	SEQ ID NO:1	GFTFDDYA	ISWNSGSI	AKDSRGYGDYRLGGAY
308261	SEQ ID NO:2	GFTFDDYA	ISWNSGSI	AKDSRGYGDYRLGGAY
308159	SEQ ID NO:3	GFTFDDYA	ISWNSGSI	AKDSRGYGDYSRGGAY
308160	SEQ ID NO:4	GFTFDDYA	ISWNSGSI	AKDSRGYGDYSLGGAY
308256	SEQ ID NO:5	GFTFDDYA	ISWNSGSI	AKDSRGYGDYSLGGAY
312585	SEQ ID NO:6	GFTFANYA	ISWNSGSI	AKDSRGYGDYSRGGAY
312614	SEQ ID NO:7	GFTFNNYA	ISWNSGSI	AKDSRGYGDYSRGGAY
312583	SEQ ID NO:8	GFTFADYA	ISWNSGSI	AKDSRGYGDYSRGGAY
312586	SEQ ID NO:9	GFTFDNYA	ISWNSGSI	AKDSRGYGDYSRGGAY
312624	SEQ ID NO:10	GFTFDNYA	ISWNSGSI	AKDSRGYGDYSRGGAY
312578	SEQ ID NO:11	GFTFDDYA	ISWNSGSI	AKDSRGYGDYSRGGAY
312620	SEQ ID NO:12	GFTFDDYA	ISWNSGSI	AKDSRGYGSYSRGGAY
312634	SEQ ID NO:13	GFTFHNYA	ISWNSGSI	AKDSRGYGDYSLGGAY
312579	SEQ ID NO:14	GFTFDDYA	ISWNSGSI	AKDSRGYGDYSRGGAY
312630	SEQ ID NO:15	GFTFDNYA	ISWNSGSI	AKDSRGYGDYSLGGAY
312570	SEQ ID NO:16	GFTFDDYA	ISWNSGSI	AKDSRGYGDYRLGGAY
312567	SEQ ID NO:17	GFTFDDYA	ISWNSGSI	AKDSRGYGDYRLGGAY
312558	SEQ ID NO:18	GFTFDDYA	ISWNSGSI	AKDSRGYGDYRLGGAY

FIG. 1B

312325	SEQ ID NO:19	QSVSSN	GAS	QQYNNWPWT
308902-hóa trị hai	SEQ ID NO:20	GFTVSSYG	IRGSDGST	AKQGENDGPFDH
308902	SREQ ID NO:21	GFTVSSYG	IRGSDGST	AKQGENDGPFDH

FIG. 1C

304703	SEQ ID NO. 22	GGSISSGGHY	IHYSGST	ARWRHDIFAAYPYYYYGMDV

(11) **1-0047228 B**

(15) 16/05/2025
Số Quyết định: 76159/QĐ-SHTT.IP

(45) 25/06/2025 447B

(43) 25/08/2023 425 A

(21) 1-2023-03675

(85) 06/06/2023

(22) 14/06/2021

(86) PCT/JP2021/022533 14/06/2021

(30) 2020-188689 12/11/2020 JP

(87) WO2022/102156 19/05/2022

(51) ***H05K 3/34***; *B23K 1/008; B23K 3/00*

(73) **SENJU METAL INDUSTRY CO., LTD.** (JP)
23, Senju-Hashido-cho, Adachi-ku, Tokyo 1208555 Japan

(72) SAITO, Yuta (JP)

(74) Công ty TNHH một thành viên Sở hữu trí tuệ VCCI (VCCI-IP CO.,LTD)

(54) **THIẾT BỊ HÀN**

(57) Sáng chế đề cập đến thiết bị hàn gồm có vùng làm nguội, các lỗ thông gió trên và dưới, kênh dẫn ra bên ngoài, cụm thổi, bộ trao đổi nhiệt, một cặp các kênh dẫn đi vòng, và tấm thông gió. Các lỗ thông gió trên và dưới lần lượt được bố trí bên trên và bên dưới một cặp ray có kết cấu để vận chuyển bảng mạch trong vùng làm nguội. Kênh dẫn ra bên ngoài nối các lỗ thông gió trên và dưới với nhau bên ngoài vùng làm nguội. Cụm thổi buộc khí trong kênh dẫn ra bên ngoài đi qua lỗ thông gió trên, vùng làm nguội, và lỗ thông gió dưới theo thứ tự và trở về kênh dẫn ra bên ngoài. Bộ trao đổi nhiệt được bố trí trong lỗ dưới nối với lỗ thông gió dưới trong vùng làm nguội, và khí làm nguội đi qua lỗ dưới. Cặp các kênh dẫn đi vòng cấp khí bên trên cặp ray đến lỗ dưới trong khi đi vòng các vị trí của cặp ray. Tấm thông gió được bố trí trong không gian tạo ra giữa cặp các kênh dẫn đi vòng. Tấm thông gió có khe được sử dụng để chuyển khí bên dưới cặp ray đến lỗ dưới.

(11) **1-0047229 B**

(15) 16/05/2025
Số Quyết định: 76170/QĐ-SHTT.IP

(45) 25/06/2025 447B

(43) 25/04/2022 409 A

(21) 1-2022-00116

(85) 07/01/2022

(22) 28/04/2020

(86) PCT/KR2020/005585 28/04/2020

(30) 10-2019-0079161 02/07/2019 KR

(87) WO2021/002575 07/01/2021

(51) ***A61B 5/00***; *A61B 5/04*

(73) **SAMSUNG ELECTRONICS CO., LTD.** (KR)
129, Samsung-ro, Yeongtong-gu, Suwon-si, Gyeonggi-do 16677, Republic of Korea

(72) LEE, June (KR); LEE, Junhui (KR); KIM, Yongyi (KR); CHO, Seunghyun (KR)

(74) Công ty TNHH Tầm nhìn và Liên danh (VISION & ASSOCIATES CO.LTD.)

(54) **THIẾT BỊ ĐIỆN TỬ CÓ BỘ PHẬN NỐI DẪN ĐIỆN**

(57) Sáng chế đề cập đến thiết bị điện tử. Thiết bị điện tử này bao gồm vỏ, bảng mạch in được bố trí bên trong vỏ và bao gồm mặt thứ nhất và mặt thứ hai hướng ra khỏi mặt thứ nhất, bộ phận nối được bố trí trên mặt thứ nhất và được nối điện với bảng mạch in, bộ phận chuyển mạch được bố trí trên mặt thứ nhất và chồng lắp ít nhất một phần với bộ phận nối khi được nhìn từ bên trên mặt thứ nhất, và nút bấm bao gồm bộ phận dẫn điện, và được bố trí để có thể vận hành bộ phận chuyển mạch. Bộ phận dẫn điện được nối điện với bộ phận nối.

Fig.6

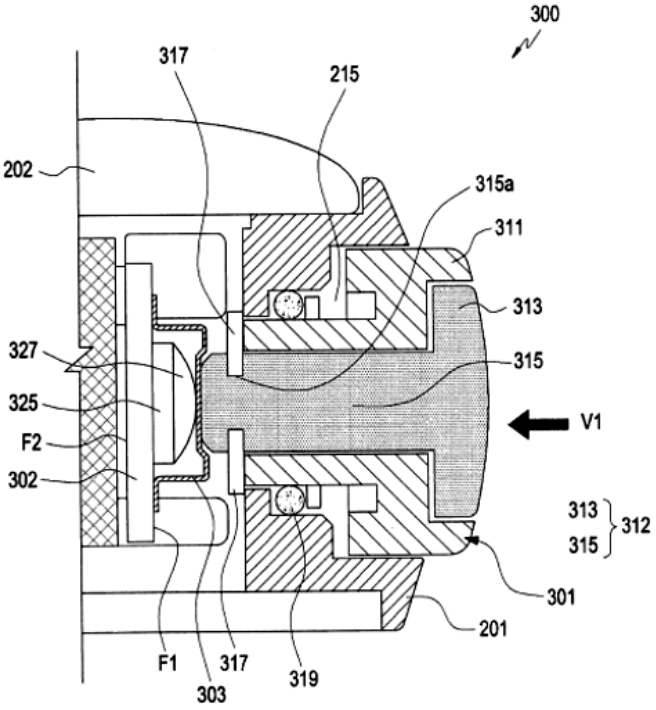

(11) **1-0047230 B**
(15) 16/05/2025
Số Quyết định: 76171/QĐ-SHTT.IP
(45) 25/06/2025 447B
(43) 25/12/2020 393 A
(21) 1-2020-04374
(85) 28/07/2020
(22) 15/08/2018
(86) PCT/JP2018/030355 15/08/2018
(30) 2018-014147 30/01/2018 JP
(87) WO2019/150619 A1 08/08/2019
(51) ***H02H 7/045***
(73) 1. **KABUSHIKI KAISHA TOSHIBA** (JP)
1-1, Shibaura 1-chome, Minato-ku, Tokyo 105-0023 Japan
2. **TOSHIBA ENERGY SYSTEMS & SOLUTIONS CORPORATION** (JP)
72-34, Horikawa-cho, Saiwai-ku, Kawasaki-shi, Kanagawa 212-0013 Japan
(72) Mitsuhiro TAKAZAWA (JP); Go SUZUKI (JP); Yasutaka SONOBE (JP); Fumio KAWANO (JP)
(74) Công ty TNHH một thành viên Sở hữu trí tuệ VCCI (VCCI-IP CO.,LTD)
(54) **THIẾT BỊ RƠLE BẢO VỆ MÁY BIẾN ÁP**

(57) Sáng chế đề cập đến thiết bị rơle bảo vệ máy biến áp bao gồm bộ phận thu nhận và bộ phận phép toán số học. Bộ phận phép toán số học tính toán ít nhất dòng điện so lệch giữa dòng điện pha sơ cấp của máy biến áp và dòng điện pha thứ cấp của máy biến áp từ lượng điện liên quan đến lượng điện năng của máy biến áp mà được thu nhận bởi bộ phận thu nhận dựa vào thông tin liên quan đến cấu tạo cuộn dây, xác định trạng thái hoạt động của rơle so lệch dòng điện của máy biến áp, tính toán số lượng các pha hoạt động bằng cách trích các pha hoạt động mà tại đó rơle so lệch dòng điện hoạt động ổn định dựa vào thông tin pha hoạt động của rơle so lệch dòng điện được hoạt động và thông tin pha lớn nhất dòng điện so lệch liên quan đến pha mà tại đó trị số của dòng điện so lệch được tính toán vượt quá trị số định trước, và xác định ít nhất pha sự cố của sự cố hệ thống liên quan đến máy biến áp dựa vào số lượng các pha hoạt động, thông tin pha lớn nhất dòng điện pha liên quan đến pha mà tại đó trị số dòng điện của mỗi pha đối với mỗi cuộn dây của máy biến áp vượt quá trị số định trước, và thông tin nhận dạng loại nối của cuộn dây.

Fig.1

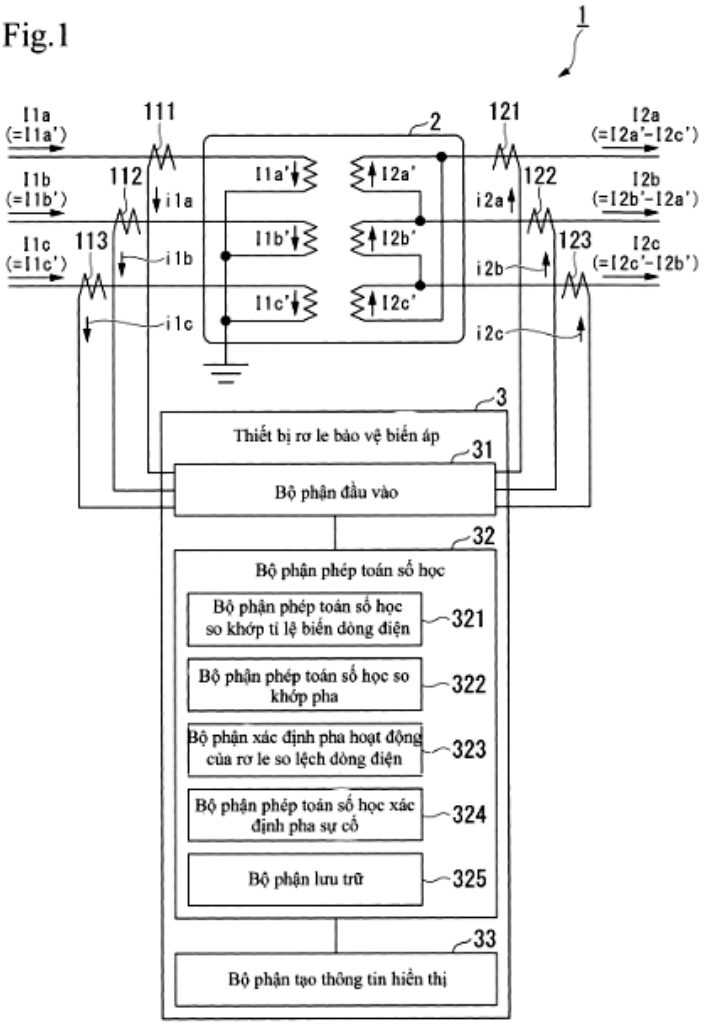
1
I1a
(=I1a')
111
2
121
I2a
(=I2a'-I2c')
I1b
(=I1b')
112
i1a
I1a'
I2a'
i2a
122
I2b
(=I2b'-I2a')
I1c
(=I1c')
113
i1b
I1b'
I2b'
i2b
123
I2c
(=I2c'-I2b')
i1c
I1c'
I2c'
i2c
3
Thiết bị rơ le bảo vệ biến áp
31
Bộ phận đầu vào
32
Bộ phận phép toán số học
Bộ phận phép toán số học so khớp tỉ lệ biến dòng điện
321
Bộ phận phép toán số học so khớp pha
322
Bộ phận xác định pha hoạt động của rơ le so lệch dòng điện
323
Bộ phận phép toán số học xác định pha sự cố
324
Bộ phận lưu trữ
325
33
Bộ phận tạo thông tin hiển thị

(11) **1-0047231 B**

(15) 16/05/2025
Số Quyết định: 76213/QĐ-SHTT.IP

(45) 25/06/2025 447B

(43) 25/05/2021 398 A

(21) 1-2020-07301

(85) 17/12/2020

(22) 15/05/2019

(86) PCT/CN2019/087099 15/05/2019

(30) 201810476295.8 17/05/2018 CN

(87) WO2019/219034 A1 21/11/2019

(51) ***H04L 12/861***

(73) **HUAWEI TECHNOLOGIES CO., LTD.** (CN)
Huawei Administration Building, Bantian, Longgang District Shenzhen, Guangdong 518129, P. R. China

(72) LUO, Haiyan (CN); DAI, Mingzeng (CN); PENG, Wenjie (CN); WU, Yizhen (CN); WANG, Jun (CN)

(74) Công ty TNHH một thành viên Sở hữu trí tuệ VCCI (VCCI-IP CO.,LTD)

(54) **PHƯƠNG PHÁP TRUYỀN THÔNG, THIẾT BỊ TRUYỀN THÔNG VÀ PHƯƠNG TIỆN LƯU TRỮ ĐỌC ĐƯỢC BỞI MÁY TÍNH**

(57) Sáng chế đề cập đến phương pháp truyền thông và thiết bị truyền thông, sao cho phía thu có thể nhận biết được các giao diện, trong đó các gói tin dữ liệu thu được thông qua các đường truyền của các giao diện cần được kết hợp. Phương pháp này bao gồm: thu, bởi thiết bị đầu cuối thứ nhất thông qua đường truyền thứ nhất, gói tin dữ liệu thứ nhất được gửi bởi thiết bị đầu cuối thứ hai, trong đó đường truyền thứ nhất được mang trên giao diện không dây thứ nhất, và giao diện không dây thứ nhất là giao diện truyền thông không dây cho việc truyền thông trực tiếp giữa thiết bị đầu cuối thứ hai và thiết bị đầu cuối thứ nhất; thu, bởi thiết bị đầu cuối thứ nhất thông qua đường truyền thứ hai, gói tin dữ liệu thứ hai được gửi bởi thiết bị đầu cuối thứ hai, trong đó đường truyền thứ hai được mang trên giao diện không dây thứ hai, giao diện không dây thứ hai là giao diện truyền thông cho việc truyền thông giữa thiết bị mạng không dây và thiết bị đầu cuối thứ nhất, hoặc giao diện không dây thứ hai là giao diện truyền thông không dây khác cho việc truyền thông trực tiếp giữa thiết bị đầu cuối thứ hai và thiết bị đầu cuối thứ nhất, và đường truyền thứ nhất có quan hệ ánh xạ với đường truyền thứ hai; và truyền, bởi thiết bị đầu cuối thứ nhất dựa trên quan hệ ánh xạ, gói tin dữ liệu thứ nhất và gói tin dữ liệu thứ hai tới cùng thực thể lớp giao thức kết hợp để thực hiện việc xử lý kết hợp dữ liệu.

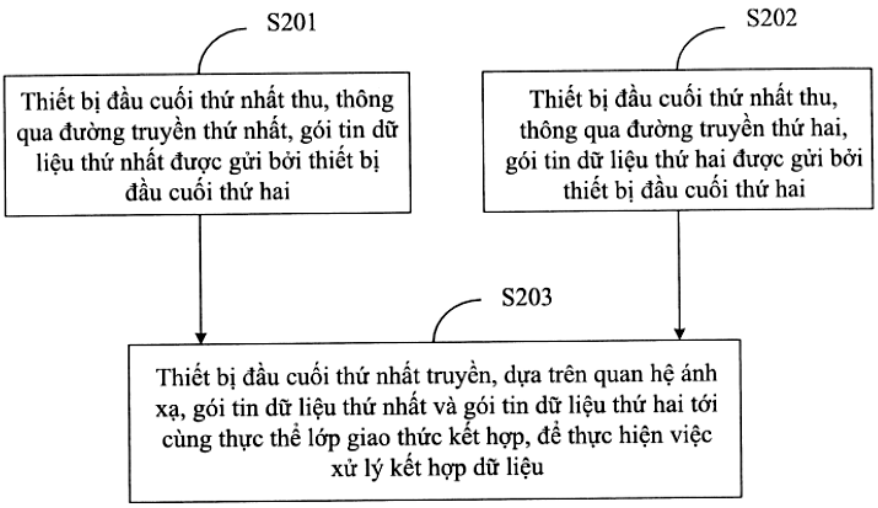
S201
Thiết bị đầu cuối thứ nhất thu, thông qua đường truyền thứ nhất, gói tin dữ liệu thứ nhất được gửi bởi thiết bị đầu cuối thứ hai
S202
Thiết bị đầu cuối thứ nhất thu, thông qua đường truyền thứ hai, gói tin dữ liệu thứ hai được gửi bởi thiết bị đầu cuối thứ hai
S203
Thiết bị đầu cuối thứ nhất truyền, dựa trên quan hệ ánh xạ, gói tin dữ liệu thứ nhất và gói tin dữ liệu thứ hai tới cùng thực thể lớp giao thức kết hợp, để thực hiện việc xử lý kết hợp dữ liệu

FIG. 2

(11) **1-0047232 B**

(15) 16/05/2025
Số Quyết định: 76214/QĐ-SHTT.IP

(45) 25/06/2025 447B

(43) 26/11/2018 368 A

(21) 1-2018-01594

(85) 13/04/2018

(22) 23/09/2016

(86) PCT/US2016/053368 23/09/2016

(30) 62/233,230 25/09/2015 US
62/369,299 01/08/2016 US

(87) WO2017/053748 30/03/2017

(51) ***C07K 16/28****; A61K 39/00*

(73) **GENENTECH, INC.** (US)
1 Dna Way, South San Francisco, CA 94080-4990, United States of America

(72) GROGAN, Jane, L. (AU); JOHNSTON, Robert, J. (US); WU, Yan (US); LIANG, Wei-Ching (US); LUPARDUS, Patrick (US); YADAV, Mahesh (IN); SESHASAYEE, Dhaya (US); HAZEN, Meredith (US)

(74) Công ty TNHH Tầm nhìn và Liên danh (VISION & ASSOCIATES CO.LTD.)

(54) **KHÁNG THỂ LIÊN KẾT ĐẶC HIỆU VỚI TIGIT CỦA NGƯỜI, POLYNUCLEOTIT MÃ HÓA KHÁNG THỂ, CHẾ PHẨM CHỨA KHÁNG THỂ VÀ PHƯƠNG PHÁP SẢN XUẤT KHÁNG THỂ NÀY**

(57) Sáng chế đề cập đến các kháng thể kháng TIGIT (thụ thể miễn dịch tế bào T với vùng chức năng Ig và ITIM), chế phẩm chứa các kháng thể này, và phương pháp sản xuất các kháng thể này.

(11) **1-0047233 B**
(15) 16/05/2025
Số Quyết định: 76215/QĐ-SHTT.IP
(45) 25/06/2025 447B
(43) 25/03/2020 384 A
(21) 1-2020-00097
(85) 06/01/2020
(22) 13/06/2017
(86) PCT/JP2017/021867 13/06/2017
(87) WO2018/229879 20/12/2018
(51) ***H04W 72/04***; *H04W 74/02; H04W 72/12*
(73) **NTT DOCOMO, INC.** (JP)
11-1, Nagatacho 2-chome, Chiyoda-ku, Tokyo 100-6150, Japan
(72) TAKEDA, Kazuaki (JP); TAKEDA, Kazuki (JP); UCHINO, Tooru (JP); NAGATA, Satoshi (JP)
(74) Công ty TNHH một thành viên Sở hữu trí tuệ VCCI (VCCI-IP CO.,LTD)
(54) **THIẾT BỊ ĐẦU CUỐI, PHƯƠNG PHÁP TRUYỀN THÔNG RAĐIO, TRẠM GỐC VÀ HỆ THỐNG BAO GỒM THIẾT BỊ ĐẦU CUỐI VÀ TRẠM GỐC**

(57) Sáng chế đề cập đến thiết bị đầu cuối người dùng và phương pháp truyền thông rađio, trong đó các tín hiệu đường lên (UL) mà thay đổi các công nghệ truy nhập rađio (RAT) được truyền một cách thích hợp trong các hệ thống truyền thông rađio không độc lập. Thiết bị đầu cuối người dùng có bộ phận truyền mà truyền tín hiệu đường lên (UL) thứ nhất của công nghệ truy nhập rađio (RAT) thứ nhất và tín hiệu UL thứ hai của RAT thứ hai, ở các thời điểm khác nhau, và bộ phận điều khiển mà điều khiển việc chuyển đổi giữa lần thứ nhất, mà được sử dụng để truyền tín hiệu UL thứ nhất nhờ sử dụng sóng mang UL thứ nhất của RAT thứ nhất, và lần thứ hai, mà được sử dụng để truyền tín hiệu UL thứ hai nhờ sử dụng sóng mang UL thứ hai của RAT thứ hai.

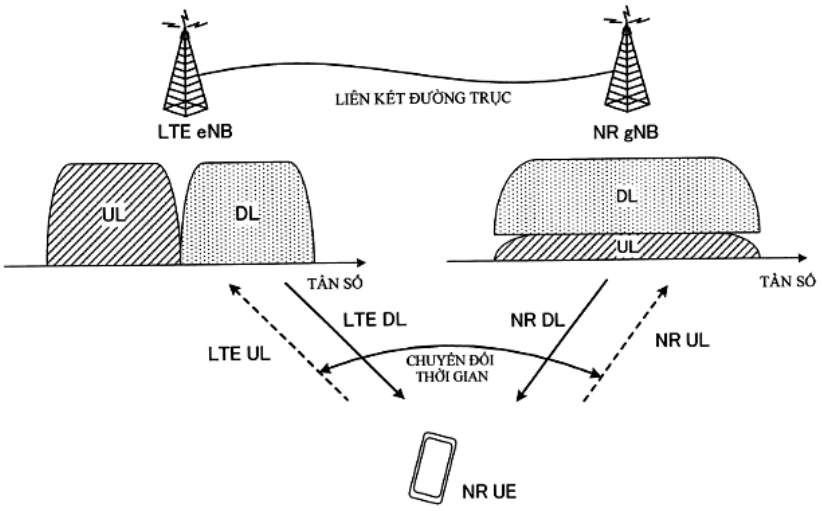

FIG. 2

(11) **1-0047234 B**

(15) 16/05/2025
Số Quyết định: 76303/QĐ-SHTT.IP

(45) 25/06/2025 447B

(43) 25/09/2020 390 A

(21) 1-2020-03064

(85) 07/07/2011

(22) 09/12/2009

(86) PCT/US2009/006501 09/12/2009

(30) 61/201,384 09/12/2008 US
61/281,240 13/11/2009 US

(87) WO/2010/077297 08/07/2010

(51) ***C12N 9/26***

(62) 1-2011-01785

(73) **HALOZYME INC.** (US)
11388 Sorrento Valley Road, San Diego, CA 92121, United States of America

(72) WEI, Ge (US); PANNEERSELVAM, Krishnasamy (US); FROST, Gregory, I. (US); BOOKBINDER, Louis (US)

(74) Công ty TNHH Tầm nhìn và Liên danh (VISION & ASSOCIATES CO.LTD.)

(54) **HYALURONIDAZA PH20 ĐƯỢC CẮT CỤT, THỂ LIÊN HỢP, PHÂN TỬ AXIT NUCLEIC, VECTƠ BIỂU HIỆN VÀ CHẾ PHẨM MÃ HOÁ HOẶC CHỨA HYALURONIDAZA PH20 ĐƯỢC CẮT CỤT NÀY**

(57) Sáng chế đề cập đến polypeptit PH20 tan được, bao gồm polypeptit PH20 kéo dài tan được. Sáng chế còn đề cập đến các polypeptit PH20 được cắt cụt ở đầu cùng C khác và polypeptit PH20 được khử glycosyl hóa một phần.

```
PH20 người      MGVLKFKHIFFRSFVKSSGVSQIVFTFLLIPCCLTLNFRAPPVIPNVPFLWAWNAPSEFC 60
PH20 tinh tinh  MGVLKFKHIFFRSFVKSSGVSQIVFTFLLIPCCLTLNFRAPPVIPNVPFLWAWNAPSEFC 60
                ************************************************************

PH20 người      LGKFDEPLDMSLFSFIGSPRINATGQGVTIFYVDRLGYYPYIDSITGVTVNGGIPQKISL 120
PH20 tinh tinh  LGKFDEPLDMSLFSFIGSPRINVTGQDVTIFYVDRLGYYPYIDSITGVTVNGGIPQKISL 120
                ********************.***.**********************************

PH20 người      QDHLDKAKKDITFYMPVDNLGMAVIDWEEWRPTWARNWKPKDVYKNRSIELVQQQNVQLS 180
PH20 tinh tinh  QDHLDKAKKDITFYMPVDNLGMAVIDWEEWRPTWARNWKPKDVYKNRSIELVQQQNVQLS 180
                ************************************************************

PH20 người      LTEATEKAKQEFEKAGKDFLVETIKLGKLLRPNHLWGYYLFPDCYNHHYKKPGYNGSCFN 240
PH20 tinh tinh  LTEATEKAKQEFEKAGKDFLVETIKLGKLLRPNHLWGYYLFPDCYNHHYKKPGYNGSCFN 240
                ************************************************************

PH20 người      VEIKRNDDLSWLWNESTALYPSIYLNTQQSPVAATLYVRNRVREAIRVSKIPDAKSPLPV 300
PH20 tinh tinh  VEIKRNDDLSWLWNESTALYPSIYLNTQQSPVAATLYVRNRVQEAIRVSKIPDAKSPLPV 300
                ************************************************.***********

PH20 người      FAYTRIVFTDQVLKFLSQDELVYTFGETVALGASGIVIWGTLSIMRSMKSCLLLDNYMET 360
PH20 tinh tinh  FVYTRIVFTDQVLKFLSQDELVYTFGETVALGASGIVIWGTLSIMRSMKSCLLLDNYMET 360
                *.***********************************************************

PH20 người      ILNPYIINVTLAAKMCSQVLCQEQGVCIRKNWNSSDYLHLNPDNFAIQLEKGGKFTVRGK 420
PH20 tinh tinh  ILNPYIINVTLAAKMCSQVLCQEQGVCIRKNWNSSDYLHLNPDNFAIQLEKGGKFTVRGK 420
                ************************************************************

PH20 người      PTLEDLEQFSEKFYCSCYSTLSCKEKADVKDTDAVDVCIADGVCIDAFLKPPMETEEPQI 480
PH20 tinh tinh  PTLEDLEQFSEKFYCSCYSTLSCKEKADVKDTDAVDVCIADGVCIDAFLKPPMETEESQI 480
                ************************************************************.**

PH20 người      FYNASPSTLSATMFI-VSILFLIISSVASL 509
PH20 tinh tinh  FYNASPSTLSATMFIDLCDLYLVPTSYLIL 510
                ************** :. *.*: :*  *
```

FIG. 1

(11) **1-0047235 B**

(15) 16/05/2025
Số Quyết định: 76304/QĐ-SHTT.IP

(45) 25/06/2025 447B

(43) 25/02/2021 395 A

(21) 1-2020-07033

(85) 04/12/2020

(22) 07/05/2019

(86) PCT/CN2019/085832 07/05/2019

(30) 201810440467.6 09/05/2018 CN

(87) WO2019/214606 14/11/2019

(51) ***H04W 76/10***

(73) 1. **SHARP KABUSHIKI KAISHA** (JP)
1, Takumi-cho, Sakai-ku, Sakai City, Osaka 590-8522, Japan
2. **FG INNOVATION COMPANY LIMITED** (CN)
Flat 2623, 26/F Tuen Mun Central Square, 22 Hoi Wing Road, Tuen Mun, New Territories, Hong Kong, China

(72) CHANG, Ningjuan (CN); LIU, Renmao (CN)

(74) Công ty TNHH một thành viên Sở hữu trí tuệ VCCI (VCCI-IP CO.,LTD)

(54) **THIẾT BỊ NGƯỜI DÙNG, TRẠM GỐC VÀ PHƯƠNG PHÁP ĐIỀU KHIỂN**

(57) Sáng chế đề xuất phương pháp điều khiển trong thiết bị người dùng và thiết bị người dùng. Phương pháp điều khiển trong thiết bị người dùng bao gồm các bước: phát đến trạm gốc thông báo yêu cầu thiết lập lại kết nối điều khiển tài nguyên rađio (Radio Resource Control – RRC) để yêu cầu thiết lập lại kết nối RRC; thu thông báo phản hồi thiết lập lại kết nối RRC do trạm gốc truyền dưới dạng phản hồi cho thông báo yêu cầu thiết lập lại kết nối RRC; khi thông báo phản hồi thiết lập lại kết nối RRC chỉ báo thiết lập lại kết nối RRC được thực hiện, thì tầng RRC của UE sẽ thiết lập lại kết nối RRC; và khi thông báo phản hồi thiết lập lại kết nối RRC là thông báo thiết lập kết nối RRC dùng để hướng dẫn cho UE thiết lập kết nối RRC mới, thì tầng RRC của UE sẽ thực hiện thiết lập kết nối RRC và tầng NAS của UE sẽ khởi chạy quy trình phục hồi kết nối NAS.

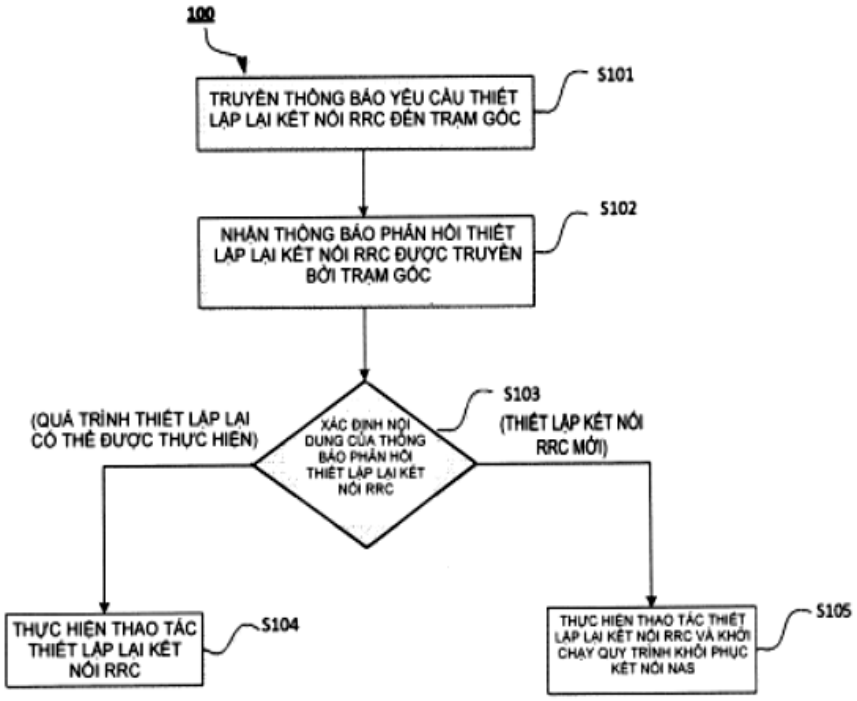
100
TRUYỀN THÔNG BÁO YÊU CẦU THIẾT LẬP LẠI KẾT NỐI RRC ĐẾN TRẠM GỐC
S101
NHẬN THÔNG BÁO PHẢN HỒI THIẾT LẬP LẠI KẾT NỐI RRC ĐƯỢC TRUYỀN BỞI TRẠM GỐC
S102
XÁC ĐỊNH NỘI DUNG CỦA THÔNG BÁO PHẢN HỒI THIẾT LẬP LẠI KẾT NỐI RRC
S103
(QUÁ TRÌNH THIẾT LẬP LẠI CÓ THỂ ĐƯỢC THỰC HIỆN)
(THIẾT LẬP KẾT NỐI RRC MỚI)
THỰC HIỆN THAO TÁC THIẾT LẬP LẠI KẾT NỐI RRC
S104
THỰC HIỆN THAO TÁC THIẾT LẬP LẠI KẾT NỐI RRC VÀ KHỞI CHẠY QUY TRÌNH KHÔI PHỤC KẾT NỐI NAS
S105

HÌNH 1

(11) **1-0047236 B**

(15) 16/05/2025
Số Quyết định: 76305/QĐ-SHTT.IP

(45) 25/06/2025 447B

(43) 25/10/2021 403 A

(21) 1-2021-04382

(85) 16/07/2021

(22) 21/01/2020

(86) PCT/JP2020/001982 21/01/2020

(30) 2019-008635 22/01/2019 JP

(87) WO2020/153375 30/07/2020

(51) ***D01F 6/94***; *B01J 20/02; B01J 20/06; B01J 20/08; D04B 21/18; D03D 15/00; D03D 15/08; D04B 1/18; A61L 9/01; B01J 20/10*

(73) **ASAHI KASEI KABUSHIKI KAISHA** (JP)
1-1-2 Yurakucho, Chiyoda-ku, Tokyo 1000006 Japan

(72) SATO, Hitoshi (JP)

(74) Công ty TNHH một thành viên Sở hữu trí tuệ VCCI (VCCI-IP CO.,LTD)

(54) **SỢI ĐÀN HỒI POLYURETAN VÀ VẢI CHỨA SỢI NÀY**

(57) Sáng chế đề cập đến sợi đàn hồi polyuretan có khả năng giải quyết vấn đề mài mòn của kim dệt trong quá trình dệt kim, và hơn nữa còn thể hiện đặc tính khử mùi cao. Sáng chế đề cập đến: sợi đàn hồi polyuretan có độ nhớt giảm nằm trong khoảng từ 1,40 đến 3,80, và chứa chất khử mùi vô cơ; và vải bao gồm sợi này.

(11) **1-0047237 B**

(15) 16/05/2025
Số Quyết định: 76306/QĐ-SHTT.IP

(45) 25/06/2025 447B

(43) 25/03/2021 396 A

(21) 1-2020-07305

(85) 23/01/2019

(22) 22/06/2017

(86) PCT/KR2017/006609 22/06/2017

(30) 10-2016-0079641 24/06/2016 KR
10-2016-0079644 24/06/2016 KR
10-2016-0079642 24/06/2016 KR

(87) WO2017/222326 A1 28/12/2017

(51) ***H04N 19/44***; *H04N 19/107; H04N 19/119; H04N 19/70; H04N 19/182; H04N 19/10; H04N 19/159*

(62) 1-2019-00398

(73) **KT CORPORATION** (KR)
90, Buljeong-ro, Bundang-gu, Seongnam-si, Gyeonggi-do 13606 Republic of Korea

(72) LEE, Bae Keun (VN)

(74) Công ty TNHH một thành viên Sở hữu trí tuệ VCCI (VCCI-IP CO.,LTD)

(54) **PHƯƠNG PHÁP GIẢI MÃ VÀ MÃ HÓA VIĐEO, PHƯƠNG TIỆN BẤT BIẾN CÓ THỂ ĐỌC ĐƯỢC BỞI MÁY TÍNH**

(57) Sáng chế đề cập đến phương pháp giải mã viđeo bao gồm các bước: nhận được các dòng mẫu tham chiếu cho khối hiện thời, chọn ít nhất một trong số các dòng mẫu tham chiếu, xác định liệu có áp dụng bộ lọc nội ảnh cho mẫu tham chiếu được bao gồm trong dòng mẫu tham chiếu được chọn hay không, áp dụng có lựa chọn bộ lọc nội ảnh cho mẫu tham chiếu theo bước xác định nêu trên, và thực hiện dự đoán nội ảnh cho khối hiện thời sử dụng mẫu tham chiếu. Ngoài ra, sáng chế còn đề cập đến phương pháp mã hóa viđeo và phương tiện bất biến có thể đọc được bởi máy tính.

[FIG 20]

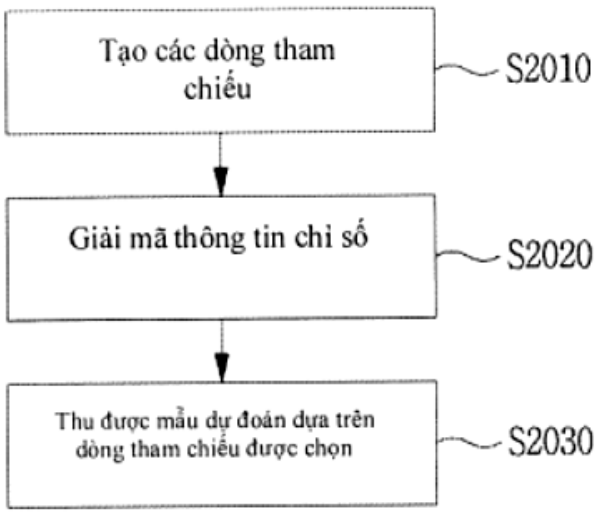

(11) **1-0047238 B**
(15) 16/05/2025
Số Quyết định: 76307/QĐ-SHTT.IP
(45) 25/06/2025 447B
(43) 26/08/2019 377 A
(21) 1-2019-00380
(85) 22/01/2019
(22) 27/06/2017
(86) PCT/US2017/039536 27/06/2017
(30) 62/355,171 27/06/2016 US
(87) WO2018/005519 04/01/2018
(51) ***A61K 39/395***; *A61K 31/519*
(73) **THE REGENTS OF THE UNIVERSITY OF CALIFORNIA** (US)
1111 Franklin Street, Twelfth Floor, Oakland, CA 94607, United States of America
(72) KIPPS, Thomas, J. (US); CHEN, Liguang (US); CUI, Bing (US)
(74) Công ty TNHH Tầm nhìn và Liên danh (VISION & ASSOCIATES CO.LTD.)
(54) **DƯỢC PHẨM CHỨA CHẤT ĐỐI KHÁNG TYROSIN KINAZA BRUTON (BTK) VÀ KHÁNG THỂ KHÁNG THỤ THỂ MỒ CÔI TƯƠNG TỰ TYROSIN KINAZA 1 (ROR-1)**

(57) Sáng chế đề cập đến dược phẩm chứa chất đối kháng tyrosin kinaza bruton (BTK), chất đối kháng thụ thể mồ côi tương tự tyrosin kinaza 1 (ROR-1) và tá dược dược dụng để điều trị bệnh ung thư. Theo các phương án, chất đối kháng BTK là ibrutinib và chất đối kháng ROR-1 là cirmtuzumab.

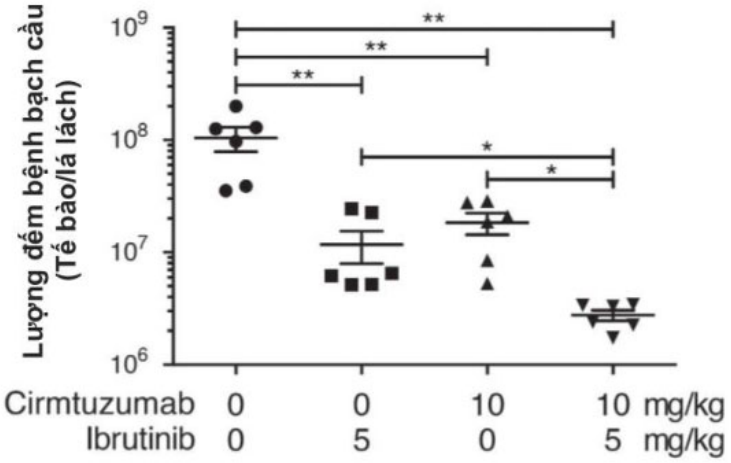

FIG.17C

(11) **1-0047239 B**

(15) 16/05/2025
Số Quyết định: 76310/QĐ-SHTT.IP

(45) 25/06/2025 447B

(43) 25/10/2021 403 A

(21) 1-2021-04841

(85) 05/08/2021

(22) 10/02/2020

(86) PCT/EP2020/053304 10/02/2020

(30) 19156488.9 11/02/2019 EP

(87) WO2020/165081 20/08/2020

(51) ***A61K 9/00***; *A61K 47/12; A61K 47/18; A61K 9/19; A61K 47/60; A61K 38/27; A61K 47/26*

(73) **ASCENDIS PHARMA GROWTH DISORDERS A/S** (DK)
Tuborg Boulevard 12, 2900 Hellerup, Denmark

(72) SKANDS, Anja R.H. (DK); HERSEL, Ulrich (DE); PINHOLT, Charlotte (DK); HEINIG, Stefan (DE)

(74) Công ty TNHH Tầm nhìn và Liên danh (VISION & ASSOCIATES CO.LTD.)

(54) **DƯỢC PHẨM KHÔ CHỨA THỂ LIÊN HỢP PEPTIT NATRI LỢI NIỆU LOẠI C (CNP) VÀ PHƯƠNG PHÁP SẢN XUẤT DƯỢC PHẨM KHÔ NÀY**

(57) Sáng chế đề cập đến dược phẩm trong đó dược phẩm này chứa thể liên hợp CNP, chất đệm và chất độn và trong đó thể liên hợp CNP chứa gốc CNP mà liên kết cộng hóa trị và thuận nghịch với gốc polyme.

(11) **1-0047240 B**

(15) 16/05/2025
Số Quyết định: 76312/QĐ-SHTT.IP

(45) 25/06/2025 447B

(43) 25/08/2022 413 A

(21) 1-2022-02939

(85) 10/05/2022

(22) 14/09/2020

(86) PCT/JP2020/034669 14/09/2020

(30) 2019-197344 30/10/2019 JP

(87) WO2021/084943 06/05/2021

(51) ***C12M 1/00***; *C12M 1/26*

(73) **ROHTO PHARMACEUTICAL CO., LTD.** (JP)
1-8-1, Tatsumi-nishi, Ikuno-ku, Osaka-shi, Osaka 544-8666 Japan

(72) SUGIMOTO, Shohei (JP); FURUNO, Tetsuo (JP)

(74) Công ty TNHH một thành viên Sở hữu trí tuệ VCCI (VCCI-IP CO.,LTD)

(54) **THIẾT BỊ TIẾN HÀNH NUÔI CẤY ĐỂ THỰC HIỆN HOẠT ĐỘNG KẾT HỢP VỚI VIỆC NUÔI CẤY ĐỐI TƯỢNG CẦN ĐƯỢC NUÔI CẤY**

(57) Sáng chế đề cập đến thiết bị tiến hành nuôi cấy, thiết bị này thực hiện hoạt động kết hợp với việc nuôi cấy đối tượng cần được nuôi cấy, bao gồm đầu phân phối thứ nhất và đầu phân phối thứ hai. Đầu phân phối thứ nhất có thể hút chất lỏng từ một đồ chứa và nhả chất lỏng đến một đồ chứa. Đầu phân phối thứ hai có thể hút chất lỏng từ một đồ chứa và nhả chất lỏng đến một đồ chứa, và có khả năng chứa lượng chất lỏng lớn hơn so với đầu phân phối thứ nhất.

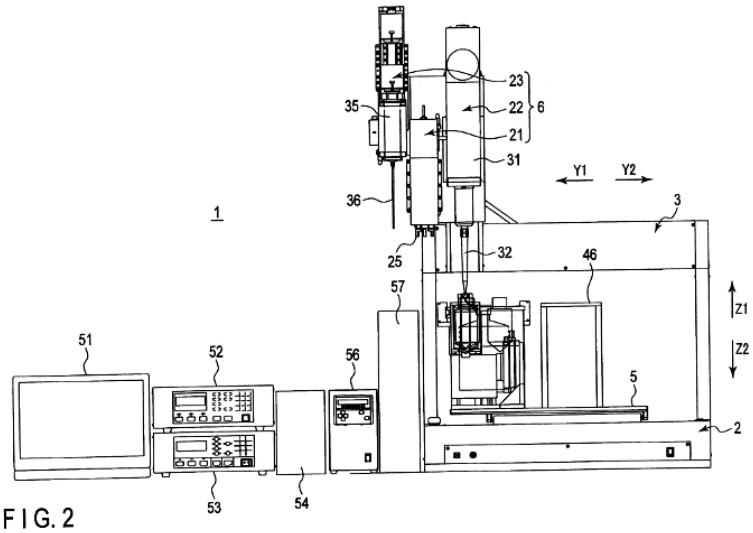

FIG. 2

(11) **1-0047241 B**
(15) 16/05/2025
Số Quyết định: 76313/QĐ-SHTT.IP
(45) 25/06/2025 447B
(43) 25/02/2022 407 A
(21) 1-2020-04339
(22) 27/07/2020
(51) ***G01N 33/00***
(73) **FUJI ELECTRIC CO., LTD.** (JP)
1-1, Tanabeshinden, Kawasaki-ku, Kawasaki-shi, Kanagawa 210-9530, JAPAN
(72) Yuichi ISHII (JP); Seiichi INOUE (JP)
(74) Công ty TNHH một thành viên Sở hữu trí tuệ VCCI (VCCI-IP CO.,LTD)
(54) **THIẾT BỊ PHÁT HIỆN KHÍ DÙNG CHO MÁY QUAY, PHƯƠNG PHÁP PHÁT HIỆN KHÍ VÀ HỆ THỐNG GIÁM SÁT SỰ SUY GIẢM CUỘN DÂY STATO**

(57) Sáng chế đề cập đến thiết bị phát hiện khí (21), nhờ đó nồng độ của nitơ ôxit được tạo ra từ cuộn dây stato (7) của máy quay (1) được đo. Thiết bị phát hiện khí này bao gồm: thiết bị hút nitơ ôxit (25) mà hút không khí bên trong trong máy quay; và bộ phận phát hiện nồng độ nitơ ôxit (27) được nối giữa máy quay và thiết bị hút nitơ ôxit và phát hiện nồng độ của nitơ ôxit được chứa trong không khí bên trong bằng cách cho phép không khí bên trong đi qua đó. Bộ lọc hấp thụ ôzôn (28) mà hấp thụ ôzôn từ không khí bên trong đi qua phần bên trong của bộ lọc hấp thụ ôzôn được nối giữa bộ phận phát hiện nồng độ nitơ ôxit và máy quay.

FIG. 8

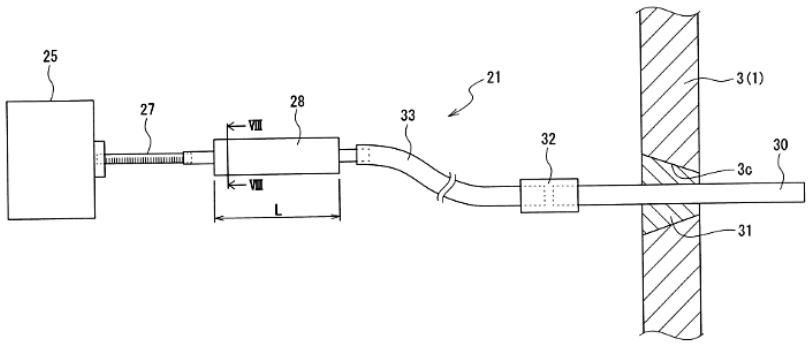

(11) **1-0047242 B**

(15) 16/05/2025
Số Quyết định: 76314/QĐ-SHTT.IP

(45) 25/06/2025 447B

(43) 25/01/2022 406 A

(21) 1-2021-03677

(85) 18/06/2021

(22) 20/12/2019

(86) PCT/EP2019/086529 20/12/2019

(30) 18215023.5 21/12/2018 EP

(87) WO2020/127873 25/06/2020

(51) ***C07K 16/22***; *C07K 16/46; C12N 15/10; C07K 16/24*

(73) **F. HOFFMANN-LA ROCHE AG** (CH)
Grenzacherstrasse 124, 4070, Basel, Switzerland

(72) BECKMANN, Roland (DE); BENZ, Joerg (DE); DENGL, Stefan (DE); GASSNER, Christian (DE); HARTMANN, Guido (DE); HUELSMANN, Peter Michael (DE); IMHOF-JUNG, Sabine (DE); JENSEN, Kristian Hobolt (DK); KETTENBERGER, Hubert (DE); LORENZ, Stefan (DE); MOELLEKEN, Joerg (DE); MUNDIGL, Olaf (DE)

(74) Công ty TNHH Tầm nhìn và Liên danh (VISION & ASSOCIATES CO.LTD.)

(54) **KHÁNG THỂ HOẶC MẢNH GẮN KẾT KHÁNG NGUYÊN CỦA NÓ GẮN KẾT VỚI VEGF CỦA NGƯỜI VÀ VỚI IL-1BETA CỦA NGƯỜI, DƯỢC PHẨM CHỨA KHÁNG THỂ NÀY, FAB GẮN KẾT ĐẶC HIỆU VỚI VEGF CỦA NGƯỜI VÀ VỚI IL-1BETA CỦA NGƯỜI VÀ DƯỢC PHẨM CHỨA FAB NÀY**

(57) Sáng chế đề cập kháng thể gắn kết với VEGF của người và IL-1beta của người. Sáng chế cũng đề cập đến axit nucleic được phân lập mã hóa kháng thể này, tế bào chủ chứa axit nucleic, vectơ biểu hiện và phương pháp tạo ra kháng thể này.

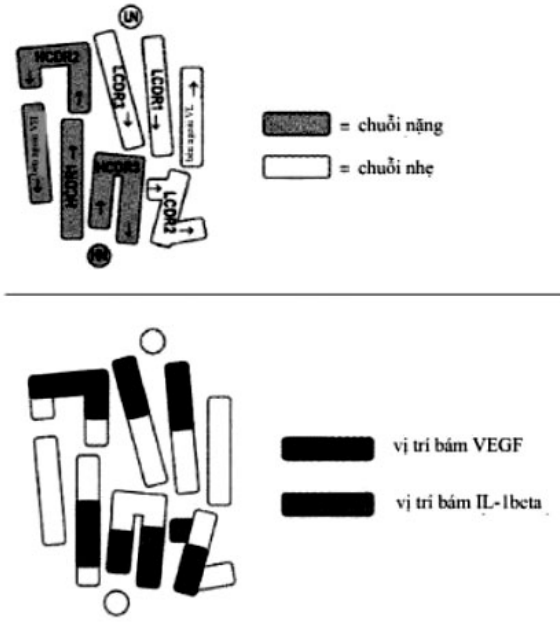

FIG. 1

(11) **1-0047243 B**

(15) 16/05/2025
Số Quyết định: 76317/QĐ-SHTT.IP

(45) 25/06/2025 447B

(43) 25/12/2020 393 A

(21) 1-2020-05566

(85) 28/09/2020

(22) 18/01/2019

(86) PCT/CN2019/072321 18/01/2019

(30) 201810187153.X 07/03/2018 CN

(87) WO2019/169959 12/09/2019

(51) ***H04L 1/16***

(73) **HUAWEI TECHNOLOGIES CO., LTD.** (CN)
Huawei Administration Building, Bantian, Longgang District Shenzhen, Guangdong 518129, P. R. China

(72) HUANG, Guogang (CN); LI, Yunbo (CN); GUO, Yuchen (CN); LIANG, Dandan (CN); YU, Jian (CN)

(74) Công ty TNHH một thành viên Sở hữu trí tuệ VCCI (VCCI-IP CO.,LTD)

(54) **PHƯƠNG PHÁP VÀ THIẾT BỊ XÁC NHẬN DỮ LIỆU, PHƯƠNG TIỆN LƯU TRỮ ĐỌC ĐƯỢC BỞI MÁY TÍNH VÀ CHIP**

(57) Các phương án của sáng chế đề cập đến lĩnh vực truyền thông, và cụ thể, đề cập đến phương pháp và thiết bị xác nhận dữ liệu trong lĩnh vực truyền thông. Phương pháp này bao gồm: gửi, bởi thiết bị trạm (STA), khung dữ liệu; và gửi, bởi STA, yêu cầu xác nhận sau khoảng thời gian X từ lúc kết thúc gửi khung dữ liệu, trong đó khoảng thời gian X lớn hơn hoặc bằng độ trễ truyền trên liên kết đường trục giữa các điểm truy nhập (AP), và yêu cầu xác nhận là yêu cầu xác nhận đối với khung dữ liệu. Trong các phương án của sáng chế, STA gửi yêu cầu xác nhận sau khoảng thời gian X từ lúc kết thúc gửi khung dữ liệu. Khoảng thời gian X lớn hơn hoặc bằng độ trễ truyền trên liên kết đường trục giữa các AP, sao cho việc xác nhận thu hợp tác đường lên phía AP được hoàn thành mà không làm lãng phí tài nguyên giao diện không gian. Sáng chế cũng đề cập đến phương tiện lưu trữ đọc được bởi máy tính và chip.

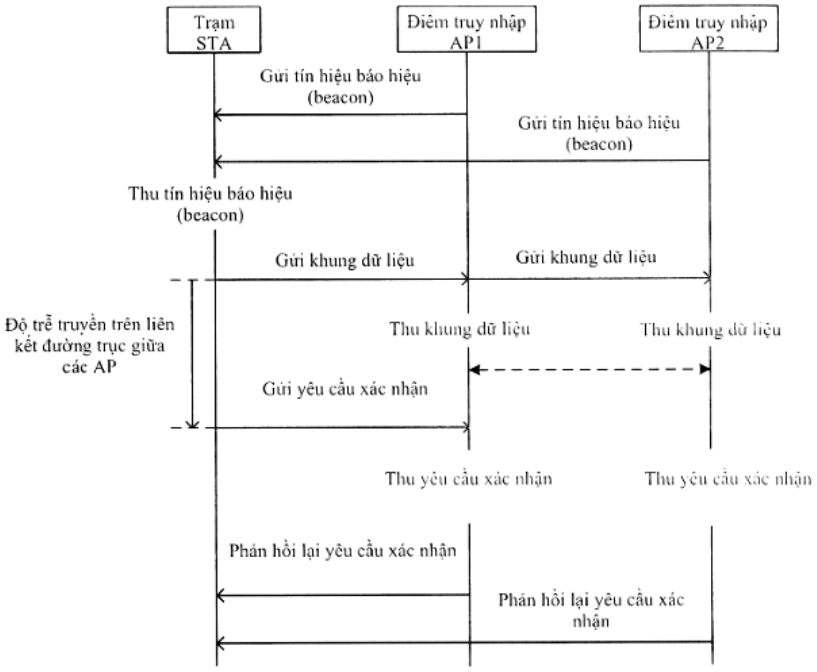
Trạm STA
Điểm truy nhập AP1
Điểm truy nhập AP2
Gửi tín hiệu báo hiệu (beacon)
Gửi tín hiệu báo hiệu (beacon)
Thu tín hiệu báo hiệu (beacon)
Gửi khung dữ liệu
Gửi khung dữ liệu
Độ trễ truyền trên liên kết đường trục giữa các AP
Thu khung dữ liệu
Thu khung dữ liệu
Gửi yêu cầu xác nhận
Thu yêu cầu xác nhận
Thu yêu cầu xác nhận
Phản hồi lại yêu cầu xác nhận
Phản hồi lại yêu cầu xác nhận

FIG. 2

(11) **1-0047244 B**

(15) 16/05/2025
Số Quyết định: 76320/QĐ-SHTT.IP

(45) 25/06/2025 447B

(43) 26/07/2021 400 A

(21) 1-2021-02563

(85) 07/05/2021

(22) 14/10/2019

(86) PCT/KR2019/013449 14/10/2019

(30) 10-2018-0121530 12/10/2018 KR
10-2018-0126681 23/10/2018 KR
10-2018-0174327 31/12/2018 KR

(87) WO2020/076142 16/04/2020

(51) ***H04N 19/82***; *H04N 19/11; H04N 19/119; H04N 19/186; H04N 19/593; H04N 19/70; H04N 19/105; H04N 19/176*

(73) **SAMSUNG ELECTRONICS CO., LTD.** (KR)
129, Samsung-ro, Yeongtong-gu, Suwon-si, Gyeonggi-do, 16677, Republic of Korea

(72) KIM, Dongcheol (KR); KO, Geonjung (KR); JUNG, Jaehong (KR); SON, Juhyung (KR); KWAK, Jinsam (KR)

(74) Công ty TNHH Tầm nhìn và Liên danh (VISION & ASSOCIATES CO.LTD.)

(54) **PHƯƠNG PHÁP XỬ LÝ TÍN HIỆU VIĐEO, PHƯƠNG PHÁP MÃ HÓA TÍN HIỆU VIĐEO VÀ VẬT GHI ĐỌC ĐƯỢC BỞI MÁY TÍNH LÂU DÀI LƯU TRỮ DÒNG BIT**

(57) Sáng chế đề cập đến phương pháp xử lý tín hiệu viđeo, phương pháp mã hóa tín hiệu viđeo và vật ghi đọc được bởi máy tính lâu dài. Phương pháp xử lý tín hiệu viđeo theo sáng chế bao gồm các bước: giảm số lượng mẫu (down-sampling) các thành phần luma của các khối được tái dựng lại liền kề khối hiện tại; thu được giá trị luma lớn nhất trong số các thành phần luma được giảm số lượng mẫu dựa vào chỉ số thứ nhất; thu được giá trị luma lớn nhất cao nhất tiếp theo trong số các thành phần luma được giảm số lượng mẫu dựa vào chỉ số thứ hai; thu được giá trị luma trung bình lớn nhất dựa vào giá trị trung bình của giá trị luma lớn nhất và giá trị luma lớn nhất cao nhất tiếp theo; thu được giá trị luma nhỏ nhất thấp nhất tiếp theo trong số các thành phần luma được giảm số lượng mẫu dựa vào chỉ số thứ ba; thu được giá trị luma nhỏ nhất trong số các thành phần luma được giảm số lượng mẫu dựa vào chỉ số thứ tư; và thu được giá trị luma trung bình nhỏ nhất dựa vào giá trị luma nhỏ nhất thấp nhất tiếp theo và giá trị luma nhỏ nhất.

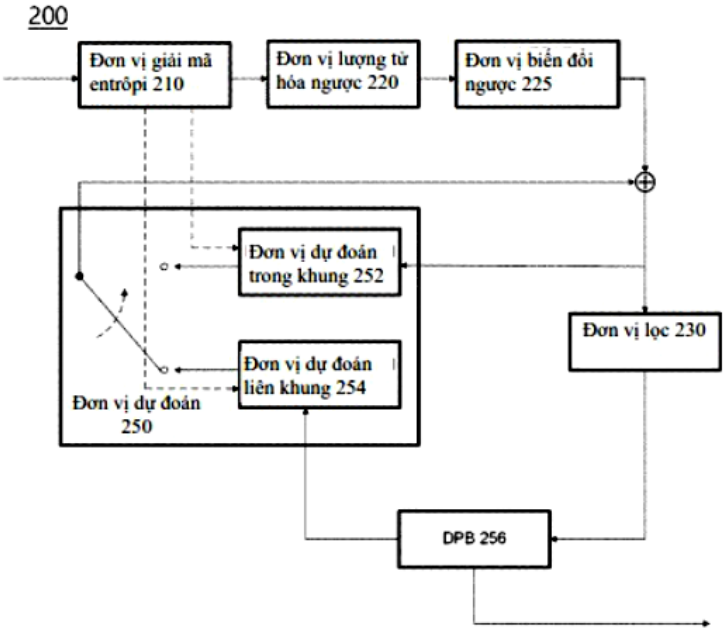
200
Đơn vị giải mã entrôpi 210
Đơn vị lượng tử hóa ngược 220
Đơn vị biến đổi ngược 225
Đơn vị dự đoán trong khung 252
Đơn vị dự đoán liên khung 254
Đơn vị dự đoán 250
Đơn vị lọc 230
DPB 256

FIG. 2

(11) **1-0047245 B**

(15) 16/05/2025
Số Quyết định: 76323/QĐ-SHTT.IP

(45) 25/06/2025 447B

(43) 25/08/2022 413 A

(21) 1-2022-02368

(85) 15/04/2022

(22) 08/10/2020

(86) PCT/JP2020/038074 08/10/2020

(30) 2019-192410 23/10/2019 JP

(87) WO2021/079744 29/04/2021

(51) ***D06F 33/30***; *D06F 37/42*

(73) **PANASONIC INTELLECTUAL PROPERTY MANAGEMENT CO., LTD.** (JP)
1-61, Shiromi 2-chome, Chuo-ku, Osaka-shi, Osaka 540-6207 Japan

(72) Arata TAKAHASHI (JP); Koutarou UMI (JP)

(74) Công ty TNHH một thành viên Sở hữu trí tuệ VCCI (VCCI-IP CO.,LTD)

(54) **MÁY GIẶT**

(57) Sáng chế đề cập đến máy giặt có thiết bị khóa cửa (121) bao gồm cần được kết cấu để khóa cửa, bộ chuyển mạch phát hiện khóa (253) được kết cấu để phát hiện việc khóa của cửa, và cuộn dây sôlênôit (254) được kết cấu để điều khiển cần bằng lực điện từ. Bộ điều khiển bao gồm mạch dẫn động cuộn dây sôlênôit (256) được kết cấu để dẫn động cuộn dây sôlênôit (254), và mạch phát hiện khóa (255) được kết cấu để phát hiện việc khóa của cửa. Hơn nữa, khi mạch phát hiện khóa (255) phát hiện rằng trạng thái khóa được nhả trong quá trình hoạt động, bộ phận điều khiển (87) lặp lại thao tác để khóa lại thiết bị khóa cửa (121) số lần chẵn.

(11) **1-0047246 B**

(15) 16/05/2025
Số Quyết định: 76347/QĐ-SHTT.IP

(45) 25/06/2025 447B

(43) 25/08/2022 413 A

(21) 1-2022-03820

(85) 17/06/2022

(22) 20/11/2020

(86) PCT/JP2020/043479 20/11/2020

(30) 2019-210860 21/11/2019 JP

(87) WO2021/100867 A1 27/05/2021

(51) ***C23C 22/00***; *C21D 8/12*

(73) **NIPPON STEEL CORPORATION** (JP)
6-1, Marunouchi 2-chome, Chiyoda-ku, Tokyo 100-8071 Japan

(72) FUJII, Hiroyasu (JP); MAKI, Jun (JP); TAKEDA, Kazutoshi (JP); AKAGI, Akira (JP); MIMURA, Hiroyuki (JP)

(74) Công ty TNHH một thành viên Sở hữu trí tuệ VCCI (VCCI-IP CO.,LTD)

(54) **TẤM THÉP ĐIỆN KHÔNG ĐỊNH HƯỚNG VÀ PHƯƠNG PHÁP SẢN XUẤT TẤM THÉP NÀY**

(57) Sáng chế đề cập đến tấm thép điện không định hướng theo một phương án của sáng chế bao gồm tấm thép kim loại nền, và màng phủ hỗn hợp bao gồm phosphat chứa Zn và nhựa hữu cơ, màng phủ hỗn hợp được tạo ra trên bề mặt của tấm thép kim loại nền, trong đó: hàm lượng Zn trong màng phủ hỗn hợp là bằng hoặc lớn hơn 10 mg/m^2 cho mỗi mặt; và tích số của lượng oxy trong tấm thép kim loại nền và độ dày tấm của tấm thép kim loại nền là bằng hoặc nhỏ hơn 50 ppm·mm.

(11) **1-0047247 B**

(15) 16/05/2025
Số Quyết định: 76348/QĐ-SHTT.IP

(45) 25/06/2025 447B

(43) 25/01/2022 406 A

(21) 1-2021-07186

(85) 10/11/2021

(22) 08/04/2020

(86) PCT/JP2020/015854 08/04/2020

(30) 2019-076550 12/04/2019 JP
2019-076554 12/04/2019 JP
2019-076552 12/04/2019 JP

(87) WO2020/209300 15/10/2020

(51) ***A23L 2/00***; *A23L 2/68; A23L 2/38*

(73) **SUNTORY HOLDINGS LIMITED** (JP)
1-40, Dojimahama 2-chome, Kita-ku, Osaka-shi, Osaka 530-8203, Japan

(72) AOKI, Koji (JP); KOBAYASHI, Shinichi (JP)

(74) Công ty TNHH Tầm nhìn và Liên danh (VISION & ASSOCIATES CO.LTD.)

(54) **ĐỒ UỐNG CHỨA CHẤT ĐIỆN GIẢI VÀ AXIT HỮU CƠ**

(57) Sáng chế đề cập đến đồ uống chứa natri ở nồng độ cao và gần như là trung tính (độ pH nằm trong khoảng từ 5,0 đến 7,0) và vẫn có khả năng dễ uống cao. Đồ uống chứa (i) 20 - 80 mg/100 mL natri, (ii) ion clorua với lượng bằng 30 mg/100 mL hoặc thấp hơn, (iii) ít nhất một loại axit hữu cơ được chọn trong số axit gluconic với lượng nằm trong khoảng từ 10 đến 850 mg/100 mL, axit ascorbic với lượng nằm trong khoảng từ 50 đến 700 mg/100 mL, và axit xitric với lượng nằm trong khoảng từ 10 đến 200 mg/L, và (iv) khi axit hữu cơ bao gồm axit ascorbic và/hoặc axit xitric, kali với lượng nằm trong khoảng từ 5 đến 30 mg/L. Đồ uống này có (v) độ pH nằm trong khoảng từ 5,0 đến 7,0.

(11) **1-0047248 B**

(15) 16/05/2025
Số Quyết định: 76353/QĐ-SHTT.IP

(45) 25/06/2025 447B

(43) 25/08/2022 413 A

(21) 1-2022-03359

(85) 27/05/2022

(22) 27/10/2020

(86) PCT/US2020/057496 27/10/2020

(30) 62/926,879 28/10/2019 US
63/030,014 26/05/2020 US

(87) WO2021/086833 06/05/2021

(51) ***C07D 471/04***; *C07D 498/04; A61K 31/522; A61P 35/00*

(73) **MERCK SHARP & DOHME LLC** (US)
126 East Lincoln Ave., P.O. Box 2000, Rahway, New Jersey07065, United States of America

(72) BHARATHAN, Indu (US); GATHIAKA, Symon (KE); GRAHAM, Thomas, H. (US); HAN, Yongxin (CA); HENDERSON, Timothy (US); HENNESSY, Elisabeth (US); MA, Xiaoshen (CN); OTTE, Ryan (US); PALANI, Anandan (US); SLOMAN, David, L. (US)

(74) Công ty TNHH Tầm nhìn và Liên danh (VISION & ASSOCIATES CO.LTD.)

(54) **HỢP CHẤT ỨC CHẾ PHÂN TỬ NHỎ CỦA THỂ ĐỘT BIẾN KRAS G12C VÀ DƯỢC PHẨM CHỨA HỢP CHẤT NÀY**

(57) Sáng chế đề cập đến hợp chất có công thức (I):

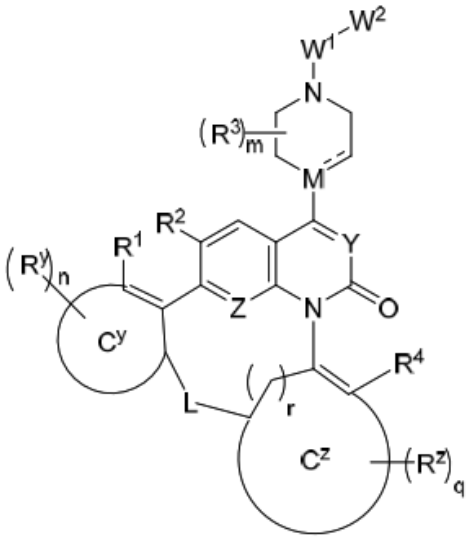

(I),

hoặc muối dược dụng của nó, trong đó W^1, W^2, Y, Z, M, L, C^y, C^z, R^1, R^2, R^3, R^4, R^{2a}, R^y, R^z, và chỉ số dưới m, n, q, và r như được mô tả ở đây. Hợp chất hoặc muối dược dụng của nó có thể ức chế thể đột biến G12C của protein sacom chuột cống Kirsten (KRAS). Sáng chế cũng đề cập đến dược phẩm chứa hợp chất có công thức (I) hoặc muối dược dụng của hợp chất này.

(11) **1-0047249 B**

(15) 16/05/2025
Số Quyết định: 76357/QĐ-SHTT.IP

(45) 25/06/2025 447B

(43) 27/04/2020 385 A

(21) 1-2019-07419

(85) 27/12/2019

(22) 26/04/2018

(86) PCT/JP2018/016934 26/04/2018

(30) 2017-130830 04/07/2017 JP

(87) WO2019/008883 A1 10/01/2019

(51) ***C09D 7/45***

(73) **MITSUBISHI MATERIALS ELECTRONIC CHEMICALS CO., LTD.** (JP)
1-6, Barajima 3-chome, Akita-shi, Akita 0108585 Japan

(72) TAKAYA, Ai (JP); NAKAGAWA, Takeshi (JP); TAZAKI, Kazuki (JP)

(74) Công ty TNHH một thành viên Sở hữu trí tuệ VCCI (VCCI-IP CO.,LTD)

(54) **THỂ PHÂN TÁN HẠT CHẮN TIA NHIỆT VÀ PHƯƠNG PHÁP SẢN XUẤT THỂ PHÂN TÁN NÀY**

(57) Sáng chế đề cập đến thể phân tán hạt chắn tia nhiệt, thể phân tán này chứa: các hạt inđi thiếc oxit (ITO: indium tin oxide) có khả năng chắn tia nhiệt; dung môi chứa nước với lượng lớn hơn hoặc bằng 60%; và chất phân tán. Các hạt ITO này có diện tích bề mặt riêng BET lớn hơn hoặc bằng 20 m^2/g, có tông màu xanh nước biển hoặc xanh nước biển đậm được thể hiện bởi giá trị L nhỏ hơn hoặc bằng 50 và $a<0$ và $b<0$ trong hệ màu Lab, và được chứa với lượng nằm trong khoảng từ 1 đến 90% theo khối lượng so với 100% theo khối lượng của thể phân tán. Dung môi là hợp phần thu được bằng cách loại cặn nung ra khỏi thể phân tán hạt chắn tia nhiệt, và được chứa với lượng nằm trong khoảng từ 6,1 đến 99,0% theo khối lượng so với 100% theo khối lượng của thể phân tán. Chất phân tán là ít nhất một loại trong số chất phân tán trên cơ sở phosphat este, chất phân tán trên cơ sở polyglyxerin, chất phân tán trên cơ sở polyvinylpyrolidon, chất phân tán trên cơ sở sản phẩm ngưng tụ polyoxyetylen-polyoxypropylen, và chất phân tán trên cơ sở polyacrylat, và hàm lượng của thành phần hoạt tính của chất phân tán nằm trong khoảng từ 0,05 đến 80 phần theo khối lượng so với 100 phần theo khối lượng của các hạt ITO.

(11) **1-0047250 B**
(15) 16/05/2025
Số Quyết định: 76367/QĐ-SHTT.IP
(45) 25/06/2025 447B
(43) 26/12/2022 417 A
(21) 1-2022-06044
(85) 21/09/2022
(22) 31/03/2021
(86) PCT/JP2021/014080 31/03/2021
(30) 2020-064423 31/03/2020 JP
(87) WO2021/201189 07/10/2021
(51) ***B29C 45/76***; *B29C 45/78*
(73) **ASAHI KASEI KABUSHIKI KAISHA** (JP)
1-1-2 Yurakucho, Chiyoda-ku, Tokyo 1000006 Japan
(72) KIMURA Ippei (JP); MORITA Tatsuya (JP)
(74) Công ty TNHH một thành viên Sở hữu trí tuệ VCCI (VCCI-IP CO.,LTD)
(54) **THIẾT BỊ VÀ PHƯƠNG PHÁP HỖ TRỢ VIỆC ĐÚC NHỰA VÀ PHƯƠNG TIỆN LƯU TRỮ ĐỌC ĐƯỢC BỞI MÁY TÍNH**

(57) Sáng chế đề cập đến thiết bị hỗ trợ việc đúc nhựa, thiết bị này bao gồm: bộ phận tính để tính, đối với mỗi trong số các hệ số đúc của việc đúc nhựa, mức độ ảnh hưởng lên đặc tính đích phân tích của vật phẩm được đúc nhựa; bộ phận lựa chọn để lựa chọn, dựa vào mức độ ảnh hưởng, ít nhất một hệ số đúc trong số các hệ số đúc; và bộ phận xử lý hiển thị để bước thực hiện việc xử lý hiển thị để khiến ít nhất một hệ số đúc được lựa chọn được làm nổi bật trên màn hiển thị của các hệ số đúc được hiển thị bởi thiết bị hiển thị.

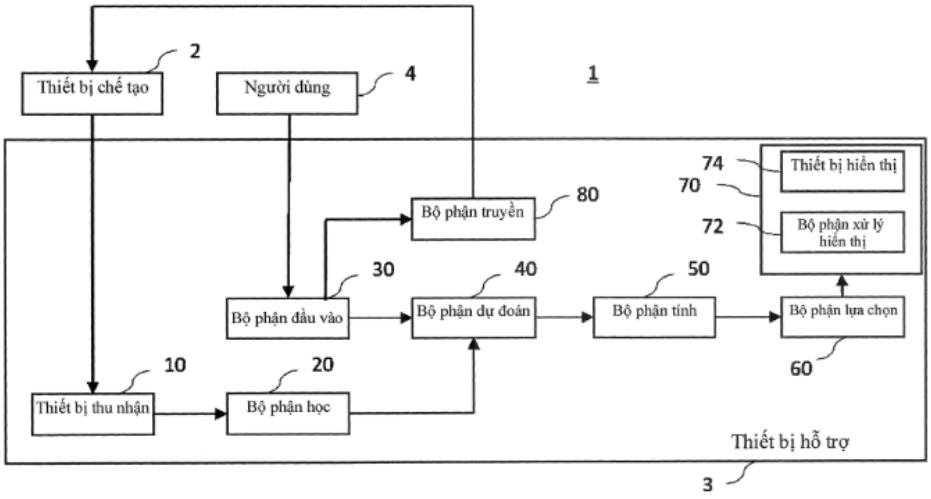

FIG.1

(11) **1-0047251 B**

(15) 16/05/2025
Số Quyết định: 76375/QĐ-SHTT.IP

(45) 25/06/2025 447B

(43) 26/09/2022 414 A

(21) 1-2022-01490

(85) 09/03/2022

(22) 10/08/2020

(86) PCT/US2020/045610 10/08/2020

(30) 62/886,764 14/08/2019 US

(87) WO2021/030262 18/02/2021

(51) ***C07D 401/04***; *A61K 31/444; C07D 401/14; A61P 3/10; A61K 31/4439; A61P 3/06*

(73) **CRINETICS PHARMACEUTICALS, INC.** (US)
10222 Barnes Canyon Road, Building #2, San Diego, California 92121, United States of America

(72) ZHAO, Jian (CN); ZHU, Yunfei (US); WANG, Shimiao (US); CHEN, Mi (US); PONTILLO, Joseph (US)

(74) Công ty TNHH Tầm nhìn và Liên danh (VISION & ASSOCIATES CO.LTD.)

(54) **CHẤT CHỦ VẬN CỦA THỤ THỂ SOMATOSTATIN KHÔNG PHẢI PEPTIT TYP 5 VÀ DƯỢC PHẨM CHỨA NÓ**

(57) Sáng chế đề cập đến hợp chất là chất điều biến somatostatin, phương pháp tạo ra hợp chất này, dược phẩm và thuốc chứa hợp chất này, và hợp chất này để sử dụng để điều trị các tình trạng bệnh lý, bệnh, hoặc rối loạn có lợi từ việc điều biến hoạt tính somatostatin.

(11) **1-0047252 B**
(15) 16/05/2025
Số Quyết định: 76381/QĐ-SHTT.IP
(45) 25/06/2025 447B
(43) 25/05/2023 422 A
(21) 1-2023-01336
(85) 02/03/2023
(22) 30/07/2021
(86) PCT/JP2021/028490 30/07/2021
(30) 2020-133406 05/08/2020 JP
(87) WO2022/030416 10/02/2022
(51) ***C22C 11/06***; *C22F 1/12; H01M 4/14; C22F 1/00*
(73) 1. **FURUKAWA ELECTRIC CO., LTD.** (JP)
6-4, Otemachi 2-chome, Chiyoda-ku, Tokyo 1008322, Japan
2. **THE FURUKAWA BATTERY CO., LTD.** (JP)
2-4-1, Hoshikawa, Hodogaya-ku, Yokohama-shi, Kanagawa 2400006, Japan
(72) KANEKO Hiroshi (JP); OGIWARA Yoshiaki (JP); YAMAUCHI Miho (JP); TANAKA Akira (JP); NAKAMURA Hideto (JP); ARAGAKI Masanobu (JP); FURUKAWA Jun (JP); MANGAHARA Toru (JP); YAMADA Keizo (JP); KOIDE Ayano (JP); SATO Atsushi (JP)
(74) Công ty TNHH một thành viên Sở hữu trí tuệ VCCI (VCCI-IP CO.,LTD)
(54) **HỢP KIM CHÌ, ĐIỆN CỰC DƯƠNG DÙNG CHO ĂCQUY CHÌ, ĂCQUY CHÌ VÀ HỆ THỐNG LƯU TRỮ ĐIỆN**

(57) Sáng chế đề cập đến hợp kim chì có thể sản xuất điện cực dương dùng cho ăcquy chì có ít khả năng gây ra sự ăn mòn xuyên qua lớp chì dùng cho điện cực dương theo chiều độ dày. Hợp kim chì chứa: 0,4% theo khối lượng hoặc lớn hơn và 2% theo khối lượng hoặc thấp hơn của thiếc và 0,004% theo khối lượng hoặc thấp hơn của bitmut, với phần còn lại là chì và các tạp chất không thể tránh khỏi. Khi phân tích hình ảnh của bản đồ phân bố định hướng tinh thể được tạo ra bằng cách phân tích bề mặt của hợp kim chì bằng phương pháp nhiễu xạ tán xạ ngược electron được thực hiện, các điểm giao cắt của các biên định hướng sai giữa các hạt tinh thể với độ định hướng sai tinh thể là 5° hoặc lớn hơn và đường thẳng kéo dài theo một chiều cụ thể được tách ra, và các khoảng cách giữa hai điểm giao cắt liền sát nhau trong số các điểm giao cắt được tách ra được đo, trị số trung bình của các khoảng cách là 50 μm hoặc thấp hơn.

FIG. 3

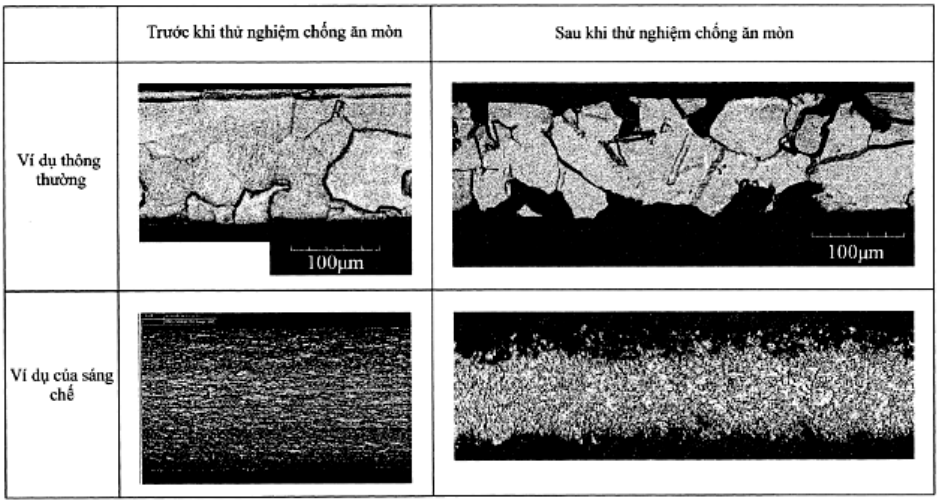
Trước khi thử nghiệm chống ăn mòn
Sau khi thử nghiệm chống ăn mòn
Ví dụ thông thường
Ví dụ của sáng chế
100μm
100μm

(11) **1-0047253 B**
(15) 16/05/2025
Số Quyết định: 76383/QĐ-SHTT.IP
(45) 25/06/2025 447B
(43) 25/04/2022 409 A
(21) 1-2021-06600
(85) 19/10/2021
(22) 20/03/2019
(86) PCT/JP2019/011766 20/03/2019
(87) WO2020/188800 24/09/2020
(51) ***B01D 46/24***; *B01D 46/64; B01D 46/52*
(73) **SMC CORPORATION** (JP)
14-1, Sotokanda 4-chome, Chiyoda-ku, Tokyo 1010021, Japan
(72) TANAKA Takayuki (JP)
(74) Công ty TNHH Tầm nhìn và Liên danh (VISION & ASSOCIATES CO.LTD.)
(54) **BỘ LỌC**

(57) Sáng chế đề cập đến việc ngăn các giọt chất lỏng tích tụ một lần nữa phân tán vào không khí nén bằng cách điều khiển dòng không khí nén đi qua bộ lọc.

Theo sáng chế, bộ lọc (1) có kênh trung tâm (10), lõi trong (6), phần tử lọc trong (7), lõi ngoài (8) và phần tử lọc ngoài (9). Lõi trong (6) có các lỗ thông hơi (25) được tạo xung quanh phần hướng mặt vào kênh trung tâm (10). Lõi ngoài (8) có phần đục lỗ (8b) có các lỗ thông hơi (26) được tạo xung quanh đó và phần không đục lỗ (8a) không có lỗ thông hơi. Vùng mà trên đó phần không đục lỗ (8a) được tạo thành dọc theo kênh trung tâm (10) kéo dài từ một vị trí ở trên vị trí trung tâm C của kênh trung tâm (10) theo hướng lên-xuống đến đầu trên của kênh trung tâm (10). Vùng mà trên đó phần đục lỗ (8b) được tạo thành dọc theo kênh trung tâm (10) kéo dài từ đầu dưới của phần không đục lỗ (8a) đến đầu dưới của kênh trung tâm (10).

FIG. 6

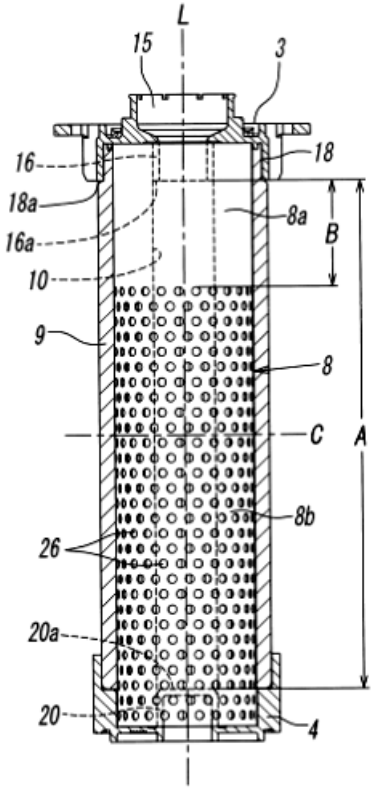

(11) **1-0047254 B**
(15) 16/05/2025
Số Quyết định: 76392/QĐ-SHTT.IP
(45) 25/06/2025 447B
(43) 25/05/2023 422 A
(21) 1-2023-01337
(85) 02/03/2023
(22) 30/07/2021
(86) PCT/JP2021/028489 30/07/2021
(30) 2020-133405 05/08/2020 JP
(87) WO2022/030415 10/02/2022
(51) ***C22C 11/06**; H01M 4/68; H01M 4/14; C22F 1/00; H01M 10/18*
(73) 1. **FURUKAWA ELECTRIC CO., LTD.** (JP)
6-4, Otemachi 2-chome, Chiyoda-ku, Tokyo 1008322, Japan
2. **THE FURUKAWA BATTERY CO., LTD.** (JP)
2-4-1, Hoshikawa, Hodogaya-ku, Yokohama-shi, Kanagawa 2400006, Japan
(72) KANEKO Hiroshi (JP); OGIWARA Yoshiaki (JP); YAMAUCHI Miho (JP); TANAKA Akira (JP); NAKAMURA Hideto (JP); ARAGAKI Masanobu (JP); FURUKAWA Jun (JP); MANGAHARA Toru (JP); YAMADA Keizo (JP); KOIDE Ayano (JP); SATO Atsushi (JP)
(74) Công ty TNHH một thành viên Sở hữu trí tuệ VCCI (VCCI-IP CO.,LTD)
(54) **LÁ HỢP KIM CHÌ, ĐIỆN CỰC DƯƠNG DÙNG CHO ĂCQUY CHÌ, ĂCQUY CHÌ VÀ HỆ THỐNG LƯU TRỮ ĐIỆN**

(57) Sáng chế đề cập đến hợp kim chì có thể sản xuất điện cực dương dùng cho ăcquy chì có ít khả năng gia làm tăng lớp chì. Hợp kim chì chứa 0,4% theo khối lượng hoặc lớn hơn và 2% theo khối lượng hoặc thấp hơn của thiếc và 0,004% theo khối lượng hoặc thấp hơn của bitmut, với phần còn lại là chì và các tạp chất không thể tránh khỏi. Cường độ nhiễu xạ của sự định hướng lập phương {001} <100> trong hình vẽ điện cực được tạo ra bằng cách phân tích bề mặt của hợp kim chì bằng phương pháp nhiễu xạ tia X là 4 lần hoặc thấp hơn cường độ nhiễu xạ của sự định hướng ngẫu nhiên trong hình vẽ điện cực được tạo ra bằng cách phân tích bột chì nguyên chất bằng phương pháp nhiễu xạ tia X.

FIG. 1

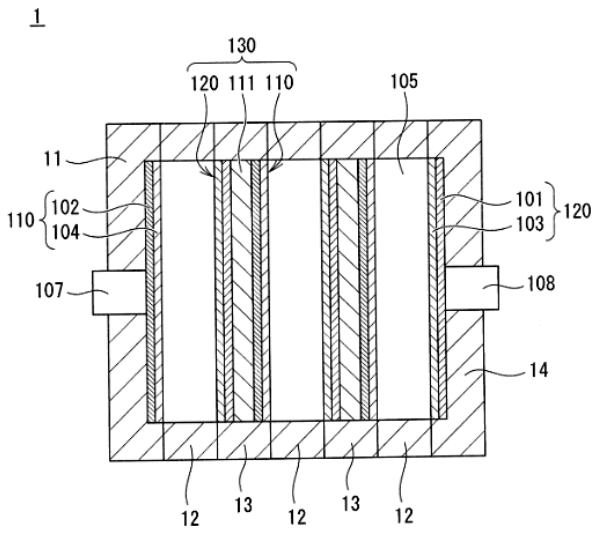

(11) **1-0047255 B**
(15) 16/05/2025
Số Quyết định: 76393/QĐ-SHTT.IP
(45) 25/06/2025 447B
(43) 25/08/2021 401 A
(21) 1-2021-01551
(85) 23/03/2021
(22) 26/09/2018
(86) PCT/FR2018/052372 26/09/2018
(87) WO2020/065142 02/04/2020
(51) ***A23L 5/10***; *A23L 7/196; B02B 1/04; A23L 5/20*
(73) **RICE TECHNOLOGIES** (FR)
367 Chemin de Mérieux, Quartier d'Espeyran, 30800 SAINT-GILLES, France
(72) BENOIT, Jean-Louis (FR)
(74) Công ty TNHH Tầm nhìn và Liên danh (VISION & ASSOCIATES CO.LTD.)
(54) **THIẾT BỊ ĐỂ XỬ LÝ TRƯỚC CÁC HẠT**

(58) Sáng chế đề cập đến thiết bị để xử lý trước các hạt, và cụ thể là hạt ngũ cốc chẳng hạn như gạo, bao gồm buồng (1) để hấp hơi nước các hạt, giỏ có lỗ siêu nhỏ (2) được đặt trong buồng (1) và được bố trí để cho phép hơi nước đi qua và để ngăn chặn việc tiếp xúc trực tiếp ngũ cốc với buồng (1), thiết bị này còn bao gồm nguồn chân không và nguồn hơi nước mà được nối với buồng (1) nói trên, khác biệt ở chỗ bao gồm ít nhất một ống khuếch tán hơi nước thông vào trong khoảng trống (3) được hình thành giữa thành của buồng (1) và thành của giỏ (2) nói trên, và ít nhất một ống có lỗ siêu nhỏ được đặt trong giỏ (2) này, khoảng cách đo được trên mặt phẳng nằm ngang giữa bề mặt bên trong của giỏ (2) này và bề mặt bên ngoài của ít nhất một ống có lỗ siêu nhỏ này là nhỏ hơn hoặc bằng 600 milimet.

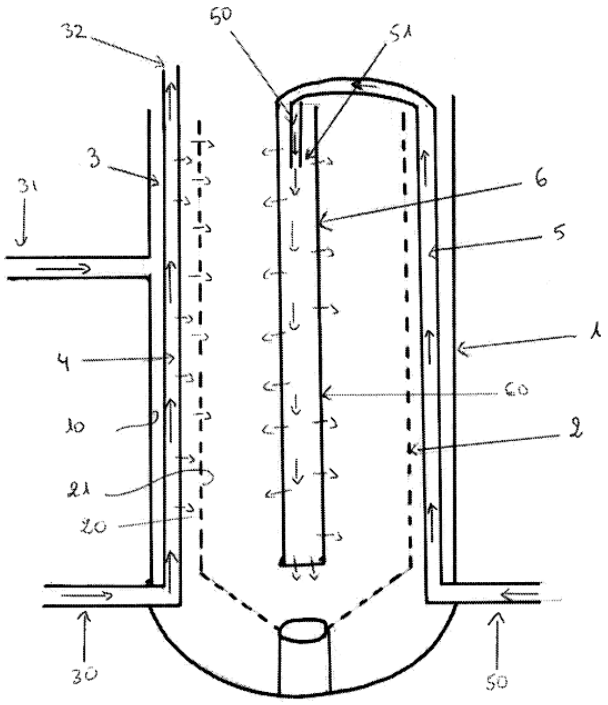

FIG. 1

(11) **1-0047256 B**

(15) 16/05/2025
Số Quyết định: 76394/QĐ-SHTT.IP

(45) 25/06/2025 447B

(43) 27/07/2020 388 A

(21) 1-2020-02142

(85) 15/04/2020

(22) 03/09/2018

(86) PCT/JP2018/ 032622 03/09/2018

(30) 2017-186266 27/09/2017 JP

(87) WO/2019/065108 04/04/2019

(51) ***B65H 18/28****; B29C 61/02; B29K 67/00*

(73) **TOYOBO CO., LTD.** (JP)
2-8, Dojima Hama 2-chome, Kita-ku, Osaka-shi, Osaka 5308230 Japan

(72) HARUTA, Masayuki (JP); TABOTA, Norimi (JP)

(74) Công ty Cổ phần Hỗ trợ phát triển công nghệ Detech (DETECH)

(54) **CUỘN MÀNG GỐC POLYESTE CO NHIỆT**

(57) Sáng chế đề cập đến cuộn màng gốc polyeste co nhiệt có đặc tính cuộn thuận lợi, đặc biệt thuận lợi đối với độ võng. Cuộn màng gốc polyeste co nhiệt, thu được bằng cách cuộn màng gốc polyeste co nhiệt có tỷ lệ co là từ 30% trở lên theo hướng co chính của màng trong nước nóng ở 90°C trong 10 giây, màng polyeste co nhiệt và cuộn màng này thỏa mãn các điều kiện từ (1) đến (6) sau: (1) chiều dài cuộn của cuộn màng là từ 2000 m đến 25000 m; (2) chiều rộng của cuộn màng là từ 400 mm đến 2500 mm; (3) độ dày của màng là từ 5 µm đến 40 µm; (4) độ dày không đồng đều theo hướng chiều rộng của màng trên lớp bề mặt của cuộn màng, có các vị trí có dạng độ dày lõm, và trong phần lõm có chênh lệch độ dày tối đa (phần lõm tối đa), độ dày không đồng đều trong phần lõm tối đa, thu được từ chênh lệch độ dày tối đa trong phần lõm tối đa và độ dày trung bình của màng là từ 10% trở xuống; (5) độ cứng cuộn của lớp bề mặt của cuộn màng là từ 400 đến 800; và (6) giá trị tuyệt đối của chênh lệch giữa chỉ số khúc xạ theo hướng chiều rộng tại vị tríđộ dày tối đa của một trong hai đầu của phần lõm và tại vị trí độ dày tối thiểu của phần lõm trong phần lõm tối đa là từ 0,01 trở xuống.

Fig.1

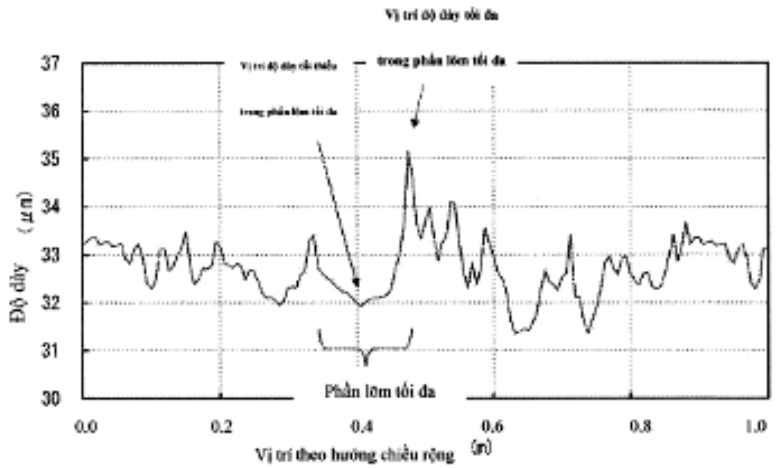

(11) **1-0047257 B**

(15) 16/05/2025
Số Quyết định: 76395/QĐ-SHTT.IP

(45) 25/06/2025 447B

(43) 25/12/2020 393 A

(21) 1-2020-04869

(85) 24/08/2020

(22) 07/03/2018

(86) PCT/JP2018/008796 07/03/2018

(87) WO2019/171500 12/09/2019

(51) ***H02B 11/24***

(73) **MITSUBISHI ELECTRIC CORPORATION** (JP)
7-3, Marunouchi 2-chome, Chiyoda-ku, Tokyo 1008310, Japan

(72) AKASAKA, Kenichi (JP); MATSUDA, Kazuhisa (JP)

(74) Công ty TNHH Tầm nhìn và Liên danh (VISION & ASSOCIATES CO.LTD.)

(54) **BỘ NGẮT MẠCH KÉO RỜI**

(57) Sáng chế đề cập đến bộ ngắt mạch kéo rời bao gồm bộ phận đầu nối và cơ cấu cửa chắn. Bộ phận đầu nối bao gồm các đế cách điện (21) mà các thành phần dẫn điện phía khung kéo được lắp vào đó. Cơ cấu cửa chắn bao gồm các cửa chắn tĩnh. Các đế cách điện (21) được bố trí dọc theo hướng thứ hai vuông góc với hướng thứ nhất là hướng mà thân bộ ngắt mạch được kéo ra theo đó. Mỗi đế cách điện (21) bao gồm cặp vách (213, 214) đối diện nhau theo hướng thứ hai và có các phần gài khớp (213f, 214f) để gài khớp với cửa chắn tĩnh. Mỗi trong số các phần gài khớp (213f, 214f) bao gồm phần kéo dài thứ nhất (213f1, 214f1) kéo dài theo hướng thứ nhất, và phần kéo dài thứ hai (213f2, 214f2) kéo dài theo hướng thứ hai từ đầu trước của phần kéo dài thứ nhất (213f1, 214f1). Phần kéo dài thứ hai (213f2) của một vách thuộc cặp vách (213, 214) và phần kéo dài thứ hai (214f2) của vách còn lại thuộc cặp vách (213, 214) kéo dài theo các hướng rời xa nhau.

FIG.19

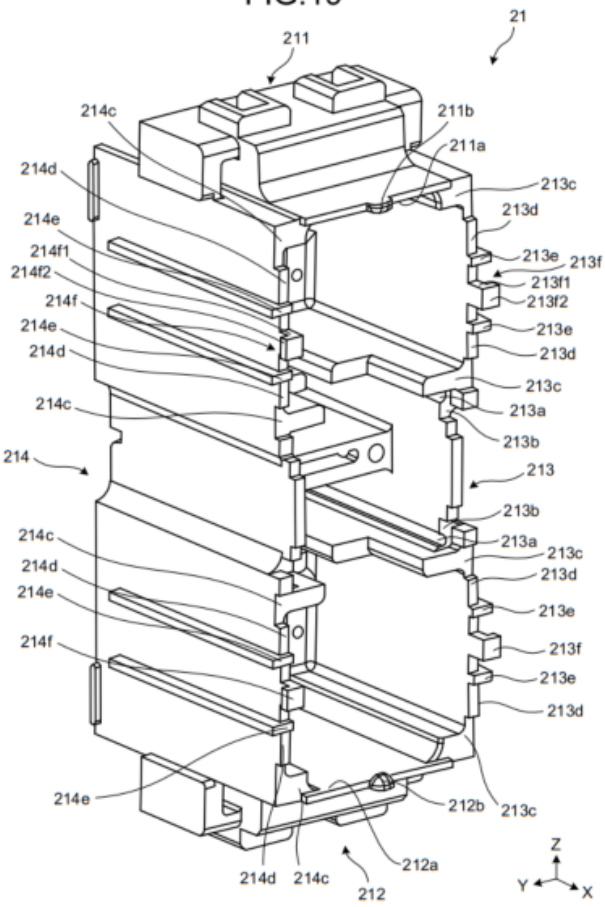
21
211
214c
211b
211a
214d
213c
213d
214e
214f1
214f2
213e
213f
213f1
214f
213f2
214e
213e
214d
213d
213c
214c
213a
213b
214
213
213b
214c
213a
213c
214d
213d
214e
213e
214f
213f
213e
213d
214e
212b
213c
212a
214d
214c
212
Z
Y
X

(11) **1-0047258 B**

(15) 16/05/2025
Số Quyết định: 76402/QĐ-SHTT.IP

(45) 25/06/2025 447B

(43) 30/01/2020 382 A

(21) 1-2019-04694

(85) 23/08/2019

(22) 23/01/2018

(86) PCT/IB2018/000160 23/01/2018

(30) 62/449,738 24/01/2017 US

(87) WO2018/138585 A1 02/08/2018

(51) ***C07K 14/00***; *C12N 15/113*

(73) **OLIPASS CORPORATION** (KR)
20th Floor, Ace Dongbaek Tower, 16 Beon-gil, 16-4 Dongbaek Jungang-ro, Giheung-gu, Yongin-si, Gyeonggi-do 17015, Republic of Korea

(72) CHUNG Shin (KR); JUNG Daram (KR); CHO Bongjun (KR); JANG Kangwon (KR); JEON Hyun Ju (KR); BAE Jinyoung (KR); BAE Taeyeon (KR); JEON Yeasel (KR); LEE Jun Yeon (KR); PARK Sun Hwa (KR); AN Dan Bi (KR)

(74) Công ty TNHH Trần Hữu Nam và Đồng sự (TRAN H.N & ASS.)

(54) **DẪN XUẤT AXIT NUCLEIC PEPTIT NHẮM ĐÍCH TIỀN MARN SCN9A Ở NGƯỜI**

(57) Sáng chế đề cập đến các dẫn xuất axit nucleic peptit nhắm đích vị trí cắt nối 3' của exon 4 trong tiền mARN SCN9A ở người. Các dẫn xuất axit nucleic peptit có khả năng tạo ra (các) biến thể ghép nối mARN SCN9A thiếu exon 4 SCN9A trong các tế bào, và hữu ích để điều trị đau một cách an toàn hoặc các tình trạng liên quan đến hoạt động của $Na_v1.7$.

Hình 1A

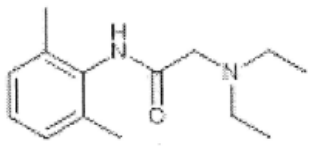

Lidocaine

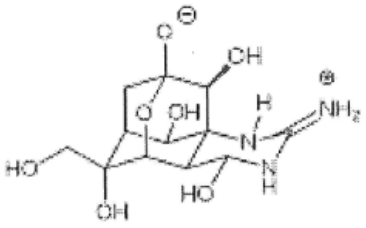

Tetrodotoxin

(11) **1-0047259 B**

(15) 16/05/2025
Số Quyết định: 76405/QĐ-SHTT.IP

(45) 25/06/2025 447B

(43) 25/08/2021 401 A

(21) 1-2021-00688

(22) 05/02/2021

(30) 202010097547.3 17/02/2020 CN

(51) ***G02F 1/13***; *H01L 27/16; G02F 1/13357; H01L 25/16; G02F 1/1333; G02F 1/1335*

(73) **INNOLUX CORPORATION** (TW)
No. 160 Kesyue Rd., Jhu-Nan Site, Hsinchu Science Park, Jhu-Nan, Miao-Li County, Taiwan

(72) Yuan-Lin WU (TW); Yu-Chia HUANG (TW); Yu-Ting HUANG (TW); Kuan-Feng LEE (TW); Chia-Hung HSIEH (TW)

(74) Công ty TNHH Tầm nhìn và Liên danh (VISION & ASSOCIATES CO.LTD.)

(54) **THIẾT BỊ ĐIỆN TỬ**

(57) Thiết bị điện tử có khả năng được uốn theo hướng thứ nhất và bao gồm nhiều bộ phận phát quang và nhiều mẫu hình dẫn điện chồng lặp ít nhất một phần của nhiều bộ phận phát quang và kéo dài theo hướng thứ hai. Hướng thứ nhất và hướng thứ hai có góc θ không lớn hơn 30 độ.

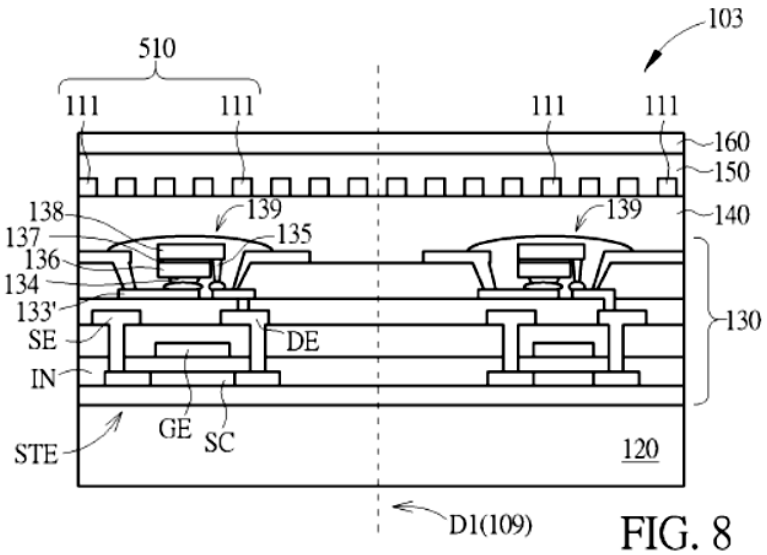

FIG. 8

(11) **1-0047260 B**

(15) 16/05/2025
Số Quyết định: 76417/QĐ-SHTT.IP

(45) 25/06/2025 447B

(43) 25/07/2022 412 A

(21) 1-2022-02471

(85) 20/04/2022

(22) 15/09/2020

(86) PCT/JP2020/034912 15/09/2020

(30) 2019-176254 26/09/2019 JP

(87) WO2021/060073 A1 01/04/2021

(51) ***D21H 17/45***; *D21H 21/18*

(73) **ARAKAWA CHEMICAL INDUSTRIES, LTD.** (JP)
3-7, Hiranomachi 1-chome, Chuo-ku, Osaka-shi, Osaka 541-0046 Japan

(72) KOBAYASHI, Makoto (JP); SATO, Teruaki (JP); MIZUKO, Tetsu (JP)

(74) Công ty TNHH một thành viên Sở hữu trí tuệ VCCI (VCCI-IP CO.,LTD)

(54) **CHẤT LÀM BỀN GIẤY, GIẤY VÀ PHƯƠNG PHÁP SẢN XUẤT GIẤY**

(57) Sáng chế đề cập đến chất làm bền giấy bao gồm polyme (met)acrylamit lưỡng tính (A1) và polyme (met)acrylamit lưỡng tính (A2), trong đó mỗi trong số các monome cấu thành của polyme (met)acrylamit lưỡng tính (A1) và polyme (met)acrylamit lưỡng tính (A2) bao gồm (met)acrylamit (a1), monome cation chưa bão hòa (a2), monome anion chưa bão hòa (a3), và monome chưa bão hòa có thể liên kết ngang (a4), và có trọng lượng phân tử trung bình khối cụ thể, và trong đó độ nhớt của mỗi trong số chất làm bền giấy (A), polyme (A1), và polyme (A2) thỏa mãn mối quan hệ cụ thể.

(11) **1-0047261 B**
(15) 16/05/2025
Số Quyết định: 76427/QĐ-SHTT.IP
(45) 25/06/2025 447B
(43) 25/07/2023 424 A
(21) 1-2022-08215
(22) 15/12/2022
(51) ***C08F 2/00***
(73) **CÔNG TY CỔ PHẦN TẬP ĐOÀN PHƯỢNG HOÀNG XANH A&A** (VN)
Số 167 phố Hoàng Ngân, phường Trung Hòa, quận Cầu Giấy, thành phố Hà Nội, Việt Nam
(72) Hồ Xuân Năng (VN); Trần Vĩnh Diệu (VN); Hà Thu Hường (VN); Hà Thị Hà (VN)
(54) **CHẾ PHẨM NHỰA ACRYLIC POLYOL ĐÓNG RẮN THEO PHẢN ỨNG GỐC TỰ DO ỨNG DỤNG TRONG SẢN XUẤT ĐÁ NHÂN TẠO GỐC THẠCH ANH TĂNG KHẢ NĂNG CHỊU BỨC XẠ TỬ NGOẠI VÀ BỀN THỜI TIẾT**

(57) Sáng chế đề cập đến chế phẩm nhựa acrylic polyol nhiệt rắn được tổng hợp từ phản ứng đồng trùng hợp khối các monome n-BMA có tỷ lệ trọng lượng nằm trong khoảng từ 51,5% đến 58,8%, styren có tỷ lệ trọng lượng nằm trong khoảng 7,6% đến 12,2%, HEMA hoặc HEA có tỷ lệ trọng lượng nằm trong khoảng 33,5% đến 35,8% đóng rắn theo phản ứng gốc tự do với hệ chất xúc tác – xúc tiến là hệ oxy hóa – khử ứng dụng trong công nghệ sản xuất đá nhân tạo làm tăng khả năng chịu bức xạ tia tử ngoại và bền thời tiết với chất xúc tác sử dụng trong quá trình đóng rắn là các hợp chất peroxit hữu cơ và chất xúc tiến sử dụng trong quá trình đóng rắn là các hợp chất muối coban hoặc các hợp chất muối kim loại tương tự với tỷ lệ nằm trong khoảng 0,004% đến 0,8% so với trọng lượng nhựa acrylic. Nhựa acrylic theo sáng chế có khả năng chịu bức xạ tử ngoại vượt trội với chỉ số biến đổi màu $\Delta E \leq 2$ sau 1000 giờ chiếu UV trên thiết bị gia tốc thời gian. Sản phẩm đá nhân tạo sử dụng thành phần pha nền là nhựa chế phẩm acrylic polyol theo sáng chế với tỷ lệ 5% đến 20% trọng lượng của hỗn hợp và chất gia cường là các hợp chất vô cơ chiếm tỷ lệ 80% đến 95% phần trọng lượng có các tính chất cơ lý đáp ứng yêu cầu kỹ thuật, đặc biệt là khả năng chịu bức xạ UV vượt trội với chỉ số biến đổi màu $\Delta E \leq 2$ sau 1000 giờ chiếu UV trên thiết bị gia tốc thời gian.

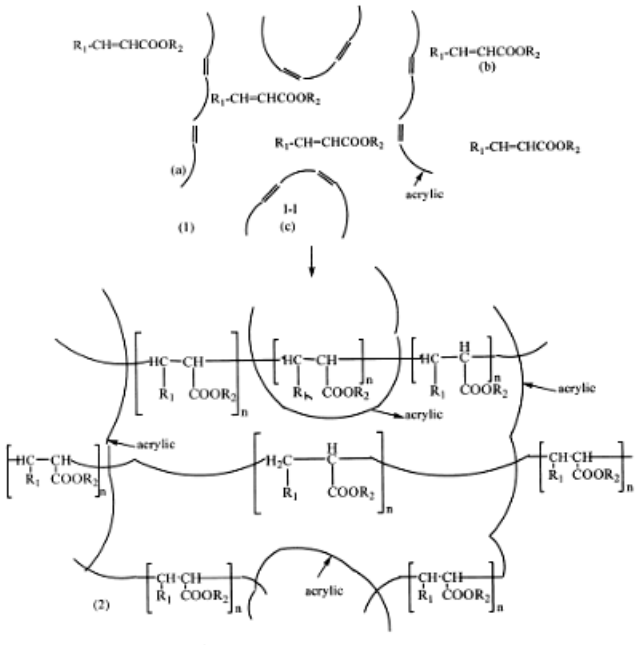

Hình 1: Nhựa acrylic nhiệt rắn trước (1) và sau khi đóng rắn (2)

a- Các phân tử copolyme nhựa acrylic polyol

b- Các phân tử monome tham gia phản ứng trùng hợp acrylic còn dư, R_1 và R_2 là các hydrocacbon no

c- Các phân tử xúc tác (chất khởi đầu)

(11) **1-0047262 B**
(15) 16/05/2025
Số Quyết định: 76475/QĐ-SHTT.IP
(45) 25/06/2025 447B
(43) 25/08/2021 401 A
(21) 1-2021-02412
(85) 29/04/2021
(22) 15/11/2019
(86) PCT/JP2019/044851 15/11/2019
(30) 2018-215867 16/11/2018 JP
(87) WO2020/101013 22/05/2020
(51) ***A61K 31/196***; *A61K 47/20; A61K 47/22; A61P 29/00; A61K 47/32; A61K 47/40; A61K 47/55; A61K 47/61; A61K 47/10; A61K 47/26*
(73) **SEIKAGAKU CORPORATION** (JP)
6-1, Marunouchi 1-chome, Chiyoda-ku, Tokyo 1000005, Japan
(72) TAKAHATA, Chiaki (JP); YAMASHITA, Naoya (JP); KUNII, Naoko (JP); HOSHI, Hirotaka (JP)
(74) Công ty TNHH một thành viên Sở hữu trí tuệ VCCI (VCCI-IP CO.,LTD)
(54) **DƯỢC PHẨM, PHƯƠNG PHÁP SẢN XUẤT DƯỢC PHẨM VÀ KIT CHỨA NÓ**

(57) Sáng chế đề cập đến dược phẩm chứa dẫn xuất axit hyaluronic có công thức (1) trong phần mô tả hoặc muối dược dụng của nó. Sáng chế cũng đề cập đến phương pháp sản xuất dược phẩm này.

(11) **1-0047263 B**
(15) 16/05/2025
Số Quyết định: 76481/QĐ-SHTT.IP
(45) 25/06/2025 447B
(43) 26/07/2021 400 A
(21) 1-2021-02382
(85) 28/04/2021
(22) 28/09/2018
(86) PCT/CN2018/108480 28/09/2018
(87) WO2020/062094 02/04/2020
(51) ***H04L 1/00***; *H04L 5/00; H04B 7/06*
(73) **HUAWEI TECHNOLOGIES CO., LTD.** (CN)
Huawei Administration Building, Bantian, Longgang District, Shenzhen, Guangdong 518129, China
(72) ZHANG, Ruiqi (CN); LI, Xueru (CN)
(74) Công ty TNHH Tầm nhìn và Liên danh (VISION & ASSOCIATES CO.LTD.)
(54) **PHƯƠNG PHÁP CHỈ BÁO MA TRẬN MÃ HÓA TRƯỚC, THIẾT BỊ TRUYỀN THÔNG VÀ VẬT GHI LƯU TRỮ ĐỌC ĐƯỢC BẰNG MÁY TÍNH**

(57) Sáng chế đề cập đến phương pháp chỉ báo ma trận mã hóa trước, thiết bị truyền thông và vật ghi lưu trữ đọc được bằng máy tính. Ma trận mã hóa trước của mỗi trong số K đơn vị miền tần số thỏa mãn $W = W_1 \times W_2$, và các phần tử trong W_2 trong K đơn vị miền tần số được biểu diễn bởi P phần tử tương đối nhỏ. Thiết bị đầu cuối báo cáo thông tin chỉ báo thứ ba, trong đó thông tin chỉ báo thứ ba này bao gồm thông tin chỉ báo thứ nhất và thông tin chỉ báo thứ hai, và thông tin chỉ báo thứ nhất và thông tin chỉ báo thứ hai được mã hóa độc lập. Thông tin chỉ báo thứ hai được sử dụng để chỉ báo P phần tử, và thông tin chỉ báo thứ nhất được sử dụng để chỉ báo P. Do đó, thiết bị đầu cuối có thể điều chỉnh số lượng bit thông tin của thông tin chỉ báo thứ hai dựa vào sự thay đổi điều kiện kênh, nhờ đó cải thiện hiệu quả báo cáo ma trận mã hóa trước.

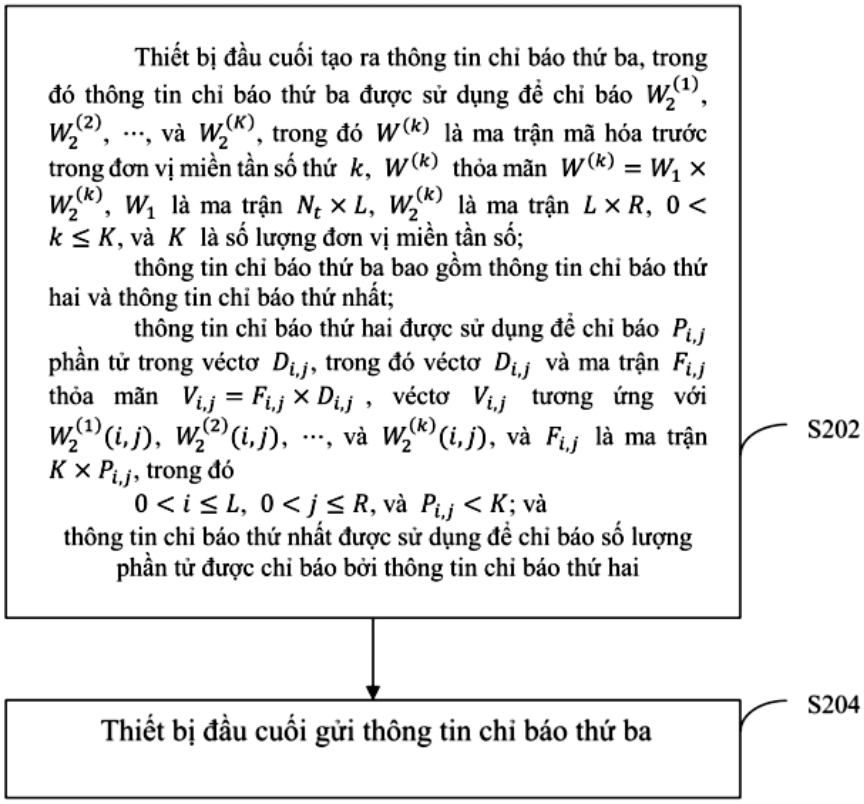
Thiết bị đầu cuối tạo ra thông tin chỉ báo thứ ba, trong đó thông tin chỉ báo thứ ba được sử dụng để chỉ báo $W_2^{(1)}$, $W_2^{(2)}$, ⋯, và $W_2^{(K)}$, trong đó $W^{(k)}$ là ma trận mã hóa trước trong đơn vị miền tần số thứ k, $W^{(k)}$ thỏa mãn $W^{(k)} = W_1 \times W_2^{(k)}$, W_1 là ma trận $N_t \times L$, $W_2^{(k)}$ là ma trận $L \times R$, $0 < k \leq K$, và K là số lượng đơn vị miền tần số;
thông tin chỉ báo thứ ba bao gồm thông tin chỉ báo thứ hai và thông tin chỉ báo thứ nhất;
thông tin chỉ báo thứ hai được sử dụng để chỉ báo $P_{i,j}$ phần tử trong véctơ $D_{i,j}$, trong đó véctơ $D_{i,j}$ và ma trận $F_{i,j}$ thỏa mãn $V_{i,j} = F_{i,j} \times D_{i,j}$, véctơ $V_{i,j}$ tương ứng với $W_2^{(1)}(i,j)$, $W_2^{(2)}(i,j)$, ⋯, và $W_2^{(k)}(i,j)$, và $F_{i,j}$ là ma trận $K \times P_{i,j}$, trong đó
$0 < i \leq L$, $0 < j \leq R$, và $P_{i,j} < K$; và
thông tin chỉ báo thứ nhất được sử dụng để chỉ báo số lượng phần tử được chỉ báo bởi thông tin chỉ báo thứ hai
S202
Thiết bị đầu cuối gửi thông tin chỉ báo thứ ba
S204

FIG. 2

(11) **1-0047264 B**
(15) 16/05/2025
Số Quyết định: 76518/QĐ-SHTT.IP
(45) 25/06/2025 447B
(43) 27/05/2024 434 A
(21) 1-2023-06788
(85) 29/09/2023
(22) 31/03/2022
(86) PCT/JP2022/016664 31/03/2022
(30) 2021-065329 07/04/2021 JP
(87) WO2022/215655A1 13/10/2022
(51) ***A23K 10/16***; *A23K 20/184*
(73) **SUMITOMO CHEMICAL COMPANY, LIMITED** (JP)
2-7-1, Nihonbashi, Chuo-ku, Tokyo 103-6020 Japan
(72) Hiroshi KOJO (JP); Tsuyoshi TONOUE (JP); Kaori IKARI (JP)
(74) Công ty TNHH một thành viên Sở hữu trí tuệ VCCI (VCCI-IP CO.,LTD)
(54) **CHẾ PHẨM PHỤ GIA THỨC ĂN VÀ THỨC ĂN DÀNH CHO GIA CẦM HOẶC ĐỘNG VẬT CÓ VÚ DẠ DÀY ĐƠN**

(57) Sáng chế đề cập đến thức ăn chăn nuôi cho thấy sự tăng trọng cơ thể tuyệt vời. Sáng chế cũng đề cập đến chế phẩm phụ gia thức ăn và thức ăn chăn nuôi chứa axit abxixic và/hoặc muối của nó và nguyên liệu có nguồn gốc vi sinh vật; phương pháp chăn nuôi vật nuôi hoặc cải thiện tăng trọng vật nuôi, bao gồm bước cho vật nuôi ăn thức ăn nêu trên.

(11) **1-0047265 B**

(15) 16/05/2025
Số Quyết định: 76652/QĐ-SHTT.IP

(45) 25/06/2025 447B

(43) 25/04/2016 337 A

(21) 1-2016-00142

(85) 18/11/2011

(22) 21/04/2010

(86) PCT/US2010/031869 21/04/2010

(30) 61/171,194 21/04/2009 US

(87) WO2010/123974 28/10/2010

(51) ***H01L 31/00***

(62) 1-2015-00430

(73) **TETRASUN, INC.** (US)
Suite 250A, 20640 Third Street Saratoga, California 95070, United States of America

(72) SCHULTZ-WITTMANN, Oliver (DE); DE CEUSTER, Denis (BE)

(74) Công ty TNHH Tầm nhìn và Liên danh (VISION & ASSOCIATES CO.LTD.)

(54) **PHƯƠNG PHÁP SẢN XUẤT PIN MẶT TRỜI**

(57) Sáng chế đề cập đến pin mặt trời có nhiều thành phần, nói chung bao gồm nền trung tâm, (các) lớp dẫn, (các) lớp khử phản xạ, các lớp làm chậm phản ứng và/hoặc (các) điện cực. Các lớp đa chức năng tạo ra các chức năng kết hợp của chức năng làm chậm phản ứng, độ trong suốt, độ dẫn điện đủ cho dòng phần tử mang đứng, lớp chuyển tiếp, và/hoặc mức độ thay đổi khả năng khử phản xạ. Phương pháp sản xuất pin mặt trời bao gồm bước lắng phủ CVD một mặt và xử lý nhiệt để tạo lớp và/hoặc chuyển đổi cũng được đề cập.

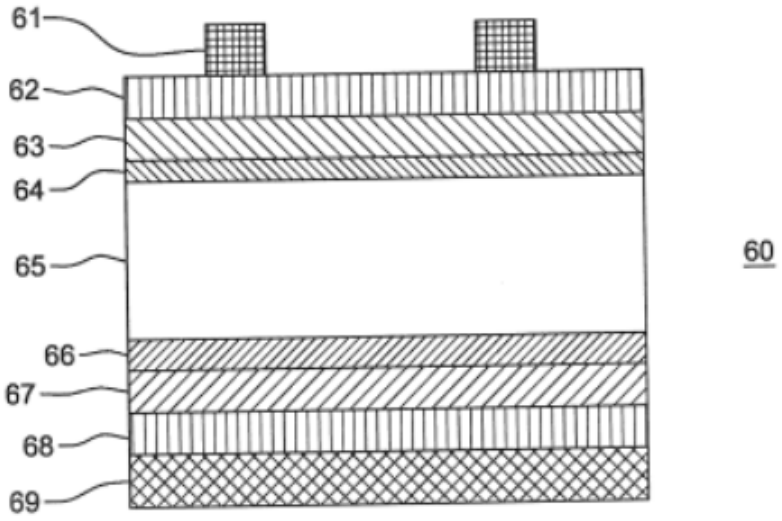

FIG. 6

(11) **1-0047266 B**
(15) 16/05/2025
Số Quyết định: 76654/QĐ-SHTT.IP
(45) 25/06/2025 447B
(43) 25/05/2022 410 A
(21) 1-2022-01727
(85) 21/03/2022
(22) 20/08/2020
(86) PCT/JP2020/031394 20/08/2020
(30) 2019-153111 23/08/2019 JP
(87) WO2021/039563 04/03/2021
(51) ***A23L 27/00***; *A23L 27/10; A23L 2/60*
(73) **SUNTORY HOLDINGS LIMITED** (JP)
1-40, Dojimahama 2-chome, Kita-ku, Osaka-shi, Osaka 5308203 Japan
(72) URAI Soichiro (JP); NAGAO Koji (JP); YOKOO Yoshiaki (JP); RENTLE Georgina (GB); GEZGIN Zafer (TR)
(74) Công ty TNHH một thành viên Sở hữu trí tuệ VCCI (VCCI-IP CO.,LTD)
(54) **PHƯƠNG PHÁP SẢN XUẤT CHẾ PHẨM TRONG NƯỚC CHỨA REBAUDIOSIT D, CHẾ PHẨM LÀM NGỌT CHỨA REBAUDIOSIT D VÀ ĐỒ UỐNG CHỨA CHẾ PHẨM LÀM NGỌT**

(57) Sáng chế đề cập đến phương pháp sản xuất chế phẩm nước chứa rebaudiosit D bao gồm rebaudiosit D ở nồng độ lớn hơn hoặc bằng 500ppm theo trọng lượng, trong đó phương pháp này bao gồm bước khuấy trộn để phân tán thành phần steviol glycosit chứa rebaudiosit D và nước ở khoảng nhiệt độ từ 40°C đến 100°C trong điều kiện cắt tốc độ cao ở tốc độ đầu cánh (tốc độ ở biên) của động cơ lớn hơn hoặc bằng 15m/giây, trong đó thành phần steviol glycosit bao gồm rebaudiosit D với lượng lớn hơn 50% trọng lượng dựa trên tổng trọng lượng của thành phần steviol glycosit.

(11) **1-0047267 B**

(15) 16/05/2025
Số Quyết định: 76702/QĐ-SHTT.IP

(45) 25/06/2025 447B

(43) 25/03/2021 396 A

(21) 1-2020-07311

(85) 27/02/2019

(22) 03/08/2017

(86) PCT/KR2017/008412 03/08/2017

(30) 10-2016-0099176 03/08/2016 KR
10-2016-0099175 03/08/2016 KR

(87) WO2018/026219 A1 08/02/2018

(51) ***H04N 19/103***; *H04N 19/117; H04N 19/159; H04N 19/80; H04N 19/186; H04N 19/44; H04N 19/51; H04N 19/70; H04N 19/105; H04N 19/176*

(62) 1-2019-00994

(73) **KT CORPORATION** (KR)
90, Buljeong-ro, Bundang-gu, Seongnam-si, Gyeonggi-do 13606 Republic of Korea

(72) LEE, Bae Keun (KR)

(74) Công ty TNHH một thành viên Sở hữu trí tuệ VCCI (VCCI-IP CO.,LTD)

(54) **PHƯƠNG PHÁP GIẢI MÃ HÌNH ẢNH, PHƯƠNG PHÁP MÃ HÓA ẢNH VÀ PHƯƠNG TIỆN ĐỌC ĐƯỢC BỞI MÁY TÍNH KHÔNG TẠM THỜI**

(57) Sáng chế đề cập đến phương pháp giải mã viđeo, phương pháp mã hóa viđeo, thiết bị giải mã viđeo và thiết bị mã hóa viđeo. Phương pháp giải mã viđeo theo sáng chế có thể bao gồm các bước: dẫn ra các đường mẫu tham chiếu dùng cho khối hiện thời, lựa chọn ít nhất hai trong số các đường mẫu tham chiếu, và thực hiện việc dự báo trong ảnh dùng cho khối hiện thời dựa vào các đường mẫu tham chiếu được lựa chọn.

[FIG 20]

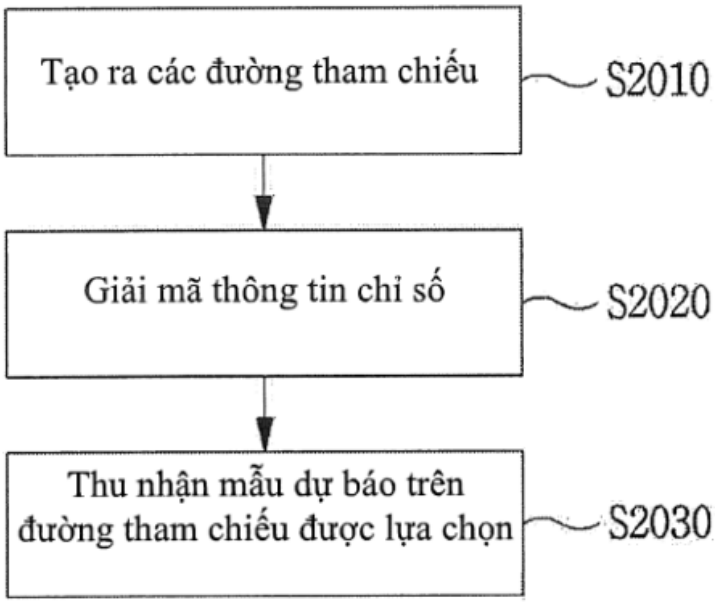

(11) **1-0047268 B**

(15) 16/05/2025
Số Quyết định: 76793/QĐ-SHTT.IP

(45) 25/06/2025 447B

(43) 26/04/2021 397 A

(21) 1-2020-05778

(85) 08/10/2020

(22) 27/12/2018

(86) PCT/KR2018/016780 27/12/2018

(30) 10-2018-0043357 13/04/2018 KR

(87) WO2019/198907 17/10/2019

(51) ***H01L 27/32**; H01L 51/56*

(73) **SAMSUNG DISPLAY CO., LTD.** (KR)
1, Samsung-ro, Giheung-gu, Yongin-si, Gyeonggi-do, 17113, Republic of Korea

(72) SEO, Woo Suk (KR); KANG, Eui Jeong (KR); KWON, Yong Hoon (KR); KIM, Jung Hyun (KR); SONG, Si Joon (KR)

(74) Công ty TNHH Tầm nhìn và Liên danh (VISION & ASSOCIATES CO.LTD.)

(54) **THIẾT BỊ HIỂN THỊ VÀ PHƯƠNG PHÁP SẢN XUẤT THIẾT BỊ NÀY**

(57) Sáng chế đề cập đến thiết bị hiển thị và phương pháp sản xuất thiết bị hiển thị. Thiết bị hiển thị này bao gồm nền thứ nhất trong đó vùng hiển thị và vùng không hiển thị được bố trí bên ngoài vùng hiển thị được tạo ra; nền thứ hai hướng vào nền thứ nhất và bao gồm vùng được làm lõm theo hướng chiều dày và vùng tiếp xúc được bố trí bên ngoài vùng lõm; và miếng bịt ô liên kết nền thứ nhất và nền thứ hai với nhau, trong đó miếng bịt ô này bao gồm sợi liên kết được bố trí giữa vùng tiếp xúc và vùng không hiển thị để nối vùng tiếp xúc với nền thứ nhất và miếng bịt thủy tinh được bố trí giữa vùng lõm và vùng không hiển thị.

FIG. 1

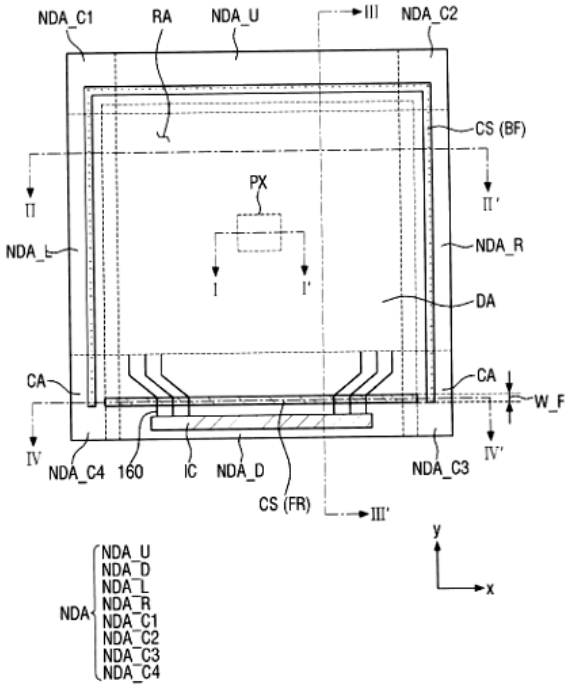

(11) **1-0047269 B**

(15) 16/05/2025
Số Quyết định: 76827/QĐ-SHTT.IP

(45) 25/06/2025 447B

(43) 27/09/2021 402 A

(21) 1-2021-04185

(85) 08/07/2021

(22) 20/12/2019

(86) PCT/CN2019/126842 20/12/2019

(30) 62/784,338 21/12/2018 US
62/787,725 02/01/2019 US
62/792,856 15/01/2019 US

(87) WO2020/125738 A1 25/06/2020

(51) ***H04N 19/436***; *H04N 19/96; H04N 19/513*

(73) **HUAWEI TECHNOLOGIES CO., LTD.** (CN)
Huawei Administration Building, Bantian, Longgang District, Shenzhen, Guangdong 518129, P. R. China

(72) KOTRA, Anand Meher (IN); CHEN, Jianle (CN); ESENLIK, Semih (TR); WANG, Biao (CN); GAO, Han (CN); ZHAO, Zhijie (CN)

(74) Công ty TNHH một thành viên Sở hữu trí tuệ VCCI (VCCI-IP CO.,LTD)

(54) **PHƯƠNG PHÁP MÃ HÓA ẢNH, BỘ MÃ HÓA, BỘ GIẢI MÃ VÀ PHƯƠNG TIỆN BẤT BIẾN CÓ THỂ ĐỌC ĐƯỢC BỞI MÁY TÍNH**

(57) Sáng chế đề cập đến các phương pháp và các thiết bị (bộ mã hóa và/hoặc bộ giải mã) để mã hóa ảnh, và phương tiện bất biến có thể đọc được bởi máy tính. Việc dự báo vectơ chuyển động dựa trên lịch sử (History Based Motion Vector Prediction - HMVP), danh mục dùng cho đơn vị cây mã hóa (Coding Tree Unit - CTU) hiện tại, hàng nằm trong ô của ảnh được khởi tạo và CTU của hàng CTU hiện tại được xử lý dựa vào danh mục HMVP được khởi tạo.

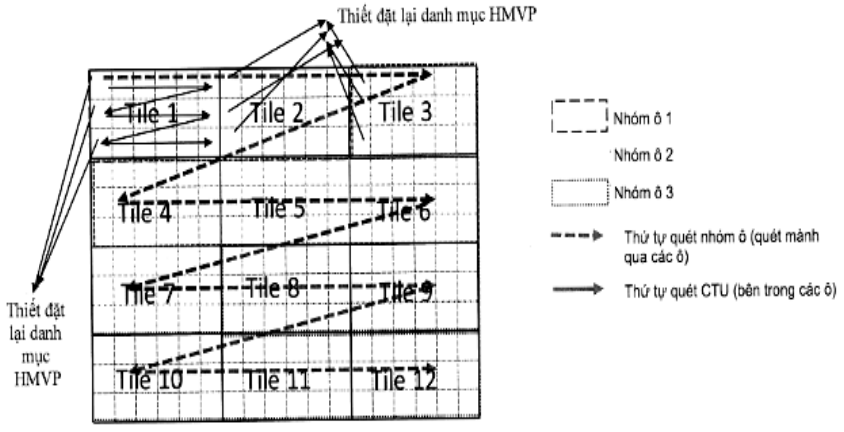

FIG. 7

(11) **1-0047270 B**

(15) 16/05/2025
Số Quyết định: 76918/QĐ-SHTT.IP

(45) 25/06/2025 447B

(43) 25/02/2022 407 A

(21) 1-2021-06966

(85) 01/11/2021

(22) 31/03/2020

(86) PCT/CN2020/082313 31/03/2020

(30) 201910263102.5 02/04/2019 CN
201910581390.9 29/06/2019 CN
201910760953.0 16/08/2019 CN

(87) WO2020/200187 08/10/2020

(51) ***H04W 72/04***

(73) **HUAWEI TECHNOLOGIES CO., LTD.** (CN)
Huawei Administration Building, Bantian, Longgang District, Shenzhen, Guangdong 518129, China

(72) HUANG, Wenwen (CN); TIE, Xiaolei (CN)

(74) Công ty TNHH Tầm nhìn và Liên danh (VISION & ASSOCIATES CO.LTD.)

(54) **PHƯƠNG PHÁP VÀ THIẾT BỊ TRUYỀN THÔNG, VÀ VẬT GHI LƯU TRỮ ĐỌC ĐƯỢC BẰNG MÁY TÍNH**

(57) Sáng chế đề cập đến phương pháp truyền thông và thiết bị truyền thông, và vật ghi lưu trữ đọc được bằng máy tính. Phương pháp này bao gồm các bước: nhận thông tin thứ nhất từ thiết bị mạng ở thời gian thứ nhất, trong đó thông tin thứ nhất được mang trên kênh điều khiển đường xuống vật lý (physical downlink control channel, PDCCH) thứ nhất, kênh chia sẻ đường xuống vật lý (physical downlink shared channel, PDSCH) thứ nhất được lập lịch thông qua PDCCH thứ nhất ở thời gian thứ nhất bằng cách sử dụng tập phân công tài nguyên miền thời gian thứ nhất, thông tin thứ nhất được sử dụng để xác định tập phân công tài nguyên miền thời gian thứ hai để lập lịch PDSCH thứ hai sau thời gian thứ nhất, và PDCCH thứ nhất mà mang thông tin thứ nhất còn bao gồm thông tin lập lịch của PDSCH thứ hai; nhận dữ liệu được gửi bởi thiết bị mạng thông qua PDSCH thứ nhất; gửi thông tin phản hồi của dữ liệu đến thiết bị mạng; và lập lịch PDSCH thứ hai dựa vào tập phân công tài nguyên miền thời gian thứ hai ở thời gian thứ hai sau khi thông tin phản hồi của dữ liệu được gửi. Theo sáng chế này, trong quá trình lập lịch dữ liệu, các tập phân công tài nguyên miền thời gian được sử dụng ở thời gian khác nhau có thể được chỉ báo rõ ràng dựa vào yêu cầu thực tế, cân bằng giữa lượng tiêu thụ điện năng và độ trễ truyền dẫn của thiết bị đầu cuối.

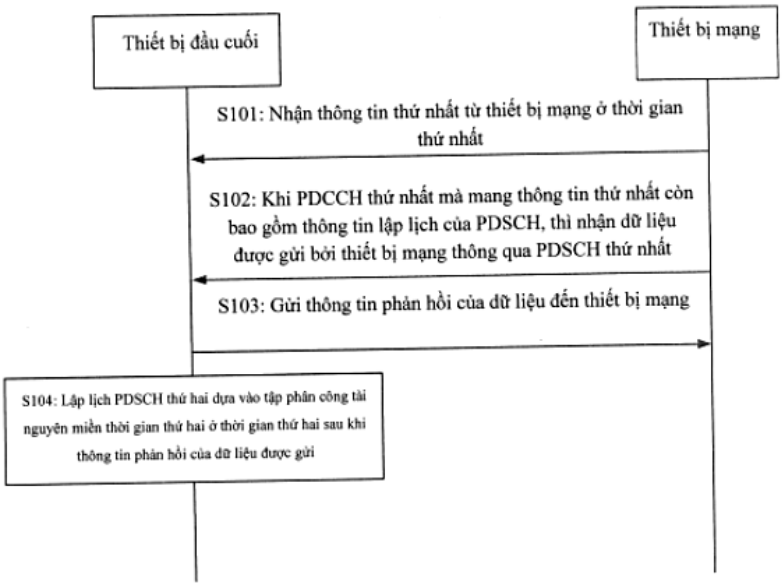
Thiết bị đầu cuối
Thiết bị mạng
S101: Nhận thông tin thứ nhất từ thiết bị mạng ở thời gian thứ nhất
S102: Khi PDCCH thứ nhất mà mang thông tin thứ nhất còn bao gồm thông tin lập lịch của PDSCH, thì nhận dữ liệu được gửi bởi thiết bị mạng thông qua PDSCH thứ nhất
S103: Gửi thông tin phản hồi của dữ liệu đến thiết bị mạng
S104: Lập lịch PDSCH thứ hai dựa vào tập phân công tài nguyên miền thời gian thứ hai ở thời gian thứ hai sau khi thông tin phản hồi của dữ liệu được gửi

FIG. 2

(11) **1-0047271 B**
(15) 16/05/2025
Số Quyết định: 76949/QĐ-SHTT.IP
(45) 25/06/2025 447B
(43) 30/01/2020 382 A
(21) 1-2019-05499
(85) 07/10/2019
(22) 30/03/2018
(86) PCT/JP2018/013633 30/03/2018
(30) 2017-080289 14/04/2017 JP
(87) WO2018/190154 18/10/2018
(51) ***G06F 13/00***; *G06K 7/10; H04B 1/59; G06K 19/07*
(73) **SONY CORPORATION** (JP)
1-7-1, Konan, Minato-ku, Tokyo 1080075, Japan
(72) NAKATSURU Tsutomu (JP); KAMINO Itsuki (JP); SUZUKI Yuki (JP); SAKABA Koji (JP)
(74) Công ty TNHH một thành viên Sở hữu trí tuệ VCCI (VCCI-IP CO.,LTD)

(54) THIẾT BỊ TRUYỀN THÔNG VÀ HỆ THỐNG XỬ LÝ DỮ LIỆU

(57) Sáng chế đề cập đến thiết bị truyền thông, thiết bị xử lý thông tin, và hệ thống xử lý dữ liệu mà có thể làm giảm trị số lớn nhất thời gian xử lý của toàn bộ hệ thống.

Bộ phận truyền thông của bộ đọc-bộ ghi truyền yêu cầu định trước đến các máy chủ dựa vào kết quả nhận được bằng cách truyền lệnh đến thẻ mạch tích hợp (IC), và thu phản hồi tới yêu cầu từ các máy chủ. Bộ phận điều khiển của bộ đọc-bộ ghi thực hiện việc xử lý tiếp theo dựa vào phản hồi của một trong số các máy chủ, phản hồi đã thu được sớm nhất trong số các máy chủ. Sáng chế có thể được áp dụng tới hệ thống xử lý dữ liệu hoặc tương tự, chẳng hạn.

FIG. 3

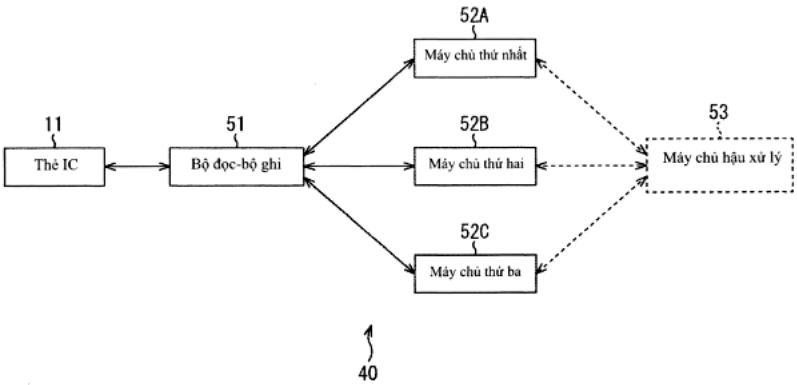

(11) **1-0047272 B**
(15) 16/05/2025
Số Quyết định: 76951/QĐ-SHTT.IP
(45) 25/06/2025 447B
(43) 26/12/2022 417 A
(21) 1-2022-06127
(85) 23/09/2022
(22) 26/03/2021
(86) PCT/JP2021/013109 26/03/2021
(30) 2020-056760 26/03/2020 JP
(87) WO2021/193966 30/09/2021
(51) ***D03D 1/02***; *B60R 21/235*
(73) **ASAHI KASEI KABUSHIKI KAISHA** (JP)
1-1-2 Yurakucho, Chiyoda-ku, Tokyo 1000006 Japan
(72) TANAKA, Takeshi (JP)
(74) Công ty TNHH một thành viên Sở hữu trí tuệ VCCI (VCCI-IP CO.,LTD)

(54) VẢI NỀN DÙNG CHO VẬT LIỆU VÀ PHƯƠNG PHÁP SẢN XUẤT VẢI NỀN NÀY

(57) Sáng chế đề cập đến vải nền dùng cho vật liệu và phương pháp sản xuất vải nền này, vải nền ngăn chặn độ hở của phần ranh giới giữa phần giãn nở và phần không giãn nở khi được sử dụng trong phần thân túi, có độ thấm không khí động học thấp, và có khả năng thể hiện các đặc tính là không thể nổ ngay cả khi ở nhiệt độ cao. Vải nền dùng cho vật liệu theo sáng chế bao gồm các sợi xơ có giá trị độ bền đứt chỉ được chỉ định, và mà bề mặt vải không được trải qua quá trình phủ nhựa, cán mỏng nhiều lớp, hoặc xử lý ngâm tẩm nhựa. Vải nền dùng cho vật liệu khác biệt ở chỗ, trong đường cong của các đặc tính giãn dài mạnh (force strain, viết tắt là FS) của các sợi xơ cấu thành thu được bằng cách sử dụng phương pháp đo độ bền trong phép thử đâm xuyên răng lược vào mép vải (Edgecomb Resistance) được quy định theo tiêu chuẩn ASTM D6479, E1 là từ 3 đến 25 MPa và E2 là từ 10 đến 30 MPa đối với cả hai sợi dọc và sợi ngang trong cả hai môi trường nhiệt độ 25°C và 150°C, E1 là giá trị thu được bằng cách chia tỷ lệ của mức gia tăng độ bền ở độ giãn dài uốn từ 0,4 đến 4,4% cho tổng diện tích mặt cắt ngang của sợi xơ theo hướng đo, và E2 là giá trị thu được bằng cách chia tỷ lệ của mức gia tăng độ bền ở độ giãn dài từ -4,8 đến -0,8% từ điểm cắt sợi xơ cho tổng diện tích mặt cắt ngang của sợi xơ theo hướng đo.

(11) **1-0047273 B**

(15) 16/05/2025
Số Quyết định: 76953/QĐ-SHTT.IP

(45) 25/06/2025 447B

(43) 25/02/2021 395 A

(21) 1-2020-05835

(85) 13/10/2020

(22) 04/04/2019

(86) PCT/CN2019/081416 04/04/2019

(30) 201810300559.4 04/04/2018 CN

(87) WO2019/192584 10/10/2019

(51) ***H04W 68/00***

(73) **HUAWEI TECHNOLOGIES CO., LTD.** (CN)
Huawei Administration Building, Bantian, Longgang District, Shenzhen, Guangdong 518129, P. R. China

(72) GENG, Tingting (CN); ZHANG, Hongping (CN); ZENG, Qinghai (CN); YAN, Le (CN)

(74) Công ty Luật TNHH WINCO (WINCO LAW FIRM)

(54) **PHƯƠNG PHÁP VÀ HỆ THỐNG TRUYỀN THÔNG**

(57) Sáng chế đề cập đến phương pháp và hệ thống truyền thông. Phương pháp này bao gồm các bước: thu, bởi thiết bị mạng thứ hai, từ thiết bị mạng thứ ba, thông tin nhận dạng thứ nhất của vùng mạng truy nhập vô tuyến thứ nhất mà tế bào thứ nhất tương ứng với thiết bị mạng thứ ba thuộc về, trong đó thông tin nhận dạng thứ nhất được gửi bởi thiết bị mạng thứ ba nhằm đáp lại việc thiết bị mạng thứ hai gửi, tới thiết bị mạng thứ ba, thông tin nhận dạng thứ năm của vùng mạng vô tuyến thứ hai, và trong đó tế bào thứ hai tương ứng với thiết bị mạng thứ hai thuộc về vùng mạng vô tuyến thứ hai; và gửi, bởi thiết bị mạng thứ hai, thông tin nhận dạng thứ hai của tế bào thứ nhất và thông tin nhận dạng thứ nhất của vùng mạng truy nhập vô tuyến thứ nhất tới thiết bị mạng thứ nhất để xác định thông tin vùng mạng truy nhập vô tuyến sẽ được gửi tới thiết bị đầu cuối, trong đó thông tin vùng mạng truy nhập vô tuyến bao gồm thông tin nhận dạng của ít nhất một vùng mạng truy nhập vô tuyến; trong đó thông tin nhận dạng thứ nhất bao gồm mã vùng mạng truy nhập vô tuyến của vùng mạng truy nhập vô tuyến thứ nhất mà tế bào thứ nhất tương ứng với thiết bị mạng thứ ba thuộc về.

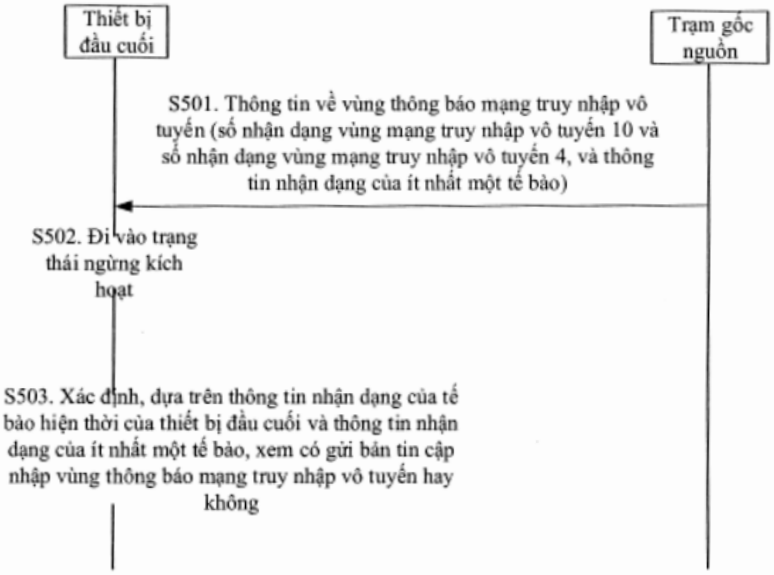
Thiết bị đầu cuối
Trạm gốc nguồn
S501. Thông tin về vùng thông báo mạng truy nhập vô tuyến (số nhận dạng vùng mạng truy nhập vô tuyến 10 và số nhận dạng vùng mạng truy nhập vô tuyến 4, và thông tin nhận dạng của ít nhất một tế bào)
S502. Đi vào trạng thái ngừng kích hoạt
S503. Xác định, dựa trên thông tin nhận dạng của tế bào hiện thời của thiết bị đầu cuối và thông tin nhận dạng của ít nhất một tế bào, xem có gửi bản tin cập nhập vùng thông báo mạng truy nhập vô tuyến hay không

Fig.5

(11) **1-0047274 B**

(15) 16/05/2025
Số Quyết định: 77056/QĐ-SHTT.IP

(45) 25/06/2025 447B

(43) 25/03/2021 396 A

(21) 1-2020-07630

(85) 29/02/2016

(22) 05/08/2014

(86) PCT/KR2014/007226 05/08/2014

(30) 61/862,168 05/08/2013 US
61/873,493 04/09/2013 US
10-2014-0062575 23/05/2014 KR

(87) WO2015/020401 12/02/2015

(51) ***H04L 25/02***

(62) 1-2016-00740

(73) **SAMSUNG ELECTRONICS CO., LTD.** (KR)
129, Samsung-ro, Yeongtong-gu, Suwon-si, Gyeonggi-do 16677, Republic of Korea

(72) HWANG, Sung-oh (KR); MOURAD, Alain (FR); YANG, Hyun-koo (KR); HWANG, Sung-hee (KR)

(74) Công ty TNHH Tầm nhìn và Liên danh (VISION & ASSOCIATES CO.LTD.)

(54) **THIẾT BỊ TRUYỀN**

(57) Sáng chế đề xuất thiết bị truyền. Thiết bị truyền này bao gồm: bộ tạo gói dải tần cơ sở (BBP) được tạo cấu hình để tạo ra BBP bao gồm tiêu đề và dữ liệu tải tin; bộ tạo khung được tạo cấu hình để tạo ra khung bao gồm BBP; bộ xử lý tín hiệu được tạo cấu hình để xử lý tín hiệu khung được tạo ra; và bộ truyền được tạo cấu hình để truyền khung đã xử lý tín hiệu. Tiêu đề bao gồm thông tin về kiểu dữ liệu tải tin, liệu tiêu đề bổ sung có tồn tại không, độ dài của dữ liệu tải tin, và bit ít quan trọng nhất (LSB) trong số độ dài của dữ liệu tải tin. Do đó, nhiều loại dữ liệu được ánh xạ trên lớp vật lý dựa trên thông tin chứa trong tiêu đề, và hiệu quả xử lý dữ liệu được cải thiện.

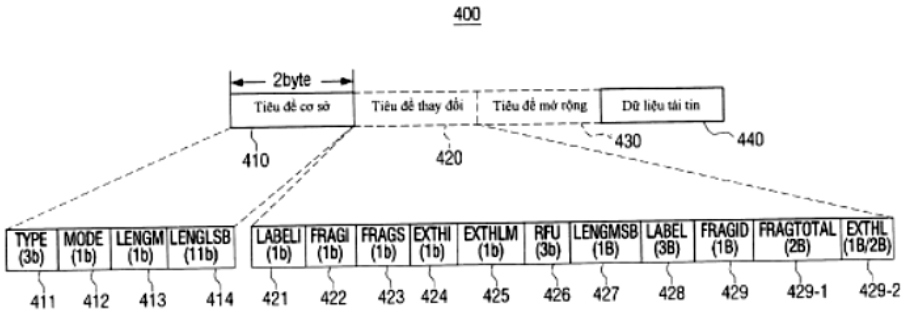

Fig. 5

(11) **1-0047275 B**
(15) 16/05/2025
Số Quyết định: 77265/QĐ-SHTT.IP
(45) 25/06/2025 447B
(43) 27/11/2017 356 A
(21) 1-2017-02410
(85) 27/06/2017
(22) 17/12/2015
(86) PCT/FR2015/053590 17/12/2015
(30) 1462671 17/12/2014 FR
(87) WO2016/097628 23/06/2016
(51) ***B60B 3/04***; *B21D 53/30; B60B 21/02*
(73) **SAINT JEAN INDUSTRIES** (FR)
180 rue des Frères Lumière, 69220 Saint Jean d'Ardieres, FRANCE
(72) DI SERIO Emile Thomas (FR); DUPERRAY Lionel (FR)
(74) Công ty Luật TNHH Phạm và Liên danh (PHAM & ASSOCIATES)

(54) QUY TRÌNH SẢN XUẤT BÁNH XE HỖN HỢP BẰNG HỢP KIM NHẸ BAO GỒM VÀNH GỜ TRƯỚC VÀ VÀNH

(57) Sáng chế đề cập đến quy trình sản xuất bánh xe hỗn hợp bằng hợp kim nhẹ thực hiện các bước nguyên công riêng biệt sau:

tạo ra vành gờ (2), với biên dạng bên trong (2a) có khả năng tạo thành mặt tựa của mép lốp;

tạo ra vành với, ở một phía, biên dạng bên ngoài (1a) có khả năng tạo thành mặt tựa của mép lốp và, ở phía kia, phôi dạng hình tròn (1b) để lắp ráp với phần (2b) của vành gờ (2);

lắp ráp vành gờ (2) với vành (1), trên mặt tựa (2a) của vành gờ (2) này và phôi dạng hình tròn (1b) của vành (1); khác biệt ở chỗ,

việc lắp ráp vành (1) với vành gờ (2) được thực hiện bằng cách hàn phôi dạng hình tròn (1b) của vành và vành gờ (2) bằng một mối hàn bằng ma sát xoay (5) nhờ dùng trục nhỏ ở vị trí cho phép tiếp cận vào cả hai phía của mối hàn.

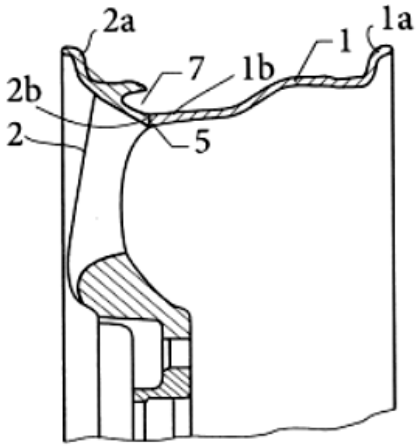

Fig. 6

(11) **1-0047276 B**

(15) 16/05/2025
Số Quyết định: 77266/QĐ-SHTT.IP

(45) 25/06/2025 447B

(43) 26/09/2022 414 A

(21) 1-2022-01372

(22) 04/03/2022

(30) 2021-036606 08/03/2021 JP

(51) ***C09J 7/00***; *C09J 7/30; B32B 7/12*

(73) **NITTO DENKO CORPORATION** (JP)
1-2, Shimohozumi 1-chome, Ibaraki-shi, Osaka 567-8680 Japan

(72) Taiki SHIMOKURI (JP); Takahiro NONAKA (JP); Kazuhiro YAMAMURA (JP); Arata FUJIHARA (JP)

(74) Công ty TNHH một thành viên Sở hữu trí tuệ VCCI (VCCI-IP CO.,LTD)

(54) **TẤM DÁN NHẠY ÁP QUANG HỌC**

(57) Sáng chế đề cập đến tấm dán nhạy áp quang học trong đó các đốm trắng khó xuất hiện ngay cả khi các chất ngoại lai gắn vào bề mặt của tấm nén trong quá trình ghép nối áp lực tấm nhiều lớp bộ phận quang học. Tấm dán nhạy áp quang học theo sáng chế bao gồm lớp keo nhạy áp, trong đó lớp keo nhạy áp có độ nén của lớp keo nhạy áp sau 300 giây từ khi xả áp trong phép thử nén sau bằng 3,5% hoặc nhỏ hơn:

<phép thử nén>

lớp keo nhạy áp dạng đĩa có độ dày 1 mm và đường kính 8 mm được nén ở 0,35 MPa từ bên trên và bên dưới ở 50°C trong 10 giây, và để yên trong 300 giây sau khi xả áp.

(11) **1-0047277 B**
(15) 16/05/2025
Số Quyết định: 77267/QĐ-SHTT.IP
(45) 25/06/2025 447B
(43) 25/11/2021 404 A
(21) 1-2021-04570
(85) 23/07/2021
(22) 28/12/2018
(86) PCT/CN2018/124913 28/12/2018
(87) WO2020/133225 A1 02/07/2020
(51) ***H04B 1/52**; H04B 1/40*
(73) **HUAWEI TECHNOLOGIES CO., LTD.** (CN)
Huawei Administration Building, Bantian, Longgang District, Shenzhen, Guangdong 518129, P. R. China
(72) LV, Jia (CN); TANG, Haizheng (CN); GUO, Ling (CN)
(74) Công ty TNHH một thành viên Sở hữu trí tuệ VCCI (VCCI-IP CO.,LTD)
(54) **PHƯƠNG PHÁP VÀ THIẾT BỊ XỬ LÝ TÍN HIỆU, THIẾT BỊ MẠNG TRUY CẬP VÀ PHƯƠNG TIỆN LƯU TRỮ BẤT BIẾN CÓ THỂ ĐỌC ĐƯỢC BẰNG MÁY TÍNH**

(57)Sáng chế đề cập đến các phương án về phương pháp và thiết bị xử lý tín hiệu, thiết bị mạng truy cập và phương tiện lưu trữ đọc được bởi máy tính và đề cập đến lĩnh vực về các công nghệ truyền thông. Thiết bị xử lý tín hiệu bao gồm bộ khuếch đại công suất thứ nhất, bộ khuếch đại công suất thứ hai, bộ phận lọc thứ nhất, bộ phận lọc thứ hai, và bộ phận kết hợp. Bộ phận lọc thứ nhất lọc tín hiệu thứ hai được thu nhận bởi bộ khuếch đại công suất thứ nhất, để thu nhận tín hiệu phụ thứ nhất thuộc về dải tần số thứ nhất và tín hiệu phụ thứ hai thuộc về dải tần số thứ hai. Bộ phận lọc thứ hai lọc tín hiệu thứ tư được thu nhận bởi bộ khuếch đại công suất thứ hai, để thu nhận n tín hiệu phụ, trong đó n tín hiệu phụ bao gồm ít nhất tín hiệu phụ thứ ba thuộc về dải tần số thứ ba. Bộ phận kết hợp kết hợp tín hiệu phụ thứ nhất và i tín hiệu phụ trong n tín hiệu phụ dựa vào điều kiện được thiết đặt trước, để thu nhận tín hiệu được kết hợp thứ nhất. Môđun truyền thông gửi tín hiệu được kết hợp thứ nhất bằng cách sử dụng cổng thứ nhất, và gửi tín hiệu phụ thứ hai bằng cách sử dụng cổng thứ hai. Thiết bị xử lý tín hiệu tránh khỏi một cách hữu hiệu xuyên điều biến thụ động (PIM - passive intermodulation) và làm giảm số lượng các cổng được sử dụng.

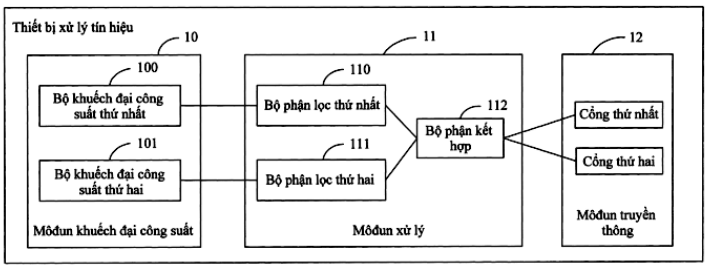

FIG. 1

(11) **1-0047278 B**
(15) 16/05/2025
Số Quyết định: 77268/QĐ-SHTT.IP
(45) 25/06/2025 447B
(43) 25/08/2021 401 A
(21) 1-2021-01246
(85) 09/03/2021
(22) 09/11/2018
(86) PCT/JP2018/041660 09/11/2018
(87) WO2020/095437 A8 14/05/2020
(51) ***C22C 38/00***; *C21D 9/48; C22C 38/60; C22C 38/28; C21D 9/46*
(73) **NIPPON STEEL STAINLESS STEEL CORPORATION** (JP)
8-2, Marunouchi 1-chome, Chiyoda-Ku, Tokyo 100-0005 Japan
(72) Ken KIMURA (JP); Shinichi TAMURA (JP); Chikara ITOH (JP); Atsushi TAGUCHI (JP); Eiichiro ISHIMARU (JP); Yuji KAGA (JP); Keiichi OOMURA (JP); Akihito YAMAGISHI (JP)
(74) Công ty TNHH một thành viên Sở hữu trí tuệ VCCI (VCCI-IP CO.,LTD)
(54) **TẤM THÉP FERIT KHÔNG GỈ**

(57) Sáng chế đề cập đến tấm thép ferit không gỉ chứa Cr: 11,0% hoặc lớn hơn và 25,0% hoặc nhỏ hơn, C: 0,001% hoặc lớn hơn và 0,010% hoặc nhỏ hơn, Si: 0,01% hoặc lớn hơn và 1,0% hoặc nhỏ hơn, Mn: 0,01% hoặc lớn hơn và 1,0% hoặc nhỏ hơn, P: 0,10% hoặc nhỏ hơn, S: 0,01% hoặc nhỏ hơn, và N: 0,002% hoặc lớn hơn và 0,020% hoặc nhỏ hơn, và một hoặc cả hai nguyên tố Ti: 1,0% hoặc nhỏ hơn và Nb: 1,0% hoặc nhỏ hơn, với phần còn lại là Fe và tạp chất. Tấm thép ferit không gỉ có cấu trúc vi mô pha ferit đơn trong đó số cỡ hạt lớn hơn 9,0, và các tỷ lệ cường độ ngẫu nhiên của các định hướng tinh thể trong các mặt phẳng song song với bề mặt cán ở vị trí 1/2 độ dày tấm và vị trí 1/10 độ dày tấm là $I_{\{554\}<225>} \geq 7,0$, $I_{\{411\}<148>} \geq 0,9$, và $I_{\{211\}<011>} \geq 1,0$.

(11) **1-0047279 B**

(15) 16/05/2025
Số Quyết định: 77269/QĐ-SHTT.IP

(45) 25/06/2025 447B

(43) 27/06/2022 411 A

(21) 1-2022-01519

(85) 10/03/2022

(22) 13/08/2020

(86) PCT/JP2020/030777 13/08/2020

(30) PCT/JP2019/031895 13/08/2019 JP

(87) WO2021/029430 18/02/2021

(51) ***A61K 47/38***; *A61K 31/496*

(73) **OTSUKA PHARMACEUTICAL CO., LTD.** (JP)
2-9, Kanda Tsukasa-machi, Chiyoda-ku, Tokyo 1018535, Japan

(72) YOSHIMURA, Motoyasu (JP); FUJII, Takuya (JP); KAMADA, Naoki (JP); TOGASHI, Ryohei (JP); AONO, Ryuta (JP); WANG, Xinyu (CN)

(74) Công ty TNHH một thành viên Sở hữu trí tuệ VCCI (VCCI-IP CO.,LTD)

(54) **DƯỢC PHẨM DẠNG RẮN DÙNG QUA ĐƯỜNG MIỆNG GIẢI PHÓNG CÓ KIỂM SOÁT CHỨA HỢP CHẤT DỊ VÒNG**

(57) Sáng chế đề xuất dược phẩm có khả năng ngăn ngừa sự giải phóng ban đầu quá mức của hoạt chất và cho phép giải phóng kéo dài hoạt chất với lượng có hoạt tính dược trong một khoảng thời gian dài.

Fig. 3

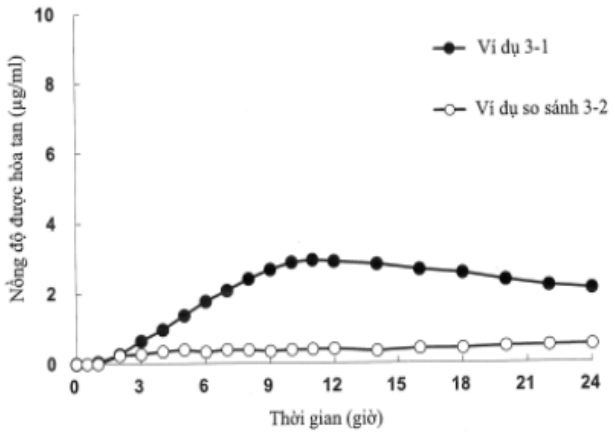

(11) **1-0047280 B**

(15) 16/05/2025
Số Quyết định: 77320/QĐ-SHTT.IP

(45) 25/06/2025 447B

(43) 25/01/2024 430 A

(21) 1-2023-05759

(85) 28/08/2023

(22) 28/03/2022

(86) PCT/JP2022/014988 28/03/2022

(30) 2021-061565 31/03/2021 JP
2021-061707 31/03/2021 JP
2021-094802 04/06/2021 JP

(87) WO2022/210530 A1 06/10/2022

(51) ***C21D 8/12***; *C22C 38/00; C22C 38/60; H02K 15/02; H01F 1/147; H01F 41/02; H02K 1/00; H02K 1/02; C21D 9/46; C23C 22/00*

(73) **NIPPON STEEL CORPORATION** (JP)
6-1, Marunouchi 2-chome, Chiyoda-ku, Tokyo 100-8071 Japan

(72) Ichiro TANAKA (JP); Takeaki WAKISAKA (JP); Tesshu MURAKAWA (JP); Yoshiaki NATORI (JP); Hiroshi FUJIMURA (JP)

(74) Công ty TNHH một thành viên Sở hữu trí tuệ VCCI (VCCI-IP CO.,LTD)

(54) **TẤM THÉP ĐIỆN KHÔNG ĐỊNH HƯỚNG, LÕI ĐỘNG CƠ, PHƯƠNG PHÁP SẢN XUẤT TẤM THÉP ĐIỆN KHÔNG ĐỊNH HƯỚNG VÀ PHƯƠNG PHÁP SẢN XUẤT LÕI ĐỘNG CƠ**

(57) Sáng chế đề cập đến tấm thép điện không định hướng có thành phần hóa học được xác định trước, trong đó phần diện tích của cấu trúc tinh thể A bao gồm các hạt tinh thể có kích thước hạt 100 μm hoặc lớn hơn chiếm 1% đến 30% trong một mặt cắt ngang song song với mặt phẳng cán của tấm thép điện không định hướng, kích thước hạt trung bình của cấu trúc tinh thể B là cấu trúc tinh thể khác với cấu trúc tinh thể A là 40 μm hoặc nhỏ hơn và độ cứng Vickers HvA của cấu trúc tinh thể A và độ cứng Vickers HvB của cấu trúc tinh thể B thỏa mãn phương trình 1 ($(HvA^2+HvB^2)/2-(HvA+HvB)^2/4 \leqslant 7,0$).

(11) **1-0047281 B**

(15) 16/05/2025
Số Quyết định: 77321/QĐ-SHTT.IP

(45) 25/06/2025 447B

(43) 30/01/2020 382 A

(21) 1-2019-05226

(85) 25/09/2019

(22) 31/10/2017

(86) PCT/JP2017/039348 31/10/2017

(30) 2017-082585 19/04/2017 JP

(87) WO2018/193655 A1 25/10/2018

(51) ***A23L 7/157***; *A23L 5/10*

(73) **NISSHIN SEIFUN WELNA INC.** (JP)
25, Kanda-Nishiki-cho 1-chome, Chiyoda-ku, Tokyo 1018441 Japan

(72) FUJIMURA, Ryosuke (JP); HIWATASHI, Souichiro (JP)

(74) Công ty TNHH một thành viên Sở hữu trí tuệ VCCI (VCCI-IP CO.,LTD)

(54) **HỖN HỢP DÙNG CHO NGUYÊN LIỆU BAO THỰC PHẨM CHIÊN, BỘT NHÃO DÙNG CHO THỰC PHẨM CHIÊN VÀ PHƯƠNG PHÁP CHẾ BIẾN THỰC PHẨM CHIÊN**

(57) Sáng chế đề cập đến hỗn hợp dùng cho nguyên liệu bao thực phẩm chiên bao gồm 20% khối lượng hoặc cao hơn kháng tinh bột có hàm lượng xơ cao có hàm lượng chất xơ là 60% khối lượng hoặc cao hơn. Hỗn hợp dùng cho thực phẩm chiên theo sáng chế giàu chất xơ và do đó có lợi như một thức ăn có hàm lượng cacbohydrat thấp tốt cho sức khỏe và còn có thể chế biến thực phẩm chiên có lớp phủ không dính, dễ vỡ, và kết cấu giòn và cũng duy trì kết cấu vừa ý này ngay cả sau khi một khoảng thời gian nhất định trôi qua kể từ khi nấu hoặc khi được làm nóng lại, ví dụ, trong lò vi sóng. Sáng chế cũng đề cập đến bột nhão bao gồm 100 phần khối lượng hỗn hợp này và từ 100 đến 1000 phần khối lượng chất lỏng, và phương pháp chế biến thực phẩm chiên bao gồm bước phủ thức ăn bằng bột nhão này và nấu thức ăn đã phủ.

(11) **1-0047282 B**

(15) 16/05/2025
Số Quyết định: 77353/QĐ-SHTT.IP

(45) 25/06/2025 447B

(43) 25/06/2020 387 A

(21) 1-2019-07167

(85) 18/12/2019

(22) 18/07/2018

(86) PCT/JP2018/026973 18/07/2018

(30) 2017-160240 23/08/2017 JP

(87) WO2019/039141 A1 28/02/2019

(51) ***D06F 39/02***

(73) **PANASONIC INTELLECTUAL PROPERTY MANAGEMENT CO., LTD.** (JP)
1-61, Shiromi 2-Chome, Chuo-ku, Osaka-shi, Osaka 540-6207 Japan

(72) Kazuaki NASU (JP); Takahiro INOUE (JP); Tsuyoshi MURAO (JP); Satoshi TESHIMA (JP)

(74) Công ty TNHH một thành viên Sở hữu trí tuệ VCCI (VCCI-IP CO.,LTD)

(54) **MÁY GIẶT**

(57) Sáng chế đề cập đến máy giặt bao gồm: vỏ; thùng nước được đỡ bên trong vỏ; lồng giặt được bố trí theo cách có thể quay được bên trong thùng nước; thùng (117) bao gồm phần hở mặt trên (118) để nạp chất lỏng được bố trí ở phần phía trên của thùng, và cổng xả (123) có cấu tạo để xả chất lỏng được bố trí ở phần phía dưới của thùng; và thiết bị nạp chất lỏng tự động có cấu tạo để cấp chất lỏng được lưu trữ trong thùng (117) vào trong lồng giặt. Thùng (117) bao gồm chi tiết lưới (122) có dạng lưới giữa phần hở mặt trên (118) và cổng xả (123). Với cấu tạo này, có thể đề xuất máy giặt mà dễ dàng tháo chi tiết lưới (122) ra khỏi thùng (117).

FIG. 10

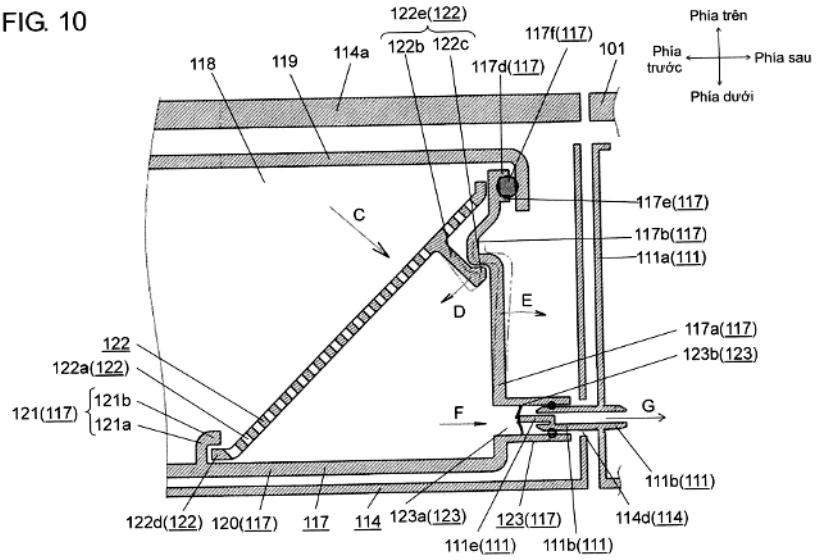

(11) **1-0047283 B**
(15) 16/05/2025
Số Quyết định: 77354/QĐ-SHTT.IP
(45) 25/06/2025 447B
(43) 25/04/2024 433 A
(21) 1-2024-01239
(85) 16/11/2020
(22) 14/05/2019
(86) PCT/JP2019/019064 14/05/2019
(30) 2018-094428 16/05/2018 JP
(87) WO2019/221102 21/11/2019
(51) ***C03C 3/087***; *C03C 3/083; G11B 5/73; C03C 3/093; C03C 3/095; C03C 3/078; C03C 3/091*
(62) 1-2020-06616
(73) **HOYA CORPORATION** (JP)
6-10-1, Nishi-Shinjuku, Shinjuku-ku, Tokyo 160-8347 Japan
(72) Koichi SATO (JP); Kazuaki HASHIMOTO (JP)
(74) Công ty TNHH một thành viên Sở hữu trí tuệ VCCI (VCCI-IP CO.,LTD)

(54) KÍNH DÙNG CHO NỀN PHƯƠNG TIỆN GHI TỪ HOẶC DÙNG CHO ĐỆM KÍNH DÙNG CHO THIẾT BỊ GHI VÀ TÁI TẠO TỪ

(57) Sáng chế đề cập đến kính dùng cho nền phương tiện ghi từ, trong đó kính này là kính oxit vô định hình, trong đó hàm lượng SiO_2 nằm trong khoảng từ 56% mol đến 80% mol, hàm lượng Li_2O nằm trong khoảng từ 1% mol đến 10% mol, hàm lượng B_2O_3 nằm trong khoảng từ 0% mol đến 4% mol, tổng hàm lượng của MgO và CaO (MgO + CaO) nằm trong khoảng từ 9% mol đến 40% mol và kính oxit có trọng lượng riêng là 2,75 g/cm3 hoặc nhỏ hơn, nhiệt độ chuyển hóa thủy tinh là 650°C hoặc cao hơn, và môđun Young là 90 GPa hoặc lớn hơn.

(11) **1-0047284 B**
(15) 16/05/2025
Số Quyết định: 77638/QĐ-SHTT.IP
(45) 25/06/2025 447B
(43) 25/03/2021 396 A
(21) 1-2020-06910
(85) 27/11/2020
(22) 10/05/2019
(86) PCT/JP2019/018717 10/05/2019
(30) 2018-104663 31/05/2018 JP
(87) WO2019/230338 05/12/2019
(51) ***H05K 3/00***; *H05K 3/06*
(73) **NITTO DENKO CORPORATION** (JP)
1-2, Shimo-hozumi 1-chome, Ibaraki-shi, Osaka 567-8680, Japan
(72) Takuya TANIUCHI (JP); Naoki SHIBATA (JP); Ryosuke SASAOKA (JP); Yasunari OYABU (JP)
(74) Công ty TNHH một thành viên Sở hữu trí tuệ VCCI (VCCI-IP CO.,LTD)
(54) **TẤM LẮP RÁP BẢNG MẠCH NỐI DÂY, PHƯƠNG PHÁP SẢN XUẤT TẤM LẮP RÁP NÀY VÀ PHƯƠNG PHÁP SẢN XUẤT BẢNG MẠCH NỐI DÂY**

(57) Sáng chế đề cập đến tấm lắp ráp bảng mạch nối dây bao gồm tấm đỡ có hai cạnh đầu song song với nhau và các bảng mạch nối dây được bố trí ở các khoảng đặt cách nhau trong tấm đỡ. Bảng mạch nối dây bao gồm phần gốc kim loại có dạng khung hình chữ nhật thông thường. Phần gốc kim loại bao gồm phần thứ nhất dọc theo hướng thứ nhất vuông góc với hướng độ dày của tấm đỡ, và phần thứ hai dọc theo hướng thứ hai vuông góc với hướng độ dày và hướng thứ nhất. Cả phần thứ nhất và phần thứ hai được làm nghiêng so với cạnh đầu của tấm đỡ.

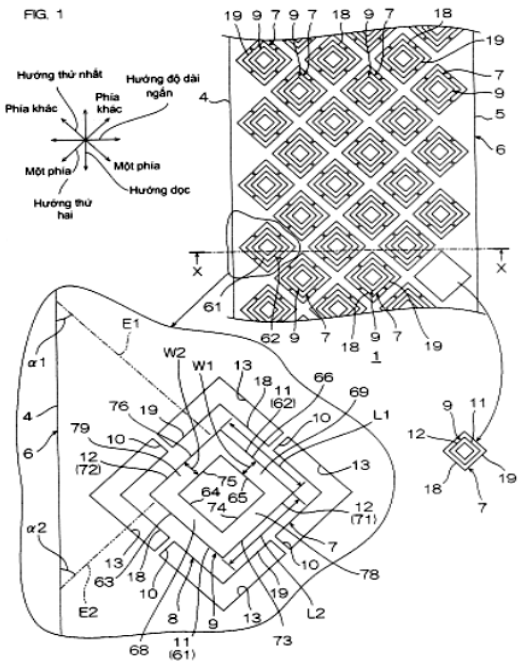

(11) **1-0047285 B**
(15) 16/05/2025
Số Quyết định: 77702/QĐ-SHTT.IP
(45) 25/06/2025 447B
(43) 26/09/2022 414 A
(21) 1-2022-03889
(85) 21/06/2022
(22) 27/04/2020
(86) PCT/JP2020/017971 27/04/2020
(30) 2019-235055 25/12/2019 JP
(87) WO2021/131096 01/07/2021
(51) ***C10M 171/06***; *C09K 5/04; C10M 147/02; C10M 159/00; F25B 49/02; C10N 30/00; C10N 40/30; F25B 1/00; C09K 3/10*
(73) **DAIKIN INDUSTRIES, LTD.** (JP)
Osaka Umeda Twin Towers South, 1-13-1, Umeda, Kita-ku, Osaka-Shi, Osaka 530-0001, Japan
(72) KATOU, Taketo (JP); SUGIYAMA, Akinari (JP); OKUI, Takamune (JP); INAGAKI, Sadayasu (JP)
(74) Công ty TNHH một thành viên Sở hữu trí tuệ VCCI (VCCI-IP CO.,LTD)

(54) THIẾT BỊ TUẦN HOÀN LẠNH, CHẤT NGĂN NGỪA RÒ RỈ MÔI CHẤT LẠNH VÀ LƯU CHẤT HOẠT ĐỘNG DÙNG CHO MÁY LẠNH

(57) Sáng chế đề cập đến thiết bị tuần hoàn lạnh và chất ngăn ngừa rò rỉ môi chất lạnh. Thiết bị tuần hoàn lạnh chứa lưu chất hoạt động mà chứa thành phần môi chất lạnh bao gồm môi chất lạnh và dầu máy lạnh bao gồm các hạt nhựa trong đó D_{50} và D_{90}/D_{10} lần lượt là từ 2,0 μm đến 10,0 μm và từ 4,0 đến 14,0.

Fig.1

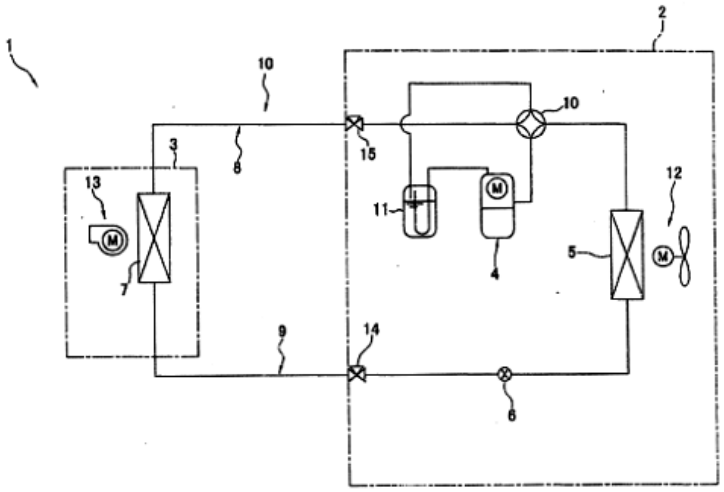

(11) **1-0047286 B**

(15) 16/05/2025
Số Quyết định: 77703/QĐ-SHTT.IP

(45) 25/06/2025 447B

(43) 25/06/2019 375 A

(21) 1-2019-01722

(85) 05/04/2019

(22) 13/09/2017

(86) PCT/JP2017/033159 13/09/2017

(30) 2016-179455 14/09/2016 JP
2016-179454 14/09/2016 JP

(87) WO2018/052052 A1 22/03/2018

(51) ***D06N 3/00***; *D06P 3/52*

(73) **KURARAY CO., LTD.** (JP)
1621, Sakazu, Kurashiki-shi, Okayama 7100801, Japan

(72) FUJISAWA Michinori (JP); MATSUDA Daisuke (JP); ITO Toshiyuki (JP); MURATE Yasunori (JP); ANDO Tetsuya (JP); WARITA Masato (JP); NARUMOTO Naoto (JP)

(74) Công ty TNHH một thành viên Sở hữu trí tuệ VCCI (VCCI-IP CO.,LTD)

(54) **DA GIẢ ĐƯỢC TRANG BỊ LỚP NHỰA, GIÀY VÀ VẬT THỂ ĐÚC ĐỂ TRANG TRÍ**

(57) Sáng chế đề cập đến vật liệu nền da giả có bề mặt có giá trị độ sáng $L^* \leq 50$ và gồm vật liệu nền xơ bao gồm xơ polyeste có thể nhuộm bằng thuốc nhuộm cation và polyme đàn hồi, vật liệu nền da giả này được nhuộm bằng ít nhất một thuốc nhuộm cation. Ngoài ra, sáng chế cũng đề xuất da giả được trang bị lớp nhựa, da giả cào lông, và giày sử dụng vật liệu nền da giả được sử dụng. Ngoài ra, sáng chế còn đề xuất tấm trang trí chứa vật liệu nền da giả, và vật thể đúc để trang trí có sử dụng tấm trang trí này.

Fig. 1

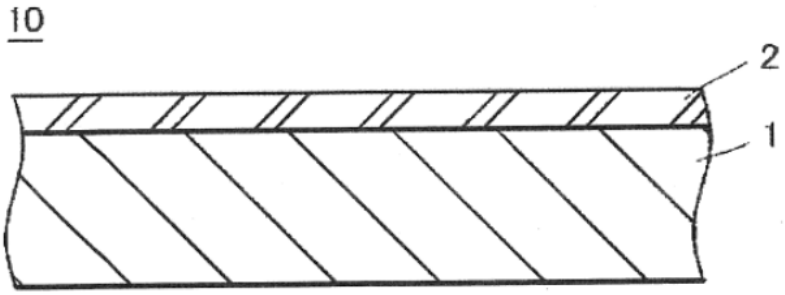

(11) **1-0047287 B**

(15) 19/05/2025
Số Quyết định: 78091/QĐ-SHTT.IP

(45) 25/06/2025 447B

(43) 27/09/2021 402 A

(21) 1-2021-04054

(85) 02/07/2021

(22) 06/12/2019

(86) PCT/JP2019/047863 06/12/2019

(30) 2018-230339 07/12/2018 JP

(87) WO2020/116624 11/06/2020

(51) ***A23F 3/16****; A23L 2/60; A23L 2/38*

(73) **SUNTORY HOLDINGS LIMITED** (JP)
1-40, Dojimahama 2-chome, Kita-ku, Osaka-shi, Osaka 5308203 Japan

(72) ASAMI Yoji (JP); OHKURI Tadahiro (JP); FUJIE Akiko (JP); NAGAO Koji (JP); YOKOO Yoshiaki (JP)

(74) Công ty TNHH một thành viên Sở hữu trí tuệ VCCI (VCCI-IP CO.,LTD)

(54) **ĐỒ UỐNG TỪ CHÈ VÀ PHƯƠNG PHÁP SẢN XUẤT ĐỒ UỐNG TỪ CHÈ**

(57) Sáng chế đề cập đến đồ uống từ chè chứa: (a) đường tự nhiên với lượng tương ứng cường độ vị ngọt X1; (b) chất tạo ngọt có mức độ vị ngọt cao với lượng tương ứng cường độ vị ngọt X2; và (c) natri với lượng nhỏ hơn 50 mg/100 ml. Chất tạo ngọt có mức độ vị ngọt cao gồm có ít nhất một chất tạo ngọt có mức độ vị ngọt cao b1 được chọn từ nhóm gồm rebaudiosit M, rebaudiosit D, rebaudiosit N, rebaudiosit O, rebaudiosit E, chất chiết từ cây Momordica grosvenori, mogrosit V, và thaumatin, và đồ uống từ chè này thỏa mãn $0,1<(X1+X2) \leq 20$.

(11) **1-0047288 B**

(15) 19/05/2025
Số Quyết định: 78092/QĐ-SHTT.IP

(45) 25/06/2025 447B

(43) 25/04/2023 421 A

(21) 1-2022-08133

(85) 13/12/2022

(22) 17/06/2021

(86) PCT/JP2021/023029 17/06/2021

(30) 2020-104248 17/06/2020 JP

(87) WO2021/256533 A1 23/12/2021

(51) ***C09D 5/25***; *C09D 161/10; C09D 163/00; H02K 1/04; C23C 26/00; H01F 1/18; H01F 27/245; B32B 15/092; C23C 22/00*

(73) **NIPPON STEEL CORPORATION** (JP)
6-1, Marunouchi 2-chome, Chiyoda-ku, Tokyo 100-8071 Japan

(72) Kazutoshi TAKEDA (JP); Shinsuke TAKATANI (JP); Minako FUKUCHI (JP); Ichiro TANAKA (JP)

(74) Công ty TNHH một thành viên Sở hữu trí tuệ VCCI (VCCI-IP CO.,LTD)

(54) **CHẾ PHẨM PHỦ DÙNG CHO TẤM THÉP ĐIỆN, TẤM THÉP ĐIỆN, LÕI NHIỀU LỚP VÀ MÁY ĐIỆN QUAY**

(57) Sáng chế đề cập đến tấm thép điện được sử dụng cho các lõi nhiều lớp, trong đó tấm thép điện này có lớp phủ cách điện (3) được tạo ra bằng cách phủ chế phẩm phủ dùng cho tấm thép điện trên bề mặt của tấm thép vật liệu nền (2) và trong chế phẩm phủ dùng cho tấm thép điện, nhựa epoxy, chất hóa rắn thứ nhất gồm nhựa phenol bao gồm khung phenol có bất kỳ một hoặc cả hai nhóm alkyl và nhóm alkoxy và chất hóa rắn thứ hai gồm một hoặc nhiều chất được chọn từ nhóm gồm có nhựa resol phenol và nhựa novolac phenol được pha trộn ở các tỷ lệ cụ thể.

FIG. 1

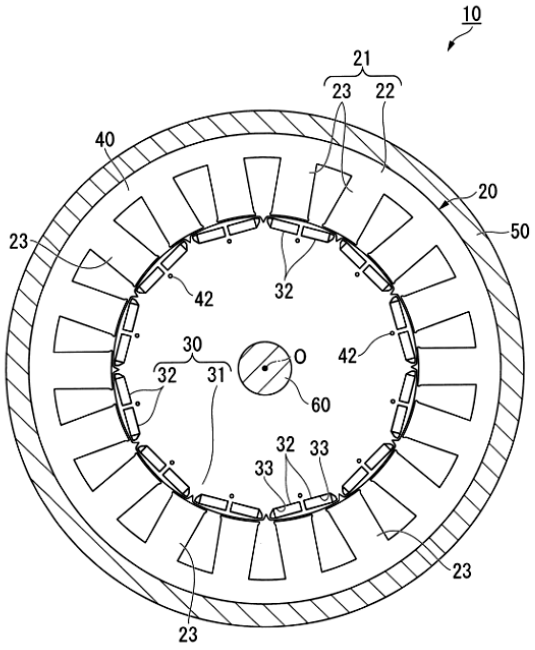

(11) **1-0047289 B**

(15) 19/05/2025
Số Quyết định: 78093/QĐ-SHTT.IP

(45) 25/06/2025 447B

(43) 27/09/2021 402 A

(21) 1-2021-03865

(85) 25/06/2021

(22) 09/12/2019

(86) PCT/EP2019/084132 09/12/2019

(30) 18213338.9 18/12/2018 EP

(87) WO2020/126585 25/06/2020

(51) ***C08L 95/00***; *C08G 18/72; C08G 18/79; C08G 18/64; C08G 18/76*

(73) **BASF SE** (DE)
Carl-Bosch-Strasse 38, 67056 Ludwigshafen am Rhein, Germany

(72) Fleischel, Olivier (FR); Praw, Michael (US); Schatz, Waldemar (DE); Malonson, Bernie Lewis (US); Otero Martinez, Iran (DE); Wiebelhaus, Dag (DE)

(74) Công ty TNHH dịch vụ sở hữu trí tuệ DREWMARKS (DREWMARKS CO .,LTD.)

(54) **CHẾ PHẨM NHỰA ĐƯỜNG CHỨA METYLEN DIPHENYL DIISOXYANAT (MDI) ĐƠN PHÂN NHƯ HỢP CHẤT PHẢN ỨNG RẮN NHIỆT VÀ QUY TRÌNH ĐIỀU CHẾ CHẾ PHẨM NHỰA ĐƯỜNG NÀY**

(57) Sáng chế đề cập đến chế phẩm nhựa đường chứa metylen diphenyl diisoxyanat (mdi) đơn phân như hợp chất phản ứng rắn nhiệt và quy trình điều chế chế phẩm nhựa đường này. Chế phẩm nhựa đường chứa metylen diphenyl diisoxyanat (MDI) đơn phân với lượng 0,1 đến 10,0% trọng lượng tính theo tổng trọng lượng của chế phẩm.

(11) **1-0047290 B**

(15) 19/05/2025
Số Quyết định: 78094/QĐ-SHTT.IP

(45) 25/06/2025 447B

(43) 25/09/2020 390 A

(21) 1-2020-03967

(85) 08/07/2020

(22) 12/12/2018

(86) PCT/JP2018/045673 12/12/2018

(30) 2017-238682 13/12/2017 JP

(87) WO2019/117197 A1 20/06/2019

(51) ***A23L 29/00***; *A23L 27/60; A23D 7/01; A23D 7/015*

(73) **AJINOMOTO CO., INC.** (JP)
15-1, Kyobashi 1-chome, Chuo-ku, Tokyo 104-8315 Japan

(72) TAJIMA, Takaho (JP)

(74) Công ty TNHH một thành viên Sở hữu trí tuệ VCCI (VCCI-IP CO.,LTD)

(54) **PHƯƠNG PHÁP GIA TĂNG CẢM NHẬN VỊ GIÁC VỀ VỊ BÉO CỦA SẢN PHẨM THỰC PHẨM VÀ CHẤT GIA TĂNG CẢM NHẬN VỊ GIÁC VỀ VỊ BÉO**

(57) Sáng chế đề xuất sản phẩm thực phẩm có hàm lượng chất béo thấp hoặc sản phẩm thực phẩm không chứa chất béo có cảm nhận vị giác giống chất béo được truyền hoặc gia tăng. Sáng chế đề cập đến sản phẩm thực phẩm có hàm lượng chất béo thấp hoặc sản phẩm thực phẩm không chứa chất béo có cảm nhận vị giác về vị béo gia tăng, chứa ít nhất một chất xơ nano được chọn từ nhóm gồm có chất xơ nano xenluloza và chất xơ nano chitin. Sáng chế cũng đề cập đến phương pháp sản xuất sản phẩm thực phẩm này và phương pháp gia tăng cảm nhận vị giác về vị béo của sản phẩm thực phẩm này.

(11) **1-0047291 B**

(15) 19/05/2025
Số Quyết định: 78095/QĐ-SHTT.IP

(45) 25/06/2025 447B

(43) 25/07/2019 376 A

(21) 1-2019-02624

(85) 21/05/2019

(22) 26/10/2016

(86) PCT/CN2016/103403 26/10/2016

(87) WO2018/076207 03/05/2018

(51) ***H04L 27/26***

(73) **HUAWEI TECHNOLOGIES CO., LTD.** (CN)
Huawei Administration Building, Bantian, Longgang District, Shenzhen, Guangdong 518129, P. R. China

(72) ZHAO, Yue (CN); GUO, Zhiheng (CN); Wu, Qiang (CN); CHENG, Xingqing (CN)

(74) Công ty TNHH một thành viên Sở hữu trí tuệ VCCI (VCCI-IP CO.,LTD)

(54) **PHƯƠNG PHÁP GỬI VÀ THU CHUỖI MÀO ĐẦU TRUY CẬP NGẪU NHIÊN, THIẾT BỊ TRUYỀN THÔNG VÀ HỆ THỐNG TRUYỀN THÔNG**

(57) Sáng chế đề cập đến lĩnh vực truyền thông, và cụ thể là, đề cập đến kỹ thuật truy cập ngẫu nhiên trong hệ thống truyền thông không dây. Sáng chế đề cập đến phương pháp gửi và thu chuỗi mào đầu truy cập ngẫu nhiên, thiết bị truyền thông, và hệ thống truyền thông. Trong giải pháp này, thiết bị đầu cuối thu được giá trị độ dịch vòng thỏa mãn kịch bản chuyển động tốc độ cao và gửi mào đầu truy cập ngẫu nhiên tương ứng với giá trị dịch chuyển theo chu kỳ. Tác động do kịch bản chuyển động tốc độ cao được xem xét khi chuỗi mào đầu truy cập ngẫu nhiên được xác định, do đó tránh nhiễu giữa các thiết bị đầu cuối trong kịch bản tốc độ cao.

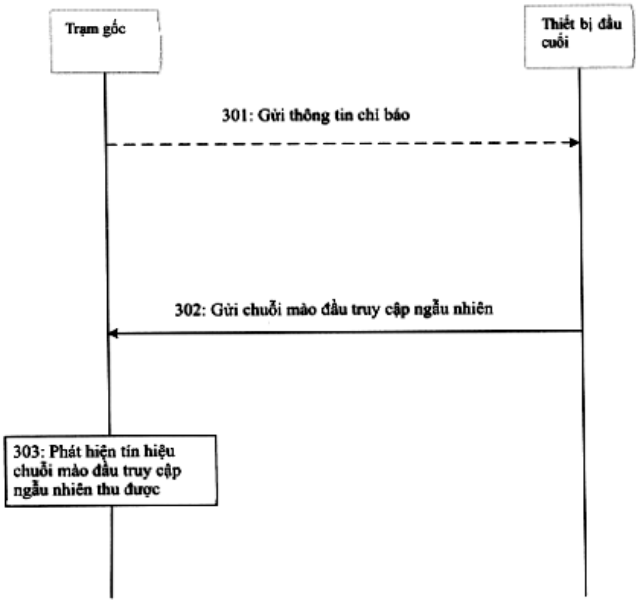

FIG. 3

(11) **1-0047292 B**

(15) 19/05/2025
Số Quyết định: 78096/QĐ-SHTT.IP

(45) 25/06/2025 447B

(43) 27/06/2022 411 A

(21) 1-2022-00795

(85) 09/02/2022

(22) 08/07/2020

(86) PCT/JP2020/026632 08/07/2020

(30) 2019-157584 30/08/2019 JP

(87) WO2021/039136 A1 04/03/2021

(51) ***D06F 33/42***; *D06F 39/10; D06F 39/08*

(73) **PANASONIC INTELLECTUAL PROPERTY MANAGEMENT CO., LTD.** (JP)
1-61, Shiromi 2-chome, Chuo-ku, Osaka-shi, Osaka 540-6207 Japan

(72) Yumiko KAWAMOTO (JP); Hideo HAGA (JP)

(74) Công ty TNHH một thành viên Sở hữu trí tuệ VCCI (VCCI-IP CO.,LTD)

(54) **MÁY GIẶT**

(57) Sáng chế đề cập đến máy giặt cửa trước bao gồm thùng nước (42) được đỡ theo cách có thể đàn hồi được bên trong vỏ máy giặt (41); trống quay (43) được đặt theo cách có thể quay được bên trong thùng nước (42); van cấp nước (57) đóng vai trò là thiết bị cấp nước có cấu tạo để cấp nước vào thùng nước (42); động cơ có cấu tạo để quay trống quay (43); và đường xả (55) có cấu tạo để xả nước trong thùng nước (42). Máy giặt này còn bao gồm bơm xả (63) được đặt trong đường xả (55) và có cấu tạo để hút và xả nước; bộ lọc được đặt trong đường xả (55) và có cấu tạo để giữ lại các tạp chất; và thiết bị điều khiển có cấu tạo để điều khiển tuần tự hoạt động giặt bao gồm các bước giặt, giũ, và loại nước. Ngoài ra, trong hoạt động xả sẽ được thực hiện bởi bơm xả (63), thiết bị điều khiển dẫn động theo cách gián đoạn bơm xả (63). Với cấu tạo này, khối xơ sợi và tương tự được giữ lại bởi bộ lọc được nghiền bởi dòng chảy được tạo ra khi bơm xả được dẫn động gián đoạn, và các hạt thu được được xả qua đường xả (55).

FIG. 1

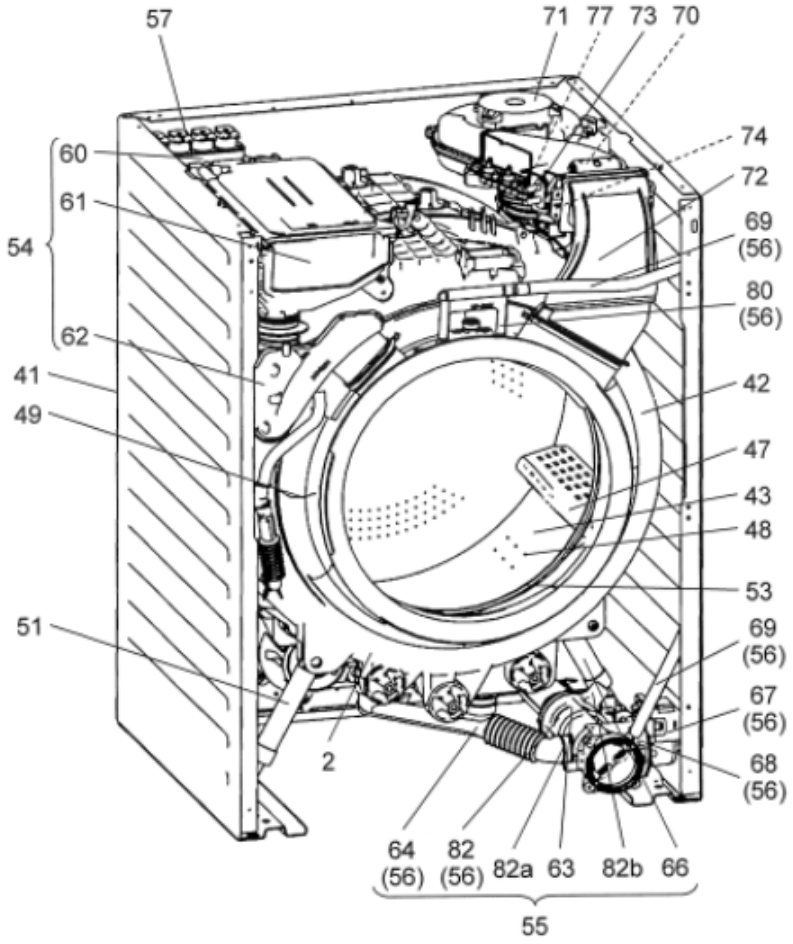
57
71
77
73
70
74
72
69
(56)
80
(56)
60
61
54
62
41
49
42
47
43
48
53
51
69
(56)
67
(56)
68
(56)
2
64
(56)
82
(56)
82a
63
82b
66
55

(11) **1-0047293 B**
(15) 19/05/2025
Số Quyết định: 78097/QĐ-SHTT.IP
(45) 25/06/2025 447B
(43) 26/06/2023 423 A
(21) 1-2023-01805
(85) 21/03/2023
(22) 21/09/2021
(86) PCT/JP2021/034554 21/09/2021
(30) 2020-162501 28/09/2020 JP
(87) WO2022/065294 A1 31/03/2022
(51) ***B09B 3/60****; C02F 11/04; B09B 3/30*
(73) **MITSUBISHI HEAVY INDUSTRIES, LTD.** (JP)
2-3, Marunouchi 3-Chome, Chiyoda-ku, Tokyo 1008332, Japan
(72) NOMA, Akira (JP); KAWAI, Kazuhiro (JP); FUJIKAWA, Keiji (JP); OKINO, Susumu (JP); OKAMOTO, Shinichi (JP); NAKAMURA, Shinji (JP); SHIZUKUISHI, Kouetsu (JP); UKAI, Nobuyuki (JP); NAKAJIMA, Yuuji (JP); NAKAGAWA, Keiichi (JP); ADACHI, Haruka (JP); IKE, Takashi (JP); NAKAGAWA, Yosuke (JP)
(74) Công ty TNHH một thành viên Sở hữu trí tuệ VCCI (VCCI-IP CO.,LTD)

(54) HỆ THỐNG XỬ LÝ CHẤT THẢI

(57) Sáng chế đề cập đến hệ thống xử lý chất thải, bao gồm: ít nhất một thiết bị chuyển hóa để thủy phân chất thải; bình phản ứng vi sinh để phân giải bằng vi sinh vật nguyên liệu chuyển hóa chứa ít nhất là chất rắn của chất thải được thủy phân bằng ít nhất một thiết bị chuyển hóa; thiết bị phát hiện phản ứng vi sinh để phát hiện tình trạng của quá trình phân giải nguyên liệu chuyển hóa trong bình phản ứng vi sinh; và thiết bị điều chỉnh để điều chỉnh lượng và thời gian cung cấp nguyên liệu chuyển hóa vào bình phản ứng vi sinh, dựa vào giá trị được phát hiện của thiết bị phát hiện phản ứng vi sinh.

FIG. 1

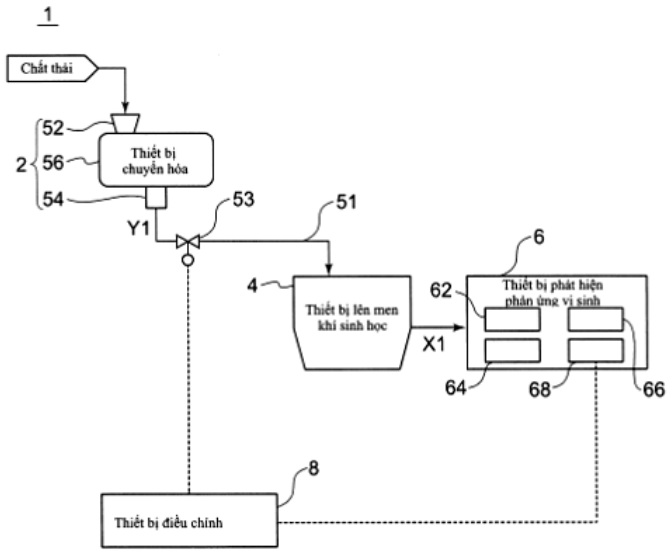

(11) **1-0047294 B**

(15) 19/05/2025
Số Quyết định: 78098/QĐ-SHTT.IP

(45) 25/06/2025 447B

(43) 25/10/2023 427 A

(21) 1-2023-03109

(85) 12/05/2023

(22) 05/07/2021

(86) PCT/JP2021/025242 05/07/2021

(30) 2020-176581 21/10/2020 JP

(87) WO2022/085242 28/04/2022

(51) ***B32B 27/00***; *H05K 1/03; B29C 33/68*

(73) **SUMITOMO BAKELITE CO., LTD.** (JP)
5-8, Higashi-Shinagawa 2-chome, Shinagawa-ku, Tokyo 1400002 Japan

(72) ENOMOTO Yosuke (JP)

(74) Công ty TNHH một thành viên Sở hữu trí tuệ VCCI (VCCI-IP CO.,LTD)

(54) **MÀNG CHỐNG DÍNH VÀ PHƯƠNG PHÁP SẢN XUẤT SẢN PHẨM ĐÚC**

(57) Sáng chế đề cập đến màng chống dính (10) bao gồm lớp chống dính (1) trên ít nhất một mặt, trong đó lớp chống dính (1) chứa một hoặc hai hoặc nhiều loại được chọn từ nhựa polyeste, nhựa poly(4-metyl-1-penten), nhựa polyamit, và nhựa polypropylen, và độ bền dính được xác định trong điều kiện sau đây là bằng hoặc lớn hơn 150 gf và bằng hoặc nhỏ hơn 700 gf. (Điều kiện) tải trọng (gf), được tác dụng khi bề mặt hình tròn của thép không gỉ có đường kính 5mm được ép lên bề mặt của màng chống dính (10) ở phía lớp chống dính (1) ở tốc độ ép 2 mm/giây, giữ ở nhiệt độ 175°C và áp lực bằng 4000 gf trong thời gian ép bằng 150 giây, và sau đó bóc ra khỏi bề mặt ở phía lớp chống dính (1) ở tốc độ kéo bằng 10 mm/giây, được định nghĩa là độ bền dính.

(11) **1-0047295 B**

(15) 19/05/2025
Số Quyết định: 78099/QĐ-SHTT.IP

(45) 25/06/2025 447B

(43) 25/07/2022 412 A

(21) 1-2022-02604

(85) 25/04/2022

(22) 01/09/2020

(86) PCT/JP2020/033015 01/09/2020

(30) 2019-175214 26/09/2019 JP

(87) WO2021/059885 A1 01/04/2021

(51) ***B01D 63/00***; *B29C 65/08; B01D 63/08*

(73) **TOYOBO MC CORPORATION** (JP)
Osaka Umeda Twin Towers South, 13-1, Umeda 1-chome, Kita-ku, Osaka-shi, Osaka 530-0001, Japan

(72) Ayano HIGAKI (JP); Junsuke MORITA (JP); Masao HIGASHI (JP); Norifumi SHIMADA (JP); Ken TAKASUGI (JP)

(74) Công ty TNHH một thành viên Sở hữu trí tuệ VCCI (VCCI-IP CO.,LTD)

(54) **BỘ PHẬN MÀNG PHẲNG KIỂU NHÚNG CHÌM VÀ PHƯƠNG PHÁP SẢN XUẤT BỘ PHẬN MÀNG PHẲNG KIỂU NHÚNG CHÌM NÀY**

(57) Sáng chế đề cập đến bộ phận màng phẳng kiểu nhúng chìm mà, nhờ tính đến độ bền tróc và biên dạng mặt cắt ngang của bộ phận chắn nước đơn được tạo ra bằng cách liên kết màng tách với phần mép ngoài của bản lọc, có thể ngăn chặn được sự nứt vỡ màng tách ngay cả khi chỉ phía phần thấm nước của bộ phận chắn nước bị bong cục bộ, có thể duy trì hiệu suất lọc trong một thời gian dài, và có thể kéo dài thời gian sử dụng bằng cách sửa chữa phần bong tróc ở phía phần thấm nước của bộ phận chắn nước; và sáng chế đề cập đến phương pháp sản xuất bộ phận màng phẳng kiểu nhúng chìm này. Bộ phận màng phẳng kiểu nhúng chìm, trong đó bộ phận chắn nước được tạo ra bằng cách liên kết màng tách được làm bằng nhựa dọc theo toàn bộ chu vi của phần mép ngoài của bản lọc được làm bằng nhựa, trong đó bộ phận chắn nước được tạo nên bởi đường ống liền có mặt cắt ngang lõm đơn, trong đó độ bền tróc ở phần được hàn (1) tạo ra phần vai của mặt cắt ngang lõm ở phía phần thấm nước của bộ phận chắn nước là từ 30 đến 90% so với độ bền tróc ở phần được hàn (2) tạo ra phần vai của mặt cắt ngang lõm ở phía ngoài bản lọc của bộ phận chắn nước, và trong đó độ bền tróc ở phần được hàn (2) của bộ phận chắn nước là lớn hơn hoặc bằng 8 N và nhỏ hơn hoặc bằng 40 N.

[Fig.8]

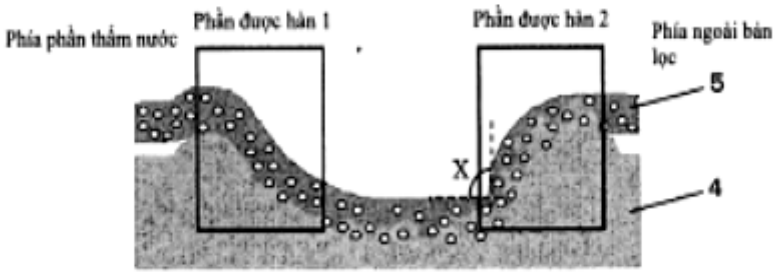
Phía phần thấm nước
Phần được hàn 1
Phần được hàn 2
Phía ngoài bán lọc
5
X
4

(11) **1-0047296 B**

(15) 19/05/2025
Số Quyết định: 78100/QĐ-SHTT.IP

(45) 25/06/2025 447B

(43) 25/04/2022 409 A

(21) 1-2022-00112

(85) 07/01/2022

(22) 15/04/2020

(86) PCT/JP2020/016550 15/04/2020

(30) 2019-127373 09/07/2019 JP

(87) WO2021/005863 14/01/2021

(51) ***H05K 1/03***; *G03F 7/037; H05K 3/18; G03F 7/027; G03F 7/40*

(73) **NITTO DENKO CORPORATION** (JP)
1-2, Shimohozumi 1-chome, Ibaraki-shi, Osaka 567-8680 Japan

(72) SASAOKA, Ryosuke (JP); FUKUSHIMA, Rihito (JP); KUWAYAMA, Hironori (JP)

(74) Công ty TNHH một thành viên Sở hữu trí tuệ VCCI (VCCI-IP CO.,LTD)

(54) **BẢNG MẠCH NỐI DÂY VÀ PHƯƠNG PHÁP SẢN XUẤT BẢNG MẠCH NỐI DÂY**

(57) Sáng chế đề cập đến bảng mạch nối dây và phương pháp sản xuất bảng mạch nối dây. Bảng lắp (1) bao gồm lớp cách điện nền (4) chứa polyimit, chất gia tốc hiện hình, và chất cảm quang, và các cực thứ nhất (10) được bố trí trên một phía bề mặt (4A) của lớp cách điện nền (4). Tổng tỷ lệ hàm lượng của chất gia tốc hiện hình và tỷ lệ hàm lượng của chất cảm quang trong lớp cách điện nền (4) được điều chỉnh và nằm trong khoảng 5ppm hoặc lớn hơn và 50ppm hoặc nhỏ hơn.

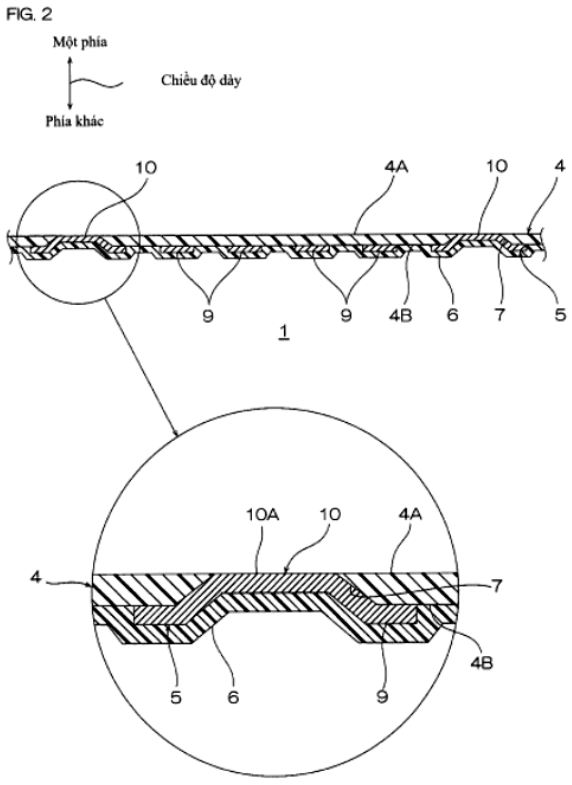

(11) **1-0047297 B**
(15) 19/05/2025
Số Quyết định: 78101/QĐ-SHTT.IP
(45) 25/06/2025 447B
(43) 25/10/2021 403 A
(21) 1-2021-04319
(85) 14/07/2021
(22) 10/12/2019
(86) PCT/JP2019/048180 10/12/2019
(30) 2018-236957 19/12/2018 JP
(87) WO2020/129740 25/06/2020
(51) ***B32B 3/30***; *B65D 73/02; B65D 85/86; B65D 65/40*
(73) **DENKA COMPANY LIMITED** (JP)
1-1, Nihonbashi-Muromachi 2-chome, Chuo-ku, Tokyo 1038338, Japan
(72) NIWA Saori (JP); ATSUSAKA Takanori (JP)
(74) Công ty TNHH một thành viên Sở hữu trí tuệ VCCI (VCCI-IP CO.,LTD)

(54) MÀNG PHỦ VÀ ĐỒ BAO GÓI LINH KIỆN ĐIỆN TỬ BAO GỒM MÀNG PHỦ NÀY

(57) Sáng chế đề cập đến màng phủ có cả các tính chất chống đóng khối và tính ổn định về độ bền bóc. Màng phủ theo sáng chế mà là màng phân lớp có ít nhất lớp nền (A), lớp chất kết dính (B), lớp trung gian (C), và lớp có thể hàn kín bằng nhiệt (D), trong đó bề mặt của lớp có thể hàn kín bằng nhiệt (D) không tiếp xúc với lớp trung gian (C) có các chỗ lồi, và các chỗ lồi này được sắp xếp sao cho so le theo chiều rộng và chiều dài của màng phân lớp này.

Fig.1

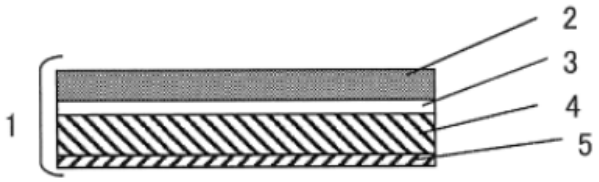

(11) **1-0047298 B**

(15) 19/05/2025
Số Quyết định: 78102/QĐ-SHTT.IP

(45) 25/06/2025 447B

(43) 26/04/2021 397 A

(21) 1-2020-07664

(85) 31/12/2020

(22) 27/05/2019

(86) PCT/JP2019/020968 27/05/2019

(30) 2018-106076 01/06/2018 JP

(87) WO2019/230672 05/12/2019

(51) ***C08J 7/00***; *B32B 27/36; C09J 5/02; B32B 15/08; C08J 5/12*

(73) **KURARAY CO., LTD.** (JP)
1621, Sakazu, Kurashiki-shi, OKAYAMA 710-0801 Japan

(72) SUNAMOTO, Tatsuya (JP); HIRAMATSU, Shinji (JP); ONODERA, Minoru (JP)

(74) Công ty TNHH một thành viên Sở hữu trí tuệ VCCI (VCCI-IP CO.,LTD)

(54) **VẬT THỂ ĐÚC POLYME TINH THỂ LỎNG DẺO NHIỆT VÀ PHƯƠNG PHÁP SẢN XUẤT VẬT THỂ NÀY**

(57) Sáng chế đề xuất vật thể đúc polyme tinh thể lỏng dẻo nhiệt (thermoplastic liquid crystal polymer, TLCP) có tính chất bám dính tốt và phương pháp sản xuất vật thể đúc này. Vật thể đúc TLCP bao gồm polyme dẻo nhiệt có khả năng tạo ra pha nóng chảy không đẳng hướng quang học, trong đó vật thể đúc TLCP bao gồm phần mặt dính ở ít nhất một phần của vật thể đúc TLCP, và phần mặt dính này có bề mặt thỏa mãn: tỷ số <C-O>/<COO> lớn hơn hoặc bằng 1,5 trong đó <C-O> là tỷ lệ của diện tích đỉnh của [liên kết C-O] với diện tích đỉnh C(1s), và <COO> là tỷ lệ của diện tích đỉnh của [liên kết COO] dựa trên diện tích đỉnh C(1s); và tỷ số <C=O>/<COO> cao hơn hoặc bằng 0,10 trong đó <C=O> là tỷ lệ của diện tích đỉnh của [liên kết C=O] dựa trên diện tích đỉnh C(1s), và <COO> là tỷ lệ của diện tích đỉnh của [liên kết COO] dựa trên diện tích đỉnh C(1s) trong kết quả của phép phân tích phổ quang điện tử tia X của bề mặt của phần mặt dính.

(11) **1-0047299 B**
(15) 19/05/2025
Số Quyết định: 78103/QĐ-SHTT.IP
(45) 25/06/2025 447B
(43) 27/06/2022 411 A
(21) 1-2022-01082
(85) 22/02/2022
(22) 22/07/2020
(86) PCT/JP2020/028353 22/07/2020
(30) 2019-137691 26/07/2019 JP
(87) WO2021/020249 A1 04/02/2021
(51) ***A23L 5/00***; *A23B 7/155; A23L 19/00*
(73) **NISSHIN SEIFUN WELNA INC.** (JP)
25, Kanda-Nishiki-cho 1-chome, Chiyoda-ku, Tokyo 101-8441 Japan
(72) MAKINO, Yuuki (JP); NAKANISHI, Yumiko (JP); ISHIDA, Wataru (JP); WATANABE, Chikako (JP); ITO, Eiichi (JP); FUJII, Tomoyuki (JP)
(74) Công ty TNHH một thành viên Sở hữu trí tuệ VCCI (VCCI-IP CO.,LTD)
(54) **PHƯƠNG PHÁP SẢN XUẤT THỰC PHẨM CHỨA RAU**

(57) Sáng chế đề cập đến phương pháp sản xuất thực phẩm chứa rau, phương pháp này bao gồm: bước làm mất màu bằng cách xử lý rau bằng dung dịch có độ pH từ 2 đến 6; bước tạo màu lại bằng cách xử lý rau đã làm mất màu ở bước làm mất màu bằng dung dịch chứa kẽm và có nhiệt độ từ 50°C đến 70°C trong 3 giờ hoặc lâu hơn; và bước đun nóng bằng cách xử lý rau đã tạo màu lại ở bước tạo màu lại ở nhiệt độ cao hơn hoặc bằng 110°C.

(11) **1-0047300 B**

(15) 19/05/2025
Số Quyết định: 78106/QĐ-SHTT.IP

(45) 25/06/2025 447B

(43) 27/01/2023 418 A

(21) 1-2022-06655

(85) 14/10/2022

(22) 16/04/2021

(86) PCT/JP2021/015768 16/04/2021

(30) 2020-074204 17/04/2020 JP

(87) WO2021/210685 21/10/2021

(51) ***C04B 28/02***; *C04B 22/08*

(73) **DENKA COMPANY LIMITED** (JP)
1-1, Nihonbashi-Muromachi 2-chome, Chuo-ku, Tokyo 1038338 Japan

(72) MORI, Taiichiro (JP); YOSHIOKA, Maho (JP); SHIMAZAKI, Daiki (JP); ARANO, Noriyuki (JP)

(74) Công ty TNHH một thành viên Sở hữu trí tuệ VCCI (VCCI-IP CO.,LTD)

(54) **HỖN HỢP XI MĂNG VÀ CHẾ PHẨM XI MĂNG**

(57) Sáng chế đề cập đến hỗn hợp xi măng chứa một loại hoặc hai hoặc nhiều hơn hai loại hợp chất không chịu nước được chọn từ nhóm bao gồm γ-$2CaO{\cdot}SiO_2$, $3CaO{\cdot}2SiO_2$, α-$CaO{\cdot}SiO_2$, và canxi magie silicat, trong đó hợp chất không chịu nước này chứa Li, và tỷ lệ hàm lượng của Li nằm trong khoảng từ 0,001 đến 1,0% khối lượng tính theo oxit.

(11) **1-0047301 B**

(15) 19/05/2025
Số Quyết định: 78107/QĐ-SHTT.IP

(45) 25/06/2025 447B

(43) 25/10/2022 415 A

(21) 1-2022-04805

(85) 29/07/2022

(22) 10/11/2020

(86) PCT/JP2020/041833 10/11/2020

(30) 2020-023380 14/02/2020 JP

(87) WO2021/161600 19/08/2021

(51) ***C02F 1/461****; C25B 13/02; C25B 9/00; C25B 1/13*

(73) **PANASONIC INTELLECTUAL PROPERTY MANAGEMENT CO., LTD.** (JP)
1-61, Shiromi 2-chome, Chuo-ku, Osaka-shi, Osaka 540-6207 Japan

(72) Osamu IMAHORI (JP); Kenichiro INAGAKI (JP); Tomohiro YAMAGUCHI (JP); Minoru NAGATA (JP)

(74) Công ty TNHH một thành viên Sở hữu trí tuệ VCCI (VCCI-IP CO.,LTD)

(54) **THIẾT BỊ SẢN XUẤT CHẤT LỎNG ĐIỆN PHÂN**

(57) Sáng chế đề cập đến thiết bị sản xuất chất lỏng điện phân bao gồm: bình điện phân có cấu tạo để thực hiện xử lý điện phân chất lỏng; thân đàn hồi (5) có cấu tạo để ép lên bình điện phân; và vỏ (7) có bình điện phân và thân đàn hồi (5) được đặt bên trong vỏ (7). Vỏ (7) có cổng nạp (9) mà chất lỏng được cấp đến bình điện phân chảy vào, và cổng xả (11) mà chất lỏng điện phân được tạo ra trong bình điện phân chảy ra. Thân đàn hồi (5) bao gồm phần định vị lõm xuống (15), và vỏ (7) bao gồm phần định vị nhô ra (13). Thân đàn hồi (5) được định vị so với vỏ (7) bằng cách chèn phần định vị nhô ra (13) của vỏ (7) vào phần định vị lõm xuống (15) của thân đàn hồi (5). Do đó, thiết bị sản xuất chất lỏng điện phân được đề xuất có khả năng ngăn thân đàn hồi (5) không bị lệch bên trong vỏ (7).

FIG. 7

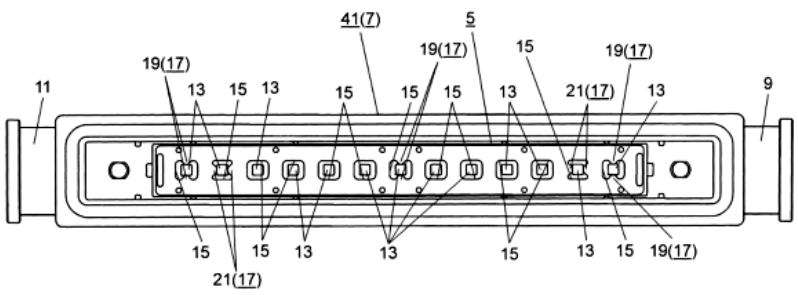

(11) **1-0047302 B**

(15) 19/05/2025
Số Quyết định: 78108/QĐ-SHTT.IP

(45) 25/06/2025 447B

(43) 26/12/2022 417 A

(21) 1-2022-03384

(85) 30/05/2022

(22) 31/03/2021

(86) PCT/JP2021/013907 31/03/2021

(30) 2020-064501 31/03/2020 JP

(87) WO2021/201122 A1 07/10/2021

(51) ***C22C 38/00***; *C22C 38/60*

(73) **NIPPON STEEL STAINLESS STEEL CORPORATION** (JP)
8-2, Marunouchi 1-chome, Chiyoda-Ku, Tokyo 100-0005 Japan

(72) Eiichiro ISHIMARU (JP); Takuya SAKURABA (JP); Yuji KAGA (JP); Toyohiko KAKIHARA (JP)

(74) Công ty TNHH một thành viên Sở hữu trí tuệ VCCI (VCCI-IP CO.,LTD)

(54) **CƠ CẤU HÀN VÀ BỂ CHỨA**

(57) Sáng chế đề cập đến cơ cấu hàn bao gồm vật liệu nền được làm bằng thép không gỉ pha kép và phần được hàn được tạo ra bằng cách hàn các vật liệu nền với nhau, trong đó vật liệu nền có thành phần hóa học được xác định trước, tỷ lệ thể tích của pha ferit trong cấu trúc kim loại học của kim loại được hàn của phần được hàn là nằm trong khoảng từ 45 đến 75%, tỷ lệ của độ cứng của kim loại được hàn với độ cứng của vật liệu nền nằm trong khoảng từ 0,80 đến 1,20, và lượng các chất kết tủa được tạo ra trong pha ferit của kim loại được hàn là nhỏ hơn 10% theo tỷ lệ diện tích.

(11) **1-0047303 B**
(15) 19/05/2025
Số Quyết định: 78109/QĐ-SHTT.IP
(45) 25/06/2025 447B
(43) 26/09/2022 414 A
(21) 1-2022-04411
(85) 13/07/2022
(22) 18/12/2020
(86) PCT/JP2020/047412 18/12/2020
(30) 2019-231824 23/12/2019 JP
(87) WO2021/132072 01/07/2021
(51) ***A61K 9/30***; *A61K 47/12; A61K 47/22; A61P 25/00; A61K 47/38; A61K 31/195; A61K 47/26*
(73) **DAIICHI SANKYO COMPANY, LIMITED** (JP)
3-5-1, Nihonbashi Honcho, Chuo-ku, Tokyo 1038426, Japan
(72) OZAKI Yurika (JP); YAMAGUCHI Minako (JP)
(74) Công ty TNHH một thành viên Sở hữu trí tuệ VCCI (VCCI-IP CO.,LTD)
(54) **VIÊN NÉN BAO MÀNG CÓ BỀ MẶT NHẴN VÀ PHƯƠNG PHÁP SẢN XUẤT VIÊN NÉN**

(57) Sáng chế đề cập đến các viên nén không có các vết lõm trên bề mặt của nó, và có bề mặt rất nhẵn gần như không phát hiện thấy vết lõm nào trên đó. Để làm biện pháp giải quyết vấn đề này, sáng chế đề xuất viên nén bao màng thu được bằng cách bao màng viên nén trần chứa anhydrit của axit xitric có phân bố kích thước hạt x99 nhỏ hơn 210μm hoặc axit xitric hydrat có phân bố kích thước hạt x99 nhỏ hơn 210μm, và α-tocopherol.

(11) **1-0047304 B**
(15) 19/05/2025
Số Quyết định: 78110/QĐ-SHTT.IP
(45) 25/06/2025 447B
(43) 25/10/2022 415 A
(21) 1-2022-04942
(85) 04/08/2022
(22) 05/02/2021
(86) PCT/JP2021/004432 05/02/2021
(30) 2020-019526 07/02/2020 JP
(87) WO2021/157725 12/08/2021
(51) ***B32B 27/12***; *D06M 15/59; B60R 21/235; D03D 1/00; B32B 27/34; B60R 21/232*
(73) **ASAHI KASEI KABUSHIKI KAISHA** (JP)
1-1-2 Yurakucho, Chiyoda-ku, Tokyo 100-0006 Japan
(72) SATO, Yusuke (JP); ITO, Miyuki (JP)
(74) Công ty TNHH một thành viên Sở hữu trí tuệ VCCI (VCCI-IP CO.,LTD)

(54) VẢI NỀN DÙNG CHO TÚI KHÍ VÀ TÚI KHÍ BAO GỒM VẢI NỀN NÀY

(57) Sáng chế đề cập đến vải nền dùng cho túi khí và túi khí bao gồm vải nền này, vải nền dùng cho túi khí dẻo và vải dùng cho túi khí có trọng lượng nhẹ mà trên đó các màng được cán mỏng nhiều lớp, có khả năng chống chịu cọ xát cao sau khi chịu nhiệt/nhiệt ướt, và cung cấp khả năng giữ áp suất bên trong tuyệt vời trong túi khí sau khi may. Vải nền dùng cho túi khí theo sáng chế khác biệt ở chỗ tại ít nhất một mặt của vải được phủ bằng màng nhiều lớp có lớp kết dính, và giá trị trung bình của khả năng chống trượt của sợi dọc và sợi ngang trong vải nền lớn hơn hoặc bằng 350 N/2,5cm.

FIG. 3

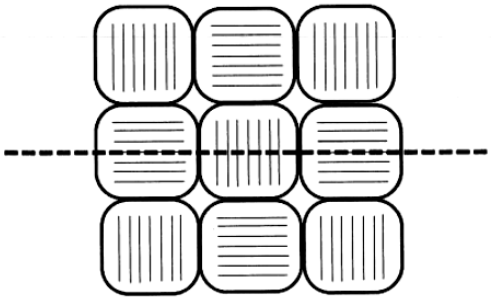

(11) **1-0047305 B**

(15) 19/05/2025
Số Quyết định: 78111/QĐ-SHTT.IP

(45) 25/06/2025 447B

(43) 25/05/2022 410 A

(21) 1-2022-01292

(85) 01/03/2022

(22) 07/08/2020

(86) PCT/JP2020/030303 07/08/2020

(30) 2019-148020 09/08/2019 JP

(87) WO2021/029338 18/02/2021

(51) ***A23L 2/60***; *A23L 2/00; A23L 2/52*

(73) **SUNTORY HOLDINGS LIMITED** (JP)
1-40, Dojimahama 2-chome, Kita-ku, Osaka-shi, Osaka 5308203, Japan

(72) MITSUI Ryoki (JP); URAI Soichiro (JP); YOKOO Yoshiaki (JP); NAGAO Koji (JP)

(74) Công ty TNHH một thành viên Sở hữu trí tuệ VCCI (VCCI-IP CO.,LTD)

(54) **ĐỒ UỐNG CÓ KHẢ NĂNG DUY TRÌ BỌT VÀ PHƯƠNG PHÁP CẢI THIỆN KHẢ NĂNG DUY TRÌ BỌT CỦA ĐỒ UỐNG**

(57) Sáng chế đề cập đến đồ uống mới có khả năng duy trì bọt; và phương pháp cải thiện khả năng duy trì bọt. Sáng chế đề xuất đồ uống chứa rebaudiosit D và hợp chất được biểu diễn bởi công thức (1) (trong công thức này, R_1 là Xyl(1-2)Glc1-, và R_2 là Glc(1-2)[Glc(1-3)]Glc1-, Glc là glucoza, và Xyl là xyloza), trong đó tổng hàm lượng của rebaudiosit D và hợp chất được biểu diễn bởi công thức (1) nằm trong khoảng từ 30 đến 600ppm, và hàm lượng của hợp chất được biểu diễn bởi công thức (1) dựa trên cơ sở khối lượng nằm trong khoảng từ 0,5 đến 95% của tổng nêu trên.

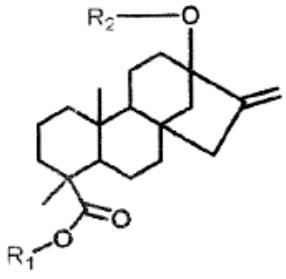

(1)

(11) **1-0047306 B**

(15) 19/05/2025
Số Quyết định: 78112/QĐ-SHTT.IP

(45) 25/06/2025 447B

(43) 25/06/2020 387 A

(21) 1-2020-01581

(85) 19/03/2020

(22) 21/08/2018

(86) PCT/US2018/047283 21/08/2018

(30) 62/548,942 22/08/2017 US
62/548,952 22/08/2017 US
62/548,945 22/08/2017 US

(87) WO2019/040468 28/02/2019

(51) ***C01B 32/164***; *C01B 32/158; B82Y 30/00; B82Y 40/00*

(73) **NTHERMA CORPORATIONN** (US)
46824 Lakeview Blvd., Fremont, CA 94358, United States of America

(72) Cattien V. NGUYEN (US)

(74) Công ty cổ phần tư vấn Trung Thực (TRUNG THUC.,JSC)

(54) **PHƯƠNG PHÁP DÙNG ĐỂ TỔNG HỢP ỐNG NANO CACBON**

(57) Sáng chế đề cập đến các phương pháp và các thiết bị để sản xuất ống nano cacbon (CNT) mà có mức độ đồng đều cao về cấu trúc và mức tạp chất thấp. Thiết bị này bao gồm, ví dụ, môđun để lắng đọng chất xúc tác lên nền, môđun để tạo CNT, môđun để tách CNT khỏi nền, môđun để gom CNT và môđun để dịch chuyển một cách lần lượt và liên tục nền qua các môđun nêu trên. Phương pháp bao gồm, ví dụ, các bước lắng đọng chất xúc tác lên nền đang di chuyển, bước tạo ra ống nano cacbon trên nền, bước tách ống nano cacbon khỏi nền và bước gom ống nano cacbon từ bề mặt, khi nền di chuyển liên tục qua bước lắng đọng, bước tạo, bước tách và bước gom.

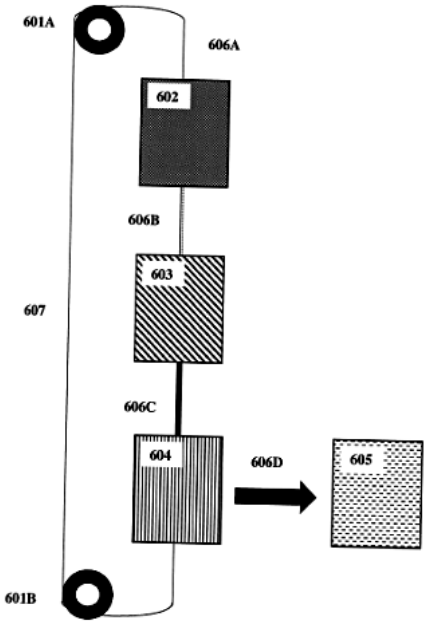

Hình 6

(11) **1-0047307 B**

(15) 19/05/2025
Số Quyết định: 78168/QĐ-SHTT.IP

(45) 25/06/2025 447B

(43) 25/10/2016 343 A

(21) 1-2016-02618

(85) 15/07/2016

(22) 17/11/2014

(86) PCT/JP2014/080360 17/11/2014

(30) 2013-259915 17/12/2013 JP

(87) WO2015/093209 A1 25/06/2015

(51) ***B01F 15/02***; *B28B 1/50; B28C 5/12; B28C 5/00; B28C 5/06; B28C 5/08; B01F 7/00; B28B 17/02*

(73) **YOSHINO GYPSUM CO., LTD.** (JP)
Shin-Tokyo Bldg., 3-1, Marunouchi 3-Chome, Chiyoda-Ku, Tokyo 100-0005 Japan

(72) KAWAMURA, Toshiaki (JP); NANBA, Kazuki (JP)

(74) Công ty TNHH một thành viên Sở hữu trí tuệ VCCI (VCCI-IP CO.,LTD)

(54) **THIẾT BỊ TRỘN, PHƯƠNG PHÁP TRỘN VÀ PHƯƠNG PHÁP SẢN XUẤT TẤM THẠCH CAO NHẸ**

(57) Sáng chế đề cập đến thiết bị trộn vữa thạch cao để cấp cho dây chuyền sản xuất để tạo ra các tấm thạch cao hoặc các tấm nền thạch cao bao gồm:

dụng cụ sản xuất bọt sản xuất bọt để nạp vào vữa thạch cao,

ống dẫn cấp bọt được nối ở đầu phía trên với dụng cụ sản xuất bọt, và

máy trộn để điều chế vữa thạch cao, máy trộn này có:

vùng trộn để điều chế vữa thạch cao, và

bộ phận xả vữa để xả vữa từ vùng trộn, và

được bố trí để cấp vữa cùng với bọt được trộn trong đó vào dây chuyền sản xuất,

khác biệt ở chỗ:

lỗ cấp của ống dẫn này ở đầu phía dưới của ống dẫn mở để phun bọt vào dòng chảy của vữa chảy trong vùng trộn hoặc bộ phận xả vữa, để nạp vữa với bọt được xả từ dụng cụ sản xuất bọt qua ống dẫn dưới áp lực, và

lỗ cấp nêu trên có bộ phận phân chia để chia miền phun của lỗ này nhằm chia dòng cấp bọt thành nhiều dòng, và bộ phận phân chia chia miền phun thành nhiều khe hở phun một cách đồng thời bọt vào vữa nêu trên.

Sáng chế cũng đề cập đến phương pháp trộn vữa thạch cao, phương pháp sản xuất các tấm thạch cao nhẹ và thiết bị sản xuất tấm thạch cao nhẹ.

Fig. 9

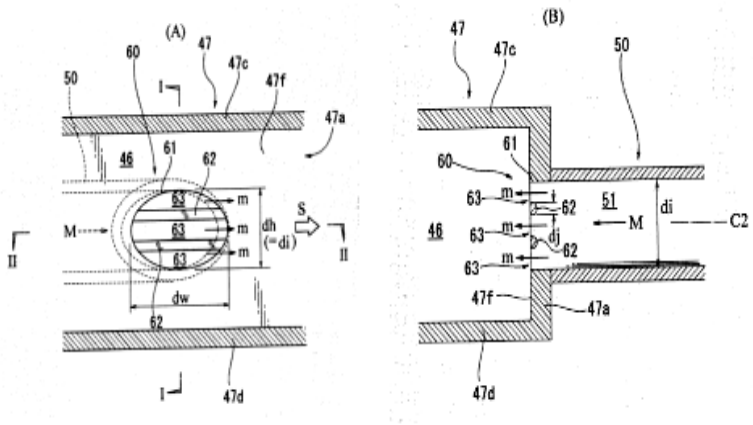

(11) **1-0047308 B**
(15) 19/05/2025
Số Quyết định: 78169/QĐ-SHTT.IP
(45) 25/06/2025 447B
(43) 27/11/2017 356 A
(21) 1-2017-03107
(85) 14/08/2017
(22) 17/02/2016
(86) PCT/JP2016/054611 17/02/2016
(30) 2015-028959 17/02/2015 JP
(87) WO2016/133134 A1 25/08/2016
(51) ***C12M 1/00***; *B01J 23/04; B01J 23/46; B01J 23/58; B01J 35/00; C12P 13/14; C01C 1/04; C12N 1/20; C12P 13/08; B01J 23/02; B01J 37/02*
(73) 1. **AJINOMOTO CO., INC.** (JP)
15-1, Kyobashi 1-chome, Chuo-ku, Tokyo 104-8315, Japan
2. **TOKYO INSTITUTE OF TECHNOLOGY** (JP)
12-1, Ookayama 2-chome, Meguro-ku, Tokyo 152-8550, Japan
(72) KISHINO, Mitsuhiro (JP); KOJIMA, Hiroyuki (JP); HOSONO, Hideo (JP); HARA, Michikazu (JP); KITANO, Masaaki (JP); YOKOYAMA, Toshiharu (JP); NUMAGUCHI, Toru (JP); ITO, Munenobu (JP); YAMADA, Kazuteru (JP); NOGUCHI, Hiromi (JP)
(74) Công ty TNHH một thành viên Sở hữu trí tuệ VCCI (VCCI-IP CO.,LTD)
(54) **HỆ THỐNG SẢN XUẤT HỢP CHẤT HỮU CƠ HOẶC VI SINH VẬT**

(57) Sáng chế đề xuất hệ thống sản xuất mới không bao gồm (hoặc có thể giảm đến mức tối thiểu) sự vận chuyển amoniac lỏng trong sản xuất hợp chất hữu cơ hoặc sản xuất vi sinh vật bằng cách lên men vi sinh.

Hệ thống sản xuất hợp chất hữu cơ hoặc vi sinh vật bao gồm:

thiết bị tổng hợp amoniac trong đó khí chứa amoniac được tổng hợp nhờ phản ứng của khí nguồn chứa hydro và nitơ với sự có mặt của chất xúc tác ruteni được mang; và

thiết bị nuôi cấy mà nuôi cấy vi sinh vật có năng suất hợp chất hữu cơ nhờ sử dụng amoniac sinh ra từ khí chứa amoniac thu được bằng cách sử dụng thiết bị tổng hợp amoniac.

Sáng chế cũng đề cập đến phương pháp sản xuất hợp chất hữu cơ hoặc vi sinh vật.

(11) **1-0047309 B**

(15) 19/05/2025
Số Quyết định: 78170/QĐ-SHTT.IP

(45) 25/06/2025 447B

(43) 25/06/2019 375 A

(21) 1-2019-01779

(85) 09/04/2019

(22) 11/10/2017

(86) PCT/JP2017/036869 11/10/2017

(30) 2016-202114 13/10/2016 JP

(87) WO2018/070443 A1 19/04/2018

(51) ***D06M 13/148***; *D06M 15/647; D06M 15/53; A61F 13/511; D06M 13/17*

(73) 1. **MITSUI CHEMICALS ASAHI LIFE MATERIALS CO., LTD.** (JP)
2-2-1 Yaesu, Chuo-ku, Tokyo 104-0028, Japan
2. **NICCA CHEMICAL CO., LTD.** (JP)
23-1, Bunkyo 4-chome, Fukui-shi, Fukui 910-8670, Japan

(72) TANAKA, Saori (JP); YAHANASHI, Masahiro (JP); KATO, Kazufumi (JP); YAMASHITA, Fumiaki (JP)

(74) Công ty TNHH một thành viên Sở hữu trí tuệ VCCI (VCCI-IP CO.,LTD)

(54) **CHẤT XỬ LÝ SỢI VÀ VẢI KHÔNG DỆT THẤM CHẤT LỎNG CHỨA CHẤT NÀY**

(57) Sáng chế đề cập đến chất xử lý sợi để cải thiện các đặc tính ướt lại và khả năng thấm chất lỏng lặp lại của vải không dệt, vải không dệt thấm chất lỏng bao gồm các sợi mà chất xử lý sợi đã được truyền vào đó, và vật liệu vệ sinh sử dụng vải không dệt thấm chất lỏng. Sáng chế đề cập đến chất xử lý sợi chứa thành phần (A) là công thức chung (1): $HO-(A^1O)_p-H$ trong đó A^1 là nhóm alkylen có 2 - 4 cacbon và p là số nguyên từ 1 đến 3, và thành phần (B), mà khác với thành phần (A), có công thức chung (2): $R^1-O-(A^2O)_l-\{C(O)R^2C(O)-O-(A^3O)_m\}_n - R^3$ trong đó R^1, R^2, R^3, A^2, A^3, l, m, và n được xác định trong các điểm yêu cầu bảo hộ. Sáng chế còn đề xuất vải không dệt thấm chất lỏng mà chứa chất xử lý sợi, và vật liệu vệ sinh sử dụng vải không dệt thấm chất lỏng.

(11) **1-0047310 B**

(15) 19/05/2025
Số Quyết định: 78171/QĐ-SHTT.IP

(45) 25/06/2025 447B

(43) 25/02/2021 395 A

(21) 1-2019-07420

(22) 27/12/2019

(30) 108127517 02/08/2019 TW

(51) ***B29C 44/58****; B29L 31/50; B29C 44/34*

(73) **POU CHEN CORPORATION** (TW)
No. 2, Fu Kung Rd., Fu Hsin Hsian, Chang Hwa Hsien, Taiwan

(72) Nai-Chuan TSAI (TW); Nai-Yung TSAI (TW)

(74) Công ty TNHH một thành viên Sở hữu trí tuệ VCCI (VCCI-IP CO.,LTD)

(54) **MÁY ĐÚC ĐỂ TẠO HÌNH BỘ PHẬN GIÀY**

(57) Sáng chế đề cập đến máy đúc (100, 100', 100", 100a, 100b) để tạo hình bộ phận giày (9) bao gồm các khuôn đúc thứ nhất và thứ hai (2, 3). Khuôn đúc thứ nhất (2) bao gồm khuôn đúc ngoài thứ nhất (21) có bề mặt nền bên trong (211) và bề mặt ngoại vi bên trong (213) phối hợp định rõ không gian nhận thứ nhất (210), và khuôn đúc trong thứ nhất (23) được bố trí trong không gian nhận thứ nhất (210). Khuôn đúc thứ hai (3) bao gồm khuôn đúc ngoài thứ hai (31) có bề mặt nền bên trong (311) và bề mặt ngoại vi bên trong (313) phối hợp định rõ không gian nhận thứ hai (310), và khuôn đúc trong thứ hai (33) được bố trí trong không gian nhận thứ hai (310). Các khuôn đúc thứ nhất và thứ hai (2, 3) có thể di chuyển về phía và ra khỏi nhau. Các khuôn đúc trong thứ nhất và thứ hai (23, 33) kết hợp định rõ lòng khuôn (4).

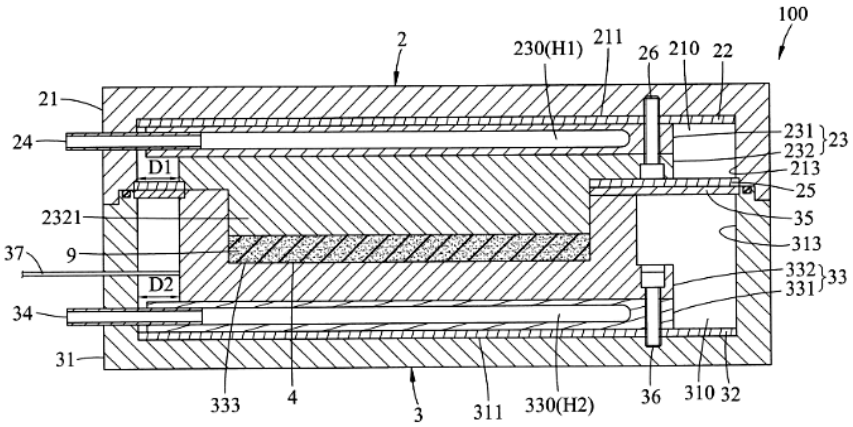

FIG.3

(11) **1-0047311 B**
(15) 19/05/2025
Số Quyết định: 78172/QĐ-SHTT.IP
(45) 25/06/2025 447B
(43) 25/04/2022 409 A
(21) 1-2022-00111
(85) 07/01/2022
(22) 10/06/2020
(86) PCT/JP2020/022886 10/06/2020
(30) 2019-113478 19/06/2019 JP
(87) WO2020/255829 24/12/2020
(51) ***C03C 25/1065***; *G02B 6/02; C08K 3/36; C09D 151/08; C03C 25/285; C03C 25/32*
(73) **SUMITOMO ELECTRIC INDUSTRIES, LTD.** (JP)
5-33, Kitahama 4-chome, Chuo-ku, Osaka-shi, Osaka 541-0041 Japan
(72) HAMAKUBO Katsushi (JP); TOKUDA Chiaki (JP); IWAGUCHI Noriaki (JP); FUJII Takashi (JP)
(74) Công ty TNHH một thành viên Sở hữu trí tuệ VCCI (VCCI-IP CO.,LTD)
(54) **SỢI QUANG VÀ PHƯƠNG PHÁP SẢN XUẤT SỢI QUANG**

(57) Sáng chế đề cập đến chế phẩm nhựa là chế phẩm nhựa chứa hợp chất có thể quang polyme hóa bao gồm uretan (met)acrylat và polyrotaxan, và chất khơi mào quang polyme hóa, và hàm lượng của polyrotaxan lớn hơn hoặc bằng 0,05% khối lượng và nhỏ hơn hoặc bằng 11% khối lượng dựa trên tổng lượng của hợp chất có thể quang polyme hóa. Ngoài ra, sáng chế còn đề cập đến sợi quang và phương pháp sản xuất sợi quang sử dụng chế phẩm nhựa này.

Fig.1

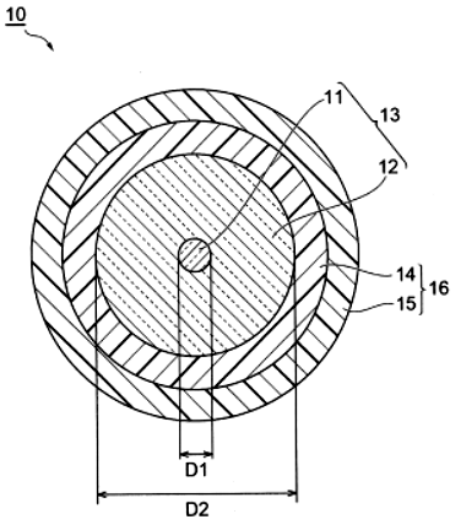

(11) **1-0047312 B**

(15) 19/05/2025
Số Quyết định: 78173/QĐ-SHTT.IP

(45) 25/06/2025 447B

(43) 25/03/2021 396 A

(21) 1-2020-07304

(85) 23/01/2019

(22) 22/06/2017

(86) PCT/KR2017/006609 22/06/2017

(30) 10-2016-0079641 24/06/2016 KR
10-2016-0079644 24/06/2016 KR
10-2016-0079642 24/06/2016 KR

(87) WO2017/222326 A1 28/12/2017

(51) ***H04N 19/44***; *H04N 19/107; H04N 19/119; H04N 19/70; H04N 19/176; H04N 19/182; H04N 19/10; H04N 19/159*

(62) 1-2019-00398

(73) **KT CORPORATION** (KR)
90, Buljeong-ro, Bundang-gu, Seongnam-si, Gyeonggi-do 13606 Republic of Korea

(72) LEE, Bae Keun (KR)

(74) Công ty TNHH một thành viên Sở hữu trí tuệ VCCI (VCCI-IP CO.,LTD)

(54) **PHƯƠNG PHÁP GIẢI MÃ VÀ MÃ HÓA VIĐEO, PHƯƠNG TIỆN BẤT BIẾN CÓ THỂ ĐỌC ĐƯỢC BỞI MÁY TÍNH**

(57) Sáng chế đề cập đến phương pháp giải mã viđeo bao gồm các bước: nhận được các dòng mẫu tham chiếu cho khối hiện thời, chọn ít nhất một trong số các dòng mẫu tham chiếu, xác định liệu có áp dụng bộ lọc nội ảnh cho mẫu tham chiếu được bao gồm trong dòng mẫu tham chiếu được chọn hay không, áp dụng có lựa chọn bộ lọc nội ảnh cho mẫu tham chiếu theo bước xác định nêu trên, và thực hiện dự đoán nội ảnh cho khối hiện thời sử dụng mẫu tham chiếu. Ngoài ra, sáng chế còn đề cập đến phương pháp mã hóa viđeo và phương tiện bất biến có thể đọc được bởi máy tính.

[FIG 20]

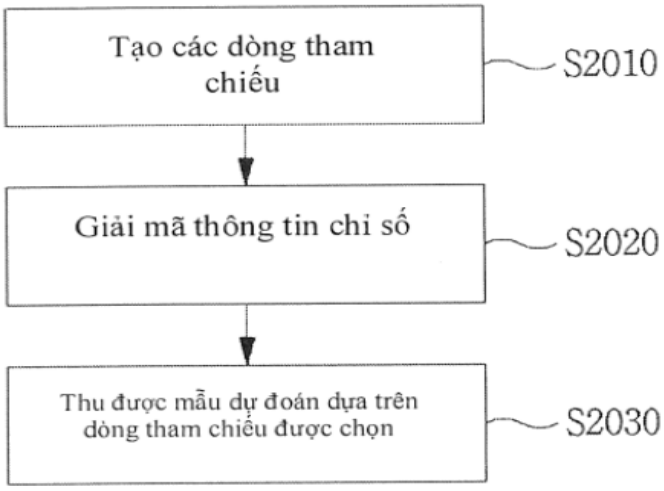

(11) **1-0047313 B**

(15) 19/05/2025
Số Quyết định: 78174/QĐ-SHTT.IP

(45) 25/06/2025 447B

(43) 30/01/2020 382 A

(21) 1-2019-06037

(85) 29/10/2019

(22) 28/03/2018

(86) PCT/JP2018/012845 28/03/2018

(30) 2017-071457 31/03/2017 JP

(87) WO2018/181515 A1 04/10/2018

(51) ***C07H 15/256****; A23L 2/60; A23L 27/00; C12P 19/44; C12N 1/19; C12N 15/29; A01H 5/00; A23L 27/20*

(73) **SUNTORY HOLDINGS LIMITED** (JP)
1-40, Dojimahama 2-chome, Kita-ku, Osaka-shi, Osaka 530-8203, Japan

(72) IWAKI Kazunari (JP); MIYAGAWA Katsuro (JP); ONO Eiichiro (JP); HIRAI Tadayoshi (JP); OCHIAI Misa (JP); NAGAO Koji (JP); URAI Soichiro (JP); WATANABE Takehiro (JP); FUJIKAWA Kohki (JP)

(74) Công ty TNHH một thành viên Sở hữu trí tuệ VCCI (VCCI-IP CO.,LTD)

(54) **HỢP CHẤT STEVIOL GLYCOSIT, PHƯƠNG PHÁP SẢN XUẤT HỢP CHẤT NÀY VÀ CHẾ PHẨM TẠO NGỌT CHỨA HỢP CHẤT NÀY**

(57) Sáng chế đề cập đến việc xác định cấu trúc của steviol glycosit mới mà được phát hiện từ loài chứa một lượng lớn Reb. C (dùng để chỉ dulcoside B), và một lượng rất nhỏ mà có thể làm ảnh hưởng đến chất lượng vị; và hiểu các đặc tính vị của steviol glycosit này. Cụ thể, sáng chế đề cập đến hợp chất được thể hiện bởi công thức (1) hoặc muối, hoặc hydrat của nó. Ngoài ra, sáng chế còn đề cập đến phương pháp sản xuất hợp chất này và chế phẩm tạo ngọt chứa hợp chất này.

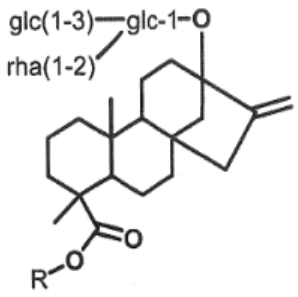

(1)

(11) **1-0047314 B**

(15) 19/05/2025
Số Quyết định: 78175/QĐ-SHTT.IP

(45) 25/06/2025 447B

(43) 30/01/2020 382 A

(21) 1-2019-05964

(85) 25/10/2019

(22) 28/03/2018

(86) PCT/JP2018/012888 28/03/2018

(30) 2017-072196 31/03/2017 JP

(87) WO2018/181533 04/10/2018

(51) ***A01N 37/22***; *A01M 13/00; A01M 7/00; A01P 7/04; A01N 25/18; A01M 1/20; A01N 25/06*

(73) **MITSUI CHEMICALS CROP & LIFE SOLUTIONS, INC.** (JP)
1-19-1, Nihonbashi, Chuo-ku, Tokyo 103-0027, Japan

(72) NOMURA, Michikazu (JP); KAWASE, Ayumi (JP); MIYAJI, Ryuta (JP); MIKI, Ayaka (JP); YOSHIDA, Shinya (JP)

(74) Công ty TNHH Tầm nhìn và Liên danh (VISION & ASSOCIATES CO.LTD.)

(54) **PHƯƠNG PHÁP KIỂM SOÁT LOÀI GÂY HẠI Ở TÒA NHÀ**

(57) Chế phẩm kiểm soát loài gây hại ở tòa nhà, chế phẩm này bao gồm ít nhất một loại dẫn xuất amit được thể hiện bằng công thức (1) sau đây làm thành phần hoạt tính trong đó, Q thể hiện nhóm phenyl không được thế hoặc nhóm phenyl được thế ở 2, 3 hoặc 4 vị trí bằng một nguyên tử flo, R thể hiện nguyên tử hydro hoặc nhóm metyl, và mỗi Y1 và Y2 độc lập thể hiện nguyên tử brom, nguyên tử iot, hoặc nhóm triflometyl, và phương pháp kiểm soát loài gây hại ở tòa nhà, phương pháp này bao gồm, xử lý không gian trong tòa nhà bằng chế phẩm.

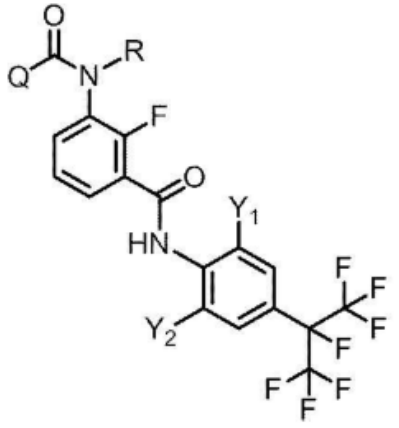

(1)

(11) **1-0047315 B**

(15) 19/05/2025
Số Quyết định: 78176/QĐ-SHTT.IP

(45) 25/06/2025 447B

(43) 26/08/2019 377 A

(21) 1-2019-03311

(85) 21/06/2019

(22) 17/11/2017

(86) PCT/IB2017/001536 17/11/2017

(30) 62/425,870 23/11/2016 US

(87) WO2018/096394 A1 31/05/2018

(51) ***A01N 25/26***; *A01N 25/00*

(73) **INCOTEC HOLDING B.V.** (NL)
Westeinde 107, 1601 BL Enkhuizen, The Netherlands

(72) REECE, Tyler, Alan (US); LATHAM, Ryan, Thomas (US); DENNY, Gerard, Henry (US)

(74) Công ty TNHH một thành viên Sở hữu trí tuệ VCCI (VCCI-IP CO.,LTD)

(54) **CHẾ PHẨM PHỦ HẠT GIỐNG, PHƯƠNG PHÁP ĐIỀU CHẾ CHẾ PHẨM NÀY, HẠT GIỐNG VÀ PHƯƠNG PHÁP PHỦ HẠT GIỐNG**

(57) Sáng chế đề cập đến chế phẩm phủ hạt giống có chứa chất kết dính polyme, chất trám và vật liệu sợi. Chế phẩm phủ hạt giống có thể được điều chế bằng cách kết hợp hỗn hợp trộn trước của chế phẩm chứa nước có chứa chất kết dính polyme với hỗn hợp trộn trước dạng bột có chứa chất trám và vật liệu sợi. Chất kết dính polyme tốt hơn là có chứa polyvinylpyrolidon, chất trám tốt hơn là có chứa bột tan và vật liệu sợi tốt hơn là có chứa các sợi xenluloza. Sáng chế còn đề cập đến phương pháp điều chế chế phẩm phủ hạt giống này, hạt giống và phương pháp phủ hạt giống.

(11) **1-0047316 B**

(15) 19/05/2025
Số Quyết định: 78177/QĐ-SHTT.IP

(45) 25/06/2025 447B

(43) 25/03/2024 432 A

(21) 1-2023-05496

(85) 22/06/2020

(22) 26/11/2018

(86) PCT/JP2018/043354 26/11/2018

(30) 2017-226441 27/11/2017 JP

(87) WO2019/103137 31/05/2019

(51) ***B23K 26/38***; *B23K 26/00; B23K 26/082*

(62) 1-2020-03613

(73) **NITTO DENKO CORPORATION** (JP)
1-1-2, Shimohozumi, Ibaraki-shi, Osaka 567-8680, Japan

(72) MATSUO Naoyuki (JP)

(74) Công ty TNHH một thành viên Sở hữu trí tuệ VCCI (VCCI-IP CO.,LTD)

(54) **MÀNG NHỰA**

(57) Sáng chế đề cập đến màng nhựa trong đó ít nhất màng bảo vệ, chất dính và vật liệu nền được cán mỏng theo thứ tự. Ở màng nhựa này, độ rộng nhiễm bẩn gây ra bởi các thành phần có nguồn gốc từ chất dính mà bám dính vào bề mặt màng bảo vệ là 0,3 mm hoặc nhỏ hơn, độ dày của chất dính là 20 μm hoặc nhỏ hơn. Màng nhựa này có thể là màng phân cực.

(11) **1-0047317 B**

(15) 19/05/2025
Số Quyết định: 78178/QĐ-SHTT.IP

(45) 25/06/2025 447B

(43) 27/01/2023 418 A

(21) 1-2022-07619

(85) 22/11/2022

(22) 04/01/2021

(86) PCT/CN2021/070115 04/01/2021

(30) 202010349207.5 28/04/2020 CN

(87) WO2021/218229 A1 04/11/2021

(51) ***G10L 19/087***

(73) **HUAWEI TECHNOLOGIES CO., LTD.** (CN)
Huawei Administration Building, Bantian, Longgang District, Shenzhen, Guangdong 518129, P. R. China

(72) MENG, Xianbo (CN); XIA, Bingyin (CN); WANG, Zhe (CN)

(74) Công ty TNHH một thành viên Sở hữu trí tuệ VCCI (VCCI-IP CO.,LTD)

(54) **PHƯƠNG PHÁP MÃ HÓA THAM SỐ MÃ HÓA DỰ ĐOÁN TUYẾN TÍNH VÀ THIẾT BỊ MÃ HÓA**

(57) Sáng chế đề cập đến phương pháp mã hóa tham số mã hóa dự đoán tuyến tính (LPC - linear prediction coding), để làm giảm sự dư thừa của tham số LPC giữa các kênh, làm giảm số lượng bit được chiếm giữ để mã hóa lượng tử hóa trên các tham số LPC của các kênh, và làm giảm độ phức tạp tính toán của việc mã hóa lượng tử hóa tham chiếu trên các tham số LPC giữa các kênh trong khi lượng tính toán thuật toán được xem xét. Phương pháp này bao gồm: xác định tham số LPC tham chiếu từ các tham số LPC, thực hiện việc mã hóa trực tiếp trên tham số LPC tham chiếu, và thực hiện việc mã hóa tham chiếu trên tham số LPC phi tham chiếu dựa trên tham số LPC được xác định.

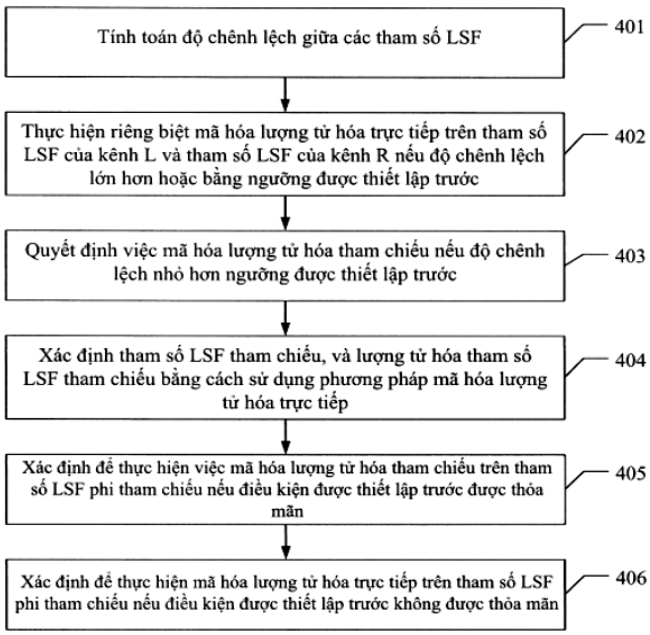

FIG. 4a

(11) **1-0047318 B**

(15) 19/05/2025
Số Quyết định: 78179/QĐ-SHTT.IP

(45) 25/06/2025 447B

(43) 27/02/2023 419 A

(21) 1-2022-07256

(85) 07/11/2022

(22) 05/04/2021

(86) PCT/JP2021/014433 05/04/2021

(30) 2020-072948 15/04/2020 JP

(87) WO2021/210435 21/10/2021

(51) ***C08L 27/12****; F16J 15/10; C09K 3/10; C08K 3/013*

(73) **VALQUA, LTD.** (JP)
1-1, Osaki 2-chome, Shinagawa-ku, Tokyo 1416024, Japan

(72) NAKADE Kenshiro (JP)

(74) Công ty TNHH một thành viên Sở hữu trí tuệ VCCI (VCCI-IP CO.,LTD)

(54) **VẬT LIỆU BỊT KÍN**

(57) Sáng chế đề cập đến vật liệu bịt kín có khả năng bịt kín được cải thiện trong khi duy trì độ bền chống rão cần thiết cho vật liệu bịt kín, và vật liệu bịt kín này chứa nhựa chứa flo và chất độn vô cơ, trong đó mức độ kết tinh của nhựa chứa flo là bằng hoặc lớn hơn 50%.

(11) **1-0047319 B**
(15) 19/05/2025
Số Quyết định: 78180/QĐ-SHTT.IP
(45) 25/06/2025 447B
(43) 25/08/2022 413 A
(21) 1-2022-02675
(85) 27/04/2022
(22) 23/09/2020
(86) PCT/JP2020/035845 23/09/2020
(30) 2019-193621 24/10/2019 JP
(87) WO2021/079674 A1 29/04/2021
(51) ***A23L 19/00***; *A23B 7/005*
(73) **SANYO FOODS CO.,LTD.** (JP)
5-2, Akasaka 3-chome, Minato-ku, Tokyo 107-0052 Japan
(72) NAGAYAMA, Yoshiaki (JP); ONOZAWA, Toru (JP)
(74) Công ty TNHH một thành viên Sở hữu trí tuệ VCCI (VCCI-IP CO.,LTD)

(54) PHƯƠNG PHÁP SẢN XUẤT SẢN PHẨM THỰC PHẨM RAU CHIÊN

(57) Sáng chế đề cập đến phương pháp sản xuất sản phẩm thực phẩm rau chiên giống như mì sợi mà được ngăn chặn hiệu quả sự hư hỏng chẳng hạn như gãy và vỡ vụn ở bước đóng gói trong quy trình sản xuất rau chiên giống như mì sợi hoặc trong quá trình vận chuyển, và khi được hoàn nguyên với nước nóng, có kết cấu của rau ban đầu và có thể được ăn giống như mì sợi; và sản phẩm thực phẩm rau chiên giống như mì sợi như vậy. Phương pháp sản xuất sản phẩm rau chiên giống như mì sợi theo một phương án bao gồm các bước: tạo ra rau giống như mì sợi bằng cách cắt rau thành hình dạng giống như mì sợi; cung cấp vật chứa để chiên bằng dầu có ngăn chứa; đặt rau giống như mì sợi trong ngăn chứa của vật chứa để chiên bằng dầu để tạo ra khối rau giống như mì sợi; và chiên khối rau giống như mì sợi được đặt trong ngăn chứa bằng dầu. Phương pháp này còn bao gồm bước nén khối rau giống như mì sợi trong quá trình chiên khối rau giống như mì sợi bằng dầu hoặc ngay sau khi chiên bằng dầu.

FIG. 1

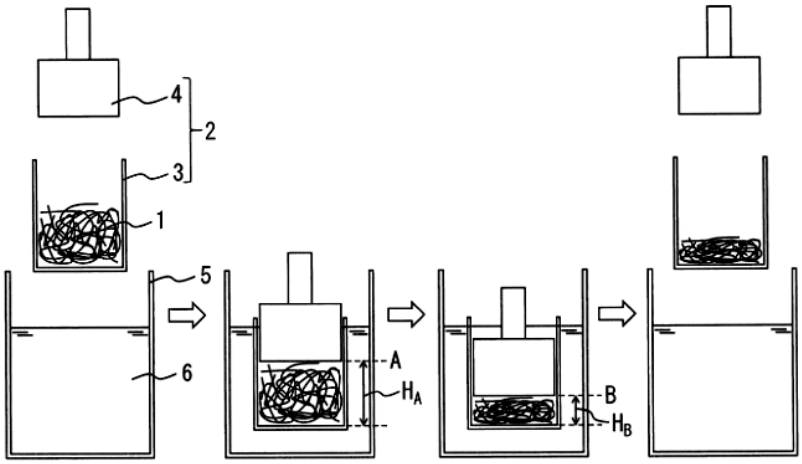

(11) **1-0047320 B**

(15) 19/05/2025
Số Quyết định: 78212/QĐ-SHTT.IP

(45) 25/06/2025 447B

(43) 25/06/2019 375 A

(21) 1-2019-02224

(85) 26/04/2019

(22) 28/09/2017

(86) PCT/JP2017/035239 28/09/2017

(30) 2016-194824 30/09/2016 JP

(87) WO2018/062395 05/04/2018

(51) ***H02N 7/12**; H02M 7/48; H01F 27/00; H01F 41/00*

(73) **DAIKIN INDUSTRIES, LTD.** (JP)
Osaka Umeda Twin Towers South, 1-13-1, Umeda, Kita-ku, Osaka-shi, Osaka, 530-0001, Japan.

(72) OGAWA Takurou (JP); TOOYAMA Eiji (JP); SERA Akiko (JP); SEKIMOTO Morimitsu (JP)

(74) Công ty TNHH Tầm nhìn và Liên danh (VISION & ASSOCIATES CO.LTD.)

(54) **THIẾT BỊ ƯỚC LƯỢNG DÒNG ĐIỆN**

(57) Sáng chế đề cập đến mạch phát hiện điện áp (33) là mạch chia điện áp bao gồm các điện trở (từ 34a đến 34c và từ 35a đến 35c) và phát hiện các điện áp (Vac1, Vac2) tương quan với điện áp nguồn (Vin) của nguồn điện AC (91). Bộ phận tính toán (40) thu nhận điện áp đi qua (VL) của bộ điện kháng (29) sử dụng các kết quả phát hiện (Vac1, Vac2) của mạch phát hiện điện áp (33), và ước lượng dòng điện nguồn (Iin) dựa trên điện áp đi qua (VL). Bộ phận tính toán (40) hiệu chỉnh các độ khuếch đại của các kết quả phát hiện (Vac1, Vac2) sao cho giá trị tương quan với giá trị trung bình tính trên một khoảng thời gian định trước của dòng điện nguồn ước lượng được (Iin) khớp với giá trị tương quan với giá trị trung bình tính trên một khoảng thời gian định trước của dòng điện (Iinv) theo hướng xả của tụ điện (26), và thu nhận điện áp đi qua (VL) sử dụng các kết quả phát hiện (Vac1, Vac2).

FIG.4

Tiến trình của việc điều chỉnh các hệ số hiệu chỉnh độ khuếch đại hệ số hiệu chỉnh độ dịch

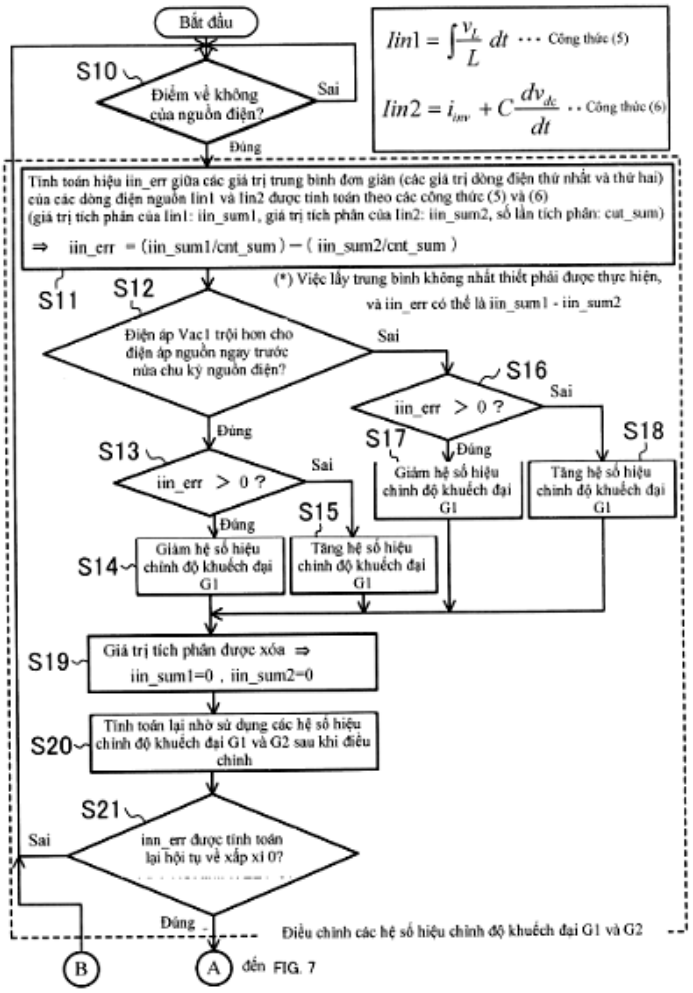

(11) **1-0047321 B**

(15) 19/05/2025
Số Quyết định: 78213/QĐ-SHTT.IP

(45) 25/06/2025 447B

(43) 25/06/2019 375 A

(21) 1-2018-05686

(85) 14/12/2018

(22) 29/06/2017

(86) PCT/US2017/039906 29/06/2017

(30) 62/356,035 29/06/2016 US

(87) WO2018/005743 04/01/2018

(51) ***C05G 3/90***

(73) **SPECIALTY OPERATIONS FRANCE** (FR)
9, rue des Cuirassiers, Immeuble Silex 2 Solvay, 69003 LYON, France

(72) LIU, Hong (US); WU, Jiamin (CN); GOMES, Andre (US); SHANMUGA, Krish (US); CHEN, Zhiyun (CN)

(74) Công ty TNHH Tầm nhìn và Liên danh (VISION & ASSOCIATES CO.LTD.)

(54) **CHẾ PHẨM DẠNG LỎNG ỔN ĐỊNH DÙNG TRONG NÔNG NGHIỆP VÀ PHƯƠNG PHÁP SẢN XUẤT PHÂN BÓN DẠNG RẮN HOẶC DẠNG LỎNG CÔ ĐẶC**

(57) Sáng chế đề cập đến chế phẩm dạng lỏng ổn định dùng trong nông nghiệp gồm có alkyl thiophosphoric triamit (hoặc hỗn hợp của alkyl thiophosphoric triamit và dixyandiamit), được hòa tan trong môi trường lỏng chứa ít nhất một dung môi hữu cơ, ít nhất một chất ổn định amin và, tùy ý, ít nhất một chất màu và/hoặc ít nhất một chất giấu mùi, là hữu dụng trong việc sản xuất chế phẩm phân bón và trong phương pháp bón phân cho cây trồng mục tiêu. Ngoài ra, sáng chế còn đề cập đến phương pháp sản xuất phân bón dạng rắn hoặc dạng lỏng cô đặc chứa chế phẩm này.

(11) **1-0047322 B**

(15) 19/05/2025
Số Quyết định: 78239/QĐ-SHTT.IP

(45) 25/06/2025 447B

(43) 25/02/2021 395 A

(21) 1-2019-06830

(85) 04/12/2019

(22) 28/08/2018

(86) PCT/RU2018/000565 28/08/2018

(30) 2018117551 11/05/2018 RU

(87) WO/2019/216786 14/11/2019

(51) ***G21F 9/34***

(73) 1. **JOINT STOCK COMPANY "ROSENERGOATOM"** (RU)
ul. Ferganskaya, 25 Moscow, 109507, Russian Federation
2. **JOINT STOCK COMPANY "SCIENCE AND INNOVATIONS"** (RU)
Staromonetniy per., 26 Moscow, 119180, Russian Federation

(72) SHAROV, Aleksandr Nikitovich (RU); SHEVCHENKO, Boris Nikolaevich (RU); NEUPOKOEV, Mikhail Alekseevich (RU)

(74) Công ty TNHH Đại Tín và Liên Danh (DAITIN AND ASSOCIATES CO.,LTD)

(54) **THIẾT BỊ KHỬ NHIỄM ĐIỆN HÓA CÁC CHẤT THẢI KIM LOẠI PHÓNG XẠ**

(57) Sáng chế đề xuất thiết bị khử nhiễm điện hóa các chất thải kim loại phóng xạ, bao gồm đường ống dẫn được trang bị các van ngắt, mô-đun xử lý các chất thải kim loại phóng xạ bao gồm khối khử nhiễm điện hóa các chất thải kim loại phóng xạ được kết nối bằng kênh thông gió với mô-đun thông gió và được trang bị các van ngắt và đường ống dẫn cấp và xả dung dịch khử nhiễm, có mô-đun tiếp nhận dung dịch khử nhiễm, trong đó thiết bị này được trang bị mô-đun chuẩn bị dung dịch khử nhiễm được kết nối bằng đường ống dẫn dùng để cấp và xả dung dịch khử nhiễm, được trang bị ít nhất một bơm, có khối khử nhiễm điện hóa các chất thải kim loại phóng xạ và mô-đun tiếp nhận dung dịch khử nhiễm, trong khi mô-đun tiếp nhận dung dịch khử nhiễm này được trang bị các thiết bị làm sạch và điều chỉnh độ pH của dung dịch khử nhiễm, khối khử nhiễm điện hóa các chất thải kim loại phóng xạ này, mô-đun tiếp nhận dung dịch khử nhiễm này và mô-đun chuẩn bị dung dịch khử nhiễm này được trang bị các thiết bị đo độ pH.

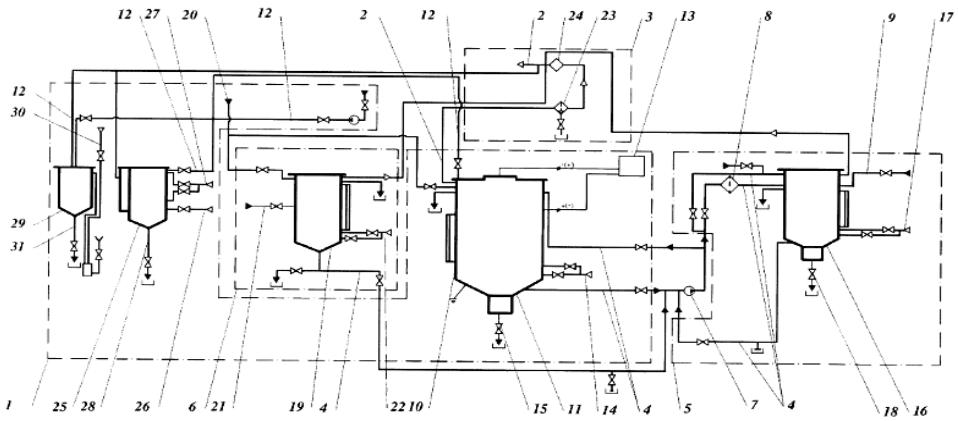

Fig. 1

(11) **1-0047323 B**

(15) 19/05/2025
Số Quyết định: 78240/QĐ-SHTT.IP

(45) 25/06/2025 447B

(43) 25/08/2020 389 A

(21) 1-2020-00438

(85) 21/01/2020

(22) 06/11/2017

(86) PCT/CN2017/109533 06/11/2017

(87) WO2019/084954 09/05/2019

(51) ***C02F 3/30***

(73) **QINGYAN ENVIRONMENTAL TECHNOLOGY CO., LTD.** (CN)
Room C527, 5th Floor, Research Institute of Tsinghua University, No. 019, Gaoxin South 7th Road, High-tech Industrial Zone Community, Yuehai Street, Nanshan District, Shenzhen, Guangdong 518057, China

(72) LIU, Shujie (CN); LIU, Xu (CN); CHEN, Fuming (CN)

(74) Công Ty TNHH Luật Sở Hữu Trí Tuệ Investip (Investip)

(54) **THIẾT BỊ VÀ PHƯƠNG PHÁP ĐỂ LẮP ĐẶT CƠ CẤU TÁCH BA GIAI ĐOẠN KIỂU ƯA KHÍ MÀ KHÔNG LÀM GIÁN ĐOẠN SẢN XUẤT**

(57) Sáng chế đề cập tới thiết bị và phương pháp để lắp đặt cơ cấu tách ba giai đoạn kiểu ưa khí mà không làm gián đoạn sản xuất. Thiết bị theo sáng chế bao gồm bể sục khí (1), phần trên của bể sục khí (1) này có nhiều cơ cấu tách ba giai đoạn kiểu ưa khí (2) có khả năng sục khí ở phần đáy và có chi tiết chắn khí ở cửa xả bùn. Từng cơ cấu tách ba giai đoạn kiểu ưa khí (2) bao gồm máng đập tràn chìm (22), và đáy của máng đập tràn chìm (22) có ống tiêu nước dẫn ra bên ngoài đầu dưới của cơ cấu tách ba giai đoạn kiểu ưa khí (2). Từng ống tiêu nước được nối với một đầu của ống mềm xả nước (5), và đầu kia của từng ống mềm xả nước (5) được nối với ống góp xả nước (3). Một đầu của ống góp xả nước (3) là đầu bịt kín, và đầu kia được uốn xuống dưới và dẫn tới thùng mức nước (4). Mặt bên ở đầu phần trên của thùng mức nước (4) có cửa dòng tràn (41), và độ cao dòng tràn nhỏ nhất của cửa dòng tràn (41) thấp hơn mức nước trong vùng lắng của các cơ cấu tách ba giai đoạn kiểu ưa khí (2). Hệ thống hút để tạo ra hiệu ứng si phông được bố trí trong ống góp xả nước (3).

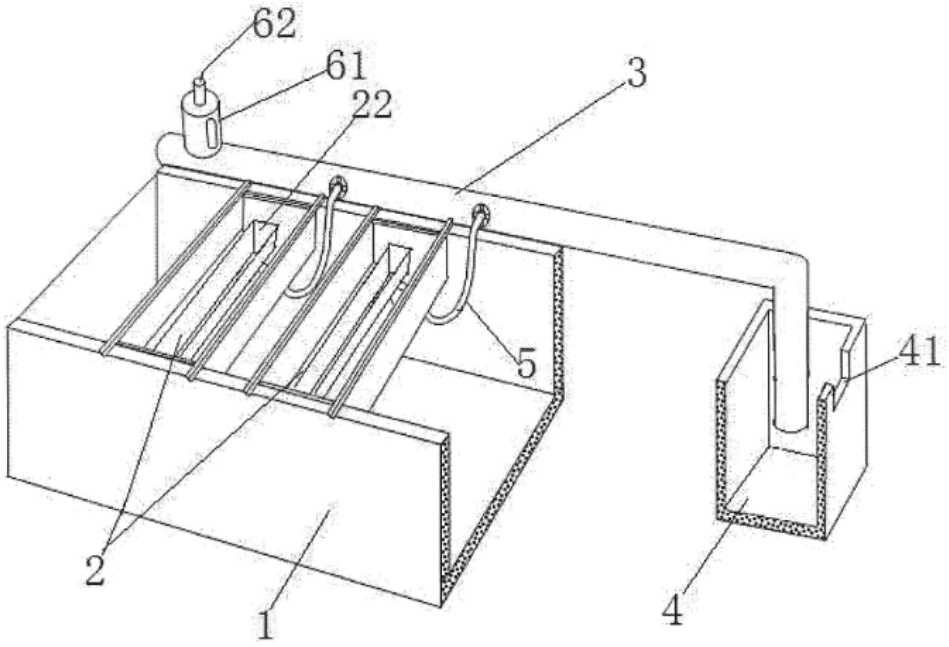

Fig.1

(11) **1-0047324 B**

(15) 19/05/2025
Số Quyết định: 78260/QĐ-SHTT.IP

(45) 25/06/2025 447B

(43) 25/04/2023 421 A

(21) 1-2022-08130

(85) 13/12/2022

(22) 17/06/2021

(86) PCT/JP2021/023039 17/06/2021

(30) 2020-104254 17/06/2020 JP

(87) WO2021/256536 A1 23/12/2021

(51) ***C09D 5/25***; *C09D 161/14; C09D 163/00; H02K 1/04; C23C 26/00; H01F 1/18; H01F 27/245; B32B 15/092*

(73) **NIPPON STEEL CORPORATION** (JP)
6-1, Marunouchi 2-chome, Chiyoda-ku, Tokyo 100-8071 Japan

(72) Kazutoshi TAKEDA (JP); Shinsuke TAKATANI (JP); Minako FUKUCHI (JP); Ichiro TANAKA (JP)

(74) Công ty TNHH một thành viên Sở hữu trí tuệ VCCI (VCCI-IP CO.,LTD)

(54) **CHẾ PHẨM PHỦ DÙNG CHO TẤM THÉP ĐIỆN, TẤM THÉP ĐIỆN, LÕI NHIỀU LỚP VÀ MÁY ĐIỆN QUAY**

(57) Sáng chế đề cập đến tấm thép điện được sử dụng cho lõi nhiều lớp là tấm thép điện bao gồm lớp phủ cách điện (3) trên bề mặt của tấm thép nền (2), lớp phủ cách điện này được phủ chế phẩm phủ dùng cho tấm thép điện. Chế phẩm phủ dùng cho tấm thép điện bao gồm: nhựa epoxy; chất hóa rắn nhựa epoxy; và nhựa phenol được cải biến bằng chất đàn hồi, trong đó lượng nhựa phenol được cải biến bằng chất đàn hồi là 10 phần khối lượng đến 100 phần khối lượng so với 100 phần khối lượng của nhựa epoxy.

FIG. 1

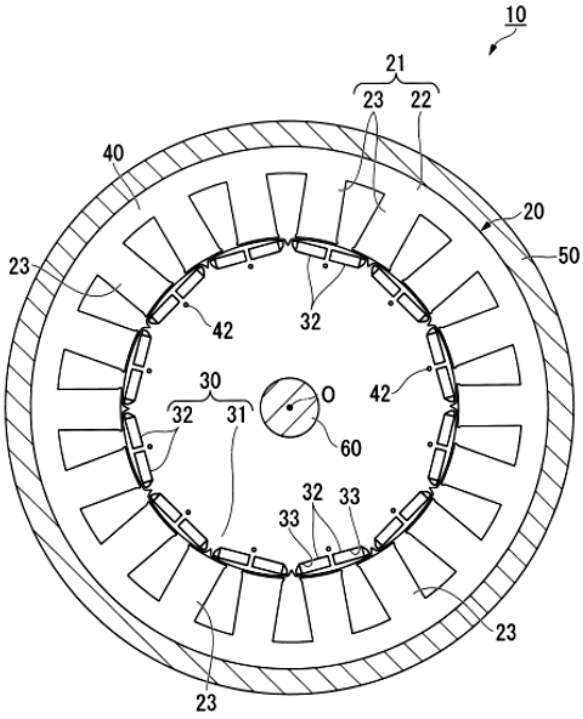

(11) **1-0047325 B**

(15) 19/05/2025
Số Quyết định: 78261/QĐ-SHTT.IP

(45) 25/06/2025 447B

(43) 26/10/2020 391 A

(21) 1-2020-04038

(85) 14/07/2020

(22) 20/07/2018

(86) PCT/KR2018/008208 20/07/2018

(30) 62/609,905 22/12/2017 US
10-2018- 0008046 23/01/2018 KR

(87) WO2019/124662 27/06/2019

(51) ***G02B 3/14***; *H04N 5/232; H04N 5/225; G02B 26/00*

(73) 1. **LG INNOTEK CO., LTD.** (KR)
30, Magokjungang 10-ro, Gangseo-gu, Seoul 07796, Republic of Korea
2. **CORNING INCORPORATED** (US)
1 Riverfront Plaza, Corning, New York 14831, United States of America

(72) SONG, Seungheun (KR); JEONG, Jaehoon (KR); YOUN, Yelim (KR); LEE, Jongyeon (KR)

(74) Công ty Luật TNHH T&G (TGVN)

(54) **THIẾT BỊ THAY ĐỔI ĐỘ CONG THẤU KÍNH**

(57) Sáng chế đề cập đến thiết bị thay đổi độ cong thấu kính. Thiết bị thay đổi độ cong thấu kính sử dụng thông tin nhiệt độ cảm nhận được theo một phương án thực hiện là thiết bị thay đổi độ cong thấu kính để thay đổi độ cong của thấu kính lỏng vốn có thể thay đổi được dựa trên tín hiệu điện được áp dụng và chứa bộ điều vận thấu kính để áp dụng tín hiệu điện vào thấu kính lỏng, đơn vị cảm biến để cảm nhận độ cong của thấu kính lỏng được tạo thành dựa trên tín hiệu điện, đơn vị cảm nhận nhiệt độ để cảm nhận nhiệt độ của ngoại vi của thấu kính lỏng, và bộ điều khiển để điều khiển bộ điều vận thấu kính để tạo thành độ cong đích của thấu kính lỏng dựa trên độ cong cảm nhận được, trong đó bộ điều khiển điều khiển bộ điều vận thấu kính để đưa ra tín hiệu điện được thay đổi tới thấu kính lỏng để tạo thành độ cong đích, dựa trên nhiệt độ cảm nhận được. Nhờ đó, độ cong của thấu kính có thể được cảm nhận một cách nhanh chóng và chính xác sử dụng thông tin nhiệt độ cảm nhận được.

[Fig. 7]

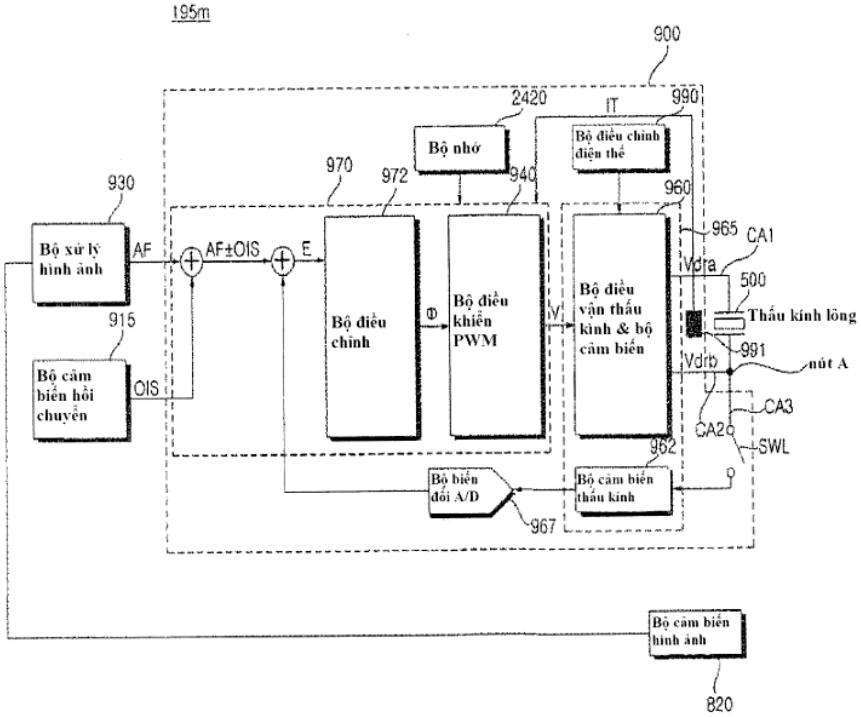
195m
900
2420
IT
990
Bộ nhớ
Bộ điều chỉnh điện thế
970
972
940
960
930
965
CA1
Bộ xử lý hình ảnh
AF
AF±OIS
E
Vdra
500
Bộ điều chỉnh
Φ
Bộ điều khiển PWM
V
Bộ điều vận thấu kính & bộ cảm biến
Thấu kính lồng
915
991
Vdrb
nút A
Bộ cảm biến hồi chuyển
OIS
CA3
CA2c
SWL
962
Bộ biến đổi A/D
Bộ cảm biến thấu kính
967
Bộ cảm biến hình ảnh
820

(11) **1-0047326 B**

(15) 19/05/2025
Số Quyết định: 78272/QĐ-SHTT.IP

(45) 25/06/2025 447B

(43) 25/05/2021 398 A

(21) 1-2020-07218

(85) 11/12/2020

(22) 23/05/2019

(86) PCT/KR2019/006165 23/05/2019

(30) 10-2018- 0058365 23/05/2018 KR

(87) WO2019/225974 28/11/2019

(51) ***G02B 3/12****; G03B 17/12; H04N 5/225; G02B 7/02*

(73) 1. **LG INNOTEK CO., LTD.** (KR)
30, Magokjungang 10-ro, Gangseo-gu, Seoul, 07796, Republic of Korea
2. **CORNING INCORPORATED** (US)
1 Riverfront Plaza, Corning, New York 14831, United States of America

(72) MOON, Young Seop (KR); KIM, Young Woon (KR)

(74) Công ty Luật TNHH T&G (TGVN)

(54) THẤU KÍNH LỎNG, MÔĐUN MÁY GHI HÌNH BAO GỒM THẤU KÍNH LỎNG, VÀ PHƯƠNG PHÁP ĐỂ ĐIỀU KHIỂN THẤU KÍNH LỎNG

(57) Sáng chế đề cập đến thấu kính lỏng bao gồm tấm thứ nhất bao gồm khoang chứa chất lỏng dẫn điện và chất lỏng không dẫn điện; các tấm thứ hai và thứ ba lần lượt nằm bên trên và bên dưới tấm thứ nhất; các tấm thứ hai và thứ ba tạo thành khoang cùng với tấm thứ nhất; điện cực chung được bố trí để kéo dài đến chất lỏng dẫn điện từ vị trí giữa tấm thứ nhất và tấm thứ ba; các điện cực riêng biệt được bố trí giữa tấm thứ nhất và tấm thứ hai, các điện cực riêng biệt được cách điện với nhau, và cụm cảm biến nhiệt độ nằm bên trong ít nhất một trong số tấm thứ nhất, tấm thứ hai, hoặc tấm thứ ba.

【FIG. 4】

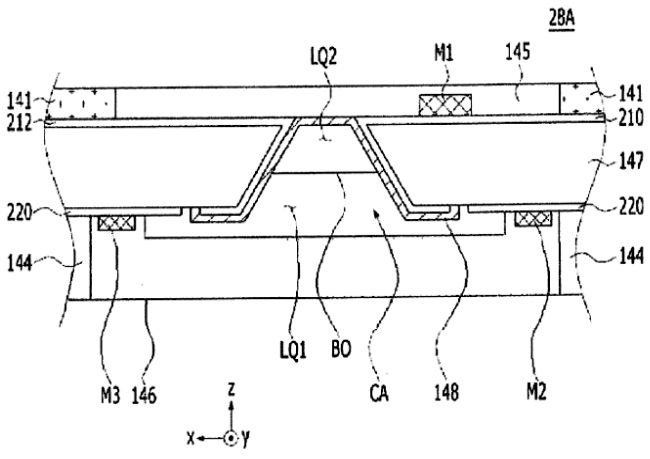

(11) **1-0047327 B**

(15) 19/05/2025
Số Quyết định: 78273/QĐ-SHTT.IP

(45) 25/06/2025 447B

(43) 25/06/2020 387 A

(21) 1-2020-01393

(85) 10/03/2020

(22) 13/07/2018

(86) PCT/CN2018/095567 13/07/2018

(30) 201710687868.7 11/08/2017 CN

(87) WO/2019/029315 14/02/2019

(51) ***H04L 5/00***

(73) **HUAWEI TECHNOLOGIES CO., LTD.** (CN)
Huawei Administration Building, Bantian, Longgang District Shenzhen, Guangdong 518129 (CN)

(72) YUAN, Pu (CN); LIU, Jin (CN); XIANG, Zhengzheng (CN)

(74) Công ty Cổ phần Sở hữu công nghiệp INVESTIP (INVESTIP)

(54) **PHƯƠNG PHÁP VÀ BỘ MÁY CHỈ BÁO KHỐI TÍN HIỆU ĐỒNG BỘ, PHƯƠNG PHÁP VÀ BỘ MÁY XÁC ĐỊNH KHỐI TÍN HIỆU ĐỒNG BỘ**

(57) Sáng chế đề xuất phương pháp chỉ báo khối tín hiệu đồng bộ, phương pháp xác định khối tín hiệu đồng bộ, thiết bị mạng và thiết bị đầu cuối. Phương pháp chỉ báo khối tín hiệu đồng bộ bao gồm: tạo bản tin chỉ báo khối tín hiệu đồng bộ nhờ thiết bị mạng, trong đó bản tin chỉ báo khối tín hiệu đồng bộ bao gồm thông tin chỉ báo nhóm khối tín hiệu đồng bộ và thông tin chỉ báo khối tín hiệu đồng bộ, thông tin chỉ báo nhóm khối tín hiệu đồng bộ được sử dụng để chỉ báo nhóm khối tín hiệu đồng bộ được gửi bởi thiết bị mạng, thông tin chỉ báo khối tín hiệu đồng bộ được sử dụng để chỉ báo khối tín hiệu đồng bộ được gửi bởi thiết bị mạng trong mỗi nhóm khối tín hiệu đồng bộ được gửi bởi thiết bị mạng, và vị trí khối tín hiệu đồng bộ được gửi bởi thiết bị mạng trong các nhóm khối tín hiệu được đồng bộ được gửi bởi thiết bị mạng là giống nhau; và gửi bản tin chỉ báo khối tín hiệu đồng bộ bằng thiết bị mạng. Dựa trên nhóm khối tín hiệu đồng bộ được gửi bởi thiết bị mạng và khối tín hiệu đồng bộ được gửi bởi thiết bị mạng trong mỗi nhóm khối tín hiệu đồng bộ được gửi bởi thiết bị mạng, thiết bị mạng có thể chỉ ra tất cả khối tín hiệu đồng bộ được gửi bởi các thiết bị mạng, để thiết bị đầu cuối nhận thành công các khối tín hiệu đồng bộ.

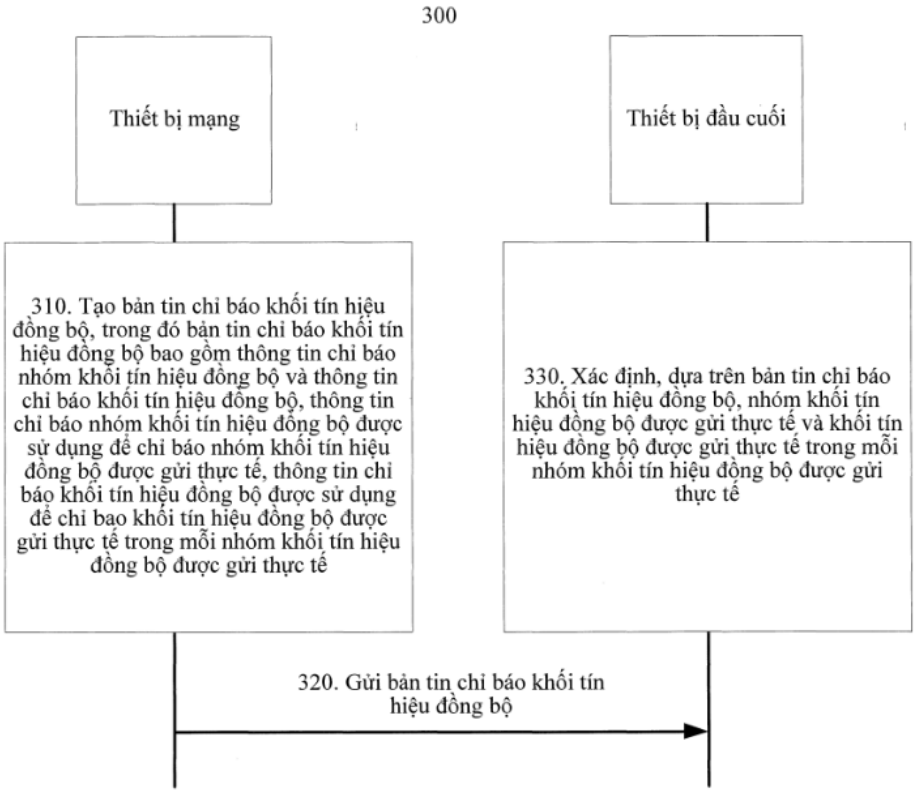
300
Thiết bị mạng
Thiết bị đầu cuối
310. Tạo bản tin chỉ báo khối tín hiệu đồng bộ, trong đó bản tin chỉ báo khối tín hiệu đồng bộ bao gồm thông tin chỉ báo nhóm khối tín hiệu đồng bộ và thông tin chỉ báo khối tín hiệu đồng bộ, thông tin chỉ báo nhóm khối tín hiệu đồng bộ được sử dụng để chỉ báo nhóm khối tín hiệu đồng bộ được gửi thực tế, thông tin chỉ báo khối tín hiệu đồng bộ được sử dụng để chỉ bao khối tín hiệu đồng bộ được gửi thực tế trong mỗi nhóm khối tín hiệu đồng bộ được gửi thực tế
330. Xác định, dựa trên bản tin chỉ báo khối tín hiệu đồng bộ, nhóm khối tín hiệu đồng bộ được gửi thực tế và khối tín hiệu đồng bộ được gửi thực tế trong mỗi nhóm khối tín hiệu đồng bộ được gửi thực tế
320. Gửi bản tin chỉ báo khối tín hiệu đồng bộ

Hình 3

(11) **1-0047328 B**
(15) 19/05/2025
Số Quyết định: 78274/QĐ-SHTT.IP
(45) 25/06/2025 447B
(43) 25/11/2022 416 A
(21) 1-2022-05208
(85) 16/08/2022
(22) 19/02/2021
(86) PCT/JP2021/006351 19/02/2021
(30) 2020-027002 20/02/2020 JP
(87) WO2021/167066 26/08/2021
(51) ***C21D 8/12***; *H01F 1/147; C22C 38/60; C22C 38/00; C22C 38/06*
(73) **NIPPON STEEL CORPORATION** (JP)
6-1, Marunouchi 2-chome, Chiyoda-ku, Tokyo 100-8071, Japan
(72) Takeru ICHIE (JP)
(74) Công ty TNHH một thành viên Sở hữu trí tuệ VCCI (VCCI-IP CO.,LTD)
(54) **TẤM THÉP CÁN NÓNG DÙNG CHO TẤM THÉP ĐIỆN KHÔNG ĐỊNH HƯỚNG**

(57) Sáng chế đề cập đến tấm thép cán nóng dùng cho tấm thép điện không định hướng chứa, theo % khối lượng, C: nhỏ hơn hoặc bằng 0,0040%, Si: lớn hơn hoặc bằng 1,9% và nhỏ hơn hoặc bằng 3,5%, Al: lớn hơn hoặc bằng 0,10% và nhỏ hơn hoặc bằng 3,0%, Mn: lớn hơn hoặc bằng 0,10% và nhỏ hơn hoặc bằng 2,0%, P: nhỏ hơn hoặc bằng 0,09%, S: nhỏ hơn hoặc bằng 0,005%, N: nhỏ hơn hoặc bằng 0,0040%, B: nhỏ hơn hoặc bằng 0,0060%, và phần còn lại gồm có Fe và các tạp chất, trong đó tỷ lệ tái kết tinh của cấu trúc của mặt cắt ngang theo hướng độ dày tấm ở mỗi vị trí cách xa 10mm về phía trung tâm chiều rộng tấm từ mỗi trong số cả hai phần cuối theo hướng chiều rộng tấm nhỏ hơn 50%, và, khi chiều rộng tấm được thể hiện bởi W, tỷ lệ tái kết tinh của cấu trúc của mặt cắt ngang theo hướng độ dày tấm ở vị trí 1/4W từ mỗi trong số cả hai phần cuối theo hướng chiều rộng tấm lớn hơn hoặc bằng 50%.

FIG. 1

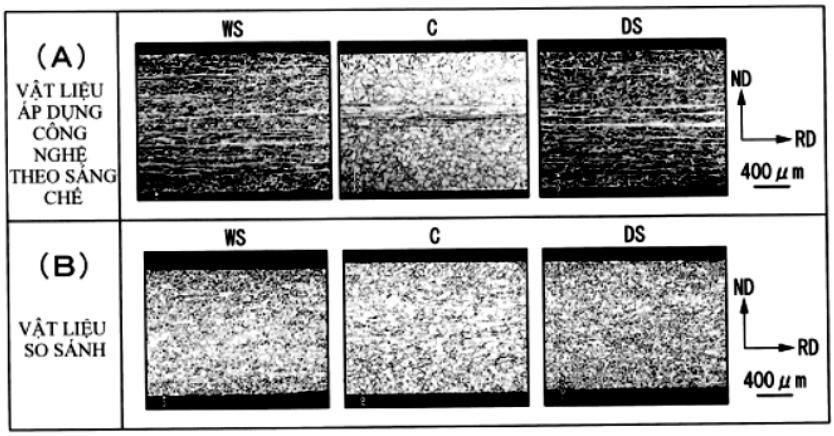

(11) **1-0047329 B**

(15) 19/05/2025
Số Quyết định: 78275/QĐ-SHTT.IP

(45) 25/06/2025 447B

(43) 26/04/2021 397 A

(21) 1-2019-06739

(22) 29/11/2019

(30) 201910948616.4 08/10/2019 CN

(51) ***A43D 8/34***; *A43D 8/36; B24B 55/06; B24B 41/00; B24B 41/06; A43D 8/00; B24B 27/00*

(73) **SHANGHAI TAOQIAN AUTOMATION EQUIPMENT CO., LTD** (CN)
Room 204, Area A, Floor 2, Building 1, No. 480, Huapu Road, Qingpu District, Shanghai, China

(72) Haibing YUAN (CN)

(74) Văn phòng Luật sư Ân Nam (ANNAM IP & LAW)

(54) **BỘ THIẾT BỊ MÀI ĐẾ GIÀY HOÀN CHỈNH**

(57) Sáng chế đề cập đến thiết bị mài đế giày, trong đó thiết bị này bao gồm các bộ phận sau được bố trí lần lượt dọc theo băng tải (500): thiết bị mài thành ngoài của đế giày (100) để mài phần thành ngoài của đế giày; thiết bị mài lõi trong của đế giày (200) để mài theo cách quay phần lõi trong của đế giày được vận chuyển nhờ băng tải (500) dưới trạng thái ép và di chuyển; thiết bị khử bụi đế giày (300) để loại bỏ và gom bụi trên đế giày được vận chuyển bởi băng tải (500); thiết bị phân phối đế giày (400) để tách rời theo cách lần lượt đế giày được vận chuyển bởi băng tải ra khỏi hai phía của băng tải. Sáng chế thực hiện việc mài tự động đế giày và không cần phải được phân loại lại một lần nữa, tính nhất quán của việc mài được duy trì, chất lượng sản phẩm được nâng cao, cường độ lao động của người công nhân được giảm rất nhiều và người công nhân có thể được giữ tránh xa các mối nguy hiểm do bụi được tạo ra trong quá trình mài gây ra, một người công nhân có thể ít nhất nạp ba thiết bị cùng một lúc, điều này làm giảm rất nhiều chi phí lao động và do đó có giá trị sử dụng công nghiệp ở mức cao.

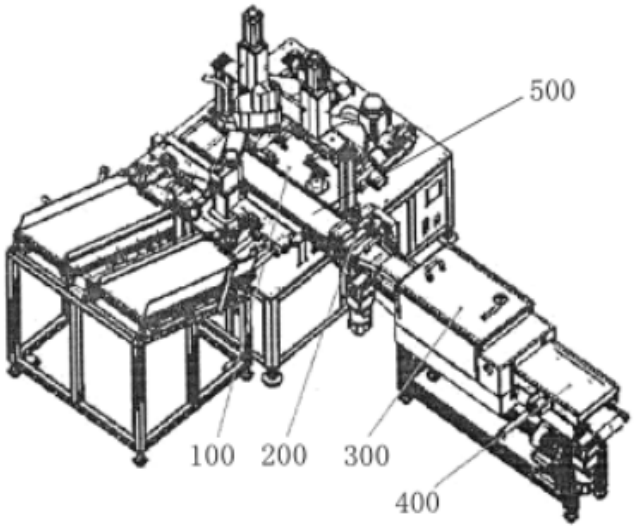

FIG.2

(11) **1-0047330 B**

(15) 19/05/2025
Số Quyết định: 78276/QĐ-SHTT.IP

(45) 25/06/2025 447B

(43) 25/04/2022 409 A

(21) 1-2022-00110

(85) 07/01/2022

(22) 30/04/2020

(86) PCT/JP2020/018344 30/04/2020

(30) 2019-112621 18/06/2019 JP

(87) WO2020/255570 24/12/2020

(51) ***G02B 6/02***; *C03C 25/24; C08F 2/48; C03C 25/1065; C03C 25/47*

(73) **SUMITOMO ELECTRIC INDUSTRIES, LTD.** (JP)
5-33, Kitahama 4-chome, Chuo-ku, Osaka-shi, Osaka 541-0041 Japan

(72) HAMAKUBO Katsushi (JP); SOHMA Kazuyuki (JP); KONISHI Tatsuya (JP)

(74) Công ty TNHH một thành viên Sở hữu trí tuệ VCCI (VCCI-IP CO.,LTD)

(54) **SỢI QUANG**

(57) Sáng chế đề cập đến sợi quang bao gồm sợi thủy tinh bao gồm lõi và lớp bọc, và lớp nhựa vecni bao phủ chu vi bên ngoài của sợi thủy tinh, trong đó hệ số giãn nở tuyến tính trung bình của lớp nhựa vecni ở nhiệt độ lớn hơn hoặc bằng -50°C và nhỏ hơn hoặc bằng 0°C là lớn hơn hoặc bằng $3,3 \times 10^{-5}$/°C và nhỏ hơn $9,0 \times 10^{-5}$/°C.

Fig.1

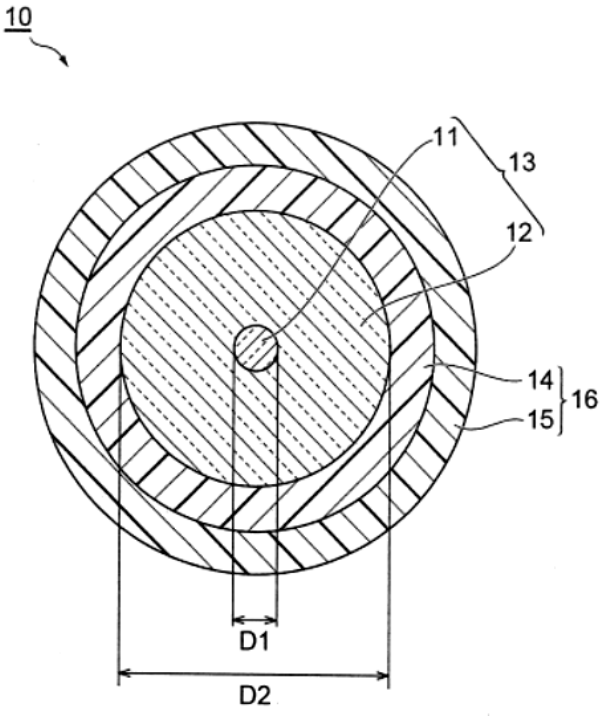

(11) **1-0047331 B**

(15) 19/05/2025
Số Quyết định: 78277/QĐ-SHTT.IP

(45) 25/06/2025 447B

(43) 25/02/2020 383 A

(21) 1-2019-04928

(85) 09/09/2019

(22) 16/02/2018

(86) PCT/US2018/018495 16/02/2018

(30) 62/459,950 16/02/2017 US
15/898,210 15/02/2018 US

(87) WO2018/152403 23/08/2018

(51) ***H04N 7/18***; *H04N 5/225; A45C 13/18; G08B 13/196*

(73) **BAGCAM LLC** (US)
8803 Santa Monica Blvd., West Hollywood, CA 90069, United States of America

(72) JOSEPH, Shoshana (US); KNITTEL, Marta (US)

(74) Văn phòng Luật sư Ân Nam (ANNAM IP & LAW)

(54) THIẾT BỊ MANG THEO CÓ HỆ THỐNG AN NINH TÍCH HỢP

(57) Sáng chế đề cập đến thiết bị mang theo có hệ thống an ninh tích hợp bao gồm hệ thống an ninh (10) có các bộ phận được đặt trong một hệ thống tích hợp, trong đó các bộ phận bao gồm camera (1) có bộ cảm biến ánh sáng (2); bộ cảm biến tốc độ (4); bộ cảm biến khoảng cách (9); bộ theo dõi GPS (8); bộ chuyển tiếp (7) để gửi và nhận dữ liệu kỹ thuật số; bộ vi điều khiển (15) và nguồn điện có thể sạc lại (5) liên kết với bộ vi điều khiển (15), camera (1), bộ cảm biến tốc độ (4), bộ cảm biến khoảng cách (9), bộ theo dõi GPS (8) và bộ chuyển tiếp (7); để theo dõi vị trí và đồ đạc của thiết bị mang theo và cung cấp phản hồi thời gian thực cho người dùng.

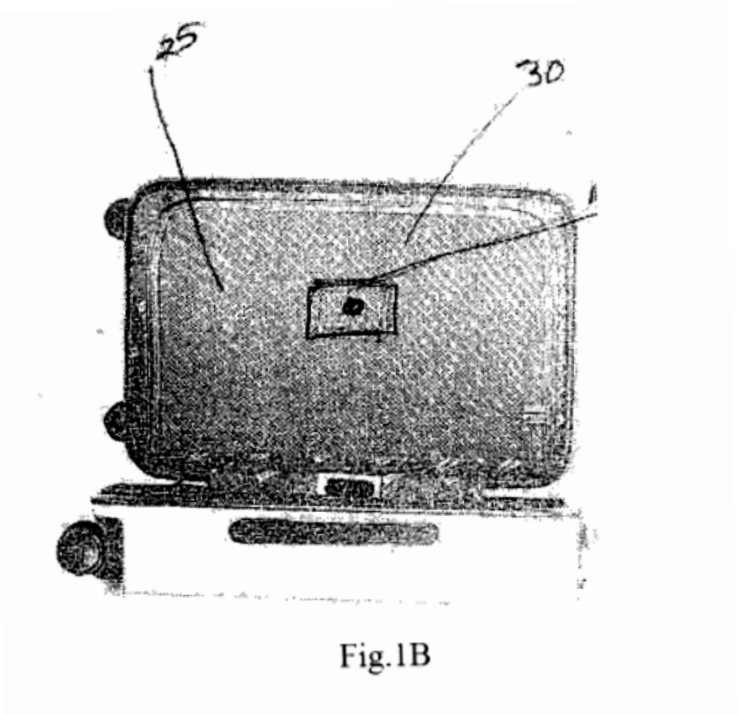

Fig.1B

(11) **1-0047332 B**
(15) 19/05/2025
Số Quyết định: 78278/QĐ-SHTT.IP
(45) 25/06/2025 447B
(43) 25/04/2022 409 A
(21) 1-2022-00508
(85) 24/01/2022
(22) 31/07/2020
(86) PCT/JP2020/029591 31/07/2020
(30) 2019-140594 31/07/2019 JP
(87) WO2021/020587 04/02/2021
(51) ***C03B 33/09***; *C03C 19/00; B23K 26/53; C03B 33/04*
(73) **HOYA CORPORATION** (JP)
6-10-1 Nishi-Shinjuku, Shinjuku-ku, Tokyo 1608347 Japan
(72) AZUMA, Shuhei (JP)
(74) Công ty TNHH một thành viên Sở hữu trí tuệ VCCI (VCCI-IP CO.,LTD)

(54) PHƯƠNG PHÁP SẢN XUẤT TẤM THỦY TINH HÌNH VÒNG, PHƯƠNG PHÁP SẢN XUẤT NỀN THỦY TINH DÙNG CHO ĐĨA TỪ, PHƯƠNG PHÁP SẢN XUẤT ĐĨA TỪ, TẤM THỦY TINH HÌNH VÒNG, NỀN THỦY TINH DÙNG CHO ĐĨA TỪ VÀ ĐĨA TỪ

(57) Sáng chế đề cập đến phương pháp sản xuất tấm thủy tinh hình vòng mà có bề mặt mép chu vi ngoài, bề mặt mép chu vi trong, và độ dày không lớn hơn 0,6 mm bao gồm xử lý để sản xuất tấm thủy tinh hình vòng bằng cách chiếu mỗi trong số bề mặt mép chu vi ngoài và bề mặt mép chu vi trong của phôi thủy tinh hình vòng bằng chùm laze để làm nóng chảy bề mặt mép chu vi ngoài và bề mặt mép chu vi trong và tạo nên các bề mặt nóng chảy sao cho các bề mặt nóng chảy ở bề mặt mép chu vi ngoài và bề mặt mép chu vi trong đều có độ nhám bề mặt trung bình số học Ra không lớn hơn 0,1 μm, và độ nhám bề mặt của bề mặt nóng chảy ở bề mặt mép chu vi trong trở nên lớn hơn độ nhám bề mặt của bề mặt nóng chảy ở bề mặt mép chu vi ngoài.

FIG. 6

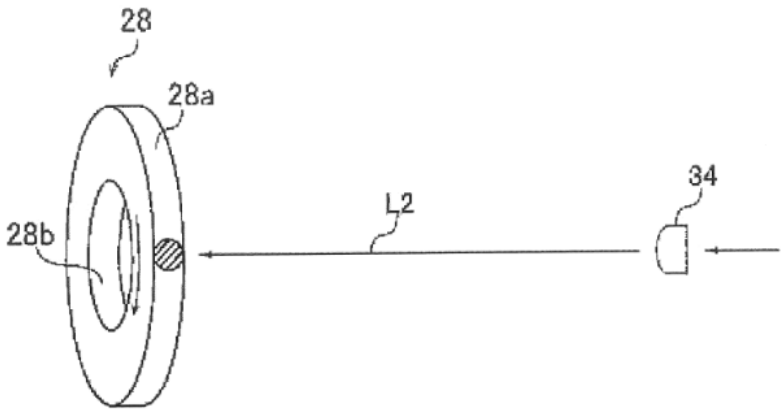

(11) **1-0047333 B**

(15) 19/05/2025
Số Quyết định: 80049/QĐ-SHTT.IP

(45) 25/06/2025 447B

(43) 25/06/2021 399 A

(21) 1-2021-02075

(85) 16/11/2017

(22) 14/04/2016

(86) PCT/JP2016/061995 14/04/2016

(30) 2015-084806 17/04/2015 JP
2015-084805 17/04/2015 JP

(87) WO2016/167314 A1 20/10/2016

(51) ***A01C 1/06***

(62) 1-2017-04568

(73) **SUMITOMO CHEMICAL COMPANY, LIMITED** (JP)
27-1, Shinkawa 2-chome, Chuo-ku, Tokyo 104-8260 Japan

(72) SUMITA, Tomoko (JP)

(74) Công ty TNHH một thành viên Sở hữu trí tuệ VCCI (VCCI-IP CO.,LTD)

(54) **HẠT LÚA GIỐNG ĐƯỢC BAO PHỦ CÓ LỚP BAO VÀ PHƯƠNG PHÁP SẢN XUẤT HẠT LÚA GIỐNG ĐƯỢC BAO PHỦ**

(57) Sáng chế đề cập đến hạt lúa giống được bao phủ có lớp bao, trong đó lớp bao này chứa kẽm oxit, chất hoạt động bề mặt, và ít nhất một hợp chất được chọn từ nhóm (A) sau đây. Nhóm (A): nhóm bao gồm nhựa acrylic, nhựa vinyl axetat, nhựa uretan và copolyme butadien. Sáng chế cũng đề cập đến kit và phương pháp sản xuất hạt lúa giống này.

Fig. 1

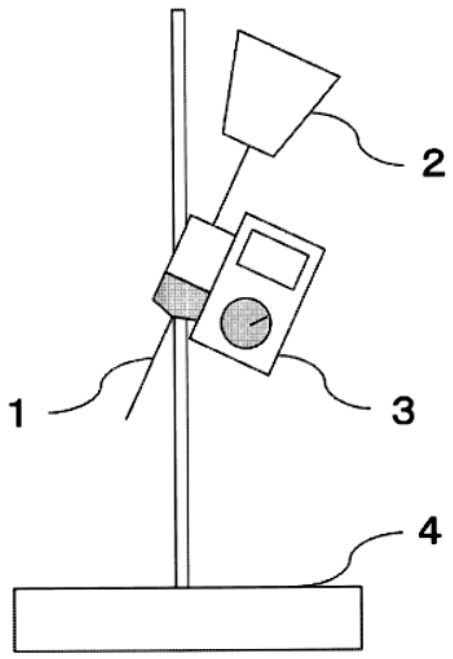

(11) **1-0047334 B**
(15) 19/05/2025
Số Quyết định: 80050/QĐ-SHTT.IP
(45) 25/06/2025 447B
(43) 27/12/2021 405 A
(21) 1-2020-07414
(85) 21/12/2020
(22) 18/06/2019
(86) PCT/FR2019/051478 18/06/2019
(30) 1855791 27/06/2018 FR
(87) WO2020/002795 02/01/2020
(51) ***H04N 19/124***; *H04N 19/147; H04N 19/159; H04N 19/61; H04N 19/182; H04N 19/19; H04N 19/593; H04N 19/11; H04N 19/176*
(73) **ORANGE** (FR)
78 rue Olivier de Serres, 75015 PARIS, France
(72) HENRY, Félix (FR); ABDOLI, Mohsen (IR)
(74) Công ty TNHH Tầm nhìn và Liên danh (VISION & ASSOCIATES CO.LTD.)

(54) **PHƯƠNG PHÁP MÃ HÓA VÀ GIẢI MÃ, VÀ THIẾT BỊ DÙNG ĐỂ MÃ HÓA VÀ GIẢI MÃ LUỒNG DỮ LIỆU ĐƯỢC MÃ HÓA ĐẠI DIỆN CHO ÍT NHẤT MỘT HÌNH ẢNH**

(57) Sáng chế đề cập đến phương pháp mã hóa và phương pháp dùng để giải mã luồng dữ liệu được mã hóa đại diện cho ít nhất một hình ảnh mà được chia thành các khối. Đối với ít nhất một khối hình ảnh, được gọi là khối hiện tại, mục thông tin chỉ ra chế độ mã hóa của khối hiện tại được giải mã (E42) từ luồng dữ liệu. Khi chế độ mã hóa của khối hiện tại tương ứng với chế độ mã hóa thứ nhất, khối hiện tại được giải mã (E43) sử dụng bước lượng tử hóa định trước thứ nhất (E430) để giải lượng tử hóa, trong miền biến đổi, phần dư dự báo được kết hợp với khối hiện tại. Khi chế độ mã hóa của khối hiện tại tương ứng với chế độ mã hóa thứ hai, khối hiện tại được giải mã (E44) sử dụng bước lượng tử hóa được xác định thứ hai (E441) để giải lượng tử hóa, trong miền không gian, phần dư dự báo được kết hợp với khối hiện tại. Theo sáng chế, bước lượng tử hóa thứ nhất và bước lượng tử hóa thứ hai được xác định theo cùng tham số lượng tử hóa.

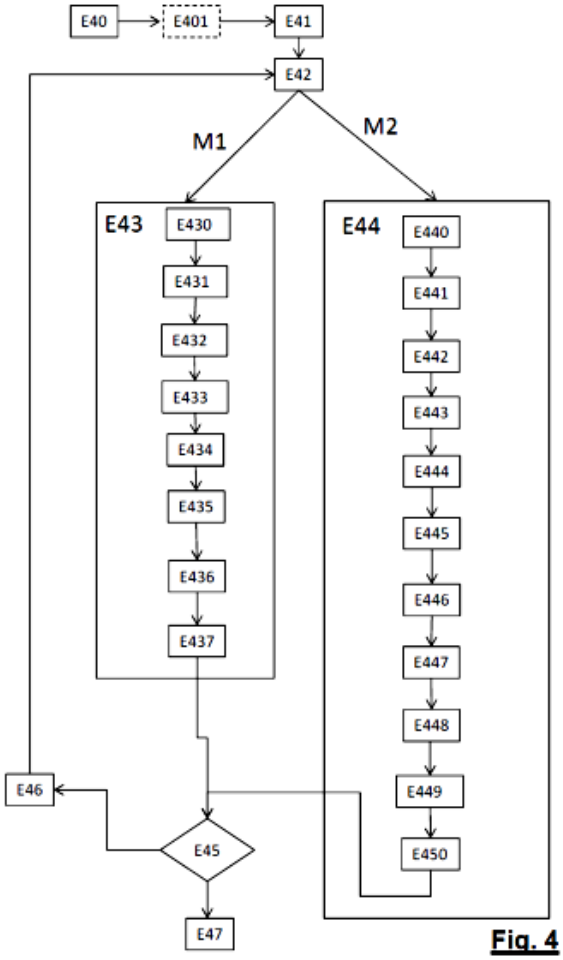
E40
E401
E41
E42
M1
M2
E43
E430
E431
E432
E433
E434
E435
E436
E437
E44
E440
E441
E442
E443
E444
E445
E446
E447
E448
E449
E450
E46
E45
E47

Fig. 4

(11) **1-0047335 B**

(15) 19/05/2025
Số Quyết định: 80051/QĐ-SHTT.IP

(45) 25/06/2025 447B

(43) 25/08/2022 413 A

(21) 1-2022-03201

(85) 20/05/2022

(22) 29/09/2020

(86) PCT/JP2020/036882 29/09/2020

(30) 2019-196917 30/10/2019 JP
2020-043698 13/03/2020 JP

(87) WO2021/085008 06/05/2021

(51) ***C09J 4/00***; *C09J 163/00; C09J 7/35; C09J 201/00; C09J 11/06; C09J 171/12*

(73) **LINTEC CORPORATION** (JP)
23-23, Honcho, Itabashi-ku, Tokyo 1730001 Japan

(72) NISHIJIMA Kenta (JP)

(74) Công ty TNHH một thành viên Sở hữu trí tuệ VCCI (VCCI-IP CO.,LTD)

(54) **TẤM DÍNH BÁM DÙNG CHO THIẾT BỊ**

(57) Sáng chế đề cập đến tấm dính bám dùng cho thiết bị, bao gồm lớp dính bám có thể hóa rắn chứa thành phần (A) và thành phần (B) sau đây, trong đó hàm lượng của thành phần (A) lớn hơn hoặc bằng 3,0% khối lượng trong lớp dính bám có thể hóa rắn. Tấm dính bám dùng cho thiết bị này có lớp dính bám có thể hóa rắn tạo ra sản phẩm hóa rắn có các đặc tính điện môi thấp trong vùng tần số cao và có tính phù hợp dính kết vượt trội. Trong đó, thành phần (A) là hợp chất có thể hóa rắn không thơm ở dạng lỏng ở 25°C, thành phần (B) là nhựa polyphenylen ete cải biến

(11) **1-0047336 B**

(15) 19/05/2025
Số Quyết định: 80052/QĐ-SHTT.IP

(45) 25/06/2025 447B

(43) 25/08/2022 413 A

(21) 1-2022-03200

(85) 20/05/2022

(22) 29/09/2020

(86) PCT/JP2020/036883 29/09/2020

(30) 2019-196917 30/10/2019 JP

(87) WO2021/085009 06/05/2021

(51) ***C09J 11/06***; *C09J 171/12; C09J 7/30; C09J 123/26*

(73) **LINTEC CORPORATION** (JP)
23-23, Honcho, Itabashi-ku, Tokyo 1730001 Japan

(72) NISHIJIMA Kenta (JP); YAMASAKI Toshiya (JP)

(74) Công ty TNHH một thành viên Sở hữu trí tuệ VCCI (VCCI-IP CO.,LTD)

(54) **CHẾ PHẨM DÍNH BÁM VÀ TẤM DÍNH BÁM**

(57) Sáng chế đề cập đến chế phẩm dính bám bao gồm thành phần (A) và thành phần (B) sau đây, và tấm dính bám bao gồm lớp dính bám được tạo ra bằng cách sử dụng chế phẩm dính bám này. Chế phẩm dính bám này tạo ra sản phẩm hóa rắn có các đặc tính điện môi thấp trong vùng tần số cao và có lực dính bám vượt trội. Trong đó, thành phần (A) là nhựa polyolefin cải biến, và thành phần (B) là hợp chất có khung polyphenylen ete và nhóm chức có thể liên kết ngang.

(11) **1-0047337 B**

(15) 19/05/2025
Số Quyết định: 80053/QĐ-SHTT.IP

(45) 25/06/2025 447B

(43) 25/02/2022 407 A

(21) 1-2021-04931

(85) 10/08/2021

(22) 17/01/2020

(86) PCT/US2020/014082 17/01/2020

(30) 62/794,233 18/01/2019 US
62/794,065 18/01/2019 US

(87) WO2020/150603 23/07/2020

(51) ***F41G 1/38***; *F41A 9/65; G02B 27/01; G02B 23/16; F41A 9/62*

(73) **SHELTERED WINGS D/B/A VORTEX OPTICS** (US)
One Vortex Drive, Barneveid, WI 53507, United States of America

(72) HAMILTON, Sam (US); IAN, Klemm (US); HAVENS, Calen (US); CODY, Tom (US); SCHULTZ, Craig (US); BOLLIG, Garrison (US); CARLSON, Andy (US); LOWRY, William (US); LEWIS, Alexander (US); LAUFENBERG, Nicholas (US)

(74) Công ty TNHH Tầm nhìn và Liên danh (VISION & ASSOCIATES CO.LTD.)

(54) **HỆ THỐNG NGẮM MỤC TIÊU VÀ PHƯƠNG PHÁP VẬN HÀNH HỆ THỐNG NGẮM MỤC TIÊU NÀY**

(57) Sáng chế đề cập đến hệ thống hiển thị cho thiết bị quan sát quang học và phương pháp quan sát bằng thiết bị quan sát quang học này. Theo một phương án, hệ thống này bao gồm: thiết bị quan sát quang học có cụm quang học được tạo kết cấu để điều tiêu ảnh mục tiêu từ cảnh ngoài vào tiêu diện thứ nhất và màn hình hoạt động được tạo kết cấu để tạo ra ảnh kỹ thuật số, và bộ đếm số đạn được tạo cấu hình để theo dõi tình trạng đạn và để truyền thông tình trạng đạn đến màn hình hoạt động; trong đó tình trạng đạn được chiếu vào tiêu diện thứ nhất của thiết bị quan sát quang học. Theo một phương án, hệ thống này bao gồm thiết bị quan sát quang học có màn hình chủ động và cụm đếm số đạn. Theo một phương án, phương pháp này bao gồm các bước: dịch chuyển phần cài băng đạn có một hoặc nhiều nam châm qua băng đạn; kích hoạt cảm biến từ tính khi phần cài băng đạn gần với cảm biến từ tính này; xác định tình trạng đạn dựa trên vị trí của phần cài băng đạn như được chỉ báo bởi cảm biến từ tính được kích hoạt; truyền thông tình trạng đạn đến màn hình hoạt động ở thiết bị quan sát quang học; tạo ra ảnh kỹ thuật số của tình trạng đạn bằng cách sửdụng màn hình hoạt động; và chiếu ảnh kỹ thuật số này vào tiêu diện thứ nhất của thiết bị quan sát quang học.

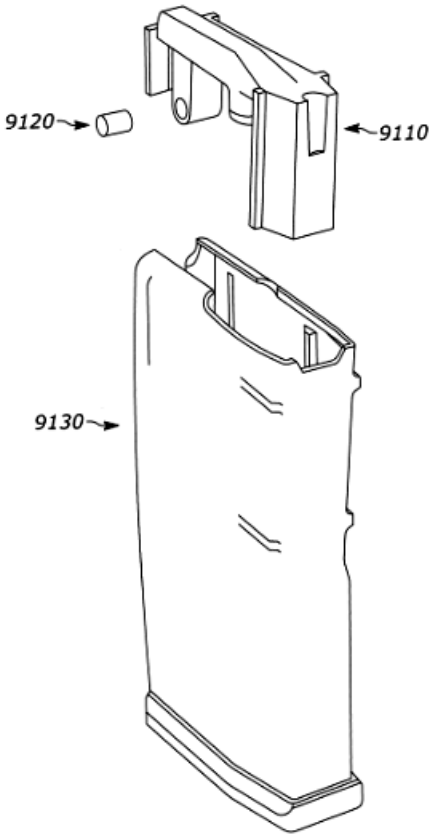

FIG. 91

(11) **1-0047338 B**
(15) 19/05/2025
Số Quyết định: 80054/QĐ-SHTT.IP
(45) 25/06/2025 447B
(43) 25/01/2022 406 A
(21) 1-2021-06273
(85) 07/10/2021
(22) 23/04/2020
(86) PCT/JP2020/017519 23/04/2020
(30) 2019-082813 24/04/2019 JP
(87) WO2020/218430 29/10/2020
(51) ***C09J 7/26***; *C09J 7/38*
(73) **SEKISUI CHEMICAL CO., LTD.** (JP)
4-4, Nishitemma 2-chome, Kita-ku, Osaka-shi, Osaka 5300047, Japan
(72) YASUDA, Hina (JP); ISHIDO, Yasushi (JP); DOI, Satoshi (JP); NISHIGAKI, Tatsuya (JP); FUKUYAMA, Makoto (JP); HORIO, Akifumi (JP)
(74) Công ty TNHH Tầm nhìn và Liên danh (VISION & ASSOCIATES CO.LTD.)
(54) **BĂNG DÍNH**

(57) Sáng chế nhằm mục đích đề xuất băng dính có độ mềm dẻo và khả năng chống va đập tốt, đồng thời có khả năng chịu nhiệt tốt. Sáng chế đề xuất băng dính bao gồm nền xốp và lớp chất dính trên cả hai mặt của nền xốp, nền xốp này chứa copolyme khối bao gồm ít nhất một khối cứng và một khối mềm, khối mềm bao gồm monome (met)acrylic.

(11) **1-0047339 B**
(15) 19/05/2025
Số Quyết định: 80055/QĐ-SHTT.IP
(45) 25/06/2025 447B
(43) 26/07/2021 400 A
(21) 1-2021-01929
(85) 09/04/2021
(22) 28/08/2019
(86) PCT/CN2019/103135 28/08/2019
(30) 16/136,964 20/09/2018 US
(87) WO2020/057339 26/03/2020
(51) ***H04W 72/04***
(73) **HUAWEI TECHNOLOGIES CO., LTD.** (CN)
Huawei Administration Building, Bantian, Longgang District, Shenzhen, Guangdong 518129, P.R. China
(72) JASSAL, Aman (FR); LIN, Yicheng (CN); FARMANBAR, Hamidreza (CA); BALIGH, Mohammadhadi (CA); XU, Hua (CA)
(74) Công ty Cổ phần Sở hữu công nghiệp INVESTIP (INVESTIP)
(54) **PHƯƠNG PHÁP BÁO CÁO ĐỐI VỚI NHIỀU PHÉP GÁN ĐƯỜNG XUỐNG TỪ NHIỀU ĐIỂM TRUYỀN NHẬN, THIẾT BỊ NGƯỜI DÙNG VÀ TRẠM CƠ SỞ**

(57) Các phương pháp truyền và nhận thông tin điều khiển đường lên kết hợp (uplink control information, UCI) đối với các phép gán đường xuống được đề xuất. Thiết bị người dùng (user equipment, UE) được tạo cấu hình để kết hợp UCI nhất định dựa trên thuộc tính của phép gán, như là PDCCH ID (physical downlink control channel identifier, nhận dạng kênh điều khiển đường xuống vật lý), thông tin chùm, CORESET (control resource set, tập tài nguyên điều khiển). UE có thể cũng được tạo cấu hình để xác định UCI có cùng giá trị của thuộc tính phép gán đường xuống để kết hợp. Điều này có thể dựa trên cửa sổ giám sát dành riêng cho giá trị hoặc cửa sổ giám sát chung cho nhiều giá trị của thuộc tính gán. Sáng chế cũng đề cập đến các thiết bị người dùng.

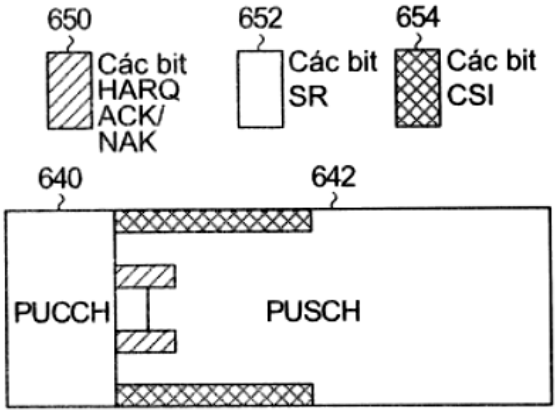

FIG. 7

(11) **1-0047340 B**
(15) 19/05/2025
Số Quyết định: 80056/QĐ-SHTT.IP
(45) 25/06/2025 447B
(43) 25/11/2022 416 A
(21) 1-2022-05385
(85) 24/08/2022
(22) 26/01/2021
(86) PCT/JP2021/002550 26/01/2021
(30) 2020-029387 25/02/2020 JP
(87) WO2021/171867 02/09/2021
(51) ***B32B 27/18***; *G01L 1/00; B65H 18/28*
(73) **FUJIFILM CORPORATION** (JP)
26-30, Nishiazabu 2-chome, Minato-ku, Tokyo 106-8620 Japan
(72) KANEKO Kazuhito (JP); KAIMOTO Hideki (JP); HATTA Masahiro (JP); SANO Hidetoshi (JP)
(74) Công ty TNHH một thành viên Sở hữu trí tuệ VCCI (VCCI-IP CO.,LTD)
(54) **CỤM LẮP RÁP VÀ BỘ TẤM ĐO ÁP SUẤT**

(57) Sáng chế đề cập đến cụm lắp ráp bao gồm tấm có lớp chứa các vi nang bao bọc chất tạo màu, tấm được quấn quanh lõi cuộn, trong đó sự phá hủy các vi nang được ngăn chặn ngay cả khi tác động do sự rơi được áp dụng; bộ tấm đo áp suất; và tấm. Cụm lắp ráp theo sáng chế là cụm lắp ráp bao gồm: lõi cuộn; và cuộn tấm thứ nhất được tạo thành bằng cách cuộn tấm thứ nhất dài xung quanh lõi cuộn, theo đó tấm thứ nhất bao gồm vật liệu nền nhựa dài và lớp thứ nhất chứa các vi nang bao bọc chất tạo màu, lớp thứ nhất được sắp xếp trên vật liệu nền nhựa, và tấm thứ nhất có độ cứng theo hướng chiều rộng từ 150 mN hoặc lớn hơn.

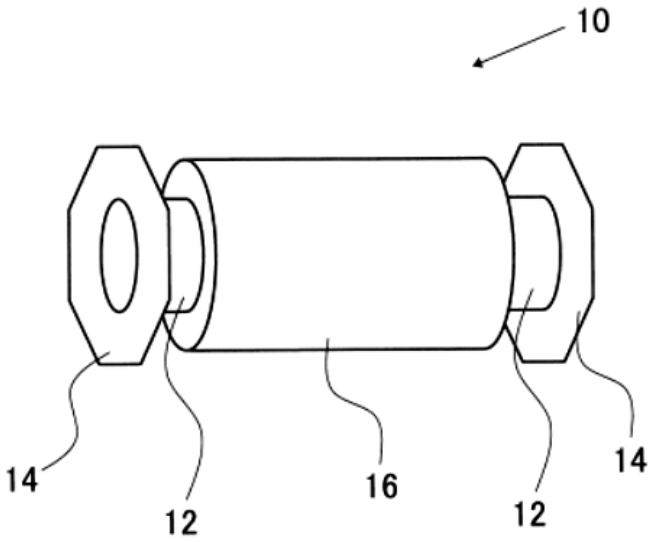

FIG.1

(11) **1-0047341 B**

(15) 19/05/2025
Số Quyết định: 80057/QĐ-SHTT.IP

(45) 25/06/2025 447B

(43) 25/11/2020 392 A

(21) 1-2020-04639

(85) 12/08/2020

(22) 15/01/2019

(86) PCT/CN2019/071739 15/01/2019

(30) 201810037054.3 15/01/2018 CN

(87) WO2019/137551 A1 18/07/2019

(51) ***H04W 24/02***

(73) **HUAWEI TECHNOLOGIES CO., LTD.** (CN)
Huawei Administration Building, Bantian, Longgang District Shenzhen, Guangdong 518129, P. R. China

(72) NIE, Shengxian (CN); ZHOU, Runze (CN); CHEN, Zhongping (CN)

(74) Công ty TNHH một thành viên Sở hữu trí tuệ VCCI (VCCI-IP CO.,LTD)

(54) **PHƯƠNG PHÁP, PHẦN TỬ MẠNG VÀ HỆ THỐNG QUẢN LÝ PHIÊN**

(57) Sáng chế đề cập đến phương pháp và thiết bị quản lý phiên. Phương pháp bao gồm: cấp phát, bởi phần tử mạng quản lý phiên, địa chỉ giao thức internet (IP) thứ nhất và phần tử mạng mặt phẳng người dùng thứ nhất cho thiết bị đầu cuối, trong đó phần tử mạng mặt phẳng người dùng thứ nhất được cấp phát cho thiết bị đầu cuối hỗ trợ địa chỉ IP thứ nhất. Việc này giúp tránh cấp phát, cho thiết bị đầu cuối, phần tử mạng mặt phẳng người dùng mà không hỗ trợ địa chỉ IP thứ nhất, và còn giúp tránh lãng phí tài nguyên gây ra bởi việc cấp phát lại địa chỉ IP hoặc lựa chọn lại phần tử mạng mặt phẳng người dùng nhiều lần.

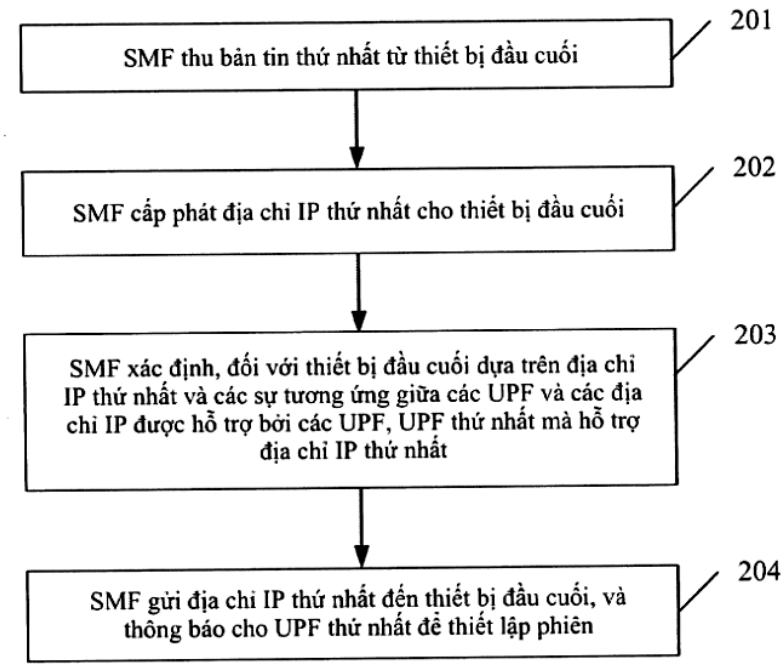

FIG. 2

(11) **1-0047342 B**
(15) 19/05/2025
Số Quyết định: 80058/QĐ-SHTT.IP
(45) 25/06/2025 447B
(43) 25/12/2020 393 A
(21) 1-2020-01104
(85) 27/02/2020
(22) 27/03/2019
(86) PCT/KR2019/003568 27/03/2019
(30) 10-2018-0035156 27/03/2018 KR
(87) WO2019/190193 03/10/2019
(51) ***C12N 15/77***; *C12P 13/04; C12N 9/14; C07K 14/34; C12N 9/10*
(73) **CJ CHEILJEDANG CORPORATION** (KR)
330, Dongho-ro, Jung-gu, Seoul 04560, Republic of Korea
(72) LEE, Ji Yeon (KR); CHANG, Jin Sook (KR); KIM, Hyung Joon (KR); YOON, Byoung Hoon (KR); CHOI, Sun Hyoung (KR); CHOI, Yunjung (KR)
(74) Công ty TNHH Tầm nhìn và Liên danh (VISION & ASSOCIATES CO.LTD.)
(54) **VI SINH VẬT CÓ NĂNG SUẤT GLYXIN TĂNG VÀ PHƯƠNG PHÁP SẢN XUẤT GLYXIN SỬ DỤNG VI SINH VẬT NÀY**

(57) Sáng chế đề cập đến vi sinh vật có năng suất glyxin tăng và phương pháp sản xuất chế phẩm lên men sử dụng vi sinh vật, và cụ thể hơn, đến vi sinh vật thuộc chi *Corynebacterium* có năng suất glyxin tăng do việc đưa đột biến vào HisG, phương pháp sản xuất chế phẩm lên men chứa glyxin và axit glutamic sử dụng vi sinh vật thuộc chi *Corynebacterium*, và chế phẩm lên men.

(11) **1-0047343 B**

(15) 19/05/2025
Số Quyết định: 80059/QĐ-SHTT.IP

(45) 25/06/2025 447B

(43) 27/06/2022 411 A

(21) 1-2022-01665

(85) 17/03/2022

(22) 10/09/2020

(86) PCT/JP2020/034358 10/09/2020

(30) 2019-172317 20/09/2019 JP

(87) WO2021/054246 25/03/2021

(51) ***C08L 67/02***; *C08J 5/18; C09J 7/25; C08K 5/18; B32B 27/36; C08J 7/046*

(73) **MITSUBISHI CHEMICAL CORPORATION** (JP)
1-1, Marunouchi 1-chome, Chiyoda-ku, Tokyo 1008251, Japan

(72) MUNE, Yasuhito (JP); HATTORI, Yuta (JP)

(74) Công ty TNHH một thành viên Sở hữu trí tuệ VCCI (VCCI-IP CO.,LTD)

(54) **MÀNG POLYESTE ĐỂ DÁN CỬA SỔ VÀ VẬT LIỆU LỚP MÀNG POLYESTE ĐỂ DÁN CỬA SỔ**

(57) Sáng chế đề cập đến màng polyeste để dán cửa sổ, trong đó màng này bao gồm lớp polyeste (A) chứa thuốc nhuộm xanh không chứa halogen và chất tạo màu. Theo sáng chế, có thể tạo ra màng polyeste để dán cửa sổ mà không có ảnh hưởng bất lợi đến môi trường khi được thải bỏ, và có độ bền ánh sáng vượt trội.

(11) **1-0047344 B**

(15) 19/05/2025
Số Quyết định: 80060/QĐ-SHTT.IP

(45) 25/06/2025 447B

(43) 25/09/2020 390 A

(21) 1-2020-04099

(85) 16/07/2020

(22) 13/11/2018

(86) PCT/JP2018/042027 13/11/2018

(30) 2017-242183 18/12/2017 JP
2017-242185 18/12/2017 JP
2017-242186 18/12/2017 JP
2017-242187 18/12/2017 JP
PCT/JP2018/037483 05/10/2018 JP
PCT/JP2018/038746 17/10/2018 JP
PCT/JP2018/038747 17/10/2018 JP
PCT/JP2018/038748 17/10/2018 JP
PCT/JP2018/038749 17/10/2018 JP

(87) WO2019/123897 27/06/2019

(51) ***C09K 5/04***; *F25B 1/00; C10N 40/30; C10M 171/00; C10M 171/02*

(73) **DAIKIN INDUSTRIES, LTD.** (JP)
Osaka Umeda Twin Towers South, 1-13-1, Umeda, Kita-ku, Osaka-Shi, Osaka 530-0001, Japan

(72) Mitsushi ITANO (JP); Daisuke KARUBE (JP); Yuuki YOTSUMOTO (JP); Kazuhiro TAKAHASHI (JP); Yuzo KOMATSU (JP); Shun OHKUBO (JP); Tatsuya TAKAKUWA (JP); Tetsushi TSUDA (JP); Takeo ABE (JP); Yumi TODA (JP)

(74) Công ty TNHH một thành viên Sở hữu trí tuệ VCCI (VCCI-IP CO.,LTD)

(54) **THIẾT BỊ CHU TRÌNH LẠNH**

(57) Sáng chế đề cập đến thiết bị chu trình lạnh trong đó khả năng bôi trơn tốt có thể đạt được khi chu trình lạnh được thực hiện sử dụng môi chất lạnh có chỉ số nóng dần lên toàn cầu (Global Warming Potential-GWP) đủ thấp. Thiết bị chu trình lạnh chứa dầu làm lạnh và hợp phần môi chất lạnh chứa môi chất lạnh chứa trans-1,2-difloetylen (HFO-1132(E)), trifloetylen (HFO-1123), và 2,3,3,3-tetraflo-1-propen (R1234yf).

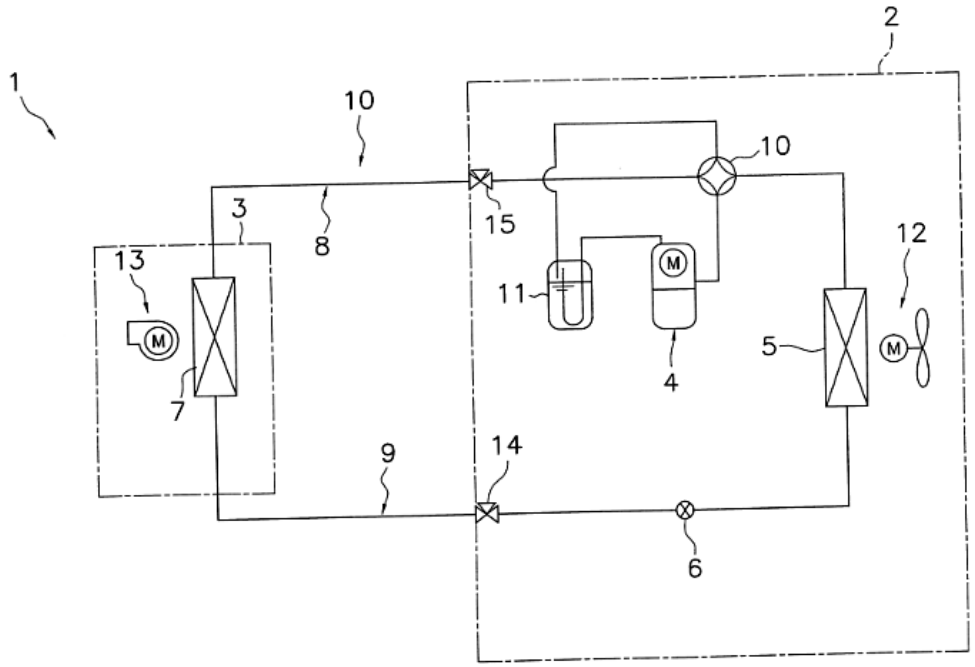

FIG. 1

(11) **1-0047345 B**

(15) 19/05/2025
Số Quyết định: 80082/QĐ-SHTT.IP

(45) 25/06/2025 447B

(43) 25/01/2024 430 A

(21) 1-2023-05757

(85) 28/08/2023

(22) 11/03/2022

(86) PCT/JP2022/010960 11/03/2022

(30) 2021-040063 12/03/2021 JP

(87) WO2022/191320 15/09/2022

(51) ***A61P 3/02***; *A61K 31/702; A61P 43/00; A23L 29/30; A61K 35/745*

(73) **MORINAGA MILK INDUSTRY CO., LTD.** (JP)
33-1, Shiba 5-chome, Minato-ku, Tokyo 1088384, Japan

(72) XI, Jier (CN); EHARA, Tatsuya (JP)

(74) Công ty TNHH một thành viên Sở hữu trí tuệ VCCI (VCCI-IP CO.,LTD)

(54) **CHẾ PHẨM CHỨA CÁC OLIGOSACARIT VÀ CHẾ PHẨM ĐỂ THÚC ĐẨY SỰ PHÁT TRIỂN CỦA CÁC CHỦNG BIFIDOBACTERIUM**

(57) Sáng chế đề xuất kỹ thuật để thúc đẩy hơn nữa sự phát triển của các loài chủ yếu của *Bifidobacterium* trong hệ vi sinh vật đường ruột. Các oligosacarit bao gồm galactooligosacarit, lactuloza và rafinoza được sử dụng làm thức ăn cho vi khuẩn cho các chủng Bifidobacterium bao gồm *Bifidobacterium longum*, *Bifidobacterium breve*, *Bifidobacterium infantis* và *Bifidobacterium bifidum*. Chế phẩm chứa các oligosacarit và các chủng Bifidobacterium được đề xuất. Ngoài ra, chế phẩm để thúc đẩy sự phát triển của các chủng Bifidobacterium chứa các oligosacarit này được đề xuất.

(11) **1-0047346 B**

(15) 19/05/2025
Số Quyết định: 80083/QĐ-SHTT.IP

(45) 25/06/2025 447B

(43) 25/03/2021 396 A

(21) 1-2020-07182

(85) 10/12/2020

(22) 17/05/2019

(86) PCT/CN2019/087434 17/05/2019

(30) 201810482650.2 18/05/2018 CN

(87) WO2019/219082 A1 21/11/2019

(51) ***H04W 72/04***

(73) **ZTE CORPORATION** (CN)
ZTE Plaza, Keji Road South, Hi-Tech Industrial Park, Nanshan, Shenzhen, Guangdong 518057, P.R. China

(72) GOU, Wei (CN); HAO, Peng (CN); ZUO, Zhisong (CN); FU, Ting (CN)

(74) Công ty TNHH Tầm nhìn và Liên danh (VISION & ASSOCIATES CO.LTD.)

(54) **PHƯƠNG PHÁP VÀ THIẾT BỊ TRUYỀN THÔNG KHÔNG DÂY**

(57) Sáng chế đề cập đến phương pháp và thiết bị đầu cuối tạo cấu hình kênh, phương tiện lưu trữ và thiết bị điện tử. Phương pháp này bao gồm các bước: xác định rằng nhiều kênh vật lý trùng nhau trong một miền thời gian; và chọn một kênh được chỉ định để mang thông tin hoặc dữ liệu trong nhiều kênh vật lý.

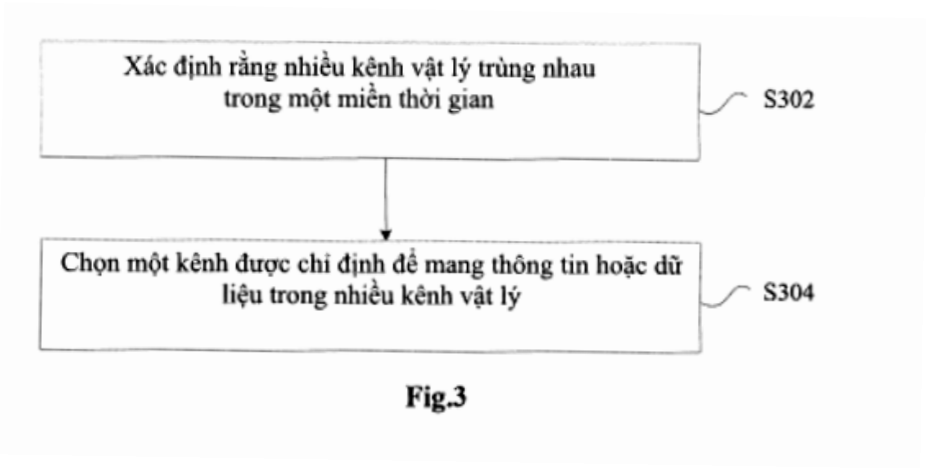

Fig.3

(11) **1-0047347 B**

(15) 19/05/2025
Số Quyết định: 80084/QĐ-SHTT.IP

(45) 25/06/2025 447B

(43) 25/08/2021 401 A

(21) 1-2021-00462

(22) 28/01/2021

(30) 2020-014199 30/01/2020 JP

(51) ***G09F 9/00***; *B32B 27/30; C09J 7/38; B32B 27/00; C09J 133/04*

(73) **NITTO DENKO CORPORATION** (JP)
1-2, Shimohozumi 1-chome, Ibaraki-shi, Osaka 5678680 Japan

(72) SHIMOKURI, Taiki (JP); NONAKA, Takahiro (JP); FUJIHARA, Arata (JP); SAWAZAKI, Ryohei (JP); YAMAMURA, Kazuhiro (JP)

(74) Công ty TNHH một thành viên Sở hữu trí tuệ VCCI (VCCI-IP CO.,LTD)

(54) **THIẾT BỊ HIỂN THỊ HÌNH ẢNH**

(57) Sáng chế đề cập đến tấm dính nhạy áp (15) bao gồm màng nền trong suốt (59), lớp chất kết dính nhạy áp thứ nhất (51) được đặt trên một bề mặt của màng nền trong suốt, và lớp chất kết dính nhạy áp thứ hai (53) được đặt trên bề mặt còn lại của màng nền trong suốt này. Độ dày của lớp chất kết dính nhạy áp thứ nhất lớn hơn độ dày của lớp chất kết dính nhạy áp thứ hai. Khi tạo ra thiết bị hiển thị hình ảnh, lớp chất kết dính nhạy áp thứ nhất được sắp xếp tiếp xúc với tấm trong suốt phía trước, và tấm dính nhạy áp thứ hai được sắp xếp tiếp xúc với panen hiển thị hình ảnh.

FIG. 2

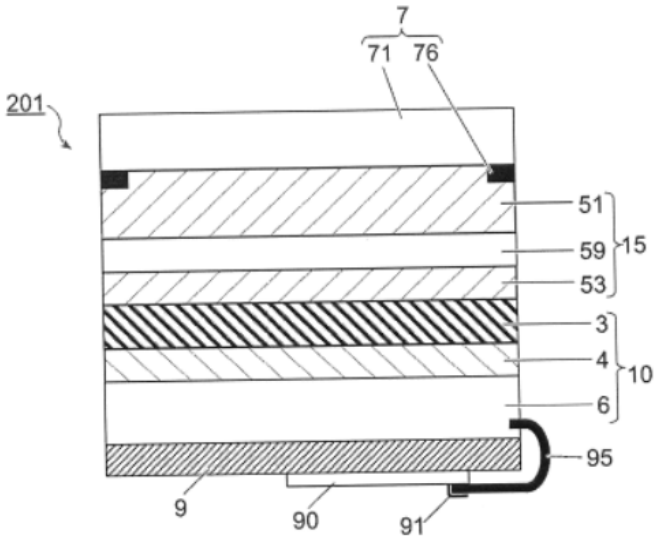

(11) **1-0047348 B**

(15) 19/05/2025
Số Quyết định: 80085/QĐ-SHTT.IP

(45) 25/06/2025 447B

(43) 25/05/2022 410 A

(21) 1-2022-01412

(85) 20/07/2018

(22) 21/12/2016

(86) PCT/US2016/067925 21/12/2016

(30) 62/270,931 22/12/2015 US
62/324,502 19/04/2016 US
62/385,341 09/09/2016 US

(87) WO2017/112730 29/06/2017

(51) ***C07D 215/40***; *A61K 31/47; A61K 31/4985; A61K 31/519; C07D 471/04; A61P 31/00; A61P 35/00; A61P 9/10; A61K 31/4375; A61P 11/06*

(62) 1-2018-03159

(73) **INCYTE CORPORATION** (US)
1801 Augustine Cut-Off, Wilmington, Delaware 19803, United States of America

(72) LAJKIEWICZ, Neil (US); WU, Liangxing (CN); YAO, Wenqing (US)

(74) Công ty TNHH Tầm nhìn và Liên danh (VISION & ASSOCIATES CO.LTD.)

(54) **HỢP CHẤT DỊ VÒNG DÙNG LÀM CHẤT ĐIỀU HÒA MIỄN DỊCH VÀ DƯỢC PHẨM CHỨA HỢP CHẤT NÀY**

(57) Sáng chế đề cập đến các hợp chất có công thức (I') để sử dụng làm các chất điều hòa miễn dịch, và các dược phẩm chứa các hợp chất này. Các hợp chất này hữu ích trong việc điều trị, ngăn ngừa hoặc cải thiện các bệnh và các rối loạn như các bệnh ung thư hoặc các bệnh truyền nhiễm.

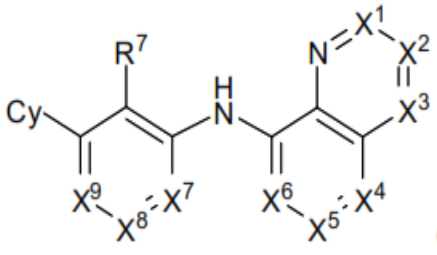

(I')

(11) **1-0047349 B**
(15) 19/05/2025
Số Quyết định: 80086/QĐ-SHTT.IP
(45) 25/06/2025 447B
(43) 27/09/2021 402 A
(21) 1-2021-02219
(85) 22/04/2021
(22) 27/09/2018
(86) PCT/CN2018/108063 27/09/2018
(87) WO2020/061937 02/04/2020
(51) ***H04W 72/12***; *H04W 72/04*
(73) **NOKIA TECHNOLOGIES OY** (FI)
Karakaari 7, 02610 Espoo, Finland
(72) TIIROLA, Esa (FI); SCHOBER, Karol (SK); MUSTAJARVI, Jari (FI); TAO, Tao (CN)
(74) Công ty TNHH Tầm nhìn và Liên danh (VISION & ASSOCIATES CO.LTD.)
(54) **PHƯƠNG PHÁP VÀ THIẾT BỊ TRUYỀN THÔNG THÔNG TIN ĐIỀU KHIỂN LIÊN KẾT XUỐNG TRONG CÁC DẢI CON KHÔNG ĐƯỢC CẤP PHÉP CỦA MẠNG TRUYỀN THÔNG VÀ VẬT GHI ĐỌC ĐƯỢC BỞI MÁY TÍNH LÂU DÀI**

(57) Sáng chế đề cập đến phương pháp, thiết bị và vật ghi đọc được bởi máy tính lâu dài để điều khiển liên kết xuống của các dải con không được cấp phép. Phương pháp này bao gồm các bước: xác định cấu hình không gian tìm kiếm được liên kết với các tài nguyên điều khiển trên các dải con mà không được cấp phép, cấu hình không gian tìm kiếm này biểu thị các ứng viên dùng để phát hiện thông tin điều khiển liên kết xuống cho các dải con; xác định, từ cấu hình không gian tìm kiếm này, các vị trí của các ứng viên trên các tài nguyên điều khiển nằm trong mỗi trong số các dải con này; ánh xạ số lượng ứng viên khả dụng đến các vị trí đã xác định dựa vào băng thông truyền dẫn được giả định bởi thiết bị đầu cuối; và truyền thông tin điều khiển liên kết xuống đến thiết bị đầu cuối trên các ứng viên được ánh xạ.

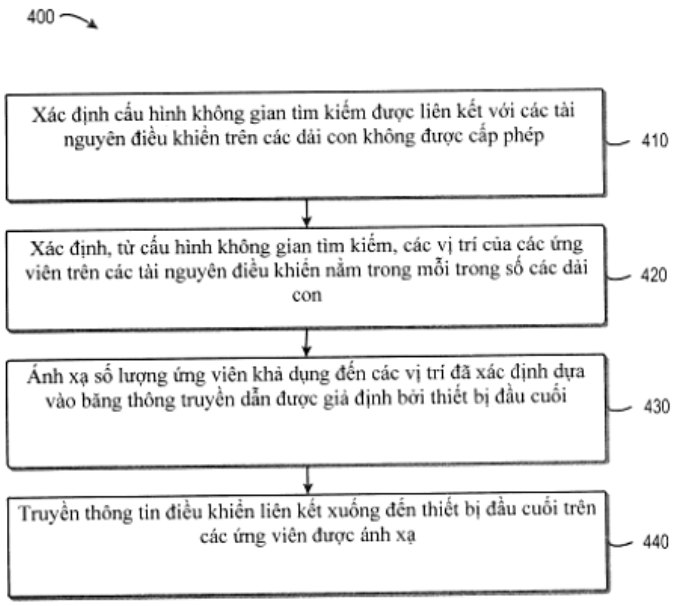

FIG. 4

(11) **1-0047350 B**

(15) 19/05/2025
Số Quyết định: 80087/QĐ-SHTT.IP

(45) 25/06/2025 447B

(43) 25/09/2020 390 A

(21) 1-2020-03669

(85) 20/07/2018

(22) 18/11/2016

(86) PCT/JP2016/084344 18/11/2016

(30) 2015-254524 25/12/2015 JP
2016-095329 11/05/2016 JP

(87) WO2017/110332 A1 29/06/2017

(51) ***G02B 5/30***; *G02F 1/1335; H05B 33/02; G09F 9/30; H01L 27/32; H01L 51/50; C09J 133/00; G09F 9/00*

(62) 1-2018-03152

(73) **NITTO DENKO CORPORATION** (JP)
1-1-2, Shimohozumi, Ibaraki-shi, Osaka 567-8680 Japan

(72) YAMAMOTO, Shinya (JP); KATAMI, Hirofumi (JP); YAGINUMA, Hironori (JP); YASUI, Atsushi (JP)

(74) Công ty TNHH một thành viên Sở hữu trí tuệ VCCI (VCCI-IP CO.,LTD)

(54) **MÀNG PHÂN CỰC ĐƯỢC GẮN LỚP CHẤT KẾT DÍNH NHẠY ÁP VÀ THIẾT BỊ HIỂN THỊ HÌNH ẢNH**

(57) Sáng chế đề cập đến màng phân cực được gắn lớp chất kết dính nhạy áp (1) được sử dụng gần phía quan sát của thiết bị hiển thị hình ảnh hơn so với bộ phận hiển thị hình ảnh trong thiết bị hiển thị hình ảnh, màng phân cực được gắn lớp chất kết dính nhạy áp có màng phân cực (5), và các lớp chất kết dính nhạy áp tương ứng trên cả hai bề mặt của màng phân cực, màng phân cực có lớp phân cực (4), và các màng bảo vệ trong suốt tương ứng trên cả hai bề mặt của lớp phân cực, màng bảo vệ trong suốt ở phía quan sát của lớp phân cực có hệ số truyền thấp hơn 6% ở bước sóng là 380 nm, và lớp chất kết dính nhạy áp ở phía quan sát của màng phân cực có chức năng hấp thụ tia tử ngoại. Theo sáng chế, có thể tạo ra màng phân cực được gắn lớp chất kết dính nhạy áp mà có thể giải quyết vấn đề về việc làm giảm hiệu suất và cho phép, ngay cả khi màng phân cực của nó là mỏng, để tạo ra thiết bị hiển thị hình ảnh có chức năng cắt tia tử ngoại cao hơn và được ngăn chặn khỏi bị quăn. Ngoài ra, sáng chế còn đề cập đến thiết bị hiển thị hình ảnh.

Fig.1

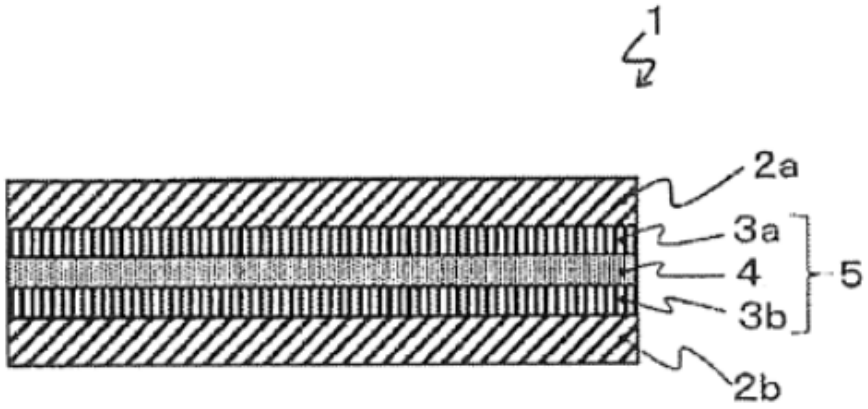

(11) **1-0047351 B**

(15) 19/05/2025
Số Quyết định: 80088/QĐ-SHTT.IP

(45) 25/06/2025 447B

(43) 27/02/2023 419 A

(21) 1-2022-07362

(85) 10/11/2022

(22) 13/05/2021

(86) PCT/JP2021/018165 13/05/2021

(30) 2020-086056 15/05/2020 JP

(87) WO2021/230312 18/11/2021

(51) ***C08J 11/12***; *C08F 12/08*

(73) **DIC CORPORATION** (JP)
35-58, Sakashita 3-chome, Itabashi-ku, Tokyo 1748520, Japan

(72) FUJIHIRA Mamoru (JP); MINAKUCHI Ryo (JP)

(74) Công ty TNHH Tầm nhìn và Liên danh (VISION & ASSOCIATES CO.LTD.)

(54) **PHƯƠNG PHÁP TÁI CHẾ SẢN PHẨM POLYSTYREN PHẾ LIỆU**

(57) Sáng chế đề xuất phương pháp tái chế sản phẩm polystyren phế liệu, nhờ đó polystyren tái chế cho thấy độ bền tương tự với độ bền của polystyren có nguồn gốc từ naphta có thể được sản xuất. Vấn đề này được giải quyết bằng phương pháp tái chế sản phẩm polystyren phế liệu, mà bao gồm bước thu styren monome tái chế từ polystyren phế liệu bằng cách phân hủy nhiệt sản phẩm polystyren phế liệu. Tốt hơn nếu, vấn đề này được giải quyết bằng phương pháp tái chế sản phẩm polystyren phế liệu, trong đó sản phẩm polystyren phế liệu bao gồm sản phẩm polystyren không màu và sản phẩm polystyren có màu.

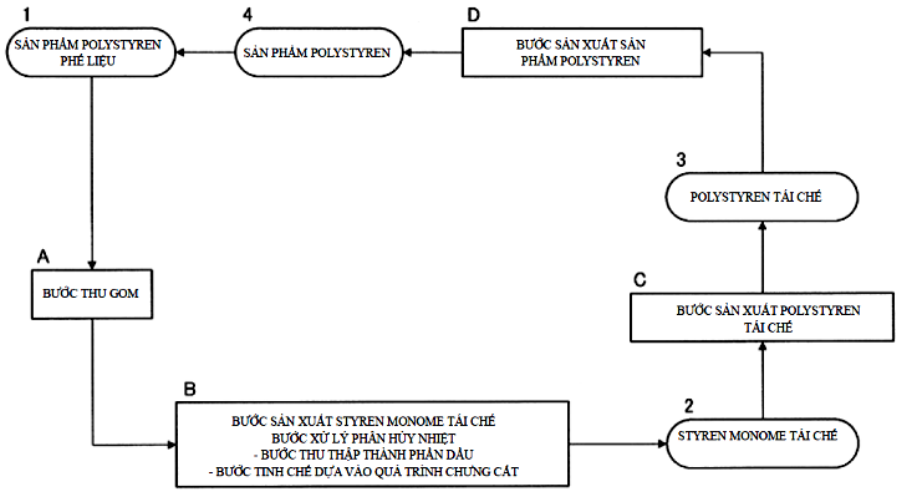

FIG.1

(11) **1-0047352 B**

(15) 19/05/2025
Số Quyết định: 80089/QĐ-SHTT.IP

(45) 25/06/2025 447B

(43) 25/03/2021 396 A

(21) 1-2020-07350

(85) 17/04/2019

(22) 20/09/2017

(86) PCT/KR2017/010353 20/09/2017

(30) 10-2016-0120079 20/09/2016 KR

(87) WO2018/056701 A1 29/03/2018

(51) ***H04N 19/105***; *H04N 19/132; H04N 19/174; H04N 19/96; H04N 19/186; H04N 19/70; H04N 19/86; H04N 19/11; H04N 19/18*

(62) 1-2019-01904

(73) **KT CORPORATION** (KR)
90, Buljeong-ro, Bundang-gu, Seongnam-si, Gyeonggi-do 13606, Republic of Korea

(72) LEE, Bae Keun (KR)

(74) Công ty TNHH một thành viên Sở hữu trí tuệ VCCI (VCCI-IP CO.,LTD)

(54) **PHƯƠNG PHÁP GIẢI MÃ VIDEO, PHƯƠNG PHÁP MÃ HÓA VIDEO VÀ VẬT GHI ĐỌC ĐƯỢC BẰNG MÁY TÍNH**

(57) Sáng chế đề cập đến phương pháp giải mã viđeo, phương pháp này có thể bao gồm các bước: xác định chế độ dự báo bên trong của khối hiện thời, xác định, dựa vào chế độ dự báo bên trong, mẫu tham chiếu thứ nhất của mẫu đích dự báo được bao gồm trong khối hiện thời, tạo ra mẫu dự báo thứ nhất dùng cho mẫu đích dự báo nhờ sử dụng mẫu tham chiếu thứ nhất, và tạo ra mẫu dự báo thứ hai dùng cho mẫu đích dự báo nhờ sử dụng mẫu dự báo thứ nhất và mẫu tham chiếu thứ hai được bố trí ở vị trí khác với mẫu tham chiếu thứ nhất.

[FIG 24]

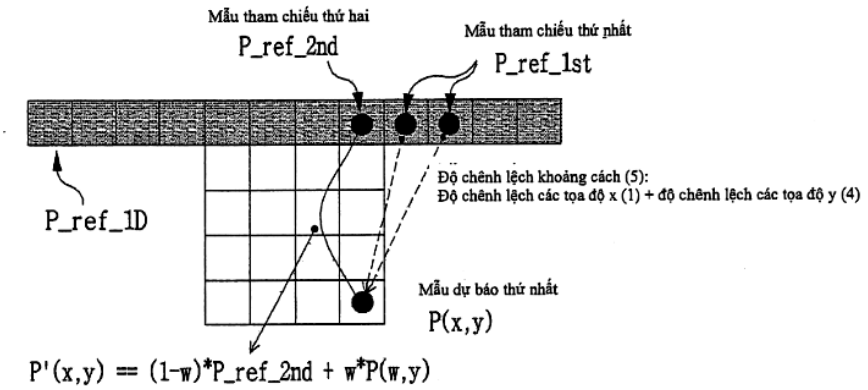

(11) **1-0047353 B**

(15) 19/05/2025
Số Quyết định: 80090/QĐ-SHTT.IP

(45) 25/06/2025 447B

(43) 25/10/2021 403 A

(21) 1-2021-04753

(85) 30/07/2021

(22) 30/12/2019

(86) PCT/IL2019/051432 30/12/2019

(30) 62/786,591 31/12/2018 US

(87) WO2020/141512 09/07/2020

(51) ***A01N 37/24***; *A01N 43/10; A01N 43/32; A01N 43/40; A01P 3/00; A01N 43/78; A01N 45/02; A01N 47/04; A01N 47/38; A01N 43/08; A01N 43/56*

(73) **ADAMA MAKHTESHIM LTD.** (IL)
P.O. Box 60, 8410001 Beer-Sheva, Israel

(72) POLLMANN, Bernardo (DE); HUGO, Kalla (CH); CHEYLAN, Simon (FR); HUART, Gerald (FR)

(74) Công ty TNHH Tầm nhìn và Liên danh (VISION & ASSOCIATES CO.LTD.)

(54) **PHƯƠNG PHÁP PHÒNG TRỪ LOÀI RAMULARIA**

(57) Sáng chế đề cập đến hỗn hợp diệt nấm bao gồm a) thuốc diệt nấm dạng chất ức chế sucxinat dehydrogenaza; và b) folpet.

(11) **1-0047354 B**

(15) 19/05/2025
Số Quyết định: 80091/QĐ-SHTT.IP

(45) 25/06/2025 447B

(43) 25/04/2022 409 A

(21) 1-2022-00606

(85) 26/01/2022

(22) 05/08/2020

(86) PCT/JP2020/030034 05/08/2020

(30) 2019-144883 06/08/2019 JP
2020-114417 01/07/2020 JP

(87) WO2021/025068 11/02/2021

(51) ***C01B 6/21****; C01B 3/00*

(73) **NIPPON LIGHT METAL COMPANY, LTD.** (JP)
1-1-13, Shimbashi, Minato-ku, Tokyo 105-8681 Japan

(72) SUGITA, Kaoru (JP); OOTA, Yuji (JP); ABE, Rene Yo (JP); HACHISU, Takuma (JP); MATSUNAGA, Takehiro (JP)

(74) Công ty TNHH một thành viên Sở hữu trí tuệ VCCI (VCCI-IP CO.,LTD)

(54) **PHƯƠNG PHÁP SẢN XUẤT NATRI BOHYDRUA**

(57) Sáng chế đề cập đến phương pháp sản xuất natri bohydrua, trong đó phương pháp này bao gồm các bước trộn natri borat, bột nhôm và bột florua với nhau trong bình kín được nạp khí hydro, và cho hỗn hợp này phản ứng ở nhiệt độ không nhỏ hơn 410°C và không lớn hơn 560°C.

(11) **1-0047355 B**

(15) 19/05/2025
Số Quyết định: 80092/QĐ-SHTT.IP

(45) 25/06/2025 447B

(43) 25/04/2019 373 A

(21) 1-2019-00601

(85) 30/01/2019

(22) 30/06/2017

(86) PCT/JP2017/024272 30/06/2017

(30) 2016-130850 30/06/2016 JP
2016-203888 17/10/2016 JP

(87) WO2018/004006 04/01/2018

(51) ***A61K 8/27***; *C09K 11/54*

(73) **SAKAI CHEMICAL INDUSTRY CO., LTD.** (JP)
5-2, Ebisujima-cho, Sakai-ku, Sakai-shi, Osaka 590-8502, Japan

(72) ISHIKAWA, Momoko (JP); KOBAYASHI, Keita (JP); OGATA, Nanae (JP); MORI, Kenji (JP); TOJO, Tomonori (JP)

(74) Công ty TNHH Tầm nhìn và Liên danh (VISION & ASSOCIATES CO.LTD.)

(54) **CHẤT PHÁT QUANG KẼM ÔXIT VÀ PHƯƠNG PHÁP SẢN XUẤT CHẤT NÀY**

(57) Sáng chế đề cập đến phương pháp sản xuất dễ dàng và đơn giản chất phát quang kẽm ôxit có mức độ an toàn cao và cường độ phát xạ cao và hữu ích cho, ví dụ, các ứng dụng trong mỹ phẩm. Sáng chế cũng đề cập đến chất phát quang kẽm ôxit có các tính chất vật lý ưu việt như vậy và mỹ phẩm chứa chúng. Sáng chế đề xuất phương pháp sản xuất chất phát quang kẽm ôxit, bao gồm các bước: trộn nguyên liệu để trộn hợp chất kẽm chứa oxy và hợp chất chứa lưu huỳnh; và đốt cháy để đốt cháy hỗn hợp nguyên liệu thu được trong bước trộn nguyên liệu, đốt cháy bao gồm đốt cháy trong môi trường có tính khử, sau đó đốt cháy trong môi trường có chứa oxy.

(11) **1-0047356 B**

(15) 19/05/2025
Số Quyết định: 80094/QĐ-SHTT.IP

(45) 25/06/2025 447B

(43) 25/10/2021 403 A

(21) 1-2021-03971

(85) 29/06/2021

(22) 25/11/2019

(86) PCT/CN2019/120524 25/11/2019

(30) 201811451262.4 30/11/2018 CN

(87) WO2020/108421 04/06/2020

(51) ***G03F 7/031***; *C07D 233/00*

(73) **CHANGZHOU ZHENGJIE INTELLIGENT MANUFACTURE TECHNOLOGY CO., LTD.** (CN)
Qianjia Industry, Yaoguan Town Changzhou, Jiangsu 213100, China

(72) QIAN, Bin (CN)

(74) Công ty TNHH Tầm nhìn và Liên danh (VISION & ASSOCIATES CO.LTD.)

(54) **CHẤT HOẠT HÓA QUANG HỌC LAI HEXAARYLBIIMIDAZOL, CHẾ PHẨM NHỰA CẢM QUANG, VÀ TẤM MỎNG NHỰA NHẠY QUANG CHỨA CHÚNG**

(57) Sáng chế đề cập đến chất hoạt hóa quang học lai hexaarylbiimidazol, có cấu trúc như được đại diện bởi công thức (I), và bao gồm hợp chất biimidazol có 4 vị trí gắn, tức là, 1'-2, 2-3', 1-2', và 2'-3. Tổng hàm lượng phần trăm khối lượng của hợp chất biimidazol có 4 vị trí gắn trong chất hoạt hóa quang học lai là 92% hoặc lớn hơn. Ar_1, Ar_2, Ar_3, Ar_4, Ar_5, và Ar_6 trong công thức (I) mỗi nhóm độc lập là aryl được thế hoặc không được thế. Chế phẩm nhựa nhạy quang bao gồm chất hoạt hóa quang học lai hexaarylbiimidazol có tính tương hợp tốt, độ nhạy quang rất tốt, và lượng nhỏ chất thải đang hiện hình, và có thể được sử dụng rộng rãi dưới các dạng màng khô và màng ướt.

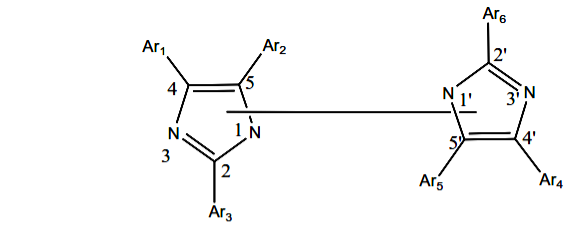

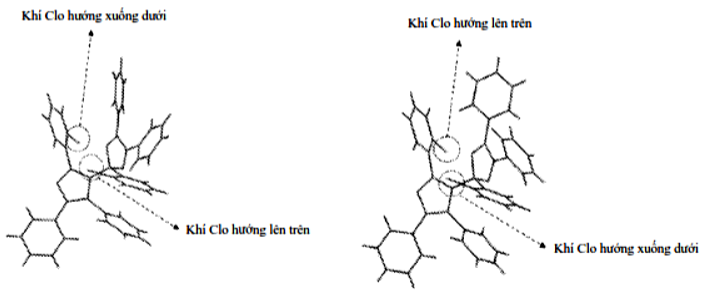

T1 T2

Fig. 2

(11) **1-0047357 B**

(15) 19/05/2025
Số Quyết định: 80144/QĐ-SHTT.IP

(45) 25/06/2025 447B

(43) 25/03/2021 396 A

(21) 1-2020-06912

(85) 27/11/2020

(22) 10/05/2019

(86) PCT/JP2019/018702 10/05/2019

(30) 2018-106317 01/06/2018 JP

(87) WO2019/230332 05/12/2019

(51) ***G11B 5/60***; *H05K 3/46; H05K 1/11; H05K 3/44; G11B 21/21; H05K 1/02*

(73) **NITTO DENKO CORPORATION** (JP)
1-2, Shimo-hozumi 1-chome, Ibaraki-shi, Osaka 567-8680, Japan

(72) Naoki SHIBATA (JP); Hiroaki MACHITANI (JP); Yasunari OYABU (JP); Masaki ITO (JP); Kenya TAKIMOTO (JP)

(74) Công ty TNHH một thành viên Sở hữu trí tuệ VCCI (VCCI-IP CO.,LTD)

(54) **BẢNG MẠCH NỐI DÂY**

(57) Sáng chế đề cập đến bảng mạch nối dây bao gồm lớp cách điện và lớp dẫn điện được bố trí trên bề mặt phía trước của lớp cách điện. Lớp dẫn điện bao gồm dây nối thứ nhất, đầu cuối thứ nhất được nối điện với dây nối thứ nhất, dây nối thứ hai độc lập với dây nối thứ nhất và có độ dày T2 so với độ dày T1 của dây nối thứ nhất, và đầu cuối thứ hai được nối điện với dây nối thứ hai. Các bề mặt của đầu cuối thứ nhất và đầu cuối thứ hai được bố trí nói chung ở cùng vị trítheo chiều dày.

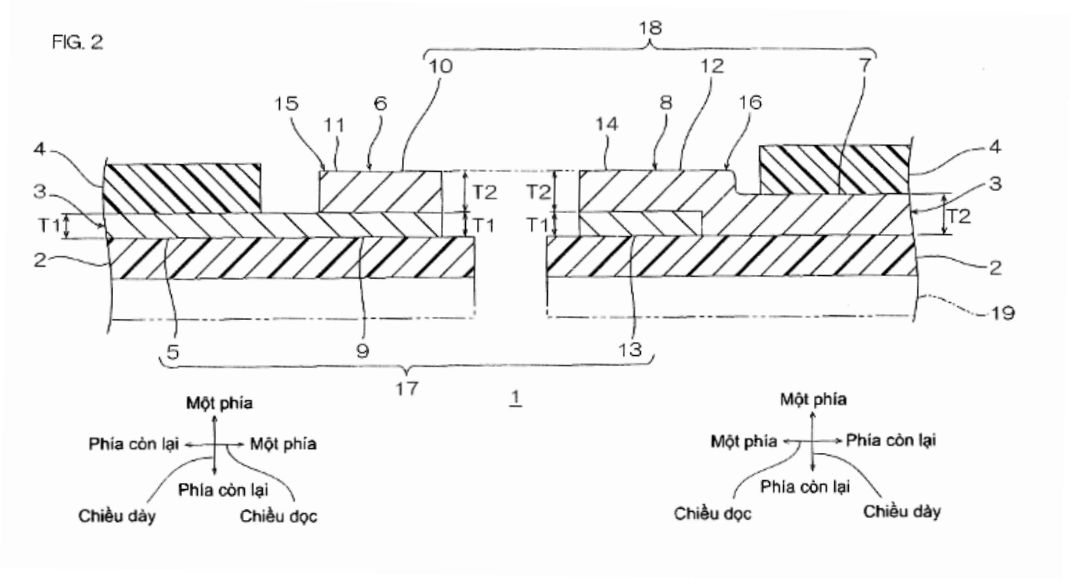

(11) **1-0047358 B**

(15) 19/05/2025
Số Quyết định: 80145/QĐ-SHTT.IP

(45) 25/06/2025 447B

(43) 25/05/2022 410 A

(21) 1-2022-01084

(85) 22/02/2022

(22) 26/08/2020

(86) PCT/JP2020/032182 26/08/2020

(30) 2019-154278 27/08/2019 JP

(87) WO2021/039841 04/03/2021

(51) ***C08G 73/10***; *G03F 7/40; G03F 7/20; C08G 73/22; G03F 7/037*

(73) **FUJIFILM CORPORATION** (JP)
26-30, Nishiazabu 2-chome, Minato-ku, Tokyo 106-8620, Japan

(72) INOUE Kazuomi (JP); ENOMOTO Yuichiro (JP); SHIMADA Kazuto (JP)

(74) Công ty TNHH một thành viên Sở hữu trí tuệ VCCI (VCCI-IP CO.,LTD)

(54) **PHƯƠNG PHÁP SẢN XUẤT MÀNG HÓA RẮN, CHẾ PHẨM NHỰA CÓ THỂ HÓA RẮN QUANG, PHƯƠNG PHÁP SẢN XUẤT SẢN PHẨM NHIỀU LỚP VÀ PHƯƠNG PHÁP SẢN XUẤT SẢN PHẨM BÁN DẪN**

(57) Sáng chế đề cập đến phương pháp sản xuất màng được hóa rắn, bao gồm bước tiếp xúc thứ nhất để cho tiếp xúc một phần của màng có thể hóa rắn quang được tạo thành từ chế phẩm nhựa có thể hóa rắn quang, bước hiện hình để hiện hình màng có thể hóa rắn quang sau khi tiếp xúc với dung dịch hiện hình để thu được mẫu, và bước tiếp xúc thứ hai để cho mẫu này tiếp xúc với ánh sáng bao gồm ánh sáng có bước sóng khác với bước sóng của ánh sáng được sử dụng trong bước tiếp xúc thứ nhất, trong đó chế phẩm nhựa có thể hóa rắn quang có thành phần cụ thể, chế phẩm nhựa có thể hóa rắn quang mà được sử dụng trong phương pháp sản xuất màng được hóa rắn, phương pháp sản xuất sản phẩm nhiều lớp bao gồm phương pháp sản xuất màng được hóa rắn, và phương pháp sản xuất thiết bị điện tử, bao gồm phương pháp sản xuất màng được hóa rắn.

(11) **1-0047359 B**

(15) 19/05/2025
Số Quyết định: 80146/QĐ-SHTT.IP

(45) 25/06/2025 447B

(43) 25/05/2022 410 A

(21) 1-2021-07181

(85) 10/11/2021

(22) 29/04/2020

(86) PCT/EP2020/061939 29/04/2020

(30) PA 2019 00543 03/05/2019 DK
PA 2019 00655 28/05/2019 DK
PA 2019 00681 04/06/2019 DK
PA 2019 00687 05/06/2019 DK

(87) WO2020/225062 12/11/2020

(51) ***C01B 17/04***; *B01D 53/86; F23C 6/04; C01B 17/76; B01D 53/52*

(73) **HALDOR TOPSØE A/S** (DK)
Haldor Topsøes Allé 1, 2800 Kgs. Lyngby, Denmark

(72) THELLEFSEN, Morten (DK); MØLLERHØJ, Martin (DK); LYKKE, Mads (DK)

(74) Công ty TNHH Tầm nhìn và Liên danh (VISION & ASSOCIATES CO.LTD.)

(54) **QUY TRÌNH TẠO RA LƯU HUỲNH NGUYÊN TỐ BẰNG CÁCH KẾT HỢP QUY TRÌNH CLAUS VÀ QUY TRÌNH AXIT SULFURIC, VỚI OXY HÓA CÓ XÚC TÁC MỘT PHẦN HOẶC HOÀN TOÀN KHÍ CUỐI CLAUS**

(57) Sáng chế đề cập đến quy trình và hệ thống xử lý để tạo ra lưu huỳnh nguyên tố từ khí nguyên liệu chứa H_2S với lượng nằm trong khoảng từ 15% thể tích đến 100% thể tích và dòng axit sulfuric trong hệ thống Claus và hệ thống axit sulfuric kết hợp, trong đó lượng các chất cháy được, trong khí cuối Claus, được oxy hóa trong điều kiện có mặt của nguyên liệu có hoạt tính xúc tác trong việc oxy hóa lưu huỳnh ở nhiệt độ đầu vào nhỏ hơn 400°C, với lợi ích liên quan là cho phép thiết kế và vận hành hệ thống axit sulfuric khí cuối Claus với việc giảm đáng kể mức tiêu thụ nhiên liệu hỗ trợ và giảm kích thước và chi phí của các bước oxy hóa SO_2 và ngưng tụ axit sulfuric.

Fig. 2

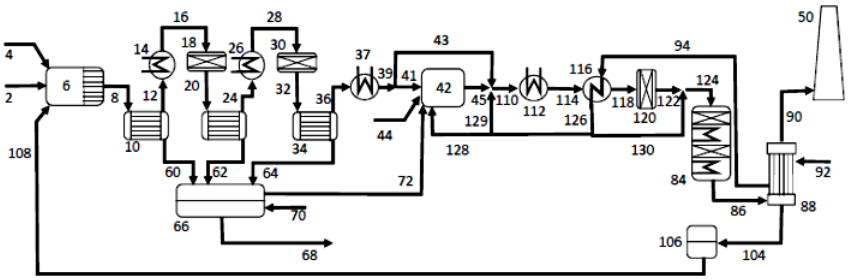

(11) **1-0047360 B**

(15) 19/05/2025
Số Quyết định: 80150/QĐ-SHTT.IP

(45) 25/06/2025 447B

(43) 27/03/2023 420 A

(21) 1-2022-02181

(22) 07/04/2022

(30) 110135612 24/09/2021 TW

(51) ***H02K 11/33***; *D05B 69/18; H02K 7/14; H02K 11/04; D05B 69/12; D05B 69/30*

(73) **ZENG HSING INDUSTRIAL CO., LTD.** (TW)
No. 78, Yong Chang Rd., Taiping District, Taichung City, Taiwan

(72) Chin-Shu YANG (TW); Chih-Huang WU (TW)

(74) Công ty TNHH một thành viên Sở hữu trí tuệ VCCI (VCCI-IP CO.,LTD)

(54) **HỆ THỐNG VÀ PHƯƠNG PHÁP KÍCH HOẠT ĐỘNG CƠ**

(57) Sáng chế đề cập tới hệ thống và phương pháp kích hoạt động cơ. Hệ thống kích hoạt động cơ bao gồm mạch chỉnh lưu (1), bộ điều khiển (2), mạch điều biến (3) và động cơ điện một chiều (direct current, DC) (8). Mạch chỉnh lưu (1) được làm thích ứng để biến đổi điện áp xoay chiều (alternating current, AC) thành điện áp DC. Bộ điều khiển (2) được làm thích ứng để xuất ra tín hiệu điều khiển. Mạch điều biến (3) bao gồm môđun tạo ra xung (4), môđun xác định hồi tiếp (5), môđun điều biến xung (6) và môđun kích hoạt (7), và được làm thích ứng để tạo ra tín hiệu kích hoạt DC đã điều biến dựa trên điện áp DC và tín hiệu điều khiển được tạo bởi mạch chỉnh lưu (1) và bộ điều khiển (2). Động cơ DC (8) được làm thích ứng để vận hành theo tín hiệu kích hoạt DC đã điều biến được tạo bởi mạch điều biến (3).

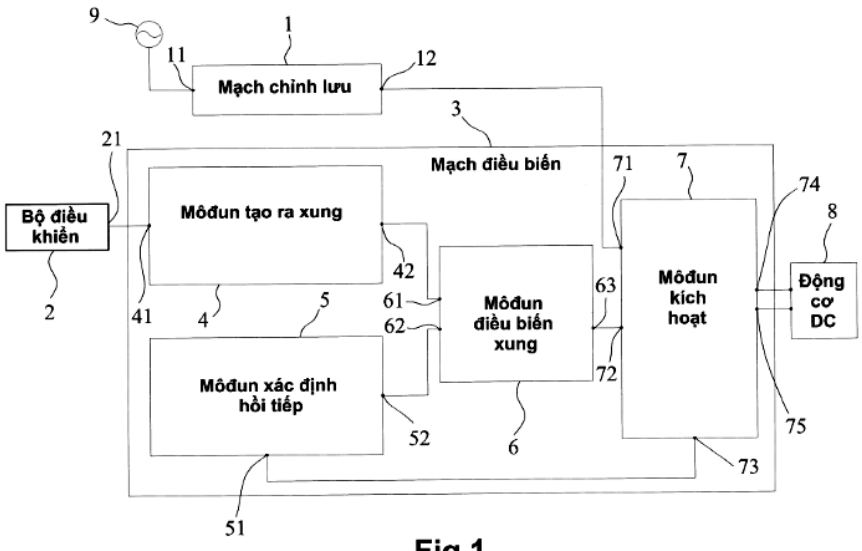

Fig.1

(11) **1-0047361 B**

(15) 19/05/2025
Số Quyết định: 80156/QĐ-SHTT.IP

(45) 25/06/2025 447B

(43) 27/12/2021 405 A

(21) 1-2021-04534

(85) 22/07/2021

(22) 17/01/2020

(86) PCT/ES2020/070027 17/01/2020

(30) P201930045 22/01/2019 ES

(87) WO2020/152380 30/07/2020

(51) ***G01N 21/35***; *G01N 33/48; A61B 5/1455*

(73) **UNIVERSIDAD DE SEVILLA** (ES)
Paseo de las Delicias S/N. Pabellón de Brasil 41013 Sevilla, Spain

(72) REINA TOSINA, Luis Javier (ES); ROA ROMERO, Laura Mª (ES); NARANJO HERNÁNDEZ, David (ES)

(74) Công ty TNHH Tầm nhìn và Liên danh (VISION & ASSOCIATES CO.LTD.)

(54) **THIẾT BỊ ƯỚC TÍNH MỨC ĐƯỜNG HUYẾT KHÔNG XÂM LẤN VÀ PHƯƠNG PHÁP ƯỚC TÍNH MỨC ĐƯỜNG HUYẾT KHÔNG XÂM LẤN**

(57) Sáng chế đề cập đến thiết bị (1) để ước tính mức đường huyết bao gồm thiết bị đo (2) với môđun đo (4) để đo mức đường, môđun máy điện toán thứ nhất (5) để xử lý dữ liệu từ phần thứ nhất của quy trình đo mức đường, môđun truyền thông thứ nhất (6), môđun lưu trữ dữ liệu thứ nhất (7) và nút ấn (8). Thiết bị này còn bao gồm thiết bị giám sát cá nhân (3) với môđun truyền thông thứ hai và thứ ba (17, 20), môđun máy điện toán thứ hai (18) để xử lý dữ liệu từ phần thứ hai của quy trình đo mức đường, môđun giao diện (19) và môđun lưu trữ dữ liệu thứ hai (22). Cũng được mô tả là phương pháp để ước tính mức đường huyết không xâm lấn.

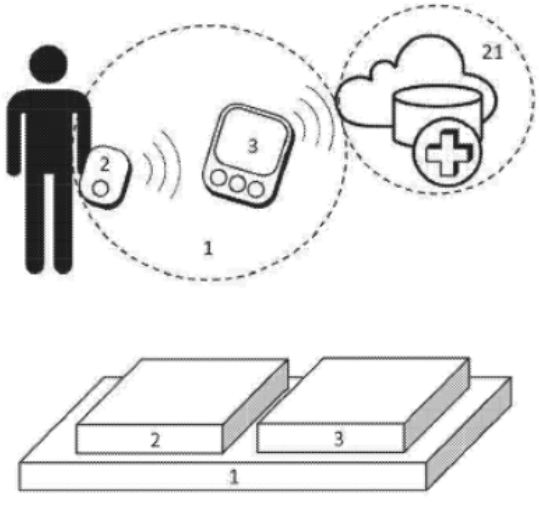

Fig.1

(11) **1-0047362 B**
(15) 20/05/2025
Số Quyết định: 80500/QĐ-SHTT.IP
(45) 25/06/2025 447B
(43) 25/05/2021 398 A
(21) 1-2021-01005
(85) 26/02/2021
(22) 27/07/2018
(86) PCT/JP2018/028325 27/07/2018
(87) WO2020/021720 30/01/2020
(51) ***H04W 72/04***; *H04W 28/04*
(73) **NTT DOCOMO, INC.** (JP)
11-1, Nagatacho 2-chome, Chiyoda-ku, Tokyo 100-6150, Japan
(72) MATSUMURA, Yuki (JP); TAKEDA, Kazuki (JP); YOSHIOKA, Shohei (JP); NAGATA, Satoshi (JP)
(74) Công ty TNHH một thành viên Sở hữu trí tuệ VCCI (VCCI-IP CO.,LTD)
(54) **THIẾT BỊ ĐẦU CUỐI, PHƯƠNG PHÁP TRUYỀN THÔNG VÔ TUYẾN, TRẠM GỐC VÀ HỆ THỐNG TRUYỀN THÔNG VÔ TUYẾN**

(57) Sáng chế đề cập đến thiết bị đầu cuối người dùng bao gồm: bộ thu mà thu các đoạn thông tin điều khiển đường xuống (DCI-Downlink control information) mà mỗi chúng bao gồm giá trị trường định trước mà chỉ báo khe giống nhau cho kênh điều khiển đường lên được sử dụng cho việc truyền của thông tin xác nhận truyền tới các kênh chia sẻ đường xuống; và bộ điều khiển mà điều khiển việc thu nhận chỉ số của phần tử kênh điều khiển (CCE-Control channel element) được sử dụng cho việc xác nhận tài nguyên đối với kênh điều khiển đường lên. Theo đó, có thể xác định hợp lý tài nguyên đối với kênh điều khiển đường lên.

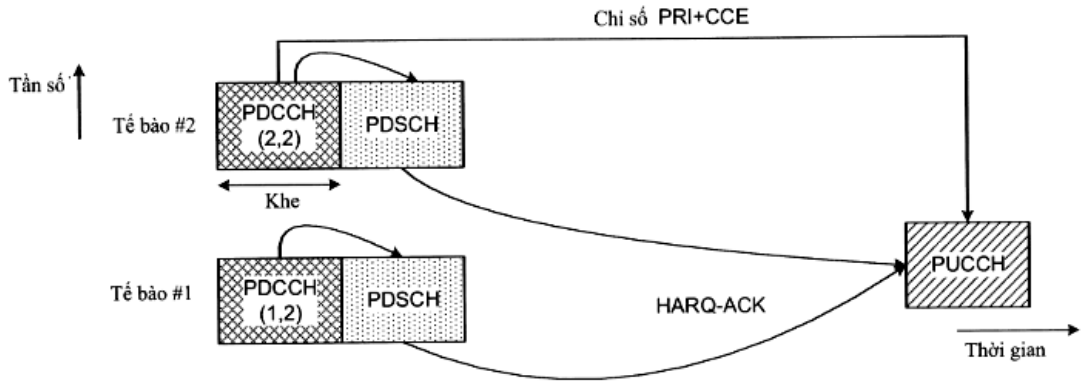

FIG. 3

(11) **1-0047363 B**

(15) 20/05/2025
Số Quyết định: 80501/QĐ-SHTT.IP

(45) 25/06/2025 447B

(43) 27/09/2021 402 A

(21) 1-2021-00318

(85) 21/01/2021

(22) 10/01/2020

(86) PCT/CN2020/071272 10/01/2020

(30) 62/791,003 10/01/2019 US

(87) WO2020/143729 16/07/2020

(51) ***H04N 19/86***; *H04N 19/159*

(73) **HUAWEI TECHNOLOGIES CO., LTD.** (CN)
Huawei Administration Building, Bantian, Longgang District Shenzhen, Guangdong 518129, P. R. China

(72) WANG, Biao (CN); KOTRA, Anand Meher (IN); ESENLIK, Semih (TR); GAO, Han (CN); CHEN, Jianle (CN)

(74) Công ty TNHH một thành viên Sở hữu trí tuệ VCCI (VCCI-IP CO.,LTD)

(54) PHƯƠNG PHÁP VÀ THIẾT BỊ TÁCH KHỐI, BỘ MÃ HÓA VÀ BỘ GIẢI MÃ

(57) Sáng chế đề cập đến phương pháp tách khối, để tách khối đường bao các phân vùng con nằm trong khối mã hóa trong mã hóa hình ảnh và/hoặc giải mã hình ảnh, trong đó khối mã hóa hiện thời được mã hóa trong chế độ dự báo trong ảnh và khối mã hóa hiện thời được phân vùng thành các phân vùng con bao gồm phân vùng con thứ nhất và phân vùng con thứ hai mà liền sát với phân vùng con thứ nhất; trong đó phương pháp bao gồm các bước: xác định độ dài lọc lớn nhất là 1 dùng cho phân vùng con thứ nhất/thứ hai khi độ rộng của phân vùng con thứ nhất hoặc thứ hai là 4 mẫu, hoặc khi độ cao của phân vùng con thứ nhất hoặc thứ hai là 4 mẫu; điều chỉnh trị số của tối đa một mẫu của phân vùng con thứ nhất hoặc thứ hai, trong đó tối đa một mẫu được thu nhận từ hàng hoặc cột của phân vùng con thứ nhất hoặc thứ hai mà vuông góc và liền sát với đường bao các phân vùng con giữa phân vùng con thứ nhất và phân vùng con thứ hai. Sáng chế cho phép điều chỉnh số các trị số mẫu nhỏ ở đường bao phân vùng con, và do đó phương pháp này có thể làm giảm thành phần lạ của khối mà có thể được tạo ra bởi các đường bao phân vùng con trong khối mã hóa hiện thời được áp dụng với công cụ phân vùng con nội bộ (ISP). Sáng chế còn đề cập đến thiết bị tách khối, bộ mã hóa và bộ giải mã.

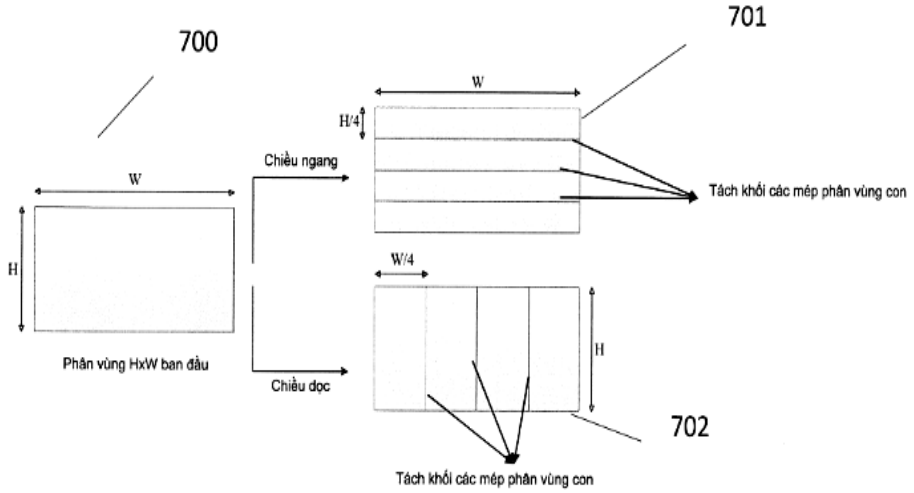
700
701
W
H/4
Chiều ngang
W
H
Tách khỏi các mép phân vùng con
W/4
H
Phân vùng HxW ban đầu
Chiều dọc
702
Tách khỏi các mép phân vùng con

Fig. 7

(11) **1-0047364 B**

(15) 20/05/2025
Số Quyết định: 80502/QĐ-SHTT.IP

(45) 25/06/2025 447B

(43) 25/08/2021 401 A

(21) 1-2021-03108

(85) 28/05/2021

(22) 06/11/2019

(86) PCT/JP2019/043384 06/11/2019

(30) 2018-209729 07/11/2018 JP

(87) WO2020/095921 14/05/2020

(51) ***A61K 45/00***; *G01N 33/53; A61K 47/64; A61K 47/65; A61K 47/68; A61K 48/00; A61P 1/04; A61P 11/06; A61P 17/00; A61P 17/02; A61P 17/06; A61P 17/16; A61P 25/00; A61P 29/00; A61P 35/00; A61P 37/08; A61P 43/00; C07K 14/81; C07K 16/00; C07K 19/00; C12N 1/15; C12N 1/19; C12N 1/21; C12N 15/12; C12N 15/63; C12N 5/10; C12N 9/64; C12P 21/02; C12Q 1/37; G01N 33/15; G01N 33/50; A61K 35/12; A61K 38/57*

(73) **DAIICHI SANKYO COMPANY, LIMITED** (JP)
3-5-1, Nihonbashi Honcho, Chuo-ku, Tokyo 103-8426, Japan

(72) NISHIMIYA, Daisuke (JP); YANO, Hidenori (JP); TAKAHASHI, Hidenori (JP); YAMAGUCHI, Shinji (JP); OFUCHI, Shiho (JP)

(74) Công ty TNHH một thành viên Sở hữu trí tuệ VCCI (VCCI-IP CO.,LTD)

(54) **PEPTIT BIẾN THỂ SPINK2 ỨC CHẾ KLK5, PHƯƠNG PHÁP TẠO RA PEPTIT VÀ DƯỢC PHẨM CHỨA PEPTIT**

(57) Sáng chế đề xuất peptit mới. Peptit này chứa trình tự axit amin được nêu trong SEQ ID NO: 61 và ức chế proteaza. Sáng chế còn đề cập đến phương pháp tạo ra peptit và dược phẩm chứa peptit.

[Fig.69]

Công thức của peptit đột biến SPINK2

GPQFGLFSKYRTPNCX$_1$X$_2$X$_3$X$_4$X$_5$X$_6$X$_7$CX$_8$X$_9$X$_{10}$X$_{11}$X$_{12}$PVCGSDMSTYANE

CTLCMKIREGGHNIKIIRNGPC (SEQ ID NO: 61)

(11) **1-0047365 B**
(15) 20/05/2025
Số Quyết định: 80503/QĐ-SHTT.IP
(45) 25/06/2025 447B
(43) 25/03/2021 396 A
(21) 1-2020-07307
(85) 28/01/2019
(22) 30/06/2017
(86) PCT/KR2017/006976 30/06/2017
(30) 10-2016-0085014 05/07/2016 KR
(87) WO2018/008905 A1 11/01/2018
(51) ***H04N 19/70***; *H04N 19/107; H04N 19/176; H04N 19/50; H04N 19/105; H04N 19/119*
(62) 1-2019-00493
(73) **KT CORPORATION** (KR)
90, Buljeong-ro, Bundang-gu, Seongnam-si, Gyeonggi-do 13606, Republic of Korea
(72) LEE, Bae Keun (KR)
(74) Công ty TNHH một thành viên Sở hữu trí tuệ VCCI (VCCI-IP CO.,LTD)

(54) **PHƯƠNG PHÁP GIẢI MÃ VIĐEO, PHƯƠNG PHÁP MÃ HÓA VIĐEO VÀ PHƯƠNG TIỆN ĐỌC ĐƯỢC BỞI MÁY TÍNH**

(57) Sáng chế đề cập đến phương pháp giải mã viđeo, phương pháp mã hóa viđeo và phương tiện đọc được bằng máy tính. Phương pháp giải mã viđeo theo sáng chế có thể bao gồm các bước: giải mã thông tin chỉ báo xem sự bù chiếu sáng có được thực hiện đối với khối hiện thời hay không, xác định thông số bù chiếu sáng của khối hiện thời khi thông tin chỉ báo rằng sự bù chiếu sáng được thực hiện dùng cho khối hiện thời, thu nhận khối dự báo bằng cách thực hiện việc dự báo liên ảnh đối với khối hiện thời, và thực hiện sự bù chiếu sáng trên khối hiện thời sử dụng thông số bù chiếu sáng.

[FIG 15]

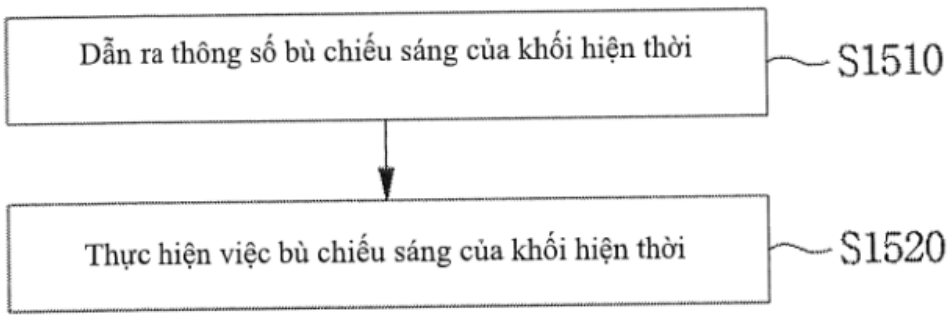

(11) **1-0047366 B**

(15) 20/05/2025
Số Quyết định: 80504/QĐ-SHTT.IP

(45) 25/06/2025 447B

(43) 27/07/2020 388 A

(21) 1-2020-00987

(85) 24/02/2020

(22) 26/07/2018

(86) PCT/JP2018/028047 26/07/2018

(30) 2017-145701 27/07/2017 JP

(87) WO2019/022187 A1 31/01/2019

(51) ***C12N 15/13***; *A61P 35/00; C07K 16/30; C12N 1/15; C12P 21/08; C12N 1/21; C12N 5/10; A61K 39/395; C12N 1/19*

(73) **DAIICHI SANKYO COMPANY, LIMITED** (JP)
3-5-1, Nihonbashi Honcho, Chuo-ku, Tokyo 103-8426, Japan

(72) FUKUCHI, Keisuke (JP); NANAI, Kayoko (JP); AMANO, Masato (JP); YONEDA, Kozo (JP); TOTOKI, Yusuke (JP); YAMAMOTO, Shoji (JP)

(74) Công ty TNHH một thành viên Sở hữu trí tuệ VCCI (VCCI-IP CO.,LTD)

(54) **KHÁNG THỂ KHÁNG CD147 VÀ DƯỢC PHẨM CHỨA KHÁNG THỂ NÀY**

(57) Mục đích của sáng chế là đề xuất kháng thể kháng CD147 có hiệu quả kháng u mạnh và có độ an toàn cao. Một mục đích khác của sáng chế là đề xuất dược phẩm chứa kháng thể này. Sáng chế đề xuất kháng thể đặc hiệu CD147 hoạt hóa CD147 và có hiệu quả kháng u cao. Sáng chế đề xuất kháng thể kháng CD147 có hiệu quả kháng u cao độc lập với các chức năng của tế bào thực hiện. Sáng chế đề xuất dược phẩm chứa kháng thể kháng CD147 này.

(11) **1-0047367 B**

(15) 20/05/2025
Số Quyết định: 80509/QĐ-SHTT.IP

(45) 25/06/2025 447B

(43) 25/11/2020 392 A

(21) 1-2020-04249

(85) 22/07/2020

(22) 25/01/2019

(86) PCT/JP2019/002402 25/01/2019

(30) 2018-021661 09/02/2018 JP

(87) WO2019/155907 15/08/2019

(51) ***H04W 28/06***; *H04W 84/12; H04W 52/04*

(73) **SONY CORPORATION** (JP)
1-7-1, Konan, Minato-ku, Tokyo 1080075, Japan

(72) SUGAYA Shigeru (JP)

(74) Công ty TNHH một thành viên Sở hữu trí tuệ VCCI (VCCI-IP CO.,LTD)

(54) **THIẾT BỊ TRUYỀN THÔNG**

(57) Sáng chế đề cập đến thiết bị truyền thông mà có thể thông báo cho các thiết bị xung quanh về sự có mặt của thiết bị mà đang thu dữ liệu. Bộ phận xử lý truyền không dây của thiết bị truyền thông dùng làm phía truyền khung dữ liệu truyền, dưới sự điều khiển của bộ phận điều khiển thời điểm truyền, khung dữ liệu tới thiết bị truyền thông đích đến để bao gồm các khoảng thời gian tạm dừng truyền không liên tục. Sáng chế có thể được áp dụng tới, ví dụ, hệ thống LAN không dây.

FIG. 9

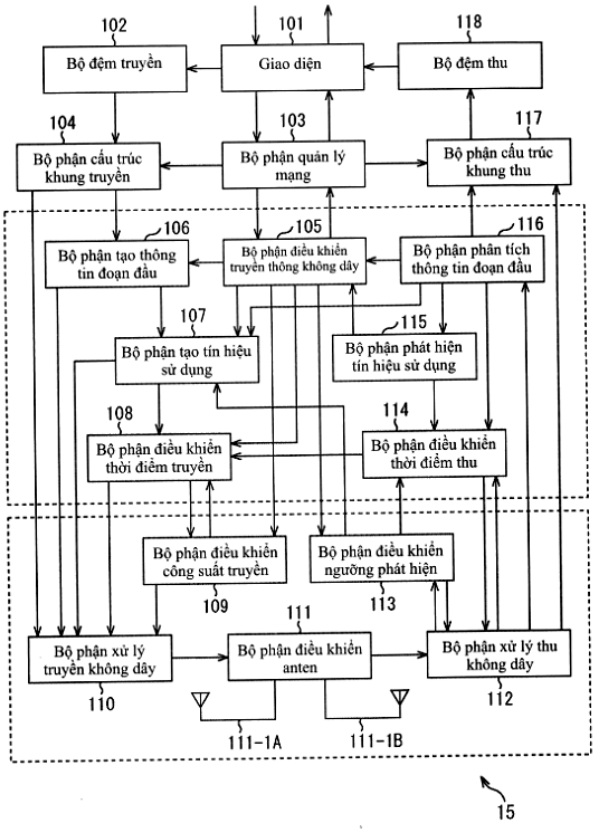

(11) **1-0047368 B**
(15) 20/05/2025
Số Quyết định: 80530/QĐ-SHTT.IP
(45) 25/06/2025 447B
(43) 25/02/2021 395 A
(21) 1-2020-05730
(85) 07/10/2020
(22) 16/04/2019
(86) PCT/JP2019/016342 16/04/2019
(30) 2018-078261 16/04/2018 JP
(87) WO2019/203236 A1 24/10/2019
(51) ***G02B 6/44***; *C03C 25/285; C08F 290/06; C03C 25/1065; C03C 25/48*
(73) **SUMITOMO ELECTRIC INDUSTRIES, LTD.** (JP)
5-33, Kitahama 4-chome, Chuo-ku, Osaka-shi, Osaka 541-0041 Japan
(72) HAMAKUBO Katsushi (JP); HOMMA Yuya (JP)
(74) Công ty TNHH một thành viên Sở hữu trí tuệ VCCI (VCCI-IP CO.,LTD)
(54) **SỢI QUANG**

(57) Sáng chế đề cập đến sợi quang bao gồm sợi thủy tinh bao gồm lõi và lớp bọc, lớp nhựa sơ cấp tiếp xúc với sợi thủy tinh và bao quanh sợi thủy tinh này, và lớp nhựa thứ cấp bao quanh lớp nhựa sơ cấp, trong đó môđun Young của lớp nhựa sơ cấp là lớn hơn hoặc bằng 0,04MPa và nhỏ hơn hoặc bằng 1,0MPa ở 23°C ± 2°C, lớp nhựa thứ cấp gồm sản phẩm hóa rắn của chế phẩm nhựa bao gồm nhựa nền chứa uretan (met)acrylat oligome, monome, và chất khơi mào quá trình quang trùng hợp và các hạt oxit vô cơ kỵ nước, và hàm lượng của các hạt oxit vô cơ là lớn hơn hoặc bằng 1% khối lượng và nhỏ hơn hoặc bằng 60% khối lượng dựa trên tổng lượng chế phẩm nhựa.

Fig.1

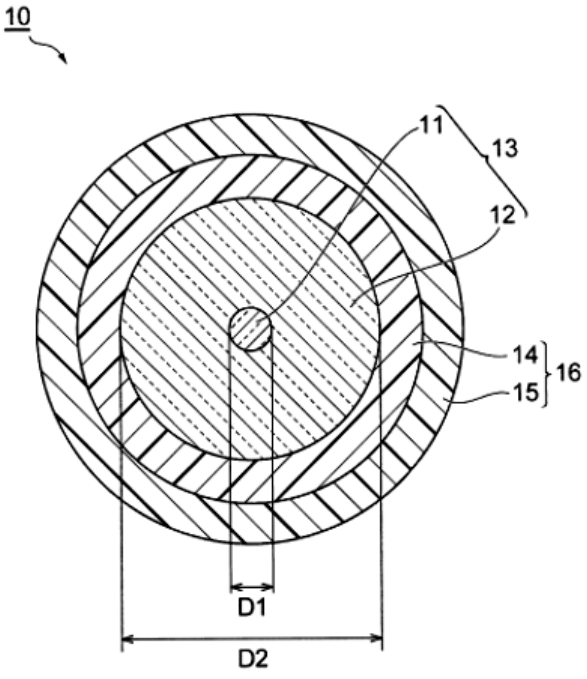

(11) **1-0047369 B**

(15) 20/05/2025
Số Quyết định: 80531/QĐ-SHTT.IP

(45) 25/06/2025 447B

(43) 27/12/2021 405 A

(21) 1-2021-04936

(85) 10/08/2021

(22) 15/01/2020

(86) PCT/US2020/013722 15/01/2020

(30) 62/793,058 16/01/2019 US

(87) WO2020/150375 23/07/2020

(51) ***A61K 48/00***; *C12N 15/86; C07K 14/755; A61K 31/711*

(73) 1. **BAXALTA INCORPORATED** (US)
1200 Lakeside Drive, Bannockburn, IL 60015, United States of America
2. **BAXALTA GMBH** (CH)
Zaehlerweg 4, 6300 Zug, Switzerland

(72) ROTTENSTEINER, Hanspeter (AT); SCHEIFLINGER, Friedrich (AT)

(74) Công ty TNHH Tầm nhìn và Liên danh (VISION & ASSOCIATES CO.LTD.)

(54) **HỢP PHẦN AXIT NUCLEIC CÓ CHỨA POLYNUCLEOTIT YẾU TỐ VIII VÀ VECTƠ LIỆU PHÁP GEN ĐỘNG VẬT CÓ VÚ CÓ CHỨA NÓ**

(57) Sáng chế đề xuất, trong số các khía cạnh khác, polynucleotit đã được thay đổi bộ ba mã hóa mã hóa cho biến thể Yếu tố VIII để biểu hiện trong tế bào động vật có vú. Theo một số phương án, sáng chế còn đề xuất vectơ liệu pháp gen động vật có vú để sử dụng trong điều trị bệnh ưa chảy máu A.

(11) **1-0047370 B**

(15) 20/05/2025
Số Quyết định: 80533/QĐ-SHTT.IP

(45) 25/06/2025 447B

(43) 25/02/2021 395 A

(21) 1-2020-05321

(85) 16/09/2020

(22) 20/12/2018

(86) PCT/JP2018/047039 20/12/2018

(30) 2018-065130 29/03/2018 JP
2018-106367 01/06/2018 JP

(87) WO2019/187412 A1 03/10/2019

(51) ***H04N 19/117***; *H04N 19/86; H04N 19/186; H04N 19/82; H04N 19/157; H04N 19/176*

(73) **SONY CORPORATION** (JP)
1-7-1, Konan, Minato-ku, Tokyo 108-0075, Japan

(72) IKEDA, Masaru (JP)

(74) Công ty TNHH một thành viên Sở hữu trí tuệ VCCI (VCCI-IP CO.,LTD)

(54) **THIẾT BỊ XỬ LÝ ẢNH VÀ PHƯƠNG PHÁP XỬ LÝ ẢNH**

(57) Sáng chế đề cập thiết bị xử lý ảnh và phương pháp xử lý ảnh.

Thiết bị xử lý ảnh bao gồm: thiết bị xử lý ảnh bao gồm bộ giải mã được tạo cấu hình để tạo ra ảnh được giải mã bằng cách giải mã luồng được tạo mã, bộ xác định được tạo cấu hình để chấp nhận biên khối của ảnh được giải mã làm mục tiêu và xác định sự cần thiết áp dụng bộ lọc tách khối đối với các thành phần khác biệt về màu sắc của ảnh được giải mã dựa vào cường độ biên mà được tính toán bằng cách sử dụng tham số cho sự khác biệt về màu sắc liên quan đến sự khác biệt về màu sắc, và bộ lọc được tạo cấu hình để áp dụng bộ lọc tách khối cho các thành phần khác biệt về màu sắc của các điểm ảnh nằm trong vùng lân cận của biên khối dựa vào kết quả xác định của sự cần thiết áp dụng bộ lọc tách khối.

FIG.7

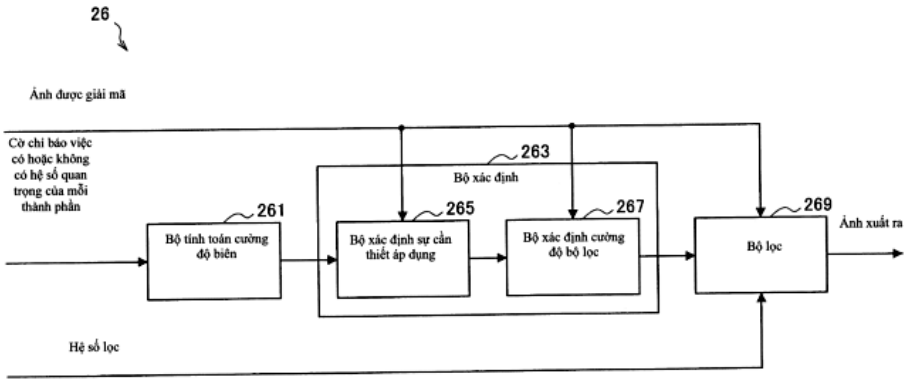

(11) **1-0047371 B**
(15) 20/05/2025
Số Quyết định: 80536/QĐ-SHTT.IP
(45) 25/06/2025 447B
(43) 26/07/2021 400 A
(21) 1-2021-02411
(85) 29/04/2021
(22) 08/10/2019
(86) PCT/JP2019/039686 08/10/2019
(30) 2018-192169 10/10/2018 JP
(87) WO2020/075721 16/04/2020
(51) ***H04W 76/27***; *H04W 88/06; H04W 16/32; H04W 72/04*
(73) **NTT DOCOMO, INC.** (JP)
11-1, Nagatacho 2-chome, Chiyoda-ku, Tokyo 100-6150, Japan
(72) MATSUKAWA, Ryusuke (JP); TAKAHASHI, Hideaki (JP); UCHINO, Tooru (JP); MIN, Tianyang (CN)
(74) Công ty TNHH một thành viên Sở hữu trí tuệ VCCI (VCCI-IP CO.,LTD)
(54) **THIẾT BỊ ĐẦU CUỐI, HỆ THỐNG TRUYỀN THÔNG VÔ TUYẾN VÀ PHƯƠNG PHÁP TRUYỀN THÔNG**

(57) Sáng chế đề cập đến thiết bị người dùng bao gồm bộ phận truyền thông mà thực hiện việc truyền thông thứ nhất với thiết bị trạm gốc thứ nhất và việc truyền thông thứ hai với thiết bị trạm gốc thứ hai bằng cách ứng dụng kết nối kép; và bộ phận điều khiển khởi động hoặc khởi động lại bộ đếm thời gian không hoạt động dữ liệu trong thực thể điều khiển truy nhập môi trường (Media Access Control - MAC) cho việc truyền thông thứ nhất và khởi động hoặc khởi động lại bộ đếm thời gian không hoạt động dữ liệu trong thực thể MAC cho việc truyền thông thứ hai, khi xuất hiện việc truyền hoặc việc thu trong bất kỳ trong số việc truyền thông thứ nhất và việc truyền thông thứ hai.

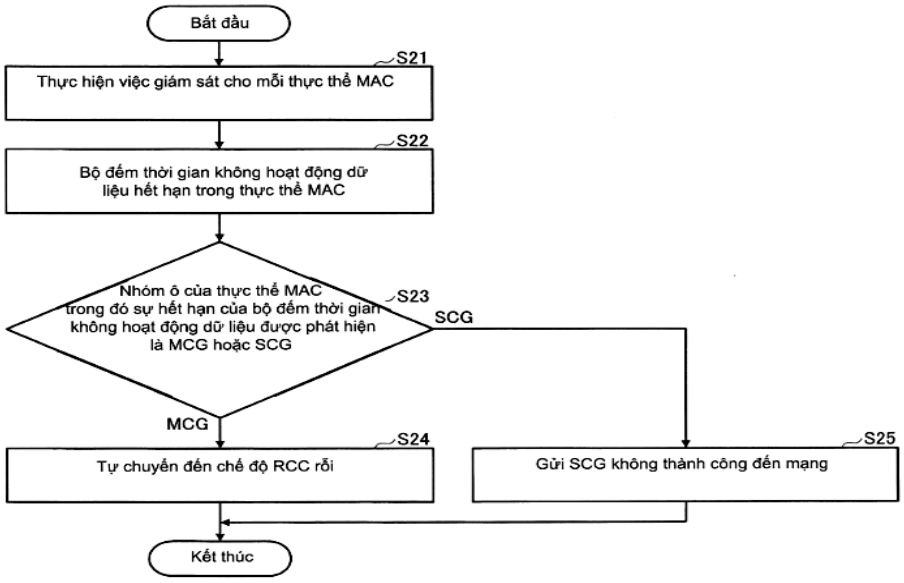

FIG.6

(11) **1-0047372 B**

(15) 20/05/2025
Số Quyết định: 80578/QĐ-SHTT.IP

(45) 25/06/2025 447B

(43) 27/02/2023 419 A

(21) 1-2022-03511

(85) 03/06/2022

(22) 05/11/2020

(86) PCT/CN2020/126780 05/11/2020

(30) PCT/CN2019/115760 05/11/2019 CN

(87) WO2021/088927 14/05/2021

(51) ***A61K 47/68****; C07K 16/18; A61P 35/00*

(73) **LANOVA MEDICINES LIMITED** (CN)
2889 Jinke Road, Building 10, Room 318, Chamtime Plaza, Shanghai 201203, China

(72) LI, Runsheng (CN)

(74) Công ty TNHH Tầm nhìn và Liên danh (VISION & ASSOCIATES CO.LTD.)

(54) **THỂ LIÊN HỢP KHÁNG THỂ - DƯỢC CHẤT NHẮM ĐÍCH CLAUDIN 18.2 VÀ DƯỢC PHẨM CHỨA THỂ LIÊN HỢP NÀY**

(57) Sáng chế đề cập đến thể liên hợp kháng thể-dược chất chứa gốc dược chất được gắn với kháng thể hoặc mảnh của kháng thể này có tính đặc hiệu liên kết với protein claudin 18.2 (CLDN18.2) của người kiểu hoang. Kháng thể hoặc mảnh của kháng thể này liên kết với vòng β3-β4 (các gốc 45-63 của SEQ ID NO:30, NYQGLWRSCVRESSGFTEC) và sợi β5 (các gốc 169-172 của SEQ ID NO:30, YTFG) của CLDN18.2.

(11) **1-0047373 B**

(15) 20/05/2025
Số Quyết định: 80599/QĐ-SHTT.IP

(45) 25/06/2025 447B

(43) 25/06/2021 399 A

(21) 1-2021-02279

(85) 26/04/2021

(22) 23/09/2019

(86) PCT/CN2019/107337 23/09/2019

(30) 201811143553.7 28/09/2018 CN

(87) WO2020/063542 A1 02/04/2020

(51) ***H04W 4/40***

(73) **HUAWEI TECHNOLOGIES CO., LTD.** (CN)
Huawei Administration Building, Bantian, Longgang District Shenzhen, Guangdong 518129, P. R. China

(72) FAN, Qiang (CN); WANG, Jun (CN); DAI, Mingzeng (CN)

(74) Công ty TNHH một thành viên Sở hữu trí tuệ VCCI (VCCI-IP CO.,LTD)

(54) **PHƯƠNG PHÁP VÀ THIẾT BỊ TRUYỀN THÔNG, PHƯƠNG TIỆN LƯU TRỮ ĐỌC ĐƯỢC BỞI MÁY TÍNH VÀ HỆ THỐNG TRUYỀN THÔNG**

(57) Sáng chế đề cập đến phương pháp và thiết bị truyền thông để phản hồi các yêu cầu chất lượng dịch vụ (quality of service - QoS) của các loại truyền thông khác nhau. Phương pháp này bao gồm các bước: cấp, bởi thực thể lớp ứng dụng của thiết bị đầu cuối thứ nhất, thông tin loại truyền thông và ký hiệu nhận dạng phía đích đến thực thể lớp điều khiển của thiết bị đầu cuối thứ nhất; và thiết lập, bởi thực thể lớp điều khiển của thiết bị đầu cuối thứ nhất dựa trên thông tin loại truyền thông, nhóm kênh mang vô tuyến mà của liên kết bên và tương ứng với loại truyền thông, trong đó nhóm kênh mang vô tuyến của liên kết bên tương ứng với ký hiệu nhận dạng phía đích. Sau đó, sau khi thực thể lớp ứng dụng của thiết bị đầu cuối thứ nhất cấp gói dữ liệu và ký hiệu nhận dạng phía đích thứ nhất đến thực thể lớp giao thức thích ứng dữ liệu dịch vụ (service data adaptation protocol – SDAP) của thiết bị đầu cuối thứ nhất, thực thể lớp SDAP của thiết bị đầu cuối thứ nhất có thể cấp, dựa trên sự tương ứng giữa nhóm kênh mang vô tuyến của liên kết bên và ký hiệu nhận dạng phía đích, gói dữ liệu đến nhóm kênh mang vô tuyến thứ nhất tương ứng với ký hiệu nhận dạng phía đích thứ nhất để xử lý.

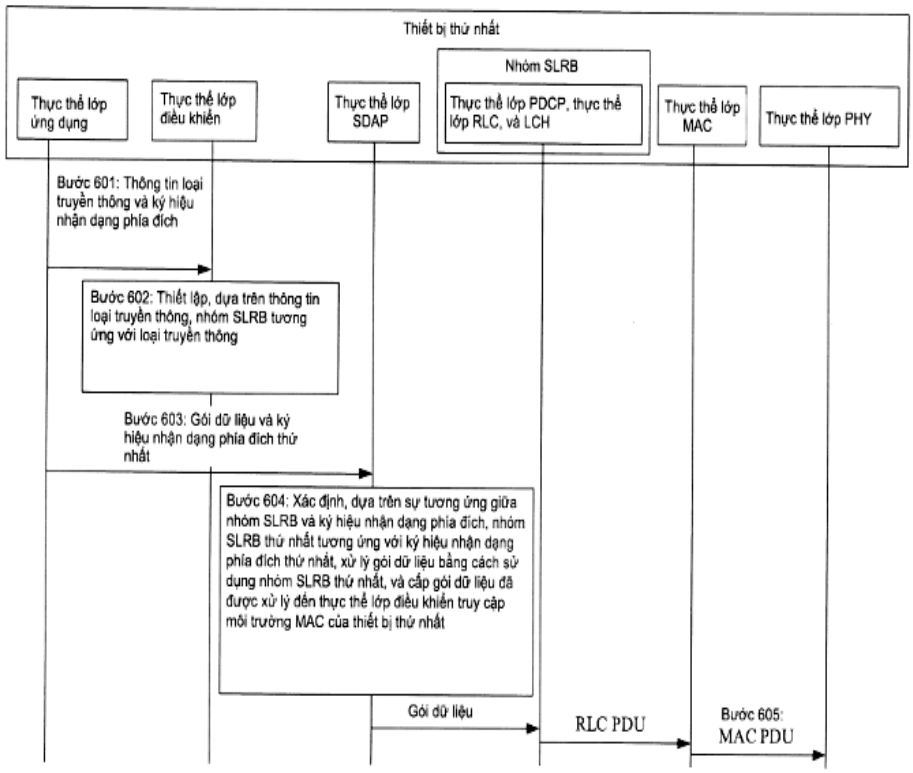
Thiết bị thứ nhất
Thực thể lớp ứng dụng
Thực thể lớp điều khiển
Thực thể lớp SDAP
Nhóm SLRB
Thực thể lớp PDCP, thực thể lớp RLC, và LCH
Thực thể lớp MAC
Thực thể lớp PHY
Bước 601: Thông tin loại truyền thông và ký hiệu nhận dạng phía đích
Bước 602: Thiết lập, dựa trên thông tin loại truyền thông, nhóm SLRB tương ứng với loại truyền thông
Bước 603: Gói dữ liệu và ký hiệu nhận dạng phía đích thứ nhất
Bước 604: Xác định, dựa trên sự tương ứng giữa nhóm SLRB và ký hiệu nhận dạng phía đích, nhóm SLRB thứ nhất tương ứng với ký hiệu nhận dạng phía đích thứ nhất, xử lý gói dữ liệu bằng cách sử dụng nhóm SLRB thứ nhất, và cấp gói dữ liệu đã được xử lý đến thực thể lớp điều khiển truy cập môi trường MAC của thiết bị thứ nhất
Gói dữ liệu
RLC PDU
Bước 605: MAC PDU

FIG. 6

(11) **1-0047374 B**
(15) 20/05/2025
Số Quyết định: 80962/QĐ-SHTT.IP
(45) 25/06/2025 447B
(43) 25/11/2022 416 A
(21) 1-2021-02903
(22) 20/05/2021
(51) ***E02D 27/00***
(76) **NGUYỄN NGỌC TÌNH** (VN)
Số 15 Trần Khát Chân, phường Đồng Phú, thành phố Đồng Hới, tỉnh Quảng Bình
(74) Công ty TNHH Tư vấn Quốc Dân (NACILAW)
(54) **PHƯƠNG PHÁP THI CÔNG MÓNG BÈ - CỌC THEO TỶ LỆ CHỊU LỰC CHO TRƯỚC GIỮA BÈ VÀ CỌC**

(57) Sáng chế đề cập đến phương pháp thi công móng bè - cọc theo tỷ lệ chịu lực cho trước giữa bè và cọc, phương pháp này bao gồm các bước, bước 1: xác định tải trọng tính toán của cọc P_e với hệ số an toàn cho trước; bước 2: xác định trước tỷ lệ chịu lực của bè so với tổng tải trọng công trình $P_d/Q = \alpha$, tính toán số lượng cọc sau khi công trình đã được gia tải một lượng nhất định sao cho thỏa mãn tỷ số $P_d/Q = \alpha$, trong đó, tại bước tính toán số lượng cọc tham gia chịu lực sau có thể thực hiện theo phương pháp giải tích hoặc đồ thị; bước 3: bố trí và thi công cọc tính được ở bước 2 theo quy định.

(11) **1-0047375 B**

(15) 21/05/2025
Số Quyết định: 81703/QĐ-SHTT.IP

(45) 25/06/2025 447B

(43) 25/10/2021 403 A

(21) 1-2021-02934

(85) 21/05/2021

(22) 20/11/2019

(86) PCT/EP2019/081870 20/11/2019

(30) 18207725.5 22/11/2018 EP

(87) WO2020/104494 28/05/2020

(51) ***C07D 498/04***; *C07D 519/00; A61K 31/5365; A61P 25/28*

(73) **F. HOFFMANN-LA ROCHE AG** (CH)
Grenzacherstrasse 124, 4070 Basel, Switzerland

(72) KUHN, Bernd (CH); GRETHER, Uwe (DE); HORNSPERGER, Benoit (FR); RICHTER, Hans (DE); KROLL, Carsten (DE); GROEBKE ZBINDEN, Katrin (CH); O`HARA, Fionn (GB); ROMBACH, Didier (FR); LUTZ, Marius Daniel Rinaldo (DE)

(74) Công ty TNHH Tầm nhìn và Liên danh (VISION & ASSOCIATES CO.LTD.)

(54) **HỢP CHẤT DỊ VÒNG, QUY TRÌNH SẢN XUẤT HỢP CHẤT NÀY VÀ DƯỢC PHẨM CHỨA HỢP CHẤT NÀY**

(57) Sáng chế đề cập đến hợp chất dị vòng mới có công thức chung (I)

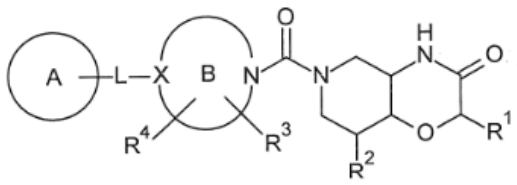

(I)

trong đó A, B, L, X, R^1, R^2, R^3 và R^4 như được mô tả trong bản mô tả này, dược phẩm chứa hợp chất nêu trên, quy trình sản xuất hợp chất và phương pháp sử dụng hợp chất này.

(11) **1-0047376 B**

(15) 21/05/2025
Số Quyết định: 81704/QĐ-SHTT.IP

(45) 25/06/2025 447B

(43) 25/04/2022 409 A

(21) 1-2021-05155

(85) 20/08/2021

(22) 22/01/2020

(86) PCT/US2020/014636 22/01/2020

(30) 62/795,549 22/01/2019 US
62/871,951 09/07/2019 US

(87) WO2020/154420 30/07/2020

(51) ***C07D 401/14***; *A61K 31/444; A61K 31/4709; A61K 31/497; C07D 403/14; A61P 37/02; C07D 401/04; A61K 31/4439; A61P 29/00*

(73) **THE ROSKAMP INSTITUTE** (US)
2040 Whitfield Avenue, Sarasota, FL 34243, United States of America

(72) JIN, Chao (CN); PARIS, Daniel (US); MULLAN, Michael (US)

(74) Công ty TNHH Tầm nhìn và Liên danh (VISION & ASSOCIATES CO.LTD.)

(54) **DẪN XUẤT AXIT AMIN ĐỂ ĐIỀU TRỊ BỆNH VIÊM VÀ DƯỢC PHẨM CHỨA DẪN XUẤT NÀY**

(57) Sáng chế đề cập đến các dẫn xuất axit amin nhất định mà ức chế sự hoạt hóa NF-kB và do vậy hữu ích để điều trị bệnh viêm. Sáng chế cũng được đề cập đến dược phẩm chứa hợp chất này và quy trình để điều chế hợp chất này.

(11) **1-0047377 B**
(15) 21/05/2025
Số Quyết định: 81705/QĐ-SHTT.IP
(45) 25/06/2025 447B
(43) 26/07/2021 400 A
(21) 1-2021-00261
(85) 18/01/2021
(22) 21/06/2019
(86) PCT/US2019/038459 21/06/2019
(30) 62/688,226 21/06/2018 US
(87) WO2019/246513 26/12/2019
(51) ***C07D 285/13***; *C07D 417/12; A61K 31/433; A61P 35/00*
(73) 1. **CALICO LIFE SCIENCES LLC** (US)
1170 Veterans Blvd, South San Francisco, CA 94080, United States of America
2. **ABBVIE INC.** (US)
1 North Waukegan Road, North Chicago, IL 60064, United States of America
(72) FARNEY, Elliot (US); SHIROODI, Roohollah, Kazem (US); XIONG, Zhaoming (US); ZHANG, Qingwei, I. (US); O'CONNOR, Matthew (US); HALVORSEN, Geoff (US); ZHAO, Hongyu (US); BAUMGARTNER, Christina (US); FROST, Jennifer, M. (US); KYM, Phil (US); ABBOTT, Jason, R. (US); BOGDAN, Andrew (US); ECONOMOU, Christos (US); WANG, Xueqing (US)
(74) Công ty TNHH Tầm nhìn và Liên danh (VISION & ASSOCIATES CO.LTD.)
(54) **HỢP CHẤT ỨC CHẾ PROTEIN TYROSIN PHOSPHATAZA**

(57) Sáng chế đề cập đến các hợp chất, chế phẩm để ức chế protein tyrosin phosphataza, ví dụ, protein tyrosin phosphataza không thụ thể typ 2 (PTPN2) và/hoặc protein tyrosin phosphataza không thụ thể typ 1 (PTPN1), và để điều trị các bệnh, rối loạn và tình trạng bệnh liên quan đáp ứng tốt với sự điều trị bằng chất ức chế PTPN1 hoặc PTPN2, ví dụ, bệnh ung thư hoặc bệnh chuyển hóa.

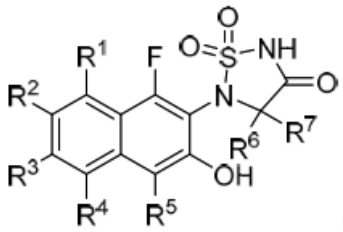

(I)

(11) **1-0047378 B**

(15) 21/05/2025
Số Quyết định: 81707/QĐ-SHTT.IP

(45) 25/06/2025 447B

(43) 25/05/2020 386 A

(21) 1-2019-06901

(85) 06/12/2019

(22) 07/05/2018

(86) PCT/EP2018/061739 07/05/2018

(30) 62/503,158 08/05/2017 US

(87) WO2018/206516 15/11/2018

(51) ***H04W 4/14***; *H04W 8/22; H04W 88/06; H04W 68/12*

(73) 1. **ALCATEL LUCENT** (FR)
Site de Nokia Paris-Saclay, Route de Villejust, 91620 NOZAY, France
2. **NOKIA TECHNOLOGIES OY** (FI)
Karakaari 7, 02610 Espoo, Finland

(72) THIEBAUT, Laurent (FR); WONG, Curt (US); HWAN WON, Sung (KR); DREVON, Nicolas (FR)

(74) Công ty TNHH Tầm nhìn và Liên danh (VISION & ASSOCIATES CO.LTD.)

(54) **PHƯƠNG PHÁP VÀ THIẾT BỊ TRUYỀN THÔNG DÙNG CHO CÁC THIẾT BỊ ĐẦU CUỐI ĐÃ ĐĂNG KÝ THÔNG QUA CÁC MẠNG ĐA TRUY CẬP**

(57) Sáng chế đề xuất phương pháp và thiết bị truyền thông. Thiết bị truyền thông bao gồm bộ xử lý được tạo cấu hình để gửi thông điệp thông báo liên quan đến phi truy cập 3GPP đến thiết bị người dùng qua truy cập dự án đối tác thế hệ thứ ba (3GPP), thiết bị người dùng đồng thời được đăng ký vào mạng truyền thông thông qua truy cập 3GPP và thông qua phi truy cập 3GPP, thiết bị người dùng đang trong trạng thái nghỉ quản lý kết nối qua phi truy cập 3GPP. Phương pháp truyền thông bao gồm bước gửi qua truy cập dự án đối tác thế hệ thứ ba (3GPP) thông điệp thông báo liên quan đến phi truy cập 3GPP đến thiết bị người dùng, thiết bị người dùng đồng thời được đăng ký vào mạng truyền thông thông qua truy cập 3GPP và thông qua phi truy cập 3GPP, thiết bị người dùng đang trong trạng thái nghỉ quản lý kết nối qua phi truy cập 3GPP.

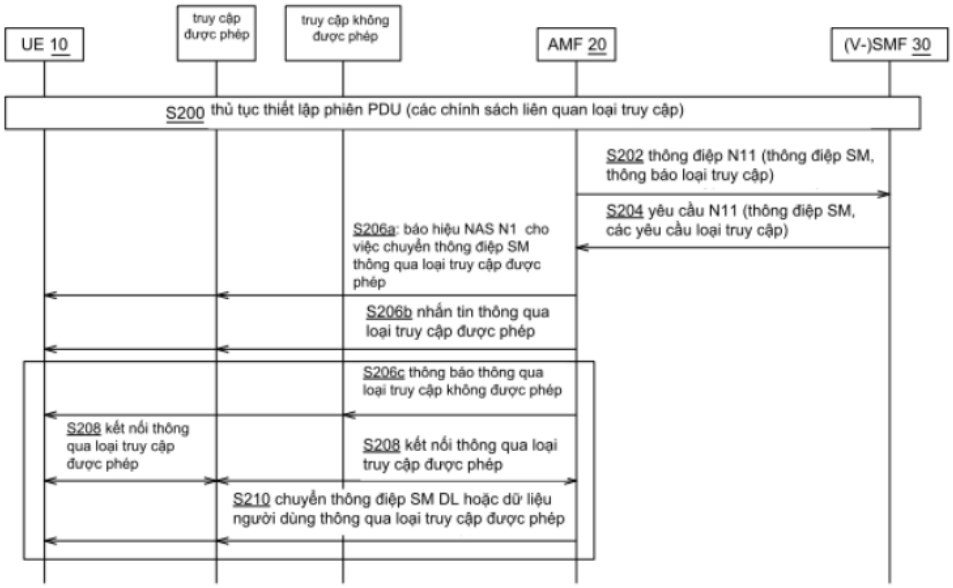
UE 10
truy cập được phép
truy cập không được phép
AMF 20
(V-)SMF 30
S200 thủ tục thiết lập phiên PDU (các chính sách liên quan loại truy cập)
S202 thông điệp N11 (thông điệp SM, thông báo loại truy cập)
S204 yêu cầu N11 (thông điệp SM, các yêu cầu loại truy cập)
S206a: báo hiệu NAS N1 cho việc chuyển thông điệp SM thông qua loại truy cập được phép
S206b nhắn tin thông qua loại truy cập được phép
S206c thông báo thông qua loại truy cập không được phép
S208 kết nối thông qua loại truy cập được phép
S208 kết nối thông qua loại truy cập được phép
S210 chuyển thông điệp SM DL hoặc dữ liệu người dùng thông qua loại truy cập được phép

FIG.2

(11) **1-0047379 B**

(15) 21/05/2025
Số Quyết định: 81708/QĐ-SHTT.IP

(45) 25/06/2025 447B

(43) 25/01/2022 406 A

(21) 1-2021-05695

(85) 14/09/2021

(22) 27/02/2020

(86) PCT/US2020/020112 27/02/2020

(30) 16/287,836 27/02/2019 US

(87) WO2020/176736 03/09/2020

(51) ***A61K 9/28***; *A61K 9/00; A61K 31/136; A61K 31/192*

(73) **AFT PHARMACEUTICALS LIMITED** (NZ)
Level 1, 129 Hurstmere Road, PO Box 33-203, Takapuna, Auckland 0740, New Zealand

(72) MURPHY, Maura (US); CALLAHAN, Matt (US)

(74) Công ty TNHH Tầm nhìn và Liên danh (VISION & ASSOCIATES CO.LTD.)

(54) **VIÊN NÉN CHỨA ACETAMINOPHEN VÀ IBUPROFEN**

(57) Sáng chế đề cập đến dạng liều rắn dùng qua đường miệng chứa 325 mg acetaminophen và 97,5 mg ibuprofen hoặc 500 mg acetaminophen và 150 mg ibuprofen, trong đó ibuprofen có [D50] giữa 1 và 9 µm.

(11) **1-0047380 B**

(15) 21/05/2025
Số Quyết định: 81709/QĐ-SHTT.IP

(45) 25/06/2025 447B

(43) 25/01/2019 370 A

(21) 1-2018-04855

(85) 30/10/2018

(22) 31/03/2017

(86) PCT/JP2017/013548 31/03/2017

(30) 2016-072269 31/03/2016 JP

(87) WO2017/170990 05/10/2017

(51) ***A23L 2/60***; *A23L 2/00; A23L 27/30; A23L 27/00; A23F 3/16*

(73) **SUNTORY HOLDINGS LIMITED** (JP)
1-40, Dojimahama 2-chome, Kita-ku, Osaka-shi, Osaka 530-8203, Japan

(72) NAKAJIMA, Makoto (JP); KOBAYASHI, Yasuyuki (JP)

(74) Công ty TNHH Tầm nhìn và Liên danh (VISION & ASSOCIATES CO.LTD.)

(54) **ĐỒ UỐNG CHỨA HỢP CHẤT CATECHIN VÀ ĐƯỜNG STEVIA**

(57) Sáng chế đề cập đến đồ uống có sự cải thiện dư vị kéo dài gây ra bởi Rebaudiosit D (RebD) và Rebaudiosit M (RebM) và phương pháp sản xuất đồ uống này. Hàm lượng (A) của hợp chất catechin trong đồ uống được điều chỉnh để nằm trong khoảng xác định, tổng hàm lượng (B) của RebM và/hoặc RebD trong đồ uống được điều chỉnh để nằm trong khoảng xác định, và B/A được điều chỉnh để nằm trong khoảng xác định.

(11) **1-0047381 B**

(15) 21/05/2025
Số Quyết định: 81710/QĐ-SHTT.IP

(45) 25/06/2025 447B

(43) 25/06/2019 375 A

(21) 1-2019-01325

(85) 15/03/2019

(22) 12/09/2017

(86) PCT/DK2017/050287 12/09/2017

(30) PA 2016 70719 16/09/2016 DK

(87) WO2018/050188 22/03/2018

(51) ***G02C 5/00***

(73) **LINDBERG A/S** (DK)
Bjarkesvej 30 8230 Aabyhøj (DK)

(72) LINDBERG, Henrik (DK); BOYE-NIELSEN, Hans (DK); MACH, Thomas (DK); BØJVAD, Lars (DK); CASPERSEN, Ulrik (DK)

(74) Công ty TNHH Tầm nhìn và Liên danh (VISION & ASSOCIATES CO.LTD.)

(54) **KÍNH ĐEO MẮT VỚI TRÒNG KÍNH CÓ THỂ THAY ĐỔI**

(57) Kính đeo mắt với tròng kính có thể thay đổi (2), trong đó kính đeo mắt bao gồm gọng kính (1) và tròng kính (2), trong đó tròng kính bao gồm khung lắp (3) được cố định vào mép ngoài của tròng kính, và trong đó ít nhất một trong số khung lắp và gọng kính bao gồm bộ phận khớp nối (8), có thể ghép khung lắp (3) và gọng kính (1) với nhau, từ đó tạo ra gọng kính trong đó tròng kính có thể được thay thế theo ý muốn, để sử dụng ở nơi làm việc, đi xe đạp trong thời tiết có gió mạnh, hoặc trượt tuyết dưới ánh nắng gay gắt.

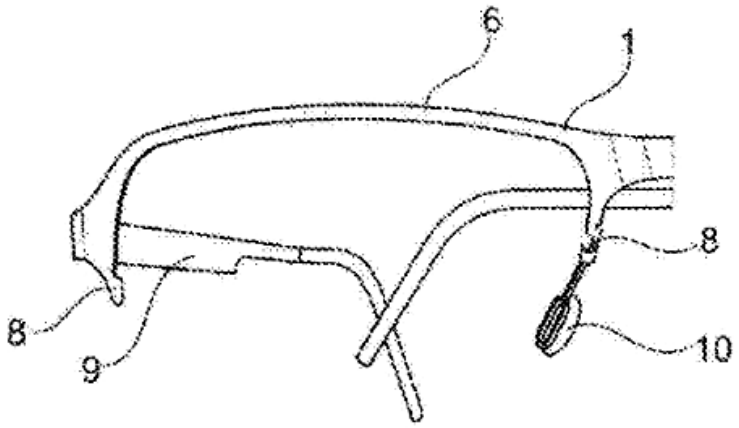

FIG. 6

(11) **1-0047382 B**
(15) 21/05/2025
Số Quyết định: 81711/QĐ-SHTT.IP
(45) 25/06/2025 447B
(43) 25/02/2022 407 A
(21) 1-2021-05248
(85) 25/08/2021
(22) 28/01/2020
(86) PCT/US2020/015294 28/01/2020
(30) 62/798,180 29/01/2019 US
(87) WO2020/159905 06/08/2020
(51) ***C07D 471/04***; *A61P 37/00; A61K 31/437; A61P 35/00*
(73) **INCYTE CORPORATION** (US)
1801 Augustine Cut-Off, Wilmington, Delaware 19803, United States of America
(72) HUANG, Taisheng (CN); WANG, Xiaozhao (CN)
(74) Công ty TNHH Tầm nhìn và Liên danh (VISION & ASSOCIATES CO.LTD.)

(54) **HỢP CHẤT PYRAZOLOPYRIDIN VÀ TRIAZOLOPYRIDIN LÀM CHẤT ỨC CHẾ A2A/A2B VÀ DƯỢC PHẨM CHỨA CÁC HỢP CHẤT NÀY**

(57) Sáng chế đề cập đến các hợp chất có công thức (I):

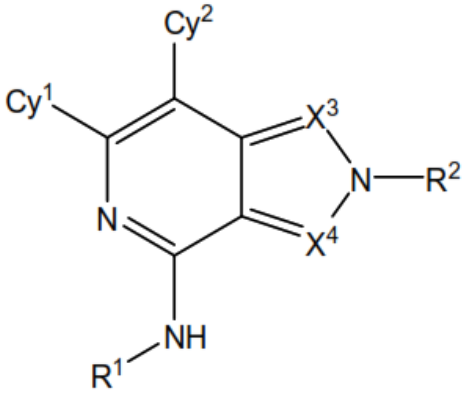

(I),

hoặc các muối dược dụng của chúng, các chất này điều biến hoạt tính của các thụ thể adenosin, như các kiểu phụ thụ thể A2A và A2B, và hữu ích trong việc điều trị các bệnh liên quan đến hoạt tính của các thụ thể adenosin, bao gồm, ví dụ, bệnh ung thư, các bệnh viêm, bệnh tim mạch và bệnh thoái hóa thần kinh. Sáng chế cũng đề cập đến dược phẩm chứa các hợp chất này.

(11) **1-0047383 B**

(15) 21/05/2025
Số Quyết định: 81712/QĐ-SHTT.IP

(45) 25/06/2025 447B

(43) 25/12/2020 393 A

(21) 1-2020-03523

(85) 17/06/2020

(22) 23/10/2018

(86) PCT/CN2018/111394 23/10/2018

(30) 201711149121.2 17/11/2017 CN
201810909824.9 10/08/2018 CN
201810950111.7 20/08/2018 CN

(87) WO2019/095941 23/05/2019

(51) ***H04W 68/00***

(73) **HUAWEI TECHNOLOGIES CO., LTD.** (CN)
Huawei Administration Building, Bantian, Longgang District, Shenzhen, Guangdong 518129, China

(72) GAO, Kuandong (CN); HUANG, Huang (CN); YAN, Mao (CN)

(74) Công ty TNHH Tầm nhìn và Liên danh (VISION & ASSOCIATES CO.LTD.)

(54) **PHƯƠNG PHÁP TRUYỀN THÔNG ĐIỆP TÌM GỌI, THIẾT BỊ NHẬN THÔNG ĐIỆP TÌM GỌI, THIẾT BỊ TRUYỀN THÔNG ĐIỆP TÌM GỌI VÀ VẬT GHI LƯU TRỮ ĐỌC ĐƯỢC BẰNG MÁY TÍNH LÂU DÀI**

(57) Sáng chế đề xuất phương pháp truyền thông điệp tìm gọi, thiết bị nhận thông điệp tìm gọi, thiết bị truyền thông điệp tìm gọi và vật ghi lưu trữ đọc được bằng máy tính lâu dài. Phương pháp này bao gồm các bước: xác định, bởi thiết bị đầu cuối, tài nguyên tìm gọi đích, trong đó tài nguyên tìm gọi đích này bao gồm ít nhất một trong số các kiểu thông tin sau: thông tin vị trí của cơ hội tìm gọi đích, thông tin vị trí của khung tìm gọi đích và thông tin vị trí của cửa sổ giám sát đích; và nhận, bởi thiết bị đầu cuối, thông điệp tìm gọi đích trên tài nguyên tìm gọi đích, trong đó thông điệp tìm gọi đích này là thông điệp tìm gọi được gửi bởi thiết bị mạng đến thiết bị đầu cuối. Thiết bị đầu cuối và thiết bị mạng có thể được sử dụng trong hệ thống truyền thông áp dụng công nghệ điều hướng chùm tia, sao cho thiết bị đầu cuối có thể nhận thông điệp tìm gọi được gửi bởi thiết bị mạng đến thiết bị đầu cuối.

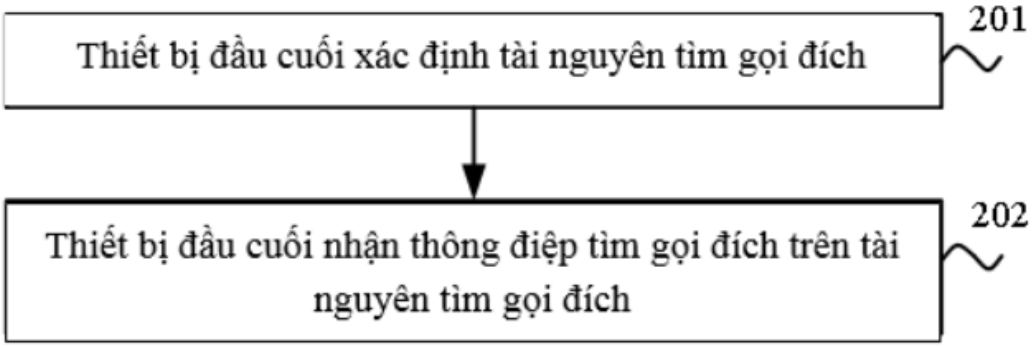
Thiết bị đầu cuối xác định tài nguyên tìm gọi đích
201
Thiết bị đầu cuối nhận thông điệp tìm gọi đích trên tài nguyên tìm gọi đích
202

FIG. 2

(11) **1-0047384 B**

(15) 21/05/2025
Số Quyết định: 81714/QĐ-SHTT.IP

(45) 25/06/2025 447B

(43) 25/08/2021 401 A

(21) 1-2021-00812

(85) 18/02/2021

(22) 02/09/2019

(86) PCT/EP2019/073303 02/09/2019

(30) 18192219.6 03/09/2018 EP

(87) WO2020/048904 12/03/2020

(51) ***A61P 25/28***; *C07D 498/04; A61K 31/5365*

(73) **F. HOFFMANN-LA ROCHE AG** (CH)
Grenzacherstrasse 124, 4070 Basel, Switzerland

(72) RATNI, Hasane (FR); CARTER, Jennifer Louise (GB)

(74) Công ty TNHH Tầm nhìn và Liên danh (VISION & ASSOCIATES CO.LTD.)

(54) **HỢP CHẤT HETEROARYL HAI VÒNG, QUY TRÌNH ĐIỀU CHẾ HỢP CHẤT NÀY VÀ DƯỢC PHẨM CHỨA NÓ**

(57) Sáng chế đề xuất hợp chất heteroaryl hai vòng mới có công thức chung (I)

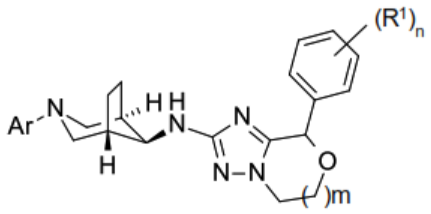

(I),

trong đó R^1, Ar, n và m được mô tả như trong sáng chế, dược phẩm chứa hợp chất này, và quy trình sản xuất hợp chất này.

(11) **1-0047385 B**
(15) 21/05/2025
Số Quyết định: 81716/QĐ-SHTT.IP
(45) 25/06/2025 447B
(43) 27/01/2023 418 A
(21) 1-2022-05184
(85) 15/08/2022
(22) 13/01/2021
(86) PCT/FI2021/050019 13/01/2021
(30) 20205043 16/01/2020 FI
(87) WO2021/144504 22/07/2021
(51) ***B29D 30/06***
(73) **WD RACING OY** (FI)
Kuljuntie 9, 37200 Siuro, Finland
(72) PENKKIMÄKI, Pekka (FI)
(74) Công ty TNHH Tầm nhìn và Liên danh (VISION & ASSOCIATES CO.LTD.)
(54) **VAN XẢ VÀ PHƯƠNG PHÁP LẮP THÂN VAN CỦA VAN XẢ**

(57) Van xả và phương pháp lắp thân van của van xả. Van xả (3) bao gồm thân van (4) mà kênh thông (5) ở bên trong đó và được bố trí thân van di chuyển được (6) bao gồm chi tiết van (7) và ống nối (8) tại đầu đối diện của thân van. Chi tiết lò xo (9) được bố trí xung quanh thân van. Sự chuyển động của thân van bị giới hạn bởi vòng giữ bên ngoài (11) được lắp vào rãnh giữ bên ngoài (12) của thân van. Đáy của rãnh giữ bao gồm các lỗ mở kéo dài đến kênh thông và vòng giữ nhô ra một phần bên trong kênh thông qua các lỗ mở, nhờ đó các phần nhô ra của vòng giữ được tạo cấu hình để tạo thành các bề mặt giữ (15) ngăn ống nối không đi qua chúng.

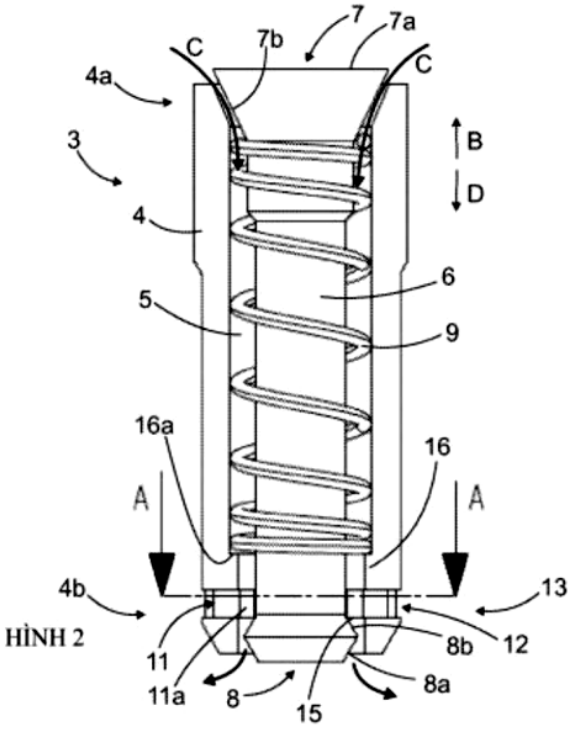

HÌNH 2

(11) **1-0047386 B**

(15) 21/05/2025
Số Quyết định: 81757/QĐ-SHTT.IP

(45) 25/06/2025 447B

(43) 25/04/2022 409 A

(21) 1-2021-08000

(85) 13/12/2021

(22) 24/06/2020

(86) PCT/US2020/039382 24/06/2020

(30) 62/867,829 27/06/2019 US

(87) WO2020/263996 30/12/2020

(51) ***A41D 27/24***; *B32B 37/00; C09J 5/00; B05B 1/02*

(73) **BEMIS ASSOCIATES, INC.** (US)
1 Bemis Way, Shirley, MA 01464, United States of America

(72) BROWN, Richard, A. (US); IDE, Jared, M. (US); JOHNSON, Daryl, R. (US); TOPPER, Stephen, A. (US)

(74) Công ty TNHH Tầm nhìn và Liên danh (VISION & ASSOCIATES CO.LTD.)

(54) **PHƯƠNG PHÁP LIÊN KẾT SẢN PHẨM DỆT**

(57) Sáng chế đề cập đến phương pháp được cải thiện để liên kết các sản phẩm dệt với nhau bằng cách sử dụng chế phẩm chất kết dính. Sáng chế còn đề cập đến phương pháp sản xuất sản phẩm dệt.

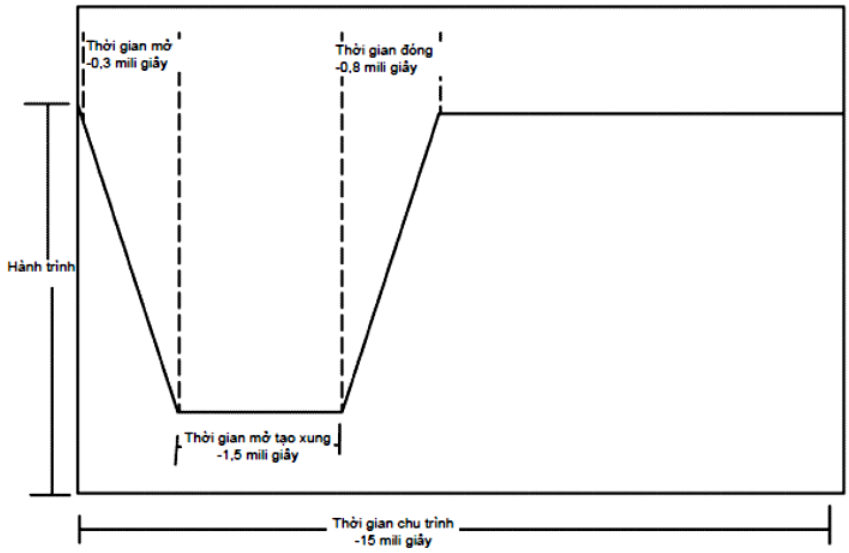

FIG. 1

(11) **1-0047387 B**

(15) 21/05/2025
Số Quyết định: 81798/QĐ-SHTT.IP

(45) 25/06/2025 447B

(43) 25/07/2018 364 A

(21) 1-2018-00733

(85) 22/02/2018

(22) 17/08/2016

(86) PCT/US2016/047310 17/08/2016

(30) 62/205,837 17/08/2015 US

(87) WO2017/031186 23/02/2017

(51) ***C05G 3/90***; *C05C 11/00; C05G 5/20; C05G 3/00; C05B 15/00; C05C 9/00*

(73) **SPECIALTY OPERATIONS FRANCE** (FR)
9, rue des Cuirassiers, Immeuble Silex 2 Solvay, 69003 LYON, France

(72) ORTIZ-SUAREZ, Marivi (US); SAWYER, James (US); HARRIS, Christopher (GB)

(74) Công ty TNHH Tầm nhìn và Liên danh (VISION & ASSOCIATES CO.LTD.)

(54) **HỢP PHẦN NÔNG NGHIỆP LỎNG VÀ PHƯƠNG PHÁP LÀM ỔN ĐỊNH HỢP PHẦN PHÂN BÓN LỎNG**

(57) Sáng chế đề cập đến hợp phần nông nghiệp lỏng ổn định ở nhiệt độ cao chứa alkyl thiophosphoric triamit hoặc hỗn hợp của alkyl thiophosphoric triamit và đixyanđiamit, hợp phần này hữu dụng trong việc sản xuất hợp phần phân bón và trong phương pháp bón phân cho cây trồng đích. Ngoài ra, sáng chế còn đề cập đến phương pháp làm ổn định hợp phần lỏng này ở nhiệt độ cao bằng cách kết hợp chất làm ổn định amin.

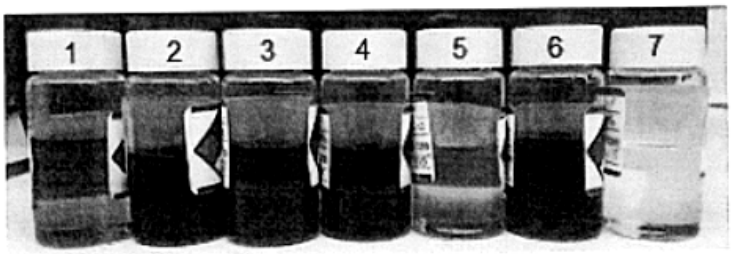

(1) NBPT/DMSO; (2) Đietanol amin; (3) ADMA 10; (4) PolarClean; (5) 2-(2-aminoetoxy); (6) tripropylamin; (7) Monoetanolamin

HÌNH 1

(11) **1-0047388 B**
(15) 21/05/2025
Số Quyết định: 81817/QĐ-SHTT.IP
(45) 25/06/2025 447B
(43) 25/10/2021 403 A
(21) 1-2021-05046
(85) 16/08/2021
(22) 18/01/2019
(86) PCT/JP2019/001533 18/01/2019
(87) WO2020/148903 A1 23/07/2020
(51) ***H04W 72/02***; *H04W 88/02*
(73) **NTT DOCOMO, INC.** (JP)
11-1, Nagatacho 2-chome, Chiyoda-ku, Tokyo 100-6150 Japan
(72) MATSUMURA, Yuki (JP); NAGATA, Satoshi (JP)
(74) Công ty TNHH một thành viên Sở hữu trí tuệ VCCI (VCCI-IP CO.,LTD)
(54) **THIẾT BỊ ĐẦU CUỐI, PHƯƠNG PHÁP TRUYỀN THÔNG VÔ TUYẾN, TRẠM GỐC VÀ HỆ THỐNG TRUYỀN THÔNG**

(57) Sáng chế đề cập đến thiết bị đầu cuối người dùng bao gồm: bộ điều khiển mà giả định rằng quan hệ không gian của việc truyền đường lên riêng là tương tự như trạng thái chỉ báo cấu hình truyền (TCI-transmission configuration indication) của kênh đường xuống riêng hoặc giả định vị trí giả đồng nhất (QCL-Quasi-co-location), và bộ truyền mà thực hiện việc truyền đường lên riêng bằng cách sử dụng quan hệ không gian. Theo một khía cạnh của sáng chế, việc điều khiển của chùm sóng đường lên có thể được thực hiện một cách thích hợp.

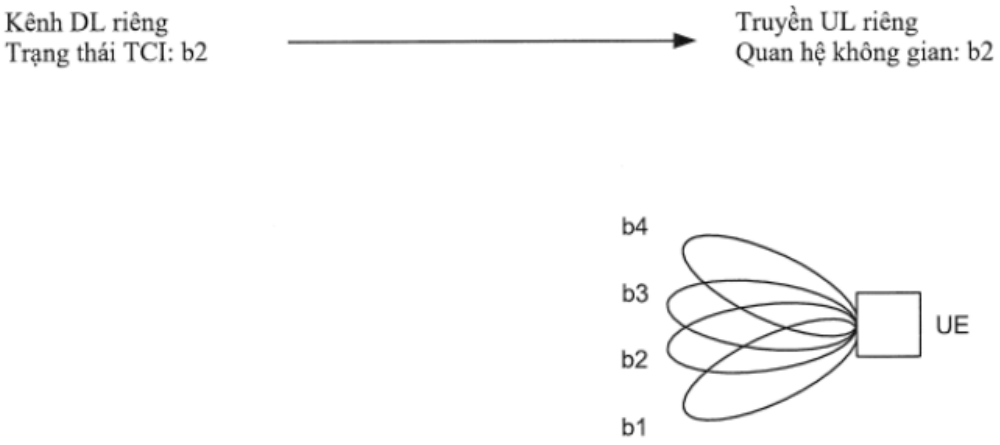

FIG. 2

(11) **1-0047389 B**

(15) 21/05/2025
Số Quyết định: 81820/QĐ-SHTT.IP

(45) 25/06/2025 447B

(43) 25/05/2021 398 A

(21) 1-2021-00963

(85) 25/02/2021

(22) 29/07/2019

(86) PCT/JP2019/029611 29/07/2019

(30) 2018-143420 31/07/2018 JP

(87) WO2020/027033 06/02/2020

(51) ***C09J 133/00***; *B32B 27/30; C09J 7/38; C09J 139/04; B32B 27/00; C09J 11/06*

(73) **NITTO DENKO CORPORATION** (JP)
1-1-2, Shimohozumi, Ibaraki-shi, Osaka 567-8680, Japan

(72) OKAMOTO, Masayuki (JP); KOSAKA, Naofumi (JP); HONDA, Satoshi (JP); SHIMIZU, Yosuke (JP); ASAI, Ryoko (JP)

(74) Công ty TNHH một thành viên Sở hữu trí tuệ VCCI (VCCI-IP CO.,LTD)

(54) **CHẾ PHẨM KẾT DÍNH NHẠY ÁP QUANG HỌC**

(57) Sáng chế đề cập đến chế phẩm kết dính nhạy áp (pressure-sensitive adhesive, PSA) quang học mà có thể dễ dàng được bóc bằng cách sử dụng chất lỏng hệ nước như nước và có lực dính bám đủ. Chế phẩm PSA quang học bao gồm polyme acrylic được đề xuất. Chế phẩm PSA này bao gồm ít nhất một loại hợp chất A được chọn trong số các chất hoạt động bề mặt và các hợp chất có các khung polyoxyalkylen. Các monome tạo ra polyme acrylic bao gồm alkoxyalkyl (met)acrylat với lượng nhỏ hơn 20% trọng lượng và alkoxypolyalkylen glycol (met)acrylat với lượng nhỏ hơn 20% trọng lượng. Theo cách khác, hàm lượng hợp chất A nhỏ hơn 1 phần trọng lượng so với 100 phần trọng lượng của polyme acrylic.

(11) **1-0047390 B**

(15) 21/05/2025
Số Quyết định: 81821/QĐ-SHTT.IP

(45) 25/06/2025 447B

(43) 25/03/2021 396 A

(21) 1-2020-07433

(85) 22/12/2020

(22) 20/06/2019

(86) PCT/EP2019/066337 20/06/2019

(30) 1810092.5 20/06/2018 GB

(87) WO2019/243491 26/12/2019

(51) ***C07D 413/04***; *A61P 35/00; C07D 417/12; C07D 413/12; A61K 31/423; C07D 261/20*

(73) **CTXT PTY LIMITED** (AU)
305 Grattan Street Parkville, Melbourne, Victoria 3000, Australia

(72) STUPPLE, Paul, Anthony (AU); LAGIAKOS, Helen, Rachel (US); MORROW, Benjamin, Joseph (AU); FOITZIK, Richard, Charles (AU); HEMLEY, Catherine, Fae (AU); CAMERINO, Michelle, Ang (AU); BOZIKIS, Ylva, Elisabet, Bergman (SE); WALKER, Scott, Raymond (NZ)

(74) Công ty Luật TNHH T&G (TGVN)

(54) **HỢP CHẤT CÓ TÁC DỤNG LÀM CHẤT ỨC CHẾ LYSIN AXETYL TRANSFERAZA (KAT) VÀ DƯỢC PHẨM CHỨA HỢP CHẤT NÀY**

(57) Sáng chế đề cập đến hợp chất có công thức (I), hoặc muối dược dụng của nó:

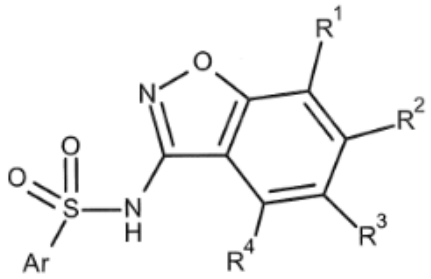

(I).

(11) **1-0047391 B**

(15) 21/05/2025
Số Quyết định: 81822/QĐ-SHTT.IP

(45) 25/06/2025 447B

(43) 25/08/2022 413 A

(21) 1-2021-04425

(85) 19/07/2021

(22) 08/11/2019

(86) PCT/BR2019/050485 08/11/2019

(30) BR1020190231955 05/11/2019 BR

(87) WO2021/087582 14/05/2021

(51) ***C22B 1/243***

(73) **VALE S.A.** (BR)
Torre Oscar Niemeyer - Praia de Botafogo nº 186, sala 701 a sala 1901, Botafogo, 22250-145 Rio de Janeiro - RJ, Brazil

(72) DUTRA, Flávio, de Castro (BR); DE RESENDE, Valdirene, Gonzaga (BR); PARREIRA, Fabrício, Vilela (BR)

(74) Công ty TNHH Tầm nhìn và Liên danh (VISION & ASSOCIATES CO.LTD.)

(54) **QUY TRÌNH SẢN XUẤT KHỐI KẾT TỤ QUẶNG SẮT MỊN VÀ SẢN PHẨM KẾT TỤ**

(57) Sáng chế đề cập đến quy trình sản xuất khối kết tụ quặng sắt mịn, chống chịu được với việc xử lý, vận chuyển, tiếp xúc với nước. Quy trình này bao gồm bước trộn quặng sắt mịn với natri silicat, các vật liệu dạng nano, chất xúc tác, chất trợ dung và chất dẻo hóa; điều chỉnh độ ẩm của hỗn hợp này; làm kết tụ hỗn hợp này bằng cách tạo viên, đóng bánh hoặc ép đùn; thực hiện hóa rắn ở nhiệt độ trong phòng. Quy trình này không yêu cầu đầu vào năng lượng để xử lý nhiệt và cho phép thu được sản phẩn đã kết tụ với đặc tính lý học và luyện kim cao để thay thế chất nạp liệu kim loại, kể cả thiêu kết, trong các lò khử mà không thải ra các khí độc hại như CO_2, dioxin, furan, và SO_x.

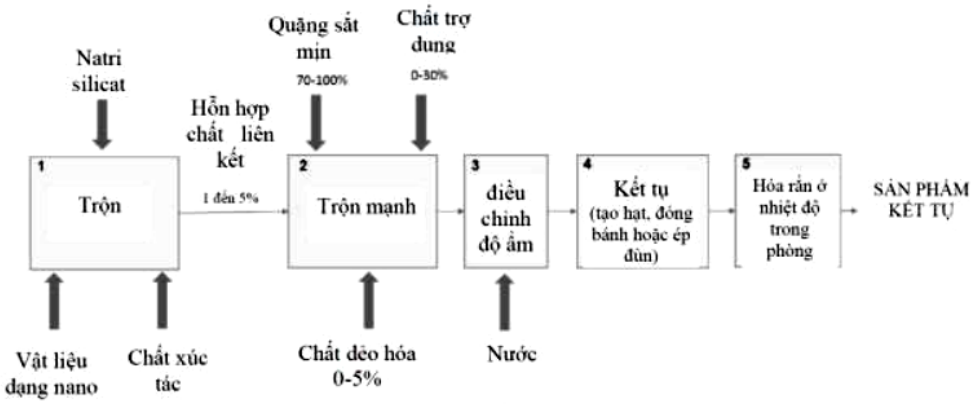

FIG. 1

(11) **1-0047392 B**
(15) 21/05/2025
Số Quyết định: 81825/QĐ-SHTT.IP
(45) 25/06/2025 447B
(43) 25/11/2021 404 A
(21) 1-2021-05436
(85) 01/09/2021
(22) 08/02/2019
(86) PCT/JP2019/004699 08/02/2019
(87) WO2020/161907 13/08/2020
(51) ***H04W 56/00***; *H04W 72/04; H04W 16/32; H04W 24/10*
(73) **NTT DOCOMO, INC.** (JP)
11-1, Nagatacho 2-chome, Chiyoda-ku, Tokyo 100-6150, Japan
(72) TAKAHASHI, Hideaki (JP); MIN, Tianyang (CN); UCHINO, Tooru (JP)
(74) Công ty TNHH một thành viên Sở hữu trí tuệ VCCI (VCCI-IP CO.,LTD)
(54) **THIẾT BỊ ĐẦU CUỐI, PHƯƠNG PHÁP TRUYỀN THÔNG VÀ HỆ THỐNG TRUYỀN THÔNG VÔ TUYẾN**

(57) Sáng chế đề cập đến thiết bị người dùng bao gồm bộ truyền thông có cấu trúc để truyền thông với thiết bị trạm gốc thứ nhất và thiết bị trạm gốc thứ hai, trong đó thiết bị trạm gốc thứ nhất là nút chủ trong hệ thống truyền thông vô tuyến Vô tuyến mới (NR-New Radio) và thiết bị trạm gốc thứ hai là nút thứ cấp trong hệ thống truyền thông vô tuyến NR; bộ thu có cấu trúc để thu từ thiết bị trạm gốc thứ nhất lệnh để đo lường độ chênh lệch số khung hệ thống và thời điểm khung (SFTD-System frame number and frame timing difference) mà biểu diễn độ chênh lệch số khung hệ thống và thời điểm khung giữa các tế bào; bộ điều khiển có cấu trúc để đo lường SFTD giữa tế bào của thiết bị trạm gốc thứ nhất và tế bào của thiết bị trạm gốc thứ hai dựa trên lệnh để đo lường SFTD; và bộ truyền có cấu trúc để truyền tới thiết bị trạm gốc thứ nhất kết quả đo lường bao gồm SFTD được đo lường.

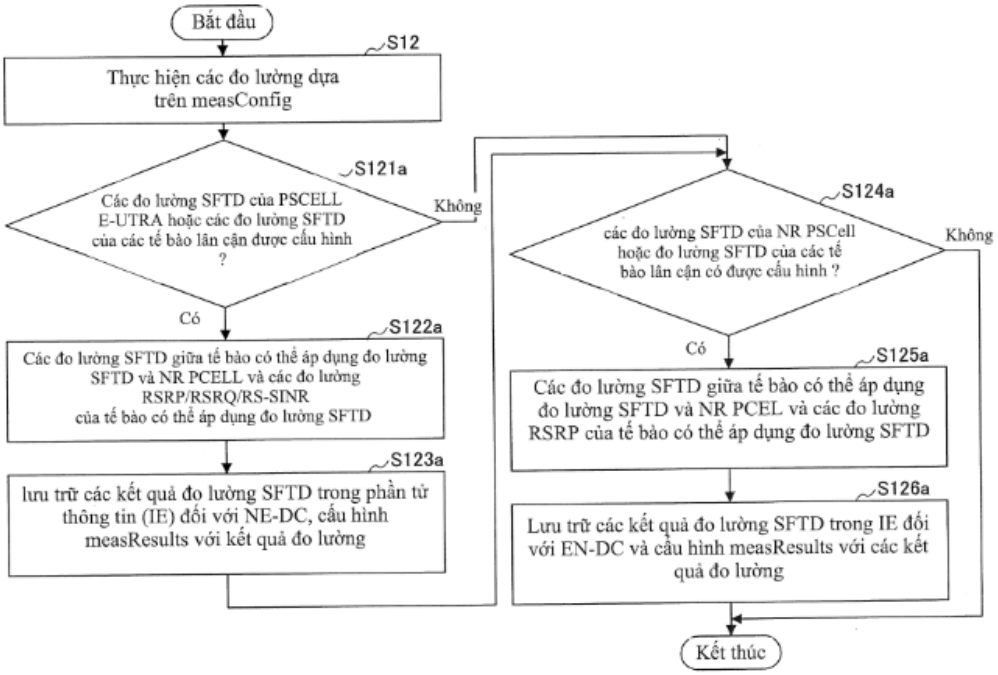
Bắt đầu
S12
Thực hiện các đo lường dựa trên measConfig
S121a
Các đo lường SFTD của PSCELL E-UTRA hoặc các đo lường SFTD của các tế bào lân cận được cấu hình ?
Không
Có
S122a
Các đo lường SFTD giữa tế bào có thể áp dụng đo lường SFTD và NR PCELL và các đo lường RSRP/RSRQ/RS-SINR của tế bào có thể áp dụng đo lường SFTD
S123a
lưu trữ các kết quả đo lường SFTD trong phần tử thông tin (IE) đối với NE-DC, cấu hình measResults với kết quả đo lường
S124a
các đo lường SFTD của NR PSCell hoặc đo lường SFTD của các tế bào lân cận có được cấu hình ?
Không
Có
S125a
Các đo lường SFTD giữa tế bào có thể áp dụng đo lường SFTD và NR PCEL và các đo lường RSRP của tế bào có thể áp dụng đo lường SFTD
S126a
Lưu trữ các kết quả đo lường SFTD trong IE đối với EN-DC và cấu hình measResults với các kết quả đo lường
Kết thúc

FIG.4

(11) **1-0047393 B**

(15) 21/05/2025
Số Quyết định: 81834/QĐ-SHTT.IP

(45) 25/06/2025 447B

(43) 25/11/2021 404 A

(21) 1-2021-03333

(85) 07/06/2021

(22) 17/12/2019

(86) PCT/JP2019/049266 17/12/2019

(30) 2018-235864 17/12/2018 JP

(87) WO2020/129925 A1 25/06/2020

(51) ***H02K 15/02***; *H02K 1/18*

(73) **NIPPON STEEL CORPORATION** (JP)
6-1, Marunouchi 2-chome, Chiyoda-ku, Tokyo 100-8071 Japan

(72) TAKEDA Kazutoshi (JP); HIRAYAMA Ryu (JP)

(74) Công ty TNHH một thành viên Sở hữu trí tuệ VCCI (VCCI-IP CO.,LTD)

(54) LÕI NHIỀU LỚP DÍNH BÁM DÙNG CHO STATO VÀ ĐỘNG CƠ ĐIỆN

(57) Sáng chế đề cập đến lõi nhiều lớp dính bám dùng cho stato bao gồm: nhiều tấm thép kỹ thuật điện có các lớp phủ cách điện trên cơ sở phosphat trên các bề mặt của nó và được phủ chồng đồng trục lên nhau; và các phần dính bám được bố trí giữa các tấm thép kỹ thuật điện tương ứng, độ dày trung bình của các lớp phủ cách điện nằm trong khoảng từ 0,3μm đến 1,2μm, độ dày trung bình của các phần dính bám nằm trong khoảng từ 1,0μm đến 3,0μm, và trong trường hợp trong đó độ dày trung bình của lớp phủ cách điện được xác định là t1 theo đơn vị μm, và độ dày trung bình của các phần dính bám được xác định là t2 theo đơn vị μm, biểu thức 1 sau đây được thỏa mãn:

$$-4,3\times t1+3,6\leq t2\leq -4,3\times t1+6,9 \cdots \text{(Biểu thức 1)}.$$

FIG. 5

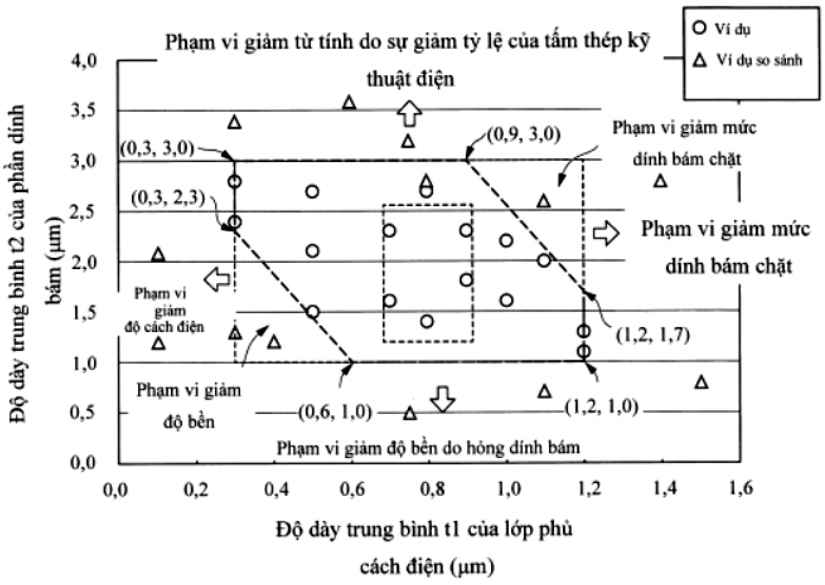

(11) **1-0047394 B**
(15) 21/05/2025
Số Quyết định: 81948/QĐ-SHTT.IP
(45) 25/06/2025 447B
(43) 26/04/2021 397 A
(21) 1-2021-00516
(85) 29/01/2021
(22) 30/07/2019
(86) PCT/JP2019/029883 30/07/2019
(30) 2018-143024 31/07/2018 JP
(87) WO/2020/027150 06/02/2020
(51) ***C07C 311/21***; *C07D 333/62; C07C 311/14; C07C 59/64; C07D 209/08; C07D 209/44; C07D 213/71; C07D 215/58; C07D 217/08; C07D 277/24; C07D 295/185; C07D 305/06; C07D 307/14; A61K 31/192; A61P 25/00*
(73) **ONO PHARMACEUTICAL CO., LTD.** (JP)
1-5, Doshomachi 2-chome, Chuo-ku, Osaka-shi, Osaka 5418526, Japan
(72) NOJIMA, Shoji (JP); SASAKI, Kenji (JP); KAMBE, Tohru (JP); KONEMURA, Takashi (JP); GOTO, Yoshikazu (JP)
(74) Công ty Cổ phần Sở hữu công nghiệp INVESTIP (INVESTIP)

(54) DẪN XUẤT CỦA BENZEN, DƯỢC PHẨM VÀ TÁC NHÂN CHỨA DẪN XUẤT CỦA BENZEN NÀY

(57) Sáng chế đề cập đến hợp chất được biểu diễn bằng công thức tổng quát (I) (trong công thức, tất cả các ký hiệu như là được mô tả trong bản mô tả) hoặc muối của nó mà có hoạt tính sửa chữa và/hoặc bảo vệ thần kinh tiềm năng, và do đó có thể được sử dụng dưới dạng tác nhân trị liệu đối với bệnh lý thần kinh (ví dụ viêm đa dây thần kinh hủy myelin mãn tính, hội chứng Guillain-Barre, viêm quanh động mạch nút, viêm mạch dị ứng, bệnh ngoại biên thần kinh đái tháo đường, bệnh lý thần kinh do bị kẹt, bệnh lý thần kinh ngoại biên liên kết với việc sử dụng thuốc hóa trị liệu, hoặc bệnh lý thần kinh ngoại biên liên kết với bệnh Charcot-Marie-Tooth). Sáng chế cũng đề cập đến dược phẩm và tác nhân chứa hợp chất.

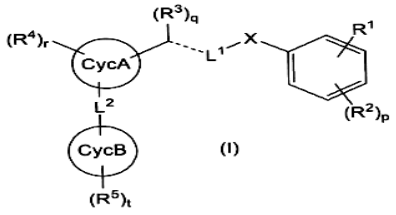

Fig. 1

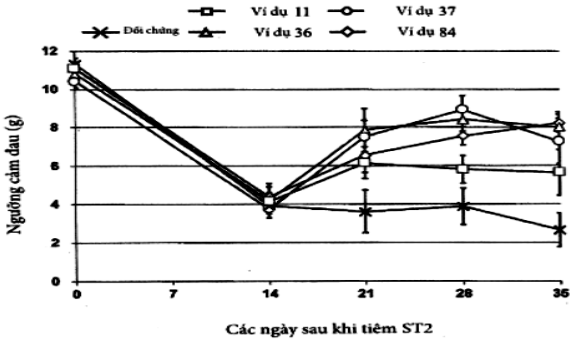

(11) **1-0047395 B**

(15) 21/05/2025
Số Quyết định: 81949/QĐ-SHTT.IP

(45) 25/06/2025 447B

(43) 25/11/2021 404 A

(21) 1-2021-03382

(85) 08/06/2021

(22) 17/12/2019

(86) PCT/JP2019/049293 17/12/2019

(30) 2018-235867 17/12/2018 JP

(87) WO2020/129941 A1 25/06/2020

(51) ***H02K 15/02***; *H02K 1/18; H01F 27/24; H01F 27/245*

(73) **NIPPON STEEL CORPORATION** (JP)
6-1, Marunouchi 2-chome, Chiyoda-ku, Tokyo 100-8071 Japan

(72) Shinsuke TAKATANI (JP); Hiroyasu FUJII (JP); Kazutoshi TAKEDA (JP)

(74) Công ty TNHH một thành viên Sở hữu trí tuệ VCCI (VCCI-IP CO.,LTD)

(54) **LÕI NHIỀU LỚP, PHƯƠNG PHÁP SẢN XUẤT LÕI NHIỀU LỚP VÀ ĐỘNG CƠ ĐIỆN**

(57) Sáng chế đề cập đến động cơ điện sử dụng lõi nhiều lớp trong đó các tấm thép kỹ thuật điện đã được đột dập được dính bám với nhau với độ dính bám cao. Lõi nhiều lớp bao gồm: nhiều tấm thép kỹ thuật điện được xếp chồng lên nhau và cả hai bề mặt của nó được phủ bằng lớp phủ cách điện; và phần dính bám được bố trí giữa các tấm thép kỹ thuật điện liền kề với nhau theo hướng xếp chồng và dính bám các tấm thép kỹ thuật điện với nhau, trong đó tất cả các bộ tấm thép kỹ thuật điện liền kề với nhau theo hướng xếp chồng được dính bám với nhau bằng các phần dính bám, trong đó các phần dính bám được bố trí ở nhiều vị trí giữa các tấm thép kỹ thuật điện, và trong đó phần dính bám là lớp được làm từ chất dính bám chứa bất kỳ một hoặc cả hai trong số nhựa acrylic và nhựa epoxy và có giá trị SP nằm trong khoảng từ 7,8 đến 10,7$(cal/cm^3)^{1/2}$.

FIG. 3

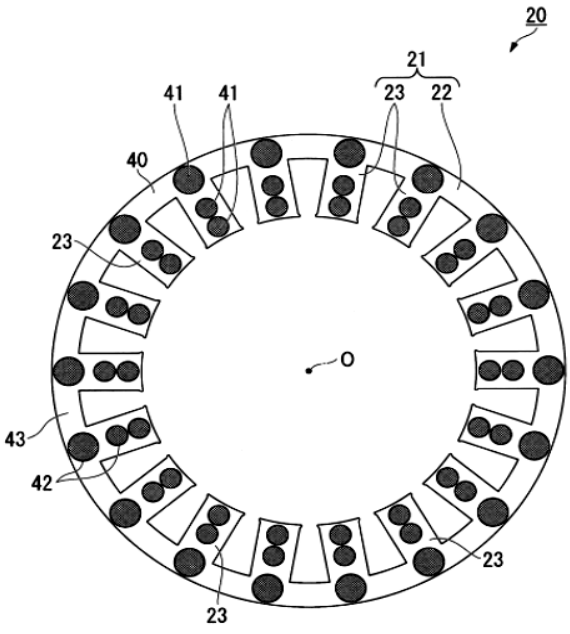

(11) **1-0047396 B**

(15) 21/05/2025
Số Quyết định: 81983/QĐ-SHTT.IP

(45) 25/06/2025 447B

(43) 25/02/2022 407 A

(21) 1-2021-07446

(85) 22/11/2021

(22) 22/04/2020

(86) PCT/JP2020/017399 22/04/2020

(30) 2019-086867 26/04/2019 JP

(87) WO2020/218379 29/10/2020

(51) ***A23L 2/52**; A61K 9/10; A61K 31/702; A23L 33/10; A23L 33/105*

(73) **SUNTORY HOLDINGS LIMITED** (JP)
1-40, Dojimahama 2-chome, Kita-ku, Osaka-shi, Osaka 5308203 Japan

(72) URAI Soichiro (JP); NAGAO Koji (JP); YOKOO Yoshiaki (JP)

(74) Công ty TNHH một thành viên Sở hữu trí tuệ VCCI (VCCI-IP CO.,LTD)

(54) **CHẾ PHẨM DÙNG ĐỂ THÚC ĐẨY TIẾT GLP-1 VÀ PHƯƠNG PHÁP SẢN XUẤT CHẾ PHẨM NÀY**

(57) Sáng chế đề cập đến chế phẩm để thúc đẩy tiết GLP-1. Chế phẩm dùng để thúc đẩy tiết GLP-1 chứa các hạt đã được nhũ hóa bao gồm thành phần tăng tiết GLP-1 lưỡng tính và chất nhũ hóa, trong đó chất nhũ hóa là chất nhũ hóa loại dầu trong nước và thành phần tăng tiết GLP-1 được hợp nhất vào trong các hạt đã được nhũ hóa.

(11) **1-0047397 B**

(15) 21/05/2025
Số Quyết định: 81997/QĐ-SHTT.IP

(45) 25/06/2025 447B

(43) 25/11/2021 404 A

(21) 1-2021-04127

(85) 06/07/2021

(22) 03/12/2019

(86) PCT/CN2019/122703 03/12/2019

(30) 201811496817.7 07/12/2018 CN

(87) WO2020/114391 A1 11/06/2020

(51) ***H04W 36/00***

(73) **HUAWEI TECHNOLOGIES CO., LTD.** (CN)
Huawei Administration Building, Bantian, Longgang District, Shenzhen, Guangdong 518129, P. R. China

(72) HU, Xingxing (CN); ZHANG, Hongping (CN); ZENG, Qinghai (CN)

(74) Công ty TNHH một thành viên Sở hữu trí tuệ VCCI (VCCI-IP CO.,LTD)

(54) **THIẾT BỊ VÀ PHƯƠNG PHÁP TRUYỀN THÔNG VÀ PHƯƠNG TIỆN LƯU TRỮ ĐỌC ĐƯỢC BỞI MÁY TÍNH**

(57) Sáng chế đề cập đến thiết bị và phương pháp truyền thông. Phương pháp này bao gồm: thu nhận, bởi thiết bị phía truyền, thông tin mà về thời điểm thứ nhất và tương ứng với đơn vị dữ liệu, trong đó thời điểm thứ nhất sử dụng thời điểm của thiết bị mạng nguồn như là tham chiếu; xác định, bởi thiết bị phía truyền, thông tin mà về thời điểm thứ hai và tương ứng với đơn vị dữ liệu, trong đó thời điểm thứ hai sử dụng thời điểm của thiết bị mạng đích như là tham chiếu; và gửi, bởi thiết bị phía truyền, thông tin về thời điểm thứ hai tới thiết bị phía thu. Sáng chế cũng đề cập đến thiết bị truyền thông. Theo các giải pháp của sáng chế, trong xử lý truyền chuyển giao, thông tin về thời điểm thứ nhất là thông tin về thời điểm mà sử dụng thời điểm của thiết bị mạng nguồn như là tham chiếu, và thiết bị phía truyền chuyển đổi thông tin về thời điểm thứ nhất thành thông tin về thời điểm thứ hai mà sử dụng thời điểm của thiết bị mạng đích như là tham chiếu. Do đó, thiết bị phía thu có thể sử dụng thời điểm của tế bào phục vụ hiện tại trong cách thức đồng nhất. Điều này làm giảm độ phức tạp xử lý của thiết bị phía thu.

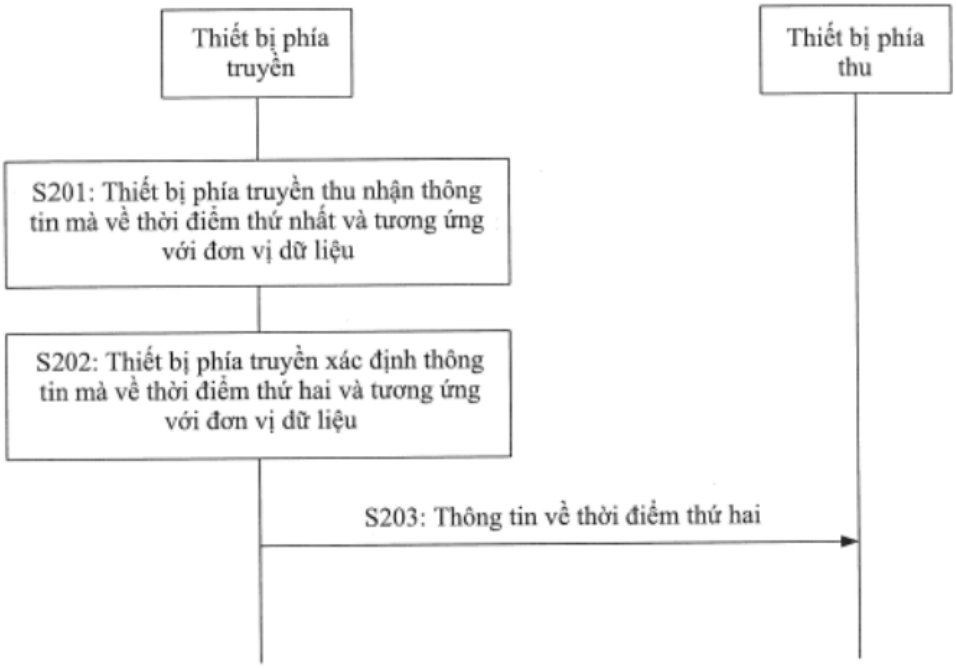
Thiết bị phía truyền
Thiết bị phía thu
S201: Thiết bị phía truyền thu nhận thông tin mà về thời điểm thứ nhất và tương ứng với đơn vị dữ liệu
S202: Thiết bị phía truyền xác định thông tin mà về thời điểm thứ hai và tương ứng với đơn vị dữ liệu
S203: Thông tin về thời điểm thứ hai

FIG. 2

(11) **1-0047398 B**

(15) 21/05/2025
Số Quyết định: 82007/QĐ-SHTT.IP

(45) 25/06/2025 447B

(43) 25/11/2022 416 A

(21) 1-2022-05957

(85) 16/09/2022

(22) 19/02/2021

(86) PCT/CN2021/076803 19/02/2021

(30) 202010103185.4 19/02/2020 CN

(87) WO2021/164720 26/08/2021

(51) ***H04W 76/18***; *H04W 76/19; H04W 36/08*

(73) **HUAWEI TECHNOLOGIES CO., LTD.** (CN)
Huawei Administration Building, Bantian, Longgang District, Shenzhen, Guangdong 518129, China

(72) ZHANG, Liangliang (CN); CHANG, Junren (CN); DAI, Zhenhua (CN)

(74) Công ty TNHH Tầm nhìn và Liên danh (VISION & ASSOCIATES CO.LTD.)

(54) **PHƯƠNG PHÁP TÁI THIẾT LẬP, THIẾT BỊ TRUYỀN THÔNG VÀ VẬT GHI LƯU TRỮ ĐỌC ĐƯỢC BẰNG MÁY TÍNH**

(57) Sáng chế đề cập đến phương pháp tái thiết lập, thiết bị truyền thông và vật ghi lưu trữ đọc được bằng máy tính. Phương pháp này áp dụng được cho thiết bị đầu cuối. Phương pháp này bao gồm các bước: Nếu lỗi liên kết xảy ra trong thủ tục chuyển giao của thiết bị đầu cuối, thì thiết bị đầu cuối giải phóng thông tin cấu hình được sử dụng trong ô nguồn. Thiết bị đầu cuối còn xác định thông điệp yêu cầu tái thiết lập dựa vào thông tin cấu hình được sử dụng trong ô đích, và gửi thông điệp yêu cầu tái thiết lập trong ô tái thiết lập. Sáng chế này đề xuất phương pháp để chọn ô tái thiết lập và giải phóng thông tin cấu hình khi lỗi liên kết xảy ra trong thủ tục chuyển giao chồng giao thức hoạt động kép (dual active protocol stack, DAPS) của thiết bị đầu cuối. Điều này làm giảm lượng tiêu thụ bộ nhớ của thiết bị đầu cuối.

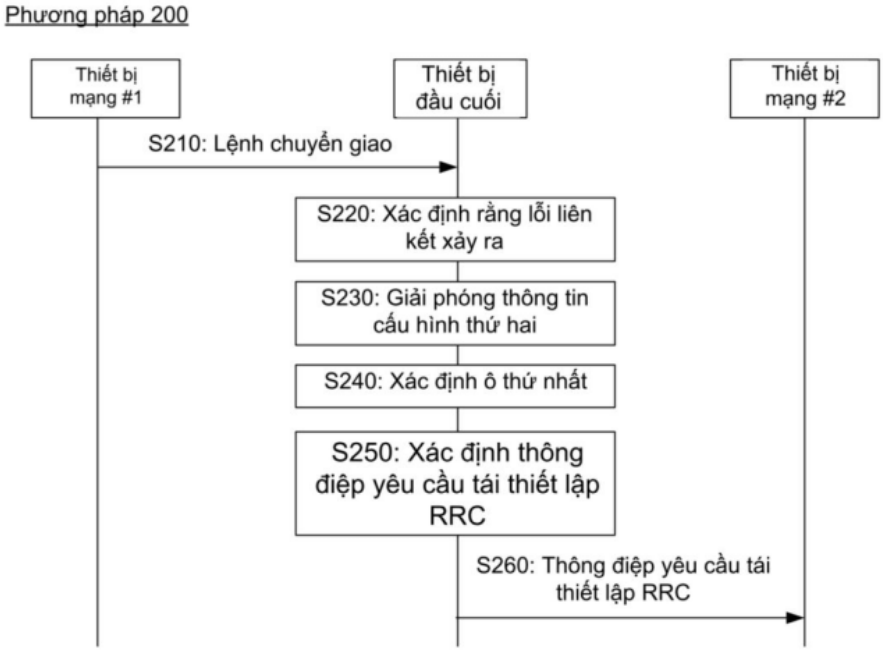
Phương pháp 200
Thiết bị mạng #1
Thiết bị đầu cuối
Thiết bị mạng #2
S210: Lệnh chuyển giao
S220: Xác định rằng lỗi liên kết xảy ra
S230: Giải phóng thông tin cấu hình thứ hai
S240: Xác định ô thứ nhất
S250: Xác định thông điệp yêu cầu tái thiết lập RRC
S260: Thông điệp yêu cầu tái thiết lập RRC

FIG. 2

(11) **1-0047399 B**

(15) 21/05/2025
Số Quyết định: 82008/QĐ-SHTT.IP

(45) 25/06/2025 447B

(43) 25/05/2021 398 A

(21) 1-2021-01736

(85) 31/03/2021

(22) 14/06/2019

(86) PCT/CN2019/091308 14/06/2019

(30) 201811020181.9 03/09/2018 CN
201811271726.3 29/10/2018 CN

(87) WO2020/048180 A1 12/03/2020

(51) ***H04N 19/139***

(73) **HUAWEI TECHNOLOGIES CO., LTD.** (CN)
Huawei Administration Building, Bantian, Longgang District Shenzhen, Guangdong 518129, P. R. China

(72) CHEN, Xu (CN); ZHENG, Jianhua (CN)

(74) Công ty TNHH một thành viên Sở hữu trí tuệ VCCI (VCCI-IP CO.,LTD)

(54) **PHƯƠNG PHÁP VÀ THIẾT BỊ XÁC ĐỊNH PHẦN DƯ VECTƠ CHUYỂN ĐỘNG, THIẾT BỊ MÁY TÍNH VÀ PHƯƠNG TIỆN LƯU TRỮ CÓ THỂ ĐỌC ĐƯỢC BẰNG MÁY TÍNH**

(57) Sáng chế đề cập đến phương pháp và thiết bị thu nhận vectơ chuyển động, thiết bị máy tính, và phương tiện lưu trữ, và thuộc về lĩnh vực của các công nghệ nén viđeo. Theo phương pháp của sáng chế, vectơ chuyển động ban đầu của khối ảnh cần được xử lý được xác định bằng cách sử dụng tương quan vị trí giữa khối tham chiếu và khối ảnh cần được xử lý. Khi khối tham chiếu và khối ảnh cần được xử lý được định vị trong cùng khối cây tạo mã, bộ giải mã sử dụng vectơ chuyển động ban đầu của khối tham chiếu dưới dạng vectơ chuyển động ban đầu của khối ảnh cần được xử lý. Khi khối tham chiếu và khối ảnh cần được xử lý được định vị trong các khối cây tạo mã khác nhau, bộ giải mã sử dụng vectơ chuyển động cuối cùng của khối tham chiếu dưới dạng vectơ chuyển động ban đầu của khối ảnh cần được xử lý. Trong trường hợp này, khi vectơ chuyển động cuối cùng của khối tham chiếu được yêu cầu đối với khối ảnh cần được xử lý, vectơ chuyển động ban đầu của khối tham chiếu có thể được sử dụng dưới dạng vectơ chuyển động cuối cùng của khối tham chiếu, sao cho khối ảnh cần được xử lý có thể được sử dụng, nhờ đó tránh khỏi trường hợp trong đó khối ảnh cần được xử lý có thể được giải mã chỉ sau khi vectơ chuyển động cuối cùng của khối tham chiếu được thu nhận, và nâng cao hiệu quả giải mã.

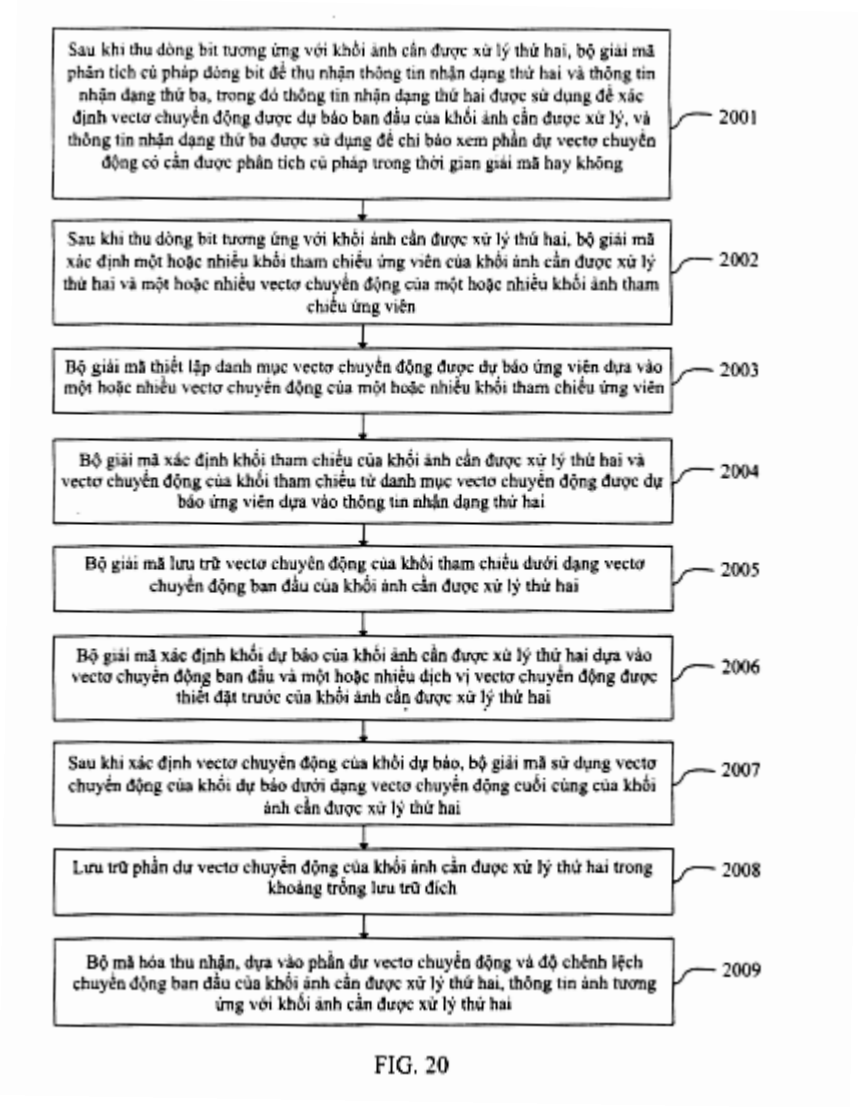
Sau khi thu dòng bit tương ứng với khối ảnh cần được xử lý thứ hai, bộ giải mã phân tích cú pháp dòng bit để thu nhận thông tin nhận dạng thứ hai và thông tin nhận dạng thứ ba, trong đó thông tin nhận dạng thứ hai được sử dụng để xác định vectơ chuyển động được dự báo ban đầu của khối ảnh cần được xử lý, và thông tin nhận dạng thứ ba được sử dụng để chỉ báo xem phần dư vectơ chuyển động có cần được phân tích cú pháp trong thời gian giải mã hay không
2001
Sau khi thu dòng bit tương ứng với khối ảnh cần được xử lý thứ hai, bộ giải mã xác định một hoặc nhiều khối tham chiếu ứng viên của khối ảnh cần được xử lý thứ hai và một hoặc nhiều vectơ chuyển động của một hoặc nhiều khối ảnh tham chiếu ứng viên
2002
Bộ giải mã thiết lập danh mục vectơ chuyển động được dự báo ứng viên dựa vào một hoặc nhiều vectơ chuyển động của một hoặc nhiều khối tham chiếu ứng viên
2003
Bộ giải mã xác định khối tham chiếu của khối ảnh cần được xử lý thứ hai và vectơ chuyển động của khối tham chiếu từ danh mục vectơ chuyển động được dự báo ứng viên dựa vào thông tin nhận dạng thứ hai
2004
Bộ giải mã lưu trữ vectơ chuyển động của khối tham chiếu dưới dạng vectơ chuyển động ban đầu của khối ảnh cần được xử lý thứ hai
2005
Bộ giải mã xác định khối dự báo của khối ảnh cần được xử lý thứ hai dựa vào vectơ chuyển động ban đầu và một hoặc nhiều dịch vị vectơ chuyển động được thiết đặt trước của khối ảnh cần được xử lý thứ hai
2006
Sau khi xác định vectơ chuyển động của khối dự báo, bộ giải mã sử dụng vectơ chuyển động của khối dự báo dưới dạng vectơ chuyển động cuối cùng của khối ảnh cần được xử lý thứ hai
2007
Lưu trữ phần dư vectơ chuyển động của khối ảnh cần được xử lý thứ hai trong khoảng trống lưu trữ đích
2008
Bộ mã hóa thu nhận, dựa vào phần dư vectơ chuyển động và độ chênh lệch chuyển động ban đầu của khối ảnh cần được xử lý thứ hai, thông tin ảnh tương ứng với khối ảnh cần được xử lý thứ hai
2009

FIG. 20

(11) **1-0047400 B**

(15) 21/05/2025
Số Quyết định: 82027/QĐ-SHTT.IP

(45) 25/06/2025 447B

(43) 25/05/2021 398 A

(21) 1-2021-00701

(85) 08/02/2021

(22) 05/03/2019

(86) PCT/US2019/020743 05/03/2019

(30) 62/699,554 17/07/2018 US
62/725,684 31/08/2018 US
62/732,343 17/09/2018 US

(87) WO2020/018152 A1 23/01/2020

(51) ***H04N 19/70***; *H04N 19/537; H04N 19/517; H04N 19/52*

(73) **HUAWEI TECHNOLOGIES CO., LTD.** (CN)
Huawei Administration Building, Bantian, Longgang District Shenzhen, Guangdong 518129, P. R. China

(72) MA, Xiang (CN); YANG, Haitao (CN); CHEN, Huanbang (CN); CHEN, Jianle (CN)

(74) Công ty TNHH một thành viên Sở hữu trí tuệ VCCI (VCCI-IP CO.,LTD)

(54) **PHƯƠNG PHÁP VÀ THIẾT BỊ XÁC ĐỊNH MỘT HOẶC NHIỀU CHẾ ĐỘ DỰ ĐOÁN ỨNG VIÊN, THIẾT BỊ GIẢI MÃ VIĐEO, THIẾT BỊ MÃ HÓA VIĐEO VÀ PHƯƠNG TIỆN CÓ THỂ ĐỌC ĐƯỢC BẰNG MÁY TÍNH**

(57) Sáng chế đề cập đến phương pháp xác định một hoặc nhiều chế độ dự báo ứng viên, trong đó phương pháp này bao gồm các bước dẫn ra, bởi bộ xử lý, ký hiệu chỉ báo thứ nhất bằng cách phân tích cú pháp dòng bit, trong đó ký hiệu chỉ báo thứ nhất này xác định rõ xem mô hình afin bất kỳ có phải là mô hình chuyển động ứng viên dùng cho khối ảnh trong vùng thiết đặt trước hay không; xác định, bởi bộ xử lý, rằng ký hiệu chỉ báo thứ nhất được thiết đặt ở 1; dẫn ra, bởi bộ xử lý và dựa vào việc xác định rằng ký hiệu chỉ báo thứ nhất được thiết đặt ở 1, ký hiệu chỉ báo thứ hai bằng cách phân tích cú pháp dòng bit, trong đó ký hiệu chỉ báo thứ hai này xác định rõ xem mô hình afin 6 tham số có phải là mô hình chuyển động ứng viên dùng cho khối ảnh hay không; và xác định, bởi bộ xử lý, một hoặc nhiều chế độ dự báo ứng viên dùng cho khối ảnh dựa vào ký hiệu chỉ báo thứ nhất và ký hiệu chỉ báo thứ hai.

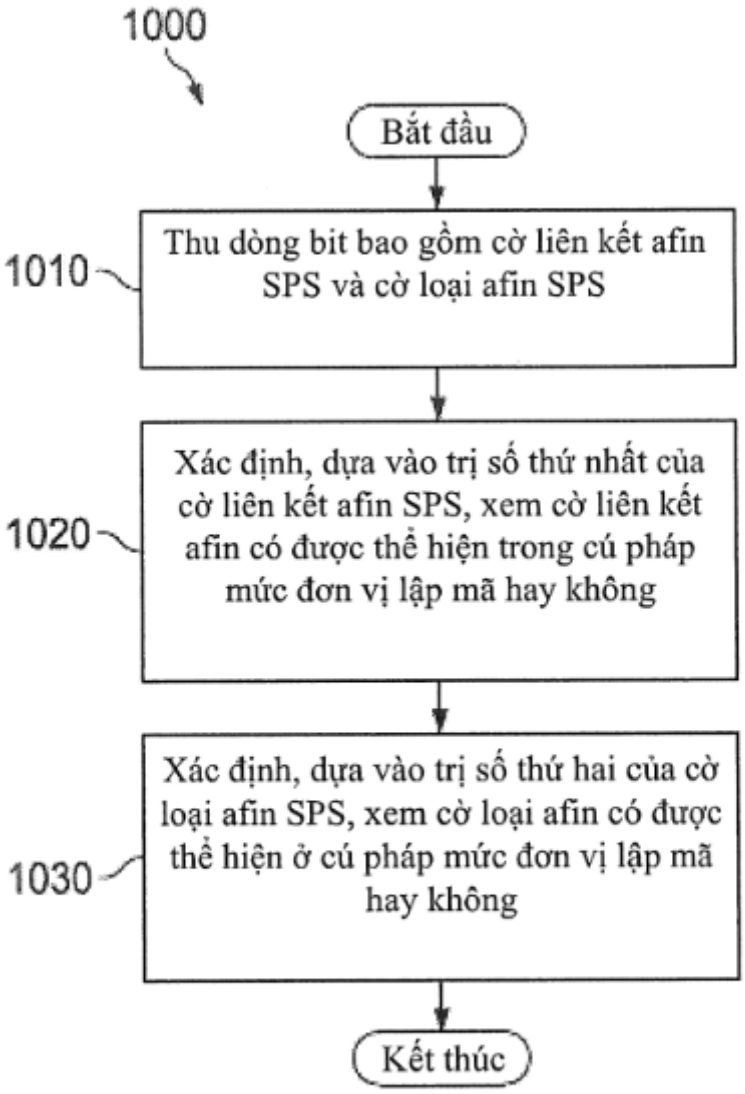
1000
Bắt đầu
1010
Thu dòng bit bao gồm cờ liên kết afin SPS và cờ loại afin SPS
1020
Xác định, dựa vào trị số thứ nhất của cờ liên kết afin SPS, xem cờ liên kết afin có được thể hiện trong cú pháp mức đơn vị lập mã hay không
1030
Xác định, dựa vào trị số thứ hai của cờ loại afin SPS, xem cờ loại afin có được thể hiện ở cú pháp mức đơn vị lập mã hay không
Kết thúc

FIG. 10

(11) **1-0047401 B**

(15) 21/05/2025
Số Quyết định: 82028/QĐ-SHTT.IP

(45) 25/06/2025 447B

(43) 25/08/2020 389 A

(21) 1-2020-02672

(85) 11/05/2020

(22) 28/08/2018

(86) PCT/CN2018/102739 28/08/2018

(30) 201711070469.2 03/11/2017 CN

(87) WO2019/085613 09/05/2019

(51) ***G06Q 20/00***; *G07G 1/12*

(73) **ADVANCED NEW TECHNOLOGIES CO., LTD.** (KY)
Cayman Corporate Centre, 27 Hospital Road, George Town, Grand Cayman KY1-9008, Cayman Islands

(72) ZHANG, Hong (CN)

(74) Công ty TNHH Tầm nhìn và Liên danh (VISION & ASSOCIATES CO.LTD.)

(54) **PHƯƠNG PHÁP VÀ THIẾT BỊ THU TIỀN VÉ VÀ VẬT GHI LƯU TRỮ LÂU DÀI ĐỌC ĐƯỢC BẰNG MÁY TÍNH**

(57) Sáng chế đề cập đến thiết bị thu tiền vé cho các phương tiện giao thông công cộng, thiết bị này bao gồm bộ phận thu thứ nhất (100) để thu hình ảnh cần nhận dạng, và bộ phận thu thứ hai (102) để thu thông tin thanh toán trong chế độ thu kiểu không tiếp xúc trường gần, sao cho bộ xử lý (104) khởi động dịch vụ nhận tiền vé khi xác định được rằng có đối tượng mục tiêu trong khoảng cách được thiết lập, và có thể chuyển sang bộ phận thu thứ hai (102) để thu được thông tin thanh toán nếu xác định được rằng hình ảnh cần nhận dạng không được thu.

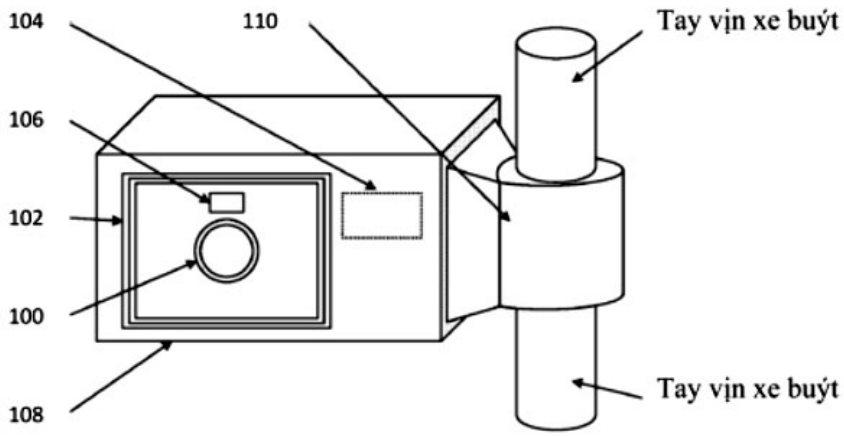

FIG.4

(11) **1-0047402 B**

(15) 21/05/2025
Số Quyết định: 82051/QĐ-SHTT.IP

(45) 25/06/2025 447B

(43) 27/09/2021 402 A

(21) 1-2021-04442

(85) 20/07/2021

(22) 23/12/2019

(86) PCT/JP2019/050324 23/12/2019

(30) 2018-243218 26/12/2018 JP

(87) WO2020/137959 02/07/2020

(51) ***B41J 17/32***; *B41J 3/36*

(73) 1. **SEIKO EPSON CORPORATION** (JP)
1-6, Shinjuku 4-chome, Shinjuku-ku, Tokyo 1608801, JAPAN
2. **KING JIM CO., LTD.** (JP)
10-18, Higashi-kanda 2-chome, Chiyoda-ku, Tokyo 1010031, JAPAN

(72) ISHIMOTO Akio (JP); SASAKI Taishi (JP)

(74) Công ty Cổ phần Sở hữu công nghiệp INVESTIP (INVESTIP)

(54) **HỘP MỰC**

(57) Sáng chế đề cập đến hộp mực mà được bố trí để có thể ngăn ngừa bộ phận điện cực được bố trí trong hộp mực khỏi bị chuyển dịch đối với bộ phận đầu cuối tiếp xúc được bố trí trên bộ phận lắp hộp mực. Hộp mực được lắp đặt trong thiết bị in băng từ bao gồm: vỏ hộp mực có cổng xuất băng từ mặt hộp mực; đường dẫn băng từ để tiếp nạp băng từ in về phía cổng xuất băng từ mặt hộp mực; con lăn cuốn áp dụng lực tiếp nạp tới băng từ in; và bộ phận điện cực. Khi được nhìn từ mặt phía trước theo phương lắp đặt của hộp mực, góc tiếp nạp là góc tạo bởi phương tiếp nạp của băng từ in tại phần mà tại đó lực tiếp nạp được áp dụng tới băng từ in bởi con lăn cuốn khi băng từ in được tiếp nạp so với phương mà bộ phận điện cực thu nhận lực từ bộ phận đầu cuối tiếp xúc là nhỏ hơn 45°.

Fig.10

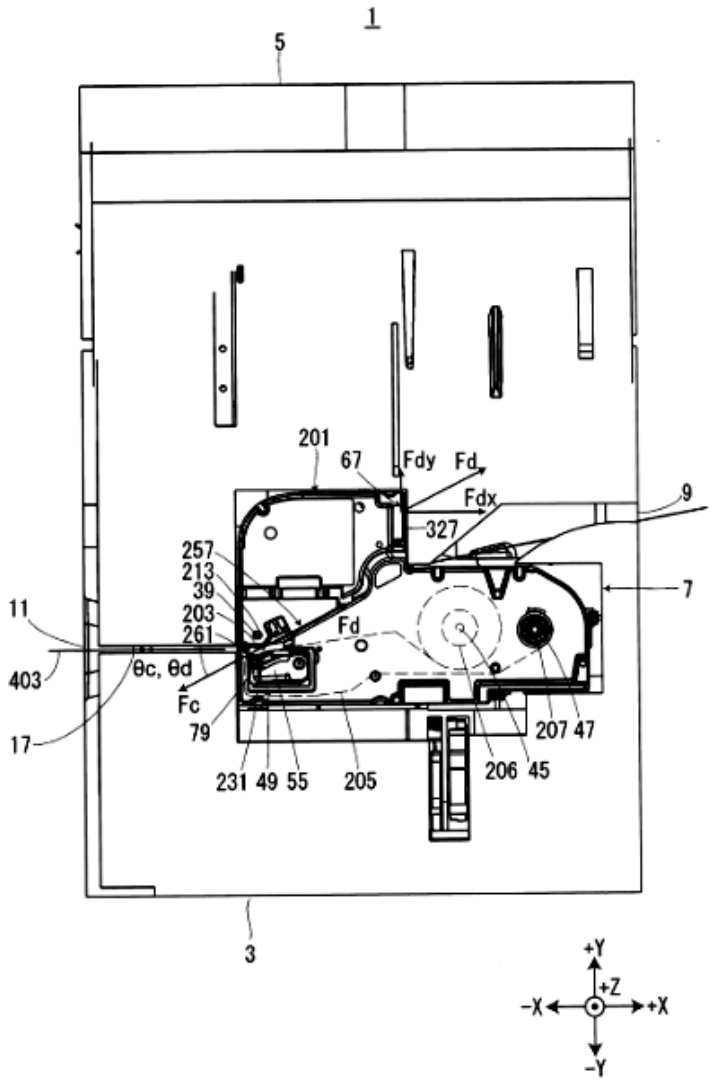
1
5
201
67
Fdy
Fd
Fdx
9
327
257
213
39
203
261
7
11
Fd
403
θc, θd
Fc
17
79
207
47
231
49
55
205
206
45
3
+Y
+Z
-X
+X
-Y

(11) **1-0047403 B**

(15) 21/05/2025
Số Quyết định: 82075/QĐ-SHTT.IP

(45) 25/06/2025 447B

(43) 26/07/2021 400 A

(21) 1-2021-02212

(85) 22/04/2021

(22) 25/09/2019

(86) PCT/CN2019/107852 25/09/2019

(30) 201811156667.5 30/09/2018 CN

(87) WO2020/063673 02/04/2020

(51) ***C07K 16/28***; *A61K 31/48; A61P 35/00; A61K 31/4745; A61K 39/395*

(73) 1. **JIANGSU HANSOH PHARMACEUTICAL GROUP CO., LTD.** (CN)
Economic and Technological Development Zone, Lianyungang, Jiangsu 2220, 47, China
2. **SHANGHAI HANSOH BIOMEDICAL CO., LTD.** (CN)
Building 2, No.3728 Jinke Road, Zhangjiang Hi-tech Park Shanghai 201203, China
3. **CHANGZHOU HANSOH PHARMACEUTICAL CO., LTD.** (CN)
1028 Liaohe Road, Xinbei District Changzhou, Jiangsu, 213001, China

(72) YING, Hua (US); ZHANG, Ling (CN); ZHANG, Ting (CN); ZHANG, Lei (CN); XU, Jianyan (CN); TAO, Weikang (US)

(74) Công ty Luật TNHH T&G (TGVN)

(54) **THỂ TIẾP HỢP PHỐI TỬ - DƯỢC CHẤT VÀ DƯỢC PHẨM CHỨA THỂ TIẾP HỢP NÀY**

(57) Sáng chế đề cập đến thể tiếp hợp của kháng thể kháng B7H3 và chất tương tự exatecan, phương pháp điều chế thể tiếp hợp này và ứng dụng của thể tiếp hợp này trong việc điều trị khối u.

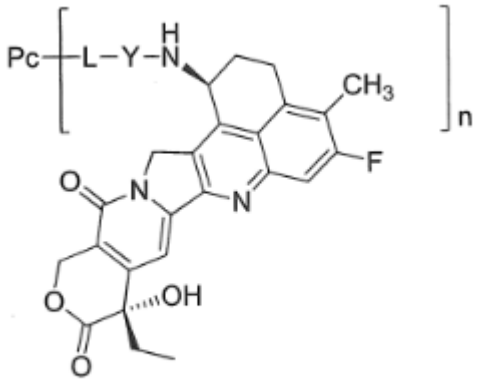

(Pc-L-Y-Dr)

(11) **1-0047404 B**
(15) 21/05/2025
Số Quyết định: 82096/QĐ-SHTT.IP
(45) 25/06/2025 447B
(43) 25/08/2023 425 A
(21) 1-2023-03216
(85) 17/05/2023
(22) 24/09/2021
(86) PCT/JP2021/035006 24/09/2021
(30) 2020-176585 21/10/2020 JP
(87) WO2022/085363 28/04/2022
(51) ***B29C 33/68***; *H05K 1/03; B32B 27/00; B29C 43/18; B29C 48/90*
(73) **SUMITOMO BAKELITE CO., LTD.** (JP)
5-8, Higashi-Shinagawa 2-chome, Shinagawa-ku, Tokyo 1400002 Japan
(72) YAMATO Hajime (JP)
(74) Công ty TNHH một thành viên Sở hữu trí tuệ VCCI (VCCI-IP CO.,LTD)
(54) **MÀNG CHỐNG DÍNH VÀ PHƯƠNG PHÁP SẢN XUẤT SẢN PHẨM ĐÚC**

(57) Sáng chế đề cập đến màng chống dính (10) thỏa mãn điều kiện a sau đây. (Điều kiện a) Lá đồng và màng chống dính (10) được ghép lớp và xử lý ở 175°C và 2 MPa trong 150 giây, và sau đó lá đồng và màng chống dính (10) được bóc ra. Khi năng lượng tự do bề mặt của bề mặt của lá đồng trước khi xử lý trên mặt mà trên đó màng chống dính (10) cần được ghép lớp được ký hiệu là SC1 [mJ/m^2] và năng lượng tự do bề mặt của bề mặt của lá đồng sau khi xử lý trên mặt mà từ đó màng chống dính (10) được bóc đi được ký hiệu là SC2 [mJ/m^2], biểu thức (1) được thỏa mãn. SC1 - SC2 ≤ 1,7 [mJ/m^2] ... (1).

Fig.1

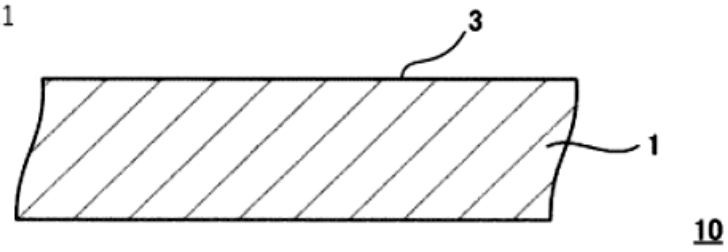

(11) **1-0047405 B**
(15) 21/05/2025
Số Quyết định: 82125/QĐ-SHTT.IP
(45) 25/06/2025 447B
(43) 27/01/2023 418 A
(21) 1-2022-05620
(85) 31/08/2022
(22) 12/02/2020
(86) PCT/CN2020/074932 12/02/2020
(87) WO2021/159336 19/08/2021
(51) ***H04W 36/28***; *H04W 76/19; H04W 76/18; H04W 74/08; H04W 76/15*
(73) **NOKIA TECHNOLOGIES OY** (FI)
Karakaari 7, 02610 Espoo, Finland
(72) HE, Jing (CN); YUAN, Ping (CN); TOMALA, Malgorzata (PL); HENTTONEN, Tero (FI)
(74) Công ty TNHH Tầm nhìn và Liên danh (VISION & ASSOCIATES CO.LTD.)
(54) **PHƯƠNG PHÁP, THIẾT BỊ VÀ VẬT GHI LƯU TRỮ ĐỌC ĐƯỢC BỞI MÁY TÍNH ĐỂ CHUYỂN GIAO SANG KẾT NỐI KÉP**

(57) Sáng chế đề cập đến phương pháp, thiết bị và vật ghi lưu trữ đọc được bởi máy tính để chuyển giao sang kết nối kép. Theo các phương án của sáng chế, thiết bị đầu cuối nhận, từ thiết bị mạng nguồn, thông điệp cấu hình lại kết nối bao gồm các cấu hình về thiết bị mạng chủ đích và thiết bị mạng thứ cấp đích cần được kết nối với thiết bị đầu cuối. Thiết bị đầu cuối thực hiện truy cập ngẫu nhiên song song đến thiết bị mạng chủ đích và thiết bị mạng thứ cấp đích. Nếu thiết bị đầu cuối kết nối thành công với thiết bị mạng thứ cấp đích nhưng không thể kết nối với thiết bị mạng chủ đích, thiết bị đầu cuối sẽ kết nối lại với thiết bị mạng chủ đích. Ngoài ra, thiết bị mạng thứ cấp đích sẽ biểu thị cho thiết bị mạng chủ đích về kết quả truy cập ngẫu nhiên này. Nhờ đó, giải pháp có thể làm tăng tỷ lệ thành công của việc chuyển giao sang kết nối kép.

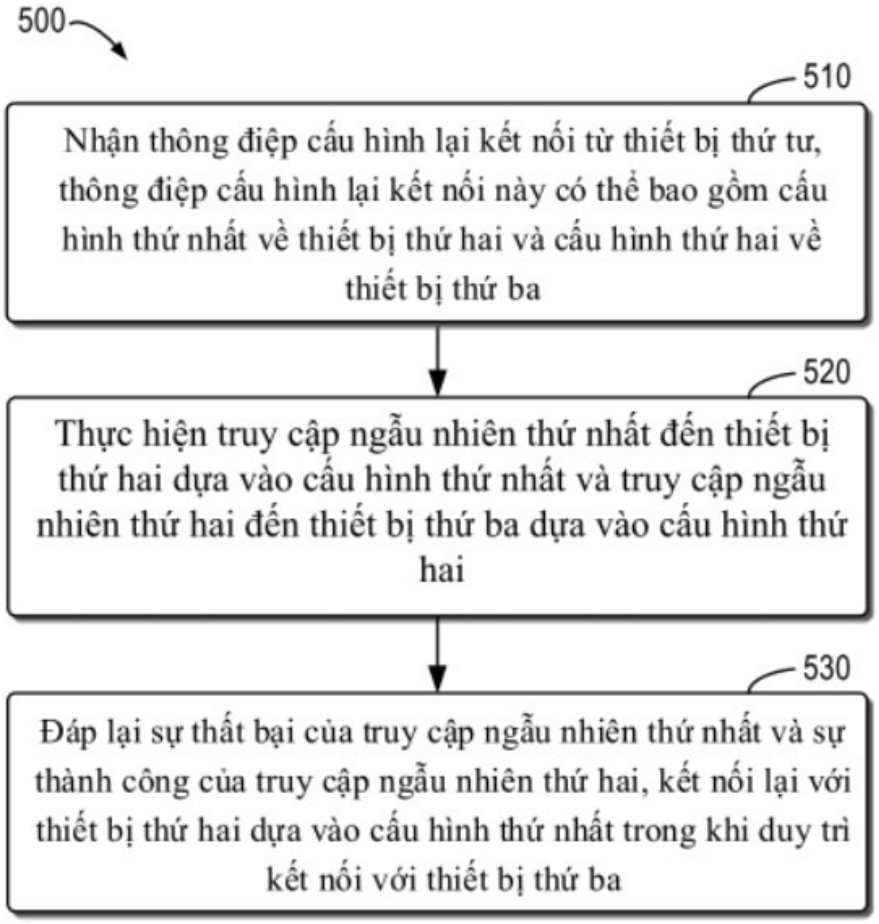
500
510
Nhận thông điệp cấu hình lại kết nối từ thiết bị thứ tư, thông điệp cấu hình lại kết nối này có thể bao gồm cấu hình thứ nhất về thiết bị thứ hai và cấu hình thứ hai về thiết bị thứ ba
520
Thực hiện truy cập ngẫu nhiên thứ nhất đến thiết bị thứ hai dựa vào cấu hình thứ nhất và truy cập ngẫu nhiên thứ hai đến thiết bị thứ ba dựa vào cấu hình thứ hai
530
Đáp lại sự thất bại của truy cập ngẫu nhiên thứ nhất và sự thành công của truy cập ngẫu nhiên thứ hai, kết nối lại với thiết bị thứ hai dựa vào cấu hình thứ nhất trong khi duy trì kết nối với thiết bị thứ ba

FIG.5

(11) **1-0047406 B**

(15) 21/05/2025
Số Quyết định: 82127/QĐ-SHTT.IP

(45) 25/06/2025 447B

(43) 27/05/2019 374 A

(21) 1-2018-04487

(22) 11/10/2018

(30) 2017-206930 26/10/2017 JP

(51) ***C09D 175/14***; *C03C 25/285; C03C 25/326; G02B 6/02; C09B 55/00; C09D 4/00; C03C 25/1065; C08K 5/3432*

(73) **SUMITOMO ELECTRIC INDUSTRIES, LTD.** (JP)
5-33, Kitahama 4-chome, Chuo-ku, Osaka-shi, Osaka 541-0041 Japan

(72) Yuya HOMMA (JP); Kazuyuki SOHMA (JP); Kensaku SHIMADA (JP)

(74) Công ty TNHH một thành viên Sở hữu trí tuệ VCCI (VCCI-IP CO.,LTD)

(54) **CHẾ PHẨM NHỰA CÓ THỂ HÓA RẮN ĐƯỢC BẰNG TỬ NGOẠI VÀ SỢI QUANG HỌC**

(57) Sáng chế đề cập đến chế phẩm nhựa có thể hóa rắn được bằng tử ngoại và sợi quang học. Trong chế phẩm nhựa có thể hóa rắn được bằng tử ngoại cho lớp bọc sợi quang học, tham số phân cực Er(30) của chế phẩm nhựa là từ 47 đến 61.

Fig.1

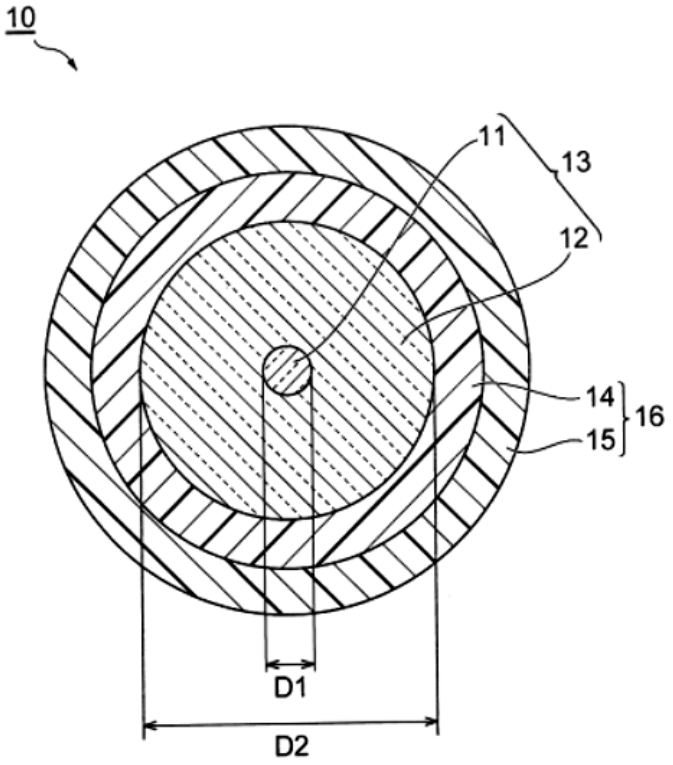

(11) **1-0047407 B**

(15) 21/05/2025
Số Quyết định: 82150/QĐ-SHTT.IP

(45) 25/06/2025 447B

(43) 27/12/2021 405 A

(21) 1-2021-05440

(85) 01/09/2021

(22) 22/02/2019

(86) PCT/JP2019/006721 22/02/2019

(87) WO2020/170413 27/08/2020

(51) ***B23K 26/21****; H02K 15/06; H02K 15/04; B23K 26/03*

(73) 1. **KABUSHIKI KAISHA TOSHIBA** (JP)
1-1, Shibaura 1-chome, Minato-ku, Tokyo, Japan
2. **TOSHIBA INFRASTRUCTURE SYSTEMS & SOLUTIONS CORPORATION** (JP)
72-34, Horikawa-cho, Saiwai-ku, Kawasaki-shi, Kanagawa, Japan

(72) SAKAI, Tetsuo (JP); KIKAWADA, Masakazu (JP)

(74) Công ty TNHH một thành viên Sở hữu trí tuệ VCCI (VCCI-IP CO.,LTD)

(54) **PHƯƠNG PHÁP HÀN CÁC CHI TIẾT CHỨA ĐỒNG VÀ PHƯƠNG PHÁP SẢN XUẤT MÁY ĐIỆN QUAY**

(57) Sáng chế đề cập đến phương pháp hàn các chi tiết chứa đồng và phương pháp sản xuất máy điện quay. Trong đó phương pháp hàn các chi tiết chứa đồng bao gồm bước hàn laze chi tiết thứ nhất mà chứa đồng, và chi tiết thứ hai mà chứa đồng và được bố trí sát với chi tiết thứ nhất. Bề mặt hàn của chi tiết thứ nhất và bề mặt hàn của chi tiết thứ hai được làm nóng chảy bằng cách di chuyển vị trí chiếu của laze để xoay theo dạng xoắn ốc trong khi đi đến tâm của đường xoắn ốc khi chiếu laze lên bề mặt hàn của chi tiết thứ nhất và bề mặt hàn của chi tiết thứ hai.

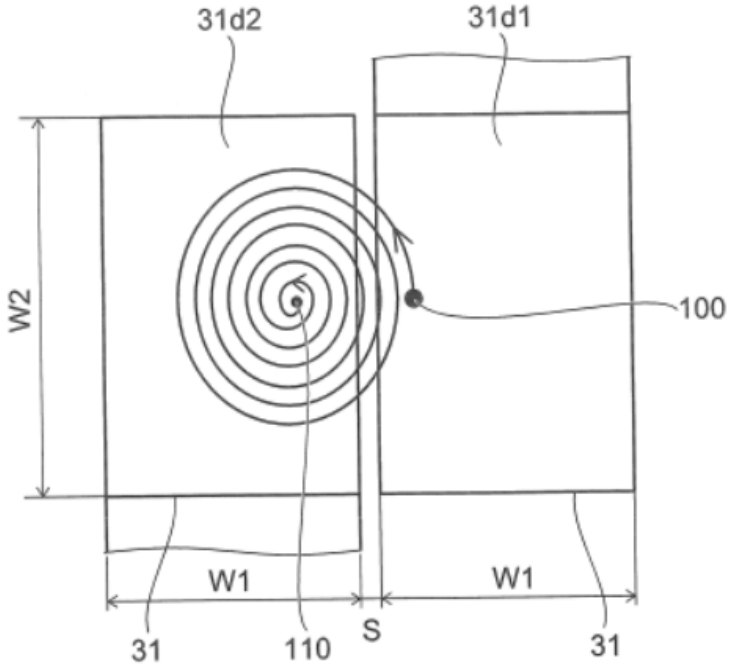

FIG. 4

(11) **1-0047408 B**

(15) 21/05/2025
Số Quyết định: 82151/QĐ-SHTT.IP

(45) 25/06/2025 447B

(43) 26/10/2020 391 A

(21) 1-2020-04326

(85) 24/07/2020

(22) 15/07/2019

(86) PCT/KR2019/008730 15/07/2019

(30) 10-2018-0081919 13/07/2018 KR
10-2019-0018833 18/02/2019 KR
62/826,275 29/03/2019 US
10-2019-0085343 15/07/2019 KR

(87) WO2020/013677 16/01/2020

(51) ***H04L 29/08***; *H04W 8/00; H04W 88/06; H04W 12/06*

(73) **SAMSUNG ELECTRONICS CO., LTD.** (KR)
129, Samsung-ro, Yeongtong-gu, Suwon-si, Gyeonggi-do, 16677, Republic of Korea

(72) LEE, Wonbo (KR); HONG, Youngki (KR); LEE, Sangcheol (KR); CHO, Songyean (KR); KIM, Jungsam (KR); PARK, Sojeong (KR); LEE, Jangwoo (KR)

(74) Công ty TNHH Tầm nhìn và Liên danh (VISION & ASSOCIATES CO.LTD.)

(54) **THIẾT BỊ TRUYỀN THÔNG DI ĐỘNG DÙNG CHO DỊCH VỤ ĐIỆN TOÁN BIÊN VÀ PHƯƠNG PHÁP VẬN HÀNH THIẾT BỊ NÀY**

(57) Sáng chế đề cập đến thiết bị truyền thông di động dùng cho dịch vụ điện toán biên (ví dụ, dịch vụ điện toán biên đa truy cập (MEC: multi-access edge computing)) và phương pháp vận hành thiết bị này. Thiết bị truyền thông di động theo các phương án khác nhau bao gồm giao diện mạng, và bộ xử lý, trong đó bộ xử lý được tạo cấu hình để: thu thông tin liên quan đến các ứng dụng có thể được cung cấp trong trạm cơ sở hoặc đến ít nhất một máy chủ bên ngoài nối được thông qua trạm cơ sở bởi ít nhất một máy chủ bên ngoài bằng cách sử dụng giao diện mạng; chọn máy chủ bên ngoài bao gồm ứng dụng tương ứng với điều kiện xác định, dựa vào thông tin liên quan đến các ứng dụng; và thực hiện việc truyền dữ liệu với máy chủ bên ngoài được lựa chọn này. Sáng chế có thể có các phương án khác nhau.

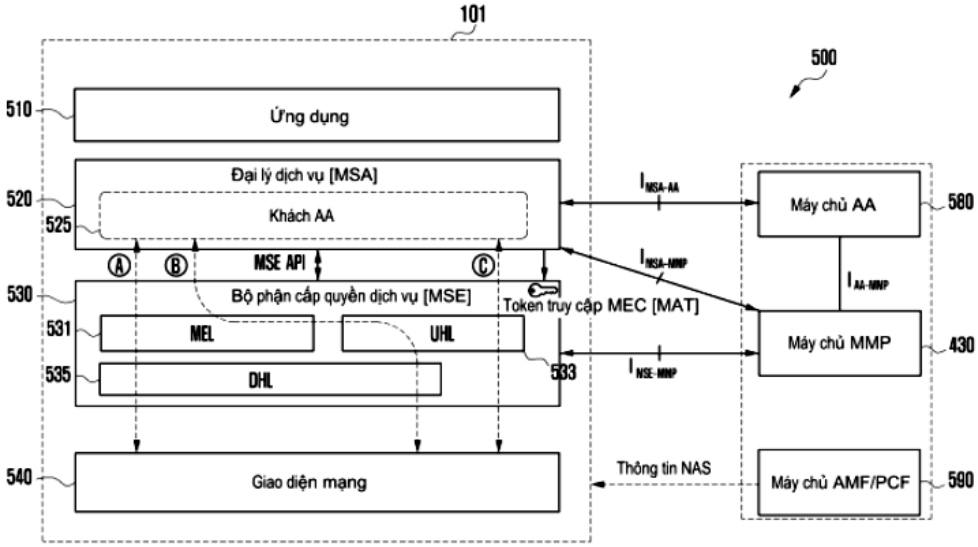
101
500
510
Ứng dụng
520
Đại lý dịch vụ [MSA]
525
Khách AA
MSE API
530
Bộ phận cấp quyền dịch vụ [MSE]
531
MEL
UHL
535
DHL
533
540
Giao diện mạng
Token truy cập MEC [MAT]
Thông tin NAS
Máy chủ AA
580
Máy chủ MMP
430
Máy chủ AMF/PCF
590

FIG.5

(11) **1-0047409 B**

(15) 21/05/2025
Số Quyết định: 82153/QĐ-SHTT.IP

(45) 25/06/2025 447B

(43) 27/11/2023 428 A

(21) 1-2023-01526

(85) 10/03/2023

(22) 02/03/2021

(86) PCT/JP2021/008002 02/03/2021

(87) WO2022/185419 09/09/2022

(51) ***C12N 1/20***; *A23C 9/123*

(73) **FUJICCO CO., LTD.** (JP)
13-4, Minatojima-Nakamachi 6-chome, Chuo-ku, Kobe-shi, Hyogo 6508558 Japan

(72) WATANABE, Masamichi (JP); KOSAKA, Hideki (JP); AISO, Chisato (JP)

(74) Công ty TNHH một thành viên Sở hữu trí tuệ VCCI (VCCI-IP CO.,LTD)

(54) **CHỦNG VI KHUẨN AXIT LACTIC VÀ CHẾ PHẨM CHỨA CHỦNG VI KHUẨN AXIT LACTIC NÀY**

(57) Sáng chế đề cập đến chủng vi khuẩn axit lactic mới, cụ thể là, chủng *L. cremoris* FC mới, và các ứng dụng của chủng vi khuẩn này. Chủng vi khuẩn axit lactic theo sáng chế là *Lactococcus lactis* subsp. *cremoris* FC46 (số đăng ký: NITE BP-03310) hoặc chủng cấy chuyển của nó.

(11) **1-0047410 B**

(15) 21/05/2025
Số Quyết định: 82174/QĐ-SHTT.IP

(45) 25/06/2025 447B

(43) 25/04/2023 421 A

(21) 1-2022-07114

(85) 31/10/2022

(22) 20/04/2021

(86) PCT/CN2021/088367 20/04/2021

(30) 202010311229.2 20/04/2020 CN

(87) WO2021/213377 28/10/2021

(51) ***H04W 24/08***; *H04W 76/27; H04W 36/00*

(73) **HUAWEI TECHNOLOGIES CO., LTD.** (CN)
Huawei Administration Building, Bantian, Longgang District, Shenzhen, Guangdong 518129, China

(72) WANG, Zhou (CN); WANG, Jian (CN); XU, Haibo (CN); LIU, Yun (CN); ZHANG, Jian (CN); KUANG, Yiru (CN)

(74) Công ty TNHH Tầm nhìn và Liên danh (VISION & ASSOCIATES CO.LTD.)

(54) **PHƯƠNG PHÁP TẠO CẤU HÌNH PHÉP ĐO, THIẾT BỊ TẠO CẤU HÌNH PHÉP ĐO VÀ CHIP**

(57) Sáng chế đề cập đến phương pháp tạo cấu hình phép đo, thiết bị tạo cấu hình phép đo và chip. Phương pháp này bao gồm các bước: Thiết bị mạng gửi thông tin thứ nhất đến thiết bị đầu cuối. Thông tin thứ nhất này bao gồm thông tin cấu hình của sóng mang thành phần thứ cấp (secondary component carrier, SCC). Thiết bị mạng gửi thông tin thứ hai đến thiết bị đầu cuối. Thông tin thứ hai bao gồm thông tin cấu hình của cửa sổ đo thứ nhất, và thông tin thứ hai được sử dụng để cho phép thiết bị đầu cuối chuyển đổi, khi hỗ trợ việc tập hợp sóng mang (carrier aggregation, CA), từ bước thực hiện phép đo ô theo cách đo không có cửa sổ đo sang bước thực hiện phép đo ô bằng cách sử dụng cửa sổ đo thứ nhất. Sóng mang có trong CA bao gồm SCC được tạo cấu hình dựa vào thông tin thứ nhất. Theo phương pháp nêu trên, sau khi thiết bị mạng tạo cấu hình SCC, thiết bị đầu cuối có thể chuyển đổi, dựa vào thông tin thứ hai, từ bước thực hiện phép đo ô theo cách đo không có cửa sổ đo sang bước thực hiện phép đo ô bằng cách sử dụng cửa sổ đo thứ nhất. Điều này có thể giải quyết vấn đề mà khả năng đo của phép đo cửa sổ không có phép đo bị ảnh hưởng sau khi SCC được kích hoạt.

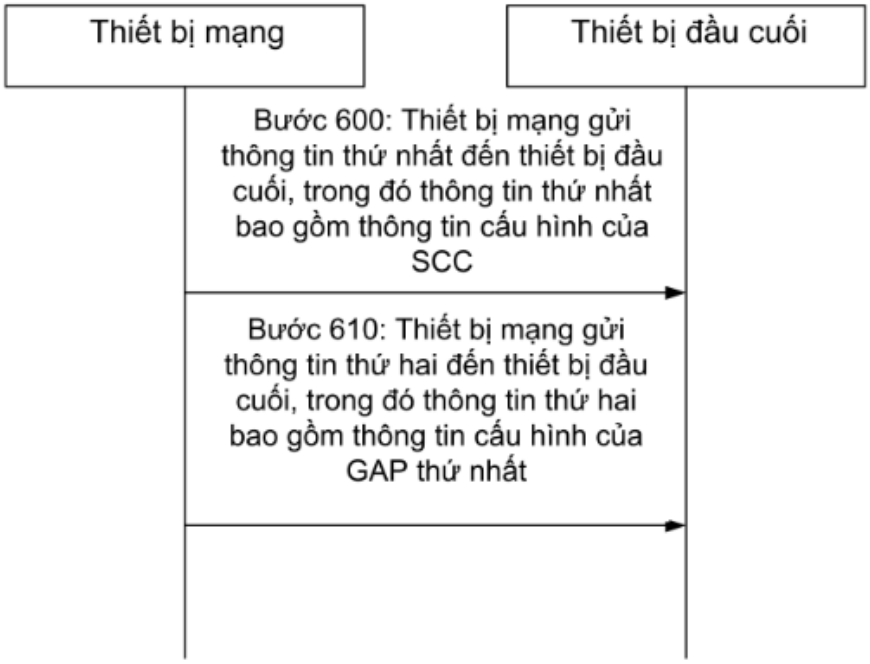
Thiết bị mạng
Thiết bị đầu cuối
Bước 600: Thiết bị mạng gửi thông tin thứ nhất đến thiết bị đầu cuối, trong đó thông tin thứ nhất bao gồm thông tin cấu hình của SCC
Bước 610: Thiết bị mạng gửi thông tin thứ hai đến thiết bị đầu cuối, trong đó thông tin thứ hai bao gồm thông tin cấu hình của GAP thứ nhất

FIG. 6

(11) **1-0047411 B**
(15) 21/05/2025
Số Quyết định: 82176/QĐ-SHTT.IP
(45) 25/06/2025 447B
(43) 27/01/2023 418 A
(21) 1-2022-05685
(85) 06/09/2022
(22) 13/02/2020
(86) PCT/CN2020/075131 13/02/2020
(87) WO2021/159407 19/08/2021
(51) ***H04W 72/04***
(73) **NOKIA TECHNOLOGIES OY** (FI)
Karakaari 7, Espoo, 02610, Finland
(72) MENG, Yan (CN); TAO, Tao (CN); KEATING, Ryan (US); LIU, Jianguo (CN)
(74) Công ty TNHH Tầm nhìn và Liên danh (VISION & ASSOCIATES CO.LTD.)
(54) **PHƯƠNG PHÁP VÀ THIẾT BỊ QUÉT CHÙM TIA TRÊN TRUYỀN DẪN TÍN HIỆU THAM CHIẾU ĐỂ ĐỊNH VỊ LIÊN KẾT LÊN**

(57) Sáng chế đề cập đến phương pháp và thiết bị quét chùm tia trên truyền dẫn tín hiệu tham chiếu định vị liên kết lên. Phương pháp áp dụng cho trạm cơ sở bao gồm các bước: gửi yêu cầu đối với báo cáo về khả năng tạo chùm tia đến thiết bị người dùng đích; nhận báo cáo về khả năng tạo chùm tia từ thiết bị người dùng đích; cấp phát ít nhất một tài nguyên tín hiệu tham chiếu định vị để sử dụng bởi thiết bị người dùng đích dựa vào ít nhất thông tin khả năng có trong báo cáo này; xác định quy tắc quét chùm tia dựa vào ít nhất một tài nguyên tín hiệu tham chiếu định vị được cấp phát cho thiết bị người dùng đích; và gửi phần cấp phát tài nguyên tín hiệu tham chiếu định vị và quy tắc quét chùm tia đến thiết bị người dùng đích. Phương pháp tương ứng áp dụng cho thiết bị người dùng bao gồm các bước: nhận yêu cầu đối với báo cáo về khả năng tạo chùm tia từ trạm cơ sở phục vụ; gửi báo cáo về khả năng tạo chùm tia đến trạm cơ sở phục vụ; nhận thông tin liên quan đến ít nhất một tài nguyên tín hiệu tham chiếu định vị và quy tắc quét chùm tia từ trạm cơ sở phục vụ; và thực hiện việc quét chùm tia trên các truyền dẫn tín hiệu tham chiếu định vị liên kết lên nhờ sử dụng cấp phát tài nguyên tín hiệu tham chiếu định vị nhận được dựa vào quy tắc quét chùm tia.

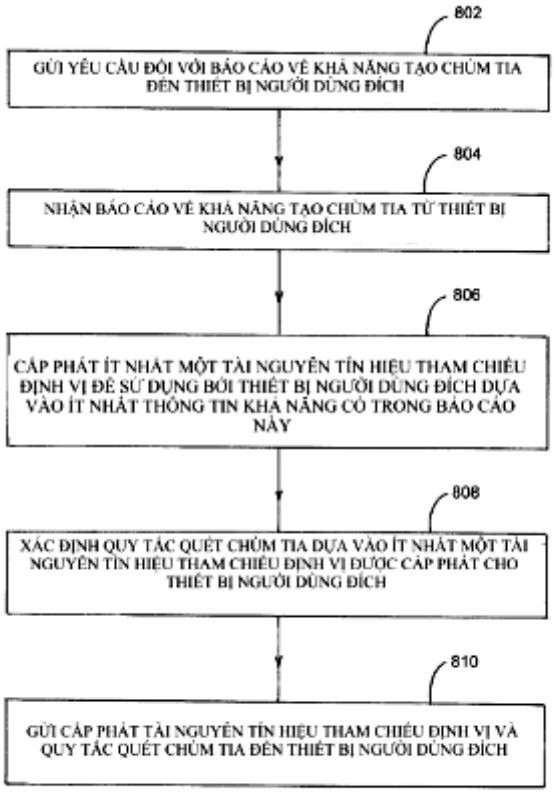
802
GỬI YÊU CẦU ĐỐI VỚI BÁO CÁO VỀ KHẢ NĂNG TẠO CHÙM TIA ĐẾN THIẾT BỊ NGƯỜI DÙNG ĐÍCH
804
NHẬN BÁO CÁO VỀ KHẢ NĂNG TẠO CHÙM TIA TỪ THIẾT BỊ NGƯỜI DÙNG ĐÍCH
806
CẤP PHÁT ÍT NHẤT MỘT TÀI NGUYÊN TÍN HIỆU THAM CHIẾU ĐỊNH VỊ ĐỂ SỬ DỤNG BỞI THIẾT BỊ NGƯỜI DÙNG ĐÍCH DỰA VÀO ÍT NHẤT THÔNG TIN KHẢ NĂNG CÓ TRONG BÁO CÁO NÀY
808
XÁC ĐỊNH QUY TẮC QUÉT CHÙM TIA DỰA VÀO ÍT NHẤT MỘT TÀI NGUYÊN TÍN HIỆU THAM CHIẾU ĐỊNH VỊ ĐƯỢC CẤP PHÁT CHO THIẾT BỊ NGƯỜI DÙNG ĐÍCH
810
GỬI CẤP PHÁT TÀI NGUYÊN TÍN HIỆU THAM CHIẾU ĐỊNH VỊ VÀ QUY TẮC QUÉT CHÙM TIA ĐẾN THIẾT BỊ NGƯỜI DÙNG ĐÍCH

FIG. 8

(11) **1-0047412 B**

(15) 21/05/2025
Số Quyết định: 82198/QĐ-SHTT.IP

(45) 25/06/2025 447B

(43) 26/12/2022 417 A

(21) 1-2022-06377

(85) 03/10/2022

(22) 05/03/2021

(86) PCT/JP2021/008794 05/03/2021

(30) 2020-039222 06/03/2020 JP

(87) WO2021/177459 10/09/2021

(51) ***C08F 220/22***; *D06M 15/277; C08L 33/04; C08L 33/16; C08K 5/02; C08L 27/04*

(73) **DAIKIN INDUSTRIES, LTD.** (JP)
Osaka Umeda Twin Towers South, 1-13-1, Umeda, Kita-ku, Osaka-Shi, Osaka 530-0001, Japan

(72) YAMAMOTO, Ikuo (JP); MIYAHARA, Masahiro (JP); MINAMI, Shinichi (JP)

(74) Công ty TNHH một thành viên Sở hữu trí tuệ VCCI (VCCI-IP CO.,LTD)

(54) **THỂ PHÂN TÁN, PHƯƠNG PHÁP ĐIỀU CHẾ THỂ PHÂN TÁN VÀ PHƯƠNG PHÁP TẠO RA VẬT ĐƯỢC XỬ LÝ**

(57) Sáng chế đề cập đến thể phân tán có cả độ ổn định và tính không thấm nước và/hoặc không thấm dầu của sản phẩm, và chứa polyme chứa flo và môi trường lỏng, trong đó: polyme chứa flo có giá trị Q ít nhất 2,0 và chứa đơn vị lặp lại được dẫn xuất từ monome chứa flo (a) chứa nhóm floalkyl, và đơn vị lặp lại được dẫn xuất từ monome clorua (b) mà ít nhất là một chất được chọn từ trong số vinyl clorua và vinyliden clorua; và nồng độ của monome clorua (b) chưa phản ứng nhiều nhất là 2,0ppm.

(11) **1-0047413 B**

(15) 21/05/2025
Số Quyết định: 82199/QĐ-SHTT.IP

(45) 25/06/2025 447B

(43) 25/03/2021 396 A

(21) 1-2020-02348

(85) 24/04/2020

(22) 26/09/2018

(86) PCT/US2018/052925 26/09/2018

(30) 62/564,070 27/09/2017 US
62/714,196 03/08/2018 US

(87) WO2019/067594 04/04/2019

(51) ***C07D 487/04***; *A61K 31/53; A61P 35/00*

(73) **INCYTE CORPORATION** (US)
1801 Augustine Cut-Off, Wilmington, Delaware 19803, United States of America

(72) JIA, Zhongjiang (US); WU, Yongzhong (US); PAN, Yongchun (US); ZHOU, Jiacheng (US); LI, Qun (CN)

(74) Công ty TNHH Tầm nhìn và Liên danh (VISION & ASSOCIATES CO.LTD.)

(54) **MUỐI CỦA DẪN XUẤT PYROLOTRIAZIN HỮU DỤNG LÀM CHẤT ỨC CHẾ TAM, DƯỢC PHẨM CHỨA MUỐI NÀY VÀ QUY TRÌNH ĐIỀU CHẾ MUỐI NÀY**

(57) Sáng chế đề xuất các dạng muối của *N*-(4-(4-amino-7-(1-isobutyryl piperidin-4-yl)pyrolo[1,2-*f*][1,2,4]triazin-5-yl)phenyl)-1-isopropyl-2,4-dioxo-3-(pyridin-2-yl)-1,2,3,4-tetrahydropyrimidin-5-carboxamit (I) và *N*-(4-(4-Amino-7-(1-isobutyrylpiperidin-4-yl)pyrolo[1,2-*f*][1,2,4]triazin-5-yl)phenyl)-1-isopropyl-2,4-dioxo-3-phenyl-1,2,3,4-tetrahydropyrimidin-5-carboxamit (II), hữu dụng làm các chất ức chế các kinaza TAM, cũng như các quy trình và các chất trung gian liên quan đến các chất này. Ngoài ra, sáng chế còn đề cập đến chế phẩm dược chứa muối này.

(11) **1-0047414 B**

(15) 21/05/2025
Số Quyết định: 82200/QĐ-SHTT.IP

(45) 25/06/2025 447B

(43) 25/11/2021 404 A

(21) 1-2021-05115

(85) 19/08/2021

(22) 14/02/2020

(86) PCT/EP2020/053848 14/02/2020

(30) 19158075.2 19/02/2019 EP

(87) WO2020/169460 A1 27/08/2020

(51) ***C14B 5/00***; *B26D 5/06; D06H 7/24; B26D 7/06; B26D 5/00; B26D 7/01*

(73) **COMELZ S.P.A.** (IT)
Viale Indipendenza, 55, 27029 Vigevano (PV), Italy

(72) CORSICO PICCOLINO, Alessandro (IT)

(74) Công ty TNHH một thành viên Sở hữu trí tuệ VCCI (VCCI-IP CO.,LTD)

(54) **THIẾT BỊ ĐIỀU KHIỂN BẰNG CHƯƠNG TRÌNH SỐ DÙNG ĐỂ CẮT TỰ ĐỘNG DẢI VẬT LIỆU HOẶC NHIỀU DẢI ĐƯỢC XẾP CHỒNG**

(57) Sáng chế đề cập đến thiết bị điều khiển bằng chương trình số (1) dùng để cắt tự động dải vật liệu (2) hoặc nhiều dải (2) được xếp chồng, thiết bị này bao gồm: khoang cắt (3) được trang bị cửa vào (4) và cửa ra (5), khoang cắt (3) được tạo kết cấu để chứa ít nhất một phần của dải (2) nằm trên mặt phẳng (α); phương tiện cắt (80) hoạt động bên trong khoang cắt (3) để thực hiện việc cắt dải (2) theo mẫu định trước; phương tiện vận chuyển (6) được làm thích ứng để cấp dải (2) vào trong khoang cắt (3) theo chiều hướng về phía trước (A) dọc theo chiều dọc (Y); phương tiện giữ hoặc duy trì (10; 115) hoạt động trên dải (2) theo cách kết hợp với phương tiện vận chuyển (6) để đảm bảo tính ổn định của dải trong suốt thao tác cắt của phương tiện cắt (80); bộ phận điều khiển (U) được tạo kết cấu để điều khiển thiết bị (1); trong đó vật liệu này có thể không phân biệt là da sống, vải hoặc vật liệu tổng hợp, và có thể được cấp dưới dạng một dải (2) hoặc dưới dạng nhiều lớp dải (2), mà không điều chỉnh chiều hướng về phía trước (A).

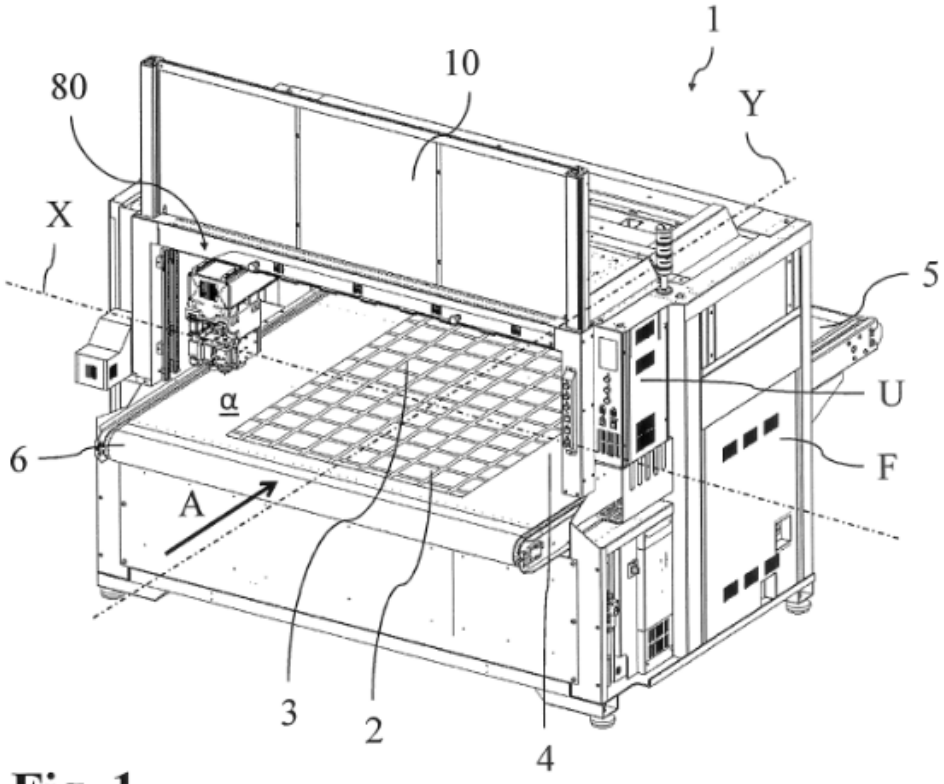

Fig. 1

(11) **1-0047415 B**

(15) 21/05/2025
Số Quyết định: 82222/QĐ-SHTT.IP

(45) 25/06/2025 447B

(43) 25/05/2021 398 A

(21) 1-2021-00144

(85) 12/01/2021

(22) 26/07/2018

(86) PCT/JP2018/028153 26/07/2018

(87) WO2020/021689 30/01/2020

(51) ***C02F 1/00***; *G06Q 50/06*

(73) **MITSUBISHI ELECTRIC CORPORATION** (JP)
7-3, Marunouchi 2-chome, Chiyoda-ku, Tokyo 1008310, Japan

(72) IMAMURA, Eiji (JP); SATO, Yuki (JP); YOSHIDA, Wataru (JP); NODA, Seiji (JP); UENO, Yohei (JP); YASUNAGA, Nozomu (JP); WAKAMATSU, Go (JP); SHIMODA, Kenta (JP); KAWADA, Takushi (JP)

(74) Công ty TNHH Tầm nhìn và Liên danh (VISION & ASSOCIATES CO.LTD.)

(54) **TRẠM XỬ LÝ NƯỚC VÀ PHƯƠNG PHÁP VẬN HÀNH TRẠM XỬ LÝ NƯỚC NÀY**

(57) Sáng chế đề cập đến trạm xử lý nước và phương pháp vận hành trạm xử lý nước này. Trạm xử lý nước (1) thực hiện xử lý nước bằng cách sử dụng thiết bị xử lý nước (10) bao gồm thiết bị thu hình ảnh (20), thiết bị xử lý (30) và thiết bị điều khiển (50). Thiết bị thu hình ảnh (20) thu hình ảnh môi trường xử lý nước của thiết bị xử lý nước (10) và kết xuất dữ liệu hình ảnh thu được bằng cách thu hình ảnh. Thiết bị xử lý (30) ra lệnh cho thiết bị số học (40) mà thực hiện phép toán số học bằng cách sử dụng một hoặc nhiều mô hình tính toán được tạo ra nhờ học máy thực hiện phép toán số học bằng cách sử dụng dữ liệu hình ảnh được kết xuất từ thiết bị thu hình ảnh (30) làm dữ liệu đầu vào của một hoặc nhiều mô hình tính toán. Thiết bị điều khiển (50) điều khiển thiết bị xử lý nước (10) dựa vào thông tin đầu ra được kết xuất từ thiết bị số học (40) bằng cách thực hiện phép toán số học.

FIG.1

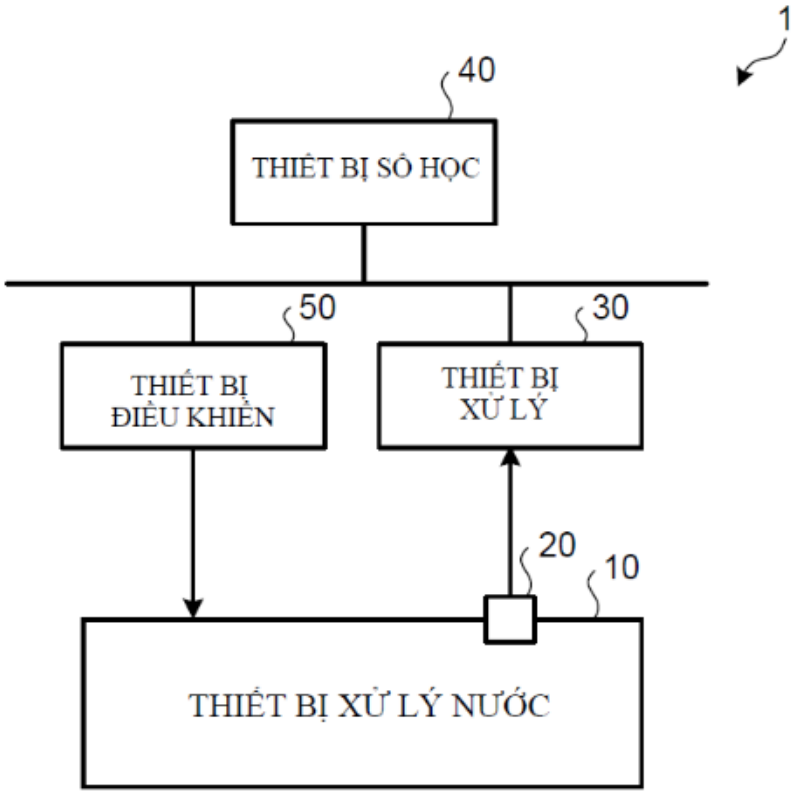
1
40
THIẾT BỊ SỐ HỌC
50
30
THIẾT BỊ
ĐIỀU KHIỂN
THIẾT BỊ
XỬ LÝ
20
10
THIẾT BỊ XỬ LÝ NƯỚC

(11) **1-0047416 B**
(15) 21/05/2025
Số Quyết định: 82243/QĐ-SHTT.IP
(45) 25/06/2025 447B
(43) 25/06/2024 435 A
(21) 1-2023-08024
(22) 14/11/2023
(51) ***C04B 18/00***; *C04B 18/08; C04B 18/06*
(76) **TRỊNH TRUNG KIÊN** (VN)
Tổ 4, Yên Hòa, Cầu Giấy, Hà Nội, Việt Nam
(74) Công ty Luật TNHH WINCO (WINCO LAW FIRM)
(54) **QUY TRÌNH SẢN XUẤT VẬT LIỆU XÂY DỰNG GEOPOLYME SỬ DỤNG MUỐI BIỂN**

(57) Sáng chế đề xuất quy trình sản xuất vật liệu xây dựng geopolyme sử dụng muối biển bao gồm các bước: Bước 1: Chuẩn bị nguyên liệu gồm thuỷ tinh lỏng Na2SiO3, ba zơ kiềm, đá, xỉ lò cao, cốt liệu nhỏ, muối biển, nước; Bước 2: Trộn thuỷ tinh lỏng Na2SiO3 với ba zơ kiềm; Bước 3: Trộn khô hỗn hợp cốt liệu bao gồm: đá, tro bay, cốt liệu nhỏ; Bước 4: Trộn hỗn hợp dung dịch thu được từ Bước 2 với hỗn hợp cốt liệu thu được từ Bước 3; Bước 5: Hòa tan muối biển với nước, sau đó trộn bột xỉ lò cao vào dung dịch này; trong đó lượng muối biển nhiều hơn 0,055% tổng khối lượng hỗn hợp nhiên liệu, và muối biển được hòa tan với nước trước khi cho xỉ lò cao vào để hạn chế tốc độ đông kết gây ra bởi xỉ lò cao với hỗn hợp nguyên liệu; Bước 6: Trộn đều hỗn hợp thu được ở Bước 4 với hỗn hợp thu được ở Bước 5; Bước 7: Đổ hỗn hợp thu được ở Bước 6 vào khuôn để tạo hình sản phẩm vật liệu xây dựng.

(11) **1-0047417 B**

(15) 21/05/2025
Số Quyết định: 82246/QĐ-SHTT.IP

(45) 25/06/2025 447B

(43) 25/10/2022 415 A

(21) 1-2022-04585

(85) 20/07/2022

(22) 10/11/2020

(86) PCT/JP2020/041834 10/11/2020

(30) 2020-023386 14/02/2020 JP

(87) WO2021/161601 19/08/2021

(51) ***C02F 1/461***; *C25B 9/00; C25B 13/02*

(73) **PANASONIC INTELLECTUAL PROPERTY MANAGEMENT CO., LTD.** (JP)
1-61, Shiromi 2-chome, Chuo-ku, Osaka-shi, Osaka 540-6207 Japan

(72) Osamu IMAHORI (JP); Kenichiro INAGAKI (JP); Tomohiro YAMAGUCHI (JP)

(74) Công ty TNHH một thành viên Sở hữu trí tuệ VCCI (VCCI-IP CO.,LTD)

(54) **THIẾT BỊ SẢN XUẤT DUNG DỊCH ĐIỆN PHÂN**

(57) Sáng chế đề cập đến thiết bị sản xuất dung dịch điện phân bao gồm: bộ phận điện phân mà bao gồm thân xếp chồng có màng dẫn điện (7) được xếp thành chồng và được đặt giữa các điện cực liền kề với nhau và có cấu tạo để điện phân chất lỏng; và vỏ (13) có bộ phận điện phân được bố trí ở bên trong của vỏ. Ngoài ra, vỏ (13) bao gồm cổng nạp (15) mà chất lỏng được cấp đến bộ phận điện phân chảy vào và cổng xả (17) mà từ đó dung dịch điện phân được sản xuất trong bộ phận điện phân chảy ra. Màng dẫn điện (7) có phần nhô (19) mà nhô ra hướng về bề mặt trong của vỏ (13) và được bố trí để định vị màng dẫn điện (7) so với vỏ (13). Sáng chế có thể tạo ra thiết bị sản xuất dung dịch điện phân trong đó màng dẫn điện (7) có thể được thu nhỏ và dễ dàng được định vị so với vỏ (13).

FIG. 6

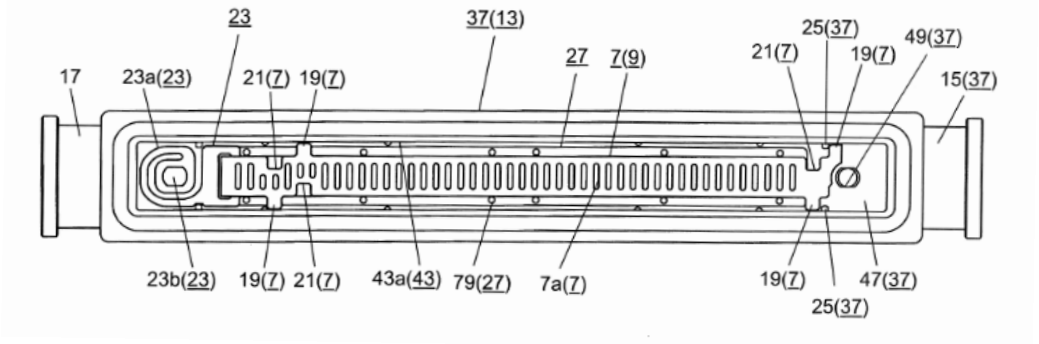

(11) **1-0047418 B**
(15) 21/05/2025
Số Quyết định: 82289/QĐ-SHTT.IP
(45) 25/06/2025 447B
(43) 27/07/2020 388 A
(21) 1-2020-01465
(22) 12/03/2020
(51) ***G01N 19/02***
(73) **TRƯỜNG ĐẠI HỌC THỦY LỢI** (VN)
175 Tây Sơn, phường Trung Liệt, quận Đống Đa, thành phố Hà Nội
(72) Nguyễn Cảnh Thái (VN); Nguyễn Công Thắng (VN); Nguyễn Thái Hoàng (VN); Phạm Viết Ngọc (VN)
(74) Công ty TNHH Sở hữu trí tuệ Hải Hân (HAI HAN IP CO., LTD.)
(54) **PHƯƠNG PHÁP ĐO HỆ SỐ MA SÁT CỐI QUAY CỬA VAN CUNG**

(57) Sáng chế đề cập đến phương pháp đo hệ số ma sát cối quay cửa van cung, trong đó phương pháp này bao gồm bước phân tích các đặc điểm của cụm cối quay, phân tích trạng thái ứng suất biến dạng của cụm cối quay theo phương pháp phần tử hữu hạn, phân tích lựa chọn điểm đo, đánh dấu, làm phẳng các vị trí đo biến dạng trên kết cấu và đánh dấu, kí hiệu các kênh đo, bước xác định vị trí đặt máy đo, bố trí dây đo và nối cảm biến điện trở vào dây đo, bước dán cảm biến điện trở vào điểm đo và nối đầu dây còn lại của dây đo vào máy đo biến dạng, bước nối máy đo biến dạng với máy tính, nối đất máy đo, cấp điện và kiểm tra đồng thời chuẩn bị vùng lưu dữ liệu đo trên máy tính, bước tiến hành đo các thông số với quy trình nâng cửa van cung và hạ cửa van cung và bước xử lý kết quả đo và xác định hệ số ma sát cối quay cửa van.

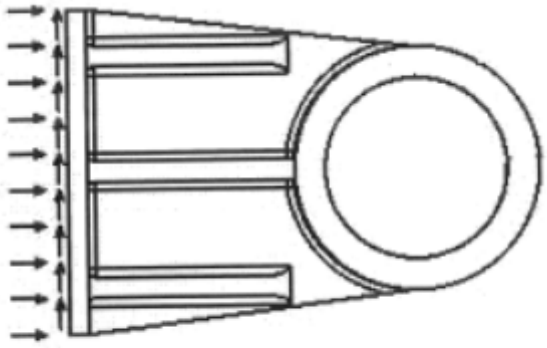

Hình 1

(11) **1-0047419 B**

(15) 21/05/2025
Số Quyết định: 82290/QĐ-SHTT.IP

(45) 25/06/2025 447B

(43) 27/03/2023 420 A

(21) 1-2022-07003

(85) 27/10/2022

(22) 25/03/2021

(86) PCT/EP2021/057748 25/03/2021

(30) 63/007,200 08/04/2020 US

(87) WO2021/204553 14/10/2021

(51) ***H04N 19/105***; *H04N 19/70; H04N 19/186; H04N 19/159; H04N 19/176*

(73) **NOKIA TECHNOLOGIES OY** (FI)
Karakaari 7, 02610 Espoo, Finland

(72) WANG, Limin (US); HONG, Seungwook (KR); PANUSOPONE, Krit (US); HANNUKSELA, Miska Matias (FI)

(74) Công ty TNHH Tầm nhìn và Liên danh (VISION & ASSOCIATES CO.LTD.)

(54) **THIẾT BỊ VÀ PHƯƠNG PHÁP ÁNH XẠ ĐỘ CHÓI BẰNG ĐỊNH TỶ LỆ SẮC ĐỘ ĐỂ LÀM MỚI GIẢI MÃ DẦN**

(57) Sáng chế đề cập đến thiết bị và phương pháp ánh xạ độ chói bằng định tỷ lệ sắc độ (luma mapping with chroma scaling, LMCS) để làm mới giải mã dần (Gradual Decoding Refresh, GDR). Theo ngữ cảnh của phương pháp, phương pháp này truy cập ảnh cần được giải mã và xác định xem ảnh có nằm trong chu kỳ GDR hay không. Phương pháp này có thể còn ngăn quy trình giải mã LMCS được áp dụng cho ảnh nằm trong chu kỳ GDR. Phương pháp khác có thể xác định xem biên ảo có nằm trong đơn vị cây mã hóa hiện thời của ảnh hay không với chu kỳ GDR và nếu có, ngăn quy trình giải mã định tỷ lệ phần dư sắc độ được kết hợp với LMCS được áp dụng cho một hoặc nhiều đơn vị mã hóa nằm trong vùng sạch. Phương pháp khác có thể đệm vùng điểm ảnh lân cận từ một hoặc nhiều điểm ảnh được khôi phục ở vùng sạch đối với quy trình giải mã định tỷ lệ phần dư sắc độ được kết hợp với LMCS.

(11) **1-0047420 B**

(15) 21/05/2025
Số Quyết định: 82291/QĐ-SHTT.IP

(45) 25/06/2025 447B

(43) 27/06/2022 411 A

(21) 1-2022-02018

(85) 30/03/2022

(22) 10/09/2020

(86) PCT/CN2020/114342 10/09/2020

(30) 201910867438.2 12/09/2019 CN

(87) WO2021/047567 18/03/2021

(51) ***H04N 5/232***

(73) **HUAWEI TECHNOLOGIES CO., LTD.** (CN)
Huawei Administration Building, Bantian, Longgang District, Shenzhen, Guangdong 518129, China

(72) CHEN, Tankun (CN); WU, Huayang (CN); SHEN, Risheng (CN)

(74) Công ty TNHH Tầm nhìn và Liên danh (VISION & ASSOCIATES CO.LTD.)

(54) **PHƯƠNG PHÁP XỬ LÝ DÒNG GỌI NGƯỢC, PHƯƠNG PHÁP QUÉT MÃ HAI CHIỀU, THIẾT BỊ ĐIỆN TỬ VÀ VẬT GHI LƯU TRỮ BẰNG MÁY TÍNH**

(57) Sáng chế đề cập đến phương pháp xử lý dòng gọi ngược, phương pháp quét mã hai chiều, thiết bị điện tử và vật ghi lưu trữ bằng máy tính, và liên quan đến lĩnh vực công nghệ điện tử. Trong kịch bản dòng gọi ngược, thiết bị điện tử có thể thiết đặt dòng xem trước và dòng gọi ngược một cách song song. Sau khi ứng dụng thiết đặt chức năng gọi ngược, thì thiết bị điện tử có thể trực tiếp trả về, bằng cách sử dụng chức năng gọi ngược, dữ liệu dòng gọi ngược cho ứng dụng để xử lý. Việc này có thể rút ngắn thời gian được sử dụng để tạo ra dòng xem trước và dòng gọi ngược, rút ngắn thời gian được sử dụng để thu dữ liệu dòng gọi ngược và rút ngắn thời gian chờ của người dùng. Giải pháp cụ thể là như sau: Sau khi phát hiện thao tác thứ nhất mà người dùng sử dụng chức năng thứ nhất của ứng dụng thứ nhất, thì thiết bị điện tử khởi động ứng dụng camera; hiển thị giao diện thứ nhất tương ứng với chức năng thứ nhất; tạo ra dòng xem trước và dòng gọi ngược thứ nhất một cách song song; thu dữ liệu thứ nhất, trong đó dữ liệu thứ nhất là dữ liệu dòng gọi ngược tương ứng với dòng gọi ngược thứ nhất; thiết đặt chức năng gọi ngược; và cung cấp, bằng cách sử dụng chức năng gọi ngược, dữ liệu thứ nhất cho ứng dụng thứ nhất để xử lý. Các phương án của sáng chế được sử dụng để xử lý dòng gọi ngược.

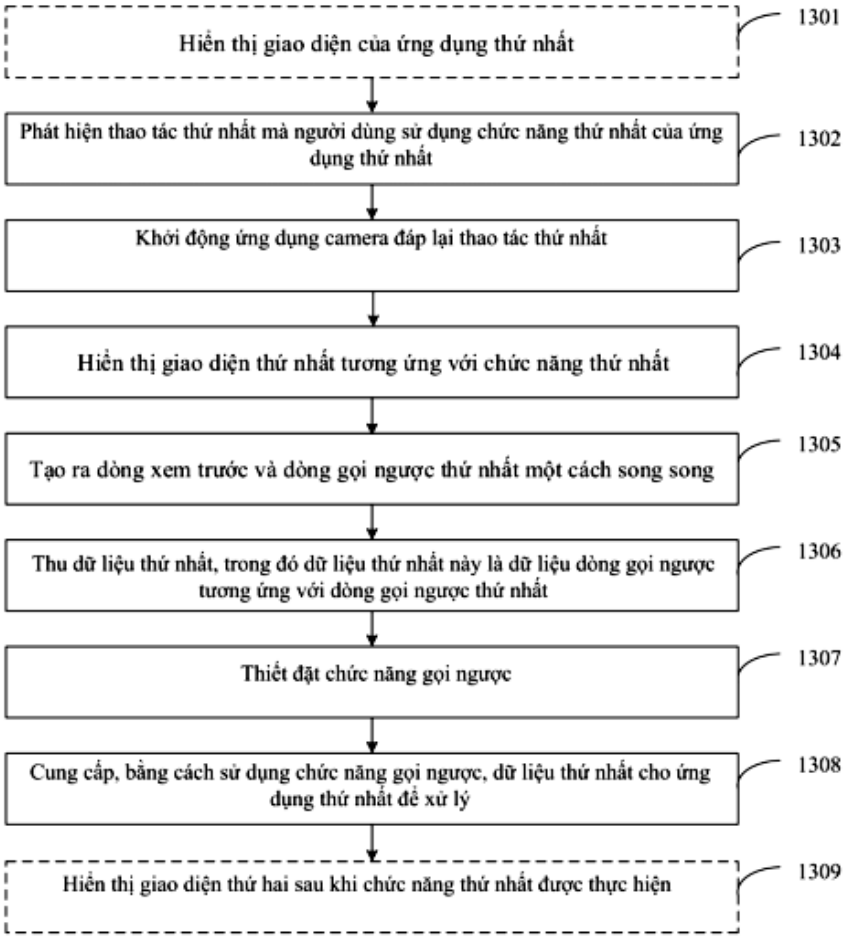
Hiển thị giao diện của ứng dụng thứ nhất
1301
Phát hiện thao tác thứ nhất mà người dùng sử dụng chức năng thứ nhất của ứng dụng thứ nhất
1302
Khởi động ứng dụng camera đáp lại thao tác thứ nhất
1303
Hiển thị giao diện thứ nhất tương ứng với chức năng thứ nhất
1304
Tạo ra dòng xem trước và dòng gọi ngược thứ nhất một cách song song
1305
Thu dữ liệu thứ nhất, trong đó dữ liệu thứ nhất này là dữ liệu dòng gọi ngược tương ứng với dòng gọi ngược thứ nhất
1306
Thiết đặt chức năng gọi ngược
1307
Cung cấp, bằng cách sử dụng chức năng gọi ngược, dữ liệu thứ nhất cho ứng dụng thứ nhất để xử lý
1308
Hiển thị giao diện thứ hai sau khi chức năng thứ nhất được thực hiện
1309

FIG. 13

(11) **1-0047421 B**
(15) 21/05/2025
Số Quyết định: 82292/QĐ-SHTT.IP
(45) 25/06/2025 447B
(43) 26/12/2022 417 A
(21) 1-2022-06165
(85) 26/09/2022
(22) 26/03/2021
(86) PCT/JP2021/012763 26/03/2021
(30) 2020-063125 31/03/2020 JP
(87) WO2021/200612 07/10/2021
(51) ***G01L 5/00***; *B32B 27/24; B32B 7/022*
(73) **FUJIFILM CORPORATION** (JP)
26-30, Nishiazabu 2-chome, Minato-ku, Tokyo 106-8620 Japan
(72) HATTA Masahiro (JP); KITO Hirokazu (JP); YAMAUCHI Masashi (JP); YAMAMOTO Hiroshi (JP)
(74) Công ty TNHH một thành viên Sở hữu trí tuệ VCCI (VCCI-IP CO.,LTD)

(54) TỔ HỢP TẤM DÙNG ĐỂ ĐO ÁP SUẤT, PHƯƠNG PHÁP SẢN XUẤT TỔ HỢP TẤM DÙNG ĐỂ ĐO ÁP SUẤT, TẤM DÙNG ĐỂ ĐO ÁP SUẤT VÀ TẤM ĐƯỢC CUNG CẤP CHO TỔ HỢP TẤM NÀY

(57) Sáng chế đề cập đến tổ hợp tấm dùng để đo áp suất có mật độ quang học màu cao, phương pháp sản xuất tổ hợp tấm dùng để đo áp suất, và tấm dùng để đo áp suất có mật độ quang học màu cao. Ngoài ra, mục đích khác của sáng chế đề cập đến tấm dùng cho tổ hợp tấm dùng để đo áp suất có mật độ quang học màu cao.

Tổ hợp tấm dùng để đo áp suất theo sáng chế bao gồm:

tấm thứ nhất mà bao gồm chất nền nhựa thứ nhất và lớp thứ nhất; và

tấm thứ hai mà bao gồm chất nền nhựa thứ hai và lớp thứ hai,

trong đó lớp thứ nhất bao gồm các vi nang mà trong đó các dung môi có điểm sôi cao hơn hoặc bằng 100°C và các chất tạo màu được bao gồm,

lớp thứ hai bao gồm chất trợ màu, và

trong trường hợp mà vùng có kích thước 5cm x 5cm của một bề mặt của lớp thứ hai đối diện với chất nền nhựa thứ hai được quan sát bằng kính hiển vi laze, các vết nứt có độ sâu lớn hơn hoặc bằng 2μm, chiều rộng nhỏ hơn hoặc bằng 10μm, và chiều dài lớn hơn hoặc bằng 10μm được quan sát trong vùng được quan sát.

FIG. 1

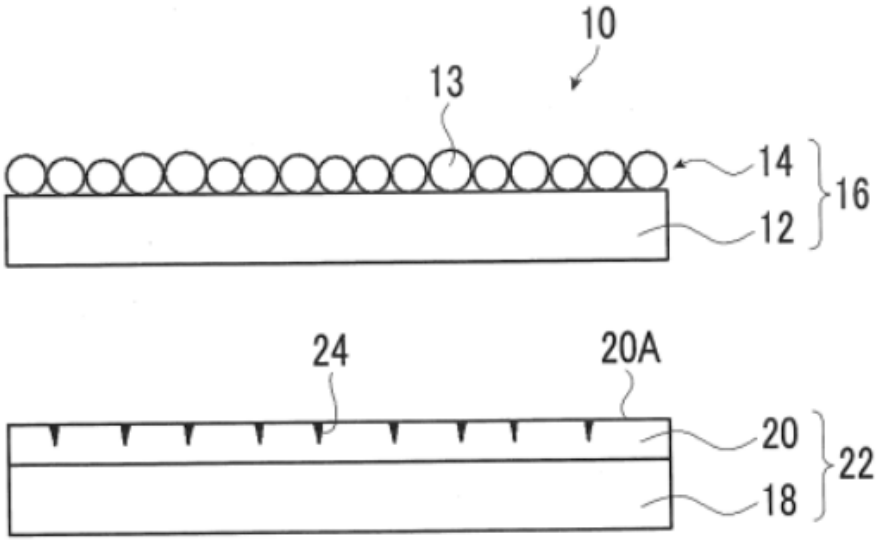

(11) **1-0047422 B**
(15) 21/05/2025
Số Quyết định: 82293/QĐ-SHTT.IP
(45) 25/06/2025 447B
(43) 26/12/2022 417 A
(21) 1-2021-03764
(22) 23/06/2021
(51) ***B02C 18/00***; *C05F 11/06; C05F 17/90; B02C 18/06*
(76) 1. **NGUYỄN TUẤN ANH** (VN)
254 đường 30/4, phường Thanh Bình, thành phố Biên Hòa, tỉnh Đồng Nai
2. **TRẦN THỊ MINH HẠNH** (VN)
254 đường 30/4, phường Thanh Bình, thành phố Biên Hòa, tỉnh Đồng Nai
(54) **THIẾT BỊ XỬ LÝ RÁC HỮU CƠ**

(57) Sáng chế đề cập đến thiết bị xử lý rác hữu cơ bao gồm: bộ phận tiếp nhận rác (5), cửa thăm (4.2), bộ phận ép rác (7), bộ phận nghiền (8) được lắp cố định ở mặt trên của khung sườn (1), bộ phận trộn (10) được bố trí nằm trên khung sườn (1) và phía dưới bộ phận nghiền (8), động cơ (9) dẫn động toàn bộ các chuyển động của thiết bị nhờ các cơ cấu truyền động đai và cơ cấu truyền động bánh răng, và bảng điều khiển (13) để điều khiển các chức năng của thiết bị này.

[H.1]

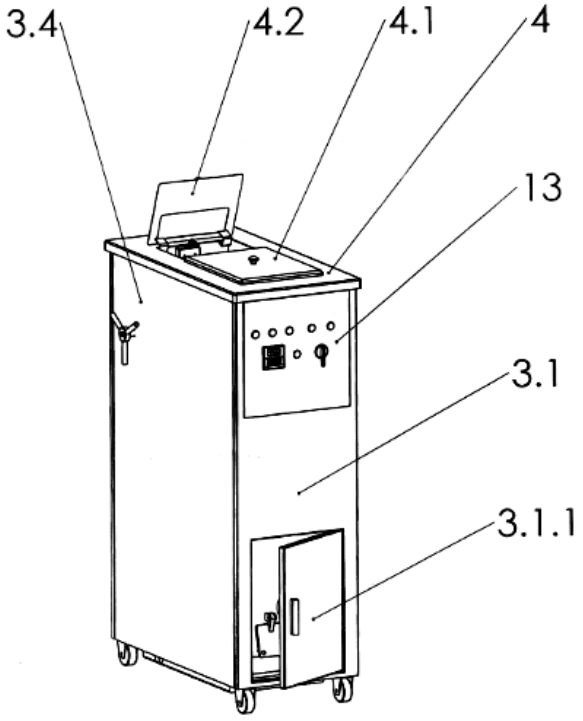

(11) **1-0047423 B**

(15) 21/05/2025
Số Quyết định: 82294/QĐ-SHTT.IP

(45) 25/06/2025 447B

(43) 25/10/2021 403 A

(21) 1-2021-04871

(85) 06/08/2021

(22) 09/01/2020

(86) PCT/KR2020/000430 09/01/2020

(30) 10-2019-0003012 09/01/2019 KR
10-2019-0038071 01/04/2019 KR

(87) WO2020/145704 16/07/2020

(51) ***H04L 5/00***; *H04W 72/04*

(73) **WILUS INSTITUTE OF STANDARDS AND TECHNOLOGY INC.** (KR)
5F 216 Hwangsaeul-ro Bundang-Gu Seongnam-Si Gyeonggi-do 13595, Republic of Korea

(72) CHOI, Kyungjun (KR); NOH, Minseok (KR); KWAK, Jinsam (KR)

(74) Công ty TNHH Tầm nhìn và Liên danh (VISION & ASSOCIATES CO.LTD.)

(54) **THIẾT BỊ NGƯỜI DÙNG, TRẠM CƠ SỞ, PHƯƠNG PHÁP TRUYỀN VÀ PHƯƠNG PHÁP NHẬN KÊNH ĐIỀU KHIỂN ĐƯỜNG LÊN VẬT LÝ TRONG HỆ THỐNG TRUYỀN THÔNG KHÔNG DÂY**

(57) Sáng chế đề cập đến phương pháp truyền và phương pháp nhận kênh điều khiển đường lên vật lý trong hệ thống truyền thông không dây. Sáng chế đề xuất phương pháp truyền kênh điều khiển đường lên vật lý bởi UE (User Equipment - thiết bị người dùng), phương pháp này bao gồm các bước: bước tạo ra sổ mã HARQ-ACK (Hybrid Automatic Repeat Request-Acknowledgement – báo nhận yêu cầu lặp tự động lai) thứ nhất liên quan tới PUCCH (Physical Uplink Control Channel - kênh điều khiển đường lên vật lý) thứ nhất; bước tạo ra sổ mã HARQ-ACK thứ hai liên quan tới PUCCH thứ hai; và bước truyền đồng thời PUCCH thứ nhất và PUCCH thứ hai hoặc một PUCCH trong số PUCCH thứ nhất và PUCCH thứ hai đến trạm cơ sở trong một khe trên cơ sở của nhiều chỉ báo. Theo các phương án của sáng chế, chuỗi để truyền nhiều PUCCH bao gồm các HARQ-ACK khác nhau tương ứng trong một khe được làm rõ, và do đó hiệu suất mục tiêu của hệ thống truyền thông không dây 5G nhằm để cung cấp đồng thời các loại lưu lượng khác nhau (eURLLC (enhanced Ultra-Reliable Low-Latency Communication - truyền thông siêu tin cậy và độ trễ thấp cải tiến), eMBB (enhanced Mobile Broadband - băng thông rộng di động cải tiến)) có thể đạt được.

FIG.12

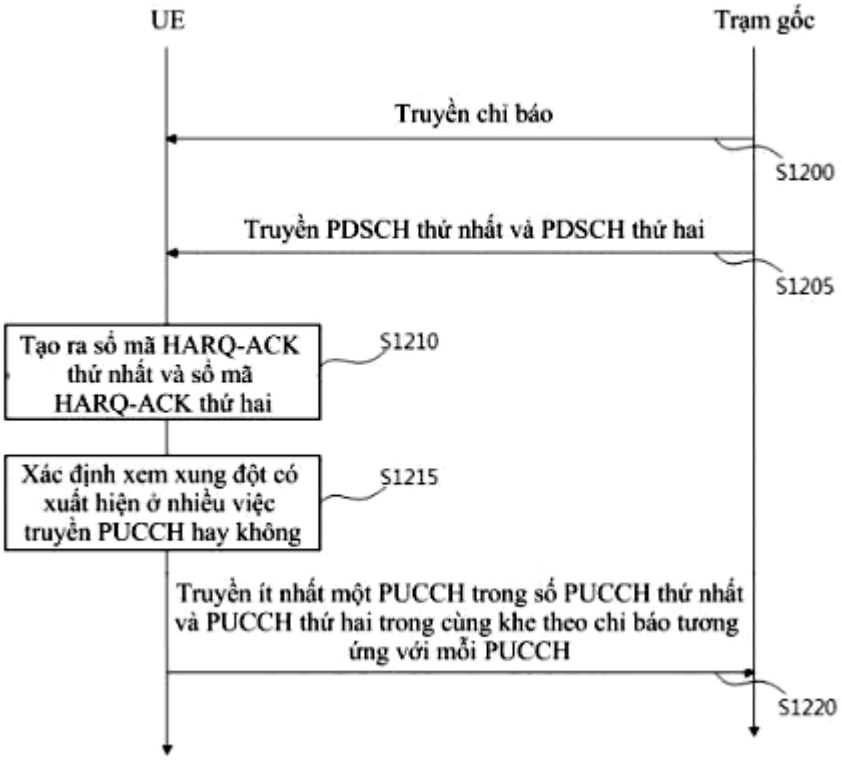
UE
Trạm gốc
Truyền chỉ báo
S1200
Truyền PDSCH thứ nhất và PDSCH thứ hai
S1205
Tạo ra số mã HARQ-ACK thứ nhất và số mã HARQ-ACK thứ hai
S1210
Xác định xem xung đột có xuất hiện ở nhiều việc truyền PUCCH hay không
S1215
Truyền ít nhất một PUCCH trong số PUCCH thứ nhất và PUCCH thứ hai trong cùng khe theo chỉ báo tương ứng với mỗi PUCCH
S1220

(11) **1-0047424 B**

(15) 21/05/2025
Số Quyết định: 82295/QĐ-SHTT.IP

(45) 25/06/2025 447B

(43) 25/04/2023 421 A

(21) 1-2022-08131

(85) 13/12/2022

(22) 17/06/2021

(86) PCT/JP2021/023049 17/06/2021

(30) 2020-104235 17/06/2020 JP

(87) WO2021/256538 A1 23/12/2021

(51) ***C09D 5/25***; *C09D 161/10; C09D 163/00; H02K 1/04; C23C 26/00; H01F 1/18; H01F 27/245; B32B 15/092; C23C 22/00*

(73) **NIPPON STEEL CORPORATION** (JP)
6-1, Marunouchi 2-chome, Chiyoda-ku, Tokyo 100-8071 Japan

(72) Kazutoshi TAKEDA (JP); Shinsuke TAKATANI (JP); Minako FUKUCHI (JP); Ichiro TANAKA (JP)

(74) Công ty TNHH một thành viên Sở hữu trí tuệ VCCI (VCCI-IP CO.,LTD)

(54) **CHẾ PHẨM PHỦ DÙNG CHO TẤM THÉP ĐIỆN, TẤM THÉP ĐIỆN, LÕI NHIỀU LỚP VÀ MÁY ĐIỆN QUAY**

(57) Sáng chế đề cập đến tấm thép điện được sử dụng cho lõi nhiều lớp là tấm thép điện bao gồm lớp phủ cách điện (3) trên bề mặt của tấm thép nền (2), lớp phủ cách điện này được phủ chế phẩm phủ dùng cho tấm thép điện. Chế phẩm phủ dùng cho tấm thép điện này chứa nhựa epoxy, chất hóa rắn thứ nhất bao gồm alkylphenol, và chất hóa rắn thứ hai bao gồm hoặc một hoặc cả hai trong số nhựa phenol resol và nhựa phenol novolac được đưa vào với tỷ lệ cụ thể.

FIG. 1

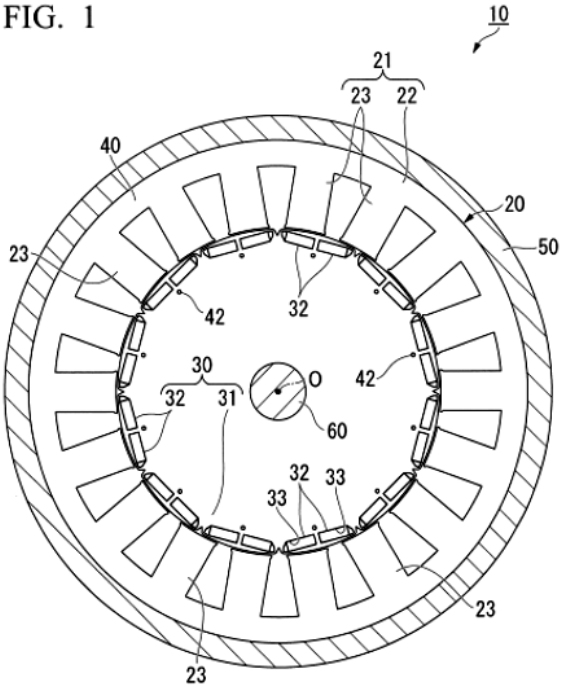

(11) **1-0047425 B**
(15) 21/05/2025
Số Quyết định: 82296/QĐ-SHTT.IP
(45) 25/06/2025 447B
(43) 25/02/2022 407 A
(21) 1-2021-05277
(85) 26/08/2021
(22) 18/02/2020
(86) PCT/JP2020/006348 18/02/2020
(30) 2019-026609 18/02/2019 JP
(87) WO2020/171082 A1 27/08/2020
(51) ***C08F 290/06***; *C03C 25/285; G02B 6/44; C03C 25/1065; C03C 25/47*
(73) **SUMITOMO ELECTRIC INDUSTRIES, LTD.** (JP)
5-33, Kitahama 4-chome, Chuo-ku, Osaka-shi, Osaka 541-0041 Japan
(72) HAMAKUBO Katsushi (JP); SOHMA Kazuyuki (JP); TOKUDA Kazuya (JP); KONISHI Tatsuya (JP)
(74) Công ty TNHH một thành viên Sở hữu trí tuệ VCCI (VCCI-IP CO.,LTD)

(54) SỢI QUANG HỌC

(57) Sáng chế đề cập đến sợi quang học (10) bao gồm sợi thủy tinh (13) gồm lõi (11) và lớp bọc (12); lớp nhựa sơ cấp (14) mà phủ lên sợi thủy tinh bằng cách tiếp xúc với sợi thủy tinh này; và lớp nhựa thứ cấp (15) mà phủ lên lớp nhựa sơ cấp, trong đó lớp nhựa thứ cấp được tạo ra từ sản phẩm hóa rắn của chế phẩm nhựa mà bao gồm nhựa nền chứa uretan (met)acrylat oligome, monome, và chất khơi mào quang polyme hóa; và các hạt oxit vô cơ, cỡ hạt trung bình theo thể tích của các hạt oxit vô cơ khi được đo bằng phương pháp tán xạ tia X góc nhỏ là nhỏ hơn hoặc bằng 800 nm, và độ phân tán chuẩn về cỡ hạt trung bình theo thể tích là nhỏ hơn hoặc bằng 60%.

Fig.1

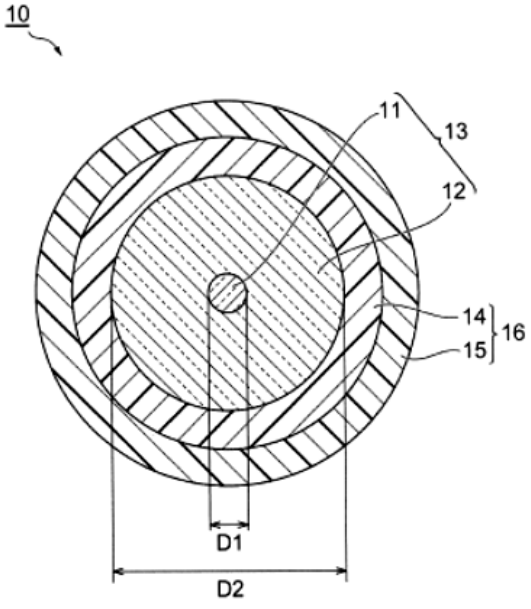

(11) **1-0047426 B**

(15) 21/05/2025
Số Quyết định: 82297/QĐ-SHTT.IP

(45) 25/06/2025 447B

(43) 25/10/2021 403 A

(21) 1-2021-04773

(85) 02/08/2021

(22) 09/01/2020

(86) PCT/IB2020/050145 09/01/2020

(30) 62/790,673 10/01/2019 US
62/851,273 22/05/2019 US
62/883,786 07/08/2019 US
62/913,969 11/10/2019 US

(87) WO2020/144615 16/07/2020

(51) ***A61K 39/00****; C07K 16/30; A61K 45/06; A61K 35/761*

(73) **JANSSEN BIOTECH, INC.** (US)
800/850 Ridgeview Drive, Horsham, Pennsylvania 19044, United States of America

(72) BACHMAN, Kurtis E. (US); BHARGAVA, Vipul (IN); DAVIS, Darryl L. (US); KRISHNA, Vinod (US); LEONI, Guido (IT); POCALYKO, David (US); SAFABAKHSH, Pegah (US); SEPULVEDA, Manuel (CL); SIEGEL, Derick (US); GOTTARDIS, Marco (US)

(74) Công ty Cổ phần Sở hữu công nghiệp INVESTIP (INVESTIP)

(54) **VACXIN**

(57) Sáng chế đề cập đến vacxin chứa polynucleotit khác loại mã hoã polypeptit khác loại và các sản phẩm liên quan. Sáng chế còn đề cập đến polynucleotit khác loại phân lập mã hoá nhiều hơn hoặc bằng hai polypeptit, vectơ chứa polynucleotit khác loại và polynucleotit phân lập.

(11) **1-0047427 B**

(15) 21/05/2025
Số Quyết định: 82298/QĐ-SHTT.IP

(45) 25/06/2025 447B

(43) 25/05/2023 422 A

(21) 1-2023-00070

(85) 06/01/2023

(22) 16/06/2021

(86) PCT/JP2021/022772 16/06/2021

(30) 2020-115474 03/07/2020 JP

(87) WO2022/004367 06/01/2022

(51) ***C23C 18/18***

(73) **OKUNO CHEMICAL INDUSTRIES CO., LTD.** (JP)
4-7-10, Doshomachi, Chuo-ku, Osaka-shi, Osaka 5410045, Japan

(72) SETO, Hiroki (JP); HASHIZUME, Kei (JP); TANAKA, Katsuyuki (JP); KAWASAKI, Kana (JP); NAGAO, Toshimitsu (JP)

(74) Công ty TNHH một thành viên Sở hữu trí tuệ VCCI (VCCI-IP CO.,LTD)

(54) **DUNG DỊCH BỔ SUNG CHẤT XÚC TÁC DÙNG CHO QUÁ TRÌNH MẠ VÔ ĐIỆN, PHƯƠNG PHÁP SẢN XUẤT VẬT LIỆU CẦN ĐƯỢC MẠ VÔ ĐIỆN VÀ VẬT LIỆU NÀY**

(57) Sáng chế đề cập đến dung dịch bổ sung chất xúc tác để sử dụng trong quá trình tiền xử lý mạ vô điện trên vật liệu kim loại, có hiệu quả để tạo ra màng mạ vô điện có mức lắng đọng cao của lớp mạ, sự lắng đọng chọn lọc, các đặc tính chắn, khả năng liên kết, v.v.; và cũng có độ ổn định dung dịch mạ vượt trội.

(11) **1-0047428 B**

(15) 21/05/2025
Số Quyết định: 82299/QĐ-SHTT.IP

(45) 25/06/2025 447B

(43) 30/01/2020 382 A

(21) 1-2019-05165

(85) 23/09/2019

(22) 26/03/2018

(86) PCT/JP2018/012207 26/03/2018

(30) 2017-067703 30/03/2017 JP

(87) WO2018/181215 04/10/2018

(51) ***A23L 7/157****; A23L 35/00; A23L 5/10*

(73) **NISSHIN SEIFUN WELNA INC.** (JP)
25, Kanda-Nishiki-cho 1-chome, Chiyoda-ku, Tokyo 1018441 Japan

(72) TAKAMATSU, Kenichiro (JP); TSURUMAKI, Masumi (JP); FUKUDOME, Shin-ichi (JP); HIWATASHI, Souichiro (JP); NISHIDE, Tatsunori (JP)

(74) Công ty TNHH một thành viên Sở hữu trí tuệ VCCI (VCCI-IP CO.,LTD)

(54) **PHƯƠNG PHÁP ĐIỀU CHẾ CHẾ PHẨM BỘT, PHƯƠNG PHÁP ĐIỀU CHẾ HỖN HỢP BỘT NHÃO VÀ PHƯƠNG PHÁP CHẾ BIẾN THỨC ĂN CHIÊN TẨM BỘT**

(57) Sáng chế đề cập đến phương pháp điều chế chế phẩm bột có hàm lượng protein là 0,1% khối lượng hoặc cao hơn. Phương pháp này bao gồm bước điều chế hỗn hợp bao gồm bột chứa tinh bột và chất béo và/hoặc dầu và hỗn hợp này có hàm lượng chất béo và/hoặc dầu là 0,1% khối lượng hoặc cao hơn và hàm lượng nước nằm trong khoảng từ 8 đến 35% khối lượng, và bước xử lý nhiệt hỗn hợp ở nhiệt độ hỗn hợp nằm trong khoảng từ 150° đến 210°C. Sáng chế cũng đề cập đến phương pháp chế biến hỗn hợp bột nhão và phương pháp chế biến thức ăn chiên tẩm bột. Chế phẩm bột được điều chế bằng phương pháp này hoặc hỗn hợp của chế phẩm bột và một hoặc nhiều thực phẩm khác hữu ích để dùng làm hỗn hợp bột nhão được tạo thành bột nhão được dùng cho thức ăn.

(11) **1-0047429 B**

(15) 21/05/2025
Số Quyết định: 82300/QĐ-SHTT.IP

(45) 25/06/2025 447B

(43) 25/07/2016 340 A

(21) 1-2016-00917

(85) 14/03/2016

(22) 10/10/2014

(86) PCT/JP2014/077267 10/10/2014

(30) 2013-214234 11/10/2013 JP

(87) WO2015/053404 A1 16/04/2015

(51) ***A61F 13/496***

(73) **UNICHARM CORPORATION** (JP)
182, Shimobun, Kinsei-cho, Shikokuchuo-shi, Ehime 799-0111, Japan

(72) TAKINO, Shunsuke (JP); YOSHIOKA, Toshiyasu (JP); NAGASE, Noriko (JP); MAKI, Hideaki (JP); AOKI, Katsufumi (JP)

(74) Công ty Cổ phần Sở hữu công nghiệp INVESTIP (INVESTIP)

(54) **VẬT DỤNG MẶC KIỂU QUẦN DÙNG MỘT LẦN**

(57) Sáng chế đề cập đến vật dụng mặc kiểu quần dùng một lần mà dễ dàng cởi ra. Các phần mép bên đối diện tương ứng của các tấm xác định vùng đường thắt lưng phía trước và vùng đường thắt lưng phía sau của vật dụng mặc, ví dụ, tã lót kiểu quần dùng một lần, được gắn chặt với nhau tại các điểm nối (30). Mỗi tấm bao gồm ít nhất hai vải không dệt mà ít nhất một trong số chúng có độ bền kéo nhỏ hơn theo hướng dọc so với theo hướng ngang. Điểm nối (30) có kích thước theo hướng dọc (A) là 1,5 mm hoặc nhỏ hơn và kích thước theo hướng ngang (B) là 3 mm hoặc nhỏ hơn trong đó phần đầu bên trong (33) của điểm nối kéo dài theo hướng dọc sao cho các điểm nối có thể tạo ra cột (40) tiếp xúc với đường thẳng nét đứt (35) và xác định đồng thời đường nối ngang (25).

FIG.3

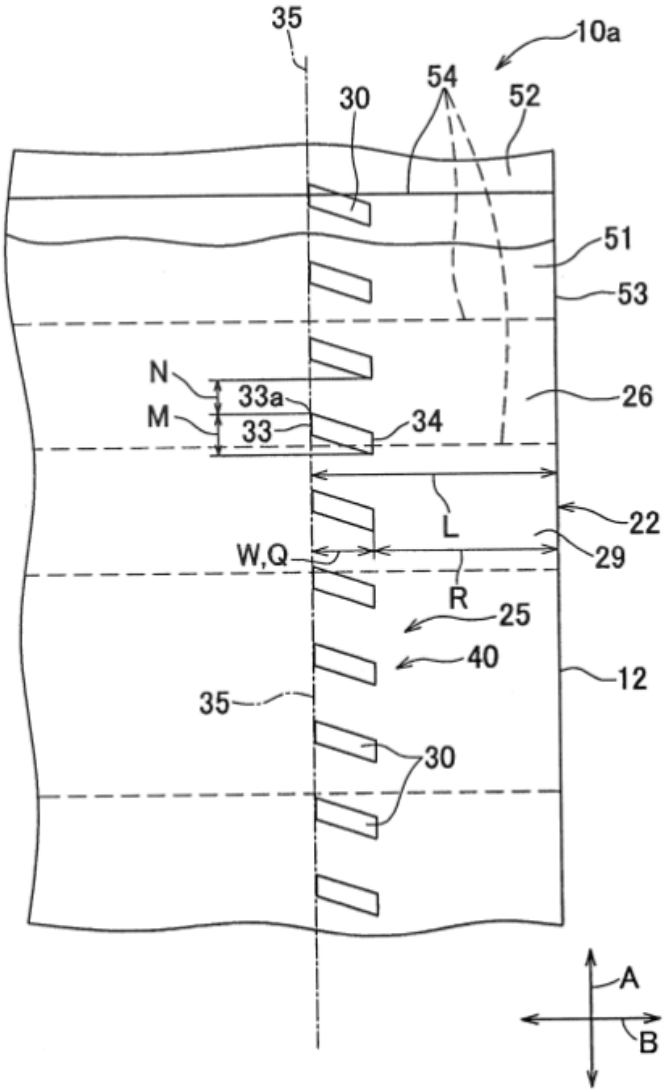

(11) **1-0047430 B**

(15) 21/05/2025
Số Quyết định: 82386/QĐ-SHTT.IP

(45) 25/06/2025 447B

(43) 25/04/2022 409 A

(21) 1-2022-00306

(85) 17/01/2022

(22) 24/06/2020

(86) PCT/JP2020/024767 24/06/2020

(30) 2019-119025 26/06/2019 JP

(87) WO2020/262449 30/12/2020

(51) ***C08L 83/07***; *C08K 3/28; C08K 7/00; C08L 83/04; C08L 83/05; C08K 3/22; C08K 7/18*

(73) **MOMENTIVE PERFORMANCE MATERIALS JAPAN LLC** (JP)
2-20, Akasaka 5-chome, Minato-ku, Tokyo 1076119 Japan

(72) SAKAMOTO Atsushi (JP); CONTE Sean (US)

(74) Công ty TNHH một thành viên Sở hữu trí tuệ VCCI (VCCI-IP CO.,LTD)

(54) **CHẾ PHẨM POLYSILOXAN DẪN NHIỆT**

(57) Sáng chế đề xuất chế phẩm polysiloxan dẫn nhiệt có độ dẫn nhiệt cao, trong khi có hiệu quả gia công tuyệt vời do các đặc tính phun cao. Chế phẩm polysiloxan dẫn nhiệt này chứa (A) chất độn dẫn nhiệt và (B) một hoặc nhiều hợp chất được chọn từ nhóm bao gồm hợp chất chứa nhóm alkoxysilyl và dimetylpolysiloxan, trong đó: thành phần (A) bao gồm (A-1) các hạt nhôm nitrua có hình dạng tròn, hình dạng không xác định hoặc hình đa diện có đường kính hạt trung bình nằm trong khoảng từ 50µm đến 150µm và (A-2) các hạt nhôm nitrua có hình dạng tròn, hình dạng không xác định hoặc hình đa diện có đường kính hạt trung bình bằng hoặc lớn hơn 10µm nhưng nhỏ hơn 50µm với lượng nằm trong khoảng từ 20% khối lượng đến 100% khối lượng so với tổng lượng của thành phần (A); và tỷ lệ hàm lượng của thành phần (A-1) với thành phần (A-2) là nằm trong khoảng từ 50:50 đến 95:5 tính theo khối lượng.

(11) **1-0047431 B**
(15) 21/05/2025
Số Quyết định: 82387/QĐ-SHTT.IP
(45) 25/06/2025 447B
(43) 26/09/2022 414 A
(21) 1-2022-04061
(85) 28/06/2022
(22) 11/09/2020
(86) PCT/JP2020/034513 11/09/2020
(30) 2019-236848 26/12/2019 JP
(87) WO2021/131177 01/07/2021
(51) ***F16L 15/06***; *E21B 17/042*
(73) **JFE STEEL CORPORATION** (JP)
2-3, Uchisaiwai-cho 2-chome, Chiyoda-ku, Tokyo 1000011, Japan
(72) TAKANO Jun (JP); KAWAI Takamasa (JP); NAGAHAMA Takuya (JP); GOTO Seigo (JP); YOSHIKAWA Masaki (JP); YONEYAMA Tsuyoshi (JP)
(74) Công ty Cổ phần Sở hữu công nghiệp INVESTIP (INVESTIP)
(54) **KHỚP NỐI REN DÙNG CHO CÁC ĐƯỜNG ỐNG**

(57) Để ngăn ngừa sự nứt vỡ của ống ren trong dưới tải trọng kéo mà không làm tăng đường kính ngoài của ống ren trong, sáng chế đề cập đến khớp nối ren dùng cho các đường ống bao gồm ống ren ngoài có phần ren ngoài, là ren côn ngoài, ở một đầu của đường ống thứ nhất, và ống ren trong có phần ren trong, là ren côn trong sẽ được vặn vít với phần ren ngoài, ở một đầu của đường ống thứ hai, trong đó phần ren trong có nhiều rãnh ren, mỗi rãnh ren trong số nhiều rãnh ren có phần góc ở phía sườn tải và phần góc ở phía sườn đâm ở phía đáy ren, phần góc ở phía sườn tải của rãnh ren thứ nhất, là rãnh ren xa nhất từ đầu ống ren trong trong số nhiều rãnh ren, bao gồm phần vòng cung thứ nhất được nối trực tiếp với sườn tải và có bán kính cong thứ nhất, và phần vòng cung thứ hai được nối trực tiếp hoặc gián tiếp với phần vòng cung thứ nhất và có bán kính cong thứ hai, và tỷ số bán kính cong, là tỷ số giữa bán kính cong thứ hai với bán kính cong thứ nhất, là 3 hoặc lớn hơn.

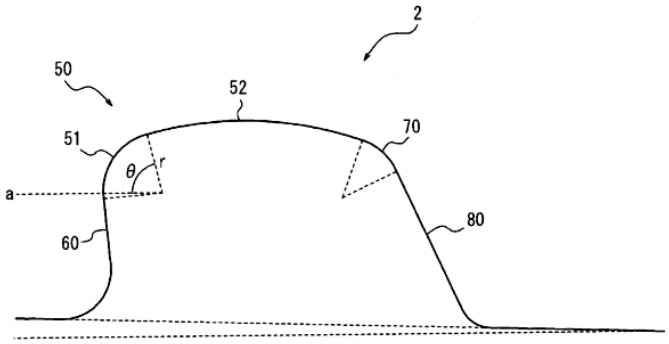

FIG. 7

(11) **1-0047432 B**

(15) 21/05/2025
Số Quyết định: 82421/QĐ-SHTT.IP

(45) 25/06/2025 447B

(43) 25/01/2022 406 A

(21) 1-2021-06705

(85) 22/10/2021

(22) 07/04/2020

(86) PCT/JP2020/015614 07/04/2020

(30) 2019-082615 24/04/2019 JP

(87) WO2020/217966 29/10/2020

(51) ***C09K 8/48***; *C04B 111/00; C04B 111/40; C04B 14/06; E21B 33/14; C04B 18/02; C04B 28/02; C04B 40/00; C04B 103/24; C04B 14/10*

(73) **NISSAN CHEMICAL CORPORATION** (JP)
5-1, Nihonbashi 2-chome, Chuo-ku, Tokyo 1036119, Japan

(72) MURAKAMI Satoru (JP); KIMATA Masaki (JP); OOTA Isao (JP)

(74) Công ty TNHH một thành viên Sở hữu trí tuệ VCCI (VCCI-IP CO.,LTD)

(54) **CHẤT PHỤ GIA CHO VỮA XI MĂNG DÙNG CHO GIẾNG VÀ PHƯƠNG PHÁP SẢN XUẤT CHẤT PHỤ GIA NÀY, VỮA XI MĂNG DÙNG CHO GIẾNG VÀ PHƯƠNG PHÁP TRÁM XI MĂNG CHO GIẾNG**

(57) Sáng chế đề cập đến chất phụ gia cho vữa xi măng dùng cho giếng có khả năng ngăn tạo ra nước tự do và ngăn ngừa sự nổi/tách của cốt liệu có tỷ trọng riêng thấp trong lúc bảo đảm độ bền xi măng đủ ngay cả ở nhiệt độ cao. Sáng chế cũng đề cập đến phương pháp sản xuất chất phụ gia này. Chất phụ gia cho vữa xi măng dùng cho giếng chứa chất phân tán trong nước của silic oxit và silicat phân lớp.

(11) **1-0047433 B**
(15) 21/05/2025
Số Quyết định: 82442/QĐ-SHTT.IP
(45) 25/06/2025 447B
(43) 26/06/2023 423 A
(21) 1-2023-01598
(85) 14/03/2023
(22) 23/08/2021
(86) PCT/JP2021/030845 23/08/2021
(30) 2020-163340 29/09/2020 JP
(87) WO2022/070674 A1 07/04/2022
(51) ***B01J 37/02***; *C07C 69/14; C07C 67/04; B01J 23/30; C07B 61/00*
(73) **RESONAC CORPORATION** (JP)
9-1, Higashi-Shimbashi 1-chome, Minato-ku, Tokyo 105-7325, Japan
(72) SASAKI, Takuro (JP); ITAGAKI, Shintaro (JP); HOSOGI, Yasuhiro (JP); IWAMA, Yasuhiro (JP)
(74) Công ty TNHH một thành viên Sở hữu trí tuệ VCCI (VCCI-IP CO.,LTD)

(54) PHƯƠNG PHÁP SẢN XUẤT CHẤT XÚC TÁC SẢN XUẤT ETYL AXETAT

(57) Sáng chế đề cập đến phương pháp sản xuất chất xúc tác sản xuất etyl axetat có năng suất cao và hiệu suất xúc tác đặc biệt, chất xúc tác này là chất xúc tác mà heteropolyaxit và/hoặc muối của nó được mang gần bề mặt của chất mang. Phương pháp sản xuất chất xúc tác sản xuất etyl axetat bao gồm, theo thứ tự: (1) bước tẩm trong đó chất mang silic oxit được tẩm bằng dung dịch nước của heteropolyaxit hoặc muối của nó, tạo nên 80-105% thể tích khả năng hấp thụ bão hòa của chất mang, để tạo ra khối đã được tẩm; và (2) bước làm khô trong đó khối đã được tẩm được làm khô ở tốc độ làm khô cố định nằm trong khoảng từ 5 đến 300g_{H2O}/kg_{supcat}·phút.

FIG. 4

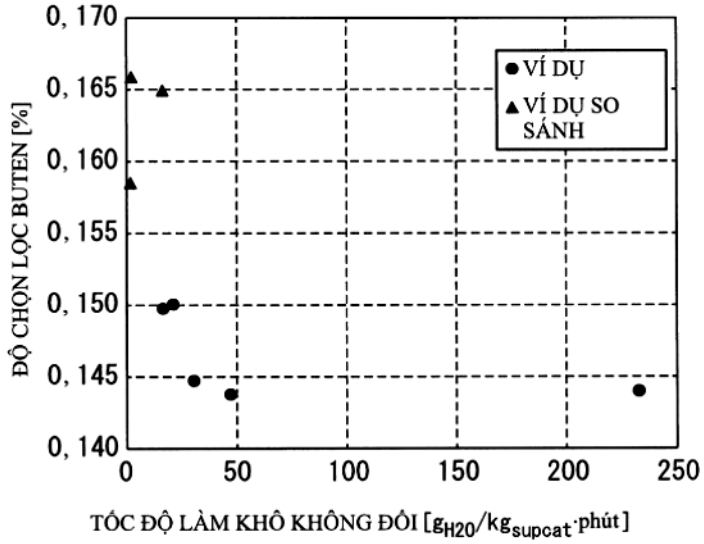

(11) **1-0047434 B**

(15) 21/05/2025
Số Quyết định: 82443/QĐ-SHTT.IP

(45) 25/06/2025 447B

(43) 25/04/2022 409 A

(21) 1-2021-07864

(85) 07/12/2021

(22) 08/11/2019

(86) PCT/KR2019/015203 08/11/2019

(30) 10-2019-0053918 08/05/2019 KR

(87) WO2020/226246 12/11/2020

(51) ***G09G 3/3208***

(73) **SAMSUNG DISPLAY CO., LTD.** (KR)
1, Samsung-ro, Giheung-gu, Yongin-si, Gyeonggi-do 17113, Republic of Korea

(72) JEONG, Il Hun (KR)

(74) Công ty TNHH Tầm nhìn và Liên danh (VISION & ASSOCIATES CO.LTD.)

(54) **ĐIỂM ẢNH, THIẾT BỊ HIỂN THỊ CHỨA ĐIỂM ẢNH VÀ PHƯƠNG PHÁP ĐIỀU KHIỂN THIẾT BỊ HIỂN THỊ NÀY**

(57) Sáng chế đề cập đến điểm ảnh, thiết bị hiển thị chứa điểm ảnh và phương pháp điều khiển thiết bị hiển thị, điểm ảnh bao gồm tranzito thứ nhất được nối giữa nguồn điện thứ nhất và nút thứ tư và có điện cực cổng được nối với nút thứ nhất, tranzito thứ hai được nối giữa nút thứ ba và đường dữ liệu và được bật để đáp ứng tín hiệu quét được cung cấp cho đường quét thứ nhất thứ i, trong đó i là số tự nhiên, tranzito thứ ba được nối giữa nút thứ nhất và nút thứ tư và được bật để đáp ứng tín hiệu quét được cung cấp cho đường quét thứ ba thứ i, tranzito thứ tư được nối giữa nút thứ hai và điện áp khởi tạo và được bật để đáp ứng tín hiệu quét được cung cấp cho đường quét thứ hai thứ i, tụ điện thứ nhất được nối giữa nút thứ ba và nút thứ nhất, tụ điện thứ hai được nối giữa nút thứ nhất và nút thứ hai, và điốt phát quang hữu cơ được nối giữa nút thứ hai và nguồn điện thứ hai, trong đó tranzito thứ ba là tranzito loại N.

FIG. 1

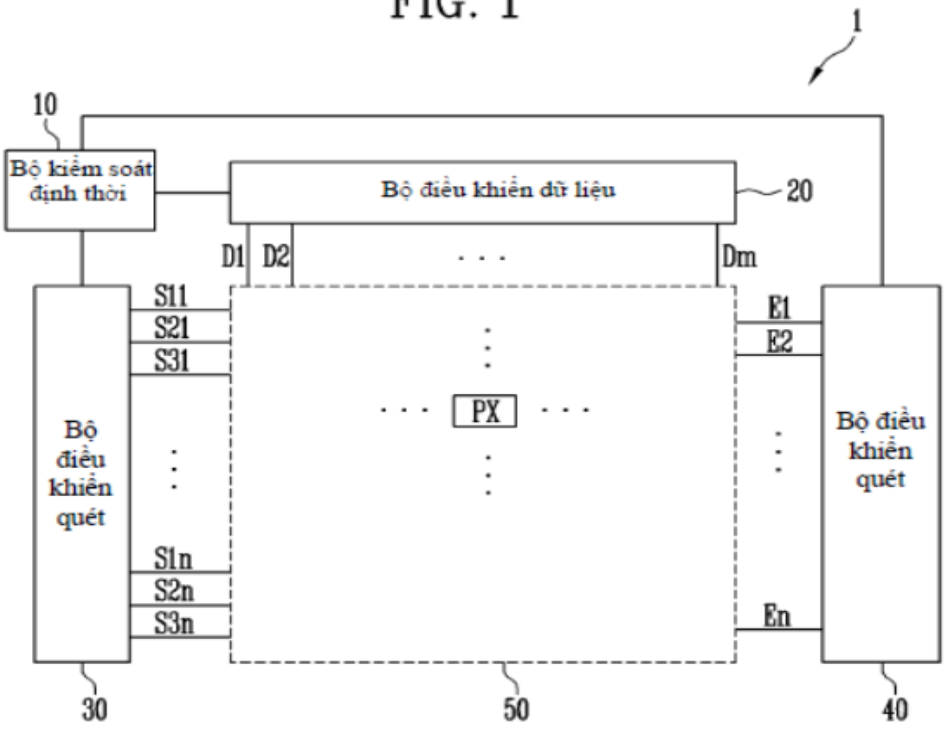
1
10
Bộ kiểm soát định thời
Bộ điều khiển dữ liệu
20
D1
D2
Dm
S11
S21
S31
S1n
S2n
S3n
PX
E1
E2
En
Bộ điều khiển quét
Bộ điều khiển quét
30
50
40

(11) **1-0047435 B**

(15) 21/05/2025
Số Quyết định: 82465/QĐ-SHTT.IP

(45) 25/06/2025 447B

(43) 25/08/2023 425 A

(21) 1-2022-08341

(85) 17/02/2022

(22) 13/03/2009

(86) PCT/AU2009/000305 13/03/2009

(30) 2008901224 13/03/2008 AU
2008901223 13/03/2008 AU

(87) WO2009/111842 A1 17/09/2009

(51) ***C23C 2/06***; *C23C 2/14; C23C 2/28; C23C 2/12*

(62) 1-2022-00972

(73) **BLUESCOPE STEEL LIMITED** (AU)
Level 11, 120 Collins Street, Melbourne, Victoria 3000, Australia

(72) LIU, Qiyang (AU); RENSHAW, Wayne (AU); WILLIAMS, Joe (AU)

(74) Công ty TNHH một thành viên Sở hữu trí tuệ VCCI (VCCI-IP CO.,LTD)

(54) **PHƯƠNG PHÁP MẠ BẰNG CÁCH NHÚNG NÓNG ĐỂ TẠO RA LỚP MẠ HỢP KIM AL-ZN-SI-MG TRÊN DẢI THÉP**

(57) Sáng chế đề cập đến dải thép có lớp mạ hợp kim Al-Zn-Si-Mg, lớp mạ này có các hạt Mg_2Si trong cấu trúc tế vi của lớp mạ. Sự phân bố của các hạt Mg_2Si sao cho bề mặt lớp mạ chỉ có một tỷ lệ nhỏ các hạt Mg_2Si hoặc ít nhất hầu như không có bất kỳ các hạt Mg_2Si. Ngoài ra, sáng chế còn đề cập đến phương pháp mạ bằng cách nhúng nóng để tạo ra lớp mạ hợp kim Al-Zn-Si-Mg trên dải thép.

FIG. 1

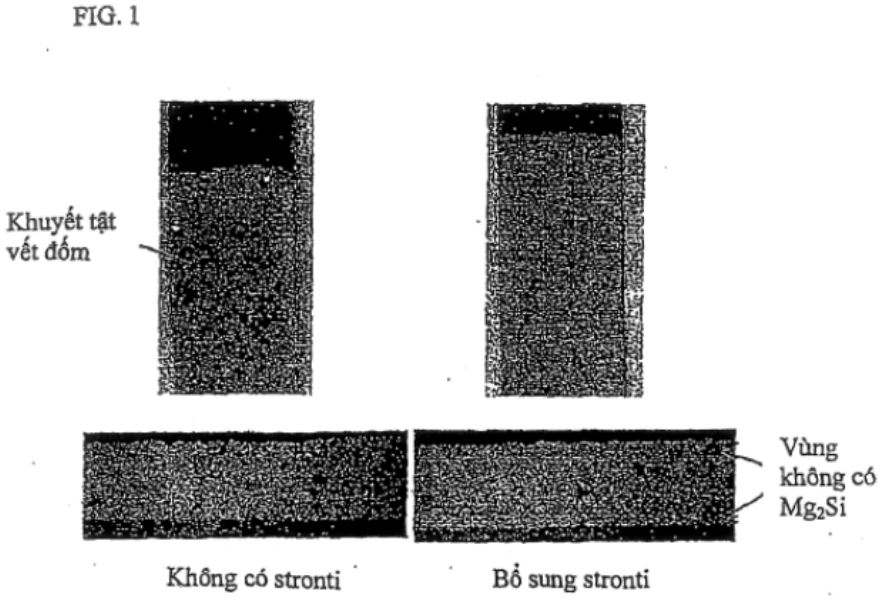

(11) **1-0047436 B**
(15) 21/05/2025
Số Quyết định: 82466/QĐ-SHTT.IP
(45) 25/06/2025 447B
(43) 25/11/2021 404 A
(21) 1-2021-03092
(85) 27/05/2021
(22) 02/11/2018
(86) PCT/CN2018/113834 02/11/2018
(87) WO2020/034443 20/02/2020
(51) ***H04B 7/04***
(73) **ZTE CORPORATION** (CN)
ZTE Plaza, Keji Road South, Hi-Tech Industrial Park, Nanshan, Shenzhen, Guangdong 518057, China
(72) GAO, Bo (CN); LU, Zhaohua (CN); LI, Yu Ngok (CN); YAO, Ke (CN); JIANG, Chuangxin (CN); WU, Hao (CN)
(74) Công ty TNHH Tầm nhìn và Liên danh (VISION & ASSOCIATES CO.LTD.)
(54) **PHƯƠNG PHÁP VÀ THIẾT BỊ TRUYỀN THÔNG KHÔNG DÂY**

(57) Sáng chế đề cập tới phương pháp và thiết bị truyền thông không dây nhằm chỉ báo tài nguyên cụ thể theo nhóm trong hệ thống truyền thông di động. Phương pháp truyền thông không dây bao gồm các bước: xác định, bởi nút mạng, liên kết giữa một tập hợp của một hoặc nhiều tín hiệu chuẩn (RS: Reference Signal) và một hoặc nhiều nhóm, trong đó mỗi một trong số một hoặc nhiều RS được liên kết với việc sử dụng hoặc đặc tính miền thời gian, và truyền, tới thiết bị đầu cuối, tin nhắn báo hiệu có liên kết nêu trên. Theo một phương án, phương pháp truyền thông không dây bao gồm các bước: xác định, bởi nút mạng, cấu hình tín hiệu chuẩn (RS: Reference Signal), trong đó cấu hình RS này có liên kết giữa một hoặc nhiều RS mục tiêu và độ chi tiết không gian, và truyền, tới thiết bị đầu cuối, tin nhắn có cấu hình RS.

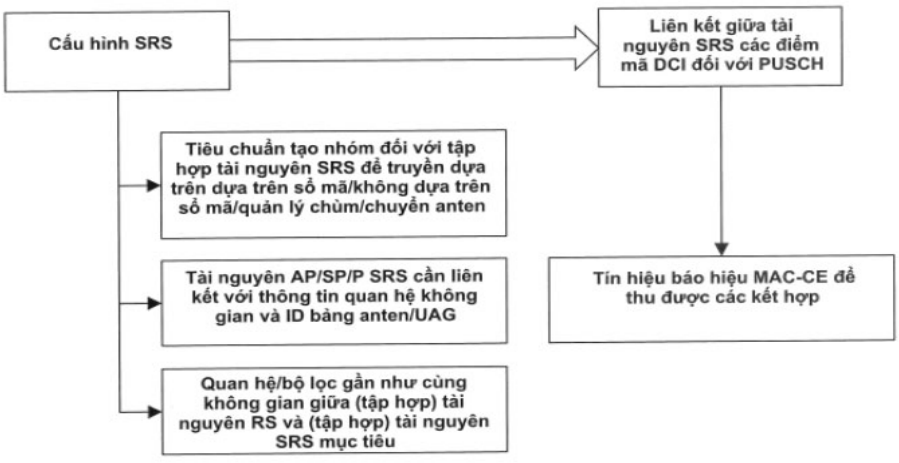

FIG. 5

(11) **1-0047437 B**

(15) 21/05/2025
Số Quyết định: 82518/QĐ-SHTT.IP

(45) 25/06/2025 447B

(43) 27/02/2023 419 A

(21) 1-2022-06937

(85) 26/10/2022

(22) 27/04/2021

(86) PCT/KR2021/005275 27/04/2021

(30) 10-2020-0051346 28/04/2020 KR

(87) WO2021/221417 04/11/2021

(51) ***C08K 3/04***; *C08L 53/00; C08L 31/04; C08L 101/12; C08L 23/16*

(73) **HANWHA SOLUTIONS CORPORATION** (KR)
86, Cheonggyecheon-ro Jung-gu Seoul 04541, Republic of Korea

(72) LEE, Jae Hyeok (KR); KANG, Won Jun (KR); KANG, Chul Ee (KR); BAE, Seong Soo (KR); SONG, Han Soo (KR)

(74) Công ty Luật TNHH WINCO (WINCO LAW FIRM)

(54) **CHẾ PHẨM NHỰA VÀ SẢN PHẨM ĐÚC CHỨA CHẾ PHẨM NÀY**

(57) Sáng chế đề cập đến chế phẩm nhựa có độ dính và độ dẫn điện tốt, và sản phẩm đúc của nó. Sáng chế đề cập đến công nghệ mà tạo ra điện trở bề mặt thấp và độ dẫn điện tốt bằng cách chứa chất độn cacbon trong nhựa dính kết mà có thể tạo ra ma sát bề mặt cao không giống các phương pháp phủ chất dính thông thường để tạo ra độ dính hoặc bổ sung chất chống tĩnh điện để tạo ra độ dẫn điện.

FIG.1

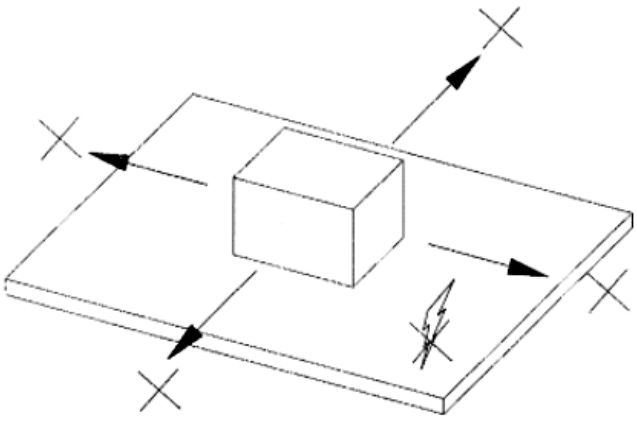

(11) **1-0047438 B**

(15) 21/05/2025
Số Quyết định: 82519/QĐ-SHTT.IP

(45) 25/06/2025 447B

(43) 25/08/2022 413 A

(21) 1-2022-03540

(85) 06/06/2022

(22) 13/11/2020

(86) PCT/JP2020/042383 13/11/2020

(30) 62/934,923 13/11/2019 US

(87) WO2021/095835 20/05/2021

(51) ***A61P 35/00***; *C07D 207/14; A61K 31/40*

(73) **TAIHO PHARMACEUTICAL CO., LTD.** (JP)
1-27, Kandanishiki-cho, Chiyoda-ku, Tokyo 1018444 Japan

(72) NAKAMURA, Hiroyuki (JP)

(74) Công ty TNHH một thành viên Sở hữu trí tuệ VCCI (VCCI-IP CO.,LTD)

(54) **MUỐI CỦA HỢP CHẤT TERPHENYL, DƯỢC PHẨM CHỨA MUỐI NÀY VÀ PHƯƠNG PHÁP ĐIỀU CHẾ MUỐI NÀY**

(57) Sáng chế đề cập đến muối với axit benzoic của 4-[5-[(3S)-3-aminopyrolidin-1-cacbonyl]-2-[2-flo-4-(2-hydroxy-2-metyl-propyl)phenyl]phenyl]-2-flo-benzonitril. Sáng chế cũng đề cập đến muối với axit sorbic của 4-[5-[(3S)-3-aminopyrolidin-1-cacbonyl]-2-[2-flo-4-(2-hydroxy-2-metyl-propyl)phenyl]phenyl]-2-flo-benzonitril. Ngoài ra, sáng chế còn đề cập đến chất ức chế LSD1, chất kháng u và dược phẩm chứa muối này, và phương pháp điều chế muối này.

(11) **1-0047439 B**

(15) 21/05/2025
Số Quyết định: 82520/QĐ-SHTT.IP

(45) 25/06/2025 447B

(43) 27/12/2021 405 A

(21) 1-2021-06744

(85) 12/12/2017

(22) 09/06/2016

(86) PCT/JP2016/067195 09/06/2016

(30) 2015-126650 24/06/2015 JP
2015-148683 28/07/2015 JP

(87) WO2016/208406 29/12/2016

(51) ***H04S 5/02***; *G10L 19/008*

(62) 1-2017-05016

(73) **SONY CORPORATION** (JP)
1-7-1, Konan, Minato-ku, Tokyo 1080075, Japan

(72) YAMAMOTO Yuki (JP); CHINEN Toru (JP); TSUJI Minoru (JP)

(74) Công ty TNHH một thành viên Sở hữu trí tuệ VCCI (VCCI-IP CO.,LTD)

(54) **THIẾT BỊ VÀ PHƯƠNG PHÁP XỬ LÝ AUĐIO VÀ PHƯƠNG TIỆN BẤT BIẾN ĐỌC ĐƯỢC BẰNG MÁY TÍNH**

(57) Sáng chế đề cập đến thiết bị và phương pháp xử lý auđio và phương tiện bất biến đọc được bằng máy tính mà khi thực hiện có thể đạt được âm thanh có chất lượng cao hơn.

Bộ phận thu nhận thu nhận tín hiệu auđio và siêu dữ liệu của đối tượng. Bộ phận tính vectơ tính, dựa vào góc theo chiều ngang và góc theo chiều dọc được bao gồm trong siêu dữ liệu của đối tượng và chỉ báo về mức độ của hình ảnh âm thanh, chỉ báo vectơ trải rộng của vị trí trong vùng chỉ báo về mức độ của hình ảnh âm thanh. Bộ phận tính độ khuếch đại tính, dựa vào vectơ trải rộng, độ khuếch đại quét biên độ trên cơ sở vectơ (VBAP) của tín hiệu auđio liên quan đến mỗi loa bởi VBAP. Sáng chế có thể được áp dụng thiết bị xử lý auđio.

F I G . 6

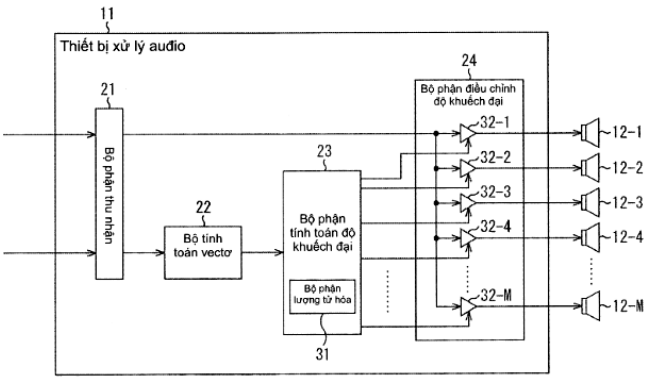

(11) **1-0047440 B**

(15) 21/05/2025
Số Quyết định: 82521/QĐ-SHTT.IP

(45) 25/06/2025 447B

(43) 25/11/2020 392 A

(21) 1-2020-01643

(85) 20/03/2020

(22) 27/09/2018

(86) PCT/US2018/053039 27/09/2018

(30) 62/566,779 02/10/2017 US

(87) WO2019/070492 11/04/2019

(51) ***A61K 31/427***; *A61K 31/4439*; *A61K 31/433*

(73) **MERCK SHARP & DOHME LLC** (US)
126 East Lincoln Avenue, Rahway, New Jersey 07065, United States of America

(72) BIFTU, Tesfaye (US); HUANG, Xianhai (CN); LIU, Weiguo (US); PAN, Weidong (CN); PARK, Min (US); PASTERNAK, Alexander (US); SUN, Wanying (US); TANG, Haifeng (US); ZANG, Yi (US)

(74) Công ty TNHH Tầm nhìn và Liên danh (VISION & ASSOCIATES CO.LTD.)

(54) **HỢP CHẤT CHROMAN MONOBACTAM ĐỂ ĐIỀU TRỊ BỆNH NHIỄM KHUẨN VÀ DƯỢC PHẨM CHỨA HỢP CHẤT NÀY**

(57) Sáng chế đề cập đến hợp chất monobactam có công thức I:

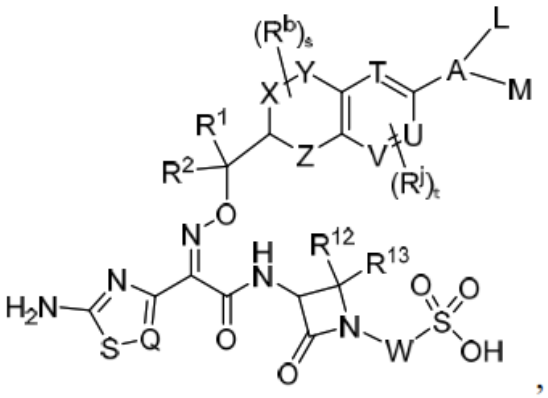

(I)

và muối dược dụng của nó. Sáng chế cũng đề cập đến dược phẩm chứa hợp chất monobactam theo sáng chế hoặc muối dược dụng của nó, và chất mang dược dụng.

(11) **1-0047441 B**
(15) 21/05/2025
Số Quyết định: 82522/QĐ-SHTT.IP
(45) 25/06/2025 447B
(43) 26/12/2022 417 A
(21) 1-2022-06162
(85) 26/09/2022
(22) 09/03/2021
(86) PCT/JP2021/009258 09/03/2021
(30) 2020-061206 30/03/2020 JP
(87) WO2021/199953 A1 07/10/2021
(51) ***C23C 2/06***; *C22C 18/04*
(73) **NIPPON STEEL CORPORATION** (JP)
6-1, Marunouchi 2-chome, Chiyoda-ku, Tokyo 100-8071 Japan
(72) Tetsuya TOBA (JP); Taihei KANETO (JP); Atsushi MORISHITA (JP); Yuto YASUI (JP); Yusaku NAKAGAWA (JP); Tooru OOHASHI (JP); Yoko AMANO (JP)
(74) Công ty TNHH một thành viên Sở hữu trí tuệ VCCI (VCCI-IP CO.,LTD)
(54) **TẤM THÉP MẠ NHÚNG NÓNG**

(57) Sáng chế đề cập đến tấm thép mạ nhúng nóng bao gồm tấm thép và lớp mạ nhúng nóng được tạo ra trên bề mặt của tấm thép này, thành phần trung bình của lớp mạ nhúng nóng chứa Al: 2 đến 22% khối lượng, và Mg: 0,1 đến 10% khối lượng, với phần còn lại bao gồm Zn và các tạp chất, và khi năm vùng đo hình vuông có cạnh 5mm được chọn từ bề mặt của lớp mạ nhúng nóng và tỷ lệ cường độ A của mỗi vùng đo thu được bằng phương pháp đo được xác định trước, ít nhất một tỷ lệ (A/A_{ave}) của tỷ lệ cường độ A của mỗi vùng đo với giá trị trung bình A_{ave} của các tỷ lệ cường độ A của năm vùng đo là nằm trong khoảng từ 0,50 đến 0,65 hoặc 1,45 đến 2,00.

FIG. 1

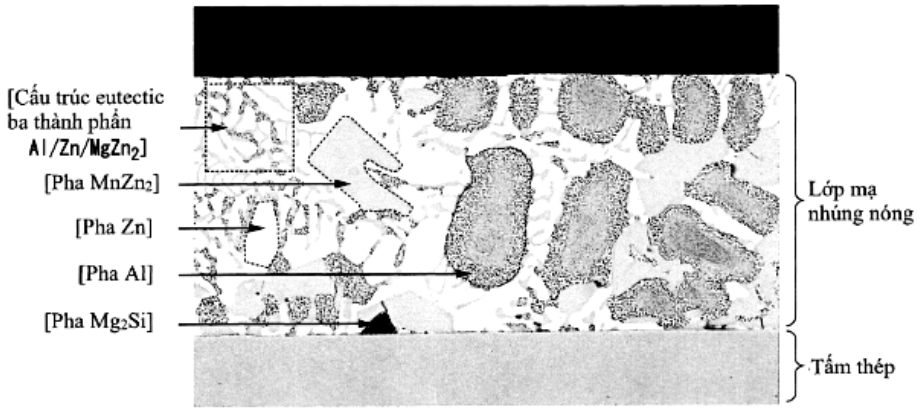

(11) **1-0047442 B**

(15) 21/05/2025
Số Quyết định: 82544/QĐ-SHTT.IP

(45) 25/06/2025 447B

(43) 25/01/2022 406 A

(21) 1-2021-04647

(85) 27/07/2021

(22) 27/12/2019

(86) PCT/US2019/068839 27/12/2019

(30) 62/786,302 28/12/2018 US

(87) WO2020/140101 02/07/2020

(51) ***C12N 9/72***; *A61K 38/49; C12N 15/62; A61K 38/48; C12N 15/52*

(73) **VERTEX PHARMACEUTICALS INCORPORATED** (US)
50 Northern Avenue Boston, MA 02210, United States of America

(72) MADISON, Edwin, L. (US); THANOS, Christopher (US); SOROS, Vanessa (US); POPKOV, Mikhail (US); TIPTON, Kimberly (US); TRAYLOR, Matthew, John (US); FURFINE, Eric, Steven (US); WAY, Jeffrey, Charles (US)

(74) Công ty TNHH Tầm nhìn và Liên danh (VISION & ASSOCIATES CO.LTD.)

(54) **POLYPEPTIT HOẠT HÓA PLASMINOGEN LOẠI UROKINAZA BIẾN ĐỔI VÀ PROTEIN DUNG HỢP BAO GỒM POLYPEPTIT NÀY**

(57) Sáng chế đề xuất polypeptit u-PA và protein dung hợp chứa polypeptit u-PA. Polypeptit u-PA được biến đổi để có hoạt tính và/hoặc độ đặc hiệu biến đổi sao cho chúng phân cắt protein bổ thể, như protein bổ thể C3, để từ đó ức chế hoạt hóa bổ thể. Polypeptit u-PA biến đổi và protein dung hợp mà ức chế hoạt hóa bổ thể có thể được sử dụng để điều trị bệnh và tình trạng bệnh mà được trung gian bởi hoạt hóa bổ thể, hoặc trong đó hoạt hóa bổ thể đóng vai trò. Các rối loạn này bao gồm rối loạn thiếu máu cục bộ và tái đẩy máu, bao gồm nhồi máu cơ tim và đột quỵ, nhiễm trùng huyết, bệnh tự miễn dịch, bệnh võng mạc do tiểu đường, thoái hóa điểm vàng do tuổi tác, thải cơ quan ghép, bệnh viêm và bệnh có thành phần viêm.

(11) **1-0047443 B**
(15) 21/05/2025
Số Quyết định: 82601/QĐ-SHTT.IP
(45) 25/06/2025 447B
(43) 25/05/2021 398 A
(21) 1-2021-01372
(22) 16/03/2021
(51) ***C09K 8/00***
(73) **TỔNG CÔNG TY HÓA CHẤT VÀ DỊCH VỤ DẦU KHÍ - CTCP** (VN)
Tầng 6-7 Tòa Nhà Viện Dầu Khí Việt Nam, Số 167 Phố Trung Kính, Phường Yên Hòa, Quận Cầu Giấy, Thành Phố Hà Nội
(72) Lê Văn Công (VN); Đỗ Thành Trung (VN); Phan Công Thành (VN); Nguyễn Văn Ngọ (VN); Phạm Ngọc Sơn (VN); Ngô Thị Nguyên (VN)

(54) QUY TRÌNH XỬ LÝ PHỤC HỒI VÀ NÂNG CAO HỆ SỐ SẢN PHẨM CỦA CÁC GIẾNG DẦU BỊ SUY GIẢM KHẢ NĂNG KHAI THÁC SAU KHI XỬ LÝ AXIT KHÔNG THÀNH CÔNG

(57) Sáng chế đề cập đến quy trình xử lý phục hồi và nâng cao hệ số sản phẩm của các giếng dầu, trong đó các giếng này là các giếng đã được xử lý bằng chế phẩm axit nhưng bị suy giảm khả năng khai thác hoặc không còn khả năng khai thác, quy trình này bao gồm các bước theo trình tự:

(i) bơm chế phẩm xử lý nhiễm bẩn hữu cơ dùng để hòa tan các nhiễm bẩn hưu cơ như asphaten, paraffin, nhựa, và phá nhũ tương (dưới đây gọi là chế phẩm 1);

(ii) bơm chế phẩm xử lý, hòa tan các nhiễm bẩn vô cơ là các kết tủa thứ cấp từ các lần xử lý trước, các kết tủa này chủ yếu bao gồm AlF3, CaF2, Fe(OH)2, Fe(OH)3, Al(OH)3, AlF2(OH)3, Na3AlF6 (dưới đây gọi là chế phẩm 2);

(iii) bơm dung dịch đệm để ngăn cách chế phẩm 2 với chế phẩm hệ axit phía sau và đồng thời để đẩy các chế phẩm vào trong vỉa;

(iv) bơm chế phẩm hệ axit;

(v) bơm dung dịch đệm để đẩy các chế phẩm vào trong vỉa; và

(vi) đưa giếng vào hoạt động bình thường.

(11) **1-0047444 B**

(15) 22/05/2025
Số Quyết định: 83327/QĐ-SHTT.IP

(45) 25/06/2025 447B

(43) 25/01/2019 370 A

(21) 1-2018-04217

(85) 24/09/2018

(22) 24/02/2017

(86) PCT/US2017/019433 24/02/2017

(30) 62/300,785 27/02/2016 US
62/328,487 27/04/2016 US
62/338,183 18/05/2016 US
62/444,576 10/01/2017 US
62/455,434 06/02/2017 US

(87) WO2017/147475 31/08/2017

(51) ***A61K 39/12****; A61K 31/196; A61K 9/00; A61K 31/167; A61K 39/00*

(73) **HPVVAX, LLC** (US)
140 SW Chamber Court, Suite 200, Port St. Lucie, FL 34986, United States of America

(72) IOANNIDES, Tim (US)

(74) Công ty TNHH Tầm nhìn và Liên danh (VISION & ASSOCIATES CO.LTD.)

(54) **DƯỢC PHẨM DẠNG TIÊM ĐỂ ĐIỀU TRỊ BỆNH UNG THƯ DA**

(57) Sáng chế đề cập đến dược phẩm dạng tiêm dùng để điều trị hoặc làm giảm tỷ lệ tái phát bệnh ung thư, u lành tính hoặc tổn thương liên quan đến HPV, bao gồm bệnh ung thư da, và đặc biệt là bệnh ung thư biểu mô tế bào vảy (SCC) và, bệnh ung thư biểu mô tế bào nền.

(11) **1-0047445 B**

(15) 22/05/2025
Số Quyết định: 83328/QĐ-SHTT.IP

(45) 25/06/2025 447B

(43) 25/05/2021 398 A

(21) 1-2021-00646

(85) 04/02/2021

(22) 30/01/2019

(86) PCT/KR2019/001302 30/01/2019

(30) 10-2018-0088716 30/07/2018 KR

(87) WO2020/027401 06/02/2020

(51) ***H01L 33/06***; *H01L 33/62; H01L 33/36; H01L 33/58; H01L 27/15; H01L 33/24*

(73) **SAMSUNG DISPLAY CO., LTD.** (KR)
1, Samsung-ro, Giheung-gu, Yongin-si, Gyeonggi-do, 17113, Republic of Korea

(72) KIM, Dong Uk (KR); YOO, Je Won (KR); CHO, Hyun Min (KR); MIN, Jung Hong (KR)

(74) Công ty TNHH Tầm nhìn và Liên danh (VISION & ASSOCIATES CO.LTD.)

(54) **THIẾT BỊ PHÁT QUANG VÀ THIẾT BỊ HIỂN THỊ BAO GỒM THIẾT BỊ PHÁT QUANG**

(57) Sáng chế đề cập đến thiết bị phát quang có thể bao gồm: nền; ít nhất một phần tử phát quang nằm trên nền và được tạo kết cấu để phát ra ánh sáng; điện cực thứ nhất và điện cực thứ hai được đặt cách nhau với khoảng cách định trước có phần tử phát quang xen giữa chúng; lớp chuyển đổi màu nằm trên nền và được tạo kết cấu để chuyển đổi ánh sáng được phát ra từ phần tử phát quang thành ánh sáng có màu sắc cụ thể; điện cực tiếp xúc thứ nhất được tạo kết cấu để nối điện điện cực thứ nhất với đầu thứ nhất của phần tử phát quang; và điện cực tiếp xúc thứ hai được tạo kết cấu để nối điện điện cực thứ hai với đầu thứ hai của phần tử phát quang. Trên hình chiếu bằng, lớp chuyển đổi màu có thể được đặt cách phần tử phát quang với khoảng cách định trước và chồng lên một trong số điện cực tiếp xúc thứ nhất và điện cực tiếp xúc thứ hai bất kỳ.

FIG. 2

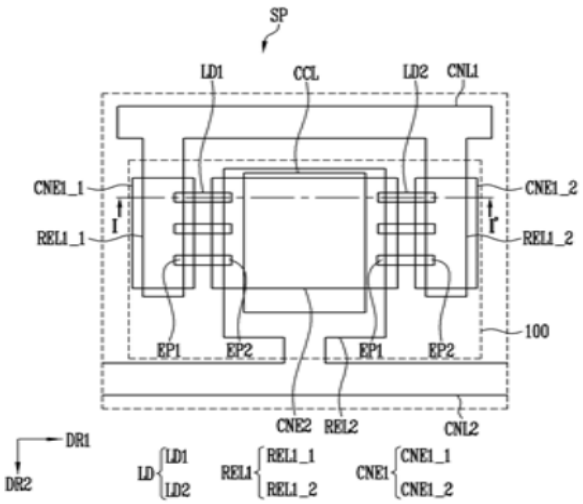

(11) **1-0047446 B**

(15) 22/05/2025
Số Quyết định: 83329/QĐ-SHTT.IP

(45) 25/06/2025 447B

(43) 25/03/2020 384 A

(21) 1-2020-00204

(85) 10/01/2020

(22) 12/06/2018

(86) PCT/CN2018/090813 12/06/2018

(30) 201710436650.4 12/06/2017 CN

(87) WO2018/228371 20/12/2018

(51) ***H04W 76/00***

(73) **HUAWEI TECHNOLOGIES CO., LTD.** (CN)
Huawei Administration Building, Bantian, Longgang District, Shenzhen, Guangdong 518129, China

(72) LUO, Haiyan (CN); WANG, Man (CN); PENG, Wenjie (CN)

(74) Công ty TNHH Tầm nhìn và Liên danh (VISION & ASSOCIATES CO.LTD.)

(54) **PHƯƠNG PHÁP, THIẾT BỊ VÀ HỆ THỐNG TRUYỀN THÔNG**

(57) Sáng chế đề cập đến phương pháp, thiết bị và hệ thống truyền thông, áp dụng được cho kịch bản trong đó các chức năng của thiết bị mạng truy cập được tách rời. Phương pháp này bao gồm các bước: thu, bởi nút mạng truy cập thứ nhất từ nút mạng truy cập thứ hai, thông tin điểm cuối của đường truyền dẫn thứ hai ở phía nút mạng truy cập thứ hai, trong đó đường truyền dẫn thứ hai này là đường truyền dẫn nằm giữa nút mạng truy cập thứ hai và nút mạng truy cập thứ ba và tương ứng với phần tử mang dữ liệu vô tuyến (data radio bearer, DRB); thu, bởi nút mạng truy cập thứ nhất từ nút mạng truy cập thứ ba, thông tin điểm cuối của đường truyền dẫn thứ hai ở phía nút mạng truy cập thứ ba; gửi, bởi nút mạng truy cập thứ nhất đến nút mạng truy cập thứ hai, thông tin điểm cuối của đường truyền dẫn thứ hai ở phía nút mạng truy cập thứ ba; và gửi, bởi nút mạng truy cập thứ nhất đến nút mạng truy cập thứ ba, thông tin điểm cuối của đường truyền dẫn thứ hai ở phía nút mạng truy cập thứ hai.

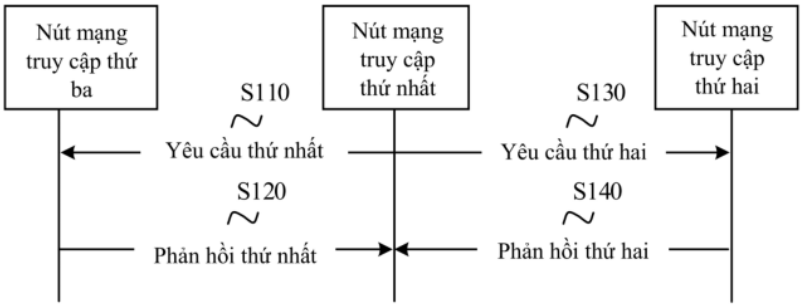

FIG. 3

(11) **1-0047447 B**

(15) 22/05/2025
Số Quyết định: 83330/QĐ-SHTT.IP

(45) 25/06/2025 447B

(43) 25/04/2022 409 A

(21) 1-2020-05394

(85) 18/09/2020

(22) 08/03/2018

(86) PCT/CN2018/078468 08/03/2018

(87) WO2019/169612 12/09/2019

(51) ***H04W 36/00***

(73) **ZTE CORPORATION** (CN)
ZTE Plaza, Keji Road South, Hi-Tech Industrial Park, Nanshan, Shenzhen, Guangdong 518057, China

(72) ZHU, Jinguo (CN); LI, Zhendong (CN)

(74) Công ty TNHH Tầm nhìn và Liên danh (VISION & ASSOCIATES CO.LTD.)

(54) **PHƯƠNG PHÁP VÀ HỆ THỐNG THỰC HIỆN CHUYỂN GIAO THIẾT BỊ TRUYỀN THÔNG DI ĐỘNG GIỮA CÁC MẠNG TRUY CẬP KHÁC NHAU**

(57) Sáng chế đề cập đến phương pháp chuyển giao thiết bị truyền thông di động từ mạng truy cập thứ nhất sang mạng truy cập thứ hai (theo một phương án thực hiện) như sau. Đáp lại yêu cầu cập nhật phiên đơn vị dữ liệu giao thức, thiết bị điện toán thứ nhất (ví dụ, AMF) nhận danh tính của phiên đơn vị dữ liệu giao thức và thông tin lớp mạng về lớp mạng cần được sử dụng bởi thiết bị truyền thông di động để truyền thông trên mạng truy cập thứ hai sử dụng phiên đơn vị dữ liệu giao thức. Thiết bị điện toán thứ nhất sử dụng thông tin lớp mạng để chọn phiên bản lớp mạng và để chọn thiết bị điện toán thứ hai (ví dụ, một AMF khác) trong phiên bản lớp mạng. Thiết bị điện toán thứ nhất truyền dẫn, đến thiết bị điện toán thứ hai, yêu cầu tái định vị bao gồm thông tin lớp mạng và danh tính của phiên đơn vị dữ liệu giao thức.

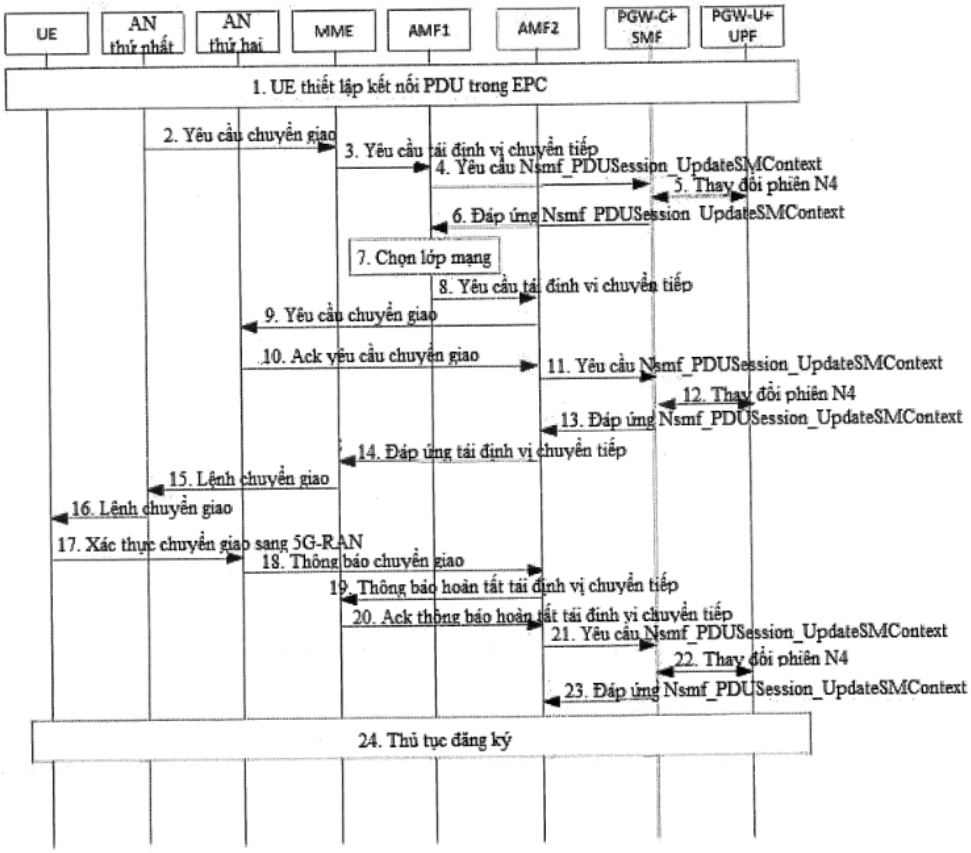
UE
AN thứ nhất
AN thứ hai
MME
AMF1
AMF2
PGW-C+ SMF
PGW-U+ UPF
1. UE thiết lập kết nối PDU trong EPC
2. Yêu cầu chuyển giao
3. Yêu cầu tái định vị chuyển tiếp
4. Yêu cầu Nsmf_PDUSession_UpdateSMContext
5. Thay đổi phiên N4
6. Đáp ứng Nsmf_PDUSession_UpdateSMContext
7. Chọn lớp mạng
8. Yêu cầu tái định vị chuyển tiếp
9. Yêu cầu chuyển giao
10. Ack yêu cầu chuyển giao
11. Yêu cầu Nsmf_PDUSession_UpdateSMContext
12. Thay đổi phiên N4
13. Đáp ứng Nsmf_PDUSession_UpdateSMContext
14. Đáp ứng tái định vị chuyển tiếp
15. Lệnh chuyển giao
16. Lệnh chuyển giao
17. Xác thực chuyển giao sang 5G-RAN
18. Thông báo chuyển giao
19. Thông báo hoàn tất tái định vị chuyển tiếp
20. Ack thông báo hoàn tất tái định vị chuyển tiếp
21. Yêu cầu Nsmf_PDUSession_UpdateSMContext
22. Thay đổi phiên N4
23. Đáp ứng Nsmf_PDUSession_UpdateSMContext
24. Thủ tục đăng ký

FIG. 5

(11) **1-0047448 B**

(15) 22/05/2025
Số Quyết định: 83331/QĐ-SHTT.IP

(45) 25/06/2025 447B

(43) 25/09/2020 390 A

(21) 1-2020-01404

(22) 10/03/2020

(30) 10-2019-0032902 22/03/2019 KR

(51) ***B32B 37/00***

(73) **SAMSUNG DISPLAY CO., LTD.** (KR)
1, Samsung-ro, Giheung-gu, Yongin-si, Gyeonggi-do, 17113, Republic of Korea

(72) Hirokazu ISHII (JP)

(74) Công ty TNHH Tầm nhìn và Liên danh (VISION & ASSOCIATES CO.LTD.)

(54) **PHƯƠNG PHÁP SẢN XUẤT THIẾT BỊ HIỂN THỊ**

(57) Sáng chế đề cập đến phương pháp sản xuất thiết bị hiển thị bằng cách sử dụng thiết bị ép. Thiết bị ép này bao gồm bệ thứ nhất bao gồm phần thân thứ nhất và phần chứa được bố trí ở bề mặt dưới của phần thân thứ nhất này, bệ thứ hai được bố trí hướng về bệ thứ nhất, và bộ gá được bố trí giữa bệ thứ nhất và bệ thứ hai, bộ gá này bao gồm phần thân thứ hai và ít nhất một phần gá, trong đó ít nhất một phần gá có một đầu được bắt chặt vào phần thân thứ hai và đầu còn lại có dạng bo tròn.

FIG. 1

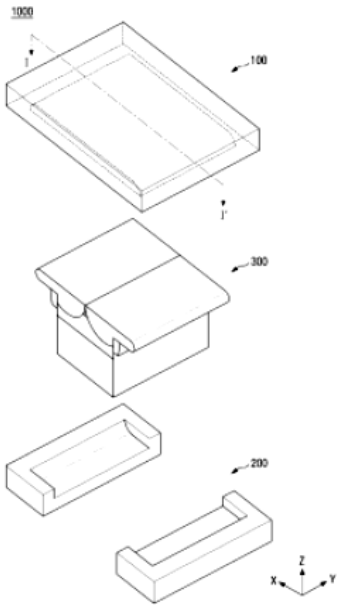

(11) **1-0047449 B**

(15) 22/05/2025
Số Quyết định: 83332/QĐ-SHTT.IP

(45) 25/06/2025 447B

(43) 25/08/2021 401 A

(21) 1-2021-01803

(85) 02/04/2021

(22) 27/09/2019

(86) PCT/JP2019/038205 27/09/2019

(30) 2018-189184 04/10/2018 JP

(87) WO2020/071278 09/04/2020

(51) ***G10K 11/16***; *E01F 8/00*

(73) **KOBELCO COMPRESSORS CORPORATION** (JP)
9-12, Kita-Shinagawa 5-chome, Shinagawa-ku, Tokyo 141-8688 Japan

(72) YANO, Yoshio (JP); YONEDA, Iori (JP)

(74) Công ty TNHH Tầm nhìn và Liên danh (VISION & ASSOCIATES CO.LTD.)

(54) **THÙNG CHỨA CÁCH ÂM**

(57) Sáng chế đề cập đến thùng chứa cách âm (1) bao gồm: thân chính thùng chứa (3) mà chứa nguồn gây tiếng ồn bên trong và bao gồm phần cửa (2); cánh cửa (4) có thể vận hành để đóng phần cửa (2) của thân chính thùng chứa (3); và kết cấu cách âm (5) được bố trí giữa thân chính thùng chứa (3) và cánh cửa (4) và có thể vận hành để cách ly tiếng ồn của nguồn gây tiếng ồn, và xung quanh phần cửa (2), các bề mặt chu vi cửa (13), tất cả các bề mặt này được bố trí trên cùng một mặt phẳng, được tạo thành, và ở cạnh chu vi bên ngoài của cánh cửa (4), các đoạn gập (15) mà được gập về phía thân chính thùng chứa (3) và có tất cả các phần đầu ở phía thân chính thùng chứa (3) được bố trí trên cùng một mặt phẳng được tạo ra, kết cấu cách âm (5) bao gồm: các chi tiết bít kín (17) mà được bố trí ở các đoạn gập (15) ở phía thân chính thùng chứa (3) và tiếp xúc với các bề mặt chu vi cửa (13) khi phần cửa (2) được đóng lại bởi cánh cửa (4); và các thành phần hấp thụ âm thanh (16) mà được bố trí xa hơn về phía giữa cánh cửa so với các đoạn gập (15) và trở thành mỏng hơn do tiếp xúc với các bề mặt chu vi cửa (13) khi phần cửa (2) được đóng lại bởi cánh cửa (4) so với khi phần cửa (2) được mở ra.

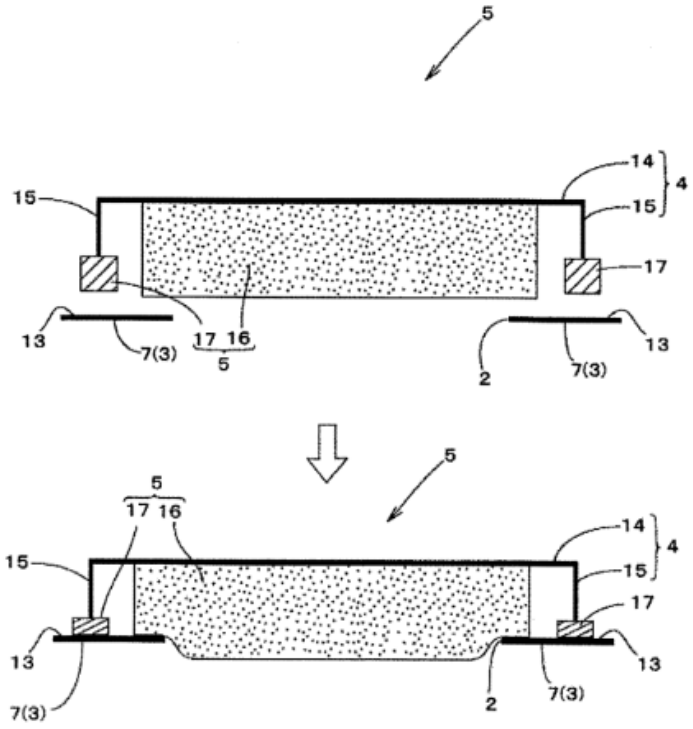

FIG. 3

(11) **1-0047450 B**

(15) 22/05/2025
Số Quyết định: 83333/QĐ-SHTT.IP

(45) 25/06/2025 447B

(43) 27/06/2022 411 A

(21) 1-2022-02164

(85) 06/04/2022

(22) 16/09/2020

(86) PCT/JP2020/035084 16/09/2020

(30) 2019-168835 17/09/2019 JP
2019-198205 31/10/2019 JP

(87) WO2021/054362 25/03/2021

(51) ***F24F 11/74***; *F24F 13/26; F24F 13/10; F24F 13/20; F04D 17/04; F24F 13/06*

(73) **DAIKIN INDUSTRIES, LTD.** (JP)
Osaka Umeda Twin Towers South, 1-13-1, Umeda, Kita-ku, Osaka-shi, Osaka, 530-0001, Japan

(72) FUJITA Hiroki (JP); UDA Masafumi (JP); MATSUMOTO Sachiko (JP); NUNO Hayato (JP); TAKENAKA Kei (JP)

(74) Công ty TNHH Tầm nhìn và Liên danh (VISION & ASSOCIATES CO.LTD.)

(54) **QUẠT THỔI VÀ DÀN LẠNH ĐIỀU HÒA KHÔNG KHÍ TRONG NHÀ**

(57) Sáng chế đề cập đến cổng hút (14) và cổng thổi (15) được tạo ra trong hộp chứa (11). Quạt (12) được lắp trong hộp chứa (11). Trong điều kiện thử nghiệm mà quạt thổi được lắp sao cho vị trí tham chiếu (Q) của cổng thổi (15) là vị trí được tách bởi khoảng cách 2000mm hướng lên phía trên từ sàn, cơ cấu điều chỉnh dòng không khí (20) sẽ điều chỉnh, theo chế độ rộng, dòng không khí thổi ra từ cổng thổi (15) sao cho tốc độ dòng không khí trung bình trong phạm vi thứ nhất (R11) và tốc độ dòng không khí trung bình trong phạm vi thứ hai (R12) là xấp xỉ bằng nhau và sao cho tỷ số của tốc độ dòng không khí trung bình trong phạm vi thứ ba (R13) với tốc độ dòng không khí trung bình trong phạm vi thứ nhất (R11) là nhỏ hơn 1,5.

FIG.3

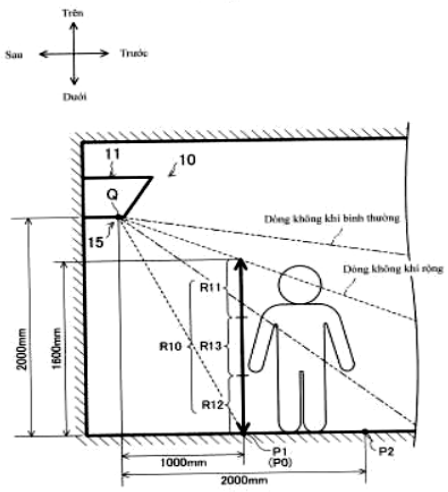

(11) **1-0047451 B**

(15) 22/05/2025
Số Quyết định: 83334/QĐ-SHTT.IP

(45) 25/06/2025 447B

(43) 27/04/2020 385 A

(21) 1-2019-05340

(22) 27/09/2019

(30) 10-2018-0116731 01/10/2018 KR

(51) ***G06F 3/01***

(73) **SAMSUNG DISPLAY CO., LTD.** (KR)
1, Samsung-ro, Giheung-gu, Yongin-si, Gyeonggi-do, Republic of Korea

(72) Yi Joon AHN (KR); Jung Hun NOH (KR); Jae Woo IM (KR)

(74) Công ty TNHH Tầm nhìn và Liên danh (VISION & ASSOCIATES CO.LTD.)

(54) **THIẾT BỊ HIỂN THỊ**

(57) Thiết bị hiển thị bao gồm panen hiển thị được tạo cấu hình để hiển thị hình ảnh; thiết bị cảm biến chạm được tạo cấu hình để cảm biến thao tác chạm của đối tượng; bộ điều khiển âm thanh được tạo cấu hình để tạo và truyền tín hiệu điều khiển âm thanh thứ nhất và tín hiệu điều khiển âm thanh thứ hai theo dữ liệu âm thanh thứ nhất và dữ liệu âm thanh thứ hai; và bộ tạo âm thanh được tạo cấu hình để tạo âm thanh theo các tín hiệu điều khiển âm thanh thứ nhất và thứ hai, sao cho mức áp suất âm thanh trong khoảng tần số thứ nhất nằm giữa các mức áp suất âm thanh thứ nhất và thứ hai ở chế độ hoạt động thứ nhất và chế độ hoạt động thứ hai, trong đó thiết bị hiển thị ở chế độ hoạt động thứ nhất để đáp lại việc thiết bị cảm biến chạm không cảm biến thao tác chạm của đối tượng, và thiết bị hiển thị ở chế độ hoạt động thứ hai để đáp lại việc thiết bị cảm biến chạm cảm biến thao tác chạm của đối tượng.

FIG. 1

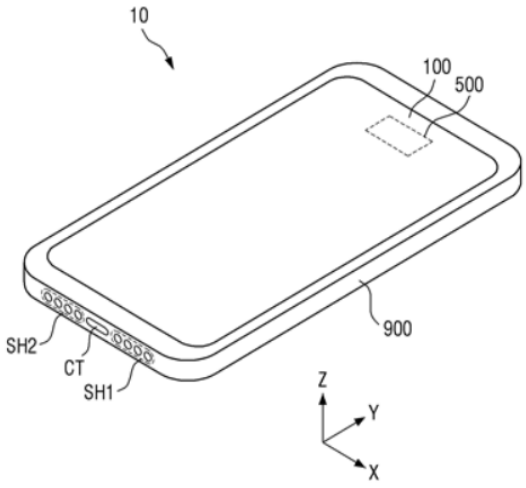

(11) **1-0047452 B**
(15) 22/05/2025
Số Quyết định: 83335/QĐ-SHTT.IP
(45) 25/06/2025 447B
(43) 25/09/2018 366 A
(21) 1-2018-02445
(85) 06/06/2018
(22) 09/11/2016
(86) PCT/US2016/061085 09/11/2016
(30) 62/257,623 19/11/2015 US
15/342,800 03/11/2016 US
(87) WO2017/087224 26/05/2017
(51) ***A47C 1/02***; *A47C 11/00; A47C 17/04; A47C 1/035*
(73) **THE LOVESAC COMPANY** (US)
2 Landmark Square, Suite 300, Stamford, Connecticut 06901, United States of America
(72) NELSON, Shawn D. (US); UNDERWOOD, David M. (US); KUCHLER, Brian (US)
(74) Công ty TNHH Tầm nhìn và Liên danh (VISION & ASSOCIATES CO.LTD.)
(54) **BỘ ĐỒ NỘI THẤT, CỤM ĐỒ NỘI THẤT KIỂU MÔĐUN VÀ PHƯƠNG PHÁP LẮP CỤM NGẢ**

(57) Sáng chế đề cập đến bộ đồ nội thất có cụm ngả bao gồm: (a) cụm đồ nội thất kiểu môđun và cụm ngả. Đế cơ cấu ngả của cụm ngả vẫn có đặc điểm kỹ thuật của thể tích chiếm chỗ hầu như giống với cụm đồ nội thất kiểu môđun ở vị trí không ngả. Đường dẫn trong cụm ngả cho phép ghép nối với khe trong cụm đồ nội thất kiểu môđun. Đế cơ cấu ngả lắp trên mặt đỡ bao gồm hộp và cụm để chân chuyển động so với hộp. Cụm để chân kéo dài có chọn lọc ra ngoài theo cách mà cơ cấu ngả nói chung không nhìn thấy được từ hai phía bên hoặc từ phía trước của cụm để chân. Sáng chế còn đề cập đến cụm đồ nội thất kiểu mô đun, phương pháp lắp cụm ngả và phương pháp tạo ra bộ đồ nội thất.

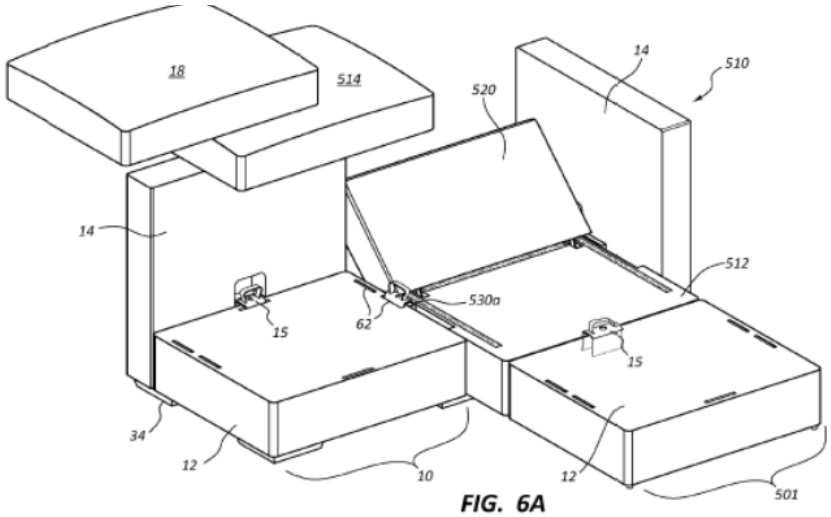

FIG. 6A

(11) **1-0047453 B**

(15) 22/05/2025
Số Quyết định: 83337/QĐ-SHTT.IP

(45) 25/06/2025 447B

(43) 25/11/2020 392 A

(21) 1-2020-03848

(85) 01/07/2020

(22) 01/11/2018

(86) PCT/EP2018/079950 01/11/2018

(30) 17206439.6 11/12/2017 EP

(87) WO2019/115086 20/06/2019

(51) ***G04B 21/00***; *G04F 7/08; G04B 25/00; G04B 19/24*

(73) **OMEGA SA** (CH)
Jakob-Stämpfli-Strasse 96, 2502 Biel/Bienne, Switzerland

(72) KISSLING, Gregory (CH); FEYER, Julien (CH)

(74) Công ty TNHH Tầm nhìn và Liên danh (VISION & ASSOCIATES CO.LTD.)

(54) **CƠ CẤU HIỂN THỊ ĐỒNG HỒ VÀ ĐỒNG HỒ BAO GỒM CƠ CẤU HIỂN THỊ NÀY**

(57) Cơ cấu hiển thị đồng hồ (500) có bộ phận hiển thị xoay để hiển thị đại lượng khác hơn thời gian hiện tại trong ngày, hoặc vị trí trong chu trình, bộ phận hiển thị xoay này được tích hợp trong vòng quay với đường xoắn ốc kết hợp với mỏ của thanh răng điểm chuông được bao gồm trong cơ cấu điểm chuông (1) được tích hợp trong hoặc nằm liền kề với cơ cấu hiển thị (500) đã nêu, để điểm chuông giá trị bằng số đặc trưng của đại lượng đã nêu, hoặc tương ứng với vị trí, cơ cấu hiển thị (500) đã nêu cụ thể hơn cơ cấu bấm giờ bao gồm đường xoắn ốc giây (3) tích hợp với bánh xe bấm giờ chính (2), để đếm giây và kết hợp với thanh răng giây (8), và đường xoắn ốc phút (21) tích hợp với bánh xe đếm phút (20) để đếm phút và kết hợp với thanh răng phút (22), theo thứ tự, sau khi đếm khoảng thời gian, để điểm chuông số phút và số giây của khoảng thời gian đã tính.

Fig. 1

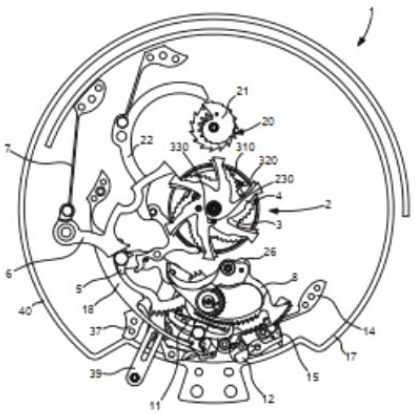

(11) **1-0047454 B**

(15) 22/05/2025
Số Quyết định: 83338/QĐ-SHTT.IP

(45) 25/06/2025 447B

(43) 27/12/2021 405 A

(21) 1-2021-06478

(85) 14/10/2021

(22) 26/03/2020

(86) PCT/CN2020/081293 26/03/2020

(30) 201910248688.8 29/03/2019 CN

(87) WO2020/200020 08/10/2020

(51) ***C07D 233/88***; *C08F 4/00; G03F 7/033; G03F 7/004; G03F 7/027; C08F 2/50; G02B 5/20*

(73) **CHANGZHOU ZHENGJIE INTELLIGENT MANUFACTURE TECHNOLOGY CO., LTD.** (CN)
Qianjia Industry, Yaoguan Town, Changzhou, Jiangsu 213100, China

(72) QIAN, Bin (CN)

(74) Công ty TNHH Tầm nhìn và Liên danh (VISION & ASSOCIATES CO.LTD.)

(54) **CHẤT KHƠI MÀO QUANG HEXAARYLBIIMIDAZOL, HỢP PHẦN NHỰA NHẠY QUANG CHỨA CHẤT KHƠI MÀO QUANG NÀY, TẤM NHỰA NHẠY QUANG, BỘ LỌC MÀU, VÀ MÔĐUN HIỂN THỊ TINH THỂ LỎNG CHỨA HỢP PHẦN NHỰA NHẠY QUANG NÀY**

(57) Sáng chế mô tả chất khơi mào quang hexaarylbiimidazol và ứng dụng của nó; tỷ lệ mol của các nhóm thế dịch chuyển đỏ ở tất cả các vị trí có thể thay thế là 6-16%. Chất khơi mào quang, khi được sử dụng cho hợp phần nhựa nhạy quang, có độ nhạy quang vừa phải, độ hòa tan tốt, độ phân giải cao và các tính chất hiện hình rất tốt nhờ đó không thể hiện hình thang ngược khi được hiện hình; ngoài ra, nó có tính ưa nước tốt, nhờ đó làm giảm mạnh lượng bùn trong chất lỏng hiện hình khi được sử dụng lại, cho phép sử dụng lặp lại và hiệu quả chất lỏng hiện hình. Sáng chế còn đề xuất hợp phần nhựa nhạy quang chứa chất khơi mào quang đã mô tả và ứng dụng của hợp phần này.

(11) **1-0047455 B**

(15) 22/05/2025
Số Quyết định: 83339/QĐ-SHTT.IP

(45) 25/06/2025 447B

(43) 25/08/2020 389 A

(21) 1-2020-02836

(85) 20/05/2020

(22) 18/10/2018

(86) PCT/CN2018/110878 18/10/2018

(30) 201710986659.2 20/10/2017 CN

(87) WO2019/076346 25/04/2019

(51) ***H04W 72/04***

(73) **HUAWEI TECHNOLOGIES CO., LTD.** (CN)
Huawei Administration Building, Bantian, Longgang District, Shenzhen, Guangdong 518129, China

(72) ZHANG, Xingwei (CN); ZHANG, Xu (CN)

(74) Công ty TNHH Tầm nhìn và Liên danh (VISION & ASSOCIATES CO.LTD.)

(54) **PHƯƠNG PHÁP THU SỐ LẦN PHÁT HIỆN MÙ, THIẾT BỊ TRUYỀN THÔNG, VÀ VẬT GHI LƯU TRỮ ĐỌC ĐƯỢC BẰNG MÁY TÍNH**

(57) Sáng chế đề cập đến phương pháp thu số lần phát hiện mù, thiết bị truyền thông, và vật ghi lưu trữ đọc được bằng máy tính. Phương pháp thu số lần phát hiện mù bao gồm: nhận, bởi thiết bị đầu cuối, thông tin thứ hai từ thiết bị mạng, trong đó thông tin thứ hai bao gồm thông tin khoảng sóng mang con; và xác định, bởi thiết bị đầu cuối dựa trên thông tin khoảng sóng mang con, số lần phát hiện mù tối đa đối với thiết bị đầu cuối trong không gian tìm kiếm. Thiết bị đầu cuối xác định số lần phát hiện mù tối đa đối với thiết bị đầu cuối dựa trên thông tin cấu hình không gian tìm kiếm, để thu được số lần phát hiện mù tối đa chính xác đối với thiết bị đầu cuối.

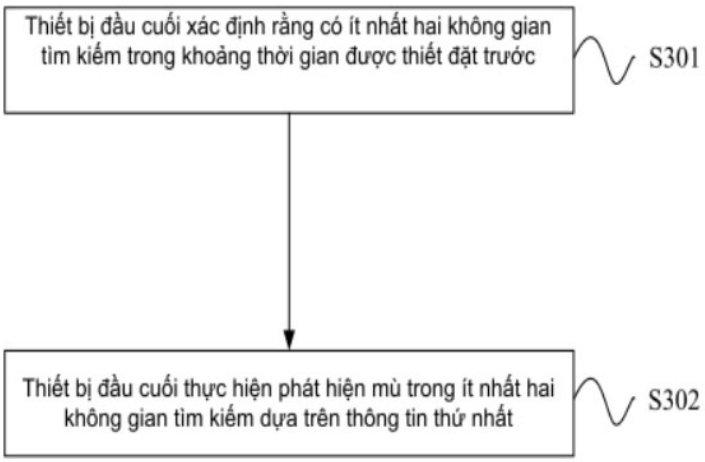

FIG.3

(11) **1-0047456 B**
(15) 22/05/2025
Số Quyết định: 83359/QĐ-SHTT.IP
(45) 25/06/2025 447B
(43) 25/02/2021 395 A
(21) 1-2020-04405
(85) 08/06/2015
(22) 13/11/2013
(86) PCT/KR2013/010310 13/11/2013
(30) 61/725,694 13/11/2012 US
(87) WO2014/077591 22/05/2014
(51) ***G10L 19/005***; *G10L 19/04*
(62) 1-2015-02031
(73) **SAMSUNG ELECTRONICS CO., LTD.** (KR)
129, Samsung-ro, Yeongtong-gu, Suwon-si, Gyeonggi-do 443-742, Republic of Korea
(72) CHOO, Ki-hyun (KR); POROV, Anton Victorovich (RU); OSIPOV, Konstantin Sergeevich (RU); LEE, Nam-suk (KR)
(74) Công ty TNHH Tầm nhìn và Liên danh (VISION & ASSOCIATES CO.LTD.)

(54) **PHƯƠNG PHÁP MÃ HÓA TÍN HIỆU ÂM THANH**

(57) Sáng chế đề cập đến phương pháp và thiết bị để xác định chế độ mã hóa để nâng cao chất lượng của tín hiệu âm thanh được khôi phục. Phương pháp xác định chế độ mã hóa bao gồm bước xác định một trong số các chế độ mã hóa bao gồm chế độ mã hóa thứ nhất và chế độ mã hóa thứ hai là chế độ mã hóa ban đầu tương ứng với các đặc tính của tín hiệu âm thanh, và nếu có lỗi ở quá trình xác định chế độ mã hóa ban đầu, thì tạo ra chế độ mã hóa được hiệu chỉnh bằng cách hiệu chỉnh chế độ mã hóa ban đầu thành chế độ mã hóa thứ ba.

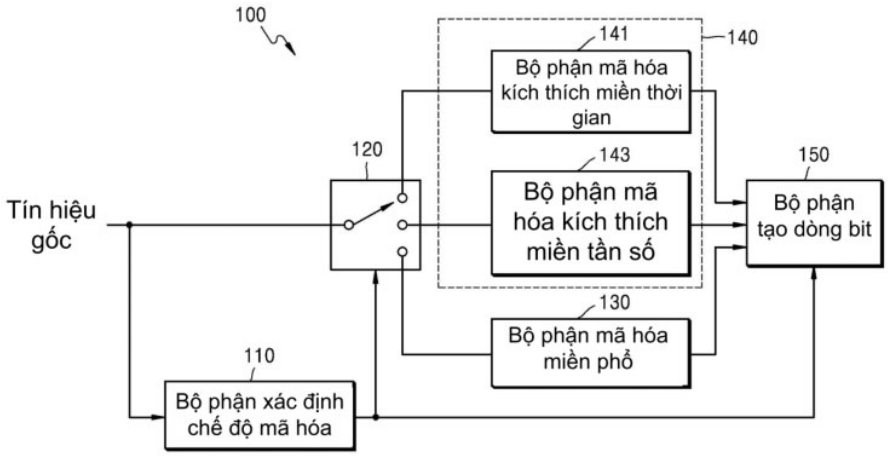

FIG. 1

(11) **1-0047457 B**

(15) 22/05/2025
Số Quyết định: 83360/QĐ-SHTT.IP

(45) 25/06/2025 447B

(43) 25/05/2022 410 A

(21) 1-2022-01101

(85) 25/02/2019

(22) 31/07/2017

(86) PCT/US2017/044714 31/07/2017

(30) 62/369,674 01/08/2016 US
62/419,420 08/11/2016 US
62/478,336 29/03/2017 US

(87) WO2018/026722 08/02/2018

(51) ***A61K 39/395***; *C07K 16/40; A61K 45/06*

(62) 1-2019-00950

(73) 1. **OMEROS CORPORATION** (US)
201 Elliott Avenue West, Seattle, WA 98119, United States of America
2. **UNIVERSITY OF LEICESTER** (GB)
University Road, Leicester, Leicestershire, LE1 7RH, United Kingdom

(72) CUMMINGS, W., Jason (US); DEMOPULOS, Gregory, A. (US); DUDLER, Thomas (CH); SCHWAEBLE, Hans-Wilhelm (DE); TJOELKER, Larry, W. (US); WOOD, Christi, L. (US); YABUKI, Munehisa (JP)

(74) Công ty TNHH Tầm nhìn và Liên danh (VISION & ASSOCIATES CO.LTD.)

(54) **KHÁNG THỂ ĐÃ ĐƯỢC PHÂN LẬP HOẶC MẢNH GẮN KẾT KHÁNG NGUYÊN CỦA NÓ, DƯỢC PHẨM CHỨA CHÚNG ĐỂ ĐIỀU TRỊ CÁC BỆNH VÀ RỐI LOẠN KHÁC NHAU**

(57) Sáng chế đề cập đến kháng thể ức chế MASP-3 và dược phẩm chứa kháng thể này nhằm dùng để ức chế các tác động bất lợi do sự hoạt hóa bổ thể phụ thuộc vào MASP-3.

FIG. 58

mAb MASP-3 ức chế APC *in vivo*

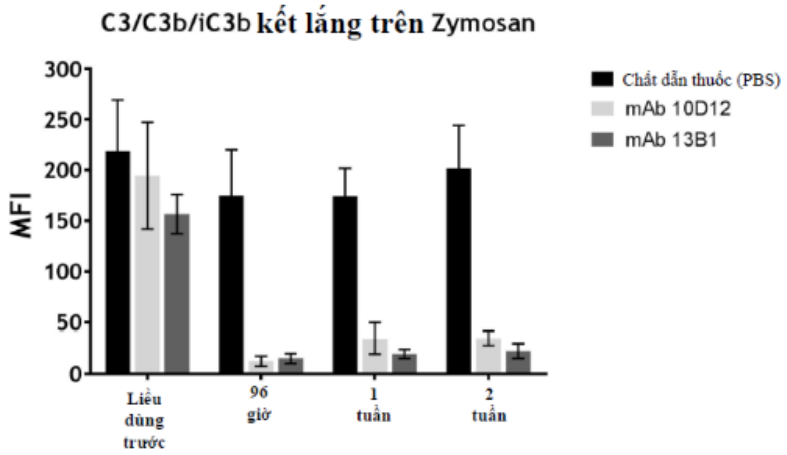

(11) **1-0047458 B**

(15) 22/05/2025
Số Quyết định: 83361/QĐ-SHTT.IP

(45) 25/06/2025 447B

(43) 25/08/2020 389 A

(21) 1-2020-03317

(85) 10/06/2020

(22) 04/12/2018

(86) PCT/EP2018/083529 04/12/2018

(30) PCT/CN2017/115891 13/12/2017 CN

(87) WO2019/115296 20/06/2019

(51) ***A43B 13/14***; *B29D 35/12; B29D 35/00; A43B 17/00; A43B 17/14*

(73) **BASF SE** (DE)
Carl-Bosch-Strasse 38, 67056 Ludwigshafen am Rhein, Germany

(72) LIANG, Zhen Peng (CN); ZHONG, Yun Bang (CN)

(74) Công ty TNHH Tầm nhìn và Liên danh (VISION & ASSOCIATES CO.LTD.)

(54) **QUY TRÌNH SẢN XUẤT ĐẾ LÓT GIÀY BẰNG BỌT XỐP POLYURETAN**

(57) Sáng chế đề cập đến phương pháp sản xuất đế lót giày bằng bọt xốp PU, bao gồm các bước sau: (1) đổ vật liệu thô được sử dụng để tạo bọt xốp PU vào khuôn, cho phản ứng để thu được tấm PU, trong đó độ cao của lòng khuôn là từ khoảng 1,0 đến khoảng 1,6 lần, tốt hơn là từ khoảng 1,1 đến khoảng 1,4 lần, tốt hơn nữa là từ khoảng 1,1 đến khoảng 1,3 lần, và tốt nhất là từ khoảng 1,1 đến khoảng 1,2 lần tổng độ dày của hai đế lót giày hoàn thiện; (2) tách tấm PU thành hai phần đều nhau theo chiều ngang để thu được hai miếng vật liệu đế lót giày PU, trong đó một mặt của vật liệu có các lỗ xốp hở, và mặt kia của vật liệu có lớp phủ; (3) gắn miếng vải lên mặt có các lỗ xốp hở của vật liệu thu được ở bước (2). Đế lót giày bằng bọt xốp PU được sản xuất bởi sáng chế có mật độ thấp và tính đàn hồi tốt, lớp phủ sáng và bóng, và độ thấm khí tốt, và tỷ lệ sử dụng vật liệu thô là cao trong khi sản xuất. Sáng chế khắc phục được các nhược điểm như mật độ cao và độ thấm khí kém của đế lót giày đúc bằng khuôn, và có thể cải thiện việc bảo vệ môi trường trong khi sản xuất đế lót giày và đáp ứng được các yêu cầu tăng lên của người tiêu dùng.

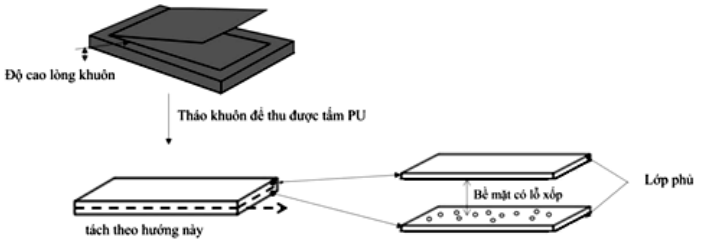

FIG. 1

(11) **1-0047459 B**

(15) 22/05/2025
Số Quyết định: 83362/QĐ-SHTT.IP

(45) 25/06/2025 447B

(43) 25/08/2022 413 A

(21) 1-2021-03635

(85) 17/06/2021

(22) 31/12/2019

(86) PCT/US2019/069155 31/12/2019

(30) 62/786,842 31/12/2018 US

(87) WO2020/142557 09/07/2020

(51) ***A61K 31/41***; *C07D 401/14; C07D 487/04; C07C 235/42*

(73) **BIOMEA FUSION, INC.** (US)
726 Main Street, Redwood City, California 94063, United States of America

(72) BUTLER, Thomas (US); PALMER, Jim (AU); UPASANI, Ravi (US); WELSCH, Matthew (US); VEMPATI, Sridhar (US); KELLY, Brendan (IE); PAINTER, Edward (US)

(74) Công ty TNHH Tầm nhìn và Liên danh (VISION & ASSOCIATES CO.LTD.)

(54) **HỢP CHẤT ỨC CHẾ TƯƠNG TÁC MENIN-MLL KHÔNG THUẬN NGHỊCH VÀ DƯỢC PHẨM CHỨA HỢP CHẤT NÀY**

(57) Sáng chế đề cập đến các hợp chất dị vòng mà ức chế sự gắn kết của menin và MLL hoặc protein dung hợp MLL. Sáng chế cũng đề cập đến chất ức chế tương tác menin-MLL không thuận nghịch đặc hiệu. Sáng chế cũng đề cập đến dược phẩm mà chứa các hợp chất này để điều trị bệnh hoặc tình trạng bệnh tự miễn, bệnh hoặc tình trạng bệnh miễn dịch tế bào khác loại, bệnh ung thư, bao gồm u lympho, bệnh bạch cầu và các bệnh hoặc tình trạng bệnh khác phụ thuộc vào tương tác menin-MLL.

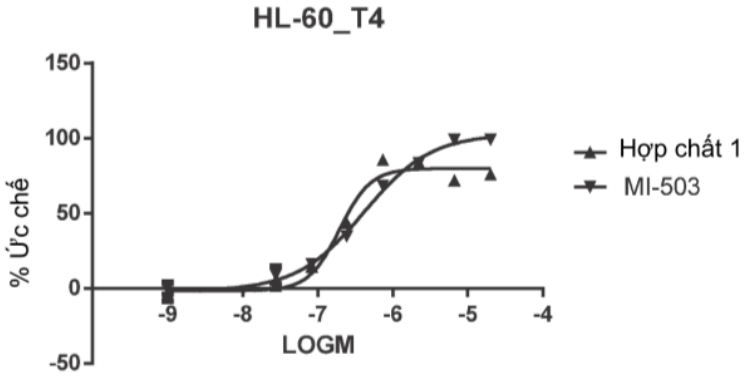

FIG. 1

(11) **1-0047460 B**

(15) 22/05/2025
Số Quyết định: 83363/QĐ-SHTT.IP

(45) 25/06/2025 447B

(43) 25/02/2021 395 A

(21) 1-2020-04742

(85) 18/08/2020

(22) 30/04/2019

(86) PCT/TH2019/000010 30/04/2019

(30) 10201803633U 30/04/2018 SG
10201805293X 20/06/2018 SG

(87) WO2019/212421 07/11/2019

(51) ***C10G 3/00***; *C10G 25/00; C11C 3/12; C10L 1/02; C10L 8/00; C07C 1/00; C10G 67/06*

(73) **GREEN TECHNOLOGY RESEARCH CO., LTD** (TH)
89 AIA Capital Center Building 16th Floor, Ratchadaphisek Road, Dindaeng, Bangkok, 10400, Thailand

(72) LAOHAKUNAKORN, Winai (TH); SIRIMITRTRAKUL, Supakorn (TH); BOONSIT, Nopporn (TH)

(74) Công ty TNHH Tầm nhìn và Liên danh (VISION & ASSOCIATES CO.LTD.)

(54) **HỆ THỐNG VÀ PHƯƠNG PHÁP XỬ LÝ NGUYÊN LIỆU SINH HỌC**

(57) Sáng chế đề cập đến phương pháp xử lý nguyên liệu sinh học có thể tái tạo bao gồm bước cho nguyên liệu sinh học phản ứng với hydro trong sự có mặt của chất xúc tác trên nền trong lò phản ứng để tạo ra dầu được xử lý; (i) cho dầu được xử lý đi qua bộ chưng cất và bộ hấp phụ để tạo ra diezel xanh; và/hoặc (ii) cho dầu được xử lý đi qua ít nhất một cột chưng cất để tách dầu được xử lý thành ít nhất một thành phần và cho ít nhất một thành phần này đi qua cột hấp phụ; và trong đó lò phản ứng có bộ làm mát để kiểm soát nhiệt độ của lò phản ứng; trong đó bộ làm mát là ít nhất một trong số bộ làm mát bên trong và bộ làm mát bên ngoài.

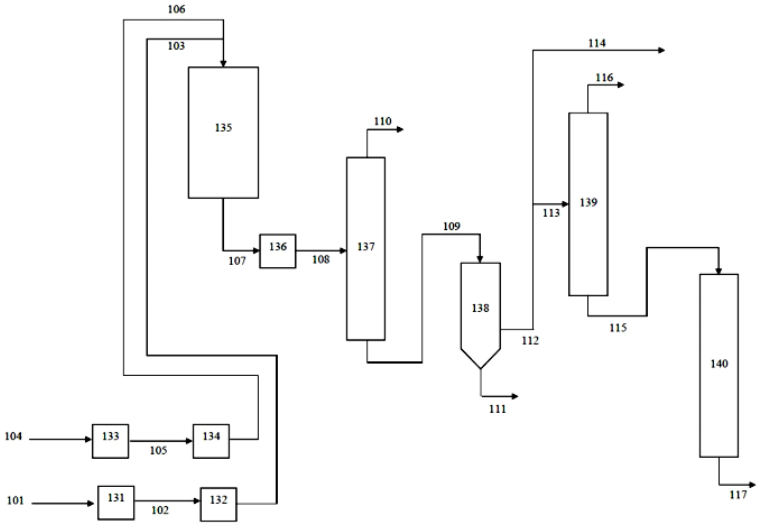

Fig. 1

(11) **1-0047461 B**

(15) 22/05/2025
Số Quyết định: 83365/QĐ-SHTT.IP

(45) 25/06/2025 447B

(43) 25/11/2021 404 A

(21) 1-2021-03683

(85) 18/06/2021

(22) 14/11/2019

(86) PCT/US2019/061462 14/11/2019

(30) 62/770,389 21/11/2018 US
16/577,781 20/09/2019 US

(87) WO2020/106542 28/05/2020

(51) ***C23C 18/12****; H01L 31/032*

(73) **HUNT PEROVSKITE TECHNOLOGIES, L.L.C.** (US)
1900 N. Akard Street, Dallas, TX 75201, United States of America

(72) IRWIN, Michael, D. (US); SANEHIRA, Erin (US)

(74) Công ty TNHH Tầm nhìn và Liên danh (VISION & ASSOCIATES CO.LTD.)

(54) **CHẾ PHẨM DÙNG ĐỂ SỬ DỤNG TRONG TẠO RA LỚP NIKEN OXIT**

(57) Sáng chế đề cập đến chế phẩm dùng để sử dụng trong quá trình tạo ra lớp niken oxit bao gồm $Ni(NO_3)_2 \cdot nH_2O$, trong đó *n* là 0, 4, 6 hoặc 9, ít nhất một axetat kim loại và hỗn hợp dung môi bao gồm diol, rượu amin và nước.

(11) **1-0047462 B**
(15) 22/05/2025
Số Quyết định: 83366/QĐ-SHTT.IP
(45) 25/06/2025 447B
(43) 25/03/2021 396 A
(21) 1-2020-04354
(85) 27/07/2020
(22) 11/01/2019
(86) PCT/FR2019/050056 11/01/2019
(30) 1850440 19/01/2018 FR
(87) WO2019/141924 25/07/2019
(51) ***H04W 12/06***; *H04W 12/04*
(73) **ORANGE** (FR)
78 rue Olivier de Serres, 75015 Paris, France
(72) GAMISHEV, Todor (FR)
(74) Công ty TNHH Tầm nhìn và Liên danh (VISION & ASSOCIATES CO.LTD.)

(54) **PHƯƠNG PHÁP VÀ HỆ THỐNG XÁC ĐỊNH KHOÁ NHẰM TẠO RA TRUYỀN THÔNG GIỮA THIẾT BỊ NGƯỜI DÙNG VÀ MÁY CHỦ ỨNG DỤNG MỘT CÁCH AN TOÀN, THIẾT BỊ NGƯỜI DÙNG, VÀ MÁY CHỦ XÁC THỰC CỦA MẠNG TRUYỀN THÔNG DI ĐỘNG**

(57) Sáng chế đề cập đến phương pháp xác định khoá để đảm bảo an toàn truyền thông giữa thiết bị người dùng (10) và máy chủ ứng dụng (40). Máy chủ xác thực (20) của mạng truyền thông di động và thiết bị người dùng tạo ra khoá chính bí mật trong thủ tục xác thực. Thiết bị người dùng này gửi đến máy chủ xác thực yêu cầu khoá để truyền thông với máy chủ ứng dụng và tiếp nhận biến ngẫu nhiên. Máy chủ xác thực và thiết bị người dùng tính toán khoá được yêu cầu bằng hàm phát sinh khoá được áp dụng cho ít nhất biến ngẫu nhiên, mã nhận diện người dùng và máy chủ ứng dụng mã nhận diện bằng cách sử dụng khoá chính.

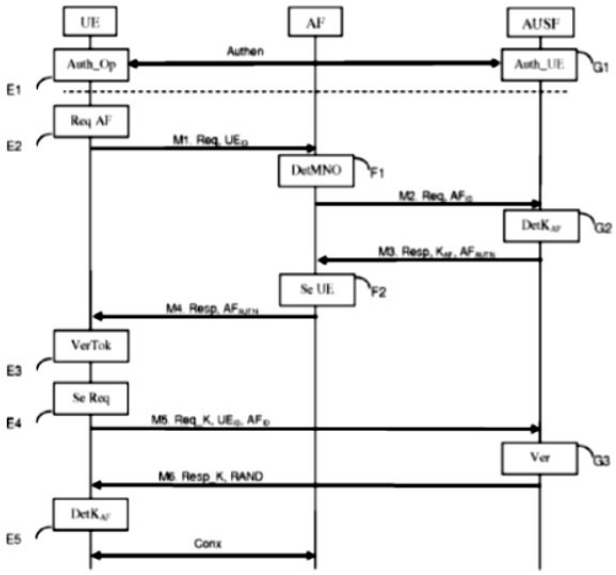

HÌNH 2

(11) **1-0047463 B**

(15) 22/05/2025
Số Quyết định: 83367/QĐ-SHTT.IP

(45) 25/06/2025 447B

(43) 25/04/2022 409 A

(21) 1-2021-07243

(85) 12/11/2021

(22) 02/07/2020

(86) PCT/KR2020/008674 02/07/2020

(30) 10-2019-0080462 04/07/2019 KR

(87) WO2021/002705 07/01/2021

(51) ***C07C 67/08***; *C07C 69/82; C07C 67/52; C07C 67/03*

(73) **LG CHEM, LTD.** (KR)
128, Yeoui-daero, Yeongdeungpo-gu, Seoul 07336, Republic of Korea

(72) JEONG, Jae Hun (KR); LEE, Sung Kyu (KR); CHOO, Yeon Uk (KR); LEE, Seok Goo (KR)

(74) Công ty TNHH Tầm nhìn và Liên danh (VISION & ASSOCIATES CO.LTD.)

(54) **BỘ SẢN XUẤT NGUYÊN LIỆU GỐC DIESTE VÀ HỆ THỐNG SẢN XUẤT NGUYÊN LIỆU GỐC DIESTE BAO GỒM BỘ SẢN XUẤT NÀY**

(57) Sáng chế đề cập đến hệ thống sản xuất liên tục và bộ sản xuất nguyên liệu dieste được bao gồm trong đó, trong đó bộ sản xuất này bao gồm thiết bị phản ứng trong đó phản ứng este hoá của axit dicarboxylic và rượu bậc một được thực hiện, cột trong đó việc tách khí-lỏng đối với rượu bậc một và nước đã đưa vào được thực hiện, thiết bị trao đổi nhiệt để thu hồi nhiệt của đường dẫn pha khí của cột, bộ ngưng tụ được lắp đặt ở đầu phía sau của thiết bị trao đổi nhiệt và hoá lỏng hỗn hợp của rượu bậc một pha khí và nước, và bộ phân lớp trong đó việc phân lớp đối với hỗn hợp của rượu bậc một hoá lỏng và nước được thực hiện, trong đó thiết bị trao đổi nhiệt bao gồm một hoặc nhiều bộ phận trong số bộ trao đổi nhiệt thứ nhất để thực hiện việc trao đổi nhiệt với đường cấp nguyên liệu thô của thiết bị phản ứng, bộ trao đổi nhiệt thứ hai để thực hiện việc trao đổi nhiệt với đường dẫn mà dòng có nhiệt độ thấp chảy qua đó trong quá trình, và bộ trao đổi nhiệt thứ hai để thực hiện việc trao đổi nhiệt với nước ngưng tụ được tạo ra trong quá trình này. Theo sáng chế, có thể giảm bớt lượng chất làm lạnh được sử dụng, có thể giảm bớt thể tích hơi của lò phản ứng, và có thể cải thiện hiệu suất nhiệt của toàn bộ quy trình.

Fig.3

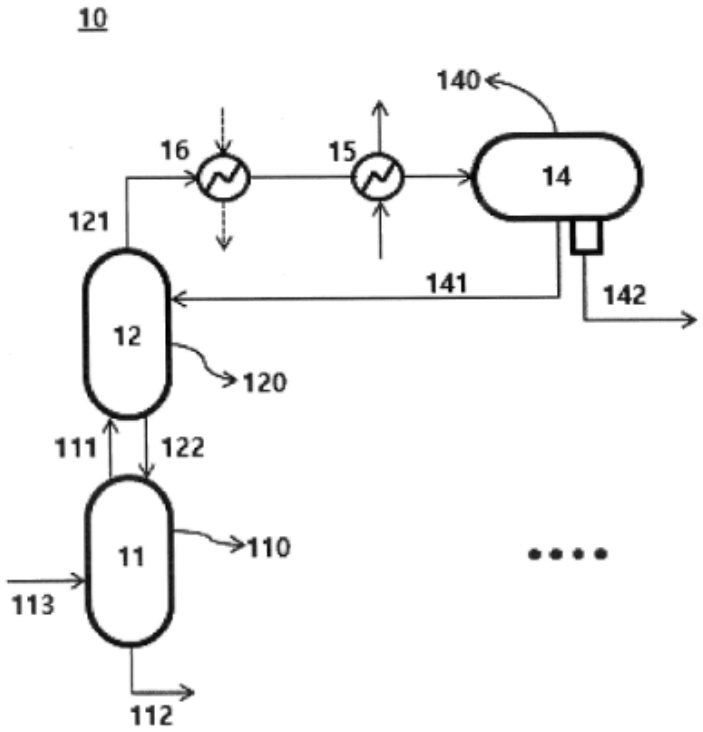

(11) **1-0047464 B**

(15) 22/05/2025
Số Quyết định: 83369/QĐ-SHTT.IP

(45) 25/06/2025 447B

(43) 25/02/2022 407 A

(21) 1-2021-05768

(85) 16/09/2021

(22) 20/02/2020

(86) PCT/US2020/019026 20/02/2020

(30) 62/808,174 20/02/2019 US

(87) WO2020/172399 27/08/2020

(51) ***F02C 5/04***; *F23R 3/16*; *F02C 3/16*

(73) **GREEN ENGINE, LLC** (US)
13121 Louetta Road #1270, Cypress, TX 77429, United States of America

(72) GREEN, Charles, Mattison (US); MUSGROVE, Grant O. (US); HOAG, Kevin L. (US); BRANYON, David P. (US); REINHART, Thomas E. (US)

(74) Công ty TNHH Tầm nhìn và Liên danh (VISION & ASSOCIATES CO.LTD.)

(54) **ĐỘNG CƠ TUABIN ĐỐT VÀ PHƯƠNG PHÁP DÙNG ĐỂ TẠO RA ĐỘNG LỰC**

(57) Sáng chế đề xuất động cơ tuabin đốt và phương pháp dùng để tạo ra động lực. Động cơ này bao gồm trục dẫn động và xylanh quay được được gắn với trục dẫn động. Các buồng đốt được tạo thành thông qua xylanh quay được. Các buồng đốt được xác định bởi các cánh đốt của xylanh quay được. Động cơ được cấu tạo để tạo ra năng lượng từ quá trình đốt cháy các khí và từ chuyển động của tuabin gây ra bởi các khí cháy. Sáng chế cũng đề cập đến động cơ đốt xylanh cố định.

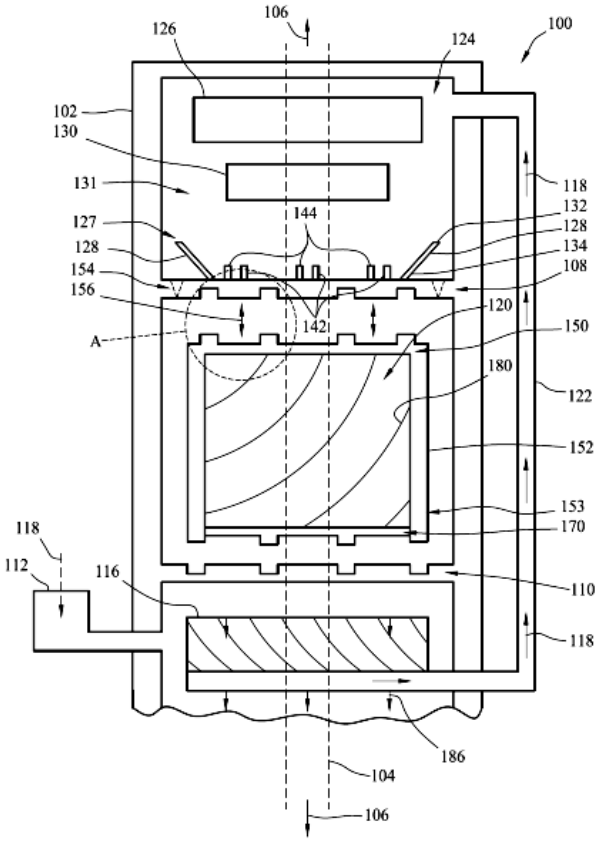

FIG. 2

(11) **1-0047465 B**

(15) 22/05/2025
Số Quyết định: 83418/QĐ-SHTT.IP

(45) 25/06/2025 447B

(43) 25/02/2022 407 A

(21) 1-2021-07320

(85) 16/11/2021

(22) 22/05/2020

(86) PCT/KR2020/006706 22/05/2020

(30) 10-2019-0060222 22/05/2019 KR
10-2020-0061529 22/05/2020 KR

(87) WO2020/235962 26/11/2020

(51) ***G01N 31/22***; *B32B 27/20; C09D 11/03; C09D 11/50; B32B 27/00; B65D 77/24*

(73) **CJ CHEILJEDANG CORPORATION** (KR)
(Ssangnim-dong) 330, Dongho-ro, Jung-gu, Seoul 04560, Republic of Korea

(72) KIM, Do Wan (KR); CHO, Jason (KR); KIM, Grace (US); HONG, Seok Jun (KR)

(74) Công ty TNHH Tầm nhìn và Liên danh (VISION & ASSOCIATES CO.LTD.)

(54) **NHÃN CHỈ THỊ NHẠY VỚI ĐỘ PH SỬ DỤNG CHẾ PHẨM MỰC ĐỔI MÀU NHẠY VỚI ĐỘ PH, VÀ VẬT LIỆU BAO GÓI**

(57) Sáng chế đề cập đến nhãn chỉ thị nhạy với độ pH sử dụng chế phẩm mực đổi màu nhạy với độ pH, và vật liệu bao gói, nhãn chỉ thị nhạy với độ pH bao gồm: lớp chế phẩm mực đổi màu nhạy với độ pH bao gồm chế phẩm mực đổi màu nhạy với độ pH; màng thứ nhất mà trên đó lớp chế phẩm mực đổi màu nhạy với độ pH được tạo thành; và màng thứ hai được ép lớp trên màng thứ nhất để che phủ chế phẩm mực đổi màu nhạy với độ pH được tạo thành trên màng thứ nhất. Chế phẩm mực đổi màu nhạy với độ pH của lớp chế phẩm mực đổi màu nhạy với độ pH bao gồm chỉ thị nhạy với độ pH được sản xuất bằng cách trộn lẫn nhiều thuốc nhuộm đổi màu theo độ pH mà thay đổi màu sắc theo các khoảng độ pH của chúng, và mực hòa tan có khả năng hòa tan chỉ thị nhạy với độ pH. Vật liệu bao gói bao gồm đồ chứa mà sản phẩm được xếp vào đó, lỗ thông xuyên qua đồ chứa trong vùng không tiếp xúc với sản phẩm, và nhãn được gắn vào lỗ thông.

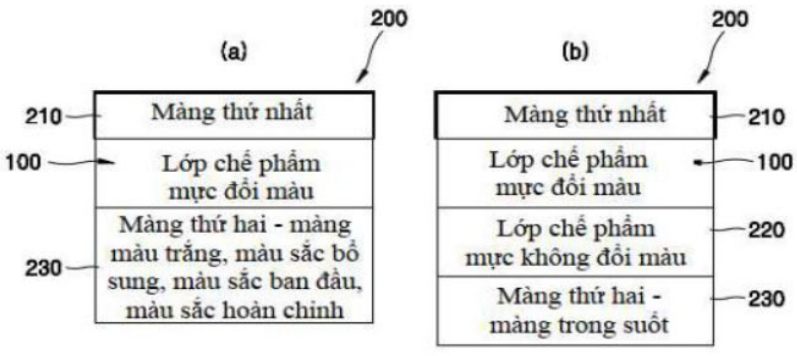

HÌNH 1

(11) **1-0047466 B**

(15) 22/05/2025
Số Quyết định: 83421/QĐ-SHTT.IP

(45) 25/06/2025 447B

(43) 26/07/2021 400 A

(21) 1-2021-01807

(85) 02/04/2021

(22) 28/08/2019

(86) PCT/EP2019/072965 28/08/2019

(30) PA 2018 00573 13/09/2018 DK

(87) WO2020/052979 19/03/2020

(51) ***C07C 29/151***; *C25B 1/04; C07C 31/04; C07C 29/152; C07C 29/80*

(73) **HALDOR TOPSØE A/S** (DK)
Haldor Topsøes Allé 1, 2800 Kgs. Lyngby, Denmark

(72) TJÄRNEHOV, Emil Andreas (SE); PEDERSEN, Lars Storm (DK); HULTQVIST, Michael (DK); ESKESEN, Søren Grønborg (DK); JENSEN, Louise Wissing (DK)

(74) Công ty TNHH Tầm nhìn và Liên danh (VISION & ASSOCIATES CO.LTD.)

(54) **QUY TRÌNH ĐIỀU CHẾ SẢN PHẨM METANOL**

(57) Sáng chế đề cập đến quy trình điều chế sản phẩm metanol bao gồm các bước:

a) tạo ra dòng sản xuất thứ nhất căn bản gồm cacbon dioxit;

b) tạo ra dòng sản xuất thứ hai gồm hydro bằng cách điện phân nước trong thiết bị điện phân;

c) trộn dòng sản xuất thứ nhất và thứ hai với lượng để thu được khí tổng hợp metanol với tỷ số mol của H_2 và CO_2 nằm trong khoảng từ 2,5 đến 3,5;

d) chuyển hóa xúc tác khí tổng hợp metanol thành metanol thô trong ít nhất một bình phản ứng metanol;

e) tinh chế metanol thô trong thiết bị chưng cất; và

thu hồi nhiệt thải sinh ra trong thiết bị điện phân trong bước (b) bằng cách truyền nhiệt thải sang môi trường truyền nhiệt tuần hoàn bằng quá trình trao đổi nhiệt gián tiếp với nhiệt thải và bằng quá trình trao đổi nhiệt gián tiếp của môi trường truyền nhiệt đã gia nhiệt với hơi nước dùng để chưng cất metanol thô, trong đó môi trường truyền nhiệt đã gia nhiệt được nén ngược dòng quá trình trao đổi nhiệt gián tiếp với hơi nước.

(11) **1-0047467 B**

(15) 22/05/2025
Số Quyết định: 83462/QĐ-SHTT.IP

(45) 25/06/2025 447B

(43) 25/05/2020 386 A

(21) 1-2020-00937

(85) 20/02/2020

(22) 12/07/2018

(86) PCT/CN2018/095363 12/07/2018

(30) 201720896157.6 20/07/2017 CN
201710595779.X 20/07/2017 CN

(87) WO2019/015523 24/01/2019

(51) ***A61M 5/165***

(73) **GEMTIER MEDICAL (JIANGSU) INC.** (CN)
No. 20 Dongqu Road, Luoyang Town, Wujin District Changzhou, Jiangsu 213100, China

(72) MAO, Chunyuan (CN); MAO, Yaling (CN)

(74) Công ty TNHH Tầm nhìn và Liên danh (VISION & ASSOCIATES CO.LTD.)

(54) **THIẾT BỊ LỌC VÀ VẬT CHỨA DỊCH TRUYỀN LỌC**

(57) Sáng chế đề xuất thiết bị lọc (1) và vật chứa dịch truyền lọc bao gồm thiết bị lọc này. Thiết bị lọc (1) bao gồm: bộ phận thứ nhất (20) bao gồm vỏ ngoài (21) được chế tạo với khoang chứa thứ nhất (213); bộ phận thứ hai (40) bao gồm kênh dòng chảy (41); bộ điều chỉnh (50) được sử dụng để đóng hoặc mở kênh dòng chảy (41), phần đầu (51) của bộ điều chỉnh (50) được nối theo cách xoay được với bộ phận thứ hai (40), phần thanh (52) của bộ điều chỉnh (50) được đưa vào kênh dòng chảy (41), và được đậy lại bằng nắp đậy kín (53); màng lọc (30) được kẹp ở giữa bộ phận thứ nhất (20) và bộ phận thứ hai (40); và đường dẫn dòng (60) lần lượt chảy qua kênh dòng chảy (41), màng lọc (30), và khoang chứa thứ nhất (213). Vật chứa dịch truyền lọc bao gồm vật chứa dịch truyền (2) và thiết bị lọc (1). Thiết bị lọc (1) được nối với vật chứa dịch truyền (2). Một đầu của đường dẫn dòng (60) dẫn đến vật chứa dịch truyền (2), và đầu còn lại dẫn đến màng lọc (30). Cấu trúc của thiết bị lọc (1) cho phép màng lọc (30) và dung dịch truyền luôn được đặt trong không gian đóng kín khác nhau trước khi bệnh nhân sử dụng, cho nên tình trạng nguyên vẹn tốt nhất của màng lọc (30) có thể được duy trì; ngoài ra, không có hiện tượng rò rỉ dung dịch xảy ra trong thiết bị lọc (1), và bộ điều chỉnh (50) sẽ không bị lỏng trong quá trình vận chuyển.

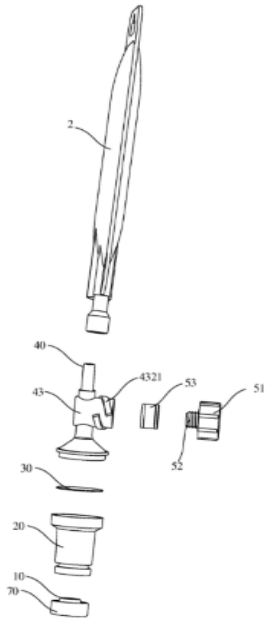

FIG.1

(11) **1-0047468 B**

(15) 22/05/2025
Số Quyết định: 83533/QĐ-SHTT.IP

(45) 25/06/2025 447B

(43) 25/07/2022 412 A

(21) 1-2022-00056

(85) 05/01/2022

(22) 10/06/2020

(86) PCT/US2020/037035 10/06/2020

(30) 62/860,214 11/06/2019 US
62/992,459 20/03/2020 US

(87) WO2020/252051 17/12/2020

(51) ***A61K 31/277***; *A61K 35/57*; *A61K 31/4422*

(73) **ADVANCE PHARMACEUTICAL, INC.** (US)
895 Waverly Avenue, Holtsville, New York 11742, United States of America

(72) HOSSAIN, Liaquat (US)

(74) Công ty TNHH Tầm nhìn và Liên danh (VISION & ASSOCIATES CO.LTD.)

(54) **CHẾ PHẨM XƠ HÒA TAN CHỨA PEROXIT DISMUTAZA**

(57) Sáng chế đề cập đến chế phẩm bao gồm peroxit dismutaza và chất xơ hòa tan. Chế phẩm cũng có thể bao gồm chất chống oxy hóa, vitamin và chất dinh dưỡng khác. Chế phẩm có thể được sử dụng làm chất bổ sung dinh dưỡng và để cải thiện sức khỏe và tinh thần.

Fig. 1

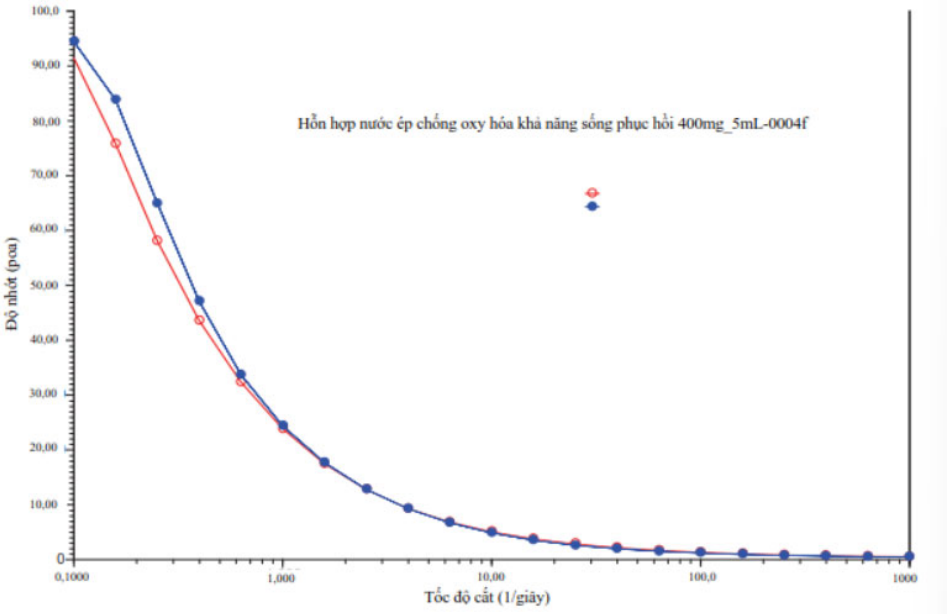

(11) **1-0047469 B**
(15) 22/05/2025
Số Quyết định: 83571/QĐ-SHTT.IP
(45) 25/06/2025 447B
(43) 25/11/2021 404 A
(21) 1-2021-05444
(85) 01/09/2021
(22) 04/02/2020
(86) PCT/US2020/016617 04/02/2020
(30) 16/266,781 04/02/2019 US
(87) WO2020/163362 13/08/2020
(51) ***A01K 27/00***; *G10K 11/178; G10K 11/16; A61B 5/00; A61B 5/16*
(73) **RADIO SYSTEMS CORPORATION** (US)
10427 Petsafe Way, Knoxville, TN 37932, United States of America
(72) SELTZER, Richard, Alan (US); HUBER, Jon (US); GIFT, Geoffrey, Kyle (US)
(74) Công ty TNHH Tầm nhìn và Liên danh (VISION & ASSOCIATES CO.LTD.)
(54) **HỆ THỐNG CUNG CẤP MÔI TRƯỜNG MẶT NẠ ÂM THANH**

(57) Sáng chế đề cập đến hệ thống bao gồm thiết bị đeo cổ bao gồm bộ phận mặt nạ âm thanh, thiết bị đeo cổ bao gồm một hoặc nhiều cảm biến thiết bị đeo cổ để dò tìm dữ liệu sinh lý học của thú cưng. Hệ thống này bao gồm một hoặc nhiều cảm biến môi trường được tạo cấu hình để dò tìm dữ liệu môi trường từ môi trường của thú cưng nhằm truyền dữ liệu môi trường tới thiết bị đeo cổ. Thiết bị đeo cổ bao gồm một hoặc nhiều ứng dụng chạy trên ít nhất một bộ xử lý nhằm phát hiện sự kiện xảy ra bằng cách sử dụng ít nhất một trong số các dữ liệu sinh lý học, dữ liệu môi trường, và dữ liệu đầu ra. Một hoặc nhiều ứng dụng được tạo cấu hình để sử dụng thông tin từ một hoặc nhiều sự kiện nhằm chọn ra một tín hiệu mặt nạ âm thanh để truyền tải sau khi xảy ra sự kiện. Hệ thống này bao gồm bộ phận mặt nạ âm thanh để truyền tải tín hiệu mặt nạ âm thanh.

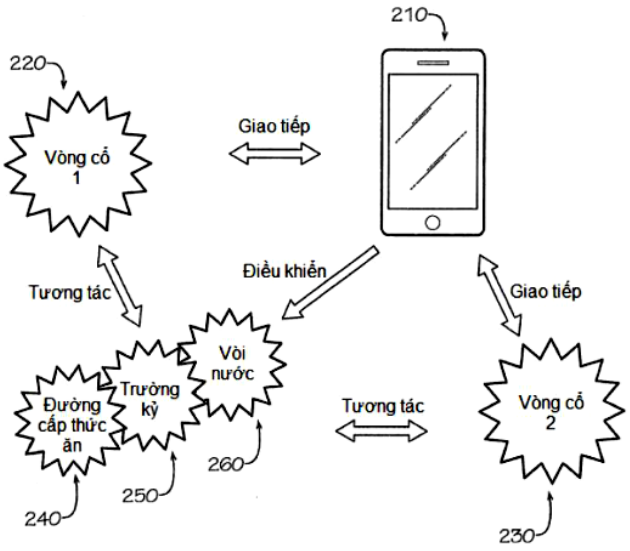

FIG. 2

(11) **1-0047470 B**

(15) 22/05/2025
Số Quyết định: 83602/QĐ-SHTT.IP

(45) 25/06/2025 447B

(43) 25/03/2022 408 A

(21) 1-2021-06355

(85) 11/10/2021

(22) 05/03/2020

(86) PCT/CN2020/077887 05/03/2020

(30) 201910297231.6 15/04/2019 CN

(87) WO2020/211557 22/10/2020

(51) ***B22F 3/22***; *B22F 3/11; F28D 15/04; B22F 7/08; B22F 1/00*

(73) **GUANGZHOU NEOGENE THERMAL MANAGEMENT TECHNOLOGY CO., LTD.** (CN)
Room 402, G5 building, No. 31, Kefeng road, Huangpu district, Guangzhou, Guangdong province, China

(72) CHEN, Jen-Shyan (TW)

(74) Công ty TNHH Tầm nhìn và Liên danh (VISION & ASSOCIATES CO.LTD.)

(54) **PHƯƠNG PHÁP SẢN XUẤT BUỒNG HƠI MỎNG**

(57) Sáng chế đề xuất phương pháp sản xuất buồng hơi mỏng bao gồm các bước sau đây: tạo ra tấm kim loại thứ nhất và tấm kim loại thứ hai; tạo ra bột nhão kim loại thứ nhất và bột nhão kim loại thứ hai; trải bột nhão kim loại thứ nhất trên tấm kim loại thứ nhất theo hình khuyên để tạo ra thành bột nhão, và rãnh được tạo thành bên trong thành bột nhão; gia nhiệt thành bột nhão để tạo ra thành cấu trúc đặc; trải bột nhão kim loại thứ hai trong rãnh; gia nhiệt bột nhão kim loại thứ hai để tạo ra cấu trúc bấc xốp; hàn kín tấm kim loại thứ hai và bề mặt của thành cấu trúc đặc trên tấm kim loại thứ nhất để tạo ra buồng; xử lý buồng để tạo ra buồng hơi mỏng. Phương pháp này tạo thành rãnh và cấu trúc bấc xốp bằng quy trình bồi đắp, thay vì quy trình khắc ăn mòn hóa chất trong các giải pháp đã biết và quy trình trải và nung kết lưới đồng.

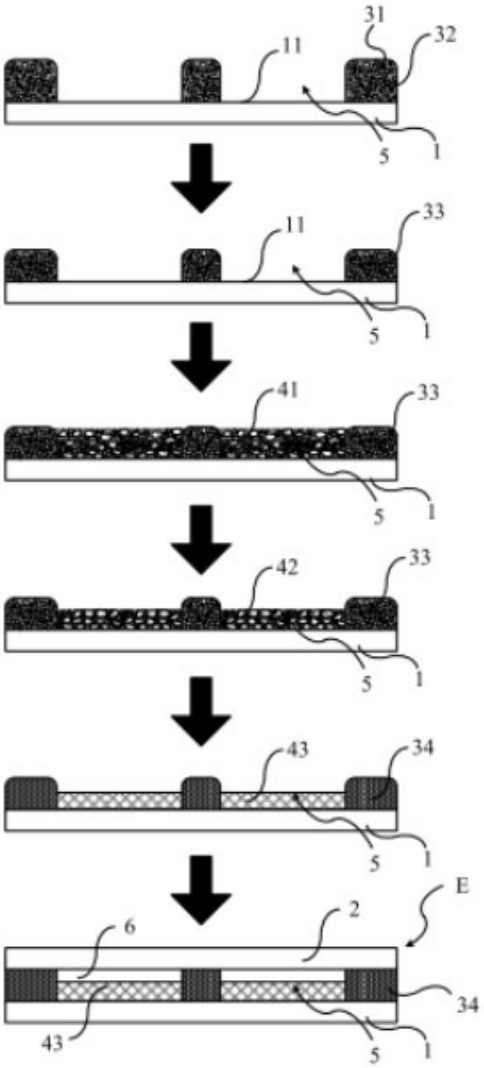

FIG. 9

(11) **1-0047471 B**

(15) 22/05/2025
Số Quyết định: 83603/QĐ-SHTT.IP

(45) 25/06/2025 447B

(43) 26/12/2022 417 A

(21) 1-2022-06923

(85) 25/10/2022

(22) 17/03/2021

(86) PCT/EP2021/056874 17/03/2021

(30) 10 2020 002 206.5 08/04/2020 DE

(87) WO2021/204509 14/10/2021

(51) ***C01B 32/50***; *C01B 32/55*

(73) 1. **MESSER FRANCE S.A.S.** (FR)
24, Quai Galliéni CS 90040, 92156 Suresnes Cedex, France
2. **MESSER SE & CO. KGAA** (DE)
Messer-Platz 1, 65812 Bad Soden, Germany

(72) TEBIB, Emir (FR); BEIL, Denis (DE); SCHIRMACHER, Johanna (DE)

(74) Công ty TNHH Tầm nhìn và Liên danh (VISION & ASSOCIATES CO.LTD.)

(54) **THIẾT BỊ ĐỂ TẠO RA VÀ LƯU TRỮ TUYẾT CACBON DIOXIT**

(57) Sáng chế đề cập đến thiết bị để tạo ra và lưu trữ tuyết cacbon dioxit, bao gồm thùng chứa mà vòi phun mở rộng được kết nối tới đường ống cung cấp cacbon dioxit lỏng và đường ống chiết xuất khí ga thông ra, thiết bị tháo bỏ để tháo bỏ tuyết cacbon dioxit khỏi thùng chứa. Theo sáng chế, thiết bị đo bao gồm khối cảm biến quang điện mà được bố trí ở khoảng cách dọc với đáy của thùng chứa và bao gồm bộ phát sáng và bộ thu nhạy sáng.

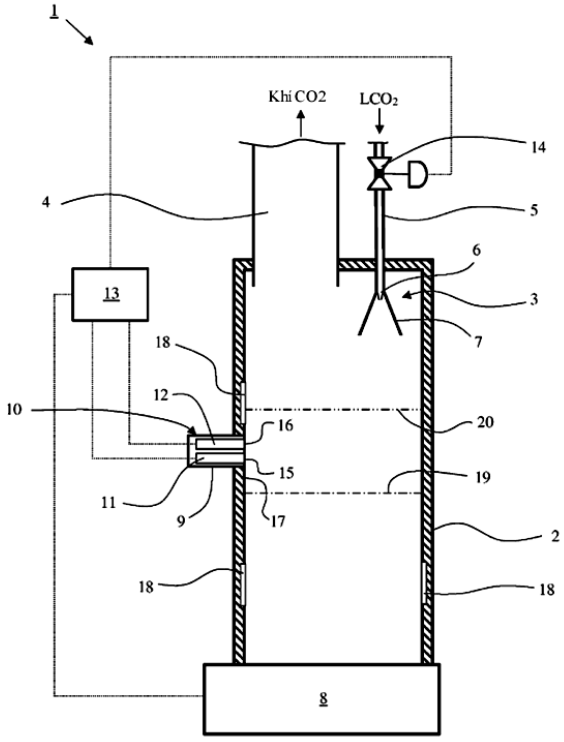

HÌNH 1

(11) **1-0047472 B**

(15) 22/05/2025
Số Quyết định: 83605/QĐ-SHTT.IP

(45) 25/06/2025 447B

(43) 25/03/2021 396 A

(21) 1-2020-05973

(85) 19/10/2020

(22) 23/04/2019

(86) PCT/EP2019/060272 23/04/2019

(30) PCT/CN2018/084131 23/04/2018 CN

(87) WO2019/206853 31/10/2019

(51) ***A61K 38/05***; *C07K 5/093; C07K 5/09; A61K 38/06; C07K 5/068*

(73) **F. HOFFMANN-LA ROCHE AG** (CH)
Grenzacherstrasse 124, 4070 Basel, Switzerland

(72) BLEICHER, Konrad (DE); CHEANG, Daniella (DE); DI GIORGIO, Patrick (IT); HU, Taishan (CN); JENNY, Christian (CH); MATTEI, Patrizio (CH); SCHMITZ, Petra (DE); STOLL, Theodor (CH)

(74) Công ty TNHH Tầm nhìn và Liên danh (VISION & ASSOCIATES CO.LTD.)

(54) **HỢP CHẤT VÒNG LỚN PEPTIT KHÁNG ACINETOBACTER BAUMANNII VÀ DƯỢC PHẨM CHỨA HỢP CHẤT NÀY**

(57) Sáng chế đề xuất các hợp chất có công thức (I)

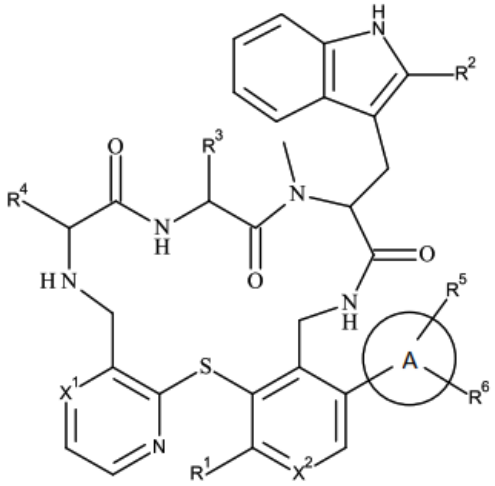

(I)

trong đó X^1, X^2, R^1 đến R^6 và A như được mô tả ở đây, cũng như muối dược dụng của chúng. Sáng chế còn đề cập đến việc sản xuất các hợp chất có công thức (I) và dược phẩm chứa các hợp chất này.

(11) **1-0047473 B**

(15) 22/05/2025
Số Quyết định: 83646/QĐ-SHTT.IP

(45) 25/06/2025 447B

(43) 25/11/2022 416 A

(21) 1-2022-05154

(85) 12/08/2022

(22) 08/02/2021

(86) PCT/JP2021/004571 08/02/2021

(30) 2020-023277 14/02/2020 JP

(87) WO2021/161954 19/08/2021

(51) ***C22C 13/00***; *C22C 13/02; B23K 35/26*

(73) **SENJU METAL INDUSTRY CO., LTD.** (JP)
23, Senju-Hashido-cho, Adachi-ku, Tokyo 1208555, Japan

(72) IIJIMA Yuuki (JP); YOSHIKAWA Shunsaku (JP); SAITO Takashi (JP); DEI Kanta (JP); MATSUFUJI Takahiro (JP)

(74) Công ty TNHH Tầm nhìn và Liên danh (VISION & ASSOCIATES CO.LTD.)

(54) **HỢP KIM HÀN KHÔNG CHỨA CHÌ VÀ ANTIMON, BI HÀN VÀ MỐI HÀN**

(57) Sáng chế đề cập đến hợp kim hàn không chứa chì và antimon, bi hàn, và mối hàn trong đó các hạt tinh thể ở giao diện nối được micrô hóa, nhờ đó nâng cao độ bền cắt và có thể ngăn chặn lỗi dung hợp. Hợp kim hàn không chứa chì và antimon có thành phần hợp kim chứa, tính theo % khối lượng, Ag: 0,1 – 4,5%, Cu: 0,20 – 0,85%, Bi: 0,2 – 5,00%i, Ni: 0,005 – 0,09%, và Ge: 0,0005 – 0,0090% và phần còn lại là Sn. Thành phần hợp kim thỏa mãn các hệ thức (1) và (2) sau đây. Hệ thức (1): $0,013 \leq (Ag + Cu + Ni + Bi) \times Ge \leq 0,027$ hệ thức (2): $Sn \times Cu \times Ni \leq 5,0$, Trong các hệ thức (1) và (2), Ag, Cu, Ni, Bi, Ge, và Sn thể hiện các hàm lượng nguyên tố (% khối lượng) đối với các nguyên tố tương ứng của thành phần hợp kim.

(11) **1-0047474 B**

(15) 22/05/2025
Số Quyết định: 83648/QĐ-SHTT.IP

(45) 25/06/2025 447B

(43) 27/05/2019 374 A

(21) 1-2018-04706

(85) 23/10/2018

(22) 21/06/2017

(86) PCT/EP2017/065289 21/06/2017

(30) 16175549.1 21/06/2016 EP
17156451.1 16/02/2017 EP

(87) WO2017/220680 28/12/2017

(51) ***A01N 25/22***; *A01N 47/34; A01N 47/36; A01N 47/30*

(73) 1. **BATTELLE UK LIMITED** (GB)
29, Springfield Lyons Approach, Chelmsford Business Park, Springfield, Chelmsford, Essex CM2 5LB, United Kingdom
2. **MITSUI AGRISCIENCE INTERNATIONAL S.A./N.V.** (BE)
Avenue de Tervueren 270, B-1150 Brussels, Belgium

(72) GOLDSMITH, Andrew (GB); GROOME, John (GB)

(74) Công ty TNHH Tầm nhìn và Liên danh (VISION & ASSOCIATES CO.LTD.)

(54) **CHẾ PHẨM DIỆT CỎ CHỨA MUỐI SULFONYLURE VÀ MUỐI LITHI DẠNG LỎNG**

(57) Sáng chế đề cập đến chế phẩm diệt cỏ dạng lỏng chứa hệ dung môi không chứa nước, ít nhất một chất diệt cỏ sulfonylure và ít nhất một muối lithi vô cơ hoặc hữu cơ C_1-C_{12}. Sáng chế cũng đề cập đến muối lithi vô cơ hoặc hữu cơ C_1-C_{12} để cải thiện sự ổn định hóa học của chất diệt cỏ sulfonylure trong chế phẩm dạng lỏng chứa hệ dung môi không chứa nước.

(11) **1-0047475 B**
(15) 22/05/2025
Số Quyết định: 83709/QĐ-SHTT.IP
(45) 25/06/2025 447B
(43) 25/07/2019 376 A
(21) 1-2019-01659
(85) 02/04/2019
(22) 06/09/2017
(86) PCT/JP2017/032093 06/09/2017
(30) 2016-187562 26/09/2016 JP
(87) WO2018/056055 29/03/2018
(51) ***C08L 11/00***; *C08K 7/02; C08L 1/02; F16G 5/20; F16G 1/08; F16G 5/06; C08K 3/04; C08L 1/04*
(73) **BANDO CHEMICAL INDUSTRIES, LTD.** (JP)
6-6, Minatojima Minamimachi 4-chome, Chuo-ku, Kobe-shi, Hyogo 650-0047, Japan
(72) TSUCHIYA Taiki (JP); KOBAYASHI Shogo (JP); MATSUO Keiichiro (JP); OKUNO Shigeki (JP)
(74) Công ty TNHH Tầm nhìn và Liên danh (VISION & ASSOCIATES CO.LTD.)
(54) **CHẾ PHẨM CAO SU VÀ ĐAI TRUYỀN CÔNG SUẤT SỬ DỤNG CHẾ PHẨM NÀY**

(57) Sáng chế đề cập đến chế phẩm cao su bao gồm thành phần cao su chứa cao su cloropren hoặc chất đàn hồi etylen-α-olefin làm thành phần chính, với sợi nano xenluloza và muội than được phân tán trong thành phần cao su. Hàm lượng của sợi nano xenluloza đối với 100 phần theo khối lượng của thành phần cao su là lớn hơn hoặc bằng 1 phần theo khối lượng và nhỏ hơn hoặc bằng 20 phần theo khối lượng, và hàm lượng của muội than đối với 100 phần theo khối lượng của thành phần cao su là lớn hơn hoặc bằng 5 phần theo khối lượng và nhỏ hơn hoặc bằng 60 phần theo khối lượng.

FIG.1A

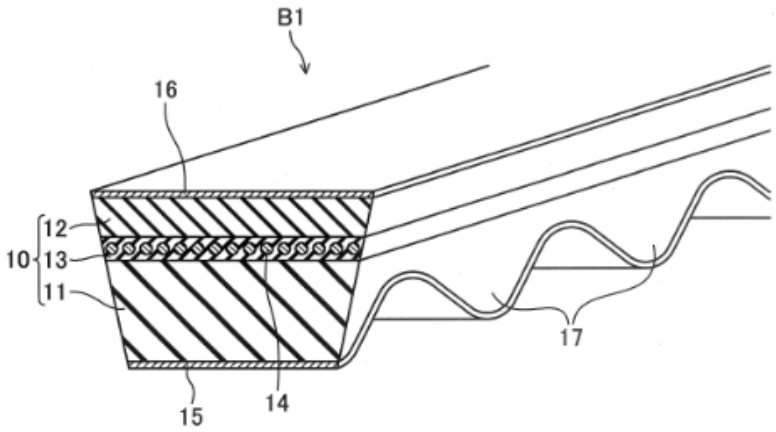

(11) **1-0047476 B**

(15) 22/05/2025
Số Quyết định: 83710/QĐ-SHTT.IP

(45) 25/06/2025 447B

(43) 25/02/2022 407 A

(21) 1-2021-04870

(85) 06/08/2021

(22) 03/02/2020

(86) PCT/AU2020/050069 03/02/2020

(30) 2019900348 05/02/2019 AU
2019904447 25/11/2019 AU

(87) WO2020/160596 13/08/2020

(51) ***C06B 21/00***; *C06B 31/28; C06B 31/02*

(73) **DYNO NOBEL ASIA PACIFIC PTY LIMITED** (AU)
Level 8, 28 Freshwater Place, Southbank Victoria 3006, Australia

(72) GORE, Jeff (AU); GRAHAM, Brian (AU)

(74) Công ty TNHH Tầm nhìn và Liên danh (VISION & ASSOCIATES CO.LTD.)

(54) **VIÊN AMONI NITRAT ĐƯỢC ỔN ĐỊNH HÓA PHA VÀ SẢN PHẨM VÀ PHƯƠNG PHÁP LIÊN QUAN**

(57) Sáng chế đề cập đến viên amoni nitrat được ổn định hóa pha (PSAN) bao gồm amoni nitrat và muối kali. Viên PSAN có thể là loại dễ nổ và và tỉ trọng thấp. Viên PSAN có thể bao gồm chất tăng cường độ xốp như chất cải biến bề mặt phân cách hoặc chất tạo thành lỗ rỗng. Sáng chế cũng đề cập đến phương pháp điều chế viên PSAN và các nhũ tương liên quan.

(11) **1-0047477 B**

(15) 22/05/2025
Số Quyết định: 83711/QĐ-SHTT.IP

(45) 25/06/2025 447B

(43) 26/07/2021 400 A

(21) 1-2021-02453

(85) 04/05/2021

(22) 07/10/2019

(86) PCT/US2019/054999 07/10/2019

(30) 62/744,391 11/10/2018 US

(87) WO2020/076700 16/04/2020

(51) ***D21D 1/30***; *B02C 7/12; D21D 1/20; B02C 7/11; D21D 1/00*

(73) **ANDRITZ INC.** (US)
5405 Windward Parkway, Suite 100W Alpharetta, Georgia 30004, United States of America

(72) GINGRAS, Luc (CA); MICHEL, Tobias (DE)

(74) Công ty TNHH Tầm nhìn và Liên danh (VISION & ASSOCIATES CO.LTD.)

(54) **PHẦN TẤM MÁY NGHIỀN**

(57) Sáng chế đề cập đến phần tấm máy nghiền. Vấn đề sử dụng năng lượng tăng trong các máy nghiền theo tuổi thọ làm việc của cụm nghiền được giảm xuống bằng cách sử dụng phần tấm máy nghiền có mặt bên máy nghiền và mặt sau được bố trí xa khỏi mặt bên máy nghiền, các thanh máy nghiền được gài vào đế của mặt bên máy nghiền, trong đó các thanh máy nghiền có chiều cao thanh máy nghiền, và trong đó các thanh máy nghiền liền kề và đế tạo thành các rãnh giữa các thanh liền kề, và các phần nhô được bố trí trong các rãnh, trong đó các phần nhô có chiều cao phần nhô, trong đó chiều cao phần nhô bằng 30% hoặc nhỏ hơn chiều cao thanh máy nghiền.

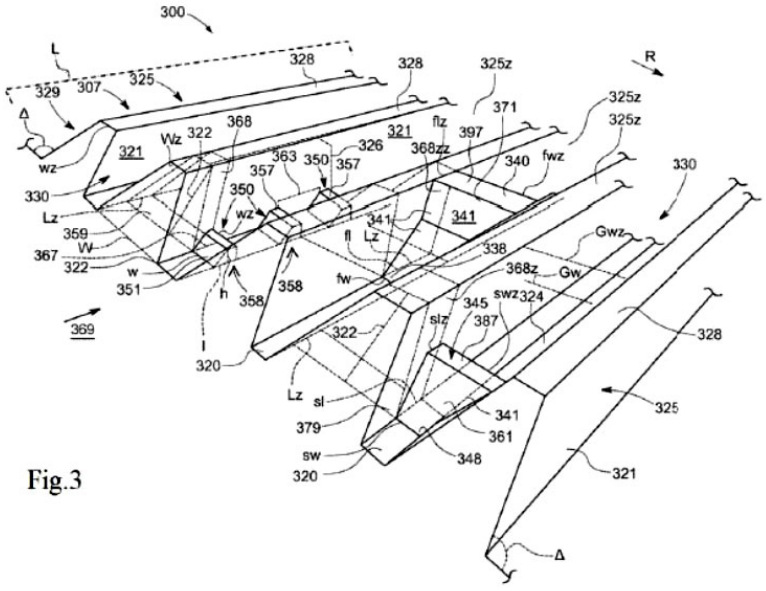

Fig.3

(11) **1-0047478 B**

(15) 22/05/2025
Số Quyết định: 83712/QĐ-SHTT.IP

(45) 25/06/2025 447B

(43) 25/10/2021 403 A

(21) 1-2021-03921

(85) 28/06/2021

(22) 04/06/2019

(86) PCT/JP2019/022223 04/06/2019

(30) 2018-224229 29/11/2018 JP

(87) WO2020/110353 04/06/2020

(51) ***A23F 5/26***; *A23F 5/28*

(73) **SUNTORY HOLDINGS LIMITED** (JP)
1-40, Dojimahama 2-chome, Kita-ku, Osaka-shi, Osaka 5308203, Japan

(72) NISHIUMI, Toshihiro (JP); KAMEZAWA, Nao (JP); MUKAI, Atsushi (JP); MUKAI, Takashi (JP)

(74) Công ty TNHH Tầm nhìn và Liên danh (VISION & ASSOCIATES CO.LTD.)

(54) **PHƯƠNG PHÁP TẠO RA CHIẾT PHẨM CÀ PHÊ**

(57) Sáng chế đề cập đến phương pháp tạo ra chiết phẩm cà phê có mùi thơm đặc trưng của cà phê tăng và các hương vị lạ giảm bớt. Chiết phẩm cà phê được tạo ra bằng cách chiết tách ở nhiệt độ thấp (70 đến 120°C) trong bước chiết tách thứ nhất được trộn với chiết phẩm cà phê được tạo ra bằng cách xử lý cô nhờ bay hơi sau bước chiết tách thứ hai, trong đó hạt cà phê rang và xay được sử dụng trong bước chiết tách thứ nhất được sử dụng để chiết tách ở nhiệt độ cao (125 đến 150°C).

Fig. 1

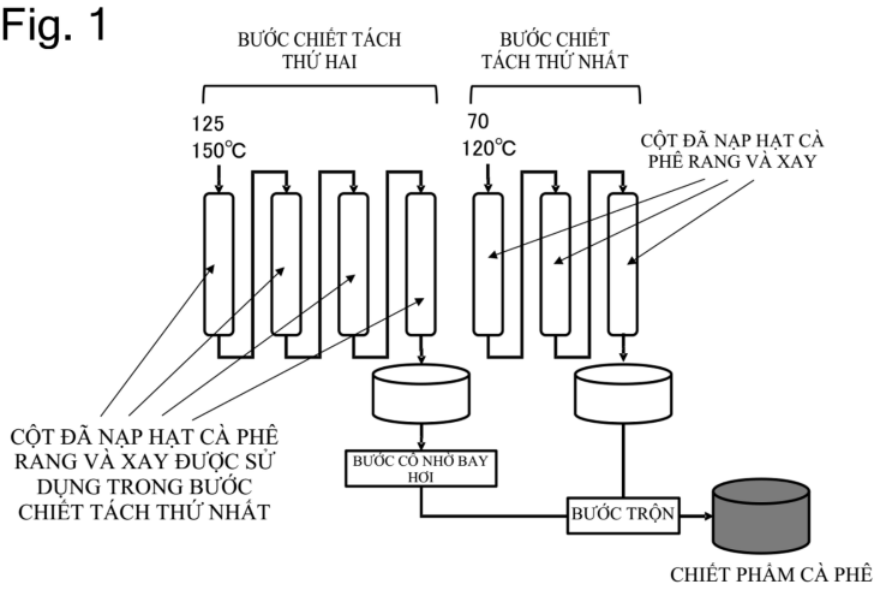

(11) **1-0047479 B**

(15) 22/05/2025
Số Quyết định: 83713/QĐ-SHTT.IP

(45) 25/06/2025 447B

(43) 25/04/2022 409 A

(21) 1-2021-06790

(85) 26/10/2021

(22) 02/07/2020

(86) PCT/KR2020/008664 02/07/2020

(30) 10-2019-0080461 04/07/2019 KR

(87) WO2021/002702 07/01/2021

(51) ***C07C 67/08***; *C07C 67/48*

(73) **LG CHEM, LTD.** (KR)
128, Yeoui-daero, Yeongdeungpo-gu, Seoul 07336, Republic of Korea

(72) JEONG, Jae Hun (KR); LEE, Sung Kyu (KR); CHOO, Yeon Uk (KR); JUN, Hyoung (KR); KIM, Hyun Kyu (KR); JIN, Chan Hyu (KR); PARK, Jin Sung (KR)

(74) Công ty TNHH Tầm nhìn và Liên danh (VISION & ASSOCIATES CO.LTD.)

(54) **BỘ SẢN XUẤT VẬT LIỆU TRÊN CƠ SỞ DIESTE VÀ HỆ THỐNG SẢN XUẤT VẬT LIỆU TRÊN CƠ SỞ DIESTE BAO GỒM BỘ SẢN XUẤT NÀY**

(57) Sáng chế đề cập đến bộ sản xuất vật liệu trên cơ sở dieste bao gồm thiết bị phản ứng trong đó phản ứng este hóa của axit dicarboxylic và rượu bậc một được thực hiện, cột trong đó bước tách khí-lỏng của rượu bậc một và nước đưa vào được thực hiện, bộ trao đổi nhiệt lắp trên đường dẫn pha khí của cột để loại bỏ nhiệt của đường dẫn pha khí, nồi chưng nhanh trong đó bước tách pha lỏng và pha khí được thực hiện trong dòng hỗn hợp bao gồm rượu bậc một và nước, bộ ngưng lắp trên đường dẫn trên của nồi chưng nhanh, và bộ tách lớp trong đó bước tách lớp hỗn hợp gồm rượu bậc một đã lỏng hóa và nước thành lớp hữu cơ và lớp nước được thực hiện, trong đó một hoặc nhiều trong số các đường dẫn mà qua đó rượu bậc một tái tuần hoàn từ nồi chưng nhanh và bộ tách lớp chảy qua được nối với phần trên của cột. Theo sáng chế, lượng chất làm mát sử dụng có thể giảm và vấn đề lưu biến có thể được loại bỏ do pha lỏng và pha khí cùng tồn tại trong ống.

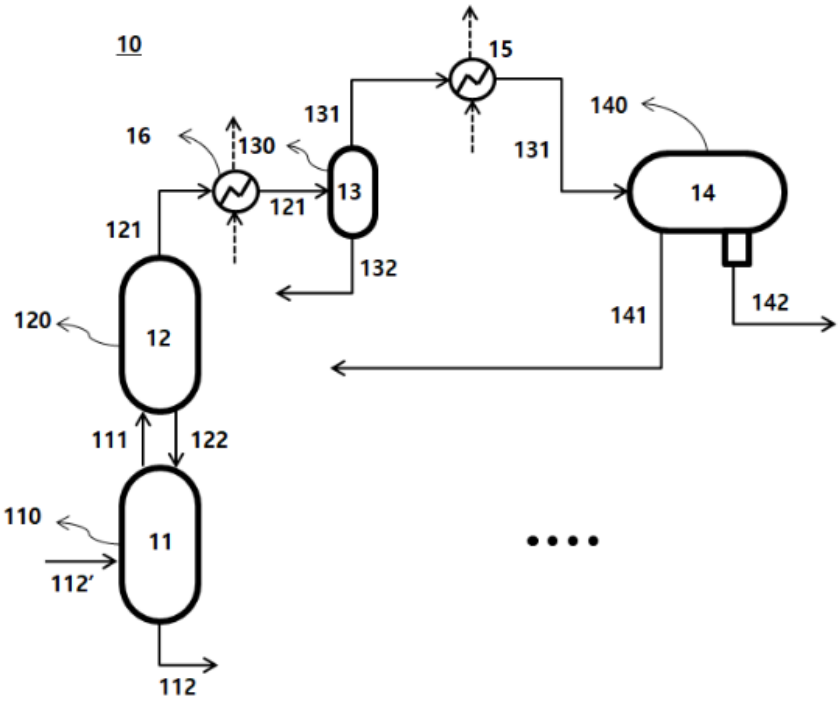
10
15
131
140
16
130
131
13
14
121
121
132
120
12
141
142
111
122
110
11
112'
112

Fig. 1

(11) **1-0047480 B**

(15) 22/05/2025
Số Quyết định: 83715/QĐ-SHTT.IP

(45) 25/06/2025 447B

(43) 26/09/2022 414 A

(21) 1-2022-04150

(85) 01/07/2022

(22) 04/12/2020

(86) PCT/JP2020/045147 04/12/2020

(30) 2019-223228 10/12/2019 JP

(87) WO2021/117614 17/06/2021

(51) ***A61F 13/511***; *A61F 13/532*

(73) **KAO CORPORATION** (JP)
14-10, Nihonbashi Kayabacho 1-chome, Chuo-ku, Tokyo 103-8210 Japan

(72) SATO, Tatsuya (JP); BINTI AHAMAD, Ismah Imani (MY); ISHIKAWA, Takehiro (JP)

(74) Công ty TNHH một thành viên Sở hữu trí tuệ VCCI (VCCI-IP CO.,LTD)

(54) **VẬT DỤNG THẤM HÚT**

(57) Sáng chế đề cập đến vật dụng thấm hút trong đó tấm đỉnh (3) có, trên bề mặt hướng về phía da, một số phần lõm thẳng thứ nhất (30) kéo dài theo một hướng, một số phần lõm thẳng thứ hai (31) kéo dài theo hướng giao cắt với một hướng, và một số phần nhô (33) được bao quanh bởi phần lõm (30, 31). Khi phần lõm (30, 31) được coi là đường liên tục, phần lõm (30, 31) có các phần không liên tục (32) tại các giao điểm ảo trong đó phần lõm (30) và phần lõm (31) giao nhau, và được chia tại các phần không liên tục theo hướng kéo dài, và nhiều phần nhô (33) được nối với nhau qua các phần không liên tục (32). Lõi thấm hút (6) có các phần dẫn hướng biến dạng (60X, 60Y) mỗi phần được đặt sao cho tương ứng với đường ảo (L1x, L1y) đi qua một số các phần không liên tục (32) và kéo dài theo một hướng.

Fig. 4

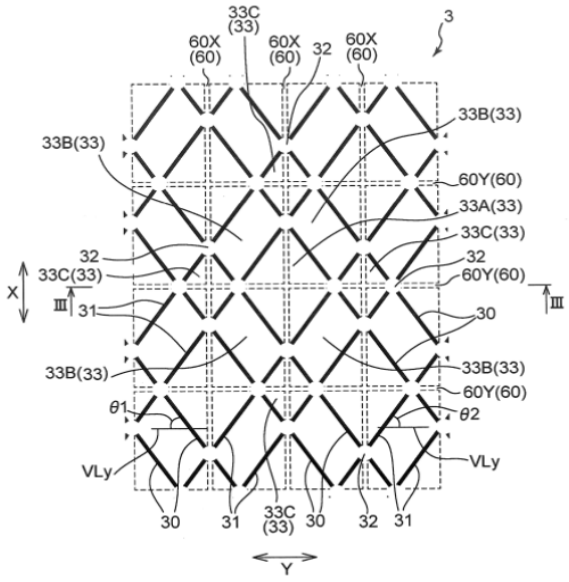

(11) **1-0047481 B**

(15) 22/05/2025
Số Quyết định: 83718/QĐ-SHTT.IP

(45) 25/06/2025 447B

(43) 25/04/2023 421 A

(21) 1-2021-05077

(85) 17/08/2021

(22) 09/11/2020

(86) PCT/KR2020/015571 09/11/2020

(30) 10-2020-0072915 16/06/2020 KR
10-2020-0140998 28/10/2020 KR

(87) WO2021/256622 23/12/2021

(51) ***C10G 65/00***; *C07C 15/06; C07C 15/08; C10G 65/12; C07C 7/04; C07C 15/04; C07C 15/46*

(73) **LG CHEM, LTD.** (KR)
128, Yeoui-daero, Yeongdeungpo-gu, Seoul 07336, Republic of Korea

(72) HWANG, Sung June (KR); KIM, Tae Woo (KR); LEE, Sung Kyu (KR)

(74) Công ty TNHH Tầm nhìn và Liên danh (VISION & ASSOCIATES CO.LTD.)

(54) **THIẾT BỊ VÀ PHƯƠNG PHÁP SẢN XUẤT HYDROCACBON THƠM**

(57) Sáng chế đề cập đến thiết bị sản xuất hydrocacbon thơm bao gồm: cột tách C6; cột tách C7; bộ phận hydro hóa xăng thứ nhất; cột tách C8; cột chưng cất chiết; bộ phận phản ứng khử alkyl bằng hydro; và bộ phận hydro hóa xăng thứ hai. Ngoài ra, sáng chế còn đề cập đến phương pháp sản xuất hydrocacbon thơm sử dụng thiết bị này.

Fig.1

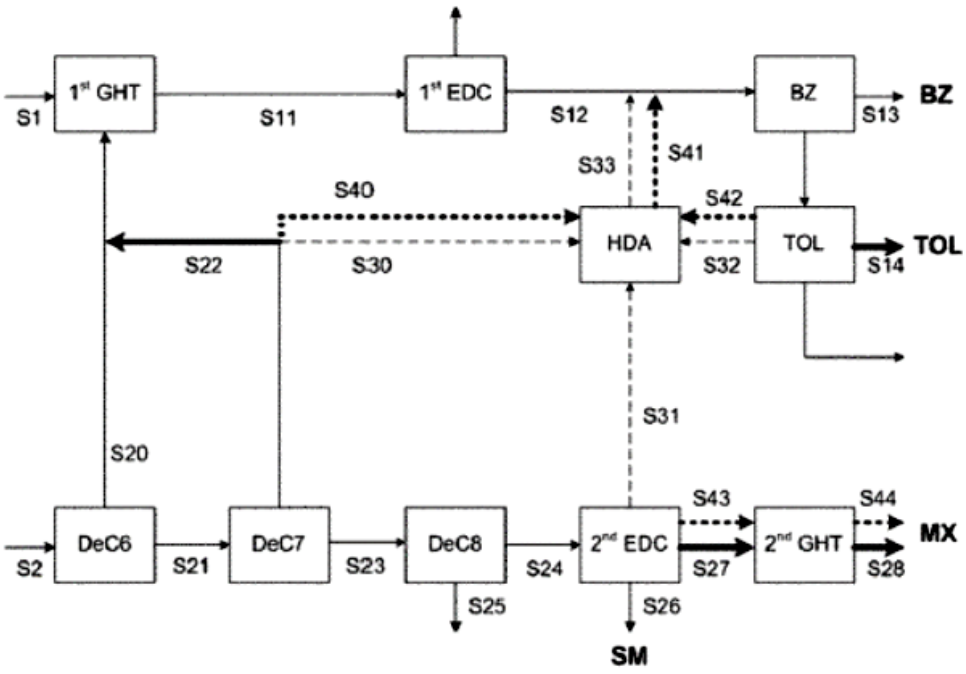

(11) **1-0047482 B**

(15) 22/05/2025
Số Quyết định: 83720/QĐ-SHTT.IP

(45) 25/06/2025 447B

(43) 25/04/2023 421 A

(21) 1-2022-08132

(85) 13/12/2022

(22) 17/06/2021

(86) PCT/JP2021/023022 17/06/2021

(30) 2020-104233 17/06/2020 JP

(87) WO2021/256529 A1 23/12/2021

(51) ***B32B 27/26***; *B32B 27/38; C09D 163/00; H01F 3/02; C23C 26/00; H01F 1/147; H01F 27/245; B32B 15/092; C09D 7/63*

(73) **NIPPON STEEL CORPORATION** (JP)
6-1, Marunouchi 2-chome, Chiyoda-ku, Tokyo 100-8071 Japan

(72) Kazutoshi TAKEDA (JP); Shinsuke TAKATANI (JP); Minako FUKUCHI (JP); Ichiro TANAKA (JP)

(74) Công ty TNHH một thành viên Sở hữu trí tuệ VCCI (VCCI-IP CO.,LTD)

(54) **CHẾ PHẨM PHỦ DÙNG CHO TẤM THÉP ĐIỆN, TẤM THÉP ĐIỆN ĐƯỢC PHỦ BỀ MẶT BẰNG KEO VÀ LÕI NHIỀU LỚP**

(57) Sáng chế đề cập đến chế phẩm phủ dùng cho tấm thép điện chứa nhựa epoxy, chất hóa rắn phenol (A) và một hoặc nhiều chất hóa rắn trên cơ sở amin (B) được chọn từ nhóm bao gồm amin thơm và dixyandiamit, lượng chất hóa rắn phenol (A) là 1 đến 40 phần khối lượng so với 100 phần khối lượng của nhựa epoxy, và lượng chất hóa rắn trên cơ sở amin (B) là 0,5 đến 5 phần khối lượng so với 100 phần khối lượng của nhựa epoxy.

FIG. 1

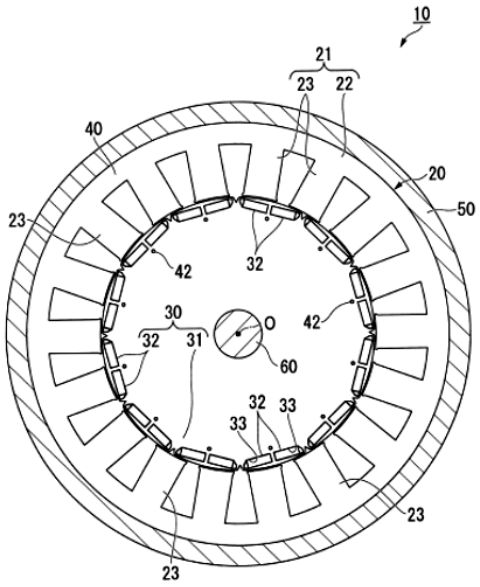

(11) **1-0047483 B**

(15) 22/05/2025
Số Quyết định: 83731/QĐ-SHTT.IP

(45) 25/06/2025 447B

(43) 25/08/2022 413 A

(21) 1-2022-02104

(85) 04/04/2022

(22) 07/10/2020

(86) PCT/IN2020/050863 07/10/2020

(30) 201921040615 07/10/2019 IN

(87) WO2021/070198 15/04/2021

(51) ***B32B 1/08***; *B32B 7/12; B32B 27/30; B32B 27/32; B32B 27/08; B32B 27/20*

(73) **EPL LIMITED** (IN)
Top Floor, Times Tower, Kamala City, Senapati Bapat Marg, Lower Parel, Mumbai 400013, India

(72) NAIR, Hariharan Krishnan (IN)

(74) Công ty TNHH Tầm nhìn và Liên danh (VISION & ASSOCIATES CO.LTD.)

(54) **ỐNG NHIỀU LỚP VÀ QUY TRÌNH SẢN XUẤT ỐNG NHIỀU LỚP NÀY**

(57) Sáng chế đề cập đến ống nhiều lớp bao gồm: a) lớp trên cùng bao gồm ít nhất một polyme etylen; và b) lớp thứ hai bao gồm ít nhất một polyme etylen có bề mặt thứ nhất và bề mặt thứ hai, trong đó ống nhiều lớp này có khối lượng riêng nằm trong khoảng từ 0,942 đến 0,99 mg/cm^3. Sáng chế cũng đề cập đến quy trình sản xuất ống nhiều lớp bao gồm các bước: tạo nên các lớp và ép các lớp này cùng nhau, sau đó xẻ thành các cuộn có độ rộng mong muốn nằm trong khoảng từ 63 đến 320 mm, sau đó tạo ống từ các cuộn này.

(11) **1-0047484 B**

(15) 22/05/2025
Số Quyết định: 83732/QĐ-SHTT.IP

(45) 25/06/2025 447B

(43) 25/01/2022 406 A

(21) 1-2021-05410

(85) 31/08/2021

(22) 30/01/2020

(86) PCT/JP2020/004444 30/01/2020

(30) 2019-015488 31/01/2019 JP

(87) WO2020/158958 06/08/2020

(51) ***A61P 3/00***; *A61K 31/4025; A61K 31/422; A61K 31/427; A61K 31/4439; C07D 417/10; C07D 401/10; C07D 403/10; C07D 403/14; C07D 407/06; C07D 413/10; A61K 31/40; C07D 207/14*

(73) **TAKEDA PHARMACEUTICAL COMPANY LIMITED** (JP)
1-1, Doshomachi 4-chome, Chuo-ku, Osaka-shi, Osaka 5410045 Japan

(72) HATTORI, Yasushi (JP); MIYANOHANA, Yuhei (JP); KAJITA, Yuichi (JP); KOIKE, Tatsuki (JP); HOASHI, Yasutaka (JP); TOKUNAGA, Norihito (JP); PAWLICZEK, Alexander Martin (DE); ODA, Tsuneo (JP); MIYAZAKI, Tohru (JP); ITO, Yoshiteru (JP); TAKEUCHI, Kohei (JP); IMAMURA, Keisuke (JP); SUGIMOTO, Takahiro (JP)

(74) Công ty TNHH một thành viên Sở hữu trí tuệ VCCI (VCCI-IP CO.,LTD)

(54) **HỢP CHẤT DỊ VÒNG VÀ DƯỢC PHẨM CHỨA HỢP CHẤT NÀY**

(57) Sáng chế đề cập đến hợp chất dị vòng có hoạt tính chủ vận thụ thể oxerin typ 2.

Hợp chất có công thức (I):

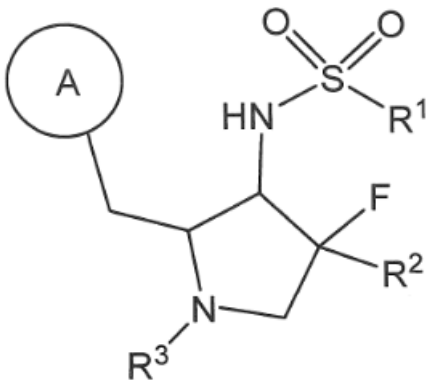

(I)

trong đó mỗi ký tự là như được mô tả trong bản mô tả,

hoặc muối của nó có hoạt tính chủ vận thụ thể oxerin typ 2, và hữu ích làm tác nhân phòng ngừa hoặc điều trị chứng ngủ rũ.

(11) **1-0047485 B**

(15) 22/05/2025
Số Quyết định: 83733/QĐ-SHTT.IP

(45) 25/06/2025 447B

(43) 25/09/2019 378 A

(21) 1-2019-04289

(85) 05/08/2019

(22) 08/01/2018

(86) PCT/KR2018/000376 08/01/2018

(30) 10-2017-0002527 06/01/2017 KR

(87) WO2018/128509 12/07/2018

(51) ***G06K 9/00****; H04M 1/725; G06F 21/32*

(73) **SAMSUNG ELECTRONICS CO., LTD.** (KR)
129, Samsung-ro, Yeongtong-gu, Suwon-si, Gyeonggi-do 16677, Republic of Korea

(72) CHOI, Kyu-Hyung (KR); HAN, Na-Woong (KR); JUNG, Han-Soo (KR)

(74) Công ty TNHH Tầm nhìn và Liên danh (VISION & ASSOCIATES CO.LTD.)

(54) **THIẾT BỊ ĐIỆN TỬ VÀ PHƯƠNG PHÁP CẢM BIẾN DẤU VÂN TAY**

(57) Sáng chế đề cập đến bộ đồ nội thất có cụm ngả bao gồm: (a) cụm đồ nội thất kiểu môđun và cụm ngả. Đế cơ cấu ngả của cụm ngả vẫn có đặc điểm kỹ thuật của thể tích chiếm chỗ hầu như giống với cụm đồ nội thất kiểu môđun ở vị trí không ngả. Đường dẫn trong cụm ngả cho phép ghép nối với khe trong cụm đồ nội thất kiểu môđun. Đế cơ cấu ngả lắp trên mặt đỡ bao gồm hộp và cụm để chân chuyển động so với hộp. Cụm để chân kéo dài có chọn lọc ra ngoài theo cách mà cơ cấu ngả nói chung không nhìn thấy được từ hai phía bên hoặc từ phía trước của cụm để chân. Sáng chế còn đề cập đến cụm đồ nội thất kiểu mô đun, phương pháp lắp cụm ngả và phương pháp tạo ra bộ đồ nội thất.

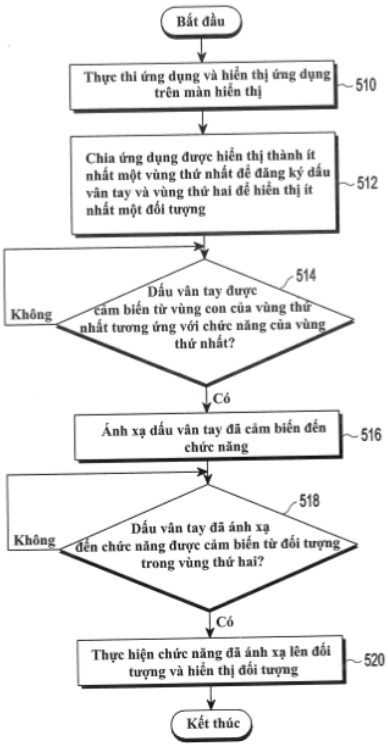

FIG.5

(11) **1-0047486 B**
(15) 22/05/2025
Số Quyết định: 83734/QĐ-SHTT.IP
(45) 25/06/2025 447B
(43) 26/06/2023 423 A
(21) 1-2021-07983
(22) 13/12/2021
(51) ***B63C 11/46***
(73) **VIỆN CƠ HỌC** (VN)
Số 264, Đội Cấn, Ba Đình, Hà Nội
(72) Lê Khánh Toàn (VN); Vũ Đức Thanh (VN); Đặng Ngọc Anh (VN); Vũ Lâm Đông (VN)
(54) **HỆ THỐNG ĐIỀU HƯỚNG CỦA THIẾT BỊ LẶN KHÔNG NGƯỜI LÁI**

(57) Sáng chế đề cập đến hệ thống điều hướng của thiết bị lặn không người lái bao gồm động cơ đẩy di chuyển ngang (1) và động cơ đẩy lặn-nổi (2) được gắn cố định ở hai đầu tự do của giá đỡ quay (5), giá đỡ quay (5) được lắp theo cách xoay được với khung giá đỡ (3), hệ vít me đai ốc (4) được bố trí trên khung giá đỡ (3). Với hệ thống điều hướng lực đẩy nêu trên, sáng chế khắc phục được các nhược điểm của các hệ thống đã biết, hệ thống cho phép thay đổi và kiểm soát góc lệch giữa lực đẩy (tạo ra bởi các động cơ đẩy di chuyển ngang) và phương chuyển động, giúp thiết bị lặn vận hành linh hoạt, ổn định, tiết kiệm được năng lượng tiêu hao, tăng hiệu suất và thời gian vận hành của thiết bị lặn trong quá trình tìm kiếm và phát hiện các mục tiêu dưới nước.

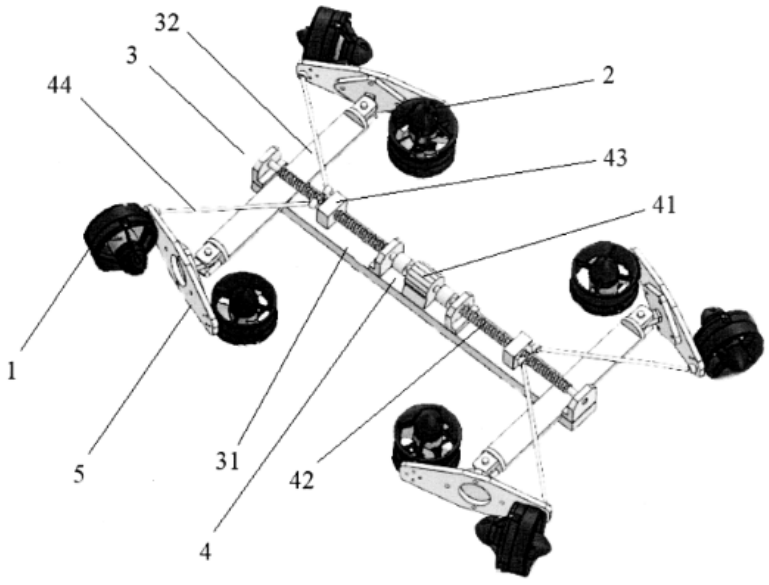

Fig.5

(11) **1-0047487 B**

(15) 22/05/2025
Số Quyết định: 83750/QĐ-SHTT.IP

(45) 25/06/2025 447B

(43) 25/12/2020 393 A

(21) 1-2020-03984

(85) 09/07/2020

(22) 10/12/2018

(86) PCT/CN2018/120026 10/12/2018

(30) 201711317381.6 12/12/2017 CN

(87) WO2019/114645 20/06/2019

(51) ***C12N 9/20***; *C12N 15/55; C12N 9/16; C11B 3/00; C12N 15/81*

(73) **WILMAR (SHANGHAI) BIOTECHNOLOGY RESEARCH & DEVELOPMENT CENTER CO., LTD.** (CN)
A Area No. 118 Gaodong Road, Pudong New District Shanghai 200137, China

(72) WU, Wei (CN); DAI, Xiaojun (CN); CAO, Haisheng (CN); NIU, Qiwen (CN)

(74) Công ty TNHH một thành viên Sở hữu trí tuệ VCCI (VCCI-IP CO.,LTD)

(54) **PHOSPHOLIPAZA C VÀ PHƯƠNG PHÁP SẢN XUẤT PHOSPHOLIPAZA C VÀ CHẾ PHẨM CHỨA PHOSPHOLIPAZA C**

(57) Sáng chế đề cập đến Phospholipaza C và phương pháp sản xuất phospholipaza C và chế phẩm chứa phospholipaza C. Trong đó, sáng chế đề cập đến việc làm đột biến glyxin ở vị trí thứ 10 của BC-PC-PLC thành axit aspartic trên cơ sở các đột biến hiện có. Điều này làm hoạt tính enzim cao hơn 83% so với trình tự trước khi đột biến, và lượng biểu hiện protein và hoạt tính khử keo của enzim đơn vị không thay đổi, từ đó làm giảm hơn nữa chi phí sản xuất.

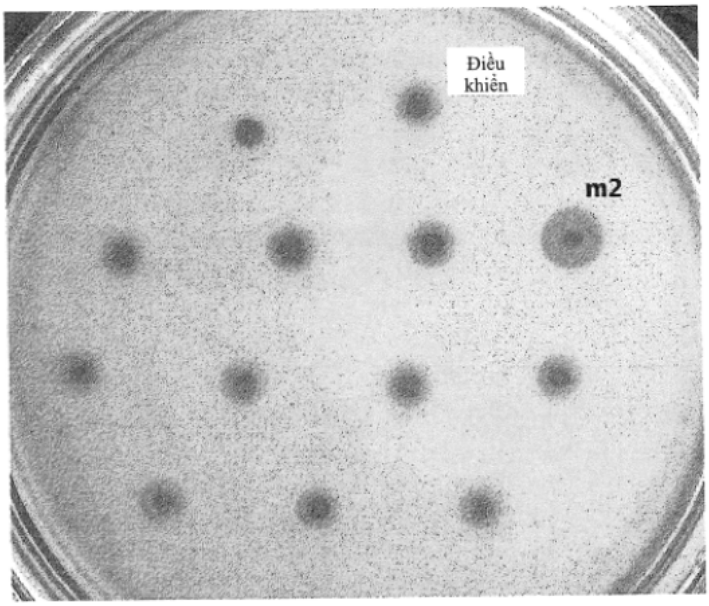

FIG.1

(11) **1-0047488 B**

(15) 22/05/2025
Số Quyết định: 83751/QĐ-SHTT.IP

(45) 25/06/2025 447B

(43) 25/01/2022 406 A

(21) 1-2021-02726

(22) 13/05/2021

(30) 63/051,216 13/07/2020 US
63/063,425 09/08/2020 US
16/950,680 17/11/2020 US

(51) ***B29C 45/03***

(73) **KING STEEL MACHINERY CO., LTD.** (TW)
No. 22 7th Rd., Industrial Park Taichung, Taichung City 407, Taiwan

(72) Lee, Yi-Chung (TW); Yeh, Liang-Hui (TW); Chen, Ching-Hao (TW)

(74) Công ty TNHH Tầm nhìn và Liên danh (VISION & ASSOCIATES CO.LTD.)

(54) **HỆ THỐNG VÀ PHƯƠNG PHÁP ÉP ĐÙN HỖN HỢP CỦA VẬT LIỆU POLYME VÀ CHẤT TẠO BỌT**

(57) Sáng chế đề cập đến hệ thống ép đùn bao gồm bộ phận trộn được tạo kết cấu để trộn vật liệu polyme với chất tạo bọt và để tạo thành hỗn hợp, và bộ phận phun được ghép nối với bộ phận trộn và được tạo kết cấu để phun hỗn hợp. Bộ phận trộn bao gồm thùng trộn, guồng xoắn trộn thứ nhất và guồng xoắn trộn thứ hai, guồng xoắn trộn thứ nhất và thứ hai này được bố trí trong thùng trộn. Phương pháp ép đùn hỗn hợp bao gồm bước trộn vật liệu polyme và chất tạo bọt trong thùng trộn của bộ phận trộn bằng ít nhất một guồng trong số các guồng xoắn trộn thứ nhất và guồng xoắn trộn thứ hai để tạo thành hỗn hợp; vận chuyển hỗn hợp từ bộ phận trộn đến bộ phận phun; và xả hỗn hợp từ bộ phận phun vào thiết bị đúc khuôn. Hỗn hợp tiếp xúc tuần tự với guồng xoắn trộn thứ nhất và guồng xoắn trộn thứ hai.

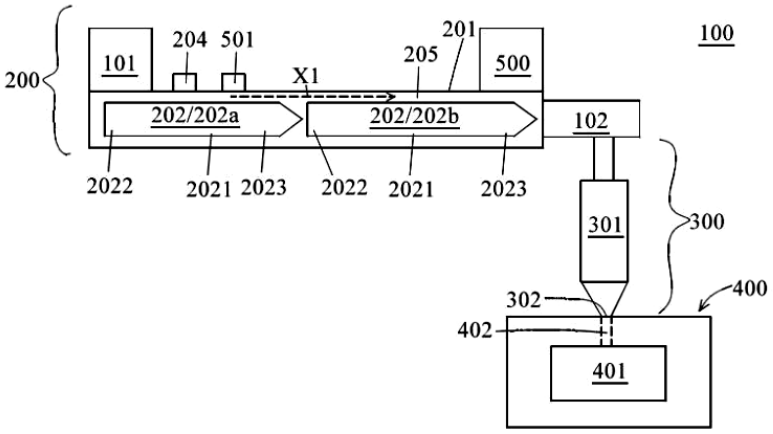

FIG. 1

(11) **1-0047489 B**
(15) 22/05/2025
Số Quyết định: 83752/QĐ-SHTT.IP
(45) 25/06/2025 447B
(43) 27/03/2023 420 A
(21) 1-2022-08226
(22) 15/12/2022
(51) ***E05B 83/00***
(73) **TẬP ĐOÀN CÔNG NGHIỆP - VIỄN THÔNG QUÂN ĐỘI** (VN)
Lô D26 Khu đô thị mới Cầu Giấy, phường Yên Hoà, quận Cầu Giấy, thành phố Hà Nội
(72) Nguyễn Duy Tùng (VN); Trần Quốc Toản (VN); Lê Kim Bảo (VN); Nguyễn Phạm Tuân (VN); Phạm Văn Định (VN)
(74) Công ty TNHH NACILAW (NACILAW)
(54) **CƠ CẤU KHÓA GÓC NGÀM TỰ LỰA**

(57) Sáng chế đề cập đến bộ đồ nội thất có cụm ngả bao gồm: (a) cụm đồ nội thất kiểu môđun và cụm ngả. Đế cơ cấu ngả của cụm ngả vẫn có đặc điểm kỹ thuật của thể tích chiếm chỗ hầu như giống với cụm đồ nội thất kiểu môđun ở vị trí không ngả. Đường dẫn trong cụm ngả cho phép ghép nối với khe trong cụm đồ nội thất kiểu môđun. Đế cơ cấu ngả lắp trên mặt đỡ bao gồm hộp và cụm để chân chuyển động so với hộp. Cụm để chân kéo dài có chọn lọc ra ngoài theo cách mà cơ cấu ngả nói chung không nhìn thấy được từ hai phía bên hoặc từ phía trước của cụm để chân. Sáng chế còn đề cập đến cụm đồ nội thất kiểu mô đun, phương pháp lắp cụm ngả và phương pháp tạo ra bộ đồ nội thất.

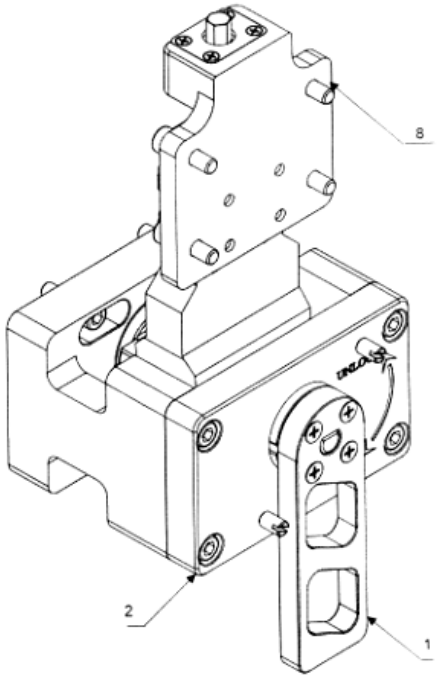

Hình 4

(11) **1-0047490 B**

(15) 22/05/2025
Số Quyết định: 83753/QĐ-SHTT.IP

(45) 25/06/2025 447B

(43) 27/09/2021 402 A

(21) 1-2021-03995

(85) 30/06/2021

(22) 06/12/2019

(86) PCT/JP2019/048838 06/12/2019

(30) 2018-230147 07/12/2018 JP

(87) WO2020/116664 11/06/2020

(51) ***A23L 2/60***

(73) **SUNTORY HOLDINGS LIMITED** (JP)
1-40, Dojimahama 2-chome, Kita-ku, Osaka-shi, Osaka 5308203, Japan

(72) ITOYAMA, Akinori (JP); ASAMI, Yoji (JP); FUJIE, Akiko (JP); SARADA, Shigeru (JP)

(74) Công ty TNHH một thành viên Sở hữu trí tuệ VCCI (VCCI-IP CO.,LTD)

(54) CHẾ PHẨM ĐỒ UỐNG VÀ PHƯƠNG PHÁP LÀM GIẢM SỰ KÉO DÀI VỊ NGỌT CỦA REB M TRONG ĐỒ UỐNG

(57) Sáng chế đề cập đến các chế phẩm đồ uống trong đó sự kéo dài vị ngọt của rebaudiosit M (Reb M) được giảm xuống hoặc giảm đến mức thấp nhất. Chế phẩm đồ uống bao gồm Reb M và sucroza và/hoặc HFCS được đề xuất. Cũng được đề xuất ở đây là các phương pháp làm giảm sự kéo dài vị ngọt của Reb M trong các chế phẩm đồ uống.

(11) **1-0047491 B**

(15) 22/05/2025
Số Quyết định: 83754/QĐ-SHTT.IP

(45) 25/06/2025 447B

(43) 26/09/2022 414 A

(21) 1-2022-03935

(85) 22/06/2022

(22) 22/12/2020

(86) PCT/JP2020/047823 22/12/2020

(30) 2019-231480 23/12/2019 JP

(87) WO2021/132206 01/07/2021

(51) ***B01J 35/39***; *B01J 23/847; C11D 7/20; B01J 23/72; B01J 35/00*

(73) **DIC CORPORATION** (JP)
35-58, Sakashita 3-chome, Itabashi-ku, Tokyo 1748520, Japan

(72) FUJITA Kohsuke (JP); KAWANAKA Shunsuke (JP)

(74) Công ty TNHH Tầm nhìn và Liên danh (VISION & ASSOCIATES CO.LTD.)

(54) **CHẤT TỰ LÀM SẠCH**

(57) Sáng chế đề cập đến chất tự làm sạch có khả năng phân hủy thành phần nhuộm màu trong ánh sáng trong nhà. Sáng chế đề xuất chất tự làm sạch chứa chất quang xúc tác nhạy ánh sáng khả kiến. Chất quang xúc tác nhạy ánh sáng khả kiến tốt hơn nếu là titan oxit (a) có hợp chất kim loại được đỡ trên đó. Titan oxit (a) tốt hơn nếu chứa rutil titan oxit (a1). Hợp chất kim loại tốt hơn nếu là hợp chất đồng hóa trị hai. Nhờ chất tự làm sạch theo sáng chế, trong kiểu vật liệu hữu cơ, như sợi, hoặc vật liệu vô cơ, như đá phiến, thành phần nhuộm màu có thể được phân hủy trong ánh sáng trong nhà trong thực tiễn. Ngoài ra, đối với chất quang xúc tác nhạy ánh sáng khả kiến, bằng cách sử dụng chất quang xúc tác nhạy ánh sáng khả kiến đặc hiệu, có thể thu được chất tự làm sạch còn có thêm các tính chất kháng nấm và tính chất kháng virut tuyệt vời.

(11) **1-0047492 B**
(15) 22/05/2025
Số Quyết định: 83755/QĐ-SHTT.IP
(45) 25/06/2025 447B
(43) 25/11/2022 416 A
(21) 1-2022-03999
(85) 24/06/2022
(22) 26/11/2020
(86) PCT/JP2020/044098 26/11/2020
(30) 2019-215612 28/11/2019 JP
(87) WO2021/107048 03/06/2021
(51) ***C09K 8/594***
(73) 1. **INPEX CORPORATION** (JP)
Akasaka Biz Tower, 5-3-1, Akasaka, Minato-ku, Tokyo 1076332, Japan
2. **HIROSAKI UNIVERSITY** (JP)
1, Bunkyo-cho, Hirosaki-shi, Aomori 0368560, Japan
3. **NISSAN CHEMICAL CORPORATION** (JP)
5-1, Nihonbashi 2-chome, Chuo-ku, Tokyo 1036119, Japan
(72) HIRAOKA, Takashi (JP); YONEBAYASHI, Hideharu (JP); MIYAGAWA, Yoshihiro (JP); SAGISAKA, Masanobu (JP); ABE, Masashi (JP)
(74) Công ty TNHH một thành viên Sở hữu trí tuệ VCCI (VCCI-IP CO.,LTD)
(54) **PHƯƠNG PHÁP THU HỒI DẦU THÔ**

(57) Sáng chế đề cập đến phương pháp thu hồi dầu thô để thu hồi dầu thô từ vỉa chứa hydrocacbon dưới đất, trong đó phương pháp này bao gồm:

bước (a): bước bơm ép luân phiên hoặc đồng thời dung dịch keo trong nước, nước và cacbon dioxit vào trong vỉa chứa dầu dưới đất;

trong đó dung dịch keo trong nước bao gồm các hạt silic oxit có đường kính hạt trung bình nằm trong khoảng từ 1 đến 100nm như được đo bằng phương pháp tán xạ ánh sáng động học và có các bề mặt ít nhất một phần được bao bằng hợp chất silan có nhóm có thể thủy phân, trong đó nhóm có thể thủy phân được chọn từ nhóm bao gồm nhóm alkoxy, nhóm axyloxy và nhóm halogen, các hạt silic oxit đóng vai trò là thể phân tán và được phân tán trong dung môi trong nước có độ pH nằm trong khoảng từ lớn hơn hoặc bằng 1,0 đến nhỏ hơn hoặc bằng 6,0 đóng vai trò là môi trường phân tán; và

bước (b): bước thu hồi dầu được đưa lên bề mặt từ giếng sản xuất dầu được khoan vào vỉa chứa dầu dưới đất, sau bước bơm ép.

FIG 18

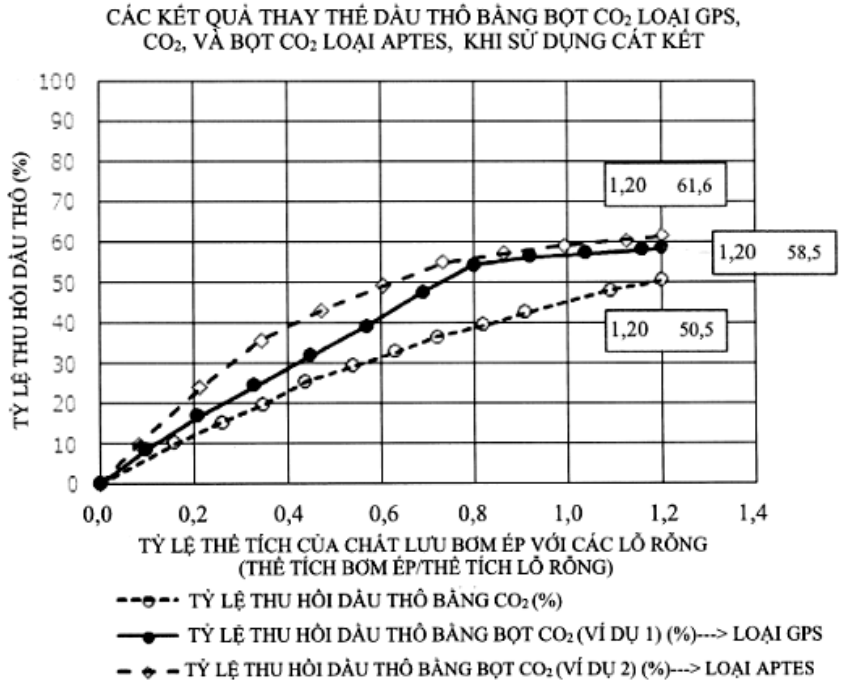
CÁC KẾT QUẢ THAY THẾ DẦU THÔ BẰNG BỌT CO2 LOẠI GPS, CO2, VÀ BỌT CO2 LOẠI APTES, KHI SỬ DỤNG CÁT KẾT
TỶ LỆ THU HỒI DẦU THÔ (%)
100
90
80
70
60
50
40
30
20
10
0
0,0
0,2
0,4
0,6
0,8
1,0
1,2
1,4
1,20 61,6
1,20 58,5
1,20 50,5
TỶ LỆ THỂ TÍCH CỦA CHẤT LƯU BƠM ÉP VỚI CÁC LỖ RỖNG
(THỂ TÍCH BƠM ÉP/THỂ TÍCH LỖ RỖNG)
TỶ LỆ THU HỒI DẦU THÔ BẰNG CO2 (%)
TỶ LỆ THU HỒI DẦU THÔ BẰNG BỌT CO2 (VÍ DỤ 1) (%)---> LOẠI GPS
TỶ LỆ THU HỒI DẦU THÔ BẰNG BỌT CO2 (VÍ DỤ 2) (%)---> LOẠI APTES

(11) **1-0047493 B**
(15) 22/05/2025
Số Quyết định: 83796/QĐ-SHTT.IP
(45) 25/06/2025 447B
(43) 25/05/2023 422 A
(21) 1-2023-00582
(22) 31/01/2023
(51) ***B64C 3/56***
(73) **TẬP ĐOÀN CÔNG NGHIỆP - VIỄN THÔNG QUÂN ĐỘI** (VN)
Lô D26 Khu đô thị mới Cầu Giấy, phường Yên Hoà, quận Cầu Giấy, thành phố Hà Nội
(72) Nguyễn Quyết (VN); Nghiêm Văn Quân (VN); Trần Đình Thắng (VN)
(74) Công ty TNHH NACILAW (NACILAW)
(54) **HỆ THỐNG GẬP MỞ CÁNH MÁY BAY KHÔNG NGƯỜI LÁI**

(57) Hệ thống gập mở cánh máy bay không người lái ứng dụng trên các dòng máy bay không người lái hạng nhẹ, mục đích gập gọn máy bay,đáp ứng yêu cầu về tính linh hoạt và đa dạng tính năng của sản phẩm, khi bay, triển khai và bảo quản vận chuyển.Hệ thống gập mở cánh máy bay không người lái bao gồm các thành phần chính: lò xo xoắn, cơ cấu trục xoay, cơ cấu khóa cánh, cơ cấu chặn cánh, cữ chặn.

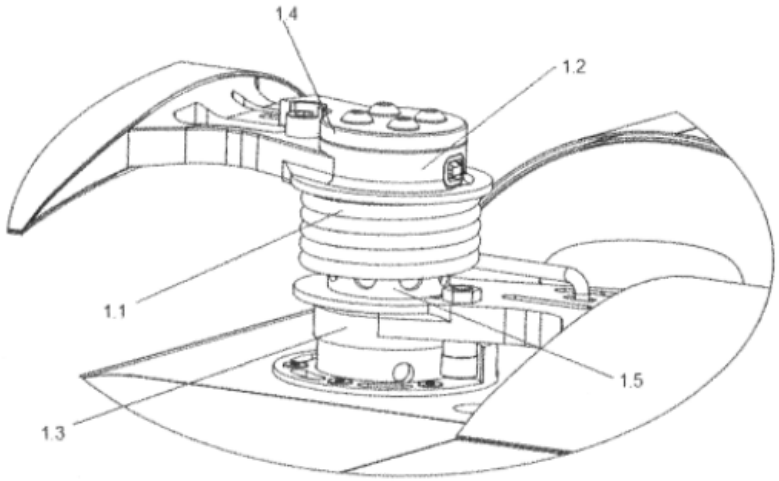

Hình 1

(11) **1-0047494 B**
(15) 22/05/2025
Số Quyết định: 83856/QĐ-SHTT.IP
(45) 25/06/2025 447B
(43) 30/01/2020 382 A
(21) 1-2019-05592
(85) 10/10/2019
(22) 23/04/2018
(86) PCT/JP2018/016495 23/04/2018
(30) 2017-089725 28/04/2017 JP
(87) WO2018/199040 01/11/2018
(51) ***C07D 207/416**; A61K 31/4015; A61P 1/16*
(73) **OTSUKA PHARMACEUTICAL FACTORY, INC.** (JP)
115, Aza Kuguhara, Tateiwa, Muya-cho, Naruto-shi, Tokushima 7728601, Japan
(72) HIRAISHI, Katsuya (JP); SOMA, Hiroyuki (JP); JIMMA, Fumie (JP); ADACHI, Taro (JP); YAMAOKA, Ippei (JP); ENDO, Naoyuki (JP)
(74) Công ty TNHH Tầm nhìn và Liên danh (VISION & ASSOCIATES CO.LTD.)

(54) HỢP CHẤT Ở DẠNG TINH THỂ HOẶC HỢP CHẤT Ở DẠNG CHẤT ĐỒNG PHÂN KHÔNG ĐỐI QUANG KHÔNG KẾT TINH CỦA DẪN XUẤT AXIT XITRIC VÀ QUY TRÌNH SẢN XUẤT HỢP CHẤT NÀY

(57) Bằng cách sử dụng sắc ký cột trao đổi ion hoặc canxi cacbonat cho dung dịch nước chứa hợp chất A được thể hiện bằng công thức hóa học sau đây và axit xitric, axit xitric trong dung dịch nước được loại bỏ và hợp chất A dạng tinh thể thu được bằng cách đưa vào một số bước sau đó. Ngoài ra, hợp chất A dạng không kết tinh có độ tinh khiết cao thu được bằng cách sử dụng canxi cacbonat, axit sulfuric, dung môi hữu cơ và hợp chất tương tự cho dung dịch nước chứa hợp chất A và axit xitric để tách axit xitric và hợp chất A dạng tinh thể trong dung dịch này. Cấu hình của hợp chất A dạng tinh thể là chất đồng phân SS trong hệ thống ký hiệu RS. Cấu hình của hợp chất A dạng không kết tinh là chất đồng phân SR.

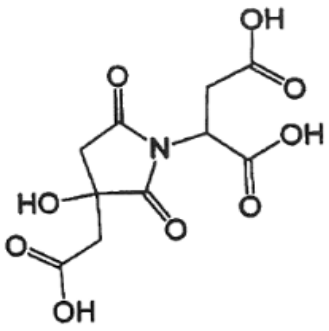

(A)

(11) **1-0047495 B**
(15) 22/05/2025
Số Quyết định: 83857/QĐ-SHTT.IP
(45) 25/06/2025 447B
(43) 25/10/2022 415 A
(21) 1-2022-04428
(22) 14/07/2022
(51) ***C01C 1/00***; *C01C 1/02; B01D 53/00; B01D 53/047*
(73) **ĐẠI HỌC BÁCH KHOA HÀ NỘI** (VN)
Số 1 Đại Cồ Việt, Hai Bà Trưng, Hà Nội
(72) Vũ Đình Tiến (VN); Vũ Duy Hưng (VN)
(54) **HỆ THỐNG TINH CHẾ AMONIAC BẰNG KỸ THUẬT HẤP PHỤ VÀ QUY TRÌNH VẬN HÀNH HỆ THỐNG TINH CHẾ AMONIAC**

(57) Sáng chế đề cập đến hệ thống tinh chế amoniac bằng kỹ thuật hấp phụ và quy trình vận hành hệ thống tinh chế amoniac. Trong đó, amoniac lỏng thô được lưu trữ trong bể chứa amoniac lỏng thô (1) sau đó được dẫn qua van điều khiển lưu lượng (11) đi vào bộ phận xử lý vật lý (2), amoniac lỏng thô được xử lý loại bỏ một phần hàm lượng sắt nằm trong dung dịch, đường ống và bể chứa, sau đó tiếp tục qua van điều áp (22) đi vào thiết bị hóa hơi (3). Thiết bị hóa hơi (3) làm nóng và hóa hơi amoniac lỏng thành hỗn hợp khí và hơi được dẫn qua van điều áp (33) đi vào thiết bị hấp phụ làm giàu amoniac (4). Thiết bị hấp phụ làm giàu amoniac hoạt động trên nguyên lý hấp phụ thay đổi áp suất (PSA) kết hợp hấp phụ thay đổi nhiệt độ (TSA) trong quá trình nhả hấp phụ tái sinh vật liệu hấp phụ trong cột hấp phụ. Sản phẩm amoniac thu được trong thiết bị hấp phụ (4) được đưa tạm thời vào bình đệm chứa sản phẩm (5). Bằng cách bố trí bình đệm (5) với van tiết lưu (419), bộ phận gia nhiệt (43) cùng các van một chiều để hồi khí amoniac về đầu ra của các cột hấp phụ cho phép kiểm soát được lượng khí amoniac sử dụng tái sinh vật liệu hấp phụ. Trên đầu ra bình đệm (5) còn bố trí thêm đường lấy mẫu sản phẩm qua van điều khiển (52) vào bộ phận phân tích nồng độ (6). Sản phẩm amoniac khi không đạt yêu cầu hoặc trong trường hợp xảy ra sự cố sẽ được dẫn qua van (53) đi vào bộ phận xử lý hóa học (7), khi nồng độ amoniac đạt yêu cầu đóng van (53) dẫn toàn bộ sản phẩm qua van điều khiển (51) đến nơi sử dụng. Sáng chế cũng đề cập đến quy trình vận hành hệ thống này giúp tiết kiệm năng lượng, giảm chi phí sản xuất, thuận lợi trong thao tác lắp đặt.

Hình.1

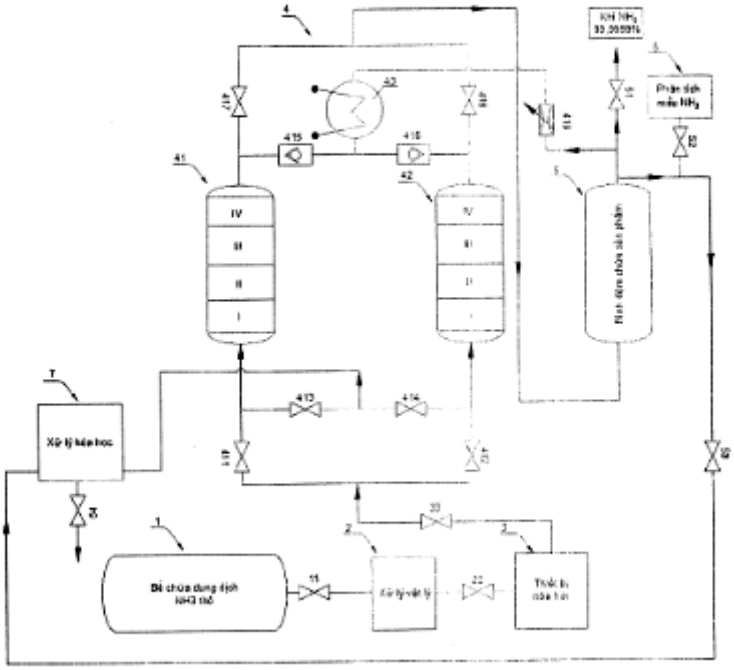

(11) **1-0047496 B**

(15) 22/05/2025
Số Quyết định: 83858/QĐ-SHTT.IP

(45) 25/06/2025 447B

(43) 26/12/2022 417 A

(21) 1-2022-06249

(85) 28/09/2022

(22) 09/03/2021

(86) PCT/JP2021/009271 09/03/2021

(30) 2020-061205 30/03/2020 JP

(87) WO2021/199956 A1 07/10/2021

(51) ***C23C 2/06***; *C22C 18/04*

(73) **NIPPON STEEL CORPORATION** (JP)
6-1, Marunouchi 2-chome, Chiyoda-ku, Tokyo 100-8071 Japan

(72) Tetsuya TOBA (JP); Taihei KANETO (JP); Tooru OOHASHI (JP); Atsushi MORISHITA (JP); Yoko AMANO (JP); Yuto YASUI (JP); Yusaku NAKAGAWA (JP)

(74) Công ty TNHH một thành viên Sở hữu trí tuệ VCCI (VCCI-IP CO.,LTD)

(54) **TẤM THÉP MẠ NHÚNG NÓNG**

(57) Sáng chế đề cập đến tấm thép mạ nhúng nóng bao gồm tấm thép và lớp mạ nhúng nóng được tạo ra trên bề mặt của tấm thép này, lớp mạ nhúng nóng này có thành phần trung bình chứa Al: 2 đến 22% khối lượng, và Mg: 0,1 đến 10% khối lượng, với phần còn lại bao gồm Zn và các tạp chất, và khi năm vùng đo hình vuông có cạnh 5mm được chọn từ bề mặt của lớp mạ nhúng nóng và tỷ lệ cường độ A của mỗi vùng đo thu được bằng phương pháp đo được xác định trước, tỷ lệ (A/A_{ave}) của tỷ lệ cường độ A của mỗi vùng đo với giá trị trung bình A_{ave} của các tỷ lệ cường độ A của năm vùng đo này là trong khoảng bằng hoặc lớn hơn 0,70 và nhỏ hơn 1,40.

FIG. 1

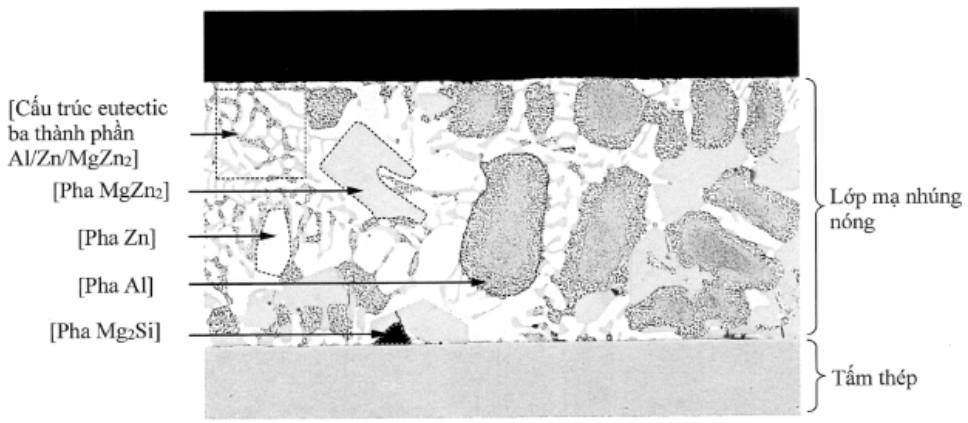

(11) **1-0047497 B**

(15) 22/05/2025
Số Quyết định: 83860/QĐ-SHTT.IP

(45) 25/06/2025 447B

(43) 25/05/2022 410 A

(21) 1-2022-01294

(85) 01/03/2022

(22) 02/09/2020

(86) PCT/JP2020/033213 02/09/2020

(30) 2019-160188 03/09/2019 JP

(87) WO2021/045079 11/03/2021

(51) ***A23F 5/40***; *A23L 2/52*

(73) **SUNTORY HOLDINGS LIMITED** (JP)
1-40, Dojimahama 2-chome, Kita-ku, Osaka-shi, Osaka 5308203, Japan

(72) NONAKA, Shota (JP); SOGUCHI, Akira (JP); KATO, Hiroyuki (JP)

(74) Công ty TNHH Tầm nhìn và Liên danh (VISION & ASSOCIATES CO.LTD.)

(54) **ĐỒ UỐNG ĐƯỢC ĐÓNG GÓI VÀ TIỆT TRÙNG BẰNG NHIỆT CHỨA TRIGLYXERIT MẠCH TRUNG BÌNH Ở NỒNG ĐỘ CAO**

(57) Sáng chế đề xuất đồ uống được đóng gói và được tiệt trùng bằng nhiệt chứa triglyxerit mạch trung bình (MCT) ở nồng độ cao và thu được từ quá trình tiệt trùng bằng nhiệt, trong đó vấn đề về dư vị kém và sự khó chịu ở họng gây ra bởi sự kết hợp giữa MCT ở nồng độ cao và quá trình tiệt trùng bằng nhiệt được giải quyết. Đồ uống được đóng gói và tiệt trùng bằng nhiệt thu được bằng cách cho 10-120 mg/100 ml cafein vào cùng với đồ uống chứa 1,2-32 g/100 ml MCT.

(11) **1-0047498 B**

(15) 22/05/2025
Số Quyết định: 83861/QĐ-SHTT.IP

(45) 25/06/2025 447B

(43) 25/08/2021 401 A

(21) 1-2021-00457

(85) 28/01/2021

(22) 01/11/2019

(86) PCT/JP2019/043039 01/11/2019

(30) 2018-206969 02/11/2018 JP

(87) WO2020/091043 A1 07/05/2020

(51) ***C22C 38/00****; H01F 1/147; C22C 38/60; C21D 8/12*

(73) **NIPPON STEEL CORPORATION** (JP)
6-1, Marunouchi 2-chome, Chiyoda-ku, Tokyo 100-8071 Japan

(72) YASHIKI Hiroyoshi (JP); NATORI Yoshiaki (JP); TOMITA Miho (JP); TAKEDA Kazutoshi (JP); MATSUMOTO Takuya (JP)

(74) Công ty TNHH một thành viên Sở hữu trí tuệ VCCI (VCCI-IP CO.,LTD)

(54) **TẤM THÉP ĐIỆN KHÔNG ĐỊNH HƯỚNG**

(57) Sáng chế đề cập đến tấm thép điện không định hướng bao gồm kim loại nền có thành phần hóa học đã xác định trước thỏa mãn biểu thức: $Si + 0,5 \times Mn \geq 4,3$, và kích thước hạt trung bình của kim loại nền lớn hơn 40μm và nhỏ hơn hoặc bằng 120μm.

(11) **1-0047499 B**

(15) 22/05/2025
Số Quyết định: 83862/QĐ-SHTT.IP

(45) 25/06/2025 447B

(43) 26/11/2018 368 A

(21) 1-2017-01951

(22) 25/05/2017

(51) ***H04B 1/00***; *H04L 27/00; H04L 1/00; H04B 11/00; H04B 13/00*

(73) **ĐẠI HỌC BÁCH KHOA HÀ NỘI** (VN)
Số 1 Đại Cồ Việt, Hai Bà Trưng, Hà Nội

(72) Đỗ Việt Hà (VN); Nguyễn Văn Đức (VN)

(54) **PHƯƠNG PHÁP XÂY DỰNG MÔ HÌNH PHỔ DOPPLER CHO KÊNH THÔNG TIN THỦY ÂM VÙNG NƯỚC NÔNG**

(57) Sáng chế đề xuất phương pháp xây dựng mô hình phổ Doppler cho kênh thông tin thủy âm vùng nước nông, và mô hình toán học mô tả phổ công suất Doppler trong kênh thông tin thủy âm vùng nước nông. Mô hình phổ Doppler đề xuất cho kênh thủy âm là tổng của hai thành phần Gaussian và Spike. Trong đó, thành phần Gaussian mô tả các dịch tần Doppler do sự nhiễu động mặt nước gây ra, còn thành phần Spike mô tả các dịch tần Doppler do sự chuyển động tương đối của máy thu phát gây ra. Để xác nhận tính đúng đắn của mô hình phổ Doppler đề xuất, sáng chế đã so sánh mô hình đề xuất với dữ liệu đo đạc phổ Doppler thực tế tại vịnh Hạ Long, Quảng Ninh, Việt Nam vào ngày 9 tháng 6 năm 2015. Cụ thể, các thông số của mô hình đề xuất sẽ được xác định từ dữ liệu đo bằng thuật toán tối ưu LpNM. Kết quả so sánh cho thấy, mô hình đề xuất phù hợp với dữ liệu đo. Nói cách khác, mô hình phổ Doppler đề xuất mô tả chính xác hiệu ứng Doppler trong kênh thông tin thủy âm.

(11) **1-0047500 B**

(15) 22/05/2025
Số Quyết định: 83863/QĐ-SHTT.IP

(45) 25/06/2025 447B

(43) 26/12/2022 417 A

(21) 1-2022-06460

(85) 06/10/2022

(22) 17/03/2021

(86) PCT/JP2021/010888 17/03/2021

(30) 2020-070468 09/04/2020 JP
2021-018111 08/02/2021 JP

(87) WO2021/205833 14/10/2021

(51) ***A01G 9/24***; *A01G 17/00; A01G 7/00*

(73) **PANASONIC HOLDINGS CORPORATION** (JP)
1006, Oaza Kadoma, Kadoma-shi, Osaka 571-8501, Japan

(72) MATSUMOTO, Yukinori (JP); FUJIHARA, Seiji (JP); NAKANISHI, Yasuyuki (JP); MIZOE, Hideaki (JP)

(74) Công ty TNHH một thành viên Sở hữu trí tuệ VCCI (VCCI-IP CO.,LTD)

(54) **PHƯƠNG PHÁP ĐIỀU KHIỂN NHIỆT ĐỘ, THIẾT BỊ ĐIỀU KHIỂN NHIỆT ĐỘ, VẬT GHI CHỨA CHƯƠNG TRÌNH ĐIỀU KHIỂN NHIỆT ĐỘ VÀ HỆ THỐNG ĐIỀU KHIỂN NHIỆT ĐỘ**

(57) Sáng chế đề cập đến phương pháp điều khiển nhiệt độ trong thiết bị điều khiển nhiệt độ (1) bao gồm các bước: thu nhận nhiệt độ bên trong và độ ẩm bên trong của cơ sở trồng trọt (100); và điều khiển nhiệt độ bên trong của cơ sở trồng trọt (100) nhờ chuyển đổi tuần tự chế độ hoạt động thứ nhất, chế độ hoạt động thứ hai, và chế độ hoạt động thứ ba, trong đó trong chế độ hoạt động thứ nhất, thiết bị điều hòa không khí (14) được hoạt động sao cho nhiệt độ bên trong trở thành nhiệt độ mục tiêu định trước trong trạng thái mà cửa sổ bên đóng và mở được (121) và cửa sổ mái (171) mà ngăn cách bên trong và bên ngoài của cơ sở trồng trọt (100) được đóng kín, trong chế độ hoạt động thứ hai, nhiệt độ điểm sương bên trong của cơ sở trồng trọt (100) được tính toán dựa vào nhiệt độ bên trong và độ ẩm bên trong, và thiết bị điều hòa không khí (14) được hoạt động sao cho nhiệt độ bề mặt quả trở nên cao hơn so với nhiệt độ điểm sương bên trong trong trạng thái mà cửa sổ bên (121) và cửa sổ mái (171) được đóng kín, và trong chế độ hoạt động thứ ba, thiết bị điều hòa không khí (14) được dừng trong trạng thái mà cửa sổ bên (121) và cửa sổ mái (171) được mở.

Fig.1

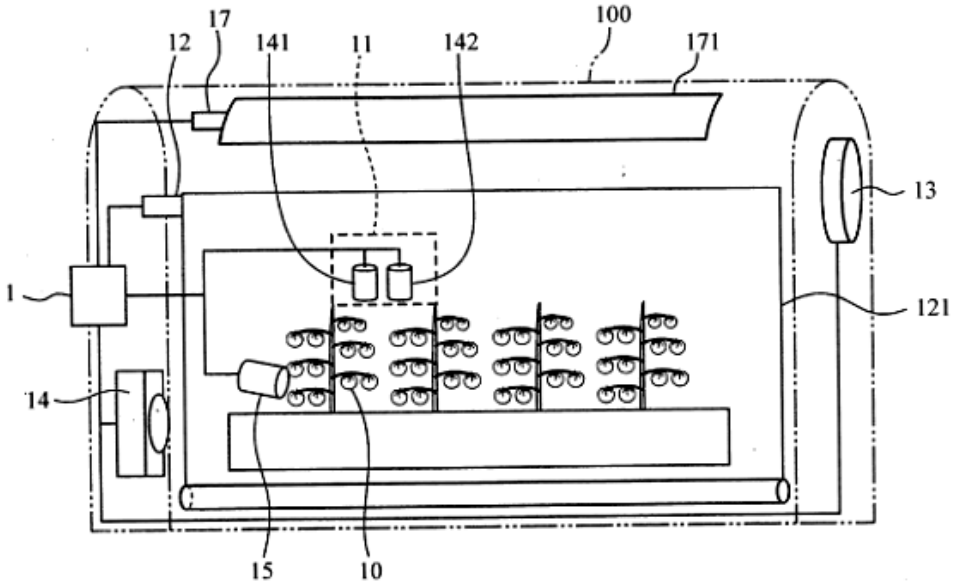

(11) **1-0047501 B**

(15) 22/05/2025
Số Quyết định: 83864/QĐ-SHTT.IP

(45) 25/06/2025 447B

(43) 25/04/2023 421 A

(21) 1-2022-08166

(85) 14/12/2022

(22) 14/05/2020

(86) PCT/CN2020/090181 14/05/2020

(87) WO2021/226914 A1 18/11/2021

(51) ***H04W 72/12***

(73) **HUAWEI TECHNOLOGIES CO., LTD.** (CN)
Huawei Administration Building, Bantian, Longgang District, Shenzhen, Guangdong 518129, P. R. China

(72) HUA, Meng (CN); GUO, Zhiheng (CN); YUAN, Feng (CN)

(74) Công ty TNHH một thành viên Sở hữu trí tuệ VCCI (VCCI-IP CO.,LTD)

(54) **PHƯƠNG PHÁP VÀ THIẾT BỊ TRUYỀN ĐƯỜNG LÊN, PHƯƠNG TIỆN LƯU TRỮ ĐỌC ĐƯỢC BỞI MÁY TÍNH VÀ CHIP**

(57) Sáng chế đề cập đến phương pháp và thiết bị truyền đường lên, phương tiện lưu trữ đọc được bởi máy tính và chip. Phương pháp truyền đường lên theo các phương án của sáng chế bao gồm: thu bản tin thứ nhất được gửi bởi thiết bị mạng truy nhập, trong đó bản tin thứ nhất được sử dụng để cấu hình tài nguyên đường lên thứ nhất; và thực hiện việc truyền đường lên trên tài nguyên đường lên thứ nhất. Tài nguyên đường lên thứ nhất bao gồm ít nhất phần thứ nhất và phần thứ hai trong chu kỳ thời gian thứ nhất, độ lệch pha của việc truyền đường lên giữa phần thứ nhất và phần thứ hai nằm trong phạm vi ngưỡng thứ nhất, và/hoặc độ lệch công suất của việc truyền đường lên giữa phần thứ nhất và phần thứ hai nằm trong phạm vi ngưỡng thứ hai; và chu kỳ thời gian thứ nhất là khoảng thời gian giữa thời điểm bắt đầu và thời điểm kết thúc của tài nguyên đường lên thứ nhất trong độ dài thời gian thứ nhất, hoặc là khoảng thời gian giữa thời điểm bắt đầu và thời điểm kết thúc của tài nguyên đường lên thứ nhất trong khoảng cơ hội truyền thứ nhất. Theo sáng chế, chất lượng ước lượng kênh được cải thiện mà không cần thêm tín hiệu tham chiếu giải điều chế (DMRS - demodulation reference signal) bổ sung, sao cho các thông tin tiêu đề tài nguyên DMRS được làm giảm, và việc sử dụng phổ đường lên được cải thiện.

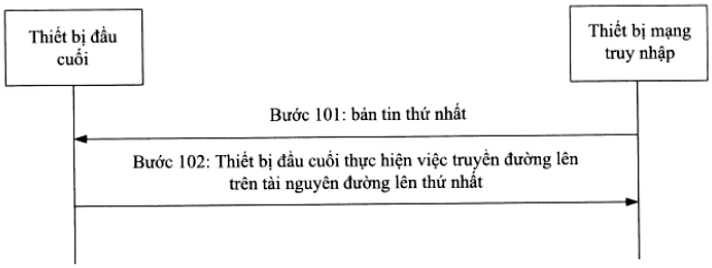

FIG. 3

(11) **1-0047502 B**
(15) 22/05/2025
Số Quyết định: 83866/QĐ-SHTT.IP
(45) 25/06/2025 447B
(43) 25/06/2021 399 A
(21) 1-2021-00517
(85) 29/01/2021
(22) 28/08/2018
(86) PCT/JP2018/031649 28/08/2018
(87) WO2020/044421 05/03/2020
(51) ***C22C 38/00***; *C22C 38/58; C22C 38/38; C21D 8/00*
(73) **JFE STEEL CORPORATION** (JP)
2-3, Uchisaiwai-cho 2-chome, Chiyoda-ku, Tokyo 1000011, Japan
(72) KITSUYA Shigeki (JP); NAKASHIMA Koichi (JP); UEDA Keiji (JP)
(74) Công ty Cổ phần Sở hữu công nghiệp INVESTIP (INVESTIP)
(54) **TẤM THÉP VÀ PHƯƠNG PHÁP SẢN XUẤT TẤM THÉP**

(57) Sáng chế đề xuất thép giàu Mn có đặc tính giảm diện tích ưu việt trong phần chiều dày ở giữa. Tấm thép bao gồm hợp phần hóa học chứa, theo % khối lượng, C: 0,20% hoặc lớn hơn và 0,70% hoặc nhỏ hơn, Si: 0,05% hoặc lớn hơn và 1,0% hoặc nhỏ hơn, Mn: 15% hoặc lớn hơn và 35% hoặc nhỏ hơn, Al: 0,1% hoặc nhỏ hơn, Cr: 8,0% hoặc nhỏ hơn, N: 0,0010% hoặc lớn hơn và 0,0500% hoặc nhỏ hơn, P: 0,03% hoặc nhỏ hơn, và S: 0,005% hoặc nhỏ hơn, với phần còn lại bao gồm và các tạp chất không thể tránh được, trong đó độ bền kéo là 600MPa hoặc lớn hơn, năng lượng hấp thụ tại nhiệt độ -196°C là 27J hoặc lớn hơn, và tỷ lệ giảm diện tích theo hướng chiều dày của tấm thép là 30 % hoặc lớn hơn.

(11) **1-0047503 B**

(15) 22/05/2025
Số Quyết định: 83897/QĐ-SHTT.IP

(45) 25/06/2025 447B

(43) 25/12/2020 393 A

(21) 1-2020-05587

(85) 29/09/2020

(22) 04/03/2019

(86) PCT/JP2019/008261 04/03/2019

(30) 2018-066458 30/03/2018 JP

(87) WO2019/187997 03/10/2019

(51) ***C21B 5/00***; *F27D 3/10; F27B 1/20; C21B 7/18; C21B 7/20*

(73) **JFE STEEL CORPORATION** (JP)
2-3, Uchisaiwai-cho 2-chome, Chiyoda-ku, Tokyo 1000011, Japan

(72) ICHIKAWA Kazuhira (JP); OGASAWARA Yasushi (JP); SATO Takeshi (JP)

(74) Công ty Cổ phần Sở hữu công nghiệp INVESTIP (INVESTIP)

(54) **PHƯƠNG PHÁP NẠP NGUYÊN LIỆU THÔ VÀO LÒ CAO**

(57) Sáng chế đề cập đến lò cao bao gồm thiết bị nạp không có nón nạp liệu và sự tạo thành của lớp hỗn hợp than cốc kích cỡ nhỏ và quặng trong lò, phản ứng khử của quặng được thúc đẩy trong khi ngăn chặn sự giảm kích thước hạt của than cốc trong than cốc ứ đọng. Sáng chế đề xuất phương pháp nạp nguyên liệu thô vào lò cao. Lò cao bao gồm thiết bị nạp liệu không có nón nạp liệu bao gồm nhiều phễu chính và phễu phụ ở phần đỉnh lò. Phễu phụ có công suất nhỏ hơn phễu chính. Phương pháp gồm tháo quặng được nạp ở ít nhất một trong nhiều phễu chính và sau đó liên tục nạp quặng từ phía tâm lò về phía thành lò bằng cách sử dụng máng quay. Sau khi bắt đầu nạp quặng, chỉ có quặng được nạp từ máng quay ít nhất cho đến khi hoàn thành việc nạp 15% khối lượng quặng dựa trên tổng lượng quặng được nạp mỗi mẻ; sau đó, tại một thời điểm, bắt đầu tháo than cốc kích cỡ nhỏ được nạp ở phễu phụ; và sau đó, than cốc kích cỡ nhỏ được nạp cùng với quặng từ máng quay trong trong một khoảng thời gian.

FIG. 11

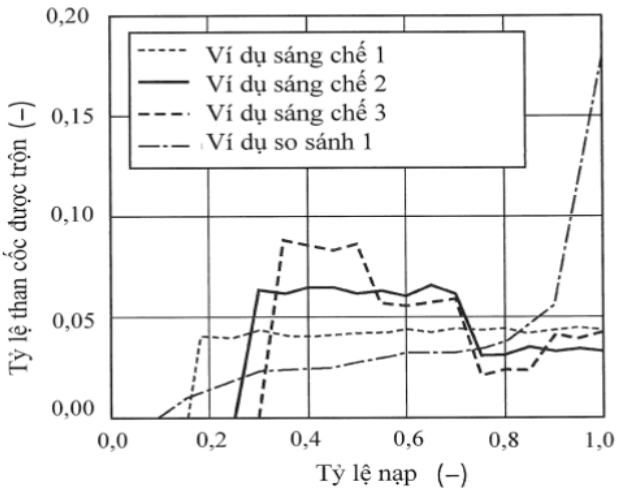

(11) **1-0047504 B**
(15) 22/05/2025
Số Quyết định: 83918/QĐ-SHTT.IP
(45) 25/06/2025 447B
(43) 27/07/2020 388 A
(21) 1-2019-07124
(22) 17/12/2019
(51) ***H01Q 3/00***
(73) **CÔNG TY TNHH MỘT THÀNH VIÊN TỔNG CÔNG TY SẢN XUẤT THIẾT BỊ VIETTEL** (VN)
Thôn An Bình, xã An Khánh, huyện Hoài Đức, thành phố Hà Nội
(72) Đỗ Đình Năm (VN); Nguyễn Nhật Hưng (VN); Nguyễn Viết Cường (VN)
(54) **THIẾT BỊ ĐIỀU KHIỂN TỪ XA CHỈNH GÓC NGHIÊNG ĐIỆN CHO ĂNG-TEN TRẠM VIỄN THÔNG BTS**

(57) Sáng chế đề cập đến thiết bị điều khiển từ xa chỉnh góc nghiêng điện cho ăng-ten trạm viễn thông BTS bao gồm: nắp bảo vệ, đai ốc liên kết, vòng chặn, nắp gá ăng-ten, thân giữa, mạch điều khiển, bộ động cơ, nắp gá đầu nối điện; trong đó, mạch điều khiển bao gồm: bộ điều khiển động cơ, bộ xử lý trung tâm, động cơ bước, bộ giao tiếp, bộ nhớ, bộ đổi nguồn 12V, bộ đổi nguồn 3.3V, bộ đầu nối điện chuẩn AISG; mạch điều khiển thực hiện chức năng thiết lập góc tilt của ăng-ten theo góc cần đặt bởi trạm điều khiển của trạm viễn thông BTS; ngoài ra, mạch điều khiển còn lưu chương trình điều khiển góc nghiêng (tilt) dự phòng khi chương trình điều khiển góc nghiêng (tilt) chính bị lỗi.

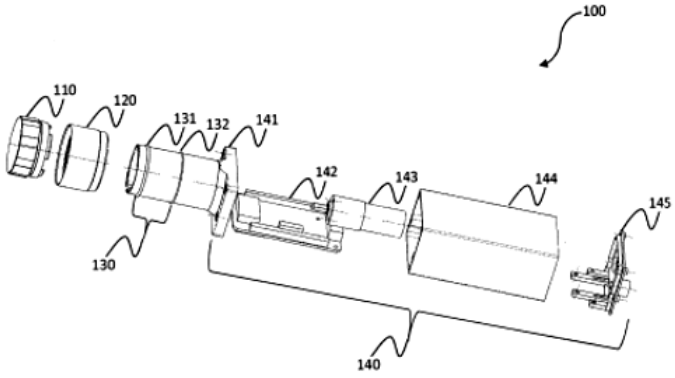

HÌNH 1

(11) **1-0047505 B**
(15) 22/05/2025
Số Quyết định: 83960/QĐ-SHTT.IP
(45) 25/06/2025 447B
(43) 26/04/2021 397 A
(21) 1-2020-05853
(85) 13/10/2020
(22) 12/04/2019
(86) PCT/JP2019/015895 12/04/2019
(30) 2018-078979 17/04/2018 JP
(87) WO2019/203137 24/10/2019
(51) ***B22D 11/128***; *B22D 11/12; B22D 11/20; B22D 11/16; B21B 1/46*
(73) **JFE STEEL CORPORATION** (JP)
2-3, Uchisaiwai-cho 2-chome, Chiyoda-ku, Tokyo 1000011, Japan
(72) ARAMAKI Norichika (JP); TOISHI Keigo (JP); ODAGAKI Tomoya (JP); SANO Keisuke (JP); IKENO Shizuhiko (JP)
(74) Công ty Cổ phần Sở hữu công nghiệp INVESTIP (INVESTIP)
(54) **PHƯƠNG PHÁP ĐÚC THÉP LIÊN TỤC**

(57) Phương pháp đúc thép liên tục theo sáng chế bao gồm bước làm phồng các bề mặt của mặt rộng của phôi phiến có ở bên trong đó lớp không bị hóa cứng vớitổng lượng phồng dự kiến trước là 3 đến 10 mm bằng cách tăng dần theo mức độ khoảng cách trục lăn của nhiều cặp trục lăn đỡ phôi phiến được bố trí trong máy đúc liên tục về phía sau theo hướng đúc. Phương pháp cũng bao gồm bước thực hiện giảm cán trên các bề mặt của mặt rộng của phôi phiến, được thực hiện sau khi sự phồng lên của các bề mặt của mặt rộng của phôi phiến, trong khu vực cán mềm trong đó khoảng cách trục lăn của nhiều cặp trục lăn đỡ phôi phiến được giảm dần theo mức độ hướng về phía sau theo hướng đúc.

Fig.1

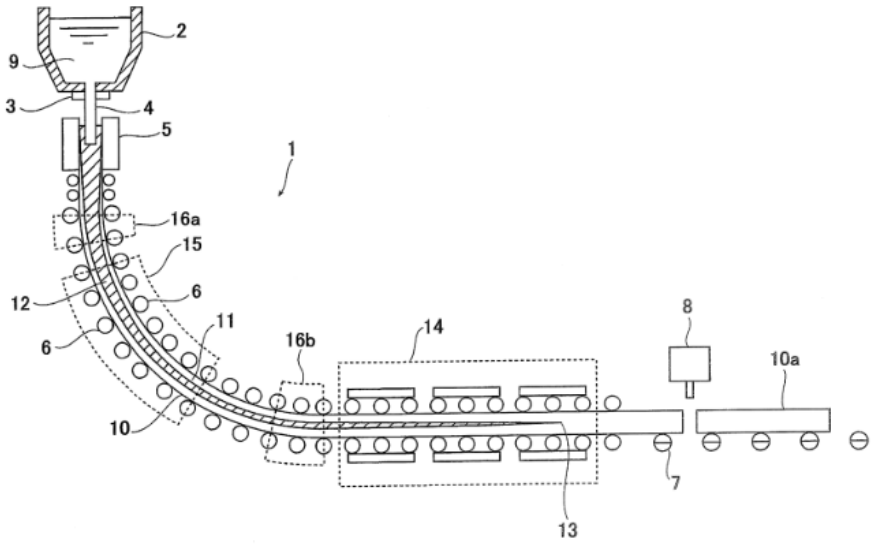

(11) **1-0047506 B**

(15) 22/05/2025
Số Quyết định: 83961/QĐ-SHTT.IP

(45) 25/06/2025 447B

(43) 25/02/2019 371 A

(21) 1-2018-04987

(85) 07/11/2018

(22) 12/05/2017

(86) PCT/EP2017/061523 12/05/2017

(30) 62/336,284 13/05/2016 US

(87) WO2017/194766 A1 16/11/2017

(51) ***A24F 47/00***

(73) **BRITISH AMERICAN TOBACCO (INVESTMENTS) LIMITED** (GB)
Globe House 1 Water Street London WC2R 3LA, United Kingdom

(72) THORSEN, Mitchel (US); MEHNERT, John Clay (US)

(74) Công ty TNHH một thành viên Sở hữu trí tuệ VCCI (VCCI-IP CO.,LTD)

(54) **DỤNG CỤ CHỨA NGUYÊN LIỆU HÚT ĐƯỢC**

(57) Sáng chế đề cập đến dụng cụ (10) để chứa nguyên liệu hút được để cho phép ít nhất một thành phần của nguyên liệu hút được được làm bay hơi. Theo một ví dụ, dụng cụ này bao gồm vỏ ngoài (14) có ngăn thứ nhất (38) và ngăn thứ hai (60). Ngăn thứ nhất (38) là ngăn nung nóng để chứa nguyên liệu hút được khi sử dụng. Ngăn thứ hai (60) là ngăn chứa các linh kiện điện tử và chứa ít nhất một linh kiện trong số mạch điều khiển (21) và nguồn điện (22). Ngăn thứ nhất (38) và ngăn thứ hai (60) được gắn kín gần như kín khí với nhau để làm giảm đến mức tối thiểu hoặc ngăn không cho không khí hoặc hơi đi qua giữa các ngăn (38, 60).

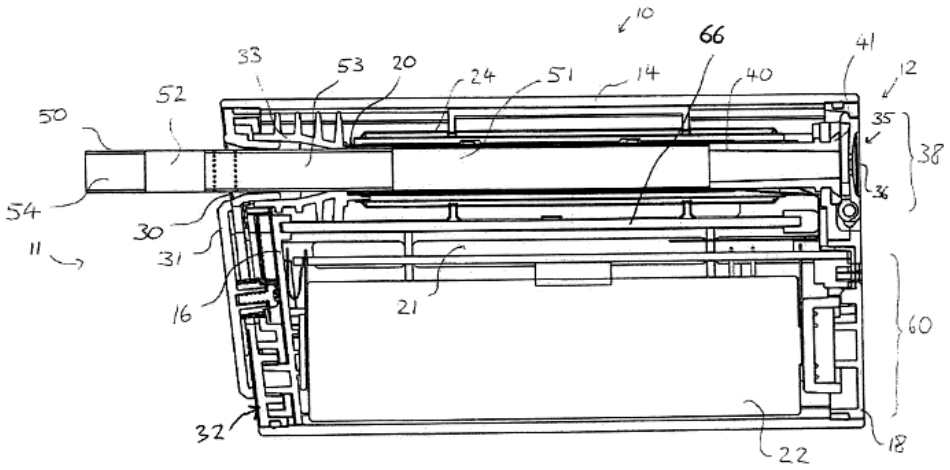

Fig. 3

(11) **1-0047507 B**
(15) 22/05/2025
Số Quyết định: 83962/QĐ-SHTT.IP
(45) 25/06/2025 447B
(43) 25/02/2022 407 A
(21) 1-2021-08364
(22) 24/12/2021
(51) ***H04W 8/18***
(73) **TẬP ĐOÀN CÔNG NGHIỆP - VIỄN THÔNG QUÂN ĐỘI** (VN)
Lô D26 Khu đô thị mới Cầu Giấy, phường Yên Hoà, quận Cầu Giấy, thành phố Hà Nội
(72) Đỗ Anh Dũng (VN); Nguyễn Trung Kiên (VN); Đỗ Tiến Đạt (VN)
(74) Công ty TNHH NACILAW (NACILAW)
(54) **PHƯƠNG PHÁP PHÁT HIỆN THUÊ BAO GIAN LẬN LẬU CƯỚC TRONG VIỄN THÔNG**

(57) Sáng chế đề xuất phương pháp phát hiện thuê bao gian lận lậu cước trong viễn thông bao gồm: bước 1: thu thập, phân tích dữ liệu hồ sơ người dùng, bản tin mã hóa người dùng gian lận lậu cước; bước 2: trích chọn các đặc trưng của người dùng; bước 3: xây dựng mô hình phân loại thuê bao nghi ngờ gian lận lậu cước; bước 4: xây dựng bộ luật phát hiện thuê bao gian lận lậu cước trên bản tin mã hóa người dùng; bước 5: đề xuất các phương án chặn lọc thuê bao gian lận lậu cước thời gian thực.

Hình 1

(11) **1-0047508 B**

(15) 22/05/2025
Số Quyết định: 83964/QĐ-SHTT.IP

(45) 25/06/2025 447B

(43) 25/05/2023 422 A

(21) 1-2023-00973

(22) 17/02/2023

(51) ***C07D 307/00***; *C07D 307/77; A61K 31/343; A61P 35/00*

(73) **TRƯỜNG ĐẠI HỌC KHOA HỌC TỰ NHIÊN, ĐẠI HỌC QUỐC GIA HÀ NỘI** (VN)
334 Nguyễn Trãi, Thanh Xuân, thành phố Hà Nội, Việt Nam

(72) Lê Thị Huyền (VN)

(54) **HỢP CHẤT PIPERLONGOSIDE C CÓ TÁC DỤNG KHÁNG VIÊM VÀ PHƯƠNG PHÁP PHÂN LẬP HỢP CHẤT NÀY TỪ LOÀI TIÊU LỐT PIPER LONGUM L.**

(57) Sáng chế đề cập đến hợp chất piperlongoside C có công thức (I) và phương pháp phân lập hợp chất này từ phần trên mặt đất loài *P. longum* thu hái tại Mê Linh, Vĩnh Phúc. Hợp chất piperlongoside C và phương pháp phân lập các hợp chất theo sáng chế rất hữu ích trong việc làm cơ sở khoa học cho các nghiên cứu ứng dụng nhằm tạo ra các sản phẩm có tác dụng hỗ trợ điều trị các triệu chứng viêm.

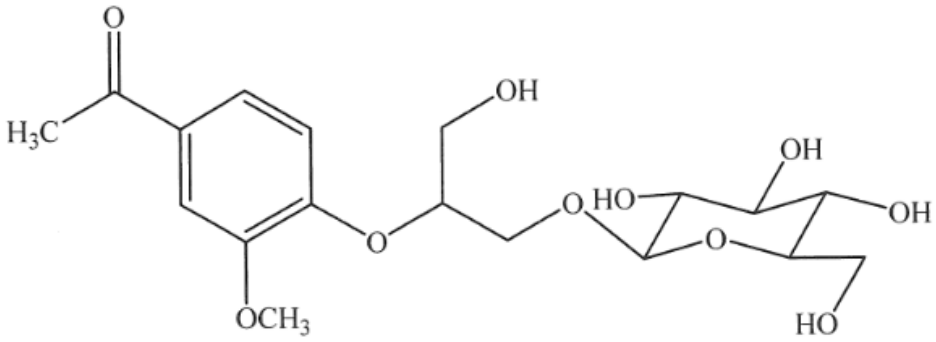

I

(11) **1-0047509 B**

(15) 22/05/2025
Số Quyết định: 83965/QĐ-SHTT.IP

(45) 25/06/2025 447B

(43) 27/09/2021 402 A

(21) 1-2021-04214

(85) 09/07/2021

(22) 30/04/2019

(86) PCT/CN2019/085267 30/04/2019

(30) 201811537229.3 14/12/2018 CN

(87) WO2020/119013 A1 18/06/2020

(51) ***H04W 72/04***; *H04W 4/46; H04W 76/30; H04W 76/11; H04W 76/14; H04W 4/44; H04W 72/08*

(73) **HUAWEI TECHNOLOGIES CO., LTD.** (CN)
Huawei Administration Building, Bantian, Longgang District, Shenzhen, Guangdong 518129, P. R. China

(72) LI, Xiangyu (CN); LIU, Jing (CN); XIAO, Xiao (CN); WANG, Jun (CN); DAI, Mingzeng (CN)

(74) Công ty TNHH một thành viên Sở hữu trí tuệ VCCI (VCCI-IP CO.,LTD)

(54) **THIẾT BỊ VÀ PHƯƠNG PHÁP TRUYỀN THÔNG LIÊN KẾT BÊN, PHƯƠNG TIỆN LƯU TRỮ ĐỌC ĐƯỢC BẰNG MÁY TÍNH VÀ HỆ THỐNG TRUYỀN THÔNG**

(57) Sáng chế đề cập đến phương pháp và thiết bị truyền thông liên kết bên. Thiết bị đầu cuối báo cáo, cho thiết bị mạng, nhóm tham số bao gồm tham số yêu cầu chất lượng của dịch vụ (QoS) và/hoặc chỉ số tham số của nhóm tham số, và thiết bị mạng tạo cấu hình kênh mang vô tuyến liên kết bên (SL RB) cho thiết bị đầu cuối dựa trên nhóm tham số, sao cho cấu hình SL RB được điều khiển bởi phía mạng, để tránh vấn đề rằng có sự không khớp cấu hình SL RB giữa hai thiết bị đầu cuối của SL RB vì chỉ thiết bị đầu cuối tạo cấu hình SL RB, và đảm bảo rằng SL RB được tạo cấu hình thỏa mãn yêu cầu của nhóm tham số.

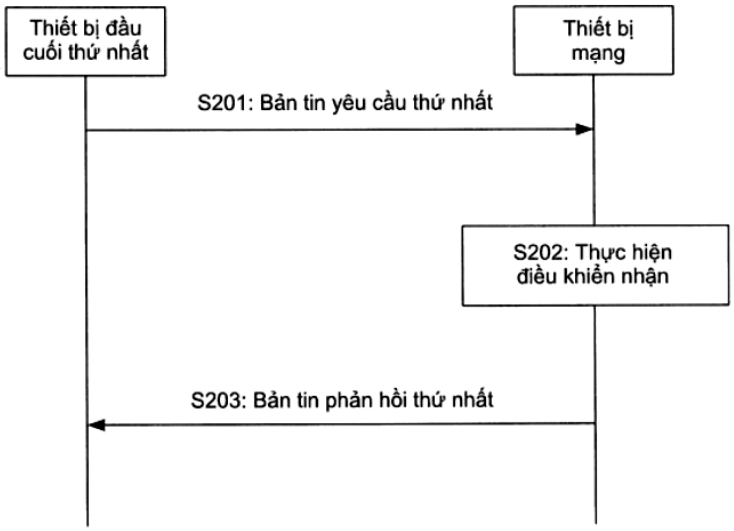

FIG. 2

(11) **1-0047510 B**

(15) 22/05/2025
Số Quyết định: 83986/QĐ-SHTT.IP

(45) 25/06/2025 447B

(43) 25/11/2021 404 A

(21) 1-2021-06034

(85) 28/09/2021

(22) 09/03/2020

(86) PCT/JP2020/010033 09/03/2020

(30) PCT/JP2019/009802 11/03/2019 JP

(87) WO2020/184515 17/09/2020

(51) ***E04C 3/32***; *E04C 3/06*

(73) **JFE STEEL CORPORATION** (JP)
2-3, Uchisaiwai-cho 2-chome, Chiyoda-ku, Tokyo 1000011, Japan

(72) OKI Koji (JP); YOSHIDA Toru (JP)

(74) Công ty Cổ phần Sở hữu công nghiệp INVESTIP (INVESTIP)

(54) KHỐI THÉP HÀN HÌNH CHỮ H VÀ PHƯƠNG PHÁP SẢN XUẤT KHỐI THÉP NÀY

(57) Sáng chế đề cập đến khối thép hàn hình chữ H có ứng suất thử cao và lực đỡ theo chiều dọc cao với lượng vật liệu thép nhỏ hơn, tận dụng mức độ tự do cao trong thiết kế mặt cắt ngang của chúng, khối thép hàn hình chữ H có vật liệu thép có giới hạn điểm chảy là 325 N/mm^2 hoặc lớn hơn, chiều dài theo hướng chiều dọc L, chiều cao tấm chắn H, chiều rộng mặt bích B, chiều dày mặt bích tf, chiều dày tấm chắn tw, α được xác định bằng L/(H-tf), β được xác định bằng B/(H-tf), γ được xác định bằng tf/B, và δ được xác định bằng tw/tf thỏa mãn các biểu thức sau: $H \geq 400$ mm, $B \geq 400$ mm, $H \leq B$, $\alpha \geq 10$, $B/16 \leq tf \leq H/4$, $\max[tf/3, H/37] \leq tw \leq \min[tf, tf \times \delta req(\gamma=1/16)]$, $1,0 \leq \beta \leq 1,6$, $\delta \geq \delta req$, trong đó δreq được xác định bằng công thức sau và δreq (γ=1/16) là giá trị của δreq khi 1/16 được thay thế cho γ:

$$\delta req=(2,58\beta-1,12)+(17,2\beta^2-52,8\beta+18,0)\times\gamma.$$

FIG. 7

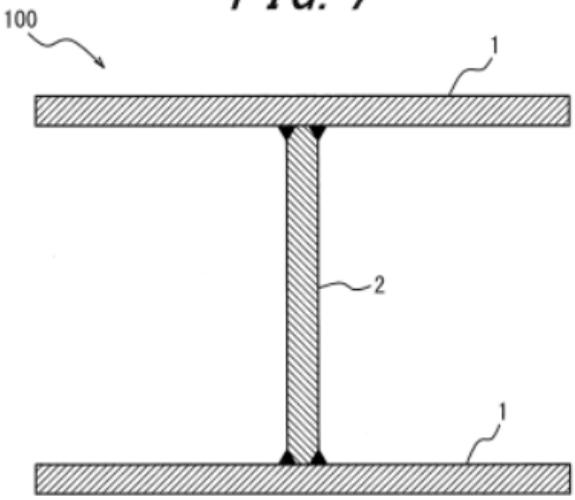

(11) **1-0047511 B**
(15) 22/05/2025
Số Quyết định: 83987/QĐ-SHTT.IP
(45) 25/06/2025 447B
(43) 27/03/2023 420 A
(21) 1-2022-07760
(22) 28/11/2022
(51) ***B63B 25/28***
(73) 1. **CÔNG TY TNHH LOGISTICS NAM HÀ** (VN)
Thôn Đinh, Xã Tri Phương, Huyện Tiên Du, Tỉnh Bắc Ninh, Việt Nam
2. **CÔNG TY TNHH TƯ VẤN THIẾT KẾ VÀ ĐẦU TƯ ECOSHIP** (VN)
Số nhà 5C, ngõ 346 Nam Dư, Phường Trần Phú, Quận Hoàng Mai, Thành phố Hà Nội, Việt Nam
(72) Lê Tiến Nam (VN); Vũ Quang Tiến (VN)
(74) Công ty TNHH Trường Xuân (AGELESS CO.,LTD.)
(54) **HỆ THỐNG DẦM ĐỠ CÔNGTENƠ VÀ HỆ THỐNG NẮP HẦM HÀNG DÙNG CHO PHƯƠNG TIỆN VẬN CHUYỂN HÀNG HÓA ĐƯỜNG THỦY**

(57) Sáng chế đề cập đến hệ thống dầm đỡ côngtenơ. Hệ thống dầm đỡ côngtenơ bao gồm hai thanh ray (1), thanh dầm đỡ côngtenơ (2) có bánh xe ở hai đầu để có thể di chuyển được trên hai thanh ray; các thanh chống đứng (5) mà một đầu khớp với khớp trên nền hầm hàng, đầu còn lại khớp với mặt dưới của thanh dầm đỡ côngtenơ (2) để tăng khả năng chịu tải của thanh dầm đỡ côngtenơ và giảm khối lượng cũng như kích thước thanh dầm đỡ côngtenơ. Hệ thống dầm đỡ côngtenơ này kết hợp với hệ thống nắp hầm hàng dễ dàng lắp ráp, có thể dịch chuyển được và tháo lắp nhẹ nhàng được bằng tay mà không cần dụng cụ chuyên dụng khác giúp tận dụng được chức năng vận chuyển của phương tiện vận chuyển hàng hóa đường thủy để có thể cùng một lúc chở hàng hoá rời trong hầm hàng và côngtenơ phía trên làm tăng hiệu suất vận chuyển và đem lại hiệu quả kinh tế cao hơn.

Hình 3

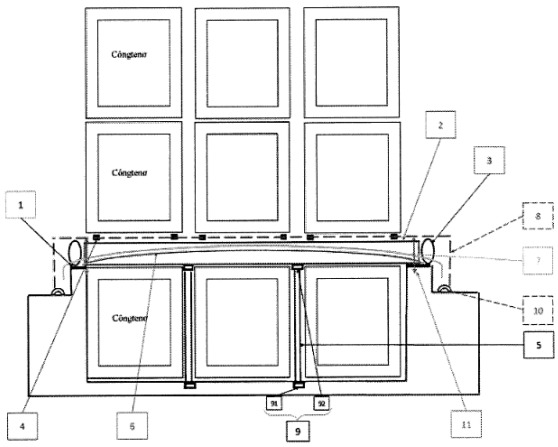

(11) **1-0047512 B**
(15) 22/05/2025
Số Quyết định: 83988/QĐ-SHTT.IP
(45) 25/06/2025 447B
(43) 25/12/2020 393 A
(21) 1-2020-05729
(85) 07/10/2020
(22) 18/03/2019
(86) PCT/JP2019/011251 18/03/2019
(30) 2018-051620 19/03/2018 JP
(87) WO2019/181876 A1 26/09/2019
(51) ***A61K 31/519***; *A61K 47/26; A61K 47/32; A61K 9/48; A61K 9/10; A61K 9/14; A61K 9/16; A61K 9/20; A61K 47/20; A61K 47/38*
(73) **TAIHO PHARMACEUTICAL CO., LTD.** (JP)
1-27, Kandanishiki-cho, Chiyoda-ku, Tokyo 1018444, Japan
(72) KUSUMOTO Kenji (JP); MIYAMURA Sadahiro (JP)
(74) Công ty TNHH một thành viên Sở hữu trí tuệ VCCI (VCCI-IP CO.,LTD)
(54) **DƯỢC PHẨM CHỨA (S)-1-(3-(4-AMINO-3-((3,5-DIMETOXYPHENYL)ETYNYL-1H-PYRAZOLO[3,4-D]PYRIMIDIN-1-YL-1-PYROLIDINYL)-2-PROPEN-1-ON VÀ PHƯƠNG PHÁP SẢN XUẤT DƯỢC PHẨM CHỨA HỢP CHẤT NÀY**

(57) Sáng chế đề cập đến dược phẩm chứa (S)-1-(3-(4-amino-3-((3,5-dimetoxyphenyl)etynyl)-1H-pyrazolo[3,4-d]pyrimidin-1-yl)-1-pyrolidinyl)-2-propen-1-on kết hợp với natri alkyl sulfat có nhóm alkyl có từ 10 đến 18 nguyên tử cacbon, cụ thể là, với natri lauryl sulfat. Sáng chế cũng đề cập đến phương pháp cải thiện khả năng hòa tan và khả năng hấp thụ của (S)-1-(3-(4-amino-3-((3,5-dimetoxyphenyl)etynyl)-1H-pyrazolo[3,4-d]pyrimidin-1-yl)-1-pyrolidinyl)-2-propen-1-on. Mục đích của sáng chế là cải thiện khả năng hòa tan và khả năng hấp thụ của (S)-1-(3-(4-amino-3-((3,5-dimetoxyphenyl)etynyl)-1H-pyrazolo[3,4-d]pyrimidin-1-yl)-1-pyrolidinyl)-2-propen-1-on hiệu quả làm chất chống khối u từ dược phẩm chứa nó.

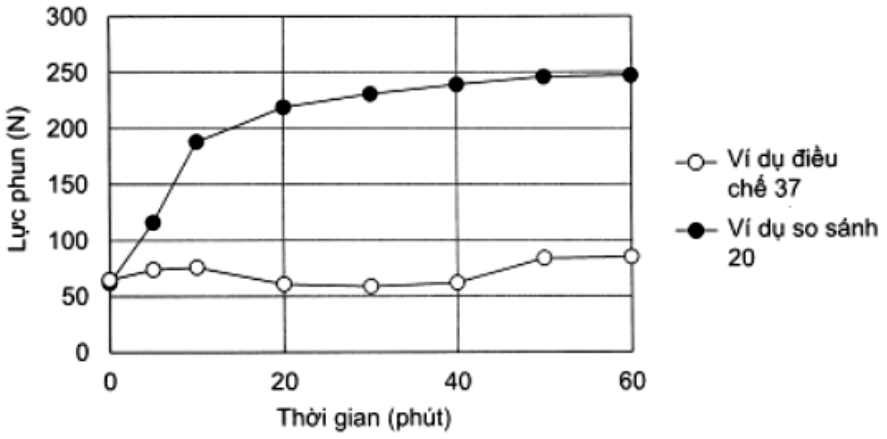

(11) **1-0047513 B**

(15) 22/05/2025
Số Quyết định: 83989/QĐ-SHTT.IP

(45) 25/06/2025 447B

(43) 25/01/2022 406 A

(21) 1-2021-06458

(85) 14/10/2021

(22) 16/03/2020

(86) PCT/JP2020/011479 16/03/2020

(30) 2019-051755 19/03/2019 JP
2019-144704 06/08/2019 JP

(87) WO2020/189626 24/09/2020

(51) ***B41J 17/32***; *B41J 3/36; B41J 2/325; B41J 17/02*

(73) 1. **SEIKO EPSON CORPORATION** (JP)
1-6, Shinjuku 4-chome, Shinjuku-ku, Tokyo 1608801, Japan
2. **KING JIM CO., LTD.** (JP)
10-18, Higashi-kanda 2-chome, Chiyoda-ku, Tokyo 1010031, Japan

(72) SASAKI Taishi (JP); KOSUGE Shinsaku (JP); ISHIMOTO Akio (JP)

(74) Công ty Cổ phần Sở hữu công nghiệp INVESTIP (INVESTIP)

(54) **HỘP MỰC VÀ THIẾT BỊ IN BĂNG**

(57) Sáng chế đề xuất hộp mực mà có thể giảm đường kính của lõi quấn. Hộp mực để lắp đặt trong thiết bị in băng bao gồm: vỏ hộp mực mà cấu thành nên lớp bao ngoài của hộp mực và chứa băng in, lõi băng trên đó băng in được quấn, dải mực, và lõi quấn; bộ phận lõm lõi mà được cung cấp trên vỏ hộp mực và trong đó bộ phận lồi lõi được chèn vào từ phía sau theo hướng lắp đặt khi hộp mực được lắp đặt trong bộ phận lắp đặt hộp mực; và bộ phận vào khớp thứ nhất phía hộp mực và bộ phận vào khớp thứ hai phía hộp mực mà vào khớp bộ phận vào khớp thứ nhất phía thiết bị và bộ phận vào khớp thứ hai phía thiết bị, lần lượt tương ứng, khi bộ phận lồi lõi được chèn vào trong bộ phận lõm lõi để thay đổi trạng thái của cơ cấu chuyển đổi mômen xoắn từ trạng thái thứ hai sang trạng thái thứ nhất hoặc từ trạng thái thứ nhất sang trạng thái thứ hai.

Fig.15

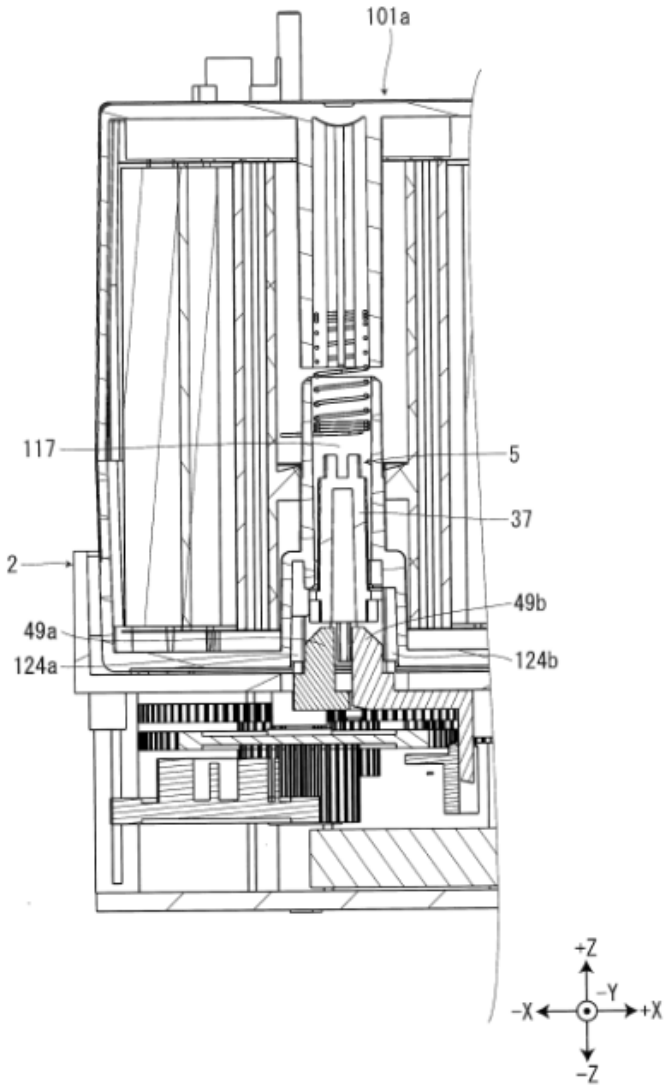

(11) **1-0047514 B**

(15) 22/05/2025
Số Quyết định: 83990/QĐ-SHTT.IP

(45) 25/06/2025 447B

(43) 25/11/2019 380 A

(21) 1-2019-04716

(85) 26/08/2019

(22) 15/12/2017

(86) PCT/KR2017/014831 15/12/2017

(30) 10-2017-0011781 25/01/2017 KR

(87) WO/2018/139760 02/08/2018

(51) ***F21S 45/33***; *B60Q 1/00*; *D04H 13/00*

(73) **AMOGREENTECH CO., LTD.** (KR)
91, Gimpo-daero 1950beon-gil, Tongjin-eup Gimpo-si, Gyeonggi-do 10014, Republic of Korea.

(72) KIM, Jong-Uk (KR)

(74) Công ty TNHH Nghiên cứu và Tư vấn chuyển giao công nghệ và đầu tư (CONCETTI)

(54) ỐNG THÔNG HƠI DẠNG NẮP

(57) Sáng chế đề cập đến ống thông hơi dạng nắp có tấm thấm khí không thấm nước dạng xốp được lắp chèn và được gắn vào trong vỏ dạng nắp có các gân cố định được tạo ra bên trong, và cố định tấm thấm khí không thấm nước bởi chi tiết đỡ làm từ vật liệu đàn hồi. Ống thông hơi này bao gồm chi tiết đỡ có một đầu được ghép với vật thể, tấm thấm khí không thấm nước được đặt ở đầu còn lại của chi tiết đỡ; và vỏ dạng nắp được tạo ra có hình chiếc cốc có lỗ mở được tạo ra ở một đầu của hình chiếc cốc, và có chi tiết đỡ và tấm thấm khí không thấm nước được lắp chèn vào qua lỗ mở này, chi tiết đỡ được tạo ra có lỗ lưu thông không khí được tạo ra bằng cách xuyên qua chi tiết đỡ, và bề mặt trong của vỏ dạng nắp được tạo ra có gân cố định được tạo kết cấu để cố định chi tiết đỡ bằng cách tiếp xúc với mặt ngoài của chi tiết đỡ.

Fig.3

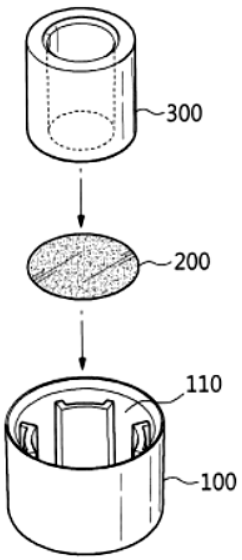

(11) **1-0047515 B**
(15) 22/05/2025
Số Quyết định: 83991/QĐ-SHTT.IP
(45) 25/06/2025 447B
(43) 25/08/2022 413 A
(21) 1-2022-02563
(85) 22/04/2022
(22) 16/11/2020
(86) PCT/JP2020/042634 16/11/2020
(30) 2019-220944 06/12/2019 JP
(87) WO2021/111852 10/06/2021
(51) ***H01R 25/00***; *H01R 31/02*
(73) **PANASONIC INTELLECTUAL PROPERTY MANAGEMENT CO., LTD.** (JP)
1-61, Shiromi 2-chome, Chuo-ku, Osaka-shi, Osaka 540-6207, Japan
(72) HONGSUWAN, Kantichai (TH); SUKCHAI, Ubonwan (TH)
(74) Công ty Cổ phần Sở hữu công nghiệp INVESTIP (INVESTIP)

(54) **Ổ CẮM ĐIỆN DÀI**

(57) Mục đích của sáng chế là để hạn chế sự suy giảm độ tin cậy điện trong trường hợp bất kỳ vật chất lạ đi vào. Ổ cắm điện dài (1) bao gồm thân (40), nắp (50), và khối cắm điện (A1). Thân (40) có lỗ mở (40A) và không gian ở trong (SP1) và được kéo dài theo hướng thứ nhất. Nắp (50) có lỗ và đóng lỗ mở (40A). Thân (40) có, ở bề mặt đáy (400) trong không gian ở trong (SP1), ít nhất một phần thành (60) được căn chỉnh theo hướng thứ hai (D2) mà giao nhau với hướng thứ nhất. Phần thành (60) bao gồm: bộ phận thứ nhất (61) được sắp xếp tiếp xúc với một phần của khối cắm điện (A1) theo hướng sắp xếp (D3) mà bề mặt đáy (400) và nắp (50) được sắp xếp; và bộ phận thứ hai (62) có chiều cao đối với bề mặt đáy (400) nhỏ hơn bộ phận thứ nhất (61).

FIG. 1

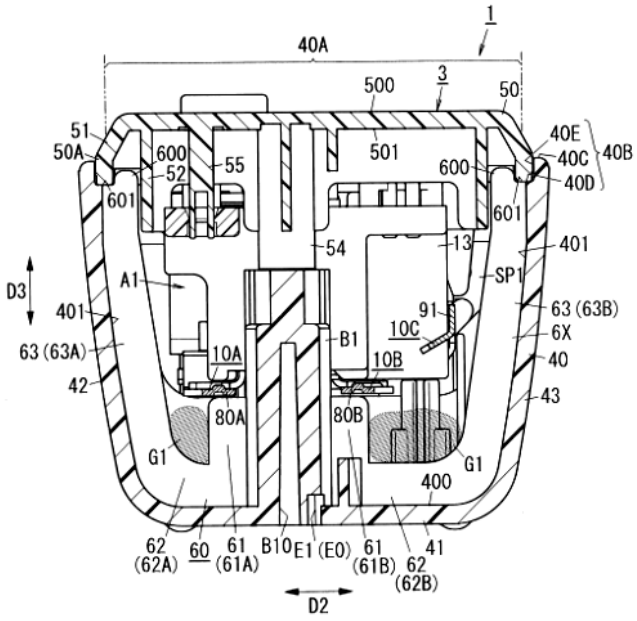

(11) **1-0047516 B**

(15) 22/05/2025
Số Quyết định: 83999/QĐ-SHTT.IP

(45) 25/06/2025 447B

(43) 26/07/2021 400 A

(21) 1-2021-02330

(85) 27/04/2021

(22) 30/09/2018

(86) PCT/CN2018/109226 30/09/2018

(87) WO2020/062310 A1 02/04/2020

(51) ***G06F 3/041***

(73) **HUAWEI TECHNOLOGIES CO., LTD.** (CN)
Huawei Administration Building, Bantian, Longgang District Shenzhen, Guangdong 518129, P. R. China

(72) LUO, Honglei (CN); ZHANG, Junyong (CN); LI, Weihuan (CN); XU, Yejian (CN)

(74) Công ty TNHH một thành viên Sở hữu trí tuệ VCCI (VCCI-IP CO.,LTD)

(54) **PHƯƠNG PHÁP PHÁT HIỆN BÚT CẢM ỨNG, THIẾT BỊ ĐIỆN TỬ VÀ PHƯƠNG TIỆN LƯU TRỮ BẤT BIẾN CÓ THỂ ĐỌC ĐƯỢC BẰNG MÁY TÍNH**

(57) Sáng chế đề cập đến phương pháp phát hiện bút cảm ứng, bao gồm: thiết bị đầu cuối trước tiên phát hiện tín hiệu đầu vào của bút cảm ứng ở tần số thứ nhất. Sau đó, thiết bị đầu cuối thu đầu vào thứ nhất của bút cảm ứng thông qua màn hình cảm ứng. Thiết bị đầu cuối phát hiện tín hiệu đầu vào của bút cảm ứng ở tần số thứ hai để phản hồi lại đầu vào thứ nhất. Tiếp theo, nếu thiết bị đầu cuối phát hiện tín hiệu đầu vào của bút cảm ứng ở tần số thứ hai, và thời khoảng mà trong đó thiết bị đầu cuối không phát hiện tín hiệu đầu vào của bút cảm ứng lớn hơn khoảng thời gian thứ nhất, thiết bị đầu cuối phát hiện tín hiệu đầu vào của bút cảm ứng ở tần số thứ ba. Tần số thứ hai lớn hơn tần số thứ ba và tần số thứ ba lớn hơn tần số thứ nhất. Theo cách này, sự tiêu thụ công suất của thiết bị đầu cuối có thể được làm giảm khi chức năng bút cảm ứng được thực hiện một cách nhanh chóng. Sáng chế còn đề cập đến thiết bị điện tử và phương tiện lưu trữ bất biến có thể đọc được bằng máy tính.

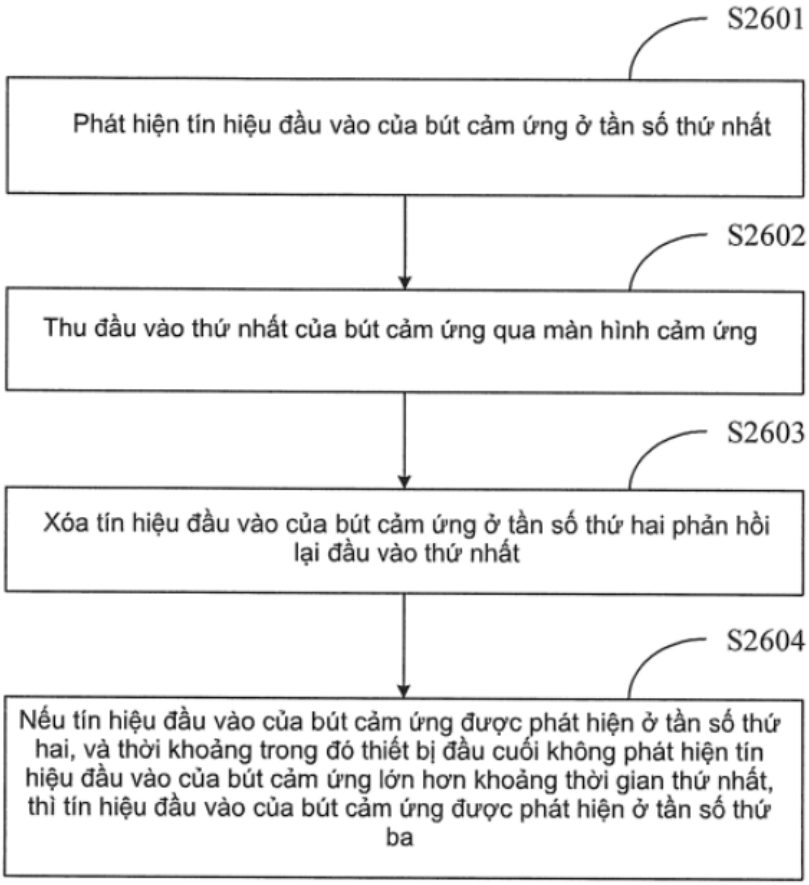
S2601
Phát hiện tín hiệu đầu vào của bút cảm ứng ở tần số thứ nhất
S2602
Thu đầu vào thứ nhất của bút cảm ứng qua màn hình cảm ứng
S2603
Xóa tín hiệu đầu vào của bút cảm ứng ở tần số thứ hai phản hồi lại đầu vào thứ nhất
S2604
Nếu tín hiệu đầu vào của bút cảm ứng được phát hiện ở tần số thứ hai, và thời khoảng trong đó thiết bị đầu cuối không phát hiện tín hiệu đầu vào của bút cảm ứng lớn hơn khoảng thời gian thứ nhất, thì tín hiệu đầu vào của bút cảm ứng được phát hiện ở tần số thứ ba

FIG. 26

(11) **1-0047517 B**
(15) 22/05/2025
Số Quyết định: 84040/QĐ-SHTT.IP
(45) 25/06/2025 447B
(43) 25/08/2022 413 A
(21) 1-2022-02301
(85) 13/04/2022
(22) 11/11/2020
(86) PCT/JP2020/042144 11/11/2020
(30) 2019-212514 25/11/2019 JP
(87) WO2021/106578 03/06/2021
(51) ***C21B 5/00***; *C21B 7/00*
(73) **JFE STEEL CORPORATION** (JP)
2-3, Uchisaiwai-cho 2-chome, Chiyoda-ku, Tokyo 1000011, Japan
(72) TAKAHASHI Koichi (JP); NOUCHI Taihei (JP); OZAWA Sumito (JP); KAWASHIRI Yuki (JP); MORITA Yuya (JP)
(74) Công ty Cổ phần Sở hữu công nghiệp INVESTIP (INVESTIP)

(54) PHƯƠNG PHÁP VẬN HÀNH LÒ CAO VÀ DÂY CHUYỀN HỖ TRỢ LÒ CAO

(57) Sáng chế đề cập đến phương pháp vận hành lò cao, tạo ra khí metan tái sinh từ khí sản phẩm phụ thải ra từ lò cao và thổi khí thổi và chất khử vào lò cao từ ống gió của lò cao trong đó khí thổi là khí oxy và khí metan tái sinh được sử dụng là ít nhất một phần của chất khử.

FIG. 1

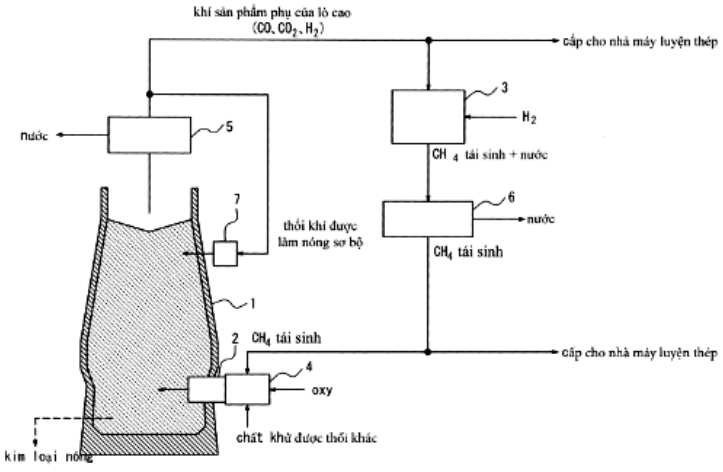

(11) **1-0047518 B**
(15) 22/05/2025
Số Quyết định: 84041/QĐ-SHTT.IP
(45) 25/06/2025 447B
(43) 25/03/2021 396 A
(21) 1-2020-07306
(85) 28/01/2019
(22) 30/06/2017
(86) PCT/KR2017/006976 30/06/2017
(30) 10-20160085014 05/07/2016 KR
(87) WO2018/008905 A1 11/01/2018
(51) ***H04N 19/70***; *H04N 19/107; H04N 19/176; H04N 19/50; H04N 19/105; H04N 19/119*
(62) 1-2019-00493
(73) **KT CORPORATION** (KR)
90, Buljeong-ro, Bundang-gu, Seongnam-si, Gyeonggi-do 13606, Republic of Korea
(72) LEE, Bae Keun (KR)
(74) Công ty TNHH một thành viên Sở hữu trí tuệ VCCI (VCCI-IP CO.,LTD)

(54) **PHƯƠNG PHÁP GIẢI MÃ VIĐEO, PHƯƠNG PHÁP MÃ HÓA VIĐEO VÀ PHƯƠNG TIỆN ĐỌC ĐƯỢC BỞI MÁY TÍNH**

(57) Sáng chế đề cập đến phương pháp giải mã viđeo, phương pháp mã hóa viđeo và phương tiện đọc được bằng máy tính. Phương pháp giải mã viđeo theo sáng chế có thể bao gồm các bước: giải mã thông tin chỉ báo xem sự bù chiếu sáng có được thực hiện đối với khối hiện thời hay không, xác định thông số bù chiếu sáng của khối hiện thời khi thông tin chỉ báo rằng sự bù chiếu sáng được thực hiện dùng cho khối hiện thời, thu nhận khối dự báo bằng cách thực hiện việc dự báo liên ảnh đối với khối hiện thời, và thực hiện sự bù chiếu sáng trên khối hiện thời sử dụng thông số bù chiếu sáng.

[FIG 15]

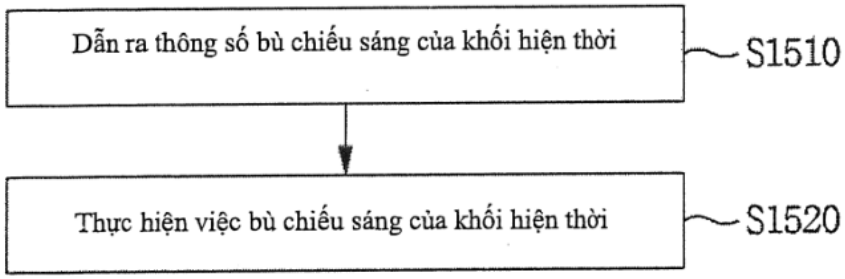

(11) **1-0047519 B**
(15) 22/05/2025
Số Quyết định: 84062/QĐ-SHTT.IP
(45) 25/06/2025 447B
(43) 25/07/2023 424 A
(21) 1-2023-02444
(22) 13/04/2023
(51) ***G06N 3/04***; *G01T 1/16*
(73) **KHOA CÁC KHOA HỌC LIÊN NGÀNH, ĐẠI HỌC QUỐC GIA HÀ NỘI** (VN)
Nhà G7, 144 Xuân Thủy, phường Dịch Vọng Hậu, quận Cầu Giấy, thành phố Hà Nội
(72) Dương Văn Hào (VN); Hoàng Văn Hiệp (VN); Nguyễn Tài Tuệ (VN); Nguyễn Ngọc Trực (VN)
(54) **PHƯƠNG PHÁP DỰ BÁO PHÁT TÁN KHÍ PHÓNG XẠ RADON TẠI KHU VỰC HOẶC MỎ CHỨA CHẤT PHÓNG XẠ**

(57) Sáng chế đề cập đến phương pháp dự báo phát tán khí phóng xạ radon (222Rn) tại khu vực hoặc mỏ chứa chất phóng xạ sử dụng mô hình dự báo theo kiến trúc ANN (Artificial Neural Network) gồm có lớp đầu vào, lớp đầu ra, và chỉ có một lớp ẩn, trong đó lớp đầu vào của mô hình dự báo có số lượng nút mạng đầu vào là sáu tương ứng với toàn bộ tập dữ liệu đầu vào bao gồm tọa độ theo trục x, tọa độ theo trục y, suất liều gamma, khoảng cách, hướng, và hàm lượng Urani, lớp đầu ra có một nút mạng tương ứng với kết quả đầu ra là dự báo hoạt độ phóng xạ của khí radon tương ứng với tập dữ liệu đầu vào đã nêu. Việc huấn luyện mô hình dự báo đã nêu sử dụng bộ dữ liệu chuẩn hóa được phân tích và xử lý từ các dữ liệu thực tế thu thập từ các khu vực có mỏ chứa chất phóng xạ, được phân chia thành hai nhóm gồm có các tập dữ liệu huấn luyện và các tập dữ liệu kiểm tra theo tỉ lệ 80:20, để đưa ra bộ các trọng số được tối ưu hoá cho mô hình dự báo. Vị trí cần dự báo phát tán khí phóng xạ radon có thể được xác định nhờ sử dụng hệ thống định vị GPS.

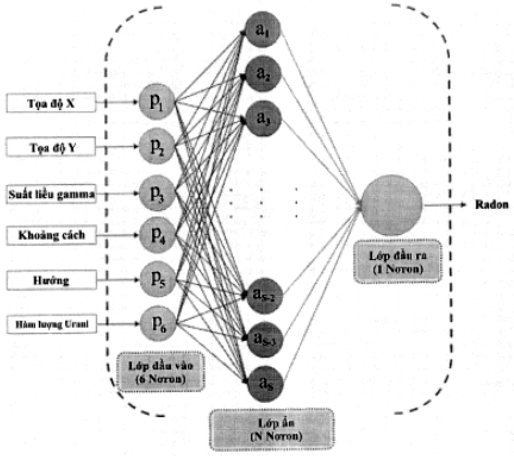

Hình 2

(11) **1-0047520 B**
(15) 22/05/2025
Số Quyết định: 84084/QĐ-SHTT.IP
(45) 25/06/2025 447B
(43) 25/11/2022 416 A
(21) 1-2022-06011
(22) 19/09/2022
(51) ***G06G 7/80***
(73) **TẬP ĐOÀN CÔNG NGHIỆP - VIỄN THÔNG QUÂN ĐỘI** (VN)
Lô D26 Khu đô thị mới Cầu Giấy, phường Yên Hoà, quận Cầu Giấy, thành phố Hà Nội
(72) Đinh Xuân Bằng (VN); Nguyễn Văn Lợi (VN); Đặng Tân Hải (VN)
(74) Công ty TNHH NACILAW (NACILAW)
(54) **THIẾT BỊ THỬ NGHIỆM THẢ RƠI KHỐI NỔ**

(57) Sáng chế đề cập đến thiết bị thử nghiệm thả rơi khối nổ. Cụ thể, sáng chế đề cập đến phương thức thiết kế thiết bị thử nghiệm thả rơi khối nổ phục vụ quá trình thử nghiệm thả rơi khối nổ và đáp ứng yêu cầu về việc đảm bảo an toàn trong quá trình thử nghiệm. Mô tả sáng chế đưa ra ví dụ về một thiết bị thử nghiệm thả rơi các khối nổ có khối lượng trong dải 50-300 kg. Ngoài ra cơ cấu được thiết kế đơn giản, dễ dàng tích hợp tháo lắp cùng khối nổ, thao tác đối với vật thả rơi được tối giản. Sản phẩm của sáng chế có thể được ứng dụng để thử nghiệm đánh giá tính an toàn của khối nổ.

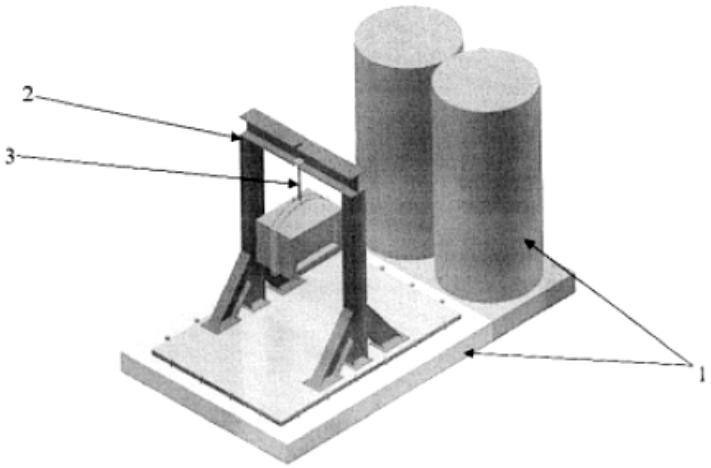

Hình 1

(11) **1-0047521 B**

(15) 22/05/2025
Số Quyết định: 84085/QĐ-SHTT.IP

(45) 25/06/2025 447B

(43) 25/11/2022 416 A

(21) 1-2022-06334

(85) 08/01/2018

(22) 01/07/2016

(86) PCT/JP2016/069594 01/07/2016

(30) 2015-142253 16/07/2015 JP
2015-198582 06/10/2015 JP

(87) WO2017/010313 A1 19/01/2017

(51) ***H04S 5/02***; *H04S 7/00; G10L 19/008; G10L 21/02*

(62) 1-2018-00085

(73) **SONY CORPORATION** (JP)
1-7-1, Konan, Minato-ku, Tokyo 1080075, Japan

(72) TSUJI Minoru (JP); CHINEN Toru (JP)

(74) Công ty TNHH một thành viên Sở hữu trí tuệ VCCI (VCCI-IP CO.,LTD)

(54) **THIẾT BỊ XỬ LÝ THÔNG TIN VÀ PHƯƠNG PHÁP XỬ LÝ THÔNG TIN**

(57) Sáng chế đề cập đến thiết bị xử lý thông tin, phương pháp xử lý thông tin có thể thực hiện việc sắp đặt lại một cách thích hợp. Trong đó, bộ phận tính góc dịch vị tính lượng dịch vị của vị trí của màn hình tham chiếu từ vị trí tham chiếu hiện diện theo hướng phía trước của người dùng, và bộ phận hiệu chỉnh thông tin vị trí hiệu chỉnh vị trí của đối tượng audio được liên quan đến vị trí tham chiếu, phù hợp với vị trí của màn hình tham chiếu trên cơ sở của lượng dịch vị. Hơn nữa, bộ phận sắp đặt lại đối tượng sắp đặt lại vị trí của đối tượng audio phù hợp với vị trí của màn hình tái tạo trên cơ sở của vị trí được hiệu chỉnh của đối tượng audio. Sáng chế có thể được áp dụng tới thiết bị xử lý thông tin.

FIG. 8

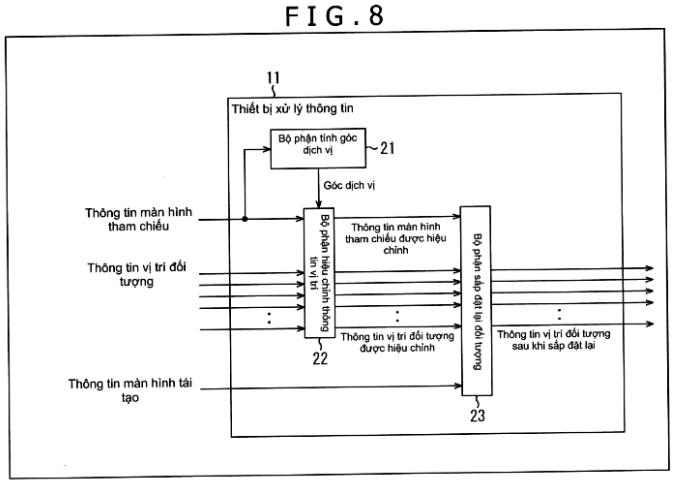

(11) **1-0047522 B**

(15) 22/05/2025
Số Quyết định: 84086/QĐ-SHTT.IP

(45) 25/06/2025 447B

(43) 25/11/2019 380 A

(21) 1-2019-04253

(85) 02/08/2019

(22) 30/01/2018

(86) PCT/EP2018/052200 30/01/2018

(30) 10 2017 201 608.6 01/02/2017 DE

(87) WO2018/141708 09/08/2018

(51) ***C05G 3/90***

(73) **EUROCHEM AGRO GMBH** (DE)
Reichskanzler-Müller-Straße 23, 68165 Mannheim, Germany

(72) PETERS, Nils (DE)

(74) Công ty Luật TNHH T&G (TGVN)

(54) **HỖN HỢP CHỨA 3,4-DIMETYLPYRAZOL, QUY TRÌNH SẢN XUẤT HỖN HỢP NÀY VÀ QUY TRÌNH SẢN XUẤT PHÂN BÓN CHỨA NITƠ AMONI Ở DẠNG BỘT, HẠT, HẠT VỤN, VIÊN HOẶC HẠT ÉP ĐÙN ĐÃ ĐƯỢC LÀM ỔN ĐỊNH**

(57) Sáng chế đề cập đến hỗn hợp chứa nước với lượng nằm trong khoảng từ 20% đến 35% khối lượng và 3,4-dimetylpyrazol với lượng nằm trong khoảng từ 15% đến 19% khối lượng, tính theo toàn bộ hỗn hợp mà tổng cộng đến 100% khối lượng, và axit phosphoric theo tỷ lệ mol so với 3,4-dimetylpyrazol là ít nhất 1:1 được sử dụng để phủ phân bón chứa nitơ. Sáng chế còn đề cập đến quy trình sản xuất hỗn hợp này và quy trình sản xuất phân bón chứa nitơ amoni ở dạng bột, hạt, hạt vụn, viên hoặc hạt ép đùn đã được làm ổn định.

(11) **1-0047523 B**

(15) 22/05/2025
Số Quyết định: 84135/QĐ-SHTT.IP

(45) 25/06/2025 447B

(43) 25/08/2021 401 A

(21) 1-2020-03893

(22) 03/07/2020

(30) PCT/KR2020/00 1669 05/02/2020 KR

(51) ***H04B 1/38***; *H04M 1/02*

(73) **LG ELECTRONICS INC.** (KR)
128, Yeoui-daero, Yeongdeungpo-gu Seoul 07336, Korea

(72) Dongsung KIM (KR); Wonseok JOO (KR); Sangwook PARK (KR)

(74) Công ty Luật TNHH T&G (TGVN)

(54) **THIẾT BỊ ĐIỆN TỬ**

(57) Thiết bị điện tử theo các phương án để làm ví dụ có thể bao gồm bộ phận hiển thị mềm dẻo, phần khung được tạo kết cấu để đỡ bộ phận hiển thị mềm dẻo, và vỏ sau được gắn vào bề mặt bên ngoài của phần khung để che phủ ít nhất một phần của phần khung, trong đó vỏ sau được bố trí để tháo ra được khỏi phần khung dựa vào tín hiệu điện. Các phương án khác nhau khác cũng có thể có.

FIG. 5

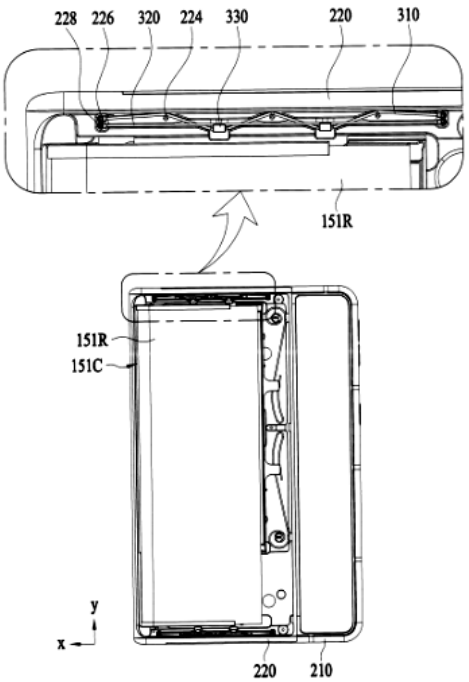

(11) **1-0047524 B**

(15) 22/05/2025
Số Quyết định: 84136/QĐ-SHTT.IP

(45) 25/06/2025 447B

(43) 26/10/2020 391 A

(21) 1-2020-01808

(22) 27/03/2020

(30) 2019-071128 03/04/2019 JP

(51) ***E06B 1/14***; *E06B 7/22; E06B 3/46*

(73) **YKK AP INC.** (JP)
1, Kandaizumi-Cho, Chiyoda-Ku, Tokyo 101-0024, Japan

(72) Yasuyuki RYU (JP); Makoto ISHIHARA (JP)

(74) Công ty TNHH một thành viên Sở hữu trí tuệ VCCI (VCCI-IP CO.,LTD)

(54) **CỬA SỔ TRƯỢT NGANG**

(57) Sáng chế đề cập đến cửa sổ trượt ngang bao gồm khung cửa sổ, và cửa trượt bên ngoài và cửa trượt bên trong được bố trí trong khung cửa sổ. Khung cửa sổ bao gồm khung trên, khung dưới, và các khung dọc bên phải và bên trái. Khung dưới bao gồm phần ray ngoài và phần ray trong mà cửa trượt bên ngoài và cửa trượt bên trong được đặt trên đó. Cửa trượt bên ngoài và cửa trượt bên trong đều bao gồm bộ phận bản mỏng trong thân trụ cửa được tạo thành bởi trụ cửa trên, trụ cửa dưới, và các trụ cửa bên phải và bên trái. Phần ray ngoài bao gồm đường thoát được tạo ra trong đó, và đường thoát bao gồm bộ phận thoát được gắn trên đó. Mặt trước của cửa ngoài của trụ cửa dưới được bố trí gần hơn với phía cửa ngoài so với bề mặt đầu cửa ngoài ở phần dưới dùng cho trụ cửa dưới của cửa trượt bên ngoài được đặt ở vị trí gần với khung dưới.

FIG.1

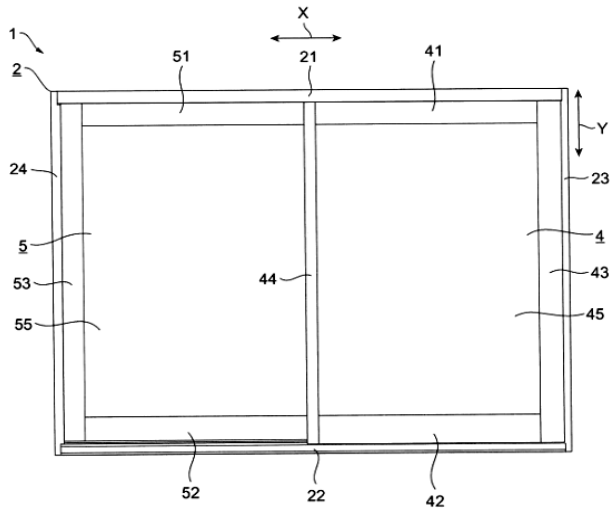

(11) **1-0047525 B**
(15) 22/05/2025
Số Quyết định: 84169/QĐ-SHTT.IP
(45) 25/06/2025 447B
(43) 27/12/2021 405 A
(21) 1-2021-06419
(22) 13/10/2021
(51) ***B01D 3/00***; *B01D 5/00*
(76) 1. **ĐÀO THANH KHÊ** (VN)
F9/9/3D Hương lộ 80, kp 17, ấp 6, xã Vĩnh Lộc A, Bình Chánh, TPHCM
2. **LÊ THÚY NHUNG** (VN)
F9/9/3D Hương lộ 80, kp 17, ấp 6, xã Vĩnh Lộc A, Bình Chánh, TPHCM
(54) **HỆ THỐNG CHƯNG CẤT VÀ THU HỒI DUNG MÔI ÁP SUẤT THẤP**

(57) Sáng chế đề cập đến hệ thống chưng cất và thu hồi dung môi áp suất thấp có kết cấu bao gồm: nồi chưng cất áp suất thấp (10) có kết cấu để tiến hành chưng cất dung môi ở điều kiện áp suất chân không và nhiệt độ sôi của dung môi nằm dưới 100°C, tốt hơn là nằm trong khoảng 90-95°C; bộ phận chống trào (20) giúp phân tách cấu tử nặng là dung môi và bọt cặn cuốn theo được hồi lưu về nồi chưng cất và cấu tử nhẹ là hơi dung môi nguyên chất đã tách bọt được cấp vào bộ ngưng tụ; bộ ngưng tụ là một dàn bốn thiết bị trao đổi nhiệt có chức năng ngưng tụ, thu hồi hoàn toàn lượng dung môi bay hơi nguyên chất đã tách bọt; bộ tích áp là một dàn bốn bình tích áp có chức năng ổn định áp suất làm việc của hệ thống, điều tiết hơi ngưng tụ và đẩy lượng dung môi ngưng tụ về các bình chứa dung môi được kết nối tương ứng với từng bình tích áp, để đảm bảo hệ thống hoạt động một cách liên tục, ổn định ở điều kiện áp suất thấp trong khi vẫn có thể thu hồi dung môi ngưng tụ ở các bình chứa một cách độc lập với nhau; và các bộ phận phụ trợ khác bao gồm bơm chân không (60), bơm giải nhiệt (70) và tháp làm mát (80).

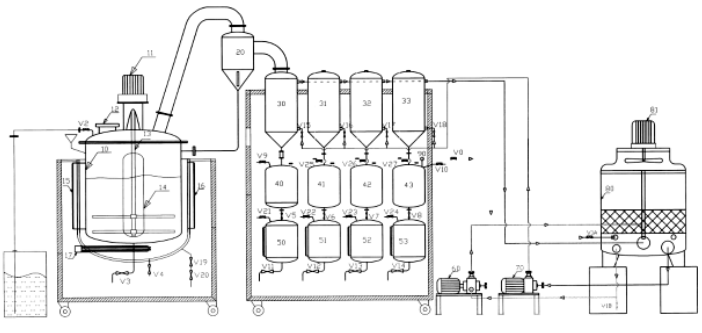

hình 1

(11) **1-0047526 B**

(15) 22/05/2025
Số Quyết định: 84170/QĐ-SHTT.IP

(45) 25/06/2025 447B

(43) 25/04/2022 409 A

(21) 1-2022-00798

(85) 09/02/2022

(22) 03/07/2020

(86) PCT/JP2020/026205 03/07/2020

(30) 2019-128925 11/07/2019 JP

(87) WO2021/006208 14/01/2021

(51) ***B65D 65/40***; *B65D 73/02*; *B32B 27/08*

(73) **DENKA COMPANY LIMITED** (JP)
1-1, Nihonbashi-Muromachi 2-chome, Chuo-ku, Tokyo 1038338 Japan

(72) ATSUSAKA, Takanori (JP); NIWA, Saori (JP); SAITOH, Takeshi (JP)

(74) Công ty TNHH một thành viên Sở hữu trí tuệ VCCI (VCCI-IP CO.,LTD)

(54) MÀNG BẢO VỆ VÀ BAO BÌ LINH KIỆN ĐIỆN TỬ SỬ DỤNG MÀNG NÀY

(57) Sáng chế đề cập đến màng bảo vệ có tính dính bám lớp xen giữa vượt trội mà không sử dụng chất phủ có tác dụng neo; và bao bì linh kiện điện tử sử dụng màng này.

Màng bảo vệ theo sáng chế có ít nhất lớp nền và lớp nhựa hàn kín, trong đó lớp nhựa hàn kín được tạo ra để tiếp xúc với một bề mặt của lớp nền hoặc được tạo ra trên lớp nhựa trung gian tiếp xúc với một bề mặt của lớp nền, và lớp nhựa hàn kín tiếp xúc với lớp nền hoặc lớp nhựa trung gian tiếp xúc với lớp nền chứa axit béo epoxy hóa hoặc dẫn xuất của nó. Axit béo epoxy hóa hoặc dẫn xuất của nó trong lớp nhựa hàn kín tiếp xúc với lớp nền hoặc trong lớp nhựa trung gian tiếp xúc với lớp nền tốt hơn là ở hàm lượng nhỏ hơn hoặc bằng 0,5 phần khối lượng so với 100 phần khối lượng của thành phần nhựa tạo nên lớp nhựa trung gian tiếp xúc với lớp nền và/hoặc lớp nhựa hàn kín tiếp xúc với lớp nền.

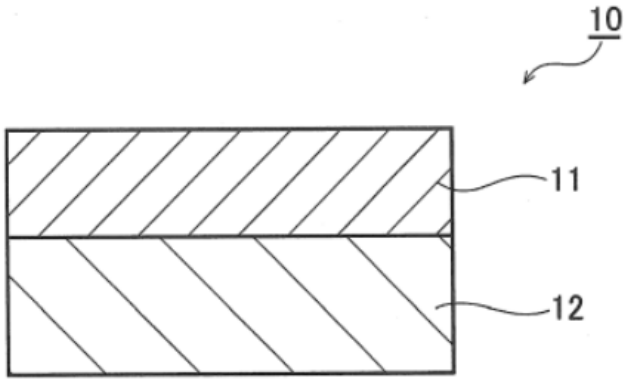

Fig.1

(11) **1-0047527 B**

(15) 22/05/2025
Số Quyết định: 84171/QĐ-SHTT.IP

(45) 25/06/2025 447B

(43) 25/11/2021 404 A

(21) 1-2021-05548

(85) 08/09/2021

(22) 12/02/2020

(86) PCT/EP2020/053624 12/02/2020

(30) 19156838.5 13/02/2019 EP

(87) WO2020/165267 20/08/2020

(51) ***B65D 75/32***

(73) **IDEEWISS AG** (CH)
Bösch 69, 6331 Hünenberg, Switzerland

(72) WÖTZER, Philipp (CH)

(74) Công ty Luật TNHH T&G (TGVN)

(54) **BAO BÌ CHỐNG TRẺ EM**

(57) Bao bì chống trẻ em (1), mà bao gồm ít nhất một thẻ phồng (10), bản thân đã biết, với màng mang (20) và màng che (30), trong đó màng mang (20) tạo thành, với ít nhất một khoang phồng (25) để nhận sản phẩm đóng gói (40), mặt trên (11) của thẻ phồng (10), và màng che (30) được nối một cách bao quát với màng mang (20), đóng kín khoang phồng (25) được nạp sản phẩm đóng gói (40), và tạo thành mặt dưới (12), được đặt đối diện với mặt trên (11), của thẻ phồng (10). Ít nhất một thẻ đỡ (50) được gắn chặt theo cách di chuyển được ở hai mép cạnh đối diện (15, 16) hoặc các phần chu vi (17, 18) của thẻ phồng (10), thẻ đỡ (50) này nằm theo cách phẳng đối với mặt dưới (12) của thẻ phồng (10) ở vị trí giữ (70) và trong quá trình giữ sản phẩm đóng gói (40) được chứa đựng chống lại việc lấy ra ngoài chủ định, trong đó thẻ đỡ (50) có thể chuyển được thuận nghịch từ vị trí giữ (70) sang vị trí lấy ra (80) bằng cách tác động lực bên ngoài (90) bằng cách nén đảo ngược qua gương (91, 92) của hai phần bao bì đối diện với nhau (5, 6), trong đó, trong khi tác động lực bên ngoài (90), thẻ đỡ (50) nằm cách với mặt dưới (12) của thẻ phồng (10), tạo thành phần bên trong bao bì (100), và sản phẩm đóng gói (40) có thể được nhả vào trong và được lấy ra từ phần bên trong bao bì (100) bằng cách đẩy qua (35) màng che (30).

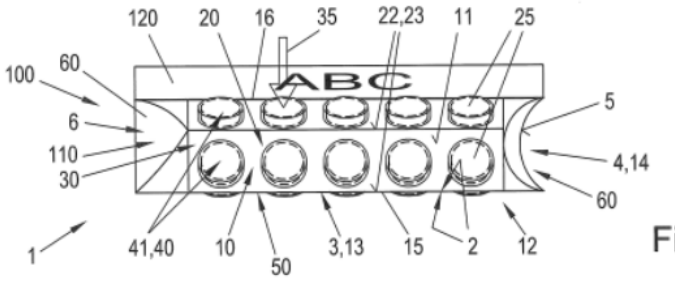

Fig. 1

(11) **1-0047528 B**
(15) 22/05/2025
Số Quyết định: 84172/QĐ-SHTT.IP
(45) 25/06/2025 447B
(43) 25/02/2022 407 A
(21) 1-2021-07680
(22) 30/11/2021
(51) ***G06K 9/00***
(73) **TẬP ĐOÀN CÔNG NGHIỆP - VIỄN THÔNG QUÂN ĐỘI** (VN)
Lô D26 Khu đô thị mới Cầu Giấy, phường Yên Hoà, quận Cầu Giấy, thành phố Hà Nội
(72) Lê Văn Bằng (VN); Lữ Mạnh Hùng (VN)
(74) Công ty TNHH NACILAW (NACILAW)

(54) PHƯƠNG PHÁP XÁC ĐỊNH ĐỐI TƯỢNG NỔI BẬT TRONG ẢNH

(57) Sáng chế này đề cập đến phương pháp xác định đối tượng nổi bật ở trong ảnh dựa trên phân tích siêu điểm ảnh. Phương pháp thực hiện bao gồm khởi tạo siêu điểm ảnh sửdụng thuật toán SLIC, đồng thời thực hiện ghép các siêu điểm ảnh liền kề mà có phân bố màu sắc tương đồng. Sau đó, thực hiện tính toán tương quan phân bố màu sắc, không gian giữa các siêu điểm ảnh sau khi được ghép. Kết hợp với các chỉ số thống kê về độ lấp đầy, khoảng cách đến tâm ảnh ban đầu và độ tương phản toàn cục của các siêu điểm ảnh, để tính toán ra véc-tơ đánh giá độ nổi bật đối với từng siêu điểm ảnh. Cuối cùng, nội suy độ nổi bật đối với từng điểm ảnh trong siêu điểm ảnh.

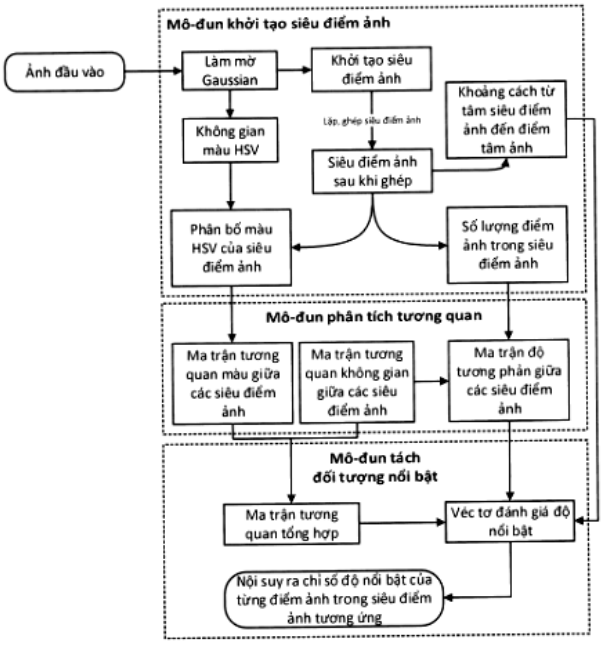

Hình 1

(11) **1-0047529 B**
(15) 22/05/2025
Số Quyết định: 84186/QĐ-SHTT.IP
(45) 25/06/2025 447B
(43) 26/10/2020 391 A
(21) 1-2020-03546
(85) 18/06/2020
(22) 29/08/2018
(86) PCT/JP2018/031907 29/08/2018
(30) 2017-235354 07/12/2017 JP
(87) WO2019/111454 13/06/2019
(51) ***H02H 3/02***; *H03M 1/10; H02H 3/05*
(73) 1. **KABUSHIKI KAISHA TOSHIBA** (JP)
1-1, Shibaura 1-chome, Minato-ku, Tokyo 1050023, Japan
2. **TOSHIBA ENERGY SYSTEMS & SOLUTIONS CORPORATION** (JP)
72-34, Horikawa-cho, Saiwai-ku, Kawasaki-shi, Kanagawa 2120013, Japan
(72) ITAGAKI Daiju (JP); KAWASAKI Tomoyuki (JP); IIDA Shingo (JP); SHIRAKAWA Hiroyuki (JP); SHONO Takaya (JP)
(74) Công ty TNHH một thành viên Sở hữu trí tuệ VCCI (VCCI-IP CO.,LTD)
(54) **THIẾT BỊ ĐIỀU KHIỂN BẢO VỆ SỐ**

(57) Sáng chế đề cập đến thiết bị điều khiển bảo vệ số bao gồm các bộ chuyển đổi tương tự/số (A/D - analog/digital) được tạo cấu hình để chuyển đổi tín hiệu tương tự từ hệ thống điện thành các giá trị số. Bộ cấp tín hiệu tham chiếu được tạo cấu hình để xếp chồng tín hiệu tham chiếu trên các tín hiệu tương tự được đưa vào các bộ chuyển đổi A/D. Bộ tách tín hiệu tham chiếu được tạo cấu hình để tách thành phần của tín hiệu tham chiếu được xếp chồng bởi bộ cấp tín hiệu tham chiếu từ giá trị số được xuất ra bởi một hoặc nhiều bộ chuyển đổi A/D được kết nối mà tín hiệu mà trên đó tín hiệu tham chiếu được xếp chồng bởi bộ cấp tín hiệu tham chiếu được đưa vào trong số các bộ chuyển đổi A/D. Bộ xác định thứ nhất được tạo cấu hình để xác định xem tính bất thường có xảy ra hay không trong ít nhất một trong số các bộ chuyển đổi A/D được kết nối và các mạch phía đầu dòng của các bộ chuyển đổi A/D được kết nối trên cơ sở của kết quả tách. Bộ xác định thứ hai được tạo cấu hình để xác định xem tính bất thường có xảy ra hay không trong các bộ chuyển đổi A/D bằng cách so sánh tương đối các giá trị số được xuất ra bởi các bộ chuyển đổi A/D.

FIG. 1

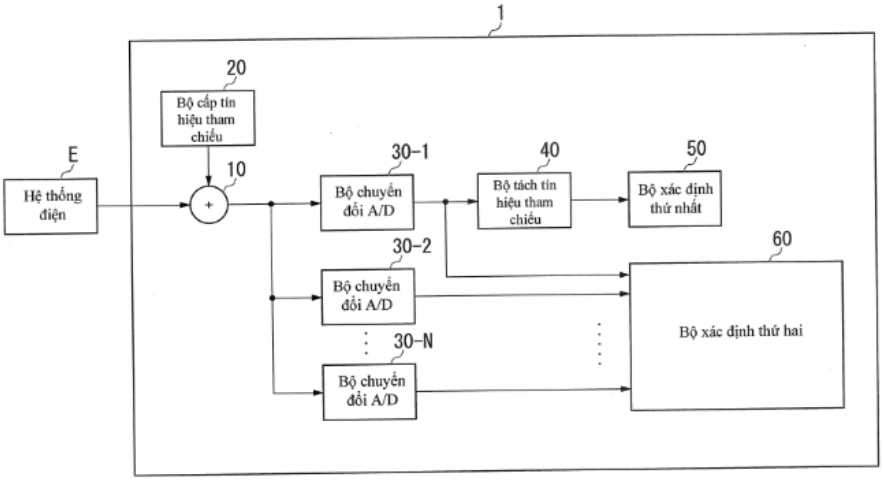
1
20
Bộ cấp tín hiệu tham chiếu
E
Hệ thống điện
10
+
30-1
Bộ chuyển đổi A/D
40
Bộ tách tín hiệu tham chiếu
50
Bộ xác định thứ nhất
30-2
Bộ chuyển đổi A/D
60
Bộ xác định thứ hai
30-N
Bộ chuyển đổi A/D

(11) **1-0047530 B**

(15) 22/05/2025
Số Quyết định: 84189/QĐ-SHTT.IP

(45) 25/06/2025 447B

(43) 27/07/2020 388 A

(21) 1-2020-01911

(85) 01/04/2020

(22) 24/09/2018

(86) PCT/EP2018/075752 24/09/2018

(30) 17193736.0 28/09/2017 EP

(87) WO2019/063463 04/04/2019

(51) ***C12P 7/40***; *C12P 41/00*

(73) **BAYER AKTIENGESELLSCHAFT** (DE)
Kaiser-Wilhelm-Allee 1, 51373 Leverkusen, Germany

(72) SPELBERG, Markus (DE); EGGER, Julian (DE)

(74) Công ty Luật TNHH T&G (TGVN)

(54) PHƯƠNG PHÁP THỦY PHÂN CHỌN LỌC CHẤT ĐỒNG PHÂN ĐỐI ẢNH S CỦA AXIT ALPHA HALOALKANOIC

(57) Sáng chế đề cập đến phương pháp thủy phân chọn lọc chất đồng phân đối ảnh S của axit alpha haloalkanoic theo công thức I bằng cách sử dụng polypeptit có hoạt tính dehalogenaza bao gồm trình tự axit amin như được nêu trong SEQ ID NO. 1 hoặc SEQ ID NO. 4 hoặc trình tự có mức tương đồng trình tự ít nhất 80% với một trong các trình tự nói trên.

Sáng chế còn đề cập đến phương pháp thủy phân chọn lọc chất đồng phân đối ảnh S của axit alpha haloalkanoic theo công thức II bằng cách sử dụng polypeptit có hoạt tính dehalogenaza bao gồm trình tự axit amin như được nêu trong SEQ ID NO. 4 hoặc trình tự có mức tương đồng trình tự ít nhất 80% với trình tự này.

(11) **1-0047531 B**
(15) 22/05/2025
Số Quyết định: 84190/QĐ-SHTT.IP
(45) 25/06/2025 447B
(43) 25/11/2021 404 A
(21) 1-2021-04083
(22) 02/07/2021
(51) ***H04L 12/00***
(73) **TẬP ĐOÀN CÔNG NGHIỆP - VIỄN THÔNG QUÂN ĐỘI** (VN)
Lô D26 Khu đô thị mới Cầu Giấy, phường Yên Hoà, quận Cầu Giấy, thành phố Hà Nội
(72) Nguyễn Trường Thái (VN); Nguyễn Mạnh Toàn (VN)
(74) Công ty TNHH Tư vấn Quốc Dân (NACILAW)
(54) **PHƯƠNG PHÁP TRUYỀN TIN TRONG ĐIỀU KIỆN BĂNG THÔNG THẤP KẾT HỢP GIỮA HÀNG ĐỢI BẢN TIN VÀ GIAO THỨC TCP, UDP**

(57) Sáng chế đề cập phương pháp truyền tin trong điều kiện băng thông thấp kết hợp giữa hàng đợi bản tin và giao thức TCP, UDP. Cụ thể, phương pháp này là một quy trình các bước xử lý để truyền các bản tin từ chương trình đến chương trình nhận nhằm đảm bảo các yêu cầu phức tạp về điều kiện băng thông, tối thiểu việc mất hoặc lỗi bản tin cũng như cung cấp cho các chương trình gửi/nhận cơ chế truyền phù hợp và hiệu quả. Sáng chế bao gồm các bước: bước 1: chương trình nhận khai báo với trung gian truyền tin loại bản tin muốn nhận thông qua cơ chế đăng ký; bước 2: trung gian truyền tin kiểm tra kết nối tới chương trình nhận và xác định giao thức truyền; bước 3: chương trình gửi truyền bản tin vào trạm trung chuyển thông qua cơ chế xuất bản gắn kèm khóa chuyển tiếp; bước 4: các bản tin từ trạm trung chuyển tin được phân phối tới các hàng đợi thông qua khóa phân phối; bước 5: bản tin trong hàng đợi được lấy ra và truyền tới chương trình nhận của hàng đợi đó theo giao thức đã xác định ở bước 2.

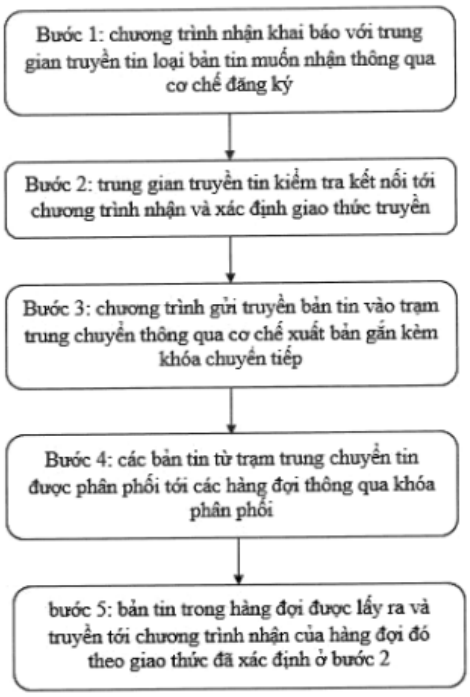
Bước 1: chương trình nhận khai báo với trung gian truyền tin loại bản tin muốn nhận thông qua cơ chế đăng ký
Bước 2: trung gian truyền tin kiểm tra kết nối tới chương trình nhận và xác định giao thức truyền
Bước 3: chương trình gửi truyền bản tin vào trạm trung chuyển thông qua cơ chế xuất bản gắn kèm khóa chuyển tiếp
Bước 4: các bản tin từ trạm trung chuyển tin được phân phối tới các hàng đợi thông qua khóa phân phối
bước 5: bản tin trong hàng đợi được lấy ra và truyền tới chương trình nhận của hàng đợi đó theo giao thức đã xác định ở bước 2

Hình 1

(11) **1-0047532 B**
(15) 22/05/2025
Số Quyết định: 84253/QĐ-SHTT.IP
(45) 25/06/2025 447B
(43) 25/08/2023 425 A
(21) 1-2023-03674
(85) 06/06/2023
(22) 28/09/2022
(86) PCT/JP2022/036234 28/09/2022
(30) 2021-163190 04/10/2021 JP
(87) WO2023/058531 A1 13/04/2023
(51) ***F24C 1/00***; *F24C 7/00*
(73) **PANASONIC INTELLECTUAL PROPERTY MANAGEMENT CO., LTD.** (JP)
1-61, Shiromi 2-chome, Chuo-ku, Osaka-shi, Osaka 540-6207 Japan
(72) Ryosuke OTANI (JP); Takahiro HAYASHI (JP); Daisuke YASUKOCHI (JP)
(74) Công ty TNHH một thành viên Sở hữu trí tuệ VCCI (VCCI-IP CO.,LTD)
(54) **BẾP GIA NHIỆT**

(57) Sáng chế đề cập đến bếp gia nhiệt (1) bao gồm buồng gia nhiệt (5), quạt tuần hoàn (11), và kênh dẫn không khí (13). Buồng gia nhiệt có thể chứa đích gia nhiệt. Quạt tuần hoàn hút không khí trong buồng gia nhiệt và thổi không khí được hút vào buồng gia nhiệt để tạo ra kênh dẫn dòng tuần hoàn trong không gian bên trong của buồng gia nhiệt. Kênh dẫn không khí được đặt bên trong buồng gia nhiệt, và xác định tốc độ dòng chảy và chiều thổi của không khí được thổi từ quạt tuần hoàn đến buồng gia nhiệt. Kênh dẫn không khí được đặt ở phần phía trên của buồng gia nhiệt và tạo ra không gian phía trên của buồng gia nhiệt. Kênh dẫn không khí bao gồm đường dẫn dòng (14) và cổng chảy ra (13d) thông với buồng gia nhiệt.

FIG. 16

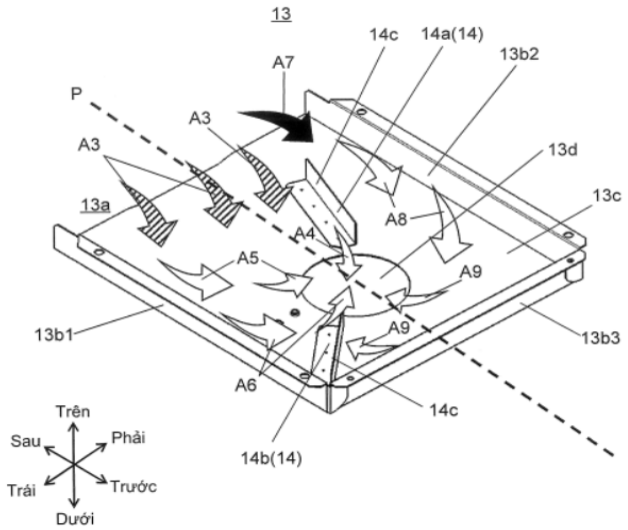

(11) **1-0047533 B**

(15) 22/05/2025
Số Quyết định: 84254/QĐ-SHTT.IP

(45) 25/06/2025 447B

(43) 25/02/2021 395 A

(21) 1-2020-06277

(85) 07/10/2015

(22) 11/03/2014

(86) PCT/US2014/023648 11/03/2014

(30) 61/785,268 14/03/2013 US

(87) WO2014/159434 02/10/2014

(51) ***C07H 21/04***; *C12N 15/00*

(62) 1-2015-03725

(73) **MONSANTO TECHNOLOGY LLC** (US)
800 North Lindbergh Blvd., St. Louis, MO 63167, United States of America

(72) CHITTOOR, Jaishree, M. (US); MIYAMOTO, Amy, J. (US); NICHOLS, Amy, M. (US); OUFATTOLE, Mohammed (US); PETERSEN, Michael, W. (US)

(74) Công ty Luật TNHH T&G (TGVN)

(54) **PHÂN TỬ ADN TÁI TỔ HỢP MANG YẾU TỐ ĐIỀU HÒA ĐẶC TÍNH DUNG NẠP THUỐC DIỆT CỎ VÀ KHÁNG VẬT GÂY HẠI Ở THỰC VẬT VÀ THỰC VẬT CHUYỂN GEN CHỨA PHÂN TỬ ADN NÀY**

(57) Sáng chế đề xuất phân tử và cấu trúc ADN tái tổ hợp, cũng như trình tự nucleotit của chúng, hữu dụng để điều biến sự biểu hiện gen ở thực vật. Sáng chế còn đề xuất thực vật chuyển gen, tế bào của thực vật chuyển gen, một phần của thực vật chuyển gen, và hạt chuyển gen chứa phân tử ADN tái tổ hợp chứa phân tử ADN liên kết linh hoạt với phân tử ADN có thể phiên mã khác loài, cũng như phương pháp tạo ra thực vật chuyển gen.

(11) **1-0047534 B**

(15) 22/05/2025
Số Quyết định: 84255/QĐ-SHTT.IP

(45) 25/06/2025 447B

(43) 25/05/2021 398 A

(21) 1-2021-00571

(85) 02/02/2021

(22) 15/07/2019

(86) PCT/US2019/041822 15/07/2019

(30) 62/698,595 16/07/2018 US
62/749,800 24/10/2018 US

(87) WO2020/018432 23/01/2020

(51) ***C03C 17/00***; *C03C 17/25*

(73) **CORNING INCORPORATED** (US)
1 Riverfront Plaza, Corning, New York 14831, United States of America

(72) CUI, Shuo (CN); HALL, Jill Marie (US); KEYES, Gregory William (US); SALTZER, JR., John Robert (US)

(74) Công ty Luật TNHH T&G (TGVN)

(54) **VẬT PHẨM THỦY TINH ĐƯỢC PHỦ VÀ VẬT PHẨM ĐƯỢC PHỦ**

(57) Sáng chế đề cập đến vật phẩm thủy tinh được phủ và phương pháp gồm hóa tấm thủy tinh. Các cấu hình chồng thủy tinh bao gồm bản mang, các bản cơ cấu định vị, và các tấm thủy tinh cho việc xử lý nhiệt các tấm thủy tinh để tạo thành vật phẩm gốm thủy tinh. Các cấu hình xếp chồng thủy tinh và các thành phần được mô tả ở đây được chọn để cải thiện tính đồng đều nhiệt trong toàn bộ chồng thủy tinh trong các quy trình gốm hóa trong khi vẫn giữ hoặc thậm chí làm giảm các ứng suất trong vật phẩm gốm thủy tinh tạo thành. Do đó, vật phẩm gốm thủy tinh được tạo ra theo các phương án khác nhau được mô tả ở đây thể hiện các chất lượng quang học được cải thiện và ít cong vênh hơn so với vật phẩm gốm thủy tinh được tạo ra theo quy trình thông thường. Sáng chế mô tả các phương án khác nhau về các bản mang, bản cơ cấu định vị, chế phẩm phân tách, và phương pháp xếp chồng các tấm thủy tinh.

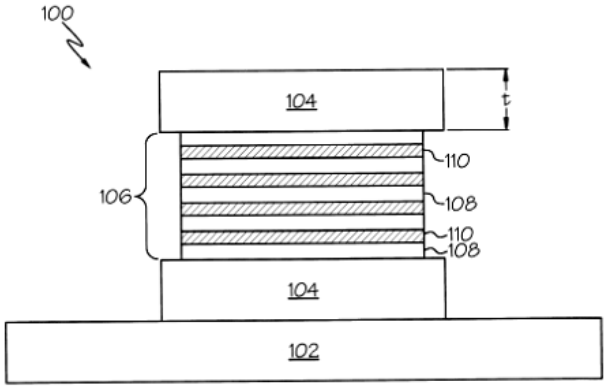

FIG. 1

(11) **1-0047535 B**
(15) 22/05/2025
Số Quyết định: 84265/QĐ-SHTT.IP
(45) 25/06/2025 447B
(43) 27/01/2023 418 A
(21) 1-2022-07206
(22) 03/11/2022
(51) ***H04L 25/02***; *H04W 72/04; H04L 5/00*
(73) **TẬP ĐOÀN CÔNG NGHIỆP - VIỄN THÔNG QUÂN ĐỘI** (VN)
Lô D26 khu đô thị mới Cầu Giấy, phường Yên Hoà, quận Cầu Giấy, thành phố Hà Nội
(72) Phan Đăng Minh (VN); Lương Xuân Hào (VN); Nguyễn Trung Tiến (VN); Dương Văn Hoàn (VN); Huỳnh Quốc Anh (VN); Nguyễn Hữu Tùng (VN); Nguyễn Đức Ngọc Toàn (VN); Đoàn Như Nhật Anh (VN)
(74) Công ty TNHH NACILAW (NACILAW)
(54) **PHƯƠNG PHÁP CẢI TIẾN HIỆU NĂNG GIẢI MÃ KÊNH ĐIỀU KHIỂN ĐƯỜNG LÊN LỚP VẬT LÝ ĐỊNH DẠNG HAI TRONG VIỄN THÔNG DI ĐỘNG THẾ HỆ THỨ NĂM**

(57) Sáng chế thực hiện cải tiến hiệu năng giải mã tín hiệu kênh điều khiển đường lên lớp vật lý định dạng hai trong hệ thống viễn thông di động thế hệ thứ năm. Bằng việc áp dụng lý thuyết đại số tuyến tính, ma trận tuyến tính, xác suất thống kê, và chuẩn hóa công suất trung bình tín hiệu và nhiễu dựa trên tìm kiếm giá trị lớn nhất, sáng chế thực hiện thuật toán giải mã tín hiệu theo sáu bước sau: bước 1: ước lượng kênh; bước 2: cân bằng kênh và hợp ăng-ten; bước 3: giải ánh xạ; bước 4: giải xáo bit; bước 5: giải mã bit; bước 6: thống kê kết quả. Hiệu quả của phương pháp được kiểm chứng bằng kết quả thực nghiệm với các thiết bị hiện đại. Qua đó chứng minh tính khả dụng trong công nghiệp khi đáp ứng các yêu cầu kĩ thuật do 3GPP quy định.

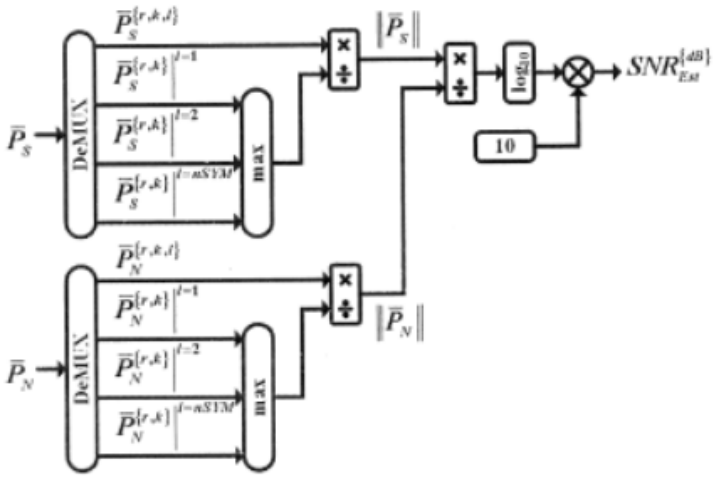

Hình 5

(11) **1-0047536 B**

(15) 22/05/2025
Số Quyết định: 84266/QĐ-SHTT.IP

(45) 25/06/2025 447B

(43) 25/03/2020 384 A

(21) 1-2019-06993

(85) 11/12/2019

(22) 22/06/2018

(86) PCT/JP2018/023789 22/06/2018

(30) 2017-123423 23/06/2017 JP
2018-105191 31/05/2018 JP
2018-105190 31/05/2018 JP

(87) WO2018/235941 A1 27/12/2018

(51) ***A01D 41/12***; *A01D 75/20; A01F 12/60; A01D 67/00*

(73) **KUBOTA CORPORATION** (JP)
2-47, Shikitsuhigashi 1-chome, Naniwa-ku, Osaka-shi, Osaka 5568601 Japan

(72) MORIWAKI Takafumi (JP); OKAMOTO Shuzo (JP); AIDA Hiroshi (JP); KUMATANI Masayuki (JP); HIFUMI Yoshiki (JP); YOSHIDA Takuya (JP); KATAYAMA Yasuhiko (JP); HAYASHI Shigeyuki (JP); KOYANAGI Taiga (JP); ARIMOTO Takashi (JP); OYA Daiki (JP); YABUNAKA Bokka (JP); AOYAMA Yuya (JP)

(74) Công ty TNHH một thành viên Sở hữu trí tuệ VCCI (VCCI-IP CO.,LTD)

(54) **MÁY GẶT ĐẬP LIÊN HỢP**

(57) Sáng chế đề cập đến máy gặt đập liên hợp bao gồm thùng chứa 25 có không gian chứa mà chứa hạt đã được đập, và còn có bộ phận xả có thể xả hạt bên dưới không gian chứa; và thùng nhiên liệu 41 được bố trí trong vùng bên dưới thùng chứa 25, ở trạng thái chồng lên thùng chứa 25 khi nhìn từ trên xuống. Sáng chế còn đề cập đến máy gặt.

Fig.1

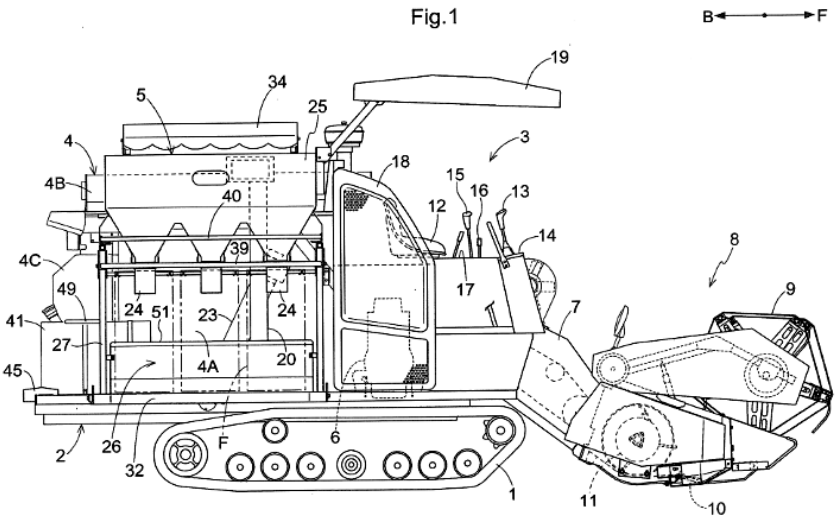

(11) **1-0047537 B**
(15) 22/05/2025
Số Quyết định: 84267/QĐ-SHTT.IP
(45) 25/06/2025 447B
(43) 26/12/2022 417 A
(21) 1-2022-06851
(22) 24/10/2022
(51) ***G06F 11/07***; *H04L 12/10; H02J 3/00*
(73) **CÔNG TY CỔ PHẦN CÔNG NGHỆ WELGUN** (VN)
Tầng 01, số 04 đường Nguyễn Thị Minh Khai, phường Đa Kao, quận 1, thành phố Hồ Chí Minh, VN
(72) Hứa Gia Tài (VN)
(74) Công ty cổ phần tư vấn BIGPRO (BIGPRO CONSULTATION JOIN STOCK)
(54) **THIẾT BỊ CHỐNG TREO**

(57) Sáng chế đề cập đến thiết bị chống treo dùng cho thiết bị điện tử có kết nối mạng, trong đó thiết bị chống treo này được nối vào cùng đường truyền mạng với thiết bị điện tử. Thiết bị chống treo sử dụng giao thức TCP/IP để "ping" tới thiết bị điện tử để kiểm tra xem có hay không sự hồi đáp từ thiết bị điện tử, nếu không có hồi đáp thì thiết bị điện tử được xác định là bị treo, khi đó thiết bị chống treo sẽ điều khiển rơ le thực hiện cắt sau đó đóng lại nguồn cho thiết bị điện tử để khởi động lại thiết bị điện tử này. Kỹ thuật "tracert" trong giao thức TCP/IP cũng có thể được sử dụng để kiểm tra kết nối máy chủ đầu xa giúp phát hiện chính xác đường truyền mạng bị nghẽn ở nút trung gian nào. Ngoài ra, thiết bị chống treo theo sáng chế cũng có thể đo lường và giám sát tình trạng tiêu thụ năng lượng của thiết bị điện tử, và dựa vào đó để nhận biết có hay không việc thiết bị điện tử bị treo. Hơn nữa, sự kết hợp bất kỳ giữa ba kỹ thuật "ping", "tracert", và tình trạng tiêu thụ năng lượng đã nêu có thể được áp dụng để xác định tình trạng bị treo của thiết bị điện tử để đảm bảo sự tin cậy và chính xác tốt.

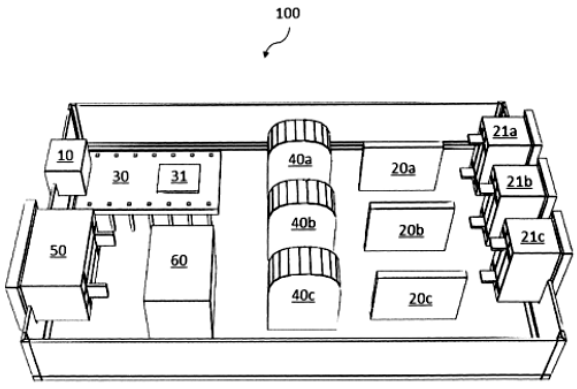

Hình 1

(11) **1-0047538 B**

(15) 22/05/2025
Số Quyết định: 84268/QĐ-SHTT.IP

(45) 25/06/2025 447B

(43) 25/08/2020 389 A

(21) 1-2019-05697

(85) 16/10/2019

(22) 27/11/2018

(86) PCT/KR2018/014737 27/11/2018

(30) 62/591,176 27/11/2017 US

(87) WO/2019/103580 31/05/2019

(51) ***H04B 7/06***

(73) **LG ELECTRONICS INC.** (KR)
128, Yeoui-daero, Yeongdeungpo-gu, Seoul 07336, Korea

(72) YUM, Kunil (KR); KANG, Jiwon (KR); KIM, Kijun (KR); KIM, Hyungtae (KR); YI, Yunjung (KR)

(74) Công ty Luật TNHH T&G (TGVN)

(54) PHƯƠNG PHÁP TRUYỀN THÔNG TIN TRẠNG THÁI KÊNH TRONG HỆ THỐNG TRUYỀN THÔNG KHÔNG DÂY, VÀ THIẾT BỊ NGƯỜI DÙNG

(57) Sáng chế đề xuất phương pháp truyền, bởi thiết bị người dùng (User Equipment, UE), báo cáo CSI (Channel State Information, thông tin trạng thái kênh) trong hệ thống truyền thông không dây.

Cụ thể hơn là, phương pháp bao gồm các bước: thu, từ trạm gốc, thông tin điều khiển đường xuống (Downlink Control Information, DCI) bao gồm thông tin dùng cho việc kích hoạt báo cáo CSI; tính toán CSI dựa vào số lượng các ký hiệu liên quan đến thời gian dùng cho việc tính CSI; và truyền báo cáo CSI đến trạm gốc, trong đó số lượng các ký hiệu liên quan đến thời gian dùng cho việc tính CSI được xác định dựa vào thông tin về số lượng các cổng anten, thông tin về tài nguyên CSI-RS (Reference Signal - tín hiệu tham chiếu), thông tin về độ chi tiết độ rộng dải, và thông tin về loại số mã CSI.

[FIG. 14]

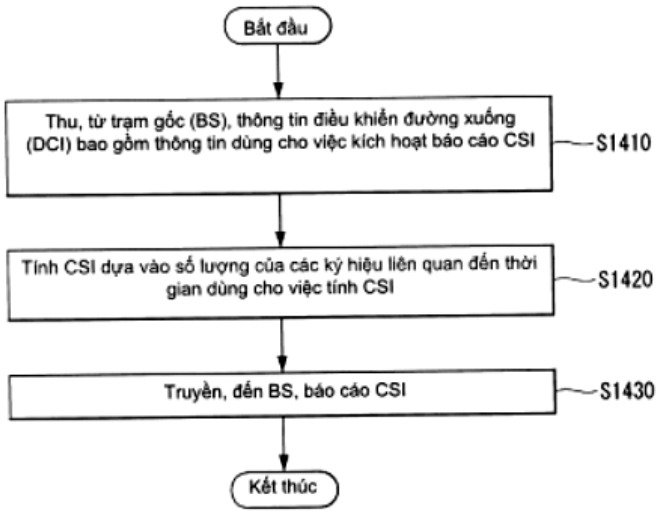

(11) **1-0047539 B**

(15) 22/05/2025
Số Quyết định: 84269/QĐ-SHTT.IP

(45) 25/06/2025 447B

(43) 26/06/2023 423 A

(21) 1-2023-01466

(85) 08/03/2023

(22) 03/08/2021

(86) PCT/JP2021/028776 03/08/2021

(30) 2020-148091 03/09/2020 JP

(87) WO2022/049970 A1 10/03/2022

(51) ***F25D 29/00***; *G08B 25/04; G08B 21/02; F25D 23/00*

(73) **PANASONIC INTELLECTUAL PROPERTY MANAGEMENT CO., LTD.** (JP)
1-61, Shiromi 2-chome, Chuo-ku, Osaka-shi, Osaka 540-6207 Japan

(72) Shinichi HORII (JP); Kenichi KAKITA (JP)

(74) Công ty TNHH một thành viên Sở hữu trí tuệ VCCI (VCCI-IP CO.,LTD)

(54) **THIẾT BỊ NHẬN BIẾT CỬA ĐÓNG/MỞ**

(57) Sáng chế đề cập đến thiết bị nhận biết cửa đóng/mở (1) mà bổ sung, cho tủ lạnh (110) không được bố trí chức năng truyền thông, chức năng thông báo cách sử dụng thiết bị đầu cuối truyền thông. Thiết bị nhận biết cửa đóng/mở này bao gồm phần gắn (70), bộ phận truyền thông không dây, bộ phận nhận biết cửa đóng/mở (30), và bộ phận điều khiển thông báo (22). Phần gắn gắn thiết bị nhận biết cửa đóng/mở vào bên ngoài tủ lạnh. Bộ phận truyền thông không dây thực hiện truyền thông không dây với thiết bị đầu cuối truyền thông. Bộ phận nhận biết cửa đóng/mở nhận biết được trạng thái đóng hoặc mở của tủ lạnh. Bộ phận điều khiển thông báo truyền thông tin về cách sử dụng tủ lạnh dựa trên trạng thái đóng hoặc mở cửa của tủ lạnh, đến thiết bị đầu cuối truyền thông qua bộ phận truyền thông không dây.

FIG.2

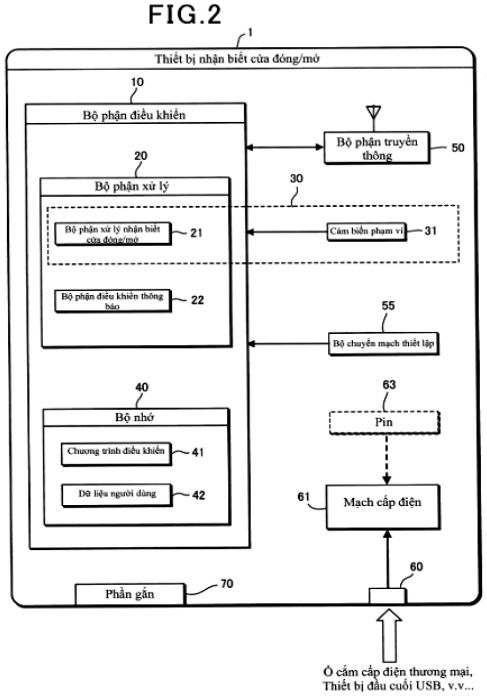

(11) **1-0047540 B**

(15) 22/05/2025
Số Quyết định: 84270/QĐ-SHTT.IP

(45) 25/06/2025 447B

(43) 25/08/2021 401 A

(21) 1-2021-01671

(85) 29/03/2021

(22) 10/01/2020

(86) PCT/JP2020/000615 10/01/2020

(30) 2019-019921 06/02/2019 JP
PCT/JP2019/028459 19/07/2019 JP

(87) WO2020/162100 13/08/2020

(51) ***A23L 19/00***; *A23L 19/10*

(73) **MIZKAN HOLDINGS CO., LTD.** (JP)
6, Nakamura-cho 2-chome, Handa-shi, Aichi 475-8585, Japan

(72) KONISHI, Manabu (JP); IHARA, Junichiro (JP)

(74) Công ty Luật TNHH T&G (TGVN)

(54) **BỘT THỰC VẬT SẤY KHÔ CÓ VỊ NGỌT TĂNG CƯỜNG, THỰC PHẨM VÀ ĐỒ UỐNG CHỨA BỘT THỰC VẬT SẤY KHÔ, VÀ PHƯƠNG PHÁP SẢN XUẤT BỘT THỰC VẬT SẤY KHÔ NÀY**

(57) Sáng chế đề cập đến bột thực vật sấy khô đáp ứng các yêu cầu từ (1) đến (5):

(1) hàm lượng chất xơ thực phẩm là 5% khối lượng hoặc lớn hơn tính theo khối lượng khô;

(2) hàm lượng dimetyl sulfoxit là 1 ppb hoặc lớn hơn và 40.000 ppb hoặc nhỏ hơn;

(3) kích thước hạt d50 sau khi siêu âm là 1.000 μm hoặc nhỏ hơn;

(4) hàm lượng dimetyl sulfua là 1 ppb hoặc lớn hơn và 2.000 ppb hoặc nhỏ hơn; và

(5) tỷ lệ giữa hàm lượng dimetyl sulfoxit trên hàm lượng dimetyl sulfua (nồng độ DMSO/nồng độ DMS) là 0,001 hoặc lớn hơn và 180 hoặc nhỏ hơn.

Sáng chế còn đề cập đến thực phẩm và đồ uống chứa bột thực vật sấy khô và phương pháp sản xuất bột thực vật sấy khô.

(11) **1-0047541 B**
(15) 22/05/2025
Số Quyết định: 84279/QĐ-SHTT.IP
(45) 25/06/2025 447B
(43) 25/08/2022 413 A
(21) 1-2022-03620
(22) 09/06/2022
(51) ***B01D 53/047***
(73) **ĐẠI HỌC BÁCH KHOA HÀ NỘI** (VN)
Số 1, Đại Cồ Việt, Hai Bà Trưng, Hà Nội
(72) Vũ Đình Tiến (VN); Vũ Duy Hưng (VN)
(54) **THIẾT BỊ LÀM GIÀU OXY VÀ QUY TRÌNH VẬN HÀNH THIẾT BỊ LÀM GIÀU OXY NÀY**

(57) Sáng chế đề cập đến thiết bị làm giàu oxy và quy trình vận hành thiết bị làm giàu oxy này. Trong đó, bằng cách sử dụng các ống thông với van điều áp đầu vào (23), van điều áp thân giữa (29) và van điều áp đầu ra (26) được bố trí cả ở đầu vào, thân và đầu ra giữa hai cột hấp phụ cho phép cân bằng áp suất nhanh và tận dụng được khí bán thành phẩm giàu oxy có trong cột hấp phụ, cho phép thiết bị hoạt động liên tục, không bị tăng áp suất đột ngột. Ngoài ra, bằng cách bố trí bình đệm (C) với van tiết lưu (212) cùng các van một chiều để hồi khí oxy về đầu ra của các cột hấp phụ cho phép kiểm soát được lượng khí oxy sử dụng tái sinh vật liệu sàng phân tử zeolit. Sáng chế cũng đề cập đến quy trình vận hành thiết bị này giúp tiết kiệm năng lượng giảm chi phí sản xuất.

(11) **1-0047542 B**

(15) 22/05/2025
Số Quyết định: 84280/QĐ-SHTT.IP

(45) 25/06/2025 447B

(43) 26/06/2023 423 A

(21) 1-2023-01423

(85) 07/03/2023

(22) 05/08/2021

(86) PCT/JP2021/029082 05/08/2021

(30) 2020-154257 15/09/2020 JP

(87) WO2022/059375 A1 24/03/2022

(51) ***F25D 25/00***; *F25D 23/00*

(73) **PANASONIC INTELLECTUAL PROPERTY MANAGEMENT CO., LTD.** (JP)
1-61, Shiromi 2-chome, Chuo-ku, Osaka-shi, Osaka 540-6207 Japan

(72) Shogo KAWASUGI (JP); Naoya ASAKAWA (JP)

(74) Công ty TNHH một thành viên Sở hữu trí tuệ VCCI (VCCI-IP CO.,LTD)

(54) **TỦ LẠNH**

(57) Sáng chế đề cập đến tủ lạnh (1) bao gồm ngăn rau củ (8), khay chứa rau củ được bố trí trong ngăn rau củ, và hộp tạo ẩm (28) được bố trí trong khay chứa rau củ, mà trong đó bộ phận hấp thụ và giải phóng hơi ẩm (39) được bố trí bên trong hộp tạo ẩm, sự ngưng tụ sương xuất hiện giữa hộp tạo ẩm và bề mặt thành, phần tiếp nhận (42) mà cho phép bộ phận hấp thụ và giải phóng hơi ẩm hấp thụ hơi ẩm tạo ra do sự ngưng tụ sương được bố trí ở phần dưới của hộp tạo ẩm, và hơi ẩm được hấp thụ bởi bộ phận hấp thụ và giải phóng hơi ẩm được giải phóng vào khay chứa rau củ thông qua khe hở ở phần trên của hộp tạo ẩm.

FIG. 6

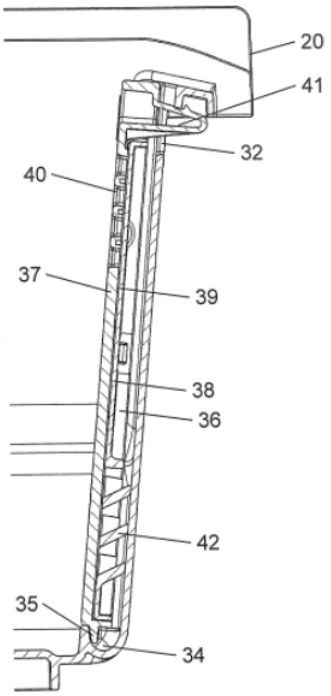

(11) **1-0047543 B**
(15) 22/05/2025
Số Quyết định: 84281/QĐ-SHTT.IP
(45) 25/06/2025 447B
(43) 25/04/2022 409 A
(21) 1-2022-00072
(85) 06/01/2022
(22) 05/06/2020
(86) PCT/JP2020/022280 05/06/2020
(30) 2019-108125 10/06/2019 JP
(87) WO2020/250821 17/12/2020
(51) ***F21V 29/51***; *F21V 9/40; F21V 29/76; F21V 19/00*
(73) **DENKA COMPANY LIMITED** (JP)
1-1, Nihonbashi-Muromachi 2-chome, Chuo-ku, Tokyo 1038338, Japan
(72) KONISHI Masahiro (JP)
(74) Công ty TNHH một thành viên Sở hữu trí tuệ VCCI (VCCI-IP CO.,LTD)

(54) **THIẾT BỊ PHÁT SÁNG**

(57) Sáng chế đề cập đến thiết bị phát sáng (100) gồm có nền phát sáng (10) bao gồm nền cách điện (32), lớp mẫu hình mạch điện (34) được bố trí trên một bề mặt của nền cách điện (32), và ít nhất một linh kiện phát sáng (20) được liên kết với lớp mẫu hình mạch điện (34), cơ cấu ống dẫn nhiệt phẳng (40) mà lấy nhiệt từ nền phát sáng (10), mà nhiệt độ của nó được tăng với sự phát sáng của ít nhất một linh kiện phát sáng(20), và cụm làm mát (50) để làm mát cơ cấu ống dẫn nhiệt phẳng (40).

Fig.1A

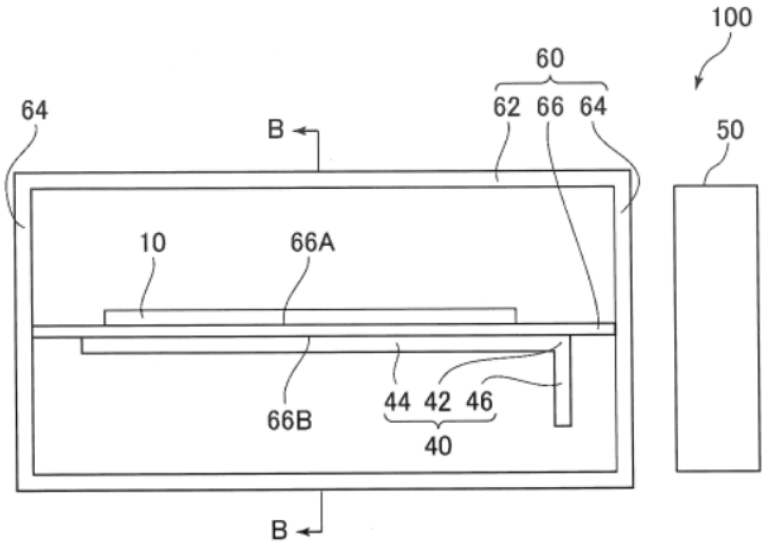

(11) **1-0047544 B**

(15) 22/05/2025
Số Quyết định: 84282/QĐ-SHTT.IP

(45) 25/06/2025 447B

(43) 25/08/2021 401 A

(21) 1-2021-03408

(85) 09/06/2021

(22) 07/11/2019

(86) PCT/KR2019/015034 07/11/2019

(30) 10-2018-0158936 11/12/2018 KR

(87) WO2020/122425 18/06/2020

(51) ***H05K 1/02***; *H05K 3/46; H05K 3/28*

(73) **GIGALANE CO., LTD.** (KR)
61, Dongtansandan 10-gil, Hwaseong-si Gyeonggi-do 18487, Republic of Korea

(72) KIM, Sang Pil (KR); KIM, Byung Yeol (KR); KIM, Ik Soo (KR); JUNG, Hee Seok (KR)

(74) Công ty Luật TNHH T&G (TGVN)

(54) **BẢNG MẠCH MỀM DẺO VỚI ĐỘ TIN CẬY UỐN ĐƯỢC CẢI THIỆN VÀ PHƯƠNG PHÁP SẢN XUẤT CHÚNG**

(57) Sáng chế này đề cập tới phương pháp sản xuất bảng mạch mềm dẻo với độ tin cậy uốn được cải thiện, bảng mạch mềm dẻo bao gồm: điện môi thứ nhất được tạo thành để được kéo dài theo hướng nằm ngang; điện môi thứ hai được định vị bên trên điện môi thứ nhất; điện môi thứ ba được đặt tách biệt với điện môi thứ hai theo hướng nằm ngang và được định vị bên trên điện môi thứ nhất; lớp che phủ thứ nhất được định vị trên điện môi thứ nhất và đang che phủ phần cao hơn của điện môi thứ nhất giữa điện môi thứ hai và điện môi thứ ba; tấm liên kết thứ nhất được định vị giữa điện môi thứ nhất và điện môi thứ hai và đang che phủ phần cao hơn của một đầu cuối của lớp che phủ thứ nhất; và tấm liên kết thứ hai được định vị giữa điện môi thứ nhất và điện môi thứ ba và đang che phủ phần cao hơn của đầu cuối khác của lớp che phủ thứ nhất, trong đó một đầu cuối của lớp che phủ thứ nhất được mở rộng và được đặt vào giữa giữa điện môi thứ nhất và điện môi thứ hai, và trong đó đầu cuối khác của lớp che phủ thứ nhất được mở rộng và được đặt vào giữa giữa điện môi thứ nhất và điện môi thứ ba.

FIG. 3

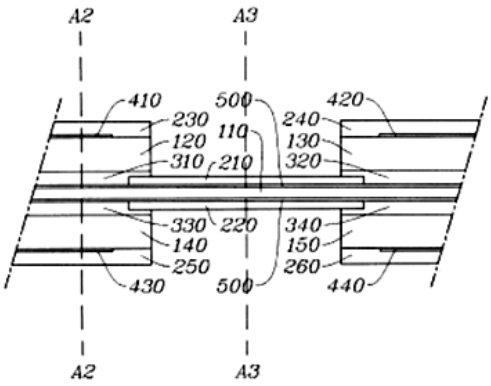

(11) **1-0047545 B**

(15) 22/05/2025
Số Quyết định: 84283/QĐ-SHTT.IP

(45) 25/06/2025 447B

(43) 27/12/2021 405 A

(21) 1-2021-06635

(85) 20/10/2021

(22) 24/03/2020

(86) PCT/KR2020/003975 24/03/2020

(30) 10-2019-0033880 25/03/2019 KR

(87) WO2020/197230 01/10/2020

(51) ***A61K 9/00****; A61K 45/06; C12N 9/26; A61P 35/00; A61K 39/395; A61K 47/42*

(73) **ALTEOGEN INC.** (KR)
62, Yuseong-daero 1628beon-gil Yuseong-gu Daejeon 34054, Republic of Korea

(72) PARK, Soon Jae (KR); CHUNG, Hye-Shin (KR); LEE, Seung Joo (KR); KIM, Kyuwan (KR); BYUN, Minsoo (KR); NAM, Ki Seok (KR)

(74) Công ty TNHH Tầm nhìn và Liên danh (VISION & ASSOCIATES CO.LTD.)

(54) **CHẾ PHẨM BAO GỒM PEMBROLIZUMAB VÀ BIẾN THỂ PH20**

(57) Sáng chế đề cập đến dược phẩm chứa (a) dược chất và (b) biến thể PH20 ở người. Biến thể PH20 ở người được chứa trong dược phẩm theo sáng chế bao gồm (các) đột biến thay thế gốc axit amin ở một hoặc nhiều vùng được chọn từ vùng xoắn alpha 8 (từ S347 đến C381) và vùng cầu nối (từ A333 đến R346) giữa xoắn alpha 7 và xoắn alpha 8 ở PH20 kiểu dại ở người có trình tự axit amin là SEQ ID NO: 1, trong đó (các) gốc axit amin nằm ở đầu tận cùng N hoặc đầu tận cùng C được phân cắt có chọn lọc. Ngoài ra, dược phẩm theo sáng chế có thể còn chứa chất phụ gia dược dụng, cụ thể là chất ổn định. Dược phẩm theo sáng chế có thể tối đa tác dụng trị liệu của dược chất được sử dụng kết hợp với nó, do tác dụng của biến thể PH20 ở người.

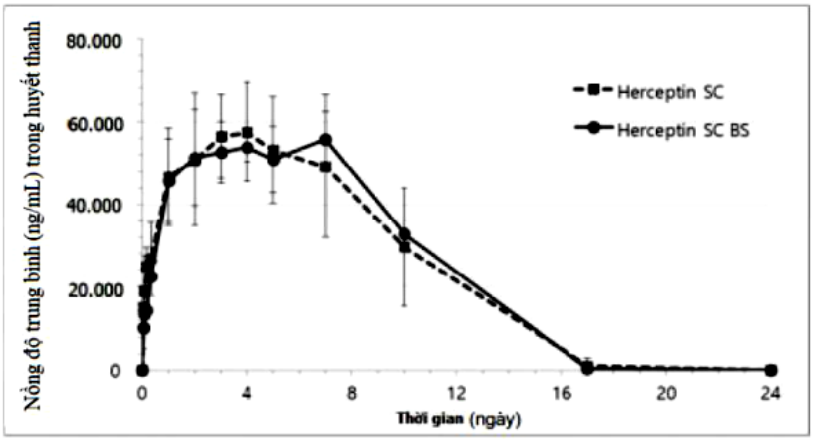

FIG. 20

(11) **1-0047546 B**

(15) 22/05/2025
Số Quyết định: 84284/QĐ-SHTT.IP

(45) 25/06/2025 447B

(43) 25/07/2022 412 A

(21) 1-2022-00796

(85) 09/02/2022

(22) 24/09/2020

(86) PCT/JP2020/036013 24/09/2020

(30) 2019-176620 27/09/2019 JP
2020-059442 30/03/2020 JP
2020-129987 31/07/2020 JP

(87) WO2021/060372 A1 01/04/2021

(51) ***F04D 27/00***; *F04D 29/34*

(73) **PANASONIC INTELLECTUAL PROPERTY MANAGEMENT CO., LTD.** (JP)
1-61, Shiromi 2-chome, Chuo-ku, Osaka-shi, Osaka 540-6207 Japan

(72) Tatsuya YAMASHITA (JP); Shigeo ITOU (JP); Hiroyuki KURAMOCHI (JP)

(74) Công ty TNHH một thành viên Sở hữu trí tuệ VCCI (VCCI-IP CO.,LTD)

(54) **QUẠT TRẦN**

(57) Sáng chế đề cập đến quạt trần có cánh quạt (6) bao gồm thân cánh (14) quạt không khí và phần chân (13) được bắt chặt vào bộ phận đỡ. Phần đầu thứ nhất (7a) của chi tiết chống rơi (7) được gắn vào phần lắp thứ nhất (19) được bố trí trong bộ phận đỡ (5), và phần đầu thứ hai (7b) của chi tiết chống rơi (7) được gắn vào phần lắp thứ hai (20) được bố trí trong thân cánh (14). Bộ điều khiển điều khiển việc cấp năng lượng cho động cơ DC (Direct current – điện một chiều) để khiến cánh quạt (6) dừng quay khi cánh quạt (6) bị gãy, thân cánh (14) được giữ lại bởi chi tiết chống rơi (7), thân cánh (14) bị nghiêng, và ít nhất một trong số giá trị dòng điện hoặc tốc độ quay được đo bởi bộ đo thay đổi so với giá trị xác định trước.

FIG. 4

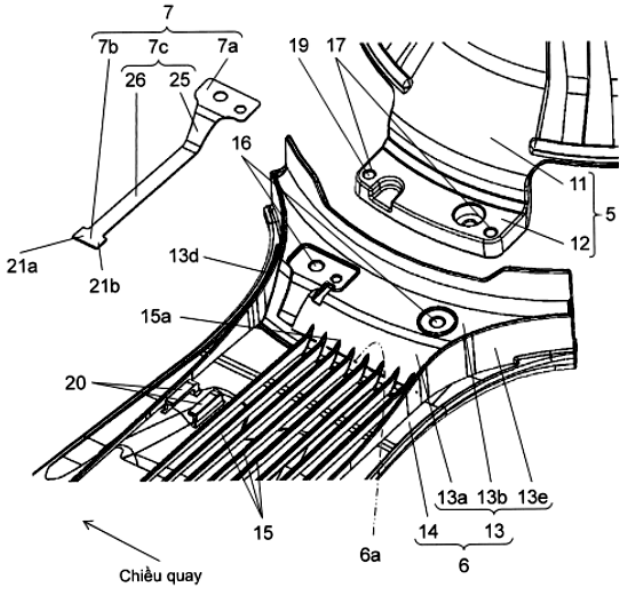

(11) **1-0047547 B**

(15) 22/05/2025
Số Quyết định: 84285/QĐ-SHTT.IP

(45) 25/06/2025 447B

(43) 26/07/2021 400 A

(21) 1-2021-02159

(85) 20/04/2021

(22) 24/10/2019

(86) PCT/JP2019/041767 24/10/2019

(30) 2018-199857 24/10/2018 JP

(87) WO2020/085448 A1 30/04/2020

(51) ***B21D 28/02***; *C21D 9/00; C21D 9/46; H01F 41/02; C22C 38/14; C22C 38/60; H01F 1/147; C21D 8/12; C22C 38/00*

(73) **NIPPON STEEL CORPORATION** (JP)
6-1, Marunouchi 2-chome, Chiyoda-ku, Tokyo 100-8071 Japan

(72) FUJIMURA, Hiroshi (JP); KANO, Satoshi (JP); TOMITA, Miho (JP)

(74) Công ty TNHH một thành viên Sở hữu trí tuệ VCCI (VCCI-IP CO.,LTD)

(54) **TẤM THÉP ĐIỆN KHÔNG ĐỊNH HƯỚNG VÀ PHƯƠNG PHÁP SẢN XUẤT LÕI XẾP CHỒNG BẰNG CÁCH SỬ DỤNG TẤM THÉP ĐIỆN KHÔNG ĐỊNH HƯỚNG NÀY**

(57) Sáng chế đề cập đến tấm thép điện không định hướng mà có thể cải thiện khả năng truyền tấm thép ngay cả khi sự đột lỗ được thực hiện liên tục ở tốc độ cao và phương pháp sản xuất lõi xếp chồng mà sử dụng tấm thép điện không định hướng này. Tấm thép điện không định hướng chứa, theo % khối lượng, Si: 2,0 đến 5,0%, Mn: 0,4 đến 5,0%, Al ≤ 3,0%, C: 0,0008 đến 0,0100%, N ≤ 0,0030%, S ≤ 0,0030%, và Ti ≤ 0,0060%, trong đó sản phẩm có hàm lượng Mn và C là 0,004 đến 0,05 (% khối lượng)^2, giới hạn chảy theo hướng cán lớn hơn hoặc bằng 600 MPa, và môđun Young lớn hơn hoặc bằng 200GPa. Ở phương pháp sản xuất lõi xếp chồng, khi sản xuất lõi xếp chồng mà sử dụng khuôn dập liên hoàn, thì tốc độ truyền tấm thép V (m/giây) thỏa mãn biểu thức (1). V: V_{MIN} đến V_{MAX} (1) $V_{MAX} = (1/25)\sqrt{(t^2 \times E \times YS)}$ (2) $V_{MIN} = (1/25)\sqrt{(t^2 \times 120000)}$ (3) t: độ dày tấm thép (mm), E: tỷ số Young (GPa), YS: giới hạn chảy (MPa).

(11) **1-0047548 B**

(15) 22/05/2025
Số Quyết định: 84286/QĐ-SHTT.IP

(45) 25/06/2025 447B

(43) 25/07/2022 412 A

(21) 1-2022-03126

(85) 18/05/2022

(22) 25/08/2020

(86) PCT/CN2020/111015 25/08/2020

(30) 201911013929.7 23/10/2019 CN
202010212535.0 24/03/2020 CN

(87) WO2021/077890 29/04/2021

(51) ***H04Q 11/00***

(73) **HUAWEI TECHNOLOGIES CO., LTD.** (CN)
Huawei Administration Building, Bantian, Longgang District Shenzhen, Guangdong 518129, P. R. China

(72) ZHOU, Enyu (CN); JING, Lei (CN); ZENG, Xiaofei (CN); LIN, Huafeng (CN)

(74) Công ty TNHH một thành viên Sở hữu trí tuệ VCCI (VCCI-IP CO.,LTD)

(54) **PHƯƠNG PHÁP PHÁT HIỆN CỔNG, THIẾT BỊ MẠNG QUANG VÀ HỆ THỐNG MẠNG QUANG THỤ ĐỘNG**

(57) Sáng chế đề xuất phương pháp phát hiện cổng, thiết bị mạng quang, và hệ thống mạng quang thụ động, để phát hiện một cách nhanh chóng và chính xác cổng được kết nối với ONU (optical network unit – thiết bị mạng quang), và cải thiện hiệu quả xác định cổng được kết nối với ONU này. Phương pháp theo sáng chế bao gồm các bước: thiết bị đầu cuối dòng quang (OLT - optical line terminal) gửi các tín hiệu quang tương ứng với tất cả N các bước sóng đến ít nhất một bộ phận mạng quang (ONU), trong đó N các bước sóng là khác nhau, và N là số nguyên dương; OLT thu nhận các giá trị công suất quang mà là của các tín hiệu quang tương ứng với tất cả N các bước sóng và được gửi bởi ONU thứ nhất, trong đó ONU thứ nhất là bất kỳ một trong số ít nhất một ONU; và OLT xác định, dựa trên các giá trị công suất quang của các tín hiệu quang tương ứng với tất cả N các bước sóng, thông tin về cổng bộ chia quang tương ứng với ONU thứ nhất.

OLT
ONU thứ nhất
201. Các tín hiệu quang của tất cả N các bước sóng
202. Xác định công suất quang của các tín hiệu quang của tất cả các bước sóng
203. Ít nhất một mảnh thông tin phản hồi
204. Xác định thông tin về cổng bộ chia tương ứng với ONU thứ nhất

FIG. 2

(11) **1-0047549 B**

(15) 22/05/2025
Số Quyết định: 84289/QĐ-SHTT.IP

(45) 25/06/2025 447B

(43) 25/01/2022 406 A

(21) 1-2021-07311

(85) 16/11/2021

(22) 20/04/2020

(86) PCT/CN2020/085681 20/04/2020

(30) 62/836,072 19/04/2019 US
62/845,938 10/05/2019 US
62/909,761 02/10/2019 US
62/909,763 02/10/2019 US

(87) WO2020/211870 A1 22/10/2020

(51) ***H04N 19/139***; *H04N 19/176*

(73) **HUAWEI TECHNOLOGIES CO., LTD.** (CN)
Huawei Administration Building, Bantian, Longgang District, Shenzhen, Guangdong 518129, P. R. China

(72) SOLOVYEV, Timofey Mikhailovich (RU); IKONIN, Sergey Yurievich (RU); CHERNYAK, Roman Igorevich (RU); KARABUTOV, Alexander Alexandrovich (RU); ALSHINA, Elena Alexandrovna (RU); CHEN, Huanbang (CN)

(74) Công ty TNHH một thành viên Sở hữu trí tuệ VCCI (VCCI-IP CO.,LTD)

(54) **PHƯƠNG PHÁP XÂY DỰNG DANH SÁCH ỨNG VIÊN THÔNG TIN CHUYỂN ĐỘNG DỰA TRÊN LỊCH SỬ, PHƯƠNG PHÁP DỰ ĐOÁN LIÊN ĐỚI, BỘ MÃ HÓA, BỘ GIẢI MÃ VÀ PHƯƠNG TIỆN BẤT BIẾN ĐỌC ĐƯỢC BẰNG MÁY TÍNH**

(57) Sáng chế đề cập đến mã hóa và giải mã viđeo, và cụ thể là, đến phương pháp dự đoán liên đới cho khối trong khung của tín hiệu viđeo bao gồm: xây dựng danh sách ứng viên thông tin chuyển động dựa trên lịch sử, trong đó danh sách là danh sách có thứ tự bao gồm N ứng viên thông tin chuyển động dựa trên lịch sử H_k chứa thông tin chuyển động của N khối đứng trước khối, trong đó mỗi ứng viên thông tin chuyển động dựa trên lịch sử bao gồm các phần tử: một hoặc nhiều vectơ chuyển động (MV), một hoặc nhiều chỉ số ảnh tham chiếu tương ứng với các MV và chỉ số bộ lọc nội suy; thêm một hoặc nhiều ứng viên thông tin chuyển động dựa trên lịch sử từ danh sách ứng viên thông tin chuyển động dựa trên lịch sử vào danh sách ứng viên thông tin chuyển động cho khối; và thu nhận thông tin chuyển động cho khối dựa trên danh sách ứng viên thông tin chuyển động. Do đó, sự kế thừa của chỉ số bộ lọc nội suy nửa điểm ảnh có thể đạt được khi danh sách ứng viên thông tin chuyển động dựa trên lịch sử được sử dụng, do đó bộ lọc nội suy thích hợp được chọn thay vì bộ lọc mặc định để cải thiện chất lượng của tín hiệu dự đoán và mã hóa hiệu quả.

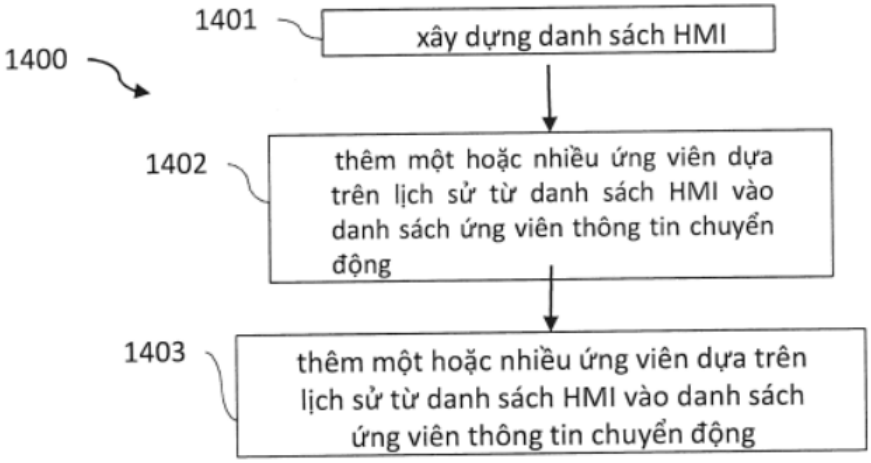
1400
1401
xây dựng danh sách HMI
1402
thêm một hoặc nhiều ứng viên dựa trên lịch sử từ danh sách HMI vào danh sách ứng viên thông tin chuyển động
1403
thêm một hoặc nhiều ứng viên dựa trên lịch sử từ danh sách HMI vào danh sách ứng viên thông tin chuyển động

Fig. 14

(11) **1-0047550 B**

(15) 22/05/2025
Số Quyết định: 84290/QĐ-SHTT.IP

(45) 25/06/2025 447B

(43) 25/11/2022 416 A

(21) 1-2022-05840

(85) 13/09/2022

(22) 01/10/2020

(86) PCT/JP2020/037445 01/10/2020

(30) 2020-049538 19/03/2020 JP

(87) WO2021/186770 A1 23/09/2021

(51) ***E04B 1/94***; *E04B 2/82*

(73) **YOSHINO GYPSUM CO., LTD.** (JP)
Shin-Tokyo Bldg., 3-1, Marunouchi 3-chome, Chiyoda-ku, Tokyo 100-0005 Japan

(72) Wataru OHUCHI (JP)

(74) Công ty TNHH một thành viên Sở hữu trí tuệ VCCI (VCCI-IP CO.,LTD)

(54) KẾT CẤU LIÊN KẾT GIỮA CÁC TƯỜNG NGĂN VÀ TẤM VÁN SÀN VÀ PHƯƠNG PHÁP THI CÔNG KẾT CẤU LIÊN KẾT NÀY

(57) Sáng chế đề cập đến kết cấu liên kết giữa các tường ngăn và tấm ván sàn và phương pháp thi công kết cấu liên kết, trong đó vật liệu tường quay mặt về gian phòng thẳng đứng được gắn một cách chính xác với các thanh, mà không có bất cứ biến dạng nào của các rãnh dẫn và sự phá hỏng của kết cấu liên kết thậm chí nếu các lực ép được tác động từ các thanh vào các rãnh dẫn. Kết cấu liên kết (100) được tạo kết cấu để liên kết tường ngăn thứ nhất (30) và tường ngăn thứ hai (40) vào tấm ván sàn (20) được đề xuất. Tường ngăn thứ nhất (30) và tường ngăn thứ hai (40) được liên kết vào tấm ván sàn (20), và phân cách gian phòng thẳng đứng (10) từ phòng tầng trên (13) và phòng tầng dưới (15) mà nằm liền kề với gian phòng thẳng đứng (10) và nằm bên trên và bên dưới tấm ván sàn (20). Rãnh dẫn dưới (31) được tạo kết cấu để chứa đầu dưới của thanh thứ nhất (32) được đặt trên tấm ván sàn (20). Rãnh dẫn trên (33) được tạo kết cấu để chứa đầu trên của thanh thứ hai (34) mà tạo thành tường ngăn thứ hai (40) được đặt bên dưới tấm ván sàn (20). Phần vật liệu tường thứ nhất (50) được cố định vào thanh thứ nhất (32) qua ván ốp lưng thứ nhất (80A) và được cố định vào thanh thứ hai (32) qua ván ốp lưng thứ hai (80B). Phần vật liệu tường thứ nhất (50) kéo dài từ thanh thứ nhất (32) đến thanh thứ hai (24) trong gian phòng thẳng đứng (10).

Fig.3

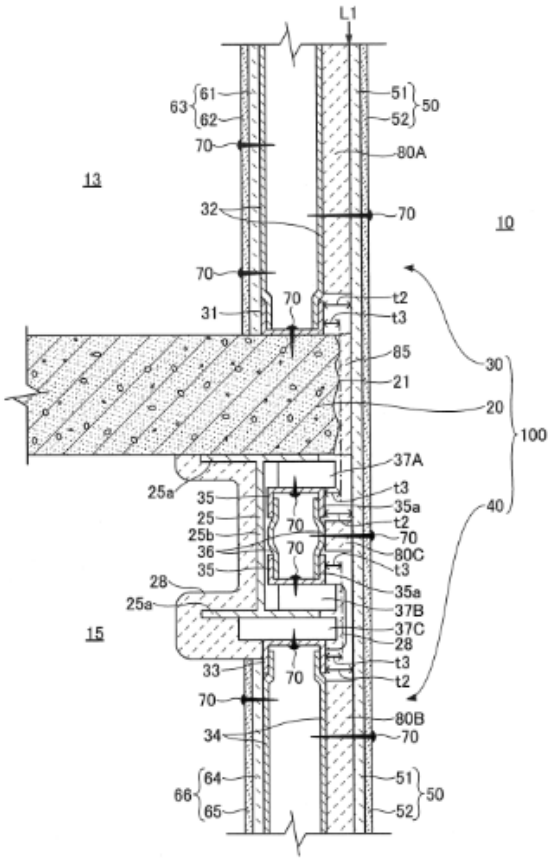
L1
63
61
62
70
13
32
70
31
70
51
52
50
80A
70
10
t2
t3
85
21
30
20
100
37A
25a
35
25
25b
36
35
28
25a
15
33
70
34
64
66
65
t3
35a
t2
70
80C
t3
35a
37B
37C
28
t3
t2
80B
70
51
52
50
40

(11) **1-0047551 B**

(15) 22/05/2025
Số Quyết định: 84332/QĐ-SHTT.IP

(45) 25/06/2025 447B

(43) 25/08/2021 401 A

(21) 1-2021-03806

(85) 25/05/2017

(22) 11/02/2015

(86) PCT/US2015/015387 11/02/2015

(30) 14/531,425 03/11/2014 US
14/602,340 22/01/2015 US

(87) WO2016/073022 12/05/2016

(51) ***H01L 31/073***; *H01L 31/0296; H01L 31/20; H01L 31/18; H01L 31/0224*

(62) 1-2017-01967

(73) **FIRST SOLAR, INC.** (US)
28101 Cedar Park Boulevard Perrysburg, Ohio 43551, United States of America

(72) DAMJANOVIC, Dan (DE); GLOECKLER, Markus (DE); LIAO, Feng (CN); LOS, Andrei (US); MAO, Dan (CN); MILLIRON, Benjamin (US); MOR, Gopal (IN); POWELL, Rick (US); RING, Kenneth (US); ROGGELIN, Aaron (US); TRIVEDI, Jigish (US); ZHAO, Zhibo (US)

(74) Công ty Luật TNHH T&G (TGVN)

(54) **THIẾT BỊ QUANG ĐIỆN**

(57) Sáng chế đề cập tới thiết bị quang điện chứa cấu trúc đế và ít nhất một lớp chứa Se, như lớp CdSeTe. Quy trình chế tạo thiết bị quang điện chứa bước tạo thành lớp CdSeTe trên đế bởi ít nhất một trong số quy trình phún xạ, lắng đọng hơi, CVD, lắng đọng bể hóa học, và quy trình lắng đọng vận chuyển hơi. Quy trình cũng chứa bước điều khiển giới hạn độ dầy của lớp chứa Se.

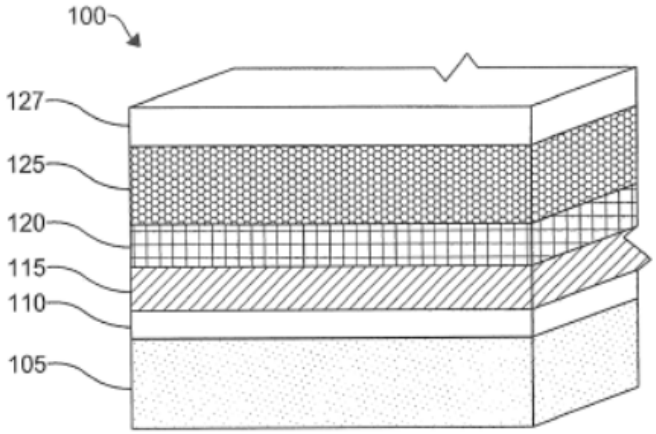

FIG. 1

(11) **1-0047552 B**

(15) 22/05/2025
Số Quyết định: 84426/QĐ-SHTT.IP

(45) 25/06/2025 447B

(43) 25/11/2021 404 A

(21) 1-2021-04417

(85) 19/07/2021

(22) 25/12/2019

(86) PCT/JP2019/050885 25/12/2019

(30) 2018-240663 25/12/2018 JP

(87) WO2020/138195 02/07/2020

(51) ***H04B 3/54***

(73) **GIRASOL ENERGY INC.** (JP)
3-1, Hongo 7-chome, Bunkyo-ku, Tokyo 1138485, Japan

(72) Le Dinh Khoa (VN)

(74) Công ty TNHH Tầm nhìn và Liên danh (VISION & ASSOCIATES CO.LTD.)

(54) **THIẾT BỊ TRUYỀN THÔNG ĐƯỜNG DÂY ĐIỆN VÀ MÔĐUN PHÁT QUANG ĐIỆN**

(57) Sáng chế đề xuất thiết bị truyền thông đường dây điện sử dụng trong hệ thống phát điện. Thiết bị truyền thông đường dây điện này được bố trí: cực đầu vào dương được nối với cực dương của máy phát điện; cực đầu vào âm được nối với cực âm của máy phát điện; cực đầu ra dương được nối với phía hạ lưu của đường dây điện để truyền điện được tạo ra bởi máy phát điện; cực đầu ra âm được nối với phía thượng lưu của đường dây điện; máy phát xung dòng điện được nối giữa cực đầu vào âm và cực đầu ra dương và tạo ra xung dòng điện trong đường dây điện; và thiết bị một chiều điều khiển được được nối giữa cực đầu vào dương và cực đầu ra dương và có khả năng thực hiện việc điều khiển trở kháng.

FIG. 2

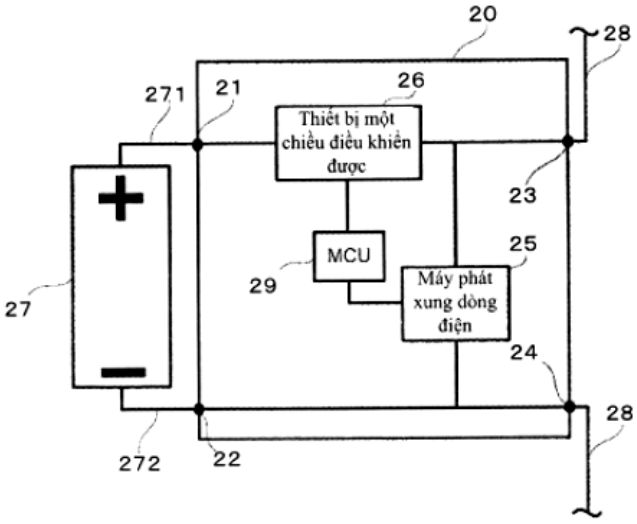

(11) **1-0047553 B**

(15) 22/05/2025
Số Quyết định: 84427/QĐ-SHTT.IP

(45) 25/06/2025 447B

(43) 27/04/2020 385 A

(21) 1-2020-00359

(85) 17/01/2020

(22) 11/07/2018

(86) PCT/CN2018/095226 11/07/2018

(30) 62/532,177 13/07/2017 US
16/029,980 09/07/2018 US

(87) WO/2019/011260 17/01/2019

(51) ***H04W 72/04***; *H04B 7/04*

(73) **HUAWEI TECHNOLOGIES CO., LTD.** (CN)
Huawei Administration Building, Bantian, Longgang District, Shenzhen, Guangdong 518129, P. R. China

(72) STIRLING-GALLACHER, Richard (GB); LIU, Bin (CN)

(74) Công ty Cổ phần Sở hữu công nghiệp INVESTIP (INVESTIP)

(54) **THIẾT BỊ NGƯỜI DÙNG VÀ PHƯƠNG PHÁP ĐƯỢC THỰC HIỆN TRÊN MÁY TÍNH ĐỂ VẬN HÀNH THIẾT BỊ NGƯỜI DÙNG, VÀ PHƯƠNG TIỆN ĐỌC ĐƯỢC BẰNG MÁY TÍNH KHÔNG TẠM THỜI**

(57) Sáng chế đề cập đến thiết bị người dùng và phương pháp được thực hiện trên máy tính để vận hành thiết bị người dùng. Phương pháp để vận hành thiết bị người dùng (user equipment, UE) bao gồm các bước: thu từ điểm thu phát (transmit-receive point, TRP) bằng UE, cấu hình tín hiệu chuẩn thăm dò (sounding reference signal, SRS) về tài nguyên SRS, xác định ít nhất một búp sóng phát để phát SRS bằng UE, trong đó ít nhất một búp sóng phát được xác định theo thông tin búp sóng thu của TRP và cấu hình SRS, và phát SRS trên tài nguyên SRS sử dụng ít nhất một búp sóng phát theo cấu hình SRS bằng UE.

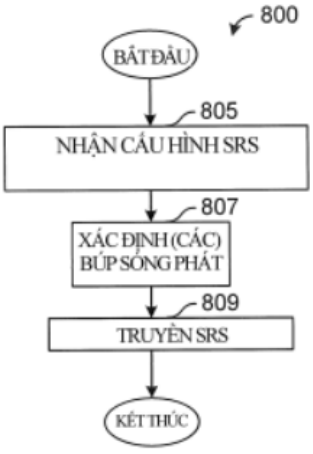

Hình 8A

(11) **1-0047554 B**

(15) 23/05/2025
Số Quyết định: 85252/QĐ-SHTT.IP

(45) 25/06/2025 447B

(43) 25/03/2021 396 A

(21) 1-2020-06332

(85) 30/10/2020

(22) 13/05/2019

(86) PCT/CN2019/086635 13/05/2019

(30) 201810481642.6 18/05/2018 CN

(87) WO2019/218966 21/11/2019

(51) ***H01Q 1/36***; *H01Q 1/50; H01Q 1/48; H01Q 1/32*

(73) **HUAWEI TECHNOLOGIES CO., LTD.** (CN)
Huawei Administration Building, Bantian, Longgang District, Shenzhen, Guangdong 518129, P. R. China

(72) DENG, Shaogang (CN); LIU, Qing (CN); CHEN, Wei (CN)

(74) Công ty Cổ phần Sở hữu công nghiệp INVESTIP (INVESTIP)

(54) **THIẾT BỊ ĂNGTEN VÀ THIẾT BỊ ĐẦU CUỐI**

(57) Sáng chế đề cập đến thiết bị ăngten và thiết bị đầu cuối. Thiết bị ăngten bao gồm tấm nối đất, bộ bức xạ, và nguồn tín hiệu, trong đó bộ bức xạ được bố trí trên tấm nối đất, nguồn tín hiệu được tạo cấu hình để cấp tín hiệu sóng điện từ của dải tần số thứ nhất vào trong bộ bức xạ, khe thứ nhất và khe thứ hai được bố trí trên tấm nối đất, cả khe thứ nhất và khe thứ hai là các khe đóng và bao quanh bộ bức xạ, và khe thứ nhất và khe thứ hai được sử dụng để cản trở sự phân bố dòng điện trên tấm nối đất, vì vậy dòng điện được sinh ra bởi tín hiệu sóng điện từ của dải tần số thứ nhất được giới hạn ở trong và xung quanh khe thứ nhất và khe thứ hai. Khe thứ nhất và khe thứ hai bao quanh bộ bức xạ được bố trí để ngăn dòng điện khỏi chạy đến mép của tấm nối đất, và dòng điện được giới hạn ở trong và xung quanh khe thứ nhất và khe thứ hai, để thay đổi đồ thị bức xạ của bộ bức xạ, vì vậy hướng bức xạ cực đại của bộ bức xạ di chuyển về phía mặt phẳng ngang. Điều này cải thiện độ lợi trên mặt phẳng ngang của bộ bức xạ.

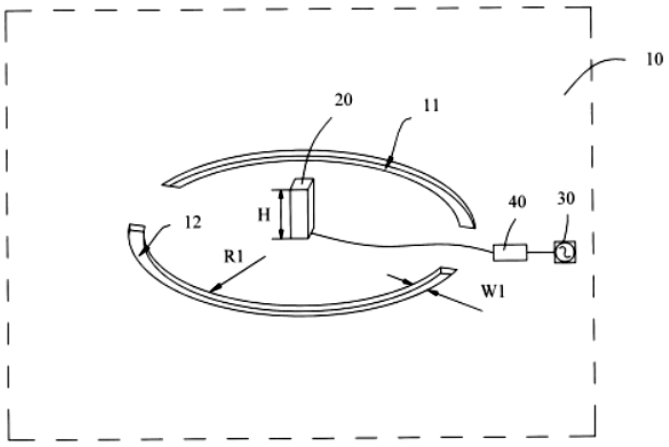

Fig.2b

(11) **1-0047555 B**
(15) 23/05/2025
Số Quyết định: 85253/QĐ-SHTT.IP
(45) 25/06/2025 447B
(43) 25/05/2021 398 A
(21) 1-2021-01097
(85) 03/03/2021
(22) 09/08/2018
(86) PCT/JP2018/029940 09/08/2018
(87) WO2020/031332 13/02/2020
(51) ***H04W 24/10***; *H04W 72/04; H04W 52/02; H04W 16/32*
(73) **NTT DOCOMO, INC.** (JP)
11-1, Nagatacho 2-chome, Chiyoda-ku, Tokyo 100-6150, Japan
(72) TAKADA, Takuma (JP); HARADA, Hiroki (JP); FUJIMURA, Naoki (JP)
(74) Công ty TNHH một thành viên Sở hữu trí tuệ VCCI (VCCI-IP CO.,LTD)
(54) **THIẾT BỊ ĐẦU CUỐI VÀ PHƯƠNG PHÁP ĐO**

(57) Sáng chế đề cập đến thiết bị người dùng bao gồm bộ phận thu được tạo cấu hình để thu chỉ dẫn cho việc đo chất lượng từ thiết bị trạm gốc mà là nút chủ hoặc nút thứ cấp, và bộ phận điều khiển được tạo cấu hình để thực hiện việc đo chất lượng phù hợp với chỉ dẫn, trong đó bộ phận điều khiển thực hiện việc đo chất lượng phù hợp với cấu hình thu gián đoạn được xác định trước.

FIG.4

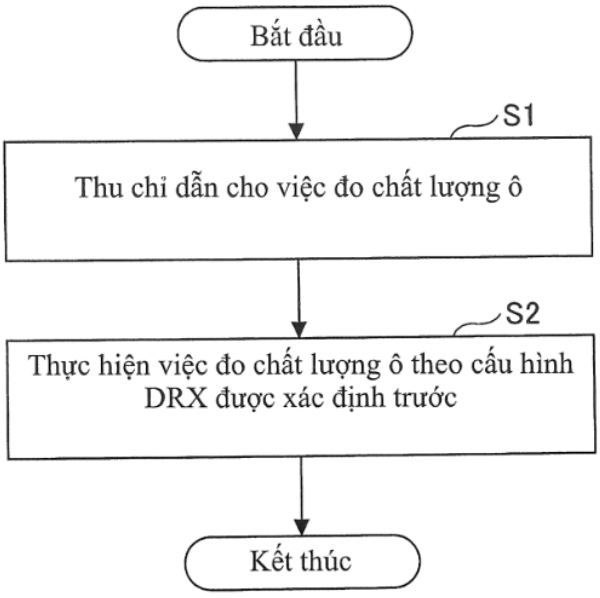

(11) **1-0047556 B**

(15) 23/05/2025
Số Quyết định: 85254/QĐ-SHTT.IP

(45) 25/06/2025 447B

(43) 25/01/2022 406 A

(21) 1-2020-04794

(22) 20/08/2020

(30) 10-2020-0092559 24/07/2020 KR

(51) ***D03D 41/00***; *D03D 15/00; E01C 5/00; D03D 49/70; D03D 5/00; E01C 15/00; D03D 1/00; D03D 47/40*

(73) **NAMUDEL CO., LTD.** (KR)
14-16, Sindae-gil, Woongok-myeon, Chungyang-gun, Chungcheongnam-do, Republic of Korea

(72) KIM, Gi Bae (KR)

(74) Công ty TNHH Trường Xuân (AGELESS CO.,LTD.)

(54) **THIẾT BỊ SẢN XUẤT THẢM DỪA NHIỀU LỚP VÀ PHƯƠNG PHÁP SẢN XUẤT THẢM DỪA NHIỀU LỚP**

(57) Sáng chế đề cập tới thiết bị sản xuất thảm dừa nhiều lớp và phương pháp sản xuất thảm dừa nhiều lớp. Thiết bị sản xuất thảm dừa nhiều lớp theo phương án của sáng chế bao gồm: bộ phận dệt để dệt thảm dừa bằng cách bện sợi dọc và sợi ngang; bộ phận cung cấp thảm chức năng để cung cấp thảm chức năng để tiếp xúc với một bề mặt của thảm dừa được dệt bởi bộ phận dệt: bộ phận may thảm hỗn hợp để sản xuất thảm hỗn hợp bằng cách may kết hợp thảm dừa và thảm chức năng; bộ phận cắt để cắt thảm hỗn hợp theo chiều dài định trước; bộ phận may trên để may phần trên của phần cắt của thảm hỗn hợp được cắt bởi bộ phận cắt; và bộ phận may dưới để may phần dưới của phần cắt của thảm hỗn hợp được cắt bởi bộ phận cắt.

[FIG.1]

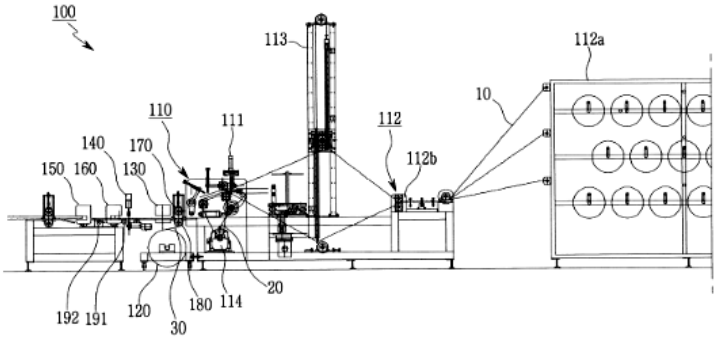

(11) **1-0047557 B**
(15) 23/05/2025
Số Quyết định: 85255/QĐ-SHTT.IP
(45) 25/06/2025 447B
(43) 25/05/2021 398 A
(21) 1-2021-01096
(85) 03/03/2021
(22) 03/08/2018
(86) PCT/JP2018/029316 03/08/2018
(87) WO2020/026455 06/02/2020
(51) ***H04W 16/28***; *H04W 72/04*
(73) **NTT DOCOMO, INC.** (JP)
11-1, Nagatacho 2-chome, Chiyoda-ku, Tokyo 100-6150, Japan
(72) MATSUMURA, Yuki (JP); NAGATA, Satoshi (JP); WANG, Jing (CN); HOU, Xiaolin (CN)
(74) Công ty TNHH một thành viên Sở hữu trí tuệ VCCI (VCCI-IP CO.,LTD)
(54) **THIẾT BỊ ĐẦU CUỐI, PHƯƠNG PHÁP TRUYỀN THÔNG VÔ TUYẾN, TRẠM GỐC VÀ HỆ THỐNG TRUYỀN THÔNG**

(57) Sáng chế đề cập đến thiết bị đầu cuối người dùng bao gồm: bộ thu mà thu PDCCH (Physical Downlink Control Channel-Kênh điều khiển đường xuống vật lý) sau khi truyền bản tin tái cấu hình RRC (Radio Resource Control-Điều khiển tài nguyên vô tuyến); và bộ điều khiển, khi việc tái cấu hình RRC bao gồm thủ tục truy nhập ngẫu nhiên, giả định rằng khối tín hiệu đồng bộ hoặc tín hiệu tham chiếu thông tin trạng thái kênh được nhận dạng trong thủ tục truy nhập ngẫu nhiên và PDCCH có vị trí giả đồng nhất, để giả định chùm sóng trạm gốc thích hợp (trạng thái Chỉ báo cấu hình truyền (TCI-Transmission configuration indicator)) trong khoảng thời gian sau thủ tục tái cấu hình RRC và trước khi kích hoạt phần tử điều khiển điều khiển truy nhập môi trường (MAC CE) trong các hệ thống truyền thông vô tuyến tương lai.

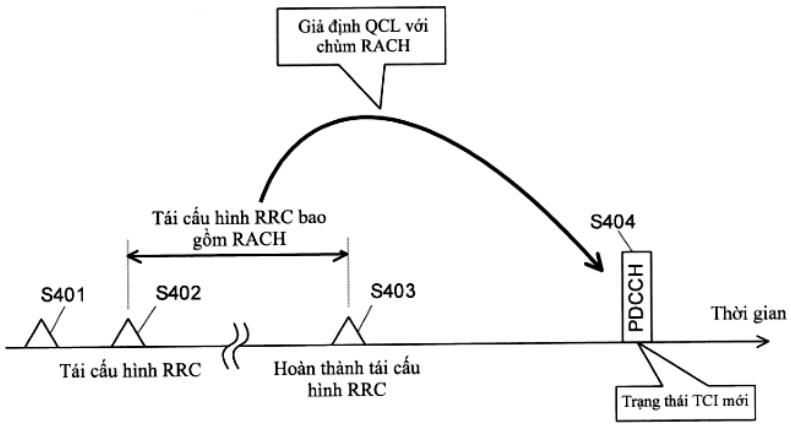

FIG. 4

(11) **1-0047558 B**

(15) 23/05/2025
Số Quyết định: 85256/QĐ-SHTT.IP

(45) 25/06/2025 447B

(43) 25/05/2023 422 A

(21) 1-2023-00809

(85) 09/02/2023

(22) 30/08/2021

(86) PCT/KR2021/011627 30/08/2021

(30) 10-2020-0111517 02/09/2020 KR

(87) WO2022/050649 10/03/2022

(51) ***B07C 3/08***; *B65G 47/57; B65G 23/22; B65G 43/08; B65G 21/14; B65G 23/04*

(73) **CJ LOGISTICS CORPORATION** (KR)
7, Jong-ro 5-gil, Jongno-gu, Seoul 03157 Republic of Korea

(72) KIM, Seung Mo (KR); LIM, Ye Ji (KR); SEO, Do Chan (KR)

(74) Công ty TNHH Trường Xuân (AGELESS CO.,LTD.)

(54) PHƯƠNG PHÁP VÀ HỆ THỐNG PHÂN LOẠI GÓI HÀNG

(57) Sáng chế đề cập đến hệ thống và phương pháp để phân loại gói hàng. Cụ thể hơn, hệ thống phân loại theo môđun và phương pháp phân loại gói hàng mà có khả năng có các môđun băng chuyền kéo dài và rút ngắn để kéo dài và rút ngắn các băng chuyền và các môđun băng chuyền cấp ra để nhả các gói hàng được rơi từ các môđun băng chuyền kéo dài và rút ngắn đến các máng định trước.

Fig.1

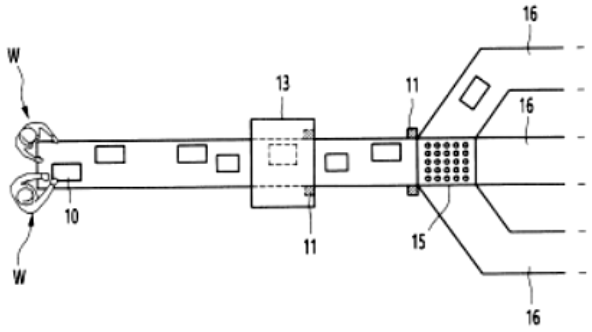

(11) **1-0047559 B**

(15) 23/05/2025
Số Quyết định: 85257/QĐ-SHTT.IP

(45) 25/06/2025 447B

(43) 25/02/2021 395 A

(21) 1-2020-04416

(22) 30/07/2020

(30) 10 2019 211 439.3 31/07/2019 DE

(51) ***H01F 41/02***; *H01F 27/255; B22F 3/087; H01F 1/113*

(73) **WUERTH ELEKTRONIK EISOS GMBH & CO. KG** (DE)
Max-Eyth-Strasse 1, 74638 Waldenburg, Germany

(72) Arpankumar PATEL (DE)

(74) Công ty TNHH một thành viên Sở hữu trí tuệ VCCI (VCCI-IP CO.,LTD)

(54) **PHƯƠNG PHÁP SẢN XUẤT THÀNH PHẦN CẢM ỨNG VÀ THÀNH PHẦN CẢM ỨNG**

(57) Sáng chế đề cập đến phương pháp sản xuất thành phần cảm ứng (1), trong đó thân cơ bản, mà gồm có vật liệu từ tính, được thiêu kết và sau đó được nghiền nhỏ. Việc nghiền nhỏ có hiệu quả tạo các hạt thiêu kết (P_1, P_2), mà được trộn với chất gắn kết (B_1, B_2) để tạo ít nhất một hỗn hợp. Ít nhất một hỗn hợp và ít nhất một cuộn dây (2) được sắp xếp trong khuôn đúc và sau đó chất gắn kết (B_1, B_2) được kích hoạt, vì thế các hạt thiêu kết (P_1, P_2) tạo với chất gắn kết (B_1, B_2) ít nhất một lõi từ tính (3, 4), mà ít nhất bao quanh một phần ít nhất một cuộn dây (2). Phương pháp cho phép sản xuất dễ dàng và chi phí thấp (1) với các đặc tính điện từ cải thiện. Sáng chế cũng đề cập đến thành phần cảm ứng (1).

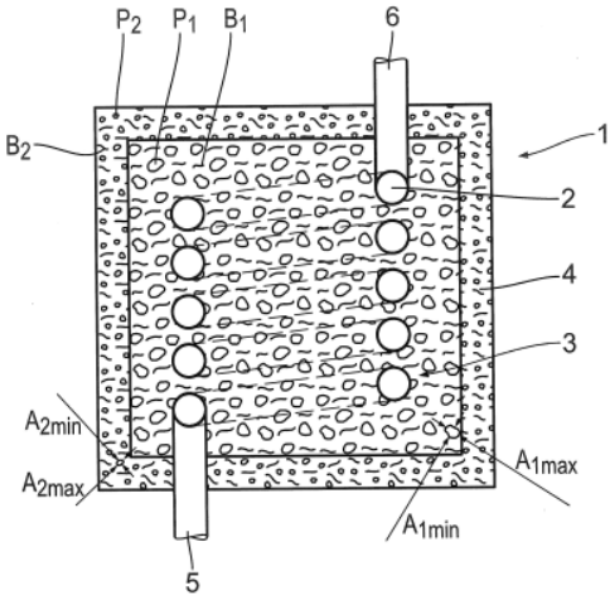

Fig. 1

(11) **1-0047560 B**

(15) 23/05/2025
Số Quyết định: 85267/QĐ-SHTT.IP

(45) 25/06/2025 447B

(43) 25/07/2022 412 A

(21) 1-2022-02299

(85) 13/04/2022

(22) 16/10/2020

(86) PCT/EP2020/079263 16/10/2020

(30) FR1911617 17/10/2019 FR

(87) WO2021/074413 22/04/2021

(51) ***F17C 3/02***; *B63B 25/16; F17C 13/00*

(73) **GAZTRANSPORT ET TECHNIGAZ** (FR)
1 route de Versailles, 78470 Saint Remy Les Chevreuse, France

(72) DENOIX, Romain (FR); HUART, David (FR)

(74) Công ty Cổ phần Sở hữu công nghiệp INVESTIP (INVESTIP)

(54) DẦM LIÊN KẾT, BỂ CHỨA KÍN CÁCH NHIỆT, TÀU CHỞ KHÍ ĐỐT, HỆ THỐNG VẬN CHUYỂN SẢN PHẨM LỎNG LẠNH, CỤM LIÊN KẾT, PHƯƠNG PHÁP SẢN XUẤT DẦM LIÊN KẾT, PHƯƠNG PHÁP NẠP TẢI HOẶC DỠ TẢI TÀU CHỞ KHÍ ĐỐT

(57) Sáng chế đề cập đến dầm liên kết cho bể chứa chứa, trong đó dầm liên kết (13) bao gồm mặt cắt thứ nhất (14) và mặt cắt thứ hai (15), trong đó mỗi mặt cắt bao gồm lõi trung tâm (17) rỗng bao gồm thành thứ nhất (20) và thành thứ hai (21) xác định tại điểm nối giữa hai mặt cắt (14, 15) là cụm cửa thứ nhất và cụm cửa thứ hai, trong đó dầm liên kết (13) bao gồm cụm liên kết (38) có hình dạng bổ sung cho các cụm cửa và được cố định trong vùng của các cụm cửa ở mặt cắt thứ nhất (14) và mặt cắt thứ hai (15), cụm liên kết (38) bao gồm cánh thứ nhất (39) và cánh thứ hai (40),và trong đó cánh thứ hai (40) được hàn chồng mí vào thành thứ hai (21) của mặt cắt thứ nhất (14) và mặt cắt thứ hai (15), và cánh thứ nhất (39) bao gồm tấm tôn chính, phần thứ nhất được hàn chồng mí vào thành thứ nhất (20) của mặt cắt thứ nhất (14) và phần thứ hai được hàn chồng mívào thành thứ nhất (20) của mặt cắt thứ hai (15), phần thứ nhất được đặt cách theo hướng thứ nhất của phần thứ hai bằng một khe hở, phần thứ nhất và phần thứ hai của cánh thứ nhất (39) được hàn tương ứng với mặt cắt thứ nhất (14) và mặt cắt thứ hai (15), sử dụng mép gờ chính kéo dài theo hướng thứ nhất.

Fig. 2

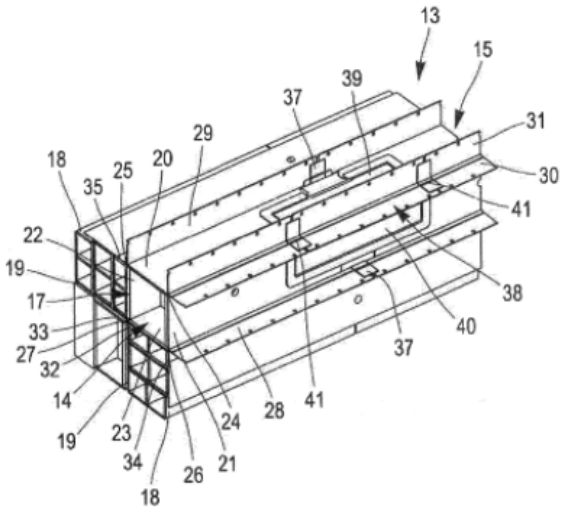

(11) **1-0047561 B**

(15) 23/05/2025
Số Quyết định: 85269/QĐ-SHTT.IP

(45) 25/06/2025 447B

(43) 25/05/2023 422 A

(21) 1-2022-08296

(85) 19/12/2022

(22) 29/01/2021

(86) PCT/CN2021/074345 29/01/2021

(30) 202010441748.0 22/05/2020 CN

(87) WO2021/232849 25/11/2021

(51) ***H04W 24/04***

(73) **HUAWEI TECHNOLOGIES CO., LTD.** (CN)
Huawei Administration Building Bantian, Longgang District Shenzhen, Guangdong 518129, P.R. China

(72) CHONG, Weiwei (CN); XIN, Yang (CN)

(74) Công ty TNHH một thành viên Sở hữu trí tuệ VCCI (VCCI-IP CO.,LTD)

(54) **PHƯƠNG PHÁP, THIẾT BỊ VÀ HỆ THỐNG TRUYỀN THÔNG**

(57) Sáng chế này tiết lộ phương pháp, thiết bị và hệ thống truyền thông. Phương pháp truyền thông bao gồm: Phần tử mạng phân tích dữ liệu thứ hai nhận đầu ra phân tích trạng thái của đối tượng mục tiêu từ phần tử mạng phân tích dữ liệu thứ nhất, trong đó đối tượng mục tiêu bao gồm một hoặc nhiều thiết bị mạng, miền phụ của mạng, miền-toàn bộ của mạng, hoặc thiết bị đầu cuối. Phần tử mạng phân tích dữ liệu thứ hai lấy được, dựa trên đầu ra phân tích trạng thái của đối tượng mục tiêu, dữ liệu đầu vào thứ nhất tương ứng với loại mục tiêu của phân tích, khi đầu ra phân tích trạng thái của đối tượng mục tiêu chỉ báo rằng đối tượng mục tiêu đang ở trạng thái bất thường, dữ liệu đầu vào thứ nhất không bao gồm dữ liệu tương ứng với đối tượng mục tiêu. Phần tử mạng phân tích dữ liệu thứ hai tạo, dựa trên dữ liệu đầu vào thứ nhất, đầu ra phân tích thứ nhất tương ứng với loại mục tiêu của phân tích. Khi đầu ra phân tích trạng thái của đối tượng mục tiêu biểu thị rằng đối tượng mục tiêu đang ở trạng thái bất thường, dữ liệu đầu vào thứ nhất không bao gồm dữ liệu tương ứng với đối tượng mục tiêu. Bằng cách này, đầu ra phân tích thứ nhất có thể không bị ảnh hưởng bởi dữ liệu không chính xác tương ứng với đối tượng mục tiêu, do đó tính chính xác của đầu ra phân tích thứ nhất có thể được cải thiện.

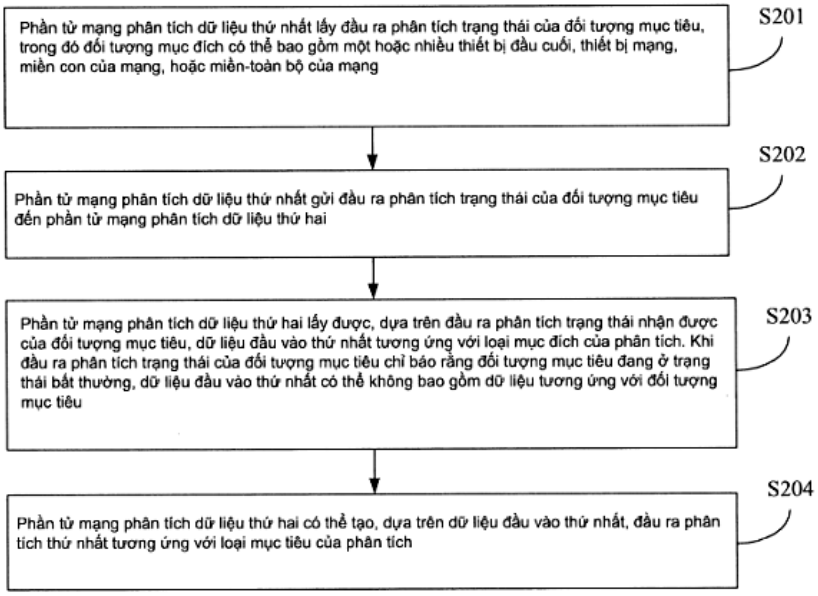
Phần tử mạng phân tích dữ liệu thứ nhất lấy đầu ra phân tích trạng thái của đối tượng mục tiêu, trong đó đối tượng mục đích có thể bao gồm một hoặc nhiều thiết bị đầu cuối, thiết bị mạng, miền con của mạng, hoặc miền-toàn bộ của mạng
S201
Phần tử mạng phân tích dữ liệu thứ nhất gửi đầu ra phân tích trạng thái của đối tượng mục tiêu đến phần tử mạng phân tích dữ liệu thứ hai
S202
Phần tử mạng phân tích dữ liệu thứ hai lấy được, dựa trên đầu ra phân tích trạng thái nhận được của đối tượng mục tiêu, dữ liệu đầu vào thứ nhất tương ứng với loại mục đích của phân tích. Khi đầu ra phân tích trạng thái của đối tượng mục tiêu chỉ báo rằng đối tượng mục tiêu đang ở trạng thái bất thường, dữ liệu đầu vào thứ nhất có thể không bao gồm dữ liệu tương ứng với đối tượng mục tiêu
S203
Phần tử mạng phân tích dữ liệu thứ hai có thể tạo, dựa trên dữ liệu đầu vào thứ nhất, đầu ra phân tích thứ nhất tương ứng với loại mục tiêu của phân tích
S204

FIG. 2

(11) **1-0047562 B**

(15) 23/05/2025
Số Quyết định: 85284/QĐ-SHTT.IP

(45) 25/06/2025 447B

(43) 25/08/2022 413 A

(21) 1-2022-03202

(85) 20/05/2022

(22) 18/09/2020

(86) PCT/JP2020/035536 18/09/2020

(30) 2019-216479 29/11/2019 JP

(87) WO2021/106334 03/06/2021

(51) ***H04L 9/08***; *H04L 9/32; G06F 21/32*

(73) **HITACHI, LTD.** (JP)
6-6, Marunouchi 1-chome, Chiyoda-ku, Tokyo 1008280, Japan

(72) TAKAHASHI Kenta (JP)

(74) Công ty TNHH một thành viên Sở hữu trí tuệ VCCI (VCCI-IP CO.,LTD)

(54) **THIẾT BỊ TẠO KHÓA, THIẾT BỊ SỬ DỤNG KHÓA VÀ PHƯƠNG PHÁP TẠO KHÓA**

(57) Sáng chế đề cập đến dầm liên kết cho bể chứa chứa, trong đó dầm liên kết (13) bao gồm mặt cắt thứ nhất (14) và mặt cắt thứ hai (15), trong đó mỗi mặt cắt bao gồm lõi trung tâm (17) rỗng bao gồm thành thứ nhất (20) và thành thứ hai (21) xác định tại điểm nối giữa hai mặt cắt (14, 15) là cụm cửa thứ nhất và cụm cửa thứ hai, trong đó dầm liên kết (13) bao gồm cụm liên kết (38) có hình dạng bổ sung cho các cụm cửa và được cố định trong vùng của các cụm cửa ở mặt cắt thứ nhất (14) và mặt cắt thứ hai (15), cụm liên kết (38) bao gồm cánh thứ nhất (39) và cánh thứ hai (40),và trong đó cánh thứ hai (40) được hàn chồng mí vào thành thứ hai (21) của mặt cắt thứ nhất (14) và mặt cắt thứ hai (15), và cánh thứ nhất (39) bao gồm tấm tôn chính, phần thứ nhất được hàn chồng mí vào thành thứ nhất (20) của mặt cắt thứ nhất (14) và phần thứ hai được hàn chồng mívào thành thứ nhất (20) của mặt cắt thứ hai (15), phần thứ nhất được đặt cách theo hướng thứ nhất của phần thứ hai bằng một khe hở, phần thứ nhất và phần thứ hai của cánh thứ nhất (39) được hàn tương ứng với mặt cắt thứ nhất (14) và mặt cắt thứ hai (15), sử dụng mép gờ chính kéo dài theo hướng thứ nhất.

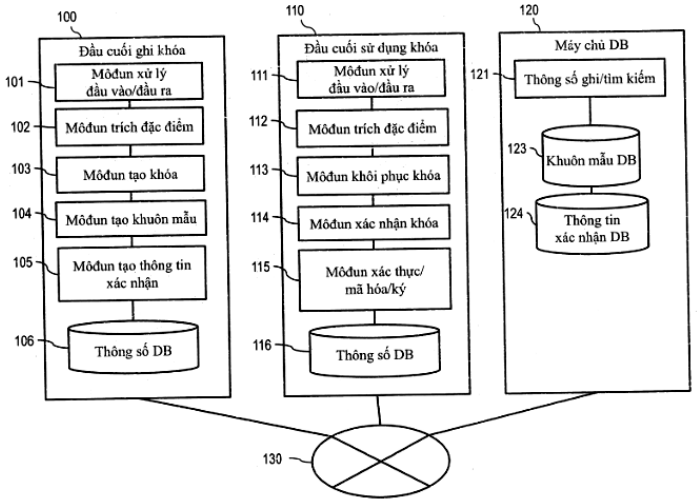

FIG. 1

(11) **1-0047563 B**

(15) 23/05/2025
Số Quyết định: 85299/QĐ-SHTT.IP

(45) 25/06/2025 447B

(43) 25/12/2020 393 A

(21) 1-2020-05877

(85) 14/10/2020

(22) 20/03/2018

(86) PCT/JP2018/011079 20/03/2018

(30) 2018-052339 20/03/2018 JP

(87) WO2019/180827 26/09/2019

(51) ***A61F 13/494***; *A61F 13/56; A61F 13/536; A61F 13/15; A61F 13/535*

(73) **UNICHARM CORPORATION** (JP)
182, Shimobun, Kinsei-cho, Shikokuchuo-shi, Ehime 7990111, Japan

(72) MATSUI, Saeko (JP); HAYASHI, Toshihisa (JP); YAMAMOTO, Narumi (JP); UCHIDA, Shohei (JP)

(74) Công ty Cổ phần Sở hữu công nghiệp INVESTIP (INVESTIP)

(54) **VẬT DỤNG THẤM HÚT**

(57) Sáng chế đề xuất vật dụng thấm hút có khả năng hạn chế sự rò rỉ của dịch thể bằng cách tiếp tục được mặc ở vị trí thích hợp đối với cơ thể trong khi làm giảm sự sinh hơi và cải thiện cảm giác mặc. Vật dụng thấm hút (1) bao gồm hướng chiều dài (L) và hướng chiều rộng (W) mà vuông góc với nhau, tấm bề mặt thấm chất lỏng (10), tấm đáy thoáng khí và không thấm chất lỏng (20), chi tiết thấm hút (30) có ít nhất là bột giấy (31) và polyme siêu thấm hút (32), và phần dính (50) được bố trí trên bề mặt không hướng vào da của tấm đáy. Mép ngoài của chi tiết thấm hút nằm bên trong mép ngoài của vật dụng thấm hút. Vùng bên ngoài (RO) giữa mép ngoài của chi tiết thấm hút và mép ngoài của vật dụng thấm hút có phần chồng lên (P1) mà trong đó polyme siêu thấm hút và phần dính chồng lên nhau theo hướng chiều dày.

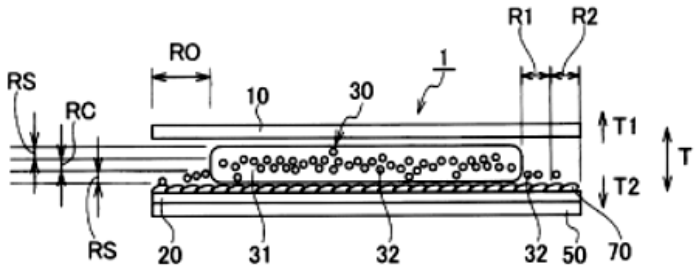

Fig. 3

(11) **1-0047564 B**
(15) 23/05/2025
Số Quyết định: 85301/QĐ-SHTT.IP
(45) 25/06/2025 447B
(43) 25/08/2022 413 A
(21) 1-2022-03721
(85) 14/06/2022
(22) 12/11/2020
(86) PCT/JP2020/042343 12/11/2020
(30) 2019-226977 17/12/2019 JP
(87) WO2021/124747 24/06/2021
(51) ***H05K 1/05***; *H05K 3/44; H05K 3/42*
(73) **NITTO DENKO CORPORATION** (JP)
1-2, Shimo-hozumi 1-chome, Ibaraki-shi, Osaka 567-8680, Japan
(72) SHIBATA, Shusaku (JP); FUKUSHIMA, Rihito (JP); NIINO, Teppei (JP)
(74) Công ty TNHH một thành viên Sở hữu trí tuệ VCCI (VCCI-IP CO.,LTD)

(54) PHƯƠNG PHÁP CHẾ TẠO BẢNG MẠCH DÂY DẪN HAI MẶT VÀ BẢNG MẠCH DÂY DẪN HAI MẶT

(57) Sáng chế đề cập đến phương pháp chế tạo bảng mạch dây dẫn (X1) mà là bảng mạch dây dẫn hai mặt gồm có bước thứ nhất là chuẩn bị tấm nhiều lớp (Y1) và bước thứ hai. Tấm nhiều lớp (Y1) gồm có lớp lõi kim loại (10), các lớp cách điện (20, 50), và lớp dẫn điện (30, 60). Lớp cách điện (20) có vùng (22) và phần hở (23) mà liền kề với nhau. Lớp cách điện (50) có vùng (52) gồm có phần quay mặt về vùng (22) theo hướng chiều dày, và phần hở (53) liền kề vùng (52). Lớp dẫn điện (30) gồm có phần dây dẫn (31) và phần dẫn điện (32). Lớp dẫn điện (60) gồm có phần dây dẫn (61) và phần dẫn điện (62). Ở bước thứ hai, việc xử lý khắc ăn mòn thứ nhất và thứ hai để khắc ăn mòn lớp lõi kim loại (10) thông qua các phần hở (23, 53) được thực hiện để tạo ra phần via (12) có chu vi được bao quanh bởi khoảng trống (13), kéo dài giữa các vùng (22, 52), và được nối với các phần dẫn điện (32, 62).

Fig.1

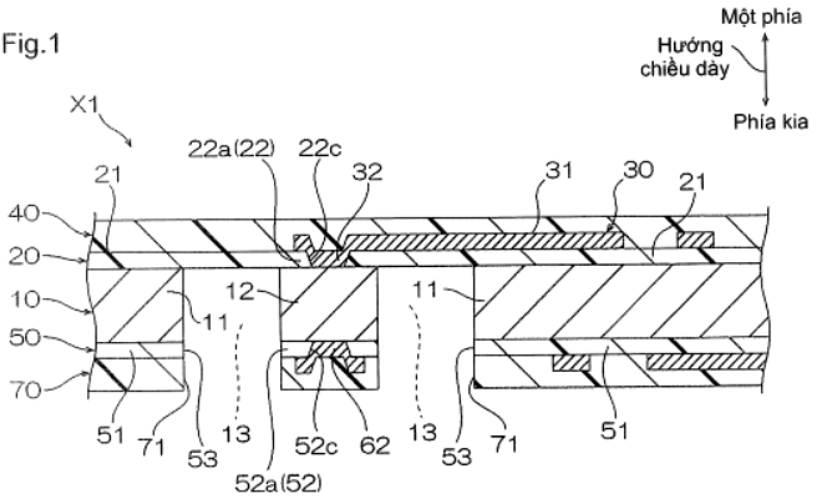

(11) **1-0047565 B**

(15) 23/05/2025
Số Quyết định: 85303/QĐ-SHTT.IP

(45) 25/06/2025 447B

(43) 25/03/2022 408 A

(21) 1-2022-00304

(85) 17/01/2022

(22) 18/06/2020

(86) PCT/JP2020/023999 18/06/2020

(30) 2019-119110 26/06/2019 JP
2019-133151 18/07/2019 JP

(87) WO2020/262197 A1 30/12/2020

(51) ***B05B 5/03***

(73) **PANASONIC INTELLECTUAL PROPERTY MANAGEMENT CO., LTD.** (JP)
1-61, Shiromi 2-chome, Chuo-ku, Osaka-shi, Osaka 540-6207 Japan

(72) Motoji KAWASAKI (JP); Kouiti HIRAI (JP); Mikio ITO (JP); Yutaka URATANI (JP)

(74) Công ty TNHH một thành viên Sở hữu trí tuệ VCCI (VCCI-IP CO.,LTD)

(54) **THIẾT BỊ TẠO THÀNH PHẦN HỮU HIỆU**

(57) Sáng chế đề cập đến thiết bị tạo thành phần hữu hiệu (1) bao gồm các thành phần bên trong (2), vỏ (3), và bộ phận kênh dẫn không khí (5). Bộ phận kênh dẫn không khí 5 được lắp trong vỏ (3) và bao quanh bộ phóng điện (21). Quạt gió (22) là một trong số các thành phần bên trong (2) tạo ra dòng không khí (F1) mà đưa thành phần hữu hiệu ra bên ngoài. Bộ phận kênh dẫn không khí (5) có khối phía ngược dòng (53) và khối phía xuôi dòng (54). Khối phía ngược dòng (53) tạo ra kênh cấp không khí (R1) trên phía ngược dòng. Khối phía xuôi dòng (54) tạo ra kênh xả không khí (R2) trên phía xuôi dòng. Bộ phận kênh dẫn không khí (5) bao gồm kênh cấp không khí (R1) và kênh xả không khí (R2) trong vỏ (3), và tạo ra kênh dẫn không khí (R10) qua đó dòng không khí (F1) đi qua. Sáng chế đề cập đến thiết bị tạo thành phần hữu hiệu (1) có khả năng tạo ra dòng không khí (F1) mà đưa thành phần hữu hiệu ra bên ngoài vỏ (3) một cách hiệu quả.

FIG. 13

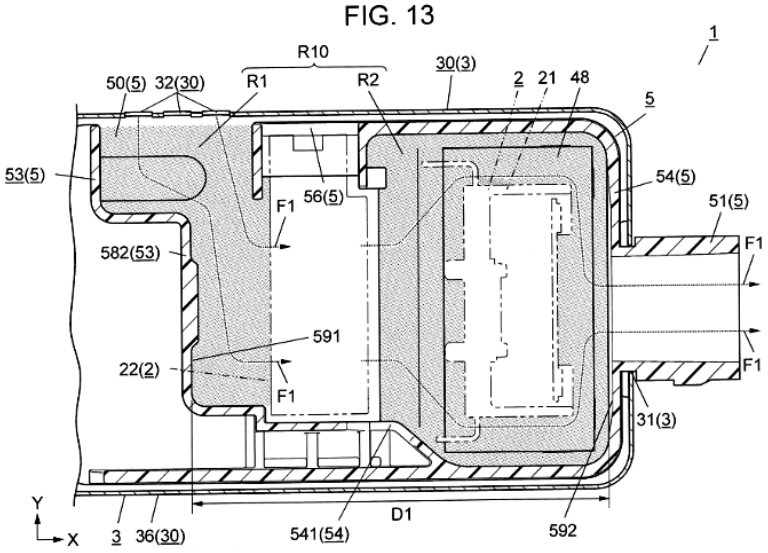

(11) **1-0047566 B**
(15) 23/05/2025
Số Quyết định: 85304/QĐ-SHTT.IP
(45) 25/06/2025 447B
(43) 25/01/2022 406 A
(21) 1-2021-05887
(85) 22/09/2021
(22) 24/03/2020
(86) PCT/JP2020/012821 24/03/2020
(30) 2019-057695 26/03/2019 JP
(87) WO2020/196441 01/10/2020
(51) ***G05B 23/02***
(73) **JFE STEEL CORPORATION** (JP)
2-3, Uchisaiwai-cho 2-chome, Chiyoda-ku, Tokyo 1000011, Japan
(72) HIRATA, Takehide (JP); SUE, Tatsuhiro (JP); MATSUSHITA, Masafumi (JP); HARADA, Yohei (JP)
(74) Công ty Cổ phần Sở hữu công nghiệp INVESTIP (INVESTIP)
(54) **THIẾT BỊ THEO DÕI TRẠNG THÁI CỦA QUÁ TRÌNH VÀ PHƯƠNG PHÁP THEO DÕI TRẠNG THÁI CỦA QUÁ TRÌNH**

(57) Thiết bị theo dõi trạng thái của quá trình theo sáng chế bao gồm: bộ phận tính toán phân tách thành phần mà tách hai hoặc nhiều thành phần từ dữ liệu chuỗi thời gian của giá trị chỉ báo trạng thái của quá trình; đơn vị tính toán giá trị đặc trưng mà tính toán giá trị đặc trưng từ mỗi thành phần được phân tách bởi đơn vị tính toán phân tách thành phần; và đơn vị xác định trạng thái để phân loại trạng thái của quá trình trên cơ sở các giá trị đặc trưng được tính toán bởi đơn vị tính toán giá trị đặc trưng. Với kết cấu này, trạng thái của quá trình có thể được xác định một cách chi tiết. Thiết bị theo dõi trạng thái của quá trình có thể bao gồm đơn vị tìm kiếm trường hợp tương tự để tìm kiếm cơ sở dữ liệu trong quá khứ cho trường hợp hoạt động tương tự như quá trình trên cơ sở các giá trị đặc trưng được tính toán bởi đơn vị tính toán giá trị đặc trưng. Sáng chế cũng đề cập đến phương pháp theo dõi trạng thái của quá trình.

FIG.1

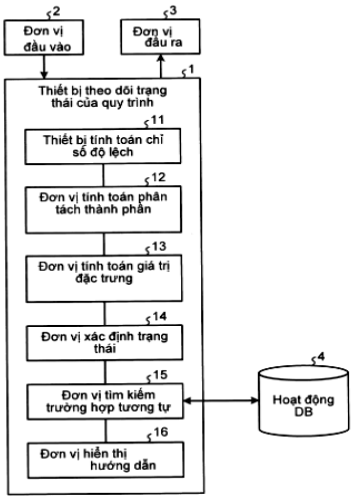

(11) **1-0047567 B**
(15) 23/05/2025
Số Quyết định: 85306/QĐ-SHTT.IP
(45) 25/06/2025 447B
(43) 25/08/2020 389 A
(21) 1-2020-01106
(85) 27/02/2020
(22) 20/05/2011
(86) PCT/US2011/037291 20/05/2011
(30) 61/347,132 21/05/2010 US
(87) WO2011/146808 24/11/2011
(51) ***A61K 9/107***; *A61K 47/06; A61K 9/00; A61K 31/519; A61K 47/10*
(62) 1-2012-03648
(73) **INCYTE HOLDINGS CORPORATION** (US)
1801 Augustine Cut-Off, Wilmington, DE 19803, United States of America
(72) PARIKH, Bhavnish (US); SHAH, Bhavesh (US); YELESWARAM, Krishnaswamy (US)
(74) Công ty TNHH Tầm nhìn và Liên danh (VISION & ASSOCIATES CO.LTD.)
(54) **DƯỢC PHẨM CHỨA CHẤT ỨC CHẾ JANUS KINAZA (JAK)**

(57) Sáng chế đề cập đến dược phẩm dùng khu trú trên da chứa (R)-3-xyclopentyl-3-[4-(7H-pyrolo[2,3-d]pyrimiđin-4-yl)-1H-pyrazol-1-yl]propannitril, hoặc muối dược dụng của nó để sử dụng trong việc điều trị các rối loạn ở da.

HÌNH 1

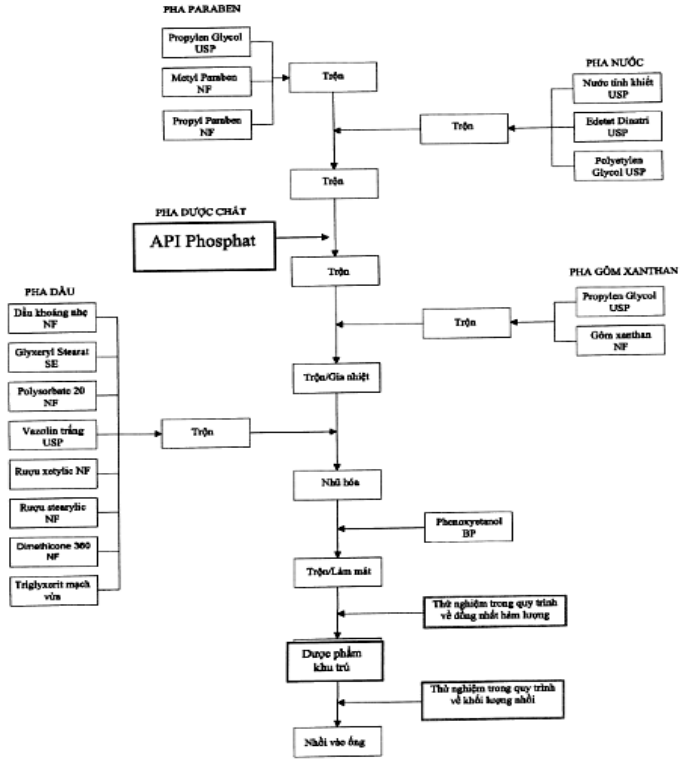

(11) **1-0047568 B**

(15) 23/05/2025
Số Quyết định: 85307/QĐ-SHTT.IP

(45) 25/06/2025 447B

(43) 25/11/2021 404 A

(21) 1-2021-03996

(85) 30/06/2021

(22) 13/11/2019

(86) PCT/JP2019/044589 13/11/2019

(30) 2018-238544 20/12/2018 JP

(87) WO2020/129482 25/06/2020

(51) ***C22C 38/28***; *C21D 8/02; C22C 38/32; C22C 38/22; B21C 47/02; C22C 38/00*

(73) **JFE STEEL CORPORATION** (JP)
2-3, Uchisaiwai-cho 2-chome, Chiyoda-ku, Tokyo 1000011, Japan

(72) KARIYA Nobusuke (JP); SHIIMORI Fusae (JP); KOJIMA Katsumi (JP); OTANI Daisuke (JP)

(74) Công ty Cổ phần Sở hữu công nghiệp INVESTIP (INVESTIP)

(54) **TẤM THÉP DÙNG LÀM CÁC LON VÀ PHƯƠNG PHÁP SẢN XUẤT TẤM THÉP NÀY**

(57) Sáng chế đề cập đến tấm thép dùng làm các lon có độ bền cao và độ chính xác gia công đủ cao đặc biệt làm vật liệu cho phần uốn cong của nắp lon. Tấm thép dùng làm các lon bao gồm: thành phần hóa học chứa, theo % theo khối lượng, C: 0,010% hoặc lớn hơn và 0,130% hoặc nhỏ hơn, Si: 0,04% hoặc nhỏ hơn, Mn: 0,10% hoặc lớn hơn và 1,00% hoặc nhỏ hơn, P: 0,007% hoặc lớn hơn và 0,100% hoặc nhỏ hơn, S: 0,0005% hoặc lớn hơn và 0,0090% hoặc nhỏ hơn, Al: 0,001% hoặc lớn hơn và 0,100 % hoặc nhỏ hơn, N: 0,0050% hoặc nhỏ hơn, Ti: 0,0050% hoặc lớn hơn và 0,1000% hoặc nhỏ hơn, và Cr: 0,08% hoặc nhỏ hơn, và thỏa mãn mối quan hệ $0,005 \leq (Ti^*/48)/(C/12) \leq 0,700$ trong đó $Ti^* = Ti - 1,5S$, với phần còn lại bao gồm Fe và các tạp chất không thể tránh được; vi cấu trúc trong đó tỉ lệ sắt cacbua trong các hạt ferit bằng 10% hoặc nhỏ hơn; và giới hạn chảy trên bằng 550 MPa hoặc lớn hơn.

(11) **1-0047569 B**
(15) 23/05/2025
Số Quyết định: 85308/QĐ-SHTT.IP
(45) 25/06/2025 447B
(43) 25/12/2020 393 A
(21) 1-2020-05565
(85) 28/09/2020
(22) 20/03/2019
(86) PCT/JP2019/011724 20/03/2019
(30) 2018-064037 29/03/2018 JP
(87) WO2019/188668 03/10/2019
(51) ***C22B 1/16***
(73) **JFE STEEL CORPORATION** (JP)
2-3, Uchisaiwai-cho 2-chome, Chiyoda-ku, Tokyo 1000011, Japan
(72) KUROIWA Masato (JP); TAKEHARA Kenta (JP); KOBAYASHI Naoto (JP); YAMAMOTO Tetsuya (JP); JINNO Tetsuya (JP); HAYASAKA Yasukazu (JP); ODA Kazuki (JP)
(74) Công ty Cổ phần Sở hữu công nghiệp INVESTIP (INVESTIP)

(54) PHƯƠNG PHÁP SẢN XUẤT VẬT LIỆU DẠNG HẠT, VÀ PHƯƠNG PHÁP SẢN XUẤT QUẶNG THIÊU KẾT

(57) Sáng chế đề xuất vật liệu dạng hạt có khả năng làm giảm lượng bám dính của vật liệu dạng hạt vào mối nối của băng tải. Vật liệu dạng hạt bao gồm bùn với lượng nhiều hơn 30% khối lượng và ít hơn 90% khối lượng và lượng bột quặng thiêu kết là 10% khối lượng hoặc nhiều hơn và ít hơn 70% khối lượng. Vật liệu dạng hạt bao gồm các hạt được tạo hạt trong đó ít nhất một phần của bùn bám dính vào ít nhất một phần của bột quặng thiêu kết.

FIG. 1

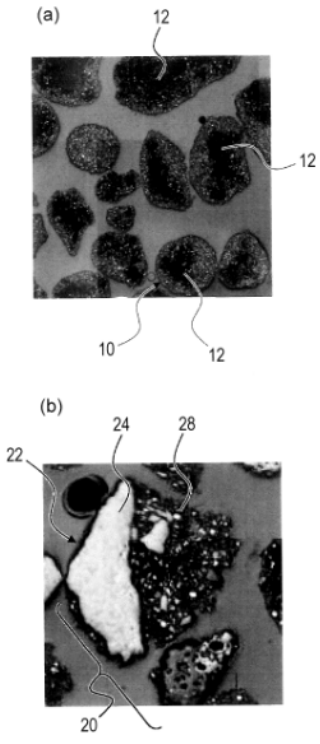

(11) **1-0047570 B**

(15) 23/05/2025
Số Quyết định: 85310/QĐ-SHTT.IP

(45) 25/06/2025 447B

(43) 25/04/2023 421 A

(21) 1-2022-04746

(85) 31/10/2019

(22) 12/06/2013

(86) PCT/US2013/045309 12/06/2013

(30) 61/659,245 13/06/2012 US
61/691,463 21/08/2012 US
61/740,012 20/12/2012 US
61/774,841 08/03/2013 US

(87) WO/2014/007951 09/01/2014

(51) ***C07D 471/14***; *A61K 31/519; A61P 35/00; C07D 498/14; C07D 471/22; C07D 491/22; C07D 495/14; A61K 31/4375*

(62) 1-2019-06112

(73) **INCYTE HOLDINGS CORPORATION** (US)
1801 Augustine Cut-Off, Wilmington, DE 19803, United States of America

(72) WU, Liangxing (CN); ZHANG, Colin (CN); HE, Chunhong (CN); SUN, Yaping (CN); LU, Liang (CN); QIAN, Ding-Quan (CN); XU, Meizhong (US); ZHUO, Jincong (US); YAO, Wenqing (US)

(74) Công ty TNHH Tầm nhìn và Liên danh (VISION & ASSOCIATES CO.LTD.)

(54) **HỢP CHẤT BA VÒNG ĐƯỢC THẾ DÙNG LÀM CHẤT ỨC CHẾ FGFR**

(57) Sáng chế đề cập đến các hợp chất ba vòng có công thức I, các hợp chất này là các chất ức chế một hoặc nhiều enzym FGFR và có thể dùng để điều trị các bệnh liên quan đến thụ thể yếu tố sinh trưởng nguyên bào sợi FGFR (FGFR: Fibroblast Growth Factor Receptor) như bệnh ung thư.

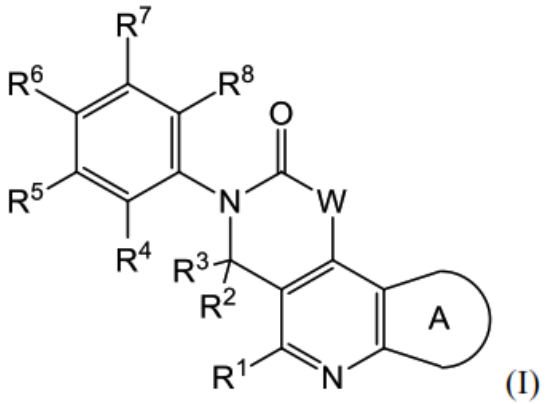

(I)

(11) **1-0047571 B**

(15) 23/05/2025
Số Quyết định: 85314/QĐ-SHTT.IP

(45) 25/06/2025 447B

(43) 25/05/2021 398 A

(21) 1-2021-01269

(85) 10/03/2021

(22) 16/08/2019

(86) PCT/JP2019/032129 16/08/2019

(30) 2018-153501 17/08/2018 JP

(87) WO2020/036220 20/02/2020

(51) ***A23L 5/10***; *A23L 7/157; A23L 29/00*

(73) **NISSHIN SEIFUN WELNA INC.** (JP)
25, Kandanishikicho 1-chome, Chiyoda-ku, Tokyo 101-8441, Japan

(72) ITO, Takashi (JP); ISHIKAWA, Yasuyoshi (JP); HIWATASHI, Souichiro (JP)

(74) Công ty Luật TNHH T&G (TGVN)

(54) **PHƯƠNG PHÁP SẢN XUẤT THỰC PHẨM CHIÊN**

(57) Sáng chế đề cập đến thực phẩm chiên có kết cấu và hình thức hấp dẫn ngay cả sau khi trải qua một thời gian sau khi nấu bằng dầu. Phương pháp sản xuất thực phẩm chiên bao gồm: gắn kết lớp bột tẩm khô thứ nhất vào thành phần thực phẩm; gắn kết chất lỏng có độ nhớt từ 1 đến 3500 mPa·s ở 20°C vào lớp bột tẩm khô thứ nhất trên thành phần thực phẩm; và gắn kết lớp bột tẩm khô thứ hai vào thành phần thực phẩm có lớp bột tẩm khô thứ nhất và chất lỏng gắn kết trên đó, tiếp theo là nấu bằng dầu.

(11) **1-0047572 B**

(15) 23/05/2025
Số Quyết định: 85325/QĐ-SHTT.IP

(45) 25/06/2025 447B

(43) 25/10/2021 403 A

(21) 1-2021-03409

(85) 09/06/2021

(22) 19/11/2019

(86) PCT/EP2019/081842 19/11/2019

(30) 18207271.0 20/11/2018 EP

(87) WO2020/104477 28/05/2020

(51) ***A23K 20/10***; *A23K 50/30; A23K 20/105*

(73) **NUTRECO IP ASSETS B.V.** (NL)
38, Veerstraat, 5831 JN BOXMEER, The Netherlands

(72) Langendijk, Pieter (NL); Van Kempen, Theodorus Antonius Theresia Gerardus (NL)

(74) Công ty Luật TNHH T&G (TGVN)

(54) **PHƯƠNG PHÁP CHO ĂN KHÔNG NHẰM MỤC ĐÍCH ĐIỀU TRỊ DÙNG CHO ĐỘNG VẬT CÓ VÚ MANG THAI, THỨC ĂN VÀ NƯỚC UỐNG CHO ĐỘNG VẬT**

(57) Sáng chế đề cập đến lĩnh vực tối đa hóa hiệu suất của các động vật, cụ thể là của các động vật đang mang thai và con non của chúng, cụ thể là của các lợn nái mang thai và con non của chúng. Cụ thể là sáng chế thuộc lĩnh vực tăng việc sản xuất sữa non của lợn nái, tăng mức tăng khối lượng hàng ngày trung bình của con non, và/hoặc cải thiện lượng sống sót tại giai đoạn sơ sinh của con non. Sáng chế đề cập đến chế phẩm cho ăn dùng cho động vật mang thai, phương pháp sản xuất chế phẩm này, phương pháp cho ăn không nhằm mục đích trị liệu dùng cho động vật có vú mang thai. Sáng chế cũng đề cập đến chất bổ sung, hỗn hợp trộn trước hoặc khẩu phần ăn bổ sung đặc biệt, thức ăn cho động vật và nước uống cho động vật.

(11) **1-0047573 B**

(15) 23/05/2025
Số Quyết định: 85331/QĐ-SHTT.IP

(45) 25/06/2025 447B

(43) 25/10/2022 415 A

(21) 1-2022-04872

(85) 02/08/2022

(22) 04/02/2021

(86) PCT/CN2021/075143 04/02/2021

(30) 202010102903.6 19/02/2020 CN

(87) WO2021/164554 26/08/2021

(51) ***H04L 12/58***; *H04W 4/12*

(73) **HUAWEI TECHNOLOGIES CO., LTD.** (CN)
Huawei Administration Building, Bantian, Longgang District, Shenzhen, Guangdong 518129, P. R. China

(72) ZHANG, Lirong (CN); DANG, Maochang (CN)

(74) Công ty Luật TNHH WINCO (WINCO LAW FIRM)

(54) **PHƯƠNG PHÁP, HỆ THỐNG XỬ LÝ THÔNG BÁO, THIẾT BỊ ĐIỆN TỬ, PHƯƠNG PHÁP NHẮC NHỞ THÔNG BÁO VÀ VẬT GHI CÓ THỂ ĐỌC ĐƯỢC BẰNG MÁY TÍNH**

(57) Sáng chế đề cập đến phương pháp, hệ thống xử lý thông báo, thiết bị điện tử, phương pháp nhắc nhở thông báo và vật ghi có thể đọc được bằng máy tính. Hệ thống xử lý thông báo này bao gồm thiết bị thứ nhất và thiết bị thứ hai, trong đó thiết bị thứ nhất được tạo cấu hình để: tạo ra thông báo, và gửi bản tin thứ nhất, trong đó bản tin thứ nhất được sử dụng để nhắc nhở thiết bị thứ nhất tạo ra thông báo; và thiết bị thứ hai được tạo cấu hình để: thu bản tin thứ nhất, và tạo ra nhắc nhở để thực thi tác vụ tương ứng với thông báo trong thiết bị thứ ba; và gửi bản tin thứ hai nhằm đáp lại việc thu sự nhập vào của người dùng tương ứng với nhắc nhở, để yêu cầu thiết bị thứ ba thực thi tác vụ tương ứng với thông báo. Bằng cách này, khả năng tương tác giữa các thiết bị có thể được tăng cường, và nhiều thiết bị có thể hợp tác với nhau để xử lý tác vụ tương ứng với thông báo.

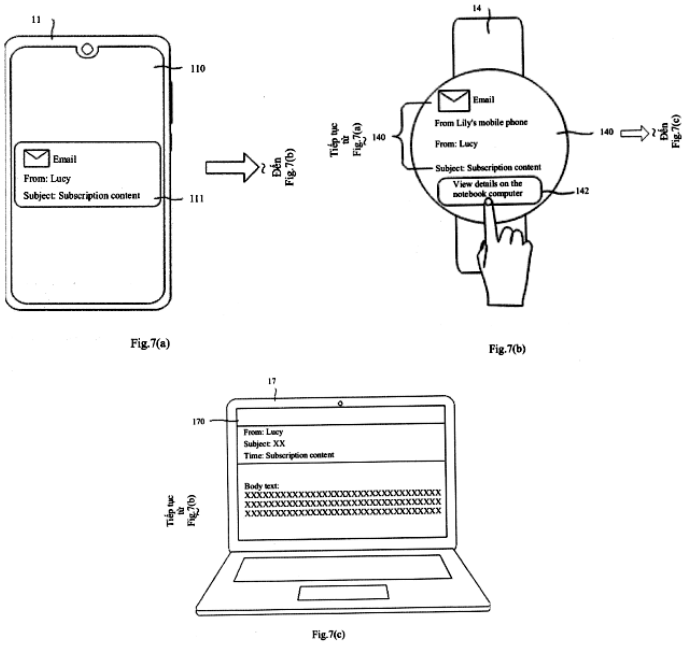

(11) **1-0047574 B**
(15) 23/05/2025
Số Quyết định: 85334/QĐ-SHTT.IP
(45) 25/06/2025 447B
(43) 25/09/2020 390 A
(21) 1-2020-04023
(85) 13/07/2020
(22) 14/12/2018
(86) PCT/JP2018/046156 14/12/2018
(30) 2017-244037 20/12/2017 JP
(87) WO2019/124266 27/06/2019
(51) ***C09J 175/06***; *G02F 1/1333; G09F 9/00; C09J 175/08*
(73) **RESONAC CORPORATION** (JP)
9-1, Higashi-Shimbashi 1-chome, Minato-ku, Tokyo 105-7325, Japan
(72) KOMIYA Souichirou (JP); SUZUMURA Kohji (JP); KURAMOCHI Chika (JP); MAGOME Kazuyuki (JP)
(74) Công ty Luật TNHH T&G (TGVN)

(54) **CHẾ PHẨM KẾT DÍNH NÓNG CHẢY PHẢN ỨNG, PHƯƠNG PHÁP SẢN XUẤT CHẾ PHẨM NÀY, VÀ THIẾT BỊ HIỂN THỊ HÌNH ẢNH VÀ PHƯƠNG PHÁP GẮN KẾT SỬ DỤNG CHẾ PHẨM NÀY**

(57) Sáng chế đề cập đến chế phẩm kết dính nóng chảy phản ứng bao gồm tiền polyme uretan có nhóm isoxyanat, tiền polyme uretan này là sản phẩm phản ứng của hợp chất polyol và hợp chất polyisoxyanat, trong đó hợp chất polyol chứa polyeste polyol tinh thể với lượng 50% khối lượng hoặc lớn hơn tính theo tổng khối lượng của hợp chất polyol. Sáng chế còn đề cập đến phương pháp sản xuất chế phẩm kết dính nóng chảy phản ứng, và thiết bị hiển thị hình ảnh và phương pháp gắn kết sử dụng chế phẩm này.

(11) **1-0047575 B**

(15) 23/05/2025
Số Quyết định: 85340/QĐ-SHTT.IP

(45) 25/06/2025 447B

(43) 25/04/2022 409 A

(21) 1-2022-00136

(85) 10/01/2022

(22) 27/02/2020

(86) PCT/EP2020/055124 27/02/2020

(30) 19181031.6 18/06/2019 EP

(87) WO2020/253998 24/12/2020

(51) ***H01R 39/38***; *H01R 39/62; H02K 5/14; H01R 39/42*

(73) **MERSEN OESTERREICH HITTISAU GES.M.B.H** (AT)
Suetten 389, 6952 Hittisau, Austria

(72) EBERLE, Wolfgang (AT); GREIDERER, Klaus (AT)

(74) Công ty Luật TNHH WINCO (WINCO LAW FIRM)

(54) **CỤM CHỔI ĐIỆN VÀ CỤM VÒNG TRƯỢT**

(57) Sáng chế đề cập đến cụm chổi điện (100) dùng cho cụm vòng trượt của máy điện quay, bao gồm: ít nhất một giá chổi điện (120), giá chổi điện này tạo ra ít nhất một khoang trong đó chổi điện (103) có thể được tiếp nhận theo cách trượt được; ít nhất một cơ cấu thanh (101) kéo dài dọc theo trục thứ hai (D2) song song với trục thứ nhất, để đỡ giá chổi điện, trong đó một trong số cơ cấu thanh và giá chổi điện tạo ra ít nhất một rãnh (121), chi tiết kia trong số giá chổi điện và cơ cấu thanh bao gồm một phần liên kết (105) được định kích cỡ để được tiếp nhận trong rãnh, rãnh này được tạo ra bởi thành thứ nhất (123, 124) được bố trí để tiếp giáp tỳ vào phần liên kết khi, phần liên kết được tiếp nhận trong rãnh, giá chổi điện được dẫn động dọc theo cơ cấu thanh theo hướng dọc song song với trục thứ hai, rãnh này được tạo ra bởi thành thứ hai (122) được bố trí để tiếp giáp tỳ vào phần liên kết khi, phần liên kết được tiếp nhận trong rãnh, giá chổi điện được dẫn động theo hướng tiếp tuyến quanh trục thứ hai.

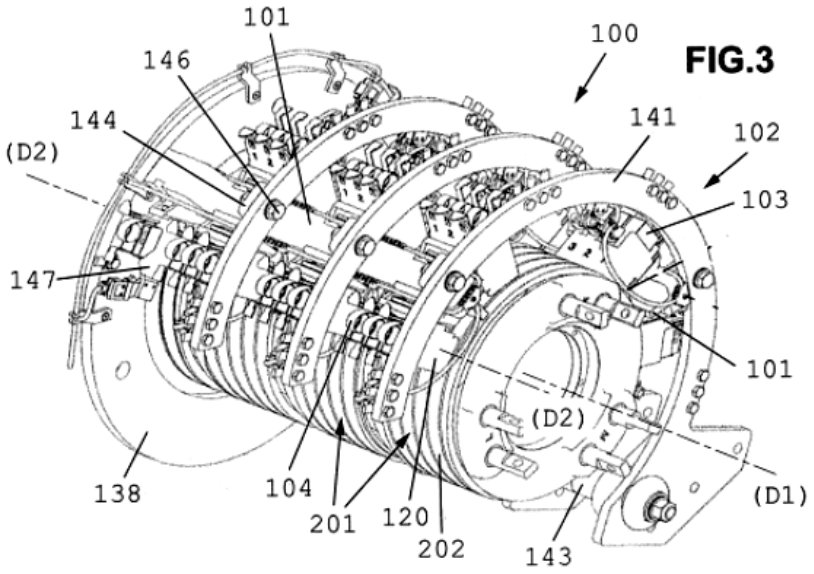
101
100
146
144
141
102
(D2)
103
147
101
(D2)
138
104
201
120
202
143
(D1)

FIG.3

(11) **1-0047576 B**

(15) 23/05/2025
Số Quyết định: 85343/QĐ-SHTT.IP

(45) 25/06/2025 447B

(43) 25/03/2020 384 A

(21) 1-2019-06446

(85) 19/11/2019

(22) 26/04/2018

(86) PCT/KR2018/004835 26/04/2018

(30) 62/524,588 25/06/2017 US

(87) WO2019/004581 03/01/2019

(51) ***H03M 13/11***; *H04L 1/00*

(73) **LG ELECTRONICS INC.** (KR)
128, Yeoui-daero, Yeongdeungpo-gu, Seoul 07336, Korea

(72) BYUN, Ilmu (KR); KIM, Jinwoo (KR); NOH, Kwangseok (KR); SHIN, Jongwoong (KR); KIM, Bonghoe (KR)

(74) Công ty Luật TNHH T&G (TGVN)

(54) **PHƯƠNG PHÁP MÃ HÓA THÔNG TIN VÀ THIẾT BỊ TRUYỀN SỬ DỤNG MA TRẬN KIỂM TRA CHẴN LẺ CỦA MÃ KIỂM TRA CHẴN LẺ MẬT ĐỘ THẤP**

(57) Sáng chế đề cập đến phương pháp mã hóa thông tin và thiết bị truyền sử dụng ma trận kiểm tra chẵn lẻ của mã kiểm tra chẵn lẻ mật độ thấp. Phương pháp để thực hiện việc mã hóa trên cơ sở ma trận kiểm tra chẵn lẻ của mã LDPC, theo một phương án của sáng chế, bao gồm các bước: tạo, bởi thiết bị đầu cuối, ma trận kiểm tra chẵn lẻ, trong đó ma trận kiểm tra chẵn lẻ tương ứng với ma trận đặc trưng, mỗi phần tử của ma trận đặc trưng tương ứng với giá trị chỉ số dịch chuyển được xác định bởi phép toán môđun giữa phần tử tương ứng trong ma trận cơ sở và giá trị nâng, và ma trận cơ sở là ma trận 46 x 68; và thực hiện, bởi thiết bị đầu cuối, việc mã hóa dữ liệu đầu vào bằng cách sử dụng ma trận kiểm tra chẵn lẻ, trong đó giá trị nâng được liên kết với độ dài của dữ liệu đầu vào.

FIG. 9

(11) **1-0047577 B**

(15) 23/05/2025
Số Quyết định: 85347/QĐ-SHTT.IP

(45) 25/06/2025 447B

(43) 25/01/2022 406 A

(21) 1-2021-07260

(85) 15/11/2021

(22) 25/03/2020

(86) PCT/EP2020/058380 25/03/2020

(30) 19170531.8 23/04/2019 EP

(87) WO2020/216566 29/10/2020

(51) ***D06P 1/52***; *D06P 5/30*

(73) **BASF COATINGS GMBH** (DE)
Glasuritstrasse 1, 48165 Münster, Germany

(72) ARENS, Christian (DE); WESSEL, Fabian (DE); PIONTEK, Susanne (DE); LE BORGNE, Sixtine (FR); VAN KNIPPENBERG, Ruben (NL); HESSELMAIER, Andrea (DE)

(74) Công ty Luật TNHH T&G (TGVN)

(54) **PHƯƠNG PHÁP PHỦ NỀN VẢI KHÔNG DỆT VÀ NỀN VẢI KHÔNG DỆT ĐƯỢC SẢN XUẤT THEO PHƯƠNG PHÁP NÀY**

(57) Sáng chế đề cập đến phương pháp phủ nền vải không dệt (S) ít nhất một phần bằng lớp mực (IL), phương pháp này bao gồm ít nhất là ba bước, cụ thể là cung cấp nền vải không dệt (S), lắng phủ chế phẩm mực (AC) được nhuộm chuyên dụng và tốt hơn là chứa nước trên ít nhất một phần của ít nhất một bề mặt của nền vải không dệt (S) và làm khô và/hoặc ít nhất là làm rắn một phần chế phẩm mực (AC) đã lắng phủ trên nền vải không dệt (S) này. Ngoài ra, sáng chế đề cập đến nền vải không dệt (S) ít nhất là được phủ một phần bằng lớp mực (IL) thu được bằng phương pháp theo sáng chế.

(11) **1-0047578 B**

(15) 23/05/2025
Số Quyết định: 85352/QĐ-SHTT.IP

(45) 25/06/2025 447B

(43) 25/10/2022 415 A

(21) 1-2022-04701

(85) 25/07/2022

(22) 28/12/2020

(86) PCT/US2020/067172 28/12/2020

(30) 62/953,771 26/12/2019 US

(87) WO2021/134068 01/07/2021

(51) ***F25B 21/04***; *B65D 81/18; B65D 81/38*

(73) **PHONONIC, INC.** (US)
800 Capitola Drive, Suite 7, Durham, North Carolina 27713, United States of America

(72) EDWARDS, Jesse (US); YADAV, Abhishek (IN); NEWMAN, Devon (US); LEWIS, Austin (US)

(74) Công ty Luật TNHH T&G (TGVN)

(54) **BỘ LÀM MÁT CHỦ ĐỘNG, MÔĐUN CÓ THỂ THÁO RỜI ĐƯỢC VÀ PHƯƠNG PHÁP VẬN HÀNH MÔĐUN CÓ THỂ THÁO RỜI ĐƯỢC**

(57) Sáng chế đề cập đến các hệ thống và các phương pháp lưu trữ và vận chuyển sản phẩm được làm lạnh/được cấp đông nhiệt điện. Trong một số phương án, bộ làm mát gồm phần làm mát nhiệt điện chủ động để duy trì nhiệt độ phía trong trong chuỗi cung ứng lạnh hoặc các yêu cầu của khách hàng. Bộ làm mát chủ động có thể được sử dụng để lưu trữ và vận chuyển của các thực phẩm, các sản phẩm y tế hoặc sinh học được làm lạnh và được cấp đông, v.v. Bộ làm mát chủ động duy trì việc điều khiển nhiệt độ ổn định và đồng đều. Trong một số phương án, sự sụt giảm trong môđun (ví dụ, có thể tháo rời được/có thể thay thế được) có thể chuyển đổi hộp được cách nhiệt bất kỳ sang làm mát chủ động. Đây có có thể là dụng cụ đựng (tote) vận chuyển thương mại mà cung cấp hiệu quả cao. Lôgic điều khiển có thể được cho phép là giao diện lập trình ứng dụng (Application Programming Interface, API) để tạo ra việc giám sát/điều khiển từ xa để dùng trên máy, không dây, và được nối mạng. Hồ sơ sử dụng có thể được tùy chỉnh, và gói phần mềm đăng ký có thể cho phép điều này. Các giải pháp được mô tả ở đây có thể được sử dụng trên toàn bộ phổ thương mại và có thể sẵn sàng để tích hợp vào trong các hệ thống đội xe số lượng lớn.

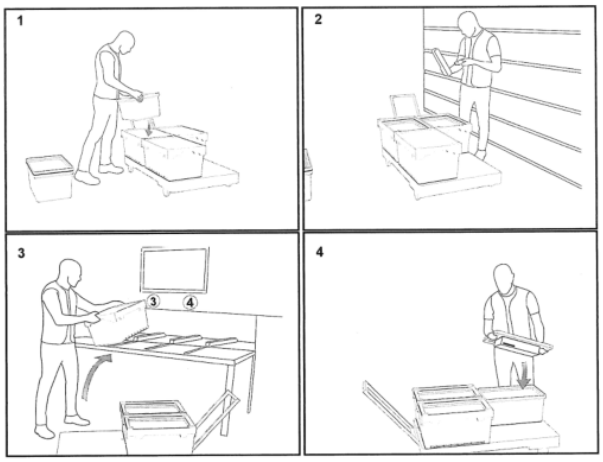

FIG. 1

(11) **1-0047579 B**

(15) 23/05/2025
Số Quyết định: 85354/QĐ-SHTT.IP

(45) 25/06/2025 447B

(43) 25/05/2021 398 A

(21) 1-2021-00115

(85) 11/01/2021

(22) 26/06/2019

(86) PCT/JP2019/025374 26/06/2019

(30) 2018-170658 12/09/2018 JP

(87) WO2020/054178 19/03/2020

(51) ***B41J 23/02***; *B65B 61/02; B41J 3/413*

(73) **ALTEMIRA CO., LTD.** (JP)
1-4-25, Kouraku, Bunkyo-ku, Tokyo, 1128525, Japan

(72) TAKADA, Hiroki (JP)

(74) Công ty Luật TNHH WINCO (WINCO LAW FIRM)

(54) **THIẾT BỊ IN**

(57) Sáng chế đề cập đến thiết bị in bao gồm bộ phận tạo ra hình ảnh (11) thực hiện việc tạo ra hình ảnh trên thân hộp (10); nhiều khối di chuyển (550) đỡ thân hộp (10) ở trạng thái có thể quay và di chuyển về phía bộ phận tạo ra hình ảnh (11); và bộ phận phát hiện (570) được bố trí với mỗi khối di chuyển (550) để phát hiện pha của thân hộp (10).

FIG.4

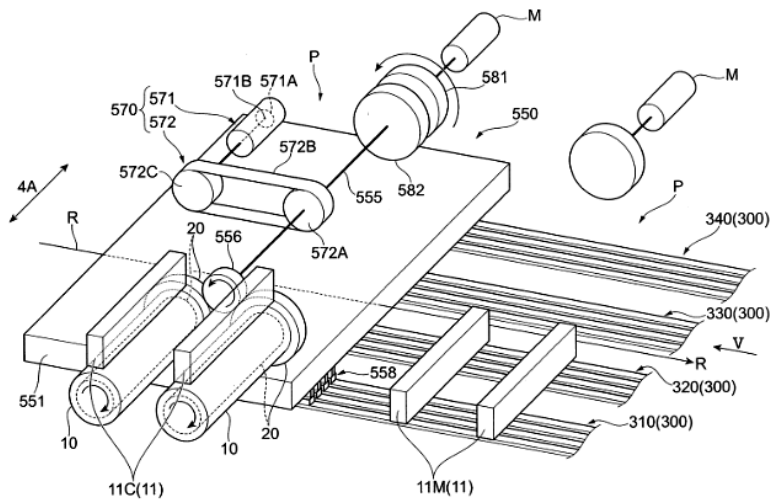

(11) **1-0047580 B**

(15) 23/05/2025
Số Quyết định: 85355/QĐ-SHTT.IP

(45) 25/06/2025 447B

(43) 26/09/2022 414 A

(21) 1-2022-03640

(85) 09/06/2022

(22) 17/12/2020

(86) PCT/EP2020/086759 17/12/2020

(30) 19218685.6 20/12/2019 EP

(87) WO2021/122986 24/06/2021

(51) ***C07D 413/04***; *A01N 43/76*

(73) **BAYER AKTIENGESELLSCHAFT** (DE)
Kaiser-Wilhelm-Allee 1, 51373 Leverkusen, Germany

(72) DUFOUR, Jeremy (FR); KNOBLOCH, Thomas (FR); BRUNET, Stephane (FR); LAMPRECHT, Sybille (DE)

(74) Công ty Luật TNHH T&G (TGVN)

(54) **THIENYLOXAZOLON VÀ CÁC CHẤT TƯƠNG TỰ, CHẾ PHẨM CHỨA HỢP CHẤT NÀY VÀ PHƯƠNG PHÁP PHÒNG TRỪ CÁC BỆNH DO VI KHUẨN VÀ/HOẶC NẤM Ở THỰC VẬT**

(57) Sáng chế đề cập đến các dẫn xuất thiophen carboxamit được thế, mà hữu ích trong việc phòng trừ các vi sinh vật gây bệnh thực vật. Sáng chế còn đề cập đến chế phẩm chứa hợp chất này và phương pháp phòng trừ các bệnh do vi khuẩn và/hoặc nấm ở thực vật.

(11) **1-0047581 B**

(15) 23/05/2025
Số Quyết định: 85357/QĐ-SHTT.IP

(45) 25/06/2025 447B

(43) 25/07/2022 412 A

(21) 1-2022-01877

(85) 25/03/2022

(22) 13/07/2020

(86) PCT/CN2020/101714 13/07/2020

(30) 201910870247.1 16/09/2019 CN
201910974006.1 14/10/2019 CN

(87) WO2021/051974 25/03/2021

(51) ***H04W 12/08***; *H04W 12/04*

(73) **HUAWEI TECHNOLOGIES CO., LTD.** (CN)
Huawei Administration Building, Bantian, Longgang District, Shenzhen, Guangdong 518129, P. R. China

(72) LI, Fei (CN); DENG, Juan (CN)

(74) Công ty Luật TNHH WINCO (WINCO LAW FIRM)

(54) **PHƯƠNG PHÁP, THIẾT BỊ BẢO VỆ AN TOÀN THÔNG TIN GIAO DIỆN KHÔNG GIAN, HỆ THỐNG TRUYỀN THÔNG VÀ VẬT GHI CÓ THỂ ĐỌC ĐƯỢC BẰNG MÁY TÍNH**

(57) Sáng chế đề cập đến phương pháp, thiết bị bảo vệ an toàn thông tin giao diện không gian, hệ thống truyền thông và vật ghi có thể đọc được bằng máy tính để bảo vệ hiệu năng an toàn của thông tin giao diện không gian được gửi bởi thiết bị đầu cuối tới trạm gốc. Phương pháp này bao gồm các bước: Thiết bị đầu cuối xác định giá trị mã nhận thực bản tin (message authentication code, MAC) thứ nhất dựa trên khóa an toàn và thông tin giao diện không gian, trong đó khóa an toàn là khóa an toàn tầng không truy nhập (non-access stratum, NAS) giữa thiết bị đầu cuối và thiết bị mạng lõi; và thiết bị đầu cuối gửi thông tin giao diện không gian và giá trị MAC thứ nhất tới trạm gốc; hoặc gửi, bởi thiết bị đầu cuối, thông tin giao diện không gian và giá trị MAC thứ nhất tới thiết bị mạng lõi.

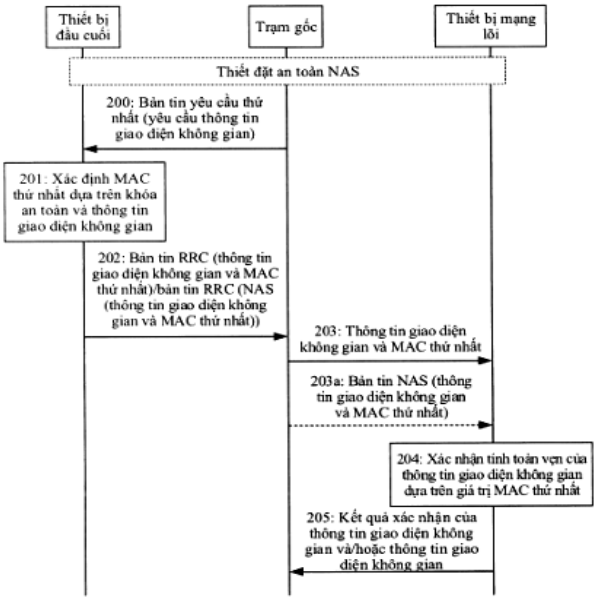

Fig.2

(11) **1-0047582 B**

(15) 23/05/2025
Số Quyết định: 85360/QĐ-SHTT.IP

(45) 25/06/2025 447B

(43) 25/08/2022 413 A

(21) 1-2022-03099

(85) 17/05/2022

(22) 06/11/2020

(86) PCT/KR2020/015504 06/11/2020

(30) 10-2019-0142985 08/11/2019 KR

(87) WO2021/091301 14/05/2021

(51) ***A23L 7/196***; *A23L 3/36; A23L 5/10*

(73) **CJ CHEILJEDANG CORPORATION** (KR)
330, Dongho-ro, Jung-gu, Seoul 04560, Republic of Korea

(72) JEONG, Da Woon (KR); SAGONG, Hun Gu (KR); LEE, Byung Kook (KR)

(74) Công ty Luật TNHH T&G (TGVN)

(54) CƠM ĐÔNG LẠNH ĐƯỢC ĐÓNG GÓI CÓ THỂ QUAY LÒ VI SÓNG CÓ KẾT CẤU CHÁY XÉM VÀ PHƯƠNG PHÁP SẢN XUẤT CƠM ĐÔNG LẠNH ĐƯỢC ĐÓNG GÓI CÓ THỂ QUAY LÒ VI SÓNG NÀY

(57) Sáng chế đề cập đến cơm đông lạnh được đóng gói có thể quay lò vi sóng và phương pháp sản xuất cơm đông lạnh này, và áp dụng kỹ thuật dùng chất hấp thụ năng lượng điện từ cho cơm đông lạnh được đóng gói để tạo ra, qua quy trình nấu nướng sử dụng lò vi sóng, kết cấu cháy xém của cơm mà chỉ có thể được tạo ra qua việc nấu bằng chảo.

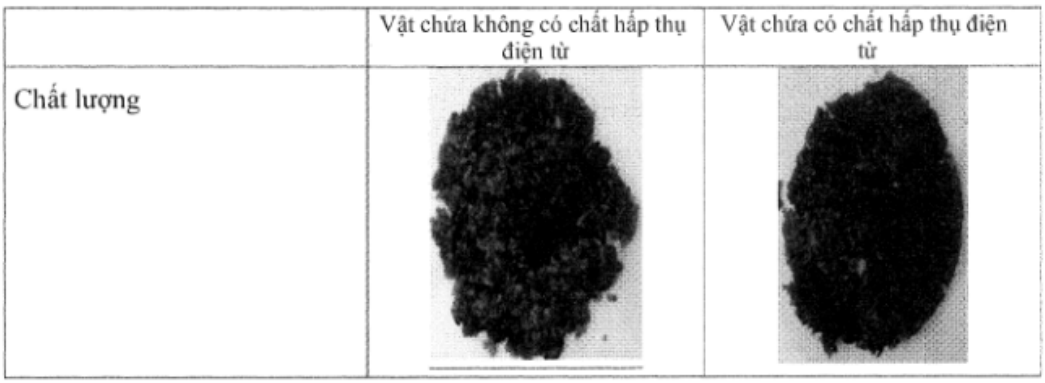

FIG.2

(11) **1-0047583 B**

(15) 23/05/2025
Số Quyết định: 85370/QĐ-SHTT.IP

(45) 25/06/2025 447B

(43) 25/06/2021 399 A

(21) 1-2021-00868

(85) 22/02/2021

(22) 30/08/2019

(86) PCT/JP2019/034048 30/08/2019

(30) 2018-163135 31/08/2018 JP

(87) WO2020/045605 05/03/2020

(51) ***A23L 23/00***; *A23L 33/21*

(73) **NISSHIN SEIFUN WELNA INC.** (JP)
25, Kanda-Nishiki-cho 1-chome, Chiyoda-ku, Tokyo 101-8441, Japan

(72) NAKAI, Tomoe (JP); TORII, Akira (JP)

(74) Công ty Luật TNHH T&G (TGVN)

(54) **NƯỚC XỐT CHỨA DEXTRIN KHÓ TIÊU**

(57) Sáng chế đề cập đến nước xốt chứa dextrin khó tiêu có khả năng xử lý, kết cấu, và chất lượng vượt trội khi nó được làm nóng lại sau khi đông lạnh. Nước xốt này chứa: dextrin khó tiêu; tinh bột được tạo liên kết ngang của tinh bột của bộ phận trên mặt đất của cây; và ít nhất một chất được chọn từ nhóm bao gồm tinh bột đã este hóa và tinh bột đã ete hóa của tinh bột của bộ phận dưới mặt đất của cây.

(11) **1-0047584 B**

(15) 23/05/2025
Số Quyết định: 85376/QĐ-SHTT.IP

(45) 25/06/2025 447B

(43) 25/05/2021 398 A

(21) 1-2021-00838

(85) 19/02/2021

(22) 09/08/2019

(86) PCT/US2019/045854 09/08/2019

(30) 62/717,265 10/08/2018 US

(87) WO2020/033799 13/02/2020

(51) ***C23C 14/24***; *H01L 31/18; C23C 14/56; C23C 16/448; C23C 14/22; C23C 14/26*

(73) **FIRST SOLAR, INC.** (US)
350 West Washington Street, 6th Floor, Tempe, AZ 85281, United States of America

(72) BARDEN, John (US); POWELL, Rick (US); ROGGELIN, Aaron (US); VORA, Nirav (IN)

(74) Công ty Luật TNHH T&G (TGVN)

(54) **KẾT CẤU PHÂN PHỐI**

(57) Sáng chế đề cập tới các kết cấu phân phối cho các hệ thống lắng đọng vận chuyển hơi. Kết cấu phân phối bao gồm thân ống góp bao gồm các vòi phun phân phối để dẫn hướng hơi chất bán dẫn từ thân ống góp; buồng bộ hóa hơi được tạo thành trong thân ống góp; bộ phận tiêm bột được bố trí trong đầu vào bột để phân phát bột chất bán dẫn tới buồng bộ hóa hơi; đường dẫn hơi được tạo thành qua thân ống góp; bộ lọc được bố trí nằm trong đường dẫn hơi; và bộ gia nhiệt được đặt cấu hình để gia nhiệt thân ống góp và bị cách ly khỏi bộ lọc bởi thân ống góp.

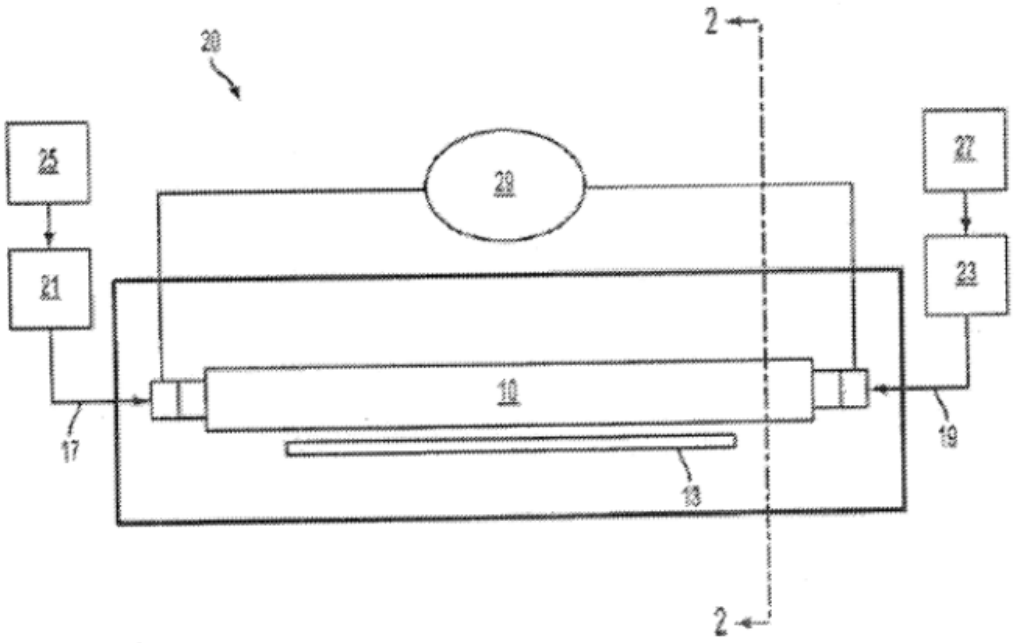

FIG. 1

(11) **1-0047585 B**

(15) 23/05/2025
Số Quyết định: 85378/QĐ-SHTT.IP

(45) 25/06/2025 447B

(43) 25/01/2022 406 A

(21) 1-2021-07696

(85) 28/02/2017

(22) 28/07/2015

(86) PCT/KR2015/007901 28/07/2015

(30) 62/029,736 28/07/2014 US
62/029,718 28/07/2014 US

(87) WO2016/018058 A1 04/02/2016

(51) ***G10L 19/00***

(62) 1-2017-00741

(73) **SAMSUNG ELECTRONICS CO., LTD.** (KR)
129, Samsung-ro, Yeongtong-gu, Suwon-si, Gyeonggi-do 16677, Republic of Korea

(72) SUNG, Ho-sang (KR); CHOO, Ki-hyun (KR); OH, Eun-mi (KR)

(74) Công ty Luật TNHH WINCO (WINCO LAW FIRM)

(54) **PHƯƠNG PHÁP MÃ HÓA PHỔ VÀ THIẾT BỊ MÃ HÓA PHỔ**

(57) Sáng chế đề cập tới phương pháp mã hóa phổ và thiết bị mã hóa phổ. Theo sáng chế, phương pháp mã hóa phổ bao gồm các bước: lượng tử hóa dữ liệu phổ của dải tần hiện tại dựa trên kỹ thuật lượng tử hóa thứ nhất, tạo ra bit thấp của dải tần hiện tại bằng cách sử dụng dữ liệu phổ và dữ liệu phổ đã lượng tử hóa, lượng tử hóa chuỗi của các bit thấp có bit thấp của dải tần hiện tại dựa trên kỹ thuật lượng tử hóa thứ hai, và tạo ra dòng bit dựa trên bit cao loại trừ N bit, trong đó N lớn hơn hoặc bằng 1, từ dữ liệu phổ đã lượng tử hóa và chuỗi đã lượng tử hóa của các bit thấp.

FIG. 34

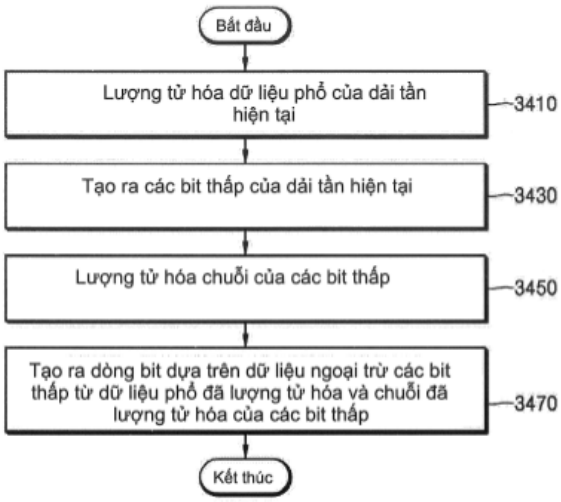

(11) **1-0047586 B**

(15) 23/05/2025
Số Quyết định: 85379/QĐ-SHTT.IP

(45) 25/06/2025 447B

(43) 25/11/2021 404 A

(21) 1-2021-05591

(85) 10/09/2021

(22) 24/01/2020

(86) PCT/JP2020/002534 24/01/2020

(30) 2019-026446 18/02/2019 JP
2019-026447 18/02/2019 JP
2019-190107 17/10/2019 JP
2019-190108 17/10/2019 JP

(87) WO2020/170714 27/08/2020

(51) ***B32B 27/34***; *C08J 5/18*

(73) **TOYOBO CO., LTD.** (JP)
2-8, Dojima Hama 2-chome, Kita-ku, Osaka-shi, Osaka 5308230, Japan

(72) ENDO Takuro (JP); HAMA Kosuke (JP); GOTO Takamichi (JP); YAMAMOTO Shigetomo (JP)

(74) Công ty Luật TNHH T&G (TGVN)

(54) MÀNG POLYAMIT KÉO CĂNG HAI TRỤC, MÀNG CÁN LỚP VÀ TÚI BAO GÓI CHỨA MÀNG CÁN LỚP NÀY

(57) Mục đích của sáng chế là nhằm tạo ra màng polyamit kéo căng hai trục trung hòa cacbon có độ bền chống va đập, độ bền chọc thủng khi gập và độ bền chọc thủng khi ma sát tuyệt vời và sử dụng vật liệu thô có nguồn gốc từ sinh khối. Sáng chế đề cập đến màng polyamit kéo căng hai trục, bao gồm 99 đến 70% khối lượng nhựa polyamit 6, và 1 đến 30% khối lượng nhựa polyamit có ít nhất một phần vật liệu thô của nhựa polyamit có nguồn gốc từ sinh khối, màng polyamit kéo căng hai trục này đáp ứng mục (a) và (b) sau: (a) số khuyết tật chọc thủng Gelbo bằng 10 hoặc nhỏ hơn sau khi màng polyamit kéo căng hai trục được xoắn và uốn cong 1000 lần ở 1°C sử dụng thử nghiệm uốn Gelbo, (b) khoảng cách tạo ra lỗ thủng trong thử nghiệm về độ bền chọc thủng khi ma sát bằng 2900 cm hoặc lớn hơn.

Fig.1

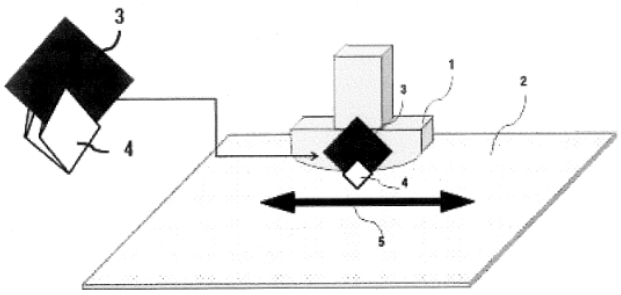

(11) **1-0047587 B**

(15) 23/05/2025
Số Quyết định: 85380/QĐ-SHTT.IP

(45) 25/06/2025 447B

(43) 25/06/2021 399 A

(21) 1-2020-01446

(22) 12/03/2020

(30) 108145048 10/12/2019 TW

(51) ***G06K 9/62***; *G06K 9/78*

(73) **WISTRON CORPORATION** (TW)
21F., No.88, Sec. 1, Hsintai 5th Rd., Hsichih, New Taipei City 22181, Taiwan, R.O.C.

(72) CHANG,Yao-Tsung (TW); KAO, Chuan-Yen (TW); HUNG, Chih-Yang (TW)

(74) Công ty Luật TNHH T&G (TGVN)

(54) **HỆ THỐNG VÀ PHƯƠNG PHÁP NHẬN DẠNG KHUÔN MẶT ĐỐI TƯỢNG SỐNG**

(57) Sáng chế đề cập đến phương pháp nhận dạng khuôn mặt đối tượng sống bao gồm các bước chụp ảnh thu nhỏ của khuôn mặt của đối tượng đang nhận dạng; và phát hiện khung bên ngoài khuôn mặt của đối tượng đang nhận dạng trên ảnh thu nhỏ. Đối tượng đang nhận dạng được xác định là đối tượng sống khi ảnh thu nhỏ không bao gồm khung bên ngoài khuôn mặt. Sáng chế cũng đề cập đến hệ thống nhận dạng khuôn mặt đối tượng sống.

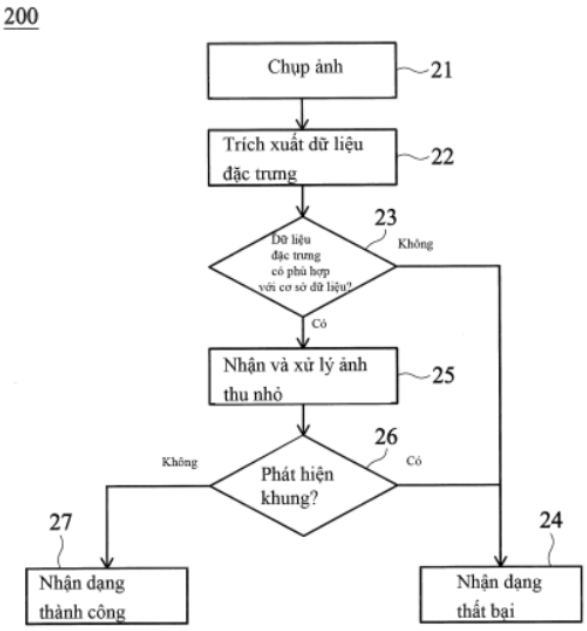

FIG. 1B

(11) **1-0047588 B**

(15) 23/05/2025
Số Quyết định: 85381/QĐ-SHTT.IP

(45) 25/06/2025 447B

(43) 25/07/2023 424 A

(21) 1-2023-02278

(85) 06/04/2023

(22) 24/08/2021

(86) PCT/KR2021/011320 24/08/2021

(30) 10-2020-0115343 09/09/2020 KR

(87) WO2022/055154 17/03/2022

(51) ***E03F 5/04***

(76) **PARK, YUNG SUK** (KR)
#102, 131-14, Cheokju-ro, Samcheok-si, Gangwon-do 25926, Republic of Korea

(74) Công ty Luật TNHH WINCO (WINCO LAW FIRM)

(54) **THIẾT BỊ NGĂN MÙI KHÓ CHỊU DÙNG CHO CỐNG THOÁT NƯỚC**

(57) Sáng chế đề cập đến thiết bị ngăn mùi khó chịu dùng cho cống thoát nước, thiết bị này bao gồm: tấm được tạo ra ở dạng phẳng để có thể được gắn ổn định với phần trên của miệng cống thoát nước, và có lỗ xuyên được tạo ra ở tâm; ống thoát nước được liên kết với lỗ xuyên bên dưới của tấm, được uốn cong theo hướng ngang từ phía bên dưới, và có hình dạng trong đó một đầu được cắt xiên; và màng chắn được liên kết bởi bản lề với đầu của ống thoát nước, được mở bởi nước mưa hoặc nước thải được xả ra từ ống thoát nước, hoặc được đóng bởi tải. Nhờ dạng kết cấu như vậy, ống thoát nước được tạo ra để dẫn hướng nước mưa, và màng chắn được bố trí ở phần đầu của ống thoát nước để được mở bởi nước mưa hoặc được đóng bởi tải. Bởi vậy, có thể đạt được tác dụng ngăn chặn mùi khó chịu từ cống thoát nước và ngăn không cho côn trùng đi vào cống thoát nước.

FIG.1

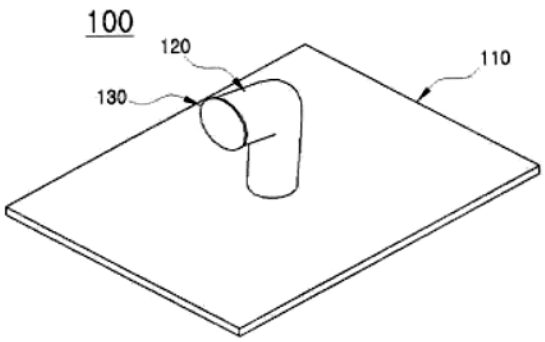

(11) **1-0047589 B**

(15) 23/05/2025
Số Quyết định: 85382/QĐ-SHTT.IP

(45) 25/06/2025 447B

(43) 25/02/2021 395 A

(21) 1-2020-06766

(85) 24/11/2020

(22) 30/04/2019

(86) PCT/EP2019/061009 30/04/2019

(30) 18170584.9 03/05/2018 EP

(87) WO2019/211263 07/11/2019

(51) ***A01N 43/56****; A01P 13/00; A01N 43/80; A01N 25/28*

(73) **BAYER AKTIENGESELLSCHAFT** (DE)
Kaiser-Wilhelm-Allee 1, 51373 Leverkusen, Germany

(72) KRAUSE, Jens (DE); ZANTER, Steffen (DE); RATSCHINSKI, Arno (DE); WILDE, Thomas (DE); AULER, Thomas (DE)

(74) Công ty Luật TNHH T&G (TGVN)

(54) **CHẾ PHẨM CÔ ĐẶC HUYỀN PHÙ NANG, QUY TRÌNH ĐIỀU CHẾ CHẾ PHẨM CÔ ĐẶC NÀY VÀ CHẾ PHẨM HỖN HỢP CHỨA CHẾ PHẨM CÔ ĐẶC NÀY**

(57) Sáng chế đề cập đến chế phẩm cô đặc huyền phù nang trên cơ sở 2-[(2,4-diclophenyl)metyl]-4,4'-dimetyl-3-isoxazolidinon và mefenpyr-dietyl, quy trình điều chế chế phẩm này và chế phẩm hỗn hợp chứa chế phẩm này với chế phẩm cô đặc huyền phù chứa hoạt chất khác.

(11) **1-0047590 B**

(15) 23/05/2025
Số Quyết định: 85383/QĐ-SHTT.IP

(45) 25/06/2025 447B

(43) 26/04/2021 397 A

(21) 1-2020-07248

(85) 14/12/2020

(22) 01/07/2019

(86) PCT/KR2019/007967 01/07/2019

(30) 62/698,113 14/07/2018 US

(87) WO2020/017785 23/01/2020

(51) ***H04N 19/11***; *H04N 19/70; H04N 19/176; H04N 19/593; H04N 19/105; H04N 19/132*

(73) **LG ELECTRONICS INC.** (KR)
128, Yeoui-daero, Yeongdeungpo-gu Seoul 07336, Korea

(72) KIM, Seunghwan (KR); YOO, Sunmi (KR); LI, Ling (CN); LIM, Jaehyun (KR); CHOI, Jangwon (KR); CHOI, Jungah (KR); HEO, Jin (KR)

(74) Công ty Luật TNHH T&G (TGVN)

(54) **PHƯƠNG PHÁP GIẢI MÃ VIĐEO, PHƯƠNG PHÁP MÃ HÓA VIĐEO, VÀ PHƯƠNG TIỆN LƯU TRỮ ĐỌC ĐƯỢC BỞI MÁY TÍNH KHÔNG CHUYỂN TIẾP**

(57) Sáng chế này đề cập đến phương pháp giải mã viđeo được thực hiện bởi thiết bị giải mã viđeo gồm các bước phân tích cú pháp thông tin chế độ dự đoán trong ảnh còn lại cho khối hiện tại, dẫn xuất các mẫu lân cận của khối hiện tại, dẫn xuất danh sách chế độ có khả năng xảy ra nhất (Most Probable Mode, MPM) gồm các ứng viên MPM của khối hiện tại, dẫn xuất chế độ dự đoán trong ảnh của khối hiện tại dựa trên thông tin chế độ dự đoán trong ảnh còn lại, trong đó chế độ dự đoán trong ảnh là một trong các chế độ dự đoán trong ảnh còn lại ngoại trừ các ứng viên MPM, dẫn xuất mẫu dự đoán của khối hiện tại dựa trên chế độ dự đoán trong ảnh và các mẫu lân cận, và dẫn xuất ảnh được tái tạo dựa trên mẫu dự đoán, trong đó thông tin chế độ dự đoán trong ảnh còn lại được lập mã thông qua quá trình nhị phân hóa nhị phân cắt ngắn (Truncated Binary, TB), và trong đó tham số nhị phân hóa cho quá trình nhị phân hóa TB là 60. Sáng chế cũng đề cập đến phương pháp mã hóa viđeo.

Fig.16

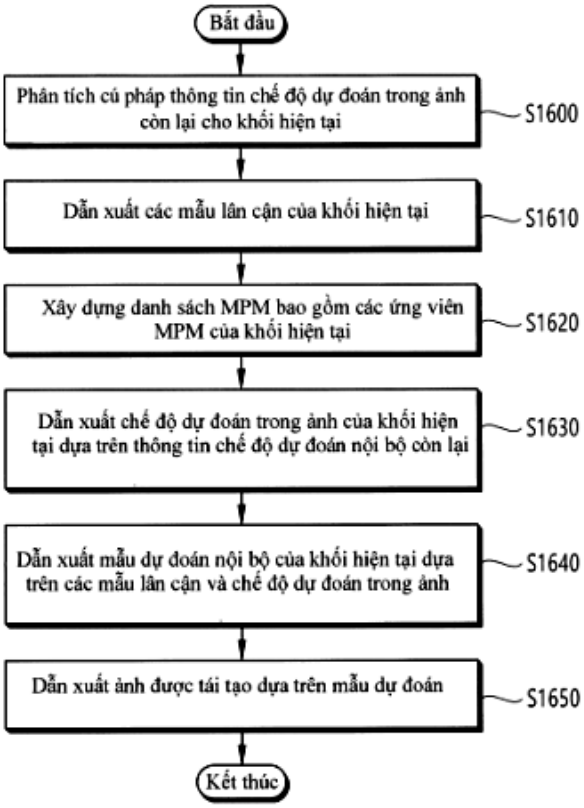
Bắt đầu
Phân tích cú pháp thông tin chế độ dự đoán trong ảnh còn lại cho khối hiện tại
S1600
Dẫn xuất các mẫu lân cận của khối hiện tại
S1610
Xây dựng danh sách MPM bao gồm các ứng viên MPM của khối hiện tại
S1620
Dẫn xuất chế độ dự đoán trong ảnh của khối hiện tại dựa trên thông tin chế độ dự đoán nội bộ còn lại
S1630
Dẫn xuất mẫu dự đoán nội bộ của khối hiện tại dựa trên các mẫu lân cận và chế độ dự đoán trong ảnh
S1640
Dẫn xuất ảnh được tái tạo dựa trên mẫu dự đoán
S1650
Kết thúc

(11) **1-0047591 B**

(15) 23/05/2025
Số Quyết định: 85385/QĐ-SHTT.IP

(45) 25/06/2025 447B

(43) 26/09/2022 414 A

(21) 1-2022-03879

(85) 21/06/2022

(22) 23/11/2020

(86) PCT/US2020/061814 23/11/2020

(30) 62/940,452 26/11/2019 US
63/055,274 22/07/2020 US

(87) WO2021/108314 03/06/2021

(51) ***C03C 3/097***; *C03C 3/083; C03C 4/18; C03C 21/00; C03C 3/091*

(73) **CORNING INCORPORATED** (US)
1 Riverfront Plaza, Corning, New York 14831, United States of America

(72) CUI, Shuo (CN); GUO, Xiaoju (CN); LEZZI, Peter Joseph (US); LUO, Jian (CN)

(74) Công ty Luật TNHH T&G (TGVN)

(54) **VẬT PHẨM NỀN THỦY TINH**

(57) Chế phẩm thủy tinh chứa: 50,0% mol đến 70,0% mol SiO_2; 10,0% mol đến 25,0% mol Al_2O_3; 0,0% mol đến 5,0% mol P_2O_3; 0,0% mol đến 10,0% mol B_2O_3; 5,0% mol đến 15,0% mol Li_2O; 1,0% mol đến 15,0% mol Na_2O; và 0,0% mol đến 1,0% mol K_2O. Tổng của tất cả các oxit kiềm, R_2O, có mặt trong chế phẩm thủy tinh có thể nằm trong khoảng từ lớn hơn hoặc bằng 11,0% mol đến nhỏ hơn hoặc bằng 23,0% mol. Tổng của Al_2O_3 và R_2O có mặt trong chế phẩm thủy tinh có thể nằm trong khoảng từ lớn hơn hoặc bằng 26,0% mol đến nhỏ hơn hoặc bằng 40,0% mol. Chế phẩm thủy tinh có thể thỏa mãn mối quan hệ $-0,1 \leq (Al_2O_3-(R_2O+RO))/Li_2O \leq 0,3$.

FIG. 1

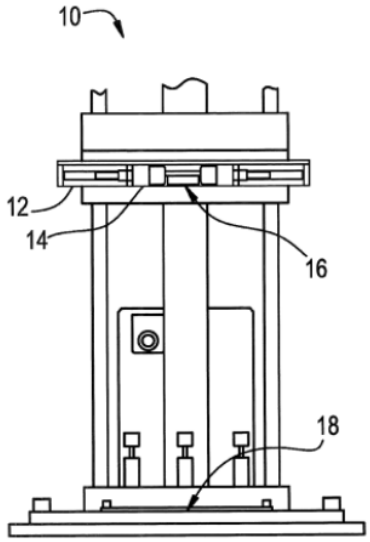

(11) **1-0047592 B**

(15) 23/05/2025
Số Quyết định: 85386/QĐ-SHTT.IP

(45) 25/06/2025 447B

(43) 25/05/2021 398 A

(21) 1-2021-01202

(85) 08/03/2021

(22) 26/08/2019

(86) PCT/KR2019/010866 26/08/2019

(30) 62/722,393 24/08/2018 US
62/743,635 10/10/2018 US
62/776,564 07/12/2018 US

(87) WO2020/040626 27/02/2020

(51) ***H04N 19/11***; *H04N 19/70; H04N 19/597; H04N 19/122; H04N 19/176*

(73) **SAMSUNG ELECTRONICS CO., LTD.** (KR)
129, Samsung-ro, Yeongtong-gu, Suwon-si, Gyeonggi-do 16677, Republic of Korea

(72) CHOI, Narae (KR); PARK, Minwoo (KR); PARK, Minsoo (KR); CHOI, Kiho (KR); PIAO, Yinji (CN); JEONG, Seungsoo (KR); CHOI, Woongil (KR); TAMSE, Anish (IN); RYU, Gahyun (KR)

(74) Công ty Luật TNHH WINCO (WINCO LAW FIRM)

(54) **PHƯƠNG PHÁP GIẢI MÃ VIĐEO, PHƯƠNG PHÁP LẬP MÃ VIĐEO VÀ VẬT GHI BẤT KHẢ BIẾN CÓ THỂ ĐỌC ĐƯỢC BẰNG MÁY TÍNH**

(57) Sáng chế đề cập đến phương pháp giải mã viđeo, phương pháp lập mã viđeo và vật ghi bất khả biến có thể đọc được bằng máy tính. Phương pháp giải mã viđeo bao gồm các bước: nhận thông tin chế độ dự báo nội cấu trúc chỉ báo chế độ dự báo nội cấu trúc của khối hiện thời; khi khối hiện thời có hình dạng không vuông có tỷ số của chiều rộng và chiều cao là 8:1 và chỉ số dự báo của chiều dự báo được chỉ báo bởi thông tin chế độ dự báo nội cấu trúc nhỏ hơn so với chỉ số tham chiếu thứ nhất của chiều dự báo tham chiếu thứ nhất, thì xác định chiều dự báo nội cấu trúc của khối hiện thời theo chiều có chỉ số lớn hơn so với chỉ số dự báo của chiều dự báo được chỉ báo bởi thông tin chế độ dự báo nội cấu trúc theo giá trị thứ nhất, chiều dự báo tham chiếu thứ nhất là chiều chỉ báo đỉnh bên trái-dưới cùng của khối hiện thời, trong đó chiều tham chiếu thứ nhất khác với chiều dự báo tham chiếu thứ nhất là chiều chỉ báo đỉnh bên trái-dưới cùng của khối hiện thời khi khối hiện thời có hình dạng không vuông có tỷ số của chiều rộng và chiều cao là 4:1; khi khối hiện thời có hình dạng không vuông có tỷ số của chiều rộng và chiều cao là 1:8 và chỉ số dự báo của chiều dự báo được chỉ báo bởi thông tin chế độ dự báo nội cấu trúc lớn hơn so với chỉ số tham chiếu thứ hai của chiều dự báo tham chiếu thứ hai, thì xác định chiều dự báo nội cấu trúc của khối hiện thời theo chiều có chỉ số nhỏ hơn so với chỉ số dự báo của chiều dự báo được chỉ báo bởi thông tin chế độ dự báo nội cấu trúc theo giá trị thứ hai, chiều dự báo tham chiếu thứ hai là chiều chỉ báo đỉnh bên phải-trên cùng của khối hiện thời, trong đó chiều tham chiếu thứ hai khác với chiều dự báo tham chiếu thứ hai là chiều chỉ báo đỉnh bên phải-trên cùng của khối hiện thời khi khối hiện thời có hình dạng không vuông có tỷ số của chiều rộng và chiều cao là 1:4; nhận mẫu dự báo của điểm ảnh được chứa trong khối hiện thời bằng cách thực hiện dự báo nội cấu trúc theo chiều dự báo nội cấu trúc được xác định.

Fig.16

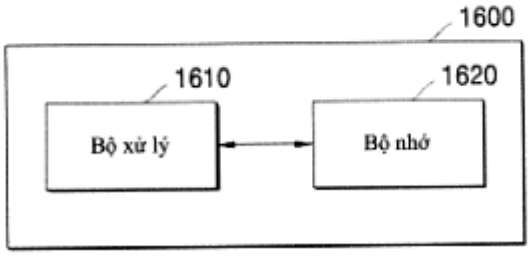

(11) **1-0047593 B**

(15) 23/05/2025
Số Quyết định: 85388/QĐ-SHTT.IP

(45) 25/06/2025 447B

(43) 25/08/2022 413 A

(21) 1-2022-02292

(85) 13/04/2022

(22) 07/11/2019

(86) PCT/JP2019/043630 07/11/2019

(87) WO2021/090431 14/05/2021

(51) ***A23L 5/10***; *A23L 7/157*

(73) **NISSHIN SEIFUN WELNA INC.** (JP)
25, Kanda-Nishiki-cho 1-chome, Chiyoda-ku, Tokyo 1018441, Japan

(72) ITO, Takashi (JP); FUJIMURA, Ryosuke (JP); TAKASU, Ryosuke (JP); SHIGEMATSU, Toru (JP); HIWATASHI, Souichiro (JP)

(74) Công ty Luật TNHH T&G (TGVN)

(54) **PHƯƠNG PHÁP SẢN XUẤT BỘT TẨM CHO THỰC PHẨM CHIÊN VÀ PHƯƠNG PHÁP SẢN XUẤT THỰC PHẨM CHIÊN**

(57) Sáng chế đề xuất thực phẩm chiên có hình thức và kết cấu lớp phủ ưa thích. Bột tẩm cho thực phẩm chiên, bột tẩm này chứa tinh bột dạng hạt thô, trong đó tinh bột dạng hạt thô có mức độ gelatin hóa sơ bộ bằng 30% hoặc nhỏ hơn, và không đi qua rây có kích thước mắt lưới là 590 μm nhưng đi qua rây có kích thước mắt lưới là 3350 μm.

(11) **1-0047594 B**

(15) 23/05/2025
Số Quyết định: 85414/QĐ-SHTT.IP

(45) 25/06/2025 447B

(43) 25/05/2023 422 A

(21) 1-2022-08439

(85) 22/12/2022

(22) 29/06/2021

(86) PCT/CN2021/103165 29/06/2021

(30) 2020108207655 14/08/2020 CN

(87) WO2022/033214 17/02/2022

(51) ***B05C 5/02****; B05C 9/14*

(73) 1. **CHANGZHOU MINGSEAL ROBOT TECHNOLOGY CO., LTD.** (CN)
Mingseal Technology Building, Changzhou Science & Education Town, No. 18 Middle Changwu Road, Wujin District, Changzhou, Jiangsu 213164, China
2. **MINGSEAL ROBOT TECHNOLOGY (DONGGUAN) CO., LTD.** (CN)
Room 110, Building 2, No. 4 Industry South Road, Songshanhu I-Park, Dongguan, Guangdong 523808, China

(72) QU, Dongsheng (CN); LI, Changfeng (CN); GAO, Fuliang (CN); ZHOU, Dianqiu (CN); YANG, Junfu (CN); MIAO, Hu (CN); CHEN, Wenjie (CN); FAN, Jian (CN)

(74) Công ty Luật TNHH T&G (TGVN)

(54) **THIẾT BỊ PHÂN PHỐI KEO DÁN VẬN HÀNH NHIỀU TRẠM VÀ PHƯƠNG PHÁP VẬN HÀNH THIẾT BỊ NÀY**

(57) Sáng chế đề cập đến thiết bị phân phối keo dán vận hành nhiều trạm và phương pháp vận hành thiết bị này. Thiết bị phân phối keo dán vận hành nhiều trạm bao gồm: ít nhất hai cụm vận chuyển, mỗi cụm trong số ít nhất hai cụm vận chuyển có vùng gia công; và cơ cấu gia công được tạo kết cấu để di chuyển tới vùng gia công của cụm bất kỳ trong số ít nhất hai cụm vận chuyển và thực hiện ít nhất hai nguyên công lặp lại trên chi tiết gia công được đặt trong vùng gia công, thời gian chờ gia công đặt trước xuất hiện giữa hai nguyên công lặp lại. Khi cơ cấu gia công nằm trong vùng gia công của một cụm trong số ít nhất hai cụm vận chuyển kết thúc một nguyên công trong số ít nhất hai nguyên công lặp lại trên chi tiết gia công trong vùng gia công và nằm trong thời gian chờ gia công mà sau đó nguyên công kế tiếp của ít nhất hai nguyên công lặp sẽ được thực hiện, cơ cấu gia công di chuyển tới vùng gia công của một cụm vận chuyển khác trong số ít nhất hai cụm vận chuyển và thực hiện một nguyên công trên chi tiết gia công được đặt trong vùng gia công của cụm vận chuyển khác.

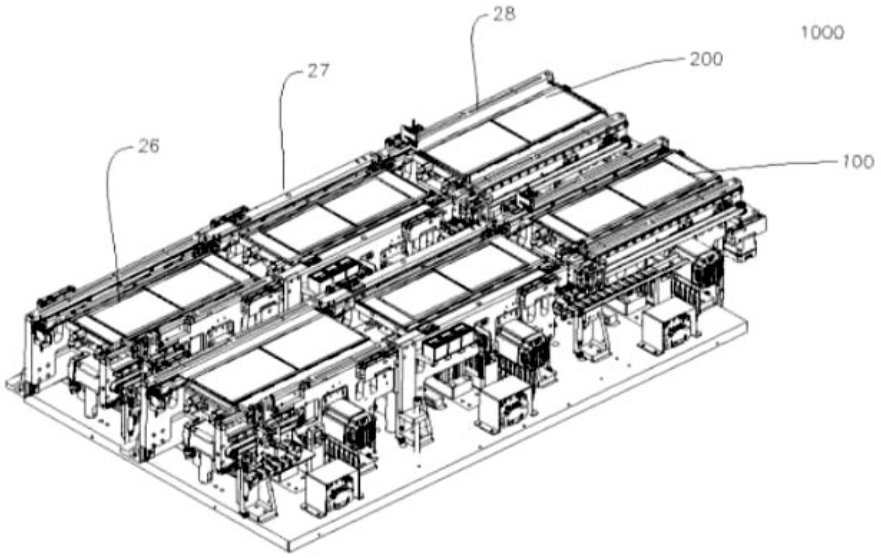

Fig.1

(11) **1-0047595 B**

(15) 23/05/2025
Số Quyết định: 85415/QĐ-SHTT.IP

(45) 25/06/2025 447B

(43) 27/07/2020 388 A

(21) 1-2020-00676

(85) 07/02/2020

(22) 08/08/2018

(86) PCT/US2018/045868 08/08/2018

(30) 62/543,307 09/08/2017 US
62/553,728 01/09/2017 US
62/608,504 20/12/2017 US

(87) WO2019/032743 14/02/2019

(51) ***C07C 211/38***; *C07C 233/05; C07C 217/52*

(73) **DENALI THERAPEUTICS INC.** (US)
161 Oyster Point Blvd., South San Francisco, California 94080, United States of America

(72) CRAIG, Robert A., II (US); ESTRADA, Anthony A. (US); FENG, Jianwen A. (US); FOX, Brian (US); HALE, Christopher R. H. (US); LEXA, Katrina W. (US); OSIPOV, Maksim (US); REMARCHUK, Travis (CA); SWEENEY, Zachary K. (US); DE VICENTE FIDALGO, Javier (US)

(74) Công ty TNHH Tầm nhìn và Liên danh (VISION & ASSOCIATES CO.LTD.)

(54) **HỢP CHẤT ĐIỀU BIẾN CỦA YẾU TỐ KHỞI ĐẦU CÓ NHÂN ĐIỂN HÌNH 2B VÀ DƯỢC PHẨM CHỨA HỢP CHẤT NÀY**

(57) Sáng chế đề cập chung đến hợp chất điều biến của yếu tố khởi đầu có nhân điển hình 2B, hoặc muối dược dụng, chất đồng phân lập thể, hỗn hợp các chất đồng phân lập thể hoặc tiền dược chất của nó. Ngoài ra, sáng chế còn đề cập đến dược phẩm chứa hợp chất này.

(11) **1-0047596 B**

(15) 23/05/2025
Số Quyết định: 85417/QĐ-SHTT.IP

(45) 25/06/2025 447B

(43) 25/06/2019 375 A

(21) 1-2019-01371

(85) 18/03/2019

(22) 17/08/2017

(86) PCT/US2017/047416 17/08/2017

(30) 62/377,312 19/08/2016 US
62/457,555 10/02/2017 US

(87) WO2018/035359 22/02/2018

(51) ***C07D 401/14***; *A61K 31/4439; A61P 31/18*

(73) **GILEAD SCIENCES, INC.** (US)
333 Lakeside Drive, Foster City, CA 94404, United States of America

(72) GRAUPE, Michael (AT); HENRY, Steven J. (US); LINK, John O. (US); ROWE, Charles William (US); SAITO, Roland D. (US); SCHROEDER, Scott D. (US); STEFANIDIS, Dimitrios (CA); TSE, Winston C. (US); ZHANG, Jennifer R. (US)

(74) Công ty Luật TNHH T&G (TGVN)

(54) **HỢP CHẤT TRỊ LIỆU HỮU HIỆU ĐỂ ĐIỀU TRỊ NHIỄM VIRUT RETROVIRIDAE VÀ DƯỢC PHẨM CHỨA CHÚNG**

(57) Sáng chế đề cập đến hợp chất có công thức (la), (Ib), (IIa), và (IIb):

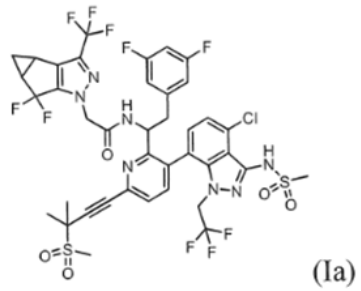

(Ia)

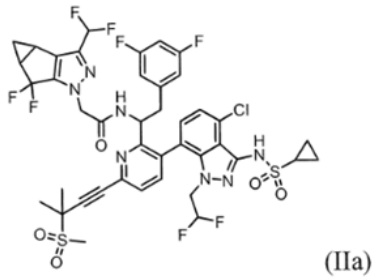

(IIa)

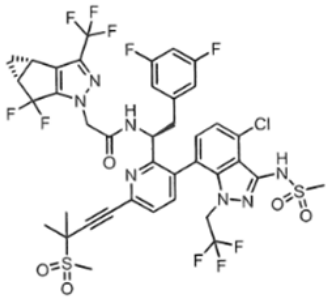

(Ib)

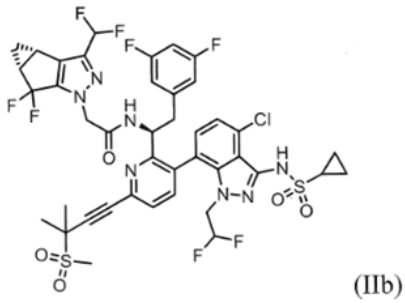

(IIb)

hữu hiệu trong điều trị nhiễm virus Retroviridae bao gồm nhiễm gây ra do virus HIV.

(11) **1-0047597 B**

(15) 23/05/2025
Số Quyết định: 85418/QĐ-SHTT.IP

(45) 25/06/2025 447B

(43) 25/05/2023 422 A

(21) 1-2022-03985

(85) 24/06/2022

(22) 12/07/2021

(86) PCT/KR2021/008857 12/07/2021

(30) 10-2020-0086433 13/07/2020 KR

(87) WO2022/014979 20/01/2022

(51) ***A24F 40/50****; A61M 15/00; A24F 40/51*

(73) **KT&G CORPORATION** (KR)
71, Beotkkot-gil, Daedeok-gu, Daejeon 34337, Republic of Korea

(72) LEE, Jaemin (KR); KIM, Yong Hwan (KR)

(74) Công ty Luật TNHH WINCO (WINCO LAW FIRM)

(54) **THIẾT BỊ TẠO RA SOL KHÍ**

(57) Sáng chế đề cập đến thiết bị tạo ra sol khí bao gồm bộ phận gia nhiệt mà gia nhiệt nền tạo ra sol khí, cảm biến nhiệt độ mà phát hiện nhiệt độ của bộ phận gia nhiệt, và bộ điều khiển mà điều khiển điện cấp đến bộ phận gia nhiệt qua tín hiệu điện sao cho bộ phận gia nhiệt được gia nhiệt trong khoảng nhiệt độ thiết lập trước, lọc tín hiệu điện, và phát hiện hơi thuốc của người dùng dựa trên tín hiệu điện đã lọc. Do vậy, thiết bị tạo ra sol khí theo sáng chế có thể phát hiện chính xác hơn hơi thuốc của người dùng.

Fig.6

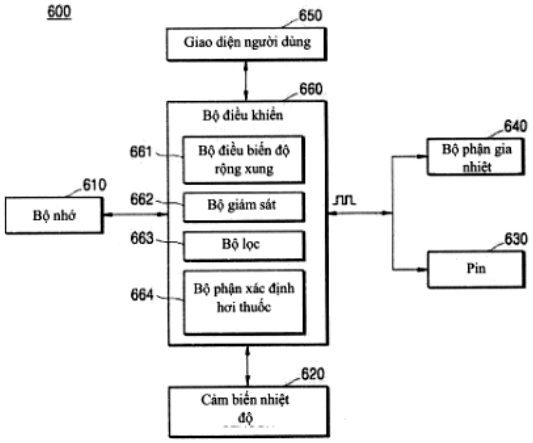

(11) **1-0047598 B**
(15) 23/05/2025
Số Quyết định: 85419/QĐ-SHTT.IP
(45) 25/06/2025 447B
(43) 25/12/2020 393 A
(21) 1-2020-05196
(85) 11/08/2017
(22) 09/03/2016
(86) PCT/US2016/021547 09/03/2016
(30) 62/130,365 09/03/2015 US
(87) WO2016/145070 15/09/2016
(51) ***H04J 13/14***; *H04L 27/26; H04L 27/18*
(62) 1-2017-03081
(73) **ONE MEDIA, LLC** (US)
10706 Beaver Dam Road, Hunt Valley, Maryland 21030, United States of America
(72) SIMON, Michael J. (US); SHELBY, Kevin A. (US); EARNSHAW, Mark (CA); KANNAPPA, Sandeep Mavuduru (IN)
(74) Công ty Luật TNHH T&G (TGVN)

(54) **BỘ PHÁT VÀ PHƯƠNG PHÁP TẠO KÝ HIỆU TRONG SỐ CÁC KÝ HIỆU, HỆ THỐNG VÀ PHƯƠNG PHÁP TRUYỀN THÔNG**

(57) Sáng chế đề cập đến hệ thống truyền thông có thể mở rộng được. Hệ thống này bao gồm môđun thứ nhất để nhận giá trị chỉ số gốc và để tạo ra chuỗi tự tương quan bằng không có biên độ không đổi dựa trên giá trị gốc này. Hệ thống này còn bao gồm môđun thứ hai để nhận giá trị hạt giống và để tạo ra chuỗi giả tạp âm dựa trên giá trị hạt giống này. Hệ thống này còn bao gồm môđun thứ ba để điều chế chuỗi tự tương quan bằng không có biên độ không đổi nêu trên bằng chuỗi giả tạp âm này và để tạo ra chuỗi phức. Hệ thống này còn bao gồm môđun thứ tư để dịch chuỗi phức này sang chuỗi miền thời gian, trong đó môđun thứ tư này áp dụng thao tác dịch vòng đối với chuỗi miền thời gian này để thu được chuỗi miền thời gian đã được dịch. Bộ phát và phương pháp tạo ký hiệu trong số các ký hiệu và phương pháp truyền thông cũng được mô tả ở đây.

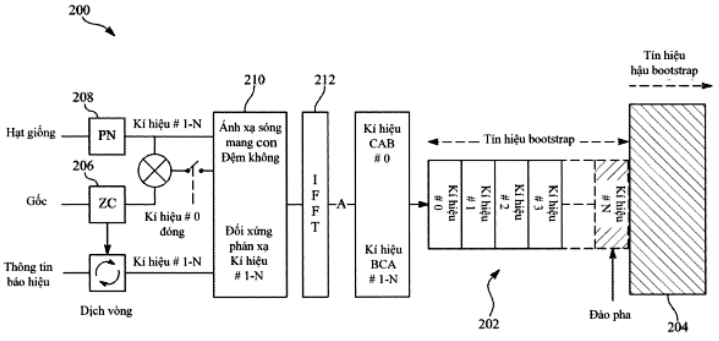

Fig.2

(11) **1-0047599 B**

(15) 23/05/2025
Số Quyết định: 85422/QĐ-SHTT.IP

(45) 25/06/2025 447B

(43) 25/11/2020 392 A

(21) 1-2020-04502

(85) 05/08/2020

(22) 14/01/2019

(86) PCT/CN2019/071581 14/01/2019

(30) 201810031151.1 12/01/2018 CN

(87) WO2019/137524 18/07/2019

(51) ***H04L 12/851***

(73) **HUAWEI TECHNOLOGIES CO., LTD.** (CN)
Huawei Administration Building, Bantian, Longgang District, Shenzhen, Guangdong 518129, P. R. China

(72) DING, Hui (CN); SHI, Shufeng (CN)

(74) Công ty Luật TNHH T&G (TGVN)

(54) **PHƯƠNG PHÁP VÀ MÁY TRUYỀN THÔNG, PHẦN TỬ MẠNG CHỨC NĂNG QUẢN LÝ PHIÊN VÀ PHƯƠNG TIỆN LƯU TRỮ**

(57) Sáng chế đề cập đến phương pháp truyền thông để xác định luồng chất lượng dịch vụ mạng, phần tử mạng chức năng quản lý phiên, phần tử mạng chức năng điều khiển chính sách, hệ thống truyền thông, phương tiện lưu trữ máy tính và máy truyền thông, sao cho tỷ lệ chính xác của việc xác định luồng chất lượng dịch vụ (quality of service, viết tắt là QoS) tương ứng với quy tắc điều khiển chính sách và tính cước (policy and charging control, viết tắt là PCC) có thể được tăng lên, nhờ vậy nâng cao chất lượng dịch vụ mạng của dịch vụ dữ liệu. Phương pháp bao gồm các bước: thu, bởi phần tử mạng chức năng quản lý phiên, quy tắc điều khiển chính sách và tính cước PCC từ phần tử mạng chức năng điều khiển chính sách, trong đó quy tắc PCC bao gồm các tham số chất lượng dịch vụ QoS, các tham số QoS bao gồm thông tin chỉ báo tham số QoS được chuẩn hóa và tham số QoS không được chuẩn hóa, và tham số QoS không được chuẩn hóa bao gồm ít nhất một thuộc tính được bao gồm trong tham số QoS được chuẩn hóa tương ứng với thông tin chỉ báo tham số QoS được chuẩn hóa và trị số tương ứng của ít nhất một thuộc tính; và xác định, bởi phần tử mạng chức năng quản lý phiên dựa vào thông tin chỉ báo tham số QoS được chuẩn hóa và tham số QoS không được chuẩn hóa, luồng chất lượng dịch vụ QoS tương ứng với quy tắc PCC.

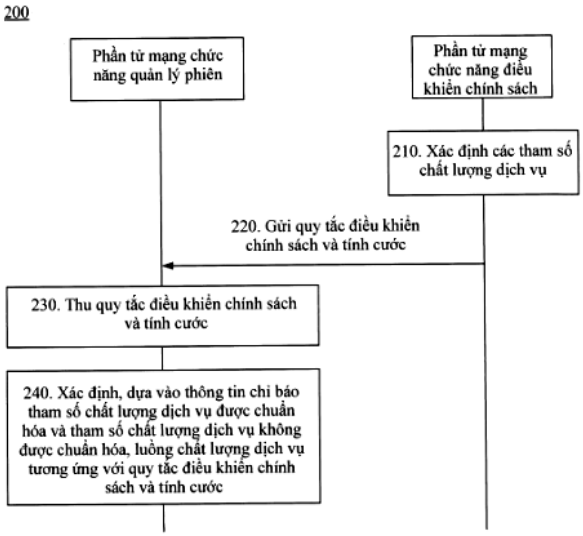
200
Phần tử mạng chức năng quản lý phiên
Phần tử mạng chức năng điều khiển chính sách
210. Xác định các tham số chất lượng dịch vụ
220. Gửi quy tắc điều khiển chính sách và tính cước
230. Thu quy tắc điều khiển chính sách và tính cước
240. Xác định, dựa vào thông tin chỉ báo tham số chất lượng dịch vụ được chuẩn hóa và tham số chất lượng dịch vụ không được chuẩn hóa, luồng chất lượng dịch vụ tương ứng với quy tắc điều khiển chính sách và tính cước

FIG. 2

(11) **1-0047600 B**

(15) 23/05/2025
Số Quyết định: 85423/QĐ-SHTT.IP

(45) 25/06/2025 447B

(43) 25/02/2021 395 A

(21) 1-2020-06007

(85) 21/10/2020

(22) 16/04/2019

(86) PCT/KR2019/004601 16/04/2019

(30) 10-2018-0047078 24/04/2018 KR

(87) WO2019/208967 31/10/2019

(51) ***A61K 9/20***; *A61K 9/28; A61K 31/192*

(73) **KOREA UNITED PHARM. INC.** (KR)
22, Nonhyeon-ro 121-gil, Gangnam-Gu, Seoul 06116, Republic of Korea

(72) CHOI, Youn Woong (KR); CHO, Sang Min (KR); KI, Do Hyoung (KR); SONG, In Ho (KR)

(74) Công ty Luật TNHH WINCO (WINCO LAW FIRM)

(54) **VIÊN NÉN ĐƯỢC BAO LỚP BAO TAN TRONG RUỘT CHỨA AXIT FENOFIBRIC HOẶC MUỐI DƯỢC DỤNG CỦA NÓ**

(57) Sáng chế đề cập đến viên nén được bao lớp bao tan trong ruột chứa axit fenofibric hoặc muối dược dụng của nó và phương pháp sản xuất viên nén này. Giải pháp theo sáng chế có thể làm giảm đến mức tối thiểu sự hao hụt dược chất và làm tăng độ tan của dược chất trong dạ dày, nhờ đó làm tăng độ sinh khả dụng đến mức tối đa thậm chí với một lượng nhỏ dược chất.

Fig.1

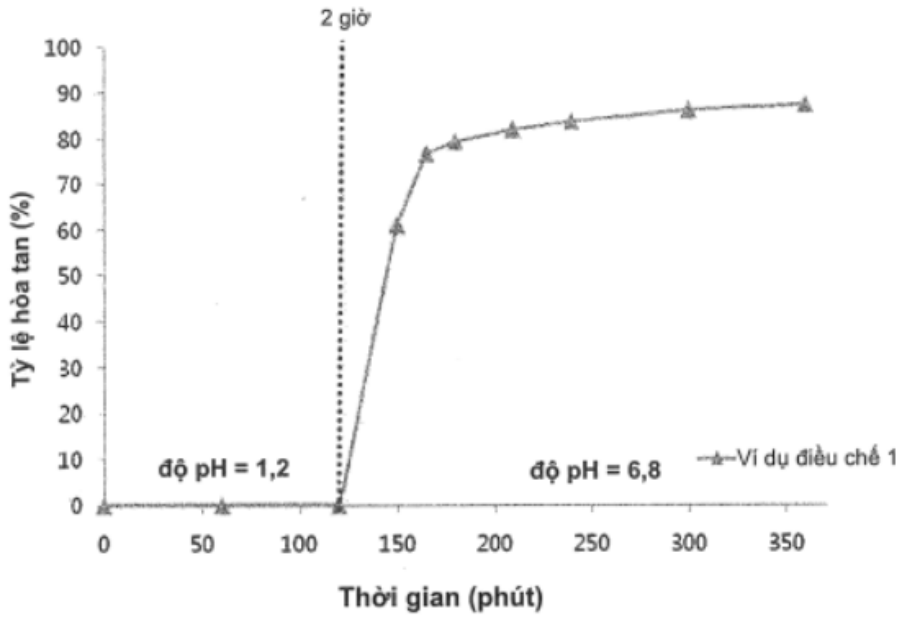

(11) **1-0047601 B**

(15) 23/05/2025
Số Quyết định: 85435/QĐ-SHTT.IP

(45) 25/06/2025 447B

(43) 25/06/2021 399 A

(21) 1-2020-06366

(22) 03/11/2020

(30) 108144210 04/12/2019 TW

(51) ***C04B 35/101***; *F28D 20/00; F27D 17/00*

(73) **METAL INDUSTRIES RESEARCH & DEVELOPMENT CENTRE** (TW)
No. 1001, Kaonan Highway, Kaohsiung City, Taiwan

(72) CHIEN CHENG CHEN (TW); SHAO WEN TANG (TW); CHIH CHANG SU (TW); HUN YU LIN (TW); KAI CHENG HSU (TW)

(74) Công ty Luật TNHH WINCO (WINCO LAW FIRM)

(54) **KẾT CẤU KHỐI TÍCH NHIỆT**

(57) Sáng chế đề cập đến kết cấu khối tích nhiệt bao gồm chi tiết tích nhiệt và các rãnh dẫn khí. Chi tiết tích nhiệt có cửa vào khí và cửa ra khí. Các rãnh dẫn khí này thông với cửa vào khí và cửa ra khí. Sau khi khí đi vào chi tiết tích nhiệt, bằng cách sử dụng thiết kế đổi hướng của các rãnh dẫn khí, khí sẽ được xả qua cửa ra khí. Do đó, đối với lò hoàn nhiệt có kết cấu buồng hoàn nhiệt đặc biệt, khí có thể được đổi hướng nhẹ nhàng trong quá trình hoạt động cũng như tăng cường độ đồng đều của thông lượng nhiệt.

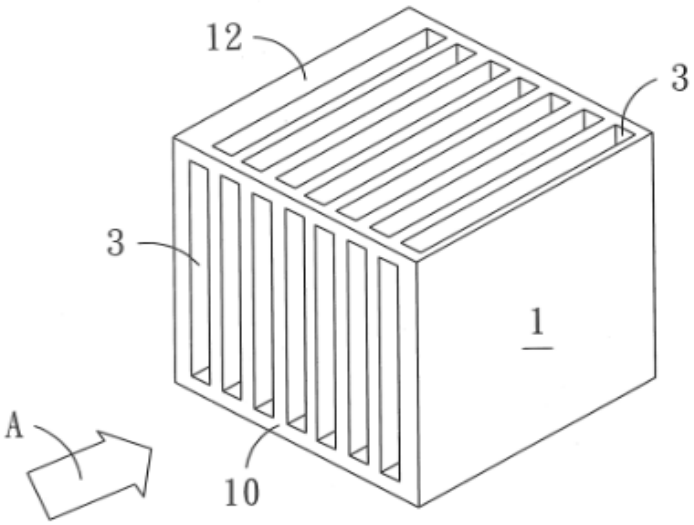

Fig.1

(11) **1-0047602 B**

(15) 23/05/2025
Số Quyết định: 85439/QĐ-SHTT.IP

(45) 25/06/2025 447B

(43) 25/09/2020 390 A

(21) 1-2020-03564

(85) 19/06/2020

(22) 29/04/2019

(86) PCT/KR2019/005154 29/04/2019

(30) 62/666,080 02/05/2018 US

(87) WO2019/212216 07/11/2019

(51) ***H04W 72/12***; *H04L 5/00*

(73) **LG ELECTRONICS INC.** (KR)
128, Yeoui-daero, Yeongdeungpo-Gu, Seoul 07336, Republic of Korea

(72) LEE, Hyunho (KR); KWAK, Kyuhwan (KR)

(74) Công ty Luật TNHH T&G (TGVN)

(54) **PHƯƠNG PHÁP VÀ THIẾT BỊ NGƯỜI DÙNG ĐỂ TRUYỀN KÊNH DỮ LIỆU LIÊN KẾT LÊN**

(57) Sáng chế đề xuất phương pháp để truyền/nhận dữ liệu trong hệ thống truyền thông không dây và thiết bị để hỗ trợ phương pháp này. Cụ thể hơn, sáng chế đề xuất phương pháp để truyền kênh dữ liệu liên kết lên trong hệ thống truyền thông không dây, thiết bị người dùng, và trạm cơ sở. Đặc trưng, phương pháp để truyền kênh dữ liệu liên kết lên bởi thiết bị người dùng (user equipment, UE) trong hệ thống truyền thông không dây bao gồm nhận, từ trạm cơ sở, thông tin điều khiển liên kết xuống thứ nhất để lập lịch kênh dữ liệu liên kết lên trong đơn vị thời gian truyền thứ n, nhận, từ trạm cơ sở, thông tin điều khiển liên kết xuống thứ hai để lập lịch kênh dữ liệu liên kết lên trong đơn vị thời gian truyền thứ n+k, và khi thông tin bởi thông tin điều khiển liên kết xuống thứ nhất là không nhất quán với thông tin bởi thông tin điều khiển liên kết xuống thứ hai, truyền kênh dữ liệu liên kết lên mà được dựa trên thông tin điều khiển liên kết xuống thứ nhất đến trạm cơ sở, trong đó thông tin điều khiển liên kết xuống thứ hai có thể được loại bỏ bởi UE.

FIG.20

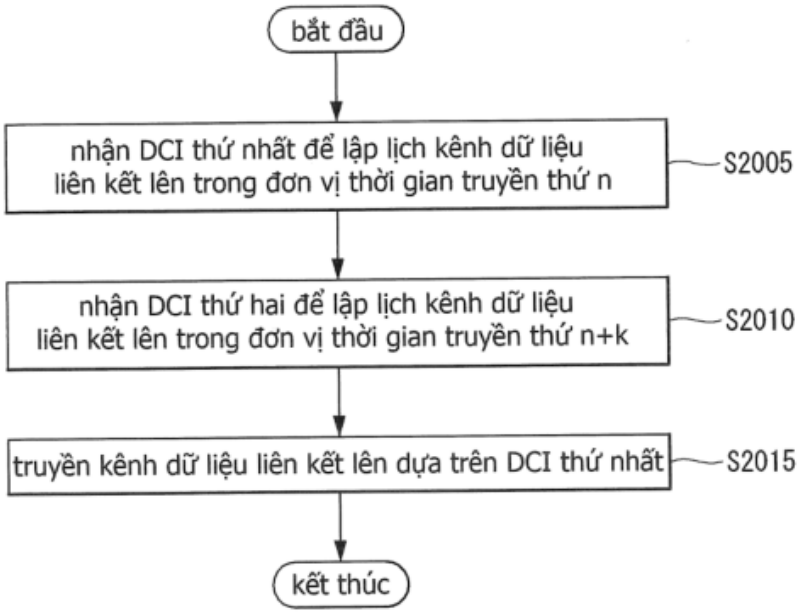
bắt đầu
nhận DCI thứ nhất để lập lịch kênh dữ liệu liên kết lên trong đơn vị thời gian truyền thứ n
S2005
nhận DCI thứ hai để lập lịch kênh dữ liệu liên kết lên trong đơn vị thời gian truyền thứ n+k
S2010
truyền kênh dữ liệu liên kết lên dựa trên DCI thứ nhất
S2015
kết thúc

(11) **1-0047603 B**

(15) 23/05/2025
Số Quyết định: 85549/QĐ-SHTT.IP

(45) 25/06/2025 447B

(43) 25/10/2021 403 A

(21) 1-2021-04175

(85) 27/12/2017

(22) 19/07/2016

(86) PCT/KR2016/007849 19/07/2016

(30) 10-2015-0107288 29/07/2015 KR

(87) WO2017/018710 02/02/2017

(51) ***D06F 37/10***; *D06F 39/14; D06F 39/12; D06F 37/26; D06F 37/28*

(62) 1-2017-05291

(73) **SAMSUNG ELECTRONICS CO., LTD.** (KR)
129, Samsung-ro, Yeongtong-gu, Suwon-si, Gyeonggi-do 16677, Republic of Korea

(72) CHUN, Kwang Min (KR); KIM, Hwa Shik (KR); CHOI, Min Jea (KR); PARK, Nae Young (KR)

(74) Công ty Luật TNHH WINCO (WINCO LAW FIRM)

(54) **MÁY GIẶT**

(57) Sáng chế đề cập tới máy giặt có kết cấu nối dây cải tiến để nối điện các bộ phận điện. Máy giặt này bao gồm vỏ máy có bộ phận điện thứ nhất, tạo ra mặt ngoài, và có lỗ hở mà đồ giặt được đưa vào qua đó; cửa có bộ phận điện thứ hai, và được làm thích ứng để mở và đóng lỗ hở; dây dẫn để nối điện bộ phận điện thứ nhất và bộ phận điện thứ hai; và bản lề có phần dẫn hướng dây dẫn để liên kết cửa với vỏ máy sao cho có thể quay được quanh một trục quay và dẫn hướng dây dẫn.

Fig.10

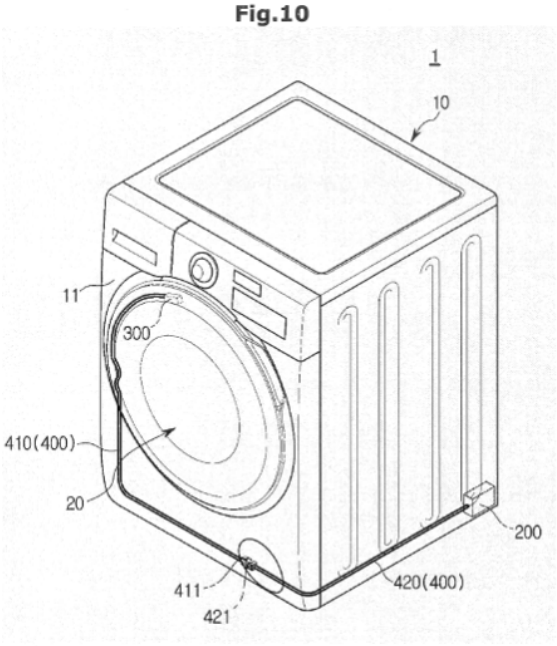

(11) **1-0047604 B**
(15) 23/05/2025
Số Quyết định: 85551/QĐ-SHTT.IP
(45) 25/06/2025 447B
(43) 25/11/2021 404 A
(21) 1-2021-05573
(85) 17/01/2020
(22) 30/06/2017
(86) PCT/EP2017/066337 30/06/2017
(87) WO2019/001737 03/01/2019
(51) ***H04N 19/56***; *H04N 19/46; H04N 19/51*
(62) 1-2020-00353
(73) **HUAWEI TECHNOLOGIES CO., LTD.** (CN)
Huawei Administration Building, Bantian, Longgang District, Shenzhen, Guangdong 518129, China
(72) ESENLIK, Semih (TR); KOTRA, Anand, Meher (IN); ZHAO, Zhijie (CN); GAO, Han (CN)
(74) Công ty Luật TNHH T&G (TGVN)

(54) **THIẾT BỊ VÀ PHƯƠNG PHÁP ĐỂ XÁC ĐỊNH VECTƠ CHUYỂN ĐỘNG, BỘ GIẢI MÃ VIĐEO, BỘ MÃ HÓA VIĐEO, VÀ PHƯƠNG TIỆN PHI NHẤT THỜI ĐỌC ĐƯỢC BẰNG MÁY TÍNH**

(57) Sáng chế đề cập đến thiết bị và phương pháp để xác định vectơ chuyển động, bộ giải mã viđeo, bộ mã hóa viđeo, và phương tiện lưu trữ đọc được bằng máy tính. Nói chung, cấu trúc của không gian tìm kiếm dùng để xác định vectơ chuyển động cho khối hiện thời của ảnh trong chuỗi viđeo. Cấu trúc không gian tìm kiếm được chia thành hai giai đoạn chính, trong đó không gian tìm kiếm riêng phần lần lượt được xác định. Dựa vào sự đánh giá ban đầu của vectơ chuyển động, không gian tìm kiếm thứ nhất được tạo cấu trúc trước tiên. Sự chuyển động ứng viên thứ nhất và thứ hai của không gian tìm kiếm thứ nhất được nhận dạng theo hàm chi phí. Dựa vào các vectơ chuyển động ứng viên thứ nhất hoặc thứ hai, không gian tìm kiếm thứ hai được tạo cấu trúc. Vectơ chuyển động dùng cho khối hiện thời được lựa chọn từ các vectơ chuyển động ứng viên của không gian tìm kiếm thứ nhất và không gian tìm kiếm thứ hai.

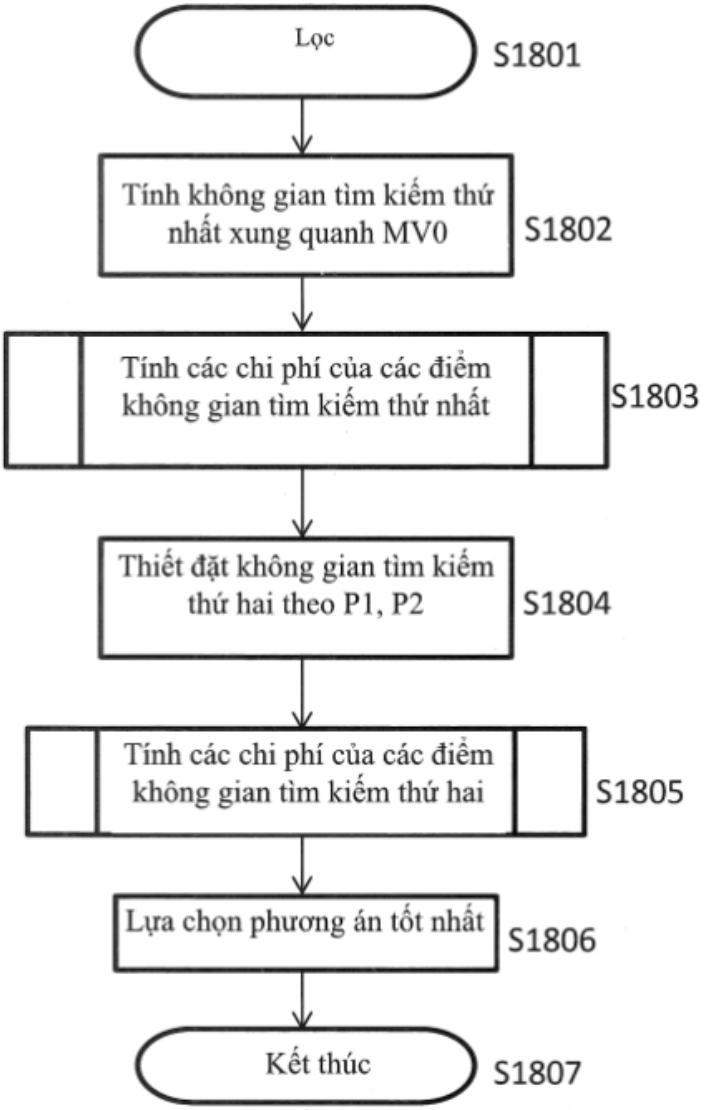
Lọc
S1801
Tính không gian tìm kiếm thứ nhất xung quanh MV0
S1802
Tính các chi phí của các điểm không gian tìm kiếm thứ nhất
S1803
Thiết đặt không gian tìm kiếm thứ hai theo P1, P2
S1804
Tính các chi phí của các điểm không gian tìm kiếm thứ hai
S1805
Lựa chọn phương án tốt nhất
S1806
Kết thúc
S1807

Fig. 18

(11) **1-0047605 B**

(15) 23/05/2025
Số Quyết định: 85552/QĐ-SHTT.IP

(45) 25/06/2025 447B

(43) 25/10/2022 415 A

(21) 1-2021-05010

(85) 13/08/2021

(22) 14/12/2020

(86) PCT/KR2020/018255 14/12/2020

(30) 10-2020-0014349 06/02/2020 KR

(87) WO/2021/157847 12/08/2021

(51) ***A24F 40/42****; A24F 40/10; A24F 40/40*

(73) **KT&G CORPORATION** (KR)
71, Beotkkot-gil, Daedeok-gu, Daejeon 34337, Republic of Korea

(72) LEE, Jong Sub (KR); LEE, Ju Hwan (KR)

(74) Công ty Luật TNHH WINCO (WINCO LAW FIRM)

(54) THIẾT BỊ PHÂN PHỐI SOL KHÍ VÀ THIẾT BỊ TẠO RA SOL KHÍ BAO GỒM THIẾT BỊ PHÂN PHỐI SOL KHÍ NÀY

(57) Sáng chế đề cập đến thiết bị phân phối sol khí bao gồm vỏ được cấu tạo để chứa nguồn tạo ra sol khí và bao gồm lỗ xả được cấu tạo để xả sol khí được tạo ra bởi nguồn tạo ra sol khí; khối quay được cấu tạo để quay so với vỏ và bao gồm nhiều khoang được bố trí liên tiếp theo hướng quay, mỗi trong số các khoang chứa một chất và được cấu tạo để đưa sol khí qua đó; và bộ phận giới hạn vị trí được cấu tạo để duy trì vị trí quay của khối quay so với vỏ để vị trí của ít nhất một trong số các khoang tương ứng với vị trí của lỗ xả. Ngoài ra, sáng chế cũng đề cập đến thiết bị tạo ra sol khí bao gồm thiết bị phân phối sol khí này.

FIG. 1

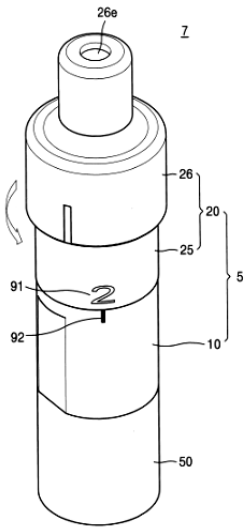

(11) **1-0047606 B**
(15) 23/05/2025
Số Quyết định: 85553/QĐ-SHTT.IP
(45) 25/06/2025 447B
(43) 26/09/2022 414 A
(21) 1-2022-03801
(85) 17/06/2022
(22) 13/12/2019
(86) PCT/EP2019/085125 13/12/2019
(87) WO2021/115619 17/06/2021
(51) ***D04H 1/26***; *D04H 1/28; D04H 5/03; D04H 1/4258; D04H 1/46; A24D 1/02; D04H 1/425*
(73) **DELFORTGROUP AG** (AT)
Fabrikstrasse 20, 4050 Traun, Austria
(72) VOLGGER, Dietmar (IT); BACHMANN, Stefan (AT)
(74) Công ty Luật TNHH WINCO (WINCO LAW FIRM)

(54) **VẬT LIỆU LỌC, PHÂN ĐOẠN CỦA SẢN PHẨM THUỐC LÁ, QUY TRÌNH SẢN XUẤT PHÂN ĐOẠN, SẢN PHẨM THUỐC LÁ, VÀ QUY TRÌNH SẢN XUẤT VẢI KHÔNG DỆT ĐƯỢC LÀM RỐI BẰNG THỦY LỰC**

(57) Sáng chế đề cập tới vật liệu lọc, phân đoạn của sản phẩm thuốc lá, quy trình sản xuất phân đoạn, sản phẩm thuốc lá, và quy trình sản xuất vải không dệt được làm rối bằng thủy lực. Theo sáng chế, vật liệu lọc dùng cho sản phẩm thuốc lá là vật liệu vải không dệt, trong đó vật liệu vải không dệt được làm rối bằng thủy lực, vật liệu vải không dệt được làm rối bằng thủy lực chứa ít nhất là 50% và nhiều nhất là 90% sợi xenluloza gỗ, ít nhất là 10% và nhiều nhất là 50% sợi làm bằng xenluloza tái sinh và ít hơn 30% polyme không tự nhiên, so với trọng lượng của vật liệu vải không dệt được làm rối bằng thủy lực, và các lượng của sợi xenluloza gỗ và sợi làm bằng xenluloza tái sinh cùng tạo thành ít nhất là 70% trọng lượng của vật liệu vải không dệt được làm rối bằng thủy lực, và vật liệu vải không dệt được làm rối bằng thủy lực có trọng lượng riêng ít nhất là 100 kg/m^3 và nhiều nhất là 300 kg/m^3 và độ dày ít nhất là 100 µm và nhiều nhất là 1000 µm. Sáng chế còn đề cập tới phân đoạn làm bằng vật liệu lọc, sản phẩm thuốc lá và phương pháp sản xuất.

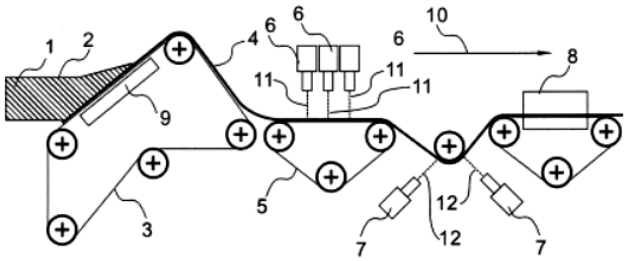

Fig.1

(11) **1-0047607 B**

(15) 23/05/2025
Số Quyết định: 85554/QĐ-SHTT.IP

(45) 25/06/2025 447B

(43) 25/07/2022 412 A

(21) 1-2022-02390

(85) 18/04/2022

(22) 24/09/2020

(86) PCT/EP2020/076685 24/09/2020

(30) 19199099.3 24/09/2019 EP
20150942.9 09/01/2020 EP

(87) WO2021/058636 01/04/2021

(51) ***A61K 39/395***; *C07K 16/28; A61P 27/00*

(73) **BOEHRINGER INGELHEIM INTERNATIONAL GMBH** (DE)
Binger Strasse 173, 55216 INGELHEIM AM RHEIN, Germany

(72) ZIPPEL, Nina (DE); GUPTA, Pankaj (US); HAN, Fei (US); HUANG, Yining (CN); LOW, Sarah (US); PRESTLE, Juergen (DE); THOMAS, Leo (DE)

(74) Công ty Luật TNHH T&G (TGVN)

(54) **KHÁNG THỂ KHÁNG MIỀN A CỦA NEUROPILIN 1 (NRP1A) ĐỂ ĐIỀU TRỊ CÁC BỆNH VỀ MẮT VÀ DƯỢC PHẨM CHỨA KHÁNG THỂ NÀY**

(57) Sáng chế đề cập đến kháng thể và đoạn của nó mà hướng đích miền A của Neuropilin-1 (Nrp1A). Cụ thể hơn, sáng chế đề cập đến kháng thể kháng Nrp1A, dược phẩm chứa kháng thể này và phương pháp sản xuất kháng thể này. Kháng thể này là hữu dụng để điều trị các bệnh hoặc các rối loạn khác nhau.

(11) **1-0047608 B**

(15) 23/05/2025
Số Quyết định: 85555/QĐ-SHTT.IP

(45) 25/06/2025 447B

(43) 25/11/2021 404 A

(21) 1-2021-00059

(85) 07/01/2021

(22) 24/09/2019

(86) PCT/CN2019/107419 24/09/2019

(30) 201811543560.6 17/12/2018 CN

(87) WO2020/125112 25/06/2020

(51) ***H02M 3/335***; *B60L 53/12; H02J 50/10*

(73) **HUAWEI TECHNOLOGIES CO., LTD.** (CN)
Huawei Administration Building, Bantian, Longgang District, Shenzhen, Guangdong 518129, P. R. China

(72) MAO, Yunhe (CN); WU, Zhixian (CN); ZENG, Xiaosheng (CN)

(74) Công ty Luật TNHH WINCO (WINCO LAW FIRM)

(54) **MẠCH ĐỒNG CHỈNH PHA VÀ PHƯƠNG PHÁP ĐỒNG CHỈNH PHA DÙNG CHO THIẾT BỊ ĐẦU THU, VÀ THIẾT BỊ ĐẦU THU**

(57) Sáng chế đề cập tới mạch đồng chỉnh pha và phương pháp đồng chỉnh pha dùng cho thiết bị đầu thu, và thiết bị đầu thu, trong đó mạch đồng chỉnh pha và phương pháp đồng chỉnh pha được áp dụng cho thiết bị đầu thu. Thiết bị đầu thu được bố trí trên xe điện. Mạch đồng chỉnh pha bao gồm: mạch đo pha và bộ điều khiển. Bộ điều khiển được làm thích ứng để: sử dụng, làm góc dịch pha thực tế, kết quả thu được bằng cách trừ chênh lệch pha từ góc dịch pha định trước, và điều khiển pha của điện áp nhánh nối cầu của bộ chỉnh lưu sao cho trễ chậm hơn pha của thành phần cơ bản của dòng điện đầu vào với góc dịch pha thực tế. Bộ điều khiển xuất ra tín hiệu điều khiển cho tranzito chuyển mạch có thể điều khiển của bộ chỉnh lưu bằng cách sử dụng góc dịch pha thực tế. Vì pha chậm gây ra bởi trạng thái lọc được bù, độ chính xác đồng bộ hóa giữa điện áp nhánh nối cầu và dòng điện đầu vào có thể được gia tăng.

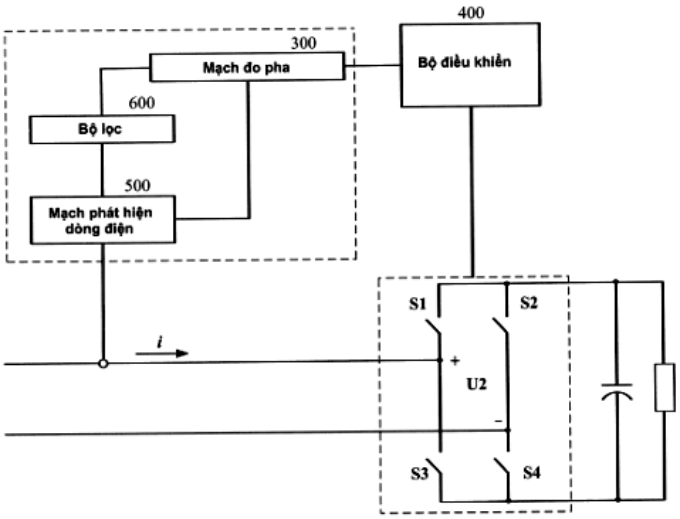
400
300
Mạch đo pha
Bộ điều khiển
600
Bộ lọc
500
Mạch phát hiện dòng điện
S1
S2
i
+
U2
-
S3
S4

Fig.2

(11) **1-0047609 B**

(15) 23/05/2025
Số Quyết định: 85556/QĐ-SHTT.IP

(45) 25/06/2025 447B

(43) 25/06/2019 375 A

(21) 1-2018-05372

(22) 29/11/2018

(30) 10-2017-0163539 30/11/2017 KR

(51) ***G02F 1/13***

(73) **SAMSUNG DISPLAY CO., LTD.** (KR)
1, Samsung-Ro, Giheung-Gu, Yongin-Si, Gyeonggi-Do, Republic of Korea

(72) Bo-youl SHIM (KR); Joonsam KIM (KR); Hun-tae KIM (KR); Wuhyeon JUNG (KR)

(74) Công ty TNHH Tầm nhìn và Liên danh (VISION & ASSOCIATES CO.LTD.)

(54) **THIẾT BỊ HIỂN THỊ**

(57) Sáng chế đề cập đến thiết bị hiển thị bao gồm lớp nền bao gồm vùng hiển thị và vùng không hiển thị, lớp phần tử hiển thị, nhóm đế hàn, lớp điện cực cảm ứng và lớp cách điện cảm ứng. Lớp phần tử hiển thị bao gồm các phần tử hiển thị được bố trí ở vùng hiển thị. Nhóm đế hàn được bố trí trên lớp nền và bao gồm các đế hàn đầu ra được bố trí ở vùng không hiển thị. Các đế hàn đầu ra bao gồm các đế hàn đầu ra trung tâm và các đế hàn đầu ra phía ngoài được bố trí bên ngoài các đế hàn đầu ra trung tâm theo hướng thứ nhất. Lớp điện cực cảm ứng được bố trí trên lớp phần tử hiển thị. Lớp cách điện cảm ứng này được bố trí trên lớp phần tử hiển thị và tiếp xúc lớp điện cực cảm ứng. Mẫu hình rãnh được xác định ở lớp cách điện cảm ứng chồng lên vùng không hiển thị, và không chồng lên ít nhất một số đế hàn đầu ra phía ngoài định trước theo hướng thứ hai.

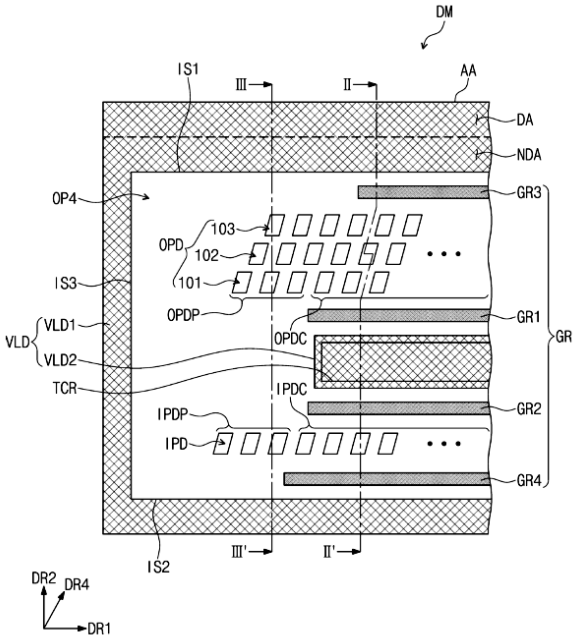

FIG. 8

(11) **1-0047610 B**
(15) 23/05/2025
Số Quyết định: 85558/QĐ-SHTT.IP
(45) 25/06/2025 447B
(43) 25/11/2021 404 A
(21) 1-2021-04638
(85) 27/07/2021
(22) 31/01/2019
(86) PCT/JP2019/003316 31/01/2019
(87) WO2020/157892 06/08/2020
(51) ***C12C 5/02***; *A23L 2/52; C12G 3/04; C12C 7/00; A23L 2/00*
(73) **SUNTORY HOLDINGS LIMITED** (JP)
1-40, Dojimahama 2-chome, Kita-ku, Osaka-shi, Osaka 5308203, Japan
(72) ABE, Hiroyuki (JP); INUI, Takako (JP)
(74) Công ty TNHH Tầm nhìn và Liên danh (VISION & ASSOCIATES CO.LTD.)
(54) **ĐỒ UỐNG CÓ VỊ BIA VÀ PHƯƠNG PHÁP SẢN XUẤT ĐỒ UỐNG NÀY**

(57) Sáng chế đề cập đến đồ uống có vị bia chứa 4-mercapto-4-metylpentan-2-on (4MMP), trong đó tỷ lệ khối lượng giữa 4MMP và α-axit (4MMP (ppt) / α-axit (ppm)) là 45 hoặc lớn hơn. Theo sáng chế, có thể tạo ra đồ uống có vị bia có hương vị rất ngon, có khả năng tạo ra hương thơm giống lý chua đen đậm đà và có vị đắng khó chịu bắt nguồn từ hoa bia giảm.

(11) **1-0047611 B**
(15) 23/05/2025
Số Quyết định: 85559/QĐ-SHTT.IP
(45) 25/06/2025 447B
(43) 25/10/2022 415 A
(21) 1-2022-01635
(85) 15/03/2022
(22) 10/09/2020
(86) PCT/JP2020/034300 10/09/2020
(30) 2020-015539 31/01/2020 JP
(87) WO2021/152901 05/08/2021
(51) ***C21C 5/40***; *F27D 17/00; B01D 21/30; C02F 1/56*
(73) **KURITA WATER INDUSTRIES LTD.** (JP)
10-1, Nakano 4-chome, Nakano-ku, Tokyo 1640001, Japan
(72) KIKKAWA Takashi (JP); HIRANO Youichi (JP)
(74) Công ty TNHH Tầm nhìn và Liên danh (VISION & ASSOCIATES CO.LTD.)
(54) **PHƯƠNG PHÁP VÀ THIẾT BỊ XỬ LÝ NƯỚC THU BỤI KHÍ THẢI LÒ CHUYỂN**

(57) Sáng chế đề cập đến phương pháp và thiết bị xử lý nước thu bụi khí thải lò chuyển để tách bụi từ nước thu bụi, sử dụng phụ gia trong xử lý nước thu bụi khí thải lò chuyển.

Phương pháp xử lý nước thu bụi khí thải lò chuyển theo sáng chế xử lý nước thu bụi khí thải lò chuyển bằng cách tách bụi thô, trong thiết bị tách hạt thô, từ nước thu bụi có chứa bụi thu được bằng cách thu bụi ướt từ khí thải lò chuyển bằng thiết bị thu bụi ướt, sau đó được đông tụ và lắng trong thiết bị cô đặc. Phương pháp này bao gồm bước đo nhiệt độ nước của nước thu bụi ở vị trí của đường dẫn dòng thứ nhất cho phép nước thu bụi chảy từ cửa ra của thiết bị thu bụi ướt tới vị trí bên trong thiết bị tách hạt thô, và thêm chất keo tụ với nồng độ phù hợp với lượng bụi trong nước thu bụi được ước tính từ các thay đổi nhiệt độ nước vào nước thu bụi ở ít nhất một vị trí trong số đường dẫn dòng thứ nhất và đường dẫn dòng thứ hai từ cửa ra của thiết bị tách hạt thô tới vị trí bên trong thiết bị cô đặc. Nhiệt độ nước tốt hơn được đo bằng nhiệt kế không tiếp xúc

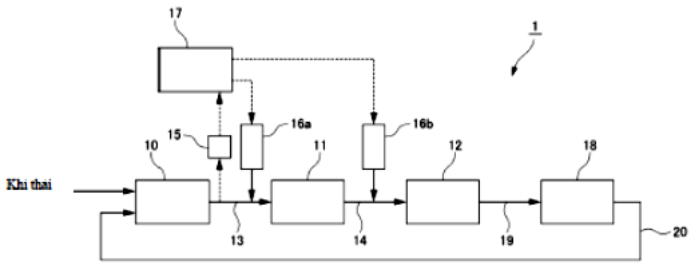

Fig.1

(11) **1-0047612 B**

(15) 23/05/2025
Số Quyết định: 85560/QĐ-SHTT.IP

(45) 25/06/2025 447B

(43) 26/04/2021 397 A

(21) 1-2020-05532

(22) 25/09/2020

(30) 19200154.3 27/09/2019 EP

(51) ***D04B 27/06***; *D04B 35/06; D04B 35/02*

(73) **KARL MAYER STOLL R&D GMBH** (DE)
Industriestrasse 1, 63179 Obertshausen, Germany

(72) Klaus BRANDL (DE)

(74) Công ty TNHH Tầm nhìn và Liên danh (VISION & ASSOCIATES CO.LTD.)

(54) **KIM DỆT SỢI DỌC VÀ PHƯƠNG PHÁP SẢN XUẤT VẢI LƯỚI DỆT KIM ĐAN SỢI DỌC**

(57) Sáng chế đề cập đến kim dệt sợi dọc (1) dùng cho máy dệt kim sợi dọc, có thân kim (3) và có móc kim (2), trong đó móc kim (2) tạo thành khe giữ sợi (4) để giữ sợi dọc, trong đó móc kim (2) có phần thân (5) tiếp giáp với thân kim (3), phần trung chuyển (6) tiếp giáp với phần thân (5) và phần đầu (7) tiếp giáp với phần trung chuyển (6), trong đó mặt chung thứ nhất giữa thân kim (3) và phần thân (5) của móc kim (2) nằm trong mặt phẳng thứ nhất (8), trong đó mặt chung thứ hai giữa phần thân (5) của móc kim (2) và phần trung chuyển (6) của móc kim (2) nằm trong mặt phẳng thứ hai (9), trong đó mặt chung thứ ba giữa phần trung chuyển (6) của móc kim (2) và phần đầu (7) của móc kim (2) nằm trong mặt phẳng thứ hai (9), trong đó mặt phẳng thứ nhất (8) được căn chỉnh vuông góc với trục dọc (10) của kim dệt sợi dọc (1) và tiếp tuyến với phần đầu (7), và trong đó mặt phẳng thứ hai (9) được căn chỉnh vuông góc với trục dọc (10) của kim dệt sợi dọc (1) và tiếp tuyến với biên dạng cong (12), chạy giữa khe giữ sợi (4) và móc kim (2) trên hình chiếu nghiêng của kim dệt sợi dọc (1). Theo sáng chế, phần đầu (7) có đường kính thứ nhất (13), tạo thành đường kính lớn nhất của phần đầu (7), phần trung chuyển (6) có đường kính thứ hai (14), tạo thành đường kính nhỏ nhất của phần trung chuyển (6), và đường kính thứ hai (14) lớn hơn ít nhất 1,3 lần đường kính thứ nhất (13). Ngoài ra, sáng chế còn đề cập đến phương pháp sản xuất vải lưới dệt kim đan dọc sử dụng máy dệt kim sợi dọc. Phương pháp cũng được đưa ra phù hợp với sáng chế sao cho các kim dệt sợi dọc (1) theo sáng chế được sử dụng để tạo thành mũi may trong máy dệt kim sợi dọc.

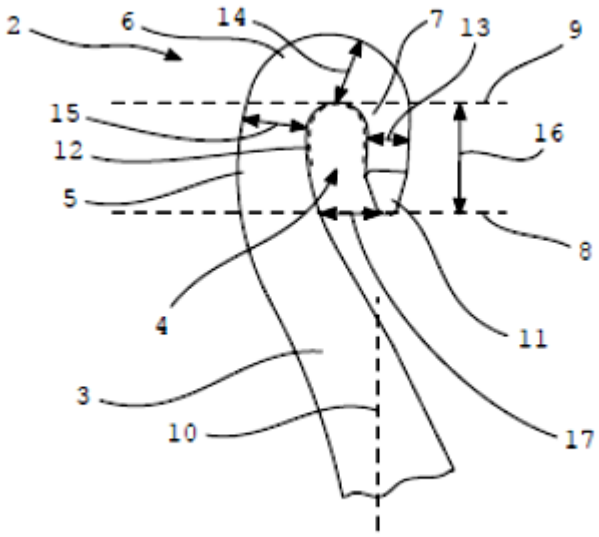

Fig. 2

(11) **1-0047613 B**

(15) 23/05/2025
Số Quyết định: 85561/QĐ-SHTT.IP

(45) 25/06/2025 447B

(43) 27/01/2023 418 A

(21) 1-2022-07044

(85) 28/10/2022

(22) 06/04/2021

(86) PCT/CN2021/085707 06/04/2021

(30) 202010331493.2 24/04/2020 CN

(87) WO2021/213181 28/10/2021

(51) ***H04N 5/77**; H04N 7/18; H04N 5/91*

(73) **HUAWEI TECHNOLOGIES CO., LTD.** (CN)
Huawei Administration Building, Bantian, Longgang District, Shenzhen, Guangdong 518129, China

(72) HOU, Pengfei (CN); TAN, Liwen (CN); ZHANG, Lei (CN)

(74) Công ty TNHH Tầm nhìn và Liên danh (VISION & ASSOCIATES CO.LTD.)

(54) **PHƯƠNG PHÁP VÀ THIẾT BỊ XỬ LÝ VIĐEO**

(57) Sáng chế đề xuất phương pháp và thiết bị xử lý viđeo. Phương pháp này bao gồm các bước: nhận dòng viđeo được thu thập bởi bộ phận camera (S201); chuyển đổi dòng viđeo thành ít nhất một gói dữ liệu thứ nhất, trong đó gói dữ liệu thứ nhất được mã hóa và được giải mã độc lập (S202); và lưu trữ gói dữ liệu thứ nhất thu được trong chu kỳ báo cáo thứ nhất dưới dạng đoạn viđeo thứ nhất (S203). Theo phương pháp này, vì dòng viđeo được thu thập được chuyển đổi thành ít nhất một gói dữ liệu thứ nhất mà có thể được mã hóa và được giải mã độc lập, khi lỗi xảy ra trong quy trình quay viđeo, bước giải mã viđeo vẫn có thể được hoàn thành độc lập đối với đoạn viđeo thứ nhất được lưu trữ bao gồm gói dữ liệu thứ nhất. Do đó, chỉ mục không cần được ghi trong khi quay viđeo, và không gian lưu trữ bị chiếm dụng bằng cách quay viđeo bị giảm xuống, để viđeo có thời lượng dài hơn có thể được lưu trữ.

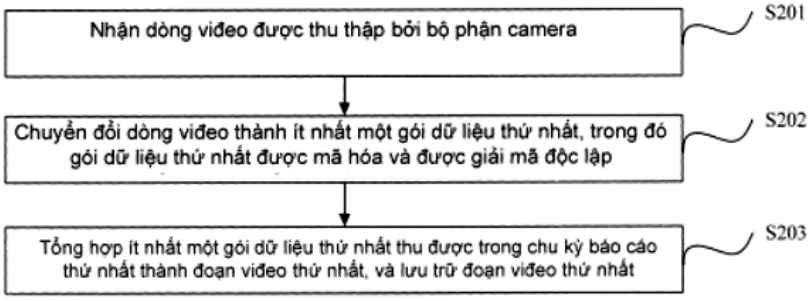

FIG. 3

(11) **1-0047614 B**

(15) 23/05/2025
Số Quyết định: 85563/QĐ-SHTT.IP

(45) 25/06/2025 447B

(43) 25/01/2021 394 A

(21) 1-2020-06257

(85) 28/10/2020

(22) 13/02/2019

(86) PCT/JP2019/005056 13/02/2019

(30) 2018-064401 29/03/2018 JP

(87) WO2019/187721 03/10/2019

(51) ***H02M 7/48***; *H02P 27/08; H02P 23/04*

(73) **DAIKIN INDUSTRIES, LTD.** (JP)
Umeda Center Building, 4-12, Nakazaki-nishi 2-chome, Kita-ku, Osaka-shi, Osaka 530-8323, Japan

(72) HAYASHI Nobuo (JP); OGAWA Takurou (JP); UEKI Daisuke (JP); SEKIMOTO Morimitsu (JP)

(74) Công ty TNHH Tầm nhìn và Liên danh (VISION & ASSOCIATES CO.LTD.)

(54) **THIẾT BỊ BIẾN ĐỔI ĐIỆN**

(57) Sáng chế đề cập đến thiết bị biến đổi điện. Để triệt tiêu rung động của động cơ (5) mà mômen cản của nó biến đổi định kỳ thì mômen đầu ra của động cơ (5) được điều khiển để thay đổi định kỳ. Trong trường hợp này, để tăng thành phần triệt tiêu rung động bằng thiết bị biến đổi điện trực tiếp thì ít nhất một trong hai điều khiển thứ nhất và điều khiển thứ hai được thực hiện. Trong điều khiển thứ nhất, mômen đầu ra có dạng sóng bao gồm thành phần tần số cơ bản của mômen cản mà tần số cơ bản của nó là tần số tương ứng với chu kỳ biến đổi của mômen cản và ít nhất một trong hai sóng hài bậc bốn và sóng hài bậc sáu có tần số nguồn điện của nguồn điện AC (6) sẽ được tạo ra. Trong điều khiển thứ hai, mômen đầu ra có dạng sóng bao gồm ít nhất một trong hai sóng hài bậc hai và sóng hài bậc ba có tần số cơ bản của mômen cản và sóng hài bậc hai có tần số nguồn điện của nguồn điện AC (6) sẽ được tạo ra.

FIG.2

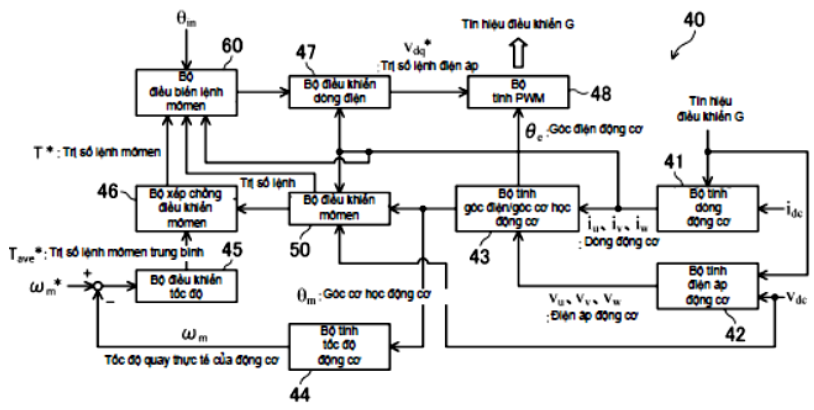

(11) **1-0047615 B**

(15) 23/05/2025
Số Quyết định: 85564/QĐ-SHTT.IP

(45) 25/06/2025 447B

(43) 25/05/2022 410 A

(21) 1-2021-07613

(85) 26/11/2021

(22) 09/09/2020

(86) PCT/KR2020/012178 09/09/2020

(30) 10-2019-0112364 10/09/2019 KR

(87) WO2021/049876 18/03/2021

(51) ***C07C 227/16***; *C07C 229/22; B01J 31/08; B01J 31/10*

(73) **CJ CHEILJEDANG CORPORATION** (KR)
(Ssangnim-dong) 330, Dongho-ro Jung-gu, Seoul 04560, Republic of Korea

(72) KANG, Min Kyu (KR); LEE, Jung Min (KR); KIM, Min Sup (KR); KIM, Il Chul (KR); LEE, In Sung (KR); JUNG, Jun Young (KR)

(74) Công ty TNHH Tầm nhìn và Liên danh (VISION & ASSOCIATES CO.LTD.)

(54) **PHƯƠNG PHÁP ĐIỀU CHẾ L-HOMOSERIN**

(57) Sáng chế đề cập đến phương pháp sản xuất L-homoserin, bao gồm bước tiếp xúc dẫn xuất L-homoserin với chất xúc tác axit rắn.

(11) **1-0047616 B**
(15) 23/05/2025
Số Quyết định: 85686/QĐ-SHTT.IP
(45) 25/06/2025 447B
(43) 25/09/2023 426 A
(21) 1-2023-03217
(22) 17/05/2023
(51) ***B63B 35/32****; A01D 44/00; A01M 21/02*
(73) **TRƯỜNG ĐẠI HỌC BÁCH KHOA - ĐẠI HỌC QUỐC GIA THÀNH PHỐ HỒ CHÍ MINH** (VN)
268 Lý Thường Kiệt, phường 14, quận 10, thành phố Hồ Chí Minh
(72) Nguyễn Tấn Tiến (VN); Nguyễn Thị Kiều Hạnh (VN); Lê Thanh Sơn (VN)
(54) **THIẾT BỊ CẮT PHÁ THỰC VẬT TRÔI NỔI TRÊN MẶT NƯỚC**

(57) Sáng chế đề cập đến Thiết bị cắt phá thực vật trôi nổi trên mặt nước. Thiết bị cắt phá thực vật trôi nổi trên mặt nước theo sáng chế bao gồm phương tiện nổi được trên mặt nước dạng tàu hai thân, hệ thống động lực, hệ thống điều khiển, hệ thống cắt phá. Trong đó, hệ thống cắt phá bao gồm nhiều dao cắt được cố định trên các đĩa gá dao sao cho lưỡi dao của các dao cắt này nghiêng một góc xác định so với trục quay dao, trong đó các dao cắt ở hai phía khác nhau của vị trí chính giữa trục quay dao có hướng nghiêng so với trục quay dao ngược nhau.

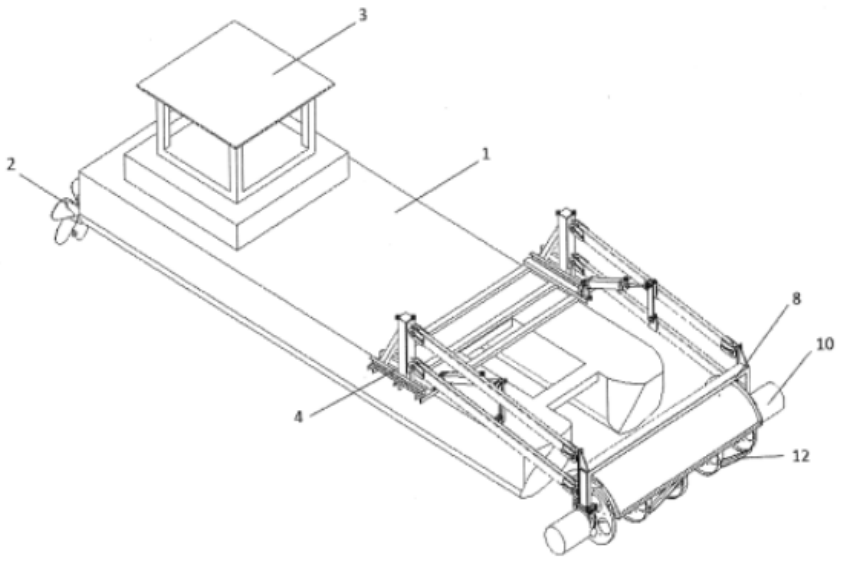

Hình 2

(11) **1-0047617 B**

(15) 23/05/2025
Số Quyết định: 85687/QĐ-SHTT.IP

(45) 25/06/2025 447B

(43) 27/04/2020 385 A

(21) 1-2019-07356

(85) 25/06/2014

(22) 23/11/2012

(86) PCT/KR2012/009972 23/11/2012

(30) 61/563,678 25/11/2011 US
10-2012-0034093 02/04/2012 KR

(87) WO/2013/077665 30/05/2013

(51) ***H04N 7/26***

(62) 1-2014-02083

(73) **SAMSUNG ELECTRONICS CO., LTD.** (KR)
129, Samsung-ro Yeongtong-gu, Suwon-si Gyeonggi-do 443-742, Republic of Korea

(72) PARK, Young-o (KR); KIM, Chan-yul (KR); CHOI, Kwang-pyo (KR); PARK, Jeong-hoon (KR)

(74) Công ty TNHH Tầm nhìn và Liên danh (VISION & ASSOCIATES CO.LTD.)

(54) **THIẾT BỊ GIẢI MÃ ẢNH**

(57) Sáng chế đề xuất thiết bị giải mã ảnh. Thiết bị này bao gồm: bộ trích xuất dữ liệu ảnh và thông tin mã hóa để thu nhận cú pháp thứ nhất biểu thị kích thước lớn nhất của bộ đệm cần thiết để giải mã hình ảnh nằm trong chuỗi ảnh, cú pháp thứ hai biểu thị số lượng lớn nhất của các hình ảnh mà chúng có thể đứng trước hình ảnh thứ nhất bất kỳ trong chuỗi ảnh này theo thứ tự giải mã và đứng sau hình ảnh thứ nhất bất kỳ theo thứ tự hiển thị, các hình ảnh này cần phải được thiết lập lại thứ tự, và cú pháp thứ ba được sử dụng để thu nhận thông tin trễ biểu thị số lượng lớn nhất của các hình ảnh mà chúng có thể đứng trước hình ảnh thứ hai bất kỳ trong chuỗi ảnh này theo thứ tự kết xuất và đứng sau hình ảnh thứ hai bất kỳ theo thứ tự giải mã, từ dòng bit; bộ giải mã để giải mã dòng bit này; và bộ đệm để lưu trữ các khung ảnh giải mã, trong đó bộ giải mã xác định kích thước lớn nhất của bộ đệm lưu trữ hình ảnh giải mã dựa trên cú pháp thứ nhất, và xác định liệu có kết xuất hình ảnh giải mã được lưu trong bộ đệm này dựa trên cú pháp thứ hai và cú pháp thứ ba hay không, và trong đó cú pháp thứ nhất, cú pháp thứ hai, và cú pháp thứ ba nằm trong tệp tham số chuỗi.

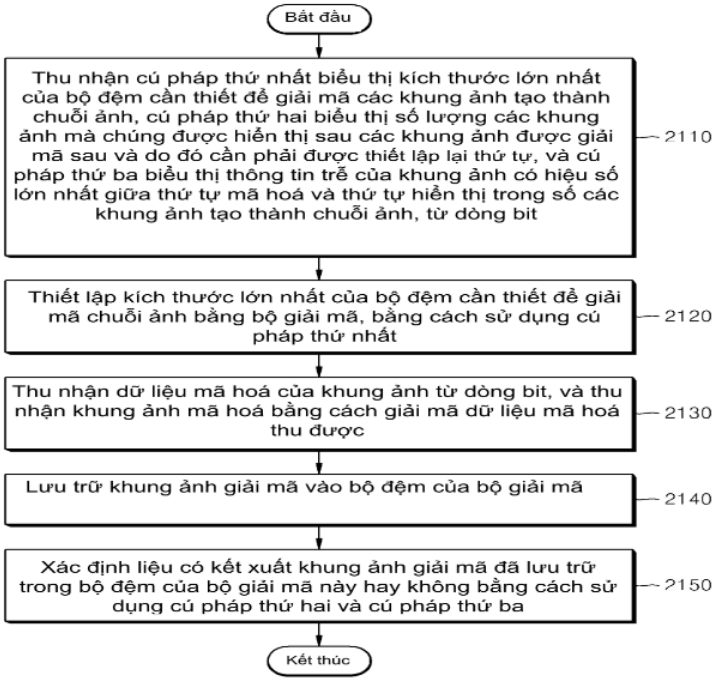
Bắt đầu
Thu nhận cú pháp thứ nhất biểu thị kích thước lớn nhất của bộ đệm cần thiết để giải mã các khung ảnh tạo thành chuỗi ảnh, cú pháp thứ hai biểu thị số lượng các khung ảnh mà chúng được hiển thị sau các khung ảnh được giải mã sau và do đó cần phải được thiết lập lại thứ tự, và cú pháp thứ ba biểu thị thông tin trễ của khung ảnh có hiệu số lớn nhất giữa thứ tự mã hoá và thứ tự hiển thị trong số các khung ảnh tạo thành chuỗi ảnh, từ dòng bit
2110
Thiết lập kích thước lớn nhất của bộ đệm cần thiết để giải mã chuỗi ảnh bằng bộ giải mã, bằng cách sử dụng cú pháp thứ nhất
2120
Thu nhận dữ liệu mã hoá của khung ảnh từ dòng bit, và thu nhận khung ảnh mã hoá bằng cách giải mã dữ liệu mã hoá thu được
2130
Lưu trữ khung ảnh giải mã vào bộ đệm của bộ giải mã
2140
Xác định liệu có kết xuất khung ảnh giải mã đã lưu trữ trong bộ đệm của bộ giải mã này hay không bằng cách sử dụng cú pháp thứ hai và cú pháp thứ ba
2150
Kết thúc

FIG.21

(11) **1-0047618 B**

(15) 23/05/2025
Số Quyết định: 85688/QĐ-SHTT.IP

(45) 25/06/2025 447B

(43) 25/04/2023 421 A

(21) 1-2021-05078

(85) 17/08/2021

(22) 09/11/2020

(86) PCT/KR2020/015575 09/11/2020

(30) 10-2020-0072891 16/06/2020 KR
10-2020-0141070 28/10/2020 KR

(87) WO2021/256623 23/12/2021

(51) ***C07C 7/08***; *C07C 15/08; C07C 7/167; C07C 15/04; C07C 15/46*

(73) **LG CHEM, LTD.** (KR)
128, Yeoui-daero, Yeongdeungpo-gu, Seoul 07336, Republic of Korea

(72) HWANG, Sung June (KR); KIM, Tae Woo (KR); LEE, Sung Kyu (KR)

(74) Công ty TNHH Tầm nhìn và Liên danh (VISION & ASSOCIATES CO.LTD.)

(54) **PHƯƠNG PHÁP SẢN XUẤT HYDROCACBON THƠM**

(57) Sáng chế đề cập đến phương pháp sản xuất hydrocacbon thơm bao gồm: bước cung cấp dòng nguyên liệu thô vào cột tách C6, cung cấp dòng xả phía trên từ cột tách C6 vào bộ hydro hóa xăng thứ nhất, và cung cấp dòng xả phía dưới từ cột tách C6 vào cột tách C7; bước cung cấp dòng xả phía trên từ cột tách C7 vào bộ phản ứng khử alkyl bằng hydro và cung cấp dòng xả phía dưới từ cột tách C7 vào cột tách C8; bước tách benzen ra từ dòng xả từ bộ hydro hóa xăng thứ nhất và bộ phản ứng khử alkyl bằng hydro; bước loại bỏ dòng xả phía dưới từ cột tách C8 và cung cấp dòng xả phía trên từ cột tách C8 vào cột chưng cất chiết thứ hai; và bước tách styren ra từ dòng xả phía dưới của cột chưng cất chiết thứ hai và tách xylen ra khỏi dòng xả phía trên của cột chưng cất chiết thứ hai.

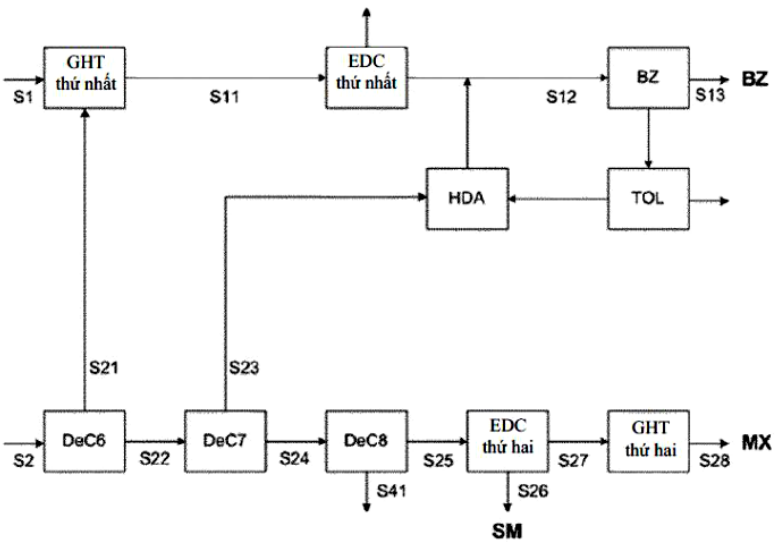

FIG.1

(11) **1-0047619 B**

(15) 23/05/2025
Số Quyết định: 85689/QĐ-SHTT.IP

(45) 25/06/2025 447B

(43) 25/02/2022 407 A

(21) 1-2021-05154

(22) 20/08/2021

(30) 63/068,621 21/08/2020 US
17/363,680 30/06/2021 US

(51) ***D02G 1/16***

(73) **SUNTEX FIBER CO., LTD.** (TW)
91, PEI-YUAN ROAD, HOMEI CHANGHWA, TAIWAN

(72) Pai, Hung Yu (TW)

(74) Công ty TNHH Tầm nhìn và Liên danh (VISION & ASSOCIATES CO.LTD.)

(54) **SỢI ĐƯỢC TẠO CẤU TRÚC BẰNG KHÔNG KHÍ (ATY) VÀ PHƯƠNG PHÁP SẢN XUẤT SỢI NÀY**

(57) Sáng chế đề cập đến sợi được tạo cấu trúc bằng không khí (ATY). ATY bao gồm tơ đơn thứ nhất có mặt cắt ngang thứ nhất và tơ đơn thứ hai được bố trí liền kề tơ đơn thứ nhất có mặt cắt ngang thứ hai, trong đó mặt cắt ngang thứ nhất có hình gần như tròn và có độ cải biến (tỷ số M) nhỏ hơn hoặc về cơ bản bằng 1,3, mặt cắt ngang thứ hai có hình đa giác bao gồm 3 đến 6 thùy và chênh lệch giữa chiều dài tơ đơn thứ nhất và chiều dài tơ đơn thứ hai nhỏ hơn hoặc về cơ bản bằng 4%. Hơn nữa, phương pháp sản xuất ATY cũng được bộc lộ.

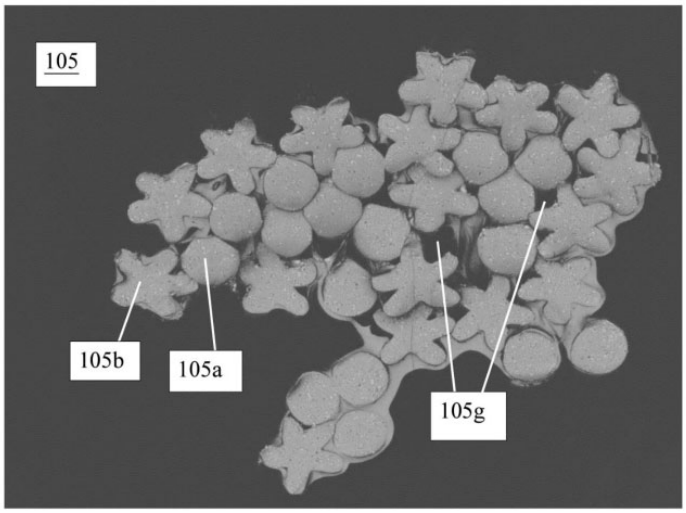

FIG.4

(11) **1-0047620 B**

(15) 23/05/2025
Số Quyết định: 85690/QĐ-SHTT.IP

(45) 25/06/2025 447B

(43) 25/03/2020 384 A

(21) 1-2019-07357

(85) 25/06/2014

(22) 23/11/2012

(86) PCT/KR2012/009972 23/11/2012

(30) 61/563,678 25/11/2011 US
10-2012-0034093 02/04/2012 KR

(87) WO/2013/077665 30/05/2013

(51) ***H04N 7/26***

(62) 1-2014-02083

(73) **SAMSUNG ELECTRONICS CO., LTD.** (KR)
129, Samsung-ro, Yeongtong-gu, Suwon-si, Gyeonggi-do, 443-742, Republic of Korea

(72) PARK, Young-o (KR); KIM, Chan-yul (KR); CHOI, Kwang-pyo (KR); PARK, Jeong-hoon (KR)

(74) Công ty TNHH Tầm nhìn và Liên danh (VISION & ASSOCIATES CO.LTD.)

(54) **PHƯƠNG PHÁP GIẢI MÃ ẢNH**

(57) Sáng chế đề xuất phương pháp giải mã ảnh. Phương pháp này bao gồm các bước: thu nhận cú pháp thứ nhất biểu thị kích thước lớn nhất của bộ đệm cần thiết để giải mã ảnh nằm trong chuỗi ảnh, cú pháp thứ hai biểu thị số lượng lớn nhất của các hình ảnh mà chúng có thể đứng trước hình ảnh thứ nhất bất kỳ trong chuỗi ảnh này theo thứ tự giải mã và đứng sau hình ảnh thứ nhất bất kỳ theo thứ tự hiển thị, các hình ảnh này cần phải được thiết lập lại thứ tự, và cú pháp thứ ba được sử dụng để thu nhận thông tin trễ biểu thị số lượng lớn nhất của các hình ảnh mà chúng có thể đứng trước hình ảnh thứ hai bất kỳ trong chuỗi ảnh này theo thứ tự kết xuất và đứng sau hình ảnh thứ hai bất kỳ theo thứ tự giải mã, từ dòng bit; xác định kích thước lớn nhất của bộ đệm lưu trữ hình ảnh giải mã dựa trên cú pháp thứ nhất; lưu trữ hình ảnh giải mã trong bộ đệm này; và xác định liệu có kết xuất hình ảnh giải mã được lưu trong bộ đệm này dựa trên cú pháp thứ hai và cú pháp thứ ba hay không,trong đó cú pháp thứ nhất, cú pháp thứ hai, và cú pháp thứ ba nằm trong tệp tham số chuỗi.

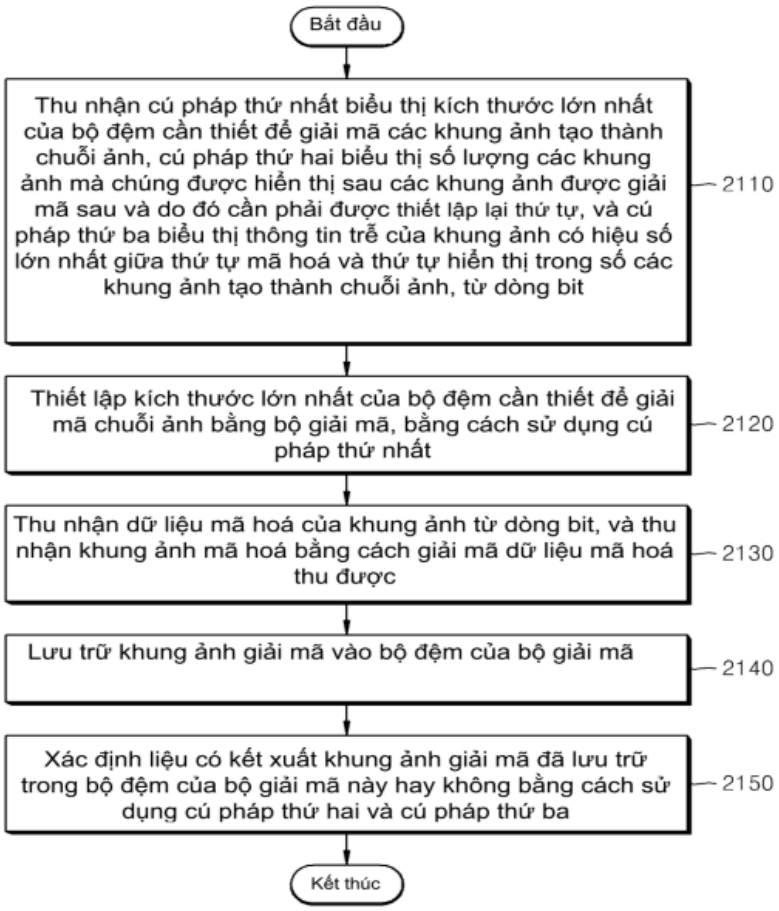
Bắt đầu
Thu nhận cú pháp thứ nhất biểu thị kích thước lớn nhất của bộ đệm cần thiết để giải mã các khung ảnh tạo thành chuỗi ảnh, cú pháp thứ hai biểu thị số lượng các khung ảnh mà chúng được hiển thị sau các khung ảnh được giải mã sau và do đó cần phải được thiết lập lại thứ tự, và cú pháp thứ ba biểu thị thông tin trễ của khung ảnh có hiệu số lớn nhất giữa thứ tự mã hoá và thứ tự hiển thị trong số các khung ảnh tạo thành chuỗi ảnh, từ dòng bit
2110
Thiết lập kích thước lớn nhất của bộ đệm cần thiết để giải mã chuỗi ảnh bằng bộ giải mã, bằng cách sử dụng cú pháp thứ nhất
2120
Thu nhận dữ liệu mã hoá của khung ảnh từ dòng bit, và thu nhận khung ảnh mã hoá bằng cách giải mã dữ liệu mã hoá thu được
2130
Lưu trữ khung ảnh giải mã vào bộ đệm của bộ giải mã
2140
Xác định liệu có kết xuất khung ảnh giải mã đã lưu trữ trong bộ đệm của bộ giải mã này hay không bằng cách sử dụng cú pháp thứ hai và cú pháp thứ ba
2150
Kết thúc

Fig.21

(11) **1-0047621 B**

(15) 23/05/2025
Số Quyết định: 85729/QĐ-SHTT.IP

(45) 25/06/2025 447B

(43) 27/06/2022 411 A

(21) 1-2021-04386

(85) 16/07/2021

(22) 18/12/2018

(86) PCT/AU2018/051348 18/12/2018

(87) WO2020/124119 25/06/2020

(51) ***C05C 9/00***; *C05G 3/08; C05F 11/08*

(73) **MULTIKRAFT PROBIOTICS AUSTRALIA PTY LTD** (AU)
858 Gooburrum Road, BUNDABERG, Queensland 4670, Australia

(72) HORSLEY, Brian (NZ); O'BRIEN, Conor (AU)

(74) Công ty TNHH Tầm nhìn và Liên danh (VISION & ASSOCIATES CO.LTD.)

(54) **CHẾ PHẨM PHÂN BÓN VÀ PHƯƠNG PHÁP TẠO RA CHẾ PHẨM NÀY**

(57) Sáng chế đề cập đến chế phẩm thích hợp để bón phân cho thực vật. Chế phẩm này bao gồm hợp chất chứa nitơ, chẳng hạn như ure, và một hoặc nhiều thành phần bổ sung được thích ứng để làm tăng sự sinh khả dụng của nitơ từ hợp chất chứa nitơ. Sáng chế cũng đề cập đến phương pháp tạo ra chế phẩm và phương pháp làm tăng sự sinh khả dụng của nitơ. Sáng chế cũng đề cập đến phương pháp bón phân cho thực vật và phương pháp ủ sử dụng chế phẩm.

(11) **1-0047622 B**

(15) 23/05/2025
Số Quyết định: 85730/QĐ-SHTT.IP

(45) 25/06/2025 447B

(43) 25/02/2021 395 A

(21) 1-2020-04120

(22) 16/07/2020

(30) 2019-137314 25/07/2019 JP

(51) ***B01D 46/00***

(73) **SMC CORPORATION** (JP)
14-1, Sotokanda 4-chome, Chiyoda-ku, Tokyo, 1010021, Japan

(72) Mitsuhiro KURIHARA (JP); Kenji FUKUSHIMA (JP)

(74) Công ty TNHH Tầm nhìn và Liên danh (VISION & ASSOCIATES CO.LTD.)

(54) **THIẾT BỊ LỌC**

(57) Sáng chế đề cập đến thiết bị lọc được lắp đặt ở đường dòng chảy và có khả năng thực hiện kết cấu đường dòng chảy đơn giản và logic hơn, đường dòng chảy được cấp áp suất được chuyển có lựa chọn giữa áp suất âm và áp suất dương.

Đường dòng chảy phía áp suất âm (40) có bộ lọc phía áp suất âm (4) và đường dòng chảy phía áp suất dương (50) có bộ lọc phía áp suất dương (5) được nối song song giữa cổng thứ nhất (20) và cổng thứ hai (30) và van con thoi (7) được lắp giữa đường dòng chảy phía áp suất âm và đường dòng chảy phía áp suất dương và cổng thứ nhất, do vậy khi áp suất âm được cấp cho cổng thứ nhất, cổng thứ nhất được khiến cho thông với cổng thứ hai qua đường dòng chảy phía áp suất âm và khi áp suất dương được cấp cho cổng thứ nhất, cổng thứ nhất được khiến cho thông với cổng thứ hai qua đường dòng chảy phía áp suất dương.

FIG. 1

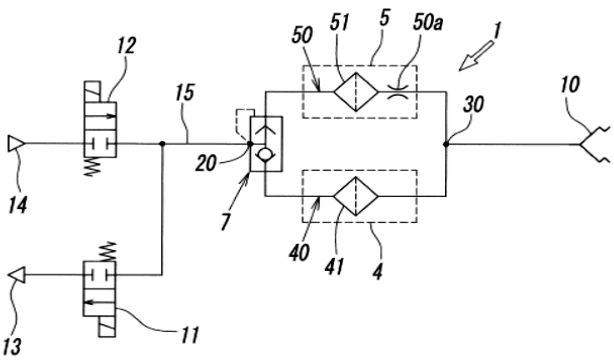

(11) **1-0047623 B**
(15) 23/05/2025
Số Quyết định: 85771/QĐ-SHTT.IP
(45) 25/06/2025 447B
(43) 25/10/2021 403 A
(21) 1-2021-03341
(85) 07/06/2021
(22) 21/11/2019
(86) PCT/JP2019/045530 21/11/2019
(30) 2018-220388 26/11/2018 JP
(87) WO2020/110871 04/06/2020
(51) ***B01J 4/02***; *F24F 6/12; H05F 1/00; B65G 53/04*
(73) **KINBOSHI INC.** (JP)
4-8, Yonban-cho, Chiyoda-ku, Tokyo 1020081, Japan
(72) KIMURA So (JP); SATO Akira (JP)
(74) Công ty TNHH Tầm nhìn và Liên danh (VISION & ASSOCIATES CO.LTD.)
(54) **PHƯƠNG PHÁP VÀ HỆ THỐNG CẤP ĐỊNH LƯỢNG BỘT MỊN LOẠI CHUYỂN BẰNG KHÍ**

(57) Sáng chế đề cập đến phương pháp cấp định lượng và ổn định bột mịn và hệ thống để thực hiện phương pháp này. Sáng chế khác biệt ở chỗ phương pháp cấp định lượng bột mịn loại chuyển bằng khí để chuyển và cấp định lượng bột mịn được nạp đầy trong thiết bị cấp định lượng bột mịn loại chuyển bằng khí sang thiết bị sử dụng bột mịn bằng khí mang, trong đó khi hỗn dịch của bột mịn và khí mang được chuyển từ thiết bị cấp định lượng bột mịn loại chuyển bằng khí sang thiết bị sử dụng bột mịn, hàm lượng nước trong khí mang được điều chỉnh để triệt tiêu lượng tĩnh điện sinh ra trong hỗn dịch.

FIG.1

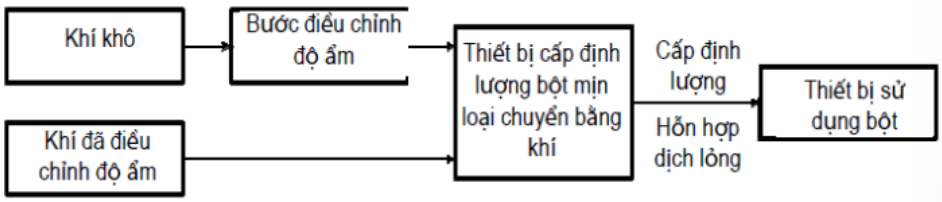

(11) **1-0047624 B**

(15) 23/05/2025
Số Quyết định: 85812/QĐ-SHTT.IP

(45) 25/06/2025 447B

(43) 25/08/2020 389 A

(21) 1-2020-03485

(85) 16/06/2020

(22) 16/11/2018

(86) PCT/KR2018/014111 16/11/2018

(30) 10-2017-0153191 16/11/2017 KR

(87) WO2019/098758 23/05/2019

(51) ***H04N 19/593***; *H04N 19/119; H04N 19/61; H04N 19/176; H04N 19/11; H04N 19/122*

(73) **INTELLECTUAL DISCOVERY CO., LTD.** (KR)
7th Floor, 419, Techno-ro, Gangnam-gu, Seoul, 06160, Republic of Korea

(72) JUN, Dong San (KR); LIM, Sung Chang (KR); KANG, Jung Won (KR); KO, Hyun Suk (KR); LEE, Jin Ho (KR); LEE, Ha Hyun (KR); KIM, Hui Yong (KR)

(74) Công ty TNHH Tầm nhìn và Liên danh (VISION & ASSOCIATES CO.LTD.)

(54) **PHƯƠNG PHÁP MÃ HÓA/GIẢI MÃ HÌNH ẢNH, VÀ VẬT GHI LƯU TRỮ DÒNG BIT**

(57) Sáng chế đề cập đến phương pháp và thiết bị mã hoá/giải mã hình ảnh để thực hiện quy trình dự đoán nội ảnh dựa trên việc so khớp khuôn mẫu. Phương pháp giải mã hình ảnh có thể bao gồm các bước: suy ra chế độ dự đoán nội ảnh thứ nhất cho khối hiện thời, tạo ra khối dự đoán nội ảnh thứ nhất tương ứng với chế độ dự đoán nội ảnh thứ nhất, suy ra chế độ dự đoán nội ảnh thứ hai cho khối hiện thời, tạo ra khối dự đoán nội ảnh thứ hai tương ứng với chế độ dự đoán nội ảnh thứ hai, và tạo ra khối dự đoán nội ảnh cuối cùng bằng cách sử dụng tổng được gán trọng số của khối dự đoán nội ảnh thứ nhất và khối dự đoán nội ảnh thứ hai.

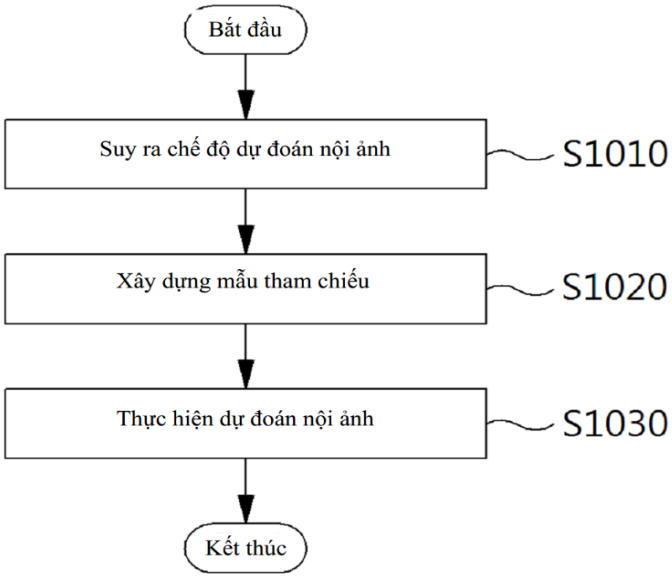

FIG. 10

(11) **1-0047625 B**
(15) 23/05/2025
Số Quyết định: 85813/QĐ-SHTT.IP
(45) 25/06/2025 447B
(43) 25/09/2020 390 A
(21) 1-2019-05202
(85) 24/09/2019
(22) 08/05/2018
(86) PCT/JP2018/017818 08/05/2018
(30) 2017-096475 15/05/2017 JP
(87) WO2018/212022 22/11/2018
(51) ***G06Q 10/00***; *G06T 7/00*
(73) **DAIKIN INDUSTRIES, LTD.** (JP)
Osaka Umeda Twin Towers South, 1-13-1, Umeda, Kita-ku, Osaka-Shi, Osaka 530-0001, Japan
(72) Tsuyoshi NARITAKE (JP); Kazuaki IWAO (JP)
(74) Công ty TNHH Tầm nhìn và Liên danh (VISION & ASSOCIATES CO.LTD.)
(54) **HỆ THỐNG CHUẨN BỊ THÔNG TIN SẢN PHẨM**

(57) Sáng chế được đề cập ở đây là hệ thống chuẩn bị thông tin sản phẩm có khả năng dễ dàng định vị sản phẩm ngay cả khi sản phẩm không được ủy quyền quản lý từ trước, và dễ dàng giúp tạo, ví dụ như, đề xuất thực hiện việc bảo trì cho sản phẩm. Hệ thống chuẩn bị thông tin (100) bao gồm khối thu thập dữ liệu (64), khối nhận dạng (66), và khối chuẩn bị (68). Khối thu thập dữ liệu sẽ thu nhận dữ liệu ảnh trên cảnh quan, dữ liệu ảnh tương quan với thông tin vị trí. Khối nhận dạng sẽ tìm ảnh của sản phẩm đối tượng trong dữ liệu ảnh thu được bởi khối thu thập dữ liệu. Khối chuẩn bị sẽ xác định vị trí mà sản phẩm đối tượng được nhận biết bởi khối nhận dạng đang được lắp đặt, dựa vào thông tin vị trí tương quan với dữ liệu ảnh, để chuẩn bị ra các thông tin về sản phẩm đối tượng và thông tin sản phẩm chứa thông tin về vị trí ở đó sản phẩm đối tượng được lắp đặt.

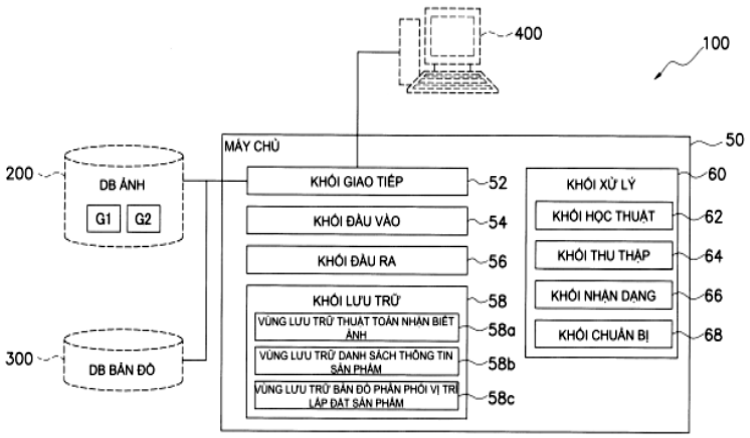

HÌNH 1

(11) **1-0047626 B**

(15) 23/05/2025
Số Quyết định: 85817/QĐ-SHTT.IP

(45) 25/06/2025 447B

(43) 25/09/2020 390 A

(21) 1-2020-04237

(85) 22/07/2020

(22) 26/10/2018

(86) PCT/JP2018/039840 26/10/2018

(30) 2018-004318 15/01/2018 JP

(87) WO2019/138653 18/07/2019

(51) ***F16D 43/18***

(73) **KABUSHIKI KAISHA F.C.C.** (JP)
7000-36, Nakagawa, Hosoe-cho, Kita-ku, Hamamatsu-shi, Shizuoka 431-1394, Japan

(72) AONO Kaoru (JP); YOKOMICHI Yuta (JP); KINE Yuta (JP); KATAOKA Makoto (JP)

(74) Công ty Luật TNHH WINCO (WINCO LAW FIRM)

(54) **BỘ LY HỢP LY TÂM**

(57) Sáng chế đề cập tới bộ ly hợp ly tâm được làm thích ứng để làm tăng khả năng ly hợp nhờ kết cấu đơn giản. Bộ ly hợp ly tâm (200) bao gồm đĩa dẫn động (210) sẽ được dẫn động quay trực tiếp bằng lực dẫn động của động cơ. Đĩa dẫn động (210) có mỗi một trong số các chốt đỡ lắc (214) và các thân nhô ra (218). Chốt đỡ lắc (214) được lắp trong lỗ trượt chốt (231) được tạo ra ở quả nặng ly hợp (230) để đỡ theo cách lắc được quả nặng ly hợp (230). Thân nhô ra (218) được tạo ra có dạng con lăn hình trụ. Phần bị dẫn (235) của quả nặng ly hợp (230) tiếp xúc với thân nhô ra (218). Lỗ trượt chốt (231) được tạo ra có dạng lỗ dài để cho phép dịch chuyển về phía sau của quả nặng ly hợp (230) theo chiều dẫn động quay của đĩa dẫn động (210). Phần bị dẫn (235) được tạo ra sao cho kéo dài nghiêng về phía sau ở bên ngoài theo chiều dẫn động quay của đĩa dẫn động (210).

FIG. 1

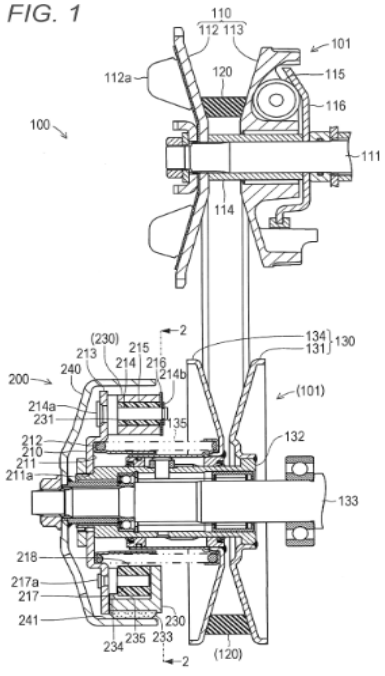

(11) **1-0047627 B**

(15) 23/05/2025
Số Quyết định: 85832/QĐ-SHTT.IP

(45) 25/06/2025 447B

(43) 25/02/2022 407 A

(21) 1-2021-07782

(85) 03/12/2021

(22) 01/05/2020

(86) PCT/US2020/030951 01/05/2020

(30) 62/843,991 06/05/2019 US

(87) WO2020/227064 12/11/2020

(51) ***H04N 19/46***; *H04N 19/169; H04N 19/176; H04N 19/159; H04N 19/172*

(73) **HUAWEI TECHNOLOGIES CO., LTD.** (CN)
Huawei Administration Building, Bantian, Longgang District, Shenzhen, Guangdong 518129, China

(72) WANG, Ye-Kui (US)

(74) Công ty Luật TNHH T&G (TGVN)

(54) PHƯƠNG PHÁP GIẢI MÃ, PHƯƠNG PHÁP MÃ HÓA, THIẾT BỊ GIẢI MÃ, VÀ THIẾT BỊ MÃ HÓA

(57) Sáng chế đề cập đến phương pháp giải mã, phương pháp mã hóa, thiết bị giải mã, thiết bị mã hóa, máy tạo mã, hệ thống tạo mã, phương tiện tạo mã, phương tiện lưu trữ và bộ tạo mã. Phương pháp giải mã dòng bit viđeo được tạo mã bao gồm bước nhận dòng bit viđeo được tạo mã, trong đó dòng bit viđeo được tạo mã chứa hình ảnh làm mới giải mã từng bước (GDR) và cờ thứ nhất có giá trị thứ nhất; thiết đặt giá trị thứ hai của cờ thứ hai bằng giá trị thứ nhất của cờ thứ nhất; làm trống các hình ảnh được giải mã trước đó bất kỳ từ bộ đệm hình ảnh được giải mã (DPB) dựa trên cờ thứ hai có giá trị thứ hai; và giải mã hình ảnh hiện hành sau khi DPB đã được làm trống.

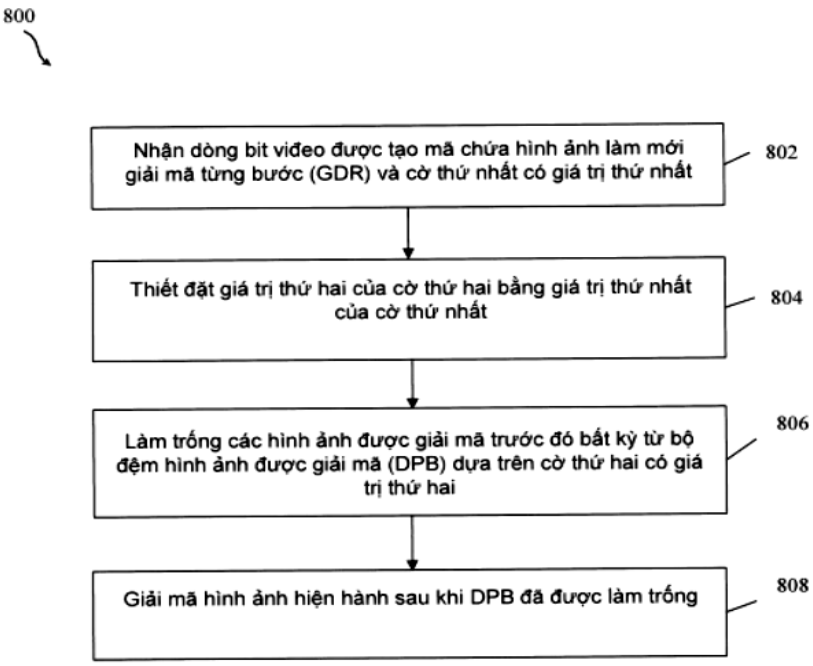

FIG. 8

(11) **1-0047628 B**

(15) 23/05/2025
Số Quyết định: 85905/QĐ-SHTT.IP

(45) 25/06/2025 447B

(43) 25/08/2022 413 A

(21) 1-2022-03584

(85) 08/06/2022

(22) 12/11/2020

(86) PCT/US2020/060243 12/11/2020

(30) 16/682,844 13/11/2019 US

(87) WO2021/097094 20/05/2021

(51) ***D04B 1/26***; *A43B 23/02; A43B 23/04; D04B 1/02; D04B 9/46; D04B 1/12; D04B 7/32; A43B 1/04; D04B 1/10*

(73) **THE NORTH FACE APPAREL CORP.** (US)
3411 Silverside Road, Wilmington, Delaware 19810, United States of America

(72) DARDINSKI, Alexander (US); HASS, David (US); SCHNACKENBERG, Kurtis (US); LY, John (US)

(74) Công ty Luật TNHH WINCO (WINCO LAW FIRM)

(54) **SẢN PHẨM GIÀY DÉP BAO GỒM KẾT CẤU DỆT KIM TRÒN**

(57) Sáng chế đề cập đến sản phẩm giày dép. Sản phẩm giày dép này bao gồm mũ giày dệt kim lớp kép có tấm lót, phần trên nối tiếp với tấm lót, lỗ mắt cá chân, và phần rỗng bên trong để tiếp nhận chân của người mang. Mũ giày dệt kim lớp kép có lớp dệt kim ngoài tạo ra mặt ngoài của mũ giày dệt kim lớp kép. Mũ giày dệt kim lớp kép cũng có lớp dệt kim trong được dệt nguyên khối với lớp dệt kim ngoài. Lớp dệt kim trong có nhiều vùng dệt kim trong mà tương ứng về không gian với các vùng dệt kim ngoài của lớp dệt kim ngoài. Lớp dệt kim ngoài và lớp dệt kim trong cơ bản tạo ra tấm lót và phần trên của mũ giày dệt kim lớp kép.

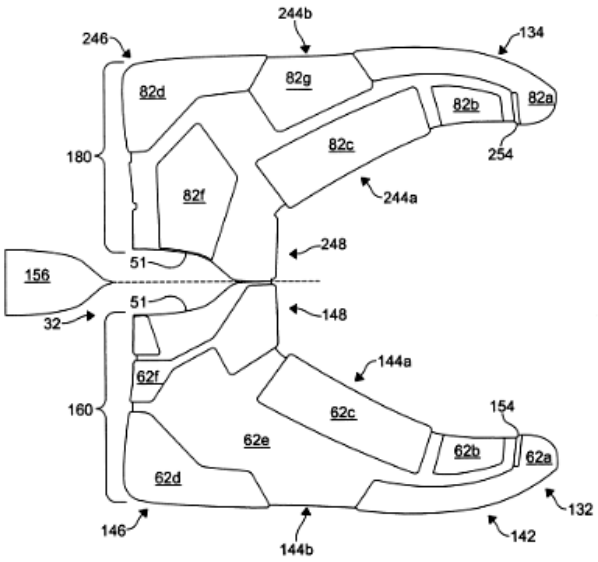

FIG. 5

(11) **1-0047629 B**

(15) 23/05/2025
Số Quyết định: 85906/QĐ-SHTT.IP

(45) 25/06/2025 447B

(43) 25/11/2021 404 A

(21) 1-2021-01456

(85) 18/03/2021

(22) 27/12/2019

(86) PCT/JP2019/051383 27/12/2019

(30) 2019-003843 11/01/2019 JP

(87) WO2020/145191 16/07/2020

(51) ***G03G 15/20***

(73) **NOK CORPORATION** (JP)
12-15, Shiba Daimon 1-chome, Minato-ku, Tokyo 1058585, Japan

(72) SUZUKI Masaya (JP); SASAKI Kenji (JP); NEMOTO Wataru (JP); KONDO Tomohiro (JP)

(74) Công ty TNHH Tầm nhìn và Liên danh (VISION & ASSOCIATES CO.LTD.)

(54) **CƠ CẤU SẤY CÓ ĐỘ LỆCH TĨNH ĐIỆN GIẢM**

(57) Sáng chế đề xuất cơ cấu sấy hình trụ xoay và tiếp xúc với tờ giấy mà ảnh mực tích điện dương được tạo thành trên đó để cố định ảnh mực lên tờ giấy. Cơ cấu sấy này bao gồm lớp nền hình trụ được làm từ kim loại, lớp cao su bao quanh ngoại biên của lớp nền, lớp bám dính bao quanh ngoại biên của lớp cao su, và lớp bề mặt được làm từ nhựa bao quanh ngoại biên của lớp bám dính. Trong cơ cấu sấy, độ phân rã điện tích ΔV tại thời điểm 120 giây sau khi kết thúc tích điện bề mặt của lớp bề mặt đến -1 kV bằng không, và điện dung tĩnh điện trên một đơn vị diện tích C theo phương chiều dày của cơ cấu sấy bằng hoặc nhỏ hơn 3,30 pF/cm^2.

Fig. 3

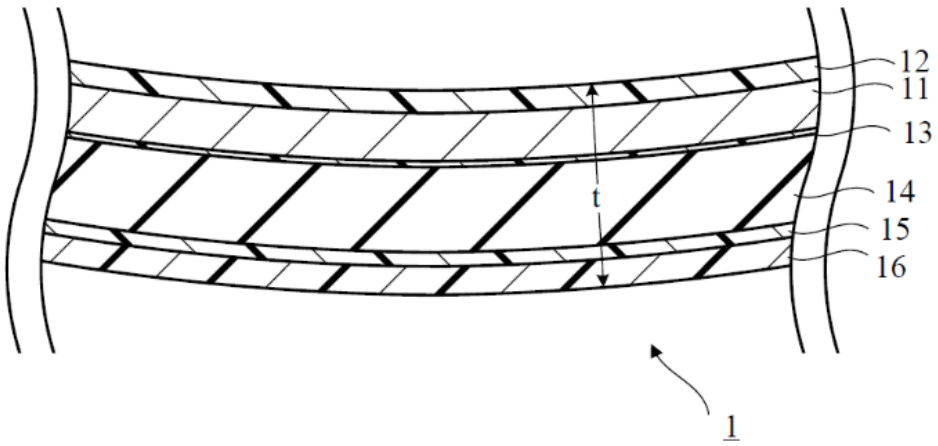

(11) **1-0047630 B**

(15) 23/05/2025
Số Quyết định: 85907/QĐ-SHTT.IP

(45) 25/06/2025 447B

(43) 25/10/2022 415 A

(21) 1-2022-03846

(85) 20/06/2022

(22) 07/12/2020

(86) PCT/JP2020/045403 07/12/2020

(30) 2020-016622 03/02/2020 JP

(87) WO2021/157179 12/08/2021

(51) ***B41J 29/00***; *G06F 3/12; B41J 3/413; B41J 2/01; B41J 29/38*

(73) **ALTEMIRA CO., LTD.** (JP)
1-4-25, Kouraku, Bunkyo-ku, Tokyo, 1128525, Japan

(72) OJIMA, Shinichi (JP); MATSUSHIMA, Hitomi (JP); FUJINUMA, Kenji (JP)

(74) Công ty Luật TNHH WINCO (WINCO LAW FIRM)

(54) **HỆ THỐNG IN THÂN LON VÀ THIẾT BỊ IN THÂN LON**

(57) Sáng chế đề cập tới hệ thống in thân lon và thiết bị in thân lon. Theo sáng chế, hệ thống in thân lon bao gồm: bộ phận phát hiện trạng thái (305) được làm thích ứng để, khi hoạt động in được thực hiện trên thân lon bởi người dùng, phát hiện trạng thái thỏa mãn điều kiện đối với hoạt động in được thiết lập bởi bên thứ ba không phải người dùng; và bộ phận dừng in (306) được làm thích ứng để kiểm soát trạng thái dừng của hoạt động in trên thân lon nhằm đáp lại việc phát hiện trạng thái thỏa mãn điều kiện đối với hoạt động in được thiết lập bởi bên thứ ba không phải người dùng.

Fig.2

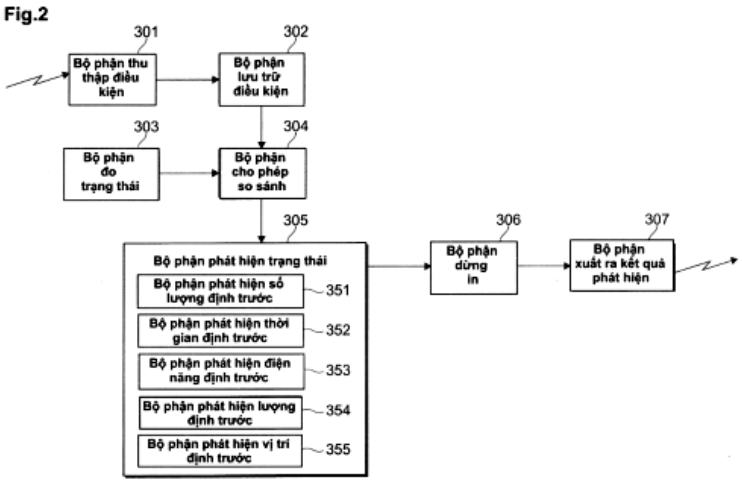

(11) **1-0047631 B**
(15) 23/05/2025
Số Quyết định: 85915/QĐ-SHTT.IP
(45) 25/06/2025 447B
(43) 26/09/2022 414 A
(21) 1-2022-03301
(85) 26/05/2022
(22) 15/11/2019
(86) PCT/JP2019/044918 15/11/2019
(87) WO2021/095247 20/05/2021
(51) ***B23K 26/21***; *B23K 26/244; B23K 26/242*
(73) **KOBAYASHI MANUFACTURE CO., LTD.** (JP)
429-17, Mizushimamachi, Hakusan-shi, Ishikawa 9240855, Japan
(72) KOBAYASHI, Yasunori (JP)
(74) Công ty Luật TNHH WINCO (WINCO LAW FIRM)
(54) **HỆ THỐNG HÀN LAZE**

(57) Sáng chế đề cập tới hệ thống hàn laze, trong đó dịch chuyển vị trí của chùm laze được dùng để hàn các đối tượng được hiệu chỉnh mà không cần can thiệp của người hàn.
Nguồn chiếu xạ (12) thực hiện hàn dọc theo phần hàn của các đối tượng cần hàn (60) bằng cách di chuyển tương đối các đối tượng cần hàn (60) và đầu phun (14) để phát ra chùm laze. Cơ cấu cánh tay (20) giữ theo cách di chuyển được đầu phun (14) trong khi tác dụng lực đẩy vào đầu phun (14) theo hướng về phía phần hàn sao cho đầu phun (14) trở thành tiếp xúc với các đối tượng cần hàn (60) để chiếu xạ phần hàn bằng chùm laze.

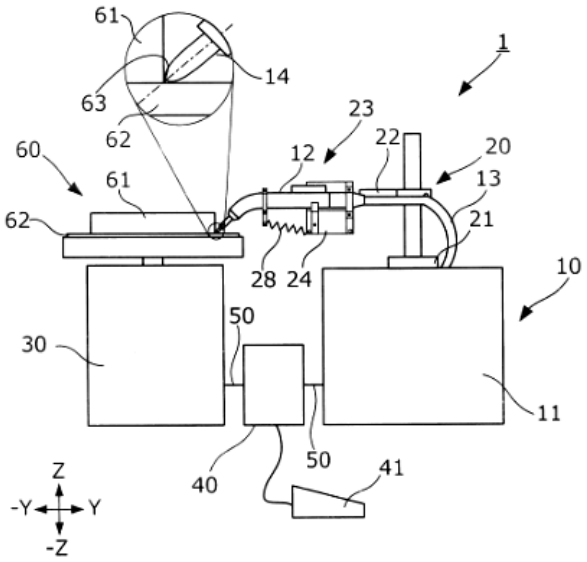

Fig.1

(11) **1-0047632 B**
(15) 23/05/2025
Số Quyết định: 85916/QĐ-SHTT.IP
(45) 25/06/2025 447B
(43) 27/11/2023 428 A
(21) 1-2022-03089
(22) 17/05/2022
(51) ***C10G 11/18***
(73) 1. **PHÒNG THÍ NGHIỆM TRỌNG ĐIỂM CÔNG NGHỆ LỌC HÓA DẦU** (VN)
Số 2 Phạm Ngũ Lão, Phan Chu Trinh, Hoàn Kiếm, Hà Nội, Việt Nam
2. **VIỆN KHOA HỌC VẬT LIỆU - VIỆN HÀN LÂM KHOA HỌC VÀ CÔNG NGHỆ VIỆT NAM** (VN)
18 Hoàng Quốc Việt, phường Nghĩa Đô, quận Cầu Giấy, TP. Hà Nội, Việt Nam
(72) Bùi Hùng Thắng (VN); Vũ Thị Thu Hà (VN); Âu Thị Hằng (VN); Bùi Anh Tuấn (VN); Nguyễn Thị Vân Anh (VN); Bùi Thị Thùy (VN); Đoàn Đình Phương (VN)
(54) **THIẾT BỊ RUNG SIÊU LIÊN HOÀN MẬT ĐỘ CÔNG SUẤT LỚN VÀ QUY TRÌNH CHẾ TẠO GRAPHEN TỪ GRAPHIT**

(57) Sáng chế này đề xuất thiết bị rung siêu âm liên hoàn mật độ công suất lớn bao gồm các bể rung sơ cấp và bể rung thứ cấp, mỗi bể rung có dạng hình lăng trụ tam giác làm từ vật liệu thép không gỉ, các đầu rung siêu âm được bố trí với số lượng lớn trên bề mặt hai cạnh của các bể rung. Bên trong các bể rung được bố trí các tấm ngăn tạo thành hình zic-zag. Phần kết nối giữa bể rung sơ cấp và bể rung thứ cấp là một ống rung sơ cấp dạng hình hộp chữ nhật làm từ vật liệu thép không gỉ, trên ống có gắn các đầu rung siêu âm. Ở phần đầu ra ở bể rung thứ cấp là một ống rung thứ cấp dạng hình hộp chữ nhật làm từ vật liệu thép không gỉ, trên ống có gắn các đầu rung siêu âm với mật độ lớn. Các đầu rung siêu âm được cấp điện từ các bộ nguồn siêu âm và được tản nhiệt bởi các quạt tản nhiệt, toàn bộ thiết bị rung siêu âm đặt trong một buồng cách âm. Sáng chế cũng đề xuất quy trình chế tạo graphen từ graphit trong pha lỏng ở quy mô lớn sử dụng thiết bị rung siêu âm liên hoàn mật độ công suất lớn.

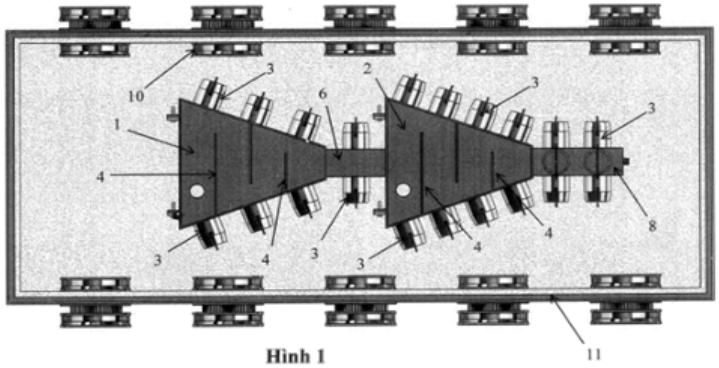

Hình 1

(11) **1-0047633 B**

(15) 23/05/2025
Số Quyết định: 85919/QĐ-SHTT.IP

(45) 25/06/2025 447B

(43) 25/08/2020 389 A

(21) 1-2020-02779

(85) 15/05/2020

(22) 06/11/2017

(86) PCT/JP2017/039978 06/11/2017

(87) WO2019/087401 09/05/2019

(51) ***F25B 1/00***

(73) **DAIKIN INDUSTRIES, LTD.** (JP)
Osaka Umeda Twin Towers South, 1-13-1, Umeda, Kita-ku, Osaka-Shi, Osaka 530-0001, Japan

(72) SUZUKI, Shuuichi (JP); MATSUOKA, Shinya (JP)

(74) Công ty TNHH Tầm nhìn và Liên danh (VISION & ASSOCIATES CO.LTD.)

(54) **MÁY ĐIỀU HÒA KHÔNG KHÍ**

(57) Sáng chế đề xuất máy điều hòa không khí, máy điều hòa không khí (1) này bao gồm mạch môi chất làm lạnh (10) được tạo kết cấu bằng cách kết nối máy nén (21), bộ phát xạ (23), van tiết lưu (từ 31a đến 31d), và bộ bay hơi (từ 32a đến 32d) và bộ phận điều khiển (19) để điều khiển máy nén (21) và van tiết lưu (từ 32a đến 32d). Bộ phận điều khiển (19) chuyển giữa chế độ điều khiển bình thường và chế độ điều khiển hồi dầu. Ở đây, bộ phận điều khiển (19) thực hiện chế độ điều khiển sấy để thay đổi môi chất làm lạnh trong một phần của mạch môi chất làm lạnh (10) nằm từ đầu ra của bộ bay hơi (từ 32a đến 32d) đến cửa hút của máy nén (21) từ trạng thái ẩm sang trạng thái khí sau khi hoàn thành chế độ điều khiển hồi dầu và trước khi quay lại chế độ điều khiển bình thường.

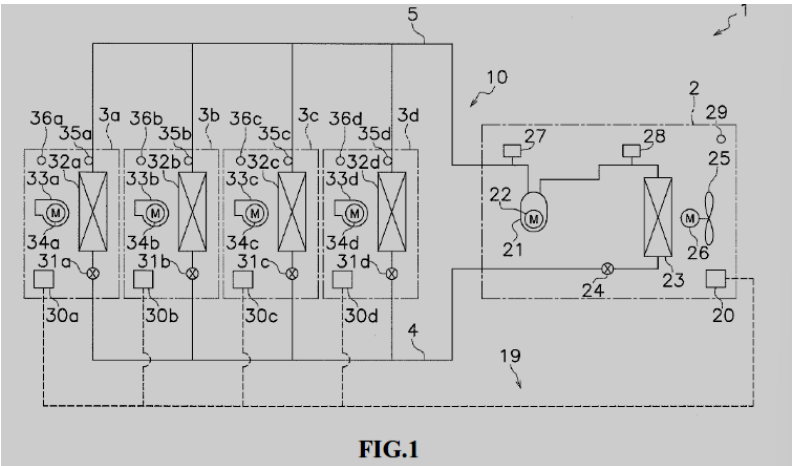

FIG.1

(11) **1-0047634 B**
(15) 23/05/2025
Số Quyết định: 85920/QĐ-SHTT.IP
(45) 25/06/2025 447B
(43) 26/07/2021 400 A
(21) 1-2020-00197
(22) 10/01/2020
(51) ***G01R 33/00***
(73) **TRƯỜNG ĐẠI HỌC CÔNG NGHỆ, ĐẠI HỌC QUỐC GIA HÀ NỘI** (VN)
Nhà E3, số 144 Xuân Thủy, quận Cầu Giấy, thành phố Hà Nội
(72) Hồ Anh Tâm (VN); Đỗ Thị Hương Giang (VN); Nguyễn Hữu Đức (VN); Phùng Anh Tuấn (VN); Nguyễn Việt Hùng (VN)
(54) **BỘ PHẬN DẪN TẬP TRUNG VÀ KHUẾCH ĐẠI TỪ THÔNG DẠNG VÀNH KHUYÊN VÀ HỆ THỐNG TÍCH HỢP**

(57) Sáng chế đề cập đến bộ phận dẫn tập trung và khuếch đại từ thông dạng vành khuyên (1) có kết cấu bao gồm: giới hạn bởi hai đường tròn có đường kính ngoài là D_ng và và đường kính trong là D_tr bố trí lệch tâm tạo thành hai phần không đối xứng với một bên dày hơn có độ rộng w và một bên mỏng hơn có độ rộng s. Trên đường kính là trục đối xứng của hai vòng tròn này có khoét một lỗ (4) có đường kính h nằm ở bên phía ra dày hơn của bộ phận dẫn này. Lỗ khoét này chính là vị trí kênh dẫn vi lưu để dẫn hạt từ (2) chạy xuyên qua. Phía bên kia của bộ phận dẫn tại vị trímỏng nhất, một khe hở (5) có độ rộng g và chiều ngang là s được tạo ra ra để để đặt cảm biến (3) vào chính giữa phần không gian khe hở này. Khoảng cách từ tâm hạt từ đến tâm cảm biến là L và độ dày của tấm này là t. Các kích thước này đã được tính toán và lựa chọn tối ưu cho từ trường tập trung mạnh nhất. Ngoài ra, sáng chế còn đề cập đến hệ thống tích hợp bao gồm kênh dẫn vi lưu cảm biến từ và bộ phận dẫn tập trung và khuếch đại từ thông dạng vành khuyên có kết cấu bao gồm: bộ phận dẫn và tập trung từ thông (1) như mô tả trong khía cạnh thứ nhất nhất của sáng chế này, cảm biến đo từ trường (3) có kích thước tương thích với kích thước của hạt từ (2) cần dò tìm có sẵn các điện cực (7), hệ thống kênh dẫn vi lưu (6) dẫn chất lỏng có chứa các hạt từ tính chạy xuyên qua lỗ (4) trên bộ phận dẫn tập trung từ thông (1) được thực hiện ở khía cạnh thứ nhất của sáng chế này.

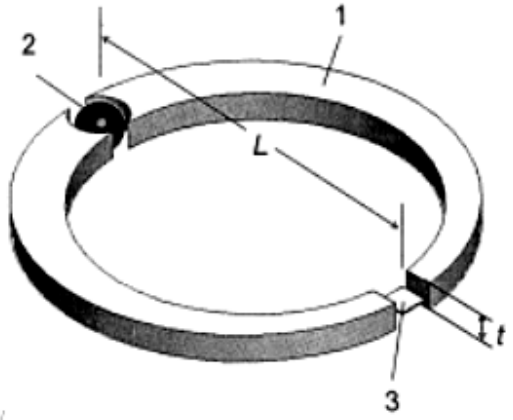

H.1(a)

(11) **1-0047635 B**

(15) 23/05/2025
Số Quyết định: 85921/QĐ-SHTT.IP

(45) 25/06/2025 447B

(43) 25/02/2022 407 A

(21) 1-2021-06639

(85) 20/10/2021

(22) 13/05/2020

(86) PCT/KR2020/006268 13/05/2020

(30) 10-2019-0055885 13/05/2019 KR

(87) WO2020/231167 19/11/2020

(51) ***A41G 3/00***; *H01L 27/15*; *G09G 3/32*

(76) 1. **LIM, SEONG KYU** (KR)
ChengwoonAPT 202ho 7dong, 33 Dongdeok-ro Jung-gu Daegu 41954, Republic of Korea
2. **KIM, MYEONG HEE** (KR)
ChengwoonAPT 202ho 7dong, 33 Dongdeok-ro Jung-gu Daegu 41954, Republic of Korea
3. **LIM, JONG HO** (KR)
ChengwoonAPT 202ho 7dong, 33 Dongdeok-ro Jung-gu Daegu 41954, Republic of Korea
4. **LIM, JONG YOON** (KR)
ChengwoonAPT 202ho 7dong, 33 Dongdeok-ro Jung-gu Daegu 41954, Republic of Korea

(74) Công ty Luật TNHH WINCO (WINCO LAW FIRM)

(54) TÓC GIẢ GẮN ĐÈN LED SIÊU NHỎ TỰ TUỲ CHỈNH

57) Sáng chế đề cập đến tóc giả gắn đèn LED siêu nhỏ (micro LED) tự tuỳ chỉnh. Cụ thể hơn là sáng chế được cấu tạo bằng cách phủ màn hình micro LED trong suốt (300) lên bề mặt mặt ngoài của lọn tóc (200) được cấu tạo trên phần trên của tấm nền (100) quấn quanh đầu của người đội. Thiết bị chính (400) và thiết bị điều khiển từ xa (500) được cấu tạo trong phần trong của tấm nền (100), dùng để điều khiển màn hình micro LED trong suốt (300). Bên cạnh đó, giải pháp theo sáng chế bao gồm điện thoại thông minh (600) để người dùng có thể điều khiển một cách có chọn lọc màn hình micro LED trong suốt (300) cuối cùng, giúp thay đổi màu sắc của lọn tóc (200) một cách đa dạng để phù hợp với hoàn cảnh hiện tại của bản thân.

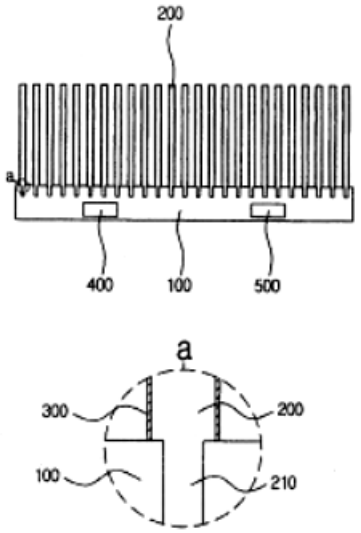

FIG.1

(11) **1-0047636 B**

(15) 23/05/2025
Số Quyết định: 85922/QĐ-SHTT.IP

(45) 25/06/2025 447B

(43) 25/05/2022 410 A

(21) 1-2021-06471

(85) 14/10/2021

(22) 13/03/2020

(86) PCT/US2020/022717 13/03/2020

(30) 62/818,447 14/03/2019 US

(87) WO2020/186199 17/09/2020

(51) ***A61P 3/10***; *A61P 35/00; C07D 417/14; C07D 417/04; C07D 417/12; A61K 31/433; C07D 285/02*

(73) 1. **CALICO LIFE SCIENCES LLC** (US)
1170 Veterans Blvd, South San Francisco, CA 94080, United States of America
2. **ABBVIE INC.** (US)
1 North Waukegan Road, North Chicago, IL 60064, United States of America

(72) BOGDAN, Andrew (US); HALVORSEN, Geoff T. (US); FARNEY, Elliot P. (US); FROST, Jennifer M. (US); KYM, Philip R. (US); MATULENKO, Mark A. (US); O'CONNOR, Matthew (US); SHIROODI, Reza (US); VOIGHT, Eric (US); XIONG, Zhaoming (US); ZHANG, Qingwei I. (CN); BAUMGARTNER, Christina (AT); ABBOTT, Jason (US); ECONOMOU, Christos (US); FOSU, Stacy (US)

(74) Công ty TNHH Tầm nhìn và Liên danh (VISION & ASSOCIATES CO.LTD.)

(54) **CHẤT ỨC CHẾ PROTEIN TYROSIN PHOSPHATAZA**

(57) Sáng chế đề xuất các hợp chất và chế phẩm để sử dụng trong việc ức chế protein tyrosin phosphataza, ví dụ, protein tyrosin phosphataza không thụ thể typ 2 (PTPN2) và/hoặc protein tyrosin phosphataza không thụ thể typ 1 (PTPN1), và để sử dụng trong việc điều trị các bệnh, rối loạn và tình trạng bệnh liên quan đáp ứng tốt với sự điều trị bằng chất ức chế PTPN1 hoặc PTPN2, ví dụ, bệnh ung thư hoặc bệnh chuyển hóa.

(11) **1-0047637 B**

(15) 23/05/2025
Số Quyết định: 85924/QĐ-SHTT.IP

(45) 25/06/2025 447B

(43) 27/01/2023 418 A

(21) 1-2021-08103

(22) 16/12/2021

(30) 110126715 21/07/2021 TW

(51) ***C09J 7/00***; *G01N 11/00*

(73) **WISTRON CORPORATION** (TW)
21F., No.88, Sec. 1, Hsintai 5th Rd., Hsichih, New Taipei City 22181, Taiwan

(72) Ta-Yu Chen (TW); Chin-Feng Tseng (TW); Jang-Yi Shiue (TW)

(74) Công ty Luật TNHH WINCO (WINCO LAW FIRM)

(54) **THIẾT BỊ PHÁT HIỆN THỜI ĐIỂM GEL HÓA VÀ PHƯƠNG PHÁP PHÁT HIỆN THỜI ĐIỂM GEL HÓA**

(57) Sáng chế đề cập tới thiết bị phát hiện thời điểm gel hóa và phương pháp phát hiện thời điểm gel hóa. Thiết bị phát hiện thời điểm gel hóa bao gồm đế mang, cơ cấu khuấy, và thiết bị chụp ảnh. Thiết bị phát hiện thời điểm gel hóa sử dụng đế mang để mang bột hóa lỏng cần được phát hiện, sử dụng cơ cấu khuấy để khuấy bột hóa lỏng và phát hiện mô men khuấy bột hóa lỏng, và sử dụng thiết bị chụp ảnh để chụp các ảnh của bột hóa lỏng để xác định thời điểm gel hóa theo tiêu chuẩn xác định liên quan tới mô men và các ảnh. Phương pháp phát hiện thời điểm gel hóa bao gồm các bước: hóa lỏng bột cần được phát hiện, khuấy bột, phát hiện mô men khuấy bột hóa lỏng, chụp các ảnh của bột hóa lỏng, và tiếp đó xác định thời điểm gel hóa theo tiêu chuẩn xác định liên quan tới mô men và các ảnh. Tiêu chuẩn xác định có thể bao gồm mô men ngưỡng định trước và tốc độ co diện tích ngưỡng định trước.

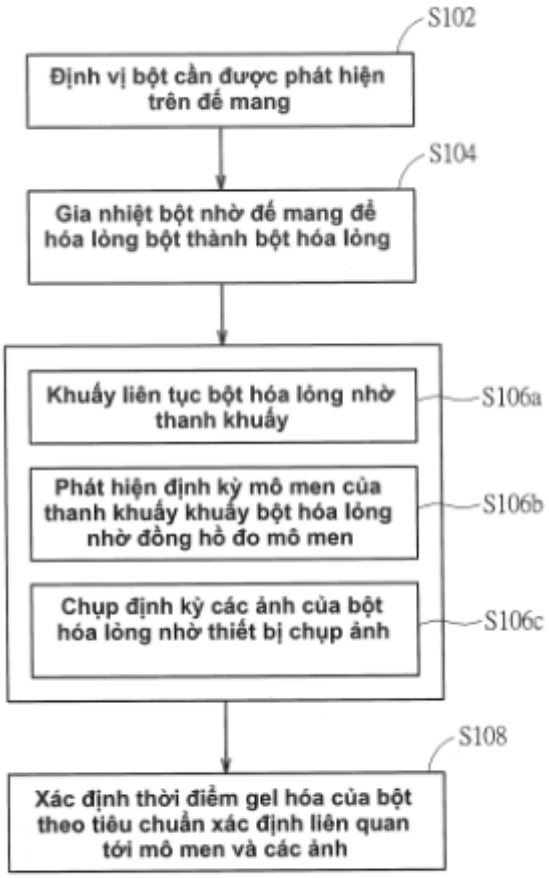
S102
Định vị bột cần được phát hiện trên đế mang
S104
Gia nhiệt bột nhờ đế mang để hóa lỏng bột thành bột hóa lỏng
Khuấy liên tục bột hóa lỏng nhờ thanh khuấy
S106a
Phát hiện định kỳ mô men của thanh khuấy khuấy bột hóa lỏng nhờ đồng hồ đo mô men
S106b
Chụp định kỳ các ảnh của bột hóa lỏng nhờ thiết bị chụp ảnh
S106c
S108
Xác định thời điểm gel hóa của bột theo tiêu chuẩn xác định liên quan tới mô men và các ảnh

FIG. 3

(11) **1-0047638 B**
(15) 23/05/2025
Số Quyết định: 85940/QĐ-SHTT.IP
(45) 25/06/2025 447B
(43) 25/05/2023 422 A
(21) 1-2023-00580
(22) 31/01/2023
(51) ***G03B 17/00***
(73) **TẬP ĐOÀN CÔNG NGHIỆP - VIỄN THÔNG QUÂN ĐỘI** (VN)
Lô D26 Khu đô thị mới Cầu Giấy, phường Yên Hoà, quận Cầu Giấy, thành phố Hà Nội
(72) Hoàng Duy Khánh (VN)
(74) Công ty TNHH NACILAW (NACILAW)
(54) **CƠ CẤU LẤY NÉT THỦ CÔNG CHO HỆ THẤU KÍNH QUANG HỌC BẰNG LẪY VI CHỈNH BƯỚC NHỎ BÊN NGOÀI CHO PHÉP THAY ỐNG KÍNH TIÊU CỰ LINH HOẠT (CFRL - CALIB FOCAL LENGTH AND REPLACE LENS)**

(57) Sáng chế đề xuất cơ cấu lấy nét thủ công cho hệ thấu kính quang học bằng lẫy vi chỉnh bước nhỏ bên ngoài cho phép thay ống kính tiêu cự linh hoạt (CFRL - calib focal length and replace lens) cho phép căn chỉnh bước nhỏ và có thể tháo rời thay thế ống kính mà không cần phải tháo từ bên trong, sử dụng một thân thiết bị cho nhiều ống kính. Cơ cấu bao gồm thân vỏ thấu kính, lẫy khoá, gioăng, trục, lò xo nén, lò xo sóng, thân vỏ thiết bị.

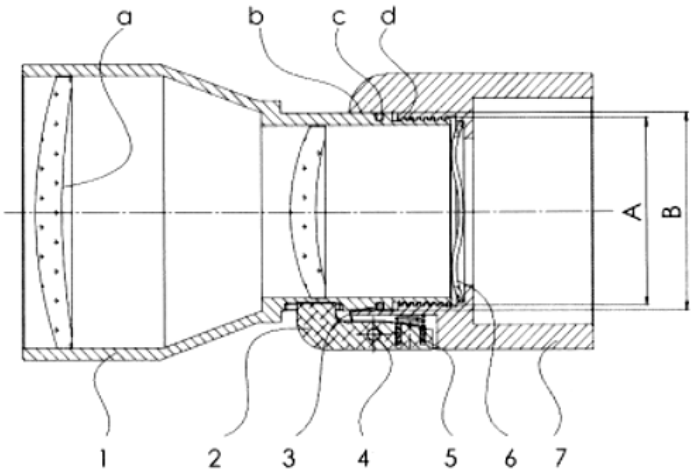

Hình 1

(11) **1-0047639 B**

(15) 23/05/2025
Số Quyết định: 85941/QĐ-SHTT.IP

(45) 25/06/2025 447B

(43) 25/08/2021 401 A

(21) 1-2021-03059

(85) 15/12/2016

(22) 21/05/2015

(86) PCT/KR2015/005101 21/05/2015

(30) 62/001,168 21/05/2014 US
10-2015-0000672 05/01/2015 KR

(87) WO2015/178695 26/11/2015

(51) ***H03M 13/27****; H04L 1/00; H03M 13/11*

(62) 1-2016-04920

(73) **SAMSUNG ELECTRONICS CO., LTD.** (KR)
129, Samsung-ro, Yeongtong-gu, Suwon-si, Gyeonggi-do, 16677, Republic of Korea

(72) JEONG, Hong-sil (KR); KIM, Kyung-joong (KR); MYUNG, Se-ho (KR); LOBETE, Ansorregui Daniel (ES); MOUHOUCHE, Belkacem (FR)

(74) Công ty TNHH Sở hữu trí tuệ WINCO (WINCO CO., LTD.)

(54) **THIẾT BỊ TRUYỀN TÍN HIỆU PHÁT RỘNG TRUYỀN HÌNH VÀ THIẾT BỊ THU TÍN HIỆU PHÁT RỘNG TRUYỀN HÌNH**

(57) Sáng chế đề cập đến thiết bị truyền tín hiệu phát rộng truyền hình và thiết bị thu tín hiệu phát rộng truyền hình. Thiết bị truyền tín hiệu bao gồm: bộ mã hoá được tạo cấu hình để thực hiện bước mã hoá kiểm tra chẵn lẻ mật độ thấp (Low Density Parity Check, LDPC) trên các bịt đầu vào sử dụng ma trận kiểm tra chẵn lẻ để tạo ra từ mã LDPC gồm có các bit từ thông tin và các bit chẵn lẻ; bộ đan xen được tạo cấu hình để đan xen từ mã LDPC; và bộ điều biến được tạo cấu hình để ánh xạ từ mã LDPC đã đan xen lên ký hiệu điều biến, trong đó bộ điều biến còn được tạo cấu hình để ánh xạ một bịt ở trong một nhóm bit định trước trong số các nhóm bit tạo nên từ mã LDPC lên một bit định trước trong ký hiệu điều biến.

Fig. 1A

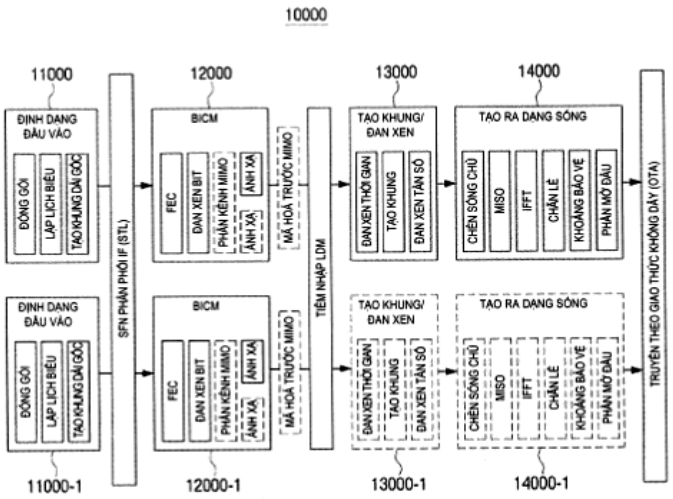

(11) **1-0047640 B**

(15) 23/05/2025
Số Quyết định: 85954/QĐ-SHTT.IP

(45) 25/06/2025 447B

(43) 25/12/2020 393 A

(21) 1-2020-05836

(85) 13/10/2020

(22) 20/03/2018

(86) PCT/CN2018/079614 20/03/2018

(87) WO2019/178743 26/09/2019

(51) ***H04M 1/02**; G03B 15/03*

(73) **HUAWEI TECHNOLOGIES CO., LTD.** (CN)
Huawei Administration Building, Bantian, Longgang District, Shenzhen, Guangdong 518129, P. R. China

(72) MAO, Weihua (CN); LV, Ren (CN); ZHA, Peng (CN); WU, Bo (CN)

(74) Công ty Luật TNHH WINCO (WINCO LAW FIRM)

(54) **THIẾT BỊ ĐẦU CUỐI**

(57) Sáng chế đề cập tới thiết bị đầu cuối. Thiết bị đầu cuối theo sáng chế có lỗ hở thứ nhất và lỗ hở thứ hai. Ít nhất hai camêra và cảm biến phát hiện khoảng cách được bố trí trong lỗ hở thứ nhất, và cảm biến phát hiện khoảng cách được bố trí trong khe hở giữa hai trong số các camêra, trong khi đèn chớp được bố trí trong lỗ hở thứ hai. Theo cách này, có ít lỗ hở ở mặt sau của thiết bị đầu cuối theo sáng chế, và các lỗ hở này có kích thước nhỏ, cách bố trí của các bộ phận có cấu trúc gọn, và vẻ ngoài của sản phẩm trở nên đẹp hơn.

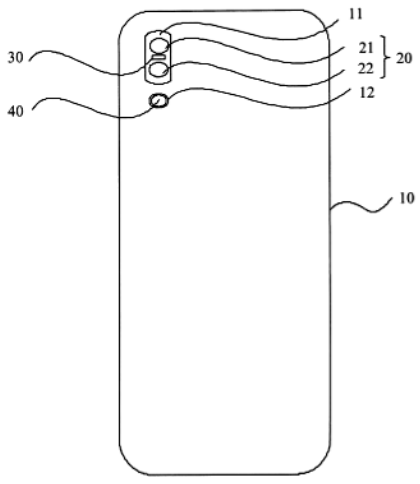

Fig.2B

(11) **1-0047641 B**
(15) 23/05/2025
Số Quyết định: 86162/QĐ-SHTT.IP
(45) 25/06/2025 447B
(43) 25/08/2022 413 A
(21) 1-2022-03731
(22) 15/06/2022
(51) ***F01C 1/07***
(73) **NGUYỄN TRỌNG GIAO** (VN)
Nhà 49, ngõ 435, Đội Cấn, phường Vĩnh Phúc, quận Ba Đình, Hà Nội
(72) Nguyễn Trọng Giao (VN); Nguyễn Thế Trực (VN); Nguyễn Duy Tiến (VN); Nguyễn Thế Lương (VN); Trần Văn Hoàng (VN)
(54) **THIẾT BỊ KIỂU PIT TÔNG BAO GỒM CƠ CẤU TAY QUAY-THANH ĐẨY**

(57) Sáng chế đề cập đến thiết bị kiểu pit tông bao gồm cơ cấu tay quay-thanh đẩy bao gồm: hai trục tay quay (50) có dạng trục khuỷu và được bố trí đối xứng nhau, mỗi trục bao gồm một hoặc nhiều chốt tay quay (51), hai trục tay quay (50) được liên kết với nhau bằng cặp bánh răng (60) có tỷ số truyền 1:1, làm cho các trục này quay cùng tốc độ và có chiều quay ngược nhau; và một hoặc nhiều thanh đẩy (30), mỗi thanh có hai rãnh trượt (31) đối xứng và được liên kết với hai chốt tay quay (51) của hai trục tay quay (50) tương ứng thông qua hai con trượt (40) bố trí trong hai rãnh trượt (31) nêu trên.

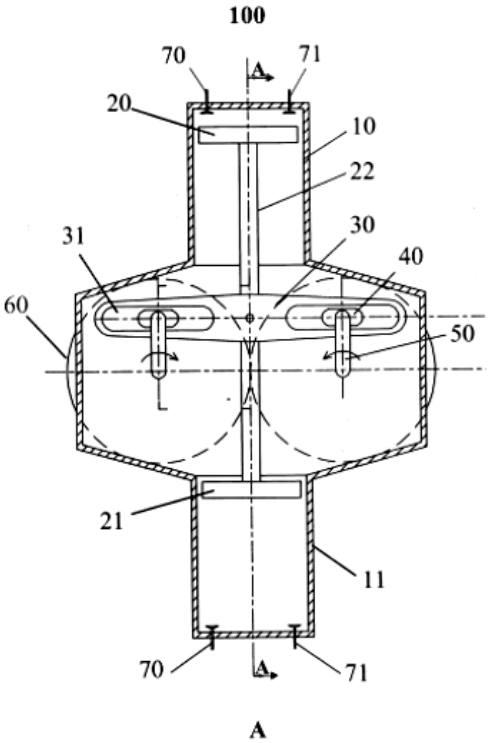

Hình 2

(11) **1-0047642 B**
(15) 23/05/2025
Số Quyết định: 86186/QĐ-SHTT.IP
(45) 25/06/2025 447B
(43) 25/09/2024 438 A
(21) 1-2024-01954
(22) 18/03/2024
(51) ***G09B 23/08***; *G09B 23/00; G01P 13/00; G01P 3/00*
(73) **NGHIÊM HỒNG TRUNG** (VN)
Số 8, ngõ 241, đường 419, thôn Phú Nghĩa, xã Phú Kim, huyện Thạch Thất, thành phố Hà Nội, Việt Nam
(72) Nghiêm Hồng Trung (VN); Lê Thị Thu Hiền (VN)

(54) **BỘ DỤNG CỤ THÍ NGHIỆM KHẢO SÁT ĐỘNG LƯỢNG TRONG VA CHẠM GIỮA HAI VẬT TRÊN KHÔNG GIAN PHẲNG DÙNG TRONG GIẢNG DẠY VẬT LÝ**

(57) Sáng chế đề cập đến bộ dụng cụ thí nghiệm khảo sát động lượng trong trường hợp va chạm giữa hai vật trên không gian phẳng dùng trong giảng dạy vật lý được tạo kết cấu bao gồm tấm phẳng (11), khung tương tác (12) được gắn lên tấm phẳng và bao quanh phía trong của tấm phẳng (11), trên tấm phẳng (11) có bố trí phần tạo chuyển động và thiết bị ngoại vi, các vật khảo sát (21, 22, 23, 24), các cổng quang điện (42, 43, 45, 46), các cổng quang điện (42, 43, 45, 46) được kết nối với đồng hồ đo thời gian (41, 44), khung tương tác (12) được kết nối với màn hình máy tính (51) có màn hiển thị (52). Trong đó, phần tạo chuyển động và thiết bị ngoại vi bao gồm các súng lò xo (31, 33) được bố trí để tạo ra chuyển động ban đầu của vật khảo sát (21, 22, 23, 24), trên các súng lò xo (31, 33) có gắn các đèn lade chỉ hướng chuyển động (32, 34). Trên tấm phẳng (11) này có đục lỗ xuyên nhỏ. Khung tương tác (12) có hình dạng tương ứng với tấm phẳng và được gắn lên tấm phẳng (12), khung tương tác (12) được kết nối với máy tính (51). Bên dưới tấm phẳng (11) có bố trí bơm thổi khí kết hợp với ống thổi để thổi không khí lên trên tấm phẳng (11) qua các lỗ xuyên nhỏ.

Hình 1

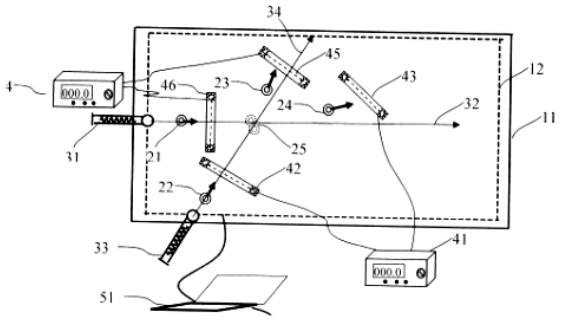

(11) **1-0047643 B**

(15) 23/05/2025
Số Quyết định: 86187/QĐ-SHTT.IP

(45) 25/06/2025 447B

(43) 27/08/2018 365 A

(21) 1-2018-00704

(22) 21/02/2018

(30) 10-2017-0022648 21/02/2017 KR
10-2017-0035223 21/03/2017 KR

(51) ***H01Q 001/24***

(73) **CÔNG TY TNHH ACE ANTENNA (ACE ANTENNA CO., LTD.)** (VN)
Khu công nghiệp Đồng Văn II, xã Bạch Thượng, huyện Duy Tiên, tỉnh Hà Nam

(72) Yong Sang LEE (KR); Ho Yong KIM (KR); Tack-Gyu KIM (KR); Jae Hoon TAE (KR); Bayanmunkh Enkhbayar (MN); Kyu Hoon LEE (KR)

(74) Công ty TNHH Trà và cộng sự (TRA & ASSOCIATES CO.,LTD)

(54) **ANTEN TRẠM CƠ SỞ**

(57) Sáng chế đề cập đến anten trạm cơ sở. Anten trạm cơ sở bao gồm: tấm phản xạ được làm bằng vật liệu kim loại; nhiều bộ bức xạ tạo ra trên tấm phản xạ và tạo thành một hoặc nhiều mảng; và các thanh dẫn điện đặt trên cả hai mặt của bộ bức xạ, trong đó các thanh dẫn điện được tạo ra song song với các mảng được tạo ra bởi bộ bức xạ. Anten trạm cơ sở theo sáng chế có thể mang lại ưu điểm về tỷ lệ phân cực chéo được cải thiện.

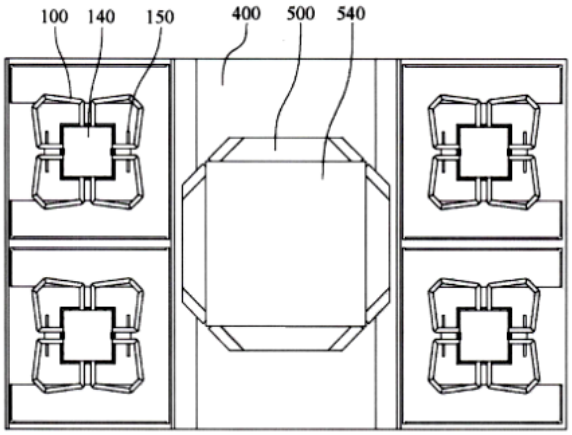

Fig.9

(11) **1-0047644 B**

(15) 26/05/2025
Số Quyết định: 87098/QĐ-SHTT.IP

(45) 25/06/2025 447B

(43) 25/03/2021 396 A

(21) 1-2020-06190

(85) 27/10/2020

(22) 11/06/2019

(86) PCT/JP2019/023057 11/06/2019

(30) 2018-114221 15/06/2018 JP
2018-114222 15/06/2018 JP
2018-136738 20/07/2018 JP

(87) WO2019/240117 A1 19/12/2019

(51) ***F16D 65/02***; *F16D 55/225; F16D 65/097; F16D 65/092; F16D 55/22*

(73) **HITACHI ASTEMO, LTD.** (JP)
2520, Takaba, Hitachinaka-shi, Ibaraki, Japan

(72) SHIRAISHI, Yosuke (JP)

(74) Công ty TNHH Sở hữu trí tuệ Vàng (GINTASSET CO., LTD.)

(54) **PHANH ĐĨA XE**

(57) Sáng chế đề cập tới phanh đĩa xe, trong đó mức độ biến dạng xuất hiện trên thân cặp trong quá trình phanh, nhờ đó các phía trong đĩa theo hướng kính của bộ phận tác động và bộ phận phản lực được mở với chi tiết bắc cầu là điểm tựa, được thiết lập gần như cùng mức độ ở phía hướng ra ngoài đĩa và phía hướng vào đĩa, và trạng thái mài mòn không đều của các đệm ma sát có thể được giảm tới mức tối thiểu, trong đó phanh đĩa xe này bao gồm: giá cặp (3), thân cặp (6) gắn chặt vào giá cặp (3), và các đệm ma sát (7, 7) được bố trí ở cả hai phía của đĩa quay (2), và thân cặp (6) bao gồm bộ phận tác động (6a) có các lỗ xi lanh (6f, 6g) mà pit tông đường kính lớn (10) và pit tông đường kính nhỏ (11) được lắp qua đó, và chi tiết bắc cầu (6c) kéo dài qua chu vi ngoài của đĩa quay (2). Các phần mỏng (6n, 6p) lần lượt được bố trí ở các vị trí tương ứng với các pit tông (10, 11) ở thành trong theo hướng kính đĩa (6i) của chi tiết bắc cầu (6c). Thể tích của phần mỏng (6b) tương ứng với pit tông đường kính lớn (10) ở phía hướng ra ngoài đĩa khi xe đang di chuyển về phía trước là nhỏ hơn so với thể tích của phần mỏng (6p) tương ứng với pit tông đường kính nhỏ (11) ở phía hướng vào đĩa.

Fig.1

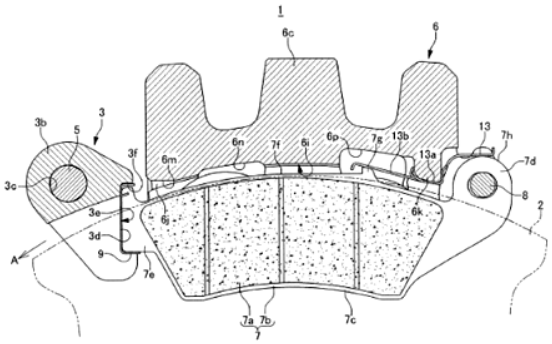

(11) **1-0047645 B**

(15) 26/05/2025
Số Quyết định: 87099/QĐ-SHTT.IP

(45) 25/06/2025 447B

(43) 25/02/2022 407 A

(21) 1-2021-07597

(85) 26/11/2021

(22) 26/04/2020

(86) PCT/CN2020/087061 26/04/2020

(30) 201910365342.6 30/04/2019 CN

(87) WO2020/221174 05/11/2020

(51) ***H04W 72/04***

(73) **HUAWEI TECHNOLOGIES CO., LTD.** (CN)
Huawei Administration Building, Bantian, Longgang district, Shenzhen, Guangdong 518129, P. R. China

(72) WANG, Ting (CN); TANG, Hao (CN); TANG, Zhenfei (CN)

(74) Công ty Luật TNHH WINCO (WINCO LAW FIRM)

(54) **PHƯƠNG PHÁP, THIẾT BỊ TRUYỀN THÔNG VÀ VẬT GHI ĐỌC ĐƯỢC BẰNG MÁY TÍNH**

(57) Sáng chế đề cập đến phương pháp và thiết bị truyền thông, và liên quan đến lĩnh vực công nghệ truyền thông. Phương pháp này bao gồm các bước: Thiết bị đầu cuối thu thông tin chỉ báo kênh con được truyền bằng thiết bị mạng, và thực hiện phương pháp truyền thông trên liên kết bên cạnh trên K kênh con dựa vào thông tin chỉ báo kênh con. Thông tin chỉ báo kênh con được sử dụng để chỉ báo K kênh con được sửdụng để truyền thông trên liên kết bên cạnh, K kênh con này thuộc về M vùng tài nguyên trong số N vùng tài nguyên, và N vùng tài nguyên là các vùng tài nguyên tương ứng với phần dải thông (Bandwidth Part, BWP) được sử dụng để truyền thông trên liên kết bên cạnh. Số lượng bit của thông tin chỉ báo kênh con được xác định dựa vào số lượng kênh con có trong vùng tài nguyên tham chiếu, và vùng tài nguyên tham chiếu là một vùng tài nguyên trong số N vùng tài nguyên. Giải pháp kỹ thuật này giúp thực hiện việc lập lịch biểu cho các kênh con khi truyền thông trên liên kết bên cạnh một cách linh hoạt, và nâng cao hiệu suất truyền.

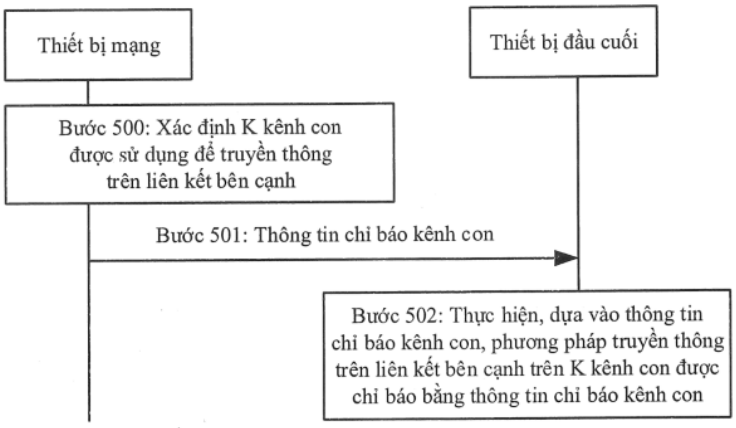

FIG. 5

(11) **1-0047646 B**

(15) 26/05/2025
Số Quyết định: 87100/QĐ-SHTT.IP

(45) 25/06/2025 447B

(43) 26/12/2022 417 A

(21) 1-2021-00823

(85) 19/02/2021

(22) 27/01/2021

(86) PCT/KR2021/001067 27/01/2021

(30) 10-2020-0043011 08/04/2020 KR

(87) WO2021/206279 A1 14/10/2021

(51) ***F25D 29/00***; *G06F 3/041; F25D 23/02*

(73) **SAMSUNG ELECTRONICS CO., LTD.** (KR)
129, Samsung-ro, Yeongtong-gu, Suwon-si, Gyeonggi-do, 16677, Republic of Korea

(72) LEE, Dongho (KR); SONG, Youngil (KR); RHIE, Jisu (KR)

(74) Công ty Luật TNHH WINCO (WINCO LAW FIRM)

(54) **TỦ LẠNH**

(57) Sáng chế đề cập đến tủ lạnh bao gồm: cửa bao gồm thân chính bao gồm ngăn trữ; và cửa bao gồm thân cửa và panen trước có thể ghép nối tháo rời được với mặt trước của thân cửa, cửa được cấu tạo để mở và đóng ngăn trữ, trong đó panen trước bao gồm: bộ hiển thị bao gồm màn hình mà trên đó ảnh có thể hiển thị được, panen kính ở mặt trước của bộ hiển thị và bao gồm chi tiết kính và lớp trang trí được tạo thành trên diện tích của chi tiết kính khác với diện tích của chi tiết kính tương ứng với màn hình của bộ hiển thị, và tấm đỡ được ghép nối với bề mặt sau của panen kính và bao gồm phần lắp bộ hiển thị mà trên đó bộ hiển thị được lắp ở phía sau và lỗ hở mà qua đó màn hình được để lộ ra để có thể nhìn thấy được thông qua diện tích của chi tiết kính tương ứng với màn hình, trong đó phần lắp bộ hiển thị bao gồm phần đỡ thứ nhất đỡ mép trước của bộ hiển thị, và phần đỡ thứ hai được uốn cong từ phần đỡ thứ nhất và đỡ bề mặt bên trên, bề mặt bên dưới, bề mặt trái, và bề mặt phải của bộ hiển thị.

Fig.5

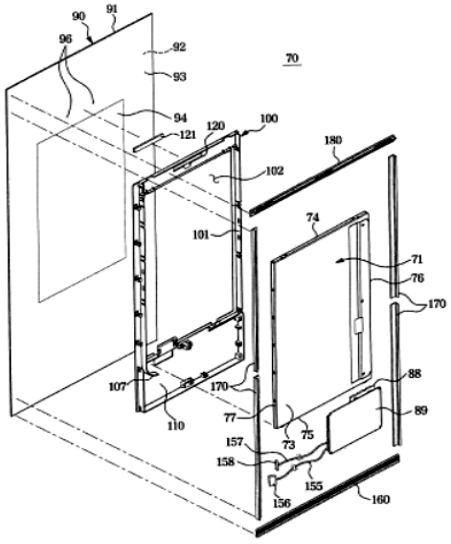

(11) **1-0047647 B**

(15) 26/05/2025
Số Quyết định: 87101/QĐ-SHTT.IP

(45) 25/06/2025 447B

(43) 25/09/2020 390 A

(21) 1-2020-03667

(85) 24/06/2020

(22) 20/07/2018

(86) PCT/KR2018/008210 20/07/2018

(30) 10-2017- 0168517 08/12/2017 KR

(87) WO2019/112132 13/06/2019

(51) ***G02B 26/00****; H04N 5/225; G02B 3/12*

(73) 1. **LG INNOTEK CO., LTD.** (KR)
30, Magokjungang 10-ro, Gangseo-gu, Seoul, 07796, Republic of Korea
2. **CORNING INCORPORATED** (US)
1 Riverfront Plaza, Corning, New York 14831, United States of America

(72) SONG, Seungheun (KR); YANG, Sungoh (KR)

(74) Công ty Luật TNHH T&G (TGVN)

(54) **THIẾT BỊ THAY ĐỔI ĐỘ CONG THẤU KÍNH**

(57) Sáng chế đề cập đến thiết bị thay đổi độ cong thấu kính. Thiết bị thay đổi độ cong thấu kính theo một phương án là thiết bị thay đổi độ cong thấu kính để thay đổi độ cong của thấu kính lỏng có độ cong thay đổi được dựa vào tín hiệu điện được áp dụng, thiết bị thay đổi độ cong thấu kính bao gồm: bộ phận điều khiển để điều khiển bộ phận điều vận thấu kính để tạo ra độ cong đích của thấu kính lỏng trên cơ sở độ cong được nhận biết, bộ phận cảm biến nhận biết sự thay đổi về kích thước hoặc diện tích của vùng biên giữa bộ cách ly trên điện cực trong thấu kính lỏng và dung dịch nước dẫn điện. Do đó, độ cong của thấu kính có thể được nhận biết một cách nhanh chóng và chính xác.

Fig.7

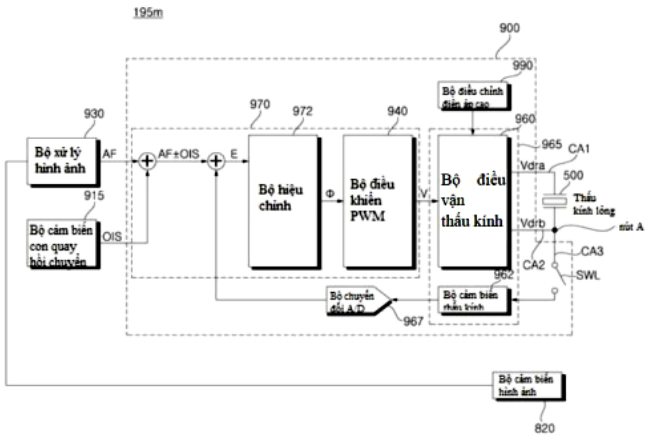

(11) **1-0047648 B**

(15) 26/05/2025
Số Quyết định: 87102/QĐ-SHTT.IP

(45) 25/06/2025 447B

(43) 27/02/2023 419 A

(21) 1-2022-06665

(85) 14/10/2022

(22) 17/03/2021

(86) PCT/US2021/022779 17/03/2021

(30) 202010188038.1 17/03/2020 CN
16/877,069 18/05/2020 US
PCT/CN2020/109645 17/08/2020 CN
63/154,032 26/02/2021 US

(87) WO2021/188681 23/09/2021

(51) ***A61K 35/17****; A61K 47/64; A61K 39/395*

(73) **ABELZETA INC.** (US)
9605 Medical Center Drive, Suite 100, Rockville MD 20850, United states of America

(72) YAO, Yihong (US); HUANG, Jiaqi (US); YAO, Xin (US); ZHU, Shigui (US); LI, Yanfeng (CN); WEI, Yutian (CN)

(74) Công ty TNHH Quốc tế D &N (D&N INTERNATIONAL CO.,LTD.)

(54) **THỤ THỂ KHÁNG NGUYÊN DẠNG KHẢM ĐẶC HIỆU KÉP HƯỚNG ĐÍCH CD19 VÀ CD20, TẾ BÀO MIỄN DỊCH CHỨA CHÚNG VÀ DƯỢC PHẨM CHỨA TẾ BÀO MIỄN DỊCH NÀY**

(57) Sáng chế đề cập đến thụ thể kháng nguyên dạng khảm đặc hiệu kép hướng đích CD19 và CD20, tế bào miễn dịch chứa chúng và dược phẩm bao gồm tế bào miễn dịch này. Cụ thể, sáng chế đề xuất thụ thể kháng nguyên dạng khảm kết hợp hướng đích CD19 và CD20, mà bao gồm scFv hướng đích CD19 và scFv hướng đích CD20, vùng bản lề, vùng xuyên màng và miền truyền tín hiệu nội bào. Sáng chế đề xuất phân tử axit nucleic mã hóa thụ thể kháng nguyên dạng khảm và vectơ biểu hiện axit nucleic này, tế bào CAR-T, và các ứng dụng của chúng. Các kết quả thử nghiệm cho thấy thụ thể kháng nguyên dạng khảm được tạo ra bởi sáng chế có khả năng tiêu diệt mạnh đối với tế bào khối u. Thụ thể kháng nguyên dạng khảm theo sáng chế hướng đích vào các tế bào dương tính CD19 và/hoặc CD20 và có thể được sử dụng để điều trị bệnh u lympho tế bào B dương tính CD19 và/hoặc CD20, bệnh bạch cầu và các bệnh khác.

FIG. 1

(11) **1-0047649 B**

(15) 26/05/2025
Số Quyết định: 87103/QĐ-SHTT.IP

(45) 25/06/2025 447B

(43) 25/03/2021 396 A

(21) 1-2021-00053

(85) 06/01/2021

(22) 07/06/2019

(86) PCT/JP2019/022830 07/06/2019

(30) 2018-109287 07/06/2018 JP

(87) WO2019/235634 12/12/2019

(51) ***B29C 51/32***

(73) **KAZUM CO., LTD.** (JP)
5-33, Hirotagaya 2-chome, Kure-shi, Hiroshima 737-0134, Japan

(72) KAWASAKI Kazunori (JP); AKIZUKI Tateki (JP)

(74) Công ty TNHH Tầm nhìn và Liên danh (VISION & ASSOCIATES CO.LTD.)

(54) **THIẾT BỊ TẠO KHUÔN**

(57) Sáng chế đề cập đến bộ dẫn động khuôn được tạo kết cấu để dẫn động khuôn phía trên (40) và khuôn phía dưới (41) sao cho khuôn phía trên (40) và khuôn phía dưới (41) tiếp cận nhau và di chuyển ra xa nhau. Khuôn phía trên (40) có hốc tạo khuôn (40a) mà được sử dụng để tạo khuôn bề mặt ngoài của vật chứa100 và mở hướng xuống. Lưỡi cắt (40b) được bố trí ở ngoại vi của hốc tạo khuôn (40a) của khuôn phía trên (40).

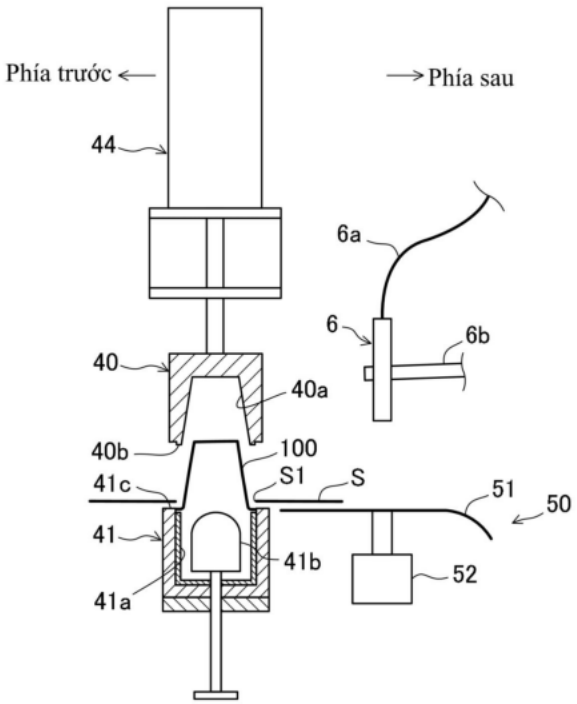

FIG. 8

(11) **1-0047650 B**

(15) 26/05/2025
Số Quyết định: 87104/QĐ-SHTT.IP

(45) 25/06/2025 447B

(43) 25/08/2022 413 A

(21) 1-2022-00987

(85) 18/02/2022

(22) 22/10/2020

(86) PCT/JP2020/039659 22/10/2020

(30) 2019-209954 20/11/2019 JP

(87) WO2021/100400 27/05/2021

(51) ***C09C 1/28***; *C09D 7/62; C09D 201/00; C09D 7/42; C01B 33/159; C09C 3/08*

(73) **TOSOH SILICA CORPORATION** (JP)
4560, Kaisei-cho, Shunan-shi, Yamaguchi 746-0006, Japan

(72) TANIMOTO Haruka (JP); NAKAGAMI Hidenori (JP)

(74) Công ty Luật TNHH T&G (TGVN)

(54) **SILIC DIOXIT KẾT TỦA ĐƯỢC XỬ LÝ BỀ MẶT DÙNG CHO SƠN NƯỚC**

(57) Sáng chế đề cập đến silic dioxit kết tủa được xử lý bề mặt dùng cho sơn nước có 0,5 đến 5,0% chất hoạt động bề mặt không ion dựa trên ete trên bề mặt của silic dioxit kết tủa, trong đó silic dioxit kết tủa được xử lý bề mặt có hàm lượng nhôm nằm trong khoảng từ 0,30 đến 1,00% khối lượng xét về mặt Al_2O_3, đường kính hạt trung bình theo thể tích D50 đo được bằng phương pháp nhiễu xạ laze nằm trong khoảng từ 3,0 đến 10,0 µm, và tỷ lệ D90/D50 là 2,0 hoặc nhỏ hơn, trong đó D90 là đường kính hạt ở 90% của giá trị tích phân thể tích tích lũy từ đáy trong phân bố kích thước hạt đo được bằng phương pháp nhiễu xạ laze. Theo sáng chế, có thể đề xuất silic dioxit được xử lý bề mặt mà có thể được thấm ướt trong thời gian ngắn mà không gây ra kết tụ ngay cả khi nó được bổ sung trực tiếp vào sơn nước dưới dạng bột, và có khả năng tái phân tán tốt thậm chí sau quá trình kết tủa xảy ra theo thời gian.

(11) **1-0047651 B**
(15) 26/05/2025
Số Quyết định: 87105/QĐ-SHTT.IP
(45) 25/06/2025 447B
(43) 27/01/2023 418 A
(21) 1-2022-05809
(85) 12/09/2022
(22) 26/03/2021
(86) PCT/JP2021/012760 26/03/2021
(30) 2020-079708 28/04/2020 JP
(87) WO2021/220687 04/11/2021
(51) ***C09D 4/00***; *C09C 1/30; C09D 7/42; C01B 33/18; C09C 3/12*
(73) **TOSOH SILICA CORPORATION** (JP)
4560, Kaisei-cho, Shunan-shi, Yamaguchi 746-0006, Japan
(72) KOJO Daisuke (JP); NAKAGAMI Hidenori (JP); FUKUNAGA Yusuke (JP)
(74) Công ty Luật TNHH T&G (TGVN)

(54) **SILICAGEL KỴ NƯỚC LÀM CHẤT LÀM MỜ DÙNG CHO VẬT LIỆU PHỦ CÓ THỂ HÓA RẮN BẰNG TIA NĂNG LƯỢNG**

(57) Sáng chế đề cập đến silicagel kỵ nước làm chất làm mờ dùng cho vật liệu phủ có thể hóa rắn bằng tia năng lượng, silicagel này được xử lý bề mặt bằng dầu silicon, trong đó thể tích lỗ xốp đo được bằng phương pháp hấp phụ-giải hấp nitơ là nằm trong khoảng từ 0,6 đến 2 ml/g, giá trị M là nằm trong khoảng từ 5 đến 40% thể tích, và tỷ số thể tích lỗ xốp với bán kính lỗ xốp bằng hoặc nhỏ hơn 109 nm sau khi nén ở áp suất 260 MPa trên thể tích lỗ xốp với bán kính lỗ xốp bằng hoặc nhỏ hơn 109 nm trước khi nén (thể tích lỗ xốp sau khi nén/thể tích lỗ xốp trước khi nén) là nằm trong khoảng từ 0,8 đến 1,5. Sáng chế cho phép tạo ra silicagel kỵ nước làm chất làm mờ dùng cho vật liệu phủ có thể hóa rắn bằng tia năng lượng mà có khả năng chống hóa chất, khả năng chống trầy xước, và độ ổn định kết tủa tuyệt vời ngoài đặc tính làm mờ.

(11) **1-0047652 B**

(15) 26/05/2025
Số Quyết định: 87106/QĐ-SHTT.IP

(45) 25/06/2025 447B

(43) 27/05/2019 374 A

(21) 1-2019-01539

(85) 27/03/2019

(22) 01/09/2017

(86) PCT/JP2017/031641 01/09/2017

(30) 2016-172117 02/09/2016 JP

(87) WO2018/043717 A1 08/03/2018

(51) ***A61K 8/49***; *A61K 8/24; A61Q 11/00; A61K 8/21; A61K 8/34*

(73) **LION CORPORATION** (JP)
1-3-28 Kuramae, Taito-ku, Tokyo 111-8644, Japan

(72) ISHII, Shiori (JP); ONIKI, Takayuki (JP); FUJIKAWA, Haruhiko (JP)

(74) Công ty TNHH một thành viên Sở hữu trí tuệ VCCI (VCCI-IP CO.,LTD)

(54) **CHẾ PHẨM DÙNG TRONG MIỆNG VÀ CHẤT ỨC CHẾ SỰ NGẢ MÀU CỦA NGÀ RĂNG**

(57) Sáng chế đề cập đến chế phẩm dùng trong miệng có tác dụng ức chế tốt sự ngả màu trên bề mặt ngà răng và dưới lớp bề mặt của ngà răng, và chế phẩm dùng trong miệng chứa thành phần (A): ít nhất một trong số axit pyrolidon cacboxylic và muối bazơ vô cơ của nó, và thành phần (B): ít nhất một trong số axit pyrophosphoric tan trong nước và muối của nó. Ngoài ra, sáng chế còn đề cập đến chất ức chế sự ngả màu của ngà răng.

(11) **1-0047653 B**
(15) 26/05/2025
Số Quyết định: 87107/QĐ-SHTT.IP
(45) 25/06/2025 447B
(43) 25/01/2024 430 A
(21) 1-2023-08087
(22) 15/11/2023
(51) ***G01M 1/12***
(73) **TẬP ĐOÀN CÔNG NGHIỆP - VIỄN THÔNG QUÂN ĐỘI** (VN)
Lô D26 Khu đô thị mới Cầu Giấy, phường Yên Hoà, quận Cầu Giấy, thành phố Hà Nội.
(72) Chu Minh Thành (VN); Đỗ Văn Phương (VN); Ngô Sỹ Hoàng (VN); Cao Xuân Quân (VN); Bùi Văn Khôi (VN); Mai Tuấn Dũng (VN)
(74) Công ty TNHH NACILAW (NACILAW)
(54) **THIẾT BỊ XÁC ĐỊNH KHỐI LƯỢNG VÀ TRỌNG TÂM CỦA CÁC BỘ PHẬN TRÊN VẬT THỂ BAY**

(57) Sáng chế đề cập đến thiết bị xác định khối lượng và trọng tâm của các bộ phận trên vật thể bay như cánh, thân vỏ, động cơ, thiết bị điện – điện tử, v.v. có khối lượng từ 25 kg đến 250 kg. Thiết bị này bao gồm: bàn đế phẳng (10); khung thiết bị (20) nằm phía trên bàn đế phẳng (10) có khung đỡ thứ nhất (21) và khung đỡ thứ hai (22); khung quay (30) có dạng hình chữ nhật được gắn quay được trên khung đỡ thứ nhất (21) và thứ hai (22); khung quay (30) có thể được dẫn động quay quanh trục đối xứng (A-A) của khung này theo góc α định trước bởi động cơ servo (32); ba cảm biến tải trọng (41, 42, 43) được bố trí theo sơ đồ hình tam giác cân giữa bàn đế phẳng (10) và khung thiết bị (20); bộ xử lý (50) được tạo cấu hình để nhận tín hiệu từ các cảm biến tải trọng (41, 42, 43), tính toán khối lượng và trọng tâm của bộ phận cần đo (100) lắp trên khung quay (30) dựa trên các giá trị tải trọng của bộ phận cần đo (100) mà được xác định bởi các cảm biến tải trọng (41, 42, 43) tại vị trí ban đầu và tại các vị trí mà khung quay (30) quay theo các góc α định trước, và xuất kết quả lên màn hình hiển thị của bộ xử lý này.

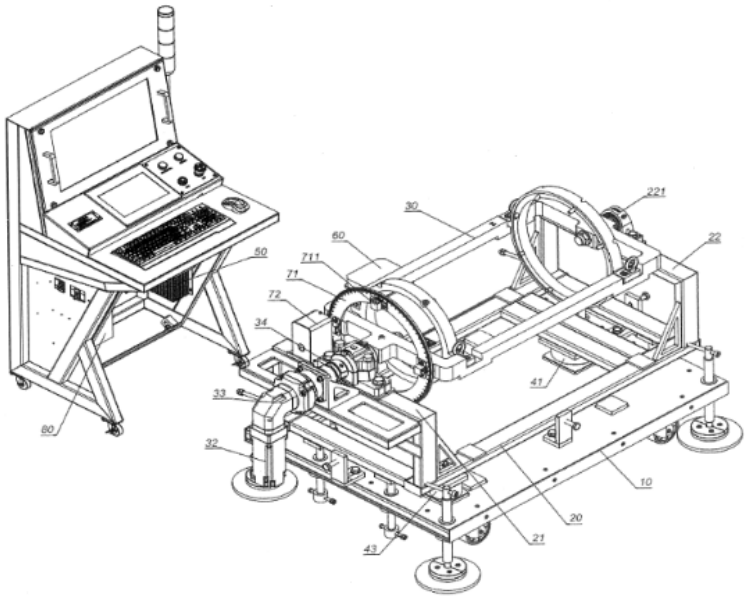

Fig.1

(11) **1-0047654 B**
(15) 26/05/2025
Số Quyết định: 87108/QĐ-SHTT.IP
(45) 25/06/2025 447B
(43) 26/10/2020 391 A
(21) 1-2020-01676
(85) 23/03/2020
(22) 23/08/2018
(86) PCT/US2018/047800 23/08/2018
(30) 62/549,351 23/08/2017 US
(87) WO2019/040778 28/02/2019
(51) ***H05B 37/00***; *H05H 1/00; H05H 1/24; H05B 37/02*
(73) **CHISCAN HOLDINGS PTE. LTD.** (SG)
600 North Bridge Road #13-01, Parkview Square, Singapore 188778, Singapore
(72) ECKERT, Bryon, K. (US); ECKERT, Bradley, N. (US); TRUONG, Huan (US)
(74) Văn phòng Luật sư Ân Nam (ANNAM IP & LAW)

(54) THIẾT BỊ ĐIỀU TRỊ BẰNG PLASMA

(57) Sáng chế đề cập đến thiết bị điều trị bằng plasma. Đầu nối được tạo kết cấu để nối điện cho mảng phát plasma có chip nhận dạng với bộ điều khiển nguồn điện, và để đỡ về mặt cơ học cho thiết bị phát đỡ mảng trong quá trình sử dụng. Các bộ phận kết hợp đầu nối và thiết bị phát từ cụm khóa từ tính: đầu nối bao gồm một hoặc nhiều nam châm ngang bằng với bề mặt tiếp nhận trên của đầu nối, và một hoặc nhiều chốt căn chỉnh kéo dài ra khỏi bề mặt tiếp nhận; thiết bị phát bao gồm tấm thép được gắn với nền, và một hoặc nhiều lỗ được bố trí qua tấm và nền này. Các lỗ thẳng hàng với chốt căn chỉnh và các nam châm hút tấm và gắn chặt thiết bị phát vào bề mặt tiếp nhận trên. Các tiếp điểm điện của đầu nối thiết lập thông điện với chip nhận dạng, cung cấp điện đến thiết bị phát và cho phép bộ điều khiển đọc dự liệu được lưu trữ trong chip nhận dạng.

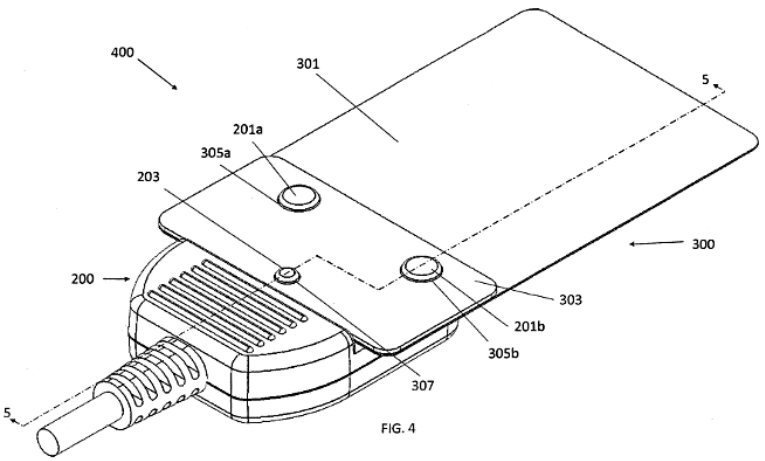

FIG. 4

(11) **1-0047655 B**
(15) 26/05/2025
Số Quyết định: 87109/QĐ-SHTT.IP
(45) 25/06/2025 447B
(43) 27/11/2023 428 A
(21) 1-2022-03160
(22) 19/05/2022
(51) ***C02F 1/48***; *C02F 1/20*
(73) **CÔNG TY TNHH TAB VIET NAM** (VN)
89A Lý Phục Man, phường Bình Thuận, quận 7, thành Phố Hồ Chí Minh
(72) Phan Việt Phi (VN)
(54) **THIẾT BỊ LỌC, TÁCH CẶN GỈ VÀ TÁCH KHÍ CHÂN KHÔNG DÙNG CHO HỆ THỐNG ĐIỀU HÒA KHÔNG KHÍ TRUNG TÂM CHILLER**

(57) Sáng chế đề cập đến thiết bị lọc, tách cặn gỉ và tách khí chân không bao gồm: bình xử lý (10) dạng hình trụ thẳng đứng có cửa xả khí (114) nằm trên đỉnh của bình này; các ống dẫn nước vào (20) và nước ra (30) để dẫn nước vào và ra khỏi bình xử lý (10), trong đó trên ống dẫn nước vào (20) có van giảm áp (21), trên ống dẫn nước ra (30) có lắp bơm (31) và van một chiều (32); ít nhất một bộ phận từ tính (40) để tách cặn gỉ được bố trí bên ngoài phía dưới đáy (123) của bình xử lý (10); bộ phận lọc (50) để lọc cặn, gỉ được bố trí ở bên trong lòng của bình xử lý (10); cụm van xả khí (60) được lắp với cửa xả khí (114) của bình xử lý (10), trong đó cụm van xả khí (60) được tạo kết cấu sao cho hoạt động xả khí được diễn ra độc lập và không làm gián đoạn quá trình tách khí của bình xử lý (10).

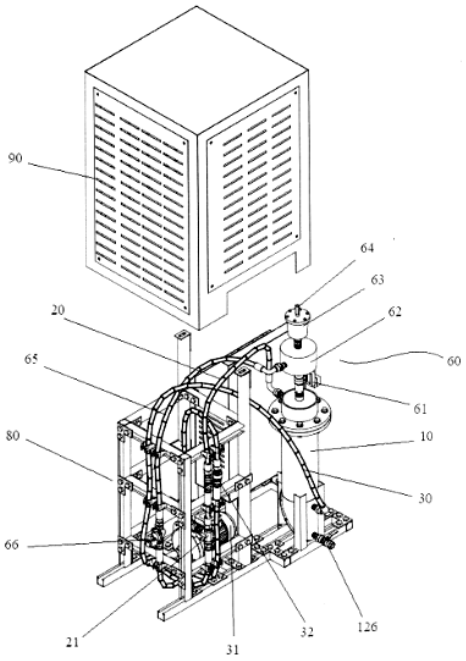

Hình 1

(11) **1-0047656 B**
(15) 26/05/2025
Số Quyết định: 87110/QĐ-SHTT.IP
(45) 25/06/2025 447B
(43) 25/04/2023 421 A
(21) 1-2021-06593
(22) 19/10/2021
(51) ***C12N 1/20***
(73) **VIỆN VI SINH VẬT VÀ CÔNG NGHỆ SINH HỌC, ĐHQGHN** (VN)
Nhà E2, 144 Xuân Thủy, Cầu Giấy, Hà Nội
(72) Trịnh Thành Trung (VN); Bùi Nguyễn Hải Linh (VN); Hoàng Thị Lan Anh (VN); Trần Thị Lệ Quyên (VN); Lê Thị Thanh Huê (VN)
(54) **CHỦNG VI KHUẨN LACTIPLANTIBACILLUS PLANTARUM LM0705 THUẦN KHIẾT VỀ MẶT SINH HỌC VỚI CÁC ĐẶC TÍNH LỢI KHUẨN ĐƯỢC PHÂN LẬP TỪ MẪU LẠP XƯỞNG MỘC CHÂU, SƠN LA**

(57) Sáng chế đề cập đến chủng vi khuẩn *Lactiplantibacillus plantarum* LM0705 thuần khiết về mặt sinh học với các đặc tính lợi khuẩn được phân lập từ mẫu lạp xưởng thu tại Mộc Châu, Sơn La. Chủng LM0705 có trình tự gen mã hóa 16S rARN có kích thước 1.460 bp được thể hiện trong SEQ ID NO.1 và được đăng kí tại Genbank với mã số OK271420. Chủng LM0705 có khả năng sống sót trong môi trường mô phỏng dịch dạ dày và dịch tụy đạt tương ứng trên 47% và 119%; có khả năng bám dính với tế bào biểu mô ruột dòng HT29 đạt trên 2%; có khả năng kháng một số vi sinh vật gây hại có trong thực phẩm bao gồm *Aeromonas dhakensis*, *Listeria monocytogenes*, *Vibrio vulnificus* và ức chế sinh trưởng đối với chủng *Staphylococcus aureus*; và có hoạt tính phân cắt gốc tự do DPPH đạt trên 52%. Với những đặc điểm này, chủng LM0705 thích hợp cho việc ứng dụng để sản xuất chế phẩm probiotic.

(11) **1-0047657 B**

(15) 26/05/2025
Số Quyết định: 87111/QĐ-SHTT.IP

(45) 25/06/2025 447B

(43) 25/03/2020 384 A

(21) 1-2019-05904

(85) 24/10/2019

(22) 29/03/2018

(86) PCT/EP2018/058193 29/03/2018

(30) 10 2017 205 582.0 31/03/2017 DE
10 2018 204 585.2 26/03/2018 DE

(87) WO2018/178289 04/10/2018

(51) ***H01J 37/32***

(73) **CENTROTHERM INTERNATIONAL AG** (DE)
Württemberger Str.31, 89143 Blaubeuren, Germany

(72) SCHULZ, Sebastian Hubertus (DE); PERNAU, Thomas (DE); NACHBAUER, Florian (DE); WALK, Felix (DE)

(74) Công ty Luật TNHH T&G (TGVN)

(54) **MÁY PHÁT ĐIỆN PLASMA, THIẾT BỊ XỬ LÝ PLASMA VÀ PHƯƠNG PHÁP ĐỂ TẠO RA CÔNG SUẤT ĐIỆN DẠNG XUNG**

(57) Sáng chế đề cập đến máy phát điện plasma và phương pháp để tạo ra công suất điện dạng xung có tần số bằng ít nhất 40KHz cho ít nhất hai buồng xử lý. Máy phát điện plasma bao gồm: cụm điều khiển được cấu hình để thu được và đánh giá dữ liệu xử lý về các quá trình ở ít nhất hai buồng xử lý; nguồn điện có thể điều khiển được có đầu ra, nguồn điện có thể điều khiển được được tạo cấu hình để tạo ra dòng điện một chiều ở điện áp và/hoặc cường độ dòng điện định trước ở đầu ra của nó đáp ứng với tín hiệu điều khiển từ cụm điều khiển; và cụm chuyển đổi có đầu vào thứ nhất được nối với đầu ra của nguồn điện và có ít nhất hai đầu ra cụm chuyển đổi để nối tương ứng với một trong số ít nhất hai buồng xử lý. Cụm chuyển đổi được tạo cấu hình để tạo ra, từ dòng điện một chiều ở đầu vào, dòng điện xoay chiều có tần số định trước bằng ít nhất 40KHz làm tín hiệu ra và để tạo ra theo cách lựa chọn tín hiệu ra dưới dạng xung trong khoảng thời gian xung định trước cho một trong số các đầu ra cụm chuyển đổi đáp ứng với tín hiệu điều khiển từ cụm điều khiển. Cụm điều khiển được tạo kết cấu để phối hợp các nhu cầu công suất của ít nhất hai buồng xử lý và để điều khiển nguồn điện và cụm chuyển đổi sao cho ở các đầu ra cụm chuyển đổi tương ứng nối với các buồng xử lý, công suất hầu như tương ứng với các nhu cầu công suất được tạo ra dưới dạng các xung trong một khoảng thời gian, trong đó các xung của các buồng xử lý tương ứng lệch tạm thời với nhau sao cho các buồng xử lý có thể được vận hành một cách đồng thời.

Fig. 2

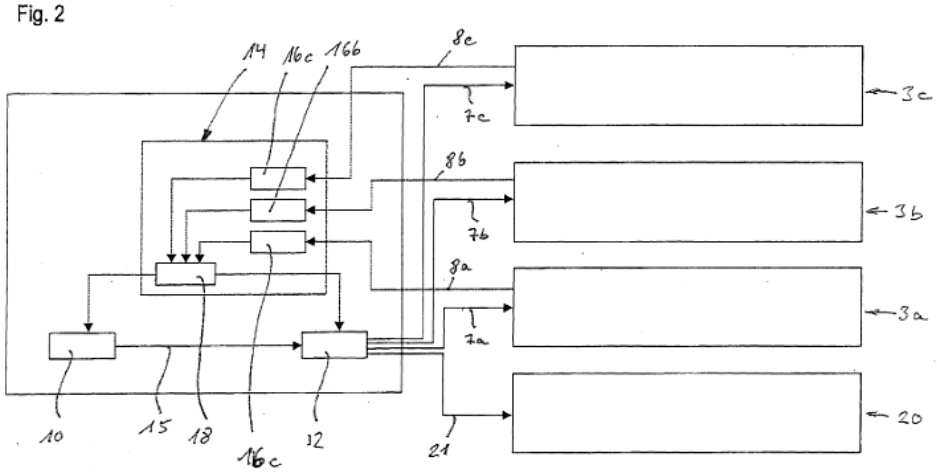

(11) **1-0047658 B**
(15) 26/05/2025
Số Quyết định: 87112/QĐ-SHTT.IP
(45) 25/06/2025 447B
(43) 25/04/2022 409 A
(21) 1-2021-07793
(85) 03/12/2021
(22) 01/05/2020
(86) PCT/US2020/030919 01/05/2020
(30) 62/843,214 03/05/2019 US
(87) WO2020/227046 12/11/2020
(51) ***B63H 25/46***; *B63H 25/02; B63H 5/16; B63H 5/125; B63H 25/00; B63H 25/42*
(76) **CREPPEL, GREGG, GEORGE** (US)
1100 Poydras Street, Suite 2900, New Orleans, Louisiana, 70163, United States of America
(74) Công ty TNHH Tầm nhìn và Liên danh (VISION & ASSOCIATES CO.LTD.)
(54) **TÀU CHUYÊN CHỞ CÔNGTENƠ**

(57) Sáng chế đề xuất tàu chuyên chở côngtenơ, cơ cấu dẫn hướng cho thân tàu chuyên chở côngtenơ bao gồm mũi tàu, đuôi tàu, và ngăn côngtenơ ở giữa chúng. Mũi tàu được chế tạo với bộ khoang động cơ đẩy bên phụ thuộc, bộ khoang động cơ đẩy bên phụ thuộc này bao gồm khoang thứ nhất được bố trí dọc theo đường tâm theo chiều dọc của thân tàu, khoang thứ hai được bố trí về phía sau khoang thứ nhất và hướng ra ngoài từ đường tâm, và khoang thứ ba được bố trí về phía sau khoang thứ nhất và hướng ra ngoài từ đường tâm đối diện với khoang thứ hai. Khoang thứ nhất và thứ hai xác định kênh dòng chảy theo chiều dọc thứ nhất tới một bên của đường tâm và các khoang động cơ đẩy thứ nhất và thứ ba xác định kênh dòng chảy theo chiều dọc thứ hai tới bên đối diện của đường tâm. Khoang thứ tư, mà có thể bỏ qua các cơ cấu động cơ đẩy, có thể được bố trí dọc theo đường tâm về phía sau các khoang thứ nhất, thứ hai và thứ ba, để xác định với chúng các kênh dòng chảy đường tâm chéo thứ nhất và thứ hai.

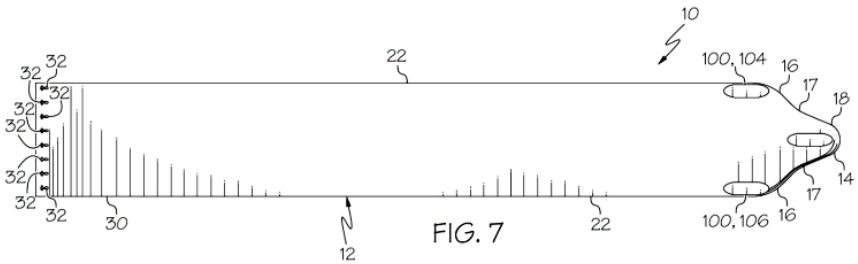

FIG. 7

(11) **1-0047659 B**
(15) 26/05/2025
Số Quyết định: 87113/QĐ-SHTT.IP
(45) 25/06/2025 447B
(43) 25/07/2023 424 A
(21) 1-2023-01850
(22) 22/03/2023
(51) ***C12Q 1/68***; *A61P 11/00*
(73) **CÔNG TY TNHH LIVESPO PHARMA** (VN)
Số 22, lô 7,8 khu đô thị Văn Khê, quận Hà Đông, thành phố Hà Nội, Việt Nam
(72) Nguyễn Hòa Anh (VN); Phạm Hồng Thuyết (VN); Trần Thị Mỹ (VN); Nguyễn Văn Hiếu (VN); Nguyễn Thị Vân Anh (VN)
(54) **CHẾ PHẨM LỢI KHUẨN ĐƯỜNG HÔ HẤP VÀ CƠ CẤU BỔ SUNG CHẾ PHẨM LỢI KHUẨN NÀY VÀO KHÔNG KHÍ**

(57) Sáng chế đề cập đến chế phẩm lợi khuẩn đường hô hấp để bổ sung vào không khí, trong đó chế phẩm này chỉ chứa bào tử của vi khuẩn Bacillus subtilis ANA4, Bacillus clausii ANA39 và Bacillus coagulans ANA43. Chế phẩm lợi khuẩn đường hô hấp này an toàn và có lợi cho sức khoẻ đường hô hấp của người, cho phép phòng ngừa viêm đường hô hấp đặc biệt là virut cúm. Bằng việc cung cấp trực tiếp bào tử vi khuẩn vào không khí sạch thu được từ máy lọc khí, cơ cấu bổ sung chế phẩm lợi khuẩn đường hô hấp này cho phép lắp đặt phù hợp với thiết bị lọc khí thông thường và cấp một lượng vi khuẩn hữu ích liên tục cho người sử dụng với nồng độ khoảng từ 104 đến 5x106 bào tử/m^3, giúp cạnh tranh các vi sinh vật có hại và cân bằng hệ vi sinh vật có lợi trong đường hô hấp để chăm sóc nâng cao sức khoẻ đường hô hấp và phòng ngừa các bệnh viêm đường hô hấp.

(11) **1-0047660 B**
(15) 26/05/2025
Số Quyết định: 87114/QĐ-SHTT.IP
(45) 25/06/2025 447B
(43) 25/01/2024 430 A
(21) 1-2023-08707
(22) 06/12/2023
(51) ***E04G 21/16***
(76) 1. **LÊ HỒNG CHƯƠNG** (VN)
Khoa Cơ khí - Trường Đại học Xây dựng Hà Nội - số 55 đường Giải Phóng, phường Đồng Tâm, quận Hai Bà Trưng, thành phố Hà Nội
2. **TỐNG ĐỨC NĂNG** (VN)
Khoa Cơ khí - Trường Đại học Xây dựng Hà Nội - số 55 đường Giải Phóng, phường Đồng Tâm, quận Hai Bà Trưng, thành phố Hà Nội
3. **NGÔ THANH LONG** (VN)
Khoa Cơ khí - Trường Đại học Xây dựng Hà Nội - số 55 đường Giải Phóng, phường Đồng Tâm, quận Hai Bà Trưng, thành phố Hà Nội
4. **ĐỖ VĂN NHẤT** (VN)
Khoa Cơ khí - Trường Đại học Xây dựng Hà Nội - số 55 đường Giải Phóng, phường Đồng Tâm, quận Hai Bà Trưng, thành phố Hà Nội
(54) **THIẾT BỊ DỰNG LẮP TẤM TƯỜNG BÊ TÔNG NHẸ**

(57) Sáng chế đề cập đến thiết bị dựng lắp tấm tường bê tông nhẹ bao gồm: khung đỡ, cụm tời cáp (4), xe nêm (5), và đối trọng (6), trong đó cụm tời cáp (4) và đối trọng (6) được bố trí ở cùng phía trên phần đầu dưới của khung đỡ, còn xe nêm (5) có thể trượt dọc trên ray dẫn hướng (1e) của khung đỡ chính của khung đỡ nhờ các chốt liên kết đầu cáp (5b) được bố trí ở mỗi đầu của thanh giằng của khung nêm (5a) để luồn các cáp thép (4b) của cụm tời cáp (4). Khung đỡ bao gồm: khung đỡ chính (1), khung nâng dựng (2) và khung trượt (3). Cụm tời nâng (4) bao gồm: puli đổi hướng cáp (4a), cáp thép (4b), tời điện (4c) và móc cáp (4d). Xe nêm (5) bao gồm: các khung nêm (5a), các bánh xe di chuyển (5c) và các chốt liên kết đầu cáp (5b).

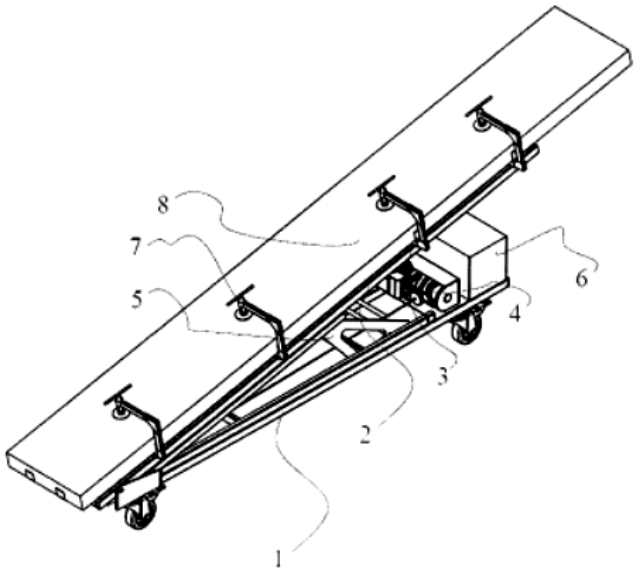

Hình 4

(11) **1-0047661 B**
(15) 26/05/2025
Số Quyết định: 87115/QĐ-SHTT.IP
(45) 25/06/2025 447B
(43) 25/03/2022 408 A
(21) 1-2020-05043
(22) 01/09/2020
(51) ***G06K 9/00***
(73) **CÔNG TY CỔ PHẦN NGHIÊN CỨU VÀ ỨNG DỤNG TRÍ TUỆ NHÂN TẠO VINAI** (VN)
Tòa nhà văn phòng Symphony, đường Chu Huy Mân, KĐT sinh thái Vinhomes Riverside, phường Phúc Lợi, quận Long Biên, thành phố Hà Nội, Việt Nam
(72) Hung Hai Bui (US); Nguyễn Minh Hoài (VN); Trần Thế Phong (VN); Trần Tuấn Anh (VN); Nguyễn Thị Phương Thảo (VN)
(74) Công ty TNHH Tầm nhìn và Liên danh (VISION & ASSOCIATES CO.LTD.)
(54) **MÔĐUN VÀ PHƯƠNG PHÁP TÍNH ĐỘ DỊCH NHẬN DIỆN KHUÔN MẶT DÙNG CHO NỘI SUY VÀ TĂNG CƯỜNG KHUNG HÌNH KHUÔN MẶT VÀ HỆ THỐNG VÀ PHƯƠNG PHÁP KHỬ NHÒE VIĐEO KHUÔN MẶT SỬ DỤNG MÔĐUN VÀ PHƯƠNG PHÁP TÍNH ĐỘ DỊCH NHẬN DIỆN KHUÔN MẶT NÀY**

(57) Sáng chế đề cập đến môđun và phương pháp tính độ dịch nhận diện khuôn mặt (FOC) dùng cho nội suy và tăng cường khung hình khuôn mặt và hệ thống và phương pháp khử nhòe viđeo khuôn mặt sử dụng môđun và phương pháp tính độ dịch nhận diện khuôn mặt này. Hệ thống bao gồm: thiết bị tăng cường khung hình khuôn mặt, bao gồm môđun FOC, để tăng cường khung hình đích; thiết bị nội suy khung hình khuôn mặt, bao gồm môđun FOC, để nội suy khung hình đích; và thiết bị kết hợp để kết hợp khung hình đích được tăng cường với khung hình đích được nội suy.

【Fig.3】

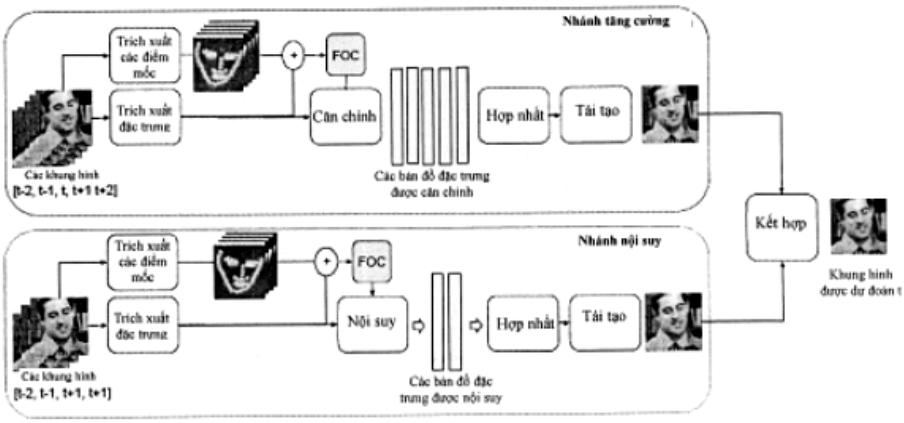

(11) **1-0047662 B**

(15) 26/05/2025
Số Quyết định: 87116/QĐ-SHTT.IP

(45) 25/06/2025 447B

(43) 27/02/2023 419 A

(21) 1-2022-07058

(22) 28/10/2022

(51) ***H01H 35/14***; *G01P 15/18*

(73) **TẬP ĐOÀN CÔNG NGHIỆP - VIỄN THÔNG QUÂN ĐỘI** (VN)
Lô D26 Khu đô thị mới Cầu Giấy, phường Yên Hoà, quận Cầu Giấy, thành phố Hà Nội

(72) Nguyễn Doãn Hùng (VN); Lương Quang Khôi (VN); Đặng Xuân Đoàn (VN); Nguyễn Tiến Hòa (VN)

(74) Công ty TNHH NACILAW (NACILAW)

(54) **HỆ THỐNG CẢM BIẾN VA CHẠM ĐA HƯỚNG SỬ DỤNG CHO THIẾT BỊ BẢO HIỂM - KÍCH HOẠT THEO NGUYÊN LÝ QUÁN TÍNH**

(57) Sáng chế đề xuất hệ thống cảm biến va chạm đa hướng sử dụng trong các thiết bị bảo hiểm - kích hoạt theo nguyên lý va chạm, quán tính bao gồm: khối va chạm có thiết kế theo kết cấu "Vành chặn - Vành đỡ - Bi thép - Ống đỡ" đảm bảo kích hoạt tin cậy hệ thống trong mọi điều kiện góc va chạm khác nhau, cơ cấu bảo hiểm đảm bảo an toàn cho hệ thống trong các điều kiện không phải là điều kiện kích hoạt sản phẩm và khối thân đảm bảo độ bền kết cấu cho toàn bộ hệ thống trong các điều kiện chịu tải và va chạm khắc nghiệt khác nhau.

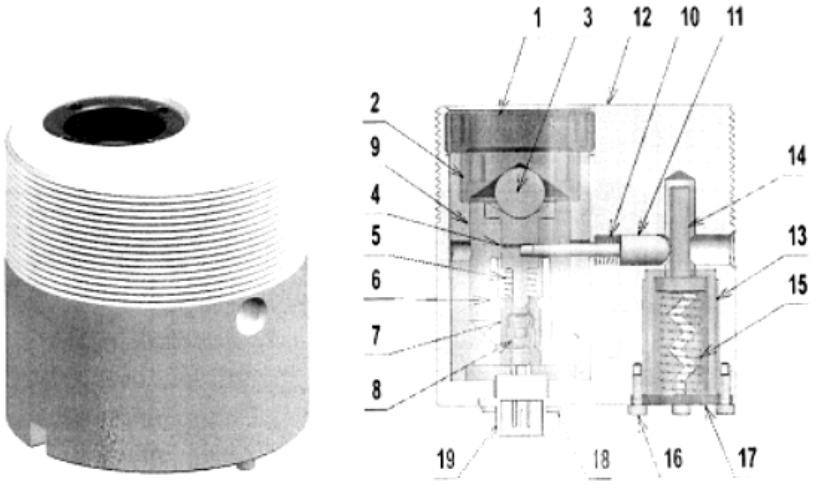

Hình 1

(11) **1-0047663 B**

(15) 26/05/2025
Số Quyết định: 87117/QĐ-SHTT.IP

(45) 25/06/2025 447B

(43) 25/02/2016 335 A

(21) 1-2015-03722

(85) 07/10/2015

(22) 14/03/2014

(86) PCT/US2014/027074 14/03/2014

(30) 61/791,505 15/03/2013 US

(87) WO2014/143646 18/09/2014

(51) ***A61K 31/35***; *A61K 9/00; A61P 25/24; A61K 47/12*

(73) **JANSSEN PHARMACEUTICA N.V.** (BE)
Turnhoutseweg 30, B-2340 Beerse, Belgium

(72) BASSTANIE, Esther D. G. (BE); BENTZ, Johanna (US); EMBRECHTS, Roger C.A. (BE); NIEMEIJER, Nico Rudolph (NL)

(74) Công ty Cổ phần Sở hữu công nghiệp INVESTIP (INVESTIP)

(54) **DƯỢC PHẨM CHỨA S-KETAMIN HYĐROCLORUA**

(57) Sáng chế đề cập đến dược phẩm chứa nước chứa S-ketamin hyđroclorua (S-ketamine hydrochloride), tốt nhất để dùng theo đường mũi, trong đó dược phẩm này không chứa chất bảo quản kháng khuẩn.

(11) **1-0047664 B**
(15) 26/05/2025
Số Quyết định: 87118/QĐ-SHTT.IP
(45) 25/06/2025 447B
(43) 27/01/2023 418 A
(21) 1-2022-07068
(22) 31/10/2022
(51) ***H04W 28/00***; *H04L 43/16*
(73) **TẬP ĐOÀN CÔNG NGHIỆP - VIỄN THÔNG QUÂN ĐỘI** (VN)
Lô D26 Khu đô thị mới Cầu Giấy, phường Yên Hoà, quận Cầu Giấy, thành phố Hà Nội
(72) Đỗ Ngọc Thanh (VN); Bá Đình Hoài (VN); Lê Quốc Trung (VN); Ngô Mạnh Quyền (VN); Nguyễn Thị Loan (VN)
(74) Công ty TNHH NACILAW (NACILAW)
(54) **PHƯƠNG PHÁP BẢO VỆ QUÁ TẢI THEO CẤP ĐỘ DỰA TRÊN TRẠNG THÁI TÀI NGUYÊN**

(57) Phương pháp bảo vệ quá tải theo cấp độ dựa trên trạng thái tài nguyên, bao gồm: bước 1: thực hiện kiểm tra đánh dấu mức cấp độ quá tải hệ thống thông qua trạng thái các tài nguyên đang sử dụng, việc thực hiện kiểm tra và cập nhật theo chu kỳ lặp lại; bước 2: thực hiện sinh luật từ chối dịch vụ dựa theo mức cấp độ quá tải ghi nhận; bước 3: thực hiện từ chối dịch vụ theo luật sinh từ chối dịch vụ hiện hành theo bước 2. Phương pháp giúp bảo vệ chống quá tải hệ thống thông qua trạng thái tài nguyên sử dụng với các ưu điểm hạn chế việc từ chối dịch vụ sai tình huống quá tải và đảm bảo việc giảm tải được cho hệ thống mà ít ảnh hưởng nhất đến chất lượng dịch vụ của người dùng trong hệ thống.

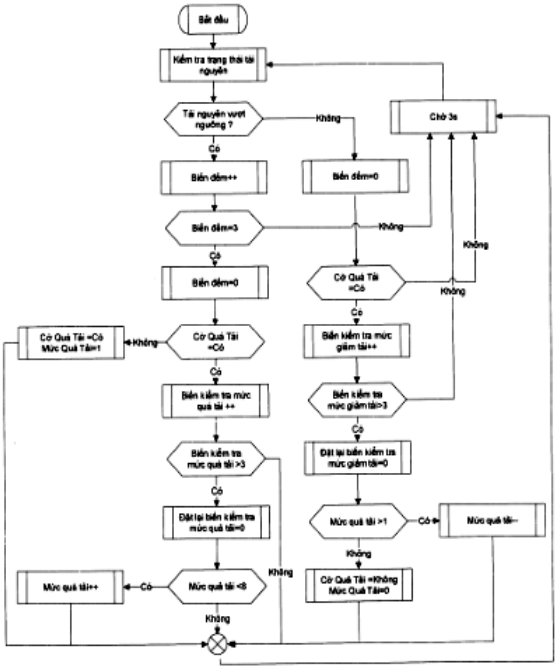

Hình 1

(11) **1-0047665 B**

(15) 26/05/2025
Số Quyết định: 87119/QĐ-SHTT.IP

(45) 25/06/2025 447B

(43) 25/06/2021 399 A

(21) 1-2021-01046

(85) 01/03/2021

(22) 09/08/2019

(86) PCT/CN2019/100098 09/08/2019

(30) 201810914051.3 10/08/2018 CN

(87) WO2020/030154 13/02/2020

(51) ***H04W 76/11***

(73) **HUAWEI TECHNOLOGIES CO., LTD.** (CN)
Huawei Administration Building, Bantian, Longgang District, Shenzhen, Guangdong 518129, P.R. China

(72) LUO, Haiyan (CN); YANG, Xudong (CN)

(74) Công ty Cổ phần Sở hữu công nghiệp INVESTIP (INVESTIP)

(54) **PHƯƠNG PHÁP THÔNG BÁO, BỘ MÁY THÔNG BÁO, KHỐI XỬ LÝ TẬP TRUNG, KHỐI XỬ LÝ PHÂN TÁN, TRẠM CƠ SỞ VÀ PHƯƠNG TIỆN LƯU TRỮ ĐỌC ĐƯỢC BẰNG MÁY TÍNH**

(57) Sáng chế đề cập đến phương pháp thông báo, bộ máy truyền thông, hệ thống truyền thông, và phương tiện lưu trữ đọc được bằng máy tính, và hệ thống truyền thông, và đề cập đến lĩnh vực truyền thông, để đảm bảo rằng khối xử lý phân tán (distributed unit, DU) thực hiện chính xác xử lý lớp 2 (layer 2, L2) trong kiến trúc khối xử lý tập trung (centralized unit, CU) - DU. Cụ thể, phương pháp thông báo bao gồm: CU gửi bản tin thứ nhất đến DU, ở đó bản tin thứ nhất bao gồm bộ định danh (identity, ID) của kênh mang vô tuyến dữ liệu (data radio bearer, DRB) mà trên đó sự thay đổi kiểu kênh mang xảy ra và thông tin chỉ dẫn chỉ thị DU thực hiện xử lý L2; hoặc bản tin thứ nhất bao gồm ID của DRB thứ nhất và thông tin chỉ dẫn thứ hai chỉ thị sự thay đổi kiểu kênh mang xảy ra. CU nhận bản tin thứ hai được gửi bởi DU, ở đó bản tin thứ hai bao gồm cấu hình nhóm tế bào của xử lý L2.

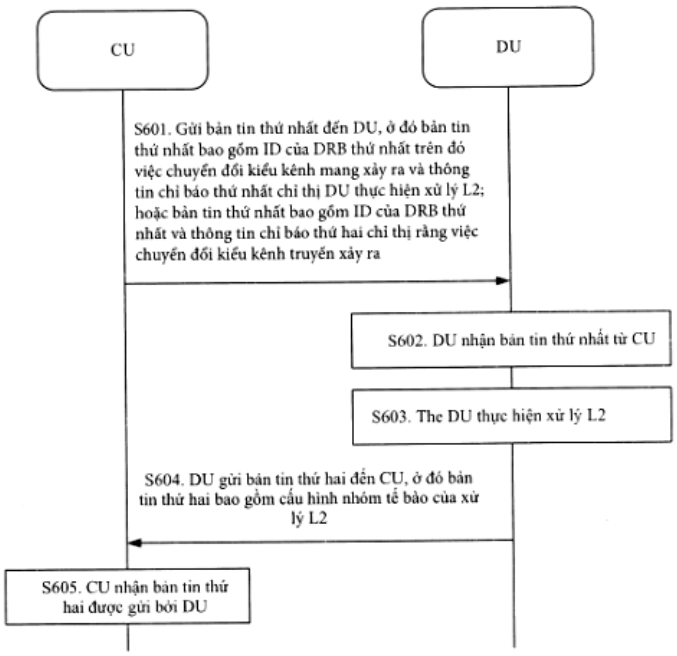
CU
DU
S601. Gửi bản tin thứ nhất đến DU, ở đó bản tin thứ nhất bao gồm ID của DRB thứ nhất trên đó việc chuyển đổi kiểu kênh mang xảy ra và thông tin chỉ báo thứ nhất chỉ thị DU thực hiện xử lý L2; hoặc bản tin thứ nhất bao gồm ID của DRB thứ nhất và thông tin chỉ báo thứ hai chỉ thị rằng việc chuyển đổi kiểu kênh truyền xảy ra
S602. DU nhận bản tin thứ nhất từ CU
S603. The DU thực hiện xử lý L2
S604. DU gửi bản tin thứ hai đến CU, ở đó bản tin thứ hai bao gồm cấu hình nhóm tế bào của xử lý L2
S605. CU nhận bản tin thứ hai được gửi bởi DU

FIG. 6

(11) **1-0047666 B**
(15) 26/05/2025
Số Quyết định: 87120/QĐ-SHTT.IP
(45) 25/06/2025 447B
(43) 27/07/2020 388 A
(21) 1-2020-02097
(22) 13/04/2020
(51) ***H04W 28/04***
(73) **TẬP ĐOÀN CÔNG NGHIỆP - VIỄN THÔNG QUÂN ĐỘI** (VN)
Lô D26 khu đô thị mới Cầu Giấy, phường Yên Hoà, quận Cầu Giấy, thành phố Hà Nội.
(72) Nguyễn Trung Tiến (VN); Lương Xuân Hào (VN); Lê Trường Giang (VN)
(74) Công ty TNHH Tư vấn Quốc Dân (NACILAW)

(54) **PHƯƠNG PHÁP HIỆU CHỈNH VÀ BÙ PHA ĐỘC LẬP CHO TÍN HIỆU THU BĂNG THÔNG HẸP INTERNET VẠN VẬT KẾT NỐI NB-IOT TRÊN HỆ THỐNG TRẠM THU PHÁT GỐC VÔ TUYẾN ENODEB**

(57) Sáng chế đề cập đến phương pháp hiệu chỉnh và bù pha độc lập cho tín hiệu thu NB-IoT trên hệ thống trạm thu phát gốc vô tuyến eNodeB bao gồm bốn bước: bước 1: thực hiện khởi tạo tham số bộ thu với giả thiết đáp ứng NB-IoT và giải điều chế ghép kênh phân chia theo tần số trực giao (OFDM - Orthogonal frequency-division multiplexing) tín hiệu miền thời gian. Tìm giá trị pha nhân vào ở mỗi khối tế bào tài nguyên (RE- Resource Element) trên lưới tài nguyên của kênh vật lý đường xuống và đường lên dữ liệu trong hệ thống NB-IoT; bước 2: thực hiện phép lượng tử lấy mẫu pha ma trận và pha theo từng tế bào tài nguyên tần số thời gian (RE, Resource Element); bước 3: tìm hệ số pha theo chiều dọc và chiều ngang của ký tự tín hiệu cần hiệu chỉnh và bước 4: tìm pha khởi tạo, hiệu chỉnh tín hiệu và thực hiện bù pha độc lập cho từng nhóm sóng mang con của tín hiệu thu NB-IoT.

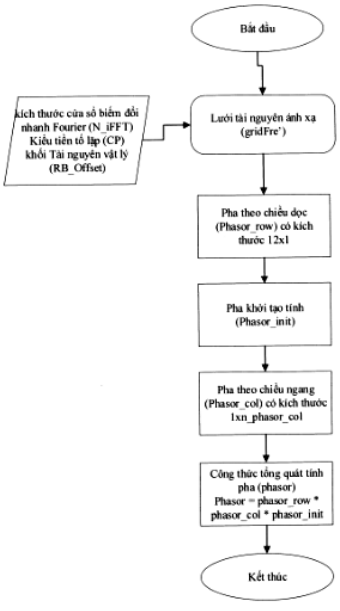

Hình 2

(11) **1-0047667 B**

(15) 26/05/2025
Số Quyết định: 87121/QĐ-SHTT.IP

(45) 25/06/2025 447B

(43) 25/12/2020 393 A

(21) 1-2020-03777

(85) 29/06/2020

(22) 29/11/2018

(86) PCT/CN2018/118224 29/11/2018

(30) 201711479058.9 29/12/2017 CN
201811165363.5 30/09/2018 CN

(87) WO2019/128611 04/07/2019

(51) ***C12N 15/11***; *A61P 1/16; A61P 3/06; C12N 15/113; C07H 15/04; A61K 47/54; A61P 31/20*

(73) **SUZHOU RIBO LIFE SCIENCE CO., LTD.** (CN)
168 Yuanfeng Road, Yushan Town, Kunshan, Jiangsu 215300, China

(72) ZHANG, Hongyan (SE); YANG, Zhiwei (US); CAO, Liqiang (CN); WAN, Liangyi (CN)

(74) Công ty TNHH Tầm nhìn và Liên danh (VISION & ASSOCIATES CO.LTD.)

(54) **HỢP CHẤT NHẮM ĐÍCH TẾ BÀO GAN VÀ THỂ TIẾP HỢP TƯƠNG ỨNG CỦA CHÚNG**

(57) Sáng chế đề cập đến hợp chất để tạo thành thể tiếp hợp với hoạt chất như oligonucleotit có cấu trúc được thể hiện bằng công thức (321). Sáng chế cũng đề cập đến thể tiếp hợp tương ứng. Thể tiếp hợp theo sáng chế có thể nhắm đích đặc hiệu các tế bào gan, nhờ đó giải quyết một cách hiệu quả các vấn đề liên quan đến việc phân phối thuốc oligonucleotit *in vivo*, và có độc tính thấp và hiệu suất phân phối ưu việt trong khi vẫn duy trì độ ổn định cao cho oligonucleotit được phân phối. Sáng chế cũng đề cập đến kit chứa thể tiếp hợp này.

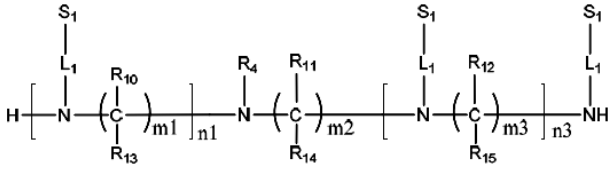

Công thức (321)

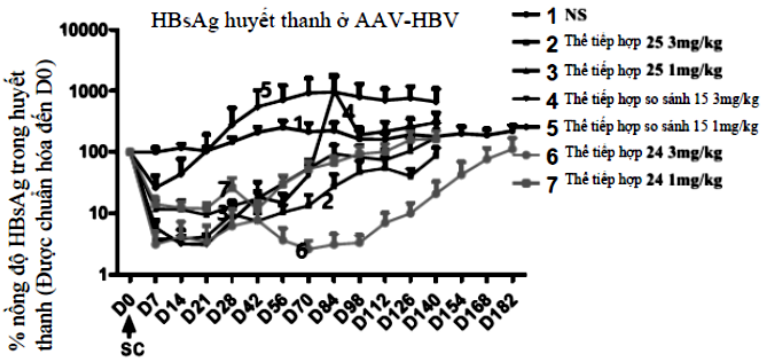

Fig. 16

(11) **1-0047668 B**

(15) 26/05/2025
Số Quyết định: 87122/QĐ-SHTT.IP

(45) 25/06/2025 447B

(43) 25/12/2018 369 A

(21) 1-2018-03779

(85) 27/08/2018

(22) 02/02/2017

(86) PCT/US2017/016303 02/02/2017

(30) 62/290,209 02/02/2016 US
62/290,187 02/02/2016 US

(87) WO2017/136608 10/08/2017

(51) ***C12Q 1/68***; *C07H 21/04; C12N 15/63; C12P 19/34; C07H 21/02; C12N 15/10*

(73) **MEIRAGTX UK II LIMITED** (GB)
92 Britannia Walk, London N1 7NQ, United Kingdom

(72) VOLLES, Michael, J. (US); DANOS, Olivier, F. (FR); BOYNE, Alex, K. (US); ZENNOU, Veronique (FR); GUO, Xuecui (CA)

(74) Công ty TNHH Tầm nhìn và Liên danh (VISION & ASSOCIATES CO.LTD.)

(54) **CATXET POLYNUCLEOTIT ĐỂ CẢM ỨNG SỰ BIỂU HIỆN CỦA GEN ĐÍCH ĐÁP ỨNG VỚI PHỐI TỬ APTAME, PHƯƠNG PHÁP IN VITRO ĐỂ ĐIỀU HÒA SỰ BIỂU HIỆN CỦA GEN ĐÍCH BẰNG CATXET POLYNUCLEOTIT NÀY, VÀ VECTƠ CHỨA GEN ĐÍCH MANG CATXET POLYNUCLEOTIT NÀY**

(57) Sáng chế đề xuất các cấu trúc polynucleotit để điều hòa sự biểu hiện gen bằng cách điều biến các ribozym tự phân cắt dựa vào aptame và phương pháp sử dụng các cấu trúc này để điều hòa sự biểu hiện gen đáp ứng với sự có mặt hoặc vắng mặt của phối tử liên kết với aptame này. Sáng chế đề xuất thêm các phương pháp để tạo ra và sử dụng các công tắc ribo làm giảm sự biểu hiện gen đích đáp ứng với phối tử aptame cũng như các công tắc ribo làm tăng sự biểu hiện gen đích đáp ứng với phối tử aptame.

(11) **1-0047669 B**

(15) 26/05/2025
Số Quyết định: 87123/QĐ-SHTT.IP

(45) 25/06/2025 447B

(43) 25/09/2019 378 A

(21) 1-2019-01383

(85) 19/03/2019

(22) 29/09/2017

(86) PCT/KR2017/010998 29/09/2017

(30) 10-2016-0127050 30/09/2016 KR
10-2017-0102983 14/08/2017 KR

(87) WO2018/062953 05/04/2018

(51) ***C07C 255/42***; *C07C 253/30; C07D 241/04; C07C 255/41; A61K 31/496; C07C 255/35*

(73) **OZCHELA INC.** (KR)
123, Hwarang-ro, Seongbuk-gu, Seoul 02752, Republic of Korea

(72) LEE, Min-Kyung (KR); LEE, Jin-Kak (KR); HAN, Won-Seok (KR)

(74) Công ty TNHH Tầm nhìn và Liên danh (VISION & ASSOCIATES CO.LTD.)

(54) **DẪN XUẤT STILBEN VÀ PHƯƠNG PHÁP ĐIỀU CHẾ CHÚNG**

(57) Sáng chế đề cập đến dẫn xuất stilben và phương pháp điều chế chúng, và cụ thể hơn là đề cập đến dẫn xuất stilben mới để ức chế chức năng của xyclophilin, có hiệu quả ngăn ngừa các bệnh liên quan đến xyclophilin hoặc điều trị các triệu chứng của các bệnh này, và đề cập đến phương pháp điều chế chúng.

(11) **1-0047670 B**

(15) 26/05/2025
Số Quyết định: 87124/QĐ-SHTT.IP

(45) 25/06/2025 447B

(43) 25/01/2019 370 A

(21) 1-2018-04728

(85) 24/10/2018

(22) 24/03/2017

(86) PCT/KR2017/003229 24/03/2017

(30) 10-2016-0035469 24/03/2016 KR

(87) WO2017/164708 28/09/2017

(51) ***G06F 3/01***; *G06F 3/16; G06F 3/048*

(73) **SAMSUNG ELECTRONICS CO., LTD.** (KR)
129, Samsung-ro, Yeongtong-gu, Suwon-si, Gyeonggi-do, 16677, Republic of Korea

(72) JEONG, Mi-Hyun (KR); KIM, Eun-Seok (KR); PARK, Do-Hyeong (KR); CHO, Pyo-Je (KR); CHOE, Jin-A (KR); HA, Jin-Soo (KR); SON, Dong-Il (KR)

(74) Công ty TNHH Tầm nhìn và Liên danh (VISION & ASSOCIATES CO.LTD.)

(54) **THIẾT BỊ ĐIỆN TỬ VÀ PHƯƠNG PHÁP CỦA THIẾT BỊ ĐIỆN TỬ NÀY**

(57) Sáng chế đề cập đến thiết bị điện tử. Thiết bị điện tử này bao gồm bộ phận hỗ trợ quay; bộ phận đỡ được tạo cấu hình để đỡ bộ phận hỗ trợ quay; bộ phận quay được ghép nối theo cách di chuyển được với bộ phận hỗ trợ quay; màn hiển thị được ghép nối theo cách di chuyển được với bề mặt của bộ phận quay; thiết bị dẫn động được tạo cấu hình để dẫn động màn hiển thị; bộ nhớ; và bộ xử lý, trong đó bộ xử lý được tạo cấu hình để điều khiển, nếu thông tin đầu vào được nhận, thì dẫn động bộ phận quay để làm cho màn hiển thị tương ứng với thông tin đầu vào nhận được hướng về phía hướng thứ nhất, điều khiển, nếu bộ điều khiển di chuyển để hướng về phía hướng thứ nhất, dẫn động bộ phận quay để hướng về phía hướng thứ hai để nhận dạng đối tượng bên ngoài, nhận dạng, nếu màn hiển thị được định vị để hướng về phía đối tượng bên ngoài theo hướng thứ hai, đối tượng bên ngoài, và hiển thị thông tin về ít nhất một chức năng được thực hiện liên quan đến đối tượng bên ngoài được nhận dạng trên màn hiển thị.

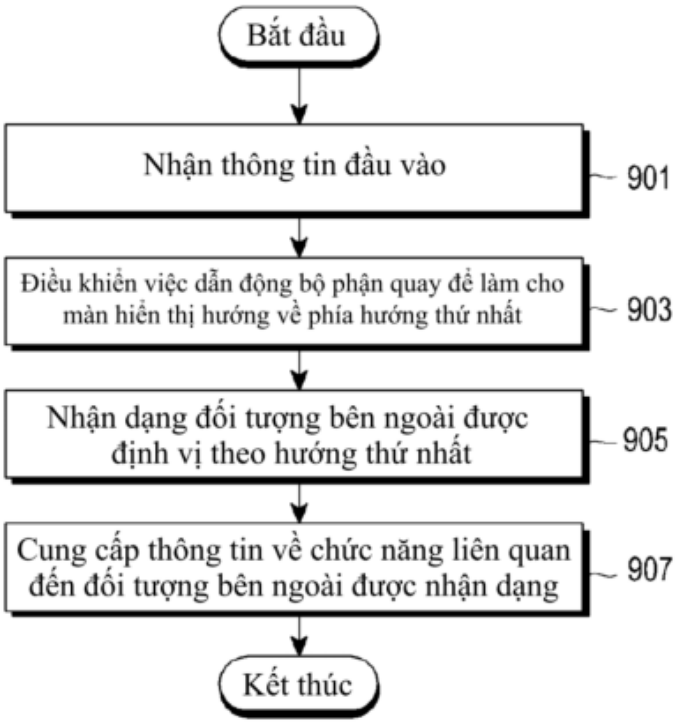
Bắt đầu
Nhận thông tin đầu vào
901
Điều khiển việc dẫn động bộ phận quay để làm cho màn hiển thị hướng về phía hướng thứ nhất
903
Nhận dạng đối tượng bên ngoài được định vị theo hướng thứ nhất
905
Cung cấp thông tin về chức năng liên quan đến đối tượng bên ngoài được nhận dạng
907
Kết thúc

FIG. 9

(11) **1-0047671 B**

(15) 26/05/2025
Số Quyết định: 87125/QĐ-SHTT.IP

(45) 25/06/2025 447B

(43) 25/08/2020 389 A

(21) 1-2020-01727

(85) 25/03/2020

(22) 12/09/2018

(86) PCT/KR2018/010665 12/09/2018

(30) 10-2017-0117223 13/09/2017 KR

(87) WO2019/054737 21/03/2019

(51) ***G06Q 50/22****; A61B 5/00*

(73) **GENINUS INC.** (KR)
5F, 70, Jeongui-ro Songpa-gu Seoul 05836 (KR)

(72) PARK, Woong-Yang (KR); CHA, Soyeon (KR); KIM, Jinho (KR)

(74) Công ty TNHH Tầm nhìn và Liên danh (VISION & ASSOCIATES CO.LTD.)

(54) **PHƯƠNG PHÁP QUẢN LÝ CHẤT BÉO CƠ THỂ CÁ NHÂN HÓA SỬ DỤNG THÔNG TIN DI TRUYỀN LIÊN QUAN ĐẾN BÉO PHÌ**

(57) Sáng chế đề cập đến phương pháp quản lý chất béo cơ thể cá nhân hóa sử dụng thông tin di truyền liên quan đến béo phì, phương pháp gồm: đánh giá sự thay đổi chất béo cơ thể theo tương tác giữa các yếu tố môi trường và các yếu tố di truyền liên quan đến béo phì liên kết với mỗi cá nhân thuộc đoàn hệ, và chọn lọc số lượng lớn đa hình nucleotit đơn quan trọng, điều này có tương quan trực tiếp đến sự thay đổi chất béo cơ thể, từ các yếu tố di truyền; tính toán điểm rủi ro di truyền đối với các yếu tố môi trường, theo số lượng gen đẳng vị rủi ro đối với mỗi đa hình trong số lượng lớn đa hình nucleotit đơn quan trọng của mỗi cá nhân và tác động của tương tác giữa các yếu tố môi trường và mỗi đa hình trong số lượng lớn đa hình nucleotit đơn quan trọng đến sự thay đổi chất béo cơ thể; dẫn xuất mô hình phân bố điểm rủi ro di truyền bằng các biện pháp kết hợp các điểm rủi ro di truyền tương ứng của tất cả cá nhân thuộc đoàn hệ; tính toán điểm rủi ro di truyền đối với bệnh nhân cụ thể; và so sánh kết quả với mô hình phân bố điểm rủi ro di truyền và cung cấp giải pháp quản lý chất béo cơ thể cho bệnh nhân cụ thể.

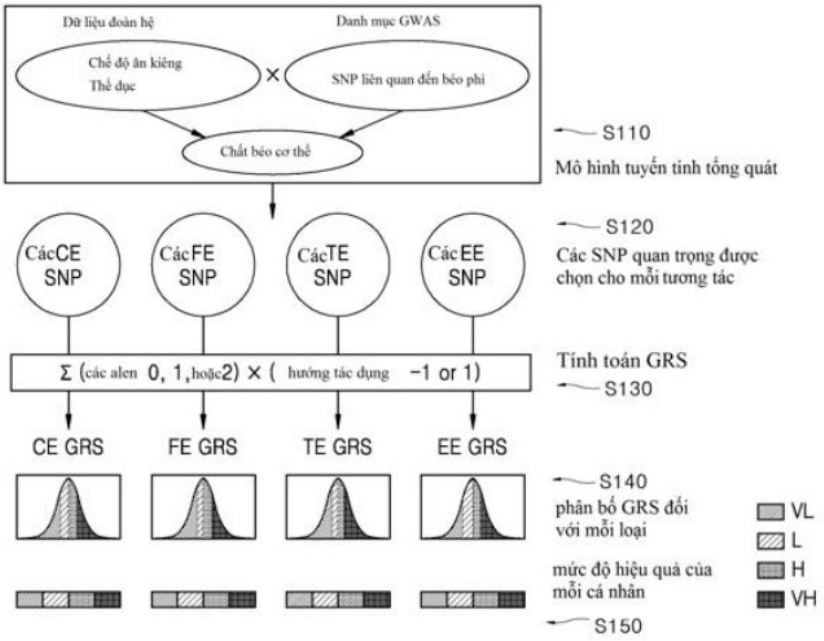
Dữ liệu đoàn hệ
Danh mục GWAS
Chế độ ăn kiêng
Thể dục
SNP liên quan đến béo phì
Chất béo cơ thể
S110
Mô hình tuyến tính tổng quát
CácCE SNP
CácFE SNP
CácTE SNP
CácEE SNP
S120
Các SNP quan trọng được chọn cho mỗi tương tác
Σ (các alen 0, 1, hoặc 2) × (hướng tác dụng −1 or 1)
Tính toán GRS
S130
CE GRS
FE GRS
TE GRS
EE GRS
S140
phân bố GRS đối với mỗi loại
VL
L
H
VH
mức độ hiệu quả của mỗi cá nhân
S150

HÌNH 1

(11) **1-0047672 B**
(15) 26/05/2025
Số Quyết định: 87126/QĐ-SHTT.IP
(45) 25/06/2025 447B
(43) 25/11/2020 392 A
(21) 1-2020-01406
(85) 10/03/2020
(22) 13/08/2018
(86) PCT/NZ2018/050112 13/08/2018
(30) 734526 11/08/2017 NZ
(87) WO2019/031973 14/02/2019
(51) ***B05B 1/18***; *B05B 1/34; B05B 1/12*
(73) **METHVEN LIMITED** (NZ)
41 Jomac Place, Avondale, Auckland 1026, New Zealand
(72) GRIGOR, Andrew John (NZ); BAUER, Chad Robert (NZ); MCCUTCHEON, Stephen McLay (NZ); ASHBY, Nicholas Michael Lawrence (GB); BOLUS, Robert Nicholas Edward (NZ); BAND, Brett (NZ)
(74) Công ty TNHH Tầm nhìn và Liên danh (VISION & ASSOCIATES CO.LTD.)
(54) **ĐẦU PHUN**

(57) Sáng chế đề cập đến đầu phun được làm thích ứng để nối với nguồn cấp chất lỏng. Đầu phun này bao gồm thân để tiếp nhận nguồn cấp chất lỏng, và các thể tích trộn hình côn, nối thông chất lỏng với thân và nguồn cấp chất lỏng, mỗi thể tích trộn hình côn có một lỗ ra. Mỗi thể tích trộn hình côn gồm ít nhất một lỗ vào thứ nhất cho dòng chất lỏng đi vào thể tích trộn hình côn ở một góc so với trục côn của nó, và ít nhất một lỗ vào thứ hai cho dòng chất lỏng đi vào thể tích trộn hình côn gần như song song với trục côn. Van được bố trí ở phía trước các thể tích trộn hình côn, van này được làm thích ứng để chia và thay đổi việc cấp chất lỏng giữa ít nhất một lỗ vào thứ nhất và ít nhất một lỗ vào thứ hai, sau đó làm thay đổi đầu ra của chất lỏng ra khỏi lỗ ra của thể tích trộn hình côn. Sáng chế còn đề cập đến hộp dùng cho đầu phun và bộ chi tiết dùng cho đầu phun.

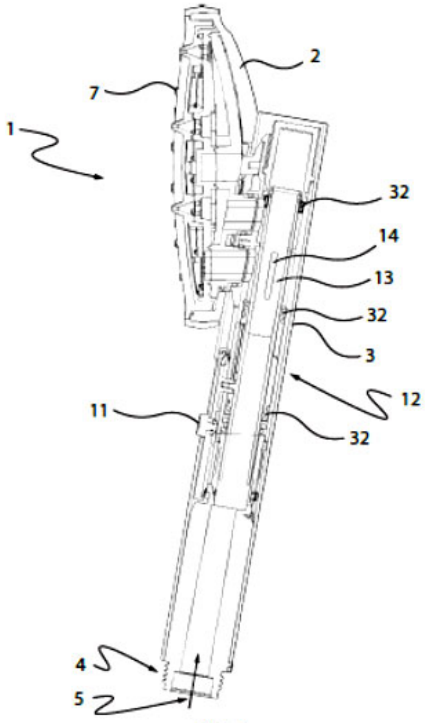

Fig.6

(11) **1-0047673 B**

(15) 26/05/2025
Số Quyết định: 87127/QĐ-SHTT.IP

(45) 25/06/2025 447B

(43) 25/10/2021 403 A

(21) 1-2021-03595

(85) 16/06/2021

(22) 25/11/2019

(86) PCT/CN2019/120523 25/11/2019

(30) 201811451251.6 30/11/2018 CN

(87) WO2020/108420 04/06/2020

(51) ***G03F 7/031***; *C07D 233/00*

(73) **CHANGZHOU ZHENGJIE INTELLIGENT MANUFACTURE TECHNOLOGY CO., LTD.** (CN)
Qianjia Industry, Yaoguan Town, Changzhou, Jiangsu 213100, China

(72) QIAN, Bin (CN)

(74) Công ty TNHH Tầm nhìn và Liên danh (VISION & ASSOCIATES CO.LTD.)

(54) **CHẤT KHƠI MÀO QUANG LAI HOÁ HEXAARYLBIIMIDAZOL, CHẾ PHẨM NHỰA CẢM QUANG CHỨA CHẤT KHƠI MÀO NÀY VÀ TẤM MỎNG NHỰA CẢM QUANG**

(57) Sáng chế đề cập tới chất khơi mào quang lai hoá 2,2'-bis(o-clophenyl)-4,4',5,5'-tetraphenyldiimidazol, có chứa hợp chất có công thức (I) có vị trí kết nối 1-2' và hợp chất có công thức (II) có vị trí kết nối 2'-3, và tổng hàm lượng của hai hợp chất chiếm 97% hoặc nhiều hơn trong chất khơi mào quang lai hoá. Chất khơi mào quang lai hoá 2,2'-bis(o-clophenyl)-4,4',5,5'-tetraphenyldiimidazol có tính cảm quang tuyệt vời và độ phân giải tốt sau khi áp dụng cho chế phẩm nhựa cảm quang, mà có thể được sử dụng rộng rãi trong sản xuất bảng mạch in, mẫu bảo vệ, mẫu chất dẫn, khung dây dẫn, bộ bán dẫn, v.v., bằng phương pháp màng khô và màng ướt.

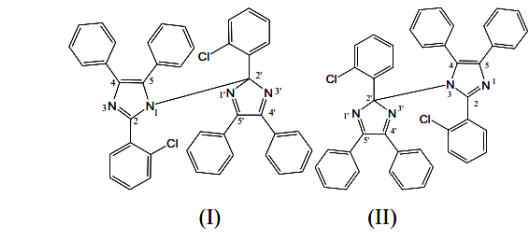

(I) (II)

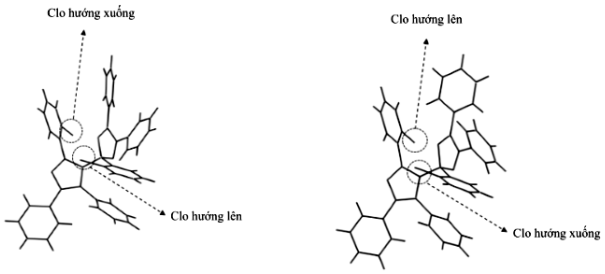

(I) (II)

FIG. 2

(11) **1-0047674 B**

(15) 26/05/2025
Số Quyết định: 87128/QĐ-SHTT.IP

(45) 25/06/2025 447B

(43) 25/02/2021 395 A

(21) 1-2020-04868

(85) 28/09/2015

(22) 14/03/2014

(86) PCT/US2014/029111 14/03/2014

(30) 61/784,669 14/03/2013 US

(87) WO2014/153111 25/09/2014

(51) ***C07K 14/55***; *A61K 38/20*

(62) 1-2015-03570

(73) **AMGEN INC.** (US)
One Amgen Center Drive, Thousand Oaks, California 91320-1799, United States of America

(72) GAVIN,Marc A. (US); KANNAN, Gunasekaran (US); LI, Li (CN); PEARSON, Joshua T. (US); KAROW, Margaret (US)

(74) Công ty TNHH Tầm nhìn và Liên danh (VISION & ASSOCIATES CO.LTD.)

(54) **MUTEIN INTERLEUKIN-2**

(57) Sáng chế đề xuất phân tử IL-2 mutein và phân tử dung hợp IL-2 mutein Fc ưu tiên phát triển và hoạt hóa các tế bào T điều biến và được sản xuất dễ dàng trên quy mô lớn. Sáng chế còn đề xuất các phân tử biến thể Fc của IgG1 của người thiếu chức năng cảm ứng hoặc có chức năng cảm ứng giảm mạnh và độ ổn định cao mặc dù không được glycosyl hóa ở N297. Ngoài ra, sáng chế đề xuất các peptit liên kết mà được glycosyl hóa khi được biểu hiện ở tế bào của động vật có vú.

(11) **1-0047675 B**

(15) 26/05/2025
Số Quyết định: 87129/QĐ-SHTT.IP

(45) 25/06/2025 447B

(43) 25/12/2020 393 A

(21) 1-2020-05500

(85) 24/09/2020

(22) 25/03/2019

(86) PCT/KR2019/003445 25/03/2019

(30) 10-2018-0036677 29/03/2018 KR

(87) WO2019/190141 03/10/2019

(51) ***D01D 5/084***; *D02G 3/48; D01D 5/098; D01F 6/62; D01D 4/00; D01D 5/088*

(73) **KOLON INDUSTRIES, INC.** (KR)
(Magok-dong) 110, Magokdong-ro, Gangseo-gu, Seoul 07793, Republic of Korea

(72) PARK, Sung Ho (KR); CHUNG, Il (KR); LIM, Ki Sub (KR)

(74) Công ty TNHH Tầm nhìn và Liên danh (VISION & ASSOCIATES CO.LTD.)

(54) **CỤM ĐẦU PHUN TƠ ĐỂ SẢN XUẤT SỢI CÓ ĐỘ BỀN CAO, THIẾT BỊ VÀ PHƯƠNG PHÁP SẢN XUẤT SỢI NÀY, SỢI THU ĐƯỢC TỪ PHƯƠNG PHÁP NÀY VÀ SỢI MÀNH LỐP BAO GỒM SỢI NÀY**

(57) Sáng chế đề xuất cụm đầu phun tơ, thiết bị sản xuất sợi bao gồm cụm đầu phun tơ, phương pháp sản xuất sợi bằng cách sử dụng thiết bị sản xuất sợi và sợi được sản xuất bằng phương pháp sản xuất này, cụm đầu phun tơ bao gồm bộ ép phun tơ có bộ vòi phun, bộ gia nhiệt để gia nhiệt bộ vòi phun, thân cụm đầu phun tơ bao quanh ít nhất phần bộ ép phun tơ và khối kéo sợi bao quanh thân cụm đầu phun tơ, trong đó bộ ép phun tơ bao gồm mặt thứ nhất định ra không gian chứa trong khi đối diện với ít nhất một mặt của khối kéo sợi và mặt thứ hai đối diện với mặt thứ nhất, trong đó bộ vòi phun bao gồm nhiều lỗ phun và nhô ra từ mặt thứ hai; và trong đó bộ gia nhiệt được bố trí ở bên ngoài bộ vòi phun.

Fig.1

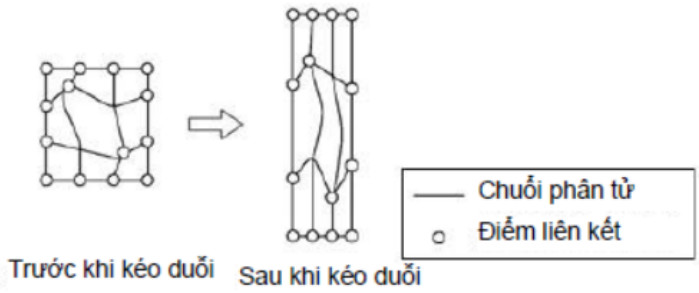

(11) **1-0047676 B**

(15) 26/05/2025
Số Quyết định: 87130/QĐ-SHTT.IP

(45) 25/06/2025 447B

(43) 25/10/2019 379 A

(21) 1-2019-03972

(85) 22/07/2019

(22) 15/12/2017

(86) PCT/JP2017/045049 15/12/2017

(30) 2016-254064 27/12/2016 JP
2016-254055 27/12/2016 JP

(87) WO2018/123647 05/07/2018

(51) ***C02F 3/12***; *C02F 3/34; C02F 1/44*

(73) 1. **NATIONAL UNIVERSITY CORPORATION HOKKAIDO UNIVERSITY** (JP)
Kita 8-jyo Nishi 5-chome, Kita-ku, Sapporo-shi, Hokkaido 0600808, Japan
2. **MAEZAWA INDUSTRIES, INC.** (JP)
5-17, 1-chome, Shinkawa, Chuo-ku, Tokyo 1048351, Japan

(72) KIMURA, Katsuki (JP); ISHIDA, Susumu (JP); ZHANG, Liang (CN); TSUMURAYA, Terumi (JP); MIYOSHI, Taro (JP)

(74) Công ty TNHH Tầm nhìn và Liên danh (VISION & ASSOCIATES CO.LTD.)

(54) **THIẾT BỊ VÀ PHƯƠNG PHÁP CẤP NƯỚC THÔ**

(57) Sáng chế đề xuất thiết bị xử lý nước thải sử dụng bùn hoạt tính kết hợp với màng lọc, thiết bị cấp nước thô và phương pháp sử dụng các thiết bị này, mà có thể thực hiện quá trình khử nitơ một cách hiệu quả và cải thiện hiệu quả loại bỏ nitơ, ngay cả trong phương pháp xử lý nước thải sử dụng bùn hoạt tính kết hợp với màng lọc kiểu vách ngăn gài.

Thiết bị xử lý nước thải sử dụng bùn hoạt tính kết hợp với màng lọc kiểu vách ngăn gài bao gồm: bể phản ứng trong đó thực hiện xử lý hiếu khí và xử lý thiếu khí; (các) khối màng lọc đặt chìm được bố trí trong bể phản ứng; và (các) phương tiện sục khí, trong đó thiết bị này được trang bị phương tiện kiểm soát mức chất lỏng để điều chỉnh mức chất lỏng trong bể phản ứng giữa trạng thái cao hơn và trạng thái thấp hơn so với đầu trên của vách ngăn; và phương tiện cấp nước thô để cung cấp nước thô cho (các) khu vực bên ngoài vách ngăn ở lượng sao cho mức chất lỏng trong bể phản ứng không vượt quá đầu trên của vách ngăn khi mức chất lỏng trong bể phản ứng thấp hơn so với đầu trên của vách ngăn và (các) khu vực bên ngoài vách ngăn nằm trong điều kiện thiếu khí; thiết bị cấp nước thô được trang bị phương tiện cấp nước thô nêu trên; và các phương pháp để sử dụng các thiết bị này.

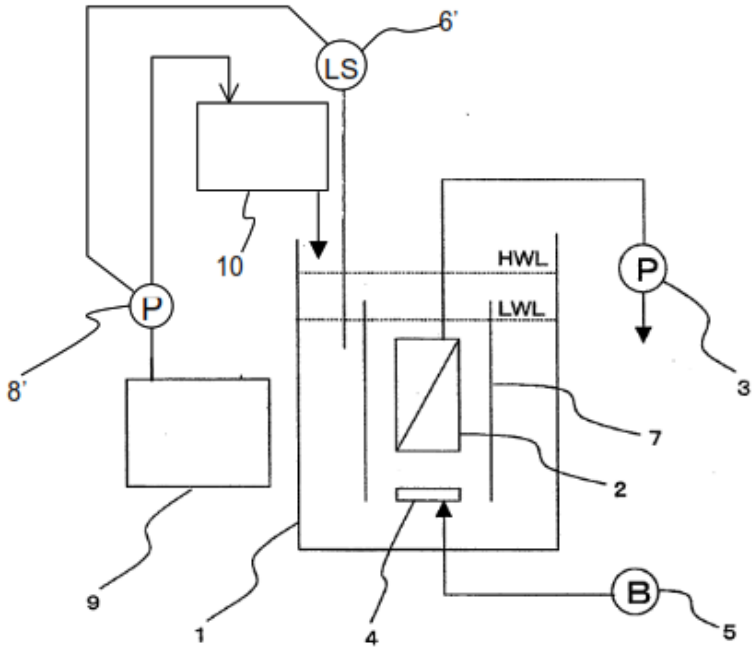

Fig.1

(11) **1-0047677 B**

(15) 26/05/2025
Số Quyết định: 87131/QĐ-SHTT.IP

(45) 25/06/2025 447B

(43) 25/07/2017 352 A

(21) 1-2017-01579

(85) 26/04/2017

(22) 16/09/2015

(86) PCT/JP2015/076338 16/09/2015

(30) 2014-208817 10/10/2014 JP
2014-231507 14/11/2014 JP

(87) WO2016/056367 14/04/2016

(51) ***C02F 3/00***; *C02F 3/28; C02F 3/30; C02F 3/02*

(73) **ORGANO CORPORATION** (JP)
1-2-8, Shinsuna, Koto-ku, Tokyo 136-8631, Japan

(72) Masaki MIYAKE (JP); Yoshiaki HASEBE (JP); Taichi YAMAMOTO (JP); Masahiro EGUCHI (JP)

(74) Công ty TNHH Tầm nhìn và Liên danh (VISION & ASSOCIATES CO.LTD.)

(54) **PHƯƠNG PHÁP XỬ LÝ NƯỚC THẢI VÀ THIẾT BỊ XỬ LÝ NƯỚC THẢI**

(57) Sáng chế đề cập đến phương pháp xử lý nước thải để xử lý sinh học nước thải bằng cách bố trí cửa vào nước thải (22) ở vị trí thấp hơn so với vị trí cửa ra nước đã qua xử lý (24) và bằng cách sử dụng bể xử lý sinh học theo mẻ nối tiếp nhau (10) chứa bùn sinh học trong bể. Phương pháp xử lý nước thải bao gồm: bước xử lý sinh học để xử lý sinh học nước thải bằng bùn sinh học bằng cách khuấy nước thải trong bể xử lý sinh học theo mẻ nối tiếp nhau (10) trong trạng thái trong đó việc đưa nước thải qua cửa vào nước thải (22) và bước xả nước đã qua xử lý qua cửa ra nước đã qua xử lý (24) được dừng lại; và bước đưa nước thải vào và xả nước đã qua xử lý để bắt đầu đưa nước thải qua cửa vào nước thải (22) và bước xả nước đã qua xử lý qua cửa ra nước đã qua xử lý (24) trong khoảng thời gian từ khi dừng khuấy nước thải trong bể xử lý sinh học theo mẻ nối tiếp nhau (10) cho đến khi lớp bùn của bùn sinh học được tạo thành trong bể xử lý sinh học theo mẻ nối tiếp nhau (10), trong đó bước xử lý sinh học và bước đưa nước thải vào và xả nước đã qua xử lý được thực hiện lần lượt và lặp đi lặp lại. Ngoài ra, sáng chế còn đề cập đến thiết bị xử lý nước thải.

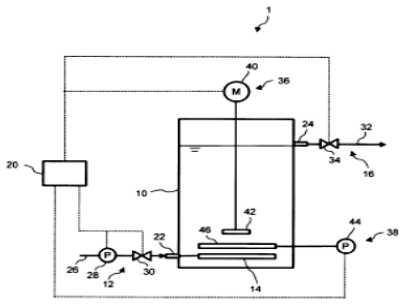

FIG. 1

(11) **1-0047678 B**

(15) 26/05/2025
Số Quyết định: 87132/QĐ-SHTT.IP

(45) 25/06/2025 447B

(43) 25/06/2021 399 A

(21) 1-2021-01972

(85) 12/04/2021

(22) 13/09/2019

(86) PCT/JP2019/036215 13/09/2019

(30) 2018-171605 13/09/2018 JP
2018-171606 13/09/2018 JP
2018-171608 13/09/2018 JP
2018-234436 14/12/2018 JP
2018-234437 14/12/2018 JP

(87) WO2020/054865 19/03/2020

(51) ***A61F 13/514***; *A61F 13/56*; *A61F 13/49*

(73) **OJI HOLDINGS CORPORATION** (JP)
7-5, Ginza 4-chome, Chuo-ku, Tokyo 1040061, Japan

(72) KIMURA, Syoko (JP); TASHIRO, Izumi (JP)

(74) Công ty TNHH Tầm nhìn và Liên danh (VISION & ASSOCIATES CO.LTD.)

(54) **SẢN PHẨM THẤM HÚT**

(57) Sáng chế đề cập đến sản phẩm hấp thụ (300) bao gồm: thân chính có bộ phận hấp thụ và kéo dài từ bộ phận phía trước (202) đến bộ phận phía sau (204) qua bộ phận đáy (203); khóa dính (261) được bố trí ở một bộ phận trong số bộ phận phía trước (202) và bộ phận phía sau (204), kéo dài ra ngoài từ các đầu tương ứng theo hướng chiều rộng của thân chính, và được tạo kết cấu để được cài chặt vào bộ phận còn lại trong số bộ phận phía trước (202) và bộ phận phía sau (204); phần kiểu dáng (291, 292) bao gồm phần kiểu dáng thứ nhất (292) được bố trí ở bộ phận trong số bộ phận phía trước (202) và bộ phận phía sau (204) để có thể nhìn thấy được bên ngoài từ mặt không tiếp xúc với da và có mép đáy thứ nhất (292A) kéo dài dọc theo hướng chiều rộng ở một mặt của bộ phận đáy 203, và phần kiểu dáng thứ hai 291 được bố trí ở bộ phận còn lại trong số bộ phận phía trước (202) và bộ phận phía sau (204) để có thể nhìn thấy được bên ngoài từ mặt không tiếp xúc với da và có mép đáy thứ hai 291A kéo dài dọc theo hướng chiều rộng ở mặt này của bộ phận đáy (203); và cặp phần phân biệt (280) được bố trí lần lượt ở các vị trí đối xứng bên theo hướng chiều rộng và trên trung tâm theo hướng chiều dọc ở bộ phận đáy (203) và có thể nhận biết bằng mắt thường từ mặt không tiếp xúc với da.

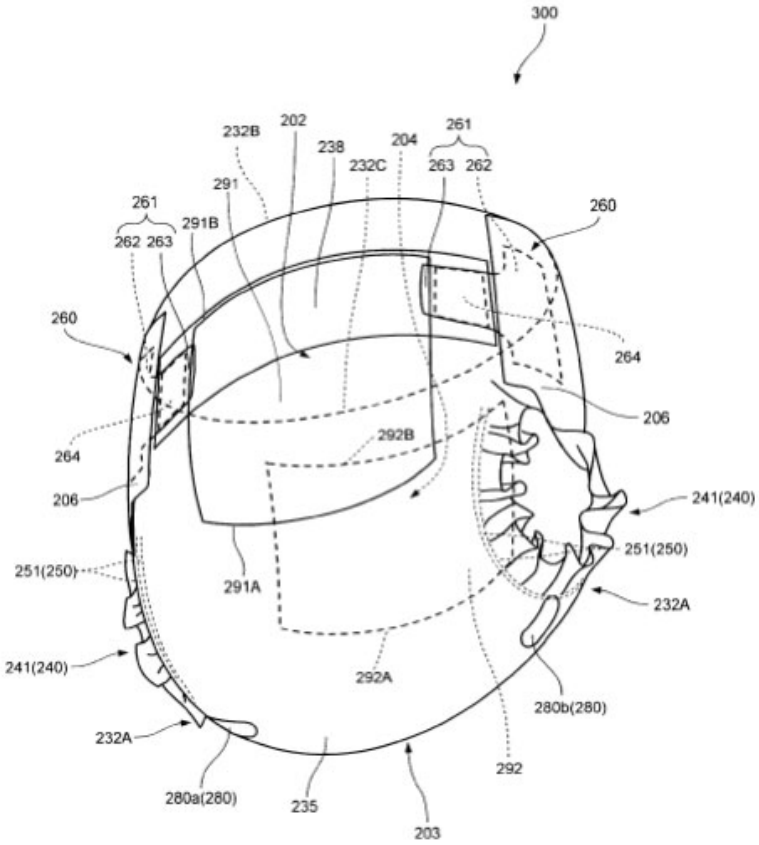
300
232B
202
238
204
261
263
262
232C
291
261
262
263
291B
260
260
264
206
264
292B
206
241(240)
251(250)
251(250)
291A
232A
241(240)
292A
280b(280)
232A
292
280a(280)
235
203

FIG. 10

(11) **1-0047679 B**

(15) 26/05/2025
Số Quyết định: 87133/QĐ-SHTT.IP

(45) 25/06/2025 447B

(43) 25/10/2023 427 A

(21) 1-2023-04537

(22) 18/04/2019

(30) 10-2018-0046258 20/04/2018 KR

(51) ***H01L 51/56***

(62) 1-2019-01948

(73) **SAMSUNG DISPLAY CO., LTD.** (KR)
1, Samsung-ro, Giheung-gu, Yongin-si, Gyeonggi-do, Republic of Korea

(72) Dae Geun LEE (KR); Kyung Mok LEE (KR); Suk Ho CHOI (KR)

(74) Công ty TNHH Tầm nhìn và Liên danh (VISION & ASSOCIATES CO.LTD.)

(54) **THIẾT BỊ HIỂN THỊ**

(57) Sáng chế đề cập đến thiết bị hiển thị bao gồm lớp cơ sở mềm dẻo bao gồm khu vực thứ nhất và khu vực thứ hai được bố trí xung quanh khu vực thứ nhất; bộ phận hiển thị trên một bề mặt của khu vực thứ nhất và bao gồm phần tử phát quang; mạch kích thích trên khu vực thứ hai và bao gồm các mô thứ nhất được sắp xếp theo hàng thứ nhất và các mô thứ hai được sắp xếp theo hàng thứ hai, mạch kích thích bao gồm mô thứ ba theo hàng thứ nhất và được bố trí về phía ngoài so với các mô thứ nhất, mỗi mô chuẩn thứ nhất và thứ hai được bố trí ở chính giữa các mô thứ nhất và thứ hai mà được bố trí dọc theo đường chuẩn được xác định theo hướng cột giao thẳng đứng với hướng hàng, các mô thứ nhất và thứ hai còn lại ngoại trừ mô chuẩn thứ nhất và mô chuẩn thứ hai được sắp xếp để có độ dốc định trước so với đường chuẩn.

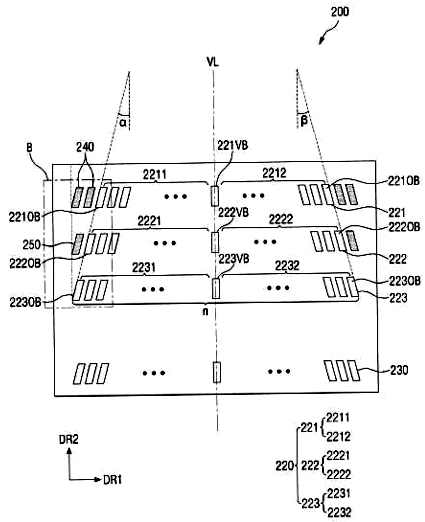

FIG.4

(11) **1-0047680 B**

(15) 26/05/2025
Số Quyết định: 87134/QĐ-SHTT.IP

(45) 25/06/2025 447B

(43) 25/11/2021 404 A

(21) 1-2021-04876

(85) 06/08/2021

(22) 09/07/2019

(86) PCT/KR2019/008423 09/07/2019

(30) 10-2019-0002974 09/01/2019 KR

(87) WO2020/145462 16/07/2020

(51) ***H01L 27/12***; *H01L 27/15*

(73) **SAMSUNG DISPLAY CO., LTD.** (KR)
1, Samsung-ro, Giheung-Gu, Yongin-Si, Gyeonggi-do 17113, Republic of Korea

(72) KANG, Sin Chul (KR); OH, Won Sik (KR); KANG, Jae Woong (KR); MOON, Su Mi (KR); LEE, Yo Han (KR)

(74) Công ty TNHH Tầm nhìn và Liên danh (VISION & ASSOCIATES CO.LTD.)

(54) **THIẾT BỊ HIỂN THỊ VÀ PHƯƠNG PHÁP CHẾ TẠO THIẾT BỊ HIỂN THỊ NÀY**

(57) Sáng chế đề cập đến thiết bị hiển thị bao gồm nền thứ nhất gồm vùng thứ nhất và vùng thứ hai được đặt ở mép của vùng thứ nhất. Điện cực thứ nhất và điện cực thứ hai được bố trí trên nền thứ nhất, và được đặt cách xa nhau. Các phần tử phát quang được bố trí giữa điện cực thứ nhất và điện cực thứ hai ở vùng thứ nhất. Lớp dẫn điện thứ nhất được bố trí trên điện cực thứ nhất ở vùng thứ hai. Lớp mạch điện điểm ảnh được bố trí trên lớp dẫn điện thứ nhất ở vùng thứ hai, và bao gồm tranzito được ghép nối với lớp dẫn điện thứ nhất. Nền thứ hai được bố trí trên lớp mạch điện điểm ảnh.

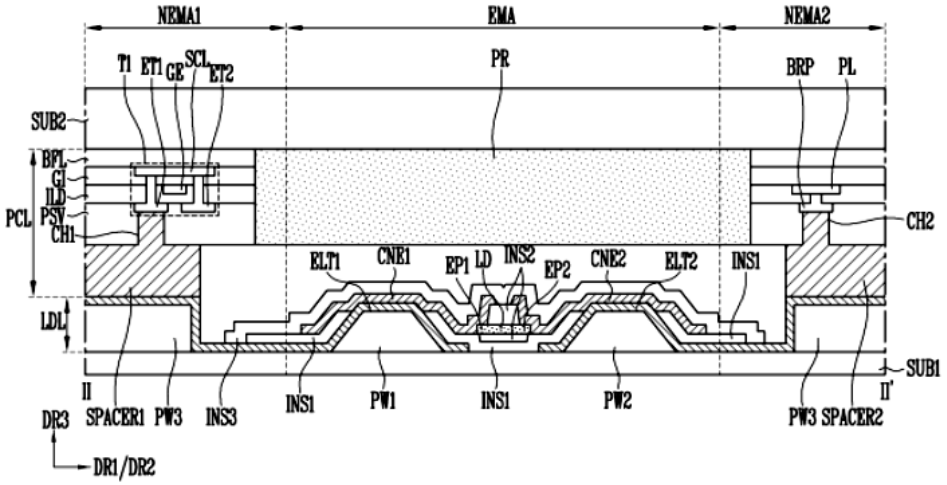

FIG. 11

(11) **1-0047681 B**

(15) 26/05/2025
Số Quyết định: 87135/QĐ-SHTT.IP

(45) 25/06/2025 447B

(43) 25/10/2021 403 A

(21) 1-2021-03430

(85) 09/06/2021

(22) 18/11/2019

(86) PCT/EP2019/081650 18/11/2019

(30) 18306505.1 16/11/2018 EP

(87) WO2020/099678 22/05/2020

(51) ***C07D 495/04***; *A61P 29/00; A61P 3/00; A61P 3/04; A61P 3/10; A61P 35/00; A61P 9/00; A61P 9/12; A61P 1/16; A61P 3/06*

(73) **POXEL** (FR)
Immeuble le Sunway 259/261, avenue Jean Jaurès, 69007 LYON, France

(72) BOLZE, Sébastien (FR); LANZ, Marc (CH); ARICAN, Deniz (DE); O'SULLIVAN, Anthony (GB); HALLAKOU-BOZEC, Sophie (FR); NAVARRE, Laure (FR)

(74) Công ty TNHH Tầm nhìn và Liên danh (VISION & ASSOCIATES CO.LTD.)

(54) **MUỐI KALI MONOHYDRAT CỦA DẪN XUẤT THIENOPYRIDON VÀ QUY TRÌNH ĐIỀU CHẾ MUỐI NÀY**

(57) Sáng chế đề cập đến quy trình điều chế muối kali monohydrat của dẫn xuất thienopyridon. Sáng chế cũng đề cập đến muối kali monohydrat của dẫn xuất thienopyridon và ứng dụng của nó trong y tế, cụ thể là trong điều trị hoặc ngăn ngừa các rối loạn chuyển hóa, như bệnh viêm gan nhiễm mỡ không do rượu (NASH).

(11) **1-0047682 B**

(15) 26/05/2025
Số Quyết định: 87139/QĐ-SHTT.IP

(45) 25/06/2025 447B

(43) 25/06/2020 387 A

(21) 1-2020-02073

(85) 10/04/2020

(22) 11/10/2018

(86) PCT/KR2018/011913 11/10/2018

(30) 10-2017-0131349 11/10/2017 KR

(87) WO2019/074275 18/04/2019

(51) ***C07D 401/12***; *C07D 417/12; A61K 31/4439*

(73) **DAEWOONG PHARMACEUTICAL CO., LTD.** (KR)
35-14, Jeyakgongdan 4-gil, Hyangnam-eup, Hwaseong-si, Gyeonggi-do 18623, Republic of Korea

(72) KIM, Wol-Young (KR); PARK, Jung-Eun (KR); BANG, Keuk-Chan (KR); PARK, Joon-Seok (KR)

(74) Công ty TNHH Tầm nhìn và Liên danh (VISION & ASSOCIATES CO.LTD.)

(54) **HỢP CHẤT PHENYLPYRIDIN VÀ DƯỢC PHẨM CHỨA HỢP CHẤT NÀY**

(57) Sáng chế đề cập đến dẫn xuất phenylpyridin có công thức hóa học 1 và dược phẩm chứa hợp chất này, và hợp chất theo sáng chế có thể được sử dụng hữu ích để ngăn ngừa hoặc điều trị các bệnh tự miễn hoặc bệnh ung thư.

(11) **1-0047683 B**

(15) 26/05/2025
Số Quyết định: 87140/QĐ-SHTT.IP

(45) 25/06/2025 447B

(43) 25/08/2022 413 A

(21) 1-2022-02933

(85) 10/05/2022

(22) 06/11/2020

(86) PCT/CN2020/127297 06/11/2020

(30) 201911090524.3 08/11/2019 CN

(87) WO/2021/089020 14/05/2021

(51) ***H04W 24/10***; *H04W 72/04*

(73) **HUAWEI TECHNOLOGIES CO., LTD.** (CN)
Huawei Administration Building, Bantian, Longgang District, Shenzhen, Guangdong 518129, P. R. China

(72) XU, Haibo (CN); WANG, Jun (CN); WEI, Dongdong (CN); WANG, Jian (CN)

(74) Công ty Luật TNHH T&G (TGVN)

(54) **PHƯƠNG PHÁP GỬI BÁO CÁO THÔNG TIN TRẠNG THÁI KÊNH LIÊN KẾT PHỤ, THIẾT BỊ TRUYỀN THÔNG, CHIP, VÀ PHƯƠNG TIỆN LƯU TRỮ ĐỌC ĐƯỢC BẰNG MÁY TÍNH**

(57) Theo các phương án, sáng chế đề xuất phương pháp gửi báo cáo thông tin trạng thái kênh (Channel State Information - CSI) liên kết phụ, thiết bị truyền thông, chip, và phương tiện lưu trữ đọc được bằng máy tính, để tránh trường hợp mà trong đó thiết bị đầu cuối không có tài nguyên liên kết phụ khả dụng nào để phản hồi CSI. Giải pháp này bao gồm các hoạt động: Khi báo cáo thông tin trạng thái kênh (Channel State Information - CSI) liên kết phụ thứ nhất được kích hoạt, thì thiết bị đầu cuối thứ nhất thu thập tài nguyên liên kết phụ thứ nhất được tạo cấu hình bởi trạm gốc cho thiết bị đầu cuối thứ nhất này, trong đó tài nguyên liên kết phụ thứ nhất này có thể được dùng để truyền báo cáo CSI liên kết phụ này. Thiết bị đầu cuối thứ nhất này gửi báo cáo CSI liên kết phụ thứ nhất này đến thiết bị đầu cuối thứ hai trên tài nguyên liên kết phụ thứ nhất, trong đó báo cáo CSI liên kết phụ thứ nhất này được dùng để phản hồi CSI của liên kết phụ giữa thiết bị đầu cuối thứ nhất và thiết bị đầu cuối thứ hai này. Giải pháp này có thể được áp dụng cho các lĩnh vực chẳng hạn như lái xe không người lái, lái xe tự động, hỗ trợ lái xe, lái xe thông minh, lái xe có kết nối, lái xe trong mạng thông minh, dùng chung xe, và trí tuệ nhân tạo.

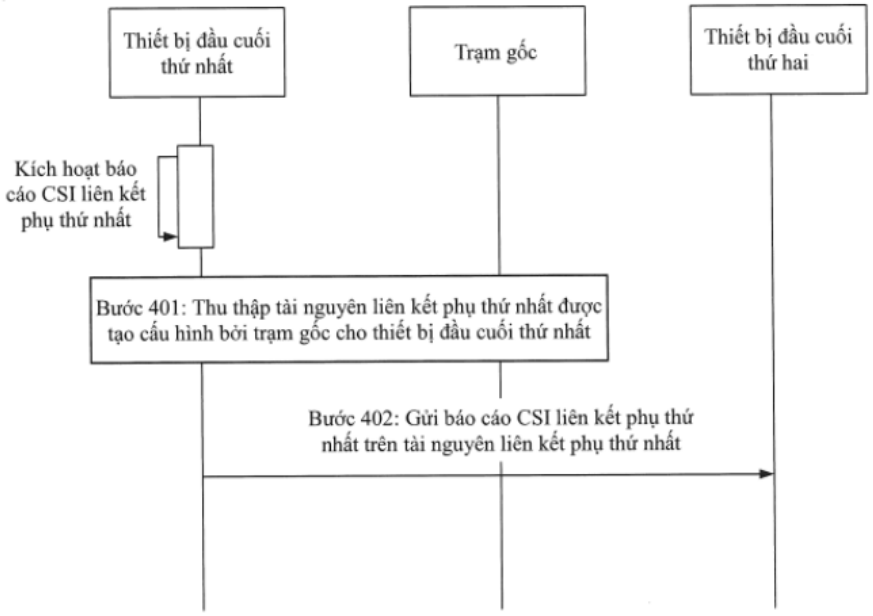
Thiết bị đầu cuối thứ nhất
Trạm gốc
Thiết bị đầu cuối thứ hai
Kích hoạt báo cáo CSI liên kết phụ thứ nhất
Bước 401: Thu thập tài nguyên liên kết phụ thứ nhất được tạo cấu hình bởi trạm gốc cho thiết bị đầu cuối thứ nhất
Bước 402: Gửi báo cáo CSI liên kết phụ thứ nhất trên tài nguyên liên kết phụ thứ nhất

Fig.4

(11) **1-0047684 B**
(15) 26/05/2025
Số Quyết định: 87141/QĐ-SHTT.IP
(45) 25/06/2025 447B
(43) 25/07/2022 412 A
(21) 1-2022-02886
(85) 06/05/2022
(22) 08/10/2020
(86) PCT/SE2020/050960 08/10/2020
(30) 62/914,268 11/10/2019 US
(87) WO2021/071415 15/04/2021
(51) ***H04L 5/00***
(73) **TELEFONAKTIEBOLAGET LM ERICSSON (PUBL)** (SE)
SE-164 83 Stockholm, Sweden
(72) NIMBALKER, Ajit (US); NORY, Ravikiran (IN)
(74) Công ty Luật TNHH T&G (TGVN)

(54) PHƯƠNG PHÁP TRUYỀN THÔNG VÀ THIẾT BỊ NGƯỜI DÙNG

(57) Sáng chế đề xuất phương pháp truyền thông, và thiết bị người dùng. Các kỹ thuật đã bộc lộ ở đây giải quyết một cách hiệu quả sự ưu tiên bởi UE (12) liên quan tới động thái thu nhận của nó tương đối với hoạt động truyền tuyến xuống đã tạo cấu hình mà được chồng lấn bởi việc gán động và/hoặc hoạt động truyền tuyến xuống động đã lập lịch biểu qua việc gán động. Theo ít nhất một phương án thực hiện có khả năng áp dụng với sự vận hành của UE (12) trong mạng truyền thông dựa trên các đặc tả NR 5G, các kỹ thuật đã bộc lộ ở đây cung cấp động thái có thể dự đoán được bởi UE (12) về khi nào UE (12) ưu tiên kênh dùng chung tuyến xuống vật lý (PDSCH - Physical Downlink Shared Channel) đã tạo cấu hình với PDSCH khác. Một cách tương ứng, nút mạng vô tuyến (22) có thể khai thác động thái có thể dự đoán được của UE (12) để ghi đè PDSCH đã tạo cấu hình có lợi cho PDSCH động, bằng cách truyền kênh điều khiển tuyến xuống vật lý (PDCCH - Physical Downlink Control Channel) mà lập lịch biểu PDSCH động sao cho mối quan hệ định thời giữa PDCCH và PDSCH đã tạo cấu hình được thỏa mãn.

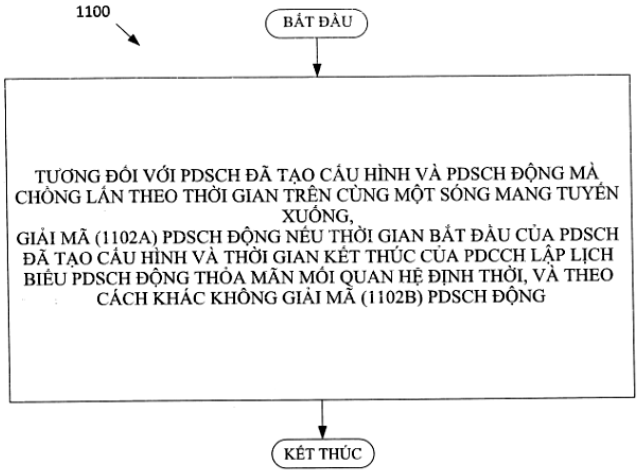

FIG. 11

(11) **1-0047685 B**

(15) 26/05/2025
Số Quyết định: 87142/QĐ-SHTT.IP

(45) 25/06/2025 447B

(43) 25/02/2022 407 A

(21) 1-2021-07829

(85) 06/12/2021

(22) 09/05/2020

(86) PCT/CN2020/089453 09/05/2020

(30) 201910387481.9 10/05/2019 CN

(87) WO2020/228645 19/11/2020

(51) ***H04N 21/4363***

(73) **HUAWEI TECHNOLOGIES CO., LTD.** (CN)
Huawei Administration Building, Bantian, Longgang District, Shenzhen, Guangdong 518129, China

(72) ZHANG, Wei (CN)

(74) Công ty TNHH Tầm nhìn và Liên danh (VISION & ASSOCIATES CO.LTD.)

(54) **PHƯƠNG PHÁP PHÁT ÂM THANH VÀ VIĐEO, VÀ THIẾT BỊ ĐẦU CUỐI**

(57) Các phương án của sáng chế đề xuất phương pháp phát âm thanh và viđeo và thiết bị đầu cuối. Phương pháp này bao gồm các bước: Thiết bị đầu cuối thứ nhất biểu diễn giao diện thứ nhất. Giao diện thứ nhất bao gồm giao diện phát cho viđeo thứ nhất. Thiết bị đầu cuối thứ nhất đáp lại lệnh thứ nhất dừng phát viđeo thứ nhất trong giao diện thứ nhất và gửi thông tin thứ nhất đến thiết bị đầu cuối thứ hai. Thông tin thứ nhất được sử dụng để cho phép thiết bị đầu cuối thứ hai phát dữ liệu âm thanh thứ nhất, thông tin thứ nhất là một trong số: dữ liệu âm thanh thứ nhất, hoặc thông tin viđeo của viđeo thứ nhất và tiến trình phát của viđeo thứ nhất, dữ liệu âm thanh thứ nhất là dữ liệu âm thanh của viđeo thứ nhất sau thời điểm phát thứ nhất, và thời điểm phát thứ nhất là thời điểm phát mà thiết bị đầu cuối thứ nhất dừng phát viđeo thứ nhất. Do đó, tính linh hoạt của việc phát âm thanh và viđeo được cải thiện.

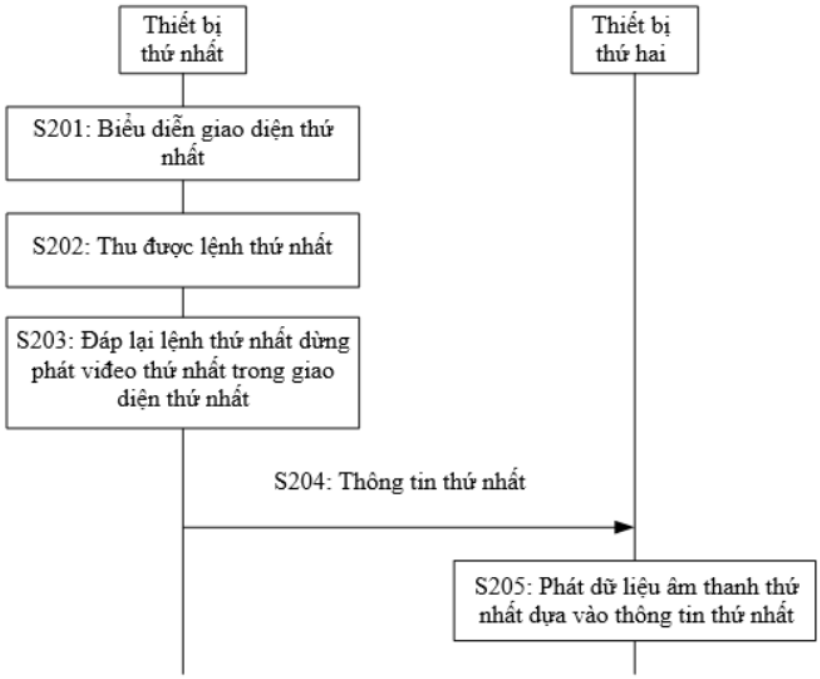
Thiết bị thứ nhất
Thiết bị thứ hai
S201: Biểu diễn giao diện thứ nhất
S202: Thu được lệnh thứ nhất
S203: Đáp lại lệnh thứ nhất dừng phát viđeo thứ nhất trong giao diện thứ nhất
S204: Thông tin thứ nhất
S205: Phát dữ liệu âm thanh thứ nhất dựa vào thông tin thứ nhất

FIG.2

(11) **1-0047686 B**

(15) 26/05/2025
Số Quyết định: 87143/QĐ-SHTT.IP

(45) 25/06/2025 447B

(43) 25/04/2022 409 A

(21) 1-2021-00790

(85) 17/02/2021

(22) 31/12/2019

(86) PCT/CN2019/130259 31/12/2019

(30) 201910557123.8 25/06/2019 CN
201910555990.8 25/06/2019 CN

(87) WO2020/258815 30/12/2020

(51) ***B05C 5/02***

(73) **CHANGZHOU MINGSEAL ROBOT TECHNOLOGY CO., LTD.** (CN)
Hit Mingseal Technology Building Changzhou Sci-Edu Town, 18# Mid Changwu Road Changzhou, Jiangsu 213164, China

(72) ZHANG, Jin (CN); SUN, Pei (CN); QU, Dongsheng (CN); ZHAO, Yajun (CN)

(74) Công ty TNHH Tầm nhìn và Liên danh (VISION & ASSOCIATES CO.LTD.)

(54) **THIẾT BỊ ĐIỀU KHIỂN PHÂN PHỐI VÀ PHƯƠNG PHÁP ĐIỀU KHIỂN NHẢ KEO CỦA THIẾT BỊ NÀY**

(57) Sáng chế đề xuất thiết bị điều khiển phân phối và phương pháp điều khiển nhả keo của thiết bị này. Thiết bị điều khiển phân phối (1000) bao gồm thân máy được chế tạo với mặt liên kết đầu vào thứ nhất (110), mặt liên kết đầu ra thứ nhất (120) và mặt liên kết đầu ra thứ hai (130), phương tiện giảm áp thứ nhất (200), van xả thứ nhất (300), van xả thứ hai (400), bộ cảm biến áp suất khí thứ nhất (500) và phương tiện điều khiển (600) được bố trí trong thân máy. Bộ cảm biến áp suất khí thứ nhất (500) được bố trí giữa đường thoát khí của van xả thứ nhất (300) và mặt liên kết đầu ra thứ nhất (120) và được cấu tạo để thu áp suất khí thời gian thực trong đường ống dẫn được nối giữa van xả thứ nhất (300) và mặt liên kết đầu ra thứ nhất (120). Phương tiện điều khiển (600) được cấu tạo để nhận liên tục áp suất khí thời gian thực được thu bởi bộ cảm biến áp suất khí thứ nhất (500), xử lý áp suất khí thời gian thực theo thời gian thực và trích xuất thông số đặc trưng của áp suất khí tăng.

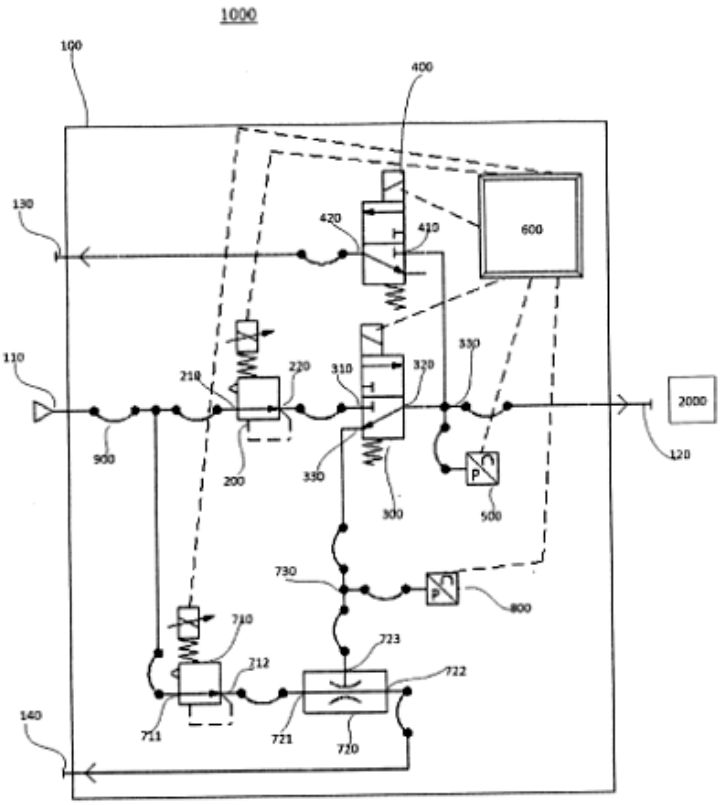
1000
100
400
130
420
410
600
110
210
220
310
320
330
2000
900
200
330
300
500
120
730
800
710
723
712
722
711
721
720
140

FIG. 1

(11) **1-0047687 B**

(15) 26/05/2025
Số Quyết định: 87144/QĐ-SHTT.IP

(45) 25/06/2025 447B

(43) 25/02/2022 407 A

(21) 1-2021-03949

(22) 29/06/2021

(30) 10-2020-0104741 20/08/2020 KR

(51) ***G09G 3/00***; *G09G 3/20*

(73) **LG DISPLAY CO., LTD.** (KR)
LG Twin Towers, 128, Yeouidaero, Yeungdeungpo-gu, Seoul 07336, Korea

(72) PARK, Geon Ho (KR); LEE, Won Yeol (KR); HEO, Cheon (KR)

(74) Công ty Luật TNHH T&G (TGVN)

(54) PHƯƠNG PHÁP VÀ THIẾT BỊ ĐỂ BÙ ĐỘ LỆCH ĐỘ CHÓI

(57) Sáng chế đề cập đến phương pháp và thiết bị để bù cho độ lệch độ chói và thiết bị hiển thị. Sự chênh lệch về trị số điểm ảnh của thiết bị chụp hình ảnh giữa điểm ảnh thứ nhất và điểm ảnh thứ hai trong màn hình và sự chênh lệch về mức thang độ xám giữa các mức thang độ xám thứ nhất và thứ hai được dẫn xuất từ hình ảnh được chụp ở mức thang độ xám thứ nhất và hình ảnh được chụp ở mức thang độ xám thứ hai mà gồm có các trị số điểm ảnh của thiết bị chụp hình ảnh. Trị số điểm ảnh cho điểm ảnh thứ hai được tính toán từ hình ảnh được chụp ở mức thang độ xám thứ nhất.

FIG. 3

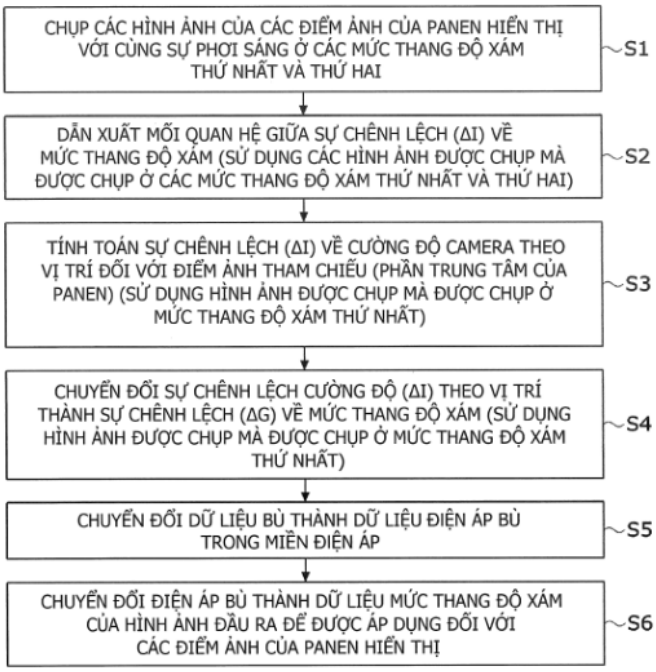

(11) **1-0047688 B**

(15) 26/05/2025
Số Quyết định: 87145/QĐ-SHTT.IP

(45) 25/06/2025 447B

(43) 27/06/2022 411 A

(21) 1-2022-02349

(85) 15/04/2022

(22) 17/09/2020

(86) PCT/EP2020/076024 17/09/2020

(30) 62/902,428 19/09/2019 US

(87) WO2021/053097 25/03/2021

(51) ***H04W 52/02***; *H04W 76/28; H04W 72/04*

(73) **TELEFONAKTIEBOLAGET LM ERICSSON (PUBL)** (SE)
SE-164 83 Stockholm, Sweden

(72) NORY, Ravikiran (IN); NIMBALKER, Ajit (US); FALAHATI, Sorour (SE); KOORAPATY, Havish (US)

(74) Công ty Luật TNHH T&G (TGVN)

(54) **PHƯƠNG PHÁP ĐỂ TRUYỀN THÔNG TRONG MẠNG TRUYỀN THÔNG KHÔNG DÂY, PHƯƠNG PHÁP VÀ NÚT MẠNG VÔ TUYẾN ĐỂ XỬ LÝ VIỆC TRUYỀN THÔNG CỦA THIẾT BỊ NGƯỜI DÙNG, PHƯƠNG TIỆN LƯU TRỮ MÁY TÍNH ĐỌC ĐƯỢC, VÀ THIẾT BỊ NGƯỜI DÙNG**

(57) Các phương án thực hiện ở đây đề cập tới phương pháp được thực hiện bởi thiết bị người dùng (UE - User equipment) (10), để truyền thông trong mạng truyền thông không dây.

UE (10) thu nhận tín hiệu đánh thức với sự chỉ báo nhiều bit từ nút mạng vô tuyến (12), trong đó sự chỉ báo nhiều bit bao gồm bit thứ nhất chỉ báo bắt đầu hoặc không bắt đầu, cho ô thứ nhất, bộ định thời khoảng thời gian bật ở một hoặc nhiều sự xuất hiện tiếp theo của khoảng thời gian bật, và bit thứ hai chỉ báo áp dụng động thái ngủ hoặc không ngủ trên ô thứ hai ở sự xuất hiện tiếp theo của khoảng thời gian bật cho ô thứ hai. UE (10) còn thực hiện hành động liên quan tới tín hiệu đánh thức tính tới sự chỉ báo nhiều bit đã thu nhận. Phương pháp và nút mạng vô tuyến để xử lý việc truyền thông của thiết bị người dùng, phương tiện lưu trữ máy tính đọc được, và thiết bị người dùng cũng được đề xuất.

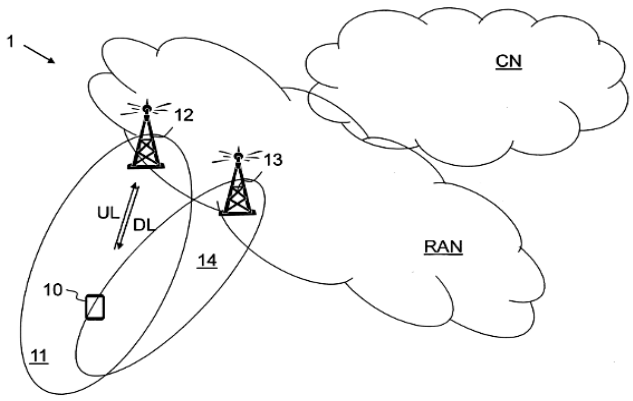

Fig.2a

(11) **1-0047689 B**

(15) 26/05/2025
Số Quyết định: 87146/QĐ-SHTT.IP

(45) 25/06/2025 447B

(43) 25/11/2021 404 A

(21) 1-2021-05179

(85) 23/08/2021

(22) 24/01/2020

(86) PCT/EP2020/051701 24/01/2020

(30) 19153668.9 25/01/2019 EP

(87) WO2020/152306 30/07/2020

(51) ***A61K 35/766****; C12N 15/86; C07K 14/005*

(73) 1. **BOEHRINGER INGELHEIM INTERNATIONAL GMBH** (DE)
Binger Strasse 173, 55216 Ingelheim am Rhein, Germany
2. **VIRATHERAPEUTICS GMBH** (AT)
Bundesstraße 27, 6063 Rum, AUSTRIA

(72) MUELLER, Philipp (DE); ERB, Klaus (US); ERLMANN, Patrik (DE); NOLDEN, Tobias (DE); PARK, John Edward (US); WOLLMANN, Guido (DE)

(74) Công ty Luật TNHH T&G (TGVN)

(54) **VIRUT GÂY VIÊM MIỆNG MỤN NƯỚC TÁI TỔ HỢP, DƯỢC PHẨM, CHẾ PHẨM VÀ KIT GỒM CÁC PHẦN CHỨA VIRUT GÂY VIÊM MIỆNG MỤN NƯỚC TÁI TỔ HỢP NÀY, VÀ TẾ BÀO SẢN XUẤT VIRUT**

(57) Sáng chế đề cập đến lĩnh vực virut ly giải tế bào ung thư và đặc biệt là đến rhabdovirut tái tổ hợp, như virut gây viêm miệng mụn nước mã hóa protein CCL21 trong bộ gen của nó. Virut tái tổ hợp này hữu ích trong việc điều trị bệnh ung thư. Sáng chế còn đề cập đến dược phẩm chứa rhabdovirut tái tổ hợp này, kit gồm các phần, tế bào sản xuất virut và cả phương pháp sản xuất virut này.

(11) **1-0047690 B**

(15) 26/05/2025
Số Quyết định: 87147/QĐ-SHTT.IP

(45) 25/06/2025 447B

(43) 26/10/2020 391 A

(21) 1-2020-03886

(85) 03/07/2020

(22) 02/01/2019

(86) PCT/KR2019/000037 02/01/2019

(30) 62/612,914 02/01/2018 US
62/616,228 11/01/2018 US
16/230,686 21/12/2018 US

(87) WO2019/135597 11/07/2019

(51) ***H04W 72/12***; *H04L 1/18; H04L 5/00*

(73) **SAMSUNG ELECTRONICS CO., LTD.** (KR)
129, Samsung-ro, Yeongtong-gu, Suwon-si, Gyeonggi-do 16677, Republic of Korea

(72) PAPASAKELLARIOU, Aris (US)

(74) Công ty Luật TNHH WINCO (WINCO LAW FIRM)

(54) **TRẠM GỐC, THIẾT BỊ NGƯỜI DÙNG VÀ PHƯƠNG PHÁP ĐƯỢC THỰC HIỆN BỞI THIẾT BỊ NGƯỜI DÙNG TRONG HỆ THỐNG TRUYỀN THÔNG KHÔNG DÂY**

(57) Sáng chế đề cập đến trạm gốc, thiết bị người dùng và phương pháp được thực hiện bởi thiết bị người dùng trong hệ thống truyền thông không dây, trong đó phương pháp này bao gồm các bước: thu kênh điều khiển đường xuống vật lý (physical downlink control channel, PDCCH) mà cung cấp định dạng thông tin điều khiển đường xuống (downlink control information, DCI) thứ nhất; giải mã định dạng DCI thứ nhất, trong đó định dạng DCI thứ nhất: lập lịch truyền dẫn kênh chia sẻ đường lên vật lý (physical uplink shared channel, PUSCH), và bao gồm trường thứ nhất chỉ báo việc có hay không thông tin kênh chia sẻ đường lên (uplink shared channel, UL-SCH) được dồn kênh trong PUSCH; xác định dồn kênh hoặc không dồn kênh thông tin UL-SCH trong PUSCH tùy thuộc vào chỉ báo trong trường thứ nhất; và truyền PUSCH dựa trên việc xác định này.

Fig.1

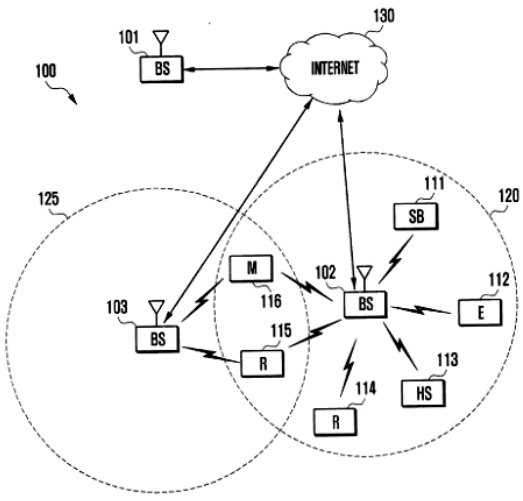

(11) **1-0047691 B**

(15) 26/05/2025
Số Quyết định: 87148/QĐ-SHTT.IP

(45) 25/06/2025 447B

(43) 25/06/2021 399 A

(21) 1-2021-02164

(85) 20/04/2021

(22) 27/09/2019

(86) PCT/CN2019/108695 27/09/2019

(30) 201811142738.6 28/09/2018 CN

(87) WO2020/063910 02/04/2020

(51) ***H04W 72/04***

(73) **HUAWEI TECHNOLOGIES CO., LTD.** (CN)
Huawei Administration Building, Bantian, Longgang District, Shenzhen, Guangdong 518129, P. R. China

(72) ZHANG, Xu (CN); GAO, Fei (CN); YU, Shujing (CN); XUE, Lixia (CN)

(74) Công ty Luật TNHH T&G (TGVN)

(54) **PHƯƠNG PHÁP VÀ THIẾT BỊ DÒ KÊNH ĐIỀU KHIỂN, THIẾT BỊ GỬI KÊNH ĐIỀU KHIỂN, VÀ PHƯƠNG TIỆN LƯU TRỮ**

(57) Sáng chế đề xuất phương pháp và thiết bị dò kênh điều khiển, thiết bị gửi kênh điều khiển, và phương tiện lưu trữ. Phương pháp này bao gồm các bước: Thiết bị đầu cuối xác định rằng các tài nguyên của ít nhất hai kênh điều khiển ứng viên là chồng nhau, trong đó bất kỳ hai trong số ít nhất hai kênh điều khiển ứng viên này là được đặt trong các không gian tìm kiếm khác nhau; và thiết bị đầu cuối chỉ dò ít nhất một kênh điều khiển ứng viên thứ nhất trong số ít nhất hai kênh điều khiển ứng viên này. Điều này cải thiện độ tin cậy dò kênh điều khiển.

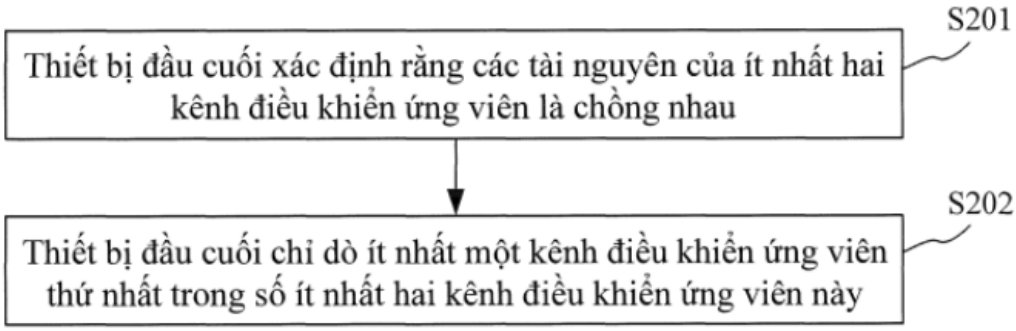

Fig.2

(11) **1-0047692 B**

(15) 26/05/2025
Số Quyết định: 87149/QĐ-SHTT.IP

(45) 25/06/2025 447B

(43) 26/09/2022 414 A

(21) 1-2022-04085

(85) 29/06/2022

(22) 11/11/2020

(86) PCT/CN2020/128059 11/11/2020

(30) 201911228781.9 04/12/2019 CN
201911326907.6 20/12/2019 CN

(87) WO2021/109813 10/06/2021

(51) ***C23C 16/517***; *C23C 16/26*; *C23C 16/455*

(73) **JIANGSU FAVORED NANOTECHNOLOGY CO., LTD.** (CN)
No.182 East Loop, Yuqi Industry Park, Huishan District, Wuxi, Jiangsu 214000, P.R. China

(72) ZONG, Jian (CN); TAO, Yongqi (CN); LI, Fuxing (CN)

(74) Công ty Luật TNHH WINCO (WINCO LAW FIRM)

(54) **PHƯƠNG PHÁP PHỦ**

(57) Sáng chế đề cập đến phương pháp phủ bằng thiết bị phủ, được sử dụng để phủ trên bề mặt của nền, thiết bị phủ bao gồm bộ phận cấp liệu và thân chính bộ phận, trong đó bộ phận cấp liệu được cấu tạo để nối thông với thân chính bộ phận, bộ phận cấp liệu bao gồm bộ phận cấp liệu khí và bộ phận cấp liệu lỏng, bộ phận cấp liệu khí nối thông với thân chính bộ phận và được sử dụng để vận chuyển nguyên liệu khí đến thân chính bộ phận, bộ phận cấp liệu lỏng nối thông với thân chính bộ phận và được sử dụng để vận chuyển chất lỏng được khí hóa nguyên liệu khí đến thân chính bộ phận, thân chính bộ phận được sử dụng để tạo ra màng mỏng trên cơ sở nguyên liệu khí, và cùng một thiết bị phủ có thể được sử dụng để tạo ra các màng mỏng hoặc các lớp màng khác nhau có các tính chất khác nhau hoặc các loại khác nhau trên bề mặt của nền.

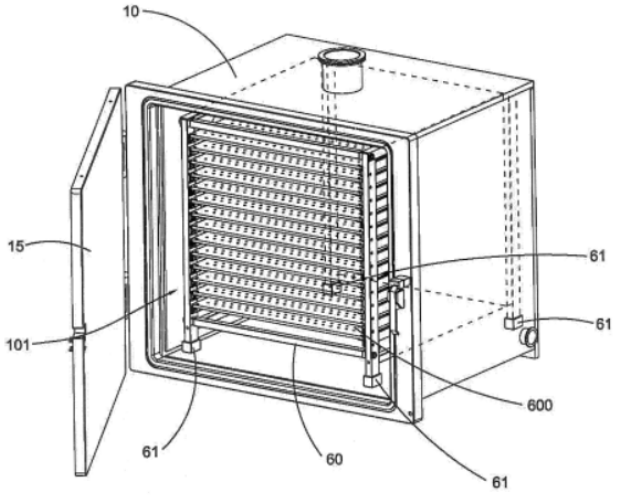

FIG.1

(11) **1-0047693 B**

(15) 26/05/2025
Số Quyết định: 87150/QĐ-SHTT.IP

(45) 25/06/2025 447B

(43) 25/07/2022 412 A

(21) 1-2021-06912

(85) 29/10/2021

(22) 03/04/2020

(86) PCT/US2020/026602 03/04/2020

(30) 62/829,368 04/04/2019 US
16/839,340 03/04/2020 US

(87) WO2020/206271 08/10/2020

(51) ***B65D 81/00****; D21H 11/12; D21J 3/00; D21C 9/00*

(73) **ECO-PRODUCTS, PBC** (US)
4755 Walnut Street, Boulder, Colorado 80301, United States of America

(72) LEWIS, Mark (US); ROSSE, Steve (US)

(74) Công ty Luật TNHH T&G (TGVN)

(54) **VẬT PHẨM ĐƯỢC ĐÚC TỪ BỘT GIẤY**

(57) Sáng chế đề cập đến chế phẩm an toàn với thực phẩm và vật phẩm thu được có các đặc tính chịu dầu mỡ và nước bao gồm nhũ tương chứa nước có gốc từ sáp dầu, chế phẩm phủ an toàn với thực phẩm, và alkyl keten đime (alkyl ketene dimer, AKD), trong đó chế phẩm thể hiện các đặc tính chịu dầu mỡ và nước mà không có hợp chất được flo hóa có mặt trong chế phẩm. Phương pháp sản xuất chế phẩm và phương pháp sử dụng chế phẩm để tạo thành các vật phẩm được đúc từ bột giấy như các đồ chứa an toàn với thực phẩm và bao gói thực phẩm và các đồ dùng trên cơ sở bột giấy khác được cung cấp.

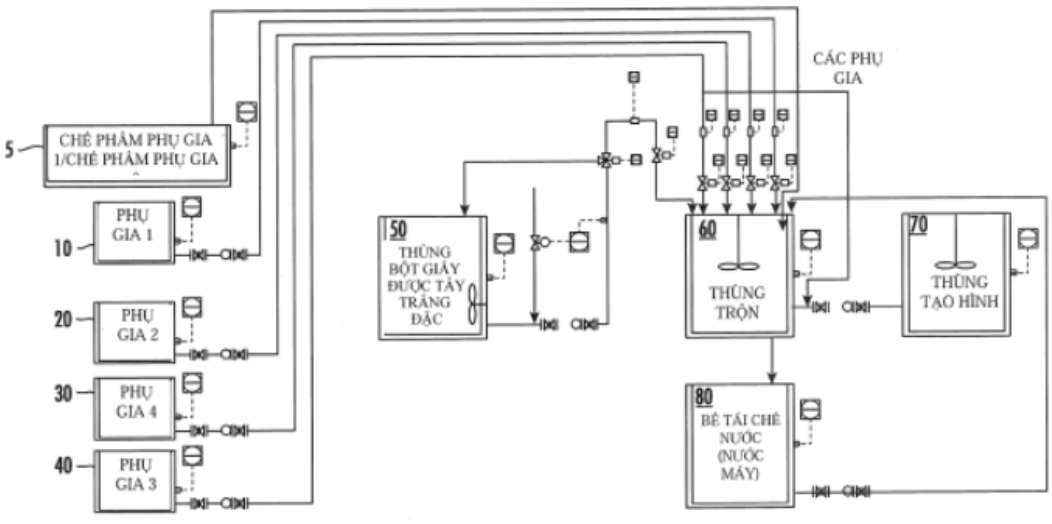

FIG. 1

(11) **1-0047694 B**

(15) 26/05/2025
Số Quyết định: 87151/QĐ-SHTT.IP

(45) 25/06/2025 447B

(43) 25/11/2021 404 A

(21) 1-2021-05647

(85) 13/09/2021

(22) 12/02/2020

(86) PCT/CN2020/074861 12/02/2020

(30) 201910117837.7 15/02/2019 CN

(87) WO2020/164512 20/08/2020

(51) ***H04W 64/00***

(73) **HUAWEI TECHNOLOGIES CO., LTD.** (CN)
Huawei Administration Building, Bantian, Longgang District, Shenzhen, Guangdong 518129, P. R. China

(72) CHEN, Lei (CN); HUANG, Su (CN)

(74) Công ty Luật TNHH WINCO (WINCO LAW FIRM)

(54) **PHƯƠNG PHÁP, THIẾT BỊ ĐỂ ĐỊNH VỊ THIẾT BỊ ĐẦU CUỐI, THIẾT BỊ TRUYỀN THÔNG VÀ VẬT GHI CÓ THỂ ĐỌC ĐƯỢC BẰNG MÁY TÍNH**

(57) Sáng chế đề cập đến phương pháp, thiết bị để định vị thiết bị đầu cuối, thiết bị truyền thông và vật ghi có thể đọc được bằng máy tính. Phương pháp để định vị thiết bị đầu cuối bao gồm các bước: tạo ra, bởi thiết bị đầu cuối, bản tin thứ nhất, trong đó bản tin thứ nhất bao gồm một hoặc nhiều mảnh thông tin của thông tin độ chênh lệch thời gian thứ nhất, thông tin độ chênh lệch thời gian thứ nhất bao gồm độ chênh lệch thời gian thứ nhất và bộ nhận dạng ID của tín hiệu tham chiếu định vị đường xuống liên quan, và tín hiệu tham chiếu định vị đường xuống liên quan là tín hiệu tham chiếu định vị đường xuống mà tương ứng với độ chênh lệch thời gian thứ nhất và ở trong cặp tín hiệu tham chiếu định vị, trong đó cặp tín hiệu tham chiếu định vị bao gồm tín hiệu tham chiếu định vị đường lên thứ nhất và tín hiệu tham chiếu định vị đường xuống thứ nhất, và độ chênh lệch thời gian thứ nhất là độ chênh lệch giữa điểm thời gian mà tại đó thiết bị đầu cuối thu khung con đường xuống j và điểm thời gian mà tại đó thiết bị đầu cuối gửi khung con đường lên i mà gần nhất theo thời gian với khung con đường xuống j; và gửi, bởi thiết bị đầu cuối, bản tin thứ nhất tới thiết bị mạng.

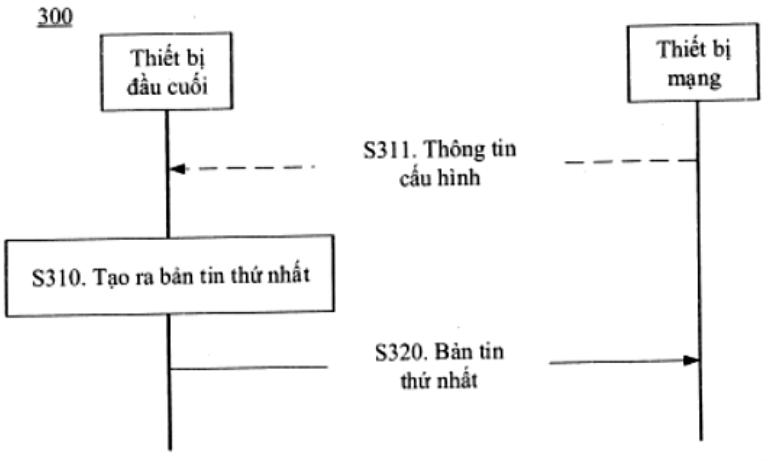

Fig.4

(11) **1-0047695 B**
(15) 26/05/2025
Số Quyết định: 87152/QĐ-SHTT.IP
(45) 25/06/2025 447B
(43) 25/07/2022 412 A
(21) 1-2022-01867
(85) 24/03/2022
(22) 31/10/2019
(86) PCT/CN2019/114802 31/10/2019
(87) WO2021/081918 06/05/2021
(51) ***H04W 52/02***; *H04W 76/27; H04W 72/23; H04W 76/15; H04L 5/00; H04W 72/04*
(73) **GUANGDONG OPPO MOBILE TELECOMMUNICATIONS CORP., LTD.** (CN)
No.18, Haibin Road, Wusha, Chang'an Dongguan, Guangdong 523860, China
(72) XU, Weijie (CN)
(74) Công ty TNHH Sở hữu trí tuệ Vàng (GINTASSET CO., LTD.)

(54) **PHƯƠNG PHÁP TRUYỀN THÔNG KHÔNG DÂY, THIẾT BỊ ĐẦU CUỐI VÀ THIẾT BỊ MẠNG**

(57) Sáng chế đề cập đến phương pháp truyền thông không dây, thiết bị đầu cuối, và thiết bị mạng. Phương pháp này bao gồm các bước; thu (S230), bởi thiết bị đầu cuối (120), thông tin điều khiển thứ nhất trên sóng mang sơ cấp; xác định (S240), bởi thiết bị đầu cuối (120), thông tin chỉ báo thứ nhất được mang trong thông tin điều khiển thứ nhất, trong đó định dạng của thông tin chỉ báo thứ nhất được mang trong thông tin điều khiển thứ nhất theo việc thông tin điều khiển thứ nhất có mang thông tin lập lịch để lập lịch truyền dẫn dữ liệu trên sóng mang đích hay không, trong đó thông tin chỉ báo thứ nhất được sử dụng để chỉ báo trạng thái của ít nhất một sóng mang thứ cấp, và các trạng thái của sóng mang bao gồm trạng thái ngủ và trạng thái không ngủ; xác định (S250), bởi thiết bị đầu cuối (120), trạng thái của ít nhất một sóng mang thứ cấp theo thông tin chỉ báo thứ nhất, và xác định, bởi thiết bị đầu cuối, việc thông tin điều khiển thứ nhất có mang thông tin lập lịch hay không, trong đó; nếu thông tin điều khiển thứ nhất mang thông tin lập lịch để lập lịch truyền dẫn dữ liệu trên sóng mang đích, thì thông tin chỉ báo thứ nhất là trường dành riêng của thông tin điều khiển thứ nhất; nếu thông tin điều khiển thứ nhất không mang thông tin lập lịch để lập lịch truyền dẫn dữ liệu trên sóng mang đích, thì thông tin chỉ báo thứ nhất là nhiều bit đích của thông tin điều khiển thứ nhất, và nhiều bit đích là 15 bit trong thông tin điều khiển thứ nhất, 15 bit này chỉ báo tương ứng các trạng thái của 15 sóng mang thứ cấp.

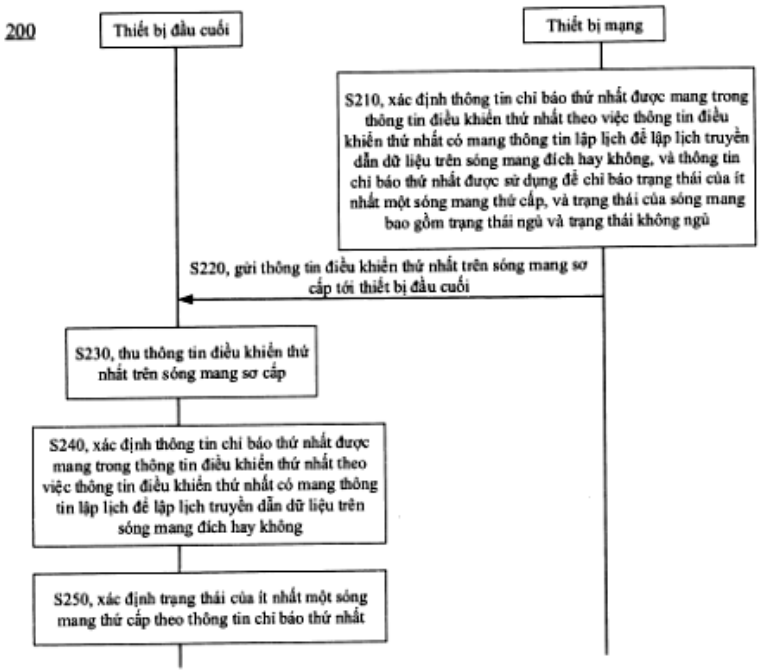
200
Thiết bị đầu cuối
Thiết bị mạng
S210, xác định thông tin chỉ báo thứ nhất được mang trong thông tin điều khiển thứ nhất theo việc thông tin điều khiển thứ nhất có mang thông tin lập lịch để lập lịch truyền dẫn dữ liệu trên sóng mang đích hay không, và thông tin chỉ báo thứ nhất được sử dụng để chỉ báo trạng thái của ít nhất một sóng mang thứ cấp, và trạng thái của sóng mang bao gồm trạng thái ngủ và trạng thái không ngủ
S220, gửi thông tin điều khiển thứ nhất trên sóng mang sơ cấp tới thiết bị đầu cuối
S230, thu thông tin điều khiển thứ nhất trên sóng mang sơ cấp
S240, xác định thông tin chỉ báo thứ nhất được mang trong thông tin điều khiển thứ nhất theo việc thông tin điều khiển thứ nhất có mang thông tin lập lịch để lập lịch truyền dẫn dữ liệu trên sóng mang đích hay không
S250, xác định trạng thái của ít nhất một sóng mang thứ cấp theo thông tin chỉ báo thứ nhất

Fig.4

(11) **1-0047696 B**

(15) 26/05/2025
Số Quyết định: 87153/QĐ-SHTT.IP

(45) 25/06/2025 447B

(43) 26/04/2021 397 A

(21) 1-2021-00573

(85) 02/02/2021

(22) 28/06/2019

(86) PCT/US2019/039784 28/06/2019

(30) 18305935.1 11/07/2018 EP
19305057.2 17/01/2019 EP

(87) WO2020/014011 16/01/2020

(51) ***G06T 9/00***

(73) **INTERDIGITAL VC HOLDINGS, INC.** (US)
200 Bellevue Parkway, Suite 300, Wilmington, Delaware 19809, United States of America

(72) RICARD, Julien (FR); GUEDE, Celine (FR); CHEVET, Jean-Claude (FR); GENDRON, David (FR); OLIVIER, Yannick (FR); LLACH, Joan (ES)

(74) Công ty Luật TNHH T&G (TGVN)

(54) **PHƯƠNG PHÁP VÀ THIẾT BỊ GIẢI MÃ VÀ PHƯƠNG PHÁP VÀ THIẾT BỊ MÃ HÓA, VÀ PHƯƠNG TIỆN ĐỌC ĐƯỢC BỞI MÁY TÍNH KHÔNG CHUYỂN TIẾP**

(57) Sáng chế đề cập đến phương pháp và thiết bị mã hóa. Phương pháp này bao gồm các bước: thu nhận ít nhất một điểm thứ nhất từ ít nhất một điểm của đám mây điểm bằng cách chiếu điểm của đám mây điểm lên mặt phẳng chiếu và thu nhận ít nhất một điểm khác của đám mây điểm được xác định theo ít nhất một điểm thứ nhất; xác định và mã hóa ít nhất một chế độ tạo mã nội suy cho ít nhất một điểm thứ nhất dựa vào ít nhất một điểm được tái cấu trúc được thu nhận từ ít nhất một điểm thứ nhất và ít nhất một điểm nội suy được định rõ bởi ít nhất một chế độ tạo mã nội suy để lấy xấp xỉ ít nhất một điểm khác của đám mây điểm; và báo hiệu ít nhất chế độ tạo mã nội suy như các trị số của dữ liệu hình ảnh. Ngoài ra, sáng chế cũng đề cập đến phương pháp và thiết bị giải mã.

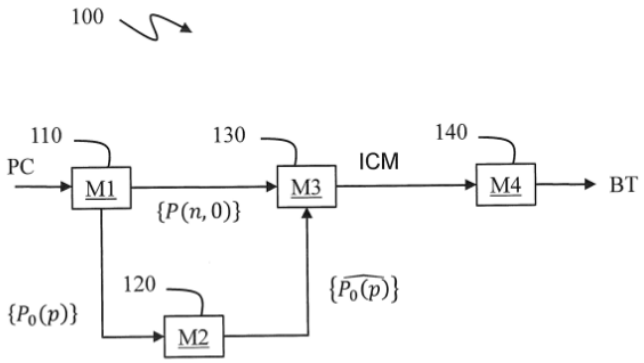

Fig. 1

(11) **1-0047697 B**

(15) 26/05/2025
Số Quyết định: 87156/QĐ-SHTT.IP

(45) 25/06/2025 447B

(43) 26/07/2021 400 A

(21) 1-2021-02109

(85) 11/12/2015

(22) 13/06/2014

(86) PCT/EP2014/062437 13/06/2014

(30) 1355558 14/06/2013 FR

(87) WO2014/198931 18/12/2014

(51) ***C08J 9/40***; *C04B 26/12; E04B 1/74; C04B 38/00; B01J 13/00; C04B 28/00*

(62) 1-2015-04749

(73) **ASPEN AEROGELS, INC.** (US)
30 Forbes Road, Bldg B, Northborough, Massachusetts 01532, United States of America

(72) BONNARDEL, Pierre-Antoine (FR); CHAUSSON, Sophie (FR); GERARDIN, Emilie (FR)

(74) Công ty TNHH Tầm nhìn và Liên danh (VISION & ASSOCIATES CO.LTD.)

(54) **VẬT LIỆU COMPOSIT CHỨA GEL KHÍ VÔ CƠ VÀ XỐP MELAMIN, TẤM KẸP NHIỀU LỚP BAO GỒM VẬT LIỆU NÀY, VÀ VẬT LIỆU CÁCH NHIỆT VÀ VẬT LIỆU CÁCH ÂM BAO GỒM VẬT LIỆU NÀY**

(57) Sáng chế đề cập đến vật liệu composit liền khối chứa gel khí vô cơ và xốp melamin. Ngoài ra, sáng chế còn đề cập đến phương pháp sản xuất vật liệu này, và tấm kẹp nhiều lớp chứa vật liệu này.

(11) **1-0047698 B**

(15) 26/05/2025
Số Quyết định: 87161/QĐ-SHTT.IP

(45) 25/06/2025 447B

(43) 25/07/2022 412 A

(21) 1-2022-01762

(85) 21/03/2022

(22) 04/09/2020

(86) PCT/CN2020/113518 04/09/2020

(30) 201910840030.6 06/09/2019 CN

(87) WO2021/043271 11/03/2021

(51) ***G06F 3/044***

(73) **HUAWEI TECHNOLOGIES CO., LTD.** (CN)
Huawei Administration Building, Bantian, Longgang District, Shenzhen, Guangdong 518129, P. R. China

(72) WANG, Huan (CN); ZHANG, Junyong (CN); FANG, Gang (CN)

(74) Công ty Luật TNHH T&G (TGVN)

(54) BỘ CẢM BIẾN CHẠM, BỘ HIỂN THỊ CHẠM, VÀ THIẾT BỊ ĐIỆN TỬ

(57) Các phương án của sáng chế đề cập tới bộ cảm biến chạm, bộ hiển thị chạm, và thiết bị điện tử. Bộ cảm biến chạm gồm có nền, đường điện cực cầu, và lớp điện cực được tạo thành trên nền. Lớp điện cực gồm có ít nhất mẫu điện cực thứ nhất, mẫu điện cực thứ nhất gồm có nhiều bộ phận dẫn thứ nhất được đặt cách khỏi nhau, đường biên của bộ phận dẫn thứ nhất gồm có phân đoạn kết nối được làm cong, phân đoạn kết nối gồm có ít nhất một phần lõm và lồi thứ nhất, và các phần lõm và lồi thứ nhất được kết nối theo cách tuần tự để tạo thành đường cong trơn. Đường điện cực cầu mở rộng trong đường cong, và hai đầu đi qua theo cách tương ứng các phân đoạn kết nối của hai bộ phận dẫn thứ nhất liền kề, và kết nối điện hai bộ phận dẫn thứ nhất. Đường điện cực cầu gồm có ít nhất một phần lõm và lồi thứ hai, và các phần lõm và lồi thứ hai được kết nối theo cách tuần tự để tạo thành đường cong trơn. Bộ cảm biến chạm được đề xuất trong các phương án của sáng chế cải thiện hiệu suất chịu uốn cong của điện cực chạm.

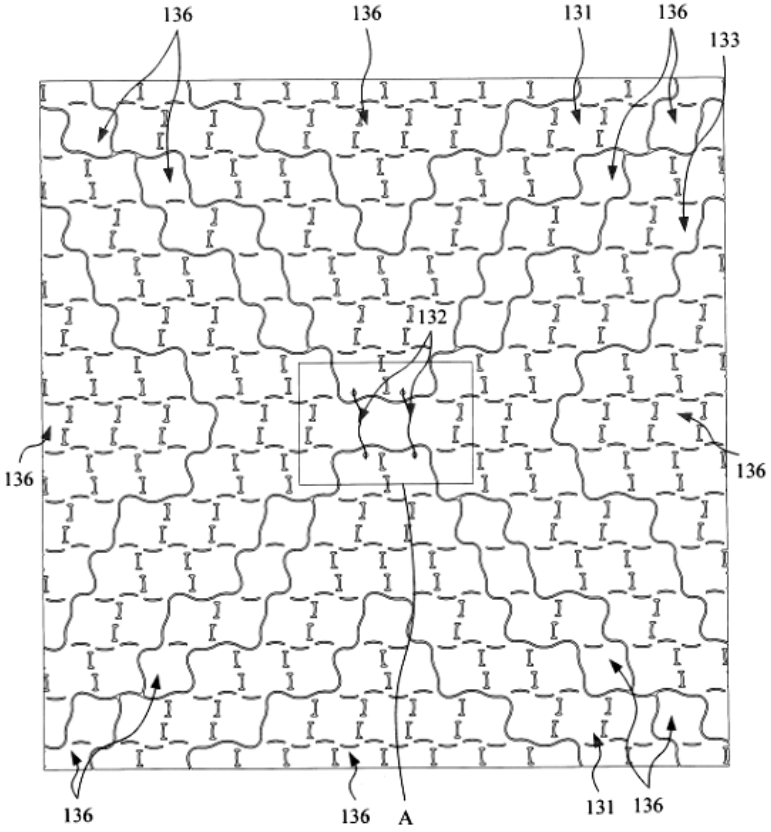

FIG. 8

(11) **1-0047699 B**

(15) 26/05/2025
Số Quyết định: 87169/QĐ-SHTT.IP

(45) 25/06/2025 447B

(43) 25/08/2020 389 A

(21) 1-2020-02810

(85) 19/05/2020

(22) 30/10/2018

(86) PCT/KR2018/013045 30/10/2018

(30) 62/579,137 30/10/2017 US
62/588,218 17/11/2017 US
62/616,403 11/01/2018 US

(87) WO2019/088676 09/05/2019

(51) ***H04W 72/04***

(73) **LG ELECTRONICS INC.** (KR)
128, Yeoui-daero, Yeongdeungpo-gu, Seoul 07336, Korea

(72) SONG, Huayue (KR); YI, Yunjung (KR); HWANG, Daesung (KR)

(74) Công ty Luật TNHH T&G (TGVN)

(54) **PHƯƠNG PHÁP ĐỂ XÁC ĐỊNH VÙNG TÀI NGUYÊN CẦN ĐƯỢC PHÂN BỔ ĐẾN PHẦN BĂNG THÔNG TRONG HỆ THỐNG TRUYỀN THÔNG KHÔNG DÂY, VÀ ĐẦU CUỐI CHO PHƯƠNG PHÁP NÀY**

(57) Sáng chế đề cập đến phương pháp để xác định vùng tài nguyên cần được phân bổ đến phần băng thông (Bandwidth part - BWP) trong hệ thống truyền thông không dây.

Cụ thể hơn, phương pháp được thực hiện bởi đầu cuối bao gồm các bước: thu, từ mạng, trường phân bổ tài nguyên thứ nhất liên quan đến kích thước nhóm phân bổ tài nguyên (Resource allocation group - RBG) cho BWP thứ nhất và trường phân bổ tài nguyên thứ hai liên quan đến kích thước RBG cho BWP thứ hai, trên BWP thứ nhất; và khi kích thước của trường phân bổ tài nguyên thứ nhất là lớn hơn kích thước của trường phân bổ tài nguyên thứ hai, thì xác định vùng tài nguyên cần được phân bổ đến BWP thứ hai, dựa vào giá trị của trường phân bổ tài nguyên thứ nhất, mà tương ứng với kích thước của BWP thứ hai, bắt đầu từ điểm được xác định trước.

Fig.5

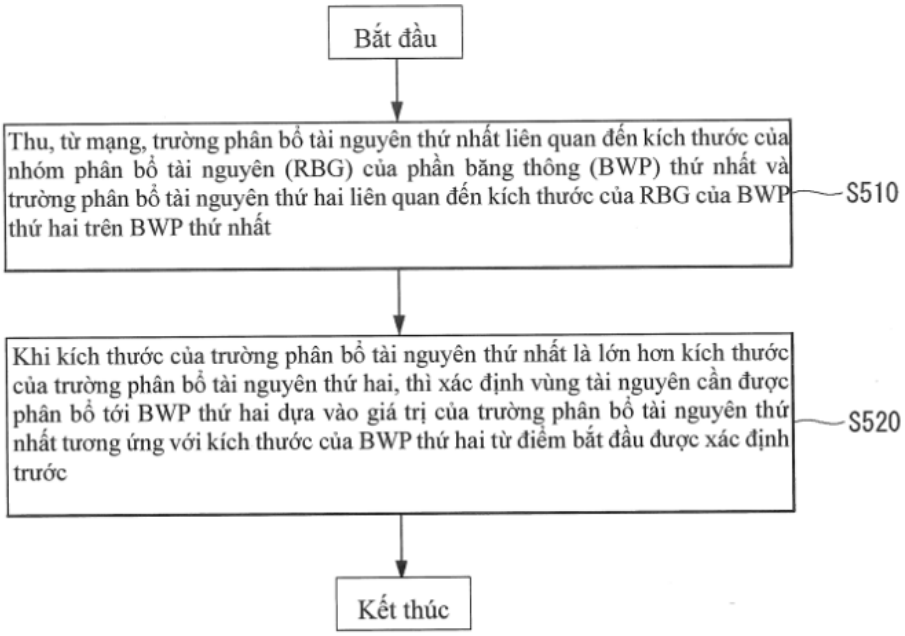
Bắt đầu
Thu, từ mạng, trường phân bổ tài nguyên thứ nhất liên quan đến kích thước của nhóm phân bổ tài nguyên (RBG) của phần băng thông (BWP) thứ nhất và trường phân bổ tài nguyên thứ hai liên quan đến kích thước của RBG của BWP thứ hai trên BWP thứ nhất
S510
Khi kích thước của trường phân bổ tài nguyên thứ nhất là lớn hơn kích thước của trường phân bổ tài nguyên thứ hai, thì xác định vùng tài nguyên cần được phân bổ tới BWP thứ hai dựa vào giá trị của trường phân bổ tài nguyên thứ nhất tương ứng với kích thước của BWP thứ hai từ điểm bắt đầu được xác định trước
S520
Kết thúc

(11) **1-0047700 B**

(15) 26/05/2025
Số Quyết định: 87175/QĐ-SHTT.IP

(45) 25/06/2025 447B

(43) 26/07/2021 400 A

(21) 1-2021-00314

(22) 20/01/2021

(30) 2020-007382 21/01/2020 JP

(51) ***B29C 39/10***; *B29C 70/16; B29C 70/32; B29C 70/48; F16J 12/00; B29C 70/68; B29K 101/10; B29K 105/08; B29L 22/00; B29C 33/76; B29C 70/54*

(73) **TOYOTA JIDOSHA KABUSHIKI KAISHA** (JP)
1, Toyota-cho, Toyota-shi, Aichi 471-8571 Japan

(72) Ken HATTA (JP)

(74) Công ty TNHH Tầm nhìn và Liên danh (VISION & ASSOCIATES CO.LTD.)

(54) **PHƯƠNG PHÁP SẢN XUẤT SẢN PHẨM ĐÚC BẰNG NHỰA CỐT SỢI VÀ THIẾT BỊ SẢN XUẤT SẢN PHẨM ĐÚC NÀY**

(57) Sáng chế đề xuất phương pháp sản xuất sản phẩm đúc bằng nhựa cốt sợi có khả năng phân phối áp suất mà không tập trung vào vùng lân cận của cửa vào nhựa và do đó ngăn ngừa sự biến dạng của phôi đúc, và thiết bị sản xuất sản phẩm đúc này. Phương pháp này hạ lõi dưới (13) đóng vai trò là lõi di động trong khuôn dưới (khuôn thứ nhất) (11) (ra xa phôi 2) để nhựa (3) chảy về phía khuôn dưới (khuôn thứ nhất) (11). Việc này giúp phân phối áp suất tập trung trong vùng lân cận của cửa vào nhựa (14) và ngăn ngừa sự biến dạng của phôi (2). Sáng chế còn đề cập đến thiết bị sản xuất sản phẩm đúc bằng nhựa cốt sợi.

Fig. 1

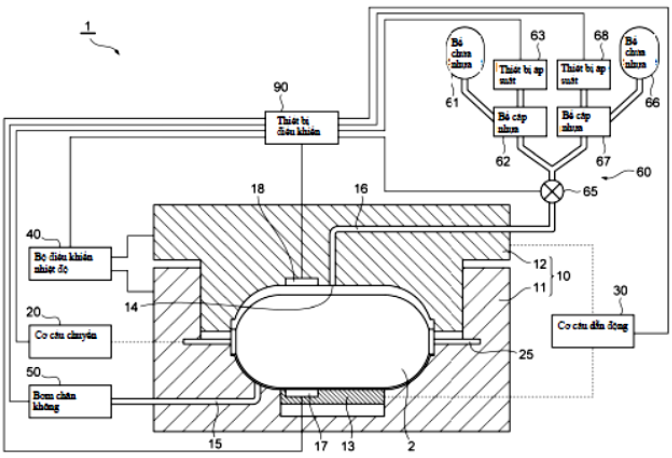

(11) **1-0047701 B**

(15) 26/05/2025
Số Quyết định: 87187/QĐ-SHTT.IP

(45) 25/06/2025 447B

(43) 27/03/2023 420 A

(21) 1-2022-07523

(85) 17/11/2022

(22) 22/05/2020

(86) PCT/JP2020/020381 22/05/2020

(87) WO2021/234968 25/11/2021

(51) ***B65D 81/05***

(73) **MITSUBISHI ELECTRIC CORPORATION** (JP)
7-3, Marunouchi 2-chome, Chiyoda-ku, Tokyo 1008310, Japan

(72) KEMMOTSU, Masakatsu (JP)

(74) Công ty TNHH Tầm nhìn và Liên danh (VISION & ASSOCIATES CO.LTD.)

(54) **VẬT LIỆU ĐÓNG GÓI**

(57) Sáng chế đề cập đến vật liệu đóng gói (10) được tạo kết cấu để che một mặt của vật dụng cần được đóng gói (2) bao gồm: vỏ bọc (60) có cặp mặt bên thứ nhất (60A, 60B) kéo dài song song với nhau, vỏ bọc (60) này được tạo kết cấu để nằm dọc theo một mặt của vật dụng cần được đóng gói (2); vật liệu đệm (71) có phần rỗng (73), vật liệu đệm (71) này kéo dài song song với các mặt bên thứ nhất (60A, 60B) và nằm dọc theo phần mép của mỗi trong số các mặt bên thứ nhất (60A, 60B), trên mặt áp (60E) của vỏ bọc (60), mặt áp (60E) này được tạo kết cấu để áp vào vật dụng cần được đóng gói (2); và tay cầm (80) được trang bị ở vỏ bọc (60) sao cho tay cầm (80) này nằm ở phần rỗng (73). Tay cầm (80) có phần xoay được có hình dạng bên ngoài được tạo ra bởi phần cắt (113, 114) và phần đỡ (82), phần cắt (113, 114) này được tạo ra ở vỏ bọc (60), phần đỡ (82) này liền mạch với mặt áp (60E). Phần xoay được (81) có khả năng xoay về phía vật liệu đệm (71) trong khi phần xoay được (81) này được đỡ bởi phần đỡ (82). Phần xoay được (81) này được tạo kết cấu để tiếp xúc với mặt trong của phần rỗng (73) khi phần xoay được (81) này xoay về phía vật liệu đệm (71).

FIG. 8

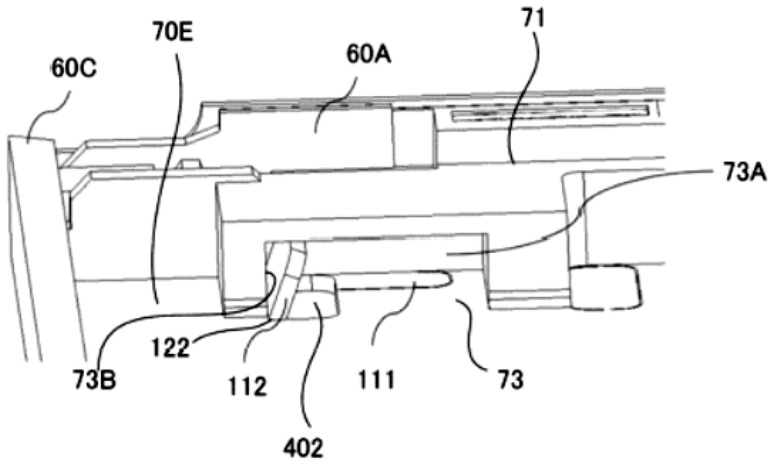

(11) **1-0047702 B**

(15) 26/05/2025
Số Quyết định: 87188/QĐ-SHTT.IP

(45) 25/06/2025 447B

(43) 25/03/2021 396 A

(21) 1-2021-00166

(85) 04/05/2017

(22) 08/10/2015

(86) PCT/US2015/054615 08/10/2015

(30) 62/061,385 08/10/2014 US
62/205,120 14/08/2015 US

(87) WO2016/057748 14/04/2016

(51) ***C03C 3/097***; *C03C 10/00*

(62) 1-2017-01665

(73) **CORNING INCORPORATED** (US)
1 Riverfront Plaza, Corning, New York 14831, United States of America

(72) BEALL, George Halsey (US); FU, Qiang (CN); SMITH, Charlene Marie (US)

(74) Công ty Luật TNHH T&G (TGVN)

(54) **VẬT PHẨM GỐM THỦY TINH CÓ ĐỘ BỀN CAO CÓ CẤU TRÚC PETALIT VÀ LITHI SILICAT**

(57) Sáng chế đề cập đến vật phẩm gốm thủy tinh chứa các chế phẩm thủy tinh và gốm thủy tinh có kết hợp của pha tinh thể lithi silicat và pha tinh thể petalit, và phương pháp tạo ra vật phẩm gốm thủy tinh này. Các chế phẩm này là thích hợp với quy trình cán và quy trình nổi thông thường, là trong suốt hoặc trong mờ, và có độ bền cơ học và độ bền chống nứt vỡ cao. Hơn nữa, các chế phẩm này còn có thể được tôi hóa học để thu được gốm thủy tinh có độ bền cao hơn nữa hữu dụng làm các vật nền lớn trong nhiều ứng dụng.

FIG. 12

Phổ nhiễu xạ tia X của các pha tinh thể được tạo ra trong Chế phẩm 18

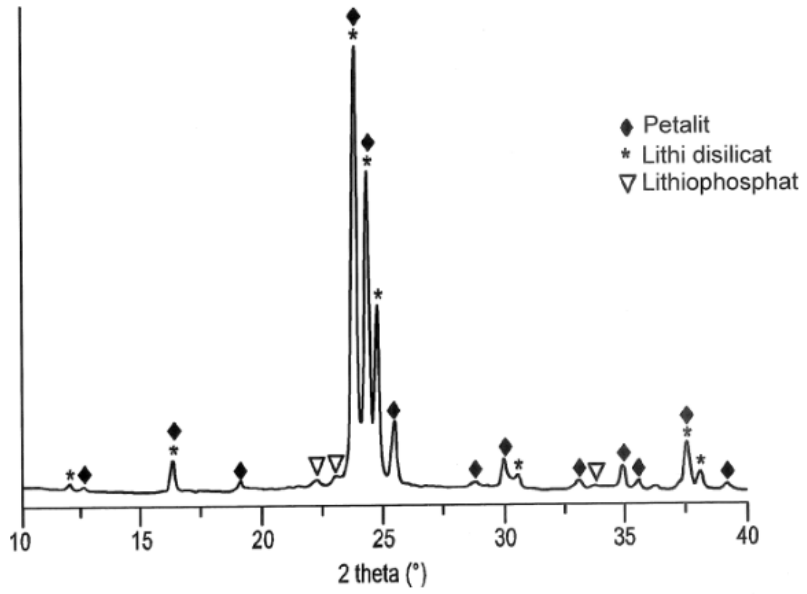

(11) **1-0047703 B**

(15) 26/05/2025
Số Quyết định: 87189/QĐ-SHTT.IP

(45) 25/06/2025 447B

(43) 25/11/2021 404 A

(21) 1-2021-05612

(85) 10/09/2021

(22) 11/02/2020

(86) PCT/US2020/017738 11/02/2020

(30) 62/804,039 11/02/2019 US

(87) WO2020/167823 20/08/2020

(51) ***A47B 88/423***; *A47B 88/43*; *A47B 88/40*

(73) **ASHLEY FURNITURE INDUSTRIES, LLC** (US)
One Ashley Way, ARCADIA, Wisconsin 54612, United States of America

(72) SCOW, Bruce (US); KRAMER, Eric (US)

(74) Công ty TNHH Tầm nhìn và Liên danh (VISION & ASSOCIATES CO.LTD.)

(54) **SẢN PHẨM ĐỒ NỘI THẤT CÓ MIẾNG ĐỆM CHẤT DẺO DÙNG CHO CƠ CẤU TRƯỢT NGĂN KÉO**

(57) Sáng chế đề cập đến miếng đệm chất dẻo đúc để gắn chặt đường dẫn trượt ngăn kéo với tấm tủ. Miếng đệm chất dẻo có thể có một hoặc nhiều vấu kéo dài vuông góc từ mặt tiếp xúc tấm tủ và được cấu tạo để giao với các rãnh tương ứng trong tấm tủ. Một hoặc nhiều vấu có thể còn bao gồm lỗ khoan tâm dạng côn có thể tiếp nhận chốt. Việc đóng chốt qua lỗ làm cho vấu giãn ra sao cho mặt bên ngoài có gân của vấu khớp với tấm tủ và gắn chặt miếng đệm chất dẻo tại chỗ. Mỗi trong số một hoặc nhiều vấu có khoảng trống bên trên chốt tương ứng để đóng chốt bằng rôbôt.

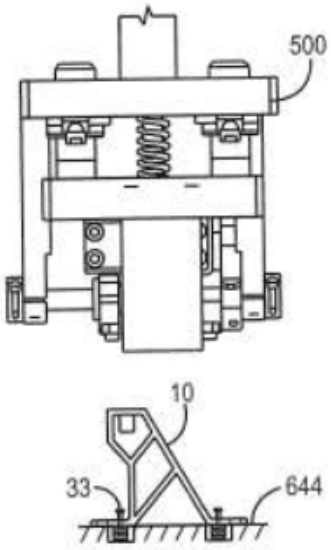

FIG. 13A

(11) **1-0047704 B**

(15) 26/05/2025
Số Quyết định: 87190/QĐ-SHTT.IP

(45) 25/06/2025 447B

(43) 25/07/2022 412 A

(21) 1-2022-02947

(85) 10/05/2022

(22) 06/10/2020

(86) PCT/EP2020/077904 06/10/2020

(30) 10 2019 128 030.3 17/10/2019 DE

(87) WO2021/073927 22/04/2021

(51) ***E04H 12/22***; *B21H 3/02; B21D 22/16; B21D 53/24*

(73) **WINKELMANN FOUNDATION SCREW SP. Z O.O.** (PL)
ul. Jaworzyńska 305, 59 - 200 Legnica, Poland

(72) RUDERT, Bernd (DE); HECKER, Karl-Heinz (DE); POTTGÜTER, Ralf (DE)

(74) Công ty TNHH Tầm nhìn và Liên danh (VISION & ASSOCIATES CO.LTD.)

(54) **PHƯƠNG PHÁP SẢN XUẤT MÓNG VÍT ĐỂ SIẾT CHẶT CÁC CHI TIẾT TRÊN MẶT ĐẤT**

(57) Sáng chế đề cập đến phương pháp sản xuất móng vít tiếp đất (12) để siết chặt các chi tiết trên mặt đất, trong phương pháp này, ống hình trụ (1) được bố trí ở dạng ban đầu, và sau đó phần trước hình nón (10) vuốt nhọn về phía đầu lồng (9) được gắn trên ống hình trụ (1) nhờ quy trình không cắt, phần trước (10) được bố trí ít nhất ở một số phần nhất định với biên dạng dạng ren (11) để bắt chặt vào đất. Theo sáng chế, biên dạng trong (2) đối với dụng cụ vặn vít được tạo ra liền khối trên đầu sau (1a) của ống (1) bằng công nghệ tạo hình dòng chảy, và phần trước (10) và biên dạng dạng ren (11) được tạo ra chỉ bằng công nghệ tạo hình dòng chảy.

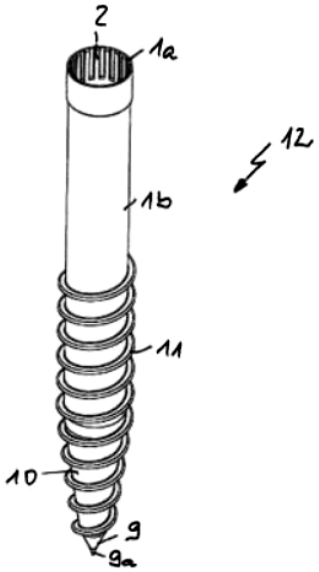

FIG.6

(11) **1-0047705 B**

(15) 26/05/2025
Số Quyết định: 87191/QĐ-SHTT.IP

(45) 25/06/2025 447B

(43) 25/12/2019 381 A

(21) 1-2019-03695

(85) 10/07/2019

(22) 07/03/2018

(86) PCT/KR2018/002680 07/03/2018

(30) 62/467,830 07/03/2017 US
62/475,227 23/03/2017 US
62/488,076 21/04/2017 US
62/536,468 25/07/2017 US
62/555,050 07/09/2017 US

(87) WO/2018/164469 13/09/2018

(51) ***H04W 36/02***; *H04W 88/08; H04W 36/08; H04W 24/10*

(73) **LG ELECTRONICS INC.** (KR)
128, Yeoui-daero, Yeongdeungpo-gu Seoul 07336, Korea

(72) BYUN, Daewook (KR); XU, Jian (CN); LEE, Jaewook (KR); KIM, Seokjung (KR)

(74) Công ty Luật TNHH T&G (TGVN)

(54) PHƯƠNG PHÁP TRUYỀN DỮ LIỆU VÀ KHỐI PHÂN PHỐI NGUỒN

(57) Sáng chế đề xuất phương pháp để khối phân phối (Distribution Unit - DU) nguồn của trạm cơ sở dừng truyền dữ liệu đến đầu cuối trong hệ thống truyền thông không dây, và thiết bị để hỗ trợ phương pháp này. Phương pháp này có thể bao gồm các bước: nhận, từ khối trung tâm (Central Unit - CU) của trạm cơ sở, thông báo chỉ thị dừng truyền dữ liệu đến đầu cuối; và dừng truyền dữ liệu đến đầu cuối khi nhận được thông báo này từ CU của trạm cơ sở.

FIG. 15

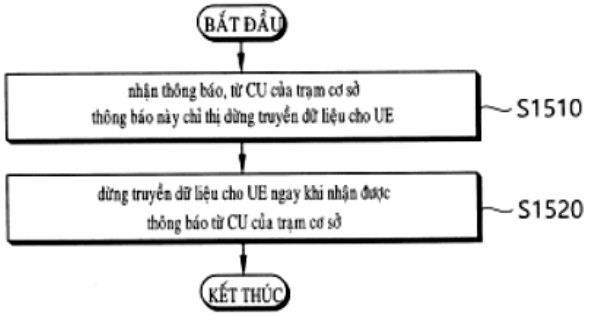

(11) **1-0047706 B**
(15) 26/05/2025
Số Quyết định: 87192/QĐ-SHTT.IP
(45) 25/06/2025 447B
(43) 25/07/2022 412 A
(21) 1-2022-01703
(85) 21/03/2022
(22) 04/09/2020
(86) PCT/SE2020/050835 04/09/2020
(30) 62/897,004 06/09/2019 US
(87) WO2021/045671 11/03/2021
(51) ***H04N 19/117***; *H04N 19/86; H04N 19/82; H04N 19/14; H04N 19/176*
(73) **TELEFONAKTIEBOLAGET LM ERICSSON (PUBL)** (SE)
SE-164 83 Stockholm, Sweden
(72) ANDERSSON, Kenneth (SE); ENHORN, Jack (SE)
(74) Công ty Luật TNHH T&G (TGVN)

(54) **PHƯƠNG PHÁP VÀ THIẾT BỊ ĐỂ LỌC TÁCH KHỐI CÁC BIÊN KHỐI THẲNG ĐỨNG VÀ/HOẶC NẰM NGANG VÀ PHƯƠNG TIỆN LƯU TRỮ ĐỌC ĐƯỢC BỞI MÁY TÍNH**

(57) Sáng chế liên quan đến phương pháp để lọc tách khối các biên khối thẳng đứng và/hoặc nằm ngang, phương tiện lưu trữ đọc được bởi máy tính có chương trình máy tính được lưu trữ trên đó, và thiết bị để lọc tách khối các biên khối thẳng đứng và/hoặc nằm ngang. Quyết định bộ lọc dài trong chuẩn VVC được điều chỉnh bằng cách thêm ít nhất một lần kiểm tra gradient mà ít nhất bao gồm mẫu p6 hoặc q6. Điều này có thể tránh việc sử dụng các bộ lọc dài khi có một số cấu trúc tự nhiên tại mẫu p6 hoặc q6. Trong một phương án cụ thể tại ít nhất hai lần kiểm tra gradient bao gồm cả q6 và p6 được thêm vào. Trong phương án khác, ngưỡng dpq được điều chỉnh từ beta >> 2 thành beta >> 4. Phương án thay đổi ngưỡng này có thể được sử dụng cùng với hoặc thay thế cho phương án trong đó một lần kiểm tra gradient mà bao gồm p6 và/hoặc q6 được thêm vào quyết định bộ lọc dài.

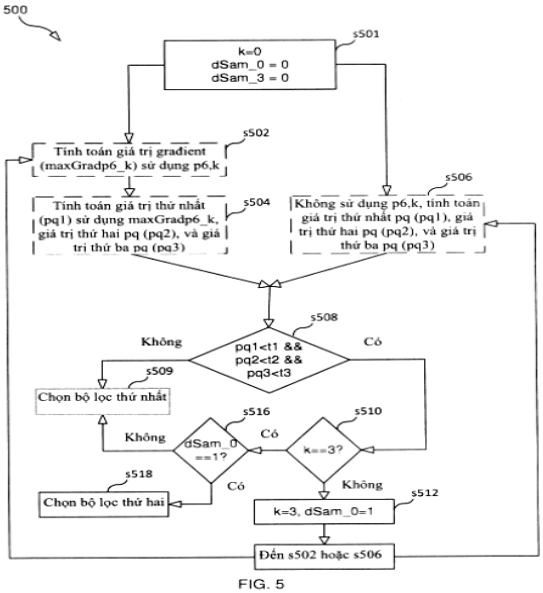

FIG. 5

(11) **1-0047707 B**

(15) 26/05/2025
Số Quyết định: 87193/QĐ-SHTT.IP

(45) 25/06/2025 447B

(43) 25/02/2022 407 A

(21) 1-2021-04979

(22) 12/08/2021

(30) 10-2020-0101219 12/08/2020 KR
10-2020-0101220 12/08/2020 KR
10-2020-0185863 29/12/2020 KR

(51) ***B67B 7/42***; *B67B 7/18*

(73) **STI CO., LTD.** (KR)
1, Bonggi-gil, Gongdo-eup, Anseong-si, Gyeonggi-do 17558 Republic of Korea

(72) SONG, Yong Ik (KR); LEE, Jin Woo (KR); CHA, Hee Bong (KR); CHOI, Lak Gon (KR); YOON, Byung Chun (KR); WON, Jong Ho (KR); SEO, Hyung Kyu (KR); LIM, Woo Taek (KR); CHO, Je Dong (KR)

(74) Công ty TNHH Tầm nhìn và Liên danh (VISION & ASSOCIATES CO.LTD.)

(54) **MÔĐUN GHÉP NỐI LIỀN KHỐI VÀ HỆ THỐNG GHÉP NỐI BAO GỒM MÔĐUN GHÉP NỐI LIỀN KHỐI NÀY, VÀ PHƯƠNG PHÁP GHÉP NỐI**

(57) Sáng chế đề cập đến môđun ghép nối liền khối bao gồm môđun mở/đóng gồm bộ phận kẹp nắp để kẹp nắp vật chứa, và môđun cố định bộ ghép nối để cố định bộ ghép nối làm xả chất lỏng trong vật chứa ra bên ngoài, trong đó bộ ghép nối được bố trí bên trên bộ phận kẹp nắp; và hệ thống ghép nối bao gồm bộ ghép nối này.

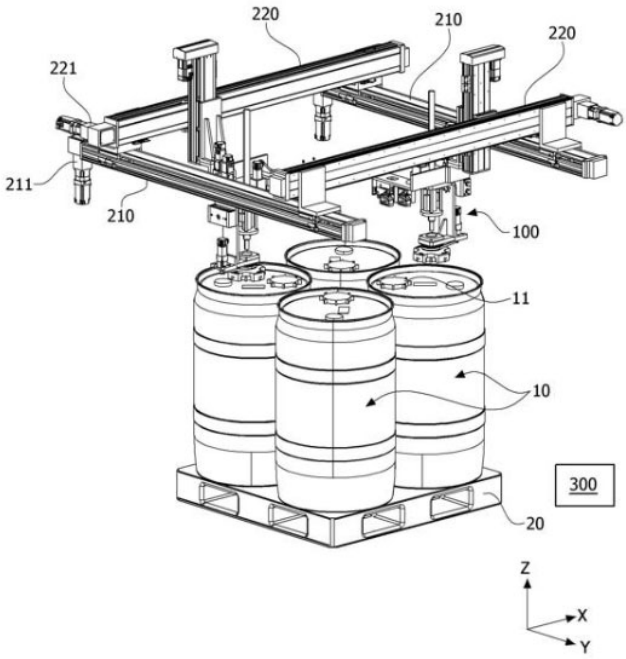

FIG. 1

(11) **1-0047708 B**

(15) 26/05/2025
Số Quyết định: 87194/QĐ-SHTT.IP

(45) 25/06/2025 447B

(43) 25/07/2022 412 A

(21) 1-2022-02548

(85) 22/04/2022

(22) 08/09/2020

(86) PCT/US2020/049725 08/09/2020

(30) 62/905,244 24/09/2019 US

(87) WO2021/061389 01/04/2021

(51) ***H04N 7/12***; *H04N 19/70*

(73) **HUAWEI TECHNOLOGIES CO., LTD.** (CN)
Huawei Administration Building, Bantian, Longgang District, Shenzhen, Guangdong 518129, P. R. China

(72) WANG, Ye-Kui (US)

(74) Công ty Luật TNHH T&G (TGVN)

(54) PHƯƠNG PHÁP MÃ HOÁ VÀ GIẢI MÃ, THIẾT BỊ TẠO MÃ VIĐEO, BỘ GIẢI MÃ, BỘ MÃ HÓA, VÀ PHƯƠNG TIỆN ĐỌC ĐƯỢC BỞI MÁY TÍNH

(57) Sáng chế đề cập đến các phương pháp mã hóa và giải mã, thiết bị tạo mã video, bộ giải mã, bộ mã hóa, và phương tiện đọc được bởi máy tính, và cơ chế tạo mã video. Cơ chế gồm việc mã hóa dòng bit bao gồm một hoặc nhiều lớp của các ảnh được tạo mã. Cấu trúc cú pháp các tham số bộ giải mã tham chiếu giả định (hypothetical reference decoder, HRD) được mã hóa vào trong dòng bit. Cấu trúc cú pháp các tham số HRD chỉ định tất cả các lớp được kết hợp với cùng số lượng lập lịch phân phối bộ đệm ảnh được tạo mã (coded picture buffer, CPB). Tập các thử nghiệm sự phù hợp của dòng bit được thực hiện trên các lớp được dựa trên CPB lập lịch phân phối. Dòng bit được lưu trữ để truyền thông với bộ giải mã.

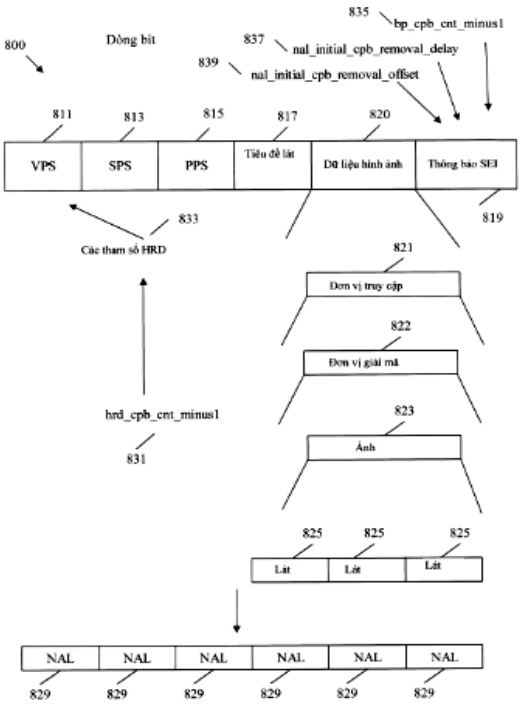

FIG. 8

(11) **1-0047709 B**

(15) 26/05/2025
Số Quyết định: 87195/QĐ-SHTT.IP

(45) 25/06/2025 447B

(43) 27/05/2019 374 A

(21) 1-2019-00793

(85) 18/02/2019

(22) 30/08/2017

(86) PCT/KR2017/009502 30/08/2017

(30) 10-2016-0111146 30/08/2016 KR

(87) WO2018/044077 08/03/2018

(51) ***H04M 1/57***; *H04M 1/725*

(73) **SAMSUNG ELECTRONICS CO., LTD.** (KR)
129, Samsung-ro, Yeongtong-gu, Suwon-si, Gyeonggi-do, 16677, Republic of Korea

(72) KIM, Pilwon (KR); LEE, Wonjun (KR); CHOI, Jungwon (KR)

(74) Công ty TNHH Tầm nhìn và Liên danh (VISION & ASSOCIATES CO.LTD.)

(54) **THIẾT BỊ ĐIỆN TỬ VÀ PHƯƠNG PHÁP THỰC HIỆN DỊCH VỤ THÔNG BÁO GỌI LẠI**

(57) Thiết bị điện tử được đề xuất. Thiết bị điện tử này bao gồm giao diện truyền thông như bộ thu phát, màn hiển thị, bộ xử lý được nối điện với giao diện truyền thông và màn hiển thị, và bộ nhớ được nối điện với bộ xử lý, trong đó bộ nhớ lưu các lệnh, mà khi được thực thi, điều khiển bộ xử lý để phát thông báo từ chối nhận đến thiết bị người gọi qua giao diện truyền thông đáp lại cuộc gọi đến nhận được từ thiết bị người gọi, để tạo ra hoạt động nhắc gọi lại liên kết với thông tin nhận diện người gọi của thiết bị người gọi khi thông báo từ chối nhận bao gồm ngữ cảnh dự định gọi lại, và kết xuất thông báo nhắc gọi lại được tạo ra.

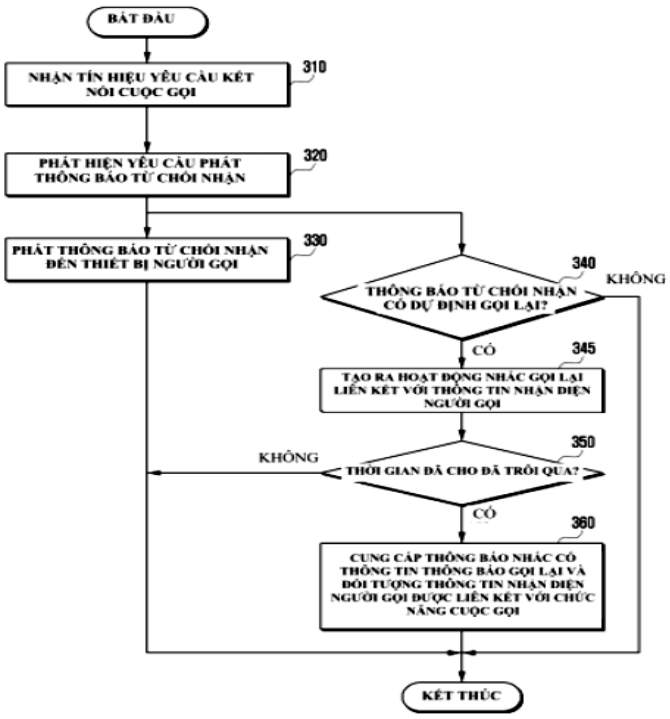

Fig. 3

(11) **1-0047710 B**
(15) 26/05/2025
Số Quyết định: 87196/QĐ-SHTT.IP
(45) 25/06/2025 447B
(43) 26/08/2024 437 A
(21) 1-2023-08469
(85) 17/02/2017
(22) 30/10/2015
(86) PCT/US2015/058322 30/10/2015
(30) 62/073,252 31/10/2014 US
(87) WO2016/070048 06/05/2016
(51) ***C03C 21/00***; *C03C 3/093; C03C 3/097; C03C 3/091*
(62) 1-2020-07314
(73) **CORNING INCORPORATED** (US)
1 Riverfront Plaza, Corning, New York 14831, United States of America
(72) AMIN, Jaymin (US); EGBOIYI, Benedict Osobomen (US); PESANSKY, Jonathan David (US); REIMAN, Kevin Barry (US); ROUSSEV, Rostislav Vatchev (BG); STRINES, Brian Paul (US)
(74) Công ty Luật TNHH T&G (TGVN)

(54) VẬT PHẨM THỦY TINH CHỨA THỦY TINH NHÔM SILICAT KIỀM VÀ THIẾT BỊ ĐIỆN TỬ BAO GỒM VẬT PHẨM THỦY TINH NÀY

(57) Sáng chế đề cập đến vật phẩm thủy tinh chứa thủy tinh nhôm silicat kiềm và có độ dày **t** nằm trong khoảng từ 0,1 mm đến 1,0 mm và vùng chịu nén có ứng suất nén CS_s nằm trong khoảng từ 400 MPa đến 1200 MPa ở bề mặt của vật phẩm thủy tinh. Vùng chịu nén kéo dài từ bề mặt đến độ sâu chịu nén DOC, trong đó $0,1 \cdot \mathbf{t} \leq DOC \leq 0,25 \cdot \mathbf{t}$, và có biên dạng ứng suất nén. Biên dạng ứng suất nén này gồm: phần thứ nhất **b** kéo dài từ bề mặt đến độ sâu thứ nhất dưới bề mặt và có độ dốc $\mathbf{m_b}$; và phần thứ hai **c** kéo dài từ khoảng độ sâu thứ hai dưới bề mặt đến độ sâu chịu nén DOC và có độ dốc $\mathbf{m_c}$. Sáng chế cũng đề cập đến thiết bị điện tử bao gồm vật phẩm thủy tinh này.

FIG. 3

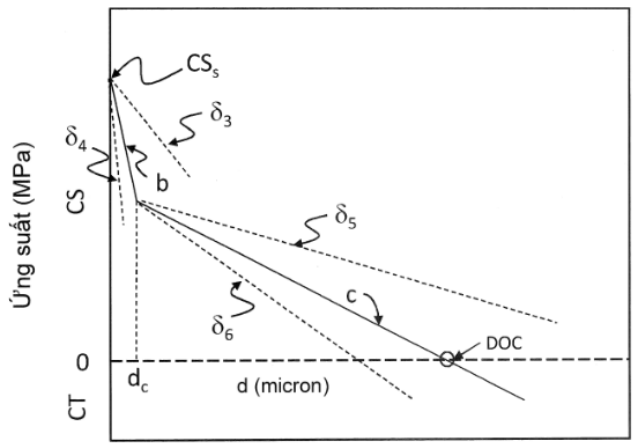

(11) **1-0047711 B**

(15) 26/05/2025
Số Quyết định: 87197/QĐ-SHTT.IP

(45) 25/06/2025 447B

(43) 25/12/2019 381 A

(21) 1-2019-02690

(85) 23/05/2019

(22) 01/02/2018

(86) PCT/KR2018/001363 01/02/2018

(30) 10-2017-0023317 22/02/2017 KR

(87) WO2018/155831 30/08/2018

(51) ***H05B 3/00***; *F24H 1/10; A61H 33/06; A61N 5/06*

(76) **LEE, WOO JOO** (KR)
630dong 2602ho 51, Dongtanjungang-ro Hwaseong-si Gyeonggi-do 18441, Republic of Korea

(74) Công ty Luật TNHH T&G (TGVN)

(54) ĐÈN ỐNG ĐÔI LOẠI TUẦN HOÀN CHẤT LỎNG

(57) Sáng chế đề cập đến đèn ống đôi tuần hoàn chất lỏng tích hợp, đèn này bao gồm: bộ đèn có nhiều ống xoắn và các sợi nung bên trong đó, và bộ đèn này có vòng cố định vị trí để cố định các vị trí của các sợi nung; vỏ đèn có bộ đèn bên trong đó, và vỏ đèn này có lỗ tuần hoàn được tạo ra trên đó để chất lỏng tuần hoàn bên ngoài bộ đèn ở nhiệt độ định trước; các chi tiết bịt kín nước bịt kín cả hai phần đầu của vỏ đèn, và cả hai phần đầu của bộ đèn được cài và xuyên vào trong/qua đó; chi tiết tuần hoàn chất lỏng được nối với chi tiết bịt kín nước, chi tiết tuần hoàn chất lỏng này cấp một lượng chất lỏng định trước đến lỗ tuần hoàn để tuần hoàn chất lỏng này, và chi tiết tuần hoàn chất lỏng này xả chất lỏng tuần hoàn theo nhiệt độ của chất lỏng; và chi tiết phản xạ mà trong đó vỏ đèn được lắp, và chi tiết phản xạ này tăng cường lượng bức xạ hồng ngoại gần được phát ra từ bộ đèn.

Fig.1

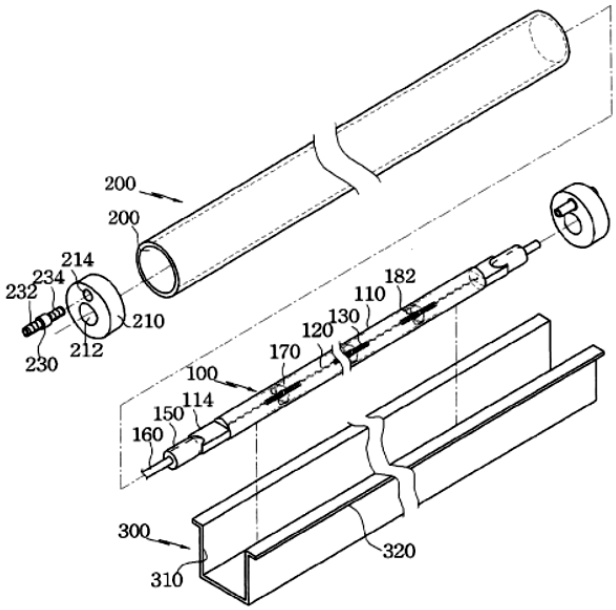

(11) **1-0047712 B**

(15) 26/05/2025
Số Quyết định: 87198/QĐ-SHTT.IP

(45) 25/06/2025 447B

(43) 26/04/2021 397 A

(21) 1-2021-00164

(85) 04/05/2017

(22) 08/10/2015

(86) PCT/US2015/054615 08/10/2015

(30) 62/061,385 08/10/2014 US
62/205,120 14/08/2015 US

(87) WO2016/057748 14/04/2016

(51) ***C03C 3/097***; *C03C 10/00*

(62) 1-2017-01665

(73) **CORNING INCORPORATED** (US)
1 Riverfront Plaza, Corning, New York 14831, United States of America

(72) BEALL, George Halsey (US); FU, Qiang (CN); SMITH, Charlene Marie (US)

(74) Công ty Luật TNHH T&G (TGVN)

(54) **TIỀN CHẤT THỦY TINH**

(57) Sáng chế đề cập đến tiền chất thủy tinh, bao gồm SiO_2 với lượng nằm trong khoảng từ khoảng 55 % khối lượng đến khoảng 80 % khối lượng; Al_2O_3 với lượng nằm trong khoảng từ lớn hơn 6 % khối lượng đến 9 % khối lượng; Li_2O với lượng nằm trong khoảng từ lớn hơn 10 % khối lượng đến 14 % khối lượng; Na_2O+K_2O với lượng nằm trong khoảng từ lớn hơn 0 % khối lượng đến 1 % khối lượng; P_2O_5 với lượng nằm trong khoảng từ khoảng từ khoảng 2 % khối lượng đến khoảng 4 % khối lượng; và ZrO_2 với lượng nằm trong khoảng từ khoảng 0,2 % khối lượng đến khoảng 15 % khối lượng.

FIG. 12

Phổ nhiễu xạ tia X của các pha tinh thể được tạo ra trong Chế phẩm 18

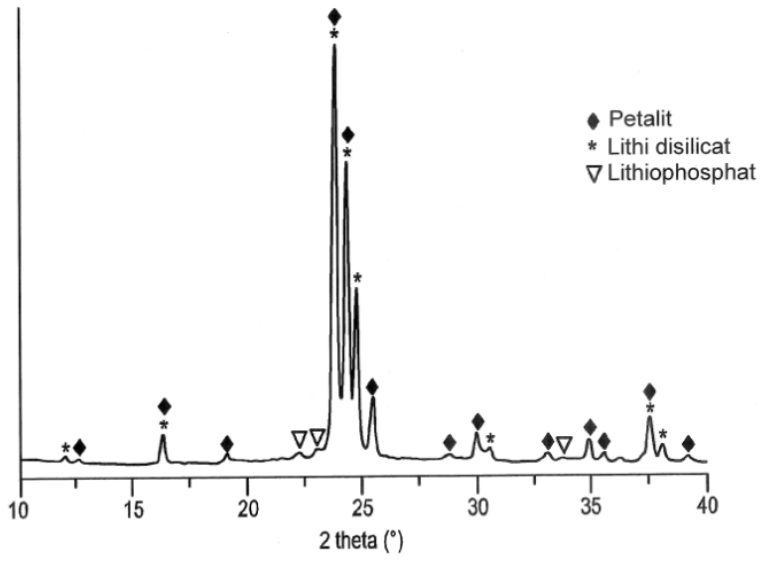

(11) **1-0047713 B**

(15) 26/05/2025
Số Quyết định: 87199/QĐ-SHTT.IP

(45) 25/06/2025 447B

(43) 25/02/2022 407 A

(21) 1-2020-07628

(85) 29/12/2020

(22) 14/06/2019

(86) PCT/JP2019/023668 14/06/2019

(87) WO2020/250424 17/12/2020

(51) ***B21B 37/18***; *B21B 1/26*

(73) **TOSHIBA MITSUBISHI-ELECTRIC INDUSTRIAL SYSTEMS CORPORATION** (JP)
3-1-1, Kyobashi, Chuo-ku, Tokyo 1040031, Japan

(72) Minoru TACHIBANA (JP)

(74) Công ty TNHH Tầm nhìn và Liên danh (VISION & ASSOCIATES CO.LTD.)

(54) **THIẾT BỊ ĐIỀU KHIỂN CHIỀU DÀY TẤM VÀ PHƯƠNG PHÁP ĐIỀU KHIỂN CHIỀU DÀY TẤM**

(57) Sáng chế đề cập đến thiết bị điều khiển chiều dày tấm để điều khiển chiều dày tấm của máy cán nóng được bố trí có giá cán. Thiết bị điều khiển chiều dày tấm này bao gồm: nhiệt kế bức xạ được bố trí ở phía đầu vào của giá cán; bộ phận tính toán chênh lệch để xuất ra nhiệt độ chênh lệch giữa nhiệt độ đồng bộ hóa của tấm sẽ được cán được đo bởi nhiệt kế bức xạ và giá trị đo của phần khác với phần đầu của tấm sẽ được cán được đo bởi nhiệt kế bức xạ; bộ phận theo dõi để truyền nhiệt độ chênh lệch từ vị trí của nhiệt kế bức xạ đến ngay dưới giá cán dựa vào tốc độ tấm của tấm sẽ được cán; và bộ phận điện toán để tính lượng vặn xuống của giá cán dựa vào nhiệt độ chênh lệch được truyền từ bộ phận theo dõi. Bộ phận điện toán có thể bao gồm bộ phận điều khiển vi sai theo tỉ lệ để thực hiện điều khiển vi sai theo tỉ lệ đối với nhiệt độ chênh lệch, và bộ phận tính lượng vặn xuống để tính lượng vặn xuống dựa vào giá trị đầu ra của bộ phận điều khiển vi sai theo tỉ lệ.

F I G. 1

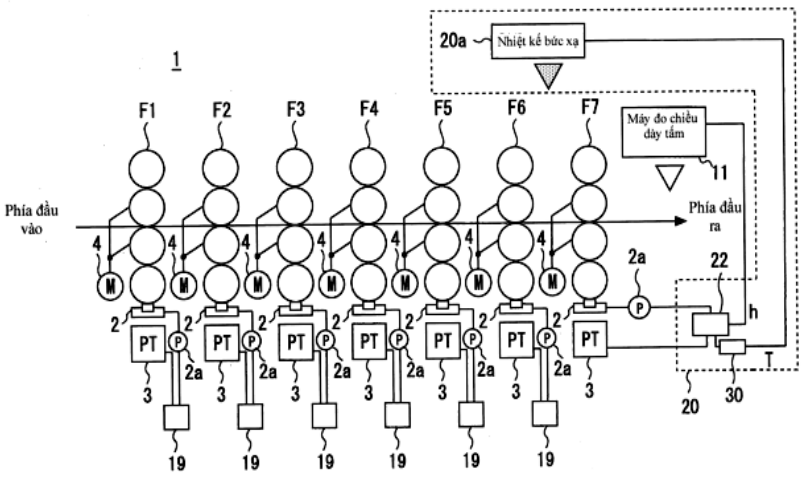

(11) **1-0047714 B**

(15) 26/05/2025
Số Quyết định: 87200/QĐ-SHTT.IP

(45) 25/06/2025 447B

(43) 26/04/2021 397 A

(21) 1-2021-00165

(85) 04/05/2017

(22) 08/10/2015

(86) PCT/US2015/054615 08/10/2015

(30) 62/061,385 08/10/2014 US
62/205,120 14/08/2015 US

(87) WO2016/057748 14/04/2016

(51) ***C03C 3/097***; *C03C 10/00*

(62) 1-2017-01665

(73) **CORNING INCORPORATED** (US)
1 Riverfront Plaza, Corning, New York 14831, United States of America

(72) BEALL, George Halsey (US); FU, Qiang (CN); SMITH, Charlene Marie (US)

(74) Công ty Luật TNHH T&G (TGVN)

(54) **VẬT PHẨM GỐM THỦY TINH NHÔM SILICAT CHỨA LITHI VÀ THIẾT BỊ ĐIỆN TỬ CHỨA VẬT PHẨM NÀY**

(57) Sáng chế đề cập đến vật phẩm gốm thủy tinh nhôm silicat chứa lithi chứa các chế phẩm thủy tinh và gốm thủy tinh có kết hợp của pha tinh thể lithi silicat và pha tinh thể petalit, và phương pháp tạo ra vật phẩm gốm thủy tinh này. Các chế phẩm này là thích hợp với quy trình cán và quy trình nổi thông thường, là trong suốt hoặc trong mờ, và có độ bền cơ học và độ bền chống nứt vỡ cao. Hơn nữa, các chế phẩm này còn có thể được tôi hóa học để thu được gốm thủy tinh có độ bền cao hơn nữa hữu dụng làm các vật nền lớn trong nhiều ứng dụng. Sáng chế còn đề cập đến thiết bị điện tử chứa vật phẩm này.

FIG. 12

Phổ nhiễu xạ tia X của các pha tinh thể được tạo ra trong Chế phẩm 18

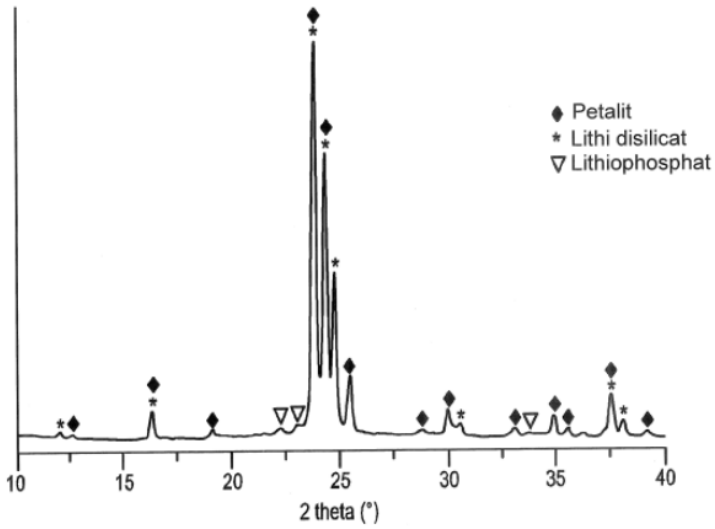

(11) **1-0047715 B**

(15) 26/05/2025
Số Quyết định: 87201/QĐ-SHTT.IP

(45) 25/06/2025 447B

(43) 25/05/2023 422 A

(21) 1-2022-07116

(85) 31/10/2022

(22) 01/06/2021

(86) PCT/JP2021/020875 01/06/2021

(30) 2020-096515 02/06/2020 JP

(87) WO2021/246409 09/12/2021

(51) ***A01K 1/00***; *A01K 29/00*

(73) **ECO-PORK CO., LTD.** (JP)
Center of Garage Ground05, 1-16-3 Yokokawa, Sumida-Ku, Tokyo 1300003, Japan

(72) NISHIMURA Kentaro (JP); KAMBAYASHI Takashi (JP)

(74) Công ty TNHH Tầm nhìn và Liên danh (VISION & ASSOCIATES CO.LTD.)

(54) **HỆ THỐNG KIỂM SOÁT VẬT NUÔI, MÁY CHỦ KIỂM SOÁT VẬT NUÔI, PHƯƠNG PHÁP KIỂM SOÁT VẬT NUÔI VÀ VẬT GHI LƯU TRỮ ĐỌC ĐƯỢC BẰNG MÁY TÍNH**

(57) Sáng chế đề cập đến hệ thống kiểm soát vật nuôi bao gồm thiết bị đo chuồng (511) được tạo kết cấu để đạt được thông tin môi trường nuôi dưỡng ở chuồng (501); thiết bị chuồng (512) được tạo kết cấu để điều chỉnh môi trường nuôi dưỡng trong chuồng; và đơn vị phân tích (111) được tạo kết cấu để tạo ra thông số môi trường nuôi dưỡng mà là thông tin về môi trường mục tiêu trong chuồng (501) bằng cách sử dụng thông tin môi trường nuôi dưỡng thu được bởi thiết bị đo chuồng. Đơn vị phân tích (111) còn được tạo kết cấu để tạo ra thông số môi trường nuôi dưỡng thứ hai nếu xác nhận được rằng thông tin môi trường nuôi dưỡng thu được không thỏa mãn điều kiện định trước sau khi thời gian định trước trôi qua từ khi bắt đầu kiểm soát thiết bị chuồng (512) theo thông số môi trường nuôi dưỡng thứ nhất.

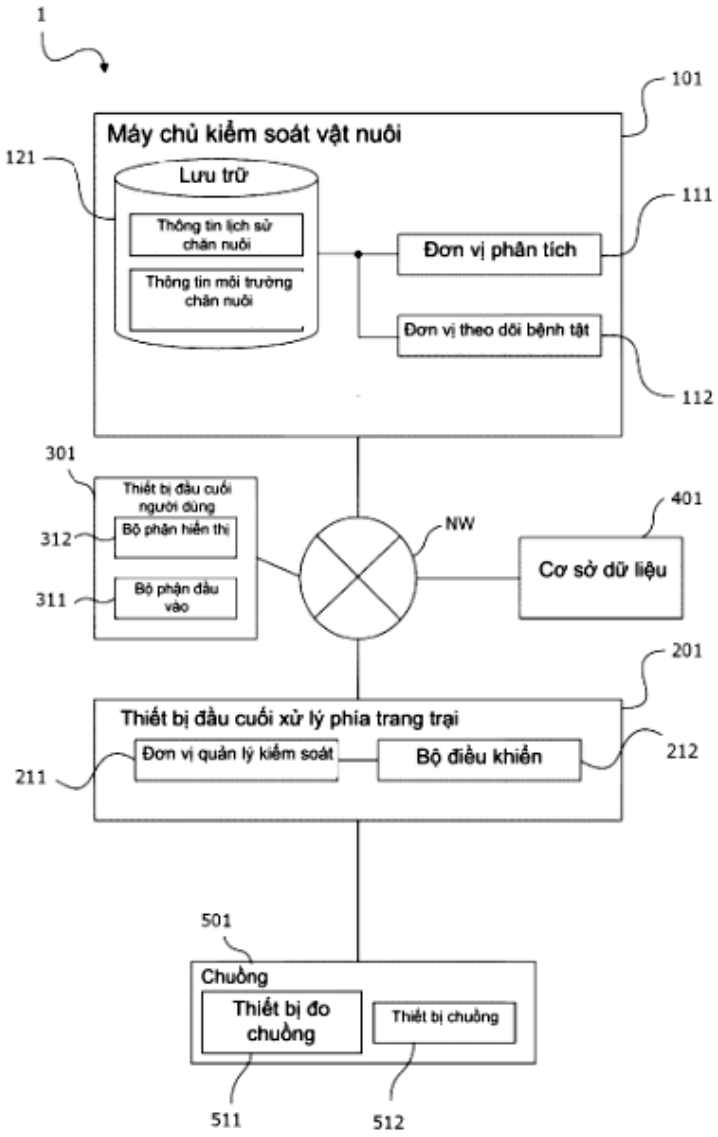
1
101
Máy chủ kiểm soát vật nuôi
121
Lưu trữ
Thông tin lịch sử chăn nuôi
Thông tin môi trường chăn nuôi
111
Đơn vị phân tích
Đơn vị theo dõi bệnh tật
112
301
Thiết bị đầu cuối người dùng
312
Bộ phận hiển thị
311
Bộ phận đầu vào
NW
401
Cơ sở dữ liệu
201
Thiết bị đầu cuối xử lý phía trang trại
211
Đơn vị quản lý kiểm soát
Bộ điều khiển
212
501
Chuồng
Thiết bị đo chuồng
Thiết bị chuồng
511
512

FIG. 1

(11) **1-0047716 B**

(15) 26/05/2025
Số Quyết định: 87202/QĐ-SHTT.IP

(45) 25/06/2025 447B

(43) 25/04/2022 409 A

(21) 1-2022-00517

(85) 24/01/2022

(22) 29/05/2020

(86) PCT/KR2020/006972 29/05/2020

(30) 10-2019- 0095680 06/08/2019 KR

(87) WO2021/025272 11/02/2021

(51) ***G09F 9/30***; *G09G 3/20; G01B 7/30*

(73) **SAMSUNG ELECTRONICS CO., LTD.** (KR)
129, Samsung-ro, Yeongtong-gu, Suwon-si, Gyeonggi-do 16677, Republic of Korea

(72) EOM, Kihun (KR); KANG, Kihoon (KR); KIM, Taekeun (KR); SHIN, Sunghun (KR); JO, Kyeongmun (KR)

(74) Công ty TNHH Tầm nhìn và Liên danh (VISION & ASSOCIATES CO.LTD.)

(54) **THIẾT BỊ ĐIỆN TỬ GẬP ĐƯỢC ĐỂ PHÁT HIỆN GÓC GẬP VÀ PHƯƠNG PHÁP VẬN HÀNH THIẾT BỊ ĐIỆN TỬ NÀY**

(57) Sáng chế đề cập đến thiết bị và phương pháp để phát hiện góc gập của thiết bị điện tử. Thiết bị điện tử bao gồm: kết cấu vỏ thứ nhất được nối với kết cấu bản lề; kết cấu vỏ thứ hai được gập quanh kết cấu bản lề so với kết cấu vỏ thứ nhất; môđun cảm biến chuyển động thứ nhất được bố trí trong kết cấu vỏ thứ nhất; môđun cảm biến chuyển động thứ hai được bố trí trong kết cấu vỏ thứ hai; môđun cảm biến lực từ được bố trí trong kết cấu vỏ thứ nhất; khối từ được bố trí trong kết cấu vỏ thứ hai; và ít nhất một bộ xử lý. Ít nhất một bộ xử lý được tạo cấu hình để: định danh góc thứ nhất gập giữa kết cấu vỏ thứ nhất và kết cấu vỏ thứ hai dựa trên môđun cảm biến chuyển động thứ nhất và môđun cảm biến chuyển động thứ hai, và chỉ số thứ nhất liên quan đến trạng thái của góc thứ nhất, định danh góc thứ hai gập giữa kết cấu vỏ thứ nhất và kết cấu vỏ thứ hai dựa trên môđun cảm biến lực từ, và chỉ số thứ hai liên quan đến trạng thái của góc thứ hai, và xác định góc gập giữa kết cấu vỏ thứ nhất và kết cấu vỏ thứ hai dựa trên ít nhất một trong số góc thứ nhất hoặc góc thứ hai được chọn dựa trên chỉ số thứ nhất và chỉ số thứ hai.

FIG. 5

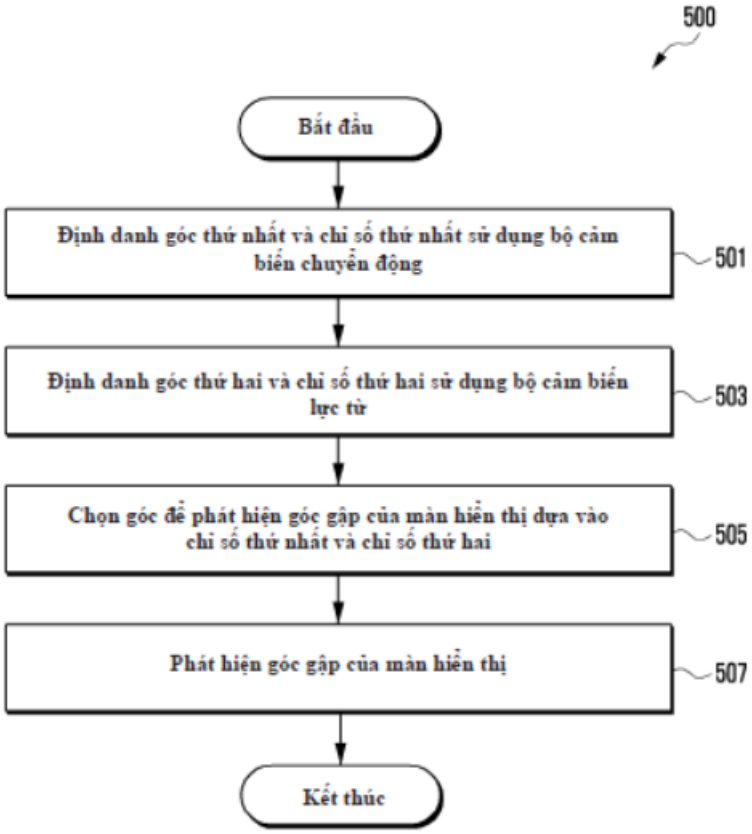
500
Bắt đầu
Định danh góc thứ nhất và chỉ số thứ nhất sử dụng bộ cảm biến chuyển động
501
Định danh góc thứ hai và chỉ số thứ hai sử dụng bộ cảm biến lực từ
503
Chọn góc để phát hiện góc gập của màn hiển thị dựa vào chỉ số thứ nhất và chỉ số thứ hai
505
Phát hiện góc gập của màn hiển thị
507
Kết thúc

(11) **1-0047717 B**

(15) 26/05/2025
Số Quyết định: 87203/QĐ-SHTT.IP

(45) 25/06/2025 447B

(43) 25/05/2021 398 A

(21) 1-2021-00087

(85) 07/01/2021

(22) 07/06/2019

(86) PCT/KR2019/006913 07/06/2019

(30) 10-2018-0065688 07/06/2018 KR
10-2018-0067864 14/06/2018 KR
10-2018-0078513 06/07/2018 KR
10-2018-0091270 06/08/2018 KR

(87) WO2019/235896 12/12/2019

(51) ***H04N 19/157***; *H04N 19/11; H04N 19/119; H04N 19/70; H04N 19/59; H04N 19/593; H04N 19/597; H04N 19/105; H04N 19/176*

(73) **WILUS INSTITUTE OF STANDARDS AND TECHNOLOGY INC.** (KR)
5F 216 Hwangsaeul-ro Bundang-gu Seongnam-si Gyeonggi-do 13595, Republic of Korea

(72) KO, Geonjung (KR); KIM, Dongcheol (KR); SON, Juhyung (KR); JUNG, Jaehong (KR); KWAK, Jinsam (KR)

(74) Công ty TNHH Tầm nhìn và Liên danh (VISION & ASSOCIATES CO.LTD.)

(54) **THIẾT BỊ MÃ HÓA VÀ GIẢI MÃ TÍN HIỆU VIĐEO**

(57) Sáng chế đề cập đến thiết bị giải mã tín hiệu viđeo. Thiết bị giải mã tín hiệu viđeo bao gồm bộ xử lý, trong đó bộ xử lý được tạo cấu hình để: tạo cấu hình danh sách ứng viên dự đoán vectơ chuyển động (Motion Vector Prediction, MVP) để bù chuyển động của khối hiện thời thông qua một trong số phương pháp thứ nhất và phương pháp thứ hai; thu bộ dự đoán vectơ chuyển động của khối hiện thời, dựa vào danh sách ứng viên MVP đã tạo cấu hình; thu giá trị chênh lệch vectơ chuyển động biểu thị chênh lệch giữa vectơ chuyển động của khối hiện thời và bộ dự đoán vectơ chuyển động; biến đổi giá trị chênh lệch vectơ chuyển động, dựa vào độ phân giải giá trị chênh lệch vectơ chuyển động của khối hiện thời; thu vectơ chuyển động của khối hiện thời, dựa vào bộ dự đoán vectơ chuyển động và giá trị chênh lệch vectơ chuyển động đã biến đổi; và khôi phục khối hiện thời, dựa vào vectơ chuyển động đã thu. Sáng chế còn đề cập đến thiết bị mã hóa tín hiệu viđeo và vật ghi đọc bởi bằng máy tính lưu trữ dòng bit.

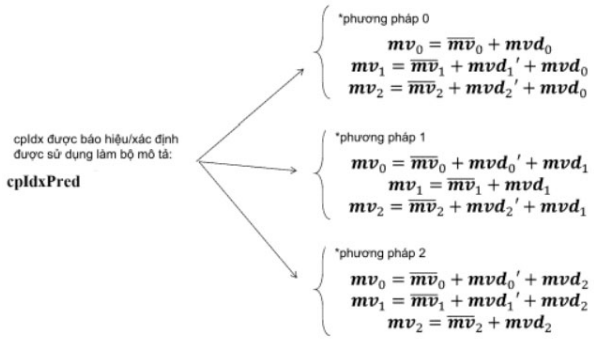

FIG.47

(11) **1-0047718 B**

(15) 26/05/2025
Số Quyết định: 87208/QĐ-SHTT.IP

(45) 25/06/2025 447B

(43) 25/06/2020 387 A

(21) 1-2020-00748

(85) 11/02/2020

(22) 23/07/2018

(86) PCT/CN2018/096685 23/07/2018

(30) 201710693980.1 14/08/2017 CN

(87) WO2019/033901 21/02/2019

(51) ***H04W 36/00***

(73) **HUAWEI TECHNOLOGIES CO., LTD.** (CN)
Huawei Administration Building, Bantian, Longgang District, Shenzhen, Guangdong 518129, China

(72) XIN, Yang (CN); WU, Xiaobo (CN); CHONG, Weiwei (CN)

(74) Công ty TNHH Tầm nhìn và Liên danh (VISION & ASSOCIATES CO.LTD.)

(54) **PHƯƠNG PHÁP QUẢN LÝ PHIÊN, THIẾT BỊ TRONG HỆ THỐNG TRUYỀN THÔNG THẾ HỆ THỨ NĂM (5G), HỆ THỐNG TRUYỀN THÔNG THẾ HỆ THỨ NĂM (5G), VÀ VẬT GHI LÂU DÀI ĐỌC ĐƯỢC BỞI MÁY TÍNH**

(57) Các phương án của sáng chế đề cập đến phương pháp quản lý phiên, thiết bị trong hệ thống truyền thông thế hệ thứ năm (Fifth Generation, 5G), hệ thống truyền thông thế hệ thứ năm và vật ghi lâu dài đọc được bởi máy tính. Phương pháp quản lý phiên này bao gồm các bước: khi thiết lập luồng tốc độ bit được đảm bảo (guaranteed bit rate, GBR) của thiết bị đầu cuối trong hệ thống truyền thông thứ nhất, thì xác định, bởi thành phần mạng quản lý phiên trong hệ thống truyền thông thứ nhất, rằng luồng GBR là luồng GBR cần thiết để chuyển giao thiết bị đầu cuối từ hệ thống truyền thông thứ nhất sang hệ thống truyền thông thứ hai; và thiết lập, bởi thành phần mạng quản lý phiên cho luồng GBR, ngữ cảnh của phiên tương ứng với hệ thống truyền thông thứ hai. Các phương pháp và thiết bị mạng được sử dụng để giải quyết vấn đề kỹ thuật là lãng phí tài nguyên hiện có trong phương pháp chuyển giao theo tình trạng kỹ thuật trước đó.

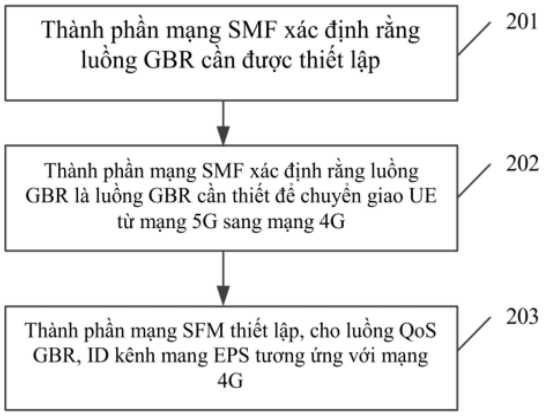

FIG. 2

(11) **1-0047719 B**
(15) 26/05/2025
Số Quyết định: 87212/QĐ-SHTT.IP
(45) 25/06/2025 447B
(43) 26/07/2021 400 A
(21) 1-2021-01575
(85) 24/03/2021
(22) 23/08/2019
(86) PCT/KR2019/010808 23/08/2019
(30) 62/722,592 24/08/2018 US
(87) WO2020/040619 27/02/2020
(51) ***H04N 19/11***; *H04N 19/186; H04N 19/593; H04N 19/119*
(73) **SAMSUNG ELECTRONICS CO., LTD.** (KR)
129, Samsung-ro, Yeongtong-Gu, Suwon-Si, Gyeonggi-do, 16677, Republic of Korea
(72) PARK, Minsoo (KR); RYU, Gahyun (KR); PARK, Minwoo (KR); JEONG, Seungsoo (KR); CHOI, Kiho (KR); CHOI, Narae (KR); CHOI, Woongil (KR); TAMSE, Anish (IN); PIAO, Yinji (CN)
(74) Công ty TNHH Tầm nhìn và Liên danh (VISION & ASSOCIATES CO.LTD.)
(54) **PHƯƠNG PHÁP GIẢI MÃ VIĐEO, PHƯƠNG PHÁP MÃ HÓA VIĐEO VÀ VẬT GHI ĐỌC ĐƯỢC BẰNG MÁY TÍNH LÂU DÀI**

(57) Sáng chế đề xuất phương pháp và thiết bị, mà, trong các quy trình mã hóa và giải mã viđeo, thu thông tin chế độ dự đoán nội sắc độ về khối sắc độ hiện thời, khi thông tin chế độ dự đoán nội sắc độ biểu thị chế độ trực tiếp (direct mode, DM), thì xác định khối độ chói bao gồm mẫu độ chói tương ứng với mẫu sắc độ ở vị trí bên phải phía dưới so với trung tâm của khối sắc độ hiện thời, xác định chế độ dự đoán nội sắc độ của khối sắc độ hiện thời dựa vào chế độ dự đoán nội ảnh của khối độ chói đã xác định, và thực hiện phép dự đoán nội ảnh đối với khối sắc độ hiện thời, dựa vào chế độ dự đoán nội sắc độ đã xác định.

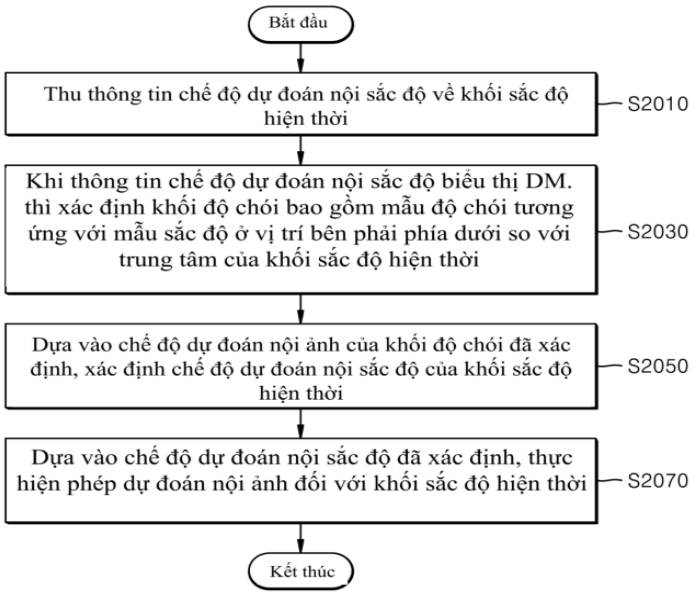

FIG. 20

(11) **1-0047720 B**

(15) 26/05/2025
Số Quyết định: 87213/QĐ-SHTT.IP

(45) 25/06/2025 447B

(43) 26/09/2022 414 A

(21) 1-2022-01215

(85) 25/02/2022

(22) 31/07/2020

(86) PCT/CN2020/106219 31/07/2020

(30) 201910711138.5 02/08/2019 CN
201911105711.4 13/11/2019 CN
201911105715.2 13/11/2019 CN
201911133858.4 19/11/2019 CN

(87) WO2021/023108 11/02/2021

(51) ***A61K 39/395***; *A61P 35/02; C07K 16/18; G01N 33/68; C12N 5/20; G01N 33/574; G01N 33/577; A61P 35/00; C12N 15/13*

(73) **CTTQ-AKESO (SHANGHAI) BIOMED. TECH. CO., LTD.** (CN)
Room A1001, Building 3, No. 2288, Shitai Road, Baoshan District Shanghai 201908, China

(72) WANG, Zhongmin (US); ZHANG, Peng (CN); LI, Baiyong (US); XIA, Yu (US)

(74) Công ty TNHH Tầm nhìn và Liên danh (VISION & ASSOCIATES CO.LTD.)

(54) **KHÁNG THỂ KHÁNG PD-1, THỂ LIÊN HỢP VÀ DƯỢC PHẨM CHỨA KHÁNG THỂ NÀY**

(57) Sáng chế đề cập tới lĩnh vực điều trị khối u và miễn dịch phân tử, và cụ thể là, đề cập tới kháng thể kháng PD-1. Cụ thể là, sáng chế đề cập tới kháng thể đơn dòng, trong đó vùng biến đổi chuỗi nặng của kháng thể đơn dòng bao gồm CDR có trình tự axit amin của SEQ ID NO: 19–SEQ ID NO: 21, và/hoặc vùng biến đổi chuỗi nhẹ của kháng thể đơn dòng bao gồm CDR có trình tự axit amin của SEQ ID NO: 22–SEQ ID NO: 24; trong đó theo hệ đánh số EU, vùng ổn định chuỗi nặng của kháng thể bao gồm đột biến ở vị trí bất kỳ 2 hoặc 3 trong số các vị trí 234, 235 và 237, và hằng số ái lực của kháng thể với FcγRIIIa và/hoặc C1q giảm đi sau khi có đột biến so với hằng số này trước khi có đột biến. Kháng thể đơn dòng của sáng chế có thể gắn kết tốt và đặc hiệu với PD-1, đặc biệt làm giảm nhẹ sự ức chế miễn dịch của PD-1 ở sinh vật và hoạt hoá tế bào lympho T.

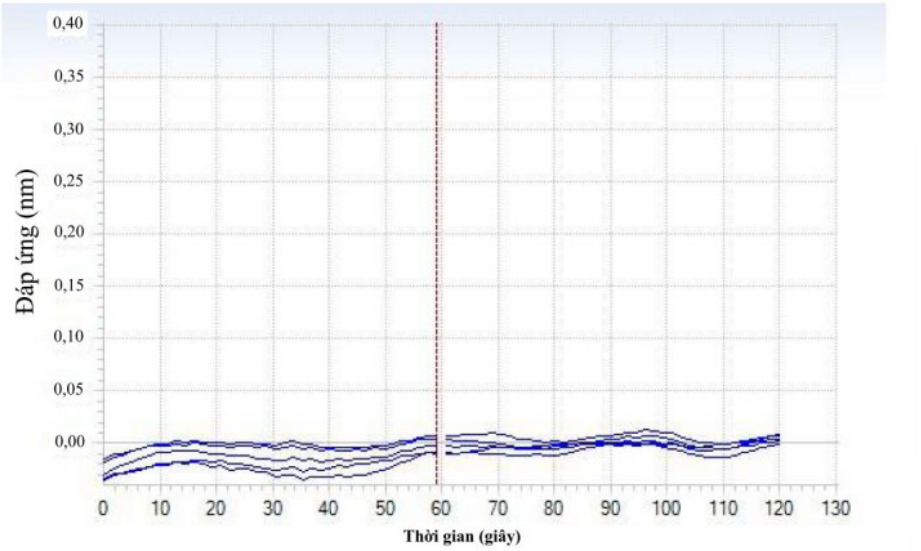
0,40
0,35
0,30
0,25
0,20
0,15
0,10
0,05
0,00
Đáp ứng (nm)
0
10
20
30
40
50
60
70
80
90
100
110
120
130
Thời gian (giây)

FIG. 34

(11) **1-0047721 B**

(15) 26/05/2025
Số Quyết định: 87214/QĐ-SHTT.IP

(45) 25/06/2025 447B

(43) 25/08/2021 401 A

(21) 1-2021-02564

(85) 07/05/2021

(22) 07/10/2019

(86) PCT/KR2019/013137 07/10/2019

(30) 10-2018-0119455 07/10/2018 KR
10-2018-0121530 12/10/2018 KR
10-2018-0126681 23/10/2018 KR
10-2018-0137708 09/11/2018 KR
10-2019-0020241 21/02/2019 KR
10-2019-0045260 18/04/2019 KR
10-2019-0052222 03/05/2019 KR

(87) WO2020/076036 16/04/2020

(51) ***H04N 19/11***; *H04N 19/119; H04N 19/82; H04N 19/186; H04N 19/593; H04N 19/70; H04N 19/105; H04N 19/176*

(73) **SAMSUNG ELECTRONICS CO., LTD.** (KR)
129, Samsung-ro, Yeongtong-gu, Suwon-si, Gyeonggi-do, 16677, Republic of Korea

(72) KIM, Dongcheol (KR); KO, Geonjung (KR); JUNG, Jaehong (KR); SON, Juhyung (KR); KWAK, Jinsam (KR)

(74) Công ty TNHH Tầm nhìn và Liên danh (VISION & ASSOCIATES CO.LTD.)

(54) **THIẾT BỊ DÙNG ĐỂ GIẢI MÃ TÍN HIỆU VIĐEO, THIẾT BỊ DÙNG ĐỂ MÃ HÓA TÍN HIỆU VIĐEO, VÀ PHƯƠNG PHÁP LƯU TRỮ DÒNG BIT**

(57) Sáng chế đề cập đến phương pháp và thiết bị xử lý tín hiệu viđeo dùng để mã hóa và giải mã tín hiệu viđeo. Phương pháp dùng để xử lý tín hiệu viđeo bao gồm các bước: thu thông tin biểu thị xem liệu MPM có được sử dụng trong khối hiện tại hay không từ dòng bit nhận được; khi ít nhất một trong số chế độ dự đoán nội ảnh của khối bên trái của khối hiện tại hoặc chế độ dự đoán nội ảnh của khối phía trên của khối hiện tại là chế độ góc, thì tạo ra danh sách MPM bằng cách chỉ sử dụng chế độ góc; xác định chế độ dự đoán nội ảnh trên cơ sở danh sách MPM; và dự đoán khối hiện tại trên cơ sở chế độ dự đoán nội ảnh được xác định.

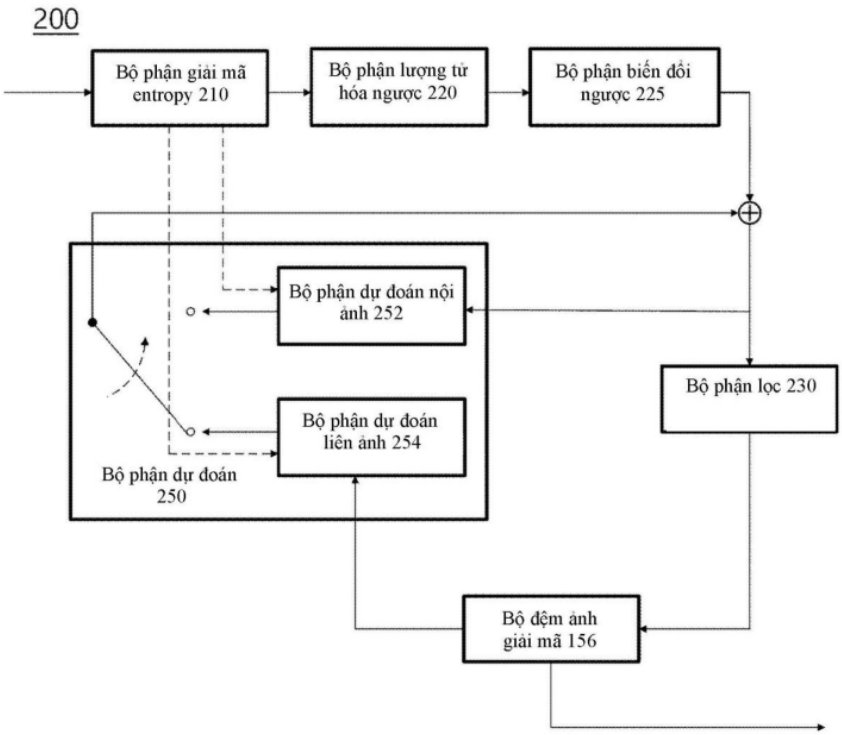
200
Bộ phận giải mã entropy 210
Bộ phận lượng tử hóa ngược 220
Bộ phận biến đổi ngược 225
Bộ phận dự đoán nội ảnh 252
Bộ phận dự đoán liên ảnh 254
Bộ phận dự đoán 250
Bộ phận lọc 230
Bộ đệm ảnh giải mã 156

FIG. 2

(11) **1-0047722 B**

(15) 26/05/2025
Số Quyết định: 87215/QĐ-SHTT.IP

(45) 25/06/2025 447B

(43) 25/08/2021 401 A

(21) 1-2021-00552

(22) 01/02/2021

(30) 10-2020-0018620 14/02/2020 KR
10-2020-0050006 24/04/2020 KR

(51) ***H01L 27/32***; *H01L 51/50; G09F 9/00*

(73) **SAMSUNG DISPLAY CO., LTD.** (KR)
1, Samsung-Ro, Giheung-Gu, Yongin-si, Gyeonggi-Do, Republic of Korea

(72) JINHYOUNG KIM (KR); YUNJAE KIM (KR); JIN YONG SIM (KR)

(74) Công ty TNHH Tầm nhìn và Liên danh (VISION & ASSOCIATES CO.LTD.)

(54) **THIẾT BỊ ĐIỆN TỬ CÓ HÌNH MẪU CHẶN ÁNH SÁNG**

(57) Sáng chế đề cập đến thiết bị điện tử bao gồm panen hiển thị, thành phần đệm được bố trí bên dưới panen hiển thị, môđun điện tử được đặt vào lỗ được xác định bởi panen hiển thị và thành phần đệm, và hình mẫu chặn ánh sáng được bố trí trên môđun điện tử với panen hiển thị nằm giữa chúng. Môđun điện tử được đặt cách xa thành bên được tạo cấu hình để xác định lỗ ở trạng thái thứ nhất trong đó panen hiển thị và thành phần đệm được gập lại và trạng thái thứ hai trong đó panen hiển thị và thành phần đệm được mở ra.

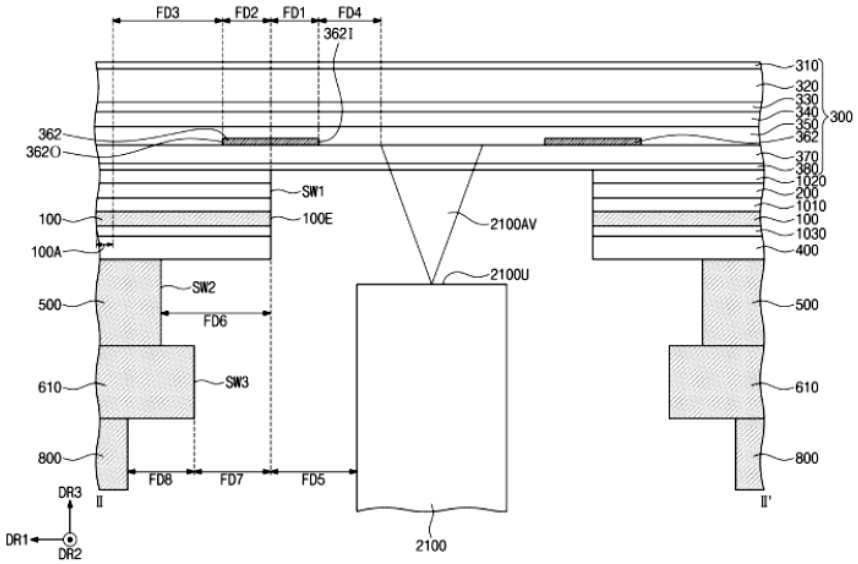

FIG.11

(11) **1-0047723 B**
(15) 26/05/2025
Số Quyết định: 87216/QĐ-SHTT.IP
(45) 25/06/2025 447B
(43) 25/08/2021 401 A
(21) 1-2021-02104
(85) 16/04/2021
(22) 19/09/2019
(86) PCT/CN2019/106627 19/09/2019
(30) 62/733,580 19/09/2018 US
(87) WO2020/057589 26/03/2020
(51) ***H04N 19/463***
(73) **HUAWEI TECHNOLOGIES CO., LTD.** (CN)
Huawei Administration Building, Bantian, Longgang District, Shenzhen, Guangdong 518129, China
(72) FILIPPOV, Alexey Konstantinovich (RU); RUFITSKIY, Vasily Alexeevich (RU); CHEN, Jianle (CN)
(74) Công ty TNHH Tầm nhìn và Liên danh (VISION & ASSOCIATES CO.LTD.)

(54) **PHƯƠNG PHÁP VÀ THIẾT BỊ TẠO DANH SÁCH CHẾ ĐỘ CÓ KHẢ NĂNG NHẤT ĐỂ DỰ ĐOÁN NỘI ẢNH, PHƯƠNG PHÁP MÃ HÓA HÌNH ẢNH, VÀ PHƯƠNG PHÁP GIẢI MÃ HÌNH ẢNH**

(57) Phương pháp tạo danh sách chế độ có khả năng nhất (Most Probable Mode, MPM) được đề xuất. Mỗi chế độ dự đoán nội ảnh được thu từ khối lân cận được phân loại là hợp lệ hoặc không hợp lệ tùy thuộc vào hướng chế độ và vị trí khối nguồn của chế độ này. Các chế độ hợp lệ và không hợp lệ lần lượt được coi là chế độ có khả năng nhất và ít khả năng nhất. Các thủ tục phân loại này xác định thứ tự của các chế độ định hướng và không định hướng trong MPM.

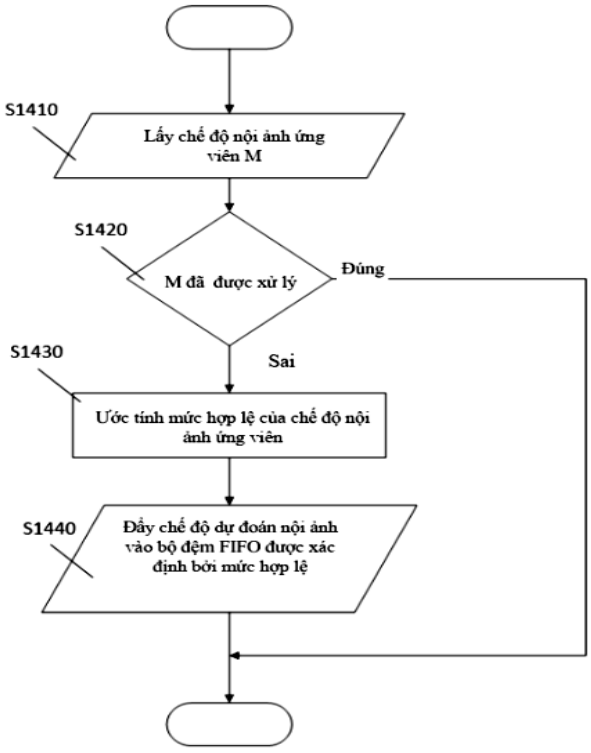

FIG.14

(11) **1-0047724 B**

(15) 26/05/2025
Số Quyết định: 87410/QĐ-SHTT.IP

(45) 25/06/2025 447B

(43) 27/06/2022 411 A

(21) 1-2022-00086

(85) 06/01/2022

(22) 10/09/2020

(86) PCT/KR2020/012236 10/09/2020

(30) 10-2019-0118185 25/09/2019 KR

(87) WO2021/060749 01/04/2021

(51) ***C07C 67/08***; *C07C 69/82; C07C 67/52; B01J 19/00*

(73) **LG CHEM, LTD.** (KR)
128, Yeoui-daero, Yeongdeungpo-gu, Seoul 07336, Republic of Korea

(72) CHOO, Yeon Uk (KR); LEE, Sung Kyu (KR); JEONG, Jae Hun (KR)

(74) Công ty TNHH Tầm nhìn và Liên danh (VISION & ASSOCIATES CO.LTD.)

(54) **HỆ THỐNG SẢN XUẤT CHẾ PHẨM GỐC DIESTE**

(57) Sáng chế đề cập đến hệ thống sản xuất chế phẩm gốc dieste mà tăng hiệu quả của toàn bộ quy trình bằng cách tích hợp bộ hồi lưu ở hệ thống sản xuất chế phẩm gốc dieste trong đó nhiều thiết bị phản ứng được ghép nối tiếp.

FIG. 1

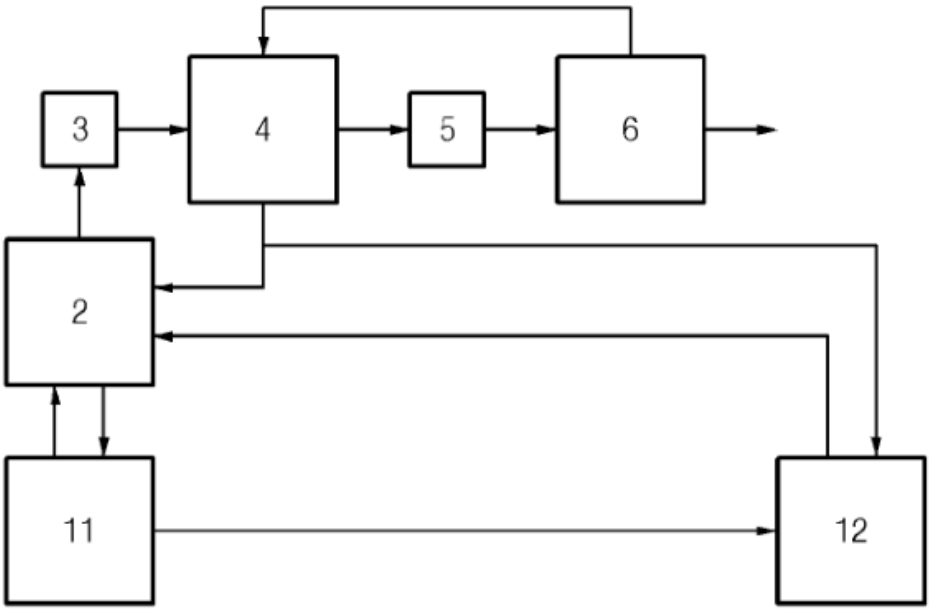

(11) **1-0047725 B**

(15) 26/05/2025
Số Quyết định: 87411/QĐ-SHTT.IP

(45) 25/06/2025 447B

(43) 25/12/2020 393 A

(21) 1-2020-05328

(85) 16/09/2020

(22) 15/02/2019

(86) PCT/CN2019/075177 15/02/2019

(30) 15/898,442 17/02/2018 US

(87) WO2019/158121 22/08/2019

(51) ***H04W 40/00***; *H04W 48/00*

(73) **HUAWEI TECHNOLOGIES CO., LTD.** (CN)
Huawei Administration Building, Bantian, Longgang District, Shenzhen, Guangdong 518129, China

(72) DAO, Ngoc Dung (CA); LI, Xu (CA)

(74) Công ty Luật TNHH T&G (TGVN)

(54) **PHƯƠNG PHÁP TRUYỀN THÔNG, THIẾT BỊ ĐIỆN TỬ, HỆ THỐNG TRUYỀN THÔNG VÀ PHƯƠNG TIỆN ĐỌC ĐƯỢC BẰNG MÁY TÍNH**

(57) Sáng chế đề xuất các hệ thống, các thiết bị và các phương pháp truyền thông để nhóm các UE, sao cho các UE có thể chia sẻ ngữ cảnh nhóm UE hoặc chia sẻ ngữ cảnh phiên PDU hoặc cả hai. Theo cách này, việc sử dụng tài nguyên mạng, liên quan đến ngữ cảnh UE và quản lý ngữ cảnh phiên PDU, có thể được giảm bớt.

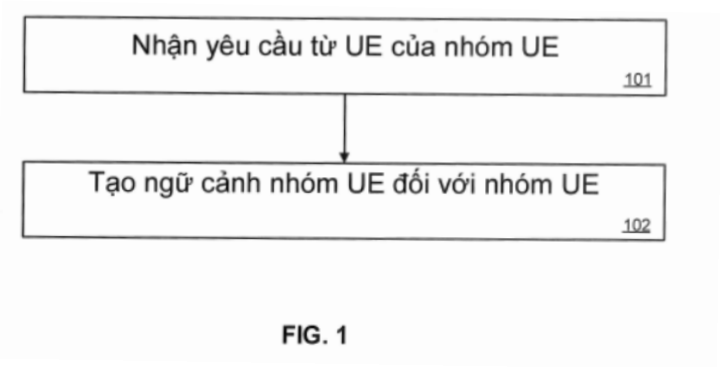

FIG. 1

(11) **1-0047726 B**

(15) 26/05/2025
Số Quyết định: 87413/QĐ-SHTT.IP

(45) 25/06/2025 447B

(43) 25/06/2021 399 A

(21) 1-2021-01022

(85) 26/02/2021

(22) 28/08/2018

(86) PCT/CN2018/102780 28/08/2018

(87) WO2020/041985 05/03/2020

(51) ***G05D 1/02***

(73) **TECHTRONIC CORDLESS GP** (US)
100 Innovation Way, Anderson, SC 29621, United States of America

(72) VINES, Brian (US); ZHANG, Xing (CN); MONTGOMERY, Benjamin Edgar (US); HASSAN, Syed Kashif (PK)

(74) Công ty TNHH Tầm nhìn và Liên danh (VISION & ASSOCIATES CO.LTD.)

(54) **MÁY CẮT CỎ TỰ ĐỘNG**

(57) Sáng chế đề cập đến hệ thống và phương pháp đối với máy cắt cỏ tự động (100) có chứa thân máy cắt cỏ (102) có ít nhất là một môtơ (212) được sắp xếp để truyền động lưỡi cắt (212b) và để đẩy thân máy cắt cỏ (102) trên bề mặt vận hành thông qua tổ hợp sắp xếp bánh xe, trong đó thân máy cắt cỏ (102) bao gồm hệ thống điều hướng (204) được sắp xếp để hỗ trợ bộ điều khiển (202) để điều khiển hoạt động của thân máy cắt cỏ trong khu vực hoạt động đã định (414), trong đó thân máy cắt cỏ (102) còn bao gồm môđun phát hiện tín hiệu (222) được sắp xếp để phát hiện tín hiệu đại diện của chỉ thị điều hướng.

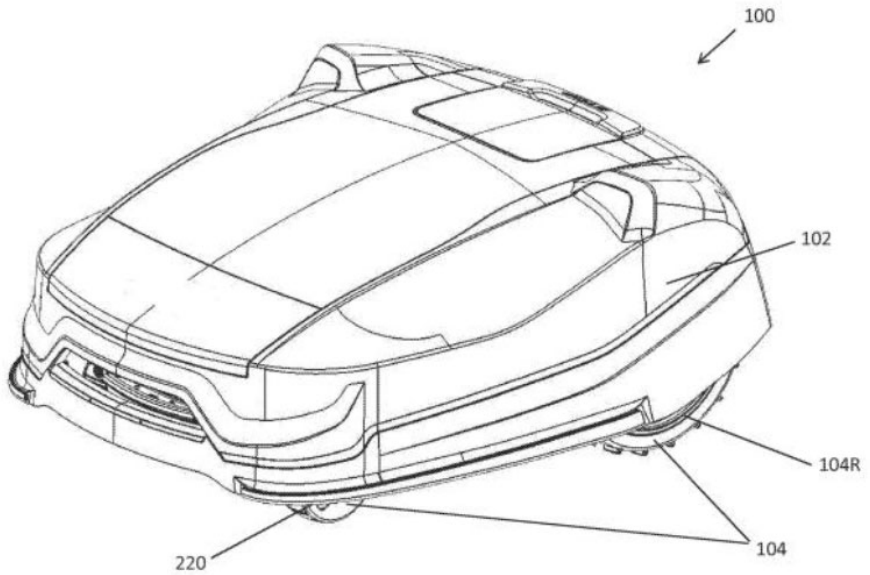

HÌNH 1

(11) **1-0047727 B**
(15) 26/05/2025
Số Quyết định: 87416/QĐ-SHTT.IP
(45) 25/06/2025 447B
(43) 26/09/2022 414 A
(21) 1-2022-02377
(85) 15/04/2022
(22) 29/09/2020
(86) PCT/KR2020/013379 29/09/2020
(30) 10-2019-0122531 02/10/2019 KR
(87) WO2021/066549 08/04/2021
(51) ***C12N 1/20***; *A23L 33/135; A61K 35/747; C12R 1/225; A61P 13/12; A23K 10/16; A61P 1/00*
(73) **KOBIOLABS, INC.** (KR)
220-628, 1, Gwanak-ro, Gwanak-Gu, Seoul 08826, Republic of Korea
(72) LEE, Kiuk (KR); SONG, Seok Cheon (KR); NAM, Tae Wook (KR); HAN, Seung Hyeok (KR); NAM, Bo Young (KR); PARK, Ji Min (KR)
(74) Công ty TNHH Tầm nhìn và Liên danh (VISION & ASSOCIATES CO.LTD.)
(54) **CHỦNG LACTOBACILLUS ACIDOPHILUS KBL409, CHẾ PHẨM THỰC PHẨM, CHẾ PHẨM THỨC ĂN CHĂN NUÔI VÀ DƯỢC PHẨM CHỨA CHỦNG NÀY**

(57) Sáng chế đề cập đến chủng Lactobacillus acidophilus KBL409, trong đó chủng Lactobacillus acidophilus KBL409 (số nộp lưu KCTC 13518BP) theo sáng chế làm giảm viêm thận, làm giảm nồng độ độc tố ure huyết chẳng hạn như nitơ ure huyết, creatinin và p-cresol để bảo vệ thận, và nhờ đó có thể sử dụng hữu ích cho ứng dụng phòng ngừa và điều trị bệnh thận bao gồm cải thiện chức năng của thận và bệnh suy thận mạn tính. Ngoài ra, sáng chế cũng đề cập đến chế phẩm thực phẩm, chế phẩm thức ăn chăn nuôi và dược phẩm chứa chủng này.

[FIG. 3]

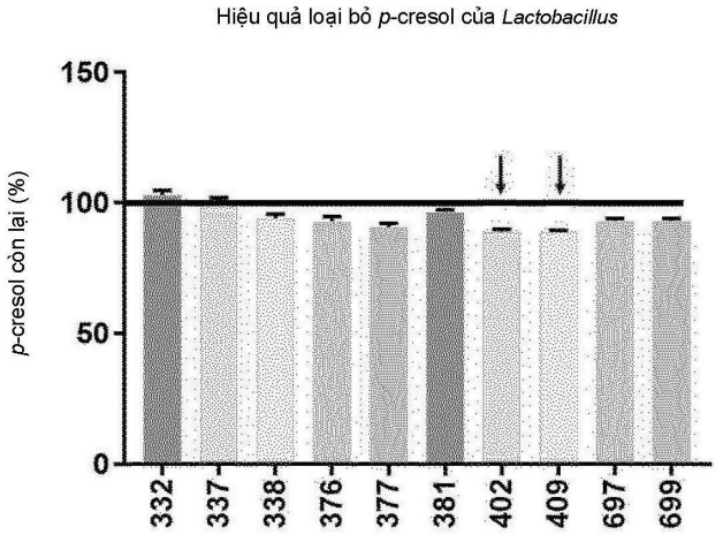

(11) **1-0047728 B**

(15) 26/05/2025
Số Quyết định: 87417/QĐ-SHTT.IP

(45) 25/06/2025 447B

(43) 26/10/2020 391 A

(21) 1-2020-04402

(85) 29/07/2020

(22) 27/12/2018

(86) PCT/KR2018/016781 27/12/2018

(30) 10-2018-0000580 03/01/2018 KR

(87) WO2019/135553 11/07/2019

(51) ***G06F 21/32***; *G06K 9/00; G10L 17/12; G06F 21/45*

(73) **SAMSUNG ELECTRONICS CO., LTD.** (KR)
129, Samsung-ro, Yeongtong-gu, Suwon-si, Gyeonggi-do 16677, Republic of Korea

(72) JUNG, Chisang (KR)

(74) Công ty TNHH Tầm nhìn và Liên danh (VISION & ASSOCIATES CO.LTD.)

(54) **THIẾT BỊ ĐIỆN TỬ VÀ PHƯƠNG PHÁP ĐIỀU KHIỂN THIẾT BỊ ĐIỆN TỬ NÀY**

(57) Sáng chế đề cập đến thiết bị điện tử và phương pháp điều khiển thiết bị điện tử. Thiết bị điện tử này bao gồm giao diện truyền thông để nhận dữ liệu giọng nói và dữ liệu dấu vân tay; và bộ xử lý xác định quyền truy cập vào thiết bị điện tử dựa vào ít nhất một trong số điểm số giọng nói thu được bằng cách so sánh dữ liệu giọng nói nhận được với dữ liệu giọng nói được lưu trữ và điểm số dấu vân tay thu được bằng cách so sánh dữ liệu dấu vân tay nhận được với dữ liệu dấu vân tay được lưu trữ.

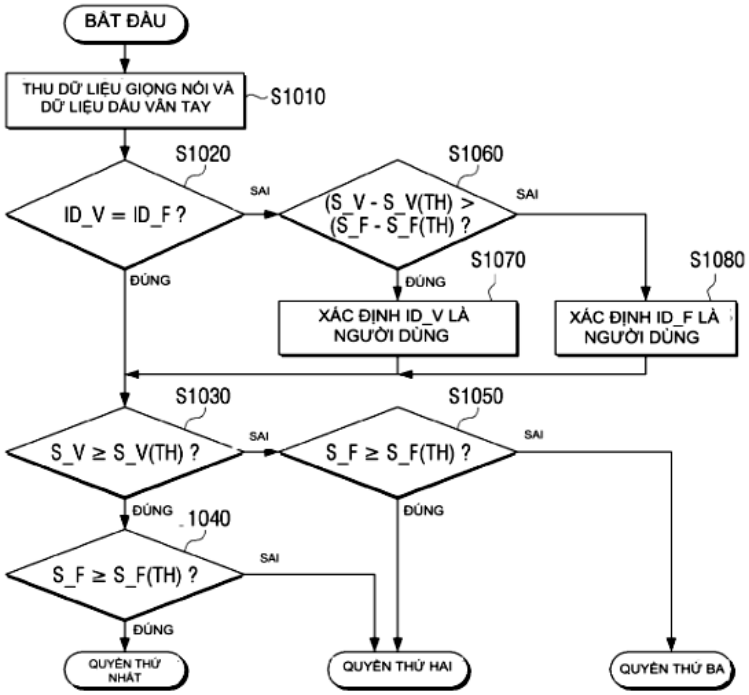

FIG.10

(11) **1-0047729 B**

(15) 26/05/2025
Số Quyết định: 87426/QĐ-SHTT.IP

(45) 25/06/2025 447B

(43) 25/11/2021 404 A

(21) 1-2021-03143

(85) 31/05/2021

(22) 17/12/2019

(86) PCT/JP2019/049260 17/12/2019

(30) 2018-235851 17/12/2018 JP

(87) WO2020/129923 A1 25/06/2020

(51) ***H02K 1/18***

(73) **NIPPON STEEL CORPORATION** (JP)
6-1, Marunouchi 2-chome, Chiyoda-ku, Tokyo 100-8071 Japan

(72) FUJIMURA Hiroshi (JP); WAKISAKA Takeaki (JP); HIRAYAMA Ryu (JP)

(74) Công ty TNHH một thành viên Sở hữu trí tuệ VCCI (VCCI-IP CO.,LTD)

(54) **LÕI NHIỀU LỚP VÀ ĐỘNG CƠ ĐIỆN**

(57) Sáng chế đề cập đến lõi nhiều lớp bao gồm nhiều tấm thép kỹ thuật điện được xếp chồng lên nhau, trong đó, trong số nhiều tấm thép kỹ thuật điện này, cả các tấm thép kỹ thuật điện nằm ở phía thứ nhất theo hướng xếp chồng và các tấm thép kỹ thuật điện nằm ở phía thứ hai theo hướng xếp chồng được bắt chặt với nhau nhưng không được dính bám với nhau, và các tấm thép kỹ thuật điện nằm ở trung tâm theo hướng xếp chồng được dính bám với nhau nhưng không được bắt chặt với nhau.

FIG. 3

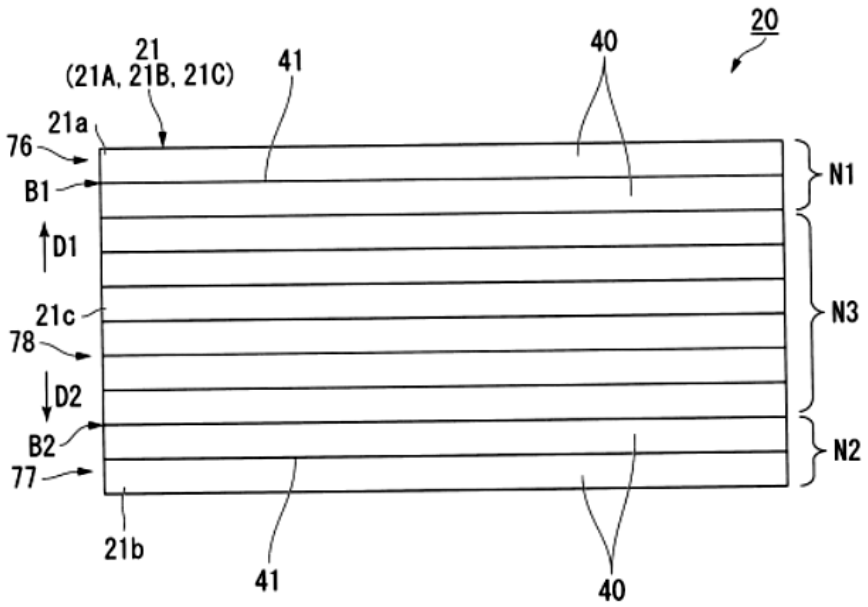

(11) **1-0047730 B**

(15) 26/05/2025
Số Quyết định: 87469/QĐ-SHTT.IP

(45) 25/06/2025 447B

(43) 25/11/2021 404 A

(21) 1-2021-03145

(85) 31/05/2021

(22) 17/12/2019

(86) PCT/JP2019/049257 17/12/2019

(30) 2018-235865 17/12/2018 JP

(87) WO2020/129921 A1 25/06/2020

(51) ***H02K 15/02***; *H02K 1/18*

(73) **NIPPON STEEL CORPORATION** (JP)
6-1, Marunouchi 2-chome, Chiyoda-ku, Tokyo 100-8071 Japan

(72) Kazutoshi TAKEDA (JP); Ryu HIRAYAMA (JP)

(74) Công ty TNHH một thành viên Sở hữu trí tuệ VCCI (VCCI-IP CO.,LTD)

(54) **LÕI NHIỀU LỚP DÍNH BÁM DÙNG CHO STATO VÀ ĐỘNG CƠ ĐIỆN**

(57) Sáng chế đề cập đến lõi nhiều lớp dính bám dùng cho stato, trong đó, thành phần hóa học của từng tấm thép kỹ thuật điện bao gồm Si với lượng nằm trong khoảng từ 2,5% đến 3,9% khối lượng, môđun đàn hồi dạng kéo trung bình của mỗi phần dính bám nằm trong khoảng từ 2500MPa đến 5000MPa, và khi độ dày tấm trung bình của từng tấm thép kỹ thuật điện là t1 theo đơn vị mm, độ dày trung bình của mỗi phần dính bám là t2 theo đơn vị μm, và giá trị trung bình của các giới hạn chảy của từng tấm thép kỹ thuật điện là YP theo đơn vị MPa, điều kiện A thỏa mãn các biểu thức 1, 2, và 3 sau đây hoặc điều kiện B thỏa mãn các biểu thức 3, 4, và 5 sau đây hoặc sự kết hợp của chúng được thỏa mãn:

50×t1-12t2 50×t1-6 (biểu thức 1)

0,15<tl 0,27 (biểu thức 2)

0,5<t2 2,5 (biểu thức 3)

0,025×YP-12 ≤t2 ≤ 0,025×YP-8 (biểu thức 4)

380 ≤ YP ≤ 540 (biểu thức 5).

FIG. 5

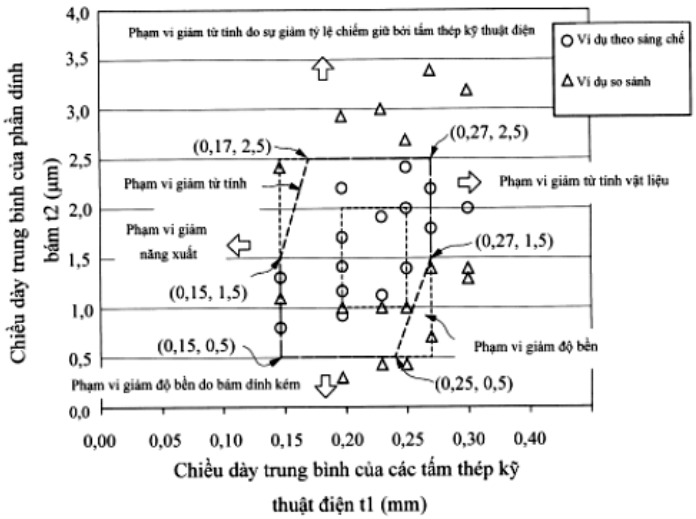

(11) **1-0047731 B**

(15) 26/05/2025
Số Quyết định: 87470/QĐ-SHTT.IP

(45) 25/06/2025 447B

(43) 27/09/2021 402 A

(21) 1-2021-02725

(85) 13/05/2021

(22) 14/11/2019

(86) PCT/US2019/061455 14/11/2019

(30) 16/193,978 16/11/2018 US
16/566,779 10/09/2019 US

(87) WO2020/102517 22/05/2020

(51) ***B29C 45/14***; *B65D 53/00; B65D 33/00; B29C 43/18; B29L 31/00*

(73) **STASHER, INC.** (US)
1310 63rd St., Emeryville, CA 94608, United States of America

(72) NOURI, Katousha, Ghaemi (US); MAGUIRE, Paul (US)

(74) Công ty TNHH Tầm nhìn và Liên danh (VISION & ASSOCIATES CO.LTD.)

(54) **PHƯƠNG PHÁP SẢN XUẤT TÚI CHỨA TỪ TRONG RA NGOÀI CÓ ĐỆM KÍN CHỐNG RÒ RỈ**

(57) Các phương án bao gồm phương pháp sản xuất túi chứa có đệm kín chống rò rỉ. Phương pháp này bao gồm các bước tạo thành chất đàn hồi hoặc chất dẻo hoặc sự kết hợp bất kỳ của chúng thành túi chứa từ trong ra ngoài bằng cách tạo thành phần bên ngoài của túi chứa ở mặt trong của túi chứa trước khi lộn ngược túi chứa và tạo thành phần bên trong của túi chứa ở mặt ngoài của túi chứa trước khi lộn ngược túi chứa. Theo các phương án, phương pháp này bao gồm bước tạo thành hoặc ghép nối đệm kín chống rò rỉ ở mặt ngoài của túi chứa trước khi lộn ngược túi chứa. Đệm kín chống rò rỉ tạo ra đường vào phần bên trong của túi chứa khi đệm kín chống rò rỉ mở ra sau khi lộn ngược túi chứa và ít nhất giữ được chất lỏng bên trong túi chứa khi tác dụng một ngoại lực vào túi chứa mà không cần sử dụng cơ cấu bên ngoài để giữ cho đệm kín chống rò rỉ đóng chặt sau khi lộn ngược túi chứa.

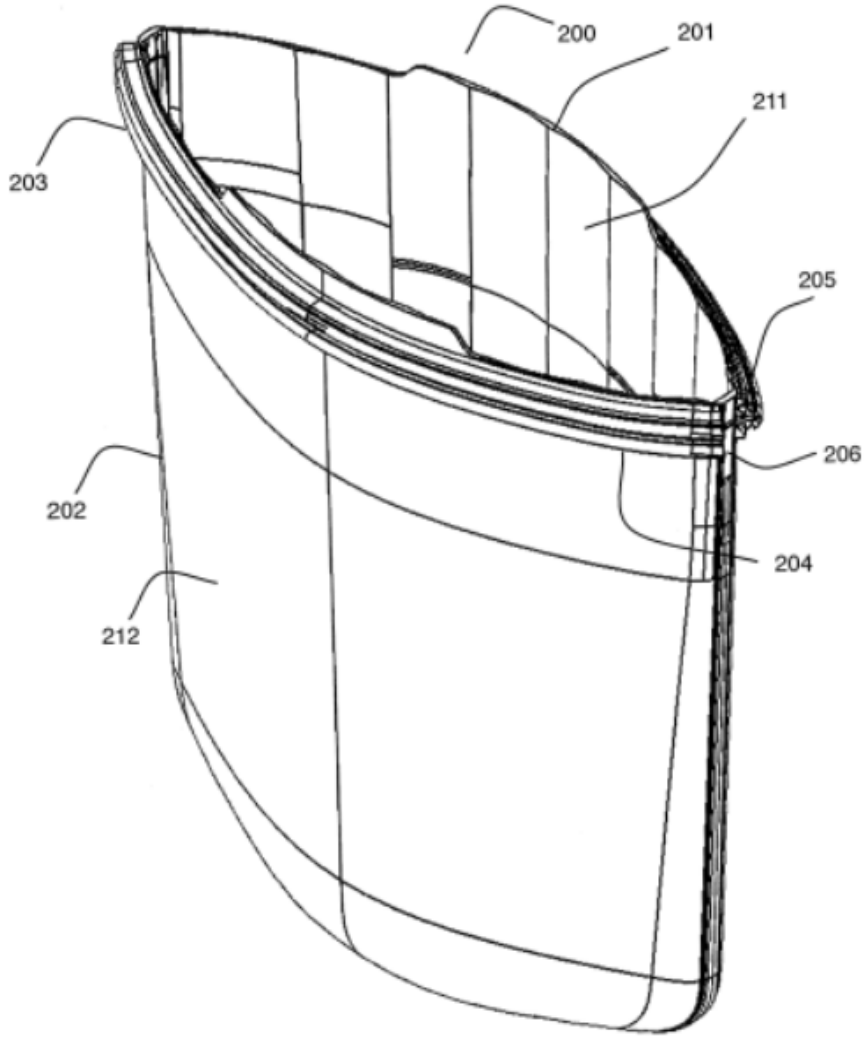

FIG. 2

(11) **1-0047732 B**
(15) 26/05/2025
Số Quyết định: 87681/QĐ-SHTT.IP
(45) 25/06/2025 447B
(43) 25/11/2021 404 A
(21) 1-2021-03144
(85) 31/05/2021
(22) 17/12/2019
(86) PCT/JP2019/049273 17/12/2019
(30) 2018-235863 17/12/2018 JP
(87) WO2020/129929 A1 25/06/2020
(51) ***H02K 15/02***; *H02K 1/18*
(73) **NIPPON STEEL CORPORATION** (JP)
6-1, Marunouchi 2-chome, Chiyoda-ku, Tokyo 100-8071 Japan
(72) TAKEDA Kazutoshi (JP); HIRAYAMA Ryu (JP)
(74) Công ty TNHH một thành viên Sở hữu trí tuệ VCCI (VCCI-IP CO.,LTD)

(54) LÕI NHIỀU LỚP DÍNH BÁM DÙNG CHO STATO VÀ ĐỘNG CƠ ĐIỆN

(57) Sáng chế đề cập đến lõi nhiều lớp dính bám dùng cho stato bao gồm: nhiều tấm thép kỹ thuật điện phủ chồng đồng trục lên nhau, và mỗi tấm thép này có phần sau lõi và phần răng; và nhiều phần dính bám dính bám giữa các tấm thép kỹ thuật điện, trong đó, giữa các tấm thép kỹ thuật điện tương ứng, độ bền dính cục bộ được tạo ra bởi các phần dính bám và là độ bền dính trung bình trên mỗi diện tích đơn vị trong phần răng, thấp hơn độ bền dính cục bộ được tạo ra bởi các phần dính bám và là độ bền dính trung bình trên mỗi diện tích đơn vị trong phần sau lõi.

FIG. 3

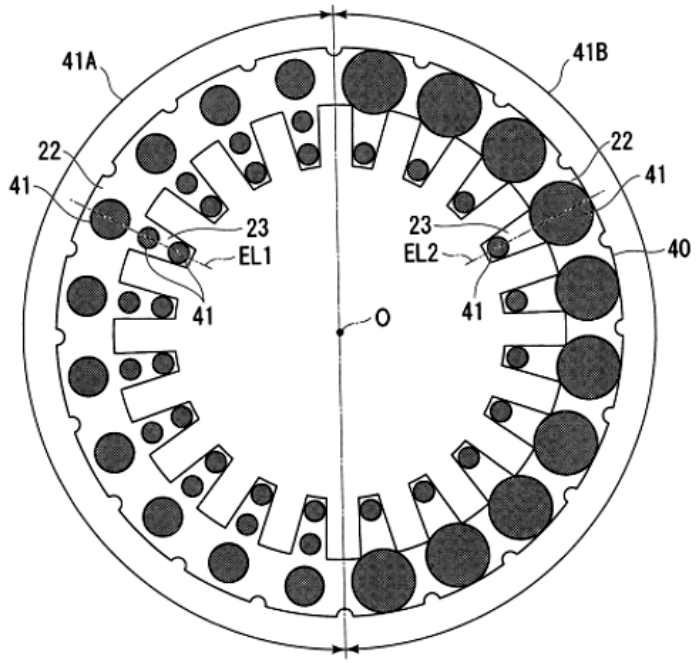

(11) **1-0047733 B**

(15) 26/05/2025
Số Quyết định: 87687/QĐ-SHTT.IP

(45) 25/06/2025 447B

(43) 25/08/2022 413 A

(21) 1-2022-02740

(85) 28/04/2022

(22) 21/09/2020

(86) PCT/KR2020/012693 21/09/2020

(30) 10-2019-0124774 08/10/2019 KR

(87) WO2021/071130 15/04/2021

(51) ***C07H 19/20***; *C07H 1/00*

(73) **CJ CHEILJEDANG CORPORATION** (KR)
(Ssangnim-dong) 330, Dongho-ro Jung-gu, Seoul 04560, Republic of Korea

(72) CHOI, Jung Hwa (KR); KIM, Min Jong (KR); OH, Chang Yub (KR); LIM, Hwa Yeon (KR); KANG, Seok Hyun (KR); KIM, Yu Shin (KR); KANG, Ji Hun (KR); KIM, Il Chul (KR); YU, Jae Hun (KR)

(74) Công ty TNHH Tầm nhìn và Liên danh (VISION & ASSOCIATES CO.LTD.)

(54) **PHƯƠNG PHÁP ĐIỀU CHẾ TINH THỂ DINATRI 5'-GUANYLAT HEPTAHYDRAT**

(57) Sáng chế đề xuất phương pháp điều chế các tinh thể dinatri 5'-guanylat heptahydrat từ dung dịch nước axit 5'-guanylic.

Hình 1

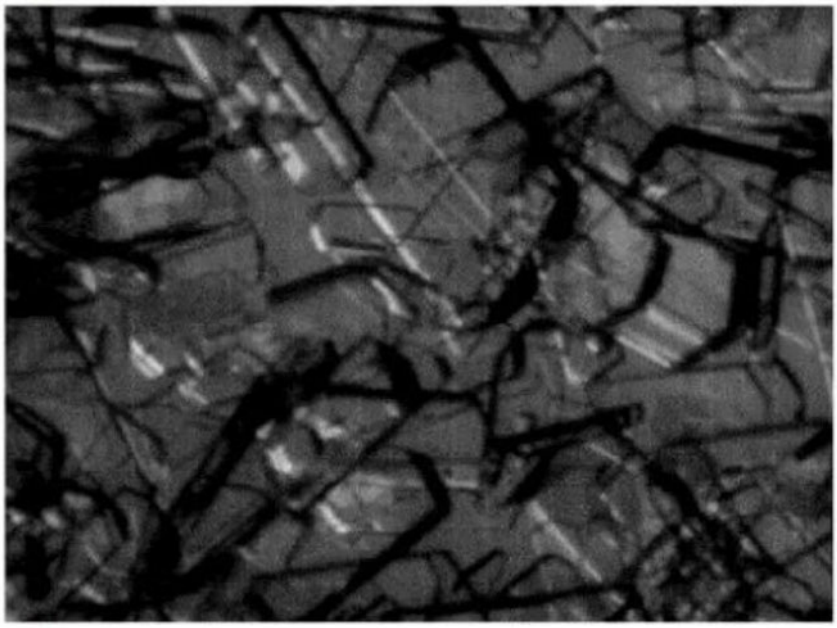

(11) **1-0047734 B**

(15) 26/05/2025
Số Quyết định: 87731/QĐ-SHTT.IP

(45) 25/06/2025 447B

(43) 25/11/2022 416 A

(21) 1-2022-05012

(85) 08/08/2022

(22) 28/01/2021

(86) PCT/JP2021/002948 28/01/2021

(30) 2020-021551 12/02/2020 JP
2020-161039 25/09/2020 JP

(87) WO2021/161789 19/08/2021

(51) ***G01L 5/00***; *C07D 491/107; C09B 11/28; C09B 67/20; C07D 249/20; C07D 491/20*

(73) **FUJIFILM CORPORATION** (JP)
26-30, Nishiazabu 2-chome, Minato-ku, Tokyo 106-8620, Japan

(72) HATTA Masahiro (JP); KANEKO Kazuhito (JP); SANO Hidetoshi (JP)

(74) Công ty TNHH một thành viên Sở hữu trí tuệ VCCI (VCCI-IP CO.,LTD)

(54) **BỘ TẤM ĐỂ ĐO ÁP LỰC VÀ PHƯƠNG PHÁP SẢN XUẤT BỘ TẤM ĐỂ ĐO ÁP LỰC**

(57) Sáng chế đề cập đến bộ tấm để đo áp lực có độ ổn định bảo quản tuyệt vời, tấm để đo áp lực, phương pháp sản xuất bộ tấm để đo áp lực, phương pháp sản xuất tấm để đo áp lực, chất lỏng phân tán, bộ chất lỏng phân tán, và vi nang. Bộ tấm để đo áp lực này bao gồm: tấm thứ nhất bao gồm lớp thứ nhất chứa các vi nang mà trong đó chứa chất tạo màu; và tấm thứ hai bao gồm lớp thứ hai chứa chất hiện màu, trong đó chất tạo màu được chọn từ nhóm bao gồm hợp chất được thể hiện bằng công thức (1) và hợp chất có cấu trúc indol, hợp chất có cấu trúc benzotriazol và dung môi thơm được chứa thêm trong các vi nang này, và dung môi thơm bao gồm hợp chất có ít nhất một vòng thơm và không có vòng thơm ngưng tụ.

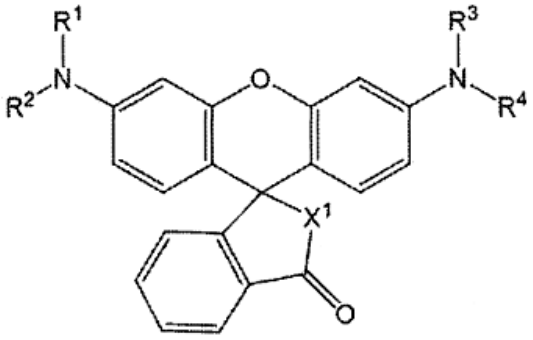

(1)

(11) **1-0047735 B**

(15) 26/05/2025
Số Quyết định: 87732/QĐ-SHTT.IP

(45) 25/06/2025 447B

(43) 25/01/2022 406 A

(21) 1-2021-04162

(85) 07/07/2021

(22) 18/12/2019

(86) PCT/US2019/067216 18/12/2019

(30) 62/782,274 19/12/2018 US
62/860,085 11/06/2019 US

(87) WO2020/132091 25/06/2020

(51) ***C07K 16/08***; *A61K 39/395; C07K 16/10; A61P 31/20; A61K 31/522; A61P 31/14*

(73) **HUMABS BIOMED SA** (CH)
Via dei Gaggini 3, 6500 Bellinzona, Switzerland

(72) CORTI, Davide (IT)

(74) Công ty TNHH Tầm nhìn và Liên danh (VISION & ASSOCIATES CO.LTD.)

(54) **KHÁNG THỂ PHÂN LẬP GẮN KẾT HBSAG, DƯỢC PHẨM CHỨA KHÁNG THỂ NÀY VÀ PHƯƠNG PHÁP SẢN XUẤT KHÁNG THỂ NÀY**

(57) Sáng chế đề cập đến kháng thể, hoặc mảnh gắn kết kháng nguyên của chúng, có thể gắn kết với vùng vòng kháng nguyên của kháng nguyên bề mặt viêm gan B (HBsAg) và có thể vô hiệu hóa sự nhiễm của cả virut viêm gan B (HBV) và virut viêm gan delta (HDV). Sáng chế cũng đề cập đến epitop mà kháng thể hoặc mảnh gắn kết kháng nguyên gắn kết, cũng như đề cập đến protein dung hợp bao gồm mảnh gắn kết kháng nguyên, và axit nucleic mã hóa và tế bào sản xuất kháng thể và mảnh kháng thể như vậy.

Kiểu gen	EC_{50} (ng/ml)
A	2,34
B	2,22
C	0,92
D	1,10
E	1,12
F	1,93
G	1,43
H	1,93

FIG. 4

(11) **1-0047736 B**

(15) 26/05/2025
Số Quyết định: 87734/QĐ-SHTT.IP

(45) 25/06/2025 447B

(43) 27/01/2023 418 A

(21) 1-2022-06750

(85) 19/10/2022

(22) 20/04/2021

(86) PCT/JP2021/016062 20/04/2021

(30) 2020-077492 24/04/2020 JP

(87) WO2021/215442 28/10/2021

(51) ***B01D 61/14***; *C02F 1/44; B01D 61/58; B01D 61/02*

(73) **NIPRO CORPORATION** (JP)
9-3, Honjo-nishi 3-chome, Kita-ku, Osaka-shi, Osaka 5318510 Japan

(72) HIWATARI, Michihito (JP); SATOH, Eiji (JP)

(74) Công ty TNHH một thành viên Sở hữu trí tuệ VCCI (VCCI-IP CO.,LTD)

(54) **PHƯƠNG PHÁP XỬ LÝ SƠ BỘ VÀ HỆ THỐNG XỬ LÝ SƠ BỘ CHO NƯỚC XẢ**

(57) Sáng chế đề cập đến phương pháp và hệ thống xử lý sơ bộ để thu hồi dung môi một cách hiệu quả từ hỗn hợp nguyên liệu thô chứa nước, dung môi và polyme được hòa tan và/hoặc được phân tán trong đó. Phương pháp xử lý sơ bộ bao gồm bước cho hỗn hợp nguyên liệu thô (12) trải qua quá trình xử lý siêu lọc (16, 18) để lọc ra polyme để thu được nước lọc (36) mà có hàm lượng polyme được làm giảm.

(11) **1-0047737 B**

(15) 26/05/2025
Số Quyết định: 87736/QĐ-SHTT.IP

(45) 25/06/2025 447B

(43) 25/10/2021 403 A

(21) 1-2020-07568

(22) 25/12/2020

(30) 16/833,599 28/03/2020 US

(51) ***G06F 7/38***; *G06F 9/00*

(73) **INTEL CORPORATION** (US)
2200 Mission College Boulevard, Santa Clara, California 95054, United States of America

(72) Shanbhogue, Vedvyas (US); Neiger, Gilbert (US); Gupta, Deepak K. (IN); Anvin, Peter H. (US)

(74) Công ty TNHH Tầm nhìn và Liên danh (VISION & ASSOCIATES CO.LTD.)

(54) **BỘ XỬ LÝ, PHƯƠNG PHÁP QUẢN LÝ VÀ XỬ LÝ CÁC NGĂN XẾP BÓNG VÀ VẬT GHI ĐỌC ĐƯỢC BẰNG MÁY**

(57) Thiết bị và phương pháp quản lý hiệu quả các ngăn xếp bóng. Ví dụ, một phương án của bộ xử lý bao gồm: các thanh ghi để lưu trữ các con trỏ ngăn xếp bóng (Shadow Stack Pointer, SSP), mỗi SSP được liên kết với mức ưu tiên sự kiện khác nhau; hệ mạch xử lý sự kiện để chọn SSP thứ nhất trong số các SSP từ thanh ghi thứ nhất trong số các thanh ghi đáp ứng lại việc tiếp nhận sự kiện thứ nhất được liên kết với mức ưu tiên sự kiện thứ nhất, SSP thứ nhất sử dụng được để nhận dạng đỉnh của ngăn xếp bóng thứ nhất; hệ mạch kiểm tra xác minh và sử dụng để xác định xem liệu SSP thứ nhất đã được xác minh trước đó hay chưa, trong đó nếu SSP thứ nhất chưa được xác minh trước đó thì khởi tạo tập hợp các hoạt động nguyên tử để xác minh SSP thứ nhất và xác nhận rằng SSP thứ nhất đang không được sử dụng, tập hợp các hoạt động nguyên tử này sử dụng hoạt động khóa để khóa dữ liệu cho đến khi hoàn thành tập hợp các hoạt động nguyên tử, và trong đó nếu SSP thứ nhất được xác minh trước đó, thì xác minh lại SSP thứ nhất và xác nhận rằng SSP thứ nhất đang không được sử dụng mà không sử dụng hoạt động khóa.

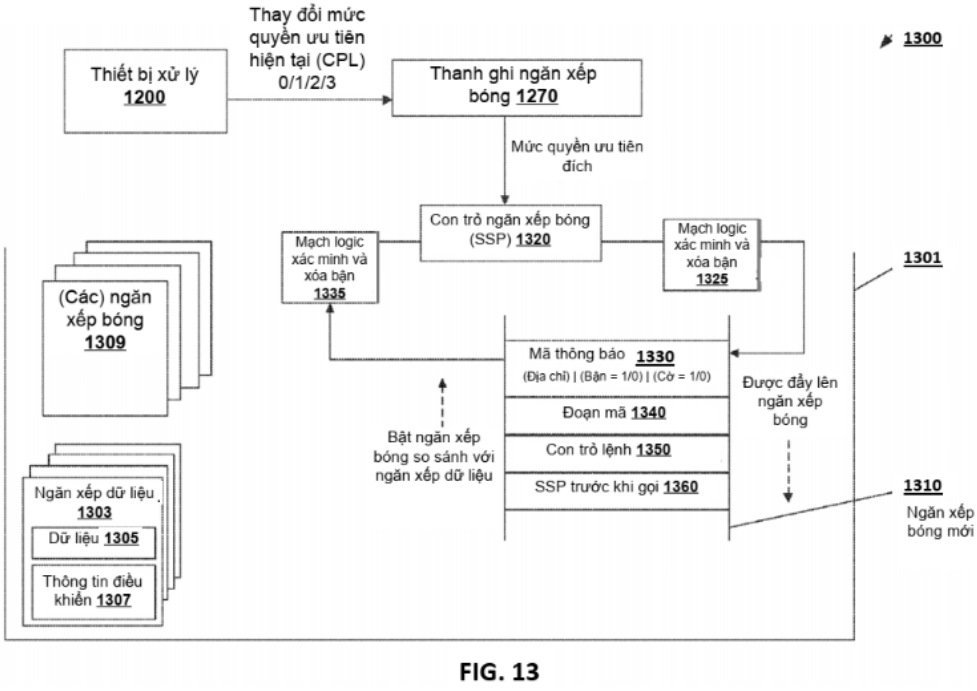
1300
Thay đổi mức quyền ưu tiên hiện tại (CPL) 0/1/2/3
Thiết bị xử lý 1200
Thanh ghi ngăn xếp bóng 1270
Mức quyền ưu tiên đích
Con trỏ ngăn xếp bóng (SSP) 1320
Mạch logic xác minh và xóa bận 1335
Mạch logic xác minh và xóa bận 1325
1301
(Các) ngăn xếp bóng 1309
Mã thông báo 1330
(Địa chỉ) | (Bận = 1/0) | (Cờ = 1/0)
Được đẩy lên ngăn xếp bóng
Đoạn mã 1340
Con trỏ lệnh 1350
SSP trước khi gọi 1360
Bật ngăn xếp bóng so sánh với ngăn xếp dữ liệu
1310
Ngăn xếp bóng mới
Ngăn xếp dữ liệu 1303
Dữ liệu 1305
Thông tin điều khiển 1307

FIG. 13

(11) **1-0047738 B**
(15) 26/05/2025
Số Quyết định: 87737/QĐ-SHTT.IP
(45) 25/06/2025 447B
(43) 27/12/2021 405 A
(21) 1-2021-06004
(85) 27/09/2021
(22) 23/03/2020
(86) PCT/JP2020/012678 23/03/2020
(30) 2019-065129 28/03/2019 JP
(87) WO2020/196388 01/10/2020
(51) ***A01H 1/00***; *A01H 6/20; A01H 5/00*
(73) **KAGOME CO., LTD.** (JP)
3-14-15, Nishiki, Naka-ku, Nagoya-shi, Aichi 460-0003 Japan
(72) ENDO Ryota (JP)
(74) Công ty TNHH một thành viên Sở hữu trí tuệ VCCI (VCCI-IP CO.,LTD)

(54) PHƯƠNG PHÁP SẢN XUẤT CÂY GIỐNG CON CỦA THỂ LAI KHÁC GIỐNG TRONG HỌ CẢI VÀ PHƯƠNG PHÁP ỨC CHẾ SỰ THỦY TINH HÓA CỦA CHỒI BẤT ĐỊNH CỦA THỂ LAI KHÁC GIỐNG TRONG HỌ CẢI

(57) Sáng chế đề cập đến phương pháp sản xuất cây giống con của thể lai khác giống trong họ Cải (Brassicaceae) để ức chế sự thủy tinh hóa của chồi bất định của thể lai khác giống trong họ Cải. Phương pháp sản xuất cây giống con của thể lai khác giống trong họ Cải theo sáng chế gồm có ít nhất là bước điều chỉnh. Ở bước điều chỉnh, nồng độ của các xytokinin trong môi trường được điều chỉnh, theo đó ức chế sự thủy tinh hóa của chồi bất định. Phương pháp sản xuất cây giống con của thể lai khác giống trong họ Cải theo sáng chế ít nhất gồm có bước cấy truyền. Ở bước cấy truyền, chồi bất định được cấy, và nồng độ của các xytokinin trong môi trường cấy truyền được điều chỉnh, theo đó ức chế sự thủy tinh hóa của chồi bất định.

Fig. 1

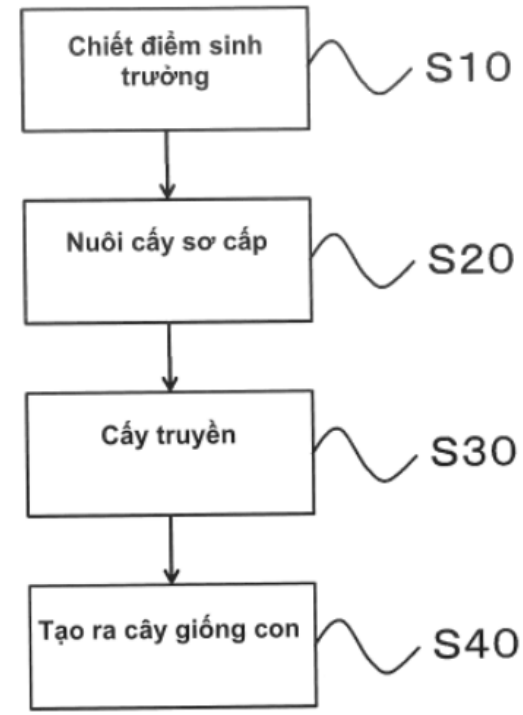
Chiết điểm sinh trưởng
S10
Nuôi cấy sơ cấp
S20
Cấy truyền
S30
Tạo ra cây giống con
S40

(11) **1-0047739 B**

(15) 26/05/2025
Số Quyết định: 87738/QĐ-SHTT.IP

(45) 25/06/2025 447B

(43) 25/05/2022 410 A

(21) 1-2022-01031

(85) 21/02/2022

(22) 24/08/2020

(86) PCT/JP2020/031886 24/08/2020

(30) 2019-160432 03/09/2019 JP

(87) WO2021/044889 A1 11/03/2021

(51) ***C21D 8/02***; *C21D 9/18; C22C 38/50; C22C 38/00; C22C 38/46; C21D 9/00; C21D 9/46*

(73) **NIPPON STEEL STAINLESS STEEL CORPORATION** (JP)
8-2, Marunouchi 1-chome, Chiyoda-ku, Tokyo 100-0005, Japan

(72) Yoshiharu INOUE (JP); Yoshihito YAMADA (JP)

(74) Công ty TNHH một thành viên Sở hữu trí tuệ VCCI (VCCI-IP CO.,LTD)

(54) TẤM THÉP KHÔNG GỈ MACTENXIT VÀ BỘ PHẬN LÀM BẰNG THÉP KHÔNG GỈ MACTENXIT

(57) Sáng chế đề cập đến tấm thép không gỉ mactenxit và bộ phận biểu hiện khả năng chống ăn mòn vượt trội ngay cả sau khi tôi trong không khí được dùng để sản xuất dao của bộ đồ ăn phương Tây, máy dệt, công cụ, phanh đĩa và tương tự. Tấm thép không gỉ mactenxit bao gồm, tính theo % khối lượng, C: nằm trong khoảng từ 0,100 đến 0,170%, Si: nằm trong khoảng từ 0,30 đến 0,60%, Mn: nằm trong khoảng từ 0,10 đến 0,60%, Cr: nằm trong khoảng từ 11,0 đến 15,0%, Ni: nằm trong khoảng từ 0,05 đến 0,60%, Cu: nằm trong khoảng từ 0,010 đến 0,50%, V: nằm trong khoảng từ 0,010 đến 0,10%, Al: 0,05% hoặc nhỏ hơn, N: nằm trong khoảng từ 0,060 đến 0,090%, và C+1/2N: nằm trong khoảng từ 0,130 đến 0,190%, và γp được biểu thị bằng công thức (1) là 120 hoặc lớn hơn. Khi tấm thép không gỉ mactenxit được tôi và được ram, tỉ lệ diện tích của δ ferit (δFe) tồn tại ở phần trung tâm theo chiều dày của tấm thép trong mặt cắt ngang theo chiều dày của nó nằm trong khoảng từ 0,1 đến 1%.

FIG.1

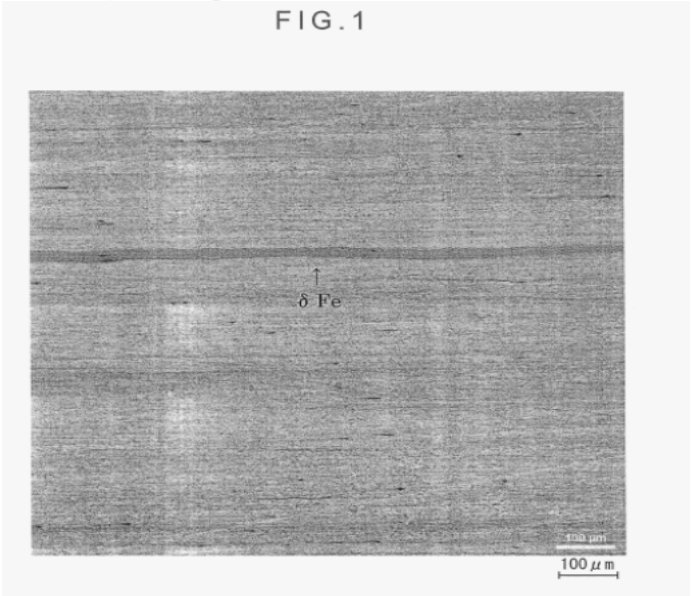

(11) **1-0047740 B**

(15) 26/05/2025
Số Quyết định: 87739/QĐ-SHTT.IP

(45) 25/06/2025 447B

(43) 25/07/2022 412 A

(21) 1-2022-02271

(85) 12/04/2022

(22) 29/09/2020

(86) PCT/US2020/053204 29/09/2020

(30) 16/590,065 01/10/2019 US

(87) WO2021/067227 08/04/2021

(51) ***C03B 5/44***; *F27D 1/12; C03B 5/235*

(73) **OWENS-BROCKWAY GLASS CONTAINER INC.** (US)
One Michael Owens Way, Perrysburg, OH 43551, United States of America

(72) RASHLEY, Shane, T. (US); KUHLMAN, Robert (US); SOLEY, David (US); JIAO, Jian (CN); ANDERSON, Walter (US); SMITH, Susan, L. (US)

(74) Công ty TNHH Tầm nhìn và Liên danh (VISION & ASSOCIATES CO.LTD.)

(54) **TẤM LÀM MÁT DÙNG CHO BỂ NẤU**

(57) Sáng chế đề xuất tấm làm mát (12, 212, 312, 412) dùng cho bể nấu (10) và phương pháp chế tạo tấm làm mát (12, 212, 312, 412). Cụ thể là, tấm làm mát (12, 212, 312, 412) có thể bao gồm các thành ngoài thứ nhất (20, 120, 220, 420) và các thành ngoài thứ hai (22, 122, 222, 422) và các thành bên (34, 36, 38, 40, 134, 136, 138, 140, 334, 336, 338, 340, 434, 436, 438, 440) được gắn với các thành ngoài mà xác định không gian bên trong (62, 462). Các vách ngăn (24, 424) được bố trí trong không gian bên trong (62, 462), mà các phần nhô (48, 52) trên các vách ngăn (24, 424) khớp với các lỗ mở (28, 44) tương ứng trên các thành ngoài (20, 22, 120, 122, 220, 222, 420, 422) và có thể được nối từ bên ngoài của tấm làm mát (12, 212, 312, 412). Tấm làm mát (12, 212, 312, 412) có thể được tạo thành bằng cách hàn và/hoặc sản xuất bồi đắp, như được đề cập ở đây.

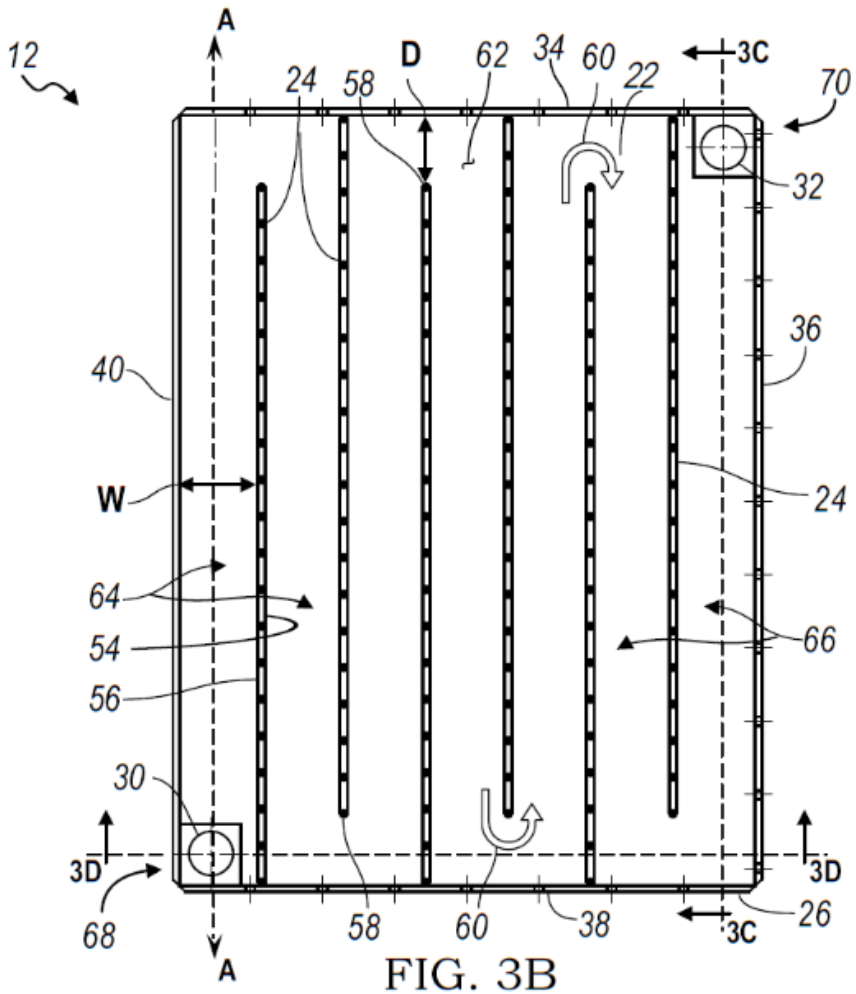
12
A
D
62
34
60
22
3C
70
24
58
32
36
40
W
24
64
54
66
56
30
3D
3D
68
58
60
38
3C
26
A

FIG. 3B

(11) **1-0047741 B**

(15) 26/05/2025
Số Quyết định: 87740/QĐ-SHTT.IP

(45) 25/06/2025 447B

(43) 25/09/2020 390 A

(21) 1-2020-04232

(85) 07/07/2011

(22) 09/12/2009

(86) PCT/US2009/006501 09/12/2009

(30) 61/201,384 09/12/2008 US
61/281,240 13/11/2009 US

(87) WO2010/077297 08/07/2010

(51) ***C12N 9/26***

(62) 1-2011-01785

(73) **HALOZYME INC.** (US)
11388 Sorrento Valley Road, San Diego, CA 92121, United States of America

(72) WEI, Ge (US); PANNEERSELVAM, Krishnasamy (US); FROST, Gregory, I. (US); BOOKBINDER, Louis (US)

(74) Công ty TNHH Tầm nhìn và Liên danh (VISION & ASSOCIATES CO.LTD.)

(54) **HYALURONIDAZA PH20 BỊ CẮT CỤT TAN ĐƯỢC VÀ CHẾ PHẨM CHỨA HYALURONIDAZA PH20 BỊ CẮT CỤT TAN ĐƯỢC NÀY**

(57) Sáng chế đề cập đến hyaluronidaza PH20 bị cắt cụt tan được và axit nucleic mã hóa hyaluronidaza PH20 bị cắt cụt tan được. Sáng chế cũng đề cập đến chế phẩm chứa hyaluronidaza PH20 bị cắt cụt tan được để điều trị tình trạng dư thừa glycosaminoglycan.

```
PH20 người      MGVLKFKHIFFRSFVKSSGVSQIVFTFLLIPCCLTLNFRAPPVIPNVPFLWAWNAPSEFC 60
PH20 tinh tinh  MGVLKFKHIFFRSFVKSSGVSQIVFTFLLIPCCLTLNFRAPPVIPNVPFLWAWNAPSEFC 60
                ************************************************************

PH20 người      LGKFDEPLDMSLFSFIGSPRINATGQGVTIFYVDRLGYYPYIDSITGVTVNGGIPQKISL 120
PH20 tinh tinh  LGKFDEPLDMSLFSFIGSPRINVTGQDVTIFYVDRLGYYPYIDSITGVTVNGGIPQKISL 120
                **********************.***.********************************

PH20 người      QDHLDKAKKDITFYMPVDNLGMAVIDWEEWRPTWARNWKPKDVYKNRSIELVQQQNVQLS 180
PH20 tinh tinh  QDHLDKAKKDITFYMPVDNLGMAVIDWEEWRPTWARNWKPKDVYKNRSIELVQQQNVQLS 180
                ************************************************************

PH20 người      LTEATEKAKQEFEKAGKDFLVETIKLGKLLRPNHLWGYYLFPDCYNHHYKKPGYNGSCFN 240
PH20 tinh tinh  LTEATEKAKQEFEKAGKDFLVETIKLGKLLRPNHLWGYYLFPDCYNHHYKKPGYNGSCFN 240
                ************************************************************

PH20 người      VEIKRNDDLSWLWNESTALYPSIYLNTQQSPVAATLYVRNRVREAIRVSKIPDAKSPLPV 300
PH20 tinh tinh  VEIKRNDDLSWLWNESTALYPSIYLNTQQSPVAATLYVRNRVQEAIRVSKIPDAKSPLPV 300
                ************************************************.***********

PH20 người      FAYTRIVFTDQVLKFLSQDELVYTFGETVALGASGIVIWGTLSIMRSMKSCLLLDNYMET 360
PH20 tinh tinh  FVYTRIVFTDQVLKFLSQDELVYTFGETVALGASGIVIWGTLSIMRSMKSCLLLDNYMET 360
                *.***********************************************************

PH20 người      ILNPYIINVTLAAKMCSQVLCQEQGVCIRKNWNSSDYLHLNPDNFAIQLEKGGKFTVRGK 420
PH20 tinh tinh  ILNPYIINVTLAAKMCSQVLCQEQGVCIRKNWNSSDYLHLNPDNFAIQLEKGGKFTVRGK 420
                ************************************************************

PH20 người      PTLEDLEQFSEKFYCSCYSTLSCKEKADVKDTDAVDVCIADGVCIDAFLKPPMETEEPQI 480
PH20 tinh tinh  PTLEDLEQFSEKFYCSCYSTLSCKEKADVKDTDAVDVCIADGVCIDAFLKPPMETEESQI 480
                ************************************************************

PH20 người      FYNASPSTLSATMFI-VSILFLIISSVASL 509
PH20 tinh tinh  FYNASPSTLSATMFIDLCDLYLVPTSYLIL 510
                ************** :. *.*: .*  *
```

FIG. 1

(11) **1-0047742 B**
(15) 26/05/2025
Số Quyết định: 87741/QĐ-SHTT.IP
(45) 25/06/2025 447B
(43) 25/02/2021 395 A
(21) 1-2020-06825
(85) 24/12/2014
(22) 24/12/2014
(86) PCT/JP2014/006421 24/12/2014
(30) 2013-267548 25/12/2013 JP
(87) WO2015/098099 02/07/2015
(51) ***C07K 16/30***; *C12N 15/63; C12N 15/13; C12N 1/15; C12N 1/19*
(62) 1-2016-02685
(73) 1. **DAIICHI SANKYO COMPANY, LIMITED** (JP)
3-5-1, Nihonbashi Honcho, Chuo-ku, Tokyo 1038426, Japan
2. **SAPPORO MEDICAL UNIVERSITY** (JP)
291-85, Minami 1-jo Nishi 17-chome, Chuo-ku, Sapporo-shi, Hokkaido 0608556, Japan
(72) AGATSUMA, Toshinori (JP); TAKAHASHI, Shu (JP); HASEGAWA, Jun (JP); OKAJIMA, Daisuke (JP); HAMADA, Hirofumi (JP); YAMAGUCHI, Miki (JP)
(74) Công ty TNHH Tầm nhìn và Liên danh (VISION & ASSOCIATES CO.LTD.)

(54) **KHÁNG THỂ KHÁNG CHẤT TẢI NẠP TÍN HIỆU CANXI CÓ LIÊN QUAN ĐẾN KHỐI U 2 (TROP2), PHƯƠNG PHÁP SẢN XUẤT KHÁNG THỂ KHÁNG TROP2 NÀY VÀ THỂ LIÊN HỢP THUỐC - KHÁNG THỂ**

(57) Sáng chế đề xuất kháng thể kháng chất tải nạp tín hiệu canxi có liên quan đến khối u 2 (TROP2), phương pháp sản xuất kháng thể kháng TROP2 này và thể liên hợp thuốc - kháng thể. Thể liên hợp thuốc - kháng thể kháng khối u có tác dụng trị liệu tuyệt vời đối với tác dụng kháng khối u và tính an toàn. Sáng chế đề xuất thể liên hợp thuốc-kháng thể trong đó hợp chất kháng khối u được biểu thị bằng công thức dưới đây được tiếp hợp với kháng thể kháng-TROP2 thông qua liên kết có công thức cấu tạo: $-L^1-L^2-L^P-NH-(CH_2)n^1-L^a-(CH_2)n^2-C(=O)-$, trong đó kháng thể kháng-TROP2 được nối với đầu tận cùng của L^1, và hợp chất kháng khối u được nối với nhóm carbonyl của nhóm $-(CH_2)n^2-C(=O)-$ với nguyên tử nitơ của nhóm amino ở vị trí 1 là vị trí kết nối.

(11) **1-0047743 B**

(15) 26/05/2025
Số Quyết định: 87795/QĐ-SHTT.IP

(45) 25/06/2025 447B

(43) 25/07/2022 412 A

(21) 1-2022-02074

(85) 01/04/2022

(22) 09/09/2020

(86) PCT/JP2020/034034 09/09/2020

(30) 2019-180117 30/09/2019 JP

(87) WO2021/065386 08/04/2021

(51) ***C12G 3/04***

(73) **SUNTORY HOLDINGS LIMITED** (JP)
1-40, Dojimahama 2-chome, Kita-ku, Osaka-shi, Osaka 530-8203, Japan

(72) YOSHIHARA, Kazuki (JP); OCHI, Naoko (JP)

(74) Công ty TNHH Tầm nhìn và Liên danh (VISION & ASSOCIATES CO.LTD.)

(54) **ĐỒ UỐNG CÓ CỒN ĐƯỢC ĐÓNG GÓI, PHƯƠNG PHÁP SẢN XUẤT ĐỒ UỐNG NÀY VÀ PHƯƠNG PHÁP LÀM GIẢM VỊ CAY CỦA CỒN TRONG ĐỒ UỐNG NÀY**

(57) Sáng chế đề cập đến việc cải thiện cảm giác cay nồng của đồ uống có cồn mà không ảnh hưởng đáng kể đến mùi hương của đồ uống.

Bằng cách bổ sung từ 0,1 đến 5 ppm chitosan vào đồ uống có cồn có hàm lượng cồn nằm trong khoảng từ 1 đến 10% thể tích/thể tích, cảm giác cay của rượu trong đồ uống có cồn được đóng gói có thể được giảm.

(11) **1-0047744 B**
(15) 26/05/2025
Số Quyết định: 87796/QĐ-SHTT.IP
(45) 25/06/2025 447B
(43) 25/10/2023 427 A
(21) 1-2023-04126
(85) 22/06/2023
(22) 11/11/2021
(86) PCT/JP2021/041622 11/11/2021
(30) 2020-194827 25/11/2020 JP
(87) WO2022/113762 A1 02/06/2022
(51) ***B09B 3/65***; *C02F 11/08; B09B 3/70*
(73) **MITSUBISHI HEAVY INDUSTRIES ENVIRONMENTAL & CHEMICAL ENGINEERING CO., LTD.** (JP)
4-2, Minatomirai 4-chome, Nishi-ku, Yokohama-shi, Kanagawa 220-0012 Japan
(72) Flabianus HARDI (ID)
(74) Công ty TNHH một thành viên Sở hữu trí tuệ VCCI (VCCI-IP CO.,LTD)
(54) **THIẾT BỊ XỬ LÝ THỦY NHIỆT VÀ HỆ THỐNG XỬ LÝ THỦY NHIỆT**

(57) Sáng chế đề cập đến thiết bị xử lý thủy nhiệt (10) bao gồm bình có thể đóng kín (11), thiết bị đo nhiệt độ (18) để đo nhiệt độ bên trong bình có thể đóng kín (11), ống dẫn (14) để đưa hơi nước vào bình có thể đóng kín (11), van solenoid (15) được tạo cấu hình trong ống dẫn (14), thiết bị giảm áp suất (17) và thiết bị điều khiển (19). Sau khi chất thải chứa chất hữu cơ được đưa vào bình có thể đóng kín (11), thiết bị điều khiển (19) thực hiện điều khiển theo cách được mô tả dưới đây để thực hiện phản ứng thủy nhiệt trong chất thải chứa chất hữu cơ. Cụ thể là sau khi nhiệt độ bên trong tăng lên nhiệt độ thứ nhất, nhiệt độ thứ nhất này được duy trì trong khoảng thời gian thứ nhất, rồi giảm xuống, sau khi nhiệt độ bên trong giảm từ nhiệt độ thứ nhất xuống nhiệt độ thứ hai, nhiệt độ thứ hai được duy trì trong khoảng thời gian thứ hai (gần bằng hoặc dài hơn khoảng thời gian thứ nhất) và sau đó tăng lên, do đó nhiệt độ bên trong đạt đến nhiệt độ thứ ba gần bằng với nhiệt độ thứ nhất, nhiệt độ thứ ba được duy trì trong khoảng thời gian thứ ba tương tự như khoảng thời gian thứ nhất, sau đó lại giảm nhiệt độ.

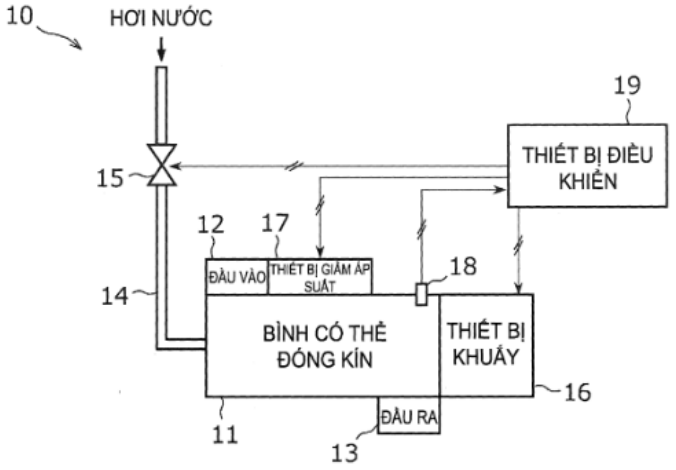

HÌNH 2

(11) **1-0047745 B**
(15) 26/05/2025
Số Quyết định: 87797/QĐ-SHTT.IP
(45) 25/06/2025 447B
(43) 25/07/2022 412 A
(21) 1-2022-02603
(85) 25/04/2022
(22) 24/09/2020
(86) PCT/JP2020/037386 24/09/2020
(30) 2019-177815 27/09/2019 JP
(87) WO2021/060567 01/04/2021
(51) ***C07D 413/04***; *C07D 413/14; A61K 31/4245; A61P 25/28*
(73) **TAKEDA PHARMACEUTICAL COMPANY LIMITED** (JP)
1-1, Doshomachi 4-chome, Chuo-ku, Osaka-shi, Osaka 541-0045, Japan
(72) ITO, Masahiro (JP); SUGIYAMA, Hideyuki (JP); YAMAMOTO, Takeshi (JP); KAKEGAWA, Keiko (JP); LI, Jinxing (CN); WANG, Junsi (CN); KASAHARA, Takahito (JP); YOSHIKAWA, Masato (JP)
(74) Công ty TNHH một thành viên Sở hữu trí tuệ VCCI (VCCI-IP CO.,LTD)
(54) **DẪN XUẤT 2-ISOINDOL-1,3,4-OXADIAZOL DÙNG LÀM CHẤT ỨC CHẾ HDAC6 VÀ THUỐC CHỨA DẪN XUẤT NÀY**

(57) Sáng chế đề cập đến hợp chất dị vòng có tác dụng ức chế HDAC6, hợp chất này có thể dùng để điều trị các bệnh của hệ thần kinh trung ương bao gồm các bệnh thoái hóa thần kinh, và tương tự, và thuốc chứa hợp chất này.

Sáng chế đề cập đến hợp chất được thể hiện bằng công thức (I):

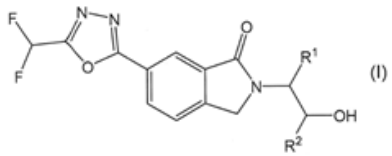

(I)

trong đó mỗi ký hiệu là như được xác định trong bản mô tả, hoặc muối của nó.

(11) **1-0047746 B**

(15) 26/05/2025
Số Quyết định: 87840/QĐ-SHTT.IP

(45) 25/06/2025 447B

(43) 26/04/2021 397 A

(21) 1-2021-00585

(85) 02/02/2021

(22) 27/09/2018

(86) PCT/KR2018/011346 27/09/2018

(30) 10-2018-0079540 09/07/2018 KR

(87) WO2020/013386 16/01/2020

(51) ***H01L 27/15***; *H01L 33/40; H01L 33/62; H01L 33/38*

(73) **SAMSUNG DISPLAY CO., LTD.** (KR)
1, Samsung-ro, Giheung-gu, Yongin-si, Gyeonggi-do, 17113, Republic of Korea

(72) LIM, Jae Ik (KR); YANG, Eun A (KR); CHOI, Hae Yun (KR)

(74) Công ty TNHH Tầm nhìn và Liên danh (VISION & ASSOCIATES CO.LTD.)

(54) **THIẾT BỊ PHÁT QUANG VÀ THIẾT BỊ HIỂN THỊ CÓ THIẾT BỊ PHÁT QUANG NÀY**

(57) Thiết bị phát quang có thể bao gồm: lớp nền bao gồm các vùng phát quang đơn vị; ít nhất một phần tử phát quang thứ nhất được bố trí trên lớp nền, ít nhất một phần tử phát quang thứ nhất này có phần đầu thứ nhất và phần đầu thứ hai theo hướng thứ nhất; ít nhất một phần tử phát quang thứ hai có phần đầu thứ nhất và phần đầu thứ hai theo hướng thứ hai giao với hướng thứ nhất; điện cực thứ nhất được nối với một phần đầu bất kỳ trong số các phần đầu thứ nhất và thứ hai của mỗi phần tử phát quang trong số các phần tử phát quang thứ nhất và thứ hai và điện cực thứ hai được nối với phần đầu còn lại trong số các phần đầu thứ nhất và thứ hai của mỗi phần tử phát quang trong số các phần tử phát quang thứ nhất và thứ hai; đường căn chỉnh thứ nhất kéo dài dọc theo hướng thứ hai trên lớp nền, đường căn chỉnh thứ nhất này được nối với điện cực thứ nhất; và đường căn chỉnh thứ hai được đặt cách xa đường căn chỉnh thứ nhất một khoảng cách nhất định, đường căn chỉnh thứ hai này được nối với điện cực thứ hai.

FIG. 3

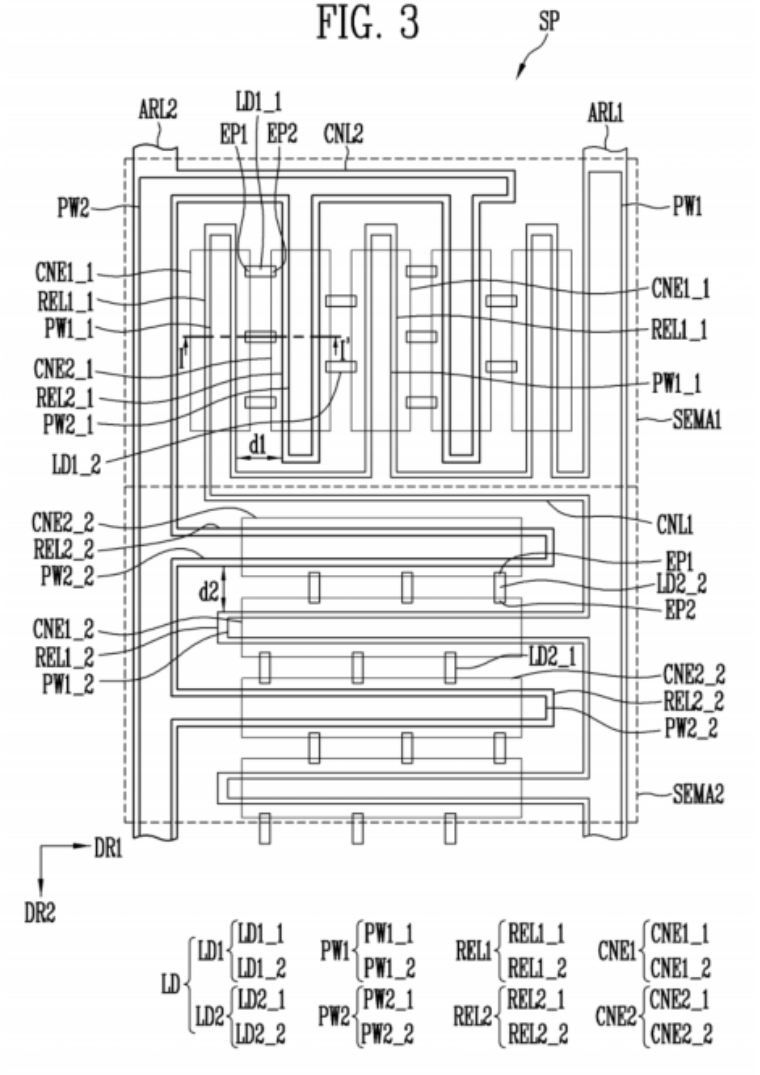
SP
ARL2
LD1_1
EP1
EP2
CNL2
ARL1
PW2
PW1
CNE1_1
REL1_1
PW1_1
CNE2_1
REL2_1
PW2_1
LD1_2
d1
I
I'
CNE1_1
REL1_1
PW1_1
SEMA1
CNL1
EP1
LD2_2
EP2
CNE2_2
REL2_2
PW2_2
d2
CNE1_2
REL1_2
PW1_2
LD2_1
CNE2_2
REL2_2
PW2_2
SEMA2
DR1
DR2
LD
LD1
LD1_1
LD1_2
LD2
LD2_1
LD2_2
PW1
PW1_1
PW1_2
PW2
PW2_1
PW2_2
REL1
REL1_1
REL1_2
REL2
REL2_1
REL2_2
CNE1
CNE1_1
CNE1_2
CNE2
CNE2_1
CNE2_2

(11) **1-0047747 B**

(15) 26/05/2025
Số Quyết định: 87841/QĐ-SHTT.IP

(45) 25/06/2025 447B

(43) 25/08/2023 425 A

(21) 1-2023-03112

(85) 12/05/2023

(22) 05/07/2021

(86) PCT/JP2021/025241 05/07/2021

(30) 2020-176577 21/10/2020 JP

(87) WO2022/085241 28/04/2022

(51) ***B32B 27/00***; *H05K 1/03; B29C 33/68*

(73) **SUMITOMO BAKELITE CO., LTD.** (JP)
5-8, Higashi-Shinagawa 2-chome, Shinagawa-ku, Tokyo 1400002 Japan

(72) ENOMOTO Yosuke (JP)

(74) Công ty TNHH một thành viên Sở hữu trí tuệ VCCI (VCCI-IP CO.,LTD)

(54) **MÀNG CHỐNG DÍNH VÀ PHƯƠNG PHÁP SẢN XUẤT SẢN PHẨM ĐÚC**

(57) Sáng chế đề cập đến màng chống dính (10) bao gồm lớp chống dính (1) trên ít nhất một mặt, trong đó lớp chống dính (1) chứa một hoặc hai hoặc nhiều loại được chọn từ nhựa polyeste, nhựa poly(4-metyl-1-penten), nhựa polyamit, và nhựa polypropylen, và hệ số ma sát động được xác định trong điều kiện sau đây là bằng hoặc lớn hơn 0,01 và bằng hoặc nhỏ hơn 0,7. (Điều kiện) Một màng chống dính (10) được cắt để có kích thước chiều rộng 6,5cm và chiều dài 17cm và được gắn trên nền nằm ngang có lớp chống dính (1) hướng lên trên, và màng chống dính (10) khác được quấn quanh quả cân có diện tích 63cm^2 và trọng lượng 202g với lớp chống dính (1) hướng ra ngoài. Quả cân mà màng chống dính khác quấn quanh nó được đặt trên một màng chống dính (10) nêu trên, và quả cân được di chuyển theo hướng ngang ở tốc độ 150 mm/phút trong môi trường có nhiệt độ trong phòng 23±1°C và độ ẩm tương đối 50±0,5%, để đo lực ma sát, và hệ số ma sát ở điểm di chuyển bằng 5cm được định nghĩa là hệ số ma sát động.

(11) **1-0047748 B**

(15) 26/05/2025
Số Quyết định: 87842/QĐ-SHTT.IP

(45) 25/06/2025 447B

(43) 25/07/2023 424 A

(21) 1-2022-07353

(85) 10/11/2022

(22) 02/03/2022

(86) PCT/JP2022/008830 02/03/2022

(30) 2021-100762 17/06/2021 JP

(87) WO2022/264541 22/12/2022

(51) ***B22F 9/20***; *B22F 1/00; B22F 1/102*

(73) **FURUKAWA CHEMICALS CO., LTD.** (JP)
3-7-196, Ohno, Nishiyodogawa-ku, Osaka-shi, Osaka 5550043 Japan

(72) MINAMI Yusuke (JP); ABE Kenji (JP); UESUGI Naoya (JP)

(74) Công ty TNHH một thành viên Sở hữu trí tuệ VCCI (VCCI-IP CO.,LTD)

(54) **PHƯƠNG PHÁP SẢN XUẤT HẠT ĐỒNG MỊN**

(57) Sáng chế đề cập đến phương pháp sản xuất hạt đồng mịn bao gồm bước cho bột đồng chứa halogen phản ứng với chất khử, trong dung môi thứ nhất bao gồm nước, dung môi ưa nước, hoặc dung môi hỗn hợp của nó, để loại halogen khỏi bột đồng, bước làm phân tán đều muối của axit béo và bột đồng trong dung môi thứ nhất, và bước làm trung hòa dung môi thứ nhất bằng axit yếu để tạo ra màng phủ axit béo từ axit béo của muối của axit béo, trên bề mặt của bột đồng.

(11) **1-0047749 B**

(15) 26/05/2025
Số Quyết định: 87843/QĐ-SHTT.IP

(45) 25/06/2025 447B

(43) 25/08/2022 413 A

(21) 1-2022-03625

(85) 09/06/2022

(22) 11/11/2020

(86) PCT/JP2020/042114 11/11/2020

(30) PCT/JP2019/044118 11/11/2019 JP

(87) WO2021/095779 20/05/2021

(51) ***A61K 31/496***; *A61P 25/26; A61K 9/20; A61P 25/24; A61K 47/26; A61K 47/36*

(73) **OTSUKA PHARMACEUTICAL CO., LTD.** (JP)
2-9, Kanda Tsukasa-machi, Chiyoda-ku, Tokyo 1018535, Japan

(72) KEMMOCHI, Taku (JP); YAMAZAKI, Hiroyuki (JP); OKA, Yoshikazu (JP); KOSEKI, Mika (JP)

(74) Công ty TNHH một thành viên Sở hữu trí tuệ VCCI (VCCI-IP CO.,LTD)

(54) **VIÊN NÉN PHÂN RÃ TRONG MIỆNG VÀ PHƯƠNG PHÁP SẢN XUẤT VIÊN NÉN**

(57) Sáng chế đề cập đến viên nén phân rã trong miệng bao gồm brexpiprazol hoặc muối của nó, trong đó viên nén này phân rã nhanh trong khoang miệng trong lúc có độ cứng thích hợp để sử dụng thực tế. Cụ thể hơn, sáng chế đề xuất viên nén phân rã trong miệng bao gồm (A) brexpiprazol hoặc muối của nó, (B) D-manitol, (C) tinh bột gelatin hóa sơ bộ một phần, và (D) chất làm trơn.

(11) **1-0047750 B**

(15) 26/05/2025
Số Quyết định: 87844/QĐ-SHTT.IP

(45) 25/06/2025 447B

(43) 25/05/2020 386 A

(21) 1-2019-05914

(22) 24/10/2019

(30) US 16/174,297 30/10/2018 US

(51) ***F21L 19/00***

(73) **INNOLUX CORPORATION** (TW)
No. 160 Kesyue Rd., Jhu-Nan Site, Hsinchu Science Park, Jhu-Nan, Miao-Li County, Taiwan

(72) LIN, Hsiao-Lang (TW); TSAI, Tsung-Han (TW)

(74) Công ty TNHH Tầm nhìn và Liên danh (VISION & ASSOCIATES CO.LTD.)

(54) **THIẾT BỊ CHIẾU SÁNG**

(57) Thiết bị chiếu sáng bao gồm bộ phận chiếu sáng thứ nhất và bộ phận chiếu sáng thứ hai. Bộ phận chiếu sáng thứ nhất phát ra quang phổ thứ nhất có đỉnh chính nằm giữa 525 nm và 585 nm và đỉnh phụ thứ nhất nằm giữa 400 nm và 470 nm. Bộ phận chiếu sáng thứ hai phát ra quang phổ thứ hai có đỉnh chính nằm giữa 595 nm và 775 nm và đỉnh phụ thứ hai nằm giữa 400 nm và 470 nm. Cường độ của đỉnh phụ thứ nhất khác với cường độ của đỉnh phụ thứ hai.

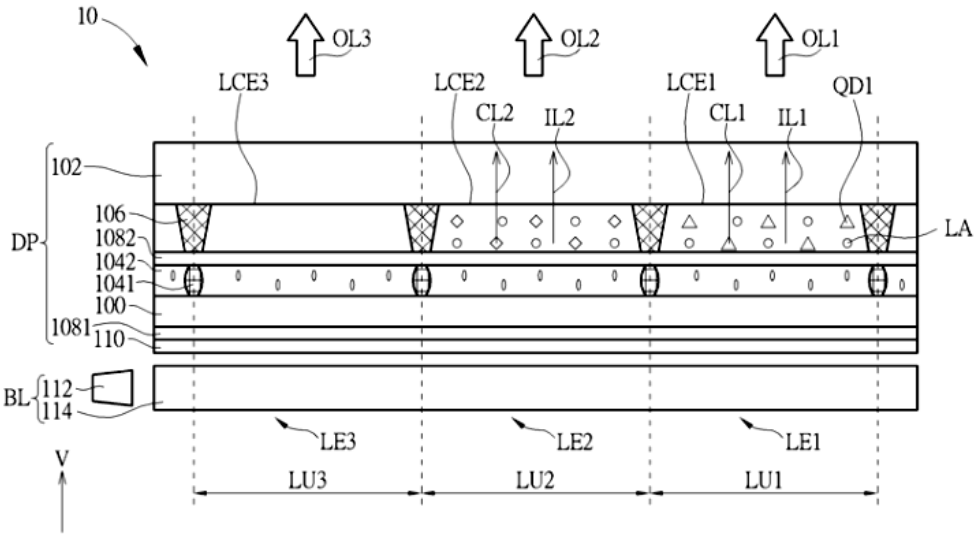

FIG.1

(11) **1-0047751 B**

(15) 26/05/2025
Số Quyết định: 87886/QĐ-SHTT.IP

(45) 25/06/2025 447B

(43) 26/12/2022 417 A

(21) 1-2022-03324

(85) 26/05/2022

(22) 16/03/2021

(86) PCT/JP2021/010547 16/03/2021

(30) 2020-060919 30/03/2020 JP

(87) WO2021/200106 A1 07/10/2021

(51) ***C22C 38/00***; *C23G 1/08; C22C 38/60; C21D 9/46; C22C 38/58*

(73) **NIPPON STEEL STAINLESS STEEL CORPORATION** (JP)
8-2, Marunouchi 1-chome, Chiyoda-Ku, Tokyo 100-0005 Japan

(72) Toshihiko YOSHIMI (JP); Nobuhiko HIRAIDE (JP)

(74) Công ty TNHH một thành viên Sở hữu trí tuệ VCCI (VCCI-IP CO.,LTD)

(54) **THÉP KHÔNG GỈ AUSTENIT**

(57) Sáng chế đề cập đến thép không gỉ austenit chứa, tính theo % khối lượng: C: nhỏ hơn hoặc bằng 0,100%, Si: nhỏ hơn hoặc bằng 3,00%, Mn: lớn hơn hoặc bằng 0,01% và nhỏ hơn hoặc bằng 5,00%, P: nhỏ hơn hoặc bằng 0,100%, S: nhỏ hơn hoặc bằng 0,0050%, Ni: lớn hơn hoặc bằng 7,00% và nhỏ hơn hoặc bằng 38,00%, Cr: lớn hơn hoặc bằng 17,00% và nhỏ hơn hoặc bằng 28,00%, Mo: nhỏ hơn hoặc bằng 10,00%, và N: lớn hơn 0,100% và nhỏ hơn hoặc bằng 0,400%, với phần còn lại là Fe và các tạp chất, và mức chênh lệch độ chói ΔL của bề mặt của thép không gỉ nhỏ hơn hoặc bằng 5.

(11) **1-0047752 B**

(15) 26/05/2025
Số Quyết định: 87898/QĐ-SHTT.IP

(45) 25/06/2025 447B

(43) 27/12/2021 405 A

(21) 1-2021-05795

(85) 17/09/2021

(22) 20/03/2020

(86) PCT/KR2020/003815 20/03/2020

(30) 10-2019- 0032246 21/03/2019 KR
10-2019- 0124129 07/10/2019 KR

(87) WO2020/190070 24/09/2020

(51) ***D01F 6/04***; *D01D 5/098; D04B 21/20; D04B 1/28; D04B 21/16; D01D 5/088; D04B 1/16*

(73) **KOLON INDUSTRIES, INC.** (KR)
110, Magokdong-ro, Gangseo-gu, Seoul 07793, Republic of Korea

(72) LEE, Young-Soo (KR); LEE, Sang-Mok (KR); KIM, Seong-Young (KR); LEE, Sin-Ho (KR); NAM, Min-Woo (KR)

(74) Công ty TNHH Tầm nhìn và Liên danh (VISION & ASSOCIATES CO.LTD.)

(54) **SỢI POLYETYLEN CHỐNG CẮT, PHƯƠNG PHÁP SẢN XUẤT SỢI NÀY VÀ SẢN PHẨM BẢO HỘ ĐƯỢC SẢN XUẤT BẰNG CÁCH SỬ DỤNG SỢI NÀY**

(57) Sáng chế đề cập đến sợi polyetylen cho phép sản xuất sản phẩm bảo hộ có khả năng cung cấp độ chịu mòn rất tốt trong khi vẫn có khả năng chống cắt cao, phương pháp sản xuất sợi này và sản phẩm bảo hộ được sản xuất bằng cách sử dụng sợi này.

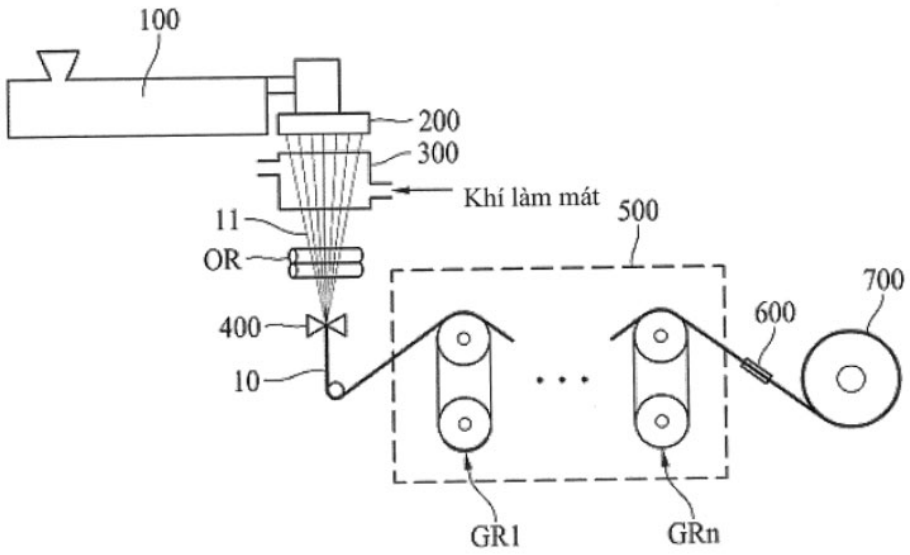

FIG. 1

(11) **1-0047753 B**
(15) 26/05/2025
Số Quyết định: 87910/QĐ-SHTT.IP
(45) 25/06/2025 447B
(43) 25/09/2017 354 A
(21) 1-2017-02523
(85) 03/07/2017
(22) 04/12/2015
(86) PCT/JP2015/084207 04/12/2015
(30) 2014-246717 05/12/2014 JP
(87) WO2016/088896 A1 09/06/2016
(51) ***B01J 27/24***; *C01C 1/04; C01B 21/092*
(73) 1. **JAPAN SCIENCE AND TECHNOLOGY AGENCY** (JP)
4-1-8, Honcho, Kawaguchi-shi, Saitama 332-0012, Japan
2. **TOKYO INSTITUTE OF TECHNOLOGY** (JP)
12-1, Ookayama 2-chome, Meguro-ku, Tokyo 152-8550, Japan
(72) HOSONO Hideo (JP); HARA Michikazu (JP); KITANO Masaaki (JP); YOKOYAMA Toshiharu (JP); INOUE Yasunori (JP)
(74) Công ty TNHH một thành viên Sở hữu trí tuệ VCCI (VCCI-IP CO.,LTD)

(54) THỂ PHỨC HỢP, PHƯƠNG PHÁP SẢN XUẤT THỂ PHỨC HỢP, CHẤT XÚC TÁC TỔNG HỢP AMONIAC, VÀ PHƯƠNG PHÁP TỔNG HỢP AMONIAC

(57) Chất xúc tác tổng hợp amoniac có hoạt tính cao thu được bởi có hợp chất electrit hai chiều có cấu tạo tinh thể lớp mỏng như là Ca_2N mang kim loại chuyển tiếp. Tuy nhiên, vì hợp chất electrit hai chiều là không ổn định, nên tính ổn định của chất xúc tác là thấp. Ngoài ra, trong các trường hợp mà hợp chất electrit hai chiều được sử dụng làm nền mang chất xúc tác, là khó tạo hình chất xúc tác phụ thuộc vào các phản ứng vì hợp chất electrit hai chiều có khả năng gia công kém. Thể phức hợp mà bao gồm kim loại chuyển tiếp, nền mang và hợp chất amit kim loại, trong đó nền mang là oxit kim loại hoặc nền mang cacbon; và hợp chất amit kim loại là hợp chất amit kim loại được thể hiện bởi công thức chung (1). $M(NH_2)_x$ ···(1) (trong công thức chung (1), M là ít nhất một nguyên tử kim loại được lựa chọn từ nhóm gồm có Li, Na, K, Be, Mg, Ca, Sr, Ba và Eu; và x là hóa trị của M.)

FIG. 1

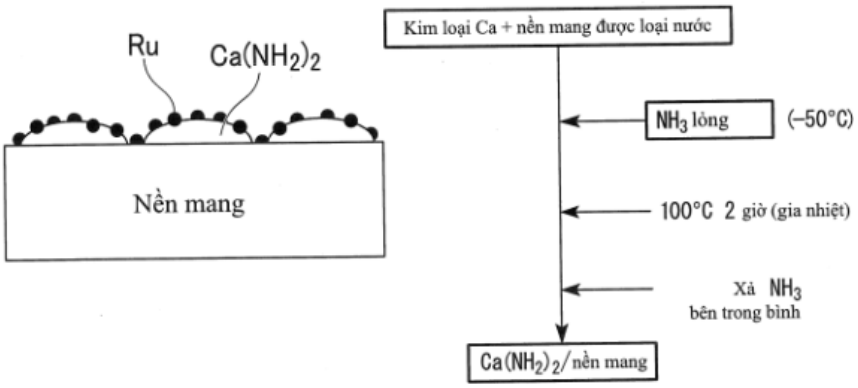
Ru
$Ca(NH_2)_2$
Nền mang
Kim loại Ca + nền mang được loại nước
NH_3 lỏng
(–50°C)
100°C 2 giờ (gia nhiệt)
Xả NH_3
bên trong bình
$Ca(NH_2)_2$/nền mang

(11) **1-0047754 B**

(15) 26/05/2025
Số Quyết định: 87911/QĐ-SHTT.IP

(45) 25/06/2025 447B

(43) 26/07/2021 400 A

(21) 1-2021-01455

(85) 18/03/2021

(22) 08/07/2019

(86) PCT/KR2019/008350 08/07/2019

(30) 10-2018-0111827 18/09/2018 KR

(87) WO2020/060015 26/03/2020

(51) ***H01L 27/12***; *H01L 33/62; H01L 33/36; H01L 27/15; H01L 33/00*

(73) **SAMSUNG DISPLAY CO., LTD.** (KR)
1, Samsung-ro, Giheung-Gu, Yongin-Si, Gyeonggi-do, 17113, Republic of Korea

(72) KANG, Sin Chul (KR); OH, Won Sik (KR); LEE, Yo Han (KR); LEE, Hee Keun (KR); CHO, Hyun Min (KR)

(74) Công ty TNHH Tầm nhìn và Liên danh (VISION & ASSOCIATES CO.LTD.)

(54) **THIẾT BỊ HIỂN THỊ VÀ PHƯƠNG PHÁP CHẾ TẠO THIẾT BỊ HIỂN THỊ NÀY**

(57) Sáng chế đề cập đến thiết bị hiển thị và phương pháp chế tạo thiết bị hiển thị, nền bao gồm vùng hiển thị bao gồm nhiều vùng điểm ảnh và vùng không hiển thị được bố trí ở chu vi của vùng hiển thị được chuẩn bị. Các phần tử chuyển mạch thứ nhất lần lượt được tạo thành trong các vùng điểm ảnh, và lớp phần tử mạch bao gồm dây dẫn điện áp tham chiếu được bố trí trong vùng không hiển thị và được nối điện với các phần tử chuyển mạch thứ nhất được tạo thành. Các điện cực điểm ảnh được tạo thành bao gồm các điện cực điểm ảnh thứ nhất lần lượt được bố trí trong các vùng điểm ảnh trên lớp phần tử mạch, và được nối điện thông qua các phần tử chuyển mạch thứ nhất với dây dẫn điện áp tham chiếu, và các điện cực điểm ảnh thứ hai hướng vào các điện cực điểm ảnh thứ nhất. Nhiều phần tử phát quang được bố trí giữa các điện cực điểm ảnh thứ nhất và các điện cực điểm ảnh thứ hai. Điện áp nguồn thứ nhất được đặt vào dây dẫn điện áp tham chiếu và điện áp nguồn thứ hai được đặt vào các điện cực điểm ảnh thứ hai để căn thẳng các phần tử phát quang.

FIG. 2

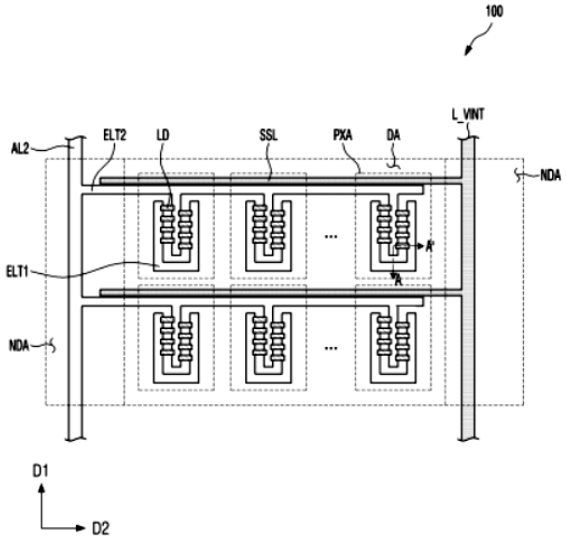

(11) **1-0047755 B**
(15) 26/05/2025
Số Quyết định: 87933/QĐ-SHTT.IP
(45) 25/06/2025 447B
(43) 26/12/2022 417 A
(21) 1-2022-06631
(85) 13/10/2022
(22) 24/03/2021
(86) PCT/JP2021/012438 24/03/2021
(30) 2020-061073 30/03/2020 JP
(87) WO2021/200519 A1 07/10/2021
(51) ***C10B 1/10***; *F27D 7/02; F27B 7/20; C10B 47/30; F27B 7/08*
(73) **NIPPON STEEL ENGINEERING CO., LTD.** (JP)
5-1 Osaki 1-chome, Shinagawa-ku, Tokyo 141-8604 JAPAN
(72) Shigeki TAKAHASHI (JP); Hiroyuki KOZURU (JP); Wataru TANIOKU (JP); Kazuma YASUDA (JP); Yukio KOWAKI (JP); Katsushi KOSUGE (JP); Kenichi SEKIMOTO (JP); Akinobu IMAMURA (JP)
(74) Công ty TNHH một thành viên Sở hữu trí tuệ VCCI (VCCI-IP CO.,LTD)

(54) THIẾT BỊ SẢN XUẤT SẢN PHẨM CACBON HÓA VÀ PHƯƠNG PHÁP SẢN XUẤT SẢN PHẨM CACBON HÓA

(57) Sáng chế đề cập đến thiết bị sảpn xuất để sản xuất sản phẩm cacbon hóa, mà sử dụng lò chưng cất quay kiểu gia nhiệt bên ngoài bao gồm phương tiện xả được cấu tạo để xả khí được tạo ra trong bình chưng tới buồng gia nhiệt, thiết bị này bao gồm: các phương tiện thổi thứ nhất và thứ hai được bố trí trong buồng gia nhiệt tại các phần khác nhau theo chiều dọc, các phương tiện thổi thứ nhất và thứ hai này hướng về bề mặt chu vi bên ngoài; nhiều van được bố trí trong các đường cấp tương ứng để cấp khí trơ tới các phương tiện thổi thứ nhất và thứ hai; và bộ phận điều khiển dùng để điều khiển độc lập các van sao cho phương tiện thổi thứ hai phun khí trơ lên trên bề mặt chu vi bên ngoài tại thời điểm khác với thời điểm phương tiện thổi thứ nhất phun khí trơ.

FIG.1

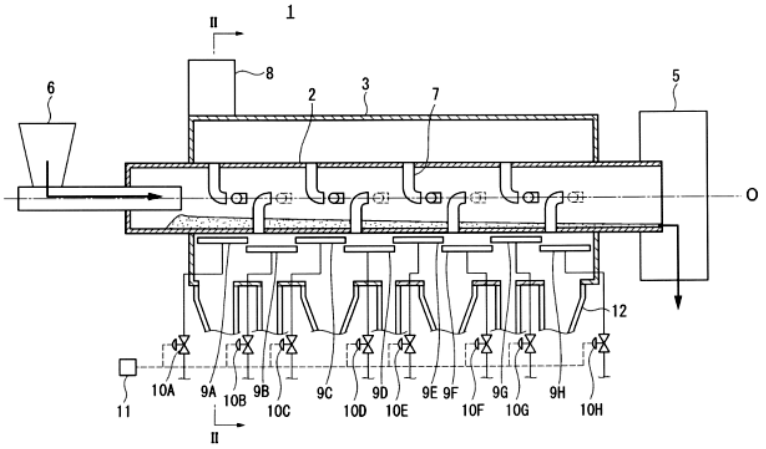

(11) **1-0047756 B**
(15) 26/05/2025
Số Quyết định: 87934/QĐ-SHTT.IP
(45) 25/06/2025 447B
(43) 25/08/2021 401 A
(21) 1-2021-03711
(85) 25/04/2013
(22) 28/09/2011
(86) PCT/KR2011/007165 28/09/2011
(30) 61/387,128 28/09/2010 US
(87) WO2012/044076 05/04/2012
(51) ***H04N 7/26***; *H04N 7/30*
(62) 1-2016-03512
(73) **SAMSUNG ELECTRONICS CO., LTD.** (KR)
129, Samsung-ro, Yeongtong-gu, Suwon-si, Gyeonggi-do, 443-742, Republic of Korea
(72) HONG, Yoon-Mi (KR); HAN, Woo-Jin (KR); CHEON, Min-Su (KR); CHEN, Jianle (CN)
(74) Công ty TNHH Tầm nhìn và Liên danh (VISION & ASSOCIATES CO.LTD.)

(54) **THIẾT BỊ GIẢI MÃ VIDEO**

(57) Sáng chế đề cập đến thiết bị giải mã video. Thiết bị giải mã video này bao gồm bộ xử lý được tạo cấu hình để: nhận khối biến đổi được lượng tử hóa có kích thước định trước, xác định hằng số thay đổi tỷ lệ để thay đổi tỷ lệ các hệ số biến đổi có trong khối biến đổi được lượng tử hóa dựa vào tham số lượng tử hóa, thay đổi tỷ lệ các hệ số biến đổi bằng cách sử dụng hằng số thay đổi tỷ lệ, và biến đổi ngược khối biến đổi mà bao gồm các hệ số biến đổi đã thay đổi tỷ lệ. Trong đó, khi i biểu thị phần dư sau khi tham số lượng tử hóa được chia cho 6, thì hằng số thay đổi tỷ lệ đối với i=0 là 40, hằng số thay đổi tỷ lệ đối với i=1 là 45, hằng số thay đổi tỷ lệ đối với i=2 là 51, hằng số thay đổi tỷ lệ đối với i=3 là 57, hằng số thay đổi tỷ lệ đối với i=4 là 64 và hằng số thay đổi tỷ lệ đối với i=5 là 72.

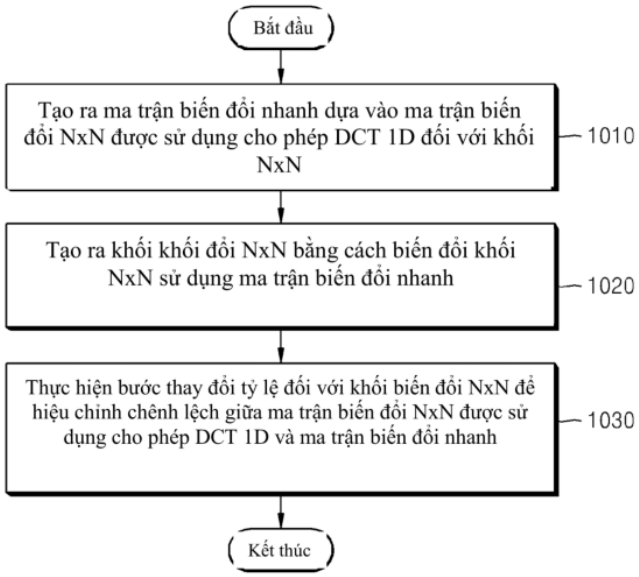

FIG. 10

(11) **1-0047757 B**

(15) 26/05/2025
Số Quyết định: 87957/QĐ-SHTT.IP

(45) 25/06/2025 447B

(43) 25/09/2023 426 A

(21) 1-2023-02346

(85) 07/04/2023

(22) 15/12/2021

(86) PCT/JP2021/046179 15/12/2021

(30) 2020-209221 17/12/2020 JP
2021- 182159 08/11/2021 JP

(87) WO/2022/131281 23/06/2022

(51) ***B32B 27/36****; B65D 85/07; B32B 7/05; A61F 13/15; B32B 5/26*

(73) **KAO CORPORATION** (JP)
14-10, Nihonbashi Kayabacho 1-chome, Chuo-ku, Tokyo 103-8210 Japan

(72) HIWATASHI, Masaki (JP); TAKAKUWA, Hotaka (JP)

(74) Công ty TNHH một thành viên Sở hữu trí tuệ VCCI (VCCI-IP CO.,LTD)

(54) **ĐỒ BAO GÓI VÀ PHƯƠNG PHÁP SẢN XUẤT ĐỒ BAO GÓI NÀY**

(57) Sáng chế đề cập đến đồ bao gói (1) bao gồm túi (20) và tấm mỏng dạng tấm (10) được bao gói trong túi (20). Tấm mỏng dạng tấm (10) bao gồm tấm sợi thứ nhất (11) bao gồm sợi thứ nhất bao gồm nhựa PET (polyetylen terephtalat - polyethylene terephthalate) có điểm nóng chảy lớn hơn 230°C, và tấm thứ hai (12) bao gồm nhựa dẻo nhiệt có điểm nóng chảy nhỏ hơn hoặc bằng 230°C. Tấm mỏng dạng tấm (10) bao gồm phần ghép nối (30) trong đó tấm sợi thứ nhất (11) và tấm thứ hai (12) được ghép nối liền kề với nhau. Trong phần ghép nối (30), nhựa cấu thành của tấm sợi thứ nhất (11) được bao kín trong nhựa dẻo nhiệt cấu thành tấm thứ hai (12). Sáng chế cũng đề xuất phương pháp sản xuất đồ bao gói.

[Fig. 1]

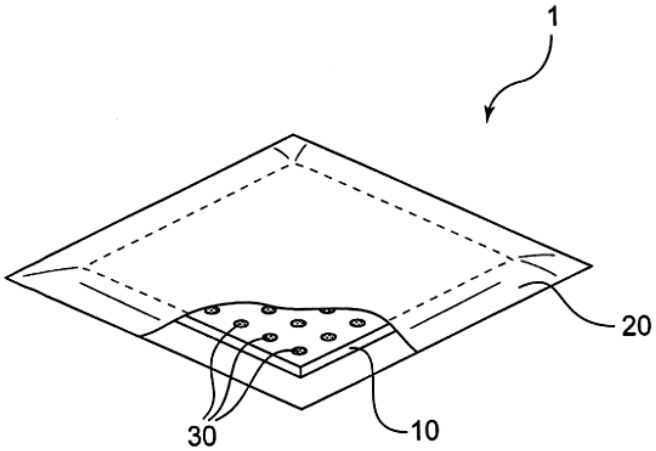

(11) **1-0047758 B**

(15) 26/05/2025
Số Quyết định: 87958/QĐ-SHTT.IP

(45) 25/06/2025 447B

(43) 25/03/2019 372 A

(21) 1-2019-00211

(85) 14/01/2019

(22) 12/06/2017

(86) PCT/KR2017/006070 12/06/2017

(30) 10-2016-0073355 13/06/2016 KR

(87) WO2017/217714 21/12/2017

(51) ***H01Q 1/24***; *H01Q 13/08; H04M 1/02; H01Q 1/38*

(73) **SAMSUNG ELECTRONICS CO., LTD.** (KR)
129, Samsung-ro, Yeongtong-gu, Suwon-si, Gyeonggi-do, 16677, Republic of Korea

(72) CHO, Han-Min (KR); PARK, Chan-Gi (KR); YUN, Yeon-Sang (KR); HAM, Tae-Wook (KR); KWAK, Hei-Seong (KR); SON, Byoung-Il (KR); PARK, Sung-Chul (KR)

(74) Công ty TNHH Tầm nhìn và Liên danh (VISION & ASSOCIATES CO.LTD.)

(54) **THIẾT BỊ TRUYỀN THÔNG DI ĐỘNG**

(57) Sáng chế đề cập đến thiết bị truyền thông di động. Thiết bị này bao gồm: vỏ; bảng mạch in thứ nhất (PCB) được bố trí trong vỏ; mạch truyền thông không dây được lắp trên PCB thứ nhất; và PCB thứ hai bao gồm: phần nối được nối với PCB thứ nhất; phần PCB thứ nhất được kéo dài từ phần nối và có độ mềm dẻo lớn hơn phần nối; phần PCB thứ hai được kéo dài từ phần PCB thứ nhất và có độ mềm dẻo nhỏ hơn phần PCB thứ nhất; phần PCB thứ ba được kéo dài từ phần PCB thứ hai và có độ mềm dẻo lớn hơn phần PCB thứ hai; phần PCB thứ tư được kéo dài từ phần PCB thứ ba và có độ mềm dẻo nhỏ hơn phần PCB thứ nhất; đường tín hiệu được kéo dài đến phần nối dọc theo các phần PCB thứ nhất, thứ hai, thứ ba, và thứ tư; và các lỗ được bố trí ở ít nhất một phần vùng của phần PCB thứ hai hoặc phần PCB thứ tư, trong đó một phần của đường tín hiệu được bố trí giữa một số lỗ.

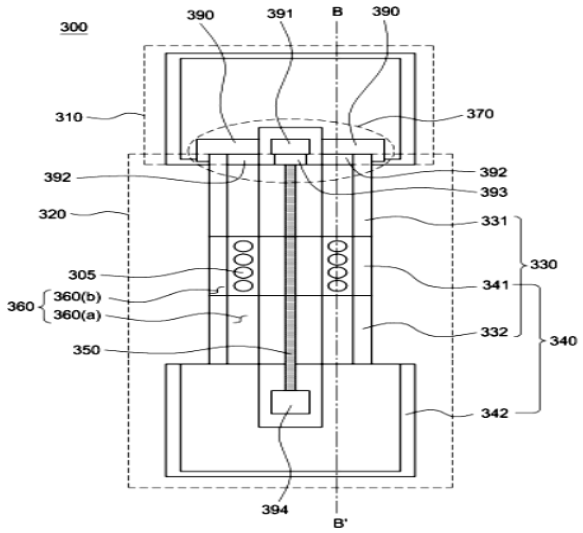

FIG.1

(11) **1-0047759 B**

(15) 26/05/2025
Số Quyết định: 88000/QĐ-SHTT.IP

(45) 25/06/2025 447B

(43) 26/09/2022 414 A

(21) 1-2022-04187

(85) 04/07/2022

(22) 06/11/2020

(86) PCT/JP2020/041493 06/11/2020

(30) 2019-221696 06/12/2019 JP

(87) WO2021/111801 10/06/2021

(51) ***B32B 7/022***; *B32B 7/023; H10K 59/80; G09F 9/00; H05B 33/02; H10K 50/85; B32B 27/00; C09J 201/00*

(73) **NITTO DENKO CORPORATION** (JP)
1-2, Shimohozumi 1-chome, Ibaraki-shi, Osaka 567-8680 Japan

(72) ITO, Wataru (JP); TAKARADA, Shou (JP); NONAKA, Takahiro (JP); OGAWA, Miyu (JP)

(74) Công ty TNHH một thành viên Sở hữu trí tuệ VCCI (VCCI-IP CO.,LTD)

(54) **VẬT LIỆU LỚP QUANG HỌC VÀ PHƯƠNG PHÁP SẢN XUẤT VẬT LIỆU NÀY**

(57) Sáng chế đề cập đến vật liệu lớp quang học bao gồm các mặt bám được liên kết với mỗi bề mặt chính của lớp dính bám nhạy áp (21). Mặt bám được liên kết với một bề mặt của lớp dính bám nhạy áp (21) có thể là tấm phân cực, và có thể còn bao gồm tế bào hiển thị hình ảnh như tế bào điện phát quang hữu cơ. Vật liệu lớp quang học này được cắt ra từ lớp nền gốc, bằng cách đó thu được tấm mỏng. Trong tấm mỏng của vật liệu lớp quang học này, các tính chất vật lý của bề mặt cuối của lớp dính bám nhạy áp (21) khi được đo bằng phương pháp tạo vết lõm nano nằm trong các khoảng cụ thể. Chất dính bám nhạy áp tạo nên lớp dính bám nhạy áp (21) có thể có khả năng quang hóa rắn.

(11) **1-0047760 B**

(15) 26/05/2025
Số Quyết định: 88002/QĐ-SHTT.IP

(45) 25/06/2025 447B

(43) 25/04/2022 409 A

(21) 1-2022-00605

(85) 26/01/2022

(22) 28/01/2020

(86) PCT/JP2020/002879 28/01/2020

(30) 2019-146450 08/08/2019 JP

(87) WO2021/024516 11/02/2021

(51) ***B09B 3/00***; *B09B 5/00*

(73) **MITSUBISHI HEAVY INDUSTRIES, LTD.** (JP)
2-3, Marunouchi 3-Chome, Chiyoda-ku, Tokyo 100-8332, Japan

(72) KAWAI, Kazuhiro (JP); NOMA, Akira (JP)

(74) Công ty TNHH một thành viên Sở hữu trí tuệ VCCI (VCCI-IP CO.,LTD)

(54) **THIẾT BỊ XỬ LÝ CHẤT THẢI**

(57) Sáng chế đề cập đến thiết bị xử lý chất thải để xử lý chất thải bao gồm: bể xử lý; bộ phận cung cấp hơi nước để cung cấp hơi nước cho bể xử lý để làm tăng nhiệt độ bên trong bể xử lý; và bộ phận giảm áp để làm giảm áp suất bên trong bể xử lý. Quá trình thủy phân chất thải bằng hơi nước và làm khô chất thải bằng cách làm giảm áp suất bên trong bể xử lý bằng bộ phận giảm áp được thực hiện bên trong bể xử lý.

FIG. 1

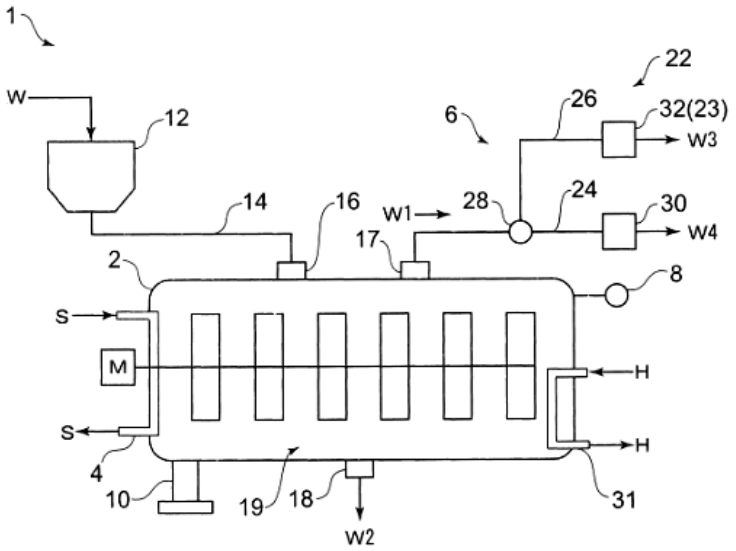

(11) **1-0047761 B**

(15) 26/05/2025
Số Quyết định: 88024/QĐ-SHTT.IP

(45) 25/06/2025 447B

(43) 26/07/2021 400 A

(21) 1-2021-02480

(85) 05/05/2021

(22) 25/10/2019

(86) PCT/CN2019/113443 25/10/2019

(30) 201910589171.5 02/07/2019 CN

(87) WO2021/000463 07/01/2021

(51) ***C09D 183/04***; *H05K 3/28; C09D 183/08*

(73) **KUNSHAN LIANTAO ELECTRONIC CO., LTD.** (CN)
No. 399, Baisheng Road, Jinxi Town, Kunshan City, Jiangsu 215324, China

(72) ZHANG, Hong (CN); LI, Bin (CN); LOO, Soo-Keong (MY)

(74) Công ty TNHH Tầm nhìn và Liên danh (VISION & ASSOCIATES CO.LTD.)

(54) **SẢN PHẨM CÓ LỚP PHỦ BẢO VỆ VÀ PHƯƠNG PHÁP CHẾ TẠO SẢN PHẨM NÀY**

(57) Sáng chế đề cập đến sản phẩm có lớp phủ bảo vệ và phương pháp chế tạo sản phẩm này. Điều chế chất làm phân tán tiền chất thứ nhất bao gồm tiền chất hữu cơ có hoạt tính thứ nhất, và tiền chất hữu cơ có hoạt tính thứ nhất là monome không chứa flo. Điều chế chất làm phân tán tiền chất thứ hai bao gồm tiền chất hữu cơ có hoạt tính thứ hai, và tiền chất hữu cơ có hoạt tính thứ hai là monome có chứa flo. Đặt chất làm phân tán tiền chất thứ nhất vào thân sản phẩm, và làm khô chất làm phân tán tiền chất thứ nhất được đặt vào để tạo thành lớp được làm khô thứ nhất. Đặt chất làm phân tán tiền chất thứ hai vào lớp được làm khô thứ nhất để che lớp được làm khô thứ nhất, và làm khô chất làm phân tán tiền chất thứ hai được đặt vào để tạo thành lớp được làm khô thứ hai, để tiền chất hữu cơ có hoạt tính thứ nhất và tiền chất hữu cơ có hoạt tính thứ hai được polyme hóa để thu được sản phẩm có lớp phủ bảo vệ. Với sự bảo vệ của lớp phủ bảo vệ polyme, thân sản phẩm sẽ có đặc tính chống thấm nước, đặc tính chống bụi, đặc tính chống ẩm, độ bền hóa học và khả năng chống ăn mòn do phun muối tốt.

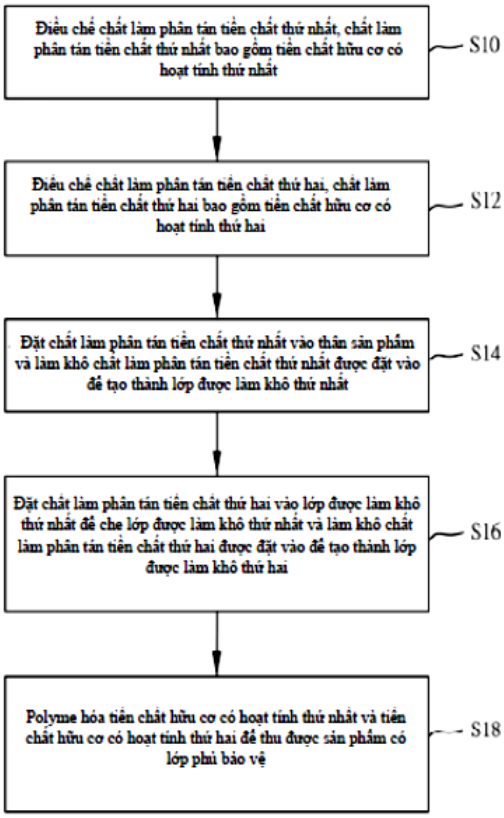
Điều chế chất làm phân tán tiền chất thứ nhất, chất làm phân tán tiền chất thứ nhất bao gồm tiền chất hữu cơ có hoạt tính thứ nhất
S10
Điều chế chất làm phân tán tiền chất thứ hai, chất làm phân tán tiền chất thứ hai bao gồm tiền chất hữu cơ có hoạt tính thứ hai
S12
Đặt chất làm phân tán tiền chất thứ nhất vào thân sản phẩm và làm khô chất làm phân tán tiền chất thứ nhất được đặt vào để tạo thành lớp được làm khô thứ nhất
S14
Đặt chất làm phân tán tiền chất thứ hai vào lớp được làm khô thứ nhất để che lớp được làm khô thứ nhất và làm khô chất làm phân tán tiền chất thứ hai được đặt vào để tạo thành lớp được làm khô thứ hai
S16
Polyme hóa tiền chất hữu cơ có hoạt tính thứ nhất và tiền chất hữu cơ có hoạt tính thứ hai để thu được sản phẩm có lớp phủ bảo vệ
S18

FIG. 3

(11) **1-0047762 B**

(15) 27/05/2025
Số Quyết định: 88031/QĐ-SHTT.IP

(45) 25/06/2025 447B

(43) 26/04/2021 397 A

(21) 1-2020-06063

(85) 22/10/2020

(22) 24/04/2019

(86) PCT/IB2019/053384 24/04/2019

(30) PCT/US2018/029284 25/04/2018 US
62/662,313 25/04/2018 US

(87) WO 2019/207505 31/10/2019

(51) ***C07K 14/605****; A61K 47/26; C07K 19/00; A61K 38/26; C07K 14/575*

(73) **JANSSEN PHARMACEUTICA NV** (BE)
Turnhoutseweg 30, B-2340 Beerse, BE

(72) ZHANG, Yue-Mei (US); CASE, Martin A. (US); CHI, Ellen (US); EDAVETTAL, Suzanne (US); EDWARDS, Wilson (US); NORQUAY, Lisa (CA); WALL, Mark J. (US); ZHANG, Rui (CN); ZHENG, Songmao (CN); CAMACHO, Raul (US)

(74) Công ty Cổ phần Sở hữu công nghiệp INVESTIP (INVESTIP)

(54) **THỂ LIÊN HỢP BAO GỒM PEPTIT DUNG HỢP PEPTIT-1 GIỐNG NHƯ GLUCAGON 1 (GLP-1) ĐƯỢC GHÉP VỚI PEPTIT YY VÒNG, PHƯƠNG PHÁP TẠO THỂ LIÊN HỢP VÀ DƯỢC PHẨM CHỨA THỂ LIÊN HỢP NÀY**

(57) Sáng chế bao gồm thể liên hợp gồm có peptit dung hợp peptit-1 giống glucagon 1 (GLP-1) được ghép với peptit PYY vòng. Sáng chế cũng đề cập đến các dược phẩm và các phương pháp sử dụng chúng. Các thể liên hợp mới này hữu ích trong việc phòng ngừa, điều trị hoặc giúp giảm nhẹ bệnh và rối loạn được đề xuất trong bản mô tả này.

(11) **1-0047763 B**

(15) 27/05/2025
Số Quyết định: 88032/QĐ-SHTT.IP

(45) 25/06/2025 447B

(43) 25/02/2022 407 A

(21) 1-2021-07051

(85) 04/11/2021

(22) 15/04/2020

(86) PCT/JP2020/016610 15/04/2020

(30) 2019-083085 24/04/2019 JP
2019-102495 31/05/2019 JP
2019-102492 31/05/2019 JP

(87) WO2020/218123 A1 29/10/2020

(51) ***A01D 57/03***; *F01P 11/10; A01D 69/08; B60K 11/04; A01D 41/12; A01D 69/00*

(73) **KUBOTA CORPORATION** (JP)
2-47, Shikitsuhigashi 1-chome, Naniwa-ku, Osaka-shi, Osaka 5568601, Japan

(72) MATSUMOTO Kenta (JP); TODA Yoshiyuki (JP); SAITO Takashi (JP); Tan Chia Yuan (MY); ISOZAKI Koki (JP); SARUWATARI Kenji (JP); MARUYAMA Junichi (JP); KAWAI Yuichiro (JP)

(74) Công ty TNHH một thành viên Sở hữu trí tuệ VCCI (VCCI-IP CO.,LTD)

(54) **PHƯƠNG TIỆN LÀM VIỆC**

(57) Sáng chế đề cập đến phương tiện làm việc mà bao gồm nguồn dẫn động có thể được dẫn động để quay, cơ cấu làm việc mà được dẫn động bởi nguồn dẫn động, đai truyền động mà có thể truyền lực dẫn động từ nguồn dẫn động đến cơ cấu làm việc, bộ ly hợp làm việc kéo căng đai (23A) mà có thể chuyển sang trạng thái truyền khiến đai truyền động truyền lực dẫn động và trạng thái không truyền mà không khiến đai truyền động truyền lực dẫn động, cụm vận hành bộ ly hợp mà có thể thực hiện hoạt động chuyển trên bộ ly hợp làm việc (23A) sang trạng thái truyền và trạng thái không truyền dựa trên tín hiệu điều khiển gài khớp, mà là tín hiệu điều khiển liên quan đến hoạt động gài khớp của bộ ly hợp làm việc (23A) và tín hiệu điều khiển nhả gài khớp, mà là tín hiệu điều khiển liên quan đến hoạt động nhả gài khớp của bộ ly hợp làm việc (23A) và cảm biến phát hiện tốc độ quay có khả năng phát hiện tốc độ quay R của nguồn dẫn động.

Fig.9

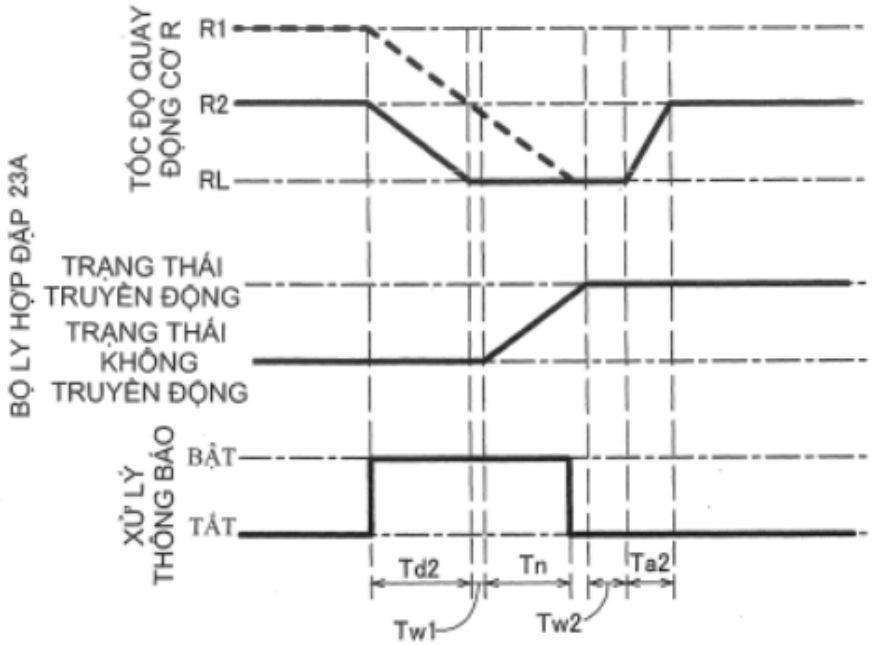
BỘ LY HỢP ĐẬP 23A
TỐC ĐỘ QUAY ĐỘNG CƠ R
R1
R2
RL
TRẠNG THÁI TRUYỀN ĐỘNG
TRẠNG THÁI KHÔNG TRUYỀN ĐỘNG
XỬ LÝ THÔNG BÁO
BẬT
TẮT
Td2
Tn
Ta2
Tw1
Tw2

(11) **1-0047764 B**

(15) 27/05/2025
Số Quyết định: 88033/QĐ-SHTT.IP

(45) 25/06/2025 447B

(43) 25/01/2022 406 A

(21) 1-2021-06924

(85) 29/10/2021

(22) 27/03/2020

(86) PCT/JP2020/014390 27/03/2020

(30) 2019-069005 29/03/2019 JP

(87) WO2020/203931 A1 08/10/2020

(51) ***C22C 38/00***; *C22C 38/58; B23K 9/23*

(73) **NIPPON STEEL STAINLESS STEEL CORPORATION** (JP)
8-2, Marunouchi 1-chome, Chiyoda-Ku, Tokyo 1000005, Japan

(72) Yuusuke OIKAWA (JP); Shinji TSUGE (JP); Fuminori GOHNOME (JP); Toyohiko KAKIHARA (JP)

(74) Công ty TNHH một thành viên Sở hữu trí tuệ VCCI (VCCI-IP CO.,LTD)

(54) **MỐI HÀN THÉP KHÔNG GỈ KÉP VÀ PHƯƠNG PHÁP SẢN XUẤT MỐI HÀN NÀY**

(57) Sáng chế đề cập đến mối hàn có tính chống ăn mòn trong môi trường nước lợ và độ dai tuyệt hảo. Mối hàn theo sáng chế được tạo ra bằng vật liệu cơ bản thép không gỉ kép có giá trị PREN được xác định bằng công thức [1] sau đây lớn hơn hoặc bằng 28,0 và nhỏ hơn hoặc bằng 35,0 và vùng hàn bao gồm kim loại hàn và vùng bị ảnh hưởng bởi nhiệt, trong đó kim loại hàn có giá trị PREN được xác định bằng công thức [1] sau đây lớn hơn hoặc bằng 29,0, pha austenit của vật liệu cơ bản thép không gỉ kép chiếm từ 30 đến 70% diện tích và pha austenit của kim loại hàn và vùng bị ảnh hưởng bởi nhiệt tương ứng chiếm từ 8 đến 70% diện tích, giá trị NI được xác định bằng công thức [2] sau đây lớn hơn hoặc bằng 170, và công thức [3] sau đây được thỏa mãn:

$$PREN=Cr+3,3Mo+16N... (1)$$

$$NI=(Cr+Mo+2\times Ni)/N... (2)$$

$$N\geq(0,08Cr+0,08Mo-0,06Ni-1,21)/0,4\times 0,08... (3)$$

(11) **1-0047765 B**

(15) 27/05/2025
Số Quyết định: 88035/QĐ-SHTT.IP

(45) 25/06/2025 447B

(43) 25/08/2022 413 A

(21) 1-2021-06588

(85) 19/10/2021

(22) 06/05/2020

(86) PCT/US2020/031620 06/05/2020

(30) 62/849,105 16/05/2019 US
16/865,052 01/05/2020 US

(87) WO 2020/231695 A1 19/11/2020

(51) ***H04N 19/70***; *H04N 19/176; H04N 19/136; H04N 19/159*

(73) **TENCENT AMERICA LLC** (US)
2747 Park Boulevard, Palo Alto, California 94306, United States of America

(72) YE, Jing (CN); LI, Xiang (CN); LIU, Shan (US)

(74) Công ty TNHH một thành viên Sở hữu trí tuệ VCCI (VCCI-IP CO.,LTD)

(54) **PHƯƠNG PHÁP VÀ THIẾT BỊ GIẢI MÃ VIĐEO VÀ PHƯƠNG TIỆN BẤT BIẾN ĐỌC ĐƯỢC BẰNG MÁY TÍNH**

(57) Sáng chế đề cập đến các phương pháp và thiết bị mã hóa/giải mã viđeo. Thiết bị giải mã viđeo bao gồm mạch xử lý. Mạch xử lý kiểm tra điều kiện có thể thiết lập được cờ của chế độ dự đoán cụ thể cho khối hiện tại trước khi phân tích cú pháp cờ của chế độ dự đoán cụ thể cho khối hiện tại từ luồng bit viđeo được mã hóa. Chế độ dự đoán cụ thể là một trong nhiều chế độ dự đoán hình ảnh liên đới. Khi điều kiện có thể thiết lập được chỉ báo rằng cờ có thể thiết lập được, mạch xử lý thiết lập cờ mà không phân tích cú pháp cờ từ luồng bit viđeo được mã hóa. Khi điều kiện có thể thiết lập được chỉ báo rằng không chắc chắn để thiết lập cờ, mạch xử lý sẽ phân tích cú pháp cờ từ luồng bit viđeo được mã hóa. Sau đó mạch xử lý tái tạo khối hiện tại theo chế độ dự đoán cụ thể khi cờ là chỉ báo của ứng dụng của chế độ dự đoán cụ thể trên khối hiện tại.

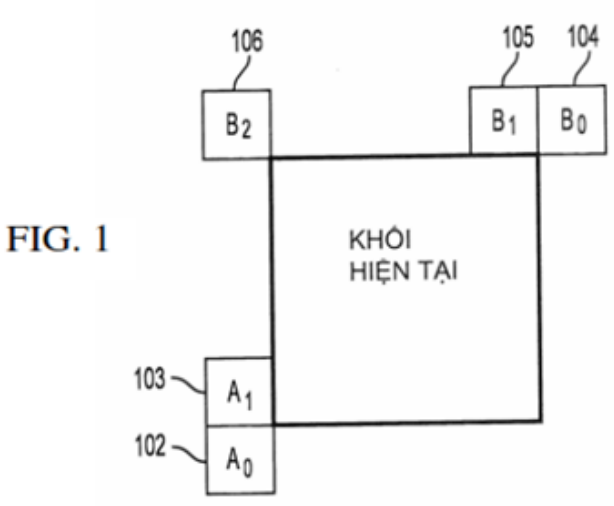

FIG. 1

(11) **1-0047766 B**

(15) 27/05/2025
Số Quyết định: 88036/QĐ-SHTT.IP

(45) 25/06/2025 447B

(43) 25/08/2020 389 A

(21) 1-2020-03484

(85) 16/06/2020

(22) 15/11/2018

(86) PCT/CN2018/115589 15/11/2018

(30) 62/587,290 16/11/2017 US
16/188,779 13/11/2018 US

(87) WO 2019/096193 23/05/2019

(51) ***H04W 72/04***

(73) **HUAWEI TECHNOLOGIES CO., LTD.** (CN)
Huawei Administration Building, Bantian, Longgang District, Shenzhen, Guangdong 518129, China

(72) ABDOLI, Javad (CA); TANG, Zhenfei (CN)

(74) Công ty TNHH Tầm nhìn và Liên danh (VISION & ASSOCIATES CO.LTD.)

(54) **PHƯƠNG PHÁP DÙNG CHO TRẠM CƠ SỞ TRONG MẠNG TRUYỀN THÔNG KHÔNG DÂY, PHƯƠNG PHÁP DÙNG CHO THIẾT BỊ ĐIỆN TỬ TRONG MẠNG TRUYỀN THÔNG KHÔNG DÂY, TRẠM CƠ SỞ VÀ THIẾT BỊ ĐIỆN TỬ ĐỂ TRUYỀN THÔNG KHÔNG DÂY**

(57) Sáng chế đề cập đến phương pháp dùng cho trạm cơ sở trong mạng truyền thông không dây, phương pháp dùng cho thiết bị điện tử trong mạng truyền thông không dây, trạm cơ sở và thiết bị điện tử để truyền thông không dây. Theo một phương pháp được đề xuất, trạm cơ sở phát rộng khối tín hiệu đồng bộ hóa (synchronization signal block, SSB) mà bao gồm chỉ số cấu hình của tập tài nguyên điều khiển (control resource set, CORESET). Chỉ số cấu hình CORESET này là một trong số các chỉ số cấu hình CORESET, mỗi chỉ số cấu hình CORESET được kết hợp với cấu hình tương ứng của CORESET. Mỗi cấu hình này bao gồm kích thước tần số CORESET, khoảng thời gian CORESET và độ lệch tần số của CORESET so với SSB được chọn từ tập hợp độ lệch tần số được xác định trước. Phần băng thông đường xuống hoạt động ban đầu được xác định là có cùng vị trí tần số và băng thông với CORESET. Trạm cơ sở truyền, dưới dạng một phần kênh điều khiển đường xuống vật lý (physical downlink control channel, PDCCH) trong CORESET, thông tin biểu thị bước lập lịch thông tin hệ thống tối thiểu còn lại (remaining minimum system information, RMSI) trong kênh chia sẻ đường xuống vật lý (physical downlink shared channel, PDSCH).

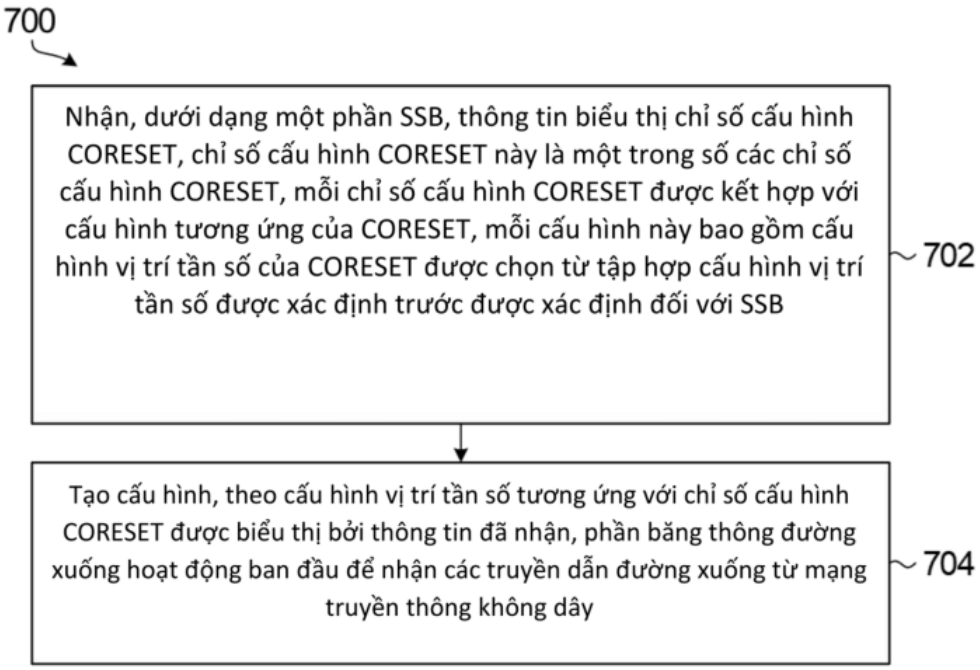
700
Nhận, dưới dạng một phần SSB, thông tin biểu thị chỉ số cấu hình CORESET, chỉ số cấu hình CORESET này là một trong số các chỉ số cấu hình CORESET, mỗi chỉ số cấu hình CORESET được kết hợp với cấu hình tương ứng của CORESET, mỗi cấu hình này bao gồm cấu hình vị trí tần số của CORESET được chọn từ tập hợp cấu hình vị trí tần số được xác định trước được xác định đối với SSB
702
Tạo cấu hình, theo cấu hình vị trí tần số tương ứng với chỉ số cấu hình CORESET được biểu thị bởi thông tin đã nhận, phần băng thông đường xuống hoạt động ban đầu để nhận các truyền dẫn đường xuống từ mạng truyền thông không dây
704

FIG. 16

(11) **1-0047767 B**

(15) 27/05/2025
Số Quyết định: 88038/QĐ-SHTT.IP

(45) 25/06/2025 447B

(43) 25/05/2020 386 A

(21) 1-2019-06241

(85) 26/04/2014

(22) 26/09/2012

(86) PCT/EP2012/069007 26/09/2012

(30) 61/626,410 26/09/2011 US
1116559.4 26/09/2011 GB

(87) WO/2013/045516 04/04/2013

(51) ***C07D 209/14***; *C07D 401/12; C07D 401/14; C07D 403/08; C07D 403/10; C07D 403/12; C07D 405/12; C07D 409/08; C07D 409/12; C07D 413/08; C07D 413/12; C07D 417/14; C07D 471/04; C07D 487/04; C07D 401/08*

(62) 1-2014-01374

(73) **KATHOLIEKE UNIVERSITEIT LEUVEN** (BE)
K.U. Leuven R&D, Waaistraat 6 - Box 5105, B-3000 Leuven, Belgium

(72) BARDIOT, Dorothée (FR); CARLENS, Gunter (BE); DALLMEIER, Kai (DE); KAPTEIN, Suzanne (NL); McNAUGHTON, Michael (AU); MARCHAND, Arnaud (FR); NEYTS, Johan (BE); SMETS, Wim (BE); KOUKNI, Mohamed (BE)

(74) Công ty TNHH Tầm nhìn và Liên danh (VISION & ASSOCIATES CO.LTD.)

(54) **CHẤT ỨC CHẾ SỰ SAO CHÉP VIRUT, PHƯƠNG PHÁP ĐIỀU CHẾ CHẤT ỨC CHẾ NÀY VÀ DƯỢC PHẨM CHỨA NÓ**

(57) Sáng chế đề cập đến hợp chất có công thức (B) dưới đây, trong đó các phần tử thế có ý nghĩa như được xác định trong bản mô tả, dùng để làm thuốc, tốt hơn là dùng làm thuốc điều trị hoặc phòng ngừa bệnh do nhiễm virut, cụ thể là nhiễm virut ARN, cụ thể hơn nữa là nhiễm virut thuộc họ Flaviviridae và còn cụ thể hơn nữa là nhiễm virut Dengue. Sáng chế cũng đề cập đến dược phẩm hoặc chế phẩm kết hợp của hợp chất này để điều trị hoặc phòng ngừa bệnh do nhiễm virut. Ngoài ra, sáng chế cũng đề cập đến quy trình điều chế hợp chất này.

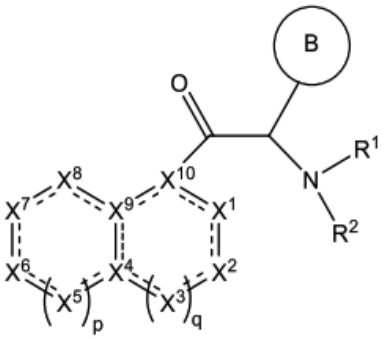

(B)

(11) **1-0047768 B**

(15) 27/05/2025
Số Quyết định: 88048/QĐ-SHTT.IP

(45) 25/06/2025 447B

(43) 25/03/2019 372 A

(21) 1-2019-00539

(85) 29/01/2019

(22) 08/07/2016

(86) PCT/CN2016/089485 08/07/2016

(87) WO 2018/006427 11/01/2018

(51) ***H04M 1/02***

(73) **HONOR DEVICE CO., LTD.** (CN)
Suite 3401, Unit A, Building 6, Shum Yip Sky Park, No. 8089, Hongli West Road, Xiangmihu Street, Futian District, Shenzhen, Guangdong 518040, People's Republic of China

(72) MA, Dong (CN); GUO, Wenping (CN); GUO, Jinhai (CN); ZHAO, Kuibing (CN)

(74) Công ty TNHH một thành viên Sở hữu trí tuệ VCCI (VCCI-IP CO.,LTD)

(54) **NẮP CHE PIN VÀ THIẾT BỊ ĐIỆN TỬ**

(57) Sáng chế đề cập đến nắp che pin và thiết bị điện tử, và liên quan đến lĩnh vực thiết bị điện tử, để khắc phục ít nhất vấn đề là chất lỏng hoặc bụi xâm nhập vào thiết bị điện tử qua lỗ thông camera. Nắp che pin được áp dụng cho thiết bị điện tử và được tạo kết cấu để kết nối vỏ ngoài của thiết bị điện tử, và bao gồm nền thủy tinh. Lớp không trong suốt được bố trí ở phía thứ nhất của nền thủy tinh. Ít nhất một lỗ thông thứ nhất được bố trí ở lớp không trong suốt, và lỗ thông thứ nhất được bố trí đối diện với cụm camera được bố trí trong thiết bị điện tử. Vùng camera được bố trí ở phía thứ nhất của nền thủy tinh, và vùng camera được bố trí đối diện với ít nhất một lỗ thông thứ nhất. Lớp được phủ màng mỏng được bố trí trong vùng camera của nền thủy tinh. Diện tích của vùng camera là lớn hơn hoặc bằng diện tích của lỗ thông thứ nhất. Theo các phương án của sáng chế, lỗ thông thứ nhất được bố trí chỉ ở lớp không trong suốt, và lỗ thông không cần được bố trí ở nền thủy tinh. Do đó, khi nắp che pin được áp dụng cho thiết bị điện tử, bụi hoặc chất lỏng có thể được ngăn ngừa một cách hữu hiệu không xâm nhập vào thiết bị điện tử.

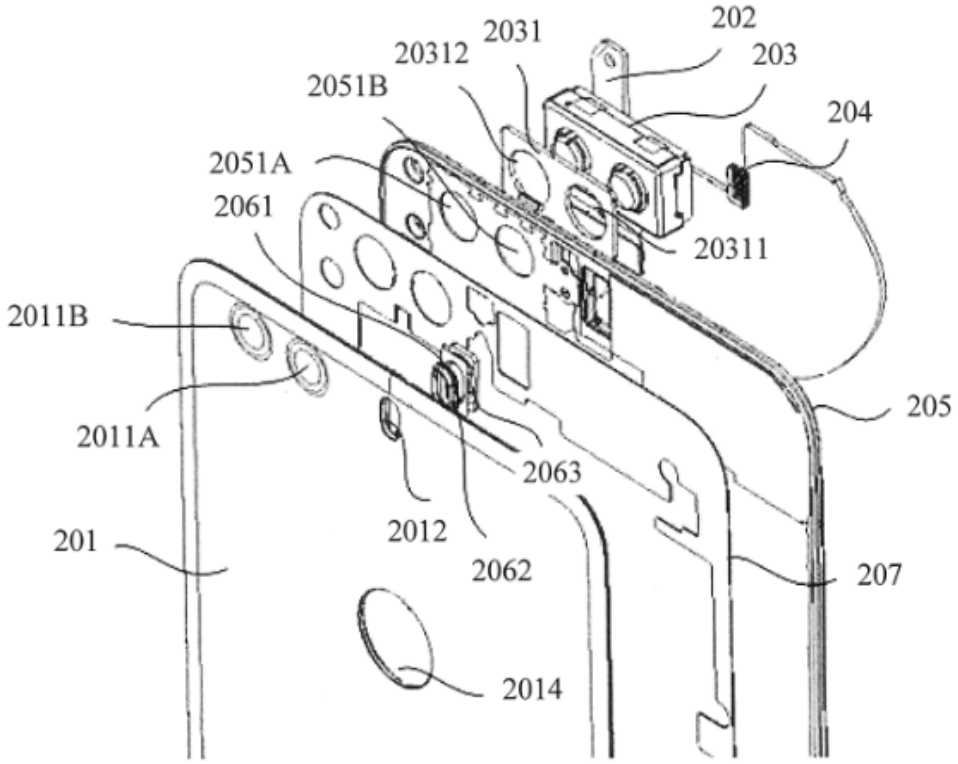
202
2031
20312
203
2051B
204
2051A
2061
20311
2011B
205
2011A
2063
2012
201
2062
207
2014

FIG. 4

(11) **1-0047769 B**

(15) 27/05/2025
Số Quyết định: 88049/QĐ-SHTT.IP

(45) 25/06/2025 447B

(43) 27/08/2018 365 A

(21) 1-2018-01418

(85) 03/04/2018

(22) 05/10/2016

(86) PCT/JP2016/079654 05/10/2016

(30) 2015-201240 09/10/2015 JP

(87) WO 2017/061483 13/04/2017

(51) ***A01N 43/42***; *A01N 43/10; A01N 43/24; A01N 43/40; A01N 43/56; A01P 3/00; A01N 43/653; A01N 43/72; A01N 43/80; A01N 43/90; A01N 47/12; A01N 37/46; A01N 43/60*

(73) **NIPPON SODA CO., LTD.** (JP)
2-1, Ohtemachi 2-chome, Chiyoda-ku, Tokyo 1008165, Japan

(72) NISHIMURA Satoshi (JP); FUJII Takayuki (JP)

(74) Công ty TNHH Tầm nhìn và Liên danh (VISION & ASSOCIATES CO.LTD.)

(54) **CHẾ PHẨM DIỆT NẤM ĐỂ SỬ DỤNG TRONG NÔNG NGHIỆP VÀ LÀM VƯỜN**

(57) Sáng chế đề cập đến chế phẩm diệt nấm để sử dụng trong nông nghiệp và làm vườn, chứa hợp chất A được thể hiện bằng công thức (1) (trong công thức (1), mỗi X độc lập thể hiện nhóm halogen hoặc nhóm alkyl C1-6; n thể hiện số lượng X và là số nguyên từ 0 đến 5; X' thể hiện nhóm halogen; mỗi R^1, R^2 và R^3 độc lập thể hiện nhóm alkyl C1-6, nhóm alkoxy C1-6 hoặc nhóm hydroxyl; mỗi A^1 và A^2 độc lập thể hiện nguyên tử nitơ hoặc nguyên tử cacbon), và ít nhất một hợp chất B được chọn từ nhóm bao gồm pydiflumetofen, pyraziflumit, isofetamit, tolprocarb, fluxametamit, broflanilit, tiadinil, fenoxanil và triflumezopyrim.

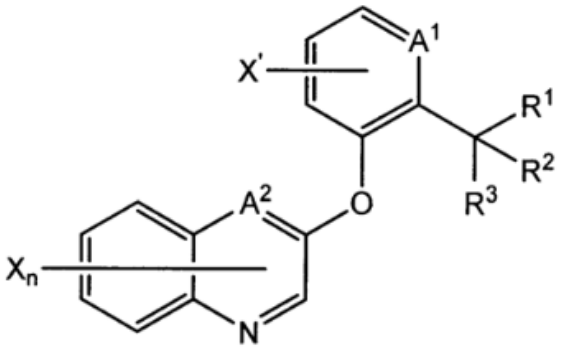

(1)

(11) **1-0047770 B**

(15) 27/05/2025
Số Quyết định: 88050/QĐ-SHTT.IP

(45) 25/06/2025 447B

(43) 26/06/2023 423 A

(21) 1-2023-01558

(85) 13/03/2023

(22) 16/08/2021

(86) PCT/JP2021/029935 16/08/2021

(30) 2020-139430 20/08/2020 JP

(87) WO 2022/039131 A1 24/02/2022

(51) ***F16L 15/04***; *C08L 101/00; C10M 103/00; C10M 107/38; C10M 139/00; C10N 10/08; C10N 10/10; C10N 10/12; C10N 30/00; C10N 40/02; C08K 5/3417; C10N 10/04*

(73) 1. **NIPPON STEEL CORPORATION** (JP)
6-1, Marunouchi 2-chome, Chiyoda-ku, Tokyo 100-8071 Japan
2. **VALLOUREC OIL AND GAS FRANCE** (FR)
54 rue Anatole France, AULNOYE-AYMERIES, 59620 France

(72) Tomoka ABE (JP); Ken TOMIYASU (JP); Keishi MATSUMOTO (JP); Mamoru OCHIAI (JP)

(74) Công ty TNHH một thành viên Sở hữu trí tuệ VCCI (VCCI-IP CO.,LTD)

(54) ỐNG KIM LOẠI DÙNG CHO GIẾNG DẦU VÀ PHƯƠNG PHÁP SẢN XUẤT ỐNG KIM LOẠI DÙNG CHO GIẾNG DẦU

(57) Sáng chế đề cập đến ống kim loại dùng cho giếng dầu có thể được vặn chặt bằng mômen xoắn cao ngay cả khi ống kim loại dùng cho giếng dầu này có đường kính lớn. Ống kim loại dùng cho giếng dầu (1) theo sáng chế có thân chính của ống (10) bao gồm phần đầu thứ nhất (10A) và phần đầu thứ hai (10B). Thân chính của ống (10) bao gồm đầu nối có ren ngoài (40) được tạo ra ở phần đầu thứ nhất (10A), và ống có ren trong (50) được tạo ra ở phần đầu thứ hai (10B). Đầu nối có ren ngoài (40) bao gồm bề mặt tiếp xúc của đầu nối có ren ngoài (400) bao gồm phần có ren ngoài (41), và ống có ren trong (50) bao gồm bề mặt tiếp xúc của ống có ren trong (500) bao gồm phần có ren trong (51). Ống kim loại dùng cho giếng dầu (1) theo sáng chế còn bao gồm lớp phủ nhựa (100) chứa nhựa, bột bôi trơn rắn, và đồng phtaloxyanin trên hoặc ở trên ít nhất một trong số bề mặt tiếp xúc của đầu nối có ren ngoài (400) và bề mặt tiếp xúc của ống có ren trong (500).

FIG.2A

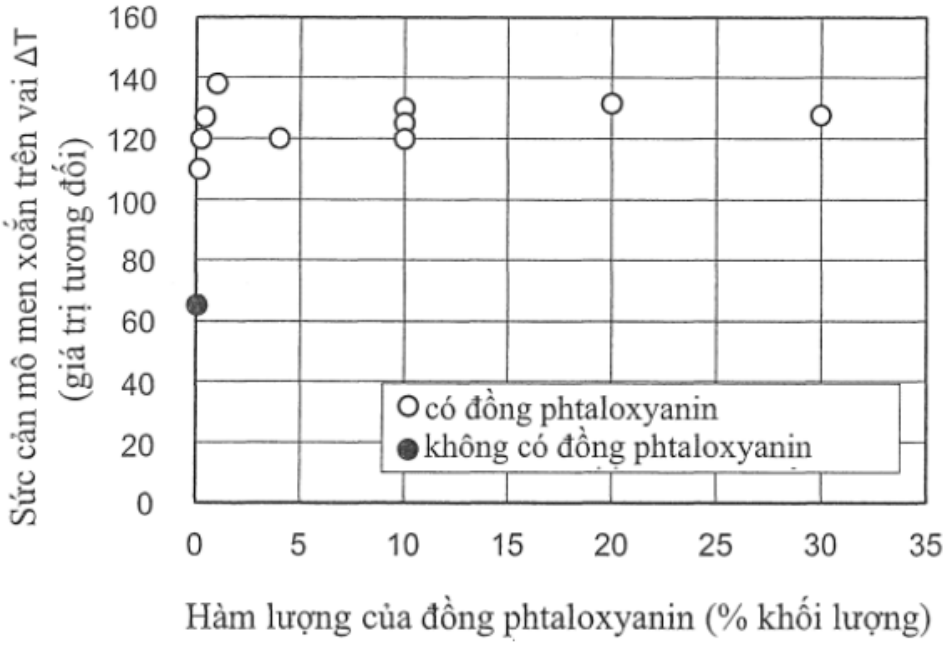
Sức cản mô men xoắn trên vai ΔT
(giá trị tương đối)
160
140
120
100
80
60
40
20
0
0
5
10
15
20
25
30
35
có đồng phtaloxyanin
không có đồng phtaloxyanin
Hàm lượng của đồng phtaloxyanin (% khối lượng)

(11) **1-0047771 B**

(15) 27/05/2025
Số Quyết định: 88053/QĐ-SHTT.IP

(45) 25/06/2025 447B

(43) 25/08/2020 389 A

(21) 1-2020-00723

(22) 10/02/2020

(30) 16/282,272 21/02/2019 US

(51) ***H01L 27/32***

(73) **INNOLUX CORPORATION** (TW)
No. 160 Kesyue Rd., Jhu-Nan Site, Hsinchu Science Park, Jhu-Nan, Miao-Li County, Taiwan

(72) Chen, Jia-Yuan (TW); Tsai, Tsung-Han (TW); Lee, Kuan-Feng (TW); Wu, Yuan-Lin (TW)

(74) Công ty TNHH Tầm nhìn và Liên danh (VISION & ASSOCIATES CO.LTD.)

(54) **THIẾT BỊ CHIẾU SÁNG**

(57) Sáng chế đề cập đến thiết bị chiếu sáng và phương pháp sản xuất thiết bị này. Theo một phương án, thiết bị chiếu sáng bao gồm đế, bộ phát sáng và lớp điều chỉnh ánh sáng. Bộ phát sáng được bố trí trên đế, và bộ phát sáng này bao gồm bề mặt tỏa sáng. Lớp điều chỉnh ánh sáng được bố trí trên bộ phát sáng, và lớp điều chỉnh ánh sáng này bao gồm phần thứ nhất và phần thứ hai được nối với phần thứ nhất. Trong đó, phần thứ nhất chỉ che một phần bề mặt tỏa sáng, và phần thứ hai không che bề mặt tỏa sáng.

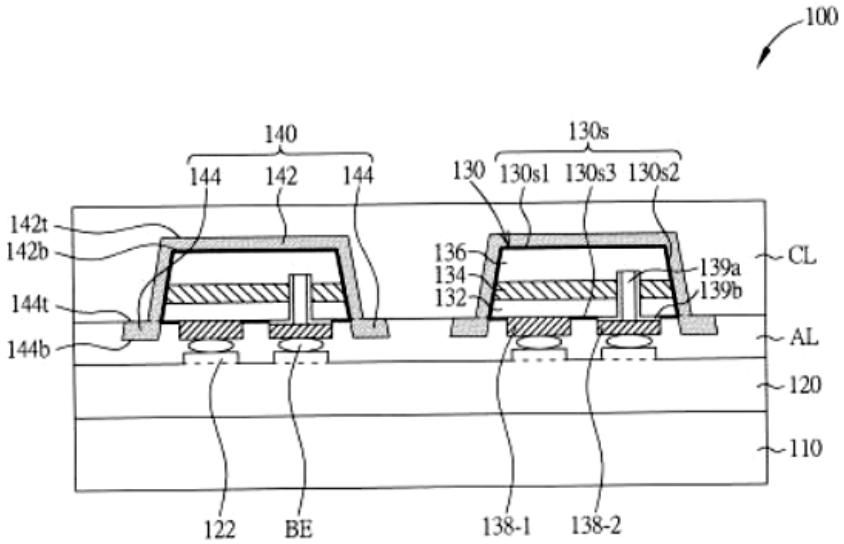

FIG. 1

(11) **1-0047772 B**

(15) 27/05/2025
Số Quyết định: 88054/QĐ-SHTT.IP

(45) 25/06/2025 447B

(43) 25/10/2021 403 A

(21) 1-2021-04565

(85) 23/07/2021

(22) 27/12/2019

(86) PCT/CN2019/128973 27/12/2019

(30) 201811625457.6 28/12/2018 CN

(87) WO2020/135658 02/07/2020

(51) ***C12N 9/20***; *C12N 15/81; C11B 3/00; C12N 15/55*

(73) **WILMAR (SHANGHAI) BIOTECHNOLOGY RESEARCH & DEVELOPMENT CENTER CO., LTD** (CN)
Area A No 118 Gaodong Road, Gaodong Industrial Park, Pudong New District, Shanghai 200137, China

(72) XUAN, Yaoji (CN); NIU, Qiwen (CN); XU, Zhengjun (CN)

(74) Công ty TNHH một thành viên Sở hữu trí tuệ VCCI (VCCI-IP CO.,LTD)

(54) **POLYPEPTIT CÓ HOẠT TÍNH PHOSPHOLIPAZA C, PHÂN TỬ AXIT NUCLEIC VÀ CHẾ PHẨM ENZYM**

(57) Sáng chế đề cập đến polypeptit có hoạt tính phospholipaza C. Polypeptit này có: 1) trình tự axit amin được thể hiện bởi SEQ ID No: 2, bao gồm các thay thế axit amin xảy ra ở một hoặc nhiều vị trí, trong đó một hoặc nhiều vị trí được chọn từ các vị trí 6, 8, 10, 104, và 205 trong trình tự axit amin được thể hiện bởi SEQ ID No: 2 hoặc phối hợp bất kỳ của chúng; hoặc 2) có độ đồng nhất trình tự ít nhất 80% với 1), và ít nhất một trong số các vị trí 6, 8, 10, 104 và 205 khác biệt với các vị trí 6, 8, 10, 104, và 205 trong trình tự axit amin được thể hiện bởi SEQ ID No: 2. Sáng chế cũng đề cập đến phân tử axit nucleic để mã hóa polypeptit, vectơ bao gồm phân tử axit nucleic này, và tế bào bao gồm phân tử axit nucleic hoặc vectơ này. Sáng chế đề xuất việc sử dụng polypeptit, phân tử axit nucleic, vectơ, và tế bào này.

(11) **1-0047773 B**

(15) 27/05/2025
Số Quyết định: 88055/QĐ-SHTT.IP

(45) 25/06/2025 447B

(43) 25/10/2021 403 A

(21) 1-2021-04863

(85) 06/08/2021

(22) 07/02/2020

(86) PCT/JP2020/004782 07/02/2020

(30) 2019-032328 26/02/2019 JP

(87) WO2020/175102 A1 03/09/2020

(51) ***F25D 23/00***; *A23L 3/40*

(73) **PANASONIC INTELLECTUAL PROPERTY MANAGEMENT CO., LTD.** (JP)
1-61, Shiromi 2-chome, Chuo-ku, Osaka-shi, Osaka 540-6207 Japan

(72) Toshiko YASUNOBU (JP); Koichi NISHIMURA (JP)

(74) Công ty TNHH một thành viên Sở hữu trí tuệ VCCI (VCCI-IP CO.,LTD)

(54) PHƯƠNG PHÁP LÀM KHÔ THỰC PHẨM, TỦ LẠNH, KHO BẢO QUẢN VÀ PHƯƠNG PHÁP SẢN XUẤT THỰC PHẨM KHÔ

(57) Sáng chế đề cập đến phương pháp làm khô thực phẩm bao gồm (a) bước duy trì nhiệt độ bên trong của ngăn bảo quản (6) trong khoảng nhiệt độ từ −60 °C đến −18 °C kể cả hai nhiệt độ này mà là vùng nhiệt độ thứ nhất trong khoảng thời gian xác định trước thứ nhất, (b) bước duy trì nhiệt độ bên trong của ngăn bảo quản (6) trong khoảng nhiệt độ lớn hơn −18 °C và nhỏ hơn 0 °C mà là vùng nhiệt độ thứ hai trong khoảng thời gian xác định trước thứ hai, và (c) bước duy trì nhiệt độ bên trong của ngăn bảo quản (6) trong khoảng nhiệt độ thứ ba lớn hơn hoặc bằng 0 °C trong thời gian xác định trước thứ ba. Kết quả là, có thể thu được thực phẩm khô mà giữ được các chất dinh dưỡng và các thành phần chức năng của thực phẩm và cho phép mọi người cảm nhận được "độ thơm ngon".

FIG. 1

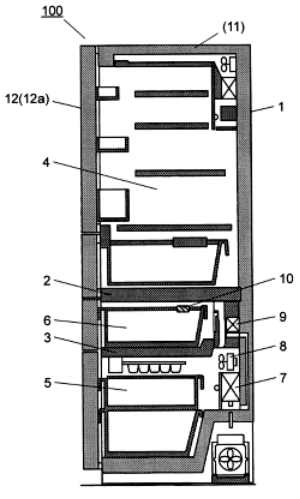

FIG. 2

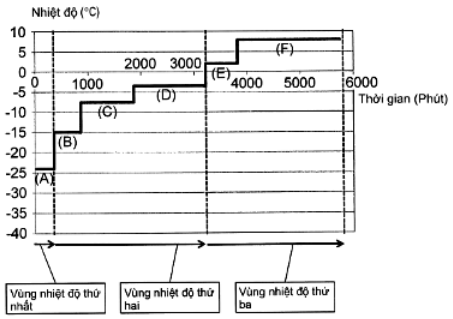

(11) **1-0047774 B**

(15) 27/05/2025
Số Quyết định: 88056/QĐ-SHTT.IP

(45) 25/06/2025 447B

(43) 30/01/2020 382 A

(21) 1-2019-05717

(85) 16/10/2019

(22) 18/03/2017

(86) PCT/CN2017/077176 18/03/2017

(87) WO 2018/170626 27/09/2018

(51) ***H04W 76/02***

(73) **HUAWEI TECHNOLOGIES CO., LTD.** (CN)
Huawei Administration Building, Bantian, Longgang District, Shenzhen, Guangdong 518129, China

(72) LI, Huan (CN); YU, Youyang (CN)

(74) Công ty TNHH Tầm nhìn và Liên danh (VISION & ASSOCIATES CO.LTD.)

(54) **PHƯƠNG PHÁP TÁI KÍCH HOẠT KẾT NỐI, THỰC THỂ CHỨC NĂNG QUẢN LÝ TRUY NHẬP VÀ TÍNH DI ĐỘNG, THIẾT BỊ NGƯỜI DÙNG, VẬT GHI LƯU TRỮ ĐỌC ĐƯỢC BẰNG MÁY TÍNH, VÀ HỆ THỐNG TRUYỀN THÔNG**

(57) Phương pháp tái kích hoạt kết nối, thực thể chức năng quản lý truy nhập và tính di động, và thiết bị người dùng được đề xuất để khi thiết bị người dùng truy nhập mạng lõi 5G bằng cách sử dụng mạng truy nhập N3GPP và ở trạng thái rỗi, thì giải pháp tái kích hoạt kết nối cho phép thiết bị người dùng chuyển từ trạng thái rỗi sang trạng thái được kết nối. Phương pháp này bao gồm bước: thực thể chức năng quản lý truy nhập và tính di động nhận thông điệp thứ nhất được gửi bởi thực thể chức năng quản lý phiên, trong đó thông điệp thứ nhất này mang chỉ báo tái kích hoạt thứ nhất. Thực thể chức năng quản lý truy nhập và tính di động lưu trữ chỉ báo tái kích hoạt thứ nhất. Thiết bị người dùng gửi thông điệp thứ hai đến thực thể chức năng quản lý truy nhập và tính di động bằng cách sử dụng mạng truy nhập N3GPP. Thực thể chức năng quản lý truy nhập và tính di động gửi thông điệp thứ ba đến thiết bị người dùng dựa vào chỉ báo tái kích hoạt thứ nhất bằng cách sử dụng mạng truy nhập N3GPP. Thông điệp thứ ba này mang chỉ báo tái kích hoạt kết nối, để lệnh cho thiết bị người dùng tái kích hoạt kết nối phiên PDU được thiết lập ở phía N3GPP. Thiết bị người dùng khởi tạo yêu cầu dịch vụ thứ hai bằng cách sử dụng mạng truy nhập N3GPP.

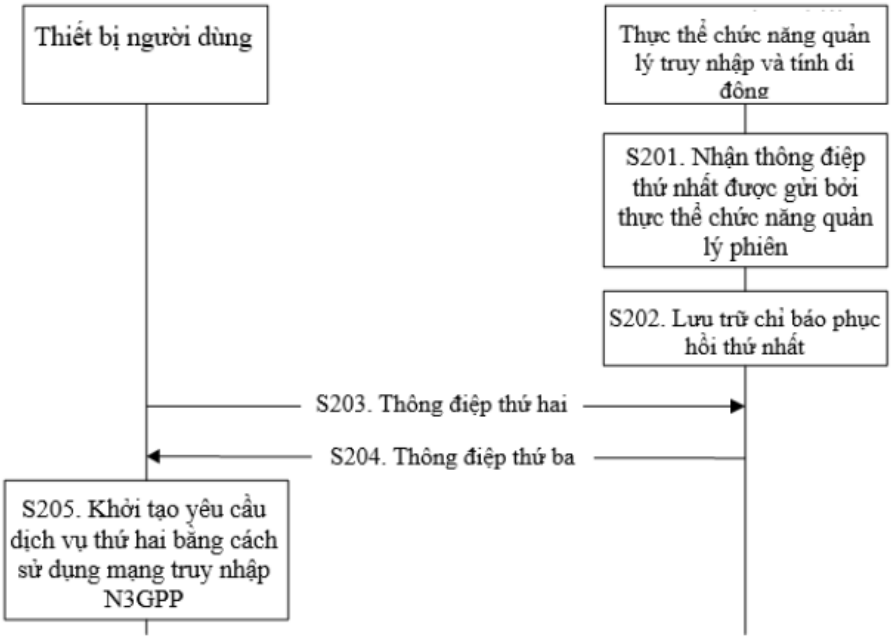
Thiết bị người dùng
Thực thể chức năng quản lý truy nhập và tính di động
S201. Nhận thông điệp thứ nhất được gửi bởi thực thể chức năng quản lý phiên
S202. Lưu trữ chỉ báo phục hồi thứ nhất
S203. Thông điệp thứ hai
S204. Thông điệp thứ ba
S205. Khởi tạo yêu cầu dịch vụ thứ hai bằng cách sử dụng mạng truy nhập N3GPP

FIG.2

(11) **1-0047775 B**

(15) 27/05/2025
Số Quyết định: 88057/QĐ-SHTT.IP

(45) 25/06/2025 447B

(43) 26/04/2021 397 A

(21) 1-2020-06402

(85) 04/11/2020

(22) 19/04/2019

(86) PCT/JP2019/016730 19/04/2019

(30) 2018-085219 26/04/2018 JP

(87) WO 2019/208405 A1 31/10/2019

(51) ***C02F 1/44***; *C02F 1/50; B01D 61/08; B01D 65/08*

(73) **KURITA WATER INDUSTRIES LTD.** (JP)
10-1, Nakano 4-chome, Nakano-ku, Tokyo 1640001 Japan

(72) OHTSUKA Yuta (JP); YODA Katsuro (JP)

(74) Công ty TNHH một thành viên Sở hữu trí tuệ VCCI (VCCI-IP CO.,LTD)

(54) **PHƯƠNG PHÁP XỬ LÝ MÀNG THẨM THẤU NGƯỢC, PHƯƠNG PHÁP NGĂN CHẶN SỰ BÁM BẨN SINH HỌC CỦA HỆ THỐNG DẪN NƯỚC VÀ THIẾT BỊ SẢN XUẤT DUNG DỊCH PHẢN ỨNG BAO GỒM HALOGEN KẾT HỢP TRONG HỆ THỐNG DẪN NƯỚC**

(57) Mục đích của sáng chế là đề xuất kỹ thuật để làm giảm nồng độ halogen tự do trong nước cần được xử lý càng nhiều càng tốt ngay cả khi chất oxy hóa trên cơ sở halogen và chất làm ổn định được sử dụng trong hệ thống dẫn nước xử lý nước. Sáng chế đề cập đến phương pháp bao gồm bước bổ sung dung dịch phản ứng vào nước cần được xử lý, dung dịch phản ứng này thu được bằng cách cho chất làm ổn định và chất oxy hóa trên cơ sở halogen phản ứng theo cách mà tổng nồng độ halogen dư lớn hơn hoặc bằng 100mg-Cl_2/l dưới dạng tổng nồng độ clo, bằng cách đó tạo ra halogen kết hợp, và thực hiện việc xử lý bằng màng thẩm thấu ngược trên nước cần được xử lý, và thiết bị để sản xuất dung dịch phản ứng chứa halogen kết hợp, thiết bị này bao gồm bộ phận tạo tạo ra dung dịch phản ứng chứa halogen kết hợp bằng cách cho chất làm ổn định và chất oxy hóa trên cơ sở halogen phản ứng, và bộ phận điều khiển điều chỉnh chất làm ổn định và chất oxy hóa trên cơ sở halogen theo cách mà dung dịch phản ứng có tổng nồng độ halogen dư lớn hơn hoặc bằng 100mg-Cl_2/l dưới dạng tổng nồng độ clo, và theo kỹ thuật này, thích hợp nếu dung dịch phản ứng là dung dịch phản ứng để ngăn chặn sự bám bẩn của màng thẩm thấu ngược, hoặc dung dịch phản ứng để ngăn chặn sự bám bẩn sinh học của hệ thống dẫn nước.

(11) **1-0047776 B**

(15) 27/05/2025
Số Quyết định: 88058/QĐ-SHTT.IP

(45) 25/06/2025 447B

(43) 27/01/2023 418 A

(21) 1-2022-05206

(85) 16/08/2022

(22) 19/01/2021

(86) PCT/JP2021/001603 19/01/2021

(30) 2020-007101 20/01/2020 JP

(87) WO 2021/149663 A1 29/07/2021

(51) ***A23C 9/152***; *A23L 33/135; C12N 1/20; A23L 33/125*

(73) **MORINAGA MILK INDUSTRY CO., LTD.** (JP)
33-1, Shiba 5-chome, Minato-ku, Tokyo 108-8384 Japan

(72) Sakiko HARA (JP); Toshitaka ODAMAKI (JP)

(74) Công ty TNHH một thành viên Sở hữu trí tuệ VCCI (VCCI-IP CO.,LTD)

(54) **CHẾ PHẨM BAO GỒM HỖN HỢP OLIGOSACARIT SỮA NGƯỜI**

(57) Sáng chế đề cập đến chế phẩm có thể thúc đẩy sự phát triển của chủng vi khuẩn Bifidobacterium mà có thể là vi khuẩn tốt. Chế phẩm này chứa hỗn hợp oligosacarit sữa người chứa lacto-N-neotetraoza, lacto-N-tetraoza, 2'-fucosyllactoza, 3'-sialyllactoza, 6'-sialyllactoza và *Bifidobacterium longum* phân loài *infantis*.

FIG. 1

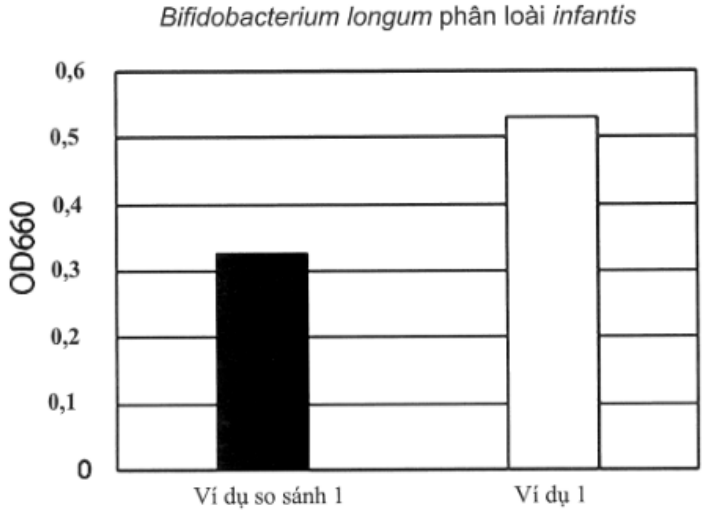

(11) **1-0047777 B**

(15) 27/05/2025
Số Quyết định: 88059/QĐ-SHTT.IP

(45) 25/06/2025 447B

(43) 25/02/2022 407 A

(21) 1-2021-07721

(85) 01/12/2021

(22) 11/05/2020

(86) PCT/JP2020/018792 11/05/2020

(30) 2019-096206 22/05/2019 JP

(87) WO2020/235372 26/11/2020

(51) ***E04B 5/38***; *E04B 1/16*

(73) **MITSUBISHI ESTATE CO., LTD.** (JP)
1-1, Ohtemachi 1-chome, Chiyoda-ku Tokyo 1008133, Japan

(72) EBISAWA Wataru (JP)

(74) Công ty TNHH Tầm nhìn và Liên danh (VISION & ASSOCIATES CO.LTD.)

(54) **KẾT CẤU GỖ KẾT HỢP HỆ CỐT THÉP, PHƯƠNG PHÁP SẢN XUẤT KẾT CẤU NÀY, VÀ PHƯƠNG PHÁP THI CÔNG VÀ NHÀ CÓ KẾT CẤU NÀY**

(57) Sáng chế đề cập đến kết cấu gỗ kết hợp hệ cốt thép và phương pháp thi công sử dụng kết cấu gỗ kết hợp hệ cốt thép này có khả năng rút ngắn thời gian thi công bằng cách thay thế tấm sàn. Kết cấu gỗ (10) bao gồm panen gỗ (11), và hệ cốt thép (12) được bố trí và được cố định trên panen gỗ (11).

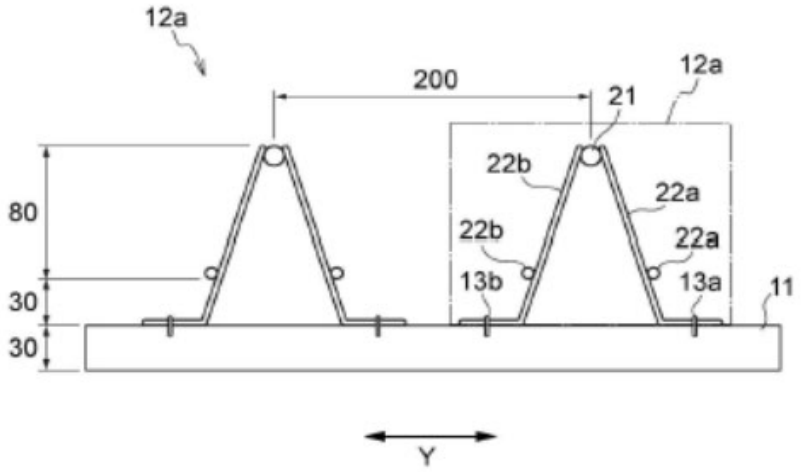

FIG. 3

(11) **1-0047778 B**

(15) 27/05/2025
Số Quyết định: 88060/QĐ-SHTT.IP

(45) 25/06/2025 447B

(43) 27/07/2020 388 A

(21) 1-2020-02277

(85) 22/04/2020

(22) 04/10/2018

(86) PCT/JP2018/037235 04/10/2018

(30) 2017-195222 05/10/2017 JP
2018-174974 19/09/2018 JP

(87) WO 2019/070033 11/04/2019

(51) ***G02B 5/30***; *B32B 7/02; B08B 11/00; B08B 7/00*

(73) **SUMITOMO CHEMICAL COMPANY, LIMITED** (JP)
27-1, Shinkawa 2-chome, Chuo-ku, Tokyo 104-8260 Japan

(72) ASHIDA Takeyuki (JP); NISHI Kojiro (JP)

(74) Công ty TNHH một thành viên Sở hữu trí tuệ VCCI (VCCI-IP CO.,LTD)

(54) **PHƯƠNG PHÁP VÀ THIẾT BỊ SẢN XUẤT CHI TIẾT QUANG HỌC**

(57) Sáng chế đề cập đến phương pháp và thiết bị sản xuất chi tiết quang học có ít sự bám dính của bột chẳng hạn như các mạt đánh bóng. Phương pháp sản xuất chi tiết quang học bao gồm: bước tạo ra tấm mỏng (100) có màng quang học (50) và lớp chất dính nhạy áp (80) được bố trí trên một mặt của màng quang học (50), với bột (f) bám vào mặt đầu (E) của tấm mỏng (100); và bước có các hạt đá khô (d) được cho va chạm với mặt đầu (E) của tấm mỏng (100) để loại bỏ bột (f) khỏi mặt đầu (E).

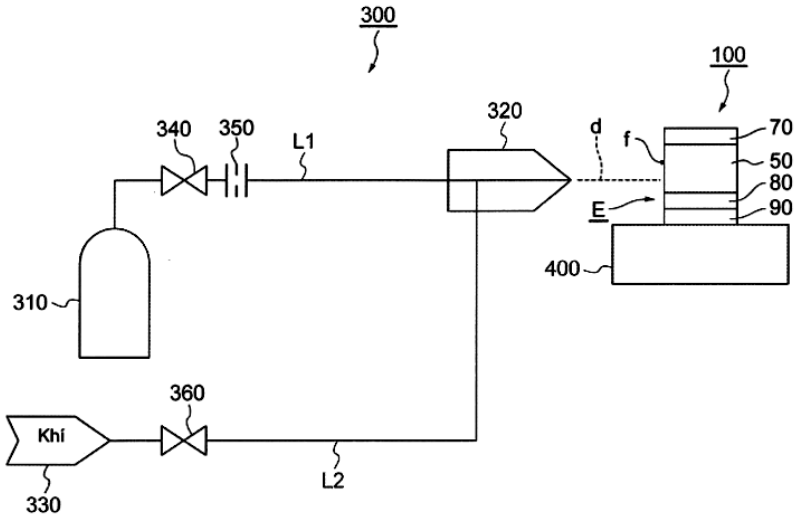

Fig.3

(11) **1-0047779 B**

(15) 27/05/2025
Số Quyết định: 88061/QĐ-SHTT.IP

(45) 25/06/2025 447B

(43) 25/02/2022 407 A

(21) 1-2021-07704

(85) 30/11/2021

(22) 10/05/2019

(86) PCT/JP2019/018784 10/05/2019

(87) WO2020/230201 19/11/2020

(51) ***H04W 8/22****; H04W 16/32; H04W 72/04*

(73) **NTT DOCOMO, INC.** (JP)
11-1, Nagatacho 2-chome, Chiyoda-ku, Tokyo 100-6150, Japan

(72) TAKAHASHI, Hideaki (JP); HARADA, Hiroki (JP)

(74) Công ty TNHH một thành viên Sở hữu trí tuệ VCCI (VCCI-IP CO.,LTD)

(54) **THIẾT BỊ NGƯỜI DÙNG VÀ THIẾT BỊ TRẠM GỐC**

(57) Sáng chế đề cập đến thiết bị người dùng bao gồm bộ thu được tạo cấu hình để thu thông tin mà yêu cầu báo cáo khả năng thiết bị người dùng (UE - User Equipment) từ thiết bị trạm gốc, bộ điều khiển được tạo cấu hình để bao gồm khả năng UE được hỗ trợ cho kết hợp băng tần trong báo cáo, và bộ truyền được tạo cấu hình để truyền báo cáo đến thiết bị trạm gốc, và bộ điều khiển bao gồm thông tin chỉ báo rằng tham số được hỗ trợ trong kết hợp sóng mang cho kết hợp băng tần được áp dụng cho Kết nối kép trong báo cáo.

FIG.3

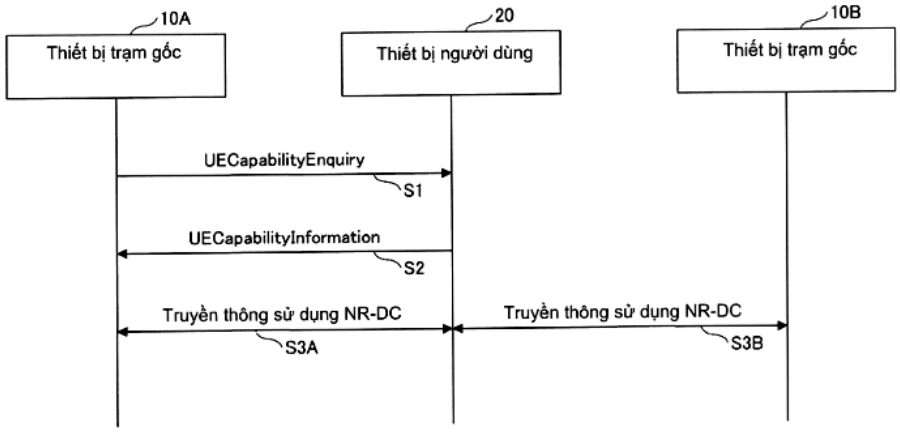

(11) **1-0047780 B**

(15) 27/05/2025
Số Quyết định: 88062/QĐ-SHTT.IP

(45) 25/06/2025 447B

(43) 25/11/2021 404 A

(21) 1-2021-04688

(85) 28/07/2021

(22) 15/01/2020

(86) PCT/JP2020/000996 15/01/2020

(30) 2019-022013 08/02/2019 JP

(87) WO2020/162118 13/08/2020

(51) ***B02B 7/00***

(73) **SATAKE CORPORATION** (JP)
7-2, Sotokanda 4-chome, Chiyoda-ku, Tokyo 101-0021, Japan

(72) FUKUMORI, Takeshi (JP); KOREDA, Minoru (JP); KAJIHARA, Kazunobu (JP)

(74) Công ty TNHH Tầm nhìn và Liên danh (VISION & ASSOCIATES CO.LTD.)

(54) **THIẾT BỊ TRỢ GIÚP HOẠT ĐỘNG CỦA CƠ CẤU XAY XÁT HẠT NGŨ CỐC VÀ CƠ CẤU XAY XÁT HẠT NGŨ CỐC**

(57) Sáng chế đề cập đến việc cài đặt thông số hoạt động của thiết bị xay xát hạt ngũ cốc một cách thích hợp theo các đặc tính của hạt ngũ cốc được nhằm mục tiêu để xử lý. Thiết bị trợ giúp hoạt động của cơ cấu xay xát hạt ngũ cốc bao gồm thiết bị xay xát hạt ngũ cốc và thiết bị phân loại màu bao gồm bộ phận thu nhận thứ nhất được tạo cấu hình để thu nhận thông tin thứ nhất liên quan đến các đặc tính của hạt ngũ cốc cần được xử lý trong cơ cấu xay xát hạt ngũ cốc và bộ phận thu nhận thứ hai được tạo cấu hình để thu nhận thông tin thứ hai đối với sự đánh giá kết quả phân loại được thu nhận bằng cách xay xát hạt thứ nhất bởi thiết bị xay xát hạt ngũ cốc và phân loại chúng bởi thiết bị phân loại màu sau đó. Thông tin thứ hai được kết hợp với thông tin thứ nhất liên quan đến hạt thứ nhất. Thiết bị trợ giúp hoạt động còn bao gồm bộ phận cài đặt được tạo cấu hình để xác định thông số hoạt động để xử lý hạt thứ hai bởi thiết bị xay xát hạt ngũ cốc dựa vào thông tin thứ nhất liên quan đến hạt thứ hai sẽ cần được xử lý mới trong cơ cấu xay xát hạt và thông tin thứ hai được kết hợp với thông tin thứ nhất liên quan đến hạt thứ nhất.

Fig. 1

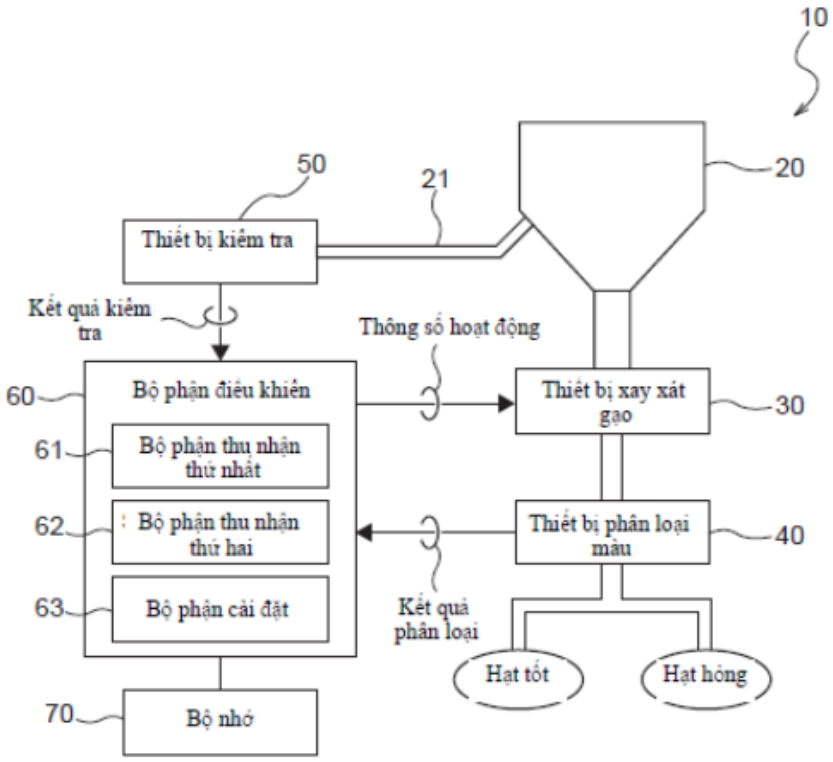
10
50
21
20
Thiết bị kiểm tra
Kết quả kiểm tra
Thông số hoạt động
60
Bộ phận điều khiển
Thiết bị xay xát gạo
30
61
Bộ phận thu nhận thứ nhất
62
Bộ phận thu nhận thứ hai
Thiết bị phân loại mẫu
40
63
Bộ phận cài đặt
Kết quả phân loại
Hạt tốt
Hạt hỏng
70
Bộ nhớ

(11) **1-0047781 B**

(15) 27/05/2025
Số Quyết định: 88064/QĐ-SHTT.IP

(45) 25/06/2025 447B

(43) 25/02/2022 407 A

(21) 1-2021-08076

(85) 15/12/2021

(22) 14/05/2020

(86) PCT/JP2020/019335 14/05/2020

(30) 2019-094118 17/05/2019 JP

(87) WO2020/235456 26/11/2020

(51) ***H04W 16/28***; *H04W 88/02; H04W 72/04*

(73) **NTT DOCOMO, INC.** (JP)
11-1, Nagatacho 2-chome, Chiyoda-ku, Tokyo 100-6150, Japan

(72) MATSUMURA, Yuki (JP); NAGATA, Satoshi (JP)

(74) Công ty TNHH một thành viên Sở hữu trí tuệ VCCI (VCCI-IP CO.,LTD)

(54) **THIẾT BỊ ĐẦU CUỐI NGƯỜI DÙNG VÀ PHƯƠNG PHÁP TRUYỀN THÔNG VÔ TUYẾN**

(57) Sáng chế đề cập đến thiết bị đầu cuối người dùng bao gồm bộ điều khiển mà xác định, dựa trên ít nhất một trong quá trình so sánh của độ dịch thời gian với giá trị ngưỡng giữa định thời liên quan đến quan hệ không gian của việc truyền đường lên và việc truyền đường lên và việc sử dụng của tập tài nguyên tín hiệu tham chiếu thăm dò (SRS-Sounding reference signal) cho việc truyền đường lên là cách sử dụng riêng, một trong số trạng thái chỉ báo điều khiển truyền (TCI-Transmission control indication) hoặc giả định vị trí giả đồng nhất (QCL-Quasi-co-location) cho việc truyền đường xuống và thông tin quan hệ không gian được chỉ báo như quan hệ không gian, và bộ truyền mà thực hiện việc truyền đường lên bằng cách sử dụng quan hệ không gian.

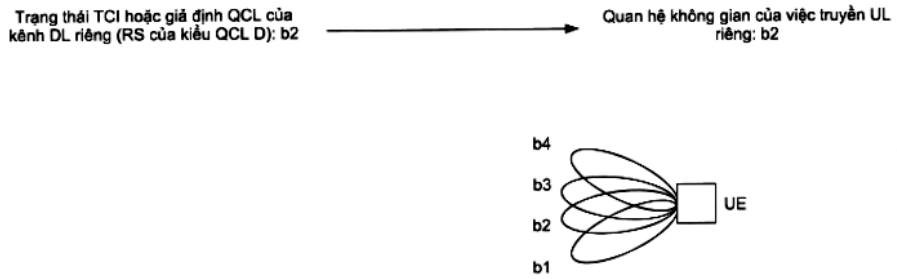

FIG. 2

(11) **1-0047782 B**

(15) 27/05/2025
Số Quyết định: 88077/QĐ-SHTT.IP

(45) 25/06/2025 447B

(43) 25/08/2023 425 A

(21) 1-2023-03616

(85) 11/01/2019

(22) 11/04/2018

(86) PCT/KR2018/004255 11/04/2018

(30) 62/486,982 19/04/2017 US
62/489,996 25/04/2017 US
62/581,036 03/11/2017 US
10-2018-0034808 27/03/2018 KR

(87) WO 2018/194315 25/10/2018

(51) ***H04W 36/00****; H04W 80/10; H04W 76/18*

(62) 1-2019-00186

(73) **LG ELECTRONICS INC.** (KR)
128, Yeoui-daero, Yeongdeungpo-gu, Seoul 07336 Republic of Korea

(72) YOUN, Myungjune (KR); KIM, Laeyoung (KR); KIM, Jaehyun (KR); KIM, Hyunsook (KR); RYU, Jinsook (KR); PARK, Sangmin (KR)

(74) Công ty TNHH một thành viên Sở hữu trí tuệ VCCI (VCCI-IP CO.,LTD)

(54) PHƯƠNG PHÁP XỬ LÝ THỦ TỤC THIẾT LẬP PHIÊN ĐƠN VỊ DỮ LIỆU GÓI VÀ NÚT CHỨC NĂNG QUẢN LÝ TRUY CẬP VÀ TÍNH DI ĐỘNG

(57) Sáng chế đề cập đến phương pháp xử lý thủ tục thiết lập phiên đơn vị dữ liệu gói PDU (packet data unit) trong đó nút chức năng quản lý truy cập và tính di động AMF (access and mobility management function) xử lý thủ tục thiết lập phiên PDU. Phương pháp có thể bao gồm bước xác định việc có từ chối yêu cầu thiết lập phiên PDU hay không. Ở đây, bước xác định có thể được thực hiện khi yêu cầu thiết lập phiên PDU bao gồm bộ nhận dạng của phiên PDU hiện thời. Dựa vào bộ nhận dạng của phiên PDU hiện thời, bộ nhận dạng của nút chức năng quản lý phiên SMF (session management function) có thể thu được. Nếu xác định được là cả nút SMF và nút AMF đều thuộc về cùng mạng di động mặt đất công cộng PLMN (public land mobile network) dựa vào bộ nhận dạng của nút SMF, yêu cầu thiết lập phiên PDU có thể được chấp nhận. Nếu xác định được là cả nút SMF và nút AMF đều thuộc về mạng di động mặt đất công cộng thường trú HPLMN (home public land mobile network) dựa vào bộ nhận dạng của nút SMF, yêu cầu thiết lập phiên PDU có thể được chấp nhận.

FIG. 14

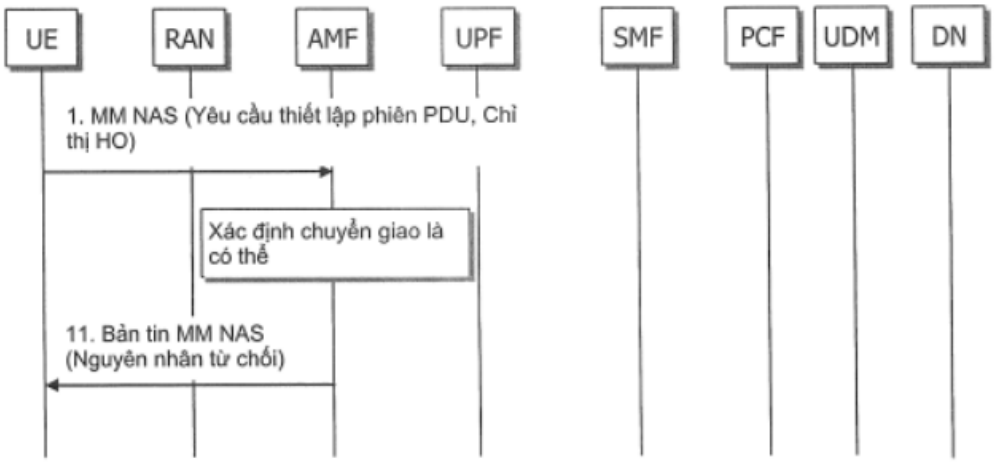
UE
RAN
AMF
UPF
SMF
PCF
UDM
DN
1. MM NAS (Yêu cầu thiết lập phiên PDU, Chỉ thị HO)
Xác định chuyển giao là có thể
11. Bản tin MM NAS (Nguyên nhân từ chối)

(11) **1-0047783 B**

(15) 27/05/2025
Số Quyết định: 88092/QĐ-SHTT.IP

(45) 25/06/2025 447B

(43) 27/01/2023 418 A

(21) 1-2022-07413

(85) 14/11/2022

(22) 15/04/2021

(86) PCT/CN2021/087451 15/04/2021

(30) 202010295201.4 15/04/2020 CN

(87) WO 2021/208998 21/10/2021

(51) ***H04M 1/02***; *G06F 1/16*

(73) **HUAWEI TECHNOLOGIES CO., LTD.** (CN)
Huawei Administration Building, Bantian, Longgang District Shenzhen, Guangdong 518129, P.R. China

(72) XU, Zhengyi (CN); MA, Chunjun (CN); NIU, Linhui (CN); LI, Yunyong (CN); WANG, Gangchao (CN); LIU, Ting (CN)

(74) Công ty TNHH một thành viên Sở hữu trí tuệ VCCI (VCCI-IP CO.,LTD)

(54) **THIẾT BỊ GẬP VÀ THIẾT BỊ ĐIỆN TỬ**

(57) Sáng chế đề cập đến thiết bị gập và thiết bị điện tử. Thiết bị gập bao gồm vỏ thứ nhất, cơ cấu quay, và vỏ thứ hai mà được nối tuần tự. Cơ cấu quay bao gồm cụm trục chính, giá cố định thứ nhất, cánh tay truyền thứ nhất, cánh tay quay thứ nhất, giá cố định thứ hai, cánh tay truyền thứ hai, và cánh tay quay thứ hai. Giá cố định thứ nhất được bắt chặt vào vỏ thứ nhất, đầu trượt của cánh tay truyền thứ nhất được nối theo cách có thể trượt được vào giá cố định thứ nhất, đầu quay của cánh tay truyền thứ nhất được nối theo cách có thể quay được vào cụm trục chính, một đầu của cánh tay quay thứ nhất được nối theo cách có thể quay được vào giá cố định thứ nhất, và đầu kia của cánh tay quay thứ nhất được nối theo cách có thể quay được vào cụm trục chính. Giá cố định thứ hai được bắt chặt vào vỏ thứ hai, đầu trượt của cánh tay truyền thứ hai được nối theo cách có thể trượt được vào giá cố định thứ hai, đầu quay của cánh tay truyền thứ hai được nối theo cách có thể quay được vào cụm trục chính, một đầu của cánh tay quay thứ hai được nối theo cách có thể quay được vào giá cố định thứ hai, và đầu kia của cánh tay quay thứ hai được nối theo cách có thể quay được vào cụm trục chính. Theo sáng chế, khi thiết bị gập được gập hoặc được mở, nguy cơ màn hình linh hoạt của thiết bị điện tử bị kéo căng hoặc bị ép là thấp, do đó độ tin cậy của màn hình linh hoạt là cao.

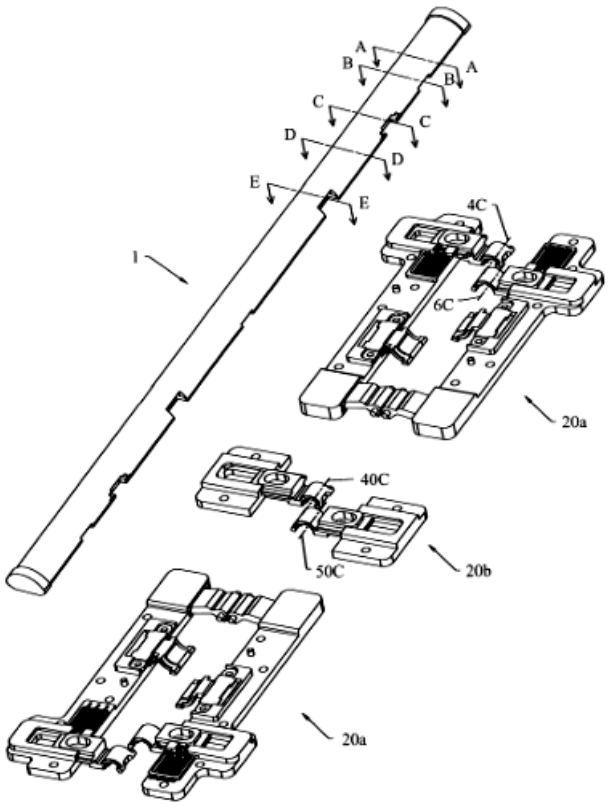

FIG. 10

(11) **1-0047784 B**

(15) 27/05/2025
Số Quyết định: 88093/QĐ-SHTT.IP

(45) 25/06/2025 447B

(43) 25/10/2022 415 A

(21) 1-2022-05086

(85) 10/08/2022

(22) 26/01/2021

(86) PCT/KR2021/001023 26/01/2021

(30) 10-2020-0010271 29/01/2020 KR

(87) WO 2021/153971 05/08/2021

(51) ***G06N 3/08***; *G06N 3/04*

(73) **KAKAOBANK CORP.** (KR)
5F, 231, Pangyoyeok-ro, Bundang-gu, Seongnam-si, Gyeonggi-do 13494, Republic of Korea

(72) CHOI, Ho Yeol (KR)

(74) Công ty TNHH Tầm nhìn và Liên danh (VISION & ASSOCIATES CO.LTD.)

(54) **PHƯƠNG PHÁP HUẤN LUYỆN MẠNG NƠRON SỬ DỤNG HÌNH ẢNH ĐÃ KHỬ NHẬN DẠNG VÀ MÁY CHỦ CUNG CẤP PHƯƠNG PHÁP NÀY**

(57) Sáng chế đề cập đến phương pháp huấn luyện mạng nơron. Phương pháp huấn luyện mạng nơron sử dụng hình ảnh đã khử nhận dạng theo sáng chế bao gồm các bước: mã hóa hình ảnh thứ nhất được biểu diễn bởi vectơ chiều thứ n thành hình ảnh thứ hai chiều thứ p định trước; giải mã hình ảnh thứ hai thành hình ảnh thứ ba chiều thứ q; nhập hình ảnh thứ ba vào mạng nơron và trích xuất thông tin đối tượng được bao gồm trong hình ảnh thứ ba; và huấn luyện ít nhất một thông tin tham số được sử dụng để tính toán trong mạng nơron bằng cách sử dụng thông tin đối tượng được trích xuất. Theo sáng chế, các hình ảnh đã khử nhận dạng được sử dụng để huấn luyện mạng nơron sao cho việc huấn luyện mạng nơron có thể được thực hiện mà không sử dụng thông tin cá nhân được bao gồm trong các hình ảnh.

FIG. 2

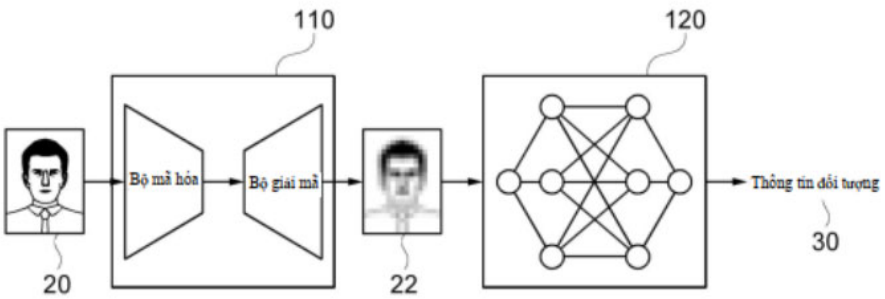

(11) **1-0047785 B**

(15) 27/05/2025
Số Quyết định: 88116/QĐ-SHTT.IP

(45) 25/06/2025 447B

(43) 25/08/2021 401 A

(21) 1-2021-01221

(85) 08/03/2021

(22) 12/08/2019

(86) PCT/US2019/046156 12/08/2019

(30) 62/718,106 13/08/2018 US

(87) WO 2020/036867 20/02/2020

(51) ***A61P 35/00***; *C07K 16/28*

(73) **INHIBRX BIOSCIENCES, INC.** (US)
11025 N. Torrey Pines Road, Suite 140, La Jolla, California 92037, United States of America

(72) TIMMER, John C. (US); CRAGO, William (US); JONES, Kyle (US); SULZMAIER, Florian (DE); BECKLUND, Bryan (US); ECKELMAN, Brendan P. (US); WILLIS, Katelyn (US)

(74) Công ty TNHH Tầm nhìn và Liên danh (VISION & ASSOCIATES CO.LTD.)

(54) **POLYPEPTIT LIÊN KẾT VỚI OX40, DƯỢC PHẨM VÀ PHƯƠNG PHÁP SẢN XUẤT POLYPEPTIT NÀY**

(57) Sáng chế đề xuất polypeptit chứa VHH liên kết với OX40. Theo một số phương án, polypeptit chứa VHH liên kết và kích thích OX40 được đề xuất. Sáng chế cũng đề xuất dược phẩm và phương pháp sản xuất polypeptit này.

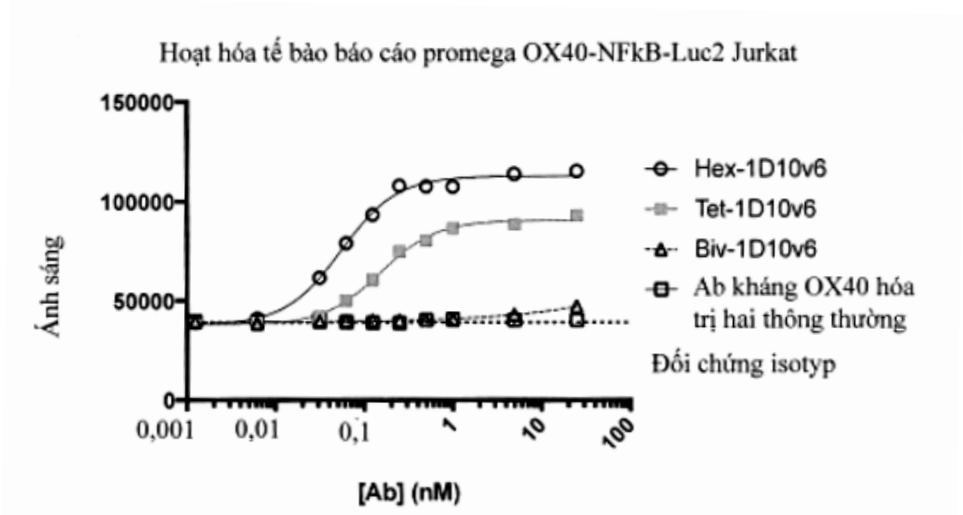

FIG. 5

(11) **1-0047786 B**

(15) 27/05/2025
Số Quyết định: 88117/QĐ-SHTT.IP

(45) 25/06/2025 447B

(43) 27/05/2019 374 A

(21) 1-2018-04985

(85) 07/11/2018

(22) 29/04/2016

(86) PCT/CN2016/080684 29/04/2016

(87) WO2017/185332 02/11/2017

(51) ***C09D 5/00***; *C08L 21/00; C08L 33/00; C09D 5/03; C09D 133/22; C08F 220/14; C09D 133/14*

(73) **DOW GLOBAL TECHNOLOGIES LLC** (US)
2040 Dow Center, Midland, Michigan 48674, United States of America

(72) Jian LI (CN); Liang ZHANG (CN); Wei LI (CN); Loganathan RAVISANKER (IN)

(74) Công ty Luật TNHH T&G (TGVN)

(54) **CẤU TRÚC PHỦ ĐA LỚP VÀ PHƯƠNG PHÁP TẠO RA CẤU TRÚC PHỦ ĐA LỚP NÀY**

(57) Sáng chế đề cập đến cấu trúc phủ đa lớp bao gồm lớp phủ lót, một hoặc nhiều lớp đàn hồi và lớp phủ trên cùng và có các tính chất cơ học tốt, và phương pháp tạo ra cấu trúc phủ đa lớp này.

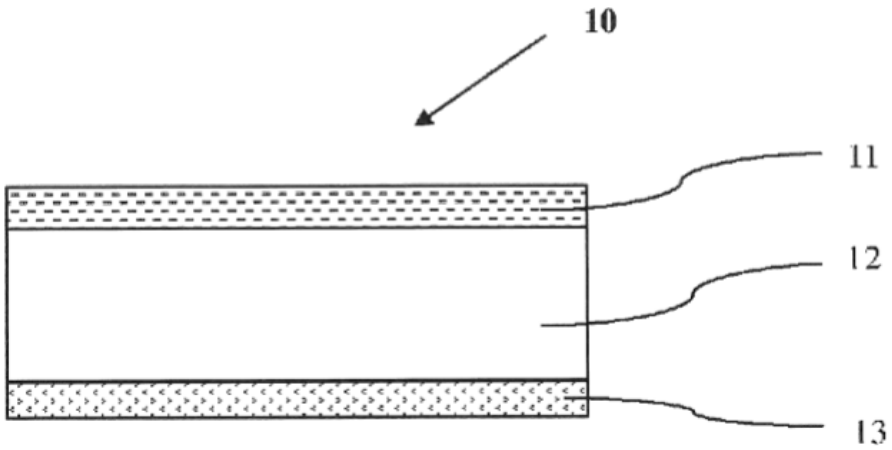

[Fig.1]

(11) **1-0047787 B**

(15) 27/05/2025
Số Quyết định: 88118/QĐ-SHTT.IP

(45) 25/06/2025 447B

(43) 27/12/2021 405 A

(21) 1-2021-06437

(85) 13/10/2021

(22) 19/03/2020

(86) PCT/US2020/023502 19/03/2020

(30) 62/820,394 19/03/2019 US

(87) WO2020/191126 24/09/2020

(51) ***B01D 46/02****; B01D 46/24; B01D 46/04; B01D 29/11*

(73) **DONALDSON COMPANY, INC.** (US)
1400 West 94th Street, P.O. Box 1299, Minneapolis, Minnesota 55440-1299, United States of America

(72) GRAHAM, Stephan, A. (US); JOHNSON, Steven, A. (US)

(74) Công ty Luật TNHH T&G (TGVN)

(54) **THIẾT BỊ, HỆ THỐNG VÀ PHƯƠNG PHÁP LỌC**

(57) Hệ thống lọc bao gồm tấm ống xác định nhiều lỗ nằm trong sự lưu thông dịch lỏng với nhiều túi lọc. Hệ thống này cũng bao gồm cụm quay có tay đòn xác định một hoặc nhiều đường ra để cung cấp không khí được tạo áp từ nguồn không khí hướng đến tấm ống trong sự đáp ứng với sự phát xung một hoặc nhiều bộ truyền động. Động cơ được ghép nối vận hành với cụm tĩnh và cụm quay để quay tay đòn quanh trục tại tốc độ quay được thiết lập sẵn. Bộ điều khiển được ghép nối vận hành với động cơ và một hoặc nhiều bộ truyền động để cung cấp các lệnh xung dựa trên quãng cách xung và quãng cách lắc. quãng cách xung và quãng cách lắc có thể được xác định dựa trên tốc độ quay đã được đo của tay đòn, mà có thể được xác định lại trong quá trình vận hành. Sáng chế còn đề cập đến thiết bị và phương pháp lọc.

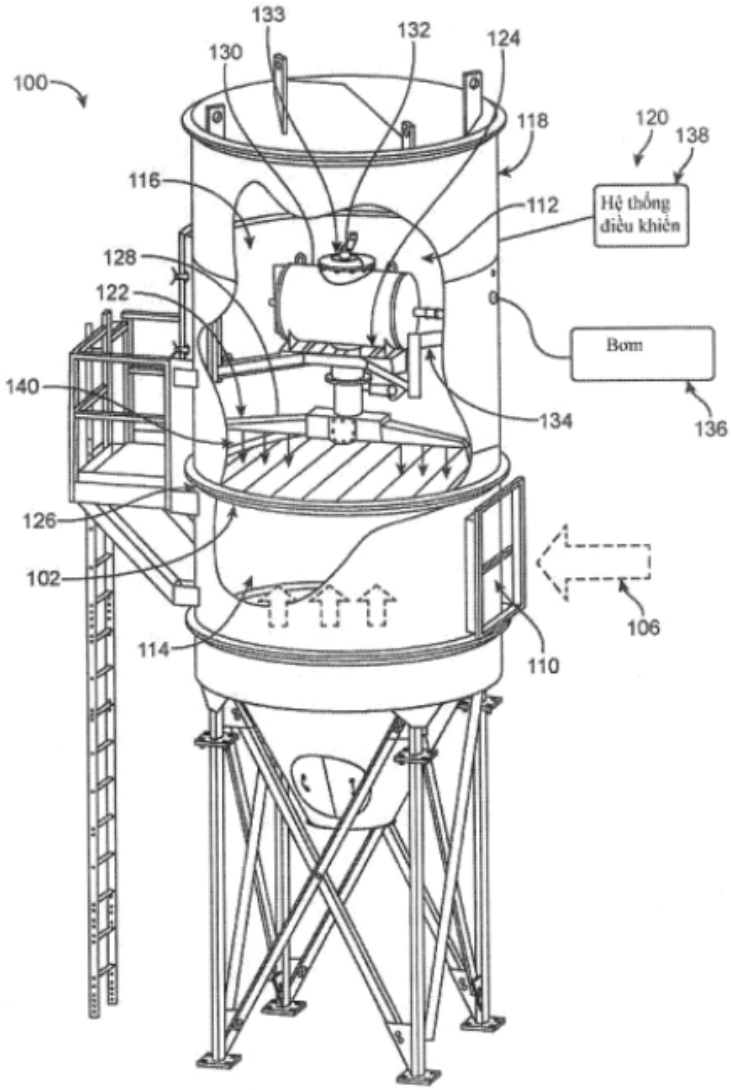
133
132
124
130
100
118
120
138
116
112
Hệ thống điều khiển
128
122
Bơm
140
134
136
126
102
106
114
110

HÌNH 1

(11) **1-0047788 B**

(15) 27/05/2025
Số Quyết định: 88186/QĐ-SHTT.IP

(45) 25/06/2025 447B

(43) 25/12/2020 393 A

(21) 1-2020-05101

(85) 07/09/2020

(22) 16/01/2019

(86) PCT/IB2019/050362 16/01/2019

(30) 15/896,263 14/02/2018 US

(87) WO2019/159020 22/08/2019

(51) ***C11B 1/10***; *C11B 3/12; B01D 3/10; C07J 9/00*

(76) 1. **MARKOVITS ROJAS, ALEJANDRO** (CL)
Avenida Eduardo Frei Montalva 6000, Quilicura, Santiago, 8700548, Chile
2. **HÄRTING GLADE, THOMAS FRANCIS** (CL)
Avenida Eduardo Frei Montalva 6000, Quilicura, Santiago, 8700548, Chile
3. **HÄRTING ECKMAN, STEVEN LEE** (CL)
Avenida Eduardo Frei Montalva 6000, Quilicura, Santiago, 8700548, Chile

(74) Công ty Luật TNHH T&G (TGVN)

(54) **QUY TRÌNH SẢN XUẤT CHOLESTEROL TỪ DẦU CÁ**

(57) Sáng chế đề cập đến quy trình sản xuất cholesterol từ dầu cá, bao gồm các bước sau: (a) chưng cất dầu cá trong cột chưng cất chân không để thu được phần cặn thứ nhất và phần cất thứ nhất, (b) chưng cất phần cất thứ nhất trong cột chưng cất chân không để thu được phần cất thứ hai và phần cặn thứ hai, (c) cho phần cặn thứ hai tiếp xúc với kiềm để tạo ra hỗn hợp được xà phòng hóa, (d) cho hỗn hợp được xà phòng hóa tiếp xúc với dung môi hữu cơ không phân cực hoặc hỗn hợp gồm các dung môi hữu cơ không phân cực để tạo ra pha hữu cơ và pha chứa nước, (e) tách pha hữu cơ ra khỏi pha chứa nước, (f) làm lạnh pha hữu cơ để tạo thành pha rắn và pha lỏng, và (g) tách pha rắn ra khỏi pha hữu cơ, trong đó pha rắn được tách ra bao gồm cholesterol.

(11) **1-0047789 B**

(15) 27/05/2025
Số Quyết định: 88208/QĐ-SHTT.IP

(45) 25/06/2025 447B

(43) 25/05/2022 410 A

(21) 1-2022-01606

(85) 14/03/2022

(22) 17/08/2020

(86) PCT/US2020/046721 17/08/2020

(30) 62/887,469 15/08/2019 US
16/655,007 16/10/2019 US
16/655,028 16/10/2019 US

(87) WO2021/030812 18/02/2021

(51) ***C12Q 1/6844***; *G01N 33/53; G01N 33/50; C12Q 1/6806*

(73) **TALIS BIOMEDICAL CORPORATION** (US)
230 Constitution Drive, Menlo Park, CA 94025, United States of America

(72) ANDESHMAND, Sayeed (US); CAULEY, Thomas, H., III (US); DIXON, John (US); GLADE, David (US); MAAMAR, Hédia (US); MCADAMS, Michael, John (US); NG, Dzam-Si, Jesse (US); ROLFE, David, Alexander (US)

(74) Công ty Luật TNHH T&G (TGVN)

(54) **KHAY CHẨN ĐOÁN TÍCH HỢP**

(57) Sáng chế đề cập đến phương pháp và hệ thống để khuếch đại và phát hiện axit nucleic tại điểm chăm sóc. Một phương án về hệ thống chẩn đoán phân tử tại điểm chăm sóc bao gồm khay và thiết bị. Khay có thể tiếp nhận mẫu sinh học, như mẫu nước tiểu hoặc mẫu máu. Khay, mà có thể bao gồm một hoặc nhiều trong số môđun nạp, môđun phân giải, môđun tinh chế và môđun khuếch đại, được đưa vào trong thiết bị, thiết bị này tác động lên khay để tạo thuận lợi cho các bước xử lý mẫu khác nhau diễn ra nhằm để thực hiện việc xét nghiệm chẩn đoán phân tử.

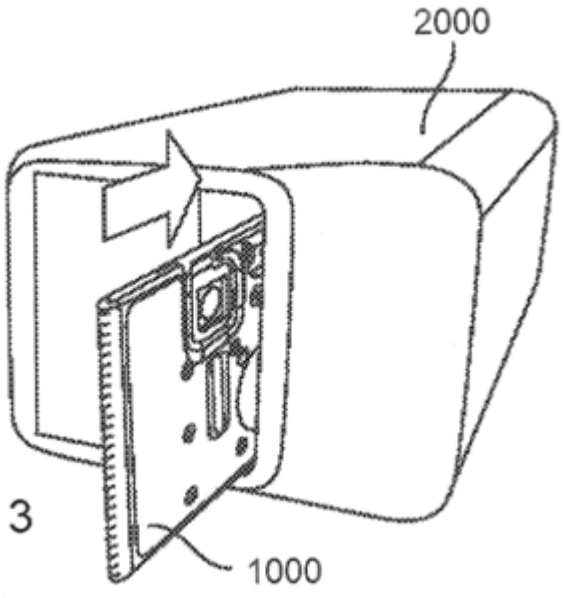

FIG. 3

(11) **1-0047790 B**

(15) 27/05/2025
Số Quyết định: 88209/QĐ-SHTT.IP

(45) 25/06/2025 447B

(43) 25/03/2020 384 A

(21) 1-2019-03975

(85) 22/07/2019

(22) 20/12/2017

(86) PCT/US2017/067663 20/12/2017

(30) 62/438,272 22/12/2016 US
62/470,774 13/03/2017 US
62/555,435 07/09/2017 US
62/582,132 06/11/2017 US

(87) WO 2018/119114 28/06/2018

(51) ***A61K 35/17***; *A61K 39/00; A61K 9/00; G01N 33/50; C07K 14/47; C07K 14/55; C07K 14/74; A61K 38/00; C07K 14/005*

(73) **CUE BIOPHARMA, INC.** (US)
21 Erie Street, Cambridge, Massachusetts 02139, United States of America

(72) SEIDEL, III, Ronald D. (US); CHAPARRO, Rodolfo (US)

(74) Công ty TNHH Tầm nhìn và Liên danh (VISION & ASSOCIATES CO.LTD.)

(54) **HETERODIME CHỨA POLYPEPTIT VÀ DƯỢC PHẨM CHỨA HETERODIME NÀY ĐỂ ĐIỀU TRỊ UNG THƯ**

(57) Sáng chế đề xuất polypeptit điều hòa miễn dịch biến đổi, và polypeptit dung hợp chứa peptit điều hòa miễn dịch biến đổi này. Sáng chế đề xuất polypeptit đa phân tử điều hòa tế bào T, và chế phẩm chứa polypeptit này, trong đó polypeptit đa phân tử điều hòa tế bào T này chứa polypeptit điều hòa miễn dịch biến đổi theo sáng chế. Sáng chế đề xuất axit nucleic chứa trình tự nucleotit mã hóa polypeptit đa phân tử điều hòa tế bào T, và tế bào chủ chứa axit nucleic này. Sáng chế đề xuất phương pháp điều hòa hoạt tính của tế bào T; phương pháp này bao gồm cho tế bào T tiếp xúc với polypeptit đa phân tử điều hòa tế bào T theo sáng chế.

(11) **1-0047791 B**

(15) 27/05/2025
Số Quyết định: 88260/QĐ-SHTT.IP

(45) 25/06/2025 447B

(43) 25/03/2021 396 A

(21) 1-2020-03417

(22) 15/06/2020

(30) PCT/KR2019/011526 06/09/2019 KR

(51) ***H04M 1/02***

(73) **LG ELECTRONICS INC.** (KR)
128, Yeoui-daero, Yeongdeungpo-gu Seoul 07336, Republic of Korea

(72) KIM, Changmok (KR); LEE, Jinhee (KR); CHOI, Eunkyung (KR); SEO, Junho (KR)

(74) Công ty Luật TNHH T&G (TGVN)

(54) **THIẾT BỊ ĐẦU CUỐI DI ĐỘNG VÀ PHƯƠNG PHÁP ĐỂ ĐIỀU KHIỂN KÍCH THƯỚC CỦA THIẾT BỊ ĐẦU CUỐI DI ĐỘNG**

(57) Sáng chế đề cập đến thiết bị đầu cuối di động mà nó có thể bao gồm thân có kích thước có thể thay đổi được; bộ hiển thị linh hoạt bao gồm bộ hiển thị thứ nhất được đặt trên mặt trước của thân và bộ hiển thị thứ hai được đặt trên mặt sau của thân; đơn vị dẫn động được tạo cấu hình để thay đổi cả kích thước có thể thay đổi được của thân và kích thước của bộ hiển thị thứ nhất; đơn vị cảm biến được tạo cấu hình để cảm biến tín hiệu đầu vào; và bộ điều khiển được tạo cấu hình để, để đáp lại việc tín hiệu đầu vào có giá trị bằng hoặc lớn hơn giá trị ngưỡng, điều khiển đơn vị dẫn động để thay đổi cả kích thước có thể thay đổi được của thân và kích thước của bộ hiển thị thứ nhất, trong đó tổng diện tích của bộ hiển thị thứ nhất và bộ hiển thị thứ hai duy trì không đổi, và kích thước của bộ hiển thị thứ hai được thu nhỏ tương ứng khi kích thước của bộ hiển thị thứ nhất tăng lên. Sáng chế cũng đề cập đến phương pháp để điều khiển kích thước của thiết bị đầu cuối di động.

FIG. 11

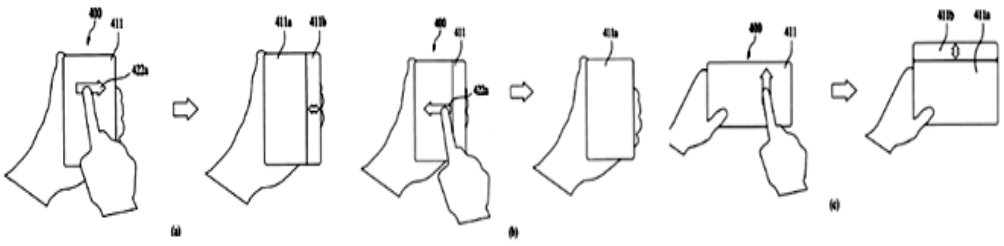

(11) **1-0047792 B**

(15) 27/05/2025
Số Quyết định: 88266/QĐ-SHTT.IP

(45) 25/06/2025 447B

(43) 25/09/2020 390 A

(21) 1-2020-02209

(85) 20/04/2020

(22) 07/11/2017

(86) PCT/RU2017/000830 07/11/2017

(87) WO2019/093916 16/05/2019

(51) ***H04N 19/176***; *H04N 19/117; H04N 19/137; H04N 19/80; H04N 19/523; H04N 19/537; H04N 19/59; H04N 19/103*

(73) **HUAWEI TECHNOLOGIES CO., LTD.** (CN)
Huawei Administration Building, Bantian, Longgang District, Shenzhen, Guangdong 518129, P. R. China

(72) SYCHEV, Maxim Borisovitch (RU)

(74) Công ty Luật TNHH T&G (TGVN)

(54) **THIẾT BỊ VÀ PHƯƠNG PHÁP ĐỂ DỰ BÁO LIÊN THÔNG, VÀ BỘ NHỚ ĐỌC ĐƯỢC BỞI MÁY TÍNH KHÔNG CHUYỂN TIẾP**

(57) Sáng chế đề cập đến thiết bị (144) và phương pháp dự báo liên thông của giá trị mẫu của điểm ảnh hoàn toàn nguyên hiện thời của nhiều điểm ảnh của khối hiện thời của khung hiện thời của tín hiệu viđeo. Thiết bị (144) bao gồm bộ phận xử lý được tạo cấu hình để: xác định vectơ chuyển động của điểm ảnh hoàn toàn nguyên hiện thời trên cơ sở khung hiện thời và khung tham chiếu của tín hiệu viđeo và/hoặc trên cơ sở mô hình bù chuyển động; xác định, đối với điểm ảnh hoàn toàn nguyên hiện thời, điểm ảnh dưới nguyên tương ứng trong khung tham chiếu trên cơ sở vectơ chuyển động của điểm ảnh hoàn toàn nguyên hiện thời; tạo ra, trên cơ sở tập hợp được định nghĩa trước của các điểm ảnh hỗ trợ bộ lọc trong khung hiện thời, tập hợp của các điểm ảnh hỗ trợ bộ lọc tương ứng trong khung tham chiếu, trong đó tập hợp được định nghĩa trước của các điểm ảnh hỗ trợ bộ lọc trong khung hiện thời bao gồm một hoặc nhiều điểm ảnh dưới nguyên lân cận của điểm ảnh hoàn toàn nguyên hiện thời; xác định giá trị mẫu tương ứng của điểm ảnh dưới nguyên tương ứng của điểm ảnh hoàn toàn nguyên hiện thời và các điểm ảnh hỗ trợ bộ lọc tương ứng trong khung tham chiếu; và xác định giá trị mẫu được dự báo liên thông của điểm ảnh hiện thời trong khung hiện thời bằng cách áp dụng bộ lọc thông cao không gian cho giá trị mẫu của điểm ảnh dưới nguyên tương ứng của điểm ảnh hoàn toàn nguyên hiện thời trong khung tham chiếu và cho các giá trị mẫu của các điểm ảnh hỗ trợ bộ lọc tương ứng trong khung tham chiếu. Hơn nữa, sáng chế đề cập đến thiết bị lập mã (100) và thiết bị giải mã bao gồm thiết bị dự báo liên thông (144) như vậy.

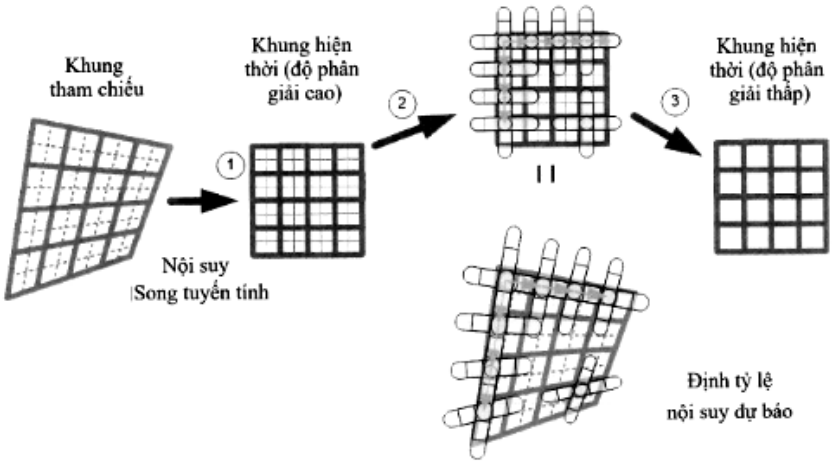
Khung
tham chiếu
Khung hiện
thời (độ phân
giải cao)
Khung hiện
thời (độ phân
giải thấp)
1
2
3
Nội suy
Song tuyến tính
Định tỷ lệ
nội suy dự báo

Fig.5

(11) **1-0047793 B**

(15) 27/05/2025
Số Quyết định: 88270/QĐ-SHTT.IP

(45) 25/06/2025 447B

(43) 26/06/2023 423 A

(21) 1-2022-07472

(85) 15/11/2022

(22) 20/04/2021

(86) PCT/SG2021/050225 20/04/2021

(30) 10202003630V 21/04/2020 SG

(87) WO2021/216003 28/10/2021

(51) ***H04L 9/32***; *G06Q 20/40; G06F 21/31; G06Q 20/36*

(73) **GRABTAXI HOLDINGS PTE. LTD.** (SG)
3 MEDIA CLOSE, #01-03/06, SINGAPORE 138498, SINGAPORE

(72) MEDVINSKY, Gennady (US); LINGAMALLU, Surya Anil (US); DOSHI, Hardik Bipinbhai (IN); KANAGASABAI, Prasanna (IN)

(74) Công ty Luật TNHH T&G (TGVN)

(54) **THIẾT BỊ TRUYỀN THÔNG, PHƯƠNG PHÁP ĐỂ SINH RA TIN NHẮN NGƯỜI DÙNG, PHƯƠNG PHÁP ĐỂ XÁC MINH SỰ KHẲNG ĐỊNH TRONG TIN NHẮN NGƯỜI DÙNG, VÀ PHƯƠNG TIỆN LƯU TRỮ KHÔNG CHUYỂN TIẾP**

(57) Thiết bị truyền thông khách và phương pháp để sinh ra tin nhắn người dùng bao gồm sự khẳng định cho sự xác minh bởi thiết bị máy chủ từ xa được mô tả. Dữ liệu tải tin cho tin nhắn người dùng như được sinh ra bởi ứng dụng an toàn lưu trú trên thiết bị truyền thông được nhận. Sự xác thực sinh trắc học của người dùng được thực hiện như cơ chế về sự an toàn mức thứ nhất. Nếu sự xác thực sinh trắc học của người dùng là thành công, thì chữ ký số được sinh ra dựa trên tải tin tin nhắn như cơ chế về sự an toàn mức thứ hai. Chữ ký số được sinh ra sử dụng khóa chữ ký riêng được lưu trữ trong phần tử an toàn của thiết bị khách. Cơ chế về sự an toàn mức thứ ba được áp dụng nhờ xác thực tin nhắn người dùng sử dụng khóa cụ thể cho ứng dụng an toàn. Trong các sự thi hành, chữ ký số được sinh ra trong môi trường an toàn của thiết bị khách mà có sự truy nhập duy nhất đối với phần tử an toàn sau sự xác thực sinh trắc học thành công. Tin nhắn người dùng bao gồm tải tin tin nhắn và chữ ký số được sinh ra để gửi đến thiết bị máy chủ từ xa. Sự xác minh có thể được đòi hỏi trong lúc giao dịch tài chính. Phương pháp và thiết bị truyền thông máy chủ tương ứng cũng được mô tả. Phương pháp để xác minh sự khẳng định trong tin nhắn người dùng, và phương tiện lưu trữ không chuyển tiếp cũng được mô tả.

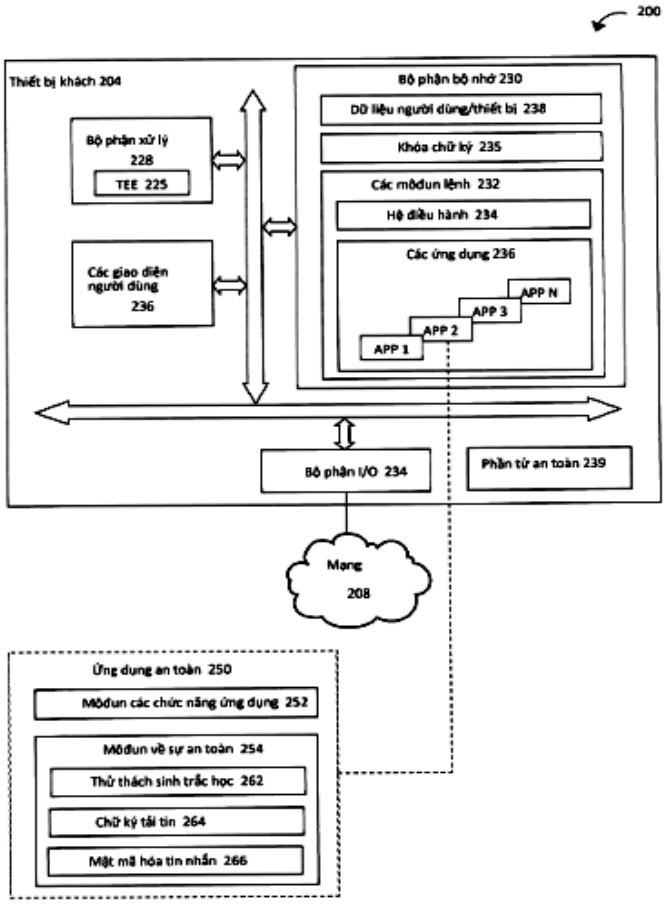
200
Thiết bị khách 204
Bộ phận bộ nhớ 230
Dữ liệu người dùng/thiết bị 238
Khóa chữ ký 235
Các môđun lệnh 232
Hệ điều hành 234
Các ứng dụng 236
APP N
APP 3
APP 2
APP 1
Bộ phận xử lý 228
TEE 225
Các giao diện người dùng 236
Bộ phận I/O 234
Phần tử an toàn 239
Mạng 208
Ứng dụng an toàn 250
Môđun các chức năng ứng dụng 252
Môđun về sự an toàn 254
Thử thách sinh trắc học 262
Chữ ký tải tin 264
Mật mã hóa tin nhắn 266

FIG. 2

(11) **1-0047794 B**

(15) 27/05/2025
Số Quyết định: 88271/QĐ-SHTT.IP

(45) 25/06/2025 447B

(43) 26/07/2021 400 A

(21) 1-2021-00495

(85) 28/01/2021

(22) 02/07/2019

(86) PCT/US2019/040296 02/07/2019

(30) 62/693,216 02/07/2018 US
62/800,259 01/02/2019 US

(87) WO 2020/010079 09/01/2020

(51) ***C07K 16/30***; *C07K 16/28; A61K 39/00; A61P 35/00*

(73) 1. **AMGEN INC.** (US)
One Amgen Center Drive, Thousand Oaks, CA 91320-1799, United States of America
2. **XENCOR, INC** (US)
111 West Lemon Avenue, Monrovia, CA 91016, United States of America

(72) NOLAN-STEVAUX, Olivier (US); LI, Cong (US); MURAWSKY, Christopher, M. (CA); ALBA, Benjamin, M. (US); AGRAMAL, Neeraj Jagdish (US); GRAHAM, Kevin (US); STEVENS, Jennitte, LeAnn (US); MOORE, Gregory (US)

(74) Công ty TNHH Tầm nhìn và Liên danh (VISION & ASSOCIATES CO.LTD.)

(54) **PROTEIN LIÊN KẾT KHÁNG NGUYÊN ĐẶC HIỆU KÉP MÀ LIÊN KẾT STEAP1 VÀ DƯỢC PHẨM CHỨA PROTEIN NÀY**

(57) Sáng chế đề cập đến protein liên kết kháng nguyên mà liên kết STEAP1 và dược phẩm chứa protein này.

(11) **1-0047795 B**

(15) 27/05/2025
Số Quyết định: 88276/QĐ-SHTT.IP

(45) 25/06/2025 447B

(43) 25/06/2021 399 A

(21) 1-2021-00186

(85) 14/01/2021

(22) 28/06/2019

(86) PCT/US2019/039944 28/06/2019

(30) 62/691,201 28/06/2018 US
62/755,123 02/11/2018 US

(87) WO2020/006490 02/01/2020

(51) ***A43B 23/08***; *A43B 21/24; A43C 11/00; A43B 23/26; A43B 3/12; A43B 11/00*

(73) **FAST IP, LLC** (US)
373 East 1750 North, Suite D, Vineyard, Utah 84059, United States of America

(72) PRATT, Michael (US); HERMANN, Steven (US); LYTLE, Seth (US); CHENEY, Craig (US)

(74) Công ty Luật TNHH T&G (TGVN)

(54) **GIÀY XỎ NHANH**

(57) Giày xỏ nhanh bao gồm phần cánh tay kích hoạt, có điểm xoay, và hệ thống đóng. Sự dịch chuyển của phần cánh tay kích hoạt từ vị trí không được gập đến vị trí được gập mở hệ thống đóng và sự dịch chuyển của phần cánh tay kích hoạt từ vị trí được gập đến vị trí không được gập đóng hệ thống đóng, theo các phương án khác nhau.

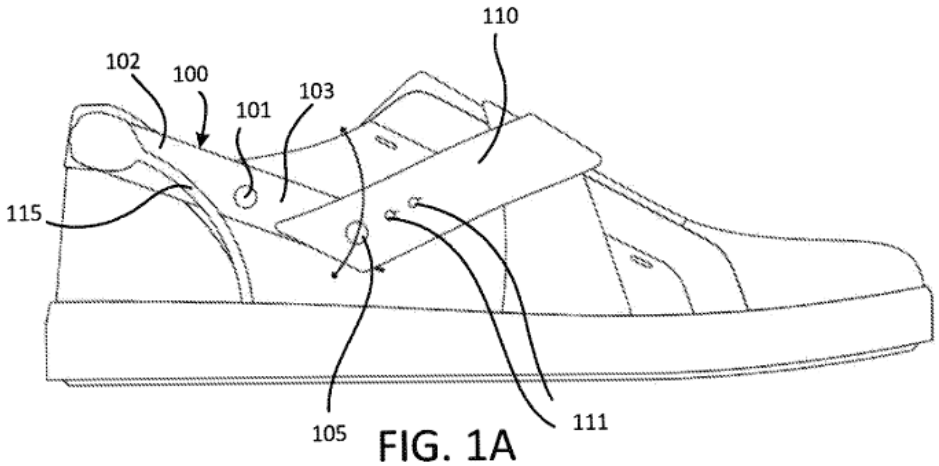

FIG. 1A

(11) **1-0047796 B**

(15) 27/05/2025
Số Quyết định: 88299/QĐ-SHTT.IP

(45) 25/06/2025 447B

(43) 25/06/2021 399 A

(21) 1-2020-07234

(85) 11/12/2020

(22) 10/05/2019

(86) PCT/US2019/031728 10/05/2019

(30) 62/670,249 11/05/2018 US
62/688,164 21/06/2018 US

(87) WO2019/217821 14/11/2019

(51) ***C07D 471/04***; *A61P 37/00; A61K 31/437; A61P 35/00*

(73) **INCYTE CORPORATION** (US)
1801 Augustine Cut-Off, Wilmington, Delaware 19803, United States of America

(72) WU, Liangxing (CN); XIAO, Kaijiong (CN); YAO, Wenqing (US)

(74) Công ty TNHH Tầm nhìn và Liên danh (VISION & ASSOCIATES CO.LTD.)

(54) **HỢP CHẤT TETRAHYDRO-IMIDAZO [4,5-C]PYRIDIN LÀM CHẤT ĐIỀU BIẾN MIỄN DỊCH PD-L1 VÀ DƯỢC PHẨM CHỨA HỢP CHẤT NÀY**

(57) Sáng chế đề cập đến các hợp chất có Công thức (I) làm các chất điều biến miễn dịch, và các dược phẩm chứa các hợp chất này. Các hợp chất này hữu ích trong việc điều trị, ngăn ngừa hoặc cải thiện các bệnh hoặc các rối loạn như các bệnh ung thư hoặc các bệnh truyền nhiễm.

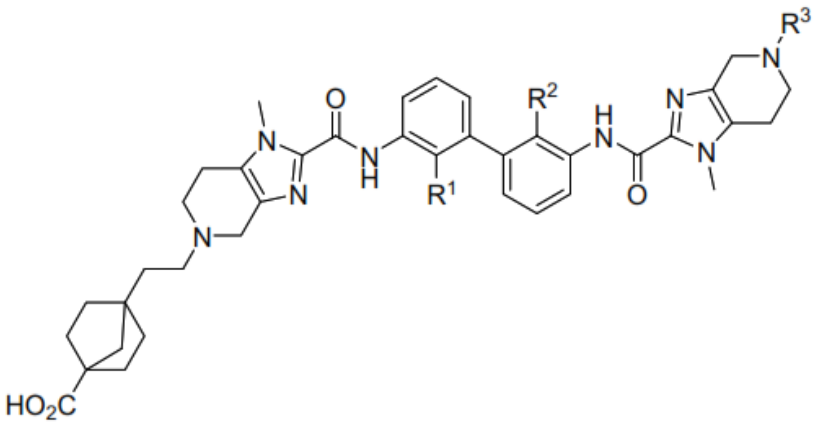

(I)

(11) **1-0047797 B**

(15) 27/05/2025
Số Quyết định: 88304/QĐ-SHTT.IP

(45) 25/06/2025 447B

(43) 25/05/2020 386 A

(21) 1-2020-01129

(85) 28/02/2020

(22) 07/08/2018

(86) PCT/CN2018/099197 07/08/2018

(30) 201710667037.3 07/08/2017 CN

(87) WO/2019/029531 14/02/2019

(51) ***H04W 12/06***; *H04L 9/32*

(73) **HUAWEI TECHNOLOGIES CO., LTD.** (CN)
Huawei Administration Building, Bantian, Longgang District, Shenzhen, Guangdong 518129, P. R. China

(72) LI, He (CN); CHEN, Jing (CN); LI, Huan (CN); WU, Yizhuang (CN)

(74) Công ty Luật TNHH T&G (TGVN)

(54) **PHƯƠNG PHÁP, THIẾT BỊ VÀ HỆ THỐNG KÍCH HOẠT XÁC THỰC MẠNG, PHƯƠNG PHÁP KÍCH HOẠT VIỆC XÁC THỰC, THIẾT BỊ MẠNG THỨ NHẤT, THỰC THỂ CHỨC NĂNG BẢO MẬT THỨ NHẤT, THIẾT BỊ TRUYỀN THÔNG, VÀ PHƯƠNG TIỆN LƯU TRỮ ĐỌC ĐƯỢC BỞI MÁY TÍNH**

(57) Sáng chế đề cập đến lĩnh vực về các công nghệ truyền thông, và bộc lộ phương pháp kích hoạt xác thực mạng, phương pháp kích hoạt việc xác thực, thiết bị mạng thứ nhất, thực thể chức năng bảo mật thứ nhất, thiết bị đầu cuối, hệ thống truyền thông, và phương tiện lưu trữ đọc được bởi máy tính. Phương pháp bao gồm các bước: thu tin nhắn thứ nhất từ thiết bị đầu cuối, trong đó tin nhắn thứ nhất mang thông tin nhận dạng thứ nhất và thông tin ký hiệu nhận dạng, thông tin nhận dạng thứ nhất là thông tin nhận dạng được mã hóa, và thông tin ký hiệu nhận dạng được sử dụng để nhận dạng cách thức mã hóa của thông tin nhận dạng thứ nhất; và gửi tin nhắn thứ hai đến thực thể chức năng bảo mật thứ nhất, trong đó tin nhắn thứ hai được sử dụng để kích hoạt việc xác thực cho thiết bị đầu cuối, và tin nhắn thứ hai mang thông tin ký hiệu nhận dạng. Sáng chế đề xuất giải pháp kích hoạt quy trình xác thực khi thông tin nhận dạng được mã hóa.

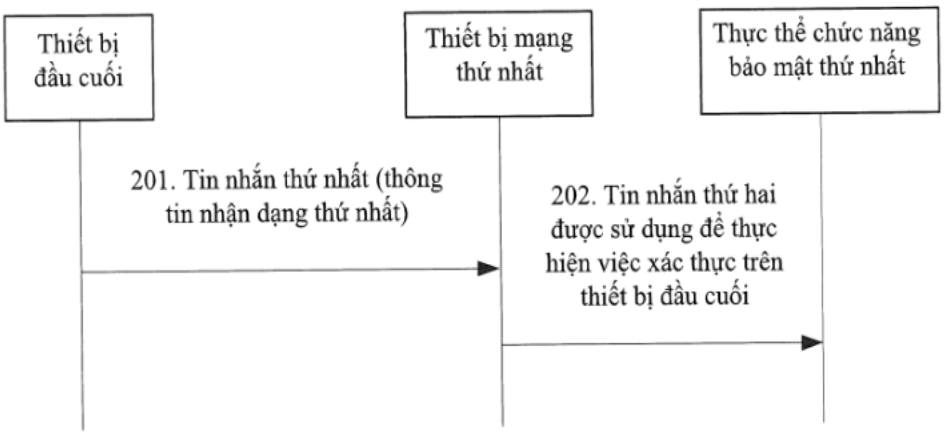
Thiết bị đầu cuối
Thiết bị mạng thứ nhất
Thực thể chức năng bảo mật thứ nhất
201. Tin nhắn thứ nhất (thông tin nhận dạng thứ nhất)
202. Tin nhắn thứ hai được sử dụng để thực hiện việc xác thực trên thiết bị đầu cuối

FIG. 2

(11) **1-0047798 B**

(15) 27/05/2025
Số Quyết định: 88305/QĐ-SHTT.IP

(45) 25/06/2025 447B

(43) 26/12/2022 417 A

(21) 1-2022-07021

(85) 28/10/2022

(22) 06/04/2021

(86) PCT/CN2021/085590 06/04/2021

(30) 202010270705.0 08/04/2020 CN

(87) WO/2021/204105 14/10/2021

(51) ***G09G 3/32****; H04N 5/57; G09G 5/10*

(73) **HUAWEI TECHNOLOGIES CO., LTD.** (CN)
Huawei Administration Building, Bantian, Longgang District, Shenzhen, Guangdong 518129, P. R. China

(72) ZHANG, Xiufeng (CN)

(74) Công ty Luật TNHH T&G (TGVN)

(54) **PHƯƠNG PHÁP ĐIỀU CHỈNH ĐỘ SÁNG HIỂN THỊ, THIẾT BỊ HIỂN THỊ, VÀ PHƯƠNG TIỆN LƯU TRỮ ĐỌC ĐƯỢC BẰNG MÁY TÍNH**

(57) Sáng chế bộc lộ phương pháp điều chỉnh độ sáng hiển thị, bao gồm các bước: Thiết bị điện tử thu thập giá trị độ lợi độ sáng, trong đó giá trị độ lợi độ sáng là nhỏ hơn hoặc bằng 1. Thiết bị điện tử này xác định đường cong điều chỉnh sáng thứ ba dựa trên giá trị độ lợi độ sáng, đường cong độ sáng cực đại của thiết bị hiển thị, mức điểm ảnh trung bình thứ nhất được thiết đặt trước, và mức điểm ảnh trung bình thứ hai được thiết đặt trước. Thiết bị điện tử này thu thập hình ảnh cần được hiển thị. Thiết bị điện tử này tính toán mức điểm ảnh trung bình (Average Pixel Level - APL) của hình ảnh cần được hiển thị này. Thiết bị điện tử này xác định, dựa trên đường cong điều chỉnh sáng thứ ba, giá trị độ sáng hiển thị thực tế tương ứng với mức điểm ảnh trung bình của hình ảnh cần được hiển thị. Thiết bị điện tử này điều chỉnh độ sáng hiển thị của hình ảnh cần được hiển thị dựa trên giá trị độ sáng hiển thị thực tế. Theo cách này, thì sự ảnh hưởng đối với độ tương phản khi độ sáng được giảm tại APL thấp là có thể được bảo đảm, và hiệu ứng tương phản cao của độ sáng hình ảnh của thiết bị hiển thị HDR (High Dynamic Range - dải động cao) có thể được bảo đảm. Thiết bị hiển thị và phương tiện lưu trữ đọc được bằng máy tính cũng được bộc lộ.

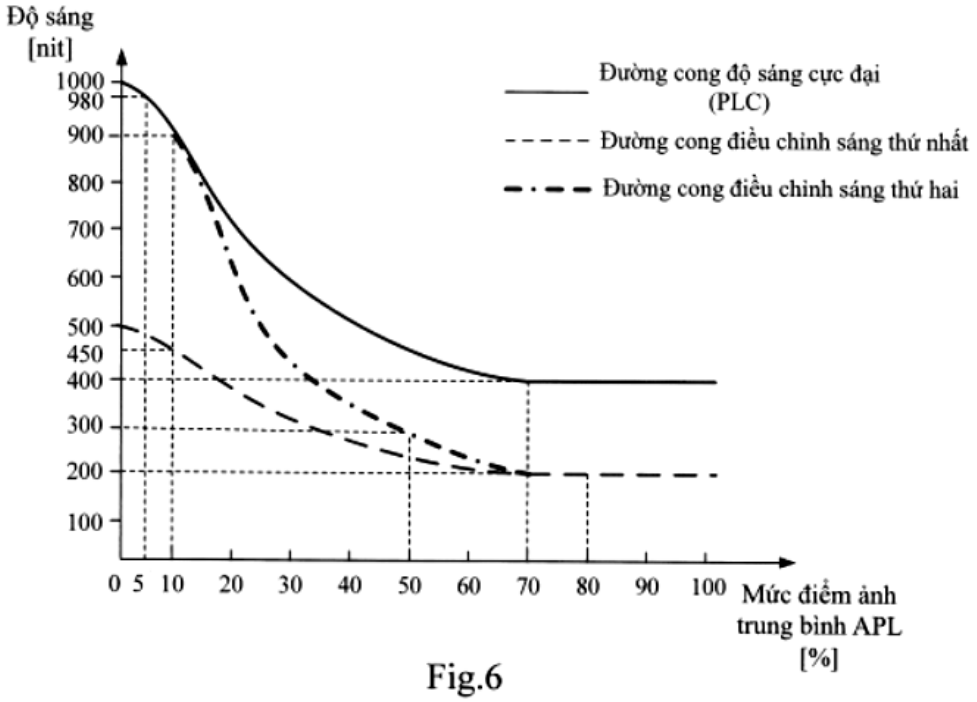
Độ sáng
[nit]
1000
980
900
800
700
600
500
450
400
300
200
100
0 5 10 20 30 40 50 60 70 80 90 100
Mức điểm ảnh
trung bình APL
[%]
Đường cong độ sáng cực đại
(PLC)
Đường cong điều chỉnh sáng thứ nhất
Đường cong điều chỉnh sáng thứ hai

Fig.6

(11) **1-0047799 B**

(15) 27/05/2025
Số Quyết định: 88359/QĐ-SHTT.IP

(45) 25/06/2025 447B

(43) 26/04/2021 397 A

(21) 1-2021-00123

(85) 11/01/2021

(22) 26/06/2019

(86) PCT/JP2019/025315 26/06/2019

(30) 2018-121407 26/06/2018 JP

(87) WO/2020/004445 02/01/2020

(51) ***B65B 3/22***; *B65B 39/12*

(73) **WIST CO.,LTD.** (JP)
3-2-26, Hikaridai, Seika-cho, Soraku-gun, Kyoto, 6190237, Japan

(72) WADA Katsuhiko (JP)

(74) Công ty Luật TNHH T&G (TGVN)

(54) **THIẾT BỊ TẠO RA ĐIỀU KIỆN RÓT, THIẾT BỊ RÓT VÀ PHƯƠNG PHÁP TẠO RA ĐIỀU KIỆN RÓT**

(57) Sáng chế này đề xuất thiết bị tạo ra điều kiện rót vốn có khả năng tạo ra một cách dễ dàng các điều kiện rót tối ưu được thiết lập trong thiết bị rót. Thiết bị rót gồm, như là thiết bị tạo ra điều kiện rót 1 vốn tạo ra các điều kiện rót là các điều kiện khi thiết bị rót sẽ rót một cách liên tục chất lỏng rót vào trong nhiều thùng chứa 2,: vòi 6 phun chất lỏng rót vào trong các thùng chứa 2; thiết bị điều vận 5 di chuyển vòi 6; và thiết bị điều khiển 22, trong đó thiết bị điều khiển 22 phun chất lỏng rót 3 từ vòi 6, di chuyển vòi 6 từ phía của các bề mặt đáy 2a của các thùng chứa 2 đến phía của các bộ phận lỗ mở 2b của các thùng chứa 2 bằng thiết bị điều vận 5, và tạo ra các điều kiện rót để rót chất lỏng rót 3 vào trong các thùng chứa 2 trong trạng thái mà tại đó bộ phận đầu mút của vòi 6 nằm gần với bề mặt chất lỏng 3a của chất lỏng rót 3. Sáng chế cũng đề xuất thiết bị rót và phương pháp tạo ra điều kiện rót.

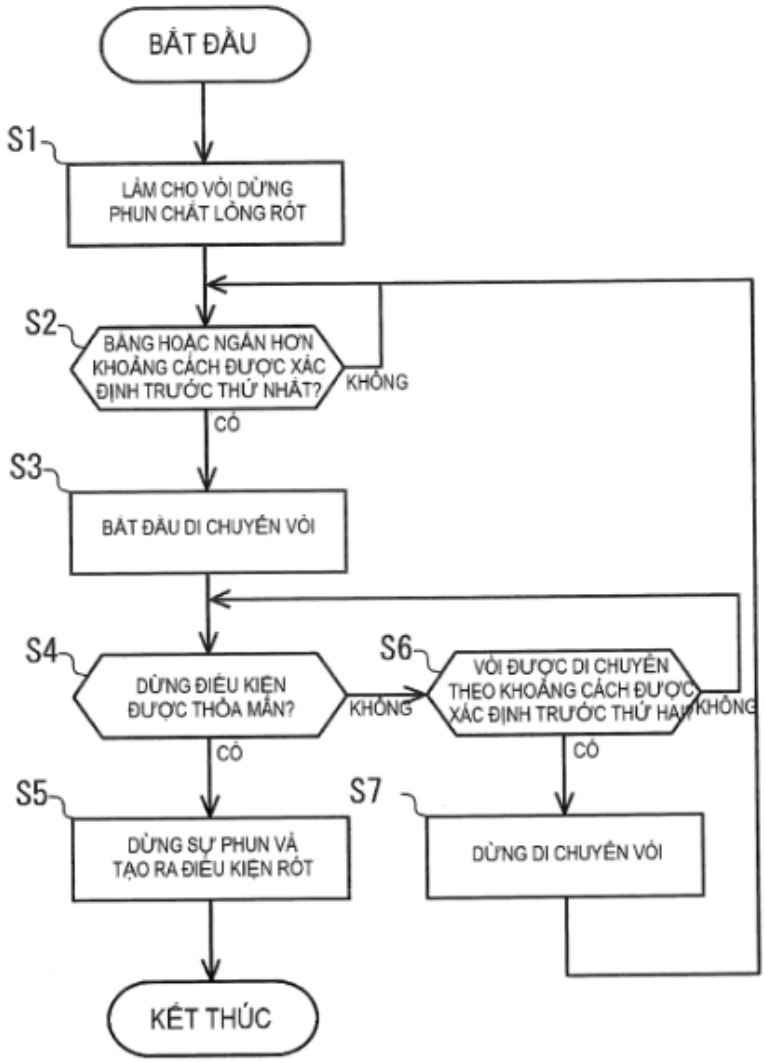
BẮT ĐẦU
S1
LÀM CHO VÒI DỪNG PHUN CHẤT LỎNG RỐT
S2
BẰNG HOẶC NGẮN HƠN KHOẢNG CÁCH ĐƯỢC XÁC ĐỊNH TRƯỚC THỨ NHẤT?
KHÔNG
CÓ
S3
BẮT ĐẦU DI CHUYỂN VÒI
S4
DỪNG ĐIỀU KIỆN ĐƯỢC THỎA MÃN?
KHÔNG
CÓ
S6
VÒI ĐƯỢC DI CHUYỂN THEO KHOẢNG CÁCH ĐƯỢC XÁC ĐỊNH TRƯỚC THỨ HAI?
KHÔNG
CÓ
S5
DỪNG SỰ PHUN VÀ TẠO RA ĐIỀU KIỆN RỐT
S7
DỪNG DI CHUYỂN VÒI
KẾT THÚC

Fig.9

(11) **1-0047800 B**

(15) 27/05/2025
Số Quyết định: 88360/QĐ-SHTT.IP

(45) 25/06/2025 447B

(43) 25/06/2021 399 A

(21) 1-2020-07410

(85) 21/12/2020

(22) 20/05/2019

(86) PCT/CN2019/087534 20/05/2019

(30) 201810496014.5 22/05/2018 CN

(87) WO2019/223632 28/11/2019

(51) ***C07D 495/04***; *A61P 35/00; A61K 31/4436; A61P 29/00*

(73) **JS INNOMED HOLDINGS LTD.** (KY)
Scotia Centre, 4th Floor, P.O. Box 2804, George Town, Grand Cayman KY1-1112, Cayman Island

(72) LI, Qun (US); ZHANG, Jintao (US); JIAN, Shanzhong (CN); XU, Wen (CN); LI, Ao (CN)

(74) Công ty TNHH Tầm nhìn và Liên danh (VISION & ASSOCIATES CO.LTD.)

(54) **HỢP CHẤT DỊ VÒNG LÀM CHẤT ỨC CHẾ KINAZA VÀ DƯỢC PHẨM CHỨA HỢP CHẤT NÀY**

(57) Sáng chế đề cập đến hợp chất có công thức I hoặc chất đồng phân lập thể, chất hỗ biến, chất đồng vị bền hoặc muối dược dụng của chúng. Các hợp chất này là các chất ức chế kinaza có tiềm năng hữu ích trong điều trị các bệnh có thể điều trị, chẳng hạn như bệnh ung thư. Sáng chế cũng đề cập đến dược phẩm chứa hợp chất có công thức I hoặc chất đồng phân lập thể, chất hỗ biến, chất đồng vị bền hoặc muối dược dụng của chúng; và chất mang dược dụng.

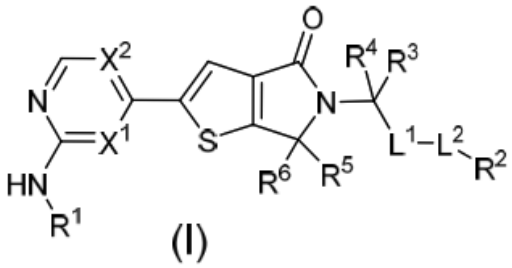

(I)

(11) **1-0047801 B**

(15) 27/05/2025
Số Quyết định: 88402/QĐ-SHTT.IP

(45) 25/06/2025 447B

(43) 26/09/2022 414 A

(21) 1-2022-01755

(85) 21/03/2022

(22) 19/08/2020

(86) PCT/JP2020/031309 19/08/2020

(30) 2019-158330 30/08/2019 JP

(87) WO 2021/039544 04/03/2021

PCT/JP2020/012135 18/03/2020 JP

(51) ***A23L 5/00****; A23L 7/109*

(73) **MIZKAN HOLDINGS CO., LTD.** (JP)
6, Nakamura-cho 2-chome, Handa-shi, Aichi 4758585, Japan

(72) SUZUKI, Makoto (JP); ENDO, Kiyoshi (JP); TANGE, Yusuke (JP); HIBI, Naruhiro (JP); NAKAYAMA, Takuya (JP); OGASAWARA, Yasushi (JP); KAWAMURA, Yukiko (JP); IHARA, Junichiro (JP)

(74) Công ty TNHH Tầm nhìn và Liên danh (VISION & ASSOCIATES CO.LTD.)

(54) **CHẾ PHẨM NHÃO DẠNG RẮN ĐỂ NẤU BẰNG NHIỆT VÀ QUY TRÌNH SẢN XUẤT CHẾ PHẨM NÀY**

(57) Sáng chế đề cập đến chế phẩm nhão dạng rắn để nấu bằng nhiệt, có độ đàn hồi, hạn chế kết cấu giống như cao su, và có kết cấu nhai tốt. Chế phẩm này thỏa mãn các yêu cầu từ (1) đến (4) sau:

(1) chứa chất xơ không tan với lượng 2,0% khối lượng trở lên theo khối lượng khô;

(2) chứa tinh bột với lượng 15% khối lượng trở lên theo khối lượng khô;

(3) chứa protein với lượng 5,5% khối lượng trở lên theo khối lượng khô; và

(4) thỏa mãn ít nhất một trong số yêu cầu (4a) hoặc yêu cầu (4b) dưới đây khi ít nhất một phần cắt đông lạnh A của chế phẩm thu được từ [Điều kiện A] dưới đây được nhuộm bằng Coomassie Brilliant Xanh (CBB) và được quan sát.

(4a) Tỷ lệ của số lượng phần được nhuộm bằng CBB, có diện tích ít nhất là 200 μm^2 và hệ số độ tròn ít nhất là 0,3, so với số lượng phần được nhuộm bằng CBB có diện tích ít nhất bằng 30 μm^2 là 3% trở lên.

(4b) Tỷ lệ của tổng diện tích của các phần được nhuộm bằng CBB, có diện tích ít nhất 200 là μm^2 và hệ số độ tròn ít nhất là 0,3, so với diện tích hình ảnh của mặt cắt ngang của chế phẩm là 0,3% trở lên.

[Điều kiện A] Chế phẩm này được làm nóng trong nước 90°C trong 6 phút, và sau đó được đông lạnh ở nhiệt độ -25°C. Chế phẩm đã đông lạnh được cắt dọc theo bề mặt cắt A bất kỳ đến chiều dày là 30 μm để thu được phần cắt đông lạnh A của chế phẩm.

(11) **1-0047802 B**

(15) 27/05/2025
Số Quyết định: 88423/QĐ-SHTT.IP

(45) 25/06/2025 447B

(43) 25/10/2022 415 A

(21) 1-2022-05132

(85) 12/08/2022

(22) 14/01/2021

(86) PCT/KR2021/000515 14/01/2021

(30) 62/961,188 14/01/2020 US

(87) WO/2021/145687 22/07/2021

(51) ***H04N 19/70***; *H04N 19/44; H04N 19/184; H04N 19/30*

(73) **LG ELECTRONICS INC.** (KR)
128, Yeoui-daero, Yeongdeungpo-gu Seoul 07336, Republic of Korea

(72) HENDRY, Hendry (KR)

(74) Công ty Luật TNHH T&G (TGVN)

(54) **PHƯƠNG PHÁP MÃ HÓA/GIẢI MÃ HÌNH ẢNH VÀ PHƯƠNG PHÁP TRUYỀN LUỒNG BIT, VÀ PHƯƠNG TIỆN GHI ĐỌC ĐƯỢC BỞI MÁY TÍNH KHÔNG CHUYỂN TIẾP**

(57) Sáng chế đề cập đến phương pháp mã hóa và giải mã hình ảnh và thiết bị để phát tín hiệu thông tin về ảnh con và phần đầu ảnh, và phương pháp truyền luồng bit. Phương pháp giải mã hình ảnh theo sáng chế có thể gồm các bước giành được cờ thứ nhất chỉ rõ việc liệu thông tin về ảnh con có mặt trong luồng bit hay không, giành được cờ thứ hai chỉ rõ việc liệu thông tin phần đầu ảnh có mặt trong phần đầu lát hay không, và giải mã luồng bit dựa trên cờ thứ nhất và cờ thứ hai. Khi cờ thứ nhất chỉ rõ rằng thông tin về ảnh con có mặt trong luồng bit, thì cờ thứ hai có thể có giá trị chỉ rõ rằng thông tin phần đầu ảnh không có mặt trong phần đầu lát. Sáng chế cũng đề cập đến phương tiện ghi được được bởi máy tính không chuyển tiếp.

FIG. 12

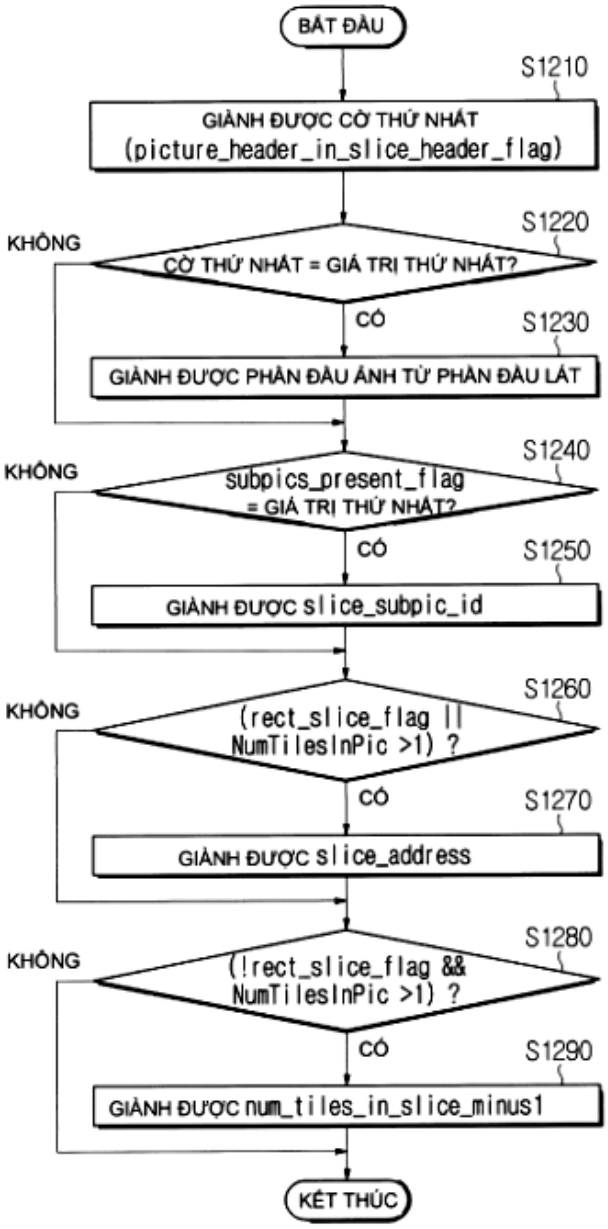
BẮT ĐẦU
S1210
GIÀNH ĐƯỢC CỜ THỨ NHẤT
(picture_header_in_slice_header_flag)
S1220
KHÔNG
CỜ THỨ NHẤT = GIÁ TRỊ THỨ NHẤT?
CÓ
S1230
GIÀNH ĐƯỢC PHẦN ĐẦU ẢNH TỪ PHẦN ĐẦU LÁT
S1240
KHÔNG
subpics_present_flag
= GIÁ TRỊ THỨ NHẤT?
CÓ
S1250
GIÀNH ĐƯỢC slice_subpic_id
S1260
KHÔNG
(rect_slice_flag ||
NumTilesInPic >1) ?
CÓ
S1270
GIÀNH ĐƯỢC slice_address
S1280
KHÔNG
(!rect_slice_flag &&
NumTilesInPic >1) ?
CÓ
S1290
GIÀNH ĐƯỢC num_tiles_in_slice_minus1
KẾT THÚC

(11) **1-0047803 B**

(15) 27/05/2025
Số Quyết định: 88485/QĐ-SHTT.IP

(45) 25/06/2025 447B

(43) 25/06/2021 399 A

(21) 1-2021-02140

(85) 19/04/2021

(22) 24/09/2018

(86) PCT/US2018/052425 24/09/2018

(87) WO2020/068031 02/04/2020

(51) ***A61J 1/20***; *A61J 1/14; B65B 3/00; A61K 45/06; A61M 5/31; A61J 1/10*

(73) **OH PHARMACEUTICAL CO., LTD.** (US)
9800 Connecticut Drive, Crown Point, Indiana 46307, United States of America

(72) OH, Gibum (KR)

(74) Công ty TNHH Tầm nhìn và Liên danh (VISION & ASSOCIATES CO.LTD.)

(54) **HỆ THỐNG TIÊM TRUYỀN TÍCH HỢP CÓ THỂ TIÊM ĐƯỢC**

(57) Sáng chế đề cập đến hệ thống tiêm truyền tích hợp bao gồm vật chứa lọ thuốc được lắp đặt để chứa lọ thuốc, vật chứa lọ thuốc này có chi tiết phần chứa lọ thuốc và chi tiết nắp của phần chứa, trong đó chi tiết phần chứa lọ thuốc và chi tiết nắp của phần chứa được kết hợp với nhau tạo thành vật bịt kín; và chất chỉ thị hóa học bên trong vật chứa lọ thuốc để xác định độ vô trùng.

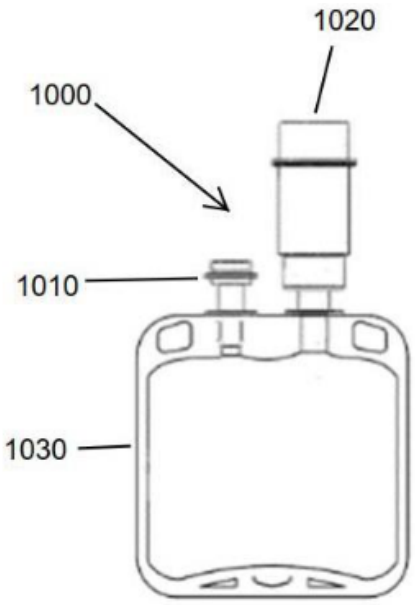

FIG 15A

(11) **1-0047804 B**

(15) 27/05/2025
Số Quyết định: 88486/QĐ-SHTT.IP

(45) 25/06/2025 447B

(43) 27/04/2020 385 A

(21) 1-2019-06782

(85) 03/12/2019

(22) 11/05/2018

(86) PCT/EP2018/062251 11/05/2018

(30) 1707561.5 11/05/2017 GB

(87) WO 2018/206790 15/11/2018

(51) ***A61K 39/00***; *C07K 16/28; C07K 16/22*

(73) 1. **ARGENX BV** (BE)
Building C, Industriepark Zwijnaarde 7, 9052 Gent, Belgium
2. **UNIVERSITÉ CATHOLIQUE DE LOUVAIN** (BE)
Place de L'Université 1, 1348, Louvain-la-Neuve, Belgium

(72) VAN DER WONING, Sebastian (BE); BORGIONS, Filip (BE); DREIER, Torsten (BE); MARIËN, Lore (BE); DE BOECK, Gitte (BE); LIENART, Stéphanie (BE); LUCAS, Sophie (BE); COULIE, Pierre (BE)

(74) Công ty Luật TNHH T&G (TGVN)

(54) **KHÁNG THỂ GARP-TGF-ß TÁI TỔ HỢP HOẶC MẢNH GẮN KẾT KHÁNG NGUYÊN CỦA NÓ, DƯỢC PHẨM CHỨA KHÁNG THỂ NÀY VÀ PHƯƠNG PHÁP SẢN XUẤT KHÁNG THỂ NÀY**

(57) Sáng chế đề cập đến kháng thể hoặc mảnh gắn kết kháng nguyên của nó, mà gắn kết với phức hợp của GARP (Glycoprotein A Repetitions Predominant - glycoprotein A có các trình tự lặp chiếm ưu thế) và TGF-β1 (Transforming growth factor β1 - Yếu tố tăng trưởng biến đổi β1), cụ thể là phức hợp GARP của người và TGF-β1 của người. Các kháng thể hoặc mảnh gắn kết kháng nguyên này thể hiện tập hợp các đặc điểm có lợi bao gồm gắn kết kháng nguyên ái lực cao và khả năng ức chế sự giải phóng TGF-β hoạt tính từ tế bào T điều hòa. Các kháng thể hoặc mảnh gắn kết kháng nguyên theo sáng chế tương đối bền với sự khử amin, đồng phân hóa và oxy hóa, do đó chúng cho thấy tính ổn định được cải thiện. Sáng chế cũng đề cập đến polynucleotit phân lập mã hóa kháng thể hoặc mảnh gắn kết kháng nguyên của nó, vectơ biểu hiện bao gồm polynucleotit, hệ biểu hiện tế bài chủ hoặc phi tế bào chứa vectơ biểu hiện này, dược phẩm chứa kháng thể hoặc mảnh gắn kết kháng nguyên của nó. Sáng chế cũng đề cập đến phương pháp sản xuất kháng thể tái tổ hợp hoặc mảnh gắn kết kháng nguyên của nó.

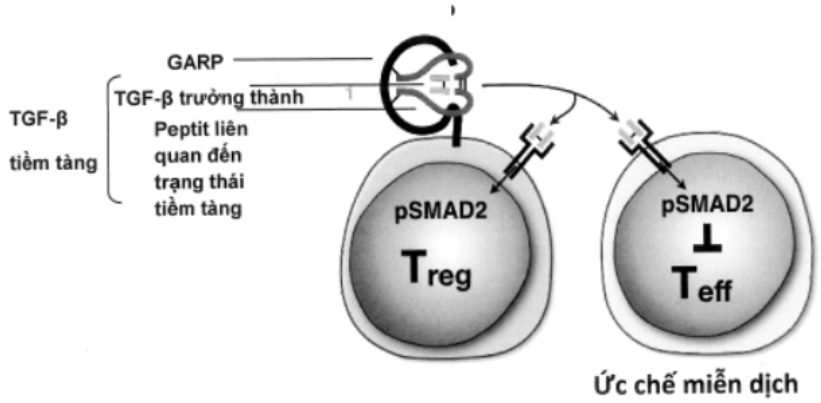
GARP
TGF-β trưởng thành
TGF-β
tiềm tàng
Peptit liên
quan đến
trạng thái
tiềm tàng
pSMAD2
Treg
pSMAD2
Teff
Ức chế miễn dịch

Fig.1

(11) **1-0047805 B**

(15) 27/05/2025
Số Quyết định: 88488/QĐ-SHTT.IP

(45) 25/06/2025 447B

(43) 25/12/2020 393 A

(21) 1-2020-03136

(22) 03/06/2020

(30) 10-2019-0066450 05/06/2019 KR

(51) ***G09G 3/00***

(73) **LG DISPLAY CO., LTD.** (KR)
LG Twin Towers, 128, Yeouidaero, Yeungdeungpo-gu, Seoul 07336, Korea

(72) Jung-Geun JO (KR); Tae-Uk KIM (KR); Yu-Hoon KIM (KR)

(74) Công ty Luật TNHH T&G (TGVN)

(54) **THIẾT BỊ HIỂN THỊ PHÁT SÁNG VÀ PHƯƠNG PHÁP ĐIỀU VẬN THIẾT BỊ NÀY**

(57) Sáng chế này đề cập tới thiết bị hiển thị phát sáng và phương pháp điều vận thiết bị này mà có thể cải thiện sự không đồng đều về màu trong vùng thang độ xám thấp (độ chói thấp) và cải thiện độ chính xác về màu và biểu diễn thang độ xám, và bộ xử lý hình ảnh của thiết bị hiển thị theo một hoặc nhiều phương án thực hiện nhận diện vùng thang độ xám thấp nhỏ hơn trị số ngưỡng theo độ chói tối đa đầu vào và áp dụng mặt nạ tái tạo thang độ xám ở đó để tái tạo độ chói của vùng thang độ xám thấp như là tổ hợp của trị số ngưỡng và trị số tối thiểu.

FIG. 1

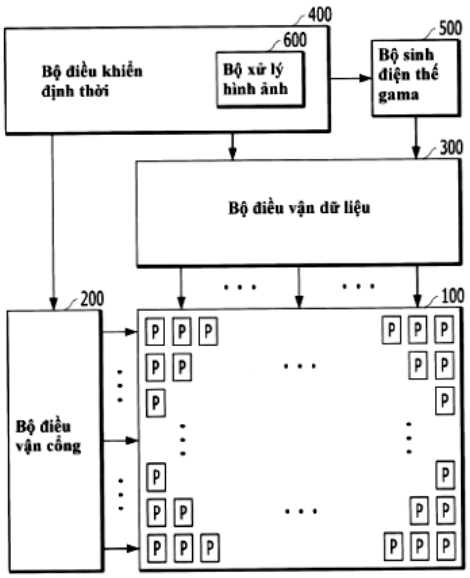

(11) **1-0047806 B**

(15) 27/05/2025
Số Quyết định: 88490/QĐ-SHTT.IP

(45) 25/06/2025 447B

(43) 25/05/2018 362 A

(21) 1-2017-03726

(85) 22/09/2017

(22) 19/02/2016

(86) PCT/GB2016/050419 19/02/2016

(30) 1503008.3 23/02/2015 GB

(87) WO/2016/135457 01/09/2016

(51) ***A61K 48/00***

(73) **UCL BUSINESS LTD** (GB)
University College London, Gower Street, London, England, WC1E 6BT, United Kingdom

(72) RIZZI, Matteo (IT); ALI, Robin (GB); SMITH, Alexander (NL); NISHIGUCHI, Koji (JP)

(74) Công ty TNHH Tầm nhìn và Liên danh (VISION & ASSOCIATES CO.LTD.)

(54) **VECTƠ VIRUT KẾT HỢP ADENO (AAV) CHỨA AXIT NUCLEIC MÃ HÓA SẢN PHẨM GEN NHẠY SÁNG VÀ/HOẶC ĐIỀU BIẾN QUÁ TRÌNH TRUYỀN TÍN HIỆU NHẠY SÁNG NỘI SINH, TẾ BÀO CHỦ VÀ DƯỢC PHẨM CHỨA VECTƠ NÀY**

(57) Sáng chế đề cập đến đến vectơ liệu pháp gen để cải thiện thị lực bằng cách đưa axit nucleic mã hóa sản phẩm gen nhạy sáng vào tế bào thụ cảm quang học hình que khỏe mạnh của bệnh nhân bị loạn chức năng và/hoặc thoái hóa thụ cảm quang học tế bào hình nón và/hoặc điều biến quá trình truyền tín hiệu nhạy sáng nội sinh trong tế bào thụ cảm quang học, sao cho phạm vi cường độ ánh sáng mà thụ cảm quang học tế bào hình que đáp ứng được mở rộng và/hoặc tốc độ tại đó mà thụ cảm quang học tế bào hình que đáp ứng với ánh sáng được tăng. Sáng chế còn đề cập đến catxet biểu hiện chứa axit nucleic, vectơ chứa catxet biểu hiện và tế bào chủ chứa vectơ như được nêu trong bản mô tả.

(11) **1-0047807 B**

(15) 27/05/2025
Số Quyết định: 88496/QĐ-SHTT.IP

(45) 25/06/2025 447B

(43) 26/07/2021 400 A

(21) 1-2021-01764

(85) 01/04/2021

(22) 23/09/2019

(86) PCT/US2019/052370 23/09/2019

(30) 62/735,328 24/09/2018 US

(87) WO 2020/068630 02/04/2020

(51) ***H01L 31/0224****; H01L 31/18; H01L 31/0236*

(73) **FIRST SOLAR, INC.** (US)
350 West Washington Street, 6th Floor, Tempe, AZ 85281, United States of America

(72) BOURGEOIS, Paulina (US); CLARK-PHELPS, Robert (US); FANG, Qi (US); GUO, Jing (US); MOR, Gopal (IN); SHAO, Rui (US)

(74) Công ty Luật TNHH T&G (TGVN)

(54) **PHƯƠNG PHÁP SẢN XUẤT CHỒNG LỚP OXIT TRONG SUỐT, MÀNG MỎNG**

(57) Sáng chế đề cập tới phương pháp sản xuất chồng lớp oxit dẫn trong suốt, màng mỏng, phương pháp sản xuất lớp oxit dẫn trong suốt, màng mỏng cải tiến, và thiết bị quang điện. Theo các phương án thực hiện được chỉ ra ở đây, phương pháp để phún xạ vật liệu TCO lên trên đế chứa các điều kiện xử lý tạo ra địa hình được tạo kết cấu tại các giao diện của các lớp khác nhau. Địa hình được tạo kết cấu có thể chứa độ nhám trung bình từ khoảng 5 tới khoảng 40 nm. Các điều kiện xử lý có thể chứa việc cung cấp oxy trong môi trường phún xạ tại tốc độ dòng từ 0 tới khoảng 30 sccm; hoặc gia nhiệt đế tới ít nhất 200; hoặc tăng độ mạnh từ trường lên trên 40 mT. Địa hình được tạo kết cấu tạo ra diện tích chuyển tiếp giữa hai bề mặt vốn có các tính chất vật lý lai khi so sánh với các vật liệu cấu thành.

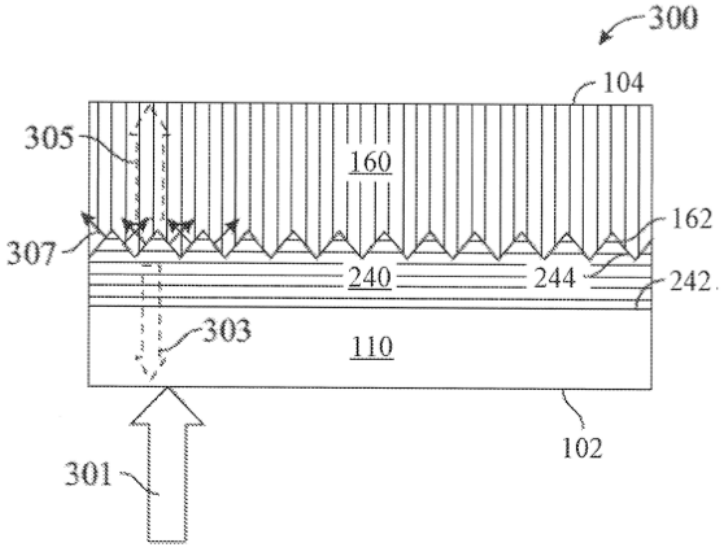

Fig.4

(11) **1-0047808 B**

(15) 27/05/2025
Số Quyết định: 88527/QĐ-SHTT.IP

(45) 25/06/2025 447B

(43) 25/04/2022 409 A

(21) 1-2021-06718

(85) 22/10/2021

(22) 02/07/2020

(86) PCT/KR2020/008686 02/07/2020

(30) 10-2019-0080465 04/07/2019 KR

(87) WO2021/002708 07/01/2021

(51) ***C07C 67/08***; *C07C 69/80; C07C 67/52; C07C 67/03*

(73) **LG CHEM, LTD.** (KR)
128, Yeoui-daero, Yeongdeungpo-gu, Seoul 07336, Republic of Korea

(72) CHOO, Yeon Uk (KR); LEE, Sung Kyu (KR); SHIN, Joon Ho (KR); JUN, Hyoung (KR); JIN, Chan Hyu (KR)

(74) Công ty TNHH Tầm nhìn và Liên danh (VISION & ASSOCIATES CO.LTD.)

(54) **HỆ THỐNG VÀ PHƯƠNG PHÁP ĐIỀU CHẾ CHẾ PHẨM GỐC DIESTE**

(57) Sáng chế đề cập đến hệ thống điều chế và phương pháp điều chế chế phẩm gốc dieste. Rượu thứ nhất là nguyên liệu thô của phản ứng được bổ sung vào nước thải làm chất chiết, và quá trình tách lớp được thực hiện để tách rượu thứ hai là một nguyên liệu thô khác của phản ứng trong nước thải. Do đó, có thể giảm bớt lượng rượu được xả dưới dạng nước thải, và có thể vận hành quy trình thân thiện với môi trường. Ngoài ra, việc sử dụng rượu được tách một lần nữa làm nguyên liệu thô của phản ứng sẽ tiết kiệm và hiệu quả.

FIG. 1

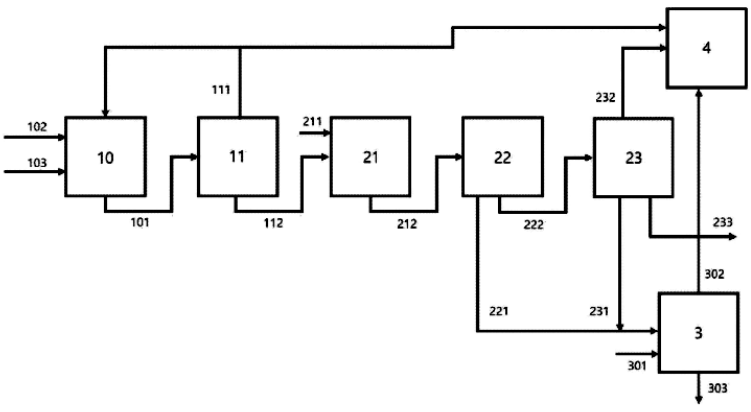

(11) **1-0047809 B**

(15) 27/05/2025
Số Quyết định: 88556/QĐ-SHTT.IP

(45) 25/06/2025 447B

(43) 25/05/2021 398 A

(21) 1-2020-06514

(22) 10/11/2020

(30) 10-2019-0143396 11/11/2019 KR

(51) ***G02F 1/00***

(73) **LG DISPLAY CO., LTD.** (KR)
LG Twin Towers, 128, Yeouidaero, Yeungdeungpo-gu, Seoul 07336, Korea

(72) Chang-Eun Kim (KR); Sung-Hee Kim (KR); Su-Jeong Lee (KR)

(74) Công ty Luật TNHH T&G (TGVN)

(54) **THIẾT BỊ MÀN HÌNH TINH THỂ LỎNG VÀ PHƯƠNG PHÁP CHẾ TẠO THIẾT BỊ MÀN HÌNH TINH THỂ LỎNG**

(57) Sáng chế đề cập đến thiết bị màn hình tinh thể lỏng. Thiết bị này có thể bao gồm nền mảng bao gồm nền thứ nhất, mà được đặt liền kề với đèn nền, và tranzito màng mỏng và điện cực tiếp xúc, mà được bố trí trên nền thứ nhất, và nền đối diện bao gồm nền thứ hai, mà đối diện với nền thứ nhất với lớp tinh thể lỏng được đặt xen giữa chúng, và lớp ngăn tĩnh điện, mà được làm lắng đọng trên bề mặt bên ngoài của nền thứ hai. Lớp ngăn tĩnh điện được tạo nên từ vật liệu chính chứa ít nhất một trong số In_2O_3 và SnO_2 và vật liệu pha tạp chứa ít nhất một trong số SiO_2, ZrO_2, HfO_2, Nb_2O_5, và Ta_2O_5 và có điện trở mặt từ khoảng $10^{6,5}$ Ω/□ (Ω/sq) đến khoảng 10^9 Ω/□. Sáng chế cũng đề cập đến phương pháp chế tạo thiết bị màn hình tinh thể lỏng.

Fig.4

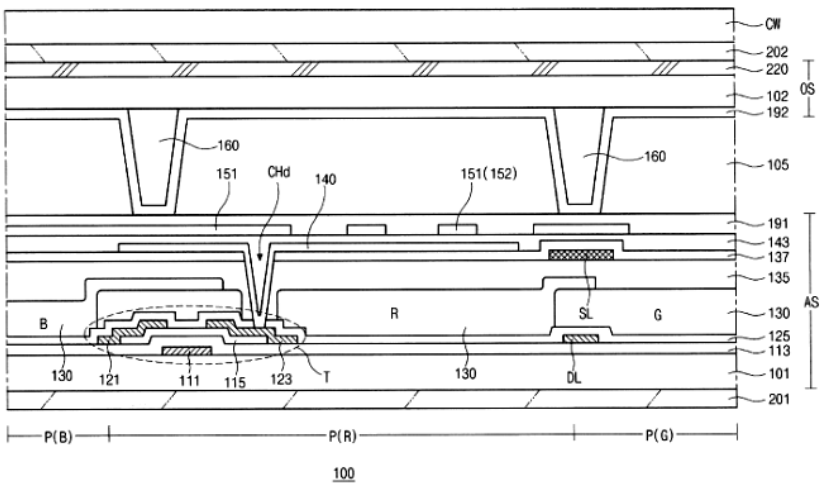

(11) **1-0047810 B**

(15) 27/05/2025
Số Quyết định: 88558/QĐ-SHTT.IP

(45) 25/06/2025 447B

(43) 26/09/2022 414 A

(21) 1-2021-04854

(85) 06/08/2021

(22) 26/11/2020

(86) PCT/SE2020/051131 26/11/2020

(30) 62/953,310 24/12/2019 US

(87) WO 2021/133236 01/07/2021

(51) ***H04N 19/119***; *H04N 19/86; H04N 19/82; H04N 19/167; H04N 19/176*

(73) **TELEFONAKTIEBOLAGET LM ERICSSON (PUBL)** (SE)
164 83 Stockholm, Sweden

(72) ANDERSSON, Kenneth (SE); STRÖM, Jacob (SE); ZHANG, Zhi (CN); ENHORN, Jack (SE)

(74) Công ty Luật TNHH T&G (TGVN)

(54) **PHƯƠNG PHÁP MÃ HÓA HÌNH ẢNH, PHƯƠNG PHÁP GIẢI MÃ HÌNH ẢNH, PHƯƠNG TIỆN LƯU TRỮ ĐỌC ĐƯỢC BỞI MÁY TÍNH, THIẾT BỊ MÃ HÓA VÀ THIẾT BỊ GIẢI MÃ**

(57) Sáng chế này đề cập đến phương pháp mã hóa hình ảnh, phương pháp giải mã hình ảnh, phương tiện lưu trữ có thể đọc được bởi máy tính, thiết bị mã hóa và thiết bị giải mã. Phương pháp mã hóa hoặc giải mã hình ảnh của chuỗi viđeo được đề xuất. Phương pháp bao gồm bước thu nhận tập hợp của các giá trị mẫu được kết hợp với hình ảnh. Phương pháp bao gồm bước xác định vị trí tương đối của giá trị mẫu hiện tại so với ranh giới ảo. Ranh giới ảo được định rõ so với ranh giới khối giữa khối thứ nhất của các giá trị mẫu và khối thứ hai của các giá trị mẫu. Ranh giới ảo song song với ranh giới khối và được tách rời với ranh giới khối bởi ít nhất một hàng hoặc cột của các giá trị mẫu được gồm trong khối thứ nhất của các giá trị mẫu. Phương pháp bao gồm giá trị cường độ bộ lọc dựa trên vị trí tương đối được xác định của giá trị mẫu hiện tại so với ranh giới ảo. Phương pháp bao gồm bước lọc giá trị mẫu hiện tại dựa trên giá trị cường độ bộ lọc được lựa chọn.

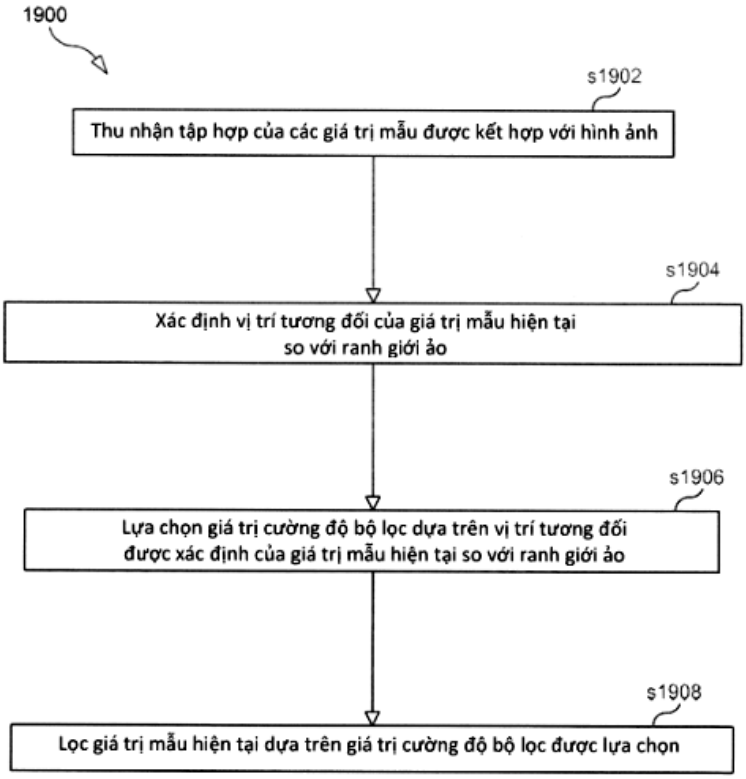
1900
s1902
Thu nhận tập hợp của các giá trị mẫu được kết hợp với hình ảnh
s1904
Xác định vị trí tương đối của giá trị mẫu hiện tại so với ranh giới ảo
s1906
Lựa chọn giá trị cường độ bộ lọc dựa trên vị trí tương đối được xác định của giá trị mẫu hiện tại so với ranh giới ảo
s1908
Lọc giá trị mẫu hiện tại dựa trên giá trị cường độ bộ lọc được lựa chọn

Fig.19

(11) **1-0047811 B**

(15) 27/05/2025
Số Quyết định: 88559/QĐ-SHTT.IP

(45) 25/06/2025 447B

(43) 25/02/2022 407 A

(21) 1-2021-03675

(85) 18/06/2021

(22) 08/11/2019

(86) PCT/US2019/060405 08/11/2019

(30) 62/770,313 21/11/2018 US
16/665,815 28/10/2019 US

(87) WO2020/106468 28/05/2020

(51) ***C07F 7/24***; *H01L 31/18; H01L 31/0392; H01L 31/032; H01L 31/036*

(73) **HUNT PEROVSKITE TECHNOLOGIES, L.L.C.** (US)
1900 N. Akard Street, Dallas, TX 75201, United States of America

(72) IRWIN, Michael, D. (US); HOLLAND, Michael (US); ANDERSON, Nicholas (US)

(74) Công ty TNHH Tầm nhìn và Liên danh (VISION & ASSOCIATES CO.LTD.)

(54) **VẬT LIỆU PEROVSKIT VÀ PHƯƠNG PHÁP LẮNG ĐỌNG VẬT LIỆU PEROVSKIT**

(57) Sáng chế đề cập đến vật liệu perovskit có mạng tinh thể perovskit có công thức là $C_xM_yX_z$, trong đó x, y và z là các số thực. Các cation hữu cơ cỡ lớn nằm gần bề mặt hoặc biên hạt của mạng tinh thể perovskit này. C bao gồm một hoặc nhiều cation được chọn từ nhóm bao gồm kim loại nhóm 1, kim loại nhóm 2, metylamoni, formamidini, guanidini và eten tetramin. M bao gồm một hoặc nhiều kim loại, mỗi kim loại này được chọn từ nhóm bao gồm Be, Mg, Ca, Sr, Ba, Fe, Cd, Co, Ni, Cu, Ag, Au, Hg, Sn, Ge, Ga, Pb, In, Tl, Sb, Bi, Ti, Zn, Cd, Hg và Zr, và sự kết hợp của chúng. X bao gồm một hoặc nhiều anion, mỗi anion này được chọn từ nhóm bao gồm halogenua, sulfua, selenua, và sự kết hợp của chúng.

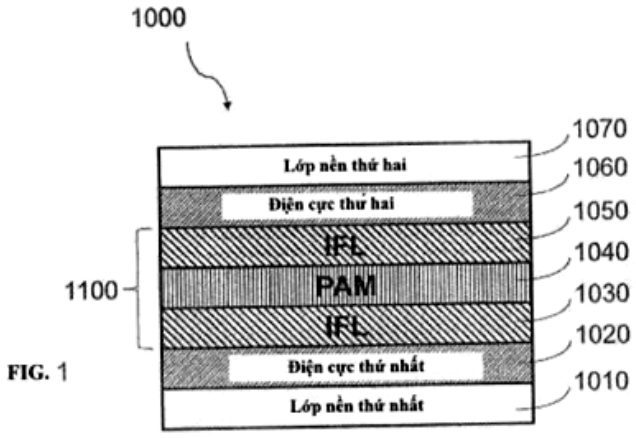

FIG. 1

(11) **1-0047812 B**

(15) 27/05/2025
Số Quyết định: 88606/QĐ-SHTT.IP

(45) 25/06/2025 447B

(43) 25/08/2020 389 A

(21) 1-2020-01875

(85) 31/03/2020

(22) 09/07/2013

(86) PCT/US2013/049742 09/07/2013

(30) 61/669,523 09/07/2012 US
61/773,669 06/03/2013 US

(87) WO 2014/011646 16/01/2014

(51) ***C07C 2/08***; *C07C 9/04; B01J 7/00; C07C 11/04*

(62) 1-2015-00454

(73) **LUMMUS TECHNOLOGY LLC** (US)
2103 Research Forest Drive, The Woodlands, TX 77380, United States of America

(72) Rahul IYER (US); Alex TKACHENKO (US); Sam WEINBERGER (US); Erik, C. SCHER (US); Guido RADAELLI (IT); Hatem HARRAZ (EG)

(74) Công ty TNHH Tầm nhìn và Liên danh (VISION & ASSOCIATES CO.LTD.)

(54) **PHƯƠNG PHÁP GHÉP ĐÔI OXY HÓA METAN ĐỂ TẠO RA CÁC HỢP CHẤT HYDROCACBON**

(57) Sáng chế đề cập đến phương pháp ghép đôi oxy hóa metan để tạo ra các hợp chất hyđrocacbon chứa ít nhất hai nguyên tử cacbon (các hợp chất C_{2+}), phương pháp này bao gồm các bước: (a) hướng dòng nguyên liệu chứa metan từ quy trình xử lý hyđrocacbon vào trong lò phản ứng ghép đôi oxy hóa metan ở nhiệt độ cửa nạp nằm trong khoảng từ 400°C đến 600°C; (b) thực hiện một hoặc nhiều phản ứng OCM trong lò phản ứng OCM bằng cách sử dụng metan để tạo ra dòng ra của lò phản ứng chứa một hoặc nhiều hợp chất C_{2+}; (c) tách dòng ra của lò phản ứng này thành ít nhất là dòng thứ nhất và dòng thứ hai, trong đó dòng thứ nhất có nồng độ C_{2+} thấp hơn so với dòng thứ hai, và trong đó dòng thứ hai có nồng độ C_{2+} cao hơn so với dòng sản phẩm OCM; và (d) hướng dòng thứ hai vào quy trình xử lý hyđrocacbon nêu trên.

(11) **1-0047813 B**

(15) 27/05/2025
Số Quyết định: 88607/QĐ-SHTT.IP

(45) 25/06/2025 447B

(43) 25/08/2023 425 A

(21) 1-2023-01934

(85) 24/03/2023

(22) 27/08/2021

(86) PCT/US2021/047880 27/08/2021

(30) 63/071,019 27/08/2020 US

(87) WO2022/047113 03/03/2022

(51) ***B65D 81/20***; *B65D 43/02*

(73) **SONOCO DEVELOPMENT, INC.** (US)
540 North Second Street, Hartsville, South Carolina 29550, United States of America

(72) HATJE, Dirk (DE); SINS, Veronique (BE)

(74) Công ty Luật TNHH T&G (TGVN)

(54) **CỤM ĐỒ CHỨA TRÊN CƠ SỞ GIẤY**

(57) Sáng chế này được hướng đến các cụm đồ chứa phức hợp tái chế được với các đặc tính cải tiến có được từ sự kết hợp các vật liệu thô, thiết kế cấu trúc, các hệ thống, và các phương pháp bịt nắp đóng trên cơ sở giấy vào thân đồ chứa trên cơ sở giấy. Các cụm đồ chứa chứng minh hiệu quả hoạt động ưu việt và các đặc tính kín, như các tốc độ truyền ôxi rất thấp và sự chống chịu cao đối với sự phồng và/hoặc sự hư hại do các chênh lệch áp suất cao. Các cụm đồ chứa bộc lộ, được sản xuất ở các tốc độ cao, đã được tối ưu hóa bằng cách tăng thời hạn sử dụng của các sản phẩm thực phẩm được chứa trong đó, trong khi giảm thiểu các vật liệu không bằng giấy bất kỳ sao cho các cụm đồ chứa đáp ứng điều kiện là vật liệu đơn tái chế được.

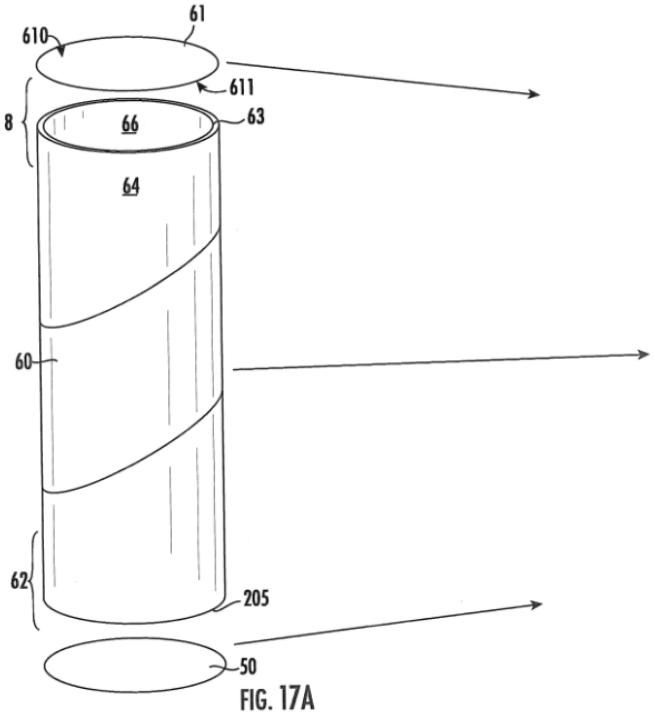

FIG. 17A

(11) **1-0047814 B**

(15) 27/05/2025
Số Quyết định: 88609/QĐ-SHTT.IP

(45) 25/06/2025 447B

(43) 25/07/2023 424 A

(21) 1-2023-02317

(85) 07/04/2023

(22) 27/10/2021

(86) PCT/EP2021/079824 27/10/2021

(30) 10 2020 128 491.8 29/10/2020 DE

(87) WO 2022/090310 05/05/2022

(51) ***B65D 17/50***; *B65D 17/28*

(73) **TOP CAP HOLDING GMBH** (AT)
Untere Sparchen 50, 6330 Kufstein, Austria

(72) PIECH, Gregor Anton (AT)

(74) Công ty Luật TNHH T&G (TGVN)

(54) **NẮP LON VÀ PHƯƠNG PHÁP SẢN XUẤT NẮP LON**

(57) Sáng chế đề cập đến nắp lon bao gồm bề mặt nắp bằng kim loại trong đó miệng tạo thành được giới hạn bởi mép kín của bề mặt nắp và được đóng bằng miếng đóng. Miếng đóng này được tách khỏi bề mặt nắp xung quanh bằng khe hở siêu nhỏ kéo dài theo ít nhất mặt cắt dọc theo mép của bề mặt nắp, trong đó mép của miếng đóng và mép của bề mặt nắp xung quanh liền kề với nhau tại khe rất nhỏ, và trong đó miếng đóng có thể di chuyển ra khỏi mặt phẳng được xác định bằng miệng để giải phóng miệng. Nắp lon còn bao gồm lớp được cấu thành bằng vật liệu dẻo được đưa lên mặt phẳng của bề mặt nắp bằng kim loại theo cách che phủ khe rất nhỏ. Mép của miếng đóng và mép của bề mặt nắp xung quanh lệch nhau theo chiều ngang với mặt phẳng được xác định bởi miệng.

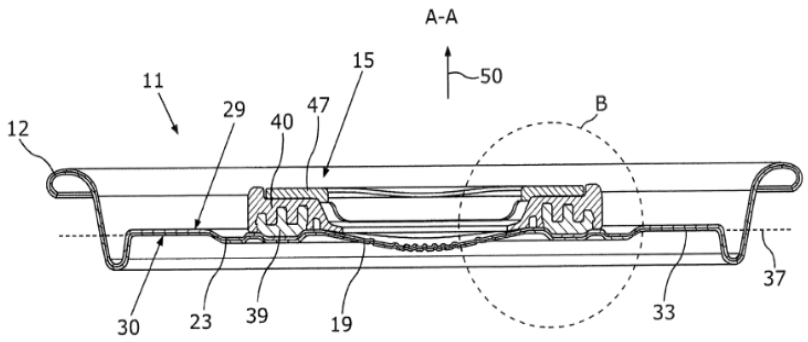

Fig.2

(11) **1-0047815 B**

(15) 27/05/2025
Số Quyết định: 88611/QĐ-SHTT.IP

(45) 25/06/2025 447B

(43) 27/07/2020 388 A

(21) 1-2020-02014

(85) 08/04/2020

(22) 27/09/2018

(86) PCT/JP2018/035995 27/09/2018

(30) 2017-189301 29/09/2017 JP

(87) WO 2019/065859 04/04/2019

(51) ***H02M 7/48***; *H02P 27/06*

(73) **DAIKIN INDUSTRIES, LTD.** (JP)
Osaka Umeda Twin Towers South, 1-13-1, Umeda, Kita-ku, Osaka-shi, Osaka, 530-0001, Japan

(72) HAYASHI Nobuo (JP); OGAWA Takurou (JP); SEKIMOTO Morimitsu (JP); TANIGUCHI Tomoisa (JP)

(74) Công ty TNHH Tầm nhìn và Liên danh (VISION & ASSOCIATES CO.LTD.)

(54) **BỘ CHUYỂN ĐỔI ĐIỆN**

(57) Sáng chế đề cập đến bộ chuyển đổi điện. Bộ điều khiển (40) mà điều khiển hoạt động chuyển mạch được đề xuất cho bộ chuyển đổi điện có nhiều phần tử chuyển mạch (Su, Sv, Sw, Sx, Sy, Sz). Bộ điều khiển (40) điều khiển các phần tử chuyển mạch (Su, Sv, Sw, Sx, Sy, Sz) sao cho hai hoặc nhiều cực trị xuất hiện trong một nửa chu kỳ nguồn điện dưới dạng sóng được tổng hợp từ các sóng hài bậc hai, bậc bốn, và bậc sáu mà có tần số nguồn điện làm tần số cơ bản và được trích xuất từ dạng sóng của giá trị tuyệt đối của vectơ dòng điện của động cơ.

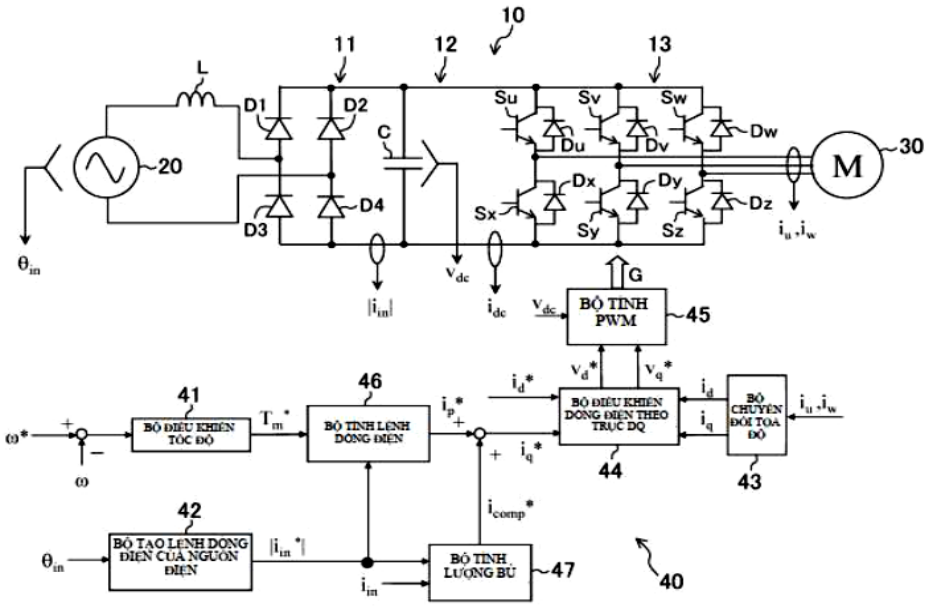

Fig.1

(11) **1-0047816 B**

(15) 27/05/2025
Số Quyết định: 88614/QĐ-SHTT.IP

(45) 25/06/2025 447B

(43) 25/03/2021 396 A

(21) 1-2020-07349

(85) 17/04/2019

(22) 20/09/2017

(86) PCT/KR2017/010353 20/09/2017

(30) 10-2016-0120079 20/09/2016 KR

(87) WO 2018/056701 A1 29/03/2018

(51) ***H04N 19/105***; *H04N 19/132; H04N 19/174; H04N 19/96; H04N 19/187; H04N 19/70; H04N 19/86; H04N 19/11; H04N 19/186*

(62) 1-2019-01904

(73) **KT CORPORATION** (KR)
90, Buljeong-ro, Bundang-gu, Seongnam-si, Gyeonggi-do 13606, Republic of Korea

(72) LEE, Bae Keun (KR)

(74) Công ty TNHH một thành viên Sở hữu trí tuệ VCCI (VCCI-IP CO.,LTD)

(54) **PHƯƠNG PHÁP GIẢI MÃ VIĐEO, PHƯƠNG PHÁP MÃ HÓA VIĐEO VÀ VẬT GHI ĐỌC ĐƯỢC BẰNG MÁY TÍNH**

(57) Sáng chế đề cập đến phương pháp giải mã viđeo, phương pháp này có thể bao gồm các bước: xác định chế độ dự báo bên trong của khối hiện thời, xác định, dựa vào chế độ dự báo bên trong, mẫu tham chiếu thứ nhất của mẫu đích dự báo được bao gồm trong khối hiện thời, tạo ra mẫu dự báo thứ nhất dùng cho mẫu đích dự báo nhờ sử dụng mẫu tham chiếu thứ nhất, và tạo ra mẫu dự báo thứ hai dùng cho mẫu đích dự báo nhờ sử dụng mẫu dự báo thứ nhất và mẫu tham chiếu thứ hai được bố trí ở vị trí khác với mẫu tham chiếu thứ nhất.

[FIG 24]

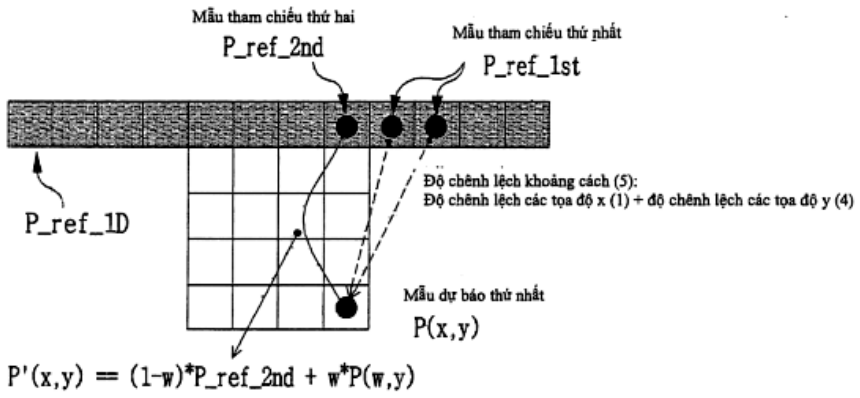

(11) **1-0047817 B**

(15) 27/05/2025
Số Quyết định: 88615/QĐ-SHTT.IP

(45) 25/06/2025 447B

(43) 25/07/2023 424 A

(21) 1-2023-01739

(85) 20/03/2023

(22) 21/10/2021

(86) PCT/JP2021/038982 21/10/2021

(30) 2020-183937 02/11/2020 JP

(87) WO 2022/091950 05/05/2022

(51) ***B32B 27/00***; *C08L 67/00; C08L 23/00; B32B 27/36; C08L 101/00*

(73) **SUMITOMO BAKELITE CO., LTD.** (JP)
5-8, Higashi-shinagawa 2-chome, Shinagawa-ku, Tokyo 1400002, Japan

(72) HASHIMOTO, Akinori (JP)

(74) Công ty Luật TNHH Phạm và Liên danh (PHAM & ASSOCIATES)

(54) MÀNG TÁCH KHUÔN VÀ PHƯƠNG PHÁP SẢN XUẤT SẢN PHẨM ĐÚC

(57) Sáng chế đề cập đến màng tách khuôn 10 bao gồm: lớp tách khuôn thứ nhất 1 làm bằng chế phẩm nhựa dẻo nhiệt thứ nhất; và lớp đệm 3 làm bằng chế phẩm nhựa dẻo nhiệt thứ ba, trong đó chế phẩm nhựa dẻo nhiệt thứ ba chứa nhiều loại nhựa dẻo nhiệt. Ngoài ra, lớp đệm 3 có cấu trúc biển-đảo được tạo thành do mỗi trong số các nhựa dẻo nhiệt được dùng, và đường kính hạt trung bình của thành phần đảo trong cấu trúc biển-đảo bằng hoặc nhỏ hơn 0,60 μm trong mặt cắt theo chiều dày dọc theo hướng cắt ngang (TD) trực giao với hướng máy (MD) của lớp đệm 3.

FIG. 4

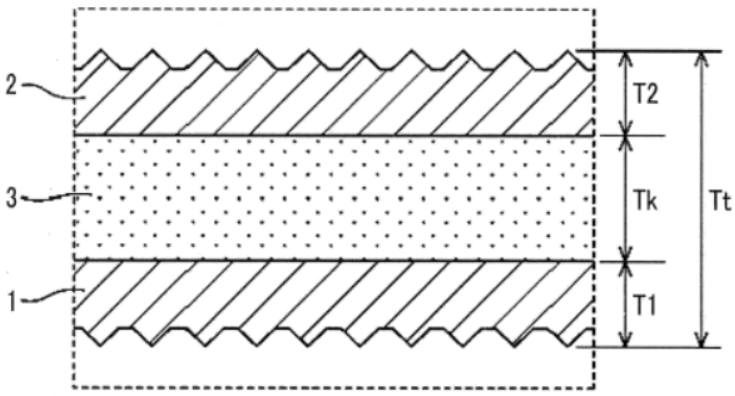

(11) **1-0047818 B**

(15) 27/05/2025
Số Quyết định: 88617/QĐ-SHTT.IP

(45) 25/06/2025 447B

(43) 26/07/2021 400 A

(21) 1-2021-00948

(85) 24/02/2021

(22) 31/07/2019

(86) PCT/EP2019/070628 31/07/2019

(30) PCT/CN2018/097834 01/08/2018 CN
PCT/CN2018/099339 08/08/2018 CN
18193191.6 07/09/2018 EP

(87) WO/2020/025672 06/02/2020

(51) ***C07K 16/36***; *C07K 16/46; C07K 16/40; A61P 7/04*

(73) **NOVO NORDISK A/S** (DK)
Novo Allé, Bagsværd, 2880, Denmark

(72) Karina THORN (DK); Bjarne Gram HANSEN (DK); Laust Bruun JOHNSEN (DK); Mikkel Nors HARNDAHL (DK); Zhiru YANG (CN); Henrik ØSTERGAARD (DK); Per J GREISEN (DK); Eva JOHANSSON (SE); Morten Grønbech RASCH (DK); Jianhe CHEN (CN); Anders SVENSSON (SE); Haisun ZHU (US); Rong ZHOU (CN)

(74) Công ty Luật TNHH T&G (TGVN)

(54) **KHÁNG THỂ ĐẶC HIỆU KÉP HOẶC MẢNH GẮN KẾT KHÁNG NGUYÊN CỦA NÓ, VÀ DƯỢC PHẨM CHỨA KHÁNG THỂ NÀY**

(57) Sáng chế đề cập đến các kháng thể đa đặc hiệu gây đông máu có khả năng kết hợp với yếu tố đông máu IX (FIX) và/hoặc dạng đã hoạt hóa của nó yếu tố IXa (FIXa), và yếu tố X (FX) và/hoặc dạng đã hoạt hóa của nó yếu tố Xa (FXa) và thúc đẩy sự kích hoạt FX bởi FIXa, các kháng thể kết hợp các yếu tố quyết định kháng nguyên của chúng hoặc các phần của chúng và dược phẩm để điều trị các đối tượng bị bệnh liên quan đến đông máu như là bệnh máu khó đông A cũng như các kit, các phương pháp sản xuất.

(11) **1-0047819 B**

(15) 27/05/2025
Số Quyết định: 88618/QĐ-SHTT.IP

(45) 25/06/2025 447B

(43) 25/11/2021 404 A

(21) 1-2019-06537

(85) 22/11/2019

(22) 05/11/2019

(86) PCT/KR2019/014927 05/11/2019

(30) 10-2018-0135188 06/11/2018 KR
10-2019-0129556 18/10/2019 KR

(87) WO2020/096327 A1 14/05/2020

(51) ***H01R 13/10***; *H01R 13/44; H01R 103/00*

(76) **JONG HO LEE** (KR)
#108-1202, 512, Paryong-ro, Uichang-gu, Changwon-si, Gyeongsangnam-do, Republic of Korea

(74) Công ty Luật TNHH Phạm và Liên danh (PHAM & ASSOCIATES)

(54) **Ổ CẮM ĐIỆN AN TOÀN**

(57) Sáng chế đề cập tới ổ cắm điện an toàn. Ổ cắm điện an toàn này bao gồm vỏ có ít nhất một lỗ mà chốt của phích cắm được cắm vào trong đó; và ít nhất một ống xả tạo thành rãnh xả để nối thông độc lập ít nhất một lỗ và bên ngoài vỏ; trong đó rãnh xả tạo trong ít nhất một ống xả mỗi rãnh hoạt động như đường dẫn xả tách biệt với nhau, và ống xả được chia để duy trì sự bít kín giữa bên trong vỏ và rãnh xả, trong đó phần tiếp xúc nối với đầu cực bố trí bên ngoài ít nhất một ống xả được tạo trong ít nhất một ống xả.

Fig.2

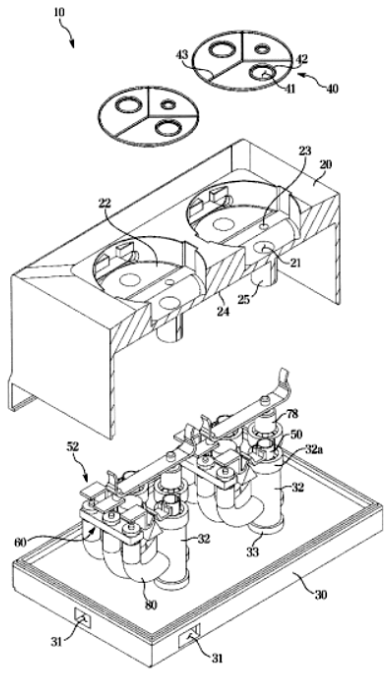

(11) **1-0047820 B**

(15) 27/05/2025
Số Quyết định: 88619/QĐ-SHTT.IP

(45) 25/06/2025 447B

(43) 25/10/2022 415 A

(21) 1-2022-05395

(85) 24/08/2022

(22) 30/10/2020

(86) PCT/CN2020/125607 30/10/2020

(30) 202010106801.1 20/02/2020 CN

(87) WO2021/164313 26/08/2021

(51) ***G06F 3/14***; *G06K 9/62; G06F 9/451*

(73) **HUAWEI TECHNOLOGIES CO., LTD.** (CN)
Huawei Administration Building, Bantian, Longgang District, Shenzhen, Guangdong 518129, China

(72) MA, Xiaohui (CN); ZHOU, Xingchen (CN)

(74) Công ty Luật TNHH T&G (TGVN)

(54) **PHƯƠNG PHÁP, MÁY, HỆ THỐNG BỐ CỤC GIAO DIỆN, THIẾT BỊ ĐẦU CUỐI, VÀ PHƯƠNG TIỆN LƯU TRỮ ĐỌC ĐƯỢC BẰNG MÁY TÍNH**

(57) Sáng chế áp dụng được vào lĩnh vực kỹ thuật nhận biết trí tuệ nhân tạo, và đề cập đến phương pháp, máy, và hệ thống bố cục giao diện. Phương pháp này bao gồm các bước: Thiết bị đầu cuối thứ nhất nhận lệnh chiếu màn hình, trong đó lệnh chiếu màn hình được sử dụng để ra lệnh cho thiết bị đầu cuối thứ nhất thực hiện việc chiếu màn hình lên thiết bị đầu cuối thứ hai. Thiết bị đầu cuối thứ nhất tạo ra, dựa trên thông tin giao diện của giao diện thứ nhất và thông tin thiết bị thứ hai, giao diện thứ hai cần được hiển thị trên thiết bị đầu cuối thứ hai, trong đó giao diện thứ nhất là giao diện được hiển thị trên thiết bị đầu cuối thứ nhất, và thông tin thiết bị thứ hai được sử dụng để chỉ báo kích thước màn hình và trạng thái màn hình của thiết bị đầu cuối thứ hai. Theo cách này, thiết bị đầu cuối thứ hai có thể hiển thị giao diện thứ hai mà so khớp thiết bị đầu cuối thứ hai, và người dùng có thể điều khiển một cách thuận tiện giao diện thứ hai qua thiết bị đầu cuối thứ hai. Điều này tránh vấn đề là người dùng không thể điều khiển một cách thuận tiện giao diện chiếu màn hình, nâng cao sự thuận tiện của việc điều khiển, bởi người dùng, giao diện thứ hai qua thiết bị đầu cuối thứ hai, và nâng cao sự nhất quán giữa các hoạt động điều khiển được thực hiện bởi người dùng trên các thiết bị đầu cuối khác nhau.

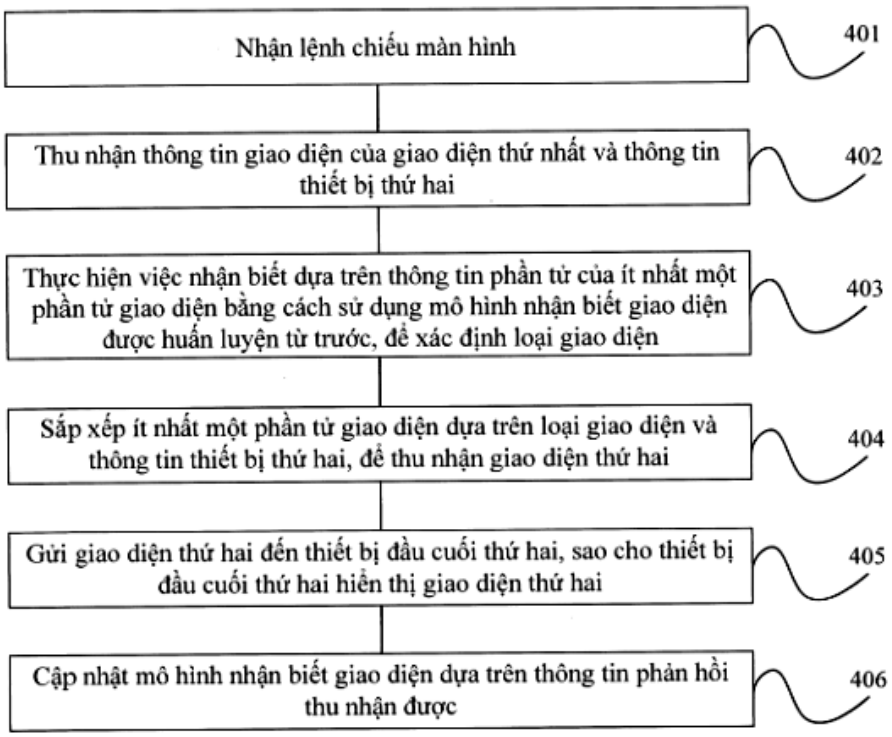
Nhận lệnh chiếu màn hình
401
Thu nhận thông tin giao diện của giao diện thứ nhất và thông tin thiết bị thứ hai
402
Thực hiện việc nhận biết dựa trên thông tin phần tử của ít nhất một phần tử giao diện bằng cách sử dụng mô hình nhận biết giao diện được huấn luyện từ trước, để xác định loại giao diện
403
Sắp xếp ít nhất một phần tử giao diện dựa trên loại giao diện và thông tin thiết bị thứ hai, để thu nhận giao diện thứ hai
404
Gửi giao diện thứ hai đến thiết bị đầu cuối thứ hai, sao cho thiết bị đầu cuối thứ hai hiển thị giao diện thứ hai
405
Cập nhật mô hình nhận biết giao diện dựa trên thông tin phản hồi thu nhận được
406

FIG. 4

(11) **1-0047821 B**

(15) 27/05/2025
Số Quyết định: 88620/QĐ-SHTT.IP

(45) 25/06/2025 447B

(43) 26/09/2022 414 A

(21) 1-2022-04466

(85) 15/07/2022

(22) 18/12/2019

(86) PCT/EP2019/085893 18/12/2019

(87) WO 2021/121574 24/06/2021

(51) ***H04L 12/24***; *H04W 12/00; H04L 29/06*

(73) **HUAWEI TECHNOLOGIES CO., LTD.** (CN)
Huawei Administration Building Bantian, Longgang District Shenzhen, Guangdong 518129, China

(72) POGORELIK, Oleg (IL)

(74) Công ty Luật TNHH Phạm và Liên danh (PHAM & ASSOCIATES)

(54) **PHƯƠNG PHÁP THỰC HIỆN THƯƠNG LƯỢNG BẢO MẬT CHO CẤU HÌNH MẠNG, THIẾT BỊ MẠNG, THIẾT BỊ TRUYỀN THÔNG VÀ VẬT GHI MÁY TÍNH ĐỌC ĐƯỢC**

(57) Sáng chế đề cập đến phương pháp thực hiện thương lượng bảo mật cho cấu hình mạng ở thiết bị mạng, bao gồm thu được, bởi thiết bị mạng, thông tin cập nhật bảo mật từ thiết bị truyền thông được phân định cho bộ phận bảo mật thứ nhất. Bộ phận bảo mật thứ nhất được liên kết với tiểu sử bảo mật bộ phận thứ nhất. Thông tin cập nhật bảo mật chỉ báo ít nhất một thay đổi trong tiểu sử bảo mật thứ nhất của thiết bị truyền thông. Phương pháp còn bao gồm xác định, bởi thiết bị mạng, bộ phận bảo mật thứ hai đối với thiết bị truyền thông dựa trên thông tin cập nhật bảo mật. Lệnh được cấp bởi thiết bị mạng cho thiết bị truyền thông để gia nhập bộ phận bảo mật thứ hai được xác định.

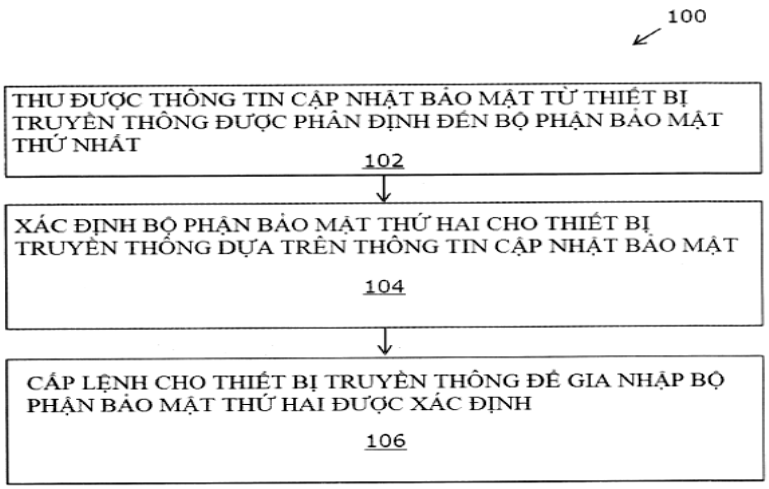

Fig.1

(11) **1-0047822 B**

(15) 27/05/2025
Số Quyết định: 88621/QĐ-SHTT.IP

(45) 25/06/2025 447B

(43) 25/05/2020 386 A

(21) 1-2020-00644

(85) 06/02/2020

(22) 20/07/2018

(86) PCT/US2018/043121 20/07/2018

(30) 62/535,427 21/07/2017 US

(87) WO/2019/018786 24/01/2019

(51) ***B65G 47/91***

(73) **ELECTRO SCIENTIFIC INDUSTRIES, INC.** (US)
13900 NW Science Park Drive, Portland, OR 97229, United States of America

(72) Kim, Jae (US); Plachinda, Paul (US)

(74) Công ty Luật TNHH T&G (TGVN)

(54) **CƠ CẤU MANG GIỮ KHÔNG TIẾP XÚC**

(57) Sáng chế đề xuất cơ cấu mang giữ không tiếp xúc bao gồm phần thân trên và phần thân dưới được ghép nối theo cách di chuyển được với phần thân trên. Phần thân dưới bao gồm bộ gắp (puck) không tiếp xúc được tạo kết cấu để nâng vật thể, và các hàng rào ngăn kéo dài xuống từ bộ gắp này. Các hàng rào ngăn này được bố trí xung quanh chu vi của vật thể cần được nâng.

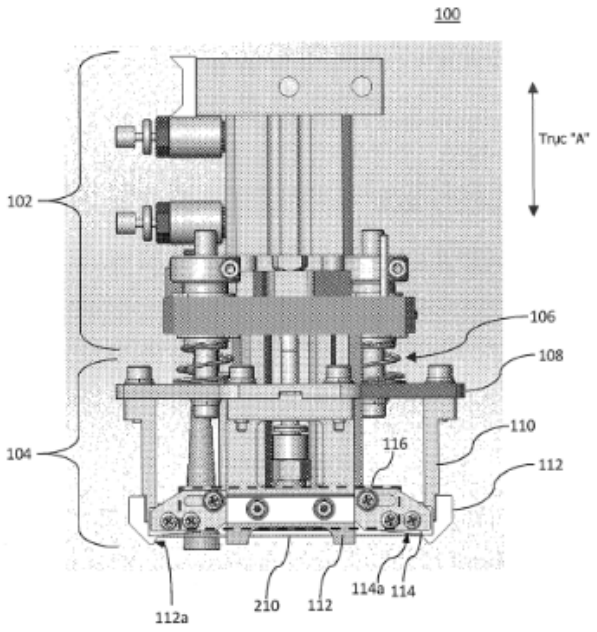

FIG. 1

(11) **1-0047823 B**

(15) 27/05/2025
Số Quyết định: 88622/QĐ-SHTT.IP

(45) 25/06/2025 447B

(43) 25/11/2022 416 A

(21) 1-2022-05812

(85) 12/09/2022

(22) 14/02/2020

(86) PCT/CN2020/075434 14/02/2020

(87) WO/2021/159536 19/08/2021

(51) ***H04W 72/04***

(73) **HUAWEI TECHNOLOGIES CO., LTD.** (CN)
Huawei Administration Building, Bantian, Longgang District, Shenzhen, Guangdong 518129, China

(72) LI, Chao (CN); HUANG, Haining (CN); LIU, Zhe (CN)

(74) Công ty Luật TNHH Phạm và Liên danh (PHAM & ASSOCIATES)

(54) **PHƯƠNG PHÁP CHỈ BÁO TÀI NGUYÊN, PHƯƠNG PHÁP XÁC ĐỊNH TÀI NGUYÊN, THIẾT BỊ TRUYỀN THÔNG, VÀ VẬT GHI MÁY TÍNH ĐỌC ĐƯỢC**

(57) Sáng chế đề cập đến lĩnh vực công nghệ truyền thông, đề cập đến phương pháp chỉ báo tài nguyên, phương pháp xác định tài nguyên, và thiết bị, để chỉ báo các tài nguyên khác nhau nhờ sử dụng giá trị của thông tin chỉ báo tài nguyên tương tự, và có thể được áp dụng cho Internet xe cộ (internet of vehicles, IoV), chẳng hạn, V2X, LTE-V, và V2V; hoặc có thể được sử dụng trong các lĩnh vực chẳng hạn D2D, lái xe thông minh, và các xe kết nối thông minh. Phương pháp bao gồm: xác định tài nguyên thứ nhất trong khe thứ nhất và tài nguyên thứ hai trong khe thứ hai, trong đó tài nguyên thứ nhất và tài nguyên thứ hai được sử dụng để gửi dữ liệu; và gửi thông tin chỉ báo tài nguyên trong khe thứ ba, trong đó giá trị của thông tin chỉ báo tài nguyên được sử dụng để chỉ báo vị trí miền tần số của tài nguyên thứ nhất và vị trí miền tần số của tài nguyên thứ hai, và khe thứ hai và khe thứ nhất muộn hơn khe thứ ba. Theo cách này, giá trị của một đoạn thông tin chỉ báo tài nguyên có thể được sử dụng để chỉ báo hai tài nguyên khác nhau.

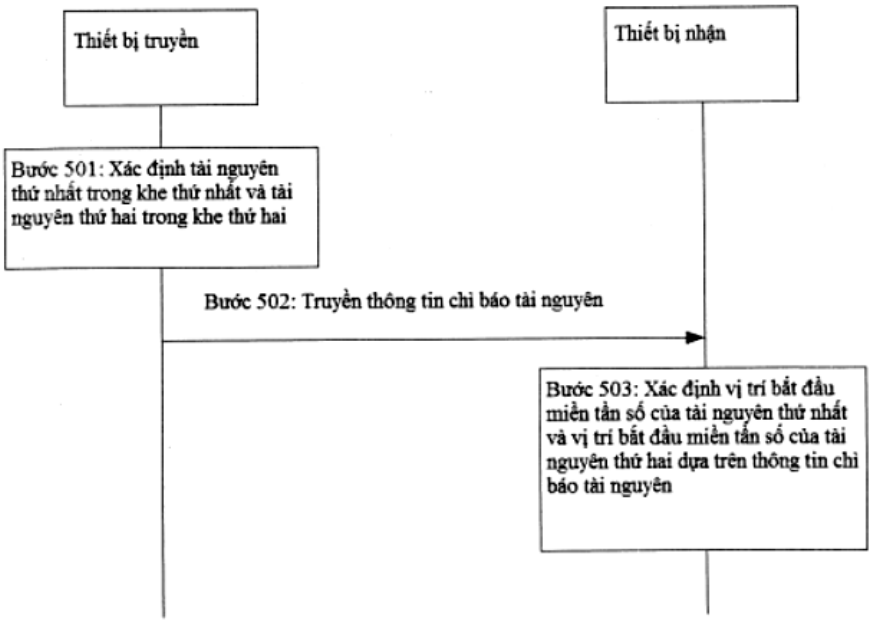
Thiết bị truyền
Thiết bị nhận
Bước 501: Xác định tài nguyên thứ nhất trong khe thứ nhất và tài nguyên thứ hai trong khe thứ hai
Bước 502: Truyền thông tin chỉ báo tài nguyên
Bước 503: Xác định vị trí bắt đầu miền tần số của tài nguyên thứ nhất và vị trí bắt đầu miền tần số của tài nguyên thứ hai dựa trên thông tin chỉ báo tài nguyên

Fig.5

(11) **1-0047824 B**

(15) 27/05/2025
Số Quyết định: 88624/QĐ-SHTT.IP

(45) 25/06/2025 447B

(43) 25/07/2022 412 A

(21) 1-2022-02213

(85) 08/04/2022

(22) 19/10/2020

(86) PCT/US2020/056355 19/10/2020

(30) 62/916,390 17/10/2019 US

(87) WO2021/077098 22/04/2021

(51) ***A43B 11/00***; *A43B 23/02*

(73) **FAST IP, LLC** (US)
1172 West 700 North, Suite 200 Lindon, UT 84042, United States of America

(72) CHENEY, Craig (US)

(74) Công ty Luật TNHH T&G (TGVN)

(54) **GIÀY XỎ NHANH**

(57) Sáng chế đề cập đến giày xỏ nhanh có phần đế và phần nẩy gồm có vật liệu giống nhau và là cấu trúc thống nhất. Giày xỏ nhanh có kết cấu được gập gọn trong đó chu vi của đường đỉnh được mở rộng và kết cấu không được gập gọn trong đó chu vi của đường đỉnh không được mở rộng, và giày xỏ nhanh được làm dịch chuyển bởi phần nẩy về phía kết cấu không được gập gọn.

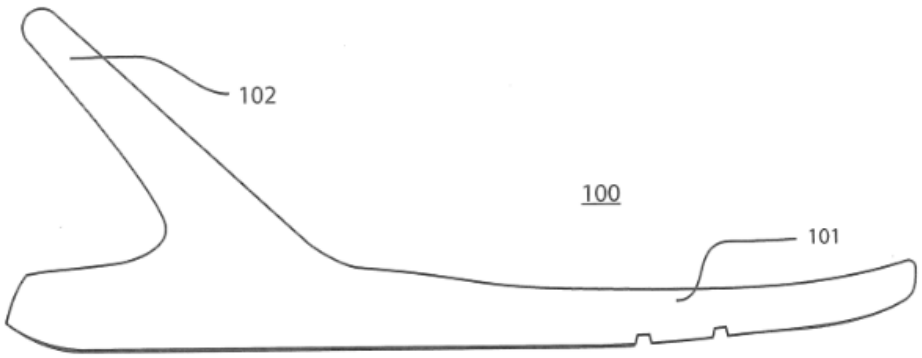

FIG. 1A

(11) **1-0047825 B**

(15) 27/05/2025
Số Quyết định: 88627/QĐ-SHTT.IP

(45) 25/06/2025 447B

(43) 25/11/2022 416 A

(21) 1-2022-05778

(85) 09/09/2022

(22) 28/09/2020

(86) PCT/EP2020/077085 28/09/2020

(30) PCT/CN2020/074635 10/02/2020 CN

(87) WO2021/160299 19/08/2021

(51) ***H04W 4/14***

(73) **TELEFONAKTIEBOLAGET LM ERICSSON (PUBL)** (SE)
SE-164 83 Stockholm, Sweden

(72) LONG, Hongxia (CN)

(74) Công ty Luật TNHH T&G (TGVN)

(54) **PHƯƠNG PHÁP TRUYỀN THÔNG, THỰC THỂ QUẢN LÝ DỮ LIỆU THỐNG NHẤT, THỰC THỂ KHO CHỨA DỮ LIỆU THỐNG NHẤT, PHƯƠNG TIỆN LƯU TRỮ ĐỌC ĐƯỢC BẰNG MÁY TÍNH, VÀ HỆ THỐNG TRUYỀN THÔNG ĐỂ TRUYỀN DỊCH VỤ TIN NHẮN NGẮN (SMS)**

(57) Sáng chế đề cập đến các phương pháp truyền thông, thực thể quản lý dữ liệu thống nhất, thực thể kho chứa dữ liệu thống nhất, phương tiện lưu trữ đọc được bằng máy tính, và hệ thống truyền thông dùng cho việc truyền dịch vụ tin nhắn ngắn (SMS). Theo một phương án, thực thể quản lý dữ liệu thống nhất (UDM) duy trì ngữ cảnh chờ dịch vụ tin nhắn ngắn (SMS) cho thiết bị đầu cuối. Ngữ cảnh chờ SMS có thể là thông tin liên quan đến việc thử lại truyền SMS chấm dứt di động (MT SMS) từ ít nhất một trung tâm dịch vụ SMS (SMS-SC) đến thiết bị đầu cuối do lỗi của việc truyền MT SMS.

(11) **1-0047826 B**

(15) 27/05/2025
Số Quyết định: 88628/QĐ-SHTT.IP

(45) 25/06/2025 447B

(43) 26/09/2022 414 A

(21) 1-2022-04036

(85) 28/06/2022

(22) 31/12/2019

(86) PCT/CN2019/130432 31/12/2019

(87) WO 2021/134447 08/07/2021

(51) ***H04W 72/04***

(73) **HUAWEI TECHNOLOGIES CO., LTD.** (CN)
Huawei Administration Building, Bantian, Longgang District, Shenzhen, Guangdong 518129, China

(72) FEI, Yongqiang (CN); ZHENG, Juan (CN); HOU, Hailong (CN); LI, Chaojun (CN)

(74) Công ty Luật TNHH Phạm và Liên danh (PHAM & ASSOCIATES)

(54) **PHƯƠNG PHÁP VÀ THIẾT BỊ TRUYỀN THÔNG, VÀ VẬT GHI MÁY TÍNH ĐỌC ĐƯỢC**

(57) Sáng chế đề cập đến phương pháp và thiết bị truyền thông liên quan đến lĩnh vực công nghệ truyền thông, để thiết bị mạng có thể hỗ trợ truyền thông của loại thiết bị đầu cuối mới mà không gửi thêm tập hợp thông tin hệ thống hoàn chỉnh. Cụ thể là, phương pháp bao gồm: Thiết bị mạng truyền SIB1 và thông tin bổ sung. Băng thông truyền lớn nhất của thiết bị đầu cuối thứ nhất khác với that của thiết bị đầu cuối thứ hai. Thông tin bổ sung bao gồm thông tin thứ nhất và/hoặc thông tin thứ hai, SIB1 không bao gồm thông tin thứ nhất, và giá trị tham số của thông tin thứ hai được bao gồm trong thông tin bổ sung khác với giá trị tham số của thông tin thứ hai được bao gồm trong SIB1. Sau khi nhận SIB1 và thông tin bổ sung, thiết bị đầu cuối thứ hai truy nhập mạng dựa trên một phần thông tin khác ngoài thông tin thứ hai trong SIB1 và thông tin bổ sung. Dựa trên các giải pháp kỹ thuật theo sáng chế, các tài nguyên được tiêu thụ để truyền liên kết xuống có thể được giảm.

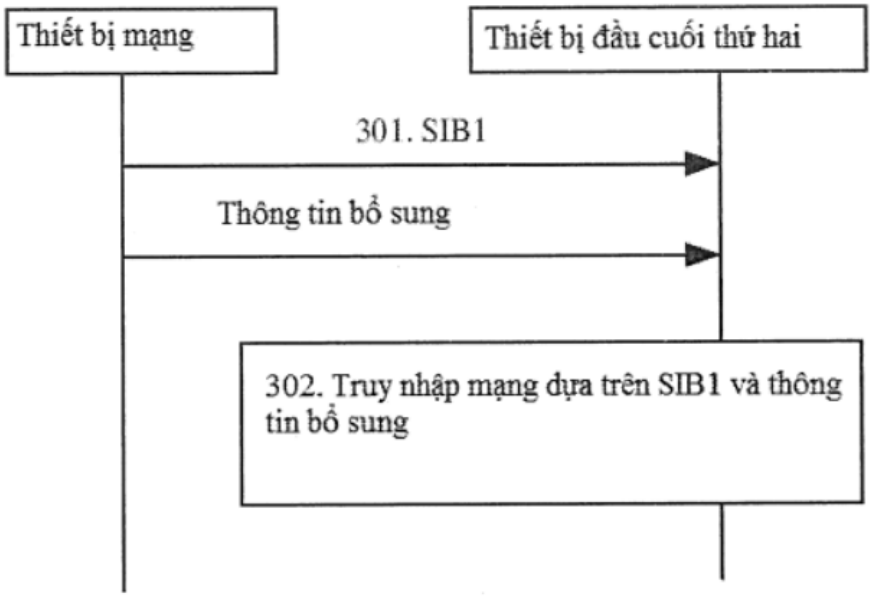
Thiết bị mạng
Thiết bị đầu cuối thứ hai
301. SIB1
Thông tin bổ sung
302. Truy nhập mạng dựa trên SIB1 và thông tin bổ sung

Fig.3

(11) **1-0047827 B**

(15) 27/05/2025
Số Quyết định: 88630/QĐ-SHTT.IP

(45) 25/06/2025 447B

(43) 27/06/2022 411 A

(21) 1-2022-01540

(85) 11/03/2022

(22) 18/08/2020

(86) PCT/US2020/046821 18/08/2020

(30) 62/895,330 03/09/2019 US
62/966,499 27/01/2020 US

(87) WO2021/045902 11/03/2021

(51) ***A43B 3/24***; *A43C 11/00; A43B 23/28*

(73) **FAST IP, LLC** (US)
1172 West 700 North, Suite 200, Lindon, UT 84042, United States of America

(72) CHENEY, Craig (US)

(74) Công ty Luật TNHH T&G (TGVN)

(54) **GIÀY XỎ NHANH**

(57) Sáng chế đề cập đến giày xỏ nhanh có phần phía trên, phần đế, và ít nhất một túi được ghép nối với phần phía sau của phần phía trên và đóng gói môi trường bị nén làm dịch chuyển đường đỉnh của giày về phía cấu hình không được gập gọn.

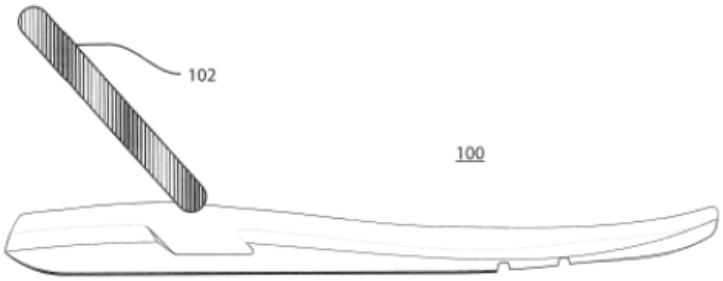

FIG. 1A

(11) **1-0047828 B**

(15) 27/05/2025
Số Quyết định: 88631/QĐ-SHTT.IP

(45) 25/06/2025 447B

(43) 25/10/2022 415 A

(21) 1-2022-05260

(85) 18/08/2022

(22) 10/02/2021

(86) PCT/CN2021/076546 10/02/2021

(30) PCT/CN2020/075194 14/02/2020 CN

(87) WO 2021/160171 19/08/2021

(51) ***H04N 19/174***

(73) 1. **BEIJING BYTEDANCE NETWORK TECHNOLOGY CO., LTD.** (CN)
Room B-0035, 2/F, No. 3 Building No. 30, Shixing Road, Shijingshan District Beijing 100041, China
2. **BYTEDANCE INC.** (US)
12655 West Jefferson Boulevard Sixth Floor, Suite No. 137 Los Angeles, California 90066, USA

(72) DENG, Zhipin (CN); ZHANG, Li (CN); ZHANG, Kai (CN); WANG, Ye-Kui (US); FAN, Kui (CN)

(74) Công ty Luật TNHH Phạm và Liên danh (PHAM & ASSOCIATES)

(54) PHƯƠNG PHÁP VÀ THIẾT BỊ XỬ LÝ DỮ LIỆU VIĐEO, VÀ VẬT GHI MÁY TÍNH ĐỌC ĐƯỢC

(57) Sáng chế đề cập đến phương pháp, thiết bị, hệ thống để xử lý viđeo, bao gồm mã hoá viđeo hoặc giải mã viđeo. Một phương pháp ví dụ bao gồm bước thực hiện biến đổi giữa viđeo bao gồm ảnh viđeo mà bao gồm một hoặc nhiều ảnh thành phần và dòng bit của viđeo. Dòng bit tuân theo quy tắc định dạng xác định rằng phần tử cú pháp thứ nhất chỉ báo liệu hoạt động có được thực hiện qua đường biên của ảnh thành phần trong chuỗi viđeo của lớp được tạo mã được bao gồm có lựa chọn đáp lại số lượng ảnh thành phần trong ảnh viđeo.

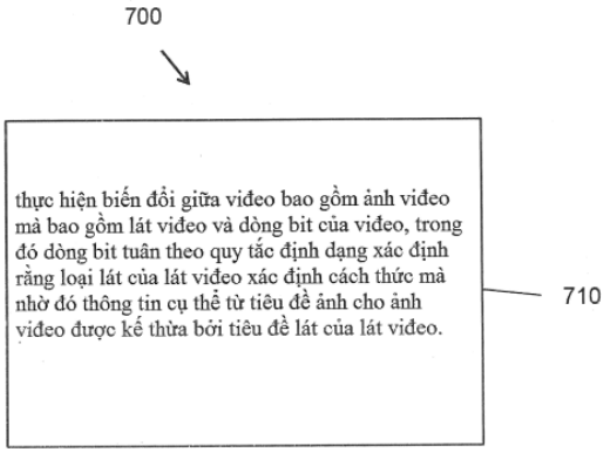

Fig.7

(11) **1-0047829 B**

(15) 27/05/2025
Số Quyết định: 88633/QĐ-SHTT.IP

(45) 25/06/2025 447B

(43) 25/08/2022 413 A

(21) 1-2022-03343

(85) 27/05/2022

(22) 23/04/2020

(86) PCT/KR2020/005345 23/04/2020

(30) 10-2020-0022975 25/02/2020 KR

(87) WO2021/172655 02/09/2021

(51) ***A47L 9/16***

(73) **LG ELECTRONICS INC.** (KR)
128, Yeoui-daero, Yeongdeungpo-gu, Seoul 07336, Korea

(72) HYUN, Kietak (KR); HER, Jonguk (KR); EO, Soohan (KR); LEE, Sangchul (KR); HWANG, Inkyu (KR)

(74) Công ty Luật TNHH T&G (TGVN)

(54) **BỘ LÀM SẠCH**

(57) Sáng chế đề cập đến bộ làm sạch chứa vỏ hộp hình trụ rỗng, thành vỏ hộp chia không gian bên trong của vỏ hộp thành không gian thứ nhất và không gian thứ hai, lỗ xuyên thành được định ra để đi xuyên qua thành vỏ hộp, phần gắn chứa thân gắn có mặt trên cùng và không gian gắn được định ra trong đó nối thông với không gian thứ hai, trong đó thân gắn được cố định vào trong lỗ xuyên thành, phương tiện nối thông thứ nhất thâm nhập mặt đáy của thân gắn và nối thông với không gian gắn, trong đó phương tiện nối thông thứ nhất được định ra trong vùng thứ nhất của mặt đáy, và phương tiện nối thông thứ hai thâm nhập mặt đáy và nối thông với không gian gắn, trong đó phương tiện nối thông thứ hai được định ra trong vùng thứ hai tách biệt với vùng thứ nhất, cổng nạp đang nối thông không gian thứ nhất với phần bên ngoài của vỏ hộp, lỗ thoát đang nối thông không gian thứ hai với phần bên ngoài của vỏ hộp, bộ tách được bố trí trong không gian thứ nhất để tạo thành đường chảy để dẫn hướng không khí được làm chảy vào trong cổng nạp đến nhiều phương tiện nối thông, trong đó bộ tách tách các chất ngoại lai khỏi không khí bằng cách sử dụng lực ly tâm, quạt được bố trí trong không gian thứ hai để làm chảy không khí được làm chảy vào trong nhiều phương tiện nối thông đến lỗ thoát, thân bộ lọc được tạo hình dạng cốc nằm trong không gian gắn, mặt bộ lọc thứ nhất được bố trí trên mặt quay mặt về mặt đáy trong không gian được tạo ra bởi thân bộ lọc để lọc không khí được làm chảy vào trong phương tiện nối thông thứ nhất, và mặt bộ lọc thứ hai được bố trí trên thân bộ lọc để chia không gian gắn thành không gian chứa vùng thứ nhất nằm trong đó và không gian chứa vùng thứ hai nằm trong đó, trong đó mặt bộ lọc thứ hai lọc không khí được làm chảy vào trong phương tiện nối thông thứ hai.

Fig.2

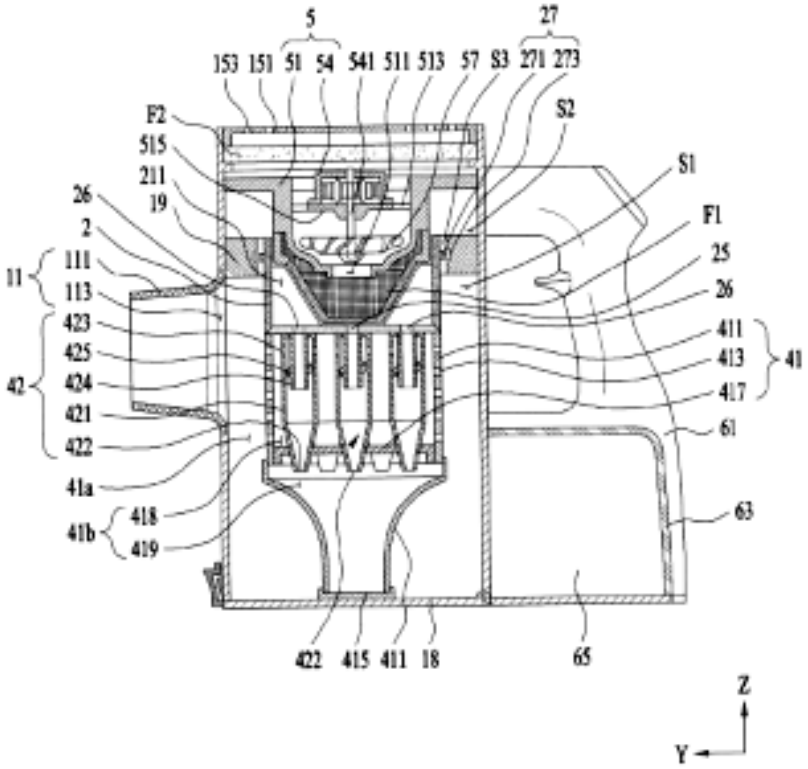
5
27
153 151 51 54 541 511 513 57 S3 271 273
F2
515
211
19
26
2
11
111
113
423
425
424
421
422
42
41a
41b
418
419
S2
S1
F1
25
26
411
413
41.7
41
61
63
65
422 415 411 18
Z
Y

(11) **1-0047830 B**

(15) 27/05/2025
Số Quyết định: 88634/QĐ-SHTT.IP

(45) 25/06/2025 447B

(43) 25/04/2022 409 A

(21) 1-2021-04485

(22) 21/07/2021

(30) 10-2020-0131180 12/10/2020 KR

(51) ***H01L 29/00***; *H01L 27/00*

(73) **LG DISPLAY CO., LTD.** (KR)
LG Twin Towers, 128, Yeouidaero, Yeungdeungpo-gu, Seoul 07336, Korea

(72) JeongSuk Yang (KR)

(74) Công ty Luật TNHH T&G (TGVN)

(54) **TRANZITO MÀNG MỎNG, PHƯƠNG PHÁP SẢN XUẤT TRANZITO MÀNG MỎNG VÀ THIẾT BỊ HIỂN THỊ BAO GỒM TRANZITO MÀNG MỎNG**

(57) Sáng chế đề cập đến tranzito màng mỏng và phương pháp sản xuất nó, trong đó tranzito màng mỏng bao gồm lớp chủ động, điện cực cổng được đặt tách rời khỏi lớp chủ động và chồng lấp một phần lớp chủ động, và màng cách ly cổng giữa lớp chủ động và điện cực cổng, trong đó lớp chủ động bao gồm phần kênh chồng lấp điện cực cổng, phần tạo khả năng dẫn không chồng lấp điện cực cổng, và phần građiên giữa phần kênh và phần tạo khả năng dẫn và không chồng lấp điện cực cổng, phần tạo khả năng dẫn và phần građiên của lớp chủ động được pha tạp bằng chất pha tạp, màng cách ly cổng che phủ bề mặt trên của lớp chủ động quay mặt về điện cực cổng trong quá trình pha tạp lớp chủ động, và trong phần građiên, nồng độ chất pha tạp gia tăng dọc theo hướng từ phần kênh đến phần tạo khả năng dẫn. Sáng chế cũng đề cập đến thiết bị hiển thị bao gồm tranzito màng mỏng.

FIG. 1

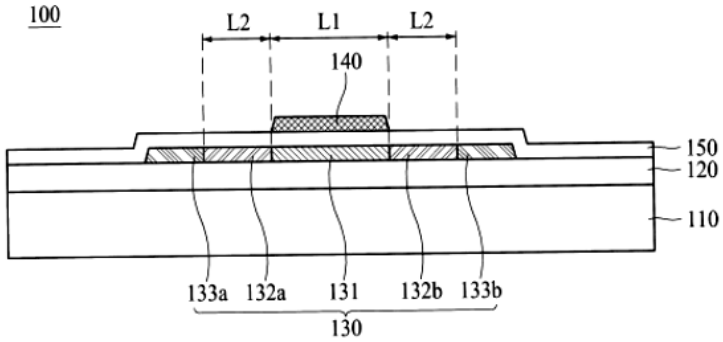

(11) **1-0047831 B**

(15) 27/05/2025
Số Quyết định: 88635/QĐ-SHTT.IP

(45) 25/06/2025 447B

(43) 26/12/2022 417 A

(21) 1-2021-07295

(85) 16/11/2021

(22) 12/01/2021

(86) PCT/US2021/013051 12/01/2021

(30) 62/960,930 14/01/2020 US
17/088,073 03/11/2020 US

(87) WO 2021/146173 22/07/2021

(51) ***H04N 19/105***

(73) **TENCENT AMERICA LLC** (US)
2747 Park Boulevard Palo Alto, California 94306, USA

(72) LI, Ling (CN); LI, Xiang (CN); LIU, Shan (US)

(74) Công ty Luật TNHH Phạm và Liên danh (PHAM & ASSOCIATES)

(54) **PHƯƠNG PHÁP VÀ THIẾT BỊ GIẢI MÃ VIĐEO VÀ VẬT GHI MÁY TÍNH ĐỌC ĐƯỢC BẤT BIẾN**

(57) Sáng chế đề cập đến phương pháp và thiết bị bao gồm hệ mạch xử lý giải mã viđeo. Hệ mạch xử lý có thể giải mã, từ dòng bit viđeo được mã hóa, phần tử cú pháp thứ nhất được báo hiệu ở mức mã hóa thứ nhất. Phần tử cú pháp thứ nhất có thể chỉ báo số lượng lớn nhất của các ứng viên MVP hợp nhất. Mức mã hóa thứ nhất có thể cao hơn mức tập hợp tham số ảnh (PPS). Hệ mạch xử lý có thể xác định số lượng lớn nhất của các ứng viên MVP hợp nhất dựa trên phần tử cú pháp thứ nhất. Hệ mạch xử lý có thể tái tạo các khối mã được liên kết với mức mã hóa thứ nhất dựa trên ít nhất vào số lượng lớn nhất của các ứng viên MVP hợp nhất. Mức mã hóa thứ nhất có thể là mức chuỗi và phần tử cú pháp thứ nhất có thể được báo hiệu trong tập hợp tham số chuỗi (SPS).

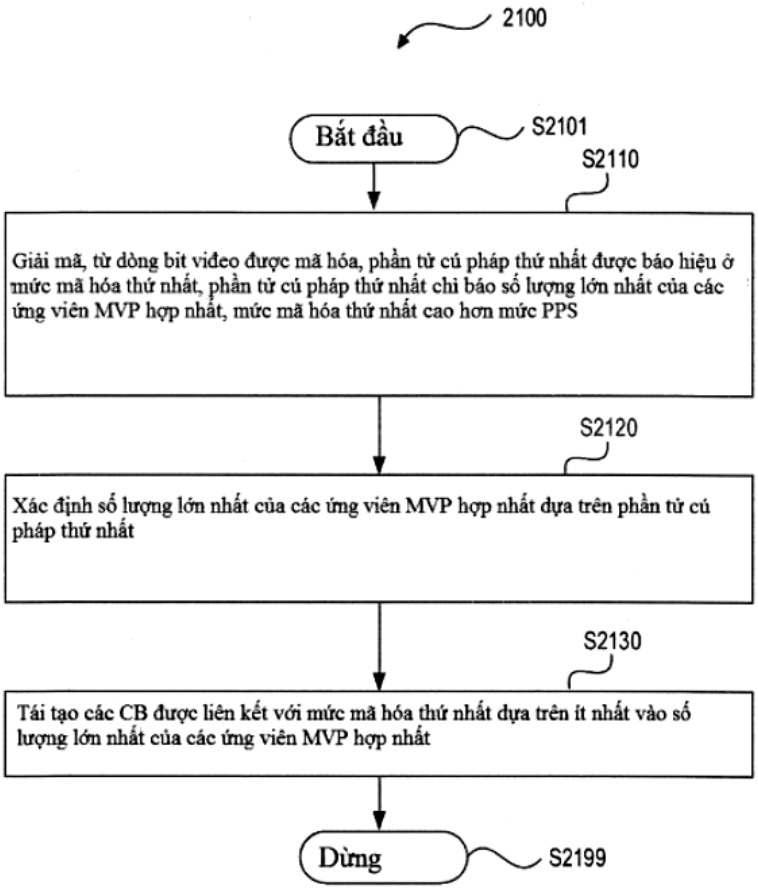
2100
Bắt đầu
S2101
S2110
Giải mã, từ dòng bit video được mã hóa, phần tử cú pháp thứ nhất được báo hiệu ở mức mã hóa thứ nhất, phần tử cú pháp thứ nhất chỉ báo số lượng lớn nhất của các ứng viên MVP hợp nhất, mức mã hóa thứ nhất cao hơn mức PPS
S2120
Xác định số lượng lớn nhất của các ứng viên MVP hợp nhất dựa trên phần tử cú pháp thứ nhất
S2130
Tái tạo các CB được liên kết với mức mã hóa thứ nhất dựa trên ít nhất vào số lượng lớn nhất của các ứng viên MVP hợp nhất
Dừng
S2199

Fig.21

(11) **1-0047832 B**

(15) 27/05/2025
Số Quyết định: 88636/QĐ-SHTT.IP

(45) 25/06/2025 447B

(43) 26/12/2022 417 A

(21) 1-2022-06071

(85) 22/09/2022

(22) 18/03/2021

(86) PCT/US2021/022990 18/03/2021

(30) 62/992,724 20/03/2020 US

(87) WO 2021/188810 23/09/2021

(51) ***H04N 19/70***; *H04N 19/105; H04N 19/136; H04N 19/157; H04N 19/169; H04N 19/88; H04N 19/174; H04N 19/176; H04N 19/46; H04N 19/103; H04N 19/172*

(73) **BYTEDANCE INC.** (US)
12655 West Jefferson Boulevard Sixth Floor, Suite No. 137 Los Angeles, California 90066, USA

(72) WANG, Ye-Kui (US)

(74) Công ty Luật TNHH Phạm và Liên danh (PHAM & ASSOCIATES)

(54) **PHƯƠNG PHÁP VÀ THIẾT BỊ XỬ LÝ VIĐEO, VÀ VẬT GHI MÁY TÍNH ĐỌC ĐƯỢC**

(57) Sáng chế đề cập đến phương pháp và thiết bị xử lý viđeo. Quá trình này có thể bao gồm mã hoá, giải mã hoặc chuyển mã viđeo. Một phương pháp xử lý viđeo bao gồm thực hiện biến đổi giữa viđeo bao gồm một hoặc nhiều ảnh bao gồm một hoặc nhiều ảnh thành phần và dòng bit của viđeo, trong đó dòng bit tuân theo quy tắc định dạng mà xác định cú pháp của các đơn vị lớp trừu tượng mạng (network abstraction layer, NAL) trong dòng bit, và trong đó quy tắc định dạng xác định rằng đơn vị NAL của loại đơn vị NAL lớp tạo mã viđeo (video coding layer, VCL) bao gồm nội dung được liên kết với loại ảnh cụ thể hoặc loại ảnh thành phần cụ thể.

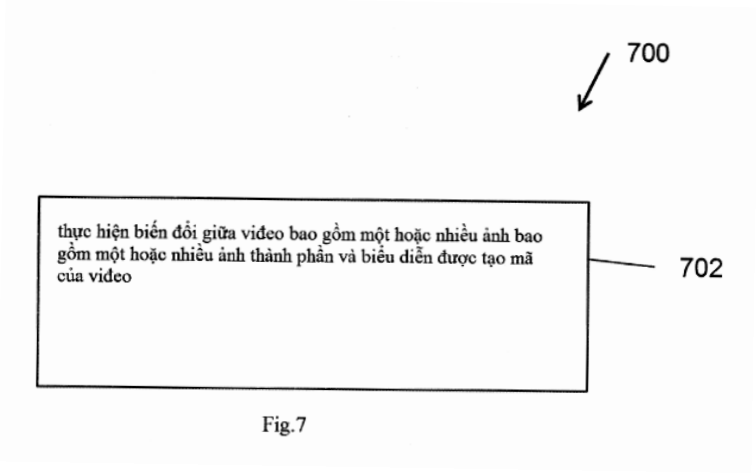

Fig.7

(11) **1-0047833 B**

(15) 27/05/2025
Số Quyết định: 88647/QĐ-SHTT.IP

(45) 25/06/2025 447B

(43) 26/06/2023 423 A

(21) 1-2023-01787

(85) 21/03/2023

(22) 01/09/2021

(86) PCT/EP2021/074158 01/09/2021

(30) 20200997 11/09/2020 NO

(87) WO 2022/053372 A1 17/03/2022

(51) ***B65G 1/04***; *F25D 13/00; F25D 25/04; B65G 1/137*

(73) **AUTOSTORE TECHNOLOGY AS** (NO)
Stokkastrandvegen 85 N-5578 Nedre Vats, NORWAY

(72) FJELDHEIM, Ivar (NO); AUSTRHEIM, Trond (NO)

(74) Công ty Luật TNHH Phạm và Liên danh (PHAM & ASSOCIATES)

(54) **HỆ THỐNG CẤT GIỮ VÀ LẤY RA TRÊN CƠ SỞ LƯỚI TỰ ĐỘNG VÀ PHƯƠNG PHÁP TUẦN HOÀN KHÍ TRONG HỆ THỐNG NÀY**

(57) Sáng chế đề cập đến hệ thống cất giữ và lấy ra trên cơ sở lưới tự động and a phương pháp tuần hoàn khí trong đó. Hệ thống bao gồm kết cấu khung giàn (100) bao gồm các bộ phận đứng thẳng (102) và lưới gồm các ray nằm ngang (110) được bố trí tại các đầu trên của các bộ phận đứng thẳng (102), kết cấu khung giàn định ra phần thể tích cất giữ bao gồm nhiều cột (105) được bố trí theo mẫu hình lưới bên dưới các ray nằm ngang (110) giữa các bộ phận đứng thẳng (102), nhiều côngtenơ cất giữ (106) được xếp chồng theo phương thẳng đứng thành các chồng (107) trong các cột để tạo ra nhiều cột cất giữ (105), khoảng trống dưới xếp chồng (402) chạy dài bên dưới các chồng của các côngtenơ cất giữ, nhiều cửa vào (403) đến khoảng trống dưới xếp chồng (402) giữa các chồng của các côngtenơ cất giữ, ít nhất một cột, mà không có các côngtenơ cất giữ và được bố trí giữa các cột cất giữ, để tạo ra cột thông gió (404), cột thông gió (404) bao gồm quạt (405), trong đó nhiều vách đường dẫn (410) bao quanh cột thông gió định ra đường dẫn (406) có đầu thứ nhất (407) liền kề các ray nằm ngang (110) và đầu thứ hai (408) liền kề khoảng trống dưới xếp chồng (402), trong đó quạt (405) được bố trí để tuần hoàn khí dọc theo các mặt của các chồng (107) qua nhiều cửa vào (403), khoảng trống dưới xếp chồng (402) và qua đường dẫn (406).

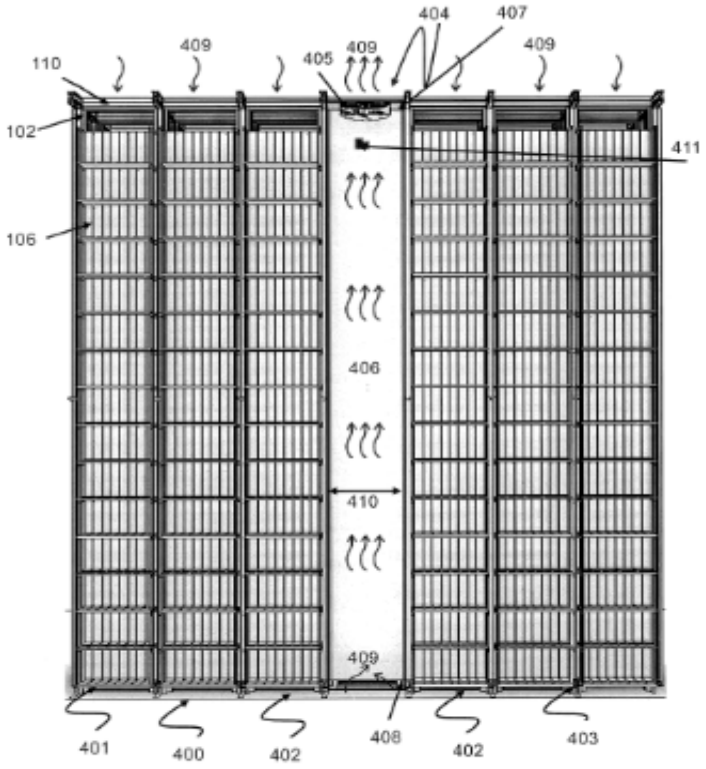
404
407
409
409
409
110
405
102
411
106
406
410
409
401
400
402
408
402
403

Fig.4

(11) **1-0047834 B**

(15) 27/05/2025
Số Quyết định: 88648/QĐ-SHTT.IP

(45) 25/06/2025 447B

(43) 26/06/2023 423 A

(21) 1-2023-01596

(85) 14/03/2023

(22) 25/09/2020

(86) PCT/JP2020/036418 25/09/2020

(30) 2020-153488 14/09/2020 JP

(87) WO 2022/054295 A1 17/03/2022

(51) ***G02B 5/30***; *H05B 33/02; H01L 51/50; G02F 1/1335; H01L 27/32*

(73) **NITTO DENKO CORPORATION** (JP)
1-1-2, Shimohozumi, Ibaraki-shi, Osaka 5678680, Japan

(72) MATSUYAMA Hironori (JP); MURANAGA Kanako (JP); ANTOKU Yuri (JP)

(74) Công ty Luật TNHH Phạm và Liên danh (PHAM & ASSOCIATES)

(54) **TẤM PHÂN CỰC VÀ PHƯƠNG PHÁP CHẾ TẠO, TẤM PHÂN CỰC CÓ LỚP LÀM CHẬM, VÀ THIẾT BỊ HIỂN THỊ HÌNH ẢNH BAO GỒM TẤM PHÂN CỰC HOẶC TẤM PHÂN CỰC CÓ LỚP LÀM CHẬM NÀY**

(57) Sáng chế đề cập đến tấm phân cực được ngăn không gây ra vết nứt thậm chí dưới môi trường khắc nghiệt như thử nghiệm sốc nhiệt. Tấm phân cực theo một phương án của sáng chế gồm có: lớp phân cực; và lớp bảo vệ được bố trí ít nhất ở một phía của lớp phân cực. Bề mặt đầu của lớp phân cực có độ nhám bề mặt Sdr bằng 12% hoặc lớn hơn, mà được đo phù hợp với ISO 25178.

Fig.1

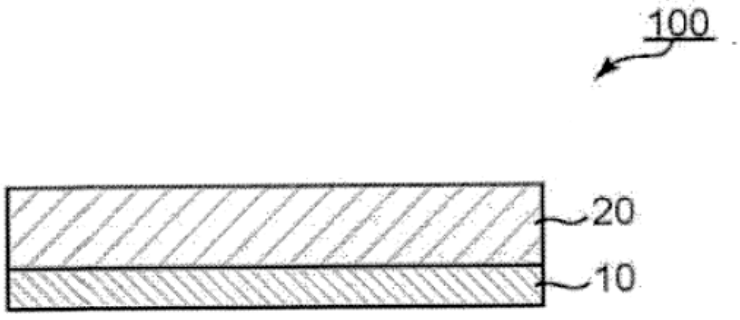

(11) **1-0047835 B**

(15) 27/05/2025
Số Quyết định: 88649/QĐ-SHTT.IP

(45) 25/06/2025 447B

(43) 27/03/2023 420 A

(21) 1-2022-07500

(85) 17/11/2022

(22) 28/04/2021

(86) PCT/EP2021/061169 28/04/2021

(30) 20200514 30/04/2020 NO

(87) WO 2021/219742 04/11/2021

(51) ***B65G 1/04****; G05B 19/418; B65G 1/137*

(73) **AUTOSTORE TECHNOLOGY AS** (NO)
Stokkastrandvegen 85 N-5578 Nedre Vats, Norway

(72) SYRE-AAKER, Vegard (NO)

(74) Công ty Luật TNHH Phạm và Liên danh (PHAM & ASSOCIATES)

(54) **PHƯƠNG PHÁP TẬN DỤNG NĂNG LỰC HOẠT ĐỘNG CỦA CÁC XE VẬN CHUYỂN CÔNGTENƠ, HỆ THỐNG ĐIỀU KHIỂN VÀ VẬT GHI ĐỌC ĐƯỢC BẰNG MÁY TÍNH**

(57) Sáng chế đề cập đến phương pháp, hệ thống điều khiển (500) và vật ghi đọc được bằng máy tính có chương trình máy tính để tận dụng năng lực hoạt động của các xe vận chuyển côngtenơ (201) khi các tác vụ đã được chỉ định gồm cung cấp hoặc lấy ra các côngtenơ cất giữ đã được nhận dạng (106) tại cùng cổng (119') của hệ thống cất giữ và lấy ra tự động (1) có kết cấu khung giàn (100) xác định lưới cất giữ (104) để cất giữ các côngtenơ cất giữ (106) trong cột cất giữ (105), và nơi mà các côngtenơ cất giữ (106) được vận chuyển bởi các xe vận chuyển côngtenơ (201) chạy trên đỉnh của lưới cất giữ (104), và nơi mà cổng (119') được sử dụng để vận chuyển các côngtenơ cất giữ (106) vào và ra khỏi hệ thống cất giữ và lấy ra (1).

Các bước dưới đây được thực hiện bởi hệ thống điều khiển (500) truyền thông với bộ điều khiển xe (230) trên từng xe vận chuyển côngtenơ (201): chỉ định các tác vụ mà không có các thời hạn chót (310) cho các xe vận chuyển côngtenơ (201); tính toán các thời điểm kết thúc và các vị trí kết thúc của các xe vận chuyển côngtenơ (201) khi các tác vụ đã được chỉ định hoàn thành (330); chỉ định các tác vụ có thời hạn chót (320) cho các xe vận chuyển côngtenơ (201) để đến tại cổng (119'); kiểm tra nếu các xe vận chuyển côngtenơ (201) có thể đáp ứng thời hạn chót sau khi hoàn thành đầu tiên tác vụ mà không có thời hạn chót; xếp hạng các tác vụ (360) được chỉ định cho các xe vận chuyển côngtenơ (201), nơi mà các tác vụ mà có thể đáp ứng thời hạn chót, sau khi hoàn thành đầu tiên tác vụ mà không có thời hạn chót, được xếp hạng đầu tiên, và hơn nữa là theo các thời gian xe đến của các xe vận chuyển côngtenơ (201) tại cổng (119'); thực thi các tác vụ bằng cách truyền các lệnh đến các xe vận chuyển côngtenơ (201) theo sự xếp hạng các tác vụ (370).

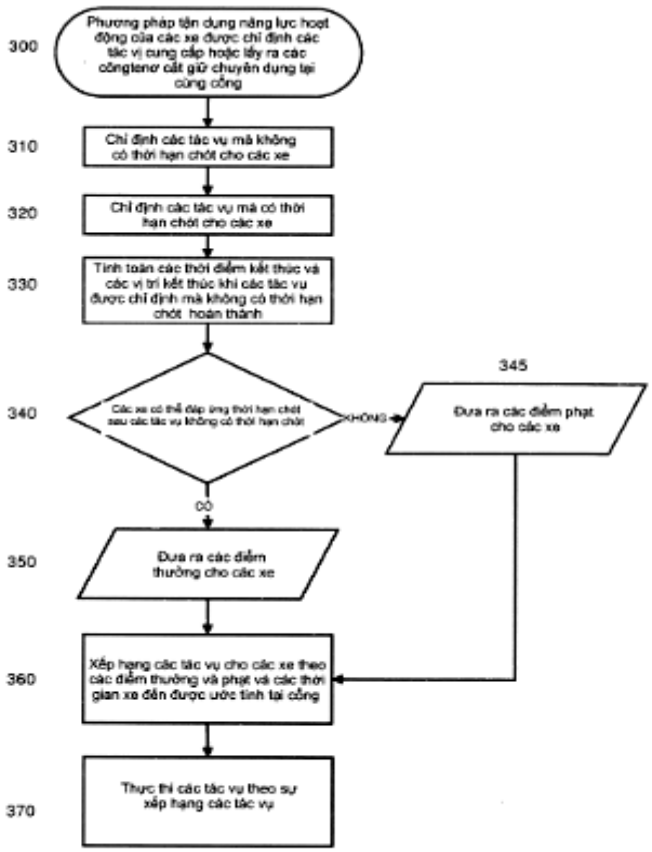
300
Phương pháp tận dụng năng lực hoạt động của các xe được chỉ định các tác vị cung cấp hoặc lấy ra các côngtenơ cất giữ chuyên dụng tại cùng cổng
310
Chỉ định các tác vụ mà không có thời hạn chót cho các xe
320
Chỉ định các tác vụ mà có thời hạn chót cho các xe
330
Tính toán các thời điểm kết thúc và các vị trí kết thúc khi các tác vụ được chỉ định mà không có thời hạn chót hoàn thành
340
Các xe có thể đáp ứng thời hạn chót sau các tác vụ không có thời hạn chót
KHÔNG
345
Đưa ra các điểm phạt cho các xe
CÓ
350
Đưa ra các điểm thưởng cho các xe
360
Xếp hạng các tác vụ cho các xe theo các điểm thưởng và phạt và các thời gian xe đến được ước tính tại cổng
370
Thực thi các tác vụ theo sự xếp hạng các tác vụ

Fig.3

(11) **1-0047836 B**

(15) 27/05/2025
Số Quyết định: 88651/QĐ-SHTT.IP

(45) 25/06/2025 447B

(43) 25/04/2023 421 A

(21) 1-2022-08681

(85) 30/12/2022

(22) 08/06/2021

(86) PCT/EP2021/065319 08/06/2021

(30) 20200743 25/06/2020 NO

(87) WO2021/259632 30/12/2021

(51) ***B65G 1/04***; *B65G 43/00*

(73) **AUTOSTORE TECHNOLOGY AS** (NO)
Stokkastrandvegen 85, N-5578 Nedre Vats, Norway

(72) KORGE-HÅRAJUVET, Geir (NO)

(74) Công ty Luật TNHH Phạm và Liên danh (PHAM & ASSOCIATES)

(54) **HỆ THỐNG CẤT GIỮ VÀ TÌM KIẾM TỰ ĐỘNG, PHƯƠNG PHÁP ĐIỀU KHIỂN SỰ DI CHUYỂN CỦA CỤM XE XẾP DỠ THÙNG CHỨA VÀ VẬT GHI MÁY TÍNH ĐỌC ĐƯỢC CHO HỆ THỐNG ĐIỀU KHIỂN**

(57) Sáng chế đề xuất hệ thống cất giữ và tìm kiếm tự động có cụm xe xếp dỡ thùng chứa trên hệ thống ray có khả năng hoạt động để xếp dỡ các thùng chứa cất giữ, mỗi xe xếp dỡ thùng chứa có điểm nút định vị. Hệ thống bao gồm hệ thống định vị có các điểm nút định vị tham chiếu được đặt ở các vị trí cố định trên và/hoặc gần hệ thống ray để xác định vị trí mỗi xe xếp dỡ thùng chứa. Hệ thống điều khiển giao tiếp với mỗi xe xếp dỡ thùng chứa và hệ thống định vị, và ra lệnh cho xe xếp dỡ thùng chứa thứ nhất di chuyển đến vị trí đích, liên tục nhận dữ liệu vị trí từ hệ thống định vị về vị trí của xe xếp dỡ thùng chứa thứ nhất và liên tục nhận dữ liệu vị trí từ hệ thống định vị về vị trí của xe xếp dỡ thùng chứa thứ hai, và ra lệnh cho xe xếp dỡ thùng chứa thứ hai di chuyển với xe xếp dỡ thùng chứa thứ nhất ở khoảng cách định trước so với xe xếp dỡ thùng chứa thứ nhất

FIG. 8

(11) **1-0047837 B**

(15) 27/05/2025
Số Quyết định: 88652/QĐ-SHTT.IP

(45) 25/06/2025 447B

(43) 25/11/2019 380 A

(21) 1-2019-00791

(85) 18/02/2019

(22) 25/01/2018

(86) PCT/DE2018/100062 25/01/2018

(30) 10 2017 101 564.7 26/01/2017 DE
10 2017 108 417.7 20/04/2017 DE
PCT/EP2017/064614 14/06/2017 EP

(87) WO 2018/137735 02/08/2018

(51) ***H01L 31/048***

(73) 1. **GROSS, LEANDER KILIAN** (DE)
Beethovenstraße 9, 01465 Langebrück, Germany
2. **GROSS, MASCHA ELLY** (DE)
Beethovenstraße 9, 01465 Langebrück, Germany

(72) GROSS, Harald (DE)

(74) Công ty TNHH Tầm nhìn và Liên danh (VISION & ASSOCIATES CO.LTD.)

(54) **PHƯƠNG PHÁP ĐỂ TÁCH CÁC LỚP VẬT LIỆU KHÁC NHAU CỦA THÀNH PHẦN COMPOSIT**

(57) Sáng chế đề cập đến phương pháp tách các lớp vật liệu ở các dạng khác nhau của thành phần composit mà có ít nhất một lớp vật liệu mà là trong suốt đối với ánh sáng nhìn thấy được và ít nhất một lớp vật liệu khác nữa, trong đó ánh sáng từ nguồn bên ngoài rơi xuống qua ít nhất một lớp vật liệu trong suốt vào trong ít nhất một lớp vật liệu khác nữa và nó ít nhất được hấp thụ một phần. Với sự hỗ trợ của ít nhất một đèn phóng điện qua khí, hấp thụ ánh sáng của lớp vật liệu được gia nhiệt trong ít hơn một giây để tách các lớp vật liệu của thành phần composit. Bộ thiết bị mà có thể được sử dụng cho phương pháp này bao gồm ít nhất một buồng tách và trong đó ít nhất một đèn phóng điện qua khí (220) phù hợp để chiếu xạ.

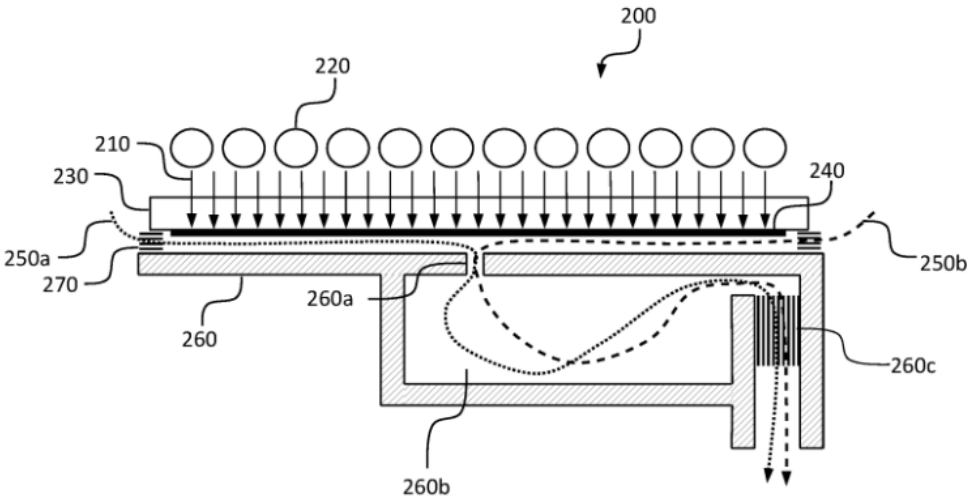

HÌNH 2

(11) **1-0047838 B**

(15) 27/05/2025
Số Quyết định: 88654/QĐ-SHTT.IP

(45) 25/06/2025 447B

(43) 25/01/2021 394 A

(21) 1-2020-03319

(22) 10/06/2020

(30) 10-2019-0075571 25/06/2019 KR

(51) ***G02F 1/1345***; *H05K 1/14*

(73) **SAMSUNG DISPLAY CO., LTD.** (KR)
1, Samsung-ro, Giheung-gu, Yongin-si, Gyeonggi-do, Republic of Korea

(72) Hyunseop SONG (KR); SEUNGJAE KANG (KR); Sung-Woon IM (KR)

(74) Công ty TNHH Tầm nhìn và Liên danh (VISION & ASSOCIATES CO.LTD.)

(54) **THIẾT BỊ HIỂN THỊ**

(57) Sáng chế đề cập đến thiết bị hiển thị bao gồm panen hiển thị bao gồm các miếng đệm hiển thị thứ nhất và các miếng đệm hiển thị thứ hai được đặt cách xa khỏi các miếng đệm hiển thị thứ nhất, bảng mạch chính, bảng mạch mềm thứ nhất mà nối bảng mạch chính với các miếng đệm hiển thị thứ nhất, bảng mạch mềm thứ hai nối bảng mạch chính với các miếng đệm hiển thị thứ hai và chồng lên ít nhất một phần của bảng mạch mềm thứ nhất, các bộ phận bức xạ nhiệt trên bảng mạch mềm thứ nhất và thứ hai, và bộ phận ngăn biến dạng được đặt cách xa khỏi các bộ phận bức xạ nhiệt và được bố trí trên ít nhất một trong số bảng mạch mềm thứ nhất và thứ hai. Bộ phận ngăn biến dạng bao gồm kim loại.

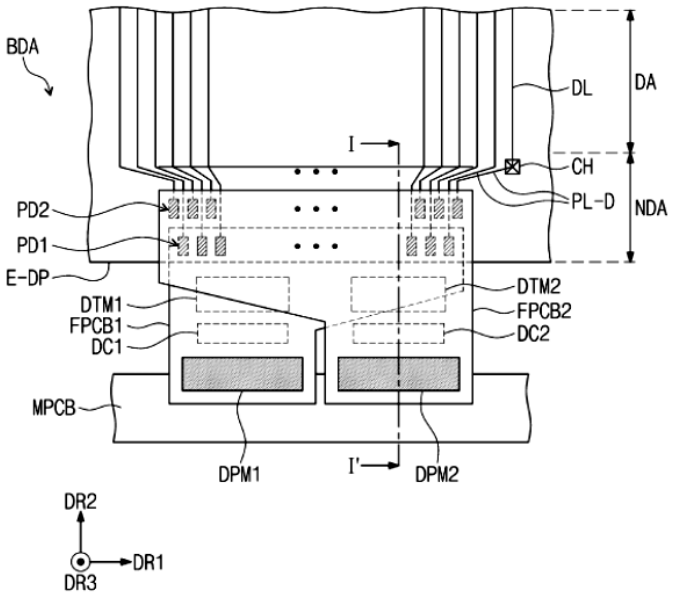

FIG. 4A

(11) **1-0047839 B**

(15) 27/05/2025
Số Quyết định: 88656/QĐ-SHTT.IP

(45) 25/06/2025 447B

(43) 25/11/2020 392 A

(21) 1-2020-02352

(22) 24/04/2020

(30) 10-2019-0048948 26/04/2019 KR

(51) ***G06F 3/041***

(73) **SAMSUNG DISPLAY CO., LTD.** (KR)
1, Samsung-ro, Giheung-gu, Yongin-si, Gyeonggi-do, 17113, Republic of Korea

(72) Changwoo KAHNG (KR); Dongik KOO (KR)

(74) Công ty TNHH Tầm nhìn và Liên danh (VISION & ASSOCIATES CO.LTD.)

(54) **THIẾT BỊ HIỂN THỊ**

(57) Sáng chế đề cập đến thiết bị hiển thị bao gồm panen hiển thị, bảng mạch in thứ nhất trên một mặt của panen hiển thị và bao gồm tấm đệm thứ nhất và tấm đệm thứ hai, cảm biến áp lực nằm giữa panen hiển thị và bảng mạch in thứ nhất, cảm biến áp lực này bao gồm vật dẫn điện thứ nhất được nối với tấm đệm thứ nhất, và vật dẫn điện thứ hai tạo điện dung với vật dẫn điện thứ nhất, phần kết dính thứ nhất tiếp xúc với tấm đệm thứ hai và vật dẫn điện thứ hai, và phần kết dính thứ hai tiếp xúc với vật dẫn điện thứ hai và bảng mạch in thứ nhất.

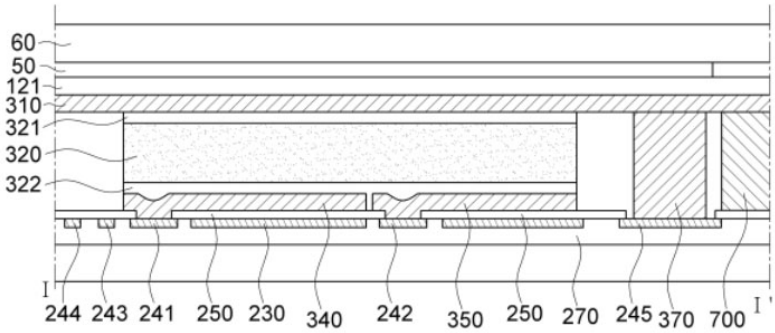

FIG.8

(11) **1-0047840 B**

(15) 27/05/2025
Số Quyết định: 88664/QĐ-SHTT.IP

(45) 25/06/2025 447B

(43) 26/08/2019 377 A

(21) 1-2019-02371

(85) 08/05/2019

(22) 13/10/2017

(86) PCT/US2017/056616 13/10/2017

(30) 201610895118.4 13/10/2016 CN
15/782,747 12/10/2017 US

(87) WO2018/071833 19/04/2018

(51) ***G06F 21/32***; *G06F 21/30; G06F 21/31*

(73) **ADVANCED NEW TECHNOLOGIES CO., LTD.** (KY)
Cayman Corporate Centre, 27 Hospital Road, George Town, Grand Cayman KY1-9008, Cayman Islands

(72) WU, Jun (CN); ZENG, Xiaodong (CN); YIN, Huanmi (CN); LIN, Feng (CN)

(74) Công ty TNHH Tầm nhìn và Liên danh (VISION & ASSOCIATES CO.LTD.)

(54) **PHƯƠNG PHÁP VÀ HỆ THỐNG ĐƯỢC THỰC HIỆN BẰNG MÁY TÍNH, VÀ VẬT GHI LÂU DÀI ĐỌC ĐƯỢC BẰNG MÁY TÍNH**

(57) Sáng chế đề cập đến các phương pháp và hệ thống, bao gồm phương pháp và hệ thống được thực hiện bằng máy tính để xác minh danh tính của người dùng thiết bị đầu cuối thực tế ảo (Virtual Reality, VR). Các đặc tính tương tác của người dùng tương tác với thiết bị đầu cuối thực tế ảo được thu thông qua phần cứng cảm biến định trước để đáp lại yêu cầu thực thi tác vụ đích yêu cầu xác minh danh tính của người dùng. Các đặc tính tương tác thu được của người dùng được so sánh với các đặc tính tương tác định trước của người dùng được phân quyền của thiết bị đầu cuối VR để xác minh danh tính của người dùng. Tác vụ đích được thực thi và người dùng được xác thực là người dùng được xác minh danh tính của thiết bị đầu cuối VR dựa vào việc xác minh danh tính của người dùng thành công.

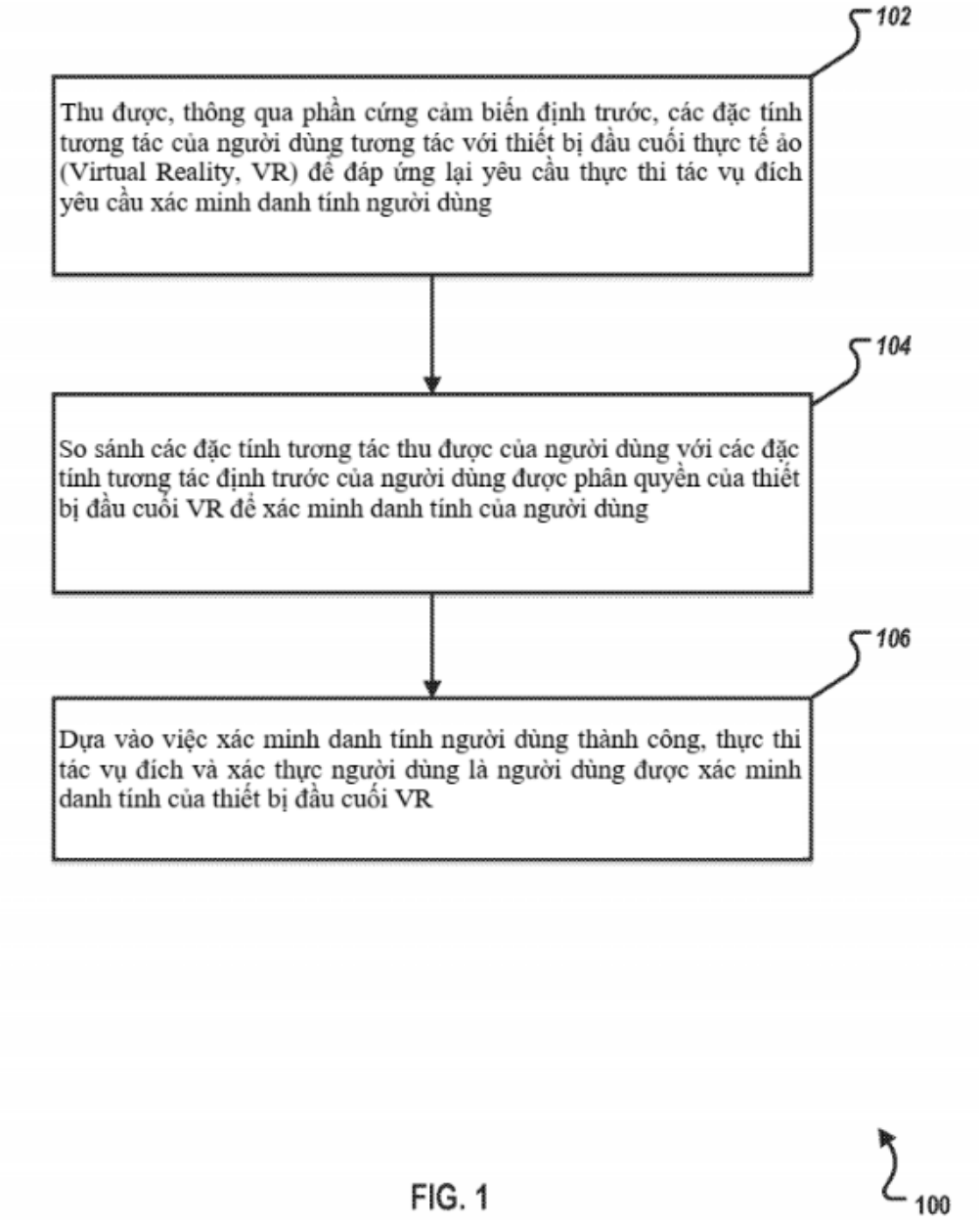
102
Thu được, thông qua phần cứng cảm biến định trước, các đặc tính tương tác của người dùng tương tác với thiết bị đầu cuối thực tế ảo (Virtual Reality, VR) để đáp ứng lại yêu cầu thực thi tác vụ đích yêu cầu xác minh danh tính người dùng
104
So sánh các đặc tính tương tác thu được của người dùng với các đặc tính tương tác định trước của người dùng được phân quyền của thiết bị đầu cuối VR để xác minh danh tính của người dùng
106
Dựa vào việc xác minh danh tính người dùng thành công, thực thi tác vụ đích và xác thực người dùng là người dùng được xác minh danh tính của thiết bị đầu cuối VR
100

FIG. 1

(11) **1-0047841 B**

(15) 27/05/2025
Số Quyết định: 88796/QĐ-SHTT.IP

(45) 25/06/2025 447B

(43) 25/08/2021 401 A

(21) 1-2021-01870

(85) 07/04/2021

(22) 08/11/2018

(86) PCT/JP2018/041494 08/11/2018

(87) WO 2020/095409 14/05/2020

(51) ***F02M 35/024***; *F02M 35/16; F02M 35/10*

(73) **HONDA MOTOR CO., LTD.** (JP)
1-1, Minami-Aoyama 2-chome, Minato-ku, Tokyo 1078556, Japan

(72) IWAMOTO Tetsunori (JP); SHIMMURA Hiroyuki (JP); SHIMIZU Takahiko (JP)

(74) Công ty Luật TNHH Phạm và Liên danh (PHAM & ASSOCIATES)

(54) **BỘ LỌC KHÔNG KHÍ**

(57) Sáng chế đề cập đến bộ lọc không khí (39) bao gồm: vỏ bộ lọc (45) có khoang làm sạch trước (52a) được nối với không khí bên ngoài và khoang làm sạch sau (52b) được nối với buồng đốt của động cơ (29) là bộ phận tiếp nhận không khí sạch; bộ phận lọc (49) nằm giữa khoang làm sạch trước (52a) và khoang làm sạch sau (52b) để làm sạch không khí bên ngoài; và đường dẫn nạp (54) được cố định vào vỏ bộ lọc (45) và có đầu vào (54a) nối thông với khoảng trống bên ngoài vỏ bộ lọc (45) và đầu ra (54b) mà nối thông với khoang làm sạch trước (52a). Tại đầu ra (54b) của đường dẫn nạp (54), phần thành (65) được bố trí để kéo dài theo chu vi trong khi duy trì khoảng trống (S2) từ bề mặt ngoài theo chu vi của đường dẫn nạp (54). Sóng áp suất âm truyền êm vào trong đầu ra (54b) mà không tạo dòng xoáy trở lại dọc theo chu vi trong của đầu ra (54b) của đường dẫn nạp (54).

Fig.3

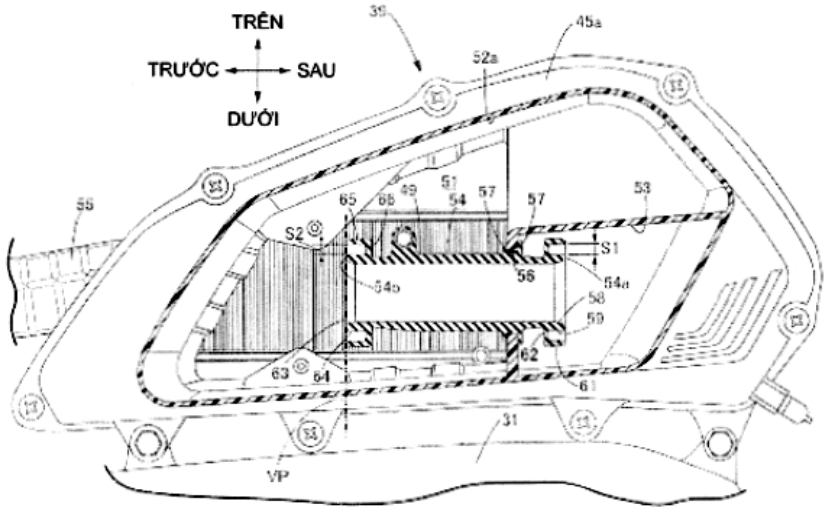
TRÊN
TRƯỚC
SAU
DƯỚI
35
45a
52a
55
65
66
59
51
54
57
57
53
S2
S1
54b
56
54a
58
59
62
63
64
61
31
VP

(11) **1-0047842 B**

(15) 28/05/2025
Số Quyết định: 89318/QĐ-SHTT.IP

(45) 25/06/2025 447B

(43) 25/05/2021 398 A

(21) 1-2020-05579

(22) 29/09/2020

(30) 2019-205989 14/11/2019 JP

(51) ***F16H 61/02***; *F16H 59/42; F16H 63/50; F16H 63/46; F16D 13/52*

(73) **HONDA MOTOR CO., LTD.** (JP)
1-1, Minami-Aoyama 2-chome, Minato-ku, Tokyo, 107-8556 Japan

(72) Junya ONO (JP); Takashi OZEKI (JP); Go MORITA (JP); Yoshiaki NEDACHI (JP); Tatsuya RYUZAKI (JP)

(74) Công ty Luật TNHH Phạm và Liên danh (PHAM & ASSOCIATES)

(54) **HỆ THỐNG ĐIỀU KHIỂN HỘP SỐ**

(57) Hệ thống điều khiển hộp số điều khiển một cách thích hợp các bộ phận, như động cơ sang số, để cải thiện sự tiện lợi của xe có hộp số tự động. Hệ thống điều khiển hộp số bao gồm bộ ly hợp khởi động ly tâm (45), bộ ly hợp hộp số (60), cụm động cơ sang số (100), và bộ điều khiển (300). Bộ ly hợp khởi động (45) được bố trí giữa trục khuỷu (22) của động cơ (21) và hộp số (50) và truyền lực dẫn động bằng cách chuyển từ trạng thái ngắt kết nối sang trạng thái kết nối đáp ứng với trục khuỷu (22) có số vòng quay vượt quá số vòng quay định trước (Ne1). Bộ ly hợp hộp số (60) được bố trí giữa bộ ly hợp khởi động (45) và hộp số (50) và chuyển từ trạng thái kết nối sang trạng thái ngắt kết nối trong quá trình vận hành sang số của hộp số (50). Cụm động cơ sang số (100) thực hiện vận hành sang số của hộp số (50). Bộ điều khiển (300) điều khiển cụm động cơ sang số (100). Bộ điều khiển (300) thực hiện điều khiển về số thấp tự động để tự động về số thấp sao cho số vòng quay của trục khuỷu (22) sẽ không trở nên thấp hơn số vòng quay định trước (Ne1) trong quá trình giảm tốc của xe.

FIG. 7

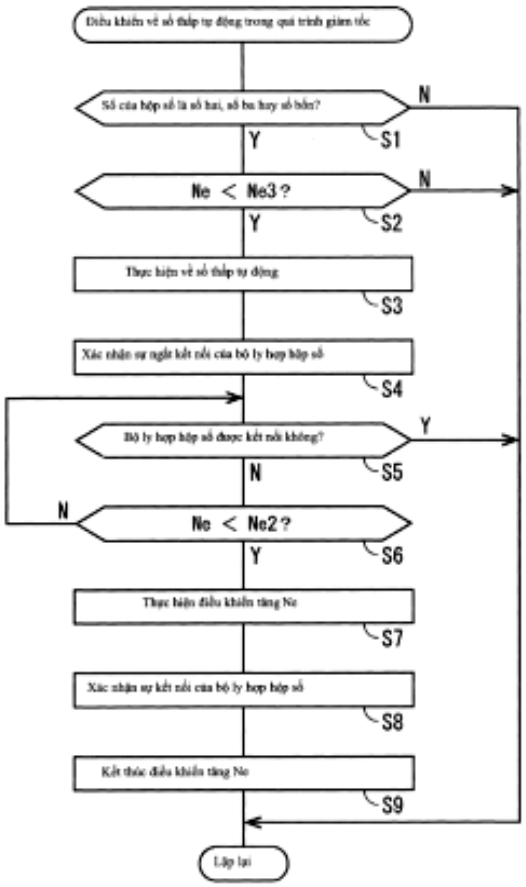
Điều khiển về số thấp tự động trong quá trình giảm tốc
Số của hộp số là số hai, số ba hay số bốn?
N
S1
Y
Ne < Ne3?
N
S2
Y
Thực hiện về số thấp tự động
S3
Xác nhận sự ngắt kết nối của bộ ly hợp hộp số
S4
Bộ ly hợp hộp số được kết nối không?
Y
S5
N
N
Ne < Ne2?
S6
Y
Thực hiện điều khiển tăng Ne
S7
Xác nhận sự kết nối của bộ ly hợp hộp số
S8
Kết thúc điều khiển tăng Ne
S9
Lặp lại

(11) **1-0047843 B**

(15) 28/05/2025
Số Quyết định: 89319/QĐ-SHTT.IP

(45) 25/06/2025 447B

(43) 25/02/2021 395 A

(21) 1-2020-04520

(22) 05/08/2020

(30) 201910723185.1 06/08/2019 CN

(51) ***G06F 3/041***

(73) **INNOLUX CORPORATION** (TW)
No. 160 Kesyue Rd., Jhu-Nan Site, Hsinchu Science Park, Jhu-Nan, Miao-Li County, Taiwan

(72) Chandra LIUS (ID); Kuan-Feng LEE (TW)

(74) Công ty TNHH Tầm nhìn và Liên danh (VISION & ASSOCIATES CO.LTD.)

(54) **THIẾT BỊ HIỂN THỊ VÀ THIẾT BỊ ĐIỆN TỬ**

(57) Sáng chế đề cập đến thiết bị hiển thị và thiết bị điện tử. Thiết bị hiển thị bao gồm đế, hệ mạch điện điểm ảnh, bộ phát sáng thứ nhất, hệ mạch điện cảm biến dấu vân tay, và bộ cảm biến dấu vân tay. Hệ mạch điện điểm ảnh và bộ phát sáng thứ nhất được bố trí trên đế, và bộ phát sáng thứ nhất được điều khiển bởi hệ mạch điện điểm ảnh. Hệ mạch điện cảm biến dấu vân tay và bộ cảm biến dấu vân tay được bố trí trên đế, và bộ cảm biến dấu vân tay được điều khiển bởi hệ mạch điện cảm biến dấu vân tay. Bộ phát sáng thứ nhất gối lên ít nhất một phần hệ mạch điện cảm biến dấu vân tay của thiết bị hiển thị theo chiều nhìn từ trên xuống.

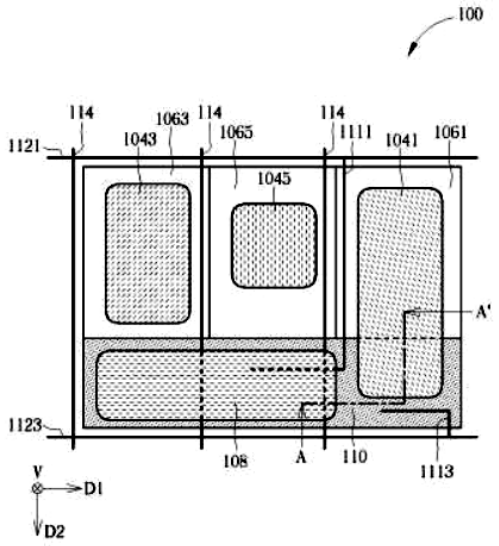

FIG. 1

(11) **1-0047844 B**

(15) 28/05/2025
Số Quyết định: 89320/QĐ-SHTT.IP

(45) 25/06/2025 447B

(43) 27/11/2023 428 A

(21) 1-2022-03944

(85) 23/06/2022

(22) 15/10/2021

(86) PCT/CN2021/124203 15/10/2021

(30) 202110039889.4 13/01/2021 CN

(87) WO2022/151777A1 21/07/2022

(51) ***A63F 13/85****; A63F 13/55; A63F 13/847*

(73) **TENCENT TECHNOLOGY (SHENZHEN) COMPANY LIMITED** (CN)
35/F, Tencent Building Kejizhongyi Road, Midwest District of Hi-Tech Park, Nanshan District Shenzhen, Guangdong 518057, China

(72) XIAO, Qinghua (CN); LIU, Xiaohao (CN); LIU, Peicheng (CN); JIANG, Shuai (CN); LIN, Shan (CN)

(74) Công ty Luật TNHH Phạm và Liên danh (PHAM & ASSOCIATES)

(54) **PHƯƠNG PHÁP VÀ THIẾT BỊ TRUYỀN THÔNG TIN HÀNG HÓA ẢO, PHƯƠNG PHÁP VÀ THIẾT BỊ HIỂN THỊ THÔNG TIN HÀNG HÓA ẢO, VÀ THIẾT BỊ ĐẦU CUỐI**

(57) Sáng chế đề cập đến phương pháp và thiết bị truyền thông tin hàng hóa ảo, phương pháp và thiết bị hiển thị thông tin hàng hóa ảo, và thiết bị đầu cuối, và thuộc lĩnh vực công nghệ Internet. Phương pháp bao gồm các bước: hiển thị giao diện chơi game (201); hiển thị giao diện chọn hàng hóa ảo đáp lại hoạt động chọn hàng hóa (202); hiển thị, đáp lại hoạt động truyền thông tin trên hàng hóa ảo đích trong ít nhất một hàng hóa ảo, thông tin gợi ý sử dụng hàng hóa được truyền đến tài khoản người nhận đích (203). Theo sáng chế, thông tin gợi ý sử dụng hàng hóa được truyền đến tài khoản người nhận qua giao diện chọn hàng hóa ảo, thông tin gợi ý sử dụng hàng hóa có thể được truyền trực tiếp bằng cách kích hoạt tùy chọn của hàng hóa ảo trong giao diện chọn hàng hóa ảo, và người gửi có thể truyền thông tin gợi ý sử dụng hàng hóa đến máy khách được đăng nhập bởi tài khoản người nhận mà không nhớ tên của hàng hóa ảo và nhập vào bằng tay thông tin gợi ý sử dụng hàng hóa, đơn giản để thao tác, nhờ đó cải thiện hiệu suất truyền thông của người dùng đối với hàng hóa ảo trong game trực tuyến nhiều người chơi.

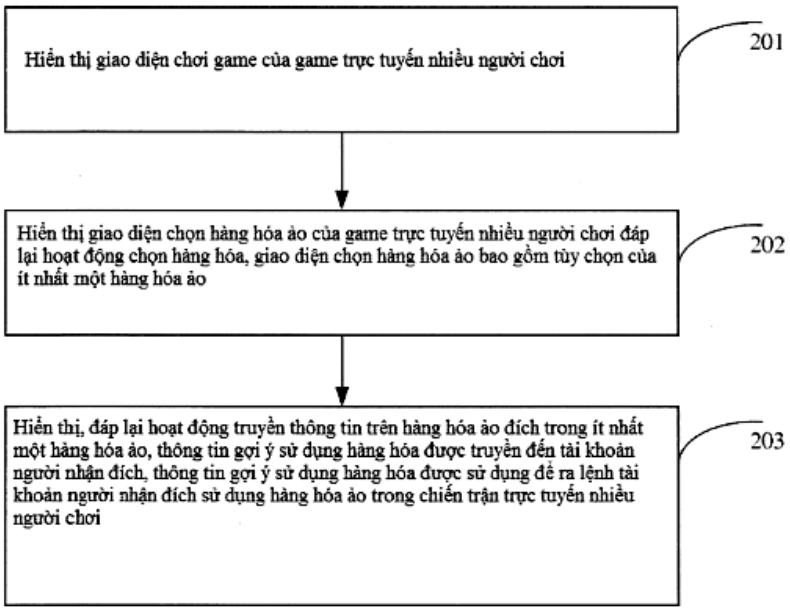
Hiển thị giao diện chơi game của game trực tuyến nhiều người chơi
201
Hiển thị giao diện chọn hàng hóa ảo của game trực tuyến nhiều người chơi đáp lại hoạt động chọn hàng hóa, giao diện chọn hàng hóa ảo bao gồm tùy chọn của ít nhất một hàng hóa ảo
202
Hiển thị, đáp lại hoạt động truyền thông tin trên hàng hóa ảo đích trong ít nhất một hàng hóa ảo, thông tin gợi ý sử dụng hàng hóa được truyền đến tài khoản người nhận đích, thông tin gợi ý sử dụng hàng hóa được sử dụng để ra lệnh tài khoản người nhận đích sử dụng hàng hóa ảo trong chiến trận trực tuyến nhiều người chơi
203

Fig.2

(11) **1-0047845 B**

(15) 28/05/2025
Số Quyết định: 89321/QĐ-SHTT.IP

(45) 25/06/2025 447B

(43) 25/11/2020 392 A

(21) 1-2020-03065

(85) 29/05/2020

(22) 29/11/2018

(86) PCT/CN2018/118303 29/11/2018

(30) 201711249333.8 01/12/2017 CN
201711482970.X 29/12/2017 CN

(87) WO 2019/105437 06/06/2019

(51) ***C12N 15/113***; *A61K 48/00; A61P 31/00*

(73) **SUZHOU RIBO LIFE SCIENCE CO., LTD.** (CN)
No. 168 Yuanfeng Road, Yushan Town, Kunshan Suzhou, Jiangsu 215300, China

(72) ZHANG, Hongyan (SE); GAO, Shan (CN); KANG, Daiwu (SE)

(74) Công ty TNHH Tầm nhìn và Liên danh (VISION & ASSOCIATES CO.LTD.)

(54) **SIARN, THỂ LIÊN HỢP SIARN, DƯỢC PHẨM CHỨA SIARN VÀ BỘ KIT CHỨA THỂ LIÊN HỢP SIARN**

(57) Sáng chế đề cập đến siARN để ức chế sự biểu hiện của gen virut viêm gan B, và dược phẩm và thể liên hợp chứa siARN. Mỗi nucleotit trong siARN độc lập là nucleotit biến đổi. SiARN chứa chuỗi có nghĩa và chuỗi đối nghĩa. Chuỗi có nghĩa của siARN chứa trình tự nucleotit 1 có chiều dài giống nhau và không nhiều hơn 3 nucleotit khác với trình tự nucleotit được thể hiện trong SEQ ID NO: 155, và chuỗi đối nghĩa của siARN chứa trình tự nucleotit 2 có chiều dài giống nhau và không nhiều hơn 3 nucleotit khác với trình tự nucleotit được thể hiện trong SEQ ID NO: 156.

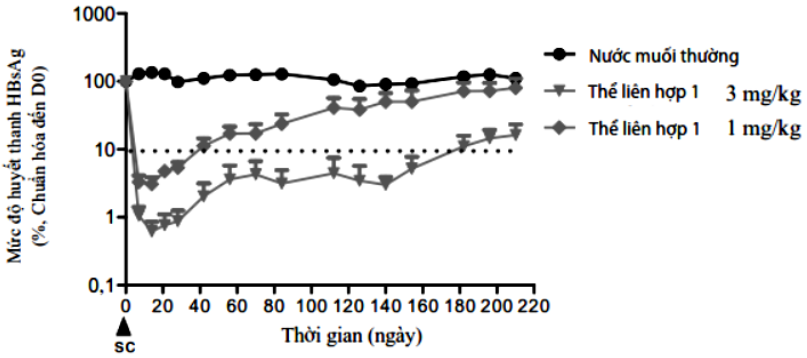

Fig. 26

(11) **1-0047846 B**

(15) 28/05/2025
Số Quyết định: 89322/QĐ-SHTT.IP

(45) 25/06/2025 447B

(43) 25/05/2022 410 A

(21) 1-2021-08463

(85) 29/12/2021

(22) 29/05/2020

(86) PCT/KR2020/007026 29/05/2020

(30) 10-2019-0064286 31/05/2019 KR
10-2019-0176073 27/12/2019 KR

(87) WO2020/242255 03/12/2020

(51) ***H01L 23/373***; *H01L 23/528; H01L 23/14; H01L 23/367*

(73) **IMH INC.** (KR)
#308, Korea Industrial Complex Corp, 107, Jiwon-ro, Danwon-gu, Ansan-si, Gyeonggi-do, Republic of Korea

(72) LEE, Jong Eun (KR)

(74) Công ty TNHH Tầm nhìn và Liên danh (VISION & ASSOCIATES CO.LTD.)

(54) **ĐẾ TẢN NHIỆT CHO CHẤT BÁN DẪN VÀ PHƯƠNG PHÁP CHẾ TẠO ĐẾ TẢN NHIỆT NÀY**

(57) Sáng chế đề xuất đế tản nhiệt và phương pháp chế tạo đế tản nhiệt này, có thể tạo thành hình mẫu chính xác trong tấm kim loại điện cực dày và cải thiện độ bền cách ly và độ bền tróc. Đế tản nhiệt cho chất bán dẫn có thể bao gồm: tấm kim loại điện cực có các hình mẫu điện cực được cách điện với nhau bởi khoảng không hình mẫu được tạo thành giữa chúng; nền kim loại được bố trí dưới tấm kim loại điện cực, và được tạo kết cấu để khuếch tán nhiệt được dẫn từ tấm kim loại điện cực; lớp cách ly được tạo thành giữa tấm kim loại điện cực và nền kim loại; và phần được điền đầy kim loại cách ly được tạo kết cấu để điền đầy khoảng không hình mẫu và phần ngoại vi bên ngoài nhóm hình mẫu điện cực bao gồm các hình mẫu điện cực, và đỡ các hình mẫu điện cực trong khi tiếp xúc trực tiếp với các bề mặt bên của các hình mẫu điện cực.

[FIG.13]

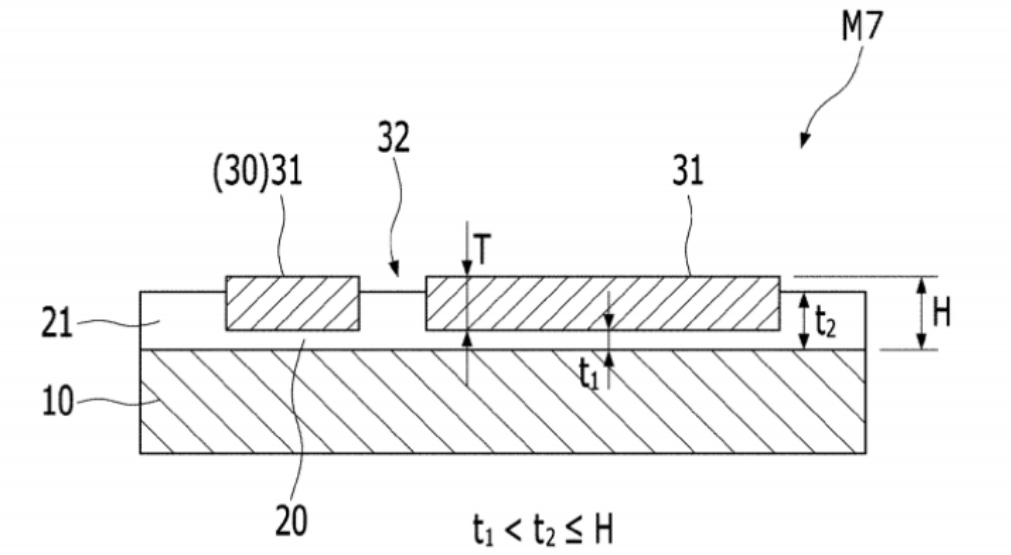

(11) **1-0047847 B**

(15) 28/05/2025
Số Quyết định: 89323/QĐ-SHTT.IP

(45) 25/06/2025 447B

(43) 26/10/2020 391 A

(21) 1-2020-03134

(85) 03/06/2020

(22) 16/11/2018

(86) PCT/CN2018/116011 16/11/2018

(30) 201711140831.9 16/11/2017 CN
201811303070.9 02/11/2018 CN

(87) WO2019/096268 23/05/2019

(51) ***H04L 27/26***

(73) **HUAWEI TECHNOLOGIES CO., LTD.** (CN)
Huawei Administration Building Bantian, Longgang District Shenzhen, Guangdong 518129, China

(72) QU, Bingyu (CN); GONG, Mingxin (CN); LIU, Jianqin (CN)

(74) Công ty Luật TNHH Phạm và Liên danh (PHAM & ASSOCIATES)

(54) **PHƯƠNG PHÁP VÀ THIẾT BỊ XỬ LÝ TÍN HIỆU, VẬT GHI MÁY TÍNH ĐỌC ĐƯỢC**

(57) Sáng chế đề xuất phương pháp và thiết bị xử lý tín hiệu dựa trên chuỗi. Chuỗi được sử dụng cho gửi tín hiệu trên kênh chia sẻ liên kết lên vật lý (Physical Uplink Shared channel, PUSCH) được xác định. Chuỗi là chuỗi $\{x_n\}$ bao gồm N phần tử, x_n là phần tử trong chuỗi $\{x_n\}$, và chuỗi được xác định $\{x_n\}$ là chuỗi thỏa mãn điều kiện định trước. Sau đó, tín hiệu thứ nhất được tạo và được gửi. Bằng cách sử dụng chuỗi được xác định, khi tín hiệu được gửi trên PUSCH, độ phẳng miền tần số chuỗi tương đối tốt có thể được duy trì, và giá trị tỷ lệ công suất cao nhất trên trung bình (Peak to Average Power Ratio, PAPR) tương đối thấp và tương quan chéo tương đối thấp giữa các chuỗi có thể được duy trì, nhờ đó thỏa mãn môi trường ứng dụng truyền thông trong đó tín hiệu được gửi trên PUSCH, đặc biệt kịch bản hệ thống vô tuyến mới (New Radio, NR) hoặc kịch bản tương tự NR.

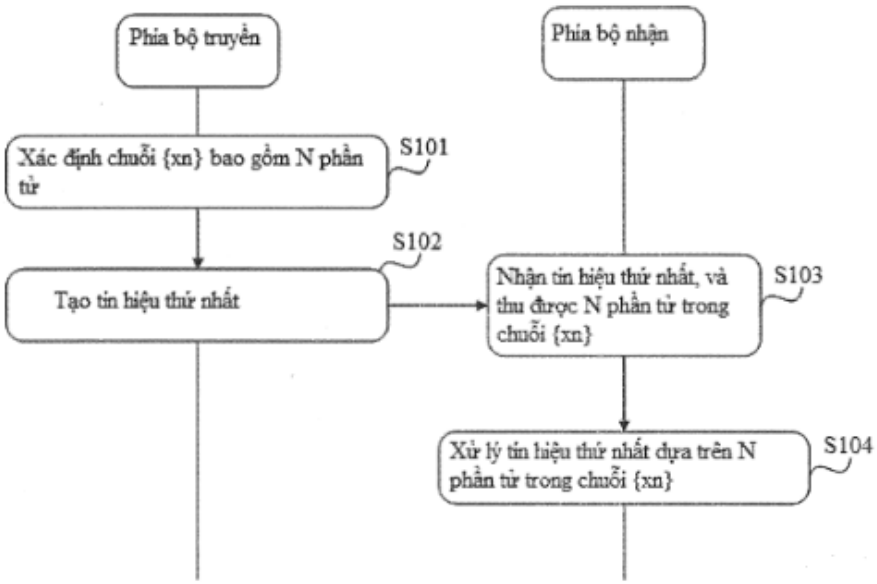
Phía bộ truyền
Phía bộ nhận
Xác định chuỗi {xn} bao gồm N phần tử
S101
S102
Tạo tín hiệu thứ nhất
Nhận tín hiệu thứ nhất, và thu được N phần tử trong chuỗi {xn}
S103
Xử lý tín hiệu thứ nhất dựa trên N phần tử trong chuỗi {xn}
S104

Fig.1

(11) **1-0047848 B**

(15) 28/05/2025
Số Quyết định: 89324/QĐ-SHTT.IP

(45) 25/06/2025 447B

(43) 25/08/2022 413 A

(21) 1-2021-06986

(85) 02/11/2021

(22) 12/11/2020

(86) PCT/US2020/060281 12/11/2020

(30) 62/938,894 21/11/2019 US
17/091,253 06/11/2020 US

(87) WO 2021/101791 27/05/2021

(51) ***H04N 7/26***; *H04N 7/32; H04N 11/02*

(73) **TENCENT AMERICA LLC** (US)
2747 Park Boulevard, Palo Alto, California 94306, United States of America

(72) CHEN, LIEN-FEI (TW); LI, Xiang (CN); LI, Guichun (CN); LIU, Shan (US)

(74) Công ty Luật TNHH Phạm và Liên danh (PHAM & ASSOCIATES)

(54) **PHƯƠNG PHÁP GIẢI MÃ VIĐEO, THIẾT BỊ GIẢI MÃ VIĐEO, VÀ PHƯƠNG TIỆN MÁY TÍNH ĐỌC ĐƯỢC**

(57) Sáng chế đề cập đến phương pháp và thiết bị giải mã viđeo, và phương tiện máy tính đọc được. Phương pháp giải mã viđeo bao gồm bước tiếp nhận từ dòng mã của viđeo được tạo mã các phần tử cú pháp được liên kết với khối mã hóa hiện tại mà được phân vùng thành vùng thứ nhất và vùng thứ hai để dự báo dọc theo cạnh phân vùng trong chế độ phân vùng hình học, và bước xác định chỉ số trọng số tại vị trí mẫu của khối mã hóa hiện tại. Dựa trên chỉ số chuyển động của đơn vị lưu trữ chuyển động thứ nhất trong trường chuyển động của khối mã hóa hiện tại, xác định kiểu vectơ chuyển động được lưu trữ trong đơn vị lưu trữ chuyển động thứ nhất. Chỉ số trọng số tại vị trí mẫu của khối mã hóa hiện tại được sử dụng làm chỉ số chuyển động của đơn vị lưu trữ chuyển động thứ nhất. Trường chuyển động của khối mã hóa hiện tại có thể được lưu trữ dựa trên kiểu vectơ chuyển động này.

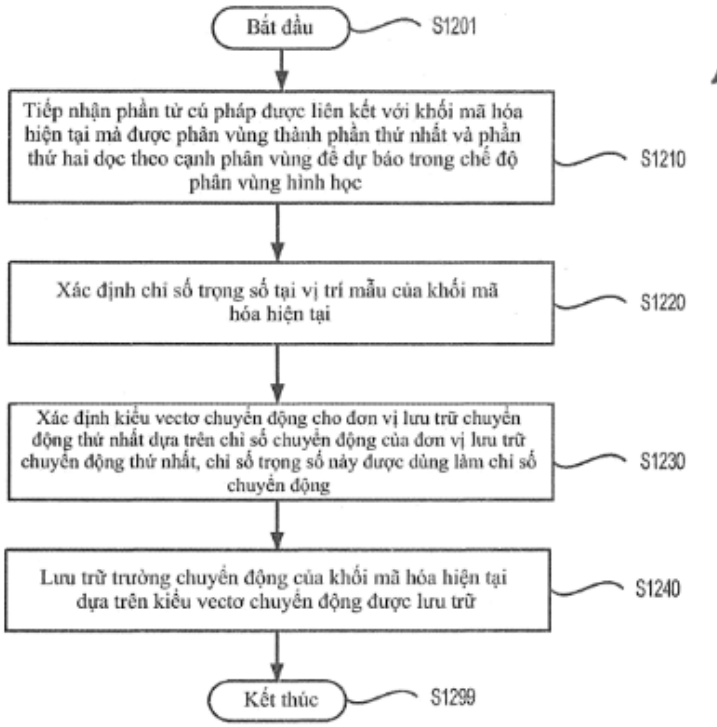
Bắt đầu
S1201
1200
Tiếp nhận phần tử cú pháp được liên kết với khối mã hóa hiện tại mà được phân vùng thành phần thứ nhất và phần thứ hai dọc theo cạnh phân vùng để dự báo trong chế độ phân vùng hình học
S1210
Xác định chỉ số trọng số tại vị trí mẫu của khối mã hóa hiện tại
S1220
Xác định kiểu vectơ chuyển động cho đơn vị lưu trữ chuyển động thứ nhất dựa trên chỉ số chuyển động của đơn vị lưu trữ chuyển động thứ nhất, chỉ số trọng số này được dùng làm chỉ số chuyển động
S1230
Lưu trữ trường chuyển động của khối mã hóa hiện tại dựa trên kiểu vectơ chuyển động được lưu trữ
S1240
Kết thúc
S1299

FIG. 12

(11) **1-0047849 B**

(15) 28/05/2025
Số Quyết định: 89327/QĐ-SHTT.IP

(45) 25/06/2025 447B

(43) 27/12/2021 405 A

(21) 1-2021-06286

(85) 08/10/2021

(22) 11/03/2020

(86) PCT/US2020/022082 11/03/2020

(30) 62/816,751 11/03/2019 US
62/826,659 29/03/2019 US

(87) WO 2020/185884 17/09/2020

(51) ***H04N 19/117***; *H04N 19/119; H04N 19/132; H04N 19/137; H04N 19/159; H04N 19/172; H04N 19/174; H04N 19/96; H04N 19/184; H04N 19/186; H04N 19/46; H04N 19/52; H04N 19/593; H04N 19/70; H04N 19/82; H04N 19/86; H04N 19/105; H04N 19/176*

(73) **HUAWEI TECHNOLOGIES CO., LTD.** (CN)
Huawei Administration Building Bantian, Longgang District Shenzhen, Guangdong 518129, China

(72) WANG, Ye-Kui (US); CHEN, Jianle (CN); HENDRY, Fnu (ID)

(74) Công ty Luật TNHH Phạm và Liên danh (PHAM & ASSOCIATES)

(54) **PHƯƠNG PHÁP TẠO MÃ VÀ BỘ GIẢI MÃ**

(57) Sáng chế đề cập đến cơ chế tạo mã viđeo bao gồm nhận dòng bit bao gồm ảnh hiện tại bao gồm ảnh con được mã hóa theo dự báo ngoài. Các khối được mã hóa chứa các vectơ chuyển động ứng viên cho khối hiện tại của ảnh con. Các khối được mã hóa bao gồm khối cùng vị trí từ ảnh khác. Danh sách ứng viên của các vectơ chuyển động ứng viên cho khối hiện tại được dẫn xuất bằng cách loại trừ các vectơ chuyển động cùng vị trí khỏi danh sách ứng viên khi các vectơ chuyển động cùng vị trí được bao gồm trong khối cùng vị trí, khi các vectơ chuyển động cùng vị trí trỏ ra ngoài ảnh con, và khi cờ được thiết lập để chỉ báo ảnh con được xử lý như là ảnh. Vectơ chuyển động hiện tại cho khối hiện tại được xác định từ danh sách ứng viên của các vectơ chuyển động ứng viên. Khối hiện tại được giải mã dựa trên vectơ chuyển động hiện tại. Khối hiện tại được chuyển tiếp để hiển thị dưới dạng một phần của chuỗi viđeo được giải mã.

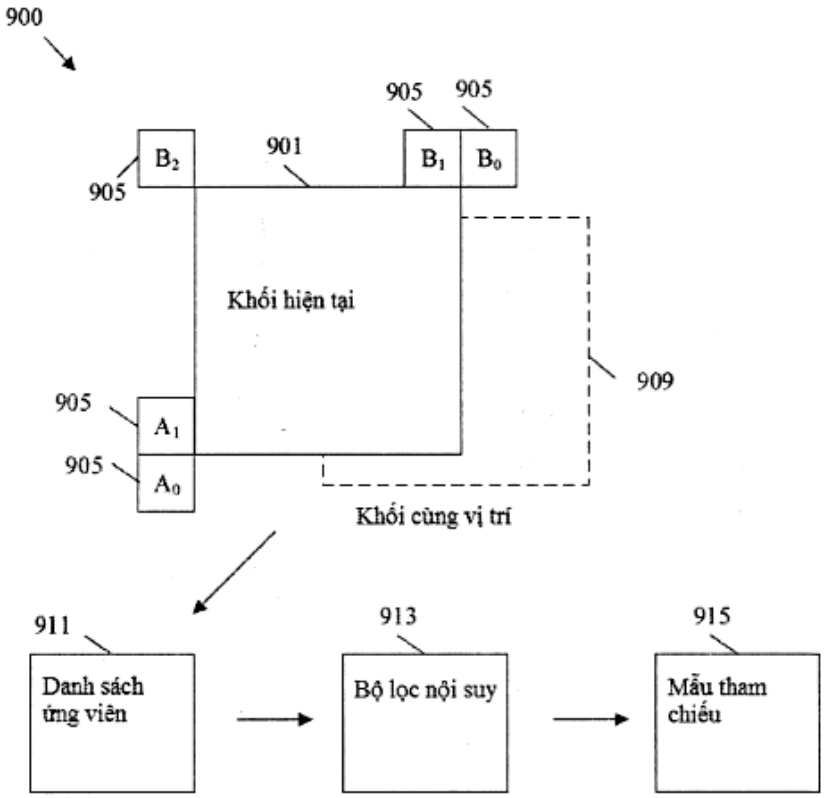
900
905
905
B2
901
B1
B0
905
Khối hiện tại
909
905
A1
905
A0
Khối cùng vị trí
911
913
915
Danh sách ứng viên
Bộ lọc nội suy
Mẫu tham chiếu

Fig.9

(11) **1-0047850 B**

(15) 28/05/2025
Số Quyết định: 89328/QĐ-SHTT.IP

(45) 25/06/2025 447B

(43) 25/06/2021 399 A

(21) 1-2021-01520

(85) 22/03/2021

(22) 28/08/2019

(86) PCT/KR2019/011026 28/08/2019

(30) 62/723,584 28/08/2018 US
62/754,848 02/11/2018 US
62/783,584 21/12/2018 US

(87) WO 2020/045998 05/03/2020

(51) ***H04N 19/60***; *H04N 19/176; H04N 19/42; H04N 19/119; H04N 19/186*

(73) **SAMSUNG ELECTRONICS CO., LTD.** (KR)
129, Samsung-ro, Yeongtong-Gu, Suwon-Si, Gyeonggi-do 16677, Republic of Korea

(72) PARK, Minwoo (KR); PARK, Minsoo (KR); TAMSE, Anish (IN)

(74) Công ty TNHH Tầm nhìn và Liên danh (VISION & ASSOCIATES CO.LTD.)

(54) **PHƯƠNG PHÁP VÀ THIẾT BỊ GIẢI MÃ VIDEO, VÀ PHƯƠNG PHÁP MÃ HÓA VIDEO**

(57) Sáng chế đề cập đến phương pháp và thiết bị giải mã video, cũng như phương pháp mã hóa video. Phương pháp giải mã video theo sáng chế bao gồm các bước: tạo ra các đơn vị lập mã bằng cách chia tách ít nhất một kích thước trong số chiều cao và chiều rộng của một đơn vị lập mã lớn nhất có kích thước thứ nhất; dựa vào việc chiều cao hay chiều rộng của một đơn vị lập mã thứ nhất không vuông bao gồm biên ngoài của hình ảnh, trong số các đơn vị lập mã, lớn hơn một kích thước biến đổi lớn nhất, xác định việc có được phép tạo ra hay không hai đơn vị lập mã thứ hai bằng cách chia tách ít nhất một kích thước trong số chiều cao và chiều rộng của đơn vị lập mã thứ nhất; và giải mã các đơn vị lập mã thứ hai được tạo ra từ đơn vị lập mã thứ nhất.

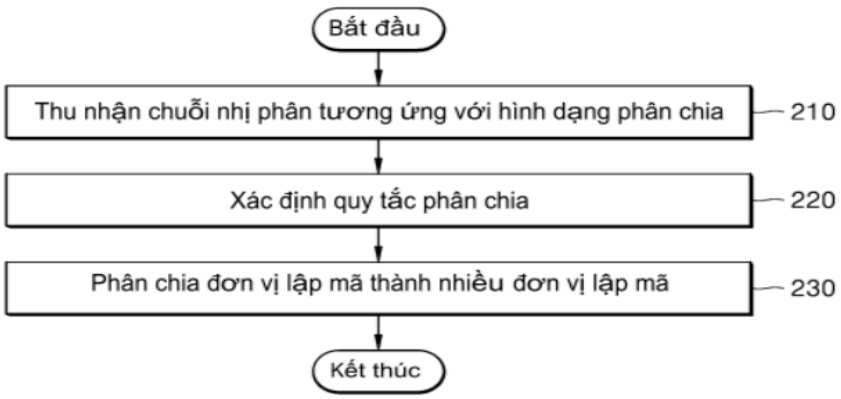

FIG. 2

(11) **1-0047851 B**

(15) 28/05/2025
Số Quyết định: 89329/QĐ-SHTT.IP

(45) 25/06/2025 447B

(43) 26/07/2021 400 A

(21) 1-2021-01569

(85) 24/03/2021

(22) 04/09/2019

(86) PCT/CN2019/104462 04/09/2019

(30) 62/726,975 04/09/2018 US
62/727,534 05/09/2018 US
62/734,226 20/09/2018 US

(87) WO 2020/048502 A1 12/03/2020

(51) ***H04N 19/577***

(73) **HUAWEI TECHNOLOGIES CO., LTD.** (CN)
Huawei Administration Building, Bantian, Longgang District Shenzhen, Guangdong 518129, P. R. China

(72) CHEN, Huanbang (CN); CHEN, Jianle (CN); YANG, Haitao (CN)

(74) Công ty TNHH một thành viên Sở hữu trí tuệ VCCI (VCCI-IP CO.,LTD)

(54) **PHƯƠNG PHÁP VÀ THIẾT BỊ DỰ ĐOÁN LIÊN ĐỚI SONG HƯỚNG, THIẾT BỊ MÃ HÓA VIĐEO, THIẾT BỊ GIẢI MÃ VIĐEO, PHƯƠNG TIỆN LƯU TRỮ ĐỌC ĐƯỢC BỞI MÁY TÍNH VÀ THIẾT BỊ ĐẦU CUỐI**

(57) Sáng chế đề cập đến phương pháp và thiết bị dự đoán liên đới song hướng, và liên quan đến lĩnh vực các kỹ thuật lập mã hình ảnh viđeo. Phương pháp này bao gồm: xác định chỉ số hình ảnh tham chiếu i_1 của danh sách hình ảnh tham chiếu thứ nhất là chỉ số hình ảnh tham chiếu thứ nhất mà tương ứng với khối hiện thời và là của danh sách hình ảnh tham chiếu thứ nhất; xác định chỉ số hình ảnh tham chiếu 12 của danh sách hình ảnh tham chiếu thứ hai là chỉ số hình ảnh tham chiếu thứ hai mà tương ứng với khối hiện thời và là của danh sách hình ảnh tham chiếu thứ hai; và dự đoán khối hiện thời dựa trên chỉ số hình ảnh tham chiếu thứ nhất và chỉ số hình ảnh tham chiếu thứ hai. Số đếm thứ tự hình ảnh (POC - picture order count) tương ứng với chỉ số hình ảnh tham chiếu i_1 là POC, gần nhất với POC của hình ảnh hiện thời, trong tất cả các POC mà nằm trong danh sách hình ảnh tham chiếu thứ nhất và nhỏ hơn POC của hình ảnh hiện thời, POC tương ứng với chỉ số hình ảnh tham chiếu i2 là POC, gần nhất với POC của hình ảnh hiện thời, trong tất cả các POC mà nằm trong danh sách hình ảnh tham chiếu thứ hai và lớn hơn POC của hình ảnh hiện thời, và hình ảnh hiện thời bao gồm khối hiện thời. Các tài nguyên dòng bịt có thể được tiết kiệm, và hiệu quả lập mã có thể được cải thiện.

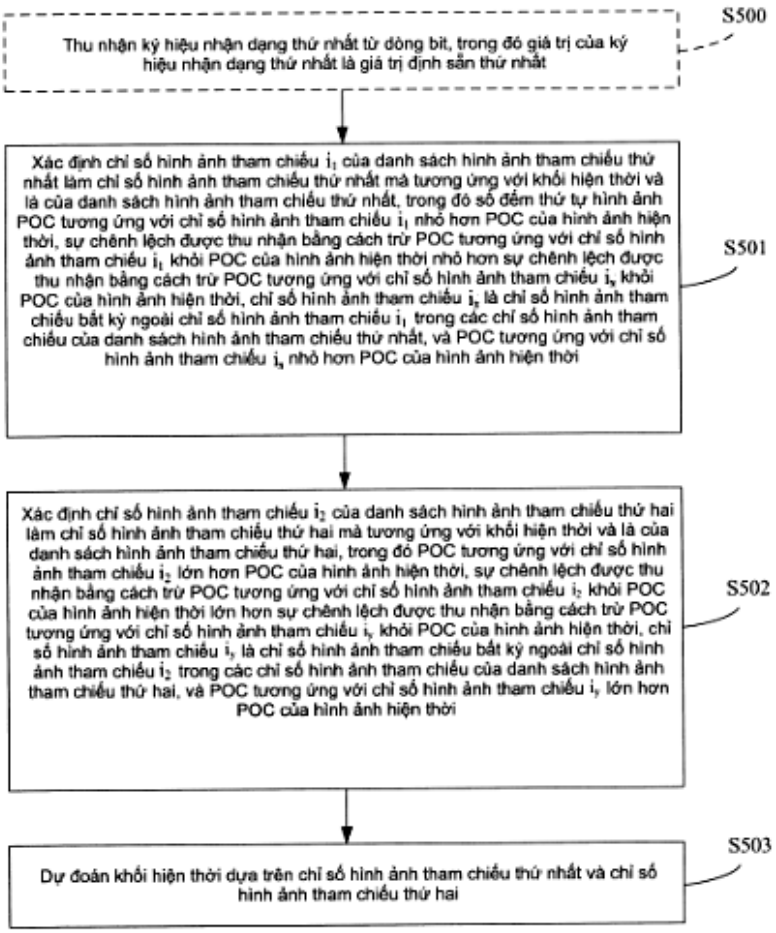
S500
Thu nhận ký hiệu nhận dạng thứ nhất từ dòng bit, trong đó giá trị của ký hiệu nhận dạng thứ nhất là giá trị định sẵn thứ nhất
Xác định chỉ số hình ảnh tham chiếu i_1 của danh sách hình ảnh tham chiếu thứ nhất làm chỉ số hình ảnh tham chiếu thứ nhất mà tương ứng với khối hiện thời và là của danh sách hình ảnh tham chiếu thứ nhất, trong đó số đếm thứ tự hình ảnh POC tương ứng với chỉ số hình ảnh tham chiếu i_1 nhỏ hơn POC của hình ảnh hiện thời, sự chênh lệch được thu nhận bằng cách trừ POC tương ứng với chỉ số hình ảnh tham chiếu i_1 khỏi POC của hình ảnh hiện thời nhỏ hơn sự chênh lệch được thu nhận bằng cách trừ POC tương ứng với chỉ số hình ảnh tham chiếu i_x khỏi POC của hình ảnh hiện thời, chỉ số hình ảnh tham chiếu i_x là chỉ số hình ảnh tham chiếu bất kỳ ngoài chỉ số hình ảnh tham chiếu i_1 trong các chỉ số hình ảnh tham chiếu của danh sách hình ảnh tham chiếu thứ nhất, và POC tương ứng với chỉ số hình ảnh tham chiếu i_x nhỏ hơn POC của hình ảnh hiện thời
S501
Xác định chỉ số hình ảnh tham chiếu i_2 của danh sách hình ảnh tham chiếu thứ hai làm chỉ số hình ảnh tham chiếu thứ hai mà tương ứng với khối hiện thời và là của danh sách hình ảnh tham chiếu thứ hai, trong đó POC tương ứng với chỉ số hình ảnh tham chiếu i_2 lớn hơn POC của hình ảnh hiện thời, sự chênh lệch được thu nhận bằng cách trừ POC tương ứng với chỉ số hình ảnh tham chiếu i_2 khỏi POC của hình ảnh hiện thời lớn hơn sự chênh lệch được thu nhận bằng cách trừ POC tương ứng với chỉ số hình ảnh tham chiếu i_y khỏi POC của hình ảnh hiện thời, chỉ số hình ảnh tham chiếu i_y là chỉ số hình ảnh tham chiếu bất kỳ ngoài chỉ số hình ảnh tham chiếu i_2 trong các chỉ số hình ảnh tham chiếu của danh sách hình ảnh tham chiếu thứ hai, và POC tương ứng với chỉ số hình ảnh tham chiếu i_y lớn hơn POC của hình ảnh hiện thời
S502
Dự đoán khối hiện thời dựa trên chỉ số hình ảnh tham chiếu thứ nhất và chỉ số hình ảnh tham chiếu thứ hai
S503

FIG. 5A

(11) **1-0047852 B**

(15) 28/05/2025
Số Quyết định: 89330/QĐ-SHTT.IP

(45) 25/06/2025 447B

(43) 25/03/2022 408 A

(21) 1-2021-07050

(85) 04/11/2021

(22) 23/06/2020

(86) PCT/US2020/039043 23/06/2020

(30) 62/865,944 24/06/2019 US
16/908,227 22/06/2020 US

(87) WO2020/263769 A1 30/12/2020

(51) ***G06K 9/00***

(73) **TENCENT AMERICA LLC** (US)
2747 Park Boulevard, Palo Alto, California 94306, United States of America

(72) CHOI, Byeongdoo (KR); LIU, Shan (US); WENGER, Stephan (DE)

(74) Công ty TNHH một thành viên Sở hữu trí tuệ VCCI (VCCI-IP CO.,LTD)

(54) **PHƯƠNG PHÁP MÃ HÓA CHUỖI VIĐEO, HỆ THỐNG MÁY TÍNH MÃ HÓA CHUỖI VIĐEO VÀ PHƯƠNG TIỆN BẤT BIẾN ĐỌC ĐƯỢC BẰNG MÁY TÍNH**

(57) Sáng chế đề cập đến phương pháp mã hóa chuỗi viđeo, hệ thống máy tính mã hóa chuỗi viđeo, và phương tiện bất biến đọc được bằng máy tính. Dữ liệu viđeo chứa một hoặc nhiều khuôn mặt có thể được thu. Một hoặc nhiều biên ảo giữa một hoặc nhiều khuôn mặt của dữ liệu viđeo thu được có thể được chọn. Tính năng lọc trong vòng có thể bị vô hiệu hóa giữa một hoặc nhiều biên ảo được chọn trong số các biên ảo, dựa trên các biên được chọn không liên tục trong hình học ba chiều.

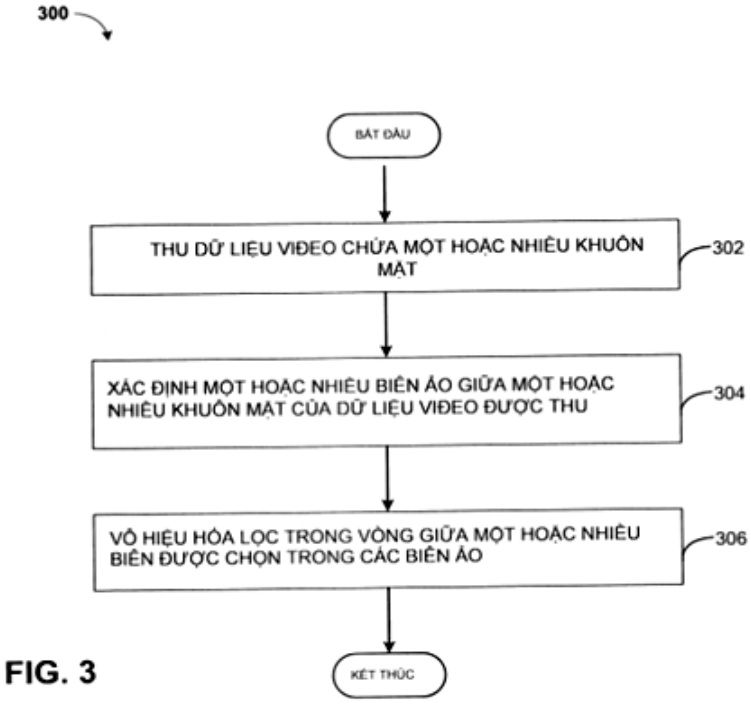

FIG. 3

(11) **1-0047853 B**

(15) 28/05/2025
Số Quyết định: 89331/QĐ-SHTT.IP

(45) 25/06/2025 447B

(43) 26/07/2021 400 A

(21) 1-2020-07488

(85) 24/12/2020

(22) 24/05/2019

(86) PCT/US2019/033896 24/05/2019

(30) 62/676,433 25/05/2018 US

(87) WO2019/226977 28/11/2019

(51) ***A61K 31/522***; *A61P 35/00; C07K 16/32; C07D 473/32; C07K 16/28; A61P 31/12; C07D 473/18*

(73) **PRIMMUNE THERAPEUTICS, INC.** (US)
Jlabs San Diego, 3210 Merryfield Row, San Diego, CA 92121, United States of America

(72) WEBBER, Stephen, E. (US); APPLEMAN, James, Richard (US)

(74) Công ty Luật TNHH Phạm và Liên danh (PHAM & ASSOCIATES)

(54) CHẤT CHỦ VẬN TLR7 VÀ DƯỢC PHẨM CHỨA NÓ

(57) Sáng chế đề cập đến chất chủ vận TLR7 có công thức **I,** dược phẩm chứa nó để sử dụng chúng trong điều trị các bệnh như ung thư và bệnh truyền nhiễm.

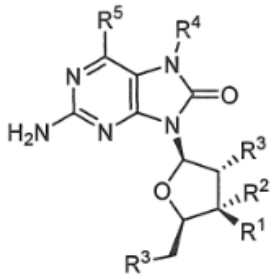

I

(11) **1-0047854 B**

(15) 28/05/2025
Số Quyết định: 89332/QĐ-SHTT.IP

(45) 25/06/2025 447B

(43) 26/10/2020 391 A

(21) 1-2020-04640

(85) 12/08/2020

(22) 20/12/2018

(86) PCT/CN2018/122230 20/12/2018

(30) 201810046574.0 17/01/2018 CN

(87) WO 2019/141037 25/07/2019

(51) ***H04Q 11/00***

(73) **HUAWEI TECHNOLOGIES CO., LTD.** (CN)
Huawei Administration Building, Bantian, Longgang District, Shenzhen, Guangdong 518129, P. R. China

(72) DENG, Chaojun (CN); LIN, Liankui (CN)

(74) Công ty TNHH một thành viên Sở hữu trí tuệ VCCI (VCCI-IP CO.,LTD)

(54) **MẠNG TRUYỀN THÔNG, THIẾT BỊ ĐẦU CUỐI ĐƯỜNG DÂY QUANG VÀ PHƯƠNG PHÁP XỬ LÝ TÍN HIỆU QUANG**

(57) Sáng chế đề cập đến mạng truyền thông, thiết bị đầu cuối đường dây quang và phương pháp xử lý tín hiệu quang. Mạng truyền thông bao gồm thiết bị đầu cuối đường dây quang thứ nhất, thiết bị đầu cuối đường dây quang thứ hai, và thiết bị đặt tại cơ sở của khách hàng. Thiết bị đầu cuối đường dây quang thứ hai có thể được kết nối với thiết bị đầu cuối đường dây quang thứ nhất ở lớp trên thông qua giao diện mạng quang thụ động (passive optical network, PON), và có thể còn được kết nối với thiết bị đặt tại cơ sở của khách hàng ở lớp dưới thông qua giao diện PON. Mạng truyền thông theo sáng chế cho phép người dùng ở vùng ở xa truy nhập dịch vụ băng rộng. Ngoài ra, giao diện PON có đặc trưng là truyền điểm tới đa điểm, và do đó phương tiện truyền có thể được tiết kiệm và các chi phí nối mạng có thể được giảm xuống.

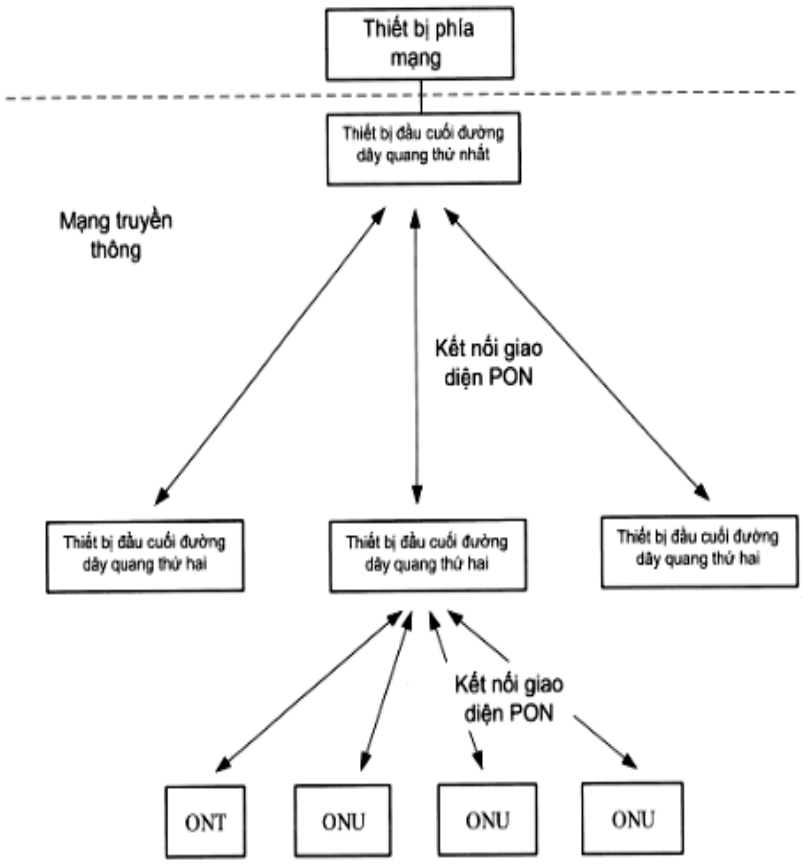
Thiết bị phía mạng
Thiết bị đầu cuối đường dây quang thứ nhất
Mạng truyền thông
Kết nối giao diện PON
Thiết bị đầu cuối đường dây quang thứ hai
Thiết bị đầu cuối đường dây quang thứ hai
Thiết bị đầu cuối đường dây quang thứ hai
Kết nối giao diện PON
ONT
ONU
ONU
ONU

FIG. 6

(11) **1-0047855 B**

(15) 28/05/2025
Số Quyết định: 89333/QĐ-SHTT.IP

(45) 25/06/2025 447B

(43) 27/12/2021 405 A

(21) 1-2021-06666

(85) 21/10/2021

(22) 23/03/2020

(86) PCT/CN2020/080674 23/03/2020

(30) 62/822,865 23/03/2019 US
62/824,282 26/03/2019 US
62/824,360 27/03/2019 US

(87) WO2020/192629 A1 01/10/2020

(51) ***H04N 19/593***; *H04N 19/159*

(73) **HUAWEI TECHNOLOGIES CO., LTD.** (CN)
Huawei Administration Building, Bantian, Longgang District, Shenzhen, Guangdong 518129, P. R. China

(72) WANG, Biao (CN); ESENLIK, Semih (TR); KOTRA, Anand Meher (IN); GAO, Han (CN); CHEN, Jianle (CN)

(74) Công ty TNHH một thành viên Sở hữu trí tuệ VCCI (VCCI-IP CO.,LTD)

(54) **THIẾT BỊ MÃ HÓA VÀ PHƯƠNG TIỆN BẤT BIẾN ĐỌC ĐƯỢC BẰNG MÁY TÍNH**

(57) Sáng chế đề cập đến thiết bị và phương pháp dùng cho dự đoán nội bộ. Phương pháp này bao gồm: thu nhận giá trị của thông tin chỉ báo của khối hiện tại. Khi giá trị của thông tin chỉ báo chỉ báo chế độ dự đoán nội bộ của khối hiện tại không được chứa trong tập các chế độ khả thi nhất, lấy chế độ dự đoán nội bộ IntraPredModeY[xCb][yCb] của khối hiện tại bởi các bước được xếp thứ tự như sau: được thiết đặt bằng Tôi. IntraPredModeY[xCb][yCb] nội_luma_mpm_remainder[xCb][yCb], ii. Giá trị của IntraPredModeY[xCb][yCb] được tăng thêm một. Phương pháp này có thể cải thiện hiệu suất xác định chế độ dự đoán nội bộ của khối hiện tại.

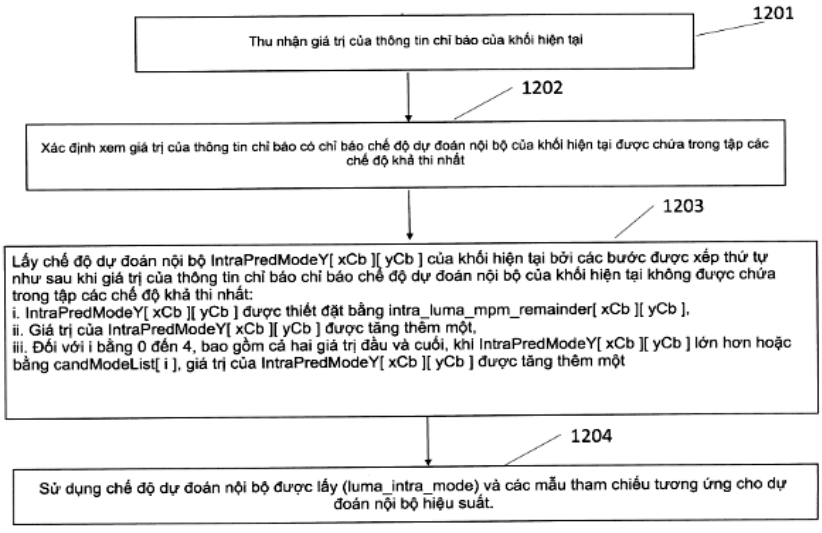

FIG. 12

(11) **1-0047856 B**

(15) 28/05/2025
Số Quyết định: 89374/QĐ-SHTT.IP

(45) 25/06/2025 447B

(43) 26/07/2021 400 A

(21) 1-2021-02015

(85) 14/04/2021

(22) 27/09/2019

(86) PCT/CN2019/108545 27/09/2019

(30) 201811142682.4 28/09/2018 CN

(87) WO 2020/063867 02/04/2020

(51) ***H04W 36/00***

(73) **HUAWEI TECHNOLOGIES CO., LTD.** (CN)
Huawei Administration Building Bantian, Longgang District Shenzhen, Guangdong 518129, China

(72) HU, Xingxing (CN); ZHANG, Hongping (CN)

(74) Công ty Luật TNHH Phạm và Liên danh (PHAM & ASSOCIATES)

(54) PHƯƠNG PHÁP CHUYỂN VÙNG, THIẾT BỊ MẠNG TRUY NHẬP, HỆ THỐNG TRUYỀN THÔNG VÀ VẬT GHI MÁY TÍNH ĐỌC ĐƯỢC

(57) Sáng chế đề cập đến phương pháp chuyển vùng được sử dụng bởi trạm cơ sở nguồn và trạm cơ sở đích để truyền, qua đường hầm, khối dữ liệu thu được sau khi kênh mang vô tuyến dữ liệu (data radio bearer, DRB) tương ứng với luồng chất lượng dịch vụ (quality of service, QoS) thay đổi sang DRB thứ hai. Phương pháp theo các phương án thực hiện sáng chế bao gồm các bước: nhận, bởi trạm cơ sở đích, yêu cầu chuyển vùng được gửi bởi trạm cơ sở nguồn, trong đó yêu cầu chuyển vùng bao gồm thông tin chỉ báo thứ nhất, và thông tin chỉ báo thứ nhất được sử dụng để chỉ báo rằng DRB tương ứng với luồng QoS của trạm cơ sở nguồn thay đổi từ DRB thứ nhất sang DRB thứ hai; và gửi, bởi trạm cơ sở đích, thông tin về đường hầm đến trạm cơ sở nguồn, trong đó đường hầm được sử dụng bởi trạm cơ sở đích để nhận khối dữ liệu được gửi bởi trạm cơ sở nguồn, và khối dữ liệu này là khối dữ liệu thu được sau khi DRB tương ứng với luồng QoS thay đổi sang DRB thứ hai.

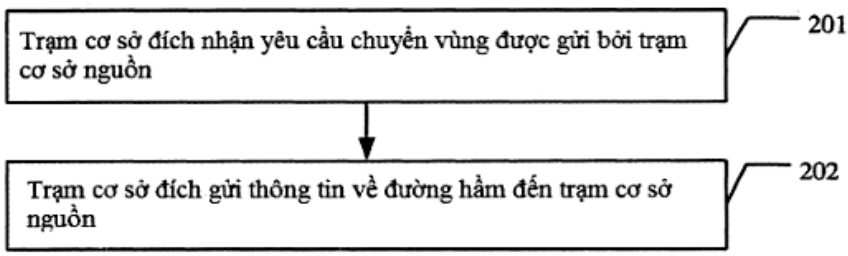

Fig.2

(11) **1-0047857 B**

(15) 28/05/2025
Số Quyết định: 89397/QĐ-SHTT.IP

(45) 25/06/2025 447B

(43) 27/05/2024 434 A

(21) 1-2023-07232

(85) 17/10/2023

(22) 18/04/2022

(86) PCT/JP2022/018078 18/04/2022

(30) 2021-070659 19/04/2021 JP
2022-038301 11/03/2022 JP

(87) WO2022/224940 27/10/2022

(51) ***C22C 9/00***

(73) **KMCT CORPORATION** (JP)
7-1, Nishi-Shinjuku 2-chome, Shinjuku-ku, Tokyo 1630704, Japan

(72) ITO Shinichi (JP); HOSOGI Tetsuro (JP)

(74) Công ty Luật TNHH Phạm và Liên danh (PHAM & ASSOCIATES)

(54) **HỢP KIM ĐỒNG CHỐNG ĂN MÒN, ỐNG HỢP KIM ĐỒNG VÀ THIẾT BỊ TRAO ĐỔI NHIỆT**

(57) Sáng chế đề cập đến: hợp kim đồng chống ăn mòn có khả năng gia công vượt trội, đồng thời có độ bền chống ăn mòn dạng tổ kiến vượt trội trong thời gian dài khi có mặt axit carboxylic bậc thấp; ống hợp kim đồng được làm từ hợp kim đồng chống ăn mòn này; và thiết bị trao đổi nhiệt. Hợp kim đồng chống ăn mòn này chứa ít nhất một thành phần hợp kim được chọn từ nhóm gồm các kim loại có thế điện cực chuẩn thấp hơn Al, với phần còn lại là Cu và các tạp chất không thể tránh khỏi, và có tổng hàm lượng các hợp phần hợp kim bằng hoặc lớn hơn 0,01% khối lượng và nhỏ hơn 0,5% khối lượng. Sáng chế cũng đề cập đến ống hợp kim đồng được làm từ hợp kim đồng chống ăn mòn này. Sáng chế cũng đề cập đến thiết bị trao đổi nhiệt sử dụng ống hợp kim đồng này.

(11) **1-0047858 B**

(15) 28/05/2025
Số Quyết định: 89399/QĐ-SHTT.IP

(45) 25/06/2025 447B

(43) 27/12/2021 405 A

(21) 1-2021-05463

(85) 06/09/2021

(22) 27/03/2020

(86) PCT/JP2020/014105 27/03/2020

(30) 201941012404 29/03/2019 IN

(87) WO2020/203801 08/10/2020

(51) ***B62J 35/00****; B60K 15/05*

(73) **HONDA MOTOR CO., LTD.** (JP)
1-1, Minami-Aoyama 2-chome, Minato-ku, Tokyo 1078556, Japan

(72) HORIUCHI Tetsu (JP); KISHI Hiroshi (JP)

(74) Công ty Luật TNHH Phạm và Liên danh (PHAM & ASSOCIATES)

(54) **XE MÁY KIỂU NGỒI ĐỂ CHÂN SANG HAI BÊN**

(57) Sáng chế đề cập đến xe máy kiểu ngồi để chân sang hai bên mà đảm bảo thiết kế nâng cao và cho phép khả năng thao tác dễ dàng khi cần thực hiện đổ nhiên liệu.

Xe máy kiểu ngồi để chân sang hai bên (11) bao gồm: bình chứa nhiên liệu (44) mà được đỡ trên khung thân xe (12) và có miệng rót nhiên liệu (44a); nắp che thân xe (13) mà che ít nhất phần bình chứa nhiên liệu (44) và tạo ra miệng (47) tại vị trí nằm đối với miệng rót nhiên liệu (44a); nắp (48) mở và đóng miệng (47); và nắp bình nhiên liệu (55) mà được bố trí như một chi tiết riêng biệt với nắp (48) và khóa miệng rót nhiên liệu (44a). Nắp bình nhiên liệu (55) xoay quanh đường trục (56) giữa vị trí mở mà tại đó miệng rót nhiên liệu (44a) được mở và vị trí đóng mà tại đó miệng rót nhiên liệu (44a) được khóa. Bộ phận nối (66) được liên kết với nắp bình nhiên liệu (55) và nắp (48), bộ phận nối (66) nối vận hành sự xoay của nắp bình nhiên liệu (55) với việc mở/đóng của nắp (48).

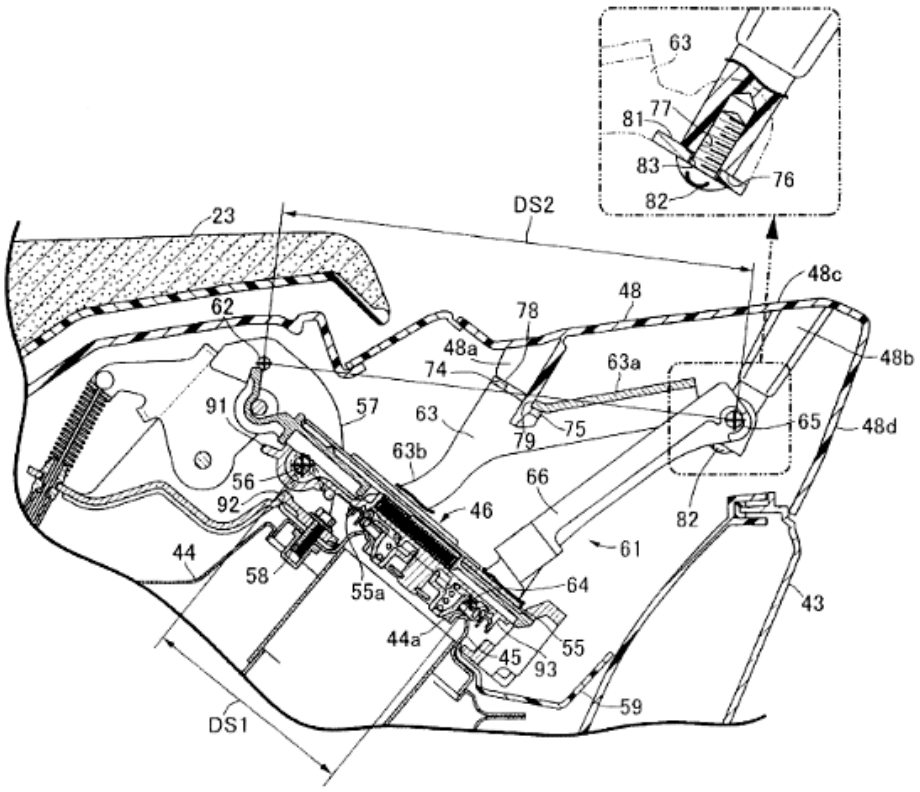
63
81
77
83
76
82
23
DS2
48c
62
78
48
48a
74
63a
48b
91
57
63
79
75
65
48d
63b
56
66
92
46
82
61
44
58
55a
64
43
44a
45
93
55
59
DS1

Fig.4

(11) **1-0047859 B**

(15) 28/05/2025
Số Quyết định: 89404/QĐ-SHTT.IP

(45) 25/06/2025 447B

(43) 25/11/2021 404 A

(21) 1-2021-00891

(85) 23/02/2021

(22) 28/11/2019

(86) PCT/JP2019/046595 28/11/2019

(30) 2018-224639 30/11/2018 JP

(87) WO2020/111186 04/06/2020

(51) ***F04D 13/08***; *F04D 29/58; F04D 29/08*

(73) **TSURUMI MANUFACTURING CO., LTD.** (JP)
16-40, Tsurumi 4-chome, Tsurumi-ku, Osaka-shi, Osaka 5380053, Japan

(72) KANEKO Tomoya (JP); YOSHIDA Shingo (JP); TSURUTA Hidenori (JP)

(74) Công ty Luật TNHH Phạm và Liên danh (PHAM & ASSOCIATES)

(54) **BƠM CHÌM**

(57) Sáng chế đề cập đến bơm chìm (100) bao gồm buồng trao đổi nhiệt (31, 431, 731, 831, 931), đường dẫn dòng thứ nhất (32, 432, 832) được bố trí bên ngoài buồng chứa dầu (15) theo hướng kính của trục dẫn động (10a), mà nối buồng trao đổi nhiệt và buồng làm mát động cơ (30), và mà qua đó chất lỏng làm mát chảy từ một buồng trong số buồng trao đổi nhiệt và buồng làm mát động cơ sang buồng kia, và đường dẫn dòng thứ hai (33, 433, 833) được bố trí bên ngoài buồng chứa dầu theo hướng kính, mà nối buồng trao đổi nhiệt và buồng làm mát động cơ, và mà qua đó chất lỏng làm mát chảy theo hướng ngược lại với hướng của đường dẫn dòng thứ nhất.

FIG.1
PHƯƠNG ÁN THỨ NHẤT

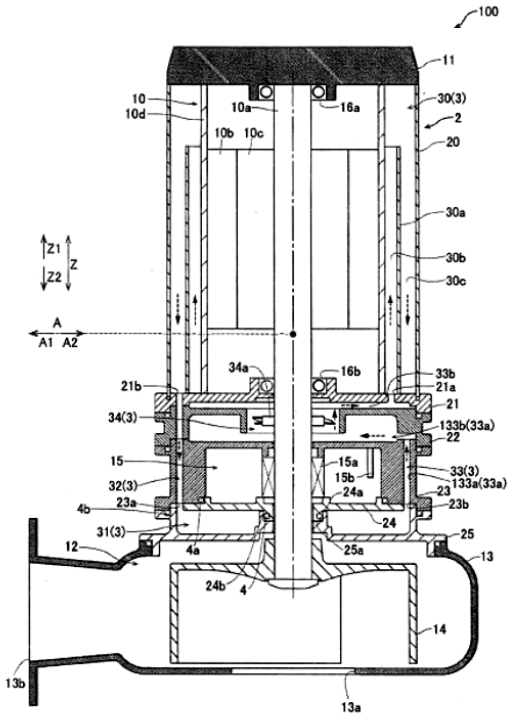

(11) **1-0047860 B**

(15) 28/05/2025
Số Quyết định: 89426/QĐ-SHTT.IP

(45) 25/06/2025 447B

(43) 25/11/2022 416 A

(21) 1-2022-04079

(85) 09/03/2017

(22) 10/09/2015

(86) PCT/US2015/049406 10/09/2015

(30) 62/048,648 10/09/2014 US

(87) WO 2016/040619 17/03/2016

(51) ***A23L 13/50***; *A23L 13/30; A23J 1/00; A23J 1/06*

(62) 1-2017-00853

(73) **INTERNATIONAL DEHYDRATED FOODS, INC.** (US)
P.O. Box 10374 Springfield, MO 65808, United States of America

(72) DAKE, Roger, Lynn (US); LEWIS, Nancy (US)

(74) Công ty Luật TNHH Phạm và Liên danh (PHAM & ASSOCIATES)

(54) **CHẾ PHẨM ĐƯỢC TẠO RA TỪ NGUỒN GIA CẦM HOẶC ĐỘNG VẬT KHÁC**

(57) Sáng chế đề cập đến quy trình tạo ra chế phẩm lỏng cô đặc (như canh trường) từ gia cầm hoặc nguồn thịt khác mà không cần sử dụng bất kỳ enzyme nào. Chế phẩm theo sáng chế có thể chứa hàm lượng chất rắn cao nhưng bơm được hoặc rót được và có thời hạn sử dụng tương đối dài ở nhiệt độ trong phòng. Sáng chế còn đề xuất phương pháp chiết protein từ gia cầm thô hoặc nguồn thịt khác ở nhiệt độ tương đối thấp. Sáng chế còn đề cập đến phương pháp tạo ra cục đông protein cao.

(11) **1-0047861 B**

(15) 28/05/2025
Số Quyết định: 89427/QĐ-SHTT.IP

(45) 25/06/2025 447B

(43) 26/04/2021 397 A

(21) 1-2020-07334

(85) 02/05/2019

(22) 29/09/2017

(86) PCT/KR2017/011055 29/09/2017

(30) 10-2016-0127863 04/10/2016 KR
10-2016-0127862 04/10/2016 KR

(87) WO 2018/066958 12/04/2018

(51) ***H04N 19/105***; *H04N 19/117; H04N 19/174; H04N 19/86; H04N 19/186; H04N 19/70; H04N 19/85; H04N 19/11; H04N 19/176*

(62) 1-2019-02241

(73) **KT CORPORATION** (KR)
90, Buljeong-ro, Bundang-gu, Seongnam-si Gyeonggi-do 13606, Republic of Korea

(72) LEE, Bae Keun (KR)

(74) Công ty TNHH một thành viên Sở hữu trí tuệ VCCI (VCCI-IP CO.,LTD)

(54) **PHƯƠNG PHÁP MÃ HÓA VÀ GIẢI MÃ ẢNH, PHƯƠNG TIỆN BẤT BIẾN CÓ THỂ ĐỌC ĐƯỢC BỞI MÁY TÍNH**

(57) Sáng chế đề cập đến phương pháp giải mã ảnh có thể bao gồm các bước: (xác định chế độ nội dự đoán của khối hiện thời, lấy mẫu tham chiếu từ các mẫu lân cận của khối hiện tại, thu nhận mẫu dự đoán thứ nhất cho khối hiện tại, dựa trên chế độ nội dự đoán và mẫu tham chiếu, xác định độ dịch cho mẫu dự đoán thứ nhất, và thu nhận mẫu dự đoán thứ hai bằng cách áp dụng độ dịch cho mẫu dự đoán thứ nhất. Sáng chế còn đề cập đến phương pháp mã hóa ảnh và phương tiện bất biến có thể đọc được bởi máy tính dùng để lưu trữ dữ liệu được kết hợp với tín hiệu viđeo.

[FIG 16]

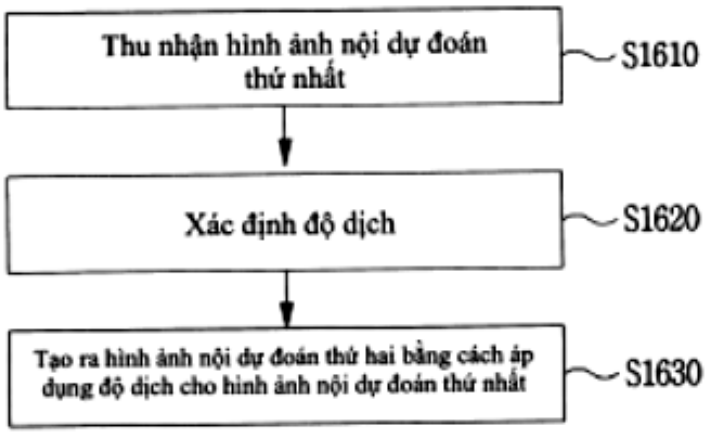

(11) **1-0047862 B**

(15) 28/05/2025
Số Quyết định: 89463/QĐ-SHTT.IP

(45) 25/06/2025 447B

(43) 25/04/2022 409 A

(21) 1-2021-06984

(85) 02/11/2021

(22) 01/06/2020

(86) PCT/US2020/035529 01/06/2020

(30) 62/858,887 07/06/2019 US
16/883,545 26/05/2020 US

(87) WO2020/247306 10/12/2020

(51) ***H04N 19/18***; *H04N 19/13; H04N 19/625; H04N 19/61; H04N 19/122*

(73) **TENCENT AMERICA LLC** (US)
2747 Park Boulevard Palo Alto, California 94306, USA

(72) ZHAO, Xin (CN); LI, Xiang (CN); LIU, Shan (US)

(74) Công ty Luật TNHH Phạm và Liên danh (PHAM & ASSOCIATES)

(54) **PHƯƠNG PHÁP VÀ THIẾT BỊ MÃ HÓA/GIẢI MÃ VIĐEO, VÀ VẬT GHI MÁY TÍNH ĐỌC ĐƯỢC**

(57) Sáng chế đề cập đến phương pháp giải mã viđeo cho bộ giải mã. Trong phương pháp, thông tin báo hiệu khối biến đổi thu được từ dòng bit viđeo được mã hóa. Ngoài ra, thực hiện xác định liệu thông tin báo hiệu khối biến đổi chỉ báo sơ đồ biến đổi ngầm, và ít nhất một trong biến đổi không tách riêng được tần số thấp (LFNST) và chế độ dự báo trong dựa trên ma trận (MIP) là không hợp lệ. Đáp lại việc xác định rằng thông tin báo hiệu khối biến đổi chỉ báo sơ đồ biến đổi ngầm, và ít nhất một trong LFNST và MIP được báo hiệu là không hợp lệ, loại biến đổi chính được xác định dựa trên kích thước của đơn vị mã (CU), và biến đổi chính được thực hiện cho khối biến đổi được phân vùng từ CU theo loại biến đổi chính được xác định.

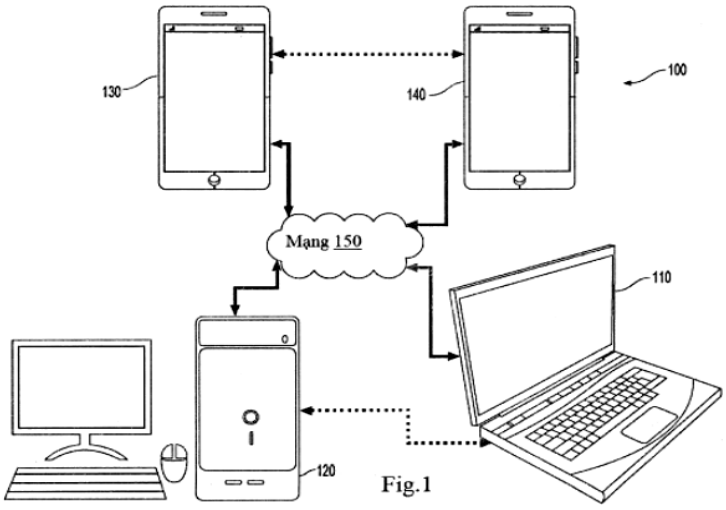

Fig.1

(11) **1-0047863 B**

(15) 28/05/2025
Số Quyết định: 89464/QĐ-SHTT.IP

(45) 25/06/2025 447B

(43) 27/06/2022 411 A

(21) 1-2022-01914

(85) 28/03/2022

(22) 28/08/2020

(86) PCT/US2020/048611 28/08/2020

(30) 62/893,649 29/08/2019 US
62/903,483 20/09/2019 US

(87) WO2021/041967 04/03/2021

(51) ***A63B 71/00***

(73) **WAHOO FITNESS LLC** (US)
90 West Wieuca Road NE, #110 Atlanta, Georgia 30342, United States of America

(72) HAWKINS, Harold M., III (US)

(74) Công ty Luật TNHH Phạm và Liên danh (PHAM & ASSOCIATES)

(54) **THIẾT BỊ, PHƯƠNG PHÁP VẬN HÀNH THIẾT BỊ XE ĐẠP TẠI CHỖ ĐIỀU CHỈNH ĐƯỢC VÀ PHƯƠNG PHÁP XÁC ĐỊNH CÀI ĐẶT CỦA XE ĐẠP TẠI CHỖ ĐIỀU CHỈNH ĐƯỢC**

(57) Sáng chế đề cập đến xe đạp tập "thông minh" tại chỗ trong nhà bao gồm sự kết hợp độc đáo của các bộ phận điều chỉnh được để cấp các kích thước định kết cấu được để điều chỉnh kích thước khung của xe đạp trong nhà để phù hợp thích đáng với người tập xe đạp. Sáng chế đề cập đến hệ thống để xử lý ảnh kỹ thuật số về xe đạp ngoài trời và xác định và dịch các kích thước và điều chỉnh cho xe đạp trong nhà để tương hợp với một hoặc nhiều kích thước (các chiều dài, góc, khoảng cách, v.v.) của xe đạp ngoài trời.

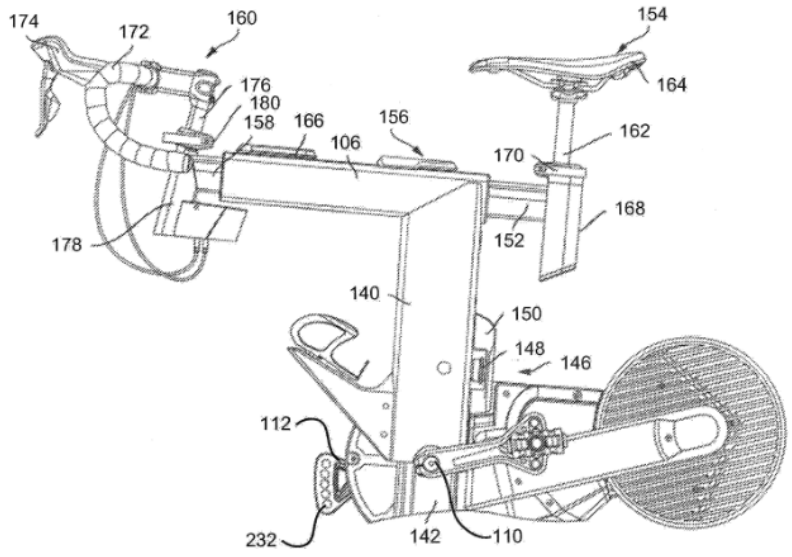

FIG. 2A

(11) **1-0047864 B**

(15) 28/05/2025
Số Quyết định: 89466/QĐ-SHTT.IP

(45) 25/06/2025 447B

(43) 27/03/2023 420 A

(21) 1-2021-08017

(85) 14/12/2021

(22) 17/06/2020

(86) PCT/JP2020/023817 17/06/2020

(30) 2019-112930 18/06/2019 JP
2019-112932 18/06/2019 JP
2019-112931 18/06/2019 JP

(87) WO 2020/256021 24/12/2020

(51) ***A01C 11/02***

(73) **KUBOTA CORPORATION** (JP)
1-2-47, Shikitsuhigashi, Naniwa-ku, Osaka-shi, Osaka 5568601, Japan

(72) YASUMATSU Mamoru (JP); HASEGAWA Masao (JP)

(74) Công ty Luật TNHH Phạm và Liên danh (PHAM & ASSOCIATES)

(54) **MÁY TRỒNG CÂY**

(57) Sáng chế đề cập đến máy trồng cây có khả năng làm cân bằng các độ sâu trồng của các cây con. Máy trồng cây bao gồm: thiết bị trồng cây (4) có các thân trồng cây (12), mỗi thân trồng cây (12) được tạo kết cấu để chuyển động qua lại lên trên và xuống dưới, và cắm sâu vào cách đồng nông nghiệp và trồng cây con khi di chuyển xuống dưới; thân di chuyển (5) được bố trí ở phía trước thiết bị trồng cây (4); cơ cấu gắn thiết bị làm việc (123) gắn thiết bị trồng cây (4) vào thân di chuyển (5) lắc được quanh đường trục lăn (X1) kéo dài theo hướng trước-và-sau của máy (K1); và cơ cấu lăn (135) được tạo kết cấu để lắc thiết bị trồng cây (4) quanh đường trục lăn (X1). Các thân trồng cây (12) bao gồm thân trồng cây thứ nhất (12R) và thân trồng cây thứ hai (12L) được bố trí cạnh nhau theo hướng chiều rộng của máy. Cơ cấu lăn (135) lắc thiết bị trồng cây (4) quanh đường trục lăn (X1) để đưa đến chiều cao thứ nhất (H1) của thân trồng cây thứ nhất (12R) so với bề mặt trồng cây (144R) của cách đồng nông nghiệp và chiều cao thứ hai (H2) của thân trồng cây thứ hai (12L) so với bề mặt trồng cây (144L) đến chiều cao định trước.

Fig.22

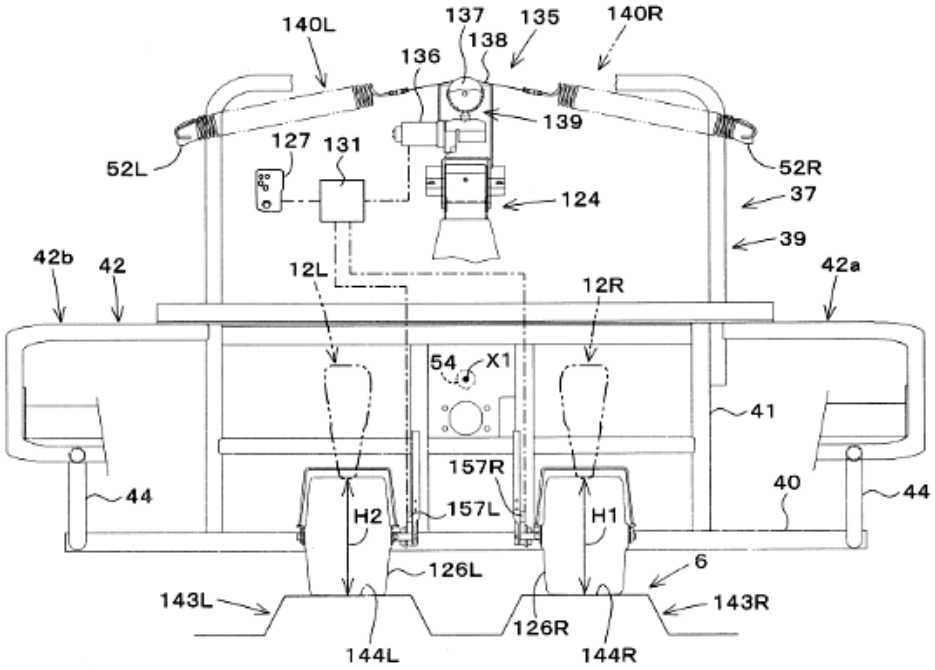
140L
137
135
140R
138
136
139
127
131
52L
52R
124
37
39
42b
42
12L
12R
42a
54
X1
41
157R
40
44
44
H2
157L
H1
126L
6
143L
143R
126R
144L
144R

(11) **1-0047865 B**

(15) 28/05/2025
Số Quyết định: 89467/QĐ-SHTT.IP

(45) 25/06/2025 447B

(43) 25/10/2019 379 A

(21) 1-2019-01579

(85) 28/03/2019

(22) 28/08/2017

(86) PCT/US2017/048863 28/08/2017

(30) 62/380,710 29/08/2016 US

(87) WO 2018044773 08/03/2018

(51) ***B60B 21/12***; *B60B 1/02; B60B 21/10; B60B 1/00; B60B 21/02*

(76) 1. **FEUCHT, CHRISTIAN** (US)
400 South Pine St, Nevada City, CA 95959, United States of America
2. **SLATE, MARK** (US)
2209 5th Avenue, San Rafael, CA 94901, United States of America
3. **SMITH, EVAN** (US)
12305 Valley View Road, Nevada City, California 95959, United States of America
4. **SCHLANGER, RAPHAEL** (US)
28 Hulda Road, Wilton, CT 06897, United States of America
5. **SEIDLER, PATRICK M.** (US)
187 E. Blithedale Avenue, Mill Valley, CA 94941, United States of America

(74) Công ty TNHH Tầm nhìn và Liên danh (VISION & ASSOCIATES CO.LTD.)

(54) **LÓT BỊT KÍN VÀNH VÀ HỆ THỐNG BỊT KÍN VÀNH**

(57) Lót bịt kín vành bao gồm: dải lót vành kéo dài theo hướng chu vi có bề mặt bên ngoài hướng ra phía ngoài hướng kính, bề mặt bên trong hướng vào phía trong hướng kính, mép bên thứ nhất và mép bên thứ hai được bố trí cách xa theo hướng bên với mép bên thứ nhất; trong đó dải lót vành bao gồm độ rộng bên tổng giữa mép bên thứ nhất và mép bên thứ hai và độ dày hướng kính giữa bề mặt bên ngoài và bề mặt bên trong; và trong đó độ dày hướng kính là thay đổi ngang qua độ rộng bên để bao gồm vùng bên thứ nhất có độ dày hướng kính thứ nhất và vùng bên thứ hai có độ dày hướng kính thứ hai, trong đó độ dày hướng kính thứ nhất là dày hơn so với độ dày hướng kính thứ hai.

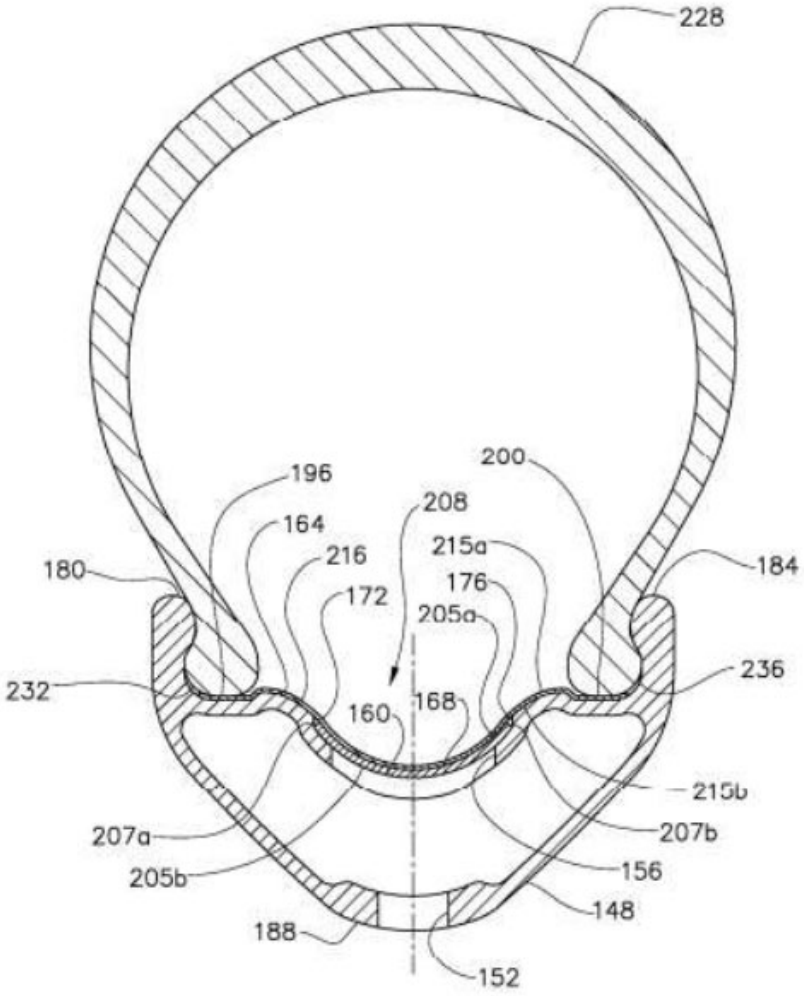
228
200
196
208
164
215a
216
176
180
172
184
205a
236
232
160
168
215b
207b
207a
156
205b
148
188
152

HÌNH 8

(11) **1-0047866 B**

(15) 28/05/2025
Số Quyết định: 89468/QĐ-SHTT.IP

(45) 25/06/2025 447B

(43) 25/08/2023 425 A

(21) 1-2023-02603

(85) 20/04/2023

(22) 04/11/2021

(86) PCT/JP2021/040489 04/11/2021

(30) 2020-190324 16/11/2020 JP

(87) WO 2022/102487 A1 19/05/2022

(51) ***F25D 23/02***

(73) **PANASONIC INTELLECTUAL PROPERTY MANAGEMENT CO., LTD.** (JP)
1-61, Shiromi 2-chome, Chuo-ku, Osaka-shi, Osaka 540-6207 Japan

(72) Yuto INUI (JP); Masahiko WATANABE (JP); Kenichi OKABE (JP)

(74) Công ty TNHH một thành viên Sở hữu trí tuệ VCCI (VCCI-IP CO.,LTD)

(54) **KẾT CẤU BẢN LỀ DÙNG CHO TỦ LẠNH**

(57) Sáng chế đề cập đến kết cấu bản lề dùng cho tủ lạnh (1) bao gồm chi tiết bản lề phía trên (20), chốt dẫn hướng thứ nhất và chốt dẫn hướng thứ hai được bố trí trên chi tiết bản lề phía trên (20), chi tiết dẫn hướng phía trên (30) được lắp trên cửa (11), và rãnh dẫn hướng phía trên (34) mà chốt dẫn hướng phía trên thứ nhất và chốt dẫn hướng phía trên thứ hai được khớp nối với. Các hoạt động đóng và mở của cửa (11) được thực hiện bởi rãnh dẫn hướng phía trên (34) được điều chỉnh bởi chốt dẫn hướng phía trên thứ nhất và chốt dẫn hướng phía trên thứ hai, và các tâm quay ảo O của chốt dẫn hướng thứ nhất và chốt dẫn hướng thứ hai khi các hoạt động đóng và mở của cửa (11) được thực hiện được định vị ở phía bề mặt phía trước của cửa (11) ở trạng thái trong đó cửa (11) được đóng so với thân (10).

FIG. 3

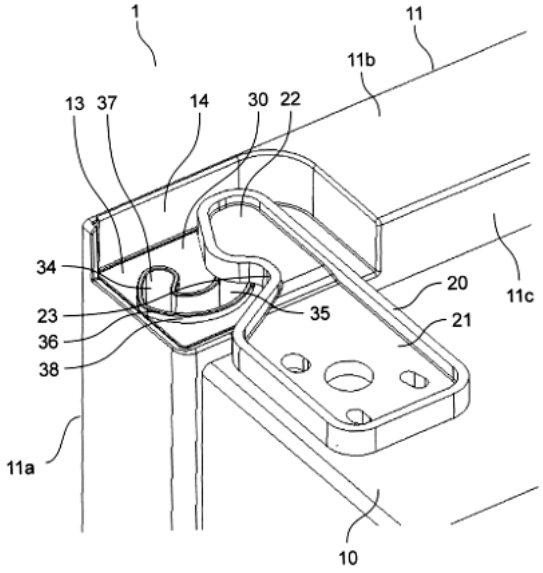

(11) **1-0047867 B**

(15) 28/05/2025
Số Quyết định: 89469/QĐ-SHTT.IP

(45) 25/06/2025 447B

(43) 25/04/2019 373 A

(21) 1-2019-00047

(85) 04/01/2019

(22) 11/07/2017

(86) PCT/EP2017/067468 11/07/2017

(30) 1656829 18/07/2016 FR

(87) WO2018/015227 25/01/2018

(51) ***C08H 8/00***

(73) 1. **IFP ENERGIES NOUVELLES** (FR)
1 & 4 avenue du Bois-Préau, 92852 RUEIL-MALMAISON, France
2. **INSTITUT NATIONAL DE LA RECHCERCHE AGRONOMIQUE** (FR)
147 rue de l'Université, 75007 PARIS, France
3. **AGRO INDUSTRIES RECHERCHE ET DEVELOPPEMENT** (FR)
Route de Bazancourt, 51110 POMACLE, France

(72) HUDEBINE, Damien (FR); ROUSSET, Romain (FR); CARNNOT, Olivier (FR)

(74) Công ty Luật TNHH Phạm và Liên danh (PHAM & ASSOCIATES)

(54) QUY TRÌNH VÀ HỆ THỐNG XỬ LÝ LIÊN TỤC SINH KHỐI LIGNOXENLULOZA ĐỂ SẢN XUẤT DỊCH ĐƯỜNG

(57) Sáng chế đề xuất quy trình xử lý liên tục sinh khối lignoxenluloza trước khi thủy phân bằng enzym, bao gồm bước vận chuyển sinh khối được nghiền đã được ép vào bước ngâm bằng dịch ngâm axit, xả dịch sinh khối đã được ngâm trong vùng chứa dịch ngâm axit, sau đó ép sinh khối ướt thu được và vận chuyển vào bước bùng nổ hơi nước. Dịch ngâm axit được điều chế trong vùng riêng biệt từ dịch ngâm axit đã sử dụng thu được từ bước xả dịch và/hoặc bước ép, trước khi vận chuyển vào bước bùng nổ hơi nước. Sáng chế cũng đề cập đến hệ thống xử lý liên tục sinh khối lignoxenluloza trước khi thủy phân bằng enzym để thực hiện quy trình này.

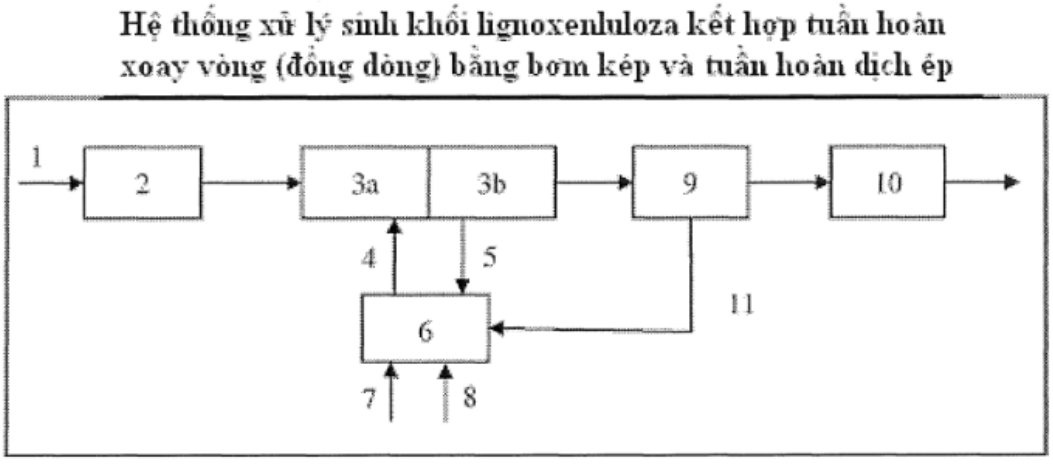

Fig.3

(11) **1-0047868 B**

(15) 28/05/2025
Số Quyết định: 89471/QĐ-SHTT.IP

(45) 25/06/2025 447B

(43) 25/08/2021 401 A

(21) 1-2021-02688

(85) 13/05/2021

(22) 18/06/2019

(86) PCT/CN2019/091700 18/06/2019

(30) 201811199216.X 15/10/2018 CN

(87) WO 2020/078026 A1 23/04/2020

(51) ***G06T 7/194***; *G06T 5/00*

(73) **HUAWEI TECHNOLOGIES CO., LTD.** (CN)
Huawei Administration Building, Bantian, Longgang District Shenzhen, Guangdong 518129, P. R. China

(72) LI, Yu (CN); MA, Feilong (CN); WANG, Tizheng (CN); HUANG, Xiujie (CN)

(74) Công ty TNHH một thành viên Sở hữu trí tuệ VCCI (VCCI-IP CO.,LTD)

(54) **PHƯƠNG PHÁP XỬ LÝ HÌNH ẢNH, THIẾT BỊ XỬ LÝ HÌNH ẢNH VÀ THIẾT BỊ ĐẦU CUỐI**

(57) Sáng chế đề cập đến phương pháp xử lý hình ảnh, thiết bị xử lý hình ảnh và thiết bị đầu cuối. Vùng mục tiêu và vùng nền được xác định trong hình ảnh bằng cách thực hiện phân đoạn mặt nạ trên hình ảnh. Các chế độ xử lý màu sắc khác nhau được áp dụng cho vùng mục tiêu và vùng nền, sao cho độ chói của vùng mục tiêu lớn hơn độ chói của vùng nền, hoặc sắc độ của vùng mục tiêu lớn hơn sắc độ của vùng nền, và đối tượng chính tương ứng với vùng mục tiêu được đánh dấu nổi bật hơn. Điều này cho phép người sử dụng thiết bị đầu cuối có hiệu ứng phim ảnh đặc biệt trong suốt quá trình chụp ảnh hoặc quay viđeo, và cải thiện trải nghiệm chụp ảnh của người sử dụng. Ngoài ra, sáng chế còn đề cập đến phương pháp khử rung hình, sao cho thay đổi màu sắc của nội dung viđeo mượt hơn và tự nhiên hơn.

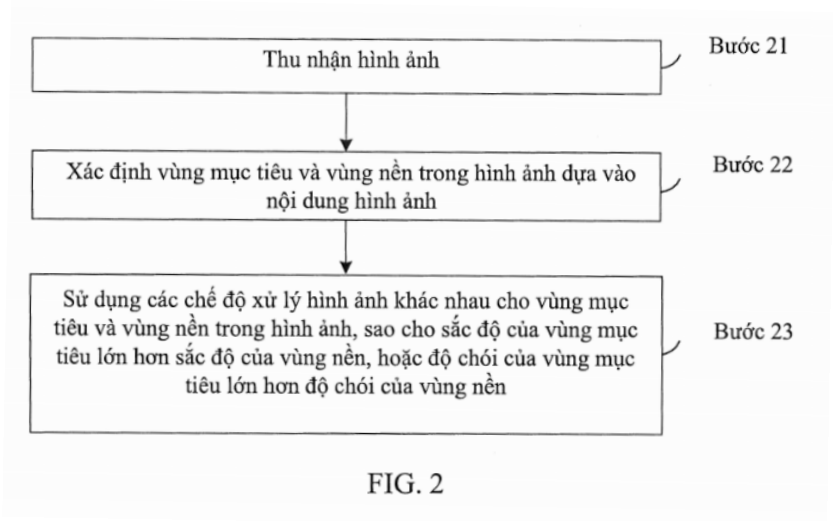

FIG. 2

(11) **1-0047869 B**

(15) 28/05/2025
Số Quyết định: 89472/QĐ-SHTT.IP

(45) 25/06/2025 447B

(43) 25/08/2023 425 A

(21) 1-2022-03951

(85) 23/06/2022

(22) 22/10/2021

(86) PCT/CN2021/125589 22/10/2021

(30) 202011360571.8 27/11/2020 CN

(87) WO 2022/111164 02/06/2022

(51) ***A63F 13/52***; *A63F 13/60*

(73) **TENCENT TECHNOLOGY (SHENZHEN) COMPANY LIMITED** (CN)
35/F, Tencent Building, Kejizhongyi Road, Midwest District of Hi-tech Park, Nanshan District, Shenzhen, Guangdong 518057, China

(72) YU, Zhonghua (CN)

(74) Công ty TNHH một thành viên Sở hữu trí tuệ VCCI (VCCI-IP CO.,LTD)

(54) PHƯƠNG PHÁP VÀ THIẾT BỊ THỰC HIỆN SỰ KIỆN TƯƠNG TÁC, THIẾT BỊ ĐIỆN TỬ VÀ PHƯƠNG TIỆN LƯU TRỮ CÓ THỂ ĐỌC BẰNG MÁY TÍNH

(57) Sáng chế đề cập đến phương pháp và thiết bị thực hiện sự kiện tương tác, thiết bị điện tử và phương tiện lưu trữ có thể đọc được bằng máy tính. Phương pháp theo sáng chế bao gồm các bước: hiển thị hình ảnh của giai đoạn chuẩn bị trước khi bắt đầu quá trình tương tác trong một cảnh ảo, các nhân vật đại diện tham gia vào quá trình tương tác bao gồm nhóm nhân vật đại diện thứ nhất, và quá trình tương tác bao gồm một hoặc nhiều sự kiện tương tác; xác định nhân vật đại diện đích trong nhóm nhân vật đại diện thứ nhất dựa trên thông tin thuộc tính của nhóm nhân vật đại diện thứ nhất, nhân vật đại diện đích có thể kích hoạt sự kiện tương tác đích trong giai đoạn chuẩn bị, và sự kiện tương tác đích là sự kiện tương tác, trong số một hoặc nhiều sự kiện tương tác, cho phép được thực hiện chung bởi nhóm nhân vật đại diện thứ nhất; và để phản hồi nhân vật đại diện đích kích hoạt sự kiện tương tác đích trong giai đoạn chuẩn bị, hiển thị, trong cảnh ảo, hình ảnh của nhóm nhân vật đại diện thứ hai đang thực hiện sự kiện tương tác đích, nhóm nhân vật đại diện thứ hai bao gồm nhân vật đại diện thực hiện mục tiêu sự kiện tương tác trong nhóm nhân vật đại diện thứ nhất.

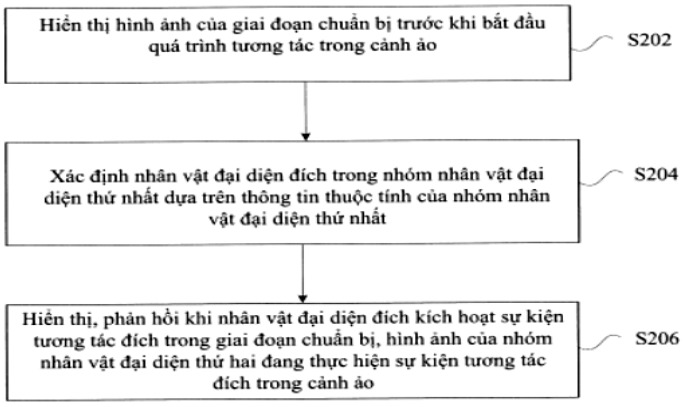

FIG. 2

(11) **1-0047870 B**

(15) 28/05/2025
Số Quyết định: 89473/QĐ-SHTT.IP

(45) 25/06/2025 447B

(43) 25/01/2022 406 A

(21) 1-2021-07549

(85) 28/10/2016

(22) 26/03/2015

(86) PCT/US2015/022648 26/03/2015

(30) 14/228,481 28/03/2014 US

(87) WO2015/148756 01/10/2015

(51) ***B21C 37/18***; *B23K 9/032; B21C 37/12*

(62) 1-2016-04135

(73) **KEYSTONE TOWER SYSTEMS, INC.** (US)
5390 Pecos Street, Denver, CO 80221, United States of America

(72) TAKATA Rosalind K. (US); SMITH Eric D. (US); BRIDGERS Daniel (US); AINGE Daniel (US); SLOCUM Alexander H. (US)

(74) Công ty Luật TNHH Phạm và Liên danh (PHAM & ASSOCIATES)

(54) **HỆ THỐNG ĐỂ TẠO KẾT CẤU DẠNG CÔN**

(57) Sáng chế đề cập đến hệ thống tạo kết cấu dạng côn, hệ thống này có cảm biến (1820) cung cấp thông tin phản hồi cho máy (1802) để tạo ra kết cấu dạng côn gồm có ít nhất ba trục lăn, trong đó có ít nhất một trục lăn uốn cong và ít nhất hai trục lăn dẫn hướng. Các trục lăn dẫn hướng này có thể có dãy bánh lăn (300, 400, 522) có các bánh lăn (302). Máy (1802) này còn có thể có cơ cấu điều chỉnh (1812) để định vị ít nhất một trục lăn trong số các trục lăn này, trong đó đường kính của kết cấu dạng côn được tạo ra được điều khiển bằng các vị trí có liên quan của các trục lăn. Máy (1802) này còn có thể có bộ phận ghép nối (1814) để ghép nối các mép của vật liệu gốc với nhau khi nó được cuộn qua trục lăn để tạo ra kết cấu dạng côn. Hệ thống điều khiển (1800) còn có thể có bộ điều khiển (1808) để nhận thông tin phản hồi từ cảm biến (1820) và gửi tín hiệu điều khiển dựa trên thông tin phản hồi cho cơ cấu điều chỉnh (1812) để định vị ít nhất một trục lăn trong số các trục lăn này.

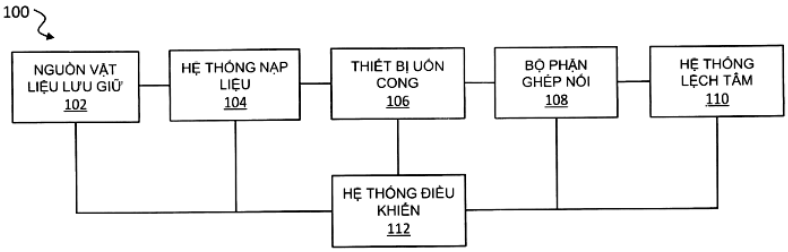

FIG. 1

(11) **1-0047871 B**

(15) 28/05/2025
Số Quyết định: 89474/QĐ-SHTT.IP

(45) 25/06/2025 447B

(43) 25/01/2022 406 A

(21) 1-2021-04535

(85) 23/07/2021

(22) 27/01/2020

(86) PCT/NO2020/050014 27/01/2020

(30) 20190102 28/01/2019 NO

(87) WO2020/159376 06/08/2020

(51) ***A23K 50/80***; *A23K 20/158; A23K 20/174; A23K 40/25; A23K 20/147; A23K 20/163*

(73) 1. **SKRETTING AQUACULTURE RESEARCH CENTRE AS** (NO)
Postboks 48, 4001 Stavanger, Norway
2. **NUTRECO IP ASSETS B.V.** (NL)
Veerstraat 38, NL-5831 JN Boxmeer, Netherlands

(72) DRAGANOVIC, Vukasin (NO); JONKERS, Jan (NL); ROSENLUND, Grethe (NL); FONTANILLAS, Ramon (ES); URREA DE MUZDEKA, Diana Rocio (CO)

(74) Công ty Luật TNHH Phạm và Liên danh (PHAM & ASSOCIATES)

(54) **THỨC ĂN CHĂN NUÔI CÔNG THỨC HOÀN CHỈNH DẠNG ÉP ĐÙN DÙNG CHO CÁC LOÀI THỦY SẢN VÀ PHƯƠNG PHÁP SẢN XUẤT THỨC ĂN CHĂN NUÔI NÀY**

(57) Sáng chế đề cập đến thức ăn chăn nuôi công thức hoàn chỉnh dạng ép đùn dùng cho các loài thủy sản, thức ăn chăn nuôi này chứa: ít nhất một nguồn protein không thủy phân; ít nhất một nguồn chất béo; chất xơ vốn có trong ít nhất một nguyên liệu thô; tùy ý ít nhất một nguồn chứa hydratcacbon; vitamin bổ trợ, khoáng chất bổ trợ; nước; chất kết dính chứa ít nhất một phần thành phần làm đặc có nguồn gốc từ thực vật có củ chứa tinh bột ăn được; nguồn protein thực vật thủy phân; và chất làm dẻo; và thức ăn chăn nuôi công thức hoàn chỉnh dạng ép đùn này chứa ẩm ở hàm lượng nằm trong khoảng từ 12,5% đến 25% (khối lượng/khối lượng) thức ăn chăn nuôi công thức hoàn chỉnh dạng ép đùn này, và phương pháp sản xuất thức ăn chăn nuôi này.

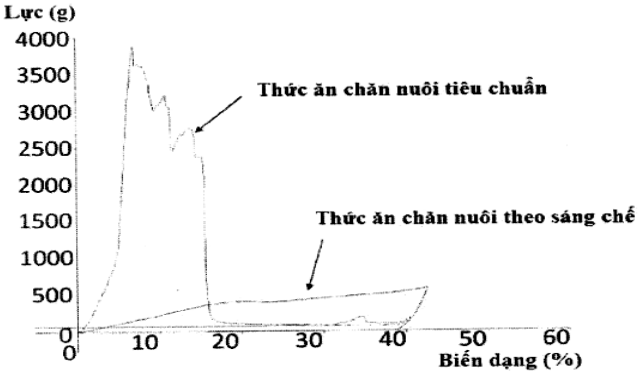

Fig.1

(11) **1-0047872 B**

(15) 28/05/2025
Số Quyết định: 89515/QĐ-SHTT.IP

(45) 25/06/2025 447B

(43) 25/03/2021 396 A

(21) 1-2020-05188

(85) 10/09/2020

(22) 15/02/2019

(86) PCT/IB2019/051236 15/02/2019

(30) 62/631,659 17/02/2018 US
62/671,576 15/05/2018 US
62/721,113 22/08/2018 US
62/778,002 11/12/2018 US

(87) WO 2019/159120 22/08/2019

(51) ***A61P 29/00***; *C07F 5/02; A61P 35/00; A61K 31/69*

(73) **ASTRAZENECA AB** (SE)
151 85 Sodertalje, Sweden

(72) MLYNARSKI, Scott Nathan (US); GREBE, Tyler (US); KAWATKAR, Sameer (US); FINLAY, Maurice Raymond Verschoyle (GB); SIMPSON, Iain (GB); WANG, Jianyan (US); COOK, Steve (US); WU, Dedong (US)

(74) Công ty Luật TNHH Phạm và Liên danh (PHAM & ASSOCIATES)

(54) **HỢP CHẤT ỨC CHẾ ARGINAZA VÀ DƯỢC PHẨM CHỨA HỢP CHẤT NÀY**

(57) Sáng chế đề cập đến hợp chất có công thức (I), hoặc muối dược dụng của nó, trong đó R^1 là $-NHR^{1a}$; R^{1a} là -H hoặc $-C(O)CH(R^{1b})NH_2$; và R^{1b} là $-CH_3$ hoặc $-CH(CH_3)_2$; cũng như dược phẩm chứa hợp chất này.

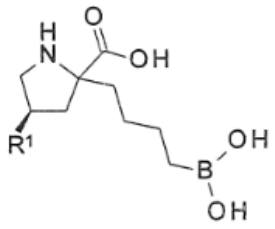

(I)

(11) **1-0047873 B**

(15) 28/05/2025
Số Quyết định: 89517/QĐ-SHTT.IP

(45) 25/06/2025 447B

(43) 25/05/2023 422 A

(21) 1-2023-01178

(85) 24/02/2023

(22) 27/04/2021

(86) PCT/JP2021/016716 27/04/2021

(30) 2020-127111 28/07/2020 JP

(87) WO 2022/024483 A1 03/02/2022

(51) ***B65D 33/38***

(73) **TOYO SEIKAN CO., LTD.** (JP)
18-1, Higashi-Gotanda 2-chome, Shinagawa-ku, Tokyo 141-8640, Japan

(72) TANAKA Hiroki (JP); HATA Motohide (JP)

(74) Công ty TNHH một thành viên Sở hữu trí tuệ VCCI (VCCI-IP CO.,LTD)

(54) **TÚI CÓ MIỆNG RÓT**

(57) Sáng chế đề cập đến túi có miệng rót với kết cấu đơn giản và khả năng tự đứng của thân túi được cải thiện. Túi có miệng rót (10) được tạo kết cấu để phân phối lượng chất lỏng từ miệng rót (60) được gắn vào mặt bên của thân túi (20) ở trạng thái được đặt với đáy túi (20a) hướng xuống. Thân túi (20) còn bao gồm phần hàn kín khống chế hình dạng thứ nhất (24) được tạo ra bằng cách hàn kín bằng nhiệt màng thứ nhất (30) và màng bên (40) với nhau tại vị trí ở phía trong đường hàn kín bên thứ nhất (23a) theo hướng trái phải. Phần hàn kín khống chế hình dạng thứ nhất (24) có vùng nằm trong khu vực giữa nửa trên của phần cố định miệng rót (32) và các đường hàn kín bên thứ nhất (23a), và không có vùng nằm dưới tâm theo hướng lên xuống của phần cố định miệng rót (32).

Fig.1

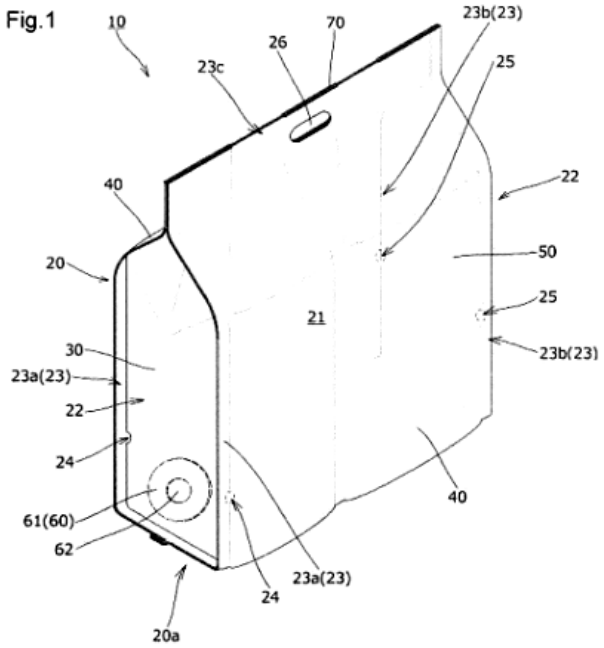

(11) **1-0047874 B**

(15) 28/05/2025
Số Quyết định: 89518/QĐ-SHTT.IP

(45) 25/06/2025 447B

(43) 25/01/2022 406 A

(21) 1-2021-02923

(85) 21/05/2021

(22) 22/10/2019

(86) PCT/CA2019/051495 22/10/2019

(30) 62/748,989 22/10/2018 US

(87) WO 2020/082173 30/04/2020

(51) ***B29B 9/12****; B09B 3/00; B23B 9/10*

(73) **CRDC GLOBAL LIMITED** (IE)
1st Floor, 6 Lapp's Quay Cork, T12 VY7W, IRELAND

(72) THOMSON, Donald William (CA)

(74) Công ty Luật TNHH Phạm và Liên danh (PHAM & ASSOCIATES)

(54) **PHƯƠNG PHÁP SẢN XUẤT CỐT LIỆU NHỰA ĐÃ ĐƯỢC XỬ LÝ SƠ BỘ, CỐT LIỆU NHỰA, SẢN PHẨM XÂY DỰNG BẰNG BÊ TÔNG NHẸ CHỨA CỐT LIỆU NÀY VÀ PHƯƠNG PHÁP SẢN XUẤT SẢN PHẨM XÂY DỰNG BẰNG BÊ TÔNG NHẸ**

(57) Sáng chế đề xuất hệ thống thiết bị và phương pháp sản xuất cốt liệu từ nhựa phế thải hỗn hợp đã trộn lẫn. Đặc biệt, sáng chế đề xuất phương pháp sản xuất cốt liệu nhựa hấp thụ đã được xử lý sơ bộ bao gồm các bước: chuẩn bị nguồn cung cấp chất thải nhựa hỗn hợp dạng hạt đã được xử lý bằng chất xử lý sơ bộ mà ít nhất là một hợp chất trong số canxi oxit và canxi hyđroxit; trộn nguồn cung cấp chất thải nhựa hỗn hợp dạng hạt đã được xử lý bằng chất xử lý sơ bộ canxi oxit với một hoặc nhiều chất phụ gia để tạo ra hỗn hợp chất thải nhựa, một hoặc nhiều chất phụ gia này là các chất puzolan; ép đùn nóng hỗn hợp chất thải nhựa này để tạo ra sản phẩm ép đùn được cấu thành bởi chất thải nhựa; làm nguội sản phẩm ép đùn; và xử lý sản phẩm ép đùn này để tạo ra cốt liệu. Các sản phẩm kết hợp các cốt liệu như vậy, như các khối bê tông kết cấu nhẹ chẳng hạn, cũng được đề xuất. Cũng được đề xuất là phương pháp tạo ra nguyên liệu nhựa phế thải.

Cỡ sàng	mm	% lọt qua
3/8"	9,5	100
1/4"	6,35	96
№4	4,75	75
№8	2,36	19
№16	1,18	4
№30	0,6	1
№50	0,300	0
№100	0,150	0
№200	0,075	0.0

FIG. 6

(11) **1-0047875 B**

(15) 28/05/2025
Số Quyết định: 89563/QĐ-SHTT.IP

(45) 25/06/2025 447B

(43) 27/12/2021 405 A

(21) 1-2021-05698

(85) 14/09/2021

(22) 27/03/2020

(86) PCT/JP2020/013891 27/03/2020

(30) 2019-068537 29/03/2019 JP

(87) WO2020/203717 08/10/2020

(51) ***A23F 3/42***; *A23F 3/16*

(73) **SUNTORY HOLDINGS LIMITED** (JP)
1-40, Dojimahama 2-chome, Kita-ku, Osaka-shi, Osaka 5308203, Japan

(72) YONEZAWA, Daisaku (JP); OTSUKA, Makoto (JP); MUKAI, Takashi (JP); NAKAJIMA, Takeshi (JP); KIKUCHI, Keita (JP); HIRAYAMA, Yuji (JP); OSANAI, Taisuke (JP); HAMABA, Taishu (JP)

(74) Công ty TNHH Tầm nhìn và Liên danh (VISION & ASSOCIATES CO.LTD.)

(54) **CHẾ PHẨM HƯƠNG TRÀ CÓ HƯƠNG HOA**

(57) Mục đích của sáng chế là đề xuất hương liệu có hương hoa tuyệt vời. Chế phẩm hương trà chứa linalool, geraniol, và 2-metylbutanal, và có tỷ lệ khối lượng của hàm lượng 2-metylbutanal trên tổng hàm lượng linalool và geraniol được điều chỉnh để nằm trong khoảng từ 0,010 đến 0,215.

(11) **1-0047876 B**

(15) 28/05/2025
Số Quyết định: 89564/QĐ-SHTT.IP

(45) 25/06/2025 447B

(43) 25/11/2022 416 A

(21) 1-2022-01647

(85) 16/03/2022

(22) 10/09/2020

(86) PCT/JP2020/034299 10/09/2020

(30) 2020-038918 06/03/2020 JP

(87) WO 2021/176754 10/09/2021

(51) ***B01D 53/68***; *B01D 53/83; B01D 53/50; B01D 53/52*

(73) **KURITA WATER INDUSTRIES LTD.** (JP)
10-1, Nakano 4-chome, Nakano-ku, Tokyo 1640001, Japan

(72) YAMASAKI Takeshi (JP); YONEYAMA Kentaro (JP); MIZUSHINA Keiichi (JP)

(74) Công ty TNHH Tầm nhìn và Liên danh (VISION & ASSOCIATES CO.LTD.)

(54) **HỆ THỐNG XỬ LÝ KHÍ THẢI VÀ PHƯƠNG PHÁP XỬ LÝ KHÍ THẢI**

(57) Dựa trên hệ thống xử lý khí thải để xử lý khí axit có trong khí thải sinh ra do quá trình đốt chất thải bằng chất xử lý khí axit, sáng chế đề xuất hệ thống xử lý khí thải có khả năng xử lý khí axit đủ và còn giảm bớt chi phí xử lý và tác động môi trường do bổ sung quá mức chất xử lý khí axit được sử dụng trong quá trình xử lý. Hệ thống xử lý khí thải của sáng chế bao gồm thiết bị xử lý khí thải, thiết bị cung cấp chất xử lý, thiết bị phân tích khí thải sau xử lý, và thiết bị quản lý bổ sung chất xử lý, hệ thống xử lý khí thải còn bao gồm: thiết bị đo lượng cấp đối tượng thiêu kết nằm ở phía trước của thiết bị xử lý khí thải và đo lượng cấp đối tượng thiêu kết; thiết bị đo lượng cấp chất xử lý đo lượng cấp chất xử lý khí axit được cấp từ thiết bị cung cấp chất xử lý; và thiết bị máy chủ mà xác định xem nồng độ khí axit sau xử lý phù hợp với nồng độ quản lý dựa trên kết quả thu được bằng cách tập hợp và phân tích dữ liệu thông tin từ thiết bị phân tích khí thải sau xử lý, thiết bị đo lượng cấp chất xử lý, và thiết bị đo lượng cấp đối tượng thiêu kết.

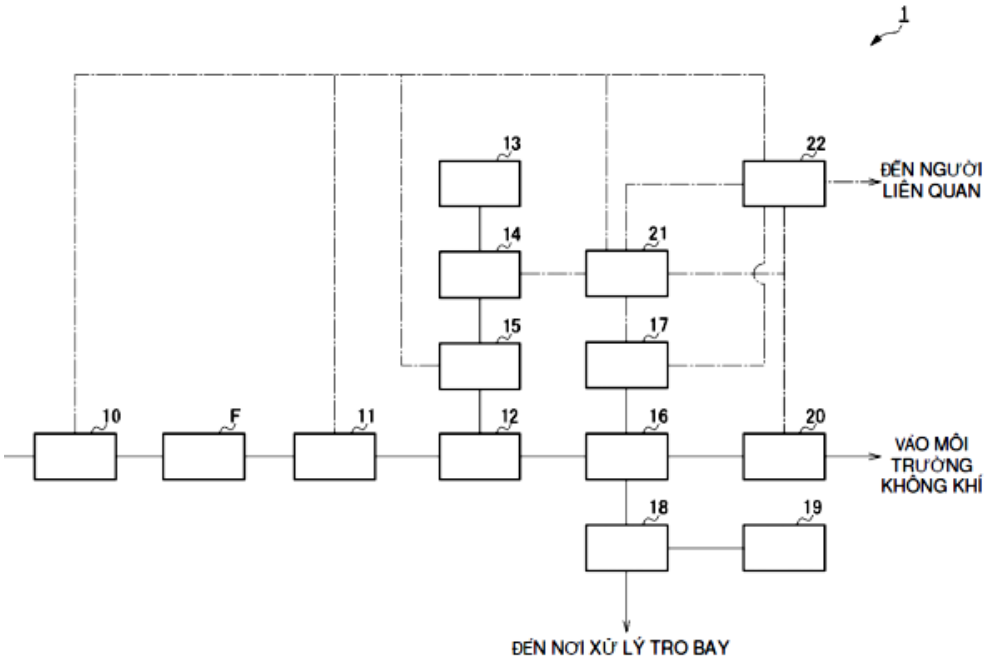
1
13
22
ĐẾN NGƯỜI LIÊN QUAN
14
21
15
17
10
F
11
12
16
20
VÀO MÔI TRƯỜNG KHÔNG KHÍ
18
19
ĐẾN NƠI XỬ LÝ TRO BAY

FIG.1

(11) **1-0047877 B**

(15) 28/05/2025
Số Quyết định: 89565/QĐ-SHTT.IP

(45) 25/06/2025 447B

(43) 25/03/2022 408 A

(21) 1-2022-00173

(85) 11/01/2022

(22) 13/06/2019

(86) PCT/JP2019/023582 13/06/2019

(87) WO2020/250399 17/12/2020

(51) ***H04W 72/04***; *H04W 72/12*

(73) **NTT DOCOMO, INC.** (JP)
11-1, Nagatacho 2-chome, Chiyoda-ku, Tokyo 100-6150, Japan

(72) MATSUMURA, Yuki (JP); NAGATA, Satoshi (JP); GUO, Shaozhen (CN); WANG, Jing (CN); HOU, Xiaolin (CN)

(74) Công ty TNHH một thành viên Sở hữu trí tuệ VCCI (VCCI-IP CO.,LTD)

(54) **THIẾT BỊ ĐẦU CUỐI VÀ PHƯƠNG PHÁP TRUYỀN THÔNG VÔ TUYẾN**

(57) Sáng chế đề cập đến thiết bị đầu cuối bao gồm bộ điều khiển và bộ thu. Bộ điều khiển xác định tập hợp trạng thái chỉ báo cấu hình truyền (trạng thái TCI - transmission configuration indication) cần được áp dụng cho kênh mà được truyền theo cách lặp lại, dựa trên trường thông tin điều khiển đường xuống (DCI downlink control information) để lập lịch kênh. Bộ thu thu kênh dựa trên tập hợp này. Theo một khía cạnh của sáng chế, xử lý lặp lại có thể được kiểm soát theo cách thích hợp.

Tập hợp TCI	TCI được chứa trong tập hợp TCI
Tập hợp TCI 0	{TCI #1}
Tập hợp TCI 1	{TCI #1, TCI #2}
Tập hợp TCI 2	{TCI #2, TCI #3}
Tập hợp TCI 3	{TCI #3, TCI #4}
Tập hợp TCI 4	{TCI #1, TCI #3}
Tập hợp TCI 5	{TCI #2, TCI #4}
Tập hợp TCI 6	{TCI #1, TCI #2, TCI #3}
Tập hợp TCI 7	{TCI #1, TCI #2, TCI #3, TCI #4}

FIG. 1

(11) **1-0047878 B**

(15) 28/05/2025
Số Quyết định: 89643/QĐ-SHTT.IP

(45) 25/06/2025 447B

(43) 25/07/2022 412 A

(21) 1-2022-01583

(85) 14/03/2022

(22) 21/10/2019

(86) PCT/JP2019/041396 21/10/2019

(87) WO 2021/079416 29/04/2021

(51) ***G06F 21/64****; H04L 9/32*

(73) 1. **KABUSHIKI KAISHA TOSHIBA** (JP)
1-1, Shibaura 1-chome, Minato-ku, Tokyo 105-0023, Japan
2. **TOSHIBA DIGITAL SOLUTIONS CORPORATION** (JP)
72-34, Horikawa-cho, Saiwai-ku, Kawasaki-shi, Kanagawa 212-0013, Japan

(72) ENDO, Kotaro (JP)

(74) Công ty TNHH một thành viên Sở hữu trí tuệ VCCI (VCCI-IP CO.,LTD)

(54) **PHƯƠNG PHÁP XÁC THỰC GIẢ MẠO VÀ HỆ THỐNG XÁC THỰC GIẢ MẠO**

(57) Sáng chế đề cập đến phương pháp xác thực giả mạo bao gồm: bước tính băm khối dựa vào các băm khối khác của các khối khác và thông tin duy nhất và tạo ra chuỗi khối trong đó khối chứa băm khối được tính được kết nối; bước, đáp lại việc thu yêu cầu xác thực cho khối xác thực được chứa trong chuỗi khối, tạo ra chứng nhận được sử dụng cho phép tính lại của các khối tính lại chứa các băm khối mà phụ thuộc vào băm khối của khối xác thực, cho các băm khối khác; và bước, đáp lại việc thu chứng nhận, xác thực khối xác thực bằng cách tính lại các băm khối của các khối tính lại nhờ sử dụng chứng nhận.

FIG.2

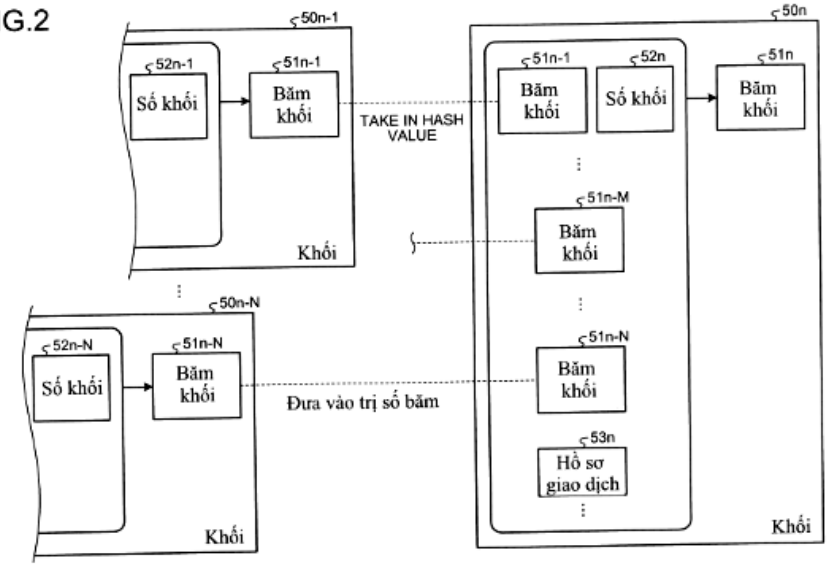

(11) **1-0047879 B**

(15) 28/05/2025
Số Quyết định: 89647/QĐ-SHTT.IP

(45) 25/06/2025 447B

(43) 30/01/2020 382 A

(21) 1-2019-03362

(85) 25/06/2019

(22) 27/04/2018

(86) PCT/KR2018/004946 27/04/2018

(30) 62/490,614 27/04/2017 US

(87) WO 2018/199696 01/11/2018

(51) ***H04L 5/00***; *H04W 72/04*

(73) **LG ELECTRONICS INC.** (KR)
128, Yeoui-daero, Yeongdeungpo-gu, Seoul 07336, Republic of Korea

(72) CHOI, Kukheon (KR); KANG, Jiwon (KR); PARK, Jonghyun (KR); KIM, Kyuseok (KR); AHN, Minki (KR); LEE, Kilbom (KR)

(74) Công ty TNHH một thành viên Sở hữu trí tuệ VCCI (VCCI-IP CO.,LTD)

(54) **PHƯƠNG PHÁP TRUYỀN TÍN HIỆU THAM CHIẾU DÒ VÀ THIẾT BỊ NGƯỜI DÙNG**

(57) Sáng chế đề cập đến phương pháp truyền tín hiệu tham chiếu dò (SRS) và thiết bị người dùng. Phương pháp truyền SRS bằng thiết bị đầu cuối có thể bao gồm các bước: nhận, từ trạm gốc, thông tin thứ nhất mà chứa thông tin về ít nhất một tham số trình tự SRS định trước, mà được thiết lập liên kết với một mô hình nhảy tần, giữa các tham số trình tự SRS; tạo ra trình tự SRS cho ít nhất một tham số trình tự SRS định trước, bằng cách sử dụng trị số của tham số tương ứng với mô hình nhảy tần mà được thiết lập trong thiết bị đầu cuối; và truyền, thông qua tài nguyên SRS, SRS mà trình tự SRS tạo ra đã được áp dụng.

FIG. 36

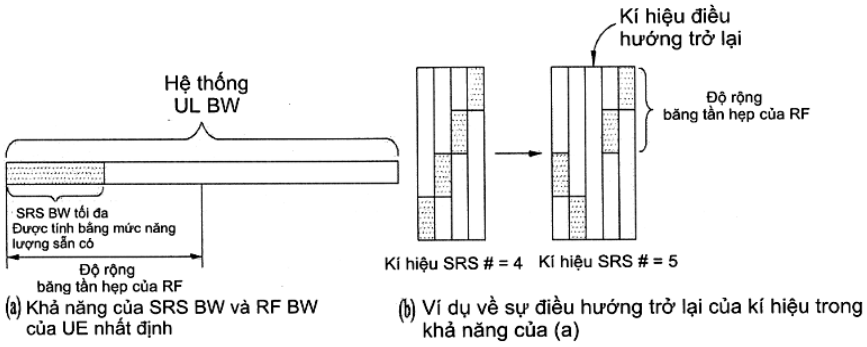

(11) **1-0047880 B**

(15) 28/05/2025
Số Quyết định: 89649/QĐ-SHTT.IP

(45) 25/06/2025 447B

(43) 25/04/2022 409 A

(21) 1-2021-07528

(85) 24/11/2021

(22) 27/05/2020

(86) PCT/IB2020/055037 27/05/2020

(30) 102019000007311 27/05/2019 IT

(87) WO2020/240443 03/12/2020

(51) ***C11C 1/08***; *C11C 3/00*

(73) 1. **ALESCO S.R.L.** (IT)
Via delle Lenze, 216/B, 56122 Pisa (PI), Italy
2. **PHARMANUTRA S.P.A.** (IT)
Via delle Lenze, 216/B, 56122 Pisa (PI), Italy

(72) LACORTE, Andrea (IT); TARANTINO, Germano (IT); BRILLI, Elisa (IT)

(74) Công ty Luật TNHH Phạm và Liên danh (PHAM & ASSOCIATES)

(54) **PHƯƠNG PHÁP SẢN XUẤT ÍT NHẤT MỘT AXIT BÉO ĐƯỢC XETYL HÓA HOẶC HỖN HỢP CỦA CÁC AXIT BÉO ĐƯỢC XETYL HÓA VÀ PHƯƠNG PHÁP SẢN XUẤT CHẾ PHẨM CHỨA ÍT NHẤT MỘT AXIT BÉO ĐƯỢC XETYL HOÁ**

(57) Sáng chế đề cập đến phương pháp sản xuất ít nhất một axit béo được xetyl hóa hoặc hỗn hợp của các axit béo được xetyl hóa và phương pháp sản xuất chế phẩm chứa ít nhất một axit béo được xetyl hóa và chất chống oxy hóa.

(11) **1-0047881 B**

(15) 28/05/2025
Số Quyết định: 89650/QĐ-SHTT.IP

(45) 25/06/2025 447B

(43) 25/03/2022 408 A

(21) 1-2022-00335

(85) 18/01/2022

(22) 18/06/2020

(86) PCT/JP2020/023998 18/06/2020

(30) 2019-119110 26/06/2019 JP

(87) WO2020/262196 A1 30/12/2020

(51) ***H01T 23/00***; *A61L 9/22; H01T 19/00*

(73) **PANASONIC INTELLECTUAL PROPERTY MANAGEMENT CO., LTD.** (JP)
1-61, Shiromi 2-chome, Chuo-ku, Osaka-shi, Osaka 540-6207 Japan

(72) Motoji KAWASAKI (JP); Kouiti HIRAI (JP); Mikio ITO (JP); Yutaka URATANI (JP)

(74) Công ty TNHH một thành viên Sở hữu trí tuệ VCCI (VCCI-IP CO.,LTD)

(54) **THIẾT BỊ TẠO THÀNH PHẦN HỮU HIỆU VÀ PHƯƠNG PHÁP SẢN XUẤT THIẾT BỊ NÀY**

(57) Sáng chế đề cập đến thiết bị tạo thành phần hữu hiệu (1) bao gồm thành phần bên trong (2) và vỏ (3). Các thành phần bên trong (2) bao gồm bộ phóng điện (21) mà tạo ra thành phần hữu hiệu. Vỏ (3) được tạo ra ở dạng hộp có cổng xả (31) qua đó thành phần hữu hiệu được xả, và chứa các thành phần bên trong (2). Vỏ 3 bao gồm thân kim loại (30) gồm tấm đáy và các thành ngoại vi (36) bao quanh ít nhất bộ phóng điện (21) trong thành phần bên trong (2). Thân kim loại (30) có phần không mối nối (301) ở phần góc giữa hai bề mặt của các thành ngoại vi (36) liền kề được định hướng theo các hướng khác nhau. Kết quả là, sáng chế đề xuất thiết bị tạo thành phần hữu hiệu (1) có khả năng triệt tiêu nhiễu điện từ được phát xạ ra bên ngoài vỏ (3) và giảm ảnh hưởng của nhiễu điện từ này ra bên ngoài.

FIG. 2

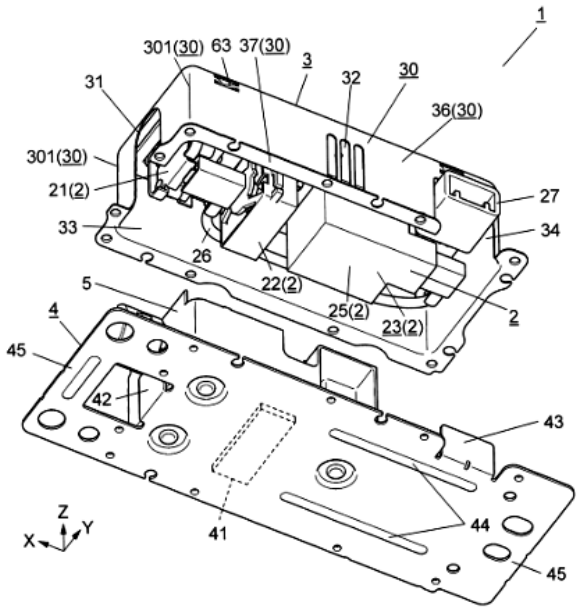

(11) **1-0047882 B**

(15) 28/05/2025
Số Quyết định: 89652/QĐ-SHTT.IP

(45) 25/06/2025 447B

(43) 25/02/2016 335 A

(21) 1-2015-02770

(85) 16/06/2009

(22) 25/12/2007

(86) PCT/JP2007/075364 25/12/2007

(30) 2006-346190 22/12/2006 JP
2007-042665 22/02/2007 JP
2007-330303 21/12/2007 JP

(87) WO2008/078836 03/07/2008

(51) ***G03G 21/18***

(62) 1-2009-01264

(73) **CANON KABUSHIKI KAISHA** (JP)
30-2, Shimomaruko 3-Chome, Ohta-Ku, Tokyo 146-8501, JAPAN

(72) UENO Takahito (JP); MIYABE Shigeo (JP); MORIOKA Masanari (JP); HISANO Masato (JP)

(74) Công ty Luật TNHH Phạm và Liên danh (PHAM & ASSOCIATES)

(54) **CỤM TRỐNG DÙNG ĐƯỢC TRONG HỘP XỬ LÝ**

(57) Sáng chế đề cập đến hộp xử lý để sử dụng với cụm chính của thiết bị tạo ảnh chụp ảnh điện, cụm chính bao gồm trục dẫn động, được dẫn động bởi động cơ, có phần tác dụng lực quay, trong đó hộp xử lý tháo được ra khỏi cụm chính theo hướng gần như vuông góc với hướng dọc trục của trục dẫn động, hộp xử lý này bao gồm i) trống cảm quang chụp ảnh điện có lớp cảm quang ở bề mặt theo chu vi của nó, trống cảm quang chụp ảnh điện này quay được quanh đường trục của nó; ii) phương tiện xử lý tác động được lên trống cảm quang chụp ảnh điện; iii) chi tiết khớp nối gài khớp được với phần tác dụng lực quay để tiếp nhận lực quay để làm quay trống cảm quang chụp ảnh điện, chi tiết khớp nối này có khả năng chiếm được vị trí góc truyền lực quay để truyền lực quay để làm quay trống cảm quang chụp ảnh điện đến trống cảm quang chụp ảnh điện và vị trí góc nhả khớp trong đó chi tiết khớp nối được nghiêng ra xa khỏi đường trục của trống cảm quang chụp ảnh điện từ vị trí góc truyền lực quay, trong đó khi hộp xử lý được tháo ra khỏi cụm chính của thiết bị tạo ảnh chụp ảnh điện theo hướng gần như vuông góc với đường trục của trống cảm quang chụp ảnh điện, chi tiết khớp nối dịch chuyển từ vị trí góc truyền lực quay đến vị trí góc nhả khớp.

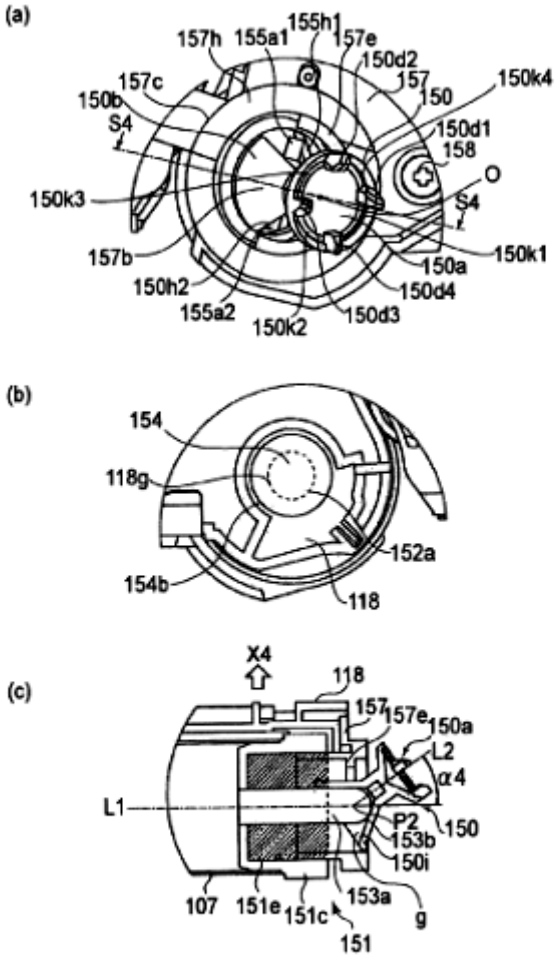
(a)
157h
155a1
155h1
157e
150d2
157
150
150k4
157c
150b
S4
150d1
158
O
150k3
S4
157b
150a
150k1
150h2
150d4
155a2
150k2
150d3
(b)
154
118g
152a
154b
118
(c)
X4
118
157
157e
150a
L2
α4
L1
P2
150
153b
150i
107
151e
151c
153a
g
151

FIG.10

(11) **1-0047883 B**

(15) 28/05/2025
Số Quyết định: 89653/QĐ-SHTT.IP

(45) 25/06/2025 447B

(43) 25/08/2022 413 A

(21) 1-2022-03626

(85) 09/06/2022

(22) 16/09/2020

(86) PCT/JP2020/035000 16/09/2020

(30) 2019-204450 12/11/2019 JP

(87) WO 2021/095352 20/05/2021

(51) ***B41F 33/00***; *B41F 31/04; B41F 31/26; B41F 13/10; B41F 31/14*

(73) **TOYO SEIKAN CO., LTD.** (JP)
18-1, Higashi-Gotanda 2-chome, Shinagawa-ku, Tokyo 1418640 Japan

(72) TAKATORI Iori (JP); NAGATSUKA Ryouta (JP); HATANO Osamu (JP); SHIMOMURA Tooru (JP)

(74) Công ty TNHH một thành viên Sở hữu trí tuệ VCCI (VCCI-IP CO.,LTD)

(54) **THIẾT BỊ ĐIỀU CHỈNH NHIỆT ĐỘ DÙNG CHO MÁY IN**

(57) Sáng chế đề cập đến thiết bị điều chỉnh nhiệt độ dùng cho máy in có nhiều thiết bị phun mực được lắp trong đó, thiết bị này có khả năng điều chỉnh nhiệt độ của các trục lăn có chức năng làm nhẵn mực trong các thiết bị phun mực tương ứng một cách đồng đều và chính xác. Thiết bị điều chỉnh nhiệt độ dùng cho máy in theo sáng chế là thiết bị điều chỉnh nhiệt độ dùng cho máy in mà điều chỉnh nhiệt độ của các trục lăn trong các thiết bị phun mực được lắp trong máy in bằng cách cấp nước được điều hòa nhiệt độ tới các chi tiết trục của các trục lăn, và khác biệt ở chỗ có nhiều bộ điều hòa nhiệt độ trục lăn có chức năng làm nhẵn, được bố trí tương ứng lần lượt với các thiết bị phun mực, và mỗi bộ điều hòa này điều chỉnh nhiệt độ của trục lăn có chức năng làm nhẵn mực trong số chuỗi trục lăn trong mỗi thiết bị trong số các thiết bị phun mực.

Fig.3

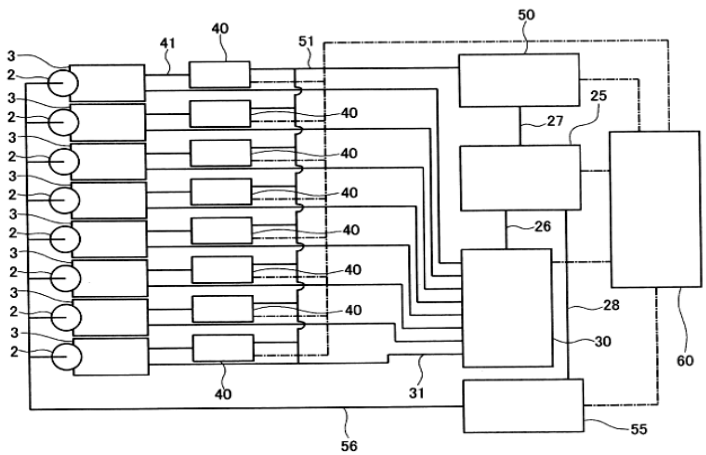

(11) **1-0047884 B**

(15) 28/05/2025
Số Quyết định: 89667/QĐ-SHTT.IP

(45) 25/06/2025 447B

(43) 25/07/2018 364 A

(21) 1-2018-00163

(22) 12/01/2018

(30) 106101166 13/01/2017 TW

(51) ***F16G 13/06***

(73) **KMC CHAIN INDUSTRIAL CO., LTD.** (TW)
No.41, Chung Shan Road, Xinhua District, Tainan City, Taiwan

(72) Daniel WU (TW)

(74) Công ty TNHH một thành viên Sở hữu trí tuệ VCCI (VCCI-IP CO.,LTD)

(54) **XÍCH VÀ HỆ THỐNG TRUYỀN ĐỘNG**

(57) Sáng chế đề cập đến xích bao gồm khối liên kết trong (92). Khối liên kết trong (92) bao gồm má xích trong (1), và má xích phụ (2) cách xa má xích trong (1). Má xích trong (1) có hai đoạn đầu cách xa nhau (11), và đoạn nối (12) nối các đoạn đầu (11) và có rãnh thứ nhất (121). Rãnh thứ nhất (121) có hai mép thứ nhất (123) song song nhau. Má xích phụ (2) có rãnh thứ hai (21) có hai mép thứ hai (211) song song nhau. Các mép thứ nhất (123) của rãnh thứ nhất (121) và các mép thứ hai (211) của rãnh thứ hai (21) kéo dài theo cùng hướng. Sáng chế cũng đề cập đến hệ thống truyền động bao gồm xích nêu trên và cụm đĩa xích.

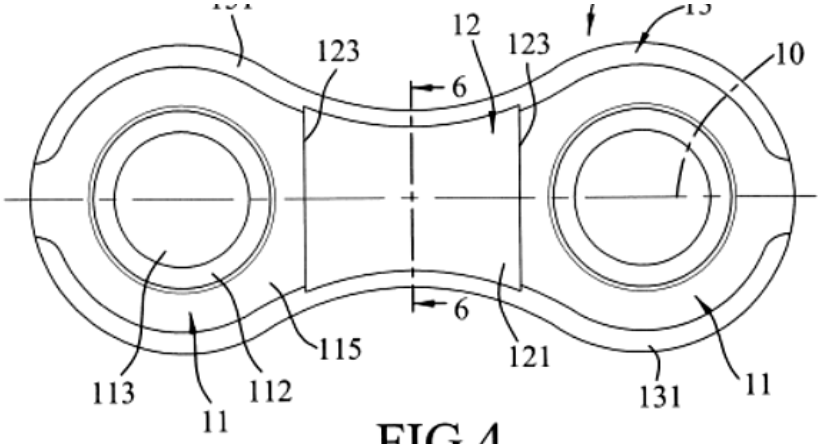

FIG.4

(11) **1-0047885 B**

(15) 28/05/2025
Số Quyết định: 89668/QĐ-SHTT.IP

(45) 25/06/2025 447B

(43) 25/08/2021 401 A

(21) 1-2021-02801

(85) 18/05/2021

(22) 22/11/2019

(86) PCT/CN2019/120266 22/11/2019

(30) PCT/CN2018/116885 22/11/2018 CN

(87) WO 2020/103931 28/05/2020

(51) ***H04N 19/11***

(73) 1. **BEIJING BYTEDANCE NETWORK TECHNOLOGY CO., LTD.** (CN)
Room B-0035, 2/F, No.3 Building No.30, Shixing Road, Shijingshan District Beijing 100041, China
2. **BYTEDANCE INC.** (US)
12655 West Jefferson Boulevard Sixth Floor, Suite No. 137 Los Angeles, California 90066, USA

(72) Zhang, Li (CN); Zhang, Kai (CN); Liu, Hongbin (CN); Xu, Jizheng (CN); Wang, Yue (CN)

(74) Công ty Luật TNHH Phạm và Liên danh (PHAM & ASSOCIATES)

(54) **THIẾT BỊ VÀ PHƯƠNG PHÁP XỬ LÝ VIĐEO, VÀ VẬT GHI MÁY TÍNH ĐỌC ĐƯỢC BẤT BIẾN**

(57) Sáng chế đề cập đến thiết bị, hệ thống và phương pháp mã hóa viđeo số, bao gồm các kỹ thuật điều biến mã xung. Phương pháp lấy làm ví dụ để xử lý viđeo bao gồm các bước xác định, cho khối viđeo hiện tại, rằng ít nhất một trong chế độ mã hóa thứ nhất trong đó điều biến mã xung được sử dụng hoặc chế độ mã hóa thứ hai trong đó dự báo trong dựa trên nhiều dòng tham chiếu được sử dụng được kích hoạt, và thực hiện, dựa trên chế độ mã hóa thứ nhất hoặc chế độ mã hóa thứ hai, biến đổi giữa khối hiện tại và biểu diễn dòng bit của viđeo, trong đó chỉ báo thứ nhất chỉ báo việc sử dụng chế độ mã hóa thứ nhất và/hoặc chỉ báo thứ hai chỉ báo việc sử dụng chế độ mã hóa thứ hai được bao gồm trong biểu diễn dòng bit theo quy tắc thứ tự.

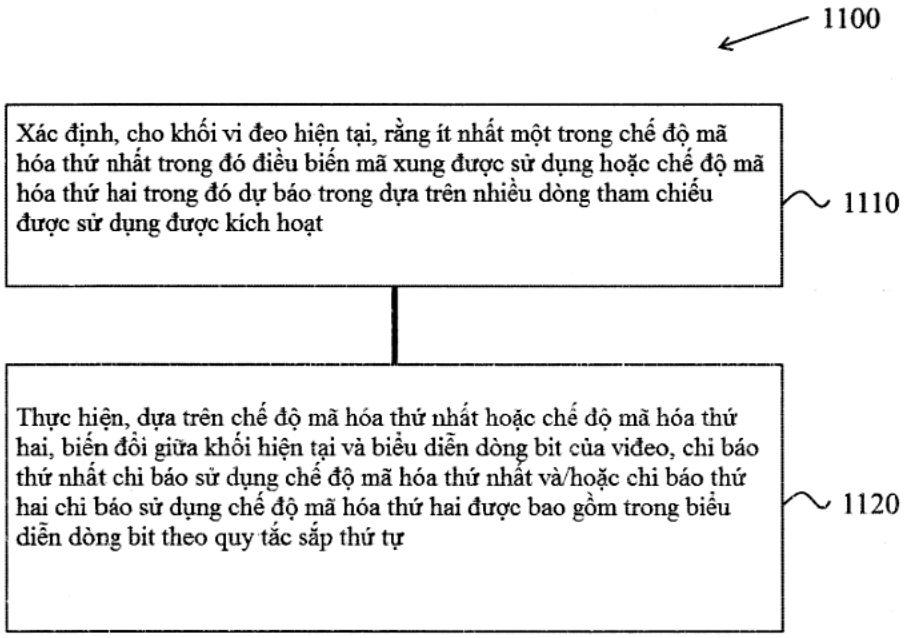
1100
Xác định, cho khối vi đeo hiện tại, rằng ít nhất một trong chế độ mã hóa thứ nhất trong đó điều biến mã xung được sử dụng hoặc chế độ mã hóa thứ hai trong đó dự báo trong dựa trên nhiều dòng tham chiếu được sử dụng được kích hoạt
1110
Thực hiện, dựa trên chế độ mã hóa thứ nhất hoặc chế độ mã hóa thứ hai, biến đổi giữa khối hiện tại và biểu diễn dòng bit của viđeo, chỉ báo thứ nhất chỉ báo sử dụng chế độ mã hóa thứ nhất và/hoặc chỉ báo thứ hai chỉ báo sử dụng chế độ mã hóa thứ hai được bao gồm trong biểu diễn dòng bit theo quy tắc sắp thứ tự
1120

Fig.11

(11) **1-0047886 B**

(15) 28/05/2025
Số Quyết định: 89669/QĐ-SHTT.IP

(45) 25/06/2025 447B

(43) 25/07/2023 424 A

(21) 1-2022-08134

(85) 13/12/2022

(22) 04/10/2021

(86) PCT/JP2021/036552 04/10/2021

(30) 2020-172348 13/10/2020 JP

(87) WO 2022/080161 A1 21/04/2022

(51) ***E21B 10/62****; E21B 10/44; E21B 10/46*

(73) **METAL TOOL INC.** (JP)
1-1202-1 Todameisei, Nakagawa-ku, Nagoya-shi, Aichi 454-0961, Japan

(72) ISHIZUKA Takemi (JP)

(74) Công ty TNHH một thành viên Sở hữu trí tuệ VCCI (VCCI-IP CO.,LTD)

(54) MŨI KHOAN NHIỀU HƯỚNG

(57) Sáng chế đề cập đến kỹ thuật thực hiện việc đào đồng thời bề mặt đào theo hướng đào và hướng thành lỗ, theo hướng đào và hướng lõi cọc, hoặc theo tất cả các hướng. Giải pháp theo sáng chế là mũi khoan nhiều hướng (1) được lắp trên đầu khoan, và bao gồm phần đế (2) có đầu xa mà nhô theo hướng dọc trục của đầu khoan, và các phần nhánh (3) và (4) mà liên tục với phần đế. Phần đế bao gồm phần phẳng (2a) mà liên tục với phần nhánh, các phần nghiêng (2b đến 2d) mà được làm nghiêng từ phần phẳng hướng về phía đầu xa theo hướng dọc trục của đầu khoan, các phần bề mặt bên trái (2e) và phải (2f) mà liên tục từ phần nghiêng thứ nhất, và phần nghiêng thứ hai (2g) mà được làm nghiêng từ phần nghiêng thứ nhất hướng về phía phần nhánh theo hướng dọc trục của đầu khoan. Đầu cacbit thiêu kết thứ nhất được bố trí ở phần nghiêng thứ nhất, các phần bề mặt bên, và phần nghiêng thứ hai. Đầu cacbit thiêu kết thứ hai được bố trí để nhô theo hướng vuông góc với các phần bề mặt bên trái và phải từ một phần trong số các phần bề mặt bên trái và phải đến phần nghiêng thứ nhất.

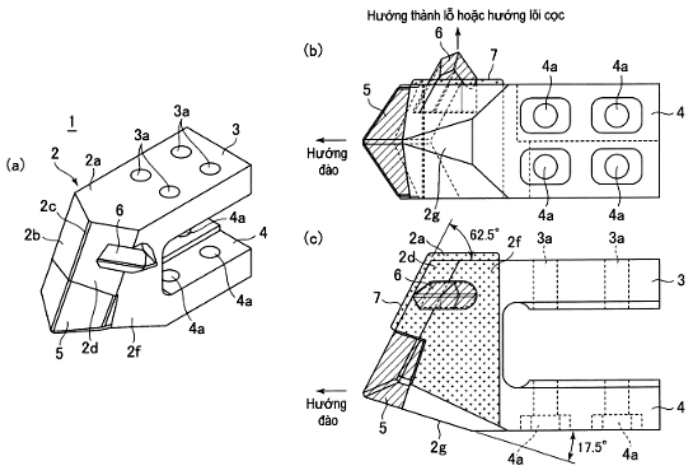

Fig.1

(11) **1-0047887 B**

(15) 28/05/2025
Số Quyết định: 89670/QĐ-SHTT.IP

(45) 25/06/2025 447B

(43) 25/12/2020 393 A

(21) 1-2020-05227

(85) 11/09/2020

(22) 12/02/2019

(86) PCT/CN2019/074838 12/02/2019

(30) 62/631,144 15/02/2018 US
16/199,883 26/11/2018 US

(87) WO2019/158046 22/08/2019

(51) ***H04W 72/04***

(73) **HUAWEI TECHNOLOGIES CO., LTD.** (CN)
Huawei Administration Building Bantian, Longgang District Shenzhen, Guangdong 518129, China

(72) ABDOLI, Javad (CA); TANG, Zhenfei (CN)

(74) Công ty Luật TNHH Phạm và Liên danh (PHAM & ASSOCIATES)

(54) **PHƯƠNG PHÁP TRUYỀN THÔNG, BỘ TRUYỀN VÀ BỘ NHẬN**

(57) Sáng chế đề cập đến phương pháp truyền thông, bộ nhận và bộ truyền, trong đó kênh mang phụ trung gian của tín hiệu ghép kênh phân chia tần số trực giao (orthogonal frequency division multiplexing, OFDM) băng cơ sở của mỗi hệ thống số có thể cần được dịch chuyển thích hợp so với các hệ thống số khác để tuân theo lưới được lồng. Các độ dịch này có thể được báo cho thiết bị người dùng (User Equipment, UE) với chi phí bổ sung được liên kết. Các phương pháp và các hệ thống được đề xuất để giảm chi phí bổ sung cho truyền thông OFDM. Chi phí bổ sung được giảm có thể biên dịch thành băng thông được tăng cho hệ thống, và/hoặc tiêu thụ ắqui công suất giảm trong UE. Bộ truyền tạo tín hiệu OFDM được liên kết với khoảng cách kênh mang phụ (Subcarrier Spacing, SCS) thứ nhất của hệ thống số thứ nhất (u), tần số kênh mang phụ trung gian của tập hợp các khối tài nguyên (resource block, RB) sử dụng được của hệ thống số thứ nhất bị lệch khỏi tần số kênh mang bởi độ lệch thứ nhất có giá trị (kax) theo các đơn vị kênh mang phụ, giá trị của độ lệch thứ nhất được xác dịnh bởi công thức cụ thể. Bộ truyền truyền tín hiệu OFDM theo SCS thứ nhất và độ lệch thứ nhất.

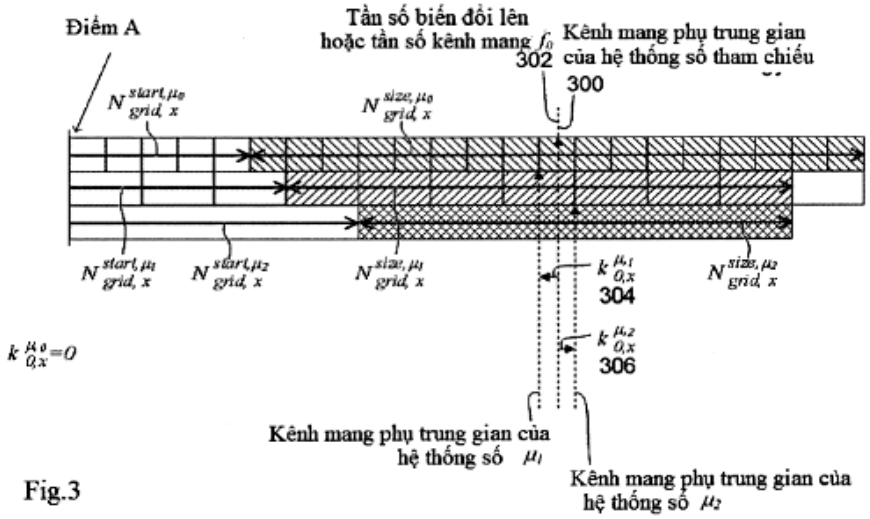
Điểm A
Tần số biến đổi lên hoặc tần số kênh mang f_0
302
Kênh mang phụ trung gian của hệ thống số tham chiếu
300
$N^{start,\mu_0}_{grid,x}$
$N^{size,\mu_0}_{grid,x}$
$N^{start,\mu_1}_{grid,x}$
$N^{start,\mu_2}_{grid,x}$
$N^{size,\mu_1}_{grid,x}$
$k^{\mu_1}_{0,x}$
304
$N^{size,\mu_2}_{grid,x}$
$k^{\mu_2}_{0,x}$
306
$k^{\mu_0}_{0,x}=0$
Kênh mang phụ trung gian của hệ thống số μ_1
Kênh mang phụ trung gian của hệ thống số μ_2

Fig.3

(11) **1-0047888 B**

(15) 28/05/2025
Số Quyết định: 89671/QĐ-SHTT.IP

(45) 25/06/2025 447B

(43) 25/10/2023 427 A

(21) 1-2023-03760

(85) 09/06/2023

(22) 04/11/2021

(86) PCT/IB2021/060214 04/11/2021

(30) 20206709.6 10/11/2020 EP

(87) WO 2022/101743 19/05/2022

(51) ***E04F 15/02***; *E04F 15/10; B32B 27/06; B44C 5/04*

(73) **UNILIN BV** (BE)
Ooigemstraat 3, 8710 Wielsbeke, Belgium

(72) MEERSSEMAN, Laurent (BE); VANHASTEL, Luc (BE); SABBE, Pieter-Jan (BE); CLEMENT, Benjamin (BE)

(74) Công ty Luật TNHH Phạm và Liên danh (PHAM & ASSOCIATES)

(54) **TẤM SÀN**

(57) Sáng chế đề cập đến tấm sàn (10) bao gồm nền (20), lớp trang trí (22) và bộ phận trong suốt (24). Lớp trang trí (22) được định vị giữa nền (20) và bộ phận trong suốt (24). Ít nhất một trong số nền (20), lớp trang trí (22) và bộ phận trong suốt (24) bao gồm vật liệu nhựa nhiệt dẻo tổng hợp. Bộ phận trong suốt (24) có bề mặt trên (30) đối diện lớp trang trí (22). Tấm sàn (10) còn bao gồm thành phần gia cường (32), thành phần gia cường (32) được bố trí trên bề mặt trên (30) của bộ phận trong suốt (24). Chiều dày (t_{ec}) của thành phần gia cường (32) thay đổi dọc theo mặt cắt ngang của tấm sàn (10).

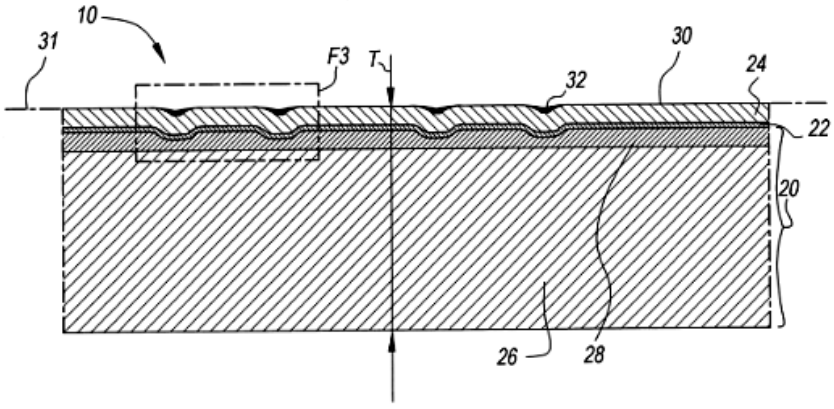

Fig. 2

(11) **1-0047889 B**

(15) 28/05/2025
Số Quyết định: 89673/QĐ-SHTT.IP

(45) 25/06/2025 447B

(43) 25/10/2022 415 A

(21) 1-2021-07254

(85) 15/11/2021

(22) 13/01/2021

(86) PCT/US2021/013264 13/01/2021

(30) 62/963,216 20/01/2020 US
17/097,415 13/11/2020 US

(87) WO2021/150407 29/07/2021

(51) ***H04N 19/176****; H04N 19/174*

(73) **TENCENT AMERICA LLC** (US)
2747 Park Boulevard,Palo Alto, California 94306,United States of America

(72) XU, Xiaozhong (CN); LIU, Shan (US)

(74) Công ty Luật TNHH Phạm và Liên danh (PHAM & ASSOCIATES)

(54) **PHƯƠNG PHÁP GIẢI MÃ VIĐEO, THIẾT BỊ GIẢI MÃ VIĐEO VÀ VẬT GHI MÁY TÍNH ĐỌC ĐƯỢC BẤT BIẾN**

(57) Sáng chế đề cập đến các phương pháp và thiết bị để tạo mã/giải mã viđeo. Thiết bị giải mã viđeo bao gồm hệ mạch tiếp nhận và hệ mạch xử lý. Hệ mạch xử lý giải mã thông tin dự báo của khối từ dòng bit viđeo được mã hóa, xác định xem liệu có cho phép chế độ mã hóa dựa trên bảng màu đối với khối này hay không dựa trên kết quả so sánh kích thước của khối này với ngưỡng, và xác định việc liệu khối này có theo cấu trúc cây lưỡng phân cục bộ hay không dựa trên thông tin dự báo. Ngoài ra, hệ mạch xử lý giải mã khối này dựa trên kết quả xác định việc liệu có cho phép chế độ mã hóa dựa trên bảng màu đối với khối này hay không và kết quả xác định việc liệu khối này có theo cấu trúc cây lưỡng phân cục bộ hay không.

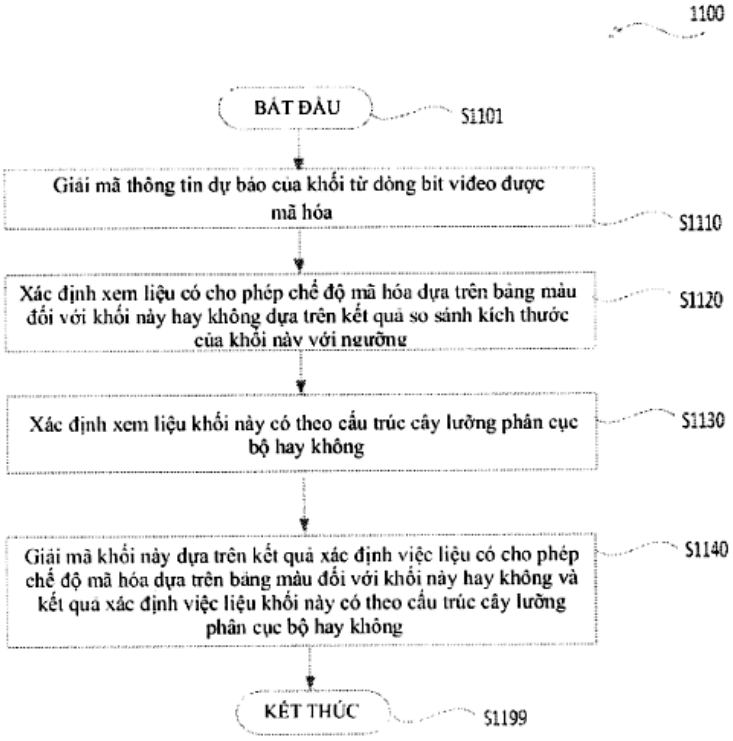
1100
BẮT ĐẦU
S1101
Giải mã thông tin dự báo của khối từ dòng bit video được mã hóa
S1110
Xác định xem liệu có cho phép chế độ mã hóa dựa trên bảng màu đối với khối này hay không dựa trên kết quả so sánh kích thước của khối này với ngưỡng
S1120
Xác định xem liệu khối này có theo cấu trúc cây lưỡng phân cục bộ hay không
S1130
Giải mã khối này dựa trên kết quả xác định việc liệu có cho phép chế độ mã hóa dựa trên bảng màu đối với khối này hay không và kết quả xác định việc liệu khối này có theo cấu trúc cây lưỡng phân cục bộ hay không
S1140
KẾT THÚC
S1199

FIG. 11

(11) **1-0047890 B**

(15) 28/05/2025
Số Quyết định: 89674/QĐ-SHTT.IP

(45) 25/06/2025 447B

(43) 26/11/2018 368 A

(21) 1-2018-01864

(85) 28/01/2011

(22) 07/07/2009

(86) PCT/US2009/049794 07/07/2009

(30) 61/078,876 08/07/2008 US
61/150,873 09/02/2009 US

(87) WO 2010/005958 14/01/2010

(51) ***C07D 271/08***; *A61P 1/00; A61P 11/00; A61P 17/00; A61P 19/00; A61P 25/00; A61P 29/00; A61P 31/00; A61P 35/00; A61P 37/00; A61P 43/00; A61K 31/4245; A61P 27/00*

(62) 1-2011-00299

(73) **INCYTE HOLDINGS CORPORATION** (US)
1801 Augustine Cut-Off, Wilmington, DE 19803, United States of America

(72) COMBS, Andrew, P. (US); YUE, Eddy, W. (US); SPARKS, Richard, B. (US); ZHU, Wenyu (CN); ZHOU, Jiacheng (US); LIN, Qiyan (CN); WENG, Lingkai (US); YUE, Tai-Yuen (GB); LIU, Pingli (CN)

(74) Công ty TNHH Tầm nhìn và Liên danh (VISION & ASSOCIATES CO.LTD.)

(54) **QUY TRÌNH ĐIỀU CHẾ HỢP CHẤT 1,2,5-OXADIAZOL DÙNG LÀM CHẤT ỨC CHẾ INDOLAMIN 2,3-DIOXYGENAZA**

(57) Sáng chế đề cập đến quy trình điều chế hợp chất 1,2,5-oxađiazol và các sản phẩm trung gian để điều chế các dẫn xuất của 1,2,5-oxađiazol. Ngoài ra, sáng chế còn đề cập đến các hợp chất và các chế phẩm chứa hợp chất này, là các chất ức chế inđolamin 2,3-đioxygenaza hữu ích trong việc điều trị ung thư và các rối loạn khác.

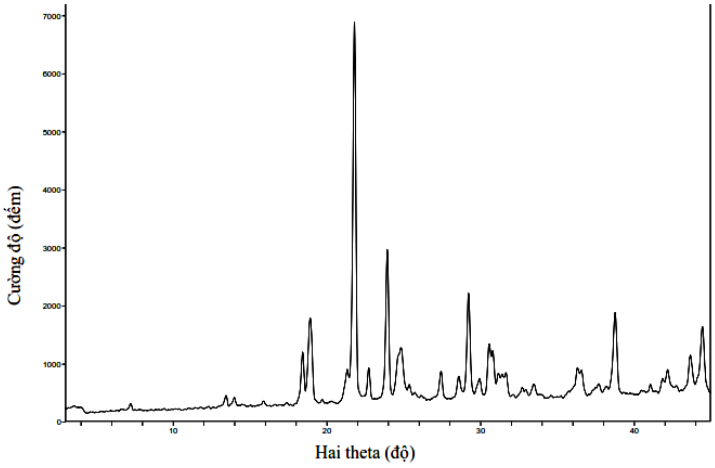

FIG.1

(11) **1-0047891 B**

(15) 28/05/2025
Số Quyết định: 89675/QĐ-SHTT.IP

(45) 25/06/2025 447B

(43) 26/09/2022 414 A

(21) 1-2022-03681

(85) 13/06/2022

(22) 10/12/2020

(86) PCT/CN2020/135134 10/12/2020

(30) PCT/CN2019/124481 11/12/2019 CN

(87) WO 2021/115362 17/06/2021

(51) ***H04N 19/117****; H04N 19/82*

(73) 1. **BEIJING BYTEDANCE NETWORK TECHNOLOGY CO., LTD.** (CN)
Room B-0035, 2/F, No. 3 Building No. 30, Shixing Road, Shijingshan District Beijing 100041, China
2. **BYTEDANCE INC.** (US)
12655 West Jefferson Boulevard Sixth Floor, Suite No. 137 Los Angeles, California 90066, USA

(72) WANG, Yang (CN); ZHANG, Li (CN); LIU, Hongbin (CN); ZHANG, Kai (CN); DENG, Zhipin (CN); WANG, Yue (CN)

(74) Công ty Luật TNHH Phạm và Liên danh (PHAM & ASSOCIATES)

(54) **PHƯƠNG PHÁP VÀ THIẾT BỊ XỬ LÝ DỮ LIỆU VIĐEO, VÀ VẬT GHI MÁY TÍNH ĐỌC ĐƯỢC**

(57) Sáng chế đề cập đến phương pháp xử lý viđeo. Phương pháp bao gồm bước xác định, đối với biến đổi giữa đơn vị viđeo của viđeo và biểu diễn dòng bit của viđeo, liệu kích hoạt quá trình đệm phản chiếu để đệm mẫu độ sáng không khả dụng trong khi áp dụng công cụ lọc vòng cho đơn vị viđeo; và thực hiện biến đổi dựa trên việc xác định.

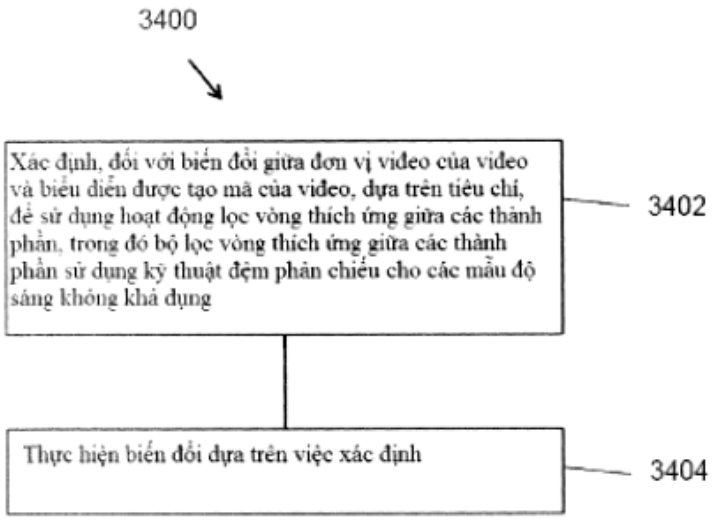

Fig.34

(11) **1-0047892 B**

(15) 28/05/2025
Số Quyết định: 89676/QĐ-SHTT.IP

(45) 25/06/2025 447B

(43) 27/11/2023 428 A

(21) 1-2021-03040

(85) 26/05/2021

(22) 19/03/2021

(86) PCT/JP2021/011377 19/03/2021

(87) WO 2022/195850 A1 22/09/2022

(51) ***E06B 9/54***; *E06B 9/52*

(73) **METACO INC.** (JP)
203, Nagatani-Hill-Plaza-Roppongi, 7-3-8, Roppongi, Minato-ku, Tokyo 1060032 Japan

(72) OKACHI, Yasubumi (JP); ISHII, Hiroaki (JP)

(74) Công ty TNHH một thành viên Sở hữu trí tuệ VCCI (VCCI-IP CO.,LTD)

(54) **THIẾT BỊ MÀN**

(57) Sáng chế đề cập đến thiết bị màn (SD- screen device), bộ phận giữ màn (9) được tạo thành bởi việc gắn tháo rời được các phần dạng kim (92) ở các khoảng phần đế chiều dọc (91) mà có thể uốn theo hướng chuyển động xoay của mỗi trong số các chi tiết dẫn hướng thứ nhất (63), và theo điều kiện được gắn của bộ phận giữ màn (9), phần đế (91) được đỡ giữa phần đường ray (63g) và miếng đỡ (63h) của mỗi trong số các chi tiết dẫn hướng thứ nhất (63) và toàn bộ phần dạng kim (92) nhô vào trong giữa các thành bên đối diện (63a, 63a) của mỗi trong số các bộ chi tiết dẫn hướng thứ nhất (63).

(11) **1-0047893 B**

(15) 28/05/2025
Số Quyết định: 89694/QĐ-SHTT.IP

(45) 25/06/2025 447B

(43) 25/05/2023 422 A

(21) 1-2023-00604

(85) 01/02/2023

(22) 27/05/2021

(86) PCT/KR2021/006597 27/05/2021

(30) 10-2020-0082088 03/07/2020 KR

(87) WO 2022/005024 A1 06/01/2022

(51) ***A47J 27/17**; A47J 37/06; A47J 27/04*

(73) **LG ELECTRONICS INC.** (KR)
128, Yeoui-daero, Yeongdeungpo-gu, Seoul 07336 Republic of Korea

(72) KANG, Chung (KR); LEE, Changuk (KR); RYU, Siyoung (KR)

(74) Công ty TNHH một thành viên Sở hữu trí tuệ VCCI (VCCI-IP CO.,LTD)

(54) PHƯƠNG PHÁP ĐIỀU KHIỂN THIẾT BỊ NẤU ĂN

(57) Sáng chế đề cập tới phương pháp điều khiển thiết bị nấu ăn, trong đó có thể điều khiển các hoạt động của cơ cấu cấp hơi nước được làm thích ứng để cấp hơi nước vào buồng nấu và cụm thiết bị gia nhiệt được làm thích ứng để gia nhiệt phần bên trong của buồng nấu, nhờ đó duy trì nhiệt độ trong buồng nấu ở nhiệt độ thấp hơn hoặc bằng điểm sôi của nước trong quá trình nấu.

Fig.6

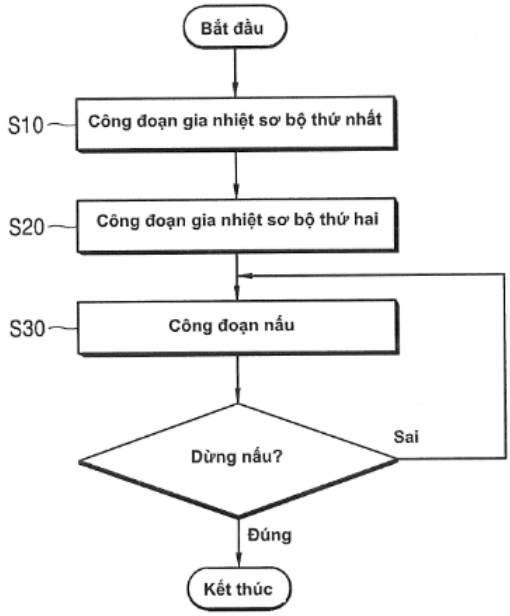

(11) **1-0047894 B**

(15) 28/05/2025
Số Quyết định: 89695/QĐ-SHTT.IP

(45) 25/06/2025 447B

(43) 30/01/2020 382 A

(21) 1-2019-05931

(85) 25/10/2019

(22) 05/04/2018

(86) PCT/JP2018/014592 05/04/2018

(30) 2017-087283 26/04/2017 JP

(87) WO 2018/198711 01/11/2018

(51) ***H02G 1/14***; *B21F 15/00; H01R 43/052; H01R 43/28; B21F 1/02; H01B 13/012*

(73) **SUMITOMO WIRING SYSTEMS, LTD.** (JP)
1-14, Nishisuehiro-cho, Yokkaichi-shi, Mie 510-8503, Japan

(72) OGINO Riki (JP); SHIRAKAWA Junichi (JP)

(74) Công ty Luật TNHH Phạm và Liên danh (PHAM & ASSOCIATES)

(54) THIẾT BỊ GỠ XOẮN VÀ THIẾT BỊ XỬ LÝ ĐẦU DÂY ĐIỆN

(57) Sáng chế đề cập đến thiết bị gỡ xoắn bao gồm cụm nhận biết hướng; phần kẹp gỡ xoắn; và cụm hiệu chỉnh hướng. Cụm hiệu chỉnh hướng hiệu chỉnh các hướng của các dây điện so với hướng của phần kẹp gỡ xoắn theo các hướng mục tiêu, trên cơ sở các hướng của các dây điện xung quanh trục được nhận biết bởi cụm nhận biết hướng. Ở trạng thái trong đó các hướng của các dây điện so với phần kẹp gỡ xoắn là các hướng mục tiêu và phần kẹp gỡ xoắn kẹp các dây điện, thiết bị gỡ xoắn thực hiện vận hành gỡ xoắn để gỡ xoắn các dây điện trong vùng gỡ xoắn. Sáng chế cũng đề cập đến thiết bị xử lý đầu dây điện.

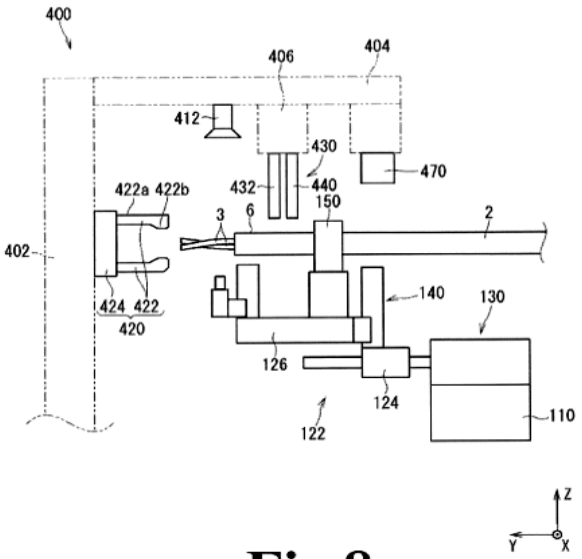

Fig.8

(11) **1-0047895 B**

(15) 28/05/2025
Số Quyết định: 89696/QĐ-SHTT.IP

(45) 25/06/2025 447B

(43) 25/06/2021 399 A

(21) 1-2021-02235

(85) 23/04/2021

(22) 26/09/2019

(86) PCT/JP2019/037819 26/09/2019

(30) 2018-181757 27/09/2018 JP
2019-018589 05/02/2019 JP

(87) WO2020/067269 02/04/2020

(51) ***B62M 7/12***; *H02K 5/00; B62K 11/10*

(73) **HONDA MOTOR CO., LTD.** (JP)
1-1, Minami-Aoyama 2-chome, Minato-ku, Tokyo 1078556, Japan

(72) KAJIHARA Eisuke (JP); NUMAZAKI Yoshimi (JP); ISHIKAWA Hideo (JP); FUJIKUBO Makoto (JP); HIROSE Yudai (JP); ATSUMI Kazuya (JP); SHIRASUNA Takamori (JP); ICHIKAWA Hiroki (JP); MATSUDAIRA Naotada (JP)

(74) Công ty Luật TNHH Phạm và Liên danh (PHAM & ASSOCIATES)

(54) **XE ĐIỆN**

(57) Sáng chế đề cập đến xe điện (10) có phần chứa động cơ (98c) được lắp trên đòn lắc (18) và chứa động cơ (20). Trong trường hợp này, động cơ (20) có stato (90), rôto (92), và vỏ động cơ (94) chứa stato (90) bên trong ở trạng thái cố định trong khi chứa rôto (92) bên trong theo cách quay được. Một phần của vỏ động cơ (94) nằm đối với phần chứa động cơ (98c) được cố định vào phần chứa động cơ (98c) này.

Fig.5

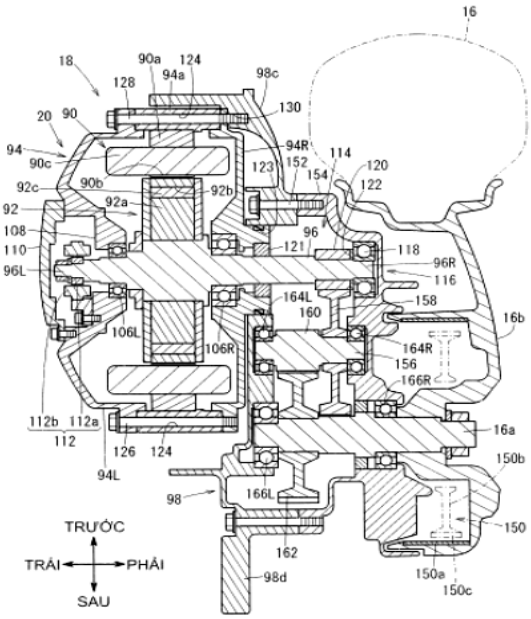

(11) **1-0047896 B**

(15) 28/05/2025
Số Quyết định: 89699/QĐ-SHTT.IP

(45) 25/06/2025 447B

(43) 25/01/2022 406 A

(21) 1-2021-04915

(85) 10/08/2021

(22) 07/04/2020

(86) PCT/IB2020/053307 07/04/2020

(30) 102019000005450 09/04/2019 IT

(87) WO2020/208520 15/10/2020

(51) ***B62J 9/24***; *B62J 9/30; B62J 9/27; B62J 7/08*

(73) **GIVI S.P.A.** (IT)
Via Ungaretti, 48 25020 Flero (BS), Italy

(72) VISENZI, Giuseppe (IT)

(74) Công ty Luật TNHH Phạm và Liên danh (PHAM & ASSOCIATES)

(54) **HỘP CHỨA ĐỒ CỦA XE MÁY**

(57) Sáng chế đề cập đến hộp chứa đồ của xe máy (10) được kết hợp có thể tháo rời với khung đỡ (100) có kết cấu để có thể kết hợp với khung xe máy, nơi mà khung đỡ (100) có chi tiết gài được (120), hộp chứa đồ của xe máy (10) có cơ cấu điều khiển (20) có ít nhất một cần điều khiển (25), cơ cấu móc (30) có ít nhất một chi tiết gài (32) được làm thích ứng để chuyển giữa vị trí gài với chi tiết gài được (120) của khung đỡ (100) và vị trí nhả gài ra khỏi chi tiết gài được (120), hệ thống cần (40) có ít nhất một dây mềm (41) bao gồm đầu thứ nhất được nối với cơ cấu điều khiển (20) và đầu thứ hai được nối với cơ cấu móc (30).

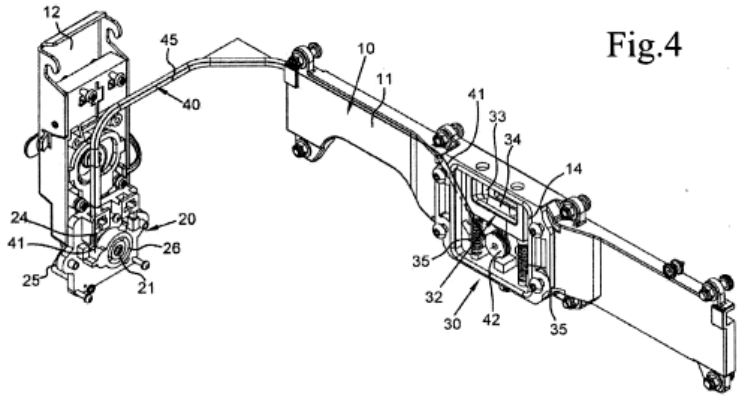

Fig.4

(11) **1-0047897 B**

(15) 28/05/2025
Số Quyết định: 89700/QĐ-SHTT.IP

(45) 25/06/2025 447B

(43) 25/08/2023 425 A

(21) 1-2023-01493

(85) 09/03/2023

(22) 26/07/2021

(86) PCT/JP2021/027565 26/07/2021

(30) 2020-148478 03/09/2020 JP

(87) WO 2022/049919 A1 10/03/2022

(51) ***F25D 23/00***

(73) **PANASONIC INTELLECTUAL PROPERTY MANAGEMENT CO., LTD.** (JP)
1-61, Shiromi 2-chome, Chuo-ku, Osaka-shi, Osaka 540-6207 Japan

(72) Shinichi HORII (JP); Zarina RAFII (MY); Gantetsu MATSUI (JP); Taku KARIYAZAKI (JP); Akio NISHIYAMA (JP)

(74) Công ty TNHH một thành viên Sở hữu trí tuệ VCCI (VCCI-IP CO.,LTD)

(54) **THIẾT BỊ PHÁT HIỆN THỰC PHẨM**

(57) Sáng chế đề cập đến thiết bị phát hiện thực phẩm (2) mà có thể phát hiện chính xác, bằng camera, mặt hàng thực phẩm được đưa vào hoặc lấy ra khỏi tủ lạnh (1).

Thiết bị phát hiện thực phẩm (2) được gắn vào phần phía trên của tủ lạnh (1) bởi người dùng (P) và có cấu tạo để phát hiện, bằng camera trong ngăn tủ lạnh (21) và camera trong ngăn kéo (22), mặt hàng thực phẩm được đưa vào hoặc lấy ra khỏi tủ lạnh (1) và bao gồm mô đun camera 220 bao gồm camera trong ngăn tủ lạnh (21) và camera trong ngăn kéo (22) có cấu tạo để chụp ảnh tủ lạnh 1 từ mặt trước phía trên của tủ lạnh 1, và bộ phận cấp điện (230) có cấu tạo để cấp điện ít nhất cho môđun camera (220).

FIG.3

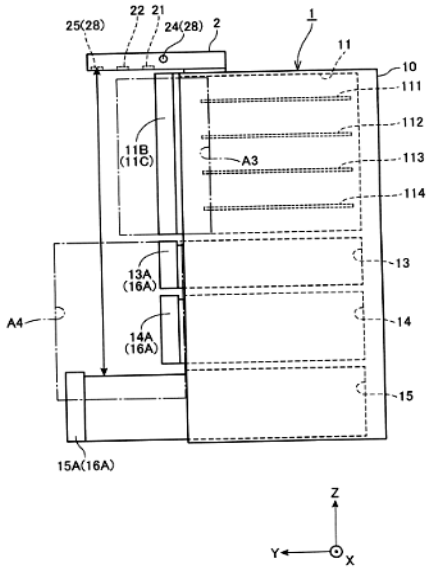

(11) **1-0047898 B**

(15) 28/05/2025
Số Quyết định: 89702/QĐ-SHTT.IP

(45) 25/06/2025 447B

(43) 27/04/2020 385 A

(21) 1-2019-06098

(85) 31/10/2019

(22) 13/04/2018

(86) PCT/US2018/027415 13/04/2018

(30) 62/485,745 14/04/2017 US

(87) WO 2018/191577 18/10/2018

(51) ***C07D 413/14***; *A61K 31/443; A61K 31/506; C07D 471/04; A61P 35/00; C07D 403/14; A61K 31/44; A61P 25/02*

(73) **BIOGEN MA INC.** (US)
225 Binney Street, Cambridge, MA 02142, United States of America

(72) HOPKINS, Brian, T. (US); MA, Bin (CN); PRINCE, Robin (US); MARX, Isaac (US); LYSSIKATOS, Joseph, P. (US); ZHENG, Fengmei (US); PETERSON, Matthew (US); PATIENCE, Daniel, B. (US)

(74) Công ty Luật TNHH T&G (TGVN)

(54) **CHẤT ỨC CHẾ TYROSIN KINAZA BRUTON VÀ DƯỢC PHẨM CHỨA HỢP CHẤT NÀY**

(57) Sáng chế đề xuất các hợp chất có Công thức (I)

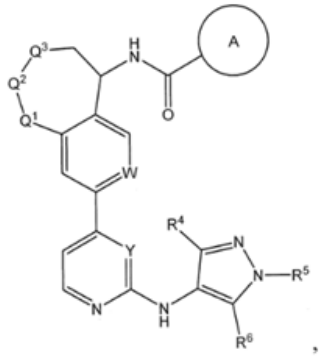

hoặc các muối dược dụng của chúng, và các dược phẩm chứa hợp chất này. Các hợp chất có công thức (I) này được sử dụng trong điều trị bệnh đáp ứng đối với sự ức chế tyrosin Bruton.

(11) **1-0047899 B**

(15) 28/05/2025
Số Quyết định: 89703/QĐ-SHTT.IP

(45) 25/06/2025 447B

(43) 25/07/2022 412 A

(21) 1-2022-02531

(85) 28/10/2019

(22) 14/02/2018

(86) PCT/KR2018/001953 14/02/2018

(30) 10-2017-0040514 30/03/2017 KR

(87) WO2018/182172 04/10/2018

(51) ***C07K 7/06***; *A61K 38/00; A61K 8/64; A61Q 19/00; A23L 33/18; A61K 38/08*

(62) 1-2019-05971

(73) **CAREGEN CO., LTD.** (KR)
46-38, LS-ro 91beon-gil, Dongan-gu Anyang-si Gyeonggi-do 14119, Republic of Korea

(72) CHUNG, Yong Ji (KR); KIM, Eun Mi (KR); LEE, Eung-Ji (KR)

(74) Công ty Luật TNHH Phạm và Liên danh (PHAM & ASSOCIATES)

(54) **PEPTIT CÓ HOẠT TÍNH BẢO VỆ TẾ BÀO CHỐNG LẠI CÁC CHẤT GÂY Ô NHIỄM MÔI TRƯỜNG, DƯỢC PHẨM, THỰC PHẨM VÀ MỸ PHẨM CHỨA PEPTIT NÀY**

(57) Sáng chế đề cập đến peptit có hoạt tính bảo vệ tế bào chống lại các chất gây ô nhiễm môi trường và dược phẩm, thực phẩm, và mỹ phẩm chứa peptit này. Peptit này cấu thành từ trình tự axit amin như nêu trong SEQ ID NO.2, trong đó peptit này gắn kết với dioxin hoặc hợp chất tương tự dioxin, và tùy ý trong đó đầu tận cùng N hoặc đầu tận cùng C của petit này được cải biến. Peptit này gắn kết trực tiếp với 2,3,7,8-tetraclodibenzo-p-dioxin, được biết đến là chất độc nhất trong số các chất thuộc nhóm dioxin, và peptit này có hoạt tính ngăn ngừa 2,3,7,8-tetraclodibenzo-p-dioxin thâm nhập qua da và cơ chế hoạt hóa thụ thể aryl hydrocarbon bởi 2,3,7,8-tetraclodibenzo-p-dioxin và hydrocarbon thơm đa vòng chứa trong hạt bụi mịn. Hoạt tính bảo vệ tế bào trực tiếp này chống lại các chất gây ô nhiễm môi trường khác biệt với các phương pháp đã biết chỉ gián tiếp ngăn ngừa tiếp xúc với các chất này hoặc để giảm độc tính bằng cách tạo ra hàng rào bảo vệ.

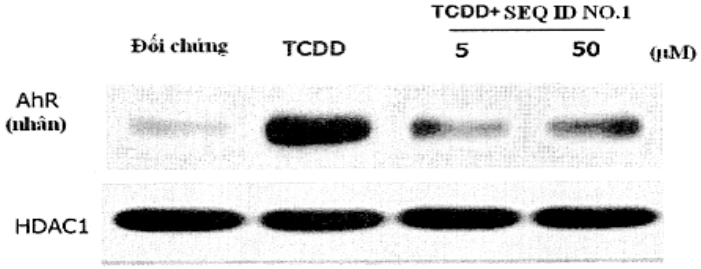

Fig.2A

(11) **1-0047900 B**

(15) 28/05/2025
Số Quyết định: 89705/QĐ-SHTT.IP

(45) 25/06/2025 447B

(43) 26/09/2022 414 A

(21) 1-2021-06489

(85) 15/10/2021

(22) 07/10/2020

(86) PCT/US2020/054524 07/10/2020

(30) 62/953,457 24/12/2019 US
62/955,825 31/12/2019 US
17/063,149 05/10/2020 US

(87) WO 2021/133456 01/07/2021

(51) ***H04N 19/70***; *H04N 19/126; H04N 19/176; H04N 19/105; H04N 19/159*

(73) **TENCENT AMERICA LLC** (US)
2747 Park Boulevard Palo Alto, California 94306, USA

(72) CHEN, Lien-Fei (CN); LI, Xiang (CN); LI, Guichun (CN); LIU, Shan (US)

(74) Công ty Luật TNHH Phạm và Liên danh (PHAM & ASSOCIATES)

(54) **PHƯƠNG PHÁP, THIẾT BỊ VÀ VẬT GHI ĐỂ MÃ HÓA VIĐEO**

(57) Sáng chế đề cập đến phương pháp, thiết bị, và vật ghi máy tính đọc được bất biến để mã hóa/giải mã viđeo. Trong phương pháp, thông tin dự báo của khối hiện tại của ảnh hiện tại trong dòng bit được mã hóa được giải mã. Thông tin dự báo chỉ báo chế độ phân vùng hình học (GPM) cho khối hiện tại. Khối hiện tại được phân vùng thành hai phân vùng trong chế độ GPM. Mỗi phân vùng trong các phân vùng được liên kết với bộ dự báo tương ứng. Chỉ số trọng số cho mẫu của khối hiện tại được xác định dựa trên vị trí của mẫu. Hệ số trọng số được tính toán dựa trên chỉ số trọng số của mẫu theo phương trình biến đổi chỉ số trọng số với hệ số trọng số. Mẫu được tái tạo dựa trên hệ số trọng số và bộ dự báo tương ứng với mẫu.

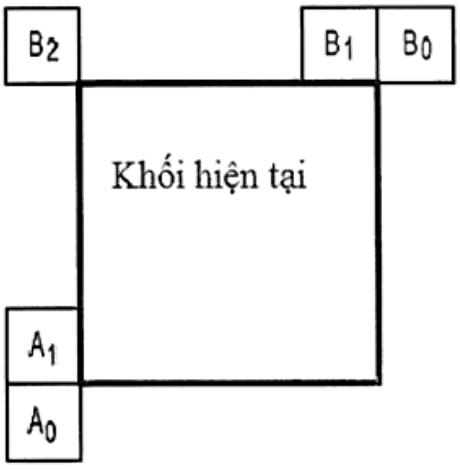

Fig.1A

(11) **1-0047901 B**

(15) 28/05/2025
Số Quyết định: 89706/QĐ-SHTT.IP

(45) 25/06/2025 447B

(43) 25/11/2022 416 A

(21) 1-2022-05833

(85) 13/09/2022

(22) 21/02/2020

(86) PCT/SE2020/050203 21/02/2020

(87) WO2021/167506 26/08/2021

(51) ***H04L 1/00***

(73) **TELEFONAKTIEBOLAGET LM ERICSSON (PUBL)** (SE)
SE-164 83 Stockholm, Sweden

(72) ÖKVIST, Peter (SE); LARSSON, Kjell (SE)

(74) Công ty Luật TNHH T&G (TGVN)

(54) **PHƯƠNG PHÁP VẬN HÀNH ĐƯỢC THỰC HIỆN BỞI NÚT MẠNG CỦA MẠNG TRUYỀN THÔNG KHÔNG DÂY, NÚT MẠNG, VÀ PHƯƠNG TIỆN ĐỌC ĐƯỢC BẰNG MÁY TÍNH**

(57) Sáng chế đề cập tới phương pháp vận hành được thực hiện bởi nút mạng của mạng truyền thông không dây, nút mạng, và phương tiện đọc được bằng máy tính. Điểm truyền nhận (TRP - Transmission Reception Point 22) của mạng truyền thông không dây (10) vận hành với cấu hình song công phân chia theo thời gian (TDD - Time Division Duplexing) cho sự truyền thông tuyến lên và tuyến xuống, và nút mạng (18) dò thấy điều kiện kích khởi để thích ứng với cấu hình TDD, với điều kiện kích khởi ít nhất bao gồm việc dò thấy trạng thái suy yếu xuất hiện do hiện tượng fađin theo chu kỳ trên một hoặc nhiều liên kết vô tuyến giữa TRP và các thiết bị người dùng (UE - User Equipment 12). Ví dụ, nút mạng (18) xác định rằng trạng thái suy yếu tồn tại và thỏa mãn một hoặc nhiều tiêu chí bổ sung, và, khi đáp ứng, thích ứng với cấu hình TDD của TRP, để cải thiện độ đáp ứng của sự thích ứng liên kết (LA - Link Adaptation) bởi TRP (22). Một sự thừa nhận có lợi về sự thích ứng đáp ứng của cấu hình TDD đó là cấu hình TDD của TRP (22) tác động tới hằng số thời gian LA hoặc thời gian hội tụ của thuật toán LA được sử dụng bởi TRP (22).

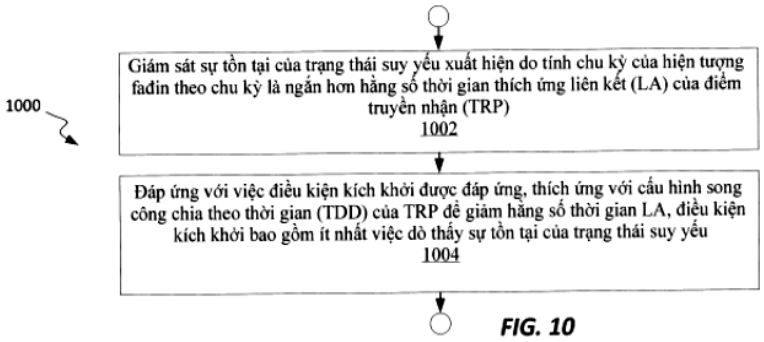

FIG. 10

(11) **1-0047902 B**

(15) 28/05/2025
Số Quyết định: 89707/QĐ-SHTT.IP

(45) 25/06/2025 447B

(43) 25/08/2021 401 A

(21) 1-2021-02407

(85) 29/04/2021

(22) 01/11/2019

(86) PCT/JP2019/043169 01/11/2019

(30) 2018-209025 06/11/2018 JP
2018-209024 06/11/2018 JP

(87) WO2020/095861 14/05/2020

(51) ***D02G 1/02***; *D03D 15/08; D03D 15/04; D01F 8/04; D03D 15/00*

(73) **TORAY INDUSTRIES, INC.** (JP)
1-1, Nihonbashi-Muromachi 2-chome, Chuo-ku, Tokyo 1038666, Japan

(72) MATSUURA Tomohiko (JP); MORIOKA Hideki (JP); MASUDA Masato (JP)

(74) Công ty Luật TNHH Phạm và Liên danh (PHAM & ASSOCIATES)

(54) SỢI CO GIÃN VÀ VẬT LIỆU XƠ

(57) Sáng chế đề cập đến sợi co giãn có thể được tạo ra dưới dạng vật liệu xơ, có khả năng bám khít vào cơ thể khi di chuyển, do đó có đặc tính đàn hồi thích hộ và lực cản thích hợp khi được co giãn và cảm giác bề mặt mềm mượt tương ứng với cấu trúc được gấp nếp; và vật liệu xơ. Sợi co giãn này bao gồm tơ kép thu được từ các xơ có cấu trúc được gấp nếp được cuộn theo hướng trục của xơ. Phân bố nếp gấp đường kính cuộn trong xơ này có ít nhất hai tổ hợp. Tỷ lệ của trị số trung bình tổ hợp có đường kính cuộn cực đại và trị số trung bình tổ hợp có đường kính cuộn cực tiểu (trị số trung bình tổ hợp có đường kính cực đại/trị số trung bình tổ hợp có đường kính cực tiểu) nhỏ hơn 3,00 và mặt cắt ngang của các xơ cấu thành tơ kép là mặt cắt ngang có cấu trúc lõi-vỏ lệch tâm.

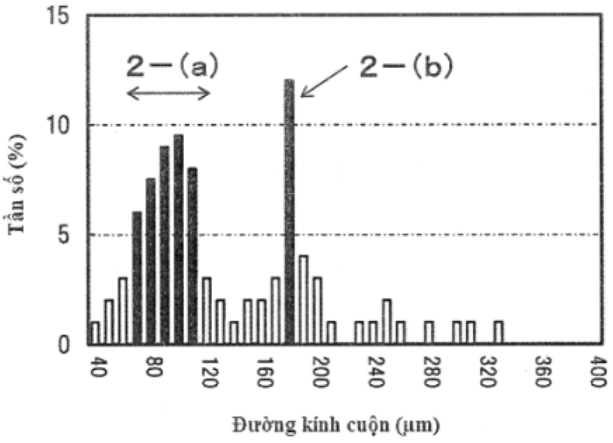

Fig.2

(11) **1-0047903 B**

(15) 28/05/2025
Số Quyết định: 89709/QĐ-SHTT.IP

(45) 25/06/2025 447B

(43) 25/11/2021 404 A

(21) 1-2021-03570

(85) 16/06/2021

(22) 17/02/2020

(86) PCT/CN2020/075541 17/02/2020

(30) 62/813,687 04/03/2019 US
62/815,302 07/03/2019 US

(87) WO2020/177520 10/09/2020

(51) ***H04N 19/96***; *H04N 19/513*

(73) **HUAWEI TECHNOLOGIES CO., LTD.** (CN)
Huawei Administration Building Bantian, Longgang District Shenzhen, Guangdong 518129, China

(72) GAO, Han (CN); ESENLIK, Semih (TR); WANG, Biao (CN); KOTRA, Anand Meher (IN); CHEN, Jianle (CN)

(74) Công ty Luật TNHH Phạm và Liên danh (PHAM & ASSOCIATES)

(54) **PHƯƠNG PHÁP TẠO MÃ, BỘ MÃ HÓA, BỘ GIẢI MÃ, THIẾT BỊ GIẢI MÃ DỮ LIỆU VIĐEO VÀ VẬT GHI BẤT BIẾN**

(57) Sáng chế đề cập đến phương pháp tạo mã viđeo được triển khai bởi thiết bị giải mã hoặc thiết bị mã hóa để sử dụng tối ưu bộ nhớ đệm tham chiếu phần cứng, trong đó nhóm đơn vị cây mã (coding tree unit, CTU) tham chiếu để dự báo chế độ sao chép trong khối (Intra Block Copy, IBC) của khối hiện tại của CTU hiện tại được xác định dựa trên kích thước của CTU hiện tại, và trong đó các mẫu tham chiếu của khối hiện tại thu được từ nhóm CTU tham chiếu.

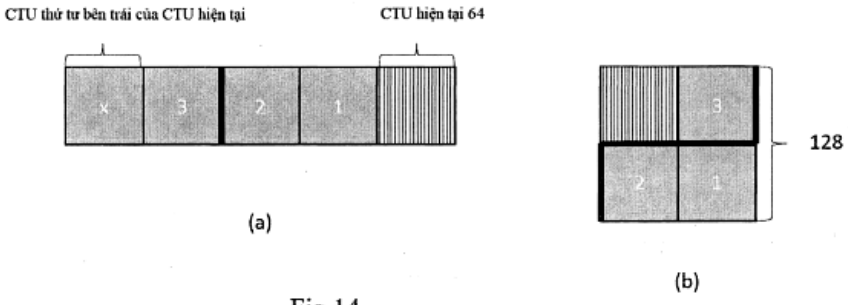

Fig.14

(11) **1-0047904 B**

(15) 28/05/2025
Số Quyết định: 89710/QĐ-SHTT.IP

(45) 25/06/2025 447B

(43) 25/09/2020 390 A

(21) 1-2020-03112

(85) 02/06/2020

(22) 21/11/2018

(86) PCT/GB2018/053370 21/11/2018

(30) 1719547.0 24/11/2017 GB

(87) WO 2019/102194 31/05/2019

(51) ***A43B 13/02***; *A43B 13/22; C08L 75/04; C08L 23/08; C08L 7/00; A43B 13/04; C08K 3/04*

(73) **INOVEIGHT LIMITED** (GB)
12B Beechburn Prospect Road, Crook Durham DL15 8RA, United Kingdom

(72) BAILEY, Ian (GB); SHERIDAN, Douglas (CA); VIJAYARAGHAVAN, Aravind (IN); ILIUT, Maria (RO)

(74) Công ty Luật TNHH T&G (TGVN)

(54) ĐẾ DÙNG CHO GIÀY DÉP CÓ TÍNH NĂNG TĂNG CƯỜNG

(57) Sáng chế đề cập đến đế dùng cho giày dép. Đế này được tạo thành từ hợp chất đàn hồi chứa ít nhất một chất đàn hồi, và ít nhất một vật liệu trên cơ sở graphen, với lượng nằm trong khoảng từ 0,1% khối lượng đến 5% khối lượng so với khối lượng của ít nhất một chất đàn hồi, được phân bố về cơ bản là đồng đều trong ít nhất một chất đàn hồi này.

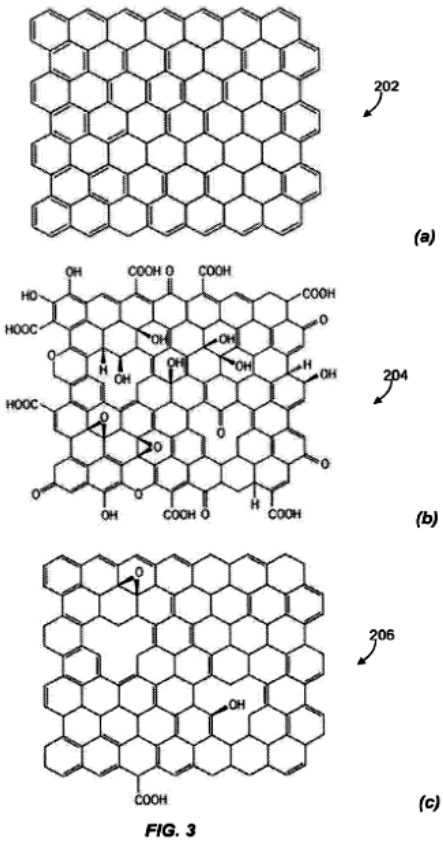

FIG. 3

(11) **1-0047905 B**

(15) 28/05/2025
Số Quyết định: 89712/QĐ-SHTT.IP

(45) 25/06/2025 447B

(43) 26/09/2022 414 A

(21) 1-2022-03017

(85) 12/05/2022

(22) 04/12/2020

(86) PCT/EP2020/084567 04/12/2020

(30) 201911049982 04/12/2019 IN

(87) WO 2021/110883 10/06/2021

(51) ***A61P 5/00***; *C07D 281/10; A61K 31/554*

(73) **ALBIREO AB** (SE)
Arvid Wallgrens backe 20, 413 46 Göteborg, Sweden

(72) GILLBERG, Per-Göran (SE); STARKE, Ingemar (SE); KULKARNI, Santosh S. (IN)

(74) Công ty Luật TNHH Phạm và Liên danh (PHAM & ASSOCIATES)

(54) **HỢP CHẤT ĐIỀU HÒA AXIT MẬT BENZOTHIA(DI)AZEPIN VÀ DƯỢC PHẨM CHỨA HỢP CHẤT NÀY**

(57) Sáng chế đề cập đến hợp chất 1,5-benzothiazepin và 1,2,5-benzothiadiazepin có công thức (I). Hợp chất này là hợp chất điều hòa axit mật có hoạt tính ức chế chất vận chuyển axit mật phụ thuộc natri ở đỉnh ruột (ASBT) và/hoặc hoạt tính ức chế vận chuyển axit mật ở gan (LBAT). Sáng chế cũng đề cập đến dược phẩm chứa hợp chất này để sử dụng trong điều trị bệnh tim mạch, rối loạn chuyển hóa axit béo và sử dụng glucoza, bệnh đường tiêu hóa và bệnh gan.

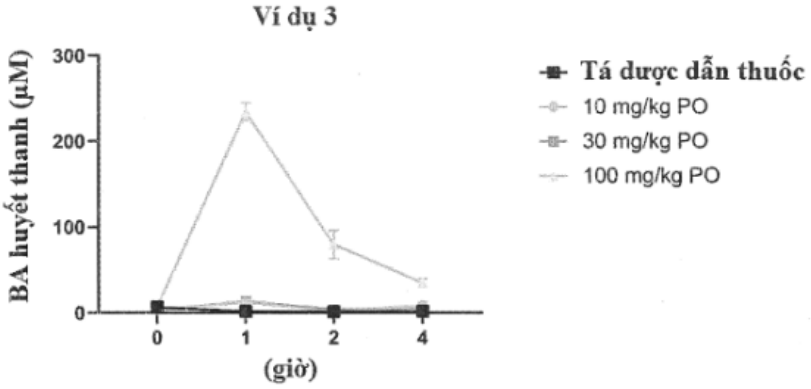

Fig.1

(11) **1-0047906 B**

(15) 28/05/2025
Số Quyết định: 89713/QĐ-SHTT.IP

(45) 25/06/2025 447B

(43) 25/03/2021 396 A

(21) 1-2019-06808

(85) 04/12/2019

(22) 08/01/2019

(86) PCT/CN2019/070895 08/01/2019

(30) 201820809711.7 28/05/2018 CN

(87) WO 2019/227939 A1 05/12/2019

(51) ***G09G 3/20***

(73) 1. **BOE TECHNOLOGY GROUP CO., LTD.** (CN)
No.10 Jiuxianqiao Rd., Chaoyang District, Beijing 100015, P. R. China
2. **BEIJING BOE TECHNOLOGY DEVELOPMENT CO., LTD.** (CN)
Room 407, Building 1, No.9 Dize Road, BDA, Beijing, 100176, P. R. China

(72) Jianbo XIAN (CN); Chen XU (CN); Xueguang HAO (CN); Yong QIAO (CN)

(74) Công ty Luật TNHH Phạm và Liên danh (PHAM & ASSOCIATES)

(54) **CỤM THANH GHI DỊCH, CẤU TRÚC MẠCH, MẠCH ĐIỀU KHIỂN CỔNG, MẠCH ĐIỀU KHIỂN VÀ THIẾT BỊ HIỂN THỊ**

(57) Sáng chế đề cập tới cụm thanh ghi dịch, cấu trúc mạch, mạch điều khiển cổng, mạch điều khiển và thiết bị hiển thị. Cụm thanh ghi dịch (100) bao gồm nền và mạch đầu vào (110), mạch đặt lại (120), mạch đầu ra thứ nhất (130), đầu nối đầu ra thứ nhất (OUT1), phần dẫn điện nối thứ nhất (1) nối cả mạch đầu vào (110) và mạch đặt lại (120), phần dẫn điện nối thứ hai (2) nối cả mạch đặt lại (120) và mạch đầu ra thứ nhất (130), và phần dẫn điện nối thứ ba (3) nối cả mạch đầu ra thứ nhất (130) và đầu nối đầu ra thứ nhất (OUT1), tất cả chúng đều nằm trên nền. Mạch đầu vào (110) được tạo kết cấu để điều khiển mức của nút thứ nhất đáp ứng với tín hiệu vào; mạch đặt lại (120) được tạo kết cấu để đặt lại nút thứ nhất (PU) đáp ứng với tín hiệu đặt lại; mạch đầu ra thứ nhất (130) được tạo kết cấu để xuất tín hiệu thứ nhất tới đầu nối đầu ra thứ nhất (OUT1); và hai hoặc ba phần bất kỳ trong số phần dẫn điện nối thứ nhất (1), phần dẫn điện nối thứ hai (2) và phần dẫn điện nối thứ ba (3) nằm ở các lớp khác nhau. Cụm thanh ghi dịch có thể tránh việc tất cả các phần dẫn điện nối nằm trong cùng lớp, nhờ đó đơn giản hóa thiết kế đi dây của panen hiển thị.

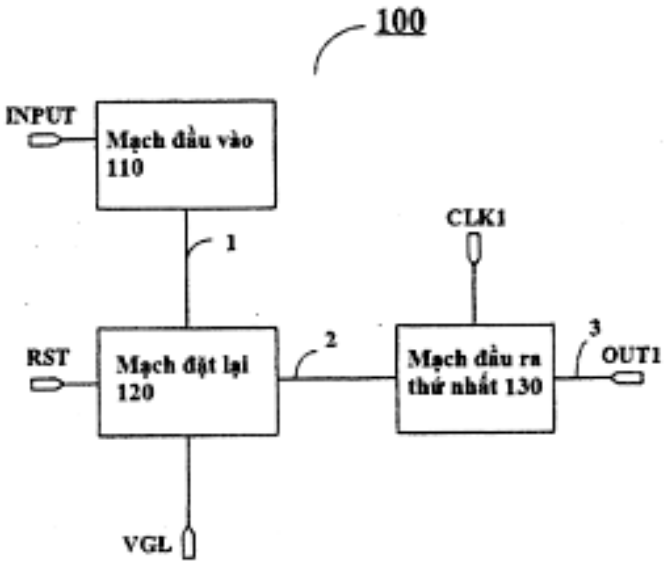
100
INPUT
Mạch đầu vào 110
1
CLK1
RST
Mạch đặt lại 120
2
Mạch đầu ra thứ nhất 130
3
OUT1
VGL

FIG.1

(11) **1-0047907 B**

(15) 28/05/2025
Số Quyết định: 89714/QĐ-SHTT.IP

(45) 25/06/2025 447B

(43) 27/12/2021 405 A

(21) 1-2021-05390

(85) 31/08/2021

(22) 12/03/2020

(86) PCT/EP2020/056623 12/03/2020

(30) 19165505.9 27/03/2019 EP

(87) WO2020/193160 01/10/2020

(51) ***C09B 67/00***; *C09B 67/22*

(73) **DYSTAR COLOURS DISTRIBUTION GMBH** (DE)
Am Prime Parc 10-12, 65479 Raunheim, Germany

(72) MURGATROYD, Adrian (GB); HOPPE, Manfred (DE); GRUND, Clemens (DE); VERMANDEL, Fanny (BE); JIAO, Chongjun (CN)

(74) Công ty Luật TNHH T&G (TGVN)

(54) **HỖN HỢP THUỐC NHUỘM PHÂN TÁN CÓ ĐỘ BỀN ƯỚT CAO CỦA CÁC DẪN XUẤT N-[4-(5-THIOXYANATO-2,4-DINITRO-PHENYLAZO)-PHENYL]-AMIN VÀ CÁC DẪN XUẤT N-[4-(4-NITRO-PHENYLAZO)-PHENYL]-AMIN**

(57) Sáng chế đề cập đến các hỗn hợp thuốc nhuộm bao gồm các thuốc nhuộm có công thức (1):

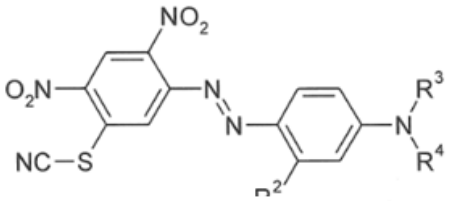

(1)

và

các thuốc nhuộm có công thức (2):

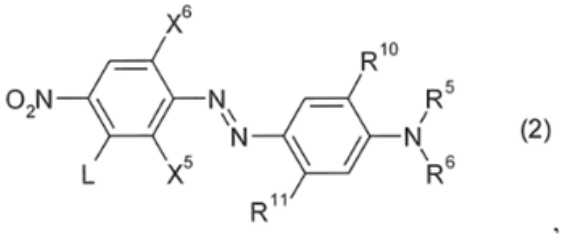

(2)

và quy trình sản xuất các hỗn hợp thuốc nhuộm này.

(11) **1-0047908 B**

(15) 28/05/2025
Số Quyết định: 89715/QĐ-SHTT.IP

(45) 25/06/2025 447B

(43) 25/08/2021 401 A

(21) 1-2021-01187

(85) 05/03/2021

(22) 06/09/2019

(86) PCT/US2019/049861 06/09/2019

(30) 62/727727 06/09/2018 US

(87) WO 2020/051402 12/03/2020

(51) ***C07D 231/38***; *A01N 43/56*

(73) **FMC CORPORATION** (US)
2929 Walnut Street, Philadelphia, Pennsylvania 19104, United States of America

(72) CHITTABOINA, Srinivas (US); CHITTABOINA, Srinivas (IN); MCMAHON, Travis Chandler (US)

(74) Công ty Luật TNHH Phạm và Liên danh (PHAM & ASSOCIATES)

(54) **HỢP CHẤT PYRAZOL DIỆT NẤM ĐƯỢC THẾ NITROANILINO, CHẾ PHẨM DIỆT NẤM CHỨA HỢP CHẤT NÀY**

(57) Sáng chế đề cập đến các hợp chất có công thức 1, bao gồm tất cả chất đồng phân hình học và chất đồng phân lập thể, chất hỗ biến, *N*-oxit và muối của chúng,

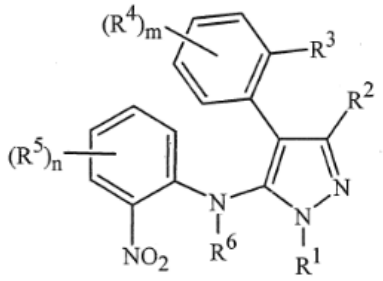

1

, trong đó

R^1, R^2, R^3, R^4, R^5, R^6, m và n như được xác định trong bản mô tả này.

Sáng chế còn đề cập đến chế phẩm chứa hợp chất có công thức 1 và các phương pháp phòng trừ các bệnh gây hại thực vật do nấm gây bệnh trên thực vật, phương pháp này bao gồm bước sử dụng hợp chất hoặc chế phẩm theo sáng chế với lượng hữu hiệu.

(11) **1-0047909 B**

(15) 28/05/2025
Số Quyết định: 89716/QĐ-SHTT.IP

(45) 25/06/2025 447B

(43) 27/03/2023 420 A

(21) 1-2022-07018

(85) 28/10/2022

(22) 09/04/2021

(86) PCT/EP2021/059309 09/04/2021

(30) 20200467 16/04/2020 NO
20200612 25/05/2020 NO
20200672 05/06/2020 NO

(87) WO 2021/209337 21/10/2021

(51) ***B65G 1/04***

(73) **AUTOSTORE TECHNOLOGY AS** (NO)
Stokkastrandvegen 85, 5578 Nedre Vats, Norway

(72) DJUVE, HEGGEBØ, Jørgen (NO)

(74) Công ty Luật TNHH Phạm và Liên danh (PHAM & ASSOCIATES)

(54) **XE XẾP DỠ THÙNG CHỨA CÓ VỊ TRÍ MANG THÙNG CHỨA, PHƯƠNG PHÁP VẬN CHUYỂN VÀ HỆ THỐNG CẤT GIỮ THÙNG CHỨA**

(57) Sáng chế đề xuất xe xếp dỡ thùng chứa để hoạt động trên hệ thống ray hai chiều bao gồm bộ ray song song thứ nhất được bố trí để dẫn hướng sự di chuyển của các xe xếp dỡ thùng chứa theo hướng thứ nhất (X) ngang qua đỉnh của kết cấu khung, và bộ ray song song thứ hai được bố trí vuông góc với bộ ray thứ nhất để dẫn hướng sự di chuyển của các xe xếp dỡ thùng chứa theo hướng thứ hai (Y) mà vuông góc với hướng thứ nhất, các bộ ray song song thứ nhất và thứ hai chia hệ thống ray thành cụm ô lưới, trong đó xe xếp dỡ thùng chứa bao gồm bộ phận đế có bánh xe; bộ phận thân bao gồm phần dưới; phần đỡ; và phần công xôn; và thiết bị nâng có khung nâng được treo trên phần công xôn.

Sáng chế còn đề xuất các phương pháp để chuyển thùng chứa cất giữ giữa các xe xếp dỡ thùng chứa thứ nhất và thứ hai, cũng như giữa xe xếp dỡ thùng chứa và băng tải bên ngoài.

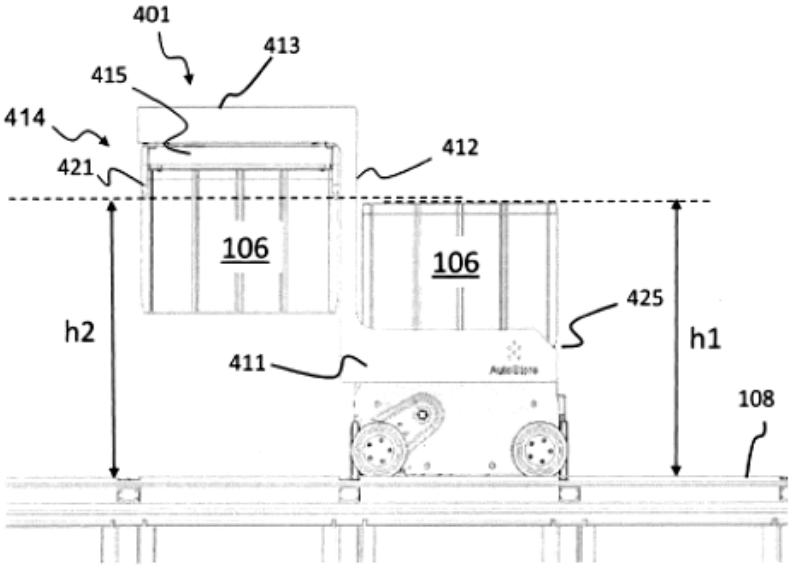

Fig. 6

(11) **1-0047910 B**

(15) 28/05/2025
Số Quyết định: 89717/QĐ-SHTT.IP

(45) 25/06/2025 447B

(43) 26/09/2022 414 A

(21) 1-2022-04258

(85) 06/07/2022

(22) 17/12/2020

(86) PCT/KR2020/018493 17/12/2020

(30) 10-2019-0171817 20/12/2019 KR

(87) WO 2021/125812 24/06/2021

(51) ***D06F 33/00****; D06F 37/30*

(73) **LG ELECTRONICS INC.** (KR)
128, Yeoui-daero, Yeongdeungpo-gu, Seoul 07336, Korea

(72) KIM, Seungjoon (KR); KIM, Jongryong (KR); CHOI, Jekwang (KR); PARK, Seungchul (KR)

(74) Công ty Luật TNHH T&G (TGVN)

(54) PHƯƠNG PHÁP ĐIỀU KHIỂN THIẾT BỊ XỬ LÝ ĐỒ GIẶT

(57) Sáng chế đề cập đến phương pháp điều khiển thiết bị xử lý đồ giặt, phương pháp này bao gồm: bước tách chất lạ là quay trống được tạo ra theo cách quay được bên trong lồng mà lưu trữ nước để ma sát xảy ra giữa các áo quần bên trong trống và nước; bước thoát là xả nước bên trong lồng ra phần bên ngoài của lồng; bước duy trì thứ nhất là duy trì tốc độ quay của trống, sau khi tốc độ quay của trống đã đạt đến tốc độ thứ nhất được tạo cấu hình trước, tại tốc độ thứ nhất; bước đo thứ nhất là đo mức độ của sự không cân bằng xảy ra trong trống trong khi trống quay tại tốc độ thứ nhất; bước duy trì thứ hai là tăng tốc độ quay của trống đến tốc độ thứ hai được xác định trước, nếu giá trị được đo thứ nhất được đo trong bước đo thứ nhất là bằng với ở dưới giá trị tham chiếu thứ nhất được tạo cấu hình trước, và sau đó duy trì giống nhau tại tốc độ thứ hai; bước đo thứ hai là đo mức độ của sự không cân bằng xảy ra trong trống trong khi trống quay tại tốc độ thứ hai; dừng trống khỏi quay nếu giá trị được đo thứ hai được đo trong bước đo thứ hai là bằng với ở dưới giá trị tham chiếu thứ hai được tạo cấu hình trước; và bước tách nước là gia tốc trống đến tốc độ thứ ba được tạo cấu hình để lớn hơn tốc độ thứ hai, nhờ đó loại bỏ nước khỏi các áo quần. Bước tách nước được dừng nếu mức độ của sự không cân bằng của trống được đo trong suốt trống được gia tốc đến tốc độ thứ ba là lớn hơn giá trị tham chiếu không cân bằng được xác định trước, và giá trị tham chiếu không cân bằng được tạo cấu hình trên cơ sở của giá trị được đo thứ hai.

Fig.4

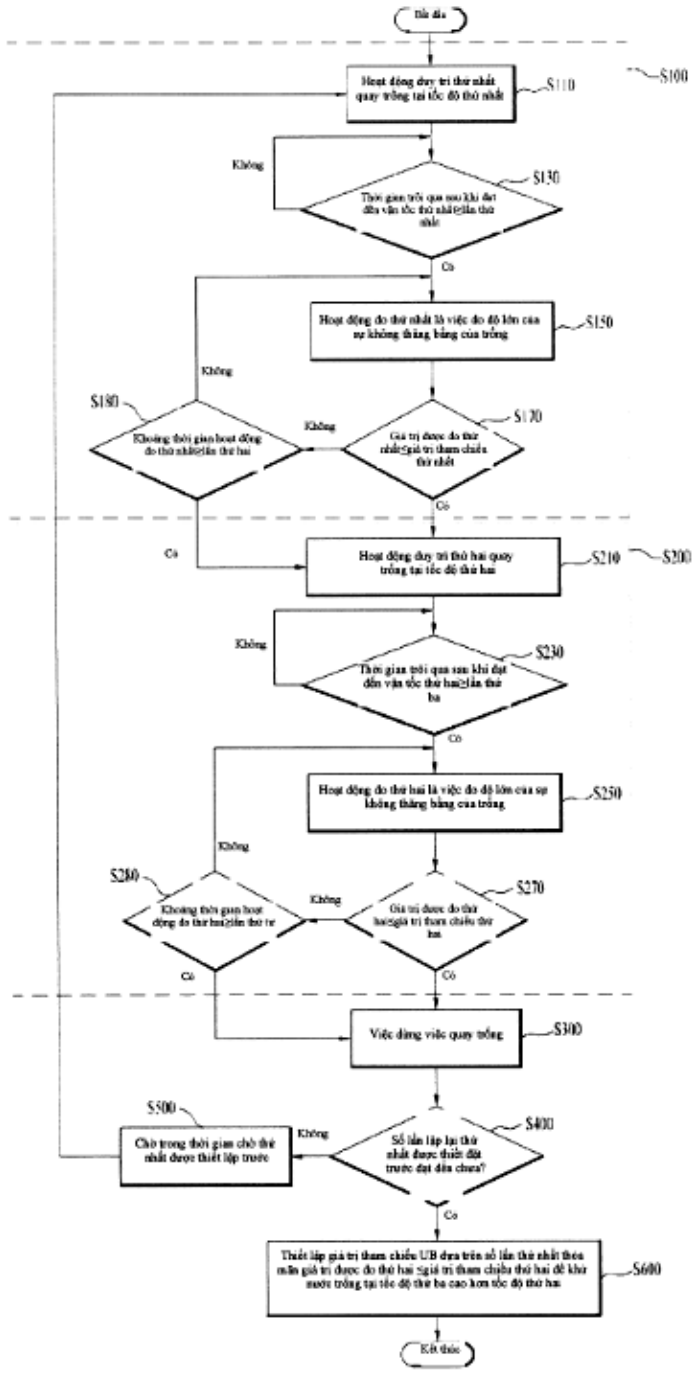
Bắt đầu
S100
Hoạt động duy trì thứ nhất quay trồng tại tốc độ thứ nhất
S110
Không
Thời gian trôi qua sau khi đạt đến vận tốc thứ nhất≥lần thứ nhất
S130
Có
Hoạt động đo thứ nhất là việc đo độ lớn của sự không thăng bằng của trống
S150
Không
Khoảng thời gian hoạt động đo thứ nhất≥lần thứ hai
S180
Không
Giá trị được đo thứ nhất≤giá trị tham chiếu thứ nhất
S170
Có
Có
Hoạt động duy trì thứ hai quay trồng tại tốc độ thứ hai
S210
S200
Không
Thời gian trôi qua sau khi đạt đến vận tốc thứ hai≥lần thứ ba
S230
Có
Hoạt động đo thứ hai là việc đo độ lớn của sự không thăng bằng của trống
S250
Không
Khoảng thời gian hoạt động đo thứ hai≥lần thứ tư
S280
Không
Giá trị được đo thứ hai≤giá trị tham chiếu thứ hai
S270
Có
Có
Việc dừng việc quay trống
S300
Chờ trong thời gian chờ thứ nhất được thiết lập trước
S500
Không
Số lần lặp lại thứ nhất được thiết đặt trước đạt đến chưa?
S400
Có
Thiết lập giá trị tham chiếu UB dựa trên số lần thứ nhất theo mẫu giá trị được đo thứ hai ≤giá trị tham chiếu thứ hai để khởi nước trống tại tốc độ thứ ba cao hơn tốc độ thứ hai
S600
Kết thúc

(11) **1-0047911 B**

(15) 28/05/2025
Số Quyết định: 89718/QĐ-SHTT.IP

(45) 25/06/2025 447B

(43) 26/08/2013 305 A

(21) 1-2013-00897

(85) 22/03/2013

(22) 24/08/2011

(86) PCT/US2011/048901 24/08/2011

(30) 61/376,438 24/08/2010 US
13/213,452 19/08/2011 US

(87) WO2012/027435 01/03/2012

(51) ***B01D 53/32***

(73) **QWTIP LLC** (US)
6300 Sage Wood Drive, Suite H 241, Park City, Utah 84098, United States of America

(72) Whitaker Ben Irvin Sr., (US)

(74) Công ty Luật TNHH Phạm và Liên danh (PHAM & ASSOCIATES)

(54) **DÃY ĐĨA VÀ TUABIN BỘ ĐĨA**

(57) Sáng chế đề cập đến hệ thống tách các chất lưu và hệ thống tạo ra các từ trường theo ít nhất một phương án thực hiện để tách các chất lưu bao gồm các chất lỏng và các khí thành các thành phần phụ bằng cách đưa chất lưu qua buồng xoáy vào trong buồng giãn nở và sau đó qua ít nhất một phần mẫu dạng sóng có giữa ít nhất hai rôto và/hoặc đĩa. Theo các phương án thực hiện khác, hệ thống và phương pháp dùng để khai thác các trường được tạo ra bởi hệ thống gồm các rôto và/hoặc các đĩa quay có các mẫu dạng sóng trên ít nhất một phía để tạo ra dòng điện bên trong các cuộn dây. Theo ít nhất một phương án thực hiện, các mẫu dạng sóng bao gồm các dạng sóng hypebôn được căn thẳng hàng dọc trục quanh tâm theo phương nằm ngang của hệ thống. Ngoài ra, sáng chế còn đề cập đến phương pháp tạo ra năng lượng.

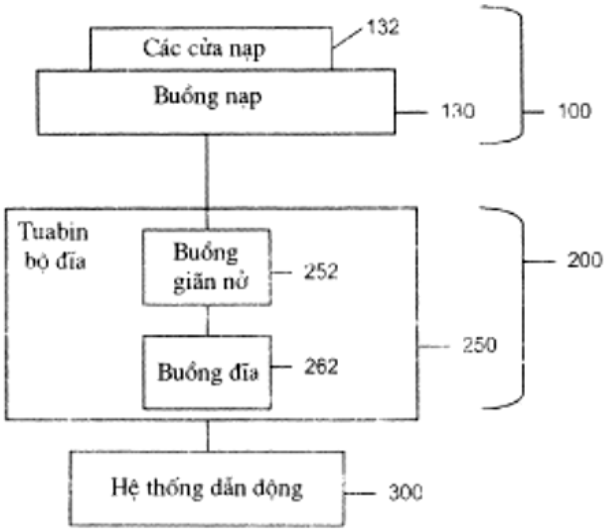

FIG.1

(11) **1-0047912 B**

(15) 28/05/2025
Số Quyết định: 89720/QĐ-SHTT.IP

(45) 25/06/2025 447B

(43) 25/05/2021 398 A

(21) 1-2021-01228

(85) 09/03/2021

(22) 10/07/2019

(86) PCT/IB2019/055866 10/07/2019

(30) PCT/IB2018/056868 10/09/2018 IB

(87) WO2020/053674 19/03/2020

(51) ***B60R 19/18***

(73) **ARCELORMITTAL** (LU)
24-26, Boulevard d'Avranches, L-1160 Luxembourg, LUXEMBOURG

(72) GIBEAU, Elie (FR); KHEYATI, Yannis (FR); MENEGADY, Nabil (FR)

(74) Công ty Luật TNHH Phạm và Liên danh (PHAM & ASSOCIATES)

(54) **THANH NGANG DÙNG CHO THANH CHỐNG VA CỦA XE Ô TÔ**

(57) Sáng chế đề cập đến thanh ngang dùng cho thanh chống va bao gồm thanh ngoài, bộ phận gia cường bên trong kéo dài bên trong ít nhất một phần của thanh ngoài thể tích bên trong và có ít nhất hai gân gia cường nhô về phía thành thanh trước, các gân gia cường này được nối với nhau ít nhất ở đầu sau của chúng, đối diện với thành thanh trước, bằng nhánh nằm ngang trên và nhánh nằm ngang dưới, các nhánh nằm ngang trên và dưới lần lượt được gắn vào các vành gờ thanh trên và dưới của thanh ngoài, trong đó mỗi gân gia cường tiếp xúc với thành thanh trước và chiều dài của nhánh nằm ngang trên ngắn hơn chiều dài của thành thanh trên và chiều dài của nhánh nằm ngang dưới ngắn hơn chiều dài của thành thanh dưới, các chiều dài này được đo theo hướng dọc.

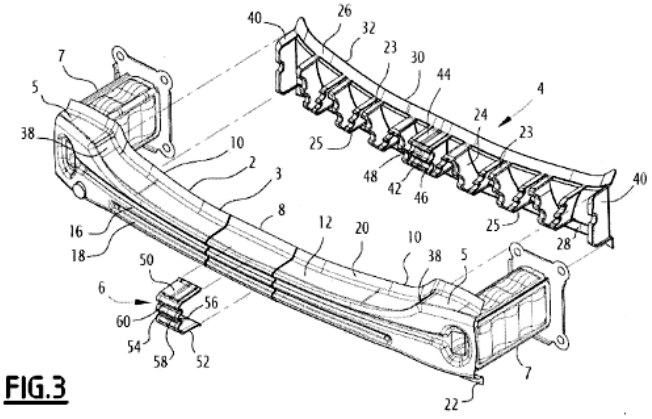

FIG.3

(11) **1-0047913 B**

(15) 28/05/2025
Số Quyết định: 89722/QĐ-SHTT.IP

(45) 25/06/2025 447B

(43) 25/11/2021 404 A

(21) 1-2021-05568

(85) 08/09/2021

(22) 25/02/2020

(86) PCT/EP2020/054942 25/02/2020

(30) 19159827.5 27/02/2019 EP

(87) WO2020/173961 03/09/2020

(51) ***C07C 29/09***; *C08L 31/08; C07C 59/08; C07C 63/26; C07C 31/20; C07C 51/09*

(73) **ECOLE POLYTECHNIQUE FEDERALE DE LAUSANNE (EPFL)** (CH)
EPFL-TTO, EPFL Innovation Park J, 1015 Lausanne, Switzerland

(72) ANDERSON, Samantha Lynn (CA); IRELAND, Christopher Patrick (GB); SMIT, Berend (NL); STYLIANOU, Kyriakos (CY)

(74) Công ty TNHH Tầm nhìn và Liên danh (VISION & ASSOCIATES CO.LTD.)

(54) **PHƯƠNG PHÁP PHÂN HỦY VẬT LIỆU DẺO THÀNH AXIT TEREPHTALIC (TPA), ETYLEN GLYCOL VÀ/HOẶC CÁC MONOME KHÁC TẠO THÀNH VẬT LIỆU DẺO**

(57) Sáng chế đề cập đến phương pháp phân hủy vật liệu dẻo thành axit terephtalic (TPA) và/hoặc etylen glycol và/hoặc các monome khác tạo thành vật liệu dẻo.

(11) **1-0047914 B**

(15) 28/05/2025
Số Quyết định: 89725/QĐ-SHTT.IP

(45) 25/06/2025 447B

(43) 26/06/2023 423 A

(21) 1-2022-05973

(85) 19/09/2022

(22) 17/09/2021

(86) PCT/EP2021/075602 17/09/2021

(30) 20196642.1 17/09/2020 EP

(87) WO 2022/058489 24/03/2022

(51) ***E04F 15/02****; E04F 15/10; E04F 15/04*

(73) **SURFACE TECHNOLOGIES GMBH & CO. KG** (DE)
An der Birkenpfuhlheide 6, 15837 Baruth, Germany

(72) HANNIG, Hans-Jürgen (DE); BUHLMANN, Carsten (DE); SIEDER, Andreas (DE); HERRMANN, Eberhard (DE)

(74) Công ty Luật TNHH Phạm và Liên danh (PHAM & ASSOCIATES)

(54) **TẤM PANEN**

(57) Sáng chế đề cập đến tấm panen (1, 2, 3, 4) bao gồm lõi tấm panen (9), mặt trên tấm panen (7), mặt dưới tấm panen (8) và cặp mép thứ nhất và cặp mép thứ hai, trong đó cặp mép thứ nhất có biên dạng rãnh (5) tại mép tấm panen (N) và biên dạng lưỡi (6) bù với nó tại mép tấm panen đối diện (F), mà có thể khóa bởi chuyển động xoay (S) và sau đó cùng vận hành trong mối tương quan khóa chủ động theo cách sao cho ở trạng thái khóa hoạt động khóa theo hướng thẳng đứng có thể đạt được và sự di chuyển của các tấm panen đã khóa (1, 2, 3, 4) cách xa nhau nhau trong mặt phẳng của các tấm panen (theo hướng nằm ngang) là đối nhau, trong đó tại các mép tấm panen đối diện của nó cặp mép thứ hai có các biên dạng móc bù, cụ thể là móc tiếp nhận (10, 56, 62, 69, 74) và móc giữ (11, 57, 63, 68, 75), trong đó móc giữ (11, 57, 63, 68, 75) có thể được lắp vào móc tiếp nhận (10, 56, 62, 69, 74) bởi chuyển động nối trong mặt phẳng vuông góc với mặt phẳng tấm panen một cách đồng thời bởi chuyển động xoay (S) với cặp mép thứ nhất, với điều kiện là móc tiếp nhận (10, 56, 62) có rãnh giữ (12, 58, 64) hoặc móc giữ (68, 75) có rãnh giữ (71, 77) cho phần khóa riêng biệt (70, 76) mà nhờ nó hoạt động khóa theo hướng thẳng đứng có thể đạt được, trong đó bề mặt đối đầu (10a) được bố trí tại móc tiếp nhận (10, 56, 62, 69, 74) về cơ bản vuông góc tương đối với mặt trên tấm panen (7), bề mặt đối đầu đối tiếp (11d) được bố trí tại móc giữ (11, 57, 63, 68, 75) về cơ bản vuông góc tương đối với mặt trên tấm panen (7), có tạo ra ít nhất một mũi bịt kín (51) tại cặp mép thứ hai tại đầu dưới của bề mặt đối đầu đối tiếp (11d) của móc giữ (11, 57, 63, 68, 75) hoặc tại đầu dưới của bề mặt đối đầu (10a) của móc tiếp nhận (10, 56, 62, 69, 74), mà mũi bịt kín kéo dài song song với mép tâm panen tương ứng (M, U) trên toàn bộ chiều dài của bề mặt đối đầu đối tiếp (11d) hoặc bề mặt đối đầu (10a).

Fig.3

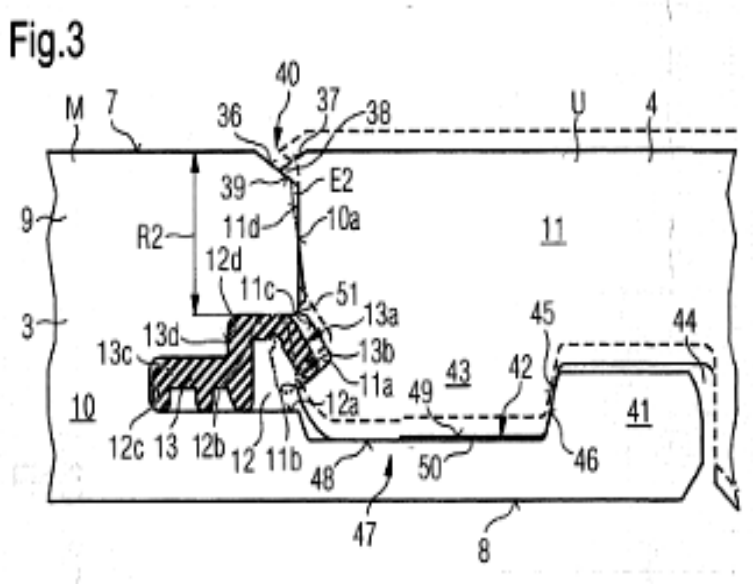
40
M
7
36
37
38
U
4
39
E2
9
R2
11d
10a
11
12d
11c
51
13a
45
44
3
13d
13c
13b
43
42
11a
49
10
12a
41
12c
13
12b
12
11b
48
50
46
47
8

(11) **1-0047915 B**

(15) 28/05/2025
Số Quyết định: 89726/QĐ-SHTT.IP

(45) 25/06/2025 447B

(43) 25/01/2022 406 A

(21) 1-2021-06965

(85) 01/11/2021

(22) 28/01/2020

(86) PCT/JP2020/002903 28/01/2020

(30) 2019-072297 04/04/2019 JP

(87) WO2020/202749 08/10/2020

(51) ***A23L 2/00***; *A23L 2/52*

(73) **SUNTORY HOLDINGS LIMITED** (JP)
1-40, Dojimahama 2-chome, Kita-ku, Osaka-shi, Osaka 530-8203, Japan

(72) NAKATA, Aki (JP); MATSUBAYASHI, Hideki (JP)

(74) Công ty TNHH Tầm nhìn và Liên danh (VISION & ASSOCIATES CO.LTD.)

(54) **ĐỒ UỐNG ĐƯỢC ĐÓNG GÓI CHỨA 1-DEOXYNOJIRIMYXIN**

(57) Sáng chế đề xuất đồ uống được đóng gói chứa nồng độ cao của 1-deoxynojirimyxin nhưng có dư vị dễ chịu.

Etanol và/hoặc propylen glycol được bổ sung tại nồng độ nằm trong khoảng từ 0,005 đến 1,0% thể tích/thể tích đến đồ uống được đóng gói chứa 1-deoxynojirimyxin tại nồng độ từ 0,1 đến 0,75 mg mỗi 100 mL đồ uống.

(11) **1-0047916 B**

(15) 28/05/2025
Số Quyết định: 89727/QĐ-SHTT.IP

(45) 25/06/2025 447B

(43) 26/09/2022 414 A

(21) 1-2022-03913

(85) 22/06/2022

(22) 23/12/2020

(86) PCT/GB2020/053357 23/12/2020

(30) 19219531.1 23/12/2019 EP

(87) WO2021/130492 01/07/2021

20162545.6 11/03/2020 EP

20189623.0 05/08/2020 EP

20205768.3 04/11/2020 EP

(51) ***C07D 271/06****; A61P 29/00; A61K 31/4245; A61P 19/02*

(73) **SITRYX THERAPEUTICS LIMITED** (GB)
101 Bellhouse Building, Magdalen Centre, The Oxford Science Park, Oxford, OX4 4GA, United Kingdom

(72) COOKE, Michael Liam (GB); COUSIN, David (FR); FYFE, Matthew Colin Thor (GB); WAUGH, Thomas Michael (GB); AHMED, Saleh (GB); DE SIMONE, Alessio (IT); TEOBALD, Barry John (GB)

(74) Công ty Luật TNHH T&G (TGVN)

(54) **HỢP CHẤT LÀ DẪN XUẤT CARBOXY CÓ ĐẶC TÍNH KHÁNG VIÊM, DƯỢC PHẨM CHỨA CHÚNG VÀ QUY TRÌNH ĐIỀU CHẾ HỢP CHẤT NÀY**

(57) Sáng chế đề cập đến các hợp chất có công thức (I) để điều trị hoặc phòng ngừa bệnh viêm hoặc bệnh liên quan đến đáp ứng miễn dịch không mong muốn:

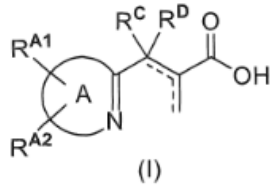

(I)

trong đó

, R^{A1}, R^{A2}, R^C và R^D là như được xác định trong bản mô tả.

Sáng chế còn đề cập đến dược phẩm chứa các hợp chất này, quy trình điều chế các hợp chất này và các hợp chất trung gian.

(11) **1-0047917 B**

(15) 28/05/2025
Số Quyết định: 89728/QĐ-SHTT.IP

(45) 25/06/2025 447B

(43) 25/04/2023 421 A

(21) 1-2021-04937

(85) 10/08/2021

(22) 09/11/2020

(86) PCT/KR2020/015586 09/11/2020

(30) 10-2020-0072866 16/06/2020 KR
10-2020-0141047 28/10/2020 KR

(87) WO 2021/256624 23/12/2021

(51) ***C10G 65/00***; *C07C 15/06; C07C 15/08; C10G 65/12; C07C 7/04; C07C 15/04; C07C 15/46*

(73) **LG CHEM, LTD.** (KR)
128, Yeoui-daero, Yeongdeungpo-gu, Seoul 07336, Republic of Korea

(72) HWANG, Sung June (KR); KIM, Tae Woo (KR); LEE, Sung Kyu (KR)

(74) Công ty TNHH Tầm nhìn và Liên danh (VISION & ASSOCIATES CO.LTD.)

(54) **PHƯƠNG PHÁP SẢN XUẤT HYDROCACBON THƠM**

(57) Sáng chế đề cập đến phương pháp sản xuất hydrocacbon thơm bao gồm: bước cung cấp dòng nguyên liệu thô vào cột tách C6, cung cấp dòng xả phía trên từ cột tách C6 vào đơn vị hydro hóa xăng thứ nhất, và cung cấp dòng xả phía dưới từ cột tách C6 vào cột tách C7; bước cung cấp dòng xả phía trên từ cột tách C7 vào đơn vị hydro hóa xăng thứ nhất và cung cấp dòng xả phía dưới từ cột tách C7 vào cột tách C8; bước tách benzen và toluen ra từ dòng xả ra từ đơn vị hydro hóa xăng thứ nhất; bước loại bỏ dòng xả phía dưới từ cột tách C8 và cung cấp dòng xả phía trên từ cột tách C8 vào cột chưng cất chiết thứ hai; và bước tách styren ra từ dòng xả phía dưới từ cột chưng cất chiết thứ hai và tách xylen ra khỏi dòng xả phía trên từ cột chưng cất chiết thứ hai.

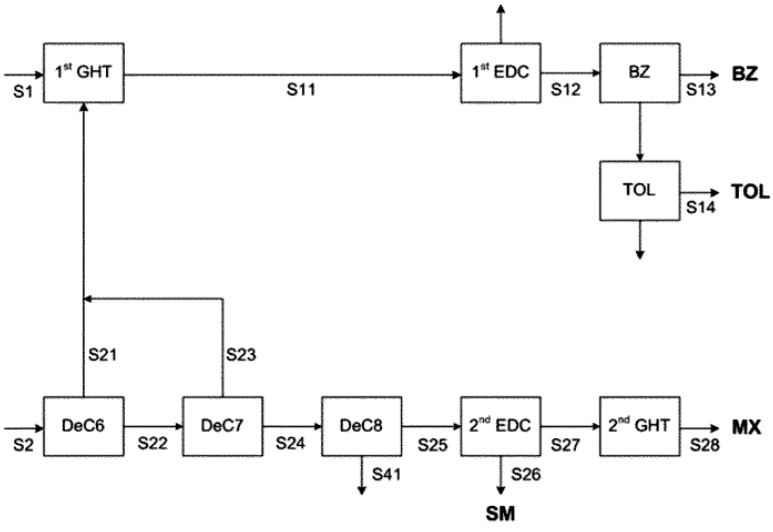

FIG. 1

(11) **1-0047918 B**

(15) 28/05/2025
Số Quyết định: 89729/QĐ-SHTT.IP

(45) 25/06/2025 447B

(43) 25/02/2021 395 A

(21) 1-2020-04384

(22) 29/07/2020

(30) 2019-143530 05/08/2019 JP
2019-143529 05/08/2019 JP

(51) ***E03D 5/02***; *E03D 5/10; E03D 1/34*

(73) **TOTO LTD.** (JP)
1-1, Nakashima 2-chome, Kokurakita-ku, Kitakyushu-shi, Fukuoka 802-8601 Japan

(72) KITAURA, Hidekazu (JP); HAYASHI, Nobuhiro (JP); SHIMUTA, Akihiro (JP); KUROISHI, Masahiro (JP)

(74) Công ty Luật TNHH Phạm và Liên danh (PHAM & ASSOCIATES)

(54) **THIẾT BỊ KÉT NƯỚC XẢ VÀ THIẾT BỊ BỒN CẦU XẢ CÓ THIẾT BỊ KÉT NƯỚC NÀY**

(57) Sáng chế đề cập tới thiết bị két nước xả có khả năng mở và đóng van xả mà không sử dụng nguồn điện năng bên ngoài. Thiết bị két nước xả (4) bao gồm: két chứa (10) có lỗ xả (10a); van xả (12) mở và đóng để cấp và ngắt việc cấp nước dội tới bồn cầu xả; phần dẫn động thủy lực van xả (14), mà sử dụng áp lực cấp của nước cấp đô thị để dẫn động van xả; máy phát điện (16) để phát ra điện năng nhờ sử dụng dòng nước cấp đô thị; van điện từ (20) được kích hoạt bởi điện năng sinh ra bởi máy phát điện; và thiết bị điều khiển cấp nước (18) để điều khiển việc cấp nước tới phần dẫn động thủy lực van xả trên cơ sở hoạt động của van điện từ, và để điều khiển việc cấp nước tới két chứa.

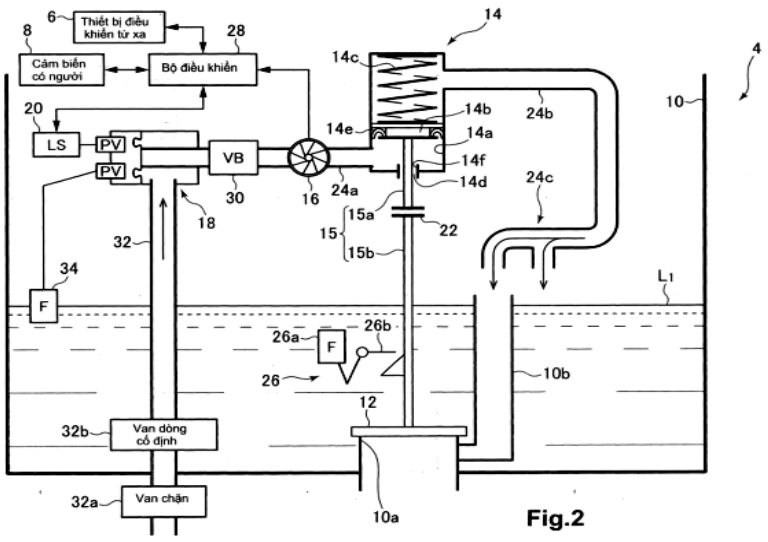

Fig.2

(11) **1-0047919 B**

(15) 28/05/2025
Số Quyết định: 89730/QĐ-SHTT.IP

(45) 25/06/2025 447B

(43) 25/08/2022 413 A

(21) 1-2022-02348

(85) 15/04/2022

(22) 16/12/2020

(86) PCT/KR2020/018417 16/12/2020

(30) 10-2019-0167512 16/12/2019 KR

(87) WO2021/125776 24/06/2021

(51) ***D06F 37/22***; *D06F 39/14; D06F 37/28; D06F 37/10*

(73) **LG ELECTRONICS INC.** (KR)
128, Yeoui-daero Yeongdeungpo-gu Seoul 07336, Korea

(72) KIM, Sungmin (KR); KIM, Jinwoong (KR); SIM, Hyoungmin (KR)

(74) Công ty Luật TNHH T&G (TGVN)

(54) **MÁY GIẶT**

(57) Sáng chế đề cập đến máy giặt được bố trí với: vỏ máy mà bao gồm vỏ máy phía trước có lỗ đầu vào vỏ máy được tạo thành ở đó; lồng giặt mà được lắp đặt bên trong vỏ máy và có lỗ đầu vào lồng giặt được định vị trên đường kéo dài của lỗ đầu vào vỏ máy; cửa vỏ máy mà được lắp đặt trong vỏ máy và mở và đóng lỗ đầu vào vỏ máy; cửa lồng giặt mà được lắp đặt trong lồng giặt và mở và đóng lỗ đầu vào lồng giặt; và thiết bị đóng khoảng trống để mở và đóng khoảng trống, được tạo thành giữa vỏ máy phía trước và lồng giặt, theo việc mở và đóng của cửa lồng giặt.

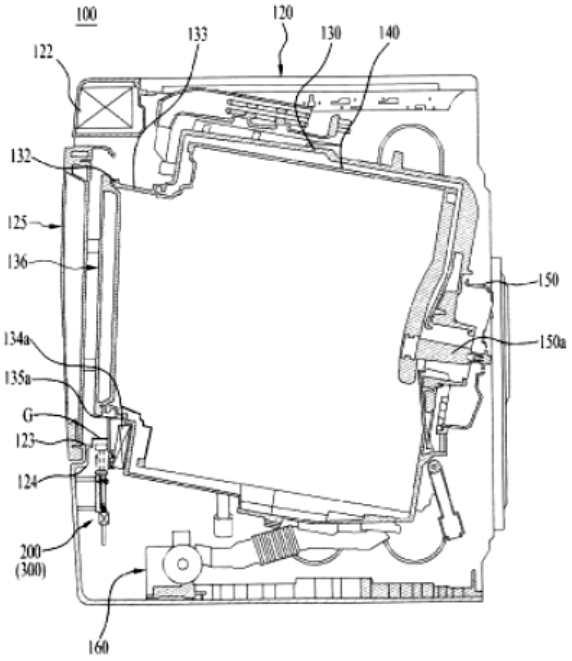

FIG.2

(11) **1-0047920 B**

(15) 28/05/2025
Số Quyết định: 89813/QĐ-SHTT.IP

(45) 25/06/2025 447B

(43) 25/11/2022 416 A

(21) 1-2022-05703

(85) 07/09/2022

(22) 11/03/2020

(86) PCT/JP2020/010593 11/03/2020

(87) WO 2021/181572 16/09/2021

(51) ***F02D 45/00***; *F02N 11/04; F02D 29/02; F02D 43/00*

(73) **HONDA MOTOR CO., LTD.** (JP)
1-1, Minami-Aoyama 2-chome, Minato-ku, Tokyo 1078556, Japan

(72) NIWA Junya (JP); OSAWA Toshifumi (JP)

(74) Công ty Luật TNHH Phạm và Liên danh (PHAM & ASSOCIATES)

(54) **PHƯƠNG PHÁP ĐIỀU KHIỂN THIẾT BỊ ĐIỀU KHIỂN ĐỘNG CƠ VÀ XE KIỂU NGỒI ĐỂ CHÂN HAI BÊN**

(57) Sáng chế đề cập đến thiết bị điều khiển động cơ và phương pháp điều khiển thiết bị điều khiển động cơ, và xe kiểu ngồi để chân hai bên có khả năng truyền một cách hiệu quả trạng thái chuyển động quay của mô tơ khởi động máy phát điện xoay chiều đến thiết bị điều khiển động cơ được chia thành hai.

Ở thiết bị điều khiển động cơ (100) bao gồm thiết bị điều khiển thứ nhất (70) mà điều khiển mô tơ khởi động máy phát điện xoay chiều (50) được nối trực tiếp với trục khuỷu (C) của động cơ E và thiết bị điều khiển thứ hai (80) mà điều khiển thiết bị phun nhiên liệu (90), thiết bị điều khiển thứ nhất (70) được nối với cảm biến góc khuỷu (40) mà phát hiện trạng thái chuyển động quay của mô tơ khởi động máy phát điện xoay chiều (50). Thiết bị điều khiển thứ hai (80) có kết cấu để nhận tín hiệu xuất ra của cảm biến góc khuỷu (40) từ thiết bị điều khiển thứ nhất (70). Thiết bị điều khiển thứ nhất (70) truyền tín hiệu xuất ra của cảm biến góc khuỷu (40) đến thiết bị điều khiển thứ hai (80) bởi tín hiệu xung vào lúc chuyển động quay bình thường của mô tơ khởi động máy phát điện xoay chiều (50) và chuyển đổi tín hiệu xuất ra của cảm biến góc khuỷu (40) thành tín hiệu phẳng và truyền tín hiệu phẳng đến thiết bị điều khiển thứ hai (80) vào lúc chuyển động quay ngược.

Fig.2

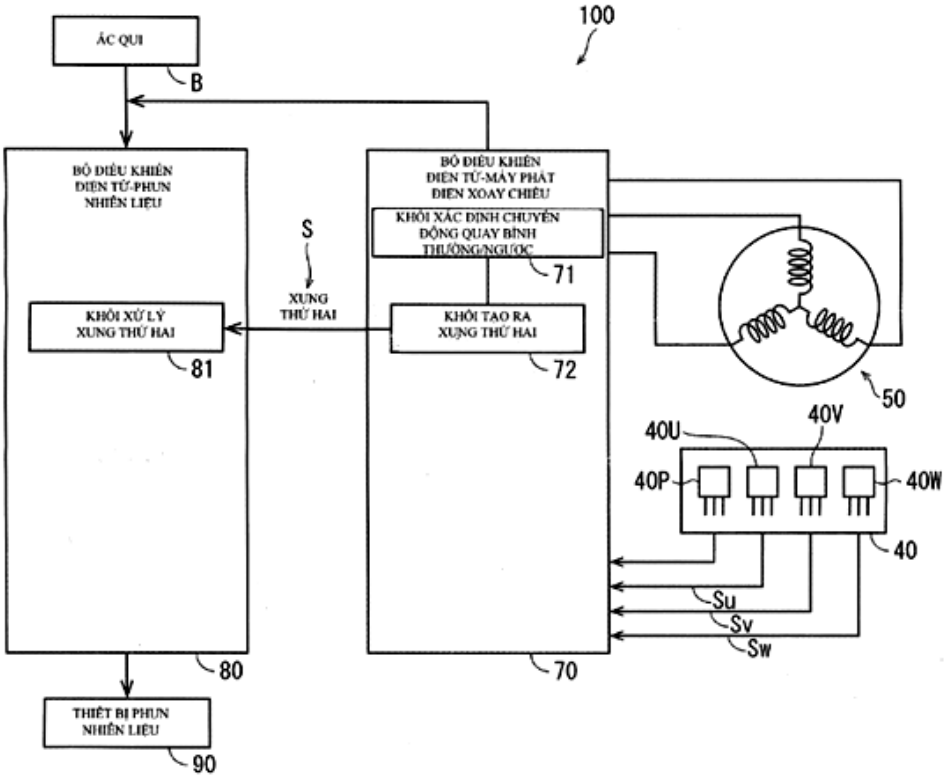
ẮC QUI
B
100
BỘ ĐIỀU KHIỂN
ĐIỆN TỬ-PHUN
NHIÊN LIỆU
BỘ ĐIỀU KHIỂN
ĐIỆN TỬ-MÁY PHÁT
ĐIỆN XOAY CHIỀU
KHỐI XÁC ĐỊNH CHUYỂN
ĐỘNG QUAY BÌNH
THƯỜNG/NGƯỢC
71
S
XUNG
THỨ HAI
KHỐI XỬ LÝ
XUNG THỨ HAI
81
KHỐI TẠO RA
XUNG THỨ HAI
72
50
40U
40V
40P
40W
40
Su
Sv
Sw
80
70
THIẾT BỊ PHUN
NHIÊN LIỆU
90

(11) **1-0047921 B**

(15) 28/05/2025
Số Quyết định: 89814/QĐ-SHTT.IP

(45) 25/06/2025 447B

(43) 25/11/2021 404 A

(21) 1-2021-03492

(85) 11/06/2021

(22) 11/12/2019

(86) PCT/EP2019/084538 11/12/2019

(30) 18212199.6 13/12/2018 EP

(87) WO2020/120521 18/06/2020

(51) ***C07D 487/04***; *A61K 31/46; A61K 31/501; A61P 25/28; A61P 27/16; A61K 31/4196; A61K 31/506*

(73) **F. HOFFMANN-LA ROCHE AG** (CH)
Grenzacherstrasse 124, 4070 Basel, Switzerland

(72) FREI, Beat (CH); RATNI, Hasane (FR)

(74) Công ty TNHH Tầm nhìn và Liên danh (VISION & ASSOCIATES CO.LTD.)

(54) **HỢP CHẤT 7-PHENOXY-N-(3-AZABIXYCLO[3.2.1]OCTAN-8-YL)-6,7-DIHYDRO-5H-PYROLO[1,2-B][1,2,4]TRIAZOL-2-AMIN VÀ CÁC HỢP CHẤT LIÊN QUAN DÙNG LÀM CHẤT ĐIỀU BIẾN GAMA-SECRETAZA ĐỂ ĐIỀU TRỊ BỆNH ALZHEIMER, QUY TRÌNH ĐIỀU CHẾ HỢP CHẤT NÀY VÀ DƯỢC PHẨM CHỨA HỢP CHẤT NÀY**

(57) Sáng chế đề cập đến các dẫn xuất 7-phenoxy-N-(3-azabixyclo[3.2.1]octan-8-yl) -6,7-dihydro-5H-pyrolo[1,2-b][1,2,4]triazol-2-amin và các hợp chất liên quan có công thức chung (I), trong đó R^1, Ar, n và m là như được mô tả trong bản mô tả, chế phẩm chứa hợp chất này, quy trình sản xuất hợp chất này và các hợp chất để sử dụng trong các phương pháp điều trị y học. Hợp chất theo sáng chế là chất điều biến gama-secretaza để điều trị các bệnh liên quan đến tích tụ β-amyloit trong não, như bệnh Alzheimer, bệnh mạch máu não tích tụ amyloit, bệnh khớp thần kinh ở ốc tai, mất thính lực, bệnh xuất huyết não di truyền đi cùng bệnh thoái hóa dạng amyloit kiểu Dutch (HCHWA-D), bệnh sa sút trí tuệ do nhồi máu nhiều lần, bệnh sa sút trí tuệ chấn thương não và hội chứng Down. Sáng chế đề cập đến quy trình điều chế các hợp chất ví dụ cũng như dữ liệu dược lý của chúng (ví dụ, trang 54 đến 74; ví dụ từ 1 đến 64; bảng). Ví dụ, hợp chất ví dụ là (R)-7-(3,5-diflophenoxy)-N-((1R,5S,8s)-3-(6-metoxypyridazin-4-yl)-3-azabixyclo[3.2.1]octan-8-yl)-6,7-dihydro-5H-pyrolo[1,2-b][1,2,4]triazol-2-amin (ví dụ 1).

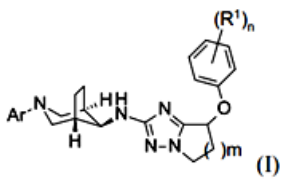

(I)

(11) **1-0047922 B**

(15) 28/05/2025
Số Quyết định: 89815/QĐ-SHTT.IP

(45) 25/06/2025 447B

(43) 25/02/2022 407 A

(21) 1-2021-07257

(85) 15/11/2021

(22) 18/04/2019

(86) PCT/JP2019/016603 18/04/2019

(87) WO2020/213119 22/10/2020

(51) ***A23L 7/157***; *A23L 35/00*

(73) **NISSHIN SEIFUN WELNA INC.** (JP)
25, Kandanishikicho 1-chome, Chiyoda-ku, Tokyo 101-8441, Japan

(72) ITO, Takashi (JP); FUJIMURA, Ryosuke (JP); HIWATASHI, Souichiro (JP)

(74) Công ty Luật TNHH T&G (TGVN)

(54) **CHẾ PHẨM BỘT RẮC MỊN VÀ PHƯƠNG PHÁP SẢN XUẤT SẢN PHẨM THỰC PHẨM ĐƯỢC CHIÊN**

(57) Sáng chế đề cập đến chế phẩm bột rắc mịn là hữu ích để cải thiện khả năng bám dính giữa thành phần thực phẩm và bột nhão và giữ được kết cấu của lớp phủ của các sản phẩm thực phẩm chiên sau khi nấu nướng. Chế phẩm bột rắc mịn chứa 5% khối lượng hoặc lớn hơn bột mỳ biến tính, trong đó độ nhớt là huyền phù trong nước 10% khối lượng của bột mỳ biến tính là 1.000 mPa·s hoặc nhỏ hơn khi huyền phù trong nước được làm ấm đến 85°C và sau đó được làm nguội xuống 25°C, và độ phân tán của huyền phù trong nước là 90% hoặc nhỏ hơn khi huyền phù trong nước được làm ấm đến 85°C, sau đó được làm nguội xuống 25°C, và sau đó để yên trong 24 giờ.

(11) **1-0047923 B**

(15) 28/05/2025
Số Quyết định: 89957/QĐ-SHTT.IP

(45) 25/06/2025 447B

(43) 25/12/2019 381 A

(21) 1-2019-04941

(85) 10/09/2019

(22) 28/02/2018

(86) PCT/JP2018/007402 28/02/2018

(30) 2017-050806 16/03/2017 JP

(87) WO2018/168453 20/09/2018

(51) ***H01B 13/012***

(73) **SUMITOMO WIRING SYSTEMS, LTD.** (JP)
1-14, Nishisuehiro-cho, Yokkaichi-shi, Mie 510-8503 Japan

(72) OOTSUKI Hiroyuki (JP); KAWAMURA Takamasa (JP)

(74) Công ty Luật TNHH Phạm và Liên danh (PHAM & ASSOCIATES)

(54) **DỤNG CỤ ĐẶT KẸP CỐ ĐỊNH BỘ DÂY DẪN, BẢNG VẼ LẮP RÁP BỘ DÂY DẪN VÀ PHƯƠNG PHÁP SẢN XUẤT BỘ DÂY DẪN**

(57) Sáng chế đề cập đến dụng cụ đặt kẹp cố định bộ dây dẫn có khả năng đặt kẹp cố định bộ dây dẫn, kẹp cố định bộ dây dẫn bao gồm: phần cố định dây điện gắn được với bó dây điện; và phần kẹp có phần cột và hai đoạn khóa kéo dài từ phần đầu dẫn của phần cột về phía phần đầu chân trong khi được nghiêng hướng ra ngoài, phần kẹp có rãnh được tạo ra trong phần cột và được xác định bởi hai bề mặt bên và bề mặt đáy quay mặt về phía đầu dẫn của phần cột, dụng cụ đặt kẹp cố định bộ dây dẫn này bao gồm: thân chính dụng cụ có phần hốc đặt, vào đó phần kẹp có thể được lắp từ phía đầu dẫn của nó, và phần nhô liên kết được bố trí trong phần hốc đặt và có thể được lắp khít vào rãnh, và phần phát hiện được bố trí trên phía đáy của phần hốc đặt và được tạo kết cấu để phát hiện trạng thái đặt của phần kẹp trong phần hốc đặt. Sáng chế cũng đề cập đến bảng vẽ lắp ráp bộ dây dẫn và phương pháp sản xuất bộ dây dẫn.

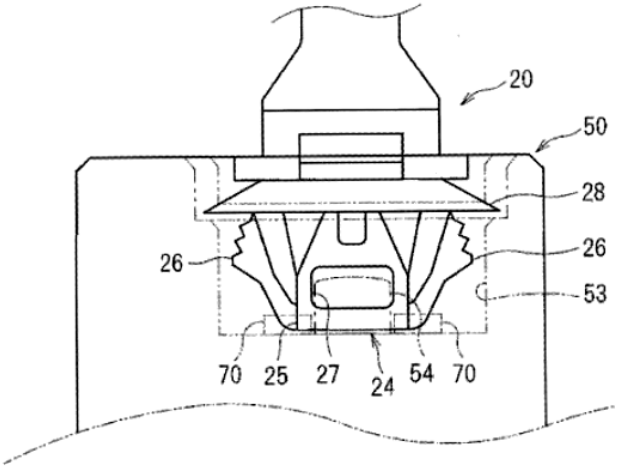

Fig.9

(11) **1-0047924 B**

(15) 28/05/2025
Số Quyết định: 89987/QĐ-SHTT.IP

(45) 25/06/2025 447B

(43) 25/03/2021 396 A

(21) 1-2020-05623

(85) 30/09/2020

(22) 04/03/2019

(86) PCT/US2019/020507 04/03/2019

(30) 62/638,412 05/03/2018 US

(87) WO 2019/173188 12/09/2019

(51) ***A61K 31/69****; C07F 5/02; A61P 35/00*

(73) **ARCUS BIOSCIENCES, INC.** (US)
3928 Eden Way, Hayward, California 94545, United States of America

(72) FOLEY, Corinne, Nicole (US); GRANGE, Rebecca, Louise (AU); GUNEY, Tezcan (TR); KALISIAK, Jaroslaw (PL); NEWCOMB, Eric, Thomas (US); TRAN, Anh, Thu (AU)

(74) Công ty TNHH Tầm nhìn và Liên danh (VISION & ASSOCIATES CO.LTD.)

(54) **HỢP CHẤT ỨC CHẾ ARGINAZA VÀ DƯỢC PHẨM CHỨA HỢP CHẤT NÀY**

(57) Sáng chế đề cập đến hợp chất là chất ức chế của ít nhất một trong số ARG1 và ARG2, và dược phẩm chứa hợp chất và phương pháp tổng hợp hợp chất này. Sáng chế cũng đề cập đến hợp chất và dược phẩm này dùng để điều trị một loạt bệnh, rối loạn, và tình trạng bệnh lý, bao gồm rối loạn liên quan đến bệnh ung thư và miễn dịch mà được điều tiết ít nhất một phần bởi ARG1 và ARG2.

(11) **1-0047925 B**

(15) 28/05/2025
Số Quyết định: 89988/QĐ-SHTT.IP

(45) 25/06/2025 447B

(43) 25/08/2022 413 A

(21) 1-2021-03106

(85) 28/05/2021

(22) 30/10/2020

(86) PCT/KR2020/015008 30/10/2020

(30) 10-2019-0136662 30/10/2019 KR
10-2020-0142341 29/10/2020 KR

(87) WO 2021/086100 06/05/2021

(51) ***A23L 11/00***; *A23L 27/00; A23L 23/00*

(73) **CJ CHEILJEDANG CORPORATION** (KR)
330, Dongho-ro, Jung-gu, Seoul 04560, Republic of Korea

(72) CHO, Sun A (KR); KIM, Hee Jin (KR); SHIN, Hye Won (KR); KANG, Ki Moon (KR); LEE, Kil Jae (KR)

(74) Công ty Luật TNHH T&G (TGVN)

(54) **PHƯƠNG PHÁP ĐIỀU CHẾ CHẾ PHẨM ĐÃ ĐƯỢC GIÀ HOÁ CỦA HỖN HỢP TƯƠNG NÉN ĐÃ ĐƯỢC LÊN MEN, CHẾ PHẨM THU ĐƯỢC BẰNG PHƯƠNG PHÁP NÀY, NƯỚC SỐT CHỨA TƯƠNG NÉN BAO GỒM CHẾ PHẨM NÀY VÀ PHƯƠNG PHÁP SẢN XUẤT NƯỚC SỐT**

(57) Sáng chế đề cập đến khái niệm mới về nước sốt, và cụ thể là đề cập đến nước sốt mới bằng cách sử dụng tương nén và phương pháp điều chế chúng. Phương pháp sản xuất nước sốt chứa tương nén theo sáng chế bao gồm bước lên men thứ cấp tương nén với nước muối và các loại ngũ cốc khác để tạo ra sản phẩm già hóa đã được lên men.

Fig.5

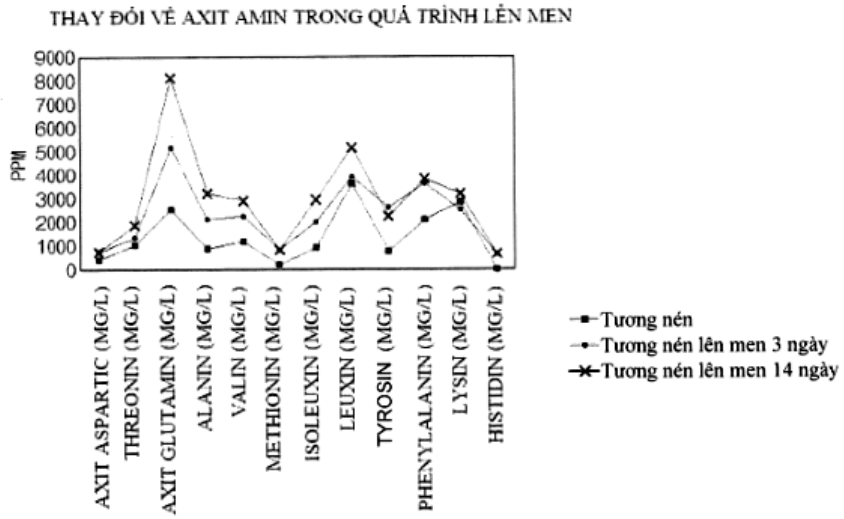

(11) **1-0047926 B**

(15) 29/05/2025
Số Quyết định: 90859/QĐ-SHTT.IP

(45) 25/06/2025 447B

(43) 25/10/2018 367 A

(21) 1-2018-01596

(85) 13/04/2018

(22) 18/08/2016

(86) PCT/KR2016/009070 18/08/2016

(30) 10-2015-0143373 14/10/2015 KR
10-2016-0044946 12/04/2016 KR

(87) WO 2017/065401 20/04/2017

(51) ***A01N 33/04***; *C02F 1/40*; *A01N 31/00*

(73) **CUREARTH, INC.** (KR)
Rm.408, Chosun University Business Incubator, 309 Pilmun-daero, Dong-gu, Gwangju 61452, Republic of Korea

(72) CHO, Hoon (KR); YU, Sun Jong (KR); BAEK, Seung Ho (KR)

(74) Công ty TNHH Tầm nhìn và Liên danh (VISION & ASSOCIATES CO.LTD.)

(54) **CHẾ PHẨM VÀ PHƯƠNG PHÁP TIÊU DIỆT VI TẢO HOẶC RÊU**

(57) Sáng chế đề cập đến chế phẩm tiêu diệt vi tảo hoặc rêu. Chế phẩm tiêu diệt vi tảo hoặc rêu này có thể ức chế sự phát triển và tăng sinh của vi tảo khi được xử lý tại các cơ sở trồng rêu, cơ sở nuôi trồng vi tảo biển, các khu vực đang xuất hiện thủy triều đỏ hoặc thủy triều xanh, hoặc các khu vực dự kiến sẽ xuất hiện thủy triều đỏ hoặc thủy triều xanh, từ đó ngăn chặn được thiệt hại do thủy triều xanh hoặc thủy triều đỏ gây ra. Sáng chế còn đề cập đến phương pháp tiêu diệt vi tảo hoặc rêu.

FIG. 1

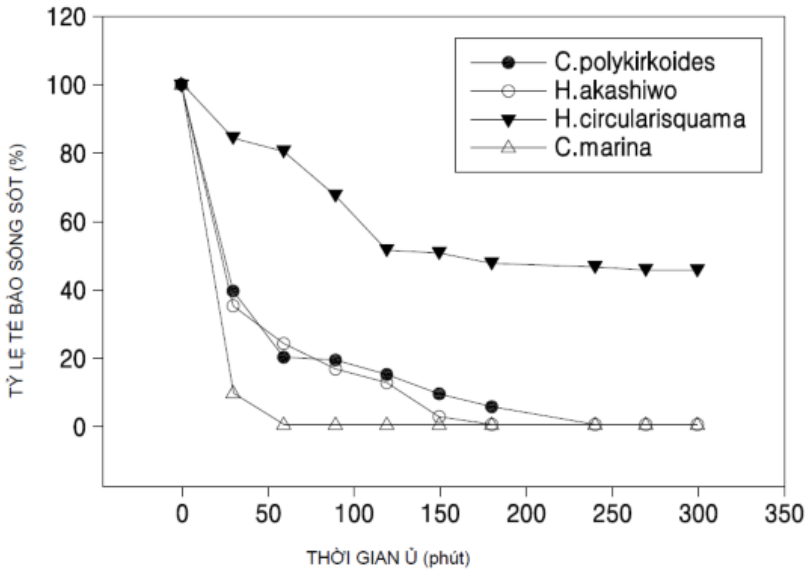

(11) **1-0047927 B**

(15) 29/05/2025
Số Quyết định: 90860/QĐ-SHTT.IP

(45) 25/06/2025 447B

(43) 25/06/2020 387 A

(21) 1-2019-06694

(85) 28/11/2019

(22) 13/04/2018

(86) PCT/AU2018/050338 13/04/2018

(30) 2017901576 01/05/2017 AU

(87) WO 2018/201183 08/11/2018

(51) ***C13B 10/12***; *A23L 2/68; A23L 2/70; A23L 2/72; A23L 3/16; C13B 20/18; A23L 3/3508; C13B 10/10; C13B 20/00; C13B 20/16; A23L 2/04; A23L 3/32*

(73) **BIOMASS TECHNOLOGIES PTY LTD** (AU)
Level 1, 20 Chandos Street, St Leonards, New South Wales 2065, Australia

(72) BROWN, Rodney A (AU); SCOTT, Maxwell A (AU); DIAMOND, Mark (AU)

(74) Công ty Luật TNHH T&G (TGVN)

(54) **PHƯƠNG PHÁP XỬ LÝ NƯỚC ÉP MÍA THÔ**

(57) Sáng chế đề cập đến phương pháp xử lý nước ép mía thô, bao gồm các bước: giảm độ pH của nước ép mía đến độ pH tại đó hoạt tính vi sinh vật về cơ bản là được loại bỏ; tách chất diệp lục ra khỏi nước ép mía; tách các hạt có đường kính lớn hơn 0,5 micron ra khỏi nước ép mía; làm biến tính polyphenol oxidaza (PPO) trong nước ép mía bằng cách thanh trùng; tách polyphenol oxidaza biến tính ra khỏi nước ép mía.

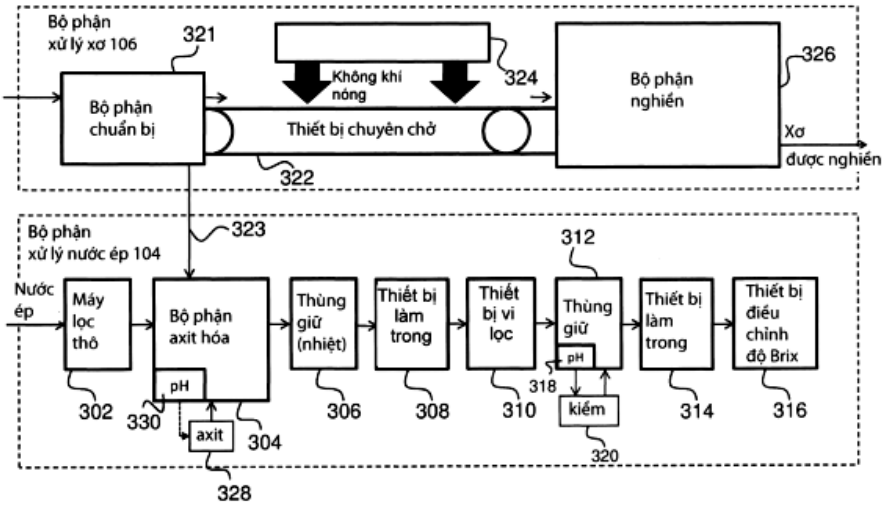

Fig.3

(11) **1-0047928 B**

(15) 29/05/2025
Số Quyết định: 90861/QĐ-SHTT.IP

(45) 25/06/2025 447B

(43) 25/08/2020 389 A

(21) 1-2020-00475

(22) 21/01/2020

(30) 108103169 28/01/2019 TW

(51) ***E04C 5/18***; *E04C 5/16*

(73) **BANANA ENERGY TECH (XIAMEN) CO., LTD.** (CN)
Room 183, No. 379, Cengcuoan, Siming District, Xiamen City, China

(72) Lu Fu-Yuan (TW); Lu Chien-Hui (TW); Lu Yun-Sheng (TW); Lee Cheng-Yu (TW); Chang Shin-Ming (TW); Ko Ju-Chuan (TW); Lu Ying-Ying (TW)

(74) Công ty TNHH Sáng chế ACTIP (ACTIP PATENT LIMITED)

(54) CẤU TRÚC NỐI ĐIỀU CHỈNH VỊ TRÍ CỦA CỘT DẦM THÉP HOẶC KHUNG CỐT THÉP HOẶC TƯỜNG VÂY CÓ SỰ KẾT NỐI KÉO DÀI LỚN

(57) Sáng chế đề cập đến cấu trúc nối điều chỉnh vị trí của các cột dầm thép hoặc các khung cốt thép hoặc các tường vây có sự kết nối kéo dài lớn (1), cấu trúc bao gồm đoạn đầu nối thứ nhất (11), đoạn đầu nối thứ hai (12), và bộ phận trục quay (13). Đoạn đầu nối thứ nhất (11) được tạo ra bằng cách nối đoạn dầm thép thứ nhất (111) và đoạn trục xoay thứ nhất (112) có ren ngoài thứ nhất (1121) thông qua hàn ma sát trong đó vị trí hàn ma sát có phần nhô thứ nhất (113) và chi tiết cố định thứ nhất (115) được lắp trên đoạn trục xoay thứ nhất (112). Ngoài ra, đoạn đầu nối thứ hai (12) được tạo ra bằng cách nối đoạn dầm thép thứ hai (121) và đoạn trục xoay thứ hai (122) có ren ngoài thứ hai (1221), thông qua hàn ma sát trong đó vị trí hàn ma sát có phần nhô thứ hai (123). Cả hai đầu của bộ phận trục quay (13) được bắt ren với đoạn đầu nối thứ nhất (11) và đoạn đầu nối thứ hai (12), tương ứng.

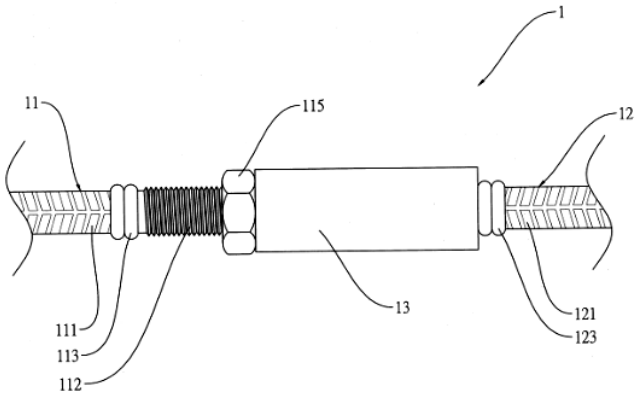

FIG.1

(11) **1-0047929 B**

(15) 29/05/2025
Số Quyết định: 90862/QĐ-SHTT.IP

(45) 25/06/2025 447B

(43) 26/04/2018 361 A

(21) 1-2016-04683

(85) 30/11/2016

(22) 05/09/2015

(86) PCT/CN2015/088929 05/09/2015

(30) 201510495235.7 13/08/2015 CN

(87) WO2017/024648 16/02/2017

(51) ***B65H 75/18***; *B65H 75/24*

(73) **JIANGSU YONGJIN METAL TECHNOLOGY CO., LTD.** (CN)
No. 999, Pengcheng Road, Nantong High-Tech Industrial Development Zone, Tongzhou District, Nantong, Jiangsu 226300, China

(72) DONG, Zhaoyong (CN); WANG, Yong (CN)

(74) Công ty TNHH Sáng chế ACTIP (ACTIP PATENT LIMITED)

(54) CƠ CẤU TANG CUỐN CÓ THỂ MỞ RỘNG DÙNG CHO MÁY CUỐN DÂY

(57) Sáng chế đề cập đến cơ cấu tang cuốn có thể mở rộng dùng cho máy cuốn dây có phần thân là tang cuốn (1), bao gồm các tấm hình quạt cuốn dây (2), trục cuốn (3), và xi lanh kéo đẩy (4), trong đó có trang bị bốn tấm hình quạt cuốn dây (2), hai rãnh then chữ T thẳng được tạo ra song song trên bề mặt đáy của mỗi tấm hình quạt cuốn dây (2), rãnh then chữ T được bắt khớp trong với then chữ T đã được cố định trên trục cuốn (3), và phần đầu phía sau của trục cuốn (3) được lắp với xi lanh kéo đẩy (4). Mục đích của việc mở rộng tang cuốn lần thứ nhất là để làm căng cuộn thép khi sản xuất bình thường, và mục đích của việc mở rộng tang cuốn lần thứ hai là để làm căng cuộn thép bằng cách mở rộng tang cuốn lần thứ hai khi đường kính trong của cuộn thép bị mở rộng vì nhiều lý do khác nhau làm cho cuộn thép không thể được giữ chặt. Hai rãnh then chữ T thẳng được tạo ra song song trên mặt đáy của mỗi tấm hình quạt cuốn dây (2) cho phép tấm hình quạt cuốn dây (2) được liên kết chặt hơn với trục cuốn (3), điều này giúp lắp ráp dễ dàng, giảm đáng kể ma sát trong quá trình sử dụng máy, và kéo dài tuổi thọ của máy.

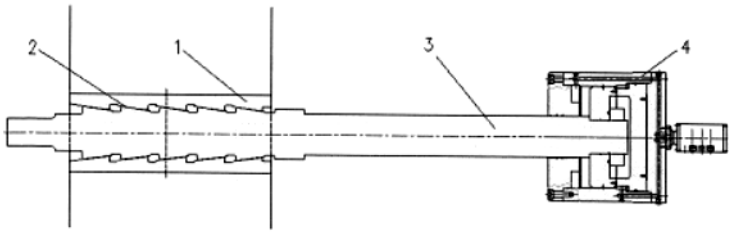

Fig.1

(11) **1-0047930 B**

(15) 29/05/2025
Số Quyết định: 90863/QĐ-SHTT.IP

(45) 25/06/2025 447B

(43) 26/04/2021 397 A

(21) 1-2021-00055

(85) 06/01/2021

(22) 09/07/2019

(86) PCT/JP2019/027114 09/07/2019

(30) 2018-131116 10/07/2018 JP

(87) WO 2020/013170 16/01/2020

(51) ***C07K 16/28***; *A61P 35/00; A61P 35/02; A61P 43/00; C12P 21/08; C12N 1/19; C12N 1/21; C12N 15/13; C12N 15/63; C12N 5/10; A61K 39/395; C12N 1/15*

(73) 1. **NATIONAL UNIVERSITY CORPORATION KOBE UNIVERSITY** (JP)
1-1, Rokkodai-cho, Nada-ku, Kobe-shi, Hyogo 6578501, Japan
2. **DAIICHI SANKYO COMPANY, LIMITED** (JP)
3-5-1, Nihonbashi Honcho, Chuo-ku, Tokyo 1038426, Japan

(72) MATOZAKI Takashi (JP); SUE Mayumi (JP); NAKAMURA Kensuke (JP); YOSHIMURA Chigusa (JP)

(74) Công ty TNHH Tầm nhìn và Liên danh (VISION & ASSOCIATES CO.LTD.)

(54) **KHÁNG THỂ LIÊN KẾT ĐẶC HIỆU VỚI SIRPA CỦA NGƯỜI, DƯỢC PHẨM CHỨA KHÁNG THỂ NÀY VÀ PHƯƠNG PHÁP SẢN XUẤT KHÁNG THỂ NÀY**

(57) Sáng chế đề cập đến kháng thể kháng SIRPα mà có thể được sử dụng làm chất chống khối u và chất chống khối u bao gồm kháng thể này làm thành phần hoạt tính. Sáng chế đề xuất kháng thể liên kết đặc hiệu với SIRPα của người để ức chế liên kết của SIRPα của người với CD47, kháng thể này bao gồm: (a) CDRL1 chuỗi nhẹ gồm có trình tự axit amin được nêu trong SEQ ID NO: 1; (b) CDRL2 chuỗi nhẹ gồm có trình tự axit amin được nêu trong SEQ ID NO: 2; (c) CDRL3 chuỗi nhẹ gồm có trình tự axit amin được nêu trong SEQ ID NO: 3; (d) CDRH1 chuỗi nặng gồm có trình tự axit amin được nêu trong SEQ ID NO: 4; (e) CDRH2 chuỗi nặng gồm có trình tự axit amin được nêu trong SEQ ID NO: 5; và (f) CDRH3 chuỗi nặng gồm có trình tự axit amin được nêu trong SEQ ID NO: 6, trong đó vùng ổn định chuỗi nặng là vùng ổn định chuỗi nặng của IgG4 của người, và phenylalanin ở vị trí 234, như được đánh số theo chỉ số EU như trong tài liệu của Kabat và các đồng tác giả, được thay thế bằng alanin, leuxin ở vị trí 235 được thay thế bằng alanin, và serin ở vị trí 228 được thay thế bằng prolin.

(11) **1-0047931 B**

(15) 29/05/2025
Số Quyết định: 90864/QĐ-SHTT.IP

(45) 25/06/2025 447B

(43) 25/01/2018 358 A

(21) 1-2017-04657

(85) 22/11/2017

(22) 25/04/2016

(86) PCT/KR2016/004312 25/04/2016

(30) 10-2015-0056985 23/04/2015 KR

(87) WO2016/171533 27/10/2016

(51) ***C12N 1/20***; *C12P 17/12; B01D 15/08; C07D 215/233*

(73) **REPUBLIC OF KOREA (REPRESENTED BY NATIONAL FISHERIES RESEARCH AND DEVELOPMENT INSTITUTE)** (KR)
216, Gijanghaean-ro, Gijang-eup, Gijang-gun, Busan 46083, Republic of Korea

(72) KIM, Young-Ok (KR); NAM, Bo-Hye (KR); KIM, Dong-Gyun (KR); AN, Cheul Min (KR); LEE, Jong Suk (KR); KIM, Woo Jung (KR)

(74) Công ty TNHH Sáng chế ACTIP (ACTIP PATENT LIMITED)

(54) **VI SINH VẬT PSEUDOALTEROMONAS SP. M2, HỢP CHẤT PSEUDAN, PHƯƠNG PHÁP SẢN XUẤT HỢP CHẤT PSEUDAN TỪ VI SINH VẬT NÀY VÀ CHẾ PHẨM LÀM TRẮNG DA CHỨA HỢP CHẤT PSEUDAN NÀY**

(57) Sáng chế đề cập đến vi sinh vật *Pseudoalteromonas* sp. M2, là vi sinh vật có khả năng sản sinh chất có hoạt tính kháng khuẩn mạnh và được phân lập từ mẫu hệ tiêu hóa của hải tiêu đỏ, hợp chất pseudan và phương pháp sản xuất hợp chất pseudan từ chủng này, và chất làm trắng da chứa hợp chất pseudan dưới dạng thành phần hoạt tính.

Fig.7

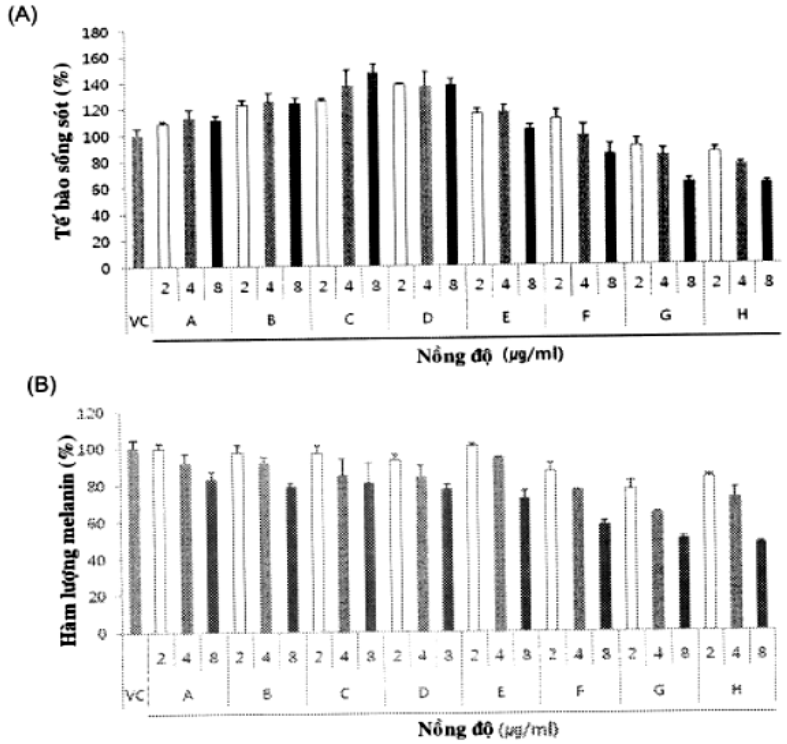

(11) **1-0047932 B**

(15) 29/05/2025
Số Quyết định: 90865/QĐ-SHTT.IP

(45) 25/06/2025 447B

(43) 25/11/2021 404 A

(21) 1-2021-05127

(85) 20/08/2021

(22) 31/01/2020

(86) PCT/MX2020/000005 31/01/2020

(30) 62/799,910 01/02/2019 US

(87) WO2020/159350 06/08/2020

(51) ***C10L 1/10***; *C10L 1/06*

(76) 1. **TREVIÑO QUINTANILLA, SERGIO ANTONIO** (MX)
Cerrada Cerro de Picachos #6235 Colonia Cumbres Quinta Real Monterrey, Nuevo León, 64347, Mexico
2. **RODARTE HERRERA, GUILLERMO GERARDO** (MX)
Ave. Ricardo Margain #575 Torre C suite 100 Colonia Santa Engracia San Pedro Garza García, Nuevo León, 66267, Mexico

(74) Công ty TNHH Sáng chế ACTIP (ACTIP PATENT LIMITED)

(54) **QUY TRÌNH SẢN XUẤT NHIÊN LIỆU ĐIEZEN CẢI TIẾN**

(57) Sáng chế đề cập đến quy trình sản xuất liên tục nhiên liệu điezen cải tiến, có đặc tính đánh lửa được cải thiện, cụ thể là có độ dẫn điện lớn hơn, số cetan và độ bôi trơn được cải thiện và với tỷ lệ đốt cháy hoàn toàn lớn hơn, dẫn đến sản sinh ít muội than hơn và đồng thời giảm khí NOx trong động cơ điezen đốt trong, phá vỡ sự cân bằng trong việc phát thải hai chất ô nhiễm này từ động cơ điezen đốt trong. Sáng chế còn đề cập đến nhiên liệu điezen cải tiến được sản xuất bằng quy trình này.

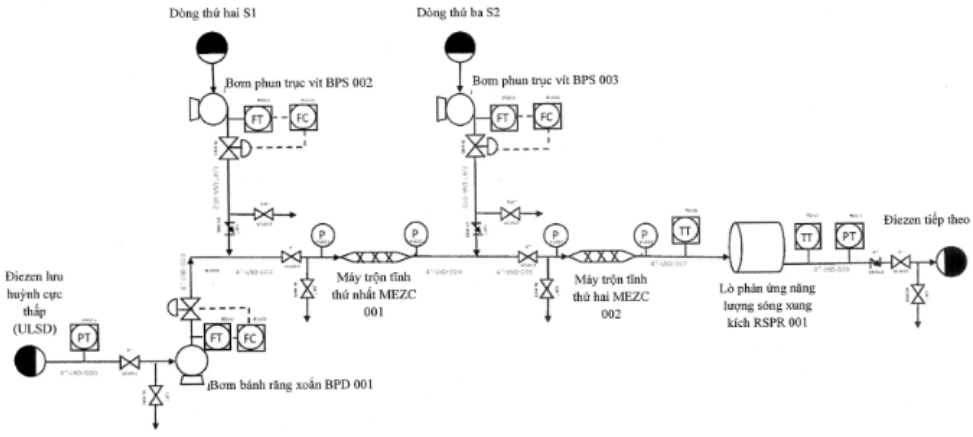

Fig.1

(11) **1-0047933 B**

(15) 29/05/2025
Số Quyết định: 90866/QĐ-SHTT.IP

(45) 25/06/2025 447B

(43) 27/06/2022 411 A

(21) 1-2020-06053

(85) 22/10/2020

(22) 07/08/2020

(86) PCT/CN2020/107622 07/08/2020

(30) 202010627291.2 02/07/2020 CN

(87) WO2022/000704 A1 06/01/2022

(51) ***H05K 3/00***

(73) **UNIVERSAL CIRCUIT BOARD EQUIPMENT CO., LTD.** (CN)
No.1, ZhenTang Road, JinXiaoTang, Fenggang, Dongguan, Guangdong, 523690 China

(72) CHAN, Takwo (CN)

(74) Công ty TNHH Sáng chế ACTIP (ACTIP PATENT LIMITED)

(54) **THIẾT BỊ XỬ LÝ ĐỒNG NHẤT BẢN MẠCH IN**

(57) Sáng chế đề cập đến thiết bị xử lý đồng nhất bản mạch in gồm có cơ cấu tải (10), cơ cấu định vị (20) và cơ cấu dẫn động (30). Cơ cấu tải (10) có dạng hình đĩa và được tạo cấu trúc để cố định bản mạch in; cơ cấu định vị (20) bao gồm ít nhất một bánh xe định vị thứ nhất (21) và bánh xe định vị thứ hai (22) có thể cùng đỡ cơ cấu tải (10); cơ cấu định vị (20) có thể chuyển đổi giữa trạng thái thứ nhất và trạng thái thứ hai; khi cơ cấu định vị (20) ở trạng thái thứ nhất, cơ cấu tải (10) và cơ cấu dẫn động (30) được đặt cách xa nhau; khi cơ cấu định vị (20) ở trạng thái thứ hai, cơ cấu dẫn động (30) được tạo cấu trúc để dẫn động quay cơ cấu tải (10) xung quanh trục tâm của nó; cả bánh xe định vị thứ nhất (21) và bánh xe định vị thứ hai (22) được tạo cấu trúc để quay theo chuyển động quay của cơ cấu tải (10). Cơ cấu dẫn động (30) dẫn động quay bản mạch in, có thể tránh hiệu ứng tích tụ, ngăn ngừa phần thuốc dạng lỏng còn dư khỏi gây ra xửlý quá mức vùng cục bộ của bề mặt bản mạch in, và cải thiện tính đồng nhất xử lý.

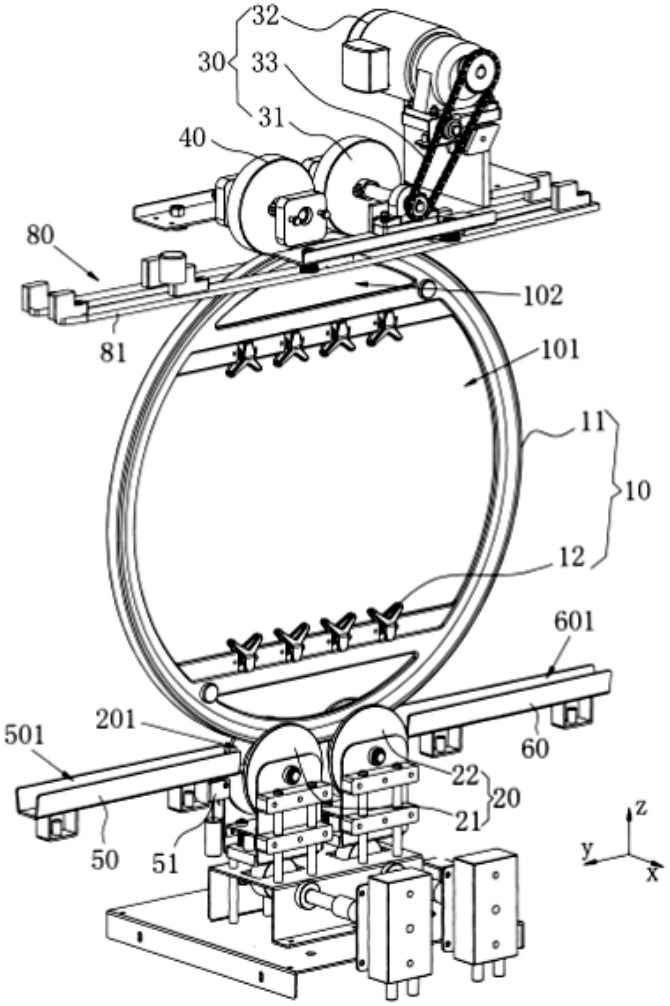
32
30
33
31
40
80
102
81
101
11
10
12
601
201
501
60
22
20
21
50
51
z
y
x

Fig.1

(11) **1-0047934 B**

(15) 29/05/2025
Số Quyết định: 90867/QĐ-SHTT.IP

(45) 25/06/2025 447B

(43) 25/05/2022 410 A

(21) 1-2021-07810

(85) 03/12/2021

(22) 09/09/2020

(86) PCT/KR2020/012154 09/09/2020

(30) 10-2019-0111509 09/09/2019 KR

(87) WO2021/049866 18/03/2021

(51) ***C12N 15/31***; *C12N 1/21; C12P 13/08; C12N 15/63; C07K 14/245*

(73) **CJ CHEILJEDANG CORPORATION** (KR)
330, Dongho-ro, Jung-gu, Seoul 04560, Republic of Korea

(72) SEO, Chang Il (KR); KIM, Hyo Jin (KR); LEE, Ji Sun (KR); CHOI, Sol (KR)

(74) Công ty TNHH Sáng chế ACTIP (ACTIP PATENT LIMITED)

(54) **BIẾN THỂ PROTEIN SẢN SINH L-THREONIN VÀ PHƯƠNG PHÁP SẢN XUẤT L-THREONIN SỬ DỤNG BIẾN THỂ NÀY**

(57) Sáng chế đề cập đến biến thể protein sản sinh L-threonin, vi sinh vật bao gồm biến thể này, và phương pháp sản xuất L-threonin sử dụng vi sinh vật này.

(11) **1-0047935 B**

(15) 29/05/2025
Số Quyết định: 90886/QĐ-SHTT.IP

(45) 25/06/2025 447B

(43) 27/06/2022 411 A

(21) 1-2022-02177

(85) 07/04/2022

(22) 08/09/2020

(86) PCT/KR2020/012112 08/09/2020

(30) 10-2019-0113045 11/09/2019 KR

(87) WO 2021/049851 18/03/2021

(51) ***C08K 3/013***; *C08L 101/00; C08K 3/34; C08K 3/08; C08K 3/22*

(73) **CNKU CO., LTD.** (KR)
T-2205, 170, Seohyeon-ro Bundang-gu, Seongnam-si, Gyeonggi-do 13590, Republic of Korea

(72) HA, Tae Geun (KR)

(74) Công ty TNHH Sáng chế ACTIP (ACTIP PATENT LIMITED)

(54) CHẤT LÀM ĐẦY ĐỂ TÁI CHẾ NHỰA TỔNG HỢP TRONG HỖN HỢP PHẾ THẢI

(57) Sáng chế đề cập đến chất làm đầy để tái chế nhựa tổng hợp đã trộn chất thải. Trong đó chất làm đầy để tái chế nhựa tổng hợp hỗn hợp phế thải theo sáng chế bao gồmkhoáng chất vô cơ, oxit kim loại chuyển tiếp và kim loại chuyển tiếp, khoáng chất vô cơ là khoáng chất vô cơ bao gồm bentonit, talc, đất điatomit và zeolit, và khi sử dụng oxit kim loại chuyển tiếp, oxit kim loại chuyển tiếp bao gồm oxit nhôm, oxit titan, oxit vanađi, oxit sắt, oxit mangan và oxit đồng được sử dụng và kim loại chuyển tiếp là kim loại chuyển tiếp bao gồm zirconi và bạc (Ag) được sử dụng. Chất làm đầy theo sáng chế cho phép tái chế nhựa bằng cách thêm chất làm đầy để tái chế vào nhựa tổng hợp phế thải, để điều chế nhựa tổng hợp, nhờ đó không cần trải qua quy trình riêng biệt như phân loại hoặc rửa các loại nhựa tổng hợp trong trong hỗn hợp phế thải được thu gom từ nhiều loại.

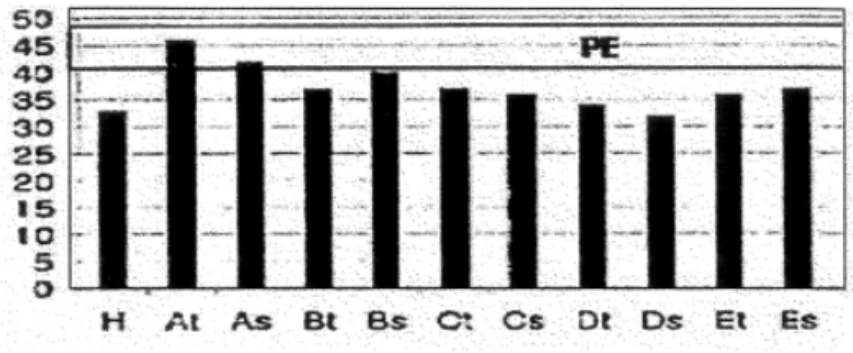

FIG.1

(11) **1-0047936 B**

(15) 29/05/2025
Số Quyết định: 90964/QĐ-SHTT.IP

(45) 25/06/2025 447B

(43) 25/07/2022 412 A

(21) 1-2021-07755

(85) 02/12/2021

(22) 13/08/2020

(86) PCT/KR2020/010738 13/08/2020

(30) 10-2019-0119058 26/09/2019 KR

(87) WO 2021/060701 01/04/2021

(51) ***C12N 9/06****; C12P 13/08; C12N 9/88; C12N 9/02*

(73) **CJ CHEILJEDANG CORPORATION** (KR)
330, Dongho-ro, Jung-gu, Seoul 04560, Republic of Korea

(72) BAEK, Mina (KR); SON, Seung-ju (KR); KWON, Su Yon (KR); LEE, Imsang (KR); LEE, Kwang Woo (KR)

(74) Công ty TNHH Sáng chế ACTIP (ACTIP PATENT LIMITED)

(54) **POLYPEPTIT SỬA ĐỔI CỦA MESO-ĐIAMINOPIMELAT ĐEHYĐROGENAZA VÀ PHƯƠNG PHÁP SẢN XUẤT L-THREONIN**

(57) Sáng chế đề cập đến polypeptit sửa đổi, trong đó hoạt tính của meso-điaminopimelat bị suy yếu, và phương pháp sản xuất L-threonin bằng cách sử dụng polypeptit này.

(11) **1-0047937 B**

(15) 29/05/2025
Số Quyết định: 90966/QĐ-SHTT.IP

(45) 25/06/2025 447B

(43) 25/12/2020 393 A

(21) 1-2020-05214

(85) 10/09/2020

(22) 13/02/2018

(86) PCT/CN2018/076600 13/02/2018

(87) WO2019/157615 22/08/2019

(51) ***G03F 9/00***

(76) **HUNG, NENG-WEN** (CN)
No. 31, Aly. 3, Dahe 1st Ln., Xitun Dist., Taichung City, Taiwan

(74) Công ty TNHH Sáng chế ACTIP (ACTIP PATENT LIMITED)

(54) **PHƯƠNG PHÁP XỬ LÝ LẠI BẢN IN**

(57) Sáng chế đề cập đến phương pháp xử lý lại bản in bao gồm tạo hình mẫu cơ bản trên đối tượng cần xử lý; thu được hình ảnh điện tử của mẫu cơ bản thông qua bộ phận chụp ảnh; hiệu chỉnh thông tin vị trí tuyệt đối của mẫu xử lý để tương ứng với mẫu điện tử thông qua máy tính được kết nối điện với bộ phận chụp ảnh, do đó tạo thành tấm xửlý, và tấm xử lý có vùng xử lý lại tương ứng với hình ảnh điện tử; cuối cùng, đưa đối tượng cần xử lý vào bộ phận xử lý, được kết nối điện với máy tính, để căn chỉnh vị trícủa vùng hiệu chỉnh của tấm xử lý và vị trí của đối tượng cần xử lý, để bắt đầu quá trình xử lý. Bằng cách thay thế phương pháp sắp chữ thủ công bằng hiệu chỉnh trên máy tính, độ chính xác in được cải thiện và giảm lãng phí thời gian. Và bằng cách xuất trực tiếp thông qua máy tính, việc sử dụng phim âm bản được tiết kiệm.

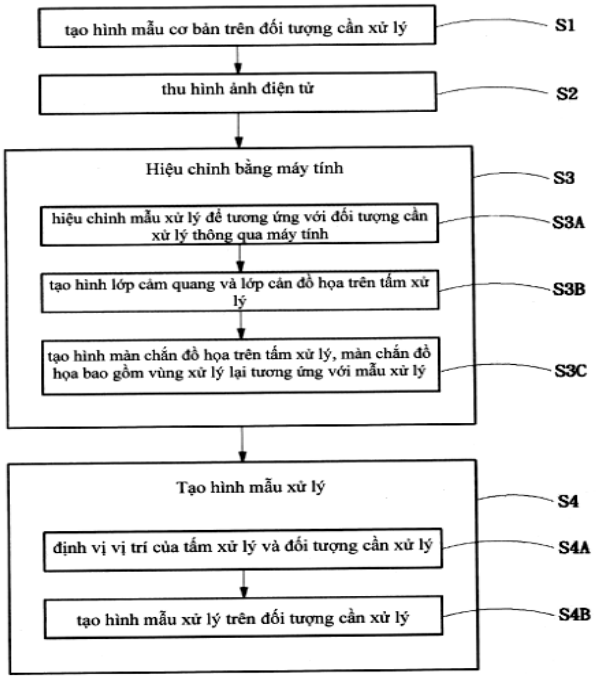

Fig.1

(11) **1-0047938 B**

(15) 29/05/2025
Số Quyết định: 90967/QĐ-SHTT.IP

(45) 25/06/2025 447B

(43) 25/05/2021 398 A

(21) 1-2021-00959

(85) 24/02/2021

(22) 27/12/2018

(86) PCT/KR2018/016724 27/12/2018

(30) 10-2018-0097271 21/08/2018 KR

(87) WO2020/040365 27/02/2020

(51) ***B65G 43/08***; *B65G 47/88; B65G 47/74; B65G 37/00; B65G 47/28*

(73) **STI CO., LTD.** (KR)
1, Bonggi-gil, Gongdo-eup, Anseong-si, Gyeonggi-do 17558, Republic of Korea

(72) SONG, Yong Ik (KR); YOON, Byung Chun (KR); CHO, Je Dong (KR); KO, Byung Do (KR); CHOI, Jin Kyu (KR); CHA, Hee Bong (KR)

(74) Công ty TNHH Sáng chế ACTIP (ACTIP PATENT LIMITED)

(54) **HỆ THỐNG VẬN CHUYỂN TỰ ĐỘNG CÁC THÙNG CHỨA HÓA CHẤT**

(57) Sáng chế đề cập đến hệ thống và phương pháp vận chuyển tự động thùng chứa hóa chất, trong đó người vận hành không có giấy phép lái xe hoặc chưa hoàn thành khóa đào tạo lái xe để vận hành xe nâng vẫn có thể vận chuyển dễ dàng thùng chứa hóa chất. Để đạt được mục đích này, hệ thống vận chuyển thùng chứa hóa chất tự động theo sáng chế bao gồm: bộ phận nâng/hạ để nâng thùng chứa hóa chất (2) lên từ độ cao thứ nhất đến độ cao thứ hai; và bộ phận điều khiển để điều khiển dẫn động của bộ phận nâng để vận chuyển thùng chứa hóa chất (2) nâng lên độ cao thứ hai đến thiết bị cung cấp hóa chất (5).

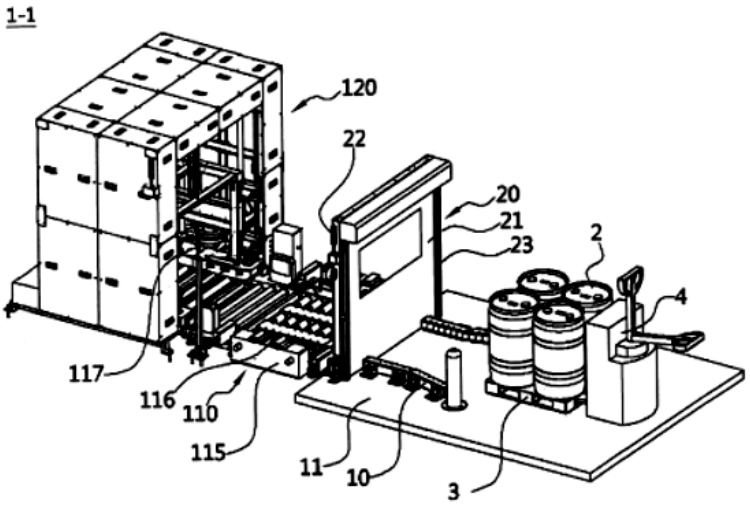

Fig.2

(11) **1-0047939 B**

(15) 29/05/2025
Số Quyết định: 90968/QĐ-SHTT.IP

(45) 25/06/2025 447B

(43) 25/04/2022 409 A

(21) 1-2021-08448

(85) 29/12/2021

(22) 26/06/2020

(86) PCT/KR2020/008412 26/06/2020

(30) 10-2019- 0077998 28/06/2019 KR

(87) WO2020/263041 30/12/2020

(51) ***C12P 13/12****; C12N 15/77; C07K 14/34; C12N 15/70*

(73) **CJ CHEILJEDANG CORPORATION** (KR)
330, Dongho-ro, Jung-gu, Seoul 04560, Republic of Korea

(72) CHOI, Sol (KR); KIM, Hee Ju (KR); RHO, Jin Ah (KR); LEE, Jin Nam (KR); LEE, Han Hyoung (KR); LEE, Sun Young (KR); KIM, Sang Jun (KR); SHIM, Jihyun (KR)

(74) Công ty TNHH Sáng chế ACTIP (ACTIP PATENT LIMITED)

(54) **PHƯƠNG PHÁP, VI SINH VẬT VÀ CHẾ PHẨM SẢN XUẤT CÁC AXIT AMIN CHỨA LƯU HUỲNH HOẶC DẪN XUẤT CỦA AXIT AMIN NÀY**

(57) Sáng chế đề cập đến phương pháp, vi sinh vật và chế phẩm sản xuất các axit amin chứa lưu huỳnh hoặc các dẫn xuất của axit amin chứa lưu huỳnh.

(11) **1-0047940 B**

(15) 29/05/2025
Số Quyết định: 90969/QĐ-SHTT.IP

(45) 25/06/2025 447B

(43) 25/06/2021 399 A

(21) 1-2021-01582

(85) 25/03/2021

(22) 27/08/2019

(86) PCT/KR2019/010891 27/08/2019

(30) 10-2018-0101047 28/08/2018 KR

(87) WO2020/045940 05/03/2020

(51) ***A61K 31/4184****; A61P 7/02; A61P 1/04; A61K 31/4365; A61K 9/00*

(73) **HK INNO.N CORPORATION** (KR)
6F, 7F, 8F, 100, Eulji-ro, Jung-Gu, Seoul 04551, Republic of Korea

(72) CHO, Tae Keun (KR); CHO, Young Dae (KR); KWON, Eunji (KR); SHIN, Myung Jin (KR)

(74) Công ty TNHH Sáng chế ACTIP (ACTIP PATENT LIMITED)

(54) **DƯỢC PHẨM CHỨA CHẤT ỨC CHẾ KẾT TỤ TIỂU CẦU VÀ CHẤT ỨC CHẾ TIẾT AXIT DẠ DÀY**

(57) Sáng chế đề xuất dược phẩm chứa clopidogrel hoặc các muối dược dụng của chúng; và hợp chất có công thức 1 hoặc các muối dược dụng của chúng làm thành phần hoạt tính. Dược phẩm theo sáng chế có ưu điểm duy trì tác dụng dược lý của clopidogrel trong khi phòng ngừa hoặc điều trị tác dụng phụ của clopidogrel, tức là, các rối loạn tiêu hóa.

Fig.2

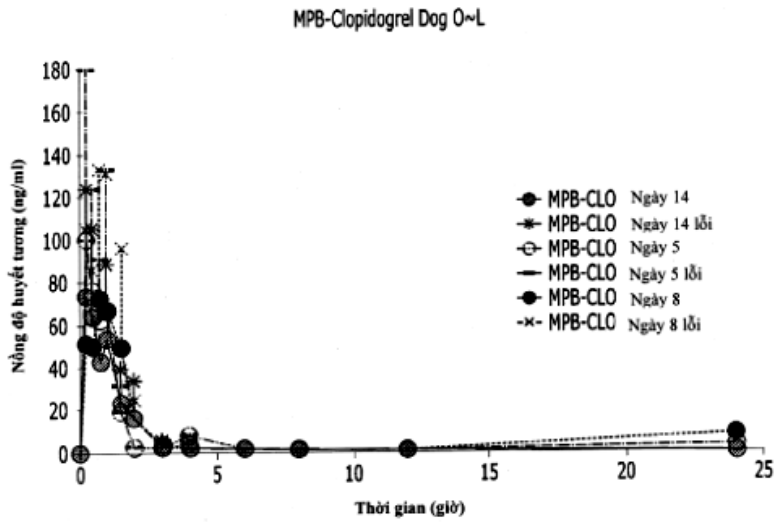

(11) **1-0047941 B**

(15) 29/05/2025
Số Quyết định: 90970/QĐ-SHTT.IP

(45) 25/06/2025 447B

(43) 27/02/2023 419 A

(21) 1-2022-05938

(85) 16/09/2022

(22) 06/05/2021

(86) PCT/KR2021/005641 06/05/2021

(30) 10-2020-0061174 21/05/2020 KR

(87) WO 2021/235742 25/11/2021

(51) ***C12N 15/77****; C12P 13/06; C07K 14/34*

(73) **CJ CHEILJEDANG CORPORATION** (KR)
330, Dongho-ro, Jung-gu, Seoul 04560, Republic of Korea

(72) YOON, Byoung Hoon (KR); KIM, Hyo Jin (KR); KIM, Seon Hye (KR); KIM, Hyung Joon (KR); CHOI, Sun Hyoung (KR); LEE, Ji Hye (KR)

(74) Công ty TNHH Sáng chế ACTIP (ACTIP PATENT LIMITED)

(54) **VI SINH VẬT THUỘC CHI CORYNEBACTERIUM ĐỂ SẢN SINH CÁC L-AXIT AMIN MẠCH NHÁNH, VÀ CHẾ PHẨM VÀ PHƯƠNG PHÁP ĐỂ SẢN XUẤT CÁC L-AXIT AMIN MẠCH NHÁNH**

(57) Sáng chế đề cập đến các vi sinh vật có khả năng sản sinh L- axit amin mạch nhánh được tăng cường bao gồm polynucleotit mới và chế phẩm và phương pháp để sản xuất các L-axit amin mạch nhánh sử dụng vi sinh vật này.

(11) **1-0047942 B**

(15) 29/05/2025
Số Quyết định: 90971/QĐ-SHTT.IP

(45) 25/06/2025 447B

(43) 27/12/2021 405 A

(21) 1-2020-07408

(22) 21/12/2020

(30) 10-2020-0073866 17/06/2020 KR

(51) ***F16B 13/06****; E01D 19/10*

(73) **INDUSTRY-ACADEMIC COOPERATION FOUNDATION, DANKOOK UNIVERSITY** (KR)
152, Jukjeon-ro, Suji-gu, Yongin-si, Gyeonggi-do 16890, Republic of Korea

(72) PARK,Tae-Won (KR); HUR, Moo-Won (KR); CHAE, Kyoung Hun (KR); LEE, Sang-Hyun (KR)

(74) Công ty TNHH Sáng chế ACTIP (ACTIP PATENT LIMITED)

(54) **KẾT CẤU NEO CÓ NHIỀU ỐNG BỌC GIÃN NỞ VÀ PHƯƠNG PHÁP THI CÔNG KẾT CẤU NEO NÀY**

(57) Sáng chế đề cập kết cấu neo có nhiều ống bọc giãn nở và phương pháp thi công kết cấu neo này. Kết cấu neo bao gồm đoạn ren (100) có bề mặt chu vi ngoài được tạo ren; đai ốc (110) được bắt ren với đoạn ren (100); vòng đệm (120) bố trí dưới đai ốc (110); phần thân (200) nối với đoạn ren (100); ống bọc cố định (130) có hình dạng rỗng và có các lỗ (131) được tạo ra trên cả hai mặt bên, và một phần của đoạn ren (100) và phần thân (200) xuyên qua phần rỗng bên trong; hai hoặc nhiều chi tiết cố định (140) được lắp bên ngoài ống bọc cố định (130); ống bọc giãn nở thứ nhất (150) có một đầu được cố định bởi bất kỳ một trong các chi tiết cố định (140) và có ít nhất một khe ống bọc giãn nở thứ nhất (151) được tạo ra; ít nhất một chi tiết giãn nở (160) được lắp với phần thân (200) và nhô ra ngoài thông qua lỗ (131) của ống bọc cố định (130) để mở rộng ống bọc giãn nở thứ nhất (150); ống bọc giãn nở thứ hai (170) có một đầu được cố định vào chi tiết cố định (140) khác và có ít nhất một khe ống xả thứ hai (171) được tạo ra; và phần đầu mở rộng (300) được nối với phần thân (200) và được bố trí dưới phần thân (200) để mở rộng ống bọc giãn nở thứ hai (170), thời điểm mở rộng của ống bọc giãn nở thứ nhất (150) và ống bọc giãn nở thứ hai (170) có thể khác nhau.

Fig.1

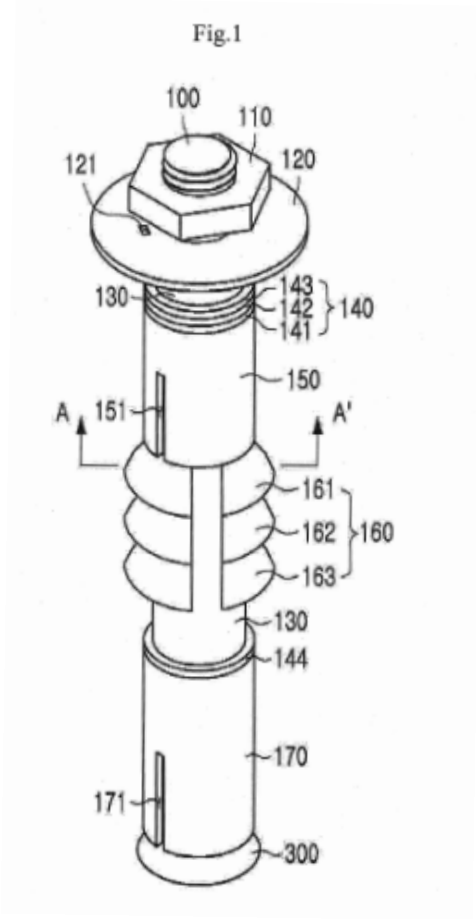
100
110
121
120
130
143
142
141
140
150
A
151
A'
161
162
160
163
130
144
170
171
300

(11) **1-0047943 B**

(15) 29/05/2025
Số Quyết định: 90973/QĐ-SHTT.IP

(45) 25/06/2025 447B

(43) 25/03/2022 408 A

(21) 1-2021-08333

(85) 24/12/2021

(22) 07/05/2020

(86) PCT/IB2020/054319 07/05/2020

(30) 19382457.0 03/06/2019 EP

(87) WO2020/245675 10/12/2020

(51) ***A01N 63/20***; *A01N 25/04; A01N 25/08; C12R 1/01; C05F 11/08; C05G 3/00; C12N 1/20; C12N 1/32; A01N 25/00; A01P 21/00*

(73) **SYMBORG, SL** (ES)
Campus de Espinardo, 7 Edificio CEEIM 30100 Murcia, Spain

(72) JUÁREZ MOLINA, Jesús (ES); FERNÁNDEZ MARTÍN, Felix (ES); BERNABÉ GARCÍA, Antonio José (ES); VILA MARTÍNEZ, Ana (ES); CARMONA ÁLVAREZ, Francisco José (ES); TORRES VERA, Rocío (ES)

(74) Công ty TNHH Sáng chế ACTIP (ACTIP PATENT LIMITED)

(54) **CHỦNG VI KHUẨN METHYLOBACTERIUM SP. NOV., CÁC CHẾ PHẨM CHỨA NÓ VÀ QUY TRÌNH SẢN XUẤT CHẾ PHẨM NÀY**

(57) Sáng chế đề cập đến lĩnh vực nông học. Cụ thể là, sáng chế đề cập đến chủng vi khuẩn *Methylobacterium* sp. nov., được ký gửi với số lưu chủng CECT 9580, vào các chế phẩm chứa chủng vi khuẩn, và chất kích thích sinh học ở cây trồng chứa chủng vi khuẩn và chế phẩm, và quy trình sản xuất chế phẩm.

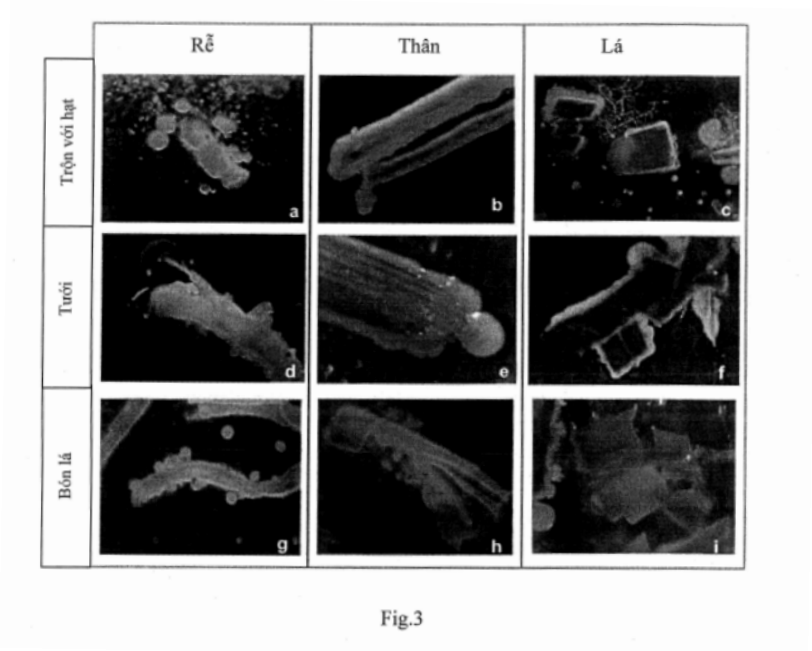

Fig.3

(11) **1-0047944 B**

(15) 29/05/2025
Số Quyết định: 90974/QĐ-SHTT.IP

(45) 25/06/2025 447B

(43) 25/08/2022 413 A

(21) 1-2022-03858

(85) 20/06/2022

(22) 09/09/2020

(86) PCT/KR2020/012166 09/09/2020

(30) 10-2019-0149798 20/11/2019 KR

(87) WO 2021/101042 27/05/2021

(51) ***C12Q 1/6806***; *C12N 15/10*

(73) **CJ CHEILJEDANG CORPORATION** (KR)
330, Dongho-ro, Jung-gu, Seoul 04560, Republic of Korea

(72) LIM, Hwayeon (KR); KIM, Min Jong (KR); OH, Changyub (KR); KIM, Il Chul (KR); KIM, Gyeonghwan (KR); KIM, Yu Shin (KR)

(74) Công ty TNHH Sáng chế ACTIP (ACTIP PATENT LIMITED)

(54) **PHƯƠNG PHÁP TINH CHẾ AXIT NUCLEIC**

(57) Sáng chế đề cập đến phương pháp tinh chế axit nucleic, cụ thể là phương pháp tinh chế axit nucleic bao gồm bước thứ nhất là kết tinh axit nucleic bằng cách sử dụng dung dịch chứa dung môi hữu cơ ưa nước; và bước thứ hai là sấy khô axit nucleic đã kết tinh bằng không khí nóng có độ ẩm cao.

Fig.2

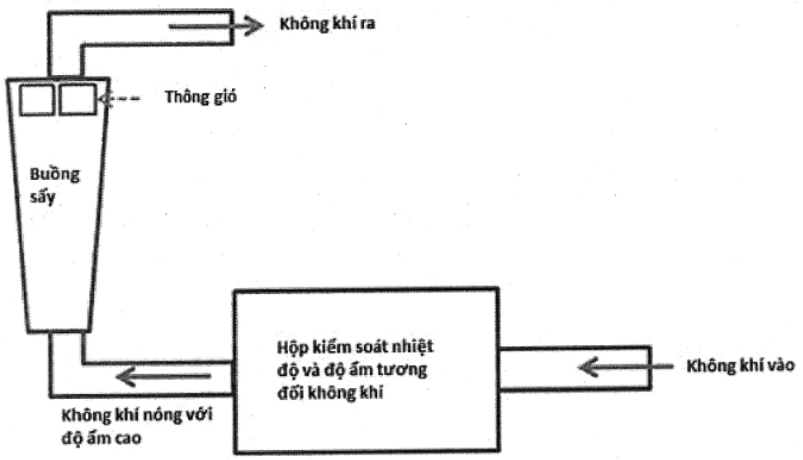

(11) **1-0047945 B**

(15) 29/05/2025
Số Quyết định: 90975/QĐ-SHTT.IP

(45) 25/06/2025 447B

(43) 25/07/2022 412 A

(21) 1-2022-02047

(85) 01/04/2022

(22) 06/10/2020

(86) PCT/KR2020/013573 06/10/2020

(30) 10-2019-0124734 08/10/2019 KR

(87) WO 2021/071202 15/04/2021

(51) ***B65G 43/08****; B65G 47/74; B65G 37/00*

(73) **STI CO., LTD.** (KR)
1, Bonggi-gil, Gongdo-eup, Anseong-si, Gyeonggi-do 17558, Republic of Korea

(72) SONG, Yong Ik (KR); CHA, Hee Bong (KR); CHOI, Jin Kyu (KR); YOON, Byung Chun (KR); WON, Jong Ho (KR)

(74) Công ty TNHH Sáng chế ACTIP (ACTIP PATENT LIMITED)

(54) **HỆ THỐNG VÀ PHƯƠNG PHÁP VẬN CHUYỂN TỰ ĐỘNG CÁC THÙNG CHỨA HÓA CHẤT**

(57) Sáng chế đề cập đến hệ thống và phương pháp vận chuyển tự động các thùng chứa hóa chất, trong đó thùng chứa hóa chất rỗng của thiết bị cung cấp hóa chất có thể được thay thế bằng thùng chứa hóa chất mới trong khoảng thời gian tối thiểu. Hệ thống bao gồm: thiết bị cung cấp hóa chất để cung cấp hóa chất được chứa trong thùng chứa hóa chất thứ nhất đến người dùng hóa chất; bộ phận dự phòng được tạo kết cấu sao cho thùng chứa hóa chất thứ hai được đưa vào thiết bị cung cấp hóa chất có thể chờ tạm thời, bộ phận dự phòng có chức năng như đường dẫn dọc theo đó thùng chứa hóa chất thứ nhất được đưa ra ngoài; buồng kín được tạo kết cấu sao cho khi thùng chứa hóa chất thứ nhất được đưa ra ngoài từ thiết bị cung cấp hóa chất sau khi đã sử dụng hết bởi thiết bị cung cấp hóa chất, thùng chứa hóa chất thứ nhất có thể được đưa ra ngoài để cho phép thùng chứa hóa chất thứ hai được đưa vào thiết bị cung cấp hóa chất; bộ phận đầu vào được bố trí gần lối vào của thiết bị cung cấp hóa chất để có chức năng như đường dẫn dọc theo đó thùng chứa hóa chất thứ nhất được đưa ra ngoài và như đường dẫn dọc theo đó thùng chứa thứ hai được đưa vào; và bộ phận điều khiển để điều khiển vận chuyển thùng chứa hóa chất thứ nhất và thùng chứa hóa chất thứ hai ở mỗi bộ phận dự phòng, buồng kín, và bộ phận đầu vào.

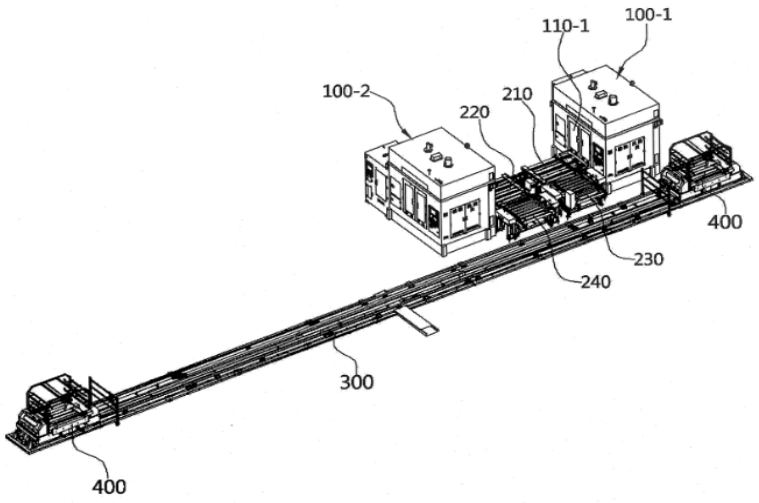

FIG.2

(11) **1-0047946 B**

(15) 29/05/2025
Số Quyết định: 90976/QĐ-SHTT.IP

(45) 25/06/2025 447B

(43) 25/08/2022 413 A

(21) 1-2022-02934

(85) 10/05/2022

(22) 03/11/2020

(86) PCT/KR2020/015195 03/11/2020

(30) 10-2019-0144269 12/11/2019 KR
10-2020-0002229 07/01/2020 KR
10-2020-0002228 07/01/2020 KR

(87) WO2021/096140 20/05/2021

(51) ***D06F 39/08***; *F04D 29/42; F04D 13/06*

(73) **LG ELECTRONICS INC.** (KR)
128, Yeoui-daero, Yeongdeungpo-gu, Seoul 07336, Republic of Korea

(72) WON, Kwang Jae (KR); BAN, Seok Hyun (KR); PYO, Joon Ho (KR); JUNG, Do Hyun (KR)

(74) Công ty Luật TNHH T&G (TGVN)

(54) **BƠM CHUYỂN KÊNH CHẤT LƯU**

(57) Sáng chế đề cập đến bơm chuyển kênh chất lưu chứa ống lối vào được tạo kết cấu để dẫn dòng chảy của nước, vỏ hộp bộ cánh đẩy được nối chất lưu với ống lối vào để nhận nước được đưa vào từ ống lối vào, có bộ cánh đẩy được xây dựng trong đó, và chứa lối ra vỏ hộp thứ nhất và lối ra vỏ hộp thứ hai được tạo thành song song với hướng tiếp tuyến của việc quay của bộ cánh đẩy, bộ chuyển đường dòng chảy tạo thành không gian ở trong, chứa lối vào thứ nhất và lối vào thứ hai, vốn nối thông với lối ra vỏ hộp thứ nhất và lối ra vỏ hộp thứ hai, theo cách tương ứng, và chứa lối ra thứ nhất và lối ra thứ hai, vốn nối thông với lối vào thứ nhất và lối vào thứ hai, theo cách tương ứng, màng ngăn được bố trí trong không gian ở trong của bộ chuyển đường dòng chảy, tách biệt lối vào thứ nhất và lối vào thứ hai, và tách biệt lối ra thứ nhất và lối ra thứ hai, và động cơ được nối với bộ cánh đẩy để truyền công suất.

FIG.3

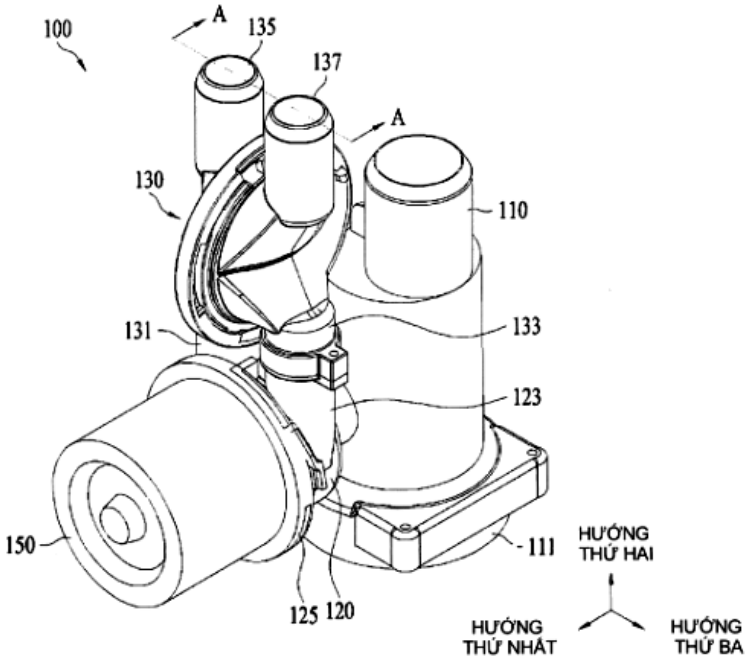
100
A
135
137
A
130
110
131
133
123
150
111
125
120
HƯỚNG THỨ HAI
HƯỚNG THỨ NHẤT
HƯỚNG THỨ BA

(11) **1-0047947 B**

(15) 29/05/2025
Số Quyết định: 90977/QĐ-SHTT.IP

(45) 25/06/2025 447B

(43) 27/03/2023 420 A

(21) 1-2022-04670

(85) 25/07/2022

(22) 05/03/2021

(86) PCT/KR2021/002774 05/03/2021

(30) 10-2020-0029137 09/03/2020 KR

(87) WO 2021/182808 16/09/2021

(51) ***C12N 1/16****; A23L 33/14; A61K 36/06; C12R 1/645; C12N 9/10; C12P 7/64; A23K 10/16; A61K 8/9728*

(73) **CJ CHEILJEDANG CORPORATION** (KR)
330, Dongho-ro, Jung-gu, Seoul 04560, Republic of Korea

(72) JANG, Jiryang (KR); LEE, Peter (KR); BAE, Jee Yeon (KR); KIM, Ju-yeon (KR); PARK, Hye Min (KR); KIM, Hyung Joon (KR); PARK, Sang Min (KR)

(74) Công ty TNHH Sáng chế ACTIP (ACTIP PATENT LIMITED)

(54) **CHỦNG BIẾN THỂ THUỘC CHI YARROWIA, CÁC CHẾ PHẨM, VÀ CÁC PHƯƠNG PHÁP LÀM TĂNG VÀ ĐIỀU CHẾ CHẤT BÉO SỬ DỤNG BIẾN THỂ NÀY**

(57) Sáng chế đề cập đến chủng biến thể thuộc chi Yarrowia, cụ thể là đề cập đến chủng biến thể thuộc chi Yarrowia, trong đó hoạt tính của phosphatidyletanolamin N-metyltransferaza (PEMT) hoặc phospholipit metyltransferaza bị bất hoạt. Sáng chế còn đề cập đến chế phẩm mỹ phẩm, chế phẩm thực phẩm, chế phẩm thức ăn chăn nuôi, chế phẩm y tế, và phương pháp làm tăng chất béo trong chủng bao gồm nuôi cấy chủng, hoặc phương pháp điều chế chất béo.

(11) **1-0047948 B**

(15) 29/05/2025
Số Quyết định: 90978/QĐ-SHTT.IP

(45) 25/06/2025 447B

(43) 25/07/2022 412 A

(21) 1-2022-02610

(85) 14/08/2019

(22) 18/01/2018

(86) PCT/US2018/014155 18/01/2018

(30) 62/448,019 19/01/2017 US

(87) WO2018/136594 26/07/2018

(51) ***C12N 15/82***; *C12N 15/11; C12N 15/79; A01H 5/10; C12N 15/29*

(62) 1-2019-04476

(73) **MONSANTO TECHNOLOGY LLC** (US)
800 North Lindbergh Boulevard, St. Louis, MO 63167, United States of America

(72) DAVIS, Ian, W. (US); SHARIFF, Aabid (US)

(74) Công ty Luật TNHH T&G (TGVN)

(54) **PHÂN TỬ ADN TÁI TỔ HỢP ĐIỀU BIẾN SỰ BIỂU HIỆN GEN Ở THỰC VẬT, THỰC VẬT, TẾ BÀO THỰC VẬT, BỘ PHẬN THỰC VẬT VÀ HẠT GIỐNG CHUYỂN GEN CHỨA PHÂN TỬ ADN NÀY**

(57) Sáng chế đề xuất các phân tử ADN tái tổ hợp và các cấu trúc, cũng như các trình tự nucleotit của chúng, hữu ích để điều biến sự biểu hiện gen ở thực vật. Sáng chế còn đề xuất thực vật, tế bào thực vật, bộ phận của thực vật, và hạt giống chuyển gen bao gồm phân tử ADN tái tổ hợp được liên kết theo cách hoạt động với phân tử ADN có thể phiên mã khác loại. Sáng chế cũng đề cập đến phương pháp biểu hiện phân tử ADN này.

(11) **1-0047949 B**

(15) 29/05/2025
Số Quyết định: 90979/QĐ-SHTT.IP

(45) 25/06/2025 447B

(43) 25/08/2022 413 A

(21) 1-2022-02630

(85) 26/04/2022

(22) 18/09/2020

(86) PCT/KR2020/012614 18/09/2020

(30) 10-2019-0135659 29/10/2019 KR

(87) WO 2021/085854 06/05/2021

(51) ***C12N 1/16***; *A23L 33/18; A61K 36/064; A61K 38/06; C12R 1/865; A61K 8/9728; C12P 21/02; A23K 20/147; A61K 8/64*

(73) **CJ CHEILJEDANG CORPORATION** (KR)
330, Dongho-ro, Jung-gu, Seoul 04560, Republic of Korea

(72) HA, Cheol Woong (KR); YANG, Eun Bin (KR); KIM, Hyo Jin (KR); KIM, Hyung Joon (KR); IM, Yeong Eun (KR)

(74) Công ty TNHH Sáng chế ACTIP (ACTIP PATENT LIMITED)

(54) **CHỦNG SACCHAROMYCES CEREVISIAE SẢN SINH GLUTATHION, PHƯƠNG PHÁP SẢN XUẤT GLUTATHION, VÀ CÁC CHẾ PHẨM CHỨA GLUTATHION**

(57) Sáng chế đề cập đến chủng nấm men mới sản sinh glutathion và phương pháp sản xuất glutathion sử dụng chủng này. Sáng chế còn đề xuất phương pháp sản xuất chế phẩm chứa glutathion, chế phẩm chống oxy hóa, chế phẩm để khử độc, chế phẩm để tăng cường miễn dịch, chế phẩm dùng các mỹ phẩm, chế phẩm dùng cho thực phẩm, chế phẩm dùng cho thức ăn chăn nuôi, chế phẩm để điều chế sản phẩm y tế, và chế phẩm dược để ngăn ngừa hoặc điều trị bệnh gây ra bởi thiếu hụt glutathion.

Fig.1

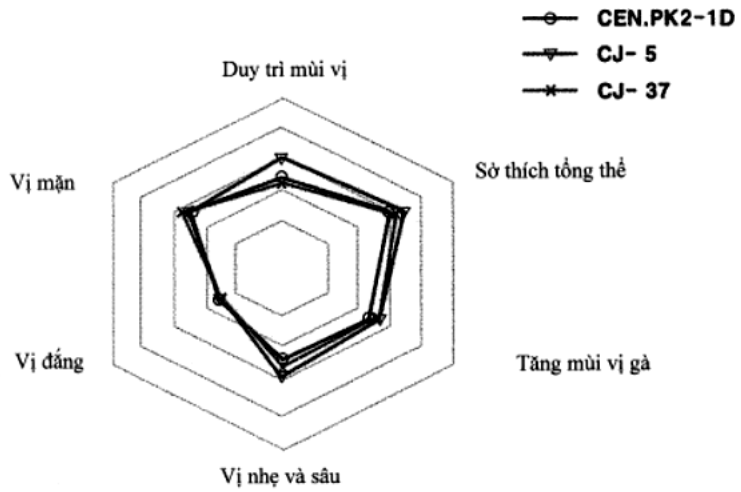

(11) **1-0047950 B**

(15) 29/05/2025
Số Quyết định: 91001/QĐ-SHTT.IP

(45) 25/06/2025 447B

(43) 25/04/2022 409 A

(21) 1-2021-05592

(22) 10/09/2021

(51) ***E02D 5/38***; *E02D 7/00; E02D 5/72*

(73) **ĐỖ ĐỨC THẮNG** (VN)
Số nhà 45, ngõ 4/21, Phương Mai, Đống Đa, Hà Nội, Việt Nam

(72) Đỗ Đức Thắng (VN); Trần Hữu Anh (VN); Trần Lê Nghĩa (VN)

(74) Công ty TNHH Sáng chế ACTIP (ACTIP PATENT LIMITED)

(54) THIẾT BỊ TẠO HÌNH MÓNG LAI VÀ QUY TRÌNH THI CÔNG MÓNG LAI BẰNG THIẾT BỊ NÀY

(57) Sáng chế đề cập đến thiết bị tạo hình móng lai có dạng ống trụ dạng bậc bao gồm: phần trụ tạo cọc (10) là ống trụ dài có đường kính nhỏ; phần trụ tạo đế móng (20) là ống trụ ngắn có đường kính lớn được bố trí tại đầu trên và đồng tâm với phần trụ tạo cọc (10), và các cánh tăng cứng (40) được bố trí tỏa tròn trên bề mặt chu vi ngoài của phần trụ tạo cọc (10) để cố định với bề mặt chu vi trong của phần trụ tạo đế móng (20); nút bịt đầu (30) được lắp lỏng và bịt đầu dưới của phần trụ tạo cọc (10); và tấm liên kết (50) được cố định với các cánh tăng cứng (40) để liên kết với bộ phận công tác của búa rung, máy ép hoặc máy khoan xoay. Ngoài ra, sáng chế còn đề cập đến quy trình thi công móng lai bằng thiết bị tạo hình móng lai này.

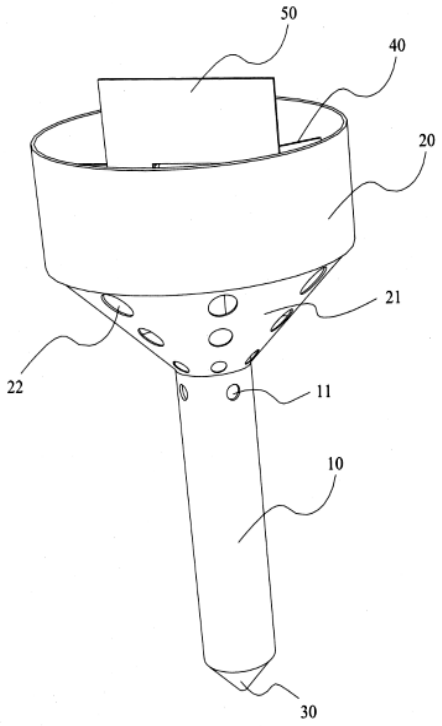

Fig.1

(11) **1-0047951 B**

(15) 29/05/2025
Số Quyết định: 91002/QĐ-SHTT.IP

(45) 25/06/2025 447B

(43) 25/02/2022 407 A

(21) 1-2021-06907

(85) 29/10/2021

(22) 01/05/2020

(86) PCT/IN2020/050398 01/05/2020

(30) 201921017604 02/05/2019 IN

(87) WO2020/222261 05/11/2020

(51) ***H02H 7/125***

(73) **FLASH ELECTRONICS (INDIA) PRIVATE LIMITED** (IN)
A-4, MIDC Chakan Industrial Area, Mahalunge, Chakan Pune 410501, India

(72) VERMA, Ramit (IN)

(74) Công ty TNHH Sáng chế ACTIP (ACTIP PATENT LIMITED)

(54) **HỆ THỐNG VÀ PHƯƠNG PHÁP BẢO VỆ THIẾT BỊ CHỈNH LƯU ĐIỀU CHỈNH VÀ THIẾT BỊ BẢO VỆ**

(57) Sáng chế đề xuất hệ thống và phương pháp để bảo vệ bộ chỉnh lưu điều chỉnh khỏi tình trạng điện áp ngược và tình trạng ngắn mạch, hệ thống (110) và phương pháp sửdụng thiết bị bảo vệ (140) bao gồm bộ điều khiển (148) nhận tín hiệu đầu vào từ mạch dựa trên tình trạng điện áp ngược và tình trạng ngắn mạch, và dựa trên sự tồn tại của ít nhất một trong các tình trạng hoặc sự kết hợp của chúng, bộ điều khiển (148) chuyển bộ chuyển mạch (146) từ trạng thái BẬT sang trạng thái TẮT, do đó ngắt mạch giữa thiết bị chỉnh lưu điều chỉnh (130) và phần tải (160), nhờ đó bảo vệ thiết bị chỉnh lưu điều chỉnh (130).

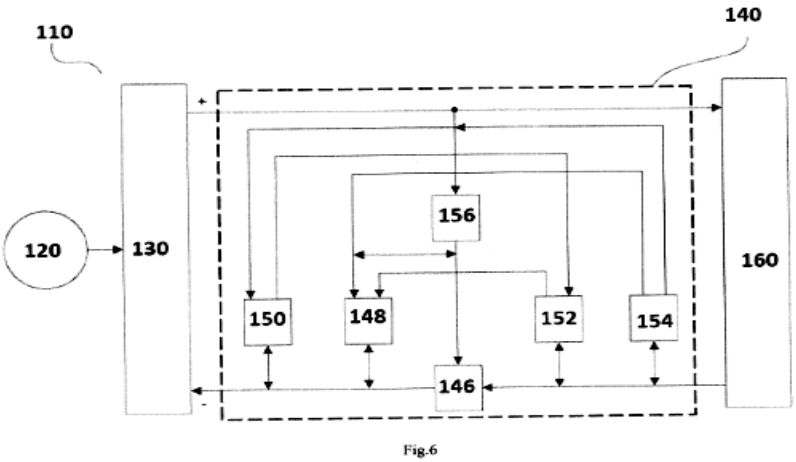

Fig.6

(11) **1-0047952 B**

(15) 29/05/2025
Số Quyết định: 91003/QĐ-SHTT.IP

(45) 25/06/2025 447B

(43) 25/11/2021 404 A

(21) 1-2021-05629

(85) 19/06/2018

(22) 16/12/2016

(86) PCT/GB2016/053968 16/12/2016

(30) 1522245.8 16/12/2015 GB
1613945.3 15/08/2016 GB

(87) WO2017/103611 22/06/2017

(51) ***C07D 405/14***; *A61K 31/4155; A61P 35/00; C07D 231/14; C07D 401/04; C07D 413/06; C07D 403/04; C07D 405/04; C07D 405/06; C07D 405/08; A61K 31/415; C07D 401/06*

(62) 1-2018-02651

(73) **LOXO ONCOLOGY, INC.** (US)
Lilly Corporate Center, Indianapolis, Indiana 46285, United States of America

(72) GUISOT, Nicolas (GB)

(74) Công ty Luật TNHH T&G (TGVN)

(54) **HỢP CHẤT HỮU DỤNG LÀM CHẤT ỨC CHẾ KINAZA VÀ DƯỢC PHẨM CHỨA HỢP CHẤT NÀY**

(57) Sáng chế đề cập đến hợp chất. Hợp chất theo sáng chế là chất ức chế tyrosin kinaza. Cụ thể, hợp chất theo sáng chế hữu ích dùng làm chất ức chế tyrosin kinaza Bruton (BTK). Sáng chế cũng mô tả việc sử dụng hợp chất này để điều trị bệnh có thể điều trị bằng cách ức chế tyrosin kinaza Bruton, ví dụ, bệnh ung thư, u lymphô, bệnh bạch cầu và bệnh miễn dịch.

(11) **1-0047953 B**

(15) 29/05/2025
Số Quyết định: 91004/QĐ-SHTT.IP

(45) 25/06/2025 447B

(43) 26/12/2022 417 A

(21) 1-2022-06102

(85) 22/09/2022

(22) 19/01/2021

(86) PCT/KR2021/000698 19/01/2021

(30) 10-2020-0031305 13/03/2020 KR

(87) WO 2021/182742 16/09/2021

(51) ***A23K 10/16****; A23K 40/10; C12P 13/04; A23K 20/142*

(73) **CJ CHEILJEDANG CORPORATION** (KR)
(Ssangnim-dong) 330, Dongho-ro, Jung-gu, Seoul 04560, Republic of Korea

(72) JUNG, Su Kwon (KR); LEE, Seung Je (KR); LEE, In Sung (KR); CHO, Seok Tae (KR); KIM, Il Chul (KR); SEO, Yong Bum (KR); JO, Se Hee (KR); SHIN, Jong Hwan (KR)

(74) Công ty TNHH Sáng chế ACTIP (ACTIP PATENT LIMITED)

(54) **PHƯƠNG PHÁP ĐIỀU CHẾ PHỤ GIA THỨC ĂN CHĂN NUÔI DẠNG HẠT**

(57) Sáng chế đề cập đến phương pháp điều chế phụ gia thức ăn chăn nuôi dạng hạt. Khi sử dụng phương pháp điều chế phụ gia thức ăn chăn nuôi dạng hạt theo một phương án ví dụ, có thể điều chế phụ gia thức ăn chăn nuôi dạng hạt chứa hàm lượng cao các axit amin bazơ trong khi ngăn chặn tính hút ẩm và kết tụ gây ra bởi các axit amin bazơ. Ngoài ra, do phương pháp điều chế phụ gia thức ăn chăn nuôi dạng hạt theo một phương án ví dụ có thể loại bỏ quy trình sử dụng axit clohyđric, thường được sử dụng để trung hòa các axit amin bazơ, điều này có thể đơn giản hóa quy trình và để giải quyết các vấn đề xử lý gây ra bởi việc sử dụng axit clohyđric.

FIG.1

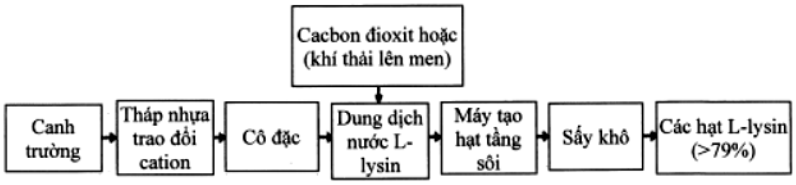

(11) **1-0047954 B**

(15) 29/05/2025
Số Quyết định: 91005/QĐ-SHTT.IP

(45) 25/06/2025 447B

(43) 27/03/2023 420 A

(21) 1-2022-02284

(22) 12/04/2022

(30) 111103627 27/01/2022 TW

(51) ***C08J 9/00***

(73) **HERTIDE MATERIAL CO.** (TW)
1F., No. 28, Jingke Central 1st Rd., Nantun Dist., Taichung City, Taiwan

(72) Ming-Hui LIN (TW); Sung-Yen KUNG (TW)

(74) Công ty TNHH Sáng chế ACTIP (ACTIP PATENT LIMITED)

(54) **ĐỆM GIẢM CHẤN CÓ BIẾN DẠNG DƯ SAU NÉN THẤP**

(57) Sáng chế đề cập đến đệm giảm chấn có biến dạng dư sau nén thấp được sản xuất bằng phương pháp bao gồm các bước sau: (1) cung cấp vật liệu polyme bao gồm chất đàn hồi ete este nhiệt dẻo, trong đó vật liệu polyme có chỉ số nóng, độ cứng Shore D, mô đun kéo, tỷ trọng và độ giãn dài khi đứt cụ thể; (2) nấu chảy vật liệu polyme để thu được vật liệu polyme nóng chảy; (3) bổ sung khí nitơ hoặc cacbon đioxit vào polyme nóng chảy để thu được hỗn hợp; (4) chuyển hỗn hợp sang trạng thái siêu tới hạn và nhào trộn hỗn hợp để thu được phối liệu chất lưu siêu tới hạn; và (5) phun và đúc phối liệu chất lưu siêu tới hạn để thu được đệm giảm chấn có biến dạng dư sau nén thấp mà có biến dạng dư sau nén từ 40% trở xuống, giá trị giảm tốc từ 20 trở xuống và khả năng phục hồi đàn hồi từ 50% trở lên.

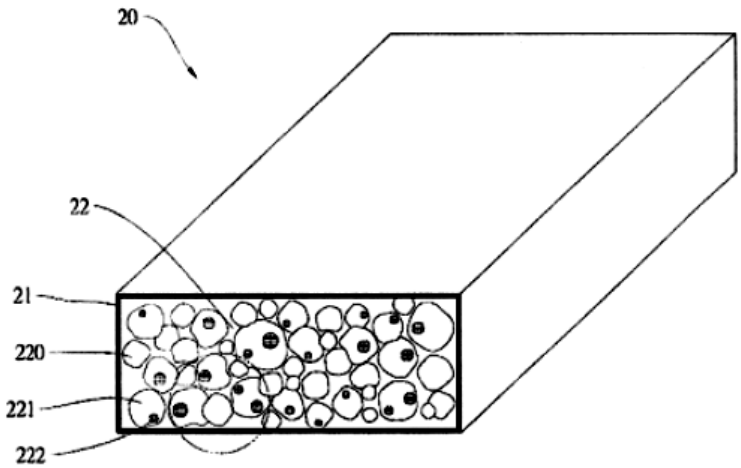

FIG.3A

(11) **1-0047955 B**

(15) 29/05/2025
Số Quyết định: 91006/QĐ-SHTT.IP

(45) 25/06/2025 447B

(43) 25/08/2022 413 A

(21) 1-2022-03363

(85) 27/05/2022

(22) 23/04/2020

(86) PCT/KR2020/005347 23/04/2020

(30) 10-2020-0022978 25/02/2020 KR

(87) WO2021/172656 02/09/2021

(51) ***A47L 9/16****; A47L 9/28; A47L 9/22*

(73) **LG ELECTRONICS INC.** (KR)
128, Yeoui-daero, Yeongdeungpo-gu, Seoul 07336, Korea

(72) HER, Jonguk (KR); HYUN, Kietak (KR); EO, Soohan (KR); LEE, Sangchul (KR); HWANG, Inkyu (KR)

(74) Công ty Luật TNHH T&G (TGVN)

(54) **THIẾT BỊ LÀM SẠCH**

(57) Sáng chế đề cập đến thiết bị làm sạch chứa: vỏ hộp hình trụ rỗng; thành vỏ hộp chia không gian bên trong của vỏ hộp thành không gian thứ nhất và không gian thứ hai; lỗ xuyên thành được định ra để đi xuyên qua thành vỏ hộp; cổng nạp đang nối thông không gian thứ nhất với phần bên ngoài của vỏ hộp; cửa thoát chứa lỗ xuyên nắp và lỗ thoát được định ra để đi xuyên qua mặt trên cùng của vỏ hộp; quạt được cố định với thành hoặc không gian thứ hai và được định vị trong lỗ xuyên thành, trong đó quạt chảy không khí trong không gian thứ nhất đến lỗ thoát; bộ tách được bố trí trong không gian thứ nhất để tạo thành đường chảy để dẫn hướng không khí được làm chảy vào trong cổng nạp đến quạt, trong đó bộ tách tách chất ngoại lai khỏi không khí bằng cách sử dụng lực ly tâm; và bộ hiển thị chứa: panen hiển thị được lộ ra với phần bên ngoài của vỏ hộp qua lỗ xuyên nắp; vỏ hộp bộ hiển thị cố định panen hiển thị với đó; và phần gắn chặt vỏ hộp để cố định vỏ hộp bộ hiển thị với thành hoặc mặt theo chu vi trong của vỏ hộp.

Fig.1

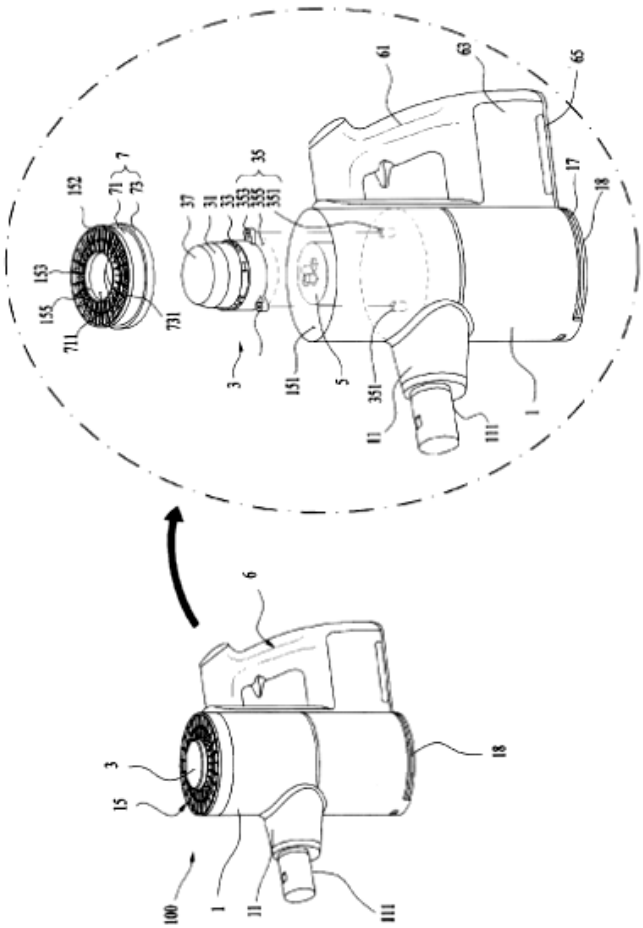
61
63
65
17
18
35
7
71
73
152
153
155
711
731
37
31
33
353
355
351
3
151
5
351
11
111
1
6
18
3
15
100
1
11
111

(11) **1-0047956 B**

(15) 29/05/2025
Số Quyết định: 91039/QĐ-SHTT.IP

(45) 25/06/2025 447B

(43) 25/11/2020 392 A

(21) 1-2020-04028

(85) 13/07/2020

(22) 30/01/2019

(86) PCT/KR2019/001286 30/01/2019

(30) 10-2018-0012290 31/01/2018 KR

(87) WO 2019/151769 08/08/2019

(51) ***C07C 319/28***; *C12P 13/12; C07C 323/58*

(73) **CJ CHEILJEDANG CORPORATION** (KR)
330, Dongho-ro, Jung-gu, Seoul 04560, Republic of Korea

(72) KIM, Jun-Woo (KR); LEE, Jung Min (KR); JO, Se-Hee (KR); KIM, Il Chul (KR); LEE, In Sung (KR); JUNG, Jun Young (KR)

(74) Công ty TNHH Sáng chế ACTIP (ACTIP PATENT LIMITED)

(54) **PHƯƠNG PHÁP ĐIỀU CHẾ CÁC TINH THỂ L-XYSTEIN HYĐROCLORUA HYĐRAT BẰNG SẮC KÝ LIÊN TỤC**

(57) Sáng chế đề cập đến phương pháp điều chế các tinh thể L-xystein hyđroclorua hyđrat, và các tinh thể thể L-xystein hyđroclorua hyđrat được điều chế bằng phương pháp này. Thông qua phương pháp điều chế các tinh thể L-xystein hyđroclorua hyđrat của sáng chế, các tinh thể L-xystein hyđroclorua hyđrat có thể thu được từ canh lên men L-xystein tự nhiên với tỷ lệ thu hồi và/hoặc độ tinh khiết cao không cần phản ứng hóa học hoặc sử dụng hợp chất tổng hợp nhân tạo.

Fig.1

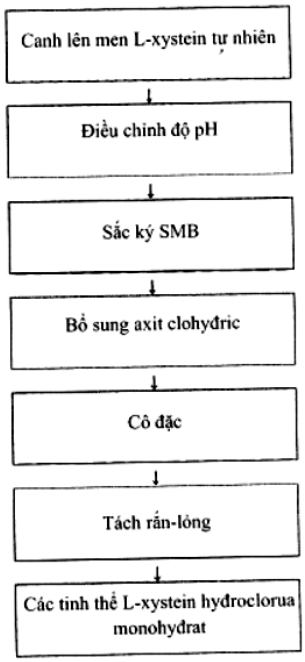

(11) **1-0047957 B**

(15) 29/05/2025
Số Quyết định: 91040/QĐ-SHTT.IP

(45) 25/06/2025 447B

(43) 25/04/2022 409 A

(21) 1-2021-05707

(22) 15/09/2021

(30) 10-2020-0135465 19/10/2020 KR

(51) ***B01D 46/00***; *B01D 46/42*

(73) **STI CO., LTD.** (KR)
1, Bonggi-gil, Gongdo-eup, Anseong-si, Gyeonggi-do 17558, Republic of Korea

(72) SONG, Yong Ik (KR); LEE, Jin Woo (KR); CHA, Hee Bong (KR); CHOI, Lak Gon (KR); LIM, Woo Taek (KR); JUNG, Eun Jin (KR); SHIN Dong Hyouk (KR); LEE, Sang Cheol (KR); KIM, Man Ho (KR); PARK, Joung Hun (KR)

(74) Công ty TNHH Sáng chế ACTIP (ACTIP PATENT LIMITED)

(54) **HỆ THỐNG THAY THẾ BỘ LỌC HÓA CHẤT**

(57) Sáng chế đề cập đến hệ thống thay thế bộ lọc hóa chất (1) trong đó vỏ bộ lọc (12) và bề mặt của đầu bộ lọc (13) mà đối diện với vỏ bộ lọc (12) ở trạng thái song song trong trường hợp vỏ bộ lọc (12) và đầu bộ lọc (13) được gắn với nhau. Hệ thống thay thế bộ lọc hóa chất (1) theo sáng chế bao gồm bộ phận cố định cụm bộ lọc (300) để cố định cụm bộ lọc (10) bao gồm vỏ bộ lọc (12), trong đó có lõi lọc (11) để lọc hóa chất, và đầu bộ lọc (13) được gắn với đầu hở của vỏ bộ lọc (12) và mô đun tháo lắp vỏ bộ lọc (100) di chuyển vỏ bộ lọc (12) để tách vỏ bộ lọc (12) ra khỏi cụm bộ lọc (10) hoặc gắn vỏ bộ lọc đã được tách với cụm bộ lọc (10), trong đó mô đun tháo lắp vỏ bộ lọc (100) bao gồm ít nhất một bộ phận đàn hồi (150) để tác dụng lực đàn hồi lên bề mặt tiếp xúc gần của vỏ bộ lọc (12) và đầu bộ lọc (13) trong trường hợp vỏ bộ lọc (12) được di chuyển đến và ép vào đầu bộ lọc (13).

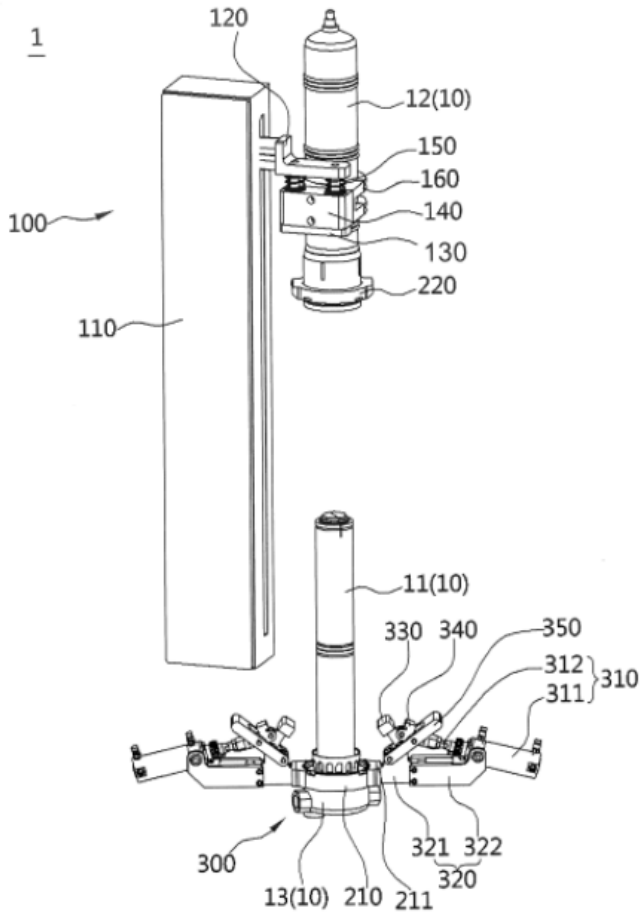
1
120
12(10)
150
160
140
130
220
100
110
11(10)
330
340
350
312
311
310
321
322
320
300
13(10)
210
211

Fig.1

(11) **1-0047958 B**

(15) 29/05/2025
Số Quyết định: 91041/QĐ-SHTT.IP

(45) 25/06/2025 447B

(43) 25/08/2020 389 A

(21) 1-2020-02847

(85) 20/05/2020

(22) 17/10/2018

(86) PCT/KR2018/012272 17/10/2018

(30) 10-2017-0142623 30/10/2017 KR

(87) WO/2019/088519 09/05/2019

(51) ***G06Q 50/10***; *G06N 99/00; G06T 7/00; A01M 1/02; G06Q 50/02*

(73) **PHARMCLE CO., LTD.** (KR)
106, Sandan-ro 67beon-gil, Danwon-gu, Ansan-si, Gyeonggi-do 15599, Republic of Korea

(72) LEE, Seung Woo (KR)

(74) Công ty TNHH Sáng chế ACTIP (ACTIP PATENT LIMITED)

(54) **HỆ THỐNG NHẬN DẠNG LOÀI GÂY HẠI VÀ GIÁM SÁT THÔNG TIN QUA PHÂN TÍCH HÌNH ẢNH, VÀ PHƯƠNG PHÁP GIÁM SÁT SỬ DỤNG HỆ THỐNG NÀY**

(57) Sáng chế đề cập đến hệ thống nhận dạng loài gây hại và giám sát thông tin qua phân tích hình ảnh và phương pháp giám sát sử dụng hệ thống này, và cụ thể hơn là, hệ thống nhận dạng loài gây hại và giám sát thông tin qua phân tích hình ảnh, thu được các ảnh loài gây hại bằng chụp ảnh sử dụng phương tiện nhập hình ảnh (100), so sánh mô hình học được xây dựng cho mỗi loài gây hại với hình ảnh loài gây hại để tính toán mức độ tương đồng, xác định loài gây hại của hình ảnh thu được dựa trên mức độ tính toán tương đồng, các thông tin khuyến cáo hoặc các phương pháp kiểm soát liên quan đến loài gây hại, và phương pháp giám sát sử dụng hệ thống này.

FIG.1

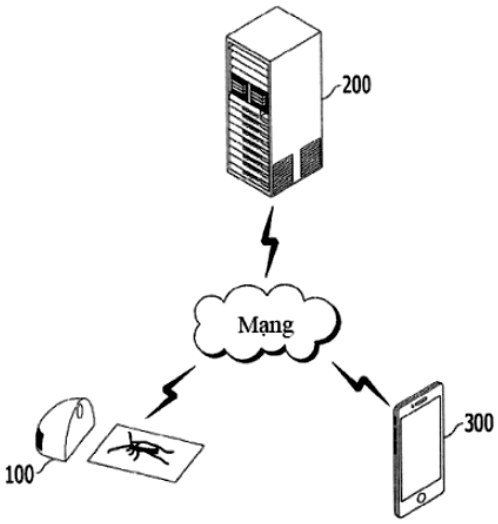

(11) **1-0047959 B**

(15) 29/05/2025
Số Quyết định: 91082/QĐ-SHTT.IP

(45) 25/06/2025 447B

(43) 25/03/2022 408 A

(21) 1-2021-02144

(85) 19/04/2021

(22) 27/08/2019

(86) PCT/CN2019/102830 27/08/2019

(30) 201910423144.0 21/05/2019 CN

(87) WO2020/232876 26/11/2020

(51) ***D01F 8/14****; D02J 1/22*

(73) **SHANGHAI HAIKAI BIOMATERIALS CO., LTD.** (CN)
Room 104, Building 8, No. 33, Guangshun Road, Changning District, Shanghai 200335, China

(72) Tao CAI (CN); Wenxian OUYANG (CN); Yongsheng FENG (CN)

(74) Công ty TNHH Sáng chế ACTIP (ACTIP PATENT LIMITED)

(54) **SỢI TỔNG HỢP ĐÀN HỒI VÀ PHƯƠNG PHÁP SẢN XUẤT SỢI NÀY**

(57) Sáng chế đề xuất sợi tổng hợp đàn hồi và phương pháp sản xuất sợi này, sợi tổng hợp bao gồm thân sợi, trong đó thân sợi được tạo thành bằng cách kéo sợi tổng hợp bao gồm các thành phần vật liệu theo tỷ lệ phần trăm trọng lượng như sau: PET độ nhớt thấp chiếm 10%-90%, PET độ nhớt cao chiếm 10%-90%, PTT chiếm 10-80%, PBT chiếm 10-80%. Sáng chế kết hợp ưu điểm của ba loại sợi PET, PTT, PBT, không chỉ có thể kéo sợi tốt, độ bền cao, độ đàn hồi tốt, mềm mại và thoải mái, dễ nhuộm, hút ẩm, v.v., mà cấu trúc ba chiều của sợi tổng hợp rõ rệt hơn, độ ổn định nhiệt tốt hơn nhờ sự kết hợp hợp lý và sự khác biệt của các tính chất lý hóa giữa các vật liệu.

(11) **1-0047960 B**

(15) 29/05/2025
Số Quyết định: 91104/QĐ-SHTT.IP

(45) 25/06/2025 447B

(43) 25/08/2020 389 A

(21) 1-2020-03441

(85) 15/06/2020

(22) 13/11/2018

(86) PCT/KR2018/013801 13/11/2018

(30) 10-2017-0150842 13/11/2017 KR

(87) WO 2019/093858 16/05/2019

(51) ***A23L 33/105****; A23L 33/135; A23B 7/10*

(73) **CJ CHEILJEDANG CORPORATION** (KR)
330, Dongho-ro, Jung-gu, Seoul 04560, Republic of Korea

(72) CHOI, Seung Hye (KR); OH, Jiyoung (KR); LEE, Dong-Yun (KR)

(74) Công ty TNHH Sáng chế ACTIP (ACTIP PATENT LIMITED)

(54) **THỰC PHẨM LÊN MEN BAO GỒM RAU CHỨA LYCOPEN, PHƯƠNG PHÁP SẢN XUẤT THỰC PHẨM LÊN MEN VÀ PHƯƠNG PHÁP ỨC CHẾ SỰ GIẢM HÀM LƯỢNG LYCOPEN**

(57) Sáng chế đề cập đến thực phẩm lên men chứa lycopen, phương pháp sản xuất thực phẩm lên men và phương pháp ức chế sự giảm hàm lượng lycopen.

Fig.6

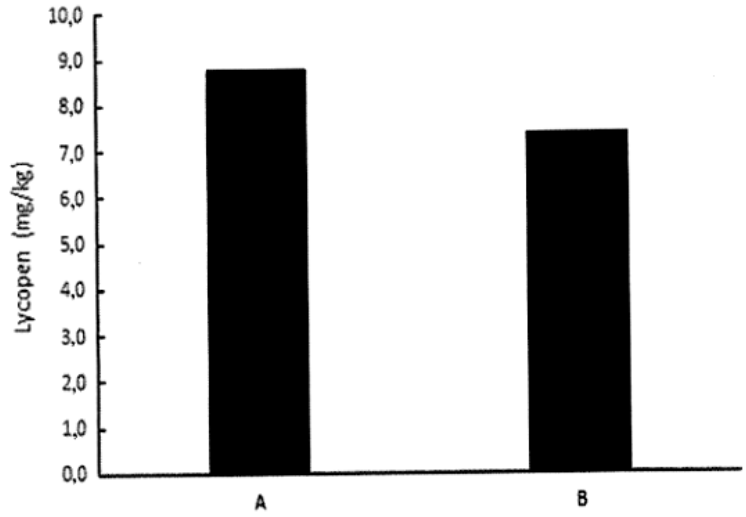

(11) **1-0047961 B**

(15) 29/05/2025
Số Quyết định: 91105/QĐ-SHTT.IP

(45) 25/06/2025 447B

(43) 25/08/2022 413 A

(21) 1-2022-03880

(85) 21/06/2022

(22) 25/11/2020

(86) PCT/US2020/062280 25/11/2020

(30) 16/698,940 27/11/2019 US

(87) WO 2021/108593 03/06/2021

(51) ***A43B 13/18***; *A43B 13/04; A43B 13/16; A43B 1/00; A43B 13/12*

(73) **COLE HAAN LLC** (US)
150 Ocean Road, Greenland, New Hampshire 03840, United States of America

(72) MOKOS, Jeffrey (US); PATT, Scott (US); JENKINS, Kyle (US); VERFL, Mattias (SE); WEYRAUCH, Michael (US); BERNARD, Jose A. Tejada (US)

(74) Công ty Luật TNHH T&G (TGVN)

(54) **GIÀY CÓ ĐẾ NHIỀU VẬT LIỆU**

(57) Sáng chế đề cập đến giày bao gồm đế. Đế bao gồm đế giữa chứa nhiều phần đế giữa. Phần đế giữa thứ nhất là phần bên trong của vật liệu đế giữa thứ nhất. Phần đế giữa thứ hai của vật liệu đế giữa thứ hai bao quanh phần đế giữa thứ nhất, và phần đế giữa thứ ba được tạo thành từ vật liệu đế giữa thứ ba bao quanh phần đế giữa thứ hai. Phần đế giữa thứ hai có độ cứng lớn hơn phần đế giữa thứ nhất. Phần đế giữa thứ ba có độ cứng khác với phần đế giữa thứ hai. Phần đế giữa thứ hai có màu khác với màu của mỗi phần đế giữa thứ nhất và phần đế giữa thứ ba. Đế ngoài được gắn chặt vào đế giữa và đủ trong mờ để phần đế giữa thứ nhất, thứ hai, và thứ ba có thể nhận biết một cách trực quan giữa các phần với nhau bởi người có thị lực bình thường, không có sự trợ giúp khi nhìn vào đế ngoài.

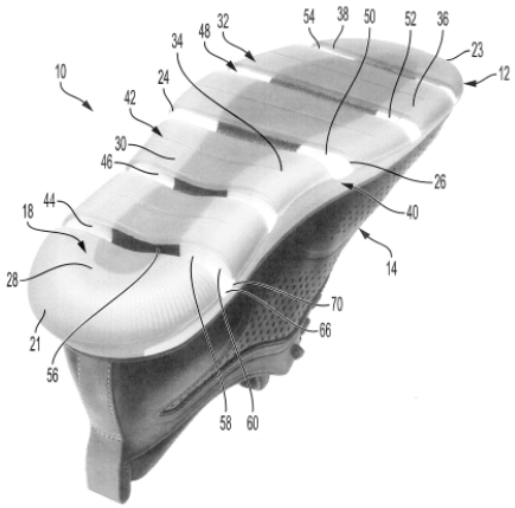

FIG. 1

(11) **1-0047962 B**

(15) 29/05/2025
Số Quyết định: 91150/QĐ-SHTT.IP

(45) 25/06/2025 447B

(43) 25/10/2023 427 A

(21) 1-2023-00812

(85) 09/02/2023

(22) 27/09/2021

(86) PCT/CN2021/120991 27/09/2021

(30) 202011384417.4 30/11/2020 CN

(87) WO 2022/111035 02/06/2022

(51) ***F25B 47/02***; *F25D 21/06; F25D 21/00; F25B 41/20; F25B 49/02*

(73) 1. **HEFEI MIDEA REFRIGERATOR CO., LTD.** (CN)
NO.669, West Changjiang Road Hefei, Anhui 230088, China
2. **HEFEI HUALING CO., LTD.** (CN)
NO.176 Jinxiu Road, Hefei Economic and Technological Development Area Hefei, Anhui 230601, China
3. **MIDEA GROUP CO., LTD.** (CN)
B26-28F, Midea Headquarter Building, No. 6 Midea Avenue, Beijiao, Shunde, Foshan, Guangdong 528311, China

(72) WANG, Jindong (CN)

(74) Công ty TNHH Sáng chế ACTIP (ACTIP PATENT LIMITED)

(54) **HỆ THỐNG LÀM LẠNH TỦ LẠNH VÀ PHƯƠNG PHÁP RÃ ĐÔNG TỦ LẠNH**

(57) Sáng chế đề cập đến hệ thống làm lạnh tủ lạnh và phương pháp rã đông tủ lạnh. Hệ thống làm mát của tủ lạnh bao gồm đường dẫn dòng tuần hoàn chất làm lạnh được trang bị với máy nén, giàn ngưng tụ, thiết bị tiết lưu, và thiết bị bay hơi. Thiết bị bay hơi bao gồm ống lõi trao đổi nhiệt bao gồm đầu vào chính, đầu ra chính và ít nhất một đầu vào ở giữa. Đường dẫn dòng tuần hoàn chất làm lạnh bao gồm đoạn đường dẫn dòng thứ nhất. Ống nhánh rã đông được kết nối giữa cổng xả của máy nén, đầu vào chính và đầu vào giữa. Thiết bị chuyển mạch dùng để chuyển ống nhánh rã đông để nối thông cổng xả của máy nén với ít nhất một trong các đầu vào chính và đầu vào giữa, và còn dùng để chuyển đổi đoạn đường dẫn dòng thứ nhất để được nối thông. Khi cổng xả của máy nén nối thông với đầu vào chính, toàn bộ ống lõi trao đổi nhiệt được rã đông, và khi cổng xả của máy nén nối thông với đầu vào giữa, ống lõi trao đổi nhiệt được rã đông một phần.

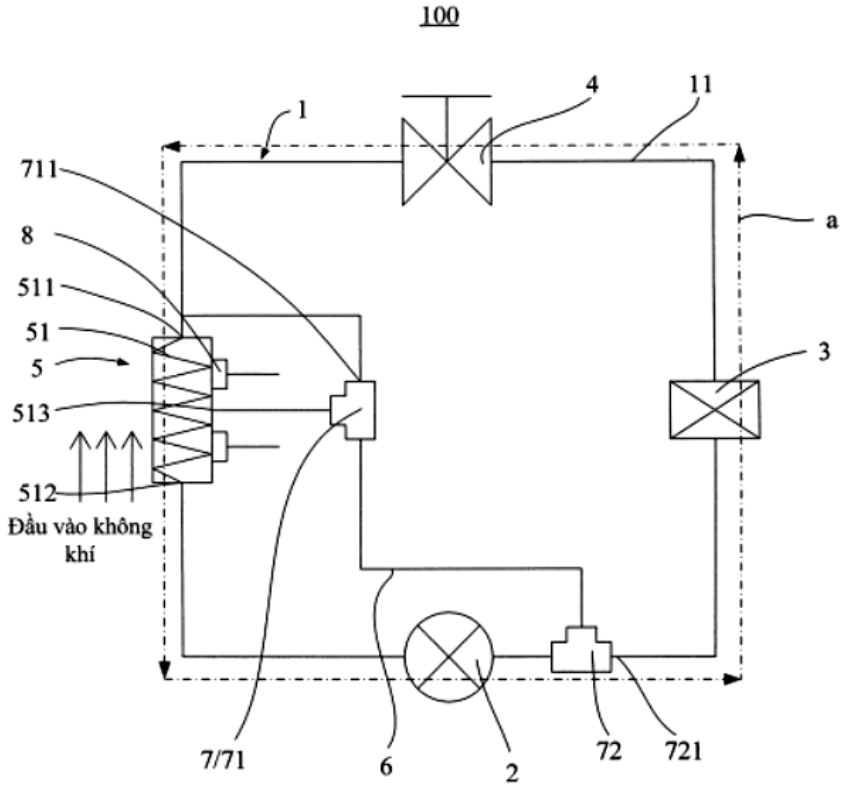

FIG.1

(11) **1-0047963 B**

(15) 29/05/2025
Số Quyết định: 91152/QĐ-SHTT.IP

(45) 25/06/2025 447B

(43) 26/04/2021 397 A

(21) 1-2020-06649

(85) 17/11/2020

(22) 14/06/2019

(86) PCT/IB2019/054982 14/06/2019

(30) 10201805667X 29/06/2018 SG

(87) WO 2020/003044 02/01/2020

(51) ***H05K 7/20***

(73) **KOOLLOGIX PTE LTD** (SG)
998 Toa Payoh North #02-18/19, Singapore 318993

(72) CHEONG, Chun Keat (MY); LEE, Kheng Hock (SG); GOH, Chong Meng (SG); MOHN AMIN, Azrin Sahroon (MY)

(74) Công ty TNHH Sáng chế ACTIP (ACTIP PATENT LIMITED)

(54) **HỆ THỐNG TẢN NHIỆT TỪ TỦ MÁY CHỦ CỦA TRUNG TÂM DỮ LIỆU**

(57) Sáng chế đề cập đến hệ thống (1) tản nhiệt từ tủ máy chủ (30) của trung tâm dữ liệu một cách hiệu quả, trong đó buồng tản khí nóng/buồng trộn (20) được cung cấp để chứa, dẫn, và khuếch tán nhiệt hoặc khí nóng đến tủ tản nhiệt (60), do đó quá trình làm mát có thể thực hiện, ngoài ra hiệu quả làm mát được thiết đặt bằng cách thay đổi góc khuếch tán.

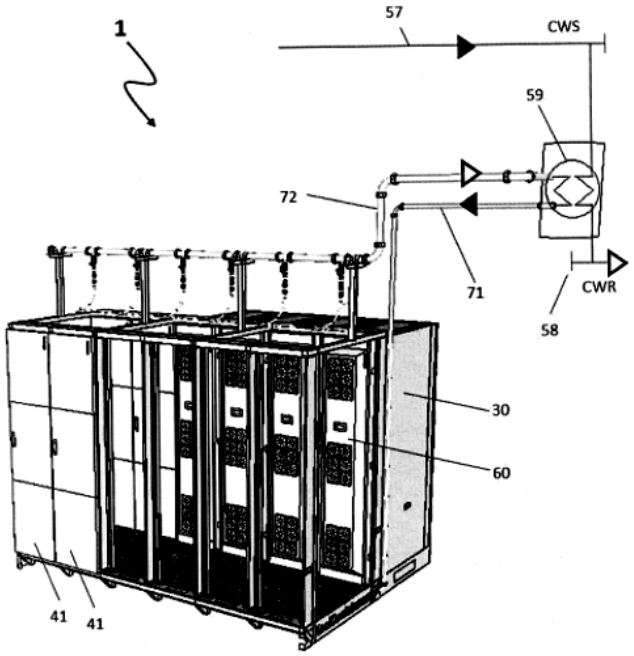

Fig.5-A

(11) **1-0047964 B**

(15) 29/05/2025
Số Quyết định: 91153/QĐ-SHTT.IP

(45) 25/06/2025 447B

(43) 25/12/2023 429 A

(21) 1-2023-00733

(85) 07/02/2023

(22) 14/07/2020

(86) PCT/EP2020/069879 14/07/2020

(87) WO2022/012742 20/01/2022

(51) ***F23C 10/30***; *F23N 1/00; F23N 5/24; F23C 10/32*

(73) **SUMITOMO SHI FW ENERGIA OY** (FI)
Metsänneidonkuja 10, Metsänneidonkuja 10, 02130 Espoo, Finland

(72) Kettunen, Ari (FI); Hiltunen, Teri (FI)

(74) Công ty Luật TNHH T&G (TGVN)

(54) **PHƯƠNG PHÁP NGĂN NGỪA TẮC NGHẼN VẬT LIỆU TẦNG TUẦN HOÀN TRONG CƠ CẤU THIẾT BỊ PHẢN ỨNG TẦNG SÔI TUẦN HOÀN**

(57) Phương pháp ngăn ngừa tắc nghẽn vật liệu tầng tuần hoàn trong cơ cấu thiết bị phản ứng tầng sôi tuần hoàn (10), phương pháp này bao gồm các bước: thu gom tầng chảy liên tục (52, 54) của các hạt rắn trong nút khí trong nhánh quay trở lại của thiết bị phản ứng, đo các giá trị áp suất tầng nút khí trong tầng chảy liên tục của các hạt rắn, tạo ra tín hiệu chỉ thị chiều cao tầng nút khí trên cơ sở các giá trị áp suất tầng nút khí đo được, và giai đoạn xác định phương pháp bao gồm xác định và lưu trữ vào hệ thống kiểm soát số khoảng tín hiệu chỉ thị chiều cao tầng nút khí bình thường, được tạo ra trong các điều kiện dòng chảy tuần hoàn các hạt rắn bình thường, dưới dạng hàm của tải lượng thiết bị phản ứng, và xác định và lưu trữ vào hệ thống kiểm soát số tiêu chuẩn báo hiệu phụ thuộc tải lượng thiết bị phản ứng, mà việc đáp ứng nó bao gồm việc tín hiệu chỉ thị chiều cao tầng nút khí hiện thời nằm ngoài khoảng các tín hiệu chỉ thị chiều cao tầng nút khí bình thường đối với tải lượng thiết bị phản ứng hiện hành, và giai đoạn sử dụng phương pháp bao gồm so sánh tín hiệu chỉ thị chiều cao tầng nút khí hiện thời với tiêu chuẩn báo hiệu phụ thuộc tải lượng thiết bị phản ứng, và giảm tải lượng thiết bị phản ứng trong trường hợp tín hiệu chỉ thị chiều cao tầng nút khí hiện thời đáp ứng tiêu chuẩn báo hiệu phụ thuộc tải lượng thiết bị phản ứng, để ngăn ngừa tắc nghẽn nút khí.

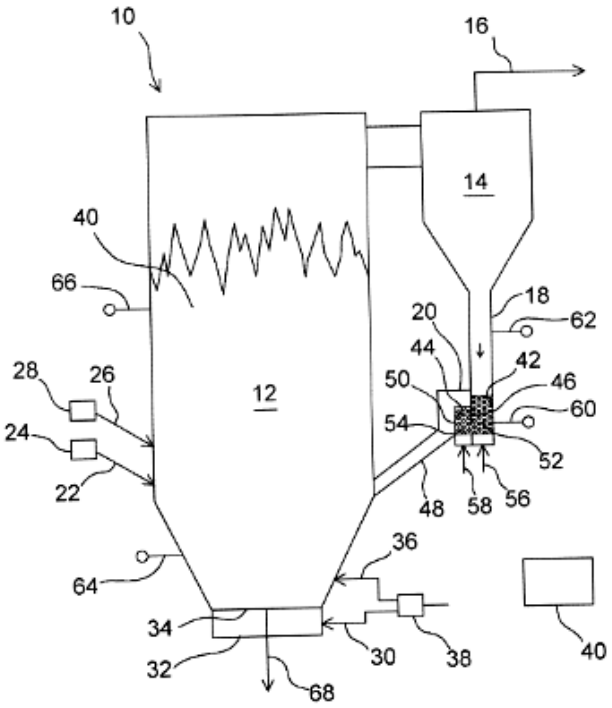
10
16
14
40
66
18
62
20
44
42
28
26
12
50
46
60
24
54
52
22
48
58
56
36
64
34
30
38
40
32
68

Fig. 1

(11) **1-0047965 B**

(15) 29/05/2025
Số Quyết định: 91155/QĐ-SHTT.IP

(45) 25/06/2025 447B

(43) 25/10/2022 415 A

(21) 1-2022-03881

(85) 21/06/2022

(22) 18/12/2020

(86) PCT/KR2020/018713 18/12/2020

(30) 10-2019-0172055 20/12/2019 KR

(87) WO 2021/125896 24/06/2021

(51) ***C07K 14/245***; *C12P 13/06; C12P 13/12; C12N 15/77*

(73) **CJ CHEILJEDANG CORPORATION** (KR)
330, Dongho-ro, Jung-gu, Seoul 04560, Republic of Korea

(72) KIM, Seo Yun (KR); CHO, Seung Hyun (KR); LEE, Jae Min (KR); BAEK, Min Ji (KR)

(74) Công ty TNHH Sáng chế ACTIP (ACTIP PATENT LIMITED)

(54) **BIẾN THỂ CỦA PROTEIN MÀNG TRONG, POLYNUCLEOTIT MÃ HÓA BIẾN THỂ, VECTƠ, VI SINH VẬT, CÁC PHƯƠNG PHÁP SẢN XUẤT SẢN PHẨM ĐÍCH, METHIONIN VÀ GLUFOSINAT, VÀ CÁC CHẾ PHẨM SẢN XUẤT HOMOSERIN VÀ O-AXETYLHOMOSERIN**

(57) Sáng chế đề cập đến biến thể của YjeH là protein màng trong, polynucleotit mã hóa biến thể, vectơ chứa polynucleotit, vi sinh vật chứa biến thể này, và phương pháp sản xuất sản phẩm đích, methionin và glufosinat sử dụng biến thể này, và chế phẩm sản xuất homoserin và *O*-axetylhomoserin.

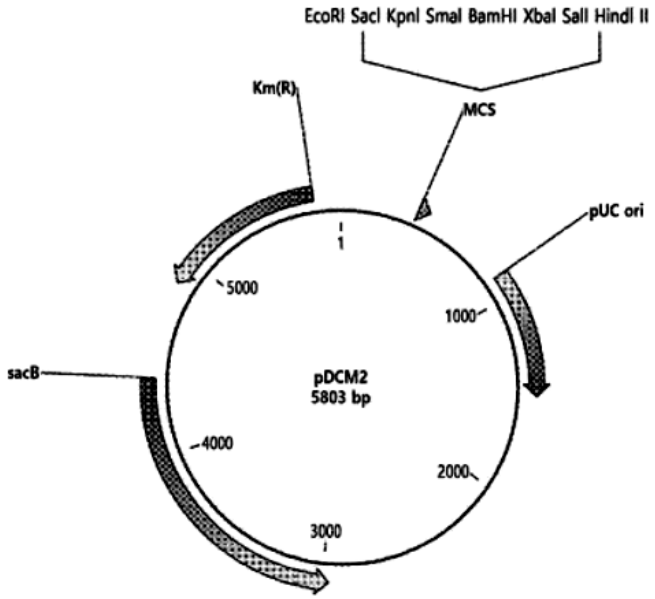

Fig.1

(11) **1-0047966 B**

(15) 29/05/2025
Số Quyết định: 91156/QĐ-SHTT.IP

(45) 25/06/2025 447B

(43) 26/12/2022 417 A

(21) 1-2022-07157

(85) 02/11/2022

(22) 31/05/2021

(86) PCT/CN2021/097163 31/05/2021

(30) 202010254879.8 02/04/2020 CN

(87) WO 2021/197511 07/10/2021

(51) ***H04W 72/04***

(73) **ZTE CORPORATION** (CN)
ZTE Plaza, Keji Road South, Hi-Tech Industrial Park, Nanshan, Shenzhen, Guangdong 518057, China

(72) LUO, Wei (CN); ZHANG, Boyuan (CN); WANG, Mengzhen (CN); CHEN, Lin (CN)

(74) Công ty TNHH Sáng chế ACTIP (ACTIP PATENT LIMITED)

(54) **PHƯƠNG PHÁP KIỂM TRA TÀI NGUYÊN, PHƯƠNG PHÁP LẬP LỊCH TÀI NGUYÊN, VÀ THIẾT BỊ ĐẦU CUỐI**

(57) Sáng chế đề cập đến phương pháp kiểm tra tài nguyên, phương pháp lập lịch tài nguyên, thiết bị đầu cuối, nút dịch vụ, và phương tiện lưu trữ. Phương pháp kiểm tra tài nguyên được áp dụng với thiết bị đầu cuối thứ nhất bao gồm: nhận thông tin cấu hình của tập tài nguyên sẵn có trong trường hợp thỏa mãn điều kiện định trước được truyền bởi thiết bị đầu cuối thứ hai; thu nhận tài nguyên đích dựa trên thông tin cấu hình của tập tài nguyên sẵn có, tài nguyên đích được sử dụng để truyền dữ liệu dịch vụ.

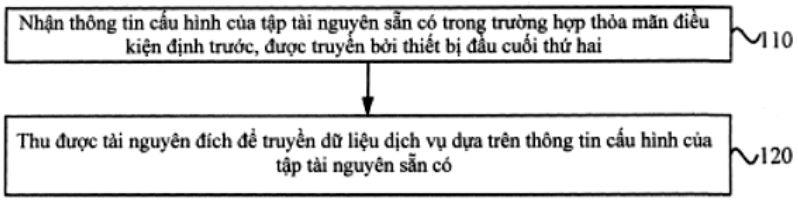

Fig.1

(11) **1-0047967 B**

(15) 29/05/2025
Số Quyết định: 91157/QĐ-SHTT.IP

(45) 25/06/2025 447B

(43) 27/06/2022 411 A

(21) 1-2022-01539

(85) 11/03/2022

(22) 09/09/2020

(86) PCT/US2020/049926 09/09/2020

(30) 62/897,881 09/09/2019 US

(87) WO2021/050536 18/03/2021

(51) ***A43B 11/00****; A43B 3/24; B25J 19/02; A43B 23/02*

(73) **FAST IP, LLC** (US)
1172 West 700 North, Suite 200, Lindon, UT 84042, United States of America

(72) CHENEY, Craig (US); MUNGER, Seth (US)

(74) Công ty Luật TNHH T&G (TGVN)

(54) GIÀY XỎ NHANH CÓ CÁNH TAY ĐỂ MỞ RỘNG PHẦN MỞ

(57) Sáng chế đề cập đến phần phía trên của giày có nhiều cánh tay có thể mở rộng phần mở của giày khi đường đỉnh của phần phía trên được nén về phía phần đế của giày.

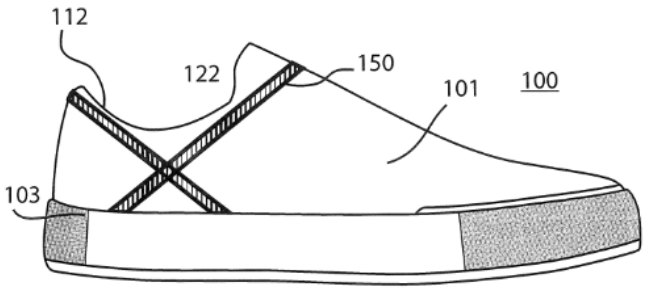

FIG. 1C

(11) **1-0047968 B**

(15) 29/05/2025
Số Quyết định: 91158/QĐ-SHTT.IP

(45) 25/06/2025 447B

(43) 25/10/2021 403 A

(21) 1-2021-04843

(85) 05/08/2021

(22) 09/01/2020

(86) PCT/US2020/012910 09/01/2020

(30) 62/790,207 09/01/2019 US

(87) WO2020/146616 A1 16/07/2020

(51) ***H04N 7/26****; H04N 7/14; G06K 9/00; G06T 9/00*

(73) **HUAWEI TECHNOLOGIES CO., LTD.** (CN)
Huawei Administration Building, Bantian, Longgang District, Shenzhen, Guangdong 518129, P. R. China

(72) WANG, Ye-Kui (US); HENDRY, Fnu (ID)

(74) Công ty TNHH một thành viên Sở hữu trí tuệ VCCI (VCCI-IP CO.,LTD)

(54) **PHƯƠNG PHÁP GIẢI MÃ VÀ PHƯƠNG PHÁP MÃ HÓA, PHƯƠNG TIỆN BẤT BIẾN ĐỌC ĐƯỢC BỞI MÁY TÍNH, BỘ GIẢI MÃ, BỘ MÃ HÓA**

(57) Sáng chế đề cập đến cơ chế mã hóa viđeo. Cơ chế này bao gồm bước thu dòng bit bao gồm một hoặc nhiều ảnh con được phân chia từ ảnh sao cho mỗi ảnh con bao gồm độ rộng ảnh con mà là bội số nguyên của kích thước đơn vị cây mã hóa (CTU) khi mỗi ảnh con bao gồm ranh giới bên phải mà không trùng khớp với ranh giới bên phải của ảnh. Dòng bit được phân tách để thu nhận một hoặc nhiều ảnh con. Một hoặc nhiều ảnh con được giải mã để tạo chuỗi viđeo. Chuỗi viđeo được chuyển tiếp cho việc hiển thị. Sáng chế còn đề cập đến bộ mã hóa, bộ giải mã, phương pháp mã hóa, phương pháp giải mã, thiết bị mã hóa viđeo, và phương tiện bất biến đọc được bằng máy tính.

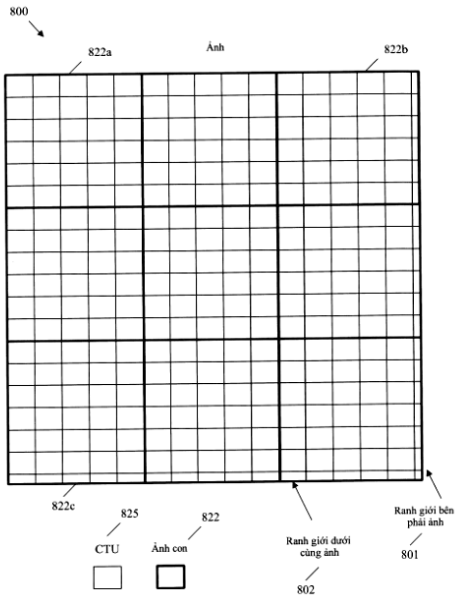

FIG. 8

(11) **1-0047969 B**

(15) 29/05/2025
Số Quyết định: 91159/QĐ-SHTT.IP

(45) 25/06/2025 447B

(43) 25/08/2022 413 A

(21) 1-2022-03945

(85) 23/06/2022

(22) 03/11/2020

(86) PCT/IB2020/060310 03/11/2020

(30) 62/942,861 03/12/2019 US
62/976,504 14/02/2020 US

(87) WO 2021/111210 10/06/2021

(51) ***E04F 15/02***

(73) **UNILIN BV** (BE)
Ooigemstraat 3, 8710 Wielsbeke, Belgium

(72) DE RICK, Jan (BE)

(74) Công ty Luật TNHH Phạm và Liên danh (PHAM & ASSOCIATES)

(54) **TẤM SÀN ĐỂ TẠO RA LỚP PHỦ SÀN**

(57) Sáng chế đề cập đến tấm sàn để tạo ra lớp phủ sàn, khác biệt ở chỗ, lớp phủ sàn bao gồm các tấm sàn, mà, trên ít nhất một cặp mép, được tạo ra với các phần ghép nối, các phần ghép nối này gần như được chế tạo từ vật liệu của tấm sàn, và các phần ghép nối này được tạo kết cấu sao cho hai tấm sàn như vậy, ở cặp các mép, có thể được lắp đặt và khóa với nhau nhờ sự dịch chuyển xuống và/hoặc bởi nguyên lý gập xuống.

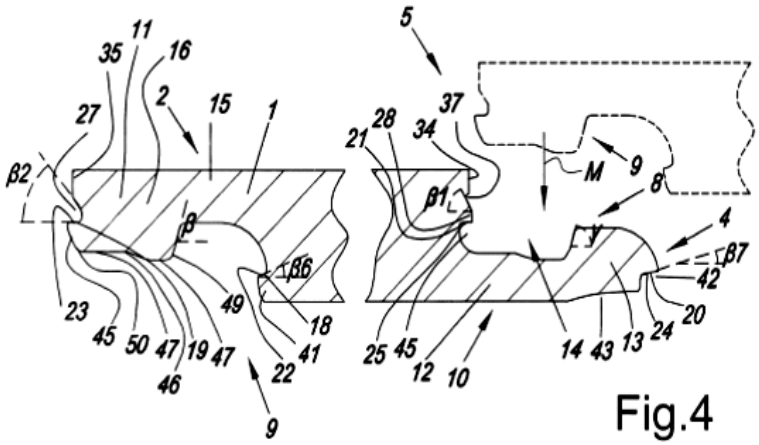

Fig.4

(11) **1-0047970 B**

(15) 29/05/2025
Số Quyết định: 91160/QĐ-SHTT.IP

(45) 25/06/2025 447B

(43) 26/12/2022 417 A

(21) 1-2022-05329

(85) 19/08/2022

(22) 11/11/2020

(86) PCT/KR2020/015766 11/11/2020

(30) 10-2020-0056558 12/05/2020 KR

(87) WO2021/230446 18/11/2021

(51) ***A47L 9/28****; H04B 3/54; H02P 5/46; H03K 5/156; A47L 9/22; H02P 27/04*

(73) **LG ELECTRONICS INC.** (KR)
128, Yeoui-daero, Yeongdeungpo-gu Seoul 07336, Republic of Korea

(72) KWON, Sun Ku (KR); JUN, Cha Seung (KR); SHIN, Sung Yong (KR); CHOE, Se Hwa (KR); LIM, Dong Hyun (KR)

(74) Công ty Luật TNHH T&G (TGVN)

(54) **MÁY HÚT BỤI**

(57) Sáng chế đề cập đến máy hút bụi, bao gồm thân chính bao gồm phần cung cấp công suất được tạo cấu hình để cung cấp công suất, động cơ thứ nhất được tạo cấu hình để sinh ra lực hút, và bảng mạch in (printed circuit board, PCB) thứ nhất mà bộ điều khiển thứ nhất được gắn trên đó, và vòi bao gồm phần làm sạch, động cơ thứ hai được tạo cấu hình để dẫn động phần làm sạch và PCB thứ hai được trang bị bộ điều khiển thứ hai, vòi này được tạo cấu hình để hút không khí chứa các vật chất ngoại lai bằng lực hút, trong đó việc truyền thông đường công suất thứ nhất từ bộ điều khiển thứ nhất đến bộ điều khiển thứ hai là việc điều biến độ rộng xung (pulse width modulation, PWM) điện áp, và việc truyền thông đường công suất thứ hai từ bộ điều khiển thứ hai đến bộ điều khiển thứ nhất là phương pháp tạo dạng dòng điện.

FIG. 1

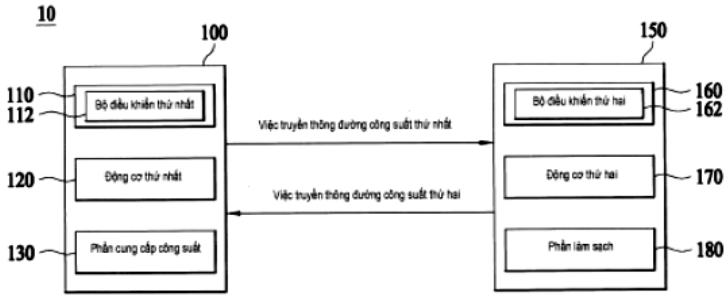

(11) **1-0047971 B**

(15) 29/05/2025
Số Quyết định: 91161/QĐ-SHTT.IP

(45) 25/06/2025 447B

(43) 25/06/2019 375 A

(21) 1-2019-02060

(85) 23/04/2019

(22) 06/09/2017

(86) PCT/CN2017/100732 06/09/2017

(30) 201610860638.1 28/09/2016 CN

(87) WO 2018/059202 05/04/2018

(51) ***H04W 24/10***

(73) **HUAWEI TECHNOLOGIES CO., LTD.** (CN)
Huawei Administration Building, Bantian, Longgang District Shenzhen, Guangdong 518129, China

(72) ZHANG, Xu (CN); CHENG, Yan (CN); XUE, Lixia (CN); ZHOU, Yongxing (CN)

(74) Công ty TNHH một thành viên Sở hữu trí tuệ VCCI (VCCI-IP CO.,LTD)

(54) **PHƯƠNG PHÁP VÀ THIẾT BỊ TRUYỀN THÔNG TIN VÀ PHƯƠNG TIỆN BẤT BIẾN ĐỌC ĐƯỢC BỞI MÁY TÍNH**

(57) Sáng chế đề cập đến phương pháp và thiết bị truyền thông tin và phương tiện bất biến đọc được bởi máy tính. Phương pháp này bao gồm: thu, bởi thiết bị người dùng, thông tin hệ thống từ trạm gốc, trong đó thông tin hệ thống bao gồm thông tin cấu hình thứ nhất, trong đó thông tin cấu hình thứ nhất được sửdụng để chỉ báo tài nguyên tần số-thời gian đường xuống cố định và tài nguyên tần số-thời gian đường lên cố định, và/hoặc, thông tin cấu hình thứ nhất được sửdụng để chỉ báo rằng loại của mỗi tài nguyên tần số-thời gian đơn vị không bị giới hạn, và loại bao gồm tài nguyên tần số-thời gian đơn vị được sử dụng để gửi thông tin đường lên, tài nguyên tần số-thời gian đơn vị được sử dụng để thu thông tin đường xuống, hoặc tài nguyên tần số-thời gian đơn vị được sử dụng để gửi thông tin đường lên và thu thông tin đường xuống; và thu nhận, bởi thiết bị người dùng theo thông tin cấu hình thứ nhất, thông tin trên tài nguyên tần số-thời gian đường xuống cố định hoặc cấu hình, bởi thiết bị người dùng theo thông tin cấu hình thứ nhất, thông tin cần được mang trên tài nguyên tần số-thời gian đường lên cố định Điều này đảm bảo độ trễ truy nhập tương đối nhỏ của thiết bị người dùng, thực hiện cấu hình nhanh loại truyền tài nguyên tần số-thời gian, và cải thiện chất lượng dịch vụ.

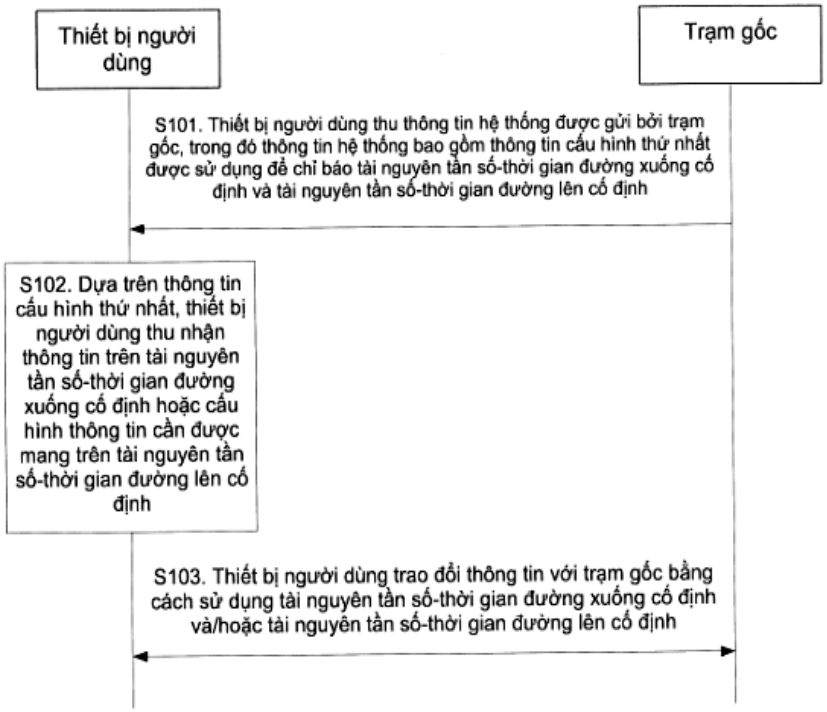
Thiết bị người dùng
Trạm gốc
S101. Thiết bị người dùng thu thông tin hệ thống được gửi bởi trạm gốc, trong đó thông tin hệ thống bao gồm thông tin cấu hình thứ nhất được sử dụng để chỉ báo tài nguyên tần số-thời gian đường xuống cố định và tài nguyên tần số-thời gian đường lên cố định
S102. Dựa trên thông tin cấu hình thứ nhất, thiết bị người dùng thu nhận thông tin trên tài nguyên tần số-thời gian đường xuống cố định hoặc cấu hình thông tin cần được mang trên tài nguyên tần số-thời gian đường lên cố định
S103. Thiết bị người dùng trao đổi thông tin với trạm gốc bằng cách sử dụng tài nguyên tần số-thời gian đường xuống cố định và/hoặc tài nguyên tần số-thời gian đường lên cố định

FIG. 1a

(11) **1-0047972 B**

(15) 29/05/2025
Số Quyết định: 91162/QĐ-SHTT.IP

(45) 25/06/2025 447B

(43) 25/04/2022 409 A

(21) 1-2022-00924

(85) 27/07/2018

(22) 16/12/2016

(86) PCT/IB2016/057706 16/12/2016

(30) 62/274,021 31/12/2015 US
BE2016/5011 08/01/2016 BE
20 2016 102 034.4 18/04/2016 DE
62/398,589 23/09/2016 US

(87) WO2017/115202 06/07/2017

(51) ***E04F 15/02***; *E04F 15/10*

(62) 1-2018-03299

(73) **UNILIN BV** (BE)
Ooigemstraat 3, 8710 Wielsbeke, Belgium

(72) DE RICK, Jan Eddy (BE); DEVOS, Pieter (BE)

(74) Công ty Luật TNHH Phạm và Liên danh (PHAM & ASSOCIATES)

(54) **TẤM SÀN DÙNG ĐỂ TẠO RA LỚP PHỦ SÀN**

(57) Sáng chế đề cập đến tấm sàn dùng để tạo ra lớp phủ sàn, khác biệt ở chỗ, lớp phủ sàn này có các tấm sàn, trên ít nhất một cặp cạnh, các tấm sàn này được tạo ra có các phần nối, mà các phần nối này về cơ bản được sản xuất từ vật liệu làm tấm sàn, và các phần nối này được tạo kết cấu sao cho hai tấm sàn này, trên cặp cạnh nêu trên, có thể được lắp đặt và khóa vào nhau nhờ chuyển động xuống dưới và/hoặc nhờ nguyên lý gập xuống.

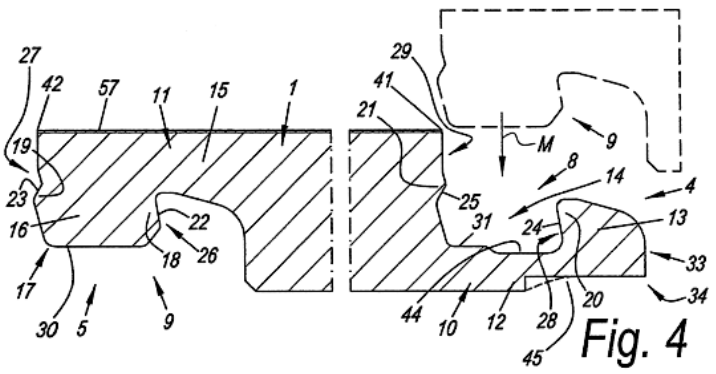

Fig. 4

(11) **1-0047973 B**

(15) 29/05/2025
Số Quyết định: 91163/QĐ-SHTT.IP

(45) 25/06/2025 447B

(43) 25/08/2021 401 A

(21) 1-2021-02620

(85) 11/05/2021

(22) 15/10/2018

(86) PCT/CN2018/110293 15/10/2018

(87) WO 2020/077503 A1 23/04/2020

(51) ***G06F 16/00***

(73) **HUAWEI TECHNOLOGIES CO., LTD.** (CN)
Huawei Administration Building, Bantian, Longgang District, Shenzhen, Guangdong 518129, P. R. China

(72) YIN, Wenshuai (CN); CAO, Lin (CN); WU, Jinxian (CN); YI, Tao (CN); WANG, Yuhua (CN)

(74) Công ty TNHH một thành viên Sở hữu trí tuệ VCCI (VCCI-IP CO.,LTD)

(54) **PHƯƠNG PHÁP HIỂN THỊ THÔNG TIN, THIẾT BỊ ĐẦU CUỐI HIỂN THỊ THÔNG TIN, PHƯƠNG TIỆN LƯU TRỮ ĐỌC ĐƯỢC BỞI MÁY TÍNH VÀ CHIP**

(57) Sáng chế đề cập đến phương pháp hiển thị thông tin, thiết bị đầu cuối, phương tiện lưu trữ đọc được bởi máy tính, và chip. Phương pháp hiển thị thông tin bao gồm: thiết bị đầu cuối thu nhận thao tác thứ nhất được nhập bởi người dùng, thu nhận ít nhất một ký tự khóa dựa vào thao tác thứ nhất, còn xác định rằng thông tin đặc trưng được kết hợp với ký tự khóa được lưu trữ, và hiển thị thông tin đích được kết hợp với thông tin đặc trưng, trong đó thông tin đích là thông tin mà nằm trong tập hợp thông tin được kết hợp với ký tự khóa và được kết hợp với thông tin đặc trưng. Phương pháp này có thể nâng cao độ chính xác hiển thị thông tin.

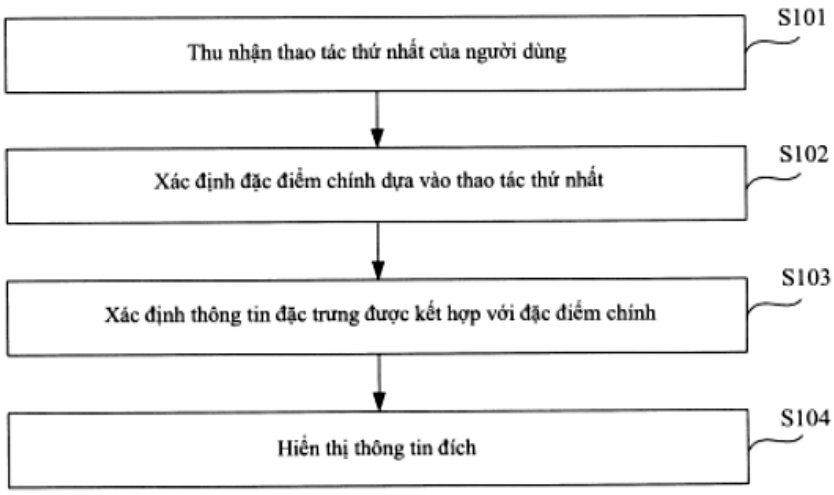

FIG. 3

(11) **1-0047974 B**

(15) 29/05/2025
Số Quyết định: 91166/QĐ-SHTT.IP

(45) 25/06/2025 447B

(43) 27/02/2023 419 A

(21) 1-2022-03092

(85) 17/05/2022

(22) 20/05/2021

(86) PCT/US2021/033352 20/05/2021

(30) 63/027,676 20/05/2020 US

(87) WO 2021/236904 25/11/2021

(51) ***C12P 19/44***

(73) **LOCUS IP COMPANY, LLC** (US)
30600 Aurora Road, Suite 180, Solon, OH 44139, United States of America

(72) FARMER, Sean (US); ALIBEK, Ken (US); MAHMOUDKHANI, Amir (US); DA SILVA DE AGUIAR, Janaina, Izabel (US)

(74) Công ty TNHH Sáng chế ACTIP (ACTIP PATENT LIMITED)

(54) **PHƯƠNG PHÁP SẢN XUẤT CHẾ PHẨM GỐC SOPHOROLIPIT VÀ CHẾ PHẨM CHẤT LỎNG DỊCH VỤ DẦU KHÍ**

(57) Sáng chế đề xuất chế phẩm chất lỏng dịch vụ dầu khí và các phương pháp để sản xuất các chế phẩm gốc sophorolipit (SPL) có giá trị cân bằng ưa nước-ưa béo (HLB) cao và/hoặc để tăng khả năng hòa tan trong nước của các chế phẩm gốc sophorolipit. Cụ thể hơn là, sáng chế đề xuất sản xuất và sự thay đổi sau lên men của các phân tử SLP, có thể được sử dụng để tạo công thức nhiều loại chế phẩm hữu ích.

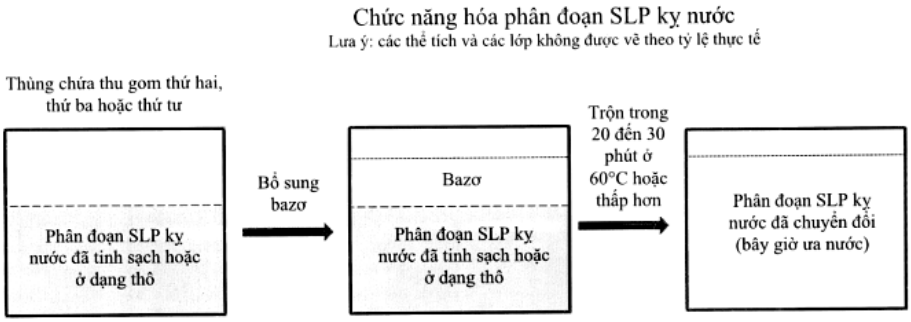

FIG.5

(11) **1-0047975 B**

(15) 29/05/2025
Số Quyết định: 91167/QĐ-SHTT.IP

(45) 25/06/2025 447B

(43) 26/12/2022 417 A

(21) 1-2022-06849

(85) 24/10/2022

(22) 24/03/2021

(86) PCT/KR2021/003617 24/03/2021

(30) 10-2020-0036456 25/03/2020 KR

(87) WO 2021/194243 30/09/2021

(51) ***C12N 9/00***; *C12N 15/52; C12P 21/02; C12N 1/20; C12N 15/74*

(73) **CJ CHEILJEDANG CORPORATION** (KR)
330, Dongho-ro, Jung-gu, Seoul 04560, Republic of Korea

(72) YANG, Eun Bin (KR); HA, Cheol Woong (KR); KIM, Yeonsoo (KR); IM, Yeong Eun (KR)

(74) Công ty TNHH Sáng chế ACTIP (ACTIP PATENT LIMITED)

(54) **BIẾN THỂ GLUTAMAT-XYSTEIN LIGAZA, POLYNUCLEOTIT, VECTƠ, VI SINH VẬT SẢN SINH GLUTATHION VÀ PHƯƠNG PHÁP SẢN XUẤT GLUTATHION SỬ DỤNG BIẾN THỂ NÀY**

(57) Sáng chế đề cập đến biến thể glutamat–xystein ligaza mới và phương pháp sản xuất glutathion sử dụng biến thể này. Ngoài ra, sáng chế còn đề cập đến polynucleotit mã hóa biến thể glutamat–xystein ligaza, vectơ chứa polynucleotit, và vi sinh vật sản sinh glutathion.

(11) **1-0047976 B**

(15) 29/05/2025
Số Quyết định: 91169/QĐ-SHTT.IP

(45) 25/06/2025 447B

(43) 26/04/2021 397 A

(21) 1-2019-05261

(85) 26/09/2019

(22) 17/04/2019

(86) PCT/CN2019/082963 17/04/2019

(30) 201810432656.9 08/05/2018 CN
201810481106.6 18/05/2018 CN

(87) WO 2019/214407 14/11/2019

(51) ***H04B 7/02***; *H04W 72/04*

(73) **HUAWEI TECHNOLOGIES CO., LTD.** (CN)
Huawei Administration Building, Bantian, Longgang District, Shenzhen, Guangdong 518129, China

(72) YAO, Qi (CN); SHI, Shufeng (CN)

(74) Công ty Luật TNHH Phạm và Liên danh (PHAM & ASSOCIATES)

(54) **PHƯƠNG PHÁP VÀ THIẾT BỊ CHỌN PHẦN TỬ MẠNG, VÀ VẬT GHI MÁY TÍNH**

(57) Sáng chế đề xuất phương pháp và thiết bị chọn phần tử mạng. Phương pháp bao gồm các bước: tiếp nhận, bởi phần tử mạng thứ nhất trong hệ thống truyền thông thứ nhất, thông điệp thứ nhất được gửi bởi thiết bị đầu cuối, trong đó thông điệp thứ nhất được sử dụng để yêu cầu để thiết lập phiên; và đáp ứng thông điệp thứ nhất, xác định, bởi phần tử mạng thứ nhất trong hệ thống truyền thông thứ nhất, phần tử mạng chức năng quản lý phiên đích dựa trên khả năng của thiết bị đầu cuối và thông tin thuê bao thứ ba của thiết bị đầu cuối. Theo phương pháp, thiết bị đầu cuối mà hỗ trợ hệ thống 4G và hệ thống 5G và rằng không có yêu cầu phối hợp làm việc có thể lựa chọn thích hợp phần tử mạng.

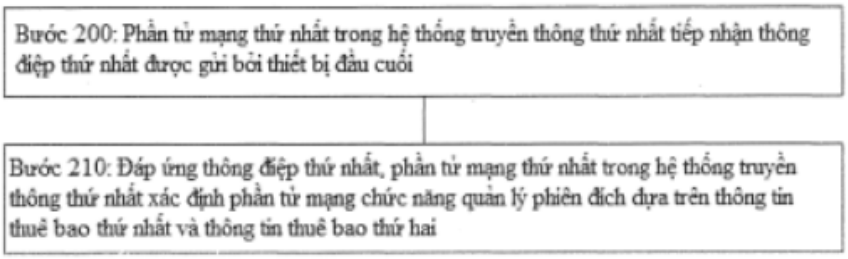

Fig.2

(11) **1-0047977 B**

(15) 29/05/2025
Số Quyết định: 91171/QĐ-SHTT.IP

(45) 25/06/2025 447B

(43) 25/10/2022 415 A

(21) 1-2022-02287

(85) 13/04/2022

(22) 17/07/2020

(86) PCT/EP2020/070272 17/07/2020

(30) 102019214700.3 25/09/2019 DE

(87) WO2021/058164 01/04/2021

(51) ***F16L 23/036****; F16L 23/18; F16L 23/024*

(73) **GLATT GESELLSCHAFT MIT BESCHRÄNKTER HAFTUNG** (DE)
Werner-Glatt-Straße 1, 79589 Binzen, Germany

(72) NOWAK, Jesko Jay (DE); NOWAK, Reinhard (DE)

(74) Công ty Luật TNHH Phạm và Liên danh (PHAM & ASSOCIATES)

(54) **PHƯƠNG PHÁP SẢN XUẤT KẾT CẤU ĐƯỜNG ỐNG VÀ KẾT CẤU ĐƯỜNG ỐNG**

(57) Sáng chế đề cập đến phương pháp sản xuất kết cấu đường ống (21) bao gồm hai cụm đường ống (16), mà có đường trục giữa đường ống (3), trong đó cụm đường ống (16) bao gồm đường ống (1) có bề mặt ngoài đường ống (4), mặt đầu đường ống (5) và đường kính ngoài đường ống (6), và phần nối ống (2) có đường kính trong phần nối ống (7) và bao gồm đoạn vành gờ (9) và đoạn ống (11), đoạn vành gờ có mặt đầu đoạn vành gờ (8) và đoạn ống có bề mặt trong đoạn ống (10), đệm kín (13) được bố trí dọc trục giữa các mặt đầu đoạn vành gờ (8) của các phần nối ống (2), và cơ cấu kẹp (24) kẹp dọc trục các đoạn vành gờ (9) của các phần nối ống (2) của hai cụm đường ống (16) vào nhau, trong đó phần nối ống (2) được gắn chặt trên đường ống (1) ít nhất đến trạng thái phẳng của mặt đầu đoạn vành gờ (8) và mặt đầu đường ống (5), đường ống (1) được cố định trong phần nối ống (2) theo mối lắp ép (17), mà được tạo ra bằng cách mở rộng theo hướng kính đường ống (1) và các cụm đường ống đã được tạo ra (16) được kẹp dọc trục bằng cách kẹp các đoạn vành gờ (9) của các phần nối ống (2) vào kết cấu đường ống (21), và kết cấu đường ống (21) mà phương pháp có thể được thực hiện trên đó.

3/3

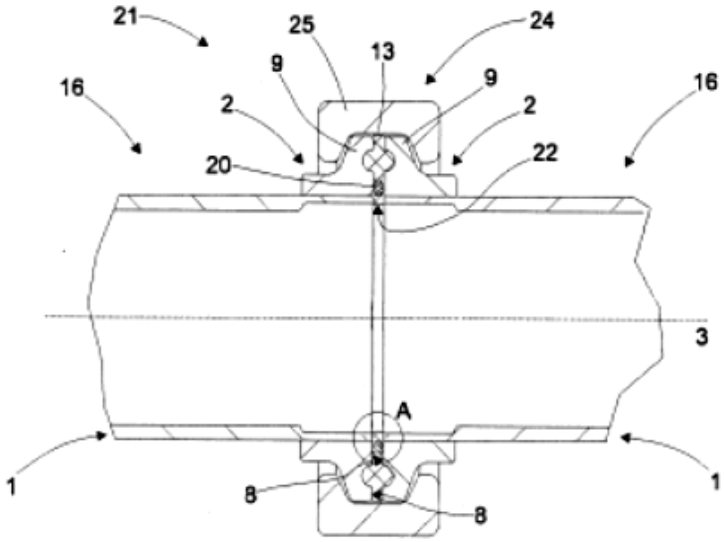

Fig. 5

(11) **1-0047978 B**

(15) 29/05/2025
Số Quyết định: 91172/QĐ-SHTT.IP

(45) 25/06/2025 447B

(43) 25/07/2023 424 A

(21) 1-2023-02213

(85) 03/04/2023

(22) 26/08/2021

(86) PCT/KR2021/011429 26/08/2021

(30) 10-2020-0129450 07/10/2020 KR

(87) WO 2022/075589 14/04/2022

(51) ***D06P 5/24***; *D06B 23/00; D06B 3/04*

(73) **ASSEMS INC.** (KR)
(Gamcheon-dong) 31, Eulsukdo-daero 873beon-gil Saha-gu Busan 49446, Republic of Korea

(72) JANG, Ji-Sang (KR); LEE, Jae-Jeong (KR); KIM, Kyoung-Kyu (KR); CHOI, Kyung-Seok (KR); PARK, Chi-Kyun (KR); PARK, Yong-Hoon (KR)

(74) Công ty TNHH Sáng chế ACTIP (ACTIP PATENT LIMITED)

(54) **HỆ THỐNG NHUỘM KHAN SỢI**

(57) Sáng chế đề cập đến hệ thống nhuộm khan sợi sử dụng vận chuyển chân không. Hệ thống nhuộm khan sợi theo phương pháp của sáng chế bao gồm: máy in chuyển tiếp phun mực nhuộm lên bề mặt của tấm chuyển lặp đi lặp lại nhiều lần để dàn mỏng và phủ các lớp mực; máy nhuộm jigơ có dạng trống có nhiều vi lỗ được tạo ra ở bề mặt chu vi ngoài của trống để xuyên từ trong ra ngoài, trong đó sợi cần nhuộm và tấm chuyển trên đó các lớp mực được quấn tuần tự trên bề mặt chu vi ngoài của trống; buồng xử lý để đặt máy nhuộm jigơ; bộ phận gia nhiệt để làm nóng sợi được quấn trên máy nhuộm jigơ bằng cách cung cấp nhiệt vào bên trong buồng xử lý; và bộ phận tạo chân không nối với không gian bên trong của máy nhuộm jigơ và hút chân không không khí trong không gian bên trong của máy nhuộm jigơ để tạo thành áp suất chân không bên trong máy nhuộm jigơ.

Fig.1

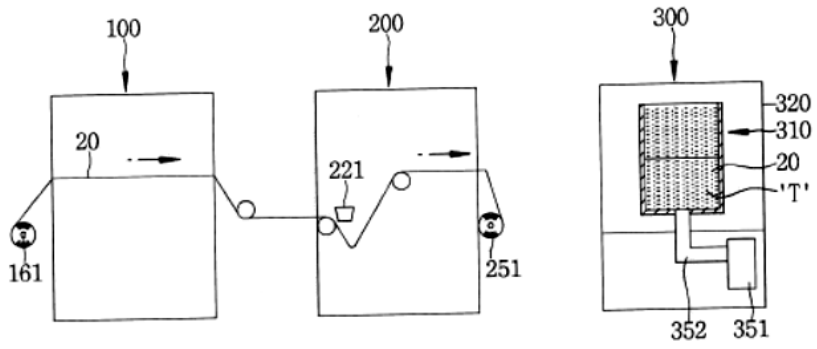

(11) **1-0047979 B**

(15) 29/05/2025
Số Quyết định: 91202/QĐ-SHTT.IP

(45) 25/06/2025 447B

(43) 25/06/2021 399 A

(21) 1-2021-02282

(85) 26/04/2021

(22) 27/09/2019

(86) PCT/CN2019/108762 27/09/2019

(30) 201811139492.7 28/09/2018 CN

(87) WO 2020/063925 A1 02/04/2020

(51) ***H04W 4/50***

(73) **HUAWEI TECHNOLOGIES CO., LTD.** (CN)
Huawei Administration Building, Bantian, Longgang District, Shenzhen, Guangdong 518129, P. R. China

(72) PENG, Wenjie (CN); WANG, Jun (CN); DAI, Mingzeng (CN)

(74) Công ty TNHH một thành viên Sở hữu trí tuệ VCCI (VCCI-IP CO.,LTD)

(54) **PHƯƠNG PHÁP TRUYỀN THÔNG, MÁY TRUYỀN THÔNG, PHƯƠNG TIỆN LƯU TRỮ ĐỌC ĐƯỢC BỞI MÁY TÍNH, HỆ THỐNG CHÍP VÀ HỆ THỐNG TRUYỀN THÔNG**

(57) Sáng chế đề cập đến lĩnh vực về các kỹ thuật truyền thông, và bộc lộ phương pháp truyền thông, máy truyền thông, phương tiện ghi đọc được bởi máy tính, và hệ thống truyền thông, để nâng cao chất lượng truyền của dịch vụ. Phương pháp truyền thông bao gồm: thiết bị mạng truy cập rađio thu nhận thông tin tạo cấu hình, trong đó thông tin tạo cấu hình được sử dụng bởi thiết bị đầu cuối để truyền dữ liệu dịch vụ trên liên kết bên, và thông tin tạo cấu hình bao gồm bất kỳ một hoặc nhiều trong số các thông số tạo cấu hình sau đây: loại kỹ thuật, giao diện không khí, kỹ thuật truy cập rađio, và chế độ mà được sử dụng bởi thiết bị đầu cuối để truyền dữ liệu dịch vụ trên liên kết bên, trong đó liên kết bên là liên kết truyền thông không dây giữa thiết bị đầu cuối và thiết bị đầu cuối khác; và thiết bị mạng truy cập rađio tạo ra thông tin chỉ báo dựa vào thông tin tạo cấu hình, và thiết bị mạng truy cập rađio gửi thông tin chỉ báo tới thiết bị đầu cuối, để chỉ báo thiết bị đầu cuối truyền dữ liệu dịch vụ trên liên kết bên dựa vào thông tin chỉ báo.

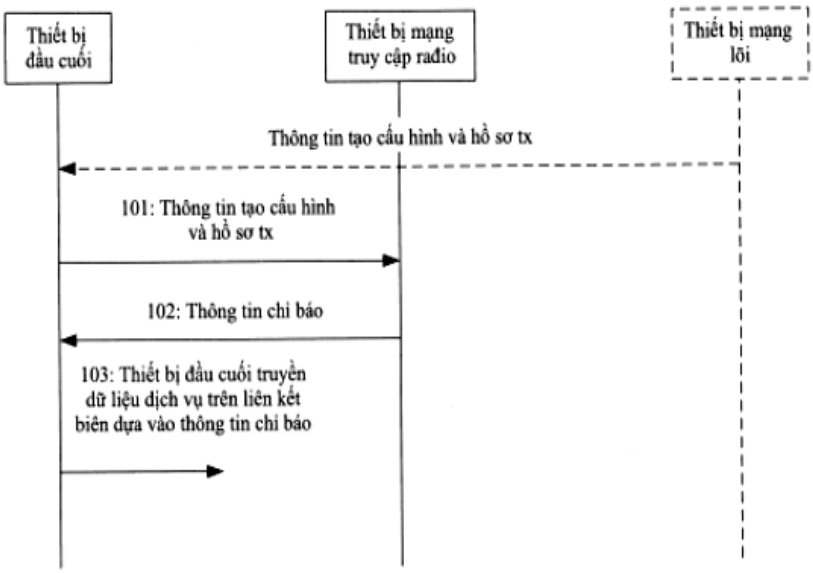
Thiết bị đầu cuối
Thiết bị mạng truy cập radio
Thiết bị mạng lõi
Thông tin tạo cấu hình và hồ sơ tx
101: Thông tin tạo cấu hình và hồ sơ tx
102: Thông tin chỉ báo
103: Thiết bị đầu cuối truyền dữ liệu dịch vụ trên liên kết biên dựa vào thông tin chỉ báo

FIG. 7

(11) **1-0047980 B**

(15) 29/05/2025
Số Quyết định: 91203/QĐ-SHTT.IP

(45) 25/06/2025 447B

(43) 25/04/2017 349 A

(21) 1-2016-04612

(85) 29/11/2016

(22) 01/06/2015

(86) PCT/KR2015/005455 01/06/2015

(30) 10-2014-0066554 30/05/2014 KR

(87) WO2015/183054 03/12/2015

(51) ***A61K 38/28****; A61K 47/50; A61P 3/10; A61K 47/68; A61P 3/00; A61K 38/26; A61K 47/60*

(73) **HANMI PHARM. CO., LTD.** (KR)
214, Muha-ro, Paltan-myeon, Hwaseong-si, Gyeonggi-do 445-958, Republic of Korea

(72) JUNG, Sung Youb (KR); HWANG, Sang Youn (KR); KIM, Seung Su (KR); CHOI, In Young (KR); KWON, Se Chang (KR)

(74) Công ty Luật TNHH Phạm và Liên danh (PHAM & ASSOCIATES)

(54) **DƯỢC PHẨM ĐỂ SỬ DỤNG TRONG PHƯƠNG PHÁP ĐIỀU TRỊ HOẶC PHÒNG NGỪA BỆNH ĐÁI THÁO ĐƯỜNG VÀ PHƯƠNG PHÁP SẢN XUẤT DƯỢC PHẨM NÀY**

(57) Sáng chế đề cập đến dược phẩm để sử dụng trong phương pháp điều trị hoặc phòng ngừa bệnh đái tháo đường bằng cách giảm hàm lượng glucoza trong máu và giảm khối lượng cơ thể, dược phẩm này chứa thể tiếp hợp insulin tác dụng kéo dài và thể tiếp hợp chất chủ vận đặc hiệu kép peptit tương tự glucagon 1/glucagon tác dụng kéo dài (glucagon like peptide 1/glucagon dual agonist - GLP-1/glucagon dual agonist), trong đó thể tiếp hợp insulin tác dụng kéo dài là thể tiếp hợp trong đó insulin được liên kết với vùng Fc của globulin miễn dịch thông qua polyme phi peptidyl; trong đó thể tiếp hợp chất chủ vận đặc hiệu kép GLP-1/glucagon là thể tiếp hợp trong đó chất chủ vận đặc hiệu kép GLP-1/glucagon được liên kết với vùng Fc của globulin miễn dịch thông qua polyme phi peptidyl, trong đó insulin là chất tương tự insulin có trình tự như nêu trong SEQ ID NO.34; và trong đó chất chủ vận đặc hiệu kép GLP-1/glucagon chứa trình tự axit amin được chọn từ nhóm bao gồm các trình tự axit amin như nêu trong SEQ ID NO.40, SEQ ID NO.63, và SEQ ID NO.64, và hoạt hóa đồng thời thụ thể GLP-1 và thụ thể glucagon. Sáng chế cũng đề cập đến phương pháp sản xuất dược phẩm này.

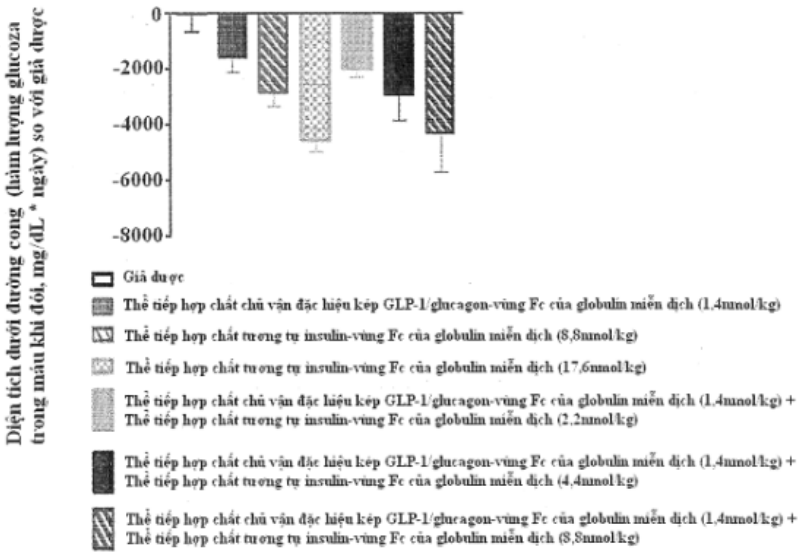
Diện tích dưới đường cong (hàm lượng glucoza trong máu khi đói, mg/dL * ngày) so với giả dược
0
-2000
-4000
-6000
-8000
Giả dược
Thể tiếp hợp chất chủ vận đặc hiệu kép GLP-1/glucagon-vùng Fc của globulin miễn dịch (1,4nmol/kg)
Thể tiếp hợp chất tương tự insulin-vùng Fc của globulin miễn dịch (8,8nmol/kg)
Thể tiếp hợp chất tương tự insulin-vùng Fc của globulin miễn dịch (17,6nmol/kg)
Thể tiếp hợp chất chủ vận đặc hiệu kép GLP-1/glucagon-vùng Fc của globulin miễn dịch (1,4nmol/kg) +
Thể tiếp hợp chất tương tự insulin-vùng Fc của globulin miễn dịch (2,2nmol/kg)
Thể tiếp hợp chất chủ vận đặc hiệu kép GLP-1/glucagon-vùng Fc của globulin miễn dịch (1,4nmol/kg) +
Thể tiếp hợp chất tương tự insulin-vùng Fc của globulin miễn dịch (4,4nmol/kg)
Thể tiếp hợp chất chủ vận đặc hiệu kép GLP-1/glucagon-vùng Fc của globulin miễn dịch (1,4nmol/kg) +
Thể tiếp hợp chất tương tự insulin-vùng Fc của globulin miễn dịch (8,8nmol/kg)

Fig.1

(11) **1-0047981 B**

(15) 29/05/2025
Số Quyết định: 91205/QĐ-SHTT.IP

(45) 25/06/2025 447B

(43) 25/10/2022 415 A

(21) 1-2022-04823

(85) 29/07/2022

(22) 20/02/2020

(86) PCT/JP2020/006944 20/02/2020

(87) WO 2021/166201 26/08/2021

(51) ***F02D 45/00***

(73) **HONDA MOTOR CO., LTD.** (JP)
1-1, Minami-Aoyama 2-chome, Minato-ku, Tokyo 1078556, Japan

(72) AOKI Erina (JP); TSUCHIYA Takashi (JP)

(74) Công ty Luật TNHH Phạm và Liên danh (PHAM & ASSOCIATES)

(54) **THIẾT BỊ ĐIỀU KHIỂN BỘ PHẬN LÀM NÓNG DÙNG CHO CẢM BIẾN TỶ LỆ KHÔNG KHÍ-NHIÊN LIỆU VÀ PHƯƠNG PHÁP ĐIỀU KHIỂN BỘ PHẬN LÀM NÓNG DÙNG CHO CẢM BIẾN TỶ LỆ KHÔNG KHÍ-NHIÊN LIỆU**

(57) Sáng chế đề cập đến thiết bị điều khiển bộ phận làm nóng dùng cho cảm biến tỷ lệ không khí-nhiên liệu và phương pháp điều khiển bộ phận làm nóng dùng cho cảm biến tỷ lệ không khí-nhiên liệu có khả năng thực hiện điều khiển làm nóng thích hợp tại thời điểm khởi động lại từ ngắt động cơ tạm thời.

Thiết bị điều khiển bộ phận làm nóng dùng cho cảm biến tỷ lệ không khí-nhiên liệu bao gồm cảm biến tỷ lệ không khí-nhiên liệu (80) được gắn vào ống xả (19) của động cơ (E), bộ phận làm nóng (88) mà làm nóng chi tiết cảm biến (87) của cảm biến tỷ lệ không khí-nhiên liệu (80), và bộ điều khiển (100) mà thực hiện điều khiển làm nóng cho bộ phận làm nóng (88). Đối với các chế độ khởi động của động cơ (E), có hai kiểu trong số các kiểu khởi động bình thường (A) để khởi động động cơ (E) theo thao tác khởi động của người lái xe và khởi động lại (B) từ dừng tạm thời bởi điều khiển ngắt động cơ tạm thời, Bộ điều khiển (100) bắt đầu điều khiển làm nóng không đối với thời gian định trước trôi qua sau khi khởi động động cơ (E) như bộ kích hoạt. Thời gian định trước được chọn ngắn hơn trong trường hợp khởi động lại (B) so với trong trường hợp khởi động bình thường (A).

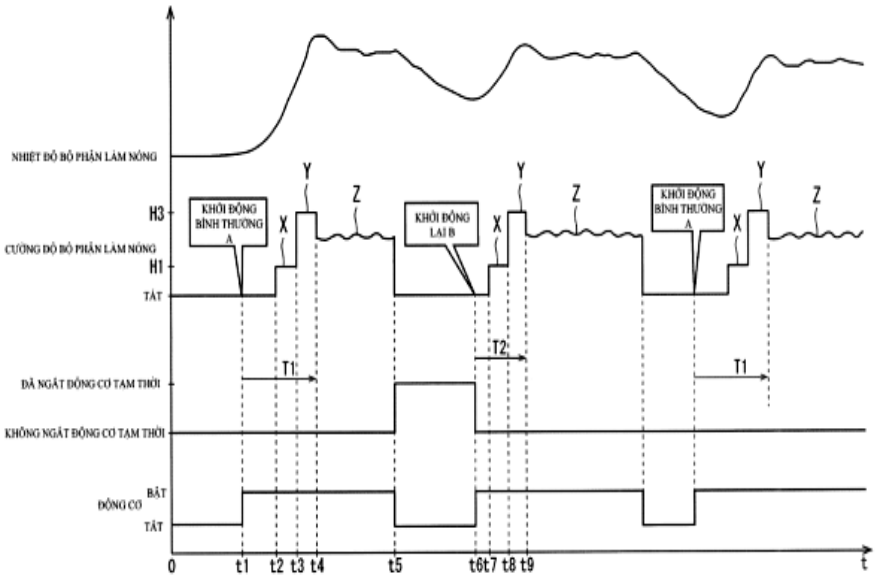
NHIỆT ĐỘ BỘ PHẬN LÀM NÓNG
H3
CƯỜNG ĐỘ BỘ PHẬN LÀM NÓNG
H1
TẮT
KHỞI ĐỘNG BÌNH THƯỜNG A
KHỞI ĐỘNG LẠI B
KHỞI ĐỘNG BÌNH THƯỜNG A
X
Y
Z
T1
T2
ĐÃ NGẮT ĐỘNG CƠ TẠM THỜI
KHÔNG NGẮT ĐỘNG CƠ TẠM THỜI
ĐỘNG CƠ
BẬT
TẮT
0
t1
t2
t3
t4
t5
t6
t7
t8
t9
t

FIG. 6

(11) **1-0047982 B**

(15) 29/05/2025
Số Quyết định: 91206/QĐ-SHTT.IP

(45) 25/06/2025 447B

(43) 25/11/2020 392 A

(21) 1-2020-02384

(85) 27/04/2020

(22) 05/11/2018

(86) PCT/IB2018/058669 05/11/2018

(30) PCT/IB2017/058125 19/12/2017 IB

(87) WO2019/123043 27/06/2019

(51) ***C22C 38/38***; *C21D 8/02; C22C 38/00; C22C 38/26; C22C 38/28; C22C 38/34; B32B 15/01; C22C 38/24*

(73) **ARCELORMITTAL** (LU)
24-26, Boulevard d'Avranches L-1160 Luxembourg, LUXEMBOURG

(72) Jean-Marc PIPARD (FR)

(74) Công ty Luật TNHH Phạm và Liên danh (PHAM & ASSOCIATES)

(54) **THÉP TẤM CÁN NGUỘI ĐÃ ĐƯỢC XỬ LÝ NHIỆT, PHƯƠNG PHÁP SẢN XUẤT NÓ VÀ PHƯƠNG TIỆN VẬN TẢI CÓ CHI TIẾT LÀM BẰNG THÉP TẤM NÀY**

(57) Sáng chế đề cập đến thép tấm cán nguội đã được xử lý nhiệt, thép tấm này có thành phần được biểu thị theo phần trăm khối lượng: 0,18% ≤ cacbon ≤ 0,24%, 1,5% ≤ mangan ≤ 2,5%, 1,2% ≤ silic ≤ 2%, 0,01% ≤ nhôm ≤0,06%, 0,2%≤ crom ≤ 0,5%, phospho ≤ 0,02%, lưu huỳnh ≤ 0,03%, và tuỳ ý, một hoặc nhiều nguyên tố sau: niobi ≤ 0,06%, titan ≤ 0,08%, vanađi ≤0,1%, canxi ≤ 0,005%, và lượng còn lại là của sắt và các tạp chất khó tránh khỏi, thép tấm này có vi cấu trúc chứa 0% tới 15% mactensit đã được ram, 10% tới 15% austenit tồn dư và tuỳ ý, tối đa 30% ferit tính theo phần diện tích, lượng còn lại là của bainit, hàm lượng bainit chiếm ít nhất 55% và có lớp oxit trong có độ dày bằng hoặc nhỏ hơn 3 micromet trên cả hai bề mặt của thép tấm này. Sáng chế cũng đề cập đến phương pháp sản xuất nó và phương tiện vận tải có chi tiết được làm bằng thép tấm này.

(11) **1-0047983 B**

(15) 29/05/2025
Số Quyết định: 91207/QĐ-SHTT.IP

(45) 25/06/2025 447B

(43) 25/10/2021 403 A

(21) 1-2021-03618

(85) 17/06/2021

(22) 28/11/2019

(86) PCT/IB2019/060267 28/11/2019

(30) 62/773,563 30/11/2018 US

(87) WO2020/110056 04/06/2020

(51) ***A61P 31/18****; C07D 513/04; A61P 35/00; A61K 31/554*

(73) 1. **GLAXOSMITHKLINE INTELLECTUAL PROPERTY DEVELOPMENT LIMITED** (GB)
980 Great West Road, Brentford Middlesex TW89GS, United Kingdom
2. **VIIV HEALTHCARE COMPANY** (US)
Corporation Service Company, 251 Little Falls Drive, Wilmington,Delaware 19808, United States of America
3. **THE UNIVERSITY OF NORTH CAROLINA AT CHAPEL HILL** (US)
109 Church Street, Chapel Hill, North Carolina 27516, United States of America

(72) DE LA ROSA, Martha Alicia (US); DUNHAM, Richard M (US); MARGOLIS, David (US); TAI, Vincent Wing-Fai (US); TANG, Jun (US)

(74) Công ty Luật TNHH T&G (TGVN)

(54) **HỢP CHẤT HỮU ÍCH TRONG ĐIỀU TRỊ NHIỄM VIRUT GÂY SUY GIẢM MIỄN DỊCH Ở NGƯỜI (HIV) VÀ DƯỢC PHẨM CHỨA HỢP CHẤT NÀY**

(57) Sáng chế đề cập đến hợp chất có Công thức (I), (Ia), (Ib), (II) hoặc (III), muối của chúng, là hữu ích trong việc điều trị HIV, và dược phẩm và tổ hợp chứa chúng.

(11) **1-0047984 B**

(15) 29/05/2025
Số Quyết định: 91209/QĐ-SHTT.IP

(45) 25/06/2025 447B

(43) 25/01/2019 370 A

(21) 1-2018-04315

(85) 28/09/2018

(22) 29/03/2017

(86) PCT/JP2017/013043 29/03/2017

(30) 2016-067797 30/03/2016 JP

(87) WO 2017/170759 05/10/2017

(51) ***C07D 237/16***; *C07D 513/04; A01N 43/76; A01N 43/78; A01N 43/90; A01P 13/00; C07D 401/12; C07D 401/14; C07D 403/12; C07D 403/14; C07D 405/14; C07D 409/14; C07D 413/12; C07D 417/12; C07D 471/04; C07D 487/04; A01N 43/58; A01N 43/60*

(73) **ISHIHARA SANGYO KAISHA, LTD.** (JP)
3-15, Edobori 1-chome, Nishi-ku, Osaka-shi, Osaka 5500002, Japan

(72) UEKI Toshihiko (JP); YAMADA Ryu (JP); TANAKA Hisaki (JP)

(74) Công ty Luật TNHH Phạm và Liên danh (PHAM & ASSOCIATES)

(54) **HỢP CHẤT PYRIDAZINON HOẶC MUỐI CỦA NÓ, VÀ THUỐC DIỆT CỎ CHỨA NÓ**

(57) Sáng chế đề cập đến thuốc diệt cỏ có hoạt tính diệt cỏ nổi trội đối với các thực vật không mong muốn.

Sáng chế còn đề cập đến hợp chất pyridazinon được biểu thị bằng công thức (I) hoặc muối của nó:

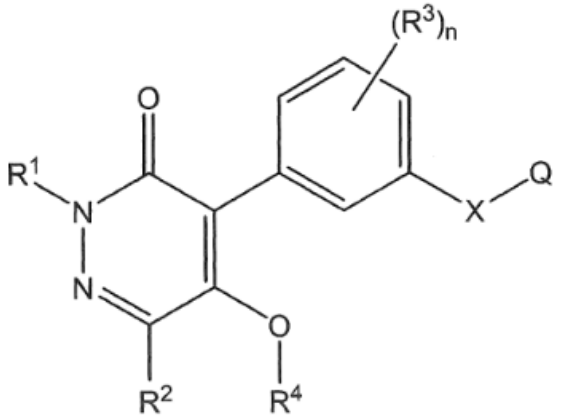

(I)

trong đó X là -O-, -S-, -SO-, -SO_2- hoặc -N(Y)-; Q là aryl một vòng có thể được thế bởi Z, heteroaryl một vòng có thể được thế bởi Z hoặc các nhóm tương tự; Y là nguyên tử hydro hoặc alkyl; Z là halogen, alkyl hoặc các nhóm tương tự; R^1 là alkyl, alkenyl hoặc các nhóm tương tự; R^2 là nguyên tử hydro, alkyl hoặc các nhóm tương tự; R^3 là halogen, hydroxy hoặc các nhóm tương tự; R^4 là nguyên tử hydro, alkyl hoặc các nhóm tương tự; và n là số nguyên từ 0 đến 4.

(11) **1-0047985 B**

(15) 29/05/2025
Số Quyết định: 91210/QĐ-SHTT.IP

(45) 25/06/2025 447B

(43) 25/11/2021 404 A

(21) 1-2021-04340

(85) 15/07/2021

(22) 20/01/2020

(86) PCT/AU2020/050028 20/01/2020

(30) 2019201653 11/03/2019 AU

(87) WO2020/181317 17/09/2020

(51) ***H04N 19/119***; *H04N 19/176; H04N 19/186; H04N 19/122*

(73) **CANON KABUSHIKI KAISHA** (JP)
30-2, Shimomaruko 3-chome, Ohta-ku, Tokyo 1468-501, Japan

(72) ROSEWARNE, Christopher James (AU)

(74) Công ty Luật TNHH Phạm và Liên danh (PHAM & ASSOCIATES)

(54) **PHƯƠNG PHÁP VÀ THIẾT BỊ MÃ HÓA VÀ GIẢI MÃ KHỐI BIẾN ĐỔI VÀ VẬT GHI MÁY TÍNH ĐỌC ĐƯỢC BẤT BIẾN**

(57) Sáng chế đề cập đến hệ thống và phương pháp giải mã khối biến đổi đối với kênh màu của khung ảnh từ dòng bit video. Phương pháp bao gồm các bước xác định định dạng sắc độ của khung ảnh, định dạng sắc độ có các kênh sắc độ của khung ảnh được lấy mẫu phụ so với kênh độ sáng của khung ảnh; xác định kích thước nhóm hệ số của khối biến đổi, kích thước nhóm hệ số là diện tích lớn nhất của khối biến đổi có tới 16 mẫu, kích thước nhóm hệ số được xác định dựa trên chỉ kích thước khối biến đổi và độc lập với cả hai (i) mặt phẳng màu của khối biến đổi và (ii) lấy mẫu phụ mặt phẳng màu do định dạng sắc độ được xác định; và giải mã khối biến đổi nhờ sử dụng các nhóm hệ số có kích thước được xác định từ dòng bit video.

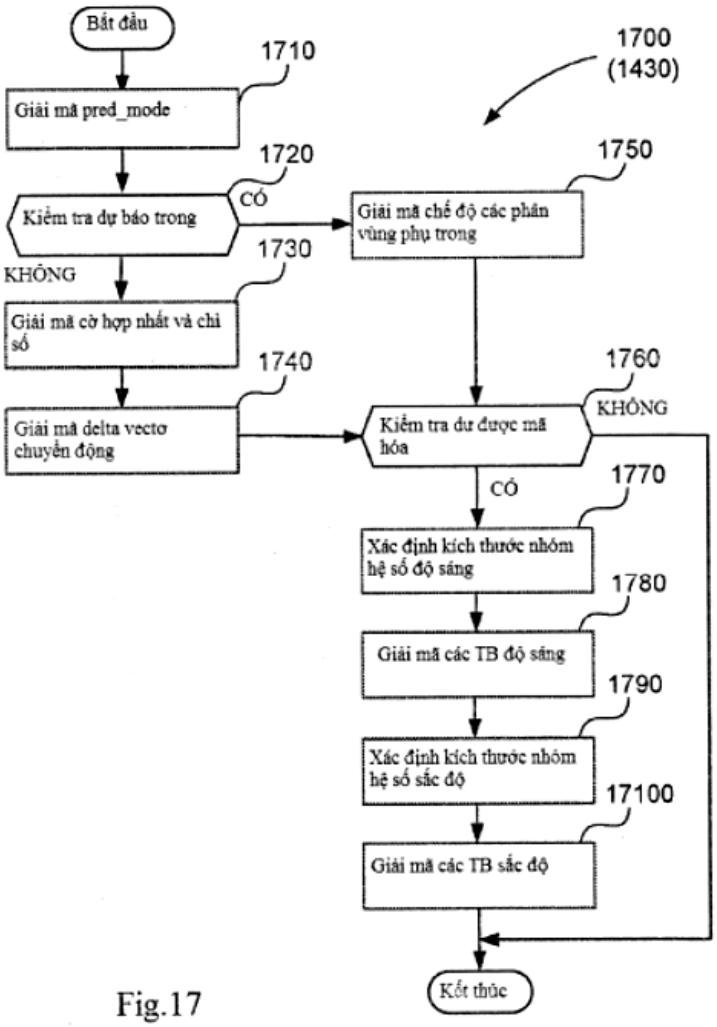
Bắt đầu
1710
Giải mã pred_mode
1720
Kiểm tra dự báo trong
CÓ
KHÔNG
1730
Giải mã cờ hợp nhất và chỉ số
1740
Giải mã delta vectơ chuyển động
1700
(1430)
1750
Giải mã chế độ các phân vùng phụ trong
1760
Kiểm tra dư được mã hóa
KHÔNG
CÓ
1770
Xác định kích thước nhóm hệ số độ sáng
1780
Giải mã các TB độ sáng
1790
Xác định kích thước nhóm hệ số sắc độ
17100
Giải mã các TB sắc độ
Kết thúc

Fig.17

(11) **1-0047986 B**

(15) 29/05/2025
Số Quyết định: 91211/QĐ-SHTT.IP

(45) 25/06/2025 447B

(43) 25/02/2021 395 A

(21) 1-2020-06016

(85) 21/10/2020

(22) 25/03/2019

(86) PCT/KR2019/003443 25/03/2019

(30) 10-2018-0034174 25/03/2018 KR
10-2018-0034882 27/03/2018 KR
10-2018-0085679 24/07/2018 KR

(87) WO 2019/190140 03/10/2019

(51) ***H04N 19/105***; *H04N 19/124; H04N 19/172; H04N 19/70; H04N 19/186; H04N 19/51; H04N 19/593; H04N 19/117; H04N 19/176*

(73) **B1 INSTITUTE OF IMAGE TECHNOLOGY, INC.** (KR)
1213-ho, 525, Gonghangdae-ro, Gangseo-gu, Seoul 07563, Republic of Korea

(72) KIM, Ki Baek (KR)

(74) Công ty TNHH một thành viên Sở hữu trí tuệ VCCI (VCCI-IP CO.,LTD)

(54) **PHƯƠNG PHÁP MÃ HÓA VÀ GIẢI MÃ ẢNH VÀ PHƯƠNG TIỆN CÓ THỂ ĐỌC ĐƯỢC BỞI MÁY TÍNH**

(57) Sáng chế đề cập đến phương pháp giải mã và mã hóa ảnh và phương tiện có thể đọc được bởi máy tính. Phương pháp giải mã ảnh này, bao gồm: xác định rằng chế độ sao chép màu có được hỗ trợ đối với khối sắc độ hiện tại trong ảnh hay không; lấy mẫu xuống khối độ chói tương ứng với khối sắc độ hiện tại để phản hồi lại việc xác định rằng chế độ sao chép màu được hỗ trợ đối với khối sắc độ hiện tại; thu nhận thông tin tương quan đối với chế độ sao chép màu dựa trên vùng tham chiếu được xác định trước; và dự đoán khối sắc độ hiện tại bằng cách áp dụng thông tin tương quan này tới khối độ chói được lấy mẫu xuống.

FIG. 14

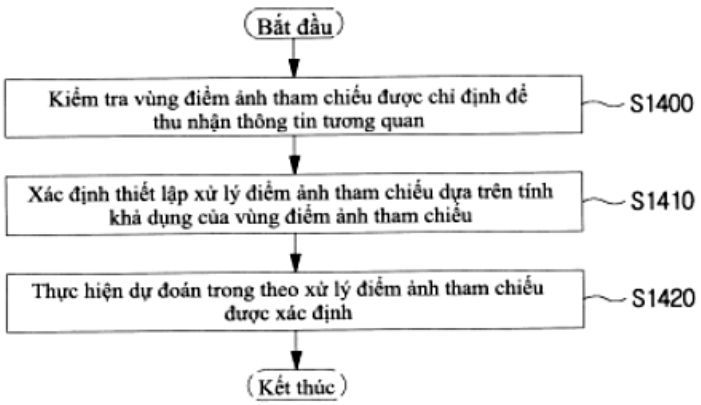

(11) **1-0047987 B**

(15) 29/05/2025
Số Quyết định: 91212/QĐ-SHTT.IP

(45) 25/06/2025 447B

(43) 25/03/2021 396 A

(21) 1-2020-06173

(85) 27/10/2020

(22) 23/04/2019

(86) PCT/EP2019/060368 23/04/2019

(30) 18169052.0 24/04/2018 EP

(87) WO 2019/206909 31/10/2019

(51) ***C07D 471/04***; *A61P 9/00; A61K 31/4375; A61P 13/12*

(73) 1. **BAYER AKTIENGESELLSCHAFT** (DE)
Kaiser-Wilhelm-Allee 1, 51373 Leverkusen, Germany
2. **BAYER PHARMA AKTIENGESELLSCHAFT** (DE)
Müllerstr. 178, 13353 Berlin, Germany

(72) PLATZEK, Johannes (DE); LOVIS, Kai (DE); JOENTGEN, Winfried (DE)

(74) Công ty Luật TNHH T&G (TGVN)

(54) QUY TRÌNH PHÂN TÁCH RAXEMAT, MUỐI ĐỒNG PHÂN KHÔNG ĐỐI QUANG VÀ FINERENON THU ĐƯỢC BẰNG QUY TRÌNH NÀY, VÀ QUY TRÌNH ĐIỀU CHẾ (4S)-4-(4-XYANO-2-METOXYPHENYL)-5-ETOXY-2,8-DIMETYL-1,4-DIHYDRO-1,6-NAPHTYRIDIN-3-CARBOXAMIT BẰNG QUY TRÌNH PHÂN TÁCH RAXEMAT

(57) Sáng chế đề cập đến quy trình điều chế hợp chất (4S)-4-(4-xyano-2-metoxyphenyl)-5-etoxy-2,8-dimetyl-1,4-dihydro-1,6-naphtyridin-3-carboxamit có công thức (I)

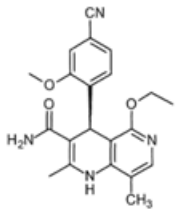

(I)

và quy trình phân tách raxemat để điều chế chất đồng phân đối ảnh có công thức (Ia) bằng cách sử dụng các este của axit tartric được thế bất đối có các công thức chung (IIIa) và (IIIb)

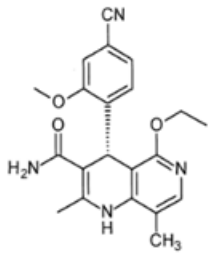

(Ia)

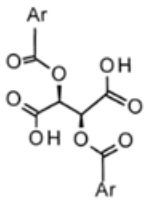

(IIIa)

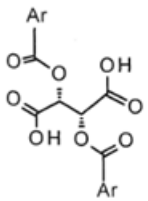

(IIIb)

trong đó Ar là gốc thơm hoặc dị vòng thơm được thế hoặc không được thế. Sáng chế cũng đề cập đến muối đồng phân không đối quang và finerenon thu được bằng quy trình phân tách raxemat này.

(11) **1-0047988 B**

(15) 29/05/2025
Số Quyết định: 91214/QĐ-SHTT.IP

(45) 25/06/2025 447B

(43) 25/01/2021 394 A

(21) 1-2020-04059

(22) 15/07/2020

(30) 2019-134063 19/07/2019 JP

(51) ***B62D 23/00***; *B62J 50/30; B62M 7/02; B62J 40/00*

(73) **HONDA MOTOR CO., LTD.** (JP)
1-1, Minami-Aoyama 2-chome, Minato-ku, Tokyo, 107-8556 Japan

(72) Chikashi TAKIGUCHI (JP); Takeo NUMATA (JP)

(74) Công ty Luật TNHH Phạm và Liên danh (PHAM & ASSOCIATES)

(54) **XE NGỒI KIỂU ĐỂ CHÂN SANG HAI BÊN**

(57) Sáng cế đề cập đến xe ngồi kiểu để chân sang hai bên bao gồm bộ phận dưới (29) quay mặt với phía dưới của xe và cụm động lực (U) nằm ở đằng sau bộ phận dưới (29) và được tạo kết cấu để tạo ra lực dẫn động cho bánh xe sau (WR), trong đó bộ phận dưới (29) bao gồm phần bề mặt dưới (29b1) kéo dài theo hướng về phía trước/về phía sau xe và quay mặt với phía dưới của xe, bộ phận cấu thành (26a) của cụm động lực (U) được bố trí giữa đầu sau (29b2) của phần bề mặt dưới (29b1) và bánh xe sau (WR), bộ phận cấu thành (26a) bao gồm phần nhô (73) nhô ra ngoài theo hướng chiều rộng xe, và phần nhô (73) được bố trí trong vùng (A5) được bao quanh bởi đường tưởng tượng thứ nhất kéo dài để nổi lên về phía sau từ đầu sau (29b2) của phần bề mặt dưới (29b1), đường tưởng tượng thứ hai (T4) đi qua trục (AR) của bánh xe sau (WR) và song song với hướng lên trên/xuống dưới của xe, và đường tưởng tượng thứ ba (T5) đi qua đầu sau (29b2) và song song với hướng về phía trước/về phía sau của xe khi được nhìn trên hình chiếu cạnh của xe.

Fig.21

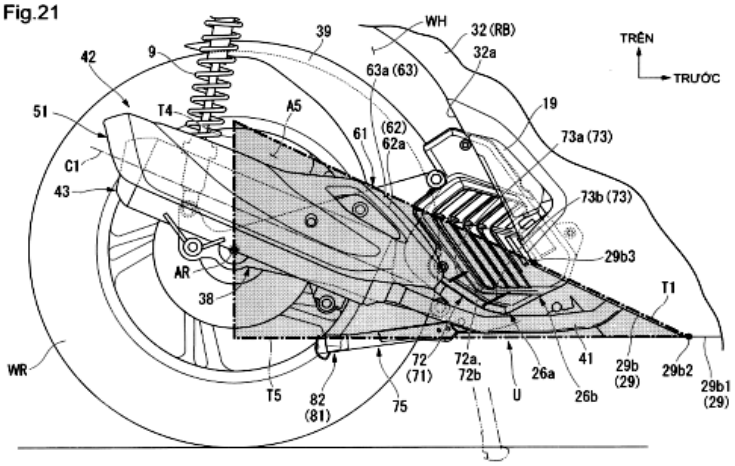

(11) **1-0047989 B**

(15) 29/05/2025
Số Quyết định: 91215/QĐ-SHTT.IP

(45) 25/06/2025 447B

(43) 25/07/2022 412 A

(21) 1-2022-02115

(85) 05/04/2022

(22) 10/08/2020

(86) PCT/KR2020/010560 10/08/2020

(30) 10-2019-0120658 30/09/2019 KR

(87) WO2021/066315 08/04/2021

(51) ***D06F 39/02***

(73) **LG ELECTRONICS INC.** (KR)
128, Yeoui-daero, Yeongdeungpo-gu, Seoul 07336, Republic of Korea

(72) KIM, Hyun Dong (KR); JEONG, Jae Yong (KR); OH, Soo Young (KR); CHAE, Kyo Soon (KR)

(74) Công ty Luật TNHH T&G (TGVN)

(54) ĐƠN VỊ CẤP CHẤT PHỤ GIA VÀ MÁY GIẶT CHỨA ĐƠN VỊ CẤP CHẤT PHỤ GIA NÀY

(57) Sáng chế đề cập đến đơn vị cấp chất phụ gia được tạo cấu hình để cấp chất phụ gia được lưu trữ cho lồng giặt, và máy giặt chứa đơn vị cấp chất phụ gia này. Sáng chế đề xuất đơn vị cấp chất phụ gia chứa ngăn đựng được tạo cấu hình để chứa chất phụ gia dạng lỏng trong đó và xả chất phụ gia qua cổng xả được tạo thành tại một mặt của nó, ống xả được nối với ngăn đựng và được tạo cấu hình để cung cấp đường xả cho chất phụ gia được xả ra khỏi ngăn đựng, cụm van kiểm tra được bố trí ở giữa ngăn đựng và ống xả và được tạo cấu hình để mở hoặc đóng theo cách chọn lọc ống xả và cổng xả của ngăn đựng phụ thuộc vào sự thay đổi về áp suất, bơm được tạo cấu hình để sinh ra áp suất cần được cung cấp cho cụm van kiểm tra, ống chịu áp được tạo cấu hình để nối cụm van kiểm tra và bơm và truyền áp suất được sinh ra từ bơm đến cụm van kiểm tra, và ống cấp nước được ghép nối với ống xả hoặc cụm van kiểm tra và được tạo cấu hình để cung cấp nước giặt cho ít nhất một thành phần trong số ống xả và cụm van kiểm tra.

Fig.2

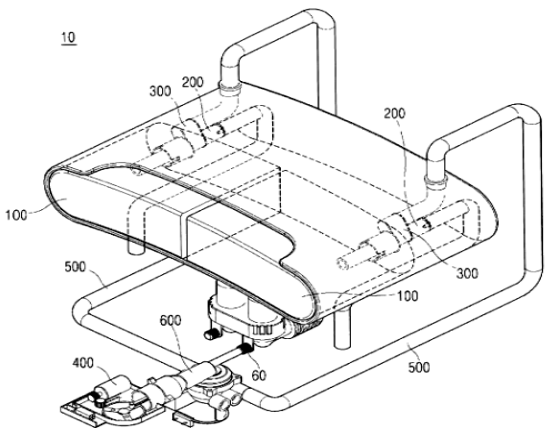

(11) **1-0047990 B**

(15) 29/05/2025
Số Quyết định: 91217/QĐ-SHTT.IP

(45) 25/06/2025 447B

(43) 26/07/2021 400 A

(21) 1-2021-01072

(85) 02/03/2021

(22) 06/09/2019

(86) PCT/JP2019/035250 06/09/2019

(30) 2018-167128 06/09/2018 JP

(87) WO 2020/050413 12/03/2020

(51) ***G06T 7/00***; *G06F 21/32*

(73) **NEC SOLUTION INNOVATORS, LTD.** (JP)
1-18-7, Shinkiba, Koto-ku, Tokyo 1368627, Japan

(72) UMEDA Kazuhide (JP)

(74) Công ty Luật TNHH Phạm và Liên danh (PHAM & ASSOCIATES)

(54) **THIẾT BỊ VÀ PHƯƠNG PHÁP XÁC ĐỊNH ỨNG VIÊN ẢNH KHUÔN MẶT ĐỂ XÁC THỰC, VÀ VẬT GHI**

(57) Sáng chế đề cập đến hệ thống xác định ảnh khuôn mặt có thể cải thiện độ chính xác xác thực ảnh khuôn mặt. Trong thiết bị xác định ứng viên ảnh khuôn mặt (1), khối lưu trữ tham chiếu (112) lưu trữ ảnh khuôn mặt tham chiếu liên kết với thuộc tính của nó đối với mỗi người được đăng ký, khối lưu trữ giá trị ngưỡng (113) lưu trữ giá trị ngưỡng điểm số đối với mỗi tổ hợp của các thuộc tính của các ảnh khuôn mặt cần được đối sánh, khối nhận ảnh (11) thu được ảnh khuôn mặt của người cần được xác định, khối xác định thuộc tính (12) xác định thuộc tính của ảnh khuôn mặt để xác định, khối tính toán điểm số (13) tính toán điểm số chỉ báo mức độ so khớp giữa ảnh khuôn mặt tham chiếu và ảnh khuôn mặt để xác định, và khối lựa chọn (14) lựa chọn ảnh khuôn mặt tham chiếu thỏa mãn giá trị ngưỡng điểm số làm ứng viên ảnh khuôn mặt để xác thực và lựa chọn ứng viên ảnh khuôn mặt và điểm số được tính toán của nó làm thông tin xác thực của ảnh khuôn mặt để xác định. Giá trị ngưỡng điểm số là giá trị ngưỡng để xác định rằng các ảnh khuôn mặt cần được đối sánh có thể là của cùng người, và thuộc tính này là thuộc tính dựa trên đặc điểm của ảnh khuôn mặt.

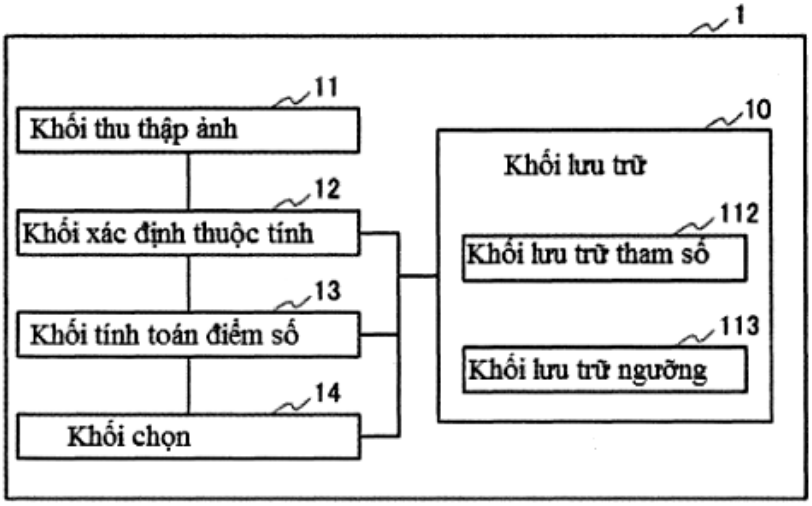
1
11
Khối thu thập ảnh
12
Khối xác định thuộc tính
13
Khối tính toán điểm số
14
Khối chọn
10
Khối lưu trữ
112
Khối lưu trữ tham số
113
Khối lưu trữ ngưỡng

Fig.1

(11) **1-0047991 B**

(15) 29/05/2025
Số Quyết định: 91218/QĐ-SHTT.IP

(45) 25/06/2025 447B

(43) 27/06/2022 411 A

(21) 1-2021-07173

(85) 10/11/2021

(22) 15/02/2021

(86) PCT/US2021/018101 15/02/2021

(30) 63/003,101 31/03/2020 US
17/098,892 16/11/2020 US

(87) WO2021/202001 07/10/2021

(51) ***H04N 19/50***

(73) **TENCENT AMERICA LLC** (US)
2747 Park Boulevard, Palo Alto, California 94306, United States of America

(72) CHOI, Byeongdoo (KR); LIU, Shan (US); WENGER, Stephan (DE)

(74) Công ty TNHH một thành viên Sở hữu trí tuệ VCCI (VCCI-IP CO.,LTD)

(54) **PHƯƠNG PHÁP ĐỂ MÃ HÓA DỮ LIỆU VIĐEO, HỆ THỐNG MÁY TÍNH ĐỂ MÃ HÓA DỮ LIỆU VIĐEO VÀ PHƯƠNG TIỆN LƯU TRỮ BẤT BIẾN ĐỌC ĐƯỢC BẰNG MÁY TÍNH**

(57) Sáng chế đề cấp đến phương pháp, phương tiện lưu trữ bất biến đọc được bằng máy tính và hệ thống máy tính để mã hóa dữ liệu viđeo. Dữ liệu viđeo bao gồm một hoặc nhiều ảnh con được thu. Số lượng ảnh con và giá trị đenta giữa số lượng ảnh con và số lượng các lát chữ nhật được báo hiệu. Số lượng các lát chữ nhật được lấy dựa trên số lượng ảnh con và giá trị đenta.

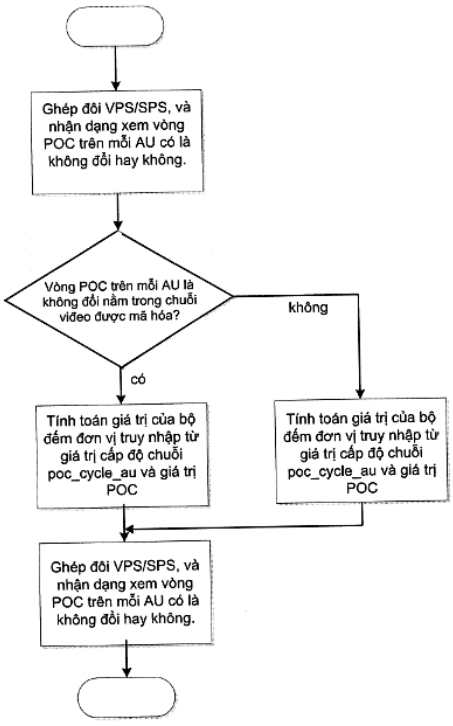

Fig. 10

(11) **1-0047992 B**

(15) 29/05/2025
Số Quyết định: 91219/QĐ-SHTT.IP

(45) 25/06/2025 447B

(43) 27/06/2022 411 A

(21) 1-2022-02263

(85) 12/04/2022

(22) 22/01/2020

(86) PCT/CN2020/073785 22/01/2020

(30) 201910925974.3 27/09/2019 CN

(87) WO2021/056945 01/04/2021

(51) ***H04L 45/02***; *H04L 45/74; H04L 45/00*

(73) **HUAWEI TECHNOLOGIES CO., LTD.** (CN)
Huawei Administration Building, Bantian, Longgang District, Shenzhen, Guangdong 518129, China

(72) LI, Cheng (CN); LI, Zhenbin (CN); XIA, Yang (CN); TIAN, Taixu (CN); XIAO, Yaqun (CN)

(74) Công ty Luật TNHH T&G (TGVN)

(54) **PHƯƠNG PHÁP XỬ LÝ GÓI, PHƯƠNG PHÁP GỬI CHUYỂN TIẾP GÓI, THIẾT BỊ MẠNG VÀ HỆ THỐNG MẠNG**

(57) Sáng chế đề cập đến phương pháp xử lý gói trên mạng định tuyến phân đoạn (SR), phương pháp này bao gồm các bước: nhận gói, trong đó phần đầu gói của gói bao gồm trường địa chỉ đích, con trỏ thứ nhất, con trỏ thứ hai, và danh sách được sử dụng để xử lý gói, danh sách này bao gồm các bộ nhận dạng được sắp xếp tuần tự, các bộ nhận dạng này được ánh xạ một-một đến các phân đoạn trên mạng SR, và giá trị của con trỏ thứ nhất và giá trị của con trỏ thứ hai chỉ báo đồng thời vị trí của bộ nhận dạng thứ nhất trong các bộ nhận dạng trong danh sách; xác định bộ nhận dạng thứ nhất dựa trên giá trị của con trỏ thứ nhất và giá trị của con trỏ thứ hai; và sao chép bộ nhận dạng thứ nhất vào trường địa chỉ đích. Trong phương pháp này, con trỏ bên trái các bộ nhận dạng phân đoạn nén (CL) được thiết đặt trong phần đầu gói để đồng thời tạo thành con trỏ hai chiều với con trỏ bên trái phân đoạn (SL), để chỉ báo vị trí của bộ nhận dạng phân đoạn nén (C-SID) trong danh sách bộ nhận dạng phân đoạn (SID). Điều này làm giảm độ dài gói và nâng cao hiệu suất truyền và hiệu suất xử lý của mạng. Sáng chế cũng đề cập đến phương pháp gửi chuyển tiếp gói, thiết bị mạng và hệ thống mạng.

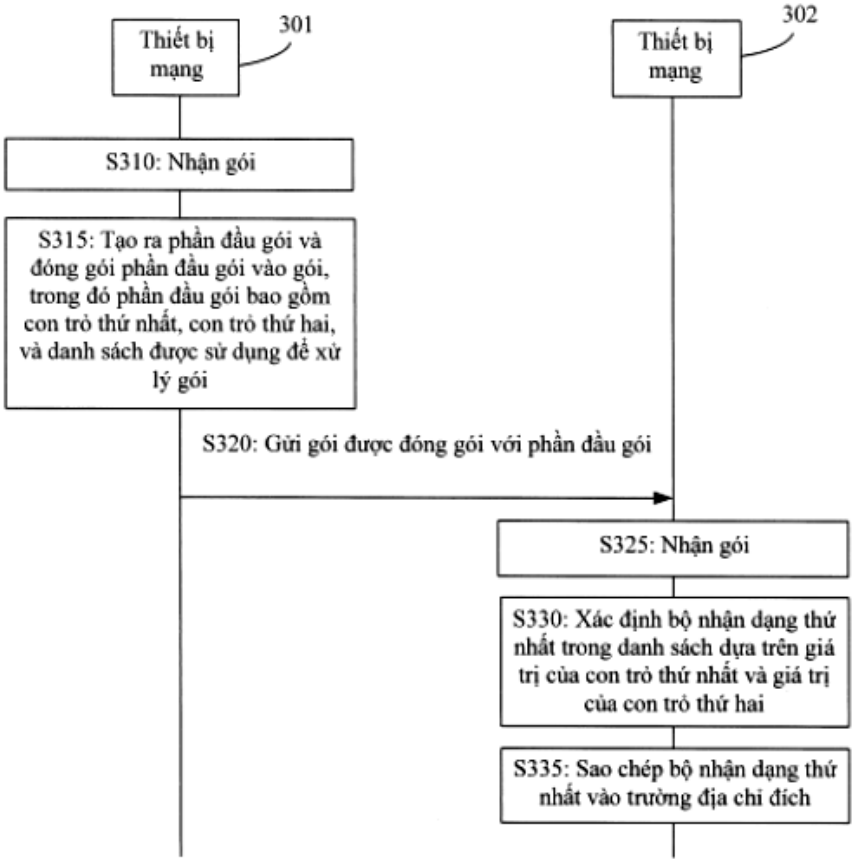
Thiết bị mạng
301
Thiết bị mạng
302
S310: Nhận gói
S315: Tạo ra phần đầu gói và đóng gói phần đầu gói vào gói, trong đó phần đầu gói bao gồm con trỏ thứ nhất, con trỏ thứ hai, và danh sách được sử dụng để xử lý gói
S320: Gửi gói được đóng gói với phần đầu gói
S325: Nhận gói
S330: Xác định bộ nhận dạng thứ nhất trong danh sách dựa trên giá trị của con trỏ thứ nhất và giá trị của con trỏ thứ hai
S335: Sao chép bộ nhận dạng thứ nhất vào trường địa chỉ đích

FIG. 3

(11) **1-0047993 B**

(15) 29/05/2025
Số Quyết định: 91220/QĐ-SHTT.IP

(45) 25/06/2025 447B

(43) 25/04/2022 409 A

(21) 1-2021-06530

(85) 18/10/2021

(22) 16/04/2020

(86) PCT/EP2020/060764 16/04/2020

(30) FR 19 04104 17/04/2019 FR

(87) WO2020/212525 22/10/2020

(51) ***B63B 27/24***; *B63B 27/34*

(73) **TECHNIP FRANCE** (FR)
2126 boulevard de la Défense Immeuble ORIGINE - CS 10266 92741 Nanterre Cedex France

(72) DECHIRON Cyrille (FR); MOIROD Nicolas (FR)

(74) Công ty Luật TNHH Phạm và Liên danh (PHAM & ASSOCIATES)

(54) **THIẾT BỊ CHUYỂN CHẤT LƯU, HỆ THỐNG VÀ PHƯƠNG PHÁP ĐỂ NẠP VÀ THÁO NẠP CHẤT LƯU**

(57) Sáng chế đề cập đến hệ thống (18) bao gồm kết cấu mốc (42), và đường ống chuyển chất lưu (44) để kéo dài từ kết cấu nhận chất lưu (16) đến kết cấu mốc (42). Hệ thống bao gồm khối nối nổi trung gian (46) bao gồm phao (80), đường ống mềm dẻo (82) để nối với cửa trên kết cấu chuyển nổi (14), và bộ nối chuyển (84) giữa đường ống nối linh động (82) và đường ống (44). Hệ thống (18) bao gồm ít nhất một bộ phận nối cứng (48) để lắp khối (46) lên kết cấu mốc (42) cho phép ít nhất một bậc tự do giữa khối (46) và kết cấu mốc (42), khối nổi trung gian (46) được thiết kế để không được ghép nối thường xuyên từ kết cấu chuyển nổi (14).

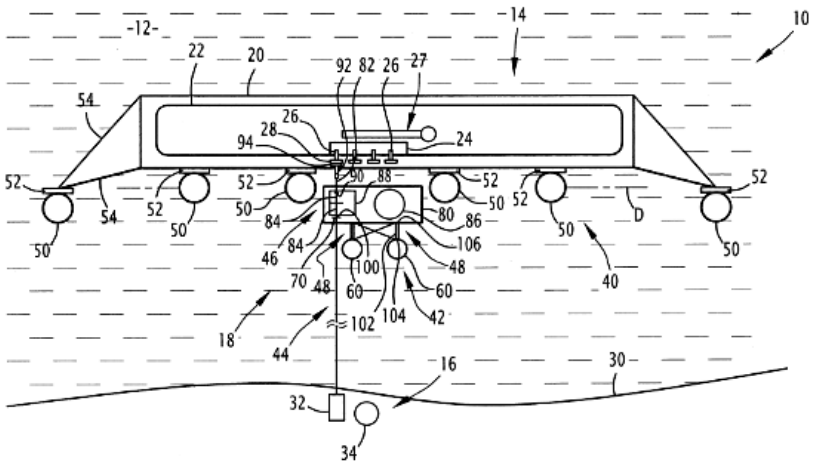

FIG.1

(11) **1-0047994 B**

(15) 29/05/2025
Số Quyết định: 91221/QĐ-SHTT.IP

(45) 25/06/2025 447B

(43) 25/03/2022 408 A

(21) 1-2021-08467

(85) 29/12/2021

(22) 03/06/2020

(86) PCT/US2020/035825 03/06/2020

(30) 19382477.8 07/06/2019 EP

(87) WO2020/247429 10/12/2020

(51) ***C07D 401/12***; *A61P 3/10; C07D 403/14; C07D 401/14; A61K 31/4025*

(73) **ELI LILLY AND COMPANY** (US)
Lilly Corporate Center, Indianapolis, Indiana 46206-6288, United States of America

(72) LAFUENTE BLANCO, Celia (ES); DIAZ BUEZO, Nuria (ES); MARTINEZ PEREZ, Jose Antonio (ES); SANZ GIL, Gema Consuelo (ES); PRIEGO SOLER, Julian (ES)

(74) Công ty Luật TNHH T&G (TGVN)

(54) **HỢP CHẤT PYROLIDIN VÀ DƯỢC PHẨM CHỨA HỢP CHẤT NÀY**

(57) Sáng chế đề cập đến các hợp chất có công thức

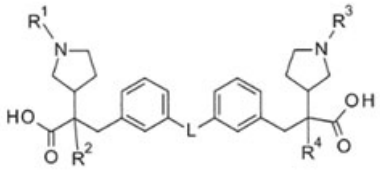

trong đó L được chọn từ nhóm bao gồm $-CH_2NHCH_2-$, $-CH_2NH-$, -NH-, -S-, -S(O)-, $-S(O)_2-$, -O-, $-OCH_2-$, $-OCH_2CH_2O-$, $-NHSO_2NH-$,

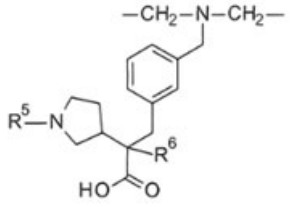

và

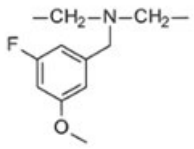

, hoặc muối dược dụng của chúng; hợp chất có công thức:

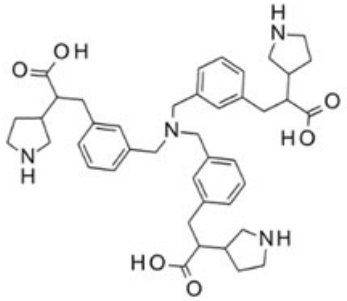

quy trình điều chế các hợp chất này và các muối của chúng, và dược phẩm chứa các hợp chất này.

(11) **1-0047995 B**

(15) 29/05/2025
Số Quyết định: 91222/QĐ-SHTT.IP

(45) 25/06/2025 447B

(43) 27/03/2023 420 A

(21) 1-2022-07423

(85) 14/11/2022

(22) 08/03/2021

(86) PCT/CN2021/079519 08/03/2021

(30) 202010307428.6 17/04/2020 CN

(87) WO2021/208634 21/10/2021

(51) ***H04W 12/06***; *H04W 12/00; H04L 29/06; H04L 29/08*

(73) **PETAL CLOUD TECHNOLOGY CO., LTD.** (CN)
Room 101, Building 4, No.15 Huanhu Road, Songshan Lake Campus, Dongguan City, Guangdong Province, 523799, China

(72) YIN, Jiaxin (CN); ZHANG, Puchao (CN)

(74) Công ty Luật TNHH T&G (TGVN)

(54) **PHƯƠNG PHÁP LIÊN KẾT THIẾT BỊ, THIẾT BỊ ĐẦU CUỐI, CHIP VÀ PHƯƠNG TIỆN LƯU TRỮ ĐỌC ĐƯỢC BẰNG MÁY TÍNH**

(57) Sáng chế đề xuất phương pháp liên kết thiết bị, thiết bị đầu cuối, chip và phương tiện lưu trữ đọc được bằng máy tính. Phương pháp này bao gồm các bước: Đầu cuối người dùng thu thập tín hiệu ở vị trí thu thập, tạo ra vân tay tín hiệu thứ nhất, và gửi vân tay tín hiệu thứ nhất và tài khoản thứ nhất tương ứng tới máy chủ. Đầu cuối thông minh thu thập tín hiệu ở vị trí thiết lập, tạo ra vân tay tín hiệu thứ hai, và gửi vân tay tín hiệu thứ hai và bộ nhận dạng thiết bị tương ứng của đầu cuối thông minh tới máy chủ. Máy chủ xác định rằng vân tay tín hiệu thứ hai khớp với vân tay tín hiệu thứ nhất, để xác định rằng vân tay tín hiệu thứ hai là tương ứng với tài khoản thứ nhất. Máy chủ liên kết đầu cuối thông minh với tài khoản thứ nhất dựa trên sự tương ứng giữa vân tay tín hiệu thứ hai và bộ nhận dạng thiết bị của đầu cuối thông minh. Theo sáng chế, hiệu suất và độ chính xác của việc liên kết đầu cuối thông minh với tài khoản thứ nhất được cải thiện.

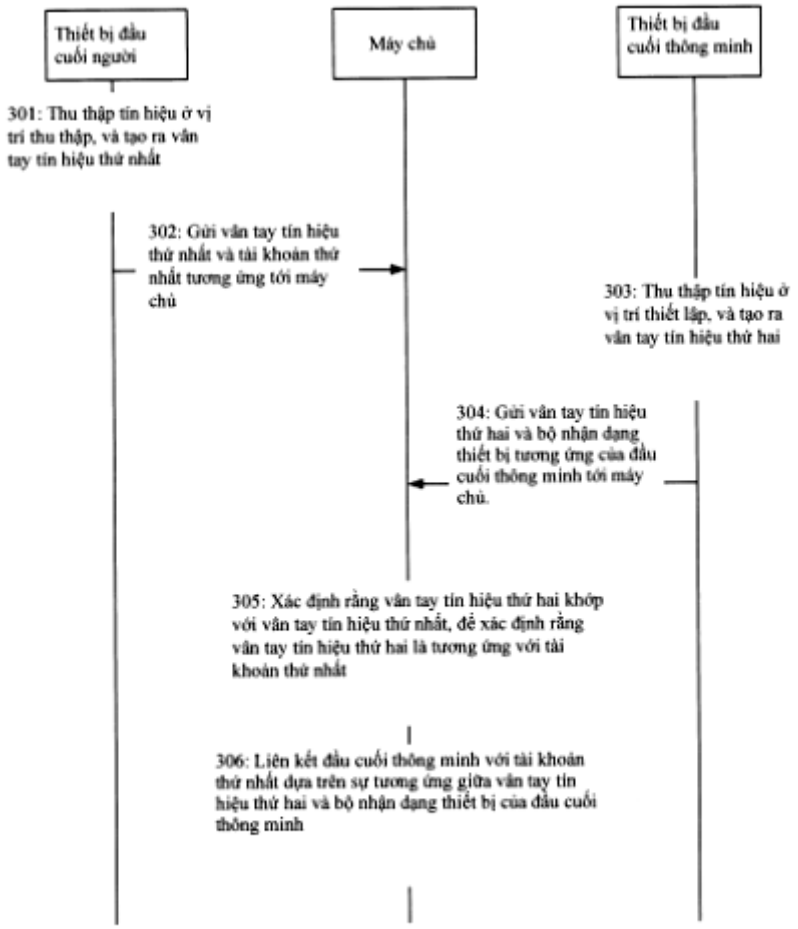
Thiết bị đầu cuối người
Máy chủ
Thiết bị đầu cuối thông minh
301: Thu thập tín hiệu ở vị trí thu thập, và tạo ra vân tay tín hiệu thứ nhất
302: Gửi vân tay tín hiệu thứ nhất và tài khoản thứ nhất tương ứng tới máy chủ
303: Thu thập tín hiệu ở vị trí thiết lập, và tạo ra vân tay tín hiệu thứ hai
304: Gửi vân tay tín hiệu thứ hai và bộ nhận dạng thiết bị tương ứng của đầu cuối thông minh tới máy chủ.
305: Xác định rằng vân tay tín hiệu thứ hai khớp với vân tay tín hiệu thứ nhất, để xác định rằng vân tay tín hiệu thứ hai là tương ứng với tài khoản thứ nhất
306: Liên kết đầu cuối thông minh với tài khoản thứ nhất dựa trên sự tương ứng giữa vân tay tín hiệu thứ hai và bộ nhận dạng thiết bị của đầu cuối thông minh

FIG. 3

(11) **1-0047996 B**

(15) 29/05/2025
Số Quyết định: 91223/QĐ-SHTT.IP

(45) 25/06/2025 447B

(43) 25/10/2019 379 A

(21) 1-2019-03037

(85) 07/06/2019

(22) 15/11/2017

(86) PCT/US2017/061757 15/11/2017

(30) 62/423,068 16/11/2016 US
62/479,516 31/03/2017 US

(87) WO2018/093866 24/05/2018

(51) ***C07K 16/28****; A61K 47/68*

(73) **REGENERON PHARMACEUTICALS, INC.** (US)
777 Old Saw Mill River Road, Tarrytown, New York 10591-6707, United States of America

(72) Robert BABB (US); Gang CHEN (US); Christopher DALY (US); John DASILVA (US); Douglas MACDONALD (US); Thomas NITTOLI (US)

(74) Văn phòng Luật sư Ân Nam (ANNAM IP & LAW)

(54) **PHÂN TỬ LIÊN KẾT KHÁNG NGUYÊN ĐẶC HIỆU KÉP LIÊN KẾT VỚI MET, DƯỢC PHẨM CHỨA PHÂN TỬ LIÊN KẾT KHÁNG NGUYÊN ĐẶC HIỆU KÉP LIÊN KẾT VỚI MET VÀ PHƯƠNG PHÁP ĐIỀU CHẾ LIÊN HỢP KHÁNG THỂ-THUỐC CHỨA PHÂN TỬ LIÊN KẾT KHÁNG NGUYÊN NÀY**

(57) Sáng chế đề cập đến kháng thể và phân tử liên kết kháng nguyên đặc hiệu kép liên kết với MET và phương pháp sử dụng chúng. Phân tử liên kết kháng nguyên đặc hiệu kép bao gồm miền liên kết kháng nguyên thứ nhất và thứ hai, trong đó miền liên kết kháng nguyên thứ nhất và thứ hai liên kết với hai nhân tố quyết định kháng nguyên khác nhau (tốt nhất là không chồng chéo) của miền ngoại bào của MET ở người. Phân tử liên kết kháng nguyên đặc hiệu kép có khả năng ngăn chặn sự tương tác giữa MET ở người và HGF phối tử của nó. Phân tử liên kết kháng nguyên đặc hiệu kép có thể biểu hiện tối thiểu hoặc không có hoạt tính chủ vận MẸT, ví dụ, so với phân tử liên kết kháng nguyên hóa trị một chỉ bao gồm một trong các miền liên kết kháng nguyên của phân tửđặc hiệu kép, có xu hướng gây ra hoạt tính chủ vận MET không mong muốn. Sáng chế cũng đề cập đến liên hợp kháng thể-thuốc (ADC) bao gồm kháng thể hoặc phân tử liên kết kháng nguyên đặc hiệu kép được liên kết với chất gây độc tế bào, nuclit phóng xạ hoặc các gốc khác.

(11) **1-0047997 B**

(15) 29/05/2025
Số Quyết định: 91224/QĐ-SHTT.IP

(45) 25/06/2025 447B

(43) 26/09/2022 414 A

(21) 1-2022-02320

(85) 14/04/2022

(22) 17/12/2020

(86) PCT/IB2020/062111 17/12/2020

(30) PCT/IB2019/061095 19/12/2019 IB

(87) WO 2021/124199 24/06/2021

(51) ***C21D 8/02***; *C22C 38/38; C22C 38/22; C22C 38/32; C22C 38/02; C22C 38/06*

(73) **ARCELORMITTAL** (LU)
24-26, Boulevard d'Avranches, L-1160 Luxembourg, LUXEMBOURG

(72) PERLADE, Astrid (FR); ZHU, Kangying (CN); JUNG, Coralie (FR); KEGEL, Frédéric (FR)

(74) Công ty Luật TNHH Phạm và Liên danh (PHAM & ASSOCIATES)

(54) **TẤM THÉP CÁN NÓNG, PHƯƠNG PHÁP SẢN XUẤT TẤM THÉP CÁN NÓNG NÀY VÀ MỐI HÀN ĐIỂM ĐIỆN TRỞ NỐI HAI CHI TIẾT LÀM TỪ TẤM THÉP CÁN NÓNG NÀY**

(57) Sáng chế đề cập tới tấm thép cán nóng có thành phần chứa, tính theo tỷ lệ phần trăm khối lượng, như sau: C: 0,10 - 0,25%, Mn: 3,5 – 5,0%, Si: 0,80 – 1,60%, B: 0,0003 - 0,004%, S ≤ 0,010%, P ≤ 0,020%, N ≤ 0,008% phần còn lại của thành phần tấm thép là sắt và các tạp chất không tránh khỏi tạo thành trong quá trình nấu chảy, và có cấu trúc tế vi bao gồm, tính theo tỷ phần bề mặt: từ 50% tới 80% là bainit dạng phiến, ít hơn 30% là bainit dạng hạt, phần còn lại là mactensit, các đảo mactensit-austenit và các màng austenit, và có ít hơn 20% là mactensit và các đảo M-A có tích của độ dài lớn nhất L_{max} của hạt nhân với độ rộng lớn nhất W_{max} của hạt lớn hơn 1μm².

Sáng chế cũng đề cập tới phương pháp sản xuất tấm thép cán nóng này và mối hàn điểm điện trở nối hai chi tiết làm từ tấm thép cán nóng này,

(11) **1-0047998 B**

(15) 29/05/2025
Số Quyết định: 91225/QĐ-SHTT.IP

(45) 25/06/2025 447B

(43) 27/09/2021 402 A

(21) 1-2021-03110

(85) 28/05/2021

(22) 25/10/2019

(86) PCT/NO2019/050233 25/10/2019

(30) 20181401 01/11/2018 NO

(87) WO2020/091605 07/05/2020

(51) ***A01K 61/60***; *F03B 13/14; A01K 61/80*

(73) **MBS INTERNATIONAL AS** (NO)
c/o Håvard Wollan, Dokkgata 6B, 7042 Trondheim, NORWAY

(72) ØSTERHUS, Stein Wold (NO); WOLLAN, Håvard (NO); MIKKELSEN, Ragnar Thor (NO); FOSSHODE, John Arnold (NO); REPPE, Svein (NO)

(74) Công ty Luật TNHH Phạm và Liên danh (PHAM & ASSOCIATES)

(54) **HỆ THỐNG CANH TÁC NGOÀI KHƠI**

(57) Sáng chế đề cập đến hệ thống canh tác ngoài khơi bao gồm cột đỡ thẳng đứng kéo dài (200) nổi thẳng đứng trong nước với phần kéo dài lớn hơn bên dưới mặt biển (10) so với bên trên mặt biển (10), và kết cấu lồng cứng (300) bao quanh cột đỡ thẳng đứng kéo dài (200) theo hướng chu vi và được bố trí di chuyển được theo hướng dọc của cột đỡ thẳng đứng kéo dài (200).

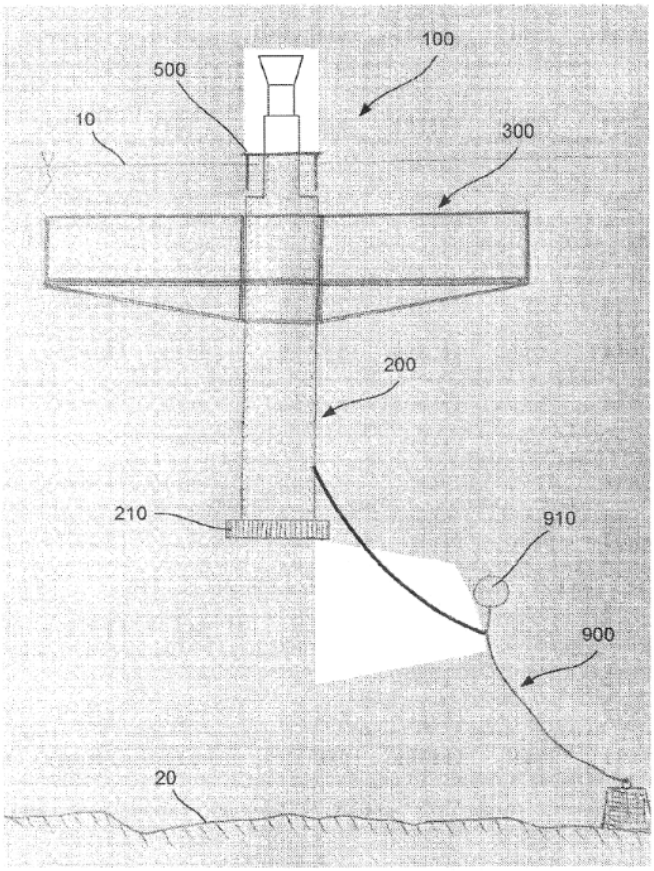

Fig. 1.

(11) **1-0047999 B**

(15) 29/05/2025
Số Quyết định: 91229/QĐ-SHTT.IP

(45) 25/06/2025 447B

(43) 26/07/2021 400 A

(21) 1-2021-03022

(85) 26/05/2021

(22) 07/11/2018

(86) PCT/EP2018/080428 07/11/2018

(87) WO2020/094222 14/05/2020

(51) ***H01L 27/32***; *G06F 1/16*; *G06K 9/00*

(73) **TELEFONAKTIEBOLAGET LM ERICSSON (PUBL)** (SE)
SE-164 83 Stockholm, Sweden

(72) HUNT, Alexander (SE)

(74) Công ty Luật TNHH T&G (TGVN)

(54) **THIẾT BỊ HIỂN THỊ, VÀ PHƯƠNG PHÁP CHẾ TẠO BỘ PHẬN HIỂN THỊ ĐI-ỐT PHÁT SÁNG HỮU CƠ**

(57) Theo một khía cạnh ví dụ, sáng chế này đề xuất thiết bị điện tử (100) bao gồm bộ phận hiển thị đi-ốt phát sáng hữu cơ (OLED - Organic light emitting diode) (102, 500). Bộ phận hiển thị này bao gồm đế trong suốt hoặc bán trong suốt (510) và bao gồm khu vực thứ nhất (104) bao gồm nhiều điểm ảnh thứ nhất (300) và khu vực thứ hai (106) bao gồm nhiều điểm ảnh thứ hai (400). Tỷ lệ thứ nhất của mỗi điểm ảnh thứ nhất bao gồm vùng phát xạ ánh sáng thứ nhất (302), tỷ lệ thứ hai của mỗi điểm ảnh thứ hai bao gồm vùng phát xạ ánh sáng thứ hai (402), và tỷ lệ thứ nhất khác với tỷ lệ thứ hai, trong đó tỷ lệ thứ nhất bao gồm hệ số của kích cỡ của vùng phát xạ ánh sáng thứ nhất với kích cỡ của mỗi điểm ảnh thứ nhất (300), và tỷ lệ thứ hai bao gồm hệ số của kích cỡ của vùng phát xạ ánh sáng thứ hai với kích cỡ của mỗi điểm ảnh thứ hai (400). Sáng chế này cũng đề xuất phương pháp chế tạo bộ phận hiển thị đi-ốt phát sáng hữu cơ (OLED).

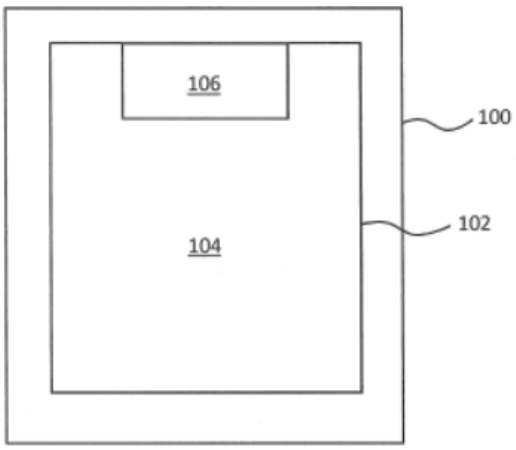

FIG. 1

(11) **1-0048000 B**

(15) 29/05/2025
Số Quyết định: 91234/QĐ-SHTT.IP

(45) 25/06/2025 447B

(43) 25/02/2022 407 A

(21) 1-2021-07998

(85) 13/12/2021

(22) 05/06/2020

(86) PCT/US2020/036339 05/06/2020

(30) 62/858,916 07/06/2019 US

(87) WO2020/247761 10/12/2020

(51) ***H04N 19/52***; *H04N 19/70*

(73) **BEIJING DAJIA INTERNET INFORMATION TECHNOLOGY CO., LTD.**
(CN)
Room 101D1-7,1st Floor, Building 1, No. 6, Shangdi West Road, Haidian District, Beijing 100085, China

(72) CHEN, Yi-Wen (TW); XIU, Xiaoyu (CN); MA, Tsung-Chuan (TW); JHU, Hong-Jheng (TW); YE, Shuiming (US); WANG, Xianglin (US)

(74) Công ty TNHH Trường Xuân (AGELESS CO.,LTD.)

(54) **PHƯƠNG PHÁP GIẢI MÃ ĐƠN VỊ LẬP MÃ HIỆN THỜI TRONG HÌNH ẢNH HIỆN THỜI VÀ THIẾT BỊ MÁY TÍNH**

(57) Sáng chế bộc lộ phương pháp giải mã đơn vị lập mã hiện thời trong hình ảnh hiện thời và thiết bị máy tính. Thiết bị máy tính thực hiện phương pháp giải mã dữ liệu viđeo bằng cách xác định hình ảnh đồng vị trí của đơn vị lập mã hiện thời; đặt khối lân cận không gian của đơn vị lập mã hiện thời mà tương ứng với hình ảnh đồng vị trí; xác định vectơ dịch chuyển chuyển động cho đơn vị lập mã hiện thời from một hoặc nhiều các vectơ chuyển động được liên kết với khối lân cận không gian theo theo thứ tự cố định định trước; và tái cấu trúc vectơ chuyển động theo thời gian dựa trên khối con đối với khối con tương ứng của nhiều khối con trong đơn vị lập mã hiện thời từ khối con tương ứng trong hình ảnh được sắp xếp dựa trên vectơ dịch chuyển chuyển động.

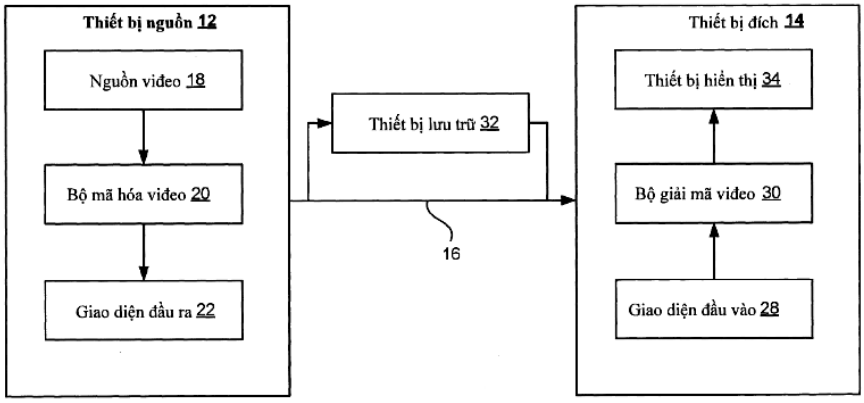

FIG. 1

(11) **1-0048001 B**

(15) 29/05/2025
Số Quyết định: 91238/QĐ-SHTT.IP

(45) 25/06/2025 447B

(43) 25/08/2021 401 A

(21) 1-2021-02393

(85) 29/04/2021

(22) 08/11/2019

(86) PCT/CN2019/116593 08/11/2019

(30) 201811328326.1 09/11/2018 CN

(87) WO2020/094122 14/05/2020

(51) ***A61K 38/16****; A61P 35/00; C07K 19/00; A61K 38/17*

(73) 1. **JIANGSU HENGRUI MEDICINE CO., LTD.** (CN)
No.7 Kunlunshan Road, Economic and Technological Development Zone
Lianyungang, Jiangsu 222047, China
2. **SHANGHAI HENGRUI PHARMACEUTICAL CO., LTD.** (CN)
No.279 Wenjing Road, Minhang District Shanghai 200245, China

(72) TIAN, Chenmin (CN); LI, Hao (CN); LIU, Xun (US)

(74) Công ty Luật TNHH Phạm và Liên danh (PHAM & ASSOCIATES)

(54) **DƯỢC PHẨM CHỨA PROTEIN DUNG HỢP THỤ THỂ YẾU TỐ SINH TRƯỞNG BIẾN ĐỔI B, PHƯƠNG PHÁP BÀO CHẾ DƯỢC PHẨM NÀY, VÀ CHẾ PHẨM ĐÔNG KHÔ**

(57) Sáng chế đề cập đến dược phẩm chứa protein dung hợp thụ thể yếu tố sinh trưởng biến đổi β (transforming growth factor-β-TGF-β), phương pháp bào chế dược phẩm này, chế phẩm đông khô và dung dịch hoàn nguyên chứa protein dung hợp thụ thể TGF-β và vật phẩm. Cụ thể, dược phẩm này chứa protein dung hợp thụ thể TGF-β trong hệ đệm natri xitrat, và protein dung hợp thụ thể TGF-β chứa phần hướng đích kháng thể PD-L1 và vùng ngoại bào của thụ thể TGF-βRII. Ngoài ra, dược phẩm này cũng có thể chứa đường và chất hoạt động bề mặt dạng không ion.

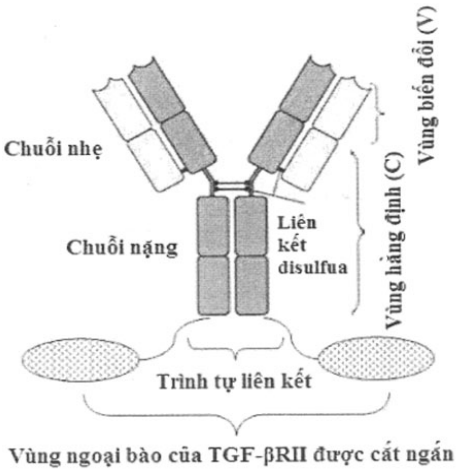

Fig.1

(11) **1-0048002 B**

(15) 29/05/2025
Số Quyết định: 91239/QĐ-SHTT.IP

(45) 25/06/2025 447B

(43) 25/03/2022 408 A

(21) 1-2022-00168

(85) 11/01/2022

(22) 15/06/2020

(86) PCT/KR2020/007713 15/06/2020

(30) 62/861,282 13/06/2019 US

(87) WO2020/251319 17/12/2020

(51) ***H04N 19/57****; H04N 19/11; H04N 19/176; H04N 19/513; H04N 19/105; H04N 19/132*

(73) **LG ELECTRONICS INC.** (KR)
128, Yeoui-daero, Yeongdeungpo-gu Seoul 07336, Republic of Korea

(72) JANG, Hyeongmoon (KR); PARK, Naeri (KR); NAM, Junghak (KR)

(74) Công ty Luật TNHH T&G (TGVN)

(54) **PHƯƠNG PHÁP GIẢI MÃ VÀ MÃ HÓA HÌNH ẢNH, VÀ PHƯƠNG TIỆN LƯU TRỮ KỸ THUẬT SỐ ĐỌC ĐƯỢC BỞI MÁY TÍNH KHÔNG CHUYỂN TIẾP**

(57) Sáng chế đề cập đến phương pháp giải mã và mã hóa hình ảnh, phương tiện lưu trữ kỹ thuật số đọc được bởi máy tính và phương pháp truyền dữ liệu cho thông tin hình ảnh. Theo sự bộc lộ của sáng chế, trong việc dự đoán véctơ chuyển động theo thời gian dựa trên khối con (subblock-based Temporal Motion Vector Prediction, sbTMVP), vị trí của khối con để dẫn xuất véctơ chuyển động trên mỗi đơn vị khối con có thể được tính toán một cách hiệu quả, và vì thế hiệu quả tạo mã viđeo/hình ảnh có thể được tăng lên và cách triển khai phần cứng có thể được đơn giản hóa.

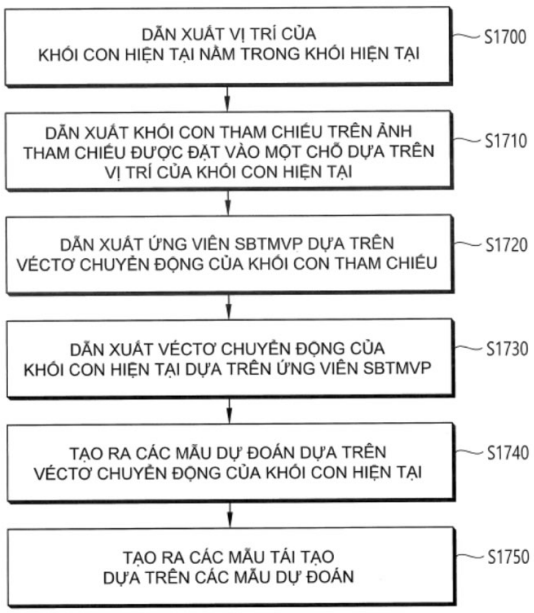

FIG. 17

(11) **1-0048003 B**

(15) 29/05/2025
Số Quyết định: 91240/QĐ-SHTT.IP

(45) 25/06/2025 447B

(43) 27/07/2020 388 A

(21) 1-2020-01619

(85) 20/03/2020

(22) 24/08/2018

(86) PCT/EP2018/072875 24/08/2018

(30) 62/550,725 28/08/2017 US

(87) WO2019/042887 07/03/2019

(51) ***A61Q 11/02***; *C01B 33/193; C01B 33/18; A61K 8/00*

(73) **EVONIK OPERATIONS GMBH** (DE)
Rellinghauser Straße 1-11, 45128 Essen, Germany

(72) CORNELIUS, John M. (US); HAGAR, William J. (US); GALLIS, Karl W. (US); NASSIVERA, Terry W. (US)

(74) Công ty Luật TNHH Phạm và Liên danh (PHAM & ASSOCIATES)

(54) **HẠT SILIC OXIT HÌNH CẦU ĐỂ BÍT ỐNG NHỎ**

(57) Sáng chế đề cập đến hạt silic oxit và/hoặc silicat hình cầu có cỡ hạt trung vị d50 nằm trong khoảng từ 1 đến 5µm, cỡ hạt d95 nhỏ hơn 8µm, mức hấp thụ dầu trong khoảng từ 40 đến 100cc/100g, mật độ đóng gói trong khoảng từ 20 đến 60lb/ft^3, và hệ số cầu (S_{80}) ít nhất là 0,9, cũng như phương pháp để tạo ra các hạt hình cầu này, và chế phẩm kem đánh răng chứa các hạt hình cầu.

(11) **1-0048004 B**

(15) 29/05/2025
Số Quyết định: 91241/QĐ-SHTT.IP

(45) 25/06/2025 447B

(43) 25/11/2022 416 A

(21) 1-2022-04782

(85) 28/07/2022

(22) 01/03/2021

(86) PCT/EP2021/054986 01/03/2021

(30) 2003048.2 03/03/2020 GB

(87) WO2021/175755 10/09/2021

(51) ***A61K 9/20***

(73) **ALKALOID AD SKOPJE** (MK)
12 Blvd. Aleksandar Makedonski, 1000 Skopje, The Republic of North Macedonia

(72) ALI MEMED, Oja (MK); ANEVSKA-STOJANOVSKA, Natasa (MK); ATANASOVA, Ana (MK); VANOVA, Nadica (MK)

(74) Công ty Luật TNHH T&G (TGVN)

(54) **DƯỢC PHẨM CHỨA LISINOPRIL VÀ AMLODIPINE, VÀ QUY TRÌNH BÀO CHẾ DƯỢC PHẨM NÀY**

(57) Sáng chế đề cập đến dược phẩm chứa chất ức chế ACE (như lisinopril) và chất phong bế kênh canxi (như amlodipine). Dược phẩm này thể hiện độ ổn định bất ngờ và biên dạng hòa tan có lợi. Sáng chế còn đề cập đến quy trình bào chế dược phẩm này.

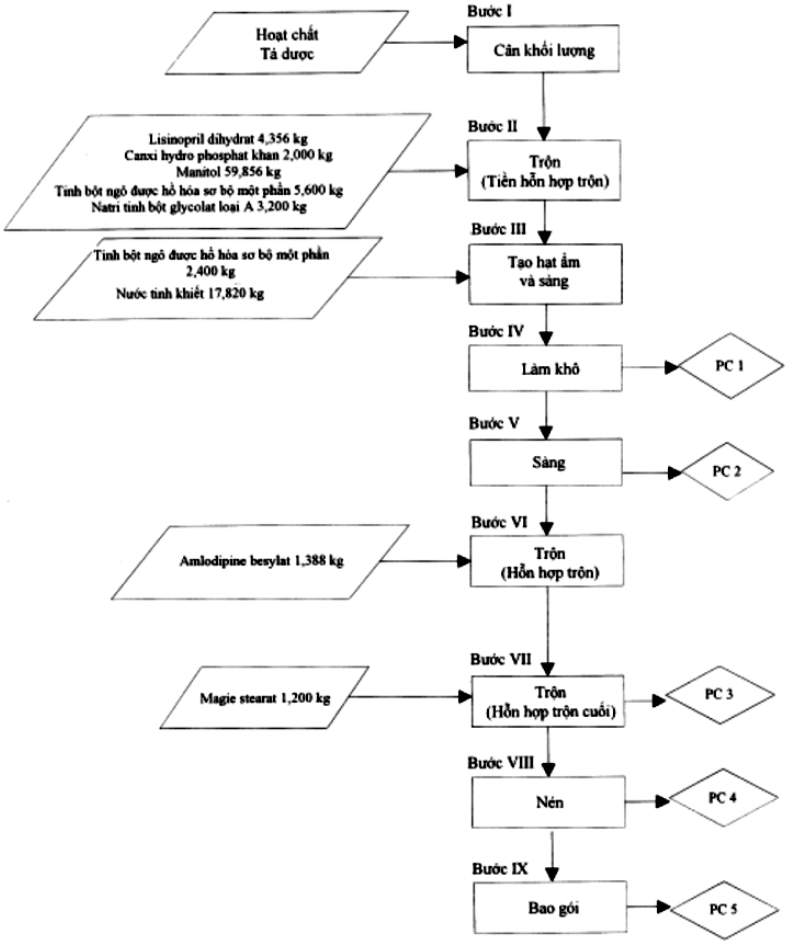
Hoạt chất
Tá dược
Bước I
Cân khối lượng
Lisinopril dihydrat 4,356 kg
Canxi hydro phosphat khan 2,000 kg
Manitol 59,856 kg
Tinh bột ngô được hồ hóa sơ bộ một phần 5,600 kg
Natri tinh bột glycolat loại A 3,200 kg
Bước II
Trộn
(Tiền hỗn hợp trộn)
Tinh bột ngô được hồ hóa sơ bộ một phần 2,400 kg
Nước tinh khiết 17,820 kg
Bước III
Tạo hạt ẩm và sàng
Bước IV
Làm khô
PC 1
Bước V
Sàng
PC 2
Amlodipine besylat 1,388 kg
Bước VI
Trộn
(Hỗn hợp trộn)
Magie stearat 1,200 kg
Bước VII
Trộn
(Hỗn hợp trộn cuối)
PC 3
Bước VIII
Nén
PC 4
Bước IX
Bao gói
PC 5

Fig. 1

(11) **1-0048005 B**

(15) 29/05/2025
Số Quyết định: 91242/QĐ-SHTT.IP

(45) 25/06/2025 447B

(43) 25/11/2021 404 A

(21) 1-2021-04628

(85) 27/07/2021

(22) 30/01/2019

(86) PCT/JP2019/003195 30/01/2019

(87) WO2020/157867 06/08/2020

(51) ***H01B 7/285***

(73) 1. **AUTONETWORKS TECHNOLOGIES, LTD.** (JP)
1-14, Nishisuehiro-cho, Yokkaichi-shi, Mie 5108503, Japan
2. **SUMITOMO WIRING SYSTEMS, LTD.** (JP)
1-14, Nishisuehiro-cho, Yokkaichi-shi, Mie 5108503, Japan
3. **SUMITOMO ELECTRIC INDUSTRIES, LTD.** (JP)
5-33, Kitahama 4-chome, Chuo-ku, Osaka-shi, Osaka 5410041, Japan

(72) ARAKI, Kenichiro (JP); FURUKAWA, Toyoki (JP)

(74) Công ty Luật TNHH Phạm và Liên danh (PHAM & ASSOCIATES)

(54) DÂY ĐIỆN CÁCH ĐIỆN VÀ CHÙM DÂY

(57) Sáng chế đề cập đến dây điện cách điện với phần chặn nước, mà có tính năng chặn nước tuyệt vời và có thể được tạo ra trong một thời gian ngắn, và chùm dây bao gồm dây điện cách điện như vậy. Dây điện cách điện (1) bao gồm: dây dẫn (2) mà trong đó các dây cơ bản (2a) được làm bằng vật liệu kim loại được xoắn vào nhau; và vỏ cách điện (3) bọc chu vi ngoài của dây dẫn (2). Dây điện cách điện (1) có phần lộ ra (10), mà trong đó vỏ cách điện (3) được bóc ra khỏi chu vi ngoài của dây dẫn (2); phần bọc (20) mà trong đó vỏ cách điện (3) bọc chu vi ngoài của dây dẫn (2), phần lộ ra (10) và phần bọc (20) được bố trí liền kề với nhau theo hướng trục dọc của dây điện cách điện (1); và phần chặn nước (4) mà trong đó các khe hở giữa các dây cơ bản (2a) trong phần lộ ra (10) được lấp đầy chất chặn nước (5). Ít nhất một phần của chất chặn nước (5) tiếp xúc với các dây cơ bản làm bằng vật liệu nhựa, mà hóa cứng khi tiếp xúc với vật liệu kim loại của các dây cơ bản (2a). Chùm dây bao gồm dây điện cách điện (1) như vậy, và các mối nối điện được bố trí trên cả hai đầu của dây điện cách điện (1), mỗi mối nối điện có khả năng nối với các thiết bị khác.

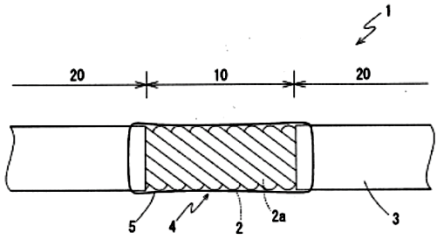

FIG. 1

(11) **1-0048006 B**

(15) 29/05/2025
Số Quyết định: 91244/QĐ-SHTT.IP

(45) 25/06/2025 447B

(43) 30/01/2020 382 A

(21) 1-2019-05869

(85) 23/10/2019

(22) 23/03/2018

(86) PCT/US2018/023974 23/03/2018

(30) 62/477,708 28/03/2017 US

(87) WO 2018/183105 04/10/2018

(51) ***C03C 17/42****; B32B 17/06; C03C 21/00; B32B 15/04; C03C 17/00*

(73) **CORNING INCORPORATED** (US)
1 Riverfront Plaza, Corning, New York 14831, United States of America

(72) BELLMAN, Robert Alan (US); HART, Shandon Dee (US); KIM, Jenny (US); KOCH, Karl William III (US); PRICE, James Joseph (US); SHENOUDA, Hannah (US)

(74) Công ty Luật TNHH T&G (TGVN)

(54) VẬT PHẨM TRÊN CƠ SỞ THỦY TINH CÓ MÀNG CỨNG VÀ CẤU TRÚC COMPOSIT LÀM GIẢM RẠN NỨT ĐỂ GIỮ ĐƯỢC ĐỘ BỀN CỦA VẬT PHẨM VÀ TÍNH CHỐNG XƯỚC

(57) Sáng chế đề cập đến vật phẩm bao gồm: lớp nền trên cơ sở thủy tinh bao gồm các bề mặt chính đối diện; composit làm giảm rạn nứt trên một trong số các bề mặt chính này, composit này bao gồm phần tử vô cơ và phần tử polyme; và màng cứng được bố trí trên composit làm giảm rạn nứt có môđun đàn hồi lớn hơn hoặc bằng môđun đàn hồi của lớp nền trên cơ sở thủy tinh. Composit làm giảm rạn nứt này khác biệt ở chỗ môđun đàn hồi lớn hơn 30 GPa. Ngoài ra, màng cứng này chứa ít nhất một trong số oxit chứa kim loại, oxynitrua chứa kim loại, nitrua chứa kim loại, cacbua chứa kim loại, polyme chứa silic, cacbon, chất bán dẫn, và các tổ hợp của chúng. Sáng chế còn đề cập đến sản phẩm điện tử dân dụng bao gồm vật phẩm này.

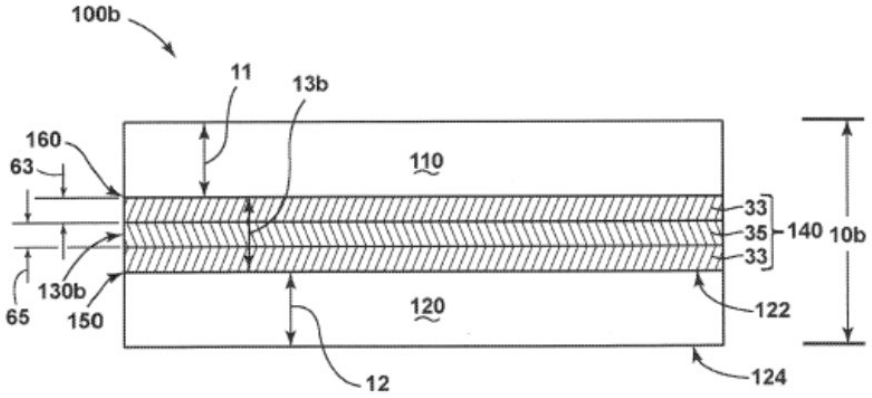

FIG. 1B

(11) **1-0048007 B**

(15) 29/05/2025
Số Quyết định: 91245/QĐ-SHTT.IP

(45) 25/06/2025 447B

(43) 25/04/2022 409 A

(21) 1-2021-08413

(85) 28/12/2021

(22) 12/06/2020

(86) PCT/JP2020/023144 12/06/2020

(30) 2019-127602 09/07/2019 JP

(87) WO2021/005960 14/01/2021

(51) ***C21D 8/10***; *C22C 38/60; C22C 38/00*

(73) **JFE STEEL CORPORATION** (JP)
2-3, Uchisaiwai-cho 2-chome, Chiyoda-ku, Tokyo 1000011, Japan

(72) YUGA Masao (JP); TAKAI Hiroyuki (JP); TAKEMURA Yasumasa (JP); OKATSU Mitsuhiro (JP)

(74) Công ty Cổ phần Sở hữu công nghiệp INVESTIP (INVESTIP)

(54) **ỐNG THÉP KHÔNG HÀN CÓ KHẢ NĂNG CHỐNG ĂN MÒN ĐIỂM SƯƠNG AXÍT SUNFURIC MONG MUỐN, VÀ PHƯƠNG PHÁP SẢN XUẤT ỐNG THÉP NÀY**

(57) Sáng chế đề cập đến ống thép không hàn, và phương pháp sản xuất ống thép này. Ống thép không hàn theo sáng chế là ống thép không hàn có khả năng chống ăn mòn điểm sương axít sunfuric mong muốn, ống thép không hàn có thành phần mà bao gồm, theo % khối lượng, C: từ 0,02 đến 0,12%, Si: từ 0,010 đến 1,00%, Mn: từ 0,10 đến 2,00%, P: 0,050% hoặc nhỏ hơn, S: 0,004% hoặc nhỏ hơn, Al: từ 0,010 đến 0,100%, Cu: từ 0,03 đến 0,80%, Ni: từ 0,02 đến 0,50%, Cr: từ 0,55 đến 1,00%, Sb: từ 0,005 đến 0,20%, và Fe và các tạp chất ngẫu nhiên còn lại, và đáp ứng công thức (1) sau đây,

$1,7 \times Cu^* + 11 \times Cr^* + 3,8 \times Sb^* \geq 13,5$ (1),

trong đó, Cu*, Cr* và Sb* đại diện cho các nồng độ trung bình của Cu, Cr, và Sb, tương ứng, theo % khối lượng, khi được đo trong vùng từ 0,5 đến 2,0 mm cách bề mặt bên ngoài của ống thép về phía tâm của bề dày thành của ống thép, ống thép không hàn có giới hạn chảy bằng 230 MPa hoặc lớn hơn, và độ bền kéo bằng 380 MPa hoặc lớn hơn.

FIG.4

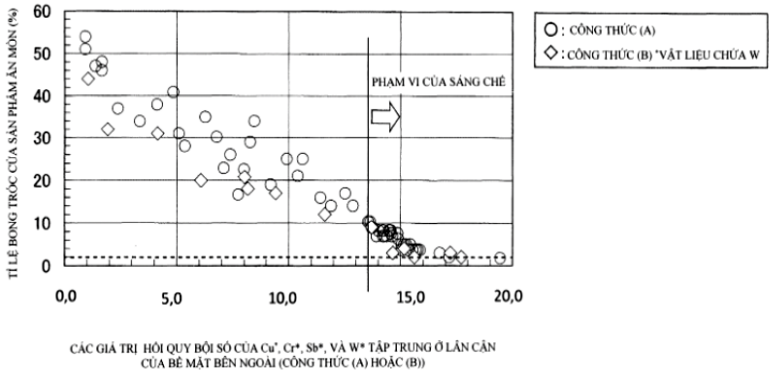

CÁC GIÁ TRỊ HỒI QUY BỘI SỐ CỦA Cu*, Cr*, Sb*, VÀ W* TẬP TRUNG Ở LÂN CẬN CỦA BỀ MẶT BÊN NGOÀI (CÔNG THỨC (A) HOẶC (B))

(11) **1-0048008 B**

(15) 29/05/2025
Số Quyết định: 91258/QĐ-SHTT.IP

(45) 25/06/2025 447B

(43) 27/06/2022 411 A

(21) 1-2022-01379

(85) 04/03/2022

(22) 15/09/2020

(86) PCT/JP2020/034855 15/09/2020

(30) 2019-170645 19/09/2019 JP

(87) WO 2021/054314 25/03/2021

(51) ***G01N 29/265***

(73) **JFE STEEL CORPORATION** (JP)
2-3, Uchisaiwai-cho 2-chome, Chiyoda-ku, Tokyo 1000011, Japan

(72) KOBAYASHI Masaki (JP); YAMASHITA Koji (JP); MIYAWAKI Kouyou (JP)

(74) Công ty Cổ phần Sở hữu công nghiệp INVESTIP (INVESTIP)

(54) **THIẾT BỊ KIỂM TRA DI ĐỘNG, PHƯƠNG PHÁP KIỂM TRA DI ĐỘNG, VÀ PHƯƠNG PHÁP SẢN XUẤT VẬT LIỆU THÉP**

(57) Sáng chế đề cập đến thiết bị kiểm tra di động có khả năng kiểm tra phù hợp mục tiêu kiểm tra trong khi thực hiện việc đơn giản hóa cấu hình và giảm kích thước/trọng lượng đáng kể của thiết bị, phương pháp kiểm tra di động, và phương pháp sản xuất vật liệu thép. Thiết bị kiểm tra di động (20) bao gồm thân thiết bị kiểm tra di động (30) được tạo cấu hình để kiểm tra khuyết tật các mục tiêu kiểm tra (S) kiểm tra trong khi di chuyển trên bề mặt (Sa) của mục tiêu kiểm tra (S). Thân thiết bị kiểm tra di động (30) bao gồm: xe trượt (31) được tạo cấu hình để chuyển động bằng ít nhất hai bánh xe (32) có khả năng quay tiến và quay lùi trên bề mặt (Sa); và ít nhất một cảm biến kiểm tra (44) được bố trí ở phía đầu trước và phía đầu sau của xe trượt (31). Vùng kiểm tra của mục tiêu kiểm tra (S) được chia thành hai vùng được chia (A1), (A2) ngang đường thẳng, và xe trượt (31) được tạo cấu hình để chuyển động trong trạng thái mà cảm biến kiểm tra (44) định hướng đến các phía mép bên (A1a), (A2a) của các vùng được chia (A1), (A2) đối diện với đường thẳng trong mỗi vùng của hai vùng được chia (A1), (A2).

FIG. 11

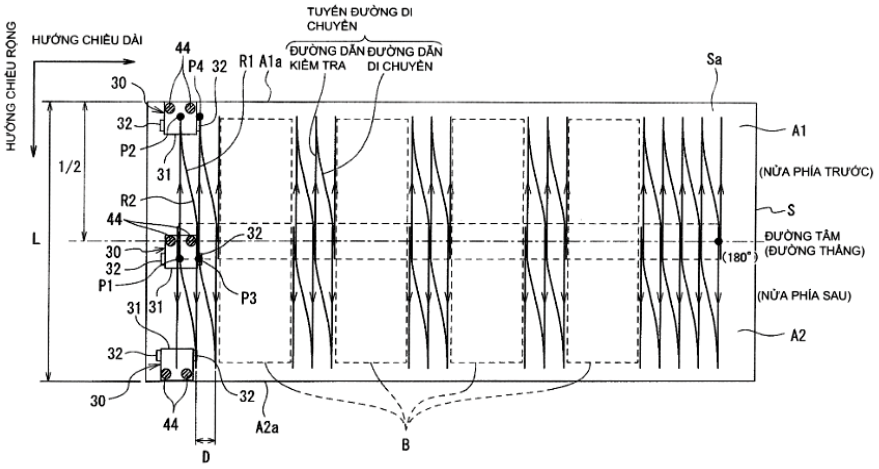
TUYẾN ĐƯỜNG DI CHUYỂN
ĐƯỜNG DẪN KIỂM TRA
ĐƯỜNG DẪN DI CHUYỂN
HƯỚNG CHIỀU RỘNG
HƯỚNG CHIỀU DÀI
44
P4
32
R1
A1a
Sa
30
32
P2
31
1/2
R2
44
L
30
32
P1
31
31
32
30
44
D
A2a
B
P3
A1
(NỬA PHÍA TRƯỚC)
S
ĐƯỜNG TÂM (ĐƯỜNG THẲNG)
(180°)
(NỬA PHÍA SAU)
A2

(11) **1-0048009 B**

(15) 29/05/2025
Số Quyết định: 91263/QĐ-SHTT.IP

(45) 25/06/2025 447B

(43) 27/06/2022 411 A

(21) 1-2022-01381

(85) 04/03/2022

(22) 15/09/2020

(86) PCT/JP2020/034854 15/09/2020

(30) 2019-170644 19/09/2019 JP

(87) WO 2021/054313 25/03/2021

(51) ***G01N 29/04***; *G01N 29/265; G01N 29/28; G01N 29/22*

(73) **JFE STEEL CORPORATION** (JP)
2-3, Uchisaiwai-cho 2-chome, Chiyoda-ku, Tokyo 1000011, Japan

(72) KOBAYASHI Masaki (JP); YAMASHITA Koji (JP); MIYAWAKI Kouyou (JP)

(74) Công ty Cổ phần Sở hữu công nghiệp INVESTIP (INVESTIP)

(54) **THIẾT BỊ KIỂM TRA DI ĐỘNG, PHƯƠNG PHÁP KIỂM TRA DI ĐỘNG, VÀ PHƯƠNG PHÁP SẢN XUẤT VẬT LIỆU THÉP**

(57) Sáng chế đề cập đến thiết bị kiểm tra di động có khả năng thực hiện việc giảm kích thước/giảm trọng lượng đáng kể mà không ảnh hưởng đến hiệu suất kiểm tra mục tiêu kiểm tra, phương pháp kiểm tra di động, và phương pháp sản xuất vật liệu thép. Thiết bị kiểm tra di động (20) bao gồm: thân thiết bị kiểm tra di động (30) được tạo cấu hình để kiểm tra mục tiêu kiểm tra về khuyết tật (S) trong khi di chuyển trên bề mặt (Sa) của mục tiêu kiểm tra (S); và các thiết bị cấp nước (80) được bố trí tách biệt với thân thiết bị kiểm tra di động (30) và được tạo cấu hình để cung cấp nước (W) cần thiết cho việc kiểm tra lên bề mặt (Sa) của mục tiêu kiểm tra (S). Thân thiết bị kiểm tra di động (30) được lắp đặt tấm điều chỉnh dòng chảy (73) được tạo cấu hình để đẩy nước (W) được cung cấp vào bề mặt (Sa) của mục tiêu kiểm tra (S) từ các thiết bị cấp nước (80) theo hướng tiến lên và tạo thành các dòng nước để cung cấp nước (W) giữa các cảm biến kiểm tra (44) được tạo cấu hình để kiểm tra mục tiêu kiểm tra về khuyết tật (S) và bề mặt (Sa) của mục tiêu kiểm tra (S) đồng thời với chuyển động của thân thiết bị kiểm tra di động (30).

FIG. 1

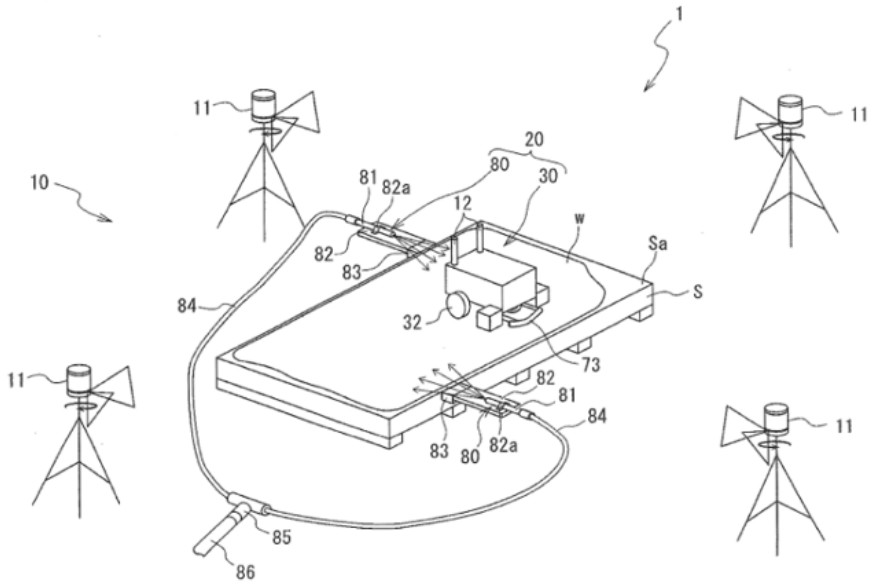
1
11
11
11
11
10
20
80
30
81
82a
12
w
Sa
S
82
83
84
32
73
82
81
84
83
80
82a
85
86

(11) **1-0048010 B**

(15) 29/05/2025
Số Quyết định: 91264/QĐ-SHTT.IP

(45) 25/06/2025 447B

(43) 30/01/2020 382 A

(21) 1-2019-06445

(85) 19/11/2019

(22) 26/04/2017

(86) PCT/CN2017/082067 26/04/2017

(87) WO/2018/195832 01/11/2018

(51) ***G06F 21/32***

(73) **HUAWEI TECHNOLOGIES CO., LTD.** (CN)
Huawei Administration Building, Bantian, Longgang District, Shenzhen, Guangdong 518129, P. R. China

(72) GUAN, Xiangshan (CN)

(74) Công ty Luật TNHH T&G (TGVN)

(54) **PHƯƠNG PHÁP ĐỂ KHỞI ĐỘNG THIẾT BỊ, THIẾT BỊ ĐIỆN TỬ, VÀ PHƯƠNG TIỆN LƯU TRỮ ĐỌC ĐƯỢC BẰNG MÁY TÍNH**

(57) Sáng chế đề cập tới lĩnh vực của các kỹ thuật điện tử và đề xuất phương pháp để khởi động thiết bị, thiết bị điện tử, và phương tiện lưu trữ đọc được bằng máy tính, để thực hiện việc khởi động và xác thực nhận dạng người dùng bằng cách thực hiện thao tác khởi động một nút bởi người dùng, giảm các thao tác của người dùng và khoảng thời gian mà được yêu cầu để khởi động thiết bị và đăng nhập hệ thống, và cải thiện hiệu suất khởi động thiết bị và hiệu suất đăng nhập hệ thống. Giải pháp cụ thể là: thiết bị bao gồm nút nguồn và cảm biến dấu vân tay, trong đó nút nguồn được tích hợp với cảm biến dấu vân tay, phương pháp có thể được áp dụng với quá trình trong đó người dùng ấn nút nguồn để khởi động thiết bị, và phương pháp này bao gồm các bước: thu được thông tin dấu vân tay thu được bởi cảm biến dấu vân tay, và lưu thông tin dấu vân tay; và thu được yêu cầu xác thực dấu vân tay, và cung cấp thông tin dấu vân tay để thực hiện việc xác thực dấu vân tay, để đăng nhập vào hệ điều hành của thiết bị.

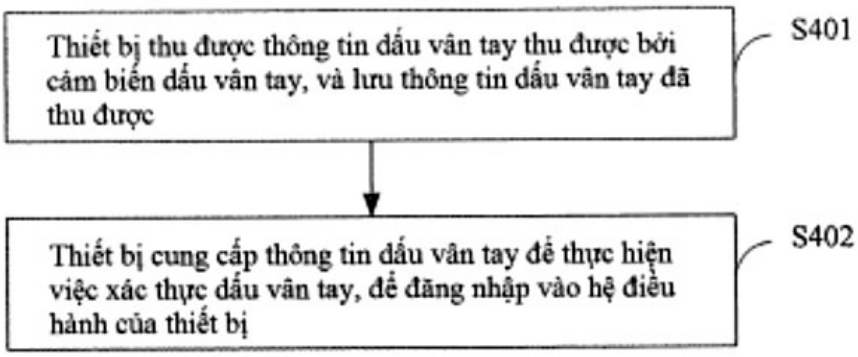

FIG.4

(11) **1-0048011 B**

(15) 29/05/2025
Số Quyết định: 91269/QĐ-SHTT.IP

(45) 25/06/2025 447B

(43) 27/07/2020 388 A

(21) 1-2020-02229

(85) 20/04/2020

(22) 21/09/2018

(86) PCT/JP2018/036623 21/09/2018

(30) 2017-181802 21/09/2017 JP

(87) WO2019/059419 28/03/2019

(51) ***G03G 15/08***; *G03G 21/16*

(73) **CANON KABUSHIKI KAISHA** (JP)
30-2, Shimomaruko 3-chome, Ohta-ku, Tokyo 1468501, Japan

(72) GAMO Yohei (JP); MINE Tsukasa (JP); KAMURA Akihito (JP); KATAYAMA Koji (JP); YAMAOKA Masato (JP); OIZUMI Yusuke (JP); JIMBA Manabu (JP); OKINO Ayatomo (JP); YOMODA Nobuyuki (JP); ISOBE Keisuke (JP)

(74) Công ty Luật TNHH Phạm và Liên danh (PHAM & ASSOCIATES)

(54) **HỘP CẤP THUỐC HIỆN ẢNH VÀ HỆ THỐNG CẤP THUỐC HIỆN ẢNH**

(57) Sáng chế đề cập đến hộp cấp thuốc hiện ảnh lắp tháo ra được vào cơ cấu tiếp nhận thuốc hiện ảnh và hệ thống cấp thuốc hiện ảnh. Nhờ hoạt động lắp của hộp cấp, phần đỡ (11b) của phần tiếp nhận thuốc hiện ảnh (11) được đỡ bởi phần đỡ tiếp nhận (30c) của phần nâng (30). Nhờ hoạt động lắp hơn nữa, phần trượt cửa sập (30b) của phần nâng (30) trượt trên phần nghiêng (4f) của cửa sập (4). Phần tiếp nhận thuốc hiện ảnh (11) được dịch chuyển để đưa lỗ tiếp nhận vào nối thông với lỗ xả nhờ hoạt động của cửa sập (4), phần nâng (30) đỡ phần đỡ (11b) của phần tiếp nhận thuốc hiện ảnh (11). Bằng cách này, tải cần thiết để di chuyển phần tiếp nhận thuốc hiện ảnh (11) được giảm để đạt được việc lắp trơn tru hộp cấp.

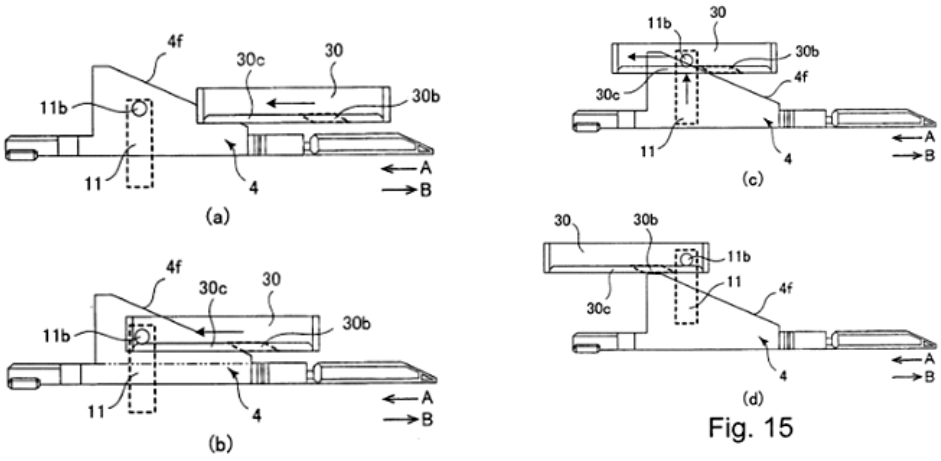

Fig. 15

(11) **1-0048012 B**

(15) 29/05/2025
Số Quyết định: 91272/QĐ-SHTT.IP

(45) 25/06/2025 447B

(43) 25/03/2024 432 A

(21) 1-2023-09404

(85) 21/12/2020

(22) 13/06/2019

(86) PCT/JP2019/023576 13/06/2019

(30) PCT/JP2018/022612 13/06/2018 JP

(87) WO 2019/240239 19/12/2019

(51) ***B01J 13/00***; *A23L 29/20; A61K 8/64; A23D 9/00; A61K 8/06*

(62) 1-2020-07398

(73) **MITSUBISHI CHEMICAL CORPORATION** (JP)
1-1, Marunouchi 1-chome, Chiyoda-ku, Tokyo 100-8251 Japan

(72) HANASAKI, Minako (JP); MATSUURA, Tsutashi (JP); ISOJIMA, Tatsushi (JP)

(74) Công ty cổ phần Sở hữu công nghiệp INVESTIP (INVESTIP)

(54) NHŨ TƯƠNG PICKERING DẠNG DẦU TRONG NƯỚC VÀ CÁC SẢN PHẨM BAO GỒM NHŨ TƯƠNG NÀY

(57) Sáng chế đề cập đến nhũ tương Pickering dạng dầu trong nước bao gồm hạt rắn, chất lưỡng phần không ở dạng ion, thành phần pha dầu, và thành phần pha nước, hạt rắn là chất hữu cơ. Sáng chế còn đề cập đến các sản phẩm bao gồm nhũ tương Pickering dạng dầu trong nước như thực phẩm, chế phẩm thay thế sữa, dược phẩm, mỹ phẩm, sản phẩm chăm sóc cá nhân.

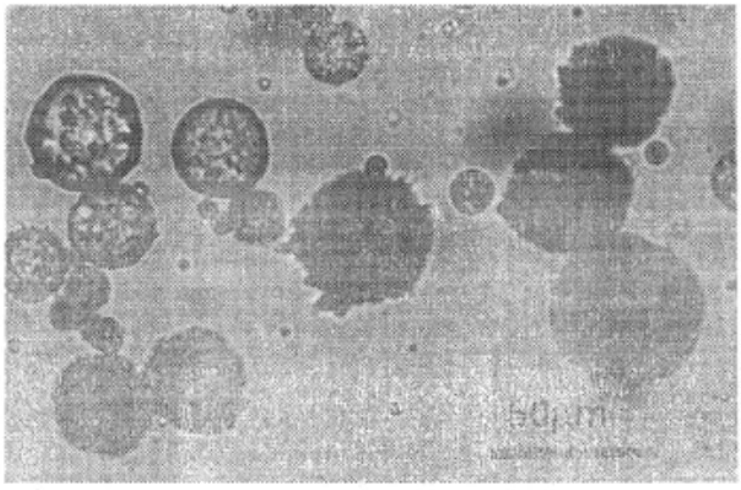

Fig.1

(11) **1-0048013 B**
(15) 29/05/2025
Số Quyết định: 91273/QĐ-SHTT.IP
(45) 25/06/2025 447B
(43) 27/07/2020 388 A
(21) 1-2020-02228
(85) 20/04/2020
(22) 21/09/2018
(86) PCT/JP2018/036617 21/09/2018
(30) 2017-181803 21/09/2017 JP
(87) WO2019/059413 28/03/2019
(51) ***G03G 15/08***; *G03G 21/16*
(73) **CANON KABUSHIKI KAISHA** (JP)
30-2, Shimomaruko 3-chome, Ohta-ku, Tokyo 1468501, Japan
(72) KATAYAMA, Hiromasa (JP); JIMBA, Manabu (JP); KAMURA, Akihito (JP); MURAKAMI, Katsuya (JP)
(74) Công ty Luật TNHH Phạm và Liên danh (PHAM & ASSOCIATES)

(54) HỘP CẤP THUỐC HIỆN ẢNH VÀ HỆ THỐNG CẤP THUỐC HIỆN ẢNH

(57) Sáng chế đề cập đến hộp cấp thuốc hiện ảnh lắp tháo ra được vào cơ cấu tiếp nhận thuốc hiện ảnh, trong đó phần gài khớp (30), mà gài khớp được vào phần cần được gài khớp (11b) dịch chuyển được liền khối với phần tiếp nhận thuốc hiện ảnh (11) nhờ hoạt động lắp hộp cấp thuốc hiện ảnh (1) để dịch chuyển (11) theo hướng lên trên U để đưa lỗ tiếp nhận vào nối thông với lỗ xả. Phần gài khớp (30) bao gồm bề mặt gài khớp thứ nhất (31a) kéo dài theo hướng lên trên (U) khi đi về phía phần chứa thuốc hiện ảnh của hộp cấp thuốc hiện ảnh (1), và bề mặt gài khớp thứ hai (32a) được bố trí ở vị trí gần với phần chứa thuốc hiện ảnh hơn so với bề mặt gài khớp thứ nhất (31a). Khi lỗ tiếp nhận nối thông với lỗ cửa sập, chiều cao của đầu của bề mặt gài khớp thứ nhất (31a) gần với phần chứa thuốc hiện ảnh cao hơn bề mặt gài khớp thứ hai (32a). Sáng chế còn đề cập đến và hệ thống cấp thuốc hiện ảnh.

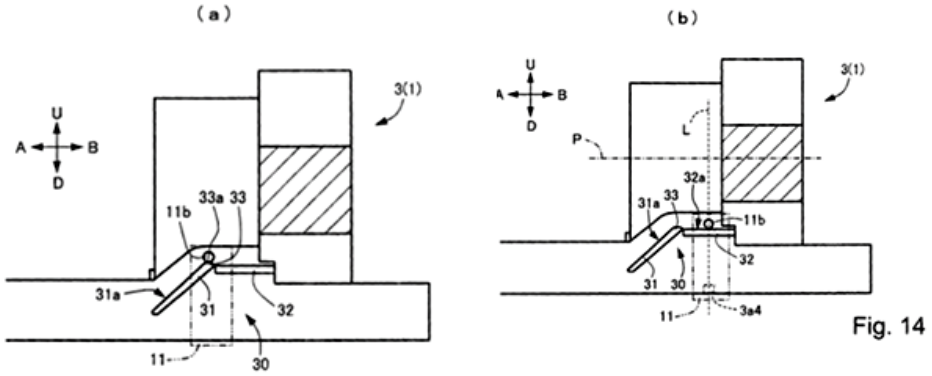

Fig. 14

(11) **1-0048014 B**

(15) 29/05/2025
Số Quyết định: 91274/QĐ-SHTT.IP

(45) 25/06/2025 447B

(43) 25/05/2022 410 A

(21) 1-2022-00926

(85) 16/02/2022

(22) 28/07/2020

(86) PCT/EP2020/071181 28/07/2020

(30) 19188749.6 29/07/2019 EP

(87) WO2021/018858 04/02/2021

(51) ***C07D 417/14***; *C07D 487/04; A61K 31/427; A61K 31/428; A61K 31/437; A61K 31/4439; A61K 31/4709; A61K 31/5025; A61K 31/538; A61K 31/55; A61P 35/00; A61P 37/00; A61P 37/02; C07D 471/04; A61K 31/404; A61K 31/4155*

(73) 1. **LES LABORATOIRES SERVIER** (FR)
35 rue de Verdun, 92284 SURESNES, France
2. **VERNALIS (R&D) LIMITED** (GB)
Granta Park, CAMBRIDGE, Cambridgeshire CB21 6GB, United Kingdom

(72) Novak, Tibor (HU); Davidson, James Edward Paul (GB); Paczal, Attila (HU); Starck, Jérôme-Benoit (FR); Kotschy, András (HU); Murray, James Brooke (NZ); Bedford, Simon (GB); Chanrion, Maïa (FR); Colland, Frédéric (FR); Dodsworth, Mark Philip (GB); HERNER, András (HU); Maragno, Ana Leticia (FR); Sanders, Emma (GB); Timári, Mátyás Pál (HU); WEBB, Paul (GB)

(74) Công ty Luật TNHH T&G (TGVN)

(54) **HỢP CHẤT LÀ DẪN XUẤT CỦA 6,7-DIHYDRO-5H-PYRIDO[2,3-C]PYRIDAZIN-8-YL, VÀ HỢP CHẤT LIÊN QUAN CÓ TÁC DỤNG ỨC CHẾ PROTEIN BCL-XL VÀ LÀ CHẤT THÚC ĐẨY VÀ GÂY CHẾT TẾ BÀO THEO CHƯƠNG TRÌNH, VÀ DƯỢC PHẨM CHỨA HỢP CHẤT NÀY ĐỂ ĐIỀU TRỊ BỆNH UNG THƯ**

(57) Sáng chế bộc lộ các dẫn xuất 6,7-dihydro-5H-pyrido[2,3- c]pyridazin, 1,2,3,4-tetrahydroquinolin, 1H-indol, 3,4-dihydro-2H-1,4-benzoxazin, 1H-pyrrolo[2,3-b]pyridin-1-yl, 7H-pyrrolo[2,3-c]pyridazin, 5H,6H, 7H, 8H, 9H-pyridazino[3,4-b]azepin và các hợp chất liên quan có công thức (I) là các chất ức chế protein Bcl-xL để sử dụng làm các chất thúc đẩy và gây ra sự chết tế bào theo chương trình để điều trị bệnh ung thư, bệnh tự miễn hoặc bệnh hệ miễn dịch. Sáng chế bộc lộ sự điều chế các hợp chất làm ví dụ (ví dụ, các Ví dụ 1 đến 221) cũng như nghiên cứu dược lý học với số liệu liên quan (ví dụ, Ví dụ A đến E; bảng 1 đến 5). Các hợp chất làm ví dụ là ví dụ axit 2-{6-[(1,3-benzothiazol-2-yl) amino]-1,2,3,4-tetrahydroquinolin-1-yl)-1,3-thiazol-4-carboxylic (vídụ 1) hoặc ví dụ axit 3-{1-[(adamantan-1-yl)metyl]-5- metyl-1H-pyrazol-4-yl}-6-{3-[(1,3-benzothiazol-2-yl)amino]-4-metyl-5H,6H,7H, 8H-pyrido[2,3-c]pyridazin-8-yl]pyridin-2-carboxylic (ví dụ 24). Sáng chế cũng đề cập đến dược phẩm chứa hợp chất đã nêu để điều trị bệnh ung thư.

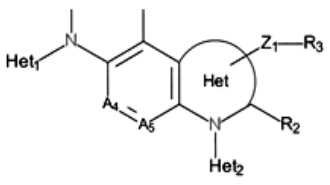

Công thức (I)

(11) **1-0048015 B**

(15) 29/05/2025
Số Quyết định: 91275/QĐ-SHTT.IP

(45) 25/06/2025 447B

(43) 27/06/2022 411 A

(21) 1-2021-06503

(85) 15/10/2021

(22) 18/09/2020

(86) PCT/US2020/051480 18/09/2020

(30) 62/903,647 20/09/2019 US
17/019,567 14/09/2020 US

(87) WO2021/055741 25/03/2021

(51) ***H04N 19/20***; *H04N 19/187; H04N 19/70; H04N 19/46; H04N 19/65; H04N 19/105; H04N 19/44*

(73) **TENCENT AMERICA LLC** (US)
2747 Park Boulevard, Palo Alto, California 94306, United States of America

(72) CHOI, Byeongdoo (KR); WENGER, Stephan (DE); LIU, Shan (US)

(74) Công ty TNHH một thành viên Sở hữu trí tuệ VCCI (VCCI-IP CO.,LTD)

(54) **PHƯƠNG PHÁP VÀ THIẾT BỊ GIẢI MÃ VIĐEO VÀ PHƯƠNG TIỆN BẤT BIẾN ĐỌC ĐƯỢC BỞI MÁY TÍNH**

(57) Sáng chế đề cập đến phương pháp và thiết bị bao gồm mã máy tính có cấu trúc để làm cho bộ xử lý hoặc các bộ xử lý thực hiện việc phân tích ít nhất một tập tham số viđeo bao gồm ít nhất một phần tử cú pháp mà chỉ báo rằng ít nhất một lớp trong dòng bit có thể biến đổi tỷ lệ có phải là một trong số lớp phụ thuộc của dòng bit có thể biến đổi tỷ lệ và lớp độc lập của dòng bit có thể biến đổi tỷ lệ, giải mã ảnh trong lớp phụ thuộc bằng cách phân tích và diễn dịch danh sách ảnh tham chiếu liên lớp và giải mã ảnh trong lớp độc lập mà không cần phân tích và diễn dịch danh sách ảnh tham chiếu liên lớp.

FIG. 3

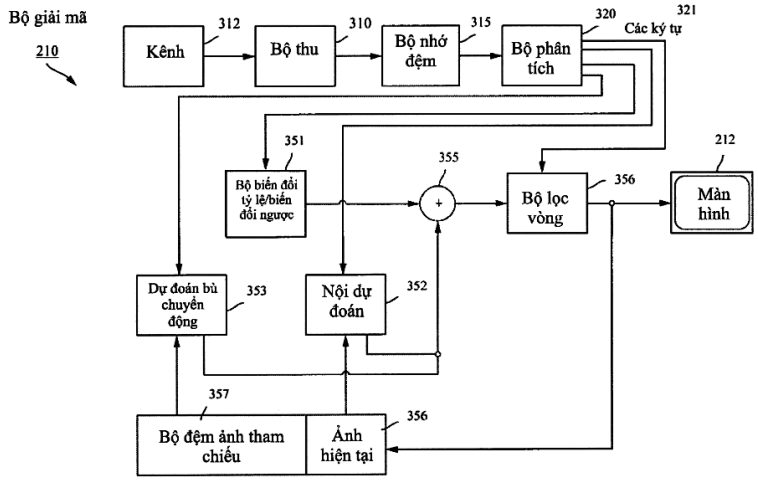

(11) **1-0048016 B**

(15) 29/05/2025
Số Quyết định: 91276/QĐ-SHTT.IP

(45) 25/06/2025 447B

(43) 25/02/2020 383 A

(21) 1-2019-06854

(85) 05/12/2019

(22) 08/05/2018

(86) PCT/US2018/031558 08/05/2018

(30) 62/503,051 08/05/2017 US
62/614,733 08/01/2018 US

(87) WO2019/027526 07/02/2019

(51) ***G02B 1/115***; *G02B 1/14*

(73) **CORNING INCORPORATED** (US)
1 Riverfront Plaza, Corning, New York 14831, United States of America

(72) HART, Shandon Dee (US); KOCH, Karl William III (US); KOSIK-WILLIAMS, Carlo Anthony (US); LIN, Lin (CN); PAULSON, Charles Andrew (US); PRICE, James Joseph (US)

(74) Công ty Luật TNHH T&G (TGVN)

(54) **VẬT PHẨM, KÍNH VÀ SẢN PHẨM ĐIỆN TỬ TIÊU DÙNG**

(57) Sáng chế đề cập tới các phương án thực hiện của các vật phẩm bền, chống xước. Các vật phẩm có các lớp phủ tạo ra các tính chất phản xạ, truyền qua, và/hoặc màu sắc cụ thể, cũng như độ cứng cụ thể. Một số phương án thực hiện có độ phản xạ thấp và màu sắc cao. Một số phương án thực hiện có độ phản xạ cao và màu sắc trung tính. Một số phương án thực hiện có độ phản xạ cao và màu sắc cao. Theo một số phương án thực hiện, các vật phẩm có thể là kính tâm với lớp phủ quang học, gương chống xước với lớp phủ quang học, hoặc sản phẩm điện tử tiêu dùng với lớp phủ quang học. Sáng chế cũng đề cập tới các kính và sản phẩm điện tử tiêu dùng.

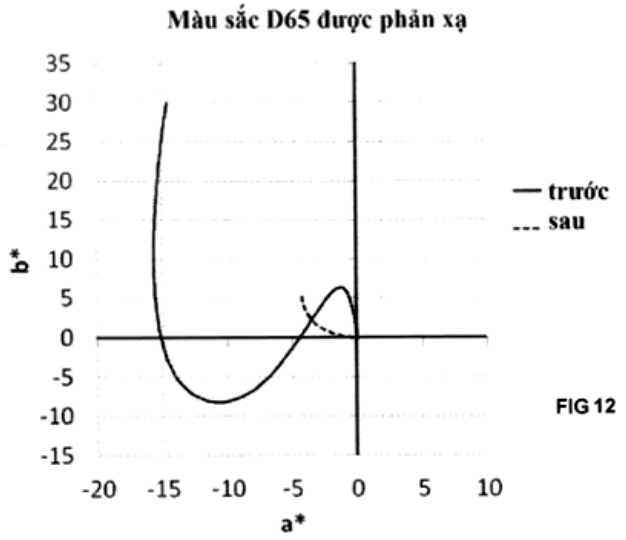

FIG 12

(11) **1-0048017 B**

(15) 29/05/2025
Số Quyết định: 91292/QĐ-SHTT.IP

(45) 25/06/2025 447B

(43) 27/03/2023 420 A

(21) 1-2022-07788

(85) 29/11/2022

(22) 27/04/2021

(86) PCT/EP2021/060943 27/04/2021

(30) 20200505 29/04/2020 NO
20200675 08/06/2020 NO

(87) WO 2021/219612 04/11/2021

(51) ***B65G 1/04***

(73) **AUTOSTORE TECHNOLOGY AS** (NO)
Stokkastrandvegen 85 N-5578 Nedre Vats, Norway

(72) FJELDHEIM, Ivar (NO)

(74) Công ty Luật TNHH Phạm và Liên danh (PHAM & ASSOCIATES)

(54) **PHƯƠNG PHÁP GIÁM SÁT HỆ THỐNG CẤT GIỮ VÀ TÌM KIẾM TỰ ĐỘNG**

(57) Sáng chế đề xuất phương pháp giám sát hệ thống cất giữ và tìm kiếm tự động (1) sử dụng phương tiện bay không người lái (400) để định vị và kiểm tra các bất thường trong hoạt động của hệ thống.

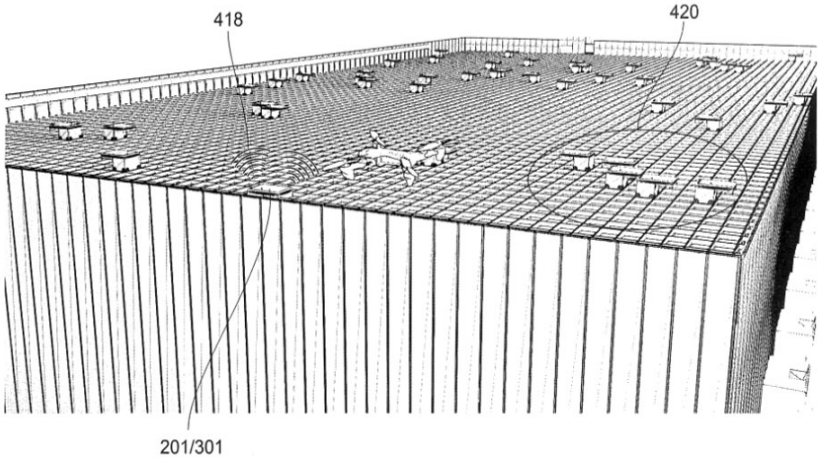

FIG. 8

(11) **1-0048018 B**

(15) 29/05/2025
Số Quyết định: 91293/QĐ-SHTT.IP

(45) 25/06/2025 447B

(43) 26/09/2022 414 A

(21) 1-2022-02898

(85) 09/05/2022

(22) 27/07/2021

(86) PCT/KR2021/009710 27/07/2021

(30) 10-2020-0113174 04/09/2020 KR

(87) WO 2022/050572 10/03/2022

(51) ***D06F 37/34****; D06F 37/40; D06F 37/30*

(73) **LG ELECTRONICS INC.** (KR)
128, Yeoui-daero, Yeongdeungpo-gu, Seoul 07336, Republic of Korea

(72) KIM, Dongcheol (KR); KIM, Youngjong (KR)

(74) Công ty Luật TNHH T&G (TGVN)

(54) **THIẾT BỊ XỬ LÝ ĐỒ GIẶT**

(57) Sáng chế đề cập đến thiết bị xử lý đồ giặt bao gồm lồng để cung cấp không gian trong đó để chứa nước, trống được bố trí theo cách quay được bên trong lồng này và cung cấp không gian trong đó để chứa quần áo, trong đó trống này bao gồm bề mặt mở để đưa quần áo vào và rút quần áo ra qua đó và bề mặt đáy được đặt trên phía ngược lại của bề mặt mở, bộ tạo xung được bố trí theo cách quay được trên bề mặt đáy và bên trong trống, bộ khuấy trộn nhô ra từ bộ tạo xung bên trong trống và mở rộng về phía bề mặt mở, trong đó bộ khuấy trộn được bố trí theo cách quay được tại trung tâm của bộ tạo xung, và bộ dẫn động được cấu tạo để dẫn động ít nhất một thành phần trong số trống, bộ tạo xung, và bộ khuấy trộn. Bộ tạo xung và bộ khuấy trộn có thể được cấu tạo để quay theo các hướng ngược nhau.

Fig.3

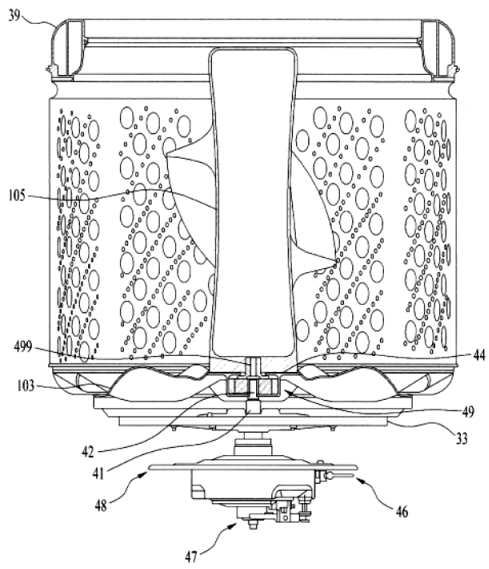

(11) **1-0048019 B**

(15) 29/05/2025
Số Quyết định: 91294/QĐ-SHTT.IP

(45) 25/06/2025 447B

(43) 25/05/2023 422 A

(21) 1-2023-00822

(85) 10/02/2023

(22) 27/07/2021

(86) PCT/KR2021/009706 27/07/2021

(30) 10-2020-0101436 12/08/2020 KR

(87) WO2022/035093 17/02/2022

(51) ***H04N 13/361****; G06T 19/00; H04N 7/18; H04N 5/225; H04N 5/247; B66B 3/00*

(73) **DAJIT CO., LTD.** (KR)
85, Eunma-gil 79beon-gil, Ilsandong-gu Goyang-si Gyeonggi-do 10252, Republic of Korea

(72) YOON, Il Shik (KR); YOON, Jun Chan (KR); YOON, Jayoung (KR)

(74) Công ty Luật TNHH Phạm và Liên danh (PHAM & ASSOCIATES)

(54) **HỆ THỐNG HIỂN THỊ, HỆ THỐNG THANG MÁY, VÀ PHƯƠNG PHÁP XỬ LÝ HÌNH ẢNH**

(57) Sáng chế đề cập đến hệ thống hiển thị được tạo cấu hình để lắp đặt trong thang máy bao gồm thiết bị giám sát để hiển thị hình ảnh đầu ra; và bộ xử lý hình ảnh được tạo cấu hình để hiển thị, trên thiết bị giám sát, ít nhất một hình ảnh bên ngoài được thu nhận bằng cách chụp ảnh tầm nhìn toàn cảnh bên ngoài của thang máy và bình phong đồ họa ảo liên quan đến tầm nhìn toàn cảnh bên ngoài. Thiết bị giám sát bao gồm cụm giám sát trần kéo dài để nghiêng ở góc xác định trước so với phần trần của thang máy. Bộ xử lý hình ảnh hiển thị, trên thiết bị giám sát, vật thể ảo để tạo ra hiệu ứng tạo cảm giác ranh giới giữa phía bên trong và phía bên ngoài của thang máy đến người sử dụng trong thang máy cùng với tầm nhìn toàn cảnh bên ngoài tương ứng với ít nhất một hình ảnh bên ngoài và bình phong đồ họa ảo. Sáng chế cũng đề cập đến hệ thống thang máy và phương pháp xử lý hình ảnh.

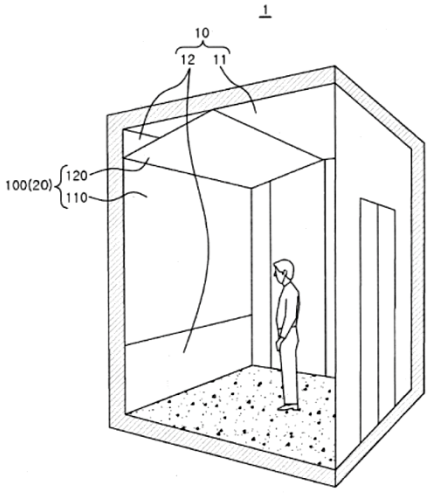

Fig.1

(11) **1-0048020 B**

(15) 29/05/2025
Số Quyết định: 91295/QĐ-SHTT.IP

(45) 25/06/2025 447B

(43) 25/08/2021 401 A

(21) 1-2021-03038

(85) 26/05/2021

(22) 01/11/2019

(86) PCT/JP2019/043013 01/11/2019

(30) 2018-207646 02/11/2018 JP

(87) WO 2020/091036 07/05/2020

(51) ***A61K 31/4152***; *A61K 47/36; A61P 25/28; A61K 9/10; A61P 21/02; A61K 47/32; A61K 47/38*

(73) **MITSUBISHI TANABE PHARMA CORPORATION** (JP)
3-2-10, Dosho-machi, Chuo-ku, Osaka-shi, Osaka 541-8505 Japan

(72) Tetsuo HAYAMA (JP); Tomohiro TAKAHASHI (JP); Tomoyuki OMURA (JP); Kouji HAYASHI (JP); Munetomo MATSUDA (JP); Tadashi MIYAZAWA (JP)

(74) Công ty TNHH một thành viên Sở hữu trí tuệ VCCI (VCCI-IP CO.,LTD)

(54) **HỖN DỊCH EDARAVON ĐỂ SỬ DỤNG QUA ĐƯỜNG MIỆNG**

(57) Sáng chế đề xuất hỗn dịch edaravon để sử dụng qua đường miệng có độ sinh khả dụng rất tốt. Sáng chế được mong đợi có thể làm giảm gánh nặng đối với các bệnh nhân mắc bệnh xơ cứng cột bên teo cơ (ALS) và các nhân viên chăm sóc.

Fig.1

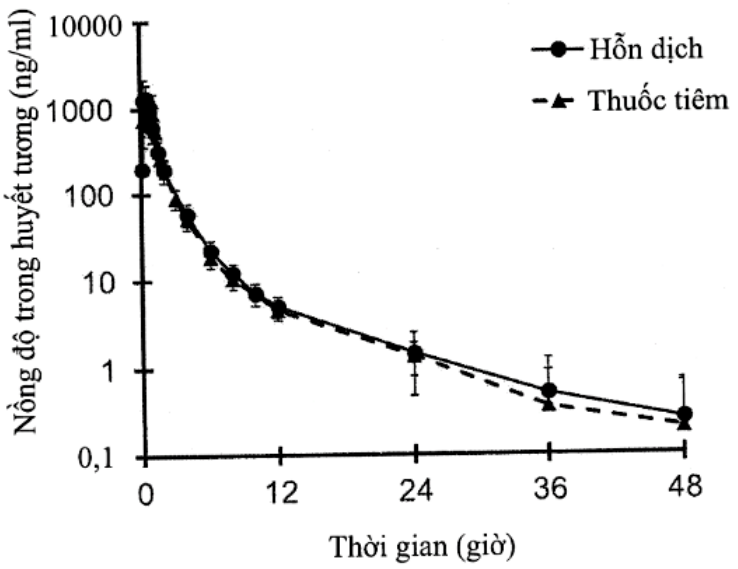

(11) **1-0048021 B**

(15) 29/05/2025
Số Quyết định: 91296/QĐ-SHTT.IP

(45) 25/06/2025 447B

(43) 26/09/2022 414 A

(21) 1-2022-02935

(85) 10/05/2022

(22) 10/08/2021

(86) PCT/KR2021/010590 10/08/2021

(30) 10-2020-0102583 14/08/2020 KR

(87) WO 2022/035191 17/02/2022

(51) ***D06F 37/14***

(73) **LG ELECTRONICS INC.** (KR)
128, Yeoui-daero, Yeongdeungpo-gu, Seoul 07336, Republic of Korea

(72) PARK, Junghyun (KR); CHOI, Minseok (KR); YEO, Unkeol (KR)

(74) Công ty Luật TNHH T&G (TGVN)

(54) **THIẾT BỊ XỬ LÝ ĐỒ GIẶT**

(57) Sáng chế đề cập đến thiết bị xử lý đồ giặt bao gồm lồng, trống, và bộ quay. Bộ quay này bao gồm phần đáy được định vị trên bề mặt đáy của trống, cột trụ nhô ra từ phần đáy này về phía bề mặt mở của trống, và lưỡi được bố trí trên bề mặt chu vi bên ngoài của cột trụ này. Lưỡi này kéo dài xiên so với hướng bề dọc của cột trụ từ một đầu của nó quay mặt về phía phần đáy đến đầu còn lại của nó quay mặt về phía bề mặt mở, và đường khuôn thứ nhất ít nhất một phần kéo dài song song với hướng chu vi của cột trụ được tạo ra giữa đầu nêu trên và đầu còn lại này.

Fig.1

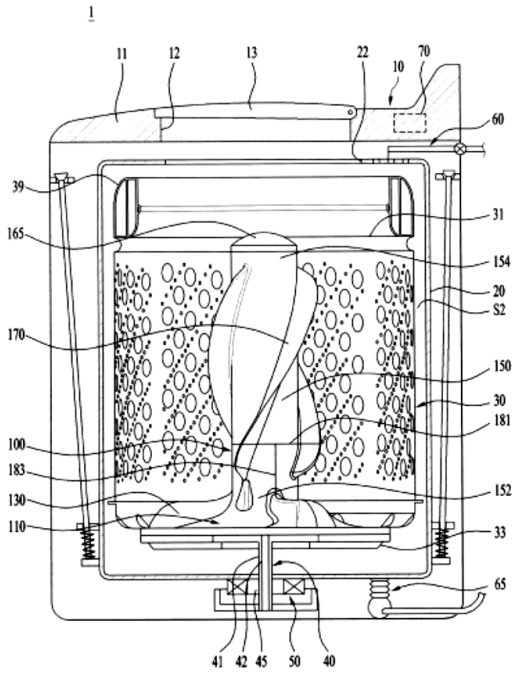

(11) **1-0048022 B**

(15) 29/05/2025
Số Quyết định: 91297/QĐ-SHTT.IP

(45) 25/06/2025 447B

(43) 25/07/2022 412 A

(21) 1-2022-02250

(85) 12/04/2022

(22) 16/12/2020

(86) PCT/KR2020/018411 16/12/2020

(30) 10-2019-0167511 16/12/2019 KR

(87) WO2021/125773 24/06/2021

(51) ***D06F 37/22****; D06F 39/14; D06F 37/28; D06F 37/10*

(73) **LG ELECTRONICS INC.** (KR)
128, Yeoui-daero Yeongdeungpo-gu Seoul 07336, Korea

(72) KIM, Sungmin (KR); SIM, Hyoungmin (KR)

(74) Công ty Luật TNHH T&G (TGVN)

(54) **MÁY GIẶT**

(57) Sáng chế đề cập đến máy giặt được bố trí với: vỏ máy mà bao gồm vỏ máy phía trước có lỗ đầu vào vỏ máy được tạo thành ở đó; lồng giặt mà được lắp đặt bên trong vỏ máy và có lỗ đầu vào lồng giặt được định vị trên đường kéo dài của lỗ đầu vào vỏ máy; cửa vỏ máy mà được lắp đặt trong vỏ máy và mở và đóng lỗ đầu vào vỏ máy; cửa lồng giặt mà được lắp đặt trong lồng giặt và mở và đóng lỗ đầu vào lồng giặt; khóa cửa vỏ máy mà cảm biến xem cửa vỏ máy là mở hay đóng, cũng như thiết đặt trạng thái khóa của cửa vỏ máy; và khóa cửa lồng giặt mà thiết đặt trạng thái khóa của cửa lồng giặt theo việc liệu cửa vỏ máy là mở hay đóng.

FIG. 3

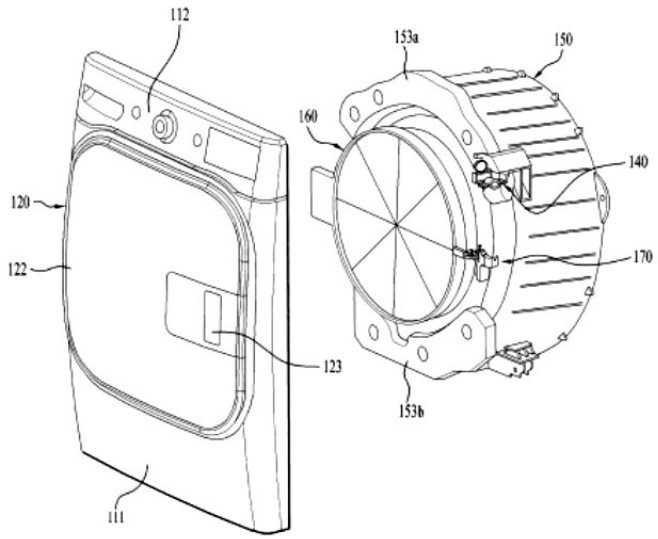

(11) **1-0048023 B**

(15) 29/05/2025
Số Quyết định: 91298/QĐ-SHTT.IP

(45) 25/06/2025 447B

(43) 25/05/2022 410 A

(21) 1-2022-01271

(85) 26/04/2012

(22) 21/10/2010

(86) PCT/US2010/053606 21/10/2010

(30) 61/254,509 23/10/2009 US

(87) WO2011/050198 28/04/2011

(51) ***C07D 487/04****; A61K 31/407; A61P 25/00*

(62) 1-2012-01157

(73) **JANSSEN PHARMACEUTICA NV** (BE)
Turnhoutseweg 30, B-2340 Beerse, Belgium

(72) CHAI, Wenying (US); LETAVIC, Michael, A. (US); LY, Kiev, S. (US); PIPPEL, Daniel, J. (US); RUDOLPH, Dale, A. (US); STROTHER, Kathleen, C. (US); SAVALL, Brad, M. (US); SHAH, Chandravadan, R. (US); SHIREMAN, Brock, T. (US); SOYODE-JOHNSON, Akinola (NG); STOCKING, Emily, M. (US); SWANSON, Devin, M. (US)

(74) Công ty Cổ phần Sở hữu công nghiệp INVESTIP (INVESTIP)

(54) **HỢP CHẤT OCTAHYDROPYROLO[3,4-C]PYROL ĐƯỢC THẾ HAI LẦN LÀM CHẤT ĐIỀU BIẾN THỤ THỂ OREXIN VÀ DƯỢC PHẨM CHỨA HỢP CHẤT NÀY**

(57) Sáng chế đề cập đến hợp chất octahydropyrolo[3,4-c]pyrol được thế hai lần, hợp chất này hữu dụng để làm chất điều biến thụ thể orexin. Hợp chất này có thể hữu dụng để làm dược phẩm và để dùng trong phương pháp điều trị các tình trạng bệnh, các rối loạn, và các tình trạng bệnh lý gây ra bởi hoạt tính của orexin, như chứng mất ngủ.

(11) **1-0048024 B**

(15) 29/05/2025
Số Quyết định: 91299/QĐ-SHTT.IP

(45) 25/06/2025 447B

(43) 25/07/2018 364 A

(21) 1-2018-01522

(85) 11/04/2018

(22) 30/09/2016

(86) PCT/US2016/054920 30/09/2016

(30) 62/495,574 17/10/2015 US

(87) WO2017/066002 20/04/2017

(51) ***G06Q 20/38***; *H04L 9/32; G06Q 30/06; G06Q 20/40; G06Q 30/02*

(73) **BANQU, INC.** (US)
4100 Heatherton Place Minnetonka, MN 55345, USA

(72) GADNIS, Ashish (US); KEISER, Jeffrey, A. (US); LINTON, Michael (US); NATALENKO, Stanislav (UA)

(74) Công ty Luật TNHH Phạm và Liên danh (PHAM & ASSOCIATES)

(54) **PHƯƠNG PHÁP VÀ HỆ THỐNG MÁY TÍNH TRIỂN KHAI NỀN TẢNG GIAO DỊCH VÀ XÁC THỰC DỰA TRÊN CHUỖI KHỐI**

(57) Sáng chế đề xuất các hệ thống, các phương pháp, và phương tiện máy tính triển khai định danh dựa trên chuỗi khối và các nền giao dịch được mô tả ở đây. Thông tin định danh, chẳng hạn ảnh, đối với cá nhân có thể được mật mã hóa và được lưu trữ trong chuỗi khối như là một phần đăng ký cá nhân này làm người dùng trong định danh dựa trên chuỗi khối và nền giao dịch. Các mối quan hệ tin cậy có thể được tạo giữa người dùng này và các người dùng khác, và các bản ghi của các mối quan hệ tin cậy có thể còn được tạo trong chuỗi khối. Các giao dịch giữa người dùng này và các người dùng khác mà người dùng này đã tạo mối quan hệ tin cậy với họ có thể còn được tạo trong chuỗi khối. Các giao dịch này có thể được ủy quyền, chẳng hạn, thông qua quá trình kiểm chứng nhiều giai đoạn truy nhập thông tin được lưu trữ trong chuỗi khối. Các giao dịch này và thông tin định danh, cùng với thông tin khác, góp phần vào định danh kinh tế của cá nhân.

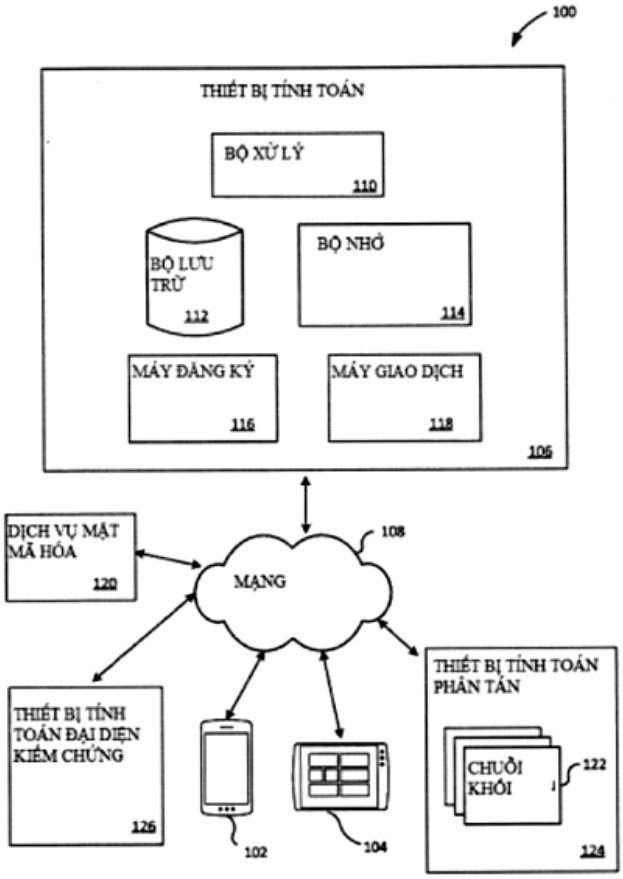
100
THIẾT BỊ TÍNH TOÁN
BỘ XỬ LÝ
110
BỘ LƯU TRỮ
112
BỘ NHỚ
114
MÁY ĐĂNG KÝ
116
MÁY GIAO DỊCH
118
106
DỊCH VỤ MẬT MÃ HÓA
120
MẠNG
108
THIẾT BỊ TÍNH TOÁN ĐẠI DIỆN KIỂM CHỨNG
126
102
104
THIẾT BỊ TÍNH TOÁN PHÂN TÁN
CHUỖI KHỐI
122
124

Fig.1

(11) **1-0048025 B**

(15) 29/05/2025
Số Quyết định: 91300/QĐ-SHTT.IP

(45) 25/06/2025 447B

(43) 27/06/2022 411 A

(21) 1-2021-06504

(85) 15/10/2021

(22) 10/09/2020

(86) PCT/US2020/050116 10/09/2020

(30) 62/901,118 16/09/2019 US
17/010,403 02/09/2020 US

(87) WO2021/055222 25/03/2021

(51) ***H04N 19/117****; H04N 19/186*

(73) **TENCENT AMERICA LLC** (US)
2747 Park Boulevard, Palo Alto, California 94306, United States of America

(72) LI, Xiang (CN); ZHAO, Xin (CN); DU, Yixin (CN); ZHAO, Liang (CN); LIU, Shan (US)

(74) Công ty TNHH một thành viên Sở hữu trí tuệ VCCI (VCCI-IP CO.,LTD)

(54) **PHƯƠNG PHÁP VÀ THIẾT BỊ GIẢI MÃ VIĐEO**

(57) Sáng chế đề cập đến phương pháp và thiết bị bao gồm hệ mạch xử lý để giải mã viđeo. Hệ mạch xử lý giải mã thông tin được mã hóa của khối mã hóa (CB-coding block) sắc độ từ dòng bit viđeo được mã hóa. Thông tin được mã hóa chỉ báo rằng bộ lọc thành phần chéo được áp dụng tới CB sắc độ và chỉ báo khuôn dạng lấy mẫu con sắc độ và loại mẫu sắc độ. Hệ mạch xử lý xác định dạng lọc của bộ lọc thành phần chéo dựa trên ít nhất một trong số khuôn dạng lấy mẫu con sắc độ và loại mẫu sắc độ. Hệ mạch xử lý tạo ra CB trung gian thứ nhất bằng cách áp dụng bộ lọc vòng tới CB sắc độ và tạo ra CB trung gian thứ hai bằng cách áp dụng bộ lọc thành phần chéo mà có dạng lọc được xác định tới CB độ chói tương ứng. Hệ mạch xử lý xác định CB sắc độ được lọc dựa trên CB trung gian thứ nhất và CB trung gian thứ hai.

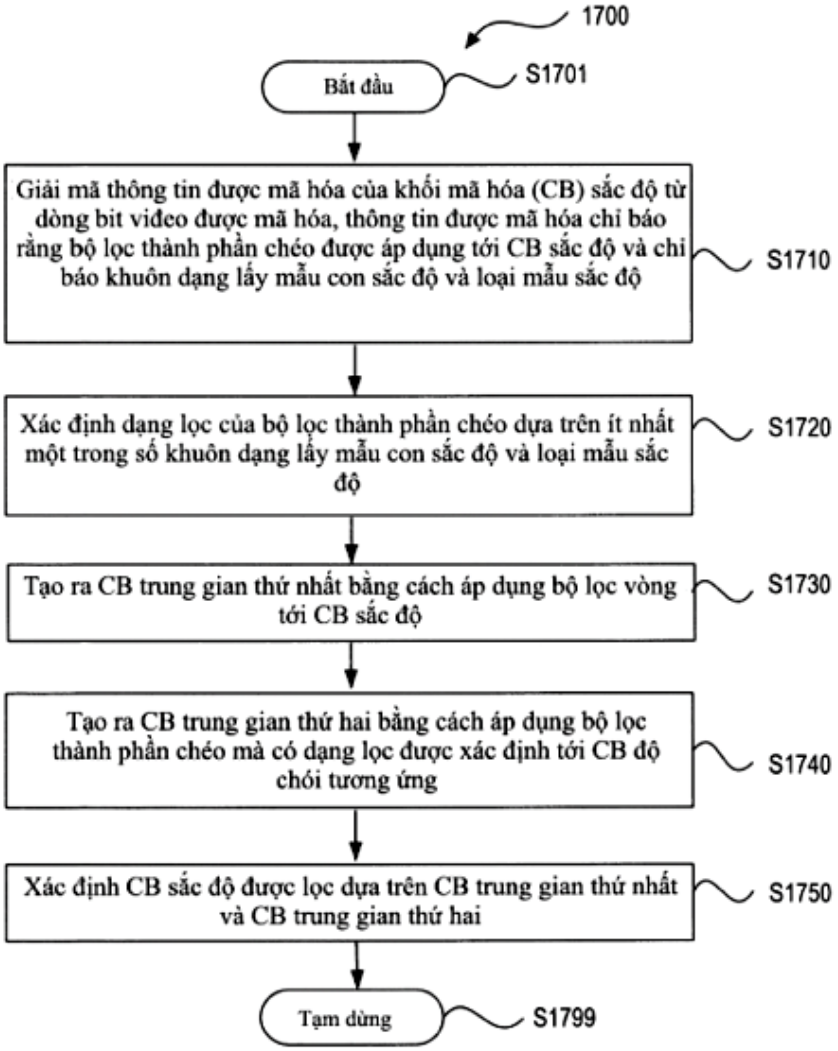
1700
Bắt đầu
S1701
Giải mã thông tin được mã hóa của khối mã hóa (CB) sắc độ từ dòng bit viđeo được mã hóa, thông tin được mã hóa chỉ báo rằng bộ lọc thành phần chéo được áp dụng tới CB sắc độ và chỉ báo khuôn dạng lấy mẫu con sắc độ và loại mẫu sắc độ
S1710
Xác định dạng lọc của bộ lọc thành phần chéo dựa trên ít nhất một trong số khuôn dạng lấy mẫu con sắc độ và loại mẫu sắc độ
S1720
Tạo ra CB trung gian thứ nhất bằng cách áp dụng bộ lọc vòng tới CB sắc độ
S1730
Tạo ra CB trung gian thứ hai bằng cách áp dụng bộ lọc thành phần chéo mà có dạng lọc được xác định tới CB độ chói tương ứng
S1740
Xác định CB sắc độ được lọc dựa trên CB trung gian thứ nhất và CB trung gian thứ hai
S1750
Tạm dừng
S1799

FIG. 17

(11) **1-0048026 B**

(15) 29/05/2025
Số Quyết định: 91301/QĐ-SHTT.IP

(45) 25/06/2025 447B

(43) 25/11/2022 416 A

(21) 1-2022-05638

(85) 05/09/2022

(22) 10/02/2021

(86) PCT/JP2021/005083 10/02/2021

(30) 2020-044966 16/03/2020 JP

(87) WO 2021/186963 23/09/2021

(51) ***G05B 19/418***; *G06Q 50/04; G06Q 10/04; C21B 5/00*

(73) **JFE STEEL CORPORATION** (JP)
2-3, Uchisaiwai-cho 2-chome, Chiyoda-ku, Tokyo 1000011, Japan

(72) KUMANO, Akira (JP); TATARA, Reo (JP)

(74) Công ty Cổ phần Sở hữu công nghiệp INVESTIP (INVESTIP)

(54) PHƯƠNG PHÁP TẠO KẾ HOẠCH PHA TRỘN, THIẾT BỊ TẠO KẾ HOẠCH PHA TRỘN VÀ PHƯƠNG PHÁP VẬN HÀNH NHÀ MÁY LUYỆN KIM

(57) Sáng chế đề cập đến phương pháp tạo kế hoạch pha trộn bao gồm bước thu thập mà thu thập dữ liệu đầu vào cần thiết để tạo kế hoạch pha trộn, điều kiện ràng buộc bao gồm ràng buộc về đặc tính sau khi pha trộn nguyên liệu thô, ràng buộc về trữ lượng lưu kho đối với mỗi loại nguyên liệu thô, và ràng buộc về vận hành liên quan đến điều kiện vận hành, bước thu thập ràng buộc kế hoạch được xác nhận, ở dạng ràng buộc kế hoạch được xác nhận, kế hoạch đã được xác nhận trong số các kế hoạch pha trộn sẽ được lập kế hoạch, bước tạo bài toán tối ưu hóa dựa trên dữ liệu đầu vào, điều kiện ràng buộc, ràng buộc kế hoạch được xác nhận, và giá trị hàm đánh giá đặt trước, và bước tối ưu hóa mà giải quyết bài toán tối ưu hóa.

FIG.4

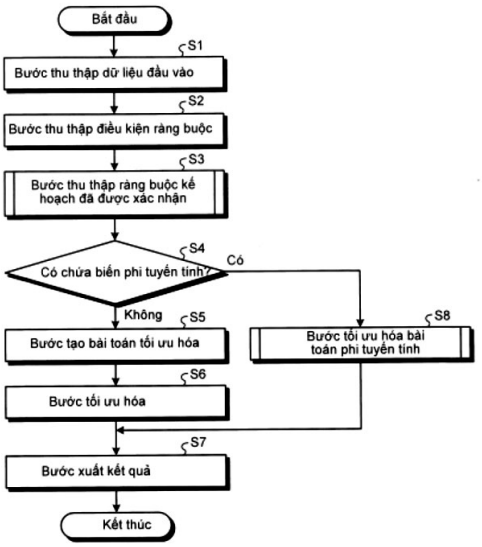

(11) **1-0048027 B**

(15) 29/05/2025
Số Quyết định: 91302/QĐ-SHTT.IP

(45) 25/06/2025 447B

(43) 25/08/2022 413 A

(21) 1-2022-02629

(85) 26/04/2022

(22) 08/01/2021

(86) PCT/KR2021/000264 08/01/2021

(30) 10-2020-0007593 20/01/2020 KR
10-2020-0131761 13/10/2020 KR

(87) WO2021/149951 29/07/2021

(51) ***D06F 39/02***

(73) **LG ELECTRONICS INC.** (KR)
128, Yeoui-daero, Yeongdeungpo-gu, Seoul 07336, Korea

(72) JUNG, Sungwoon (KR); JANG, Hunjun (KR)

(74) Công ty Luật TNHH T&G (TGVN)

(54) **THIẾT BỊ XỬ LÝ ĐỒ GIẶT**

(57) Sáng chế đề cập đến thiết bị xử lý đồ giặt chứa buồng có phần mở được định ra trong đó; lồng được bố trí phía trong trong buồng; trống được bố trí theo cách xoay được phía trong lồng; đơn vị lưu trữ chất tẩy rửa làm thụt được vào trong buồng qua phần mở, trong đó chất tẩy rửa được lưu trữ trong không gian lưu trữ của đơn vị lưu trữ chất tẩy rửa; bình chứa chất tẩy rửa có lỗ phun chất tẩy rửa được định ra trong đó nối thông với không gian lưu trữ của đơn vị lưu trữ chất tẩy rửa; và nắp chất tẩy rửa được lắp khít vào trong lỗ phun chất tẩy rửa, trong đó nắp chất tẩy rửa chứa đường thông gió được định ra trong đó để nối thông phần phía ngoài của bình chứa chất tẩy rửa với không gian lưu trữ của đơn vị lưu trữ chất tẩy rửa, trong đó đường thông gió có đầu ngoài nối thông với bên ngoài của bình chứa chất tẩy rửa, trong đó đầu ngoài mở và kéo dài theo hướng bên của nắp chất tẩy rửa.

Fig.28

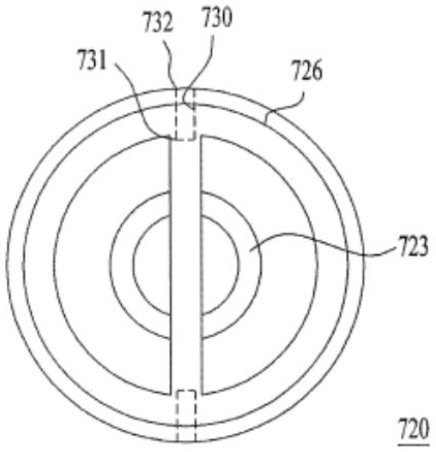

(11) **1-0048028 B**

(15) 29/05/2025
Số Quyết định: 91303/QĐ-SHTT.IP

(45) 25/06/2025 447B

(43) 27/02/2023 419 A

(21) 1-2022-07269

(85) 07/11/2022

(22) 19/05/2021

(86) PCT/JP2021/018942 19/05/2021

(30) 2020-087264 19/05/2020 JP

(87) WO2021/235475 25/11/2021

(51) ***G01N 17/04***; *G01N 27/04; G01N 27/00*

(73) **JFE STEEL CORPORATION** (JP)
2-3, Uchisaiwai-cho 2-chome, Chiyoda-ku, Tokyo 1000011, Japan

(72) OMODA Masataka (JP); OTSUKA Shinji (JP)

(74) Công ty Cổ phần Sở hữu công nghiệp INVESTIP (INVESTIP)

(54) **PHƯƠNG PHÁP THIẾT KẾ CẢM BIẾN ĂN MÒN, PHƯƠNG PHÁP SẢN XUẤT CẢM BIẾN ĂN MÒN, VÀ CẢM BIẾN ĂN MÒN**

(57) Sáng chế đề cập đến cảm biến ăn mòn (1) là cảm biến ăn mòn loại điện trở bao gồm phần cảm biến (11) lộ ra với môi trường tùy ý và được tạo thành từ vật dẫn điện, và phần tham chiếu (21) tách biệt khỏi môi trường tùy ý và được tạo thành từ vật dẫn điện, và đo tổn hao ăn mòn của phần cảm biến (11) dựa trên giá trị điện trở của phần tham chiếu (21) và giá trị điện trở của phần cảm biến (11). Chiều rộng của phần cảm biến (11) được thiết lập để thỏa mãn Công thức (II): $w \geq (32 \times t_{limit})$ ... (II), t_{limit}: tổn hao ăn mòn tối đa sẽ được đo [mm], và w: chiều rộng của phần cảm biến [mm]. Cảm biến ăn mòn (1) có độ chính xác ưu việt của phép đo tổn hao ăn mòn.

FIG. 2

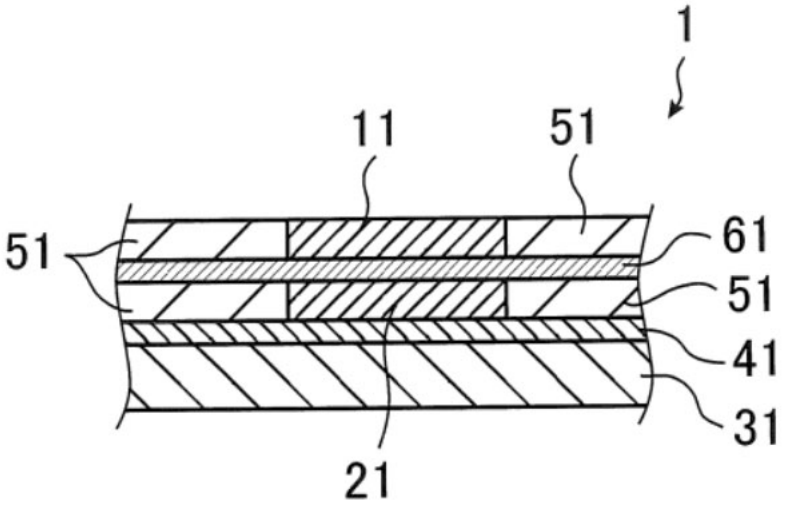

(11) **1-0048029 B**

(15) 29/05/2025
Số Quyết định: 91304/QĐ-SHTT.IP

(45) 25/06/2025 447B

(43) 25/09/2020 390 A

(21) 1-2020-03323

(85) 11/06/2020

(22) 16/11/2018

(86) PCT/CN2018/116000 16/11/2018

(30) 201711138495.4 16/11/2017 CN
201810149050.4 13/02/2018 CN

(87) WO2019/096265 23/05/2019

(51) ***H04W 12/04***

(73) **HUAWEI TECHNOLOGIES CO., LTD.** (CN)
Huawei Administration Building Bantian, Longgang District Shenzhen, Guangdong 518129, China

(72) HU, Li (CN); LI, Bingzhao (CN); CHEN, Jing (CN); GENG, Tingting (CN)

(74) Công ty Luật TNHH Phạm và Liên danh (PHAM & ASSOCIATES)

(54) **PHƯƠNG PHÁP YÊU CẦU KHÔI PHỤC KẾT NỐI, THIẾT BỊ TRUYỀN THÔNG VÀ VẬT GHI MÁY TÍNH ĐỌC ĐƯỢC**

(57) Sáng chế đề xuất phương pháp yêu cầu khôi phục kết nối, thiết bị truyền thông và vật lưu trữ máy tính đọc được, để tránh không đồng bộ khóa giữa thiết bị đầu cuối và trạm cơ sở nguồn trong kịch bản mà trạm cơ sở đích từ chối khôi phục kết nối điều khiển tài nguyên vô tuyến (radio resource control, RRC) của thiết bị đầu cuối. Phương pháp bao gồm các bước: tạo, bằng thiết bị, khóa tầng truy nhập (access stratum, AS) được cập nhật; gửi, bằng thiết bị đến trạm cơ sở đích, thông điệp yêu cầu khôi phục kết nối để khôi phục kết nối RRC; nhận, bằng thiết bị, thông điệp từ chối khôi phục kết nối từ trạm cơ sở đích, trong đó thông điệp từ chối khôi phục kết nối chỉ báo rằng việc khôi phục kết nối RRC bị từ chối; sau khi nhận thông điệp từ chối khôi phục kết nối, xóa, bằng thiết bị, khóa AS được cập nhật; và giữ, bằng thiết bị, khóa AS thứ nhất làm khóa AS hiện tại; trong đó khóa AS thứ nhất là khóa AS mà được sử dụng, trước khi thiết bị đi vào trạng thái không hoạt động, bằng thiết bị và trạm cơ sở nguồn được truy nhập bằng thiết bị.

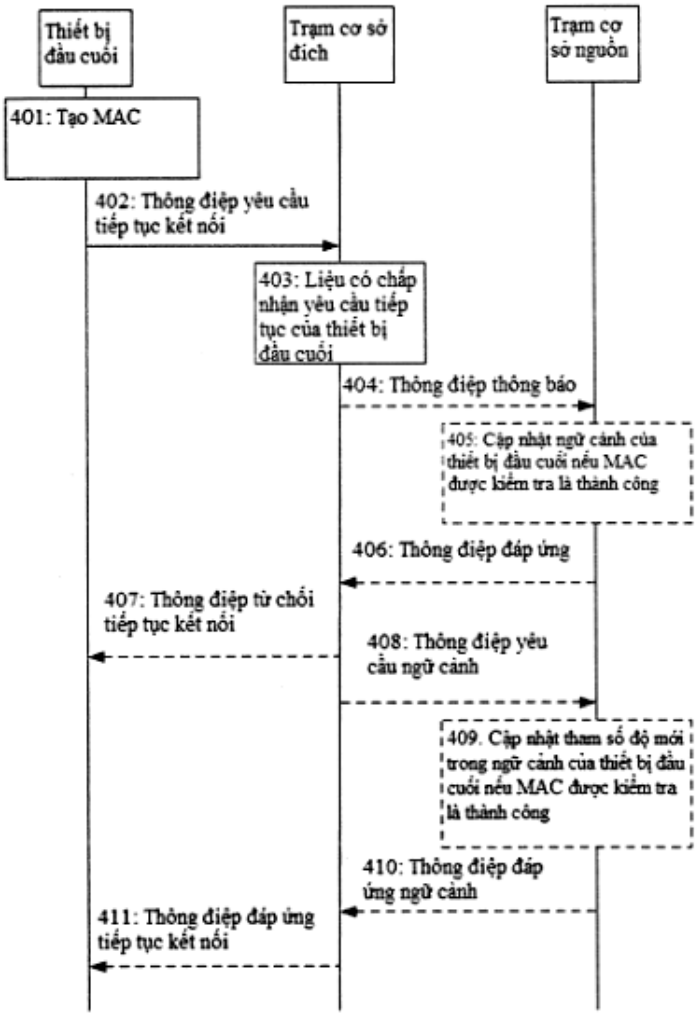
Thiết bị đầu cuối
Trạm cơ sở đích
Trạm cơ sở nguồn
401: Tạo MAC
402: Thông điệp yêu cầu tiếp tục kết nối
403: Liệu có chấp nhận yêu cầu tiếp tục của thiết bị đầu cuối
404: Thông điệp thông báo
405: Cập nhật ngữ cảnh của thiết bị đầu cuối nếu MAC được kiểm tra là thành công
406: Thông điệp đáp ứng
407: Thông điệp từ chối tiếp tục kết nối
408: Thông điệp yêu cầu ngữ cảnh
409. Cập nhật tham số độ mới trong ngữ cảnh của thiết bị đầu cuối nếu MAC được kiểm tra là thành công
410: Thông điệp đáp ứng ngữ cảnh
411: Thông điệp đáp ứng tiếp tục kết nối

Fig.4

(11) **1-0048030 B**

(15) 29/05/2025
Số Quyết định: 91310/QĐ-SHTT.IP

(45) 25/06/2025 447B

(43) 26/12/2022 417 A

(21) 1-2022-05775

(85) 09/09/2022

(22) 22/02/2021

(86) PCT/JP2021/006676 22/02/2021

(30) 2020-063879 31/03/2020 JP

(87) WO 2021/199794 07/10/2021

(51) ***B41M 5/00***; *B05C 9/06; B05C 9/14; B05D 1/26; B05D 7/02; B05D 7/14; B41J 2/01; B05C 5/00; B05D 1/38*

(73) **TOYO SEIKAN CO., LTD.** (JP)
18-1, Higashi-Gotanda 2-chome, Shinagawa-ku, Tokyo 1418640, Japan

(72) MURAKAMI, Shigenobu (JP); SAITO, Yukiko (JP); YAMADA, Kouji (JP)

(74) Công ty Cổ phần Sở hữu công nghiệp INVESTIP (INVESTIP)

(54) **PHƯƠNG PHÁP SẢN XUẤT VẬT DỤNG ĐƯỢC IN, THIẾT BỊ IN, VÀ HỘP ĐƯỢC IN**

(57) Sáng chế đề xuất vấn đề in hình ảnh phun có độ phân giải cao trên vật dụng cần in mà làm bằng kim loại hoặc nhựa bằng cách điều chỉnh sự phát tán ướt của mực. Sáng chế đề cập đến phương pháp sản xuất vật dụng được in mà là sản phẩm được in phun của vật dụng cần in được làm từ kim loại hoặc nhựa, phương pháp này bao gồm: bước tạo lớp lót để tạo thành lớp lót chứa nhựa có thể liên kết ngang trên ít nhất một phần của bề mặt vật dụng cần in; bước liên kết ngang một nửa để liên kết ngang một nửa nhựa có thể liên kết ngang chứa trong lớp lót; và bước in để thực hiện in phun trên ít nhất một phần bề mặt của lớp lót sau bước liên kết ngang một nửa để tạo thành lớp được in phun.

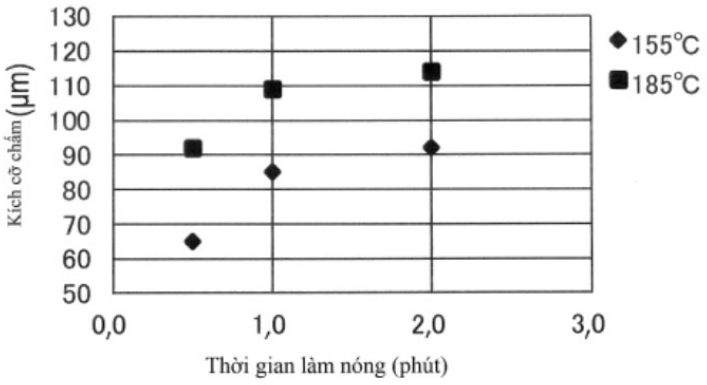

FIG. 2

(11) **1-0048031 B**

(15) 29/05/2025
Số Quyết định: 91311/QĐ-SHTT.IP

(45) 25/06/2025 447B

(43) 27/01/2023 418 A

(21) 1-2022-03268

(85) 25/05/2022

(22) 21/07/2020

(86) PCT/CN2020/103313 21/07/2020

(30) 202010330332.1 24/04/2020 CN

(87) WO 2021/212676 28/10/2021

(51) ***H01L 27/12***; *H01L 27/32; H01L 21/77*

(73) 1. **BOE TECHNOLOGY GROUP CO., LTD.** (CN)
No.10 Jiuxianqiao Rd., Chaoyang District, Beijing 100015, P.R. China
2. **BEIJING BOE TECHNOLOGY DEVELOPMENT CO., LTD.** (CN)
Room 407, Building 1, No.9 Dize Road, BDA, Beijing 100176, P.R. China

(72) LI, Pan (CN); XIAN, Jianbo (CN); LONG, Chunping (CN)

(74) Công ty Luật TNHH Phạm và Liên danh (PHAM & ASSOCIATES)

(54) **NỀN MẢNG, PHƯƠNG PHÁP SẢN XUẤT NỀN MẢNG, VÀ THIẾT BỊ HIỂN THỊ**

(57) Sáng chế đề xuất nền mảng và phương pháp sản xuất nền mảng, và thiết bị hiển thị. Nền mảng bao gồm: nền cũng như lớp chức năng thứ nhất và lớp chức năng thứ hai được chồng lên nền, lớp chức năng thứ nhất tạo ra vùng bậc trên nền, và lớp chức năng thứ hai bao phủ vùng bậc này. một phần của lớp chức năng thứ nhất nằm trong vùng bậc có góc nghiêng đích; góc nghiêng đích là góc nghiêng lớn nhất của lớp chức năng thứ hai trong điều kiện chiều dày định trước; và chiều dày định trước là chiều dày mà ở đó lớp chức năng thứ hai thỏa mãns các yêu cầu chức năng của nó và không bị gãy trong vùng bậc.

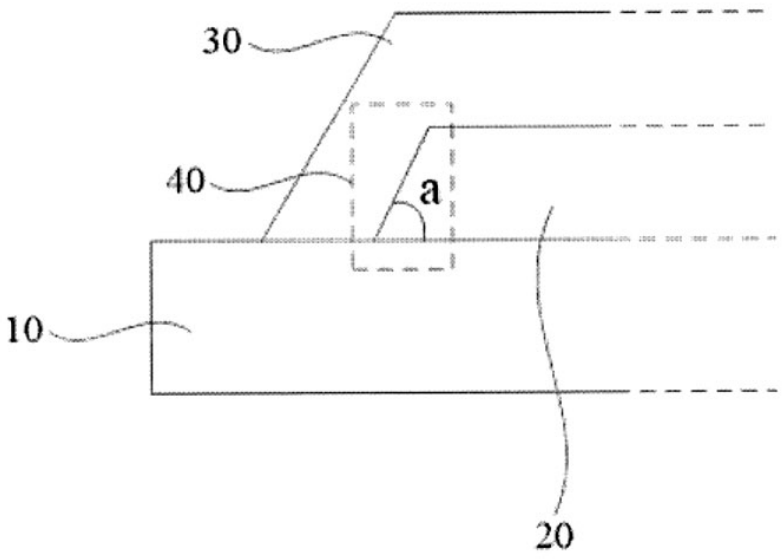

Fig. 1

(11) **1-0048032 B**

(15) 29/05/2025
Số Quyết định: 91312/QĐ-SHTT.IP

(45) 25/06/2025 447B

(43) 25/02/2022 407 A

(21) 1-2021-06505

(85) 15/10/2021

(22) 30/04/2020

(86) PCT/US2020/030649 30/04/2020

(30) 62/841,003 30/04/2019 US
16/862,221 29/04/2020 US

(87) WO2020/223449 05/11/2020

(51) ***H04N 19/593**; H04N 19/91*

(73) **TENCENT AMERICA LLC** (US)
2747 Park Boulevard, Palo Alto, California 94306, United States of America

(72) ZHAO, Xin (CN); LI, Xiang (CN); ZHAO, Liang (CN); LIU, Shan (US)

(74) Công ty TNHH một thành viên Sở hữu trí tuệ VCCI (VCCI-IP CO.,LTD)

(54) **PHƯƠNG PHÁP GIẢI MÃ VIĐEO, BỘ GIẢI MÃ VIĐEO VÀ PHƯƠNG TIỆN BẤT BIẾN ĐỌC ĐƯỢC BỞI MÁY TÍNH**

(57) Sáng chế đề cập đến phương pháp giải mã viđeo được thực hiện trong bộ giải mã viđeo bao gồm xác định rằng khối thứ nhất được kết hợp với khối thứ hai có được mã hóa với chế độ điều chế mã xung vi sai khối (BDPCM-block differential pulse code modulation) hay không. Phương pháp này còn bao gồm, để phản hồi lại việc xác định rằng khối thứ nhất được mã hóa với chế độ BDPCM, kết hợp khối thứ nhất với giá trị chế độ nội dự đoán dựa trên cờ có hướng BDPCM. Phương pháp này còn bao gồm xác định giá trị chế độ dự đoán liên đới đối với khối thứ hai nhờ sử dụng giá trị chế độ nội dự đoán được kết hợp với khối thứ nhất. Phương pháp này còn bao gồm khôi phục khối thứ hai nhờ sử dụng giá trị chế độ nội dự đoán được xác định.

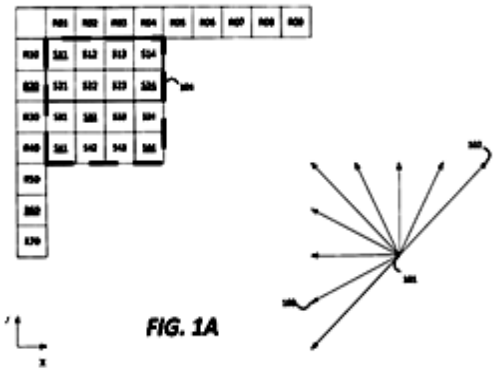

FIG. 1A

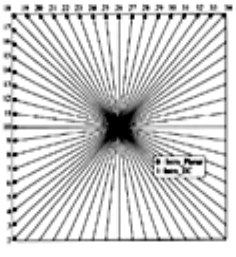

FIG. 1B

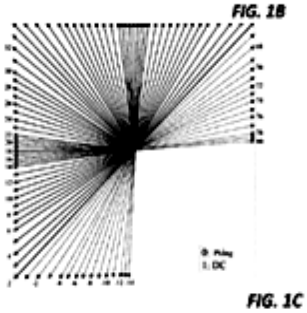

FIG. 1C

(11) **1-0048033 B**

(15) 29/05/2025
Số Quyết định: 91313/QĐ-SHTT.IP

(45) 25/06/2025 447B

(43) 26/09/2022 414 A

(21) 1-2022-04131

(85) 30/06/2022

(22) 23/12/2020

(86) PCT/JP2020/048236 23/12/2020

(30) 2019-231913 23/12/2019 JP
PCT/JP2020/004002 04/02/2020 JP

(87) WO 2021/132371 01/07/2021

(51) ***C22C 38/00***; *C22C 38/60; C21D 8/06*

(73) **JFE STEEL CORPORATION** (JP)
2-3, Uchisaiwai-cho 2-chome, Chiyoda-ku, Tokyo 1000011, Japan

(72) KASAI Masayuki (JP); FUKUOKA Kazuaki (JP); NISHIMURA Kimihiro (JP)

(74) Công ty Cổ phần Sở hữu công nghiệp INVESTIP (INVESTIP)

(54) THÉP CẮT TỰ DO VÀ PHƯƠNG PHÁP SẢN XUẤT THÉP NÀY

(57) Sáng chế đề cập đến thép cắt tự do mà khả năng gia công máy của nó bằng hoặc tốt hơn so với khả năng gia công máy của thép cắt tự do chứa phức hợp lưu huỳnh-chì có hàm lượng cacbon thấp, bằng cách bổ sung lượng Pb đã được giảm đi đáng kể so với lượng phụ gia thông thường. Thép cắt tự do bao gồm hợp phần chứa, theo % khối lượng, 0,15% hoặc nhỏ hơn là C, 0,5% hoặc lớn hơn và 2,0% hoặc nhỏ hơn là Mn, 0,200% hoặc lớn hơn và 0,650% hoặc nhỏ hơn là S, lớn hơn 0,01% và 0,05% hoặc nhỏ hơn là O, 0,05% hoặc lớn hơn và 2,00% hoặc nhỏ hơn là Cr, 0,02% hoặc lớn hơn và nhỏ hơn 0,10% là P, 0,005% hoặc lớn hơn và 0,015% hoặc nhỏ hơn là N, với giá trị A được xác định theo biểu thức (1) sau đây thỏa mãn 4,0 hoặc lớn hơn và 20,0 hoặc nhỏ hơn, và phần còn lại là Fe và tạp chất không thể tránh được; và kết cấu với 1000 hạt sulfua trở lên với đường kính tròn tương đương nhỏ hơn 1 μm trên một mm^2, 500 hạt sulfua trở lên với đường kính tròn tương đương là 1 μm hoặc lớn hơn và 5 μm hoặc nhỏ hơn trên một mm^2, và 1000 hạt Pb trở lên với đường kính tròn tương đương là 1 μm hoặc nhỏ hơn trên một mm^2, trong đó

giá trị A = (Mn + 5Cr) / S (1)

ở đây, các ký hiệu của các nguyên tố trong biểu thức biểu thị các hàm lượng (% khối lượng) của các nguyên tố.

(11) **1-0048034 B**

(15) 29/05/2025
Số Quyết định: 91314/QĐ-SHTT.IP

(45) 25/06/2025 447B

(43) 25/03/2021 396 A

(21) 1-2020-07490

(85) 24/12/2020

(22) 29/05/2019

(86) PCT/EP2019/064061 29/05/2019

(30) 62/678,241 30/05/2018 US

(87) WO 2019/229169 A1 05/12/2019

(51) ***H04N 19/70***; *H04N 19/174; H04N 19/119; H04N 19/167*

(73) **HUAWEI TECHNOLOGIES CO., LTD.** (CN)
Huawei Administration Building, Bantian, Longgang District Shenzhen, Guangdong 518129, P. R. China

(72) GAO, Han (CN); ZHAO, Zhijie (CN); ESENLIK, Semih (TR); KOTRA, Anand, Meher (IN); CHEN, Jianle (CN)

(74) Công ty TNHH một thành viên Sở hữu trí tuệ VCCI (VCCI-IP CO.,LTD)

(54) **THIẾT BỊ PHÂN CHIA ẢNH, THIẾT BỊ MÃ HÓA ẢNH, PHƯƠNG PHÁP PHÂN CHIA ẢNH VÀ PHƯƠNG PHÁP GIẢI MÃ ẢNH**

(57) Sáng chế đề cập đến các thiết bị và các phương pháp phân chia ảnh thành các đơn vị mã hóa. Ảnh được phân chia thành các đơn vị cây mã hóa (Coding Tree Unit - CTU) mà được phân chia theo bậc. Việc phân chia theo bậc bao gồm phân chia nhiều loại chẳng hạn như cây nhị phân hoặc việc phân chia cây tứ phân. Đối với các CTU nằm hoàn toàn trong ảnh và các CTU trên biên, các độ sâu phân chia nhiều loại tương ứng được lựa chọn. Sáng chế đề cập đến độ linh hoạt phân chia nhiều loại trên phần biên của ảnh. Sáng chế cũng đề cập đến phương pháp mã hóa và giải mã ảnh và phương tiện đọc được bằng máy tính.

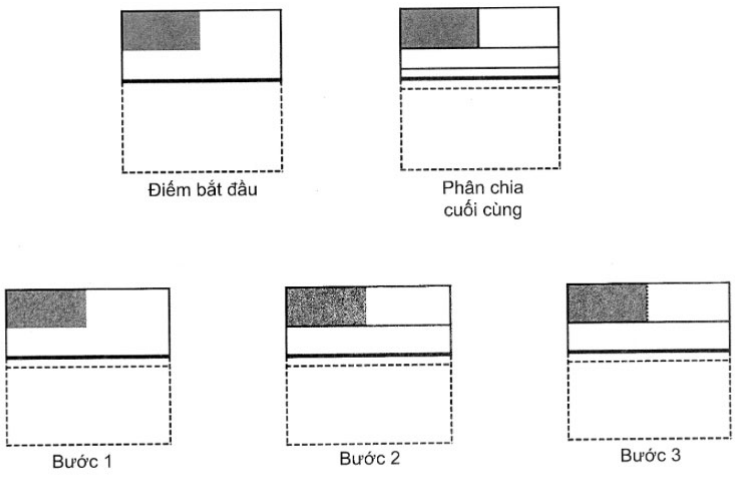

Fig. 10

(11) **1-0048035 B**

(15) 29/05/2025
Số Quyết định: 91315/QĐ-SHTT.IP

(45) 25/06/2025 447B

(43) 25/08/2021 401 A

(21) 1-2021-03794

(85) 24/06/2021

(22) 29/07/2019

(86) PCT/CN2019/098151 29/07/2019

(30) 201811458677.4 30/11/2018 CN

(87) WO 2020/107921 04/06/2020

(51) ***H04N 19/132***

(73) **HUAWEI TECHNOLOGIES CO., LTD.** (CN)
Huawei Administration Building Bantian, Longgang District Shenzhen, Guangdong 518129, China

(72) CHEN, Xu (CN); ZHENG, Jianhua (CN)

(74) Công ty Luật TNHH Phạm và Liên danh (PHAM & ASSOCIATES)

(54) **PHƯƠNG PHÁP VÀ THIẾT BỊ MÃ HÓA VÀ GIẢI MÃ HÌNH ẢNH CHO CHUỖI VIĐEO, VÀ VẬT GHI MÁY TÍNH ĐỌC ĐƯỢC BẤT BIẾN**

(57) Sáng chế đề cập đến phương pháp và thiết bị mã hóa và giải mã ảnh đối với chuỗi viđeo. Phương pháp giải mã ảnh theo sáng chế bao gồm các bước: xác định thông tin chuyển động của khối cần được giải mã; thu được khối dự báo giải mã thứ nhất của khối cần được giải mã dựa trên thông tin chuyển động; thực hiện tìm kiếm chuyển động có độ chính xác thứ nhất trong khối ảnh tham chiếu dự báo để thu được ít nhất hai khối dự báo giải mã thứ hai; thực hiện giảm tốc độ lấy mẫu trên khối dự báo giải mã thứ nhất để thu được mảng pixel lấy mẫu thứ nhất; thực hiện giảm tốc độ lấy mẫu trên ít nhất hai khối dự báo giải mã thứ hai để thu được ít nhất hai mảng pixel lấy mẫu thứ hai; tính toán hiệu số giữa mảng pixel lấy mẫu thứ nhất và mỗi mảng trong các mảng pixel lấy mẫu thứ hai, và sử dụng, làm vectơ chuyển động dự báo mục tiêu, vectơ chuyển động tương ứng với mảng pixel lấy mẫu thứ hai có hiệu số nhỏ nhất; và thu được khối dự báo giải mã mục tiêu của khối cần được giải mã dựa trên vectơ chuyển động dự báo mục tiêu, và giải mã khối cần được giải mã dựa trên khối dự báo giải mã mục tiêu. Theo sáng chế, lượng tính toán phép so sánh hiệu số được giảm, và hiệu quả tạo mã ảnh được cải thiện.

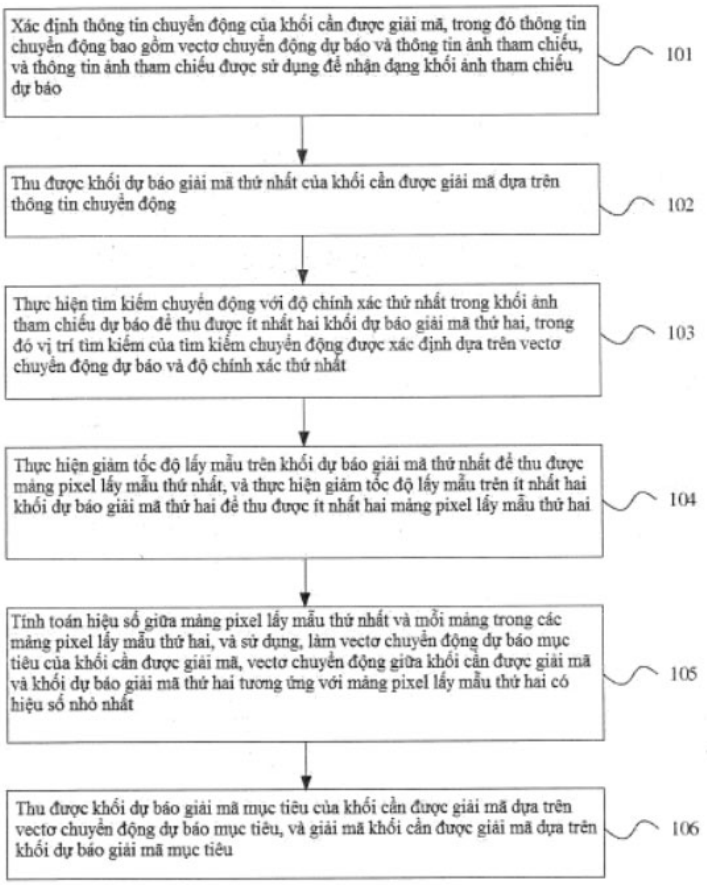
Xác định thông tin chuyển động của khối cần được giải mã, trong đó thông tin chuyển động bao gồm vectơ chuyển động dự báo và thông tin ảnh tham chiếu, và thông tin ảnh tham chiếu được sử dụng để nhận dạng khối ảnh tham chiếu dự báo
101
Thu được khối dự báo giải mã thứ nhất của khối cần được giải mã dựa trên thông tin chuyển động
102
Thực hiện tìm kiếm chuyển động với độ chính xác thứ nhất trong khối ảnh tham chiếu dự báo để thu được ít nhất hai khối dự báo giải mã thứ hai, trong đó vị trí tìm kiếm của tìm kiếm chuyển động được xác định dựa trên vectơ chuyển động dự báo và độ chính xác thứ nhất
103
Thực hiện giảm tốc độ lấy mẫu trên khối dự báo giải mã thứ nhất để thu được mảng pixel lấy mẫu thứ nhất, và thực hiện giảm tốc độ lấy mẫu trên ít nhất hai khối dự báo giải mã thứ hai để thu được ít nhất hai mảng pixel lấy mẫu thứ hai
104
Tính toán hiệu số giữa mảng pixel lấy mẫu thứ nhất và mỗi mảng trong các mảng pixel lấy mẫu thứ hai, và sử dụng, làm vectơ chuyển động dự báo mục tiêu của khối cần được giải mã, vectơ chuyển động giữa khối cần được giải mã và khối dự báo giải mã thứ hai tương ứng với mảng pixel lấy mẫu thứ hai có hiệu số nhỏ nhất
105
Thu được khối dự báo giải mã mục tiêu của khối cần được giải mã dựa trên vectơ chuyển động dự báo mục tiêu, và giải mã khối cần được giải mã dựa trên khối dự báo giải mã mục tiêu
106

Fig.1

(11) **1-0048036 B**

(15) 29/05/2025
Số Quyết định: 91316/QĐ-SHTT.IP

(45) 25/06/2025 447B

(43) 25/02/2020 383 A

(21) 1-2019-06994

(85) 11/12/2019

(22) 20/09/2018

(86) PCT/KR2018/011162 20/09/2018

(30) 10-2017-0122110 21/09/2017 KR

(87) WO 2019/059681 28/03/2019

(51) ***H04N 19/593***; *H04N 19/186; H04N 19/122; H04N 19/176*

(73) **KT CORPORATION** (KR)
90, Buljeong-ro, Bundang-gu, Seongnam-si, Gyeonggi-do 13606, Republic of Korea

(72) LEE, Bae Keun (KR)

(74) Công ty TNHH một thành viên Sở hữu trí tuệ VCCI (VCCI-IP CO.,LTD)

(54) **PHƯƠNG PHÁP GIẢI MÃ VIĐEO, PHƯƠNG PHÁP MÃ HÓA VIĐEO VÀ THIẾT BỊ LƯU TRỮ DỮ LIỆU VIĐEO NÉN**

(57) Sáng chế đề cập đến phương pháp và thiết bị giải mã viđeo, phương pháp và thiết bị mã hóa viđeo. Phương pháp giải mã viđeo theo sáng chế có thể bao gồm bước xác định chế độ dự đoán bên trong của khối hiện thời, xác định trị số dòng điện một chiều (direct current, DC) sử dụng các mẫu tham chiếu liền kề với khối hiện thời khi chế độ dự đoán bên trong của khối hiện thời là chế độ DC, và thu nhận mẫu dự đoán của khối hiện thời dựa trên trị số DC.

[FIG 18]

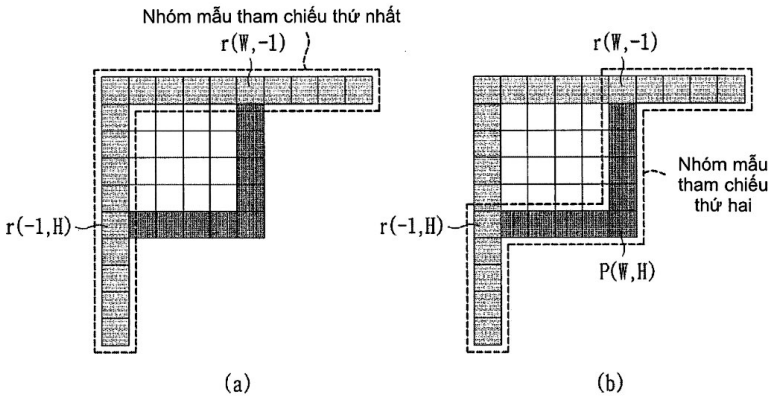

(11) **1-0048037 B**

(15) 29/05/2025
Số Quyết định: 91317/QĐ-SHTT.IP

(45) 25/06/2025 447B

(43) 25/04/2023 421 A

(21) 1-2022-08663

(85) 30/12/2022

(22) 26/05/2021

(86) PCT/CN2021/096105 26/05/2021

(30) 202010491814.5 02/06/2020 CN

(87) WO 2021/244373 09/12/2021

(51) ***H04L 29/08***

(73) **HUAWEI TECHNOLOGIES CO., LTD.** (CN)
Huawei Administration Building Bantian, Longgang District Shenzhen, Guangdong 518129, China

(72) LIANG, Dandan (CN); GAN, Ming (CN); ZHOU, Zhengchun (CN); LEI, Xianfu (CN); YANG, Yang (CN); TANG, Xiaohu (CN); LIN, Wei (CN); LIU, Chenchen (CN)

(74) Công ty Luật TNHH Phạm và Liên danh (PHAM & ASSOCIATES)

(54) **PHƯƠNG PHÁP, ĐIỂM TRUY NHẬP, VÀ TRẠM TRUYỀN KHỐI DỮ LIỆU GIAO THỨC LỚP VẬT LÝ, THIẾT BỊ TRUYỀN THÔNG, CHIP, VẬT GHI MÁY TÍNH ĐỌC ĐƯỢC VÀ HỆ THỐNG TRUYỀN THÔNG**

(57) Sáng chế đề cập đến phương pháp và thiết bị truyền khối dữ liệu giao thức lớp vật lý, để thiết kế chuỗi trường đào tạo ngắn (Short Training Field, STF) cho băng thông kênh lớn hơn. Chuỗi STF được thiết kế theo sáng chế có tỷ lệ công suất đỉnh trên trung bình (peak-to-average power ratio, PAPR) nhỏ hơn và hiệu năng tốt hơn. Phương pháp bao gồm bước: tạo khối dữ liệu giao thức lớp vật lý (physical layer protocol data unit, PPDU) tuân theo chuẩn 802.11be, trong đó PPDU bao gồm STF, và số lượng kênh mang phụ của chuỗi miền tần số của STF lớn hơn 2048; và gửi PPDU trên kênh đích, trong đó băng thông của kênh đích lớn hơn hoặc bằng 160MHz.

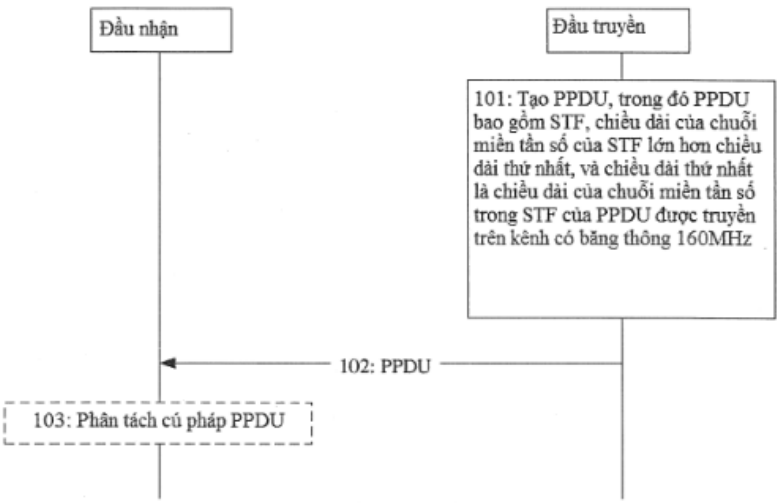

Fig.6

(11) **1-0048038 B**

(15) 29/05/2025
Số Quyết định: 91318/QĐ-SHTT.IP

(45) 25/06/2025 447B

(43) 25/06/2021 399 A

(21) 1-2021-02024

(85) 27/10/2016

(22) 19/01/2015

(86) PCT/KR2015/000507 19/01/2015

(30) 10-2014-0037577 31/03/2014 KR

(87) WO2015/152507 A1 08/10/2015

(51) ***H04N 19/105***

(62) 1-2016-04127

(73) **DOLBY LABORATORIES LICENSING CORPORATION** (US)
1275 Market Street, San Francisco, California 94103-1410, United States of America

(72) SIM, Dong Gyu (KR); JO, Hyun Ho (KR)

(74) Công ty TNHH một thành viên Sở hữu trí tuệ VCCI (VCCI-IP CO.,LTD)

(54) PHƯƠNG PHÁP GIẢI MÃ VIĐEO, PHƯƠNG PHÁP MÃ HÓA VIĐEO VÀ PHƯƠNG TIỆN GHI ĐỌC ĐƯỢC BỞI MÁY TÍNH KHÔNG TẠM THỜI

(57) Sáng chế đề cập đến phương pháp và thiết bị giải mã ảnh. Cụ thể hơn, thiết bị giải mã ảnh bao gồm bộ dự đoán so khớp mẫu để xác định có tạo ra hay không tín hiệu dự đoán dựa trên so khớp mẫu đối với đơn vị mã hóa (Coding Unit - CU) hiện thời bằng cách sử dụng thông tin cờ để chỉ báo rằng CU hiện thời có được mã hóa hay không trong chế độ dự đoán dựa trên so khớp mẫu, trong đó thông tin cờ được sử dụng khi kích cỡ của CU hiện thời thỏa mãn điều kiện phạm vi đối với kích cỡ nhỏ nhất và kích cỡ lớn nhất của CU cần được mã hóa trong chế độ dự đoán.

[Fig. 3b]

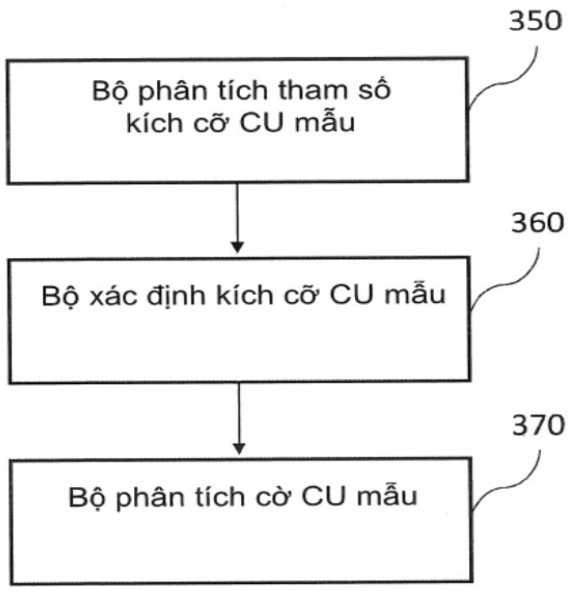

(11) **1-0048039 B**

(15) 29/05/2025
Số Quyết định: 91319/QĐ-SHTT.IP

(45) 25/06/2025 447B

(43) 25/11/2021 404 A

(21) 1-2021-05386

(85) 31/08/2021

(22) 12/02/2020

(86) PCT/CN2020/074892 12/02/2020

(30) 201910119337.7 15/02/2019 CN

(87) WO2020/164518 20/08/2020

(51) ***H04W 52/24***

(73) **HUAWEI TECHNOLOGIES CO., LTD.** (CN)
Huawei Administration Building, Bantian, Longgang District, Shenzhen, Guangdong 518129, P. R. China

(72) XIANG, Zhengzheng (CN); ZHANG, Jinfang (CN); GUO, Wenting (CN); SU, Hongjia (CN); LU, Lei (CN)

(74) Công ty Cổ phần Sở hữu công nghiệp INVESTIP (INVESTIP)

(54) **PHƯƠNG PHÁP ĐIỀU KHIỂN CÔNG SUẤT, THIẾT BỊ ĐIỀU KHIỂN CÔNG SUẤT, VÀ PHƯƠNG TIỆN LƯU TRỮ ĐỌC ĐƯỢC BỞI MÁY TÍNH**

(57) Sáng chế đề xuất phương pháp điều khiển công suất, thiết bị điều khiển công suất, và phương tiện lưu trữ có thể đọc được trên máy tính. Phương pháp này bao gồm: thiết bị đầu cuối thứ nhất gửi tín hiệu thứ nhất đến thiết bị đầu cuối thứ hai ở công suất phát thứ nhất; thiết bị đầu cuối thứ nhất nhận thông tin thứ nhất từ thiết bị đầu cuối thứ hai, trong đó thông tin thứ nhất được sử dụng để chỉ báo hoặc chứa công suất thu thứ nhất và công suất thu thứ nhất là công suất thu được của tín hiệu thứ nhất; thiết bị đầu cuối thứ nhất xác định giá trị ước tính của suy hao đường truyền giữa thiết bị đầu cuối thứ nhất và thiết bị đầu cuối thứ hai dựa trên công suất phát thứ nhất và công suất thu thứ nhất. Theo sáng chế, việc điều khiển công suất có thể được thực hiện một cách phù hợp. Sáng chế có thể được áp dụng cho công nghệ internet của các phương tiện, ví dụ: V2X (vehicle-to-everything, phương tiện đến mọi vật), LTE-V (long term evolution – tiến hóa dài hạn) và V2V (vehicle to vehicle, phương tiện đến phương tiện) hoặc có thể được áp dụng cho các lĩnh vực như D2D (device to device, thiết bị đến thiết bị), lái xe thông minh và phương tiện được kết nối thông minh.

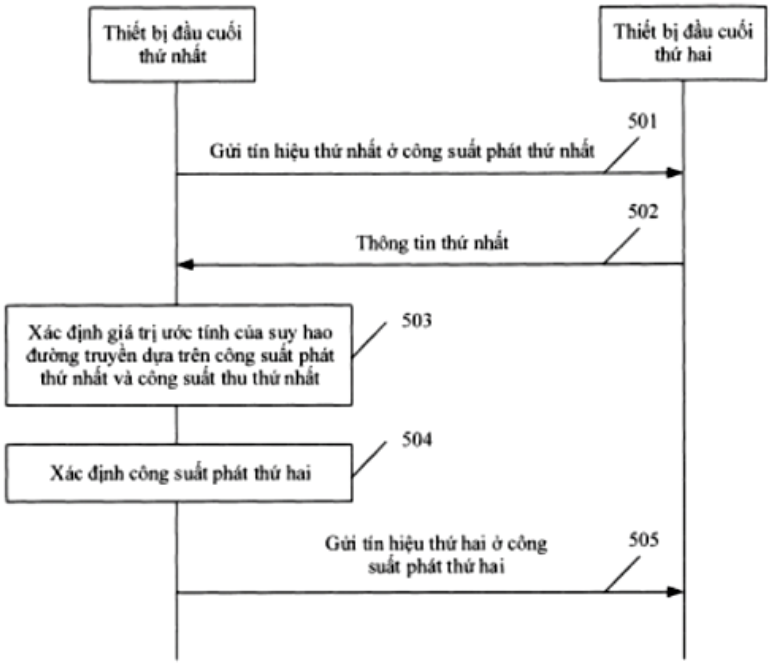
Thiết bị đầu cuối thứ nhất
Thiết bị đầu cuối thứ hai
501
Gửi tín hiệu thứ nhất ở công suất phát thứ nhất
502
Thông tin thứ nhất
Xác định giá trị ước tính của suy hao đường truyền dựa trên công suất phát thứ nhất và công suất thu thứ nhất
503
Xác định công suất phát thứ hai
504
Gửi tín hiệu thứ hai ở công suất phát thứ hai
505

Hình 5

(11) **1-0048040 B**

(15) 29/05/2025
Số Quyết định: 91320/QĐ-SHTT.IP

(45) 25/06/2025 447B

(43) 25/02/2021 395 A

(21) 1-2020-01703

(85) 24/03/2020

(22) 11/03/2019

(86) PCT/JP2019/009826 11/03/2019

(30) 2018-043362 09/03/2018 JP

(87) WO 2019/172456 A1 12/09/2019

(51) ***G11B 5/84***; *B24B 9/00; B32B 37/18; B32B 7/022; B24B 41/06; B32B 17/10*

(73) **HOYA CORPORATION** (JP)
6-10-1 Nishi-Shinjuku, Shinjuku-ku, Tokyo 1608347 Japan

(72) TAKANO, Masao (JP)

(74) Công ty TNHH một thành viên Sở hữu trí tuệ VCCI (VCCI-IP CO.,LTD)

(54) **ĐỆM, TẤM PHÂN LỚP GỒM CÁC NỀN, PHƯƠNG PHÁP SẢN XUẤT NỀN VÀ PHƯƠNG PHÁP SẢN XUẤT NỀN DÙNG CHO ĐĨA TỪ**

(57) Sáng chế đề cập đến đệm (20) trong đó diện tích đệm mà được bố trí giữa các nền liền kề trong tấm phân lớp bao gồm các nền để giữ các nền liền kề tách rời nhau là nhỏ hơn so với diện tích của các nền được xếp chồng. Khi áp lực được nới để đưa tấm phân lớp thu được bằng cách cung cấp các đệm giữa các nền từ trạng thái được ép trong đó 0,60 MPa áp lực được tác dụng lên tấm phân lớp theo hướng xếp chồng vào trạng thái không được ép, lượng thay đổi ΔW về độ dày mỗi đệm mà được tính toán từ sự thay đổi về độ dày của tấm phân lớp do việc nới áp lực là 30 μm hoặc nhỏ hơn.

FIG.3

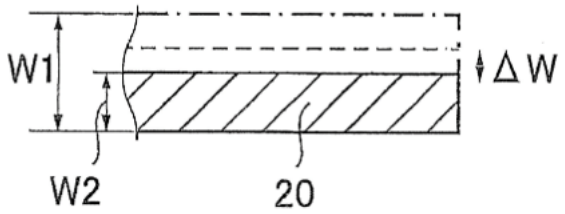

(11) **1-0048041 B**

(15) 29/05/2025
Số Quyết định: 91321/QĐ-SHTT.IP

(45) 25/06/2025 447B

(43) 27/06/2022 411 A

(21) 1-2021-06780

(85) 26/10/2021

(22) 09/12/2020

(86) PCT/US2020/064055 09/12/2020

(30) 62/958,694 08/01/2020 US
17/096,674 12/11/2020 US

(87) WO2021/141714 A1 15/07/2021

(51) ***G06T 7/00***

(73) **TENCENT AMERICA LLC** (US)
2747 Park Boulevard, Palo Alto, California 94306, United States of America

(72) LI, Ling (CN); LI, Xiang (CN); LIU, Shan (US)

(74) Công ty TNHH một thành viên Sở hữu trí tuệ VCCI (VCCI-IP CO.,LTD)

(54) **PHƯƠNG PHÁP VÀ THIẾT BỊ GIẢI MÃ VIĐEO, PHƯƠNG PHÁP MÃ HÓA VIĐEO VÀ PHƯƠNG TIỆN LƯU TRỮ BẤT BIẾN ĐỌC ĐƯỢC BỞI MÁY TÍNH**

(57) Sáng chế đề cập đến phương pháp và thiết bị bao gồm mạch xử lý để giải mã viđeo. Mạch xử lý giải mã, từ dòng bit viđeo được mã hóa, phần tử cú pháp thứ nhất chỉ báo liệu thành phần thứ nhất trong dòng bit viđeo được mã hóa có được mã hóa dựa trên thành phần thứ hai trong dòng bit viđeo được mã hóa hay không. Mạch xử lý xác định xem có giải mã một hay nhiều phần tử cú pháp thứ hai cho công cụ mã hóa liên quan đến sắc độ hay không dựa trên phần tử cú pháp thứ nhất. Công cụ mã hóa liên quan đến sắc độ là ánh xạ độ chói với công cụ mã hóa biến đổi tỷ lệ sắc độ hoặc bộ lọc vòng lặp thích ứng nhiều thành phần. Một hoặc nhiều phần tử cú pháp thứ hai được giải mã khi phần tử cú pháp thứ nhất chỉ báo rằng thành phần thứ nhất được mã hóa dựa trên thành phần thứ hai. Một hoặc nhiều phần tử cú pháp thứ hai không được giải mã khi phần tử cú pháp thứ nhất chỉ báo rằng thành phần thứ nhất không được mã hóa dựa trên thành phần thứ hai.

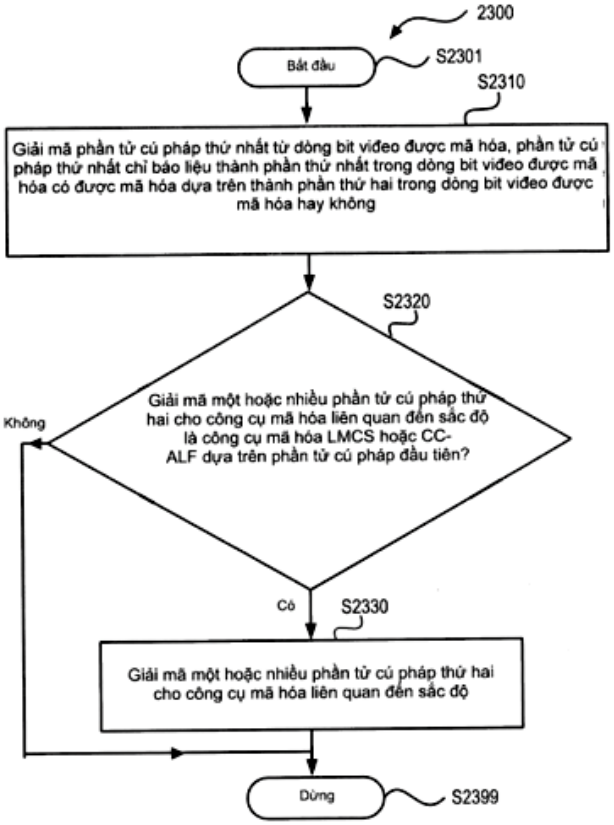
2300
Bắt đầu
S2301
S2310
Giải mã phần tử cú pháp thứ nhất từ dòng bit viđeo được mã hóa, phần tử cú pháp thứ nhất chỉ báo liệu thành phần thứ nhất trong dòng bit viđeo được mã hóa có được mã hóa dựa trên thành phần thứ hai trong dòng bit viđeo được mã hóa hay không
S2320
Giải mã một hoặc nhiều phần tử cú pháp thứ hai cho công cụ mã hóa liên quan đến sắc độ là công cụ mã hóa LMCS hoặc CC-ALF dựa trên phần tử cú pháp đầu tiên?
Không
Có
S2330
Giải mã một hoặc nhiều phần tử cú pháp thứ hai cho công cụ mã hóa liên quan đến sắc độ
Dừng
S2399

FIG. 23

(11) **1-0048042 B**

(15) 29/05/2025
Số Quyết định: 91322/QĐ-SHTT.IP

(45) 25/06/2025 447B

(43) 26/09/2022 414 A

(21) 1-2022-03188

(85) 20/05/2022

(22) 19/10/2020

(86) PCT/JP2020/039235 19/10/2020

(30) 2019-191621 21/10/2019 JP
2019-238351 27/12/2019 JP
2020-055287 26/03/2020 JP
2020-068121 06/04/2020 JP
2020-105259 18/06/2020 JP
2020-159247 24/09/2020 JP

(87) WO 2021/079843 29/04/2021

(51) ***H05H 1/24***

(73) 1. **YASUO ISHIKAWA** (JP)
No. 105 Boulevard Kamakura Tebiro, 1-5-9, Tebiro, Kamakura-shi, Kanagawa 2480036, Japan
2. **ISHIKAWA LABO CORPORATION** (JP)
4-8-23, Omagari, Samukawa-machi, Koza-gun, Kanagawa 2530113, Japan

(72) YASUO ISHIKAWA (JP)

(74) Công ty Luật TNHH Phạm và Liên danh (PHAM & ASSOCIATES)

(54) **PHƯƠNG PHÁP VÀ THIẾT BỊ TẠO PHẢN ỨNG PLASMA**

(57) Sáng chế đề xuất chuyển đổi cacbonic thành hydro và làm nó biến mất và hơn nữa thu được hydro với chi phí thấp, chất khuếch đại năng lượng (6) được cấp vào trong lò phản ứng (1) để tạo ra các hạt nhỏ của chất (6) bên trong lò phản ứng được làm nóng bằng cách hóa hơi chất, và, sau đó, các hạt nhỏ bị ion hóa bằng sóng điện từ tạo thành không gian plasma (5) có sự kết hợp nguyên tử của các hạt mịn, các ion và electron mà trong đó chính các hạt nhỏ được phân rã trong plasma được phân tách thành các proton, các notron và electron bằng sóng điện từ trong dạng sóng dừng được phát ra từ bề mặt thành (1a) và sóng điện từ cường độ cao được tạo ra ở giai đoạn bất định thông qua các chức năng khuếch đại của các hạt mịn, sao cho hydro thu được, và thu được nhiệt theo cách mà các proton và các notron chủ yếu tái hợp với nhau trong môi trường plasma sau khi plasma phân rã khi khí được xử lý được cấp vào trong không gian plasma.

FIG.1

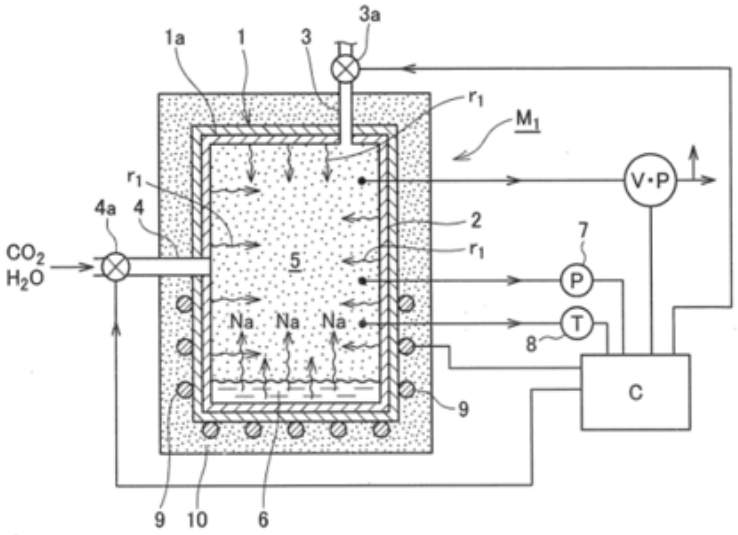

(11) **1-0048043 B**

(15) 29/05/2025
Số Quyết định: 91323/QĐ-SHTT.IP

(45) 25/06/2025 447B

(43) 27/06/2022 411 A

(21) 1-2021-07168

(85) 10/11/2021

(22) 05/10/2020

(86) PCT/US2020/054244 05/10/2020

(30) 62/954,096 27/12/2019 US
17/038,541 30/09/2020 US

(87) WO2021/133452 A1 01/07/2021

(51) ***G06K 9/36***; *H04B 1/66*

(73) **TENCENT AMERICA LLC** (US)
2747 Park Boulevard, Palo Alto, California 94306, United States of America

(72) CHOI, Byeongdoo (KR); LIU, Shan (US); WENGER, Stephan (DE)

(74) Công ty TNHH một thành viên Sở hữu trí tuệ VCCI (VCCI-IP CO.,LTD)

(54) **PHƯƠNG PHÁP VÀ THIẾT BỊ GIẢI MÃ DÒNG BIT VIĐEO ĐƯỢC MÃ HÓA VÀ PHƯƠNG TIỆN BẤT BIẾN ĐỌC ĐƯỢC BẰNG MÁY TÍNH**

(57) Sáng chế đề cập đến phương pháp giải mã dòng bit viđeo được mã hóa bằng cách sử dụng ít nhất một bộ xử lý, bao gồm: thu nhận từ dòng bit viđeo được mã hóa chuỗi viđeo được mã hóa bao gồm đơn vị ảnh tương ứng với ảnh được mã hóa; thu nhận đơn vị lớp trừu tượng mạng (NAL) tiêu đề ảnh (PH) được bao gồm trong đơn vị ảnh; thu nhận ít nhất một đơn vị lớp trừu tượng mạng (NAL) lớp mã hóa viđeo (VCL) được bao gồm trong đơn vị ảnh; giải mã ảnh được mã hóa dựa trên đơn vị lớp trừu tượng mạng PH, ít nhất một đơn vị lớp trừu tượng mạng VCL, và tập tham số thích ứng (APS) bao gồm trong đơn vị lớp trừu tượng mạng APS thu nhận từ chuỗi viđeo được mã hóa; và xuất ra ảnh đã được giải mã, trong đó đơn vị lớp trừu tượng mạng APS khả dụng cho ít nhất một bộ xử lý trước ít nhất một đơn vị lớp trừu tượng mạng VCL.

FIG. 3 Bộ giải mã 210

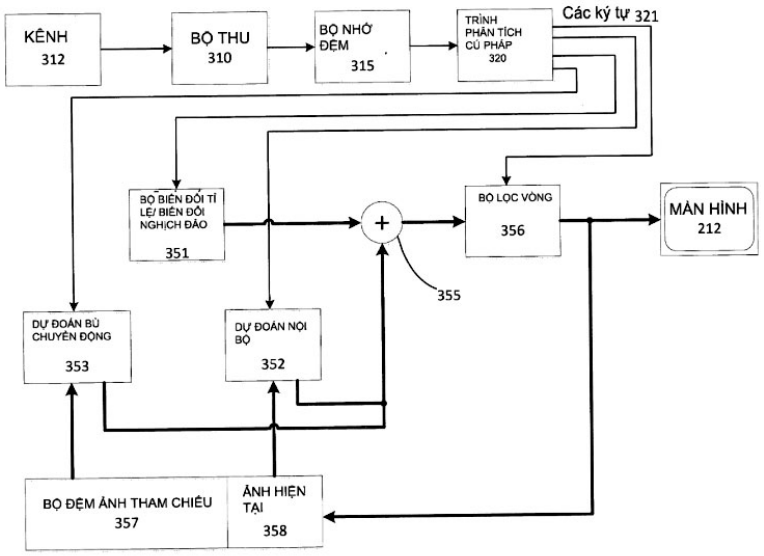

(11) **1-0048044 B**

(15) 30/05/2025
Số Quyết định: 92124/QĐ-SHTT.IP

(45) 25/06/2025 447B

(43) 25/11/2021 404 A

(21) 1-2021-04860

(85) 06/08/2021

(22) 09/01/2020

(86) PCT/US2020/012921 09/01/2020

(30) 62/790,207 09/01/2019 US

(87) WO2020/146623 A1 16/07/2020

(51) ***H04N 19/436***; *H04N 19/17*

(73) **HUAWEI TECHNOLOGIES CO., LTD.** (CN)
Huawei Administration Building, Bantian, Longgang District, Shenzhen, Guangdong 518129, P. R. China

(72) WANG, Ye-Kui (US); HENDRY, Fnu (ID)

(74) Công ty TNHH một thành viên Sở hữu trí tuệ VCCI (VCCI-IP CO.,LTD)

(54) **PHƯƠNG PHÁP GIẢI MÃ, PHƯƠNG PHÁP MÃ HÓA, PHƯƠNG TIỆN BẤT BIẾN ĐỌC ĐƯỢC BỞI MÁY TÍNH, BỘ GIẢI MÃ VÀ BỘ MÃ HÓA**

(57) Sáng chế đề cập đến cơ chế mã viđeo. Cơ chế này bao gồm bước thu dòng bit bao gồm các ảnh con được phân chia từ ảnh sao cho sự liên kết của các ảnh con bao trùm tổng diện tích của ảnh mà không chồng lấn. Dòng bit được phân tách để thu nhận một hoặc nhiều ảnh con. Một hoặc nhiều ảnh con được giải mã để tạo chuỗi viđeo. Chuỗi viđeo được chuyển tiếp cho việc hiển thị. Sáng chế còn đề cập đến bộ mã hóa, bộ giải mã, phương pháp mã hóa, phương pháp giải mã, thiết bị mã viđeo, và phương tiện bất biến đọc được bằng máy tính.

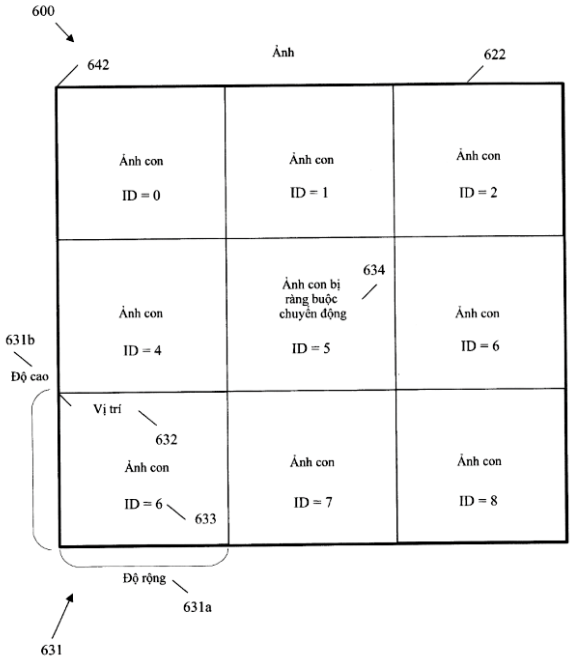

(11) **1-0048045 B**

(15) 30/05/2025
Số Quyết định: 92125/QĐ-SHTT.IP

(45) 25/06/2025 447B

(43) 25/04/2023 421 A

(21) 1-2022-08135

(85) 13/12/2022

(22) 09/04/2021

(86) PCT/JP2021/015092 09/04/2021

(30) 2020-105070 18/06/2020 JP

(87) WO 2021/256063 23/12/2021

(51) ***B22D 11/16***

(73) **JFE STEEL CORPORATION** (JP)
2-3, Uchisaiwai-cho 2-chome, Chiyoda-ku, Tokyo 1000011, Japan

(72) MASUDA, Ryosuke (JP); HASHIMOTO, Yoshinari (JP); MATSUI, Akitoshi (JP); MORITA, Shugo (JP); HAYASHIDA, Tatsuro (JP); KORIYAMA, Taiga (JP); HIRATA, Takehide (JP)

(74) Công ty Cổ phần Sở hữu công nghiệp INVESTIP (INVESTIP)

(54) **PHƯƠNG PHÁP DỰ ĐOÁN NỨT VỠ, PHƯƠNG PHÁP VẬN HÀNH MÁY ĐÚC LIÊN TỤC, VÀ THIẾT BỊ DỰ ĐOÁN NỨT VỠ**

(57) Phương pháp dự đoán nứt vỡ bao gồm: bước nhập vào kích thước của sản phẩm rắn được kéo ra khỏi khuôn trong máy đúc liên tục; bước xác định nhiệt độ của khuôn bởi nhiều nhiệt kế được gắn vào trong khuôn; bước thực hiện xử lý nội suy trên các nhiệt độ được phát hiện được phát hiện bởi nhiều nhiệt kế theo kích thước của sản phẩm rắn; bước tính toán, dựa trên các nhiệt độ được tính toán bằng cách thực hiện xử lý nội suy, thành phần theo hướng trực giao với vectơ hệ số ảnh hưởng thu được bởi sự phân tích thành phần chính là độ sai lệch so với trong lúc vận hành bình thường mà trong đó nứt vỡ chưa xảy ra; và bước dự đoán nứt vỡ dựa trên độ sai lệch. Sáng chế còn đề cập đến phương pháp vận hành máy đúc liên tục và thiết bị dự đoán nứt vỡ.

FIG.5

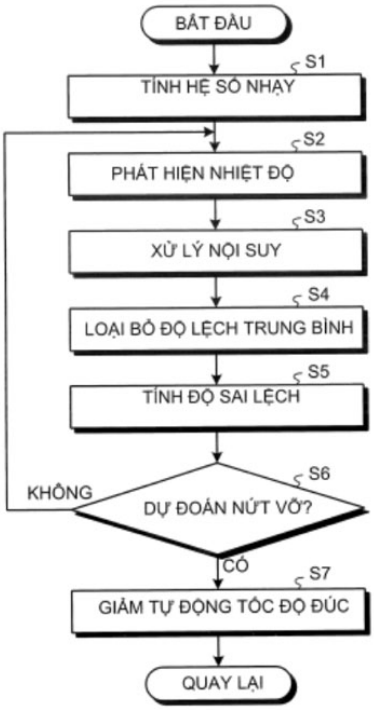
BẮT ĐẦU
S1
TÍNH HỆ SỐ NHẠY
S2
PHÁT HIỆN NHIỆT ĐỘ
S3
XỬ LÝ NỘI SUY
S4
LOẠI BỎ ĐỘ LỆCH TRUNG BÌNH
S5
TÍNH ĐỘ SAI LỆCH
S6
DỰ ĐOÁN NỨT VỠ?
KHÔNG
CÓ
S7
GIẢM TỰ ĐỘNG TỐC ĐỘ ĐÚC
QUAY LẠI

(11) **1-0048046 B**

(15) 30/05/2025
Số Quyết định: 92126/QĐ-SHTT.IP

(45) 25/06/2025 447B

(43) 25/06/2019 375 A

(21) 1-2019-02162

(85) 25/04/2019

(22) 27/09/2017

(86) PCT/EP2017/074520 27/09/2017

(30) 62/400,752 28/09/2016 US
62/519,687 14/06/2017 US

(87) WO/2018/060262 05/04/2018

(51) ***C11D 3/22***

(73) **CP KELCO OY** (FI)
Kuhnamontie 2 44100 Äänekoski, Finland

(72) KANNIAINEN, Marko (FI); HAKKARAINEN, Pirkko-Leena (FI); HANZEN, Andries (NL)

(74) Công ty Cổ phần Sở hữu công nghiệp INVESTIP (INVESTIP)

(54) **CHẾ PHẨM TẨY RỬA**

(57) Sáng chế đề cập đến các chế phẩm tẩy rửa được tạo ra mà bao gồm polysacarit được chọn từ thành phần carboxymetyl xenluloza, dẫn xuất của xenluloza dạng anion, hoặc các hỗn hợp của chúng và hệ chất hoạt động bề mặt, trong đó polysacarit có trọng lượng phân tử không lớn hơn từ khoảng 1.000 Dalton đến 80.000 Dalton. Sáng chế cũng đề cập đến chế phẩm tẩy rửa để giặt bao gồm thành phần carboxymetyl xenluloza ở nồng độ từ khoảng 0,005% đến khoảng 10% theo trọng lượng của chế phẩm tẩy rửa và hệ chất hoạt động bề mặt ở nồng độ từ khoảng 0,01% đến khoảng 70% theo trọng lượng của chế phẩm tẩy rửa. Sáng chế cũng đề cập đến polysacarit được chọn từ nhóm gồm có thành phần carboxymetyl xenluloza, dẫn xuất của xenluloza dạng anion, và các hỗn hợp của chúng, trong chất tẩy rửa; trong đó polysacarit có trọng lượng phân tử trung bình khối không lớn hơn từ khoảng 1.000 Dalton đến 80.000 Dalton.

(11) **1-0048047 B**

(15) 30/05/2025
Số Quyết định: 92127/QĐ-SHTT.IP

(45) 25/06/2025 447B

(43) 25/12/2020 393 A

(21) 1-2020-05801

(85) 09/10/2020

(22) 31/10/2018

(86) PCT/CN2018/113164 31/10/2018

(30) PCT/CN2018/078739 12/03/2018 CN

(87) WO2019/174258 19/09/2019

(51) ***H04M 1/02***

(73) **HONOR DEVICE CO., LTD.** (CN)
Suite 3401, Unit A, Building 6, Shum Yip Sky Park, No. 8089, Hongli West Road, Xiangmihu Street, Futian District, Shenzhen, Guangdong 518040, People's Republic of China

(72) ZHANG, Yaolei (CN); TAN, Zhengping (CN); LUO, Jianhong (CN); HUANG, Qiang (CN); YUAN, Leibo (CN); ZHANG, Wei (CN)

(74) Công ty Cổ phần Sở hữu công nghiệp INVESTIP (INVESTIP)

(54) **KẾT CẤU TRƯỢT VÀ THIẾT BỊ ĐẦU CUỐI**

(57) Sáng chế đề cập đến kết cấu trượt và thiết bị đầu cuối. Kết cấu trượt bao gồm tấm nền bên trên và tấm nền bên dưới. Hai rãnh trượt thứ nhất được bố trí tại đầu thứ nhất của tấm nền bên trên, và hai rãnh trượt thứ nhất được bố trí đối diện nhau. Hai ray trượt thứ nhất được bố trí tại đầu thứ nhất của tấm nền bên dưới, và hai ray trượt thứ nhất được bố trí đối diện nhau. Hai ray trượt thứ nhất được lắp ráp riêng biệt trong hai rãnh trượt thứ nhất, và ray trượt thứ nhất trượt kết hợp với rãnh trượt thứ nhất. Hai ray trượt thứ hai được bố trí tại đầu thứ hai của tấm nền bên trên, và hai ray trượt thứ hai được bố trí đối diện nhau. Hai rãnh trượt thứ hai được bố trí tại đầu thứ hai của tấm nền bên dưới, và hai rãnh trượt thứ hai được bố trí đối diện nhau. Hai ray trượt thứ hai được lắp ráp riêng biệt trong hai rãnh trượt thứ hai, và ray trượt thứ hai trượt kết hợp với rãnh trượt thứ hai. Thiết bị đầu cuối bao gồm kết cấu trượt. Kết cấu trượt có thể được áp dụng cho thiết bị điện tử kích cỡ lớn.

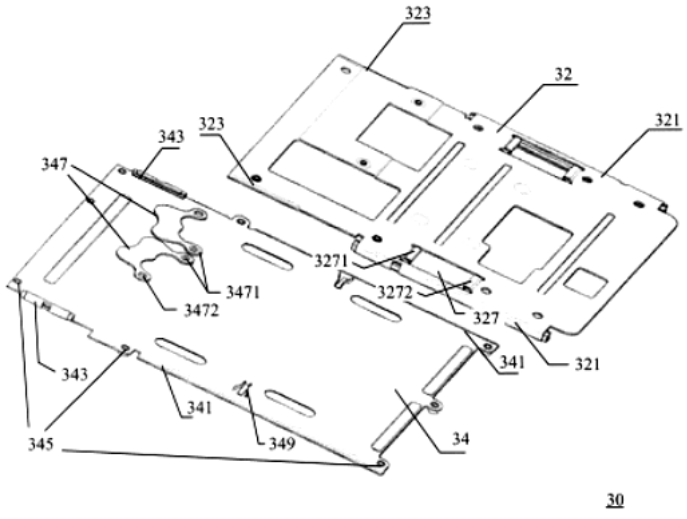

Fig.2

(11) **1-0048048 B**

(15) 30/05/2025
Số Quyết định: 92128/QĐ-SHTT.IP

(45) 25/06/2025 447B

(43) 25/08/2022 413 A

(21) 1-2022-02678

(85) 27/04/2022

(22) 26/11/2020

(86) PCT/JP2020/044060 26/11/2020

(30) 2019-212861 26/11/2019 JP

(87) WO 2021/107028 03/06/2021

(51) ***A61F 13/53***; *A61F 13/536; A61F 13/535*

(73) **UNICHARM CORPORATION** (JP)
182, Shimobun, Kinsei-cho, Shikokuchuo-City, Ehime 7990111 Japan

(72) MARUYAMA, Takashi (JP); KURODA, Kenichiro (JP); NODA, Yuki (JP)

(74) Công ty Cổ phần Sở hữu công nghiệp INVESTIP (INVESTIP)

(54) **VẬT DỤNG THẤM HÚT**

(57) Sáng chế đề cập đến vật dụng thấm hút (1) mà gồm lõi thấm hút (10) bao gồm các sợi và polyme siêu thấm hút và có hướng chiều dọc, hướng chiều rộng, và hướng chiều dày mà nằm vuông góc với nhau, trong đó các sợi có chiều dài trung bình lớn hơn so với polyme siêu thấm hút ở trạng thái không bị nhúng trong nước muối sinh lý nhưng nhỏ hơn so với đường kính trung bình của polyme siêu thấm hút ở trạng thái nhúng 60 phút trong nước muối sinh lý và sau đó dẫn lưu trong 15 phút.

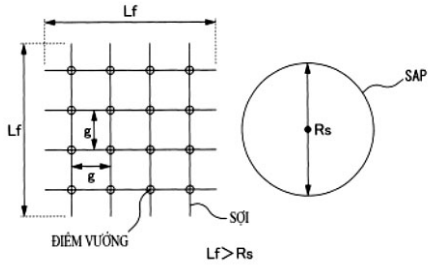

FIG.7A

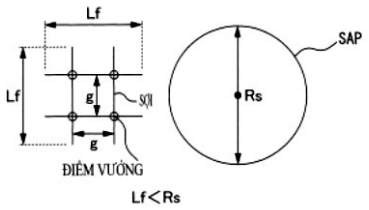

FIG.7B

(11) **1-0048049 B**

(15) 30/05/2025
Số Quyết định: 92129/QĐ-SHTT.IP

(45) 25/06/2025 447B

(43) 27/03/2023 420 A

(21) 1-2022-07577

(85) 21/11/2022

(22) 06/01/2021

(86) PCT/JP2021/000237 06/01/2021

(30) 2020-078526 27/04/2020 JP

(87) WO 2021/220555 04/11/2021

(51) ***C21B 5/00***; *F27D 17/00; C21B 7/00; C21B 13/00*

(73) **JFE STEEL CORPORATION** (JP)
2-3, Uchisaiwai-cho 2-chome, Chiyoda-ku, Tokyo 1000011, Japan

(72) TAKAHASHI Koichi (JP); OZAWA Sumito (JP); KAWASHIRI Yuki (JP); MORITA Yuya (JP); NOUCHI Taihei (JP); SATO Michitaka (JP)

(74) Công ty Cổ phần Sở hữu công nghiệp INVESTIP (INVESTIP)

(54) DÂY CHUYỀN LUYỆN THÉP VÀ PHƯƠNG PHÁP SẢN XUẤT SẮT KHỬ

(57) Sáng chế đề cập đến dây chuyền luyện thép góp phần thực hiện phương pháp mà đạt được việc tiết kiệm năng lượng và giảm phát thải CO_2 khi sản xuất sắt khử từ ôxít sắt. Dây chuyền luyện thép bao gồm: lò cao được cấu hình để khử ôxít sắt; lò khử được cấu hình để khử ôxít sắt; thiết bị tổng hợp mêtan được cấu hình để tổng hợp mêtan từ khí lò cao và/hoặc khí đỉnh lò, và khí hyđrô; ống bễ được cấu hình để thổi khí mêtan được tổng hợp bởi thiết bị tổng hợp mêtan vào lò cao; máy chuyển hóa nhiệt được cấu hình để nung nóng hoặc chuyển hóa nhiệt khí lò cao và/hoặc khí đỉnh lò, và khí mêtan được tổng hợp bởi thiết bị tổng hợp mêtan, để tạo ra khí khử; ống bễ khí khử được cấu hình để thổi khí khử vào lò khử; và đường dẫn cung cấp được cấu hình để cung cấp khí đỉnh lò đến thiết bị tổng hợp mêtan và/hoặc máy chuyển hóa nhiệt.

Fig.1

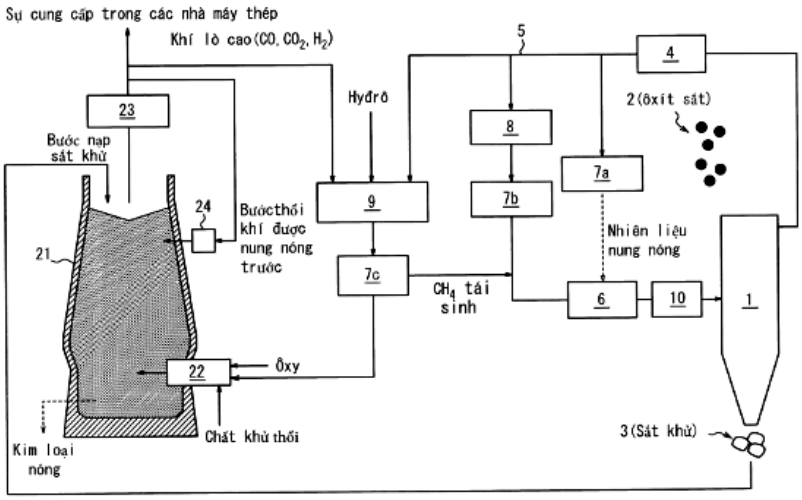

(11) **1-0048050 B**

(15) 30/05/2025
Số Quyết định: 92130/QĐ-SHTT.IP

(45) 25/06/2025 447B

(43) 25/04/2022 409 A

(21) 1-2021-06502

(85) 15/10/2021

(22) 31/07/2020

(86) PCT/US2020/044563 31/07/2020

(30) 62/886,056 13/08/2019 US
16/941,193 28/07/2020 US

(87) WO2021/030079 18/02/2021

(51) ***H04N 19/96***

(73) **TENCENT AMERICA LLC** (US)
2747 Park Boulevard, Palo Alto, California 94306, United States of America

(72) DU, Yixin (CN); ZHAO, Xin (CN); LI, Xiang (CN); LIU, Shan (US)

(74) Công ty TNHH một thành viên Sở hữu trí tuệ VCCI (VCCI-IP CO.,LTD)

(54) **PHƯƠNG PHÁP VÀ THIẾT BỊ GIẢI MÃ VIĐEO VÀ PHƯƠNG TIỆN LƯU TRỮ BẤT BIẾN ĐỌC ĐƯỢC BỞI MÁY TÍNH**

(57) Sáng chế đề cập đến các phương pháp và thiết bị mã hóa/giải mã viđeo. Trong một vài ví dụ, thiết bị giải mã viđeo bao gồm hệ mạch xử lý. Hệ mạch xử lý có thể thu thông tin được mã hóa của các ảnh trong chuỗi viđeo được mã hóa. Thông tin được mã hóa có thể bao gồm thông tin kích cỡ đơn vị cây mã hóa (CTU-coding tree unit) mà chỉ báo kích cỡ CTU được lựa chọn cho các ảnh. Thông tin kích cỡ CTU có thể được mã hóa nhờ sử dụng mã đơn phân cụt. Hệ mạch xử lý có thể xác định kích cỡ CTU được lựa chọn dựa trên thông tin kích cỡ CTU được mã hóa nhờ sử dụng mã đơn phân cụt. Hệ mạch xử lý có thể khôi phục các mẫu trong các ảnh dựa trên kích cỡ CTU được lựa chọn. Kích cỡ CTU được lựa chọn có thể là các mẫu độ chói 32x32, 64x64, hoặc 128x128.

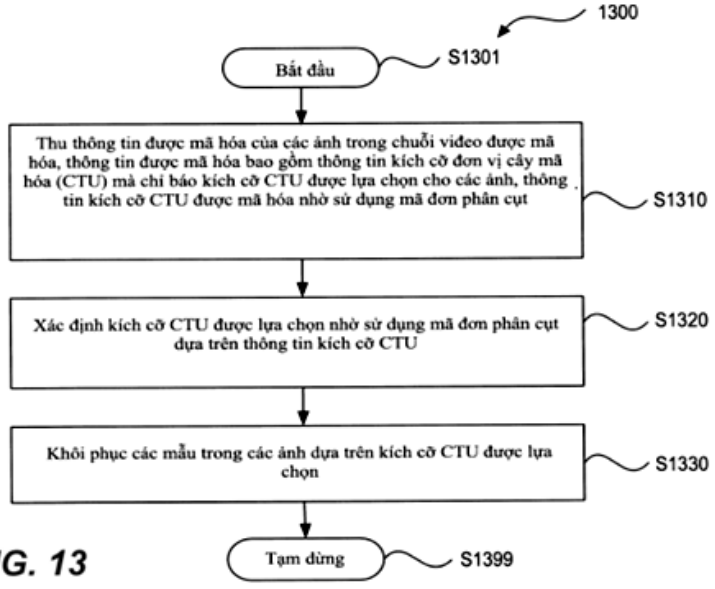

FIG. 13

(11) **1-0048051 B**

(15) 30/05/2025
Số Quyết định: 92143/QĐ-SHTT.IP

(45) 25/06/2025 447B

(43) 25/02/2022 407 A

(21) 1-2021-08105

(85) 30/01/2018

(22) 29/06/2016

(86) PCT/KR2016/006984 29/06/2016

(30) 10-2015- 0093265 30/06/2015 KR

(87) WO2017/003191 05/01/2017

(51) ***A61K 38/26***; *A61K 38/28; A61K 47/60; C07K 14/605; A61P 3/00; A61P 3/04; A61P 3/08; A61K 38/22; A61K 47/68*

(62) 1-2018-00444

(73) **HANMI PHARM. CO., LTD.** (KR)
214, Muha-ro, Paltan-myeon, Hwaseong-si, Gyeonggi-do 18536, Republic of Korea

(72) KIM, Jung Kuk (KR); PARK, Young Jin (KR); CHOI, In Young (KR); JUNG, Sung Youb (KR)

(74) Công ty Luật TNHH Phạm và Liên danh (PHAM & ASSOCIATES)

(54) **PEPTIT LÀ DẪN XUẤT GLUCAGON VÀ DƯỢC PHẨM CHỨA THỂ TIẾP HỢP CÓ TÁC DỤNG KÉO DÀI CỦA NÓ**

(57) Sáng chế đề cập đến peptit là dẫn xuất glucagon, thể tiếp hợp có tác dụng kéo dài của peptit này, và dược phẩm dùng để điều trị hoặc phòng các hội chứng chuyển hóa chứa thể tiếp hợp này.

【Fig. 1】

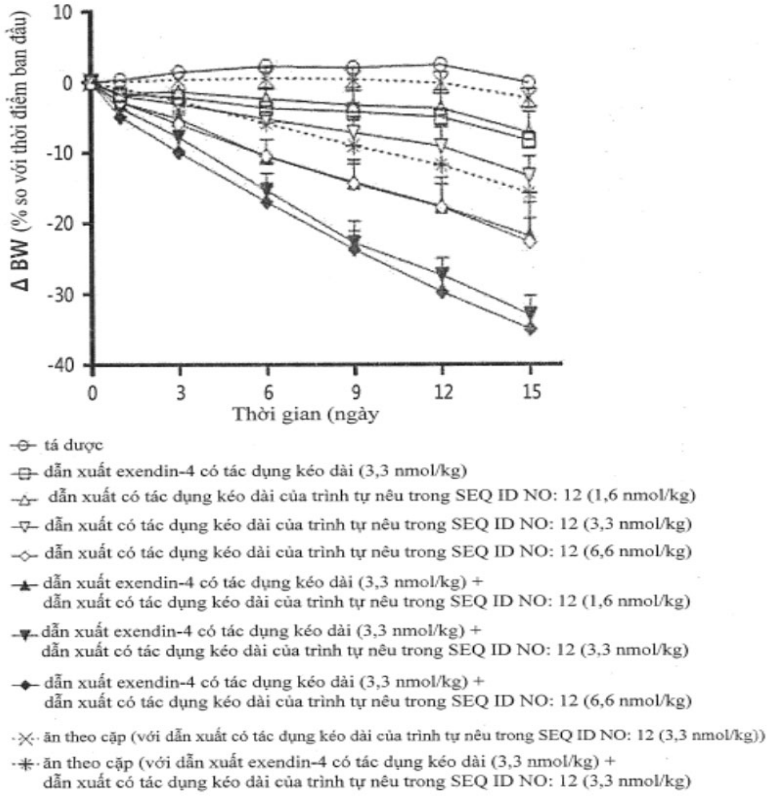

(11) **1-0048052 B**

(15) 30/05/2025
Số Quyết định: 92144/QĐ-SHTT.IP

(45) 25/06/2025 447B

(43) 25/03/2022 408 A

(21) 1-2022-00041

(85) 05/01/2022

(22) 14/07/2020

(86) PCT/CN2020/101948 14/07/2020

(30) 201910637698.0 15/07/2019 CN

(87) WO2021/008534 21/01/2021

(51) ***G10L 15/22****; H04L 12/28; G10L 21/0216*

(73) **HUAWEI TECHNOLOGIES CO., LTD.** (CN)
Huawei Administration Building, Bantian, Longgang District, Shenzhen, Guangdong 518129, P. R. China

(72) WU, Xiaohui (CN)

(74) Công ty Cổ phần Sở hữu công nghiệp INVESTIP (INVESTIP)

(54) **PHƯƠNG PHÁP VÀ HỆ THỐNG ĐÁNH THỨC BẰNG GIỌNG NÓI, VÀ THIẾT BỊ ĐIỆN TỬ**

(57) Sáng chế đề cập đến phương pháp và hệ thống đánh thức bằng giọng nói, và thiết bị điện tử được đề xuất. Phương pháp bao gồm: Thiết bị điện tử thứ nhất thu thập tín hiệu giọng nói thứ nhất trong môi trường trong đó thiết bị điện tử thứ nhất được đặt (501). Nếu âm thanh đang được phát trong môi trường khi tín hiệu giọng nói thứ nhất được thu thập, thiết bị điện tử thứ nhất thu nhận, theo cách truyền thông có dây hoặc không dây, tín hiệu âm thanh tương ứng với âm thanh. Thiết bị điện tử thứ nhất xác định kết quả đánh thức sai thứ nhất dựa trên tín hiệu giọng nói thứ nhất và tín hiệu âm thanh (503). Thiết bị điện tử thứ nhất nhận kết quả đánh thức sai thứ hai được gửi bởi thiết bị điện tử thứ hai (504). Thiết bị điện tử thứ nhất xác định kết quả đánh thức sai thứ ba dựa trên kết quả đánh thức sai thứ nhất và kết quả đánh thức sai thứ hai (505). Kết quả đánh thức sai thứ ba được sử dụng để cho biết liệu thao tác đánh thức có cần được thực hiện trên thiết bị cần được đánh thức trong mạng cục bộ. Thiết bị điện tử thứ nhất gửi kết quả đánh thức sai thứ ba đến thiết bị điện tử khác không phải là thiết bị điện tử thứ nhất trong mạng cục bộ (506). Phương pháp đánh thức bằng giọng nói giúp cải thiện độ chính xác của việc xác định đánh thức sai.

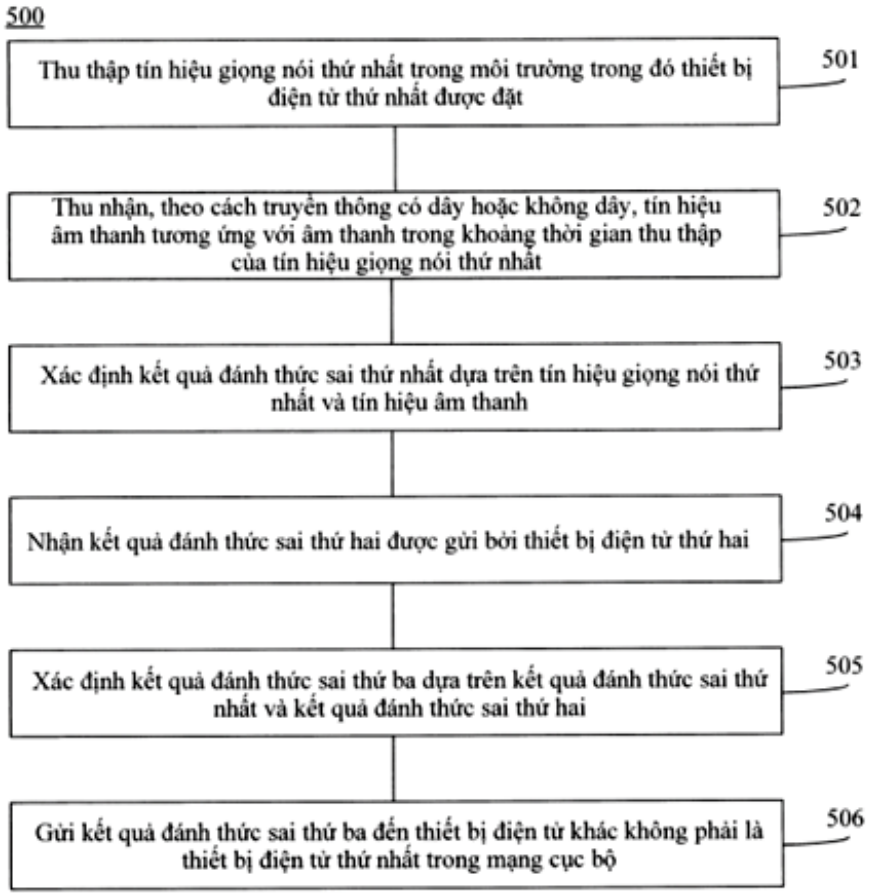
500
Thu thập tín hiệu giọng nói thứ nhất trong môi trường trong đó thiết bị điện tử thứ nhất được đặt
501
Thu nhận, theo cách truyền thông có dây hoặc không dây, tín hiệu âm thanh tương ứng với âm thanh trong khoảng thời gian thu thập của tín hiệu giọng nói thứ nhất
502
Xác định kết quả đánh thức sai thứ nhất dựa trên tín hiệu giọng nói thứ nhất và tín hiệu âm thanh
503
Nhận kết quả đánh thức sai thứ hai được gửi bởi thiết bị điện tử thứ hai
504
Xác định kết quả đánh thức sai thứ ba dựa trên kết quả đánh thức sai thứ nhất và kết quả đánh thức sai thứ hai
505
Gửi kết quả đánh thức sai thứ ba đến thiết bị điện tử khác không phải là thiết bị điện tử thứ nhất trong mạng cục bộ
506

Fig.8

(11) **1-0048053 B**

(15) 30/05/2025
Số Quyết định: 92145/QĐ-SHTT.IP

(45) 25/06/2025 447B

(43) 27/06/2022 411 A

(21) 1-2021-06779

(85) 26/10/2021

(22) 10/09/2020

(86) PCT/US2020/050076 10/09/2020

(30) 62/903,639 20/09/2019 US
62/905,319 24/09/2019 US
17/010,163 02/09/2020 US

(87) WO2021/055215 A1 25/03/2021

(51) ***H04N 19/132****; H04N 19/172; H04N 19/463; H04N 19/167*

(73) **TENCENT AMERICA LLC** (US)
2747 Park Boulevard, Palo Alto, California 94306, United States of America

(72) CHOI, Byeongdoo (KR); WENGER, Stephan (DE); LIU, Shan (US)

(74) Công ty TNHH một thành viên Sở hữu trí tuệ VCCI (VCCI-IP CO.,LTD)

(54) **PHƯƠNG PHÁP VÀ THIẾT BỊ GIẢI MÃ DÒNG BIT VIĐEO ĐƯỢC MÃ HÓA VÀ PHƯƠNG TIỆN BẤT BIẾN ĐỌC ĐƯỢC BẰNG MÁY TÍNH**

(57) Sáng chế đề cập đến phương pháp, thiết bị, và phương tiện đọc được bằng máy tính để giải mã dòng bit video được mã hóa bằng cách sử dụng ít nhất một bộ xử lý, bao gồm bước thu nhận cờ thứ nhất chỉ báo rằng cửa sổ tương thích có trong hình ảnh hiện tại; dựa trên cờ thứ nhất chỉ báo rằng cửa sổ tương thích hiện có, thu nhận cờ thứ hai chỉ báo liệu cửa sổ tương thích có được sử dụng để lấy mẫu lại hình ảnh tham chiếu hay không; dựa trên cờ thứ hai chỉ báo rằng cửa sổ tương thích được sử dụng để lấy mẫu lại hình ảnh tham chiếu, xác định tỷ lệ lấy mẫu lại giữa hình ảnh hiện tại và hình ảnh tham chiếu dựa trên kích thước cửa sổ tương thích của cửa sổ tương thích; dựa trên cờ thứ hai chỉ báo rằng cửa sổ tương thích không được sử dụng để lấy mẫu lại ảnh tham chiếu, xác định tỷ lệ lấy mẫu lại dựa trên kích thước ảnh lấy mẫu lại; và thực hiện lấy mẫu lại hình ảnh tham chiếu trên hình ảnh hiện tại bằng cách sử dụng tỷ lệ lấy mẫu lại.

FIG. 10

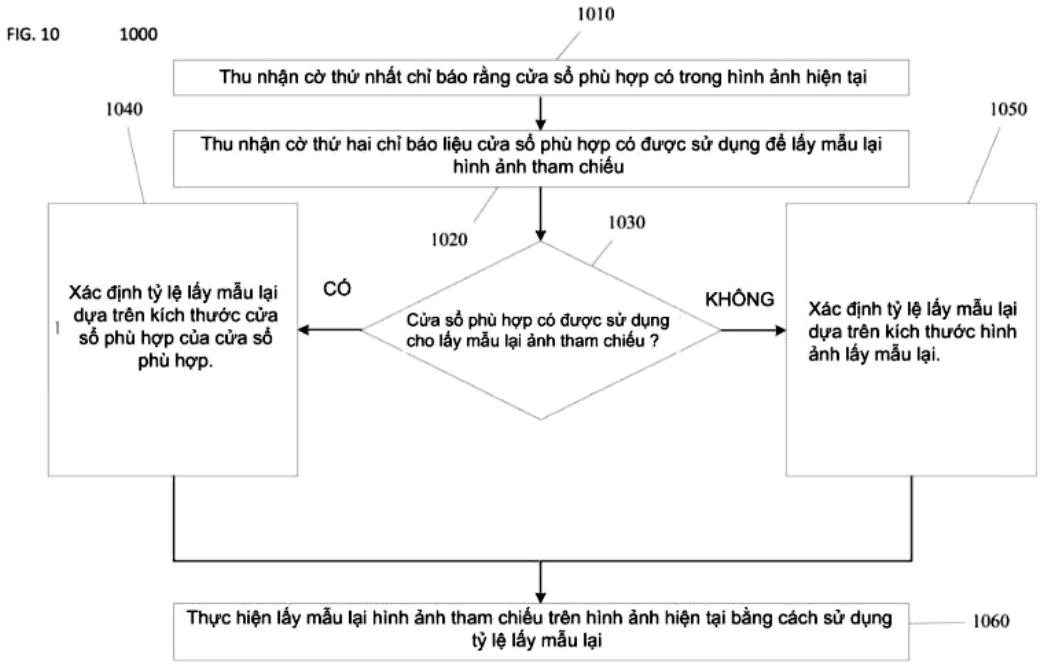
1000
1010
Thu nhận cờ thứ nhất chỉ báo rằng cửa sổ phù hợp có trong hình ảnh hiện tại
1040
1050
Thu nhận cờ thứ hai chỉ báo liệu cửa sổ phù hợp có được sử dụng để lấy mẫu lại hình ảnh tham chiếu
1020
1030
Xác định tỷ lệ lấy mẫu lại dựa trên kích thước cửa sổ phù hợp của cửa sổ phù hợp.
CÓ
Cửa sổ phù hợp có được sử dụng cho lấy mẫu lại ảnh tham chiếu ?
KHÔNG
Xác định tỷ lệ lấy mẫu lại dựa trên kích thước hình ảnh lấy mẫu lại.
Thực hiện lấy mẫu lại hình ảnh tham chiếu trên hình ảnh hiện tại bằng cách sử dụng tỷ lệ lấy mẫu lại
1060

(11) **1-0048054 B**

(15) 30/05/2025
Số Quyết định: 92146/QĐ-SHTT.IP

(45) 25/06/2025 447B

(43) 25/11/2022 416 A

(21) 1-2022-04979

(85) 05/08/2022

(22) 21/12/2020

(86) PCT/JP2020/047764 21/12/2020

(30) 2020-048285 18/03/2020 JP

(87) WO 2021/186829 23/09/2021

(51) ***B21D 51/26***; *B65D 1/46; B65D 1/16*

(73) **TOYO SEIKAN CO., LTD.** (JP)
18-1, Higashi-Gotanda 2-chome, Shinagawa-ku, Tokyo 1418640, Japan

(72) FUKUMOTO Hayato (JP)

(74) Công ty Cổ phần Sở hữu công nghiệp INVESTIP (INVESTIP)

(54) VẬT CHỨA DẠNG LON VÀ PHƯƠNG PHÁP SẢN XUẤT VẬT CHỨA NÀY

(57) Sáng chế đề cập đến vật chứa dạng lon trong đó độ bền rơi cao hơn và độ bền chịu áp suất cao hơn có được bằng cách cải thiện hơn nữa hình dạng của phần đáy của vật chứa dạng lon. Vật chứa dạng lon bao gồm thân lon và đáy lon; đáy lon bao gồm phần vòm được làm lõm về phía bên trong của vật chứa dạng lon dọc theo hướng của trục lon tại tâm, và còn bao gồm phần lồi hình khuyên nhô về phía bên ngoài của vật chứa dạng lon để định hình phần hỗ trợ hình khuyên ở ngoại vi bên ngoài của phần vòm: và phần vòm có phần vòm trung tâm được định vị trên trục lon và có bán kính cong được thiết lập trước, và phần vòm ngoại vi bên ngoài được định hình liên tục ở phía bên ngoài của phần vòm trung tâm, có tâm cong được định vị trên trục lon, và có bán kính cong nhỏ hơn bán kính cong của phần vòm trung tâm.

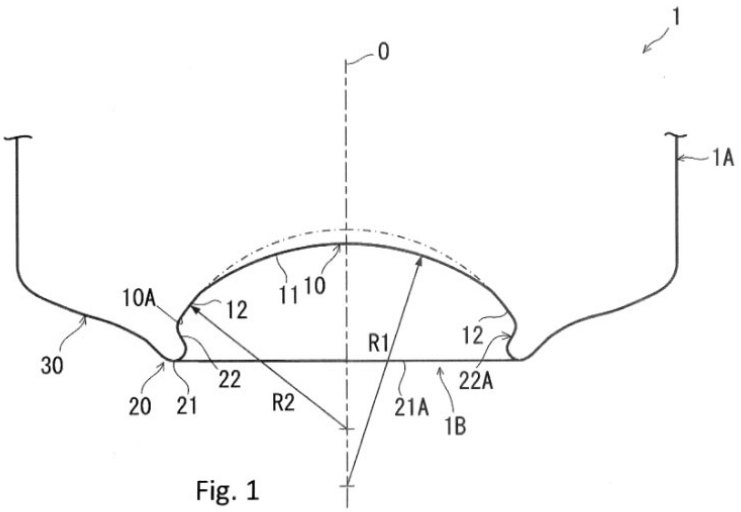

Fig. 1

(11) **1-0048055 B**

(15) 30/05/2025
Số Quyết định: 92150/QĐ-SHTT.IP

(45) 25/06/2025 447B

(43) 25/04/2022 409 A

(21) 1-2022-00043

(85) 05/01/2022

(22) 01/06/2020

(86) PCT/JP2020/021579 01/06/2020

(30) 2019-122805 01/07/2019 JP

(87) WO2021/002130 07/01/2021

(51) ***B22D 11/10***; *B22D 11/11; B22D 11/18; B22D 11/106*

(73) **JFE STEEL CORPORATION** (JP)
2-3, Uchisaiwai-cho 2-chome, Chiyoda-ku, Tokyo 1000011, Japan

(72) MURAI Takeshi (JP); MINAMI Yusuke (JP)

(74) Công ty Cổ phần Sở hữu công nghiệp INVESTIP (INVESTIP)

(54) PHƯƠNG PHÁP SẢN XUẤT THÉP CÓ ĐỘ SẠCH CAO

(57) Sáng chế đề cập đến phương pháp sản xuất thép có độ sạch cao mà trong đó thép đúc liên tục, môi trường khí không ôxy hóa được thiết lập trong thùng trung gian trước khi rót thép nóng chảy vào thùng trung gian để ngăn chặn quá trình tái ôxy hóa của thép nóng chảy. Phương pháp khác biệt ở chỗ khí trơ nặng hơn không khí được thổi về phía phần đáy của thùng trung gian trong các điều kiện thỏa mãn công thức (1) và (2) dưới đây (trong công thức, ρ: khối lượng riêng (kg/m^3) của khí trơ, Q: tổng lượng thổi (Nm^3/giây) của khí trơ, μ: độ nhớt (Pa·giây) của khí trơ, P_{TD}: chiều dài chu vi (m) của vùng thay thế khí, V: thể tích (m^3) của vùng thổi khí, T: nhiệt độ môi trường khí (K) ở thùng trung gian, và t_{max}: thời gian thổi khí hiện có (giây)).

$$4 \cdot \rho \cdot Q/(\mu \cdot P_{TD}) \leq 2000 \quad \text{... (1)}$$

$$3(V/Q)/(T/298) \leq t_{max} \quad \text{... (2)}$$

FIG. 1(a)

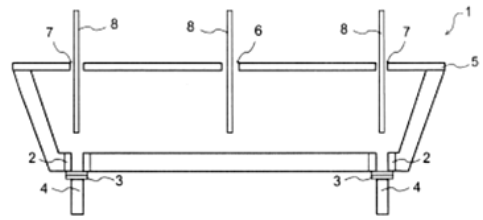

FIG. 1(b)

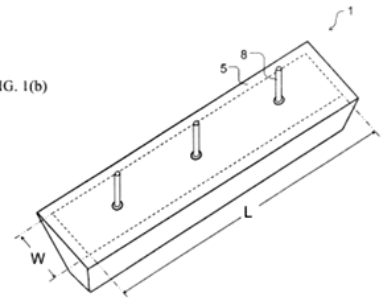

(11) **1-0048056 B**

(15) 30/05/2025
Số Quyết định: 92151/QĐ-SHTT.IP

(45) 25/06/2025 447B

(43) 26/09/2022 414 A

(21) 1-2022-04114

(85) 30/06/2022

(22) 11/12/2020

(86) PCT/IB2020/061809 11/12/2020

(30) 2019/5943 19/12/2019 BE

(87) WO 2021/124042 24/06/2021

(51) ***B27N 7/00***; *C09D 133/16*

(73) **UNILIN BV** (BE)
Ooigemstraat 3, 8710 Wielsbeke, Belgium

(72) SEGAERT, Martin (BE)

(74) Công ty Luật TNHH Phạm và Liên danh (PHAM & ASSOCIATES)

(54) **PHƯƠNG PHÁP SẢN XUẤT TẤM PANEL TRANG TRÍ**

(57) Sáng chế đề cập đến floacrylat polyme được sử dụng để tạo ra lớp phủ (23) hoặc xử lý các cạnh của tấm trang trí (1). Sáng chế còn đề cập đến phương pháp sản xuất tấm trang trí (1), trong đó polyme nêu trên được sử dụng làm lớp phủ (23) hoặc xử lý.

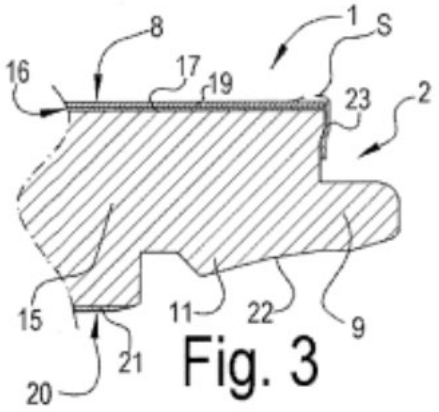

Fig. 3

(11) **1-0048057 B**

(15) 30/05/2025
Số Quyết định: 92153/QĐ-SHTT.IP

(45) 25/06/2025 447B

(43) 25/02/2022 407 A

(21) 1-2021-08343

(85) 30/01/2018

(22) 25/05/2016

(86) PCT/CH2016/000081 25/05/2016

(30) 15002279.6 31/07/2015 EP

(87) WO2017/020137 A1 09/02/2017

(51) ***C09K 11/66***; *C01G 21/00; C09D 11/50; H01L 33/50; C09K 11/61; H01L 31/0232; B01J 2/00; C09K 11/02*

(62) 1-2018-00432

(73) **AVANTAMA AG** (CH)
Laubisrütistrasse 50 8712 Stäfa, Switzerland

(72) LÜCHINGER, Norman, Albert (CH); OSZAJCA, Marek (CH)

(74) Công ty Cổ phần Sở hữu công nghiệp INVESTIP (INVESTIP)

(54) **CHẾ PHẨM Ở DẠNG HUYỀN PHÙ, CHẾ PHẨM POLYME RẮN, SẢN PHẨM TRUNG GIAN, THIẾT BỊ, VẬT DỤNG, VÀ PHƯƠNG PHÁP SẢN XUẤT SẢN PHẨM TRUNG GIAN**

(57) Sáng chế đề cập đến chế phẩm ở dạng huyền phù bao gồm các tinh thể phát quang, chế phẩm polyme rắn, sản phẩm trung gian, vật dụng, và phương pháp sản xuất sản phẩm trung gian, mà liên quan đến lĩnh vực tinh thể phát quang (luminescent crystal - LC), và cụ thể hơn là đề cập đến chấm lượng tử (quantum dot - QD) có công thức $M^1_aM^2_bX_c$, trong đó đó phần tử thế là như được xác định trong bản mô tả.

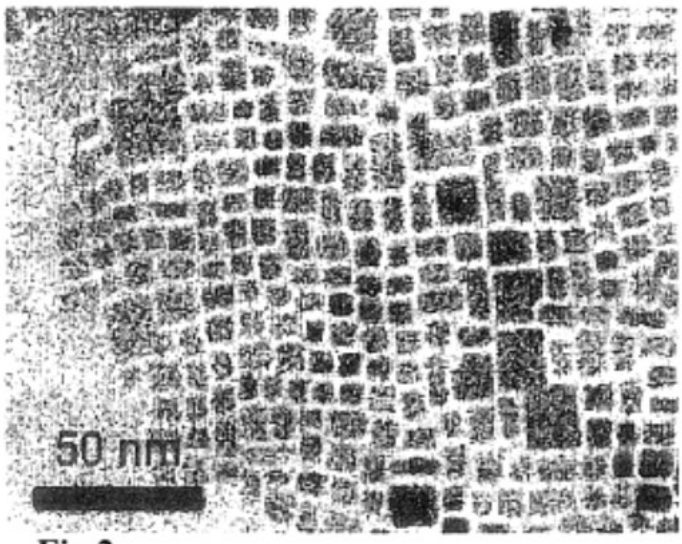

Fig.2

(11) **1-0048058 B**

(15) 30/05/2025
Số Quyết định: 92165/QĐ-SHTT.IP

(45) 25/06/2025 447B

(43) 25/03/2021 396 A

(21) 1-2020-03611

(85) 22/06/2020

(22) 11/12/2018

(86) PCT/JP2018/045468 11/12/2018

(30) 2017-252522 27/12/2017 JP

(87) WO/2019/131105 04/07/2019

(51) ***A61F 13/551***; *A61F 13/15*; *A61F 13/51*

(73) **UNICHARM CORPORATION** (JP)
182, Shimobun, Kinsei-cho, Shikokuchuo-City, Ehime 799-0111 Japan

(72) ISHIKAWA, Sei (JP); KURODA, Kenichiro (JP); NODA, Yuki (JP)

(74) Công ty Cổ phần Sở hữu công nghiệp INVESTIP (INVESTIP)

(54) **VẬT DỤNG THẤM HÚT**

(57) Sáng chế đề cập đến vật dụng thấm hút được sử dụng ở trạng thái được gắn vào đồ mặc của người mặc và có thể dễ dàng nhận ra phần băng dính để xử lý vật dụng thấm hút sau khi sử dụng. Vật dụng thấm hút (10) bao gồm phần thân (20), phần thân này bao gồm tấm bề mặt (21), tấm đáy (22), và lõi thấm hút (23); và phần băng dính (60) để xử lý vật dụng thấm hút sau khi sử dụng được bố trí ở phía bề mặt không hướng vào da của phần thân. Vật dụng thấm hút được sử dụng ở trạng thái được gắn vào đồ mặc của người mặc. Khi nhìn từ phía bề mặt không hướng vào da của vật dụng thấm hút trên hình vẽ bằng, độ chênh lệch màu ΔE giữa vùng liền kề (RB) liền kề với phần băng dính và vùng nhận diện (RA) của ít nhất phần của phần băng dính trên bề mặt không hướng vào da của phần thân (20) là 3,0 hoặc lớn hơn.

FIG. 2

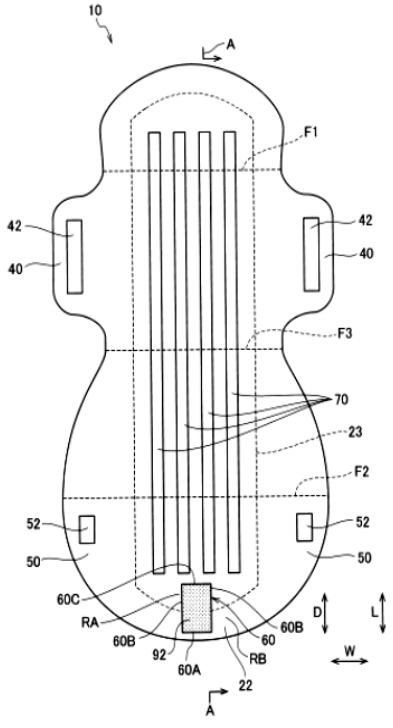

(11) **1-0048059 B**

(15) 30/05/2025
Số Quyết định: 92166/QĐ-SHTT.IP

(45) 25/06/2025 447B

(43) 25/09/2020 390 A

(21) 1-2020-01043

(22) 26/02/2020

(30) 2019-049950 18/03/2019 JP

(51) ***F16H 57/035***; *F16H 9/12; F16H 9/18; F16H 57/04*

(73) **HONDA MOTOR CO., LTD.** (JP)
1-1, Minami-Aoyama 2-chome, Minato-ku, Tokyo, 107-8556, Japan

(72) Chikashi TAKIGUCHI (JP); Ryuichi NAKANISHI (JP); Hitoshi SUZUKI (JP)

(74) Công ty Luật TNHH Phạm và Liên danh (PHAM & ASSOCIATES)

(54) **BỘ TRUYỀN ĐỘNG BIẾN THIÊN LIÊN TỤC**

(57) Sáng chế đề xuất bộ truyền động biến thiên liên tục mà sử dụng một cách hiệu quả dòng không khí xoáy quanh đường trục quay theo chuyển động quay của puli. Bộ truyền động biến thiên liên tục (57) bao gồm hộp đai (61), nắp che đai (63), và phần nhô (96). Hộp đai (61) quay mặt với puli chủ động (53) và puli bị động (55) từ các hướng dọc trục và tạo ra khoảng trống cho dòng khí thổi qua (95) giữa hộp đai (61) và ít nhất một trong số puli chủ động (53) và puli bị động (55). Khoảng trống cho dòng khí thổi qua 95 dẫn dòng không khí (SM) mà được sinh ra quanh đường trục quay tương ứng mà tương ứng với chuyển động quay của ít nhất một trong số puli chủ động (53) và puli bị động (55). Nắp che đai (63) được lắp với hộp đai (61) và tạo ra khoang đai (62) mà chứa puli chủ động (53), puli bị động (55), và đai chữ V (56). Phần nhô (96) nhô từ bề mặt thành của hộp đai (61) và kéo dài theo hướng cắt ngang hướng thổi của dòng không khí (SM) trong khoảng trống cho dòng khí thổi qua (95).

Fig.6

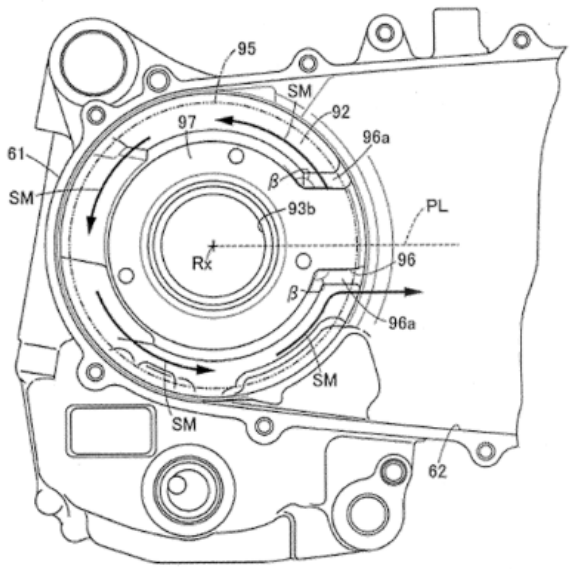

(11) **1-0048060 B**

(15) 30/05/2025
Số Quyết định: 92167/QĐ-SHTT.IP

(45) 25/06/2025 447B

(43) 25/05/2023 422 A

(21) 1-2023-00660

(85) 03/02/2023

(22) 05/08/2021

(86) PCT/JP2021/029202 05/08/2021

(30) 2020-137312 17/08/2020 JP

(87) WO2022/039045 24/02/2022

(51) ***G01N 33/22***; *G01N 11/14; C10B 45/00; C10B 57/04*

(73) **JFE STEEL CORPORATION** (JP)
2-3, Uchisaiwai-cho 2-chome, Chiyoda-ku, Tokyo 1000011, Japan

(72) AKISHIKA Issui (JP); DOHI Yusuke (JP); IGAWA Daisuke (JP)

(74) Công ty Cổ phần Sở hữu công nghiệp INVESTIP (INVESTIP)

(54) **PHƯƠNG PHÁP ĐÁNH GIÁ TÍNH NHIỆT DẺO CỦA THAN HOẶC PHỤ GIA ĐÓNG BÁNH THAN**

(57) Sáng chế đề cập đến phương pháp đánh giá tính nhiệt dẻo của than hoặc phụ gia đóng bánh than với thiết bị bao gồm thùng chứa cho than hoặc phụ gia đóng bánh than và máy khuấy được đặt trong thùng chứa, bao gồm: việc ước tính khoảng cách thấm của than hoặc phụ gia đóng bánh than từ giá trị biểu thị hình dạng của than nửa cốc được tạo thành bằng cách quay máy khuấy trong khi gia nhiệt than hoặc phụ gia đóng bánh than và từ mối tương quan giữa giá trị biểu thị hình dạng của than nửa cốc và khoảng cách thấm của than hoặc phụ gia đóng bánh than.

FIG. 1

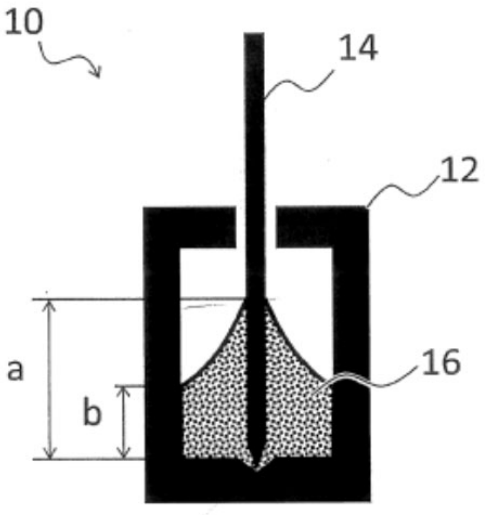

(11) **1-0048061 B**

(15) 30/05/2025
Số Quyết định: 92168/QĐ-SHTT.IP

(45) 25/06/2025 447B

(43) 25/11/2021 404 A

(21) 1-2021-05033

(85) 16/08/2021

(22) 19/02/2019

(86) PCT/JP2019/006147 19/02/2019

(30) 2019-006145 17/01/2019 JP

(87) WO2020/148918 23/07/2020

(51) ***G06F 17/50***

(73) **JFE STEEL CORPORATION** (JP)
2-3, Uchisaiwai-cho 2-chome, Chiyoda-ku, Tokyo 100-0011, Japan

(72) TAKAGI Hiroyuki (JP); YAMAGUCHI Osamu (JP); NAKATSUJI Kazuhiro (JP)

(74) Công ty Cổ phần Sở hữu công nghiệp INVESTIP (INVESTIP)

(54) **PHƯƠNG PHÁP HỖ TRỢ THIẾT KẾ HỖ TRỢ TRONG THIẾT KẾ VẬT LIỆU KIM LOẠI BỞI MÁY TÍNH VÀ THIẾT BỊ HỖ TRỢ THIẾT KẾ MÀ HỖ TRỢ TRONG THIẾT KẾ VẬT LIỆU KIM LOẠI**

(57) Phương pháp hỗ trợ thiết kế hỗ trợ trong thiết kế vật liệu kim loại bởi máy tính bao gồm: đặt giá trị thuộc tính mong muốn vào cơ sở dữ liệu và tìm kiếm hợp phần hóa học của các nguyên tố trong kim loại và điều kiện sản xuất, cơ sở dữ liệu được tạo ra sử dụng ít nhất một mô hình toán học trong đó thông tin đầu vào gồm hợp phần hóa học của các nguyên tố trong kim loại và điều kiện sản xuất và thông tin đầu ra gồm giá trị thuộc tính của vật liệu kim loại được liên kết với nhau, và lưu trữ, kết hợp với dữ liệu đầu vào của mỗi lưới được thu bằng cách phân vùng phạm vi đầu vào tương ứng với thông tin đầu vào thành nhiều khoảng, dữ liệu đầu ra của mô hình toán học tương ứng với dữ liệu đầu vào; và biểu thị hợp phần hóa học của các nguyên tố trong kim loại và điều kiện sản xuất tương ứng với giá trị thuộc tính mong muốn mà được thu trong quá trình tìm kiếm. Sáng chế còn đề cập đến thiết bị hỗ trợ thiết kế mà hỗ trợ trong thiết kế vật liệu kim loại.

FIG. 1

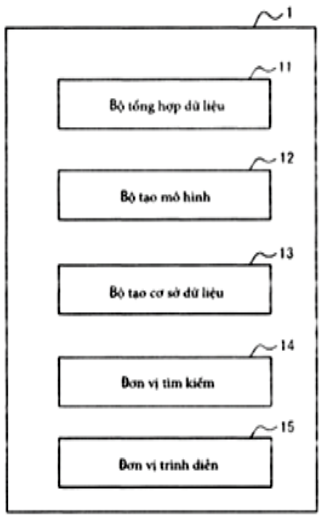

(11) **1-0048062 B**

(15) 30/05/2025
Số Quyết định: 92221/QĐ-SHTT.IP

(45) 25/06/2025 447B

(43) 25/11/2021 404 A

(21) 1-2021-05029

(85) 16/08/2021

(22) 24/01/2020

(86) PCT/EP2020/051717 24/01/2020

(30) 19153730.7 25/01/2019 EP

(87) WO 2020/152312 30/07/2020

(51) ***C08L 23/12***; *C08F 210/06*

(73) 1. **ABU DHABI POLYMERS CO. LTD (BOROUGE) L.L.C.** (AE)
Sheikh Khalifa Energy Complex, P.O. Box 6925, Corniche Road, Abu Dhabi, United Arab Emirates
2. **BOREALIS AG** (AT)
IZD Tower, Wagramer Str. 17-19, 1220 Vienna, Austria

(72) MILEVA, Daniela (BG); KAHLEN, Susanne (AT); GRESTENBERGER, Georg (AT); JERABEK, Michael (AT); SAGEDER, Anton (AT); LUMMERSTORFER, Thomas (AT); KNIESEL, Claudia (AT)

(74) Công ty Luật TNHH Phạm và Liên danh (PHAM & ASSOCIATES)

(54) **CHẾ PHẨM POLYPROPYLEN CÓ THỂ TẠO BỌT VÀ BỘ PHẬN ĐÃ ĐƯỢC TẠO BỌT BAO GỒM CHẾ PHẨM NÀY**

(57) Sáng chế đề cập đến chế phẩm polypropylen có thể tạo bọt (C) bao gồm copolyme propylen dị pha (HECO1) có tốc độ dòng nóng chảy MFR_2 (230°C, 2,16kg) được đo theo tiêu chuẩn ISO 1133 nằm trong khoảng từ 3 đến 10 g/10 phút và ít nhất một tác nhân tạo bọt (FA) được chọn từ các tác nhân tạo bọt hóa học và vật lý. Hơn nữa, sáng chế mô tả việc sử dụng chế phẩm polypropylen có thể tạo bọt (C) này để sản xuất bộ phận đã được tạo bọt cũng như bộ phận đã được tạo bọt bao gồm chế phẩm polypropylen có thể tạo bọt (C) này.

(11) **1-0048063 B**

(15) 30/05/2025
Số Quyết định: 92222/QĐ-SHTT.IP

(45) 25/06/2025 447B

(43) 25/05/2023 422 A

(21) 1-2023-00561

(85) 31/01/2023

(22) 06/08/2021

(86) PCT/JP2021/029396 06/08/2021

(30) 2020-136188 12/08/2020 JP

(87) WO 2022/034864 17/02/2022

(51) ***C22C 38/00***; *C22C 38/04; B22D 11/108; B22D 11/16*

(73) **JFE STEEL CORPORATION** (JP)
2-3, Uchisaiwai-cho 2-chome, Chiyoda-ku, Tokyo 1000011, Japan

(72) SAKURAI Yuta (JP); TSUZUMI Kenji (JP); MATSUI Akitoshi (JP); KIKUCHI Naoki (JP)

(74) Công ty Cổ phần Sở hữu công nghiệp INVESTIP (INVESTIP)

(54) **PHƯƠNG PHÁP ĐÚC THÉP LIÊN TỤC**

(57) Sáng chế đề cập đến phương pháp đúc thép liên tục. Để nhằm mục đích tăng năng suất trong khi ngăn chặn hiện tượng nứt xảy ra trong thép đúc và các vấn đề xảy ra trong quá trình đúc liên tục bằng cách dễ dàng xác định liệu thép nóng chảy được đưa vào quá trình đúc liên tục có thuộc mác thép có nguy cơ bị nứt hay không và bằng cách tối ưu hóa các điều kiện vận hành được áp dụng cho quá trình đúc liên tục trên cơ sở của sự xác định này. Phương pháp này bao gồm nạp thép nóng chảy được đưa vào quá trình đúc liên tục vào trong thiết bị kiểm tra độ đông đặc và làm mát thép nóng chảy để chuẩn bị thép đúc thử nghiệm, đo độ nhám bề mặt của bề mặt dưới của thép đúc thử nghiệm, và thực hiện quá trình đúc liên tục với bột khuôn làm mát chậm, mà thích hợp để ngăn chặn hiện tượng nứt xảy ra trong thép đúc khi quá trình đúc liên tục được thực hiện trên thép nóng chảy, trong trường hợp mà độ nhám bề mặt bằng hoặc lớn hơn giá trị ngưỡng được xác định trước và xác định được rằng thép nóng chảy thuộc mác thép mà hiện tượng nứt có xu hướng xảy ra trong thép đúc mà được sản xuất bằng cách thực hiện quá trình đúc liên tục trên thép nóng chảy hoặc thực hiện quá trình đúc liên tục với bột khuôn làm mát nhanh, mà thích hợp để làm tăng tốc độ đúc trong quá trình đúc liên tục, trong trường hợp mà độ nhám bề mặt nhỏ hơn giá trị ngưỡng được xác định trước và được xác định được rằng thép nóng chảy thuộc mác thép mà hiện tượng nứt ít có khả năng xảy ra hơn trong thép đúc mà được sản xuất bằng cách thực hiện quá trình đúc liên tục trên thép nóng chảy. Sáng chế cũng đề cập đến thiết bị kiểm tra độ đông đặc.

FIG. 1

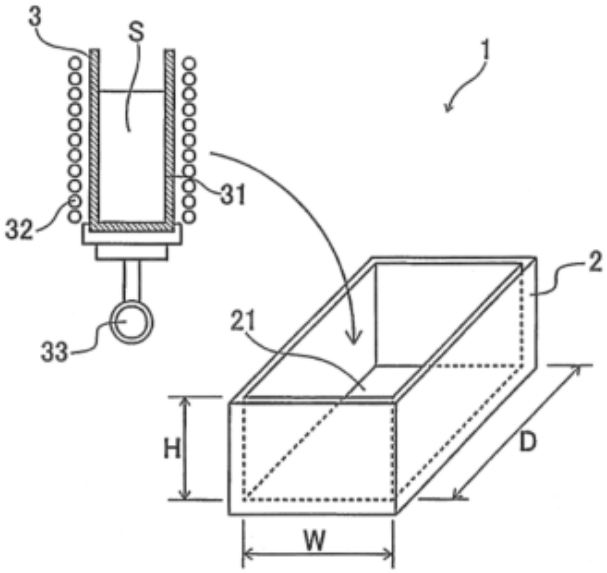

(11) **1-0048064 B**

(15) 30/05/2025
Số Quyết định: 92223/QĐ-SHTT.IP

(45) 25/06/2025 447B

(43) 25/05/2022 410 A

(21) 1-2022-00822

(85) 10/02/2022

(22) 18/08/2020

(86) PCT/JP2020/031164 18/08/2020

(30) 2019-151323 21/08/2019 JP

(87) WO2021/033693 25/02/2021

(51) ***C22C 38/00****; C22C 38/58; C22C 38/38; C21D 8/02*

(73) **JFE STEEL CORPORATION** (JP)
2-3, Uchisaiwai-cho 2-chome, Chiyoda-ku, Tokyo 1000011, Japan

(72) IZUMI Daichi (JP); NAKASHIMA Koichi (JP); UEDA Keiji (JP)

(74) Công ty Cổ phần Sở hữu công nghiệp INVESTIP (INVESTIP)

(54) **THÉP VÀ PHƯƠNG PHÁP SẢN XUẤT THÉP**

(57) Thép theo sáng chế chứa, theo % khối lượng, C: 0,100 % đến 0,700 %, Si: 0,05 % đến 1,00 %, Mn: 20,0 % đến 40,0 %, P: ≤ 0,030 %, S: ≤ 0,0050 %, Al: 0,01 % đến 5,00 %, Cr: 0,5 % đến 7,0 %, N: 0,0050 % đến 0,0500 %, O: ≤ 0,0050 %, Ti: ≤ 0,005 %, Nb: ≤ 0,005 %, và ít nhất một nguyên tố được chọn từ Ca: 0,0005 % đến 0,0100 %, Mg: 0,0005 % đến 0,0100 %, và REM: 0,0010 % đến 0,0200 %, và có cấu trúc vi mô với austenit như ma trận, trong khi kích thước hạt trung bình là 50 µm hoặc ít hơn, độ sạch của tạp chất sulfit ít hơn 1,0 %, cường độ chảy 400 MPa hoặc nhiều hơn, và phần trăm độ gãy giòn sau thử nghiệm va chạm Charpy ở -269 ◦C ít hơn 5 %.

(11) **1-0048065 B**

(15) 30/05/2025
Số Quyết định: 92225/QĐ-SHTT.IP

(45) 25/06/2025 447B

(43) 26/06/2023 423 A

(21) 1-2022-08121

(85) 13/12/2022

(22) 08/06/2021

(86) PCT/US2021/036473 08/06/2021

(30) 63/036,865 09/06/2020 US

(87) WO 2021/252533 16/12/2021

(51) ***H04N 7/12**; H04N 19/52; H04N 19/70; H04N 19/11; H04N 19/597*

(73) **BYTEDANCE INC.** (US)
12655 West Jefferson Boulevard Sixth Floor, Suite No. 137 Los Angeles, California 90066, USA

(72) WANG, Ye-kui (US)

(74) Công ty Luật TNHH Phạm và Liên danh (PHAM & ASSOCIATES)

(54) **PHƯƠNG PHÁP VÀ THIẾT BỊ XỬ LÝ DỮ LIỆU VIĐEO, VÀ VẬT GHI MÁY TÍNH ĐỌC ĐƯỢC BẤT BIẾN**

(57) Sáng chế đề xuất các phương pháp và thiết bị mã hóa viđeo và các phương pháp và thiết bị giải mã viđeo. Phương pháp xử lý viđeo ví dụ bao gồm bước thực hiện sự biến đổi giữa viđeo và dòng bit của viđeo theo quy tắc, trong đó dòng bit bao gồm các đơn vị lớp trừu tượng mạng (NAL) đối với nhiều lớp viđeo theo quy tắc; trong đó quy tắc xác định rằng quá trình trích xuất dòng bit phụ để tạo ra dòng bit đầu ra bao gồm tập lớp đầu ra (OLS) bao gồm một hoặc nhiều hoạt động mà được thực hiện một cách có lựa chọn đáp lại các điều kiện sau đây: (1) danh sách các giá trị bộ định danh lớp tiêu đề đơn vị NAL trong OLS không bao gồm tất cả các giá trị của các bộ định danh lớp tiêu đề đơn vị NAL trong tất cả các đơn vị NAL lớp tạo mã viđeo (VCL) trong dòng bit, và (2) dòng bit đầu ra chứa đơn vị NAL thông tin tăng cường bổ sung (SEI) mà chứa thông điệp SEI lồng khả mở rộng.

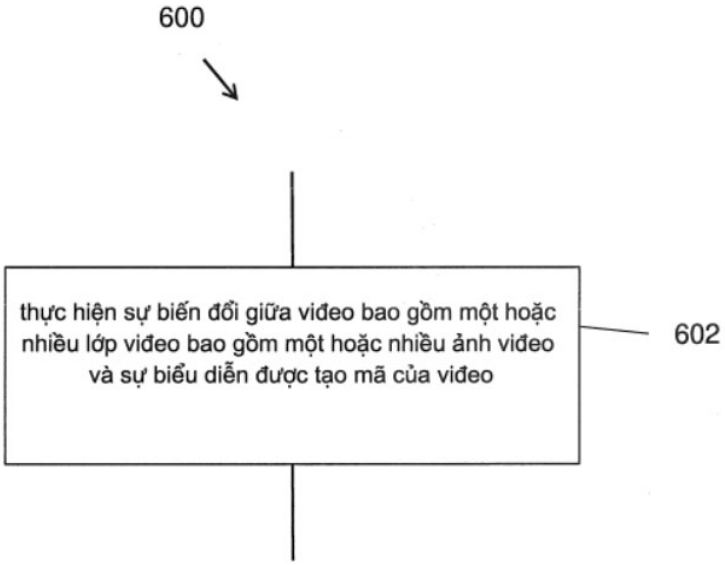
600
thực hiện sự biến đổi giữa viđeo bao gồm một hoặc nhiều lớp viđeo bao gồm một hoặc nhiều ảnh viđeo và sự biểu diễn được tạo mã của viđeo
602

FIG. 3

(11) **1-0048066 B**

(15) 30/05/2025
Số Quyết định: 92226/QĐ-SHTT.IP

(45) 25/06/2025 447B

(43) 25/10/2021 403 A

(21) 1-2021-00908

(22) 23/02/2021

(30) 10-2020-0040137 02/04/2020 KR

(51) ***B32B 3/30****; H05K 5/03*

(73) **UTI INC.** (KR)
50-16, Eungbong-ro, Eungbong-myeon, Yesan-gun, Chungcheongnam-do, 32446 Republic of Korea

(72) SUNWOO Kukhyun (KR); HA, Tea Joo (KR); PARK Jong In (KR); WOO Jung Seok (KR)

(74) Công ty Cổ phần Sở hữu công nghiệp INVESTIP (INVESTIP)

(54) **TẤM CHE LINH HOẠT ĐƯỢC LÀM TỪ THỦY TINH VÀ PHƯƠNG PHÁP SẢN XUẤT TẤM CHE NÀY**

(57) Sáng chế đề cập đến tấm che linh hoạt được làm từ thủy tinh và phương pháp sản xuất tấm che này. Tấm che linh hoạt được làm từ thủy tinh bao gồm các phần phẳng được tạo ra để tương ứng với các vùng phẳng của màn hình linh hoạt và phần gấp được tạo ra để được nối với các phần phẳng, phần gấp được tạo ra để tương ứng với vùng gấp của màn hình linh hoạt, phần gấp có độ dày nhỏ hơn mỗi phần phẳng, trong đó tấm che linh hoạt bao gồm nền thủy tinh và bộ mẫu bù va đập được tạo ra trên nền thủy tinh, bộ mẫu bù va đập được tạo ra ở mỗi phần trong số phần phẳng và phần gấp, và bộ mẫu bù va đập có các mẫu hình trụ.

Fig.6

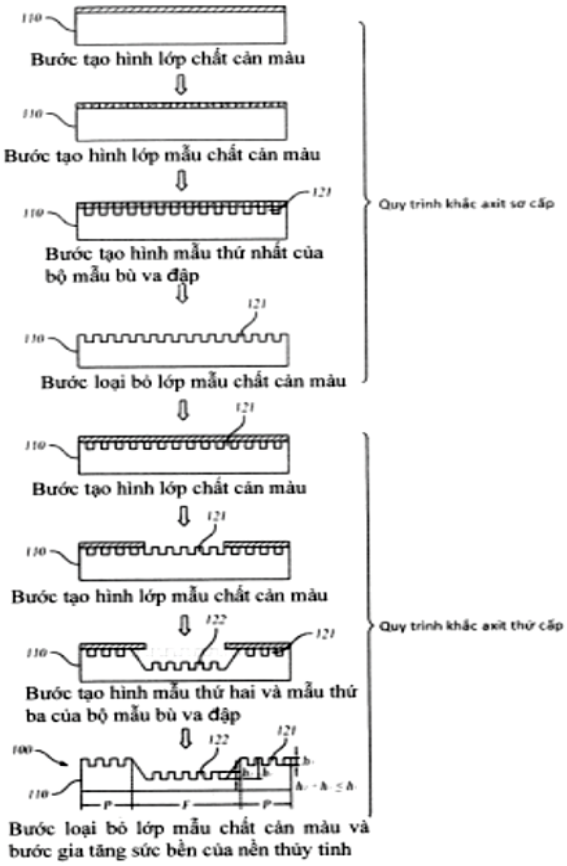
110
Bước tạo hình lớp chất cản màu
110
Bước tạo hình lớp mẫu chất cản màu
121
110
Bước tạo hình mẫu thứ nhất của bộ mẫu bù va đập
121
110
Bước loại bỏ lớp mẫu chất cản màu
Quy trình khắc axit sơ cấp
121
110
Bước tạo hình lớp chất cản màu
121
110
Bước tạo hình lớp mẫu chất cản màu
122
121
110
Bước tạo hình mẫu thứ hai và mẫu thứ ba của bộ mẫu bù va đập
122
121
100
110
Bước loại bỏ lớp mẫu chất cản màu và bước gia tăng sức bền của nền thủy tinh
Quy trình khắc axit thứ cấp

(11) **1-0048067 B**

(15) 30/05/2025
Số Quyết định: 92243/QĐ-SHTT.IP

(45) 25/06/2025 447B

(43) 26/12/2022 417 A

(21) 1-2022-06514

(85) 10/10/2022

(22) 10/03/2021

(86) PCT/CN2021/080072 10/03/2021

(30) 202010172223.1 12/03/2020 CN

(87) WO 2021/180141 16/09/2021

(51) ***H04L 1/16***

(73) **HUAWEI TECHNOLOGIES CO., LTD.** (CN)
Huawei Administration Building Bantian, Longgang District Shenzhen, Guangdong 518129, China

(72) LI, Yunbo (CN); GAN, Ming (CN); GUO, Yuchen (CN); ZHOU, Yifan (CN)

(74) Công ty Luật TNHH Phạm và Liên danh (PHAM & ASSOCIATES)

(54) **PHƯƠNG PHÁP TRUYỀN THÔNG, THIẾT BỊ NHẬN VÀ VẬT GHI MÁY TÍNH ĐỌC ĐƯỢC**

(57) Sáng chế đề cập đến phương pháp truyền thông và thiết bị, và đề cập đến lĩnh vực công nghệ truyền thông, để giảm hiện tượng quy tắc báo nhận bị vi phạm trong một số kịch bản. Phương pháp bao gồm các bước: sau khi thiết bị nhận nhận khối dữ liệu thứ nhất từ thiết bị truyền qua đường truyền thứ nhất, thiết bị nhận gửi thông tin trạng thái nhận của khối dữ liệu thứ nhất đến thiết bị truyền qua đường truyền thứ nhất, trừ khi khối dữ liệu thứ nhất thoả mãn điều kiện bất kỳ trong điều kiện định trước thứ nhất. Điều kiện định trước thứ nhất bao gồm: Thông tin được nhận đúng của khối dữ liệu thứ nhất được phản hồi qua đường truyền khác, hoặc chính sách báo nhận tương ứng với khối dữ liệu thứ nhất là không báo nhận. Phương pháp truyền thông theo các phương án thực hiện sáng chế được áp dụng cho quá trình truyền dữ liệu đa đường.

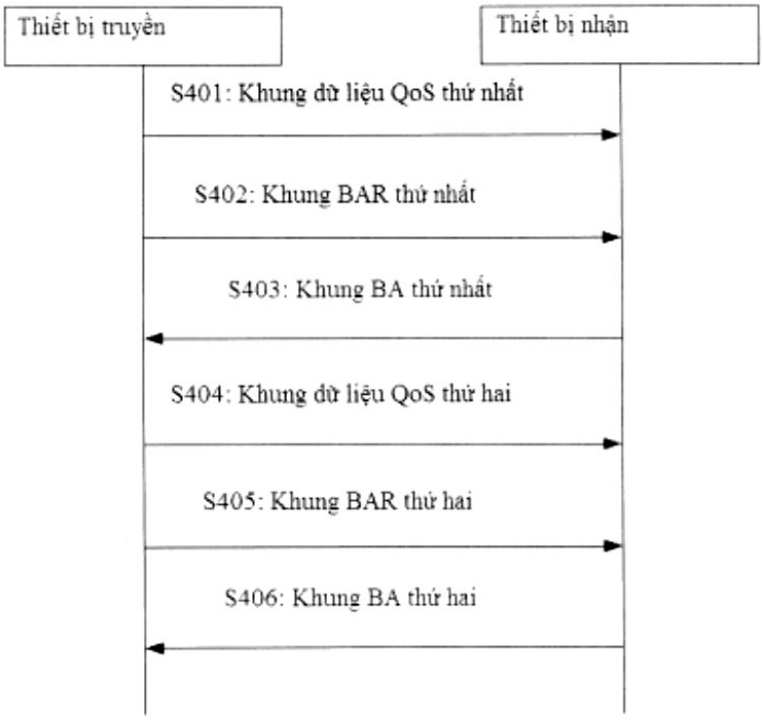
Thiết bị truyền
Thiết bị nhận
S401: Khung dữ liệu QoS thứ nhất
S402: Khung BAR thứ nhất
S403: Khung BA thứ nhất
S404: Khung dữ liệu QoS thứ hai
S405: Khung BAR thứ hai
S406: Khung BA thứ hai

Fig.4

(11) **1-0048068 B**

(15) 30/05/2025
Số Quyết định: 92244/QĐ-SHTT.IP

(45) 25/06/2025 447B

(43) 25/07/2022 412 A

(21) 1-2022-02723

(85) 28/04/2022

(22) 30/09/2019

(86) PCT/JP2019/038562 30/09/2019

(87) WO 2021/064805 08/04/2021

(51) ***B62J 45/00***; *B62J 50/21; B62J 45/413; B62J 27/00; B62J 45/412*

(73) **HONDA MOTOR CO., LTD.** (JP)
1-1, Minami-Aoyama 2-chome, Minato-ku, Tokyo 107-8556 Japan

(72) KUROBA, Yoshiyuki (JP); AKAMI, Kazuki (JP); MAEDA, Hiroshi (JP)

(74) Công ty Luật TNHH Phạm và Liên danh (PHAM & ASSOCIATES)

(54) **XE KIỂU NGỒI ĐỂ CHÂN HAI BÊN, PHƯƠNG PHÁP ĐIỀU KHIỂN XE KIỂU NGỒI ĐỂ CHÂN HAI BÊN, VÀ VẬT GHI MÁY TÍNH ĐỌC ĐƯỢC CHỨA CHƯƠNG TRÌNH THỰC HIỆN PHƯƠNG PHÁP**

(57) Xe kiểu ngồi để chân hai bên có phương tiện phát hiện phía sau để phát hiện đối tượng trong vùng phát hiện phía sau xe, và phương tiện thông báo để thông báo cho người lái khi đối tượng được phát hiện bởi phương tiện phát hiện phía sau, xe kiểu ngồi để chân hai bên bao gồm: phương tiện thu thập để thu thập thông tin di chuyển của xe kiểu ngồi để chân hai bên; phương tiện nhận dạng để nhận dạng hướng rẽ và bán kính rẽ của xe kiểu ngồi để chân hai bên dựa trên thông tin di chuyển; và phương tiện thay đổi để thay đổi các thiết lập vùng phát hiện di chuyển thẳng cho phương tiện phát hiện phía sau dựa trên hướng rẽ và bán kính rẽ.

FIG. 5

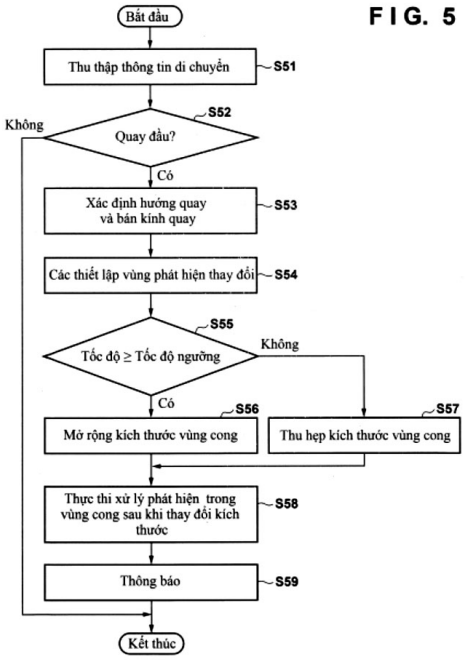

(11) **1-0048069 B**

(15) 30/05/2025
Số Quyết định: 92245/QĐ-SHTT.IP

(45) 25/06/2025 447B

(43) 27/04/2020 385 A

(21) 1-2020-00406

(85) 12/12/2013

(22) 16/05/2012

(86) PCT/US2012/038193 16/05/2012

(30) 61/519,076 16/05/2011 US

(87) WO2012/158828 22/11/2012

(51) ***A01K 67/027**; C12N 15/00*

(62) 1-2013-03927

(73) **THE CURATORS OF THE UNIVERSITY OF MISSOURI** (US)
316 University Hall Columbia, Missouri 65211, United States of America

(72) PRATHER, Randall, S. (US); Kevin Wells (US); Kristin Whitworth (US)

(74) Công ty Luật TNHH T&G (TGVN)

(54) **LỢN BIẾN ĐỔI GEN KHÁNG VIRUT GÂY HỘI CHỨNG HÔ HẤP VÀ SINH SẢN Ở LỢN VÀ THẾ HỆ CON CỦA CHÚNG**

(57) Sáng chế đề cập đến lợn biến đổi gen, trong đó ít nhất một alen của gen *SIGLEC1* được bất hoạt và/hoặc ít nhất một alen của gen *CD163* được bất hoạt. Lợn biến đổi gen có cả hai alen của gen *SIGLEC1* và/hoặc cả hai alen của gen *CD163* được bất hoạt sẽ kháng lại virut gây hội chứng hô hấp và sinh sản ở lợn (porcine reproductive and respiratory syndrome virus - PRRSV). Sáng chế còn đề xuất phương pháp tạo ra lợn biến đổi gen này và thế hệ con của chúng.

Hình 1
Tổ chức gen sialoadhesin và thiết kế vectơ hướng đích

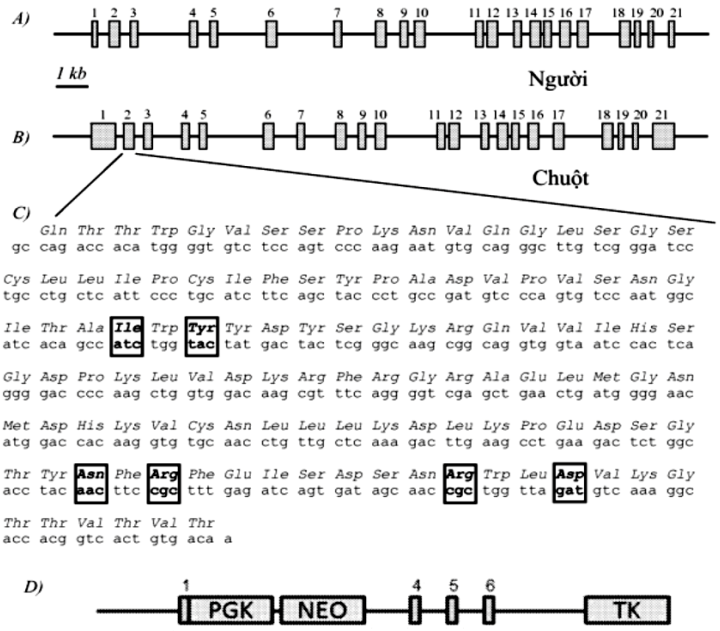

(11) **1-0048070 B**

(15) 30/05/2025
Số Quyết định: 92246/QĐ-SHTT.IP

(45) 25/06/2025 447B

(43) 25/04/2022 409 A

(21) 1-2022-00013

(85) 04/01/2022

(22) 08/06/2020

(86) PCT/JP2020/022579 08/06/2020

(30) 2019-116706 24/06/2019 JP

(87) WO2020/261965 30/12/2020

(51) ***C21D 9/46****; C22C 38/32; C22C 38/00*

(73) **JFE STEEL CORPORATION** (JP)
2-3, Uchisaiwai-cho 2-chome, Chiyoda-ku, Tokyo 1000011, Japan

(72) KARIYA Nobusuke (JP); SHIIMORI Fusae (JP); KOJIMA Katsumi (JP); OTANI Daisuke (JP)

(74) Công ty Cổ phần Sở hữu công nghiệp INVESTIP (INVESTIP)

(54) **TẤM THÉP DÙNG LÀM LON VÀ PHƯƠNG PHÁP SẢN XUẤT TẤM THÉP NÀY**

(57) Sáng chế đề cập đến tấm thép dùng làm lon với độ bền cao và khả năng tạo hình đủ cao, cụ thể là làm vật liệu cho thân lon với phần cổ. Tấm thép dùng làm lon của sáng chế có hợp phần hóa học chứa, theo % khối lượng, C: 0,010 % đến 0,130 %, Si: 0,04 % hoặc nhỏ hơn, Mn: 0,10 % đến 1,00 %, P: 0,007 % đến 0,100 %, S: 0,0005 % đến 0,0090 %, Al: 0,001 % đến 0,100 %, N: 0,0050 % hoặc nhỏ hơn, Ti: 0,0050 % đến 0,1000 %, B: 0,0005 % đến nhỏ hơn 0,0020 %, và Cr: 0,08 % hoặc nhỏ hơn, trong đó $0,005 \leq (Ti^*/48)/(C/12) \leq 0,700$ được thỏa mãn; và vi cấu trúc với tỷ lệ của ferit không kết tinh lại là 3 % hoặc nhỏ hơn, trong đó giới hạn chảy trên là 550 MPa đến 620 MPa.

(11) **1-0048071 B**

(15) 30/05/2025
Số Quyết định: 92247/QĐ-SHTT.IP

(45) 25/06/2025 447B

(43) 26/12/2022 417 A

(21) 1-2022-06899

(85) 25/10/2022

(22) 30/03/2021

(86) PCT/JP2021/013716 30/03/2021

(30) 2020-061563 30/03/2020 JP

(87) WO2021/201051 07/10/2021

(51) ***E01C 23/00***

(73) **NICHIREKI CO., LTD.** (JP)
4-3-29, Kudan-kita, Chiyoda-ku, Tokyo 1028222 Japan

(72) BANBA Koki (JP); HIRAOKA Tomio (JP); IITAKA Hiroyuki (JP); YAMAMOTO Takahiro (JP)

(74) Công ty Luật TNHH Phạm và Liên danh (PHAM & ASSOCIATES)

(54) **PHƯƠNG PHÁP XÂY DỰNG LỚP NỀN VÀ HỖN HỢP DÙNG CHO NÓ**

(57) Mục đích của sáng chế là đề xuất phương pháp xây dựng lớp nền không cần đầm lăn, trong đó bước lèn chặt bằng cách đầm lăn và hơn nữa việc điều chỉnh hàm lượng nước của hỗn hợp đến hàm lượng nước tối ưu là không cần thiết, và còn đề xuất hỗn hợp dùng cho lớp nền, mà cho phép thực hiện phương pháp nêu trên. Mục đích nêu trên đạt được bằng cách đề xuất phương pháp xây dựng lớp nền không cần đầm lăn, phương pháp này bao gồm bước thu được hỗn hợp bằng cách trộn cốt liệu, nhũ tương nhựa đường, và xi măng, trong đó hỗn hợp ở trạng thái hàm lượng nước cao, mà trong đó hàm lượng nước của hỗn hợp cao hơn hàm lượng nước tối ưu của cốt liệu, và bước rải hỗn hợp; và không bao gồm bước đầm lăn, và bằng cách đề xuất hỗn hợp dùng cho lớp nền, bao gồm cốt liệu, nhũ tương nhựa đường, và xi măng, trong đó hỗn hợp ở trạng thái hàm lượng nước cao, mà trong đó hàm lượng nước của hỗn hợp cao hơn hàm lượng nước tối ưu của cốt liệu.

Fig.6

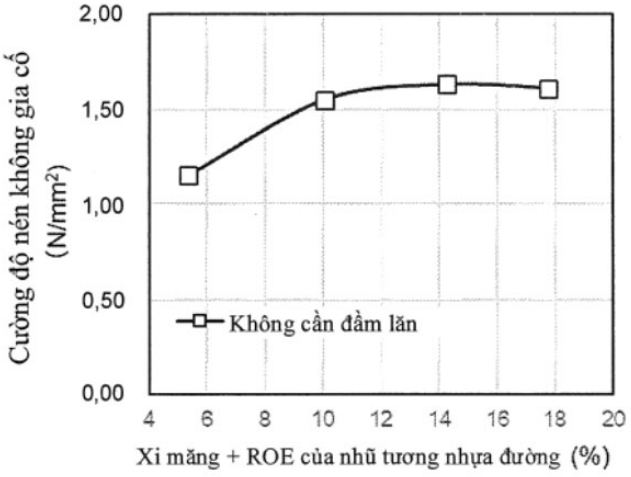

(11) **1-0048072 B**

(15) 30/05/2025
Số Quyết định: 92248/QĐ-SHTT.IP

(45) 25/06/2025 447B

(43) 25/04/2023 421 A

(21) 1-2022-08252

(85) 16/12/2022

(22) 30/04/2021

(86) PCT/JP2021/017239 30/04/2021

(30) 2020-113970 01/07/2020 JP

(87) WO 2022/004119 06/01/2022

(51) ***C21C 5/30***; *C21C 5/46*

(73) **JFE STEEL CORPORATION** (JP)
2-3, Uchisaiwai-cho 2-chome, Chiyoda-ku, Tokyo 1000011, Japan

(72) SUGINO, Tomohiro (JP); TAKAHASHI, Yukio (JP); AMANO, Shota (JP); KAWABATA, Ryo (JP); KIKUCHI, Naoki (JP); CHATANI, Harutaka (JP); NONAKA, Toshiki (JP)

(74) Công ty Cổ phần Sở hữu công nghiệp INVESTIP (INVESTIP)

(54) **PHƯƠNG PHÁP KIỂM SOÁT QUÁ TRÌNH THỔI CỦA LÒ CHUYỂN VÀ HỆ THỐNG KIỂM SOÁT QUÁ TRÌNH THỔI CỦA LÒ CHUYỂN**

(57) Sáng chế đề cập đến phương pháp kiểm soát quá trình thổi của lò chuyển, đây là phương pháp kiểm soát quá trình thổi của lò chuyển bao gồm các bước tính toán, bằng cách tính toán cân bằng nhiệt và tính toán cân bằng vật chất, lượng oxy sẽ được cung cấp vào và lượng nguyên liệu làm mát hoặc nguyên liệu nâng nhiệt sẽ được nạp vào để kiểm soát nhiệt độ và nồng độ thành phần của thép nóng chảy tại thời điểm kết thúc quá trình thổi trong lò chuyển đến các giá trị mục tiêu, và kiểm soát quá trình thổi trong lò chuyển dựa trên lượng được tính toán của oxy sẽ được cung cấp và lượng được tính toán của nguyên liệu làm mát hoặc nguyên liệu nâng nhiệt sẽ được nạp vào. Nhiệt độ của sắt nóng chảy được sử dụng làm nguyên liệu thô cho quá trình thổi, mà là mục tiêu của tính toán cân bằng nhiệt, được sử dụng làm nhiệt độ sắt nóng chảy được nạp vào được sửdụng trong tính toán cân bằng nhiệt, và được đo trong khoảng thời gian khi sắt nóng chảy được nạp vào trong lò chuyển.

FIG.4

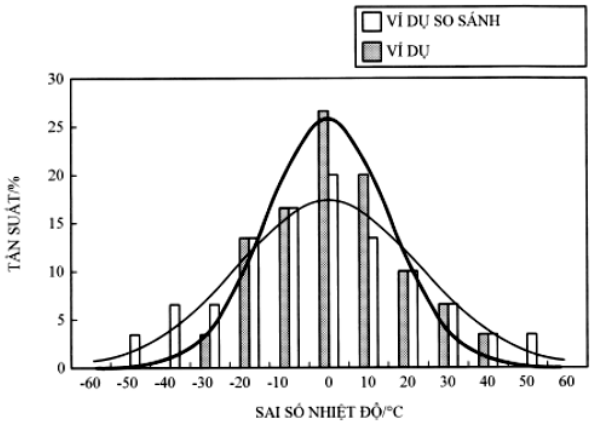

(11) **1-0048073 B**

(15) 30/05/2025
Số Quyết định: 92249/QĐ-SHTT.IP

(45) 25/06/2025 447B

(43) 25/10/2022 415 A

(21) 1-2022-04374

(85) 12/07/2022

(22) 08/01/2021

(86) PCT/US2021/012610 08/01/2021

(30) 16/741,149 13/01/2020 US
63/052,868 16/07/2020 US
17/143,884 07/01/2021 US

(87) WO 2021/146100 22/07/2021

(51) ***B65D 71/50***; *C08L 23/06; C08L 23/08; C08L 23/04*

(73) **ILLINOIS TOOL WORKS INC.** (US)
155 Harlem Avenue, Glenview, Illinois 60025, the United States of America

(72) Christopher J. Samaras (US); Rachell L. Slovik (US); Patrick R. Van Tholen (US)

(74) Công ty Luật TNHH Phạm và Liên danh (PHAM & ASSOCIATES)

(54) GIÁ ĐỠ MỀM DẺO ĐỂ MANG NHIỀU VẬT CHỨA

(57) Sáng chế đề cập đến giá đỡ mềm dẻo để mang nhiều vật chứa, như vật chứa nước ngọt có ga và đồ uống khác, được tạo ra từ chế phẩm polyme giúp giá đỡ này có khả năng co đàn hồi tốt hơn sau khi lắp đặt các vật chứa, cùng với độ bền kéo và độ chống rách cao hơn. Chế phẩm polyme này chứa nhựa tái chế hậu tiêu thụ chứa polyetylen tái chế hậu tiêu thụ với lượng nằm trong khoảng từ 10% đến 95% khối lượng, trong đó polyetylen này bao gồm polyetylen mạch nhánh, mật độ thấp và polyme polyetylen tái chế, mạch thẳng, mật độ thấp với lượng nằm trong khoảng từ 0 đến 90% khối lượng của polyme polyetylen mạch nhánh, mật độ thấp có mật độ nằm trong khoảng từ 0,910 đến 0,950 gam/cm^3, và copolyme etylen đàn hồi với lượng nằm trong khoảng từ lớn hơn 0 đến 65% khối lượng, trong đó copolyme này chứa etylen với lượng nằm trong khoảng từ 60% khối lượng đến nhỏ hơn 100% khối lượng và comonome vinyl axetat với lượng nằm trong khoảng từ lớn hơn 0 đến 40% khối lượng.

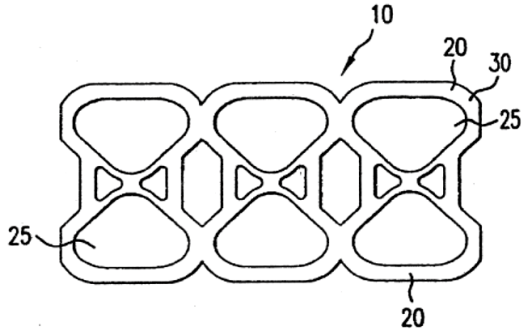

FIG.1

(11) **1-0048074 B**

(15) 30/05/2025
Số Quyết định: 92250/QĐ-SHTT.IP

(45) 25/06/2025 447B

(43) 25/02/2022 407 A

(21) 1-2021-07726

(85) 01/12/2021

(22) 13/06/2020

(86) PCT/US2020/037649 13/06/2020

(30) 62/861,315 13/06/2019 US

(87) WO2020/252422 17/12/2020

(51) ***H04N 19/57****; H04N 19/176; H04N 19/513; H04N 19/105; H04N 19/44*

(73) **BEIJING DAJIA INTERNET INFORMATION TECHNOLOGY CO., LTD.** (CN)
Room 101D1-7, 1st Floor, Building 1, No. 6, Shangdi West Road, Haidian District, Beijing, Beijing 100085, China

(72) CHEN, Yi-Wen (TW); XIU, Xiaoyu (CN); MA, Tsung-Chuan (TW); JHU, Hong-Jheng (TW); YE, Shuiming (US); WANG, Xianglin (US)

(74) Công ty Luật TNHH T&G (TGVN)

(54) **PHƯƠNG PHÁP GIẢI MÃ VIĐEO, THIẾT BỊ ĐIỆN TOÁN VÀ PHƯƠNG TIỆN LƯU TRỮ ĐỌC ĐƯỢC BỞI MÁY TÍNH KHÔNG CHUYỂN TIẾP**

(57) Sáng chế đề xuất phương pháp tạo mã viđeo, thiết bị điện toán, phương pháp giải mã tín hiệu viđeo, thiết bị, và phương tiện lưu trữ đọc được bởi máy tính không chuyển tiếp. Phương pháp gồm các bước thu nhận khối viđeo từ tín hiệu viđeo, thu nhận các khối lân cận theo không gian dựa trên khối viđeo, thu nhận lên đến một bộ dự đoán véctơ chuyển động (Motion Vector Predictor, MVP) không được định cỡ bên trái dựa trên nhiều khối lân cận theo không gian bên trái, thu nhận lên đến một MVP không được định cỡ bên trên dựa trên nhiều khối lân cận theo không gian bên trên, dẫn xuất, tại bộ giải mã và bằng cách giảm khả năng lựa chọn các MVP được định cỡ mà được dẫn xuất từ các khối lân cận theo không gian, danh sách ứng viên MVP dựa trên khối viđeo, nhiều khối lân cận theo không gian bên trái, nhiều khối lân cận theo không gian bên trên, nhận MVP tốt nhất dựa trên danh sách ứng viên MVP, và thu nhận tín hiệu dự đoán của khối viđeo dựa trên MVP tốt nhất.

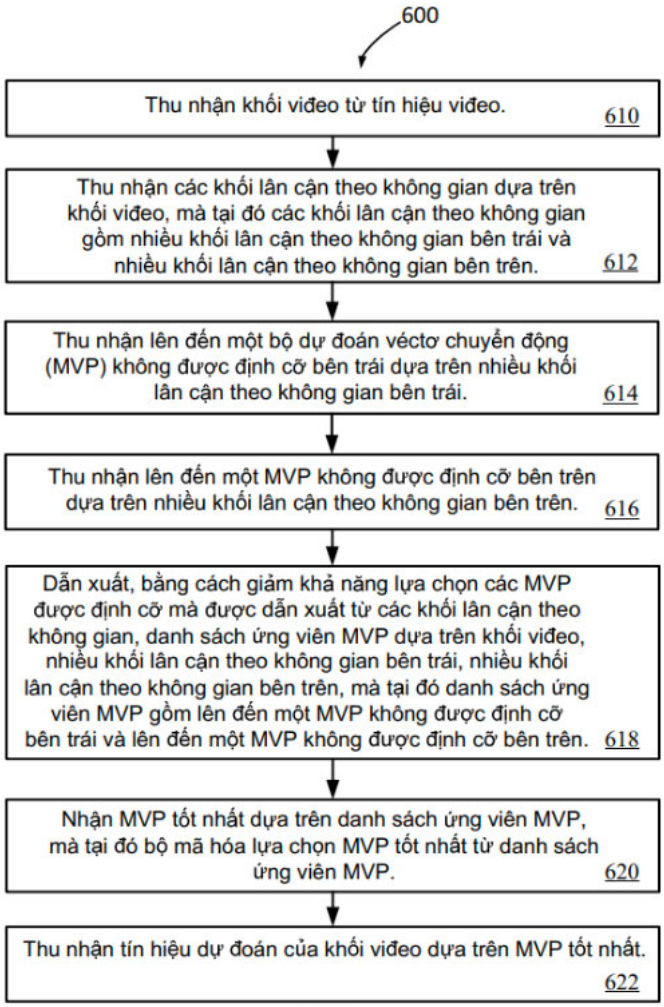
600
Thu nhận khối viđeo từ tín hiệu viđeo. 610
Thu nhận các khối lân cận theo không gian dựa trên khối viđeo, mà tại đó các khối lân cận theo không gian gồm nhiều khối lân cận theo không gian bên trái và nhiều khối lân cận theo không gian bên trên. 612
Thu nhận lên đến một bộ dự đoán véctơ chuyển động (MVP) không được định cỡ bên trái dựa trên nhiều khối lân cận theo không gian bên trái. 614
Thu nhận lên đến một MVP không được định cỡ bên trên dựa trên nhiều khối lân cận theo không gian bên trên. 616
Dẫn xuất, bằng cách giảm khả năng lựa chọn các MVP được định cỡ mà được dẫn xuất từ các khối lân cận theo không gian, danh sách ứng viên MVP dựa trên khối viđeo, nhiều khối lân cận theo không gian bên trái, nhiều khối lân cận theo không gian bên trên, mà tại đó danh sách ứng viên MVP gồm lên đến một MVP không được định cỡ bên trái và lên đến một MVP không được định cỡ bên trên. 618
Nhận MVP tốt nhất dựa trên danh sách ứng viên MVP, mà tại đó bộ mã hóa lựa chọn MVP tốt nhất từ danh sách ứng viên MVP. 620
Thu nhận tín hiệu dự đoán của khối viđeo dựa trên MVP tốt nhất. 622
FIG. 6

(11) **1-0048075 B**

(15) 30/05/2025
Số Quyết định: 92251/QĐ-SHTT.IP

(45) 25/06/2025 447B

(43) 25/04/2023 421 A

(21) 1-2022-08429

(85) 22/12/2022

(22) 15/06/2021

(86) PCT/JP2021/022619 15/06/2021

(30) 2020-116370 06/07/2020 JP

(87) WO 2022/009621 13/01/2022

(51) ***C21B 5/00***; *C21B 7/24*

(73) **JFE STEEL CORPORATION** (JP)
2-3, Uchisaiwai-cho 2-chome, Chiyoda-ku, Tokyo 1000011, Japan

(72) HASHIMOTO, Yoshinari (JP); MASUDA, Ryosuke (JP)

(74) Công ty Cổ phần Sở hữu công nghiệp INVESTIP (INVESTIP)

(54) **PHƯƠNG PHÁP HƯỚNG DẪN VẬN HÀNH, PHƯƠNG PHÁP VẬN HÀNH LÒ CAO, PHƯƠNG PHÁP SẢN XUẤT KIM LOẠI NÓNG CHẢY, VÀ BỘ MÁY HƯỚNG DẪN VẬN HÀNH**

(57) Sáng chế đề cập đến phương pháp hướng dẫn vận hành, phương pháp vận hành lò cao, phương pháp sản xuất kim loại nóng chảy, và bộ máy hướng dẫn vận hành. Phương pháp hướng dẫn vận hành bao gồm bước dự đoán thứ nhất để dự đoán, sử dụng mô hình vật lý có khả năng tính toán trạng thái trong lò cao, trạng thái trong lò cao khi trạng thái vận hành hiện tại được giữ lại trong tương lai, và bước hiển thị để hiển thị, trên thiết bị đầu ra, sự cân bằng oxy trong vùng làm nguội, sự cân bằng cacbon trong toàn bộ lò và sự cân bằng oxy được dẫn xuất từ oxit sắt trong toàn bộ lò khi trạng thái trong lò cao được dự đoán.

Fig.11

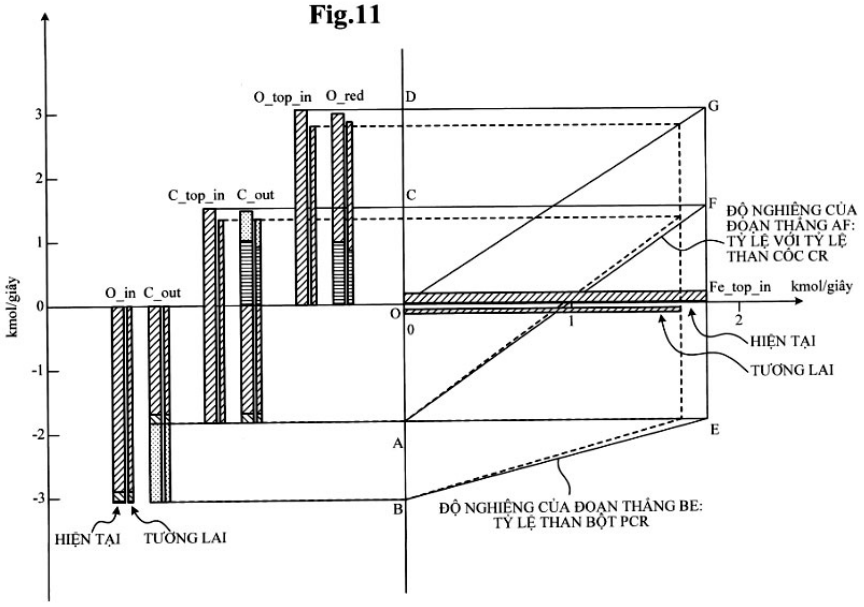

(11) **1-0048076 B**

(15) 30/05/2025
Số Quyết định: 92279/QĐ-SHTT.IP

(45) 25/06/2025 447B

(43) 27/07/2020 388 A

(21) 1-2020-01003

(85) 25/02/2020

(22) 06/07/2018

(86) PCT/KR2018/007673 06/07/2018

(30) 10-2017-0140320 26/10/2017 KR

(87) WO2019/083121 02/05/2019

(51) ***B21C 1/16***; *B29D 30/48; C22C 38/18; C22C 38/02; C22C 38/04; B05D 5/00; C10M 105/74*

(73) **HONGDUK INDUSTRIAL CO., LTD.** (KR)
328, Cheolgang-ro, Nam-gu, Pohang-si, Gyeongsangbuk-do 37871, Korea

(72) PARK, Ok Shil (KR); PARK, Dong Jin (KR)

(74) Công ty Luật TNHH Phạm và Liên danh (PHAM & ASSOCIATES)

(54) **DÂY MÉP LỐP CÓ ĐỘ BỀN CAO VÀ PHƯƠNG PHÁP SẢN XUẤT DÂY MÉP LỐP NÀY**

(57) Sáng chế đề cập đến dây mép lốp có độ bền cao và phương pháp sản xuất dây mép lốp này. Phương pháp này bao gồm các bước tạo ra phôi dùng để kéo dây chứa cacbon với lượng nằm trong khoảng từ 0,86% đến 1,02% theo trọng lượng, gắn lớp phủ photphat với lượng nằm trong khoảng từ 5g/m^2 đến 10g/m^2 lên trên bề mặt của phôi dùng để kéo dây, và kéo phôi dùng để kéo dây, mà lớp phủ photphat được gắn lên trên đó. Khi kéo, phôi dùng để kéo dây được kéo bởi thiết bị kéo bao gồm khuôn kéo có khả năng kéo phôi dùng để kéo dây và khuôn đúc áp lực được lắp đặt ở phía trước khuôn kéo và có khả năng tác dụng áp lực vào phôi dùng để kéo dây. Đường kính của khuôn đúc áp lực lớn hơn khoảng từ 1,05 lần đến 1,20 lần đường kính của khuôn kéo. Dây mép lốp có độ bền cao bao gồm phôi dùng để kéo dây chứa cacbon với lượng nằm trong khoảng từ 0,86% đến 1,02% theo trọng lượng và lớp phủ photphat với lượng nằm trong khoảng từ 5g/m^2 đến 10g/m^2 được gắn lên trên bề mặt của phôi dùng để kéo dây và được sản xuất bởi phương pháp nêu trên.

FIG. 1

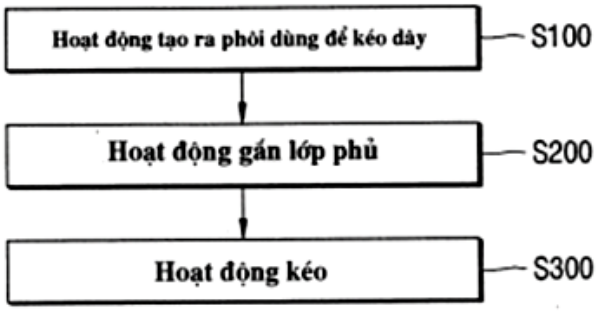

(11) **1-0048077 B**

(15) 30/05/2025
Số Quyết định: 92300/QĐ-SHTT.IP

(45) 25/06/2025 447B

(43) 27/02/2023 419 A

(21) 1-2022-08024

(85) 08/12/2022

(22) 17/05/2021

(86) PCT/JP2021/018686 17/05/2021

(30) 2020-086319 15/05/2020 JP
2020-086318 15/05/2020 JP

(87) WO 2021/230383 18/11/2021

(51) ***C21D 9/32***; *C23C 8/32; C22C 38/60; C23C 8/26; C21D 1/06; C22C 38/00*

(73) **JFE STEEL CORPORATION** (JP)
2-3, Uchisaiwai-cho 2-chome, Chiyoda-ku, Tokyo 1000011, Japan

(72) IHARA Naoya (JP); IWAMOTO Takashi (JP); NISHIMURA Kimihiro (JP)

(74) Công ty Cổ phần Sở hữu công nghiệp INVESTIP (INVESTIP)

(54) **THÉP VÀ BỘ PHẬN BẰNG THÉP**

(57) Sáng chế đề cập đến thép để thấm cacbon-nitơ với độ bền mỏi bề mặt ưu việt. Thép có lớp hợp chất nitrua với độ dày từ 5,0 µm đến 30,0 µm và lớp được tăng cứng theo thứ tự từ bề mặt thép đến bên trong thép, trong đó độ dày của lớp lỗ xốp ở trên bề mặt ngoài cùng của lớp hợp chất là 3,0 µm hoặc nhỏ hơn và 40,0 % hoặc nhỏ hơn độ dày của lớp hợp chất, lớp được tăng cứng có độ cứng là HV600 hoặc lớn hơn, HV400 hoặc lớn hơn và HV250 hoặc lớn hơn lần lượt tại 50 µm hướng vào phía trong từ bề mặt thép, tại 400 µm tính từ bề mặt thép đến bên trong thép, và tại 600 µm tính từ bề mặt thép đến bên trong thép, phần không được tăng cứng không bao gồm hợp chất và các lớp được tăng cứng có hợp phần hóa học được xác định trước, và lớp được tăng cứng có hợp phần hóa học với hàm lượng N cao hơn so với phần không được tăng cứng.

FIG.2

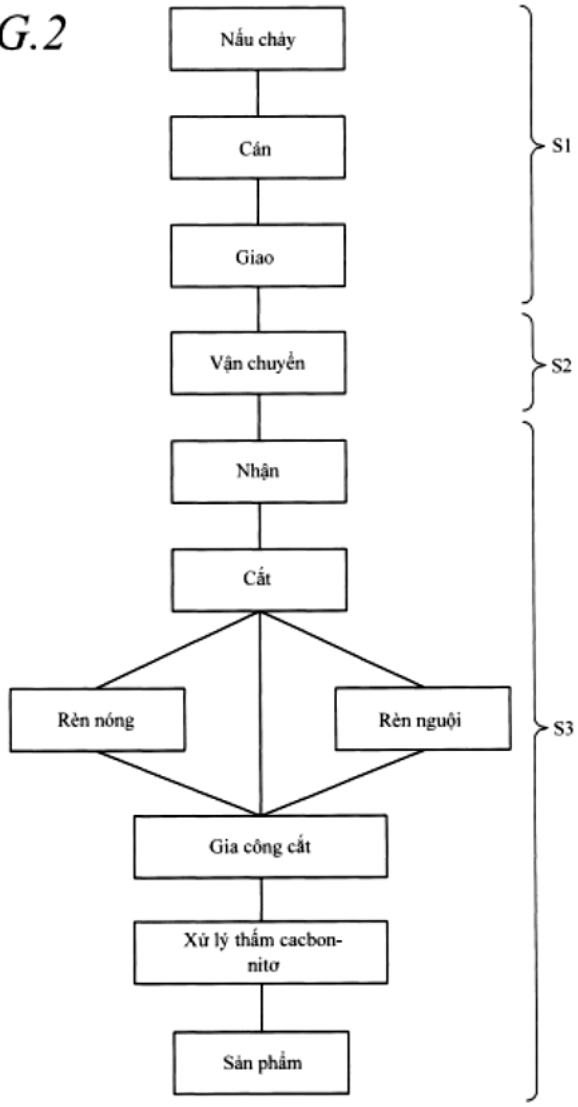
Nấu chảy
Cán
Giao
Vận chuyển
Nhận
Cắt
Rèn nóng
Rèn nguội
Gia công cắt
Xử lý thấm cacbon-nitơ
Sản phẩm
S1
S2
S3

(11) **1-0048078 B**

(15) 30/05/2025
Số Quyết định: 92347/QĐ-SHTT.IP

(45) 25/06/2025 447B

(43) 25/02/2020 383 A

(21) 1-2019-06292

(85) 11/11/2019

(22) 26/04/2018

(86) PCT/EP2018/060672 26/04/2018

(30) 102017000046645 28/04/2017 IT

(87) WO 2018/197598 A1 01/11/2018

(51) ***G01R 1/073***

(73) **TECHNOPROBE S.P.A.** (IT)
Via Cavalieri di Vittorio Veneto, 2, 23870 Cernusco Lombardone (Lecco) Italy

(72) LIBERINI, Riccardo (IT)

(74) Công ty TNHH một thành viên Sở hữu trí tuệ VCCI (VCCI-IP CO.,LTD)

(54) **THẺ THĂM DÒ DÙNG CHO BỘ PHẬN THỬ NGHIỆM CỦA THIẾT BỊ ĐIỆN TỬ**

(57) Sáng chế đề cập đến thẻ thăm dò dùng cho bộ phận thử nghiệm của thiết bị điện tử gồm có ít nhất một đầu dò (21) chứa nhiều thước dò tiếp xúc (22), mỗi thước dò tiếp xúc (22) có nhất một đầu tiếp xúc được điều chỉnh tiếp giáp với miếng đệm tiếp xúc của thiết bị được thử nghiệm (23), cũng như là bộ phận hỗ trợ chính (27) và bộ phận hỗ trợ trung gian (24) được kết nối với bộ phận hỗ trợ chính (27) và được điều chỉnh để thực hiện sự chuyển đổi không gian của các khoảng cách giữa các miếng đệm tiếp xúc trên các mặt đối diện của nó như một bộ chuyển đổi không gian (24). Một cách hợp lý, thẻ thăm dò (20) bao gồm ít nhất một bộ phận kết nối (30) được điều chỉnh để kết nối bộ chuyển đổi không gian (24) và bộ phận hỗ trợ chính (27), bộ phận kết nối (30) này có thân (30C) cơ bản dạng cần và được trang bị phần đầu cuối thứ nhất (30A) gồm có ít nhất một khu vực đầu cuối (30A1) được điều chỉnh để được gắn kết trong hộp chứa tương ứng được tạo trong bộ chuyển đổi không gian (24) và phần đầu cuối thứ hai (30B) được điều chỉnh tiếp giáp với bộ phận tiếp giáp (28) được kết nối với bộ phận hỗ trợ chính (27).

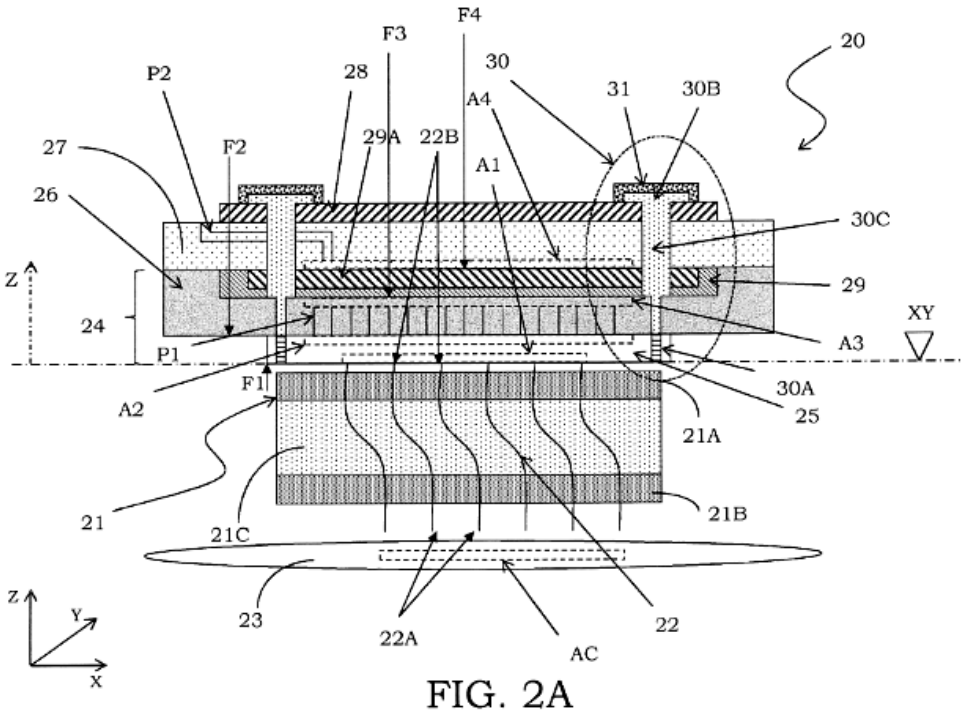
F4
F3
20
P2
28
30
31
30B
A4
27
F2
29A
22B
A1
26
30C
Z
29
XY
24
A3
P1
F1
30A
A2
25
21A
21
21B
21C
Z
Y
23
22A
AC
22
X

FIG. 2A

(11) **1-0048079 B**

(15) 30/05/2025
Số Quyết định: 92348/QĐ-SHTT.IP

(45) 25/06/2025 447B

(43) 25/03/2022 408 A

(21) 1-2021-07588

(85) 26/11/2021

(22) 05/06/2020

(86) PCT/IB2020/055293 05/06/2020

(30) PCT/IB2019/054667 05/06/2019 IB

(87) WO2020/245773 10/12/2020

(51) ***C23C 28/02***; *C22C 38/00; C22C 38/58; C22C 18/04; C22C 38/40*

(73) **ARCELORMITTAL** (LU)
24-26, Boulevard d'Avranches, L-1160 Luxembourg, LUXEMBOURG

(72) PERLADE, Astrid (FR); MUSIK, Céline (FR); KACZYNSKI, Christine (FR); BENLATRECHE, Yacine (FR); CAVALLOTTI, Rémi (FR)

(74) Công ty Luật TNHH Phạm và Liên danh (PHAM & ASSOCIATES)

(54) **NỀN THÉP CÓ LỚP PHỦ LÓT, PHƯƠNG PHÁP SẢN XUẤT NỀN THÉP CÓ LỚP PHỦ LÓT, CỤM HÀN VÀ PHƯƠNG PHÁP SẢN XUẤT CỤM HÀN**

(57) Sáng chế đề cập đến nền thép có lớp phủ lót đã được phủ bằng lớp phủ lót thứ nhất chứa titan, lớp phủ lót thứ nhất này có độ dày nằm trong khoảng từ 40nm đến 1200nm, tùy ý, lớp phủ lót trung gian chứa ít nhất là 8% khối lượng niken và ít nhất là 10% khối lượng crom, lượng còn lại là của sắt hoặc lớp phủ lót trung gian chứa Fe, Ni, Cr và Ti trong đó hàm lượng của Ti lớn hơn hoặc bằng 5% khối lượng và trong đó bất đẳng thức sau được thỏa mãn: 8% khối lượng < Cr +Ti < 40% khối lượng, lượng còn lại là Fe và Ni, lớp phủ lót trung gian này có độ dày nằm trong khoảng từ 2 đến 30nm, lớp phủ lót thứ hai là lớp phủ kẽm và nền thép này chứa Si với hàm lượng lớn hơn 0,05% khối lượng. Phương pháp sản xuất nền thép có lớp phủ lót này và cụm hàn có thể được tạo ra bởi phương pháp này cũng được đề xuất.

Fig.1

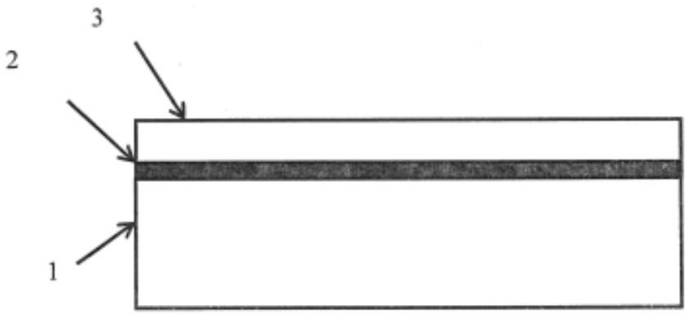

(11) **1-0048080 B**

(15) 30/05/2025
Số Quyết định: 92349/QĐ-SHTT.IP

(45) 25/06/2025 447B

(43) 25/04/2023 421 A

(21) 1-2022-07321

(85) 09/11/2022

(22) 03/06/2021

(86) PCT/JP2021/021214 03/06/2021

(30) 2020-113050 30/06/2020 JP

(87) WO 2022/004266 06/01/2022

(51) ***B65D 85/07****; A61F 13/15; B65D 81/26*

(73) **UNICHARM CORPORATION** (JP)
182, Shimobun, Kinsei-cho, Shikokuchuo-City, Ehime 7990111, Japan

(72) YOKOICHI, Aya (JP); UEDA, Takahiro (JP); TANIO, Toshiyuki (JP); OMURA, Natsumi (JP); MORISAWA, Takashi (JP)

(74) Công ty Cổ phần Sở hữu công nghiệp INVESTIP (INVESTIP)

(54) **GÓI CHỨA VẬT DỤNG THẤM HÚT**

(57) Sáng chế đề cập đến gói chứa (1) vật dụng thấm hút khác biệt ở chỗ có hướng thẳng đứng, hướng ngang, và hướng dọc mà giao với nhau, và bằng việc được cung cấp với vật dụng thấm hút (20), miếng được đóng gói riêng biệt (30) cho vật dụng thấm hút (20), và túi chứa (10) chứa miếng được đóng gói riêng biệt (30); vật dụng thấm hút (20) có hương thơm dễ bay hơi, túi chứa (10) là túi mà trong không gian bên trong (S) mà vật dụng thấm hút (20) được chứa trong đó, bề mặt trong ở một mặt và bề mặt trong ở mặt khác đối diện với nhau theo hướng dọc có thể đưa đến tiếp xúc với nhau; túi chứa (10) có các vết cắt (18); và có khả năng cho không khí được thoát ra từ không gian bên trong (S) qua các vết cắt (18) khi áp suất trong không gian bên trong (S) được tăng.

FIG. 1

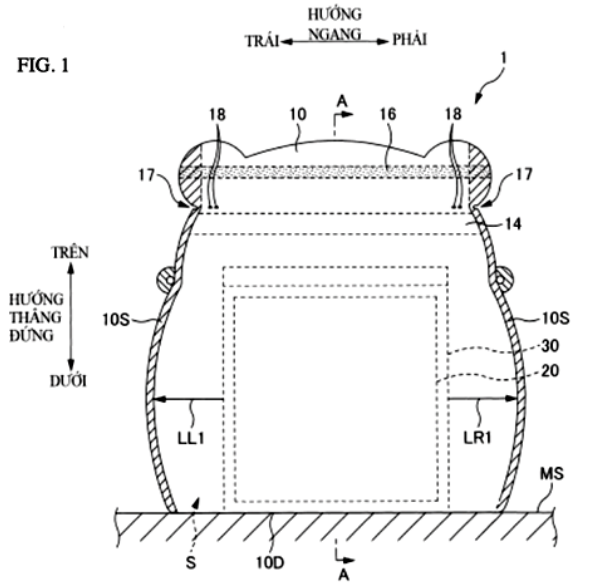

(11) **1-0048081 B**

(15) 30/05/2025
Số Quyết định: 92400/QĐ-SHTT.IP

(45) 25/06/2025 447B

(43) 25/06/2021 399 A

(21) 1-2021-02180

(85) 20/04/2021

(22) 29/09/2019

(86) PCT/CN2019/109035 29/09/2019

(30) 201811163075.6 30/09/2018 CN

(87) WO2020/063963 02/04/2020

(51) ***H04W 28/22***

(73) **HUAWEI TECHNOLOGIES CO., LTD.** (CN)
Huawei Administration Building Bantian, Longgang Shenzhen, Guangdong 518129, P.R. China

(72) CHONG, Weiwei (CN); WU, Xiaobo (CN); XIN, Yang (CN)

(74) Công ty Cổ phần Sở hữu công nghiệp INVESTIP (INVESTIP)

(54) **PHƯƠNG PHÁP TRUYỀN THÔNG, PHƯƠNG TIỆN LƯU TRỮ ĐỌC ĐƯỢC BẰNG MÁY TÍNH, BỘ MÁY TRUYỀN THÔNG, VÀ HỆ THỐNG TRUYỀN THÔNG**

(57) Sáng chế đề cập đến phương pháp truyền thông, phương tiện lưu trữ đọc được bằng máy tính, bộ máy truyền thông và hệ thống truyền thông. Phương pháp bao gồm: bước gửi, bởi phần tử mạng kiểm soát chính sách, thông tin truy vấn thứ nhất đến phần tử mạng phân tích dữ liệu, trong đó thông tin truy vấn thứ nhất được sử dụng để thu được thông tin chất lượng dịch vụ; và bước nhận, bởi phần tử mạng kiểm soát chính sách, thông tin hồi đáp thứ nhất được gửi bởi phần tử mạng phân tích dữ liệu, trong đó thông tin hồi đáp thứ nhất bao gồm thông tin chất lượng của dịch vụ và được yêu cầu bằng cách sử dụng thông tin truy vấn thứ nhất. Giải pháp kỹ thuật nêu trên có thể hỗ trợ phần tử mạng kiểm soát chính sách thu được thông tin chất lượng dịch vụ.

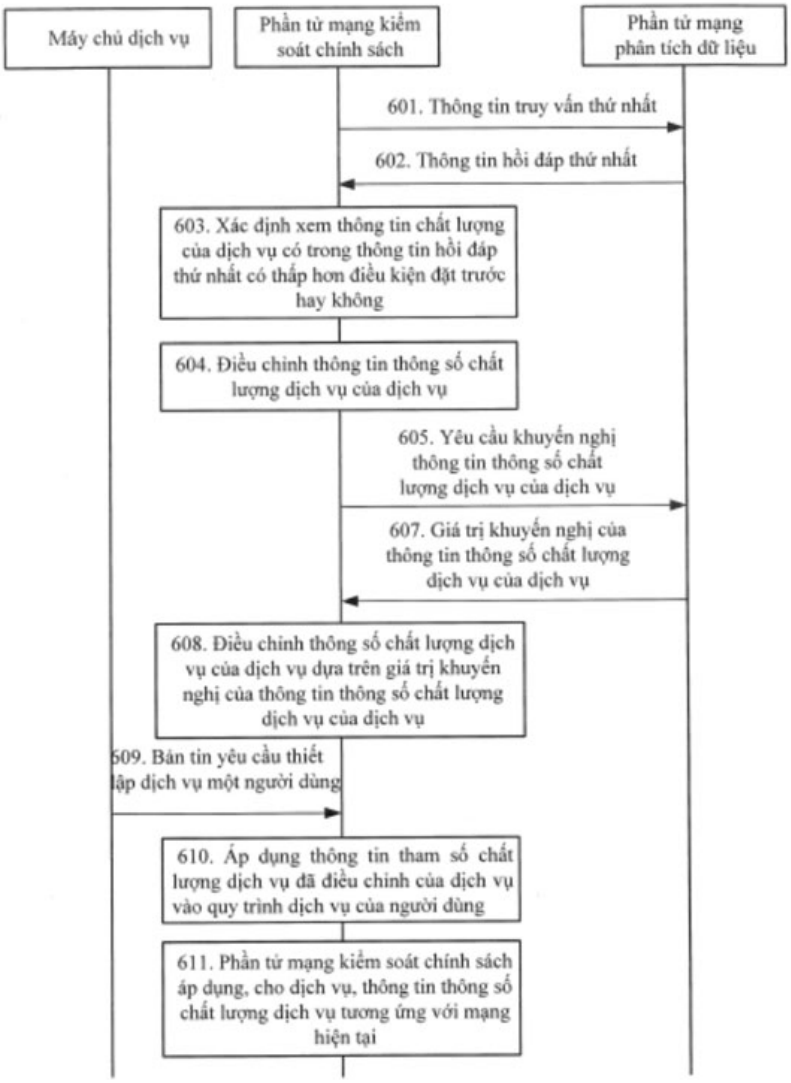
Máy chủ dịch vụ
Phần tử mạng kiểm soát chính sách
Phần tử mạng phân tích dữ liệu
601. Thông tin truy vấn thứ nhất
602. Thông tin hồi đáp thứ nhất
603. Xác định xem thông tin chất lượng của dịch vụ có trong thông tin hồi đáp thứ nhất có thấp hơn điều kiện đặt trước hay không
604. Điều chỉnh thông tin thông số chất lượng dịch vụ của dịch vụ
605. Yêu cầu khuyến nghị thông tin thông số chất lượng dịch vụ của dịch vụ
607. Giá trị khuyến nghị của thông tin thông số chất lượng dịch vụ của dịch vụ
608. Điều chỉnh thông số chất lượng dịch vụ của dịch vụ dựa trên giá trị khuyến nghị của thông tin thông số chất lượng dịch vụ của dịch vụ
609. Bản tin yêu cầu thiết lập dịch vụ một người dùng
610. Áp dụng thông tin tham số chất lượng dịch vụ đã điều chỉnh của dịch vụ vào quy trình dịch vụ của người dùng
611. Phần tử mạng kiểm soát chính sách áp dụng, cho dịch vụ, thông tin thông số chất lượng dịch vụ tương ứng với mạng hiện tại

Fig.6

(11) **1-0048082 B**

(15) 30/05/2025
Số Quyết định: 92411/QĐ-SHTT.IP

(45) 25/06/2025 447B

(43) 26/07/2021 400 A

(21) 1-2020-06800

(85) 24/11/2020

(22) 07/05/2019

(86) PCT/US2019/031073 07/05/2019

(30) 15/973,814 08/05/2018 US

(87) WO 2019/217388 14/11/2019

(51) ***B05D 3/06****; H05K 3/42; C25D 5/56*

(73) **MACDERMID ENTHONE INC.** (US)
245 Freight Street, Waterbury, CT 06702, United States of America

(72) BERNARDS, Roger (US); MARTIN, James (US); CARVER, Jason, J. (US)

(74) Công ty Luật TNHH T&G (TGVN)

(54) PHƯƠNG PHÁP CHẾ TẠO NỀN ĐỂ MẠ KIM LOẠI TRÊN ĐÓ

(57) Sáng chế đề cập đến phương pháp chế tạo nền không dẫn điện để cho phép mạ kim loại trên đó. Phương pháp này bao gồm các bước a) cho nền không dẫn điện tiếp xúc với chất điều hòa bao gồm tác nhân điều hòa; b) phủ thể phân tán trên cơ sở cacbon lên nền đã được điều hòa, trong đó thể phân tán trên cơ sở cacbon này bao gồm các hạt cacbon hoặc than chì được phân tán trong dung dịch lỏng; và c) ăn mòn nền không dẫn điện. Bước ăn mòn này được thực hiện trước khi thể phân tán trên cơ sở cacbon lỏng khô trên nền không dẫn điện.

(11) **1-0048083 B**

(15) 30/05/2025
Số Quyết định: 92412/QĐ-SHTT.IP

(45) 25/06/2025 447B

(43) 25/07/2019 376 A

(21) 1-2019-02680

(85) 23/05/2019

(22) 04/01/2012

(86) PCT/JP2012/050016 04/01/2012

(30) 2011-003245 11/01/2011 JP

(87) WO 2012/096201 A1 19/07/2012

(51) ***H04N 19/00****; H04N 19/12; H04N 19/136; H04N 19/15; H04N 19/176; H04N 19/19; H04N 19/196; H04N 19/423; H04N 19/46; H04N 19/503; H04N 19/51; H04N 19/593; H04N 19/60; H04N 19/61; H04N 19/70; H04N 19/80; H04N 19/82; H04N 19/85; H04N 19/90; H04N 19/91; H04N 19/117*

(62) 1-2013-02408

(73) **SONY GROUP CORPORATION** (JP)
1-7-1, Konan, Minato-ku, Tokyo 1080075, Japan

(72) SATO Kazushi (JP)

(74) Công ty TNHH một thành viên Sở hữu trí tuệ VCCI (VCCI-IP CO.,LTD)

(54) **THIẾT BỊ VÀ PHƯƠNG PHÁP XỬ LÝ ẢNH**

(57) Sáng chế đề cập đến thiết bị xử lý ảnh và phương pháp xử lý ảnh mà có thể nâng cao hiệu quả mã hóa trong khi ngăn được việc làm giảm hiệu quả của xử lý mã hóa. Thiết bị xử lý ảnh bao gồm bộ thiết lập chế độ mã hóa mà thiết lập, trong các đơn vị của các đơn vị mã hóa có cấu trúc phân cấp, xem liệu chế độ không nén có được lựa chọn làm chế độ mã hóa để mã hóa dữ liệu ảnh hay không, chế độ không nén là chế độ mã hóa trong đó dữ liệu ảnh được xuất ra dưới dạng dữ liệu mã hóa, và bộ mã hóa mà mã hóa dữ liệu ảnh trong các đơn vị của các đơn vị mã hóa theo chế độ được thiết lập bởi bộ thiết lập chế độ mã hóa. Sáng chế có thể được áp dụng cho, ví dụ, thiết bị xử lý ảnh.

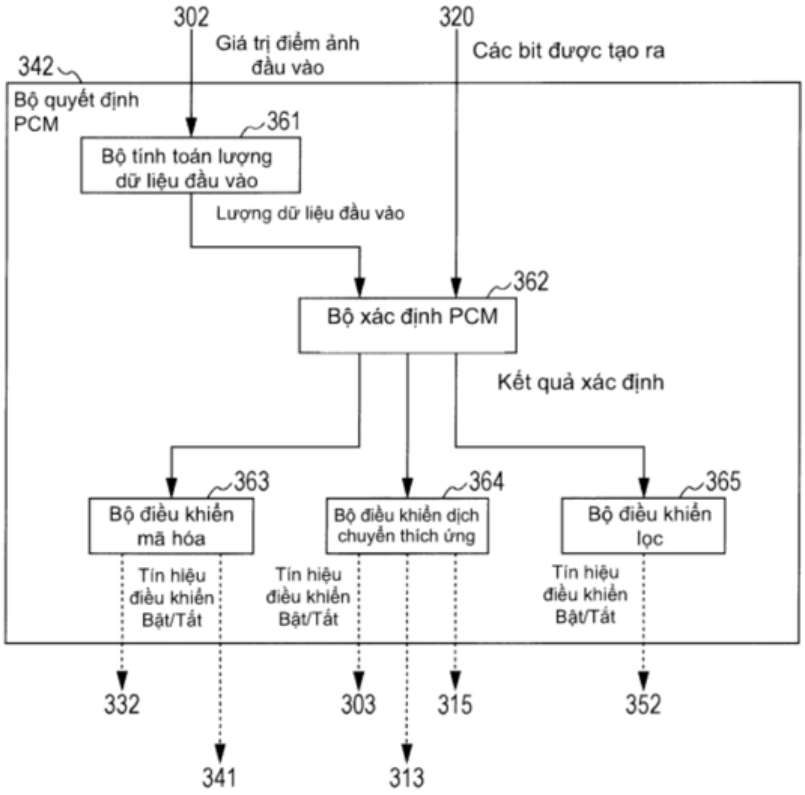
302
Giá trị điểm ảnh đầu vào
320
Các bit được tạo ra
342
Bộ quyết định PCM
361
Bộ tính toán lượng dữ liệu đầu vào
Lượng dữ liệu đầu vào
362
Bộ xác định PCM
Kết quả xác định
363
Bộ điều khiển mã hóa
364
Bộ điều khiển dịch chuyển thích ứng
365
Bộ điều khiển lọc
Tín hiệu điều khiển Bật/Tắt
Tín hiệu điều khiển Bật/Tắt
Tín hiệu điều khiển Bật/Tắt
332
341
303
313
315
352

FIG. 9

(11) **1-0048084 B**

(15) 30/05/2025
Số Quyết định: 92418/QĐ-SHTT.IP

(45) 25/06/2025 447B

(43) 25/08/2021 401 A

(21) 1-2021-04048

(85) 11/03/2014

(22) 11/03/2014

(86) PCT/US2014/023648 11/03/2014

(30) 61/785,268 14/03/2013 US

(87) WO2014/159434 02/10/2014

(51) ***C07H 21/04***; *C12N 15/82; C12N 15/00; A01H 5/10*

(62) 1-2015-03725

(73) **MONSANTO TECHNOLOGY LLC** (US)
800 North Lindbergh Blvd., St. Louis, MO 63167, United States of America

(72) CHITTOOR, Jaishree, M. (US); MIYAMOTO, Amy, J. (US); NICHOLS, Amy, M. (US); OUFATTOLE, Mohammed (US); PETERSEN, Michael, W. (US)

(74) Công ty Luật TNHH T&G (TGVN)

(54) **PHÂN TỬ ADN TÁI TỔ HỢP MANG YẾU TỐ ĐIỀU HÒA CÓ KHẢ NĂNG ĐIỀU HÒA ĐẶC TÍNH DUNG NẠP THUỐC DIỆT CỎ VÀ KHÁNG LOÀI GÂY HẠI Ở THỰC VẬT, THỰC VẬT CHUYỂN GEN CHỨA PHÂN TỬ ADN TÁI TỔ HỢP NÀY, PHƯƠNG PHÁP SẢN XUẤT SẢN PHẨM HÀNG HÓA VÀ PHƯƠNG PHÁP TẠO RA THỰC VẬT CHUYỂN GEN**

(57) Sáng chế đề xuất phân tử và cấu trúc ADN tái tổ hợp, cũng như trình tự nucleotit của chúng, hữu dụng để điều biến sự biểu hiện gen ở thực vật. Sáng chế còn đề xuất thực vật chuyển gen, tế bào của thực vật chuyển gen, phần của thực vật chuyển gen, và hạt chuyển gen chứa phân tử ADN tái tổ hợp chứa trình tự ADN liên kết linh hoạt với phân tử ADN có thể phiên mã khác loài và phương pháp sản xuất sản phẩm hàng hóa và thực vật chuyển gen.

(11) **1-0048085 B**

(15) 30/05/2025
Số Quyết định: 92419/QĐ-SHTT.IP

(45) 25/06/2025 447B

(43) 26/08/2019 377 A

(21) 1-2019-00857

(22) 21/02/2019

(30) P201830162 23/02/2018 ES

(51) ***B65G 17/00***; *B65G 17/40; B65G 17/24; B65G 17/34; B26D 7/20; B65G 17/08*

(73) **MANUFACTURAS Y TRANSFORMADOS AB, S.L.U.** (ES)
C/ Sant Antoni de Baix, 110/112, 08700 IGUALADA (Barcelona), SPAIN

(72) BALSELLS Mercadé, Antoni (ES)

(74) Công ty Luật TNHH T&G (TGVN)

(54) KẾT CẤU DẠNG LƯỚI LINH HOẠT

(57) Kết cấu dạng lưới linh hoạt bao gồm bề mặt di chuyển được (1), sự di chuyển của nó được vận hành bởi phương tiện vận hành (2), bề mặt (1) được tạo thành bởi nhiều môđun (3) liên kết với nhau bởi các thanh gắn (5), mỗi trong số các thanh (5) này được giữ trong các lỗ (6) được bố trí trong ít nhất hai trong số các môđun (3) này trong đó mỗi môđun (3) bao gồm ít nhất một bánh (4) được lắp ráp trong ít nhất một trong số các thanh (5).

Điều này có thể khiến kết cấu dạng lưới linh hoạt có thể được di chuyển một cách dễ dàng.

FIG. 1

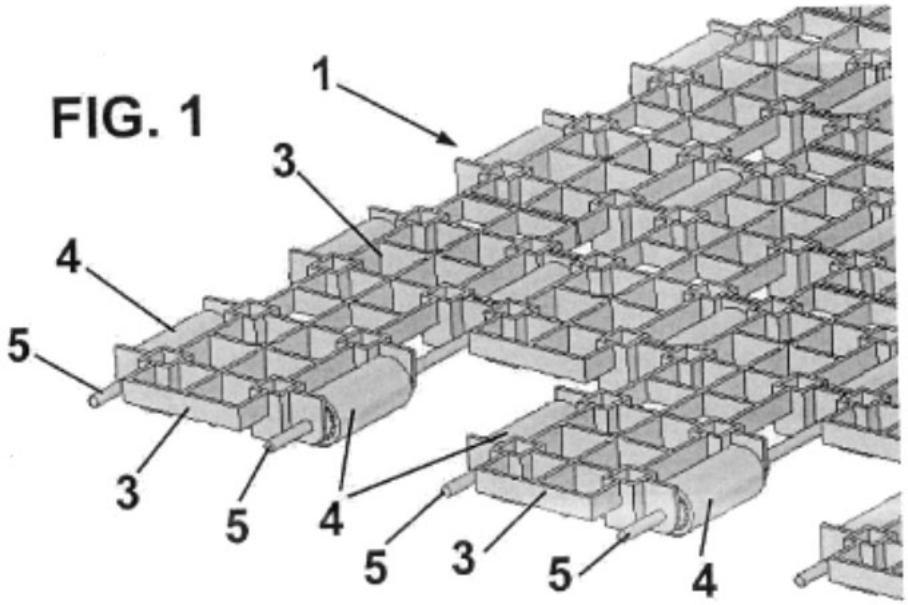

(11) **1-0048086 B**

(15) 30/05/2025
Số Quyết định: 92426/QĐ-SHTT.IP

(45) 25/06/2025 447B

(43) 25/08/2022 413 A

(21) 1-2022-03166

(85) 19/05/2022

(22) 01/12/2020

(86) PCT/KR2020/017380 01/12/2020

(30) 10-2019-0159187 03/12/2019 KR

(87) WO2021/112528 10/06/2021

(51) ***A47L 9/04****; A46B 13/00; A46B 13/02*

(73) **LG ELECTRONICS INC.** (KR)
128, Yeoui-daero, Yeongdeungpo-gu Seoul 07336, Republic of Korea

(72) LEE, Jong Myung (KR); KIM, Chi Wan (KR); CHO, Jin Rae (KR); LEE, Jung Woo (KR)

(74) Công ty Luật TNHH T&G (TGVN)

(54) **MÁY HÚT BỤI**

(57) Sáng chế đề cập đến máy hút bụi. Máy hút bụi theo sáng chế này bao gồm thân chính và vòi hút. Vòi hút này bao gồm vỏ bọc và chổi quay. Chổi quay này bao gồm chổi quay thứ nhất, chổi quay thứ hai, và bộ ghép nối. Bộ ghép nối này ghép nối chổi quay thứ nhất và chổi quay thứ hai sao cho trục quay của chổi quay thứ nhất và trục quay của chổi quay thứ hai được đặt trên cùng một đường.

FIG. 4

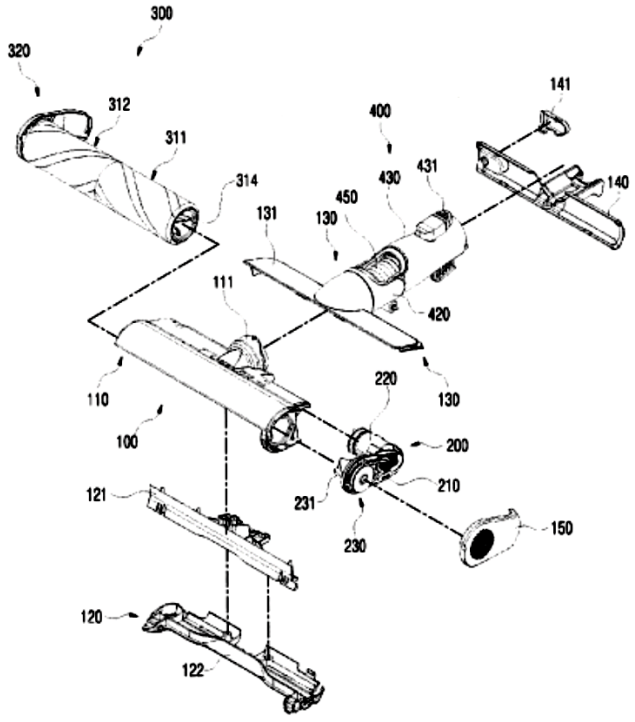

(11) **1-0048087 B**

(15) 30/05/2025
Số Quyết định: 92456/QĐ-SHTT.IP

(45) 25/06/2025 447B

(43) 25/02/2020 383 A

(21) 1-2019-07021

(85) 12/12/2019

(22) 27/08/2018

(86) PCT/KR2018/009867 27/08/2018

(30) 10-2017-0109638 29/08/2017 KR

(87) WO 2019/045391 07/03/2019

(51) ***H04N 19/583***; *H04N 19/103; H04N 19/176*

(73) **KT CORPORATION** (KR)
90, Buljeong-ro, Bundang-gu Seongnam-si Gyeonggi-do 13606, Republic of Korea

(72) LEE, Bae Keun (KR)

(74) Công ty TNHH một thành viên Sở hữu trí tuệ VCCI (VCCI-IP CO.,LTD)

(54) **PHƯƠNG PHÁP GIẢI MÃ VIĐEO, PHƯƠNG PHÁP MÃ HÓA VIĐEO VÀ PHƯƠNG TIỆN GHI ĐỌC ĐƯỢC BỞI MÁY TÍNH KHÔNG TẠM THỜI**

(57) Sáng chế đề cập đến phương pháp giải mã viđeo bao gồm thu nhận thông tin chuyển động đối với khối hiện tại, thu nhận khối dự đoán thứ nhất đối với khối con thứ nhất trong khối hiện tại bằng cách thực hiện việc bù chuyển động dựa trên thông tin chuyển động, và thu nhận khối dự đoán thứ hai bằng cách thực hiện việc bù chuyển động khối chồng lấn trên khối con thứ nhất. Sáng chế đề cập đến phương pháp mã hóa viđeo, thiết bị giải mã viđeo và thiết bị mã hóa viđeo.

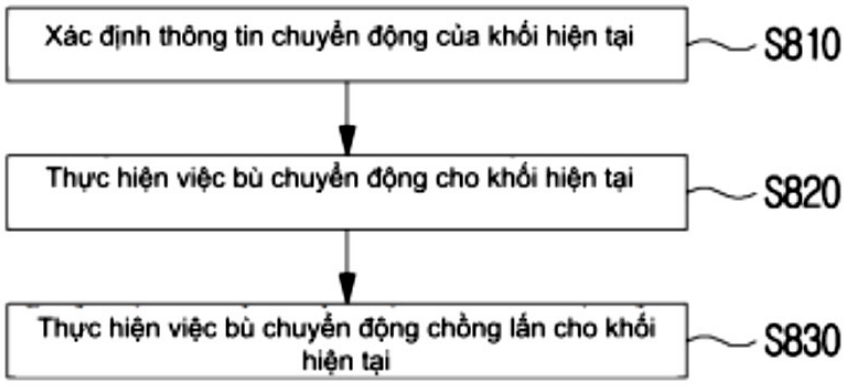

FIG. 8

(11) **1-0048088 B**

(15) 30/05/2025
Số Quyết định: 92457/QĐ-SHTT.IP

(45) 25/06/2025 447B

(43) 26/12/2022 417 A

(21) 1-2022-03612

(85) 08/06/2022

(22) 09/12/2020

(86) PCT/EP2020/085237 09/12/2020

(30) 19215247.8 11/12/2019 EP

(87) WO2021/155977 12/08/2021

(51) ***C08F 2/01***; *B01J 8/00; C08F 2/34; B01J 19/24; C08F 10/00*

(73) **BASELL POLYOLEFINE GMBH** (DE)
Brühler Straße 60, Wesseling, 50389, Germany

(72) Giuseppe PENZO (IT); Maurizio DORINI (IT); Riccardo RINALDI (IT); Silvia SOFFRITTI (IT); Giulia MEI (IT)

(74) Công ty Luật TNHH T&G (TGVN)

(54) THIẾT BỊ VÀ QUY TRÌNH POLYME HÓA OLEFIN PHA KHÍ

(57) Sáng chế đề cập đến thiết bị để thực hiện polyme hóa olefin pha khí có xúc tác bao gồm vùng polyme hóa thứ nhất để các hạt polyme đang phát triển chảy về phía trên trong các điều kiện tầng sôi nhanh hoặc vận chuyển nhanh, vùng polyme hóa thứ hai để các hạt polyme đang phát triển chảy về phía dưới và vùng tách khí/rắn; trong đó vùng polyme hóa thứ hai có phần trên được nối với vùng phân tách và phần dưới được nối với phần trên; trong đó tỷ lệ giữa chiều cao H01 của vùng phân tách với đường kính D01 của vùng phân tách là 2,5 đến 4,5; và quy trình để thực hiện polyme hóa olefin pha khí có xúc tác trong thiết bị này.

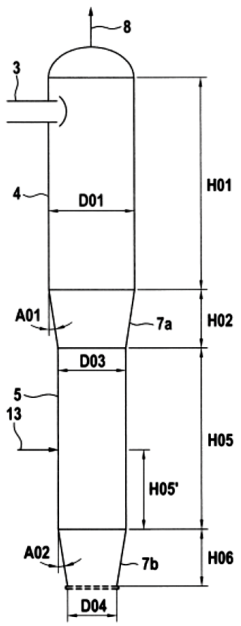

Hình 2

(11) **1-0048089 B**

(15) 30/05/2025
Số Quyết định: 92458/QĐ-SHTT.IP

(45) 25/06/2025 447B

(43) 25/10/2021 403 A

(21) 1-2021-05065

(85) 17/08/2021

(22) 20/01/2020

(86) PCT/CN2020/073130 20/01/2020

(30) 201910074784.5 25/01/2019 CN

(87) WO2020/151637 30/07/2020

(51) ***H04W 74/08***

(73) **HUAWEI TECHNOLOGIES CO., LTD.** (CN)
Huawei Administration Building, Bantian, Longgang District, Shenzhen, Guangdong 518129, P. R. China

(72) YOU, Chunhua (CN); GUO, Yinghao (CN)

(74) Công ty Cổ phần Sở hữu công nghiệp INVESTIP (INVESTIP)

(54) **PHƯƠNG PHÁP TRUY CẬP NGẪU NHIÊN, THIẾT BỊ ĐẦU CUỐI, THIẾT BỊ MẠNG, VÀ PHƯƠNG TIỆN LƯU TRỮ ĐỌC ĐƯỢC BẰNG MÁY TÍNH**

(57) Sáng chế đề cập đến phương pháp truyền thông và thiết bị truyền thông, để giảm độ trễ của truy cập ngẫu nhiên của thiết bị đầu cuối. Phương pháp trong các phương án của sáng chế bao gồm: bước gửi, bởi thiết bị đầu cuối, thông điệp thứ nhất đến thiết bị mạng, trong đó thông điệp thứ nhất bao gồm tín hiệu truy cập ngẫu nhiên và thông tin được sử dụng để giải quyết tranh chấp, và tín hiệu truy cập ngẫu nhiên và thông tin được sử dụng để giải quyết tranh chấp được truyền bằng cách sử dụng các tài nguyên được chỉ định trước; và bước nhận, bởi thiết bị đầu cuối, thông điệp phản hồi đối với thông điệp thứ nhất từ thiết bị mạng, trong đó thông điệp phản hồi được sử dụng để chỉ thị tình trạng truy cập ngẫu nhiên của thiết bị đầu cuối. Sáng chế còn đề cập đến phương tiện lưu trữ đọc được bằng máy tính.

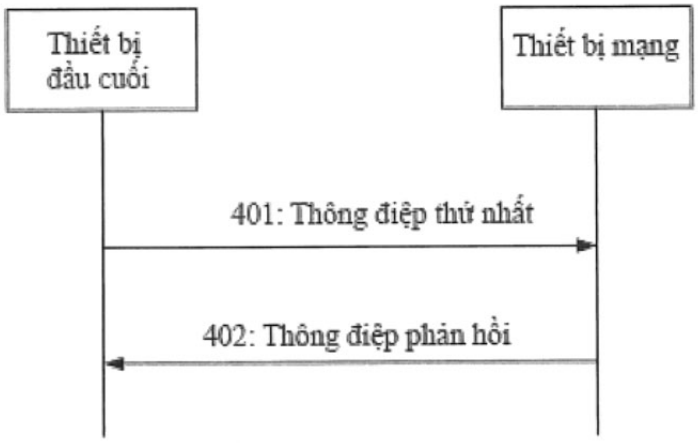

Fig.4

(11) **1-0048090 B**

(15) 30/05/2025
Số Quyết định: 92462/QĐ-SHTT.IP

(45) 25/06/2025 447B

(43) 25/05/2022 410 A

(21) 1-2022-01135

(85) 15/06/2018

(22) 18/11/2016

(86) PCT/US2016/062664 18/11/2016

(30) 62/258,114 20/11/2015 US
62/272,903 30/12/2015 US
62/372,497 09/08/2016 US

(87) WO2017/087742 26/05/2017

(51) ***C03C 21/00***; *C03C 3/093*

(62) 1-2018-02591

(73) **CORNING INCORPORATED** (US)
1 Riverfront Plaza, Corning, New York 14831, United States of America

(72) AMIN, Jaymin (US); GUO, Xiaoju (CN); HECK, Todd LeRoy (US); HU, Hongmei (CN); JIN, Yuhui (CN); ORAM, Pascale (US); UKRAINCZYK, Ljerka (US)

(74) Công ty Luật TNHH T&G (TGVN)

(54) **PHƯƠNG PHÁP TÁI SINH BỂ MUỐI**

(57) Sáng chế đề cập đến các phương pháp tái sinh bể muối bị ngộ độc bao gồm bước tạo ra bể muối chứa ít nhất một trong số KNO_3 và $NaNO_3$, tạo ra nền có thể trao đổi ion chứa các cation lithi, cho ít nhất một phần của nền có thể trao đổi ion tiếp xúc với bể muối, nhờ đó các cation lithi trong bể muối khuếch tán từ nền có thể trao đổi ion và được hòa tan trong bể muối, và làm kết tủa chọn lọc các cation lithi được hòa tan từ bể muối bằng cách sử dụng muối phosphat. Các phương pháp này còn bao gồm bước ngăn chặn hoặc làm giảm sự hình thành các khuyết tật bề mặt trong nền có thể trao đổi ion bằng cách ngăn chặn hoặc làm giảm sự hình thành các tinh thể trên bề mặt của nền có thể trao đổi ion khi được loại khỏi bể muối.

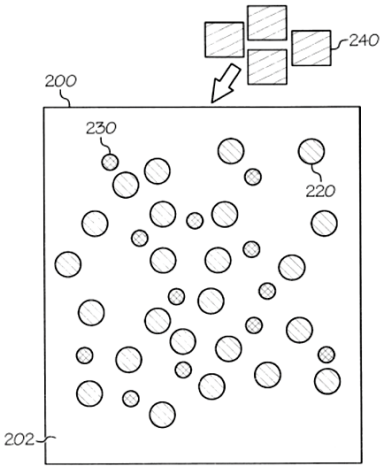

FIG. 2A

(11) **1-0048091 B**

(15) 30/05/2025
Số Quyết định: 92463/QĐ-SHTT.IP

(45) 25/06/2025 447B

(43) 25/06/2020 387 A

(21) 1-2019-07458

(85) 30/12/2019

(22) 04/06/2018

(86) PCT/US2018/035843 04/06/2018

(30) 62/515,188 05/06/2017 US
62/648,114 26/03/2018 US
62/673,185 18/05/2018 US

(87) WO 2018/226580 13/12/2018

(51) ***C07K 16/40****; A61K 39/395; A61P 37/06; C07K 16/18; C07K 16/28; A61K 39/00; C07K 16/06*

(73) **JANSSEN BIOTECH, INC.** (US)
800/850 Ridgeview Drive Horsham, Pennsylvania 19044 (US)

(72) CHEN, Qiang (US); COLE, Suzanne (US); DUFFY, Karen (US); GARDNER, Debra (US); GUO, Yanxia (US); HAMEL, Damon (US); HITCHCOCK, Shannon (US); LACOMBE, Ann (US); LUO, Jinquan (US); MALAVIYA, Ravi (US); ORLOVSKY, Yevgeniya (US); SOROOSH, Pejman (US); SWIECKI, Melissa (US); WILKINSON, Deepti (US)

(74) Công ty Cổ phần Sở hữu công nghiệp INVESTIP (INVESTIP)

(54) **KHÁNG THỂ LIÊN KẾT ĐẶC HIỆU VỚI PD-1 VÀ DƯỢC PHẨM CHỨA KHÁNG THỂ NÀY**

(57) Các kháng thể liên kết đặc hiệu với PD-1 hoặc các đoạn liên kết kháng nguyên của chúng, các polynucleotit mã hóa các kháng thể hoặc các đoạn kháng thể, và các phương pháp tạo và việc sử dụng các thành phần đã nêu là hữu dụng để điều trị bệnh viêm hoặc bệnh tự miễn.

Hình 1A.

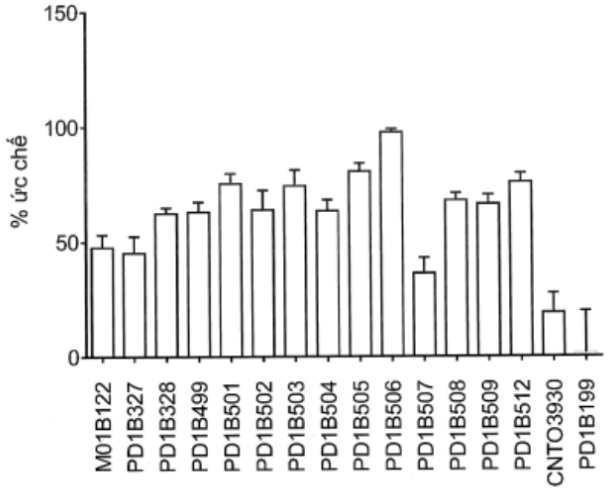

(11) **1-0048092 B**

(15) 30/05/2025
Số Quyết định: 92464/QĐ-SHTT.IP

(45) 25/06/2025 447B

(43) 25/09/2020 390 A

(21) 1-2020-04024

(85) 13/07/2020

(22) 07/12/2018

(86) PCT/EP2018/083958 07/12/2018

(30) 17207740.6 15/12/2017 EP
17207750.5 15/12/2017 EP
17207746.3 15/12/2017 EP

(87) WO2019/115386 20/06/2019

(51) ***C12N 15/117***; *A61K 39/39; A61P 37/04; A61K 31/7088; A61K 47/50*

(73) **ELANCO ANIMAL HEALTH GMBH** (DE)
Alfred-Nobel-Strasse 50, 40789 Monheim am Rhein, Germany

(72) ILG, Thomas (DE)

(74) Công ty Luật TNHH T&G (TGVN)

(54) **OLIGONUCLEOTIT KÍCH THÍCH MIỄN DỊCH, VĂCXIN CHỨA CHÚNG, VECTƠ CHỨA CHÚNG, CHẾ PHẨM KÍCH THÍCH MIỄN DỊCH CHỨA CHÚNG VÀ DƯỢC PHẨM CHỨA CHÚNG**

(57) Sáng chế bộc lộ các oligonucleotit kích thích miễn dịch, văcxin, vectơ, chế phẩm kích thích miễn dịch và dược phẩm chứa chúng. Sáng chế cũng bộc lộ phương pháp gia tăng hoạt tính kích thích thụ thế giống toll 21 (TLR21). Cụ thể hơn, sáng chế bộc lộ oligonucleotit kích thích miễn dịch và phương pháp tối ưu hóa các đặc tính kích thích miễn dịch của oligonucleotit.

(11) **1-0048093 B**

(15) 30/05/2025
Số Quyết định: 92470/QĐ-SHTT.IP

(45) 25/06/2025 447B

(43) 26/06/2023 423 A

(21) 1-2023-01438

(85) 07/03/2023

(22) 14/09/2021

(86) PCT/JP2021/033646 14/09/2021

(30) 2020-165378 30/09/2020 JP

(87) WO 2022/070873 07/04/2022

(51) ***C22C 38/00***; *C22C 38/58; C22C 38/14*

(73) **JFE STEEL CORPORATION** (JP)
2-3, Uchisaiwai-cho 2-chome, Chiyoda-ku, Tokyo 1000011 Japan

(72) ARAO Ryo (JP); UEDA Keiji (JP); TOMOZAWA Masanari (JP); NAKASHIMA Koichi (JP)

(74) Công ty Cổ phần Sở hữu công nghiệp INVESTIP (INVESTIP)

(54) **TẤM THÉP**

(57) Sáng chế đề cập đến tấm thép mà có độ bền ưu việt trong vùng chịu ảnh hưởng nhiệt khi hàn đầu vào nhiệt cao thu được khi đầu vào nhiệt khi hàn bằng 20,0 kJ/mm hoặc cao hơn.

Tấm thép có thành phần hóa học mà chứa, theo % theo khối lượng, C: từ 0,030 đến 0,120 %, Si: từ 0,01 đến 0,15 %, Mn: từ 0,80 đến 2,00 %, P: 0,020 % hoặc nhỏ hơn, S: từ 0,0005 đến 0,0050 %, Al: từ 0,005 đến 0,100 %, Ti: từ 0,005 đến 0,030 %, N: từ 0,0030 đến 0,0080 %, Ca: từ 0,0005 đến 0,0030 %, O: 0,0040 % hoặc nhỏ hơn, và còn lại là Fe và các tạp chất ngẫu nhiên, trong đó các hàm lượng S, Ca, và O thỏa mãn công thức (1) dưới đây, và thành phần khối lượng của các kết tủa mà có các đường kính tròn tương đương lớn hơn 0,1 μm trong số các kết tủa TiN bằng 40 % hoặc lớn hơn:

Công thức (1): $0 < (Ca - (0,18 + 130 \times Ca) \times O)/1,25/S < 1$

trong đó mỗi ký hiệu nguyên tố thể hiện hàm lượng (% theo khối lượng) của nguyên tố đó.

(11) **1-0048094 B**

(15) 30/05/2025
Số Quyết định: 92471/QĐ-SHTT.IP

(45) 25/06/2025 447B

(43) 26/07/2021 400 A

(21) 1-2021-02500

(85) 06/05/2021

(22) 09/10/2019

(86) PCT/JP2019/039793 09/10/2019

(30) 2018-191605 10/10/2018 JP

(87) WO2020/075746 16/04/2020

(51) ***A61K 51/10***; *A61K 47/10; A61K 47/12; A61K 47/18; A61K 47/20; A61K 9/19; A61K 47/54; A61K 47/68; A61K 49/16; A61K 9/08; A61K 47/02; A61K 47/26*

(73) **ASTELLAS PHARMA INC.** (JP)
5-1, Nihonbashi-Honcho 2-chome, Chuo-ku, Tokyo 103-8411, Japan

(72) SUEMITSU, Jumpei (JP); IKEDA, Megumi (JP); KOHNO, Moe (JP)

(74) Công ty Luật TNHH T&G (TGVN)

(54) **DƯỢC PHẨM CHỨA THỂ LIÊN HỢP GỐC ĐÁNH DẤU-MẢNH FAB CỦA KHÁNG THỂ KHÁNG NGƯỜI, PHƯƠNG PHÁP SẢN XUẤT DƯỢC PHẨM NÀY VÀ PHƯƠNG PHÁP BẢO QUẢN MỘT CÁCH ỔN ĐỊNH THỂ LIÊN HỢP GỐC ĐÁNH DẤU-MẢNH FAB CỦA KHÁNG THỂ KHÁNG NGƯỜI**

(57) Sáng chế đề cập đến dược phẩm ổn định chứa thể liên hợp gốc đánh dấu-mảnh Fab của kháng thể kháng người, và các dược phẩm tương tự. Trong dược phẩm chứa thể liên hợp gốc đánh dấu-mảnh Fab của kháng thể kháng người, axit xitric, axit phosphoric, axit 2-[4-(2-hydroxyetyl)-1-piperazinyl]etansulfonic hoặc trishydroxymetyl aminometan được bổ sung vào làm chất đệm, sucroza hoặc glyxerin được bổ sung vào làm chất làm ổn định, chất hoạt động bề mặt không ion hóa được bổ sung vào, và độ pH được điều chỉnh đến khoảng từ 6,5 đến 7,5. Điều này cho phép ngăn chặn sự tạo ra các multime hoặc các hạt không nhìn thấy được không tan trong khi bảo quản thể liên hợp gốc đánh dấu-mảnh Fab của kháng thể kháng người. Sáng chế cũng đề cập đến phương pháp sản xuất dược phẩm này và phương pháp bảo quản một cách ổn định thể liên hợp gốc đánh dấu-mảnh Fab của kháng thể kháng người.

(11) **1-0048095 B**

(15) 30/05/2025
Số Quyết định: 92491/QĐ-SHTT.IP

(45) 25/06/2025 447B

(43) 25/08/2021 401 A

(21) 1-2021-02982

(85) 25/05/2021

(22) 21/10/2019

(86) PCT/CN2019/112254 21/10/2019

(30) 201811279855.7 30/10/2018 CN

(87) WO2020/088290 07/05/2020

(51) ***G06T 7/55***

(73) **HONOR DEVICE CO., LTD.** (CN)
Suite 3401, Unit A, Building 6, Shum Yip Sky Park, No. 8089, Hongli West Road, Xiangmihu Street, Futian District, Shenzhen, Guangdong 518040, People's Republic of China

(72) CHEN, Guoqiao (CN); YUAN, Mengyou (CN); YUAN, Jiangfeng (CN)

(74) Công ty Luật TNHH T&G (TGVN)

(54) PHƯƠNG PHÁP ĐỂ THU ĐƯỢC THÔNG TIN ĐỘ SÂU, THIẾT BỊ ĐIỆN TỬ VÀ PHƯƠNG TIỆN LƯU TRỮ MÁY TÍNH

(57) Các phương án thực hiện của sáng chế đề xuất phương pháp để thu được thông tin độ sâu, thiết bị điện tử và phương tiện lưu trữ máy tính. Phương pháp được áp dụng cho lĩnh vực về công nghệ xử lý hình ảnh và có thể giúp thiết bị điện tử cải thiện độ chính xác của việc thu được thông tin độ sâu. Giải pháp cụ thể bao gồm: Thiết bị điện tử bao gồm máy ghi hình thứ nhất, máy ghi hình thứ hai, và máy chiếu hồng ngoại. Thiết bị điện tử nhận lệnh thứ nhất được sử dụng để kích hoạt thiết bị điện tử để thu được thông tin độ sâu của đối tượng mục tiêu; đáp ứng với lệnh thứ nhất, truyền ánh sáng hồng ngoại với vết sáng bằng cách sử dụng máy chiếu hồng ngoại; thu thập thông tin hình ảnh thứ nhất của đối tượng mục tiêu bằng cách sử dụng máy ghi hình thứ nhất; thu thập thông tin hình ảnh thứ hai của đối tượng mục tiêu bằng cách sử dụng máy ghi hình thứ hai, trong đó thông tin hình ảnh thứ nhất và thông tin hình ảnh thứ hai bao gồm đặc trưng của đối tượng mục tiêu và đặc trưng kết cấu được tạo ra khi ánh sáng hồng ngoại với vết sáng được rọi lên đối tượng mục tiêu; và tính toán thông tin độ sâu của đối tượng mục tiêu dựa trên thông tin hình ảnh thứ nhất, thông tin hình ảnh thứ hai, độ dài thứ nhất, độ dài tiêu cự thấu kính của máy ghi hình thứ nhất, và độ dài tiêu cự thấu kính của máy ghi hình thứ hai.

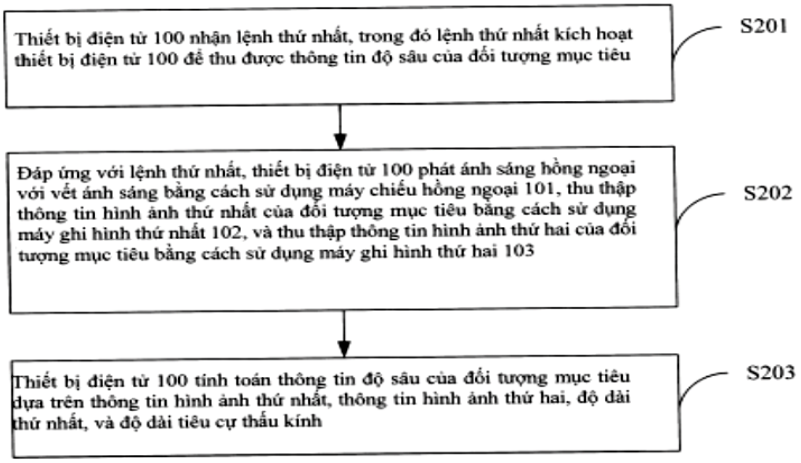

FIG. 2

(11) **1-0048096 B**

(15) 30/05/2025
Số Quyết định: 92492/QĐ-SHTT.IP

(45) 25/06/2025 447B

(43) 25/08/2021 401 A

(21) 1-2021-03178

(85) 01/06/2021

(22) 05/11/2019

(86) PCT/US2019/059824 05/11/2019

(30) 62/755,787 05/11/2018 US

(87) WO 2020/097046 14/05/2020

(51) ***C03B 32/02****; C03C 21/00; C03C 10/00*

(73) **CORNING INCORPORATED** (US)
1 Riverfront Plaza, Corning, New York 14831, United States of America

(72) RAI, Rohit (IN); SALTZER, JR., John Robert (US); UKRAINCZYK, Ljerka (US); WASHINGTON, Sibrina Jean (US); IMMERMAN, Jacob (US)

(74) Công ty Luật TNHH T&G (TGVN)

(54) **VẬT PHẨM GỐM THỦY TINH BA CHIỀU**

(57) Sáng chế đề cập đến vật phẩm gốm thủy tinh ba chiều có độ dày nằm trong khoảng từ 0,1 mm đến 2 mm, có mức kiểm soát độ chính xác kích thước là nhỏ hơn hoặc bằng ± 0,1 mm. Ngoài ra, sáng chế còn đề cập đến phương pháp tạo ra vật phẩm gốm thủy tinh ba chiều bao gồm bước đặt vật phẩm thủy tinh được tạo mầm vào khuôn, và gia nhiệt vật phẩm thủy tinh được tạo mầm đến nhiệt độ kết tinh, trong đó vật phẩm thủy tinh được tạo mầm ở trong khuôn trong quá trình gia nhiệt. Sau đó, giữ vật phẩm thủy tinh được tạo mầm ở nhiệt độ kết tinh trong khoảng thời gian đủ để kết tinh vật phẩm thủy tinh được tạo mầm và tạo thành vật phẩm gốm thủy tinh ba chiều, trong đó vật phẩm thủy tinh được tạo mầm ở trong khuôn trong quá trình giữ, và lấy vật phẩm gốm thủy tinh ba chiều ra khỏi khuôn.

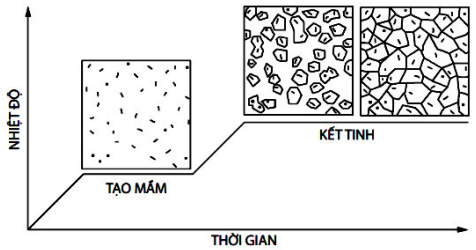

FIG. 1A

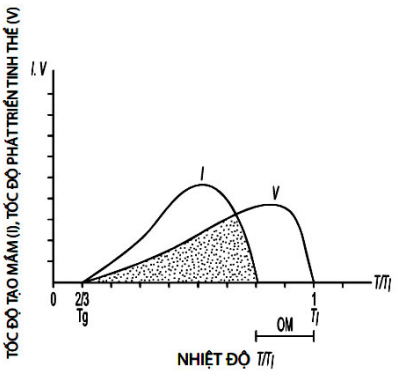

FIG. 1B

(11) **1-0048097 B**

(15) 30/05/2025
Số Quyết định: 92493/QĐ-SHTT.IP

(45) 25/06/2025 447B

(43) 25/11/2021 404 A

(21) 1-2021-05641

(85) 13/09/2021

(22) 12/02/2020

(86) PCT/CN2020/074919 12/02/2020

(30) 201910118065.9 15/02/2019 CN

(87) WO2020/164523 20/08/2020

(51) ***H04W 76/10***

(73) **HUAWEI TECHNOLOGIES CO., LTD.** (CN)
Huawei Administration Building Bantian, Longgang District Shenzhen, Guangdong 518129, China

(72) ZHU, Yuanping (CN); DAI, Mingzeng (CN); LIU, Jing (CN); CAO, Zhenzhen (CN); ZHUO, Yibin (CN)

(74) Công ty Cổ phần Sở hữu công nghiệp INVESTIP (INVESTIP)

(54) **PHƯƠNG PHÁP ĐIỀU KHIỂN LIÊN KẾT TRUNG GIAN KHÔNG DÂY, BỘ MÁY TRUYỀN THÔNG, VÀ PHƯƠNG TIỆN LƯU TRỮ ĐỌC ĐƯỢC BẰNG MÁY TÍNH**

(57) Các phương án của sáng chế cung cấp phương pháp điều khiển liên kết trung gian không dây và bộ máy truyền thông, và liên quan đến lĩnh vực của các công nghệ truyền thông, để cải thiện yêu cầu chất lượng dịch vụ (quality of service, QoS) đối với truyền dữ liệu của đầu cuối trên liên kết trung gian không dây. Phương pháp bao gồm: thiết bị thứ nhất xác định để kiểm soát kênh mang điều khiển liên kết vô tuyến (radio link control, RLC) thứ nhất trên liên kết trung gian không dây giữa nút trung gian thứ nhất và thiết bị thứ hai, trong đó thiết bị thứ hai là nút gốc của nút trung gian thứ nhất, thiết bị thứ nhất là đơn vị tập trung (centralized unit, CU) của trạm gốc đầu mối, và thiết bị thứ hai là đơn vị phân phối (distributed unit, DU) của trạm gốc đầu mối; hoặc thiết bị thứ hai là nút trung gian thứ hai, và thiết bị thứ nhất là trạm gốc đầu mối; hoặc thiết bị thứ nhất là CU của trạm gốc đầu mối, và thiết bị thứ hai là nút trung gian thứ hai. Thiết bị thứ nhất gửi bộ chỉ báo kiểu trung gian và thông tin kiểm soát của kênh mang RLC thứ nhất đến nút trung gian thứ nhất, trong đó bộ chỉ báo kiểu trung gian được dùng để chỉ báo rằng kênh mang RLC thứ nhất được dùng để truyền dữ liệu của đầu cuối. Sáng chế cũng đề cập đến phương tiện lưu trữ đọc được bằng máy tính.

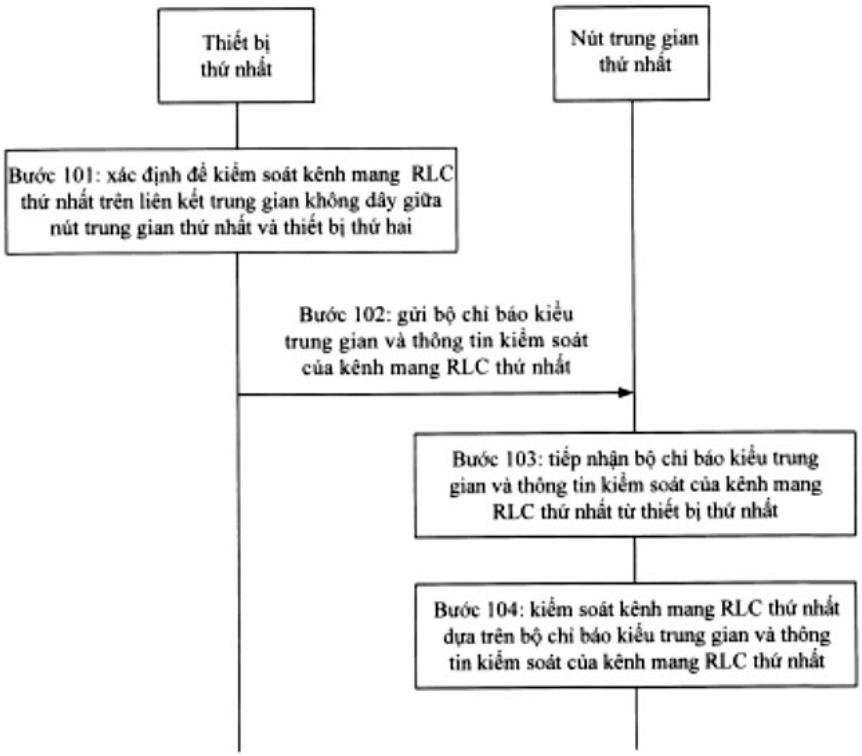
Thiết bị thứ nhất
Nút trung gian thứ nhất
Bước 101: xác định để kiểm soát kênh mang RLC thứ nhất trên liên kết trung gian không dây giữa nút trung gian thứ nhất và thiết bị thứ hai
Bước 102: gửi bộ chỉ báo kiểu trung gian và thông tin kiểm soát của kênh mang RLC thứ nhất
Bước 103: tiếp nhận bộ chỉ báo kiểu trung gian và thông tin kiểm soát của kênh mang RLC thứ nhất từ thiết bị thứ nhất
Bước 104: kiểm soát kênh mang RLC thứ nhất dựa trên bộ chỉ báo kiểu trung gian và thông tin kiểm soát của kênh mang RLC thứ nhất

Fig. 7

(11) **1-0048098 B**

(15) 30/05/2025
Số Quyết định: 92494/QĐ-SHTT.IP

(45) 25/06/2025 447B

(43) 25/11/2021 404 A

(21) 1-2021-05192

(85) 24/08/2021

(22) 04/02/2020

(86) PCT/CN2020/074262 04/02/2020

(30) 201910115158.6 14/02/2019 CN

(87) WO2020/164410 20/08/2020

(51) ***H04W 24/08***

(73) **HUAWEI TECHNOLOGIES CO., LTD.** (CN)
Huawei Administration Building, Bantian, Longgang District, Shenzhen, Guangdong 518129, P. R. China

(72) HU, Xingxing (CN); ZENG, Qinghai (CN); ZHANG, Hongping (CN)

(74) Công ty Cổ phần Sở hữu công nghiệp INVESTIP (INVESTIP)

(54) **PHƯƠNG PHÁP ĐO LƯỜNG TRỄ, THIẾT BỊ MẠNG, THIẾT BỊ ĐẦU CUỐI VÀ PHƯƠNG TIỆN LƯU TRỮ ĐỌC ĐƯỢC BẰNG MÁY TÍNH**

(57) Các phương án của sáng chế đề xuất phương pháp đo lường trễ, thiết bị mạng, thiết bị đầu cuối, phương tiện lưu trữ đọc được bằng máy tính, và bộ máy truyền thông. Phương pháp bao gồm: Thiết bị mạng nhận thông tin thứ nhất được gửi bởi thiết bị thứ nhất, trong đó thông tin thứ nhất được sử dụng để yêu cầu thiết bị mạng đo lường trễ truyền giữa thiết bị mạng và thiết bị đầu cuối; thiết bị mạng thu được kết quả đo lường trễ truyền để phản hồi lại thông tin thứ nhất; và thiết bị mạng gửi thông tin thứ hai đến thiết bị thứ nhất trong khoảng thời gian đặt trước thứ nhất, trong đó thông tin thứ hai được sử dụng để chỉ báo kết quả đo lường trễ truyền. Theo phương pháp đo lường trễ, thiết bị mạng, và thiết bị đầu cuối được đề xuất theo các phương án của sáng chế, trễ truyền giữa thiết bị mạng và thiết bị đầu cuối trong mạng có thể được đo lường.

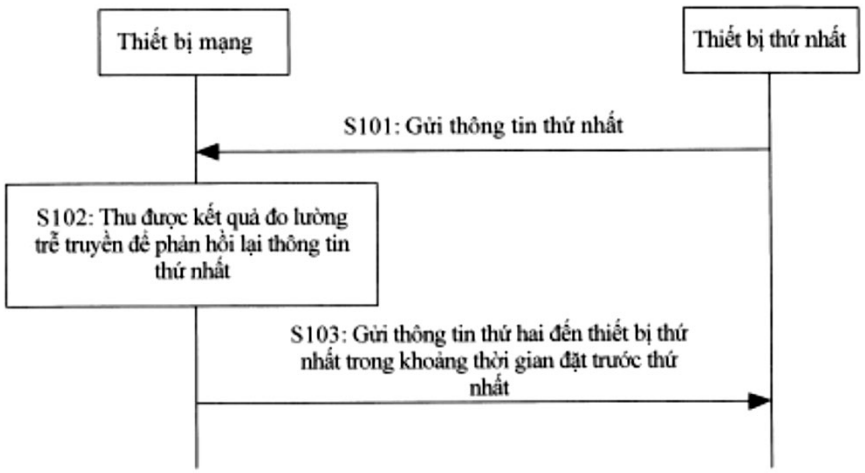

FIG. 4

(11) **1-0048099 B**

(15) 30/05/2025
Số Quyết định: 92495/QĐ-SHTT.IP

(45) 25/06/2025 447B

(43) 25/11/2022 416 A

(21) 1-2022-05783

(85) 09/09/2022

(22) 08/02/2021

(86) PCT/CN2021/076020 08/02/2021

(30) PCT/CN2020/074618 10/02/2020 CN

(87) WO2021/160088 19/08/2021

(51) ***H04W 74/08***

(73) **TELEFONAKTIEBOLAGET LM ERICSSON (PUBL)** (SE)
SE-164 83 Stockholm, Sweden

(72) LIN, Zhipeng (CN)

(74) Công ty Luật TNHH T&G (TGVN)

(54) **PHƯƠNG PHÁP TRUY CẬP NGẪU NHIÊN, THIẾT BỊ ĐẦU CUỐI, NÚT MẠNG, PHƯƠNG TIỆN ĐỌC ĐƯỢC BẰNG MÁY TÍNH, VÀ HỆ THỐNG TRUYỀN THÔNG**

(57) Các phương án khác nhau của sáng chế đề xuất phương pháp truy cập ngẫu nhiên. Phương pháp này có thể được thực hiện bởi thiết bị đầu cuối, phương pháp này bao gồm bước xác định cấu hình nhảy tần số để truyền kênh chia sẻ đường lên đến nút mạng trong thủ tục truy cập ngẫu nhiên không tranh chấp hai bước. Phương pháp này còn bao gồm bước thực hiện hoạt động truyền kênh chia sẻ đường lên đến nút mạng trong thủ tục truy cập ngẫu nhiên không tranh chấp hai bước, theo cấu hình nhảy tần số xác định được. Theo các phương án khác nhau của sáng chế, việc nhảy tần số có thể được tạo cấu hình đối với hoạt động truyền kênh chia sẻ đường lên trong thủ tục truy cập ngẫu nhiên không tranh chấp hai bước theo cách linh hoạt và hiệu quả, sao cho hiệu năng của thủ tục truy cập ngẫu nhiên có thể được nâng cao. Sáng chế cũng đề cập đến thiết bị đầu cuối, nút mạng, phương tiện đọc được bằng máy tính, và hệ thống truyền thông.

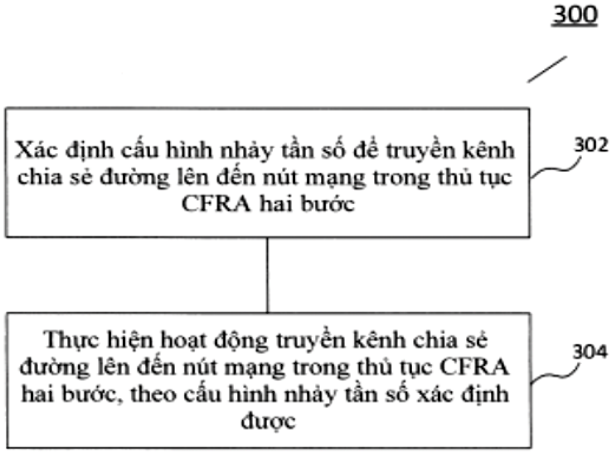

Fig.3

(11) **1-0048100 B**

(15) 30/05/2025
Số Quyết định: 92496/QĐ-SHTT.IP

(45) 25/06/2025 447B

(43) 25/06/2020 387 A

(21) 1-2020-01344

(85) 09/03/2020

(22) 10/08/2018

(86) PCT/CN2018/099967 10/08/2018

(30) 201710687846.0 11/08/2017 CN

(87) WO2019/029703 14/02/2019

(51) ***H04W 76/00****; H04W 36/00*

(73) **HUAWEI TECHNOLOGIES CO., LTD.** (CN)
Huawei Administration Building, Bantian, Longgang District, Shenzhen, Guangdong 518129, P. R. China

(72) HAN, Lifeng (CN); WANG, Rui (CN); DAI, Mingzeng (CN); ZHANG, Hongping (CN); ZENG, Qinghai (CN)

(74) Công ty Luật TNHH T&G (TGVN)

(54) **PHƯƠNG PHÁP, HỆ THỐNG VÀ MÁY TRUYỀN, VÀ PHƯƠNG TIỆN ĐỌC ĐƯỢC BỞI MÁY TÍNH KHÔNG TẠM THỜI**

(57) Sáng chế đề cập đến phương pháp truyền, hệ thống truyền, máy truyền, và phương tiện đọc được bởi máy tính không tạm thời, để tránh lệch khỏi trật tự của các gói dữ liệu. Phương pháp bao gồm các bước: gửi, bởi thiết bị mạng truy cập nguồn, tỷ lệ thứ nhất của các gói dữ liệu trong thực thể giao thức hội tụ dữ liệu gói (Packet Data Convergence Protocol, viết tắt là PDCP) thứ nhất trong thiết bị mạng truy cập nguồn tới thiết bị mạng truy cập đích nhờ sử dụng đường hầm dữ liệu giữa thiết bị mạng truy cập nguồn và thực thể PDCP thứ hai của thiết bị mạng truy cập đích, trong đó tỷ lệ thứ nhất của các gói dữ liệu là các gói dữ liệu của dòng chất lượng dịch vụ (quality of service, viết tắt là QoS) thứ nhất trong phiên đơn vị dữ liệu giao thức (protocol data unit, viết tắt là PDU) thứ nhất, phiên PDU thứ nhất bao gồm ít nhất một dòng QoS, ít nhất một dòng QoS tương ứng với ít nhất một thực thể PDCP, ít nhất một dòng QoS bao gồm dòng QoS thứ nhất, ít nhất một thực thể PDCP bao gồm thực thể PDCP thứ nhất, và thực thể PDCP thứ nhất tương ứng với dòng QoS thứ nhất; và gửi, bởi thiết bị mạng truy cập nguồn, thông tin chỉ báo thứ nhất tới thiết bị mạng truy cập đích, trong đó thông tin chỉ báo thứ nhất được sử dụng để chỉ báo rằng tất cả tỷ lệ thứ nhất của các gói dữ liệu trong thực thể PDCP thứ nhất đã được gửi.

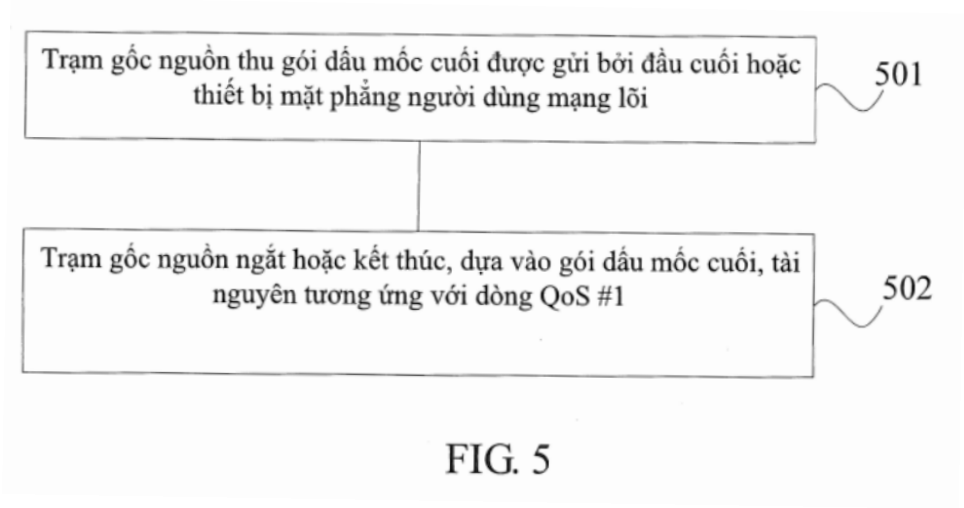
Trạm gốc nguồn thu gói dấu mốc cuối được gửi bởi đầu cuối hoặc thiết bị mặt phẳng người dùng mạng lõi
501
Trạm gốc nguồn ngắt hoặc kết thúc, dựa vào gói dấu mốc cuối, tài nguyên tương ứng với dòng QoS #1
502

FIG. 5

(11) **1-0048101 B**

(15) 30/05/2025
Số Quyết định: 92497/QĐ-SHTT.IP

(45) 25/06/2025 447B

(43) 25/09/2019 378 A

(21) 1-2019-03656

(85) 08/07/2019

(22) 08/12/2017

(86) PCT/JP2017/044255 08/12/2017

(30) 2016-238828 08/12/2016 JP
2017-038788 01/03/2017 JP

(87) WO2018/105747 14/06/2018

(51) ***A23D 7/005****; B01J 13/00; A23D 7/04*

(73) **MITSUBISHI CHEMICAL CORPORATION** (JP)
1-1, Marunouchi 1-chome, Chiyoda-ku, Tokyo 1008251, Japan

(72) HANASAKI, Minako (JP); MATSUURA, Tsutashi (JP); KASAI, Tetsuo (JP); ISOJIMA, Tatsushi (JP)

(74) Công ty Cổ phần Sở hữu công nghiệp INVESTIP (INVESTIP)

(54) CHẾ PHẨM NHŨ TƯƠNG LOẠI DẦU TRONG NƯỚC, VÀ PHƯƠNG PHÁP SẢN XUẤT CHẾ PHẨM NHŨ TƯƠNG LOẠI DẦU TRONG NƯỚC NÀY

(57) Sáng chế đề cập đến chế phẩm nhũ tương mà duy trì độ ổn định của nhũ tương ngay cả sau quá trình xử lý nhiệt độ cao như là vô trùng (khả năng chịu nhiệt), thể hiện sự thay đổi nhỏ về sự phân bố kích cỡ hạt giữa trước và sau khi làm nóng, và duy trì độ ổn định của nhũ tương ngay cả dưới các điều kiện mà sự biến đổi của thành phần pha dầu (ví dụ, sự đông đặc hoặc sự kết tinh của thành phần pha dầu do nhiệt độ giảm, hoặc làm tan chảy thành phần pha dầu do nhiệt độ tăng lên) xảy ra (khả năng chống nhiệt độ giảm), trong đó chế phẩm dễ dàng được xử lý trong quá trình sản xuất. Mục tiêu được giải quyết bởi chế phẩm nhũ tương loại dầu trong nước chứa các hạt rắn, chất hoạt động bề mặt được xác định trước, thành phần pha dầu, và thành phần pha nước, trong đó thành phần pha dầu bao gồm thành phần dầu được xác định trước và các hạt rắn được phân bố dọc theo mặt phân giới giữa thành phần pha dầu và thành phần pha nước.

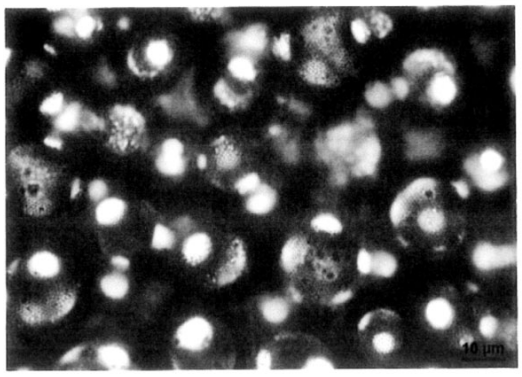

Fig.1

(11) **1-0048102 B**

(15) 30/05/2025
Số Quyết định: 92498/QĐ-SHTT.IP

(45) 25/06/2025 447B

(43) 25/07/2022 412 A

(21) 1-2022-02580

(85) 22/04/2022

(22) 08/09/2020

(86) PCT/US2020/049731 08/09/2020

(30) 62/905,244 24/09/2019 US

(87) WO2021/061393 01/04/2021

(51) ***H04N 19/70****; H04N 19/187; H04N 19/46; H04N 19/172; H04N 19/30*

(73) **HUAWEI TECHNOLOGIES CO., LTD.** (CN)
Huawei Administration Building, Bantian, Longgang District, Shenzhen, Guangdong 518129, P. R. China

(72) WANG, Ye-Kui (US)

(74) Công ty Luật TNHH T&G (TGVN)

(54) **PHƯƠNG PHÁP MÃ HÓA VÀ GIẢI MÃ, THIẾT BỊ TẠO MÃ VIĐEO, BỘ GIẢI MÃ, BỘ MÃ HÓA, VÀ PHƯƠNG TIỆN ĐỌC ĐƯỢC BỞI MÁY TÍNH**

(57) Sáng chế đề cập tới các phương pháp mã hóa và giải mã, thiết bị tạo mã viđeo, bộ giải mã, bộ mã hóa, và phương tiện đọc được bởi máy tính, và cơ chế tạo mã viđeo. Cơ chế giải mã dòng bit bao gồm một hoặc nhiều tập lớp đầu ra (output layer set, OLS). Quy trình trích xuất dòng bit phụ được thực hiện bởi bộ giải mã tham chiếu giả định (hypothetical reference decoder, HRD) để trích xuất OLS đích từ các OLS. Đơn vị lớp trừu tượng mạng (network abstraction layer, NAL) thông tin nâng cao bổ sung (supplemental enhancement information, SEI) mà chứa thông báo SEI lồng nhau có thể mở rộng đã được loại bỏ dòng bit khi không có thông báo SEI được lồng nhau có thể mở rộng trong thông báo SEI lồng nhau có thể mở rộng tham chiếu OLS đích. Tập các thử nghiệm sự phù hợp của dòng bit được thực hiện trên OLS đích. Dòng bit được lưu trữ để truyền thông với bộ giải mã.

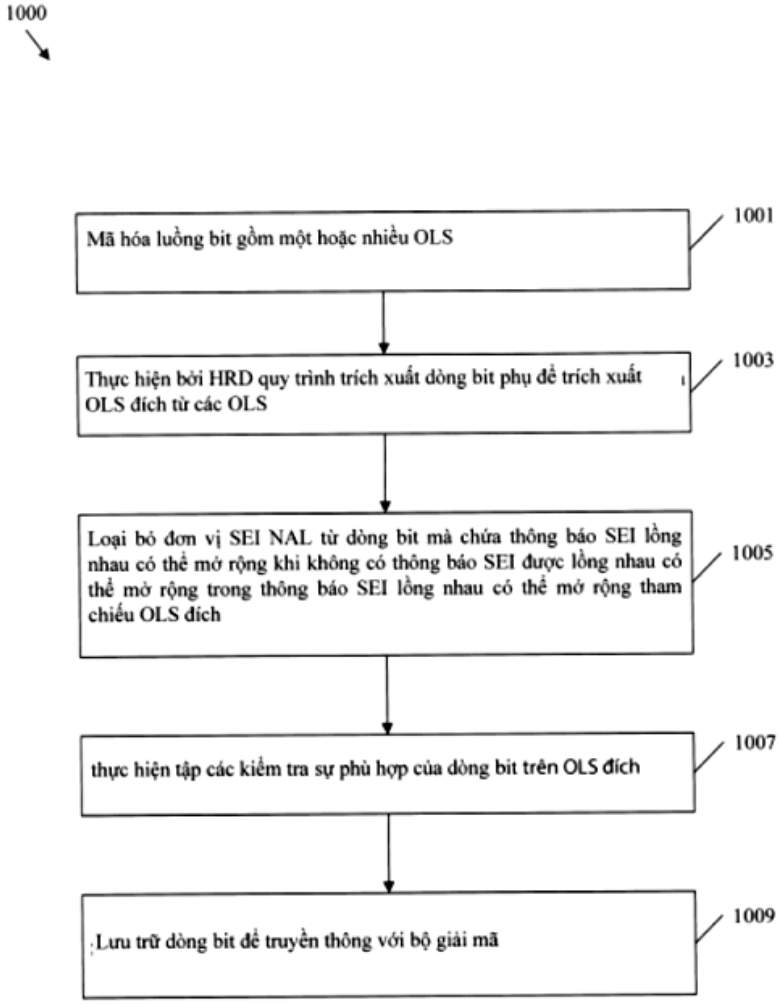
1000
Mã hóa luồng bit gồm một hoặc nhiều OLS
1001
Thực hiện bởi HRD quy trình trích xuất dòng bit phụ để trích xuất OLS đích từ các OLS
1003
Loại bỏ đơn vị SEI NAL từ dòng bit mà chứa thông báo SEI lồng nhau có thể mở rộng khi không có thông báo SEI được lồng nhau có thể mở rộng trong thông báo SEI lồng nhau có thể mở rộng tham chiếu OLS đích
1005
thực hiện tập các kiểm tra sự phù hợp của dòng bit trên OLS đích
1007
Lưu trữ dòng bit để truyền thông với bộ giải mã
1009

FIG. 10

(11) **1-0048103 B**

(15) 30/05/2025
Số Quyết định: 92500/QĐ-SHTT.IP

(45) 25/06/2025 447B

(43) 25/01/2022 406 A

(21) 1-2021-07167

(85) 10/11/2021

(22) 16/04/2020

(86) PCT/KR2020/005079 16/04/2020

(30) 62/834,950 16/04/2019 US

(87) WO2020/213946 22/10/2020

(51) ***H04N 19/60***; *H04N 19/132; H04N 19/159; H04N 19/70; H04N 19/18; H04N 19/119; H04N 19/176*

(73) **LG ELECTRONICS INC.** (KR)
128, Yeoui-daero, Yeongdeungpo-Gu Seoul 07336, Korea

(72) NAM, Junghak (KR); LIM, Jaehyun (KR); KOO, Moonmo (KR); KIM, Seunghwan (KR)

(74) Công ty Luật TNHH T&G (TGVN)

(54) **PHƯƠNG PHÁP MÃ HÓA VÀ GIẢI MÃ HÌNH ẢNH, PHƯƠNG TIỆN LƯU TRỮ PHI CHUYỂN TIẾP ĐỌC ĐƯỢC BỞI MÁY TÍNH, VÀ PHƯƠNG PHÁP TRUYỀN CỦA DỮ LIỆU CHO HÌNH ẢNH**

(57) Sáng chế liên quan đến phương pháp giải mã hình ảnh được thực hiện bởi máy giải mã, phương pháp mã hóa hình ảnh được thực hiện bởi máy mã hóa, phương pháp truyền của dữ liệu cho hình ảnh và phương tiện lưu trữ phi chuyển tiếp đọc được bởi máy tính. Phương pháp giải mã hình ảnh bao gồm các bước: thu thông tin hình ảnh bao gồm thông tin phần dư cho khối hiện tại; và tạo ra các mẫu phần dư của khối hiện tại trên cơ sở của thông tin phần dư, trong đó thông tin phần dư bao gồm thông tin về các hệ số biến đổi của khối hiện tại, và các mẫu phần dư được tạo ra từ thông tin về các hệ số biến đổi trên cơ sở của thông tin chỉ số biến đổi không thể tách riêng tần số thấp (low frequency non-seperatable transform, LFNST).

Fig.12

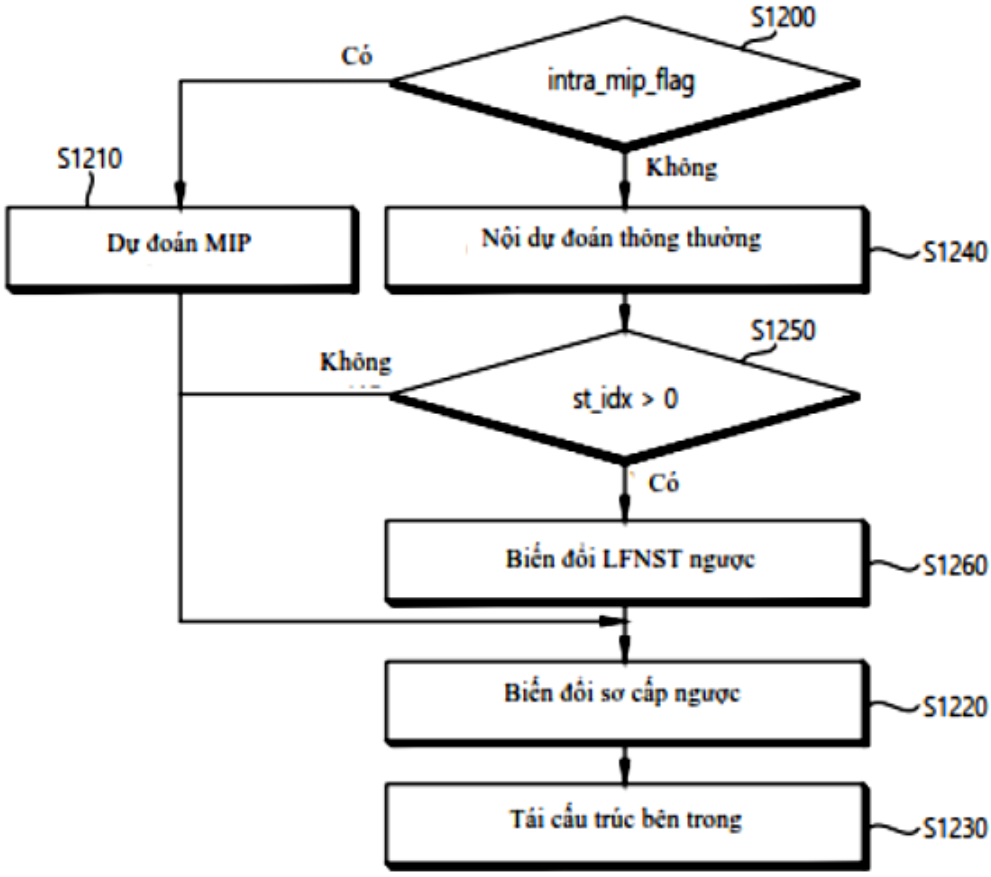
S1200
intra_mip_flag
Có
Không
S1210
Dự đoán MIP
Nội dự đoán thông thường
S1240
S1250
Không
st_idx > 0
Có
Biến đổi LFNST ngược
S1260
Biến đổi sơ cấp ngược
S1220
Tái cấu trúc bên trong
S1230

(11) **1-0048104 B**

(15) 30/05/2025
Số Quyết định: 92501/QĐ-SHTT.IP

(45) 25/06/2025 447B

(43) 26/09/2022 414 A

(21) 1-2022-03848

(85) 20/06/2022

(22) 03/11/2020

(86) PCT/KR2020/015196 03/11/2020

(30) 10-2020-0002227 07/01/2020 KR
10-2020-0013872 05/02/2020 KR

(87) WO2021/141222 15/07/2021

(51) ***D06F 39/08***; *D06F 37/40; F04D 29/42; F04D 13/06; D06F 35/00; D06F 39/02*

(73) **LG ELECTRONICS INC.** (KR)
128 Yeoui-daero, Yeongdeungpo-gu, Seoul 07336, Republic of Korea

(72) BAN, Seok Hyun (KR); LEE, Tae Hee (KR); PYO, Joon Ho (KR); JUNG, Do Hyun (KR)

(74) Công ty Luật TNHH T&G (TGVN)

(54) **THIẾT BỊ XỬ LÝ QUẦN ÁO**

(57) Sáng chế đề cập đến thiết bị xử lý quần áo bao gồm trống được tạo cấu hình để tiếp nhận đồ giặt, lồng trong đó trống được dựng, thân chính trong đó trống và lồng được bố trí, các khoang ngăn kéo chứa chất làm sạch được bố trí trong thân chính để được rút ra khỏi hoặc được lắp vào thân chính, vòi phun được tạo cấu hình để phun nước giặt vào các khoang ngăn kéo chứa chất làm sạch, phần chứa thu gom nước được bố trí bên dưới lồng để tiếp nhận nước giặt, đường giặt được tạo cấu hình để cấp nước giặt của phần chứa thu gom nước tới vòi phun, đường tuần hoàn được tạo cấu hình để cấp nước giặt của phần chứa thu gom nước vào trống, và bơm chuyển đổi đường dòng chảy được tạo cấu hình để tiếp nhận nước giặt từ phần chứa thu gom nước và cấp nước giặt một cách chọn lọc tới đường giặt hoặc tuần hoàn.

FIG. 3

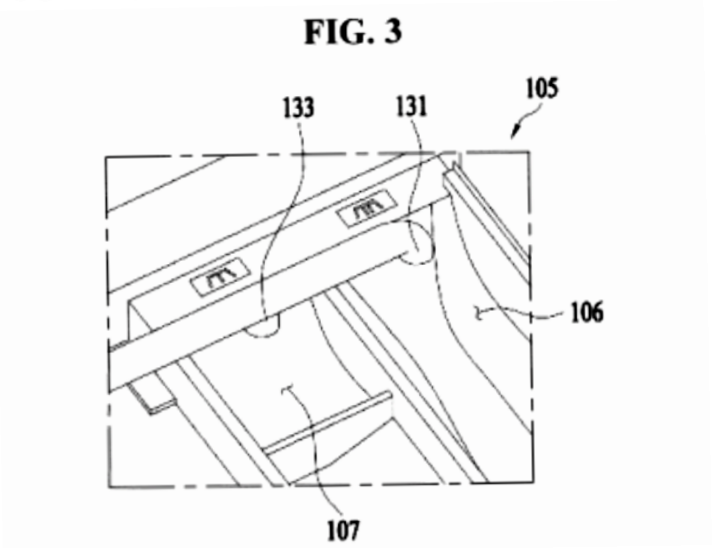

(11) **1-0048105 B**

(15) 30/05/2025
Số Quyết định: 92502/QĐ-SHTT.IP

(45) 25/06/2025 447B

(43) 25/05/2020 386 A

(21) 1-2020-00705

(85) 10/02/2020

(22) 13/07/2018

(86) PCT/CN2018/095700 13/07/2018

(30) 201710578153.8 16/07/2017 CN

(87) WO 2019/015539 24/01/2019

(51) ***G06F 21/30****; G06Q 10/10*

(73) **CHENGDU QIANNIUCAO INFORMATION TECHNOLOGY CO., LTD** (CN)
No. 1609, 16th Floor, Hemei Haitang Center (Tianfu Chuangke) No. 2039, South Section of Tianfu avenue, Tianfu New Area, China (Sichuan) Pilot Free Trade Zone Chengdu, Sichuan 610000, China

(72) CHEN, Dazhi (CN)

(74) Công ty Cổ phần Sở hữu công nghiệp INVESTIP (INVESTIP)

(54) **PHƯƠNG PHÁP CẤP PHÉP MỘT HOẶC NHIỀU QUYỀN THAO TÁC ĐỐI VỚI DỮ LIỆU BIỂU MẪU**

(57) Sáng chế đề cập một phương pháp cấp phép quyền thao tác đối với dữ liệu biểu mẫu , bước chọn dữ liệu biểu mẫu: chọn một hoặc nhiều dữ liệu biểu mẫu cần cấp phép quyền thao tác; bước chọn người được cấp phép: chọn một hoặc nhiều người cần được cấp phép quyền thao tác; bước cấp phép quyền thao tác: cấp phép quyền thao tác đối với dữ liệu biểu mẫu được chọn cho người được cấp phép đã chọn. Ứng dụng này có thể cấp phép độc lập riêng biệt cho một hoặc nhiều mục dữ liệu biểu. Ví dụ, ứng dụng chỉ có thể cấp phép quyền thao tác cho một khách hàng công ty điện máy Haier, giúp cải thiện độ chính xác của quản lý hệ thống và đặc biệt phù hợp với tình hình cần thiết lập độc lập quyền thao tác đối với dữ liệu biểu mẫu của một khách hàng quan trọng. Có lợi cho việc bảo vệ dữ liệu biểu mẫu bảo mật của doanh nghiệp không bị rò rỉ và đáp ứng nhu cầu sử dụng thực tế của doanh nghiệp.

Người được cấp phép: công nhân xưởng 1 (Trương Tam), công nhân xưởng 4 (Lý Tư), công nhân xưởng 6 (Vương Ngũ)							
Tên dữ liệu biểu mẫu	Loại hình dữ liệu	Xem ☑	Sửa đổi ☐	Xoá ☐	In ☐	Xem thông tin được liên kết ☐	
Công ty điện máy Haier	Khách hàng	√	√		√	√	
Công ty văn phòng phẩm Deli	Nhà cung cấp	√	√	√	√		
Hợp đồng kinh doanh công ty bất động sản Vạn Khoa	Hợp đồng	√					
.....	.....						

Fig.6

(11) **1-0048106 B**

(15) 30/05/2025
Số Quyết định: 92524/QĐ-SHTT.IP

(45) 25/06/2025 447B

(43) 25/08/2020 389 A

(21) 1-2020-00704

(85) 10/02/2020

(22) 12/07/2018

(86) PCT/CN2018/095513 12/07/2018

(30) 201710571694.8 13/07/2017 CN

(87) WO 2019/011304 17/01/2019

(51) ***G06F 3/0482***; *G06F 21/30*

(73) **CHENGDU QIANNIUCAO INFORMATION TECHNOLOGY CO., LTD** (CN)
No. 1609, 16th Floor, Hemei Haitang Center (Tianfu Chuangke) No. 2039, South Section of Tianfu avenue, Tianfu New Area, China (Sichuan) Pilot Free Trade Zone Chengdu, Sichuan 610000, China

(72) CHEN, Dazhi (CN)

(74) Công ty Cổ phần Sở hữu công nghiệp INVESTIP (INVESTIP)

(54) **PHƯƠNG PHÁP CẤP PHÉP DỮ LIỆU BIỂU MẪU CÓ ĐƯỢC DỰA TRÊN VAI TRÒ**

(57) Sáng chế đề cập đến phương pháp cấp phép dữ liệu biểu mẫu có được dựa theo vai trò, bao gồm: lựa chọn một hoặc nhiều người được cấp phép; lựa chọn một biểu mẫu, hiển thị trường được cấp phép dùng để kiểm tra dữ liệu; hiển thị tất cả vai trò trong hệ thống, định nghĩa vai trò cần dùng để tìm kiếm dữ liệu biểu mẫu là vai trò mục tiêu, lần lượt lựa chọn một đối tượng mục tiêu cho mỗi vai trò mục tiêu, đối tượng mục tiêu là đối tượng hiện tại, đối tượng ban đầu hoặc tất cả đối tượng, định nghĩa một vai trò mục tiêu và một người dùng hoặc nhân viên trong đối tượng mục tiêu cấu thành một giá trị giới hạn; đối với mỗi vai trò mục tiêu của trường được cấp phép, lần lượt tập hợp dữ liệu biểu mẫu của bất cứ giá trị giới hạn nào mà giá trị trường của trường được cấp phép này trong biểu mẫu được nêu bao gồm vai trò mục tiêu này, tiến hành thao tác cấp phép quyền hạn cho sự tập hợp đó. Sáng chế này có thể tự động thực hiện ủy quyền biến động dữ liệu biểu mẫu, tiến hành điều chỉnh quyền hạn liên kết khi nhân viên nghỉ việc, thay đổi vị trí làm việc và vào làm việc, giảm lượng công việc cho thao tác ủy quyền và không dễ xảy ra sai sót.

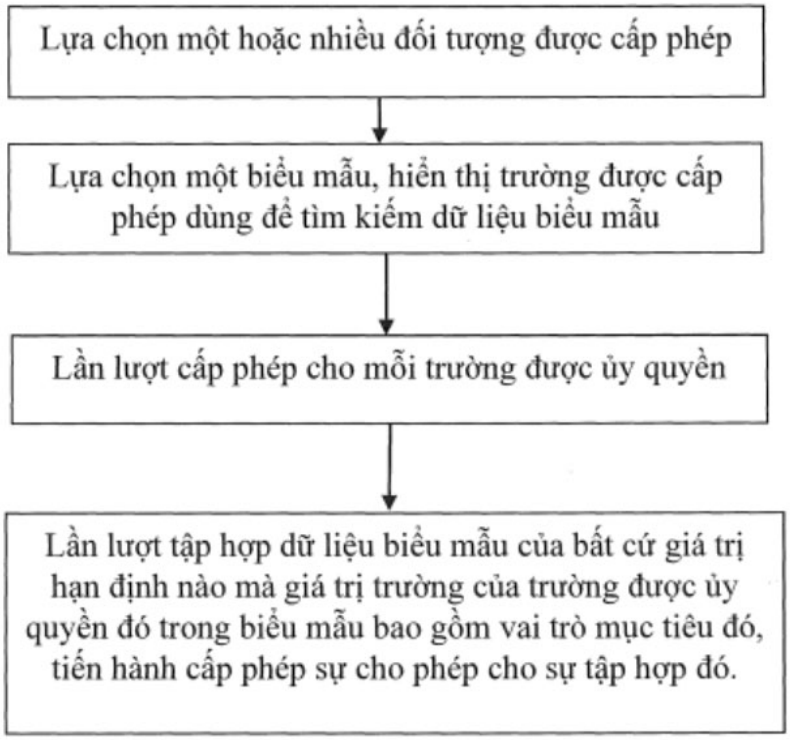
Lựa chọn một hoặc nhiều đối tượng được cấp phép
Lựa chọn một biểu mẫu, hiển thị trường được cấp phép dùng để tìm kiếm dữ liệu biểu mẫu
Lần lượt cấp phép cho mỗi trường được ủy quyền
Lần lượt tập hợp dữ liệu biểu mẫu của bất cứ giá trị hạn định nào mà giá trị trường của trường được ủy quyền đó trong biểu mẫu bao gồm vai trò mục tiêu đó, tiến hành cấp phép sự cho phép cho sự tập hợp đó.

Fig.7

(11) **1-0048107 B**

(15) 30/05/2025
Số Quyết định: 92525/QĐ-SHTT.IP

(45) 25/06/2025 447B

(43) 25/08/2021 401 A

(21) 1-2021-03317

(85) 07/06/2021

(22) 19/11/2019

(86) PCT/EP2019/081709 19/11/2019

(30) 62/769539 19/11/2018 US

(87) WO2020/104405 28/05/2020

(51) ***H04W 4/44***

(73) **TELEFONAKTIEBOLAGET LM ERICSSON (PUBL)** (SE)
SE-164 83 Stockholm, Sweden

(72) EL ESSAILI, Ali (DE); ZANG, Yunpeng (CN); LOHMAR, Thorsten (DE); MUEHLEISEN, Maciej (DE); ÅKESSON, Joakim (SE)

(74) Công ty Luật TNHH T&G (TGVN)

(54) **PHƯƠNG PHÁP TRUYỀN THÔNG, THIẾT BỊ DI ĐỘNG, MÁY CHỦ BỘ CHO PHÉP ỨNG DỤNG XE VỚI MỌI VẬT, VÀ PHƯƠNG TIỆN LƯU TRỮ ĐỌC ĐƯỢC BẰNG MÁY TÍNH PHI CHUYỂN TIẾP**

(57) Sáng chế này đề cập đến phương pháp truyền thông được thực hiện bởi thiết bị di động, phương pháp truyền thông được thực hiện bởi máy chủ, thiết bị di động, máy chủ, và phương tiện lưu trữ đọc được bởi máy tính. Thiết bị di động (10) thuê bao để nhận các thông điệp được nhắm tới vùng địa lý thứ nhất (18-A), ví dụ, vùng hoặc ô xếp thứ nhất của lưới cho việc phát theo vùng địa lý. Thiết bị di động (10) cũng thuê bao để nhận các thông điệp được nhắm tới vùng địa lý thứ hai (18-B), ví dụ, vùng hoặc ô xếp thứ hai của lưới cho việc phát theo vùng địa lý. Thiết bị di động (10) thực hiện điều này một cách đặc biệt sao cho thiết bị di động (10) được thuê bao một cách đồng thời để nhận các thông điệp được nhắm tới vùng địa lý thứ nhất (18-A) và để nhận các thông điệp được nhắm tới vùng địa lý thứ hai (18-B).

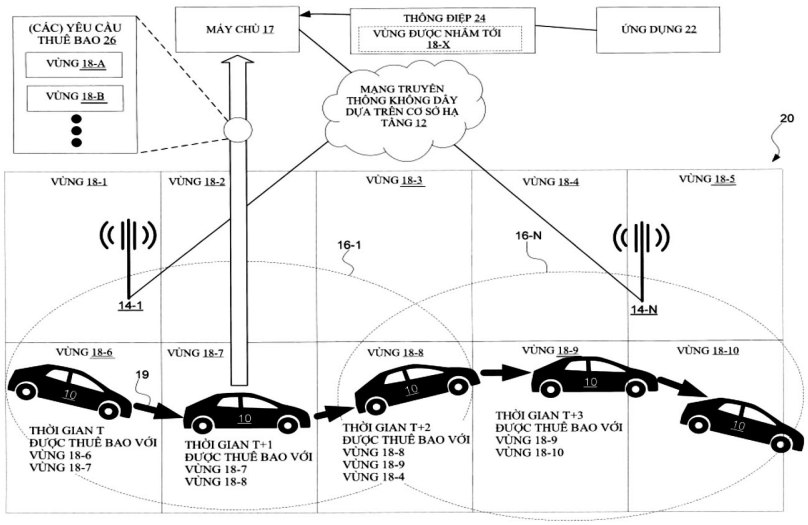

FIG.1

(11) **1-0048108 B**

(15) 30/05/2025
Số Quyết định: 92530/QĐ-SHTT.IP

(45) 25/06/2025 447B

(43) 25/01/2022 406 A

(21) 1-2021-03941

(85) 29/06/2021

(22) 13/12/2019

(86) PCT/US2019/066407 13/12/2019

(30) 62/779,020 13/12/2018 US

(87) WO2020/124054 A1 18/06/2020

(51) ***B65G 53/66****; C01B 32/50; F25J 1/00; F17C 7/00; F17C 9/02; B67D 1/00; C01B 32/55*

(73) **CARBONCURE TECHNOLOGIES INC.** (CA)
42 Payzant Avenue, Dartmouth, Nova Scotia B3B 1Z6 Canada

(72) FORGERON, Dean (CA); VICKERS, Brad (CA); BURNS, Brandon (CA); BROWN, Josh (CA); MONKMAN, Sean George (CA); CAIL, Kevin (US)

(74) Công ty TNHH Quốc tế D &N (D&N INTERNATIONAL CO.,LTD.)

(54) **PHƯƠNG PHÁP PHÂN PHỐI CACBON ĐIOXIT DẠNG RẮN VÀ DẠNG KHÍ**

(57) Sáng chế đề cập đến phương pháp, thiết bị, và hệ thống để phân phối cacbon đioxit dưới dạng hỗn hợp gồm cacbon đioxit dạng rắn và dạng khí đến điểm đích.

Fig.1

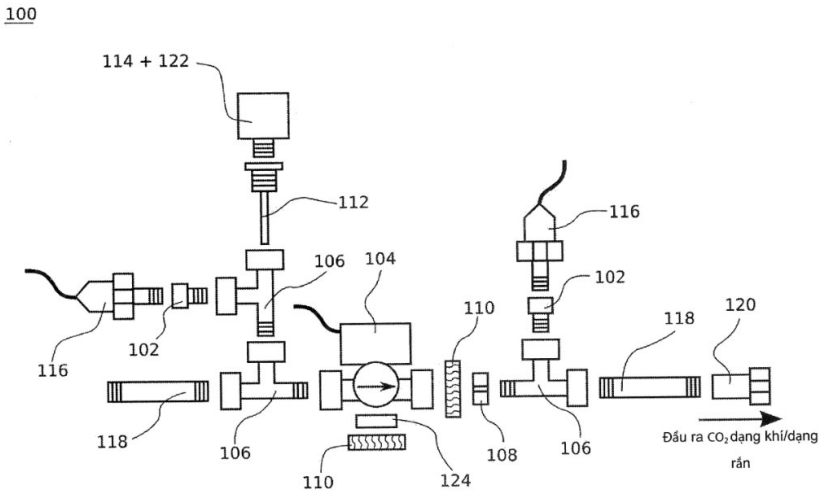

(11) **1-0048109 B**

(15) 30/05/2025
Số Quyết định: 92532/QĐ-SHTT.IP

(45) 25/06/2025 447B

(43) 25/04/2022 409 A

(21) 1-2022-00067

(85) 06/01/2022

(22) 02/07/2020

(86) PCT/JP2020/026064 02/07/2020

(30) 2019-135531 23/07/2019 JP

(87) WO2021/014923 28/01/2021

(51) ***G05B 13/02****; C21B 5/00*

(73) **JFE STEEL CORPORATION** (JP)
2-3, Uchisaiwai-cho 2-chome, Chiyoda-ku, Tokyo 1000011, Japan

(72) HASHIMOTO, Yoshinari (JP); KAISE, Tatsuya (JP)

(74) Công ty Cổ phần Sở hữu công nghiệp INVESTIP (INVESTIP)

(54) **PHƯƠNG PHÁP KIỂM SOÁT QUY TRÌNH, PHƯƠNG PHÁP HỖ TRỢ VẬN HÀNH, PHƯƠNG PHÁP VẬN HÀNH LÒ CAO, PHƯƠNG PHÁP SẢN XUẤT KIM LOẠI NÓNG CHẢY, VÀ BỘ MÁY KIỂM SOÁT QUY TRÌNH**

(57) Phương pháp kiểm soát quy trình bao gồm bước tính toán phản hồi tự do mà tính toán các phản hồi tự do trong trường hợp trong đó lượng vận hành của tất cả các biến thao tác là không đổi cho giai đoạn được xác định trước từ thời gian hiện tại, bước tính toán phản hồi thứ nhất của biến thao tác thứ nhất trong số các biến thao tác được thay đổi theo bước cho giai đoạn được xác định trước, bước tính toán phản hồi thứ hai mà tính toán các phản hồi thứ hai trong trường hợp trong đó lượng vận hành của biến thao tác thứ hai khác với biến thao tác thứ nhất trong số các biến thao tác được thay đổi theo bước đồng thời với lượng vận hành của biến thao tác thứ nhất cho giai đoạn được xác định trước., và bước xác định lượng vận hành mà xác định lượng vận hành của các biến thao tác phù hợp với các phản hồi tự do, các phản hồi thứ nhất, và các phản hồi thứ hai.

(11) **1-0048110 B**

(15) 30/05/2025
Số Quyết định: 92533/QĐ-SHTT.IP

(45) 25/06/2025 447B

(43) 27/06/2022 411 A

(21) 1-2022-02294

(85) 13/04/2022

(22) 24/09/2020

(86) PCT/FI2020/050626 24/09/2020

(30) 20195816 25/09/2019 FI

(87) WO 2021/058872 01/04/2021

(51) ***C23C 16/455****; C23C 16/02*

(73) **BENEQ OY** (FI)
Olarinluoma 9, 02200 Espoo, Finland

(72) SÖDERLUND, Mikko (FI); MERILÄINEN, Pasi (FI); RABINZOHN, Patrick (FI); BOSUND, Markus (FI)

(74) Công ty Luật TNHH T&G (TGVN)

(54) PHƯƠNG PHÁP VÀ CỤM THIẾT BỊ XỬ LÝ BỀ MẶT ĐẾ BÁN DẪN

(57) Sáng chế đề cập đến phương pháp và thiết bị xử lý bề mặt đế (100) bằng cụm thiết bị (1) bao gồm buồng vận chuyển (10) và hai hoặc nhiều buồng phản ứng xử lý (20, 30, 40, 60) được kết nối với buồng vận chuyển (10). Phương pháp bao gồm thêm việc cho bề mặt đế (100) tiến hành bước xử lý bề mặt để tạo ra bề mặt đế đã xử lý, cung cấp lớp phân giới trên bề mặt đế đã xử lý của đế (100) để tạo ra bề mặt đế phân giới, và cung cấp lớp chức năng trên bề mặt đế phân giới đế (100). Các bước xử lý được thực hiện trong ít nhất hai buồng phản ứng xử lý khác nhau (20, 30, 40, 60) được kết nối với buồng vận chuyển (10) đế (100) được vận chuyển giữa ít nhất hai buồng phản ứng xử lý (20, 30, 40, 60) thông qua buồng vận chuyển (10) trong môi trường chân không.

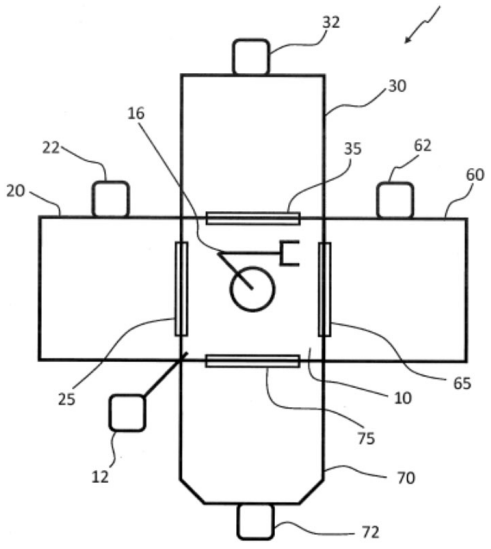

Fig. 1

(11) **1-0048111 B**

(15) 30/05/2025
Số Quyết định: 92542/QĐ-SHTT.IP

(45) 25/06/2025 447B

(43) 25/05/2022 410 A

(21) 1-2022-01095

(85) 22/02/2022

(22) 12/08/2020

(86) PCT/CN2020/108731 12/08/2020

(30) 201910755828.0 15/08/2019 CN

(87) WO2021/027853 18/02/2021

(51) ***H04L 29/06***

(73) **HUAWEI TECHNOLOGIES CO., LTD.** (CN)
Huawei Administration Building, Bantian, Longgang District, Shenzhen, Guangdong 518129, P. R. China

(72) YAO, Chuting (CN); GUO, Ao (CN); WANG, Jian (CN); YANG, Jianhua (CN)

(74) Công ty Cổ phần Sở hữu công nghiệp INVESTIP (INVESTIP)

(54) **PHƯƠNG PHÁP TRUYỀN THÔNG, THIẾT BỊ TRUYỀN THÔNG, VÀ PHƯƠNG TIỆN LƯU TRỮ ĐỌC ĐƯỢC BẰNG MÁY TÍNH**

(57) Sáng chế đề cập đến phương pháp truyền thông, bộ máy truyền thông, và phương tiện lưu trữ đọc được bằng máy tính. Phương pháp truyền thông bao gồm: Thiết bị thứ nhất tạo cấu hình nhiều bộ đệm được sử dụng để nén các gói dữ liệu, trong đó mỗi trong số nhiều bộ đệm được sử dụng để nén một hoặc nhiều gói dữ liệu. Thiết bị thứ nhất nén gói dữ liệu thứ nhất bằng cách sử dụng bộ đệm thứ nhất, trong đó bộ đệm thứ nhất là một trong số nhiều bộ đệm. Thiết bị thứ nhất gửi gói dữ liệu thứ nhất được nén đến thiết bị thứ hai. Theo phương pháp được đề xuất theo các phương án của sáng chế, số lượng gói dữ liệu bị mất có thể được giảm.

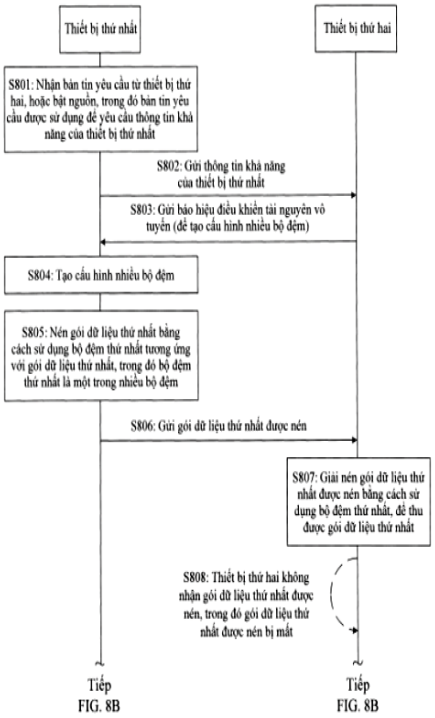
Thiết bị thứ nhất
Thiết bị thứ hai
S801: Nhận bản tin yêu cầu từ thiết bị thứ hai, hoặc bật nguồn, trong đó bản tin yêu cầu được sử dụng để yêu cầu thông tin khả năng của thiết bị thứ nhất
S802: Gửi thông tin khả năng của thiết bị thứ nhất
S803: Gửi báo hiệu điều khiển tài nguyên vô tuyến (để tạo cấu hình nhiều bộ đệm)
S804: Tạo cấu hình nhiều bộ đệm
S805: Nén gói dữ liệu thứ nhất bằng cách sử dụng bộ đệm thứ nhất tương ứng với gói dữ liệu thứ nhất, trong đó bộ đệm thứ nhất là một trong nhiều bộ đệm
S806: Gửi gói dữ liệu thứ nhất được nén
S807: Giải nén gói dữ liệu thứ nhất được nén bằng cách sử dụng bộ đệm thứ nhất, để thu được gói dữ liệu thứ nhất
S808: Thiết bị thứ hai không nhận gói dữ liệu thứ nhất được nén, trong đó gói dữ liệu thứ nhất được nén bị mất
Tiếp FIG. 8B
Tiếp FIG. 8B

FIG. 8A

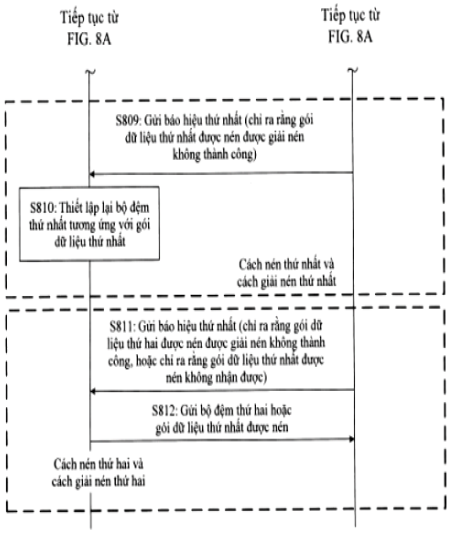
Tiếp tục từ FIG. 8A
Tiếp tục từ FIG. 8A
S809: Gửi báo hiệu thứ nhất (chỉ ra rằng gói dữ liệu thứ nhất được nén được giải nén không thành công)
S810: Thiết lập lại bộ đệm thứ nhất tương ứng với gói dữ liệu thứ nhất
Cách nén thứ nhất và cách giải nén thứ nhất
S811: Gửi báo hiệu thứ nhất (chỉ ra rằng gói dữ liệu thứ hai được nén được giải nén không thành công, hoặc chỉ ra rằng gói dữ liệu thứ nhất được nén không nhận được)
S812: Gửi bộ đệm thứ hai hoặc gói dữ liệu thứ nhất được nén
Cách nén thứ hai và cách giải nén thứ hai

FIG. 8B

(11) **1-0048112 B**

(15) 30/05/2025
Số Quyết định: 92579/QĐ-SHTT.IP

(45) 25/06/2025 447B

(43) 25/10/2021 403 A

(21) 1-2021-04284

(85) 29/08/2017

(22) 06/05/2013

(86) PCT/EP2013/059363 06/05/2013

(30) 12305537.8 14/05/2012 EP

(87) WO2013/171083 A1 21/11/2013

(51) ***H04H 20/89***

(62) 1-2017-03335

(73) **DOLBY INTERNATIONAL AB** (NL)
Apollo Building, 3E, Herikerbergweg 1-35, 1101 CN Amsterdam Zuidoost, Netherlands

(72) KRÜGER, Alexander (DE); KORDON, Sven (DE); BOEHM, Johannes (DE); BATKE, Johann-Markus (DE)

(74) Công ty TNHH Quốc tế D &N (D&N INTERNATIONAL CO.,LTD.)

(54) **PHƯƠNG PHÁP VÀ THIẾT BỊ GIẢI NÉN TÍN HIỆU AMBISONICS BẬC CAO ĐÃ ĐƯỢC NÉN, VÀ PHƯƠNG TIỆN BẤT BIẾN ĐỌC ĐƯỢC BẰNG MÁY TÍNH**

(57) Sáng chế đề cập đến phương pháp và thực thể được lập lịch trong truyền thông không dây và phương tiện bất biến đọc được bằng máy tính, cụ thể là, sơ đồ lập lịch và truyền để quản lý nhiều cấp quyền tài nguyên thông tin điều khiển đường lên (uplink control information - UCI) đối với UCI định kỳ và phi định kỳ cho thiết bị người dùng (user equipment - UE) cụ thể. Các quy tắc lựa chọn cấp phép có thể được xác định để giúp UE lựa chọn một hoặc nhiều cấp phép tài nguyên UCI được phân bổ trong khoảng thời gian cụ thể. Ngoài ra, các quy tắc lựa chọn cấp phép có thể còn giúp UE kết hợp cả UCI định kỳ và phi định kỳ trong cấp phép tài nguyên UCI cụ thể. Các quy tắc lựa chọn cấp phép có thể còn giúp UE ghép kênh UCI qua nhiều cấp phép tài nguyên UCI. Các khía cạnh, phương án và dấu hiệu khác cũng được đề cập và mô tả.

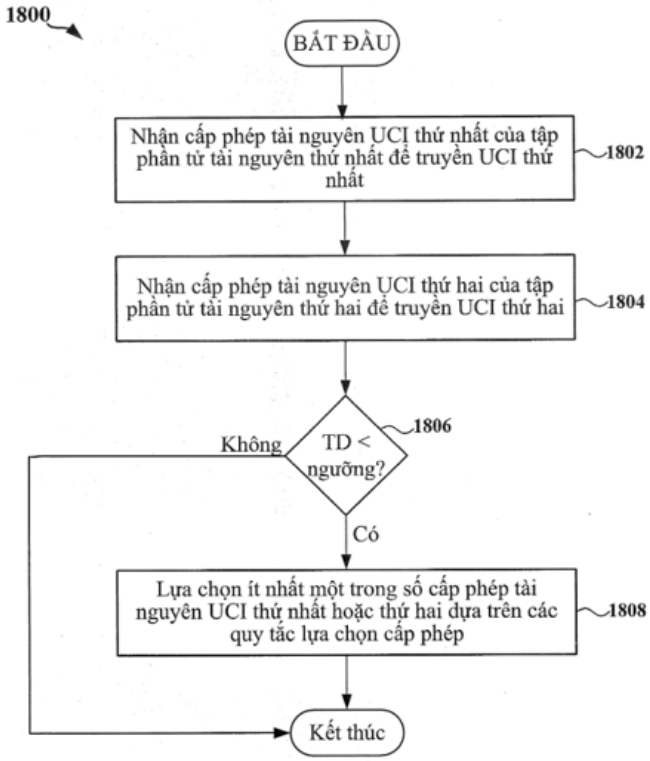
1800
BẮT ĐẦU
Nhận cấp phép tài nguyên UCI thứ nhất của tập phần tử tài nguyên thứ nhất để truyền UCI thứ nhất
1802
Nhận cấp phép tài nguyên UCI thứ hai của tập phần tử tài nguyên thứ hai để truyền UCI thứ hai
1804
TD < ngưỡng?
1806
Không
Có
Lựa chọn ít nhất một trong số cấp phép tài nguyên UCI thứ nhất hoặc thứ hai dựa trên các quy tắc lựa chọn cấp phép
1808
Kết thúc

FIG. 18

(11) **1-0048113 B**

(15) 30/05/2025
Số Quyết định: 92705/QĐ-SHTT.IP

(45) 25/06/2025 447B

(43) 26/07/2021 400 A

(21) 1-2021-02357

(85) 28/04/2021

(22) 02/10/2019

(86) PCT/US2019/054271 02/10/2019

(30) 62/742,694 08/10/2018 US

(87) WO/2020/076583 16/04/2020

(51) ***B23K 26/382***; *B23K 26/40*

(73) **ELECTRO SCIENTIFIC INDUSTRIES, INC.** (US)
13900 NW Science Park Drive, Portland, OR 97229, United States of America

(72) Matsumoto, Hisashi (JP); Kleinert, Jan (DE); Lin, Zhibin (CN)

(74) Công ty Luật TNHH T&G (TGVN)

(54) **PHƯƠNG PHÁP TẠO RA LỖ VIA XUYÊN Ở ĐẾ**

(57) Phương pháp tạo ra lỗ via xuyên ở đế có bề mặt thứ nhất và bề mặt thứ hai đối diện nhau là có thể bao gồm các bước hướng chùm xung laze được hội tụ vào đế xuyên qua bề mặt thứ nhất của đế, và sau đó xuyên qua bề mặt thứ hai của đế. Chùm xung laze được hội tụ này có thể có bước sóng mà đối với nó thì đế là ít nhất gần như trong suốt và chỗ thắt chùm của chùm xung laze được hội tụ này là gần bề mặt thứ hai hơn là gần bề mặt thứ nhất. Chùm xung laze được hội tụ này là khác biệt bởi tốc độ lặp xung, cường độ quang đỉnh tại đế và công suất trung bình tại đế là đủ để: nung chảy vùng của đế gần bề mặt thứ hai, nhờ đó tạo ra vùng nóng chảy trong đế; lan truyền vùng nóng chảy này về phía bề mặt thứ nhất; và làm bay hơi hoặc làm sôi vật liệu của đế và nằm trong vùng nóng chảy này. Vật phẩm được xử lý bằng laze để sử dụng trong các ứng dụng điện tử cũng được bộc lộ.

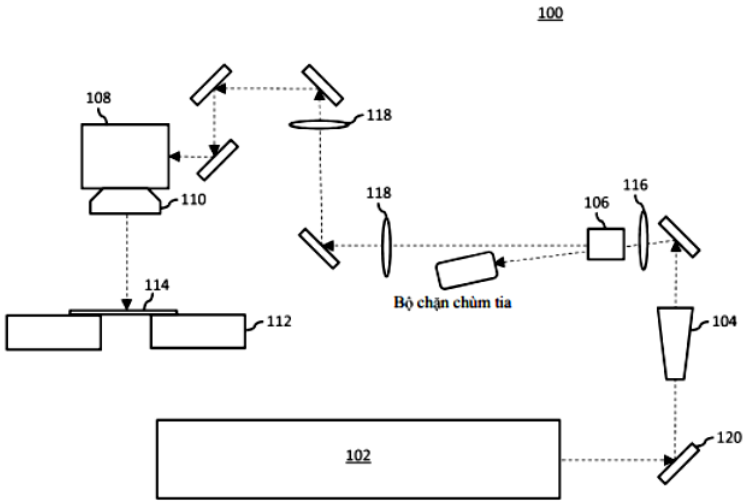

FIG. 1

(11) **1-0048114 B**

(15) 30/05/2025
Số Quyết định: 92754/QĐ-SHTT.IP

(45) 25/06/2025 447B

(43) 30/01/2020 382 A

(21) 1-2019-05602

(85) 11/10/2019

(22) 13/04/2018

(86) PCT/US2018/027457 13/04/2018

(30) 62/485,862 14/04/2017 US
15/951,691 12/04/2018 US

(87) WO/2018/191596 18/10/2018

(51) ***H04W 72/12***

(73) **QUALCOMM INCORPORATED** (US)
ATTN: International IP Administration, 5775 Morehouse Drive, San Diego, CA 92121-1714, United States of America

(72) AKKARAKARAN, Sony (IN); Luo, Tao (US); SADIQ, Bilal (PK)

(74) Công ty TNHH Quốc tế D &N (D&N INTERNATIONAL CO.,LTD.)

(54) **PHƯƠNG PHÁP VÀ THỰC THỂ ĐƯỢC LẬP LỊCH TRONG TRUYỀN THÔNG KHÔNG DÂY VÀ PHƯƠNG TIỆN BẤT BIẾN ĐỌC ĐƯỢC BẰNG MÁY TÍNH**

(57) Sáng chế đề cập đến phương pháp và thực thể được lập lịch trong truyền thông không dây và phương tiện bất biến đọc được bằng máy tính, cụ thể là, sơ đồ lập lịch và truyền để quản lý nhiều cấp quyền tài nguyên thông tin điều khiển đường lên (uplink control information - UCI) đối với UCI định kỳ và phi định kỳ cho thiết bị người dùng (user equipment - UE) cụ thể. Các quy tắc lựa chọn cấp phép có thể được xác định để giúp UE lựa chọn một hoặc nhiều cấp phép tài nguyên UCI được phân bổ trong khoảng thời gian cụ thể. Ngoài ra, các quy tắc lựa chọn cấp phép có thể còn giúp UE kết hợp cả UCI định kỳ và phi định kỳ trong cấp phép tài nguyên UCI cụ thể. Các quy tắc lựa chọn cấp phép có thể còn giúp UE ghép kênh UCI qua nhiều cấp phép tài nguyên UCI. Các khía cạnh, phương án và dấu hiệu khác cũng được đề cập và mô tả.

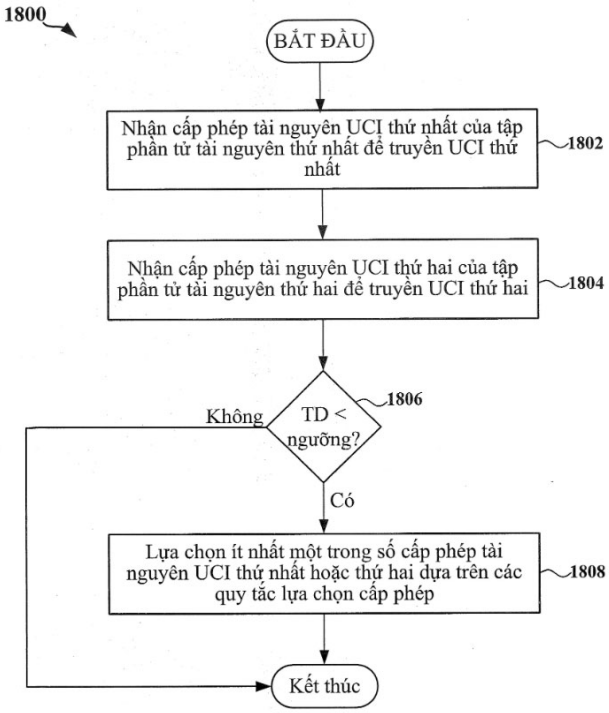
1800
BẮT ĐẦU
Nhận cấp phép tài nguyên UCI thứ nhất của tập phần tử tài nguyên thứ nhất để truyền UCI thứ nhất
1802
Nhận cấp phép tài nguyên UCI thứ hai của tập phần tử tài nguyên thứ hai để truyền UCI thứ hai
1804
TD < ngưỡng?
1806
Không
Có
Lựa chọn ít nhất một trong số cấp phép tài nguyên UCI thứ nhất hoặc thứ hai dựa trên các quy tắc lựa chọn cấp phép
1808
Kết thúc

FIG. 18

(11) **1-0048115 B**

(15) 30/05/2025
Số Quyết định: 92769/QĐ-SHTT.IP

(45) 25/06/2025 447B

(43) 25/02/2021 395 A

(21) 1-2020-06660

(85) 15/04/2015

(22) 15/01/2014

(86) PCT/US2014/011672 15/01/2014

(30) 61/754,882 21/01/2013 US
61/824,010 16/05/2013 US

(87) WO 2014/113465 A1 24/07/2014

(51) ***G10L 19/16***

(62) 1-2015-01315

(73) **DOLBY LABORATORIES LICENSING CORPORATION** (US)
1275 Market Street, San Francisco, California 94103 (US)

(72) GRANT, Michael (AU); NORCROSS, Scott Gregory (CA); RIEDMILLER, Jeffrey (US); WARD, Michael (GB)

(74) Công ty TNHH Quốc tế D&N (D&N INTERNATIONAL CO.,LTD.)

(54) KHỐI XỬ LÝ ÂM THANH VÀ PHƯƠNG PHÁP XỬ LÝ ÂM THANH

(57) Sáng chế đề cập đến khối xử lý âm thanh bao gồm bộ nhớ đệm để lưu trữ ít nhất một khung của dòng bit âm thanh được mã hóa; bộ giải mã âm thanh được nối với bộ nhớ đệm để giải mã dữ liệu âm thanh; và bộ phân tích được nối hoặc tích hợp với bộ giải mã âm thanh để phân tích dòng bit âm thanh được mã hóa. Sáng chế cũng đề cập đến phương pháp xử lý âm thanh và phương tiện bất biến đọc được bằng máy tính là phương tiện bất biến, và lưu trên đó chương trình máy tính để khiến cho một hoặc nhiều bộ xử lý thực hiện phương pháp này.

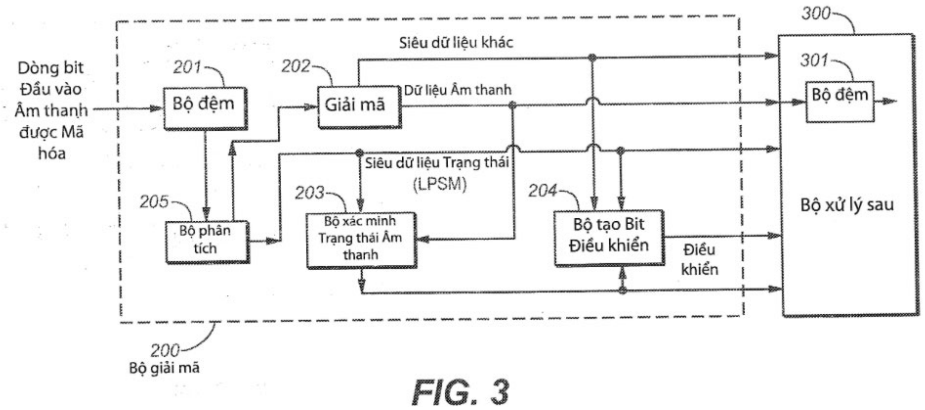

FIG. 3

PHẦN II

GIẢI PHÁP HỮU ÍCH ĐƯỢC CẤP BẰNG ĐỘC QUYỀN

(11) **2-0004109 B**
(15) 08/05/2025
Số Quyết định: 67640/QĐ-SHTT.IP
(45) 25/06/2025 447B
(43) 26/02/2024 431 A
(21) 2-2023-00767
(22) 06/12/2023
(51) ***C12N 7/02***
(73) **VIỆN CÔNG NGHỆ SINH HỌC, VIỆN HÀN LÂM KHOA HỌC VÀ CÔNG NGHỆ VIỆT NAM** (VN)
Số 18 Hoàng Quốc Việt, Nghĩa Đô, Cầu Giấy, Hà Nội
(72) Đồng Văn Quyền (VN); Nguyễn Thị Hoa (VN); Vũ Thị Hiền (VN); Nguyễn Đình Duy (VN); Chu Hoàng Hà (VN)

(54) **CHỦNG THỰC KHUẨN THỂ IBT_VPB-34 ĐƯỢC PHÂN LẬP CÓ KHẢ NĂNG LY GIẢI VI KHUẨN VIBRIO PARAHAEMOLYTICUS GÂY BỆNH HOẠI TỬ GAN TỤY CẤP TRÊN TÔM**

(57) Sáng chế đề cập đến chủng thực khuẩn thể IBT_VpB-34 được phân lập từ nước bùn ở đầm nuôi tôm tại thị xã Quảng Yên, tỉnh Quảng Ninh, Việt Nam có trình tự gen nêu trong SEQ ID NO.1 và được lưu giữ trong glycerol 30% ở nhiệt độ -80°C tại Trung tâm giống và bảo tồn nguồn gen vi sinh vật, Viện Công nghệ sinh học, Viện Hàn lâm Khoa học và Công nghệ Việt Nam với mã số lưu VCCM50020. Chủng thực khuẩn thể IBT_VpB-34 được phân lập theo sáng chế có khả năng ly giải vi khuẩn *Vibrio parahaemolyticus* gây bệnh hoại tử gan tuỵ cấp trên tôm cho phép tạo chế phẩm sinh học dùng để phòng và điều trị vi khuẩn *Vibrio parahaemolyticus* trong môi trường nuôi trồng thuỷ sản.

(11) **2-0004110 B**
(15) 08/05/2025
Số Quyết định: 67864/QĐ-SHTT.IP
(45) 25/06/2025 447B
(43) 27/12/2021 405 A
(21) 2-2024-00515
(22) 25/08/2021
(51) ***H05B 45/00***
(67) 1-2021-05235
(73) **CÔNG TY CP ÁNH SÁNG SỐ HUEPRESS** (VN)
A20 TT8 Khu đô thị Văn Quán, phường Văn Quán, quận Hà Đông, thành phố Hà Nội
(72) Nguyễn Văn Tràng (VN)
(74) Công Ty Trách Nhiệm Hữu Hạn Tư Vấn Đầu Tư Và Sở Hữu Trí Tuệ INTERFIVE (INTERFIVE CO., LTD)
(54) **ĐÈN THÔNG MINH HAI CHẾ ĐỘ WIFI-LIFI, PHƯƠNG PHÁP PHÂN LUỒNG DỮ LIỆU VÀ QUY TRÌNH CHUYỂN ĂNG-TEN CHO ĐÈN THÔNG MINH HAI CHẾ ĐỘ WIFI-LIFI**

(57) Sáng chế đề cập đến chủng thực khuẩn thể IBT_VpB-34 được phân lập từ nước bùn ở đầm nuôi tôm tại thị xã Quảng Yên, tỉnh Quảng Ninh, Việt Nam có trình tự gen nêu trong SEQ ID NO.1 và được lưu giữ trong glycerol 30% ở nhiệt độ -80°C tại Trung tâm giống và bảo tồn nguồn gen vi sinh vật, Viện Công nghệ sinh học, Viện Hàn lâm Khoa học và Công nghệ Việt Nam với mã số lưu VCCM50020. Chủng thực khuẩn thể IBT_VpB-34 được phân lập theo sáng chế có khả năng ly giải vi khuẩn *Vibrio parahaemolyticus* gây bệnh hoại tử gan tuỵ cấp trên tôm cho phép tạo chế phẩm sinh học dùng để phòng và điều trị vi khuẩn *Vibrio parahaemolyticus* trong môi trường nuôi trồng thuỷ sản.

(11) **2-0004111 B**
(15) 15/05/2025
Số Quyết định: 75069/QĐ-SHTT.IP
(45) 25/06/2025 447B
(43) 25/05/2023 422 A
(21) 2-2023-00066
(22) 13/02/2023
(51) ***B66C 1/22***; *B66C 1/24*
(76) **NGUYỄN NHƠN HOÀ** (AU)
174 South Terrace Bankstowm NSW, 2200, Australia.
(54) **CƠ CẤU HỖ TRỢ KẸP ĐỂ NÂNG CÁC TẤM VẬT LIỆU**

(57) Giải pháp hữu ích đề cập đên cơ cấu hỗ trợ kẹp nâng các tấm vật liệu bao gồm: giá đỡ dưới (10) để đỡ các tấm vật liệu, giá đỡ dưới (10) được liên kết với giá đỡ trên (30) thông qua dây đai (20) theo cách sao cho khoảng cách giữa giá đỡ dưới (10) và giá đỡ trên (30) có thể thay đổi được bằng cách rút hoặc nhả dây đai (20) qua bộ rút dây (30), bộ rút dây (30) có chức năng khoá dây đai (20) sau khi thực hiện thao tác rút hoặc nhả dây đai để cố định khoảng cách giữa giá đỡ dưới (10) và giá đỡ trên (30) cũng là chiều cao hoạt động theo yêu cầu tương ứng với chiều cao của các tấm vật liệu cần kẹp nâng.

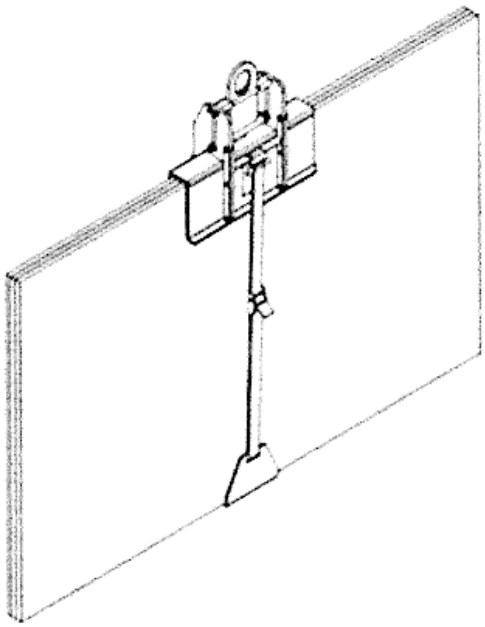

Fig.6

(11) **2-0004112 B**
(15) 15/05/2025
Số Quyết định: 75070/QĐ-SHTT.IP
(45) 25/06/2025 447B
(43) 25/05/2023 422 A
(21) 2-2023-00063
(22) 10/02/2023
(51) ***B62B 3/16***; *B62B 3/18*
(76) **NGUYỄN NHƠN HOÀ** (AU)
174 South Terrace Bankstown NSW 2200, Australia

(54) KHUNG VẬN CHUYỂN VẬT LIỆU DẠNG TẤM XẾP GỌN ĐƯỢC VÀ QUY TRÌNH THÁO, LẮP KHUNG VẬN CHUYỂN NÀY

(57) Sáng chế đề cập đến khung vận chuyển vật liệu dạng tấm có kết cấu bao gồm các bộ phận chính: khung đế (01), trên khung đế có lỗ định vị để lắp xoay các khung A (19) (20) (21) (22); các khung A có thể xoay lên theo phương đứng, hoặc xếp nằm xuống theo phương ngang để gấp gọn lại khi không sử dụng; phần giữa khung đế (1) có bố trí các hốc ngang (102) đối xứng ở hai bên, có vị trí và khoảng cách tương ứng với khoảng cách hai càng nâng của xe nâng để có thể sử dụng kết hợp với xe nâng ở cả hai phía khi cần; ngoài ra, trên khung còn có 4 bộ trụ và gối (101) vừa khớp với nhau có tác dụng định vị, chịu lực và đảm bảo khoảng cách khi xếp chồng các khung với nhau lúc không sử dụng.

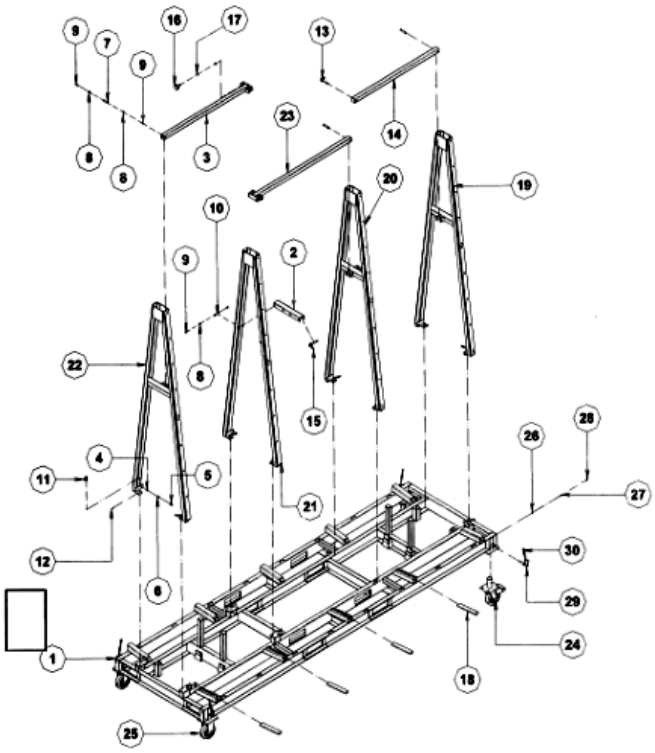

Fig 07

(11) **2-0004113 B**

(15) 15/05/2025
Số Quyết định: 75077/QĐ-SHTT.IP

(45) 25/06/2025 447B

(43) 25/05/2023 422 A

(21) 2-2023-00012

(22) 11/01/2023

(51) ***B66F 7/18***; *B66F 7/22*

(76) **NGUYỄN NHƠN HOÀ** (AU)
174 South Terrace, Bankstown NSW 2200, Australia

(54) **THIẾT BỊ HỖ TRỢ LẮP TẤM VẬT LIỆU**

(57) Giải pháp hữu ích đề cập đến thiết bị hỗ trợ lắp tấm vật liệu bao gồm: khung mặt bàn (10) được lắp theo cách xoay được ở đầu trên của khung trượt (20), khung trượt (20) được bố trí thẳng đứng và trượt dọc theo thanh đứng (30), đầu dưới của thanh đứng (30) được gắn cố định vào khung đế (40), xi lanh (50) có đầu dưới được gắn trên khung đế (40), đầu trên gắn với khung trượt (20) nhờ đó khi kích hoạt xi lanh (50) khung trượt (20) sẽ trượt dọc theo thanh đứng (30) và đẩy khung mặt bàn (10) lên độ cao theo yêu cầu của người sử dụng.

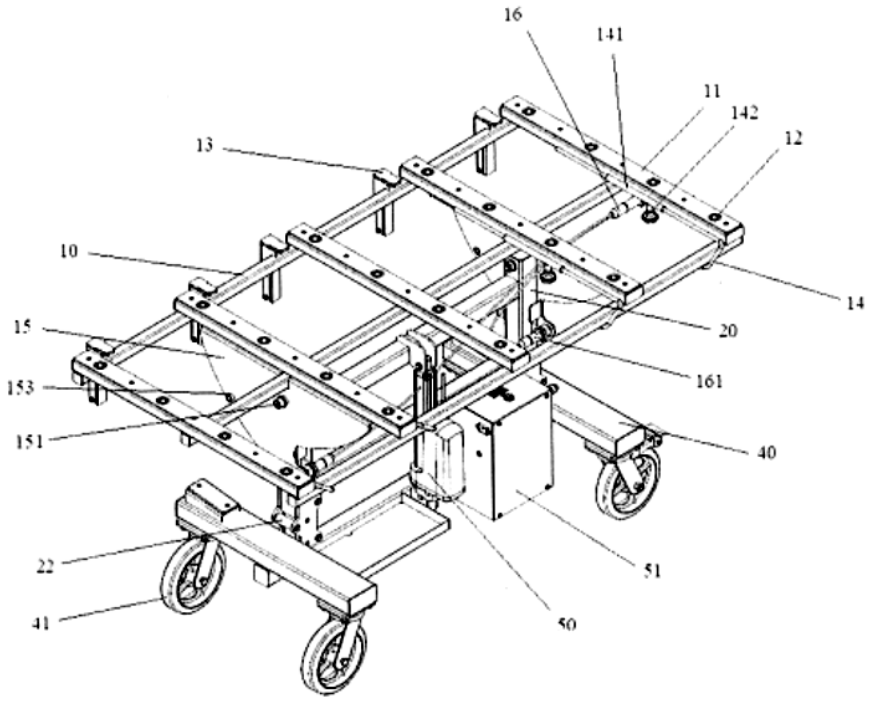

Fig.1

(11) **2-0004114 B**
(15) 15/05/2025
Số Quyết định: 75080/QĐ-SHTT.IP
(45) 25/06/2025 447B
(43) 25/07/2023 424 A
(21) 2-2023-00206
(22) 17/04/2023
(51) ***B65D 61/00***; *B65D 85/30*
(76) **NGUYỄN NHƠN HÒA** (AU)
174 South Terrace, Bankstown NSW 2200, Australia
(54) **PHỤ KIỆN KÊ GÓC TẤM VẬT LIỆU**

(57) Giải pháp hữu ích đề cập đến phụ kiện để kê vào góc tấm vật liệu làm cữ để dựng tấm vật liệu ở một góc nghiêng phù hợp, đảm bảo tấm vật liệu không bị trượt cũng như ngã ngược ra phía bên ngoài.

Phụ kiện kê góc tấm vật liệu gồm hai phần: phần hình tam giác phía trước (32) có mặt nghiêng (321) và phần ống trụ (33) được tạo từ các vách uốn thành hình chữ U để xỏ cây chống phía sau.

Vật liệu sử dụng làm ra phụ kiện đa dạng: có thể sử dụng: nhựa, gỗ, kim loại…. Ngoài ra, phụ kiện theo giải pháp cho phép thao tác sử dụng đơn giản, thực tiễn áp dụng cao.

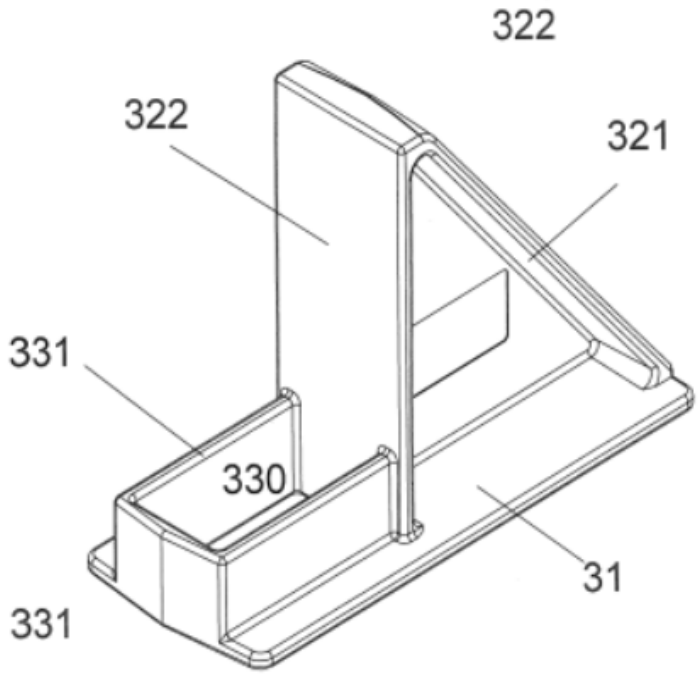

Fig 01

(11) **2-0004115 B**
(15) 20/05/2025
Số Quyết định: 80532/QĐ-SHTT.IP
(45) 25/06/2025 447B
(43) 25/12/2023 429 A
(21) 2-2022-00238
(22) 13/06/2022
(51) ***B02C 18/00***; *C05F 9/00; B01D 53/00*
(73) **CÔNG TY TNHH CÔNG NGHỆ TÁI TẠO HOSTEX** (VN)
Số 9, ngách 12, ngõ 989 đường Tam Trinh, phường Yên Sở, quận Hoàng Mai, thành phố Hà Nội, Việt Nam.
(72) Đoàn Việt Dũng (VN)
(74) Công ty TNHH Nghiên cứu và Đầu tư S&D (S&D INVEST CO., LTD)
(54) **THIẾT BỊ XỬ LÝ RÁC HỮU CƠ THÀNH PHÂN BÓN**

(57) Giải pháp hữu ích đề cập đến thiết bị xử lý rác hữu cơ thành phân bón có kết cấu bao gồm: buồng nghiền rác (1) bao gồm khoang chứa rác (1.1), cửa nạp rác (1.2); bộ phận nghiền rác dạng lưỡi dao quay được bố trí bên trong buồng nghiền rác, bộ phận nghiền rác này có kết cấu bao gồm trục quay (1.3), các lưỡi dao nghiền (1.4, 1.5) gắn trên trục quay được dẫn động bằng mô tơ dẫn động (1.6) thông qua bộ nhông xích (1.7), bộ gia nhiệt (2) để gia nhiệt đồng thời cho khối rác hữu cơ được nghiền và ủ lên men trong buồng nghiền rác; máy cấp khí có chức năng cấp không khí vào trong buồng nghiền rác; bộ phận xử lý mùi khí thải từ buồng nghiền rác bao gồm quạt hút mùi (3), bộ tách ẩm (4), bộ lọc khử mùi (5) và bình chứa nước ngưng (6); và cơ cấu tháo phân bón (7) nằm ở phía dưới sát đáy của buồng nghiền rác, có chức năng đóng mở cửa để tháo sản phẩm phân bón hữu cơ ra khỏi buồng nghiền rác sau khi kết thúc quá trình nghiền và ủ lên men.

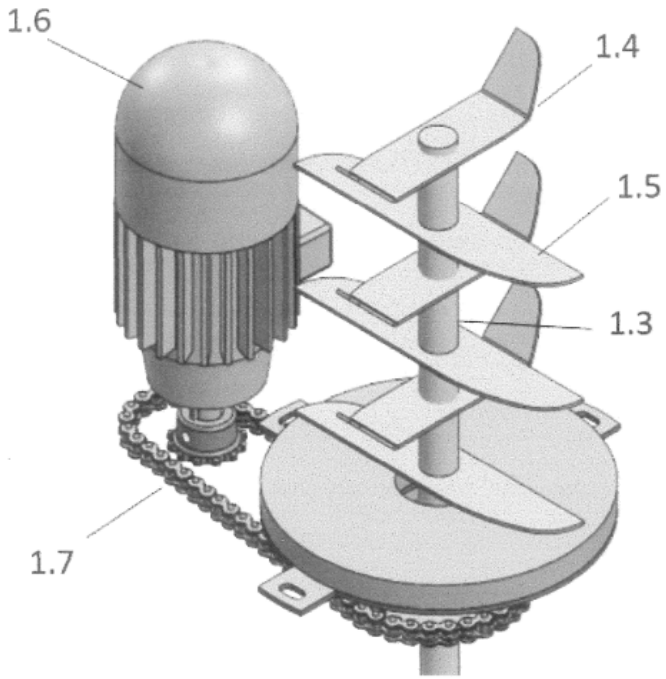

Fig. 3

(11) **2-0004116 B**

(15) 20/05/2025
Số Quyết định: 80535/QĐ-SHTT.IP

(45) 25/06/2025 447B

(43) 26/09/2022 414 A

(21) 2-2024-00818

(85) 19/10/2020

(22) 19/10/2020

(86) PCT/CN2020/121813 19/10/2020

(30) 201911395265.5 30/12/2019 CN

(87) WO 2021/135514 08/07/2021

(51) ***G06Q 10/06***

(67) 1-2021-06976

(73) **CASCO SIGNAL LTD.** (CN)
Room C/D, 27th Floor, Kaixuanmen Building No. 428, Tianmuzhong Rd, Jing'an District Shanghai 200071, China

(72) PEI, Jiafu (CN); HU, Enhua (CN); LIN, Li (CN); ZHANG, Bingfeng (CN); ZHU, Xiangping (CN); ZHENG, Ning (CN); YANG, Shuanglei (CN); GUO, Jiafeng (CN)

(74) Công ty TNHH Dịch vụ SHTT BIG5 (BIG5 IP CO.,LTD)

(54) **HỆ THỐNG ĐIỀU PHỐI ĐIỀU KHIỂN VẬN HÀNH VÀ DUY TRÌ VẬN HÀNH CHO HỆ THỐNG GIAO THÔNG ĐƯỜNG SẮT ĐÔ THỊ VÀ PHƯƠNG PHÁP SỬ DỤNG HỆ THỐNG NÀY**

(57) Sáng chế liên quan đến hệ thống điều phối điều khiển vận hành và duy trì vận hành cho hệ thống giao thông đường sắt đô thị và phương pháp sử dụng hệ thống này, trong đó hệ thống này bao gồm: hệ thống con duy trì vận hành thông minh và hệ thống con điều khiển vận hành thông minh, trong đó hệ thống con duy trì vận hành thông minh và hệ thống con điều khiển vận hành thông minh lần lượt bao gồm các mô đun động cơ liên hợp điều phối, và hệ thống con duy trì vận hành thông minh đồng bộ hóa, bằng cách sử dụng các mô đun động cơ liên hợp điều phối, sơ đồ xử lý lỗi cho hệ thống con điều khiển vận hành thông minh. So với kỹ thuật tiền thân, sáng chế này có các ưu điểm về việc đưa ra quyết định điều vận khoa học và tin cậy, hiệu quả cao và tính thông minh cao.

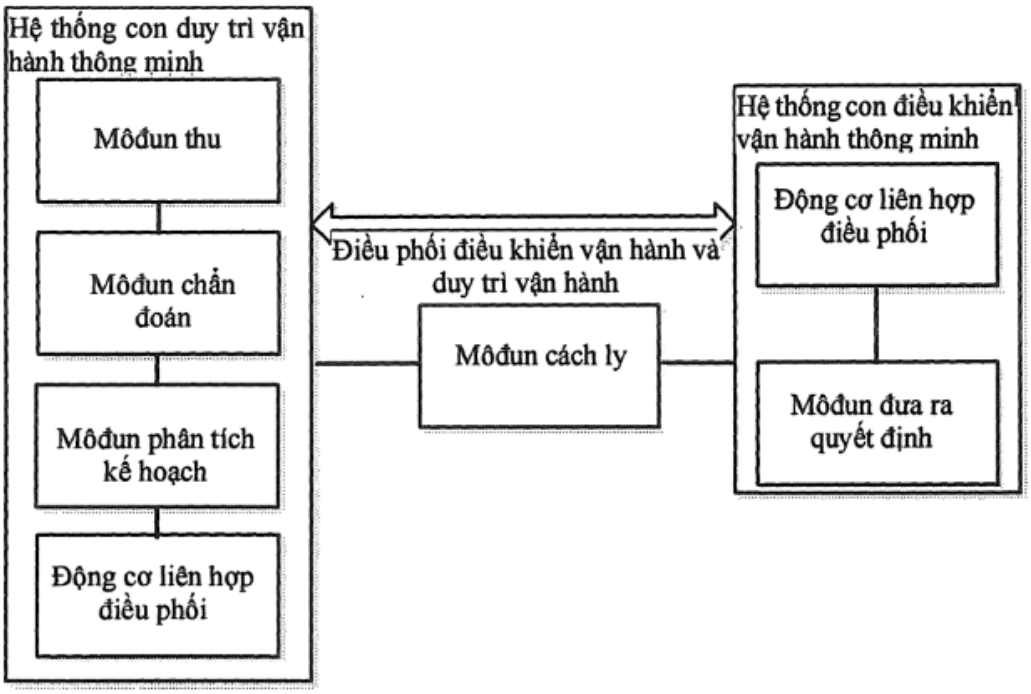
Hệ thống con duy trì vận hành thông minh
Môđun thu
Môđun chẩn đoán
Môđun phân tích kế hoạch
Động cơ liên hợp điều phối
Điều phối điều khiển vận hành và duy trì vận hành
Môđun cách ly
Hệ thống con điều khiển vận hành thông minh
Động cơ liên hợp điều phối
Môđun đưa ra quyết định

Fig.1

(11) **2-0004117 B**

(15) 20/05/2025
Số Quyết định: 80660/QĐ-SHTT.IP

(45) 25/06/2025 447B

(43) 25/09/2020 390 A

(21) 2-2019-00408

(22) 19/09/2019

(30) 201920258741.8 28/02/2019 CN

(51) ***H02B 1/20***; *H01B 5/02*

(73) **PANASONIC ECO SOLUTIONS INFORMATION EQUIPMENT (SHANGHAI) CO., LTD.** (CN)
Factory 1-3, 258 East Jiangtian Road, Songjiang District, Shanghai 201613 China

(72) ZHANG, Dandan (CN); MAO, Xiang (CN); MIZUNO, Hatsuo (JP)

(74) Công ty Luật TNHH ADMC (ADMC)

(54) **THIẾT BỊ THANH GÓP ĐIỆN**

(57) Giải pháp hữu ích đề xuất thiết bị thanh góp điện, gồm vỏ chứa cách điện; và các chi tiết kim loại có ít nhất một phần được bố trí bên trong vỏ chứa cách điện gồm: chi tiết kim loại thứ nhất được cấu hình để tạo thành thanh góp điện dạng mô đun thứ nhất; chi tiết kim loại thứ hai được cấu hình để tạo thành thanh góp điện dạng mô đun thứ hai; và chi tiết chuyển đổi bằng kim loại được tiếp xúc điện với chi tiết kim loại thứ nhất và chi tiết kim loại thứ hai một cách tương ứng. Các thiết bị thanh góp điện chung vỏ chứa cách điện có thể phù hợp với các máy cắt mạch của các mô đun khác nhau, và một kết nối điện giữa các máy cắt mạch của các mô đun khác nhau có thể thực hiện được thông qua chi tiết chuyển đổi bằng kim loại mà không dùng thêm kết nối bằng dây.

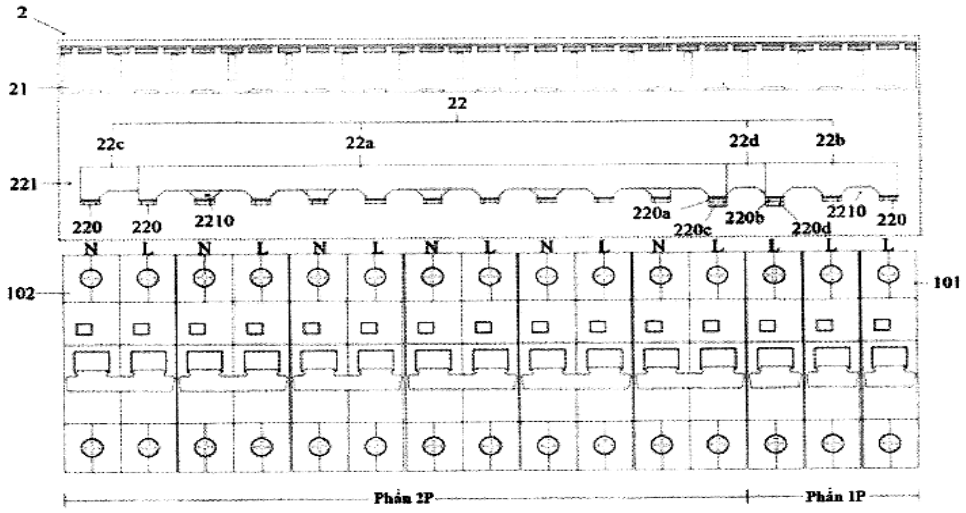

FIG.2

(11) **2-0004118 B**
(15) 20/05/2025
Số Quyết định: 80921/QĐ-SHTT.IP
(45) 25/06/2025 447B
(43) 25/07/2023 424 A
(21) 2-2023-00001
(22) 03/01/2023
(51) ***B01J 37/04***; *B01J 37/00; B01J 27/00; B01J 35/39*
(73) **TRƯỜNG ĐẠI HỌC MỎ - ĐỊA CHẤT** (VN)
Số 18 phố Viên, phường Đức Thắng, quận Bắc Từ Liêm, thành phố Hà Nội
(72) Phạm Xuân Núi (VN); Nguyễn Thị Hoa (VN); Đoàn Văn Huấn (VN); Nguyễn Thị Thanh Bảo (VN)
(54) **QUY TRÌNH SẢN XUẤT VẬT LIỆU COMPOSIT QUANG XÚC TÁC AG-G-C3N4@HNTS**

(57) Giải pháp hữu ích đề xuất quy trình sản xuất vật liệu composit quang xúc tác Ag-g-C3N4@HNTs, trong đó quy trình này bao gồm các bước: a) chuẩn bị nguyên liệu dạng bột và dịch chiết lá Tía tô; b) tạo dịch keo nano AgNPs; c) tinh chế halloysit; d) tạo vật liệu composite g-C3N4@HNTS; và e) thu vật liệu composit quang xúc tác Ag-g-C3N4@HNTs. Quy trình này được thực hiện thông qua phương pháp trộn cơ học để tạo ra vật liệu composit Ag-g-C3N4@HNTs với tinh thể nano Ag, các tấm g-C3N4 và các ống halloysit được phân tán đồng nhất để thu được vật liệu composit Ag-g-C3N4@HNTS có khả năng tăng cường hoạt động quang xúc tác, đồng thời bề mặt các ống halloysit tích điện âm tạo ra lực tương tác tĩnh điện với các chất ô nhiễm có bề mặt tích điện dương làm tăng khả năng hấp phụ chất ô nhiễm lên bề mặt xúc tác. Vật liệu Ag-g-C3N4@HNTs được tổng hợp từ các nguồn nguyên liệu tự nhiên, sẵn có, an toàn và sản phẩm thu được từ quy trình theo giải pháp hữu ích có cấu trúc đồng nhất.

(11) **2-0004119 B**
(15) 20/05/2025
Số Quyết định: 80983/QĐ-SHTT.IP
(45) 25/06/2025 447B
(43) 25/09/2023 426 A
(21) 2-2023-00340
(22) 27/06/2023
(51) ***A01K 61/50***; *A23K 50/80*
(73) **TRUNG TÂM TƯ VẤN, SẢN XUẤT, DỊCH VỤ VÀ CHUYỂN GIAO CÔNG NGHỆ THỦY SẢN** (VN)
Số 02 Đặng Tất, Vĩnh Hải, Nha Trang, Khánh Hòa
(72) Hoàng Văn Duật (VN); Bùi Thị Thùy Nhung (VN); Trần Thị Thu Hiền (VN); Nguyễn Đức Tú (VN); Trần Thị Tuyết (VN)
(54) **THỨC ĂN CHĂN NUÔI DÙNG CHO ỐC HƯƠNG (BABYLONIA AREOLATA) VÀ QUY TRÌNH SẢN XUẤT THỨC ĂN NÀY**

(57) Sáng chế đề cập đến thức ăn chăn nuôi dùng cho ốc hương, trong đó bằng cách phối trộn các thành phần thuộc nhóm cung cấp đạm, cung cấp tinh bột, khoáng và vitamin, nhóm bổ sung chất dinh dưỡng, chất béo và các chất phụ gia theo tỷ lệ phù hợp cho phép thu được sản phẩm thức ăn thích hợp dùng cho ốc hương. Thức ăn chăn nuôi dùng cho ốc hương theo sáng chế cho phép ứng dụng để nuôi ốc hương trong hệ thống tuần hoàn (RAS) thích hợp để nuôi ốc hương từ cỡ 5.000 con/kg (0,2 g/con) lên kích cỡ thương phẩm 150 con/kg (6,7 g/con). Ngoài ra sáng chế còn đề cập đến quy trình sản xuất thức ăn chăn nuôi dùng cho ốc hương theo sáng chế.

(11) **2-0004120 B**

(15) 20/05/2025
Số Quyết định: 80985/QĐ-SHTT.IP

(45) 25/06/2025 447B

(43) 25/10/2023 427 A

(21) 2-2022-00134

(22) 01/04/2022

(51) ***C12N 1/14***

(73) **VIỆN CÔNG NGHỆ SINH HỌC, VIỆN HÀN LÂM KHOA HỌC VÀ CÔNG NGHỆ VIỆT NAM** (VN)
18 Hoàng Quốc Việt, Cầu Giấy, Hà Nội

(72) Lê Thị Minh Thành (VN); Chu Hoàng Hà (VN); Phạm Thanh Hà (VN); Trịnh Thị Thu Hà (VN); Trần Thị Hoa (VN)

(54) **CHỦNG VI NẤM SCHIZOPHYLLUM COMMUNE TLC-12 THUẦN KHIẾT VỀ MẶT SINH HỌC CÓ KHẢ NĂNG SINH TỔNG HỢP HOẠT CHẤT HUPERZIN A VÀ HUPERZIN B**

(57) Giải pháp hữu ích đề cập đến chủng *Schizophyllum commune* TLC-12 phân lập từ thân cây Thạch tùng javanica (*Huperzia javanica)* phân bố tại huyện Quản Bạ, tỉnh Hà Giang, Việt Nam, chủng này có khả năng sinh tổng hợp hoạt chất huperzin A và huperzin B với hàm lượng lần lượt là 0,710 và 0,426 mg/L dịch lên men và mang trình tự ADN vùng ITS1-5,8S-ITS2 có độ dài 556 bp được nêu trong SEQ ID NO:1. Huperzin A và huperzin B có tác dụng trong việc điều trị bệnh suy giảm trí nhớ, đặc biệt là bệnh Alzheimer.

(11) **2-0004121 B**

(15) 20/05/2025
Số Quyết định: 80986/QĐ-SHTT.IP

(45) 25/06/2025 447B

(43) 25/02/2022 407 A

(21) 2-2024-00181

(85) 19/11/2021

(22) 04/05/2020

(86) PCT/SE2020/050443 04/05/2020

(30) 62/843,292 03/05/2019 US

(87) WO/2020/226551 12/11/2020

(51) ***H04W 76/12***; *H04L 29/06; H04W 12/00; H04L 12/46; H04L 29/12*

(67) 1-2021-07636

(73) **TELEFONAKTIEBOLAGET LM ERICSSON (PUBL)** (SE)
SE-164 83 Stockholm, Sweden

(72) Angelo Centonza (IT); Maximilian Popescu (SE); loanna Pappa (GR); Thomas Walldeen (SE); Martin Israelsson (SE); Alexander Vesely (AT)

(74) Công ty Luật TNHH T&G (TGVN)

(54) **PHƯƠNG PHÁP CUNG CẤP SỰ BẢO MẬT MẶT PHẲNG NGƯỜI DÙNG, NÚT MẠNG, VÀ PHƯƠNG TIỆN LƯU TRỮ ĐỌC ĐƯỢC BẰNG MÁY TÍNH**

(57) Giải pháp hữu ích đề xuất nút mạng (700) của mạng truy cập vô tuyến (Radio Access Network - RAN) của mạng truyền thông không dây (10) để cung cấp sự bảo mật mặt phẳng người dùng bằng cách thiết lập đường hầm bảo mật giữa điểm nút đường hầm thứ nhất và điểm nút đường hầm thứ hai (160, 180, 370, 195, 220, 230) mà sẽ xử lý các lớp giao thức tương ứng của cùng một ngăn xếp giao thức cho kênh mang vô tuyến dữ liệu (Data Radio Bearer - DRB) (330, 340, 350, 360) mà được dành riêng cho lưu lượng mặt phẳng người dùng và vẫn chưa được thiết lập. Việc thiết lập đường hầm bảo mật này bao gồm việc trao đổi địa chỉ giao thức Internet (Internet Protocol - IP) bên trong và địa chỉ IP bên ngoài của mỗi trong số các điểm nút (160, 180, 370, 195, 220, 230) giữa các điểm nút (160, 180, 370, 195, 220, 230) này. Phương pháp để cung cấp sự bảo mật mặt phẳng người dùng và phương tiện lưu trữ đọc được bằng máy tính cũng được bộc lộ.

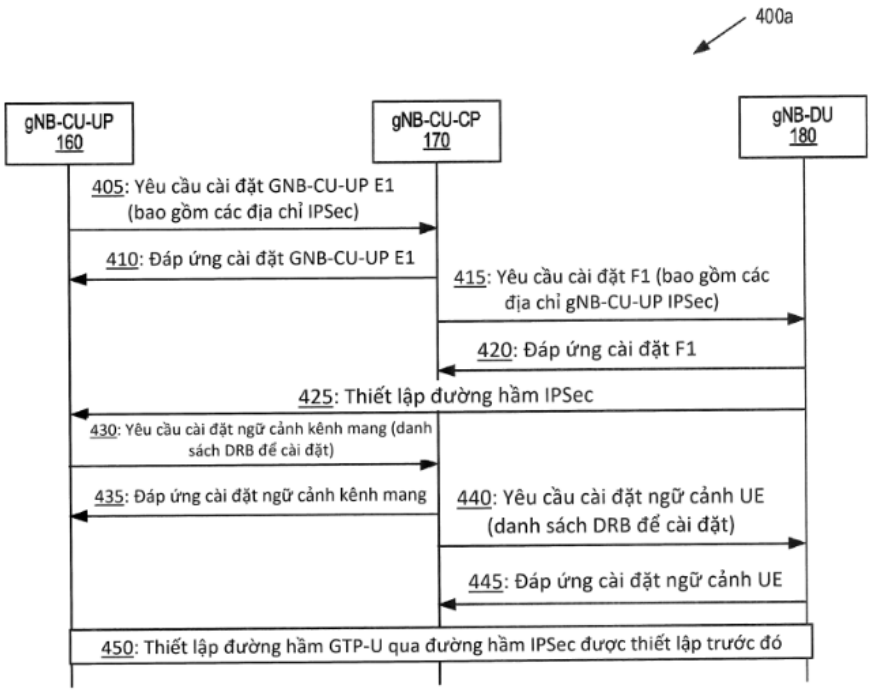
400a
gNB-CU-UP 160
gNB-CU-CP 170
gNB-DU 180
405: Yêu cầu cài đặt GNB-CU-UP E1 (bao gồm các địa chỉ IPSec)
410: Đáp ứng cài đặt GNB-CU-UP E1
415: Yêu cầu cài đặt F1 (bao gồm các địa chỉ gNB-CU-UP IPSec)
420: Đáp ứng cài đặt F1
425: Thiết lập đường hầm IPSec
430: Yêu cầu cài đặt ngữ cảnh kênh mang (danh sách DRB để cài đặt)
435: Đáp ứng cài đặt ngữ cảnh kênh mang
440: Yêu cầu cài đặt ngữ cảnh UE (danh sách DRB để cài đặt)
445: Đáp ứng cài đặt ngữ cảnh UE
450: Thiết lập đường hầm GTP-U qua đường hầm IPSec được thiết lập trước đó

Fig.10

(11) **2-0004122 B**
(15) 20/05/2025
Số Quyết định: 81007/QĐ-SHTT.IP
(45) 25/06/2025 447B
(43) 27/11/2023 428 A
(21) 2-2023-00376
(22) 17/07/2023
(51) ***A61K 35/00***; *C07D 311/02*
(73) **TRƯỜNG ĐẠI HỌC PHENIKAA** (VN)
Phố Nguyễn Trác, phường Yên Nghĩa, quận Hà Đông, thành phố Hà Nội
(72) Tô Đạo Cường (VN); Lê Anh Tuấn (VN); Nguyễn Phi Hùng (VN); Hoàng Lê Minh (VN); Nguyễn Thị Hoa (VN); Trương Thị Việt Hòa (VN); Trương Thị Thùy Nhung (VN)
(54) **NƯỚC UỐNG CÓ TÁC DỤNG THANH NHIỆT VÀ GIẢI KHÁT**

(57) Giải pháp hữu ích đề cập đến nước uống có tác dụng thanh nhiệt và giải khát chứa lá trà hoa vàng (*Camellia chrysantha*), hoa hồng (*Rosa chinensis*), bụp giấm (*Hibiscus sabdariffa*), bột sữa nguyên kem, đường phèn, natri benzoat, muối NaCl, bột béo, hương dâu, kali sorbat, natri EDTA và nước lọc RO. Nước uống theo sáng chế có tác dụng bổ sung năng lượng và giải khát.

(11) **2-0004123 B**
(15) 20/05/2025
Số Quyết định: 81008/QĐ-SHTT.IP
(45) 25/06/2025 447B
(43) 25/01/2024 430 A
(21) 2-2023-00474
(22) 25/08/2023
(51) ***C07D 311/02***; *A61K 36/48*
(73) **TRƯỜNG ĐẠI HỌC PHENIKAA** (VN)
Phố Nguyễn Trác, phường Yên Nghĩa, quận Hà Đông, thành phố Hà Nội
(72) Tô Đạo Cường (VN); Hoàng Lê Minh (VN); Nguyễn Thị Hoa (VN); Trương Thị Thùy Nhung (VN); Trương Thị Việt Hòa (VN)
(54) **QUY TRÌNH PHÂN LẬP VÀ TINH CHẾ HỢP CHẤT HYPEROSIDE CÓ TÁC DỤNG KHÁNG VIÊM TỪ CÂY KHÁO VÀNG (MACHILUS THUNBERGII)**

(57) Giải pháp hữu ích đề cập đến quy trình phân lập và tinh chế hợp chất hyperoside có tác dụng điều trị viêm từ lá cây Kháo vàng (*Machilus thunbergii*). Quy trình theo giải pháp bao gồm các bước: a) chuẩn bị nguyên liệu; b) chiết bột lá cây Kháo vàng; c) thu các cao chiết và phân đoạn chứa hợp chất hyperoside; d) thu hợp chất hyperoside thô; và e) tinh chế hợp chất hyperoside. Quy trình theo giải pháp thu được hợp chất hyperoside có công thức (1). Hợp chất hyperoside thu được từ quy trình theo giải pháp có tác dụng điều trị viêm trên cơ sở ức chế sự sản sinh NO.

(11) **2-0004124 B**

(15) 20/05/2025
Số Quyết định: 81009/QĐ-SHTT.IP

(45) 25/06/2025 447B

(43) 30/01/2020 382 A

(21) 2-2024-00126

(22) 26/12/2018

(51) ***A01N 63/00***

(67) 1-2018-05953

(73) **VIỆN VI SINH VẬT VÀ CÔNG NGHỆ SINH HỌC, ĐẠI HỌC QUỐC GIA HÀ NỘI** (VN)
Nhà E2, 144 Xuân Thuỷ, Cầu Giấy, Hà Nội

(72) Nguyễn Hồng Minh (VN); Nguyễn Kim Nữ Thảo (VN); Nguyễn Thị Hương Trà (VN); Vi Lạng Sơn (VN)

(54) **CHẾ PHẨM SINH HỌC CHỨA CHỦNG XẠ KHUẨN STREPTOMYCES DIASTATOCHROMOGENES DÙNG ĐỂ PHÒNG NGỪA VÀ ĐIỀU TRỊ BỆNH DO VI NẤM GÂY RA TRÊN THỰC VẬT**

(57) Sáng chế đề cập đến chế phẩm sinh học chứa chủng xạ khuẩn *Streptomyces diastatochromogenes* VTCC 41298 dùng để phòng ngừa và điều trị bệnh do vi nấm gây ra trên thực vật. Chế phẩm sinh học theo sáng chế có hiệu quả vượt trội, an toàn cho thực vật và động vật, thân thiện với môi trường và có khả năng áp dụng trên quy mô công nghiệp.

(11) **2-0004125 B**

(15) 20/05/2025
Số Quyết định: 81010/QĐ-SHTT.IP

(45) 25/06/2025 447B

(43) 25/07/2023 424 A

(21) 2-2023-00107

(22) 08/03/2023

(51) ***C12N 1/00***; *C02F 3/00*

(73) **TRƯỜNG ĐẠI HỌC KHOA HỌC TỰ NHIÊN, ĐẠI HỌC QUỐC GIA HÀ NỘI** (VN)
334 Nguyễn Trãi, Thanh Xuân, Hà Nội

(72) Trần Thị Huyền Nga (VN); Lê Thị Nhi Công (VN); Đỗ Thị Liên (VN); Cung Thị Ngọc Mai (VN); Nguyễn Mạnh Khải (VN)

(54) **QUY TRÌNH SẢN XUẤT CHẾ PHẨM VI KHUẨN ƯA ẨM DÙNG ĐỂ XỬ LÝ NƯỚC THẢI DỆT NHUỘM**

(57) Giải pháp hữu ích đề cập đến quy trình sản xuất chế phẩm vi khuẩn ưa ẩm dùng để xử lý nước thải dệt nhuộm chứa chủng *Rhodobacter* sp. DN8 có khả năng xử lý các hợp chất hữu cơ tại nhà máy dệt nhuộm gồm các bước sau:

Bước 1: Nhân giống từ ống thạch nghiêng sang môi trường lỏng trong bình 10 ml

Bước 2: Nhân giống trong bình thủy tinh 500 ml

Bước 3: Nhân giống trong bình nhựa trong 5, 10, 20 (lít)

Bước 4: Nhân giống sang bình có thể tích lớn 50, 100, 1000 (lít) để thu sinh khối vi khuẩn tía quang hợp ưa ẩm

Bước 5: Tạo chế phẩm xử lý nước thải dệt nhuộm bằng lên men vi khuẩn ưa ẩm trên chất mang sỏi nhẹ keramzit.

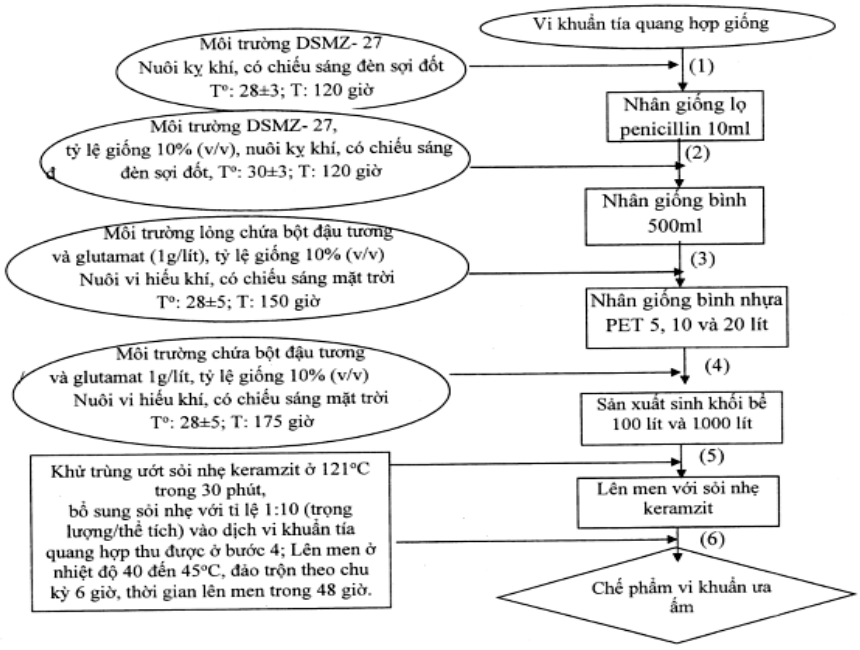

Fig 1. Thể hiện sơ đồ quy trình sản xuất chế phẩm vi khuẩn ưa ẩm dùng để xử lý nước thải dệt nhuộm

(11) **2-0004126 B**

(15) 20/05/2025
Số Quyết định: 81011/QĐ-SHTT.IP

(45) 25/06/2025 447B

(43) 25/11/2022 416 A

(21) 2-2022-00251

(85) 20/06/2022

(22) 30/04/2020

(86) PCT/TH2020/000028 30/04/2020

(30) 1901007928 20/12/2019 TH

(87) WO 2021/126094 A1 24/06/2021

(51) ***B32B 7/10***

(76) **LEOWKIJSIRI, PHALATT** (TH)
132/3 Moo 9 Maraiman Road, Thubluang, Muang, Nakhon Pathom ,73000 Thailand

(74) Công ty TNHH Dịch vụ Sở hữu trí tuệ KENFOX (KENFOX IP SERVICE CO.,LTD.)

(54) VẬT LIỆU CÓ KẾT CẤU VÀ PHƯƠNG PHÁP SẢN XUẤT VẬT LIỆU NÀY

(57) Giải pháp hữu ích đề cập đến vật liệu có kết cấu mà bao gồm tấm lớp ép gồm ít nhất ba lớp vật liệu, bao gồm nền (3), màng (2), và lớp bảo vệ (1), trong đó hoa văn được tạo ra trên lớp bảo vệ. Đối với hoa văn, hoa văn được tạo ra trên lớp bảo vệ (1) hoặc vật liệu có hoa văn được tạo lớp mỏng trên lớp bảo vệ còn có lớp phủ được tạo lớp mỏng trên hoa văn để cố định hoa văn ở vị trí được xác định trước. Ngoài ra, tấm lớp ép gồm các lớp vật liệu có thể được tạo ra nhiều hơn một bộ trong một sản phẩm, trong đó màng (2) được tạo lớp mỏng trên một mặt bất kỳ của lớp bảo vệ hoặc được tạo lớp mỏng trên một mặt bất kỳ của nền (3). Đối với phương pháp sản xuất vật liệu có kết cấu này, phương pháp bao gồm quy trình là lấy các lớp vật liệu được tạo lớp mỏng để khử khí ở nhiệt độ phòng và áp suất được xác định trước, sau đó việc làm nóng để làm màng (2) nối với lớp bảo vệ (1) có hoa văn và nền. Sau khi giai đoạn làm nóng kết thúc, giảm nhiệt độ.

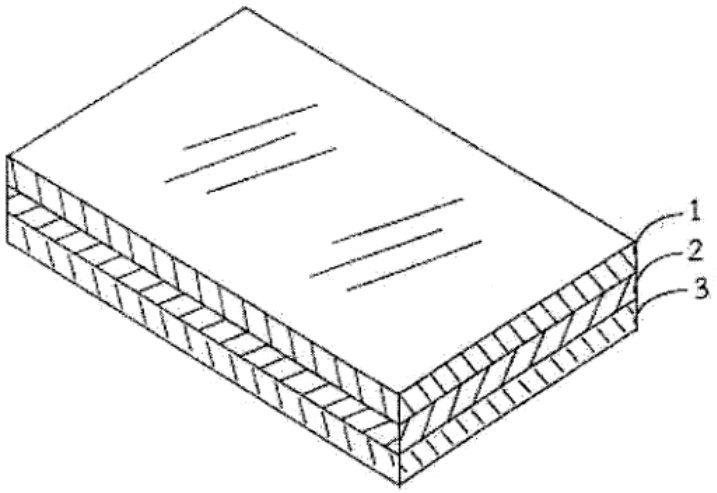

FIG. 1

(11) **2-0004127 B**
(15) 20/05/2025
Số Quyết định: 81012/QĐ-SHTT.IP
(45) 25/06/2025 447B
(43) 25/10/2023 427 A
(21) 2-2023-00233
(22) 09/05/2023
(51) ***C11B 9/02***
(73) **TRƯỜNG ĐẠI HỌC VINH** (VN)
182 Lê Duẩn, phường Bến Thủy, thành phố Vinh, Nghệ An
(72) Nguyễn Tân Thành (VN); Hồ Đình Quang (VN)
(54) **QUY TRÌNH SẢN XUẤT TINH DẦU VÀ BỘT TINH DẦU TỪ HẠT CÂY MẮC KHÉN (ZANTHOXYLUM RHETSA)**

(57) Giải pháp hữu ích đề cập đến quy trình sản xuất tinh dầu và bột tinh dầu từ hạt Mắc khén (*Zanthoxylum rhetsa*), trong đó quy trình này bao gồm các bước: i) xử lý nguyên liệu; ii) ngâm nguyên liệu trong dung dịch nước muối; iii) tiến hành chưng cất lôi cuốn hơi nước; iv) lắng gạn thu được tinh dầu thô; v) trộn tinh dầu với cồn có nồng độ 70%; vi) trộn hỗn hợp tinh dầu với maltodextrin; vii) tiến hành sấy đông khô và nghiền nhỏ thu được bột tinh dầu.

(11) **2-0004128 B**
(15) 20/05/2025
Số Quyết định: 81013/QĐ-SHTT.IP
(45) 25/06/2025 447B
(43) 25/10/2022 415 A
(21) 2-2024-00301
(22) 08/04/2021
(51) *C09B 61/00*
(67) 1-2021-01908
(76) **LÊ TỰ HẢI** (VN)
Khoa Hóa, trường Đại học Sư Phạm - Đại học Đà Nẵng, 459 Tôn Đức Thắng, quận Liên Chiểu, thành phố Đà Nẵng

(54) QUY TRÌNH NHUỘM VẢI TƠ TẰM BẰNG CHẤT MÀU CHIẾT TÁCH TỪ HẠT ĐIỀU NHUỘM

(57) Giải pháp hữu ích đề cập đến quy trình nhuộm vải tơ tằm bằng chất màu chiết tách từ hạt điều nhuộm gồm các công đoạn:

i) chuẩn bị chất màu từ hạt điều nhuộm gồm các công đoạn như sau: hạt điều nhuộm được phơi khô trong bóng râm rồi đem sấy, sau đó được chiết với dung môi nước theo tỷ lệ khối lượng hạt điều nhuộm/thể tích dung môi là 30 g/100 mL nước, điều chỉnh pH của dung dịch bằng NaOH đến gía trị pH = 10, nhiệt độ chiết 80°C, thời gian chiết 60 phút, dung dịch thu được sau khi nấu được lọc qua vải phin để loại bỏ bả hạt điều nhuộm và thu được dịch chiết hạt điều nhuộm có màu cam đậm và giá trị mật độ quang là 3,35 tại bước sóng cực đại λmax = 450 nm;

ii) vải tơ tằm thô giũ hồ bằng cách đun vải trong nước sôi khoảng 2h, sau đó để vải khô trong mát;

iii) vải sau khi giũ hồ được ngâm trong dung dịch Na_2CO_3 1% trong 1 h để tách keo serisin cùng toàn bộ tạp chất, sau đó vải được giặt sạch, phơi khô trong bóng râm;

iv) vải sau xử lý được nhuộm trong dịch chiết màu hạt điều nhuộm thu được từ bước i) với tỷ lệ khối lượng vải/thể tích dịch chiết màu hạt điều nhuộm là 1/20, thêm chất điện ly Na_2SO_4 5g/L, tiến hành nhuộm theo điều kiện thời gian nhuộm 60 phút, nhiệt độ nhuộm 70°C, vải luôn được khuấy đều trong quá trình nhuộm với tốc độ 200 vòng/phút;

v) vải sau khi nhuộm được phơi khô trong bóng râm, sau đó cầm màu trong dung dịch $Al_2(SO4)_3$ 2g/L với tỷ lệ khối lượng vải/thể tích dung dịch $Al_2(SO4)_3$ là 1/20, vải được khuấy nhẹ với tốc độ 200 vòng/phút trong quá trình cầm màu;

vi) vải sau khi cầm màu được giặt trong nước lạnh, sau đó phơi khô trong bóng râm.

(11) **2-0004129 B**

(15) 20/05/2025
Số Quyết định: 81156/QĐ-SHTT.IP

(45) 25/06/2025 447B

(43) 25/08/2023 425 A

(21) 2-2022-00057

(22) 27/01/2022

(51) ***C12N 1/14***

(73) **VIỆN CÔNG NGHỆ SINH HỌC - VIỆN HÀN LÂM KHOA HỌC VÀ CÔNG NGHỆ VIỆT NAM** (VN)
18 Hoàng Quốc Việt, Cầu Giấy, Hà Nội

(72) Trịnh Thị Thu Hà (VN); Lê Thị Minh Thành (VN); Chu Hoàng Hà (VN); Phạm Thanh Hà (VN)

(54) **CHỦNG VI NẤM DALDINIA SP. TLC-19 THUẦN KHIẾT VỀ MẶT SINH HỌC CÓ KHẢ NĂNG SINH TỔNG HỢP HOẠT CHẤT HUPERZIN A**

(57) Giải pháp hữu ích đề cập đến chủng *Daldinia* sp. TLC-19 phân lập từ thân cây Thạch tùng javanica (*Huperzia javanica)* phân bố tại huyện Quản Bạ, tỉnh Hà Giang, Việt Nam (tọa độ: 23°05'05"N 104°56'27"E, trên núi cao 1032m so với mặt nước biển), trong đó chủng này có khả năng sinh tổng hợp hoạt chất huperzin A với hàm lượng đạt 0,573mg/L dịch lên men và mang trình tự ADN vùng ITS1-5,8S-ITS2 có độ dài 539bp được nêu trong SEQ ID NO:1. Huperzin A có tác dụng trong việc điều trị bệnh suy giảm trí nhớ, đặc biệt là bệnh Alzheimer.

(11) **2-0004130 B**

(15) 20/05/2025
Số Quyết định: 81157/QĐ-SHTT.IP

(45) 25/06/2025 447B

(43) 25/10/2023 427 A

(21) 2-2022-00135

(22) 01/04/2022

(51) ***C12N 1/14***

(73) **VIỆN CÔNG NGHỆ SINH HỌC, VIỆN HÀN LÂM KHOA HỌC VÀ CÔNG NGHỆ VIỆT NAM** (VN)
18 Hoàng Quốc Việt, Cầu Giấy, Hà Nội

(72) Phạm Thanh Hà (VN); Lê Thị Minh Thành (VN); Trịnh Thị Thu Hà (VN); Trần Thị Hoa (VN); Chu Hoàng Hà (VN)

(54) **CHỦNG VI NẤM ASPERGILLUS SP. TTĐ2-2.7 THUẦN KHIẾT VỀ MẶT SINH HỌC CÓ KHẢ NĂNG SINH TỔNG HỢP HOẠT CHẤT HUPERZIN A VÀ HUPERZIN B**

(57) Giải pháp hữu ích đề cập đến chủng *Aspergillus* sp. TTĐ2-2.7 phân lập từ thân cây Thông đất lá phi lao (*Lycopodium casuarinoides*) phân bố tại Vườn Quốc gia Tam Đảo, Vĩnh Phúc, Việt Nam, chủng này có khả năng sinh tổng hợp hoạt chất huperzin A và huperzin B với hàm lượng lần lượt là 0,232 và 0,190mg/L dịch lên men và mang trình tự ADN vùng ITS1-5,8S-ITS2 có độ dài 553 bp được nêu trong SEQ ID NO:1. Huperzin A và huperzin B có tác dụng trong việc điều trị bệnh suy giảm trí nhớ, đặc biệt là bệnh Alzheimer.

(11) **2-0004131 B**
(15) 20/05/2025
Số Quyết định: 81158/QĐ-SHTT.IP
(45) 25/06/2025 447B
(43) 26/12/2022 417 A
(21) 2-2022-00450
(22) 25/10/2022
(51) ***A61K 36/70***
(73) **TRƯỜNG ĐẠI HỌC VINH** (VN)
182 Lê Duẩn, phường Bến Thủy, thành phố Vinh, Nghệ An
(72) Nguyễn Tân Thành (VN); Đinh Thị Kim Hảo (VN); Đoàn Mạnh Dũng (VN)
(54) **QUY TRÌNH SẢN XUẤT BỘT CHIẾT GIÀU HỢP CHẤT 2,3,5,4'-TETRAHYDROXYTIBEN-2-O- B -D-GLUCOSID (THSG) TỪ RỄ CÂY HÀ THỦ Ô ĐỎ (FALLOPIA MULTILFLORA)**

(57) Giải pháp hữu ích đề cập đến quy trình sản xuất bột chiết giàu hợp chất THSG từ rễ cây Hà thủ ô đỏ, trong đó rễ cây Hà thủ ô đỏ được sấy khô, nghiền và chiết hai lần trong dung môi etanol 50% ở nhiệt độ 55°C thu được cao chiết lỏng; cô đặc hỗn hợp dịch chiết còn lại khoảng 20-30%; hòa tan cao cô đặc trong dung môi etanol 96%, lọc và cô đặc. Cao cô đặc này được phối trộn với chất phụ gia colloidal silicon dioxit (aerosil) và sấy khô đến khi hàm ẩm nhỏ hơn 6%, nghiền mịn, thu được bột chiết giàu hợp chất THSG từ rễ cây Hà thủ ô đỏ.

(11) **2-0004132 B**

(15) 20/05/2025
Số Quyết định: 81159/QĐ-SHTT.IP

(45) 25/06/2025 447B

(43) 25/09/2023 426 A

(21) 2-2023-00334

(22) 23/06/2023

(51) ***A01H 4/00***

(76) **HOÀNG THỊ GIANG** (VN)
P202, số 12, ngách 63/26, đường Trần Quốc Vương, phường Dịch Vọng Hậu, quận Cầu Giấy, Hà Nội

(54) **QUY TRÌNH NHÂN GIỐNG CÂY DỨA LAI MD2 (ANANAS COMOSUS VAR. MD2) BẰNG PHƯƠNG PHÁP NUÔI CẤY MÔ**

(57) Giải pháp hữu ích đề cập đến quy trình nhân giống cây dứa lai MD2 *(Ananas comosus* var. MD2*)* bằng phương pháp nuôi cấy mô. Trong đó, chồi cây dứa lai MD2 được cảm ứng tạo thể tiền chồi (protocorm-like bodies: PLB) trên môi trường nuôi cấy MS bổ sung phức hợp chất kích thích sinh trưởng BAP và 2,4-D, nhân nhanh tạo chồi trong môi trường nuôi cấy chứa BAP và NAA trong môi trường lỏng và phát sinh rễ trong môi trường nuôi cấy bổ sung NAA. Bằng cách tối ưu môi trường nuôi cấy và điều kiện nuôi cấy, quy trình theo giải pháp hữu ích cho phép rút ngắn thời gian cảm ứng, tăng hệ số nhân và cây dứa lai MD2 nuôi cấy mô sau khi ươm trong vườn có khả năng sinh trưởng và phát triển đồng đều, đáp ứng yêu cầu phát triển nguồn cây giống.

(11) **2-0004133 B**
(15) 20/05/2025
Số Quyết định: 81160/QĐ-SHTT.IP
(45) 25/06/2025 447B
(43) 25/07/2024 436 A
(21) 2-2023-00410
(22) 01/08/2023
(51) ***E06B 9/15***
(73) **CÔNG TY TNHH CƠ KHÍ THƯƠNG MẠI MINH HIỀN** (VN)
62-64 đường T1, phường Tây Thạnh, quận Tân Phú, thành phố Hồ Chí Minh
(72) Trần Hiền (VN)
(54) **CỬA CUỐN TẤM LIỀN KHỐI CÓ RÃNH LIÊN KẾT DẠNG HÌNH CHỮ T**

(57) Giải pháp hữu ích đề cập đến cửa cuốn tấm liền khối có rãnh liên kết dạng hình chữ T bao gồm: các tấm nan liền khối (1) được lắp ghép với nhau theo chiều cao của cửa cuốn, trong đó mỗi tấm nan liền khối (1) được dập thành tấm có dạng sóng hình ziczac, theo hướng nhìn từ ngoài cửa vào sẽ có một phần nhô ra và hai bên của phần nhô ra này là hai rãnh lõm tương ứng có hình dạng và kích thước giống phần nhô ra, và một đầu của tấm nan liền khối (1) được tạo kết cấu dạng rãnh hình chữ T (1.1) và đầu còn lại được chế tạo phần nhô hình chữ T (1.2) sao cho rãnh hình chữ T (1.2) lắp vừa khớp với phần nhô hình chữ T (1.2). Các tấm nan liền khối (1) sau khi được lắp ghép với nhau tạo thành cửa cuốn theo thiết kế, cửa cuốn có khả năng cuộn tròn lên phía trên nhờ trục cuốn theo phương nằm ngang khi mở cửa và xả cuốn xuống phía dưới để đóng cửa.

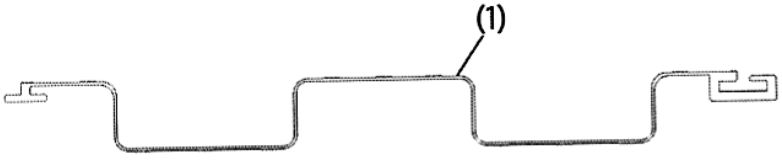

Hình 1

(11) **2-0004134 B**
(15) 20/05/2025
Số Quyết định: 81161/QĐ-SHTT.IP
(45) 25/06/2025 447B
(43) 25/10/2022 415 A
(21) 2-2022-00384
(22) 05/09/2022
(51) ***G16H 10/00***; *G16H 10/60; A61B 5/00*
(73) 1. **TRƯỜNG ĐẠI HỌC CÔNG NGHIỆP THÀNH PHỐ HỒ CHÍ MINH** (VN)
Số 12 Nguyễn Văn Bảo, Phường 4, quận Gò Vấp, thành phố Hồ Chí Minh
2. **TRẦN QUÝ HỮU** (VN)
Thôn Minh Thành, xã Tịnh Minh, huyện Sơn Tịnh, tỉnh Quảng Ngãi
(72) Trần Quý Hữu (VN); Hồ Thanh Huy (VN)
(54) **THIẾT BỊ HỖ TRỢ THEO DÕI CHỈ SỐ SỨC KHỎE TRỰC TUYẾN**

(57) Sáng chế đề cập đến thiết bị hỗ trợ theo dõi chỉ số sức khỏe trực tuyến, thiết bị này được sử dụng trong một hệ thống theo dõi sức khỏe trực tuyến bao gồm: thiết bị hỗ trợ thu thập các chỉ số sức khỏe như: nồng độ oxy trong máu (SPO2), nhịp tim và thân nhiệt. Thiết bị có đi kèm cùng hai ứng dụng: một ứng dụng cho người dùng và một ứng dụng cho người quản lí. Các cảm biến bao gồm: cảm biến kẹp tay dùng để đo nồng độ oxy trong máu (SPO2) và nhịp tim của người dùng/bệnh nhân, cảm biến đo thân nhiệt không tiếp xúc kiểu hồng ngoại được bố trí ở một mặt bên đối diện với cảm biến kẹp tay nêu trên. Thiết bị này giúp theo dõi chỉ số sức khỏe tất cả người dùng trong hệ thống từ xa.

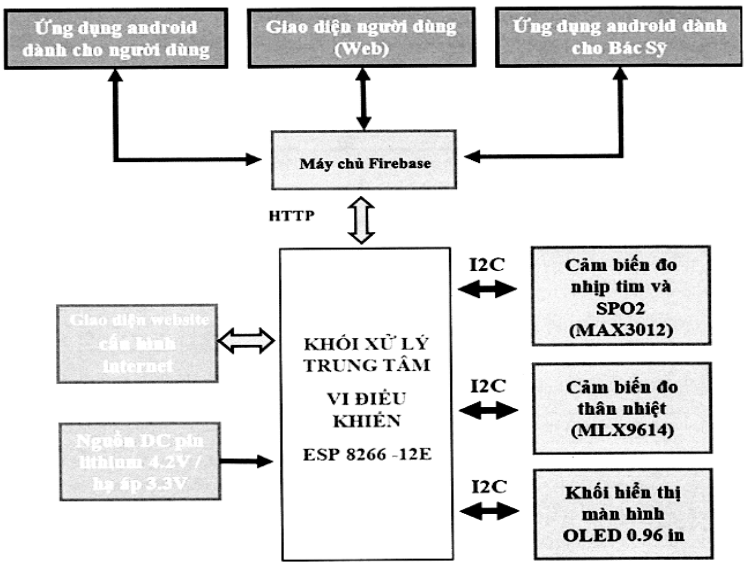

Hình 1

(11) **2-0004135 B**
(15) 20/05/2025
Số Quyết định: 81162/QĐ-SHTT.IP
(45) 25/06/2025 447B
(43) 26/02/2024 431 A
(21) 2-2023-00597
(22) 11/10/2023
(51) ***D01C 1/00***
(73) 1. **CÔNG TY TRÁCH NHIỆM HỮU HẠN HỒ HOÀN CẦU.** (VN)
Xóm 6 - Xã Quỳnh Văn - Huyện Quỳnh Lưu - Tỉnh Nghệ An.
2. **CÔNG TY TRÁCH NHIỆM HỮU HẠN ABACA VIỆT NAM.** (VN)
Xóm 6 - Xã Quỳnh Văn - Huyện Quỳnh Lưu - Tỉnh Nghệ An.
(72) Hồ Xuân Vinh (VN); Trần Thị Hồng Thắm (VN); Hồ Sỹ Cầu (VN)
(54) **HỆ THỐNG VÀ PHƯƠNG PHÁP SẢN XUẤT SỢI DỨA, SỢI CHUỐI**

(57) Sáng chế đề cập đến Hệ thống và phương pháp sản xuất sợi dứa, sợi chuối. Hệ thống sản xuất sợi dứa, sợi chuối này gồm các môđun: môđun sấy để làm héo lá dứa hoặc bẹ chuối, môđun tách sợi, môđun làm sạch sợi, môđun nhà sấy, môđun xử lý hoá học. Phương pháp sản xuất sợi dứa, sợi chuối bao gồm các bước: làm héo nguyên liệu, tách sợi bằng máy tách sợi theo sáng chế, làm sạch và nấu sợi thu được, sấy sợi trong nhà sấy chuyên dụng, xử lý hóa học sợi sau khi sấy khô, kiểm tra chất lượng sợi, ổn định sợi.

H.5

(11) **2-0004136 B**
(15) 20/05/2025
Số Quyết định: 81163/QĐ-SHTT.IP
(45) 25/06/2025 447B
(43) 25/11/2022 416 A
(21) 2-2021-00187
(22) 07/05/2021
(51) ***A01M 1/02***; *A01M 1/00*
(76) **TSU-NENG HSU** (TW)
No.8, Ln. 25, Sec. E., Xianghe 1st Rd., Taibao City, Chiayi County, 612009, Taiwan
(74) Công ty Cổ phần Sở hữu công nghiệp INVESTIP (INVESTIP)
(54) **THIẾT BỊ DẪN DỤ CÔN TRÙNG**

(57) Giải pháp hữu ích đề cập đến thiết bị dẫn dụ côn trùng, gồm có: bộ phận nắp, phần đỉnh, và phần thân nắp được nối với phần đỉnh, tại phần đỉnh có lỗ xuyên qua, phía trong của thân nắp này có ren xoắn thứ nhất và ren xoắn thứ hai, đồng thời khoảng cách giữa ren xoắn thứ nhất với phần đỉnh nhỏ hơn khoảng cách giữa ren xoắn thứ hai với phần đỉnh; và có chi tiết dẫn dụ, một đầu của chi tiết dẫn dụ được nối với phần đỉnh của bộ phận nắp, đầu còn lại có bộ phận dẫn dụ; nhờ ren xoắn thứ nhất hoặc ren xoắn thứ hai vặn khớp với ren xoắn của chai, giúp bộ phận nắp có thể vặn khít vào miệng chai, nhờ vậy khiến bộ phận dẫn dụ sẽ nằm trong ruột chai. Qua đó, có thể kết hợp với các loại chai có kích cỡ miệng chai khác nhau, giúp thực hiện dễ dàng.

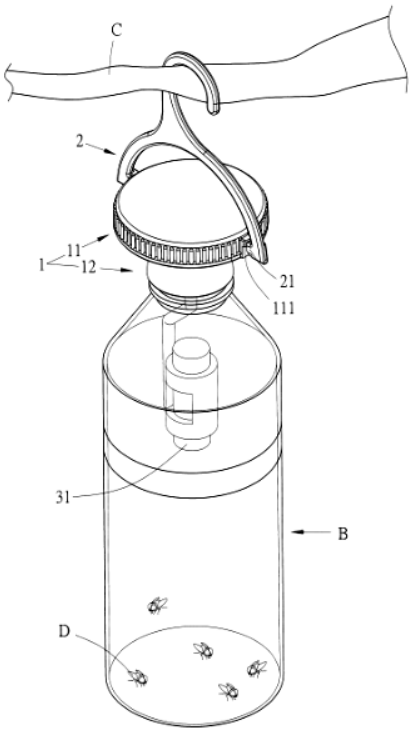

Hình 6

(11) **2-0004137 B**
(15) 20/05/2025
Số Quyết định: 81164/QĐ-SHTT.IP
(45) 25/06/2025 447B
(43) 25/03/2022 408 A
(21) 2-2020-00420
(22) 28/08/2020
(51) ***A23L 2/38***
(76) **NGUYỄN HẢI MINH** (VN)
Khối 6, phường Bến Thủy, thành Phố Vinh, tỉnh Nghệ An
(54) **QUY TRÌNH SẢN XUẤT NƯỚC UỐNG TỪ CỦ NGHỆ VÀNG (CURCUMA ZANTHORRHIZA ROXB)**

(57) Giải pháp hữu ích để cải tiến quy trình sản xuất nước uống từ củ nghệ (Curcuma xanthorrhiza Roxb) giúp hỗ trợ tiêu hóa, bảo vệ dạ dày. Quy trình theo giải pháp hữu ích sử dụng enzym thủy phân trực tiếp tinh bột có trong tinh bột nghệ nhằm thu được sản phẩm dịch thủy phân có thể sử dụng trực tiếp để sản xuất nước uống mà không cần bổ sung đường. Ngoài ra, giải pháp hữu ích còn đề cập đến nước uống chứa tinh bột nghệ thu được từ quy trình theo giải pháp hữu ích.

(11) **2-0004138 B**
(15) 20/05/2025
Số Quyết định: 81165/QĐ-SHTT.IP
(45) 25/06/2025 447B
(43) 25/02/2021 395 A
(21) 2-2023-00257
(22) 09/09/2020
(51) ***C02F 1/00***; *C02F 1/64; C02F 1/62*
(67) 1-2020-05169
(73) **CÔNG TY CỔ PHẦN CẤP NƯỚC THỪA THIÊN HUẾ** (VN)
103 Bùi Thị Xuân, phường Phường Đúc, thành phố Huế, tỉnh Thừa Thiên Huế
(72) Trương Công Nam (VN)
(74) Công ty TNHH Sở hữu trí tuệ Việt Nam IP (VIETNAM IP)

(54) **PHƯƠNG PHÁP LOẠI BỎ SẮT VÀ MANGAN RA KHỎI NƯỚC XỬ LÝ**

(57) Giải pháp hữu ích liên quan đến công nghệ xử lý loại bỏ, bao gồm nhưng không chỉ giới hạn ở, các kim loại nặng và vi sinh vật ra khỏi nước xử lý. Cụ thể, giải pháp hữu ích đề xuất phương pháp xử lý loại bỏ kim loại nặng, tốt hơn là sắt và mangan, ra khỏi nước về cơ bản bao gồm các bước: i) xử lý sơ bộ nước bằng cách điều chỉnh độ pH và tiến hành xử lý sơ bộ bằng clo; ii) xử lý keo tụ lắng đọng để loại bỏ triệt để các dạng không hòa tan của sắt và mangan, iii) tiếp tục xửlý nước bằng clo; iv) xử lý lọc, và v) tiếp tục xử lý bằng clo để thu được nước có hàm lượng clo dư thích hợp. Giải pháp theo giải pháp hữu ích được tạo ra theo hướng kế thừa, tiếp tục nghiên cứu, phát triển hoàn thiện hơn nữa các công nghệ xử lý để loại bỏ Fe và Mn trong nước đã biết bằng cách tối ưu hóa hóa chất, các điều kiện thực hiện, bố trí thiết bị để rút ngắn thời gian xử lý trong khi đó nâng cao hơn nữa hiệu quả xử lý loại bỏ Fe và Mn, và các vi sinh vật trong nước cần xử lý. Giải pháp kỹ thuật này thích hợp để ứng dụng trong ngành cấp nước ở Việt Nam để đảm bảo nước sau xử lý có chất lượng tốt nhất.

(11) **2-0004139 B**
(15) 20/05/2025
Số Quyết định: 81166/QĐ-SHTT.IP
(45) 25/06/2025 447B
(43) 26/12/2022 417 A
(21) 2-2021-00227
(22) 04/06/2021
(51) ***H05B 37/02***; *H04L 12/24; H04W 84/18*
(73) **CÔNG TY CỔ PHẦN BÓNG ĐÈN ĐIỆN QUANG** (VN)
121-123-125 Hàm Nghi, phường Nguyễn Thái Bình, quận 1, thành phố Hồ Chí Minh
(72) Hồ Quỳnh Hưng (VN)
(74) Công ty TNHH sở hữu trí tuệ AGL (AGL IP)
(54) **THIẾT BỊ CẢNH BÁO ĐA CHỨC NĂNG**

(57) Giải pháp hữu ích đề cập đến thiết bị cảnh báo đa chức năng bao gồm: khối cảm biến gồm có cảm biến đo khoảng cách và cảm biến hành động; khối lựa chọn công năng để lựa chọn công năng hoạt động cho thiết bị; khối thiết bị đầu cuối gồm có ít nhất là thiết bị âm thanh; khối điều khiển để điều khiển ít nhất là việc thực hiện các công năng hoạt động được lựa chọn dựa trên các dữ liệu được xác định bởi khối cảm biến. Thiết bị cảnh báo đa chức năng này được tạo cấu hình sao cho có thể được lựa chọn để hoạt động theo ít nhất là một hoặc một số trong số các công năng được thiết đặt trước, gồm có công năng cảnh báo an toàn khu vực nguy hiểm cho trẻ em, công năng chống trộm, công năng đo chiều cao, và công năng kiểm chuẩn chiều cao cho trẻ em.

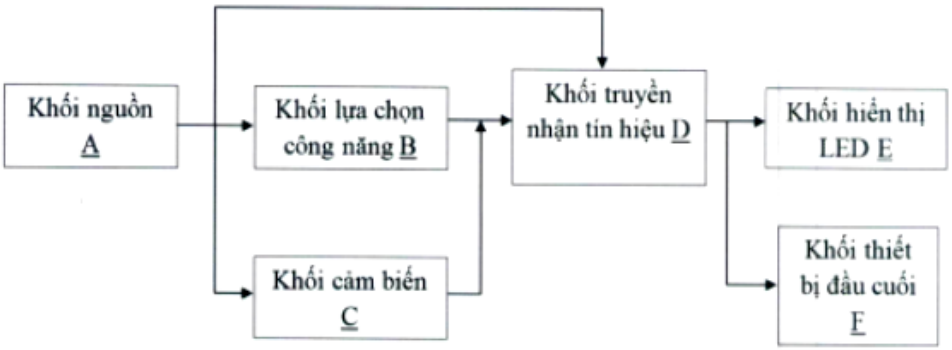

Hình 1

(11) **2-0004140 B**

(15) 20/05/2025
Số Quyết định: 81167/QĐ-SHTT.IP

(45) 25/06/2025 447B

(43) 25/11/2022 416 A

(21) 2-2022-00008

(22) 06/01/2022

(30) 2-2021-00213 24/05/2021 VN

(51) ***H05B 37/02**; F21K 9/00*

(73) **CÔNG TY CỔ PHẦN BÓNG ĐÈN ĐIỆN QUANG** (VN)
121-123-125 Hàm Nghi, phường Nguyễn Thái Bình, quận 1, thành phố Hồ Chí Minh

(72) Hồ Quỳnh Hưng (VN)

(74) CÔNG TY LUẬT TNHH AGL (AGL LAW)

(54) **THIẾT BỊ CHIẾU SÁNG LED VÀ HỆ THỐNG ĐIỀU KHIỂN THIẾT BỊ CHIẾU SÁNG LED NÀY**

(57) Giải pháp hữu ích đề cập đến thiết bị chiếu sáng LED và hệ thống điều khiển thiết bị chiếu sáng LED. Hệ thống điều khiển này bao gồm: nhiều thiết bị chiếu sáng LED tạo thành một mạng lưới các thiết bị chiếu sáng LED có thể truyền thông với nhau nhờ khối truyền nhận tín hiệu qua Bluetooth, hoặc chuẩn kết nối tương tự, hoặc có thể thực hiện phát lại gói tín hiệu điều khiển tới các thiết bị chiếu sáng LED lân cận. Các gói tín hiệu điều khiển này bao gồm ít nhất là gói tín hiệu điều khiển theo độ ẩm môi trường và gói tín hiệu điều khiển theo chế độ xác định trước. Gói tín hiệu điều khiển theo độ ẩm môi trường tương ứng với việc thay đổi cường độ chiếu sáng phù hợp với cường độ độ ẩm của môi trường xung quanh được đo bởi cảm biến độ ẩm, nhờ đó có thể tăng hoặc giảm cường độ chiếu sáng phù hợp với độ ẩm môi trường. Gói tín hiệu điều khiển theo chế độ xác định trước có thể điều khiển thay đổi ít nhất là nhiệt độ màu hoặc màu sắc ánh sáng của thiết bị chiếu sáng LED, hoặc chế độ tương tự.

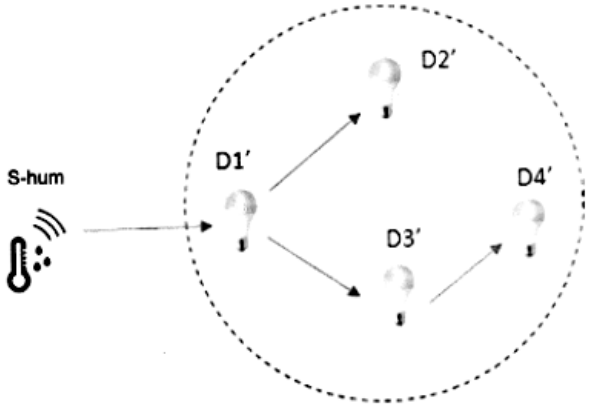

Hình 2A

(11) **2-0004141 B**
(15) 23/05/2025
Số Quyết định: 85384/QĐ-SHTT.IP
(45) 25/06/2025 447B
(43) 25/11/2021 404 A
(21) 2-2024-00885
(22) 04/05/2020
(51) ***A01N 59/00***
(67) 1-2020-02497
(73) **CÔNG TY TRÁCH NHIỆM HỮU HẠN MỘT THÀNH VIÊN NANO TECHMART** (VN)
66/10H ấp Hậu Lân, xã Bà Điểm, huyện Hóc Môn, thành phố Hồ Chí Minh
(72) Lê Vĩnh Thắng (VN); Hoàng Thị Thu (VN)
(54) **QUY TRÌNH SẢN XUẤT DUNG DỊCH NANO BẠC HÌNH CẦU VỚI CHẤM LƯỢNG TỬ CACBON TRÊN NỀN VẬT LIỆU HỮU CƠ**

(57) Giải pháp hữu ích đề cập đến quy trình sản xuất dung dịch nano bạc hình cầu với chấm lượng tử cacbon trên nền vật liệu hữu cơ, trong đó quy trình này bao gồm các bước: chuẩn bị dung dịch tinh chất trà xanh; chuẩn bị dung dịch chấm lượng tử cacbon tinh khiết; chuẩn bị dung dịch chitosan; thu dung dịch nano bạc hình cầu; và thu dung dịch nano bạc hình cầu với chấm lượng tử cacbon trên nền vật liệu hữu cơ.

(11) **2-0004142 B**
(15) 23/05/2025
Số Quyết định: 85387/QĐ-SHTT.IP
(45) 25/06/2025 447B
(43) 25/08/2021 401 A
(21) 2-2025-00016
(22) 06/04/2020
(51) ***H01K 1/16***; *H01K 1/20*
(67) 1-2020-01959
(73) **CÔNG TY TNHH ĐIỆN KHÍ JILI VIỆT NAM** (VN)
Lô đất số L5, khu công nghiệp dệt may Phố Nối, phường Dị Sử, thị xã Mỹ Hào, tỉnh Hưng Yên
(72) ZECHUAN ZHENG (CN)
(74) Công ty TNHH Sở hữu trí tuệ Havip (HAVIP CO., LTD.)

(54) LÕI SẮT STATO TỔ HỢP CỦA ĐỘNG CƠ ĐIỆN 1 PHA/3 PHA

(57) Giải pháp hữu ích đề xuất lõi stato của động cơ điện bao gồm nhiều lá thép được dập rãnh xếp chồng lên nhau để tạo thành một phần thân chính của lõi stato. Trên bề mặt vách của lỗ trung tâm thứ nhất của lá thép được dập rãnh có nhiều rãnh đặt dây thứ nhất lõm vào lá thép được dập rãnh. Các rãnh đặt dây thứ nhất được bố trí dọc theo hướng chu vi của lỗ trung tâm thứ nhất, và còn bao gồm các lá thép lắp đặt cố định tương ứng vào hai đầu của phần thân chính của lõi stato. Trên bề mặt vách của lỗ trung tâm thứ hai của lá thép được dập rãnh có nhiều rãnh đặt dây lõm vào lá thép được dập rãnh. Các rãnh đặt dây thứ hai được bó trí dọc theo hướng chu vi của lỗ trung tâm thứ hai. Hình dạng và kích thước của các rãnh đặt dây thứ hai giống như của các rãnh đặt dây thứ nhất.

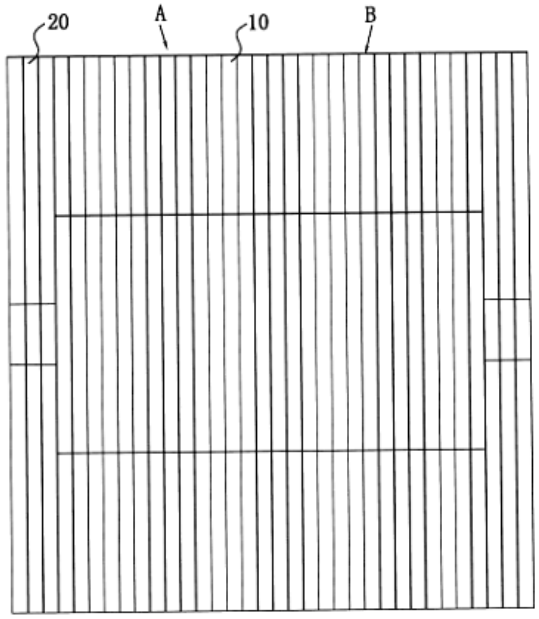

Fig.2

(11) **2-0004143 B**
(15) 23/05/2025
Số Quyết định: 85416/QĐ-SHTT.IP
(45) 25/06/2025 447B
(43) 26/09/2022 414 A
(21) 2-2024-00865
(22) 12/07/2022
(51) ***G01N 33/18***
(67) 1-2022-04368
(73) **CÔNG TY TNHH GIẢI PHÁP ĐIỆN TỬ T.C VIỆT NAM** (VN)
Lô I-4B-6, đường N3, Khu Công Nghệ Cao, phường Tân Phú, thành phố Thủ Đức, thành phố Hồ Chí Minh
(72) Trần Đăng Khoa (VN)
(74) Công ty Luật TNHH Winco (WINCO LAW FIRM)
(54) **THIẾT BỊ ĐO CHẤT LƯỢNG NƯỚC VÀ HỆ THỐNG GIÁM SÁT CHẤT LƯỢNG NƯỚC SỬ DỤNG THIẾT BỊ ĐO NÀY**

(57) Giải pháp hữu ích đề cập đến thiết bị đo chất lượng nước và hệ thống giám sát chất lượng nước sử dụng thiết bị đo này để kiểm soát chất lượng nước trong lĩnh vực nuôi trồng thủy sản. Thông số chất lượng nước được thu thập một cách thường xuyên theo chu kỳ và các dữ liệu thu được sẽ được truyền qua mạng không dây tới máy chủ. Máy chủ sẽ phân tích để đưa ra các cảnh báo kịp thời cho người sử dụng nếu sự thay đổi của môi trường có hại đến vật nuôi. Từ đó, năng suất nuôi trồng sẽ được nâng cao và giảm thiểu được rủi ro và thiệt hại do sự thay đổi của môi trường gây ra. Thiết bị đo chất lượng nước theo giải pháp hữu ích còn bao gồm cơ cấu làm sạch cảm biến, giúp cho dữ liệu đo được có độ chính xác cao và không bị ảnh hưởng bởi tác động của môi trường theo thời gian.

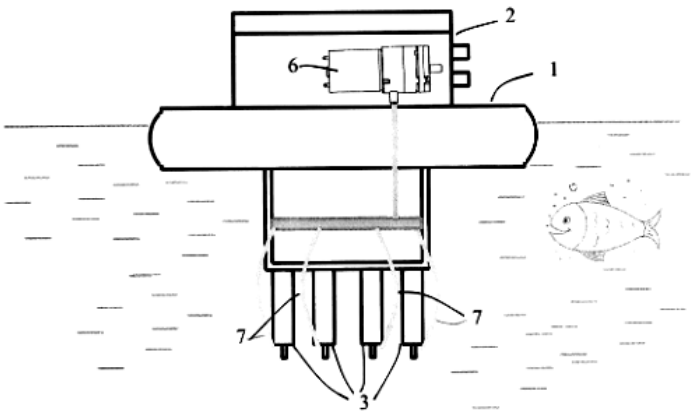

Hình 1

(11) **2-0004144 B**
(15) 23/05/2025
Số Quyết định: 85420/QĐ-SHTT.IP
(45) 25/06/2025 447B
(43) 26/12/2022 417 A
(21) 2-2024-00499
(22) 26/05/2021
(51) ***A61P 35/00***; *A61K 49/00; C07D 311/16; C07C 45/74; C07C 49/235; A61K 31/366*
(67) 1-2021-03010
(73) **ĐẠI HỌC Y DƯỢC THÀNH PHỐ HỒ CHÍ MINH** (VN)
217 Hồng Bàng, phường 11, quận 5, thành phố Hồ Chí Minh
(72) Trương Ngọc Tuyền (VN); Đoàn Quốc Hoài Nam (VN)
(54) **HỢP CHẤT TƯƠNG ĐỒNG CURCUMIN KIỂU MONOCARBONYL KHÔNG ĐỐI XỨNG CHỨA DỊ VÒNG 1H-PYRAZOL**

(57) Giải pháp hữu ích thuộc lĩnh vực hóa hữu cơ, hóa dược. Cụ thể là, giải pháp hữu ích đề xuất các hợp chất tương đồng curcumin kiểu monocarbonyl (MAC) chứa dị vòng 1*H*-pyrazol được thể hiện theo công thức (I):

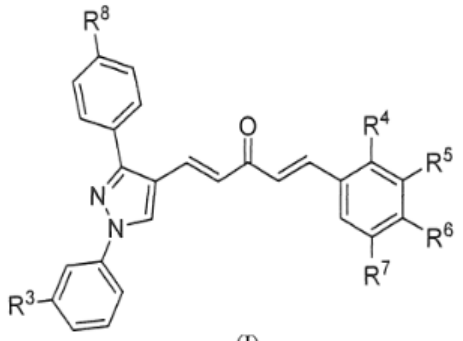

(I)

hoặc muối dược dụng, hoặc este dược dụng của chúng, trong đó:

R^3 là hydro hoặc nitro; R^4 là hydro hoặc metoxy; R^5 là hydro, metoxy, etoxy, hoặc hydroxy; R^6 là metoxy, hydroxy, hoặc N,N-dimetylamino; hoặc R^5 và R^6 cùng nhau tạo thành metylendioxy; R^7 là hydro hoặc metoxy; và R^8 là hydro, flo, clo hoặc metoxy.

Qua đó, giải pháp hữu ích đã góp phần làm phong phú các hợp chất MAC chứa dị vòng 1*H*-pyrazol với hy vọng tăng cường hoạt tính sinh học của các dẫn chất pyrazol cũng như các chất tương đồng curcumin nói chung và các MAC chứa dị vòng 1*H*-pyrazol nói riêng.

(11) **2-0004145 B**
(15) 23/05/2025
Số Quyết định: 85421/QĐ-SHTT.IP
(45) 25/06/2025 447B
(43) 26/06/2023 423 A
(21) 2-2024-00644
(22) 03/12/2021
(51) *A61C 15/04*
(67) 1-2021-07802
(76) **VŨ THỊ LIỄU** (VN)
Số 12, ngách 102/55 đường Hoàng Đạo Thành, phường Kim Giang, quận Thanh Xuân, thành phố Hà Nội

(54) **QUY TRÌNH SẢN XUẤT CHỈ NHA KHOA VÀ CHỈ NHA KHOA ĐƯỢC TẠO THÀNH TỪ QUY TRÌNH NÀY**

(57) Giải pháp hữu ích đề cập đến quy trình sản xuất chỉ nha khoa bao gồm các bước: lựa chọn nguyên liệu, tiệt trùng, xử lý kháng sinh, sấy khô, bọc sáp và đóng gói thành phẩm và chỉ nha khoa được tạo thành từ quy trình này.

HÌNH 1

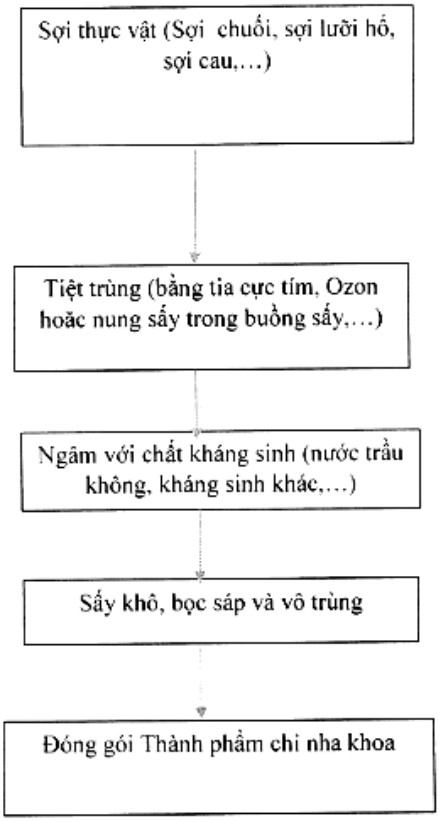

(11) **2-0004146 B**
(15) 23/05/2025
Số Quyết định: 85424/QĐ-SHTT.IP
(45) 25/06/2025 447B
(43) 25/07/2023 424 A
(21) 2-2025-00097
(22) 07/07/2022
(51) ***A01M 1/02***; *A61K 36/61*
(67) 1-2022-04281
(76) **HOÀNG ĐỨC LONG** (VN)
C1/2, tổ 1, Ấp 3, Bình Lợi, Bình Chánh, thành phố Hồ Chí Minh
(74) Công ty TNHH Sở hữu trí tuệ M.I.T (M.I.T IP CO., LTD)
(54) **BẪY DẪN DỤ ĐỂ DIỆT RUỒI VÀNG ĐỤC QUẢ**

(57) Sáng chế đề cập đến bẫy dẫn dụ để diệt ruồi vàng đục quả, trong đó bẫy này gồm phần nắp (10) chứa chất dẫn dụ được lắp bằng ren nối với bình chứa (20) bên trong có bộ phận dẫn dụ (30) để thu hút ruồi vàng đục quả, bằng cách thiết kế khoang chứa (13) chứa chất dẫn dụ được chiết xuất từ lá tràm gió *(Melaleuca quinquenervia)* với que thấm (31) và đĩa dẫn dụ (32) ngược cho phép chất dẫn dụ trong khoang chứa (13) thấm dần xuống đĩa dẫn dụ, nhờ đó kéo dài được thời gian sử dụng bẫy.

HÌNH 1

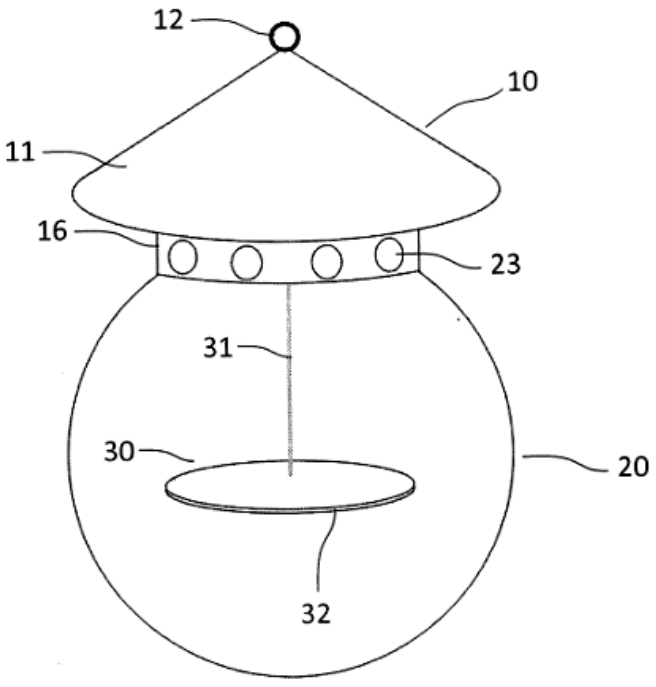

(11) **2-0004147 B**
(15) 23/05/2025
Số Quyết định: 85434/QĐ-SHTT.IP
(45) 25/06/2025 447B
(43) 25/08/2022 413 A
(21) 2-2024-00792
(22) 03/06/2022
(51) ***A01N 33/00***
(67) 1-2022-03487
(76) **LƯƠNG VĂN TRƯỜNG** (VN)
Xóm 8, xã Nghĩa Trung, huyện Nghĩa Hưng, tỉnh Nam Định
(74) Công Ty Tnhh Tư Vấn Công Nghệ Và Sở Hữu Trí Tuệ IP GROUP (IP GROUP CO.,LTD.)
(54) **CHẾ PHẨM DIỆT ỐC HẠI CÂY TRỒNG VÀ QUY TRÌNH SẢN XUẤT CHẾ PHẨM NÀY**

(57) Sáng chế đề cập đến chế phẩm diệt ốc hại cây trồng có các thành phần được xác định theo tỷ lệ phần trăm (%) tính theo trọng lượng bao gồm thành phần bột lúa mì, thành phần bột bentonit, thành phần phụ phẩm từ lúa, thành phần Fe – EDTA, thành phần phụ, và thành phần bột bời lời. Chế phẩm này có khả năng diệt ốc trên 97% sau khi ốc ăn phải từ 1 – 2 viên.

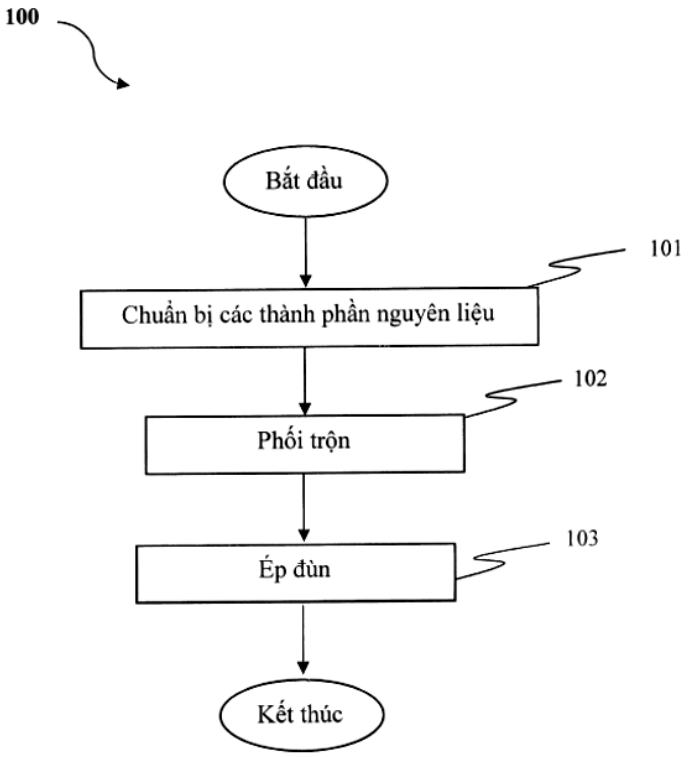

(11) **2-0004148 B**
(15) 23/05/2025
Số Quyết định: 85438/QĐ-SHTT.IP
(45) 25/06/2025 447B
(43) 26/12/2022 417 A
(21) 2-2024-00500
(22) 26/05/2021
(51) ***A61P 35/00***; *A61K 49/00; C07D 311/16; C07C 45/74; C07C 49/235; A61K 31/366*
(67) 1-2021-03011
(73) **ĐẠI HỌC Y DƯỢC THÀNH PHỐ HỒ CHÍ MINH** (VN)
217 Hồng Bàng, phường 11, quận 5, thành phố Hồ Chí Minh
(72) Trương Ngọc Tuyền (VN); Đoàn Quốc Hoài Nam (VN)
(54) **HỢP CHẤT TƯƠNG ĐỒNG CURCUMIN KIỂU MONOCARBONYL KHÔNG ĐỐI XỨNG CHỨA DỊ VÒNG 1H-PYRAZOL**

(57) Giải pháp hữu ích thuộc lĩnh vực hóa hữu cơ, hóa dược. Cụ thể là, giải pháp hữu ích đề xuất các hợp chất tương đồng curcumin kiểu monocarbonyl (MAC) chứa dị vòng 1*H*-pyrazol được thể hiện theo công thức (I):

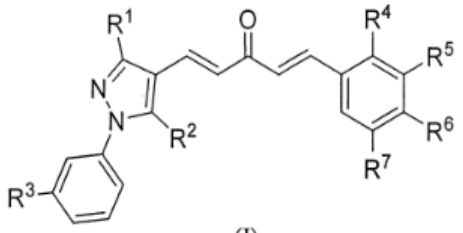

(I)

hoặc muối dược dụng, hoặc este dược dụng của chúng, trong đó:

R^1 là metyl, carboxy; R^2 là hydro hoặc clo; R^3 là hydro hoặc nitro; R^4 là hydro hoặc metoxy; R^5 là hydro, metoxy, etoxy, hoặc hydroxy; R^6 là metoxy, hydroxy, hoặc N,N-dimetylamino; hoặc R^5 và R^6 cùng nhau tạo thành metylendioxy; R^7 là hydro hoặc metoxy.

Qua đó, giải pháp hữu ích đã góp phần làm phong phú các hợp chất MAC chứa dị vòng 1*H*-pyrazol với hy vọng tăng cường hoạt tính sinh học của các dẫn chất pyrazol cũng như các chất tương đồng curcumin nói chung và các MAC chứa dị vòng 1*H*-pyrazol nói riêng.

(11) **2-0004149 B**
(15) 23/05/2025
Số Quyết định: 85452/QĐ-SHTT.IP
(45) 25/06/2025 447B
(43) 25/08/2022 413 A
(21) 2-2024-00125
(22) 18/04/2022
(51) ***G08C 17/00***; *G01N 33/04*
(67) 1-2022-02407
(73) **NGUYỄN ANH TUẤN** (VN)
Khoa Vật Lý, Trường Đại học Khoa học Tự nhiên (Đại học Quốc gia Hà Nội); phòng 206E, nhà T1, 334 đường Nguyễn Trãi, quận Thanh Xuân, Hà Nội
(72) Nguyễn Anh Tuấn (VN); Bùi Đình Tú (VN); Vương Văn Hiệp (VN); Hoàng Nam Nhật (VN)
(54) **PHƯƠNG PHÁP ĐO ĐỘ MẶN TỪ XA**

(57) Giải pháp hữu ích đề xuất thiết bị tích hợp dùng để đo độ mặn, hệ thống tích hợp dùng để đo độ mặn từ xa trên diện rộng sử dụng thiết bị này. Cụ thể là thiết bị này bao gồm khối điều khiển trung tâm; khối thu tín hiệu vệ tinh GPS (global positioning system: GPS); khối thu phát dữ liệu không dây; thiết bị đo độ mặn mạch điều hòa tín hiệu và mạch đo các thông số môi trường khác mà lần lượt tích hợp với các cảm biến độ mặn và cảm biến đo thông số môi trường khác; thiết bị này đặc trưng ở chỗ: các khối này được tích hợp và điều phối bởi một khối điều khiển trung tâm có thể số hóa lưu trữ, tính toán và phối hợp truyền dẫn dữ liệu từ các bộ phận riêng rẽ. Ngoài ra giải pháp hữu ích còn đề xuất phương pháp đo độ mặn từ xa sử dụng thiết bị này kết hợp với phương án truyền dẫn dữ liệu không dây để thu thập tín hiệu định vị vệ tinh và truyền dữ liệu về các trạm thu, cùng với phương án truyền thông mạng lưới bao gồm các máy chủ để lưu trữ và quản lý các dữ liệu đo được từ thiết bị tích hợp. Bằng cách này có thể đo đạc độ mặn từ xa trên một diện rộng tại cùng một thời điểm với chi phí giảm và độ chính xác cao hơn so với các phương pháp hiện hành.

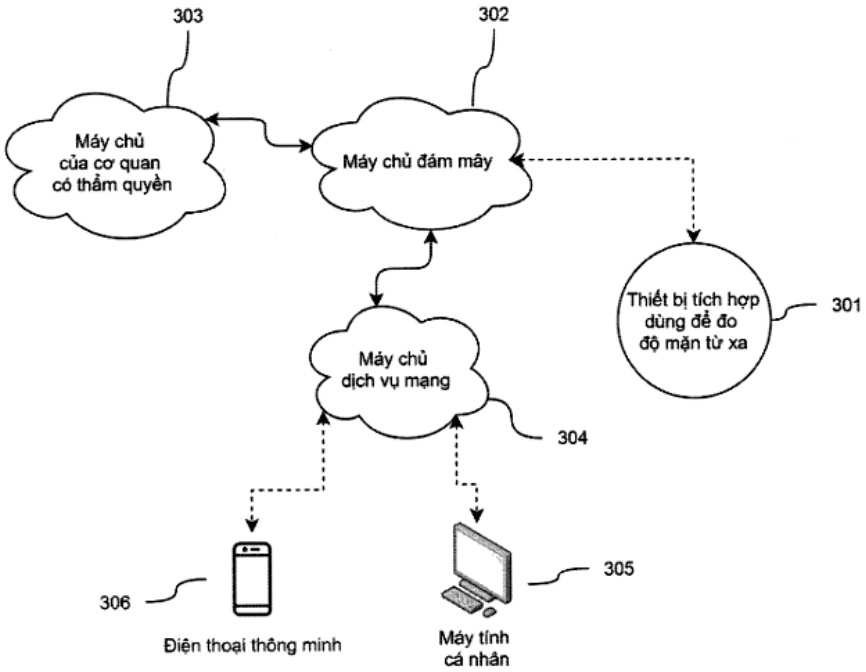
303
302
Máy chủ
của cơ quan
có thẩm quyền
Máy chủ đám mây
Thiết bị tích hợp
dùng để đo
độ mặn từ xa
301
Máy chủ
dịch vụ mạng
304
306
305
Điện thoại thông minh
Máy tính
cá nhân

Hình 3

(11) **2-0004150 B**
(15) 23/05/2025
Số Quyết định: 85548/QĐ-SHTT.IP
(45) 25/06/2025 447B
(43) 27/03/2023 420 A
(21) 2-2025-00148
(22) 22/11/2022
(51) *G01N 33/50*
(67) 1-2022-07614
(73) **ĐẠI HỌC BÁCH KHOA HÀ NỘI** (VN)
số 1, phố Đại Cồ Việt, quận Hai Bà Trưng, thành phố Hà Nội
(72) Trương Quốc Phong (VN); Ngô Thu Hường (VN)
(54) **QUY TRÌNH CHẾ TẠO KHAY THỬ PHÁT HIỆN NHANH KHÁNG NGUYÊN NS1 CỦA VIRUS DENGUE VÀ KHAY THỬ TẠO RA THEO QUY TRÌNH NÀY**

(57) Sáng chế đề cập đến khay thử phát hiện nhanh kháng nguyên NS1 của vi rút Dengue và quy trình tạo khay thử này. Khay thử theo sáng chế chứa kháng thể đa dòng của thỏ và chuột lang kháng protein kháng nguyên NS1. Hạt nano vàng được sử dụng là dạng đa thuỳ giúp tăng độ nhạy.

(11) **2-0004151 B**
(15) 23/05/2025
Số Quyết định: 85550/QĐ-SHTT.IP
(45) 25/06/2025 447B
(43) 25/10/2022 415 A
(21) 2-2025-00085
(22) 28/06/2022
(51) ***A61B 5/00***
(67) 1-2022-04048
(73) **TRƯỜNG ĐẠI HỌC CÔNG NGHỆ - ĐẠI HỌC QUỐC GIA HÀ NỘI** (VN)
Nhà E3, 144 Xuân Thủy, Cầu Giấy, Hà Nội
(72) Phạm Minh Triển (VN); Trần Thanh Hương (VN)
(54) **HỆ THỐNG MẶT NẠ KẾT HỢP VỚI GỐI NGỦ GIÚP PHÁT HIỆN TRẠNG THÁI NGỦ NGÁY VÀ TƯ THẾ NGỦ**

(57) Sáng chế đề xuất hệ thống mặt nạ kết hợp với gối ngủ thông minh giúp phát hiện trạng thái ngủ ngáy và tư thế ngủ bao gồm: mặt nạ ngủ (1), gối ngủ thông minh (2) và điện thoại thông minh (3) hỗ trợ phát hiện trạng thái ngủ ngáy và tự động điều chỉnh đầu giúp người dùng tạm ngừng ngáy, đồng thời thông qua các thông tin về trạng thái ngủ ngáy và tư thế ngủ nói trên đưa ra mức độ cảnh cáo nguy cơ mắc bệnh lý ngừng thở tắc nghẽn khi ngủ (OSA) ở người dùng.

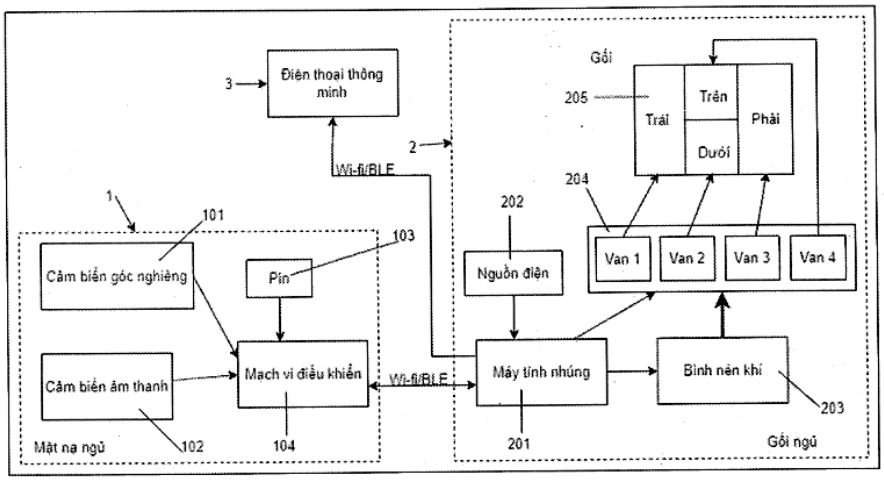

Hình 2

(11) **2-0004152 B**
(15) 23/05/2025
Số Quyết định: 86061/QĐ-SHTT.IP
(45) 25/06/2025 447B
(43) 25/11/2022 416 A
(21) 2-2021-00213
(22) 24/05/2021
(51) ***H05B 37/02***; *H04L 12/24; H04W 84/18*
(73) **CÔNG TY CỔ PHẦN BÓNG ĐÈN ĐIỆN QUANG** (VN)
121-123-125 Hàm Nghi, phường Nguyễn Thái Bình, quận 1, thành phố Hồ Chí Minh
(72) Hồ Quỳnh Hưng (VN)
(74) Công ty TNHH sở hữu trí tuệ AGL (AGL IP)
(54) **THIẾT BỊ CHIẾU SÁNG LED VÀ HỆ THỐNG ĐIỀU KHIỂN THIẾT BỊ CHIẾU SÁNG LED NÀY**

(57) Giải pháp hữu ích đề cập đến thiết bị chiếu sáng LED và hệ thống điều knien thiết bị chiếu sáng LED. Hệ thống điều khiển này bao gồm: nhiều thiết bị chiếu sáng LED tạo thành một mạng lưới các thiết bị chiếu sáng LED có thể truyền thông với nhau nhờ khối truyền nhận tín hiệu qua Bluetooth, hoặc chuẩn kết nối tương tự, hoặc có thể thực hiện phát lại gói tín hiệu điều khiển tới các thiết bị chiếu sáng LED lân cận. Các gói tín hiệu điều khiển này bao gồm ít nhất là gói tín hiệu điều khiển theo ánh sáng tự nhiên và gói tín hiệu điều khiển theo chế độ xác định trước. Gói tín hiệu điều khiển theo ánh sáng tự nhiên tương ứng với việc thay đổi cường độ chiếu sáng phù hợp với cường độ ánh sáng của ánh sáng tự nhiên tại môi trường xung quanh được đo bởi cảm biến ánh sáng, nhờ đó có thể tăng hoặc giảm cường độ chiếu sáng phù hợp với ánh sáng tự nhiên.

Gói tín hiệu điều khiển theo chế độ xác định trước có thể điều khiển thay đổi ít nhất là nhiệt độ màu hoặc màu sắc ánh sáng của thiết bị chiếu sáng LED, hoặc chế độ tương tự.

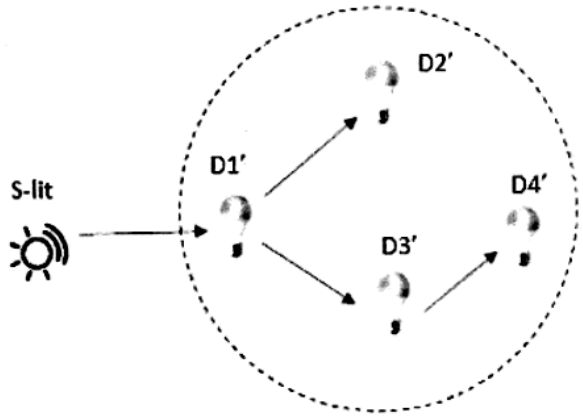

Hình 2A

(11) **2-0004153 B**
(15) 27/05/2025
Số Quyết định: 88797/QĐ-SHTT.IP
(45) 25/06/2025 447B
(43) 25/10/2024 439SC A
(21) 2-2023-00268
(22) 25/05/2023
(51) ***A61K 36/486****; C07D 311/16*
(73) **ĐẠI HỌC THÁI NGUYÊN** (VN)
Phường Tân Thịnh, thành phố Thái Nguyên, tỉnh Thái Nguyên
(72) Vũ Thị Thu Lê (VN); Đỗ Tiến Lâm (VN)
(54) **PHƯƠNG PHÁP PHÂN LẬP VÀ TINH CHẾ HỢP CHẤT AMBOCIN TỪ CÂY KÊ HUYẾT ĐẰNG (MILLETTIA DIELSIANA)**

(57) Giải pháp hữu ích đề cập đến phương pháp tách chiết và tinh chế hợp chất ambocin từ thân cây Kê huyết đằng(*Millettia dielsiana*). Bằng kỹ thuật chiết phân đoạn với các dung môi đặc hiệu, phương pháp theo giải pháp hữu ích cho phép thu được hợp chất ambocin tinh sạch và thể hiện hoạt tính sinh học phù hợp để làm nguyên liệu phát triển dược phẩm bảo vệ gan.

PHẦN III

SỬA ĐỔI, DUY TRÌ, CẤP LẠI, CHẤM DỨT, HUỶ BỎ VĂN BẰNG BẢO HỘ, QUYẾT ĐỊNH GIẢI QUYẾT KHIẾU NẠI

1 - SỬA ĐỔI VĂN BẰNG BẢO HỘ

Ghi nhận sửa đổi Bằng độc quyền sáng chế

Quyết định số: 71381/QĐ-SHTT.$_{IP}$, ngày 12/05/2025 về việc ghi nhận sửa đổi Bằng độc quyền sáng chế

Số đơn yêu cầu: SB1-2024-03555 Ngày nộp: 22/11/2024

Liên quan đến Bằng độc quyền sáng chế:

(11) Số văn bằng	(15) Ngày cấp
1-33157	28/07/2022

Mục sửa đổi: Tên, địa chỉ chủ văn bằng bảo hộ
Nội dung mới: SANOFI (FR)
46 avenue de la Grande Armée, 75017 PARIS, France

Quyết định số: 71431/QĐ-SHTT.$_{IP}$, ngày 12/05/2025 về việc ghi nhận sửa đổi Bằng độc quyền sáng chế

Số đơn yêu cầu: SB1-2024-03176 Ngày nộp: 18/10/2024

Liên quan đến Bằng độc quyền sáng chế:

(11) Số văn bằng	(15) Ngày cấp
1-40329	03/06/2024

Mục sửa đổi: Tên, địa chỉ chủ văn bằng bảo hộ
Nội dung mới: 1. CORNELL UNIVERSITY (US)
Center for Technology Licensing (CTL), 395 Pine Tree Road, Suite 310, Ithaca, New York 14850, United States of America
2. ADVERUM BIOTECHNOLOGIES, INC. (US)
100 Cardinal Way, Redwood City, CA 94063, United States of America

---

Quyết định số: 71526/QĐ-SHTT.$_{IP}$, ngày 12/05/2025 về việc ghi nhận sửa đổi Bằng độc quyền sáng chế

Số đơn yêu cầu: SB1-2024-03458 Ngày nộp: 14/11/2024

Liên quan đến Bằng độc quyền sáng chế:

(11) Số văn bằng	(15) Ngày cấp
1-33077	21/07/2022

Mục sửa đổi: Tên, địa chỉ chủ văn bằng bảo hộ
Nội dung mới: ViiV Healthcare Company (US)
Corporation Service Company, 251 Little Falls Drive, Wilmington, Delaware 19808, United States of America

---

Quyết định số: 73456/QĐ-SHTT.$_{IP}$, ngày 13/05/2025 về việc ghi nhận sửa đổi Bằng độc quyền sáng chế

Số đơn yêu cầu: SB1-2024-03834 Ngày nộp: 20/12/2024

Liên quan đến Bằng độc quyền sáng chế:

(11) Số văn bằng	(15) Ngày cấp
1-37300	19/09/2023

Mục sửa đổi: Tên, địa chỉ chủ văn bằng bảo hộ
Nội dung mới: Corteva Agriscience LLC (US)
9330 Zionsville Road, Indianapolis, Indiana 46268, United States of America

---

Quyết định số: 82653/QĐ-SHTT.$_{IP}$, ngày 21/05/2025 về việc ghi nhận sửa đổi Bằng độc quyền sáng chế

Số đơn yêu cầu: SB1-2025-00120 Ngày nộp: 15/01/2025

Liên quan đến Bằng độc quyền sáng chế:

(11) Số văn bằng	(15) Ngày cấp
1-41901	06/11/2024

Mục sửa đổi: Tên, địa chỉ chủ văn bằng bảo hộ
Nội dung mới: 1. KANSAS STATE UNIVERSITY RESEARCH FOUNDATION (US)
2005 Research Park Circle, Suite 105, Manhattan, Kansas 66502, United States of America

2. Axiota U.S., Inc. (US)
2809 East Harmony Rd., Ste. 190, Fort Collins, Colorado 80528, United States of America

---

Quyết định số: 91802/QĐ-SHTT.$_{IP}$, ngày 29/05/2025 về việc ghi nhận sửa đổi Bằng độc quyền sáng chế

Số đơn yêu cầu: SB1-2023-03496 Ngày nộp: 27/11/2023

Liên quan đến Bằng độc quyền sáng chế:

(11) Số văn bằng	(15) Ngày cấp
1-34461	23/11/2022

Mục sửa đổi: Tác giả sáng chế
Nội dung mới: Bổ sung tác giả sau đây vào danh sách các tác giả sáng chế:
Cathrine Hartung (NO)

---

2 - DUY TRÌ HIỆU LỰC VĂN BẰNG BẢO HỘ

a - Duy trì hiệu lực Bằng độc quyền sáng chế

Thông báo số: 52731/TB-SHTT.$_{IP}$, ngày 08/05/2025 về việc ghi nhận yêu cầu duy trì hiệu lực Bằng độc quyền sáng chế

Số đơn yêu cầu: DT1-2024-18434 Ngày nộp: 04/12/2024

Liên quan đến Bằng độc quyền sáng chế:

(11) Số bằng	(15) Ngày cấp	Năm yêu cầu duy trì hiệu lực	Hiệu lực được duy trì đến
38335	12/12/2023	2	12/12/2025

(73) Chủ văn bằng bảo hộ: RESONAC CORPORATION (JP)
13-9, Shiba Daimon 1-chome, Minato-ku, Tokyo, Japan

Thông báo số: 52732/TB-SHTT.$_{IP}$, ngày 08/05/2025 về việc ghi nhận yêu cầu duy trì hiệu lực Bằng độc quyền sáng chế

Số đơn yêu cầu: DT1-2024-19680 Ngày nộp: 26/12/2024

Liên quan đến Bằng độc quyền sáng chế:

(11) Số bằng	(15) Ngày cấp	Năm yêu cầu duy trì hiệu lực	Hiệu lực được duy trì đến
27390	08/01/2021	5	08/01/2026

(73) Chủ văn bằng bảo hộ: KABUSHIKI KAISHA HONDA LOCK (JP)
3700, Aza Wadayama, Shimonaka, Sadowara-cho,
Miyazaki-shi, Miyazaki, Japan

Thông báo số: 52733/TB-SHTT.$_{IP}$, ngày 08/05/2025 về việc ghi nhận yêu cầu duy trì hiệu lực Bằng độc quyền sáng chế

Số đơn yêu cầu: DT1-2024-03042 Ngày nộp: 06/03/2024

Liên quan đến Bằng độc quyền sáng chế:

(11) Số bằng	(15) Ngày cấp	Năm yêu cầu duy trì hiệu lực	Hiệu lực được duy trì đến
36170	24/05/2023	2	24/05/2025

(73) Chủ văn bằng bảo hộ: SENSEN NETWORKS GROUP PTY LTD (AU)
Unit 4, 71 Victoria Crescent, Abbotsford, Victoria 3067, Australia

---

Thông báo số: 52734/TB-SHTT.$_{IP}$, ngày 08/05/2025 về việc ghi nhận yêu cầu duy trì hiệu lực Bằng độc quyền sáng chế

Số đơn yêu cầu: DT1-2024-11686 Ngày nộp: 07/08/2024

Liên quan đến Bằng độc quyền sáng chế:

(11) Số bằng	(15) Ngày cấp	Năm yêu cầu duy trì hiệu lực	Hiệu lực được duy trì đến
29440	05/08/2021	4	05/08/2025

(73) Chủ văn bằng bảo hộ: CÔNG TY CỔ PHẦN TẬP ĐOÀN AN PHÁT HOLDINGS (VN)
Lô CN11+CN12, cụm CN An Đồng, Thị Trấn Nam Sách, Huyện Nam Sách, Tỉnh Hải Dương

---

Thông báo số: 52735/TB-SHTT.$_{IP}$, ngày 08/05/2025 về việc ghi nhận yêu cầu duy trì hiệu lực Bằng độc quyền sáng chế

Số đơn yêu cầu: DT1-2024-11687 Ngày nộp: 07/08/2024

Liên quan đến Bằng độc quyền sáng chế:

(11) Số bằng	(15) Ngày cấp	Năm yêu cầu duy trì hiệu lực	Hiệu lực được duy trì đến
29441	05/08/2021	4	05/08/2025

(73) Chủ văn bằng bảo hộ: CÔNG TY CỔ PHẦN TẬP ĐOÀN AN PHÁT HOLDINGS (VN)
Lô CN11+CN12, cụm CN An Đồng, Thị trấn Nam Sách, Huyện Nam Sách, Tỉnh Hải Dương

---

Thông báo số: 52741/TB-SHTT.IP, ngày 08/05/2025 về việc ghi nhận yêu cầu duy trì hiệu lực Bằng độc quyền sáng chế

Số đơn yêu cầu: DT1-2024-18454 Ngày nộp: 04/12/2024

Liên quan đến Bằng độc quyền sáng chế:

(11) Số bằng	(15) Ngày cấp	Năm yêu cầu duy trì hiệu lực	Hiệu lực được duy trì đến
38198	05/12/2023	2	05/12/2025

(73) Chủ văn bằng bảo hộ: AMSL INNOVATIONS PTY LTD (AU)
42 Stafford Street, Stanmore, New South Wales 2048 (AU)

Thông báo số: 52742/TB-SHTT.IP, ngày 08/05/2025 về việc ghi nhận yêu cầu duy trì hiệu lực Bằng độc quyền sáng chế

Số đơn yêu cầu: DT1-2024-18834 Ngày nộp: 13/12/2024

Liên quan đến Bằng độc quyền sáng chế:

(11) Số bằng	(15) Ngày cấp	Năm yêu cầu duy trì hiệu lực	Hiệu lực được duy trì đến
27165	16/12/2020	5	16/12/2025

(73) Chủ văn bằng bảo hộ: KIRISHIMA HIGHLAND BEER CO., LTD. (JP)
876-15, Mizobechofumoto, Kirisima-shi, Kagoshima 8996404 Japan

---

Thông báo số: 52743/TB-SHTT.IP, ngày 08/05/2025 về việc ghi nhận yêu cầu duy trì hiệu lực Bằng độc quyền sáng chế

Số đơn yêu cầu: DT1-2024-18835 Ngày nộp: 13/12/2024

Liên quan đến Bằng độc quyền sáng chế:

(11) Số bằng	(15) Ngày cấp	Năm yêu cầu duy trì hiệu lực	Hiệu lực được duy trì đến
38354	13/12/2023	2	13/12/2025

(73) Chủ văn bằng bảo hộ: BIODEL AG INC. (US)
38768 West Farrell Road, Maricopa, AZ 85138, United State of America

---

Thông báo số: 52744/TB-SHTT.IP, ngày 08/05/2025 về việc ghi nhận yêu cầu duy trì hiệu lực Bằng độc quyền sáng chế

Số đơn yêu cầu: DT1-2024-19627 Ngày nộp: 24/12/2024

Liên quan đến Bằng độc quyền sáng chế:

(11) Số bằng	(15) Ngày cấp	Năm yêu cầu duy trì hiệu lực	Hiệu lực được duy trì đến
12355	07/02/2014	12	07/02/2026

(73) Chủ văn bằng bảo hộ: TCPAVEMENTS SPA (CL)
Suecia 84, Oficina 103, Providencia, Santiago, Chile

Thông báo số: 52745/TB-SHTT.IP, ngày 08/05/2025 về việc ghi nhận yêu cầu duy trì hiệu lực Bằng độc quyền sáng chế

Số đơn yêu cầu: DT1-2024-19634 Ngày nộp: 24/12/2024

Liên quan đến Bằng độc quyền sáng chế:

(11) Số bằng	(15) Ngày cấp	Năm yêu cầu duy trì hiệu lực	Hiệu lực được duy trì đến
38384	15/12/2023	2	15/12/2025

(73) Chủ văn bằng bảo hộ: MIRACLL CHEMICALS CO., LTD. (CN)
No.35, Changsha Road, Development Zone Yantai, Shandong 264006, China

---

Thông báo số: 52746/TB-SHTT.IP, ngày 08/05/2025 về việc ghi nhận yêu cầu duy trì hiệu lực Bằng độc quyền sáng chế

Số đơn yêu cầu: DT1-2025-01637 Ngày nộp: 17/02/2025

Liên quan đến Bằng độc quyền sáng chế:

(11) Số bằng	(15) Ngày cấp	Năm yêu cầu duy trì hiệu lực	Hiệu lực được duy trì đến
38964	29/01/2024	2	29/01/2026

(73) Chủ văn bằng bảo hộ: ONESTAR CO.,LTD. (KR)
(Iui-dong) 101-ho, 36, Daehak 4-ro, Yeongtong-gu, Suwon-si Gyeonggi-do 16226, KR

Thông báo số: 52747/TB-SHTT.$_{IP}$, ngày 08/05/2025 về việc ghi nhận yêu cầu duy trì hiệu lực Bằng độc quyền sáng chế

Số đơn yêu cầu: DT1-2024-04582 Ngày nộp: 01/04/2024

Liên quan đến Bằng độc quyền sáng chế:

(11) Số bằng	(15) Ngày cấp	Năm yêu cầu duy trì hiệu lực	Hiệu lực được duy trì đến
19323	24/05/2018	7	24/05/2025

(73) Chủ văn bằng bảo hộ: NIPPON STEEL KOBELCO METAL PRODUCTS CO., LTD (JP)
14-1, Sotokanda 4-chome, Chiyoda-ku, Tokyo Japan

Thông báo số: 52749/TB-SHTT.$_{IP}$, ngày 08/05/2025 về việc ghi nhận yêu cầu duy trì hiệu lực Bằng độc quyền sáng chế

Số đơn yêu cầu: DT1-2024-16556 Ngày nộp: 31/10/2024

Liên quan đến Bằng độc quyền sáng chế:

(11) Số bằng	(15) Ngày cấp	Năm yêu cầu duy trì hiệu lực	Hiệu lực được duy trì đến
36237	31/05/2023	2	31/05/2025

(73) Chủ văn bằng bảo hộ: CONTROL CONCEPTS, INC. (US)
100 Park Street, Putnam, CT 06260, United States of America

Thông báo số: 52750/TB-SHTT.$_{IP}$, ngày 08/05/2025 về việc ghi nhận yêu cầu duy trì hiệu lực Bằng độc quyền sáng chế

Số đơn yêu cầu: DT1-2024-17030 Ngày nộp: 13/11/2024

Liên quan đến Bằng độc quyền sáng chế:

(11) Số bằng	(15) Ngày cấp	Năm yêu cầu duy trì hiệu lực	Hiệu lực được duy trì đến
16298	29/11/2016	9	29/11/2025

(73) Chủ văn bằng bảo hộ: KEMPHARM, INC. (US)
2656 Crosspark Road, Suite 100, Coralville, Iowa 52241, United States of America

---

Thông báo số: 52754/TB-SHTT.$_{IP}$, ngày 08/05/2025 về việc ghi nhận yêu cầu duy trì hiệu lực Bằng độc quyền sáng chế

Số đơn yêu cầu: DT1-2024-17170 Ngày nộp: 18/11/2024

Liên quan đến Bằng độc quyền sáng chế:

(11) Số bằng	(15) Ngày cấp	Năm yêu cầu duy trì hiệu lực	Hiệu lực được duy trì đến
38006	21/11/2023	2	21/11/2025

(73) Chủ văn bằng bảo hộ: NIPPON SODA CO., LTD. (JP)
2-1, Ohtemachi 2-chome, Chiyoda-ku, Tokyo 1008165, Japan

Thông báo số: 52755/TB-SHTT.$_{IP}$, ngày 08/05/2025 về việc ghi nhận yêu cầu duy trì hiệu lực Bằng độc quyền sáng chế

Số đơn yêu cầu: DT1-2025-01654 Ngày nộp: 17/02/2025

Liên quan đến Bằng độc quyền sáng chế:

(11) Số bằng	(15) Ngày cấp	Năm yêu cầu duy trì hiệu lực	Hiệu lực được duy trì đến
39121	16/02/2024	2	16/02/2026

(73) Chủ văn bằng bảo hộ: PRIHODA, HELMUT (DE)
Ulmenweg 70, 79761 Waldshut, Germany

Thông báo số: 52756/TB-SHTT.$_{IP}$, ngày 08/05/2025 về việc ghi nhận yêu cầu duy trì hiệu lực Bằng độc quyền sáng chế

Số đơn yêu cầu: DT1-2025-01152 Ngày nộp: 03/02/2025

Liên quan đến Bằng độc quyền sáng chế:

(11) Số bằng	(15) Ngày cấp	Năm yêu cầu duy trì hiệu lực	Hiệu lực được duy trì đến
37332	22/09/2023	2	22/09/2025

(73) Chủ văn bằng bảo hộ: CÔNG TY CỔ PHẦN CÔNG NGHỆ MẠNG LANCS VIỆT NAM (VN)
Tầng 2 số 236 Âu Cơ, phường Quảng An, quận Tây Hồ, thành phố Hà Nội

---

Thông báo số: 52757/TB-SHTT.$_{IP}$, ngày 08/05/2025 về việc ghi nhận yêu cầu duy trì hiệu lực Bằng độc quyền sáng chế

Số đơn yêu cầu: DT1-2025-04777 Ngày nộp: 01/04/2025

Liên quan đến Bằng độc quyền sáng chế:

(11) Số bằng	(15) Ngày cấp	Năm yêu cầu duy trì hiệu lực	Hiệu lực được duy trì đến
18986	09/04/2018	8	09/04/2026

(73) Chủ văn bằng bảo hộ: CORTEVA AGRISCIENCE LLC (US)
9330 Zionsville Road, Indianapolis, IN 46268, United States of America

---

Thông báo số: 52758/TB-SHTT.$_{IP}$, ngày 08/05/2025 về việc ghi nhận yêu cầu duy trì hiệu lực Bằng độc quyền sáng chế

Số đơn yêu cầu: DT1-2025-02708 Ngày nộp: 27/02/2025

Liên quan đến Bằng độc quyền sáng chế:

(11) Số bằng	(15) Ngày cấp	Năm yêu cầu duy trì hiệu lực	Hiệu lực được duy trì đến
31778	28/03/2022	4	28/03/2026

(73) Chủ văn bằng bảo hộ: ALEX XIE (US)
22 Le Parc Ct., West Windsor, NJ 08550, United States of America

---

Thông báo số: 52759/TB-SHTT.IP, ngày 08/05/2025 về việc ghi nhận yêu cầu duy trì hiệu lực Bằng độc quyền sáng chế

Số đơn yêu cầu: DT1-2025-02732 Ngày nộp: 27/02/2025

Liên quan đến Bằng độc quyền sáng chế:

(11) Số bằng	(15) Ngày cấp	Năm yêu cầu duy trì hiệu lực	Hiệu lực được duy trì đến
39211	27/02/2024	2	27/02/2026

(73) Chủ văn bằng bảo hộ: KETTENWULF BETRIEBS GMBH (DE)
Zum Hohenstein 15, 59889 Eslohe, Germany

Thông báo số: 52760/TB-SHTT.IP, ngày 08/05/2025 về việc ghi nhận yêu cầu duy trì hiệu lực Bằng độc quyền sáng chế

Số đơn yêu cầu: DT1-2025-02746 Ngày nộp: 27/02/2025

Liên quan đến Bằng độc quyền sáng chế:

(11) Số bằng	(15) Ngày cấp	Năm yêu cầu duy trì hiệu lực	Hiệu lực được duy trì đến
40290	30/05/2024	2	30/05/2026

(73) Chủ văn bằng bảo hộ: BEIJING NEW BUILDING MATERIALS PUBLIC LIMITED COMPANY (CN)
Room 1601,Tower A, BNBM, No.9, Qibei Road, South District of Future Science Park, Changping District, Beijing 102209, China

---

Thông báo số: 52761/TB-SHTT.IP, ngày 08/05/2025 về việc ghi nhận yêu cầu duy trì hiệu lực Bằng độc quyền sáng chế

Số đơn yêu cầu: DT1-2025-02747 Ngày nộp: 27/02/2025

Liên quan đến Bằng độc quyền sáng chế:

(11) Số bằng	(15) Ngày cấp	Năm yêu cầu duy trì hiệu lực	Hiệu lực được duy trì đến
10162	28/03/2012	14	28/03/2026

(73) Chủ văn bằng bảo hộ: PRICOL LIMITED (IN)
Post Box No. 6331, 1087-A, Avinashi Road, Coimbatore 641 037, India

---

Thông báo số: 52762/TB-SHTT.$_{IP}$, ngày 08/05/2025 về việc ghi nhận yêu cầu duy trì hiệu lực Bằng độc quyền sáng chế

Số đơn yêu cầu: DT1-2025-02748 Ngày nộp: 27/02/2025

Liên quan đến Bằng độc quyền sáng chế:

(11) Số bằng	(15) Ngày cấp	Năm yêu cầu duy trì hiệu lực	Hiệu lực được duy trì đến
31618	14/03/2022	4	14/03/2026

(73) Chủ văn bằng bảo hộ: SENNICS CO., LTD. (CN)
Room 2304, No. 1200, Pudong Avenue, China (Shanghai) Pilot Free Trade Zone, P. R. China

---

Thông báo số: 52763/TB-SHTT.$_{IP}$, ngày 08/05/2025 về việc ghi nhận yêu cầu duy trì hiệu lực Bằng độc quyền sáng chế

Số đơn yêu cầu: DT1-2025-02749 Ngày nộp: 27/02/2025

Liên quan đến Bằng độc quyền sáng chế:

(11) Số bằng	(15) Ngày cấp	Năm yêu cầu duy trì hiệu lực	Hiệu lực được duy trì đến
31732	24/03/2022	4	24/03/2026

(73) Chủ văn bằng bảo hộ: CHING-TSANG WU (TW)
1F, No. 35-1, Rihsin Street, Tucheng District, Xinbei City 236, Taiwan

---

Thông báo số: 52764/TB-SHTT.$_{IP}$, ngày 08/05/2025 về việc ghi nhận yêu cầu duy trì hiệu lực Bằng độc quyền sáng chế

Số đơn yêu cầu: DT1-2025-02750 Ngày nộp: 27/02/2025

Liên quan đến Bằng độc quyền sáng chế:

(11) Số bằng	(15) Ngày cấp	Năm yêu cầu duy trì hiệu lực	Hiệu lực được duy trì đến
18652	05/03/2018	8	05/03/2026

(73) Chủ văn bằng bảo hộ: LABORATOIRES THEA (FR)
12, rue Louis Blériot, Zone Industrielle du Brézet, F-63100 Clermont-Ferrand, France

---

Thông báo số: 52765/TB-SHTT.$_{IP}$, ngày 08/05/2025 về việc ghi nhận yêu cầu duy trì hiệu lực Bằng độc quyền sáng chế

Số đơn yêu cầu: DT1-2025-02751 Ngày nộp: 27/02/2025

Liên quan đến Bằng độc quyền sáng chế:

(11) Số bằng	(15) Ngày cấp	Năm yêu cầu duy trì hiệu lực	Hiệu lực được duy trì đến
27892	03/03/2021	5	03/03/2026

(73) Chủ văn bằng bảo hộ: FRAUNHOFER-GESELLSCHAFT ZUR FOERDERUNG DER ANGEWANDTEN FORSCHUNG E.V. (DE)
Hansastrasse 27c, 80686 Muenchen, Germany

Thông báo số: 52766/TB-SHTT.$_{IP}$, ngày 08/05/2025 về việc ghi nhận yêu cầu duy trì hiệu lực Bằng độc quyền sáng chế

Số đơn yêu cầu: DT1-2025-02752 Ngày nộp: 27/02/2025

Liên quan đến Bằng độc quyền sáng chế:

(11) Số bằng	(15) Ngày cấp	Năm yêu cầu duy trì hiệu lực	Hiệu lực được duy trì đến
23352	09/03/2020	6	09/03/2026

(73) Chủ văn bằng bảo hộ: FRAUNHOFER-GESELLSCHAFT ZUR FOERDERUNG DER ANGEWANDTEN FORSCHUNG E.V. (DE)
Hansastrasse 27c, 80686 Muenchen, Germany

Thông báo số: 52767/TB-SHTT.IP, ngày 08/05/2025 về việc ghi nhận yêu cầu duy trì hiệu lực Bằng độc quyền sáng chế

Số đơn yêu cầu: DT1-2025-02753 Ngày nộp: 27/02/2025

Liên quan đến Bằng độc quyền sáng chế:

(11) Số bằng	(15) Ngày cấp	Năm yêu cầu duy trì hiệu lực	Hiệu lực được duy trì đến
27896	03/03/2021	5	03/03/2026

(73) Chủ văn bằng bảo hộ: FRAUNHOFER-GESELLSCHAFT ZUR FOERDERUNG DER ANGEWANDTEN FORSCHUNG E.V. (DE)
Hansastrasse 27c, 80686 Muenchen, Germany

Thông báo số: 52768/TB-SHTT.IP, ngày 08/05/2025 về việc ghi nhận yêu cầu duy trì hiệu lực Bằng độc quyền sáng chế

Số đơn yêu cầu: DT1-2025-02754 Ngày nộp: 27/02/2025

Liên quan đến Bằng độc quyền sáng chế:

(11) Số bằng	(15) Ngày cấp	Năm yêu cầu duy trì hiệu lực	Hiệu lực được duy trì đến
39359	11/03/2024	2	11/03/2026

(73) Chủ văn bằng bảo hộ: FRAUNHOFER-GESELLSCHAFT ZUR FOERDERUNG DER ANGEWANDTEN FORSCHUNG E.V. (DE)
Hansastrasse 27c, 80686 Muenchen, Germany

Thông báo số: 52769/TB-SHTT.IP, ngày 08/05/2025 về việc ghi nhận yêu cầu duy trì hiệu lực Bằng độc quyền sáng chế

Số đơn yêu cầu: DT1-2025-02755 Ngày nộp: 27/02/2025

Liên quan đến Bằng độc quyền sáng chế:

(11) Số bằng	(15) Ngày cấp	Năm yêu cầu duy trì hiệu lực	Hiệu lực được duy trì đến
31485	02/03/2022	4	02/03/2026

(73) Chủ văn bằng bảo hộ: FRAUNHOFER-GESELLSCHAFT ZUR FOERDERUNG DER ANGEWANDTEN FORSCHUNG E.V. (DE)
Hansastrasse 27c, 80686 Muenchen, Germany

Thông báo số: 52770/TB-SHTT.$_{IP}$, ngày 08/05/2025 về việc ghi nhận yêu cầu duy trì hiệu lực Bằng độc quyền sáng chế

Số đơn yêu cầu: DT1-2025-02759 Ngày nộp: 27/02/2025

Liên quan đến Bằng độc quyền sáng chế:

(11) Số bằng	(15) Ngày cấp	Năm yêu cầu duy trì hiệu lực	Hiệu lực được duy trì đến
23339	05/03/2020	6	05/03/2026

(73) Chủ văn bằng bảo hộ: FRAUNHOFER-GESELLSCHAFT ZUR FOERDERUNG DER ANGEWANDTEN FORSCHUNG E.V. (DE)
Hansastrasse 27c, 80686 Muenchen, Germany

Thông báo số: 52771/TB-SHTT.$_{IP}$, ngày 08/05/2025 về việc ghi nhận yêu cầu duy trì hiệu lực Bằng độc quyền sáng chế

Số đơn yêu cầu: DT1-2025-02761 Ngày nộp: 27/02/2025

Liên quan đến Bằng độc quyền sáng chế:

(11) Số bằng	(15) Ngày cấp	Năm yêu cầu duy trì hiệu lực	Hiệu lực được duy trì đến
27860	01/03/2021	5	01/03/2026

(73) Chủ văn bằng bảo hộ: FRAUNHOFER-GESELLSCHAFT ZUR FOERDERUNG DER ANGEWANDTEN FORSCHUNG E.V. (DE)
Hansastrasse 27c, 80686 Muenchen, Germany

Thông báo số: 52772/TB-SHTT.$_{IP}$, ngày 08/05/2025 về việc ghi nhận yêu cầu duy trì hiệu lực Bằng độc quyền sáng chế

Số đơn yêu cầu: DT1-2025-02762 Ngày nộp: 27/02/2025

Liên quan đến Bằng độc quyền sáng chế:

(11) Số bằng	(15) Ngày cấp	Năm yêu cầu duy trì hiệu lực	Hiệu lực được duy trì đến
27903	04/03/2021	5	04/03/2026

(73) Chủ văn bằng bảo hộ: FRAUNHOFER-GESELLSCHAFT ZUR FOERDERUNG DER ANGEWANDTEN FORSCHUNG E.V. (DE)
Hansastrasse 27c, 80686 Muenchen, Germany

Thông báo số: 52773/TB-SHTT.$_{IP}$, ngày 08/05/2025 về việc ghi nhận yêu cầu duy trì hiệu lực Bằng độc quyền sáng chế

Số đơn yêu cầu: DT1-2025-02763 Ngày nộp: 27/02/2025

Liên quan đến Bằng độc quyền sáng chế:

(11) Số bằng	(15) Ngày cấp	Năm yêu cầu duy trì hiệu lực	Hiệu lực được duy trì đến
39461	18/03/2024	2	18/03/2026

(73) Chủ văn bằng bảo hộ: WUHAN IRON AND STEEL COMPANY LIMITED (CN)
NO.2 Gate of Factory Square, Qingshan District, Wuhan, Hubei 430083 China

---

Thông báo số: 52774/TB-SHTT.$_{IP}$, ngày 08/05/2025 về việc ghi nhận yêu cầu duy trì hiệu lực Bằng độc quyền sáng chế

Số đơn yêu cầu: DT1-2025-02781 Ngày nộp: 28/02/2025

Liên quan đến Bằng độc quyền sáng chế:

(11) Số bằng	(15) Ngày cấp	Năm yêu cầu duy trì hiệu lực	Hiệu lực được duy trì đến
27872	02/03/2021	5	02/03/2026

(73) Chủ văn bằng bảo hộ: VÄLINGE INNOVATION AB (SE)
Prästavägen 513, SE-263 65 VIKEN, Sweden

Thông báo số: 52775/TB-SHTT.IP, ngày 08/05/2025 về việc ghi nhận yêu cầu duy trì hiệu lực Bằng độc quyền sáng chế

Số đơn yêu cầu: DT1-2025-02782 Ngày nộp: 28/02/2025

Liên quan đến Bằng độc quyền sáng chế:

(11) Số bằng	(15) Ngày cấp	Năm yêu cầu duy trì hiệu lực	Hiệu lực được duy trì đến
31479	02/03/2022	4	02/03/2026

(73) Chủ văn bằng bảo hộ: GE LIGHTING SOLUTIONS, LLC (US)
1975 Noble Road, Bldg.338, Nela Park, East Cleveland, OH 44112, United States of America

---

Thông báo số: 52776/TB-SHTT.IP, ngày 08/05/2025 về việc ghi nhận yêu cầu duy trì hiệu lực Bằng độc quyền sáng chế

Số đơn yêu cầu: DT1-2025-02783 Ngày nộp: 28/02/2025

Liên quan đến Bằng độc quyền sáng chế:

(11) Số bằng	(15) Ngày cấp	Năm yêu cầu duy trì hiệu lực	Hiệu lực được duy trì đến
35574	30/03/2023	3	30/03/2026

(73) Chủ văn bằng bảo hộ: ZEALAND PHARMA A/S (DK)
Smedeland 36, DK-2600 Glostrup, Denmark

Thông báo số: 52777/TB-SHTT.IP, ngày 08/05/2025 về việc ghi nhận yêu cầu duy trì hiệu lực Bằng độc quyền sáng chế

Số đơn yêu cầu: DT1-2025-02784 Ngày nộp: 28/02/2025

Liên quan đến Bằng độc quyền sáng chế:

(11) Số bằng	(15) Ngày cấp	Năm yêu cầu duy trì hiệu lực	Hiệu lực được duy trì đến
18740	09/03/2018	8	09/03/2026

(73) Chủ văn bằng bảo hộ: NGUYỄN THỊ NGỌC TRÂM (VN)
163/48 Thành Thái, phường 14, quận 10, thành phố Hồ Chí Minh

Thông báo số: 52778/TB-SHTT.IP, ngày 08/05/2025 về việc ghi nhận yêu cầu duy trì hiệu lực Bằng độc quyền sáng chế

Số đơn yêu cầu: DT1-2025-02785 Ngày nộp: 28/02/2025

Liên quan đến Bằng độc quyền sáng chế:

(11) Số bằng	(15) Ngày cấp	Năm yêu cầu duy trì hiệu lực	Hiệu lực được duy trì đến
39270	01/03/2024	2	01/03/2026

(73) Chủ văn bằng bảo hộ: ELECTRONICS AND TELECOMMUNICATIONS RESEARCH INSTITUTE (KR)
161 Gajeong-dong, Yuseong-gu, Daejeon-si 305-700, Republic of Korea

---

Thông báo số: 52779/TB-SHTT.IP, ngày 08/05/2025 về việc ghi nhận yêu cầu duy trì hiệu lực Bằng độc quyền sáng chế

Số đơn yêu cầu: DT1-2025-02786 Ngày nộp: 28/02/2025

Liên quan đến Bằng độc quyền sáng chế:

(11) Số bằng	(15) Ngày cấp	Năm yêu cầu duy trì hiệu lực	Hiệu lực được duy trì đến
23318	04/03/2020	6	04/03/2026

(73) Chủ văn bằng bảo hộ: LG CHEM, LTD. (KR)
128, Yeoui-daero, Yeongdeungpo-gu, Seoul, Republic of Korea

Thông báo số: 52780/TB-SHTT.IP, ngày 08/05/2025 về việc ghi nhận yêu cầu duy trì hiệu lực Bằng độc quyền sáng chế

Số đơn yêu cầu: DT1-2025-02787 Ngày nộp: 28/02/2025

Liên quan đến Bằng độc quyền sáng chế:

(11) Số bằng	(15) Ngày cấp	Năm yêu cầu duy trì hiệu lực	Hiệu lực được duy trì đến
39284	04/03/2024	2	04/03/2026

(73) Chủ văn bằng bảo hộ: SAMSUNG DISPLAY CO., LTD. (KR)
1, Samsung-ro, Giheung-gu, Yongin-si, Gyeonggi-do, Republic of Korea

---

Thông báo số: 52781/TB-SHTT.$_{IP}$, ngày 08/05/2025 về việc ghi nhận yêu cầu duy trì hiệu lực Bằng độc quyền sáng chế

Số đơn yêu cầu: DT1-2025-02789 Ngày nộp: 28/02/2025

Liên quan đến Bằng độc quyền sáng chế:

(11) Số bằng	(15) Ngày cấp	Năm yêu cầu duy trì hiệu lực	Hiệu lực được duy trì đến
31552	07/03/2022	4	07/03/2026

(73) Chủ văn bằng bảo hộ: SOLUM CO., LTD. (KR)
Yongin Techno Valley Building A, 357, Guseong-ro, Giheung-gu, Yongin-si, Gyeonggi-do, 16914, Republic of Korea

---

Thông báo số: 52782/TB-SHTT.$_{IP}$, ngày 08/05/2025 về việc ghi nhận yêu cầu duy trì hiệu lực Bằng độc quyền sáng chế

Số đơn yêu cầu: DT1-2025-02790 Ngày nộp: 28/02/2025

Liên quan đến Bằng độc quyền sáng chế:

(11) Số bằng	(15) Ngày cấp	Năm yêu cầu duy trì hiệu lực	Hiệu lực được duy trì đến
39339	07/03/2024	2	07/03/2026

(73) Chủ văn bằng bảo hộ: SAMSUNG DISPLAY CO., LTD. (KR)
1, Samsung-ro, Giheung-gu, Yongin-si, Gyeonggi-do, Republic of Korea

---

Thông báo số: 52783/TB-SHTT.$_{IP}$, ngày 08/05/2025 về việc ghi nhận yêu cầu duy trì hiệu lực Bằng độc quyền sáng chế

Số đơn yêu cầu: DT1-2025-02791 Ngày nộp: 28/02/2025

Liên quan đến Bằng độc quyền sáng chế:

(11) Số bằng	(15) Ngày cấp	Năm yêu cầu duy trì hiệu lực	Hiệu lực được duy trì đến
27953	09/03/2021	5	09/03/2026

(73) Chủ văn bằng bảo hộ: SAMSUNG DISPLAY CO., LTD. (KR)
1, Samsung-ro, Giheung-gu, Yongin-si, Gyeonggi-do, Republic of Korea

---

Thông báo số: 52784/TB-SHTT.$_{IP}$, ngày 08/05/2025 về việc ghi nhận yêu cầu duy trì hiệu lực Bằng độc quyền sáng chế

Số đơn yêu cầu: DT1-2025-02792 Ngày nộp: 28/02/2025

Liên quan đến Bằng độc quyền sáng chế:

(11) Số bằng	(15) Ngày cấp	Năm yêu cầu duy trì hiệu lực	Hiệu lực được duy trì đến
27963	10/03/2021	5	10/03/2026

(73) Chủ văn bằng bảo hộ: SAMSUNG DISPLAY CO., LTD. (KR)
1, Samsung-ro, Giheung-gu, Yongin-si, Gyeonggi-do, Republic of Korea

---

Thông báo số: 52785/TB-SHTT.$_{IP}$, ngày 08/05/2025 về việc ghi nhận yêu cầu duy trì hiệu lực Bằng độc quyền sáng chế

Số đơn yêu cầu: DT1-2025-02793 Ngày nộp: 28/02/2025

Liên quan đến Bằng độc quyền sáng chế:

(11) Số bằng	(15) Ngày cấp	Năm yêu cầu duy trì hiệu lực	Hiệu lực được duy trì đến
39434	15/03/2024	2	15/03/2026

(73) Chủ văn bằng bảo hộ: KOREA INSTITUTE OF CIVIL ENGINEERING AND BUILDING TECHNOLOGY (KR)
(Daehwa-dong) 283, Goyangdaero, Ilsanseo-gu, Goyang-si, Gyeonggi-do 10223 Republic of Korea

---

Thông báo số: 52786/TB-SHTT.IP, ngày 08/05/2025 về việc ghi nhận yêu cầu duy trì hiệu lực Bằng độc quyền sáng chế

Số đơn yêu cầu: DT1-2025-02794 Ngày nộp: 28/02/2025

Liên quan đến Bằng độc quyền sáng chế:

(11) Số bằng	(15) Ngày cấp	Năm yêu cầu duy trì hiệu lực	Hiệu lực được duy trì đến
28047	17/03/2021	5	17/03/2026

(73) Chủ văn bằng bảo hộ: LG CHEM, LTD. (KR)
20, Yoido-dong, Youngdungpo-gu, Seoul 150-721, Republic of Korea

---

Thông báo số: 52787/TB-SHTT.IP, ngày 08/05/2025 về việc ghi nhận yêu cầu duy trì hiệu lực Bằng độc quyền sáng chế

Số đơn yêu cầu: DT1-2025-02795 Ngày nộp: 28/02/2025

Liên quan đến Bằng độc quyền sáng chế:

(11) Số bằng	(15) Ngày cấp	Năm yêu cầu duy trì hiệu lực	Hiệu lực được duy trì đến
39458	18/03/2024	2	18/03/2026

(73) Chủ văn bằng bảo hộ: KOREA INSTITUTE OF CIVIL ENGINEERING AND BUILDING TECHNOLOGY (KR)
(Daehwa-dong) 283, Goyang-daero, Ilsanseo-gu, Goyang-si Gyeonggi-do Republic of Korea 10223

Thông báo số: 52788/TB-SHTT.IP, ngày 08/05/2025 về việc ghi nhận yêu cầu duy trì hiệu lực Bằng độc quyền sáng chế

Số đơn yêu cầu: DT1-2025-02796 Ngày nộp: 28/02/2025

Liên quan đến Bằng độc quyền sáng chế:

(11) Số bằng	(15) Ngày cấp	Năm yêu cầu duy trì hiệu lực	Hiệu lực được duy trì đến
18792	19/03/2018	8	19/03/2026

(73) Chủ văn bằng bảo hộ: LG CHEM, LTD. (KR)
128, Yeoui-daero, Yeongdeungpo-gu, Seoul

Thông báo số: 52789/TB-SHTT.IP, ngày 08/05/2025 về việc ghi nhận yêu cầu duy trì hiệu lực Bằng độc quyền sáng chế

Số đơn yêu cầu: DT1-2025-02797 Ngày nộp: 28/02/2025

Liên quan đến Bằng độc quyền sáng chế:

(11) Số bằng	(15) Ngày cấp	Năm yêu cầu duy trì hiệu lực	Hiệu lực được duy trì đến
23550	23/03/2020	6	23/03/2026

(73) Chủ văn bằng bảo hộ: LG CHEM, LTD. (KR)
128, Yeoui-daero, Yeongdeungpo-gu, Seoul, Republic of Korea

Thông báo số: 52790/TB-SHTT.IP, ngày 08/05/2025 về việc ghi nhận yêu cầu duy trì hiệu lực Bằng độc quyền sáng chế

Số đơn yêu cầu: DT1-2025-02798 Ngày nộp: 28/02/2025

Liên quan đến Bằng độc quyền sáng chế:

(11) Số bằng	(15) Ngày cấp	Năm yêu cầu duy trì hiệu lực	Hiệu lực được duy trì đến
23617	25/03/2020	6	25/03/2026

(73) Chủ văn bằng bảo hộ: LG ENERGY SOLUTION, LTD. (KR)
Tower1 108, Yeoui-daero, Yeongdeungpo-gu, Seoul, 07335, Republic of Korea

---

Thông báo số: 52791/TB-SHTT.IP, ngày 08/05/2025 về việc ghi nhận yêu cầu duy trì hiệu lực Bằng độc quyền sáng chế

Số đơn yêu cầu: DT1-2025-02799 Ngày nộp: 28/02/2025

Liên quan đến Bằng độc quyền sáng chế:

(11) Số bằng	(15) Ngày cấp	Năm yêu cầu duy trì hiệu lực	Hiệu lực được duy trì đến
39547	25/03/2024	2	25/03/2026

(73) Chủ văn bằng bảo hộ: LG CHEM, LTD. (KR)
128, Yeoui-daero, Yeongdeungpo-gu, Seoul, 07336, Republic of Korea

---

Thông báo số: 52792/TB-SHTT.$_{IP}$, ngày 08/05/2025 về việc ghi nhận yêu cầu duy trì hiệu lực Bằng độc quyền sáng chế

Số đơn yêu cầu: DT1-2025-02800 Ngày nộp: 28/02/2025

Liên quan đến Bằng độc quyền sáng chế:

(11) Số bằng	(15) Ngày cấp	Năm yêu cầu duy trì hiệu lực	Hiệu lực được duy trì đến
39561	26/03/2024	2	26/03/2026

(73) Chủ văn bằng bảo hộ: SAMSUNG DISPLAY CO., LTD. (KR)
1, Samsung-Ro, Giheung-Gu, Yongin-si, Gyeonggi-Do, Republic of Korea

---

Thông báo số: 52793/TB-SHTT.$_{IP}$, ngày 08/05/2025 về việc ghi nhận yêu cầu duy trì hiệu lực Bằng độc quyền sáng chế

Số đơn yêu cầu: DT1-2025-02801 Ngày nộp: 28/02/2025

Liên quan đến Bằng độc quyền sáng chế:

(11) Số bằng	(15) Ngày cấp	Năm yêu cầu duy trì hiệu lực	Hiệu lực được duy trì đến
35531	27/03/2023	3	27/03/2026

(73) Chủ văn bằng bảo hộ: SAMSUNG DISPLAY CO., LTD. (KR)
1, Samsung-ro, Giheung-gu, Yongin-si, Gyeonggi-do, Republic of Korea

---

Thông báo số: 52794/TB-SHTT.IP, ngày 08/05/2025 về việc ghi nhận yêu cầu duy trì hiệu lực Bằng độc quyền sáng chế

Số đơn yêu cầu: DT1-2025-02802 Ngày nộp: 28/02/2025

Liên quan đến Bằng độc quyền sáng chế:

(11) Số bằng	(15) Ngày cấp	Năm yêu cầu duy trì hiệu lực	Hiệu lực được duy trì đến
31832	01/04/2022	4	01/04/2026

(73) Chủ văn bằng bảo hộ: CJ CHEILJEDANG CORPORATION (KR)
CJ Cheiljedang Center, 330, Dongho-ro, Jung-gu, Seoul 04560, Republic of Korea

---

Thông báo số: 52795/TB-SHTT.IP, ngày 08/05/2025 về việc ghi nhận yêu cầu duy trì hiệu lực Bằng độc quyền sáng chế

Số đơn yêu cầu: DT1-2025-02803 Ngày nộp: 28/02/2025

Liên quan đến Bằng độc quyền sáng chế:

(11) Số bằng	(15) Ngày cấp	Năm yêu cầu duy trì hiệu lực	Hiệu lực được duy trì đến
20874	02/04/2019	7	02/04/2026

(73) Chủ văn bằng bảo hộ: CJ CHEILJEDANG CORP. (KR)
CJ Bldg. 500, Namdaemunno 5-ga, Jung-gu, Seoul 100-749, Republic of Korea

---

Thông báo số: 52796/TB-SHTT.IP, ngày 08/05/2025 về việc ghi nhận yêu cầu duy trì hiệu lực Bằng độc quyền sáng chế

Số đơn yêu cầu: DT1-2025-02804 Ngày nộp: 28/02/2025

Liên quan đến Bằng độc quyền sáng chế:

(11) Số bằng	(15) Ngày cấp	Năm yêu cầu duy trì hiệu lực	Hiệu lực được duy trì đến
31893	05/04/2022	4	05/04/2026

(73) Chủ văn bằng bảo hộ: LG DISPLAY CO., LTD. (KR)
LG Twin Towers, 128, Yeouidaero, Yeungdeungpo-gu, Seoul 07336, Korea

---

Thông báo số: 52797/TB-SHTT.$_{IP}$, ngày 08/05/2025 về việc ghi nhận yêu cầu duy trì hiệu lực Bằng độc quyền sáng chế

Số đơn yêu cầu: DT1-2025-02805 Ngày nộp: 28/02/2025

Liên quan đến Bằng độc quyền sáng chế:

(11) Số bằng	(15) Ngày cấp	Năm yêu cầu duy trì hiệu lực	Hiệu lực được duy trì đến
39681	05/04/2024	2	05/04/2026

(73) Chủ văn bằng bảo hộ: CJ CHEILJEDANG CORPORATION (KR)
330, Dongho-ro, Jung-gu, Seoul 04560, Republic of Korea

Thông báo số: 52798/TB-SHTT.$_{IP}$, ngày 08/05/2025 về việc ghi nhận yêu cầu duy trì hiệu lực Bằng độc quyền sáng chế

Số đơn yêu cầu: DT1-2025-02806 Ngày nộp: 28/02/2025

Liên quan đến Bằng độc quyền sáng chế:

(11) Số bằng	(15) Ngày cấp	Năm yêu cầu duy trì hiệu lực	Hiệu lực được duy trì đến
39692	05/04/2024	2	05/04/2026

(73) Chủ văn bằng bảo hộ: CJ CHEILJEDANG CORPORATION (KR)
330, Dongho-ro, Jung-gu, Seoul 04560, Republic of Korea

Thông báo số: 52799/TB-SHTT.$_{IP}$, ngày 08/05/2025 về việc ghi nhận yêu cầu duy trì hiệu lực Bằng độc quyền sáng chế

Số đơn yêu cầu: DT1-2025-02807 Ngày nộp: 28/02/2025

Liên quan đến Bằng độc quyền sáng chế:

(11) Số bằng	(15) Ngày cấp	Năm yêu cầu duy trì hiệu lực	Hiệu lực được duy trì đến
28290	08/04/2021	5	08/04/2026

(73) Chủ văn bằng bảo hộ: CJ CHEILJEDANG CORPORATION (KR)
CJ Cheiljedang Center, 330, Dongho-ro, Jung-gu, Seoul 04560, Republic of Korea

---

Thông báo số: 52800/TB-SHTT.$_{IP}$, ngày 08/05/2025 về việc ghi nhận yêu cầu duy trì hiệu lực Bằng độc quyền sáng chế

Số đơn yêu cầu: DT1-2025-02808 Ngày nộp: 28/02/2025

Liên quan đến Bằng độc quyền sáng chế:

(11) Số bằng	(15) Ngày cấp	Năm yêu cầu duy trì hiệu lực	Hiệu lực được duy trì đến
28301	08/04/2021	5	08/04/2026

(73) Chủ văn bằng bảo hộ: LG DISPLAY CO., LTD. (KR)
LG Twin Towers, 128, Yeouidaero, Yeungdeungpo-gu, Seoul 07336, Korea

---

Thông báo số: 52801/TB-SHTT.$_{IP}$, ngày 08/05/2025 về việc ghi nhận yêu cầu duy trì hiệu lực Bằng độc quyền sáng chế

Số đơn yêu cầu: DT1-2025-02809 Ngày nộp: 28/02/2025

Liên quan đến Bằng độc quyền sáng chế:

(11) Số bằng	(15) Ngày cấp	Năm yêu cầu duy trì hiệu lực	Hiệu lực được duy trì đến
31928	08/04/2022	4	08/04/2026

(73) Chủ văn bằng bảo hộ: LG DISPLAY CO., LTD. (KR)
LG Twin Towers, 128, Yeouidaero, Yeungdeungpo-gu, Seoul 07336, Korea

---

Thông báo số: 52802/TB-SHTT.IP, ngày 08/05/2025 về việc ghi nhận yêu cầu duy trì hiệu lực Bằng độc quyền sáng chế

Số đơn yêu cầu: DT1-2025-02810 Ngày nộp: 28/02/2025

Liên quan đến Bằng độc quyền sáng chế:

(11) Số bằng	(15) Ngày cấp	Năm yêu cầu duy trì hiệu lực	Hiệu lực được duy trì đến
31933	08/04/2022	4	08/04/2026

(73) Chủ văn bằng bảo hộ: LG DISPLAY CO., LTD. (KR)
LG Twin Towers, 128, Yeoui-daero, Yeongdeungpo-gu, Seoul 07336, Korea

---

Thông báo số: 52803/TB-SHTT.IP, ngày 08/05/2025 về việc ghi nhận yêu cầu duy trì hiệu lực Bằng độc quyền sáng chế

Số đơn yêu cầu: DT1-2025-02811 Ngày nộp: 28/02/2025

Liên quan đến Bằng độc quyền sáng chế:

(11) Số bằng	(15) Ngày cấp	Năm yêu cầu duy trì hiệu lực	Hiệu lực được duy trì đến
31943	08/04/2022	4	08/04/2026

(73) Chủ văn bằng bảo hộ: LG DISPLAY CO., LTD. (KR)
LG Twin Towers, 128, Yeouidaero, Yeungdeungpo-gu, Seoul 07336, Korea

---

Thông báo số: 52804/TB-SHTT.IP, ngày 08/05/2025 về việc ghi nhận yêu cầu duy trì hiệu lực Bằng độc quyền sáng chế

Số đơn yêu cầu: DT1-2025-02812 Ngày nộp: 28/02/2025

Liên quan đến Bằng độc quyền sáng chế:

(11) Số bằng	(15) Ngày cấp	Năm yêu cầu duy trì hiệu lực	Hiệu lực được duy trì đến
39753	09/04/2024	2	09/04/2026

(73) Chủ văn bằng bảo hộ: CJ CHEILJEDANG CORPORATION (KR)
330, Dongho-ro, Jung-gu, Seoul 04560, Republic of Korea

Thông báo số: 52805/TB-SHTT.$_{IP}$, ngày 08/05/2025 về việc ghi nhận yêu cầu duy trì hiệu lực Bằng độc quyền sáng chế

Số đơn yêu cầu: DT1-2025-02813 Ngày nộp: 28/02/2025

Liên quan đến Bằng độc quyền sáng chế:

(11) Số bằng	(15) Ngày cấp	Năm yêu cầu duy trì hiệu lực	Hiệu lực được duy trì đến
35692	10/04/2023	3	10/04/2026

(73) Chủ văn bằng bảo hộ: LG DISPLAY CO., LTD. (KR)
LG Twin Towers, 128, Yeouidaero, Yeungdeungpo-gu, Seoul 07336, Korea

---

Thông báo số: 52806/TB-SHTT.$_{IP}$, ngày 08/05/2025 về việc ghi nhận yêu cầu duy trì hiệu lực Bằng độc quyền sáng chế

Số đơn yêu cầu: DT1-2025-02814 Ngày nộp: 28/02/2025

Liên quan đến Bằng độc quyền sáng chế:

(11) Số bằng	(15) Ngày cấp	Năm yêu cầu duy trì hiệu lực	Hiệu lực được duy trì đến
31944	12/04/2022	4	12/04/2026

(73) Chủ văn bằng bảo hộ: LG DISPLAY CO., LTD. (KR)
LG Twin Towers, 128, Yeouidaero, Yeungdeungpo-gu, Seoul 07336, Korea

---

Thông báo số: 52807/TB-SHTT.$_{IP}$, ngày 08/05/2025 về việc ghi nhận yêu cầu duy trì hiệu lực Bằng độc quyền sáng chế

Số đơn yêu cầu: DT1-2025-02815 Ngày nộp: 28/02/2025

Liên quan đến Bằng độc quyền sáng chế:

(11) Số bằng	(15) Ngày cấp	Năm yêu cầu duy trì hiệu lực	Hiệu lực được duy trì đến
31950	12/04/2022	4	12/04/2026

(73) Chủ văn bằng bảo hộ: LG DISPLAY CO., LTD. (KR)
LG Twin Towers, 128, Yeouidaero, Yeungdeungpo-gu, Seoul 07336, Korea

---

Thông báo số: 52808/TB-SHTT.$_{IP}$, ngày 08/05/2025 về việc ghi nhận yêu cầu duy trì hiệu lực Bằng độc quyền sáng chế

Số đơn yêu cầu: DT1-2025-02816 Ngày nộp: 28/02/2025

Liên quan đến Bằng độc quyền sáng chế:

(11) Số bằng	(15) Ngày cấp	Năm yêu cầu duy trì hiệu lực	Hiệu lực được duy trì đến
31954	12/04/2022	4	12/04/2026

(73) Chủ văn bằng bảo hộ: LG DISPLAY CO., LTD. (KR)
LG Twin Towers, 128, Yeouidaero, Yeungdeungpo-gu, Seoul 07336, Korea

---

Thông báo số: 52809/TB-SHTT.$_{IP}$, ngày 08/05/2025 về việc ghi nhận yêu cầu duy trì hiệu lực Bằng độc quyền sáng chế

Số đơn yêu cầu: DT1-2025-02817 Ngày nộp: 28/02/2025

Liên quan đến Bằng độc quyền sáng chế:

(11) Số bằng	(15) Ngày cấp	Năm yêu cầu duy trì hiệu lực	Hiệu lực được duy trì đến
31963	13/04/2022	4	13/04/2026

(73) Chủ văn bằng bảo hộ: LG DISPLAY CO., LTD. (KR)
LG Twin Towers, 128, Yeoui-daero, Yeungdeungpo-gu, Seoul 07336, Korea

---

Thông báo số: 52810/TB-SHTT.$_{IP}$, ngày 08/05/2025 về việc ghi nhận yêu cầu duy trì hiệu lực Bằng độc quyền sáng chế

Số đơn yêu cầu: DT1-2025-02818 Ngày nộp: 28/02/2025

Liên quan đến Bằng độc quyền sáng chế:

(11) Số bằng	(15) Ngày cấp	Năm yêu cầu duy trì hiệu lực	Hiệu lực được duy trì đến
31967	13/04/2022	4	13/04/2026

(73) Chủ văn bằng bảo hộ: CJ CHEILJEDANG CORPORATION (KR)
CJ Cheiljedang Center, 330, Dongho-ro, Jung-gu, Seoul 04560, Republic of Korea

---

Thông báo số: 52811/TB-SHTT.$_{IP}$, ngày 08/05/2025 về việc ghi nhận yêu cầu duy trì hiệu lực Bằng độc quyền sáng chế

Số đơn yêu cầu: DT1-2025-02819 Ngày nộp: 28/02/2025

Liên quan đến Bằng độc quyền sáng chế:

(11) Số bằng	(15) Ngày cấp	Năm yêu cầu duy trì hiệu lực	Hiệu lực được duy trì đến
31999	14/04/2022	4	14/04/2026

(73) Chủ văn bằng bảo hộ: CJ CHEILJEDANG CORPORATON (KR)
(Ssangnim-dong) 330, Dongho-ro, Jung-gu, Seoul 04560, Republic of Korea

---

Thông báo số: 52812/TB-SHTT.$_{IP}$, ngày 08/05/2025 về việc ghi nhận yêu cầu duy trì hiệu lực Bằng độc quyền sáng chế

Số đơn yêu cầu: DT1-2025-02820 Ngày nộp: 28/02/2025

Liên quan đến Bằng độc quyền sáng chế:

(11) Số bằng	(15) Ngày cấp	Năm yêu cầu duy trì hiệu lực	Hiệu lực được duy trì đến
35761	14/04/2023	3	14/04/2026

(73) Chủ văn bằng bảo hộ: CJ CHEILJEDANG CORPORATION (KR)
CJ Cheiljedang Center, 330, Dongho-ro, Jung-gu, Seoul 04560, Republic of Korea

---

Thông báo số: 52813/TB-SHTT.$_{IP}$, ngày 08/05/2025 về việc ghi nhận yêu cầu duy trì hiệu lực Bằng độc quyền sáng chế

Số đơn yêu cầu: DT1-2025-02821 Ngày nộp: 28/02/2025

Liên quan đến Bằng độc quyền sáng chế:

(11) Số bằng	(15) Ngày cấp	Năm yêu cầu duy trì hiệu lực	Hiệu lực được duy trì đến
20965	16/04/2019	7	16/04/2026

(73) Chủ văn bằng bảo hộ: CJ CHEILJEDANG CORPORATION (KR)
(Ssangnim-dong) 330, Dongho-ro, Jung-gu, Seoul 04560 Republic of Korea

---

Thông báo số: 52814/TB-SHTT.$_{IP}$, ngày 08/05/2025 về việc ghi nhận yêu cầu duy trì hiệu lực Bằng độc quyền sáng chế

Số đơn yêu cầu: DT1-2025-02822 Ngày nộp: 28/02/2025

Liên quan đến Bằng độc quyền sáng chế:

(11) Số bằng	(15) Ngày cấp	Năm yêu cầu duy trì hiệu lực	Hiệu lực được duy trì đến
32104	22/04/2022	4	22/04/2026

(73) Chủ văn bằng bảo hộ: CJ CHEILJEDANG CORPORATION (KR)
330, Dongho-ro, Jung-gu, Seoul 04560, Republic of Korea

Thông báo số: 52815/TB-SHTT.$_{IP}$, ngày 08/05/2025 về việc ghi nhận yêu cầu duy trì hiệu lực Bằng độc quyền sáng chế

Số đơn yêu cầu: DT1-2025-02823 Ngày nộp: 28/02/2025

Liên quan đến Bằng độc quyền sáng chế:

(11) Số bằng	(15) Ngày cấp	Năm yêu cầu duy trì hiệu lực	Hiệu lực được duy trì đến
39903	23/04/2024	2	23/04/2026

(73) Chủ văn bằng bảo hộ: CJ CHEILJEDANG CORPORATION (KR)
330, Dongho-ro, Jung-gu, Seoul 04560, Republic of Korea

Thông báo số: 52816/TB-SHTT.$_{IP}$, ngày 08/05/2025 về việc ghi nhận yêu cầu duy trì hiệu lực Bằng độc quyền sáng chế

Số đơn yêu cầu: DT1-2025-02824 Ngày nộp: 28/02/2025

Liên quan đến Bằng độc quyền sáng chế:

(11) Số bằng	(15) Ngày cấp	Năm yêu cầu duy trì hiệu lực	Hiệu lực được duy trì đến
28471	26/04/2021	5	26/04/2026

(73) Chủ văn bằng bảo hộ: CJ CHEILJEDANG CORPORATION (KR)
CJ Cheiljedang Center, 330, Dongho-ro, Jung-gu, Seoul 04560, Republic of Korea

---

Thông báo số: 52817/TB-SHTT.$_{IP}$, ngày 08/05/2025 về việc ghi nhận yêu cầu duy trì hiệu lực Bằng độc quyền sáng chế

Số đơn yêu cầu: DT1-2025-02825 Ngày nộp: 28/02/2025

Liên quan đến Bằng độc quyền sáng chế:

(11) Số bằng	(15) Ngày cấp	Năm yêu cầu duy trì hiệu lực	Hiệu lực được duy trì đến
23947	04/05/2020	6	04/05/2026

(73) Chủ văn bằng bảo hộ: CJ CHEILJEDANG CORPORATION (KR)
330, Dongho-ro, Ssangnim-dong, Jung-gu, Seoul 100-400, Republic of Korea

---

Thông báo số: 52818/TB-SHTT.IP, ngày 08/05/2025 về việc ghi nhận yêu cầu duy trì hiệu lực Bằng độc quyền sáng chế

Số đơn yêu cầu: DT1-2025-02826 Ngày nộp: 28/02/2025

Liên quan đến Bằng độc quyền sáng chế:

(11) Số bằng	(15) Ngày cấp	Năm yêu cầu duy trì hiệu lực	Hiệu lực được duy trì đến
36101	18/05/2023	3	18/05/2026

(73) Chủ văn bằng bảo hộ: CJ CHEILJEDANG CORPORATION (KR)
330, Dongho-ro, Jung-gu, Seoul 04560, Republic of Korea

Thông báo số: 52819/TB-SHTT.IP, ngày 08/05/2025 về việc ghi nhận yêu cầu duy trì hiệu lực Bằng độc quyền sáng chế

Số đơn yêu cầu: DT1-2025-02827 Ngày nộp: 28/02/2025

Liên quan đến Bằng độc quyền sáng chế:

(11) Số bằng	(15) Ngày cấp	Năm yêu cầu duy trì hiệu lực	Hiệu lực được duy trì đến
28674	20/05/2021	5	20/05/2026

(73) Chủ văn bằng bảo hộ: CJ CHEILJEDANG CORPORATION (KR)
330, Dongho-ro, Jung-gu, Seoul 100-400, Republic of Korea

Thông báo số: 52820/TB-SHTT.IP, ngày 08/05/2025 về việc ghi nhận yêu cầu duy trì hiệu lực Bằng độc quyền sáng chế

Số đơn yêu cầu: DT1-2025-02828 Ngày nộp: 28/02/2025

Liên quan đến Bằng độc quyền sáng chế:

(11) Số bằng	(15) Ngày cấp	Năm yêu cầu duy trì hiệu lực	Hiệu lực được duy trì đến
40179	20/05/2024	2	20/05/2026

(73) Chủ văn bằng bảo hộ: CJ CHEILJEDANG CORPORATION (KR)
CJ Cheiljedang Center, 330, Dongho-ro, Jung-gu, Seoul 100-400, Korea

---

Thông báo số: 52821/TB-SHTT.$_{IP}$, ngày 08/05/2025 về việc ghi nhận yêu cầu duy trì hiệu lực Bằng độc quyền sáng chế

Số đơn yêu cầu: DT1-2025-02829 Ngày nộp: 28/02/2025

Liên quan đến Bằng độc quyền sáng chế:

(11) Số bằng	(15) Ngày cấp	Năm yêu cầu duy trì hiệu lực	Hiệu lực được duy trì đến
19292	23/05/2018	8	23/05/2026

(73) Chủ văn bằng bảo hộ: CJ CHEILJEDANG CORP. (KR)
(Ssangnim-dong) 330, Dongho-ro, Jung-gu, Seoul 100-400, Republic of Korea

---

Thông báo số: 52822/TB-SHTT.$_{IP}$, ngày 08/05/2025 về việc ghi nhận yêu cầu duy trì hiệu lực Bằng độc quyền sáng chế

Số đơn yêu cầu: DT1-2025-02830 Ngày nộp: 28/02/2025

Liên quan đến Bằng độc quyền sáng chế:

(11) Số bằng	(15) Ngày cấp	Năm yêu cầu duy trì hiệu lực	Hiệu lực được duy trì đến
28703	24/05/2021	5	24/05/2026

(73) Chủ văn bằng bảo hộ: CJ CHEILJEDANG CORPORATION (KR)
330, Dongho-ro, Jung-gu, Seoul 100-400, Republic of Korea

Thông báo số: 52823/TB-SHTT.$_{IP}$, ngày 08/05/2025 về việc ghi nhận yêu cầu duy trì hiệu lực Bằng độc quyền sáng chế

Số đơn yêu cầu: DT1-2025-02831 Ngày nộp: 28/02/2025

Liên quan đến Bằng độc quyền sáng chế:

(11) Số bằng	(15) Ngày cấp	Năm yêu cầu duy trì hiệu lực	Hiệu lực được duy trì đến
32373	24/05/2022	4	24/05/2026

(73) Chủ văn bằng bảo hộ: CJ CHEILJEDANG CORPORATION (KR)
330, Dongho-ro, Jung-gu, Seoul 04560, Republic of Korea

Thông báo số: 52824/TB-SHTT.IP, ngày 08/05/2025 về việc ghi nhận yêu cầu duy trì hiệu lực Bằng độc quyền sáng chế

Số đơn yêu cầu: DT1-2025-02832 Ngày nộp: 28/02/2025

Liên quan đến Bằng độc quyền sáng chế:

(11) Số bằng	(15) Ngày cấp	Năm yêu cầu duy trì hiệu lực	Hiệu lực được duy trì đến
36196	26/05/2023	3	26/05/2026

(73) Chủ văn bằng bảo hộ: CJ CHEILJEDANG CORPORATION (KR)
330, Dongho-ro, Jung-gu, Seoul 04560, Republic of Korea

Thông báo số: 52825/TB-SHTT.IP, ngày 08/05/2025 về việc ghi nhận yêu cầu duy trì hiệu lực Bằng độc quyền sáng chế

Số đơn yêu cầu: DT1-2025-02833 Ngày nộp: 28/02/2025

Liên quan đến Bằng độc quyền sáng chế:

(11) Số bằng	(15) Ngày cấp	Năm yêu cầu duy trì hiệu lực	Hiệu lực được duy trì đến
40257	27/05/2024	2	27/05/2026

(73) Chủ văn bằng bảo hộ: CJ CHEILJEDANG CORPORATION (KR)
CJ Cheiljedang Center, 330, Dongho-ro, Jung-gu, Seoul 04560, Republic of Korea

---

Thông báo số: 52826/TB-SHTT.IP, ngày 08/05/2025 về việc ghi nhận yêu cầu duy trì hiệu lực Bằng độc quyền sáng chế

Số đơn yêu cầu: DT1-2025-02834 Ngày nộp: 28/02/2025

Liên quan đến Bằng độc quyền sáng chế:

(11) Số bằng	(15) Ngày cấp	Năm yêu cầu duy trì hiệu lực	Hiệu lực được duy trì đến
32436	30/05/2022	4	30/05/2026

(73) Chủ văn bằng bảo hộ: CJ CHEILJEDANG CORPORATION (KR)
330, Dongho-ro, Jung-gu, Seoul 100-400, Republic of Korea

Thông báo số: 52827/TB-SHTT.$_{IP}$, ngày 08/05/2025 về việc ghi nhận yêu cầu duy trì hiệu lực Bằng độc quyền sáng chế

Số đơn yêu cầu: DT1-2025-02835 Ngày nộp: 28/02/2025

Liên quan đến Bằng độc quyền sáng chế:

(11) Số bằng	(15) Ngày cấp	Năm yêu cầu duy trì hiệu lực	Hiệu lực được duy trì đến
28837	07/06/2021	5	07/06/2026

(73) Chủ văn bằng bảo hộ: CJ CHEILJEDANG CORPORATION (KR)
500, Namdaemunro 5-ga, Jung-gu, Seoul 100-749, Republic of Korea

---

Thông báo số: 52828/TB-SHTT.$_{IP}$, ngày 08/05/2025 về việc ghi nhận yêu cầu duy trì hiệu lực Bằng độc quyền sáng chế

Số đơn yêu cầu: DT1-2025-02836 Ngày nộp: 28/02/2025

Liên quan đến Bằng độc quyền sáng chế:

(11) Số bằng	(15) Ngày cấp	Năm yêu cầu duy trì hiệu lực	Hiệu lực được duy trì đến
32553	07/06/2022	4	07/06/2026

(73) Chủ văn bằng bảo hộ: CJ CHEILJEDANG CORPORATION (KR)
330, Dongho-ro, Jung-gu, Seoul 100-400, Republic of Korea

Thông báo số: 52829/TB-SHTT.IP, ngày 08/05/2025 về việc ghi nhận yêu cầu duy trì hiệu lực Bằng độc quyền sáng chế

Số đơn yêu cầu: DT1-2025-02837 Ngày nộp: 28/02/2025

Liên quan đến Bằng độc quyền sáng chế:

(11) Số bằng	(15) Ngày cấp	Năm yêu cầu duy trì hiệu lực	Hiệu lực được duy trì đến
36324	07/06/2023	3	07/06/2026

(73) Chủ văn bằng bảo hộ: CJ CHEILJEDANG CORPORATION (KR)
(Ssangnim-dong) 330, Dongho-ro, Jung-gu, Seoul 04560, Republic of Korea
CJ SEAFOOD CORPORATION (KR)
32, Dunchon-daero 388beon-gil, Jungwon-gu, Seongnam-si, Gyeonggi-do 13403, Republic of Korea

---

Thông báo số: 52830/TB-SHTT.IP, ngày 08/05/2025 về việc ghi nhận yêu cầu duy trì hiệu lực Bằng độc quyền sáng chế

Số đơn yêu cầu: DT1-2025-02838 Ngày nộp: 28/02/2025

Liên quan đến Bằng độc quyền sáng chế:

(11) Số bằng	(15) Ngày cấp	Năm yêu cầu duy trì hiệu lực	Hiệu lực được duy trì đến
14175	08/06/2015	11	08/06/2026

(73) Chủ văn bằng bảo hộ: CJ CHEILJEDANG CORPORATION (KR)
500, Namdaemunno 5-ga, Jung-gu, Seoul 100-749, Republic of Korea

---

Thông báo số: 52831/TB-SHTT.IP, ngày 08/05/2025 về việc ghi nhận yêu cầu duy trì hiệu lực Bằng độc quyền sáng chế

Số đơn yêu cầu: DT1-2025-02839 Ngày nộp: 28/02/2025

Liên quan đến Bằng độc quyền sáng chế:

(11) Số bằng	(15) Ngày cấp	Năm yêu cầu duy trì hiệu lực	Hiệu lực được duy trì đến
14176	08/06/2015	11	08/06/2026

(73) Chủ văn bằng bảo hộ: CJ CHEILJEDANG CORPORATION (KR)
500, Namdaemunno 5-ga, Jung-gu, Seoul 100-749, Republic of Korea

---

Thông báo số: 52832/TB-SHTT.$_{IP}$, ngày 08/05/2025 về việc ghi nhận yêu cầu duy trì hiệu lực Bằng độc quyền sáng chế

Số đơn yêu cầu: DT1-2025-02840 Ngày nộp: 28/02/2025

Liên quan đến Bằng độc quyền sáng chế:

(11) Số bằng	(15) Ngày cấp	Năm yêu cầu duy trì hiệu lực	Hiệu lực được duy trì đến
24487	10/06/2020	6	10/06/2026

(73) Chủ văn bằng bảo hộ: CJ CHEILJEDANG CORPORATION (KR)
330, Dongho-ro, Ssangnim-dong, Jung-gu, Seoul 100-400, Republic of Korea

---

Thông báo số: 52833/TB-SHTT.$_{IP}$, ngày 08/05/2025 về việc ghi nhận yêu cầu duy trì hiệu lực Bằng độc quyền sáng chế

Số đơn yêu cầu: DT1-2025-02841 Ngày nộp: 28/02/2025

Liên quan đến Bằng độc quyền sáng chế:

(11) Số bằng	(15) Ngày cấp	Năm yêu cầu duy trì hiệu lực	Hiệu lực được duy trì đến
36368	12/06/2023	3	12/06/2026

(73) Chủ văn bằng bảo hộ: CJ CHEILJEDANG CORPORATION (KR)
330, Dongho-ro, Jung-gu, Seoul 04560, Republic of Korea

Thông báo số: 52834/TB-SHTT.$_{IP}$, ngày 08/05/2025 về việc ghi nhận yêu cầu duy trì hiệu lực Bằng độc quyền sáng chế

Số đơn yêu cầu: DT1-2025-02842 Ngày nộp: 28/02/2025

Liên quan đến Bằng độc quyền sáng chế:

(11) Số bằng	(15) Ngày cấp	Năm yêu cầu duy trì hiệu lực	Hiệu lực được duy trì đến
36375	13/06/2023	3	13/06/2026

(73) Chủ văn bằng bảo hộ: CJ CHEILJEDANG CORPORATION (KR)
292, Ssangnim-dong, Jung-gu Seoul 100-400, Republic of Korea

Thông báo số: 52835/TB-SHTT.$_{IP}$, ngày 08/05/2025 về việc ghi nhận yêu cầu duy trì hiệu lực Bằng độc quyền sáng chế

Số đơn yêu cầu: DT1-2025-02843 Ngày nộp: 28/02/2025

Liên quan đến Bằng độc quyền sáng chế:

(11) Số bằng	(15) Ngày cấp	Năm yêu cầu duy trì hiệu lực	Hiệu lực được duy trì đến
28905	14/06/2021	5	14/06/2026

(73) Chủ văn bằng bảo hộ: CJ CHEILJEDANG CORPORATION (KR)
330, Dongho-ro, Jung-gu, Seoul 04560, Republic of Korea

Thông báo số: 52836/TB-SHTT.$_{IP}$, ngày 08/05/2025 về việc ghi nhận yêu cầu duy trì hiệu lực Bằng độc quyền sáng chế

Số đơn yêu cầu: DT1-2025-02844 Ngày nộp: 28/02/2025

Liên quan đến Bằng độc quyền sáng chế:

(11) Số bằng	(15) Ngày cấp	Năm yêu cầu duy trì hiệu lực	Hiệu lực được duy trì đến
40512	17/06/2024	2	17/06/2026

(73) Chủ văn bằng bảo hộ: CJ CHEILJEDANG CORPORATION (KR)
CJ Cheiljedang Center, 330, Dongho-ro, Jung-gu, Seoul 100-400, Korea

---

Thông báo số: 52837/TB-SHTT.$_{IP}$, ngày 08/05/2025 về việc ghi nhận yêu cầu duy trì hiệu lực Bằng độc quyền sáng chế

Số đơn yêu cầu: DT1-2025-02845 Ngày nộp: 28/02/2025

Liên quan đến Bằng độc quyền sáng chế:

(11) Số bằng	(15) Ngày cấp	Năm yêu cầu duy trì hiệu lực	Hiệu lực được duy trì đến
24650	18/06/2020	6	18/06/2026

(73) Chủ văn bằng bảo hộ: CJ CHEILJEDANG CORP. (KR)
CJ Bldg., 500, Namdaemunno 5-ga, Jung-gu, Seoul 100-749, Republic of Korea

---

Thông báo số: 52838/TB-SHTT.$_{IP}$, ngày 08/05/2025 về việc ghi nhận yêu cầu duy trì hiệu lực Bằng độc quyền sáng chế

Số đơn yêu cầu: DT1-2025-02846 Ngày nộp: 28/02/2025

Liên quan đến Bằng độc quyền sáng chế:

(11) Số bằng	(15) Ngày cấp	Năm yêu cầu duy trì hiệu lực	Hiệu lực được duy trì đến
40535	20/06/2024	2	20/06/2026

(73) Chủ văn bằng bảo hộ: CJ CHEILJEDANG CORPORATION (KR)
CJ Cheiljedang Center, 330, Dongho-ro, Jung-gu, Seoul 04560, Republic of Korea

---

Thông báo số: 52839/TB-SHTT.$_{IP}$, ngày 08/05/2025 về việc ghi nhận yêu cầu duy trì hiệu lực Bằng độc quyền sáng chế

Số đơn yêu cầu: DT1-2025-02847 Ngày nộp: 28/02/2025

Liên quan đến Bằng độc quyền sáng chế:

(11) Số bằng	(15) Ngày cấp	Năm yêu cầu duy trì hiệu lực	Hiệu lực được duy trì đến
39509	19/03/2024	2	19/03/2026

(73) Chủ văn bằng bảo hộ: GO!FOTON, INC (JP)
5-4-2 Tokodai, Tsukuba City , Ibaraki 3002635, Japan

Thông báo số: 52840/TB-SHTT.IP, ngày 08/05/2025 về việc ghi nhận yêu cầu duy trì hiệu lực Bằng độc quyền sáng chế

Số đơn yêu cầu: DT1-2025-02848 Ngày nộp: 28/02/2025

Liên quan đến Bằng độc quyền sáng chế:

(11) Số bằng	(15) Ngày cấp	Năm yêu cầu duy trì hiệu lực	Hiệu lực được duy trì đến
39526	22/03/2024	2	22/03/2026

(73) Chủ văn bằng bảo hộ: GO!FOTON, INC (JP)
5-4-2 Tokodai, Tsukuba City , Ibaraki 3002635, Japan

Thông báo số: 52842/TB-SHTT.IP, ngày 08/05/2025 về việc ghi nhận yêu cầu duy trì hiệu lực Bằng độc quyền sáng chế

Số đơn yêu cầu: DT1-2025-03741 Ngày nộp: 19/03/2025

Liên quan đến Bằng độc quyền sáng chế:

(11) Số bằng	(15) Ngày cấp	Năm yêu cầu duy trì hiệu lực	Hiệu lực được duy trì đến
13961	06/04/2015	11	06/04/2026

(73) Chủ văn bằng bảo hộ: NIPPON STEEL CORPORATION (JP)
6-1, Marunouchi 2-chome, Chiyoda-ku, Tokyo 100-8071 Japan

Thông báo số: 52843/TB-SHTT.IP, ngày 08/05/2025 về việc ghi nhận yêu cầu duy trì hiệu lực Bằng độc quyền sáng chế

Số đơn yêu cầu: DT1-2025-03742 Ngày nộp: 19/03/2025

Liên quan đến Bằng độc quyền sáng chế:

(11) Số bằng	(15) Ngày cấp	Năm yêu cầu duy trì hiệu lực	Hiệu lực được duy trì đến
28259	06/04/2021	5	06/04/2026

(73) Chủ văn bằng bảo hộ: SHIKOKU CHEMICALS CORPORATION (JP)
8-537-1, Doki-cho Higashi, Marugame-shi, Kagawa 763-8504, Japan

---

Thông báo số: 52844/TB-SHTT.$_{IP}$, ngày 08/05/2025 về việc ghi nhận yêu cầu duy trì hiệu lực Bằng độc quyền sáng chế

Số đơn yêu cầu: DT1-2025-03743 Ngày nộp: 19/03/2025

Liên quan đến Bằng độc quyền sáng chế:

(11) Số bằng	(15) Ngày cấp	Năm yêu cầu duy trì hiệu lực	Hiệu lực được duy trì đến
35714	11/04/2023	3	11/04/2026

(73) Chủ văn bằng bảo hộ: HITACHI ASTEMO, LTD. (JP)
2520 Takaba, Hitachinaka-shi, Ibaraki 312-8503, Japan

Thông báo số: 52845/TB-SHTT.$_{IP}$, ngày 08/05/2025 về việc ghi nhận yêu cầu duy trì hiệu lực Bằng độc quyền sáng chế

Số đơn yêu cầu: DT1-2025-03744 Ngày nộp: 19/03/2025

Liên quan đến Bằng độc quyền sáng chế:

(11) Số bằng	(15) Ngày cấp	Năm yêu cầu duy trì hiệu lực	Hiệu lực được duy trì đến
16817	11/04/2017	9	11/04/2026

(73) Chủ văn bằng bảo hộ: KAO CORPORATION (JP)
14-10, Nihonbashi Kayabacho 1-chome, Chuo-ku, Tokyo 103-8210, Japan

---

Thông báo số: 52846/TB-SHTT.$_{IP}$, ngày 08/05/2025 về việc ghi nhận yêu cầu duy trì hiệu lực Bằng độc quyền sáng chế

Số đơn yêu cầu: DT1-2025-03745 Ngày nộp: 19/03/2025

Liên quan đến Bằng độc quyền sáng chế:

(11) Số bằng	(15) Ngày cấp	Năm yêu cầu duy trì hiệu lực	Hiệu lực được duy trì đến
35721	11/04/2023	3	11/04/2026

(73) Chủ văn bằng bảo hộ: JFE STEEL CORPORATION (JP)
2-3, Uchisaiwai-cho 2-chome, Chiyoda-ku, Tokyo 100-0011, Japan

---

Thông báo số: 52847/TB-SHTT.$_{IP}$, ngày 08/05/2025 về việc ghi nhận yêu cầu duy trì hiệu lực Bằng độc quyền sáng chế

Số đơn yêu cầu: DT1-2025-03746 Ngày nộp: 19/03/2025

Liên quan đến Bằng độc quyền sáng chế:

(11) Số bằng	(15) Ngày cấp	Năm yêu cầu duy trì hiệu lực	Hiệu lực được duy trì đến
35720	11/04/2023	3	11/04/2026

(73) Chủ văn bằng bảo hộ: NOKIA TECHNOLOGIES OY (FI)
Karaportti 3, Espoo 02610, Finland

Thông báo số: 52848/TB-SHTT.$_{IP}$, ngày 08/05/2025 về việc ghi nhận yêu cầu duy trì hiệu lực Bằng độc quyền sáng chế

Số đơn yêu cầu: DT1-2025-03747 Ngày nộp: 19/03/2025

Liên quan đến Bằng độc quyền sáng chế:

(11) Số bằng	(15) Ngày cấp	Năm yêu cầu duy trì hiệu lực	Hiệu lực được duy trì đến
15390	11/04/2016	10	11/04/2026

(73) Chủ văn bằng bảo hộ: TOYO INK SC HOLDINGS CO., LTD. (JP)
7-1, Kyobashi 3-chome, Chuo-ku, Tokyo 104-8377, Japan
TOYO INK CO., LTD. (JP)
7-19, Kyobashi 2-chome, Chuo-ku, Tokyo 104-8378, Japan

Thông báo số: 52849/TB-SHTT.$_{IP}$, ngày 08/05/2025 về việc ghi nhận yêu cầu duy trì hiệu lực Bằng độc quyền sáng chế

Số đơn yêu cầu: DT1-2025-03748 Ngày nộp: 19/03/2025

Liên quan đến Bằng độc quyền sáng chế:

(11) Số bằng	(15) Ngày cấp	Năm yêu cầu duy trì hiệu lực	Hiệu lực được duy trì đến
15379	11/04/2016	10	11/04/2026

(73) Chủ văn bằng bảo hộ: UNITIKA LTD. (JP)
50, Higashi-Hommachi 1-chome, Amagasaki-shi, Hyogo 660-0824, Japan

---

Thông báo số: 52850/TB-SHTT.$_{IP}$, ngày 08/05/2025 về việc ghi nhận yêu cầu duy trì hiệu lực Bằng độc quyền sáng chế

Số đơn yêu cầu: DT1-2025-03749 Ngày nộp: 19/03/2025

Liên quan đến Bằng độc quyền sáng chế:

(11) Số bằng	(15) Ngày cấp	Năm yêu cầu duy trì hiệu lực	Hiệu lực được duy trì đến
35715	11/04/2023	3	11/04/2026

(73) Chủ văn bằng bảo hộ: UNICHARM CORPORATION (JP)
182, Shimobun, Kinsei-cho, Shikokuchuo-shi, Ehime 799-0111, Japan

---

Thông báo số: 52851/TB-SHTT.$_{IP}$, ngày 08/05/2025 về việc ghi nhận yêu cầu duy trì hiệu lực Bằng độc quyền sáng chế

Số đơn yêu cầu: DT1-2025-03750 Ngày nộp: 19/03/2025

Liên quan đến Bằng độc quyền sáng chế:

(11) Số bằng	(15) Ngày cấp	Năm yêu cầu duy trì hiệu lực	Hiệu lực được duy trì đến
16827	11/04/2017	9	11/04/2026

(73) Chủ văn bằng bảo hộ: GILEAD SCIENCES, INC. (US)
333 Lakeside Drive, Foster City, CA 94404, United States of America

---

Thông báo số: 52852/TB-SHTT.$_{IP}$, ngày 08/05/2025 về việc ghi nhận yêu cầu duy trì hiệu lực Bằng độc quyền sáng chế

Số đơn yêu cầu: DT1-2025-03751 Ngày nộp: 19/03/2025

Liên quan đến Bằng độc quyền sáng chế:

(11) Số bằng	(15) Ngày cấp	Năm yêu cầu duy trì hiệu lực	Hiệu lực được duy trì đến
35741	12/04/2023	3	12/04/2026

(73) Chủ văn bằng bảo hộ: HUAWEI TECHNOLOGIES CO., LTD. (CN)
Huawei Administration Building, Bantian, Longgang District, Shenzhen, Guangdong 518129, China

---

Thông báo số: 52853/TB-SHTT.$_{IP}$, ngày 08/05/2025 về việc ghi nhận yêu cầu duy trì hiệu lực Bằng độc quyền sáng chế

Số đơn yêu cầu: DT1-2025-03752 Ngày nộp: 19/03/2025

Liên quan đến Bằng độc quyền sáng chế:

(11) Số bằng	(15) Ngày cấp	Năm yêu cầu duy trì hiệu lực	Hiệu lực được duy trì đến
35736	12/04/2023	3	12/04/2026

(73) Chủ văn bằng bảo hộ: HUAWEI TECHNOLOGIES CO., LTD. (CN)
Huawei Administration Building, Bantian, Longgang District, Shenzhen, Guangdong 518129, P. R. China

---

Thông báo số: 52854/TB-SHTT.$_{IP}$, ngày 08/05/2025 về việc ghi nhận yêu cầu duy trì hiệu lực Bằng độc quyền sáng chế

Số đơn yêu cầu: DT1-2025-03753 Ngày nộp: 19/03/2025

Liên quan đến Bằng độc quyền sáng chế:

(11) Số bằng	(15) Ngày cấp	Năm yêu cầu duy trì hiệu lực	Hiệu lực được duy trì đến
35731	12/04/2023	3	12/04/2026

(73) Chủ văn bằng bảo hộ: HUAWEI TECHNOLOGIES CO., LTD. (CN)
Huawei Administration Building, Bantian, Longgang, Shenzhen, Guangdong 518129, China

---

Thông báo số: 52855/TB-SHTT.$_{IP}$, ngày 08/05/2025 về việc ghi nhận yêu cầu duy trì hiệu lực Bằng độc quyền sáng chế

Số đơn yêu cầu: DT1-2025-03754 Ngày nộp: 19/03/2025

Liên quan đến Bằng độc quyền sáng chế:

(11) Số bằng	(15) Ngày cấp	Năm yêu cầu duy trì hiệu lực	Hiệu lực được duy trì đến
28331	12/04/2021	5	12/04/2026

(73) Chủ văn bằng bảo hộ: HUAWEI TECHNOLOGIES CO., LTD. (CN)
Huawei Administration Building, Bantian, Longgang, Shenzhen, Guangdong 518129, China

---

Thông báo số: 52856/TB-SHTT.$_{IP}$, ngày 08/05/2025 về việc ghi nhận yêu cầu duy trì hiệu lực Bằng độc quyền sáng chế

Số đơn yêu cầu: DT1-2025-03755 Ngày nộp: 19/03/2025

Liên quan đến Bằng độc quyền sáng chế:

(11) Số bằng	(15) Ngày cấp	Năm yêu cầu duy trì hiệu lực	Hiệu lực được duy trì đến
28327	12/04/2021	5	12/04/2026

(73) Chủ văn bằng bảo hộ: HUAWEI TECHNOLOGIES CO., LTD. (CN)
Huawei Administration Building, Bantian, Longgang District Shenzhen, Guangdong 518129, China

---

Thông báo số: 52857/TB-SHTT.$_{IP}$, ngày 08/05/2025 về việc ghi nhận yêu cầu duy trì hiệu lực Bằng độc quyền sáng chế

Số đơn yêu cầu: DT1-2025-03756 Ngày nộp: 19/03/2025

Liên quan đến Bằng độc quyền sáng chế:

(11) Số bằng	(15) Ngày cấp	Năm yêu cầu duy trì hiệu lực	Hiệu lực được duy trì đến
39788	12/04/2024	2	12/04/2026

(73) Chủ văn bằng bảo hộ: SAINT-GOBAIN ISOVER (FR)
Tour Saint-Gobain, 12 Place de l'iris, 92400 COURBEVOIE, FRANCE

Thông báo số: 52858/TB-SHTT.$_{IP}$, ngày 08/05/2025 về việc ghi nhận yêu cầu duy trì hiệu lực Bằng độc quyền sáng chế

Số đơn yêu cầu: DT1-2025-03757 Ngày nộp: 19/03/2025

Liên quan đến Bằng độc quyền sáng chế:

(11) Số bằng	(15) Ngày cấp	Năm yêu cầu duy trì hiệu lực	Hiệu lực được duy trì đến
35733	12/04/2023	3	12/04/2026

(73) Chủ văn bằng bảo hộ: KATHOLIEKE UNIVERSITEIT LEUVEN (BE)
KU Leuven Research & Development, Waaistraat 6-box 5105, B-3000 Leuven, Belgium

---

Thông báo số: 52859/TB-SHTT.$_{IP}$, ngày 08/05/2025 về việc ghi nhận yêu cầu duy trì hiệu lực Bằng độc quyền sáng chế

Số đơn yêu cầu: DT1-2025-03758 Ngày nộp: 19/03/2025

Liên quan đến Bằng độc quyền sáng chế:

(11) Số bằng	(15) Ngày cấp	Năm yêu cầu duy trì hiệu lực	Hiệu lực được duy trì đến
28333	12/04/2021	5	12/04/2026

(73) Chủ văn bằng bảo hộ: TOSOH SILICA CORPORATION (JP)
2-5-10, Shiba, Minato-ku, Tokyo 105-0014 Japan

Thông báo số: 52860/TB-SHTT.IP, ngày 08/05/2025 về việc ghi nhận yêu cầu duy trì hiệu lực Bằng độc quyền sáng chế

Số đơn yêu cầu: DT1-2025-03759 Ngày nộp: 19/03/2025

Liên quan đến Bằng độc quyền sáng chế:

(11) Số bằng	(15) Ngày cấp	Năm yêu cầu duy trì hiệu lực	Hiệu lực được duy trì đến
28317	12/04/2021	5	12/04/2026

(73) Chủ văn bằng bảo hộ: NITTO DENKO CORPORATION (JP)
1-2, Shimohozumi 1-chome, Ibaraki-shi, Osaka 5678680, Japan

Thông báo số: 52861/TB-SHTT.IP, ngày 08/05/2025 về việc ghi nhận yêu cầu duy trì hiệu lực Bằng độc quyền sáng chế

Số đơn yêu cầu: DT1-2025-03760 Ngày nộp: 19/03/2025

Liên quan đến Bằng độc quyền sáng chế:

(11) Số bằng	(15) Ngày cấp	Năm yêu cầu duy trì hiệu lực	Hiệu lực được duy trì đến
28336	12/04/2021	5	12/04/2026

(73) Chủ văn bằng bảo hộ: HITACHI ASTEMO, LTD. (JP)
2520 Takaba, Hitachinaka-shi, Ibaraki 3128503, Japan

Thông báo số: 52862/TB-SHTT.IP, ngày 08/05/2025 về việc ghi nhận yêu cầu duy trì hiệu lực Bằng độc quyền sáng chế

Số đơn yêu cầu: DT1-2025-03761 Ngày nộp: 19/03/2025

Liên quan đến Bằng độc quyền sáng chế:

(11) Số bằng	(15) Ngày cấp	Năm yêu cầu duy trì hiệu lực	Hiệu lực được duy trì đến
35730	12/04/2023	3	12/04/2026

(73) Chủ văn bằng bảo hộ: SUNTORY HOLDINGS LIMITED (JP)
1-40, Dojimahama 2-chome, Kita-ku, Osaka-shi, Osaka 530-8203, Japan

---

Thông báo số: 52863/TB-SHTT.$_{IP}$, ngày 08/05/2025 về việc ghi nhận yêu cầu duy trì hiệu lực Bằng độc quyền sáng chế

Số đơn yêu cầu: DT1-2025-03762 Ngày nộp: 19/03/2025

Liên quan đến Bằng độc quyền sáng chế:

(11) Số bằng	(15) Ngày cấp	Năm yêu cầu duy trì hiệu lực	Hiệu lực được duy trì đến
35742	12/04/2023	3	12/04/2026

(73) Chủ văn bằng bảo hộ: KABUSHIKI KAISHA F.C.C. (JP)
7000-36,Nakagawa, Hosoe-cho, Kita-ku, Hamamatsu-shi, Shizuoka 431-1394, Japan

---

Thông báo số: 52864/TB-SHTT.$_{IP}$, ngày 08/05/2025 về việc ghi nhận yêu cầu duy trì hiệu lực Bằng độc quyền sáng chế

Số đơn yêu cầu: DT1-2025-03763 Ngày nộp: 19/03/2025

Liên quan đến Bằng độc quyền sáng chế:

(11) Số bằng	(15) Ngày cấp	Năm yêu cầu duy trì hiệu lực	Hiệu lực được duy trì đến
31961	12/04/2022	4	12/04/2026

(73) Chủ văn bằng bảo hộ: YKK CORPORATION (JP)
1, Kanda Izumi-cho, Chiyoda-ku, Tokyo 101-8642, Japan

Thông báo số: 52865/TB-SHTT.$_{IP}$, ngày 08/05/2025 về việc ghi nhận yêu cầu duy trì hiệu lực Bằng độc quyền sáng chế

Số đơn yêu cầu: DT1-2025-03764 Ngày nộp: 19/03/2025

Liên quan đến Bằng độc quyền sáng chế:

(11) Số bằng	(15) Ngày cấp	Năm yêu cầu duy trì hiệu lực	Hiệu lực được duy trì đến
31960	12/04/2022	4	12/04/2026

(73) Chủ văn bằng bảo hộ: UNICHARM CORPORATION (JP)
182 Kinseichoshimobun, Shikokuchuo-shi, Ehime 799-0111, Japan

---

Thông báo số: 52866/TB-SHTT.$_{IP}$, ngày 08/05/2025 về việc ghi nhận yêu cầu duy trì hiệu lực Bằng độc quyền sáng chế

Số đơn yêu cầu: DT1-2025-03765 Ngày nộp: 19/03/2025

Liên quan đến Bằng độc quyền sáng chế:

(11) Số bằng	(15) Ngày cấp	Năm yêu cầu duy trì hiệu lực	Hiệu lực được duy trì đến
31957	12/04/2022	4	12/04/2026

(73) Chủ văn bằng bảo hộ: UNICHARM CORPORATION (JP)
182, Shimobun, Kinsei-cho, Shikokuchuo-shi, Ehime 799-0111, Japan

---

Thông báo số: 52867/TB-SHTT.$_{IP}$, ngày 08/05/2025 về việc ghi nhận yêu cầu duy trì hiệu lực Bằng độc quyền sáng chế

Số đơn yêu cầu: DT1-2025-03766 Ngày nộp: 19/03/2025

Liên quan đến Bằng độc quyền sáng chế:

(11) Số bằng	(15) Ngày cấp	Năm yêu cầu duy trì hiệu lực	Hiệu lực được duy trì đến
28324	12/04/2021	5	12/04/2026

(73) Chủ văn bằng bảo hộ: LEXMARK INTERNATIONAL, INC. (US)
IP Law Department, Bldg. 082-1, 740 West New Circle Road, Lexington, KY 40550, United States of America

---

Thông báo số: 52868/TB-SHTT.$_{IP}$, ngày 08/05/2025 về việc ghi nhận yêu cầu duy trì hiệu lực Bằng độc quyền sáng chế

Số đơn yêu cầu: DT1-2025-03767 Ngày nộp: 19/03/2025

Liên quan đến Bằng độc quyền sáng chế:

(11) Số bằng	(15) Ngày cấp	Năm yêu cầu duy trì hiệu lực	Hiệu lực được duy trì đến
35738	12/04/2023	3	12/04/2026

(73) Chủ văn bằng bảo hộ: GERON CORPORATION (US)
919 E. Hillsdale Boulevard, Suite 250, Foster City, California 94404, United States of America

---

Thông báo số: 52869/TB-SHTT.$_{IP}$, ngày 08/05/2025 về việc ghi nhận yêu cầu duy trì hiệu lực Bằng độc quyền sáng chế

Số đơn yêu cầu: DT1-2025-03768 Ngày nộp: 19/03/2025

Liên quan đến Bằng độc quyền sáng chế:

(11) Số bằng	(15) Ngày cấp	Năm yêu cầu duy trì hiệu lực	Hiệu lực được duy trì đến
35747	13/04/2023	3	13/04/2026

(73) Chủ văn bằng bảo hộ: HUAWEI TECHNOLOGIES CO., LTD. (CN)
Huawei Administration Building, Bantian, Longgang District, Shenzhen, Guangdong 518129, P. R. China

---

Thông báo số: 52870/TB-SHTT.$_{IP}$, ngày 08/05/2025 về việc ghi nhận yêu cầu duy trì hiệu lực Bằng độc quyền sáng chế

Số đơn yêu cầu: DT1-2025-03769 Ngày nộp: 19/03/2025

Liên quan đến Bằng độc quyền sáng chế:

(11) Số bằng	(15) Ngày cấp	Năm yêu cầu duy trì hiệu lực	Hiệu lực được duy trì đến
35744	13/04/2023	3	13/04/2026

(73) Chủ văn bằng bảo hộ: HUAWEI TECHNOLOGIES CO., LTD. (CN)
Huawei Administration Building, Bantian, Longgang Shenzhen, Guangdong 518129, China

---

Thông báo số: 52871/TB-SHTT.$_{IP}$, ngày 08/05/2025 về việc ghi nhận yêu cầu duy trì hiệu lực Bằng độc quyền sáng chế

Số đơn yêu cầu: DT1-2025-03770 Ngày nộp: 19/03/2025

Liên quan đến Bằng độc quyền sáng chế:

(11) Số bằng	(15) Ngày cấp	Năm yêu cầu duy trì hiệu lực	Hiệu lực được duy trì đến
28349	13/04/2021	5	13/04/2026

(73) Chủ văn bằng bảo hộ: HUAWEI TECHNOLOGIES CO., LTD. (CN)
Huawei Administration Building, Bantian, Longgang, Shenzhen, Guangdong 518129, China

---

Thông báo số: 52872/TB-SHTT.$_{IP}$, ngày 08/05/2025 về việc ghi nhận yêu cầu duy trì hiệu lực Bằng độc quyền sáng chế

Số đơn yêu cầu: DT1-2025-03771 Ngày nộp: 19/03/2025

Liên quan đến Bằng độc quyền sáng chế:

(11) Số bằng	(15) Ngày cấp	Năm yêu cầu duy trì hiệu lực	Hiệu lực được duy trì đến
35758	13/04/2023	3	13/04/2026

(73) Chủ văn bằng bảo hộ: JANSSEN PHARMACEUTICALS, INC. (US)
1125 Trenton-Harbourton Road, Titusville, NJ New Jersey 08560, United States of America
KATHOLIEKE UNIVERSITEIT LEUVEN (BE)
Waaistraat 6, bus 5105, 3000 Leuven, Belgium

Thông báo số: 52873/TB-SHTT.$_{IP}$, ngày 08/05/2025 về việc ghi nhận yêu cầu duy trì hiệu lực Bằng độc quyền sáng chế

Số đơn yêu cầu: DT1-2025-03772 Ngày nộp: 19/03/2025

Liên quan đến Bằng độc quyền sáng chế:

(11) Số bằng	(15) Ngày cấp	Năm yêu cầu duy trì hiệu lực	Hiệu lực được duy trì đến
13965	13/04/2015	11	13/04/2026

(73) Chủ văn bằng bảo hộ: HITACHI ASTEMO, LTD. (JP)
2520 Takaba, Hitachinaka-shi, Ibaraki, Japan

Thông báo số: 52874/TB-SHTT.$_{IP}$, ngày 08/05/2025 về việc ghi nhận yêu cầu duy trì hiệu lực Bằng độc quyền sáng chế

Số đơn yêu cầu: DT1-2025-03773 Ngày nộp: 19/03/2025

Liên quan đến Bằng độc quyền sáng chế:

(11) Số bằng	(15) Ngày cấp	Năm yêu cầu duy trì hiệu lực	Hiệu lực được duy trì đến
13971	13/04/2015	11	13/04/2026

(73) Chủ văn bằng bảo hộ: SHIN-ETSU CHEMICAL CO., LTD. (JP)
6-1, Otemachi 2-chome, Chiyoda-ku, Tokyo, Japan

Thông báo số: 52875/TB-SHTT.$_{IP}$, ngày 08/05/2025 về việc ghi nhận yêu cầu duy trì hiệu lực Bằng độc quyền sáng chế

Số đơn yêu cầu: DT1-2025-03774 Ngày nộp: 19/03/2025

Liên quan đến Bằng độc quyền sáng chế:

(11) Số bằng	(15) Ngày cấp	Năm yêu cầu duy trì hiệu lực	Hiệu lực được duy trì đến
35755	13/04/2023	3	13/04/2026

(73) Chủ văn bằng bảo hộ: KAO CORPORATION (JP)
14-10, Nihonbashi Kayaba-cho 1-chome, Chuo-ku, Tokyo 103-8210 Japan

---

Thông báo số: 52876/TB-SHTT.$_{IP}$, ngày 08/05/2025 về việc ghi nhận yêu cầu duy trì hiệu lực Bằng độc quyền sáng chế

Số đơn yêu cầu: DT1-2025-03775 Ngày nộp: 19/03/2025

Liên quan đến Bằng độc quyền sáng chế:

(11) Số bằng	(15) Ngày cấp	Năm yêu cầu duy trì hiệu lực	Hiệu lực được duy trì đến
31971	13/04/2022	4	13/04/2026

(73) Chủ văn bằng bảo hộ: KUBOTA CORPORATION (JP)
2-47, Shikitsuhigashi 1-chome, Naniwa-ku, Osaka-shi, Osaka 556-8601, Japan

---

Thông báo số: 52877/TB-SHTT.IP, ngày 08/05/2025 về việc ghi nhận yêu cầu duy trì hiệu lực Bằng độc quyền sáng chế

Số đơn yêu cầu: DT1-2025-03776 Ngày nộp: 19/03/2025

Liên quan đến Bằng độc quyền sáng chế:

(11) Số bằng	(15) Ngày cấp	Năm yêu cầu duy trì hiệu lực	Hiệu lực được duy trì đến
31975	13/04/2022	4	13/04/2026

(73) Chủ văn bằng bảo hộ: JFE STEEL CORPORATION (JP)
2-3, Uchisaiwai-cho 2-chome, Chiyoda-ku, Tokyo 100-0011, Japan

---

Thông báo số: 52878/TB-SHTT.IP, ngày 08/05/2025 về việc ghi nhận yêu cầu duy trì hiệu lực Bằng độc quyền sáng chế

Số đơn yêu cầu: DT1-2025-03777 Ngày nộp: 19/03/2025

Liên quan đến Bằng độc quyền sáng chế:

(11) Số bằng	(15) Ngày cấp	Năm yêu cầu duy trì hiệu lực	Hiệu lực được duy trì đến
28341	13/04/2021	5	13/04/2026

(73) Chủ văn bằng bảo hộ: DEXERIALS CORPORATION (JP)
Gate City Osaki, East Tower 8th Floor, 11-2, Osaki 1-chome, Shinagawa-ku, Tokyo 141-0032 Japan

---

Thông báo số: 52879/TB-SHTT.IP, ngày 08/05/2025 về việc ghi nhận yêu cầu duy trì hiệu lực Bằng độc quyền sáng chế

Số đơn yêu cầu: DT1-2025-03778 Ngày nộp: 19/03/2025

Liên quan đến Bằng độc quyền sáng chế:

(11) Số bằng	(15) Ngày cấp	Năm yêu cầu duy trì hiệu lực	Hiệu lực được duy trì đến
31985	13/04/2022	4	13/04/2026

(73) Chủ văn bằng bảo hộ: UNICHARM CORPORATION (JP)
182, Shimobun, Kinsei-cho, Shikokuchuo-shi, Ehime 799-0111, Japan

---

Thông báo số: 52880/TB-SHTT.$_{IP}$, ngày 08/05/2025 về việc ghi nhận yêu cầu duy trì hiệu lực Bằng độc quyền sáng chế

Số đơn yêu cầu: DT1-2025-03779 Ngày nộp: 19/03/2025

Liên quan đến Bằng độc quyền sáng chế:

(11) Số bằng	(15) Ngày cấp	Năm yêu cầu duy trì hiệu lực	Hiệu lực được duy trì đến
31977	13/04/2022	4	13/04/2026

(73) Chủ văn bằng bảo hộ: UNICHARM CORPORATION (JP)
182 Kinseichoshimobun, Shikokuchuo-shi, Ehime 799-0111, Japan

---

Thông báo số: 52881/TB-SHTT.$_{IP}$, ngày 08/05/2025 về việc ghi nhận yêu cầu duy trì hiệu lực Bằng độc quyền sáng chế

Số đơn yêu cầu: DT1-2025-03780 Ngày nộp: 19/03/2025

Liên quan đến Bằng độc quyền sáng chế:

(11) Số bằng	(15) Ngày cấp	Năm yêu cầu duy trì hiệu lực	Hiệu lực được duy trì đến
31969	13/04/2022	4	13/04/2026

(73) Chủ văn bằng bảo hộ: UNICHARM CORPORATION (JP)
182, Shimobun, Kinsei-cho, Shikokuchuo-shi, Ehime 799-0111, Japan

---

Thông báo số: 52882/TB-SHTT.$_{IP}$, ngày 08/05/2025 về việc ghi nhận yêu cầu duy trì hiệu lực Bằng độc quyền sáng chế

Số đơn yêu cầu: DT1-2025-03781 Ngày nộp: 19/03/2025

Liên quan đến Bằng độc quyền sáng chế:

(11) Số bằng	(15) Ngày cấp	Năm yêu cầu duy trì hiệu lực	Hiệu lực được duy trì đến
31962	13/04/2022	4	13/04/2026

(73) Chủ văn bằng bảo hộ: UNICHARM CORPORATION (JP)
182, Shimobun, Kinsei-cho, Shikokuchuo-shi, Ehime 799-0111, Japan

---

Thông báo số: 52883/TB-SHTT.IP, ngày 08/05/2025 về việc ghi nhận yêu cầu duy trì hiệu lực Bằng độc quyền sáng chế

Số đơn yêu cầu: DT1-2025-03782 Ngày nộp: 19/03/2025

Liên quan đến Bằng độc quyền sáng chế:

(11) Số bằng	(15) Ngày cấp	Năm yêu cầu duy trì hiệu lực	Hiệu lực được duy trì đến
28353	13/04/2021	5	13/04/2026

(73) Chủ văn bằng bảo hộ: UNI-CHARM CORPORATION (JP)
182 Shimobun, Kinsei-cho, Shikokuchuo-shi, Ehime-ken 799-0111 Japan

---

Thông báo số: 52884/TB-SHTT.IP, ngày 08/05/2025 về việc ghi nhận yêu cầu duy trì hiệu lực Bằng độc quyền sáng chế

Số đơn yêu cầu: DT1-2025-03784 Ngày nộp: 19/03/2025

Liên quan đến Bằng độc quyền sáng chế:

(11) Số bằng	(15) Ngày cấp	Năm yêu cầu duy trì hiệu lực	Hiệu lực được duy trì đến
28153	25/03/2021	5	25/03/2026

(73) Chủ văn bằng bảo hộ: GOGORO INC. (CN)
3806 Central Plaza, 18 Harbour Road, Wanchai, Hongkong

Thông báo số: 52885/TB-SHTT.IP, ngày 08/05/2025 về việc ghi nhận yêu cầu duy trì hiệu lực Bằng độc quyền sáng chế

Số đơn yêu cầu: DT1-2025-03785 Ngày nộp: 19/03/2025

Liên quan đến Bằng độc quyền sáng chế:

(11) Số bằng	(15) Ngày cấp	Năm yêu cầu duy trì hiệu lực	Hiệu lực được duy trì đến
39536	25/03/2024	2	25/03/2026

(73) Chủ văn bằng bảo hộ: OPKO IRELAND GLOBAL HOLDINGS, LTD. (KY)
10 Market St., #721, Camana Bay, Grand Cayman KY1-9006, Cayman Islands

---

Thông báo số: 52886/TB-SHTT.IP, ngày 08/05/2025 về việc ghi nhận yêu cầu duy trì hiệu lực Bằng độc quyền sáng chế

Số đơn yêu cầu: DT1-2025-03786 Ngày nộp: 19/03/2025

Liên quan đến Bằng độc quyền sáng chế:

(11) Số bằng	(15) Ngày cấp	Năm yêu cầu duy trì hiệu lực	Hiệu lực được duy trì đến
39537	25/03/2024	2	25/03/2026

(73) Chủ văn bằng bảo hộ: PRESIDENT AND FELLOWS OF HARVARD COLLEGE (US)
17 Quincy Street, Cambridge, Massachusetts 02138-3876, United States of America
THE BROAD INSTITUTE, INC. (US)
415 Main Street, Cambridge, Massachusetts 02142, United States of America

---

Thông báo số: 52888/TB-SHTT.IP, ngày 08/05/2025 về việc ghi nhận yêu cầu duy trì hiệu lực Bằng độc quyền sáng chế

Số đơn yêu cầu: DT1-2025-03787 Ngày nộp: 19/03/2025

Liên quan đến Bằng độc quyền sáng chế:

(11) Số bằng	(15) Ngày cấp	Năm yêu cầu duy trì hiệu lực	Hiệu lực được duy trì đến
18885	26/03/2018	8	26/03/2026

(73) Chủ văn bằng bảo hộ: ASHLEY FURNITURE INDUSTRIES, INC. (US)
One Ashley Way, Arcadia, WI 54612, United States of America

Thông báo số: 52889/TB-SHTT.IP, ngày 08/05/2025 về việc ghi nhận yêu cầu duy trì hiệu lực Bằng độc quyền sáng chế

Số đơn yêu cầu: DT1-2025-03788 Ngày nộp: 19/03/2025

Liên quan đến Bằng độc quyền sáng chế:

(11) Số bằng	(15) Ngày cấp	Năm yêu cầu duy trì hiệu lực	Hiệu lực được duy trì đến
35520	27/03/2023	3	27/03/2026

(73) Chủ văn bằng bảo hộ: AGENSYS, INC. (US)
1800 Stewart Street, Santa Monica, CA 90404, United States of America

---

Thông báo số: 52890/TB-SHTT.IP, ngày 08/05/2025 về việc ghi nhận yêu cầu duy trì hiệu lực Bằng độc quyền sáng chế

Số đơn yêu cầu: DT1-2025-03789 Ngày nộp: 19/03/2025

Liên quan đến Bằng độc quyền sáng chế:

(11) Số bằng	(15) Ngày cấp	Năm yêu cầu duy trì hiệu lực	Hiệu lực được duy trì đến
23660	27/03/2020	6	27/03/2026

(73) Chủ văn bằng bảo hộ: GOGORO INC. (CN)
3806 Central Plaza, 18 Harbour Road, Wanchai, Hong Kong, China

---

Thông báo số: 52891/TB-SHTT.IP, ngày 08/05/2025 về việc ghi nhận yêu cầu duy trì hiệu lực Bằng độc quyền sáng chế

Số đơn yêu cầu: DT1-2025-03790 Ngày nộp: 19/03/2025

Liên quan đến Bằng độc quyền sáng chế:

(11) Số bằng	(15) Ngày cấp	Năm yêu cầu duy trì hiệu lực	Hiệu lực được duy trì đến
23652	27/03/2020	6	27/03/2026

(73) Chủ văn bằng bảo hộ: OWENS-BROCKWAY GLASS CONTAINER INC. (US)
One Michael Owens Way, Perrysburg, OH 43551, United States of America

---

Thông báo số: 52892/TB-SHTT.IP, ngày 08/05/2025 về việc ghi nhận yêu cầu duy trì hiệu lực Bằng độc quyền sáng chế

Số đơn yêu cầu: DT1-2025-03791 Ngày nộp: 19/03/2025

Liên quan đến Bằng độc quyền sáng chế:

(11) Số bằng	(15) Ngày cấp	Năm yêu cầu duy trì hiệu lực	Hiệu lực được duy trì đến
39587	27/03/2024	2	27/03/2026

(73) Chủ văn bằng bảo hộ: TENOVA S.P.A. (IT)
Via Monte Rosa, 93, 20149 Milano, Italy

Thông báo số: 52893/TB-SHTT.IP, ngày 08/05/2025 về việc ghi nhận yêu cầu duy trì hiệu lực Bằng độc quyền sáng chế

Số đơn yêu cầu: DT1-2025-03792 Ngày nộp: 19/03/2025

Liên quan đến Bằng độc quyền sáng chế:

(11) Số bằng	(15) Ngày cấp	Năm yêu cầu duy trì hiệu lực	Hiệu lực được duy trì đến
16767	27/03/2017	9	27/03/2026

(73) Chủ văn bằng bảo hộ: TELEFONAKTIEBOLAGET L M ERICSSON (PUBL) (SE)
S-164 83 Stockholm, Sweden

Thông báo số: 52896/TB-SHTT.$_{IP}$, ngày 08/05/2025 về việc ghi nhận yêu cầu duy trì hiệu lực Bằng độc quyền sáng chế

Số đơn yêu cầu: DT1-2025-03795 Ngày nộp: 19/03/2025

Liên quan đến Bằng độc quyền sáng chế:

(11) Số bằng	(15) Ngày cấp	Năm yêu cầu duy trì hiệu lực	Hiệu lực được duy trì đến
21384	18/06/2019	7	18/06/2026

(73) Chủ văn bằng bảo hộ: NATCO PHARMA LIMITED (IN)
Natco House, Road No. 2, Banjara Hills, Hyderabad, Andhra Pradesh 50003-3, India

---

Thông báo số: 52900/TB-SHTT.$_{IP}$, ngày 08/05/2025 về việc ghi nhận yêu cầu duy trì hiệu lực Bằng độc quyền sáng chế

Số đơn yêu cầu: DT1-2025-03799 Ngày nộp: 19/03/2025

Liên quan đến Bằng độc quyền sáng chế:

(11) Số bằng	(15) Ngày cấp	Năm yêu cầu duy trì hiệu lực	Hiệu lực được duy trì đến
35739	12/04/2023	3	12/04/2026

(73) Chủ văn bằng bảo hộ: PUBLIC JOINT STOCK COMPANY "POWER MACHINES - ZTL, LMZ, ELECTROSILA, ENERGOMACHEXPORT" (PJSC "POWER MACHINES") (RU)
ul. Vatutina, 3, lit.A, St.Petersburg, 195009 Russian Federation

---

Thông báo số: 52901/TB-SHTT.$_{IP}$, ngày 08/05/2025 về việc ghi nhận yêu cầu duy trì hiệu lực Bằng độc quyền sáng chế

Số đơn yêu cầu: DT1-2025-03800 Ngày nộp: 19/03/2025

Liên quan đến Bằng độc quyền sáng chế:

(11) Số bằng	(15) Ngày cấp	Năm yêu cầu duy trì hiệu lực	Hiệu lực được duy trì đến
31878	05/04/2022	4	05/04/2026

(73) Chủ văn bằng bảo hộ: MOUNTGATE INNOTECH (HK) LIMITED (CN)
Room 2808, 28/F, Wu Chung House, 213 Queen's Road East, Wan Chai, Hong Kong

---

Thông báo số: 52902/TB-SHTT.$_{IP}$, ngày 08/05/2025 về việc ghi nhận yêu cầu duy trì hiệu lực Bằng độc quyền sáng chế

Số đơn yêu cầu: DT1-2025-03801 Ngày nộp: 19/03/2025

Liên quan đến Bằng độc quyền sáng chế:

(11) Số bằng	(15) Ngày cấp	Năm yêu cầu duy trì hiệu lực	Hiệu lực được duy trì đến
35444	20/03/2023	3	20/03/2026

(73) Chủ văn bằng bảo hộ: VALIANT YUK YUEN LEUNG (AU)
No. 1 Nanowie Street, Narwee, New South Wales 2209, Australia.

Thông báo số: 52903/TB-SHTT.$_{IP}$, ngày 08/05/2025 về việc ghi nhận yêu cầu duy trì hiệu lực Bằng độc quyền sáng chế

Số đơn yêu cầu: DT1-2025-03802 Ngày nộp: 19/03/2025

Liên quan đến Bằng độc quyền sáng chế:

(11) Số bằng	(15) Ngày cấp	Năm yêu cầu duy trì hiệu lực	Hiệu lực được duy trì đến
18944	04/04/2018	8	04/04/2026

(73) Chủ văn bằng bảo hộ: LANXESS DEUTSCHLAND GMBH (DE)
51369 Leverkusen, Germany

Thông báo số: 52904/TB-SHTT.$_{IP}$, ngày 08/05/2025 về việc ghi nhận yêu cầu duy trì hiệu lực Bằng độc quyền sáng chế

Số đơn yêu cầu: DT1-2025-03804 Ngày nộp: 19/03/2025

Liên quan đến Bằng độc quyền sáng chế:

(11) Số bằng	(15) Ngày cấp	Năm yêu cầu duy trì hiệu lực	Hiệu lực được duy trì đến
12549	24/03/2014	12	24/03/2026

(73) Chủ văn bằng bảo hộ: GUANGDONG ZHONGYITANG TECHNOLOGY CO., LTD (CN)
Room 507, Building 1, No.4, Qifeng Avenue, Ganjiao Community, Lishui Town, Nanhai District, Foshan City, Guangdong Province, 528244, China

---

Thông báo số: 52905/TB-SHTT.$_{IP}$, ngày 08/05/2025 về việc ghi nhận yêu cầu duy trì hiệu lực Bằng độc quyền sáng chế

Số đơn yêu cầu: DT1-2025-03805 Ngày nộp: 19/03/2025

Liên quan đến Bằng độc quyền sáng chế:

(11) Số bằng	(15) Ngày cấp	Năm yêu cầu duy trì hiệu lực	Hiệu lực được duy trì đến
17012	30/05/2017	9	30/05/2026

(73) Chủ văn bằng bảo hộ: CHANNEL TECHNOLOGIES FZE (AE)
Jebel Ali Free Zone, Office number FZJOA1813, Dubai, United Arab Emirates

---

Thông báo số: 52906/TB-SHTT.$_{IP}$, ngày 08/05/2025 về việc ghi nhận yêu cầu duy trì hiệu lực Bằng độc quyền sáng chế

Số đơn yêu cầu: DT1-2025-03806 Ngày nộp: 19/03/2025

Liên quan đến Bằng độc quyền sáng chế:

(11) Số bằng	(15) Ngày cấp	Năm yêu cầu duy trì hiệu lực	Hiệu lực được duy trì đến
39853	16/04/2024	2	16/04/2026

(73) Chủ văn bằng bảo hộ: HÜTTENES-ALBERTUS CHEMISCHE WERKE GESELLSCHAFT MIT BESCHRÄNKTER HAFTUNG (DE)
Wiesenstraße 23, 40549 Düsseldorf, Germany

Thông báo số: 52907/TB-SHTT.IP, ngày 08/05/2025 về việc ghi nhận yêu cầu duy trì hiệu lực Bằng độc quyền sáng chế

Số đơn yêu cầu: DT1-2025-03807 Ngày nộp: 19/03/2025

Liên quan đến Bằng độc quyền sáng chế:

(11) Số bằng	(15) Ngày cấp	Năm yêu cầu duy trì hiệu lực	Hiệu lực được duy trì đến
28201	31/03/2021	5	31/03/2026

(73) Chủ văn bằng bảo hộ: ACUMENT INTELLECTUAL PROPERTIES, LLC (US)
6125 Eighteen Mile Road, Sterling Heights, MI 48314, United States of America

---

Thông báo số: 52908/TB-SHTT.IP, ngày 08/05/2025 về việc ghi nhận yêu cầu duy trì hiệu lực Bằng độc quyền sáng chế

Số đơn yêu cầu: DT1-2025-03808 Ngày nộp: 19/03/2025

Liên quan đến Bằng độc quyền sáng chế:

(11) Số bằng	(15) Ngày cấp	Năm yêu cầu duy trì hiệu lực	Hiệu lực được duy trì đến
15340	28/03/2016	10	28/03/2026

(73) Chủ văn bằng bảo hộ: CRYSTAL LAGOONS TECHNOLOGIES, INC. (US)
1395 Brickell Avenue, Suite 800 Miami, Florida 33131, United States of America

---

Thông báo số: 52909/TB-SHTT.IP, ngày 08/05/2025 về việc ghi nhận yêu cầu duy trì hiệu lực Bằng độc quyền sáng chế

Số đơn yêu cầu: DT1-2025-03809 Ngày nộp: 19/03/2025

Liên quan đến Bằng độc quyền sáng chế:

(11) Số bằng	(15) Ngày cấp	Năm yêu cầu duy trì hiệu lực	Hiệu lực được duy trì đến
15341	28/03/2016	10	28/03/2026

(73) Chủ văn bằng bảo hộ: CRYSTAL LAGOONS TECHNOLOGIES, INC. (US)
1395 Brickell Avenue, Suite 800 Miami, Florida 33131, United States of America

---

Thông báo số: 52910/TB-SHTT.$_{IP}$, ngày 08/05/2025 về việc ghi nhận yêu cầu duy trì hiệu lực Bằng độc quyền sáng chế

Số đơn yêu cầu: DT1-2025-03810 Ngày nộp: 19/03/2025

Liên quan đến Bằng độc quyền sáng chế:

(11) Số bằng	(15) Ngày cấp	Năm yêu cầu duy trì hiệu lực	Hiệu lực được duy trì đến
31725	23/03/2022	4	23/03/2026

(73) Chủ văn bằng bảo hộ: INFOM CO., LTD. (JP)
55, Aza Seizan, Azai-cho Ozeki, Ichinomiya-shi, Aichi 491-0101 Japan

---

Thông báo số: 52911/TB-SHTT.$_{IP}$, ngày 08/05/2025 về việc ghi nhận yêu cầu duy trì hiệu lực Bằng độc quyền sáng chế

Số đơn yêu cầu: DT1-2025-03811 Ngày nộp: 19/03/2025

Liên quan đến Bằng độc quyền sáng chế:

(11) Số bằng	(15) Ngày cấp	Năm yêu cầu duy trì hiệu lực	Hiệu lực được duy trì đến
23747	17/04/2020	6	17/04/2026

(73) Chủ văn bằng bảo hộ: KAKAO CORP. (KR)
(Yeongpyeong-dong) 242, Cheomdan-ro, Jeju-si, Jeju-do, Republic of Korea.

Thông báo số: 52913/TB-SHTT.$_{IP}$, ngày 08/05/2025 về việc ghi nhận yêu cầu duy trì hiệu lực Bằng độc quyền sáng chế

Số đơn yêu cầu: DT1-2025-03813 Ngày nộp: 19/03/2025

Liên quan đến Bằng độc quyền sáng chế:

(11) Số bằng	(15) Ngày cấp	Năm yêu cầu duy trì hiệu lực	Hiệu lực được duy trì đến
39463	18/03/2024	2	18/03/2026

(73) Chủ văn bằng bảo hộ: NINGBO YONGWEI GROUP CO., LTD. (CN)
No. 252, Tonghui Road, Jiangbei District NINGBO, Zhejiang 315033, China

---

Thông báo số: 52914/TB-SHTT.$_{IP}$, ngày 08/05/2025 về việc ghi nhận yêu cầu duy trì hiệu lực Bằng độc quyền sáng chế

Số đơn yêu cầu: DT1-2025-03814 Ngày nộp: 20/03/2025

Liên quan đến Bằng độc quyền sáng chế:

(11) Số bằng	(15) Ngày cấp	Năm yêu cầu duy trì hiệu lực	Hiệu lực được duy trì đến
39808	15/04/2024	2	15/04/2026

(73) Chủ văn bằng bảo hộ: SAINT-GOBAIN ISOVER (FR)
18 avenue d'Alsace F-92400 Courbevoie, France

Thông báo số: 52915/TB-SHTT.$_{IP}$, ngày 08/05/2025 về việc ghi nhận yêu cầu duy trì hiệu lực Bằng độc quyền sáng chế

Số đơn yêu cầu: DT1-2025-03815 Ngày nộp: 20/03/2025

Liên quan đến Bằng độc quyền sáng chế:

(11) Số bằng	(15) Ngày cấp	Năm yêu cầu duy trì hiệu lực	Hiệu lực được duy trì đến
28374	15/04/2021	5	15/04/2026

(73) Chủ văn bằng bảo hộ: NITTO DENKO CORPORATION (JP)
1-2, Shimohozumi 1-chome, Ibaraki-shi, Osaka 5678680 Japan

Thông báo số: 52916/TB-SHTT.$_{IP}$, ngày 08/05/2025 về việc ghi nhận yêu cầu duy trì hiệu lực Bằng độc quyền sáng chế

Số đơn yêu cầu: DT1-2025-03816 Ngày nộp: 20/03/2025

Liên quan đến Bằng độc quyền sáng chế:

(11) Số bằng	(15) Ngày cấp	Năm yêu cầu duy trì hiệu lực	Hiệu lực được duy trì đến
39804	15/04/2024	2	15/04/2026

(73) Chủ văn bằng bảo hộ: TAKEMOTO YUSHI KABUSHIKI KAISHA (JP)
2-5, Minato-machi, Gamagori-shi, Aichi-ken 443-8611 Japan

Thông báo số: 52917/TB-SHTT.$_{IP}$, ngày 08/05/2025 về việc ghi nhận yêu cầu duy trì hiệu lực Bằng độc quyền sáng chế

Số đơn yêu cầu: DT1-2025-03817 Ngày nộp: 20/03/2025

Liên quan đến Bằng độc quyền sáng chế:

(11) Số bằng	(15) Ngày cấp	Năm yêu cầu duy trì hiệu lực	Hiệu lực được duy trì đến
32008	15/04/2022	4	15/04/2026

(73) Chủ văn bằng bảo hộ: SAKATA SEED CORPORATION (JP)
2-7-1, Nakamachidai, Tsuzuki-ku, Yokohama-shi, Kanagawa 2240041, Japan

---

Thông báo số: 52918/TB-SHTT.$_{IP}$, ngày 08/05/2025 về việc ghi nhận yêu cầu duy trì hiệu lực Bằng độc quyền sáng chế

Số đơn yêu cầu: DT1-2025-03818 Ngày nộp: 20/03/2025

Liên quan đến Bằng độc quyền sáng chế:

(11) Số bằng	(15) Ngày cấp	Năm yêu cầu duy trì hiệu lực	Hiệu lực được duy trì đến
28376	15/04/2021	5	15/04/2026

(73) Chủ văn bằng bảo hộ: HISAMITSU PHARMACEUTICAL CO., INC. (JP)
408, Tashirodaikan-machi, Tosu-shi, Saga 841-0017 Japan

Thông báo số: 52919/TB-SHTT.$_{IP}$, ngày 08/05/2025 về việc ghi nhận yêu cầu duy trì hiệu lực Bằng độc quyền sáng chế

Số đơn yêu cầu: DT1-2025-03819 Ngày nộp: 20/03/2025

Liên quan đến Bằng độc quyền sáng chế:

(11) Số bằng	(15) Ngày cấp	Năm yêu cầu duy trì hiệu lực	Hiệu lực được duy trì đến
28385	15/04/2021	5	15/04/2026

(73) Chủ văn bằng bảo hộ: MITSUBISHI UBE CEMENT CORPORATION (JP)
2-1-1, Uchisaiwaicho, Chiyoda-ku, Tokyo, 100-8521 Japan

Thông báo số: 52920/TB-SHTT.$_{IP}$, ngày 08/05/2025 về việc ghi nhận yêu cầu duy trì hiệu lực Bằng độc quyền sáng chế

Số đơn yêu cầu: DT1-2025-03820 Ngày nộp: 20/03/2025

Liên quan đến Bằng độc quyền sáng chế:

(11) Số bằng	(15) Ngày cấp	Năm yêu cầu duy trì hiệu lực	Hiệu lực được duy trì đến
28382	15/04/2021	5	15/04/2026

(73) Chủ văn bằng bảo hộ: NOKIA TECHNOLOGIES OY (FI)
Karaportti 3, 02610 Espoo, Finland

Thông báo số: 52921/TB-SHTT.$_{IP}$, ngày 08/05/2025 về việc ghi nhận yêu cầu duy trì hiệu lực Bằng độc quyền sáng chế

Số đơn yêu cầu: DT1-2025-03821 Ngày nộp: 20/03/2025

Liên quan đến Bằng độc quyền sáng chế:

(11) Số bằng	(15) Ngày cấp	Năm yêu cầu duy trì hiệu lực	Hiệu lực được duy trì đến
39833	15/04/2024	2	15/04/2026

(73) Chủ văn bằng bảo hộ: J-OIL MILLS, INC. (JP)
8-1, Akashi-cho, Chuo-ku, Tokyo 1040044 Japan

Thông báo số: 52922/TB-SHTT.$_{IP}$, ngày 08/05/2025 về việc ghi nhận yêu cầu duy trì hiệu lực Bằng độc quyền sáng chế

Số đơn yêu cầu: DT1-2025-03822 Ngày nộp: 20/03/2025

Liên quan đến Bằng độc quyền sáng chế:

(11) Số bằng	(15) Ngày cấp	Năm yêu cầu duy trì hiệu lực	Hiệu lực được duy trì đến
39805	15/04/2024	2	15/04/2026

(73) Chủ văn bằng bảo hộ: DENKA COMPANY LIMITED (JP)
1-1, Nihonbashi-Muromachi 2-chome, Chuo-ku, Tokyo 1038338, Japan

---

Thông báo số: 52923/TB-SHTT.$_{IP}$, ngày 08/05/2025 về việc ghi nhận yêu cầu duy trì hiệu lực Bằng độc quyền sáng chế

Số đơn yêu cầu: DT1-2025-03823 Ngày nộp: 20/03/2025

Liên quan đến Bằng độc quyền sáng chế:

(11) Số bằng	(15) Ngày cấp	Năm yêu cầu duy trì hiệu lực	Hiệu lực được duy trì đến
28377	15/04/2021	5	15/04/2026

(73) Chủ văn bằng bảo hộ: NISSIN FOODS HOLDINGS CO., LTD. (JP)
1-1, Nishinakajima 4-chome, Yodogawa-ku, Osaka-shi, Osaka 5328524, Japan

---

Thông báo số: 52924/TB-SHTT.$_{IP}$, ngày 08/05/2025 về việc ghi nhận yêu cầu duy trì hiệu lực Bằng độc quyền sáng chế

Số đơn yêu cầu: DT1-2025-03824 Ngày nộp: 20/03/2025

Liên quan đến Bằng độc quyền sáng chế:

(11) Số bằng	(15) Ngày cấp	Năm yêu cầu duy trì hiệu lực	Hiệu lực được duy trì đến
32016	15/04/2022	4	15/04/2026

(73) Chủ văn bằng bảo hộ: UNICHARM CORPORATION (JP)
182, Shimobun, Kinsei-cho, Shikokuchuo-shi, Ehime 799-0111, Japan

---

Thông báo số: 52925/TB-SHTT.$_{IP}$, ngày 08/05/2025 về việc ghi nhận yêu cầu duy trì hiệu lực Bằng độc quyền sáng chế

Số đơn yêu cầu: DT1-2025-03825 Ngày nộp: 20/03/2025

Liên quan đến Bằng độc quyền sáng chế:

(11) Số bằng	(15) Ngày cấp	Năm yêu cầu duy trì hiệu lực	Hiệu lực được duy trì đến
32015	15/04/2022	4	15/04/2026

(73) Chủ văn bằng bảo hộ: UNICHARM CORPORATION (JP)
182, Shimobun, Kinsei-cho, Shikokuchuo-City, Ehime 799-0111, Japan

---

Thông báo số: 52926/TB-SHTT.$_{IP}$, ngày 08/05/2025 về việc ghi nhận yêu cầu duy trì hiệu lực Bằng độc quyền sáng chế

Số đơn yêu cầu: DT1-2025-03826 Ngày nộp: 20/03/2025

Liên quan đến Bằng độc quyền sáng chế:

(11) Số bằng	(15) Ngày cấp	Năm yêu cầu duy trì hiệu lực	Hiệu lực được duy trì đến
32013	15/04/2022	4	15/04/2026

(73) Chủ văn bằng bảo hộ: UNICHARM CORPORATION (JP)
182 Kinseichoshimobun, Shikokuchuo-shi, Ehime 799-0111, JAPAN

Thông báo số: 52927/TB-SHTT.IP, ngày 08/05/2025 về việc ghi nhận yêu cầu duy trì hiệu lực Bằng độc quyền sáng chế

Số đơn yêu cầu: DT1-2025-03827 Ngày nộp: 20/03/2025

Liên quan đến Bằng độc quyền sáng chế:

(11) Số bằng	(15) Ngày cấp	Năm yêu cầu duy trì hiệu lực	Hiệu lực được duy trì đến
32012	15/04/2022	4	15/04/2026

(73) Chủ văn bằng bảo hộ: UNICHARM CORPORATION (JP)
182 Kinseichoshimobun, Shikokuchuo-shi, Ehime 799-0111, JAPAN

Thông báo số: 52928/TB-SHTT.IP, ngày 08/05/2025 về việc ghi nhận yêu cầu duy trì hiệu lực Bằng độc quyền sáng chế

Số đơn yêu cầu: DT1-2025-03828 Ngày nộp: 20/03/2025

Liên quan đến Bằng độc quyền sáng chế:

(11) Số bằng	(15) Ngày cấp	Năm yêu cầu duy trì hiệu lực	Hiệu lực được duy trì đến
32011	15/04/2022	4	15/04/2026

(73) Chủ văn bằng bảo hộ: UNICHARM CORPORATION (JP)
182, Shimobun, Kinsei-cho, Shikokuchuo-shi, Ehime 799-0111, Japan

---

Thông báo số: 52929/TB-SHTT.IP, ngày 08/05/2025 về việc ghi nhận yêu cầu duy trì hiệu lực Bằng độc quyền sáng chế

Số đơn yêu cầu: DT1-2025-03829 Ngày nộp: 20/03/2025

Liên quan đến Bằng độc quyền sáng chế:

(11) Số bằng	(15) Ngày cấp	Năm yêu cầu duy trì hiệu lực	Hiệu lực được duy trì đến
32010	15/04/2022	4	15/04/2026

(73) Chủ văn bằng bảo hộ: UNICHARM CORPORATION (JP)
182 Kinseichoshimobun, Shikokuchuo-shi, Ehime 799-0111, JAPAN

Thông báo số: 52930/TB-SHTT.$_{IP}$, ngày 08/05/2025 về việc ghi nhận yêu cầu duy trì hiệu lực Bằng độc quyền sáng chế

Số đơn yêu cầu: DT1-2025-03830 Ngày nộp: 20/03/2025

Liên quan đến Bằng độc quyền sáng chế:

(11) Số bằng	(15) Ngày cấp	Năm yêu cầu duy trì hiệu lực	Hiệu lực được duy trì đến
39821	15/04/2024	2	15/04/2026

(73) Chủ văn bằng bảo hộ: APTEVO RESEARCH AND DEVELOPMENT LLC (US)
2401 Fourth Avenue, Suite 1050, Seattle, WA 98121, United States of America

---

Thông báo số: 52931/TB-SHTT.$_{IP}$, ngày 08/05/2025 về việc ghi nhận yêu cầu duy trì hiệu lực Bằng độc quyền sáng chế

Số đơn yêu cầu: DT1-2025-03831 Ngày nộp: 20/03/2025

Liên quan đến Bằng độc quyền sáng chế:

(11) Số bằng	(15) Ngày cấp	Năm yêu cầu duy trì hiệu lực	Hiệu lực được duy trì đến
39849	16/04/2024	2	16/04/2026

(73) Chủ văn bằng bảo hộ: HUAWEI TECHNOLOGIES CO., LTD. (CN)
Huawei Administration Building, Bantian, Longgang District, Shenzhen, Guangdong 518129, China

---

Thông báo số: 52932/TB-SHTT.$_{IP}$, ngày 08/05/2025 về việc ghi nhận yêu cầu duy trì hiệu lực Bằng độc quyền sáng chế

Số đơn yêu cầu: DT1-2025-03832 Ngày nộp: 20/03/2025

Liên quan đến Bằng độc quyền sáng chế:

(11) Số bằng	(15) Ngày cấp	Năm yêu cầu duy trì hiệu lực	Hiệu lực được duy trì đến
28394	16/04/2021	5	16/04/2026

(73) Chủ văn bằng bảo hộ: HUAWEI TECHNOLOGIES CO., LTD. (CN)
Huawei Administration Building Bantian, Longgang District Shenzhen, Guangdong 518129, China

---

Thông báo số: 52934/TB-SHTT.$_{IP}$, ngày 08/05/2025 về việc ghi nhận yêu cầu duy trì hiệu lực Bằng độc quyền sáng chế

Số đơn yêu cầu: DT1-2025-03043 Ngày nộp: 05/03/2025

Liên quan đến Bằng độc quyền sáng chế:

(11) Số bằng	(15) Ngày cấp	Năm yêu cầu duy trì hiệu lực	Hiệu lực được duy trì đến
28340	13/04/2021	5	13/04/2026

(73) Chủ văn bằng bảo hộ: GS CALTEX CORPORATION (KR)
508 Nonhyeon-ro Gangnam-gu, Seoul 135-985, Republic of Korea

Thông báo số: 52935/TB-SHTT.$_{IP}$, ngày 08/05/2025 về việc ghi nhận yêu cầu duy trì hiệu lực Bằng độc quyền sáng chế

Số đơn yêu cầu: DT1-2025-03045 Ngày nộp: 05/03/2025

Liên quan đến Bằng độc quyền sáng chế:

(11) Số bằng	(15) Ngày cấp	Năm yêu cầu duy trì hiệu lực	Hiệu lực được duy trì đến
24008	06/05/2020	6	06/05/2026

(73) Chủ văn bằng bảo hộ: SOUND FUN CORPORATION (JP)
4F, Cosumosu asakusabashi sakai-Bldg., 1-32-6, Asakusabashi, Taitou-ku, Tokyo 1110053, Japan

---

Thông báo số: 52936/TB-SHTT.IP, ngày 08/05/2025 về việc ghi nhận yêu cầu duy trì hiệu lực Bằng độc quyền sáng chế

Số đơn yêu cầu: DT1-2025-03044 Ngày nộp: 05/03/2025

Liên quan đến Bằng độc quyền sáng chế:

(11) Số bằng	(15) Ngày cấp	Năm yêu cầu duy trì hiệu lực	Hiệu lực được duy trì đến
36024	12/05/2023	3	12/05/2026

(73) Chủ văn bằng bảo hộ: SANYANG MOTOR CO., LTD. (TW)
184 Keng Tzu Kou, Shang Keng Village, Hsin Fong Shiang, Hsinchu, Taiwan

---

Thông báo số: 52937/TB-SHTT.IP, ngày 08/05/2025 về việc ghi nhận yêu cầu duy trì hiệu lực Bằng độc quyền sáng chế

Số đơn yêu cầu: DT1-2025-03046 Ngày nộp: 05/03/2025

Liên quan đến Bằng độc quyền sáng chế:

(11) Số bằng	(15) Ngày cấp	Năm yêu cầu duy trì hiệu lực	Hiệu lực được duy trì đến
20830	26/03/2019	7	26/03/2026

(73) Chủ văn bằng bảo hộ: LEE, JAE MO (KR)
(Chang-dong 3 Cha Hyundai Apt., Chang-dong) 301-601, 111, Dobong-ro 136-gil Dobong-gu Seoul 132-723, Korea

---

Thông báo số: 52938/TB-SHTT.IP, ngày 08/05/2025 về việc ghi nhận yêu cầu duy trì hiệu lực Bằng độc quyền sáng chế

Số đơn yêu cầu: DT1-2025-03047 Ngày nộp: 05/03/2025

Liên quan đến Bằng độc quyền sáng chế:

(11) Số bằng	(15) Ngày cấp	Năm yêu cầu duy trì hiệu lực	Hiệu lực được duy trì đến
35432	17/03/2023	3	17/03/2026

(73) Chủ văn bằng bảo hộ: SPECTAINER PTY LTD (AU)
Suite 3.01, Level 3, 77 King Street, Sydney, NSW 2000, Australia

---

Thông báo số: 52939/TB-SHTT.$_{IP}$, ngày 08/05/2025 về việc ghi nhận yêu cầu duy trì hiệu lực Bằng độc quyền sáng chế

Số đơn yêu cầu: DT1-2025-03074 Ngày nộp: 06/03/2025

Liên quan đến Bằng độc quyền sáng chế:

(11) Số bằng	(15) Ngày cấp	Năm yêu cầu duy trì hiệu lực	Hiệu lực được duy trì đến
39449	15/03/2024	2	15/03/2026

(73) Chủ văn bằng bảo hộ: JIANGSU KANION PHARMACEUTICAL CO., LTD. (CN)
No. 58, Kangyuan Road, Jiangning Industrial Park, Economic and Technological Development Zone, Lianyungang City, Jiangsu Province, China

---

Thông báo số: 52940/TB-SHTT.$_{IP}$, ngày 08/05/2025 về việc ghi nhận yêu cầu duy trì hiệu lực Bằng độc quyền sáng chế

Số đơn yêu cầu: DT1-2025-03075 Ngày nộp: 06/03/2025

Liên quan đến Bằng độc quyền sáng chế:

(11) Số bằng	(15) Ngày cấp	Năm yêu cầu duy trì hiệu lực	Hiệu lực được duy trì đến
28369	14/04/2021	5	14/04/2026

(73) Chủ văn bằng bảo hộ: SANYANG MOTOR CO., LTD. (TW)
No. 184, Keng Tzu Kou, Shang Keng Village, Hsin Fong Shiang, Hsinchu County 304, TAIWAN

Thông báo số: 52941/TB-SHTT.$_{IP}$, ngày 08/05/2025 về việc ghi nhận yêu cầu duy trì hiệu lực Bằng độc quyền sáng chế

Số đơn yêu cầu: DT1-2025-03076 Ngày nộp: 06/03/2025

Liên quan đến Bằng độc quyền sáng chế:

(11) Số bằng	(15) Ngày cấp	Năm yêu cầu duy trì hiệu lực	Hiệu lực được duy trì đến
23656	27/03/2020	6	27/03/2026

(73) Chủ văn bằng bảo hộ: PUTIAN HUAFENG INDUSTRIAL & TRADE CO., LTD. (CN)
Huangshi Industrial Development Zone Putian, Fujian, 351100, China

---

Thông báo số: 52942/TB-SHTT.$_{IP}$, ngày 08/05/2025 về việc ghi nhận yêu cầu duy trì hiệu lực Bằng độc quyền sáng chế

Số đơn yêu cầu: DT1-2025-03077 Ngày nộp: 06/03/2025

Liên quan đến Bằng độc quyền sáng chế:

(11) Số bằng	(15) Ngày cấp	Năm yêu cầu duy trì hiệu lực	Hiệu lực được duy trì đến
36500	22/06/2023	3	22/06/2026

(73) Chủ văn bằng bảo hộ: FUMAKILLA LIMITED (JP)
11, Kandamikura-cho, Chiyoda-ku, Tokyo 101-8606, Japan
CHEMOURS-MITSUI FLUOROPRODUCTS CO., LTD. (JP)
1-17, Toranomon 4-chome, Minato-ku, Tokyo 105-0001, Japan

Thông báo số: 52943/TB-SHTT.$_{IP}$, ngày 08/05/2025 về việc ghi nhận yêu cầu duy trì hiệu lực Bằng độc quyền sáng chế

Số đơn yêu cầu: DT1-2025-03108 Ngày nộp: 07/03/2025

Liên quan đến Bằng độc quyền sáng chế:

(11) Số bằng	(15) Ngày cấp	Năm yêu cầu duy trì hiệu lực	Hiệu lực được duy trì đến
39554	26/03/2024	2	26/03/2026

(73) Chủ văn bằng bảo hộ: HITACHI ASTEMO, LTD. (JP)
2520, Takaba, Hitachinaka-shi, Ibaraki, Japan

Thông báo số: 52944/TB-SHTT.$_{IP}$, ngày 08/05/2025 về việc ghi nhận yêu cầu duy trì hiệu lực Bằng độc quyền sáng chế

Số đơn yêu cầu: DT1-2025-03833 Ngày nộp: 20/03/2025

Liên quan đến Bằng độc quyền sáng chế:

(11) Số bằng	(15) Ngày cấp	Năm yêu cầu duy trì hiệu lực	Hiệu lực được duy trì đến
28351	13/04/2021	5	13/04/2026

(73) Chủ văn bằng bảo hộ: UNICHARM CORPORATION (JP)
182, Shimobun, Kinsei-cho, Shikokuchuo-shi, Ehime 799-0111, Japan

---

Thông báo số: 52945/TB-SHTT.$_{IP}$, ngày 08/05/2025 về việc ghi nhận yêu cầu duy trì hiệu lực Bằng độc quyền sáng chế

Số đơn yêu cầu: DT1-2025-03834 Ngày nộp: 20/03/2025

Liên quan đến Bằng độc quyền sáng chế:

(11) Số bằng	(15) Ngày cấp	Năm yêu cầu duy trì hiệu lực	Hiệu lực được duy trì đến
28348	13/04/2021	5	13/04/2026

(73) Chủ văn bằng bảo hộ: UNI-CHARM CORPORATION (JP)
182 Shimobun, Kinsei-cho, Shikokuchuo-shi, Ehime-ken 799-0111 Japan

---

Thông báo số: 52946/TB-SHTT.$_{IP}$, ngày 08/05/2025 về việc ghi nhận yêu cầu duy trì hiệu lực Bằng độc quyền sáng chế

Số đơn yêu cầu: DT1-2025-03835 Ngày nộp: 20/03/2025

Liên quan đến Bằng độc quyền sáng chế:

(11) Số bằng	(15) Ngày cấp	Năm yêu cầu duy trì hiệu lực	Hiệu lực được duy trì đến
35749	13/04/2023	3	13/04/2026

(73) Chủ văn bằng bảo hộ: UMICORE (BE)
Rue du Marais 31, B-1000 Brussels, Belgium

Thông báo số: 52947/TB-SHTT.IP, ngày 08/05/2025 về việc ghi nhận yêu cầu duy trì hiệu lực Bằng độc quyền sáng chế

Số đơn yêu cầu: DT1-2025-03836 Ngày nộp: 20/03/2025

Liên quan đến Bằng độc quyền sáng chế:

(11) Số bằng	(15) Ngày cấp	Năm yêu cầu duy trì hiệu lực	Hiệu lực được duy trì đến
35746	13/04/2023	3	13/04/2026

(73) Chủ văn bằng bảo hộ: GILEAD SCIENCES, INC. (US)
333 Lakeside Drive, Foster City, CA 94404, United States of America

---

Thông báo số: 52948/TB-SHTT.IP, ngày 08/05/2025 về việc ghi nhận yêu cầu duy trì hiệu lực Bằng độc quyền sáng chế

Số đơn yêu cầu: DT1-2025-03837 Ngày nộp: 20/03/2025

Liên quan đến Bằng độc quyền sáng chế:

(11) Số bằng	(15) Ngày cấp	Năm yêu cầu duy trì hiệu lực	Hiệu lực được duy trì đến
28361	14/04/2021	5	14/04/2026

(73) Chủ văn bằng bảo hộ: OKUNO CHEMICAL INDUSTRIES CO., LTD. (JP)
4-7-10, Doshomachi, Chuo-ku, Osaka-shi, Osaka 5410045, Japan

Thông báo số: 52949/TB-SHTT.IP, ngày 08/05/2025 về việc ghi nhận yêu cầu duy trì hiệu lực Bằng độc quyền sáng chế

Số đơn yêu cầu: DT1-2025-03838 Ngày nộp: 20/03/2025

Liên quan đến Bằng độc quyền sáng chế:

(11) Số bằng	(15) Ngày cấp	Năm yêu cầu duy trì hiệu lực	Hiệu lực được duy trì đến
31997	14/04/2022	4	14/04/2026

(73) Chủ văn bằng bảo hộ: HUAWEI TECHNOLOGIES CO., LTD. (CN)
Huawei Administration Building, Bantian, Longgang, Shenzhen, Guangdong 518129, China

---

Thông báo số: 52950/TB-SHTT.$_{IP}$, ngày 08/05/2025 về việc ghi nhận yêu cầu duy trì hiệu lực Bằng độc quyền sáng chế

Số đơn yêu cầu: DT1-2025-03839 Ngày nộp: 20/03/2025

Liên quan đến Bằng độc quyền sáng chế:

(11) Số bằng	(15) Ngày cấp	Năm yêu cầu duy trì hiệu lực	Hiệu lực được duy trì đến
28366	14/04/2021	5	14/04/2026

(73) Chủ văn bằng bảo hộ: HUAWEI TECHNOLOGIES CO., LTD. (CN)
Huawei Administration Building, Bantian, Longgang District, Shenzhen, Guangdong 518129, China

---

Thông báo số: 52951/TB-SHTT.$_{IP}$, ngày 08/05/2025 về việc ghi nhận yêu cầu duy trì hiệu lực Bằng độc quyền sáng chế

Số đơn yêu cầu: DT1-2025-03840 Ngày nộp: 20/03/2025

Liên quan đến Bằng độc quyền sáng chế:

(11) Số bằng	(15) Ngày cấp	Năm yêu cầu duy trì hiệu lực	Hiệu lực được duy trì đến
23683	14/04/2020	6	14/04/2026

(73) Chủ văn bằng bảo hộ: HITACHI-GE NUCLEAR ENERGY, LTD. (JP)
1-1, Saiwai-cho 3-chome, Hitachi-shi, Ibaraki 317-0073, Japan

---

Thông báo số: 52952/TB-SHTT.$_{IP}$, ngày 08/05/2025 về việc ghi nhận yêu cầu duy trì hiệu lực Bằng độc quyền sáng chế

Số đơn yêu cầu: DT1-2025-03842 Ngày nộp: 20/03/2025

Liên quan đến Bằng độc quyền sáng chế:

(11) Số bằng	(15) Ngày cấp	Năm yêu cầu duy trì hiệu lực	Hiệu lực được duy trì đến
23675	14/04/2020	6	14/04/2026

(73) Chủ văn bằng bảo hộ: NIPPON TELEGRAPH AND TELEPHONE CORPORATION (JP)
5-1, Otemachi 1-chome, Chiyoda-ku, Tokyo 100-8116 Japan
FUJIKURA LTD. (JP)
5-1, Kiba 1-chome, Koto-ku, Tokyo 135-8512 Japan

Thông báo số: 52953/TB-SHTT.$_{IP}$, ngày 08/05/2025 về việc ghi nhận yêu cầu duy trì hiệu lực Bằng độc quyền sáng chế

Số đơn yêu cầu: DT1-2025-03843 Ngày nộp: 20/03/2025

Liên quan đến Bằng độc quyền sáng chế:

(11) Số bằng	(15) Ngày cấp	Năm yêu cầu duy trì hiệu lực	Hiệu lực được duy trì đến
12633	14/04/2014	12	14/04/2026

(73) Chủ văn bằng bảo hộ: NOKIA TECHNOLOGIES OY (FI)
Karaportti 3, FI-02610 Espoo, Finland

Thông báo số: 52954/TB-SHTT.$_{IP}$, ngày 08/05/2025 về việc ghi nhận yêu cầu duy trì hiệu lực Bằng độc quyền sáng chế

Số đơn yêu cầu: DT1-2025-03844 Ngày nộp: 20/03/2025

Liên quan đến Bằng độc quyền sáng chế:

(11) Số bằng	(15) Ngày cấp	Năm yêu cầu duy trì hiệu lực	Hiệu lực được duy trì đến
12631	14/04/2014	12	14/04/2026

(73) Chủ văn bằng bảo hộ: NOKIA TECHNOLOGIES OY (FI)
Karaportti 3, FI-02610 Espoo, Finland

Thông báo số: 52955/TB-SHTT.IP, ngày 08/05/2025 về việc ghi nhận yêu cầu duy trì hiệu lực Bằng độc quyền sáng chế

Số đơn yêu cầu: DT1-2025-03845 Ngày nộp: 20/03/2025

Liên quan đến Bằng độc quyền sáng chế:

(11) Số bằng	(15) Ngày cấp	Năm yêu cầu duy trì hiệu lực	Hiệu lực được duy trì đến
31994	14/04/2022	4	14/04/2026

(73) Chủ văn bằng bảo hộ: TOYO SEIKAN CO., LTD. (JP)
18-1, Higashi-Gotanda 2-chome, Shinagawa-ku, Tokyo 1418640, Japan
MITSUBISHI HEAVY INDUSTRIES MACHINERY SYSTEMS, LTD. (JP)
1-1, Wadasaki-cho 1-chome, Hyogo-ku, Kobe-shi, Hyogo 6528585, Japan

---

Thông báo số: 52956/TB-SHTT.IP, ngày 08/05/2025 về việc ghi nhận yêu cầu duy trì hiệu lực Bằng độc quyền sáng chế

Số đơn yêu cầu: DT1-2025-03846 Ngày nộp: 20/03/2025

Liên quan đến Bằng độc quyền sáng chế:

(11) Số bằng	(15) Ngày cấp	Năm yêu cầu duy trì hiệu lực	Hiệu lực được duy trì đến
12645	14/04/2014	12	14/04/2026

(73) Chủ văn bằng bảo hộ: DAI-ICHI KOGYO SEIYAKU CO., LTD. (JP)
55, Nishishichijo Higashikubo-cho, Shimogyo-ku, Kyoto-shi, Kyoto 600-8873, Japan
BROMINE COMPOUNDS LTD (IL)
P.O. Box 180, Beer Sheva, 84101 Israel

Thông báo số: 52957/TB-SHTT.IP, ngày 08/05/2025 về việc ghi nhận yêu cầu duy trì hiệu lực Bằng độc quyền sáng chế

Số đơn yêu cầu: DT1-2025-03847 Ngày nộp: 20/03/2025

Liên quan đến Bằng độc quyền sáng chế:

(11) Số bằng	(15) Ngày cấp	Năm yêu cầu duy trì hiệu lực	Hiệu lực được duy trì đến
23688	14/04/2020	6	14/04/2026

(73) Chủ văn bằng bảo hộ: SANOFI-AVENTIS DEUTSCHLAND GMBH (DE)
Bruningstrasse 50, 65929 Frankfurt, Germany

Thông báo số: 52958/TB-SHTT.IP, ngày 08/05/2025 về việc ghi nhận yêu cầu duy trì hiệu lực Bằng độc quyền sáng chế

Số đơn yêu cầu: DT1-2025-03848 Ngày nộp: 20/03/2025

Liên quan đến Bằng độc quyền sáng chế:

(11) Số bằng	(15) Ngày cấp	Năm yêu cầu duy trì hiệu lực	Hiệu lực được duy trì đến
28383	15/04/2021	5	15/04/2026

(73) Chủ văn bằng bảo hộ: HONOR DEVICE CO., LTD. (CN)
Suite 3401, Unit A, Building 6, Shum Yip Sky Park, No. 8089, Hongli West Road, Xiangmihu Street, Futian District, Shenzhen, Guangdong 518040, People's Republic of China

---

Thông báo số: 52959/TB-SHTT.IP, ngày 08/05/2025 về việc ghi nhận yêu cầu duy trì hiệu lực Bằng độc quyền sáng chế

Số đơn yêu cầu: DT1-2025-03849 Ngày nộp: 20/03/2025

Liên quan đến Bằng độc quyền sáng chế:

(11) Số bằng	(15) Ngày cấp	Năm yêu cầu duy trì hiệu lực	Hiệu lực được duy trì đến
28371	15/04/2021	5	15/04/2026

(73) Chủ văn bằng bảo hộ: OKUNO CHEMICAL INDUSTRIES CO., LTD. (JP)
4-7-10, Doshomachi, Chuo-ku, Osaka-shi, Osaka 5410045, Japan

Thông báo số: 52960/TB-SHTT.$_{IP}$, ngày 08/05/2025 về việc ghi nhận yêu cầu duy trì hiệu lực Bằng độc quyền sáng chế

Số đơn yêu cầu: DT1-2025-03850 Ngày nộp: 20/03/2025

Liên quan đến Bằng độc quyền sáng chế:

(11) Số bằng	(15) Ngày cấp	Năm yêu cầu duy trì hiệu lực	Hiệu lực được duy trì đến
39832	15/04/2024	2	15/04/2026

(73) Chủ văn bằng bảo hộ: SAINT-GOBAIN GLASS FRANCE (FR)
18 Avenue d'Alsace, 92400 Courbevoie, France

Thông báo số: 52961/TB-SHTT.$_{IP}$, ngày 08/05/2025 về việc ghi nhận yêu cầu duy trì hiệu lực Bằng độc quyền sáng chế

Số đơn yêu cầu: DT1-2025-03851 Ngày nộp: 20/03/2025

Liên quan đến Bằng độc quyền sáng chế:

(11) Số bằng	(15) Ngày cấp	Năm yêu cầu duy trì hiệu lực	Hiệu lực được duy trì đến
39825	15/04/2024	2	15/04/2026

(73) Chủ văn bằng bảo hộ: EUROKERA S.N.C. (FR)
1 avenue du Général de Gaulle - Chierry 02400 CHATEAU THIERRY, France

---

Thông báo số: 52962/TB-SHTT.$_{IP}$, ngày 08/05/2025 về việc ghi nhận yêu cầu duy trì hiệu lực Bằng độc quyền sáng chế

Số đơn yêu cầu: DT1-2025-03852 Ngày nộp: 20/03/2025

Liên quan đến Bằng độc quyền sáng chế:

(11) Số bằng	(15) Ngày cấp	Năm yêu cầu duy trì hiệu lực	Hiệu lực được duy trì đến
39809	15/04/2024	2	15/04/2026

(73) Chủ văn bằng bảo hộ: SAINT-GOBAIN GLASS FRANCE (FR)
18 Avenue d'Alsace, F-92400 Courbevoie, France

Thông báo số: 52963/TB-SHTT.$_{IP}$, ngày 08/05/2025 về việc ghi nhận yêu cầu duy trì hiệu lực Bằng độc quyền sáng chế

Số đơn yêu cầu: DT1-2025-03853 Ngày nộp: 20/03/2025

Liên quan đến Bằng độc quyền sáng chế:

(11) Số bằng	(15) Ngày cấp	Năm yêu cầu duy trì hiệu lực	Hiệu lực được duy trì đến
28610	14/05/2021	5	14/05/2026

(73) Chủ văn bằng bảo hộ: TIGER COATINGS GMBH & CO. KG (AT)
Negrellistr. 36, A-4600 Wels, Austria

Thông báo số: 52964/TB-SHTT.$_{IP}$, ngày 08/05/2025 về việc ghi nhận yêu cầu duy trì hiệu lực Bằng độc quyền sáng chế

Số đơn yêu cầu: DT1-2025-03854 Ngày nộp: 20/03/2025

Liên quan đến Bằng độc quyền sáng chế:

(11) Số bằng	(15) Ngày cấp	Năm yêu cầu duy trì hiệu lực	Hiệu lực được duy trì đến
39514	20/03/2024	2	20/03/2026

(73) Chủ văn bằng bảo hộ: CENTRO DE INGENIERIA GENETICA Y BIOTECNOLOGIA (CU)
Avenida 31 entre 158 y 190, Cubanacán, Playa, 11600 La Habana, Cuba

---

Thông báo số: 52965/TB-SHTT.$_{IP}$, ngày 08/05/2025 về việc ghi nhận yêu cầu duy trì hiệu lực Bằng độc quyền sáng chế

Số đơn yêu cầu: DT1-2025-03855 Ngày nộp: 20/03/2025

Liên quan đến Bằng độc quyền sáng chế:

(11) Số bằng	(15) Ngày cấp	Năm yêu cầu duy trì hiệu lực	Hiệu lực được duy trì đến
39637	02/04/2024	2	02/04/2026

(73) Chủ văn bằng bảo hộ: ATOTECH DEUTSCHLAND GMBH (DE)
Erasmusstraße 20, 10553 Berlin, Germany

Thông báo số: 52966/TB-SHTT.$_{IP}$, ngày 08/05/2025 về việc ghi nhận yêu cầu duy trì hiệu lực Bằng độc quyền sáng chế

Số đơn yêu cầu: DT1-2025-03856 Ngày nộp: 20/03/2025

Liên quan đến Bằng độc quyền sáng chế:

(11) Số bằng	(15) Ngày cấp	Năm yêu cầu duy trì hiệu lực	Hiệu lực được duy trì đến
28387	15/04/2021	5	15/04/2026

(73) Chủ văn bằng bảo hộ: NEC CORPORATION (JP)
7-1, Shiba 5-chome, Minato-ku, Tokyo 1088001, Japan

Thông báo số: 52967/TB-SHTT.$_{IP}$, ngày 08/05/2025 về việc ghi nhận yêu cầu duy trì hiệu lực Bằng độc quyền sáng chế

Số đơn yêu cầu: DT1-2025-03857 Ngày nộp: 20/03/2025

Liên quan đến Bằng độc quyền sáng chế:

(11) Số bằng	(15) Ngày cấp	Năm yêu cầu duy trì hiệu lực	Hiệu lực được duy trì đến
35766	17/04/2023	3	17/04/2026

(73) Chủ văn bằng bảo hộ: NITTO DENKO CORPORATION (JP)
1-1-2, Shimohozumi, Ibaraki-shi, Osaka 567-8680, Japan

Thông báo số: 52968/TB-SHTT.IP, ngày 08/05/2025 về việc ghi nhận yêu cầu duy trì hiệu lực Bằng độc quyền sáng chế

Số đơn yêu cầu: DT1-2025-03858 Ngày nộp: 20/03/2025

Liên quan đến Bằng độc quyền sáng chế:

(11) Số bằng	(15) Ngày cấp	Năm yêu cầu duy trì hiệu lực	Hiệu lực được duy trì đến
23739	17/04/2020	6	17/04/2026

(73) Chủ văn bằng bảo hộ: DAIKIN INDUSTRIES, LTD. (JP)
Umeda Center Building, 4-12, Nakazaki-Nishi 2-Chome, Kita-ku, Osaka-Shi, Osaka 5308323, Japan

---

Thông báo số: 52969/TB-SHTT.IP, ngày 08/05/2025 về việc ghi nhận yêu cầu duy trì hiệu lực Bằng độc quyền sáng chế

Số đơn yêu cầu: DT1-2025-03859 Ngày nộp: 20/03/2025

Liên quan đến Bằng độc quyền sáng chế:

(11) Số bằng	(15) Ngày cấp	Năm yêu cầu duy trì hiệu lực	Hiệu lực được duy trì đến
35780	17/04/2023	3	17/04/2026

(73) Chủ văn bằng bảo hộ: NIPPON STEEL CORPORATION (JP)
6-1, Marunouchi 2-chome, Chiyoda-ku, Tokyo 100-8071 Japan
NIPPON STEEL & SUMIKIN PIPE CO., LTD. (JP)
1-1-3, Yurakucho, Chiyoda-ku, Tokyo 100-0006 Japan

Thông báo số: 52970/TB-SHTT.IP, ngày 08/05/2025 về việc ghi nhận yêu cầu duy trì hiệu lực Bằng độc quyền sáng chế

Số đơn yêu cầu: DT1-2025-03860 Ngày nộp: 20/03/2025

Liên quan đến Bằng độc quyền sáng chế:

(11) Số bằng	(15) Ngày cấp	Năm yêu cầu duy trì hiệu lực	Hiệu lực được duy trì đến
23741	17/04/2020	6	17/04/2026

(73) Chủ văn bằng bảo hộ: NIPPON STEEL CORPORATION (JP)
6-1, Marunouchi 2-chome, Chiyoda-ku, Tokyo 100-8071, Japan

Thông báo số: 52971/TB-SHTT.$_{IP}$, ngày 08/05/2025 về việc ghi nhận yêu cầu duy trì hiệu lực Bằng độc quyền sáng chế

Số đơn yêu cầu: DT1-2025-03861 Ngày nộp: 20/03/2025

Liên quan đến Bằng độc quyền sáng chế:

(11) Số bằng	(15) Ngày cấp	Năm yêu cầu duy trì hiệu lực	Hiệu lực được duy trì đến
19075	17/04/2018	8	17/04/2026

(73) Chủ văn bằng bảo hộ: NIPPON STEEL CORPORATION (JP)
6-1, Marunouchi 2-chome, Chiyoda-ku, Tokyo 100-8071, Japan

Thông báo số: 52972/TB-SHTT.$_{IP}$, ngày 08/05/2025 về việc ghi nhận yêu cầu duy trì hiệu lực Bằng độc quyền sáng chế

Số đơn yêu cầu: DT1-2025-03862 Ngày nộp: 20/03/2025

Liên quan đến Bằng độc quyền sáng chế:

(11) Số bằng	(15) Ngày cấp	Năm yêu cầu duy trì hiệu lực	Hiệu lực được duy trì đến
39860	17/04/2024	2	17/04/2026

(73) Chủ văn bằng bảo hộ: HISAMITSU PHARMACEUTICAL CO., INC. (JP)
408, Tashirodaikan-machi, Tosu-shi, Saga 841-0017, Japan

Thông báo số: 52973/TB-SHTT.$_{IP}$, ngày 08/05/2025 về việc ghi nhận yêu cầu duy trì hiệu lực Bằng độc quyền sáng chế

Số đơn yêu cầu: DT1-2025-03863 Ngày nộp: 20/03/2025

Liên quan đến Bằng độc quyền sáng chế:

(11) Số bằng	(15) Ngày cấp	Năm yêu cầu duy trì hiệu lực	Hiệu lực được duy trì đến
23755	17/04/2020	6	17/04/2026

(73) Chủ văn bằng bảo hộ: MEIJI CO., LTD. (JP)
2-10, Shinsuna 1-chome, Koutou-ku, Tokyo 136-8908 Japan

Thông báo số: 52974/TB-SHTT.$_{IP}$, ngày 08/05/2025 về việc ghi nhận yêu cầu duy trì hiệu lực Bằng độc quyền sáng chế

Số đơn yêu cầu: DT1-2025-03864 Ngày nộp: 20/03/2025

Liên quan đến Bằng độc quyền sáng chế:

(11) Số bằng	(15) Ngày cấp	Năm yêu cầu duy trì hiệu lực	Hiệu lực được duy trì đến
35774	17/04/2023	3	17/04/2026

(73) Chủ văn bằng bảo hộ: AJINOMOTO CO., INC. (JP)
15-1, Kyobashi 1-chome, Chuo-ku, Tokyo 104-8315, Japan

Thông báo số: 52975/TB-SHTT.$_{IP}$, ngày 08/05/2025 về việc ghi nhận yêu cầu duy trì hiệu lực Bằng độc quyền sáng chế

Số đơn yêu cầu: DT1-2025-03865 Ngày nộp: 20/03/2025

Liên quan đến Bằng độc quyền sáng chế:

(11) Số bằng	(15) Ngày cấp	Năm yêu cầu duy trì hiệu lực	Hiệu lực được duy trì đến
23745	17/04/2020	6	17/04/2026

(73) Chủ văn bằng bảo hộ: JX NIPPON MINING & METALS CORPORATION (JP)
6-3, Otemachi 2-chome, Chiyoda-ku, Tokyo 100-8164, Japan

Thông báo số: 52976/TB-SHTT.$_{IP}$, ngày 08/05/2025 về việc ghi nhận yêu cầu duy trì hiệu lực Bằng độc quyền sáng chế

Số đơn yêu cầu: DT1-2025-03866 Ngày nộp: 20/03/2025

Liên quan đến Bằng độc quyền sáng chế:

(11) Số bằng	(15) Ngày cấp	Năm yêu cầu duy trì hiệu lực	Hiệu lực được duy trì đến
19084	17/04/2018	8	17/04/2026

(73) Chủ văn bằng bảo hộ: UNI-CHARM CORPORATION (JP)
182 Shimobun, Kinsei-cho, Shikokuchuo-shi, Ehime-ken 799-0111, Japan

---

Thông báo số: 52977/TB-SHTT.$_{IP}$, ngày 08/05/2025 về việc ghi nhận yêu cầu duy trì hiệu lực Bằng độc quyền sáng chế

Số đơn yêu cầu: DT1-2025-03867 Ngày nộp: 20/03/2025

Liên quan đến Bằng độc quyền sáng chế:

(11) Số bằng	(15) Ngày cấp	Năm yêu cầu duy trì hiệu lực	Hiệu lực được duy trì đến
39864	17/04/2024	2	17/04/2026

(73) Chủ văn bằng bảo hộ: PROJECT PHOENIX, LLC (US)
1725 S. Country Club Drive Mesa, Arizona 85210, the United States of America

---

Thông báo số: 52978/TB-SHTT.$_{IP}$, ngày 08/05/2025 về việc ghi nhận yêu cầu duy trì hiệu lực Bằng độc quyền sáng chế

Số đơn yêu cầu: DT1-2025-03868 Ngày nộp: 20/03/2025

Liên quan đến Bằng độc quyền sáng chế:

(11) Số bằng	(15) Ngày cấp	Năm yêu cầu duy trì hiệu lực	Hiệu lực được duy trì đến
19063	17/04/2018	8	17/04/2026

(73) Chủ văn bằng bảo hộ: APPLE INC. (US)
1 Infinite Loop, MS 169-31PL, Cupertino, California 95014, United States of America

---

Thông báo số: 52979/TB-SHTT.$_{IP}$, ngày 08/05/2025 về việc ghi nhận yêu cầu duy trì hiệu lực Bằng độc quyền sáng chế

Số đơn yêu cầu: DT1-2025-03869 Ngày nộp: 20/03/2025

Liên quan đến Bằng độc quyền sáng chế:

(11) Số bằng	(15) Ngày cấp	Năm yêu cầu duy trì hiệu lực	Hiệu lực được duy trì đến
35793	18/04/2023	3	18/04/2026

(73) Chủ văn bằng bảo hộ: HUAWEI TECHNOLOGIES CO., LTD. (CN)
Huawei Administration Building, Bantian, Longgang District, Shenzhen, Guangdong 518129, P. R. China

---

Thông báo số: 52980/TB-SHTT.$_{IP}$, ngày 08/05/2025 về việc ghi nhận yêu cầu duy trì hiệu lực Bằng độc quyền sáng chế

Số đơn yêu cầu: DT1-2025-03870 Ngày nộp: 20/03/2025

Liên quan đến Bằng độc quyền sáng chế:

(11) Số bằng	(15) Ngày cấp	Năm yêu cầu duy trì hiệu lực	Hiệu lực được duy trì đến
35792	18/04/2023	3	18/04/2026

(73) Chủ văn bằng bảo hộ: HUAWEI TECHNOLOGIES CO., LTD. (CN)
Huawei Administration Building Bantian, Longgang District Shenzhen, Guangdong 518129, China

---

Thông báo số: 52981/TB-SHTT.$_{IP}$, ngày 08/05/2025 về việc ghi nhận yêu cầu duy trì hiệu lực Bằng độc quyền sáng chế

Số đơn yêu cầu: DT1-2025-03871 Ngày nộp: 20/03/2025

Liên quan đến Bằng độc quyền sáng chế:

(11) Số bằng	(15) Ngày cấp	Năm yêu cầu duy trì hiệu lực	Hiệu lực được duy trì đến
35790	18/04/2023	3	18/04/2026

(73) Chủ văn bằng bảo hộ: HUAWEI TECHNOLOGIES CO., LTD. (CN)
Huawei Administration Building, Bantian,Longgang District Shenzhen, Guangdong 518129, P. R. China

---

Thông báo số: 52982/TB-SHTT.$_{IP}$, ngày 08/05/2025 về việc ghi nhận yêu cầu duy trì hiệu lực Bằng độc quyền sáng chế

Số đơn yêu cầu: DT1-2025-03872 Ngày nộp: 20/03/2025

Liên quan đến Bằng độc quyền sáng chế:

(11) Số bằng	(15) Ngày cấp	Năm yêu cầu duy trì hiệu lực	Hiệu lực được duy trì đến
35789	18/04/2023	3	18/04/2026

(73) Chủ văn bằng bảo hộ: HUAWEI TECHNOLOGIES CO., LTD. (CN)
Huawei Administration Building, Bantian, Longgang District, Shenzhen, Guangdong 518129, China

---

Thông báo số: 52983/TB-SHTT.$_{IP}$, ngày 08/05/2025 về việc ghi nhận yêu cầu duy trì hiệu lực Bằng độc quyền sáng chế

Số đơn yêu cầu: DT1-2025-03873 Ngày nộp: 20/03/2025

Liên quan đến Bằng độc quyền sáng chế:

(11) Số bằng	(15) Ngày cấp	Năm yêu cầu duy trì hiệu lực	Hiệu lực được duy trì đến
35788	18/04/2023	3	18/04/2026

(73) Chủ văn bằng bảo hộ: HUAWEI TECHNOLOGIES CO.,LTD. (CN)
Huawei Administration Building, Bantian, Longgang, Shenzhen, Guangdong 518129, China

---

Thông báo số: 52984/TB-SHTT.$_{IP}$, ngày 08/05/2025 về việc ghi nhận yêu cầu duy trì hiệu lực Bằng độc quyền sáng chế

Số đơn yêu cầu: DT1-2025-03874 Ngày nộp: 20/03/2025

Liên quan đến Bằng độc quyền sáng chế:

(11) Số bằng	(15) Ngày cấp	Năm yêu cầu duy trì hiệu lực	Hiệu lực được duy trì đến
35787	18/04/2023	3	18/04/2026

(73) Chủ văn bằng bảo hộ: HUAWEI TECHNOLOGIES CO., LTD. (CN)
Huawei Administration Building, Bantian, Longgang District, Shenzhen, Guangdong 518129, P. R. China

---

Thông báo số: 52985/TB-SHTT.$_{IP}$, ngày 08/05/2025 về việc ghi nhận yêu cầu duy trì hiệu lực Bằng độc quyền sáng chế

Số đơn yêu cầu: DT1-2025-03875 Ngày nộp: 20/03/2025

Liên quan đến Bằng độc quyền sáng chế:

(11) Số bằng	(15) Ngày cấp	Năm yêu cầu duy trì hiệu lực	Hiệu lực được duy trì đến
35782	18/04/2023	3	18/04/2026

(73) Chủ văn bằng bảo hộ: HUAWEI TECHNOLOGIES CO., LTD. (CN)
Huawei Administration Building, Bantian, Longgang District Shenzhen, Guangdong 518129, China

---

Thông báo số: 52986/TB-SHTT.$_{IP}$, ngày 08/05/2025 về việc ghi nhận yêu cầu duy trì hiệu lực Bằng độc quyền sáng chế

Số đơn yêu cầu: DT1-2025-03876 Ngày nộp: 20/03/2025

Liên quan đến Bằng độc quyền sáng chế:

(11) Số bằng	(15) Ngày cấp	Năm yêu cầu duy trì hiệu lực	Hiệu lực được duy trì đến
35786	18/04/2023	3	18/04/2026

(73) Chủ văn bằng bảo hộ: NITTO DENKO CORPORATION (JP)
1-1-2, Shimohozumi, Ibaraki-shi, Osaka 567-8680, Japan

Thông báo số: 52987/TB-SHTT.$_{IP}$, ngày 08/05/2025 về việc ghi nhận yêu cầu duy trì hiệu lực Bằng độc quyền sáng chế

Số đơn yêu cầu: DT1-2025-03877 Ngày nộp: 20/03/2025

Liên quan đến Bằng độc quyền sáng chế:

(11) Số bằng	(15) Ngày cấp	Năm yêu cầu duy trì hiệu lực	Hiệu lực được duy trì đến
21032	23/04/2019	7	23/04/2026

(73) Chủ văn bằng bảo hộ: HUAWEI TECHNOLOGIES CO., LTD. (CN)
Huawei Administration Building, Bantian, Longgang, Shenzhen, Guangdong 518129, China

---

Thông báo số: 52988/TB-SHTT.$_{IP}$, ngày 08/05/2025 về việc ghi nhận yêu cầu duy trì hiệu lực Bằng độc quyền sáng chế

Số đơn yêu cầu: DT1-2025-03878 Ngày nộp: 20/03/2025

Liên quan đến Bằng độc quyền sáng chế:

(11) Số bằng	(15) Ngày cấp	Năm yêu cầu duy trì hiệu lực	Hiệu lực được duy trì đến
21010	23/04/2019	7	23/04/2026

(73) Chủ văn bằng bảo hộ: CHR. HANSEN A/S (DK)
Boege Alle 10-12, DK-2970 Hoersholm, Denmark

Thông báo số: 52989/TB-SHTT.$_{IP}$, ngày 08/05/2025 về việc ghi nhận yêu cầu duy trì hiệu lực Bằng độc quyền sáng chế

Số đơn yêu cầu: DT1-2025-03879 Ngày nộp: 20/03/2025

Liên quan đến Bằng độc quyền sáng chế:

(11) Số bằng	(15) Ngày cấp	Năm yêu cầu duy trì hiệu lực	Hiệu lực được duy trì đến
23833	23/04/2020	6	23/04/2026

(73) Chủ văn bằng bảo hộ: NITTO DENKO CORPORATION (JP)
1-2, Shimohozumi 1-chome, Ibaraki-shi, Osaka 5678680, Japan

Thông báo số: 52990/TB-SHTT.$_{IP}$, ngày 08/05/2025 về việc ghi nhận yêu cầu duy trì hiệu lực Bằng độc quyền sáng chế

Số đơn yêu cầu: DT1-2025-03880 Ngày nộp: 20/03/2025

Liên quan đến Bằng độc quyền sáng chế:

(11) Số bằng	(15) Ngày cấp	Năm yêu cầu duy trì hiệu lực	Hiệu lực được duy trì đến
39910	23/04/2024	2	23/04/2026

(73) Chủ văn bằng bảo hộ: JFE STEEL CORPORATION (JP)
2-3, Uchisaiwai-cho 2-chome, Chiyoda-ku, Tokyo 100-0011, Japan

---

Thông báo số: 52991/TB-SHTT.$_{IP}$, ngày 08/05/2025 về việc ghi nhận yêu cầu duy trì hiệu lực Bằng độc quyền sáng chế

Số đơn yêu cầu: DT1-2025-03881 Ngày nộp: 20/03/2025

Liên quan đến Bằng độc quyền sáng chế:

(11) Số bằng	(15) Ngày cấp	Năm yêu cầu duy trì hiệu lực	Hiệu lực được duy trì đến
21028	23/04/2019	7	23/04/2026

(73) Chủ văn bằng bảo hộ: HISAMITSU PHARMACEUTICAL CO., INC. (JP)
408, Tashirodaikan-machi, Tosu-shi, Saga 841-0017 Japan

Thông báo số: 52992/TB-SHTT.$_{IP}$, ngày 08/05/2025 về việc ghi nhận yêu cầu duy trì hiệu lực Bằng độc quyền sáng chế

Số đơn yêu cầu: DT1-2025-03882 Ngày nộp: 20/03/2025

Liên quan đến Bằng độc quyền sáng chế:

(11) Số bằng	(15) Ngày cấp	Năm yêu cầu duy trì hiệu lực	Hiệu lực được duy trì đến
23838	23/04/2020	6	23/04/2026

(73) Chủ văn bằng bảo hộ: SEKISUI MEDICAL CO., LTD. (JP)
13-5, Nihonbashi 3-chome, Chuo-ku, Tokyo 1030027, Japan
SCHOOL JURIDICAL PERSON HIGASHI-NIPPON-GAKUEN (JP)
1757, Aza Kanazawa, Tobetsu-cho, Ishikari-gun, Hokkaido 0610293, Japan

---

Thông báo số: 52993/TB-SHTT.$_{IP}$, ngày 08/05/2025 về việc ghi nhận yêu cầu duy trì hiệu lực Bằng độc quyền sáng chế

Số đơn yêu cầu: DT1-2025-03883 Ngày nộp: 20/03/2025

Liên quan đến Bằng độc quyền sáng chế:

(11) Số bằng	(15) Ngày cấp	Năm yêu cầu duy trì hiệu lực	Hiệu lực được duy trì đến
11344	23/04/2013	13	23/04/2026

(73) Chủ văn bằng bảo hộ: NOKIA TECHNOLOGIES OY (FI)
Karaportti 3, FI-02610 Espoo, Finland

Thông báo số: 52994/TB-SHTT.$_{IP}$, ngày 08/05/2025 về việc ghi nhận yêu cầu duy trì hiệu lực Bằng độc quyền sáng chế

Số đơn yêu cầu: DT1-2025-03884 Ngày nộp: 20/03/2025

Liên quan đến Bằng độc quyền sáng chế:

(11) Số bằng	(15) Ngày cấp	Năm yêu cầu duy trì hiệu lực	Hiệu lực được duy trì đến
23818	23/04/2020	6	23/04/2026

(73) Chủ văn bằng bảo hộ: FUJI ELECTRIC CO., LTD. (JP)
1-1, Tanabeshinden, Kawasaki-ku, Kawasaki-shi, Kanagawa 210-9530, Japan

---

Thông báo số: 52995/TB-SHTT.$_{IP}$, ngày 08/05/2025 về việc ghi nhận yêu cầu duy trì hiệu lực Bằng độc quyền sáng chế

Số đơn yêu cầu: DT1-2025-03885 Ngày nộp: 20/03/2025

Liên quan đến Bằng độc quyền sáng chế:

(11) Số bằng	(15) Ngày cấp	Năm yêu cầu duy trì hiệu lực	Hiệu lực được duy trì đến
21033	23/04/2019	7	23/04/2026

(73) Chủ văn bằng bảo hộ: MITSUBISHI ELECTRIC CORPORATION (JP)
7-3, Marunouchi 2-chome, Chiyoda-ku, Tokyo 100-8310 Japan

Thông báo số: 52996/TB-SHTT.$_{IP}$, ngày 08/05/2025 về việc ghi nhận yêu cầu duy trì hiệu lực Bằng độc quyền sáng chế

Số đơn yêu cầu: DT1-2025-03886 Ngày nộp: 20/03/2025

Liên quan đến Bằng độc quyền sáng chế:

(11) Số bằng	(15) Ngày cấp	Năm yêu cầu duy trì hiệu lực	Hiệu lực được duy trì đến
23816	23/04/2020	6	23/04/2026

(73) Chủ văn bằng bảo hộ: YAMASA CORPORATION (JP)
10-1, 2-chome Araoicho, Choshi-shi Chiba 2880056, Japan

Thông báo số: 52997/TB-SHTT.$_{IP}$, ngày 08/05/2025 về việc ghi nhận yêu cầu duy trì hiệu lực Bằng độc quyền sáng chế

Số đơn yêu cầu: DT1-2025-03887 Ngày nộp: 20/03/2025

Liên quan đến Bằng độc quyền sáng chế:

(11) Số bằng	(15) Ngày cấp	Năm yêu cầu duy trì hiệu lực	Hiệu lực được duy trì đến
28455	23/04/2021	5	23/04/2026

(73) Chủ văn bằng bảo hộ: UNICHARM CORPORATION (JP)
182, Shimobun, Kinsei-cho, Shikokuchuo-shi, Ehime 799-0111, Japan

---

Thông báo số: 52998/TB-SHTT.$_{IP}$, ngày 08/05/2025 về việc ghi nhận yêu cầu duy trì hiệu lực Bằng độc quyền sáng chế

Số đơn yêu cầu: DT1-2025-03888 Ngày nộp: 20/03/2025

Liên quan đến Bằng độc quyền sáng chế:

(11) Số bằng	(15) Ngày cấp	Năm yêu cầu duy trì hiệu lực	Hiệu lực được duy trì đến
23805	23/04/2020	6	23/04/2026

(73) Chủ văn bằng bảo hộ: UNI-CHARM CORPORATION (JP)
182 Shimobun, Kinsei-cho, Shikokuchuo-shi, Ehime-ken 799-0111, Japan

---

Thông báo số: 52999/TB-SHTT.$_{IP}$, ngày 08/05/2025 về việc ghi nhận yêu cầu duy trì hiệu lực Bằng độc quyền sáng chế

Số đơn yêu cầu: DT1-2025-03889 Ngày nộp: 20/03/2025

Liên quan đến Bằng độc quyền sáng chế:

(11) Số bằng	(15) Ngày cấp	Năm yêu cầu duy trì hiệu lực	Hiệu lực được duy trì đến
21004	23/04/2019	7	23/04/2026

(73) Chủ văn bằng bảo hộ: UNICHARM CORPORATION (JP)
182 Kinseichoshimobun, Shikokuchuo-shi, Ehime 799-0111, JAPAN

Thông báo số: 53000/TB-SHTT.IP, ngày 08/05/2025 về việc ghi nhận yêu cầu duy trì hiệu lực Bằng độc quyền sáng chế

Số đơn yêu cầu: DT1-2025-03890 Ngày nộp: 20/03/2025

Liên quan đến Bằng độc quyền sáng chế:

(11) Số bằng	(15) Ngày cấp	Năm yêu cầu duy trì hiệu lực	Hiệu lực được duy trì đến
21003	23/04/2019	7	23/04/2026

(73) Chủ văn bằng bảo hộ: UNICHARM CORPORATION (JP)
182 Kinseichoshimobun, Shikokuchuo-shi, Ehime 799-0111, JAPAN

Thông báo số: 53001/TB-SHTT.IP, ngày 08/05/2025 về việc ghi nhận yêu cầu duy trì hiệu lực Bằng độc quyền sáng chế

Số đơn yêu cầu: DT1-2025-03891 Ngày nộp: 20/03/2025

Liên quan đến Bằng độc quyền sáng chế:

(11) Số bằng	(15) Ngày cấp	Năm yêu cầu duy trì hiệu lực	Hiệu lực được duy trì đến
35861	24/04/2023	3	24/04/2026

(73) Chủ văn bằng bảo hộ: HUAWEI TECHNOLOGIES CO., LTD. (CN)
Huawei Administration Building, Bantian, Longgang District, Shenzhen, Guangdong 518129, China

---

Thông báo số: 53002/TB-SHTT.IP, ngày 08/05/2025 về việc ghi nhận yêu cầu duy trì hiệu lực Bằng độc quyền sáng chế

Số đơn yêu cầu: DT1-2025-03892 Ngày nộp: 20/03/2025

Liên quan đến Bằng độc quyền sáng chế:

(11) Số bằng	(15) Ngày cấp	Năm yêu cầu duy trì hiệu lực	Hiệu lực được duy trì đến
35860	24/04/2023	3	24/04/2026

(73) Chủ văn bằng bảo hộ: HUAWEI TECHNOLOGIES CO., LTD. (CN)
Huawei Administration Building, Bantian, Longgang District, Shenzhen, Guangdong 518129, China

---

Thông báo số: 53003/TB-SHTT.$_{IP}$, ngày 08/05/2025 về việc ghi nhận yêu cầu duy trì hiệu lực Bằng độc quyền sáng chế

Số đơn yêu cầu: DT1-2025-03893 Ngày nộp: 20/03/2025

Liên quan đến Bằng độc quyền sáng chế:

(11) Số bằng	(15) Ngày cấp	Năm yêu cầu duy trì hiệu lực	Hiệu lực được duy trì đến
23846	24/04/2020	6	24/04/2026

(73) Chủ văn bằng bảo hộ: HUAWEI TECHNOLOGIES CO., LTD. (CN)
Huawei Administration Building, Bantian, Longgang, Shenzhen, Guangdong 518129, China

---

Thông báo số: 53004/TB-SHTT.$_{IP}$, ngày 08/05/2025 về việc ghi nhận yêu cầu duy trì hiệu lực Bằng độc quyền sáng chế

Số đơn yêu cầu: DT1-2025-03894 Ngày nộp: 20/03/2025

Liên quan đến Bằng độc quyền sáng chế:

(11) Số bằng	(15) Ngày cấp	Năm yêu cầu duy trì hiệu lực	Hiệu lực được duy trì đến
10242	24/04/2012	14	24/04/2026

(73) Chủ văn bằng bảo hộ: JANSSEN PHARMACEUTICA N.V. (BE)
Turnhoutseweg 30, B-2340 Beerse, Belgium

Thông báo số: 53005/TB-SHTT.$_{IP}$, ngày 08/05/2025 về việc ghi nhận yêu cầu duy trì hiệu lực Bằng độc quyền sáng chế

Số đơn yêu cầu: DT1-2025-03895 Ngày nộp: 20/03/2025

Liên quan đến Bằng độc quyền sáng chế:

(11) Số bằng	(15) Ngày cấp	Năm yêu cầu duy trì hiệu lực	Hiệu lực được duy trì đến
35847	24/04/2023	3	24/04/2026

(73) Chủ văn bằng bảo hộ: JFE STEEL CORPORATION (JP)
2-3, Uchisaiwai-cho 2-chome, Chiyoda-ku, Tokyo 100-0011, Japan

---

Thông báo số: 53006/TB-SHTT.$_{IP}$, ngày 08/05/2025 về việc ghi nhận yêu cầu duy trì hiệu lực Bằng độc quyền sáng chế

Số đơn yêu cầu: DT1-2025-03896 Ngày nộp: 20/03/2025

Liên quan đến Bằng độc quyền sáng chế:

(11) Số bằng	(15) Ngày cấp	Năm yêu cầu duy trì hiệu lực	Hiệu lực được duy trì đến
23854	24/04/2020	6	24/04/2026

(73) Chủ văn bằng bảo hộ: THE CHUGOKU ELECTRIC POWER CO., INC. (JP)
4-33, Komachi, Naka-ku, Hiroshima-shi, Hiroshima 730-8701, Japan

---

Thông báo số: 53007/TB-SHTT.$_{IP}$, ngày 08/05/2025 về việc ghi nhận yêu cầu duy trì hiệu lực Bằng độc quyền sáng chế

Số đơn yêu cầu: DT1-2025-03897 Ngày nộp: 20/03/2025

Liên quan đến Bằng độc quyền sáng chế:

(11) Số bằng	(15) Ngày cấp	Năm yêu cầu duy trì hiệu lực	Hiệu lực được duy trì đến
23730	16/04/2020	6	16/04/2026

(73) Chủ văn bằng bảo hộ: HUAWEI TECHNOLOGIES CO., LTD. (CN)
Huawei Administration Building Bantian, Longgang Shenzhen, Guangdong 518129, China

---

Thông báo số: 53008/TB-SHTT.IP, ngày 08/05/2025 về việc ghi nhận yêu cầu duy trì hiệu lực Bằng độc quyền sáng chế

Số đơn yêu cầu: DT1-2025-03898 Ngày nộp: 20/03/2025

Liên quan đến Bằng độc quyền sáng chế:

(11) Số bằng	(15) Ngày cấp	Năm yêu cầu duy trì hiệu lực	Hiệu lực được duy trì đến
39836	16/04/2024	2	16/04/2026

(73) Chủ văn bằng bảo hộ: SAINT-GOBAIN ISOVER (FR)
18 avenue d'Alsace, 92400 Courbevoie, France

Thông báo số: 53009/TB-SHTT.IP, ngày 08/05/2025 về việc ghi nhận yêu cầu duy trì hiệu lực Bằng độc quyền sáng chế

Số đơn yêu cầu: DT1-2025-03899 Ngày nộp: 20/03/2025

Liên quan đến Bằng độc quyền sáng chế:

(11) Số bằng	(15) Ngày cấp	Năm yêu cầu duy trì hiệu lực	Hiệu lực được duy trì đến
20955	16/04/2019	7	16/04/2026

(73) Chủ văn bằng bảo hộ: CHR. HANSEN A/S (DK)
Boege Alle 10-12, DK-2970 Hoersholm, Denmark

Thông báo số: 53010/TB-SHTT.IP, ngày 08/05/2025 về việc ghi nhận yêu cầu duy trì hiệu lực Bằng độc quyền sáng chế

Số đơn yêu cầu: DT1-2025-03900 Ngày nộp: 20/03/2025

Liên quan đến Bằng độc quyền sáng chế:

(11) Số bằng	(15) Ngày cấp	Năm yêu cầu duy trì hiệu lực	Hiệu lực được duy trì đến
20972	16/04/2019	7	16/04/2026

(73) Chủ văn bằng bảo hộ: KAO CORPORATION (JP)
14-10, Nihonbashi Kayabacho 1-chome, Chuo-ku, Tokyo 103-8210, Japan

---

Thông báo số: 53011/TB-SHTT.IP, ngày 08/05/2025 về việc ghi nhận yêu cầu duy trì hiệu lực Bằng độc quyền sáng chế

Số đơn yêu cầu: DT1-2025-03901 Ngày nộp: 20/03/2025

Liên quan đến Bằng độc quyền sáng chế:

(11) Số bằng	(15) Ngày cấp	Năm yêu cầu duy trì hiệu lực	Hiệu lực được duy trì đến
39847	16/04/2024	2	16/04/2026

(73) Chủ văn bằng bảo hộ: KURITA WATER INDUSTRIES LTD. (JP)
10-1, Nakano 4-chome, Nakano-ku, Tokyo 1640001, Japan

Thông báo số: 53012/TB-SHTT.IP, ngày 08/05/2025 về việc ghi nhận yêu cầu duy trì hiệu lực Bằng độc quyền sáng chế

Số đơn yêu cầu: DT1-2025-03902 Ngày nộp: 20/03/2025

Liên quan đến Bằng độc quyền sáng chế:

(11) Số bằng	(15) Ngày cấp	Năm yêu cầu duy trì hiệu lực	Hiệu lực được duy trì đến
23716	16/04/2020	6	16/04/2026

(73) Chủ văn bằng bảo hộ: ISHIHARA SANGYO KAISHA, LTD. (JP)
3-15, Edobori 1-chome, Nishi-ku, Osaka-shi, Osaka, 5500002, Japan

---

Thông báo số: 53013/TB-SHTT.IP, ngày 08/05/2025 về việc ghi nhận yêu cầu duy trì hiệu lực Bằng độc quyền sáng chế

Số đơn yêu cầu: DT1-2025-03903 Ngày nộp: 20/03/2025

Liên quan đến Bằng độc quyền sáng chế:

(11) Số bằng	(15) Ngày cấp	Năm yêu cầu duy trì hiệu lực	Hiệu lực được duy trì đến
20951	16/04/2019	7	16/04/2026

(73) Chủ văn bằng bảo hộ: MITSUBISHI POWER, LTD. (JP)
3-1, Minatomirai 3-chome, Nishi-ku, Yokohama 220-8401, Japan

Thông báo số: 53014/TB-SHTT.$_{IP}$, ngày 08/05/2025 về việc ghi nhận yêu cầu duy trì hiệu lực Bằng độc quyền sáng chế

Số đơn yêu cầu: DT1-2025-03904 Ngày nộp: 20/03/2025

Liên quan đến Bằng độc quyền sáng chế:

(11) Số bằng	(15) Ngày cấp	Năm yêu cầu duy trì hiệu lực	Hiệu lực được duy trì đến
23708	16/04/2020	6	16/04/2026

(73) Chủ văn bằng bảo hộ: JX NIPPON MINING & METALS CORPORATION (JP)
6-3, Otemachi 2-chome, Chiyoda-ku, Tokyo 100-8164, Japan

Thông báo số: 53015/TB-SHTT.$_{IP}$, ngày 08/05/2025 về việc ghi nhận yêu cầu duy trì hiệu lực Bằng độc quyền sáng chế

Số đơn yêu cầu: DT1-2025-03905 Ngày nộp: 20/03/2025

Liên quan đến Bằng độc quyền sáng chế:

(11) Số bằng	(15) Ngày cấp	Năm yêu cầu duy trì hiệu lực	Hiệu lực được duy trì đến
20954	16/04/2019	7	16/04/2026

(73) Chủ văn bằng bảo hộ: NIFCO INC (JP)
184-1 Maioka-cho, Totsuka-ku, Yokohama-shi, Kanagawa 244-8522, Japan

---

Thông báo số: 53016/TB-SHTT.$_{IP}$, ngày 08/05/2025 về việc ghi nhận yêu cầu duy trì hiệu lực Bằng độc quyền sáng chế

Số đơn yêu cầu: DT1-2025-03906 Ngày nộp: 20/03/2025

Liên quan đến Bằng độc quyền sáng chế:

(11) Số bằng	(15) Ngày cấp	Năm yêu cầu duy trì hiệu lực	Hiệu lực được duy trì đến
20953	16/04/2019	7	16/04/2026

(73) Chủ văn bằng bảo hộ: NOK CORPORATION (JP)
12-15, Shibadaimon 1-chome, Minato-ku, Tokyo, 105-8585, Japan
SYNZTEC CO., LTD. (JP)
12-15, Shibadaimon 1-chome, Minato-ku, Tokyo, 105-0012 JAPAN

Thông báo số: 53017/TB-SHTT.$_{IP}$, ngày 08/05/2025 về việc ghi nhận yêu cầu duy trì hiệu lực Bằng độc quyền sáng chế

Số đơn yêu cầu: DT1-2025-03907 Ngày nộp: 20/03/2025

Liên quan đến Bằng độc quyền sáng chế:

(11) Số bằng	(15) Ngày cấp	Năm yêu cầu duy trì hiệu lực	Hiệu lực được duy trì đến
39857	16/04/2024	2	16/04/2026

(73) Chủ văn bằng bảo hộ: UNICHARM CORPORATION (JP)
182, Shimobun, Kinsei-cho, Shikokuchuo-shi, Ehime 799-0111, Japan

---

Thông báo số: 53018/TB-SHTT.$_{IP}$, ngày 08/05/2025 về việc ghi nhận yêu cầu duy trì hiệu lực Bằng độc quyền sáng chế

Số đơn yêu cầu: DT1-2025-03908 Ngày nộp: 20/03/2025

Liên quan đến Bằng độc quyền sáng chế:

(11) Số bằng	(15) Ngày cấp	Năm yêu cầu duy trì hiệu lực	Hiệu lực được duy trì đến
28398	16/04/2021	5	16/04/2026

(73) Chủ văn bằng bảo hộ: UNI-CHARM CORPORATION (JP)
182 Shimobun, Kinsei-cho, Shikokuchuo-shi, Ehime-ken 799-0111 Japan

---

Thông báo số: 53019/TB-SHTT.$_{IP}$, ngày 08/05/2025 về việc ghi nhận yêu cầu duy trì hiệu lực Bằng độc quyền sáng chế

Số đơn yêu cầu: DT1-2025-03909 Ngày nộp: 20/03/2025

Liên quan đến Bằng độc quyền sáng chế:

(11) Số bằng	(15) Ngày cấp	Năm yêu cầu duy trì hiệu lực	Hiệu lực được duy trì đến
23725	16/04/2020	6	16/04/2026

(73) Chủ văn bằng bảo hộ: DSM IP ASSETS B. V. (NL)
Het Overloon 1, NL- 6411 TE Heerlen, The Netherlands

Thông báo số: 53020/TB-SHTT.$_{IP}$, ngày 08/05/2025 về việc ghi nhận yêu cầu duy trì hiệu lực Bằng độc quyền sáng chế

Số đơn yêu cầu: DT1-2025-03910 Ngày nộp: 20/03/2025

Liên quan đến Bằng độc quyền sáng chế:

(11) Số bằng	(15) Ngày cấp	Năm yêu cầu duy trì hiệu lực	Hiệu lực được duy trì đến
35775	17/04/2023	3	17/04/2026

(73) Chủ văn bằng bảo hộ: HUAWEI TECHNOLOGIES CO., LTD. (CN)
Huawei Administration Building, Bantian, Longgang District Shenzhen, Guangdong 518129, China

---

Thông báo số: 53021/TB-SHTT.$_{IP}$, ngày 08/05/2025 về việc ghi nhận yêu cầu duy trì hiệu lực Bằng độc quyền sáng chế

Số đơn yêu cầu: DT1-2025-03911 Ngày nộp: 20/03/2025

Liên quan đến Bằng độc quyền sáng chế:

(11) Số bằng	(15) Ngày cấp	Năm yêu cầu duy trì hiệu lực	Hiệu lực được duy trì đến
35770	17/04/2023	3	17/04/2026

(73) Chủ văn bằng bảo hộ: HUAWEI TECHNOLOGIES CO., LTD. (CN)
Huawei Administration Building, Bantian, Longgang District, Shenzhen, Guangdong 518129, China

---

Thông báo số: 53022/TB-SHTT.$_{IP}$, ngày 08/05/2025 về việc ghi nhận yêu cầu duy trì hiệu lực Bằng độc quyền sáng chế

Số đơn yêu cầu: DT1-2025-03912 Ngày nộp: 20/03/2025

Liên quan đến Bằng độc quyền sáng chế:

(11) Số bằng	(15) Ngày cấp	Năm yêu cầu duy trì hiệu lực	Hiệu lực được duy trì đến
35765	17/04/2023	3	17/04/2026

(73) Chủ văn bằng bảo hộ: HUAWEI TECHNOLOGIES CO., LTD. (CN)
Huawei Administration Building, Bantian, Longgang District, Shenzhen, Guangdong 518129, China

---

Thông báo số: 53023/TB-SHTT.$_{IP}$, ngày 08/05/2025 về việc ghi nhận yêu cầu duy trì hiệu lực Bằng độc quyền sáng chế

Số đơn yêu cầu: DT1-2025-03913 Ngày nộp: 20/03/2025

Liên quan đến Bằng độc quyền sáng chế:

(11) Số bằng	(15) Ngày cấp	Năm yêu cầu duy trì hiệu lực	Hiệu lực được duy trì đến
23754	17/04/2020	6	17/04/2026

(73) Chủ văn bằng bảo hộ: HUAWEI TECHNOLOGIES CO., LTD. (CN)
Huawei Administration Building, Bantian, Longgang, Shenzhen, Guangdong 518129, China

---

Thông báo số: 53024/TB-SHTT.$_{IP}$, ngày 08/05/2025 về việc ghi nhận yêu cầu duy trì hiệu lực Bằng độc quyền sáng chế

Số đơn yêu cầu: DT1-2025-03914 Ngày nộp: 20/03/2025

Liên quan đến Bằng độc quyền sáng chế:

(11) Số bằng	(15) Ngày cấp	Năm yêu cầu duy trì hiệu lực	Hiệu lực được duy trì đến
23737	17/04/2020	6	17/04/2026

(73) Chủ văn bằng bảo hộ: HUAWEI TECHNOLOGIES CO., LTD. (CN)
Huawei Administration Building, Bantian, Longgang, Shenzhen, Guangdong 518129, China

---

Thông báo số: 53025/TB-SHTT.$_{IP}$, ngày 08/05/2025 về việc ghi nhận yêu cầu duy trì hiệu lực Bằng độc quyền sáng chế

Số đơn yêu cầu: DT1-2025-03915 Ngày nộp: 20/03/2025

Liên quan đến Bằng độc quyền sáng chế:

(11) Số bằng	(15) Ngày cấp	Năm yêu cầu duy trì hiệu lực	Hiệu lực được duy trì đến
19044	17/04/2018	8	17/04/2026

(73) Chủ văn bằng bảo hộ: HUAWEI DEVICE CO., LTD. (CN)
B2-5 of Nanfang Factory, No. 2 of Xincheng Road, Shongshan Lake Science and Technology Industrial Zone, Dongguan, Guangdong, PRC, 523808

Thông báo số: 53026/TB-SHTT.$_{IP}$, ngày 08/05/2025 về việc ghi nhận yêu cầu duy trì hiệu lực Bằng độc quyền sáng chế

Số đơn yêu cầu: DT1-2025-03916 Ngày nộp: 20/03/2025

Liên quan đến Bằng độc quyền sáng chế:

(11) Số bằng	(15) Ngày cấp	Năm yêu cầu duy trì hiệu lực	Hiệu lực được duy trì đến
19039	17/04/2018	8	17/04/2026

(73) Chủ văn bằng bảo hộ: HUAWEI DEVICE CO., LTD. (CN)
B2-5 of Nanfang Factory, No. 2 of Xincheng Road, Shongshan Lake Science and Technology Industrial Zone, Dongguan, Guangdong, PRC, 523808

Thông báo số: 53027/TB-SHTT.$_{IP}$, ngày 08/05/2025 về việc ghi nhận yêu cầu duy trì hiệu lực Bằng độc quyền sáng chế

Số đơn yêu cầu: DT1-2025-03917 Ngày nộp: 20/03/2025

Liên quan đến Bằng độc quyền sáng chế:

(11) Số bằng	(15) Ngày cấp	Năm yêu cầu duy trì hiệu lực	Hiệu lực được duy trì đến
35784	18/04/2023	3	18/04/2026

(73) Chủ văn bằng bảo hộ: NITTO DENKO CORPORATION (JP)
1-1-2, Shimohozumi, Ibaraki-shi, Osaka 5678680, Japan

Thông báo số: 53028/TB-SHTT.$_{IP}$, ngày 08/05/2025 về việc ghi nhận yêu cầu duy trì hiệu lực Bằng độc quyền sáng chế

Số đơn yêu cầu: DT1-2025-03918 Ngày nộp: 20/03/2025

Liên quan đến Bằng độc quyền sáng chế:

(11) Số bằng	(15) Ngày cấp	Năm yêu cầu duy trì hiệu lực	Hiệu lực được duy trì đến
35781	18/04/2023	3	18/04/2026

(73) Chủ văn bằng bảo hộ: NITTO DENKO CORPORATION (JP)
1-1-2,Shimohozumi,Ibaraki-shi, Osaka 567-8680 Japan

Thông báo số: 53029/TB-SHTT.$_{IP}$, ngày 08/05/2025 về việc ghi nhận yêu cầu duy trì hiệu lực Bằng độc quyền sáng chế

Số đơn yêu cầu: DT1-2025-03919 Ngày nộp: 20/03/2025

Liên quan đến Bằng độc quyền sáng chế:

(11) Số bằng	(15) Ngày cấp	Năm yêu cầu duy trì hiệu lực	Hiệu lực được duy trì đến
32026	18/04/2022	4	18/04/2026

(73) Chủ văn bằng bảo hộ: JFE STEEL CORPORATION (JP)
2-3, Uchisaiwai-cho 2-chome, Chiyoda-ku, Tokyo 100-0011, Japan

---

Thông báo số: 53030/TB-SHTT.IP, ngày 08/05/2025 về việc ghi nhận yêu cầu duy trì hiệu lực Bằng độc quyền sáng chế

Số đơn yêu cầu: DT1-2025-03920 Ngày nộp: 20/03/2025

Liên quan đến Bằng độc quyền sáng chế:

(11) Số bằng	(15) Ngày cấp	Năm yêu cầu duy trì hiệu lực	Hiệu lực được duy trì đến
32023	18/04/2022	4	18/04/2026

(73) Chủ văn bằng bảo hộ: JFE STEEL CORPORATION (JP)
2-3, Uchisaiwai-cho 2-chome, Chiyoda-ku, Tokyo 100-0011, Japan

---

Thông báo số: 53031/TB-SHTT.IP, ngày 08/05/2025 về việc ghi nhận yêu cầu duy trì hiệu lực Bằng độc quyền sáng chế

Số đơn yêu cầu: DT1-2025-03921 Ngày nộp: 20/03/2025

Liên quan đến Bằng độc quyền sáng chế:

(11) Số bằng	(15) Ngày cấp	Năm yêu cầu duy trì hiệu lực	Hiệu lực được duy trì đến
32020	18/04/2022	4	18/04/2026

(73) Chủ văn bằng bảo hộ: JFE STEEL CORPORATION (JP)
2-3, Uchisaiwai-cho 2-chome, Chiyoda-ku, Tokyo 100-0011, Japan

---

Thông báo số: 53032/TB-SHTT.IP, ngày 08/05/2025 về việc ghi nhận yêu cầu duy trì hiệu lực Bằng độc quyền sáng chế

Số đơn yêu cầu: DT1-2025-03922 Ngày nộp: 20/03/2025

Liên quan đến Bằng độc quyền sáng chế:

(11) Số bằng	(15) Ngày cấp	Năm yêu cầu duy trì hiệu lực	Hiệu lực được duy trì đến
35783	18/04/2023	3	18/04/2026

(73) Chủ văn bằng bảo hộ: NIPPON MICROMETAL CORPORATION (JP)
158-1, Oaza Sayamagahara, Iruma-shi, Saitama 3580032 Japan

NIPPON STEEL CHEMICAL & MATERIAL CO., LTD. (JP)
13-1, Nihonbashi 1-chome, Chuo-ku, Tokyo 1030027 Japan

Thông báo số: 53033/TB-SHTT.$_{IP}$, ngày 08/05/2025 về việc ghi nhận yêu cầu duy trì hiệu lực Bằng độc quyền sáng chế

Số đơn yêu cầu: DT1-2025-03923 Ngày nộp: 20/03/2025

Liên quan đến Bằng độc quyền sáng chế:

(11) Số bằng	(15) Ngày cấp	Năm yêu cầu duy trì hiệu lực	Hiệu lực được duy trì đến
32028	18/04/2022	4	18/04/2026

(73) Chủ văn bằng bảo hộ: UNICHARM CORPORATION (JP)
182, Shimobun, Kinsei-cho, Shikokuchuo-shi, Ehime 799-0111, Japan

---

Thông báo số: 53034/TB-SHTT.$_{IP}$, ngày 08/05/2025 về việc ghi nhận yêu cầu duy trì hiệu lực Bằng độc quyền sáng chế

Số đơn yêu cầu: DT1-2025-03924 Ngày nộp: 20/03/2025

Liên quan đến Bằng độc quyền sáng chế:

(11) Số bằng	(15) Ngày cấp	Năm yêu cầu duy trì hiệu lực	Hiệu lực được duy trì đến
32021	18/04/2022	4	18/04/2026

(73) Chủ văn bằng bảo hộ: UNICHARM CORPORATION (JP)
182, Shimobun, Kinsei-cho, Shikokuchuo-shi, Ehime 799-0111, Japan

---

Thông báo số: 53035/TB-SHTT.$_{IP}$, ngày 08/05/2025 về việc ghi nhận yêu cầu duy trì hiệu lực Bằng độc quyền sáng chế

Số đơn yêu cầu: DT1-2025-03925 Ngày nộp: 20/03/2025

Liên quan đến Bằng độc quyền sáng chế:

(11) Số bằng	(15) Ngày cấp	Năm yêu cầu duy trì hiệu lực	Hiệu lực được duy trì đến
35806	18/04/2023	3	18/04/2026

(73) Chủ văn bằng bảo hộ: COLUMBIA SPORTSWEAR NORTH AMERICA, INC. (US)
14375 NW Science Park Drive, Portland, OR 97229, United States of America

---

Thông báo số: 53036/TB-SHTT.$_{IP}$, ngày 08/05/2025 về việc ghi nhận yêu cầu duy trì hiệu lực Bằng độc quyền sáng chế

Số đơn yêu cầu: DT1-2025-03926 Ngày nộp: 20/03/2025

Liên quan đến Bằng độc quyền sáng chế:

(11) Số bằng	(15) Ngày cấp	Năm yêu cầu duy trì hiệu lực	Hiệu lực được duy trì đến
35811	19/04/2023	3	19/04/2026

(73) Chủ văn bằng bảo hộ: HUAWEI TECHNOLOGIES CO., LTD. (CN)
Huawei Administration Building, Bantian, Longgang District, Shenzhen, Guangdong 518129, P. R. China

---

Thông báo số: 53037/TB-SHTT.$_{IP}$, ngày 08/05/2025 về việc ghi nhận yêu cầu duy trì hiệu lực Bằng độc quyền sáng chế

Số đơn yêu cầu: DT1-2025-03927 Ngày nộp: 20/03/2025

Liên quan đến Bằng độc quyền sáng chế:

(11) Số bằng	(15) Ngày cấp	Năm yêu cầu duy trì hiệu lực	Hiệu lực được duy trì đến
32048	19/04/2022	4	19/04/2026

(73) Chủ văn bằng bảo hộ: HUAWEI TECHNOLOGIES CO., LTD. (CN)
Huawei Administration Building, Bantian, Longgang District Shenzhen, Guangdong 518129, China

---

Thông báo số: 53038/TB-SHTT.$_{IP}$, ngày 08/05/2025 về việc ghi nhận yêu cầu duy trì hiệu lực Bằng độc quyền sáng chế

Số đơn yêu cầu: DT1-2025-03928 Ngày nộp: 20/03/2025

Liên quan đến Bằng độc quyền sáng chế:

(11) Số bằng	(15) Ngày cấp	Năm yêu cầu duy trì hiệu lực	Hiệu lực được duy trì đến
32047	19/04/2022	4	19/04/2026

(73) Chủ văn bằng bảo hộ: HUAWEI TECHNOLOGIES CO., LTD. (CN)
Huawei Administration Building, Bantian, Longgang District, Shenzhen, Guangdong 518129, P. R. China

---

Thông báo số: 53039/TB-SHTT.$_{IP}$, ngày 08/05/2025 về việc ghi nhận yêu cầu duy trì hiệu lực Bằng độc quyền sáng chế

Số đơn yêu cầu: DT1-2025-03929 Ngày nộp: 20/03/2025

Liên quan đến Bằng độc quyền sáng chế:

(11) Số bằng	(15) Ngày cấp	Năm yêu cầu duy trì hiệu lực	Hiệu lực được duy trì đến
32039	19/04/2022	4	19/04/2026

(73) Chủ văn bằng bảo hộ: HUAWEI TECHNOLOGIES CO., LTD. (CN)
Huawei Administration Building, Bantian, Longgang District, Shenzhen, Guangdong 518129, China

---

Thông báo số: 53040/TB-SHTT.$_{IP}$, ngày 08/05/2025 về việc ghi nhận yêu cầu duy trì hiệu lực Bằng độc quyền sáng chế

Số đơn yêu cầu: DT1-2025-03930 Ngày nộp: 20/03/2025

Liên quan đến Bằng độc quyền sáng chế:

(11) Số bằng	(15) Ngày cấp	Năm yêu cầu duy trì hiệu lực	Hiệu lực được duy trì đến
32050	19/04/2022	4	19/04/2026

(73) Chủ văn bằng bảo hộ: NITTO DENKO CORPORATION (JP)
1-2, Shimohozumi 1-chome, Ibaraki-shi, Osaka 567-8680 Japan

Thông báo số: 53041/TB-SHTT.$_{IP}$, ngày 08/05/2025 về việc ghi nhận yêu cầu duy trì hiệu lực Bằng độc quyền sáng chế

Số đơn yêu cầu: DT1-2025-03931 Ngày nộp: 20/03/2025

Liên quan đến Bằng độc quyền sáng chế:

(11) Số bằng	(15) Ngày cấp	Năm yêu cầu duy trì hiệu lực	Hiệu lực được duy trì đến
28415	19/04/2021	5	19/04/2026

(73) Chủ văn bằng bảo hộ: DAIKIN INDUSTRIES, LTD. (JP)
Umeda Center Building, 4-12, Nakazaki-Nishi 2-Chome, Kita-ku, Osaka-shi, Osaka 530-8323, Japan

---

Thông báo số: 53042/TB-SHTT.$_{IP}$, ngày 08/05/2025 về việc ghi nhận yêu cầu duy trì hiệu lực Bằng độc quyền sáng chế

Số đơn yêu cầu: DT1-2025-03932 Ngày nộp: 20/03/2025

Liên quan đến Bằng độc quyền sáng chế:

(11) Số bằng	(15) Ngày cấp	Năm yêu cầu duy trì hiệu lực	Hiệu lực được duy trì đến
32049	19/04/2022	4	19/04/2026

(73) Chủ văn bằng bảo hộ: NIPPON STEEL CORPORATION (JP)
6-1, Marunouchi 2-chome, Chiyoda-ku, Tokyo 100-8071 Japan

Thông báo số: 53904/TB-SHTT.$_{IP}$, ngày 09/05/2025 về việc ghi nhận yêu cầu duy trì hiệu lực Bằng độc quyền sáng chế

Số đơn yêu cầu: DT1-2024-16982 Ngày nộp: 12/11/2024

Liên quan đến Bằng độc quyền sáng chế:

(11) Số bằng	(15) Ngày cấp	Năm yêu cầu duy trì hiệu lực	Hiệu lực được duy trì đến
38040	24/11/2023	2	24/11/2025

(73) Chủ văn bằng bảo hộ: VÕ THANH MINH (VN)
Số 19B, Ngõ 2, phố Lê Văn Hưu, phường Ngô Thì Nhậm, quận Hai Bà Trưng, thành phố Hà Nội

---

Thông báo số: 53905/TB-SHTT.$_{IP}$, ngày 09/05/2025 về việc ghi nhận yêu cầu duy trì hiệu lực Bằng độc quyền sáng chế

Số đơn yêu cầu: DT1-2025-02851 Ngày nộp: 28/02/2025

Liên quan đến Bằng độc quyền sáng chế:

(11) Số bằng	(15) Ngày cấp	Năm yêu cầu duy trì hiệu lực	Hiệu lực được duy trì đến
6882	03/03/2008	18	03/03/2026

(73) Chủ văn bằng bảo hộ: TUNG HAI BIOTECHNOLOGY CORPORATION (TW)
No. 18-3, Datung Street, Shalu Chen, Taichung Hsien, Taiwan

Thông báo số: 53906/TB-SHTT.$_{IP}$, ngày 09/05/2025 về việc ghi nhận yêu cầu duy trì hiệu lực Bằng độc quyền sáng chế

Số đơn yêu cầu: DT1-2025-05804 Ngày nộp: 17/04/2025

Liên quan đến Bằng độc quyền sáng chế:

(11) Số bằng	(15) Ngày cấp	Năm yêu cầu duy trì hiệu lực	Hiệu lực được duy trì đến
28531	05/05/2021	5	05/05/2026

(73) Chủ văn bằng bảo hộ: AKZO NOBEL COATINGS INTERNATIONAL B.V. (NL)
Velperweg 76, NL-6824 BM Arnhem, the Netherlands

Thông báo số: 53907/QĐ-SHTT.IP, ngày 09/05/2025 về việc ghi nhận yêu cầu duy trì hiệu lực Bằng độc quyền sáng chế

Số đơn yêu cầu: DT1-2025-01974 Ngày nộp: 19/02/2025

Liên quan đến Bằng độc quyền sáng chế:

(11) Số bằng	(15) Ngày cấp	Năm yêu cầu duy trì hiệu lực	Hiệu lực được duy trì đến
36294	05/06/2023	3	05/06/2026

(73) Chủ văn bằng bảo hộ: ĐÀO TRIỆU NGUYÊN (VN)
259 Võ Văn Tần, phường 5, quận 3, thành phố Hồ Chí Minh

Thông báo số: 53908/QĐ-SHTT.IP, ngày 09/05/2025 về việc ghi nhận yêu cầu duy trì hiệu lực Bằng độc quyền sáng chế

Số đơn yêu cầu: DT1-2025-01975 Ngày nộp: 19/02/2025

Liên quan đến Bằng độc quyền sáng chế:

(11) Số bằng	(15) Ngày cấp	Năm yêu cầu duy trì hiệu lực	Hiệu lực được duy trì đến
39146	19/02/2024	2	19/02/2026

(73) Chủ văn bằng bảo hộ: ALPS PHARMACEUTICAL IND. CO., LTD. (JP)
10-50, Mukai-machi 2-chome, Furukawa-cho, Hida-shi Gifu 5094241, Japan

---

Thông báo số: 53909/QĐ-SHTT.IP, ngày 09/05/2025 về việc ghi nhận yêu cầu duy trì hiệu lực Bằng độc quyền sáng chế

Số đơn yêu cầu: DT1-2025-01976 Ngày nộp: 19/02/2025

Liên quan đến Bằng độc quyền sáng chế:

(11) Số bằng	(15) Ngày cấp	Năm yêu cầu duy trì hiệu lực	Hiệu lực được duy trì đến
27878	02/03/2021	5	02/03/2026

(73) Chủ văn bằng bảo hộ: KIM, JIN OK (KR)
221-505(Olympic Seonsu Gijachon APT., Bangi-dong)
1218, Yangjae-daero, Songpa-gu Seoul, S. Korea

Thông báo số: 53910/QĐ-SHTT.$_{IP}$, ngày 09/05/2025 về việc ghi nhận yêu cầu duy trì hiệu lực Bằng độc quyền sáng chế

Số đơn yêu cầu: DT1-2025-01977 Ngày nộp: 19/02/2025

Liên quan đến Bằng độc quyền sáng chế:

(11) Số bằng	(15) Ngày cấp	Năm yêu cầu duy trì hiệu lực	Hiệu lực được duy trì đến
39450	15/03/2024	2	15/03/2026

(73) Chủ văn bằng bảo hộ: HUANG, FUHSING (CN)
Rm. 1, 22F., No.925, Sec. 4, Taiwan Blvd., Xitun Dist.,
Taichung City, Taiwan 407, China

Thông báo số: 53911/TB-SHTT.$_{IP}$, ngày 09/05/2025 về việc ghi nhận yêu cầu duy trì hiệu lực Bằng độc quyền sáng chế

Số đơn yêu cầu: DT1-2025-02968 Ngày nộp: 04/03/2025

Liên quan đến Bằng độc quyền sáng chế:

(11) Số bằng	(15) Ngày cấp	Năm yêu cầu duy trì hiệu lực	Hiệu lực được duy trì đến
14121	26/05/2015	11	26/05/2026

(73) Chủ văn bằng bảo hộ: SANYANG MOTOR CO., LTD (TW)
No. 184, Keng Tzu Kou, Shang Keng Village, Hsin Fong
Shiang, Hsinchu County 304, Taiwan

Thông báo số: 53912/TB-SHTT.$_{IP}$, ngày 09/05/2025 về việc ghi nhận yêu cầu duy trì hiệu lực Bằng độc quyền sáng chế

Số đơn yêu cầu: DT1-2025-02971 Ngày nộp: 04/03/2025

Liên quan đến Bằng độc quyền sáng chế:

(11) Số bằng	(15) Ngày cấp	Năm yêu cầu duy trì hiệu lực	Hiệu lực được duy trì đến
14120	26/05/2015	11	26/05/2026

(73) Chủ văn bằng bảo hộ: SANYANG MOTOR CO., LTD (TW)
No. 184, Keng Tzu Kou, Shang Keng Village, Hsin Fong Shiang, Hsinchu County 304, Taiwan

---

Thông báo số: 54218/TB-SHTT.$_{IP}$, ngày 12/05/2025 về việc ghi nhận yêu cầu duy trì hiệu lực Bằng độc quyền sáng chế

Số đơn yêu cầu: DT1-2025-03967 Ngày nộp: 20/03/2025

Liên quan đến Bằng độc quyền sáng chế:

(11) Số bằng	(15) Ngày cấp	Năm yêu cầu duy trì hiệu lực	Hiệu lực được duy trì đến
15408	19/04/2016	10	19/04/2026

(73) Chủ văn bằng bảo hộ: M&K HOLDINGS INC. (KR)
2nd. F., Miraesoft Bldg., 35, Nambusunhwan-ro 337-gil, Seocho-gu, Seoul, Republic of Korea

---

Thông báo số: 54219/TB-SHTT.$_{IP}$, ngày 12/05/2025 về việc ghi nhận yêu cầu duy trì hiệu lực Bằng độc quyền sáng chế

Số đơn yêu cầu: DT1-2025-03968 Ngày nộp: 20/03/2025

Liên quan đến Bằng độc quyền sáng chế:

(11) Số bằng	(15) Ngày cấp	Năm yêu cầu duy trì hiệu lực	Hiệu lực được duy trì đến
15407	19/04/2016	10	19/04/2026

(73) Chủ văn bằng bảo hộ: M&K HOLDINGS INC. (KR)
2nd. F., Miraesoft Bldg., 35, Nambusunhwan-ro 337-gil, Seocho-gu, Seoul, Republic of Korea

---

Thông báo số: 54220/TB-SHTT.$_{IP}$, ngày 12/05/2025 về việc ghi nhận yêu cầu duy trì hiệu lực Bằng độc quyền sáng chế

Số đơn yêu cầu: DT1-2025-04044 Ngày nộp: 21/03/2025

Liên quan đến Bằng độc quyền sáng chế:

(11) Số bằng	(15) Ngày cấp	Năm yêu cầu duy trì hiệu lực	Hiệu lực được duy trì đến
15623	20/06/2016	10	20/06/2026

(73) Chủ văn bằng bảo hộ: M&K HOLDINGS INC. (KR)
2nd. F., Miraesoft Bldg., 35, Nambusunhwan-ro 337-gil, Seocho-gu, Seoul, Republic of Korea

---

Thông báo số: 54221/TB-SHTT.$_{IP}$, ngày 12/05/2025 về việc ghi nhận yêu cầu duy trì hiệu lực Bằng độc quyền sáng chế

Số đơn yêu cầu: DT1-2025-04046 Ngày nộp: 21/03/2025

Liên quan đến Bằng độc quyền sáng chế:

(11) Số bằng	(15) Ngày cấp	Năm yêu cầu duy trì hiệu lực	Hiệu lực được duy trì đến
15620	20/06/2016	10	20/06/2026

(73) Chủ văn bằng bảo hộ: M&K HOLDINGS INC. (KR)
2nd. F., Miraesoft Bldg., 35, Nambusunhwan-ro 337-gil, Seocho-gu, Seoul, Republic of Korea

---

Thông báo số: 54222/TB-SHTT.$_{IP}$, ngày 12/05/2025 về việc ghi nhận yêu cầu duy trì hiệu lực Bằng độc quyền sáng chế

Số đơn yêu cầu: DT1-2025-04047 Ngày nộp: 21/03/2025

Liên quan đến Bằng độc quyền sáng chế:

(11) Số bằng	(15) Ngày cấp	Năm yêu cầu duy trì hiệu lực	Hiệu lực được duy trì đến
15619	20/06/2016	10	20/06/2026

(73) Chủ văn bằng bảo hộ: M&K HOLDINGS INC. (KR)
2nd. F., Miraesoft Bldg., 35, Nambusunhwan-ro 337-gil, Seocho-gu, Seoul, Republic of Korea

---

Thông báo số: 54223/TB-SHTT.$_{IP}$, ngày 12/05/2025 về việc ghi nhận yêu cầu duy trì hiệu lực Bằng độc quyền sáng chế

Số đơn yêu cầu: DT1-2025-04054 Ngày nộp: 21/03/2025

Liên quan đến Bằng độc quyền sáng chế:

(11) Số bằng	(15) Ngày cấp	Năm yêu cầu duy trì hiệu lực	Hiệu lực được duy trì đến
19508	21/06/2018	8	21/06/2026

(73) Chủ văn bằng bảo hộ: M&K HOLDINGS INC. (KR)
2nd. F., Miraesoft Bldg., 35, Nambusunhwan-ro 337-gil, Seocho-gu, Seoul, Republic of Korea

---

Thông báo số: 54224/TB-SHTT.$_{IP}$, ngày 12/05/2025 về việc ghi nhận yêu cầu duy trì hiệu lực Bằng độc quyền sáng chế

Số đơn yêu cầu: DT1-2025-04055 Ngày nộp: 21/03/2025

Liên quan đến Bằng độc quyền sáng chế:

(11) Số bằng	(15) Ngày cấp	Năm yêu cầu duy trì hiệu lực	Hiệu lực được duy trì đến
19507	21/06/2018	8	21/06/2026

(73) Chủ văn bằng bảo hộ: M&K HOLDINGS INC. (KR)
2nd. F., Miraesoft Bldg., 35, Nambusunhwan-ro 337-gil, Seocho-gu, Seoul, Republic of Korea

---

Thông báo số: 54225/TB-SHTT.$_{IP}$, ngày 12/05/2025 về việc ghi nhận yêu cầu duy trì hiệu lực Bằng độc quyền sáng chế

Số đơn yêu cầu: DT1-2025-04059 Ngày nộp: 21/03/2025

Liên quan đến Bằng độc quyền sáng chế:

(11) Số bằng	(15) Ngày cấp	Năm yêu cầu duy trì hiệu lực	Hiệu lực được duy trì đến
15622	20/06/2016	10	20/06/2026

(73) Chủ văn bằng bảo hộ: M&K HOLDINGS INC. (KR)
2nd. F., Miraesoft Bldg., 35, Nambusunhwan-ro 337-gil, Seocho-gu, Seoul, Republic of Korea

---

Thông báo số: 54226/TB-SHTT.$_{IP}$, ngày 12/05/2025 về việc ghi nhận yêu cầu duy trì hiệu lực Bằng độc quyền sáng chế

Số đơn yêu cầu: DT1-2025-03936 Ngày nộp: 20/03/2025

Liên quan đến Bằng độc quyền sáng chế:

(11) Số bằng	(15) Ngày cấp	Năm yêu cầu duy trì hiệu lực	Hiệu lực được duy trì đến
35813	19/04/2023	3	19/04/2026

(73) Chủ văn bằng bảo hộ: NIPPON POLYTECH CORP. (JP)
370-1, Nibukata-machi, Hachioji-shi, Tokyo 193-0822 Japan

Thông báo số: 54227/TB-SHTT.$_{IP}$, ngày 12/05/2025 về việc ghi nhận yêu cầu duy trì hiệu lực Bằng độc quyền sáng chế

Số đơn yêu cầu: DT1-2025-03933 Ngày nộp: 20/03/2025

Liên quan đến Bằng độc quyền sáng chế:

(11) Số bằng	(15) Ngày cấp	Năm yêu cầu duy trì hiệu lực	Hiệu lực được duy trì đến
15398	19/04/2016	10	19/04/2026

(73) Chủ văn bằng bảo hộ: KEISEI MEDICAL INDUSTRIAL CO., LTD. (JP)
19-6, Hongo 3-chome, Bunkyo-ku, Tokyo 1130033, Japan

Thông báo số: 54228/TB-SHTT.$_{IP}$, ngày 12/05/2025 về việc ghi nhận yêu cầu duy trì hiệu lực Bằng độc quyền sáng chế

Số đơn yêu cầu: DT1-2025-03934 Ngày nộp: 20/03/2025

Liên quan đến Bằng độc quyền sáng chế:

(11) Số bằng	(15) Ngày cấp	Năm yêu cầu duy trì hiệu lực	Hiệu lực được duy trì đến
32040	19/04/2022	4	19/04/2026

(73) Chủ văn bằng bảo hộ: JFE STEEL CORPORATION (JP)
2-3, Uchisaiwai-cho 2-chome, Chiyoda-ku, Tokyo 100-0011, Japan

---

Thông báo số: 54229/TB-SHTT.$_{IP}$, ngày 12/05/2025 về việc ghi nhận yêu cầu duy trì hiệu lực Bằng độc quyền sáng chế

Số đơn yêu cầu: DT1-2025-03935 Ngày nộp: 20/03/2025

Liên quan đến Bằng độc quyền sáng chế:

(11) Số bằng	(15) Ngày cấp	Năm yêu cầu duy trì hiệu lực	Hiệu lực được duy trì đến
15413	19/04/2016	10	19/04/2026

(73) Chủ văn bằng bảo hộ: NIPPON THERMOSTAT CO., LTD. (JP)
59-2, Nakazato 6-Chome, Kiyose-shi, Tokyo 2040003, Japan

Thông báo số: 54230/TB-SHTT.$_{IP}$, ngày 12/05/2025 về việc ghi nhận yêu cầu duy trì hiệu lực Bằng độc quyền sáng chế

Số đơn yêu cầu: DT1-2025-03938 Ngày nộp: 20/03/2025

Liên quan đến Bằng độc quyền sáng chế:

(11) Số bằng	(15) Ngày cấp	Năm yêu cầu duy trì hiệu lực	Hiệu lực được duy trì đến
35542	28/03/2023	3	28/03/2026

(73) Chủ văn bằng bảo hộ: EISAI R&D MANAGEMENT CO., LTD. (JP)
6-10, Koishikawa 4-chome, Bunkyo-ku, Tokyo, 112-8088, Japan

Thông báo số: 54231/TB-SHTT.$_{IP}$, ngày 12/05/2025 về việc ghi nhận yêu cầu duy trì hiệu lực Bằng độc quyền sáng chế

Số đơn yêu cầu: DT1-2025-03939 Ngày nộp: 20/03/2025

Liên quan đến Bằng độc quyền sáng chế:

(11) Số bằng	(15) Ngày cấp	Năm yêu cầu duy trì hiệu lực	Hiệu lực được duy trì đến
31758	28/03/2022	4	28/03/2026

(73) Chủ văn bằng bảo hộ: BIOPOLIS, S.L. (ES)
Calle Catedrático Agustín Escardino Benlloch, número 9, Edificio 2, Parc Científic de la Universitat de València, 46980 Paterna (Valencia), Spain
BIONOU RESEARCH, S.L. (ES)
Avda. Capiscol, N° 3, 03530 Sant Joan d'Alacant (Alicante), Spain
KOROTT, S.L. (ES)
Calle Fila Benimerines número 61, Polígono I, Santiago Paya, 03801 Alcoy (Alicante), Spain

---

Thông báo số: 54232/TB-SHTT.$_{IP}$, ngày 12/05/2025 về việc ghi nhận yêu cầu duy trì hiệu lực Bằng độc quyền sáng chế

Số đơn yêu cầu: DT1-2025-03940 Ngày nộp: 20/03/2025

Liên quan đến Bằng độc quyền sáng chế:

(11) Số bằng	(15) Ngày cấp	Năm yêu cầu duy trì hiệu lực	Hiệu lực được duy trì đến
31814	30/03/2022	4	30/03/2026

(73) Chủ văn bằng bảo hộ: TELEFONAKTIEBOLAGET LM ERICSSON (PUBL) (SE)
SE-164 83 Stockholm, Sweden

Thông báo số: 54233/TB-SHTT.$_{IP}$, ngày 12/05/2025 về việc ghi nhận yêu cầu duy trì hiệu lực Bằng độc quyền sáng chế

Số đơn yêu cầu: DT1-2025-03941 Ngày nộp: 20/03/2025

Liên quan đến Bằng độc quyền sáng chế:

(11) Số bằng	(15) Ngày cấp	Năm yêu cầu duy trì hiệu lực	Hiệu lực được duy trì đến
31821	31/03/2022	4	31/03/2026

(73) Chủ văn bằng bảo hộ: OWENS-BROCKWAY GLASS CONTAINER INC. (US)
One Michael Owens Way, Perrysburg, OH 43551, United States of America

---

Thông báo số: 54234/TB-SHTT.$_{IP}$, ngày 12/05/2025 về việc ghi nhận yêu cầu duy trì hiệu lực Bằng độc quyền sáng chế

Số đơn yêu cầu: DT1-2025-03942 Ngày nộp: 20/03/2025

Liên quan đến Bằng độc quyền sáng chế:

(11) Số bằng	(15) Ngày cấp	Năm yêu cầu duy trì hiệu lực	Hiệu lực được duy trì đến
13995	20/04/2015	11	20/04/2026

(73) Chủ văn bằng bảo hộ: NOKIA TECHNOLOGIES OY (FI)
Karaportti 3, 02610 Espoo, Finland

Thông báo số: 54235/TB-SHTT.$_{IP}$, ngày 12/05/2025 về việc ghi nhận yêu cầu duy trì hiệu lực Bằng độc quyền sáng chế

Số đơn yêu cầu: DT1-2025-03943 Ngày nộp: 20/03/2025

Liên quan đến Bằng độc quyền sáng chế:

(11) Số bằng	(15) Ngày cấp	Năm yêu cầu duy trì hiệu lực	Hiệu lực được duy trì đến
13994	20/04/2015	11	20/04/2026

(73) Chủ văn bằng bảo hộ: NOKIA TECHNOLOGIES OY (FI)
Karaportti 3, 02610 Espoo, Finland

Thông báo số: 54236/TB-SHTT.$_{IP}$, ngày 12/05/2025 về việc ghi nhận yêu cầu duy trì hiệu lực Bằng độc quyền sáng chế

Số đơn yêu cầu: DT1-2025-03944 Ngày nộp: 20/03/2025

Liên quan đến Bằng độc quyền sáng chế:

(11) Số bằng	(15) Ngày cấp	Năm yêu cầu duy trì hiệu lực	Hiệu lực được duy trì đến
32065	20/04/2022	4	20/04/2026

(73) Chủ văn bằng bảo hộ: NISSHIN SEIFUN WELNA INC. (JP)
25, Kandanishikicho 1-chome, Chiyoda-ku, Tokyo 1018441, Japan

---

Thông báo số: 54237/TB-SHTT.$_{IP}$, ngày 12/05/2025 về việc ghi nhận yêu cầu duy trì hiệu lực Bằng độc quyền sáng chế

Số đơn yêu cầu: DT1-2025-03945 Ngày nộp: 20/03/2025

Liên quan đến Bằng độc quyền sáng chế:

(11) Số bằng	(15) Ngày cấp	Năm yêu cầu duy trì hiệu lực	Hiệu lực được duy trì đến
32057	20/04/2022	4	20/04/2026

(73) Chủ văn bằng bảo hộ: DENKA COMPANY LIMITED (JP)
1-1, Nihonbashi-Muromachi 2-chome, Chuo-ku, Tokyo 1038338, Japan

---

Thông báo số: 54238/TB-SHTT.$_{IP}$, ngày 12/05/2025 về việc ghi nhận yêu cầu duy trì hiệu lực Bằng độc quyền sáng chế

Số đơn yêu cầu: DT1-2025-03946 Ngày nộp: 20/03/2025

Liên quan đến Bằng độc quyền sáng chế:

(11) Số bằng	(15) Ngày cấp	Năm yêu cầu duy trì hiệu lực	Hiệu lực được duy trì đến
32073	20/04/2022	4	20/04/2026

(73) Chủ văn bằng bảo hộ: UNICHARM CORPORATION (JP)
182, Shimobun, Kinsei-cho, Shikokuchuo-shi, Ehime 799-0111, Japan

---

Thông báo số: 54239/TB-SHTT.$_{IP}$, ngày 12/05/2025 về việc ghi nhận yêu cầu duy trì hiệu lực Bằng độc quyền sáng chế

Số đơn yêu cầu: DT1-2025-03947 Ngày nộp: 20/03/2025

Liên quan đến Bằng độc quyền sáng chế:

(11) Số bằng	(15) Ngày cấp	Năm yêu cầu duy trì hiệu lực	Hiệu lực được duy trì đến
32070	20/04/2022	4	20/04/2026

(73) Chủ văn bằng bảo hộ: UNICHARM CORPORATION (JP)
182, Shimobun, Kinsei-cho, Shikokuchuo-shi, Ehime 799-0111, Japan

---

Thông báo số: 54240/TB-SHTT.$_{IP}$, ngày 12/05/2025 về việc ghi nhận yêu cầu duy trì hiệu lực Bằng độc quyền sáng chế

Số đơn yêu cầu: DT1-2025-03948 Ngày nộp: 20/03/2025

Liên quan đến Bằng độc quyền sáng chế:

(11) Số bằng	(15) Ngày cấp	Năm yêu cầu duy trì hiệu lực	Hiệu lực được duy trì đến
32056	20/04/2022	4	20/04/2026

(73) Chủ văn bằng bảo hộ: UNICHARM CORPORATION (JP)
182, Shimobun, Kinsei-cho, Shikokuchuo-City, Ehime 799-0111 Japan

---

Thông báo số: 54241/TB-SHTT.$_{IP}$, ngày 12/05/2025 về việc ghi nhận yêu cầu duy trì hiệu lực Bằng độc quyền sáng chế

Số đơn yêu cầu: DT1-2025-03949 Ngày nộp: 20/03/2025

Liên quan đến Bằng độc quyền sáng chế:

(11) Số bằng	(15) Ngày cấp	Năm yêu cầu duy trì hiệu lực	Hiệu lực được duy trì đến
35831	20/04/2023	3	20/04/2026

(73) Chủ văn bằng bảo hộ: MOCHIDA PHARMACEUTICAL CO., LTD. (JP)
7, Yotsuya 1-chome, Shinjuku-ku, Tokyo 160-8515, Japan

Thông báo số: 54242/TB-SHTT.$_{IP}$, ngày 12/05/2025 về việc ghi nhận yêu cầu duy trì hiệu lực Bằng độc quyền sáng chế

Số đơn yêu cầu: DT1-2025-03950 Ngày nộp: 20/03/2025

Liên quan đến Bằng độc quyền sáng chế:

(11) Số bằng	(15) Ngày cấp	Năm yêu cầu duy trì hiệu lực	Hiệu lực được duy trì đến
32088	21/04/2022	4	21/04/2026

(73) Chủ văn bằng bảo hộ: HUAWEI TECHNOLOGIES CO., LTD. (CN)
Huawei Administration Building, Bantian, Longgang, Shenzhen, Guangdong 518129, China

---

Thông báo số: 54243/TB-SHTT.$_{IP}$, ngày 12/05/2025 về việc ghi nhận yêu cầu duy trì hiệu lực Bằng độc quyền sáng chế

Số đơn yêu cầu: DT1-2025-03951 Ngày nộp: 20/03/2025

Liên quan đến Bằng độc quyền sáng chế:

(11) Số bằng	(15) Ngày cấp	Năm yêu cầu duy trì hiệu lực	Hiệu lực được duy trì đến
32084	21/04/2022	4	21/04/2026

(73) Chủ văn bằng bảo hộ: HUAWEI TECHNOLOGIES CO., LTD. (CN)
Huawei Administration Building, Bantian, Longgang District, Shenzhen, Guangdong 518129, P. R. China

---

Thông báo số: 54244/TB-SHTT.IP, ngày 12/05/2025 về việc ghi nhận yêu cầu duy trì hiệu lực Bằng độc quyền sáng chế

Số đơn yêu cầu: DT1-2025-03952 Ngày nộp: 20/03/2025

Liên quan đến Bằng độc quyền sáng chế:

(11) Số bằng	(15) Ngày cấp	Năm yêu cầu duy trì hiệu lực	Hiệu lực được duy trì đến
32076	21/04/2022	4	21/04/2026

(73) Chủ văn bằng bảo hộ: HUAWEI TECHNOLOGIES CO.,LTD. (CN)
Huawei Administration Building, Bantian, Longgang, Shenzhen, Guangdong 518129, China

---

Thông báo số: 54245/TB-SHTT.IP, ngày 12/05/2025 về việc ghi nhận yêu cầu duy trì hiệu lực Bằng độc quyền sáng chế

Số đơn yêu cầu: DT1-2025-03953 Ngày nộp: 20/03/2025

Liên quan đến Bằng độc quyền sáng chế:

(11) Số bằng	(15) Ngày cấp	Năm yêu cầu duy trì hiệu lực	Hiệu lực được duy trì đến
23784	21/04/2020	6	21/04/2026

(73) Chủ văn bằng bảo hộ: HUAWEI TECHNOLOGIES CO., LTD. (CN)
Huawei Administration Building, Bantian, Longgang District, Shenzhen, Guangdong 518129, China

---

Thông báo số: 54246/TB-SHTT.IP, ngày 12/05/2025 về việc ghi nhận yêu cầu duy trì hiệu lực Bằng độc quyền sáng chế

Số đơn yêu cầu: DT1-2025-03954 Ngày nộp: 20/03/2025

Liên quan đến Bằng độc quyền sáng chế:

(11) Số bằng	(15) Ngày cấp	Năm yêu cầu duy trì hiệu lực	Hiệu lực được duy trì đến
23775	21/04/2020	6	21/04/2026

(73) Chủ văn bằng bảo hộ: HUAWEI TECHNOLOGIES CO., LTD. (CN)
Huawei Administration Building, Bantian, Longgang, Shenzhen, Guangdong 518129, China

---

Thông báo số: 54247/TB-SHTT.$_{IP}$, ngày 12/05/2025 về việc ghi nhận yêu cầu duy trì hiệu lực Bằng độc quyền sáng chế

Số đơn yêu cầu: DT1-2025-03955 Ngày nộp: 20/03/2025

Liên quan đến Bằng độc quyền sáng chế:

(11) Số bằng	(15) Ngày cấp	Năm yêu cầu duy trì hiệu lực	Hiệu lực được duy trì đến
23762	21/04/2020	6	21/04/2026

(73) Chủ văn bằng bảo hộ: NIPPON STEEL CORPORATION (JP)
6-1, Marunouchi 2-chome, Chiyoda-ku, Tokyo 100-8071 Japan
VALLOUREC OIL AND GAS FRANCE (FR)
54, rue Anatole France, 59620 Aulnoye-Aymeries, France

Thông báo số: 54248/TB-SHTT.$_{IP}$, ngày 12/05/2025 về việc ghi nhận yêu cầu duy trì hiệu lực Bằng độc quyền sáng chế

Số đơn yêu cầu: DT1-2025-03956 Ngày nộp: 20/03/2025

Liên quan đến Bằng độc quyền sáng chế:

(11) Số bằng	(15) Ngày cấp	Năm yêu cầu duy trì hiệu lực	Hiệu lực được duy trì đến
32080	21/04/2022	4	21/04/2026

(73) Chủ văn bằng bảo hộ: KUBOTA CORPORATION (JP)
2-47, Shikitsuhigashi 1-chome, Naniwa-ku, Osaka-shi, Osaka 556-8601, Japan

---

Thông báo số: 54249/TB-SHTT.$_{IP}$, ngày 12/05/2025 về việc ghi nhận yêu cầu duy trì hiệu lực Bằng độc quyền sáng chế

Số đơn yêu cầu: DT1-2025-03957 Ngày nộp: 20/03/2025

Liên quan đến Bằng độc quyền sáng chế:

(11) Số bằng	(15) Ngày cấp	Năm yêu cầu duy trì hiệu lực	Hiệu lực được duy trì đến
23793	21/04/2020	6	21/04/2026

(73) Chủ văn bằng bảo hộ: KUBOTA CORPORATION (JP)
2-47, Shikitsuhigashi 1-chome, Naniwa-ku, Osaka-shi, Osaka 556-8601, Japan

---

Thông báo số: 54250/TB-SHTT.$_{IP}$, ngày 12/05/2025 về việc ghi nhận yêu cầu duy trì hiệu lực Bằng độc quyền sáng chế

Số đơn yêu cầu: DT1-2025-03958 Ngày nộp: 20/03/2025

Liên quan đến Bằng độc quyền sáng chế:

(11) Số bằng	(15) Ngày cấp	Năm yêu cầu duy trì hiệu lực	Hiệu lực được duy trì đến
23769	21/04/2020	6	21/04/2026

(73) Chủ văn bằng bảo hộ: MEIJI CO., LTD. (JP)
2-10, Shinsuna 1-chome, Koutou-ku, Tokyo 136-8908 Japan

Thông báo số: 54251/TB-SHTT.$_{IP}$, ngày 12/05/2025 về việc ghi nhận yêu cầu duy trì hiệu lực Bằng độc quyền sáng chế

Số đơn yêu cầu: DT1-2025-03959 Ngày nộp: 20/03/2025

Liên quan đến Bằng độc quyền sáng chế:

(11) Số bằng	(15) Ngày cấp	Năm yêu cầu duy trì hiệu lực	Hiệu lực được duy trì đến
35842	21/04/2023	3	21/04/2026

(73) Chủ văn bằng bảo hộ: BRISTOL-MYERS SQUIBB COMPANY (US)
Route 206 and Province Line Road, Princeton, New Jersey 08543, United States of America

---

Thông báo số: 54252/TB-SHTT.IP, ngày 12/05/2025 về việc ghi nhận yêu cầu duy trì hiệu lực Bằng độc quyền sáng chế

Số đơn yêu cầu: DT1-2025-03960 Ngày nộp: 20/03/2025

Liên quan đến Bằng độc quyền sáng chế:

(11) Số bằng	(15) Ngày cấp	Năm yêu cầu duy trì hiệu lực	Hiệu lực được duy trì đến
35843	21/04/2023	3	21/04/2026

(73) Chủ văn bằng bảo hộ: NISSHIN SEIFUN WELNA INC. (JP)
25, Kandanishikicho 1-chome, Chiyoda-ku, Tokyo 101-8441, Japan

---

Thông báo số: 54253/TB-SHTT.IP, ngày 12/05/2025 về việc ghi nhận yêu cầu duy trì hiệu lực Bằng độc quyền sáng chế

Số đơn yêu cầu: DT1-2025-03961 Ngày nộp: 20/03/2025

Liên quan đến Bằng độc quyền sáng chế:

(11) Số bằng	(15) Ngày cấp	Năm yêu cầu duy trì hiệu lực	Hiệu lực được duy trì đến
35841	21/04/2023	3	21/04/2026

(73) Chủ văn bằng bảo hộ: SINGAPORE HEALTH SERVICES PTE LTD (SG)
31 Third Hospital Avenue, #03-03 Bowyer Block C, Singapore 168753, Singapore
NANYANG TECHNOLOGICAL UNIVERSITY (SG)
50 Nanyang Avenue, Singapore 639798, Singapore
SANTEN PHARMACEUTICAL CO., LTD. (JP)
9-19, Shimoshinjo 3-chome, Higashiyodogawa-ku, Osaka-shi, Osaka533-8651, Japan

---

Thông báo số: 54254/TB-SHTT.IP, ngày 12/05/2025 về việc ghi nhận yêu cầu duy trì hiệu lực Bằng độc quyền sáng chế

Số đơn yêu cầu: DT1-2025-03962 Ngày nộp: 20/03/2025

Liên quan đến Bằng độc quyền sáng chế:

(11) Số bằng	(15) Ngày cấp	Năm yêu cầu duy trì hiệu lực	Hiệu lực được duy trì đến
20860	26/03/2019	7	26/03/2026

(73) Chủ văn bằng bảo hộ: ADACHI, KANICHI (JP)
27-1, Wakabayashi 3-chome, Setagaya-ku, Tokyo 1540023, Japan

Thông báo số: 54257/TB-SHTT.$_{IP}$, ngày 12/05/2025 về việc ghi nhận yêu cầu duy trì hiệu lực Bằng độc quyền sáng chế

Số đơn yêu cầu: DT1-2025-03963 Ngày nộp: 20/03/2025

Liên quan đến Bằng độc quyền sáng chế:

(11) Số bằng	(15) Ngày cấp	Năm yêu cầu duy trì hiệu lực	Hiệu lực được duy trì đến
28357	14/04/2021	5	14/04/2026

(73) Chủ văn bằng bảo hộ: GB BOUCHERIE NV (BE)
Stuivenbergstraat 106, 8870 Izegem, BELGIUM

Thông báo số: 54258/TB-SHTT.$_{IP}$, ngày 12/05/2025 về việc ghi nhận yêu cầu duy trì hiệu lực Bằng độc quyền sáng chế

Số đơn yêu cầu: DT1-2025-03964 Ngày nộp: 20/03/2025

Liên quan đến Bằng độc quyền sáng chế:

(11) Số bằng	(15) Ngày cấp	Năm yêu cầu duy trì hiệu lực	Hiệu lực được duy trì đến
35810	19/04/2023	3	19/04/2026

(73) Chủ văn bằng bảo hộ: HANMI SCIENCE CO., LTD. (KR)
550, Dongtangiheung-ro, Dongtan-myeon, Hwaseong-si, Gyeonggi-do 445-813, Republic of Korea

---

Thông báo số: 54259/TB-SHTT.$_{IP}$, ngày 12/05/2025 về việc ghi nhận yêu cầu duy trì hiệu lực Bằng độc quyền sáng chế

Số đơn yêu cầu: DT1-2025-03966 Ngày nộp: 20/03/2025

Liên quan đến Bằng độc quyền sáng chế:

(11) Số bằng	(15) Ngày cấp	Năm yêu cầu duy trì hiệu lực	Hiệu lực được duy trì đến
32041	19/04/2022	4	19/04/2026

(73) Chủ văn bằng bảo hộ: NIPPON STEEL COATED SHEET CORPORATION (JP)
1-5-6, Nihombashi-homchou, Chuo-ku, Tokyo 103-0023, Japan
NIHON PARKERIZING CO., LTD. (JP)
15-1, Nihonbashi 1-chome, Chuo-ku, Tokyo 103-0027, Japan

Thông báo số: 54260/TB-SHTT.$_{IP}$, ngày 12/05/2025 về việc ghi nhận yêu cầu duy trì hiệu lực Bằng độc quyền sáng chế

Số đơn yêu cầu: DT1-2025-03970 Ngày nộp: 20/03/2025

Liên quan đến Bằng độc quyền sáng chế:

(11) Số bằng	(15) Ngày cấp	Năm yêu cầu duy trì hiệu lực	Hiệu lực được duy trì đến
32044	19/04/2022	4	19/04/2026

(73) Chủ văn bằng bảo hộ: TERADYNE, INC. (US)
600 Riverpark Drive, North Reading, Massachusetts 01864, United States of America

---

Thông báo số: 54261/TB-SHTT.$_{IP}$, ngày 12/05/2025 về việc ghi nhận yêu cầu duy trì hiệu lực Bằng độc quyền sáng chế

Số đơn yêu cầu: DT1-2025-03971 Ngày nộp: 20/03/2025

Liên quan đến Bằng độc quyền sáng chế:

(11) Số bằng	(15) Ngày cấp	Năm yêu cầu duy trì hiệu lực	Hiệu lực được duy trì đến
32045	19/04/2022	4	19/04/2026

(73) Chủ văn bằng bảo hộ: KMW INC. (KR)
183-6, Yeongcheon-ro, Dongtan-myeon, Hwaseong-si, Gyeonggi-do, 18462, Republic of Korea

---

Thông báo số: 54262/TB-SHTT.$_{IP}$, ngày 12/05/2025 về việc ghi nhận yêu cầu duy trì hiệu lực Bằng độc quyền sáng chế

Số đơn yêu cầu: DT1-2025-03972 Ngày nộp: 20/03/2025

Liên quan đến Bằng độc quyền sáng chế:

(11) Số bằng	(15) Ngày cấp	Năm yêu cầu duy trì hiệu lực	Hiệu lực được duy trì đến
35812	19/04/2023	3	19/04/2026

(73) Chủ văn bằng bảo hộ: UCB BIOPHARMA SPRL (BE)
Allée de la Recherche 60, 1070 Brussels, Belgium
SANOFI (FR)
54 rue la Boétie, 75008 Paris, France

Thông báo số: 54263/TB-SHTT.$_{IP}$, ngày 12/05/2025 về việc ghi nhận yêu cầu duy trì hiệu lực Bằng độc quyền sáng chế

Số đơn yêu cầu: DT1-2025-03974 Ngày nộp: 20/03/2025

Liên quan đến Bằng độc quyền sáng chế:

(11) Số bằng	(15) Ngày cấp	Năm yêu cầu duy trì hiệu lực	Hiệu lực được duy trì đến
32068	20/04/2022	4	20/04/2026

(73) Chủ văn bằng bảo hộ: HUAWEI INTERNATIONAL PTE. LTD. (SG)
51 Changi Business Park Central 2 #07, The Signature, Singapore 486066

Thông báo số: 54264/TB-SHTT.$_{IP}$, ngày 12/05/2025 về việc ghi nhận yêu cầu duy trì hiệu lực Bằng độc quyền sáng chế

Số đơn yêu cầu: DT1-2025-03976 Ngày nộp: 20/03/2025

Liên quan đến Bằng độc quyền sáng chế:

(11) Số bằng	(15) Ngày cấp	Năm yêu cầu duy trì hiệu lực	Hiệu lực được duy trì đến
32053	20/04/2022	4	20/04/2026

(73) Chủ văn bằng bảo hộ: HUAWEI TECHNOLOGIES CO., LTD. (CN)
Huawei Administration Building, Bantian, Longgang District, Shenzhen, Guangdong 518129, China

---

Thông báo số: 54265/TB-SHTT.IP, ngày 12/05/2025 về việc ghi nhận yêu cầu duy trì hiệu lực Bằng độc quyền sáng chế

Số đơn yêu cầu: DT1-2025-03977 Ngày nộp: 20/03/2025

Liên quan đến Bằng độc quyền sáng chế:

(11) Số bằng	(15) Ngày cấp	Năm yêu cầu duy trì hiệu lực	Hiệu lực được duy trì đến
14014	20/04/2015	11	20/04/2026

(73) Chủ văn bằng bảo hộ: KRONES AKTIENGESELLSCHAFT (DE)
Bohmerwaldstrasse 5, 93073 Neutraubling, Germany.

Thông báo số: 54266/TB-SHTT.IP, ngày 12/05/2025 về việc ghi nhận yêu cầu duy trì hiệu lực Bằng độc quyền sáng chế

Số đơn yêu cầu: DT1-2025-03978 Ngày nộp: 20/03/2025

Liên quan đến Bằng độc quyền sáng chế:

(11) Số bằng	(15) Ngày cấp	Năm yêu cầu duy trì hiệu lực	Hiệu lực được duy trì đến
35830	20/04/2023	3	20/04/2026

(73) Chủ văn bằng bảo hộ: ALLNEX AUSTRIA GMBH (AT)
Bundesstrasse, 175, 8402 Werndorf, Austria

Thông báo số: 54267/TB-SHTT.$_{IP}$, ngày 12/05/2025 về việc ghi nhận yêu cầu duy trì hiệu lực Bằng độc quyền sáng chế

Số đơn yêu cầu: DT1-2025-03979 Ngày nộp: 20/03/2025

Liên quan đến Bằng độc quyền sáng chế:

(11) Số bằng	(15) Ngày cấp	Năm yêu cầu duy trì hiệu lực	Hiệu lực được duy trì đến
32059	20/04/2022	4	20/04/2026

(73) Chủ văn bằng bảo hộ: NIPPON STEEL CORPORATION (JP)
6-1, Marunouchi 2-chome, Chiyoda-ku, Tokyo 100-8071, Japan

Thông báo số: 54268/TB-SHTT.$_{IP}$, ngày 12/05/2025 về việc ghi nhận yêu cầu duy trì hiệu lực Bằng độc quyền sáng chế

Số đơn yêu cầu: DT1-2025-03980 Ngày nộp: 20/03/2025

Liên quan đến Bằng độc quyền sáng chế:

(11) Số bằng	(15) Ngày cấp	Năm yêu cầu duy trì hiệu lực	Hiệu lực được duy trì đến
35823	20/04/2023	3	20/04/2026

(73) Chủ văn bằng bảo hộ: JFE STEEL CORPORATION (JP)
2-3, Uchisaiwai-cho 2-chome, Chiyoda-ku, Tokyo 100-0011, Japan

---

Thông báo số: 54269/TB-SHTT.$_{IP}$, ngày 12/05/2025 về việc ghi nhận yêu cầu duy trì hiệu lực Bằng độc quyền sáng chế

Số đơn yêu cầu: DT1-2025-03981 Ngày nộp: 20/03/2025

Liên quan đến Bằng độc quyền sáng chế:

(11) Số bằng	(15) Ngày cấp	Năm yêu cầu duy trì hiệu lực	Hiệu lực được duy trì đến
35828	20/04/2023	3	20/04/2026

(73) Chủ văn bằng bảo hộ: NIPPON POLYTECH CORP. (JP)
370-1, Nibukata-machi, Hachioji-shi, Tokyo 193-0822 Japan

Thông báo số: 54270/TB-SHTT.$_{IP}$, ngày 12/05/2025 về việc ghi nhận yêu cầu duy trì hiệu lực Bằng độc quyền sáng chế

Số đơn yêu cầu: DT1-2025-03982 Ngày nộp: 20/03/2025

Liên quan đến Bằng độc quyền sáng chế:

(11) Số bằng	(15) Ngày cấp	Năm yêu cầu duy trì hiệu lực	Hiệu lực được duy trì đến
13999	20/04/2015	11	20/04/2026

(73) Chủ văn bằng bảo hộ: NOKIA TECHNOLOGIES OY (FI)
Karaportti 3, 02610 Espoo, Finland

Thông báo số: 54271/TB-SHTT.$_{IP}$, ngày 12/05/2025 về việc ghi nhận yêu cầu duy trì hiệu lực Bằng độc quyền sáng chế

Số đơn yêu cầu: DT1-2025-03983 Ngày nộp: 20/03/2025

Liên quan đến Bằng độc quyền sáng chế:

(11) Số bằng	(15) Ngày cấp	Năm yêu cầu duy trì hiệu lực	Hiệu lực được duy trì đến
13997	20/04/2015	11	20/04/2026

(73) Chủ văn bằng bảo hộ: NOKIA TECHNOLOGIES OY (FI)
Karaportti 3, 02610 Espoo, Finland

Thông báo số: 54272/TB-SHTT.$_{IP}$, ngày 12/05/2025 về việc ghi nhận yêu cầu duy trì hiệu lực Bằng độc quyền sáng chế

Số đơn yêu cầu: DT1-2025-03984 Ngày nộp: 20/03/2025

Liên quan đến Bằng độc quyền sáng chế:

(11) Số bằng	(15) Ngày cấp	Năm yêu cầu duy trì hiệu lực	Hiệu lực được duy trì đến
35839	21/04/2023	3	21/04/2026

(73) Chủ văn bằng bảo hộ: NISSHIN SEIFUN WELNA INC. (JP)
25, Kandanishikicho 1-chome, Chiyoda-ku, Tokyo 101-8441, Japan

---

Thông báo số: 54273/TB-SHTT.$_{IP}$, ngày 12/05/2025 về việc ghi nhận yêu cầu duy trì hiệu lực Bằng độc quyền sáng chế

Số đơn yêu cầu: DT1-2025-03985 Ngày nộp: 20/03/2025

Liên quan đến Bằng độc quyền sáng chế:

(11) Số bằng	(15) Ngày cấp	Năm yêu cầu duy trì hiệu lực	Hiệu lực được duy trì đến
32090	21/04/2022	4	21/04/2026

(73) Chủ văn bằng bảo hộ: TAIHO PHARMACEUTICAL CO., LTD. (JP)
1-27, Kandanishiki-cho, Chiyoda-ku, Tokyo 1018444, Japan

Thông báo số: 54274/TB-SHTT.$_{IP}$, ngày 12/05/2025 về việc ghi nhận yêu cầu duy trì hiệu lực Bằng độc quyền sáng chế

Số đơn yêu cầu: DT1-2025-03986 Ngày nộp: 20/03/2025

Liên quan đến Bằng độc quyền sáng chế:

(11) Số bằng	(15) Ngày cấp	Năm yêu cầu duy trì hiệu lực	Hiệu lực được duy trì đến
32089	21/04/2022	4	21/04/2026

(73) Chủ văn bằng bảo hộ: FUJIFILM CORPORATION (JP)
26-30, Nishiazabu 2-chome, Minato-ku, Tokyo 106-8620, Japan

Thông báo số: 54276/TB-SHTT.$_{IP}$, ngày 12/05/2025 về việc ghi nhận yêu cầu duy trì hiệu lực Bằng độc quyền sáng chế

Số đơn yêu cầu: DT1-2025-03988 Ngày nộp: 20/03/2025

Liên quan đến Bằng độc quyền sáng chế:

(11) Số bằng	(15) Ngày cấp	Năm yêu cầu duy trì hiệu lực	Hiệu lực được duy trì đến
39889	22/04/2024	2	22/04/2026

(73) Chủ văn bằng bảo hộ: HUAWEI TECHNOLOGIES CO., LTD. (CN)
Huawei Administration Building, Bantian, Longgang District, Shenzhen, Guangdong 518129, China

---

Thông báo số: 54277/TB-SHTT.$_{IP}$, ngày 12/05/2025 về việc ghi nhận yêu cầu duy trì hiệu lực Bằng độc quyền sáng chế

Số đơn yêu cầu: DT1-2025-03989 Ngày nộp: 20/03/2025

Liên quan đến Bằng độc quyền sáng chế:

(11) Số bằng	(15) Ngày cấp	Năm yêu cầu duy trì hiệu lực	Hiệu lực được duy trì đến
39887	22/04/2024	2	22/04/2026

(73) Chủ văn bằng bảo hộ: HUAWEI TECHNOLOGIES CO., LTD. (CN)
Huawei Administration Building, Bantian, Longgang District Shenzhen, Guangdong 518129, China

---

Thông báo số: 54278/TB-SHTT.$_{IP}$, ngày 12/05/2025 về việc ghi nhận yêu cầu duy trì hiệu lực Bằng độc quyền sáng chế

Số đơn yêu cầu: DT1-2025-03990 Ngày nộp: 20/03/2025

Liên quan đến Bằng độc quyền sáng chế:

(11) Số bằng	(15) Ngày cấp	Năm yêu cầu duy trì hiệu lực	Hiệu lực được duy trì đến
39886	22/04/2024	2	22/04/2026

(73) Chủ văn bằng bảo hộ: HUAWEI TECHNOLOGIES CO., LTD. (CN)
Huawei Administration Building, Bantian, Longgang District, Shenzhen, Guangdong 518129, P. R. China

---

Thông báo số: 54279/TB-SHTT.$_{IP}$, ngày 12/05/2025 về việc ghi nhận yêu cầu duy trì hiệu lực Bằng độc quyền sáng chế

Số đơn yêu cầu: DT1-2025-03991 Ngày nộp: 20/03/2025

Liên quan đến Bằng độc quyền sáng chế:

(11) Số bằng	(15) Ngày cấp	Năm yêu cầu duy trì hiệu lực	Hiệu lực được duy trì đến
39882	22/04/2024	2	22/04/2026

(73) Chủ văn bằng bảo hộ: HUAWEI TECHNOLOGIES CO., LTD. (CN)
Huawei Administration Building, Bantian, Longgang District, Shenzhen, Guangdong 518129, China

---

Thông báo số: 54280/TB-SHTT.$_{IP}$, ngày 12/05/2025 về việc ghi nhận yêu cầu duy trì hiệu lực Bằng độc quyền sáng chế

Số đơn yêu cầu: DT1-2025-03992 Ngày nộp: 20/03/2025

Liên quan đến Bằng độc quyền sáng chế:

(11) Số bằng	(15) Ngày cấp	Năm yêu cầu duy trì hiệu lực	Hiệu lực được duy trì đến
32093	22/04/2022	4	22/04/2026

(73) Chủ văn bằng bảo hộ: KAO CORPORATION (JP)
14-10, Nihonbashi-Kayabacho 1-chome, Chuo-ku, Tokyo 1038210 (JP)

Thông báo số: 54281/TB-SHTT.$_{IP}$, ngày 12/05/2025 về việc ghi nhận yêu cầu duy trì hiệu lực Bằng độc quyền sáng chế

Số đơn yêu cầu: DT1-2025-03993 Ngày nộp: 20/03/2025

Liên quan đến Bằng độc quyền sáng chế:

(11) Số bằng	(15) Ngày cấp	Năm yêu cầu duy trì hiệu lực	Hiệu lực được duy trì đến
39898	22/04/2024	2	22/04/2026

(73) Chủ văn bằng bảo hộ: JFE STEEL CORPORATION (JP)
2-3, Uchisaiwai-cho 2-chome, Chiyoda-ku, Tokyo 100-0011, Japan

---

Thông báo số: 54282/TB-SHTT.$_{IP}$, ngày 12/05/2025 về việc ghi nhận yêu cầu duy trì hiệu lực Bằng độc quyền sáng chế

Số đơn yêu cầu: DT1-2025-03994 Ngày nộp: 20/03/2025

Liên quan đến Bằng độc quyền sáng chế:

(11) Số bằng	(15) Ngày cấp	Năm yêu cầu duy trì hiệu lực	Hiệu lực được duy trì đến
28430	22/04/2021	5	22/04/2026

(73) Chủ văn bằng bảo hộ: JFE STEEL CORPORATION (JP)
2-3, Uchisaiwai-cho 2-chome, Chiyoda-ku, Tokyo 100-0011, Japan

---

Thông báo số: 54283/TB-SHTT.$_{IP}$, ngày 12/05/2025 về việc ghi nhận yêu cầu duy trì hiệu lực Bằng độc quyền sáng chế

Số đơn yêu cầu: DT1-2025-03996 Ngày nộp: 20/03/2025

Liên quan đến Bằng độc quyền sáng chế:

(11) Số bằng	(15) Ngày cấp	Năm yêu cầu duy trì hiệu lực	Hiệu lực được duy trì đến
39891	22/04/2024	2	22/04/2026

(73) Chủ văn bằng bảo hộ: SUMITOMO ELECTRIC INDUSTRIES, LTD. (JP)
5-33, Kitahama 4-chome, Chuo-ku, Osaka-shi, Osaka, 5410041, Japan

---

Thông báo số: 54284/TB-SHTT.$_{IP}$, ngày 12/05/2025 về việc ghi nhận yêu cầu duy trì hiệu lực Bằng độc quyền sáng chế

Số đơn yêu cầu: DT1-2025-03997 Ngày nộp: 20/03/2025

Liên quan đến Bằng độc quyền sáng chế:

(11) Số bằng	(15) Ngày cấp	Năm yêu cầu duy trì hiệu lực	Hiệu lực được duy trì đến
39893	22/04/2024	2	22/04/2026

(73) Chủ văn bằng bảo hộ: UNICHARM CORPORATION (JP)
182, Shimobun, Kinsei-cho, Shikokuchuo-shi, Ehime 7990111 (JP)

Thông báo số: 54285/TB-SHTT.$_{IP}$, ngày 12/05/2025 về việc ghi nhận yêu cầu duy trì hiệu lực Bằng độc quyền sáng chế

Số đơn yêu cầu: DT1-2025-03998 Ngày nộp: 20/03/2025

Liên quan đến Bằng độc quyền sáng chế:

(11) Số bằng	(15) Ngày cấp	Năm yêu cầu duy trì hiệu lực	Hiệu lực được duy trì đến
28432	22/04/2021	5	22/04/2026

(73) Chủ văn bằng bảo hộ: UNICHARM CORPORATION (JP)
182, Shimobun, Kinsei-cho, Shikokuchuo-shi, Ehime 799-0111, Japan

---

Thông báo số: 54286/TB-SHTT.$_{IP}$, ngày 12/05/2025 về việc ghi nhận yêu cầu duy trì hiệu lực Bằng độc quyền sáng chế

Số đơn yêu cầu: DT1-2025-03999 Ngày nộp: 20/03/2025

Liên quan đến Bằng độc quyền sáng chế:

(11) Số bằng	(15) Ngày cấp	Năm yêu cầu duy trì hiệu lực	Hiệu lực được duy trì đến
39916	23/04/2024	2	23/04/2026

(73) Chủ văn bằng bảo hộ: HUAWEI TECHNOLOGIES CO., LTD. (CN)
Huawei Administration Building, Bantian, Longgang District, Shenzhen, Guangdong 518129, China

---

Thông báo số: 54287/TB-SHTT.$_{IP}$, ngày 12/05/2025 về việc ghi nhận yêu cầu duy trì hiệu lực Bằng độc quyền sáng chế

Số đơn yêu cầu: DT1-2025-04001 Ngày nộp: 20/03/2025

Liên quan đến Bằng độc quyền sáng chế:

(11) Số bằng	(15) Ngày cấp	Năm yêu cầu duy trì hiệu lực	Hiệu lực được duy trì đến
28459	23/04/2021	5	23/04/2026

(73) Chủ văn bằng bảo hộ: HUAWEI TECHNOLOGIES CO., LTD. (CN)
Huawei Administration Building, Bantian, Longgang, Shenzhen, Guangdong 518129, China

---

Thông báo số: 54288/TB-SHTT.$_{IP}$, ngày 12/05/2025 về việc ghi nhận yêu cầu duy trì hiệu lực Bằng độc quyền sáng chế

Số đơn yêu cầu: DT1-2025-04002 Ngày nộp: 20/03/2025

Liên quan đến Bằng độc quyền sáng chế:

(11) Số bằng	(15) Ngày cấp	Năm yêu cầu duy trì hiệu lực	Hiệu lực được duy trì đến
23823	23/04/2020	6	23/04/2026

(73) Chủ văn bằng bảo hộ: HUAWEI TECHNOLOGIES CO., LTD. (CN)
Huawei Administration Building, Bantian, Longgang, Shenzhen, Guangdong 518129, China

---

Thông báo số: 54289/TB-SHTT.$_{IP}$, ngày 12/05/2025 về việc ghi nhận yêu cầu duy trì hiệu lực Bằng độc quyền sáng chế

Số đơn yêu cầu: DT1-2025-04003 Ngày nộp: 20/03/2025

Liên quan đến Bằng độc quyền sáng chế:

(11) Số bằng	(15) Ngày cấp	Năm yêu cầu duy trì hiệu lực	Hiệu lực được duy trì đến
23806	23/04/2020	6	23/04/2026

(73) Chủ văn bằng bảo hộ: HUAWEI TECHNOLOGIES CO., LTD. (CN)
Huawei Administration Building, Bantian, Longgang District, Shenzhen, Guangdong 518129, China

---

Thông báo số: 54290/TB-SHTT.$_{IP}$, ngày 12/05/2025 về việc ghi nhận yêu cầu duy trì hiệu lực Bằng độc quyền sáng chế

Số đơn yêu cầu: DT1-2025-04004 Ngày nộp: 20/03/2025

Liên quan đến Bằng độc quyền sáng chế:

(11) Số bằng	(15) Ngày cấp	Năm yêu cầu duy trì hiệu lực	Hiệu lực được duy trì đến
18929	04/04/2018	8	04/04/2026

(73) Chủ văn bằng bảo hộ: CÔNG TY TNHH CÔNG NGHỆ THIẾT BỊ Y TẾ BẮC VIỆT (VN)
Số 20, ngách 1/48, ngõ 1, phố Phạm Tuấn Tài, phường Dịch Vọng, quận Cầu Giấy, thành phố Hà Nội

---

Thông báo số: 54291/TB-SHTT.$_{IP}$, ngày 12/05/2025 về việc ghi nhận yêu cầu duy trì hiệu lực Bằng độc quyền sáng chế

Số đơn yêu cầu: DT1-2025-04005 Ngày nộp: 20/03/2025

Liên quan đến Bằng độc quyền sáng chế:

(11) Số bằng	(15) Ngày cấp	Năm yêu cầu duy trì hiệu lực	Hiệu lực được duy trì đến
18953	04/04/2018	8	04/04/2026

(73) Chủ văn bằng bảo hộ: FUJIMORI, SHUICHI (JP)
2137, Konami, Suwa-shi, Nagano 392-0131 Japan

Thông báo số: 54292/TB-SHTT.$_{IP}$, ngày 12/05/2025 về việc ghi nhận yêu cầu duy trì hiệu lực Bằng độc quyền sáng chế

Số đơn yêu cầu: DT1-2025-04006 Ngày nộp: 20/03/2025

Liên quan đến Bằng độc quyền sáng chế:

(11) Số bằng	(15) Ngày cấp	Năm yêu cầu duy trì hiệu lực	Hiệu lực được duy trì đến
23841	23/04/2020	6	23/04/2026

(73) Chủ văn bằng bảo hộ: NTT DOCOMO, INC. (JP)
11-1, Nagatacho 2-chome, Chiyoda-ku, Tokyo 100-6150, Japan

Thông báo số: 54293/TB-SHTT.$_{IP}$, ngày 12/05/2025 về việc ghi nhận yêu cầu duy trì hiệu lực Bằng độc quyền sáng chế

Số đơn yêu cầu: DT1-2025-04007 Ngày nộp: 20/03/2025

Liên quan đến Bằng độc quyền sáng chế:

(11) Số bằng	(15) Ngày cấp	Năm yêu cầu duy trì hiệu lực	Hiệu lực được duy trì đến
23840	23/04/2020	6	23/04/2026

(73) Chủ văn bằng bảo hộ: NTT DOCOMO, INC. (JP)
11-1, Nagatacho 2-chome, Chiyoda-ku, Tokyo 100-6150, Japan

Thông báo số: 54296/TB-SHTT.$_{IP}$, ngày 12/05/2025 về việc ghi nhận yêu cầu duy trì hiệu lực Bằng độc quyền sáng chế

Số đơn yêu cầu: DT1-2025-04008 Ngày nộp: 20/03/2025

Liên quan đến Bằng độc quyền sáng chế:

(11) Số bằng	(15) Ngày cấp	Năm yêu cầu duy trì hiệu lực	Hiệu lực được duy trì đến
19103	26/04/2018	8	26/04/2026

(73) Chủ văn bằng bảo hộ: NTT DOCOMO, INC. (JP)
11-1, Nagatacho 2-chome, Chiyoda-ku, Tokyo 100-6150, Japan

Thông báo số: 54297/TB-SHTT.$_{IP}$, ngày 12/05/2025 về việc ghi nhận yêu cầu duy trì hiệu lực Bằng độc quyền sáng chế

Số đơn yêu cầu: DT1-2025-04009 Ngày nộp: 20/03/2025

Liên quan đến Bằng độc quyền sáng chế:

(11) Số bằng	(15) Ngày cấp	Năm yêu cầu duy trì hiệu lực	Hiệu lực được duy trì đến
18979	04/04/2018	8	04/04/2026

(73) Chủ văn bằng bảo hộ: NTT DOCOMO, INC. (JP)
11-1, Nagatacho 2-chome, Chiyoda-ku, Tokyo 100-6150, Japan

Thông báo số: 54298/TB-SHTT.$_{IP}$, ngày 12/05/2025 về việc ghi nhận yêu cầu duy trì hiệu lực Bằng độc quyền sáng chế

Số đơn yêu cầu: DT1-2025-04010 Ngày nộp: 20/03/2025

Liên quan đến Bằng độc quyền sáng chế:

(11) Số bằng	(15) Ngày cấp	Năm yêu cầu duy trì hiệu lực	Hiệu lực được duy trì đến
35611	03/04/2023	3	03/04/2026

(73) Chủ văn bằng bảo hộ: NTT DOCOMO, INC. (JP)
11-1, Nagatacho 2-chome, Chiyoda-ku, Tokyo 1006150, Japan

Thông báo số: 54299/TB-SHTT.$_{IP}$, ngày 12/05/2025 về việc ghi nhận yêu cầu duy trì hiệu lực Bằng độc quyền sáng chế

Số đơn yêu cầu: DT1-2025-04011 Ngày nộp: 20/03/2025

Liên quan đến Bằng độc quyền sáng chế:

(11) Số bằng	(15) Ngày cấp	Năm yêu cầu duy trì hiệu lực	Hiệu lực được duy trì đến
35614	03/04/2023	3	03/04/2026

(73) Chủ văn bằng bảo hộ: NTT DOCOMO, INC. (JP)
11-1, Nagatacho 2-chome, Chiyoda-ku, Tokyo 100-6150 Japan

Thông báo số: 54300/TB-SHTT.$_{IP}$, ngày 12/05/2025 về việc ghi nhận yêu cầu duy trì hiệu lực Bằng độc quyền sáng chế

Số đơn yêu cầu: DT1-2025-04012 Ngày nộp: 20/03/2025

Liên quan đến Bằng độc quyền sáng chế:

(11) Số bằng	(15) Ngày cấp	Năm yêu cầu duy trì hiệu lực	Hiệu lực được duy trì đến
35798	18/04/2023	3	18/04/2026

(73) Chủ văn bằng bảo hộ: NTT DOCOMO, INC. (JP)
11-1, Nagatacho 2-chome, Chiyoda-ku, Tokyo 100-6150 Japan

Thông báo số: 54301/TB-SHTT.$_{IP}$, ngày 12/05/2025 về việc ghi nhận yêu cầu duy trì hiệu lực Bằng độc quyền sáng chế

Số đơn yêu cầu: DT1-2025-04013 Ngày nộp: 20/03/2025

Liên quan đến Bằng độc quyền sáng chế:

(11) Số bằng	(15) Ngày cấp	Năm yêu cầu duy trì hiệu lực	Hiệu lực được duy trì đến
16881	25/04/2017	9	25/04/2026

(73) Chủ văn bằng bảo hộ: BLUESCOPE STEEL LIMITED (AU)
Level 11, 120 Collins Street, Melbourne, Victoria 3000, Australia

---

Thông báo số: 54302/TB-SHTT.IP, ngày 12/05/2025 về việc ghi nhận yêu cầu duy trì hiệu lực Bằng độc quyền sáng chế

Số đơn yêu cầu: DT1-2025-04016 Ngày nộp: 20/03/2025

Liên quan đến Bằng độc quyền sáng chế:

(11) Số bằng	(15) Ngày cấp	Năm yêu cầu duy trì hiệu lực	Hiệu lực được duy trì đến
35791	18/04/2023	3	18/04/2026

(73) Chủ văn bằng bảo hộ: ARI UTARA SDN BHD (MY)
Lot 28, Taman Perindustrian Bukit Makmur, 08000 Sungai Petani Kedah, Malaysia

---

Thông báo số: 54303/TB-SHTT.IP, ngày 12/05/2025 về việc ghi nhận yêu cầu duy trì hiệu lực Bằng độc quyền sáng chế

Số đơn yêu cầu: DT1-2025-04017 Ngày nộp: 20/03/2025

Liên quan đến Bằng độc quyền sáng chế:

(11) Số bằng	(15) Ngày cấp	Năm yêu cầu duy trì hiệu lực	Hiệu lực được duy trì đến
39960	02/05/2024	2	02/05/2026

(73) Chủ văn bằng bảo hộ: CORELEX SHIN-EI CO., LTD. (JP)
575-1, Nakanogo, Fuji-shi, Shizuoka 421-3306 Japan

Thông báo số: 54304/TB-SHTT.IP, ngày 12/05/2025 về việc ghi nhận yêu cầu duy trì hiệu lực Bằng độc quyền sáng chế

Số đơn yêu cầu: DT1-2025-04018 Ngày nộp: 20/03/2025

Liên quan đến Bằng độc quyền sáng chế:

(11) Số bằng	(15) Ngày cấp	Năm yêu cầu duy trì hiệu lực	Hiệu lực được duy trì đến
28613	14/05/2021	5	14/05/2026

(73) Chủ văn bằng bảo hộ: CORELEX SHIN-EI CO., LTD. (JP)
575-1, Nakanogo, Fuji-shi, Shizuoka 421-3306, Japan

Thông báo số: 54305/TB-SHTT.IP, ngày 12/05/2025 về việc ghi nhận yêu cầu duy trì hiệu lực Bằng độc quyền sáng chế

Số đơn yêu cầu: DT1-2025-04019 Ngày nộp: 20/03/2025

Liên quan đến Bằng độc quyền sáng chế:

(11) Số bằng	(15) Ngày cấp	Năm yêu cầu duy trì hiệu lực	Hiệu lực được duy trì đến
24244	21/05/2020	6	21/05/2026

(73) Chủ văn bằng bảo hộ: SUNSTAR SUISSE SA (CH)
Route de Pallatex 15, 1163 Etoy, Switzerland

Thông báo số: 54306/TB-SHTT.IP, ngày 12/05/2025 về việc ghi nhận yêu cầu duy trì hiệu lực Bằng độc quyền sáng chế

Số đơn yêu cầu: DT1-2025-04020 Ngày nộp: 20/03/2025

Liên quan đến Bằng độc quyền sáng chế:

(11) Số bằng	(15) Ngày cấp	Năm yêu cầu duy trì hiệu lực	Hiệu lực được duy trì đến
35688	10/04/2023	3	10/04/2026

(73) Chủ văn bằng bảo hộ: SOOCHEORIWORLD CORPORATION (KR)
#15-101, Siheung Distribution Center, 97, Siheung-daero, Geumcheon-gu, Seoul, Republic of Korea

---

Thông báo số: 54307/TB-SHTT.IP, ngày 12/05/2025 về việc ghi nhận yêu cầu duy trì hiệu lực Bằng độc quyền sáng chế

Số đơn yêu cầu: DT1-2025-04021 Ngày nộp: 20/03/2025

Liên quan đến Bằng độc quyền sáng chế:

(11) Số bằng	(15) Ngày cấp	Năm yêu cầu duy trì hiệu lực	Hiệu lực được duy trì đến
28461	23/04/2021	5	23/04/2026

(73) Chủ văn bằng bảo hộ: SAINT JEAN INDUSTRIES (FR)
180 rue des Frères Lumière, F-69220 Saint Jean D'ardieres, France

---

Thông báo số: 54308/TB-SHTT.$_{IP}$, ngày 12/05/2025 về việc ghi nhận yêu cầu duy trì hiệu lực Bằng độc quyền sáng chế

Số đơn yêu cầu: DT1-2025-04022 Ngày nộp: 20/03/2025

Liên quan đến Bằng độc quyền sáng chế:

(11) Số bằng	(15) Ngày cấp	Năm yêu cầu duy trì hiệu lực	Hiệu lực được duy trì đến
35887	26/04/2023	3	26/04/2026

(73) Chủ văn bằng bảo hộ: SEB S.A. (FR)
112 Chemin du Moulin Carron, Campus SEB, 69130 ECULLY, France

---

Thông báo số: 54309/TB-SHTT.$_{IP}$, ngày 12/05/2025 về việc ghi nhận yêu cầu duy trì hiệu lực Bằng độc quyền sáng chế

Số đơn yêu cầu: DT1-2025-04023 Ngày nộp: 20/03/2025

Liên quan đến Bằng độc quyền sáng chế:

(11) Số bằng	(15) Ngày cấp	Năm yêu cầu duy trì hiệu lực	Hiệu lực được duy trì đến
16845	17/04/2017	9	17/04/2026

(73) Chủ văn bằng bảo hộ: GAZTRANSPORT ET TECHNIGAZ (FR)
1 route de Versailles F-78470 Saint Remy Les Chevreuse, France

---

Thông báo số: 54310/TB-SHTT.$_{IP}$, ngày 12/05/2025 về việc ghi nhận yêu cầu duy trì hiệu lực Bằng độc quyền sáng chế

Số đơn yêu cầu: DT1-2025-04024 Ngày nộp: 20/03/2025

Liên quan đến Bằng độc quyền sáng chế:

(11) Số bằng	(15) Ngày cấp	Năm yêu cầu duy trì hiệu lực	Hiệu lực được duy trì đến
23814	23/04/2020	6	23/04/2026

(73) Chủ văn bằng bảo hộ: LESAFFRE ET COMPAGNIE (FR)
41, rue Etienne Marcel, 75001 Paris, France

Thông báo số: 54311/TB-SHTT.IP, ngày 12/05/2025 về việc ghi nhận yêu cầu duy trì hiệu lực Bằng độc quyền sáng chế

Số đơn yêu cầu: DT1-2025-04025 Ngày nộp: 20/03/2025

Liên quan đến Bằng độc quyền sáng chế:

(11) Số bằng	(15) Ngày cấp	Năm yêu cầu duy trì hiệu lực	Hiệu lực được duy trì đến
28320	12/04/2021	5	12/04/2026

(73) Chủ văn bằng bảo hộ: SHANGHAI HENGRUI PHARMACEUTICAL CO., LTD. (CN)
279 Wenjing Road, Minhang District Shanghai 200245, China
JIANGSU HENGRUI MEDICINE CO., LTD. (CN)
No.7 Kunlunshan Road, Economic and Technological Development Zone Lianyungang, Jiangsu 222047, China

---

Thông báo số: 54312/TB-SHTT.IP, ngày 12/05/2025 về việc ghi nhận yêu cầu duy trì hiệu lực Bằng độc quyền sáng chế

Số đơn yêu cầu: DT1-2025-04027 Ngày nộp: 20/03/2025

Liên quan đến Bằng độc quyền sáng chế:

(11) Số bằng	(15) Ngày cấp	Năm yêu cầu duy trì hiệu lực	Hiệu lực được duy trì đến
35883	26/04/2023	3	26/04/2026

(73) Chủ văn bằng bảo hộ: JUSHI GROUP CO., LTD. (CN)
Jushi Science & Technology Building, 669 Wenhua Road (South), Tongxiang Economic Development Zone Tongxiang, Zhejiang 314500, China

---

Thông báo số: 54313/TB-SHTT.$_{IP}$, ngày 12/05/2025 về việc ghi nhận yêu cầu duy trì hiệu lực Bằng độc quyền sáng chế

Số đơn yêu cầu: DT1-2025-04028 Ngày nộp: 20/03/2025

Liên quan đến Bằng độc quyền sáng chế:

(11) Số bằng	(15) Ngày cấp	Năm yêu cầu duy trì hiệu lực	Hiệu lực được duy trì đến
31858	04/04/2022	4	04/04/2026

(73) Chủ văn bằng bảo hộ: DIPTERATECH (FR)
69 Avenue de Grasse, 06800 Cagnes sur Mer, France

Thông báo số: 54314/TB-SHTT.$_{IP}$, ngày 12/05/2025 về việc ghi nhận yêu cầu duy trì hiệu lực Bằng độc quyền sáng chế

Số đơn yêu cầu: DT1-2025-04029 Ngày nộp: 20/03/2025

Liên quan đến Bằng độc quyền sáng chế:

(11) Số bằng	(15) Ngày cấp	Năm yêu cầu duy trì hiệu lực	Hiệu lực được duy trì đến
39644	03/04/2024	2	03/04/2026

(73) Chủ văn bằng bảo hộ: JIANGSU HENGRUI MEDICINE CO., LTD. (CN)
No.7 Kunlunshan Road, Economic and Technological Development Zone Lianyungang, Jiangsu 222047, China
SHANGHAI HENGRUI PHARMACEUTICAL CO., LTD. (CN)
No.279 Wenjing Road, Minhang District Shanghai 200245, China

Thông báo số: 54315/TB-SHTT.$_{IP}$, ngày 12/05/2025 về việc ghi nhận yêu cầu duy trì hiệu lực Bằng độc quyền sáng chế

Số đơn yêu cầu: DT1-2025-04030 Ngày nộp: 21/03/2025

Liên quan đến Bằng độc quyền sáng chế:

(11) Số bằng	(15) Ngày cấp	Năm yêu cầu duy trì hiệu lực	Hiệu lực được duy trì đến
24729	22/06/2020	6	22/06/2026

(73) Chủ văn bằng bảo hộ: SANOFI PASTEUR (FR)
2, Avenue Pont Pasteur, 69367 Lyon Cedex 07, France

Thông báo số: 54316/TB-SHTT.IP, ngày 12/05/2025 về việc ghi nhận yêu cầu duy trì hiệu lực Bằng độc quyền sáng chế

Số đơn yêu cầu: DT1-2025-04031 Ngày nộp: 21/03/2025

Liên quan đến Bằng độc quyền sáng chế:

(11) Số bằng	(15) Ngày cấp	Năm yêu cầu duy trì hiệu lực	Hiệu lực được duy trì đến
21419	24/06/2019	7	24/06/2026

(73) Chủ văn bằng bảo hộ: INVISTA TECHNOLOGIES S.A R.L. (CH)
Zweigniederlassung St. Gallen, Kreuzackerstrasse 9, CH-9000 St. Gallen, Switzerland

---

Thông báo số: 54317/TB-SHTT.IP, ngày 12/05/2025 về việc ghi nhận yêu cầu duy trì hiệu lực Bằng độc quyền sáng chế

Số đơn yêu cầu: DT1-2025-04032 Ngày nộp: 21/03/2025

Liên quan đến Bằng độc quyền sáng chế:

(11) Số bằng	(15) Ngày cấp	Năm yêu cầu duy trì hiệu lực	Hiệu lực được duy trì đến
17119	27/06/2017	9	27/06/2026

(73) Chủ văn bằng bảo hộ: GILEAD PHARMASSET LLC (US)
333 Lakeside Drive, Foster City, California 94404, United States of America

---

Thông báo số: 54318/TB-SHTT.IP, ngày 12/05/2025 về việc ghi nhận yêu cầu duy trì hiệu lực Bằng độc quyền sáng chế

Số đơn yêu cầu: DT1-2025-04033 Ngày nộp: 21/03/2025

Liên quan đến Bằng độc quyền sáng chế:

(11) Số bằng	(15) Ngày cấp	Năm yêu cầu duy trì hiệu lực	Hiệu lực được duy trì đến
17117	27/06/2017	9	27/06/2026

(73) Chủ văn bằng bảo hộ: GILEAD PHARMASSET LLC (US)
333 Lakeside Drive, Foster City, California 94404, United States of America

---

Thông báo số: 54319/TB-SHTT.IP, ngày 12/05/2025 về việc ghi nhận yêu cầu duy trì hiệu lực Bằng độc quyền sáng chế

Số đơn yêu cầu: DT1-2025-04034 Ngày nộp: 21/03/2025

Liên quan đến Bằng độc quyền sáng chế:

(11) Số bằng	(15) Ngày cấp	Năm yêu cầu duy trì hiệu lực	Hiệu lực được duy trì đến
19543	28/06/2018	8	28/06/2026

(73) Chủ văn bằng bảo hộ: SEMICONDUCTOR ENERGY LABORATORY CO., LTD. (JP)
398, Hase, Atsugi-shi, Kanagawa, 2430036 JAPAN

Thông báo số: 54320/TB-SHTT.IP, ngày 12/05/2025 về việc ghi nhận yêu cầu duy trì hiệu lực Bằng độc quyền sáng chế

Số đơn yêu cầu: DT1-2025-04035 Ngày nộp: 21/03/2025

Liên quan đến Bằng độc quyền sáng chế:

(11) Số bằng	(15) Ngày cấp	Năm yêu cầu duy trì hiệu lực	Hiệu lực được duy trì đến
40645	28/06/2024	2	28/06/2026

(73) Chủ văn bằng bảo hộ: DOW GLOBAL TECHNOLOGIES LLC (US)
2040 Dow Center, Midland, Michigan 48674, United States of America

---

Thông báo số: 54321/TB-SHTT.$_{IP}$, ngày 12/05/2025 về việc ghi nhận yêu cầu duy trì hiệu lực Bằng độc quyền sáng chế

Số đơn yêu cầu: DT1-2025-04036 Ngày nộp: 21/03/2025

Liên quan đến Bằng độc quyền sáng chế:

(11) Số bằng	(15) Ngày cấp	Năm yêu cầu duy trì hiệu lực	Hiệu lực được duy trì đến
36585	30/06/2023	3	30/06/2026

(73) Chủ văn bằng bảo hộ: WUXI BIOLOGICS (CAYMAN) INC. (KY)
PO Box 309, Ugland House, Grand Cayman, KY1-1104, Cayman Islands
OPEN MONOCLONAL TECHNOLOGY, INC. (US)
3911 Sorrento Valley Road, Suite 110, San Diego, California 92121, United States of America

---

Thông báo số: 54322/TB-SHTT.$_{IP}$, ngày 12/05/2025 về việc ghi nhận yêu cầu duy trì hiệu lực Bằng độc quyền sáng chế

Số đơn yêu cầu: DT1-2025-04037 Ngày nộp: 21/03/2025

Liên quan đến Bằng độc quyền sáng chế:

(11) Số bằng	(15) Ngày cấp	Năm yêu cầu duy trì hiệu lực	Hiệu lực được duy trì đến
32832	30/06/2022	4	30/06/2026

(73) Chủ văn bằng bảo hộ: GILEAD SCIENCES, INC. (US)
333 Lakeside Drive, Foster City, California 94404, United States of America

---

Thông báo số: 54323/TB-SHTT.$_{IP}$, ngày 12/05/2025 về việc ghi nhận yêu cầu duy trì hiệu lực Bằng độc quyền sáng chế

Số đơn yêu cầu: DT1-2025-04038 Ngày nộp: 21/03/2025

Liên quan đến Bằng độc quyền sáng chế:

(11) Số bằng	(15) Ngày cấp	Năm yêu cầu duy trì hiệu lực	Hiệu lực được duy trì đến
29119	05/07/2021	5	05/07/2026

(73) Chủ văn bằng bảo hộ: TOYOTA JIDOSHA KABUSHIKI KAISHA (JP)
1, Toyota-cho, Toyota-shi, Aichi-ken 471-8571, Japan

Thông báo số: 54324/TB-SHTT.$_{IP}$, ngày 12/05/2025 về việc ghi nhận yêu cầu duy trì hiệu lực Bằng độc quyền sáng chế

Số đơn yêu cầu: DT1-2025-04039 Ngày nộp: 21/03/2025

Liên quan đến Bằng độc quyền sáng chế:

(11) Số bằng	(15) Ngày cấp	Năm yêu cầu duy trì hiệu lực	Hiệu lực được duy trì đến
29326	23/07/2021	5	23/07/2026

(73) Chủ văn bằng bảo hộ: TOYOTA JIDOSHA KABUSHIKI KAISHA (JP)
1, Toyota-cho, Toyota-shi, Aichi-ken, 471-8571, Japan

Thông báo số: 54325/TB-SHTT.$_{IP}$, ngày 12/05/2025 về việc ghi nhận yêu cầu duy trì hiệu lực Bằng độc quyền sáng chế

Số đơn yêu cầu: DT1-2025-04040 Ngày nộp: 21/03/2025

Liên quan đến Bằng độc quyền sáng chế:

(11) Số bằng	(15) Ngày cấp	Năm yêu cầu duy trì hiệu lực	Hiệu lực được duy trì đến
24564	15/06/2020	6	15/06/2026

(73) Chủ văn bằng bảo hộ: JANSSEN SCIENCES IRELAND UC (IE)
Eastgate Village, Eastgate, Little Island, County Cork, Ireland
GILEAD SCIENCES, INC. (US)
333 Lakeside Drive, Foster City, California 94404, United States of America

---

Thông báo số: 54326/TB-SHTT.$_{IP}$, ngày 12/05/2025 về việc ghi nhận yêu cầu duy trì hiệu lực Bằng độc quyền sáng chế

Số đơn yêu cầu: DT1-2025-04041 Ngày nộp: 21/03/2025

Liên quan đến Bằng độc quyền sáng chế:

(11) Số bằng	(15) Ngày cấp	Năm yêu cầu duy trì hiệu lực	Hiệu lực được duy trì đến
28934	16/06/2021	5	16/06/2026

(73) Chủ văn bằng bảo hộ: GALAPAGOS NV (BE)
Generaal de Wittelaan L11/A3, 2800 Mechelen, Belgium

Thông báo số: 54327/TB-SHTT.$_{IP}$, ngày 12/05/2025 về việc ghi nhận yêu cầu duy trì hiệu lực Bằng độc quyền sáng chế

Số đơn yêu cầu: DT1-2025-04042 Ngày nộp: 21/03/2025

Liên quan đến Bằng độc quyền sáng chế:

(11) Số bằng	(15) Ngày cấp	Năm yêu cầu duy trì hiệu lực	Hiệu lực được duy trì đến
12868	18/06/2014	12	18/06/2026

(73) Chủ văn bằng bảo hộ: GILEAD SCIENCES, INC. (US)
333 Lakeside Drive, Foster City, California 94404, United States of America

---

Thông báo số: 54328/TB-SHTT.$_{IP}$, ngày 12/05/2025 về việc ghi nhận yêu cầu duy trì hiệu lực Bằng độc quyền sáng chế

Số đơn yêu cầu: DT1-2025-04043 Ngày nộp: 21/03/2025

Liên quan đến Bằng độc quyền sáng chế:

(11) Số bằng	(15) Ngày cấp	Năm yêu cầu duy trì hiệu lực	Hiệu lực được duy trì đến
24696	19/06/2020	6	19/06/2026

(73) Chủ văn bằng bảo hộ: ZTE CORPORATION (CN)
ZTE Plaza, Keji Road South, Hi-Tech Industrial Park, Nanshan, Shenzhen, Guangdong 518057, China

---

Thông báo số: 54329/TB-SHTT.$_{IP}$, ngày 12/05/2025 về việc ghi nhận yêu cầu duy trì hiệu lực Bằng độc quyền sáng chế

Số đơn yêu cầu: DT1-2025-04048 Ngày nộp: 21/03/2025

Liên quan đến Bằng độc quyền sáng chế:

(11) Số bằng	(15) Ngày cấp	Năm yêu cầu duy trì hiệu lực	Hiệu lực được duy trì đến
32691	20/06/2022	4	20/06/2026

(73) Chủ văn bằng bảo hộ: BOEHRINGER INGELHEIM INTERNATIONAL GMBH (DE)
Binger Strasse 173, 55216 Ingelheim Am Rhein, Germany

Thông báo số: 54330/TB-SHTT.$_{IP}$, ngày 12/05/2025 về việc ghi nhận yêu cầu duy trì hiệu lực Bằng độc quyền sáng chế

Số đơn yêu cầu: DT1-2025-04049 Ngày nộp: 21/03/2025

Liên quan đến Bằng độc quyền sáng chế:

(11) Số bằng	(15) Ngày cấp	Năm yêu cầu duy trì hiệu lực	Hiệu lực được duy trì đến
9379	20/06/2011	15	20/06/2026

(73) Chủ văn bằng bảo hộ: ALFA LAVAL CORPORATE AB (SE)
Box 73, SE-221 00 Lund, Sweden

Thông báo số: 54331/TB-SHTT.$_{IP}$, ngày 12/05/2025 về việc ghi nhận yêu cầu duy trì hiệu lực Bằng độc quyền sáng chế

Số đơn yêu cầu: DT1-2025-04050 Ngày nộp: 21/03/2025

Liên quan đến Bằng độc quyền sáng chế:

(11) Số bằng	(15) Ngày cấp	Năm yêu cầu duy trì hiệu lực	Hiệu lực được duy trì đến
9368	20/06/2011	15	20/06/2026

(73) Chủ văn bằng bảo hộ: MOLEX INCORPORATED (US)
2222 Wellington Court, Lisle, Illinois 60532, United States of America

---

Thông báo số: 54332/TB-SHTT.$_{IP}$, ngày 12/05/2025 về việc ghi nhận yêu cầu duy trì hiệu lực Bằng độc quyền sáng chế

Số đơn yêu cầu: DT1-2025-04052 Ngày nộp: 21/03/2025

Liên quan đến Bằng độc quyền sáng chế:

(11) Số bằng	(15) Ngày cấp	Năm yêu cầu duy trì hiệu lực	Hiệu lực được duy trì đến
32715	21/06/2022	4	21/06/2026

(73) Chủ văn bằng bảo hộ: GROZ-BECKERT KOMMANDITGESELLSCHAFT (DE)
Parkweg 2, 72458 Albstadt, Germany

Thông báo số: 54333/TB-SHTT.$_{IP}$, ngày 12/05/2025 về việc ghi nhận yêu cầu duy trì hiệu lực Bằng độc quyền sáng chế

Số đơn yêu cầu: DT1-2025-04053 Ngày nộp: 21/03/2025

Liên quan đến Bằng độc quyền sáng chế:

(11) Số bằng	(15) Ngày cấp	Năm yêu cầu duy trì hiệu lực	Hiệu lực được duy trì đến
19497	21/06/2018	8	21/06/2026

(73) Chủ văn bằng bảo hộ: ASTRAZENECA AB (SE)
SE-151 85 Sodertalje, Sweden

Thông báo số: 54334/TB-SHTT.$_{IP}$, ngày 12/05/2025 về việc ghi nhận yêu cầu duy trì hiệu lực Bằng độc quyền sáng chế

Số đơn yêu cầu: DT1-2025-04057 Ngày nộp: 21/03/2025

Liên quan đến Bằng độc quyền sáng chế:

(11) Số bằng	(15) Ngày cấp	Năm yêu cầu duy trì hiệu lực	Hiệu lực được duy trì đến
32739	22/06/2022	4	22/06/2026

(73) Chủ văn bằng bảo hộ: GROZ-BECKERT KG (DE)
Parkweg 2, 72458 Albstadt, Germany

Thông báo số: 54335/TB-SHTT.$_{IP}$, ngày 12/05/2025 về việc ghi nhận yêu cầu duy trì hiệu lực Bằng độc quyền sáng chế

Số đơn yêu cầu: DT1-2025-04058 Ngày nộp: 21/03/2025

Liên quan đến Bằng độc quyền sáng chế:

(11) Số bằng	(15) Ngày cấp	Năm yêu cầu duy trì hiệu lực	Hiệu lực được duy trì đến
32758	22/06/2022	4	22/06/2026

(73) Chủ văn bằng bảo hộ: ZTE CORPORATION (CN)
ZTE Plaza, Keji Road South, Hi-Tech Industrial Park, Nanshan, Shenzhen, Guangdong 518057, China

---

Thông báo số: 54336/TB-SHTT.$_{IP}$, ngày 12/05/2025 về việc ghi nhận yêu cầu duy trì hiệu lực Bằng độc quyền sáng chế

Số đơn yêu cầu: DT1-2025-04060 Ngày nộp: 21/03/2025

Liên quan đến Bằng độc quyền sáng chế:

(11) Số bằng	(15) Ngày cấp	Năm yêu cầu duy trì hiệu lực	Hiệu lực được duy trì đến
23858	24/04/2020	6	24/04/2026

(73) Chủ văn bằng bảo hộ: SEKISUI MEDICAL CO., LTD. (JP)
13-5, Nihonbashi 3-chome, Chuo-ku, Tokyo 1030027, Japan
SCHOOL JURIDICAL PERSON HIGASHI-NIPPON-GAKUEN (JP)
1757, Aza Kanazawa, Tobetsu-cho, Ishikari-gun, Hokkaido 0610293, Japan

---

Thông báo số: 54337/TB-SHTT.$_{IP}$, ngày 12/05/2025 về việc ghi nhận yêu cầu duy trì hiệu lực Bằng độc quyền sáng chế

Số đơn yêu cầu: DT1-2025-04061 Ngày nộp: 21/03/2025

Liên quan đến Bằng độc quyền sáng chế:

(11) Số bằng	(15) Ngày cấp	Năm yêu cầu duy trì hiệu lực	Hiệu lực được duy trì đến
23857	24/04/2020	6	24/04/2026

(73) Chủ văn bằng bảo hộ: UNICHARM CORPORATION (JP)
182, Shimobun, Kinsei-cho, Shikokuchuo-shi, Ehime 799-0111, Japan

---

Thông báo số: 54338/TB-SHTT.$_{IP}$, ngày 12/05/2025 về việc ghi nhận yêu cầu duy trì hiệu lực Bằng độc quyền sáng chế

Số đơn yêu cầu: DT1-2025-04062 Ngày nộp: 21/03/2025

Liên quan đến Bằng độc quyền sáng chế:

(11) Số bằng	(15) Ngày cấp	Năm yêu cầu duy trì hiệu lực	Hiệu lực được duy trì đến
23844	24/04/2020	6	24/04/2026

(73) Chủ văn bằng bảo hộ: SANOFI-AVENTIS DEUTSCHLAND GMBH (DE)
Bruningstrasse 50, 65929 Frankfurt, Germany

Thông báo số: 54352/TB-SHTT.$_{IP}$, ngày 12/05/2025 về việc ghi nhận yêu cầu duy trì hiệu lực Bằng độc quyền sáng chế

Số đơn yêu cầu: DT1-2025-04063 Ngày nộp: 21/03/2025

Liên quan đến Bằng độc quyền sáng chế:

(11) Số bằng	(15) Ngày cấp	Năm yêu cầu duy trì hiệu lực	Hiệu lực được duy trì đến
35858	24/04/2023	3	24/04/2026

(73) Chủ văn bằng bảo hộ: CAMBRIA COMPANY LLC (US)
11000 W. 78th Street, Suite 220, Eden Prairie, Minnesota 55344 (US)

Thông báo số: 54353/TB-SHTT.$_{IP}$, ngày 12/05/2025 về việc ghi nhận yêu cầu duy trì hiệu lực Bằng độc quyền sáng chế

Số đơn yêu cầu: DT1-2025-04064 Ngày nộp: 21/03/2025

Liên quan đến Bằng độc quyền sáng chế:

(11) Số bằng	(15) Ngày cấp	Năm yêu cầu duy trì hiệu lực	Hiệu lực được duy trì đến
35863	25/04/2023	3	25/04/2026

(73) Chủ văn bằng bảo hộ: HUAWEI TECHNOLOGIES CO., LTD. (CN)
Huawei Administration Building, Bantian, Longgang
Shenzhen, Guangdong 518129 - China
UNIVERSITY OF SCIENCE AND TECHNOLOGY OF CHINA (CN)
No.96 JinZhai Road, Hefui, Anhui 230026, China

Thông báo số: 54354/TB-SHTT.$_{IP}$, ngày 12/05/2025 về việc ghi nhận yêu cầu duy trì hiệu lực Bằng độc quyền sáng chế

Số đơn yêu cầu: DT1-2025-04065 Ngày nộp: 21/03/2025

Liên quan đến Bằng độc quyền sáng chế:

(11) Số bằng	(15) Ngày cấp	Năm yêu cầu duy trì hiệu lực	Hiệu lực được duy trì đến
32134	25/04/2022	4	25/04/2026

(73) Chủ văn bằng bảo hộ: HUAWEI TECHNOLOGIES CO., LTD. (CN)
Huawei Administration Building, Bantian, Longgang
District, Shenzhen, Guangdong 518129, P. R. China

Thông báo số: 54355/TB-SHTT.$_{IP}$, ngày 12/05/2025 về việc ghi nhận yêu cầu duy trì hiệu lực Bằng độc quyền sáng chế

Số đơn yêu cầu: DT1-2025-04066 Ngày nộp: 21/03/2025

Liên quan đến Bằng độc quyền sáng chế:

(11) Số bằng	(15) Ngày cấp	Năm yêu cầu duy trì hiệu lực	Hiệu lực được duy trì đến
32132	25/04/2022	4	25/04/2026

(73) Chủ văn bằng bảo hộ: HUAWEI TECHNOLOGIES CO., LTD. (CN)
Huawei Administration Building, Bantian, Longgang District, Shenzhen, Guangdong 518129, P. R. China

---

Thông báo số: 54356/TB-SHTT.$_{IP}$, ngày 12/05/2025 về việc ghi nhận yêu cầu duy trì hiệu lực Bằng độc quyền sáng chế

Số đơn yêu cầu: DT1-2025-04067 Ngày nộp: 21/03/2025

Liên quan đến Bằng độc quyền sáng chế:

(11) Số bằng	(15) Ngày cấp	Năm yêu cầu duy trì hiệu lực	Hiệu lực được duy trì đến
32119	25/04/2022	4	25/04/2026

(73) Chủ văn bằng bảo hộ: HUAWEI TECHNOLOGIES CO., LTD. (CN)
Huawei Administration Building, Bantian, Longgang District, Shenzhen, Guangdong 518129, China

---

Thông báo số: 54357/TB-SHTT.$_{IP}$, ngày 12/05/2025 về việc ghi nhận yêu cầu duy trì hiệu lực Bằng độc quyền sáng chế

Số đơn yêu cầu: DT1-2025-04069 Ngày nộp: 21/03/2025

Liên quan đến Bằng độc quyền sáng chế:

(11) Số bằng	(15) Ngày cấp	Năm yêu cầu duy trì hiệu lực	Hiệu lực được duy trì đến
32124	25/04/2022	4	25/04/2026

(73) Chủ văn bằng bảo hộ: NIPPON STEEL CORPORATION (JP)
6-1, Marunouchi 2-chome, Chiyoda-ku, Tokyo 1008071, Japan

Thông báo số: 54358/TB-SHTT.$_{IP}$, ngày 12/05/2025 về việc ghi nhận yêu cầu duy trì hiệu lực Bằng độc quyền sáng chế

Số đơn yêu cầu: DT1-2025-04070 Ngày nộp: 21/03/2025

Liên quan đến Bằng độc quyền sáng chế:

(11) Số bằng	(15) Ngày cấp	Năm yêu cầu duy trì hiệu lực	Hiệu lực được duy trì đến
15419	25/04/2016	10	25/04/2026

(73) Chủ văn bằng bảo hộ: NIPPON STEEL CORPORATION (JP)
6-1, Marunouchi 2-chome, Chiyoda-ku, Tokyo 100-8071, Japan

Thông báo số: 54359/TB-SHTT.$_{IP}$, ngày 12/05/2025 về việc ghi nhận yêu cầu duy trì hiệu lực Bằng độc quyền sáng chế

Số đơn yêu cầu: DT1-2025-04071 Ngày nộp: 21/03/2025

Liên quan đến Bằng độc quyền sáng chế:

(11) Số bằng	(15) Ngày cấp	Năm yêu cầu duy trì hiệu lực	Hiệu lực được duy trì đến
16878	25/04/2017	9	25/04/2026

(73) Chủ văn bằng bảo hộ: SHIKOKU CHEMICALS CORPORATION (JP)
8-537-1, Doki-cho Higashi, Marugame-shi, Kagawa 763-8504 Japan

---

Thông báo số: 54360/TB-SHTT.$_{IP}$, ngày 12/05/2025 về việc ghi nhận yêu cầu duy trì hiệu lực Bằng độc quyền sáng chế

Số đơn yêu cầu: DT1-2025-04072 Ngày nộp: 21/03/2025

Liên quan đến Bằng độc quyền sáng chế:

(11) Số bằng	(15) Ngày cấp	Năm yêu cầu duy trì hiệu lực	Hiệu lực được duy trì đến
15436	25/04/2016	10	25/04/2026

(73) Chủ văn bằng bảo hộ: NOKIA CORPORATION (FI)
Karaportti 3, 02610 Espoo, Finland

Thông báo số: 54365/TB-SHTT.IP, ngày 12/05/2025 về việc ghi nhận yêu cầu duy trì hiệu lực Bằng độc quyền sáng chế

Số đơn yêu cầu: DT1-2025-04073 Ngày nộp: 21/03/2025

Liên quan đến Bằng độc quyền sáng chế:

(11) Số bằng	(15) Ngày cấp	Năm yêu cầu duy trì hiệu lực	Hiệu lực được duy trì đến
32109	25/04/2022	4	25/04/2026

(73) Chủ văn bằng bảo hộ: AJINOMOTO CO., INC. (JP)
15-1, Kyobashi 1-chome, Chuo-ku, Tokyo 1048315 Japan

Thông báo số: 54366/TB-SHTT.IP, ngày 12/05/2025 về việc ghi nhận yêu cầu duy trì hiệu lực Bằng độc quyền sáng chế

Số đơn yêu cầu: DT1-2025-04074 Ngày nộp: 21/03/2025

Liên quan đến Bằng độc quyền sáng chế:

(11) Số bằng	(15) Ngày cấp	Năm yêu cầu duy trì hiệu lực	Hiệu lực được duy trì đến
39934	25/04/2024	2	25/04/2026

(73) Chủ văn bằng bảo hộ: MITSUBISHI ELECTRIC CORPORATION (JP)
7-3, Marunouchi 2-chome, Chiyoda-ku, Tokyo 100-8310 Japan
MITSUBISHI ELECTRIC LIGHTING CORPORATION (JP)
14-40, Ofuna 2-chome, Kamakura-shi, Kanagawa 247-0056 Japan

Thông báo số: 54367/TB-SHTT.IP, ngày 12/05/2025 về việc ghi nhận yêu cầu duy trì hiệu lực Bằng độc quyền sáng chế

Số đơn yêu cầu: DT1-2025-04075 Ngày nộp: 21/03/2025

Liên quan đến Bằng độc quyền sáng chế:

(11) Số bằng	(15) Ngày cấp	Năm yêu cầu duy trì hiệu lực	Hiệu lực được duy trì đến
16901	25/04/2017	9	25/04/2026

(73) Chủ văn bằng bảo hộ: SEI OPTIFRONTIER CO., LTD. (JP)
1, Taya-cho, Sakae-ku, Yokohama-shi, Kanagawa 244-8589, Japan

---

Thông báo số: 54368/TB-SHTT.$_{IP}$, ngày 12/05/2025 về việc ghi nhận yêu cầu duy trì hiệu lực Bằng độc quyền sáng chế

Số đơn yêu cầu: DT1-2025-04076 Ngày nộp: 21/03/2025

Liên quan đến Bằng độc quyền sáng chế:

(11) Số bằng	(15) Ngày cấp	Năm yêu cầu duy trì hiệu lực	Hiệu lực được duy trì đến
35871	25/04/2023	3	25/04/2026

(73) Chủ văn bằng bảo hộ: YKK CORPORATION (JP)
1, Kanda Izumi-cho, Chiyoda-ku, Tokyo 1018642, Japan

Thông báo số: 54369/TB-SHTT.$_{IP}$, ngày 12/05/2025 về việc ghi nhận yêu cầu duy trì hiệu lực Bằng độc quyền sáng chế

Số đơn yêu cầu: DT1-2025-04077 Ngày nộp: 21/03/2025

Liên quan đến Bằng độc quyền sáng chế:

(11) Số bằng	(15) Ngày cấp	Năm yêu cầu duy trì hiệu lực	Hiệu lực được duy trì đến
35866	25/04/2023	3	25/04/2026

(73) Chủ văn bằng bảo hộ: YKK CORPORATION (JP)
1, Kandaizumi-cho, Chiyoda-ku, Tokyo 101-8642 Japan

Thông báo số: 54370/TB-SHTT.$_{IP}$, ngày 12/05/2025 về việc ghi nhận yêu cầu duy trì hiệu lực Bằng độc quyền sáng chế

Số đơn yêu cầu: DT1-2025-04078 Ngày nộp: 21/03/2025

Liên quan đến Bằng độc quyền sáng chế:

(11) Số bằng	(15) Ngày cấp	Năm yêu cầu duy trì hiệu lực	Hiệu lực được duy trì đến
35867	25/04/2023	3	25/04/2026

(73) Chủ văn bằng bảo hộ: KAWASAKI JUKOGYO KABUSHIKI KAISHA (JP)
1-1, Higashikawasaki-cho 3-chome, Chuo-ku, Kobe-shi, Hyogo 6508670, Japan

---

Thông báo số: 54371/TB-SHTT.$_{IP}$, ngày 12/05/2025 về việc ghi nhận yêu cầu duy trì hiệu lực Bằng độc quyền sáng chế

Số đơn yêu cầu: DT1-2025-04079 Ngày nộp: 21/03/2025

Liên quan đến Bằng độc quyền sáng chế:

(11) Số bằng	(15) Ngày cấp	Năm yêu cầu duy trì hiệu lực	Hiệu lực được duy trì đến
39931	25/04/2024	2	25/04/2026

(73) Chủ văn bằng bảo hộ: SANOFI (FR)
54, Rue la Boétie, 75008 Paris, FR

Thông báo số: 54372/TB-SHTT.$_{IP}$, ngày 12/05/2025 về việc ghi nhận yêu cầu duy trì hiệu lực Bằng độc quyền sáng chế

Số đơn yêu cầu: DT1-2025-04080 Ngày nộp: 21/03/2025

Liên quan đến Bằng độc quyền sáng chế:

(11) Số bằng	(15) Ngày cấp	Năm yêu cầu duy trì hiệu lực	Hiệu lực được duy trì đến
37053	22/08/2023	3	22/08/2026

(73) Chủ văn bằng bảo hộ: PORITE CORPORATION (JP)
121, 2-chome, Nisshin-cho, Kita-ku, Saitama-shi Saitama 3310823 Japan

---

Thông báo số: 54373/TB-SHTT.$_{IP}$, ngày 12/05/2025 về việc ghi nhận yêu cầu duy trì hiệu lực Bằng độc quyền sáng chế

Số đơn yêu cầu: DT1-2025-04081 Ngày nộp: 21/03/2025

Liên quan đến Bằng độc quyền sáng chế:

(11) Số bằng	(15) Ngày cấp	Năm yêu cầu duy trì hiệu lực	Hiệu lực được duy trì đến
39946	26/04/2024	2	26/04/2026

(73) Chủ văn bằng bảo hộ: HUAWEI TECHNOLOGIES CO., LTD. (CN)
Huawei Administration Building, Bantian, Longgang, Shenzhen, Guangdong 518129, China

---

Thông báo số: 54374/TB-SHTT.$_{IP}$, ngày 12/05/2025 về việc ghi nhận yêu cầu duy trì hiệu lực Bằng độc quyền sáng chế

Số đơn yêu cầu: DT1-2025-04082 Ngày nộp: 21/03/2025

Liên quan đến Bằng độc quyền sáng chế:

(11) Số bằng	(15) Ngày cấp	Năm yêu cầu duy trì hiệu lực	Hiệu lực được duy trì đến
39943	26/04/2024	2	26/04/2026

(73) Chủ văn bằng bảo hộ: HUAWEI TECHNOLOGIES CO., LTD. (CN)
Huawei Administration Building, Bantian, Longgang District, Shenzhen, Guangdong 518129, P. R. China

---

Thông báo số: 54375/TB-SHTT.$_{IP}$, ngày 12/05/2025 về việc ghi nhận yêu cầu duy trì hiệu lực Bằng độc quyền sáng chế

Số đơn yêu cầu: DT1-2025-04173 Ngày nộp: 21/03/2025

Liên quan đến Bằng độc quyền sáng chế:

(11) Số bằng	(15) Ngày cấp	Năm yêu cầu duy trì hiệu lực	Hiệu lực được duy trì đến
36027	12/05/2023	3	12/05/2026

(73) Chủ văn bằng bảo hộ: PANASONIC INTELLECTUAL PROPERTY MANAGEMENT CO., LTD (JP)
2-1-61 Shiromi, Chuo-ku, Osaka, Japan

Thông báo số: 54376/TB-SHTT.$_{IP}$, ngày 12/05/2025 về việc ghi nhận yêu cầu duy trì hiệu lực Bằng độc quyền sáng chế

Số đơn yêu cầu: DT1-2025-04174 Ngày nộp: 21/03/2025

Liên quan đến Bằng độc quyền sáng chế:

(11) Số bằng	(15) Ngày cấp	Năm yêu cầu duy trì hiệu lực	Hiệu lực được duy trì đến
14069	12/05/2015	11	12/05/2026

(73) Chủ văn bằng bảo hộ: SUN PATENT TRUST (US)
450 Lexington Avenue, 38th Floor, New York, NY 10017
United States of America

Thông báo số: 54377/TB-SHTT.$_{IP}$, ngày 12/05/2025 về việc ghi nhận yêu cầu duy trì hiệu lực Bằng độc quyền sáng chế

Số đơn yêu cầu: DT1-2025-04175 Ngày nộp: 21/03/2025

Liên quan đến Bằng độc quyền sáng chế:

(11) Số bằng	(15) Ngày cấp	Năm yêu cầu duy trì hiệu lực	Hiệu lực được duy trì đến
14060	12/05/2015	11	12/05/2026

(73) Chủ văn bằng bảo hộ: SUN PATENT TRUST (US)
450 Lexington Avenue, 38th Floor, New York, NY 10017
U.S.A.

Thông báo số: 54378/TB-SHTT.$_{IP}$, ngày 12/05/2025 về việc ghi nhận yêu cầu duy trì hiệu lực Bằng độc quyền sáng chế

Số đơn yêu cầu: DT1-2025-04176 Ngày nộp: 21/03/2025

Liên quan đến Bằng độc quyền sáng chế:

(11) Số bằng	(15) Ngày cấp	Năm yêu cầu duy trì hiệu lực	Hiệu lực được duy trì đến
14055	12/05/2015	11	12/05/2026

(73) Chủ văn bằng bảo hộ: PANASONIC INTELLECTUAL PROPERTY CORPORATION OF AMERICA (US)
20000 Mariner Avenue, Suite 200, Torrance CA 90503, United States of America

---

Thông báo số: 54379/TB-SHTT.$_{IP}$, ngày 12/05/2025 về việc ghi nhận yêu cầu duy trì hiệu lực Bằng độc quyền sáng chế

Số đơn yêu cầu: DT1-2025-04177 Ngày nộp: 21/03/2025

Liên quan đến Bằng độc quyền sáng chế:

(11) Số bằng	(15) Ngày cấp	Năm yêu cầu duy trì hiệu lực	Hiệu lực được duy trì đến
32245	12/05/2022	4	12/05/2026

(73) Chủ văn bằng bảo hộ: VERDESIAN LIFE SCIENCES, LLC (US)
1001 Winstead Drive, Suite 480, Cary, North Carolina 27513, United States of America

---

Thông báo số: 54380/TB-SHTT.$_{IP}$, ngày 12/05/2025 về việc ghi nhận yêu cầu duy trì hiệu lực Bằng độc quyền sáng chế

Số đơn yêu cầu: DT1-2025-04178 Ngày nộp: 21/03/2025

Liên quan đến Bằng độc quyền sáng chế:

(11) Số bằng	(15) Ngày cấp	Năm yêu cầu duy trì hiệu lực	Hiệu lực được duy trì đến
32280	13/05/2022	4	13/05/2026

(73) Chủ văn bằng bảo hộ: ALTIMEDIA CORPORATION (KR)
7th Floor Park Bldg., 16, Banpo-daero 27-gil, Seocho-gu, Seoul 06655, Korea

---

Thông báo số: 54381/TB-SHTT.IP, ngày 12/05/2025 về việc ghi nhận yêu cầu duy trì hiệu lực Bằng độc quyền sáng chế

Số đơn yêu cầu: DT1-2025-04179 Ngày nộp: 21/03/2025

Liên quan đến Bằng độc quyền sáng chế:

(11) Số bằng	(15) Ngày cấp	Năm yêu cầu duy trì hiệu lực	Hiệu lực được duy trì đến
40094	13/05/2024	2	13/05/2026

(73) Chủ văn bằng bảo hộ: GIGALANE CO., LTD. (KR)
61, Dongtansandan 10-gil, Dongtan-myeon, Hwaseong-si, Gyeonggi-do, 18487, Republic of Korea

---

Thông báo số: 54382/TB-SHTT.IP, ngày 12/05/2025 về việc ghi nhận yêu cầu duy trì hiệu lực Bằng độc quyền sáng chế

Số đơn yêu cầu: DT1-2025-04180 Ngày nộp: 21/03/2025

Liên quan đến Bằng độc quyền sáng chế:

(11) Số bằng	(15) Ngày cấp	Năm yêu cầu duy trì hiệu lực	Hiệu lực được duy trì đến
21141	14/05/2019	7	14/05/2026

(73) Chủ văn bằng bảo hộ: PANASONIC INTELLECTUAL PROPERTY MANAGEMENT CO., LTD. (JP)
2-1-61 Shiromi, Chuo-ku, Osaka, Japan.

Thông báo số: 54383/TB-SHTT.IP, ngày 12/05/2025 về việc ghi nhận yêu cầu duy trì hiệu lực Bằng độc quyền sáng chế

Số đơn yêu cầu: DT1-2025-04181 Ngày nộp: 21/03/2025

Liên quan đến Bằng độc quyền sáng chế:

(11) Số bằng	(15) Ngày cấp	Năm yêu cầu duy trì hiệu lực	Hiệu lực được duy trì đến
16956	15/05/2017	9	15/05/2026

(73) Chủ văn bằng bảo hộ: SPECIALTY FERTILIZER PRODUCTS, LLC (US)
11550 Ash Street, Suite 220, Leawood, KS 66211, United States of America

---

Thông báo số: 54384/TB-SHTT.$_{IP}$, ngày 12/05/2025 về việc ghi nhận yêu cầu duy trì hiệu lực Bằng độc quyền sáng chế

Số đơn yêu cầu: DT1-2025-04182 Ngày nộp: 21/03/2025

Liên quan đến Bằng độc quyền sáng chế:

(11) Số bằng	(15) Ngày cấp	Năm yêu cầu duy trì hiệu lực	Hiệu lực được duy trì đến
24126	15/05/2020	6	15/05/2026

(73) Chủ văn bằng bảo hộ: GILEAD SCIENCES, INC. (US)
333 Lakeside Drive, Foster City, California 94404, United States of America

---

Thông báo số: 54405/TB-SHTT.$_{IP}$, ngày 12/05/2025 về việc ghi nhận yêu cầu duy trì hiệu lực Bằng độc quyền sáng chế

Số đơn yêu cầu: DT1-2025-03973 Ngày nộp: 20/03/2025

Liên quan đến Bằng độc quyền sáng chế:

(11) Số bằng	(15) Ngày cấp	Năm yêu cầu duy trì hiệu lực	Hiệu lực được duy trì đến
32074	20/04/2022	4	20/04/2026

(73) Chủ văn bằng bảo hộ: HUAWEI TECHNOLOGIES CO., LTD. (CN)
Huawei Administration Building, Bantian,Longgang District Shenzhen, Guangdong 518129, China

---

Thông báo số: 54406/TB-SHTT.$_{IP}$, ngày 12/05/2025 về việc ghi nhận yêu cầu duy trì hiệu lực Bằng độc quyền sáng chế

Số đơn yêu cầu: DT1-2025-03975 Ngày nộp: 20/03/2025

Liên quan đến Bằng độc quyền sáng chế:

(11) Số bằng	(15) Ngày cấp	Năm yêu cầu duy trì hiệu lực	Hiệu lực được duy trì đến
32063	20/04/2022	4	20/04/2026

(73) Chủ văn bằng bảo hộ: HUAWEI TECHNOLOGIES CO., LTD. (CN)
Huawei Administration Building, Bantian, Longgang
Shenzhen, Guangdong 518129 - China

Thông báo số: 54407/TB-SHTT.$_{IP}$, ngày 12/05/2025 về việc ghi nhận yêu cầu duy trì hiệu lực Bằng độc quyền sáng chế

Số đơn yêu cầu: DT1-2025-03987 Ngày nộp: 20/03/2025

Liên quan đến Bằng độc quyền sáng chế:

(11) Số bằng	(15) Ngày cấp	Năm yêu cầu duy trì hiệu lực	Hiệu lực được duy trì đến
39890	22/04/2024	2	22/04/2026

(73) Chủ văn bằng bảo hộ: HUAWEI TECHNOLOGIES CO., LTD. (CN)
Huawei Administration Building, Bantian, Longgang
District, Shenzhen, Guangdong 518129, P. R. China

Thông báo số: 55692/TB-SHTT.$_{IP}$, ngày 13/05/2025 về việc ghi nhận yêu cầu duy trì hiệu lực Bằng độc quyền sáng chế

Số đơn yêu cầu: DT1-2025-06051 Ngày nộp: 18/04/2025

Liên quan đến Bằng độc quyền sáng chế:

(11) Số bằng	(15) Ngày cấp	Năm yêu cầu duy trì hiệu lực	Hiệu lực được duy trì đến
28427	20/04/2021	5	20/04/2026

(73) Chủ văn bằng bảo hộ: HUAWEI TECHNOLOGIES CO., LTD. (CN)
Huawei Administration Building, Bantian, Longgang,
Shenzhen, Guangdong 518129, China

Thông báo số: 55693/TB-SHTT.IP, ngày 13/05/2025 về việc ghi nhận yêu cầu duy trì hiệu lực Bằng độc quyền sáng chế

Số đơn yêu cầu: DT1-2025-02200 Ngày nộp: 20/02/2025

Liên quan đến Bằng độc quyền sáng chế:

(11) Số bằng	(15) Ngày cấp	Năm yêu cầu duy trì hiệu lực	Hiệu lực được duy trì đến
39454	18/03/2024	2	18/03/2026

(73) Chủ văn bằng bảo hộ: H.C. STARCK TUNGSTEN GMBH (DE)
Landsberger Str. 98, 80339 München, Germany

Thông báo số: 55694/TB-SHTT.IP, ngày 13/05/2025 về việc ghi nhận yêu cầu duy trì hiệu lực Bằng độc quyền sáng chế

Số đơn yêu cầu: DT1-2025-02240 Ngày nộp: 20/02/2025

Liên quan đến Bằng độc quyền sáng chế:

(11) Số bằng	(15) Ngày cấp	Năm yêu cầu duy trì hiệu lực	Hiệu lực được duy trì đến
35404	15/03/2023	3	15/03/2026

(73) Chủ văn bằng bảo hộ: NIHON NOHYAKU CO., LTD. (JP)
19-8, Kyobashi 1-chome, Chuo-ku, Tokyo 1048386 (JP)

Thông báo số: 55695/TB-SHTT.IP, ngày 13/05/2025 về việc ghi nhận yêu cầu duy trì hiệu lực Bằng độc quyền sáng chế

Số đơn yêu cầu: DT1-2025-02241 Ngày nộp: 20/02/2025

Liên quan đến Bằng độc quyền sáng chế:

(11) Số bằng	(15) Ngày cấp	Năm yêu cầu duy trì hiệu lực	Hiệu lực được duy trì đến
28004	12/03/2021	5	12/03/2026

(73) Chủ văn bằng bảo hộ: ARLA FOODS AMBA (DK)
Sønderhøj 14, DK-8260 Viby J, Denmark

Thông báo số: 55696/TB-SHTT.$_{IP}$, ngày 13/05/2025 về việc ghi nhận yêu cầu duy trì hiệu lực Bằng độc quyền sáng chế

Số đơn yêu cầu: DT1-2025-04083 Ngày nộp: 21/03/2025

Liên quan đến Bằng độc quyền sáng chế:

(11) Số bằng	(15) Ngày cấp	Năm yêu cầu duy trì hiệu lực	Hiệu lực được duy trì đến
19111	26/04/2018	8	26/04/2026

(73) Chủ văn bằng bảo hộ: HUAWEI TECHNOLOGIES CO., LTD. (CN)
Huawei Administration Building, Bantian, Longgang, Shenzhen, Guangdong 518129, China

---

Thông báo số: 55697/TB-SHTT.$_{IP}$, ngày 13/05/2025 về việc ghi nhận yêu cầu duy trì hiệu lực Bằng độc quyền sáng chế

Số đơn yêu cầu: DT1-2025-04084 Ngày nộp: 21/03/2025

Liên quan đến Bằng độc quyền sáng chế:

(11) Số bằng	(15) Ngày cấp	Năm yêu cầu duy trì hiệu lực	Hiệu lực được duy trì đến
28474	26/04/2021	5	26/04/2026

(73) Chủ văn bằng bảo hộ: KAO CORPORATION (JP)
14-10, Nihonbashi Kayabacho 1-chome, Chuo-ku, Tokyo 103-8210, Japan

---

Thông báo số: 55698/TB-SHTT.$_{IP}$, ngày 13/05/2025 về việc ghi nhận yêu cầu duy trì hiệu lực Bằng độc quyền sáng chế

Số đơn yêu cầu: DT1-2025-04085 Ngày nộp: 21/03/2025

Liên quan đến Bằng độc quyền sáng chế:

(11) Số bằng	(15) Ngày cấp	Năm yêu cầu duy trì hiệu lực	Hiệu lực được duy trì đến
19140	26/04/2018	8	26/04/2026

(73) Chủ văn bằng bảo hộ: NIPPON STEEL CORPORATION (JP)
6-1, Marunouchi 2-chome, Chiyoda-ku, Tokyo 100-8071 Japan

Thông báo số: 55699/TB-SHTT.$_{IP}$, ngày 13/05/2025 về việc ghi nhận yêu cầu duy trì hiệu lực Bằng độc quyền sáng chế

Số đơn yêu cầu: DT1-2025-04086 Ngày nộp: 21/03/2025

Liên quan đến Bằng độc quyền sáng chế:

(11) Số bằng	(15) Ngày cấp	Năm yêu cầu duy trì hiệu lực	Hiệu lực được duy trì đến
35893	26/04/2023	3	26/04/2026

(73) Chủ văn bằng bảo hộ: JFE STEEL CORPORATION (JP)
2-3, Uchisaiwai-cho 2-chome, Chiyoda-ku, Tokyo 100-0011, Japan

---

Thông báo số: 55700/TB-SHTT.$_{IP}$, ngày 13/05/2025 về việc ghi nhận yêu cầu duy trì hiệu lực Bằng độc quyền sáng chế

Số đơn yêu cầu: DT1-2025-04087 Ngày nộp: 21/03/2025

Liên quan đến Bằng độc quyền sáng chế:

(11) Số bằng	(15) Ngày cấp	Năm yêu cầu duy trì hiệu lực	Hiệu lực được duy trì đến
19128	26/04/2018	8	26/04/2026

(73) Chủ văn bằng bảo hộ: JFE STEEL CORPORATION (JP)
2-3, Uchisaiwai-cho 2-chome, Chiyoda-ku, Tokyo 100-0011, Japan

---

Thông báo số: 55701/TB-SHTT.$_{IP}$, ngày 13/05/2025 về việc ghi nhận yêu cầu duy trì hiệu lực Bằng độc quyền sáng chế

Số đơn yêu cầu: DT1-2025-04088 Ngày nộp: 21/03/2025

Liên quan đến Bằng độc quyền sáng chế:

(11) Số bằng	(15) Ngày cấp	Năm yêu cầu duy trì hiệu lực	Hiệu lực được duy trì đến
19109	26/04/2018	8	26/04/2026

(73) Chủ văn bằng bảo hộ: JFE STEEL CORPORATION (JP)
2-3, Uchisaiwai-cho 2-chome, Chiyoda-ku, Tokyo 100-0011, Japan
CHIYODA GEOTECH CO., LTD. (JP)
940, Kamiko-machi, Omiya-ku, Saitama-shi, Saitama 3300855 Japan

---

Thông báo số: 55702/TB-SHTT.$_{IP}$, ngày 13/05/2025 về việc ghi nhận yêu cầu duy trì hiệu lực Bằng độc quyền sáng chế

Số đơn yêu cầu: DT1-2025-04090 Ngày nộp: 21/03/2025

Liên quan đến Bằng độc quyền sáng chế:

(11) Số bằng	(15) Ngày cấp	Năm yêu cầu duy trì hiệu lực	Hiệu lực được duy trì đến
19096	26/04/2018	8	26/04/2026

(73) Chủ văn bằng bảo hộ: HOYA CORPORATION (JP)
7-5, Naka-Ochiai 2-chome, Shinjuku-ku, Tokyo 161-8525 Japan

Thông báo số: 55703/TB-SHTT.$_{IP}$, ngày 13/05/2025 về việc ghi nhận yêu cầu duy trì hiệu lực Bằng độc quyền sáng chế

Số đơn yêu cầu: DT1-2025-04091 Ngày nộp: 21/03/2025

Liên quan đến Bằng độc quyền sáng chế:

(11) Số bằng	(15) Ngày cấp	Năm yêu cầu duy trì hiệu lực	Hiệu lực được duy trì đến
28481	26/04/2021	5	26/04/2026

(73) Chủ văn bằng bảo hộ: MITSUBISHI GAS CHEMICAL COMPANY, INC. (JP)
5-2, Marunouchi 2-chome, Chiyoda-ku, Tokyo 1008324, Japan

Thông báo số: 55704/TB-SHTT.$_{IP}$, ngày 13/05/2025 về việc ghi nhận yêu cầu duy trì hiệu lực Bằng độc quyền sáng chế

Số đơn yêu cầu: DT1-2025-04092 Ngày nộp: 21/03/2025

Liên quan đến Bằng độc quyền sáng chế:

(11) Số bằng	(15) Ngày cấp	Năm yêu cầu duy trì hiệu lực	Hiệu lực được duy trì đến
19131	26/04/2018	8	26/04/2026

(73) Chủ văn bằng bảo hộ: TOYOBO CO., LTD. (JP)
2-8, Dojima Hama 2-chome, Kita-ku, Osaka-shi, Osaka 5308230, Japan

---

Thông báo số: 55705/TB-SHTT.$_{IP}$, ngày 13/05/2025 về việc ghi nhận yêu cầu duy trì hiệu lực Bằng độc quyền sáng chế

Số đơn yêu cầu: DT1-2025-04093 Ngày nộp: 21/03/2025

Liên quan đến Bằng độc quyền sáng chế:

(11) Số bằng	(15) Ngày cấp	Năm yêu cầu duy trì hiệu lực	Hiệu lực được duy trì đến
35889	26/04/2023	3	26/04/2026

(73) Chủ văn bằng bảo hộ: TORAY INDUSTRIES, INC. (JP)
1-1, Nihonbashi-Muromachi 2-chome, Chuo-ku, Tokyo 1038666, Japan

---

Thông báo số: 55706/TB-SHTT.$_{IP}$, ngày 13/05/2025 về việc ghi nhận yêu cầu duy trì hiệu lực Bằng độc quyền sáng chế

Số đơn yêu cầu: DT1-2025-04094 Ngày nộp: 21/03/2025

Liên quan đến Bằng độc quyền sáng chế:

(11) Số bằng	(15) Ngày cấp	Năm yêu cầu duy trì hiệu lực	Hiệu lực được duy trì đến
19115	26/04/2018	8	26/04/2026

(73) Chủ văn bằng bảo hộ: TAIHO PHARMACEUTICAL CO., LTD. (JP)
1-27, Kandanishiki-cho, Chiyoda-ku, Tokyo 1018444, Japan

Thông báo số: 55707/TB-SHTT.$_{IP}$, ngày 13/05/2025 về việc ghi nhận yêu cầu duy trì hiệu lực Bằng độc quyền sáng chế

Số đơn yêu cầu: DT1-2025-04095 Ngày nộp: 21/03/2025

Liên quan đến Bằng độc quyền sáng chế:

(11) Số bằng	(15) Ngày cấp	Năm yêu cầu duy trì hiệu lực	Hiệu lực được duy trì đến
19094	26/04/2018	8	26/04/2026

(73) Chủ văn bằng bảo hộ: NISSHIN SEIFUN WELNA INC. (JP)
25, Kanda-Nishiki-cho 1-chome, Chiyoda-ku, Tokyo 1018441 Japan

---

Thông báo số: 55708/TB-SHTT.$_{IP}$, ngày 13/05/2025 về việc ghi nhận yêu cầu duy trì hiệu lực Bằng độc quyền sáng chế

Số đơn yêu cầu: DT1-2025-04096 Ngày nộp: 21/03/2025

Liên quan đến Bằng độc quyền sáng chế:

(11) Số bằng	(15) Ngày cấp	Năm yêu cầu duy trì hiệu lực	Hiệu lực được duy trì đến
35881	26/04/2023	3	26/04/2026

(73) Chủ văn bằng bảo hộ: YKK CORPORATION (JP)
1, Kanda Izumi-cho, Chiyoda-ku, Tokyo 101-8642, Japan

Thông báo số: 55709/TB-SHTT.$_{IP}$, ngày 13/05/2025 về việc ghi nhận yêu cầu duy trì hiệu lực Bằng độc quyền sáng chế

Số đơn yêu cầu: DT1-2025-04097 Ngày nộp: 21/03/2025

Liên quan đến Bằng độc quyền sáng chế:

(11) Số bằng	(15) Ngày cấp	Năm yêu cầu duy trì hiệu lực	Hiệu lực được duy trì đến
28483	26/04/2021	5	26/04/2026

(73) Chủ văn bằng bảo hộ: UNICHARM CORPORATION (JP)
182, Shimobun, Kinsei-cho, Shikokuchuo-shi, Ehime 799-0111, Japan

---

Thông báo số: 55710/TB-SHTT.$_{IP}$, ngày 13/05/2025 về việc ghi nhận yêu cầu duy trì hiệu lực Bằng độc quyền sáng chế

Số đơn yêu cầu: DT1-2025-04098 Ngày nộp: 21/03/2025

Liên quan đến Bằng độc quyền sáng chế:

(11) Số bằng	(15) Ngày cấp	Năm yêu cầu duy trì hiệu lực	Hiệu lực được duy trì đến
35891	26/04/2023	3	26/04/2026

(73) Chủ văn bằng bảo hộ: OTOLANUM AG (CH)
c/o Auris Medical Holding AG, Bahnhofstrasse 21, CH-6300 Zug, Switzerland

---

Thông báo số: 55711/TB-SHTT.$_{IP}$, ngày 13/05/2025 về việc ghi nhận yêu cầu duy trì hiệu lực Bằng độc quyền sáng chế

Số đơn yêu cầu: DT1-2025-04099 Ngày nộp: 21/03/2025

Liên quan đến Bằng độc quyền sáng chế:

(11) Số bằng	(15) Ngày cấp	Năm yêu cầu duy trì hiệu lực	Hiệu lực được duy trì đến
32150	27/04/2022	4	27/04/2026

(73) Chủ văn bằng bảo hộ: HUAWEI TECHNOLOGIES CO., LTD. (CN)
Huawei Administration Building, Bantian, Longgang District Shenzhen, Guangdong 518129, China
UNIVERSITY OF SCIENCE AND TECHNOLOGY OF CHINA (CN)
No.96, JinZhai Road, Baohe District, Hefei City, Anhui Province 230026, China

---

Thông báo số: 55712/TB-SHTT.IP, ngày 13/05/2025 về việc ghi nhận yêu cầu duy trì hiệu lực Bằng độc quyền sáng chế

Số đơn yêu cầu: DT1-2025-04100 Ngày nộp: 21/03/2025

Liên quan đến Bằng độc quyền sáng chế:

(11) Số bằng	(15) Ngày cấp	Năm yêu cầu duy trì hiệu lực	Hiệu lực được duy trì đến
28496	27/04/2021	5	27/04/2026

(73) Chủ văn bằng bảo hộ: HUAWEI DEVICE CO., LTD. (CN)
B2-5 of Nanfang Factory, No. 2 of Xincheng Road, Shongshan Lake Science and Technology Industrial Zone, Dongguan, Guangdong, PRC, 523808

Thông báo số: 55713/TB-SHTT.IP, ngày 13/05/2025 về việc ghi nhận yêu cầu duy trì hiệu lực Bằng độc quyền sáng chế

Số đơn yêu cầu: DT1-2025-04102 Ngày nộp: 21/03/2025

Liên quan đến Bằng độc quyền sáng chế:

(11) Số bằng	(15) Ngày cấp	Năm yêu cầu duy trì hiệu lực	Hiệu lực được duy trì đến
23877	27/04/2020	6	27/04/2026

(73) Chủ văn bằng bảo hộ: HUAWEI TECHNOLOGIES CO., LTD. (CN)
Huawei Administration Building, Bantian, Longgang, Shenzhen, Guangdong 518129, China

---

Thông báo số: 55714/TB-SHTT.IP, ngày 13/05/2025 về việc ghi nhận yêu cầu duy trì hiệu lực Bằng độc quyền sáng chế

Số đơn yêu cầu: DT1-2025-04103 Ngày nộp: 21/03/2025

Liên quan đến Bằng độc quyền sáng chế:

(11) Số bằng	(15) Ngày cấp	Năm yêu cầu duy trì hiệu lực	Hiệu lực được duy trì đến
23897	27/04/2020	6	27/04/2026

(73) Chủ văn bằng bảo hộ: JANSSEN PHARMACEUTICA NV (BE)
Turnhoutseweg 30, B-2340 Beerse, BE

Thông báo số: 55715/TB-SHTT.$_{IP}$, ngày 13/05/2025 về việc ghi nhận yêu cầu duy trì hiệu lực Bằng độc quyền sáng chế

Số đơn yêu cầu: DT1-2025-04104 Ngày nộp: 21/03/2025

Liên quan đến Bằng độc quyền sáng chế:

(11) Số bằng	(15) Ngày cấp	Năm yêu cầu duy trì hiệu lực	Hiệu lực được duy trì đến
23893	27/04/2020	6	27/04/2026

(73) Chủ văn bằng bảo hộ: KATHOLIEKE UNIVERSITEIT LEUVEN (BE)
K.U. Leuven R&D, Waaistraat 6 - Box 5105, B-3000 Leuven, Belgium

---

Thông báo số: 55716/TB-SHTT.$_{IP}$, ngày 13/05/2025 về việc ghi nhận yêu cầu duy trì hiệu lực Bằng độc quyền sáng chế

Số đơn yêu cầu: DT1-2025-04105 Ngày nộp: 21/03/2025

Liên quan đến Bằng độc quyền sáng chế:

(11) Số bằng	(15) Ngày cấp	Năm yêu cầu duy trì hiệu lực	Hiệu lực được duy trì đến
32161	27/04/2022	4	27/04/2026

(73) Chủ văn bằng bảo hộ: KUBOTA CORPORATION (JP)
2-47, Shikitsuhigashi 1-chome, Naniwa-ku, Osaka-shi, Osaka 5568601, Japan

---

Thông báo số: 55717/TB-SHTT.$_{IP}$, ngày 13/05/2025 về việc ghi nhận yêu cầu duy trì hiệu lực Bằng độc quyền sáng chế

Số đơn yêu cầu: DT1-2025-04106 Ngày nộp: 21/03/2025

Liên quan đến Bằng độc quyền sáng chế:

(11) Số bằng	(15) Ngày cấp	Năm yêu cầu duy trì hiệu lực	Hiệu lực được duy trì đến
23894	27/04/2020	6	27/04/2026

(73) Chủ văn bằng bảo hộ: JFE STEEL CORPORATION (JP)
2-3, Uchisaiwai-cho 2-chome, Chiyoda-ku, Tokyo 100-0011, Japan

---

Thông báo số: 55718/TB-SHTT.$_{IP}$, ngày 13/05/2025 về việc ghi nhận yêu cầu duy trì hiệu lực Bằng độc quyền sáng chế

Số đơn yêu cầu: DT1-2025-04107 Ngày nộp: 21/03/2025

Liên quan đến Bằng độc quyền sáng chế:

(11) Số bằng	(15) Ngày cấp	Năm yêu cầu duy trì hiệu lực	Hiệu lực được duy trì đến
23879	27/04/2020	6	27/04/2026

(73) Chủ văn bằng bảo hộ: JFE STEEL CORPORATION (JP)
2-3, Uchisaiwai-cho 2-chome, Chiyoda-ku, Tokyo 100-0011, Japan

---

Thông báo số: 55719/TB-SHTT.$_{IP}$, ngày 13/05/2025 về việc ghi nhận yêu cầu duy trì hiệu lực Bằng độc quyền sáng chế

Số đơn yêu cầu: DT1-2025-04108 Ngày nộp: 21/03/2025

Liên quan đến Bằng độc quyền sáng chế:

(11) Số bằng	(15) Ngày cấp	Năm yêu cầu duy trì hiệu lực	Hiệu lực được duy trì đến
28498	27/04/2021	5	27/04/2026

(73) Chủ văn bằng bảo hộ: NOKIA TECHNOLOGIES OY (FI)
Karaportti 3, FI-02610 Espoo, Finland

Thông báo số: 55720/TB-SHTT.$_{IP}$, ngày 13/05/2025 về việc ghi nhận yêu cầu duy trì hiệu lực Bằng độc quyền sáng chế

Số đơn yêu cầu: DT1-2025-04109 Ngày nộp: 21/03/2025

Liên quan đến Bằng độc quyền sáng chế:

(11) Số bằng	(15) Ngày cấp	Năm yêu cầu duy trì hiệu lực	Hiệu lực được duy trì đến
35906	27/04/2023	3	27/04/2026

(73) Chủ văn bằng bảo hộ: CHIYODA CORPORATION (JP)
4-6-2, Minatomirai, Nishi-ku, Yokohama-shi, Kanagawa 220-8765 Japan

---

Thông báo số: 55721/TB-SHTT.$_{IP}$, ngày 13/05/2025 về việc ghi nhận yêu cầu duy trì hiệu lực Bằng độc quyền sáng chế

Số đơn yêu cầu: DT1-2025-04110 Ngày nộp: 21/03/2025

Liên quan đến Bằng độc quyền sáng chế:

(11) Số bằng	(15) Ngày cấp	Năm yêu cầu duy trì hiệu lực	Hiệu lực được duy trì đến
32159	27/04/2022	4	27/04/2026

(73) Chủ văn bằng bảo hộ: SENJU METAL INDUSTRY CO., LTD. (JP)
23, Senju-Hashido-cho, Adachi-ku, Tokyo 1208555, Japan

Thông báo số: 55722/TB-SHTT.$_{IP}$, ngày 13/05/2025 về việc ghi nhận yêu cầu duy trì hiệu lực Bằng độc quyền sáng chế

Số đơn yêu cầu: DT1-2025-04111 Ngày nộp: 21/03/2025

Liên quan đến Bằng độc quyền sáng chế:

(11) Số bằng	(15) Ngày cấp	Năm yêu cầu duy trì hiệu lực	Hiệu lực được duy trì đến
35896	27/04/2023	3	27/04/2026

(73) Chủ văn bằng bảo hộ: SK BIOSCIENCE CO., LTD. (KR)
310, Pangyo-Ro, Budang-Gu Seongnam-Si, Gyeonggi-Do 13494, Republic of Korea

SANOFI PASTEUR, INC. (US)
1 Discovery Drive Swiftwater, PA 18370, United States of America

---

Thông báo số: 55723/TB-SHTT.$_{IP}$, ngày 13/05/2025 về việc ghi nhận yêu cầu duy trì hiệu lực Bằng độc quyền sáng chế

Số đơn yêu cầu: DT1-2025-04113 Ngày nộp: 21/03/2025

Liên quan đến Bằng độc quyền sáng chế:

(11) Số bằng	(15) Ngày cấp	Năm yêu cầu duy trì hiệu lực	Hiệu lực được duy trì đến
28501	28/04/2021	5	28/04/2026

(73) Chủ văn bằng bảo hộ: HONOR DEVICE CO., LTD. (CN)
Suite 3401, Unit A, Building 6, Shum Yip Sky Park, No. 8089, Hongli West Road, Xiangmihu Street, Futian District, Shenzhen, Guangdong 518040, People's Republic of China

---

Thông báo số: 55724/TB-SHTT.$_{IP}$, ngày 13/05/2025 về việc ghi nhận yêu cầu duy trì hiệu lực Bằng độc quyền sáng chế

Số đơn yêu cầu: DT1-2025-04114 Ngày nộp: 21/03/2025

Liên quan đến Bằng độc quyền sáng chế:

(11) Số bằng	(15) Ngày cấp	Năm yêu cầu duy trì hiệu lực	Hiệu lực được duy trì đến
28500	28/04/2021	5	28/04/2026

(73) Chủ văn bằng bảo hộ: HUAWEI TECHNOLOGIES CO., LTD. (CN)
Huawei Administration Building, Bantian, Longgang District, Shenzhen City, Guangdong 518129, China

---

Thông báo số: 55725/TB-SHTT.$_{IP}$, ngày 13/05/2025 về việc ghi nhận yêu cầu duy trì hiệu lực Bằng độc quyền sáng chế

Số đơn yêu cầu: DT1-2025-04115 Ngày nộp: 21/03/2025

Liên quan đến Bằng độc quyền sáng chế:

(11) Số bằng	(15) Ngày cấp	Năm yêu cầu duy trì hiệu lực	Hiệu lực được duy trì đến
23918	28/04/2020	6	28/04/2026

(73) Chủ văn bằng bảo hộ: HUAWEI TECHNOLOGIES CO., LTD. (CN)
Huawei Administration Building, Bantian, Longgang District, Shenzhen, Guangdong 518129, China

---

Thông báo số: 55726/TB-SHTT.$_{IP}$, ngày 13/05/2025 về việc ghi nhận yêu cầu duy trì hiệu lực Bằng độc quyền sáng chế

Số đơn yêu cầu: DT1-2025-04116 Ngày nộp: 21/03/2025

Liên quan đến Bằng độc quyền sáng chế:

(11) Số bằng	(15) Ngày cấp	Năm yêu cầu duy trì hiệu lực	Hiệu lực được duy trì đến
32174	28/04/2022	4	28/04/2026

(73) Chủ văn bằng bảo hộ: SOCIÉTÉ DES PRODUITS NESTLÉ S.A. (CH)
Entre-deux-Villes, 1800 Vevey, Switzerland

Thông báo số: 55727/TB-SHTT.$_{IP}$, ngày 13/05/2025 về việc ghi nhận yêu cầu duy trì hiệu lực Bằng độc quyền sáng chế

Số đơn yêu cầu: DT1-2025-04117 Ngày nộp: 21/03/2025

Liên quan đến Bằng độc quyền sáng chế:

(11) Số bằng	(15) Ngày cấp	Năm yêu cầu duy trì hiệu lực	Hiệu lực được duy trì đến
32169	28/04/2022	4	28/04/2026

(73) Chủ văn bằng bảo hộ: SOCIÉTÉ DES PRODUITS NESTLÉ S.A. (CH)
Entre-deux-Villes, 1800 Vevey, Switzerland

Thông báo số: 55728/TB-SHTT.$_{IP}$, ngày 13/05/2025 về việc ghi nhận yêu cầu duy trì hiệu lực Bằng độc quyền sáng chế

Số đơn yêu cầu: DT1-2025-04118 Ngày nộp: 21/03/2025

Liên quan đến Bằng độc quyền sáng chế:

(11) Số bằng	(15) Ngày cấp	Năm yêu cầu duy trì hiệu lực	Hiệu lực được duy trì đến
12684	28/04/2014	12	28/04/2026

(73) Chủ văn bằng bảo hộ: SUZUKI MOTOR CORPORATION (JP)
300, Takatsuka-Cho, Minami-Ku, Hamamatsu-Shi, Shizuoka-Ken 432-8611 Japan

---

Thông báo số: 55729/TB-SHTT.$_{IP}$, ngày 13/05/2025 về việc ghi nhận yêu cầu duy trì hiệu lực Bằng độc quyền sáng chế

Số đơn yêu cầu: DT1-2025-04119 Ngày nộp: 21/03/2025

Liên quan đến Bằng độc quyền sáng chế:

(11) Số bằng	(15) Ngày cấp	Năm yêu cầu duy trì hiệu lực	Hiệu lực được duy trì đến
32172	28/04/2022	4	28/04/2026

(73) Chủ văn bằng bảo hộ: KUBOTA CORPORATION (JP)
1-2-47, Shikitsuhigashi, Naniwa-ku, Osaka-shi, Osaka 5568601, Japan

---

Thông báo số: 55730/TB-SHTT.$_{IP}$, ngày 13/05/2025 về việc ghi nhận yêu cầu duy trì hiệu lực Bằng độc quyền sáng chế

Số đơn yêu cầu: DT1-2025-04120 Ngày nộp: 21/03/2025

Liên quan đến Bằng độc quyền sáng chế:

(11) Số bằng	(15) Ngày cấp	Năm yêu cầu duy trì hiệu lực	Hiệu lực được duy trì đến
35917	28/04/2023	3	28/04/2026

(73) Chủ văn bằng bảo hộ: GLOBAL MOBILITY SERVICE, INC. (JP)
4F Sumitomo-shibadaimon Bld. 2-gokan, 1-12-16, Shibadaimon, Minato-ku, Tokyo 105-0012 Japan

---

Thông báo số: 55731/TB-SHTT.$_{IP}$, ngày 13/05/2025 về việc ghi nhận yêu cầu duy trì hiệu lực Bằng độc quyền sáng chế

Số đơn yêu cầu: DT1-2025-04121 Ngày nộp: 21/03/2025

Liên quan đến Bằng độc quyền sáng chế:

(11) Số bằng	(15) Ngày cấp	Năm yêu cầu duy trì hiệu lực	Hiệu lực được duy trì đến
35909	28/04/2023	3	28/04/2026

(73) Chủ văn bằng bảo hộ: MITSUBISHI GAS CHEMICAL COMPANY, INC. (JP)
5-2, Marunouchi 2-chome, Chiyoda-ku, Tokyo 100-8324 Japan

Thông báo số: 55732/TB-SHTT.$_{IP}$, ngày 13/05/2025 về việc ghi nhận yêu cầu duy trì hiệu lực Bằng độc quyền sáng chế

Số đơn yêu cầu: DT1-2025-04122 Ngày nộp: 21/03/2025

Liên quan đến Bằng độc quyền sáng chế:

(11) Số bằng	(15) Ngày cấp	Năm yêu cầu duy trì hiệu lực	Hiệu lực được duy trì đến
12690	28/04/2014	12	28/04/2026

(73) Chủ văn bằng bảo hộ: NOKIA CORPORATION (FI)
Keilalahdentie 3, FIN-02150 Espoo, Finland

Thông báo số: 55733/TB-SHTT.$_{IP}$, ngày 13/05/2025 về việc ghi nhận yêu cầu duy trì hiệu lực Bằng độc quyền sáng chế

Số đơn yêu cầu: DT1-2025-04123 Ngày nộp: 21/03/2025

Liên quan đến Bằng độc quyền sáng chế:

(11) Số bằng	(15) Ngày cấp	Năm yêu cầu duy trì hiệu lực	Hiệu lực được duy trì đến
12687	28/04/2014	12	28/04/2026

(73) Chủ văn bằng bảo hộ: NOKIA CORPORATION (FI)
Keilalahdentie 3, FIN-02150 Espoo, Finland

Thông báo số: 55734/TB-SHTT.$_{IP}$, ngày 13/05/2025 về việc ghi nhận yêu cầu duy trì hiệu lực Bằng độc quyền sáng chế

Số đơn yêu cầu: DT1-2025-04124 Ngày nộp: 21/03/2025

Liên quan đến Bằng độc quyền sáng chế:

(11) Số bằng	(15) Ngày cấp	Năm yêu cầu duy trì hiệu lực	Hiệu lực được duy trì đến
35921	28/04/2023	3	28/04/2026

(73) Chủ văn bằng bảo hộ: TORAY ADVANCED FILM CO., LTD. (JP)
3-16, Nihonbashi Hongoku-cho 3-chome, Chuo-ku, Tokyo, 1030021, Japan

---

Thông báo số: 55735/TB-SHTT.$_{IP}$, ngày 13/05/2025 về việc ghi nhận yêu cầu duy trì hiệu lực Bằng độc quyền sáng chế

Số đơn yêu cầu: DT1-2025-04125 Ngày nộp: 21/03/2025

Liên quan đến Bằng độc quyền sáng chế:

(11) Số bằng	(15) Ngày cấp	Năm yêu cầu duy trì hiệu lực	Hiệu lực được duy trì đến
35913	28/04/2023	3	28/04/2026

(73) Chủ văn bằng bảo hộ: MITSUBISHI HEAVY INDUSTRIES ENVIRONMENTAL & CHEMICAL ENGINEERING CO., LTD. (JP)
4-2, Minatomirai 4-chome, Nishi-ku, Yokohama-shi, Kanagawa 220-0012, Japan

---

Thông báo số: 55736/TB-SHTT.$_{IP}$, ngày 13/05/2025 về việc ghi nhận yêu cầu duy trì hiệu lực Bằng độc quyền sáng chế

Số đơn yêu cầu: DT1-2025-04126 Ngày nộp: 21/03/2025

Liên quan đến Bằng độc quyền sáng chế:

(11) Số bằng	(15) Ngày cấp	Năm yêu cầu duy trì hiệu lực	Hiệu lực được duy trì đến
35910	28/04/2023	3	28/04/2026

(73) Chủ văn bằng bảo hộ: NOK CORPORATION (JP)
12-15, Shibadaimon 1-chome, Minato-ku, Tokyo, 105-8585 JAPAN

Thông báo số: 55737/TB-SHTT.$_{IP}$, ngày 13/05/2025 về việc ghi nhận yêu cầu duy trì hiệu lực Bằng độc quyền sáng chế

Số đơn yêu cầu: DT1-2025-04127 Ngày nộp: 21/03/2025

Liên quan đến Bằng độc quyền sáng chế:

(11) Số bằng	(15) Ngày cấp	Năm yêu cầu duy trì hiệu lực	Hiệu lực được duy trì đến
32176	28/04/2022	4	28/04/2026

(73) Chủ văn bằng bảo hộ: JP STEEL PLANTECH CO. (JP)
2-6-23, Shinyokohama, Kouhoku-ku, Yokohama-shi, Kanagawa 2220033, Japan

---

Thông báo số: 55738/TB-SHTT.$_{IP}$, ngày 13/05/2025 về việc ghi nhận yêu cầu duy trì hiệu lực Bằng độc quyền sáng chế

Số đơn yêu cầu: DT1-2025-04128 Ngày nộp: 21/03/2025

Liên quan đến Bằng độc quyền sáng chế:

(11) Số bằng	(15) Ngày cấp	Năm yêu cầu duy trì hiệu lực	Hiệu lực được duy trì đến
28502	28/04/2021	5	28/04/2026

(73) Chủ văn bằng bảo hộ: DE NORA PERMELEC LTD (JP)
2023-15, Endo, Fujisawa-shi, Kanagawa 2520816, Japan

Thông báo số: 55739/TB-SHTT.$_{IP}$, ngày 13/05/2025 về việc ghi nhận yêu cầu duy trì hiệu lực Bằng độc quyền sáng chế

Số đơn yêu cầu: DT1-2025-04129 Ngày nộp: 21/03/2025

Liên quan đến Bằng độc quyền sáng chế:

(11) Số bằng	(15) Ngày cấp	Năm yêu cầu duy trì hiệu lực	Hiệu lực được duy trì đến
23922	28/04/2020	6	28/04/2026

(73) Chủ văn bằng bảo hộ: TAIHO PHARMACEUTICAL CO., LTD. (JP)
1-27, Kandanishiki-cho, Chiyoda-ku, Tokyo 101-8444, Japan

Thông báo số: 55740/TB-SHTT.$_{IP}$, ngày 13/05/2025 về việc ghi nhận yêu cầu duy trì hiệu lực Bằng độc quyền sáng chế

Số đơn yêu cầu: DT1-2025-04130 Ngày nộp: 21/03/2025

Liên quan đến Bằng độc quyền sáng chế:

(11) Số bằng	(15) Ngày cấp	Năm yêu cầu duy trì hiệu lực	Hiệu lực được duy trì đến
23916	28/04/2020	6	28/04/2026

(73) Chủ văn bằng bảo hộ: JX NIPPON MINING & METALS CORPORATION (JP)
6-3, Otemachi 2-chome, Chiyoda-ku, Tokyo 100-8164, Japan

Thông báo số: 55741/TB-SHTT.$_{IP}$, ngày 13/05/2025 về việc ghi nhận yêu cầu duy trì hiệu lực Bằng độc quyền sáng chế

Số đơn yêu cầu: DT1-2025-04131 Ngày nộp: 21/03/2025

Liên quan đến Bằng độc quyền sáng chế:

(11) Số bằng	(15) Ngày cấp	Năm yêu cầu duy trì hiệu lực	Hiệu lực được duy trì đến
32175	28/04/2022	4	28/04/2026

(73) Chủ văn bằng bảo hộ: UNICHARM CORPORATION (JP)
182, Shimobun, Kinsei-cho, Shikokuchuo-City, Ehime 799-0111, Japan

---

Thông báo số: 55742/TB-SHTT.$_{IP}$, ngày 13/05/2025 về việc ghi nhận yêu cầu duy trì hiệu lực Bằng độc quyền sáng chế

Số đơn yêu cầu: DT1-2025-04132 Ngày nộp: 21/03/2025

Liên quan đến Bằng độc quyền sáng chế:

(11) Số bằng	(15) Ngày cấp	Năm yêu cầu duy trì hiệu lực	Hiệu lực được duy trì đến
32166	28/04/2022	4	28/04/2026

(73) Chủ văn bằng bảo hộ: UNICHARM CORPORATION (JP)
182, Shimobun, Kinsei-cho, Shikokuchuo-shi, Ehime 799-0111, Japan

---

Thông báo số: 55743/TB-SHTT.$_{IP}$, ngày 13/05/2025 về việc ghi nhận yêu cầu duy trì hiệu lực Bằng độc quyền sáng chế

Số đơn yêu cầu: DT1-2025-04133 Ngày nộp: 21/03/2025

Liên quan đến Bằng độc quyền sáng chế:

(11) Số bằng	(15) Ngày cấp	Năm yêu cầu duy trì hiệu lực	Hiệu lực được duy trì đến
32178	29/04/2022	4	29/04/2026

(73) Chủ văn bằng bảo hộ: SAPPORO MEDICAL UNIVERSITY (JP)
291-85, Minami 1-jo Nishi 17-chome, Chuo-ku, Sapporo-shi, Hokkaido 0608556, Japan
DAIICHI SANKYO COMPANY, LIMITED (JP)
3-5-1, Nihonbashi Honcho, Chuo-ku, Tokyo 1038426, Japan

Thông báo số: 55744/TB-SHTT.IP, ngày 13/05/2025 về việc ghi nhận yêu cầu duy trì hiệu lực Bằng độc quyền sáng chế

Số đơn yêu cầu: DT1-2025-04135 Ngày nộp: 21/03/2025

Liên quan đến Bằng độc quyền sáng chế:

(11) Số bằng	(15) Ngày cấp	Năm yêu cầu duy trì hiệu lực	Hiệu lực được duy trì đến
23926	29/04/2020	6	29/04/2026

(73) Chủ văn bằng bảo hộ: BRISTOL-MYERS SQUIBB COMPANY (US)
P.O. Box 4000, Route 206 and Provinceline Road, Princeton, New Jersey 08543-4000, United States of America.

Thông báo số: 55745/TB-SHTT.IP, ngày 13/05/2025 về việc ghi nhận yêu cầu duy trì hiệu lực Bằng độc quyền sáng chế

Số đơn yêu cầu: DT1-2025-04136 Ngày nộp: 21/03/2025

Liên quan đến Bằng độc quyền sáng chế:

(11) Số bằng	(15) Ngày cấp	Năm yêu cầu duy trì hiệu lực	Hiệu lực được duy trì đến
32182	29/04/2022	4	29/04/2026

(73) Chủ văn bằng bảo hộ: JP STEEL PLANTECH CO. (JP)
2-6-23, Shinyokohama, Kouhoku-ku, Yokohama-shi, Kanagawa 2220033, Japan

---

Thông báo số: 55746/TB-SHTT.IP, ngày 13/05/2025 về việc ghi nhận yêu cầu duy trì hiệu lực Bằng độc quyền sáng chế

Số đơn yêu cầu: DT1-2025-04137 Ngày nộp: 21/03/2025

Liên quan đến Bằng độc quyền sáng chế:

(11) Số bằng	(15) Ngày cấp	Năm yêu cầu duy trì hiệu lực	Hiệu lực được duy trì đến
32180	29/04/2022	4	29/04/2026

(73) Chủ văn bằng bảo hộ: YKK CORPORATION (JP)
1, Kanda Izumi-cho, Chiyoda-ku, Tokyo 101-8642, Japan

Thông báo số: 55747/TB-SHTT.$_{IP}$, ngày 13/05/2025 về việc ghi nhận yêu cầu duy trì hiệu lực Bằng độc quyền sáng chế

Số đơn yêu cầu: DT1-2025-04138 Ngày nộp: 21/03/2025

Liên quan đến Bằng độc quyền sáng chế:

(11) Số bằng	(15) Ngày cấp	Năm yêu cầu duy trì hiệu lực	Hiệu lực được duy trì đến
32186	29/04/2022	4	29/04/2026

(73) Chủ văn bằng bảo hộ: UNICHARM CORPORATION (JP)
182, Shimobun, Kinsei-cho, Shikokuchuo-City, Ehime 799-0111 Japan

---

Thông báo số: 55748/TB-SHTT.$_{IP}$, ngày 13/05/2025 về việc ghi nhận yêu cầu duy trì hiệu lực Bằng độc quyền sáng chế

Số đơn yêu cầu: DT1-2025-04139 Ngày nộp: 21/03/2025

Liên quan đến Bằng độc quyền sáng chế:

(11) Số bằng	(15) Ngày cấp	Năm yêu cầu duy trì hiệu lực	Hiệu lực được duy trì đến
32185	29/04/2022	4	29/04/2026

(73) Chủ văn bằng bảo hộ: UNICHARM CORPORATION (JP)
182 Kinseichoshimobun, Shikokuchuo-shi, Ehime 799-0111, Japan

---

Thông báo số: 55749/TB-SHTT.$_{IP}$, ngày 13/05/2025 về việc ghi nhận yêu cầu duy trì hiệu lực Bằng độc quyền sáng chế

Số đơn yêu cầu: DT1-2025-04140 Ngày nộp: 21/03/2025

Liên quan đến Bằng độc quyền sáng chế:

(11) Số bằng	(15) Ngày cấp	Năm yêu cầu duy trì hiệu lực	Hiệu lực được duy trì đến
32183	29/04/2022	4	29/04/2026

(73) Chủ văn bằng bảo hộ: UNICHARM CORPORATION (JP)
182, Shimobun, Kinsei-cho, Shikokuchuo-City, Ehime 799-0111 Japan

---

Thông báo số: 55750/TB-SHTT.$_{IP}$, ngày 13/05/2025 về việc ghi nhận yêu cầu duy trì hiệu lực Bằng độc quyền sáng chế

Số đơn yêu cầu: DT1-2025-04141 Ngày nộp: 21/03/2025

Liên quan đến Bằng độc quyền sáng chế:

(11) Số bằng	(15) Ngày cấp	Năm yêu cầu duy trì hiệu lực	Hiệu lực được duy trì đến
21048	02/05/2019	7	02/05/2026

(73) Chủ văn bằng bảo hộ: GROZ-BECKERT KG (DE)
Parkweg 2, 72458 Albstadt, Germany

Thông báo số: 55751/TB-SHTT.$_{IP}$, ngày 13/05/2025 về việc ghi nhận yêu cầu duy trì hiệu lực Bằng độc quyền sáng chế

Số đơn yêu cầu: DT1-2025-04142 Ngày nộp: 21/03/2025

Liên quan đến Bằng độc quyền sáng chế:

(11) Số bằng	(15) Ngày cấp	Năm yêu cầu duy trì hiệu lực	Hiệu lực được duy trì đến
16974	23/05/2017	9	23/05/2026

(73) Chủ văn bằng bảo hộ: THE SUNRIDER CORPORATION DBA SUNRIDER INTERNATIONAL (US)
1625 Abalone Avenue, Torrance, CA 90501 United States of America

---

Thông báo số: 55752/TB-SHTT.$_{IP}$, ngày 13/05/2025 về việc ghi nhận yêu cầu duy trì hiệu lực Bằng độc quyền sáng chế

Số đơn yêu cầu: DT1-2025-04143 Ngày nộp: 21/03/2025

Liên quan đến Bằng độc quyền sáng chế:

(11) Số bằng	(15) Ngày cấp	Năm yêu cầu duy trì hiệu lực	Hiệu lực được duy trì đến
19287	23/05/2018	8	23/05/2026

(73) Chủ văn bằng bảo hộ: PANASONIC INTELLECTUAL PROPERTY MANAGEMENT CO., LTD. (JP)
2-1-61 Shiromi, Chuo-ku, Osaka, Japan.

Thông báo số: 55753/TB-SHTT.$_{IP}$, ngày 13/05/2025 về việc ghi nhận yêu cầu duy trì hiệu lực Bằng độc quyền sáng chế

Số đơn yêu cầu: DT1-2025-04144 Ngày nộp: 21/03/2025

Liên quan đến Bằng độc quyền sáng chế:

(11) Số bằng	(15) Ngày cấp	Năm yêu cầu duy trì hiệu lực	Hiệu lực được duy trì đến
19286	23/05/2018	8	23/05/2026

(73) Chủ văn bằng bảo hộ: SUN PATENT TRUST (US)
450 Lexington Avenue, 38th Floor, New York, NY 10017, United States of America

---

Thông báo số: 55754/TB-SHTT.$_{IP}$, ngày 13/05/2025 về việc ghi nhận yêu cầu duy trì hiệu lực Bằng độc quyền sáng chế

Số đơn yêu cầu: DT1-2025-04145 Ngày nộp: 21/03/2025

Liên quan đến Bằng độc quyền sáng chế:

(11) Số bằng	(15) Ngày cấp	Năm yêu cầu duy trì hiệu lực	Hiệu lực được duy trì đến
28710	24/05/2021	5	24/05/2026

(73) Chủ văn bằng bảo hộ: PANASONIC INTELLECTUAL PROPERTY MANAGEMENT CO., LTD. (JP)
1-61, Shiromi 2-chome, Chuo-ku, Osaka-shi, Osaka 540-6207, Japan

---

Thông báo số: 55755/TB-SHTT.$_{IP}$, ngày 13/05/2025 về việc ghi nhận yêu cầu duy trì hiệu lực Bằng độc quyền sáng chế

Số đơn yêu cầu: DT1-2025-04146 Ngày nộp: 21/03/2025

Liên quan đến Bằng độc quyền sáng chế:

(11) Số bằng	(15) Ngày cấp	Năm yêu cầu duy trì hiệu lực	Hiệu lực được duy trì đến
28711	24/05/2021	5	24/05/2026

(73) Chủ văn bằng bảo hộ: THE SURE CHILL COMPANY LIMITED (GB)
22 Pendre Enterprise Park, Tywyn, Gwynedd LL36 9LW, United Kingdom

---

Thông báo số: 55756/TB-SHTT.$_{IP}$, ngày 13/05/2025 về việc ghi nhận yêu cầu duy trì hiệu lực Bằng độc quyền sáng chế

Số đơn yêu cầu: DT1-2025-04148 Ngày nộp: 21/03/2025

Liên quan đến Bằng độc quyền sáng chế:

(11) Số bằng	(15) Ngày cấp	Năm yêu cầu duy trì hiệu lực	Hiệu lực được duy trì đến
24271	25/05/2020	6	25/05/2026

(73) Chủ văn bằng bảo hộ: PANASONIC INTELLECTUAL PROPERTY MANAGEMENT CO., LTD. (JP)
1-61, Shiromi 2-chome, Chuo-ku, Osaka-shi, Osaka 540-6207 Japan

---

Thông báo số: 55757/TB-SHTT.$_{IP}$, ngày 13/05/2025 về việc ghi nhận yêu cầu duy trì hiệu lực Bằng độc quyền sáng chế

Số đơn yêu cầu: DT1-2025-04149 Ngày nộp: 21/03/2025

Liên quan đến Bằng độc quyền sáng chế:

(11) Số bằng	(15) Ngày cấp	Năm yêu cầu duy trì hiệu lực	Hiệu lực được duy trì đến
24277	26/05/2020	6	26/05/2026

(73) Chủ văn bằng bảo hộ: SUN PATENT TRUST (US)
450 Lexington Avenue, 38th Floor, New York, NY 10017, USA

Thông báo số: 55758/TB-SHTT.$_{IP}$, ngày 13/05/2025 về việc ghi nhận yêu cầu duy trì hiệu lực Bằng độc quyền sáng chế

Số đơn yêu cầu: DT1-2025-04150 Ngày nộp: 21/03/2025

Liên quan đến Bằng độc quyền sáng chế:

(11) Số bằng	(15) Ngày cấp	Năm yêu cầu duy trì hiệu lực	Hiệu lực được duy trì đến
32425	27/05/2022	4	27/05/2026

(73) Chủ văn bằng bảo hộ: COLUMBIA SPORTSWEAR NORTH AMERICA, INC. (US)
14375 NW Science Park Drive, Portland, OR 97229, United States of America

---

Thông báo số: 55759/TB-SHTT.$_{IP}$, ngày 13/05/2025 về việc ghi nhận yêu cầu duy trì hiệu lực Bằng độc quyền sáng chế

Số đơn yêu cầu: DT1-2025-04151 Ngày nộp: 21/03/2025

Liên quan đến Bằng độc quyền sáng chế:

(11) Số bằng	(15) Ngày cấp	Năm yêu cầu duy trì hiệu lực	Hiệu lực được duy trì đến
21221	28/05/2019	7	28/05/2026

(73) Chủ văn bằng bảo hộ: ZTE CORPORATION (CN)
ZTE Plaza, Keji Road South, Hi-Tech Industrial Park, Nanshan Shenzhen, Guangdong 518057, China

---

Thông báo số: 55760/TB-SHTT.$_{IP}$, ngày 13/05/2025 về việc ghi nhận yêu cầu duy trì hiệu lực Bằng độc quyền sáng chế

Số đơn yêu cầu: DT1-2025-04152 Ngày nộp: 21/03/2025

Liên quan đến Bằng độc quyền sáng chế:

(11) Số bằng	(15) Ngày cấp	Năm yêu cầu duy trì hiệu lực	Hiệu lực được duy trì đến
40286	29/05/2024	2	29/05/2026

(73) Chủ văn bằng bảo hộ: COGNEX CORPORATION (US)
One Vision Drive, Natick, MA 01760, United States of America

Thông báo số: 55761/TB-SHTT.$_{IP}$, ngày 13/05/2025 về việc ghi nhận yêu cầu duy trì hiệu lực Bằng độc quyền sáng chế

Số đơn yêu cầu: DT1-2025-04153 Ngày nộp: 21/03/2025

Liên quan đến Bằng độc quyền sáng chế:

(11) Số bằng	(15) Ngày cấp	Năm yêu cầu duy trì hiệu lực	Hiệu lực được duy trì đến
36232	30/05/2023	3	30/05/2026

(73) Chủ văn bằng bảo hộ: KMW INC. (KR)
183-6, Yeongcheon-ro, Dongtan-myeon, Hwaseong-si, Gyeonggi-do 18462, Republic of Korea

---

Thông báo số: 55762/TB-SHTT.$_{IP}$, ngày 13/05/2025 về việc ghi nhận yêu cầu duy trì hiệu lực Bằng độc quyền sáng chế

Số đơn yêu cầu: DT1-2025-04154 Ngày nộp: 21/03/2025

Liên quan đến Bằng độc quyền sáng chế:

(11) Số bằng	(15) Ngày cấp	Năm yêu cầu duy trì hiệu lực	Hiệu lực được duy trì đến
36257	31/05/2023	3	31/05/2026

(73) Chủ văn bằng bảo hộ: UMICORE (BE)
Rue du Marais 31, B-1000 Brussels, Belgium

Thông báo số: 55763/TB-SHTT.IP, ngày 13/05/2025 về việc ghi nhận yêu cầu duy trì hiệu lực Bằng độc quyền sáng chế

Số đơn yêu cầu: DT1-2025-04155 Ngày nộp: 21/03/2025

Liên quan đến Bằng độc quyền sáng chế:

(11) Số bằng	(15) Ngày cấp	Năm yêu cầu duy trì hiệu lực	Hiệu lực được duy trì đến
32497	01/06/2022	4	01/06/2026

(73) Chủ văn bằng bảo hộ: DOW GLOBAL TECHNOLOGIES LLC (US)
2040 Dow Center Midland, MI 48674, United States of America

Thông báo số: 55764/TB-SHTT.IP, ngày 13/05/2025 về việc ghi nhận yêu cầu duy trì hiệu lực Bằng độc quyền sáng chế

Số đơn yêu cầu: DT1-2025-04156 Ngày nộp: 21/03/2025

Liên quan đến Bằng độc quyền sáng chế:

(11) Số bằng	(15) Ngày cấp	Năm yêu cầu duy trì hiệu lực	Hiệu lực được duy trì đến
28817	03/06/2021	5	03/06/2026

(73) Chủ văn bằng bảo hộ: SANOFI (FR)
54, rue la Boétie, 75008, Paris, France

Thông báo số: 55765/TB-SHTT.IP, ngày 13/05/2025 về việc ghi nhận yêu cầu duy trì hiệu lực Bằng độc quyền sáng chế

Số đơn yêu cầu: DT1-2025-04157 Ngày nộp: 21/03/2025

Liên quan đến Bằng độc quyền sáng chế:

(11) Số bằng	(15) Ngày cấp	Năm yêu cầu duy trì hiệu lực	Hiệu lực được duy trì đến
28821	03/06/2021	5	03/06/2026

(73) Chủ văn bằng bảo hộ: GELITA AG (DE)
Uferstraße 7, 69412 Eberbach, Germany

Thông báo số: 55766/TB-SHTT.$_{IP}$, ngày 13/05/2025 về việc ghi nhận yêu cầu duy trì hiệu lực Bằng độc quyền sáng chế

Số đơn yêu cầu: DT1-2025-04158 Ngày nộp: 21/03/2025

Liên quan đến Bằng độc quyền sáng chế:

(11) Số bằng	(15) Ngày cấp	Năm yêu cầu duy trì hiệu lực	Hiệu lực được duy trì đến
24388	04/06/2020	6	04/06/2026

(73) Chủ văn bằng bảo hộ: ZTE CORPORATION (CN)
ZTE Plaza, Keji Road South, Hi-Tech Industrial Park, Nanshan, Shenzhen, Guangdong 518057, China

---

Thông báo số: 55767/TB-SHTT.$_{IP}$, ngày 13/05/2025 về việc ghi nhận yêu cầu duy trì hiệu lực Bằng độc quyền sáng chế

Số đơn yêu cầu: DT1-2025-04159 Ngày nộp: 21/03/2025

Liên quan đến Bằng độc quyền sáng chế:

(11) Số bằng	(15) Ngày cấp	Năm yêu cầu duy trì hiệu lực	Hiệu lực được duy trì đến
28826	04/06/2021	5	04/06/2026

(73) Chủ văn bằng bảo hộ: SANOFI (FR)
54, rue la Boetie 75008 Paris, France

Thông báo số: 55768/TB-SHTT.IP, ngày 13/05/2025 về việc ghi nhận yêu cầu duy trì hiệu lực Bằng độc quyền sáng chế

Số đơn yêu cầu: DT1-2025-04160 Ngày nộp: 21/03/2025

Liên quan đến Bằng độc quyền sáng chế:

(11) Số bằng	(15) Ngày cấp	Năm yêu cầu duy trì hiệu lực	Hiệu lực được duy trì đến
39968	03/05/2024	2	03/05/2026

(73) Chủ văn bằng bảo hộ: PROJECT PHOENIX, LLC (US)
1725 S. Country Club Drive, Mesa, Arizona 85210, United States of America

---

Thông báo số: 55769/TB-SHTT.IP, ngày 13/05/2025 về việc ghi nhận yêu cầu duy trì hiệu lực Bằng độc quyền sáng chế

Số đơn yêu cầu: DT1-2025-04161 Ngày nộp: 21/03/2025

Liên quan đến Bằng độc quyền sáng chế:

(11) Số bằng	(15) Ngày cấp	Năm yêu cầu duy trì hiệu lực	Hiệu lực được duy trì đến
15449	04/05/2016	10	04/05/2026

(73) Chủ văn bằng bảo hộ: PANASONIC INTELLECTUAL PROPERTY CORPORATION OF AMERICA (US)
20000 Mariner Avenue, Suite 200, Torrance CA 90503 United States of America

---

Thông báo số: 55770/TB-SHTT.IP, ngày 13/05/2025 về việc ghi nhận yêu cầu duy trì hiệu lực Bằng độc quyền sáng chế

Số đơn yêu cầu: DT1-2025-04162 Ngày nộp: 21/03/2025

Liên quan đến Bằng độc quyền sáng chế:

(11) Số bằng	(15) Ngày cấp	Năm yêu cầu duy trì hiệu lực	Hiệu lực được duy trì đến
35928	04/05/2023	3	04/05/2026

(73) Chủ văn bằng bảo hộ: KITE PHARMA, INC. (US)
2225 Colorado Avenue, Santa Monica, California, 90404, United States of America
AMGEN INC. (US)
One Amgen Center Drive, Thousand Oaks, CA 91320, United States of America

---

Thông báo số: 55771/TB-SHTT.$_{IP}$, ngày 13/05/2025 về việc ghi nhận yêu cầu duy trì hiệu lực Bằng độc quyền sáng chế

Số đơn yêu cầu: DT1-2025-04163 Ngày nộp: 21/03/2025

Liên quan đến Bằng độc quyền sáng chế:

(11) Số bằng	(15) Ngày cấp	Năm yêu cầu duy trì hiệu lực	Hiệu lực được duy trì đến
39995	06/05/2024	2	06/05/2026

(73) Chủ văn bằng bảo hộ: DOW GLOBAL TECHNOLOGIES LLC (US)
2040 Dow Center, Midland, Michigan 48674, United States of America
PERFORMANCE MATERIALS NA, INC. (US)
2211 H. H. Dow Way, Midland, MI 48674, United States of America

---

Thông báo số: 55772/TB-SHTT.$_{IP}$, ngày 13/05/2025 về việc ghi nhận yêu cầu duy trì hiệu lực Bằng độc quyền sáng chế

Số đơn yêu cầu: DT1-2025-04164 Ngày nộp: 21/03/2025

Liên quan đến Bằng độc quyền sáng chế:

(11) Số bằng	(15) Ngày cấp	Năm yêu cầu duy trì hiệu lực	Hiệu lực được duy trì đến
40041	07/05/2024	2	07/05/2026

(73) Chủ văn bằng bảo hộ: PANASONIC INTELLECTUAL PROPERTY MANAGEMENT CO., LTD. (JP)
1-61, Shiromi 2-chome, Chuo-ku, Osaka-shi, Osaka 540-6207, Japan

---

Thông báo số: 55773/TB-SHTT.IP, ngày 13/05/2025 về việc ghi nhận yêu cầu duy trì hiệu lực Bằng độc quyền sáng chế

Số đơn yêu cầu: DT1-2025-04165 Ngày nộp: 21/03/2025

Liên quan đến Bằng độc quyền sáng chế:

(11) Số bằng	(15) Ngày cấp	Năm yêu cầu duy trì hiệu lực	Hiệu lực được duy trì đến
21094	07/05/2019	7	07/05/2026

(73) Chủ văn bằng bảo hộ: SUN PATENT TRUST (US)
450 Lexington Avenue, 38th Floor, New York, NY 10017
United States of America

Thông báo số: 55774/TB-SHTT.IP, ngày 13/05/2025 về việc ghi nhận yêu cầu duy trì hiệu lực Bằng độc quyền sáng chế

Số đơn yêu cầu: DT1-2025-04166 Ngày nộp: 21/03/2025

Liên quan đến Bằng độc quyền sáng chế:

(11) Số bằng	(15) Ngày cấp	Năm yêu cầu duy trì hiệu lực	Hiệu lực được duy trì đến
40039	07/05/2024	2	07/05/2026

(73) Chủ văn bằng bảo hộ: THE USA, AS REPRESENTED BY THE SECRETARY, DEPARTMENT OF HEALTH AND HUMAN SERVICES (US)
National Institutes of Health, 6011 Executive Boulevard, Suite 325, Rockville, MD 20852, US
SANOFI (FR)
54 rue La Boétie, 75008 Paris, FR

Thông báo số: 55775/TB-SHTT.IP, ngày 13/05/2025 về việc ghi nhận yêu cầu duy trì hiệu lực Bằng độc quyền sáng chế

Số đơn yêu cầu: DT1-2025-04167 Ngày nộp: 21/03/2025

Liên quan đến Bằng độc quyền sáng chế:

(11) Số bằng	(15) Ngày cấp	Năm yêu cầu duy trì hiệu lực	Hiệu lực được duy trì đến
40023	07/05/2024	2	07/05/2026

(73) Chủ văn bằng bảo hộ: GILEAD PHARMASSET LLC (US)
333 Lakeside Drive, Foster City, California 94404, United States of America

---

Thông báo số: 55776/TB-SHTT.$_{IP}$, ngày 13/05/2025 về việc ghi nhận yêu cầu duy trì hiệu lực Bằng độc quyền sáng chế

Số đơn yêu cầu: DT1-2025-04168 Ngày nộp: 21/03/2025

Liên quan đến Bằng độc quyền sáng chế:

(11) Số bằng	(15) Ngày cấp	Năm yêu cầu duy trì hiệu lực	Hiệu lực được duy trì đến
15467	09/05/2016	10	09/05/2026

(73) Chủ văn bằng bảo hộ: APPLE INC. (US)
One Apple Park Way, Cupertino, California 95014, United States of America

---

Thông báo số: 55777/TB-SHTT.$_{IP}$, ngày 13/05/2025 về việc ghi nhận yêu cầu duy trì hiệu lực Bằng độc quyền sáng chế

Số đơn yêu cầu: DT1-2025-04169 Ngày nộp: 21/03/2025

Liên quan đến Bằng độc quyền sáng chế:

(11) Số bằng	(15) Ngày cấp	Năm yêu cầu duy trì hiệu lực	Hiệu lực được duy trì đến
19230	10/05/2018	8	10/05/2026

(73) Chủ văn bằng bảo hộ: M&K HOLDINGS INC. (KR)
2nd. F., Miraesoft Bldg., 35, Nambusunhwan-ro 337-gil, Seocho-gu, Seoul, Republic of Korea

---

Thông báo số: 55778/TB-SHTT.IP, ngày 13/05/2025 về việc ghi nhận yêu cầu duy trì hiệu lực Bằng độc quyền sáng chế

Số đơn yêu cầu: DT1-2025-04170 Ngày nộp: 21/03/2025

Liên quan đến Bằng độc quyền sáng chế:

(11) Số bằng	(15) Ngày cấp	Năm yêu cầu duy trì hiệu lực	Hiệu lực được duy trì đến
40086	10/05/2024	2	10/05/2026

(73) Chủ văn bằng bảo hộ: ERBER AKTIENGESELLSCHAFT (AT)
Industriestrasse 21, A-3130 Herzogenburg, Austria

Thông báo số: 55779/TB-SHTT.IP, ngày 13/05/2025 về việc ghi nhận yêu cầu duy trì hiệu lực Bằng độc quyền sáng chế

Số đơn yêu cầu: DT1-2025-04171 Ngày nộp: 21/03/2025

Liên quan đến Bằng độc quyền sáng chế:

(11) Số bằng	(15) Ngày cấp	Năm yêu cầu duy trì hiệu lực	Hiệu lực được duy trì đến
28579	11/05/2021	5	11/05/2026

(73) Chủ văn bằng bảo hộ: PANASONIC INTELLECTUAL PROPERTY MANAGEMENT CO., LTD. (JP)
1-61, Shiromi 2-chome, Chuo-ku, Osaka-shi, Osaka 540-6207, Japan

---

Thông báo số: 55780/TB-SHTT.IP, ngày 13/05/2025 về việc ghi nhận yêu cầu duy trì hiệu lực Bằng độc quyền sáng chế

Số đơn yêu cầu: DT1-2025-04172 Ngày nộp: 21/03/2025

Liên quan đến Bằng độc quyền sáng chế:

(11) Số bằng	(15) Ngày cấp	Năm yêu cầu duy trì hiệu lực	Hiệu lực được duy trì đến
36012	11/05/2023	3	11/05/2026

(73) Chủ văn bằng bảo hộ: ERBER AKTIENGESELLSCHAFT (AT)
Erber Campus 1, 3131 Getzersdorf bei Traismaurer, Austria

Thông báo số: 55781/TB-SHTT.IP, ngày 13/05/2025 về việc ghi nhận yêu cầu duy trì hiệu lực Bằng độc quyền sáng chế

Số đơn yêu cầu: DT1-2025-04183 Ngày nộp: 21/03/2025

Liên quan đến Bằng độc quyền sáng chế:

(11) Số bằng	(15) Ngày cấp	Năm yêu cầu duy trì hiệu lực	Hiệu lực được duy trì đến
15499	16/05/2016	10	16/05/2026

(73) Chủ văn bằng bảo hộ: INNOVATION & RESEARCH S.R.L. (IT)
Via Bianca di Savoia, 17 I-20122 Milano, Italy

Thông báo số: 55782/TB-SHTT.IP, ngày 13/05/2025 về việc ghi nhận yêu cầu duy trì hiệu lực Bằng độc quyền sáng chế

Số đơn yêu cầu: DT1-2025-04185 Ngày nộp: 21/03/2025

Liên quan đến Bằng độc quyền sáng chế:

(11) Số bằng	(15) Ngày cấp	Năm yêu cầu duy trì hiệu lực	Hiệu lực được duy trì đến
15503	16/05/2016	10	16/05/2026

(73) Chủ văn bằng bảo hộ: GILEAD SCIENCES, INC. (US)
333 Lakeside Drive, Foster City, California 94404, United States of America

---

Thông báo số: 55783/TB-SHTT.IP, ngày 13/05/2025 về việc ghi nhận yêu cầu duy trì hiệu lực Bằng độc quyền sáng chế

Số đơn yêu cầu: DT1-2025-04187 Ngày nộp: 21/03/2025

Liên quan đến Bằng độc quyền sáng chế:

(11) Số bằng	(15) Ngày cấp	Năm yêu cầu duy trì hiệu lực	Hiệu lực được duy trì đến
19274	17/05/2018	8	17/05/2026

(73) Chủ văn bằng bảo hộ: SEMICONDUCTOR ENERGY LABORATORY CO., LTD. (JP)
398, Hase, Atsugi-shi, Kanagawa, 2430036, Japan

Thông báo số: 55784/TB-SHTT.$_{IP}$, ngày 13/05/2025 về việc ghi nhận yêu cầu duy trì hiệu lực Bằng độc quyền sáng chế

Số đơn yêu cầu: DT1-2025-04188 Ngày nộp: 21/03/2025

Liên quan đến Bằng độc quyền sáng chế:

(11) Số bằng	(15) Ngày cấp	Năm yêu cầu duy trì hiệu lực	Hiệu lực được duy trì đến
32307	17/05/2022	4	17/05/2026

(73) Chủ văn bằng bảo hộ: SICO INCORPORATED (US)
7525 Cahill Road, Edina, Minnesota 55439-2745, United States of America

---

Thông báo số: 55785/TB-SHTT.$_{IP}$, ngày 13/05/2025 về việc ghi nhận yêu cầu duy trì hiệu lực Bằng độc quyền sáng chế

Số đơn yêu cầu: DT1-2025-04189 Ngày nộp: 21/03/2025

Liên quan đến Bằng độc quyền sáng chế:

(11) Số bằng	(15) Ngày cấp	Năm yêu cầu duy trì hiệu lực	Hiệu lực được duy trì đến
24154	18/05/2020	6	18/05/2026

(73) Chủ văn bằng bảo hộ: CHR. HANSEN A/S (DK)
Boege Alle 10-12, DK-2970 Hoersholm, Denmark

Thông báo số: 55786/TB-SHTT.IP, ngày 13/05/2025 về việc ghi nhận yêu cầu duy trì hiệu lực Bằng độc quyền sáng chế

Số đơn yêu cầu: DT1-2025-04190 Ngày nộp: 21/03/2025

Liên quan đến Bằng độc quyền sáng chế:

(11) Số bằng	(15) Ngày cấp	Năm yêu cầu duy trì hiệu lực	Hiệu lực được duy trì đến
28660	19/05/2021	5	19/05/2026

(73) Chủ văn bằng bảo hộ: TOYOTA JIDOSHA KABUSHIKI KAISHA (JP)
1, Toyota-cho, Toyota-shi, Aichi 471-8571 Japan

Thông báo số: 55787/TB-SHTT.IP, ngày 13/05/2025 về việc ghi nhận yêu cầu duy trì hiệu lực Bằng độc quyền sáng chế

Số đơn yêu cầu: DT1-2025-04191 Ngày nộp: 21/03/2025

Liên quan đến Bằng độc quyền sáng chế:

(11) Số bằng	(15) Ngày cấp	Năm yêu cầu duy trì hiệu lực	Hiệu lực được duy trì đến
24184	19/05/2020	6	19/05/2026

(73) Chủ văn bằng bảo hộ: SUN PATENT TRUST (US)
450 Lexington Avenue, 38th Floor, New York, NY 10017, USA

Thông báo số: 55788/TB-SHTT.IP, ngày 13/05/2025 về việc ghi nhận yêu cầu duy trì hiệu lực Bằng độc quyền sáng chế

Số đơn yêu cầu: DT1-2025-04192 Ngày nộp: 21/03/2025

Liên quan đến Bằng độc quyền sáng chế:

(11) Số bằng	(15) Ngày cấp	Năm yêu cầu duy trì hiệu lực	Hiệu lực được duy trì đến
40190	20/05/2024	2	20/05/2026

(73) Chủ văn bằng bảo hộ: PANASONIC INTELLECTUAL PROPERTY MANAGEMENT CO., LTD. (JP)
1-61, Shiromi 2-chome, Chuo-ku, Osaka-shi, Osaka 540-6207 Japan

---

Thông báo số: 55789/TB-SHTT.IP, ngày 13/05/2025 về việc ghi nhận yêu cầu duy trì hiệu lực Bằng độc quyền sáng chế

Số đơn yêu cầu: DT1-2025-04193 Ngày nộp: 21/03/2025

Liên quan đến Bằng độc quyền sáng chế:

(11) Số bằng	(15) Ngày cấp	Năm yêu cầu duy trì hiệu lực	Hiệu lực được duy trì đến
40176	20/05/2024	2	20/05/2026

(73) Chủ văn bằng bảo hộ: PANASONIC INTELLECTUAL PROPERTY MANAGEMENT CO., LTD. (JP)
1-61, Shiromi 2-Chome, Chuo-ku, Osaka-shi, Osaka 540-6207 Japan

---

Thông báo số: 55790/TB-SHTT.IP, ngày 13/05/2025 về việc ghi nhận yêu cầu duy trì hiệu lực Bằng độc quyền sáng chế

Số đơn yêu cầu: DT1-2025-04194 Ngày nộp: 21/03/2025

Liên quan đến Bằng độc quyền sáng chế:

(11) Số bằng	(15) Ngày cấp	Năm yêu cầu duy trì hiệu lực	Hiệu lực được duy trì đến
28692	21/05/2021	5	21/05/2026

(73) Chủ văn bằng bảo hộ: HUAWEI TECHNOLOGIES CO., LTD. (CN)
Huawei Administration Building, Bantian, Longgang, Shenzhen, Guangdong 518129, China

---

Thông báo số: 55791/TB-SHTT.IP, ngày 13/05/2025 về việc ghi nhận yêu cầu duy trì hiệu lực Bằng độc quyền sáng chế

Số đơn yêu cầu: DT1-2025-04195 Ngày nộp: 21/03/2025

Liên quan đến Bằng độc quyền sáng chế:

(11) Số bằng	(15) Ngày cấp	Năm yêu cầu duy trì hiệu lực	Hiệu lực được duy trì đến
40198	21/05/2024	2	21/05/2026

(73) Chủ văn bằng bảo hộ: MESSER FRANCE S.A.S. (FR)
24, Quai Galliéni CS 90040, 92156 Suresnes Cedex, France
MESSER SE & CO. KGAA (DE)
Messer-Platz 1, 65812 Bad Soden, Germany

Thông báo số: 55792/TB-SHTT.$_{IP}$, ngày 13/05/2025 về việc ghi nhận yêu cầu duy trì hiệu lực Bằng độc quyền sáng chế

Số đơn yêu cầu: DT1-2025-04196 Ngày nộp: 21/03/2025

Liên quan đến Bằng độc quyền sáng chế:

(11) Số bằng	(15) Ngày cấp	Năm yêu cầu duy trì hiệu lực	Hiệu lực được duy trì đến
24241	21/05/2020	6	21/05/2026

(73) Chủ văn bằng bảo hộ: GILEAD PHARMASSET LLC (US)
333 Lakeside Drive, Foster City, California 94404, United States of America

---

Thông báo số: 55793/TB-SHTT.$_{IP}$, ngày 13/05/2025 về việc ghi nhận yêu cầu duy trì hiệu lực Bằng độc quyền sáng chế

Số đơn yêu cầu: DT1-2025-04197 Ngày nộp: 21/03/2025

Liên quan đến Bằng độc quyền sáng chế:

(11) Số bằng	(15) Ngày cấp	Năm yêu cầu duy trì hiệu lực	Hiệu lực được duy trì đến
21193	21/05/2019	7	21/05/2026

(73) Chủ văn bằng bảo hộ: DSM IP ASSETS B.V. (NL)
Het Overloon 1, 6411 TE Heerlen, The Netherlands

Thông báo số: 55794/TB-SHTT.$_{IP}$, ngày 13/05/2025 về việc ghi nhận yêu cầu duy trì hiệu lực Bằng độc quyền sáng chế

Số đơn yêu cầu: DT1-2025-04198 Ngày nộp: 21/03/2025

Liên quan đến Bằng độc quyền sáng chế:

(11) Số bằng	(15) Ngày cấp	Năm yêu cầu duy trì hiệu lực	Hiệu lực được duy trì đến
40219	22/05/2024	2	22/05/2026

(73) Chủ văn bằng bảo hộ: PANASONIC INTELLECTUAL PROPERTY CORPORATION OF AMERICA (US)
20000 Mariner Avenue, Suite 200, Torrance, California 90503, United States of America

---

Thông báo số: 55795/TB-SHTT.$_{IP}$, ngày 13/05/2025 về việc ghi nhận yêu cầu duy trì hiệu lực Bằng độc quyền sáng chế

Số đơn yêu cầu: DT1-2025-04199 Ngày nộp: 21/03/2025

Liên quan đến Bằng độc quyền sáng chế:

(11) Số bằng	(15) Ngày cấp	Năm yêu cầu duy trì hiệu lực	Hiệu lực được duy trì đến
24389	04/06/2020	6	04/06/2026

(73) Chủ văn bằng bảo hộ: ALFA LAVAL CORPORATE AB (SE)
P.O. Box 73, S-221 00 Lund, Sweden

Thông báo số: 55796/TB-SHTT.$_{IP}$, ngày 13/05/2025 về việc ghi nhận yêu cầu duy trì hiệu lực Bằng độc quyền sáng chế

Số đơn yêu cầu: DT1-2025-04200 Ngày nộp: 21/03/2025

Liên quan đến Bằng độc quyền sáng chế:

(11) Số bằng	(15) Ngày cấp	Năm yêu cầu duy trì hiệu lực	Hiệu lực được duy trì đến
21299	04/06/2019	7	04/06/2026

(73) Chủ văn bằng bảo hộ: GILEAD PHARMASSET LLC (US)
333 Lakeside Drive, Foster City, California 94404, United States of America

---

Thông báo số: 55797/TB-SHTT.IP, ngày 13/05/2025 về việc ghi nhận yêu cầu duy trì hiệu lực Bằng độc quyền sáng chế

Số đơn yêu cầu: DT1-2025-04201 Ngày nộp: 21/03/2025

Liên quan đến Bằng độc quyền sáng chế:

(11) Số bằng	(15) Ngày cấp	Năm yêu cầu duy trì hiệu lực	Hiệu lực được duy trì đến
36307	05/06/2023	3	05/06/2026

(73) Chủ văn bằng bảo hộ: GILEAD SCIENCES, INC. (US)
333 Lakeside Drive, Foster City, CA 94404, United States of America

---

Thông báo số: 55798/TB-SHTT.IP, ngày 13/05/2025 về việc ghi nhận yêu cầu duy trì hiệu lực Bằng độc quyền sáng chế

Số đơn yêu cầu: DT1-2025-04202 Ngày nộp: 21/03/2025

Liên quan đến Bằng độc quyền sáng chế:

(11) Số bằng	(15) Ngày cấp	Năm yêu cầu duy trì hiệu lực	Hiệu lực được duy trì đến
17033	06/06/2017	9	06/06/2026

(73) Chủ văn bằng bảo hộ: CHR. HANSEN A/S (DK)
Boege Alle 10-12, DK-2970 Hoersholm, Denmark

Thông báo số: 55799/TB-SHTT.IP, ngày 13/05/2025 về việc ghi nhận yêu cầu duy trì hiệu lực Bằng độc quyền sáng chế

Số đơn yêu cầu: DT1-2025-04203 Ngày nộp: 21/03/2025

Liên quan đến Bằng độc quyền sáng chế:

(11) Số bằng	(15) Ngày cấp	Năm yêu cầu duy trì hiệu lực	Hiệu lực được duy trì đến
17061	06/06/2017	9	06/06/2026

(73) Chủ văn bằng bảo hộ: M&K HOLDINGS INC. (KR)
2nd. F., Miraesoft Bldg., 35, Nambusunhwan-ro 337-gil, Seocho-gu, Seoul, Republic of Korea

---

Thông báo số: 55800/TB-SHTT.$_{IP}$, ngày 13/05/2025 về việc ghi nhận yêu cầu duy trì hiệu lực Bằng độc quyền sáng chế

Số đơn yêu cầu: DT1-2025-04204 Ngày nộp: 21/03/2025

Liên quan đến Bằng độc quyền sáng chế:

(11) Số bằng	(15) Ngày cấp	Năm yêu cầu duy trì hiệu lực	Hiệu lực được duy trì đến
17060	06/06/2017	9	06/06/2026

(73) Chủ văn bằng bảo hộ: M&K HOLDINGS INC. (KR)
2nd. F., Miraesoft Bldg., 35, Nambusunhwan-ro 337-gil, Seocho-gu, Seoul, Republic of Korea

---

Thông báo số: 55801/TB-SHTT.$_{IP}$, ngày 13/05/2025 về việc ghi nhận yêu cầu duy trì hiệu lực Bằng độc quyền sáng chế

Số đơn yêu cầu: DT1-2025-04205 Ngày nộp: 21/03/2025

Liên quan đến Bằng độc quyền sáng chế:

(11) Số bằng	(15) Ngày cấp	Năm yêu cầu duy trì hiệu lực	Hiệu lực được duy trì đến
17059	06/06/2017	9	06/06/2026

(73) Chủ văn bằng bảo hộ: M&K HOLDINGS INC. (KR)
2nd. F., Miraesoft Bldg., 35, Nambusunhwan-ro 337-gil, Seocho-gu, Seoul, Republic of Korea

---

Thông báo số: 55802/TB-SHTT.$_{IP}$, ngày 13/05/2025 về việc ghi nhận yêu cầu duy trì hiệu lực Bằng độc quyền sáng chế

Số đơn yêu cầu: DT1-2025-04206 Ngày nộp: 21/03/2025

Liên quan đến Bằng độc quyền sáng chế:

(11) Số bằng	(15) Ngày cấp	Năm yêu cầu duy trì hiệu lực	Hiệu lực được duy trì đến
19377	06/06/2018	8	06/06/2026

(73) Chủ văn bằng bảo hộ: GENENTECH, INC. (US)
1 DNA Way, South San Francisco, California 94080, United States of America

---

Thông báo số: 55803/TB-SHTT.$_{IP}$, ngày 13/05/2025 về việc ghi nhận yêu cầu duy trì hiệu lực Bằng độc quyền sáng chế

Số đơn yêu cầu: DT1-2025-04207 Ngày nộp: 21/03/2025

Liên quan đến Bằng độc quyền sáng chế:

(11) Số bằng	(15) Ngày cấp	Năm yêu cầu duy trì hiệu lực	Hiệu lực được duy trì đến
32534	06/06/2022	4	06/06/2026

(73) Chủ văn bằng bảo hộ: DONGWOO FINE-CHEM CO., LTD. (KR)
132, Yakchon-ro, Iksan-si, Jeollabuk-do 54631, Republic of Korea

---

Thông báo số: 55804/TB-SHTT.$_{IP}$, ngày 13/05/2025 về việc ghi nhận yêu cầu duy trì hiệu lực Bằng độc quyền sáng chế

Số đơn yêu cầu: DT1-2025-04208 Ngày nộp: 21/03/2025

Liên quan đến Bằng độc quyền sáng chế:

(11) Số bằng	(15) Ngày cấp	Năm yêu cầu duy trì hiệu lực	Hiệu lực được duy trì đến
32568	08/06/2022	4	08/06/2026

(73) Chủ văn bằng bảo hộ: GENZYME CORPORATION (US)
500 Kendall Street Cambridge, Massachusetts 02142, US

Thông báo số: 55805/TB-SHTT.$_{IP}$, ngày 13/05/2025 về việc ghi nhận yêu cầu duy trì hiệu lực Bằng độc quyền sáng chế

Số đơn yêu cầu: DT1-2025-04209 Ngày nộp: 21/03/2025

Liên quan đến Bằng độc quyền sáng chế:

(11) Số bằng	(15) Ngày cấp	Năm yêu cầu duy trì hiệu lực	Hiệu lực được duy trì đến
24423	08/06/2020	6	08/06/2026

(73) Chủ văn bằng bảo hộ: BODOR LABORATORIES, INC. (US)
4400 Biscayne Boulevard, Suite 980, Miami, FL 33137, United States of America

---

Thông báo số: 55806/TB-SHTT.$_{IP}$, ngày 13/05/2025 về việc ghi nhận yêu cầu duy trì hiệu lực Bằng độc quyền sáng chế

Số đơn yêu cầu: DT1-2025-04210 Ngày nộp: 21/03/2025

Liên quan đến Bằng độc quyền sáng chế:

(11) Số bằng	(15) Ngày cấp	Năm yêu cầu duy trì hiệu lực	Hiệu lực được duy trì đến
28856	09/06/2021	5	09/06/2026

(73) Chủ văn bằng bảo hộ: KOREA RAILROAD RESEARCH INSTITUTE (KR)
176, Cheoldobangmulgwan-ro, Uiwang-si, Gyeonggi-do, 16105, Republic of Korea

---

Thông báo số: 55807/TB-SHTT.$_{IP}$, ngày 13/05/2025 về việc ghi nhận yêu cầu duy trì hiệu lực Bằng độc quyền sáng chế

Số đơn yêu cầu: DT1-2025-04211 Ngày nộp: 21/03/2025

Liên quan đến Bằng độc quyền sáng chế:

(11) Số bằng	(15) Ngày cấp	Năm yêu cầu duy trì hiệu lực	Hiệu lực được duy trì đến
40427	10/06/2024	2	10/06/2026

(73) Chủ văn bằng bảo hộ: WILUS INSTITUTE OF STANDARDS AND TECHNOLOGY INC. (KR)
5F 216 Hwangsaeul-ro Bundang-gu Seongnam-si Gyeonggi-do 13595, Republic of Korea
SK TELECOM CO., LTD. (KR)
65, Eulji-ro Jung-gu Seoul 04539, Republic of Korea

Thông báo số: 55808/TB-SHTT.IP, ngày 13/05/2025 về việc ghi nhận yêu cầu duy trì hiệu lực Bằng độc quyền sáng chế

Số đơn yêu cầu: DT1-2025-04186 Ngày nộp: 21/03/2025

Liên quan đến Bằng độc quyền sáng chế:

(11) Số bằng	(15) Ngày cấp	Năm yêu cầu duy trì hiệu lực	Hiệu lực được duy trì đến
19260	17/05/2018	8	17/05/2026

(73) Chủ văn bằng bảo hộ: SUN PATENT TRUST (US)
450 Lexington Avenue, 38th Floor, New York, NY 10017, United States of America

---

Thông báo số: 55809/TB-SHTT.IP, ngày 13/05/2025 về việc ghi nhận yêu cầu duy trì hiệu lực Bằng độc quyền sáng chế

Số đơn yêu cầu: DT1-2025-04212 Ngày nộp: 21/03/2025

Liên quan đến Bằng độc quyền sáng chế:

(11) Số bằng	(15) Ngày cấp	Năm yêu cầu duy trì hiệu lực	Hiệu lực được duy trì đến
28883	10/06/2021	5	10/06/2026

(73) Chủ văn bằng bảo hộ: TILLOTTS PHARMA AG (CH)
Baslerstrasse 15, CH-4310 Rheinfelden, Switzerland

Thông báo số: 55810/TB-SHTT.IP, ngày 13/05/2025 về việc ghi nhận yêu cầu duy trì hiệu lực Bằng độc quyền sáng chế

Số đơn yêu cầu: DT1-2025-04213 Ngày nộp: 21/03/2025

Liên quan đến Bằng độc quyền sáng chế:

(11) Số bằng	(15) Ngày cấp	Năm yêu cầu duy trì hiệu lực	Hiệu lực được duy trì đến
21320	10/06/2019	7	10/06/2026

(73) Chủ văn bằng bảo hộ: CRYSTAL CLEAR CODEC, LLC (US)
2323 S. Shepherd 14th Floor Houston, TX 77019 U.S.A.

Thông báo số: 55811/TB-SHTT.IP, ngày 13/05/2025 về việc ghi nhận yêu cầu duy trì hiệu lực Bằng độc quyền sáng chế

Số đơn yêu cầu: DT1-2025-04214 Ngày nộp: 21/03/2025

Liên quan đến Bằng độc quyền sáng chế:

(11) Số bằng	(15) Ngày cấp	Năm yêu cầu duy trì hiệu lực	Hiệu lực được duy trì đến
11483	10/06/2013	13	10/06/2026

(73) Chủ văn bằng bảo hộ: GILEAD SCIENCES, INC. (US)
333 Lakeside Drive, Foster City, California 94404, United States of America

---

Thông báo số: 55812/TB-SHTT.IP, ngày 13/05/2025 về việc ghi nhận yêu cầu duy trì hiệu lực Bằng độc quyền sáng chế

Số đơn yêu cầu: DT1-2025-04215 Ngày nộp: 21/03/2025

Liên quan đến Bằng độc quyền sáng chế:

(11) Số bằng	(15) Ngày cấp	Năm yêu cầu duy trì hiệu lực	Hiệu lực được duy trì đến
28891	11/06/2021	5	11/06/2026

(73) Chủ văn bằng bảo hộ: GILEAD SCIENCES, INC. (US)
333 Lakeside Drive, Foster City, California 94404, United States of America

---

Thông báo số: 55813/TB-SHTT.IP, ngày 13/05/2025 về việc ghi nhận yêu cầu duy trì hiệu lực Bằng độc quyền sáng chế

Số đơn yêu cầu: DT1-2025-04216 Ngày nộp: 21/03/2025

Liên quan đến Bằng độc quyền sáng chế:

(11) Số bằng	(15) Ngày cấp	Năm yêu cầu duy trì hiệu lực	Hiệu lực được duy trì đến
24550	12/06/2020	6	12/06/2026

(73) Chủ văn bằng bảo hộ: ALFA LAVAL CORPORATE AB (SE)
P.O. Box 73, SE-221 00 Lund, Sweden

Thông báo số: 55814/TB-SHTT.$_{IP}$, ngày 13/05/2025 về việc ghi nhận yêu cầu duy trì hiệu lực Bằng độc quyền sáng chế

Số đơn yêu cầu: DT1-2025-04217 Ngày nộp: 21/03/2025

Liên quan đến Bằng độc quyền sáng chế:

(11) Số bằng	(15) Ngày cấp	Năm yêu cầu duy trì hiệu lực	Hiệu lực được duy trì đến
19443	13/06/2018	8	13/06/2026

(73) Chủ văn bằng bảo hộ: GILEAD PHARMASSET LLC (US)
c/o Gilead Sciences, Inc., 333 Lakeside Drive, Foster City, CA 94404, United States of America

---

Thông báo số: 55815/TB-SHTT.$_{IP}$, ngày 13/05/2025 về việc ghi nhận yêu cầu duy trì hiệu lực Bằng độc quyền sáng chế

Số đơn yêu cầu: DT1-2025-04218 Ngày nộp: 21/03/2025

Liên quan đến Bằng độc quyền sáng chế:

(11) Số bằng	(15) Ngày cấp	Năm yêu cầu duy trì hiệu lực	Hiệu lực được duy trì đến
40467	14/06/2024	2	14/06/2026

(73) Chủ văn bằng bảo hộ: ZHONGZI SHENGYOU ENGINEERING TECHNOLOGY (BEIJING) CO., LTD. (CN)
No.108, Floor 1, Building 1, No.2 Hehuan South Road, Tongzhou Industrial Development Zone, Tongzhou District, 101149 Beijing, China
GAO, YUNFEI (CN)
No.703, Building B, China Railway Fifth Institute Area, No.9 Kangzhuang Road, Daxing District Beijing 102600, China
GAO, YONGGUANG (CN)
No.703, Building B, China Railway Fifth Institute Area, No.9 Kangzhuang Road, Daxing District Beijing 102600, China

---

Thông báo số: 55816/TB-SHTT.$_{IP}$, ngày 13/05/2025 về việc ghi nhận yêu cầu duy trì hiệu lực Bằng độc quyền sáng chế

Số đơn yêu cầu: DT1-2025-04219 Ngày nộp: 21/03/2025

Liên quan đến Bằng độc quyền sáng chế:

(11) Số bằng	(15) Ngày cấp	Năm yêu cầu duy trì hiệu lực	Hiệu lực được duy trì đến
28242	05/04/2021	5	05/04/2026

(73) Chủ văn bằng bảo hộ: SAMSUNG ELECTRONICS CO., LTD. (KR)
129, Samsung-ro, Yeongtong-gu, Suwon-si, Gyeonggi-do, 443-742, Republic of Korea

---

Thông báo số: 55817/TB-SHTT.$_{IP}$, ngày 13/05/2025 về việc ghi nhận yêu cầu duy trì hiệu lực Bằng độc quyền sáng chế

Số đơn yêu cầu: DT1-2025-04220 Ngày nộp: 21/03/2025

Liên quan đến Bằng độc quyền sáng chế:

(11) Số bằng	(15) Ngày cấp	Năm yêu cầu duy trì hiệu lực	Hiệu lực được duy trì đến
28380	15/04/2021	5	15/04/2026

(73) Chủ văn bằng bảo hộ: SAMSUNG ELECTRONICS CO., LTD. (KR)
129, Samsung-ro, Yeongtong-gu, Suwon-si, Gyeonggi-do 16677, Republic of Korea

---

Thông báo số: 55818/TB-SHTT.$_{IP}$, ngày 13/05/2025 về việc ghi nhận yêu cầu duy trì hiệu lực Bằng độc quyền sáng chế

Số đơn yêu cầu: DT1-2025-04221 Ngày nộp: 21/03/2025

Liên quan đến Bằng độc quyền sáng chế:

(11) Số bằng	(15) Ngày cấp	Năm yêu cầu duy trì hiệu lực	Hiệu lực được duy trì đến
28381	15/04/2021	5	15/04/2026

(73) Chủ văn bằng bảo hộ: SAMSUNG ELECTRONICS CO., LTD. (KR)
129, Samsung-ro, Yeongtong-gu Suwon-si, Gyeonggi-do 16677, Republic of Korea

---

Thông báo số: 55819/TB-SHTT.$_{IP}$, ngày 13/05/2025 về việc ghi nhận yêu cầu duy trì hiệu lực Bằng độc quyền sáng chế

Số đơn yêu cầu: DT1-2025-04222 Ngày nộp: 21/03/2025

Liên quan đến Bằng độc quyền sáng chế:

(11) Số bằng	(15) Ngày cấp	Năm yêu cầu duy trì hiệu lực	Hiệu lực được duy trì đến
28386	15/04/2021	5	15/04/2026

(73) Chủ văn bằng bảo hộ: SAMSUNG ELECTRONICS CO., LTD. (KR)
129, Samsung-ro, Yeongtong-gu, Suwon-si, Gyeonggi-do, 16677, Republic of Korea

---

Thông báo số: 55820/TB-SHTT.$_{IP}$, ngày 13/05/2025 về việc ghi nhận yêu cầu duy trì hiệu lực Bằng độc quyền sáng chế

Số đơn yêu cầu: DT1-2025-04223 Ngày nộp: 21/03/2025

Liên quan đến Bằng độc quyền sáng chế:

(11) Số bằng	(15) Ngày cấp	Năm yêu cầu duy trì hiệu lực	Hiệu lực được duy trì đến
13992	20/04/2015	11	20/04/2026

(73) Chủ văn bằng bảo hộ: SAMSUNG ELECTRONICS CO., LTD. (KR)
416, Maetan-dong, Yeongtong-gu, Suwon-si, Gyeonggi-do, 442-742, Korea

---

Thông báo số: 55821/TB-SHTT.$_{IP}$, ngày 13/05/2025 về việc ghi nhận yêu cầu duy trì hiệu lực Bằng độc quyền sáng chế

Số đơn yêu cầu: DT1-2025-04224 Ngày nộp: 21/03/2025

Liên quan đến Bằng độc quyền sáng chế:

(11) Số bằng	(15) Ngày cấp	Năm yêu cầu duy trì hiệu lực	Hiệu lực được duy trì đến
13993	20/04/2015	11	20/04/2026

(73) Chủ văn bằng bảo hộ: SAMSUNG ELECTRONICS CO., LTD. (KR)
416, Maetan-dong, Yeongtong-gu, Suwon-si, Gyeonggi-do, 442-742, Korea

---

Thông báo số: 55822/TB-SHTT.$_{IP}$, ngày 13/05/2025 về việc ghi nhận yêu cầu duy trì hiệu lực Bằng độc quyền sáng chế

Số đơn yêu cầu: DT1-2025-04225 Ngày nộp: 21/03/2025

Liên quan đến Bằng độc quyền sáng chế:

(11) Số bằng	(15) Ngày cấp	Năm yêu cầu duy trì hiệu lực	Hiệu lực được duy trì đến
32066	20/04/2022	4	20/04/2026

(73) Chủ văn bằng bảo hộ: SAMSUNG ELECTRONICS CO., LTD. (KR)
129, Samsung-ro, Yeongtong-gu, Suwon-si, Gyeonggi-do 16677, Republic of Korea

---

Thông báo số: 55823/TB-SHTT.$_{IP}$, ngày 13/05/2025 về việc ghi nhận yêu cầu duy trì hiệu lực Bằng độc quyền sáng chế

Số đơn yêu cầu: DT1-2025-04226 Ngày nộp: 21/03/2025

Liên quan đến Bằng độc quyền sáng chế:

(11) Số bằng	(15) Ngày cấp	Năm yêu cầu duy trì hiệu lực	Hiệu lực được duy trì đến
16883	25/04/2017	9	25/04/2026

(73) Chủ văn bằng bảo hộ: SAMSUNG ELECTRONICS CO., LTD. (KR)
129, Samsung-ro, Yeongtong-gu, Suwon-si, Gyeonggi-do, 443-742, Republic of Korea

---

Thông báo số: 55824/TB-SHTT.$_{IP}$, ngày 13/05/2025 về việc ghi nhận yêu cầu duy trì hiệu lực Bằng độc quyền sáng chế

Số đơn yêu cầu: DT1-2025-04227 Ngày nộp: 21/03/2025

Liên quan đến Bằng độc quyền sáng chế:

(11) Số bằng	(15) Ngày cấp	Năm yêu cầu duy trì hiệu lực	Hiệu lực được duy trì đến
35897	27/04/2023	3	27/04/2026

(73) Chủ văn bằng bảo hộ: SAMSUNG ELECTRONICS CO., LTD. (KR)
129, Samsung-ro, Yeongtong-gu, Suwon-si, Gyeonggi-do 16677, Republic of Korea

---

Thông báo số: 55825/TB-SHTT.$_{IP}$, ngày 13/05/2025 về việc ghi nhận yêu cầu duy trì hiệu lực Bằng độc quyền sáng chế

Số đơn yêu cầu: DT1-2025-04228 Ngày nộp: 21/03/2025

Liên quan đến Bằng độc quyền sáng chế:

(11) Số bằng	(15) Ngày cấp	Năm yêu cầu duy trì hiệu lực	Hiệu lực được duy trì đến
32192	29/04/2022	4	29/04/2026

(73) Chủ văn bằng bảo hộ: SAMSUNG ELECTRONICS CO., LTD. (KR) (KR)
129, Samsung-ro, Yeongtong-gu Suwon-si, Gyeonggi-do 16677, Republic of Korea

---

Thông báo số: 55826/TB-SHTT.$_{IP}$, ngày 13/05/2025 về việc ghi nhận yêu cầu duy trì hiệu lực Bằng độc quyền sáng chế

Số đơn yêu cầu: DT1-2025-04229 Ngày nộp: 21/03/2025

Liên quan đến Bằng độc quyền sáng chế:

(11) Số bằng	(15) Ngày cấp	Năm yêu cầu duy trì hiệu lực	Hiệu lực được duy trì đến
32195	29/04/2022	4	29/04/2026

(73) Chủ văn bằng bảo hộ: SAMSUNG ELECTRONICS CO., LTD. (KR)
129, Samsung-ro, Yeongtong-gu, Suwon-si, Gyeonggi-do, 16677, Republic of Korea

---

Thông báo số: 55827/TB-SHTT.$_{IP}$, ngày 13/05/2025 về việc ghi nhận yêu cầu duy trì hiệu lực Bằng độc quyền sáng chế

Số đơn yêu cầu: DT1-2025-04230 Ngày nộp: 21/03/2025

Liên quan đến Bằng độc quyền sáng chế:

(11) Số bằng	(15) Ngày cấp	Năm yêu cầu duy trì hiệu lực	Hiệu lực được duy trì đến
39601	01/04/2024	2	01/04/2026

(73) Chủ văn bằng bảo hộ: HANMI PHARM. CO., LTD. (KR)
214, Muha-ro, Paltan-myeon, Hwaseong-si, Gyeonggi-do 18536, Republic of Korea

---

Thông báo số: 55828/TB-SHTT.$_{IP}$, ngày 13/05/2025 về việc ghi nhận yêu cầu duy trì hiệu lực Bằng độc quyền sáng chế

Số đơn yêu cầu: DT1-2025-04231 Ngày nộp: 21/03/2025

Liên quan đến Bằng độc quyền sáng chế:

(11) Số bằng	(15) Ngày cấp	Năm yêu cầu duy trì hiệu lực	Hiệu lực được duy trì đến
13960	06/04/2015	11	06/04/2026

(73) Chủ văn bằng bảo hộ: BORYUNG PHARMACEUTICAL CO., LTD. (KR)
66-21, Wonnam-dong, Jongno-gu, Seoul 110-750, Republic of Korea

---

Thông báo số: 55829/TB-SHTT.$_{IP}$, ngày 13/05/2025 về việc ghi nhận yêu cầu duy trì hiệu lực Bằng độc quyền sáng chế

Số đơn yêu cầu: DT1-2025-04232 Ngày nộp: 21/03/2025

Liên quan đến Bằng độc quyền sáng chế:

(11) Số bằng	(15) Ngày cấp	Năm yêu cầu duy trì hiệu lực	Hiệu lực được duy trì đến
19018	09/04/2018	8	09/04/2026

(73) Chủ văn bằng bảo hộ: HANMI SCIENCE CO., LTD. (KR)
550, Dongtangiheung-ro, Dongtan-myeon, Hwaseong-si, Gyeonggi-do 445-813, Republic of Korea

---

Thông báo số: 55830/TB-SHTT.$_{IP}$, ngày 13/05/2025 về việc ghi nhận yêu cầu duy trì hiệu lực Bằng độc quyền sáng chế

Số đơn yêu cầu: DT1-2025-04233 Ngày nộp: 21/03/2025

Liên quan đến Bằng độc quyền sáng chế:

(11) Số bằng	(15) Ngày cấp	Năm yêu cầu duy trì hiệu lực	Hiệu lực được duy trì đến
28316	09/04/2021	5	09/04/2026

(73) Chủ văn bằng bảo hộ: HANMI PHARM. CO., LTD. (KR)
214, Muha-ro, Paltan-myeon, Hwaseong-si, Gyeonggi-do 445-958, Republic of Korea

---

Thông báo số: 55831/TB-SHTT.$_{IP}$, ngày 13/05/2025 về việc ghi nhận yêu cầu duy trì hiệu lực Bằng độc quyền sáng chế

Số đơn yêu cầu: DT1-2025-04234 Ngày nộp: 21/03/2025

Liên quan đến Bằng độc quyền sáng chế:

(11) Số bằng	(15) Ngày cấp	Năm yêu cầu duy trì hiệu lực	Hiệu lực được duy trì đến
23760	17/04/2020	6	17/04/2026

(73) Chủ văn bằng bảo hộ: AMOSENSE CO., LTD. (KR)
(Cheonan the forth Local Industrial Complex 19-1 Block)
90, 4sandan 5-gil, Jiksan-eup, Seobuk-gu, Cheonan-si, Chungcheongnam-do 331-814 Republic of Korea

---

Thông báo số: 55832/TB-SHTT.$_{IP}$, ngày 13/05/2025 về việc ghi nhận yêu cầu duy trì hiệu lực Bằng độc quyền sáng chế

Số đơn yêu cầu: DT1-2025-04235 Ngày nộp: 21/03/2025

Liên quan đến Bằng độc quyền sáng chế:

(11) Số bằng	(15) Ngày cấp	Năm yêu cầu duy trì hiệu lực	Hiệu lực được duy trì đến
35872	25/04/2023	3	25/04/2026

(73) Chủ văn bằng bảo hộ: HANMI PHARM. CO., LTD. (KR)
214, Muha-ro, Paltan-myeon, Hwaseong-si, Gyeonggi-do 18536, Republic of Korea

---

Thông báo số: 55833/TB-SHTT.$_{IP}$, ngày 13/05/2025 về việc ghi nhận yêu cầu duy trì hiệu lực Bằng độc quyền sáng chế

Số đơn yêu cầu: DT1-2025-04236 Ngày nộp: 21/03/2025

Liên quan đến Bằng độc quyền sáng chế:

(11) Số bằng	(15) Ngày cấp	Năm yêu cầu duy trì hiệu lực	Hiệu lực được duy trì đến
11348	02/05/2013	13	02/05/2026

(73) Chủ văn bằng bảo hộ: HANMI SCIENCE CO., LTD. (KR)
550, Dongtangiheung-ro, Dongtan-myeon, Hwaseong-si, Gyeonggi-do 445-813, Republic of Korea

---

Thông báo số: 55834/TB-SHTT.$_{IP}$, ngày 13/05/2025 về việc ghi nhận yêu cầu duy trì hiệu lực Bằng độc quyền sáng chế

Số đơn yêu cầu: DT1-2025-04237 Ngày nộp: 21/03/2025

Liên quan đến Bằng độc quyền sáng chế:

(11) Số bằng	(15) Ngày cấp	Năm yêu cầu duy trì hiệu lực	Hiệu lực được duy trì đến
28530	05/05/2021	5	05/05/2026

(73) Chủ văn bằng bảo hộ: HANMI PHARM. CO., LTD. (KR)
214, Muha-ro, Paltan-myeon, Hwaseong-si, Gyeonggi-do 445-958, Republic of Korea

---

Thông báo số: 55835/TB-SHTT.$_{IP}$, ngày 13/05/2025 về việc ghi nhận yêu cầu duy trì hiệu lực Bằng độc quyền sáng chế

Số đơn yêu cầu: DT1-2025-04238 Ngày nộp: 21/03/2025

Liên quan đến Bằng độc quyền sáng chế:

(11) Số bằng	(15) Ngày cấp	Năm yêu cầu duy trì hiệu lực	Hiệu lực được duy trì đến
19325	24/05/2018	8	24/05/2026

(73) Chủ văn bằng bảo hộ: HANMI SCIENCE CO., LTD. (KR)
550, Dongtangiheung-ro, Dongtan-myeon, Hwaseong-si, Gyeonggi-do, 445-813, Republic of Korea

---

Thông báo số: 55836/TB-SHTT.$_{IP}$, ngày 13/05/2025 về việc ghi nhận yêu cầu duy trì hiệu lực Bằng độc quyền sáng chế

Số đơn yêu cầu: DT1-2025-04239 Ngày nộp: 21/03/2025

Liên quan đến Bằng độc quyền sáng chế:

(11) Số bằng	(15) Ngày cấp	Năm yêu cầu duy trì hiệu lực	Hiệu lực được duy trì đến
15586	06/06/2016	10	06/06/2026

(73) Chủ văn bằng bảo hộ: KOREA UNITED PHARM, INC. (KR)
154-8 Nonhyun-dong, Kangnam-gu, Seoul 135-010, Republic of Korea

---

Thông báo số: 55837/TB-SHTT.$_{IP}$, ngày 13/05/2025 về việc ghi nhận yêu cầu duy trì hiệu lực Bằng độc quyền sáng chế

Số đơn yêu cầu: DT1-2025-04241 Ngày nộp: 21/03/2025

Liên quan đến Bằng độc quyền sáng chế:

(11) Số bằng	(15) Ngày cấp	Năm yêu cầu duy trì hiệu lực	Hiệu lực được duy trì đến
40375	07/06/2024	2	07/06/2026

(73) Chủ văn bằng bảo hộ: KOREA UNITED PHARM. INC. (KR)
22, Nonhyeon-ro 121-gil, Gangnam-Gu, Seoul 06116, Republic of Korea

---

Thông báo số: 55838/TB-SHTT.$_{IP}$, ngày 13/05/2025 về việc ghi nhận yêu cầu duy trì hiệu lực Bằng độc quyền sáng chế

Số đơn yêu cầu: DT1-2025-04242 Ngày nộp: 21/03/2025

Liên quan đến Bằng độc quyền sáng chế:

(11) Số bằng	(15) Ngày cấp	Năm yêu cầu duy trì hiệu lực	Hiệu lực được duy trì đến
32580	09/06/2022	4	09/06/2026

(73) Chủ văn bằng bảo hộ: HANMI PHARM. CO., LTD. (KR)
214, Muha-ro, Paltan-myeon, Hwaseong-si, Gyeonggi-do 445-958, Republic of Korea

---

Thông báo số: 55839/TB-SHTT.$_{IP}$, ngày 13/05/2025 về việc ghi nhận yêu cầu duy trì hiệu lực Bằng độc quyền sáng chế

Số đơn yêu cầu: DT1-2025-04243 Ngày nộp: 21/03/2025

Liên quan đến Bằng độc quyền sáng chế:

(11) Số bằng	(15) Ngày cấp	Năm yêu cầu duy trì hiệu lực	Hiệu lực được duy trì đến
28713	25/05/2021	5	25/05/2026

(73) Chủ văn bằng bảo hộ: CÔNG TY CỔ PHẦN TẬP ĐOÀN CÔNG NGHỆ IDEA (VN)
Tầng 8, Block Lucky Richmond City, 207C Nguyễn Xí, Phường 26, quận Bình Thạnh, Thành phố Hồ Chí Minh

---

Thông báo số: 55840/TB-SHTT.IP, ngày 13/05/2025 về việc ghi nhận yêu cầu duy trì hiệu lực Bằng độc quyền sáng chế

Số đơn yêu cầu: DT1-2025-04244 Ngày nộp: 21/03/2025

Liên quan đến Bằng độc quyền sáng chế:

(11) Số bằng	(15) Ngày cấp	Năm yêu cầu duy trì hiệu lực	Hiệu lực được duy trì đến
28713	25/05/2021	6	25/05/2027

(73) Chủ văn bằng bảo hộ: CÔNG TY CỔ PHẦN TẬP ĐOÀN CÔNG NGHỆ IDEA (VN)
Tầng 8, Block Lucky Richmond City, 207C Nguyễn Xí, Phường 26, quận Bình Thạnh, Thành phố Hồ Chí Minh

---

Thông báo số: 55841/TB-SHTT.IP, ngày 13/05/2025 về việc ghi nhận yêu cầu duy trì hiệu lực Bằng độc quyền sáng chế

Số đơn yêu cầu: DT1-2025-04245 Ngày nộp: 21/03/2025

Liên quan đến Bằng độc quyền sáng chế:

(11) Số bằng	(15) Ngày cấp	Năm yêu cầu duy trì hiệu lực	Hiệu lực được duy trì đến
28713	25/05/2021	7	25/05/2028

(73) Chủ văn bằng bảo hộ: CÔNG TY CỔ PHẦN TẬP ĐOÀN CÔNG NGHỆ IDEA (VN)
Tầng 8, Block Lucky Richmond City, 207C Nguyễn Xí, Phường 26, quận Bình Thạnh, Thành phố Hồ Chí Minh

---

Thông báo số: 55842/TB-SHTT.IP, ngày 13/05/2025 về việc ghi nhận yêu cầu duy trì hiệu lực Bằng độc quyền sáng chế

Số đơn yêu cầu: DT1-2025-04246 Ngày nộp: 21/03/2025

Liên quan đến Bằng độc quyền sáng chế:

(11) Số bằng	(15) Ngày cấp	Năm yêu cầu duy trì hiệu lực	Hiệu lực được duy trì đến
29268	19/07/2021	5	19/07/2026

(73) Chủ văn bằng bảo hộ: BLACK CAT WEAR PARTS LTD. (CA)
5604 59th Street, Edmonton, AB T6B 3C3 (CA)

Thông báo số: 55843/TB-SHTT.$_{IP}$, ngày 13/05/2025 về việc ghi nhận yêu cầu duy trì hiệu lực Bằng độc quyền sáng chế

Số đơn yêu cầu: DT1-2025-04247 Ngày nộp: 21/03/2025

Liên quan đến Bằng độc quyền sáng chế:

(11) Số bằng	(15) Ngày cấp	Năm yêu cầu duy trì hiệu lực	Hiệu lực được duy trì đến
37054	22/08/2023	3	22/08/2026

(73) Chủ văn bằng bảo hộ: KUMAGAI CORPORATION (JP)
3-10, Higashiodori 2-chome, Chuo-ku, Niigata-shi, Niigata 950-0087 Japan

---

Thông báo số: 55844/TB-SHTT.$_{IP}$, ngày 13/05/2025 về việc ghi nhận yêu cầu duy trì hiệu lực Bằng độc quyền sáng chế

Số đơn yêu cầu: DT1-2025-04250 Ngày nộp: 21/03/2025

Liên quan đến Bằng độc quyền sáng chế:

(11) Số bằng	(15) Ngày cấp	Năm yêu cầu duy trì hiệu lực	Hiệu lực được duy trì đến
38251	08/12/2023	3	08/12/2026

(73) Chủ văn bằng bảo hộ: MEDICON CO., LTD. (KR)
No. 204,130-2, Donghwagongdan-ro, Munmak-eup, Wonju-si Gangwon-do, 26365, Republic of Korea

---

Thông báo số: 55845/TB-SHTT.$_{IP}$, ngày 13/05/2025 về việc ghi nhận yêu cầu duy trì hiệu lực Bằng độc quyền sáng chế

Số đơn yêu cầu: DT1-2025-04252 Ngày nộp: 21/03/2025

Liên quan đến Bằng độc quyền sáng chế:

(11) Số bằng	(15) Ngày cấp	Năm yêu cầu duy trì hiệu lực	Hiệu lực được duy trì đến
35759	13/04/2023	3	13/04/2026

(73) Chủ văn bằng bảo hộ: SYNGENTA PARTICIPATIONS AG (CH)
Schwarzwaldallee 215, 4058 Basel, Switzerland

Thông báo số: 55846/TB-SHTT.IP, ngày 13/05/2025 về việc ghi nhận yêu cầu duy trì hiệu lực Bằng độc quyền sáng chế

Số đơn yêu cầu: DT1-2025-04254 Ngày nộp: 21/03/2025

Liên quan đến Bằng độc quyền sáng chế:

(11) Số bằng	(15) Ngày cấp	Năm yêu cầu duy trì hiệu lực	Hiệu lực được duy trì đến
10133	21/03/2012	14	21/03/2026

(73) Chủ văn bằng bảo hộ: YAMAHA HATSUDOKI KABUSHIKI KAISHA (JP)
2500 Shingai, Iwata-shi, Shizuoka-ken 438-8501, Japan

Thông báo số: 55847/TB-SHTT.IP, ngày 13/05/2025 về việc ghi nhận yêu cầu duy trì hiệu lực Bằng độc quyền sáng chế

Số đơn yêu cầu: DT1-2025-04255 Ngày nộp: 21/03/2025

Liên quan đến Bằng độc quyền sáng chế:

(11) Số bằng	(15) Ngày cấp	Năm yêu cầu duy trì hiệu lực	Hiệu lực được duy trì đến
35476	21/03/2023	3	21/03/2026

(73) Chủ văn bằng bảo hộ: BOEHRINGER INGELHEIM VETMEDICA GMBH (DE)
Binger Strasse 173, 55216 Ingelheim Am Rhein, Germany

Thông báo số: 55848/TB-SHTT.IP, ngày 13/05/2025 về việc ghi nhận yêu cầu duy trì hiệu lực Bằng độc quyền sáng chế

Số đơn yêu cầu: DT1-2025-04256 Ngày nộp: 21/03/2025

Liên quan đến Bằng độc quyền sáng chế:

(11) Số bằng	(15) Ngày cấp	Năm yêu cầu duy trì hiệu lực	Hiệu lực được duy trì đến
9165	22/03/2011	15	22/03/2026

(73) Chủ văn bằng bảo hộ: YAMAHA HATSUDOKI KABUSHIKI KAISHA (JP)
2500 Shingai, Iwata-shi, Shizuoka 438-8501, Japan

Thông báo số: 55849/TB-SHTT.$_{IP}$, ngày 13/05/2025 về việc ghi nhận yêu cầu duy trì hiệu lực Bằng độc quyền sáng chế

Số đơn yêu cầu: DT1-2025-04257 Ngày nộp: 21/03/2025

Liên quan đến Bằng độc quyền sáng chế:

(11) Số bằng	(15) Ngày cấp	Năm yêu cầu duy trì hiệu lực	Hiệu lực được duy trì đến
15300	22/03/2016	10	22/03/2026

(73) Chủ văn bằng bảo hộ: YAMAHA HATSUDOKI KABUSHIKI KAISHA (JP)
2500 Shingai, Iwata-shi, Shizuoka-ken 438-8501, Japan

Thông báo số: 55850/TB-SHTT.$_{IP}$, ngày 13/05/2025 về việc ghi nhận yêu cầu duy trì hiệu lực Bằng độc quyền sáng chế

Số đơn yêu cầu: DT1-2025-04258 Ngày nộp: 21/03/2025

Liên quan đến Bằng độc quyền sáng chế:

(11) Số bằng	(15) Ngày cấp	Năm yêu cầu duy trì hiệu lực	Hiệu lực được duy trì đến
15311	22/03/2016	10	22/03/2026

(73) Chủ văn bằng bảo hộ: UNILEVER IP HOLDINGS B.V. (NL)
Weena 455, 3013 AL Rotterdam, The Netherlands

Thông báo số: 55851/TB-SHTT.$_{IP}$, ngày 13/05/2025 về việc ghi nhận yêu cầu duy trì hiệu lực Bằng độc quyền sáng chế

Số đơn yêu cầu: DT1-2025-04259 Ngày nộp: 21/03/2025

Liên quan đến Bằng độc quyền sáng chế:

(11) Số bằng	(15) Ngày cấp	Năm yêu cầu duy trì hiệu lực	Hiệu lực được duy trì đến
28096	22/03/2021	5	22/03/2026

(73) Chủ văn bằng bảo hộ: WACKER CHEMIE AG (DE)
Hanns-Seidel-Platz 4, 81737 München, Germany

Thông báo số: 55852/TB-SHTT.$_{IP}$, ngày 13/05/2025 về việc ghi nhận yêu cầu duy trì hiệu lực Bằng độc quyền sáng chế

Số đơn yêu cầu: DT1-2025-04260 Ngày nộp: 21/03/2025

Liên quan đến Bằng độc quyền sáng chế:

(11) Số bằng	(15) Ngày cấp	Năm yêu cầu duy trì hiệu lực	Hiệu lực được duy trì đến
39527	22/03/2024	2	22/03/2026

(73) Chủ văn bằng bảo hộ: BOEHRINGER INGELHEIM VETMEDICA GMBH (DE)
Binger Strasse 173, 55216 INGELHEIM AM RHEIN, Germany

Thông báo số: 55853/TB-SHTT.$_{IP}$, ngày 13/05/2025 về việc ghi nhận yêu cầu duy trì hiệu lực Bằng độc quyền sáng chế

Số đơn yêu cầu: DT1-2025-04261 Ngày nộp: 21/03/2025

Liên quan đến Bằng độc quyền sáng chế:

(11) Số bằng	(15) Ngày cấp	Năm yêu cầu duy trì hiệu lực	Hiệu lực được duy trì đến
13900	23/03/2015	11	23/03/2026

(73) Chủ văn bằng bảo hộ: THE NISSHIN OILLIO GROUP, LTD. (JP)
23-1, Shinkawa 1-chome, Chuo-ku, Tokyo 104-8285, Japan

Thông báo số: 55854/TB-SHTT.IP, ngày 13/05/2025 về việc ghi nhận yêu cầu duy trì hiệu lực Bằng độc quyền sáng chế

Số đơn yêu cầu: DT1-2025-04262 Ngày nộp: 21/03/2025

Liên quan đến Bằng độc quyền sáng chế:

(11) Số bằng	(15) Ngày cấp	Năm yêu cầu duy trì hiệu lực	Hiệu lực được duy trì đến
13906	23/03/2015	11	23/03/2026

(73) Chủ văn bằng bảo hộ: KABUSHIKI KAISHA TOA KOGYO (JP)
2936-1, Tanaka, Fukaya-shi Saitama 3660821, Japan

Thông báo số: 55855/TB-SHTT.IP, ngày 13/05/2025 về việc ghi nhận yêu cầu duy trì hiệu lực Bằng độc quyền sáng chế

Số đơn yêu cầu: DT1-2025-04263 Ngày nộp: 21/03/2025

Liên quan đến Bằng độc quyền sáng chế:

(11) Số bằng	(15) Ngày cấp	Năm yêu cầu duy trì hiệu lực	Hiệu lực được duy trì đến
13907	23/03/2015	11	23/03/2026

(73) Chủ văn bằng bảo hộ: YAMAHA HATSUDOKI KABUSHIKI KAISHA (JP)
2500 Shingai, Iwata-shi, Shizuoka-ken 438-8501, Japan

Thông báo số: 55856/TB-SHTT.IP, ngày 13/05/2025 về việc ghi nhận yêu cầu duy trì hiệu lực Bằng độc quyền sáng chế

Số đơn yêu cầu: DT1-2025-04264 Ngày nộp: 21/03/2025

Liên quan đến Bằng độc quyền sáng chế:

(11) Số bằng	(15) Ngày cấp	Năm yêu cầu duy trì hiệu lực	Hiệu lực được duy trì đến
23542	23/03/2020	6	23/03/2026

(73) Chủ văn bằng bảo hộ: ARCHEM INC. (JP)
2-70, Konan 1-chome, Minato-ku, Tokyo 1080075 Japan

Thông báo số: 55857/TB-SHTT.$_{IP}$, ngày 13/05/2025 về việc ghi nhận yêu cầu duy trì hiệu lực Bằng độc quyền sáng chế

Số đơn yêu cầu: DT1-2025-04265 Ngày nộp: 21/03/2025

Liên quan đến Bằng độc quyền sáng chế:

(11) Số bằng	(15) Ngày cấp	Năm yêu cầu duy trì hiệu lực	Hiệu lực được duy trì đến
23544	23/03/2020	6	23/03/2026

(73) Chủ văn bằng bảo hộ: TAIYO HOLDINGS CO., LTD. (JP)
388, Oaza Ohkura, Ranzan-Machi, Hiki-Gun, Saitama 355-0222, Japan

---

Thông báo số: 55858/TB-SHTT.$_{IP}$, ngày 13/05/2025 về việc ghi nhận yêu cầu duy trì hiệu lực Bằng độc quyền sáng chế

Số đơn yêu cầu: DT1-2025-04266 Ngày nộp: 21/03/2025

Liên quan đến Bằng độc quyền sáng chế:

(11) Số bằng	(15) Ngày cấp	Năm yêu cầu duy trì hiệu lực	Hiệu lực được duy trì đến
28112	23/03/2021	5	23/03/2026

(73) Chủ văn bằng bảo hộ: YAMAHA HATSUDOKI KABUSHIKI KAISHA (JP)
2500 Shingai, Iwata-shi, Shizuoka-ken 438-8501, Japan

Thông báo số: 55859/TB-SHTT.$_{IP}$, ngày 13/05/2025 về việc ghi nhận yêu cầu duy trì hiệu lực Bằng độc quyền sáng chế

Số đơn yêu cầu: DT1-2025-04267 Ngày nộp: 21/03/2025

Liên quan đến Bằng độc quyền sáng chế:

(11) Số bằng	(15) Ngày cấp	Năm yêu cầu duy trì hiệu lực	Hiệu lực được duy trì đến
31727	23/03/2022	4	23/03/2026

(73) Chủ văn bằng bảo hộ: SUZUKI MANUFACTURING, LTD. (JP)
1-12-7, Shimaminami, Yamagata-shi, Yamagata 990-0886, Japan

Thông báo số: 55860/TB-SHTT.IP, ngày 13/05/2025 về việc ghi nhận yêu cầu duy trì hiệu lực Bằng độc quyền sáng chế

Số đơn yêu cầu: DT1-2025-04268 Ngày nộp: 21/03/2025

Liên quan đến Bằng độc quyền sáng chế:

(11) Số bằng	(15) Ngày cấp	Năm yêu cầu duy trì hiệu lực	Hiệu lực được duy trì đến
35508	23/03/2023	3	23/03/2026

(73) Chủ văn bằng bảo hộ: EVONIK OPERATIONS GMBH (DE)
Rellinghauser Straße 1-11, 45128 Essen, Germany

Thông báo số: 55861/TB-SHTT.IP, ngày 13/05/2025 về việc ghi nhận yêu cầu duy trì hiệu lực Bằng độc quyền sáng chế

Số đơn yêu cầu: DT1-2025-04269 Ngày nộp: 21/03/2025

Liên quan đến Bằng độc quyền sáng chế:

(11) Số bằng	(15) Ngày cấp	Năm yêu cầu duy trì hiệu lực	Hiệu lực được duy trì đến
31723	23/03/2022	4	23/03/2026

(73) Chủ văn bằng bảo hộ: SUMIDA CORPORATION (JP)
KDX Ginza East Building 7F, 3-7-2, Irifune, Chuo-ku, Tokyo, 104-0042, Japan

---

Thông báo số: 55862/TB-SHTT.IP, ngày 13/05/2025 về việc ghi nhận yêu cầu duy trì hiệu lực Bằng độc quyền sáng chế

Số đơn yêu cầu: DT1-2025-04270 Ngày nộp: 21/03/2025

Liên quan đến Bằng độc quyền sáng chế:

(11) Số bằng	(15) Ngày cấp	Năm yêu cầu duy trì hiệu lực	Hiệu lực được duy trì đến
7608	23/03/2009	17	23/03/2026

(73) Chủ văn bằng bảo hộ: YAMAHA HATSUDOKI KABUSHIKI KAISHA (JP)
2500 Shingai, Iwata-shi, Shizuoka-Ken 438-8501, Japan

Thông báo số: 55863/TB-SHTT.IP, ngày 13/05/2025 về việc ghi nhận yêu cầu duy trì hiệu lực Bằng độc quyền sáng chế

Số đơn yêu cầu: DT1-2025-04271 Ngày nộp: 21/03/2025

Liên quan đến Bằng độc quyền sáng chế:

(11) Số bằng	(15) Ngày cấp	Năm yêu cầu duy trì hiệu lực	Hiệu lực được duy trì đến
21242	28/05/2019	7	28/05/2026

(73) Chủ văn bằng bảo hộ: DONG KWANG LUXURY DOOR CO., LTD. (KR)
39, Munhwa-ro 17-gil(Ihyeon-dong) Seo-gu Daegu 703-830 Republic of Korea

---

Thông báo số: 55864/TB-SHTT.IP, ngày 13/05/2025 về việc ghi nhận yêu cầu duy trì hiệu lực Bằng độc quyền sáng chế

Số đơn yêu cầu: DT1-2025-04272 Ngày nộp: 21/03/2025

Liên quan đến Bằng độc quyền sáng chế:

(11) Số bằng	(15) Ngày cấp	Năm yêu cầu duy trì hiệu lực	Hiệu lực được duy trì đến
33046	19/07/2022	4	19/07/2026

(73) Chủ văn bằng bảo hộ: SAHMYOOK UNIVERSITY INDUSTRY-ACADEMIC COOPERATION FOUNDATION (KR)
(Gongneung-dong) 815, Hwarang-ro, Nowon-gu, Seoul, 01795, Republic of Korea

---

Thông báo số: 55865/TB-SHTT.IP, ngày 13/05/2025 về việc ghi nhận yêu cầu duy trì hiệu lực Bằng độc quyền sáng chế

Số đơn yêu cầu: DT1-2025-04273 Ngày nộp: 21/03/2025

Liên quan đến Bằng độc quyền sáng chế:

(11) Số bằng	(15) Ngày cấp	Năm yêu cầu duy trì hiệu lực	Hiệu lực được duy trì đến
32616	13/06/2022	4	13/06/2026

(73) Chủ văn bằng bảo hộ: LOTTE CO., LTD. (JP)
20-1, Nishi-shinjuku 3-chome, Shinjuku-ku, Tokyo 160-0023, Japan

---

Thông báo số: 55866/TB-SHTT.$_{IP}$, ngày 13/05/2025 về việc ghi nhận yêu cầu duy trì hiệu lực Bằng độc quyền sáng chế

Số đơn yêu cầu: DT1-2025-04274 Ngày nộp: 21/03/2025

Liên quan đến Bằng độc quyền sáng chế:

(11) Số bằng	(15) Ngày cấp	Năm yêu cầu duy trì hiệu lực	Hiệu lực được duy trì đến
36223	30/05/2023	3	30/05/2026

(73) Chủ văn bằng bảo hộ: AME2 PTE LTD (SG)
1 Commonwealth Lane, #09-19, One Commonwealth, Singapore 149544, Singapore

---

Thông báo số: 55867/TB-SHTT.$_{IP}$, ngày 13/05/2025 về việc ghi nhận yêu cầu duy trì hiệu lực Bằng độc quyền sáng chế

Số đơn yêu cầu: DT1-2025-04276 Ngày nộp: 24/03/2025

Liên quan đến Bằng độc quyền sáng chế:

(11) Số bằng	(15) Ngày cấp	Năm yêu cầu duy trì hiệu lực	Hiệu lực được duy trì đến
23575	24/03/2020	6	24/03/2026

(73) Chủ văn bằng bảo hộ: SHIN NIPPON BIOMEDICAL LABORATORIES, LTD. (JP)
2438, Miyanouracho, Kagoshima-shi, Kagoshima 8911305 Japan

Thông báo số: 55868/TB-SHTT.$_{IP}$, ngày 13/05/2025 về việc ghi nhận yêu cầu duy trì hiệu lực Bằng độc quyền sáng chế

Số đơn yêu cầu: DT1-2025-04277 Ngày nộp: 24/03/2025

Liên quan đến Bằng độc quyền sáng chế:

(11) Số bằng	(15) Ngày cấp	Năm yêu cầu duy trì hiệu lực	Hiệu lực được duy trì đến
28128	24/03/2021	5	24/03/2026

(73) Chủ văn bằng bảo hộ: YAMAHA HATSUDOKI KABUSHIKI KAISHA (JP)
2500 Shingai, Iwata-shi, Shizuoka-ken 438-8501, Japan

Thông báo số: 55869/TB-SHTT.$_{IP}$, ngày 13/05/2025 về việc ghi nhận yêu cầu duy trì hiệu lực Bằng độc quyền sáng chế

Số đơn yêu cầu: DT1-2025-04278 Ngày nộp: 24/03/2025

Liên quan đến Bằng độc quyền sáng chế:

(11) Số bằng	(15) Ngày cấp	Năm yêu cầu duy trì hiệu lực	Hiệu lực được duy trì đến
31731	24/03/2022	4	24/03/2026

(73) Chủ văn bằng bảo hộ: LABORATOIRE MEDIDOM SA (CH)
Enetriederstrasse, 44 CH-6060 Sarnen, Switzerland

Thông báo số: 55870/TB-SHTT.$_{IP}$, ngày 13/05/2025 về việc ghi nhận yêu cầu duy trì hiệu lực Bằng độc quyền sáng chế

Số đơn yêu cầu: DT1-2025-04279 Ngày nộp: 24/03/2025

Liên quan đến Bằng độc quyền sáng chế:

(11) Số bằng	(15) Ngày cấp	Năm yêu cầu duy trì hiệu lực	Hiệu lực được duy trì đến
31738	24/03/2022	4	24/03/2026

(73) Chủ văn bằng bảo hộ: NIPPON SODA CO., LTD. (JP)
2-1, Ohtemachi 2-chome, Chiyoda-ku, Tokyo 100-8165, Japan

Thông báo số: 55871/TB-SHTT.$_{IP}$, ngày 13/05/2025 về việc ghi nhận yêu cầu duy trì hiệu lực Bằng độc quyền sáng chế

Số đơn yêu cầu: DT1-2025-04280 Ngày nộp: 24/03/2025

Liên quan đến Bằng độc quyền sáng chế:

(11) Số bằng	(15) Ngày cấp	Năm yêu cầu duy trì hiệu lực	Hiệu lực được duy trì đến
35518	24/03/2023	3	24/03/2026

(73) Chủ văn bằng bảo hộ: SENJU METAL INDUSTRY CO., LTD. (JP)
23, Senju-Hashido-cho, Adachi-ku, Tokyo 120-8555, Japan

Thông báo số: 55872/TB-SHTT.$_{IP}$, ngày 13/05/2025 về việc ghi nhận yêu cầu duy trì hiệu lực Bằng độc quyền sáng chế

Số đơn yêu cầu: DT1-2025-04281 Ngày nộp: 24/03/2025

Liên quan đến Bằng độc quyền sáng chế:

(11) Số bằng	(15) Ngày cấp	Năm yêu cầu duy trì hiệu lực	Hiệu lực được duy trì đến
23612	25/03/2020	6	25/03/2026

(73) Chủ văn bằng bảo hộ: MERIAL, INC. (US)
3239 Satellite Blvd., Bldg. 500, Duluth, Georgia 30096, United States of America

---

Thông báo số: 55873/TB-SHTT.$_{IP}$, ngày 13/05/2025 về việc ghi nhận yêu cầu duy trì hiệu lực Bằng độc quyền sáng chế

Số đơn yêu cầu: DT1-2025-04283 Ngày nộp: 24/03/2025

Liên quan đến Bằng độc quyền sáng chế:

(11) Số bằng	(15) Ngày cấp	Năm yêu cầu duy trì hiệu lực	Hiệu lực được duy trì đến
28144	25/03/2021	5	25/03/2026

(73) Chủ văn bằng bảo hộ: RINNAI CORPORATION (JP)
2-26, Fukuzumi-cho, Nakagawa-ku, Nagoya-shi, Aichi, Japan

Thông báo số: 55874/TB-SHTT.IP, ngày 13/05/2025 về việc ghi nhận yêu cầu duy trì hiệu lực Bằng độc quyền sáng chế

Số đơn yêu cầu: DT1-2025-04284 Ngày nộp: 24/03/2025

Liên quan đến Bằng độc quyền sáng chế:

(11) Số bằng	(15) Ngày cấp	Năm yêu cầu duy trì hiệu lực	Hiệu lực được duy trì đến
28150	25/03/2021	5	25/03/2026

(73) Chủ văn bằng bảo hộ: YAMAHA HATSUDOKI KABUSHIKI KAISHA (JP)
2500 Shingai, Iwata-shi, Shizuoka-ken 438-8501, Japan

Thông báo số: 55875/TB-SHTT.IP, ngày 13/05/2025 về việc ghi nhận yêu cầu duy trì hiệu lực Bằng độc quyền sáng chế

Số đơn yêu cầu: DT1-2025-04285 Ngày nộp: 24/03/2025

Liên quan đến Bằng độc quyền sáng chế:

(11) Số bằng	(15) Ngày cấp	Năm yêu cầu duy trì hiệu lực	Hiệu lực được duy trì đến
28152	25/03/2021	5	25/03/2026

(73) Chủ văn bằng bảo hộ: YAMAHA HATSUDOKI KABUSHIKI KAISHA (JP)
2500 Shingai, Iwata-shi, Shizuoka, 438-8501, JAPAN

Thông báo số: 55876/TB-SHTT.IP, ngày 13/05/2025 về việc ghi nhận yêu cầu duy trì hiệu lực Bằng độc quyền sáng chế

Số đơn yêu cầu: DT1-2025-04286 Ngày nộp: 24/03/2025

Liên quan đến Bằng độc quyền sáng chế:

(11) Số bằng	(15) Ngày cấp	Năm yêu cầu duy trì hiệu lực	Hiệu lực được duy trì đến
31740	25/03/2022	4	25/03/2026

(73) Chủ văn bằng bảo hộ: YAMAHA HATSUDOKI KABUSHIKI KAISHA (JP)
2500 Shingai, Iwata-shi, Shizuoka-ken 438-8501, Japan

Thông báo số: 55877/TB-SHTT.IP, ngày 13/05/2025 về việc ghi nhận yêu cầu duy trì hiệu lực Bằng độc quyền sáng chế

Số đơn yêu cầu: DT1-2025-04287 Ngày nộp: 24/03/2025

Liên quan đến Bằng độc quyền sáng chế:

(11) Số bằng	(15) Ngày cấp	Năm yêu cầu duy trì hiệu lực	Hiệu lực được duy trì đến
31742	25/03/2022	4	25/03/2026

(73) Chủ văn bằng bảo hộ: YAMAHA HATSUDOKI KABUSHIKI KAISHA (JP)
2500 Shingai, Iwata-shi, Shizuoka-ken 438-8501, Japan

Thông báo số: 55878/TB-SHTT.IP, ngày 13/05/2025 về việc ghi nhận yêu cầu duy trì hiệu lực Bằng độc quyền sáng chế

Số đơn yêu cầu: DT1-2025-04288 Ngày nộp: 24/03/2025

Liên quan đến Bằng độc quyền sáng chế:

(11) Số bằng	(15) Ngày cấp	Năm yêu cầu duy trì hiệu lực	Hiệu lực được duy trì đến
31744	25/03/2022	4	25/03/2026

(73) Chủ văn bằng bảo hộ: OUTOKUMPU OYJ (FI)
Salmisaarenranta 11, 00180 Helsinki, Finland

Thông báo số: 55879/TB-SHTT.IP, ngày 13/05/2025 về việc ghi nhận yêu cầu duy trì hiệu lực Bằng độc quyền sáng chế

Số đơn yêu cầu: DT1-2025-04289 Ngày nộp: 24/03/2025

Liên quan đến Bằng độc quyền sáng chế:

(11) Số bằng	(15) Ngày cấp	Năm yêu cầu duy trì hiệu lực	Hiệu lực được duy trì đến
6952	24/03/2008	18	24/03/2026

(73) Chủ văn bằng bảo hộ: RICOH COMPANY, LIMITED (JP)
3-6, Nakamagome 1-chome, Ohta-ku, Tokyo 143-8555, Japan

Thông báo số: 55880/TB-SHTT.$_{IP}$, ngày 13/05/2025 về việc ghi nhận yêu cầu duy trì hiệu lực Bằng độc quyền sáng chế

Số đơn yêu cầu: DT1-2025-04291 Ngày nộp: 24/03/2025

Liên quan đến Bằng độc quyền sáng chế:

(11) Số bằng	(15) Ngày cấp	Năm yêu cầu duy trì hiệu lực	Hiệu lực được duy trì đến
39629	02/04/2024	2	02/04/2026

(73) Chủ văn bằng bảo hộ: CANON KABUSHIKI KAISHA (JP)
30-2, Shimomaruko 3-chome, Ohta-ku Tokyo, Kyoto 146-8501, Japan

---

Thông báo số: 55881/TB-SHTT.$_{IP}$, ngày 13/05/2025 về việc ghi nhận yêu cầu duy trì hiệu lực Bằng độc quyền sáng chế

Số đơn yêu cầu: DT1-2025-04292 Ngày nộp: 24/03/2025

Liên quan đến Bằng độc quyền sáng chế:

(11) Số bằng	(15) Ngày cấp	Năm yêu cầu duy trì hiệu lực	Hiệu lực được duy trì đến
39632	02/04/2024	2	02/04/2026

(73) Chủ văn bằng bảo hộ: ARCELORMITTAL (LU)
24-26, Boulevard d' Avranches, 1160 Luxembourg, Luxembourg

Thông báo số: 55882/TB-SHTT.$_{IP}$, ngày 13/05/2025 về việc ghi nhận yêu cầu duy trì hiệu lực Bằng độc quyền sáng chế

Số đơn yêu cầu: DT1-2025-04293 Ngày nộp: 24/03/2025

Liên quan đến Bằng độc quyền sáng chế:

(11) Số bằng	(15) Ngày cấp	Năm yêu cầu duy trì hiệu lực	Hiệu lực được duy trì đến
39285	04/03/2024	2	04/03/2026

(73) Chủ văn bằng bảo hộ: DERRICK CORPORATION (US)
590 Duke Road, Buffalo, New York 14225, United States of America

---

Thông báo số: 55883/TB-SHTT.$_{IP}$, ngày 13/05/2025 về việc ghi nhận yêu cầu duy trì hiệu lực Bằng độc quyền sáng chế

Số đơn yêu cầu: DT1-2025-04294 Ngày nộp: 24/03/2025

Liên quan đến Bằng độc quyền sáng chế:

(11) Số bằng	(15) Ngày cấp	Năm yêu cầu duy trì hiệu lực	Hiệu lực được duy trì đến
10343	31/05/2012	14	31/05/2026

(73) Chủ văn bằng bảo hộ: RICHTER GEDEON NYRT. (HU)
Gyomroi út 19-21, H-1103 Budapest, Hungary

Thông báo số: 55884/TB-SHTT.$_{IP}$, ngày 13/05/2025 về việc ghi nhận yêu cầu duy trì hiệu lực Bằng độc quyền sáng chế

Số đơn yêu cầu: DT1-2025-04295 Ngày nộp: 24/03/2025

Liên quan đến Bằng độc quyền sáng chế:

(11) Số bằng	(15) Ngày cấp	Năm yêu cầu duy trì hiệu lực	Hiệu lực được duy trì đến
11443	27/05/2013	13	27/05/2026

(73) Chủ văn bằng bảo hộ: RICHTER GEDEON NYRT. (HU)
Gyomroi út 19-21, H-1103 Budapest, Hungary

Thông báo số: 55885/TB-SHTT.$_{IP}$, ngày 13/05/2025 về việc ghi nhận yêu cầu duy trì hiệu lực Bằng độc quyền sáng chế

Số đơn yêu cầu: DT1-2025-04296 Ngày nộp: 24/03/2025

Liên quan đến Bằng độc quyền sáng chế:

(11) Số bằng	(15) Ngày cấp	Năm yêu cầu duy trì hiệu lực	Hiệu lực được duy trì đến
32173	28/04/2022	4	28/04/2026

(73) Chủ văn bằng bảo hộ: CANON KABUSHIKI KAISHA (JP)
30-2, Shimomaruko 3-chome, Ohta-ku, Tokyo, JAPAN

Thông báo số: 55886/TB-SHTT.$_{IP}$, ngày 13/05/2025 về việc ghi nhận yêu cầu duy trì hiệu lực Bằng độc quyền sáng chế

Số đơn yêu cầu: DT1-2025-04297 Ngày nộp: 24/03/2025

Liên quan đến Bằng độc quyền sáng chế:

(11) Số bằng	(15) Ngày cấp	Năm yêu cầu duy trì hiệu lực	Hiệu lực được duy trì đến
23901	28/04/2020	6	28/04/2026

(73) Chủ văn bằng bảo hộ: HONDA MOTOR CO., LTD. (JP)
1-1, Minami-Aoyama 2-chome, Minato-ku, Tokyo 1078556 Japan

Thông báo số: 55887/TB-SHTT.$_{IP}$, ngày 13/05/2025 về việc ghi nhận yêu cầu duy trì hiệu lực Bằng độc quyền sáng chế

Số đơn yêu cầu: DT1-2025-04298 Ngày nộp: 24/03/2025

Liên quan đến Bằng độc quyền sáng chế:

(11) Số bằng	(15) Ngày cấp	Năm yêu cầu duy trì hiệu lực	Hiệu lực được duy trì đến
23920	28/04/2020	6	28/04/2026

(73) Chủ văn bằng bảo hộ: HONDA MOTOR CO., LTD. (JP)
1-1, Minami-Aoyama 2-chome, Minato-ku, Tokyo 107-8556 Japan

Thông báo số: 55888/TB-SHTT.$_{IP}$, ngày 13/05/2025 về việc ghi nhận yêu cầu duy trì hiệu lực Bằng độc quyền sáng chế

Số đơn yêu cầu: DT1-2025-04299 Ngày nộp: 24/03/2025

Liên quan đến Bằng độc quyền sáng chế:

(11) Số bằng	(15) Ngày cấp	Năm yêu cầu duy trì hiệu lực	Hiệu lực được duy trì đến
23817	23/04/2020	6	23/04/2026

(73) Chủ văn bằng bảo hộ: HONDA MOTOR CO., LTD. (JP)
1-1, Minami-Aoyama 2-chome, Minato-ku, Tokyo 107-8556, Japan

Thông báo số: 55889/TB-SHTT.$_{IP}$, ngày 13/05/2025 về việc ghi nhận yêu cầu duy trì hiệu lực Bằng độc quyền sáng chế

Số đơn yêu cầu: DT1-2025-04300 Ngày nộp: 24/03/2025

Liên quan đến Bằng độc quyền sáng chế:

(11) Số bằng	(15) Ngày cấp	Năm yêu cầu duy trì hiệu lực	Hiệu lực được duy trì đến
23864	24/04/2020	6	24/04/2026

(73) Chủ văn bằng bảo hộ: HONDA MOTOR CO., LTD. (JP)
1-1, Minami-Aoyama 2-chome, Minato-ku, Tokyo 107-8556, Japan

Thông báo số: 55890/TB-SHTT.$_{IP}$, ngày 13/05/2025 về việc ghi nhận yêu cầu duy trì hiệu lực Bằng độc quyền sáng chế

Số đơn yêu cầu: DT1-2025-04301 Ngày nộp: 24/03/2025

Liên quan đến Bằng độc quyền sáng chế:

(11) Số bằng	(15) Ngày cấp	Năm yêu cầu duy trì hiệu lực	Hiệu lực được duy trì đến
23852	24/04/2020	6	24/04/2026

(73) Chủ văn bằng bảo hộ: HONDA MOTOR CO., LTD. (JP)
1-1, Minami-Aoyama 2-chome, Minato-ku, Tokyo 1078556, Japan

Thông báo số: 55891/TB-SHTT.$_{IP}$, ngày 13/05/2025 về việc ghi nhận yêu cầu duy trì hiệu lực Bằng độc quyền sáng chế

Số đơn yêu cầu: DT1-2025-04302 Ngày nộp: 24/03/2025

Liên quan đến Bằng độc quyền sáng chế:

(11) Số bằng	(15) Ngày cấp	Năm yêu cầu duy trì hiệu lực	Hiệu lực được duy trì đến
35922	28/04/2023	3	28/04/2026

(73) Chủ văn bằng bảo hộ: ASTRAZENECA AB (SE)
SE-151 85 Södertälje, Sweden

Thông báo số: 55892/TB-SHTT.$_{IP}$, ngày 13/05/2025 về việc ghi nhận yêu cầu duy trì hiệu lực Bằng độc quyền sáng chế

Số đơn yêu cầu: DT1-2025-04303 Ngày nộp: 24/03/2025

Liên quan đến Bằng độc quyền sáng chế:

(11) Số bằng	(15) Ngày cấp	Năm yêu cầu duy trì hiệu lực	Hiệu lực được duy trì đến
19065	17/04/2018	8	17/04/2026

(73) Chủ văn bằng bảo hộ: HONDA MOTOR CO., LTD. (JP)
1-1, Minami-Aoyama 2-chome, Minato-ku, Tokyo 107-8556, Japan

Thông báo số: 55893/TB-SHTT.$_{IP}$, ngày 13/05/2025 về việc ghi nhận yêu cầu duy trì hiệu lực Bằng độc quyền sáng chế

Số đơn yêu cầu: DT1-2025-04304 Ngày nộp: 24/03/2025

Liên quan đến Bằng độc quyền sáng chế:

(11) Số bằng	(15) Ngày cấp	Năm yêu cầu duy trì hiệu lực	Hiệu lực được duy trì đến
19055	17/04/2018	8	17/04/2026

(73) Chủ văn bằng bảo hộ: HONDA MOTOR CO., LTD. (JP)
1-1, Minami-Aoyama 2-chome, Minato-ku, Tokyo 107-8556, Japan

Thông báo số: 55894/TB-SHTT.$_{IP}$, ngày 13/05/2025 về việc ghi nhận yêu cầu duy trì hiệu lực Bằng độc quyền sáng chế

Số đơn yêu cầu: DT1-2025-04305 Ngày nộp: 24/03/2025

Liên quan đến Bằng độc quyền sáng chế:

(11) Số bằng	(15) Ngày cấp	Năm yêu cầu duy trì hiệu lực	Hiệu lực được duy trì đến
32085	21/04/2022	4	21/04/2026

(73) Chủ văn bằng bảo hộ: CANON KABUSHIKI KAISHA (JP)
30-2, Shimomaruko 3-chome, Ohta-ku, Tokyo, 1468501, Japan

Thông báo số: 55895/TB-SHTT.$_{IP}$, ngày 13/05/2025 về việc ghi nhận yêu cầu duy trì hiệu lực Bằng độc quyền sáng chế

Số đơn yêu cầu: DT1-2025-04306 Ngày nộp: 24/03/2025

Liên quan đến Bằng độc quyền sáng chế:

(11) Số bằng	(15) Ngày cấp	Năm yêu cầu duy trì hiệu lực	Hiệu lực được duy trì đến
23834	23/04/2020	6	23/04/2026

(73) Chủ văn bằng bảo hộ: HONDA MOTOR COMPANY LIMITED (JP)
1-1, Minami-Aoyama 2-chome, Minato-ku, Tokyo 107-8556, JAPAN

Thông báo số: 55896/TB-SHTT.$_{IP}$, ngày 13/05/2025 về việc ghi nhận yêu cầu duy trì hiệu lực Bằng độc quyền sáng chế

Số đơn yêu cầu: DT1-2025-04307 Ngày nộp: 24/03/2025

Liên quan đến Bằng độc quyền sáng chế:

(11) Số bằng	(15) Ngày cấp	Năm yêu cầu duy trì hiệu lực	Hiệu lực được duy trì đến
39723	09/04/2024	2	09/04/2026

(73) Chủ văn bằng bảo hộ: CANON KABUSHIKI KAISHA (JP)
30-2, Shimomaruko 3-chome, Ohta-ku, Tokyo 1468501, Japan

Thông báo số: 55897/TB-SHTT.$_{IP}$, ngày 13/05/2025 về việc ghi nhận yêu cầu duy trì hiệu lực Bằng độc quyền sáng chế

Số đơn yêu cầu: DT1-2025-04308 Ngày nộp: 24/03/2025

Liên quan đến Bằng độc quyền sáng chế:

(11) Số bằng	(15) Ngày cấp	Năm yêu cầu duy trì hiệu lực	Hiệu lực được duy trì đến
39783	10/04/2024	2	10/04/2026

(73) Chủ văn bằng bảo hộ: CANON KABUSHIKI KAISHA (JP)
30-2, Shimomaruko 3-chome, Ohta-ku TOKYO, 146-8501, Japan

Thông báo số: 55898/TB-SHTT.$_{IP}$, ngày 13/05/2025 về việc ghi nhận yêu cầu duy trì hiệu lực Bằng độc quyền sáng chế

Số đơn yêu cầu: DT1-2025-04309 Ngày nộp: 24/03/2025

Liên quan đến Bằng độc quyền sáng chế:

(11) Số bằng	(15) Ngày cấp	Năm yêu cầu duy trì hiệu lực	Hiệu lực được duy trì đến
23692	14/04/2020	6	14/04/2026

(73) Chủ văn bằng bảo hộ: HONDA MOTOR CO., LTD. (JP)
1-1, Minami-Aoyama 2-chome, Minato-ku, Tokyo 107-8556 Japan

Thông báo số: 55899/TB-SHTT.$_{IP}$, ngày 13/05/2025 về việc ghi nhận yêu cầu duy trì hiệu lực Bằng độc quyền sáng chế

Số đơn yêu cầu: DT1-2025-04310 Ngày nộp: 24/03/2025

Liên quan đến Bằng độc quyền sáng chế:

(11) Số bằng	(15) Ngày cấp	Năm yêu cầu duy trì hiệu lực	Hiệu lực được duy trì đến
16847	17/04/2017	9	17/04/2026

(73) Chủ văn bằng bảo hộ: HONDA MOTOR CO., LTD. (JP)
1-1, Minami-Aoyama 2-chome, Minato-ku, Tokyo, 107-8556 Japan

Thông báo số: 55900/TB-SHTT.$_{IP}$, ngày 13/05/2025 về việc ghi nhận yêu cầu duy trì hiệu lực Bằng độc quyền sáng chế

Số đơn yêu cầu: DT1-2025-04311 Ngày nộp: 24/03/2025

Liên quan đến Bằng độc quyền sáng chế:

(11) Số bằng	(15) Ngày cấp	Năm yêu cầu duy trì hiệu lực	Hiệu lực được duy trì đến
39662	03/04/2024	2	03/04/2026

(73) Chủ văn bằng bảo hộ: ARCELORMITTAL (LU)
24-26, Boulevard d'Avranches, L-1160 LUXEMBOURG, LUXEMBOURG

Thông báo số: 55901/TB-SHTT.$_{IP}$, ngày 13/05/2025 về việc ghi nhận yêu cầu duy trì hiệu lực Bằng độc quyền sáng chế

Số đơn yêu cầu: DT1-2025-04312 Ngày nộp: 24/03/2025

Liên quan đến Bằng độc quyền sáng chế:

(11) Số bằng	(15) Ngày cấp	Năm yêu cầu duy trì hiệu lực	Hiệu lực được duy trì đến
39670	03/04/2024	2	03/04/2026

(73) Chủ văn bằng bảo hộ: ARCELORMITTAL (LU)
24-26, Boulevard d'Avranches, 1160 Luxembourg, Luxembourg

Thông báo số: 55902/TB-SHTT.$_{IP}$, ngày 13/05/2025 về việc ghi nhận yêu cầu duy trì hiệu lực Bằng độc quyền sáng chế

Số đơn yêu cầu: DT1-2025-04313 Ngày nộp: 24/03/2025

Liên quan đến Bằng độc quyền sáng chế:

(11) Số bằng	(15) Ngày cấp	Năm yêu cầu duy trì hiệu lực	Hiệu lực được duy trì đến
39710	08/04/2024	2	08/04/2026

(73) Chủ văn bằng bảo hộ: ARCELORMITTAL (LU)
24-26, Boulevard d'Avranches, L-1160 Luxembourg, Luxembourg

Thông báo số: 55903/TB-SHTT.$_{IP}$, ngày 13/05/2025 về việc ghi nhận yêu cầu duy trì hiệu lực Bằng độc quyền sáng chế

Số đơn yêu cầu: DT1-2025-04314 Ngày nộp: 24/03/2025

Liên quan đến Bằng độc quyền sáng chế:

(11) Số bằng	(15) Ngày cấp	Năm yêu cầu duy trì hiệu lực	Hiệu lực được duy trì đến
39715	08/04/2024	2	08/04/2026

(73) Chủ văn bằng bảo hộ: ARCELORMITTAL (LU)
24-26, Boulevard d'Avranches, L-1160 Luxembourg, LUXEMBOURG

Thông báo số: 55904/TB-SHTT.IP, ngày 13/05/2025 về việc ghi nhận yêu cầu duy trì hiệu lực Bằng độc quyền sáng chế

Số đơn yêu cầu: DT1-2025-04315 Ngày nộp: 24/03/2025

Liên quan đến Bằng độc quyền sáng chế:

(11) Số bằng	(15) Ngày cấp	Năm yêu cầu duy trì hiệu lực	Hiệu lực được duy trì đến
31883	05/04/2022	4	05/04/2026

(73) Chủ văn bằng bảo hộ: NANOPIX INTEGRATED SOFTWARE SOLUTIONS PRIVATE LIMITED (IN)
3rd Floor, Plot No. 1 & 2, Akshay Colony, R.S. No 563 + 564, 4th Phase, Chetana College Road, Hubli, Dharwad, Karnataka-580031, India

---

Thông báo số: 55905/TB-SHTT.IP, ngày 13/05/2025 về việc ghi nhận yêu cầu duy trì hiệu lực Bằng độc quyền sáng chế

Số đơn yêu cầu: DT1-2025-04316 Ngày nộp: 24/03/2025

Liên quan đến Bằng độc quyền sáng chế:

(11) Số bằng	(15) Ngày cấp	Năm yêu cầu duy trì hiệu lực	Hiệu lực được duy trì đến
35615	03/04/2023	3	03/04/2026

(73) Chủ văn bằng bảo hộ: ELLEX MEDICAL PTY LTD (AU)
82 Gilbert Street, Adelaide, South Australia 5000, Australia

Thông báo số: 55906/TB-SHTT.IP, ngày 13/05/2025 về việc ghi nhận yêu cầu duy trì hiệu lực Bằng độc quyền sáng chế

Số đơn yêu cầu: DT1-2025-04317 Ngày nộp: 24/03/2025

Liên quan đến Bằng độc quyền sáng chế:

(11) Số bằng	(15) Ngày cấp	Năm yêu cầu duy trì hiệu lực	Hiệu lực được duy trì đến
15303	22/03/2016	10	22/03/2026

(73) Chủ văn bằng bảo hộ: LICELLA PTY LTD (AU)
Level 7, 140 Arthur Street, North Sydney, NSW, Australia

Thông báo số: 55907/TB-SHTT.IP, ngày 13/05/2025 về việc ghi nhận yêu cầu duy trì hiệu lực Bằng độc quyền sáng chế

Số đơn yêu cầu: DT1-2025-04318 Ngày nộp: 24/03/2025

Liên quan đến Bằng độc quyền sáng chế:

(11) Số bằng	(15) Ngày cấp	Năm yêu cầu duy trì hiệu lực	Hiệu lực được duy trì đến
31843	01/04/2022	4	01/04/2026

(73) Chủ văn bằng bảo hộ: DAIKIN INDUSTRIES, LTD. (JP)
Umeda Center Building, 4-12, Nakazaki-Nishi 2-Chome, Kita-ku, Osaka-shi, Osaka 530-8323, Japan

---

Thông báo số: 55908/TB-SHTT.IP, ngày 13/05/2025 về việc ghi nhận yêu cầu duy trì hiệu lực Bằng độc quyền sáng chế

Số đơn yêu cầu: DT1-2025-04319 Ngày nộp: 24/03/2025

Liên quan đến Bằng độc quyền sáng chế:

(11) Số bằng	(15) Ngày cấp	Năm yêu cầu duy trì hiệu lực	Hiệu lực được duy trì đến
31865	04/04/2022	4	04/04/2026

(73) Chủ văn bằng bảo hộ: CONCORDE ASIA PTE. LTD. (SG)
3 Ang Mo Kio Street 62, #07-12 LINK@AMK Singapore 569139, Singapore

---

Thông báo số: 55909/TB-SHTT.IP, ngày 13/05/2025 về việc ghi nhận yêu cầu duy trì hiệu lực Bằng độc quyền sáng chế

Số đơn yêu cầu: DT1-2025-04320 Ngày nộp: 24/03/2025

Liên quan đến Bằng độc quyền sáng chế:

(11) Số bằng	(15) Ngày cấp	Năm yêu cầu duy trì hiệu lực	Hiệu lực được duy trì đến
32302	16/05/2022	4	16/05/2026

(73) Chủ văn bằng bảo hộ: PHAN HỒNG PHƯỚC (VN)
135 A, KV. Phú Thạnh, phường Tân Phú, quận Cái Răng, thành phố Cần Thơ

Thông báo số: 55915/TB-SHTT.$_{IP}$, ngày 13/05/2025 về việc ghi nhận yêu cầu duy trì hiệu lực Bằng độc quyền sáng chế

Số đơn yêu cầu: DT1-2025-04321 Ngày nộp: 25/03/2025

Liên quan đến Bằng độc quyền sáng chế:

(11) Số bằng	(15) Ngày cấp	Năm yêu cầu duy trì hiệu lực	Hiệu lực được duy trì đến
39702	08/04/2024	2	08/04/2026

(73) Chủ văn bằng bảo hộ: PELOTON INTERACTIVE, INC. (US)
125 West 25th Street, 11th Floor, New York, New York 10001, United States of America

---

Thông báo số: 55916/TB-SHTT.$_{IP}$, ngày 13/05/2025 về việc ghi nhận yêu cầu duy trì hiệu lực Bằng độc quyền sáng chế

Số đơn yêu cầu: DT1-2025-04322 Ngày nộp: 25/03/2025

Liên quan đến Bằng độc quyền sáng chế:

(11) Số bằng	(15) Ngày cấp	Năm yêu cầu duy trì hiệu lực	Hiệu lực được duy trì đến
35673	07/04/2023	3	07/04/2026

(73) Chủ văn bằng bảo hộ: HENAN LONGCHENG COAL HIGH EFFICIENCY TECHNOLOGY APPLICATION CO., LTD. (CN)
Industry Cluster District, Hongshiqiao Village, Huiche Town, Xixia County, Nanyang, Henan 474500, China

---

Thông báo số: 55917/TB-SHTT.IP, ngày 13/05/2025 về việc ghi nhận yêu cầu duy trì hiệu lực Bằng độc quyền sáng chế

Số đơn yêu cầu: DT1-2025-04324 Ngày nộp: 25/03/2025

Liên quan đến Bằng độc quyền sáng chế:

(11) Số bằng	(15) Ngày cấp	Năm yêu cầu duy trì hiệu lực	Hiệu lực được duy trì đến
39861	17/04/2024	2	17/04/2026

(73) Chủ văn bằng bảo hộ: KIM, SEUNG YUN (KR)
(Suyou-dong) 2F 32 Insubong-ro 62ga-gil Gangbuk-gu Seoul 01084 Republic of Korea

---

Thông báo số: 55918/TB-SHTT.IP, ngày 13/05/2025 về việc ghi nhận yêu cầu duy trì hiệu lực Bằng độc quyền sáng chế

Số đơn yêu cầu: DT1-2025-04325 Ngày nộp: 25/03/2025

Liên quan đến Bằng độc quyền sáng chế:

(11) Số bằng	(15) Ngày cấp	Năm yêu cầu duy trì hiệu lực	Hiệu lực được duy trì đến
40499	17/06/2024	2	17/06/2026

(73) Chủ văn bằng bảo hộ: ALCOM NIKKEI SPECIALTY COATINGS SDN BHD (MY)
No. 3, Persiaran Waja, Bukit Raja Industrial Estate Klang Selangor 41050 Malaysia

---

Thông báo số: 55919/TB-SHTT.IP, ngày 13/05/2025 về việc ghi nhận yêu cầu duy trì hiệu lực Bằng độc quyền sáng chế

Số đơn yêu cầu: DT1-2025-04326 Ngày nộp: 25/03/2025

Liên quan đến Bằng độc quyền sáng chế:

(11) Số bằng	(15) Ngày cấp	Năm yêu cầu duy trì hiệu lực	Hiệu lực được duy trì đến
39661	03/04/2024	2	03/04/2026

(73) Chủ văn bằng bảo hộ: HONDA MOTOR CO., LTD. (JP)
1-1, Minami-Aoyama 2-chome, Minato-ku, Tokyo 1078556, Japan

Thông báo số: 55920/TB-SHTT.$_{IP}$, ngày 13/05/2025 về việc ghi nhận yêu cầu duy trì hiệu lực Bằng độc quyền sáng chế

Số đơn yêu cầu: DT1-2025-04327 Ngày nộp: 25/03/2025

Liên quan đến Bằng độc quyền sáng chế:

(11) Số bằng	(15) Ngày cấp	Năm yêu cầu duy trì hiệu lực	Hiệu lực được duy trì đến
39480	18/03/2024	2	18/03/2026

(73) Chủ văn bằng bảo hộ: PERSTORP AB (SE)
Bruksvägen 1, 284 80 Perstorp, Sweden

Thông báo số: 55921/TB-SHTT.$_{IP}$, ngày 13/05/2025 về việc ghi nhận yêu cầu duy trì hiệu lực Bằng độc quyền sáng chế

Số đơn yêu cầu: DT1-2025-04328 Ngày nộp: 25/03/2025

Liên quan đến Bằng độc quyền sáng chế:

(11) Số bằng	(15) Ngày cấp	Năm yêu cầu duy trì hiệu lực	Hiệu lực được duy trì đến
23976	05/05/2020	6	05/05/2026

(73) Chủ văn bằng bảo hộ: NEODRILL AS (NO)
Postboks 179, N-4339 Ålgård, Norway

Thông báo số: 55922/TB-SHTT.$_{IP}$, ngày 13/05/2025 về việc ghi nhận yêu cầu duy trì hiệu lực Bằng độc quyền sáng chế

Số đơn yêu cầu: DT1-2025-04329 Ngày nộp: 25/03/2025

Liên quan đến Bằng độc quyền sáng chế:

(11) Số bằng	(15) Ngày cấp	Năm yêu cầu duy trì hiệu lực	Hiệu lực được duy trì đến
39980	04/05/2024	2	04/05/2026

(73) Chủ văn bằng bảo hộ: KARMA MEDICAL PRODUCTS CO., LTD. (TW)
No. 2363, Sec. 2, Dasyue Rd., Minsyong Township, Chiayi County, Taiwan

---

Thông báo số: 55923/TB-SHTT.$_{IP}$, ngày 13/05/2025 về việc ghi nhận yêu cầu duy trì hiệu lực Bằng độc quyền sáng chế

Số đơn yêu cầu: DT1-2025-04330 Ngày nộp: 25/03/2025

Liên quan đến Bằng độc quyền sáng chế:

(11) Số bằng	(15) Ngày cấp	Năm yêu cầu duy trì hiệu lực	Hiệu lực được duy trì đến
32349	23/05/2022	4	23/05/2026

(73) Chủ văn bằng bảo hộ: ADVANCED NEW TECHNOLOGIES CO., LTD. (KY)
Cayman Corporate Centre, 27 Hospital Road, George Town, Grand Cayman KY1-9008, Cayman Islands

---

Thông báo số: 55924/TB-SHTT.$_{IP}$, ngày 13/05/2025 về việc ghi nhận yêu cầu duy trì hiệu lực Bằng độc quyền sáng chế

Số đơn yêu cầu: DT1-2025-04331 Ngày nộp: 25/03/2025

Liên quan đến Bằng độc quyền sáng chế:

(11) Số bằng	(15) Ngày cấp	Năm yêu cầu duy trì hiệu lực	Hiệu lực được duy trì đến
36145	23/05/2023	3	23/05/2026

(73) Chủ văn bằng bảo hộ: ADVANCED NEW TECHNOLOGIES CO., LTD. (KY)
Cayman Corporate Centre, 27 Hospital Road, George Town, Grand Cayman KY1-9008, Cayman Islands

---

Thông báo số: 55925/TB-SHTT.IP, ngày 13/05/2025 về việc ghi nhận yêu cầu duy trì hiệu lực Bằng độc quyền sáng chế

Số đơn yêu cầu: DT1-2025-04332 Ngày nộp: 25/03/2025

Liên quan đến Bằng độc quyền sáng chế:

(11) Số bằng	(15) Ngày cấp	Năm yêu cầu duy trì hiệu lực	Hiệu lực được duy trì đến
36116	19/05/2023	3	19/05/2026

(73) Chủ văn bằng bảo hộ: ADVANCED NEW TECHNOLOGIES CO., LTD. (KY)
Cayman Corporate Centre, 27 Hospital Road, George Town, Grand Cayman KY1-9008, Cayman Islands

---

Thông báo số: 55926/TB-SHTT.IP, ngày 13/05/2025 về việc ghi nhận yêu cầu duy trì hiệu lực Bằng độc quyền sáng chế

Số đơn yêu cầu: DT1-2025-04333 Ngày nộp: 25/03/2025

Liên quan đến Bằng độc quyền sáng chế:

(11) Số bằng	(15) Ngày cấp	Năm yêu cầu duy trì hiệu lực	Hiệu lực được duy trì đến
28350	13/04/2021	5	13/04/2026

(73) Chủ văn bằng bảo hộ: S.A. LHOIST RECHERCHE ET DEVELOPPEMENT (BE)
Rue Charles Dubois, 28, B-1342 Ottignies-Louvain-la-Neuve, Belgium

---

Thông báo số: 55927/TB-SHTT.IP, ngày 13/05/2025 về việc ghi nhận yêu cầu duy trì hiệu lực Bằng độc quyền sáng chế

Số đơn yêu cầu: DT1-2025-04334 Ngày nộp: 25/03/2025

Liên quan đến Bằng độc quyền sáng chế:

(11) Số bằng	(15) Ngày cấp	Năm yêu cầu duy trì hiệu lực	Hiệu lực được duy trì đến
28218	01/04/2021	5	01/04/2026

(73) Chủ văn bằng bảo hộ: OSTAFFE, MICHAEL, J. (US)
7259 Weston Lane N., Maple Grove, MN 55311, United States of America
GRAJCAR, ZDENKO (US)
3220 Utah Avenue North, Crystal, MN 55427, United States of America
ONCE INNOVATIONS INC. (US)
5455 Highway 169n, Plymouth, MN 55442, United States of America

---

Thông báo số: 55928/TB-SHTT.$_{IP}$, ngày 13/05/2025 về việc ghi nhận yêu cầu duy trì hiệu lực Bằng độc quyền sáng chế

Số đơn yêu cầu: DT1-2025-04335 Ngày nộp: 25/03/2025

Liên quan đến Bằng độc quyền sáng chế:

(11) Số bằng	(15) Ngày cấp	Năm yêu cầu duy trì hiệu lực	Hiệu lực được duy trì đến
28395	16/04/2021	5	16/04/2026

(73) Chủ văn bằng bảo hộ: BASF CORPORATION (US)
100 Park Avenue, Florham Park, New Jersey 07932, U.S.A.

Thông báo số: 55929/TB-SHTT.$_{IP}$, ngày 13/05/2025 về việc ghi nhận yêu cầu duy trì hiệu lực Bằng độc quyền sáng chế

Số đơn yêu cầu: DT1-2025-04337 Ngày nộp: 25/03/2025

Liên quan đến Bằng độc quyền sáng chế:

(11) Số bằng	(15) Ngày cấp	Năm yêu cầu duy trì hiệu lực	Hiệu lực được duy trì đến
28914	14/06/2021	5	14/06/2026

(73) Chủ văn bằng bảo hộ: GPRO CO., LTD. (JP)
5-14-12 Minamitsukaguchi-cho, Amagasaki-shi, Hyogo 6610012, Japan

---

Thông báo số: 55930/TB-SHTT.$_{IP}$, ngày 13/05/2025 về việc ghi nhận yêu cầu duy trì hiệu lực Bằng độc quyền sáng chế

Số đơn yêu cầu: DT1-2025-04338 Ngày nộp: 25/03/2025

Liên quan đến Bằng độc quyền sáng chế:

(11) Số bằng	(15) Ngày cấp	Năm yêu cầu duy trì hiệu lực	Hiệu lực được duy trì đến
24979	07/07/2020	6	07/07/2026

(73) Chủ văn bằng bảo hộ: GPRO CO., LTD. (JP)
5-14-12 Minamitsukaguchi-cho, Amagasaki-shi, Hyogo, 6610012, Japan

---

Thông báo số: 55931/TB-SHTT.$_{IP}$, ngày 13/05/2025 về việc ghi nhận yêu cầu duy trì hiệu lực Bằng độc quyền sáng chế

Số đơn yêu cầu: DT1-2025-04339 Ngày nộp: 25/03/2025

Liên quan đến Bằng độc quyền sáng chế:

(11) Số bằng	(15) Ngày cấp	Năm yêu cầu duy trì hiệu lực	Hiệu lực được duy trì đến
40259	27/05/2024	2	27/05/2026

(73) Chủ văn bằng bảo hộ: OV MEDI CO., LTD. (KR)
2F, 117, Gongdan-ro Gunpo-si, Gyeonggi-do 15847, Republic of Korea

---

Thông báo số: 55932/TB-SHTT.$_{IP}$, ngày 13/05/2025 về việc ghi nhận yêu cầu duy trì hiệu lực Bằng độc quyền sáng chế

Số đơn yêu cầu: DT1-2025-04341 Ngày nộp: 25/03/2025

Liên quan đến Bằng độc quyền sáng chế:

(11) Số bằng	(15) Ngày cấp	Năm yêu cầu duy trì hiệu lực	Hiệu lực được duy trì đến
20866	26/03/2019	7	26/03/2026

(73) Chủ văn bằng bảo hộ: BOEHRINGER INGELHEIM INTERNATIONAL GMBH (DE)
Binger Strasse 173, 55216 Ingelheim am Rhein, Germany

Thông báo số: 55933/TB-SHTT.$_{IP}$, ngày 13/05/2025 về việc ghi nhận yêu cầu duy trì hiệu lực Bằng độc quyền sáng chế

Số đơn yêu cầu: DT1-2025-04342 Ngày nộp: 25/03/2025

Liên quan đến Bằng độc quyền sáng chế:

(11) Số bằng	(15) Ngày cấp	Năm yêu cầu duy trì hiệu lực	Hiệu lực được duy trì đến
28158	26/03/2021	5	26/03/2026

(73) Chủ văn bằng bảo hộ: YAMAHA HATSUDOKI KABUSHIKI KAISHA (JP)
2500 Shingai, Iwata-shi, Shizuoka-ken 438-8501, Japan

Thông báo số: 55934/TB-SHTT.$_{IP}$, ngày 13/05/2025 về việc ghi nhận yêu cầu duy trì hiệu lực Bằng độc quyền sáng chế

Số đơn yêu cầu: DT1-2025-04343 Ngày nộp: 25/03/2025

Liên quan đến Bằng độc quyền sáng chế:

(11) Số bằng	(15) Ngày cấp	Năm yêu cầu duy trì hiệu lực	Hiệu lực được duy trì đến
28162	26/03/2021	5	26/03/2026

(73) Chủ văn bằng bảo hộ: ALTEMIRA CO., LTD. (JP)
1-4-25, Kouraku, Bunkyo-ku, Tokyo 112-8525 Japan

Thông báo số: 55935/TB-SHTT.$_{IP}$, ngày 13/05/2025 về việc ghi nhận yêu cầu duy trì hiệu lực Bằng độc quyền sáng chế

Số đơn yêu cầu: DT1-2025-04344 Ngày nộp: 25/03/2025

Liên quan đến Bằng độc quyền sáng chế:

(11) Số bằng	(15) Ngày cấp	Năm yêu cầu duy trì hiệu lực	Hiệu lực được duy trì đến
39580	26/03/2024	2	26/03/2026

(73) Chủ văn bằng bảo hộ: UNILEVER GLOBAL IP LIMITED (GB)
Port Sunlight, Wirral, Merseyside, CH62 4ZD, United Kingdom

Thông báo số: 55936/TB-SHTT.$_{IP}$, ngày 13/05/2025 về việc ghi nhận yêu cầu duy trì hiệu lực Bằng độc quyền sáng chế

Số đơn yêu cầu: DT1-2025-04345 Ngày nộp: 25/03/2025

Liên quan đến Bằng độc quyền sáng chế:

(11) Số bằng	(15) Ngày cấp	Năm yêu cầu duy trì hiệu lực	Hiệu lực được duy trì đến
16760	27/03/2017	9	27/03/2026

(73) Chủ văn bằng bảo hộ: TAISHO PHARMACEUTICAL CO., LTD. (JP)
24-1, Takada 3-chome, Toshima-ku, Tokyo, Japan

Thông báo số: 55937/TB-SHTT.$_{IP}$, ngày 13/05/2025 về việc ghi nhận yêu cầu duy trì hiệu lực Bằng độc quyền sáng chế

Số đơn yêu cầu: DT1-2025-04346 Ngày nộp: 25/03/2025

Liên quan đến Bằng độc quyền sáng chế:

(11) Số bằng	(15) Ngày cấp	Năm yêu cầu duy trì hiệu lực	Hiệu lực được duy trì đến
16773	27/03/2017	9	27/03/2026

(73) Chủ văn bằng bảo hộ: SHARP KABUSHIKI KAISHA (JP)
22-22, Nagaike-cho, Abeno-ku, Osaka-shi, Osaka 545-8522 Japan

---

Thông báo số: 55938/TB-SHTT.$_{IP}$, ngày 13/05/2025 về việc ghi nhận yêu cầu duy trì hiệu lực Bằng độc quyền sáng chế

Số đơn yêu cầu: DT1-2025-04347 Ngày nộp: 25/03/2025

Liên quan đến Bằng độc quyền sáng chế:

(11) Số bằng	(15) Ngày cấp	Năm yêu cầu duy trì hiệu lực	Hiệu lực được duy trì đến
35526	27/03/2023	3	27/03/2026

(73) Chủ văn bằng bảo hộ: UNILEVER GLOBAL IP LIMITED (GB)
Port Sunlight, Wirral, Merseyside, CH62 4ZD, United Kingdom

Thông báo số: 55939/TB-SHTT.$_{IP}$, ngày 13/05/2025 về việc ghi nhận yêu cầu duy trì hiệu lực Bằng độc quyền sáng chế

Số đơn yêu cầu: DT1-2025-04348 Ngày nộp: 25/03/2025

Liên quan đến Bằng độc quyền sáng chế:

(11) Số bằng	(15) Ngày cấp	Năm yêu cầu duy trì hiệu lực	Hiệu lực được duy trì đến
31765	28/03/2022	4	28/03/2026

(73) Chủ văn bằng bảo hộ: YAMAHA HATSUDOKI KABUSHIKI KAISHA (JP)
2500 Shingai, Iwata-shi, Shizuoka-ken 438-8501, Japan

Thông báo số: 55940/TB-SHTT.$_{IP}$, ngày 13/05/2025 về việc ghi nhận yêu cầu duy trì hiệu lực Bằng độc quyền sáng chế

Số đơn yêu cầu: DT1-2025-04349 Ngày nộp: 25/03/2025

Liên quan đến Bằng độc quyền sáng chế:

(11) Số bằng	(15) Ngày cấp	Năm yêu cầu duy trì hiệu lực	Hiệu lực được duy trì đến
31769	28/03/2022	4	28/03/2026

(73) Chủ văn bằng bảo hộ: DAI NIPPON TORYO CO., LTD. (JP)
1-124, Nishikujo 6-chome, Konohana-ku, Osaka-shi, Osaka 554-0012, Japan

---

Thông báo số: 55941/TB-SHTT.$_{IP}$, ngày 13/05/2025 về việc ghi nhận yêu cầu duy trì hiệu lực Bằng độc quyền sáng chế

Số đơn yêu cầu: DT1-2025-04350 Ngày nộp: 25/03/2025

Liên quan đến Bằng độc quyền sáng chế:

(11) Số bằng	(15) Ngày cấp	Năm yêu cầu duy trì hiệu lực	Hiệu lực được duy trì đến
31779	28/03/2022	4	28/03/2026

(73) Chủ văn bằng bảo hộ: MITSUI CHEMICALS, INC. (JP)
5-2, Higashi-Shimbashi 1-chome, Minato-ku, Tokyo 105-7122 Japan

---

Thông báo số: 55942/TB-SHTT.$_{IP}$, ngày 13/05/2025 về việc ghi nhận yêu cầu duy trì hiệu lực Bằng độc quyền sáng chế

Số đơn yêu cầu: DT1-2025-04351 Ngày nộp: 25/03/2025

Liên quan đến Bằng độc quyền sáng chế:

(11) Số bằng	(15) Ngày cấp	Năm yêu cầu duy trì hiệu lực	Hiệu lực được duy trì đến
8354	29/03/2010	16	29/03/2026

(73) Chủ văn bằng bảo hộ: YAMAHA HATSUDOKI KABUSHIKI KAISHA (JP)
2500 Shingai, Iwata-shi, Shizuoka-ken 438-8501, Japan

Thông báo số: 55943/TB-SHTT.$_{IP}$, ngày 13/05/2025 về việc ghi nhận yêu cầu duy trì hiệu lực Bằng độc quyền sáng chế

Số đơn yêu cầu: DT1-2025-04352 Ngày nộp: 25/03/2025

Liên quan đến Bằng độc quyền sáng chế:

(11) Số bằng	(15) Ngày cấp	Năm yêu cầu duy trì hiệu lực	Hiệu lực được duy trì đến
28165	29/03/2021	5	29/03/2026

(73) Chủ văn bằng bảo hộ: SMC CORPORATION (JP)
14-1, Sotokanda 4-chome, Chiyoda-ku, Tokyo 101-0021, Japan

Thông báo số: 55944/TB-SHTT.IP, ngày 13/05/2025 về việc ghi nhận yêu cầu duy trì hiệu lực Bằng độc quyền sáng chế

Số đơn yêu cầu: DT1-2025-04353 Ngày nộp: 25/03/2025

Liên quan đến Bằng độc quyền sáng chế:

(11) Số bằng	(15) Ngày cấp	Năm yêu cầu duy trì hiệu lực	Hiệu lực được duy trì đến
23653	27/03/2020	6	27/03/2026

(73) Chủ văn bằng bảo hộ: VASOPHARM GMBH (DE)
Friedrich-Bergius-Ring 15, 97076 Wuerzburg, Germany

Thông báo số: 55945/TB-SHTT.IP, ngày 13/05/2025 về việc ghi nhận yêu cầu duy trì hiệu lực Bằng độc quyền sáng chế

Số đơn yêu cầu: DT1-2025-04355 Ngày nộp: 25/03/2025

Liên quan đến Bằng độc quyền sáng chế:

(11) Số bằng	(15) Ngày cấp	Năm yêu cầu duy trì hiệu lực	Hiệu lực được duy trì đến
23642	26/03/2020	6	26/03/2026

(73) Chủ văn bằng bảo hộ: ISISWIG CO., LTD. (KR)
104-ho 107-ho Posvill, 150 Sinchon-ro, Mapo-gu Seoul, 121-806 (KR)

Thông báo số: 55946/TB-SHTT.IP, ngày 13/05/2025 về việc ghi nhận yêu cầu duy trì hiệu lực Bằng độc quyền sáng chế

Số đơn yêu cầu: DT1-2025-04356 Ngày nộp: 25/03/2025

Liên quan đến Bằng độc quyền sáng chế:

(11) Số bằng	(15) Ngày cấp	Năm yêu cầu duy trì hiệu lực	Hiệu lực được duy trì đến
28443	22/04/2021	5	22/04/2026

(73) Chủ văn bằng bảo hộ: KIM, JI TAE (KR)
103-2002, Daehyeon-e-pyenhanseasang APT., Daehyeon-dong, Buk-gu, Daegu, 702-918 Republic of Korea

NUC ELECTRONICS CO., LTD. (KR)
280, Nowon-ro, Buk-gu, Daegu 702-858 Republic of Korea

Thông báo số: 55947/TB-SHTT.$_{IP}$, ngày 13/05/2025 về việc ghi nhận yêu cầu duy trì hiệu lực Bằng độc quyền sáng chế

Số đơn yêu cầu: DT1-2025-04357 Ngày nộp: 25/03/2025

Liên quan đến Bằng độc quyền sáng chế:

(11) Số bằng	(15) Ngày cấp	Năm yêu cầu duy trì hiệu lực	Hiệu lực được duy trì đến
20947	16/04/2019	7	16/04/2026

(73) Chủ văn bằng bảo hộ: SANTONI S.P.A. (IT)
Via Carlo Fenzi, 14, I-25135 Brescia, Italy

Thông báo số: 55948/TB-SHTT.$_{IP}$, ngày 13/05/2025 về việc ghi nhận yêu cầu duy trì hiệu lực Bằng độc quyền sáng chế

Số đơn yêu cầu: DT1-2025-04358 Ngày nộp: 25/03/2025

Liên quan đến Bằng độc quyền sáng chế:

(11) Số bằng	(15) Ngày cấp	Năm yêu cầu duy trì hiệu lực	Hiệu lực được duy trì đến
35934	04/05/2023	3	04/05/2026

(73) Chủ văn bằng bảo hộ: KANDA, TOMOKAZU (JP)
4261, Kashiwabara, Sayama-shi, Saitama 3501335 Japan

Thông báo số: 55949/TB-SHTT.$_{IP}$, ngày 13/05/2025 về việc ghi nhận yêu cầu duy trì hiệu lực Bằng độc quyền sáng chế

Số đơn yêu cầu: DT1-2025-04359 Ngày nộp: 25/03/2025

Liên quan đến Bằng độc quyền sáng chế:

(11) Số bằng	(15) Ngày cấp	Năm yêu cầu duy trì hiệu lực	Hiệu lực được duy trì đến
13990	20/04/2015	11	20/04/2026

(73) Chủ văn bằng bảo hộ: LONGSYS ELECTRONICS (HK) CO., LIMITED (CN)
Flat/Room 5A, 5/F China Travel Hip Kee Godown (Godown 2), 1 Cheong Hang Road, Hung Hom, Kowloon, Hong Kong

---

Thông báo số: 55950/TB-SHTT.$_{IP}$, ngày 13/05/2025 về việc ghi nhận yêu cầu duy trì hiệu lực Bằng độc quyền sáng chế

Số đơn yêu cầu: DT1-2025-04360 Ngày nộp: 25/03/2025

Liên quan đến Bằng độc quyền sáng chế:

(11) Số bằng	(15) Ngày cấp	Năm yêu cầu duy trì hiệu lực	Hiệu lực được duy trì đến
10155	28/03/2012	14	28/03/2026

(73) Chủ văn bằng bảo hộ: EISAI R & D MANAGEMENT CO., LTD. (JP)
6-10, Koishikawa 4-chome, Bunkyo-ku, Tokyo 112-8088, Japan

Thông báo số: 55951/TB-SHTT.$_{IP}$, ngày 13/05/2025 về việc ghi nhận yêu cầu duy trì hiệu lực Bằng độc quyền sáng chế

Số đơn yêu cầu: DT1-2025-04361 Ngày nộp: 25/03/2025

Liên quan đến Bằng độc quyền sáng chế:

(11) Số bằng	(15) Ngày cấp	Năm yêu cầu duy trì hiệu lực	Hiệu lực được duy trì đến
16955	15/05/2017	9	15/05/2026

(73) Chủ văn bằng bảo hộ: IOP SPECIALISTS SDN. BHD. (MY)
23, Jalan 5, Klang Central Industrial Park, Batu 5, Jalan Kapar, 41400 Klang, Selangor, Malaysia.

Thông báo số: 55952/TB-SHTT.$_{IP}$, ngày 13/05/2025 về việc ghi nhận yêu cầu duy trì hiệu lực Bằng độc quyền sáng chế

Số đơn yêu cầu: DT1-2025-04362 Ngày nộp: 25/03/2025

Liên quan đến Bằng độc quyền sáng chế:

(11) Số bằng	(15) Ngày cấp	Năm yêu cầu duy trì hiệu lực	Hiệu lực được duy trì đến
28246	05/04/2021	5	05/04/2026

(73) Chủ văn bằng bảo hộ: ONCOMED PHARMACEUTICALS, INC. (US)
800 Chesapeake Drive Redwood City, CA 94063 (US)

Thông báo số: 55953/TB-SHTT.$_{IP}$, ngày 13/05/2025 về việc ghi nhận yêu cầu duy trì hiệu lực Bằng độc quyền sáng chế

Số đơn yêu cầu: DT1-2025-04363 Ngày nộp: 25/03/2025

Liên quan đến Bằng độc quyền sáng chế:

(11) Số bằng	(15) Ngày cấp	Năm yêu cầu duy trì hiệu lực	Hiệu lực được duy trì đến
32158	27/04/2022	4	27/04/2026

(73) Chủ văn bằng bảo hộ: MIRAI INDUSTRY CO., LTD. (JP)
1695-1, Niremata, Wanouchi-cho, Anpachi-gun, Gifu 5030295 Japan

---

Thông báo số: 55954/TB-SHTT.$_{IP}$, ngày 13/05/2025 về việc ghi nhận yêu cầu duy trì hiệu lực Bằng độc quyền sáng chế

Số đơn yêu cầu: DT1-2025-04364 Ngày nộp: 25/03/2025

Liên quan đến Bằng độc quyền sáng chế:

(11) Số bằng	(15) Ngày cấp	Năm yêu cầu duy trì hiệu lực	Hiệu lực được duy trì đến
23719	16/04/2020	6	16/04/2026

(73) Chủ văn bằng bảo hộ: HORTON WISON DEEPWATER, INC. (US)
1400 Broadfield, Suite 500, Houston, TX 77084, United States of America

---

Thông báo số: 55955/TB-SHTT.$_{IP}$, ngày 13/05/2025 về việc ghi nhận yêu cầu duy trì hiệu lực Bằng độc quyền sáng chế

Số đơn yêu cầu: DT1-2025-04365 Ngày nộp: 25/03/2025

Liên quan đến Bằng độc quyền sáng chế:

(11) Số bằng	(15) Ngày cấp	Năm yêu cầu duy trì hiệu lực	Hiệu lực được duy trì đến
31924	08/04/2022	4	08/04/2026

(73) Chủ văn bằng bảo hộ: YOON, YESEUL (KR)
905 407, Hallyu world-ro, Ilsanseo-gu Goyang-si Gyeonggi-do 10390, Republic of Korea
I-SOLAR ENERGY CO., LTD. (KR)
905 407, Hallyu world-ro, Ilsanseo-gu Goyang-si Gyeonggi-do 10390, Republic of Korea

---

Thông báo số: 55956/TB-SHTT.$_{IP}$, ngày 13/05/2025 về việc ghi nhận yêu cầu duy trì hiệu lực Bằng độc quyền sáng chế

Số đơn yêu cầu: DT1-2025-04366 Ngày nộp: 25/03/2025

Liên quan đến Bằng độc quyền sáng chế:

(11) Số bằng	(15) Ngày cấp	Năm yêu cầu duy trì hiệu lực	Hiệu lực được duy trì đến
20890	02/04/2019	7	02/04/2026

(73) Chủ văn bằng bảo hộ: SENTINEL ENGINEERING (M) SDN. BHD. (MY)
C-G-9, Jalan Dataran SD-1, Dataran SD PJU 9, Bandar Sri Damansara, 52200 Kuala Lumpur, Malaysia

---

Thông báo số: 55957/TB-SHTT.$_{IP}$, ngày 13/05/2025 về việc ghi nhận yêu cầu duy trì hiệu lực Bằng độc quyền sáng chế

Số đơn yêu cầu: DT1-2025-04367 Ngày nộp: 25/03/2025

Liên quan đến Bằng độc quyền sáng chế:

(11) Số bằng	(15) Ngày cấp	Năm yêu cầu duy trì hiệu lực	Hiệu lực được duy trì đến
35612	03/04/2023	3	03/04/2026

(73) Chủ văn bằng bảo hộ: PROBI AB (SE)
Ideongatan 1A, 223 70 Lund, Sweden

Thông báo số: 55958/TB-SHTT.IP, ngày 13/05/2025 về việc ghi nhận yêu cầu duy trì hiệu lực Bằng độc quyền sáng chế

Số đơn yêu cầu: DT1-2025-04368 Ngày nộp: 26/03/2025

Liên quan đến Bằng độc quyền sáng chế:

(11) Số bằng	(15) Ngày cấp	Năm yêu cầu duy trì hiệu lực	Hiệu lực được duy trì đến
18955	04/04/2018	8	04/04/2026

(73) Chủ văn bằng bảo hộ: KYOSHIN KOGYO CO., LTD. (JP)
20-7, Ebie 7-chome, Fukushima-ku, Osaka-shi, Osaka 553-0001, JAPAN

Thông báo số: 55959/TB-SHTT.IP, ngày 13/05/2025 về việc ghi nhận yêu cầu duy trì hiệu lực Bằng độc quyền sáng chế

Số đơn yêu cầu: DT1-2025-04369 Ngày nộp: 26/03/2025

Liên quan đến Bằng độc quyền sáng chế:

(11) Số bằng	(15) Ngày cấp	Năm yêu cầu duy trì hiệu lực	Hiệu lực được duy trì đến
19303	23/05/2018	8	23/05/2026

(73) Chủ văn bằng bảo hộ: KYOSHIN KOGYO CO., LTD. (JP)
20-7, Ebie 7-chome, Fukushima-ku, Osaka-shi, Osaka 5530001, Japan

---

Thông báo số: 55960/TB-SHTT.IP, ngày 13/05/2025 về việc ghi nhận yêu cầu duy trì hiệu lực Bằng độc quyền sáng chế

Số đơn yêu cầu: DT1-2025-04370 Ngày nộp: 26/03/2025

Liên quan đến Bằng độc quyền sáng chế:

(11) Số bằng	(15) Ngày cấp	Năm yêu cầu duy trì hiệu lực	Hiệu lực được duy trì đến
32096	22/04/2022	4	22/04/2026

(73) Chủ văn bằng bảo hộ: BAOSHAN IRON & STEEL CO., LTD. (CN)
885 Fujin Road, Baoshan District, Shanghai 201900, People Republic of China

---

Thông báo số: 55961/TB-SHTT.$_{IP}$, ngày 13/05/2025 về việc ghi nhận yêu cầu duy trì hiệu lực Bằng độc quyền sáng chế

Số đơn yêu cầu: DT1-2025-04372 Ngày nộp: 26/03/2025

Liên quan đến Bằng độc quyền sáng chế:

(11) Số bằng	(15) Ngày cấp	Năm yêu cầu duy trì hiệu lực	Hiệu lực được duy trì đến
36034	15/05/2023	3	15/05/2026

(73) Chủ văn bằng bảo hộ: OBSCHESTVO S OGRANICHENNOI OTVETSTVENNOSTYU "NAUCHNO-TEKHNOLOGICHESKAYA FARMACEVTICHESKAYA FIRMA "POLYSAN" (RU)
ul Salova, 72, korp. 2, lit. A, St. Petersburg, 192102, Russian Federation

---

Thông báo số: 55962/TB-SHTT.$_{IP}$, ngày 13/05/2025 về việc ghi nhận yêu cầu duy trì hiệu lực Bằng độc quyền sáng chế

Số đơn yêu cầu: DT1-2025-04371 Ngày nộp: 26/03/2025

Liên quan đến Bằng độc quyền sáng chế:

(11) Số bằng	(15) Ngày cấp	Năm yêu cầu duy trì hiệu lực	Hiệu lực được duy trì đến
35686	10/04/2023	3	10/04/2026

(73) Chủ văn bằng bảo hộ: MIZKAN HOLDINGS CO., LTD. (JP)
6, Nakamura-cho 2-chome, Handa-shi, Aichi 475-8585, Japan

Thông báo số: 55963/TB-SHTT.IP, ngày 13/05/2025 về việc ghi nhận yêu cầu duy trì hiệu lực Bằng độc quyền sáng chế

Số đơn yêu cầu: DT1-2025-04373 Ngày nộp: 26/03/2025

Liên quan đến Bằng độc quyền sáng chế:

(11) Số bằng	(15) Ngày cấp	Năm yêu cầu duy trì hiệu lực	Hiệu lực được duy trì đến
23811	23/04/2020	6	23/04/2026

(73) Chủ văn bằng bảo hộ: ELI LILLY AND COMPANY (US)
Lilly Corporate Center, Indianapolis, Indiana 46285, United States of America

---

Thông báo số: 55964/TB-SHTT.IP, ngày 13/05/2025 về việc ghi nhận yêu cầu duy trì hiệu lực Bằng độc quyền sáng chế

Số đơn yêu cầu: DT1-2025-04374 Ngày nộp: 26/03/2025

Liên quan đến Bằng độc quyền sáng chế:

(11) Số bằng	(15) Ngày cấp	Năm yêu cầu duy trì hiệu lực	Hiệu lực được duy trì đến
31946	12/04/2022	4	12/04/2026

(73) Chủ văn bằng bảo hộ: ELI LILLY AND COMPANY (US)
Lilly Corporate Center, Indianapolis, Indiana 46285, United States of America

---

Thông báo số: 55965/TB-SHTT.IP, ngày 13/05/2025 về việc ghi nhận yêu cầu duy trì hiệu lực Bằng độc quyền sáng chế

Số đơn yêu cầu: DT1-2025-04375 Ngày nộp: 26/03/2025

Liên quan đến Bằng độc quyền sáng chế:

(11) Số bằng	(15) Ngày cấp	Năm yêu cầu duy trì hiệu lực	Hiệu lực được duy trì đến
35837	21/04/2023	3	21/04/2026

(73) Chủ văn bằng bảo hộ: ELI LILLY AND COMPANY (US)
Lilly Corporate Center Indianapolis, Indiana 46285, United States of America

---

Thông báo số: 55966/TB-SHTT.$_{IP}$, ngày 13/05/2025 về việc ghi nhận yêu cầu duy trì hiệu lực Bằng độc quyền sáng chế

Số đơn yêu cầu: DT1-2025-04376 Ngày nộp: 26/03/2025

Liên quan đến Bằng độc quyền sáng chế:

(11) Số bằng	(15) Ngày cấp	Năm yêu cầu duy trì hiệu lực	Hiệu lực được duy trì đến
35832	20/04/2023	3	20/04/2026

(73) Chủ văn bằng bảo hộ: MIZKAN HOLDINGS CO., LTD. (JP)
6, Nakamura-cho 2-chome, Handa-shi, Aichi 475-8585, Japan

Thông báo số: 55967/TB-SHTT.$_{IP}$, ngày 13/05/2025 về việc ghi nhận yêu cầu duy trì hiệu lực Bằng độc quyền sáng chế

Số đơn yêu cầu: DT1-2025-04377 Ngày nộp: 26/03/2025

Liên quan đến Bằng độc quyền sáng chế:

(11) Số bằng	(15) Ngày cấp	Năm yêu cầu duy trì hiệu lực	Hiệu lực được duy trì đến
19215	08/05/2018	8	08/05/2026

(73) Chủ văn bằng bảo hộ: SONG, KI-YONG (KR)
Guil Woosung Apt. 202-701, 1259, Guro-dong, Guro-gu Seoul, 152-050, Republic of Korea

---

Thông báo số: 55968/TB-SHTT.$_{IP}$, ngày 13/05/2025 về việc ghi nhận yêu cầu duy trì hiệu lực Bằng độc quyền sáng chế

Số đơn yêu cầu: DT1-2025-04378 Ngày nộp: 26/03/2025

Liên quan đến Bằng độc quyền sáng chế:

(11) Số bằng	(15) Ngày cấp	Năm yêu cầu duy trì hiệu lực	Hiệu lực được duy trì đến
32091	21/04/2022	4	21/04/2026

(73) Chủ văn bằng bảo hộ: SABRE THERAPEUTICS LLC (US)
442 Littlefield Avenue, South San Francisco, CA 94080, United States of America

---

Thông báo số: 55969/TB-SHTT.$_{IP}$, ngày 13/05/2025 về việc ghi nhận yêu cầu duy trì hiệu lực Bằng độc quyền sáng chế

Số đơn yêu cầu: DT1-2025-04379 Ngày nộp: 26/03/2025

Liên quan đến Bằng độc quyền sáng chế:

(11) Số bằng	(15) Ngày cấp	Năm yêu cầu duy trì hiệu lực	Hiệu lực được duy trì đến
31794	29/03/2022	4	29/03/2026

(73) Chủ văn bằng bảo hộ: ZHUHAI FUTIAN ENERGY TECHNOLOGY CO., LTD. (CN)
801-8012, Hengqin International Business Center, No. 3000 Huandao East Road, Hengqin New District, Zhuhai, Guangdong Province, China, 519000
DALIAN INSTITUTE OF CHEMICAL PHYSICS, CHINESE ACADEMY OF SCIENCES (CN)
457 Zhongshan Road Dalian, Liaoning 116023, China

Thông báo số: 55970/TB-SHTT.$_{IP}$, ngày 13/05/2025 về việc ghi nhận yêu cầu duy trì hiệu lực Bằng độc quyền sáng chế

Số đơn yêu cầu: DT1-2025-04380 Ngày nộp: 26/03/2025

Liên quan đến Bằng độc quyền sáng chế:

(11) Số bằng	(15) Ngày cấp	Năm yêu cầu duy trì hiệu lực	Hiệu lực được duy trì đến
21358	18/06/2019	7	18/06/2026

(73) Chủ văn bằng bảo hộ: ORCHEM CO., LTD. (KR)
73, Beonnyeong-ro, Danwon-gu, Ansan-si, Gyeonggi-do, Republic of Korea

---

Thông báo số: 55971/TB-SHTT.$_{IP}$, ngày 13/05/2025 về việc ghi nhận yêu cầu duy trì hiệu lực Bằng độc quyền sáng chế

Số đơn yêu cầu: DT1-2025-04381 Ngày nộp: 26/03/2025

Liên quan đến Bằng độc quyền sáng chế:

(11) Số bằng	(15) Ngày cấp	Năm yêu cầu duy trì hiệu lực	Hiệu lực được duy trì đến
24639	17/06/2020	6	17/06/2026

(73) Chủ văn bằng bảo hộ: TEH YOR CO., LTD. (TW)
129, 2nd Floor, Chung Shan N. Road, Sec. 1, Taipei 10418, Taiwan

---

Thông báo số: 55972/TB-SHTT.$_{IP}$, ngày 13/05/2025 về việc ghi nhận yêu cầu duy trì hiệu lực Bằng độc quyền sáng chế

Số đơn yêu cầu: DT1-2025-04382 Ngày nộp: 26/03/2025

Liên quan đến Bằng độc quyền sáng chế:

(11) Số bằng	(15) Ngày cấp	Năm yêu cầu duy trì hiệu lực	Hiệu lực được duy trì đến
39264	28/02/2024	2	28/02/2026

(73) Chủ văn bằng bảo hộ: MOEBIUS MEDICAL LTD. (IL)
27 HaBarzel Street, 67910 Tel Aviv, Israel

Thông báo số: 55973/TB-SHTT.$_{IP}$, ngày 13/05/2025 về việc ghi nhận yêu cầu duy trì hiệu lực Bằng độc quyền sáng chế

Số đơn yêu cầu: DT1-2025-04383 Ngày nộp: 26/03/2025

Liên quan đến Bằng độc quyền sáng chế:

(11) Số bằng	(15) Ngày cấp	Năm yêu cầu duy trì hiệu lực	Hiệu lực được duy trì đến
12605	08/04/2014	12	08/04/2026

(73) Chủ văn bằng bảo hộ: DAE SUNG GOLDEN TECHNOLOGY CO., LTD. (KR)
436-15 Ojeong-dong, Daedeok-gu, Daejeon 306-819, Republic of Korea

---

Thông báo số: 55974/TB-SHTT.$_{IP}$, ngày 13/05/2025 về việc ghi nhận yêu cầu duy trì hiệu lực Bằng độc quyền sáng chế

Số đơn yêu cầu: DT1-2025-04384 Ngày nộp: 26/03/2025

Liên quan đến Bằng độc quyền sáng chế:

(11) Số bằng	(15) Ngày cấp	Năm yêu cầu duy trì hiệu lực	Hiệu lực được duy trì đến
24206	20/05/2020	6	20/05/2026

(73) Chủ văn bằng bảo hộ: OKUGAWA CO., LTD. (JP)
13-29, Nakamichi 3-chome, Higashinari-ku, Osaka-shi, Osaka 537-0025, Japan

---

Thông báo số: 55975/TB-SHTT.$_{IP}$, ngày 13/05/2025 về việc ghi nhận yêu cầu duy trì hiệu lực Bằng độc quyền sáng chế

Số đơn yêu cầu: DT1-2025-04385 Ngày nộp: 26/03/2025

Liên quan đến Bằng độc quyền sáng chế:

(11) Số bằng	(15) Ngày cấp	Năm yêu cầu duy trì hiệu lực	Hiệu lực được duy trì đến
14007	20/04/2015	11	20/04/2026

(73) Chủ văn bằng bảo hộ: CP KELCO U.S., INC. (US)
3100 Cumberland Boulevard, Suite 600, Atlanta, Georgia, GA 30339, United States of America

---

Thông báo số: 55976/TB-SHTT.$_{IP}$, ngày 13/05/2025 về việc ghi nhận yêu cầu duy trì hiệu lực Bằng độc quyền sáng chế

Số đơn yêu cầu: DT1-2025-04386 Ngày nộp: 26/03/2025

Liên quan đến Bằng độc quyền sáng chế:

(11) Số bằng	(15) Ngày cấp	Năm yêu cầu duy trì hiệu lực	Hiệu lực được duy trì đến
36270	01/06/2023	3	01/06/2026

(73) Chủ văn bằng bảo hộ: RYNAN TECHNOLOGIES PTE. LTD. (SG)
60 Paya Lebar Road #10-39 Paya Lebar Square Singapore 409051, SG

Thông báo số: 55977/TB-SHTT.$_{IP}$, ngày 13/05/2025 về việc ghi nhận yêu cầu duy trì hiệu lực Bằng độc quyền sáng chế

Số đơn yêu cầu: DT1-2025-04387 Ngày nộp: 26/03/2025

Liên quan đến Bằng độc quyền sáng chế:

(11) Số bằng	(15) Ngày cấp	Năm yêu cầu duy trì hiệu lực	Hiệu lực được duy trì đến
41790	23/10/2024	2	23/10/2026

(73) Chủ văn bằng bảo hộ: RYNAN TECHNOLOGIES PTE LTD (SG)
60 Paya Lebar Road, #10-39 Paya Lebar Square, Singapore

Thông báo số: 55978/TB-SHTT.$_{IP}$, ngày 13/05/2025 về việc ghi nhận yêu cầu duy trì hiệu lực Bằng độc quyền sáng chế

Số đơn yêu cầu: DT1-2025-04388 Ngày nộp: 26/03/2025

Liên quan đến Bằng độc quyền sáng chế:

(11) Số bằng	(15) Ngày cấp	Năm yêu cầu duy trì hiệu lực	Hiệu lực được duy trì đến
20993	23/04/2019	7	23/04/2026

(73) Chủ văn bằng bảo hộ: WATOS COREA CO., LTD. (KR)
31, Jeonjanonggongdanji 1-gil, Donghwa-myeon,
Jangseong-gun, Jeollanam-do, Republic of Korea

Thông báo số: 55979/TB-SHTT.$_{IP}$, ngày 13/05/2025 về việc ghi nhận yêu cầu duy trì hiệu lực Bằng độc quyền sáng chế

Số đơn yêu cầu: DT1-2025-04389 Ngày nộp: 26/03/2025

Liên quan đến Bằng độc quyền sáng chế:

(11) Số bằng	(15) Ngày cấp	Năm yêu cầu duy trì hiệu lực	Hiệu lực được duy trì đến
35674	07/04/2023	3	07/04/2026

(73) Chủ văn bằng bảo hộ: UNIVERSAL P.C.B. EQUIPMENT (SHENZHEN) CO., LTD (CN)
No.8, Longteng One Road, Longteng Industrial Park, Ailian Community, Longcheng Street, Longgang Shenzhen, Guangdong 518000, P.R.China

---

Thông báo số: 55980/TB-SHTT.$_{IP}$, ngày 13/05/2025 về việc ghi nhận yêu cầu duy trì hiệu lực Bằng độc quyền sáng chế

Số đơn yêu cầu: DT1-2025-04390 Ngày nộp: 26/03/2025

Liên quan đến Bằng độc quyền sáng chế:

(11) Số bằng	(15) Ngày cấp	Năm yêu cầu duy trì hiệu lực	Hiệu lực được duy trì đến
28777	31/05/2021	5	31/05/2026

(73) Chủ văn bằng bảo hộ: SAMSUNG C & T CORPORATION (KR)
(Sincheon-dong) 123, Olympic-ro 35-gil Songpa-gu Seoul 05510 Republic of Korea
SEN CORETECH CO,. LTD. (KR)
(Dangsan-dong, SENSE Bldg.,) 6, Beodeunaru-ro 19-gil Yeongdeungpo-gu Seoul 07226 Republic of Korea

---

Thông báo số: 55981/TB-SHTT.$_{IP}$, ngày 13/05/2025 về việc ghi nhận yêu cầu duy trì hiệu lực Bằng độc quyền sáng chế

Số đơn yêu cầu: DT1-2025-04391 Ngày nộp: 26/03/2025

Liên quan đến Bằng độc quyền sáng chế:

(11) Số bằng	(15) Ngày cấp	Năm yêu cầu duy trì hiệu lực	Hiệu lực được duy trì đến
39948	26/04/2024	2	26/04/2026

(73) Chủ văn bằng bảo hộ: KIM, JUHAN (KR)
(Nae-dong,Myongbo-Villa) 7-205, 43 Sudo-ro 257beon-gil, Ojung-gu Bucheon-si Gyeonggi-do 14457, Korea

---

Thông báo số: 55982/TB-SHTT.$_{IP}$, ngày 13/05/2025 về việc ghi nhận yêu cầu duy trì hiệu lực Bằng độc quyền sáng chế

Số đơn yêu cầu: DT1-2025-04392 Ngày nộp: 26/03/2025

Liên quan đến Bằng độc quyền sáng chế:

(11) Số bằng	(15) Ngày cấp	Năm yêu cầu duy trì hiệu lực	Hiệu lực được duy trì đến
32092	22/04/2022	4	22/04/2026

(73) Chủ văn bằng bảo hộ: WEN-TUNG CHANG (TW)
No. 20, Aly. 2, Ln. 211, Qingshan Rd., Xindian Dist., New Taipei City 231, Taiwan
WEB-PRO CORPORATION (TW)
No. 4, Yonggong 3rd Rd., Yong'an Dist., Kaohsiung City 828, Taiwan

---

Thông báo số: 55983/TB-SHTT.$_{IP}$, ngày 13/05/2025 về việc ghi nhận yêu cầu duy trì hiệu lực Bằng độc quyền sáng chế

Số đơn yêu cầu: DT1-2025-04393 Ngày nộp: 26/03/2025

Liên quan đến Bằng độc quyền sáng chế:

(11) Số bằng	(15) Ngày cấp	Năm yêu cầu duy trì hiệu lực	Hiệu lực được duy trì đến
40564	24/06/2024	2	24/06/2026

(73) Chủ văn bằng bảo hộ: UCL CO., LTD. (KR)
67, Eoeum 10-gil, Aewol-eup, Jeju-si, Jeju-do 63038, Republic of Korea

---

Thông báo số: 55984/TB-SHTT.$_{IP}$, ngày 13/05/2025 về việc ghi nhận yêu cầu duy trì hiệu lực Bằng độc quyền sáng chế

Số đơn yêu cầu: DT1-2025-04394 Ngày nộp: 26/03/2025

Liên quan đến Bằng độc quyền sáng chế:

(11) Số bằng	(15) Ngày cấp	Năm yêu cầu duy trì hiệu lực	Hiệu lực được duy trì đến
28260	06/04/2021	5	06/04/2026

(73) Chủ văn bằng bảo hộ: FITSON SINGAPORE PTE LTD. (SG)
625 Aljunied Road #06-04A Aljunied Industrial Complex, Singapore 389836 (SG)

Thông báo số: 55985/TB-SHTT.$_{IP}$, ngày 13/05/2025 về việc ghi nhận yêu cầu duy trì hiệu lực Bằng độc quyền sáng chế

Số đơn yêu cầu: DT1-2025-04395 Ngày nộp: 26/03/2025

Liên quan đến Bằng độc quyền sáng chế:

(11) Số bằng	(15) Ngày cấp	Năm yêu cầu duy trì hiệu lực	Hiệu lực được duy trì đến
35676	07/04/2023	3	07/04/2026

(73) Chủ văn bằng bảo hộ: NATIONAL INSTITUTE OF PLANT GENOME RESEARCH (IN)
Aruna Asaf Ali Marg, P.O. Box No. 10531, New Delhi 110 067, India

---

Thông báo số: 55986/TB-SHTT.$_{IP}$, ngày 13/05/2025 về việc ghi nhận yêu cầu duy trì hiệu lực Bằng độc quyền sáng chế

Số đơn yêu cầu: DT1-2025-04397 Ngày nộp: 26/03/2025

Liên quan đến Bằng độc quyền sáng chế:

(11) Số bằng	(15) Ngày cấp	Năm yêu cầu duy trì hiệu lực	Hiệu lực được duy trì đến
19512	27/06/2018	8	27/06/2026

(73) Chủ văn bằng bảo hộ: XÍ NGHIỆP ĐỊA VẬT LÝ GIẾNG KHOAN K R G (VN)
105 Lê Lợi, phường 6, thành phố Vũng Tàu, tỉnh Bà Rịa - Vũng Tàu

---

Thông báo số: 55987/TB-SHTT.$_{IP}$, ngày 13/05/2025 về việc ghi nhận yêu cầu duy trì hiệu lực Bằng độc quyền sáng chế

Số đơn yêu cầu: DT1-2025-04398 Ngày nộp: 26/03/2025

Liên quan đến Bằng độc quyền sáng chế:

(11) Số bằng	(15) Ngày cấp	Năm yêu cầu duy trì hiệu lực	Hiệu lực được duy trì đến
23822	23/04/2020	6	23/04/2026

(73) Chủ văn bằng bảo hộ: XÍ NGHIỆP ĐỊA VẬT LÝ GIẾNG KHOAN К П Г (VN)
105 Lê Lợi, phường 6, thành phố Vũng Tàu, tỉnh Bà Rịa - Vũng Tàu.

Thông báo số: 57443/TB-SHTT.$_{IP}$, ngày 15/05/2025 về việc ghi nhận yêu cầu duy trì hiệu lực Bằng độc quyền sáng chế

Số đơn yêu cầu: DT1-2025-04400 Ngày nộp: 27/03/2025

Liên quan đến Bằng độc quyền sáng chế:

(11) Số bằng	(15) Ngày cấp	Năm yêu cầu duy trì hiệu lực	Hiệu lực được duy trì đến
23766	21/04/2020	6	21/04/2026

(73) Chủ văn bằng bảo hộ: RIO TINTO ALCAN INTERNATIONAL LIMITED (CA)
1188 Sherbrooke Street West, Montréal, Québec H3A 3G2, Canada

---

Thông báo số: 57444/TB-SHTT.$_{IP}$, ngày 15/05/2025 về việc ghi nhận yêu cầu duy trì hiệu lực Bằng độc quyền sáng chế

Số đơn yêu cầu: DT1-2025-04401 Ngày nộp: 27/03/2025

Liên quan đến Bằng độc quyền sáng chế:

(11) Số bằng	(15) Ngày cấp	Năm yêu cầu duy trì hiệu lực	Hiệu lực được duy trì đến
20991	23/04/2019	7	23/04/2026

(73) Chủ văn bằng bảo hộ: BAYER CROPSCIENCE AKTIENGESELLSCHAFT (DE)
Alfred-Nobel Strasse 50, 40789 Monheim am Rhein, Germany

Thông báo số: 57445/TB-SHTT.$_{IP}$, ngày 15/05/2025 về việc ghi nhận yêu cầu duy trì hiệu lực Bằng độc quyền sáng chế

Số đơn yêu cầu: DT1-2025-04402 Ngày nộp: 27/03/2025

Liên quan đến Bằng độc quyền sáng chế:

(11) Số bằng	(15) Ngày cấp	Năm yêu cầu duy trì hiệu lực	Hiệu lực được duy trì đến
20992	23/04/2019	7	23/04/2026

(73) Chủ văn bằng bảo hộ: KT CORPORATION (KR)
90 Buljeong-ro, Bundang-gu Seongnam-city, Kyeonggi-do 463-711, Republic of Korea

---

Thông báo số: 57446/TB-SHTT.$_{IP}$, ngày 15/05/2025 về việc ghi nhận yêu cầu duy trì hiệu lực Bằng độc quyền sáng chế

Số đơn yêu cầu: DT1-2025-04403 Ngày nộp: 27/03/2025

Liên quan đến Bằng độc quyền sáng chế:

(11) Số bằng	(15) Ngày cấp	Năm yêu cầu duy trì hiệu lực	Hiệu lực được duy trì đến
39941	26/04/2024	2	26/04/2026

(73) Chủ văn bằng bảo hộ: TECHNIP ZIMMER GMBH (DE)
Friesstrasse 20, 60388 Frankfurt, Germany

Thông báo số: 57447/TB-SHTT.$_{IP}$, ngày 15/05/2025 về việc ghi nhận yêu cầu duy trì hiệu lực Bằng độc quyền sáng chế

Số đơn yêu cầu: DT1-2025-04404 Ngày nộp: 27/03/2025

Liên quan đến Bằng độc quyền sáng chế:

(11) Số bằng	(15) Ngày cấp	Năm yêu cầu duy trì hiệu lực	Hiệu lực được duy trì đến
39942	26/04/2024	2	26/04/2026

(73) Chủ văn bằng bảo hộ: KT CORPORATION (KR)
90, Buljeong-ro, Bundang-gu, Seongnam-si, Gyeonggi-do 13606, Republic of Korea

---

Thông báo số: 57448/TB-SHTT.IP, ngày 15/05/2025 về việc ghi nhận yêu cầu duy trì hiệu lực Bằng độc quyền sáng chế

Số đơn yêu cầu: DT1-2025-04405 Ngày nộp: 27/03/2025

Liên quan đến Bằng độc quyền sáng chế:

(11) Số bằng	(15) Ngày cấp	Năm yêu cầu duy trì hiệu lực	Hiệu lực được duy trì đến
12681	28/04/2014	12	28/04/2026

(73) Chủ văn bằng bảo hộ: NOVARTIS AG (CH)
Lichtstrasse 35, CH-4056 Basel, Switzerland
IRM LLC (US)
131 Front Street, P.O. Box HM 2899, HM LX Hamilton, Bermuda

Thông báo số: 57449/TB-SHTT.IP, ngày 15/05/2025 về việc ghi nhận yêu cầu duy trì hiệu lực Bằng độc quyền sáng chế

Số đơn yêu cầu: DT1-2025-04406 Ngày nộp: 27/03/2025

Liên quan đến Bằng độc quyền sáng chế:

(11) Số bằng	(15) Ngày cấp	Năm yêu cầu duy trì hiệu lực	Hiệu lực được duy trì đến
40092	13/05/2024	2	13/05/2026

(73) Chủ văn bằng bảo hộ: HANWHA SOLUTIONS CORPORATION (KR)
86, Cheonggyecheon-ro, Jung-gu, Seoul 04541, Republic of Korea

---

Thông báo số: 57450/TB-SHTT.IP, ngày 15/05/2025 về việc ghi nhận yêu cầu duy trì hiệu lực Bằng độc quyền sáng chế

Số đơn yêu cầu: DT1-2025-04407 Ngày nộp: 27/03/2025

Liên quan đến Bằng độc quyền sáng chế:

(11) Số bằng	(15) Ngày cấp	Năm yêu cầu duy trì hiệu lực	Hiệu lực được duy trì đến
40136	15/05/2024	2	15/05/2026

(73) Chủ văn bằng bảo hộ: CHINA PETROLEUM & CHEMICAL CORPORATION (CN)
22 Chaoyangmen North Street, Chaoyang District, Beijing, 100728, P. R. China

---

Thông báo số: 57451/TB-SHTT.$_{IP}$, ngày 15/05/2025 về việc ghi nhận yêu cầu duy trì hiệu lực Bằng độc quyền sáng chế

Số đơn yêu cầu: DT1-2025-04408 Ngày nộp: 27/03/2025

Liên quan đến Bằng độc quyền sáng chế:

(11) Số bằng	(15) Ngày cấp	Năm yêu cầu duy trì hiệu lực	Hiệu lực được duy trì đến
28648	18/05/2021	5	18/05/2026

(73) Chủ văn bằng bảo hộ: SSW HOLDING COMPANY, LLC (US)
2021 McKinney Ave., Suite 1200, Dallas, Texas, United States of America.

Thông báo số: 57452/TB-SHTT.$_{IP}$, ngày 15/05/2025 về việc ghi nhận yêu cầu duy trì hiệu lực Bằng độc quyền sáng chế

Số đơn yêu cầu: DT1-2025-04409 Ngày nộp: 27/03/2025

Liên quan đến Bằng độc quyền sáng chế:

(11) Số bằng	(15) Ngày cấp	Năm yêu cầu duy trì hiệu lực	Hiệu lực được duy trì đến
36193	26/05/2023	3	26/05/2026

(73) Chủ văn bằng bảo hộ: HANWHA SOLUTIONS CORPORATION (KR)
86, Cheonggyecheon-ro, Jung-gu, Seoul 04541, Republic of Korea

---

Thông báo số: 57453/TB-SHTT.$_{IP}$, ngày 15/05/2025 về việc ghi nhận yêu cầu duy trì hiệu lực Bằng độc quyền sáng chế

Số đơn yêu cầu: DT1-2025-04410 Ngày nộp: 27/03/2025

Liên quan đến Bằng độc quyền sáng chế:

(11) Số bằng	(15) Ngày cấp	Năm yêu cầu duy trì hiệu lực	Hiệu lực được duy trì đến
10348	31/05/2012	14	31/05/2026

(73) Chủ văn bằng bảo hộ: PEPTRON CO., LTD. (KR)
385-19, Doryong-dong, Yuseong-gu, Daejeon, 305-340, Republic of Korea

---

Thông báo số: 57454/TB-SHTT.$_{IP}$, ngày 15/05/2025 về việc ghi nhận yêu cầu duy trì hiệu lực Bằng độc quyền sáng chế

Số đơn yêu cầu: DT1-2025-04411 Ngày nộp: 27/03/2025

Liên quan đến Bằng độc quyền sáng chế:

(11) Số bằng	(15) Ngày cấp	Năm yêu cầu duy trì hiệu lực	Hiệu lực được duy trì đến
32562	07/06/2022	4	07/06/2026

(73) Chủ văn bằng bảo hộ: CHIA TAI TIANQING PHARMACEUTICAL GROUP CO., LTD. (CN)
No.369 Yuzhou South Rd., Haizhou District, Lianyungang Jiangsu 222062, China

---

Thông báo số: 57455/TB-SHTT.$_{IP}$, ngày 15/05/2025 về việc ghi nhận yêu cầu duy trì hiệu lực Bằng độc quyền sáng chế

Số đơn yêu cầu: DT1-2025-04412 Ngày nộp: 27/03/2025

Liên quan đến Bằng độc quyền sáng chế:

(11) Số bằng	(15) Ngày cấp	Năm yêu cầu duy trì hiệu lực	Hiệu lực được duy trì đến
32672	16/06/2022	4	16/06/2026

(73) Chủ văn bằng bảo hộ: MACROGENICS, INC. (US)
9704 Medical Center Drive, Rockville, MD 20850, United States of America

---

Thông báo số: 57456/TB-SHTT.IP, ngày 15/05/2025 về việc ghi nhận yêu cầu duy trì hiệu lực Bằng độc quyền sáng chế

Số đơn yêu cầu: DT1-2025-04413 Ngày nộp: 27/03/2025

Liên quan đến Bằng độc quyền sáng chế:

(11) Số bằng	(15) Ngày cấp	Năm yêu cầu duy trì hiệu lực	Hiệu lực được duy trì đến
10401	20/06/2012	14	20/06/2026

(73) Chủ văn bằng bảo hộ: CHINA ALUMINUM INTERNATIONAL ENGINEERING CORPORATION LIMITED (CN)
B-15/F., Tongtai Mansion, 33 Jinrong Street, Xicheng District, Beijing, 100032, P.R. China

---

Thông báo số: 57457/TB-SHTT.IP, ngày 15/05/2025 về việc ghi nhận yêu cầu duy trì hiệu lực Bằng độc quyền sáng chế

Số đơn yêu cầu: DT1-2025-04414 Ngày nộp: 27/03/2025

Liên quan đến Bằng độc quyền sáng chế:

(11) Số bằng	(15) Ngày cấp	Năm yêu cầu duy trì hiệu lực	Hiệu lực được duy trì đến
35524	27/03/2023	3	27/03/2026

(73) Chủ văn bằng bảo hộ: INCYTE HOLDINGS CORPORATION (US)
1801 Augustine Cut-Off, Wilmington, DE 19803, United States of America

---

Thông báo số: 57458/TB-SHTT.IP, ngày 15/05/2025 về việc ghi nhận yêu cầu duy trì hiệu lực Bằng độc quyền sáng chế

Số đơn yêu cầu: DT1-2025-04415 Ngày nộp: 27/03/2025

Liên quan đến Bằng độc quyền sáng chế:

(11) Số bằng	(15) Ngày cấp	Năm yêu cầu duy trì hiệu lực	Hiệu lực được duy trì đến
35547	28/03/2023	3	28/03/2026

(73) Chủ văn bằng bảo hộ: TEMASEK LIFE SCIENCES LABORATORY LIMITED (SG)
1 Research Link, National University of Singapore, Singapore 117604, Singapore

---

Thông báo số: 57459/TB-SHTT.$_{IP}$, ngày 15/05/2025 về việc ghi nhận yêu cầu duy trì hiệu lực Bằng độc quyền sáng chế

Số đơn yêu cầu: DT1-2025-04416 Ngày nộp: 27/03/2025

Liên quan đến Bằng độc quyền sáng chế:

(11) Số bằng	(15) Ngày cấp	Năm yêu cầu duy trì hiệu lực	Hiệu lực được duy trì đến
20901	02/04/2019	7	02/04/2026

(73) Chủ văn bằng bảo hộ: BAYER PHARMA AKTIENGESELLSCHAFT (DE)
Mullerstr. 178, 13353 Berlin, Germany

Thông báo số: 57460/TB-SHTT.$_{IP}$, ngày 15/05/2025 về việc ghi nhận yêu cầu duy trì hiệu lực Bằng độc quyền sáng chế

Số đơn yêu cầu: DT1-2025-04417 Ngày nộp: 27/03/2025

Liên quan đến Bằng độc quyền sáng chế:

(11) Số bằng	(15) Ngày cấp	Năm yêu cầu duy trì hiệu lực	Hiệu lực được duy trì đến
18941	04/04/2018	8	04/04/2026

(73) Chủ văn bằng bảo hộ: BAYER CROPSCIENCE AKTIENGESELLSCHAFT (DE)
Alfred-Nobel Strasse 50, 40789 Monheim am Rhein, Germany

Thông báo số: 57461/TB-SHTT.$_{IP}$, ngày 15/05/2025 về việc ghi nhận yêu cầu duy trì hiệu lực Bằng độc quyền sáng chế

Số đơn yêu cầu: DT1-2025-04418 Ngày nộp: 27/03/2025

Liên quan đến Bằng độc quyền sáng chế:

(11) Số bằng	(15) Ngày cấp	Năm yêu cầu duy trì hiệu lực	Hiệu lực được duy trì đến
31914	06/04/2022	4	06/04/2026

(73) Chủ văn bằng bảo hộ: CHIA TAI TIANQING PHARMACEUTICAL GROUP CO., LTD. (CN)
No.369 Yuzhou South Rd., Haizhou District, Lianyungang City, Jiangsu 222062, China

---

Thông báo số: 57462/TB-SHTT.$_{IP}$, ngày 15/05/2025 về việc ghi nhận yêu cầu duy trì hiệu lực Bằng độc quyền sáng chế

Số đơn yêu cầu: DT1-2025-04419 Ngày nộp: 27/03/2025

Liên quan đến Bằng độc quyền sáng chế:

(11) Số bằng	(15) Ngày cấp	Năm yêu cầu duy trì hiệu lực	Hiệu lực được duy trì đến
35667	06/04/2023	3	06/04/2026

(73) Chủ văn bằng bảo hộ: MONSANTO TECHNOLOGY LLC (US)
800 North Lindbergh Boulevard, St. Louis, MO 63167, United States of America

---

Thông báo số: 57463/TB-SHTT.$_{IP}$, ngày 15/05/2025 về việc ghi nhận yêu cầu duy trì hiệu lực Bằng độc quyền sáng chế

Số đơn yêu cầu: DT1-2025-04420 Ngày nộp: 27/03/2025

Liên quan đến Bằng độc quyền sáng chế:

(11) Số bằng	(15) Ngày cấp	Năm yêu cầu duy trì hiệu lực	Hiệu lực được duy trì đến
31911	06/04/2022	4	06/04/2026

(73) Chủ văn bằng bảo hộ: SECURE INTERNATIONAL HOLDINGS PTE. LTD (SG)
80 Raffles Place, #26-01, UOB Plaza 1, Singapore 048624

Thông báo số: 57464/TB-SHTT.IP, ngày 15/05/2025 về việc ghi nhận yêu cầu duy trì hiệu lực Bằng độc quyền sáng chế

Số đơn yêu cầu: DT1-2025-04421 Ngày nộp: 27/03/2025

Liên quan đến Bằng độc quyền sáng chế:

(11) Số bằng	(15) Ngày cấp	Năm yêu cầu duy trì hiệu lực	Hiệu lực được duy trì đến
11287	08/04/2013	13	08/04/2026

(73) Chủ văn bằng bảo hộ: FITNESS ANYWHERE INC. (US)
1600 Pacific Avenue, San Francisco, CA 94109, United States of America

---

Thông báo số: 57465/TB-SHTT.IP, ngày 15/05/2025 về việc ghi nhận yêu cầu duy trì hiệu lực Bằng độc quyền sáng chế

Số đơn yêu cầu: DT1-2025-04422 Ngày nộp: 27/03/2025

Liên quan đến Bằng độc quyền sáng chế:

(11) Số bằng	(15) Ngày cấp	Năm yêu cầu duy trì hiệu lực	Hiệu lực được duy trì đến
11286	08/04/2013	13	08/04/2026

(73) Chủ văn bằng bảo hộ: FITNESS ANYWHERE INC. (US)
1600 Pacific Avenue, San Francisco, CA 94109, United States of America

---

Thông báo số: 57466/TB-SHTT.IP, ngày 15/05/2025 về việc ghi nhận yêu cầu duy trì hiệu lực Bằng độc quyền sáng chế

Số đơn yêu cầu: DT1-2025-04423 Ngày nộp: 27/03/2025

Liên quan đến Bằng độc quyền sáng chế:

(11) Số bằng	(15) Ngày cấp	Năm yêu cầu duy trì hiệu lực	Hiệu lực được duy trì đến
20956	16/04/2019	7	16/04/2026

(73) Chủ văn bằng bảo hộ: NOVARTIS AG (CH)
Lichtstrasse 35, CH-4056 Basel, Switzerland

Thông báo số: 57467/TB-SHTT.IP, ngày 15/05/2025 về việc ghi nhận yêu cầu duy trì hiệu lực Bằng độc quyền sáng chế

Số đơn yêu cầu: DT1-2025-04424 Ngày nộp: 27/03/2025

Liên quan đến Bằng độc quyền sáng chế:

(11) Số bằng	(15) Ngày cấp	Năm yêu cầu duy trì hiệu lực	Hiệu lực được duy trì đến
28403	16/04/2021	5	16/04/2026

(73) Chủ văn bằng bảo hộ: KT CORPORATION (KR)
90 Buljeong-ro, Bundang-gu Seongnam-city, Kyeonggi-do 463-711, Republic of Korea

---

Thông báo số: 57468/TB-SHTT.IP, ngày 15/05/2025 về việc ghi nhận yêu cầu duy trì hiệu lực Bằng độc quyền sáng chế

Số đơn yêu cầu: DT1-2025-04425 Ngày nộp: 27/03/2025

Liên quan đến Bằng độc quyền sáng chế:

(11) Số bằng	(15) Ngày cấp	Năm yêu cầu duy trì hiệu lực	Hiệu lực được duy trì đến
35785	18/04/2023	3	18/04/2026

(73) Chủ văn bằng bảo hộ: BAYER PHARMA AKTIENGESELLSCHAFT (DE)
Müllerstr. 178, 13353 Berlin, Germany

Thông báo số: 57469/TB-SHTT.IP, ngày 15/05/2025 về việc ghi nhận yêu cầu duy trì hiệu lực Bằng độc quyền sáng chế

Số đơn yêu cầu: DT1-2025-04426 Ngày nộp: 27/03/2025

Liên quan đến Bằng độc quyền sáng chế:

(11) Số bằng	(15) Ngày cấp	Năm yêu cầu duy trì hiệu lực	Hiệu lực được duy trì đến
28404	19/04/2021	5	19/04/2026

(73) Chủ văn bằng bảo hộ: KT CORPORATION (KR)
90 Buljeong-ro, Bundang-gu Seongnam-city, Kyeonggi-do 463-711, Republic of Korea

---

Thông báo số: 57470/TB-SHTT.$_{IP}$, ngày 15/05/2025 về việc ghi nhận yêu cầu duy trì hiệu lực Bằng độc quyền sáng chế

Số đơn yêu cầu: DT1-2025-04427 Ngày nộp: 27/03/2025

Liên quan đến Bằng độc quyền sáng chế:

(11) Số bằng	(15) Ngày cấp	Năm yêu cầu duy trì hiệu lực	Hiệu lực được duy trì đến
28419	20/04/2021	5	20/04/2026

(73) Chủ văn bằng bảo hộ: KT CORPORATION (KR)
90 Buljeong-ro, Bundang-gu Seongnam-city, Kyeonggi-do 463-711, Republic of Korea

---

Thông báo số: 57471/TB-SHTT.$_{IP}$, ngày 15/05/2025 về việc ghi nhận yêu cầu duy trì hiệu lực Bằng độc quyền sáng chế

Số đơn yêu cầu: DT1-2025-04428 Ngày nộp: 27/03/2025

Liên quan đến Bằng độc quyền sáng chế:

(11) Số bằng	(15) Ngày cấp	Năm yêu cầu duy trì hiệu lực	Hiệu lực được duy trì đến
28420	20/04/2021	5	20/04/2026

(73) Chủ văn bằng bảo hộ: KT CORPORATION (KR)
90 Buljeong-ro, Bundang-gu Seongnam-city, Kyeonggi-do 463-711, Republic of Korea

---

Thông báo số: 57472/TB-SHTT.$_{IP}$, ngày 15/05/2025 về việc ghi nhận yêu cầu duy trì hiệu lực Bằng độc quyền sáng chế

Số đơn yêu cầu: DT1-2025-04429 Ngày nộp: 27/03/2025

Liên quan đến Bằng độc quyền sáng chế:

(11) Số bằng	(15) Ngày cấp	Năm yêu cầu duy trì hiệu lực	Hiệu lực được duy trì đến
28425	20/04/2021	5	20/04/2026

(73) Chủ văn bằng bảo hộ: KT CORPORATION (KR)
90 Buljeong-ro, Bundang-gu Seongnam-city, Kyeonggi-do 463-711, Republic of Korea

---

Thông báo số: 57473/TB-SHTT.$_{IP}$, ngày 15/05/2025 về việc ghi nhận yêu cầu duy trì hiệu lực Bằng độc quyền sáng chế

Số đơn yêu cầu: DT1-2025-04430 Ngày nộp: 27/03/2025

Liên quan đến Bằng độc quyền sáng chế:

(11) Số bằng	(15) Ngày cấp	Năm yêu cầu duy trì hiệu lực	Hiệu lực được duy trì đến
28426	20/04/2021	5	20/04/2026

(73) Chủ văn bằng bảo hộ: KT CORPORATION (KR)
90 Buljeong-ro, Bundang-gu Seongnam-city, Kyeonggi-do 463-711, Republic of Korea

---

Thông báo số: 57474/TB-SHTT.$_{IP}$, ngày 15/05/2025 về việc ghi nhận yêu cầu duy trì hiệu lực Bằng độc quyền sáng chế

Số đơn yêu cầu: DT1-2025-04431 Ngày nộp: 27/03/2025

Liên quan đến Bằng độc quyền sáng chế:

(11) Số bằng	(15) Ngày cấp	Năm yêu cầu duy trì hiệu lực	Hiệu lực được duy trì đến
23780	21/04/2020	6	21/04/2026

(73) Chủ văn bằng bảo hộ: RIO TINTO ALCAN INTERNATIONAL LIMITED (CA)
1188 Sherbrooke Street West, Montréal, Québec H3A 3G2, Canada

---

Thông báo số: 57475/TB-SHTT.$_{IP}$, ngày 15/05/2025 về việc ghi nhận yêu cầu duy trì hiệu lực Bằng độc quyền sáng chế

Số đơn yêu cầu: DT1-2025-04432 Ngày nộp: 27/03/2025

Liên quan đến Bằng độc quyền sáng chế:

(11) Số bằng	(15) Ngày cấp	Năm yêu cầu duy trì hiệu lực	Hiệu lực được duy trì đến
18660	05/03/2018	8	05/03/2026

(73) Chủ văn bằng bảo hộ: EGIS GYOGYSZERGYAR NYILVANOSAN MUKODO (HU)
Részvénytársaság Keresztúri út 30-38, H-1106 Budapest, Hungary

---

Thông báo số: 57476/TB-SHTT.$_{IP}$, ngày 15/05/2025 về việc ghi nhận yêu cầu duy trì hiệu lực Bằng độc quyền sáng chế

Số đơn yêu cầu: DT1-2025-04433 Ngày nộp: 27/03/2025

Liên quan đến Bằng độc quyền sáng chế:

(11) Số bằng	(15) Ngày cấp	Năm yêu cầu duy trì hiệu lực	Hiệu lực được duy trì đến
18935	04/04/2018	8	04/04/2026

(73) Chủ văn bằng bảo hộ: BLUEWATER BIO LIMITED (GB)
Winchester House, 269 Old Marylebone Road, London, NW1 5RA, United Kingdom

---

Thông báo số: 57477/TB-SHTT.$_{IP}$, ngày 15/05/2025 về việc ghi nhận yêu cầu duy trì hiệu lực Bằng độc quyền sáng chế

Số đơn yêu cầu: DT1-2025-04434 Ngày nộp: 27/03/2025

Liên quan đến Bằng độc quyền sáng chế:

(11) Số bằng	(15) Ngày cấp	Năm yêu cầu duy trì hiệu lực	Hiệu lực được duy trì đến
36090	18/05/2023	3	18/05/2026

(73) Chủ văn bằng bảo hộ: "PHARMENTERPRISES BIOTECH" LIMITED LIABILITY COMPANY (RU)
Bolshoi Bulvar, 42, bldg. 1, 1st floor, part of office 335, Innovation Center "Skolkovo" Moscow, 143026 (RU)

Thông báo số: 57499/TB-SHTT.$_{IP}$, ngày 15/05/2025 về việc ghi nhận yêu cầu duy trì hiệu lực Bằng độc quyền sáng chế

Số đơn yêu cầu: DT1-2025-04465 Ngày nộp: 27/03/2025

Liên quan đến Bằng độc quyền sáng chế:

(11) Số bằng	(15) Ngày cấp	Năm yêu cầu duy trì hiệu lực	Hiệu lực được duy trì đến
35114	23/02/2023	3	23/02/2026

(73) Chủ văn bằng bảo hộ: TRƯỜNG ĐẠI HỌC PHENIKAA (VN)
Phường Yên Nghĩa, quận Hà Đông, thành phố Hà Nội

Thông báo số: 57500/TB-SHTT.$_{IP}$, ngày 15/05/2025 về việc ghi nhận yêu cầu duy trì hiệu lực Bằng độc quyền sáng chế

Số đơn yêu cầu: DT1-2025-04466 Ngày nộp: 27/03/2025

Liên quan đến Bằng độc quyền sáng chế:

(11) Số bằng	(15) Ngày cấp	Năm yêu cầu duy trì hiệu lực	Hiệu lực được duy trì đến
36606	04/07/2023	3	04/07/2026

(73) Chủ văn bằng bảo hộ: TRƯỜNG ĐẠI HỌC PHENIKAA (VN)
Phường Yên Nghĩa, Quận Hà Đông, Thành Phố Hà Nội

Thông báo số: 57501/TB-SHTT.IP, ngày 15/05/2025 về việc ghi nhận yêu cầu duy trì hiệu lực Bằng độc quyền sáng chế

Số đơn yêu cầu: DT1-2025-04467 Ngày nộp: 27/03/2025

Liên quan đến Bằng độc quyền sáng chế:

(11) Số bằng	(15) Ngày cấp	Năm yêu cầu duy trì hiệu lực	Hiệu lực được duy trì đến
36678	14/07/2023	3	14/07/2026

(73) Chủ văn bằng bảo hộ: TRƯỜNG ĐẠI HỌC PHENIKAA (VN)
Yên Nghĩa, Hà Đông, Hà Nội

Thông báo số: 57502/TB-SHTT.IP, ngày 15/05/2025 về việc ghi nhận yêu cầu duy trì hiệu lực Bằng độc quyền sáng chế

Số đơn yêu cầu: DT1-2025-04468 Ngày nộp: 27/03/2025

Liên quan đến Bằng độc quyền sáng chế:

(11) Số bằng	(15) Ngày cấp	Năm yêu cầu duy trì hiệu lực	Hiệu lực được duy trì đến
37334	22/09/2023	3	22/09/2026

(73) Chủ văn bằng bảo hộ: TRƯỜNG ĐẠI HỌC PHENIKAA (VN)
Phường Yên Nghĩa, quận Hà Đông, thành phố Hà Nội
CÔNG TY CỔ PHẦN PHENIKAA-X (VN)
Toà A1, Trường đại học Phenikaa, Nguyễn Văn Trác, phường Yên Nghĩa, quận Hà Đông, thành phố Hà Nội

---

Thông báo số: 57503/TB-SHTT.IP, ngày 15/05/2025 về việc ghi nhận yêu cầu duy trì hiệu lực Bằng độc quyền sáng chế

Số đơn yêu cầu: DT1-2025-04469 Ngày nộp: 27/03/2025

Liên quan đến Bằng độc quyền sáng chế:

(11) Số bằng	(15) Ngày cấp	Năm yêu cầu duy trì hiệu lực	Hiệu lực được duy trì đến
37889	09/11/2023	3	09/11/2026

(73) Chủ văn bằng bảo hộ: TRƯỜNG ĐẠI HỌC PHENIKAA (VN)
Yên Nghĩa, Hà Đông, Hà Nội

Thông báo số: 57504/TB-SHTT.IP, ngày 15/05/2025 về việc ghi nhận yêu cầu duy trì hiệu lực Bằng độc quyền sáng chế

Số đơn yêu cầu: DT1-2025-04470 Ngày nộp: 27/03/2025

Liên quan đến Bằng độc quyền sáng chế:

(11) Số bằng	(15) Ngày cấp	Năm yêu cầu duy trì hiệu lực	Hiệu lực được duy trì đến
37920	14/11/2023	2	14/11/2025

(73) Chủ văn bằng bảo hộ: TRƯỜNG ĐẠI HỌC PHENIKAA (VN)
Phường Yên Nghĩa, Quận Hà Đông, Hà Nội

Thông báo số: 57505/TB-SHTT.IP, ngày 15/05/2025 về việc ghi nhận yêu cầu duy trì hiệu lực Bằng độc quyền sáng chế

Số đơn yêu cầu: DT1-2025-04471 Ngày nộp: 27/03/2025

Liên quan đến Bằng độc quyền sáng chế:

(11) Số bằng	(15) Ngày cấp	Năm yêu cầu duy trì hiệu lực	Hiệu lực được duy trì đến
38038	24/11/2023	3	24/11/2026

(73) Chủ văn bằng bảo hộ: TRƯỜNG ĐẠI HỌC PHENIKAA (VN)
Phường Yên Nghĩa, Quận Hà Đông, Hà Nội

Thông báo số: 57506/TB-SHTT.IP, ngày 15/05/2025 về việc ghi nhận yêu cầu duy trì hiệu lực Bằng độc quyền sáng chế

Số đơn yêu cầu: DT1-2025-04472 Ngày nộp: 27/03/2025

Liên quan đến Bằng độc quyền sáng chế:

(11) Số bằng	(15) Ngày cấp	Năm yêu cầu duy trì hiệu lực	Hiệu lực được duy trì đến
41085	06/08/2024	2	06/08/2026

(73) Chủ văn bằng bảo hộ: TRƯỜNG ĐẠI HỌC PHENIKAA (VN)
Phường Yên Nghĩa, Quận Hà Đông, Hà Nội

Thông báo số: 57507/TB-SHTT.IP, ngày 15/05/2025 về việc ghi nhận yêu cầu duy trì hiệu lực Bằng độc quyền sáng chế

Số đơn yêu cầu: DT1-2025-04473 Ngày nộp: 27/03/2025

Liên quan đến Bằng độc quyền sáng chế:

(11) Số bằng	(15) Ngày cấp	Năm yêu cầu duy trì hiệu lực	Hiệu lực được duy trì đến
41084	06/08/2024	2	06/08/2026

(73) Chủ văn bằng bảo hộ: TRƯỜNG ĐẠI HỌC PHENIKAA (VN)
Phường Yên Nghĩa, Quận Hà Đông, Hà Nội

Thông báo số: 57508/TB-SHTT.IP, ngày 15/05/2025 về việc ghi nhận yêu cầu duy trì hiệu lực Bằng độc quyền sáng chế

Số đơn yêu cầu: DT1-2025-04475 Ngày nộp: 27/03/2025

Liên quan đến Bằng độc quyền sáng chế:

(11) Số bằng	(15) Ngày cấp	Năm yêu cầu duy trì hiệu lực	Hiệu lực được duy trì đến
27996	12/03/2021	5	12/03/2026

(73) Chủ văn bằng bảo hộ: VIỆN NGHIÊN CỨU & CÔNG NGHỆ PHENIKAA (VN)
Số 167 phố Hoàng Ngân, phường Trung Hòa, quận Cầu Giấy, thành phố Hà Nội
TRƯỜNG ĐẠI HỌC PHENIKAA (VN)
Phường Yên Nghĩa, quận Hà Đông, thành phố Hà Nội

Thông báo số: 57509/TB-SHTT.IP, ngày 15/05/2025 về việc ghi nhận yêu cầu duy trì hiệu lực Bằng độc quyền sáng chế

Số đơn yêu cầu: DT1-2025-04476 Ngày nộp: 27/03/2025

Liên quan đến Bằng độc quyền sáng chế:

(11) Số bằng	(15) Ngày cấp	Năm yêu cầu duy trì hiệu lực	Hiệu lực được duy trì đến
28473	26/04/2021	5	26/04/2026

(73) Chủ văn bằng bảo hộ: VIỆN NGHIÊN CỨU & CÔNG NGHỆ PHENIKAA (VN)
Số 167 phố Hoàng Ngân, phường Trung Hòa, quận Cầu Giấy, thành phố Hà Nội
TRƯỜNG ĐẠI HỌC PHENIKAA (VN)
Phường Yên Nghĩa, quận Hà Đông, thành phố Hà Nội

Thông báo số: 57510/TB-SHTT.$_{IP}$, ngày 15/05/2025 về việc ghi nhận yêu cầu duy trì hiệu lực Bằng độc quyền sáng chế

Số đơn yêu cầu: DT1-2025-04477 Ngày nộp: 27/03/2025

Liên quan đến Bằng độc quyền sáng chế:

(11) Số bằng	(15) Ngày cấp	Năm yêu cầu duy trì hiệu lực	Hiệu lực được duy trì đến
29668	01/09/2021	5	01/09/2026

(73) Chủ văn bằng bảo hộ: TRƯỜNG ĐẠI HỌC PHENIKAA (VN)
Đường Nguyễn Văn Trác, phường Yên Nghĩa, quận Hà Đông, thành phố Hà Nội

---

Thông báo số: 57511/TB-SHTT.$_{IP}$, ngày 15/05/2025 về việc ghi nhận yêu cầu duy trì hiệu lực Bằng độc quyền sáng chế

Số đơn yêu cầu: DT1-2025-04478 Ngày nộp: 27/03/2025

Liên quan đến Bằng độc quyền sáng chế:

(11) Số bằng	(15) Ngày cấp	Năm yêu cầu duy trì hiệu lực	Hiệu lực được duy trì đến
39645	03/04/2024	2	03/04/2026

(73) Chủ văn bằng bảo hộ: CG BIO CO., LTD. (KR)
244, Galmachi-ro, Jungwon-gu, Seongnam-si, Gyeonggi-do 13211, Republic of Korea
BIOALPHA CORPORATION (KR)
12, Bongeunsa-ro 114-gil, Gangnam-gu, Seoul 06170, Republic of Korea

---

Thông báo số: 57512/TB-SHTT.$_{IP}$, ngày 15/05/2025 về việc ghi nhận yêu cầu duy trì hiệu lực Bằng độc quyền sáng chế

Số đơn yêu cầu: DT1-2025-04479 Ngày nộp: 27/03/2025

Liên quan đến Bằng độc quyền sáng chế:

(11) Số bằng	(15) Ngày cấp	Năm yêu cầu duy trì hiệu lực	Hiệu lực được duy trì đến
39708	08/04/2024	2	08/04/2026

(73) Chủ văn bằng bảo hộ: DAEWOONG PHARMACEUTICAL CO., LTD. (KR)
35-14, Jeyakgongdan 4-gil, Hyangnam-eup, Hwaseong-si, Gyeonggido 18623, Republic of Korea
GREEN CROSS CORPORATION (KR)
107, Ihyeon-ro 30beon-gil, Giheung-gu, Yongin-si, Gyeonggi-do 16924, Republic of Korea

---

Thông báo số: 57513/TB-SHTT.$_{IP}$, ngày 15/05/2025 về việc ghi nhận yêu cầu duy trì hiệu lực Bằng độc quyền sáng chế

Số đơn yêu cầu: DT1-2025-04480 Ngày nộp: 27/03/2025

Liên quan đến Bằng độc quyền sáng chế:

(11) Số bằng	(15) Ngày cấp	Năm yêu cầu duy trì hiệu lực	Hiệu lực được duy trì đến
31998	14/04/2022	4	14/04/2026

(73) Chủ văn bằng bảo hộ: CG BIO CO., LTD. (KR)
244, Galmachi-ro, Jungwon-gu Seongnam-si Gyeonggi-do 13211, Republic of Korea

---

Thông báo số: 57514/TB-SHTT.$_{IP}$, ngày 15/05/2025 về việc ghi nhận yêu cầu duy trì hiệu lực Bằng độc quyền sáng chế

Số đơn yêu cầu: DT1-2025-04481 Ngày nộp: 27/03/2025

Liên quan đến Bằng độc quyền sáng chế:

(11) Số bằng	(15) Ngày cấp	Năm yêu cầu duy trì hiệu lực	Hiệu lực được duy trì đến
32123	25/04/2022	4	25/04/2026

(73) Chủ văn bằng bảo hộ: IN THERAPEUTICS (KR)
72, Dugye-ro, Pogok-eup, Cheoin-gu, Yongin-si,
Gyeonggi-do 17028, Republic of Korea

Thông báo số: 57515/TB-SHTT.$_{IP}$, ngày 15/05/2025 về việc ghi nhận yêu cầu duy trì hiệu lực Bằng độc quyền sáng chế

Số đơn yêu cầu: DT1-2025-04482 Ngày nộp: 27/03/2025

Liên quan đến Bằng độc quyền sáng chế:

(11) Số bằng	(15) Ngày cấp	Năm yêu cầu duy trì hiệu lực	Hiệu lực được duy trì đến
35904	27/04/2023	3	27/04/2026

(73) Chủ văn bằng bảo hộ: DAEWOONG PHARMACEUTICAL CO., LTD. (KR)
35-14, Jeyakgongdan 4-gil, Hyangnam-eup, Hwaseong-si,
Gyeonggi-do 18623, Republic of Korea

Thông báo số: 57516/TB-SHTT.$_{IP}$, ngày 15/05/2025 về việc ghi nhận yêu cầu duy trì hiệu lực Bằng độc quyền sáng chế

Số đơn yêu cầu: DT1-2025-04483 Ngày nộp: 27/03/2025

Liên quan đến Bằng độc quyền sáng chế:

(11) Số bằng	(15) Ngày cấp	Năm yêu cầu duy trì hiệu lực	Hiệu lực được duy trì đến
15458	04/05/2016	10	04/05/2026

(73) Chủ văn bằng bảo hộ: DAEWOONG PHARMACEUTICAL CO., LTD. (KR)
223-23, Sangdaewon-dong, Chungwon-gu, Sungnam-si,
Gyeonggi-do 462-120, Republic of Korea

Thông báo số: 57517/TB-SHTT.$_{IP}$, ngày 15/05/2025 về việc ghi nhận yêu cầu duy trì hiệu lực Bằng độc quyền sáng chế

Số đơn yêu cầu: DT1-2025-04484 Ngày nộp: 27/03/2025

Liên quan đến Bằng độc quyền sáng chế:

(11) Số bằng	(15) Ngày cấp	Năm yêu cầu duy trì hiệu lực	Hiệu lực được duy trì đến
28574	10/05/2021	5	10/05/2026

(73) Chủ văn bằng bảo hộ: DAEWOONG PHARMACEUTICAL CO., LTD. (KR)
244, Galmachi-ro, Jungwon-gu, Seongnam-si, Gyeonggi-do 13211, Republic of Korea

---

Thông báo số: 57518/TB-SHTT.$_{IP}$, ngày 15/05/2025 về việc ghi nhận yêu cầu duy trì hiệu lực Bằng độc quyền sáng chế

Số đơn yêu cầu: DT1-2025-04485 Ngày nộp: 27/03/2025

Liên quan đến Bằng độc quyền sáng chế:

(11) Số bằng	(15) Ngày cấp	Năm yêu cầu duy trì hiệu lực	Hiệu lực được duy trì đến
40098	13/05/2024	2	13/05/2026

(73) Chủ văn bằng bảo hộ: LIAONING DAEWOONG PHARMACEUTICAL CO.,LTD. (CN)
No.5, Chunan street, Shiqiaozi, Xihu District, Benxi, Liaoning 117004, China
DAEWOONG PHARMACEUTICAL CO., LTD. (KR)
35-14, Jeyakgongdan 4-gil, Hyangnam-eup, Hwaseong-si, Gyeonggi-do 18623, Republic of Korea

---

Thông báo số: 57519/TB-SHTT.$_{IP}$, ngày 15/05/2025 về việc ghi nhận yêu cầu duy trì hiệu lực Bằng độc quyền sáng chế

Số đơn yêu cầu: DT1-2025-04486 Ngày nộp: 27/03/2025

Liên quan đến Bằng độc quyền sáng chế:

(11) Số bằng	(15) Ngày cấp	Năm yêu cầu duy trì hiệu lực	Hiệu lực được duy trì đến
40135	15/05/2024	2	15/05/2026

(73) Chủ văn bằng bảo hộ: INTRON BIOTECHNOLOGY, INC. (KR)
(Sangdaewon-dong) #701~704, Jungang Induspia, 137, Sagimakgol-ro, Jungwon-gu Seongnam-si Gyeonggi-do 13202, Republic of Korea

---

Thông báo số: 57520/TB-SHTT.$_{IP}$, ngày 15/05/2025 về việc ghi nhận yêu cầu duy trì hiệu lực Bằng độc quyền sáng chế

Số đơn yêu cầu: DT1-2025-04487 Ngày nộp: 27/03/2025

Liên quan đến Bằng độc quyền sáng chế:

(11) Số bằng	(15) Ngày cấp	Năm yêu cầu duy trì hiệu lực	Hiệu lực được duy trì đến
40175	20/05/2024	2	20/05/2026

(73) Chủ văn bằng bảo hộ: DAEWOONG PHARMACEUTICAL CO., LTD. (KR)
35-14, Jeyakgongdan 4-gil, Hyangnam-eup Hwaseong-si Gyeonggido 18623, Korea

---

Thông báo số: 57521/TB-SHTT.$_{IP}$, ngày 15/05/2025 về việc ghi nhận yêu cầu duy trì hiệu lực Bằng độc quyền sáng chế

Số đơn yêu cầu: DT1-2025-04488 Ngày nộp: 27/03/2025

Liên quan đến Bằng độc quyền sáng chế:

(11) Số bằng	(15) Ngày cấp	Năm yêu cầu duy trì hiệu lực	Hiệu lực được duy trì đến
10323	23/05/2012	14	23/05/2026

(73) Chủ văn bằng bảo hộ: PEPTRON CO., LTD. (KR)
385-19 Doryong-dong, Yuseong-gu, Daejeon, 305-340, Korea
DAEWOONG PHARMACEUTICAL CO., LTD. (KR)
223-23, Sangdaewon-dong, Joongwon-gu, Seongnam-si, Gyeonggi-do, 462-120, Korea

---

Thông báo số: 57522/TB-SHTT.$_{IP}$, ngày 15/05/2025 về việc ghi nhận yêu cầu duy trì hiệu lực Bằng độc quyền sáng chế

Số đơn yêu cầu: DT1-2025-04489 Ngày nộp: 27/03/2025

Liên quan đến Bằng độc quyền sáng chế:

(11) Số bằng	(15) Ngày cấp	Năm yêu cầu duy trì hiệu lực	Hiệu lực được duy trì đến
36189	26/05/2023	3	26/05/2026

(73) Chủ văn bằng bảo hộ: DAEWOONG PHARMACEUTICAL CO., LTD. (KR)
35-14, Jeyakgongdan 4-gil, Hyangnam-eup, Hwaseong-si, Gyeonggi-do 18623, Republic of Korea

---

Thông báo số: 57523/TB-SHTT.$_{IP}$, ngày 15/05/2025 về việc ghi nhận yêu cầu duy trì hiệu lực Bằng độc quyền sáng chế

Số đơn yêu cầu: DT1-2025-04490 Ngày nộp: 27/03/2025

Liên quan đến Bằng độc quyền sáng chế:

(11) Số bằng	(15) Ngày cấp	Năm yêu cầu duy trì hiệu lực	Hiệu lực được duy trì đến
24679	19/06/2020	6	19/06/2026

(73) Chủ văn bằng bảo hộ: DAEWOONG PHARMACEUTICAL CO., LTD. (KR)
244, Galmachi-ro, Jungwon-gu, Seongnam-si, Gyeonggi-do 13211, Republic of Korea

---

Thông báo số: 57524/TB-SHTT.$_{IP}$, ngày 15/05/2025 về việc ghi nhận yêu cầu duy trì hiệu lực Bằng độc quyền sáng chế

Số đơn yêu cầu: DT1-2025-04491 Ngày nộp: 27/03/2025

Liên quan đến Bằng độc quyền sáng chế:

(11) Số bằng	(15) Ngày cấp	Năm yêu cầu duy trì hiệu lực	Hiệu lực được duy trì đến
19564	28/06/2018	8	28/06/2026

(73) Chủ văn bằng bảo hộ: YUPOONG, INC. (KR)
416-1, Guro-dong, Guro-gu, Seoul 152-050, Republic of Korea

Thông báo số: 57525/TB-SHTT.$_{IP}$, ngày 15/05/2025 về việc ghi nhận yêu cầu duy trì hiệu lực Bằng độc quyền sáng chế

Số đơn yêu cầu: DT1-2025-04492 Ngày nộp: 27/03/2025

Liên quan đến Bằng độc quyền sáng chế:

(11) Số bằng	(15) Ngày cấp	Năm yêu cầu duy trì hiệu lực	Hiệu lực được duy trì đến
39625	02/04/2024	2	02/04/2026

(73) Chủ văn bằng bảo hộ: SK CHEMICALS CO., LTD. (KR)
310, Pangyo-ro, Bundang-gu, Seongnam-si, Gyeonggi-do 13494, Republic of Korea

---

Thông báo số: 57526/TB-SHTT.$_{IP}$, ngày 15/05/2025 về việc ghi nhận yêu cầu duy trì hiệu lực Bằng độc quyền sáng chế

Số đơn yêu cầu: DT1-2025-04493 Ngày nộp: 27/03/2025

Liên quan đến Bằng độc quyền sáng chế:

(11) Số bằng	(15) Ngày cấp	Năm yêu cầu duy trì hiệu lực	Hiệu lực được duy trì đến
32645	15/06/2022	4	15/06/2026

(73) Chủ văn bằng bảo hộ: TRƯỜNG ĐẠI HỌC PHENIKAA (VN)
Phường Yên Nghĩa, Quận Hà Đông, Thành Phố Hà Nội

Thông báo số: 57527/TB-SHTT.$_{IP}$, ngày 15/05/2025 về việc ghi nhận yêu cầu duy trì hiệu lực Bằng độc quyền sáng chế

Số đơn yêu cầu: DT1-2025-04494 Ngày nộp: 27/03/2025

Liên quan đến Bằng độc quyền sáng chế:

(11) Số bằng	(15) Ngày cấp	Năm yêu cầu duy trì hiệu lực	Hiệu lực được duy trì đến
39726	09/04/2024	2	09/04/2026

(73) Chủ văn bằng bảo hộ: GENOMATICA, INC. (US)
10520 Wateridge Circle, San Diego, CA 92121, United States of America

---

Thông báo số: 57528/TB-SHTT.IP, ngày 15/05/2025 về việc ghi nhận yêu cầu duy trì hiệu lực Bằng độc quyền sáng chế

Số đơn yêu cầu: DT1-2025-04495 Ngày nộp: 27/03/2025

Liên quan đến Bằng độc quyền sáng chế:

(11) Số bằng	(15) Ngày cấp	Năm yêu cầu duy trì hiệu lực	Hiệu lực được duy trì đến
28172	29/03/2021	5	29/03/2026

(73) Chủ văn bằng bảo hộ: EROWA AG (CH)
Winkelstrasse 8, CH-5734 Reinach, Switzerland

Thông báo số: 57529/TB-SHTT.IP, ngày 15/05/2025 về việc ghi nhận yêu cầu duy trì hiệu lực Bằng độc quyền sáng chế

Số đơn yêu cầu: DT1-2025-04496 Ngày nộp: 27/03/2025

Liên quan đến Bằng độc quyền sáng chế:

(11) Số bằng	(15) Ngày cấp	Năm yêu cầu duy trì hiệu lực	Hiệu lực được duy trì đến
31785	29/03/2022	4	29/03/2026

(73) Chủ văn bằng bảo hộ: EVONIK OPERATIONS GMBH (DE)
Rellinghauser Straβe 1-11, 45128 Essen, Germany

Thông báo số: 57530/TB-SHTT.IP, ngày 15/05/2025 về việc ghi nhận yêu cầu duy trì hiệu lực Bằng độc quyền sáng chế

Số đơn yêu cầu: DT1-2025-04497 Ngày nộp: 27/03/2025

Liên quan đến Bằng độc quyền sáng chế:

(11) Số bằng	(15) Ngày cấp	Năm yêu cầu duy trì hiệu lực	Hiệu lực được duy trì đến
31791	29/03/2022	4	29/03/2026

(73) Chủ văn bằng bảo hộ: OUTOKUMPU OYJ (FI)
Salmisaarenranta 11, 00180 Helsinki, Finland

Thông báo số: 57531/TB-SHTT.$_{IP}$, ngày 15/05/2025 về việc ghi nhận yêu cầu duy trì hiệu lực Bằng độc quyền sáng chế

Số đơn yêu cầu: DT1-2025-04498 Ngày nộp: 27/03/2025

Liên quan đến Bằng độc quyền sáng chế:

(11) Số bằng	(15) Ngày cấp	Năm yêu cầu duy trì hiệu lực	Hiệu lực được duy trì đến
35562	29/03/2023	3	29/03/2026

(73) Chủ văn bằng bảo hộ: MITSUI CHEMICALS, INC. (JP)
5-2, Higashi-Shimbashi 1-chome, Minato-ku, Tokyo 105-7122, Japan

---

Thông báo số: 57532/TB-SHTT.$_{IP}$, ngày 15/05/2025 về việc ghi nhận yêu cầu duy trì hiệu lực Bằng độc quyền sáng chế

Số đơn yêu cầu: DT1-2025-04499 Ngày nộp: 27/03/2025

Liên quan đến Bằng độc quyền sáng chế:

(11) Số bằng	(15) Ngày cấp	Năm yêu cầu duy trì hiệu lực	Hiệu lực được duy trì đến
7620	30/03/2009	17	30/03/2026

(73) Chủ văn bằng bảo hộ: YAMAHA HATSUDOKI KABUSHIKI KAISHA (JP)
2500 Shingai, Iwata-shi, Shizuoka 438-8501, Japan

Thông báo số: 57533/TB-SHTT.$_{IP}$, ngày 15/05/2025 về việc ghi nhận yêu cầu duy trì hiệu lực Bằng độc quyền sáng chế

Số đơn yêu cầu: DT1-2025-04500 Ngày nộp: 27/03/2025

Liên quan đến Bằng độc quyền sáng chế:

(11) Số bằng	(15) Ngày cấp	Năm yêu cầu duy trì hiệu lực	Hiệu lực được duy trì đến
13934	30/03/2015	11	30/03/2026

(73) Chủ văn bằng bảo hộ: SHARP KABUSHIKI KAISHA (JP)
22-22, Nagaike-cho, Abeno-ku, Osaka-shi, Osaka 545-8522, Japan

---

Thông báo số: 57534/TB-SHTT.$_{IP}$, ngày 15/05/2025 về việc ghi nhận yêu cầu duy trì hiệu lực Bằng độc quyền sáng chế

Số đơn yêu cầu: DT1-2025-04501 Ngày nộp: 27/03/2025

Liên quan đến Bằng độc quyền sáng chế:

(11) Số bằng	(15) Ngày cấp	Năm yêu cầu duy trì hiệu lực	Hiệu lực được duy trì đến
31805	30/03/2022	4	30/03/2026

(73) Chủ văn bằng bảo hộ: SHARP KABUSHIKI KAISHA (JP)
1, Takumi-cho, Sakai-ku, Sakai City, Osaka 590-8522 Japan

Thông báo số: 57535/TB-SHTT.$_{IP}$, ngày 15/05/2025 về việc ghi nhận yêu cầu duy trì hiệu lực Bằng độc quyền sáng chế

Số đơn yêu cầu: DT1-2025-04502 Ngày nộp: 27/03/2025

Liên quan đến Bằng độc quyền sáng chế:

(11) Số bằng	(15) Ngày cấp	Năm yêu cầu duy trì hiệu lực	Hiệu lực được duy trì đến
35575	30/03/2023	3	30/03/2026

(73) Chủ văn bằng bảo hộ: BOREALIS AG (AT)
IZD Tower, Wagramerstrasse 17-19, A-1220 Vienna, Austria
ABU DHABI POLYMERS COMPANY LIMITED (BOROUGE) LLC. (AE)
Sheikh Khalifa Energy Complex, Borouge Tower, Corniche Road, Abu Dhabi, P.O. Box 6925, United Arab Emirates

---

Thông báo số: 57536/TB-SHTT.$_{IP}$, ngày 15/05/2025 về việc ghi nhận yêu cầu duy trì hiệu lực Bằng độc quyền sáng chế

Số đơn yêu cầu: DT1-2025-04503 Ngày nộp: 27/03/2025

Liên quan đến Bằng độc quyền sáng chế:

(11) Số bằng	(15) Ngày cấp	Năm yêu cầu duy trì hiệu lực	Hiệu lực được duy trì đến
35577	30/03/2023	3	30/03/2026

(73) Chủ văn bằng bảo hộ: UNILEVER GLOBAL IP LIMITED (GB)
Port Sunlight, Wirral, Merseyside, CH62 4ZD, United Kingdom

Thông báo số: 57537/TB-SHTT.$_{IP}$, ngày 15/05/2025 về việc ghi nhận yêu cầu duy trì hiệu lực Bằng độc quyền sáng chế

Số đơn yêu cầu: DT1-2025-04504 Ngày nộp: 27/03/2025

Liên quan đến Bằng độc quyền sáng chế:

(11) Số bằng	(15) Ngày cấp	Năm yêu cầu duy trì hiệu lực	Hiệu lực được duy trì đến
35578	30/03/2023	3	30/03/2026

(73) Chủ văn bằng bảo hộ: UNILEVER GLOBAL IP LIMITED (GB)
Port Sunlight, Wirral, Merseyside, CH62 4ZD, United Kingdom

Thông báo số: 57538/TB-SHTT.$_{IP}$, ngày 15/05/2025 về việc ghi nhận yêu cầu duy trì hiệu lực Bằng độc quyền sáng chế

Số đơn yêu cầu: DT1-2025-04505 Ngày nộp: 27/03/2025

Liên quan đến Bằng độc quyền sáng chế:

(11) Số bằng	(15) Ngày cấp	Năm yêu cầu duy trì hiệu lực	Hiệu lực được duy trì đến
35579	30/03/2023	3	30/03/2026

(73) Chủ văn bằng bảo hộ: OKADA MEDICAL SUPPLY CO., LTD. (JP)
2-17-5, Yushima, Bunkyo-ku Tokyo 1130034 Japan
ITSUKI, YASUHIRO (JP)
801 Trinity building, 3-23-3, Jingumae, Shibuya-ku Tokyo 1500001 Japan

---

Thông báo số: 57539/TB-SHTT.$_{IP}$, ngày 15/05/2025 về việc ghi nhận yêu cầu duy trì hiệu lực Bằng độc quyền sáng chế

Số đơn yêu cầu: DT1-2025-04506 Ngày nộp: 27/03/2025

Liên quan đến Bằng độc quyền sáng chế:

(11) Số bằng	(15) Ngày cấp	Năm yêu cầu duy trì hiệu lực	Hiệu lực được duy trì đến
35580	30/03/2023	3	30/03/2026

(73) Chủ văn bằng bảo hộ: UNILEVER GLOBAL IP LIMITED (GB)
Port Sunlight, Wirral, Merseyside, CH62 4ZD, United Kingdom

Thông báo số: 57540/TB-SHTT.$_{IP}$, ngày 15/05/2025 về việc ghi nhận yêu cầu duy trì hiệu lực Bằng độc quyền sáng chế

Số đơn yêu cầu: DT1-2025-04507 Ngày nộp: 27/03/2025

Liên quan đến Bằng độc quyền sáng chế:

(11) Số bằng	(15) Ngày cấp	Năm yêu cầu duy trì hiệu lực	Hiệu lực được duy trì đến
35586	30/03/2023	3	30/03/2026

(73) Chủ văn bằng bảo hộ: UNILEVER GLOBAL IP LIMITED (GB)
Port Sunlight, Wirral, Merseyside, CH62 4ZD, United Kingdom

Thông báo số: 57541/TB-SHTT.$_{IP}$, ngày 15/05/2025 về việc ghi nhận yêu cầu duy trì hiệu lực Bằng độc quyền sáng chế

Số đơn yêu cầu: DT1-2025-04508 Ngày nộp: 27/03/2025

Liên quan đến Bằng độc quyền sáng chế:

(11) Số bằng	(15) Ngày cấp	Năm yêu cầu duy trì hiệu lực	Hiệu lực được duy trì đến
35589	30/03/2023	3	30/03/2026

(73) Chủ văn bằng bảo hộ: KABUSHIKI KAISHA YAKULT HONSHA (JP)
1-19, Higashi-Shinbashi 1-chome, Minato-ku, Tokyo 1058660, Japan

---

Thông báo số: 57552/TB-SHTT.$_{IP}$, ngày 15/05/2025 về việc ghi nhận yêu cầu duy trì hiệu lực Bằng độc quyền sáng chế

Số đơn yêu cầu: DT1-2025-04843 Ngày nộp: 02/04/2025

Liên quan đến Bằng độc quyền sáng chế:

(11) Số bằng	(15) Ngày cấp	Năm yêu cầu duy trì hiệu lực	Hiệu lực được duy trì đến
35126	23/02/2023	3	23/02/2026

(73) Chủ văn bằng bảo hộ: TẬP ĐOÀN CÔNG NGHIỆP - VIỄN THÔNG QUÂN ĐỘI (VN)
Số 1 đường Trần Hữu Dực, phường Mỹ Đình 2, quận Nam Từ Liêm, thành phố Hà Nội

---

Thông báo số: 57553/TB-SHTT.$_{IP}$, ngày 15/05/2025 về việc ghi nhận yêu cầu duy trì hiệu lực Bằng độc quyền sáng chế

Số đơn yêu cầu: DT1-2025-04842 Ngày nộp: 02/04/2025

Liên quan đến Bằng độc quyền sáng chế:

(11) Số bằng	(15) Ngày cấp	Năm yêu cầu duy trì hiệu lực	Hiệu lực được duy trì đến
35570	30/03/2023	3	30/03/2026

(73) Chủ văn bằng bảo hộ: TẬP ĐOÀN CÔNG NGHIỆP - VIỄN THÔNG QUÂN ĐỘI (VN)
Số 1 đường Trần Hữu Dực, phường Mỹ Đình 2, quận Nam Từ Liêm, thành phố Hà Nội

---

Thông báo số: 57554/TB-SHTT.$_{IP}$, ngày 15/05/2025 về việc ghi nhận yêu cầu duy trì hiệu lực Bằng độc quyền sáng chế

Số đơn yêu cầu: DT1-2025-03573 Ngày nộp: 18/03/2025

Liên quan đến Bằng độc quyền sáng chế:

(11) Số bằng	(15) Ngày cấp	Năm yêu cầu duy trì hiệu lực	Hiệu lực được duy trì đến
35672	07/04/2023	3	07/04/2026

(73) Chủ văn bằng bảo hộ: THE UNIVERSITY OF TOKYO (JP)
3-1, Hongo 7-chome, Bunkyo-ku, Tokyo 113-8654, Japan
JAPAN AS REPRESENTED BY DIRECTOR GENERAL OF NATIONAL INSTITUTE OF HEALTH SCIENCES (JP)
3-25-26 Tonomachi, Kawasaki-ku, Kawasaki, Kanagawa 210-9501, Japan

---

Thông báo số: 57555/TB-SHTT.$_{IP}$, ngày 15/05/2025 về việc ghi nhận yêu cầu duy trì hiệu lực Bằng độc quyền sáng chế

Số đơn yêu cầu: DT1-2025-03965 Ngày nộp: 20/03/2025

Liên quan đến Bằng độc quyền sáng chế:

(11) Số bằng	(15) Ngày cấp	Năm yêu cầu duy trì hiệu lực	Hiệu lực được duy trì đến
32051	19/04/2022	4	19/04/2026

(73) Chủ văn bằng bảo hộ: NISSIN FOODS HOLDINGS CO., LTD. (JP)
1-1, Nishinakajima 4-chome, Yodogawa-ku, Osaka-shi, Osaka 532-8524 Japan

---

Thông báo số: 57556/TB-SHTT.$_{IP}$, ngày 15/05/2025 về việc ghi nhận yêu cầu duy trì hiệu lực Bằng độc quyền sáng chế

Số đơn yêu cầu: DT1-2025-04000 Ngày nộp: 20/03/2025

Liên quan đến Bằng độc quyền sáng chế:

(11) Số bằng	(15) Ngày cấp	Năm yêu cầu duy trì hiệu lực	Hiệu lực được duy trì đến
28469	23/04/2021	5	23/04/2026

(73) Chủ văn bằng bảo hộ: HUAWEI DEVICE (SHENZHEN) CO., LTD. (CN)
Building B2, Huawei Industrial Base, Bantian, Longgang Shenzhen, Guangdong 518129, China

---

Thông báo số: 57557/TB-SHTT.IP, ngày 15/05/2025 về việc ghi nhận yêu cầu duy trì hiệu lực Bằng độc quyền sáng chế

Số đơn yêu cầu: DT1-2025-04014 Ngày nộp: 20/03/2025

Liên quan đến Bằng độc quyền sáng chế:

(11) Số bằng	(15) Ngày cấp	Năm yêu cầu duy trì hiệu lực	Hiệu lực được duy trì đến
38212	06/12/2023	2	06/12/2025

(73) Chủ văn bằng bảo hộ: LIQUID FERTILISER PTY LTD (AU)
2 Hovey Road, Yatala, Queensland 4207, AUSTRALIA

Thông báo số: 57558/TB-SHTT.IP, ngày 15/05/2025 về việc ghi nhận yêu cầu duy trì hiệu lực Bằng độc quyền sáng chế

Số đơn yêu cầu: DT1-2025-04015 Ngày nộp: 20/03/2025

Liên quan đến Bằng độc quyền sáng chế:

(11) Số bằng	(15) Ngày cấp	Năm yêu cầu duy trì hiệu lực	Hiệu lực được duy trì đến
38368	14/12/2023	2	14/12/2025

(73) Chủ văn bằng bảo hộ: LIQUID FERTILISER PTY LTD (AU)
2 Hovey Road, Yatala, Queensland 4207, AUSTRALIA

Thông báo số: 57559/TB-SHTT.IP, ngày 15/05/2025 về việc ghi nhận yêu cầu duy trì hiệu lực Bằng độc quyền sáng chế

Số đơn yêu cầu: DT1-2025-04700 Ngày nộp: 31/03/2025

Liên quan đến Bằng độc quyền sáng chế:

(11) Số bằng	(15) Ngày cấp	Năm yêu cầu duy trì hiệu lực	Hiệu lực được duy trì đến
39615	01/04/2024	2	01/04/2026

(73) Chủ văn bằng bảo hộ: SUZUKI MANUFACTURING, LTD. (JP)
1-12-7, Shimaminami, Yamagata-shi, Yamagata 990-0886
Japan

Thông báo số: 57560/TB-SHTT.$_{IP}$, ngày 15/05/2025 về việc ghi nhận yêu cầu duy trì hiệu lực Bằng độc quyền sáng chế

Số đơn yêu cầu: DT1-2025-04701 Ngày nộp: 31/03/2025

Liên quan đến Bằng độc quyền sáng chế:

(11) Số bằng	(15) Ngày cấp	Năm yêu cầu duy trì hiệu lực	Hiệu lực được duy trì đến
20900	02/04/2019	7	02/04/2026

(73) Chủ văn bằng bảo hộ: CIPRIANI, GIUSEPPE (IT)
Via Fortunato Depero 25, I-38068 Rovereto TN, Italy

Thông báo số: 57561/TB-SHTT.$_{IP}$, ngày 15/05/2025 về việc ghi nhận yêu cầu duy trì hiệu lực Bằng độc quyền sáng chế

Số đơn yêu cầu: DT1-2025-04702 Ngày nộp: 31/03/2025

Liên quan đến Bằng độc quyền sáng chế:

(11) Số bằng	(15) Ngày cấp	Năm yêu cầu duy trì hiệu lực	Hiệu lực được duy trì đến
11268	02/04/2013	13	02/04/2026

(73) Chủ văn bằng bảo hộ: UNILEVER IP HOLDINGS B.V. (NL)
Weena 455, 3013 AL Rotterdam, The Netherlands

Thông báo số: 57562/TB-SHTT.$_{IP}$, ngày 15/05/2025 về việc ghi nhận yêu cầu duy trì hiệu lực Bằng độc quyền sáng chế

Số đơn yêu cầu: DT1-2025-04703 Ngày nộp: 31/03/2025

Liên quan đến Bằng độc quyền sáng chế:

(11) Số bằng	(15) Ngày cấp	Năm yêu cầu duy trì hiệu lực	Hiệu lực được duy trì đến
39620	01/04/2024	2	01/04/2026

(73) Chủ văn bằng bảo hộ: TANAKA KIKINZOKU KOGYO K.K. (JP)
7-3, Marunouchi 2-chome, Chiyoda-ku, Tokyo 1006422, Japan

Thông báo số: 57563/TB-SHTT.IP, ngày 15/05/2025 về việc ghi nhận yêu cầu duy trì hiệu lực Bằng độc quyền sáng chế

Số đơn yêu cầu: DT1-2025-04704 Ngày nộp: 31/03/2025

Liên quan đến Bằng độc quyền sáng chế:

(11) Số bằng	(15) Ngày cấp	Năm yêu cầu duy trì hiệu lực	Hiệu lực được duy trì đến
28221	02/04/2021	5	02/04/2026

(73) Chủ văn bằng bảo hộ: SICHUAN JISHENGTANG PHARMACEUTICAL CO., LTD. (CN)
No.36 Shuxi Rd., Jinniu Dis., Chengdu, Sichuan 610036, China

Thông báo số: 57564/TB-SHTT.IP, ngày 15/05/2025 về việc ghi nhận yêu cầu duy trì hiệu lực Bằng độc quyền sáng chế

Số đơn yêu cầu: DT1-2025-04705 Ngày nộp: 31/03/2025

Liên quan đến Bằng độc quyền sáng chế:

(11) Số bằng	(15) Ngày cấp	Năm yêu cầu duy trì hiệu lực	Hiệu lực được duy trì đến
36457	20/06/2023	3	20/06/2026

(73) Chủ văn bằng bảo hộ: KOREA ZINC CO., LTD. (KR)
542, Gangnam-daero, Gangnam-gu, Seoul 06110, Republic of Korea

---

Thông báo số: 57565/TB-SHTT.IP, ngày 15/05/2025 về việc ghi nhận yêu cầu duy trì hiệu lực Bằng độc quyền sáng chế

Số đơn yêu cầu: DT1-2025-04706 Ngày nộp: 31/03/2025

Liên quan đến Bằng độc quyền sáng chế:

(11) Số bằng	(15) Ngày cấp	Năm yêu cầu duy trì hiệu lực	Hiệu lực được duy trì đến
31953	12/04/2022	4	12/04/2026

(73) Chủ văn bằng bảo hộ: CRYSTAL LAGOONS TECHNOLOGIES, INC. (US)
1395 Brickell Avenue, Suite 800 Miami, Florida 33131, United States of America

---

Thông báo số: 57566/TB-SHTT.$_{IP}$, ngày 15/05/2025 về việc ghi nhận yêu cầu duy trì hiệu lực Bằng độc quyền sáng chế

Số đơn yêu cầu: DT1-2025-04707 Ngày nộp: 31/03/2025

Liên quan đến Bằng độc quyền sáng chế:

(11) Số bằng	(15) Ngày cấp	Năm yêu cầu duy trì hiệu lực	Hiệu lực được duy trì đến
24057	13/05/2020	6	13/05/2026

(73) Chủ văn bằng bảo hộ: FRENI BREMBO S.P.A. (IT)
Via Brembo, 25, I-24035 Curno, Bergamo, Italy

Thông báo số: 57567/TB-SHTT.$_{IP}$, ngày 15/05/2025 về việc ghi nhận yêu cầu duy trì hiệu lực Bằng độc quyền sáng chế

Số đơn yêu cầu: DT1-2025-04708 Ngày nộp: 31/03/2025

Liên quan đến Bằng độc quyền sáng chế:

(11) Số bằng	(15) Ngày cấp	Năm yêu cầu duy trì hiệu lực	Hiệu lực được duy trì đến
32069	20/04/2022	4	20/04/2026

(73) Chủ văn bằng bảo hộ: BASF AGROCHEMICAL PRODUCTS B.V. (NL)
Groningensingel 1, 6835 EA Arnhem, Netherlands

Thông báo số: 57568/TB-SHTT.$_{IP}$, ngày 15/05/2025 về việc ghi nhận yêu cầu duy trì hiệu lực Bằng độc quyền sáng chế

Số đơn yêu cầu: DT1-2025-04709 Ngày nộp: 31/03/2025

Liên quan đến Bằng độc quyền sáng chế:

(11) Số bằng	(15) Ngày cấp	Năm yêu cầu duy trì hiệu lực	Hiệu lực được duy trì đến
19013	09/04/2018	8	09/04/2026

(73) Chủ văn bằng bảo hộ: PAION UK LIMITED (GB)
Chivers Way, Histon, Cambridge Cambridgeshire CB24 9ZR, United Kingdom

---

Thông báo số: 57569/TB-SHTT.$_{IP}$, ngày 15/05/2025 về việc ghi nhận yêu cầu duy trì hiệu lực Bằng độc quyền sáng chế

Số đơn yêu cầu: DT1-2025-04710 Ngày nộp: 31/03/2025

Liên quan đến Bằng độc quyền sáng chế:

(11) Số bằng	(15) Ngày cấp	Năm yêu cầu duy trì hiệu lực	Hiệu lực được duy trì đến
15517	24/05/2016	10	24/05/2026

(73) Chủ văn bằng bảo hộ: PTT GLOBAL CHEMICAL PUBLIC COMPANY LIMITED (TH)
555/1 Energy Complex, Building A, 14th-18th Floor, Vibhavadi Rangsit Road, Chatuchak, Chatuchak, Bangkok 10900 Thailand

---

Thông báo số: 57570/TB-SHTT.$_{IP}$, ngày 15/05/2025 về việc ghi nhận yêu cầu duy trì hiệu lực Bằng độc quyền sáng chế

Số đơn yêu cầu: DT1-2025-04711 Ngày nộp: 31/03/2025

Liên quan đến Bằng độc quyền sáng chế:

(11) Số bằng	(15) Ngày cấp	Năm yêu cầu duy trì hiệu lực	Hiệu lực được duy trì đến
31945	12/04/2022	4	12/04/2026

(73) Chủ văn bằng bảo hộ: CRYSTAL LAGOONS TECHNOLOGIES, INC. (US)
1395 Brickell Avenue, Suite 800 Miami, Florida 33131, United States of America

---

Thông báo số: 57571/TB-SHTT.$_{IP}$, ngày 15/05/2025 về việc ghi nhận yêu cầu duy trì hiệu lực Bằng độc quyền sáng chế

Số đơn yêu cầu: DT1-2025-04712 Ngày nộp: 31/03/2025

Liên quan đến Bằng độc quyền sáng chế:

(11) Số bằng	(15) Ngày cấp	Năm yêu cầu duy trì hiệu lực	Hiệu lực được duy trì đến
39485	18/03/2024	2	18/03/2026

(73) Chủ văn bằng bảo hộ: NCD CO., LTD. (KR)
14-1, Techno 2-ro, Yuseong-gu, Daejeon, 34015, The Republic of Korea

---

Thông báo số: 57572/TB-SHTT.$_{IP}$, ngày 15/05/2025 về việc ghi nhận yêu cầu duy trì hiệu lực Bằng độc quyền sáng chế

Số đơn yêu cầu: DT1-2025-04713 Ngày nộp: 31/03/2025

Liên quan đến Bằng độc quyền sáng chế:

(11) Số bằng	(15) Ngày cấp	Năm yêu cầu duy trì hiệu lực	Hiệu lực được duy trì đến
35632	04/04/2023	3	04/04/2026

(73) Chủ văn bằng bảo hộ: RAYONG ENGINEERING AND PLANT SERVICE CO., LTD. (TH)
1 Siam Cement Road, Bangsue, Bangkok Thailand 10800

Thông báo số: 57573/TB-SHTT.$_{IP}$, ngày 15/05/2025 về việc ghi nhận yêu cầu duy trì hiệu lực Bằng độc quyền sáng chế

Số đơn yêu cầu: DT1-2025-04714 Ngày nộp: 31/03/2025

Liên quan đến Bằng độc quyền sáng chế:

(11) Số bằng	(15) Ngày cấp	Năm yêu cầu duy trì hiệu lực	Hiệu lực được duy trì đến
17140	27/06/2017	9	27/06/2026

(73) Chủ văn bằng bảo hộ: SHIMIZU CORPORATION (JP)
16-1, Kyobashi 2-chome, Chuo-ku, Tokyo 104-8370 Japan
FUDO TETRA CORPORATION (JP)
7-2, Nihonbashi-Koami-cho, Chuo-ku, Tokyo 103-0016 Japan
AOMI CONSTRUCTION CO., LTD. (JP)
3-18-21, Kaigan, Minato-ku, Tokyo 108-8430 Japan

Thông báo số: 57574/TB-SHTT.$_{IP}$, ngày 15/05/2025 về việc ghi nhận yêu cầu duy trì hiệu lực Bằng độc quyền sáng chế

Số đơn yêu cầu: DT1-2025-04715 Ngày nộp: 31/03/2025

Liên quan đến Bằng độc quyền sáng chế:

(11) Số bằng	(15) Ngày cấp	Năm yêu cầu duy trì hiệu lực	Hiệu lực được duy trì đến
37634	20/10/2023	2	20/10/2025

(73) Chủ văn bằng bảo hộ: CESIUM AB (SE)
Ljungvagen 37, 641 39 KATRINEHOLM, Sweden

Thông báo số: 57575/TB-SHTT.$_{IP}$, ngày 15/05/2025 về việc ghi nhận yêu cầu duy trì hiệu lực Bằng độc quyền sáng chế

Số đơn yêu cầu: DT1-2025-04718 Ngày nộp: 01/04/2025

Liên quan đến Bằng độc quyền sáng chế:

(11) Số bằng	(15) Ngày cấp	Năm yêu cầu duy trì hiệu lực	Hiệu lực được duy trì đến
20902	02/04/2019	7	02/04/2026

(73) Chủ văn bằng bảo hộ: PHÒNG THÍ NGHIỆM TRỌNG ĐIỂM CÔNG NGHỆ LỌC, HÓA DẦU (VN)
Số 2 Phạm Ngũ Lão, quận Hoàn Kiếm, thành phố Hà Nội
CÔNG TY TNHH PHÁT TRIỂN ỨNG DỤNG KỸ NGHỆ MỚI (SAV CO., LTD.) (VN)
Số 83 đường Phan Bá Vành, phường Phú Diễn, quận Bắc Từ Liêm, thành phố Hà Nội

---

Thông báo số: 57576/TB-SHTT.$_{IP}$, ngày 15/05/2025 về việc ghi nhận yêu cầu duy trì hiệu lực Bằng độc quyền sáng chế

Số đơn yêu cầu: DT1-2025-04720 Ngày nộp: 01/04/2025

Liên quan đến Bằng độc quyền sáng chế:

(11) Số bằng	(15) Ngày cấp	Năm yêu cầu duy trì hiệu lực	Hiệu lực được duy trì đến
14032	04/05/2015	11	04/05/2026

(73) Chủ văn bằng bảo hộ: JR EAST CONSULTANTS COMPANY (JP)
2-6, Yoyogi 2-chome, Shibuya-ku, Tokyo 151-0053 Japan

Thông báo số: 57577/TB-SHTT.$_{IP}$, ngày 15/05/2025 về việc ghi nhận yêu cầu duy trì hiệu lực Bằng độc quyền sáng chế

Số đơn yêu cầu: DT1-2025-04721 Ngày nộp: 01/04/2025

Liên quan đến Bằng độc quyền sáng chế:

(11) Số bằng	(15) Ngày cấp	Năm yêu cầu duy trì hiệu lực	Hiệu lực được duy trì đến
35603	03/04/2023	3	03/04/2026

(73) Chủ văn bằng bảo hộ: INCYTE HOLDINGS CORPORATION (US)
1801 Augustine Cut-Off, Wilmington, Delaware 19803, United States of America

---

Thông báo số: 57578/TB-SHTT.$_{IP}$, ngày 15/05/2025 về việc ghi nhận yêu cầu duy trì hiệu lực Bằng độc quyền sáng chế

Số đơn yêu cầu: DT1-2025-04722 Ngày nộp: 01/04/2025

Liên quan đến Bằng độc quyền sáng chế:

(11) Số bằng	(15) Ngày cấp	Năm yêu cầu duy trì hiệu lực	Hiệu lực được duy trì đến
21171	21/05/2019	7	21/05/2026

(73) Chủ văn bằng bảo hộ: EDENTECH CO., LTD. (KR)
1298 Seokgok-ri Dunpo-myeon, Asan-si Chungcheongnam-do 336-871, Republic of Korea

---

Thông báo số: 57579/TB-SHTT.$_{IP}$, ngày 15/05/2025 về việc ghi nhận yêu cầu duy trì hiệu lực Bằng độc quyền sáng chế

Số đơn yêu cầu: DT1-2025-04723 Ngày nộp: 01/04/2025

Liên quan đến Bằng độc quyền sáng chế:

(11) Số bằng	(15) Ngày cấp	Năm yêu cầu duy trì hiệu lực	Hiệu lực được duy trì đến
32454	30/05/2022	4	30/05/2026

(73) Chủ văn bằng bảo hộ: CHAO-MU CHOU (TW)
4F, No. 14, Alley 11, Lane 123, Sec. 3, Jen Ai Road, Taipei, Taiwan
SHIU-YIN CHENG (TW)
1F., No.189, Jichang St., Taoyuan Dist., Taoyuan City 330, Taiwan

---

Thông báo số: 57580/TB-SHTT.$_{IP}$, ngày 15/05/2025 về việc ghi nhận yêu cầu duy trì hiệu lực Bằng độc quyền sáng chế

Số đơn yêu cầu: DT1-2025-04724 Ngày nộp: 01/04/2025

Liên quan đến Bằng độc quyền sáng chế:

(11) Số bằng	(15) Ngày cấp	Năm yêu cầu duy trì hiệu lực	Hiệu lực được duy trì đến
40308	31/05/2024	2	31/05/2026

(73) Chủ văn bằng bảo hộ: SHIKO CO., LTD. (JP)
19-4 Nishirendaino-cho, Murasakino, Kita-ku, Kyoto City, Kyoto 6038245, Japan

---

Thông báo số: 57581/TB-SHTT.$_{IP}$, ngày 15/05/2025 về việc ghi nhận yêu cầu duy trì hiệu lực Bằng độc quyền sáng chế

Số đơn yêu cầu: DT1-2025-04726 Ngày nộp: 01/04/2025

Liên quan đến Bằng độc quyền sáng chế:

(11) Số bằng	(15) Ngày cấp	Năm yêu cầu duy trì hiệu lực	Hiệu lực được duy trì đến
13964	13/04/2015	11	13/04/2026

(73) Chủ văn bằng bảo hộ: GEOX S.P.A. (IT)
Via Feltrina Centro 16, I-31044 Montebelluna, Localita Biadene (Treviso), Italy

---

Thông báo số: 57582/TB-SHTT.$_{IP}$, ngày 15/05/2025 về việc ghi nhận yêu cầu duy trì hiệu lực Bằng độc quyền sáng chế

Số đơn yêu cầu: DT1-2025-04727 Ngày nộp: 01/04/2025

Liên quan đến Bằng độc quyền sáng chế:

(11) Số bằng	(15) Ngày cấp	Năm yêu cầu duy trì hiệu lực	Hiệu lực được duy trì đến
41408	13/09/2024	2	13/09/2026

(73) Chủ văn bằng bảo hộ: HONDA MOTOR CO., LTD. (JP)
1-1, Minami-Aoyama 2-chome, Minato-ku, Tokyo 107-8556 Japan

Thông báo số: 57583/TB-SHTT.$_{IP}$, ngày 15/05/2025 về việc ghi nhận yêu cầu duy trì hiệu lực Bằng độc quyền sáng chế

Số đơn yêu cầu: DT1-2025-04728 Ngày nộp: 01/04/2025

Liên quan đến Bằng độc quyền sáng chế:

(11) Số bằng	(15) Ngày cấp	Năm yêu cầu duy trì hiệu lực	Hiệu lực được duy trì đến
11265	02/04/2013	13	02/04/2026

(73) Chủ văn bằng bảo hộ: MILLENNIUM PHARMACEUTICALS, INC. (US)
40 Landsdowne Street, Cambridge, MA 02139, United States of America

---

Thông báo số: 57584/TB-SHTT.$_{IP}$, ngày 15/05/2025 về việc ghi nhận yêu cầu duy trì hiệu lực Bằng độc quyền sáng chế

Số đơn yêu cầu: DT1-2025-04729 Ngày nộp: 01/04/2025

Liên quan đến Bằng độc quyền sáng chế:

(11) Số bằng	(15) Ngày cấp	Năm yêu cầu duy trì hiệu lực	Hiệu lực được duy trì đến
11280	02/04/2013	13	02/04/2026

(73) Chủ văn bằng bảo hộ: HONDA MOTOR CO., LTD. (JP)
1-1, Minami-Aoyama 2-chome, Minato-ku, Tokyo, 107-8556 JAPAN

Thông báo số: 57585/TB-SHTT.IP, ngày 15/05/2025 về việc ghi nhận yêu cầu duy trì hiệu lực Bằng độc quyền sáng chế

Số đơn yêu cầu: DT1-2025-04730 Ngày nộp: 01/04/2025

Liên quan đến Bằng độc quyền sáng chế:

(11) Số bằng	(15) Ngày cấp	Năm yêu cầu duy trì hiệu lực	Hiệu lực được duy trì đến
39640	02/04/2024	2	02/04/2026

(73) Chủ văn bằng bảo hộ: ARCELORMITTAL (LU)
24-26, Boulevard d'Avranches, L-1160 Luxembourg, LUXEMBOURG

Thông báo số: 57586/TB-SHTT.IP, ngày 15/05/2025 về việc ghi nhận yêu cầu duy trì hiệu lực Bằng độc quyền sáng chế

Số đơn yêu cầu: DT1-2025-04731 Ngày nộp: 01/04/2025

Liên quan đến Bằng độc quyền sáng chế:

(11) Số bằng	(15) Ngày cấp	Năm yêu cầu duy trì hiệu lực	Hiệu lực được duy trì đến
18942	04/04/2018	8	04/04/2026

(73) Chủ văn bằng bảo hộ: HONDA MOTOR CO., LTD. (JP)
1-1, Minami-Aoyama 2-chome, Minato-ku, Tokyo, 107-8556 Japan

Thông báo số: 57587/TB-SHTT.$_{IP}$, ngày 15/05/2025 về việc ghi nhận yêu cầu duy trì hiệu lực Bằng độc quyền sáng chế

Số đơn yêu cầu: DT1-2025-04732 Ngày nộp: 01/04/2025

Liên quan đến Bằng độc quyền sáng chế:

(11) Số bằng	(15) Ngày cấp	Năm yêu cầu duy trì hiệu lực	Hiệu lực được duy trì đến
18946	04/04/2018	8	04/04/2026

(73) Chủ văn bằng bảo hộ: HONDA MOTOR CO., LTD. (JP)
1-1, Minami-Aoyama 2-chome, Minato-ku, Tokyo 107-8556, Japan

Thông báo số: 57588/TB-SHTT.$_{IP}$, ngày 15/05/2025 về việc ghi nhận yêu cầu duy trì hiệu lực Bằng độc quyền sáng chế

Số đơn yêu cầu: DT1-2025-04733 Ngày nộp: 01/04/2025

Liên quan đến Bằng độc quyền sáng chế:

(11) Số bằng	(15) Ngày cấp	Năm yêu cầu duy trì hiệu lực	Hiệu lực được duy trì đến
12604	08/04/2014	12	08/04/2026

(73) Chủ văn bằng bảo hộ: HONDA MOTOR CO., LTD. (JP)
1-1, Minami-Aoyama 2-chome, Minato-ku, Tokyo, 107-8556 JAPAN

Thông báo số: 57589/TB-SHTT.$_{IP}$, ngày 15/05/2025 về việc ghi nhận yêu cầu duy trì hiệu lực Bằng độc quyền sáng chế

Số đơn yêu cầu: DT1-2025-04734 Ngày nộp: 01/04/2025

Liên quan đến Bằng độc quyền sáng chế:

(11) Số bằng	(15) Ngày cấp	Năm yêu cầu duy trì hiệu lực	Hiệu lực được duy trì đến
19031	09/04/2018	8	09/04/2026

(73) Chủ văn bằng bảo hộ: HONDA MOTOR CO., LTD. (JP)
1-1, Minami-Aoyama 2-chome, Minato-ku, Tokyo, 107-8556 Japan

Thông báo số: 57590/TB-SHTT.$_{IP}$, ngày 15/05/2025 về việc ghi nhận yêu cầu duy trì hiệu lực Bằng độc quyền sáng chế

Số đơn yêu cầu: DT1-2025-04735 Ngày nộp: 01/04/2025

Liên quan đến Bằng độc quyền sáng chế:

(11) Số bằng	(15) Ngày cấp	Năm yêu cầu duy trì hiệu lực	Hiệu lực được duy trì đến
19028	09/04/2018	8	09/04/2026

(73) Chủ văn bằng bảo hộ: HONDA MOTOR CO., LTD. (JP)
1-1, Minami-Aoyama 2-chome, Minatu-ku, Tokyo 107-8556 Japan

Thông báo số: 57591/TB-SHTT.$_{IP}$, ngày 15/05/2025 về việc ghi nhận yêu cầu duy trì hiệu lực Bằng độc quyền sáng chế

Số đơn yêu cầu: DT1-2025-04736 Ngày nộp: 01/04/2025

Liên quan đến Bằng độc quyền sáng chế:

(11) Số bằng	(15) Ngày cấp	Năm yêu cầu duy trì hiệu lực	Hiệu lực được duy trì đến
35756	13/04/2023	3	13/04/2026

(73) Chủ văn bằng bảo hộ: HONDA MOTOR CO., LTD. (JP)
1-1, Minami-Aoyama 2-chome, Minato-ku, Tokyo 1078556, Japan

Thông báo số: 57592/TB-SHTT.$_{IP}$, ngày 15/05/2025 về việc ghi nhận yêu cầu duy trì hiệu lực Bằng độc quyền sáng chế

Số đơn yêu cầu: DT1-2025-04737 Ngày nộp: 01/04/2025

Liên quan đến Bằng độc quyền sáng chế:

(11) Số bằng	(15) Ngày cấp	Năm yêu cầu duy trì hiệu lực	Hiệu lực được duy trì đến
23703	16/04/2020	6	16/04/2026

(73) Chủ văn bằng bảo hộ: HONDA MOTOR CO., LTD. (JP)
1-1, Minami-Aotyama 2-chome, Minato-ku, Tokyo 107-8556 Japan

Thông báo số: 57593/TB-SHTT.$_{IP}$, ngày 15/05/2025 về việc ghi nhận yêu cầu duy trì hiệu lực Bằng độc quyền sáng chế

Số đơn yêu cầu: DT1-2025-04738 Ngày nộp: 01/04/2025

Liên quan đến Bằng độc quyền sáng chế:

(11) Số bằng	(15) Ngày cấp	Năm yêu cầu duy trì hiệu lực	Hiệu lực được duy trì đến
19047	17/04/2018	8	17/04/2026

(73) Chủ văn bằng bảo hộ: ARCELORMITTAL INVESTIGACION Y DESARROLLO SL (ES)
CL/Chavarri, 6 S - 48910 SESTAO, Bizkaia, SPAIN

Thông báo số: 57594/TB-SHTT.$_{IP}$, ngày 15/05/2025 về việc ghi nhận yêu cầu duy trì hiệu lực Bằng độc quyền sáng chế

Số đơn yêu cầu: DT1-2025-04739 Ngày nộp: 01/04/2025

Liên quan đến Bằng độc quyền sáng chế:

(11) Số bằng	(15) Ngày cấp	Năm yêu cầu duy trì hiệu lực	Hiệu lực được duy trì đến
32054	20/04/2022	4	20/04/2026

(73) Chủ văn bằng bảo hộ: JOHNSON MATTHEY PUBLIC LIMITED COMPANY (GB)
5th floor, 25 Farringdon Street, London EC4A 4AB, Great Britain

---

Thông báo số: 57595/TB-SHTT.IP, ngày 15/05/2025 về việc ghi nhận yêu cầu duy trì hiệu lực Bằng độc quyền sáng chế

Số đơn yêu cầu: DT1-2025-04740 Ngày nộp: 01/04/2025

Liên quan đến Bằng độc quyền sáng chế:

(11) Số bằng	(15) Ngày cấp	Năm yêu cầu duy trì hiệu lực	Hiệu lực được duy trì đến
35853	24/04/2023	3	24/04/2026

(73) Chủ văn bằng bảo hộ: ASTRAZENECA AB (SE)
151 85 Södertälje, Sweden

Thông báo số: 57596/TB-SHTT.IP, ngày 15/05/2025 về việc ghi nhận yêu cầu duy trì hiệu lực Bằng độc quyền sáng chế

Số đơn yêu cầu: DT1-2025-04741 Ngày nộp: 01/04/2025

Liên quan đến Bằng độc quyền sáng chế:

(11) Số bằng	(15) Ngày cấp	Năm yêu cầu duy trì hiệu lực	Hiệu lực được duy trì đến
35868	25/04/2023	3	25/04/2026

(73) Chủ văn bằng bảo hộ: ARCELORMITTAL (LU)
24-26, Boulevard d'Avranches L-1160 Luxembourg, LUXEMBOURG

Thông báo số: 57597/TB-SHTT.IP, ngày 15/05/2025 về việc ghi nhận yêu cầu duy trì hiệu lực Bằng độc quyền sáng chế

Số đơn yêu cầu: DT1-2025-04742 Ngày nộp: 01/04/2025

Liên quan đến Bằng độc quyền sáng chế:

(11) Số bằng	(15) Ngày cấp	Năm yêu cầu duy trì hiệu lực	Hiệu lực được duy trì đến
12693	28/04/2014	12	28/04/2026

(73) Chủ văn bằng bảo hộ: IN MOTION AS (NO)
Moloveien 2 NO-6083 Gjerdsvika, Norway

Thông báo số: 57598/TB-SHTT.IP, ngày 15/05/2025 về việc ghi nhận yêu cầu duy trì hiệu lực Bằng độc quyền sáng chế

Số đơn yêu cầu: DT1-2025-04743 Ngày nộp: 01/04/2025

Liên quan đến Bằng độc quyền sáng chế:

(11) Số bằng	(15) Ngày cấp	Năm yêu cầu duy trì hiệu lực	Hiệu lực được duy trì đến
39756	09/04/2024	2	09/04/2026

(73) Chủ văn bằng bảo hộ: MEDIMMUNE LIMITED (GB)
Milstein Building Granta Park Cambridge CB21 6GH, Great Britain

---

Thông báo số: 57599/TB-SHTT.IP, ngày 15/05/2025 về việc ghi nhận yêu cầu duy trì hiệu lực Bằng độc quyền sáng chế

Số đơn yêu cầu: DT1-2025-04744 Ngày nộp: 01/04/2025

Liên quan đến Bằng độc quyền sáng chế:

(11) Số bằng	(15) Ngày cấp	Năm yêu cầu duy trì hiệu lực	Hiệu lực được duy trì đến
39742	09/04/2024	2	09/04/2026

(73) Chủ văn bằng bảo hộ: ARCELORMITTAL (LU)
24-26, Boulevard d'Avranches, 1160 Luxembourg, Luxembourg

Thông báo số: 57600/TB-SHTT.IP, ngày 15/05/2025 về việc ghi nhận yêu cầu duy trì hiệu lực Bằng độc quyền sáng chế

Số đơn yêu cầu: DT1-2025-04745 Ngày nộp: 01/04/2025

Liên quan đến Bằng độc quyền sáng chế:

(11) Số bằng	(15) Ngày cấp	Năm yêu cầu duy trì hiệu lực	Hiệu lực được duy trì đến
19021	09/04/2018	8	09/04/2026

(73) Chủ văn bằng bảo hộ: ONYX THERAPEUTICS, INC. (US)
One Amgen Center Drive, Thousand Oaks, California 91320-1799, United States of America

---

Thông báo số: 57601/TB-SHTT.IP, ngày 15/05/2025 về việc ghi nhận yêu cầu duy trì hiệu lực Bằng độc quyền sáng chế

Số đơn yêu cầu: DT1-2025-04746 Ngày nộp: 01/04/2025

Liên quan đến Bằng độc quyền sáng chế:

(11) Số bằng	(15) Ngày cấp	Năm yêu cầu duy trì hiệu lực	Hiệu lực được duy trì đến
39727	09/04/2024	2	09/04/2026

(73) Chủ văn bằng bảo hộ: AMGEN RESEARCH (MUNICH) GMBH (DE)
Staffelseestrasse 2, 81477 Munich, Germany
AMGEN INC. (US)
One Amgen Center Drive, Thousand Oaks, California 91320-1799, United States of America

---

Thông báo số: 57602/TB-SHTT.IP, ngày 15/05/2025 về việc ghi nhận yêu cầu duy trì hiệu lực Bằng độc quyền sáng chế

Số đơn yêu cầu: DT1-2025-04747 Ngày nộp: 01/04/2025

Liên quan đến Bằng độc quyền sáng chế:

(11) Số bằng	(15) Ngày cấp	Năm yêu cầu duy trì hiệu lực	Hiệu lực được duy trì đến
39718	08/04/2024	2	08/04/2026

(73) Chủ văn bằng bảo hộ: PURATOS (BE)
Industrialaan 25, 1702 Groot-Bijgaarden, Belgium

Thông báo số: 57603/TB-SHTT.IP, ngày 15/05/2025 về việc ghi nhận yêu cầu duy trì hiệu lực Bằng độc quyền sáng chế

Số đơn yêu cầu: DT1-2025-04748 Ngày nộp: 01/04/2025

Liên quan đến Bằng độc quyền sáng chế:

(11) Số bằng	(15) Ngày cấp	Năm yêu cầu duy trì hiệu lực	Hiệu lực được duy trì đến
18980	04/04/2018	8	04/04/2026

(73) Chủ văn bằng bảo hộ: SONY INTERACTIVE ENTERTAINMENT INC. (JP)
1-7-1 Konan, Minato-ku, Tokyo 108-0075, Japan

Thông báo số: 57604/TB-SHTT.$_{IP}$, ngày 15/05/2025 về việc ghi nhận yêu cầu duy trì hiệu lực Bằng độc quyền sáng chế

Số đơn yêu cầu: DT1-2025-04749 Ngày nộp: 01/04/2025

Liên quan đến Bằng độc quyền sáng chế:

(11) Số bằng	(15) Ngày cấp	Năm yêu cầu duy trì hiệu lực	Hiệu lực được duy trì đến
18926	04/04/2018	8	04/04/2026

(73) Chủ văn bằng bảo hộ: SONY CORPORATION (JP)
1-7-1 Konan Minato-ku, Tokyo 108-0075, Japan

Thông báo số: 57605/TB-SHTT.$_{IP}$, ngày 15/05/2025 về việc ghi nhận yêu cầu duy trì hiệu lực Bằng độc quyền sáng chế

Số đơn yêu cầu: DT1-2025-04750 Ngày nộp: 01/04/2025

Liên quan đến Bằng độc quyền sáng chế:

(11) Số bằng	(15) Ngày cấp	Năm yêu cầu duy trì hiệu lực	Hiệu lực được duy trì đến
31870	04/04/2022	4	04/04/2026

(73) Chủ văn bằng bảo hộ: SUMITOMO CHEMICAL COMPANY, LIMITED (JP)
27-1, Shinkawa 2-chome, Chuo-ku, Tokyo 104-8260 Japan

Thông báo số: 57606/TB-SHTT.$_{IP}$, ngày 15/05/2025 về việc ghi nhận yêu cầu duy trì hiệu lực Bằng độc quyền sáng chế

Số đơn yêu cầu: DT1-2025-04751 Ngày nộp: 01/04/2025

Liên quan đến Bằng độc quyền sáng chế:

(11) Số bằng	(15) Ngày cấp	Năm yêu cầu duy trì hiệu lực	Hiệu lực được duy trì đến
18975	04/04/2018	8	04/04/2026

(73) Chủ văn bằng bảo hộ: HONDA MOTOR CO., LTD. (JP)
1-1, Minami-Aoyama 2-chome, Minato-ku, Tokyo 107-8556, JAPAN

Thông báo số: 57607/TB-SHTT.$_{IP}$, ngày 15/05/2025 về việc ghi nhận yêu cầu duy trì hiệu lực Bằng độc quyền sáng chế

Số đơn yêu cầu: DT1-2025-04752 Ngày nộp: 01/04/2025

Liên quan đến Bằng độc quyền sáng chế:

(11) Số bằng	(15) Ngày cấp	Năm yêu cầu duy trì hiệu lực	Hiệu lực được duy trì đến
18960	04/04/2018	8	04/04/2026

(73) Chủ văn bằng bảo hộ: HONDA MOTOR CO., LTD. (JP)
1-1, Minami-Aoyama 2-chome, Minato-ku, Tokyo 107-8556, JAPAN

Thông báo số: 57608/TB-SHTT.$_{IP}$, ngày 15/05/2025 về việc ghi nhận yêu cầu duy trì hiệu lực Bằng độc quyền sáng chế

Số đơn yêu cầu: DT1-2025-04753 Ngày nộp: 01/04/2025

Liên quan đến Bằng độc quyền sáng chế:

(11) Số bằng	(15) Ngày cấp	Năm yêu cầu duy trì hiệu lực	Hiệu lực được duy trì đến
18962	04/04/2018	8	04/04/2026

(73) Chủ văn bằng bảo hộ: HONDA MOTOR CO., LTD. (JP)
1-1, Minami-Aoyama 2-chome, Minato-ku, Tokyo 107-8556 JAPAN

Thông báo số: 57609/TB-SHTT.IP, ngày 15/05/2025 về việc ghi nhận yêu cầu duy trì hiệu lực Bằng độc quyền sáng chế

Số đơn yêu cầu: DT1-2025-04754 Ngày nộp: 01/04/2025

Liên quan đến Bằng độc quyền sáng chế:

(11) Số bằng	(15) Ngày cấp	Năm yêu cầu duy trì hiệu lực	Hiệu lực được duy trì đến
15350	04/04/2016	10	04/04/2026

(73) Chủ văn bằng bảo hộ: HONDA MOTOR CO., LTD. (JP)
1-1, Minami-Aoyama 2-chome, Minato-ku, Tokyo 107-8556, JAPAN

Thông báo số: 57610/TB-SHTT.IP, ngày 15/05/2025 về việc ghi nhận yêu cầu duy trì hiệu lực Bằng độc quyền sáng chế

Số đơn yêu cầu: DT1-2025-04755 Ngày nộp: 01/04/2025

Liên quan đến Bằng độc quyền sáng chế:

(11) Số bằng	(15) Ngày cấp	Năm yêu cầu duy trì hiệu lực	Hiệu lực được duy trì đến
18922	04/04/2018	8	04/04/2026

(73) Chủ văn bằng bảo hộ: DOLBY INTERNATIONAL AB (NL)
Apollo Building, 3E, Herikerbergweg 1-35, 1101 CN Amsterdam Zuidoost, Netherlands

---

Thông báo số: 57611/TB-SHTT.IP, ngày 15/05/2025 về việc ghi nhận yêu cầu duy trì hiệu lực Bằng độc quyền sáng chế

Số đơn yêu cầu: DT1-2025-04757 Ngày nộp: 01/04/2025

Liên quan đến Bằng độc quyền sáng chế:

(11) Số bằng	(15) Ngày cấp	Năm yêu cầu duy trì hiệu lực	Hiệu lực được duy trì đến
16795	03/04/2017	9	03/04/2026

(73) Chủ văn bằng bảo hộ: MILLENNIUM PHARMACEUTICALS, INC. (US)
40 Landsdowne Street, Cambridge, MA 02139, United States of America

---

Thông báo số: 57612/TB-SHTT.$_{IP}$, ngày 15/05/2025 về việc ghi nhận yêu cầu duy trì hiệu lực Bằng độc quyền sáng chế

Số đơn yêu cầu: DT1-2025-04758 Ngày nộp: 01/04/2025

Liên quan đến Bằng độc quyền sáng chế:

(11) Số bằng	(15) Ngày cấp	Năm yêu cầu duy trì hiệu lực	Hiệu lực được duy trì đến
35608	03/04/2023	3	03/04/2026

(73) Chủ văn bằng bảo hộ: FUJITSU LIMITED (JP)
1-1, Kamikodanaka 4-chome, Nakahara-ku, Kawasaki-shi, Kanagawa 211-8588 Japan

---

Thông báo số: 57613/TB-SHTT.$_{IP}$, ngày 15/05/2025 về việc ghi nhận yêu cầu duy trì hiệu lực Bằng độc quyền sáng chế

Số đơn yêu cầu: DT1-2025-04760 Ngày nộp: 01/04/2025

Liên quan đến Bằng độc quyền sáng chế:

(11) Số bằng	(15) Ngày cấp	Năm yêu cầu duy trì hiệu lực	Hiệu lực được duy trì đến
39654	03/04/2024	2	03/04/2026

(73) Chủ văn bằng bảo hộ: ARCELORMITTAL (LU)
24-26, Boulevard d'Avranches, L-1160 Luxembourg, Luxembourg

Thông báo số: 57614/TB-SHTT.$_{IP}$, ngày 15/05/2025 về việc ghi nhận yêu cầu duy trì hiệu lực Bằng độc quyền sáng chế

Số đơn yêu cầu: DT1-2025-04761 Ngày nộp: 01/04/2025

Liên quan đến Bằng độc quyền sáng chế:

(11) Số bằng	(15) Ngày cấp	Năm yêu cầu duy trì hiệu lực	Hiệu lực được duy trì đến
39671	03/04/2024	2	03/04/2026

(73) Chủ văn bằng bảo hộ: ARCELORMITTAL (LU)
24-26, Boulevard d'Avranches, L-1160 Luxembourg, Luxembourg

Thông báo số: 57615/TB-SHTT.$_{IP}$, ngày 15/05/2025 về việc ghi nhận yêu cầu duy trì hiệu lực Bằng độc quyền sáng chế

Số đơn yêu cầu: DT1-2025-04762 Ngày nộp: 01/04/2025

Liên quan đến Bằng độc quyền sáng chế:

(11) Số bằng	(15) Ngày cấp	Năm yêu cầu duy trì hiệu lực	Hiệu lực được duy trì đến
20898	02/04/2019	7	02/04/2026

(73) Chủ văn bằng bảo hộ: TVS MOTOR COMPANY LIMITED (IN)
Jayalakshmi Estate 29 (Old No. 8), Haddows Road Chennai 600 006, India

---

Thông báo số: 57616/TB-SHTT.$_{IP}$, ngày 15/05/2025 về việc ghi nhận yêu cầu duy trì hiệu lực Bằng độc quyền sáng chế

Số đơn yêu cầu: DT1-2025-04763 Ngày nộp: 01/04/2025

Liên quan đến Bằng độc quyền sáng chế:

(11) Số bằng	(15) Ngày cấp	Năm yêu cầu duy trì hiệu lực	Hiệu lực được duy trì đến
19326	24/05/2018	8	24/05/2026

(73) Chủ văn bằng bảo hộ: COSMOS SOLAR PTY LTD (AU)
Unit 9/10 Hook Street, Capalaba, QLD 4157, Australia

Thông báo số: 57617/TB-SHTT.IP, ngày 15/05/2025 về việc ghi nhận yêu cầu duy trì hiệu lực Bằng độc quyền sáng chế

Số đơn yêu cầu: DT1-2025-04764 Ngày nộp: 01/04/2025

Liên quan đến Bằng độc quyền sáng chế:

(11) Số bằng	(15) Ngày cấp	Năm yêu cầu duy trì hiệu lực	Hiệu lực được duy trì đến
39639	02/04/2024	2	02/04/2026

(73) Chủ văn bằng bảo hộ: ISHIHARA SANGYO KAISHA, LTD. (JP)
3-15, Edobori 1-chome, Nishi-ku, Osaka-shi, Osaka 5500002, Japan

---

Thông báo số: 57618/TB-SHTT.IP, ngày 15/05/2025 về việc ghi nhận yêu cầu duy trì hiệu lực Bằng độc quyền sáng chế

Số đơn yêu cầu: DT1-2025-04765 Ngày nộp: 01/04/2025

Liên quan đến Bằng độc quyền sáng chế:

(11) Số bằng	(15) Ngày cấp	Năm yêu cầu duy trì hiệu lực	Hiệu lực được duy trì đến
39608	01/04/2024	2	01/04/2026

(73) Chủ văn bằng bảo hộ: BLUESCOPE STEEL LIMITED (AU)
Level 11, 120 Collins Street, Melbourne, Victoria 3000, Australia

---

Thông báo số: 57619/TB-SHTT.IP, ngày 15/05/2025 về việc ghi nhận yêu cầu duy trì hiệu lực Bằng độc quyền sáng chế

Số đơn yêu cầu: DT1-2025-04766 Ngày nộp: 01/04/2025

Liên quan đến Bằng độc quyền sáng chế:

(11) Số bằng	(15) Ngày cấp	Năm yêu cầu duy trì hiệu lực	Hiệu lực được duy trì đến
28250	05/04/2021	5	05/04/2026

(73) Chủ văn bằng bảo hộ: C-GEX SYSTEM'S (FR)
621 route Départementale 820 BP 11 82350 Albias, France

Thông báo số: 57620/TB-SHTT.IP, ngày 15/05/2025 về việc ghi nhận yêu cầu duy trì hiệu lực Bằng độc quyền sáng chế

Số đơn yêu cầu: DT1-2025-04767 Ngày nộp: 01/04/2025

Liên quan đến Bằng độc quyền sáng chế:

(11) Số bằng	(15) Ngày cấp	Năm yêu cầu duy trì hiệu lực	Hiệu lực được duy trì đến
28231	02/04/2021	5	02/04/2026

(73) Chủ văn bằng bảo hộ: YAMAHA HATSUDOKI KABUSHIKI KAISHA (JP)
2500 Shingai, Iwata-shi, Shizuoka-ken 438-8501, Japan

Thông báo số: 57621/TB-SHTT.IP, ngày 15/05/2025 về việc ghi nhận yêu cầu duy trì hiệu lực Bằng độc quyền sáng chế

Số đơn yêu cầu: DT1-2025-04768 Ngày nộp: 01/04/2025

Liên quan đến Bằng độc quyền sáng chế:

(11) Số bằng	(15) Ngày cấp	Năm yêu cầu duy trì hiệu lực	Hiệu lực được duy trì đến
35663	06/04/2023	3	06/04/2026

(73) Chủ văn bằng bảo hộ: TAIYO YUSHI CORP. (JP)
2-7, Moriya-cho, Kanagawa-ku, Yokohama-shi, Kanagawa 221-0022, Japan

---

Thông báo số: 57622/TB-SHTT.IP, ngày 15/05/2025 về việc ghi nhận yêu cầu duy trì hiệu lực Bằng độc quyền sáng chế

Số đơn yêu cầu: DT1-2025-04770 Ngày nộp: 01/04/2025

Liên quan đến Bằng độc quyền sáng chế:

(11) Số bằng	(15) Ngày cấp	Năm yêu cầu duy trì hiệu lực	Hiệu lực được duy trì đến
18971	04/04/2018	8	04/04/2026

(73) Chủ văn bằng bảo hộ: SISVEL TECHNOLOGY S.R.L. (IT)
Via Castagnole 59, I-10060 None (TO), Italy.

Thông báo số: 57623/TB-SHTT.$_{IP}$, ngày 15/05/2025 về việc ghi nhận yêu cầu duy trì hiệu lực Bằng độc quyền sáng chế

Số đơn yêu cầu: DT1-2025-04771 Ngày nộp: 01/04/2025

Liên quan đến Bằng độc quyền sáng chế:

(11) Số bằng	(15) Ngày cấp	Năm yêu cầu duy trì hiệu lực	Hiệu lực được duy trì đến
32027	18/04/2022	4	18/04/2026

(73) Chủ văn bằng bảo hộ: BASF SE (DE)
67056 Ludwigshafen, Germany

Thông báo số: 57624/TB-SHTT.$_{IP}$, ngày 15/05/2025 về việc ghi nhận yêu cầu duy trì hiệu lực Bằng độc quyền sáng chế

Số đơn yêu cầu: DT1-2025-04772 Ngày nộp: 01/04/2025

Liên quan đến Bằng độc quyền sáng chế:

(11) Số bằng	(15) Ngày cấp	Năm yêu cầu duy trì hiệu lực	Hiệu lực được duy trì đến
39758	09/04/2024	2	09/04/2026

(73) Chủ văn bằng bảo hộ: CORTEVA AGRISCIENCE LLC (US)
9330 Zionsville Road, IN 46268, USA

Thông báo số: 57625/TB-SHTT.$_{IP}$, ngày 15/05/2025 về việc ghi nhận yêu cầu duy trì hiệu lực Bằng độc quyền sáng chế

Số đơn yêu cầu: DT1-2025-04773 Ngày nộp: 01/04/2025

Liên quan đến Bằng độc quyền sáng chế:

(11) Số bằng	(15) Ngày cấp	Năm yêu cầu duy trì hiệu lực	Hiệu lực được duy trì đến
31915	07/04/2022	4	07/04/2026

(73) Chủ văn bằng bảo hộ: NIHON NOHYAKU CO., LTD. (JP)
19-8, Kyobashi 1-chome, Chuo-ku, Tokyo 104-8386, Japan

Thông báo số: 57626/TB-SHTT.$_{IP}$, ngày 15/05/2025 về việc ghi nhận yêu cầu duy trì hiệu lực Bằng độc quyền sáng chế

Số đơn yêu cầu: DT1-2025-04774 Ngày nộp: 01/04/2025

Liên quan đến Bằng độc quyền sáng chế:

(11) Số bằng	(15) Ngày cấp	Năm yêu cầu duy trì hiệu lực	Hiệu lực được duy trì đến
23694	14/04/2020	6	14/04/2026

(73) Chủ văn bằng bảo hộ: CORTEVA AGRISCIENCE LLC (US)
9330 Zionsville Road, Indianapolis, IN 46268, United States of America

---

Thông báo số: 57627/TB-SHTT.$_{IP}$, ngày 15/05/2025 về việc ghi nhận yêu cầu duy trì hiệu lực Bằng độc quyền sáng chế

Số đơn yêu cầu: DT1-2025-04775 Ngày nộp: 01/04/2025

Liên quan đến Bằng độc quyền sáng chế:

(11) Số bằng	(15) Ngày cấp	Năm yêu cầu duy trì hiệu lực	Hiệu lực được duy trì đến
39879	22/04/2024	2	22/04/2026

(73) Chủ văn bằng bảo hộ: ANCILIA PROTECT LTD (GB)
Carlyle House, Lower Ground Floor, 235-237 Vauxhall Bridge Road, London SW1V 1AU, United Kingdom

---

Thông báo số: 57628/TB-SHTT.IP, ngày 15/05/2025 về việc ghi nhận yêu cầu duy trì hiệu lực Bằng độc quyền sáng chế

Số đơn yêu cầu: DT1-2025-04776 Ngày nộp: 01/04/2025

Liên quan đến Bằng độc quyền sáng chế:

(11) Số bằng	(15) Ngày cấp	Năm yêu cầu duy trì hiệu lực	Hiệu lực được duy trì đến
35665	06/04/2023	3	06/04/2026

(73) Chủ văn bằng bảo hộ: CORTEVA AGRISCIENCE LLC (US)
9330 Zionsville Road, IN 46268, USA

Thông báo số: 57629/TB-SHTT.IP, ngày 15/05/2025 về việc ghi nhận yêu cầu duy trì hiệu lực Bằng độc quyền sáng chế

Số đơn yêu cầu: DT1-2025-04778 Ngày nộp: 01/04/2025

Liên quan đến Bằng độc quyền sáng chế:

(11) Số bằng	(15) Ngày cấp	Năm yêu cầu duy trì hiệu lực	Hiệu lực được duy trì đến
19064	17/04/2018	8	17/04/2026

(73) Chủ văn bằng bảo hộ: CORTEVA AGRISCIENCE LLC (US)
9330 Zionsville Road, Indianapolis, IN 46268, United States of America

---

Thông báo số: 57630/TB-SHTT.IP, ngày 15/05/2025 về việc ghi nhận yêu cầu duy trì hiệu lực Bằng độc quyền sáng chế

Số đơn yêu cầu: DT1-2025-04779 Ngày nộp: 01/04/2025

Liên quan đến Bằng độc quyền sáng chế:

(11) Số bằng	(15) Ngày cấp	Năm yêu cầu duy trì hiệu lực	Hiệu lực được duy trì đến
39631	02/04/2024	2	02/04/2026

(73) Chủ văn bằng bảo hộ: CORTEVA AGRISCIENCE LLC (US)
9330 Zionsville Road, Indianapolis, IN 46268, USA

Thông báo số: 57631/TB-SHTT.$_{IP}$, ngày 15/05/2025 về việc ghi nhận yêu cầu duy trì hiệu lực Bằng độc quyền sáng chế

Số đơn yêu cầu: DT1-2025-04780 Ngày nộp: 01/04/2025

Liên quan đến Bằng độc quyền sáng chế:

(11) Số bằng	(15) Ngày cấp	Năm yêu cầu duy trì hiệu lực	Hiệu lực được duy trì đến
19323	24/05/2018	8	24/05/2026

(73) Chủ văn bằng bảo hộ: NIPPON STEEL KOBELCO METAL PRODUCTS CO., LTD (JP)
14-1, Sotokanda 4-chome, Chiyoda-ku, Tokyo Japan

Thông báo số: 57632/TB-SHTT.$_{IP}$, ngày 15/05/2025 về việc ghi nhận yêu cầu duy trì hiệu lực Bằng độc quyền sáng chế

Số đơn yêu cầu: DT1-2025-04781 Ngày nộp: 01/04/2025

Liên quan đến Bằng độc quyền sáng chế:

(11) Số bằng	(15) Ngày cấp	Năm yêu cầu duy trì hiệu lực	Hiệu lực được duy trì đến
23919	28/04/2020	6	28/04/2026

(73) Chủ văn bằng bảo hộ: EINNOVATIONS HOLDINGS PTE. LTD. (SG)
100 Beach Road, #25-06 Shaw Towers, Singapore 189702, Singapore

---

Thông báo số: 57633/TB-SHTT.$_{IP}$, ngày 15/05/2025 về việc ghi nhận yêu cầu duy trì hiệu lực Bằng độc quyền sáng chế

Số đơn yêu cầu: DT1-2025-04782 Ngày nộp: 01/04/2025

Liên quan đến Bằng độc quyền sáng chế:

(11) Số bằng	(15) Ngày cấp	Năm yêu cầu duy trì hiệu lực	Hiệu lực được duy trì đến
13981	13/04/2015	11	13/04/2026

(73) Chủ văn bằng bảo hộ: CONCRETE CANVAS TECHNOLOGY LTD. (GB)
Unit 3, Block A22 Severn Road, Treforest Industrial Estate, Pontypridd, CF37 5SP, United Kingdom

---

Thông báo số: 57637/TB-SHTT.$_{IP}$, ngày 15/05/2025 về việc ghi nhận yêu cầu duy trì hiệu lực Bằng độc quyền sáng chế

Số đơn yêu cầu: DT1-2025-04792 Ngày nộp: 02/04/2025

Liên quan đến Bằng độc quyền sáng chế:

(11) Số bằng	(15) Ngày cấp	Năm yêu cầu duy trì hiệu lực	Hiệu lực được duy trì đến
32356	23/05/2022	4	23/05/2026

(73) Chủ văn bằng bảo hộ: TRƯỜNG ĐẠI HỌC BÁCH KHOA - ĐẠI HỌC QUỐC GIA THÀNH PHỐ HỒ CHÍ MINH (VN)
268 Lý Thường Kiệt, phường 14, quận 10, thành phố Hồ Chí Minh

---

Thông báo số: 57638/TB-SHTT.$_{IP}$, ngày 15/05/2025 về việc ghi nhận yêu cầu duy trì hiệu lực Bằng độc quyền sáng chế

Số đơn yêu cầu: DT1-2025-04793 Ngày nộp: 02/04/2025

Liên quan đến Bằng độc quyền sáng chế:

(11) Số bằng	(15) Ngày cấp	Năm yêu cầu duy trì hiệu lực	Hiệu lực được duy trì đến
37865	08/11/2023	3	08/11/2026

(73) Chủ văn bằng bảo hộ: TRƯỜNG ĐẠI HỌC BÁCH KHOA - ĐẠI HỌC QUỐC GIA THÀNH PHỐ HỒ CHÍ MINH (VN)
268 Lý Thường Kiệt, phường 14, quận 10, thành phố Hồ Chí Minh

---

Thông báo số: 57639/TB-SHTT.$_{IP}$, ngày 15/05/2025 về việc ghi nhận yêu cầu duy trì hiệu lực Bằng độc quyền sáng chế

Số đơn yêu cầu: DT1-2025-04794 Ngày nộp: 02/04/2025

Liên quan đến Bằng độc quyền sáng chế:

(11) Số bằng	(15) Ngày cấp	Năm yêu cầu duy trì hiệu lực	Hiệu lực được duy trì đến
39155	20/02/2024	2	20/02/2026

(73) Chủ văn bằng bảo hộ: TRƯỜNG ĐẠI HỌC BÁCH KHOA - ĐẠI HỌC QUỐC GIA THÀNH PHỐ HỒ CHÍ MINH (VN)
268 Lý Thường Kiệt, phường 14, quận 10, thành phố Hồ Chí Minh

---

Thông báo số: 57640/TB-SHTT.$_{IP}$, ngày 15/05/2025 về việc ghi nhận yêu cầu duy trì hiệu lực Bằng độc quyền sáng chế

Số đơn yêu cầu: DT1-2025-04797 Ngày nộp: 02/04/2025

Liên quan đến Bằng độc quyền sáng chế:

(11) Số bằng	(15) Ngày cấp	Năm yêu cầu duy trì hiệu lực	Hiệu lực được duy trì đến
39179	21/02/2024	4	21/02/2028

(73) Chủ văn bằng bảo hộ: CÔNG TY CỔ PHẦN GIẢI PHÁP PHÁT TRIỂN TƯƠNG LAI (VN)
Số 187, đường Hoàng Văn Thái, phường Khương Trung, quận Thanh Xuân, thành phố Hà Nội

---

Thông báo số: 57641/TB-SHTT.$_{IP}$, ngày 15/05/2025 về việc ghi nhận yêu cầu duy trì hiệu lực Bằng độc quyền sáng chế

Số đơn yêu cầu: DT1-2025-04798 Ngày nộp: 02/04/2025

Liên quan đến Bằng độc quyền sáng chế:

(11) Số bằng	(15) Ngày cấp	Năm yêu cầu duy trì hiệu lực	Hiệu lực được duy trì đến
39179	21/02/2024	5	21/02/2029

(73) Chủ văn bằng bảo hộ: CÔNG TY CỔ PHẦN GIẢI PHÁP PHÁT TRIỂN TƯƠNG LAI (VN)
Số 187, đường Hoàng Văn Thái, phường Khương Trung, quận Thanh Xuân, thành phố Hà Nội

---

Thông báo số: 57642/TB-SHTT.IP, ngày 15/05/2025 về việc ghi nhận yêu cầu duy trì hiệu lực Bằng độc quyền sáng chế

Số đơn yêu cầu: DT1-2025-04799 Ngày nộp: 02/04/2025

Liên quan đến Bằng độc quyền sáng chế:

(11) Số bằng	(15) Ngày cấp	Năm yêu cầu duy trì hiệu lực	Hiệu lực được duy trì đến
39179	21/02/2024	3	21/02/2027

(73) Chủ văn bằng bảo hộ: CÔNG TY CỔ PHẦN GIẢI PHÁP PHÁT TRIỂN TƯƠNG LAI (VN)
Số 187, đường Hoàng Văn Thái, phường Khương Trung, quận Thanh Xuân, thành phố Hà Nội

---

Thông báo số: 57643/TB-SHTT.IP, ngày 15/05/2025 về việc ghi nhận yêu cầu duy trì hiệu lực Bằng độc quyền sáng chế

Số đơn yêu cầu: DT1-2025-04800 Ngày nộp: 02/04/2025

Liên quan đến Bằng độc quyền sáng chế:

(11) Số bằng	(15) Ngày cấp	Năm yêu cầu duy trì hiệu lực	Hiệu lực được duy trì đến
39179	21/02/2024	2	21/02/2026

(73) Chủ văn bằng bảo hộ: CÔNG TY CỔ PHẦN GIẢI PHÁP PHÁT TRIỂN TƯƠNG LAI (VN)
Số 187, đường Hoàng Văn Thái, phường Khương Trung, quận Thanh Xuân, thành phố Hà Nội

---

Thông báo số: 57644/TB-SHTT.IP, ngày 15/05/2025 về việc ghi nhận yêu cầu duy trì hiệu lực Bằng độc quyền sáng chế

Số đơn yêu cầu: DT1-2025-04801 Ngày nộp: 02/04/2025

Liên quan đến Bằng độc quyền sáng chế:

(11) Số bằng	(15) Ngày cấp	Năm yêu cầu duy trì hiệu lực	Hiệu lực được duy trì đến
39179	21/02/2024	6	21/02/2030

(73) Chủ văn bằng bảo hộ: CÔNG TY CỔ PHẦN GIẢI PHÁP PHÁT TRIỂN TƯƠNG LAI (VN)
Số 187, đường Hoàng Văn Thái, phường Khương Trung, quận Thanh Xuân, thành phố Hà Nội

---

Thông báo số: 57645/TB-SHTT.$_{IP}$, ngày 15/05/2025 về việc ghi nhận yêu cầu duy trì hiệu lực Bằng độc quyền sáng chế

Số đơn yêu cầu: DT1-2025-04802 Ngày nộp: 02/04/2025

Liên quan đến Bằng độc quyền sáng chế:

(11) Số bằng	(15) Ngày cấp	Năm yêu cầu duy trì hiệu lực	Hiệu lực được duy trì đến
15440	04/05/2016	10	04/05/2026

(73) Chủ văn bằng bảo hộ: ZENSHIN CO., LTD. (JP)
2-13-11, Doshin, Kita-ku, Osaka-shi, Osaka 5300035 Japan

Thông báo số: 57646/TB-SHTT.$_{IP}$, ngày 15/05/2025 về việc ghi nhận yêu cầu duy trì hiệu lực Bằng độc quyền sáng chế

Số đơn yêu cầu: DT1-2025-04803 Ngày nộp: 02/04/2025

Liên quan đến Bằng độc quyền sáng chế:

(11) Số bằng	(15) Ngày cấp	Năm yêu cầu duy trì hiệu lực	Hiệu lực được duy trì đến
31854	04/04/2022	4	04/04/2026

(73) Chủ văn bằng bảo hộ: LUBRIZOL ADVANCED MATERIALS, INC. (US)
9911 Brecksville Road, Cleveland, Ohio 44141-3247, United States of America

---

Thông báo số: 57647/TB-SHTT.$_{IP}$, ngày 15/05/2025 về việc ghi nhận yêu cầu duy trì hiệu lực Bằng độc quyền sáng chế

Số đơn yêu cầu: DT1-2025-04804 Ngày nộp: 02/04/2025

Liên quan đến Bằng độc quyền sáng chế:

(11) Số bằng	(15) Ngày cấp	Năm yêu cầu duy trì hiệu lực	Hiệu lực được duy trì đến
18921	04/04/2018	8	04/04/2026

(73) Chủ văn bằng bảo hộ: ALKAHEST, INC (US)
75 Shoreway Road, Suite D, San Carlos, California 94070, United States of America

---

Thông báo số: 57648/TB-SHTT.$_{IP}$, ngày 15/05/2025 về việc ghi nhận yêu cầu duy trì hiệu lực Bằng độc quyền sáng chế

Số đơn yêu cầu: DT1-2025-04805 Ngày nộp: 02/04/2025

Liên quan đến Bằng độc quyền sáng chế:

(11) Số bằng	(15) Ngày cấp	Năm yêu cầu duy trì hiệu lực	Hiệu lực được duy trì đến
13940	06/04/2015	11	06/04/2026

(73) Chủ văn bằng bảo hộ: FMC AGRO SINGAPORE PTE. LTD (US)
77 Robinson Road, #13-00, Robinson 77, Singapore 068896, Singapore

---

Thông báo số: 57649/TB-SHTT.$_{IP}$, ngày 15/05/2025 về việc ghi nhận yêu cầu duy trì hiệu lực Bằng độc quyền sáng chế

Số đơn yêu cầu: DT1-2025-04806 Ngày nộp: 02/04/2025

Liên quan đến Bằng độc quyền sáng chế:

(11) Số bằng	(15) Ngày cấp	Năm yêu cầu duy trì hiệu lực	Hiệu lực được duy trì đến
35666	06/04/2023	3	06/04/2026

(73) Chủ văn bằng bảo hộ: MAGEMA TECHNOLOGY, LLC (US)
1328 Dian, Houston, TX 77008, United States of Ameria

Thông báo số: 57650/TB-SHTT.IP, ngày 15/05/2025 về việc ghi nhận yêu cầu duy trì hiệu lực Bằng độc quyền sáng chế

Số đơn yêu cầu: DT1-2025-04807 Ngày nộp: 02/04/2025

Liên quan đến Bằng độc quyền sáng chế:

(11) Số bằng	(15) Ngày cấp	Năm yêu cầu duy trì hiệu lực	Hiệu lực được duy trì đến
28276	07/04/2021	5	07/04/2026

(73) Chủ văn bằng bảo hộ: THE UNIVERSITY OF MASSACHUSETTS (US)
225 Franklin Street, Boston, Massachusetts 02110, United States of America

---

Thông báo số: 57651/TB-SHTT.IP, ngày 15/05/2025 về việc ghi nhận yêu cầu duy trì hiệu lực Bằng độc quyền sáng chế

Số đơn yêu cầu: DT1-2025-04808 Ngày nộp: 02/04/2025

Liên quan đến Bằng độc quyền sáng chế:

(11) Số bằng	(15) Ngày cấp	Năm yêu cầu duy trì hiệu lực	Hiệu lực được duy trì đến
12618	08/04/2014	12	08/04/2026

(73) Chủ văn bằng bảo hộ: PLEXXIKON, INC. (US)
91 Bolivar Drive, Suite A, Berkeley, CA 94710, United States of America

---

Thông báo số: 57652/TB-SHTT.IP, ngày 15/05/2025 về việc ghi nhận yêu cầu duy trì hiệu lực Bằng độc quyền sáng chế

Số đơn yêu cầu: DT1-2025-04809 Ngày nộp: 02/04/2025

Liên quan đến Bằng độc quyền sáng chế:

(11) Số bằng	(15) Ngày cấp	Năm yêu cầu duy trì hiệu lực	Hiệu lực được duy trì đến
39712	08/04/2024	2	08/04/2026

(73) Chủ văn bằng bảo hộ: UNITED STATES GYPSUM COMPANY (US)
550 West Adams Street Chicago, Illinois 60661-3676, United States of America

---

Thông báo số: 57653/TB-SHTT.$_{IP}$, ngày 15/05/2025 về việc ghi nhận yêu cầu duy trì hiệu lực Bằng độc quyền sáng chế

Số đơn yêu cầu: DT1-2025-04810 Ngày nộp: 02/04/2025

Liên quan đến Bằng độc quyền sáng chế:

(11) Số bằng	(15) Ngày cấp	Năm yêu cầu duy trì hiệu lực	Hiệu lực được duy trì đến
39368	11/03/2024	2	11/03/2026

(73) Chủ văn bằng bảo hộ: TRƯỜNG ĐẠI HỌC KHOA HỌC TỰ NHIÊN, ĐẠI HỌC QUỐC GIA HÀ NỘI (VN)
334 Nguyễn Trãi, Thành Xuân, Hà Nội

Thông báo số: 57654/TB-SHTT.$_{IP}$, ngày 15/05/2025 về việc ghi nhận yêu cầu duy trì hiệu lực Bằng độc quyền sáng chế

Số đơn yêu cầu: DT1-2025-04811 Ngày nộp: 02/04/2025

Liên quan đến Bằng độc quyền sáng chế:

(11) Số bằng	(15) Ngày cấp	Năm yêu cầu duy trì hiệu lực	Hiệu lực được duy trì đến
19210	08/05/2018	8	08/05/2026

(73) Chủ văn bằng bảo hộ: SLEEP SELECT CO., LTD. (JP)
Aoyama Suncrest Bldg.2F, 2-13-5, Kita Aoyama, Minato-ku, Tokyo 107-0061, Japan

---

Thông báo số: 57655/TB-SHTT.$_{IP}$, ngày 15/05/2025 về việc ghi nhận yêu cầu duy trì hiệu lực Bằng độc quyền sáng chế

Số đơn yêu cầu: DT1-2025-04812 Ngày nộp: 02/04/2025

Liên quan đến Bằng độc quyền sáng chế:

(11) Số bằng	(15) Ngày cấp	Năm yêu cầu duy trì hiệu lực	Hiệu lực được duy trì đến
20931	09/04/2019	7	09/04/2026

(73) Chủ văn bằng bảo hộ: INTERDIGITAL VC HOLDINGS, INC. (US)
200 Bellevue Parkway, Suite 300, Wilmington, DE 19809, USA

Thông báo số: 57656/TB-SHTT.$_{IP}$, ngày 15/05/2025 về việc ghi nhận yêu cầu duy trì hiệu lực Bằng độc quyền sáng chế

Số đơn yêu cầu: DT1-2025-04813 Ngày nộp: 02/04/2025

Liên quan đến Bằng độc quyền sáng chế:

(11) Số bằng	(15) Ngày cấp	Năm yêu cầu duy trì hiệu lực	Hiệu lực được duy trì đến
35737	12/04/2023	3	12/04/2026

(73) Chủ văn bằng bảo hộ: CHISCAN HOLDINGS PTE. LTD. (SG)
600 North Bridge Road #13-01, Parkview Square, Singapore 188778, Singapore

---

Thông báo số: 57657/TB-SHTT.$_{IP}$, ngày 15/05/2025 về việc ghi nhận yêu cầu duy trì hiệu lực Bằng độc quyền sáng chế

Số đơn yêu cầu: DT1-2025-04815 Ngày nộp: 02/04/2025

Liên quan đến Bằng độc quyền sáng chế:

(11) Số bằng	(15) Ngày cấp	Năm yêu cầu duy trì hiệu lực	Hiệu lực được duy trì đến
20904	09/04/2019	7	09/04/2026

(73) Chủ văn bằng bảo hộ: NOVARTIS AG (CH)
Lichtstrasse 35, CH-4056 Basel, Switzerland

Thông báo số: 57658/TB-SHTT.$_{IP}$, ngày 15/05/2025 về việc ghi nhận yêu cầu duy trì hiệu lực Bằng độc quyền sáng chế

Số đơn yêu cầu: DT1-2025-04816 Ngày nộp: 02/04/2025

Liên quan đến Bằng độc quyền sáng chế:

(11) Số bằng	(15) Ngày cấp	Năm yêu cầu duy trì hiệu lực	Hiệu lực được duy trì đến
28281	07/04/2021	5	07/04/2026

(73) Chủ văn bằng bảo hộ: REYNOLDS PRESTO PRODUCTS INC. (US)
1900 West Field Court, Lake Forest, Illinois 60045, United States of America

---

Thông báo số: 57659/TB-SHTT.$_{IP}$, ngày 15/05/2025 về việc ghi nhận yêu cầu duy trì hiệu lực Bằng độc quyền sáng chế

Số đơn yêu cầu: DT1-2025-04817 Ngày nộp: 02/04/2025

Liên quan đến Bằng độc quyền sáng chế:

(11) Số bằng	(15) Ngày cấp	Năm yêu cầu duy trì hiệu lực	Hiệu lực được duy trì đến
35668	06/04/2023	3	06/04/2026

(73) Chủ văn bằng bảo hộ: IFP ENERGIES NOUVELLES (FR)
1 et 4, avenue de Bois-Préau, 92852 Rueil-Malmaison Cedex, France

---

Thông báo số: 57660/TB-SHTT.$_{IP}$, ngày 15/05/2025 về việc ghi nhận yêu cầu duy trì hiệu lực Bằng độc quyền sáng chế

Số đơn yêu cầu: DT1-2025-04818 Ngày nộp: 02/04/2025

Liên quan đến Bằng độc quyền sáng chế:

(11) Số bằng	(15) Ngày cấp	Năm yêu cầu duy trì hiệu lực	Hiệu lực được duy trì đến
39865	17/04/2024	2	17/04/2026

(73) Chủ văn bằng bảo hộ: ZHU, SHUHONG (CN)
No. 218, Yujiazhuang, Houhu Village, Shuanglong Town, Xixia County Nanyang, Henan 474550 (CN)

Thông báo số: 57661/TB-SHTT.$_{IP}$, ngày 15/05/2025 về việc ghi nhận yêu cầu duy trì hiệu lực Bằng độc quyền sáng chế

Số đơn yêu cầu: DT1-2025-04819 Ngày nộp: 02/04/2025

Liên quan đến Bằng độc quyền sáng chế:

(11) Số bằng	(15) Ngày cấp	Năm yêu cầu duy trì hiệu lực	Hiệu lực được duy trì đến
35627	04/04/2023	3	04/04/2026

(73) Chủ văn bằng bảo hộ: IKEA SUPPLY AG (CH)
Grüssenweg 15, 4133 Pratteln, Switzerland

Thông báo số: 57662/TB-SHTT.$_{IP}$, ngày 15/05/2025 về việc ghi nhận yêu cầu duy trì hiệu lực Bằng độc quyền sáng chế

Số đơn yêu cầu: DT1-2025-04820 Ngày nộp: 02/04/2025

Liên quan đến Bằng độc quyền sáng chế:

(11) Số bằng	(15) Ngày cấp	Năm yêu cầu duy trì hiệu lực	Hiệu lực được duy trì đến
32177	28/04/2022	4	28/04/2026

(73) Chủ văn bằng bảo hộ: SIEMENS ENERGY GLOBAL GMBH & CO. KG (DE)
Otto-Hahn-Ring 6, 81739 München, Germany

Thông báo số: 57663/TB-SHTT.$_{IP}$, ngày 15/05/2025 về việc ghi nhận yêu cầu duy trì hiệu lực Bằng độc quyền sáng chế

Số đơn yêu cầu: DT1-2025-04821 Ngày nộp: 02/04/2025

Liên quan đến Bằng độc quyền sáng chế:

(11) Số bằng	(15) Ngày cấp	Năm yêu cầu duy trì hiệu lực	Hiệu lực được duy trì đến
35997	10/05/2023	3	10/05/2026

(73) Chủ văn bằng bảo hộ: SCHÜTZ GMBH & CO. KGAA (DE)
Schützstruße 12, 56242 Selters, Germany

Thông báo số: 57664/TB-SHTT.$_{IP}$, ngày 15/05/2025 về việc ghi nhận yêu cầu duy trì hiệu lực Bằng độc quyền sáng chế

Số đơn yêu cầu: DT1-2025-04822 Ngày nộp: 02/04/2025

Liên quan đến Bằng độc quyền sáng chế:

(11) Số bằng	(15) Ngày cấp	Năm yêu cầu duy trì hiệu lực	Hiệu lực được duy trì đến
28895	11/06/2021	5	11/06/2026

(73) Chủ văn bằng bảo hộ: NIPPON STEEL & SUMIKIN METAL PRODUCTS CO., LTD. (JP)
17-12 Kiba 2-chome, Koto-ku, Tokyo, Japan

Thông báo số: 57665/TB-SHTT.$_{IP}$, ngày 15/05/2025 về việc ghi nhận yêu cầu duy trì hiệu lực Bằng độc quyền sáng chế

Số đơn yêu cầu: DT1-2025-04823 Ngày nộp: 02/04/2025

Liên quan đến Bằng độc quyền sáng chế:

(11) Số bằng	(15) Ngày cấp	Năm yêu cầu duy trì hiệu lực	Hiệu lực được duy trì đến
36544	27/06/2023	3	27/06/2026

(73) Chủ văn bằng bảo hộ: TOSHIBA ENERGY SYSTEMS & SOLUTIONS CORPORATION (JP)
72-34, Horikawa-cho, Saiwai-ku, Kawasaki-shi, Kanagawa 212-0013 Japan
TOKYO ELECTRIC POWER COMPANY HOLDINGS, INCORPORATED (JP)
1-3, Uchisaiwai-cho 1-chome, Chiyoda-ku, Tokyo 100-8560 Japan

---

Thông báo số: 57666/TB-SHTT.IP, ngày 15/05/2025 về việc ghi nhận yêu cầu duy trì hiệu lực Bằng độc quyền sáng chế

Số đơn yêu cầu: DT1-2025-04824 Ngày nộp: 02/04/2025

Liên quan đến Bằng độc quyền sáng chế:

(11) Số bằng	(15) Ngày cấp	Năm yêu cầu duy trì hiệu lực	Hiệu lực được duy trì đến
36545	27/06/2023	3	27/06/2026

(73) Chủ văn bằng bảo hộ: TOSHIBA ENERGY SYSTEMS & SOLUTIONS CORPORATION (JP)
72-34, Horikawa-cho, Saiwai-ku, Kawasaki-shi, Kanagawa 212-0013 Japan
TOKYO ELECTRIC POWER COMPANY HOLDINGS, INCORPORATED (JP)
1-3, Uchisaiwai-cho 1-chome, Chiyoda-ku, Tokyo 100-8560 Japan

---

Thông báo số: 57667/TB-SHTT.IP, ngày 15/05/2025 về việc ghi nhận yêu cầu duy trì hiệu lực Bằng độc quyền sáng chế

Số đơn yêu cầu: DT1-2025-04830 Ngày nộp: 02/04/2025

Liên quan đến Bằng độc quyền sáng chế:

(11) Số bằng	(15) Ngày cấp	Năm yêu cầu duy trì hiệu lực	Hiệu lực được duy trì đến
41072	05/08/2024	2	05/08/2026

(73) Chủ văn bằng bảo hộ: CÔNG TY CỔ PHẦN BÊ TÔNG ĐƯỜNG THỦY (VN)
29F5 đường DD9, phường Tân Hưng Thuận, quận 12, thành phố Hồ Chí Minh

---

Thông báo số: 57668/TB-SHTT.IP, ngày 15/05/2025 về việc ghi nhận yêu cầu duy trì hiệu lực Bằng độc quyền sáng chế

Số đơn yêu cầu: DT1-2025-04831 Ngày nộp: 02/04/2025

Liên quan đến Bằng độc quyền sáng chế:

(11) Số bằng	(15) Ngày cấp	Năm yêu cầu duy trì hiệu lực	Hiệu lực được duy trì đến
41072	05/08/2024	3	05/08/2027

(73) Chủ văn bằng bảo hộ: CÔNG TY CỔ PHẦN BÊ TÔNG ĐƯỜNG THỦY (VN)
29F5 đường DD9, phường Tân Hưng Thuận, quận 12, thành phố Hồ Chí Minh

---

Thông báo số: 57669/TB-SHTT.$_{IP}$, ngày 15/05/2025 về việc ghi nhận yêu cầu duy trì hiệu lực Bằng độc quyền sáng chế

Số đơn yêu cầu: DT1-2025-04832 Ngày nộp: 02/04/2025

Liên quan đến Bằng độc quyền sáng chế:

(11) Số bằng	(15) Ngày cấp	Năm yêu cầu duy trì hiệu lực	Hiệu lực được duy trì đến
41072	05/08/2024	4	05/08/2028

(73) Chủ văn bằng bảo hộ: CÔNG TY CỔ PHẦN BÊ TÔNG ĐƯỜNG THỦY (VN)
29F5 đường DD9, phường Tân Hưng Thuận, quận 12, thành phố Hồ Chí Minh

---

Thông báo số: 57670/TB-SHTT.$_{IP}$, ngày 15/05/2025 về việc ghi nhận yêu cầu duy trì hiệu lực Bằng độc quyền sáng chế

Số đơn yêu cầu: DT1-2025-04833 Ngày nộp: 02/04/2025

Liên quan đến Bằng độc quyền sáng chế:

(11) Số bằng	(15) Ngày cấp	Năm yêu cầu duy trì hiệu lực	Hiệu lực được duy trì đến
41072	05/08/2024	5	05/08/2029

(73) Chủ văn bằng bảo hộ: CÔNG TY CỔ PHẦN BÊ TÔNG ĐƯỜNG THỦY (VN)
29F5 đường DD9, phường Tân Hưng Thuận, quận 12, thành phố Hồ Chí Minh

---

Thông báo số: 57671/TB-SHTT.$_{IP}$, ngày 15/05/2025 về việc ghi nhận yêu cầu duy trì hiệu lực Bằng độc quyền sáng chế

Số đơn yêu cầu: DT1-2025-04834 Ngày nộp: 02/04/2025

Liên quan đến Bằng độc quyền sáng chế:

(11) Số bằng	(15) Ngày cấp	Năm yêu cầu duy trì hiệu lực	Hiệu lực được duy trì đến
41072	05/08/2024	6	05/08/2030

(73) Chủ văn bằng bảo hộ: CÔNG TY CỔ PHẦN BÊ TÔNG ĐƯỜNG THỦY (VN)
29F5 đường DD9, phường Tân Hưng Thuận, quận 12, thành phố Hồ Chí Minh

---

Thông báo số: 57672/TB-SHTT.$_{IP}$, ngày 15/05/2025 về việc ghi nhận yêu cầu duy trì hiệu lực Bằng độc quyền sáng chế

Số đơn yêu cầu: DT1-2025-04835 Ngày nộp: 02/04/2025

Liên quan đến Bằng độc quyền sáng chế:

(11) Số bằng	(15) Ngày cấp	Năm yêu cầu duy trì hiệu lực	Hiệu lực được duy trì đến
35942	05/05/2023	3	05/05/2026

(73) Chủ văn bằng bảo hộ: SUGIKO CO., LTD. (JP)
1-4, Kinkoucho, Kanagawa-ku, Yokohama-shi, Kanagawa 2210056 - Japan
ALINCO INCORPORATED (JP)
1-1-1, Mishimae, Takatsuki-Shi, Osaka, 569-0835 Japan

Thông báo số: 57673/TB-SHTT.$_{IP}$, ngày 15/05/2025 về việc ghi nhận yêu cầu duy trì hiệu lực Bằng độc quyền sáng chế

Số đơn yêu cầu: DT1-2025-04836 Ngày nộp: 02/04/2025

Liên quan đến Bằng độc quyền sáng chế:

(11) Số bằng	(15) Ngày cấp	Năm yêu cầu duy trì hiệu lực	Hiệu lực được duy trì đến
19434	07/06/2018	8	07/06/2026

(73) Chủ văn bằng bảo hộ: SANYANG MOTOR CO., LTD. (TW)
184 Keng Tzu Kou, Shang Keng Village, Hsin Fong Shiang, Hsinchu, Taiwan

---

Thông báo số: 57674/TB-SHTT.$_{IP}$, ngày 15/05/2025 về việc ghi nhận yêu cầu duy trì hiệu lực Bằng độc quyền sáng chế

Số đơn yêu cầu: DT1-2025-04837 Ngày nộp: 02/04/2025

Liên quan đến Bằng độc quyền sáng chế:

(11) Số bằng	(15) Ngày cấp	Năm yêu cầu duy trì hiệu lực	Hiệu lực được duy trì đến
35391	15/03/2023	3	15/03/2026

(73) Chủ văn bằng bảo hộ: PARK, HEEDAE (KR)
(Yonsan-dong, Yonsan LG Apt) #122-802, 200, Gobun-ro, Yonje-gu, Busan, Republic of Korea

---

Thông báo số: 57675/TB-SHTT.$_{IP}$, ngày 15/05/2025 về việc ghi nhận yêu cầu duy trì hiệu lực Bằng độc quyền sáng chế

Số đơn yêu cầu: DT1-2025-04838 Ngày nộp: 02/04/2025

Liên quan đến Bằng độc quyền sáng chế:

(11) Số bằng	(15) Ngày cấp	Năm yêu cầu duy trì hiệu lực	Hiệu lực được duy trì đến
35725	12/04/2023	3	12/04/2026

(73) Chủ văn bằng bảo hộ: TRỊNH HỒNG TÚ (VN)
Số 401 nhà A, Tập thể Bưu điện Láng Thượng, ngõ 84 Chùa Láng, phường Láng Thượng, quận Đống Đa, thành phố Hà Nội

---

Thông báo số: 57676/TB-SHTT.$_{IP}$, ngày 15/05/2025 về việc ghi nhận yêu cầu duy trì hiệu lực Bằng độc quyền sáng chế

Số đơn yêu cầu: DT1-2025-04839 Ngày nộp: 02/04/2025

Liên quan đến Bằng độc quyền sáng chế:

(11) Số bằng	(15) Ngày cấp	Năm yêu cầu duy trì hiệu lực	Hiệu lực được duy trì đến
37728	30/10/2023	3	30/10/2026

(73) Chủ văn bằng bảo hộ: TRỊNH HỒNG TÚ (VN)
Số 401 nhà A, Tập thể Bưu điện Láng Thượng, ngõ 84 Chùa Láng, phường Láng Thượng, quận Đống Đa, thành phố Hà Nội

---

Thông báo số: 57677/TB-SHTT.$_{IP}$, ngày 15/05/2025 về việc ghi nhận yêu cầu duy trì hiệu lực Bằng độc quyền sáng chế

Số đơn yêu cầu: DT1-2025-04840 Ngày nộp: 02/04/2025

Liên quan đến Bằng độc quyền sáng chế:

(11) Số bằng	(15) Ngày cấp	Năm yêu cầu duy trì hiệu lực	Hiệu lực được duy trì đến
28639	18/05/2021	5	18/05/2026

(73) Chủ văn bằng bảo hộ: TABUCHI CORPORATION (JP)
2-1-56, Uriwariminami, Hirano-ku, Osaka-shi, Osaka 547-0023 Japan

---

Thông báo số: 57678/TB-SHTT.$_{IP}$, ngày 15/05/2025 về việc ghi nhận yêu cầu duy trì hiệu lực Bằng độc quyền sáng chế

Số đơn yêu cầu: DT1-2025-04844 Ngày nộp: 02/04/2025

Liên quan đến Bằng độc quyền sáng chế:

(11) Số bằng	(15) Ngày cấp	Năm yêu cầu duy trì hiệu lực	Hiệu lực được duy trì đến
36521	26/06/2023	3	26/06/2026

(73) Chủ văn bằng bảo hộ: TẬP ĐOÀN CÔNG NGHIỆP - VIỄN THÔNG QUÂN ĐỘI (VN)
Lô D26 khu đô thị mới Cầu Giấy, phường Yên Hòa, quận Cầu Giấy, thành phố Hà Nội

---

Thông báo số: 57679/TB-SHTT.IP, ngày 15/05/2025 về việc ghi nhận yêu cầu duy trì hiệu lực Bằng độc quyền sáng chế

Số đơn yêu cầu: DT1-2025-04846 Ngày nộp: 02/04/2025

Liên quan đến Bằng độc quyền sáng chế:

(11) Số bằng	(15) Ngày cấp	Năm yêu cầu duy trì hiệu lực	Hiệu lực được duy trì đến
37484	06/10/2023	2	06/10/2025

(73) Chủ văn bằng bảo hộ: TẬP ĐOÀN CÔNG NGHIỆP - VIỄN THÔNG QUÂN ĐỘI (VN)
Lô D26 Khu đô thị mới Cầu Giấy, phường Yên Hoà, quận Cầu Giấy, thành phố Hà Nội

---

Thông báo số: 57680/TB-SHTT.IP, ngày 15/05/2025 về việc ghi nhận yêu cầu duy trì hiệu lực Bằng độc quyền sáng chế

Số đơn yêu cầu: DT1-2025-04847 Ngày nộp: 02/04/2025

Liên quan đến Bằng độc quyền sáng chế:

(11) Số bằng	(15) Ngày cấp	Năm yêu cầu duy trì hiệu lực	Hiệu lực được duy trì đến
35884	26/04/2023	3	26/04/2026

(73) Chủ văn bằng bảo hộ: OERLIKON METCO AG, WOHLEN (CH)
Rigackerstrasse 16, 5610 Wohlen (CH)

Thông báo số: 57681/TB-SHTT.IP, ngày 15/05/2025 về việc ghi nhận yêu cầu duy trì hiệu lực Bằng độc quyền sáng chế

Số đơn yêu cầu: DT1-2025-04848 Ngày nộp: 02/04/2025

Liên quan đến Bằng độc quyền sáng chế:

(11) Số bằng	(15) Ngày cấp	Năm yêu cầu duy trì hiệu lực	Hiệu lực được duy trì đến
31987	13/04/2022	4	13/04/2026

(73) Chủ văn bằng bảo hộ: TAI-HER YANG (CN)
No.59, Chung Hsing 8 Str., Si-Hu Town, Dzan-Hwa, Taiwan

Thông báo số: 57682/TB-SHTT.$_{IP}$, ngày 15/05/2025 về việc ghi nhận yêu cầu duy trì hiệu lực Bằng độc quyền sáng chế

Số đơn yêu cầu: DT1-2025-04849 Ngày nộp: 02/04/2025

Liên quan đến Bằng độc quyền sáng chế:

(11) Số bằng	(15) Ngày cấp	Năm yêu cầu duy trì hiệu lực	Hiệu lực được duy trì đến
28268	06/04/2021	5	06/04/2026

(73) Chủ văn bằng bảo hộ: TAI-HER YANG (TW)
No. 59, Chung Hsing 8 St., Si-Hu Town, Dzan-Hwa, Taiwan

Thông báo số: 57683/TB-SHTT.$_{IP}$, ngày 15/05/2025 về việc ghi nhận yêu cầu duy trì hiệu lực Bằng độc quyền sáng chế

Số đơn yêu cầu: DT1-2025-04850 Ngày nộp: 02/04/2025

Liên quan đến Bằng độc quyền sáng chế:

(11) Số bằng	(15) Ngày cấp	Năm yêu cầu duy trì hiệu lực	Hiệu lực được duy trì đến
32242	12/05/2022	4	12/05/2026

(73) Chủ văn bằng bảo hộ: POLYTECH GMBH (IT)
Via Galileo Galilei, 10, I-39100 Bozen, Italy

Thông báo số: 57684/TB-SHTT.$_{IP}$, ngày 15/05/2025 về việc ghi nhận yêu cầu duy trì hiệu lực Bằng độc quyền sáng chế

Số đơn yêu cầu: DT1-2025-04851 Ngày nộp: 02/04/2025

Liên quan đến Bằng độc quyền sáng chế:

(11) Số bằng	(15) Ngày cấp	Năm yêu cầu duy trì hiệu lực	Hiệu lực được duy trì đến
21060	02/05/2019	7	02/05/2026

(73) Chủ văn bằng bảo hộ: EFFRX PHARMACEUTICALS SA (CH)
Wolleraustrasse 41 B, CH-8807, Freienbach, Switzerland

Thông báo số: 57685/TB-SHTT.$_{IP}$, ngày 15/05/2025 về việc ghi nhận yêu cầu duy trì hiệu lực Bằng độc quyền sáng chế

Số đơn yêu cầu: DT1-2025-04852 Ngày nộp: 02/04/2025

Liên quan đến Bằng độc quyền sáng chế:

(11) Số bằng	(15) Ngày cấp	Năm yêu cầu duy trì hiệu lực	Hiệu lực được duy trì đến
35869	25/04/2023	3	25/04/2026

(73) Chủ văn bằng bảo hộ: DAIO PAPER CORPORATION (JP)
2-60, Mishimakamiyacho, Shikokuchuo-shi, Ehime 799-0492, Japan

---

Thông báo số: 57686/TB-SHTT.$_{IP}$, ngày 15/05/2025 về việc ghi nhận yêu cầu duy trì hiệu lực Bằng độc quyền sáng chế

Số đơn yêu cầu: DT1-2025-04853 Ngày nộp: 02/04/2025

Liên quan đến Bằng độc quyền sáng chế:

(11) Số bằng	(15) Ngày cấp	Năm yêu cầu duy trì hiệu lực	Hiệu lực được duy trì đến
39650	03/04/2024	2	03/04/2026

(73) Chủ văn bằng bảo hộ: CIRCULAR RESOURCES (IP) PTE LIMITED (SG)
6 Shenton Way #33-00, OUE Downtown, Singapore 068809, Singapore

---

Thông báo số: 57687/TB-SHTT.IP, ngày 15/05/2025 về việc ghi nhận yêu cầu duy trì hiệu lực Bằng độc quyền sáng chế

Số đơn yêu cầu: DT1-2025-04068 Ngày nộp: 21/03/2025

Liên quan đến Bằng độc quyền sáng chế:

(11) Số bằng	(15) Ngày cấp	Năm yêu cầu duy trì hiệu lực	Hiệu lực được duy trì đến
35870	25/04/2023	3	25/04/2026

(73) Chủ văn bằng bảo hộ: NIPPON STEEL CORPORATION (JP)
6-1, Marunouchi 2-chome, Chiyoda-ku, Tokyo 100-8071, Japan

Thông báo số: 62206/TB-SHTT.IP, ngày 21/05/2025 về việc ghi nhận yêu cầu duy trì hiệu lực Bằng độc quyền sáng chế

Số đơn yêu cầu: DT1-2025-04509 Ngày nộp: 27/03/2025

Liên quan đến Bằng độc quyền sáng chế:

(11) Số bằng	(15) Ngày cấp	Năm yêu cầu duy trì hiệu lực	Hiệu lực được duy trì đến
35590	30/03/2023	3	30/03/2026

(73) Chủ văn bằng bảo hộ: UNILEVER GLOBAL IP LIMITED (GB)
Port Sunlight, Wirral, Merseyside, CH62 4ZD, United Kingdom

Thông báo số: 62207/TB-SHTT.IP, ngày 21/05/2025 về việc ghi nhận yêu cầu duy trì hiệu lực Bằng độc quyền sáng chế

Số đơn yêu cầu: DT1-2025-04510 Ngày nộp: 27/03/2025

Liên quan đến Bằng độc quyền sáng chế:

(11) Số bằng	(15) Ngày cấp	Năm yêu cầu duy trì hiệu lực	Hiệu lực được duy trì đến
12579	31/03/2014	12	31/03/2026

(73) Chủ văn bằng bảo hộ: YAMAHA HATSUDOKI KABUSHIKI KAISHA (JP)
2500 Shingai, Iwata-shi, Shizuoka-ken 438-8501, Japan

Thông báo số: 62208/TB-SHTT.IP, ngày 21/05/2025 về việc ghi nhận yêu cầu duy trì hiệu lực Bằng độc quyền sáng chế

Số đơn yêu cầu: DT1-2025-04511 Ngày nộp: 27/03/2025

Liên quan đến Bằng độc quyền sáng chế:

(11) Số bằng	(15) Ngày cấp	Năm yêu cầu duy trì hiệu lực	Hiệu lực được duy trì đến
12583	31/03/2014	12	31/03/2026

(73) Chủ văn bằng bảo hộ: YAMAHA HATSUDOKI KABUSHIKI KAISHA (JP)
2500 Shingai, Iwata-shi, Shizuoka-ken 438-8501, Japan

Thông báo số: 62209/TB-SHTT.IP, ngày 21/05/2025 về việc ghi nhận yêu cầu duy trì hiệu lực Bằng độc quyền sáng chế

Số đơn yêu cầu: DT1-2025-04512 Ngày nộp: 27/03/2025

Liên quan đến Bằng độc quyền sáng chế:

(11) Số bằng	(15) Ngày cấp	Năm yêu cầu duy trì hiệu lực	Hiệu lực được duy trì đến
35593	31/03/2023	3	31/03/2026

(73) Chủ văn bằng bảo hộ: SHARP KABUSHIKI KAISHA (JP)
1, Takumi-cho, Sakai-ku, Sakai City, Osaka 590-8522, Japan
FG INNOVATION COMPANY LIMITED (CN)
Flat 2623, 26/F Tuen Mun Central Square, 22 Hoi Wing Road, Tuen Mun, New Territories, HONG KONG, China

---

Thông báo số: 62210/TB-SHTT.IP, ngày 21/05/2025 về việc ghi nhận yêu cầu duy trì hiệu lực Bằng độc quyền sáng chế

Số đơn yêu cầu: DT1-2025-04513 Ngày nộp: 27/03/2025

Liên quan đến Bằng độc quyền sáng chế:

(11) Số bằng	(15) Ngày cấp	Năm yêu cầu duy trì hiệu lực	Hiệu lực được duy trì đến
7626	30/03/2009	17	30/03/2026

(73) Chủ văn bằng bảo hộ: YAMAHA HATSUDOKI KABUSHIKI KAISHA (JP)
2500 Shingai, Iwata-shi, Shizuoka-ken 438-8501, Japan

Thông báo số: 62211/TB-SHTT.$_{IP}$, ngày 21/05/2025 về việc ghi nhận yêu cầu duy trì hiệu lực Bằng độc quyền sáng chế

Số đơn yêu cầu: DT1-2025-04514 Ngày nộp: 27/03/2025

Liên quan đến Bằng độc quyền sáng chế:

(11) Số bằng	(15) Ngày cấp	Năm yêu cầu duy trì hiệu lực	Hiệu lực được duy trì đến
31803	29/03/2022	4	29/03/2026

(73) Chủ văn bằng bảo hộ: CAC NANTONG CHEMICAL CO., LTD (CN)
Fourth Huanghai Road, Yangkou Chemical Industrial Park, Rudong County, Nantong City, Jiangsu Province 226407, P.R. China

---

Thông báo số: 62212/TB-SHTT.$_{IP}$, ngày 21/05/2025 về việc ghi nhận yêu cầu duy trì hiệu lực Bằng độc quyền sáng chế

Số đơn yêu cầu: DT1-2025-04515 Ngày nộp: 27/03/2025

Liên quan đến Bằng độc quyền sáng chế:

(11) Số bằng	(15) Ngày cấp	Năm yêu cầu duy trì hiệu lực	Hiệu lực được duy trì đến
35567	30/03/2023	3	30/03/2026

(73) Chủ văn bằng bảo hộ: ILUKA RESOURCES LIMITED (AU)
Level 23 140 St Georges Terrace, Perth, Western Australia 6000, Australia

---

Thông báo số: 62213/TB-SHTT.IP, ngày 21/05/2025 về việc ghi nhận yêu cầu duy trì hiệu lực Bằng độc quyền sáng chế

Số đơn yêu cầu: DT1-2025-04516 Ngày nộp: 27/03/2025

Liên quan đến Bằng độc quyền sáng chế:

(11) Số bằng	(15) Ngày cấp	Năm yêu cầu duy trì hiệu lực	Hiệu lực được duy trì đến
23555	23/03/2020	6	23/03/2026

(73) Chủ văn bằng bảo hộ: GENFARMA LABORATORIO, S.L. (ES)
Avenida de la Constitución 198, Polígono Industrial Monte Boyal 45950, Casarrubios del Monte, Toledo, Spain

---

Thông báo số: 62214/TB-SHTT.IP, ngày 21/05/2025 về việc ghi nhận yêu cầu duy trì hiệu lực Bằng độc quyền sáng chế

Số đơn yêu cầu: DT1-2025-04517 Ngày nộp: 27/03/2025

Liên quan đến Bằng độc quyền sáng chế:

(11) Số bằng	(15) Ngày cấp	Năm yêu cầu duy trì hiệu lực	Hiệu lực được duy trì đến
23614	25/03/2020	6	25/03/2026

(73) Chủ văn bằng bảo hộ: WUHU SNNDA MEDICAL TREATMENT APPLIANCE TECHNOLOGY CO., LTD. (CN)
4/F, Overseas Student Pioneer Park, Science Innovation Centre, Economic & Technology Development Zone, North Yinhu Road, Wuhu, Anhui, P.R. China

---

Thông báo số: 62215/TB-SHTT.IP, ngày 21/05/2025 về việc ghi nhận yêu cầu duy trì hiệu lực Bằng độc quyền sáng chế

Số đơn yêu cầu: DT1-2025-04518 Ngày nộp: 27/03/2025

Liên quan đến Bằng độc quyền sáng chế:

(11) Số bằng	(15) Ngày cấp	Năm yêu cầu duy trì hiệu lực	Hiệu lực được duy trì đến
28137	25/03/2021	5	25/03/2026

(73) Chủ văn bằng bảo hộ: GRIFFITH UNIVERSITY (AU)
170 Kessels Road, Nathan, Queensland 4111, Australia

Thông báo số: 62216/TB-SHTT.IP, ngày 21/05/2025 về việc ghi nhận yêu cầu duy trì hiệu lực Bằng độc quyền sáng chế

Số đơn yêu cầu: DT1-2025-04519 Ngày nộp: 27/03/2025

Liên quan đến Bằng độc quyền sáng chế:

(11) Số bằng	(15) Ngày cấp	Năm yêu cầu duy trì hiệu lực	Hiệu lực được duy trì đến
16834	11/04/2017	9	11/04/2026

(73) Chủ văn bằng bảo hộ: YU-FEN CHI (TW)
3F., No. 9, Alley 27, Lane 67, Minzu ST., Yonghe District, New Taipei City 234, Taiwan

---

Thông báo số: 62217/TB-SHTT.IP, ngày 21/05/2025 về việc ghi nhận yêu cầu duy trì hiệu lực Bằng độc quyền sáng chế

Số đơn yêu cầu: DT1-2025-04520 Ngày nộp: 27/03/2025

Liên quan đến Bằng độc quyền sáng chế:

(11) Số bằng	(15) Ngày cấp	Năm yêu cầu duy trì hiệu lực	Hiệu lực được duy trì đến
36190	26/05/2023	3	26/05/2026

(73) Chủ văn bằng bảo hộ: INNOVATIVE MOLECULES GMBH (DE)
Leopoldshöherstrasse 7, 32107 Bad Salzuflen, Germany

Thông báo số: 62218/TB-SHTT.IP, ngày 21/05/2025 về việc ghi nhận yêu cầu duy trì hiệu lực Bằng độc quyền sáng chế

Số đơn yêu cầu: DT1-2025-04521 Ngày nộp: 27/03/2025

Liên quan đến Bằng độc quyền sáng chế:

(11) Số bằng	(15) Ngày cấp	Năm yêu cầu duy trì hiệu lực	Hiệu lực được duy trì đến
32145	26/04/2022	4	26/04/2026

(73) Chủ văn bằng bảo hộ: NS SOLUTIONS CORPORATION (JP)
20-15, Shinkawa 2-chome, Chuo-ku Tokyo 1048280, Japan

Thông báo số: 62219/TB-SHTT.$_{IP}$, ngày 21/05/2025 về việc ghi nhận yêu cầu duy trì hiệu lực Bằng độc quyền sáng chế

Số đơn yêu cầu: DT1-2025-04522 Ngày nộp: 27/03/2025

Liên quan đến Bằng độc quyền sáng chế:

(11) Số bằng	(15) Ngày cấp	Năm yêu cầu duy trì hiệu lực	Hiệu lực được duy trì đến
19515	27/06/2018	8	27/06/2026

(73) Chủ văn bằng bảo hộ: ORIENTNANO CO., LTD. (JP)
Eclair-Soubudai 1st floor, 37-21, Soubudai 1-chome, Zama-shi, Kanagawa 2520011, Japan

---

Thông báo số: 62220/TB-SHTT.$_{IP}$, ngày 21/05/2025 về việc ghi nhận yêu cầu duy trì hiệu lực Bằng độc quyền sáng chế

Số đơn yêu cầu: DT1-2025-04523 Ngày nộp: 27/03/2025

Liên quan đến Bằng độc quyền sáng chế:

(11) Số bằng	(15) Ngày cấp	Năm yêu cầu duy trì hiệu lực	Hiệu lực được duy trì đến
28278	07/04/2021	5	07/04/2026

(73) Chủ văn bằng bảo hộ: CONCORDE ASIA PTE. LTD. (SG)
4008 Ang Mo Kio Avenue 10, #01-09/10, Techplace 1, Singapore 569625, Singapore

---

Thông báo số: 62221/TB-SHTT.IP, ngày 21/05/2025 về việc ghi nhận yêu cầu duy trì hiệu lực Bằng độc quyền sáng chế

Số đơn yêu cầu: DT1-2025-04524 Ngày nộp: 27/03/2025

Liên quan đến Bằng độc quyền sáng chế:

(11) Số bằng	(15) Ngày cấp	Năm yêu cầu duy trì hiệu lực	Hiệu lực được duy trì đến
35844	21/04/2023	3	21/04/2026

(73) Chủ văn bằng bảo hộ: QINGDAO KINGAGROOT CHEMICAL COMPOUND CO., LTD. (CN)
No.100, Nanjing Road, Shinan District, Qingdao, Shandong 266000, China

---

Thông báo số: 62222/TB-SHTT.IP, ngày 21/05/2025 về việc ghi nhận yêu cầu duy trì hiệu lực Bằng độc quyền sáng chế

Số đơn yêu cầu: DT1-2025-04525 Ngày nộp: 27/03/2025

Liên quan đến Bằng độc quyền sáng chế:

(11) Số bằng	(15) Ngày cấp	Năm yêu cầu duy trì hiệu lực	Hiệu lực được duy trì đến
35926	04/05/2023	3	04/05/2026

(73) Chủ văn bằng bảo hộ: KUMIAI CHEMICAL INDUSTRY CO., LTD. (JP)
4-26, Ikenohata 1-chome, Taito-ku, Tokyo 1108782, Japan

Thông báo số: 62223/TB-SHTT.IP, ngày 21/05/2025 về việc ghi nhận yêu cầu duy trì hiệu lực Bằng độc quyền sáng chế

Số đơn yêu cầu: DT1-2025-04526 Ngày nộp: 27/03/2025

Liên quan đến Bằng độc quyền sáng chế:

(11) Số bằng	(15) Ngày cấp	Năm yêu cầu duy trì hiệu lực	Hiệu lực được duy trì đến
40058	08/05/2024	2	08/05/2026

(73) Chủ văn bằng bảo hộ: KANGLIM CO., LTD. (KR)
484, Cheongnam-ro, Hyundo-myeon, Seowon-gu, Cheongju-si Chungcheongbuk-do 28214, Republic of Korea

---

Thông báo số: 62224/TB-SHTT.$_{IP}$, ngày 21/05/2025 về việc ghi nhận yêu cầu duy trì hiệu lực Bằng độc quyền sáng chế

Số đơn yêu cầu: DT1-2025-04527 Ngày nộp: 27/03/2025

Liên quan đến Bằng độc quyền sáng chế:

(11) Số bằng	(15) Ngày cấp	Năm yêu cầu duy trì hiệu lực	Hiệu lực được duy trì đến
39875	17/04/2024	2	17/04/2026

(73) Chủ văn bằng bảo hộ: YAMAHA HATSUDOKI KABUSHIKI KAISHA (JP)
2500 Shingai, Iwata, Shizuoka 438-8501, JAPAN

Thông báo số: 62225/TB-SHTT.$_{IP}$, ngày 21/05/2025 về việc ghi nhận yêu cầu duy trì hiệu lực Bằng độc quyền sáng chế

Số đơn yêu cầu: DT1-2025-04528 Ngày nộp: 27/03/2025

Liên quan đến Bằng độc quyền sáng chế:

(11) Số bằng	(15) Ngày cấp	Năm yêu cầu duy trì hiệu lực	Hiệu lực được duy trì đến
28375	15/04/2021	5	15/04/2026

(73) Chủ văn bằng bảo hộ: PLANT PROTECTION RESEARCH INSTITUTE OF GUANGDONG ACADEMY OF AGRICULTURAL SCIENCES (CN)
No.7 Jinying Road, Tianhe District, Guangzhou City, Guangdong Province 510640, P. R. China

---

Thông báo số: 62226/TB-SHTT.$_{IP}$, ngày 21/05/2025 về việc ghi nhận yêu cầu duy trì hiệu lực Bằng độc quyền sáng chế

Số đơn yêu cầu: DT1-2025-04529 Ngày nộp: 27/03/2025

Liên quan đến Bằng độc quyền sáng chế:

(11) Số bằng	(15) Ngày cấp	Năm yêu cầu duy trì hiệu lực	Hiệu lực được duy trì đến
31850	04/04/2022	4	04/04/2026

(73) Chủ văn bằng bảo hộ: LI, HONGGUANG (CN)
Building 3-1, East Hardware Road, Dongcheng Street, Yongkang, Jinhua, Zhejiang Province 321000, China

---

Thông báo số: 62227/TB-SHTT.$_{IP}$, ngày 21/05/2025 về việc ghi nhận yêu cầu duy trì hiệu lực Bằng độc quyền sáng chế

Số đơn yêu cầu: DT1-2025-04530 Ngày nộp: 27/03/2025

Liên quan đến Bằng độc quyền sáng chế:

(11) Số bằng	(15) Ngày cấp	Năm yêu cầu duy trì hiệu lực	Hiệu lực được duy trì đến
35717	11/04/2023	3	11/04/2026

(73) Chủ văn bằng bảo hộ: FRAUNHOFER-GESELLSCHAFT ZUR FOERDERUNG DER ANGEWANDTEN FORCHUNG E.V. (DE)
Hansastrasse 27c, 80686 Muenchen, Germany

Thông báo số: 62228/TB-SHTT.$_{IP}$, ngày 21/05/2025 về việc ghi nhận yêu cầu duy trì hiệu lực Bằng độc quyền sáng chế

Số đơn yêu cầu: DT1-2025-04531 Ngày nộp: 27/03/2025

Liên quan đến Bằng độc quyền sáng chế:

(11) Số bằng	(15) Ngày cấp	Năm yêu cầu duy trì hiệu lực	Hiệu lực được duy trì đến
28225	02/04/2021	5	02/04/2026

(73) Chủ văn bằng bảo hộ: FRAUNHOFER-GESELLSCHAFT ZUR FOERDERUNG DER ANGEWANDTEN FORSCHUNG E.V. (DE)
Hansastrasse 27c, 80686 Muenchen, Germany

Thông báo số: 62229/TB-SHTT.$_{IP}$, ngày 21/05/2025 về việc ghi nhận yêu cầu duy trì hiệu lực Bằng độc quyền sáng chế

Số đơn yêu cầu: DT1-2025-04535 Ngày nộp: 27/03/2025

Liên quan đến Bằng độc quyền sáng chế:

(11) Số bằng	(15) Ngày cấp	Năm yêu cầu duy trì hiệu lực	Hiệu lực được duy trì đến
28209	01/04/2021	5	01/04/2026

(73) Chủ văn bằng bảo hộ: FRAUNHOFER-GESELLSCHAFT ZUR FOERDERUNG DER ANGEWANDTEN FORSCHUNG E.V. (DE)
Hansastrasse 27c, 80686 Muenchen, Germany

Thông báo số: 62230/TB-SHTT.$_{IP}$, ngày 21/05/2025 về việc ghi nhận yêu cầu duy trì hiệu lực Bằng độc quyền sáng chế

Số đơn yêu cầu: DT1-2025-04536 Ngày nộp: 28/03/2025

Liên quan đến Bằng độc quyền sáng chế:

(11) Số bằng	(15) Ngày cấp	Năm yêu cầu duy trì hiệu lực	Hiệu lực được duy trì đến
39840	16/04/2024	2	16/04/2026

(73) Chủ văn bằng bảo hộ: HONDA MOTOR CO., LTD. (JP)
1-1, Minami-Aoyama 2-chome, Minato-ku, Tokyo 107-8556, JAPAN

Thông báo số: 62231/TB-SHTT.$_{IP}$, ngày 21/05/2025 về việc ghi nhận yêu cầu duy trì hiệu lực Bằng độc quyền sáng chế

Số đơn yêu cầu: DT1-2025-04537 Ngày nộp: 28/03/2025

Liên quan đến Bằng độc quyền sáng chế:

(11) Số bằng	(15) Ngày cấp	Năm yêu cầu duy trì hiệu lực	Hiệu lực được duy trì đến
39839	16/04/2024	2	16/04/2026

(73) Chủ văn bằng bảo hộ: HONDA MOTOR CO., LTD. (JP)
1-1, Minami-Aoyama 2-chome, Minato-ku, Tokyo 107-8556, JAPAN

Thông báo số: 62232/TB-SHTT.$_{IP}$, ngày 21/05/2025 về việc ghi nhận yêu cầu duy trì hiệu lực Bằng độc quyền sáng chế

Số đơn yêu cầu: DT1-2025-04538 Ngày nộp: 28/03/2025

Liên quan đến Bằng độc quyền sáng chế:

(11) Số bằng	(15) Ngày cấp	Năm yêu cầu duy trì hiệu lực	Hiệu lực được duy trì đến
39880	22/04/2024	2	22/04/2026

(73) Chủ văn bằng bảo hộ: HONDA MOTOR CO., LTD. (JP)
1-1, Minami-Aoyama 2-chome, Minato-ku, Tokyo 107-8556, JAPAN

Thông báo số: 62233/TB-SHTT.$_{IP}$, ngày 21/05/2025 về việc ghi nhận yêu cầu duy trì hiệu lực Bằng độc quyền sáng chế

Số đơn yêu cầu: DT1-2025-04539 Ngày nộp: 28/03/2025

Liên quan đến Bằng độc quyền sáng chế:

(11) Số bằng	(15) Ngày cấp	Năm yêu cầu duy trì hiệu lực	Hiệu lực được duy trì đến
39873	17/04/2024	2	17/04/2026

(73) Chủ văn bằng bảo hộ: HONDA MOTOR CO., LTD. (JP)
1-1, Minami-Aoyama 2-chome, Minato-ku, Tokyo 107-8556, JAPAN

Thông báo số: 62234/TB-SHTT.$_{IP}$, ngày 21/05/2025 về việc ghi nhận yêu cầu duy trì hiệu lực Bằng độc quyền sáng chế

Số đơn yêu cầu: DT1-2025-04540 Ngày nộp: 28/03/2025

Liên quan đến Bằng độc quyền sáng chế:

(11) Số bằng	(15) Ngày cấp	Năm yêu cầu duy trì hiệu lực	Hiệu lực được duy trì đến
39945	26/04/2024	2	26/04/2026

(73) Chủ văn bằng bảo hộ: HONDA MOTOR CO., LTD. (JP)
1-1, Minami-Aoyama 2-chome. Minato-ku, Tokyo 107-8556. JAPAN

Thông báo số: 62235/TB-SHTT.$_{IP}$, ngày 21/05/2025 về việc ghi nhận yêu cầu duy trì hiệu lực Bằng độc quyền sáng chế

Số đơn yêu cầu: DT1-2025-04541 Ngày nộp: 28/03/2025

Liên quan đến Bằng độc quyền sáng chế:

(11) Số bằng	(15) Ngày cấp	Năm yêu cầu duy trì hiệu lực	Hiệu lực được duy trì đến
39863	17/04/2024	2	17/04/2026

(73) Chủ văn bằng bảo hộ: HONDA MOTOR CO., LTD. (JP)
1-1, Minami-Aoyama 2-chome, Minato-ku, Tokyo 107-8556, JAPAN

Thông báo số: 62236/TB-SHTT.$_{IP}$, ngày 21/05/2025 về việc ghi nhận yêu cầu duy trì hiệu lực Bằng độc quyền sáng chế

Số đơn yêu cầu: DT1-2025-04542 Ngày nộp: 28/03/2025

Liên quan đến Bằng độc quyền sáng chế:

(11) Số bằng	(15) Ngày cấp	Năm yêu cầu duy trì hiệu lực	Hiệu lực được duy trì đến
39881	22/04/2024	2	22/04/2026

(73) Chủ văn bằng bảo hộ: HONDA MOTOR CO., LTD. (JP)
1-1, Minami-Aoyama 2-chome, Minato-ku, Tokyo, 107-8556 Japan

Thông báo số: 62237/TB-SHTT.IP, ngày 21/05/2025 về việc ghi nhận yêu cầu duy trì hiệu lực Bằng độc quyền sáng chế

Số đơn yêu cầu: DT1-2025-04543 Ngày nộp: 28/03/2025

Liên quan đến Bằng độc quyền sáng chế:

(11) Số bằng	(15) Ngày cấp	Năm yêu cầu duy trì hiệu lực	Hiệu lực được duy trì đến
28240	05/04/2021	5	05/04/2026

(73) Chủ văn bằng bảo hộ: GRUPO TATOMA,S.L (ES)
Pol Ind Las Paules 53-55, 22400 Monzón Huesca, SPAIN

Thông báo số: 62238/TB-SHTT.IP, ngày 21/05/2025 về việc ghi nhận yêu cầu duy trì hiệu lực Bằng độc quyền sáng chế

Số đơn yêu cầu: DT1-2025-04544 Ngày nộp: 28/03/2025

Liên quan đến Bằng độc quyền sáng chế:

(11) Số bằng	(15) Ngày cấp	Năm yêu cầu duy trì hiệu lực	Hiệu lực được duy trì đến
28546	06/05/2021	5	06/05/2026

(73) Chủ văn bằng bảo hộ: CÔNG TY CỔ PHẦN PHƯƠNG TIỆN ĐIỆN THÔNG MINH SELEX (VN)
B26, Khu BT6, Khu đô thị Văn Quán, phường Văn Quán, quận Hà Đông, thành phố Hà Nội

---

Thông báo số: 62239/TB-SHTT.IP, ngày 21/05/2025 về việc ghi nhận yêu cầu duy trì hiệu lực Bằng độc quyền sáng chế

Số đơn yêu cầu: DT1-2025-04545 Ngày nộp: 28/03/2025

Liên quan đến Bằng độc quyền sáng chế:

(11) Số bằng	(15) Ngày cấp	Năm yêu cầu duy trì hiệu lực	Hiệu lực được duy trì đến
39757	09/04/2024	2	09/04/2026

(73) Chủ văn bằng bảo hộ: QUALCOMM INCORPORATED (US)
ATTN: International IP Administration, 5775 Morehouse Drive, San Diego, CA 92121-1714, United States of America

---

Thông báo số: 62240/TB-SHTT.$_{IP}$, ngày 21/05/2025 về việc ghi nhận yêu cầu duy trì hiệu lực Bằng độc quyền sáng chế

Số đơn yêu cầu: DT1-2025-04546 Ngày nộp: 28/03/2025

Liên quan đến Bằng độc quyền sáng chế:

(11) Số bằng	(15) Ngày cấp	Năm yêu cầu duy trì hiệu lực	Hiệu lực được duy trì đến
39760	10/04/2024	2	10/04/2026

(73) Chủ văn bằng bảo hộ: QUALCOMM INCORPORATED (US)
ATTN: International IP Administration, 5775 Morehouse Drive, San Diego, CA 92121-1714, United States of America

---

Thông báo số: 62241/TB-SHTT.$_{IP}$, ngày 21/05/2025 về việc ghi nhận yêu cầu duy trì hiệu lực Bằng độc quyền sáng chế

Số đơn yêu cầu: DT1-2025-04547 Ngày nộp: 28/03/2025

Liên quan đến Bằng độc quyền sáng chế:

(11) Số bằng	(15) Ngày cấp	Năm yêu cầu duy trì hiệu lực	Hiệu lực được duy trì đến
39766	10/04/2024	2	10/04/2026

(73) Chủ văn bằng bảo hộ: QUALCOMM INCORPORATED (US)
5775 Morehouse Drive, San Diego, California 92121, United States of America

---

Thông báo số: 62242/TB-SHTT.$_{IP}$, ngày 21/05/2025 về việc ghi nhận yêu cầu duy trì hiệu lực Bằng độc quyền sáng chế

Số đơn yêu cầu: DT1-2025-04548 Ngày nộp: 28/03/2025

Liên quan đến Bằng độc quyền sáng chế:

(11) Số bằng	(15) Ngày cấp	Năm yêu cầu duy trì hiệu lực	Hiệu lực được duy trì đến
39770	10/04/2024	2	10/04/2026

(73) Chủ văn bằng bảo hộ: QUALCOMM INCORPORATED (US)
ATTN: International IP Administration, 5775 Morehouse Drive, San Diego, California 92121-1714, United States of America

---

Thông báo số: 62243/TB-SHTT.$_{IP}$, ngày 21/05/2025 về việc ghi nhận yêu cầu duy trì hiệu lực Bằng độc quyền sáng chế

Số đơn yêu cầu: DT1-2025-04549 Ngày nộp: 28/03/2025

Liên quan đến Bằng độc quyền sáng chế:

(11) Số bằng	(15) Ngày cấp	Năm yêu cầu duy trì hiệu lực	Hiệu lực được duy trì đến
39771	10/04/2024	2	10/04/2026

(73) Chủ văn bằng bảo hộ: QUALCOMM INCORPORATED (US)
ATTN: International IP Administration 5775 Morehouse Drive San Diego, California 92121-1714, United States of America

---

Thông báo số: 62244/TB-SHTT.$_{IP}$, ngày 21/05/2025 về việc ghi nhận yêu cầu duy trì hiệu lực Bằng độc quyền sáng chế

Số đơn yêu cầu: DT1-2025-04550 Ngày nộp: 28/03/2025

Liên quan đến Bằng độc quyền sáng chế:

(11) Số bằng	(15) Ngày cấp	Năm yêu cầu duy trì hiệu lực	Hiệu lực được duy trì đến
39772	10/04/2024	2	10/04/2026

(73) Chủ văn bằng bảo hộ: QUALCOMM INCORPORATED (US)
ATTN: International IP Administration, 5775 Morehouse Drive, San Diego, CA 92121-1714, United States of America

---

Thông báo số: 62245/TB-SHTT.IP, ngày 21/05/2025 về việc ghi nhận yêu cầu duy trì hiệu lực Bằng độc quyền sáng chế

Số đơn yêu cầu: DT1-2025-04551 Ngày nộp: 28/03/2025

Liên quan đến Bằng độc quyền sáng chế:

(11) Số bằng	(15) Ngày cấp	Năm yêu cầu duy trì hiệu lực	Hiệu lực được duy trì đến
39773	10/04/2024	2	10/04/2026

(73) Chủ văn bằng bảo hộ: QUALCOMM INCORPORATED (US)
ATTN: International IP Administration, 5775 Morehouse Drive, San Diego, California 92121-1714, United States of America

---

Thông báo số: 62246/TB-SHTT.IP, ngày 21/05/2025 về việc ghi nhận yêu cầu duy trì hiệu lực Bằng độc quyền sáng chế

Số đơn yêu cầu: DT1-2025-04552 Ngày nộp: 28/03/2025

Liên quan đến Bằng độc quyền sáng chế:

(11) Số bằng	(15) Ngày cấp	Năm yêu cầu duy trì hiệu lực	Hiệu lực được duy trì đến
39778	10/04/2024	2	10/04/2026

(73) Chủ văn bằng bảo hộ: QUALCOMM INCORPORATED (US)
ATTN: International IP Administration, 5775 Morehouse Drive, San Diego, California 92121-1714, United States of America

---

Thông báo số: 62247/TB-SHTT.IP, ngày 21/05/2025 về việc ghi nhận yêu cầu duy trì hiệu lực Bằng độc quyền sáng chế

Số đơn yêu cầu: DT1-2025-04553 Ngày nộp: 28/03/2025

Liên quan đến Bằng độc quyền sáng chế:

(11) Số bằng	(15) Ngày cấp	Năm yêu cầu duy trì hiệu lực	Hiệu lực được duy trì đến
39779	10/04/2024	2	10/04/2026

(73) Chủ văn bằng bảo hộ: QUALCOMM INCORPORATED (US)
ATTN: International IP Administration, 5775 Morehouse Drive, San Diego, CA 92121-1714, United States of America

---

Thông báo số: 62248/TB-SHTT.$_{IP}$, ngày 21/05/2025 về việc ghi nhận yêu cầu duy trì hiệu lực Bằng độc quyền sáng chế

Số đơn yêu cầu: DT1-2025-04554 Ngày nộp: 28/03/2025

Liên quan đến Bằng độc quyền sáng chế:

(11) Số bằng	(15) Ngày cấp	Năm yêu cầu duy trì hiệu lực	Hiệu lực được duy trì đến
39785	12/04/2024	2	12/04/2026

(73) Chủ văn bằng bảo hộ: QUALCOMM INCORPORATED (US)
ATTN: International IP Administration, 5775 Morehouse Drive, San Diego, CA 92121-1714, United States of America

---

Thông báo số: 62249/TB-SHTT.$_{IP}$, ngày 21/05/2025 về việc ghi nhận yêu cầu duy trì hiệu lực Bằng độc quyền sáng chế

Số đơn yêu cầu: DT1-2025-04555 Ngày nộp: 28/03/2025

Liên quan đến Bằng độc quyền sáng chế:

(11) Số bằng	(15) Ngày cấp	Năm yêu cầu duy trì hiệu lực	Hiệu lực được duy trì đến
39787	12/04/2024	2	12/04/2026

(73) Chủ văn bằng bảo hộ: QUALCOMM INCORPORATED (US)
ATTN: International IP Administration, 5775 Morehouse Drive, San Diego, CA 92121-1714, United States of America

---

Thông báo số: 62250/TB-SHTT.IP, ngày 21/05/2025 về việc ghi nhận yêu cầu duy trì hiệu lực Bằng độc quyền sáng chế

Số đơn yêu cầu: DT1-2025-04556 Ngày nộp: 28/03/2025

Liên quan đến Bằng độc quyền sáng chế:

(11) Số bằng	(15) Ngày cấp	Năm yêu cầu duy trì hiệu lực	Hiệu lực được duy trì đến
39789	12/04/2024	2	12/04/2026

(73) Chủ văn bằng bảo hộ: QUALCOMM INCORPORATED (US)
ATTN: International IP Administration, 5775 Morehouse Drive, San Diego, CA 92121-1714, United States of America

---

Thông báo số: 62251/TB-SHTT.IP, ngày 21/05/2025 về việc ghi nhận yêu cầu duy trì hiệu lực Bằng độc quyền sáng chế

Số đơn yêu cầu: DT1-2025-04557 Ngày nộp: 28/03/2025

Liên quan đến Bằng độc quyền sáng chế:

(11) Số bằng	(15) Ngày cấp	Năm yêu cầu duy trì hiệu lực	Hiệu lực được duy trì đến
39792	12/04/2024	2	12/04/2026

(73) Chủ văn bằng bảo hộ: QUALCOMM INCORPORATED (US)
ATTN: International IP Administration, 5775 Morehouse Drive, San Diego, CA 92121-1714, United States of America

---

Thông báo số: 62252/TB-SHTT.IP, ngày 21/05/2025 về việc ghi nhận yêu cầu duy trì hiệu lực Bằng độc quyền sáng chế

Số đơn yêu cầu: DT1-2025-04558 Ngày nộp: 28/03/2025

Liên quan đến Bằng độc quyền sáng chế:

(11) Số bằng	(15) Ngày cấp	Năm yêu cầu duy trì hiệu lực	Hiệu lực được duy trì đến
39793	12/04/2024	2	12/04/2026

(73) Chủ văn bằng bảo hộ: QUALCOMM INCORPORATED (US)
ATTN: International IP Administration, 5775 Morehouse Drive, San Diego, CA 92121-1714, United States of America

---

Thông báo số: 62253/TB-SHTT.$_{IP}$, ngày 21/05/2025 về việc ghi nhận yêu cầu duy trì hiệu lực Bằng độc quyền sáng chế

Số đơn yêu cầu: DT1-2025-04559 Ngày nộp: 28/03/2025

Liên quan đến Bằng độc quyền sáng chế:

(11) Số bằng	(15) Ngày cấp	Năm yêu cầu duy trì hiệu lực	Hiệu lực được duy trì đến
39794	12/04/2024	2	12/04/2026

(73) Chủ văn bằng bảo hộ: QUALCOMM INCORPORATED (US)
ATTN: International IP Administration, 5775 Morehouse Drive, San Diego, CA 92121-1714, United States of America

---

Thông báo số: 62254/TB-SHTT.$_{IP}$, ngày 21/05/2025 về việc ghi nhận yêu cầu duy trì hiệu lực Bằng độc quyền sáng chế

Số đơn yêu cầu: DT1-2025-04560 Ngày nộp: 28/03/2025

Liên quan đến Bằng độc quyền sáng chế:

(11) Số bằng	(15) Ngày cấp	Năm yêu cầu duy trì hiệu lực	Hiệu lực được duy trì đến
39796	12/04/2024	2	12/04/2026

(73) Chủ văn bằng bảo hộ: QUALCOMM INCORPORATED (US)
ATTN: International IP Administration, 5775 Morehouse Drive, San Diego, CA 92121-1714, United States of America

---

Thông báo số: 62255/TB-SHTT.$_{IP}$, ngày 21/05/2025 về việc ghi nhận yêu cầu duy trì hiệu lực Bằng độc quyền sáng chế

Số đơn yêu cầu: DT1-2025-04561 Ngày nộp: 28/03/2025

Liên quan đến Bằng độc quyền sáng chế:

(11) Số bằng	(15) Ngày cấp	Năm yêu cầu duy trì hiệu lực	Hiệu lực được duy trì đến
13974	13/04/2015	11	13/04/2026

(73) Chủ văn bằng bảo hộ: QUALCOMM INCORPORATED (US)
Attn: International IP Administration, 5775 Morehouse Drive, San Diego, California 92121, United States of America

---

Thông báo số: 62256/TB-SHTT.$_{IP}$, ngày 21/05/2025 về việc ghi nhận yêu cầu duy trì hiệu lực Bằng độc quyền sáng chế

Số đơn yêu cầu: DT1-2025-04562 Ngày nộp: 28/03/2025

Liên quan đến Bằng độc quyền sáng chế:

(11) Số bằng	(15) Ngày cấp	Năm yêu cầu duy trì hiệu lực	Hiệu lực được duy trì đến
23680	14/04/2020	6	14/04/2026

(73) Chủ văn bằng bảo hộ: ABBVIE IRELAND UNLIMITED COMPANY (IE)
70 Sir John Rogerson's Quay, Dublin 2, Ireland

Thông báo số: 62257/TB-SHTT.$_{IP}$, ngày 21/05/2025 về việc ghi nhận yêu cầu duy trì hiệu lực Bằng độc quyền sáng chế

Số đơn yêu cầu: DT1-2025-04563 Ngày nộp: 28/03/2025

Liên quan đến Bằng độc quyền sáng chế:

(11) Số bằng	(15) Ngày cấp	Năm yêu cầu duy trì hiệu lực	Hiệu lực được duy trì đến
23701	14/04/2020	6	14/04/2026

(73) Chủ văn bằng bảo hộ: QUALCOMM INCORPORATED (US)
5775 Morehouse Drive, San Diego, California 92121, United States of America

---

Thông báo số: 62258/TB-SHTT.$_{IP}$, ngày 21/05/2025 về việc ghi nhận yêu cầu duy trì hiệu lực Bằng độc quyền sáng chế

Số đơn yêu cầu: DT1-2025-04564 Ngày nộp: 28/03/2025

Liên quan đến Bằng độc quyền sáng chế:

(11) Số bằng	(15) Ngày cấp	Năm yêu cầu duy trì hiệu lực	Hiệu lực được duy trì đến
39801	15/04/2024	2	15/04/2026

(73) Chủ văn bằng bảo hộ: QUALCOMM INCORPORATED (US)
5775 Morehouse Drive, San Diego, California 92121, United States of America

---

Thông báo số: 62259/TB-SHTT.$_{IP}$, ngày 21/05/2025 về việc ghi nhận yêu cầu duy trì hiệu lực Bằng độc quyền sáng chế

Số đơn yêu cầu: DT1-2025-04565 Ngày nộp: 28/03/2025

Liên quan đến Bằng độc quyền sáng chế:

(11) Số bằng	(15) Ngày cấp	Năm yêu cầu duy trì hiệu lực	Hiệu lực được duy trì đến
39802	15/04/2024	2	15/04/2026

(73) Chủ văn bằng bảo hộ: QUALCOMM INCORPORATED (US)
ATTN: International IP Administration, 5775 Morehouse Drive, San Diego, CA 92121-1714, United States of America

---

Thông báo số: 62260/TB-SHTT.$_{IP}$, ngày 21/05/2025 về việc ghi nhận yêu cầu duy trì hiệu lực Bằng độc quyền sáng chế

Số đơn yêu cầu: DT1-2025-04566 Ngày nộp: 28/03/2025

Liên quan đến Bằng độc quyền sáng chế:

(11) Số bằng	(15) Ngày cấp	Năm yêu cầu duy trì hiệu lực	Hiệu lực được duy trì đến
39803	15/04/2024	2	15/04/2026

(73) Chủ văn bằng bảo hộ: QUALCOMM INCORPORATED (US)
ATTN: International IP Administration, 5775 Morehouse Drive, San Diego, California 92121-1714, United States of America

---

Thông báo số: 62261/TB-SHTT.$_{IP}$, ngày 21/05/2025 về việc ghi nhận yêu cầu duy trì hiệu lực Bằng độc quyền sáng chế

Số đơn yêu cầu: DT1-2025-04567 Ngày nộp: 28/03/2025

Liên quan đến Bằng độc quyền sáng chế:

(11) Số bằng	(15) Ngày cấp	Năm yêu cầu duy trì hiệu lực	Hiệu lực được duy trì đến
39811	15/04/2024	2	15/04/2026

(73) Chủ văn bằng bảo hộ: QUALCOMM INCORPORATED (US)
ATTN: International IP Administration, 5775 Morehouse Drive, San Diego, CA 92121-1714, United States of America

---

Thông báo số: 62262/TB-SHTT.$_{IP}$, ngày 21/05/2025 về việc ghi nhận yêu cầu duy trì hiệu lực Bằng độc quyền sáng chế

Số đơn yêu cầu: DT1-2025-04568 Ngày nộp: 28/03/2025

Liên quan đến Bằng độc quyền sáng chế:

(11) Số bằng	(15) Ngày cấp	Năm yêu cầu duy trì hiệu lực	Hiệu lực được duy trì đến
39814	15/04/2024	2	15/04/2026

(73) Chủ văn bằng bảo hộ: QUALCOMM INCORPORATED (US)
ATTN: International IP Administration, 5775 Morehouse Drive, San Diego, CA 92121-1714, United States of America

---

Thông báo số: 62263/TB-SHTT.IP, ngày 21/05/2025 về việc ghi nhận yêu cầu duy trì hiệu lực Bằng độc quyền sáng chế

Số đơn yêu cầu: DT1-2025-04569 Ngày nộp: 28/03/2025

Liên quan đến Bằng độc quyền sáng chế:

(11) Số bằng	(15) Ngày cấp	Năm yêu cầu duy trì hiệu lực	Hiệu lực được duy trì đến
39823	15/04/2024	2	15/04/2026

(73) Chủ văn bằng bảo hộ: QUALCOMM INCORPORATED (US)
ATTN: International IP Administration, 5775 Morehouse Drive, San Diego, California 92121-1714, United States of America

---

Thông báo số: 62265/TB-SHTT.IP, ngày 21/05/2025 về việc ghi nhận yêu cầu duy trì hiệu lực Bằng độc quyền sáng chế

Số đơn yêu cầu: DT1-2025-04570 Ngày nộp: 28/03/2025

Liên quan đến Bằng độc quyền sáng chế:

(11) Số bằng	(15) Ngày cấp	Năm yêu cầu duy trì hiệu lực	Hiệu lực được duy trì đến
39824	15/04/2024	2	15/04/2026

(73) Chủ văn bằng bảo hộ: QUALCOMM INCORPORATED (US)
ATTN: International IP Administration 5775 Morehouse Drive San Diego, California 92121-1714, United States of America

---

Thông báo số: 62266/TB-SHTT.IP, ngày 21/05/2025 về việc ghi nhận yêu cầu duy trì hiệu lực Bằng độc quyền sáng chế

Số đơn yêu cầu: DT1-2025-04571 Ngày nộp: 28/03/2025

Liên quan đến Bằng độc quyền sáng chế:

(11) Số bằng	(15) Ngày cấp	Năm yêu cầu duy trì hiệu lực	Hiệu lực được duy trì đến
20952	16/04/2019	7	16/04/2026

(73) Chủ văn bằng bảo hộ: QUALCOMM INCORPORATED (US)
Attn: International IP Administration, 5775 Morehouse Drive, San Diego, California 92121, United States of America

---

Thông báo số: 62267/TB-SHTT.$_{IP}$, ngày 21/05/2025 về việc ghi nhận yêu cầu duy trì hiệu lực Bằng độc quyền sáng chế

Số đơn yêu cầu: DT1-2025-04572 Ngày nộp: 28/03/2025

Liên quan đến Bằng độc quyền sáng chế:

(11) Số bằng	(15) Ngày cấp	Năm yêu cầu duy trì hiệu lực	Hiệu lực được duy trì đến
23712	16/04/2020	6	16/04/2026

(73) Chủ văn bằng bảo hộ: HUBBELL INCORPORATED (US)
40 Waterview Driver, Shelton, Connecticut 06484, United States of America.

Thông báo số: 62268/TB-SHTT.$_{IP}$, ngày 21/05/2025 về việc ghi nhận yêu cầu duy trì hiệu lực Bằng độc quyền sáng chế

Số đơn yêu cầu: DT1-2025-04573 Ngày nộp: 28/03/2025

Liên quan đến Bằng độc quyền sáng chế:

(11) Số bằng	(15) Ngày cấp	Năm yêu cầu duy trì hiệu lực	Hiệu lực được duy trì đến
23724	16/04/2020	6	16/04/2026

(73) Chủ văn bằng bảo hộ: CORNING INCORPORATED (US)
1 Riverfront Plaza, Corning, New York 14831, United States of America

---

Thông báo số: 62269/TB-SHTT.$_{IP}$, ngày 21/05/2025 về việc ghi nhận yêu cầu duy trì hiệu lực Bằng độc quyền sáng chế

Số đơn yêu cầu: DT1-2025-04574 Ngày nộp: 28/03/2025

Liên quan đến Bằng độc quyền sáng chế:

(11) Số bằng	(15) Ngày cấp	Năm yêu cầu duy trì hiệu lực	Hiệu lực được duy trì đến
39837	16/04/2024	2	16/04/2026

(73) Chủ văn bằng bảo hộ: QUALCOMM INCORPORATED (US)
ATTN: International IP Administration, 5775 Morehouse Drive, San Diego, CA 92121-1714, United States of America

---

Thông báo số: 62270/TB-SHTT.$_{IP}$, ngày 21/05/2025 về việc ghi nhận yêu cầu duy trì hiệu lực Bằng độc quyền sáng chế

Số đơn yêu cầu: DT1-2025-04575 Ngày nộp: 28/03/2025

Liên quan đến Bằng độc quyền sáng chế:

(11) Số bằng	(15) Ngày cấp	Năm yêu cầu duy trì hiệu lực	Hiệu lực được duy trì đến
19040	17/04/2018	8	17/04/2026

(73) Chủ văn bằng bảo hộ: QUALCOMM INCORPORATED (US)
Attn: International IP Administration, 5775 Morehouse Drive, San Diego, California 92121, United States of America

---

Thông báo số: 62271/TB-SHTT.$_{IP}$, ngày 21/05/2025 về việc ghi nhận yêu cầu duy trì hiệu lực Bằng độc quyền sáng chế

Số đơn yêu cầu: DT1-2025-04576 Ngày nộp: 28/03/2025

Liên quan đến Bằng độc quyền sáng chế:

(11) Số bằng	(15) Ngày cấp	Năm yêu cầu duy trì hiệu lực	Hiệu lực được duy trì đến
19043	17/04/2018	8	17/04/2026

(73) Chủ văn bằng bảo hộ: QUALCOMM INCORPORATED (US)
Attn: International IP Administration, 5775 Morehouse Drive, San Diego, California 92121, United States of America

---

Thông báo số: 62272/TB-SHTT.IP, ngày 21/05/2025 về việc ghi nhận yêu cầu duy trì hiệu lực Bằng độc quyền sáng chế

Số đơn yêu cầu: DT1-2025-04577 Ngày nộp: 28/03/2025

Liên quan đến Bằng độc quyền sáng chế:

(11) Số bằng	(15) Ngày cấp	Năm yêu cầu duy trì hiệu lực	Hiệu lực được duy trì đến
28204	01/04/2021	5	01/04/2026

(73) Chủ văn bằng bảo hộ: QUALCOMM INCORPORATED (US)
ATTN: International IP Administration, 5775 Morehouse Drive, San Diego, CA 92121-1714, United States of America

---

Thông báo số: 62273/TB-SHTT.IP, ngày 21/05/2025 về việc ghi nhận yêu cầu duy trì hiệu lực Bằng độc quyền sáng chế

Số đơn yêu cầu: DT1-2025-04578 Ngày nộp: 28/03/2025

Liên quan đến Bằng độc quyền sáng chế:

(11) Số bằng	(15) Ngày cấp	Năm yêu cầu duy trì hiệu lực	Hiệu lực được duy trì đến
31837	01/04/2022	4	01/04/2026

(73) Chủ văn bằng bảo hộ: INTERVET INTERNATIONAL B.V. (NL)
Wim de Körverstraat 35, 5831 AN Boxmeer, the Netherlands

Thông báo số: 62274/TB-SHTT.IP, ngày 21/05/2025 về việc ghi nhận yêu cầu duy trì hiệu lực Bằng độc quyền sáng chế

Số đơn yêu cầu: DT1-2025-04579 Ngày nộp: 28/03/2025

Liên quan đến Bằng độc quyền sáng chế:

(11) Số bằng	(15) Ngày cấp	Năm yêu cầu duy trì hiệu lực	Hiệu lực được duy trì đến
31848	01/04/2022	4	01/04/2026

(73) Chủ văn bằng bảo hộ: QUALCOMM INCORPORATED (US)
ATTN: International IP Administration, 5775 Morehouse Drive, San Diego, CA 92121-1714, United States of America

---

Thông báo số: 62275/TB-SHTT.$_{IP}$, ngày 21/05/2025 về việc ghi nhận yêu cầu duy trì hiệu lực Bằng độc quyền sáng chế

Số đơn yêu cầu: DT1-2025-04580 Ngày nộp: 28/03/2025

Liên quan đến Bằng độc quyền sáng chế:

(11) Số bằng	(15) Ngày cấp	Năm yêu cầu duy trì hiệu lực	Hiệu lực được duy trì đến
11264	02/04/2013	13	02/04/2026

(73) Chủ văn bằng bảo hộ: QUALCOMM INCORPORATED (US)
5775 Morehouse Drive, San Diego, California 92121-1714, United States of America

---

Thông báo số: 62276/TB-SHTT.$_{IP}$, ngày 21/05/2025 về việc ghi nhận yêu cầu duy trì hiệu lực Bằng độc quyền sáng chế

Số đơn yêu cầu: DT1-2025-04581 Ngày nộp: 28/03/2025

Liên quan đến Bằng độc quyền sáng chế:

(11) Số bằng	(15) Ngày cấp	Năm yêu cầu duy trì hiệu lực	Hiệu lực được duy trì đến
11279	02/04/2013	13	02/04/2026

(73) Chủ văn bằng bảo hộ: QUALCOMM INCORPORATED (US)
Attn: International IP Administration, 5775 Morehouse Drive, San Diego, California 92121, United States of America

---

Thông báo số: 62277/TB-SHTT.$_{IP}$, ngày 21/05/2025 về việc ghi nhận yêu cầu duy trì hiệu lực Bằng độc quyền sáng chế

Số đơn yêu cầu: DT1-2025-04582 Ngày nộp: 28/03/2025

Liên quan đến Bằng độc quyền sáng chế:

(11) Số bằng	(15) Ngày cấp	Năm yêu cầu duy trì hiệu lực	Hiệu lực được duy trì đến
16798	03/04/2017	9	03/04/2026

(73) Chủ văn bằng bảo hộ: INTERVET INTERNATIONAL B.V. (NL)
P.O. Box 31, Wim de Korverstraat 35, NL-5831 AN Boxmeer, The Netherlands
MICROBIAL CHEMISTRY RESEARCH FOUNDATION (JP)
3 -14-23 Kamiosaki Shinagawa-ku, Tokyo, Tokyo 141-0021, Japan

---

Thông báo số: 62278/TB-SHTT.$_{IP}$, ngày 21/05/2025 về việc ghi nhận yêu cầu duy trì hiệu lực Bằng độc quyền sáng chế

Số đơn yêu cầu: DT1-2025-04583 Ngày nộp: 28/03/2025

Liên quan đến Bằng độc quyền sáng chế:

(11) Số bằng	(15) Ngày cấp	Năm yêu cầu duy trì hiệu lực	Hiệu lực được duy trì đến
18967	04/04/2018	8	04/04/2026

(73) Chủ văn bằng bảo hộ: QUALCOMM INCORPORATED (US)
Attn: International IP Administration, 5775 Morehouse Drive, San Diego, California 92121, United States of America

---

Thông báo số: 62279/TB-SHTT.$_{IP}$, ngày 21/05/2025 về việc ghi nhận yêu cầu duy trì hiệu lực Bằng độc quyền sáng chế

Số đơn yêu cầu: DT1-2025-04584 Ngày nộp: 28/03/2025

Liên quan đến Bằng độc quyền sáng chế:

(11) Số bằng	(15) Ngày cấp	Năm yêu cầu duy trì hiệu lực	Hiệu lực được duy trì đến
18970	04/04/2018	8	04/04/2026

(73) Chủ văn bằng bảo hộ: QUALCOMM INCORPORATED (US)
5775 Morehouse Drive, San Diego, California 92121, United States of America

---

Thông báo số: 62280/TB-SHTT.$_{IP}$, ngày 21/05/2025 về việc ghi nhận yêu cầu duy trì hiệu lực Bằng độc quyền sáng chế

Số đơn yêu cầu: DT1-2025-04585 Ngày nộp: 28/03/2025

Liên quan đến Bằng độc quyền sáng chế:

(11) Số bằng	(15) Ngày cấp	Năm yêu cầu duy trì hiệu lực	Hiệu lực được duy trì đến
13948	06/04/2015	11	06/04/2026

(73) Chủ văn bằng bảo hộ: QUALCOMM INCORPORATED (US)
Attn: International IP Administration, 5775 Morehouse Drive, San Diego, California 92121, United States of America

---

Thông báo số: 62281/TB-SHTT.$_{IP}$, ngày 21/05/2025 về việc ghi nhận yêu cầu duy trì hiệu lực Bằng độc quyền sáng chế

Số đơn yêu cầu: DT1-2025-04586 Ngày nộp: 28/03/2025

Liên quan đến Bằng độc quyền sáng chế:

(11) Số bằng	(15) Ngày cấp	Năm yêu cầu duy trì hiệu lực	Hiệu lực được duy trì đến
11296	08/04/2013	13	08/04/2026

(73) Chủ văn bằng bảo hộ: QUALCOMM INCORPORATED (US)
5775 Morehouse Drive, San Diego, California 92121-1714, United States of America

---

Thông báo số: 62282/TB-SHTT.$_{IP}$, ngày 21/05/2025 về việc ghi nhận yêu cầu duy trì hiệu lực Bằng độc quyền sáng chế

Số đơn yêu cầu: DT1-2025-04587 Ngày nộp: 28/03/2025

Liên quan đến Bằng độc quyền sáng chế:

(11) Số bằng	(15) Ngày cấp	Năm yêu cầu duy trì hiệu lực	Hiệu lực được duy trì đến
11297	08/04/2013	13	08/04/2026

(73) Chủ văn bằng bảo hộ: QUALCOMM INCORPORATED (US)
5775 Morehouse Drive, San Diego, California 92121, United States of America

---

Thông báo số: 62283/TB-SHTT.$_{IP}$, ngày 21/05/2025 về việc ghi nhận yêu cầu duy trì hiệu lực Bằng độc quyền sáng chế

Số đơn yêu cầu: DT1-2025-04588 Ngày nộp: 28/03/2025

Liên quan đến Bằng độc quyền sáng chế:

(11) Số bằng	(15) Ngày cấp	Năm yêu cầu duy trì hiệu lực	Hiệu lực được duy trì đến
12624	08/04/2014	12	08/04/2026

(73) Chủ văn bằng bảo hộ: QUALCOMM INCORPORATED (US)
Attn: International IP Administration, 5775 Morehouse Drive, San Diego, California 92121, United States of America

---

Thông báo số: 62284/TB-SHTT.$_{IP}$, ngày 21/05/2025 về việc ghi nhận yêu cầu duy trì hiệu lực Bằng độc quyền sáng chế

Số đơn yêu cầu: DT1-2025-04589 Ngày nộp: 28/03/2025

Liên quan đến Bằng độc quyền sáng chế:

(11) Số bằng	(15) Ngày cấp	Năm yêu cầu duy trì hiệu lực	Hiệu lực được duy trì đến
28304	08/04/2021	5	08/04/2026

(73) Chủ văn bằng bảo hộ: QUALCOMM INCORPORATED (US)
ATTN: International IP Administration, 5775 Morehouse Drive, San Diego, CA 92121-1714, United States of America

---

Thông báo số: 62285/TB-SHTT.$_{IP}$, ngày 21/05/2025 về việc ghi nhận yêu cầu duy trì hiệu lực Bằng độc quyền sáng chế

Số đơn yêu cầu: DT1-2025-04590 Ngày nộp: 28/03/2025

Liên quan đến Bằng độc quyền sáng chế:

(11) Số bằng	(15) Ngày cấp	Năm yêu cầu duy trì hiệu lực	Hiệu lực được duy trì đến
39704	08/04/2024	2	08/04/2026

(73) Chủ văn bằng bảo hộ: QUALCOMM INCORPORATED (US)
ATTN: International IP Administration, 5775 Morehouse Drive, San Diego, CA 92121-1714, United States of America

---

Thông báo số: 62286/TB-SHTT.$_{IP}$, ngày 21/05/2025 về việc ghi nhận yêu cầu duy trì hiệu lực Bằng độc quyền sáng chế

Số đơn yêu cầu: DT1-2025-04591 Ngày nộp: 28/03/2025

Liên quan đến Bằng độc quyền sáng chế:

(11) Số bằng	(15) Ngày cấp	Năm yêu cầu duy trì hiệu lực	Hiệu lực được duy trì đến
39714	08/04/2024	2	08/04/2026

(73) Chủ văn bằng bảo hộ: QUALCOMM INCORPORATED (US)
ATTN: International IP Administration, 5775 Morehouse Drive, San Diego, California 92121-1714, United States of America

---

Thông báo số: 62287/TB-SHTT.$_{IP}$, ngày 21/05/2025 về việc ghi nhận yêu cầu duy trì hiệu lực Bằng độc quyền sáng chế

Số đơn yêu cầu: DT1-2025-04592 Ngày nộp: 28/03/2025

Liên quan đến Bằng độc quyền sáng chế:

(11) Số bằng	(15) Ngày cấp	Năm yêu cầu duy trì hiệu lực	Hiệu lực được duy trì đến
39717	08/04/2024	2	08/04/2026

(73) Chủ văn bằng bảo hộ: QUALCOMM INCORPORATED (US)
ATTN: International IP Administration, 5775 Morehouse Drive, San Diego, California 92121-1714, United States of America

---

Thông báo số: 62288/TB-SHTT.IP, ngày 21/05/2025 về việc ghi nhận yêu cầu duy trì hiệu lực Bằng độc quyền sáng chế

Số đơn yêu cầu: DT1-2025-04593 Ngày nộp: 28/03/2025

Liên quan đến Bằng độc quyền sáng chế:

(11) Số bằng	(15) Ngày cấp	Năm yêu cầu duy trì hiệu lực	Hiệu lực được duy trì đến
39725	09/04/2024	2	09/04/2026

(73) Chủ văn bằng bảo hộ: QUALCOMM INCORPORATED (US)
ATTN: International IP Administration, 5775 Morehouse Drive, San Diego, CA 92121-1714, United States of America

---

Thông báo số: 62289/TB-SHTT.IP, ngày 21/05/2025 về việc ghi nhận yêu cầu duy trì hiệu lực Bằng độc quyền sáng chế

Số đơn yêu cầu: DT1-2025-04594 Ngày nộp: 28/03/2025

Liên quan đến Bằng độc quyền sáng chế:

(11) Số bằng	(15) Ngày cấp	Năm yêu cầu duy trì hiệu lực	Hiệu lực được duy trì đến
39743	09/04/2024	2	09/04/2026

(73) Chủ văn bằng bảo hộ: QUALCOMM INCORPORATED (US)
ATTN: International IP Administration 5775 Morehouse Drive San Diego, California 92121-1714 (US)

Thông báo số: 62290/TB-SHTT.IP, ngày 21/05/2025 về việc ghi nhận yêu cầu duy trì hiệu lực Bằng độc quyền sáng chế

Số đơn yêu cầu: DT1-2025-04595 Ngày nộp: 28/03/2025

Liên quan đến Bằng độc quyền sáng chế:

(11) Số bằng	(15) Ngày cấp	Năm yêu cầu duy trì hiệu lực	Hiệu lực được duy trì đến
39749	09/04/2024	2	09/04/2026

(73) Chủ văn bằng bảo hộ: QUALCOMM INCORPORATED (US)
ATTN: International IP Administration, 5775 Morehouse Drive, San Diego, CA 92121-1714, United States of America

---

Thông báo số: 62291/TB-SHTT.$_{IP}$, ngày 21/05/2025 về việc ghi nhận yêu cầu duy trì hiệu lực Bằng độc quyền sáng chế

Số đơn yêu cầu: DT1-2025-04596 Ngày nộp: 28/03/2025

Liên quan đến Bằng độc quyền sáng chế:

(11) Số bằng	(15) Ngày cấp	Năm yêu cầu duy trì hiệu lực	Hiệu lực được duy trì đến
40069	10/05/2024	2	10/05/2026

(73) Chủ văn bằng bảo hộ: YKK CORPORATION (JP)
1, Kanda Izumi-cho, Chiyoda-ku, Tokyo 1018642, Japan

Thông báo số: 62292/TB-SHTT.$_{IP}$, ngày 21/05/2025 về việc ghi nhận yêu cầu duy trì hiệu lực Bằng độc quyền sáng chế

Số đơn yêu cầu: DT1-2025-04597 Ngày nộp: 28/03/2025

Liên quan đến Bằng độc quyền sáng chế:

(11) Số bằng	(15) Ngày cấp	Năm yêu cầu duy trì hiệu lực	Hiệu lực được duy trì đến
39732	09/04/2024	2	09/04/2026

(73) Chủ văn bằng bảo hộ: CONNECT LNG AS (NO)
Slemdalsveien 70B, 0370 OSLO, Norway

Thông báo số: 62293/TB-SHTT.$_{IP}$, ngày 21/05/2025 về việc ghi nhận yêu cầu duy trì hiệu lực Bằng độc quyền sáng chế

Số đơn yêu cầu: DT1-2025-04598 Ngày nộp: 28/03/2025

Liên quan đến Bằng độc quyền sáng chế:

(11) Số bằng	(15) Ngày cấp	Năm yêu cầu duy trì hiệu lực	Hiệu lực được duy trì đến
39699	08/04/2024	2	08/04/2026

(73) Chủ văn bằng bảo hộ: ATOTECH DEUTSCHLAND GMBH (DE)
Erasmusstraße 20, 10553 Berlin, Germany

Thông báo số: 62294/TB-SHTT.$_{IP}$, ngày 21/05/2025 về việc ghi nhận yêu cầu duy trì hiệu lực Bằng độc quyền sáng chế

Số đơn yêu cầu: DT1-2025-04599 Ngày nộp: 28/03/2025

Liên quan đến Bằng độc quyền sáng chế:

(11) Số bằng	(15) Ngày cấp	Năm yêu cầu duy trì hiệu lực	Hiệu lực được duy trì đến
35687	10/04/2023	3	10/04/2026

(73) Chủ văn bằng bảo hộ: ATOTECH DEUTSCHLAND GMBH (DE)
Erasmusstrasse 20, 10553 Berlin, Germany

Thông báo số: 62295/TB-SHTT.$_{IP}$, ngày 21/05/2025 về việc ghi nhận yêu cầu duy trì hiệu lực Bằng độc quyền sáng chế

Số đơn yêu cầu: DT1-2025-03841 Ngày nộp: 20/03/2025

Liên quan đến Bằng độc quyền sáng chế:

(11) Số bằng	(15) Ngày cấp	Năm yêu cầu duy trì hiệu lực	Hiệu lực được duy trì đến
32000	14/04/2022	4	14/04/2026

(73) Chủ văn bằng bảo hộ: NIPPON STEEL CHEMICAL & MATERIAL CO., LTD. (JP)
13-1, Nihonbashi 1-chome, Chuo-Ku, Tokyo 103-0027, Japan
NIPPON MICROMETAL CORPORATION (JP)
158-1 Oaza Sayamagahara, Iruma-shi, Saitama 3580032 Japan

Thông báo số: 62296/TB-SHTT.IP, ngày 21/05/2025 về việc ghi nhận yêu cầu duy trì hiệu lực Bằng độc quyền sáng chế

Số đơn yêu cầu: DT1-2025-04600 Ngày nộp: 28/03/2025

Liên quan đến Bằng độc quyền sáng chế:

(11) Số bằng	(15) Ngày cấp	Năm yêu cầu duy trì hiệu lực	Hiệu lực được duy trì đến
28089	22/03/2021	5	22/03/2026

(73) Chủ văn bằng bảo hộ: GS YUASA INTERNATIONAL LTD. (JP)
1, Inobaba-cho, Nishinosho, Kisshoin, Minami-ku, Kyoto-shi, Kyoto 601-8520 Japan

---

Thông báo số: 62297/TB-SHTT.IP, ngày 21/05/2025 về việc ghi nhận yêu cầu duy trì hiệu lực Bằng độc quyền sáng chế

Số đơn yêu cầu: DT1-2025-04602 Ngày nộp: 28/03/2025

Liên quan đến Bằng độc quyền sáng chế:

(11) Số bằng	(15) Ngày cấp	Năm yêu cầu duy trì hiệu lực	Hiệu lực được duy trì đến
18778	12/03/2018	8	12/03/2026

(73) Chủ văn bằng bảo hộ: TAKEDA PHARMACEUTICAL COMPANY LIMITED (JP)
1-1, Doshomachi 4-chome, Chuo-ku, Osaka-shi, Osaka, Japan

Thông báo số: 62298/TB-SHTT.IP, ngày 21/05/2025 về việc ghi nhận yêu cầu duy trì hiệu lực Bằng độc quyền sáng chế

Số đơn yêu cầu: DT1-2025-04603 Ngày nộp: 28/03/2025

Liên quan đến Bằng độc quyền sáng chế:

(11) Số bằng	(15) Ngày cấp	Năm yêu cầu duy trì hiệu lực	Hiệu lực được duy trì đến
28042	17/03/2021	5	17/03/2026

(73) Chủ văn bằng bảo hộ: BROOKS ENGLAND LTD (GB)
Downing Street Smethwick - Birmingham B66 2PA, Great Britain

Thông báo số: 62299/TB-SHTT.$_{IP}$, ngày 21/05/2025 về việc ghi nhận yêu cầu duy trì hiệu lực Bằng độc quyền sáng chế

Số đơn yêu cầu: DT1-2025-04604 Ngày nộp: 28/03/2025

Liên quan đến Bằng độc quyền sáng chế:

(11) Số bằng	(15) Ngày cấp	Năm yêu cầu duy trì hiệu lực	Hiệu lực được duy trì đến
39618	01/04/2024	2	01/04/2026

(73) Chủ văn bằng bảo hộ: FMC CORPORATION (US)
2929 Walnut Street, Philadelphia, PA 19104, United States of America

---

Thông báo số: 62300/TB-SHTT.$_{IP}$, ngày 21/05/2025 về việc ghi nhận yêu cầu duy trì hiệu lực Bằng độc quyền sáng chế

Số đơn yêu cầu: DT1-2025-04605 Ngày nộp: 28/03/2025

Liên quan đến Bằng độc quyền sáng chế:

(11) Số bằng	(15) Ngày cấp	Năm yêu cầu duy trì hiệu lực	Hiệu lực được duy trì đến
39599	01/04/2024	2	01/04/2026

(73) Chủ văn bằng bảo hộ: GOOGLE LLC (US)
1600 Amphitheatre Parkway, Mountain View, California 94043, United State of America

---

Thông báo số: 62301/TB-SHTT.$_{IP}$, ngày 21/05/2025 về việc ghi nhận yêu cầu duy trì hiệu lực Bằng độc quyền sáng chế

Số đơn yêu cầu: DT1-2025-04606 Ngày nộp: 28/03/2025

Liên quan đến Bằng độc quyền sáng chế:

(11) Số bằng	(15) Ngày cấp	Năm yêu cầu duy trì hiệu lực	Hiệu lực được duy trì đến
28207	01/04/2021	5	01/04/2026

(73) Chủ văn bằng bảo hộ: TELEFONAKTIEBOLAGET LM ERICSSON (PUBL) (SE)
SE-164 83 Stockholm, Sweden

Thông báo số: 62302/TB-SHTT.$_{IP}$, ngày 21/05/2025 về việc ghi nhận yêu cầu duy trì hiệu lực Bằng độc quyền sáng chế

Số đơn yêu cầu: DT1-2025-04607 Ngày nộp: 28/03/2025

Liên quan đến Bằng độc quyền sáng chế:

(11) Số bằng	(15) Ngày cấp	Năm yêu cầu duy trì hiệu lực	Hiệu lực được duy trì đến
8366	02/04/2010	16	02/04/2026

(73) Chủ văn bằng bảo hộ: FMC AGRO SINGAPORE PTE. LTD. (SG)
77 Robinson Road, # 13-00, Robinson 77, Singapore 068896, Singapore

---

Thông báo số: 62303/TB-SHTT.$_{IP}$, ngày 21/05/2025 về việc ghi nhận yêu cầu duy trì hiệu lực Bằng độc quyền sáng chế

Số đơn yêu cầu: DT1-2025-04608 Ngày nộp: 28/03/2025

Liên quan đến Bằng độc quyền sáng chế:

(11) Số bằng	(15) Ngày cấp	Năm yêu cầu duy trì hiệu lực	Hiệu lực được duy trì đến
28226	02/04/2021	5	02/04/2026

(73) Chủ văn bằng bảo hộ: W.R. GRACE & CO.-CONN. (US)
7500 Grace Drive, Columbia, Maryland 21044, U.S.A.

Thông báo số: 62304/TB-SHTT.$_{IP}$, ngày 21/05/2025 về việc ghi nhận yêu cầu duy trì hiệu lực Bằng độc quyền sáng chế

Số đơn yêu cầu: DT1-2025-04609 Ngày nộp: 28/03/2025

Liên quan đến Bằng độc quyền sáng chế:

(11) Số bằng	(15) Ngày cấp	Năm yêu cầu duy trì hiệu lực	Hiệu lực được duy trì đến
39655	03/04/2024	2	03/04/2026

(73) Chủ văn bằng bảo hộ: MICROBIO CO., LTD. (TW)
14F-1, No.3, Yuan Qu St., Nangang Dist., Taipei 115, Taiwan

Thông báo số: 62305/TB-SHTT.$_{IP}$, ngày 21/05/2025 về việc ghi nhận yêu cầu duy trì hiệu lực Bằng độc quyền sáng chế

Số đơn yêu cầu: DT1-2025-04610 Ngày nộp: 28/03/2025

Liên quan đến Bằng độc quyền sáng chế:

(11) Số bằng	(15) Ngày cấp	Năm yêu cầu duy trì hiệu lực	Hiệu lực được duy trì đến
39660	03/04/2024	2	03/04/2026

(73) Chủ văn bằng bảo hộ: UNITED STATES GYPSUM COMPANY (US)
550 West Adams Street, Chicago, Illinois 60661-3676, United States of America

---

Thông báo số: 62306/TB-SHTT.$_{IP}$, ngày 21/05/2025 về việc ghi nhận yêu cầu duy trì hiệu lực Bằng độc quyền sáng chế

Số đơn yêu cầu: DT1-2025-04611 Ngày nộp: 28/03/2025

Liên quan đến Bằng độc quyền sáng chế:

(11) Số bằng	(15) Ngày cấp	Năm yêu cầu duy trì hiệu lực	Hiệu lực được duy trì đến
39751	09/04/2024	2	09/04/2026

(73) Chủ văn bằng bảo hộ: QUALCOMM INCORPORATED (US)
ATTN: International IP Administration, 5775 Morehouse Drive, San Diego, CA 92121-1714, United States of America

---

Thông báo số: 62307/TB-SHTT.$_{IP}$, ngày 21/05/2025 về việc ghi nhận yêu cầu duy trì hiệu lực Bằng độc quyền sáng chế

Số đơn yêu cầu: DT1-2025-04612 Ngày nộp: 28/03/2025

Liên quan đến Bằng độc quyền sáng chế:

(11) Số bằng	(15) Ngày cấp	Năm yêu cầu duy trì hiệu lực	Hiệu lực được duy trì đến
7634	07/04/2009	17	07/04/2026

(73) Chủ văn bằng bảo hộ: QUALCOMM INCORPORATED (US)
5775 Morehouse Drive, San Diego, California 92121-1714, United States of America

---

Thông báo số: 62308/TB-SHTT.$_{IP}$, ngày 21/05/2025 về việc ghi nhận yêu cầu duy trì hiệu lực Bằng độc quyền sáng chế

Số đơn yêu cầu: DT1-2025-04613 Ngày nộp: 28/03/2025

Liên quan đến Bằng độc quyền sáng chế:

(11) Số bằng	(15) Ngày cấp	Năm yêu cầu duy trì hiệu lực	Hiệu lực được duy trì đến
11402	20/05/2013	13	20/05/2026

(73) Chủ văn bằng bảo hộ: NS SOLUTIONS CORPORATION (JP)
20-15, Shinkawa 2-chome, Chuo-ku Tokyo 104-8280 Japan

Thông báo số: 62309/TB-SHTT.$_{IP}$, ngày 21/05/2025 về việc ghi nhận yêu cầu duy trì hiệu lực Bằng độc quyền sáng chế

Số đơn yêu cầu: DT1-2025-04614 Ngày nộp: 28/03/2025

Liên quan đến Bằng độc quyền sáng chế:

(11) Số bằng	(15) Ngày cấp	Năm yêu cầu duy trì hiệu lực	Hiệu lực được duy trì đến
21213	28/05/2019	7	28/05/2026

(73) Chủ văn bằng bảo hộ: POLA CHEMICAL INDUSTRIES INC. (JP)
6-48, Yayoi-cho, Suruga-ku, Shizuoka-shi, Shizuoka 422-8009, Japan

---

Thông báo số: 62310/TB-SHTT.$_{IP}$, ngày 21/05/2025 về việc ghi nhận yêu cầu duy trì hiệu lực Bằng độc quyền sáng chế

Số đơn yêu cầu: DT1-2025-04615 Ngày nộp: 28/03/2025

Liên quan đến Bằng độc quyền sáng chế:

(11) Số bằng	(15) Ngày cấp	Năm yêu cầu duy trì hiệu lực	Hiệu lực được duy trì đến
31844	01/04/2022	4	01/04/2026

(73) Chủ văn bằng bảo hộ: KOREA ATOMIC ENERGY RESEARCH INSTITUTE (KR)
111, Daedeok-daero 989beon-gil, Yuseong-gu, Daejeon 34057, Republic of Korea

---

Thông báo số: 62311/TB-SHTT.$_{IP}$, ngày 21/05/2025 về việc ghi nhận yêu cầu duy trì hiệu lực Bằng độc quyền sáng chế

Số đơn yêu cầu: DT1-2025-04616 Ngày nộp: 28/03/2025

Liên quan đến Bằng độc quyền sáng chế:

(11) Số bằng	(15) Ngày cấp	Năm yêu cầu duy trì hiệu lực	Hiệu lực được duy trì đến
39603	01/04/2024	2	01/04/2026

(73) Chủ văn bằng bảo hộ: POSCO (KR)
6261, Donghaean-ro, Nam-gu Pohang-si, Gyeongsangbuk-do, 37859, Republic of Korea

---

Thông báo số: 62312/TB-SHTT.IP, ngày 21/05/2025 về việc ghi nhận yêu cầu duy trì hiệu lực Bằng độc quyền sáng chế

Số đơn yêu cầu: DT1-2025-04617 Ngày nộp: 28/03/2025

Liên quan đến Bằng độc quyền sáng chế:

(11) Số bằng	(15) Ngày cấp	Năm yêu cầu duy trì hiệu lực	Hiệu lực được duy trì đến
39606	01/04/2024	2	01/04/2026

(73) Chủ văn bằng bảo hộ: KT & G CORPORATION (KR)
71, Beotkkot-gil, Daedeok-gu, Daejeon 34337, Republic of Korea

---

Thông báo số: 62313/TB-SHTT.IP, ngày 21/05/2025 về việc ghi nhận yêu cầu duy trì hiệu lực Bằng độc quyền sáng chế

Số đơn yêu cầu: DT1-2025-04618 Ngày nộp: 28/03/2025

Liên quan đến Bằng độc quyền sáng chế:

(11) Số bằng	(15) Ngày cấp	Năm yêu cầu duy trì hiệu lực	Hiệu lực được duy trì đến
39633	02/04/2024	2	02/04/2026

(73) Chủ văn bằng bảo hộ: SAMSUNG DISPLAY CO., LTD. (KR)
1, Samsung-ro, Giheung-gu, Yongin-si, Gyeonggi-do, Republic of Korea

---

Thông báo số: 62314/TB-SHTT.IP, ngày 21/05/2025 về việc ghi nhận yêu cầu duy trì hiệu lực Bằng độc quyền sáng chế

Số đơn yêu cầu: DT1-2025-04619 Ngày nộp: 28/03/2025

Liên quan đến Bằng độc quyền sáng chế:

(11) Số bằng	(15) Ngày cấp	Năm yêu cầu duy trì hiệu lực	Hiệu lực được duy trì đến
39653	03/04/2024	2	03/04/2026

(73) Chủ văn bằng bảo hộ: SAMSUNG DISPLAY CO., LTD. (KR)
1, Samsung-ro, Giheung-gu, Yongin-si, Gyeonggi-do, Korea

Thông báo số: 62315/TB-SHTT.$_{IP}$, ngày 21/05/2025 về việc ghi nhận yêu cầu duy trì hiệu lực Bằng độc quyền sáng chế

Số đơn yêu cầu: DT1-2025-04620 Ngày nộp: 28/03/2025

Liên quan đến Bằng độc quyền sáng chế:

(11) Số bằng	(15) Ngày cấp	Năm yêu cầu duy trì hiệu lực	Hiệu lực được duy trì đến
31853	04/04/2022	4	04/04/2026

(73) Chủ văn bằng bảo hộ: SAMSUNG DISPLAY CO., LTD. (KR)
1, Samsung-ro, Giheung-gu, Yongin-si, Gyeonggi-do, Republic of Korea

---

Thông báo số: 62316/TB-SHTT.$_{IP}$, ngày 21/05/2025 về việc ghi nhận yêu cầu duy trì hiệu lực Bằng độc quyền sáng chế

Số đơn yêu cầu: DT1-2025-04621 Ngày nộp: 28/03/2025

Liên quan đến Bằng độc quyền sáng chế:

(11) Số bằng	(15) Ngày cấp	Năm yêu cầu duy trì hiệu lực	Hiệu lực được duy trì đến
35638	05/04/2023	3	05/04/2026

(73) Chủ văn bằng bảo hộ: KT & G CORPORATION (KR)
71, Beotkkot-gil, Daedeok-gu, Daejeon, 34337, Republic of Korea

---

Thông báo số: 62317/TB-SHTT.$_{IP}$, ngày 21/05/2025 về việc ghi nhận yêu cầu duy trì hiệu lực Bằng độc quyền sáng chế

Số đơn yêu cầu: DT1-2025-04622 Ngày nộp: 28/03/2025

Liên quan đến Bằng độc quyền sáng chế:

(11) Số bằng	(15) Ngày cấp	Năm yêu cầu duy trì hiệu lực	Hiệu lực được duy trì đến
35651	05/04/2023	3	05/04/2026

(73) Chủ văn bằng bảo hộ: KOREA INSTITUTE OF CIVIL ENGINEERING AND BUILDING TECHNOLOGY (KR)
(Daehwa-dong) 283, Goyang-daero Ilsanseo-gu, Goyang-si Gyeonggi-do 10223, Republic of Korea

---

Thông báo số: 62318/TB-SHTT.$_{IP}$, ngày 21/05/2025 về việc ghi nhận yêu cầu duy trì hiệu lực Bằng độc quyền sáng chế

Số đơn yêu cầu: DT1-2025-04623 Ngày nộp: 28/03/2025

Liên quan đến Bằng độc quyền sáng chế:

(11) Số bằng	(15) Ngày cấp	Năm yêu cầu duy trì hiệu lực	Hiệu lực được duy trì đến
39688	05/04/2024	2	05/04/2026

(73) Chủ văn bằng bảo hộ: LG CHEM, LTD. (KR)
128, Yeoui-daero, Yeongdeungpo-gu, Seoul 07336, Republic of Korea
FARMHANNONG CO., LTD. (KR)
24, Yeoui-daero Yeongdeungpo-gu Seoul 07320, Republic of Korea

---

Thông báo số: 62319/TB-SHTT.$_{IP}$, ngày 21/05/2025 về việc ghi nhận yêu cầu duy trì hiệu lực Bằng độc quyền sáng chế

Số đơn yêu cầu: DT1-2025-04624 Ngày nộp: 28/03/2025

Liên quan đến Bằng độc quyền sáng chế:

(11) Số bằng	(15) Ngày cấp	Năm yêu cầu duy trì hiệu lực	Hiệu lực được duy trì đến
19004	09/04/2018	8	09/04/2026

(73) Chủ văn bằng bảo hộ: CHONG KUN DANG PHARMACEUTICAL CORP. (KR)
8, Chungjeong-ro, Seodaemun-gu, Seoul 120-756, Republic of Korea

---

Thông báo số: 62320/TB-SHTT.$_{IP}$, ngày 21/05/2025 về việc ghi nhận yêu cầu duy trì hiệu lực Bằng độc quyền sáng chế

Số đơn yêu cầu: DT1-2025-04625 Ngày nộp: 28/03/2025

Liên quan đến Bằng độc quyền sáng chế:

(11) Số bằng	(15) Ngày cấp	Năm yêu cầu duy trì hiệu lực	Hiệu lực được duy trì đến
35719	11/04/2023	3	11/04/2026

(73) Chủ văn bằng bảo hộ: SAMSUNG DISPLAY CO., LTD. (KR)
1, Samsung-ro, Giheung-gu, Yongin-si, Gyeonggi-do, Republic of Korea

---

Thông báo số: 62321/TB-SHTT.$_{IP}$, ngày 21/05/2025 về việc ghi nhận yêu cầu duy trì hiệu lực Bằng độc quyền sáng chế

Số đơn yêu cầu: DT1-2025-04626 Ngày nộp: 28/03/2025

Liên quan đến Bằng độc quyền sáng chế:

(11) Số bằng	(15) Ngày cấp	Năm yêu cầu duy trì hiệu lực	Hiệu lực được duy trì đến
35772	17/04/2023	3	17/04/2026

(73) Chủ văn bằng bảo hộ: SAMSUNG DISPLAY CO., LTD. (KR)
1, Samsung-ro, Giheung-gu, Yongin-si, Gyeonggi-do, Republic of Korea

---

Thông báo số: 62322/TB-SHTT.$_{IP}$, ngày 21/05/2025 về việc ghi nhận yêu cầu duy trì hiệu lực Bằng độc quyền sáng chế

Số đơn yêu cầu: DT1-2025-04627 Ngày nộp: 28/03/2025

Liên quan đến Bằng độc quyền sáng chế:

(11) Số bằng	(15) Ngày cấp	Năm yêu cầu duy trì hiệu lực	Hiệu lực được duy trì đến
35824	20/04/2023	3	20/04/2026

(73) Chủ văn bằng bảo hộ: KOREA INSTITUTE OF INDUSTRIAL TECHNOLOGY (KR)
89, Yangdaegiro-gil, Ipjang-myeon, Seobuk-gu, Cheonan-si, Chungcheongnam-do 31056, Republic of Korea

---

Thông báo số: 62323/TB-SHTT.$_{IP}$, ngày 21/05/2025 về việc ghi nhận yêu cầu duy trì hiệu lực Bằng độc quyền sáng chế

Số đơn yêu cầu: DT1-2025-04628 Ngày nộp: 28/03/2025

Liên quan đến Bằng độc quyền sáng chế:

(11) Số bằng	(15) Ngày cấp	Năm yêu cầu duy trì hiệu lực	Hiệu lực được duy trì đến
35849	24/04/2023	3	24/04/2026

(73) Chủ văn bằng bảo hộ: CHONG KUN DANG PHARMACEUTICAL CORP. (KR)
8, Chungjeong-ro, Seodaemun-gu, Seoul 03742, Republic of Korea

---

Thông báo số: 62324/TB-SHTT.$_{IP}$, ngày 21/05/2025 về việc ghi nhận yêu cầu duy trì hiệu lực Bằng độc quyền sáng chế

Số đơn yêu cầu: DT1-2025-04629 Ngày nộp: 28/03/2025

Liên quan đến Bằng độc quyền sáng chế:

(11) Số bằng	(15) Ngày cấp	Năm yêu cầu duy trì hiệu lực	Hiệu lực được duy trì đến
32130	25/04/2022	4	25/04/2026

(73) Chủ văn bằng bảo hộ: SAMSUNG DISPLAY CO., LTD. (KR)
1, Samsung-ro, Giheung-gu, Yongin-si, Gyeonggi-do, Republic of Korea

---

Thông báo số: 62325/TB-SHTT.$_{IP}$, ngày 21/05/2025 về việc ghi nhận yêu cầu duy trì hiệu lực Bằng độc quyền sáng chế

Số đơn yêu cầu: DT1-2025-04630 Ngày nộp: 28/03/2025

Liên quan đến Bằng độc quyền sáng chế:

(11) Số bằng	(15) Ngày cấp	Năm yêu cầu duy trì hiệu lực	Hiệu lực được duy trì đến
19133	26/04/2018	8	26/04/2026

(73) Chủ văn bằng bảo hộ: POSCO (KR)
(Goedong-dong) 6261, Donghaean-ro, Nam-gu, Pohang-si, Gyeongsangbuk-do 790-300, Republic of Korea

---

Thông báo số: 62326/TB-SHTT.$_{IP}$, ngày 21/05/2025 về việc ghi nhận yêu cầu duy trì hiệu lực Bằng độc quyền sáng chế

Số đơn yêu cầu: DT1-2025-04631 Ngày nộp: 28/03/2025

Liên quan đến Bằng độc quyền sáng chế:

(11) Số bằng	(15) Ngày cấp	Năm yêu cầu duy trì hiệu lực	Hiệu lực được duy trì đến
12694	28/04/2014	12	28/04/2026

(73) Chủ văn bằng bảo hộ: LG CHEM, LTD (KR)
128, Yeoui-daero, Yeongdeungpo-gu, Seoul, Republic of Korea

Thông báo số: 62327/TB-SHTT.$_{IP}$, ngày 21/05/2025 về việc ghi nhận yêu cầu duy trì hiệu lực Bằng độc quyền sáng chế

Số đơn yêu cầu: DT1-2025-04632 Ngày nộp: 28/03/2025

Liên quan đến Bằng độc quyền sáng chế:

(11) Số bằng	(15) Ngày cấp	Năm yêu cầu duy trì hiệu lực	Hiệu lực được duy trì đến
23912	28/04/2020	6	28/04/2026

(73) Chủ văn bằng bảo hộ: POSCO (KR)
(Goedong-dong) 6261, Donghaean-ro, Nam-gu, Pohang-si, Gyeongsangbuk-do 790-300, Republic of Korea

---

Thông báo số: 62328/TB-SHTT.$_{IP}$, ngày 21/05/2025 về việc ghi nhận yêu cầu duy trì hiệu lực Bằng độc quyền sáng chế

Số đơn yêu cầu: DT1-2025-04633 Ngày nộp: 28/03/2025

Liên quan đến Bằng độc quyền sáng chế:

(11) Số bằng	(15) Ngày cấp	Năm yêu cầu duy trì hiệu lực	Hiệu lực được duy trì đến
19164	02/05/2018	8	02/05/2026

(73) Chủ văn bằng bảo hộ: JAHWA ELECTRONICS CO., LTD. (KR)
1217, Chungcheong-daero, Bugi-myeon, Cheongwon-gun, Chungcheongbuk-do, Republic of Korea

---

Thông báo số: 62329/TB-SHTT.$_{IP}$, ngày 21/05/2025 về việc ghi nhận yêu cầu duy trì hiệu lực Bằng độc quyền sáng chế

Số đơn yêu cầu: DT1-2025-04634 Ngày nộp: 28/03/2025

Liên quan đến Bằng độc quyền sáng chế:

(11) Số bằng	(15) Ngày cấp	Năm yêu cầu duy trì hiệu lực	Hiệu lực được duy trì đến
21057	02/05/2019	7	02/05/2026

(73) Chủ văn bằng bảo hộ: KOREA INSTITUTE OF FUSION ENERGY (KR)
169-148, Gwahak-ro, Yuseong-gu, Daejeon, 34133, Republic of Korea

---

Thông báo số: 62330/TB-SHTT.$_{IP}$, ngày 21/05/2025 về việc ghi nhận yêu cầu duy trì hiệu lực Bằng độc quyền sáng chế

Số đơn yêu cầu: DT1-2025-04635 Ngày nộp: 28/03/2025

Liên quan đến Bằng độc quyền sáng chế:

(11) Số bằng	(15) Ngày cấp	Năm yêu cầu duy trì hiệu lực	Hiệu lực được duy trì đến
28514	04/05/2021	5	04/05/2026

(73) Chủ văn bằng bảo hộ: LG DISPLAY CO., LTD. (KR)
LG Twin Towers, 128, Yeouidaero, Yeungdeungpo-gu, Seoul 07336, Korea

---

Thông báo số: 62331/TB-SHTT.$_{IP}$, ngày 21/05/2025 về việc ghi nhận yêu cầu duy trì hiệu lực Bằng độc quyền sáng chế

Số đơn yêu cầu: DT1-2025-04636 Ngày nộp: 28/03/2025

Liên quan đến Bằng độc quyền sáng chế:

(11) Số bằng	(15) Ngày cấp	Năm yêu cầu duy trì hiệu lực	Hiệu lực được duy trì đến
21076	07/05/2019	7	07/05/2026

(73) Chủ văn bằng bảo hộ: CHONG KUN DANG PHARMACEUTICAL CORP. (KR)
8, Chungjeong-ro, Seodaemun-gu, Seoul 120-756, Republic of Korea

---

Thông báo số: 62332/TB-SHTT.$_{IP}$, ngày 21/05/2025 về việc ghi nhận yêu cầu duy trì hiệu lực Bằng độc quyền sáng chế

Số đơn yêu cầu: DT1-2025-04637 Ngày nộp: 28/03/2025

Liên quan đến Bằng độc quyền sáng chế:

(11) Số bằng	(15) Ngày cấp	Năm yêu cầu duy trì hiệu lực	Hiệu lực được duy trì đến
40078	10/05/2024	2	10/05/2026

(73) Chủ văn bằng bảo hộ: SK MICROWORKS CO., LTD. (KR)
84 Jangan-ro 309beon-gil, Jangan-gu, Suwon-si, Gyeonggi-do 16336, Republic of Korea

---

Thông báo số: 62333/TB-SHTT.$_{IP}$, ngày 21/05/2025 về việc ghi nhận yêu cầu duy trì hiệu lực Bằng độc quyền sáng chế

Số đơn yêu cầu: DT1-2025-04638 Ngày nộp: 28/03/2025

Liên quan đến Bằng độc quyền sáng chế:

(11) Số bằng	(15) Ngày cấp	Năm yêu cầu duy trì hiệu lực	Hiệu lực được duy trì đến
14065	12/05/2015	11	12/05/2026

(73) Chủ văn bằng bảo hộ: JAHWA ELECTRONICS CO., LTD. (KR)
1217, Chungcheong-daero, Bugi-myeon, Cheongwon-gun, Chungcheongbuk-do, Republic of Korea

---

Thông báo số: 62334/TB-SHTT.$_{IP}$, ngày 21/05/2025 về việc ghi nhận yêu cầu duy trì hiệu lực Bằng độc quyền sáng chế

Số đơn yêu cầu: DT1-2025-04639 Ngày nộp: 28/03/2025

Liên quan đến Bằng độc quyền sáng chế:

(11) Số bằng	(15) Ngày cấp	Năm yêu cầu duy trì hiệu lực	Hiệu lực được duy trì đến
28591	12/05/2021	5	12/05/2026

(73) Chủ văn bằng bảo hộ: PARIS CROISSANT CO., LTD. (KR)
18, Sagimakgol-ro 31beon-gil Jungwon-gu, Seongnam-si Gyeonggi-do 462-807 (KR)

Thông báo số: 62335/TB-SHTT.$_{IP}$, ngày 21/05/2025 về việc ghi nhận yêu cầu duy trì hiệu lực Bằng độc quyền sáng chế

Số đơn yêu cầu: DT1-2025-04640 Ngày nộp: 28/03/2025

Liên quan đến Bằng độc quyền sáng chế:

(11) Số bằng	(15) Ngày cấp	Năm yêu cầu duy trì hiệu lực	Hiệu lực được duy trì đến
36134	22/05/2023	3	22/05/2026

(73) Chủ văn bằng bảo hộ: KOREA INSTITUTE OF INDUSTRIAL TECHNOLOGY (KR)
89, Yangdaegiro-gil, Ipjang-myeon, Seobuk-gu Cheonan-si, Chungcheongnam-do 31056

Thông báo số: 62336/TB-SHTT.$_{IP}$, ngày 21/05/2025 về việc ghi nhận yêu cầu duy trì hiệu lực Bằng độc quyền sáng chế

Số đơn yêu cầu: DT1-2025-04641 Ngày nộp: 28/03/2025

Liên quan đến Bằng độc quyền sáng chế:

(11) Số bằng	(15) Ngày cấp	Năm yêu cầu duy trì hiệu lực	Hiệu lực được duy trì đến
32364	23/05/2022	4	23/05/2026

(73) Chủ văn bằng bảo hộ: CHONG KUN DANG PHARMACEUTICAL CORP. (KR)
8, Chungjeong-ro, Seodaemun-gu, Seoul 03742, Republic of Korea

---

Thông báo số: 62337/TB-SHTT.$_{IP}$, ngày 21/05/2025 về việc ghi nhận yêu cầu duy trì hiệu lực Bằng độc quyền sáng chế

Số đơn yêu cầu: DT1-2025-04642 Ngày nộp: 28/03/2025

Liên quan đến Bằng độc quyền sáng chế:

(11) Số bằng	(15) Ngày cấp	Năm yêu cầu duy trì hiệu lực	Hiệu lực được duy trì đến
36143	23/05/2023	3	23/05/2026

(73) Chủ văn bằng bảo hộ: LG DISPLAY CO., LTD. (KR)
LG Twin Towers, 128, Yeouidaero, Yeungdeungpo-gu, Seoul 07336, Korea

---

Thông báo số: 62338/TB-SHTT.$_{IP}$, ngày 21/05/2025 về việc ghi nhận yêu cầu duy trì hiệu lực Bằng độc quyền sáng chế

Số đơn yêu cầu: DT1-2025-04643 Ngày nộp: 28/03/2025

Liên quan đến Bằng độc quyền sáng chế:

(11) Số bằng	(15) Ngày cấp	Năm yêu cầu duy trì hiệu lực	Hiệu lực được duy trì đến
24262	25/05/2020	6	25/05/2026

(73) Chủ văn bằng bảo hộ: AMOREPACIFIC CORPORATION (KR)
181, 2-ga Hangang-ro, Yongsan-gu, Seoul, 140-777, Republic of Korea

---

Thông báo số: 62339/TB-SHTT.$_{IP}$, ngày 21/05/2025 về việc ghi nhận yêu cầu duy trì hiệu lực Bằng độc quyền sáng chế

Số đơn yêu cầu: DT1-2025-04644 Ngày nộp: 28/03/2025

Liên quan đến Bằng độc quyền sáng chế:

(11) Số bằng	(15) Ngày cấp	Năm yêu cầu duy trì hiệu lực	Hiệu lực được duy trì đến
32405	25/05/2022	4	25/05/2026

(73) Chủ văn bằng bảo hộ: LG DISPLAY CO., LTD. (KR)
LG Twin Towers, 128, Yeouidaero, Yeungdeungpo-gu, Seoul 07336, Korea

---

Thông báo số: 62340/TB-SHTT.$_{IP}$, ngày 21/05/2025 về việc ghi nhận yêu cầu duy trì hiệu lực Bằng độc quyền sáng chế

Số đơn yêu cầu: DT1-2025-04645 Ngày nộp: 28/03/2025

Liên quan đến Bằng độc quyền sáng chế:

(11) Số bằng	(15) Ngày cấp	Năm yêu cầu duy trì hiệu lực	Hiệu lực được duy trì đến
40275	28/05/2024	2	28/05/2026

(73) Chủ văn bằng bảo hộ: CHONG KUN DANG PHARMACEUTICAL CORP. (KR)
8, Chungjeong-ro Seodaemun-gu Seoul 03742, Korea

Thông báo số: 62341/TB-SHTT.$_{IP}$, ngày 21/05/2025 về việc ghi nhận yêu cầu duy trì hiệu lực Bằng độc quyền sáng chế

Số đơn yêu cầu: DT1-2025-04646 Ngày nộp: 28/03/2025

Liên quan đến Bằng độc quyền sáng chế:

(11) Số bằng	(15) Ngày cấp	Năm yêu cầu duy trì hiệu lực	Hiệu lực được duy trì đến
32443	30/05/2022	4	30/05/2026

(73) Chủ văn bằng bảo hộ: CHONG KUN DANG PHARMACEUTICAL CORP. (KR)
8, Chungjeong-ro, Seodaemun-gu, Seoul 03742, Republic of Korea

---

Thông báo số: 62342/TB-SHTT.$_{IP}$, ngày 21/05/2025 về việc ghi nhận yêu cầu duy trì hiệu lực Bằng độc quyền sáng chế

Số đơn yêu cầu: DT1-2025-04647 Ngày nộp: 28/03/2025

Liên quan đến Bằng độc quyền sáng chế:

(11) Số bằng	(15) Ngày cấp	Năm yêu cầu duy trì hiệu lực	Hiệu lực được duy trì đến
19355	31/05/2018	8	31/05/2026

(73) Chủ văn bằng bảo hộ: AMOREPACIFIC CORPORATION (KR)
181, 2-ga, Hangang-ro, Yongsan-gu, Seoul, 140-777, Republic of Korea

---

Thông báo số: 62343/TB-SHTT.$_{IP}$, ngày 21/05/2025 về việc ghi nhận yêu cầu duy trì hiệu lực Bằng độc quyền sáng chế

Số đơn yêu cầu: DT1-2025-04648 Ngày nộp: 28/03/2025

Liên quan đến Bằng độc quyền sáng chế:

(11) Số bằng	(15) Ngày cấp	Năm yêu cầu duy trì hiệu lực	Hiệu lực được duy trì đến
32471	31/05/2022	4	31/05/2026

(73) Chủ văn bằng bảo hộ: CHONG KUN DANG PHARMACEUTICAL CORP. (KR)
8, Chungjeong-ro, Seodaemun-gu, Seoul 03742, Republic of Korea

---

Thông báo số: 62344/TB-SHTT.IP, ngày 21/05/2025 về việc ghi nhận yêu cầu duy trì hiệu lực Bằng độc quyền sáng chế

Số đơn yêu cầu: DT1-2025-04649 Ngày nộp: 28/03/2025

Liên quan đến Bằng độc quyền sáng chế:

(11) Số bằng	(15) Ngày cấp	Năm yêu cầu duy trì hiệu lực	Hiệu lực được duy trì đến
36263	01/06/2023	3	01/06/2026

(73) Chủ văn bằng bảo hộ: POSCO (KR)
(Goedong-dong) 6261, Donghaean-ro, Nam-gu, Pohang-si, Gyeongsangbuk-do 37859, Republic of Korea

---

Thông báo số: 62346/TB-SHTT.IP, ngày 21/05/2025 về việc ghi nhận yêu cầu duy trì hiệu lực Bằng độc quyền sáng chế

Số đơn yêu cầu: DT1-2025-04650 Ngày nộp: 28/03/2025

Liên quan đến Bằng độc quyền sáng chế:

(11) Số bằng	(15) Ngày cấp	Năm yêu cầu duy trì hiệu lực	Hiệu lực được duy trì đến
36316	06/06/2023	3	06/06/2026

(73) Chủ văn bằng bảo hộ: POSCO (KR)
(Goedong-dong) 6261, Donghaean-ro Nam-gu, Pohang-si Gyeongsangbuk-do 790-300, Republic of Korea

---

Thông báo số: 62347/TB-SHTT.IP, ngày 21/05/2025 về việc ghi nhận yêu cầu duy trì hiệu lực Bằng độc quyền sáng chế

Số đơn yêu cầu: DT1-2025-04651 Ngày nộp: 28/03/2025

Liên quan đến Bằng độc quyền sáng chế:

(11) Số bằng	(15) Ngày cấp	Năm yêu cầu duy trì hiệu lực	Hiệu lực được duy trì đến
32548	07/06/2022	4	07/06/2026

(73) Chủ văn bằng bảo hộ: KONKUK UNIVERSITY INDUSTRIAL COOPERATION CORP (KR)
Konkuk University, 120, Neungdong-ro Gwangjin-gu Seoul 05029 - Korea

---

Thông báo số: 62348/TB-SHTT.$_{IP}$, ngày 21/05/2025 về việc ghi nhận yêu cầu duy trì hiệu lực Bằng độc quyền sáng chế

Số đơn yêu cầu: DT1-2025-04652 Ngày nộp: 28/03/2025

Liên quan đến Bằng độc quyền sáng chế:

(11) Số bằng	(15) Ngày cấp	Năm yêu cầu duy trì hiệu lực	Hiệu lực được duy trì đến
40387	07/06/2024	2	07/06/2026

(73) Chủ văn bằng bảo hộ: KT&G CORPORATION (KR)
71, Beotkkot-gil, Daedeok-gu, Daejeon 34337, Republic of Korea

---

Thông báo số: 62349/TB-SHTT.$_{IP}$, ngày 21/05/2025 về việc ghi nhận yêu cầu duy trì hiệu lực Bằng độc quyền sáng chế

Số đơn yêu cầu: DT1-2025-04653 Ngày nộp: 28/03/2025

Liên quan đến Bằng độc quyền sáng chế:

(11) Số bằng	(15) Ngày cấp	Năm yêu cầu duy trì hiệu lực	Hiệu lực được duy trì đến
40391	07/06/2024	2	07/06/2026

(73) Chủ văn bằng bảo hộ: KT&G CORPORATION (KR) (KR)
71, Beotkkot-gil, Daedeok-gu, Daejeon 34337, Republic of Korea

---

Thông báo số: 62350/TB-SHTT.$_{IP}$, ngày 21/05/2025 về việc ghi nhận yêu cầu duy trì hiệu lực Bằng độc quyền sáng chế

Số đơn yêu cầu: DT1-2025-04654 Ngày nộp: 28/03/2025

Liên quan đến Bằng độc quyền sáng chế:

(11) Số bằng	(15) Ngày cấp	Năm yêu cầu duy trì hiệu lực	Hiệu lực được duy trì đến
14171	08/06/2015	11	08/06/2026

(73) Chủ văn bằng bảo hộ: CJ WELLCARE CORPORATION (KR)
Grand Central B, 14, Sejong-daero, Jung-gu, Seoul, Republic of Korea

---

Thông báo số: 62351/TB-SHTT.IP, ngày 21/05/2025 về việc ghi nhận yêu cầu duy trì hiệu lực Bằng độc quyền sáng chế

Số đơn yêu cầu: DT1-2025-04655 Ngày nộp: 28/03/2025

Liên quan đến Bằng độc quyền sáng chế:

(11) Số bằng	(15) Ngày cấp	Năm yêu cầu duy trì hiệu lực	Hiệu lực được duy trì đến
21306	10/06/2019	7	10/06/2026

(73) Chủ văn bằng bảo hộ: JAHWA ELECTRONICS CO., LTD. (KR)
1217, Chungcheong-daero, Bugi-myeon, Cheongwon-gun, Chungcheongbuk-do 363-922, Republic of Korea

---

Thông báo số: 62352/TB-SHTT.IP, ngày 21/05/2025 về việc ghi nhận yêu cầu duy trì hiệu lực Bằng độc quyền sáng chế

Số đơn yêu cầu: DT1-2025-04656 Ngày nộp: 28/03/2025

Liên quan đến Bằng độc quyền sáng chế:

(11) Số bằng	(15) Ngày cấp	Năm yêu cầu duy trì hiệu lực	Hiệu lực được duy trì đến
32629	14/06/2022	4	14/06/2026

(73) Chủ văn bằng bảo hộ: CJ LOGISTICS CORPORATION (KR)
(Seosomun-dong), 53, Sejong-daero 9-gil, Jung-gu, Seoul 04513, Republic of Korea

---

Thông báo số: 62353/TB-SHTT.$_{IP}$, ngày 21/05/2025 về việc ghi nhận yêu cầu duy trì hiệu lực Bằng độc quyền sáng chế

Số đơn yêu cầu: DT1-2025-04657 Ngày nộp: 28/03/2025

Liên quan đến Bằng độc quyền sáng chế:

(11) Số bằng	(15) Ngày cấp	Năm yêu cầu duy trì hiệu lực	Hiệu lực được duy trì đến
40454	14/06/2024	2	14/06/2026

(73) Chủ văn bằng bảo hộ: KT & G CORPORATION (KR)
71, Beotkkot-gil, Daedeok-gu, Daejeon 34337, Republic of Korea

---

Thông báo số: 62354/TB-SHTT.$_{IP}$, ngày 21/05/2025 về việc ghi nhận yêu cầu duy trì hiệu lực Bằng độc quyền sáng chế

Số đơn yêu cầu: DT1-2025-04658 Ngày nộp: 28/03/2025

Liên quan đến Bằng độc quyền sáng chế:

(11) Số bằng	(15) Ngày cấp	Năm yêu cầu duy trì hiệu lực	Hiệu lực được duy trì đến
40462	14/06/2024	2	14/06/2026

(73) Chủ văn bằng bảo hộ: KT & G CORPORATION (KR)
71, Beotkkot-gil, Daedeok-gu, Daejeon 34337, Republic of Korea

---

Thông báo số: 62355/TB-SHTT.$_{IP}$, ngày 21/05/2025 về việc ghi nhận yêu cầu duy trì hiệu lực Bằng độc quyền sáng chế

Số đơn yêu cầu: DT1-2025-04659 Ngày nộp: 28/03/2025

Liên quan đến Bằng độc quyền sáng chế:

(11) Số bằng	(15) Ngày cấp	Năm yêu cầu duy trì hiệu lực	Hiệu lực được duy trì đến
24640	17/06/2020	6	17/06/2026

(73) Chủ văn bằng bảo hộ: JW PHARMACEUTICAL CORPORATION (KR)
2477, Nambusunhwan-ro, Seocho-gu, Seoul 137-864, Republic of Korea

---

Thông báo số: 62356/TB-SHTT.$_{IP}$, ngày 21/05/2025 về việc ghi nhận yêu cầu duy trì hiệu lực Bằng độc quyền sáng chế

Số đơn yêu cầu: DT1-2025-04660 Ngày nộp: 28/03/2025

Liên quan đến Bằng độc quyền sáng chế:

(11) Số bằng	(15) Ngày cấp	Năm yêu cầu duy trì hiệu lực	Hiệu lực được duy trì đến
32801	28/06/2022	4	28/06/2026

(73) Chủ văn bằng bảo hộ: POSCO (KR)
(Goedong-dong) 6261, Donghaean-ro, Nam-gu Pohang-si, Gyeongsangbuk-do 37859, Republic of Korea

---

Thông báo số: 62357/TB-SHTT.$_{IP}$, ngày 21/05/2025 về việc ghi nhận yêu cầu duy trì hiệu lực Bằng độc quyền sáng chế

Số đơn yêu cầu: DT1-2025-04662 Ngày nộp: 28/03/2025

Liên quan đến Bằng độc quyền sáng chế:

(11) Số bằng	(15) Ngày cấp	Năm yêu cầu duy trì hiệu lực	Hiệu lực được duy trì đến
34021	12/10/2022	3	12/10/2025

(73) Chủ văn bằng bảo hộ: SEAFARM PRODUCTS AS (NO)
Krekane 12, N-5725 Vaksdal, Norway

Thông báo số: 62358/TB-SHTT.$_{IP}$, ngày 21/05/2025 về việc ghi nhận yêu cầu duy trì hiệu lực Bằng độc quyền sáng chế

Số đơn yêu cầu: DT1-2025-04663 Ngày nộp: 28/03/2025

Liên quan đến Bằng độc quyền sáng chế:

(11) Số bằng	(15) Ngày cấp	Năm yêu cầu duy trì hiệu lực	Hiệu lực được duy trì đến
20920	09/04/2019	7	09/04/2026

(73) Chủ văn bằng bảo hộ: KONINKLIJKE PHILIPS N.V. (NL)
High Tech Campus 5 NL-5656 AE Eindhoven Netherlands

Thông báo số: 62359/TB-SHTT.$_{IP}$, ngày 21/05/2025 về việc ghi nhận yêu cầu duy trì hiệu lực Bằng độc quyền sáng chế

Số đơn yêu cầu: DT1-2025-04664 Ngày nộp: 28/03/2025

Liên quan đến Bằng độc quyền sáng chế:

(11) Số bằng	(15) Ngày cấp	Năm yêu cầu duy trì hiệu lực	Hiệu lực được duy trì đến
19224	10/05/2018	8	10/05/2026

(73) Chủ văn bằng bảo hộ: DX TECH PTY LTD (AU)
Of 34 Spring Street Prahran, VIC 3181, Australia

Thông báo số: 62360/TB-SHTT.$_{IP}$, ngày 21/05/2025 về việc ghi nhận yêu cầu duy trì hiệu lực Bằng độc quyền sáng chế

Số đơn yêu cầu: DT1-2025-04665 Ngày nộp: 28/03/2025

Liên quan đến Bằng độc quyền sáng chế:

(11) Số bằng	(15) Ngày cấp	Năm yêu cầu duy trì hiệu lực	Hiệu lực được duy trì đến
36462	20/06/2023	3	20/06/2026

(73) Chủ văn bằng bảo hộ: KBOR CO., LTD (KR)
821Ho, 235, Daeyeong-ro, Jung-gu, Busan, Republic of Korea

Thông báo số: 62361/TB-SHTT.$_{IP}$, ngày 21/05/2025 về việc ghi nhận yêu cầu duy trì hiệu lực Bằng độc quyền sáng chế

Số đơn yêu cầu: DT1-2025-04666 Ngày nộp: 28/03/2025

Liên quan đến Bằng độc quyền sáng chế:

(11) Số bằng	(15) Ngày cấp	Năm yêu cầu duy trì hiệu lực	Hiệu lực được duy trì đến
28309	09/04/2021	5	09/04/2026

(73) Chủ văn bằng bảo hộ: MIDEA GROUP CO., LTD. (CN)
B26-28F, Midea Headquarter Building, No. 6 Midea Avenue, Beijiao, Shunde, Foshan, Guangdong 528311, China
GD MIDEA ENVIRONMENT APPLIANCES MFG CO., LTD. (CN)
No. 28 East District Hesui Industrial Park, Dongfu Road, Dongfeng, Zhongshan, Guangdong 528425, China

---

Thông báo số: 62362/TB-SHTT.$_{IP}$, ngày 21/05/2025 về việc ghi nhận yêu cầu duy trì hiệu lực Bằng độc quyền sáng chế

Số đơn yêu cầu: DT1-2025-04667 Ngày nộp: 28/03/2025

Liên quan đến Bằng độc quyền sáng chế:

(11) Số bằng	(15) Ngày cấp	Năm yêu cầu duy trì hiệu lực	Hiệu lực được duy trì đến
39878	22/04/2024	2	22/04/2026

(73) Chủ văn bằng bảo hộ: CHENGUANG BIOTECH GROUP CO., LTD. (CN)
No.1 Chenguang Road, Quzhou County Handan, Hebei 057250, CN

Thông báo số: 62363/TB-SHTT.$_{IP}$, ngày 21/05/2025 về việc ghi nhận yêu cầu duy trì hiệu lực Bằng độc quyền sáng chế

Số đơn yêu cầu: DT1-2025-04668 Ngày nộp: 28/03/2025

Liên quan đến Bằng độc quyền sáng chế:

(11) Số bằng	(15) Ngày cấp	Năm yêu cầu duy trì hiệu lực	Hiệu lực được duy trì đến
39838	16/04/2024	2	16/04/2026

(73) Chủ văn bằng bảo hộ: GUANGDONG MEIZHI COMPRESSOR CO., LTD. (CN)
Shunfengshan Industrial Development Zone, Shunde
Foshan, Guangdong 528333, China

Thông báo số: 62364/TB-SHTT.IP, ngày 21/05/2025 về việc ghi nhận yêu cầu duy trì hiệu lực Bằng độc quyền sáng chế

Số đơn yêu cầu: DT1-2025-04669 Ngày nộp: 28/03/2025

Liên quan đến Bằng độc quyền sáng chế:

(11) Số bằng	(15) Ngày cấp	Năm yêu cầu duy trì hiệu lực	Hiệu lực được duy trì đến
35710	11/04/2023	3	11/04/2026

(73) Chủ văn bằng bảo hộ: SATAKE CORPORATION (JP)
7-2, Sotokanda 4-chome, Chiyoda-ku, Tokyo, 101-0021
Japan

Thông báo số: 62365/TB-SHTT.IP, ngày 21/05/2025 về việc ghi nhận yêu cầu duy trì hiệu lực Bằng độc quyền sáng chế

Số đơn yêu cầu: DT1-2025-04672 Ngày nộp: 28/03/2025

Liên quan đến Bằng độc quyền sáng chế:

(11) Số bằng	(15) Ngày cấp	Năm yêu cầu duy trì hiệu lực	Hiệu lực được duy trì đến
32602	10/06/2022	4	10/06/2026

(73) Chủ văn bằng bảo hộ: THAI UNION GROUP PUBLIC COMPANY LIMITED (TH)
72/1 Moo 7, Sethakit 1 Road, Tambon Tarsrai, Amphur Muang Samutsakorn, Samutsakorn, 74000, Thailand

---

Thông báo số: 62366/TB-SHTT.IP, ngày 21/05/2025 về việc ghi nhận yêu cầu duy trì hiệu lực Bằng độc quyền sáng chế

Số đơn yêu cầu: DT1-2025-04673 Ngày nộp: 28/03/2025

Liên quan đến Bằng độc quyền sáng chế:

(11) Số bằng	(15) Ngày cấp	Năm yêu cầu duy trì hiệu lực	Hiệu lực được duy trì đến
15253	08/03/2016	10	08/03/2026

(73) Chủ văn bằng bảo hộ: CARBONEX, SOCIÉTÉ À RESPONSABILITÉ LIMITÉE (FR)
Lieu-dit Cordelon, F-10250 Gye-sur-Seine, France

Thông báo số: 62367/TB-SHTT.IP, ngày 21/05/2025 về việc ghi nhận yêu cầu duy trì hiệu lực Bằng độc quyền sáng chế

Số đơn yêu cầu: DT1-2025-04675 Ngày nộp: 28/03/2025

Liên quan đến Bằng độc quyền sáng chế:

(11) Số bằng	(15) Ngày cấp	Năm yêu cầu duy trì hiệu lực	Hiệu lực được duy trì đến
35854	24/04/2023	3	24/04/2026

(73) Chủ văn bằng bảo hộ: JFE STEEL CORPORATION (JP)
2-3, Uchisaiwai-cho 2-chome, Chiyoda-ku, Tokyo, 1000011 Japan
TRƯỜNG ĐẠI HỌC BÁCH KHOA, ĐẠI HỌC QUỐC GIA THÀNH PHỐ HỒ CHÍ MINH (VN)
268 đường Lý Thường Kiệt, phường 14, quận 10, thành phố Hồ Chí Minh

---

Thông báo số: 62368/TB-SHTT.IP, ngày 21/05/2025 về việc ghi nhận yêu cầu duy trì hiệu lực Bằng độc quyền sáng chế

Số đơn yêu cầu: DT1-2025-04676 Ngày nộp: 28/03/2025

Liên quan đến Bằng độc quyền sáng chế:

(11) Số bằng	(15) Ngày cấp	Năm yêu cầu duy trì hiệu lực	Hiệu lực được duy trì đến
18963	04/04/2018	8	04/04/2026

(73) Chủ văn bằng bảo hộ: GREE ELECTRIC APPLIANCES, INC. OF ZHUHAI (CN)
No.6 Qianshan Jinji West Road, Zhuhai, Guangdong, 519070, China

---

Thông báo số: 62369/TB-SHTT.IP, ngày 21/05/2025 về việc ghi nhận yêu cầu duy trì hiệu lực Bằng độc quyền sáng chế

Số đơn yêu cầu: DT1-2025-04677 Ngày nộp: 28/03/2025

Liên quan đến Bằng độc quyền sáng chế:

(11) Số bằng	(15) Ngày cấp	Năm yêu cầu duy trì hiệu lực	Hiệu lực được duy trì đến
23788	21/04/2020	6	21/04/2026

(73) Chủ văn bằng bảo hộ: GREE ELECTRIC APPLIANCES, INC. OF ZHUHAI (CN)
Qianshan Jinji West Road, Zhuhai City, Guangdong 519070, China

---

Thông báo số: 62370/TB-SHTT.IP, ngày 21/05/2025 về việc ghi nhận yêu cầu duy trì hiệu lực Bằng độc quyền sáng chế

Số đơn yêu cầu: DT1-2025-04678 Ngày nộp: 28/03/2025

Liên quan đến Bằng độc quyền sáng chế:

(11) Số bằng	(15) Ngày cấp	Năm yêu cầu duy trì hiệu lực	Hiệu lực được duy trì đến
9246	27/04/2011	15	27/04/2026

(73) Chủ văn bằng bảo hộ: GREE ELECTRIC APPLIANCES INC. OF ZHUHAI (CN)
No.6 Jinji Road (West), Qianshan, Zhuhai City, Guandong Prov. China 519070

Thông báo số: 62371/TB-SHTT.$_{IP}$, ngày 21/05/2025 về việc ghi nhận yêu cầu duy trì hiệu lực Bằng độc quyền sáng chế

Số đơn yêu cầu: DT1-2025-04680 Ngày nộp: 28/03/2025

Liên quan đến Bằng độc quyền sáng chế:

(11) Số bằng	(15) Ngày cấp	Năm yêu cầu duy trì hiệu lực	Hiệu lực được duy trì đến
40551	24/06/2024	2	24/06/2026

(73) Chủ văn bằng bảo hộ: KIM, KI KYUNG (KR)
(Seoku-dong Lotte Castle Apt) 149-2902, 231, Dongtanbanseok-ro Hwaseong-Si Gyeonggi-do 18447, Republic of Korea
MUGUNGHWA DONGSAN (KR)
205, Maeyeong-ro, Yeongtong-du, Suwon-si, Gyeonggi-do 16523, Republic of Korea

---

Thông báo số: 62372/TB-SHTT.$_{IP}$, ngày 21/05/2025 về việc ghi nhận yêu cầu duy trì hiệu lực Bằng độc quyền sáng chế

Số đơn yêu cầu: DT1-2025-04683 Ngày nộp: 31/03/2025

Liên quan đến Bằng độc quyền sáng chế:

(11) Số bằng	(15) Ngày cấp	Năm yêu cầu duy trì hiệu lực	Hiệu lực được duy trì đến
39423	14/03/2024	2	14/03/2026

(73) Chủ văn bằng bảo hộ: LECTRA (FR)
16/18 rue Chalgrin 75016 PARIS, FRANCE

Thông báo số: 62373/TB-SHTT.$_{IP}$, ngày 21/05/2025 về việc ghi nhận yêu cầu duy trì hiệu lực Bằng độc quyền sáng chế

Số đơn yêu cầu: DT1-2025-04684 Ngày nộp: 31/03/2025

Liên quan đến Bằng độc quyền sáng chế:

(11) Số bằng	(15) Ngày cấp	Năm yêu cầu duy trì hiệu lực	Hiệu lực được duy trì đến
10221	18/04/2012	14	18/04/2026

(73) Chủ văn bằng bảo hộ: TA-XAN AG (DE)
Adolfsallee 21, 65185 Wiesbaden, Germany

Thông báo số: 62374/TB-SHTT.IP, ngày 21/05/2025 về việc ghi nhận yêu cầu duy trì hiệu lực Bằng độc quyền sáng chế

Số đơn yêu cầu: DT1-2025-04685 Ngày nộp: 31/03/2025

Liên quan đến Bằng độc quyền sáng chế:

(11) Số bằng	(15) Ngày cấp	Năm yêu cầu duy trì hiệu lực	Hiệu lực được duy trì đến
40354	04/06/2024	2	04/06/2026

(73) Chủ văn bằng bảo hộ: HONDA MOTOR CO., LTD. (JP)
1-1, Minami-Aoyama 2-chome, Minato-ku, Tokyo 107-8556, Japan

Thông báo số: 62375/TB-SHTT.IP, ngày 21/05/2025 về việc ghi nhận yêu cầu duy trì hiệu lực Bằng độc quyền sáng chế

Số đơn yêu cầu: DT1-2025-04686 Ngày nộp: 31/03/2025

Liên quan đến Bằng độc quyền sáng chế:

(11) Số bằng	(15) Ngày cấp	Năm yêu cầu duy trì hiệu lực	Hiệu lực được duy trì đến
40493	17/06/2024	2	17/06/2026

(73) Chủ văn bằng bảo hộ: HONDA MOTOR CO., LTD. (JP)
1-1, Minami-Aoyama 2-chome, Minato-ku, Tokyo 1078556, Japan

Thông báo số: 62376/TB-SHTT.IP, ngày 21/05/2025 về việc ghi nhận yêu cầu duy trì hiệu lực Bằng độc quyền sáng chế

Số đơn yêu cầu: DT1-2025-04687 Ngày nộp: 31/03/2025

Liên quan đến Bằng độc quyền sáng chế:

(11) Số bằng	(15) Ngày cấp	Năm yêu cầu duy trì hiệu lực	Hiệu lực được duy trì đến
14105	26/05/2015	11	26/05/2026

(73) Chủ văn bằng bảo hộ: HAMAMATSU GASKET CORPORATION (JP)
5042-1772, Hirakuchi, Hamakita-ku, Hamamatsu-shi, Shizuoka 4340041 JAPAN

Thông báo số: 62377/TB-SHTT.$_{IP}$, ngày 21/05/2025 về việc ghi nhận yêu cầu duy trì hiệu lực Bằng độc quyền sáng chế

Số đơn yêu cầu: DT1-2025-04688 Ngày nộp: 31/03/2025

Liên quan đến Bằng độc quyền sáng chế:

(11) Số bằng	(15) Ngày cấp	Năm yêu cầu duy trì hiệu lực	Hiệu lực được duy trì đến
40489	17/06/2024	2	17/06/2026

(73) Chủ văn bằng bảo hộ: HONDA MOTOR CO., LTD. (JP)
1-1, Minami-Aoyama 2-chome, Minato-ku, Tokyo 1078556, Japan

Thông báo số: 62378/TB-SHTT.$_{IP}$, ngày 21/05/2025 về việc ghi nhận yêu cầu duy trì hiệu lực Bằng độc quyền sáng chế

Số đơn yêu cầu: DT1-2025-04689 Ngày nộp: 31/03/2025

Liên quan đến Bằng độc quyền sáng chế:

(11) Số bằng	(15) Ngày cấp	Năm yêu cầu duy trì hiệu lực	Hiệu lực được duy trì đến
40413	10/06/2024	2	10/06/2026

(73) Chủ văn bằng bảo hộ: HONDA MOTOR CO., LTD. (JP)
1-1, Minami-Aoyama 2-chome, Minato-ku, Tokyo 1078556, Japan

Thông báo số: 62379/TB-SHTT.IP, ngày 21/05/2025 về việc ghi nhận yêu cầu duy trì hiệu lực Bằng độc quyền sáng chế

Số đơn yêu cầu: DT1-2025-04690 Ngày nộp: 31/03/2025

Liên quan đến Bằng độc quyền sáng chế:

(11) Số bằng	(15) Ngày cấp	Năm yêu cầu duy trì hiệu lực	Hiệu lực được duy trì đến
39754	09/04/2024	2	09/04/2026

(73) Chủ văn bằng bảo hộ: MHBT CO., LTD. (TW)
No.45, Dougong 2nd Rd., Douliou City, Yunlin County, Taiwan

Thông báo số: 62380/TB-SHTT.IP, ngày 21/05/2025 về việc ghi nhận yêu cầu duy trì hiệu lực Bằng độc quyền sáng chế

Số đơn yêu cầu: DT1-2025-04691 Ngày nộp: 31/03/2025

Liên quan đến Bằng độc quyền sáng chế:

(11) Số bằng	(15) Ngày cấp	Năm yêu cầu duy trì hiệu lực	Hiệu lực được duy trì đến
28492	27/04/2021	5	27/04/2026

(73) Chủ văn bằng bảo hộ: TR BELTRACK CO., LTD. (KR)
43, Daehwa-ro 106 Beon-gil Daedeok-gu, Daejeon, Republic of Korea

---

Thông báo số: 62381/TB-SHTT.IP, ngày 21/05/2025 về việc ghi nhận yêu cầu duy trì hiệu lực Bằng độc quyền sáng chế

Số đơn yêu cầu: DT1-2025-04692 Ngày nộp: 31/03/2025

Liên quan đến Bằng độc quyền sáng chế:

(11) Số bằng	(15) Ngày cấp	Năm yêu cầu duy trì hiệu lực	Hiệu lực được duy trì đến
35629	04/04/2023	3	04/04/2026

(73) Chủ văn bằng bảo hộ: LG HOUSEHOLD & HEALTH CARE LTD. (KR)
58, Saemunan-ro, Jongno-gu, Seoul 03184, Republic of Korea

Thông báo số: 62382/TB-SHTT.$_{IP}$, ngày 21/05/2025 về việc ghi nhận yêu cầu duy trì hiệu lực Bằng độc quyền sáng chế

Số đơn yêu cầu: DT1-2025-04693 Ngày nộp: 31/03/2025

Liên quan đến Bằng độc quyền sáng chế:

(11) Số bằng	(15) Ngày cấp	Năm yêu cầu duy trì hiệu lực	Hiệu lực được duy trì đến
28987	21/06/2021	5	21/06/2026

(73) Chủ văn bằng bảo hộ: DELFORTGROUP AG (AT)
Fabrikstrasse 20, 4050 Traun, Austria

Thông báo số: 62383/TB-SHTT.$_{IP}$, ngày 21/05/2025 về việc ghi nhận yêu cầu duy trì hiệu lực Bằng độc quyền sáng chế

Số đơn yêu cầu: DT1-2025-04694 Ngày nộp: 31/03/2025

Liên quan đến Bằng độc quyền sáng chế:

(11) Số bằng	(15) Ngày cấp	Năm yêu cầu duy trì hiệu lực	Hiệu lực được duy trì đến
28423	20/04/2021	5	20/04/2026

(73) Chủ văn bằng bảo hộ: CHINA PETROCHEMICAL CORPORATION (CN)
22A Chaoyangmenbei Street Chaoyang District Beijing 100728, China

---

Thông báo số: 62384/TB-SHTT.$_{IP}$, ngày 21/05/2025 về việc ghi nhận yêu cầu duy trì hiệu lực Bằng độc quyền sáng chế

Số đơn yêu cầu: DT1-2025-04695 Ngày nộp: 31/03/2025

Liên quan đến Bằng độc quyền sáng chế:

(11) Số bằng	(15) Ngày cấp	Năm yêu cầu duy trì hiệu lực	Hiệu lực được duy trì đến
40090	10/05/2024	2	10/05/2026

(73) Chủ văn bằng bảo hộ: HSIN HE HSIN CO., LTD. (TW)
No. 119, Zhongzheng Rd., Central Dist., Taichung City 40045, Taiwan

---

Thông báo số: 62385/TB-SHTT.$_{IP}$, ngày 21/05/2025 về việc ghi nhận yêu cầu duy trì hiệu lực Bằng độc quyền sáng chế

Số đơn yêu cầu: DT1-2025-04696 Ngày nộp: 31/03/2025

Liên quan đến Bằng độc quyền sáng chế:

(11) Số bằng	(15) Ngày cấp	Năm yêu cầu duy trì hiệu lực	Hiệu lực được duy trì đến
23850	24/04/2020	6	24/04/2026

(73) Chủ văn bằng bảo hộ: NORSTAR COMPOSITE CO., LTD. (KR)
688(Yeouido-dong, Shinhan Bank) 25, Gukjegeumyung-ro 8-gil, Yeongdeungpo-gu Seoul 150-736, Republic of Korea

---

Thông báo số: 62386/TB-SHTT.$_{IP}$, ngày 21/05/2025 về việc ghi nhận yêu cầu duy trì hiệu lực Bằng độc quyền sáng chế

Số đơn yêu cầu: DT1-2025-04697 Ngày nộp: 31/03/2025

Liên quan đến Bằng độc quyền sáng chế:

(11) Số bằng	(15) Ngày cấp	Năm yêu cầu duy trì hiệu lực	Hiệu lực được duy trì đến
20899	02/04/2019	7	02/04/2026

(73) Chủ văn bằng bảo hộ: POLYPLASTICS CO., LTD. (JP)
2-18-1, Konan, Minato-ku, Tokyo 108-8280 Japan

Thông báo số: 62387/TB-SHTT.IP, ngày 21/05/2025 về việc ghi nhận yêu cầu duy trì hiệu lực Bằng độc quyền sáng chế

Số đơn yêu cầu: DT1-2025-04699 Ngày nộp: 31/03/2025

Liên quan đến Bằng độc quyền sáng chế:

(11) Số bằng	(15) Ngày cấp	Năm yêu cầu duy trì hiệu lực	Hiệu lực được duy trì đến
28216	01/04/2021	5	01/04/2026

(73) Chủ văn bằng bảo hộ: BOEHRINGER INGELHEIM VETMEDICA GMBH (DE)
Binger Strasse 173, 55216 Ingelheim am Rhein, Germany

Thông báo số: 62391/TB-SHTT.IP, ngày 21/05/2025 về việc ghi nhận yêu cầu duy trì hiệu lực Bằng độc quyền sáng chế

Số đơn yêu cầu: DT1-2025-05056 Ngày nộp: 09/04/2025

Liên quan đến Bằng độc quyền sáng chế:

(11) Số bằng	(15) Ngày cấp	Năm yêu cầu duy trì hiệu lực	Hiệu lực được duy trì đến
19367	31/05/2018	8	31/05/2026

(73) Chủ văn bằng bảo hộ: QUALCOMM INCORPORATED (US)
Attn: International IP Administration, 5775 Morehouse Drive, San Diego, California 92121, United States of America

---

Thông báo số: 62392/TB-SHTT.IP, ngày 21/05/2025 về việc ghi nhận yêu cầu duy trì hiệu lực Bằng độc quyền sáng chế

Số đơn yêu cầu: DT1-2025-05057 Ngày nộp: 09/04/2025

Liên quan đến Bằng độc quyền sáng chế:

(11) Số bằng	(15) Ngày cấp	Năm yêu cầu duy trì hiệu lực	Hiệu lực được duy trì đến
36218	30/05/2023	3	30/05/2026

(73) Chủ văn bằng bảo hộ: CORNING INCORPORATED (US)
1 Riverfront Plaza, Corning, New York 14831, United States of America

---

Thông báo số: 62393/TB-SHTT.$_{IP}$, ngày 21/05/2025 về việc ghi nhận yêu cầu duy trì hiệu lực Bằng độc quyền sáng chế

Số đơn yêu cầu: DT1-2025-05058 Ngày nộp: 09/04/2025

Liên quan đến Bằng độc quyền sáng chế:

(11) Số bằng	(15) Ngày cấp	Năm yêu cầu duy trì hiệu lực	Hiệu lực được duy trì đến
9319	30/05/2011	15	30/05/2026

(73) Chủ văn bằng bảo hộ: QUALCOMM INCORPORATED (US)
5775 Morehouse Drive, San Diego, California 92121-1714, United States of America

---

Thông báo số: 62394/TB-SHTT.$_{IP}$, ngày 21/05/2025 về việc ghi nhận yêu cầu duy trì hiệu lực Bằng độc quyền sáng chế

Số đơn yêu cầu: DT1-2025-05059 Ngày nộp: 09/04/2025

Liên quan đến Bằng độc quyền sáng chế:

(11) Số bằng	(15) Ngày cấp	Năm yêu cầu duy trì hiệu lực	Hiệu lực được duy trì đến
9321	30/05/2011	15	30/05/2026

(73) Chủ văn bằng bảo hộ: QUALCOMM INCORPORATED (US)
5775 Morehouse Drive, San Diego, California 92121-1714, United States of America

---

Thông báo số: 62395/TB-SHTT.$_{IP}$, ngày 21/05/2025 về việc ghi nhận yêu cầu duy trì hiệu lực Bằng độc quyền sáng chế

Số đơn yêu cầu: DT1-2025-05060 Ngày nộp: 09/04/2025

Liên quan đến Bằng độc quyền sáng chế:

(11) Số bằng	(15) Ngày cấp	Năm yêu cầu duy trì hiệu lực	Hiệu lực được duy trì đến
28787	01/06/2021	5	01/06/2026

(73) Chủ văn bằng bảo hộ: MORGAN TECNICA S.P.A. (IT)
Via San Pancrazio, 11/b 25030 Adro, Italy

Thông báo số: 62396/TB-SHTT.$_{IP}$, ngày 21/05/2025 về việc ghi nhận yêu cầu duy trì hiệu lực Bằng độc quyền sáng chế

Số đơn yêu cầu: DT1-2025-05061 Ngày nộp: 09/04/2025

Liên quan đến Bằng độc quyền sáng chế:

(11) Số bằng	(15) Ngày cấp	Năm yêu cầu duy trì hiệu lực	Hiệu lực được duy trì đến
28788	01/06/2021	5	01/06/2026

(73) Chủ văn bằng bảo hộ: QUALCOMM INCORPORATED (US)
Attn: International IP Administration, 5775 Morehouse Drive, San Diego, California 92121, United States of America

---

Thông báo số: 62397/TB-SHTT.$_{IP}$, ngày 21/05/2025 về việc ghi nhận yêu cầu duy trì hiệu lực Bằng độc quyền sáng chế

Số đơn yêu cầu: DT1-2025-05062 Ngày nộp: 09/04/2025

Liên quan đến Bằng độc quyền sáng chế:

(11) Số bằng	(15) Ngày cấp	Năm yêu cầu duy trì hiệu lực	Hiệu lực được duy trì đến
11452	03/06/2013	13	03/06/2026

(73) Chủ văn bằng bảo hộ: QUALCOMM INCORPORATED (US)
5775 Morehouse Drive, San Diego, California 92121, United States of America

---

Thông báo số: 62398/TB-SHTT.$_{IP}$, ngày 21/05/2025 về việc ghi nhận yêu cầu duy trì hiệu lực Bằng độc quyền sáng chế

Số đơn yêu cầu: DT1-2025-05063 Ngày nộp: 09/04/2025

Liên quan đến Bằng độc quyền sáng chế:

(11) Số bằng	(15) Ngày cấp	Năm yêu cầu duy trì hiệu lực	Hiệu lực được duy trì đến
24484	10/06/2020	6	10/06/2026

(73) Chủ văn bằng bảo hộ: QUALCOMM INCORPORATED (US)
Attn: International IP Administration, 5775 Morehouse Drive, San Diego, California 92121, United States of America

---

Thông báo số: 62399/TB-SHTT.$_{IP}$, ngày 21/05/2025 về việc ghi nhận yêu cầu duy trì hiệu lực Bằng độc quyền sáng chế

Số đơn yêu cầu: DT1-2025-05064 Ngày nộp: 09/04/2025

Liên quan đến Bằng độc quyền sáng chế:

(11) Số bằng	(15) Ngày cấp	Năm yêu cầu duy trì hiệu lực	Hiệu lực được duy trì đến
24501	10/06/2020	6	10/06/2026

(73) Chủ văn bằng bảo hộ: CABOT CORPORATION (US)
Two Seaport Lane, Suite 1300, Boston, MA 02210, United States of America

---

Thông báo số: 62400/TB-SHTT.$_{IP}$, ngày 21/05/2025 về việc ghi nhận yêu cầu duy trì hiệu lực Bằng độc quyền sáng chế

Số đơn yêu cầu: DT1-2025-05065 Ngày nộp: 09/04/2025

Liên quan đến Bằng độc quyền sáng chế:

(11) Số bằng	(15) Ngày cấp	Năm yêu cầu duy trì hiệu lực	Hiệu lực được duy trì đến
32600	10/06/2022	4	10/06/2026

(73) Chủ văn bằng bảo hộ: QUALCOMM INCORPORATED (US)
Attn: International IP Administration, 5775 Morehouse Drive, San Diego, CA 92121-1714, United States of America

---

Thông báo số: 62401/TB-SHTT.$_{IP}$, ngày 21/05/2025 về việc ghi nhận yêu cầu duy trì hiệu lực Bằng độc quyền sáng chế

Số đơn yêu cầu: DT1-2025-05066 Ngày nộp: 09/04/2025

Liên quan đến Bằng độc quyền sáng chế:

(11) Số bằng	(15) Ngày cấp	Năm yêu cầu duy trì hiệu lực	Hiệu lực được duy trì đến
24523	11/06/2020	6	11/06/2026

(73) Chủ văn bằng bảo hộ: QUALCOMM INCORPORATED (US)
Attn: International IP Administration, 5775 Morehouse Drive, San Diego, California 92121, United States of America

---

Thông báo số: 62402/TB-SHTT.$_{IP}$, ngày 21/05/2025 về việc ghi nhận yêu cầu duy trì hiệu lực Bằng độc quyền sáng chế

Số đơn yêu cầu: DT1-2025-05067 Ngày nộp: 09/04/2025

Liên quan đến Bằng độc quyền sáng chế:

(11) Số bằng	(15) Ngày cấp	Năm yêu cầu duy trì hiệu lực	Hiệu lực được duy trì đến
17070	13/06/2017	9	13/06/2026

(73) Chủ văn bằng bảo hộ: QUALCOMM INCORPORATED (US)
Attn: International IP Administration, 5775 Morehouse Drive, San Diego, California 92121, United States of America

---

Thông báo số: 62403/TB-SHTT.IP, ngày 21/05/2025 về việc ghi nhận yêu cầu duy trì hiệu lực Bằng độc quyền sáng chế

Số đơn yêu cầu: DT1-2025-05068 Ngày nộp: 09/04/2025

Liên quan đến Bằng độc quyền sáng chế:

(11) Số bằng	(15) Ngày cấp	Năm yêu cầu duy trì hiệu lực	Hiệu lực được duy trì đến
32618	13/06/2022	4	13/06/2026

(73) Chủ văn bằng bảo hộ: QUALCOMM INCORPORATED (US)
ATTN: International IP Administration, 5775 Morehouse Drive, San Diego, CA 92121-1714, United States of America

---

Thông báo số: 62404/TB-SHTT.IP, ngày 21/05/2025 về việc ghi nhận yêu cầu duy trì hiệu lực Bằng độc quyền sáng chế

Số đơn yêu cầu: DT1-2025-05069 Ngày nộp: 09/04/2025

Liên quan đến Bằng độc quyền sáng chế:

(11) Số bằng	(15) Ngày cấp	Năm yêu cầu duy trì hiệu lực	Hiệu lực được duy trì đến
12842	16/06/2014	12	16/06/2026

(73) Chủ văn bằng bảo hộ: QUALCOMM INCORPORATED (US)
Attn: International IP Administration, 5775 Morehouse Drive, San Diego, California 92121, United States of America

---

Thông báo số: 62405/TB-SHTT.IP, ngày 21/05/2025 về việc ghi nhận yêu cầu duy trì hiệu lực Bằng độc quyền sáng chế

Số đơn yêu cầu: DT1-2025-05070 Ngày nộp: 09/04/2025

Liên quan đến Bằng độc quyền sáng chế:

(11) Số bằng	(15) Ngày cấp	Năm yêu cầu duy trì hiệu lực	Hiệu lực được duy trì đến
32663	16/06/2022	4	16/06/2026

(73) Chủ văn bằng bảo hộ: QUALCOMM INCORPORATED (US)
ATTN: International IP Administration, 5775 Morehouse Drive, San Diego, CA 92121-1714, United States of America

---

Thông báo số: 62406/TB-SHTT.$_{IP}$, ngày 21/05/2025 về việc ghi nhận yêu cầu duy trì hiệu lực Bằng độc quyền sáng chế

Số đơn yêu cầu: DT1-2025-05071 Ngày nộp: 09/04/2025

Liên quan đến Bằng độc quyền sáng chế:

(11) Số bằng	(15) Ngày cấp	Năm yêu cầu duy trì hiệu lực	Hiệu lực được duy trì đến
28958	17/06/2021	5	17/06/2026

(73) Chủ văn bằng bảo hộ: QUALCOMM INCORPORATED (US)
ATTN: International IP Administration, 5775 Morehouse Drive, San Diego, CA 92121-1714, United States of America

---

Thông báo số: 62407/TB-SHTT.$_{IP}$, ngày 21/05/2025 về việc ghi nhận yêu cầu duy trì hiệu lực Bằng độc quyền sáng chế

Số đơn yêu cầu: DT1-2025-05072 Ngày nộp: 09/04/2025

Liên quan đến Bằng độc quyền sáng chế:

(11) Số bằng	(15) Ngày cấp	Năm yêu cầu duy trì hiệu lực	Hiệu lực được duy trì đến
32683	17/06/2022	4	17/06/2026

(73) Chủ văn bằng bảo hộ: MERCK SHARP & DOHME LLC (US)
126 East Lincoln Avenue, Rahway, New Jersey 07065, United States of America

---

Thông báo số: 62408/TB-SHTT.$_{IP}$, ngày 21/05/2025 về việc ghi nhận yêu cầu duy trì hiệu lực Bằng độc quyền sáng chế

Số đơn yêu cầu: DT1-2025-05073 Ngày nộp: 09/04/2025

Liên quan đến Bằng độc quyền sáng chế:

(11) Số bằng	(15) Ngày cấp	Năm yêu cầu duy trì hiệu lực	Hiệu lực được duy trì đến
21374	18/06/2019	7	18/06/2026

(73) Chủ văn bằng bảo hộ: PFIZER INC. (US)
66 Hudson Boulevard East, New York, NY 10001-2192, United States of America

---

Thông báo số: 62409/TB-SHTT.$_{IP}$, ngày 21/05/2025 về việc ghi nhận yêu cầu duy trì hiệu lực Bằng độc quyền sáng chế

Số đơn yêu cầu: DT1-2025-05074 Ngày nộp: 09/04/2025

Liên quan đến Bằng độc quyền sáng chế:

(11) Số bằng	(15) Ngày cấp	Năm yêu cầu duy trì hiệu lực	Hiệu lực được duy trì đến
24697	19/06/2020	6	19/06/2026

(73) Chủ văn bằng bảo hộ: QUALCOMM INCORPORATED (US)
5775 Morehouse Drive, San Diego, California 92121, United States of America

---

Thông báo số: 62410/TB-SHTT.$_{IP}$, ngày 21/05/2025 về việc ghi nhận yêu cầu duy trì hiệu lực Bằng độc quyền sáng chế

Số đơn yêu cầu: DT1-2025-05075 Ngày nộp: 09/04/2025

Liên quan đến Bằng độc quyền sáng chế:

(11) Số bằng	(15) Ngày cấp	Năm yêu cầu duy trì hiệu lực	Hiệu lực được duy trì đến
40532	19/06/2024	2	19/06/2026

(73) Chủ văn bằng bảo hộ: CORNING INCORPORATED (US)
1 Riverfront Plaza, Corning, New York 14831, United States of America

---

Thông báo số: 62411/TB-SHTT.IP, ngày 21/05/2025 về việc ghi nhận yêu cầu duy trì hiệu lực Bằng độc quyền sáng chế

Số đơn yêu cầu: DT1-2025-05076 Ngày nộp: 09/04/2025

Liên quan đến Bằng độc quyền sáng chế:

(11) Số bằng	(15) Ngày cấp	Năm yêu cầu duy trì hiệu lực	Hiệu lực được duy trì đến
10396	20/06/2012	14	20/06/2026

(73) Chủ văn bằng bảo hộ: QUALCOMM INCORPORATED (US)
5775 Morehouse Drive, San Diego, California 92121-1714, United States of America

---

Thông báo số: 62412/TB-SHTT.IP, ngày 21/05/2025 về việc ghi nhận yêu cầu duy trì hiệu lực Bằng độc quyền sáng chế

Số đơn yêu cầu: DT1-2025-05077 Ngày nộp: 09/04/2025

Liên quan đến Bằng độc quyền sáng chế:

(11) Số bằng	(15) Ngày cấp	Năm yêu cầu duy trì hiệu lực	Hiệu lực được duy trì đến
10399	20/06/2012	14	20/06/2026

(73) Chủ văn bằng bảo hộ: QUALCOMM INCORPORATED (US)
5775 Morehouse Drive, San Diego, California 92121-1714, United States of America

---

Thông báo số: 62413/TB-SHTT.IP, ngày 21/05/2025 về việc ghi nhận yêu cầu duy trì hiệu lực Bằng độc quyền sáng chế

Số đơn yêu cầu: DT1-2025-05078 Ngày nộp: 09/04/2025

Liên quan đến Bằng độc quyền sáng chế:

(11) Số bằng	(15) Ngày cấp	Năm yêu cầu duy trì hiệu lực	Hiệu lực được duy trì đến
17106	20/06/2017	9	20/06/2026

(73) Chủ văn bằng bảo hộ: MERCK SHARP & DOHME LLC (US)
126 East Lincoln Avenue, Rahway, New Jersey 07065, United States of America

---

Thông báo số: 62414/TB-SHTT.$_{IP}$, ngày 21/05/2025 về việc ghi nhận yêu cầu duy trì hiệu lực Bằng độc quyền sáng chế

Số đơn yêu cầu: DT1-2025-05079 Ngày nộp: 09/04/2025

Liên quan đến Bằng độc quyền sáng chế:

(11) Số bằng	(15) Ngày cấp	Năm yêu cầu duy trì hiệu lực	Hiệu lực được duy trì đến
21254	04/06/2019	7	04/06/2026

(73) Chủ văn bằng bảo hộ: QUALCOMM INCORPORATED (US)
5775 Morehouse Drive, San Diego, California 92121, United States of America

---

Thông báo số: 62415/TB-SHTT.$_{IP}$, ngày 21/05/2025 về việc ghi nhận yêu cầu duy trì hiệu lực Bằng độc quyền sáng chế

Số đơn yêu cầu: DT1-2025-05080 Ngày nộp: 09/04/2025

Liên quan đến Bằng độc quyền sáng chế:

(11) Số bằng	(15) Ngày cấp	Năm yêu cầu duy trì hiệu lực	Hiệu lực được duy trì đến
21258	04/06/2019	7	04/06/2026

(73) Chủ văn bằng bảo hộ: QUALCOMM INCORPORATED (US)
5775 Morehouse Drive, San Diego, California 92121, United States of America

---

Thông báo số: 62416/TB-SHTT.$_{IP}$, ngày 21/05/2025 về việc ghi nhận yêu cầu duy trì hiệu lực Bằng độc quyền sáng chế

Số đơn yêu cầu: DT1-2025-05081 Ngày nộp: 09/04/2025

Liên quan đến Bằng độc quyền sáng chế:

(11) Số bằng	(15) Ngày cấp	Năm yêu cầu duy trì hiệu lực	Hiệu lực được duy trì đến
10359	06/06/2012	14	06/06/2026

(73) Chủ văn bằng bảo hộ: AMERICAN SILVER, LLC (US)
705 East 50 South, American Fork, UT 84003, U.S.A.

Thông báo số: 62417/TB-SHTT.$_{IP}$, ngày 21/05/2025 về việc ghi nhận yêu cầu duy trì hiệu lực Bằng độc quyền sáng chế

Số đơn yêu cầu: DT1-2025-05082 Ngày nộp: 09/04/2025

Liên quan đến Bằng độc quyền sáng chế:

(11) Số bằng	(15) Ngày cấp	Năm yêu cầu duy trì hiệu lực	Hiệu lực được duy trì đến
17040	06/06/2017	9	06/06/2026

(73) Chủ văn bằng bảo hộ: QUALCOMM INCORPORATED (US)
5775 Morehouse Drive, San Diego, California 92121, United States of America

---

Thông báo số: 62418/TB-SHTT.$_{IP}$, ngày 21/05/2025 về việc ghi nhận yêu cầu duy trì hiệu lực Bằng độc quyền sáng chế

Số đơn yêu cầu: DT1-2025-05083 Ngày nộp: 09/04/2025

Liên quan đến Bằng độc quyền sáng chế:

(11) Số bằng	(15) Ngày cấp	Năm yêu cầu duy trì hiệu lực	Hiệu lực được duy trì đến
19373	06/06/2018	8	06/06/2026

(73) Chủ văn bằng bảo hộ: QUALCOMM INCORPORATED (US)
Attn: International IP Administration, 5775 Morehouse Drive, San Diego, California 92121- 1714, United States of America

---

Thông báo số: 62419/TB-SHTT.$_{IP}$, ngày 21/05/2025 về việc ghi nhận yêu cầu duy trì hiệu lực Bằng độc quyền sáng chế

Số đơn yêu cầu: DT1-2025-05084 Ngày nộp: 09/04/2025

Liên quan đến Bằng độc quyền sáng chế:

(11) Số bằng	(15) Ngày cấp	Năm yêu cầu duy trì hiệu lực	Hiệu lực được duy trì đến
19406	06/06/2018	8	06/06/2026

(73) Chủ văn bằng bảo hộ: QUALCOMM INCORPORATED (US)
Attn: International IP Administration, 5775 Morehouse Drive, San Diego, California 92121, United States of America

---

Thông báo số: 62420/TB-SHTT.$_{IP}$, ngày 21/05/2025 về việc ghi nhận yêu cầu duy trì hiệu lực Bằng độc quyền sáng chế

Số đơn yêu cầu: DT1-2025-05085 Ngày nộp: 09/04/2025

Liên quan đến Bằng độc quyền sáng chế:

(11) Số bằng	(15) Ngày cấp	Năm yêu cầu duy trì hiệu lực	Hiệu lực được duy trì đến
19407	06/06/2018	8	06/06/2026

(73) Chủ văn bằng bảo hộ: QUALCOMM INCORPORATED (US)
Attn: International IP Administration, 5775 Morehouse Drive, San Diego, California 92121, United States of America

---

Thông báo số: 62421/TB-SHTT.$_{IP}$, ngày 21/05/2025 về việc ghi nhận yêu cầu duy trì hiệu lực Bằng độc quyền sáng chế

Số đơn yêu cầu: DT1-2025-05086 Ngày nộp: 09/04/2025

Liên quan đến Bằng độc quyền sáng chế:

(11) Số bằng	(15) Ngày cấp	Năm yêu cầu duy trì hiệu lực	Hiệu lực được duy trì đến
19419	06/06/2018	8	06/06/2026

(73) Chủ văn bằng bảo hộ: QUALCOMM INCORPORATED (US)
Attn: International IP Administration, 5775 Morehouse Drive, San Diego, California 92121, United States of America

---

Thông báo số: 62422/TB-SHTT.$_{IP}$, ngày 21/05/2025 về việc ghi nhận yêu cầu duy trì hiệu lực Bằng độc quyền sáng chế

Số đơn yêu cầu: DT1-2025-05087 Ngày nộp: 09/04/2025

Liên quan đến Bằng độc quyền sáng chế:

(11) Số bằng	(15) Ngày cấp	Năm yêu cầu duy trì hiệu lực	Hiệu lực được duy trì đến
32545	07/06/2022	4	07/06/2026

(73) Chủ văn bằng bảo hộ: QUALCOMM INCORPORATED (US)
ATTN: International IP Administration, 5775 Morehouse Drive, San Diego, CA 92121-1714, United States of America

---

Thông báo số: 62423/TB-SHTT.$_{IP}$, ngày 21/05/2025 về việc ghi nhận yêu cầu duy trì hiệu lực Bằng độc quyền sáng chế

Số đơn yêu cầu: DT1-2025-05088 Ngày nộp: 09/04/2025

Liên quan đến Bằng độc quyền sáng chế:

(11) Số bằng	(15) Ngày cấp	Năm yêu cầu duy trì hiệu lực	Hiệu lực được duy trì đến
24442	08/06/2020	6	08/06/2026

(73) Chủ văn bằng bảo hộ: QUALCOMM INCORPORATED (US)
ATTN: International IP Administration, 5775 Morehouse Drive, San Diego, CA 92121-1714, United States of America

---

Thông báo số: 62424/TB-SHTT.$_{IP}$, ngày 21/05/2025 về việc ghi nhận yêu cầu duy trì hiệu lực Bằng độc quyền sáng chế

Số đơn yêu cầu: DT1-2025-05089 Ngày nộp: 09/04/2025

Liên quan đến Bằng độc quyền sáng chế:

(11) Số bằng	(15) Ngày cấp	Năm yêu cầu duy trì hiệu lực	Hiệu lực được duy trì đến
12816	09/06/2014	12	09/06/2026

(73) Chủ văn bằng bảo hộ: QUALCOMM INCORPORATED (US)
Attn: International IP Administration, 5775 Morehouse Drive, San Diego, California 92121, United States of America

---

Thông báo số: 62425/TB-SHTT.$_{IP}$, ngày 21/05/2025 về việc ghi nhận yêu cầu duy trì hiệu lực Bằng độc quyền sáng chế

Số đơn yêu cầu: DT1-2025-05090 Ngày nộp: 09/04/2025

Liên quan đến Bằng độc quyền sáng chế:

(11) Số bằng	(15) Ngày cấp	Năm yêu cầu duy trì hiệu lực	Hiệu lực được duy trì đến
11487	10/06/2013	13	10/06/2026

(73) Chủ văn bằng bảo hộ: ACCELERON PHARMA INC. (US)
128 Sidney Street, Cambridge, MA 02139, United States of America

---

Thông báo số: 62426/TB-SHTT.$_{IP}$, ngày 21/05/2025 về việc ghi nhận yêu cầu duy trì hiệu lực Bằng độc quyền sáng chế

Số đơn yêu cầu: DT1-2025-05091 Ngày nộp: 09/04/2025

Liên quan đến Bằng độc quyền sáng chế:

(11) Số bằng	(15) Ngày cấp	Năm yêu cầu duy trì hiệu lực	Hiệu lực được duy trì đến
21310	10/06/2019	7	10/06/2026

(73) Chủ văn bằng bảo hộ: QUALCOMM INCORPORATED (US)
ATTN: International IP Administration, 5775 Morehouse Drive, San Diego, CA 92121-1714, United States of America

---

Thông báo số: 62427/TB-SHTT.$_{IP}$, ngày 21/05/2025 về việc ghi nhận yêu cầu duy trì hiệu lực Bằng độc quyền sáng chế

Số đơn yêu cầu: DT1-2025-05092 Ngày nộp: 09/04/2025

Liên quan đến Bằng độc quyền sáng chế:

(11) Số bằng	(15) Ngày cấp	Năm yêu cầu duy trì hiệu lực	Hiệu lực được duy trì đến
21325	10/06/2019	7	10/06/2026

(73) Chủ văn bằng bảo hộ: QUALCOMM INCORPORATED (US)
5775 Morehouse Drive, San Diego, California 92121, United States of America

---

Thông báo số: 62428/TB-SHTT.$_{IP}$, ngày 21/05/2025 về việc ghi nhận yêu cầu duy trì hiệu lực Bằng độc quyền sáng chế

Số đơn yêu cầu: DT1-2025-05093 Ngày nộp: 09/04/2025

Liên quan đến Bằng độc quyền sáng chế:

(11) Số bằng	(15) Ngày cấp	Năm yêu cầu duy trì hiệu lực	Hiệu lực được duy trì đến
21334	10/06/2019	7	10/06/2026

(73) Chủ văn bằng bảo hộ: QUALCOMM INCORPORATED (US)
5775 Morehouse Drive, San Diego, California 92121, United States of America

---

Thông báo số: 62429/TB-SHTT.$_{IP}$, ngày 21/05/2025 về việc ghi nhận yêu cầu duy trì hiệu lực Bằng độc quyền sáng chế

Số đơn yêu cầu: DT1-2025-05094 Ngày nộp: 09/04/2025

Liên quan đến Bằng độc quyền sáng chế:

(11) Số bằng	(15) Ngày cấp	Năm yêu cầu duy trì hiệu lực	Hiệu lực được duy trì đến
21340	10/06/2019	7	10/06/2026

(73) Chủ văn bằng bảo hộ: QUALCOMM INCORPORATED (US)
ATTN: International IP Administration, 5775 Morehouse Drive, San Diego, CA 92121-1714, United States of America

---

Thông báo số: 62430/TB-SHTT.$_{IP}$, ngày 21/05/2025 về việc ghi nhận yêu cầu duy trì hiệu lực Bằng độc quyền sáng chế

Số đơn yêu cầu: DT1-2025-05095 Ngày nộp: 09/04/2025

Liên quan đến Bằng độc quyền sáng chế:

(11) Số bằng	(15) Ngày cấp	Năm yêu cầu duy trì hiệu lực	Hiệu lực được duy trì đến
36467	20/06/2023	3	20/06/2026

(73) Chủ văn bằng bảo hộ: INTERVET INTERNATIONAL B.V. (NL)
Wim de Körverstraat 35, 5831 AN Boxmeer, Netherlands

Thông báo số: 62431/TB-SHTT.$_{IP}$, ngày 21/05/2025 về việc ghi nhận yêu cầu duy trì hiệu lực Bằng độc quyền sáng chế

Số đơn yêu cầu: DT1-2025-05096 Ngày nộp: 09/04/2025

Liên quan đến Bằng độc quyền sáng chế:

(11) Số bằng	(15) Ngày cấp	Năm yêu cầu duy trì hiệu lực	Hiệu lực được duy trì đến
32729	21/06/2022	4	21/06/2026

(73) Chủ văn bằng bảo hộ: QUALCOMM INCORPORATED (US)
ATTN: International IP Administration, 5775 Morehouse Drive, San Diego, CA 92121-1714, United States of America

---

Thông báo số: 62432/TB-SHTT.IP, ngày 21/05/2025 về việc ghi nhận yêu cầu duy trì hiệu lực Bằng độc quyền sáng chế

Số đơn yêu cầu: DT1-2025-05097 Ngày nộp: 09/04/2025

Liên quan đến Bằng độc quyền sáng chế:

(11) Số bằng	(15) Ngày cấp	Năm yêu cầu duy trì hiệu lực	Hiệu lực được duy trì đến
14219	22/06/2015	11	22/06/2026

(73) Chủ văn bằng bảo hộ: QUALCOMM INCORPORATED (US)
Attn: International IP Administration, 5775 Morehouse Drive, San Diego, California 92121, United States of America

---

Thông báo số: 62433/TB-SHTT.IP, ngày 21/05/2025 về việc ghi nhận yêu cầu duy trì hiệu lực Bằng độc quyền sáng chế

Số đơn yêu cầu: DT1-2025-05098 Ngày nộp: 09/04/2025

Liên quan đến Bằng độc quyền sáng chế:

(11) Số bằng	(15) Ngày cấp	Năm yêu cầu duy trì hiệu lực	Hiệu lực được duy trì đến
14220	22/06/2015	11	22/06/2026

(73) Chủ văn bằng bảo hộ: QUALCOMM INCORPORATED (US)
Attn: International IP Administration, 5775 Morehouse Drive, San Diego, California 92121, United States of America

---

Thông báo số: 62434/TB-SHTT.IP, ngày 21/05/2025 về việc ghi nhận yêu cầu duy trì hiệu lực Bằng độc quyền sáng chế

Số đơn yêu cầu: DT1-2025-05099 Ngày nộp: 09/04/2025

Liên quan đến Bằng độc quyền sáng chế:

(11) Số bằng	(15) Ngày cấp	Năm yêu cầu duy trì hiệu lực	Hiệu lực được duy trì đến
14221	22/06/2015	11	22/06/2026

(73) Chủ văn bằng bảo hộ: QUALCOMM INCORPORATED (US)
Attn: International IP Administration, 5775 Morehouse Drive, San Diego, California 92121, United States of America

---

Thông báo số: 62435/TB-SHTT.$_{IP}$, ngày 21/05/2025 về việc ghi nhận yêu cầu duy trì hiệu lực Bằng độc quyền sáng chế

Số đơn yêu cầu: DT1-2025-05100 Ngày nộp: 09/04/2025

Liên quan đến Bằng độc quyền sáng chế:

(11) Số bằng	(15) Ngày cấp	Năm yêu cầu duy trì hiệu lực	Hiệu lực được duy trì đến
28997	22/06/2021	5	22/06/2026

(73) Chủ văn bằng bảo hộ: HAWORTH, INC. (US)
One Haworth Center, Holland, Michigan 49423, United States of America

---

Thông báo số: 62436/TB-SHTT.$_{IP}$, ngày 21/05/2025 về việc ghi nhận yêu cầu duy trì hiệu lực Bằng độc quyền sáng chế

Số đơn yêu cầu: DT1-2025-05101 Ngày nộp: 09/04/2025

Liên quan đến Bằng độc quyền sáng chế:

(11) Số bằng	(15) Ngày cấp	Năm yêu cầu duy trì hiệu lực	Hiệu lực được duy trì đến
32760	22/06/2022	4	22/06/2026

(73) Chủ văn bằng bảo hộ: CORNING INCORPORATED (US)
1 Riverfront Plaza, Corning, New York 14831, the United States of America

---

Thông báo số: 62437/TB-SHTT.$_{IP}$, ngày 21/05/2025 về việc ghi nhận yêu cầu duy trì hiệu lực Bằng độc quyền sáng chế

Số đơn yêu cầu: DT1-2025-05102 Ngày nộp: 09/04/2025

Liên quan đến Bằng độc quyền sáng chế:

(11) Số bằng	(15) Ngày cấp	Năm yêu cầu duy trì hiệu lực	Hiệu lực được duy trì đến
11532	24/06/2013	13	24/06/2026

(73) Chủ văn bằng bảo hộ: PFIZER INC. (US)
66 Hudson Boulevard East, New York, NY 10001-2192, United States of America

---

Thông báo số: 62438/TB-SHTT.$_{IP}$, ngày 21/05/2025 về việc ghi nhận yêu cầu duy trì hiệu lực Bằng độc quyền sáng chế

Số đơn yêu cầu: DT1-2025-05103 Ngày nộp: 09/04/2025

Liên quan đến Bằng độc quyền sáng chế:

(11) Số bằng	(15) Ngày cấp	Năm yêu cầu duy trì hiệu lực	Hiệu lực được duy trì đến
21410	24/06/2019	7	24/06/2026

(73) Chủ văn bằng bảo hộ: QUALCOMM INCORPORATED (US)
ATTN: International IP Administration, 5775 Morehouse Drive, San Diego, CA 92121-1714, United States of America

---

Thông báo số: 62439/TB-SHTT.$_{IP}$, ngày 21/05/2025 về việc ghi nhận yêu cầu duy trì hiệu lực Bằng độc quyền sáng chế

Số đơn yêu cầu: DT1-2025-05104 Ngày nộp: 09/04/2025

Liên quan đến Bằng độc quyền sáng chế:

(11) Số bằng	(15) Ngày cấp	Năm yêu cầu duy trì hiệu lực	Hiệu lực được duy trì đến
24817	26/06/2020	6	26/06/2026

(73) Chủ văn bằng bảo hộ: QUALCOMM INCORPORATED (US)
ATTN: International IP Administration, 5775 Morehouse Drive, San Diego, CA 92121-1714, United States of America

---

Thông báo số: 62440/TB-SHTT.$_{IP}$, ngày 21/05/2025 về việc ghi nhận yêu cầu duy trì hiệu lực Bằng độc quyền sáng chế

Số đơn yêu cầu: DT1-2025-05105 Ngày nộp: 09/04/2025

Liên quan đến Bằng độc quyền sáng chế:

(11) Số bằng	(15) Ngày cấp	Năm yêu cầu duy trì hiệu lực	Hiệu lực được duy trì đến
10435	27/06/2012	14	27/06/2026

(73) Chủ văn bằng bảo hộ: QUALCOMM INCORPORATED (US)
Attn: International IP Administration, 5775 Morehouse Drive, San Diego, California 92121, United States of America

---

Thông báo số: 62441/TB-SHTT.$_{IP}$, ngày 21/05/2025 về việc ghi nhận yêu cầu duy trì hiệu lực Bằng độc quyền sáng chế

Số đơn yêu cầu: DT1-2025-05106 Ngày nộp: 09/04/2025

Liên quan đến Bằng độc quyền sáng chế:

(11) Số bằng	(15) Ngày cấp	Năm yêu cầu duy trì hiệu lực	Hiệu lực được duy trì đến
10440	27/06/2012	14	27/06/2026

(73) Chủ văn bằng bảo hộ: QUALCOMM INCORPORATED (US)
Attn: International IP Administration, 5775 Morehouse Drive, San Diego, California 92121, United States of America

---

Thông báo số: 62442/TB-SHTT.$_{IP}$, ngày 21/05/2025 về việc ghi nhận yêu cầu duy trì hiệu lực Bằng độc quyền sáng chế

Số đơn yêu cầu: DT1-2025-05107 Ngày nộp: 09/04/2025

Liên quan đến Bằng độc quyền sáng chế:

(11) Số bằng	(15) Ngày cấp	Năm yêu cầu duy trì hiệu lực	Hiệu lực được duy trì đến
32775	27/06/2022	4	27/06/2026

(73) Chủ văn bằng bảo hộ: QUALCOMM INCORPORATED (US)
Attn: International IP Administration, 5775 Morehouse Drive, San Diego, CA 92121-1714, United States of America

---

Thông báo số: 62443/TB-SHTT.$_{IP}$, ngày 21/05/2025 về việc ghi nhận yêu cầu duy trì hiệu lực Bằng độc quyền sáng chế

Số đơn yêu cầu: DT1-2025-05108 Ngày nộp: 09/04/2025

Liên quan đến Bằng độc quyền sáng chế:

(11) Số bằng	(15) Ngày cấp	Năm yêu cầu duy trì hiệu lực	Hiệu lực được duy trì đến
36543	27/06/2023	3	27/06/2026

(73) Chủ văn bằng bảo hộ: QUALCOMM INCORPORATED (US)
5775 Morehouse Drive, San Diego, California 92121, United States of America

---

Thông báo số: 62444/TB-SHTT.$_{IP}$, ngày 21/05/2025 về việc ghi nhận yêu cầu duy trì hiệu lực Bằng độc quyền sáng chế

Số đơn yêu cầu: DT1-2025-05109 Ngày nộp: 09/04/2025

Liên quan đến Bằng độc quyền sáng chế:

(11) Số bằng	(15) Ngày cấp	Năm yêu cầu duy trì hiệu lực	Hiệu lực được duy trì đến
32796	28/06/2022	4	28/06/2026

(73) Chủ văn bằng bảo hộ: CORNING INCORPORATED (US)
1 Riverfront Plaza, Corning, New York 14831, United States of America

---

Thông báo số: 62445/TB-SHTT.$_{IP}$, ngày 21/05/2025 về việc ghi nhận yêu cầu duy trì hiệu lực Bằng độc quyền sáng chế

Số đơn yêu cầu: DT1-2025-05110 Ngày nộp: 09/04/2025

Liên quan đến Bằng độc quyền sáng chế:

(11) Số bằng	(15) Ngày cấp	Năm yêu cầu duy trì hiệu lực	Hiệu lực được duy trì đến
29066	29/06/2021	5	29/06/2026

(73) Chủ văn bằng bảo hộ: QUALCOMM INCORPORATED (US)
ATTN: International IP Administration, 5775 Morehouse Drive, San Diego, CA 92121-1714, United States of America

---

Thông báo số: 62446/TB-SHTT.$_{IP}$, ngày 21/05/2025 về việc ghi nhận yêu cầu duy trì hiệu lực Bằng độc quyền sáng chế

Số đơn yêu cầu: DT1-2025-05111 Ngày nộp: 09/04/2025

Liên quan đến Bằng độc quyền sáng chế:

(11) Số bằng	(15) Ngày cấp	Năm yêu cầu duy trì hiệu lực	Hiệu lực được duy trì đến
32809	29/06/2022	4	29/06/2026

(73) Chủ văn bằng bảo hộ: CORNING INCORPORATED (US)
1 Riverfront Plaza, Corning, New York 14831, United States of America

---

Thông báo số: 62447/TB-SHTT.$_{IP}$, ngày 21/05/2025 về việc ghi nhận yêu cầu duy trì hiệu lực Bằng độc quyền sáng chế

Số đơn yêu cầu: DT1-2025-05112 Ngày nộp: 09/04/2025

Liên quan đến Bằng độc quyền sáng chế:

(11) Số bằng	(15) Ngày cấp	Năm yêu cầu duy trì hiệu lực	Hiệu lực được duy trì đến
24855	30/06/2020	6	30/06/2026

(73) Chủ văn bằng bảo hộ: CABOT CORPORATION (US)
Two Seaport Lane, Suite 1300, Boston, MA 02210-2019, United States of America

---

Thông báo số: 62448/TB-SHTT.IP, ngày 21/05/2025 về việc ghi nhận yêu cầu duy trì hiệu lực Bằng độc quyền sáng chế

Số đơn yêu cầu: DT1-2025-05113 Ngày nộp: 09/04/2025

Liên quan đến Bằng độc quyền sáng chế:

(11) Số bằng	(15) Ngày cấp	Năm yêu cầu duy trì hiệu lực	Hiệu lực được duy trì đến
29082	30/06/2021	5	30/06/2026

(73) Chủ văn bằng bảo hộ: QUALCOMM INCORPORATED (US)
ATTN: International IP Administration, 5775 Morehouse Drive, San Diego, CA 92121-1714, United States of America

---

Thông báo số: 62449/TB-SHTT.IP, ngày 21/05/2025 về việc ghi nhận yêu cầu duy trì hiệu lực Bằng độc quyền sáng chế

Số đơn yêu cầu: DT1-2025-05114 Ngày nộp: 09/04/2025

Liên quan đến Bằng độc quyền sáng chế:

(11) Số bằng	(15) Ngày cấp	Năm yêu cầu duy trì hiệu lực	Hiệu lực được duy trì đến
32827	30/06/2022	4	30/06/2026

(73) Chủ văn bằng bảo hộ: MERCK SHARP & DOHME LLC (US)
126 East Lincoln Avenue, Rahway, New Jersey 07065, United States of America

---

Thông báo số: 62450/TB-SHTT.IP, ngày 21/05/2025 về việc ghi nhận yêu cầu duy trì hiệu lực Bằng độc quyền sáng chế

Số đơn yêu cầu: DT1-2025-05115 Ngày nộp: 09/04/2025

Liên quan đến Bằng độc quyền sáng chế:

(11) Số bằng	(15) Ngày cấp	Năm yêu cầu duy trì hiệu lực	Hiệu lực được duy trì đến
15381	11/04/2016	10	11/04/2026

(73) Chủ văn bằng bảo hộ: SYNGENTA PARTICIPATIONS AG (CH)
Schwarzwaldallee 215, CH-4058 Basel, Switzerland

Thông báo số: 62451/TB-SHTT.IP, ngày 21/05/2025 về việc ghi nhận yêu cầu duy trì hiệu lực Bằng độc quyền sáng chế

Số đơn yêu cầu: DT1-2025-05116 Ngày nộp: 09/04/2025

Liên quan đến Bằng độc quyền sáng chế:

(11) Số bằng	(15) Ngày cấp	Năm yêu cầu duy trì hiệu lực	Hiệu lực được duy trì đến
10204	11/04/2012	14	11/04/2026

(73) Chủ văn bằng bảo hộ: SYNGENTA PARTICIPATIONS AG (CH)
Schwarzwaldallee 215, CH-4058, Basel, Switzerland

Thông báo số: 62452/TB-SHTT.IP, ngày 21/05/2025 về việc ghi nhận yêu cầu duy trì hiệu lực Bằng độc quyền sáng chế

Số đơn yêu cầu: DT1-2025-05117 Ngày nộp: 09/04/2025

Liên quan đến Bằng độc quyền sáng chế:

(11) Số bằng	(15) Ngày cấp	Năm yêu cầu duy trì hiệu lực	Hiệu lực được duy trì đến
19099	26/04/2018	8	26/04/2026

(73) Chủ văn bằng bảo hộ: SYNGENTA PARTICIPATIONS AG (CH)
Schwarzwaldallee 215, CH-4058 Basel, Switzerland

Thông báo số: 62453/TB-SHTT.IP, ngày 21/05/2025 về việc ghi nhận yêu cầu duy trì hiệu lực Bằng độc quyền sáng chế

Số đơn yêu cầu: DT1-2025-05118 Ngày nộp: 09/04/2025

Liên quan đến Bằng độc quyền sáng chế:

(11) Số bằng	(15) Ngày cấp	Năm yêu cầu duy trì hiệu lực	Hiệu lực được duy trì đến
28644	18/05/2021	5	18/05/2026

(73) Chủ văn bằng bảo hộ: TPR CO., LTD. (JP)
6-2, Marunouchi 1-chome, Chiyoda-ku, Tokyo 1000005 Japan

Thông báo số: 62454/TB-SHTT.$_{IP}$, ngày 21/05/2025 về việc ghi nhận yêu cầu duy trì hiệu lực Bằng độc quyền sáng chế

Số đơn yêu cầu: DT1-2025-05119 Ngày nộp: 09/04/2025

Liên quan đến Bằng độc quyền sáng chế:

(11) Số bằng	(15) Ngày cấp	Năm yêu cầu duy trì hiệu lực	Hiệu lực được duy trì đến
35899	27/04/2023	3	27/04/2026

(73) Chủ văn bằng bảo hộ: HUNAN ZHONGYE CHANGTIAN ENERGY CONSERVATION AND ENVIRONMENTAL PROTECTION TECHNOLOGY CO., LTD. (CN)
No.7 Jieqing Road, Yuelu District, Changsha, Hunan 410000, P. R. China
ZHONGYE CHANGTIAN INTERNATIONAL ENGINEERING CO., LTD. (CN)
No.7, Jieqing Road, Yuelu District, Changsha, Hunan 410000, P.R. China

---

Thông báo số: 62455/TB-SHTT.$_{IP}$, ngày 21/05/2025 về việc ghi nhận yêu cầu duy trì hiệu lực Bằng độc quyền sáng chế

Số đơn yêu cầu: DT1-2025-05120 Ngày nộp: 09/04/2025

Liên quan đến Bằng độc quyền sáng chế:

(11) Số bằng	(15) Ngày cấp	Năm yêu cầu duy trì hiệu lực	Hiệu lực được duy trì đến
40471	14/06/2024	2	14/06/2026

(73) Chủ văn bằng bảo hộ: ALTEMIRA CO., LTD. (JP)
1-4-25, Kouraku, Bunkyo-ku, Tokyo, 1128525, Japan

Thông báo số: 62456/TB-SHTT.IP, ngày 21/05/2025 về việc ghi nhận yêu cầu duy trì hiệu lực Bằng độc quyền sáng chế

Số đơn yêu cầu: DT1-2025-05121 Ngày nộp: 09/04/2025

Liên quan đến Bằng độc quyền sáng chế:

(11) Số bằng	(15) Ngày cấp	Năm yêu cầu duy trì hiệu lực	Hiệu lực được duy trì đến
35901	27/04/2023	3	27/04/2026

(73) Chủ văn bằng bảo hộ: ZHONGYE CHANGTIAN INTERNATIONAL ENGINEERING CO., LTD. (CN)
No.7, Jieqing Road, Yuelu District, Changsha, Hunan 410000, P.R. China

---

Thông báo số: 62457/TB-SHTT.IP, ngày 21/05/2025 về việc ghi nhận yêu cầu duy trì hiệu lực Bằng độc quyền sáng chế

Số đơn yêu cầu: DT1-2025-05122 Ngày nộp: 09/04/2025

Liên quan đến Bằng độc quyền sáng chế:

(11) Số bằng	(15) Ngày cấp	Năm yêu cầu duy trì hiệu lực	Hiệu lực được duy trì đến
24308	27/05/2020	6	27/05/2026

(73) Chủ văn bằng bảo hộ: MATSUDA SANGYO COMPANY LIMITED (JP)
26-2, Nishishinjuku 1-chome, Shinjuku-ku, Tokyo 1630558, Japan

---

Thông báo số: 62458/TB-SHTT.IP, ngày 21/05/2025 về việc ghi nhận yêu cầu duy trì hiệu lực Bằng độc quyền sáng chế

Số đơn yêu cầu: DT1-2025-05123 Ngày nộp: 09/04/2025

Liên quan đến Bằng độc quyền sáng chế:

(11) Số bằng	(15) Ngày cấp	Năm yêu cầu duy trì hiệu lực	Hiệu lực được duy trì đến
19024	09/04/2018	8	09/04/2026

(73) Chủ văn bằng bảo hộ: SONY CORPORATION (JP)
1-7-1 , Konan, Minato-ku, Tokyo 108-0075, Japan

Thông báo số: 62459/TB-SHTT.IP, ngày 21/05/2025 về việc ghi nhận yêu cầu duy trì hiệu lực Bằng độc quyền sáng chế

Số đơn yêu cầu: DT1-2025-05124 Ngày nộp: 09/04/2025

Liên quan đến Bằng độc quyền sáng chế:

(11) Số bằng	(15) Ngày cấp	Năm yêu cầu duy trì hiệu lực	Hiệu lực được duy trì đến
20916	09/04/2019	7	09/04/2026

(73) Chủ văn bằng bảo hộ: F. HOFFMANN-LA ROCHE AG (CH)
Grenzacherstrasse 124, CH-4070 Basel, Switzerland

Thông báo số: 62460/TB-SHTT.IP, ngày 21/05/2025 về việc ghi nhận yêu cầu duy trì hiệu lực Bằng độc quyền sáng chế

Số đơn yêu cầu: DT1-2025-05125 Ngày nộp: 09/04/2025

Liên quan đến Bằng độc quyền sáng chế:

(11) Số bằng	(15) Ngày cấp	Năm yêu cầu duy trì hiệu lực	Hiệu lực được duy trì đến
39724	09/04/2024	2	09/04/2026

(73) Chủ văn bằng bảo hộ: DOLBY LABORATORIES LICENSING CORPORATION (US)
1275 Market Street, San Francisco, California 94103 (US)

Thông báo số: 62461/TB-SHTT.IP, ngày 21/05/2025 về việc ghi nhận yêu cầu duy trì hiệu lực Bằng độc quyền sáng chế

Số đơn yêu cầu: DT1-2025-05126 Ngày nộp: 09/04/2025

Liên quan đến Bằng độc quyền sáng chế:

(11) Số bằng	(15) Ngày cấp	Năm yêu cầu duy trì hiệu lực	Hiệu lực được duy trì đến
39745	09/04/2024	2	09/04/2026

(73) Chủ văn bằng bảo hộ: DOLBY INTERNATIONAL AB (NL)
Apollo Building, 3E, Herikerbergweg 1-35, 1101 CN Amsterdam Zuidoost, the Netherlands

---

Thông báo số: 62462/TB-SHTT.$_{IP}$, ngày 21/05/2025 về việc ghi nhận yêu cầu duy trì hiệu lực Bằng độc quyền sáng chế

Số đơn yêu cầu: DT1-2025-05127 Ngày nộp: 09/04/2025

Liên quan đến Bằng độc quyền sáng chế:

(11) Số bằng	(15) Ngày cấp	Năm yêu cầu duy trì hiệu lực	Hiệu lực được duy trì đến
17038	06/06/2017	9	06/06/2026

(73) Chủ văn bằng bảo hộ: C & C RESEARCH LABORATORIES (KR)
146-141 Annyeong-dong, Hwaseong-city, Gyeonggi-do 445-380, Republic of Korea

---

Thông báo số: 62463/TB-SHTT.$_{IP}$, ngày 21/05/2025 về việc ghi nhận yêu cầu duy trì hiệu lực Bằng độc quyền sáng chế

Số đơn yêu cầu: DT1-2025-05128 Ngày nộp: 09/04/2025

Liên quan đến Bằng độc quyền sáng chế:

(11) Số bằng	(15) Ngày cấp	Năm yêu cầu duy trì hiệu lực	Hiệu lực được duy trì đến
39977	04/05/2024	2	04/05/2026

(73) Chủ văn bằng bảo hộ: BEIJING QIYI CENTURY SCIENCE & TECHNOLOGY CO., LTD. (CN)
10/F&11/F, No. 2 Haidian North 1st Street, Haidian District, Beijing 100080, China

---

Thông báo số: 62464/TB-SHTT.IP, ngày 21/05/2025 về việc ghi nhận yêu cầu duy trì hiệu lực Bằng độc quyền sáng chế

Số đơn yêu cầu: DT1-2025-05129 Ngày nộp: 09/04/2025

Liên quan đến Bằng độc quyền sáng chế:

(11) Số bằng	(15) Ngày cấp	Năm yêu cầu duy trì hiệu lực	Hiệu lực được duy trì đến
32914	08/07/2022	4	08/07/2026

(73) Chủ văn bằng bảo hộ: TOMITA PHARMACEUTICAL CO., LTD. (JP)
85-1, Aza-Maruyama, Akinokami, Seto-cho, Naruto-shi, Tokushima 771-0360, Japan

---

Thông báo số: 62465/TB-SHTT.IP, ngày 21/05/2025 về việc ghi nhận yêu cầu duy trì hiệu lực Bằng độc quyền sáng chế

Số đơn yêu cầu: DT1-2025-05130 Ngày nộp: 09/04/2025

Liên quan đến Bằng độc quyền sáng chế:

(11) Số bằng	(15) Ngày cấp	Năm yêu cầu duy trì hiệu lực	Hiệu lực được duy trì đến
14088	18/05/2015	11	18/05/2026

(73) Chủ văn bằng bảo hộ: ECOLEAN AB (SE)
Box 812, 251 08 Helsingborg, Sweden

Thông báo số: 62466/TB-SHTT.IP, ngày 21/05/2025 về việc ghi nhận yêu cầu duy trì hiệu lực Bằng độc quyền sáng chế

Số đơn yêu cầu: DT1-2025-05131 Ngày nộp: 09/04/2025

Liên quan đến Bằng độc quyền sáng chế:

(11) Số bằng	(15) Ngày cấp	Năm yêu cầu duy trì hiệu lực	Hiệu lực được duy trì đến
40439	11/06/2024	2	11/06/2026

(73) Chủ văn bằng bảo hộ: OSAKA UNIVERSITY (JP)
1-1, Yamadaoka, Suita-shi, Osaka 5650871, Japan

Thông báo số: 62467/TB-SHTT.$_{IP}$, ngày 21/05/2025 về việc ghi nhận yêu cầu duy trì hiệu lực Bằng độc quyền sáng chế

Số đơn yêu cầu: DT1-2025-05132 Ngày nộp: 09/04/2025

Liên quan đến Bằng độc quyền sáng chế:

(11) Số bằng	(15) Ngày cấp	Năm yêu cầu duy trì hiệu lực	Hiệu lực được duy trì đến
36631	05/07/2023	3	05/07/2026

(73) Chủ văn bằng bảo hộ: SANG GUN CO., LTD. (KR)
165-15, Beonjae-gil, Wonju-si, Gangwon-do 26454 Korea

Thông báo số: 62468/TB-SHTT.$_{IP}$, ngày 21/05/2025 về việc ghi nhận yêu cầu duy trì hiệu lực Bằng độc quyền sáng chế

Số đơn yêu cầu: DT1-2025-05133 Ngày nộp: 09/04/2025

Liên quan đến Bằng độc quyền sáng chế:

(11) Số bằng	(15) Ngày cấp	Năm yêu cầu duy trì hiệu lực	Hiệu lực được duy trì đến
39266	28/02/2024	2	28/02/2026

(73) Chủ văn bằng bảo hộ: PHI-TECH ANIMAL HEALTH TECHNOLOGIES LTD (IL)
2 Ha'Negev St., PO Box 1098, Airport City, Israel 6101001

Thông báo số: 62469/TB-SHTT.$_{IP}$, ngày 21/05/2025 về việc ghi nhận yêu cầu duy trì hiệu lực Bằng độc quyền sáng chế

Số đơn yêu cầu: DT1-2025-05137 Ngày nộp: 09/04/2025

Liên quan đến Bằng độc quyền sáng chế:

(11) Số bằng	(15) Ngày cấp	Năm yêu cầu duy trì hiệu lực	Hiệu lực được duy trì đến
39906	23/04/2024	2	23/04/2026

(73) Chủ văn bằng bảo hộ: WITHSYSTEM CO.. LTD. (KR)
142-73, Sanho-daero, Gumi-si, Gyeongsangbuk-do, 39377 Republic of Korea

---

Thông báo số: 62470/TB-SHTT.IP, ngày 21/05/2025 về việc ghi nhận yêu cầu duy trì hiệu lực Bằng độc quyền sáng chế

Số đơn yêu cầu: DT1-2025-05138 Ngày nộp: 09/04/2025

Liên quan đến Bằng độc quyền sáng chế:

(11) Số bằng	(15) Ngày cấp	Năm yêu cầu duy trì hiệu lực	Hiệu lực được duy trì đến
20921	09/04/2019	7	09/04/2026

(73) Chủ văn bằng bảo hộ: YAMATO SEWING MACHINE MFG. CO. LTD. (JP)
4-12, Nishitenma 4-chome, Kita-ku, Osaka-shi, Osaka-fu 530-0047, Japan

---

Thông báo số: 62471/TB-SHTT.IP, ngày 21/05/2025 về việc ghi nhận yêu cầu duy trì hiệu lực Bằng độc quyền sáng chế

Số đơn yêu cầu: DT1-2025-05139 Ngày nộp: 09/04/2025

Liên quan đến Bằng độc quyền sáng chế:

(11) Số bằng	(15) Ngày cấp	Năm yêu cầu duy trì hiệu lực	Hiệu lực được duy trì đến
35825	20/04/2023	3	20/04/2026

(73) Chủ văn bằng bảo hộ: SAURER SPINNING SOLUTIONS GMBH & CO. KG (DE)
Carlstr. 60, 52531 Uebach-Palenberg, Germany

Thông báo số: 62472/TB-SHTT.IP, ngày 21/05/2025 về việc ghi nhận yêu cầu duy trì hiệu lực Bằng độc quyền sáng chế

Số đơn yêu cầu: DT1-2025-05140 Ngày nộp: 09/04/2025

Liên quan đến Bằng độc quyền sáng chế:

(11) Số bằng	(15) Ngày cấp	Năm yêu cầu duy trì hiệu lực	Hiệu lực được duy trì đến
24032	07/05/2020	6	07/05/2026

(73) Chủ văn bằng bảo hộ: BẾ VĂN TÚ (VN)
Tổ 5, phường Hợp Giang, thành phố Cao Bằng, tỉnh Cao Bằng

Thông báo số: 62473/TB-SHTT.$_{IP}$, ngày 21/05/2025 về việc ghi nhận yêu cầu duy trì hiệu lực Bằng độc quyền sáng chế

Số đơn yêu cầu: DT1-2025-05142 Ngày nộp: 09/04/2025

Liên quan đến Bằng độc quyền sáng chế:

(11) Số bằng	(15) Ngày cấp	Năm yêu cầu duy trì hiệu lực	Hiệu lực được duy trì đến
16835	11/04/2017	9	11/04/2026

(73) Chủ văn bằng bảo hộ: LÊ MINH TÂM (VN)
ấp Hiệp Dư, xã Nguyễn Huân, huyện Đầm Dơi, tỉnh Cà Mau

Thông báo số: 62474/TB-SHTT.$_{IP}$, ngày 21/05/2025 về việc ghi nhận yêu cầu duy trì hiệu lực Bằng độc quyền sáng chế

Số đơn yêu cầu: DT1-2025-05143 Ngày nộp: 09/04/2025

Liên quan đến Bằng độc quyền sáng chế:

(11) Số bằng	(15) Ngày cấp	Năm yêu cầu duy trì hiệu lực	Hiệu lực được duy trì đến
36281	02/06/2023	3	02/06/2026

(73) Chủ văn bằng bảo hộ: LG HOUSEHOLD & HEALTH CARE LTD. (KR)
58, Saemunan-ro, Jongno-gu, Seoul 03184, Republic of Korea

Thông báo số: 62475/TB-SHTT.$_{IP}$, ngày 21/05/2025 về việc ghi nhận yêu cầu duy trì hiệu lực Bằng độc quyền sáng chế

Số đơn yêu cầu: DT1-2025-05144 Ngày nộp: 09/04/2025

Liên quan đến Bằng độc quyền sáng chế:

(11) Số bằng	(15) Ngày cấp	Năm yêu cầu duy trì hiệu lực	Hiệu lực được duy trì đến
24811	26/06/2020	6	26/06/2026

(73) Chủ văn bằng bảo hộ: LG HOUSEHOLD & HEALTH CARE LTD. (KR)
58, Saemunan-ro, Jongno-gu, Seoul 110-783, Republic of Korea

Thông báo số: 62476/TB-SHTT.$_{IP}$, ngày 21/05/2025 về việc ghi nhận yêu cầu duy trì hiệu lực Bằng độc quyền sáng chế

Số đơn yêu cầu: DT1-2025-05145 Ngày nộp: 09/04/2025

Liên quan đến Bằng độc quyền sáng chế:

(11) Số bằng	(15) Ngày cấp	Năm yêu cầu duy trì hiệu lực	Hiệu lực được duy trì đến
40056	08/05/2024	2	08/05/2026

(73) Chủ văn bằng bảo hộ: UNIVERSITY-INDUSTRY COOPERATION GROUP OF KYUNG HEE UNIVERSITY (KR)
Kyunghee Univ. Global Campus, 1 Seocheon-dong, Giheung-gu, Yongin-si, Gyeonggi-do 446-701, Republic of Korea
ELECTRONICS AND TELECOMMUNICATIONS RESEARCH INSTITUTE (KR)
161 Gajeong-dong, Yuseong-gu, Daejeon-si 305-700, Republic of Korea

---

Thông báo số: 62477/TB-SHTT.$_{IP}$, ngày 21/05/2025 về việc ghi nhận yêu cầu duy trì hiệu lực Bằng độc quyền sáng chế

Số đơn yêu cầu: DT1-2025-05146 Ngày nộp: 09/04/2025

Liên quan đến Bằng độc quyền sáng chế:

(11) Số bằng	(15) Ngày cấp	Năm yêu cầu duy trì hiệu lực	Hiệu lực được duy trì đến
36554	28/06/2023	3	28/06/2026

(73) Chủ văn bằng bảo hộ: LG HOUSEHOLD & HEALTH CARE LTD. (KR)
58, Saemunan-ro, Jongno-gu, Seoul 03184, Republic of Korea

Thông báo số: 62478/TB-SHTT.$_{IP}$, ngày 21/05/2025 về việc ghi nhận yêu cầu duy trì hiệu lực Bằng độc quyền sáng chế

Số đơn yêu cầu: DT1-2025-05147 Ngày nộp: 09/04/2025

Liên quan đến Bằng độc quyền sáng chế:

(11) Số bằng	(15) Ngày cấp	Năm yêu cầu duy trì hiệu lực	Hiệu lực được duy trì đến
24592	16/06/2020	6	16/06/2026

(73) Chủ văn bằng bảo hộ: CJ HEALTHCARE CORPORATION (KR)
330, Dongho-ro, Jung-gu, Seoul 04560, Republic of Korea

Thông báo số: 62479/TB-SHTT.$_{IP}$, ngày 21/05/2025 về việc ghi nhận yêu cầu duy trì hiệu lực Bằng độc quyền sáng chế

Số đơn yêu cầu: DT1-2025-05148 Ngày nộp: 09/04/2025

Liên quan đến Bằng độc quyền sáng chế:

(11) Số bằng	(15) Ngày cấp	Năm yêu cầu duy trì hiệu lực	Hiệu lực được duy trì đến
23797	21/04/2020	6	21/04/2026

(73) Chủ văn bằng bảo hộ: TAMADA INDUSTRIES, INC. (JP)
Ha 61-1 Muryojimachi, Kanazawa-shi, Ishikawa 920-0332 Japan

Thông báo số: 62480/TB-SHTT.$_{IP}$, ngày 21/05/2025 về việc ghi nhận yêu cầu duy trì hiệu lực Bằng độc quyền sáng chế

Số đơn yêu cầu: DT1-2025-05149 Ngày nộp: 09/04/2025

Liên quan đến Bằng độc quyền sáng chế:

(11) Số bằng	(15) Ngày cấp	Năm yêu cầu duy trì hiệu lực	Hiệu lực được duy trì đến
31956	12/04/2022	4	12/04/2026

(73) Chủ văn bằng bảo hộ: K-FEE SYSTEM GMBH (DE)
Senefelder Str. 44, Bergisch Gladbach, 51469, Germany

Thông báo số: 62481/TB-SHTT.$_{IP}$, ngày 21/05/2025 về việc ghi nhận yêu cầu duy trì hiệu lực Bằng độc quyền sáng chế

Số đơn yêu cầu: DT1-2025-05150 Ngày nộp: 09/04/2025

Liên quan đến Bằng độc quyền sáng chế:

(11) Số bằng	(15) Ngày cấp	Năm yêu cầu duy trì hiệu lực	Hiệu lực được duy trì đến
36183	25/05/2023	3	25/05/2026

(73) Chủ văn bằng bảo hộ: DOKA NEWCON GMBH (AT)
Josef-Umdasch-Platz 1, 3300 Amstetten, Austria

Thông báo số: 62482/TB-SHTT.$_{IP}$, ngày 21/05/2025 về việc ghi nhận yêu cầu duy trì hiệu lực Bằng độc quyền sáng chế

Số đơn yêu cầu: DT1-2025-05151 Ngày nộp: 09/04/2025

Liên quan đến Bằng độc quyền sáng chế:

(11) Số bằng	(15) Ngày cấp	Năm yêu cầu duy trì hiệu lực	Hiệu lực được duy trì đến
15384	11/04/2016	10	11/04/2026

(73) Chủ văn bằng bảo hộ: ALPEX PHARMA S.A. (CH)
Via Cantonale, 6805 Mezzovico, Switzerland

Thông báo số: 62483/TB-SHTT.$_{IP}$, ngày 21/05/2025 về việc ghi nhận yêu cầu duy trì hiệu lực Bằng độc quyền sáng chế

Số đơn yêu cầu: DT1-2025-05152 Ngày nộp: 09/04/2025

Liên quan đến Bằng độc quyền sáng chế:

(11) Số bằng	(15) Ngày cấp	Năm yêu cầu duy trì hiệu lực	Hiệu lực được duy trì đến
14148	01/06/2015	11	01/06/2026

(73) Chủ văn bằng bảo hộ: LOGLEN KFT. (HU)
Asványhát U. 14., H-6753 Szeged, Hungary

Thông báo số: 62484/TB-SHTT.IP, ngày 21/05/2025 về việc ghi nhận yêu cầu duy trì hiệu lực Bằng độc quyền sáng chế

Số đơn yêu cầu: DT1-2025-05153 Ngày nộp: 09/04/2025

Liên quan đến Bằng độc quyền sáng chế:

(11) Số bằng	(15) Ngày cấp	Năm yêu cầu duy trì hiệu lực	Hiệu lực được duy trì đến
33147	28/07/2022	4	28/07/2026

(73) Chủ văn bằng bảo hộ: SUSTAINABLE ENVIRONMENTAL TECHNOLOGY AND MANAGEMENT CO., LTD. (TW)
Rm. 1200, No. 205, Sec. 1, Dunhwa S. Rd., Da-An Dist., 106, Taipei, TAIWAN

Thông báo số: 62485/TB-SHTT.IP, ngày 21/05/2025 về việc ghi nhận yêu cầu duy trì hiệu lực Bằng độc quyền sáng chế

Số đơn yêu cầu: DT1-2025-05154 Ngày nộp: 09/04/2025

Liên quan đến Bằng độc quyền sáng chế:

(11) Số bằng	(15) Ngày cấp	Năm yêu cầu duy trì hiệu lực	Hiệu lực được duy trì đến
39899	23/04/2024	2	23/04/2026

(73) Chủ văn bằng bảo hộ: ILLUMINA, INC. (US)
5200 Illumina Way San Diego, CA 92122 (US)

Thông báo số: 62486/TB-SHTT.$_{IP}$, ngày 21/05/2025 về việc ghi nhận yêu cầu duy trì hiệu lực Bằng độc quyền sáng chế

Số đơn yêu cầu: DT1-2025-05155 Ngày nộp: 09/04/2025

Liên quan đến Bằng độc quyền sáng chế:

(11) Số bằng	(15) Ngày cấp	Năm yêu cầu duy trì hiệu lực	Hiệu lực được duy trì đến
19179	02/05/2018	8	02/05/2026

(73) Chủ văn bằng bảo hộ: LABORATORIO AVI-MEX, S.A. DE C.V. (MX)
Maiz No. 18 Col. Granjas Esmeralda Del. Iztapalapa
Mexico, D.F. 09810, Mexico

Thông báo số: 62487/TB-SHTT.$_{IP}$, ngày 21/05/2025 về việc ghi nhận yêu cầu duy trì hiệu lực Bằng độc quyền sáng chế

Số đơn yêu cầu: DT1-2025-05156 Ngày nộp: 09/04/2025

Liên quan đến Bằng độc quyền sáng chế:

(11) Số bằng	(15) Ngày cấp	Năm yêu cầu duy trì hiệu lực	Hiệu lực được duy trì đến
12772	26/05/2014	12	26/05/2026

(73) Chủ văn bằng bảo hộ: CAZZARO MARIO (IT)
via Lavaredo n. 32/4, 30174 MESTRE (VE), Italy

Thông báo số: 62488/TB-SHTT.$_{IP}$, ngày 21/05/2025 về việc ghi nhận yêu cầu duy trì hiệu lực Bằng độc quyền sáng chế

Số đơn yêu cầu: DT1-2025-05157 Ngày nộp: 09/04/2025

Liên quan đến Bằng độc quyền sáng chế:

(11) Số bằng	(15) Ngày cấp	Năm yêu cầu duy trì hiệu lực	Hiệu lực được duy trì đến
24440	08/06/2020	6	08/06/2026

(73) Chủ văn bằng bảo hộ: SHINDENGEN ELECTRIC MANUFACTURING CO., LTD. (JP)
2-1, Ohtemachi 2-chome, Chiyoda-ku, Tokyo 100-0004, Japan

Thông báo số: 62489/TB-SHTT.IP, ngày 21/05/2025 về việc ghi nhận yêu cầu duy trì hiệu lực Bằng độc quyền sáng chế

Số đơn yêu cầu: DT1-2025-05158 Ngày nộp: 09/04/2025

Liên quan đến Bằng độc quyền sáng chế:

(11) Số bằng	(15) Ngày cấp	Năm yêu cầu duy trì hiệu lực	Hiệu lực được duy trì đến
28311	09/04/2021	5	09/04/2026

(73) Chủ văn bằng bảo hộ: RIMSCIENCE CO., LTD. (KR)
2Fl., 68-1, Sangdo-ro 37-gil, Dongjak-gu, Seoul 156-881, Republic of Korea

---

Thông báo số: 62490/TB-SHTT.IP, ngày 21/05/2025 về việc ghi nhận yêu cầu duy trì hiệu lực Bằng độc quyền sáng chế

Số đơn yêu cầu: DT1-2025-05159 Ngày nộp: 09/04/2025

Liên quan đến Bằng độc quyền sáng chế:

(11) Số bằng	(15) Ngày cấp	Năm yêu cầu duy trì hiệu lực	Hiệu lực được duy trì đến
24370	03/06/2020	6	03/06/2026

(73) Chủ văn bằng bảo hộ: DINKLE ENTERPRISE CO., LTD. (TW)
No. 19, Wuquan 2nd Rd., Wugu Dist., New Taipei City 24890, Taiwan

---

Thông báo số: 62491/TB-SHTT.IP, ngày 21/05/2025 về việc ghi nhận yêu cầu duy trì hiệu lực Bằng độc quyền sáng chế

Số đơn yêu cầu: DT1-2025-05160 Ngày nộp: 09/04/2025

Liên quan đến Bằng độc quyền sáng chế:

(11) Số bằng	(15) Ngày cấp	Năm yêu cầu duy trì hiệu lực	Hiệu lực được duy trì đến
24369	03/06/2020	6	03/06/2026

(73) Chủ văn bằng bảo hộ: DINKLE ENTERPRISE CO., LTD. (TW)
No. 19, Wuquan 2nd Rd., Wugu Dist., New Taipei City 24890, Taiwan

---

Thông báo số: 62630/TB-SHTT.$_{IP}$, ngày 22/05/2025 về việc ghi nhận yêu cầu duy trì hiệu lực Bằng độc quyền sáng chế

Số đơn yêu cầu: DT1-2025-05161 Ngày nộp: 09/04/2025

Liên quan đến Bằng độc quyền sáng chế:

(11) Số bằng	(15) Ngày cấp	Năm yêu cầu duy trì hiệu lực	Hiệu lực được duy trì đến
32901	05/07/2022	2	05/07/2024

(73) Chủ văn bằng bảo hộ: TẠ QUANG HUY (VN)
Cụm 6, xã Đan Phượng, huyện Đan Phượng, thành phố Hà Nội

Thông báo số: 62631/TB-SHTT.$_{IP}$, ngày 22/05/2025 về việc ghi nhận yêu cầu duy trì hiệu lực Bằng độc quyền sáng chế

Số đơn yêu cầu: DT1-2025-05162 Ngày nộp: 09/04/2025

Liên quan đến Bằng độc quyền sáng chế:

(11) Số bằng	(15) Ngày cấp	Năm yêu cầu duy trì hiệu lực	Hiệu lực được duy trì đến
32901	05/07/2022	3	05/07/2025

(73) Chủ văn bằng bảo hộ: TẠ QUANG HUY (VN)
Cụm 6, xã Đan Phượng, huyện Đan Phượng, thành phố Hà Nội

Thông báo số: 62632/TB-SHTT.$_{IP}$, ngày 22/05/2025 về việc ghi nhận yêu cầu duy trì hiệu lực Bằng độc quyền sáng chế

Số đơn yêu cầu: DT1-2025-05163 Ngày nộp: 09/04/2025

Liên quan đến Bằng độc quyền sáng chế:

(11) Số bằng	(15) Ngày cấp	Năm yêu cầu duy trì hiệu lực	Hiệu lực được duy trì đến
32901	05/07/2022	4	05/07/2026

(73) Chủ văn bằng bảo hộ: TẠ QUANG HUY (VN)
Cụm 6, xã Đan Phượng, huyện Đan Phượng, thành phố Hà Nội

Thông báo số: 62633/TB-SHTT.$_{IP}$, ngày 22/05/2025 về việc ghi nhận yêu cầu duy trì hiệu lực Bằng độc quyền sáng chế

Số đơn yêu cầu: DT1-2025-05164 Ngày nộp: 09/04/2025

Liên quan đến Bằng độc quyền sáng chế:

(11) Số bằng	(15) Ngày cấp	Năm yêu cầu duy trì hiệu lực	Hiệu lực được duy trì đến
32901	05/07/2022	5	05/07/2027

(73) Chủ văn bằng bảo hộ: TẠ QUANG HUY (VN)
Cụm 6, xã Đan Phượng, huyện Đan Phượng, thành phố Hà Nội

Thông báo số: 62634/TB-SHTT.$_{IP}$, ngày 22/05/2025 về việc ghi nhận yêu cầu duy trì hiệu lực Bằng độc quyền sáng chế

Số đơn yêu cầu: DT1-2025-05165 Ngày nộp: 09/04/2025

Liên quan đến Bằng độc quyền sáng chế:

(11) Số bằng	(15) Ngày cấp	Năm yêu cầu duy trì hiệu lực	Hiệu lực được duy trì đến
32901	05/07/2022	6	05/07/2028

(73) Chủ văn bằng bảo hộ: TẠ QUANG HUY (VN)
Cụm 6, xã Đan Phượng, huyện Đan Phượng, thành phố Hà Nội

Thông báo số: 62635/TB-SHTT.IP, ngày 22/05/2025 về việc ghi nhận yêu cầu duy trì hiệu lực Bằng độc quyền sáng chế

Số đơn yêu cầu: DT1-2025-05166 Ngày nộp: 09/04/2025

Liên quan đến Bằng độc quyền sáng chế:

(11) Số bằng	(15) Ngày cấp	Năm yêu cầu duy trì hiệu lực	Hiệu lực được duy trì đến
32901	05/07/2022	7	05/07/2029

(73) Chủ văn bằng bảo hộ: TẠ QUANG HUY (VN)
Cụm 6, xã Đan Phượng, huyện Đan Phượng, thành phố Hà Nội

Thông báo số: 62646/TB-SHTT.IP, ngày 22/05/2025 về việc ghi nhận yêu cầu duy trì hiệu lực Bằng độc quyền sáng chế

Số đơn yêu cầu: DT1-2025-05167 Ngày nộp: 09/04/2025

Liên quan đến Bằng độc quyền sáng chế:

(11) Số bằng	(15) Ngày cấp	Năm yêu cầu duy trì hiệu lực	Hiệu lực được duy trì đến
32901	05/07/2022	8	05/07/2030

(73) Chủ văn bằng bảo hộ: TẠ QUANG HUY (VN)
Cụm 6, xã Đan Phượng, huyện Đan Phượng, thành phố Hà Nội

Thông báo số: 62667/TB-SHTT.IP, ngày 22/05/2025 về việc ghi nhận yêu cầu duy trì hiệu lực Bằng độc quyền sáng chế

Số đơn yêu cầu: DT1-2025-05168 Ngày nộp: 09/04/2025

Liên quan đến Bằng độc quyền sáng chế:

(11) Số bằng	(15) Ngày cấp	Năm yêu cầu duy trì hiệu lực	Hiệu lực được duy trì đến
32901	05/07/2022	9	05/07/2031

(73) Chủ văn bằng bảo hộ: TẠ QUANG HUY (VN)
Cụm 6, xã Đan Phượng, huyện Đan Phượng, thành phố Hà Nội

Thông báo số: 63726/TB-SHTT.$_{IP}$, ngày 23/05/2025 về việc ghi nhận yêu cầu duy trì hiệu lực Bằng độc quyền sáng chế

Số đơn yêu cầu: DT1-2024-13330 Ngày nộp: 10/09/2024

Liên quan đến Bằng độc quyền sáng chế:

(11) Số bằng	(15) Ngày cấp	Năm yêu cầu duy trì hiệu lực	Hiệu lực được duy trì đến
37262	14/09/2023	3	14/09/2026

(73) Chủ văn bằng bảo hộ: FMC CORPORATION (US)
2929 Walnut Street, Philadelphia, PA 19104, United States of America

---

Thông báo số: 63727/TB-SHTT.$_{IP}$, ngày 23/05/2025 về việc ghi nhận yêu cầu duy trì hiệu lực Bằng độc quyền sáng chế

Số đơn yêu cầu: DT1-2024-15140 Ngày nộp: 07/10/2024

Liên quan đến Bằng độc quyền sáng chế:

(11) Số bằng	(15) Ngày cấp	Năm yêu cầu duy trì hiệu lực	Hiệu lực được duy trì đến
30033	06/10/2021	4	06/10/2025

(73) Chủ văn bằng bảo hộ: TEIJIN LIMITED (JP)
2-4, Nakanoshima 3-chome, Kita-ku, Osaka-shi, Osaka, Japan

Thông báo số: 63728/TB-SHTT.$_{IP}$, ngày 23/05/2025 về việc ghi nhận yêu cầu duy trì hiệu lực Bằng độc quyền sáng chế

Số đơn yêu cầu: DT1-2024-15497 Ngày nộp: 15/10/2024

Liên quan đến Bằng độc quyền sáng chế:

(11) Số bằng	(15) Ngày cấp	Năm yêu cầu duy trì hiệu lực	Hiệu lực được duy trì đến
29370	29/07/2021	5	29/07/2026

(73) Chủ văn bằng bảo hộ: ELANCO TIERGESUNDHEIT AG (CH)
Mattenstrasse 24A, 4058 Basel, Switzerland

Thông báo số: 63729/TB-SHTT.$_{IP}$, ngày 23/05/2025 về việc ghi nhận yêu cầu duy trì hiệu lực Bằng độc quyền sáng chế

Số đơn yêu cầu: DT1-2024-16029 Ngày nộp: 21/10/2024

Liên quan đến Bằng độc quyền sáng chế:

(11) Số bằng	(15) Ngày cấp	Năm yêu cầu duy trì hiệu lực	Hiệu lực được duy trì đến
20093	22/10/2018	7	22/10/2025

(73) Chủ văn bằng bảo hộ: HOUSE FOODS GROUP INC. (JP)
5-7, Mikuriyasakae-machi 1-chome, Higashiosaka-shi, Osaka 577-8520 JAPAN

Thông báo số: 63730/TB-SHTT.$_{IP}$, ngày 23/05/2025 về việc ghi nhận yêu cầu duy trì hiệu lực Bằng độc quyền sáng chế

Số đơn yêu cầu: DT1-2024-16039 Ngày nộp: 21/10/2024

Liên quan đến Bằng độc quyền sáng chế:

(11) Số bằng	(15) Ngày cấp	Năm yêu cầu duy trì hiệu lực	Hiệu lực được duy trì đến
17677	24/10/2017	8	24/10/2025

(73) Chủ văn bằng bảo hộ: PFM MEDICAL AG (DE)
Wankelstrasse 60, D-50996 Cologne, Germany

Thông báo số: 63731/TB-SHTT.IP, ngày 23/05/2025 về việc ghi nhận yêu cầu duy trì hiệu lực Bằng độc quyền sáng chế

Số đơn yêu cầu: DT1-2024-18178 Ngày nộp: 28/11/2024

Liên quan đến Bằng độc quyền sáng chế:

(11) Số bằng	(15) Ngày cấp	Năm yêu cầu duy trì hiệu lực	Hiệu lực được duy trì đến
38098	28/11/2023	2	28/11/2025

(73) Chủ văn bằng bảo hộ: THREE BOND CO., LTD. (JP)
4-3-3 Minamiosawa, Hachioji-shi, Tokyo 192-0398 Japan

Thông báo số: 63732/TB-SHTT.IP, ngày 23/05/2025 về việc ghi nhận yêu cầu duy trì hiệu lực Bằng độc quyền sáng chế

Số đơn yêu cầu: DT1-2024-18183 Ngày nộp: 28/11/2024

Liên quan đến Bằng độc quyền sáng chế:

(11) Số bằng	(15) Ngày cấp	Năm yêu cầu duy trì hiệu lực	Hiệu lực được duy trì đến
38112	29/11/2023	2	29/11/2025

(73) Chủ văn bằng bảo hộ: THREEBOND CO., LTD. (JP)
4-3-3 Minamiosawa, Hachioji-shi, Tokyo 192-0398 Japan

Thông báo số: 63733/TB-SHTT.IP, ngày 23/05/2025 về việc ghi nhận yêu cầu duy trì hiệu lực Bằng độc quyền sáng chế

Số đơn yêu cầu: DT1-2024-18372 Ngày nộp: 02/12/2024

Liên quan đến Bằng độc quyền sáng chế:

(11) Số bằng	(15) Ngày cấp	Năm yêu cầu duy trì hiệu lực	Hiệu lực được duy trì đến
30686	02/12/2021	4	02/12/2025

(73) Chủ văn bằng bảo hộ: HUBEI JIANDUN FIRE TECHNOLOGY CO., LTD. (CN)
No. 199 Huaxi Road, Biological Industrial Park, China (Hubei) Free Trade Zone Yichang Area, Yichang City, Hubei Province, China

---

Thông báo số: 63734/TB-SHTT.$_{IP}$, ngày 23/05/2025 về việc ghi nhận yêu cầu duy trì hiệu lực Bằng độc quyền sáng chế

Số đơn yêu cầu: DT1-2025-02864 Ngày nộp: 28/02/2025

Liên quan đến Bằng độc quyền sáng chế:

(11) Số bằng	(15) Ngày cấp	Năm yêu cầu duy trì hiệu lực	Hiệu lực được duy trì đến
33664	13/09/2022	3	13/09/2025

(73) Chủ văn bằng bảo hộ: SINGALL CORP LTD (GB)
UNIT 111450, SECOND FLOOR, 6 MARKET PLACE, LONDON, FITZROVIA, UNITED KINGDOM W1W 8AF

Thông báo số: 67519/TB-SHTT.$_{IP}$, ngày 28/05/2025 về việc ghi nhận yêu cầu duy trì hiệu lực Bằng độc quyền sáng chế

Số đơn yêu cầu: DT1-2024-04254 Ngày nộp: 26/03/2024

Liên quan đến Bằng độc quyền sáng chế:

(11) Số bằng	(15) Ngày cấp	Năm yêu cầu duy trì hiệu lực	Hiệu lực được duy trì đến
31302	08/02/2022	3	08/02/2025

(73) Chủ văn bằng bảo hộ: JOINT STOCK COMPANY "ATOMENERGOPROEKT" (RU)
ul. Bakuninskaya, 7, str. 1 Moscow, 105005, Russia

Thông báo số: 67520/TB-SHTT.$_{IP}$, ngày 28/05/2025 về việc ghi nhận yêu cầu duy trì hiệu lực Bằng độc quyền sáng chế

Số đơn yêu cầu: DT1-2024-04255 Ngày nộp: 26/03/2024

Liên quan đến Bằng độc quyền sáng chế:

(11) Số bằng	(15) Ngày cấp	Năm yêu cầu duy trì hiệu lực	Hiệu lực được duy trì đến
31303	08/02/2022	3	08/02/2025

(73) Chủ văn bằng bảo hộ: JOINT STOCK COMPANY "ATOMENERGOPROEKT" (RU)
ul. Bakuninskaya, 7, str. 1 Moscow, 105005, Russia

Thông báo số: 67521/TB-SHTT.$_{IP}$, ngày 28/05/2025 về việc ghi nhận yêu cầu duy trì hiệu lực Bằng độc quyền sáng chế

Số đơn yêu cầu: DT1-2024-19429 Ngày nộp: 20/12/2024

Liên quan đến Bằng độc quyền sáng chế:

(11) Số bằng	(15) Ngày cấp	Năm yêu cầu duy trì hiệu lực	Hiệu lực được duy trì đến
38462	20/12/2023	2	20/12/2025

(73) Chủ văn bằng bảo hộ: SAKAI CHEMICAL INDUSTRY CO., LTD. (JP)
5-2, Ebisujima-cho, Sakai-ku, Sakai-shi, Osaka 5908502, Japan

---

Thông báo số: 67522/TB-SHTT.$_{IP}$, ngày 28/05/2025 về việc ghi nhận yêu cầu duy trì hiệu lực Bằng độc quyền sáng chế

Số đơn yêu cầu: DT1-2024-19436 Ngày nộp: 20/12/2024

Liên quan đến Bằng độc quyền sáng chế:

(11) Số bằng	(15) Ngày cấp	Năm yêu cầu duy trì hiệu lực	Hiệu lực được duy trì đến
34771	21/12/2022	3	21/12/2025

(73) Chủ văn bằng bảo hộ: AKZENTA PANEELE + PROFILE GMBH (DE)
Werner-von-Siemens-Str. 18-20, 56759 Kaisersesch, Germany

Thông báo số: 67523/TB-SHTT.$_{IP}$, ngày 28/05/2025 về việc ghi nhận yêu cầu duy trì hiệu lực Bằng độc quyền sáng chế

Số đơn yêu cầu: DT1-2024-19766 Ngày nộp: 27/12/2024

Liên quan đến Bằng độc quyền sáng chế:

(11) Số bằng	(15) Ngày cấp	Năm yêu cầu duy trì hiệu lực	Hiệu lực được duy trì đến
38969	30/01/2024	2	30/01/2026

(73) Chủ văn bằng bảo hộ: SOLUM CO., LTD (KR)
4~6th floor, Building A, 357, Guseong-ro, Giheung-gu, Yongin-si, Gyeonggi-do, 16914, Rep. of KOREA

Thông báo số: 67524/TB-SHTT.IP, ngày 28/05/2025 về việc ghi nhận yêu cầu duy trì hiệu lực Bằng độc quyền sáng chế

Số đơn yêu cầu: DT1-2025-00327 Ngày nộp: 14/01/2025

Liên quan đến Bằng độc quyền sáng chế:

(11) Số bằng	(15) Ngày cấp	Năm yêu cầu duy trì hiệu lực	Hiệu lực được duy trì đến
17309	08/08/2017	8	08/08/2025

(73) Chủ văn bằng bảo hộ: ELANCO TIERGESUNDHEIT AG (CH)
Mattenstrasse 24A, 4058 Basel, Switzerland

Thông báo số: 67525/TB-SHTT.IP, ngày 28/05/2025 về việc ghi nhận yêu cầu duy trì hiệu lực Bằng độc quyền sáng chế

Số đơn yêu cầu: DT1-2025-03693 Ngày nộp: 19/03/2025

Liên quan đến Bằng độc quyền sáng chế:

(11) Số bằng	(15) Ngày cấp	Năm yêu cầu duy trì hiệu lực	Hiệu lực được duy trì đến
31925	08/04/2022	4	08/04/2026

(73) Chủ văn bằng bảo hộ: SYNTHOMER USA LLC (US)
160 Greentree Dr., Suite 101 Dover, DE 19904 (US)

Thông báo số: 67526/TB-SHTT.$_{IP}$, ngày 28/05/2025 về việc ghi nhận yêu cầu duy trì hiệu lực Bằng độc quyền sáng chế

Số đơn yêu cầu: DT1-2025-04089 Ngày nộp: 21/03/2025

Liên quan đến Bằng độc quyền sáng chế:

(11) Số bằng	(15) Ngày cấp	Năm yêu cầu duy trì hiệu lực	Hiệu lực được duy trì đến
28477	26/04/2021	5	26/04/2026

(73) Chủ văn bằng bảo hộ: NIHON SUPERIOR SHA CO., LTD. (JP)
16-15, Esakacho 1-chome, Suita-shi, Osaka 564-0063, Japan

Thông báo số: 67527/TB-SHTT.$_{IP}$, ngày 28/05/2025 về việc ghi nhận yêu cầu duy trì hiệu lực Bằng độc quyền sáng chế

Số đơn yêu cầu: DT1-2025-04112 Ngày nộp: 21/03/2025

Liên quan đến Bằng độc quyền sáng chế:

(11) Số bằng	(15) Ngày cấp	Năm yêu cầu duy trì hiệu lực	Hiệu lực được duy trì đến
32160	27/04/2022	4	27/04/2026

(73) Chủ văn bằng bảo hộ: LEXMARK INTERNATIONAL, INC. (US)
IP Law Department, Bldg. 082-1, 740 West New Circle Road, Lexington, KY 40550, United States of America

---

Thông báo số: 67528/TB-SHTT.$_{IP}$, ngày 28/05/2025 về việc ghi nhận yêu cầu duy trì hiệu lực Bằng độc quyền sáng chế

Số đơn yêu cầu: DT1-2025-04134 Ngày nộp: 21/03/2025

Liên quan đến Bằng độc quyền sáng chế:

(11) Số bằng	(15) Ngày cấp	Năm yêu cầu duy trì hiệu lực	Hiệu lực được duy trì đến
32181	29/04/2022	4	29/04/2026

(73) Chủ văn bằng bảo hộ: NITERRA CO., LTD. (JP)
1-1-1, Higashisakura, Higashi-ku, Nagoya-shi, Aichi 4610005 Japan

---

Thông báo số: 67529/TB-SHTT.$_{IP}$, ngày 28/05/2025 về việc ghi nhận yêu cầu duy trì hiệu lực Bằng độc quyền sáng chế

Số đơn yêu cầu: DT1-2025-04147 Ngày nộp: 21/03/2025

Liên quan đến Bằng độc quyền sáng chế:

(11) Số bằng	(15) Ngày cấp	Năm yêu cầu duy trì hiệu lực	Hiệu lực được duy trì đến
36184	25/05/2023	3	25/05/2026

(73) Chủ văn bằng bảo hộ: SUN PATENT TRUST (US)
437 Madison Avenue, 35th Floor, New York, NY 10022, United States of America

---

Thông báo số: 67530/TB-SHTT.$_{IP}$, ngày 28/05/2025 về việc ghi nhận yêu cầu duy trì hiệu lực Bằng độc quyền sáng chế

Số đơn yêu cầu: DT1-2025-03009 Ngày nộp: 05/03/2025

Liên quan đến Bằng độc quyền sáng chế:

(11) Số bằng	(15) Ngày cấp	Năm yêu cầu duy trì hiệu lực	Hiệu lực được duy trì đến
31302	08/02/2022	4	08/02/2026

(73) Chủ văn bằng bảo hộ: JOINT STOCK COMPANY "ATOMENERGOPROEKT" (RU)
ul. Bakuninskaya, 7, str. 1 Moscow, 105005, Russia

Thông báo số: 67531/TB-SHTT.$_{IP}$, ngày 28/05/2025 về việc ghi nhận yêu cầu duy trì hiệu lực Bằng độc quyền sáng chế

Số đơn yêu cầu: DT1-2025-03010 Ngày nộp: 05/03/2025

Liên quan đến Bằng độc quyền sáng chế:

(11) Số bằng	(15) Ngày cấp	Năm yêu cầu duy trì hiệu lực	Hiệu lực được duy trì đến
31303	08/02/2022	4	08/02/2026

(73) Chủ văn bằng bảo hộ: JOINT STOCK COMPANY "ATOMENERGOPROEKT" (RU)
ul. Bakuninskaya, 7, str. 1 Moscow, 105005, Russia

Thông báo số: 67532/TB-SHTT.$_{IP}$, ngày 28/05/2025 về việc ghi nhận yêu cầu duy trì hiệu lực Bằng độc quyền sáng chế

Số đơn yêu cầu: DT1-2025-04855 Ngày nộp: 03/04/2025

Liên quan đến Bằng độc quyền sáng chế:

(11) Số bằng	(15) Ngày cấp	Năm yêu cầu duy trì hiệu lực	Hiệu lực được duy trì đến
9272	09/05/2011	15	09/05/2026

(73) Chủ văn bằng bảo hộ: VICTAULIC COMPANY (US)
4901 Kesslersville Road, Easton, PA 18040, United States of America

---

Thông báo số: 67533/TB-SHTT.$_{IP}$, ngày 28/05/2025 về việc ghi nhận yêu cầu duy trì hiệu lực Bằng độc quyền sáng chế

Số đơn yêu cầu: DT1-2025-04856 Ngày nộp: 03/04/2025

Liên quan đến Bằng độc quyền sáng chế:

(11) Số bằng	(15) Ngày cấp	Năm yêu cầu duy trì hiệu lực	Hiệu lực được duy trì đến
28572	10/05/2021	5	10/05/2026

(73) Chủ văn bằng bảo hộ: QUALCOMM INCORPORATED (US)
Attn: International IP Administration, 5775 Morehouse Drive, San Diego, California 92121, United States of America

---

Thông báo số: 67534/TB-SHTT.$_{IP}$, ngày 28/05/2025 về việc ghi nhận yêu cầu duy trì hiệu lực Bằng độc quyền sáng chế

Số đơn yêu cầu: DT1-2025-04857 Ngày nộp: 03/04/2025

Liên quan đến Bằng độc quyền sáng chế:

(11) Số bằng	(15) Ngày cấp	Năm yêu cầu duy trì hiệu lực	Hiệu lực được duy trì đến
14046	12/05/2015	11	12/05/2026

(73) Chủ văn bằng bảo hộ: QUALCOMM INCORPORATED (US)
Attn: International IP Administration, 5775 Morehouse Drive, San Diego, California 92121, United States of America

---

Thông báo số: 67535/TB-SHTT.$_{IP}$, ngày 28/05/2025 về việc ghi nhận yêu cầu duy trì hiệu lực Bằng độc quyền sáng chế

Số đơn yêu cầu: DT1-2025-04858 Ngày nộp: 03/04/2025

Liên quan đến Bằng độc quyền sáng chế:

(11) Số bằng	(15) Ngày cấp	Năm yêu cầu duy trì hiệu lực	Hiệu lực được duy trì đến
32281	13/05/2022	4	13/05/2026

(73) Chủ văn bằng bảo hộ: QUALCOMM LNCORPORATED (US)
Attn: International IP Administration, 5775 Morehouse Drive, San Diego, California 92121-1714, United States of America

---

Thông báo số: 67536/TB-SHTT.$_{IP}$, ngày 28/05/2025 về việc ghi nhận yêu cầu duy trì hiệu lực Bằng độc quyền sáng chế

Số đơn yêu cầu: DT1-2025-04859 Ngày nộp: 03/04/2025

Liên quan đến Bằng độc quyền sáng chế:

(11) Số bằng	(15) Ngày cấp	Năm yêu cầu duy trì hiệu lực	Hiệu lực được duy trì đến
24086	14/05/2020	6	14/05/2026

(73) Chủ văn bằng bảo hộ: QUALCOMM INCORPORATED (US)
Attn: International IP Administration, 5775 Morehouse Drive, San Diego, California 92121, United States of America

---

Thông báo số: 67537/TB-SHTT.$_{IP}$, ngày 28/05/2025 về việc ghi nhận yêu cầu duy trì hiệu lực Bằng độc quyền sáng chế

Số đơn yêu cầu: DT1-2025-04860 Ngày nộp: 03/04/2025

Liên quan đến Bằng độc quyền sáng chế:

(11) Số bằng	(15) Ngày cấp	Năm yêu cầu duy trì hiệu lực	Hiệu lực được duy trì đến
16968	15/05/2017	9	15/05/2026

(73) Chủ văn bằng bảo hộ: QUALCOMM INCORPORATED (US)
5775 Morehouse Drive, San Diego, California 92121, United States of America

---

Thông báo số: 67538/TB-SHTT.$_{IP}$, ngày 28/05/2025 về việc ghi nhận yêu cầu duy trì hiệu lực Bằng độc quyền sáng chế

Số đơn yêu cầu: DT1-2025-04861 Ngày nộp: 03/04/2025

Liên quan đến Bằng độc quyền sáng chế:

(11) Số bằng	(15) Ngày cấp	Năm yêu cầu duy trì hiệu lực	Hiệu lực được duy trì đến
10289	16/05/2012	14	16/05/2026

(73) Chủ văn bằng bảo hộ: QUALCOMM INCORPORATED (US)
5775 Morehouse Drive, San Diego, California 92121-1714, United States of America

---

Thông báo số: 67539/TB-SHTT.$_{IP}$, ngày 28/05/2025 về việc ghi nhận yêu cầu duy trì hiệu lực Bằng độc quyền sáng chế

Số đơn yêu cầu: DT1-2025-04862 Ngày nộp: 03/04/2025

Liên quan đến Bằng độc quyền sáng chế:

(11) Số bằng	(15) Ngày cấp	Năm yêu cầu duy trì hiệu lực	Hiệu lực được duy trì đến
19251	16/05/2018	8	16/05/2026

(73) Chủ văn bằng bảo hộ: QUALCOMM INCORPORATED (US)
Attn: International IP Administration, 5775 Morehouse Drive, San Diego, California 92121, United States of America

---

Thông báo số: 67540/TB-SHTT.$_{IP}$, ngày 28/05/2025 về việc ghi nhận yêu cầu duy trì hiệu lực Bằng độc quyền sáng chế

Số đơn yêu cầu: DT1-2025-04863 Ngày nộp: 03/04/2025

Liên quan đến Bằng độc quyền sáng chế:

(11) Số bằng	(15) Ngày cấp	Năm yêu cầu duy trì hiệu lực	Hiệu lực được duy trì đến
32283	16/05/2022	4	16/05/2026

(73) Chủ văn bằng bảo hộ: QUALCOMM INCORPORATED (US)
ATTN: International IP Administration, 5775 Morehouse Drive, San Diego, CA 92121-1714, United States of America

---

Thông báo số: 67541/TB-SHTT.$_{IP}$, ngày 28/05/2025 về việc ghi nhận yêu cầu duy trì hiệu lực Bằng độc quyền sáng chế

Số đơn yêu cầu: DT1-2025-04864 Ngày nộp: 03/04/2025

Liên quan đến Bằng độc quyền sáng chế:

(11) Số bằng	(15) Ngày cấp	Năm yêu cầu duy trì hiệu lực	Hiệu lực được duy trì đến
28623	17/05/2021	5	17/05/2026

(73) Chủ văn bằng bảo hộ: QUALCOMM INCORPORATED (US)
Attn: International IP Administration, 5775 Morehouse Drive, San Diego, CA 92121-1714, United States of America

---

Thông báo số: 67542/TB-SHTT.$_{IP}$, ngày 28/05/2025 về việc ghi nhận yêu cầu duy trì hiệu lực Bằng độc quyền sáng chế

Số đơn yêu cầu: DT1-2025-04865 Ngày nộp: 03/04/2025

Liên quan đến Bằng độc quyền sáng chế:

(11) Số bằng	(15) Ngày cấp	Năm yêu cầu duy trì hiệu lực	Hiệu lực được duy trì đến
24167	18/05/2020	6	18/05/2026

(73) Chủ văn bằng bảo hộ: QUALCOMM INCORPORATED (US)
Attn: International IP Administration, 5775 Morehouse Drive, San Diego, California 92121, United States of America

---

Thông báo số: 67543/TB-SHTT.$_{IP}$, ngày 28/05/2025 về việc ghi nhận yêu cầu duy trì hiệu lực Bằng độc quyền sáng chế

Số đơn yêu cầu: DT1-2025-04866 Ngày nộp: 03/04/2025

Liên quan đến Bằng độc quyền sáng chế:

(11) Số bằng	(15) Ngày cấp	Năm yêu cầu duy trì hiệu lực	Hiệu lực được duy trì đến
12740	19/05/2014	12	19/05/2026

(73) Chủ văn bằng bảo hộ: ABBOTT LABORATORIES, IRELAND, LIMITED (IR)
4051 Kingswood Drive, Citywest Business Campus, Dublin 24, Ireland

---

Thông báo số: 67544/TB-SHTT.$_{IP}$, ngày 28/05/2025 về việc ghi nhận yêu cầu duy trì hiệu lực Bằng độc quyền sáng chế

Số đơn yêu cầu: DT1-2025-04867 Ngày nộp: 03/04/2025

Liên quan đến Bằng độc quyền sáng chế:

(11) Số bằng	(15) Ngày cấp	Năm yêu cầu duy trì hiệu lực	Hiệu lực được duy trì đến
12743	19/05/2014	12	19/05/2026

(73) Chủ văn bằng bảo hộ: QUALCOMM INCORPORATED (US)
Attn: International IP Administration, 5775 Morehouse Drive, San Diego, California 92121, United States of America

---

Thông báo số: 67545/TB-SHTT.$_{IP}$, ngày 28/05/2025 về việc ghi nhận yêu cầu duy trì hiệu lực Bằng độc quyền sáng chế

Số đơn yêu cầu: DT1-2025-04868 Ngày nộp: 03/04/2025

Liên quan đến Bằng độc quyền sáng chế:

(11) Số bằng	(15) Ngày cấp	Năm yêu cầu duy trì hiệu lực	Hiệu lực được duy trì đến
24201	19/05/2020	6	19/05/2026

(73) Chủ văn bằng bảo hộ: CORNING INCORPORATED (US)
1 Riverfront Plaza, Corning, NY 14831, United States of America

---

Thông báo số: 67546/TB-SHTT.$_{IP}$, ngày 28/05/2025 về việc ghi nhận yêu cầu duy trì hiệu lực Bằng độc quyền sáng chế

Số đơn yêu cầu: DT1-2025-04869 Ngày nộp: 03/04/2025

Liên quan đến Bằng độc quyền sáng chế:

(11) Số bằng	(15) Ngày cấp	Năm yêu cầu duy trì hiệu lực	Hiệu lực được duy trì đến
36114	19/05/2023	3	19/05/2026

(73) Chủ văn bằng bảo hộ: CORNING INCORPORATED (US)
1 Riverfront Plaza Corning, New York 14831, United States of America

---

Thông báo số: 67547/TB-SHTT.$_{IP}$, ngày 28/05/2025 về việc ghi nhận yêu cầu duy trì hiệu lực Bằng độc quyền sáng chế

Số đơn yêu cầu: DT1-2025-04870 Ngày nộp: 03/04/2025

Liên quan đến Bằng độc quyền sáng chế:

(11) Số bằng	(15) Ngày cấp	Năm yêu cầu duy trì hiệu lực	Hiệu lực được duy trì đến
11404	20/05/2013	13	20/05/2026

(73) Chủ văn bằng bảo hộ: QUALCOMM INCORPORATED (US)
Attn: International IP Administration, 5775 Morehouse Drive, San Diego, California 92121, United States of America

---

Thông báo số: 67548/TB-SHTT.$_{IP}$, ngày 28/05/2025 về việc ghi nhận yêu cầu duy trì hiệu lực Bằng độc quyền sáng chế

Số đơn yêu cầu: DT1-2025-04871 Ngày nộp: 03/04/2025

Liên quan đến Bằng độc quyền sáng chế:

(11) Số bằng	(15) Ngày cấp	Năm yêu cầu duy trì hiệu lực	Hiệu lực được duy trì đến
19048	17/04/2018	8	17/04/2026

(73) Chủ văn bằng bảo hộ: QUALCOMM INCORPORATED (US)
Attn: International IP Administration, 5775 Morehouse Drive, San Diego, California 92121, United States of America

---

Thông báo số: 67549/TB-SHTT.$_{IP}$, ngày 28/05/2025 về việc ghi nhận yêu cầu duy trì hiệu lực Bằng độc quyền sáng chế

Số đơn yêu cầu: DT1-2025-04872 Ngày nộp: 03/04/2025

Liên quan đến Bằng độc quyền sáng chế:

(11) Số bằng	(15) Ngày cấp	Năm yêu cầu duy trì hiệu lực	Hiệu lực được duy trì đến
19050	17/04/2018	8	17/04/2026

(73) Chủ văn bằng bảo hộ: QUALCOMM INCORPORATED (US)
5775 Morehouse Drive, San Diego, California 92121, United States of America

---

Thông báo số: 67550/TB-SHTT.$_{IP}$, ngày 28/05/2025 về việc ghi nhận yêu cầu duy trì hiệu lực Bằng độc quyền sáng chế

Số đơn yêu cầu: DT1-2025-04873 Ngày nộp: 03/04/2025

Liên quan đến Bằng độc quyền sáng chế:

(11) Số bằng	(15) Ngày cấp	Năm yêu cầu duy trì hiệu lực	Hiệu lực được duy trì đến
19051	17/04/2018	8	17/04/2026

(73) Chủ văn bằng bảo hộ: QUALCOMM INCORPORATED (US)
5775 Morehouse Drive, San Diego, California 92121, United States of America

---

Thông báo số: 67551/TB-SHTT.$_{IP}$, ngày 28/05/2025 về việc ghi nhận yêu cầu duy trì hiệu lực Bằng độc quyền sáng chế

Số đơn yêu cầu: DT1-2025-04874 Ngày nộp: 03/04/2025

Liên quan đến Bằng độc quyền sáng chế:

(11) Số bằng	(15) Ngày cấp	Năm yêu cầu duy trì hiệu lực	Hiệu lực được duy trì đến
19052	17/04/2018	8	17/04/2026

(73) Chủ văn bằng bảo hộ: QUALCOMM INCORPORATED (US)
5775 Morehouse Drive, San Diego, California 92121, United States of America

---

Thông báo số: 67552/TB-SHTT.$_{IP}$, ngày 28/05/2025 về việc ghi nhận yêu cầu duy trì hiệu lực Bằng độc quyền sáng chế

Số đơn yêu cầu: DT1-2025-04875 Ngày nộp: 03/04/2025

Liên quan đến Bằng độc quyền sáng chế:

(11) Số bằng	(15) Ngày cấp	Năm yêu cầu duy trì hiệu lực	Hiệu lực được duy trì đến
19053	17/04/2018	8	17/04/2026

(73) Chủ văn bằng bảo hộ: QUALCOMM INCORPORATED (US)
5775 Morehouse Drive, San Diego, California 92121, United States of America

---

Thông báo số: 67553/TB-SHTT.$_{IP}$, ngày 28/05/2025 về việc ghi nhận yêu cầu duy trì hiệu lực Bằng độc quyền sáng chế

Số đơn yêu cầu: DT1-2025-04876 Ngày nộp: 03/04/2025

Liên quan đến Bằng độc quyền sáng chế:

(11) Số bằng	(15) Ngày cấp	Năm yêu cầu duy trì hiệu lực	Hiệu lực được duy trì đến
19054	17/04/2018	8	17/04/2026

(73) Chủ văn bằng bảo hộ: QUALCOMM INCORPORATED (US)
5775 Morehouse Drive, San Diego, California 92121, United States of America

---

Thông báo số: 67554/TB-SHTT.$_{IP}$, ngày 28/05/2025 về việc ghi nhận yêu cầu duy trì hiệu lực Bằng độc quyền sáng chế

Số đơn yêu cầu: DT1-2025-04877 Ngày nộp: 03/04/2025

Liên quan đến Bằng độc quyền sáng chế:

(11) Số bằng	(15) Ngày cấp	Năm yêu cầu duy trì hiệu lực	Hiệu lực được duy trì đến
32019	18/04/2022	4	18/04/2026

(73) Chủ văn bằng bảo hộ: QUALCOMM INCORPORATED (US)
ATTN: International IP Administration, 5775 Morehouse Drive, San Diego, CA 92121-1714, United States of America

---

Thông báo số: 67555/TB-SHTT.$_{IP}$, ngày 28/05/2025 về việc ghi nhận yêu cầu duy trì hiệu lực Bằng độc quyền sáng chế

Số đơn yêu cầu: DT1-2025-04878 Ngày nộp: 03/04/2025

Liên quan đến Bằng độc quyền sáng chế:

(11) Số bằng	(15) Ngày cấp	Năm yêu cầu duy trì hiệu lực	Hiệu lực được duy trì đến
32025	18/04/2022	4	18/04/2026

(73) Chủ văn bằng bảo hộ: ZOETIS SERVICES LLC (US)
10 Sylvan Way, Parsippany, NJ 07054, United States of America

---

Thông báo số: 67556/TB-SHTT.$_{IP}$, ngày 28/05/2025 về việc ghi nhận yêu cầu duy trì hiệu lực Bằng độc quyền sáng chế

Số đơn yêu cầu: DT1-2025-04879 Ngày nộp: 03/04/2025

Liên quan đến Bằng độc quyền sáng chế:

(11) Số bằng	(15) Ngày cấp	Năm yêu cầu duy trì hiệu lực	Hiệu lực được duy trì đến
32031	18/04/2022	4	18/04/2026

(73) Chủ văn bằng bảo hộ: ZOETIS SERVICES LLC (US)
10 Sylvan Way, Parsippany, NJ 07054, United States of America

---

Thông báo số: 67557/TB-SHTT.$_{IP}$, ngày 28/05/2025 về việc ghi nhận yêu cầu duy trì hiệu lực Bằng độc quyền sáng chế

Số đơn yêu cầu: DT1-2025-04880 Ngày nộp: 03/04/2025

Liên quan đến Bằng độc quyền sáng chế:

(11) Số bằng	(15) Ngày cấp	Năm yêu cầu duy trì hiệu lực	Hiệu lực được duy trì đến
32036	18/04/2022	4	18/04/2026

(73) Chủ văn bằng bảo hộ: UNITED STATES OF AMERICA, AS REPRESENTED BY THE SECRETARY OF AGRICULTURE (US)
1400 Independence Avenue SW, Washington, DC 20250, United States of America
ZOETIS SERVICES LLC (US)
10 Sylvan Way Parsippany, New Jersey 07054, United States of America

---

Thông báo số: 67558/TB-SHTT.$_{IP}$, ngày 28/05/2025 về việc ghi nhận yêu cầu duy trì hiệu lực Bằng độc quyền sáng chế

Số đơn yêu cầu: DT1-2025-04881 Ngày nộp: 03/04/2025

Liên quan đến Bằng độc quyền sáng chế:

(11) Số bằng	(15) Ngày cấp	Năm yêu cầu duy trì hiệu lực	Hiệu lực được duy trì đến
32037	18/04/2022	4	18/04/2026

(73) Chủ văn bằng bảo hộ: QUALCOMM INCORPORATED (US)
ATTN: International IP Administration, 5775 Morehouse Drive, San Diego, CA 92121-1714, United States of America

---

Thông báo số: 67559/TB-SHTT.$_{IP}$, ngày 28/05/2025 về việc ghi nhận yêu cầu duy trì hiệu lực Bằng độc quyền sáng chế

Số đơn yêu cầu: DT1-2025-04882 Ngày nộp: 03/04/2025

Liên quan đến Bằng độc quyền sáng chế:

(11) Số bằng	(15) Ngày cấp	Năm yêu cầu duy trì hiệu lực	Hiệu lực được duy trì đến
32042	19/04/2022	4	19/04/2026

(73) Chủ văn bằng bảo hộ: QUALCOMM INCORPORATED (US)
ATTN: International IP Administration, 5775 Morehouse Drive, San Diego, CA 92121-1714, United States of America

---

Thông báo số: 67560/TB-SHTT.$_{IP}$, ngày 28/05/2025 về việc ghi nhận yêu cầu duy trì hiệu lực Bằng độc quyền sáng chế

Số đơn yêu cầu: DT1-2025-04883 Ngày nộp: 03/04/2025

Liên quan đến Bằng độc quyền sáng chế:

(11) Số bằng	(15) Ngày cấp	Năm yêu cầu duy trì hiệu lực	Hiệu lực được duy trì đến
14004	20/04/2015	11	20/04/2026

(73) Chủ văn bằng bảo hộ: QUALCOMM INCORPORATED (US)
Attn: International IP Administration, 5775 Morehouse Drive, San Diego, California 92121, United States of America

---

Thông báo số: 67561/TB-SHTT.$_{IP}$, ngày 28/05/2025 về việc ghi nhận yêu cầu duy trì hiệu lực Bằng độc quyền sáng chế

Số đơn yêu cầu: DT1-2025-04884 Ngày nộp: 03/04/2025

Liên quan đến Bằng độc quyền sáng chế:

(11) Số bằng	(15) Ngày cấp	Năm yêu cầu duy trì hiệu lực	Hiệu lực được duy trì đến
32058	20/04/2022	4	20/04/2026

(73) Chủ văn bằng bảo hộ: CORNING INCORPORATED (US)
1 Riverfront Plaza, Corning, New York 14831, the United States of America

---

Thông báo số: 67562/TB-SHTT.$_{IP}$, ngày 28/05/2025 về việc ghi nhận yêu cầu duy trì hiệu lực Bằng độc quyền sáng chế

Số đơn yêu cầu: DT1-2025-04885 Ngày nộp: 03/04/2025

Liên quan đến Bằng độc quyền sáng chế:

(11) Số bằng	(15) Ngày cấp	Năm yêu cầu duy trì hiệu lực	Hiệu lực được duy trì đến
35835	20/04/2023	3	20/04/2026

(73) Chủ văn bằng bảo hộ: CORNING INCORPORATED (US)
1 Riverfront Plaza, Corning, New York 14831, United States of America

---

Thông báo số: 67563/TB-SHTT.$_{IP}$, ngày 28/05/2025 về việc ghi nhận yêu cầu duy trì hiệu lực Bằng độc quyền sáng chế

Số đơn yêu cầu: DT1-2025-04886 Ngày nộp: 03/04/2025

Liên quan đến Bằng độc quyền sáng chế:

(11) Số bằng	(15) Ngày cấp	Năm yêu cầu duy trì hiệu lực	Hiệu lực được duy trì đến
23763	21/04/2020	6	21/04/2026

(73) Chủ văn bằng bảo hộ: QUALCOMM INCORPORATED (US)
Attn: International IP Administration, 5775 Morehouse Drive, San Diego, California 92121, United States of America

---

Thông báo số: 67564/TB-SHTT.$_{IP}$, ngày 28/05/2025 về việc ghi nhận yêu cầu duy trì hiệu lực Bằng độc quyền sáng chế

Số đơn yêu cầu: DT1-2025-04887 Ngày nộp: 03/04/2025

Liên quan đến Bằng độc quyền sáng chế:

(11) Số bằng	(15) Ngày cấp	Năm yêu cầu duy trì hiệu lực	Hiệu lực được duy trì đến
11334	23/04/2013	13	23/04/2026

(73) Chủ văn bằng bảo hộ: QUALCOMM INCORPORATED (US)
Attn: International IP Administration, 5775 Morehouse Drive, San Diego, California 92121, United States of America

---

Thông báo số: 67565/TB-SHTT.$_{IP}$, ngày 28/05/2025 về việc ghi nhận yêu cầu duy trì hiệu lực Bằng độc quyền sáng chế

Số đơn yêu cầu: DT1-2025-04888 Ngày nộp: 03/04/2025

Liên quan đến Bằng độc quyền sáng chế:

(11) Số bằng	(15) Ngày cấp	Năm yêu cầu duy trì hiệu lực	Hiệu lực được duy trì đến
21015	23/04/2019	7	23/04/2026

(73) Chủ văn bằng bảo hộ: PFIZER INC. (US)
66 Hudson Boulevard East, New York, NY 10001-2192, United States of America

---

Thông báo số: 67566/TB-SHTT.$_{IP}$, ngày 28/05/2025 về việc ghi nhận yêu cầu duy trì hiệu lực Bằng độc quyền sáng chế

Số đơn yêu cầu: DT1-2025-04889 Ngày nộp: 03/04/2025

Liên quan đến Bằng độc quyền sáng chế:

(11) Số bằng	(15) Ngày cấp	Năm yêu cầu duy trì hiệu lực	Hiệu lực được duy trì đến
21025	23/04/2019	7	23/04/2026

(73) Chủ văn bằng bảo hộ: QUALCOMM INCORPORATED (US)
Attn: International IP Administration, 5775 Morehouse Drive, San Diego, California 92121, United States of America

---

Thông báo số: 67567/TB-SHTT.$_{IP}$, ngày 28/05/2025 về việc ghi nhận yêu cầu duy trì hiệu lực Bằng độc quyền sáng chế

Số đơn yêu cầu: DT1-2025-04890 Ngày nộp: 03/04/2025

Liên quan đến Bằng độc quyền sáng chế:

(11) Số bằng	(15) Ngày cấp	Năm yêu cầu duy trì hiệu lực	Hiệu lực được duy trì đến
21026	23/04/2019	7	23/04/2026

(73) Chủ văn bằng bảo hộ: QUALCOMM INCORPORATED (US)
Attn: International IP Administration, 5775 Morehouse Drive, San Diego, California 92121, United States of America

---

Thông báo số: 67568/TB-SHTT.$_{IP}$, ngày 28/05/2025 về việc ghi nhận yêu cầu duy trì hiệu lực Bằng độc quyền sáng chế

Số đơn yêu cầu: DT1-2025-04891 Ngày nộp: 03/04/2025

Liên quan đến Bằng độc quyền sáng chế:

(11) Số bằng	(15) Ngày cấp	Năm yêu cầu duy trì hiệu lực	Hiệu lực được duy trì đến
10233	24/04/2012	14	24/04/2026

(73) Chủ văn bằng bảo hộ: QUALCOMM INCORPORATED (US)
5775 Morehouse Drive, San Diego, California 92121, USA

Thông báo số: 67569/TB-SHTT.$_{IP}$, ngày 28/05/2025 về việc ghi nhận yêu cầu duy trì hiệu lực Bằng độc quyền sáng chế

Số đơn yêu cầu: DT1-2025-04892 Ngày nộp: 03/04/2025

Liên quan đến Bằng độc quyền sáng chế:

(11) Số bằng	(15) Ngày cấp	Năm yêu cầu duy trì hiệu lực	Hiệu lực được duy trì đến
39918	24/04/2024	2	24/04/2026

(73) Chủ văn bằng bảo hộ: QUALCOMM INCORPORATED (US)
ATTN: International IP Administration, 5775 Morehouse Drive, San Diego, California 92121-1714, United States of America

---

Thông báo số: 67570/TB-SHTT.$_{IP}$, ngày 28/05/2025 về việc ghi nhận yêu cầu duy trì hiệu lực Bằng độc quyền sáng chế

Số đơn yêu cầu: DT1-2025-04893 Ngày nộp: 03/04/2025

Liên quan đến Bằng độc quyền sáng chế:

(11) Số bằng	(15) Ngày cấp	Năm yêu cầu duy trì hiệu lực	Hiệu lực được duy trì đến
19090	26/04/2018	8	26/04/2026

(73) Chủ văn bằng bảo hộ: QUALCOMM INCORPORATED (US)
5775 Morehouse Drive, San Diego, California 92121, United States of America

---

Thông báo số: 67571/TB-SHTT.$_{IP}$, ngày 28/05/2025 về việc ghi nhận yêu cầu duy trì hiệu lực Bằng độc quyền sáng chế

Số đơn yêu cầu: DT1-2025-04894 Ngày nộp: 03/04/2025

Liên quan đến Bằng độc quyền sáng chế:

(11) Số bằng	(15) Ngày cấp	Năm yêu cầu duy trì hiệu lực	Hiệu lực được duy trì đến
19105	26/04/2018	8	26/04/2026

(73) Chủ văn bằng bảo hộ: QUALCOMM INCORPORATED (US)
Attn: International IP Administration, 5775 Morehouse Drive, San Diego, California 92121, United States of America

---

Thông báo số: 67572/TB-SHTT.$_{IP}$, ngày 28/05/2025 về việc ghi nhận yêu cầu duy trì hiệu lực Bằng độc quyền sáng chế

Số đơn yêu cầu: DT1-2025-04895 Ngày nộp: 03/04/2025

Liên quan đến Bằng độc quyền sáng chế:

(11) Số bằng	(15) Ngày cấp	Năm yêu cầu duy trì hiệu lực	Hiệu lực được duy trì đến
19107	26/04/2018	8	26/04/2026

(73) Chủ văn bằng bảo hộ: QUALCOMM INCORPORATED (US)
Attn: International IP Administration, 5775 Morehouse Drive, San Diego, California 92121, United States of America

---

Thông báo số: 67573/TB-SHTT.$_{IP}$, ngày 28/05/2025 về việc ghi nhận yêu cầu duy trì hiệu lực Bằng độc quyền sáng chế

Số đơn yêu cầu: DT1-2025-04896 Ngày nộp: 03/04/2025

Liên quan đến Bằng độc quyền sáng chế:

(11) Số bằng	(15) Ngày cấp	Năm yêu cầu duy trì hiệu lực	Hiệu lực được duy trì đến
28482	26/04/2021	5	26/04/2026

(73) Chủ văn bằng bảo hộ: INTERVET INTERNATIONAL B.V. (NL)
Wim de Koerverstraat 35, NL-5831 AN Boxmeer, Netherlands

Thông báo số: 67574/TB-SHTT.$_{IP}$, ngày 28/05/2025 về việc ghi nhận yêu cầu duy trì hiệu lực Bằng độc quyền sáng chế

Số đơn yêu cầu: DT1-2025-04897 Ngày nộp: 03/04/2025

Liên quan đến Bằng độc quyền sáng chế:

(11) Số bằng	(15) Ngày cấp	Năm yêu cầu duy trì hiệu lực	Hiệu lực được duy trì đến
19151	02/05/2018	8	02/05/2026

(73) Chủ văn bằng bảo hộ: CABOT CORPORATION (US)
Two Seaport Lane, Suite 1300, Boston, MA 02210-2019, UNITED STATES OF AMERICA

Thông báo số: 67575/TB-SHTT.$_{IP}$, ngày 28/05/2025 về việc ghi nhận yêu cầu duy trì hiệu lực Bằng độc quyền sáng chế

Số đơn yêu cầu: DT1-2025-04898 Ngày nộp: 03/04/2025

Liên quan đến Bằng độc quyền sáng chế:

(11) Số bằng	(15) Ngày cấp	Năm yêu cầu duy trì hiệu lực	Hiệu lực được duy trì đến
21043	02/05/2019	7	02/05/2026

(73) Chủ văn bằng bảo hộ: QUALCOMM INCORPORATED (US)
Attn: International IP Administration, 5775 Morehouse Drive, San Diego, California 92121, United States of America

---

Thông báo số: 67576/TB-SHTT.$_{IP}$, ngày 28/05/2025 về việc ghi nhận yêu cầu duy trì hiệu lực Bằng độc quyền sáng chế

Số đơn yêu cầu: DT1-2025-04899 Ngày nộp: 03/04/2025

Liên quan đến Bằng độc quyền sáng chế:

(11) Số bằng	(15) Ngày cấp	Năm yêu cầu duy trì hiệu lực	Hiệu lực được duy trì đến
39953	02/05/2024	2	02/05/2026

(73) Chủ văn bằng bảo hộ: INTERVET INTERNATIONAL B.V. (NL)
Wim de Körverstraat 35, 5831 AN Boxmeer, the Netherlands

Thông báo số: 67577/TB-SHTT.$_{IP}$, ngày 28/05/2025 về việc ghi nhận yêu cầu duy trì hiệu lực Bằng độc quyền sáng chế

Số đơn yêu cầu: DT1-2025-04900 Ngày nộp: 03/04/2025

Liên quan đến Bằng độc quyền sáng chế:

(11) Số bằng	(15) Ngày cấp	Năm yêu cầu duy trì hiệu lực	Hiệu lực được duy trì đến
14033	04/05/2015	11	04/05/2026

(73) Chủ văn bằng bảo hộ: QUALCOMM INCORPORATED (US)
Attn: International IP Administration, 5775 Morehouse Drive, San Diego, California 92121, United States of America

---

Thông báo số: 67578/TB-SHTT.$_{IP}$, ngày 28/05/2025 về việc ghi nhận yêu cầu duy trì hiệu lực Bằng độc quyền sáng chế

Số đơn yêu cầu: DT1-2025-04901 Ngày nộp: 03/04/2025

Liên quan đến Bằng độc quyền sáng chế:

(11) Số bằng	(15) Ngày cấp	Năm yêu cầu duy trì hiệu lực	Hiệu lực được duy trì đến
23972	05/05/2020	6	05/05/2026

(73) Chủ văn bằng bảo hộ: QUALCOMM INCORPORATED (US)
Attn: International IP Administration, 5775 Morehouse Drive, San Diego, California 92121, United States of America

---

Thông báo số: 67579/TB-SHTT.$_{IP}$, ngày 28/05/2025 về việc ghi nhận yêu cầu duy trì hiệu lực Bằng độc quyền sáng chế

Số đơn yêu cầu: DT1-2025-04902 Ngày nộp: 03/04/2025

Liên quan đến Bằng độc quyền sáng chế:

(11) Số bằng	(15) Ngày cấp	Năm yêu cầu duy trì hiệu lực	Hiệu lực được duy trì đến
23979	05/05/2020	6	05/05/2026

(73) Chủ văn bằng bảo hộ: QUALCOMM INCORPORATED (US)
ATTN: International IP Administration, 5775 Morehouse Drive, San Diego, CA 92121-1714, United States of America

---

Thông báo số: 67580/TB-SHTT.$_{IP}$, ngày 28/05/2025 về việc ghi nhận yêu cầu duy trì hiệu lực Bằng độc quyền sáng chế

Số đơn yêu cầu: DT1-2025-04903 Ngày nộp: 03/04/2025

Liên quan đến Bằng độc quyền sáng chế:

(11) Số bằng	(15) Ngày cấp	Năm yêu cầu duy trì hiệu lực	Hiệu lực được duy trì đến
11374	06/05/2013	13	06/05/2026

(73) Chủ văn bằng bảo hộ: QUALCOMM INCORPORATED (US)
5775 Morehouse Drive, San Diego, California 92121-1714, United States of America

---

Thông báo số: 67581/TB-SHTT.$_{IP}$, ngày 28/05/2025 về việc ghi nhận yêu cầu duy trì hiệu lực Bằng độc quyền sáng chế

Số đơn yêu cầu: DT1-2025-04904 Ngày nộp: 03/04/2025

Liên quan đến Bằng độc quyền sáng chế:

(11) Số bằng	(15) Ngày cấp	Năm yêu cầu duy trì hiệu lực	Hiệu lực được duy trì đến
24000	06/05/2020	6	06/05/2026

(73) Chủ văn bằng bảo hộ: QUALCOMM INCORPORATED (US)
ATTN: International IP Administration, 5775 Morehouse Drive, San Diego, CA 92121-1714, United States of America

---

Thông báo số: 67582/TB-SHTT.IP, ngày 28/05/2025 về việc ghi nhận yêu cầu duy trì hiệu lực Bằng độc quyền sáng chế

Số đơn yêu cầu: DT1-2025-04905 Ngày nộp: 03/04/2025

Liên quan đến Bằng độc quyền sáng chế:

(11) Số bằng	(15) Ngày cấp	Năm yêu cầu duy trì hiệu lực	Hiệu lực được duy trì đến
40002	06/05/2024	2	06/05/2026

(73) Chủ văn bằng bảo hộ: CABOT CORPORATION (US)
Two Seaport Lane, Suite 1300 Boston, Massachusetts 02210, United States of America

---

Thông báo số: 67583/TB-SHTT.IP, ngày 28/05/2025 về việc ghi nhận yêu cầu duy trì hiệu lực Bằng độc quyền sáng chế

Số đơn yêu cầu: DT1-2025-04906 Ngày nộp: 03/04/2025

Liên quan đến Bằng độc quyền sáng chế:

(11) Số bằng	(15) Ngày cấp	Năm yêu cầu duy trì hiệu lực	Hiệu lực được duy trì đến
21079	07/05/2019	7	07/05/2026

(73) Chủ văn bằng bảo hộ: QUALCOMM INCORPORATED (US)
ATTN: International IP Administration, 5775 Morehouse Drive, San Diego, CA 92121-1714, United States of America

---

Thông báo số: 67584/TB-SHTT.IP, ngày 28/05/2025 về việc ghi nhận yêu cầu duy trì hiệu lực Bằng độc quyền sáng chế

Số đơn yêu cầu: DT1-2025-04907 Ngày nộp: 03/04/2025

Liên quan đến Bằng độc quyền sáng chế:

(11) Số bằng	(15) Ngày cấp	Năm yêu cầu duy trì hiệu lực	Hiệu lực được duy trì đến
10264	08/05/2012	14	08/05/2026

(73) Chủ văn bằng bảo hộ: QUALCOMM INCORPORATED (US)
5775 Morehouse Drive, San Diego, California 92121-1714, United States of America

---

Thông báo số: 67585/TB-SHTT.$_{IP}$, ngày 28/05/2025 về việc ghi nhận yêu cầu duy trì hiệu lực Bằng độc quyền sáng chế

Số đơn yêu cầu: DT1-2025-04908 Ngày nộp: 03/04/2025

Liên quan đến Bằng độc quyền sáng chế:

(11) Số bằng	(15) Ngày cấp	Năm yêu cầu duy trì hiệu lực	Hiệu lực được duy trì đến
10265	08/05/2012	14	08/05/2026

(73) Chủ văn bằng bảo hộ: QUALCOMM INCORPORATED (US)
5775 Morehouse Drive, San Diego, California 92121-1714, United States of America

---

Thông báo số: 67586/TB-SHTT.$_{IP}$, ngày 28/05/2025 về việc ghi nhận yêu cầu duy trì hiệu lực Bằng độc quyền sáng chế

Số đơn yêu cầu: DT1-2025-04909 Ngày nộp: 03/04/2025

Liên quan đến Bằng độc quyền sáng chế:

(11) Số bằng	(15) Ngày cấp	Năm yêu cầu duy trì hiệu lực	Hiệu lực được duy trì đến
35955	08/05/2023	3	08/05/2026

(73) Chủ văn bằng bảo hộ: QUALCOMM INCORPORATED (US)
ATTN: International IP Administration, 5775 Morehouse Drive, San Diego, California 92121-1714, United States of America

---

Thông báo số: 67587/TB-SHTT.$_{IP}$, ngày 28/05/2025 về việc ghi nhận yêu cầu duy trì hiệu lực Bằng độc quyền sáng chế

Số đơn yêu cầu: DT1-2025-04910 Ngày nộp: 03/04/2025

Liên quan đến Bằng độc quyền sáng chế:

(11) Số bằng	(15) Ngày cấp	Năm yêu cầu duy trì hiệu lực	Hiệu lực được duy trì đến
9264	09/05/2011	15	09/05/2026

(73) Chủ văn bằng bảo hộ: QUALCOMM INCORPORATED (US)
5775 Morehouse Drive, San Diego, California 92121-1714, United States of America

---

Thông báo số: 67588/TB-SHTT.$_{IP}$, ngày 28/05/2025 về việc ghi nhận yêu cầu duy trì hiệu lực Bằng độc quyền sáng chế

Số đơn yêu cầu: DT1-2025-04912 Ngày nộp: 03/04/2025

Liên quan đến Bằng độc quyền sáng chế:

(11) Số bằng	(15) Ngày cấp	Năm yêu cầu duy trì hiệu lực	Hiệu lực được duy trì đến
35971	09/05/2023	3	09/05/2026

(73) Chủ văn bằng bảo hộ: SEAL AND PACK CO., LTD (KR)
30-9, Daewol-ro667beon-gil, Daewol-myeon, Icheon-si Gyeonggi-do 17343, Republic of Korea

---

Thông báo số: 67589/TB-SHTT.$_{IP}$, ngày 28/05/2025 về việc ghi nhận yêu cầu duy trì hiệu lực Bằng độc quyền sáng chế

Số đơn yêu cầu: DT1-2025-04913 Ngày nộp: 03/04/2025

Liên quan đến Bằng độc quyền sáng chế:

(11) Số bằng	(15) Ngày cấp	Năm yêu cầu duy trì hiệu lực	Hiệu lực được duy trì đến
31860	04/04/2022	4	04/04/2026

(73) Chủ văn bằng bảo hộ: AMGEN INC. (US)
One Amgen Center Drive, Thousand Oaks, CA 91320-1799, United States of America

---

Thông báo số: 67590/TB-SHTT.$_{IP}$, ngày 28/05/2025 về việc ghi nhận yêu cầu duy trì hiệu lực Bằng độc quyền sáng chế

Số đơn yêu cầu: DT1-2025-04914 Ngày nộp: 03/04/2025

Liên quan đến Bằng độc quyền sáng chế:

(11) Số bằng	(15) Ngày cấp	Năm yêu cầu duy trì hiệu lực	Hiệu lực được duy trì đến
18990	09/04/2018	8	09/04/2026

(73) Chủ văn bằng bảo hộ: A.R. ARENA PRODUCTS, INC. (US)
100 Metro Park, Rochester, NY 14623, United States of America

---

Thông báo số: 67591/TB-SHTT.$_{IP}$, ngày 28/05/2025 về việc ghi nhận yêu cầu duy trì hiệu lực Bằng độc quyền sáng chế

Số đơn yêu cầu: DT1-2025-04915 Ngày nộp: 03/04/2025

Liên quan đến Bằng độc quyền sáng chế:

(11) Số bằng	(15) Ngày cấp	Năm yêu cầu duy trì hiệu lực	Hiệu lực được duy trì đến
20944	09/04/2019	7	09/04/2026

(73) Chủ văn bằng bảo hộ: GOVERNMENT OF THE UNITED STATES OF AMERICA, AS REPRESENTED BY THE SECRETARY, DEPARTMENT OF HEALTH AND HUMAN SERVICES (US)
6011 Executive Boulevard, Suite 325 Rockville, Maryland 20852 United States of America

---

Thông báo số: 67592/TB-SHTT.$_{IP}$, ngày 28/05/2025 về việc ghi nhận yêu cầu duy trì hiệu lực Bằng độc quyền sáng chế

Số đơn yêu cầu: DT1-2025-04916 Ngày nộp: 03/04/2025

Liên quan đến Bằng độc quyền sáng chế:

(11) Số bằng	(15) Ngày cấp	Năm yêu cầu duy trì hiệu lực	Hiệu lực được duy trì đến
19019	09/04/2018	8	09/04/2026

(73) Chủ văn bằng bảo hộ: MASSACHUSETTS INSTITUTE OF TECHNOLOGY (US)
77 Massachusetts Avenue, Cambridge, MA 02139, United States of America
THE GENERAL HOSPITAL CORPORATION (US)
55 Fruit Street, Boston, MA 02114, United States of America

Thông báo số: 67593/TB-SHTT.$_{IP}$, ngày 28/05/2025 về việc ghi nhận yêu cầu duy trì hiệu lực Bằng độc quyền sáng chế

Số đơn yêu cầu: DT1-2025-04917 Ngày nộp: 03/04/2025

Liên quan đến Bằng độc quyền sáng chế:

(11) Số bằng	(15) Ngày cấp	Năm yêu cầu duy trì hiệu lực	Hiệu lực được duy trì đến
18987	09/04/2018	8	09/04/2026

(73) Chủ văn bằng bảo hộ: F. HOFFMANN-LA ROCHE AG (CH)
Grenzacherstrasse 124, Basel, CH-4070, Switzerland
PLEXXIKON INC (US)
91 Bolivar Drive, Suite A, Berkeley, CA 94710, United States of America

---

Thông báo số: 67594/TB-SHTT.$_{IP}$, ngày 28/05/2025 về việc ghi nhận yêu cầu duy trì hiệu lực Bằng độc quyền sáng chế

Số đơn yêu cầu: DT1-2025-04918 Ngày nộp: 03/04/2025

Liên quan đến Bằng độc quyền sáng chế:

(11) Số bằng	(15) Ngày cấp	Năm yêu cầu duy trì hiệu lực	Hiệu lực được duy trì đến
20907	09/04/2019	7	09/04/2026

(73) Chủ văn bằng bảo hộ: UNILIN BV (BE)
Ooigemstraat 3, 8710 Wielsbeke, Belgium

Thông báo số: 67595/TB-SHTT.$_{IP}$, ngày 28/05/2025 về việc ghi nhận yêu cầu duy trì hiệu lực Bằng độc quyền sáng chế

Số đơn yêu cầu: DT1-2025-04919 Ngày nộp: 03/04/2025

Liên quan đến Bằng độc quyền sáng chế:

(11) Số bằng	(15) Ngày cấp	Năm yêu cầu duy trì hiệu lực	Hiệu lực được duy trì đến
19006	09/04/2018	8	09/04/2026

(73) Chủ văn bằng bảo hộ: PROCESS METRIX (US)
6622 Owens Drive, Pleasanton, California 94588, United States of America

---

Thông báo số: 67596/TB-SHTT.$_{IP}$, ngày 28/05/2025 về việc ghi nhận yêu cầu duy trì hiệu lực Bằng độc quyền sáng chế

Số đơn yêu cầu: DT1-2025-04920 Ngày nộp: 03/04/2025

Liên quan đến Bằng độc quyền sáng chế:

(11) Số bằng	(15) Ngày cấp	Năm yêu cầu duy trì hiệu lực	Hiệu lực được duy trì đến
39769	10/04/2024	2	10/04/2026

(73) Chủ văn bằng bảo hộ: NISSAN CHEMICAL AMERICA CORPORATION (US)
10333 Richmond Avenue, Suite 1100, Houston, TX 77042, United States of America

---

Thông báo số: 67597/TB-SHTT.$_{IP}$, ngày 28/05/2025 về việc ghi nhận yêu cầu duy trì hiệu lực Bằng độc quyền sáng chế

Số đơn yêu cầu: DT1-2025-04921 Ngày nộp: 03/04/2025

Liên quan đến Bằng độc quyền sáng chế:

(11) Số bằng	(15) Ngày cấp	Năm yêu cầu duy trì hiệu lực	Hiệu lực được duy trì đến
39763	10/04/2024	2	10/04/2026

(73) Chủ văn bằng bảo hộ: NISSAN CHEMICAL AMERICA CORPORATION (US)
10333 Richmond Avenue, Suite 1100, Houston, TX 77042, United States of America

---

Thông báo số: 67598/TB-SHTT.$_{IP}$, ngày 28/05/2025 về việc ghi nhận yêu cầu duy trì hiệu lực Bằng độc quyền sáng chế

Số đơn yêu cầu: DT1-2025-04922 Ngày nộp: 03/04/2025

Liên quan đến Bằng độc quyền sáng chế:

(11) Số bằng	(15) Ngày cấp	Năm yêu cầu duy trì hiệu lực	Hiệu lực được duy trì đến
15375	11/04/2016	10	11/04/2026

(73) Chủ văn bằng bảo hộ: AVEMIS (FR)
Zone Industrielle Grange - Eglise Hôtel D'Entreprise no2
69590 SAINT SYMPHORIEN - SUR - COISE, France

Thông báo số: 67599/TB-SHTT.$_{IP}$, ngày 28/05/2025 về việc ghi nhận yêu cầu duy trì hiệu lực Bằng độc quyền sáng chế

Số đơn yêu cầu: DT1-2025-04923 Ngày nộp: 03/04/2025

Liên quan đến Bằng độc quyền sáng chế:

(11) Số bằng	(15) Ngày cấp	Năm yêu cầu duy trì hiệu lực	Hiệu lực được duy trì đến
28335	12/04/2021	5	12/04/2026

(73) Chủ văn bằng bảo hộ: ELI LILLY AND COMPANY (US)
Lilly Corporate Center, Indianapolis, Indiana 46285, United States of America

---

Thông báo số: 67600/TB-SHTT.$_{IP}$, ngày 28/05/2025 về việc ghi nhận yêu cầu duy trì hiệu lực Bằng độc quyền sáng chế

Số đơn yêu cầu: DT1-2025-04924 Ngày nộp: 03/04/2025

Liên quan đến Bằng độc quyền sáng chế:

(11) Số bằng	(15) Ngày cấp	Năm yêu cầu duy trì hiệu lực	Hiệu lực được duy trì đến
35743	12/04/2023	3	12/04/2026

(73) Chủ văn bằng bảo hộ: VALENT BIOSCIENCES LLC (US)
870 Technology Way, Libertyville, IL 60048, United States of America

---

Thông báo số: 67601/TB-SHTT.$_{IP}$, ngày 28/05/2025 về việc ghi nhận yêu cầu duy trì hiệu lực Bằng độc quyền sáng chế

Số đơn yêu cầu: DT1-2025-04925 Ngày nộp: 03/04/2025

Liên quan đến Bằng độc quyền sáng chế:

(11) Số bằng	(15) Ngày cấp	Năm yêu cầu duy trì hiệu lực	Hiệu lực được duy trì đến
38755	16/01/2024	2	16/01/2026

(73) Chủ văn bằng bảo hộ: ALECTOR LLC (US)
131 Oyster Point Boulevard, Suite 600, South San Francisco, CA 94080, United States of America

---

Thông báo số: 67602/TB-SHTT.$_{IP}$, ngày 28/05/2025 về việc ghi nhận yêu cầu duy trì hiệu lực Bằng độc quyền sáng chế

Số đơn yêu cầu: DT1-2025-04926 Ngày nộp: 03/04/2025

Liên quan đến Bằng độc quyền sáng chế:

(11) Số bằng	(15) Ngày cấp	Năm yêu cầu duy trì hiệu lực	Hiệu lực được duy trì đến
35880	26/04/2023	3	26/04/2026

(73) Chủ văn bằng bảo hộ: JIANGNAN ENVIRONMENTAL PROTECTION GROUP INC. (KY)
HARNEYS FIDUCIARY (CAYMAN) LIMITED, 4TH FLOOR, HARBOUR PLACE, 103 SOUTH CHURCH STREET, P.O. BOX 10240, GRAND CAYMAN KY1-1002, CAYMAN ISLANDS

Thông báo số: 67603/TB-SHTT.IP, ngày 28/05/2025 về việc ghi nhận yêu cầu duy trì hiệu lực Bằng độc quyền sáng chế

Số đơn yêu cầu: DT1-2025-04927 Ngày nộp: 03/04/2025

Liên quan đến Bằng độc quyền sáng chế:

(11) Số bằng	(15) Ngày cấp	Năm yêu cầu duy trì hiệu lực	Hiệu lực được duy trì đến
39314	05/03/2024	2	05/03/2026

(73) Chủ văn bằng bảo hộ: TAKEDA PHARMACEUTICAL COMPANY LIMITED (JP)
1-1, Doshomachi 4-chome, Chuo-ku, Osaka-shi, Osaka, Japan

Thông báo số: 67604/TB-SHTT.IP, ngày 28/05/2025 về việc ghi nhận yêu cầu duy trì hiệu lực Bằng độc quyền sáng chế

Số đơn yêu cầu: DT1-2025-04928 Ngày nộp: 03/04/2025

Liên quan đến Bằng độc quyền sáng chế:

(11) Số bằng	(15) Ngày cấp	Năm yêu cầu duy trì hiệu lực	Hiệu lực được duy trì đến
16865	17/04/2017	9	17/04/2026

(73) Chủ văn bằng bảo hộ: CTR MANUFACTURING INDUSTRIES LIMITED (IN)
Nagar Road, Poona 411 014, Maharashtra, India

Thông báo số: 67605/TB-SHTT.IP, ngày 28/05/2025 về việc ghi nhận yêu cầu duy trì hiệu lực Bằng độc quyền sáng chế

Số đơn yêu cầu: DT1-2025-04929 Ngày nộp: 03/04/2025

Liên quan đến Bằng độc quyền sáng chế:

(11) Số bằng	(15) Ngày cấp	Năm yêu cầu duy trì hiệu lực	Hiệu lực được duy trì đến
32474	31/05/2022	4	31/05/2026

(73) Chủ văn bằng bảo hộ: KATSUYOSHI KONDOH (JP)
11-13, Sakurai 1-chome, Minoh-shi, Osaka 562-0043 Japan
KURIMOTO, LTD. (JP)
12-19, Kitahorie 1-chome, Nishi-ku, Osaka-shi, Osaka 550-8580 Japan
CHUGAI RO CO., LTD. (JP)
6-1, Hiranomachi 3-chome, Chuo-ku, Osaka-shi, Osaka 541-0046 Japan

---

Thông báo số: 67606/TB-SHTT.$_{IP}$, ngày 28/05/2025 về việc ghi nhận yêu cầu duy trì hiệu lực Bằng độc quyền sáng chế

Số đơn yêu cầu: DT1-2025-04930 Ngày nộp: 03/04/2025

Liên quan đến Bằng độc quyền sáng chế:

(11) Số bằng	(15) Ngày cấp	Năm yêu cầu duy trì hiệu lực	Hiệu lực được duy trì đến
35757	13/04/2023	3	13/04/2026

(73) Chủ văn bằng bảo hộ: INTERDIGITAL PATENT HOLDINGS, INC. (US)
200 Bellevue Parkway, Suite 300, Wilmington, Delaware 19809, United States of America

---

Thông báo số: 67607/TB-SHTT.$_{IP}$, ngày 28/05/2025 về việc ghi nhận yêu cầu duy trì hiệu lực Bằng độc quyền sáng chế

Số đơn yêu cầu: DT1-2025-04931 Ngày nộp: 03/04/2025

Liên quan đến Bằng độc quyền sáng chế:

(11) Số bằng	(15) Ngày cấp	Năm yêu cầu duy trì hiệu lực	Hiệu lực được duy trì đến
32002	15/04/2022	4	15/04/2026

(73) Chủ văn bằng bảo hộ: UOP LLC (US)
25 East Algonquin Road, Des Plaines, Illinois 60017-5017, US

Thông báo số: 67608/TB-SHTT.IP, ngày 28/05/2025 về việc ghi nhận yêu cầu duy trì hiệu lực Bằng độc quyền sáng chế

Số đơn yêu cầu: DT1-2025-04932 Ngày nộp: 03/04/2025

Liên quan đến Bằng độc quyền sáng chế:

(11) Số bằng	(15) Ngày cấp	Năm yêu cầu duy trì hiệu lực	Hiệu lực được duy trì đến
16886	25/04/2017	9	25/04/2026

(73) Chủ văn bằng bảo hộ: BASF SE (DE)
67056 Ludwigshafen, Germany

Thông báo số: 67609/TB-SHTT.IP, ngày 28/05/2025 về việc ghi nhận yêu cầu duy trì hiệu lực Bằng độc quyền sáng chế

Số đơn yêu cầu: DT1-2025-04933 Ngày nộp: 03/04/2025

Liên quan đến Bằng độc quyền sáng chế:

(11) Số bằng	(15) Ngày cấp	Năm yêu cầu duy trì hiệu lực	Hiệu lực được duy trì đến
28269	06/04/2021	5	06/04/2026

(73) Chủ văn bằng bảo hộ: UOP LLC (US)
25 East Algonquin Road, P. O. Box 5017, Des Plaines, Illinois 60017-5017, United States of America

---

Thông báo số: 67610/TB-SHTT.IP, ngày 28/05/2025 về việc ghi nhận yêu cầu duy trì hiệu lực Bằng độc quyền sáng chế

Số đơn yêu cầu: DT1-2025-04934 Ngày nộp: 03/04/2025

Liên quan đến Bằng độc quyền sáng chế:

(11) Số bằng	(15) Ngày cấp	Năm yêu cầu duy trì hiệu lực	Hiệu lực được duy trì đến
31903	06/04/2022	4	06/04/2026

(73) Chủ văn bằng bảo hộ: HALDOR TOPSØE A/S (DK)
Haldor Topsøes Allé 1, 2800 Kgs. Lyngby, Denmark

Thông báo số: 67611/TB-SHTT.IP, ngày 28/05/2025 về việc ghi nhận yêu cầu duy trì hiệu lực Bằng độc quyền sáng chế

Số đơn yêu cầu: DT1-2025-04935 Ngày nộp: 03/04/2025

Liên quan đến Bằng độc quyền sáng chế:

(11) Số bằng	(15) Ngày cấp	Năm yêu cầu duy trì hiệu lực	Hiệu lực được duy trì đến
32001	14/04/2022	4	14/04/2026

(73) Chủ văn bằng bảo hộ: INTERDIGITAL CE PATENT HOLDINGS (FR)
3 rue du Colonel Moll, 75017 Paris, France

Thông báo số: 67612/TB-SHTT.IP, ngày 28/05/2025 về việc ghi nhận yêu cầu duy trì hiệu lực Bằng độc quyền sáng chế

Số đơn yêu cầu: DT1-2025-04936 Ngày nộp: 03/04/2025

Liên quan đến Bằng độc quyền sáng chế:

(11) Số bằng	(15) Ngày cấp	Năm yêu cầu duy trì hiệu lực	Hiệu lực được duy trì đến
16819	11/04/2017	9	11/04/2026

(73) Chủ văn bằng bảo hộ: SISVEL TECHNOLOGY S.R.L. (IT)
Via Castagnole 59, I-10060 None (TO), Italy

Thông báo số: 67613/TB-SHTT.IP, ngày 28/05/2025 về việc ghi nhận yêu cầu duy trì hiệu lực Bằng độc quyền sáng chế

Số đơn yêu cầu: DT1-2025-04937 Ngày nộp: 03/04/2025

Liên quan đến Bằng độc quyền sáng chế:

(11) Số bằng	(15) Ngày cấp	Năm yêu cầu duy trì hiệu lực	Hiệu lực được duy trì đến
18916	04/04/2018	8	04/04/2026

(73) Chủ văn bằng bảo hộ: YAMAHA HATSUDOKI KABUSHIKI KAISHA (JP)
2500 Shingai, Iwata-shi, Shizuoka-ken, 438-8501, Japan

Thông báo số: 67614/TB-SHTT.IP, ngày 28/05/2025 về việc ghi nhận yêu cầu duy trì hiệu lực Bằng độc quyền sáng chế

Số đơn yêu cầu: DT1-2025-04938 Ngày nộp: 03/04/2025

Liên quan đến Bằng độc quyền sáng chế:

(11) Số bằng	(15) Ngày cấp	Năm yêu cầu duy trì hiệu lực	Hiệu lực được duy trì đến
18945	04/04/2018	8	04/04/2026

(73) Chủ văn bằng bảo hộ: BYD COMPANY LIMITED (CN)
No. 3009, BYD Road, Pingshan, Shenzhen, Guangdong 518118, P.R.China

---

Thông báo số: 67615/TB-SHTT.IP, ngày 28/05/2025 về việc ghi nhận yêu cầu duy trì hiệu lực Bằng độc quyền sáng chế

Số đơn yêu cầu: DT1-2025-04939 Ngày nộp: 03/04/2025

Liên quan đến Bằng độc quyền sáng chế:

(11) Số bằng	(15) Ngày cấp	Năm yêu cầu duy trì hiệu lực	Hiệu lực được duy trì đến
18924	04/04/2018	8	04/04/2026

(73) Chủ văn bằng bảo hộ: YAMAHA HATSUDOKI KABUSHIKI KAISHA (JP)
2500 Shingai, Iwata-shi, Shizuoka-ken 438-8501, Japan

Thông báo số: 67616/TB-SHTT.IP, ngày 28/05/2025 về việc ghi nhận yêu cầu duy trì hiệu lực Bằng độc quyền sáng chế

Số đơn yêu cầu: DT1-2025-04940 Ngày nộp: 03/04/2025

Liên quan đến Bằng độc quyền sáng chế:

(11) Số bằng	(15) Ngày cấp	Năm yêu cầu duy trì hiệu lực	Hiệu lực được duy trì đến
16784	03/04/2017	9	03/04/2026

(73) Chủ văn bằng bảo hộ: YAMAHA HATSUDOKI KABUSHIKI KAISHA (JP)
2500 Shingai, Iwata-shi, Shizuoka-ken 438-8501, Japan

Thông báo số: 67617/TB-SHTT.IP, ngày 28/05/2025 về việc ghi nhận yêu cầu duy trì hiệu lực Bằng độc quyền sáng chế

Số đơn yêu cầu: DT1-2025-04941 Ngày nộp: 03/04/2025

Liên quan đến Bằng độc quyền sáng chế:

(11) Số bằng	(15) Ngày cấp	Năm yêu cầu duy trì hiệu lực	Hiệu lực được duy trì đến
15366	04/04/2016	10	04/04/2026

(73) Chủ văn bằng bảo hộ: UNILEVER IP HOLDINGS B.V. (NL)
Weena 455, 3013 AL Rotterdam, The Netherlands

Thông báo số: 67618/TB-SHTT.IP, ngày 28/05/2025 về việc ghi nhận yêu cầu duy trì hiệu lực Bằng độc quyền sáng chế

Số đơn yêu cầu: DT1-2025-04942 Ngày nộp: 03/04/2025

Liên quan đến Bằng độc quyền sáng chế:

(11) Số bằng	(15) Ngày cấp	Năm yêu cầu duy trì hiệu lực	Hiệu lực được duy trì đến
15365	04/04/2016	10	04/04/2026

(73) Chủ văn bằng bảo hộ: UNILEVER IP HOLDINGS B.V. (NL)
Weena 455, 3013 AL Rotterdam, The Netherlands

Thông báo số: 67619/TB-SHTT.IP, ngày 28/05/2025 về việc ghi nhận yêu cầu duy trì hiệu lực Bằng độc quyền sáng chế

Số đơn yêu cầu: DT1-2025-04943 Ngày nộp: 03/04/2025

Liên quan đến Bằng độc quyền sáng chế:

(11) Số bằng	(15) Ngày cấp	Năm yêu cầu duy trì hiệu lực	Hiệu lực được duy trì đến
39667	03/04/2024	2	03/04/2026

(73) Chủ văn bằng bảo hộ: EVONIK OPERATIONS GMBH (DE)
Rellinghauser Straße 1-11, 45128 Essen, Germany

Thông báo số: 67620/TB-SHTT.IP, ngày 28/05/2025 về việc ghi nhận yêu cầu duy trì hiệu lực Bằng độc quyền sáng chế

Số đơn yêu cầu: DT1-2025-04944 Ngày nộp: 03/04/2025

Liên quan đến Bằng độc quyền sáng chế:

(11) Số bằng	(15) Ngày cấp	Năm yêu cầu duy trì hiệu lực	Hiệu lực được duy trì đến
15356	04/04/2016	10	04/04/2026

(73) Chủ văn bằng bảo hộ: BOEHRINGER INGELHEIM INTERNATIONAL GMBH (DE)
Binger Strasse 173, 55216 Ingelheim, Germany

Thông báo số: 67621/TB-SHTT.IP, ngày 28/05/2025 về việc ghi nhận yêu cầu duy trì hiệu lực Bằng độc quyền sáng chế

Số đơn yêu cầu: DT1-2025-04945 Ngày nộp: 03/04/2025

Liên quan đến Bằng độc quyền sáng chế:

(11) Số bằng	(15) Ngày cấp	Năm yêu cầu duy trì hiệu lực	Hiệu lực được duy trì đến
35622	04/04/2023	3	04/04/2026

(73) Chủ văn bằng bảo hộ: KEMIRA OYJ (FI)
Energiakatu 4, 00180 Helsinki, Finland

Thông báo số: 67622/TB-SHTT.IP, ngày 28/05/2025 về việc ghi nhận yêu cầu duy trì hiệu lực Bằng độc quyền sáng chế

Số đơn yêu cầu: DT1-2025-04946 Ngày nộp: 03/04/2025

Liên quan đến Bằng độc quyền sáng chế:

(11) Số bằng	(15) Ngày cấp	Năm yêu cầu duy trì hiệu lực	Hiệu lực được duy trì đến
38164	04/12/2023	2	04/12/2025

(73) Chủ văn bằng bảo hộ: WAVEFORM TECHNOLOGIES, INC. (US)
7C Raymond Avenue, Salem, NH 03079 (US)

Thông báo số: 67623/TB-SHTT.IP, ngày 28/05/2025 về việc ghi nhận yêu cầu duy trì hiệu lực Bằng độc quyền sáng chế

Số đơn yêu cầu: DT1-2025-04947 Ngày nộp: 03/04/2025

Liên quan đến Bằng độc quyền sáng chế:

(11) Số bằng	(15) Ngày cấp	Năm yêu cầu duy trì hiệu lực	Hiệu lực được duy trì đến
31859	04/04/2022	4	04/04/2026

(73) Chủ văn bằng bảo hộ: JANSSEN PHARMACEUTICA NV (BE)
Turnhoutseweg 30, B-2340 Beerse, Belgium

Thông báo số: 67624/TB-SHTT.IP, ngày 28/05/2025 về việc ghi nhận yêu cầu duy trì hiệu lực Bằng độc quyền sáng chế

Số đơn yêu cầu: DT1-2025-04949 Ngày nộp: 03/04/2025

Liên quan đến Bằng độc quyền sáng chế:

(11) Số bằng	(15) Ngày cấp	Năm yêu cầu duy trì hiệu lực	Hiệu lực được duy trì đến
18950	04/04/2018	8	04/04/2026

(73) Chủ văn bằng bảo hộ: YAMAHA HATSUDOKI KABUSHIKI KAISHA (JP)
2500 Shingai, Iwata-shi, Shizuoka-ken 438-8501, Japan

Thông báo số: 67625/TB-SHTT.IP, ngày 28/05/2025 về việc ghi nhận yêu cầu duy trì hiệu lực Bằng độc quyền sáng chế

Số đơn yêu cầu: DT1-2025-04950 Ngày nộp: 03/04/2025

Liên quan đến Bằng độc quyền sáng chế:

(11) Số bằng	(15) Ngày cấp	Năm yêu cầu duy trì hiệu lực	Hiệu lực được duy trì đến
18948	04/04/2018	8	04/04/2026

(73) Chủ văn bằng bảo hộ: YAMAHA HATSUDOKI KABUSHIKI KAISHA (JP)
2500 Shingai, Iwata-shi, Shizuoka-ken 438-8501, Japan

Thông báo số: 67626/TB-SHTT.IP, ngày 28/05/2025 về việc ghi nhận yêu cầu duy trì hiệu lực Bằng độc quyền sáng chế

Số đơn yêu cầu: DT1-2025-04951 Ngày nộp: 03/04/2025

Liên quan đến Bằng độc quyền sáng chế:

(11) Số bằng	(15) Ngày cấp	Năm yêu cầu duy trì hiệu lực	Hiệu lực được duy trì đến
35626	04/04/2023	3	04/04/2026

(73) Chủ văn bằng bảo hộ: BOREALIS AG (AT)
IZD Tower, Wagramer Str. 17-19, 1220 Vienna, Austria

Thông báo số: 67627/TB-SHTT.IP, ngày 28/05/2025 về việc ghi nhận yêu cầu duy trì hiệu lực Bằng độc quyền sáng chế

Số đơn yêu cầu: DT1-2025-04952 Ngày nộp: 03/04/2025

Liên quan đến Bằng độc quyền sáng chế:

(11) Số bằng	(15) Ngày cấp	Năm yêu cầu duy trì hiệu lực	Hiệu lực được duy trì đến
18949	04/04/2018	8	04/04/2026

(73) Chủ văn bằng bảo hộ: YAMAHA HATSUDOKI KABUSHIKI KAISHA (JP)
2500 Shingai, Iwata-shi, Shizuoka-ken 438-8501, Japan

Thông báo số: 67628/TB-SHTT.IP, ngày 28/05/2025 về việc ghi nhận yêu cầu duy trì hiệu lực Bằng độc quyền sáng chế

Số đơn yêu cầu: DT1-2025-04953 Ngày nộp: 03/04/2025

Liên quan đến Bằng độc quyền sáng chế:

(11) Số bằng	(15) Ngày cấp	Năm yêu cầu duy trì hiệu lực	Hiệu lực được duy trì đến
18947	04/04/2018	8	04/04/2026

(73) Chủ văn bằng bảo hộ: YAMAHA HATSUDOKI KABUSHIKI KAISHA (JP)
2500 Shingai, Iwata-shi, Shizuoka-ken 438-8501, Japan

Thông báo số: 67629/TB-SHTT.$_{IP}$, ngày 28/05/2025 về việc ghi nhận yêu cầu duy trì hiệu lực Bằng độc quyền sáng chế

Số đơn yêu cầu: DT1-2025-04954 Ngày nộp: 03/04/2025

Liên quan đến Bằng độc quyền sáng chế:

(11) Số bằng	(15) Ngày cấp	Năm yêu cầu duy trì hiệu lực	Hiệu lực được duy trì đến
31868	04/04/2022	4	04/04/2026

(73) Chủ văn bằng bảo hộ: FUJI CAPSULE CO., LTD. (JP)
4242-1, Kitayama, Fujinomiya-shi, Shizuoka 4180112, Japan

Thông báo số: 67630/TB-SHTT.$_{IP}$, ngày 28/05/2025 về việc ghi nhận yêu cầu duy trì hiệu lực Bằng độc quyền sáng chế

Số đơn yêu cầu: DT1-2025-04958 Ngày nộp: 04/04/2025

Liên quan đến Bằng độc quyền sáng chế:

(11) Số bằng	(15) Ngày cấp	Năm yêu cầu duy trì hiệu lực	Hiệu lực được duy trì đến
28294	08/04/2021	5	08/04/2026

(73) Chủ văn bằng bảo hộ: CHANNELL COMMERCIAL CORPORATION (US)
26040 Ynez Road, Temecula, CA 92591-6033, United States of America
PRC COMPOSITES, LLC (US)
1400 S. Campus Ave. Ontario, CA 91761 United States of America

---

Thông báo số: 67631/TB-SHTT.$_{IP}$, ngày 28/05/2025 về việc ghi nhận yêu cầu duy trì hiệu lực Bằng độc quyền sáng chế

Số đơn yêu cầu: DT1-2025-04959 Ngày nộp: 04/04/2025

Liên quan đến Bằng độc quyền sáng chế:

(11) Số bằng	(15) Ngày cấp	Năm yêu cầu duy trì hiệu lực	Hiệu lực được duy trì đến
20912	09/04/2019	7	09/04/2026

(73) Chủ văn bằng bảo hộ: META SYSTEM S.P.A. (IT)
Via Tancredi Galimberti, 5-42124 Reggio Emilia - Italy

Thông báo số: 67632/TB-SHTT.IP, ngày 28/05/2025 về việc ghi nhận yêu cầu duy trì hiệu lực Bằng độc quyền sáng chế

Số đơn yêu cầu: DT1-2025-04960 Ngày nộp: 04/04/2025

Liên quan đến Bằng độc quyền sáng chế:

(11) Số bằng	(15) Ngày cấp	Năm yêu cầu duy trì hiệu lực	Hiệu lực được duy trì đến
35702	10/04/2023	3	10/04/2026

(73) Chủ văn bằng bảo hộ: UNITED STATES STEEL CORPORATION (US)
600 Grant Street, Pittsburgh, Pennsylvania 15219, United States of America

---

Thông báo số: 67633/TB-SHTT.IP, ngày 28/05/2025 về việc ghi nhận yêu cầu duy trì hiệu lực Bằng độc quyền sáng chế

Số đơn yêu cầu: DT1-2025-04961 Ngày nộp: 04/04/2025

Liên quan đến Bằng độc quyền sáng chế:

(11) Số bằng	(15) Ngày cấp	Năm yêu cầu duy trì hiệu lực	Hiệu lực được duy trì đến
31981	13/04/2022	4	13/04/2026

(73) Chủ văn bằng bảo hộ: UWHK LIMITED (CN)
No. 7 Tin Wan Praya Road, Room 811, Hing Wai Centre, Hong Kong, Hong Kong

---

Thông báo số: 67635/TB-SHTT.IP, ngày 28/05/2025 về việc ghi nhận yêu cầu duy trì hiệu lực Bằng độc quyền sáng chế

Số đơn yêu cầu: DT1-2025-04963 Ngày nộp: 04/04/2025

Liên quan đến Bằng độc quyền sáng chế:

(11) Số bằng	(15) Ngày cấp	Năm yêu cầu duy trì hiệu lực	Hiệu lực được duy trì đến
19370	31/05/2018	8	31/05/2026

(73) Chủ văn bằng bảo hộ: HIDEAKI SAKO (JP)
81, Yayoi-chou, Komaki-shi, Aichi 4850071, Japan
TAKESHI TAKAHASHI (JP)
IrisVI-102, 2-10-19, Heiwa, Ichinomiya-shi, Aichi 4910905, Japan

---

Thông báo số: 67636/TB-SHTT.$_{IP}$, ngày 28/05/2025 về việc ghi nhận yêu cầu duy trì hiệu lực Bằng độc quyền sáng chế

Số đơn yêu cầu: DT1-2025-04964 Ngày nộp: 04/04/2025

Liên quan đến Bằng độc quyền sáng chế:

(11) Số bằng	(15) Ngày cấp	Năm yêu cầu duy trì hiệu lực	Hiệu lực được duy trì đến
32144	26/04/2022	4	26/04/2026

(73) Chủ văn bằng bảo hộ: VADAKEKUTTU, THANKAPAN (IN)
E-1/37/B-9, Sector-8, Phase II, Nerul, Navi Mumbai, Maharashtra 400706, India
SAWANT, ARUN VITTHAL (IN)
B/1, Samip Apartment, Kolivali Village, Gandhari, Kalyan West, Thane, Maharashtra 421306, India

---

Thông báo số: 67637/TB-SHTT.$_{IP}$, ngày 28/05/2025 về việc ghi nhận yêu cầu duy trì hiệu lực Bằng độc quyền sáng chế

Số đơn yêu cầu: DT1-2025-04965 Ngày nộp: 04/04/2025

Liên quan đến Bằng độc quyền sáng chế:

(11) Số bằng	(15) Ngày cấp	Năm yêu cầu duy trì hiệu lực	Hiệu lực được duy trì đến
28310	09/04/2021	5	09/04/2026

(73) Chủ văn bằng bảo hộ: PAO "TMK" (RU)
bldg. 2A, 40, Pokrovka Street, Moscow, 105062, Russian Federation

---

Thông báo số: 67638/TB-SHTT.IP, ngày 28/05/2025 về việc ghi nhận yêu cầu duy trì hiệu lực Bằng độc quyền sáng chế

Số đơn yêu cầu: DT1-2025-04966 Ngày nộp: 04/04/2025

Liên quan đến Bằng độc quyền sáng chế:

(11) Số bằng	(15) Ngày cấp	Năm yêu cầu duy trì hiệu lực	Hiệu lực được duy trì đến
35804	18/04/2023	3	18/04/2026

(73) Chủ văn bằng bảo hộ: SUNCOKE TECHNOLOGY AND DEVELOPMENT LLC (US)
1011 Warrenville Road, 6th Floor, Lisle, Illinois 60532, United States of America

---

Thông báo số: 67639/TB-SHTT.IP, ngày 28/05/2025 về việc ghi nhận yêu cầu duy trì hiệu lực Bằng độc quyền sáng chế

Số đơn yêu cầu: DT1-2025-04969 Ngày nộp: 04/04/2025

Liên quan đến Bằng độc quyền sáng chế:

(11) Số bằng	(15) Ngày cấp	Năm yêu cầu duy trì hiệu lực	Hiệu lực được duy trì đến
18968	04/04/2018	8	04/04/2026

(73) Chủ văn bằng bảo hộ: CHULALONGKORN UNIVERSITY (TH)
254 Phayathai Road, Pathumwan, Bangkok 10330, Thailand
PTT GLOBAL CHEMICAL PUBLIC COMPANY LIMITED (TH)
555/1 Energy Complex, Building A, 14th-18th Floor, Vibhavadi Rangsit Road, Chatuchak, Chatuchak, Bangkok 10900, Thailand

---

Thông báo số: 67640/TB-SHTT.IP, ngày 28/05/2025 về việc ghi nhận yêu cầu duy trì hiệu lực Bằng độc quyền sáng chế

Số đơn yêu cầu: DT1-2025-04970 Ngày nộp: 04/04/2025

Liên quan đến Bằng độc quyền sáng chế:

(11) Số bằng	(15) Ngày cấp	Năm yêu cầu duy trì hiệu lực	Hiệu lực được duy trì đến
13959	06/04/2015	11	06/04/2026

(73) Chủ văn bằng bảo hộ: UNILEVER IP HOLDINGS B.V. (NL)
Weena 455, 3013 AL Rotterdam, the Netherlands

Thông báo số: 67641/TB-SHTT.$_{IP}$, ngày 28/05/2025 về việc ghi nhận yêu cầu duy trì hiệu lực Bằng độc quyền sáng chế

Số đơn yêu cầu: DT1-2025-04971 Ngày nộp: 04/04/2025

Liên quan đến Bằng độc quyền sáng chế:

(11) Số bằng	(15) Ngày cấp	Năm yêu cầu duy trì hiệu lực	Hiệu lực được duy trì đến
28257	06/04/2021	5	06/04/2026

(73) Chủ văn bằng bảo hộ: DAIKEN CORPORATION (JP)
1-1, Inami, Nanto-city, Toyama 9320298, Japan
YUKARELA CO., LTD. (JP)
142-4, Uomi-tyo, Kagoshima-city, Kagoshima 8910012, Japan

Thông báo số: 67642/TB-SHTT.$_{IP}$, ngày 28/05/2025 về việc ghi nhận yêu cầu duy trì hiệu lực Bằng độc quyền sáng chế

Số đơn yêu cầu: DT1-2025-04972 Ngày nộp: 04/04/2025

Liên quan đến Bằng độc quyền sáng chế:

(11) Số bằng	(15) Ngày cấp	Năm yêu cầu duy trì hiệu lực	Hiệu lực được duy trì đến
35643	05/04/2023	3	05/04/2026

(73) Chủ văn bằng bảo hộ: ITSUKI, YASUHIRO (JP)
801 Trinity building, 3-23-3, Jingumae, Shibuya-ku Tokyo 1500001 Japan
OKADA MEDICAL SUPPLY CO., LTD. (JP)
2-17-5, Yushima, Bunkyo-ku Tokyo 1130034, Japan

Thông báo số: 67643/TB-SHTT.IP, ngày 28/05/2025 về việc ghi nhận yêu cầu duy trì hiệu lực Bằng độc quyền sáng chế

Số đơn yêu cầu: DT1-2025-04973 Ngày nộp: 04/04/2025

Liên quan đến Bằng độc quyền sáng chế:

(11) Số bằng	(15) Ngày cấp	Năm yêu cầu duy trì hiệu lực	Hiệu lực được duy trì đến
28285	07/04/2021	5	07/04/2026

(73) Chủ văn bằng bảo hộ: KIMOTO CO., LTD. (JP)
6-35, Suzuya 4-chome, Chuo-ku, Saitama-shi, Saitama 3380013, Japan

---

Thông báo số: 67644/TB-SHTT.IP, ngày 28/05/2025 về việc ghi nhận yêu cầu duy trì hiệu lực Bằng độc quyền sáng chế

Số đơn yêu cầu: DT1-2025-04974 Ngày nộp: 04/04/2025

Liên quan đến Bằng độc quyền sáng chế:

(11) Số bằng	(15) Ngày cấp	Năm yêu cầu duy trì hiệu lực	Hiệu lực được duy trì đến
31880	05/04/2022	4	05/04/2026

(73) Chủ văn bằng bảo hộ: SENJU METAL INDUSTRY CO., LTD. (JP)
23, Senju-Hashido-Cho, Adachi-Ku, Tokyo 1208555, Japan

Thông báo số: 67645/TB-SHTT.IP, ngày 28/05/2025 về việc ghi nhận yêu cầu duy trì hiệu lực Bằng độc quyền sáng chế

Số đơn yêu cầu: DT1-2025-04975 Ngày nộp: 04/04/2025

Liên quan đến Bằng độc quyền sáng chế:

(11) Số bằng	(15) Ngày cấp	Năm yêu cầu duy trì hiệu lực	Hiệu lực được duy trì đến
31921	07/04/2022	4	07/04/2026

(73) Chủ văn bằng bảo hộ: INDUSTRIE DE NORA S.P.A. (IT)
Via Bistolfi 35, I-20134 Milano, Italy

Thông báo số: 67646/TB-SHTT.$_{IP}$, ngày 28/05/2025 về việc ghi nhận yêu cầu duy trì hiệu lực Bằng độc quyền sáng chế

Số đơn yêu cầu: DT1-2025-04976 Ngày nộp: 04/04/2025

Liên quan đến Bằng độc quyền sáng chế:

(11) Số bằng	(15) Ngày cấp	Năm yêu cầu duy trì hiệu lực	Hiệu lực được duy trì đến
31918	07/04/2022	4	07/04/2026

(73) Chủ văn bằng bảo hộ: SHINMAYWA INDUSTRIES, LTD. (JP)
1-1, Shinmeiwa-cho, Takarazuka-shi, Hyogo 6658550, Japan

Thông báo số: 67647/TB-SHTT.$_{IP}$, ngày 28/05/2025 về việc ghi nhận yêu cầu duy trì hiệu lực Bằng độc quyền sáng chế

Số đơn yêu cầu: DT1-2025-04980 Ngày nộp: 04/04/2025

Liên quan đến Bằng độc quyền sáng chế:

(11) Số bằng	(15) Ngày cấp	Năm yêu cầu duy trì hiệu lực	Hiệu lực được duy trì đến
28252	06/04/2021	5	06/04/2026

(73) Chủ văn bằng bảo hộ: ABU DHABI POLYMERS COMPANY LIMITED (BOROUGE) (AE)
Sheikh Khalifa Energy Complex Corniche Road P.O. Box 6925 Abu Dhabi (AE)
BOREALIS AG (AT)
IZD Tower, Wagramerstraße 17-19, A-1220 Vienna (AT)

Thông báo số: 67648/TB-SHTT.$_{IP}$, ngày 28/05/2025 về việc ghi nhận yêu cầu duy trì hiệu lực Bằng độc quyền sáng chế

Số đơn yêu cầu: DT1-2025-04981 Ngày nộp: 04/04/2025

Liên quan đến Bằng độc quyền sáng chế:

(11) Số bằng	(15) Ngày cấp	Năm yêu cầu duy trì hiệu lực	Hiệu lực được duy trì đến
31894	05/04/2022	4	05/04/2026

(73) Chủ văn bằng bảo hộ: KOREA INSTITUTE OF GEOSCIENCE AND MINERAL RESOURCES (KR)
124, Gwahak-ro, Yuseong-gu, Daejeon 34132, Republic of Korea

Thông báo số: 67649/TB-SHTT.$_{IP}$, ngày 28/05/2025 về việc ghi nhận yêu cầu duy trì hiệu lực Bằng độc quyền sáng chế

Số đơn yêu cầu: DT1-2025-04982 Ngày nộp: 04/04/2025

Liên quan đến Bằng độc quyền sáng chế:

(11) Số bằng	(15) Ngày cấp	Năm yêu cầu duy trì hiệu lực	Hiệu lực được duy trì đến
31899	05/04/2022	4	05/04/2026

(73) Chủ văn bằng bảo hộ: KINTAROCELLSPOWER CO., LTD. (JP)
22-37, Higashi-gotanda 5-chome, Shinagawa-ku, Tokyo 1410022, Japan

---

Thông báo số: 67650/TB-SHTT.$_{IP}$, ngày 28/05/2025 về việc ghi nhận yêu cầu duy trì hiệu lực Bằng độc quyền sáng chế

Số đơn yêu cầu: DT1-2025-04983 Ngày nộp: 04/04/2025

Liên quan đến Bằng độc quyền sáng chế:

(11) Số bằng	(15) Ngày cấp	Năm yêu cầu duy trì hiệu lực	Hiệu lực được duy trì đến
13958	06/04/2015	11	06/04/2026

(73) Chủ văn bằng bảo hộ: BLUESCOPE STEEL LIMITED (AU)
Level 11, 120 Collins Street, Melbourne, Victoria 3000 Australia
IHI CORPORATION (JP)
1-1 Toyosu 3-chome, Koto-ku, Tokyo 135-8710, Japan

Thông báo số: 67651/TB-SHTT.IP, ngày 28/05/2025 về việc ghi nhận yêu cầu duy trì hiệu lực Bằng độc quyền sáng chế

Số đơn yêu cầu: DT1-2025-04984 Ngày nộp: 04/04/2025

Liên quan đến Bằng độc quyền sáng chế:

(11) Số bằng	(15) Ngày cấp	Năm yêu cầu duy trì hiệu lực	Hiệu lực được duy trì đến
35636	05/04/2023	3	05/04/2026

(73) Chủ văn bằng bảo hộ: BLUESCOPE STEEL LIMITED (AU)
Level 11, 120 Collins Street, Melbourne, Victoria 3000, Australia

---

Thông báo số: 67652/TB-SHTT.IP, ngày 28/05/2025 về việc ghi nhận yêu cầu duy trì hiệu lực Bằng độc quyền sáng chế

Số đơn yêu cầu: DT1-2025-04985 Ngày nộp: 04/04/2025

Liên quan đến Bằng độc quyền sáng chế:

(11) Số bằng	(15) Ngày cấp	Năm yêu cầu duy trì hiệu lực	Hiệu lực được duy trì đến
32772	27/06/2022	4	27/06/2026

(73) Chủ văn bằng bảo hộ: SOUTH EAST WATER CORPORATION (AU)
WatersEdge, 101 Wells Street, Frankston, Victoria 3199, Australia

---

Thông báo số: 67653/TB-SHTT.IP, ngày 28/05/2025 về việc ghi nhận yêu cầu duy trì hiệu lực Bằng độc quyền sáng chế

Số đơn yêu cầu: DT1-2025-04986 Ngày nộp: 04/04/2025

Liên quan đến Bằng độc quyền sáng chế:

(11) Số bằng	(15) Ngày cấp	Năm yêu cầu duy trì hiệu lực	Hiệu lực được duy trì đến
31949	12/04/2022	4	12/04/2026

(73) Chủ văn bằng bảo hộ: UNIVERSITY OF MARYLAND BALTIMORE COUNTY (US)
1000 Hilltop Circle, Baltimore, MD 21250, United States of America

---

Thông báo số: 67654/TB-SHTT.$_{IP}$, ngày 28/05/2025 về việc ghi nhận yêu cầu duy trì hiệu lực Bằng độc quyền sáng chế

Số đơn yêu cầu: DT1-2025-04987 Ngày nộp: 04/04/2025

Liên quan đến Bằng độc quyền sáng chế:

(11) Số bằng	(15) Ngày cấp	Năm yêu cầu duy trì hiệu lực	Hiệu lực được duy trì đến
36075	17/05/2023	3	17/05/2026

(73) Chủ văn bằng bảo hộ: JCR PHARMACEUTICALS CO., LTD. (JP)
3-19, Kasuga-cho, Ashiya-shi, Hyogo 659-0021, Japan

Thông báo số: 67655/TB-SHTT.$_{IP}$, ngày 28/05/2025 về việc ghi nhận yêu cầu duy trì hiệu lực Bằng độc quyền sáng chế

Số đơn yêu cầu: DT1-2025-04988 Ngày nộp: 04/04/2025

Liên quan đến Bằng độc quyền sáng chế:

(11) Số bằng	(15) Ngày cấp	Năm yêu cầu duy trì hiệu lực	Hiệu lực được duy trì đến
27721	09/02/2021	6	09/02/2027

(73) Chủ văn bằng bảo hộ: BAYER NEW ZEALAND LIMITED (NZ)
C/- Level 12, KPMG Centre, 85 Alexandra Street, Hamilton 3204, New Zealand

---

Thông báo số: 67656/TB-SHTT.$_{IP}$, ngày 28/05/2025 về việc ghi nhận yêu cầu duy trì hiệu lực Bằng độc quyền sáng chế

Số đơn yêu cầu: DT1-2025-04989 Ngày nộp: 04/04/2025

Liên quan đến Bằng độc quyền sáng chế:

(11) Số bằng	(15) Ngày cấp	Năm yêu cầu duy trì hiệu lực	Hiệu lực được duy trì đến
27721	09/02/2021	5	09/02/2026

(73) Chủ văn bằng bảo hộ: BAYER NEW ZEALAND LIMITED (NZ)
C/- Level 12, KPMG Centre, 85 Alexandra Street, Hamilton 3204, New Zealand

---

Thông báo số: 67660/TB-SHTT.$_{IP}$, ngày 28/05/2025 về việc ghi nhận yêu cầu duy trì hiệu lực Bằng độc quyền sáng chế

Số đơn yêu cầu: DT1-2025-04990 Ngày nộp: 08/04/2025

Liên quan đến Bằng độc quyền sáng chế:

(11) Số bằng	(15) Ngày cấp	Năm yêu cầu duy trì hiệu lực	Hiệu lực được duy trì đến
22311	21/10/2019	6	21/10/2025

(73) Chủ văn bằng bảo hộ: LIVELEAF HOLDINGS LLC. (US)
1209 Orange Street, City of Wilmington, County of Newcastle, Delaware 19801, USA

Thông báo số: 67661/TB-SHTT.$_{IP}$, ngày 28/05/2025 về việc ghi nhận yêu cầu duy trì hiệu lực Bằng độc quyền sáng chế

Số đơn yêu cầu: DT1-2025-04991 Ngày nộp: 08/04/2025

Liên quan đến Bằng độc quyền sáng chế:

(11) Số bằng	(15) Ngày cấp	Năm yêu cầu duy trì hiệu lực	Hiệu lực được duy trì đến
21059	02/05/2019	7	02/05/2026

(73) Chủ văn bằng bảo hộ: SATIAN INDUSTRIES CO LTD. (TH)
42/58 Moo 5, Soi Sri Satian, Petchkasem Road, Raiking, Sampran Nakhonpathom 73210, Thailand

---

Thông báo số: 67662/TB-SHTT.IP, ngày 28/05/2025 về việc ghi nhận yêu cầu duy trì hiệu lực Bằng độc quyền sáng chế

Số đơn yêu cầu: DT1-2025-04992 Ngày nộp: 08/04/2025

Liên quan đến Bằng độc quyền sáng chế:

(11) Số bằng	(15) Ngày cấp	Năm yêu cầu duy trì hiệu lực	Hiệu lực được duy trì đến
16930	08/05/2017	9	08/05/2026

(73) Chủ văn bằng bảo hộ: LOTTE CO., LTD. (JP)
20-1, Nishi-shinjuku 3-chome, Shinjuku-ku, Tokyo 1600023, Japan

---

Thông báo số: 67663/TB-SHTT.IP, ngày 28/05/2025 về việc ghi nhận yêu cầu duy trì hiệu lực Bằng độc quyền sáng chế

Số đơn yêu cầu: DT1-2025-04993 Ngày nộp: 08/04/2025

Liên quan đến Bằng độc quyền sáng chế:

(11) Số bằng	(15) Ngày cấp	Năm yêu cầu duy trì hiệu lực	Hiệu lực được duy trì đến
23726	16/04/2020	6	16/04/2026

(73) Chủ văn bằng bảo hộ: SAATI S.P.A. (IT)
Via Milano, 14 I-22070 Appiano Gentile (CO) Italy

Thông báo số: 67664/TB-SHTT.IP, ngày 28/05/2025 về việc ghi nhận yêu cầu duy trì hiệu lực Bằng độc quyền sáng chế

Số đơn yêu cầu: DT1-2025-04994 Ngày nộp: 08/04/2025

Liên quan đến Bằng độc quyền sáng chế:

(11) Số bằng	(15) Ngày cấp	Năm yêu cầu duy trì hiệu lực	Hiệu lực được duy trì đến
12661	21/04/2014	12	21/04/2026

(73) Chủ văn bằng bảo hộ: INVE TECHNOLOGIES NV (BE)
Hoogveld 93, B-9200 Dendermonde, Belgium

Thông báo số: 67665/TB-SHTT.$_{IP}$, ngày 28/05/2025 về việc ghi nhận yêu cầu duy trì hiệu lực Bằng độc quyền sáng chế

Số đơn yêu cầu: DT1-2025-04995 Ngày nộp: 08/04/2025

Liên quan đến Bằng độc quyền sáng chế:

(11) Số bằng	(15) Ngày cấp	Năm yêu cầu duy trì hiệu lực	Hiệu lực được duy trì đến
40596	25/06/2024	2	25/06/2026

(73) Chủ văn bằng bảo hộ: NIPPON SHINYAKU CO., LTD. (JP)
14, Kisshoin Nishinosho Monguchicho, Minami-ku, Kyoto-shi, Kyoto 601-8550 Japan

---

Thông báo số: 67666/TB-SHTT.$_{IP}$, ngày 28/05/2025 về việc ghi nhận yêu cầu duy trì hiệu lực Bằng độc quyền sáng chế

Số đơn yêu cầu: DT1-2025-04996 Ngày nộp: 08/04/2025

Liên quan đến Bằng độc quyền sáng chế:

(11) Số bằng	(15) Ngày cấp	Năm yêu cầu duy trì hiệu lực	Hiệu lực được duy trì đến
36533	26/06/2023	3	26/06/2026

(73) Chủ văn bằng bảo hộ: MITSUBISHI TANABE PHARMA CORPORATION (JP)
3-2-10, Dosho-machi, Chuo-ku, Osaka-shi, Osaka 5418505, Japan

---

Thông báo số: 67667/TB-SHTT.$_{IP}$, ngày 28/05/2025 về việc ghi nhận yêu cầu duy trì hiệu lực Bằng độc quyền sáng chế

Số đơn yêu cầu: DT1-2025-04997 Ngày nộp: 08/04/2025

Liên quan đến Bằng độc quyền sáng chế:

(11) Số bằng	(15) Ngày cấp	Năm yêu cầu duy trì hiệu lực	Hiệu lực được duy trì đến
20978	16/04/2019	7	16/04/2026

(73) Chủ văn bằng bảo hộ: TETRA LAVAL HOLDINGS & FINANCE S.A. (CH)
70, Avenue General-Guisan CH-1009 Pully, Lausanne, Switzerland

---

Thông báo số: 67668/TB-SHTT.$_{IP}$, ngày 28/05/2025 về việc ghi nhận yêu cầu duy trì hiệu lực Bằng độc quyền sáng chế

Số đơn yêu cầu: DT1-2025-04998 Ngày nộp: 08/04/2025

Liên quan đến Bằng độc quyền sáng chế:

(11) Số bằng	(15) Ngày cấp	Năm yêu cầu duy trì hiệu lực	Hiệu lực được duy trì đến
23704	16/04/2020	6	16/04/2026

(73) Chủ văn bằng bảo hộ: SONY CORPORATION (JP)
1-7-1 Konan Minato-ku, Tokyo 108-0075, Japan

Thông báo số: 67669/TB-SHTT.$_{IP}$, ngày 28/05/2025 về việc ghi nhận yêu cầu duy trì hiệu lực Bằng độc quyền sáng chế

Số đơn yêu cầu: DT1-2025-04999 Ngày nộp: 08/04/2025

Liên quan đến Bằng độc quyền sáng chế:

(11) Số bằng	(15) Ngày cấp	Năm yêu cầu duy trì hiệu lực	Hiệu lực được duy trì đến
40440	11/06/2024	2	11/06/2026

(73) Chủ văn bằng bảo hộ: CHUGAI RO CO., LTD. (JP)
6-1, Hiranomachi 3-chome, Chuo-ku, Osaka-shi, Osaka 541-0046 Japan

---

Thông báo số: 67670/TB-SHTT.$_{IP}$, ngày 28/05/2025 về việc ghi nhận yêu cầu duy trì hiệu lực Bằng độc quyền sáng chế

Số đơn yêu cầu: DT1-2025-05000 Ngày nộp: 08/04/2025

Liên quan đến Bằng độc quyền sáng chế:

(11) Số bằng	(15) Ngày cấp	Năm yêu cầu duy trì hiệu lực	Hiệu lực được duy trì đến
23876	27/04/2020	6	27/04/2026

(73) Chủ văn bằng bảo hộ: TOTO LTD. (JP)
1-1, Nakashima 2-chome, Kokurakita-ku, Kitakyushu-shi, Fukuoka, 802-8601, Japan

---

Thông báo số: 67671/TB-SHTT.$_{IP}$, ngày 28/05/2025 về việc ghi nhận yêu cầu duy trì hiệu lực Bằng độc quyền sáng chế

Số đơn yêu cầu: DT1-2025-05001 Ngày nộp: 08/04/2025

Liên quan đến Bằng độc quyền sáng chế:

(11) Số bằng	(15) Ngày cấp	Năm yêu cầu duy trì hiệu lực	Hiệu lực được duy trì đến
32463	31/05/2022	4	31/05/2026

(73) Chủ văn bằng bảo hộ: LONATI S.P.A. (IT)
Via Francesco Lonati, 3, I-25124 Brescia, Italy

Thông báo số: 67672/TB-SHTT.$_{IP}$, ngày 28/05/2025 về việc ghi nhận yêu cầu duy trì hiệu lực Bằng độc quyền sáng chế

Số đơn yêu cầu: DT1-2025-05002 Ngày nộp: 08/04/2025

Liên quan đến Bằng độc quyền sáng chế:

(11) Số bằng	(15) Ngày cấp	Năm yêu cầu duy trì hiệu lực	Hiệu lực được duy trì đến
32472	31/05/2022	4	31/05/2026

(73) Chủ văn bằng bảo hộ: TECHNOLOGIES AVANCEES ET MEMBRANES INDUSTRIELLES (FR)
ZA Les Laurons, F-26110 Nyons, France

Thông báo số: 67673/TB-SHTT.$_{IP}$, ngày 28/05/2025 về việc ghi nhận yêu cầu duy trì hiệu lực Bằng độc quyền sáng chế

Số đơn yêu cầu: DT1-2025-05003 Ngày nộp: 08/04/2025

Liên quan đến Bằng độc quyền sáng chế:

(11) Số bằng	(15) Ngày cấp	Năm yêu cầu duy trì hiệu lực	Hiệu lực được duy trì đến
39817	15/04/2024	2	15/04/2026

(73) Chủ văn bằng bảo hộ: LEWIS HYMAN, INC. (US)
860 E. Sandhill Avenue, Carson, CA 90746, United States of America

---

Thông báo số: 67674/TB-SHTT.$_{IP}$, ngày 28/05/2025 về việc ghi nhận yêu cầu duy trì hiệu lực Bằng độc quyền sáng chế

Số đơn yêu cầu: DT1-2025-05004 Ngày nộp: 08/04/2025

Liên quan đến Bằng độc quyền sáng chế:

(11) Số bằng	(15) Ngày cấp	Năm yêu cầu duy trì hiệu lực	Hiệu lực được duy trì đến
28642	18/05/2021	5	18/05/2026

(73) Chủ văn bằng bảo hộ: GRG BANKING EQUIPMENT CO., LTD. (CN)
9 Kelin Road, Science City, Luogang District, Guangzhou City, Guangdong 510663, China

---

Thông báo số: 67675/TB-SHTT.$_{IP}$, ngày 28/05/2025 về việc ghi nhận yêu cầu duy trì hiệu lực Bằng độc quyền sáng chế

Số đơn yêu cầu: DT1-2025-05005 Ngày nộp: 08/04/2025

Liên quan đến Bằng độc quyền sáng chế:

(11) Số bằng	(15) Ngày cấp	Năm yêu cầu duy trì hiệu lực	Hiệu lực được duy trì đến
24353	29/05/2020	6	29/05/2026

(73) Chủ văn bằng bảo hộ: GRG BANKING EQUIPMENT CO., LTD. (CN)
9 Kelin Road, Science City, Luogang District, Guangzhou, Guangdong 510663, P. R. China

---

Thông báo số: 67676/TB-SHTT.$_{IP}$, ngày 28/05/2025 về việc ghi nhận yêu cầu duy trì hiệu lực Bằng độc quyền sáng chế

Số đơn yêu cầu: DT1-2025-05006 Ngày nộp: 08/04/2025

Liên quan đến Bằng độc quyền sáng chế:

(11) Số bằng	(15) Ngày cấp	Năm yêu cầu duy trì hiệu lực	Hiệu lực được duy trì đến
36014	11/05/2023	3	11/05/2026

(73) Chủ văn bằng bảo hộ: RAYSPERT PRECISION INDUSTRIAL INC. (TW)
1/F, No.1, Titanggang Rd., Fenghuali, Xinshi Dist., Tainan City, Taiwan

---

Thông báo số: 67677/TB-SHTT.$_{IP}$, ngày 28/05/2025 về việc ghi nhận yêu cầu duy trì hiệu lực Bằng độc quyền sáng chế

Số đơn yêu cầu: DT1-2025-05007 Ngày nộp: 08/04/2025

Liên quan đến Bằng độc quyền sáng chế:

(11) Số bằng	(15) Ngày cấp	Năm yêu cầu duy trì hiệu lực	Hiệu lực được duy trì đến
40267	27/05/2024	2	27/05/2026

(73) Chủ văn bằng bảo hộ: RAYSPERT PRECISION INDUSTRIAL INC. (TW)
1/F, No.1, Titanggang Rd., Fenghuali, Xinshi Dist., Tainan City, Taiwan

---

Thông báo số: 67678/TB-SHTT.$_{IP}$, ngày 28/05/2025 về việc ghi nhận yêu cầu duy trì hiệu lực Bằng độc quyền sáng chế

Số đơn yêu cầu: DT1-2025-05008 Ngày nộp: 08/04/2025

Liên quan đến Bằng độc quyền sáng chế:

(11) Số bằng	(15) Ngày cấp	Năm yêu cầu duy trì hiệu lực	Hiệu lực được duy trì đến
19002	09/04/2018	8	09/04/2026

(73) Chủ văn bằng bảo hộ: YAMAHA HATSUDOKI KABUSHIKI KAISHA (JP)
2500 Shingai, Iwata-shi, Shizuoka-ken 438-8501, Japan

Thông báo số: 67679/TB-SHTT.$_{IP}$, ngày 28/05/2025 về việc ghi nhận yêu cầu duy trì hiệu lực Bằng độc quyền sáng chế

Số đơn yêu cầu: DT1-2025-05009 Ngày nộp: 08/04/2025

Liên quan đến Bằng độc quyền sáng chế:

(11) Số bằng	(15) Ngày cấp	Năm yêu cầu duy trì hiệu lực	Hiệu lực được duy trì đến
19001	09/04/2018	8	09/04/2026

(73) Chủ văn bằng bảo hộ: DAI NIPPON PRINTING CO., LTD. (JP)
1-1-1, Ichigaya Kagacho, Shinjuku-ku, Tokyo 1628001, Japan

Thông báo số: 67680/TB-SHTT.$_{IP}$, ngày 28/05/2025 về việc ghi nhận yêu cầu duy trì hiệu lực Bằng độc quyền sáng chế

Số đơn yêu cầu: DT1-2025-05010 Ngày nộp: 08/04/2025

Liên quan đến Bằng độc quyền sáng chế:

(11) Số bằng	(15) Ngày cấp	Năm yêu cầu duy trì hiệu lực	Hiệu lực được duy trì đến
35829	20/04/2023	3	20/04/2026

(73) Chủ văn bằng bảo hộ: SYNGENTA PARTICIPATIONS AG (CH)
Schwarzwaldallee 215, 4058 Basel, Switzerland

Thông báo số: 67681/TB-SHTT.$_{IP}$, ngày 28/05/2025 về việc ghi nhận yêu cầu duy trì hiệu lực Bằng độc quyền sáng chế

Số đơn yêu cầu: DT1-2025-05011 Ngày nộp: 08/04/2025

Liên quan đến Bằng độc quyền sáng chế:

(11) Số bằng	(15) Ngày cấp	Năm yêu cầu duy trì hiệu lực	Hiệu lực được duy trì đến
15382	11/04/2016	10	11/04/2026

(73) Chủ văn bằng bảo hộ: ATOTECH DEUTSCHLAND GMBH (DE)
Erasmusstrasse 20, 10553 Berlin, Germany

Thông báo số: 67682/TB-SHTT.$_{IP}$, ngày 28/05/2025 về việc ghi nhận yêu cầu duy trì hiệu lực Bằng độc quyền sáng chế

Số đơn yêu cầu: DT1-2025-05012 Ngày nộp: 08/04/2025

Liên quan đến Bằng độc quyền sáng chế:

(11) Số bằng	(15) Ngày cấp	Năm yêu cầu duy trì hiệu lực	Hiệu lực được duy trì đến
28306	08/04/2021	5	08/04/2026

(73) Chủ văn bằng bảo hộ: OUTOKUMPU OYJ (FI)
Riihitontuntie 7, FI-02200 Espoo, Finland

Thông báo số: 67683/TB-SHTT.$_{IP}$, ngày 28/05/2025 về việc ghi nhận yêu cầu duy trì hiệu lực Bằng độc quyền sáng chế

Số đơn yêu cầu: DT1-2025-05013 Ngày nộp: 08/04/2025

Liên quan đến Bằng độc quyền sáng chế:

(11) Số bằng	(15) Ngày cấp	Năm yêu cầu duy trì hiệu lực	Hiệu lực được duy trì đến
28299	08/04/2021	5	08/04/2026

(73) Chủ văn bằng bảo hộ: COSMO OIL CO., LTD. (JP)
1-1, Shibaura 1-chome, Minato-ku, Tokyo 1058528, Japan

Thông báo số: 67684/TB-SHTT.$_{IP}$, ngày 28/05/2025 về việc ghi nhận yêu cầu duy trì hiệu lực Bằng độc quyền sáng chế

Số đơn yêu cầu: DT1-2025-05014 Ngày nộp: 08/04/2025

Liên quan đến Bằng độc quyền sáng chế:

(11) Số bằng	(15) Ngày cấp	Năm yêu cầu duy trì hiệu lực	Hiệu lực được duy trì đến
39738	09/04/2024	2	09/04/2026

(73) Chủ văn bằng bảo hộ: BOREALIS AG (AT)
IZD Tower, Wagramer Str. 17-19, 1220 Vienna, Austria
ABU DHABI POLYMERS CO. LTD (BOROUGE) L.L.C. (AE)
Sheikh Khalifa Energy Complex, P. O. Box 6925, Corniche Road, Abu Dhabi, United Arab Emirates

---

Thông báo số: 67685/TB-SHTT.$_{IP}$, ngày 28/05/2025 về việc ghi nhận yêu cầu duy trì hiệu lực Bằng độc quyền sáng chế

Số đơn yêu cầu: DT1-2025-05015 Ngày nộp: 08/04/2025

Liên quan đến Bằng độc quyền sáng chế:

(11) Số bằng	(15) Ngày cấp	Năm yêu cầu duy trì hiệu lực	Hiệu lực được duy trì đến
23892	27/04/2020	6	27/04/2026

(73) Chủ văn bằng bảo hộ: SYNGENTA LIMITED (GB)
European Regional Centre, Priestley Road, Surrey Research Park, Guildford Surrey GU2 7YH, (GB)

Thông báo số: 67686/TB-SHTT.$_{IP}$, ngày 28/05/2025 về việc ghi nhận yêu cầu duy trì hiệu lực Bằng độc quyền sáng chế

Số đơn yêu cầu: DT1-2025-05016 Ngày nộp: 08/04/2025

Liên quan đến Bằng độc quyền sáng chế:

(11) Số bằng	(15) Ngày cấp	Năm yêu cầu duy trì hiệu lực	Hiệu lực được duy trì đến
23855	24/04/2020	6	24/04/2026

(73) Chủ văn bằng bảo hộ: SYNGENTA PARTICIPATIONS AG (CH)
Schwarzwaldallee 215, CH-4058 Basel (CH)

Thông báo số: 67687/TB-SHTT.IP, ngày 28/05/2025 về việc ghi nhận yêu cầu duy trì hiệu lực Bằng độc quyền sáng chế

Số đơn yêu cầu: DT1-2025-05017 Ngày nộp: 08/04/2025

Liên quan đến Bằng độc quyền sáng chế:

(11) Số bằng	(15) Ngày cấp	Năm yêu cầu duy trì hiệu lực	Hiệu lực được duy trì đến
39707	08/04/2024	2	08/04/2026

(73) Chủ văn bằng bảo hộ: MERIAL INC. (US)
3239 Satellite Blvd., Duluth, Georgia 30096, United States of America

---

Thông báo số: 67688/TB-SHTT.IP, ngày 28/05/2025 về việc ghi nhận yêu cầu duy trì hiệu lực Bằng độc quyền sáng chế

Số đơn yêu cầu: DT1-2025-05018 Ngày nộp: 08/04/2025

Liên quan đến Bằng độc quyền sáng chế:

(11) Số bằng	(15) Ngày cấp	Năm yêu cầu duy trì hiệu lực	Hiệu lực được duy trì đến
20942	09/04/2019	7	09/04/2026

(73) Chủ văn bằng bảo hộ: CB-BIZ LIMITED LIABILITY COMPANY (JP)
7-15-3, Yamashimizu, Tsuruga-shi Fukui 9140035, Japan

Thông báo số: 67689/TB-SHTT.IP, ngày 28/05/2025 về việc ghi nhận yêu cầu duy trì hiệu lực Bằng độc quyền sáng chế

Số đơn yêu cầu: DT1-2025-05019 Ngày nộp: 08/04/2025

Liên quan đến Bằng độc quyền sáng chế:

(11) Số bằng	(15) Ngày cấp	Năm yêu cầu duy trì hiệu lực	Hiệu lực được duy trì đến
21158	21/05/2019	7	21/05/2026

(73) Chủ văn bằng bảo hộ: ARISTON THERMO (CHINA) CO., LTD. (CN)
No. 9 Xing Chuang Yi Road, Wuxi Singapore Industrial Park, Wuxi, Jiangsu 214028, CHINA

Thông báo số: 67690/TB-SHTT.IP, ngày 28/05/2025 về việc ghi nhận yêu cầu duy trì hiệu lực Bằng độc quyền sáng chế

Số đơn yêu cầu: DT1-2025-05020 Ngày nộp: 08/04/2025

Liên quan đến Bằng độc quyền sáng chế:

(11) Số bằng	(15) Ngày cấp	Năm yêu cầu duy trì hiệu lực	Hiệu lực được duy trì đến
39713	08/04/2024	2	08/04/2026

(73) Chủ văn bằng bảo hộ: ABU DHABI POLYMERS CO. LTD (BOROUGE) L.L.C. (AE)
Sheikh Khalifa Energy Complex, P. O. Box 6925, Corniche Road, Abu Dhabi, UNITED ARAB EMIRATES
BOREALIS AG (AT)
IZD Tower, Wagramer Str. 17-19, 1220 Vienna, Austria

Thông báo số: 67691/TB-SHTT.IP, ngày 28/05/2025 về việc ghi nhận yêu cầu duy trì hiệu lực Bằng độc quyền sáng chế

Số đơn yêu cầu: DT1-2025-05022 Ngày nộp: 08/04/2025

Liên quan đến Bằng độc quyền sáng chế:

(11) Số bằng	(15) Ngày cấp	Năm yêu cầu duy trì hiệu lực	Hiệu lực được duy trì đến
20925	09/04/2019	7	09/04/2026

(73) Chủ văn bằng bảo hộ: BOEHRINGER INGELHEIM VETMEDICA GMBH (DE)
Binger Strasse 173, 55216 Ingelheim Am Rhein, Germany

Thông báo số: 67692/TB-SHTT.IP, ngày 28/05/2025 về việc ghi nhận yêu cầu duy trì hiệu lực Bằng độc quyền sáng chế

Số đơn yêu cầu: DT1-2025-05023 Ngày nộp: 08/04/2025

Liên quan đến Bằng độc quyền sáng chế:

(11) Số bằng	(15) Ngày cấp	Năm yêu cầu duy trì hiệu lực	Hiệu lực được duy trì đến
31942	08/04/2022	4	08/04/2026

(73) Chủ văn bằng bảo hộ: KEMIRA OYJ (FI)
Energiakatu 4, 00180 Helsinki, Finland

Thông báo số: 67693/TB-SHTT.IP, ngày 28/05/2025 về việc ghi nhận yêu cầu duy trì hiệu lực Bằng độc quyền sáng chế

Số đơn yêu cầu: DT1-2025-05024 Ngày nộp: 08/04/2025

Liên quan đến Bằng độc quyền sáng chế:

(11) Số bằng	(15) Ngày cấp	Năm yêu cầu duy trì hiệu lực	Hiệu lực được duy trì đến
35834	20/04/2023	3	20/04/2026

(73) Chủ văn bằng bảo hộ: SYNGENTA PARTICIPATIONS AG (CH)
Schwarzwaldallee 215, CH-4058 Basel (CH)

Thông báo số: 67694/TB-SHTT.IP, ngày 28/05/2025 về việc ghi nhận yêu cầu duy trì hiệu lực Bằng độc quyền sáng chế

Số đơn yêu cầu: DT1-2025-05025 Ngày nộp: 08/04/2025

Liên quan đến Bằng độc quyền sáng chế:

(11) Số bằng	(15) Ngày cấp	Năm yêu cầu duy trì hiệu lực	Hiệu lực được duy trì đến
39696	08/04/2024	2	08/04/2026

(73) Chủ văn bằng bảo hộ: ISHIHARA SANGYO KAISHA, LTD. (JP)
3-15, Edobori 1-chome, Nishi-ku, Osaka-shi, Osaka 5500002, Japan

---

Thông báo số: 67695/TB-SHTT.IP, ngày 28/05/2025 về việc ghi nhận yêu cầu duy trì hiệu lực Bằng độc quyền sáng chế

Số đơn yêu cầu: DT1-2025-05026 Ngày nộp: 08/04/2025

Liên quan đến Bằng độc quyền sáng chế:

(11) Số bằng	(15) Ngày cấp	Năm yêu cầu duy trì hiệu lực	Hiệu lực được duy trì đến
23856	24/04/2020	6	24/04/2026

(73) Chủ văn bằng bảo hộ: SYNGENTA LIMITED (GB)
European Regional Centre, Priestley Road, Surrey Research Park, Guildford Surrey GU2 7YH (GB)

Thông báo số: 67696/TB-SHTT.IP, ngày 28/05/2025 về việc ghi nhận yêu cầu duy trì hiệu lực Bằng độc quyền sáng chế

Số đơn yêu cầu: DT1-2025-05028 Ngày nộp: 08/04/2025

Liên quan đến Bằng độc quyền sáng chế:

(11) Số bằng	(15) Ngày cấp	Năm yêu cầu duy trì hiệu lực	Hiệu lực được duy trì đến
28305	08/04/2021	5	08/04/2026

(73) Chủ văn bằng bảo hộ: HOKUTO CORPORATION (JP)
138-1, Minamibori, Nagano-shi, Nagano 381-8533, Japan

Thông báo số: 67697/TB-SHTT.IP, ngày 28/05/2025 về việc ghi nhận yêu cầu duy trì hiệu lực Bằng độc quyền sáng chế

Số đơn yêu cầu: DT1-2025-05029 Ngày nộp: 08/04/2025

Liên quan đến Bằng độc quyền sáng chế:

(11) Số bằng	(15) Ngày cấp	Năm yêu cầu duy trì hiệu lực	Hiệu lực được duy trì đến
39736	09/04/2024	2	09/04/2026

(73) Chủ văn bằng bảo hộ: EVONIK OPERATIONS GMBH (DE)
Rellinghauser Straβe 1-11, 45128 Essen, Germany
THYSSENKRUPP UHDE GMBH (DE)
Friedrich-Uhde-Strasse 15, 44141 Dortmund, GERMANY

Thông báo số: 67698/TB-SHTT.$_{IP}$, ngày 28/05/2025 về việc ghi nhận yêu cầu duy trì hiệu lực Bằng độc quyền sáng chế

Số đơn yêu cầu: DT1-2025-05030 Ngày nộp: 08/04/2025

Liên quan đến Bằng độc quyền sáng chế:

(11) Số bằng	(15) Ngày cấp	Năm yêu cầu duy trì hiệu lực	Hiệu lực được duy trì đến
19016	09/04/2018	8	09/04/2026

(73) Chủ văn bằng bảo hộ: UNILEVER IP HOLDINGS B.V. (NL)
Weena 455, 3013 AL Rotterdam, The Netherlands

Thông báo số: 67699/TB-SHTT.$_{IP}$, ngày 28/05/2025 về việc ghi nhận yêu cầu duy trì hiệu lực Bằng độc quyền sáng chế

Số đơn yêu cầu: DT1-2025-05031 Ngày nộp: 08/04/2025

Liên quan đến Bằng độc quyền sáng chế:

(11) Số bằng	(15) Ngày cấp	Năm yêu cầu duy trì hiệu lực	Hiệu lực được duy trì đến
39843	16/04/2024	2	16/04/2026

(73) Chủ văn bằng bảo hộ: CA SYSTEM CO., LTD (KR)
64, Somanggongwon_ro, Siheung-si, Gyeonggi-do, 15093, Republic of Korea

---

Thông báo số: 67700/TB-SHTT.$_{IP}$, ngày 28/05/2025 về việc ghi nhận yêu cầu duy trì hiệu lực Bằng độc quyền sáng chế

Số đơn yêu cầu: DT1-2025-05032 Ngày nộp: 08/04/2025

Liên quan đến Bằng độc quyền sáng chế:

(11) Số bằng	(15) Ngày cấp	Năm yêu cầu duy trì hiệu lực	Hiệu lực được duy trì đến
35646	05/04/2023	3	05/04/2026

(73) Chủ văn bằng bảo hộ: YUKA SANGYO CO, LTD. (JP)
1-18, Ebisu 4-chome, Shibuya-ku, Tokyo 1500013, Japan
MIE UNIVERSITY (JP)
1577, Kurimamachiya-cho, Tsu-shi, Mie 5148507, Japan

Thông báo số: 67701/TB-SHTT.$_{IP}$, ngày 28/05/2025 về việc ghi nhận yêu cầu duy trì hiệu lực Bằng độc quyền sáng chế

Số đơn yêu cầu: DT1-2025-05033 Ngày nộp: 08/04/2025

Liên quan đến Bằng độc quyền sáng chế:

(11) Số bằng	(15) Ngày cấp	Năm yêu cầu duy trì hiệu lực	Hiệu lực được duy trì đến
24560	15/06/2020	6	15/06/2026

(73) Chủ văn bằng bảo hộ: CHOI, EUN A (KR)
595-50, Yongpyeong-ri, Hamyang-eup, Hamyang-gun, Gyeongsangnam-do 676-805, Republic of Korea

---

Thông báo số: 67702/TB-SHTT.$_{IP}$, ngày 28/05/2025 về việc ghi nhận yêu cầu duy trì hiệu lực Bằng độc quyền sáng chế

Số đơn yêu cầu: DT1-2025-05034 Ngày nộp: 08/04/2025

Liên quan đến Bằng độc quyền sáng chế:

(11) Số bằng	(15) Ngày cấp	Năm yêu cầu duy trì hiệu lực	Hiệu lực được duy trì đến
35732	12/04/2023	3	12/04/2026

(73) Chủ văn bằng bảo hộ: KANG, SUNGCHUR (KR)
106-403, 1388, Dongseo-daero, Jung-gu, Daejeon 34849, Republic of Korea
YUJINGEO CO., LTD. (KR)
5F, 455, Gyejok-ro Dong-gu Daejeon 34546, Republic of Korea

Thông báo số: 67703/TB-SHTT.$_{IP}$, ngày 28/05/2025 về việc ghi nhận yêu cầu duy trì hiệu lực Bằng độc quyền sáng chế

Số đơn yêu cầu: DT1-2025-05035 Ngày nộp: 08/04/2025

Liên quan đến Bằng độc quyền sáng chế:

(11) Số bằng	(15) Ngày cấp	Năm yêu cầu duy trì hiệu lực	Hiệu lực được duy trì đến
40588	25/06/2024	2	25/06/2026

(73) Chủ văn bằng bảo hộ: UNICHARM CORPORATION (JP)
182, Shimobun, Kinsei-cho, Shikokuchuo-City, Ehime 799-0111 Japan

---

Thông báo số: 67704/TB-SHTT.$_{IP}$, ngày 28/05/2025 về việc ghi nhận yêu cầu duy trì hiệu lực Bằng độc quyền sáng chế

Số đơn yêu cầu: DT1-2025-05037 Ngày nộp: 08/04/2025

Liên quan đến Bằng độc quyền sáng chế:

(11) Số bằng	(15) Ngày cấp	Năm yêu cầu duy trì hiệu lực	Hiệu lực được duy trì đến
31937	08/04/2022	4	08/04/2026

(73) Chủ văn bằng bảo hộ: CHINA TEXTILE ACADEMY (CN)
Yanjingli Middle Street, Chaoyang District, Beijing 100025, China

---

Thông báo số: 67705/TB-SHTT.$_{IP}$, ngày 28/05/2025 về việc ghi nhận yêu cầu duy trì hiệu lực Bằng độc quyền sáng chế

Số đơn yêu cầu: DT1-2025-05038 Ngày nộp: 08/04/2025

Liên quan đến Bằng độc quyền sáng chế:

(11) Số bằng	(15) Ngày cấp	Năm yêu cầu duy trì hiệu lực	Hiệu lực được duy trì đến
35763	14/04/2023	3	14/04/2026

(73) Chủ văn bằng bảo hộ: BEIJING DABEINONG TECHNOLOGY GROUP CO., LTD. (CN)
NO. 14 FLOOR, NO. 27 ZHONGGUANCUN STREET, HAIDIAN DISTRICT, BEIJING 100080 China
BEIJING DABEINONG BIOTECHNOLOGY CO., LTD. (CN)
NO. 49 BUILDING, INSTITUTE FOR APPLICATION OF ATOMIC ENERGY, CHINESE ACADEMY OF AGRICULTURAL SCIENCES, NO.2 YUANMINGYUAN WEST ROAD, HAIDIAN DISTRICT, Beijing 100193, China

---

Thông báo số: 67706/TB-SHTT.$_{IP}$, ngày 28/05/2025 về việc ghi nhận yêu cầu duy trì hiệu lực Bằng độc quyền sáng chế

Số đơn yêu cầu: DT1-2025-05041 Ngày nộp: 08/04/2025

Liên quan đến Bằng độc quyền sáng chế:

(11) Số bằng	(15) Ngày cấp	Năm yêu cầu duy trì hiệu lực	Hiệu lực được duy trì đến
17452	06/09/2017	9	06/09/2026

(73) Chủ văn bằng bảo hộ: CÔNG TY TNHH SIGEN (VN)
106 Huyền Trân Công Chúa, phường 8, thành phố Vũng Tàu, tỉnh Bà Rịa - Vũng Tàu

---

Thông báo số: 67707/TB-SHTT.$_{IP}$, ngày 28/05/2025 về việc ghi nhận yêu cầu duy trì hiệu lực Bằng độc quyền sáng chế

Số đơn yêu cầu: DT1-2025-05042 Ngày nộp: 08/04/2025

Liên quan đến Bằng độc quyền sáng chế:

(11) Số bằng	(15) Ngày cấp	Năm yêu cầu duy trì hiệu lực	Hiệu lực được duy trì đến
17419	29/08/2017	9	29/08/2026

(73) Chủ văn bằng bảo hộ: CÔNG TY TNHH SIGEN (VN)
106 Huyền Trân Công Chúa, phường 8, thành phố Vũng Tàu, tỉnh Bà Rịa - Vũng Tàu

---

Thông báo số: 67713/TB-SHTT.IP, ngày 28/05/2025 về việc ghi nhận yêu cầu duy trì hiệu lực Bằng độc quyền sáng chế

Số đơn yêu cầu: DT1-2025-01902 Ngày nộp: 19/02/2025

Liên quan đến Bằng độc quyền sáng chế:

(11) Số bằng	(15) Ngày cấp	Năm yêu cầu duy trì hiệu lực	Hiệu lực được duy trì đến
27906	04/03/2021	5	04/03/2026

(73) Chủ văn bằng bảo hộ: NJT COPPER TUBE CORPORATION (JP)
100, Shinmichi, Ogi-cho, Toyokawa-city, Aichi, JAPAN

Thông báo số: 67746/TB-SHTT.IP, ngày 29/05/2025 về việc ghi nhận yêu cầu duy trì hiệu lực Bằng độc quyền sáng chế

Số đơn yêu cầu: DT1-2025-04948 Ngày nộp: 03/04/2025

Liên quan đến Bằng độc quyền sáng chế:

(11) Số bằng	(15) Ngày cấp	Năm yêu cầu duy trì hiệu lực	Hiệu lực được duy trì đến
31873	04/04/2022	4	04/04/2026

(73) Chủ văn bằng bảo hộ: OUTOKUMPU OYJ (FI)
Salmisaarenranta 11, 00180 Helsinki, Finland

Thông báo số: 70655/TB-SHTT.IP, ngày 30/05/2025 về việc ghi nhận yêu cầu duy trì hiệu lực Bằng độc quyền sáng chế

Số đơn yêu cầu: DT1-2025-05047 Ngày nộp: 09/04/2025

Liên quan đến Bằng độc quyền sáng chế:

(11) Số bằng	(15) Ngày cấp	Năm yêu cầu duy trì hiệu lực	Hiệu lực được duy trì đến
40168	20/05/2024	2	20/05/2026

(73) Chủ văn bằng bảo hộ: QUALCOMM INCORPORATED (US)
ATTN: International IP Administration, 5775 Morehouse Drive, San Diego, CA 92121-1714, United States of America

---

Thông báo số: 70656/TB-SHTT.IP, ngày 30/05/2025 về việc ghi nhận yêu cầu duy trì hiệu lực Bằng độc quyền sáng chế

Số đơn yêu cầu: DT1-2025-05048 Ngày nộp: 09/04/2025

Liên quan đến Bằng độc quyền sáng chế:

(11) Số bằng	(15) Ngày cấp	Năm yêu cầu duy trì hiệu lực	Hiệu lực được duy trì đến
40199	21/05/2024	2	21/05/2026

(73) Chủ văn bằng bảo hộ: MERCK SHARP & DOHME LLC (US)
126 East Lincoln Avenue, Rahway, New Jersey 07065, United States of America

---

Thông báo số: 70657/TB-SHTT.IP, ngày 30/05/2025 về việc ghi nhận yêu cầu duy trì hiệu lực Bằng độc quyền sáng chế

Số đơn yêu cầu: DT1-2025-05049 Ngày nộp: 09/04/2025

Liên quan đến Bằng độc quyền sáng chế:

(11) Số bằng	(15) Ngày cấp	Năm yêu cầu duy trì hiệu lực	Hiệu lực được duy trì đến
15516	24/05/2016	10	24/05/2026

(73) Chủ văn bằng bảo hộ: LAITRAM, L.L.C. (US)
Legal Department, 200 Laitram Lane, Harahan, Louisiana 70123, United States of America

---

Thông báo số: 70658/TB-SHTT.IP, ngày 30/05/2025 về việc ghi nhận yêu cầu duy trì hiệu lực Bằng độc quyền sáng chế

Số đơn yêu cầu: DT1-2025-05050 Ngày nộp: 09/04/2025

Liên quan đến Bằng độc quyền sáng chế:

(11) Số bằng	(15) Ngày cấp	Năm yêu cầu duy trì hiệu lực	Hiệu lực được duy trì đến
15536	24/05/2016	10	24/05/2026

(73) Chủ văn bằng bảo hộ: ABBVIE BIOTECHNOLOGY LTD. (BM)
Clarendon House, 2 Church Street, Hamilton, HM 11, Bermuda
ELCAM MEDICAL AGRICULTURAL COOPERATIVE ASSOCIATION LTD. (IL)
Kibbutz Bar-Am 13860, Israel

Thông báo số: 70659/TB-SHTT.$_{IP}$, ngày 30/05/2025 về việc ghi nhận yêu cầu duy trì hiệu lực Bằng độc quyền sáng chế

Số đơn yêu cầu: DT1-2025-05051 Ngày nộp: 09/04/2025

Liên quan đến Bằng độc quyền sáng chế:

(11) Số bằng	(15) Ngày cấp	Năm yêu cầu duy trì hiệu lực	Hiệu lực được duy trì đến
28702	24/05/2021	5	24/05/2026

(73) Chủ văn bằng bảo hộ: QUALCOMM INCORPORATED (US)
ATTN: International IP Administration, 5775 Morehouse Drive, San Diego, CA 92121-1714, United States of America

---

Thông báo số: 70660/TB-SHTT.$_{IP}$, ngày 30/05/2025 về việc ghi nhận yêu cầu duy trì hiệu lực Bằng độc quyền sáng chế

Số đơn yêu cầu: DT1-2025-05052 Ngày nộp: 09/04/2025

Liên quan đến Bằng độc quyền sáng chế:

(11) Số bằng	(15) Ngày cấp	Năm yêu cầu duy trì hiệu lực	Hiệu lực được duy trì đến
11437	27/05/2013	13	27/05/2026

(73) Chủ văn bằng bảo hộ: QUALCOMM INCORPORATED (US)
Attn: International IP Administration, 5775 Morehouse Drive, San Diego, California 92121, United States of America

---

Thông báo số: 70661/TB-SHTT.$_{IP}$, ngày 30/05/2025 về việc ghi nhận yêu cầu duy trì hiệu lực Bằng độc quyền sáng chế

Số đơn yêu cầu: DT1-2025-05053 Ngày nộp: 09/04/2025

Liên quan đến Bằng độc quyền sáng chế:

(11) Số bằng	(15) Ngày cấp	Năm yêu cầu duy trì hiệu lực	Hiệu lực được duy trì đến
28747	27/05/2021	5	27/05/2026

(73) Chủ văn bằng bảo hộ: BROTHER KOGYO KABUSHIKI KAISHA (JP)
15-1, Naeshiro-cho, Mizuho-ku, Nagoya-shi, Aichi 4678561 (JP)

Thông báo số: 70662/TB-SHTT.$_{IP}$, ngày 30/05/2025 về việc ghi nhận yêu cầu duy trì hiệu lực Bằng độc quyền sáng chế

Số đơn yêu cầu: DT1-2025-05054 Ngày nộp: 09/04/2025

Liên quan đến Bằng độc quyền sáng chế:

(11) Số bằng	(15) Ngày cấp	Năm yêu cầu duy trì hiệu lực	Hiệu lực được duy trì đến
21236	28/05/2019	7	28/05/2026

(73) Chủ văn bằng bảo hộ: BROTHER KOGYO KABUSHIKI KAISHA (JP)
15-1, Naeshiro-cho, Mizuho-ku, Nagoya-shi, Aichi, 467-8561, Japan

---

Thông báo số: 70663/TB-SHTT.$_{IP}$, ngày 30/05/2025 về việc ghi nhận yêu cầu duy trì hiệu lực Bằng độc quyền sáng chế

Số đơn yêu cầu: DT1-2025-05055 Ngày nộp: 09/04/2025

Liên quan đến Bằng độc quyền sáng chế:

(11) Số bằng	(15) Ngày cấp	Năm yêu cầu duy trì hiệu lực	Hiệu lực được duy trì đến
19366	31/05/2018	8	31/05/2026

(73) Chủ văn bằng bảo hộ: QUALCOMM INCORPORATED (US)
Attn: International IP Administration, 5775 Morehouse Drive, San Diego, California 92121, United States of America

---

Thông báo số: 70680/TB-SHTT.$_{IP}$, ngày 30/05/2025 về việc ghi nhận yêu cầu duy trì hiệu lực Bằng độc quyền sáng chế

Số đơn yêu cầu: DT1-2025-05390 Ngày nộp: 15/04/2025

Liên quan đến Bằng độc quyền sáng chế:

(11) Số bằng	(15) Ngày cấp	Năm yêu cầu duy trì hiệu lực	Hiệu lực được duy trì đến
27914	04/03/2021	5	04/03/2026

(73) Chủ văn bằng bảo hộ: CÔNG TY CỔ PHẦN WAKAMONO (VN)
95 Trần Trọng Cung, phường Tân Thuận Đông, quận 7, thành phố Hồ Chí Minh

---

Thông báo số: 70681/TB-SHTT.$_{IP}$, ngày 30/05/2025 về việc ghi nhận yêu cầu duy trì hiệu lực Bằng độc quyền sáng chế

Số đơn yêu cầu: DT1-2025-05391 Ngày nộp: 15/04/2025

Liên quan đến Bằng độc quyền sáng chế:

(11) Số bằng	(15) Ngày cấp	Năm yêu cầu duy trì hiệu lực	Hiệu lực được duy trì đến
30386	05/11/2021	5	05/11/2026

(73) Chủ văn bằng bảo hộ: CÔNG TY CỔ PHẦN WAKAMONO (VN)
95 Trần Trọng Cung, phường Tân Thuận Đông, quận 7, thành phố Hồ Chí Minh

---

Thông báo số: 70682/TB-SHTT.$_{IP}$, ngày 30/05/2025 về việc ghi nhận yêu cầu duy trì hiệu lực Bằng độc quyền sáng chế

Số đơn yêu cầu: DT1-2025-05392 Ngày nộp: 15/04/2025

Liên quan đến Bằng độc quyền sáng chế:

(11) Số bằng	(15) Ngày cấp	Năm yêu cầu duy trì hiệu lực	Hiệu lực được duy trì đến
30407	09/11/2021	5	09/11/2026

(73) Chủ văn bằng bảo hộ: LẠI NAM HẢI (VN)
25A đường 5, khu phố 1, phường Linh Đông, quận Thủ Đức, thành phố Hồ Chí Minh

---

Thông báo số: 70683/TB-SHTT.$_{IP}$, ngày 30/05/2025 về việc ghi nhận yêu cầu duy trì hiệu lực Bằng độc quyền sáng chế

Số đơn yêu cầu: DT1-2025-05393 Ngày nộp: 15/04/2025

Liên quan đến Bằng độc quyền sáng chế:

(11) Số bằng	(15) Ngày cấp	Năm yêu cầu duy trì hiệu lực	Hiệu lực được duy trì đến
25610	24/08/2020	6	24/08/2026

(73) Chủ văn bằng bảo hộ: LẠI NAM HẢI (VN)
25A đường 5, khu phố 1, phường Linh Đông, quận Thủ Đức, thành phố Hồ Chí Minh

---

Thông báo số: 70684/TB-SHTT.$_{IP}$, ngày 30/05/2025 về việc ghi nhận yêu cầu duy trì hiệu lực Bằng độc quyền sáng chế

Số đơn yêu cầu: DT1-2025-05394 Ngày nộp: 15/04/2025

Liên quan đến Bằng độc quyền sáng chế:

(11) Số bằng	(15) Ngày cấp	Năm yêu cầu duy trì hiệu lực	Hiệu lực được duy trì đến
32807	29/06/2022	4	29/06/2026

(73) Chủ văn bằng bảo hộ: CÔNG TY CỔ PHẦN WAKAMONO (VN)
95 Trần Trọng Cung, phường Tân Thuận Đông, quận 7, thành phố Hồ Chí Minh

---

Thông báo số: 70685/TB-SHTT.$_{IP}$, ngày 30/05/2025 về việc ghi nhận yêu cầu duy trì hiệu lực Bằng độc quyền sáng chế

Số đơn yêu cầu: DT1-2025-05395 Ngày nộp: 15/04/2025

Liên quan đến Bằng độc quyền sáng chế:

(11) Số bằng	(15) Ngày cấp	Năm yêu cầu duy trì hiệu lực	Hiệu lực được duy trì đến
33586	06/09/2022	4	06/09/2026

(73) Chủ văn bằng bảo hộ: CÔNG TY CỔ PHẦN WAKAMONO (VN)
95 Trần Trọng Cung, Phường Tân Thuận Đông, Quận 7, Thành phố Hồ Chí Minh

---

Thông báo số: 70686/TB-SHTT.$_{IP}$, ngày 30/05/2025 về việc ghi nhận yêu cầu duy trì hiệu lực Bằng độc quyền sáng chế

Số đơn yêu cầu: DT1-2025-05396 Ngày nộp: 15/04/2025

Liên quan đến Bằng độc quyền sáng chế:

(11) Số bằng	(15) Ngày cấp	Năm yêu cầu duy trì hiệu lực	Hiệu lực được duy trì đến
36793	27/07/2023	3	27/07/2026

(73) Chủ văn bằng bảo hộ: CÔNG TY CỔ PHẦN MILMED (VN)
95 Trần Trọng Cung, phường Tân Thuận Đông, Quận 7, Thành phố Hồ Chí Minh

---

Thông báo số: 70687/TB-SHTT.$_{IP}$, ngày 30/05/2025 về việc ghi nhận yêu cầu duy trì hiệu lực Bằng độc quyền sáng chế

Số đơn yêu cầu: DT1-2025-05397 Ngày nộp: 15/04/2025

Liên quan đến Bằng độc quyền sáng chế:

(11) Số bằng	(15) Ngày cấp	Năm yêu cầu duy trì hiệu lực	Hiệu lực được duy trì đến
35650	05/04/2023	3	05/04/2026

(73) Chủ văn bằng bảo hộ: CÔNG TY CỔ PHẦN WAKAMONO (VN)
95 Trần Trọng Cung, phường Tân Thuận Đông, quận 7, thành phố Hồ Chí Minh

---

Thông báo số: 70688/TB-SHTT.$_{IP}$, ngày 30/05/2025 về việc ghi nhận yêu cầu duy trì hiệu lực Bằng độc quyền sáng chế

Số đơn yêu cầu: DT1-2025-05398 Ngày nộp: 15/04/2025

Liên quan đến Bằng độc quyền sáng chế:

(11) Số bằng	(15) Ngày cấp	Năm yêu cầu duy trì hiệu lực	Hiệu lực được duy trì đến
19200	08/05/2018	8	08/05/2026

(73) Chủ văn bằng bảo hộ: KWANG YANG MOTOR CO., LTD. (TW)
No. 35, Wan Hsing Street, San Min District, Kaohsiung City, Taiwan

---

Thông báo số: 70689/TB-SHTT.$_{IP}$, ngày 30/05/2025 về việc ghi nhận yêu cầu duy trì hiệu lực Bằng độc quyền sáng chế

Số đơn yêu cầu: DT1-2025-05399 Ngày nộp: 15/04/2025

Liên quan đến Bằng độc quyền sáng chế:

(11) Số bằng	(15) Ngày cấp	Năm yêu cầu duy trì hiệu lực	Hiệu lực được duy trì đến
38651	08/01/2024	2	08/01/2026

(73) Chủ văn bằng bảo hộ: AVERY DENNISON RETAIL INFORMATION SERVICES LLC (US)
8080 Norton Parkway, Mentor, Ohio 44060, United States of America

---

Thông báo số: 70690/TB-SHTT.$_{IP}$, ngày 30/05/2025 về việc ghi nhận yêu cầu duy trì hiệu lực Bằng độc quyền sáng chế

Số đơn yêu cầu: DT1-2025-05400 Ngày nộp: 15/04/2025

Liên quan đến Bằng độc quyền sáng chế:

(11) Số bằng	(15) Ngày cấp	Năm yêu cầu duy trì hiệu lực	Hiệu lực được duy trì đến
39035	02/02/2024	2	02/02/2026

(73) Chủ văn bằng bảo hộ: PHARMACYCLICS LLC (US)
1 N. Waukegan Road, North Chicago, Illinois 60064, United States of America

---

Thông báo số: 70691/TB-SHTT.$_{IP}$, ngày 30/05/2025 về việc ghi nhận yêu cầu duy trì hiệu lực Bằng độc quyền sáng chế

Số đơn yêu cầu: DT1-2025-05401 Ngày nộp: 15/04/2025

Liên quan đến Bằng độc quyền sáng chế:

(11) Số bằng	(15) Ngày cấp	Năm yêu cầu duy trì hiệu lực	Hiệu lực được duy trì đến
39234	27/02/2024	2	27/02/2026

(73) Chủ văn bằng bảo hộ: AVASURE, LLC (US)
5801 Safety Drive N.E., Belmont, Michigan 49306, United States of America

---

Thông báo số: 70692/TB-SHTT.$_{IP}$, ngày 30/05/2025 về việc ghi nhận yêu cầu duy trì hiệu lực Bằng độc quyền sáng chế

Số đơn yêu cầu: DT1-2025-05402 Ngày nộp: 15/04/2025

Liên quan đến Bằng độc quyền sáng chế:

(11) Số bằng	(15) Ngày cấp	Năm yêu cầu duy trì hiệu lực	Hiệu lực được duy trì đến
39407	13/03/2024	2	13/03/2026

(73) Chủ văn bằng bảo hộ: CEDARS-SINAI MEDICAL CENTER (US)
8700 Beverly Blvd., Los Angeles, California 90048, United States of America

---

Thông báo số: 70693/TB-SHTT.IP, ngày 30/05/2025 về việc ghi nhận yêu cầu duy trì hiệu lực Bằng độc quyền sáng chế

Số đơn yêu cầu: DT1-2025-05407 Ngày nộp: 15/04/2025

Liên quan đến Bằng độc quyền sáng chế:

(11) Số bằng	(15) Ngày cấp	Năm yêu cầu duy trì hiệu lực	Hiệu lực được duy trì đến
39583	27/03/2024	2	27/03/2026

(73) Chủ văn bằng bảo hộ: CÔNG TY CỔ PHẦN CÔNG NGHỆ MỚI NHẬT HẢI (VN)
Số 9 BT2 Bán đảo Linh Đàm, phường Hoàng Liệt, quận Hoàng Mai, thành phố Hà Nội

---

Thông báo số: 70694/TB-SHTT.IP, ngày 30/05/2025 về việc ghi nhận yêu cầu duy trì hiệu lực Bằng độc quyền sáng chế

Số đơn yêu cầu: DT1-2025-05408 Ngày nộp: 15/04/2025

Liên quan đến Bằng độc quyền sáng chế:

(11) Số bằng	(15) Ngày cấp	Năm yêu cầu duy trì hiệu lực	Hiệu lực được duy trì đến
35919	28/04/2023	3	28/04/2026

(73) Chủ văn bằng bảo hộ: FRAUNHOFER-GESELLSCHAFT ZUR FOERDERUNG DER ANGEWANDTEN FORSCHUNG E.V. (DE)
Hansastrasse 27c, 80686 Muenchen, Germany

Thông báo số: 70695/TB-SHTT.IP, ngày 30/05/2025 về việc ghi nhận yêu cầu duy trì hiệu lực Bằng độc quyền sáng chế

Số đơn yêu cầu: DT1-2025-05409 Ngày nộp: 15/04/2025

Liên quan đến Bằng độc quyền sáng chế:

(11) Số bằng	(15) Ngày cấp	Năm yêu cầu duy trì hiệu lực	Hiệu lực được duy trì đến
23883	27/04/2020	6	27/04/2026

(73) Chủ văn bằng bảo hộ: FRAUNHOFER-GESELLSCHAFT ZUR FOERDERUNG DER ANGEWANDTEN FORSCHUNG E.V. (DE)
Hansastrasse 27c, 80686 Muenchen (DE)

Thông báo số: 70696/TB-SHTT.$_{IP}$, ngày 30/05/2025 về việc ghi nhận yêu cầu duy trì hiệu lực Bằng độc quyền sáng chế

Số đơn yêu cầu: DT1-2025-05410 Ngày nộp: 15/04/2025

Liên quan đến Bằng độc quyền sáng chế:

(11) Số bằng	(15) Ngày cấp	Năm yêu cầu duy trì hiệu lực	Hiệu lực được duy trì đến
35918	28/04/2023	3	28/04/2026

(73) Chủ văn bằng bảo hộ: FRAUNHOFER-GESELLSCHAFT ZUR FOERDERUNG DER ANGEWANDTEN FORSCHUNG E. V. (DE)
Hansastrasse 27c, 80686 Muenchen, Germany

Thông báo số: 70697/TB-SHTT.$_{IP}$, ngày 30/05/2025 về việc ghi nhận yêu cầu duy trì hiệu lực Bằng độc quyền sáng chế

Số đơn yêu cầu: DT1-2025-05412 Ngày nộp: 15/04/2025

Liên quan đến Bằng độc quyền sáng chế:

(11) Số bằng	(15) Ngày cấp	Năm yêu cầu duy trì hiệu lực	Hiệu lực được duy trì đến
25487	14/08/2020	6	14/08/2026

(73) Chủ văn bằng bảo hộ: ISEKI & CO., LTD. (JP)
700 Umaki-cho, Matsuyama-shi, Ehime-ken, Japan

Thông báo số: 70698/TB-SHTT.$_{IP}$, ngày 30/05/2025 về việc ghi nhận yêu cầu duy trì hiệu lực Bằng độc quyền sáng chế

Số đơn yêu cầu: DT1-2025-05413 Ngày nộp: 15/04/2025

Liên quan đến Bằng độc quyền sáng chế:

(11) Số bằng	(15) Ngày cấp	Năm yêu cầu duy trì hiệu lực	Hiệu lực được duy trì đến
35800	18/04/2023	3	18/04/2026

(73) Chủ văn bằng bảo hộ: FRAUNHOFER-GESELLSCHAFT ZUR FOERDERUNG DER ANGEWANDTEN FORSCHUNG E. V. (DE)
Hansastrasse 27c, 80686 Muenchen, Germany

Thông báo số: 70699/TB-SHTT.$_{IP}$, ngày 30/05/2025 về việc ghi nhận yêu cầu duy trì hiệu lực Bằng độc quyền sáng chế

Số đơn yêu cầu: DT1-2025-05414 Ngày nộp: 15/04/2025

Liên quan đến Bằng độc quyền sáng chế:

(11) Số bằng	(15) Ngày cấp	Năm yêu cầu duy trì hiệu lực	Hiệu lực được duy trì đến
29467	12/08/2021	5	12/08/2026

(73) Chủ văn bằng bảo hộ: ISEKI & CO., LTD. (JP)
700 Umaki-cho, Matsuyama-shi, Ehime-ken, Japan

Thông báo số: 70700/TB-SHTT.$_{IP}$, ngày 30/05/2025 về việc ghi nhận yêu cầu duy trì hiệu lực Bằng độc quyền sáng chế

Số đơn yêu cầu: DT1-2025-05415 Ngày nộp: 15/04/2025

Liên quan đến Bằng độc quyền sáng chế:

(11) Số bằng	(15) Ngày cấp	Năm yêu cầu duy trì hiệu lực	Hiệu lực được duy trì đến
32255	12/05/2022	4	12/05/2026

(73) Chủ văn bằng bảo hộ: ISEKI & CO., LTD. (JP)
700 Umaki-cho, Matsuyama-shi, Ehime-ken, Japan

Thông báo số: 70701/TB-SHTT.IP, ngày 30/05/2025 về việc ghi nhận yêu cầu duy trì hiệu lực Bằng độc quyền sáng chế

Số đơn yêu cầu: DT1-2025-05416 Ngày nộp: 15/04/2025

Liên quan đến Bằng độc quyền sáng chế:

(11) Số bằng	(15) Ngày cấp	Năm yêu cầu duy trì hiệu lực	Hiệu lực được duy trì đến
23870	24/04/2020	6	24/04/2026

(73) Chủ văn bằng bảo hộ: TECHNISCHE UNIVERSITAET ILMENAU (DE)
Ehrenbergstrasse 29, 98693 Ilmenau, Germany
FRAUNHOFER-GESELLSCHAFT ZUR FOERDERUNG DER ANGEWANDTEN FORSCHUNG E.V. (DE)
Hansastrasse 27c, 80686 Muenchen, Germany

Thông báo số: 70702/TB-SHTT.IP, ngày 30/05/2025 về việc ghi nhận yêu cầu duy trì hiệu lực Bằng độc quyền sáng chế

Số đơn yêu cầu: DT1-2025-05417 Ngày nộp: 15/04/2025

Liên quan đến Bằng độc quyền sáng chế:

(11) Số bằng	(15) Ngày cấp	Năm yêu cầu duy trì hiệu lực	Hiệu lực được duy trì đến
23881	27/04/2020	6	27/04/2026

(73) Chủ văn bằng bảo hộ: FRAUNHOFER-GESELLSCHAFT ZUR FOERDERUNG DER ANGEWANDTEN FORSCHUNG E.V. (DE)
Hansastrasse 27c, 80686 Muenchen, Germany

Thông báo số: 70703/TB-SHTT.IP, ngày 30/05/2025 về việc ghi nhận yêu cầu duy trì hiệu lực Bằng độc quyền sáng chế

Số đơn yêu cầu: DT1-2025-05418 Ngày nộp: 15/04/2025

Liên quan đến Bằng độc quyền sáng chế:

(11) Số bằng	(15) Ngày cấp	Năm yêu cầu duy trì hiệu lực	Hiệu lực được duy trì đến
23898	27/04/2020	6	27/04/2026

(73) Chủ văn bằng bảo hộ: FRAUNHOFER-GESELLSCHAFT ZUR FOERDERUNG DER ANGEWANDTEN FORSCHUNG E.V. (DE)
Hansastrasse 27c, 80686 Muenchen, Germany

Thông báo số: 70704/TB-SHTT.$_{IP}$, ngày 30/05/2025 về việc ghi nhận yêu cầu duy trì hiệu lực Bằng độc quyền sáng chế

Số đơn yêu cầu: DT1-2025-05419 Ngày nộp: 15/04/2025

Liên quan đến Bằng độc quyền sáng chế:

(11) Số bằng	(15) Ngày cấp	Năm yêu cầu duy trì hiệu lực	Hiệu lực được duy trì đến
25321	27/07/2020	6	27/07/2026

(73) Chủ văn bằng bảo hộ: ISEKI & CO., LTD. (JP)
700 Umaki-cho, Matsuyama-shi, Ehime-ken, Japan

Thông báo số: 70705/TB-SHTT.$_{IP}$, ngày 30/05/2025 về việc ghi nhận yêu cầu duy trì hiệu lực Bằng độc quyền sáng chế

Số đơn yêu cầu: DT1-2025-05420 Ngày nộp: 15/04/2025

Liên quan đến Bằng độc quyền sáng chế:

(11) Số bằng	(15) Ngày cấp	Năm yêu cầu duy trì hiệu lực	Hiệu lực được duy trì đến
40265	27/05/2024	2	27/05/2026

(73) Chủ văn bằng bảo hộ: ISEKI & CO., LTD. (JP)
700 Umaki-cho, Matsuyama-shi, Ehime-ken, JAPAN

Thông báo số: 70706/TB-SHTT.$_{IP}$, ngày 30/05/2025 về việc ghi nhận yêu cầu duy trì hiệu lực Bằng độc quyền sáng chế

Số đơn yêu cầu: DT1-2025-05421 Ngày nộp: 15/04/2025

Liên quan đến Bằng độc quyền sáng chế:

(11) Số bằng	(15) Ngày cấp	Năm yêu cầu duy trì hiệu lực	Hiệu lực được duy trì đến
40224	22/05/2024	2	22/05/2026

(73) Chủ văn bằng bảo hộ: KIM SENG @ KIM SANG, CHONG @ CHONG (MY)
73, 74 & 75, Jalan Waja, Kawasan Industri Waja 2, Kedah, Kulim, 09000 (MY)

Thông báo số: 70707/TB-SHTT.$_{IP}$, ngày 30/05/2025 về việc ghi nhận yêu cầu duy trì hiệu lực Bằng độc quyền sáng chế

Số đơn yêu cầu: DT1-2025-05423 Ngày nộp: 15/04/2025

Liên quan đến Bằng độc quyền sáng chế:

(11) Số bằng	(15) Ngày cấp	Năm yêu cầu duy trì hiệu lực	Hiệu lực được duy trì đến
40165	20/05/2024	2	20/05/2026

(73) Chủ văn bằng bảo hộ: TAIHEIYO CEMENT CORPORATION (JP)
2-3-5, Daiba, Minato-ku, Tokyo 1358578 (JP)
TAIHEIYO ENGINEERING CORPORATION (JP)
2-17-12, Kiba, Koto-ku, Tokyo 1350042 (JP)

Thông báo số: 70708/TB-SHTT.$_{IP}$, ngày 30/05/2025 về việc ghi nhận yêu cầu duy trì hiệu lực Bằng độc quyền sáng chế

Số đơn yêu cầu: DT1-2025-05424 Ngày nộp: 15/04/2025

Liên quan đến Bằng độc quyền sáng chế:

(11) Số bằng	(15) Ngày cấp	Năm yêu cầu duy trì hiệu lực	Hiệu lực được duy trì đến
28915	14/06/2021	5	14/06/2026

(73) Chủ văn bằng bảo hộ: ALBINI ENERGIA S.R.L. (IT)
Via Dr. Silvio Albini 1, I-24021, Albino, Italy

Thông báo số: 70730/TB-SHTT.$_{IP}$, ngày 30/05/2025 về việc ghi nhận yêu cầu duy trì hiệu lực Bằng độc quyền sáng chế

Số đơn yêu cầu: DT1-2025-05569 Ngày nộp: 17/04/2025

Liên quan đến Bằng độc quyền sáng chế:

(11) Số bằng	(15) Ngày cấp	Năm yêu cầu duy trì hiệu lực	Hiệu lực được duy trì đến
32201	11/05/2022	4	11/05/2026

(73) Chủ văn bằng bảo hộ: YKK CORPORATION (JP)
1, Kandaizumi-cho, Chiyoda-ku, Tokyo 101-8642, Japan

Thông báo số: 70731/TB-SHTT.$_{IP}$, ngày 30/05/2025 về việc ghi nhận yêu cầu duy trì hiệu lực Bằng độc quyền sáng chế

Số đơn yêu cầu: DT1-2025-05570 Ngày nộp: 17/04/2025

Liên quan đến Bằng độc quyền sáng chế:

(11) Số bằng	(15) Ngày cấp	Năm yêu cầu duy trì hiệu lực	Hiệu lực được duy trì đến
32216	11/05/2022	4	11/05/2026

(73) Chủ văn bằng bảo hộ: NIPPON PAINT AUTOMOTIVE COATINGS CO., LTD. (JP)
2-14-1, Shodai-Ohtani, Hirakata-shi, Osaka 573-1153 Japan

Thông báo số: 70732/TB-SHTT.$_{IP}$, ngày 30/05/2025 về việc ghi nhận yêu cầu duy trì hiệu lực Bằng độc quyền sáng chế

Số đơn yêu cầu: DT1-2025-05571 Ngày nộp: 17/04/2025

Liên quan đến Bằng độc quyền sáng chế:

(11) Số bằng	(15) Ngày cấp	Năm yêu cầu duy trì hiệu lực	Hiệu lực được duy trì đến
28592	12/05/2021	5	12/05/2026

(73) Chủ văn bằng bảo hộ: HUAWEI TECHNOLOGIES CO., LTD. (CN)
Huawei Administration Building, Bantian, Longgang District, Shenzhen, Guangdong 518129, China

---

Thông báo số: 70733/TB-SHTT.IP, ngày 30/05/2025 về việc ghi nhận yêu cầu duy trì hiệu lực Bằng độc quyền sáng chế

Số đơn yêu cầu: DT1-2025-05572 Ngày nộp: 17/04/2025

Liên quan đến Bằng độc quyền sáng chế:

(11) Số bằng	(15) Ngày cấp	Năm yêu cầu duy trì hiệu lực	Hiệu lực được duy trì đến
14057	12/05/2015	11	12/05/2026

(73) Chủ văn bằng bảo hộ: LES LABORATOIRES SERVIER (FR)
35, rue de Verdun, 92284 Suresnes Cedex, France

Thông báo số: 70734/TB-SHTT.IP, ngày 30/05/2025 về việc ghi nhận yêu cầu duy trì hiệu lực Bằng độc quyền sáng chế

Số đơn yêu cầu: DT1-2025-05573 Ngày nộp: 17/04/2025

Liên quan đến Bằng độc quyền sáng chế:

(11) Số bằng	(15) Ngày cấp	Năm yêu cầu duy trì hiệu lực	Hiệu lực được duy trì đến
36029	12/05/2023	3	12/05/2026

(73) Chủ văn bằng bảo hộ: NITTO DENKO CORPORATION (JP)
1-1-2, Shimohozumi, Ibaraki-shi, Osaka 567-8680, Japan

Thông báo số: 70735/TB-SHTT.IP, ngày 30/05/2025 về việc ghi nhận yêu cầu duy trì hiệu lực Bằng độc quyền sáng chế

Số đơn yêu cầu: DT1-2025-05574 Ngày nộp: 17/04/2025

Liên quan đến Bằng độc quyền sáng chế:

(11) Số bằng	(15) Ngày cấp	Năm yêu cầu duy trì hiệu lực	Hiệu lực được duy trì đến
32241	12/05/2022	4	12/05/2026

(73) Chủ văn bằng bảo hộ: JFE STEEL CORPORATION (JP)
2-3, Uchisaiwai-cho 2-chome, Chiyoda-ku, Tokyo 100-0011, Japan

---

Thông báo số: 70736/TB-SHTT.IP, ngày 30/05/2025 về việc ghi nhận yêu cầu duy trì hiệu lực Bằng độc quyền sáng chế

Số đơn yêu cầu: DT1-2025-05575 Ngày nộp: 17/04/2025

Liên quan đến Bằng độc quyền sáng chế:

(11) Số bằng	(15) Ngày cấp	Năm yêu cầu duy trì hiệu lực	Hiệu lực được duy trì đến
32239	12/05/2022	4	12/05/2026

(73) Chủ văn bằng bảo hộ: SUMITOMO METAL MINING CO., LTD. (JP)
11-3, Shimbashi 5-chome, Minato-ku Tokyo 1058716, Japan

Thông báo số: 70737/TB-SHTT.IP, ngày 30/05/2025 về việc ghi nhận yêu cầu duy trì hiệu lực Bằng độc quyền sáng chế

Số đơn yêu cầu: DT1-2025-05576 Ngày nộp: 17/04/2025

Liên quan đến Bằng độc quyền sáng chế:

(11) Số bằng	(15) Ngày cấp	Năm yêu cầu duy trì hiệu lực	Hiệu lực được duy trì đến
28593	12/05/2021	5	12/05/2026

(73) Chủ văn bằng bảo hộ: NISSHIN SEIFUN WELNA INC. (JP)
25, Kanda-Nishiki-cho 1-chome, Chiyoda-ku, Tokyo 101-8441 Japan

---

Thông báo số: 70738/TB-SHTT.IP, ngày 30/05/2025 về việc ghi nhận yêu cầu duy trì hiệu lực Bằng độc quyền sáng chế

Số đơn yêu cầu: DT1-2025-05577 Ngày nộp: 17/04/2025

Liên quan đến Bằng độc quyền sáng chế:

(11) Số bằng	(15) Ngày cấp	Năm yêu cầu duy trì hiệu lực	Hiệu lực được duy trì đến
40103	13/05/2024	2	13/05/2026

(73) Chủ văn bằng bảo hộ: HUAWEI TECHNOLOGIES CO., LTD. (CN)
Huawei Administration Building, Bantian, Longgang District, Shenzhen, Guangdong 518129, China

---

Thông báo số: 70739/TB-SHTT.$_{IP}$, ngày 30/05/2025 về việc ghi nhận yêu cầu duy trì hiệu lực Bằng độc quyền sáng chế

Số đơn yêu cầu: DT1-2025-05578 Ngày nộp: 17/04/2025

Liên quan đến Bằng độc quyền sáng chế:

(11) Số bằng	(15) Ngày cấp	Năm yêu cầu duy trì hiệu lực	Hiệu lực được duy trì đến
32262	13/05/2022	4	13/05/2026

(73) Chủ văn bằng bảo hộ: HUAWEI TECHNOLOGIES CO., LTD. (CN)
Huawei Administration Building, Bantian, Longgang Shenzhen, Guangdong 518129, China

---

Thông báo số: 70740/TB-SHTT.$_{IP}$, ngày 30/05/2025 về việc ghi nhận yêu cầu duy trì hiệu lực Bằng độc quyền sáng chế

Số đơn yêu cầu: DT1-2025-05579 Ngày nộp: 17/04/2025

Liên quan đến Bằng độc quyền sáng chế:

(11) Số bằng	(15) Ngày cấp	Năm yêu cầu duy trì hiệu lực	Hiệu lực được duy trì đến
24054	13/05/2020	6	13/05/2026

(73) Chủ văn bằng bảo hộ: HUAWEI TECHNOLOGIES CO., LTD. (CN)
Huawei Administration Building, Bantian, Longgang, Shenzhen, Guangdong, 518129, China

---

Thông báo số: 70741/TB-SHTT.$_{IP}$, ngày 30/05/2025 về việc ghi nhận yêu cầu duy trì hiệu lực Bằng độc quyền sáng chế

Số đơn yêu cầu: DT1-2025-05580 Ngày nộp: 17/04/2025

Liên quan đến Bằng độc quyền sáng chế:

(11) Số bằng	(15) Ngày cấp	Năm yêu cầu duy trì hiệu lực	Hiệu lực được duy trì đến
28604	13/05/2021	5	13/05/2026

(73) Chủ văn bằng bảo hộ: LEXMARK INTERNATIONAL, INC. (US)
IP Law Department, Bldg. 082-1, 740 West New Circle Road, Lexington, KY 40550, United States of America

---

Thông báo số: 70742/TB-SHTT.$_{IP}$, ngày 30/05/2025 về việc ghi nhận yêu cầu duy trì hiệu lực Bằng độc quyền sáng chế

Số đơn yêu cầu: DT1-2025-05581 Ngày nộp: 17/04/2025

Liên quan đến Bằng độc quyền sáng chế:

(11) Số bằng	(15) Ngày cấp	Năm yêu cầu duy trì hiệu lực	Hiệu lực được duy trì đến
40113	13/05/2024	2	13/05/2026

(73) Chủ văn bằng bảo hộ: NIPPON STEEL CORPORATION (JP)
6-1, Marunouchi 2-chome, Chiyoda-ku, Tokyo 100-8071 Japan
NIPPON STEEL HARDFACING CORPORATION (JP)
26-5, Kameido 6-chome, Koto-ku, Tokyo 136-0071 Japan

Thông báo số: 70743/TB-SHTT.$_{IP}$, ngày 30/05/2025 về việc ghi nhận yêu cầu duy trì hiệu lực Bằng độc quyền sáng chế

Số đơn yêu cầu: DT1-2025-05582 Ngày nộp: 17/04/2025

Liên quan đến Bằng độc quyền sáng chế:

(11) Số bằng	(15) Ngày cấp	Năm yêu cầu duy trì hiệu lực	Hiệu lực được duy trì đến
40108	13/05/2024	2	13/05/2026

(73) Chủ văn bằng bảo hộ: NIPPON STEEL CORPORATION (JP)
6-1, Marunouchi 2-chome, Chiyoda-ku, Tokyo 100-8071, Japan

Thông báo số: 70744/TB-SHTT.$_{IP}$, ngày 30/05/2025 về việc ghi nhận yêu cầu duy trì hiệu lực Bằng độc quyền sáng chế

Số đơn yêu cầu: DT1-2025-05583 Ngày nộp: 17/04/2025

Liên quan đến Bằng độc quyền sáng chế:

(11) Số bằng	(15) Ngày cấp	Năm yêu cầu duy trì hiệu lực	Hiệu lực được duy trì đến
32277	13/05/2022	4	13/05/2026

(73) Chủ văn bằng bảo hộ: NIPPON STEEL CORPORATION (JP)
6-1, Marunouchi 2-chome, Chiyoda-ku, Tokyo 100-8071 Japan

Thông báo số: 70745/TB-SHTT.$_{IP}$, ngày 30/05/2025 về việc ghi nhận yêu cầu duy trì hiệu lực Bằng độc quyền sáng chế

Số đơn yêu cầu: DT1-2025-05584 Ngày nộp: 17/04/2025

Liên quan đến Bằng độc quyền sáng chế:

(11) Số bằng	(15) Ngày cấp	Năm yêu cầu duy trì hiệu lực	Hiệu lực được duy trì đến
24050	13/05/2020	6	13/05/2026

(73) Chủ văn bằng bảo hộ: SUMITOMO SEIKA CHEMICALS CO., LTD. (JP)
346-1, Miyanishi, Harima-cho, Kako-gun, Hyogo, 6750145, JP
JFE STEEL CORPORATION (JP)
2-3, Uchisaiwai-cho 2-chome, Chiyoda-ku, Tokyo 100-0011, Japan

---

Thông báo số: 70746/TB-SHTT.$_{IP}$, ngày 30/05/2025 về việc ghi nhận yêu cầu duy trì hiệu lực Bằng độc quyền sáng chế

Số đơn yêu cầu: DT1-2025-05585 Ngày nộp: 17/04/2025

Liên quan đến Bằng độc quyền sáng chế:

(11) Số bằng	(15) Ngày cấp	Năm yêu cầu duy trì hiệu lực	Hiệu lực được duy trì đến
32324	18/05/2022	4	18/05/2026

(73) Chủ văn bằng bảo hộ: HUAWEI TECHNOLOGIES CO., LTD. (CN)
Huawei Administration Building, Bantian, Longgang District, Shenzhen, Guangdong 518129, P. R. China

---

Thông báo số: 70747/TB-SHTT.$_{IP}$, ngày 30/05/2025 về việc ghi nhận yêu cầu duy trì hiệu lực Bằng độc quyền sáng chế

Số đơn yêu cầu: DT1-2025-05586 Ngày nộp: 17/04/2025

Liên quan đến Bằng độc quyền sáng chế:

(11) Số bằng	(15) Ngày cấp	Năm yêu cầu duy trì hiệu lực	Hiệu lực được duy trì đến
24162	18/05/2020	6	18/05/2026

(73) Chủ văn bằng bảo hộ: HUAWEI TECHNOLOGIES CO., LTD. (CN)
Huawei Administration Building, Bantian, Longgang, Shenzhen, Guangdong 518129, China

---

Thông báo số: 70748/TB-SHTT.$_{IP}$, ngày 30/05/2025 về việc ghi nhận yêu cầu duy trì hiệu lực Bằng độc quyền sáng chế

Số đơn yêu cầu: DT1-2025-05587 Ngày nộp: 17/04/2025

Liên quan đến Bằng độc quyền sáng chế:

(11) Số bằng	(15) Ngày cấp	Năm yêu cầu duy trì hiệu lực	Hiệu lực được duy trì đến
24161	18/05/2020	6	18/05/2026

(73) Chủ văn bằng bảo hộ: HUAWEI TECHNOLOGIES CO., LTD. (CN)
Huawei Administration Building, Bantian, Longgang, Shenzhen, Guangdong 518129, China

---

Thông báo số: 70749/TB-SHTT.$_{IP}$, ngày 30/05/2025 về việc ghi nhận yêu cầu duy trì hiệu lực Bằng độc quyền sáng chế

Số đơn yêu cầu: DT1-2025-05588 Ngày nộp: 17/04/2025

Liên quan đến Bằng độc quyền sáng chế:

(11) Số bằng	(15) Ngày cấp	Năm yêu cầu duy trì hiệu lực	Hiệu lực được duy trì đến
32326	18/05/2022	4	18/05/2026

(73) Chủ văn bằng bảo hộ: NIPPON STEEL STAINLESS STEEL CORPORATION (JP)
8-2, Marunouchi 1-chome, Chiyoda-ku, Tokyo 100-0005, Japan

Thông báo số: 70750/TB-SHTT.$_{IP}$, ngày 30/05/2025 về việc ghi nhận yêu cầu duy trì hiệu lực Bằng độc quyền sáng chế

Số đơn yêu cầu: DT1-2025-05589 Ngày nộp: 17/04/2025

Liên quan đến Bằng độc quyền sáng chế:

(11) Số bằng	(15) Ngày cấp	Năm yêu cầu duy trì hiệu lực	Hiệu lực được duy trì đến
32323	18/05/2022	4	18/05/2026

(73) Chủ văn bằng bảo hộ: NIPPON STEEL STAINLESS STEEL CORPORATION (JP)
8-2, Marunouchi 1-chome, Chiyoda-ku, Tokyo 100-0005, Japan

Thông báo số: 70751/TB-SHTT.$_{IP}$, ngày 30/05/2025 về việc ghi nhận yêu cầu duy trì hiệu lực Bằng độc quyền sáng chế

Số đơn yêu cầu: DT1-2025-05590 Ngày nộp: 17/04/2025

Liên quan đến Bằng độc quyền sáng chế:

(11) Số bằng	(15) Ngày cấp	Năm yêu cầu duy trì hiệu lực	Hiệu lực được duy trì đến
36107	18/05/2023	3	18/05/2026

(73) Chủ văn bằng bảo hộ: KAO CORPORATION (JP)
14-10, Nihonbashi Kayabacho 1-chome, Chuo-ku, Tokyo 1038210 (JP)

Thông báo số: 70752/TB-SHTT.$_{IP}$, ngày 30/05/2025 về việc ghi nhận yêu cầu duy trì hiệu lực Bằng độc quyền sáng chế

Số đơn yêu cầu: DT1-2025-05591 Ngày nộp: 17/04/2025

Liên quan đến Bằng độc quyền sáng chế:

(11) Số bằng	(15) Ngày cấp	Năm yêu cầu duy trì hiệu lực	Hiệu lực được duy trì đến
24172	18/05/2020	6	18/05/2026

(73) Chủ văn bằng bảo hộ: KAO CORPORATION (JP)
14-10, Nihonbashi Kayabacho 1-chome, Chuo-ku, Tokyo 103-8210, Japan

---

Thông báo số: 70753/TB-SHTT.$_{IP}$, ngày 30/05/2025 về việc ghi nhận yêu cầu duy trì hiệu lực Bằng độc quyền sáng chế

Số đơn yêu cầu: DT1-2025-05592 Ngày nộp: 17/04/2025

Liên quan đến Bằng độc quyền sáng chế:

(11) Số bằng	(15) Ngày cấp	Năm yêu cầu duy trì hiệu lực	Hiệu lực được duy trì đến
28649	18/05/2021	5	18/05/2026

(73) Chủ văn bằng bảo hộ: NIPPON STEEL CORPORATION (JP)
6-1, Marunouchi 2-chome, Chiyoda-ku, Tokyo 100-8071, Japan

Thông báo số: 70754/TB-SHTT.$_{IP}$, ngày 30/05/2025 về việc ghi nhận yêu cầu duy trì hiệu lực Bằng độc quyền sáng chế

Số đơn yêu cầu: DT1-2025-05593 Ngày nộp: 17/04/2025

Liên quan đến Bằng độc quyền sáng chế:

(11) Số bằng	(15) Ngày cấp	Năm yêu cầu duy trì hiệu lực	Hiệu lực được duy trì đến
14093	18/05/2015	11	18/05/2026

(73) Chủ văn bằng bảo hộ: SUZUKI MOTOR CORPORATION (JP)
300, Takatsuka-Cho, Minami-Ku, Hamamatsu-Shi, Shizuoka-Ken 432-8611 Japan

---

Thông báo số: 70755/TB-SHTT.$_{IP}$, ngày 30/05/2025 về việc ghi nhận yêu cầu duy trì hiệu lực Bằng độc quyền sáng chế

Số đơn yêu cầu: DT1-2025-05594 Ngày nộp: 17/04/2025

Liên quan đến Bằng độc quyền sáng chế:

(11) Số bằng	(15) Ngày cấp	Năm yêu cầu duy trì hiệu lực	Hiệu lực được duy trì đến
28652	18/05/2021	5	18/05/2026

(73) Chủ văn bằng bảo hộ: FUJI SEAL INTERNATIONAL, INC. (JP)
4-1-9 Miyahara Yodogawa-ku, Osaka-shi, Osaka, 532-0003, Japan

---

Thông báo số: 70756/TB-SHTT.$_{IP}$, ngày 30/05/2025 về việc ghi nhận yêu cầu duy trì hiệu lực Bằng độc quyền sáng chế

Số đơn yêu cầu: DT1-2025-05595 Ngày nộp: 17/04/2025

Liên quan đến Bằng độc quyền sáng chế:

(11) Số bằng	(15) Ngày cấp	Năm yêu cầu duy trì hiệu lực	Hiệu lực được duy trì đến
24155	18/05/2020	6	18/05/2026

(73) Chủ văn bằng bảo hộ: JFE STEEL CORPORATION (JP)
2-3, Uchisaiwai-cho 2-chome, Chiyoda-ku, Tokyo 100-0011, Japan

---

Thông báo số: 70757/TB-SHTT.$_{IP}$, ngày 30/05/2025 về việc ghi nhận yêu cầu duy trì hiệu lực Bằng độc quyền sáng chế

Số đơn yêu cầu: DT1-2025-05596 Ngày nộp: 17/04/2025

Liên quan đến Bằng độc quyền sáng chế:

(11) Số bằng	(15) Ngày cấp	Năm yêu cầu duy trì hiệu lực	Hiệu lực được duy trì đến
28645	18/05/2021	5	18/05/2026

(73) Chủ văn bằng bảo hộ: SHIKOKU CHEMICALS CORPORATION (JP)
8-537-1, Doki-cho Higashi, Marugame-shi, Kagawa 763-8504 Japan

---

Thông báo số: 70758/TB-SHTT.$_{IP}$, ngày 30/05/2025 về việc ghi nhận yêu cầu duy trì hiệu lực Bằng độc quyền sáng chế

Số đơn yêu cầu: DT1-2025-05597 Ngày nộp: 17/04/2025

Liên quan đến Bằng độc quyền sáng chế:

(11) Số bằng	(15) Ngày cấp	Năm yêu cầu duy trì hiệu lực	Hiệu lực được duy trì đến
36100	18/05/2023	3	18/05/2026

(73) Chủ văn bằng bảo hộ: SAPPORO BREWERIES LIMITED (JP)
20-1, Ebisu 4-chome, Shibuya-ku, Tokyo 1508522, Japan

Thông báo số: 70759/TB-SHTT.$_{IP}$, ngày 30/05/2025 về việc ghi nhận yêu cầu duy trì hiệu lực Bằng độc quyền sáng chế

Số đơn yêu cầu: DT1-2025-05598 Ngày nộp: 17/04/2025

Liên quan đến Bằng độc quyền sáng chế:

(11) Số bằng	(15) Ngày cấp	Năm yêu cầu duy trì hiệu lực	Hiệu lực được duy trì đến
24160	18/05/2020	6	18/05/2026

(73) Chủ văn bằng bảo hộ: TSURUMI MANUFACTURING CO., LTD. (JP)
16-40, Tsurumi 4-chome, Tsurumi-ku, Osaka-shi, Osaka 5388585, Japan

---

Thông báo số: 70760/TB-SHTT.$_{IP}$, ngày 30/05/2025 về việc ghi nhận yêu cầu duy trì hiệu lực Bằng độc quyền sáng chế

Số đơn yêu cầu: DT1-2025-05599 Ngày nộp: 17/04/2025

Liên quan đến Bằng độc quyền sáng chế:

(11) Số bằng	(15) Ngày cấp	Năm yêu cầu duy trì hiệu lực	Hiệu lực được duy trì đến
14096	18/05/2015	11	18/05/2026

(73) Chủ văn bằng bảo hộ: CASIO COMPUTER CO., LTD. (JP)
6-2, Hon-machi 1-chome, Shibuya-ku, Tokyo 151-8543 Japan

Thông báo số: 70761/TB-SHTT.$_{IP}$, ngày 30/05/2025 về việc ghi nhận yêu cầu duy trì hiệu lực Bằng độc quyền sáng chế

Số đơn yêu cầu: DT1-2025-05600 Ngày nộp: 17/04/2025

Liên quan đến Bằng độc quyền sáng chế:

(11) Số bằng	(15) Ngày cấp	Năm yêu cầu duy trì hiệu lực	Hiệu lực được duy trì đến
28638	18/05/2021	5	18/05/2026

(73) Chủ văn bằng bảo hộ: UNICHARM CORPORATION (JP)
182, Shimobun, Kinsei-cho, Shikokuchuo-shi, Ehime 799-0111, Japan

---

Thông báo số: 70762/TB-SHTT.$_{IP}$, ngày 30/05/2025 về việc ghi nhận yêu cầu duy trì hiệu lực Bằng độc quyền sáng chế

Số đơn yêu cầu: DT1-2025-05601 Ngày nộp: 17/04/2025

Liên quan đến Bằng độc quyền sáng chế:

(11) Số bằng	(15) Ngày cấp	Năm yêu cầu duy trì hiệu lực	Hiệu lực được duy trì đến
36092	18/05/2023	3	18/05/2026

(73) Chủ văn bằng bảo hộ: UNICHARM CORPORATION (JP)
182, Shimobun, Kinsei-cho, Shikokuchuo-shi, Ehime 799-0111, Japan

---

Thông báo số: 70763/TB-SHTT.$_{IP}$, ngày 30/05/2025 về việc ghi nhận yêu cầu duy trì hiệu lực Bằng độc quyền sáng chế

Số đơn yêu cầu: DT1-2025-05602 Ngày nộp: 17/04/2025

Liên quan đến Bằng độc quyền sáng chế:

(11) Số bằng	(15) Ngày cấp	Năm yêu cầu duy trì hiệu lực	Hiệu lực được duy trì đến
28651	18/05/2021	5	18/05/2026

(73) Chủ văn bằng bảo hộ: YKK AP INC. (JP)
1, KANDAIZUMI-CHO, CHIYODA-KU, TOKYO 101-8642 JAPAN

Thông báo số: 70764/TB-SHTT.$_{IP}$, ngày 30/05/2025 về việc ghi nhận yêu cầu duy trì hiệu lực Bằng độc quyền sáng chế

Số đơn yêu cầu: DT1-2025-05603 Ngày nộp: 17/04/2025

Liên quan đến Bằng độc quyền sáng chế:

(11) Số bằng	(15) Ngày cấp	Năm yêu cầu duy trì hiệu lực	Hiệu lực được duy trì đến
24196	19/05/2020	6	19/05/2026

(73) Chủ văn bằng bảo hộ: HONOR DEVICE CO., LTD. (CN)
Suite 3401, Unit A, Building 6, Shum Yip Sky Park, No. 8089, Hongli West Road, Xiangmihu Street, Futian District, Shenzhen, Guangdong 518040, People's Republic of China

---

Thông báo số: 70765/TB-SHTT.$_{IP}$, ngày 30/05/2025 về việc ghi nhận yêu cầu duy trì hiệu lực Bằng độc quyền sáng chế

Số đơn yêu cầu: DT1-2025-05604 Ngày nộp: 17/04/2025

Liên quan đến Bằng độc quyền sáng chế:

(11) Số bằng	(15) Ngày cấp	Năm yêu cầu duy trì hiệu lực	Hiệu lực được duy trì đến
32334	19/05/2022	4	19/05/2026

(73) Chủ văn bằng bảo hộ: HUAWEI TECHNOLOGIES CO., LTD. (CN)
Huawei Administration Building, Bantian, Longgang District, Shenzhen, Guangdong 518129, China

---

Thông báo số: 70766/TB-SHTT.$_{IP}$, ngày 30/05/2025 về việc ghi nhận yêu cầu duy trì hiệu lực Bằng độc quyền sáng chế

Số đơn yêu cầu: DT1-2025-05605 Ngày nộp: 17/04/2025

Liên quan đến Bằng độc quyền sáng chế:

(11) Số bằng	(15) Ngày cấp	Năm yêu cầu duy trì hiệu lực	Hiệu lực được duy trì đến
28213	01/04/2021	5	01/04/2026

(73) Chủ văn bằng bảo hộ: KOREA RESEARCH INSTITUTE OF CHEMICAL TECHNOLOGY (KR)
141 Gajeong-ro, Yusenong-gu, Daejeon, 305-600, Republic of Korea
RESEARCH & BUSINESS FOUNDATION SUNGKYUNKWAN UNIVERSITY (KR)
Sungkyunkwan University, 2066, Seobu-ro Jangan-gu, Suwon Gyeonggi-do, Republic of Korea

---

Thông báo số: 70767/TB-SHTT.$_{IP}$, ngày 30/05/2025 về việc ghi nhận yêu cầu duy trì hiệu lực Bằng độc quyền sáng chế

Số đơn yêu cầu: DT1-2025-05606 Ngày nộp: 17/04/2025

Liên quan đến Bằng độc quyền sáng chế:

(11) Số bằng	(15) Ngày cấp	Năm yêu cầu duy trì hiệu lực	Hiệu lực được duy trì đến
35753	13/04/2023	3	13/04/2026

(73) Chủ văn bằng bảo hộ: EMORY UNIVERSITY (US)
1599 Clifton Road NE, 4th Floor Atlanta, Georgia 30322 (US)

Thông báo số: 70768/TB-SHTT.IP, ngày 30/05/2025 về việc ghi nhận yêu cầu duy trì hiệu lực Bằng độc quyền sáng chế

Số đơn yêu cầu: DT1-2025-05607 Ngày nộp: 17/04/2025

Liên quan đến Bằng độc quyền sáng chế:

(11) Số bằng	(15) Ngày cấp	Năm yêu cầu duy trì hiệu lực	Hiệu lực được duy trì đến
35827	20/04/2023	3	20/04/2026

(73) Chủ văn bằng bảo hộ: SAMUMED, LLC (US)
9381 Judicial Drive, Suite 160, San Diego, CA 92121, United States of America

---

Thông báo số: 70769/TB-SHTT.IP, ngày 30/05/2025 về việc ghi nhận yêu cầu duy trì hiệu lực Bằng độc quyền sáng chế

Số đơn yêu cầu: DT1-2025-05608 Ngày nộp: 17/04/2025

Liên quan đến Bằng độc quyền sáng chế:

(11) Số bằng	(15) Ngày cấp	Năm yêu cầu duy trì hiệu lực	Hiệu lực được duy trì đến
12672	21/04/2014	12	21/04/2026

(73) Chủ văn bằng bảo hộ: TASLY PHARMACEUTICAL GROUP CO., LTD. (CN)
No.2, Pujihe East Road, Beichen District, Tianjin, China (Tasly Modern TCM Garden)

Thông báo số: 70770/TB-SHTT.IP, ngày 30/05/2025 về việc ghi nhận yêu cầu duy trì hiệu lực Bằng độc quyền sáng chế

Số đơn yêu cầu: DT1-2025-05609 Ngày nộp: 17/04/2025

Liên quan đến Bằng độc quyền sáng chế:

(11) Số bằng	(15) Ngày cấp	Năm yêu cầu duy trì hiệu lực	Hiệu lực được duy trì đến
28499	27/04/2021	5	27/04/2026

(73) Chủ văn bằng bảo hộ: POSTECH ACADEMY-INDUSTRY FOUNDATION (KR)
77 Cheongam-ro, Nam-gu, Pohang-si, Gyeongsangbuk-do 790-784, Republic of Korea
CHOSUN REFRACTORIES CO., LTD. (KR)
114 Goedong-ro, Nam-gu, Pohang-si, Gyeongsangbuk-do 790-380, Republic of Korea

---

Thông báo số: 70771/TB-SHTT.$_{IP}$, ngày 30/05/2025 về việc ghi nhận yêu cầu duy trì hiệu lực Bằng độc quyền sáng chế

Số đơn yêu cầu: DT1-2025-05611 Ngày nộp: 17/04/2025

Liên quan đến Bằng độc quyền sáng chế:

(11) Số bằng	(15) Ngày cấp	Năm yêu cầu duy trì hiệu lực	Hiệu lực được duy trì đến
19149	02/05/2018	8	02/05/2026

(73) Chủ văn bằng bảo hộ: DAIKIN INDUSTRIES, LTD. (JP)
Umeda Center Building, 4-12, Nakazaki-Nishi 2-chome, Kita-ku, Osaka-shi, Osaka 5308323, Japan

---

Thông báo số: 70772/TB-SHTT.$_{IP}$, ngày 30/05/2025 về việc ghi nhận yêu cầu duy trì hiệu lực Bằng độc quyền sáng chế

Số đơn yêu cầu: DT1-2025-05612 Ngày nộp: 17/04/2025

Liên quan đến Bằng độc quyền sáng chế:

(11) Số bằng	(15) Ngày cấp	Năm yêu cầu duy trì hiệu lực	Hiệu lực được duy trì đến
19171	02/05/2018	8	02/05/2026

(73) Chủ văn bằng bảo hộ: NIPPON STEEL CORPORATION (JP)
6-1, Marunouchi 2-chome, Chiyoda-ku, Tokyo 100-8071, Japan

Thông báo số: 70773/TB-SHTT.$_{IP}$, ngày 30/05/2025 về việc ghi nhận yêu cầu duy trì hiệu lực Bằng độc quyền sáng chế

Số đơn yêu cầu: DT1-2025-05613 Ngày nộp: 17/04/2025

Liên quan đến Bằng độc quyền sáng chế:

(11) Số bằng	(15) Ngày cấp	Năm yêu cầu duy trì hiệu lực	Hiệu lực được duy trì đến
19158	02/05/2018	8	02/05/2026

(73) Chủ văn bằng bảo hộ: NIPPON STEEL CORPORATION (JP)
6-1, Marunouchi 2-chome, Chiyoda-ku, Tokyo 1008071, Japan

Thông báo số: 70774/TB-SHTT.$_{IP}$, ngày 30/05/2025 về việc ghi nhận yêu cầu duy trì hiệu lực Bằng độc quyền sáng chế

Số đơn yêu cầu: DT1-2025-05614 Ngày nộp: 17/04/2025

Liên quan đến Bằng độc quyền sáng chế:

(11) Số bằng	(15) Ngày cấp	Năm yêu cầu duy trì hiệu lực	Hiệu lực được duy trì đến
11357	02/05/2013	13	02/05/2026

(73) Chủ văn bằng bảo hộ: KUBOTA CORPORATION (JP)
2-47, Shikitsuhigashi 1-chome, Naniwa-ku, Osaka-shi, Osaka 5568601, Japan

---

Thông báo số: 70775/TB-SHTT.$_{IP}$, ngày 30/05/2025 về việc ghi nhận yêu cầu duy trì hiệu lực Bằng độc quyền sáng chế

Số đơn yêu cầu: DT1-2025-05615 Ngày nộp: 17/04/2025

Liên quan đến Bằng độc quyền sáng chế:

(11) Số bằng	(15) Ngày cấp	Năm yêu cầu duy trì hiệu lực	Hiệu lực được duy trì đến
21070	02/05/2019	7	02/05/2026

(73) Chủ văn bằng bảo hộ: JFE STEEL CORPORATION (JP)
2-3, Uchisaiwai-cho 2-chome, Chiyoda-ku, Tokyo 100-0011, Japan

---

Thông báo số: 70791/TB-SHTT.$_{IP}$, ngày 30/05/2025 về việc ghi nhận yêu cầu duy trì hiệu lực Bằng độc quyền sáng chế

Số đơn yêu cầu: DT1-2025-05616 Ngày nộp: 17/04/2025

Liên quan đến Bằng độc quyền sáng chế:

(11) Số bằng	(15) Ngày cấp	Năm yêu cầu duy trì hiệu lực	Hiệu lực được duy trì đến
21065	02/05/2019	7	02/05/2026

(73) Chủ văn bằng bảo hộ: TAIHEIYO CEMENT CORPORATION (JP)
3-5, Daiba 2-chome, Minato-ku, Tokyo 1358578 Japan

Thông báo số: 70792/TB-SHTT.$_{IP}$, ngày 30/05/2025 về việc ghi nhận yêu cầu duy trì hiệu lực Bằng độc quyền sáng chế

Số đơn yêu cầu: DT1-2025-05617 Ngày nộp: 17/04/2025

Liên quan đến Bằng độc quyền sáng chế:

(11) Số bằng	(15) Ngày cấp	Năm yêu cầu duy trì hiệu lực	Hiệu lực được duy trì đến
21067	02/05/2019	7	02/05/2026

(73) Chủ văn bằng bảo hộ: MITSUBISHI GAS CHEMICAL COMPANY, INC. (JP)
5-2, Marunouchi 2-chome, Chiyoda-ku, Tokyo 100-8324 Japan

Thông báo số: 70793/TB-SHTT.$_{IP}$, ngày 30/05/2025 về việc ghi nhận yêu cầu duy trì hiệu lực Bằng độc quyền sáng chế

Số đơn yêu cầu: DT1-2025-05618 Ngày nộp: 17/04/2025

Liên quan đến Bằng độc quyền sáng chế:

(11) Số bằng	(15) Ngày cấp	Năm yêu cầu duy trì hiệu lực	Hiệu lực được duy trì đến
39955	02/05/2024	2	02/05/2026

(73) Chủ văn bằng bảo hộ: MEIJI CO., LTD. (JP)
2-1, Kyobashi 2-chome, Chuo-ku, Tokyo 1048306, Japan

Thông báo số: 70794/TB-SHTT.$_{IP}$, ngày 30/05/2025 về việc ghi nhận yêu cầu duy trì hiệu lực Bằng độc quyền sáng chế

Số đơn yêu cầu: DT1-2025-05619 Ngày nộp: 17/04/2025

Liên quan đến Bằng độc quyền sáng chế:

(11) Số bằng	(15) Ngày cấp	Năm yêu cầu duy trì hiệu lực	Hiệu lực được duy trì đến
19189	02/05/2018	8	02/05/2026

(73) Chủ văn bằng bảo hộ: AJINOMOTO CO., INC. (JP)
15-1, Kyobashi 1-chome, Chuo-ku, Tokyo 104-8315, Japan

Thông báo số: 70795/TB-SHTT.$_{IP}$, ngày 30/05/2025 về việc ghi nhận yêu cầu duy trì hiệu lực Bằng độc quyền sáng chế

Số đơn yêu cầu: DT1-2025-05620 Ngày nộp: 17/04/2025

Liên quan đến Bằng độc quyền sáng chế:

(11) Số bằng	(15) Ngày cấp	Năm yêu cầu duy trì hiệu lực	Hiệu lực được duy trì đến
39964	02/05/2024	2	02/05/2026

(73) Chủ văn bằng bảo hộ: UNICHARM CORPORATION (JP)
182, Shimobun, Kinsei-cho, Shikokuchuo-shi, Ehime 799-0111, Japan

---

Thông báo số: 70796/TB-SHTT.$_{IP}$, ngày 30/05/2025 về việc ghi nhận yêu cầu duy trì hiệu lực Bằng độc quyền sáng chế

Số đơn yêu cầu: DT1-2025-05621 Ngày nộp: 17/04/2025

Liên quan đến Bằng độc quyền sáng chế:

(11) Số bằng	(15) Ngày cấp	Năm yêu cầu duy trì hiệu lực	Hiệu lực được duy trì đến
39963	02/05/2024	2	02/05/2026

(73) Chủ văn bằng bảo hộ: YKK AP INC. (JP)
1, KANDAIZUMI-CHO, CHIYODA-KU, TOKYO 101-0024 JAPAN

Thông báo số: 70797/TB-SHTT.$_{IP}$, ngày 30/05/2025 về việc ghi nhận yêu cầu duy trì hiệu lực Bằng độc quyền sáng chế

Số đơn yêu cầu: DT1-2025-05622 Ngày nộp: 17/04/2025

Liên quan đến Bằng độc quyền sáng chế:

(11) Số bằng	(15) Ngày cấp	Năm yêu cầu duy trì hiệu lực	Hiệu lực được duy trì đến
39969	03/05/2024	2	03/05/2026

(73) Chủ văn bằng bảo hộ: SEIKO EPSON CORPORATION (JP)
1-6, Shinjuku 4-chome, Shinjuku-ku, Tokyo 1608801 Japan
KING JIM CO., LTD. (JP)
10-18, Higashi-Kanda 2-chome, Chiyoda-ku, Tokyo 101-0031 Japan

---

Thông báo số: 70798/TB-SHTT.$_{IP}$, ngày 30/05/2025 về việc ghi nhận yêu cầu duy trì hiệu lực Bằng độc quyền sáng chế

Số đơn yêu cầu: DT1-2025-05623 Ngày nộp: 17/04/2025

Liên quan đến Bằng độc quyền sáng chế:

(11) Số bằng	(15) Ngày cấp	Năm yêu cầu duy trì hiệu lực	Hiệu lực được duy trì đến
21090	07/05/2019	7	07/05/2026

(73) Chủ văn bằng bảo hộ: YKK AP INC. (JP)
1, Kandaizumi-cho, Chiyoda-ku, Tokyo 101-0024 Japan

Thông báo số: 70799/TB-SHTT.IP, ngày 30/05/2025 về việc ghi nhận yêu cầu duy trì hiệu lực Bằng độc quyền sáng chế

Số đơn yêu cầu: DT1-2025-05624 Ngày nộp: 17/04/2025

Liên quan đến Bằng độc quyền sáng chế:

(11) Số bằng	(15) Ngày cấp	Năm yêu cầu duy trì hiệu lực	Hiệu lực được duy trì đến
24014	07/05/2020	6	07/05/2026

(73) Chủ văn bằng bảo hộ: YKK CORPORATION (JP)
1, Kanda Izumi-cho, Chiyoda-ku, Tokyo 1018642, Japan

Thông báo số: 70800/TB-SHTT.IP, ngày 30/05/2025 về việc ghi nhận yêu cầu duy trì hiệu lực Bằng độc quyền sáng chế

Số đơn yêu cầu: DT1-2025-05625 Ngày nộp: 17/04/2025

Liên quan đến Bằng độc quyền sáng chế:

(11) Số bằng	(15) Ngày cấp	Năm yêu cầu duy trì hiệu lực	Hiệu lực được duy trì đến
28562	07/05/2021	5	07/05/2026

(73) Chủ văn bằng bảo hộ: SANTEN PHARMACEUTICAL CO., LTD. (JP)
9-19, Shimoshinjo 3-chome, Higashiyodogawa-ku, Osaka-shi, Osaka 5338651, Japan

---

Thông báo số: 70801/TB-SHTT.IP, ngày 30/05/2025 về việc ghi nhận yêu cầu duy trì hiệu lực Bằng độc quyền sáng chế

Số đơn yêu cầu: DT1-2025-05626 Ngày nộp: 17/04/2025

Liên quan đến Bằng độc quyền sáng chế:

(11) Số bằng	(15) Ngày cấp	Năm yêu cầu duy trì hiệu lực	Hiệu lực được duy trì đến
40026	07/05/2024	2	07/05/2026

(73) Chủ văn bằng bảo hộ: ORGANO CORPORATION (JP)
2-8, Shinsuna 1-chome, Koto-ku, Tokyo 136-8631 Japan

Thông báo số: 70802/TB-SHTT.$_{IP}$, ngày 30/05/2025 về việc ghi nhận yêu cầu duy trì hiệu lực Bằng độc quyền sáng chế

Số đơn yêu cầu: DT1-2025-05627 Ngày nộp: 17/04/2025

Liên quan đến Bằng độc quyền sáng chế:

(11) Số bằng	(15) Ngày cấp	Năm yêu cầu duy trì hiệu lực	Hiệu lực được duy trì đến
40035	07/05/2024	2	07/05/2026

(73) Chủ văn bằng bảo hộ: YOSHINO GYPSUM CO., LTD. (JP)
Shin-Tokyo Bldg., 3-1, Marunouchi 3-chome, Chiyoda-ku, Tokyo 100-0005 Japan

---

Thông báo số: 70803/TB-SHTT.$_{IP}$, ngày 30/05/2025 về việc ghi nhận yêu cầu duy trì hiệu lực Bằng độc quyền sáng chế

Số đơn yêu cầu: DT1-2025-05628 Ngày nộp: 17/04/2025

Liên quan đến Bằng độc quyền sáng chế:

(11) Số bằng	(15) Ngày cấp	Năm yêu cầu duy trì hiệu lực	Hiệu lực được duy trì đến
19190	08/05/2018	8	08/05/2026

(73) Chủ văn bằng bảo hộ: CILAG AG (CH)
Hochstrasse 201, CH-8205 Schaffhausen, Switzerland

Thông báo số: 70804/TB-SHTT.$_{IP}$, ngày 30/05/2025 về việc ghi nhận yêu cầu duy trì hiệu lực Bằng độc quyền sáng chế

Số đơn yêu cầu: DT1-2025-05629 Ngày nộp: 17/04/2025

Liên quan đến Bằng độc quyền sáng chế:

(11) Số bằng	(15) Ngày cấp	Năm yêu cầu duy trì hiệu lực	Hiệu lực được duy trì đến
35944	08/05/2023	3	08/05/2026

(73) Chủ văn bằng bảo hộ: HUAWEI TECHNOLOGIES CO., LTD. (CN)
Huawei Administration Building, Bantian, Longgang District, Shenzhen, Guangdong 518129, P. R. China

---

Thông báo số: 70805/TB-SHTT.$_{IP}$, ngày 30/05/2025 về việc ghi nhận yêu cầu duy trì hiệu lực Bằng độc quyền sáng chế

Số đơn yêu cầu: DT1-2025-05630 Ngày nộp: 17/04/2025

Liên quan đến Bằng độc quyền sáng chế:

(11) Số bằng	(15) Ngày cấp	Năm yêu cầu duy trì hiệu lực	Hiệu lực được duy trì đến
40054	08/05/2024	2	08/05/2026

(73) Chủ văn bằng bảo hộ: NOKIA TECHNOLOGIES OY (FI)
Karaportti 3, Espoo, 02610, Finland

Thông báo số: 70806/TB-SHTT.$_{IP}$, ngày 30/05/2025 về việc ghi nhận yêu cầu duy trì hiệu lực Bằng độc quyền sáng chế

Số đơn yêu cầu: DT1-2025-05631 Ngày nộp: 17/04/2025

Liên quan đến Bằng độc quyền sáng chế:

(11) Số bằng	(15) Ngày cấp	Năm yêu cầu duy trì hiệu lực	Hiệu lực được duy trì đến
10261	08/05/2012	14	08/05/2026

(73) Chủ văn bằng bảo hộ: NOKIA TECHNOLOGIES OY (FI)
Karaportti 3, FI- 02610 Espoo, Finland

Thông báo số: 70807/TB-SHTT.IP, ngày 30/05/2025 về việc ghi nhận yêu cầu duy trì hiệu lực Bằng độc quyền sáng chế

Số đơn yêu cầu: DT1-2025-05632 Ngày nộp: 17/04/2025

Liên quan đến Bằng độc quyền sáng chế:

(11) Số bằng	(15) Ngày cấp	Năm yêu cầu duy trì hiệu lực	Hiệu lực được duy trì đến
35960	08/05/2023	3	08/05/2026

(73) Chủ văn bằng bảo hộ: DUPONT NUTRITION BIOSCIENCES APS (DK)
Langebrogade 1 P.O. Box 17, DK-1011 Copenhagen K, Denmark

Thông báo số: 70808/TB-SHTT.IP, ngày 30/05/2025 về việc ghi nhận yêu cầu duy trì hiệu lực Bằng độc quyền sáng chế

Số đơn yêu cầu: DT1-2025-05633 Ngày nộp: 17/04/2025

Liên quan đến Bằng độc quyền sáng chế:

(11) Số bằng	(15) Ngày cấp	Năm yêu cầu duy trì hiệu lực	Hiệu lực được duy trì đến
16921	08/05/2017	9	08/05/2026

(73) Chủ văn bằng bảo hộ: NISSIN CHEMICAL INDUSTRY CO., LTD. (JP)
17-33, Kitago 2-chome, Echizen-shi, Fukui-ken, Japan
SHIN-ETSU CHEMICAL CO., LTD. (JP)
6-1, Otemachi 2-chome, Chiyoda-ku, Tokyo, Japan

Thông báo số: 70809/TB-SHTT.IP, ngày 30/05/2025 về việc ghi nhận yêu cầu duy trì hiệu lực Bằng độc quyền sáng chế

Số đơn yêu cầu: DT1-2025-05634 Ngày nộp: 17/04/2025

Liên quan đến Bằng độc quyền sáng chế:

(11) Số bằng	(15) Ngày cấp	Năm yêu cầu duy trì hiệu lực	Hiệu lực được duy trì đến
16920	08/05/2017	9	08/05/2026

(73) Chủ văn bằng bảo hộ: NISSIN CHEMICAL INDUSTRY CO., LTD. (JP)
17-33, Kitago 2-chome, Echizen-shi, Fukui-ken, Japan
SHIN-ETSU CHEMICAL CO., LTD. (JP)
6-1, Otemachi 2-chome, Chiyoda-ku, Tokyo, Japan

Thông báo số: 70810/TB-SHTT.$_{IP}$, ngày 30/05/2025 về việc ghi nhận yêu cầu duy trì hiệu lực Bằng độc quyền sáng chế

Số đơn yêu cầu: DT1-2025-05636 Ngày nộp: 17/04/2025

Liên quan đến Bằng độc quyền sáng chế:

(11) Số bằng	(15) Ngày cấp	Năm yêu cầu duy trì hiệu lực	Hiệu lực được duy trì đến
35943	08/05/2023	3	08/05/2026

(73) Chủ văn bằng bảo hộ: NIPPON STEEL CORPORATION (JP)
6-1, Marunouchi 2-chome, Chiyoda-ku, Tokyo 100-8071 Japan

Thông báo số: 70811/TB-SHTT.$_{IP}$, ngày 30/05/2025 về việc ghi nhận yêu cầu duy trì hiệu lực Bằng độc quyền sáng chế

Số đơn yêu cầu: DT1-2025-05637 Ngày nộp: 17/04/2025

Liên quan đến Bằng độc quyền sáng chế:

(11) Số bằng	(15) Ngày cấp	Năm yêu cầu duy trì hiệu lực	Hiệu lực được duy trì đến
16927	08/05/2017	9	08/05/2026

(73) Chủ văn bằng bảo hộ: MITSUBA CORPORATION (JP)
2681, Hirosawa-cho 1-chome, Kiryu-shi, Gunma 376-8555 Japan

Thông báo số: 70812/TB-SHTT.$_{IP}$, ngày 30/05/2025 về việc ghi nhận yêu cầu duy trì hiệu lực Bằng độc quyền sáng chế

Số đơn yêu cầu: DT1-2025-05638 Ngày nộp: 17/04/2025

Liên quan đến Bằng độc quyền sáng chế:

(11) Số bằng	(15) Ngày cấp	Năm yêu cầu duy trì hiệu lực	Hiệu lực được duy trì đến
16932	08/05/2017	9	08/05/2026

(73) Chủ văn bằng bảo hộ: MEIJI CO., LTD. (JP)
2-10, Shinsuna 1-chome, Koto-ku, Tokyo, Japan

Thông báo số: 70813/TB-SHTT.$_{IP}$, ngày 30/05/2025 về việc ghi nhận yêu cầu duy trì hiệu lực Bằng độc quyền sáng chế

Số đơn yêu cầu: DT1-2025-05639 Ngày nộp: 17/04/2025

Liên quan đến Bằng độc quyền sáng chế:

(11) Số bằng	(15) Ngày cấp	Năm yêu cầu duy trì hiệu lực	Hiệu lực được duy trì đến
40049	08/05/2024	2	08/05/2026

(73) Chủ văn bằng bảo hộ: MITSUBISHI ELECTRIC CORPORATION (JP)
7-3, Marunouchi 2-chome, Chiyoda-ku, Tokyo 1008310, Japan

Thông báo số: 70814/TB-SHTT.$_{IP}$, ngày 30/05/2025 về việc ghi nhận yêu cầu duy trì hiệu lực Bằng độc quyền sáng chế

Số đơn yêu cầu: DT1-2025-05640 Ngày nộp: 17/04/2025

Liên quan đến Bằng độc quyền sáng chế:

(11) Số bằng	(15) Ngày cấp	Năm yêu cầu duy trì hiệu lực	Hiệu lực được duy trì đến
24044	08/05/2020	6	08/05/2026

(73) Chủ văn bằng bảo hộ: YKK CORPORATION (JP)
1, Kandaizumi-cho, Chiyoda-ku, Tokyo 101-8642, Japan

Thông báo số: 70815/TB-SHTT.IP, ngày 30/05/2025 về việc ghi nhận yêu cầu duy trì hiệu lực Bằng độc quyền sáng chế

Số đơn yêu cầu: DT1-2025-05641 Ngày nộp: 17/04/2025

Liên quan đến Bằng độc quyền sáng chế:

(11) Số bằng	(15) Ngày cấp	Năm yêu cầu duy trì hiệu lực	Hiệu lực được duy trì đến
19198	08/05/2018	8	08/05/2026

(73) Chủ văn bằng bảo hộ: AIR WATER INC (JP)
2, Kita, 3-Jo Nishi 1-chome, Chuo-ku, Sapporo-shi, Hokkaido 060-0003 Japan

---

Thông báo số: 70816/TB-SHTT.IP, ngày 30/05/2025 về việc ghi nhận yêu cầu duy trì hiệu lực Bằng độc quyền sáng chế

Số đơn yêu cầu: DT1-2025-05642 Ngày nộp: 17/04/2025

Liên quan đến Bằng độc quyền sáng chế:

(11) Số bằng	(15) Ngày cấp	Năm yêu cầu duy trì hiệu lực	Hiệu lực được duy trì đến
35964	08/05/2023	3	08/05/2026

(73) Chủ văn bằng bảo hộ: J-OIL MILLS, INC. (JP)
8-1, Akashi-cho, Chuo-ku, Tokyo 1040044, Japan

Thông báo số: 70817/TB-SHTT.IP, ngày 30/05/2025 về việc ghi nhận yêu cầu duy trì hiệu lực Bằng độc quyền sáng chế

Số đơn yêu cầu: DT1-2025-05643 Ngày nộp: 17/04/2025

Liên quan đến Bằng độc quyền sáng chế:

(11) Số bằng	(15) Ngày cấp	Năm yêu cầu duy trì hiệu lực	Hiệu lực được duy trì đến
40008	06/05/2024	2	06/05/2026

(73) Chủ văn bằng bảo hộ: YKK CORPORATION (JP)
1, Kanda Izumi-cho, Chiyoda-ku, Tokyo 101-8642 Japan

Thông báo số: 70818/TB-SHTT.IP, ngày 30/05/2025 về việc ghi nhận yêu cầu duy trì hiệu lực Bằng độc quyền sáng chế

Số đơn yêu cầu: DT1-2025-05644 Ngày nộp: 17/04/2025

Liên quan đến Bằng độc quyền sáng chế:

(11) Số bằng	(15) Ngày cấp	Năm yêu cầu duy trì hiệu lực	Hiệu lực được duy trì đến
39999	06/05/2024	2	06/05/2026

(73) Chủ văn bằng bảo hộ: DOW GLOBAL TECHNOLOGIES LLC (US)
2040 Dow Center, Midland, Michigan 48674, United States of America

---

Thông báo số: 70819/TB-SHTT.IP, ngày 30/05/2025 về việc ghi nhận yêu cầu duy trì hiệu lực Bằng độc quyền sáng chế

Số đơn yêu cầu: DT1-2025-05645 Ngày nộp: 17/04/2025

Liên quan đến Bằng độc quyền sáng chế:

(11) Số bằng	(15) Ngày cấp	Năm yêu cầu duy trì hiệu lực	Hiệu lực được duy trì đến
21106	07/05/2019	7	07/05/2026

(73) Chủ văn bằng bảo hộ: HUAWEI CLOUD COMPUTING TECHNOLOGIES CO., LTD. (CN)
Huawei Cloud Data Center, Jiaoxinggong Road, Qianzhong Avenue, Gui'an New District, Guizhou, 550025, China

---

Thông báo số: 70820/TB-SHTT.IP, ngày 30/05/2025 về việc ghi nhận yêu cầu duy trì hiệu lực Bằng độc quyền sáng chế

Số đơn yêu cầu: DT1-2025-05646 Ngày nộp: 17/04/2025

Liên quan đến Bằng độc quyền sáng chế:

(11) Số bằng	(15) Ngày cấp	Năm yêu cầu duy trì hiệu lực	Hiệu lực được duy trì đến
21105	07/05/2019	7	07/05/2026

(73) Chủ văn bằng bảo hộ: HUAWEI TECHNOLOGIES CO., LTD. (CN)
Huawei Administration Building, Bantian, Longgang District, Shenzhen, Guangdong 518129, China

---

Thông báo số: 70821/TB-SHTT.$_{IP}$, ngày 30/05/2025 về việc ghi nhận yêu cầu duy trì hiệu lực Bằng độc quyền sáng chế

Số đơn yêu cầu: DT1-2025-05647 Ngày nộp: 17/04/2025

Liên quan đến Bằng độc quyền sáng chế:

(11) Số bằng	(15) Ngày cấp	Năm yêu cầu duy trì hiệu lực	Hiệu lực được duy trì đến
21104	07/05/2019	7	07/05/2026

(73) Chủ văn bằng bảo hộ: HUAWEI TECHNOLOGIES CO., LTD. (CN)
Huawei Administration Building, Bantian, Longgang, Shenzhen, Guangdong 518129, China

---

Thông báo số: 70822/TB-SHTT.$_{IP}$, ngày 30/05/2025 về việc ghi nhận yêu cầu duy trì hiệu lực Bằng độc quyền sáng chế

Số đơn yêu cầu: DT1-2025-05648 Ngày nộp: 17/04/2025

Liên quan đến Bằng độc quyền sáng chế:

(11) Số bằng	(15) Ngày cấp	Năm yêu cầu duy trì hiệu lực	Hiệu lực được duy trì đến
21097	07/05/2019	7	07/05/2026

(73) Chủ văn bằng bảo hộ: HUAWEI TECHNOLOGIES CO., LTD. (CN)
Huawei Administration Building, Bantian, Longgang, Shenzhen, Guangdong 518129, China

---

Thông báo số: 70823/TB-SHTT.$_{IP}$, ngày 30/05/2025 về việc ghi nhận yêu cầu duy trì hiệu lực Bằng độc quyền sáng chế

Số đơn yêu cầu: DT1-2025-05649 Ngày nộp: 17/04/2025

Liên quan đến Bằng độc quyền sáng chế:

(11) Số bằng	(15) Ngày cấp	Năm yêu cầu duy trì hiệu lực	Hiệu lực được duy trì đến
21096	07/05/2019	7	07/05/2026

(73) Chủ văn bằng bảo hộ: HUAWEI CLOUD COMPUTING TECHNOLOGIES CO., LTD. (CN)
Huawei Cloud Data Center, Jiaoxinggong Road, Qianzhong Avenue, Gui'an New District, Guizhou, 550025, China

---

Thông báo số: 70824/TB-SHTT.$_{IP}$, ngày 30/05/2025 về việc ghi nhận yêu cầu duy trì hiệu lực Bằng độc quyền sáng chế

Số đơn yêu cầu: DT1-2025-05650 Ngày nộp: 17/04/2025

Liên quan đến Bằng độc quyền sáng chế:

(11) Số bằng	(15) Ngày cấp	Năm yêu cầu duy trì hiệu lực	Hiệu lực được duy trì đến
28564	07/05/2021	5	07/05/2026

(73) Chủ văn bằng bảo hộ: NOKIA TECHNOLOGIES OY (FI)
Karaportti 3, 02610 Espoo, Finland

Thông báo số: 70825/TB-SHTT.$_{IP}$, ngày 30/05/2025 về việc ghi nhận yêu cầu duy trì hiệu lực Bằng độc quyền sáng chế

Số đơn yêu cầu: DT1-2025-05651 Ngày nộp: 17/04/2025

Liên quan đến Bằng độc quyền sáng chế:

(11) Số bằng	(15) Ngày cấp	Năm yêu cầu duy trì hiệu lực	Hiệu lực được duy trì đến
28556	07/05/2021	5	07/05/2026

(73) Chủ văn bằng bảo hộ: NOKIA SOLUTIONS AND NETWORKS OY (FI)
Karaportti 3, Espoo FI-02610, Finland

Thông báo số: 70826/TB-SHTT.$_{IP}$, ngày 30/05/2025 về việc ghi nhận yêu cầu duy trì hiệu lực Bằng độc quyền sáng chế

Số đơn yêu cầu: DT1-2025-05652 Ngày nộp: 17/04/2025

Liên quan đến Bằng độc quyền sáng chế:

(11) Số bằng	(15) Ngày cấp	Năm yêu cầu duy trì hiệu lực	Hiệu lực được duy trì đến
24019	07/05/2020	6	07/05/2026

(73) Chủ văn bằng bảo hộ: SIGNAL PHARMACEUTICALS, LLC (US)
10300 Campus Point Drive, Suite 100, San Diego, CA 92121, United States of Amrica

---

Thông báo số: 70827/TB-SHTT.$_{IP}$, ngày 30/05/2025 về việc ghi nhận yêu cầu duy trì hiệu lực Bằng độc quyền sáng chế

Số đơn yêu cầu: DT1-2025-05653 Ngày nộp: 17/04/2025

Liên quan đến Bằng độc quyền sáng chế:

(11) Số bằng	(15) Ngày cấp	Năm yêu cầu duy trì hiệu lực	Hiệu lực được duy trì đến
21077	07/05/2019	7	07/05/2026

(73) Chủ văn bằng bảo hộ: ABRAXIS BIOSCIENCE, LLC (US)
11755 Wilshire Boulevard, Suite 2100, Los Angeles, California 90025, United States of America

---

Thông báo số: 70828/TB-SHTT.$_{IP}$, ngày 30/05/2025 về việc ghi nhận yêu cầu duy trì hiệu lực Bằng độc quyền sáng chế

Số đơn yêu cầu: DT1-2025-05654 Ngày nộp: 17/04/2025

Liên quan đến Bằng độc quyền sáng chế:

(11) Số bằng	(15) Ngày cấp	Năm yêu cầu duy trì hiệu lực	Hiệu lực được duy trì đến
21091	07/05/2019	7	07/05/2026

(73) Chủ văn bằng bảo hộ: CHEVRON ORONITE COMPANY LLC (US)
6001 Bollinger Canyon Road, San Ramon, California 94583, United States of America

---

Thông báo số: 70829/TB-SHTT.$_{IP}$, ngày 30/05/2025 về việc ghi nhận yêu cầu duy trì hiệu lực Bằng độc quyền sáng chế

Số đơn yêu cầu: DT1-2025-05656 Ngày nộp: 17/04/2025

Liên quan đến Bằng độc quyền sáng chế:

(11) Số bằng	(15) Ngày cấp	Năm yêu cầu duy trì hiệu lực	Hiệu lực được duy trì đến
40029	07/05/2024	2	07/05/2026

(73) Chủ văn bằng bảo hộ: TAKEMOTO YUSHI KABUSHIKI KAISHA (JP)
2-5, Minato-machi, Gamagori-shi, Aichi 4438611 Japan

Thông báo số: 70830/TB-SHTT.$_{IP}$, ngày 30/05/2025 về việc ghi nhận yêu cầu duy trì hiệu lực Bằng độc quyền sáng chế

Số đơn yêu cầu: DT1-2025-05657 Ngày nộp: 17/04/2025

Liên quan đến Bằng độc quyền sáng chế:

(11) Số bằng	(15) Ngày cấp	Năm yêu cầu duy trì hiệu lực	Hiệu lực được duy trì đến
40040	07/05/2024	2	07/05/2026

(73) Chủ văn bằng bảo hộ: TOYOBO CO., LTD. (JP)
2-8, Dojima Hama 2-chome, Kita-ku, Osaka-shi, Osaka 5308230, Japan

---

Thông báo số: 70831/TB-SHTT.$_{IP}$, ngày 30/05/2025 về việc ghi nhận yêu cầu duy trì hiệu lực Bằng độc quyền sáng chế

Số đơn yêu cầu: DT1-2025-05658 Ngày nộp: 17/04/2025

Liên quan đến Bằng độc quyền sáng chế:

(11) Số bằng	(15) Ngày cấp	Năm yêu cầu duy trì hiệu lực	Hiệu lực được duy trì đến
24025	07/05/2020	6	07/05/2026

(73) Chủ văn bằng bảo hộ: SUNTORY HOLDINGS LIMITED (JP)
1-40, Dojimahama 2-chome, Kita-ku, Osaka-shi, Osaka 530-8203 Japan

---

Thông báo số: 70832/TB-SHTT.$_{IP}$, ngày 30/05/2025 về việc ghi nhận yêu cầu duy trì hiệu lực Bằng độc quyền sáng chế

Số đơn yêu cầu: DT1-2025-05659 Ngày nộp: 17/04/2025

Liên quan đến Bằng độc quyền sáng chế:

(11) Số bằng	(15) Ngày cấp	Năm yêu cầu duy trì hiệu lực	Hiệu lực được duy trì đến
40024	07/05/2024	2	07/05/2026

(73) Chủ văn bằng bảo hộ: NIPPON PAPER INDUSTRIES CO., LTD. (JP)
4-1, Oji 1-chome, Kita-ku, Tokyo 114-0002, Japan

Thông báo số: 70833/TB-SHTT.$_{IP}$, ngày 30/05/2025 về việc ghi nhận yêu cầu duy trì hiệu lực Bằng độc quyền sáng chế

Số đơn yêu cầu: DT1-2025-05660 Ngày nộp: 17/04/2025

Liên quan đến Bằng độc quyền sáng chế:

(11) Số bằng	(15) Ngày cấp	Năm yêu cầu duy trì hiệu lực	Hiệu lực được duy trì đến
40022	07/05/2024	2	07/05/2026

(73) Chủ văn bằng bảo hộ: NIPPON PAPER INDUSTRIES CO., LTD. (JP)
4-1, Oji 1-chome, Kita-ku, Tokyo 1140002, Japan

Thông báo số: 70834/TB-SHTT.$_{IP}$, ngày 30/05/2025 về việc ghi nhận yêu cầu duy trì hiệu lực Bằng độc quyền sáng chế

Số đơn yêu cầu: DT1-2025-05661 Ngày nộp: 17/04/2025

Liên quan đến Bằng độc quyền sáng chế:

(11) Số bằng	(15) Ngày cấp	Năm yêu cầu duy trì hiệu lực	Hiệu lực được duy trì đến
21107	07/05/2019	7	07/05/2026

(73) Chủ văn bằng bảo hộ: OTSUKA PHARMACEUTICAL CO., LTD. (JP)
9, Kanda-Tsukasamachi 2-chome, Chiyoda-ku, Tokyo 101-8535, Japan

---

Thông báo số: 70835/TB-SHTT.$_{IP}$, ngày 30/05/2025 về việc ghi nhận yêu cầu duy trì hiệu lực Bằng độc quyền sáng chế

Số đơn yêu cầu: DT1-2025-05662 Ngày nộp: 17/04/2025

Liên quan đến Bằng độc quyền sáng chế:

(11) Số bằng	(15) Ngày cấp	Năm yêu cầu duy trì hiệu lực	Hiệu lực được duy trì đến
40034	07/05/2024	2	07/05/2026

(73) Chủ văn bằng bảo hộ: UNICHARM CORPORATION (JP)
182, Shimobun, Kinsei-cho, Shikokuchuo-shi, Ehime 799-0111, Japan

---

Thông báo số: 71518/TB-SHTT.$_{IP}$, ngày 30/05/2025 về việc ghi nhận yêu cầu duy trì hiệu lực Bằng độc quyền sáng chế

Số đơn yêu cầu: DT1-2025-03995 Ngày nộp: 20/03/2025

Liên quan đến Bằng độc quyền sáng chế:

(11) Số bằng	(15) Ngày cấp	Năm yêu cầu duy trì hiệu lực	Hiệu lực được duy trì đến
28451	22/04/2021	5	22/04/2026

(73) Chủ văn bằng bảo hộ: ASAHI DENSO CO., LTD. (JP)
2-1, Somejidai 6-chome, Hamakita-ku, Hamamatsu-shi, Shizuoka 434-0046 Japan

---

Thông báo số: 71519/TB-SHTT.$_{IP}$, ngày 30/05/2025 về việc ghi nhận yêu cầu duy trì hiệu lực Bằng độc quyền sáng chế

Số đơn yêu cầu: DT1-2025-05169 Ngày nộp: 10/04/2025

Liên quan đến Bằng độc quyền sáng chế:

(11) Số bằng	(15) Ngày cấp	Năm yêu cầu duy trì hiệu lực	Hiệu lực được duy trì đến
39762	10/04/2024	2	10/04/2026

(73) Chủ văn bằng bảo hộ: CATLAM, LLC (US)
1108 W. Evelyn Ave., Sunnyvale, CA 94086, United States of America

---

Thông báo số: 71520/TB-SHTT.$_{IP}$, ngày 30/05/2025 về việc ghi nhận yêu cầu duy trì hiệu lực Bằng độc quyền sáng chế

Số đơn yêu cầu: DT1-2025-05170 Ngày nộp: 10/04/2025

Liên quan đến Bằng độc quyền sáng chế:

(11) Số bằng	(15) Ngày cấp	Năm yêu cầu duy trì hiệu lực	Hiệu lực được duy trì đến
23795	21/04/2020	6	21/04/2026

(73) Chủ văn bằng bảo hộ: W. NEUDORFF GMBH KG (DE)
An der Mühle 3, 31860 Emmerthal, Germany
INNOSPEC LIMITED (GB)
Innospec Manufacturing Park, Oil Sites Road, Ellesmere Port, Cheshire, CH65 4EY, United Kingdom

---

Thông báo số: 71521/TB-SHTT.$_{IP}$, ngày 30/05/2025 về việc ghi nhận yêu cầu duy trì hiệu lực Bằng độc quyền sáng chế

Số đơn yêu cầu: DT1-2025-05171 Ngày nộp: 10/04/2025

Liên quan đến Bằng độc quyền sáng chế:

(11) Số bằng	(15) Ngày cấp	Năm yêu cầu duy trì hiệu lực	Hiệu lực được duy trì đến
39826	15/04/2024	2	15/04/2026

(73) Chủ văn bằng bảo hộ: CATLAM, LLC (US)
1108 W. Evelyn Ave., Sunnyvale, CA 94086, United States of America

---

Thông báo số: 71522/TB-SHTT.IP, ngày 30/05/2025 về việc ghi nhận yêu cầu duy trì hiệu lực Bằng độc quyền sáng chế

Số đơn yêu cầu: DT1-2025-05172 Ngày nộp: 10/04/2025

Liên quan đến Bằng độc quyền sáng chế:

(11) Số bằng	(15) Ngày cấp	Năm yêu cầu duy trì hiệu lực	Hiệu lực được duy trì đến
39767	10/04/2024	2	10/04/2026

(73) Chủ văn bằng bảo hộ: CATLAM, LLC (US)
1108 W. Evelyn Ave Sunnyvale, California 94086 (US)

Thông báo số: 71523/TB-SHTT.IP, ngày 30/05/2025 về việc ghi nhận yêu cầu duy trì hiệu lực Bằng độc quyền sáng chế

Số đơn yêu cầu: DT1-2025-05174 Ngày nộp: 10/04/2025

Liên quan đến Bằng độc quyền sáng chế:

(11) Số bằng	(15) Ngày cấp	Năm yêu cầu duy trì hiệu lực	Hiệu lực được duy trì đến
31966	13/04/2022	4	13/04/2026

(73) Chủ văn bằng bảo hộ: LUBRIZOL ADVANCED MATERIALS, INC. (US)
9911 Brecksville Road, Cleveland, Ohio 44141-3247, United States of America

---

Thông báo số: 71524/TB-SHTT.$_{IP}$, ngày 30/05/2025 về việc ghi nhận yêu cầu duy trì hiệu lực Bằng độc quyền sáng chế

Số đơn yêu cầu: DT1-2025-05175 Ngày nộp: 10/04/2025

Liên quan đến Bằng độc quyền sáng chế:

(11) Số bằng	(15) Ngày cấp	Năm yêu cầu duy trì hiệu lực	Hiệu lực được duy trì đến
31978	13/04/2022	4	13/04/2026

(73) Chủ văn bằng bảo hộ: EISAI R&D MANAGEMENT CO., LTD. (JP)
6-10 Koishikawa, 4-Chome, Bunkyo-ku, Tokyo 112-8088, Japan

Thông báo số: 71525/TB-SHTT.$_{IP}$, ngày 30/05/2025 về việc ghi nhận yêu cầu duy trì hiệu lực Bằng độc quyền sáng chế

Số đơn yêu cầu: DT1-2025-05176 Ngày nộp: 10/04/2025

Liên quan đến Bằng độc quyền sáng chế:

(11) Số bằng	(15) Ngày cấp	Năm yêu cầu duy trì hiệu lực	Hiệu lực được duy trì đến
9228	13/04/2011	15	13/04/2026

(73) Chủ văn bằng bảo hộ: FMC AGRO SINGAPORE PTE. LTD. (SG)
77 Robinson Road, #13-00 Robinson 77, Singapore 068896, Singapore
E. I. DU PONT DE NEMOURS AND COMPANY (US)
1007 Market Street, Wilmington, Delaware 19898, United States of America
FMC CORPORATION (US)
2929 Walnut Street, Philadelphia, PA 19104, United States of America

---

Thông báo số: 71526/TB-SHTT.$_{IP}$, ngày 30/05/2025 về việc ghi nhận yêu cầu duy trì hiệu lực Bằng độc quyền sáng chế

Số đơn yêu cầu: DT1-2025-05177 Ngày nộp: 10/04/2025

Liên quan đến Bằng độc quyền sáng chế:

(11) Số bằng	(15) Ngày cấp	Năm yêu cầu duy trì hiệu lực	Hiệu lực được duy trì đến
35745	13/04/2023	3	13/04/2026

(73) Chủ văn bằng bảo hộ: MILWAUKEE ELECTRIC TOOL CORPORATION (US)
13135 West Lisbon Road Brookfield, Wisconsin 53005, United States of America

---

Thông báo số: 71527/TB-SHTT.IP, ngày 30/05/2025 về việc ghi nhận yêu cầu duy trì hiệu lực Bằng độc quyền sáng chế

Số đơn yêu cầu: DT1-2025-05178 Ngày nộp: 10/04/2025

Liên quan đến Bằng độc quyền sáng chế:

(11) Số bằng	(15) Ngày cấp	Năm yêu cầu duy trì hiệu lực	Hiệu lực được duy trì đến
23676	14/04/2020	6	14/04/2026

(73) Chủ văn bằng bảo hộ: VACCINEX, INC. (US)
1895 Mount Hope Avenue, Rochester, NY 14620, USA

Thông báo số: 71528/TB-SHTT.IP, ngày 30/05/2025 về việc ghi nhận yêu cầu duy trì hiệu lực Bằng độc quyền sáng chế

Số đơn yêu cầu: DT1-2025-05179 Ngày nộp: 10/04/2025

Liên quan đến Bằng độc quyền sáng chế:

(11) Số bằng	(15) Ngày cấp	Năm yêu cầu duy trì hiệu lực	Hiệu lực được duy trì đến
39800	15/04/2024	2	15/04/2026

(73) Chủ văn bằng bảo hộ: FMC CORPORATION (US)
2929 Walnut Street, Philadelphia, PA 19104, United States of America

---

Thông báo số: 71529/TB-SHTT.$_{IP}$, ngày 30/05/2025 về việc ghi nhận yêu cầu duy trì hiệu lực Bằng độc quyền sáng chế

Số đơn yêu cầu: DT1-2025-05180 Ngày nộp: 10/04/2025

Liên quan đến Bằng độc quyền sáng chế:

(11) Số bằng	(15) Ngày cấp	Năm yêu cầu duy trì hiệu lực	Hiệu lực được duy trì đến
32003	15/04/2022	4	15/04/2026

(73) Chủ văn bằng bảo hộ: INTERCEPT PHARMACEUTICALS, INC. (US)
450 W. 15th Street, Suite 505 New York, NY 10011, United States of America

---

Thông báo số: 71530/TB-SHTT.$_{IP}$, ngày 30/05/2025 về việc ghi nhận yêu cầu duy trì hiệu lực Bằng độc quyền sáng chế

Số đơn yêu cầu: DT1-2025-05181 Ngày nộp: 10/04/2025

Liên quan đến Bằng độc quyền sáng chế:

(11) Số bằng	(15) Ngày cấp	Năm yêu cầu duy trì hiệu lực	Hiệu lực được duy trì đến
39972	03/05/2024	2	03/05/2026

(73) Chủ văn bằng bảo hộ: LG ELECTRONICS INC. (KR)
128, Yeoui-daero, Yeongdeungpo-gu, Seoul 07336, Republic of Korea

---

Thông báo số: 71531/TB-SHTT.$_{IP}$, ngày 30/05/2025 về việc ghi nhận yêu cầu duy trì hiệu lực Bằng độc quyền sáng chế

Số đơn yêu cầu: DT1-2025-05182 Ngày nộp: 10/04/2025

Liên quan đến Bằng độc quyền sáng chế:

(11) Số bằng	(15) Ngày cấp	Năm yêu cầu duy trì hiệu lực	Hiệu lực được duy trì đến
15470	09/05/2016	10	09/05/2026

(73) Chủ văn bằng bảo hộ: LG ELECTRONICS INC. (KR)
20, Yeouido-dong, Yeongdeungpo-gu Seoul 150-721, Republic of Korea

---

Thông báo số: 71532/TB-SHTT.IP, ngày 30/05/2025 về việc ghi nhận yêu cầu duy trì hiệu lực Bằng độc quyền sáng chế

Số đơn yêu cầu: DT1-2025-05183 Ngày nộp: 10/04/2025

Liên quan đến Bằng độc quyền sáng chế:

(11) Số bằng	(15) Ngày cấp	Năm yêu cầu duy trì hiệu lực	Hiệu lực được duy trì đến
36054	16/05/2023	3	16/05/2026

(73) Chủ văn bằng bảo hộ: LG ELECTRONICS INC. (KR)
128, Yeoui-daero, Yeongdeungpo-gu Seoul 07336, Korea

Thông báo số: 71533/TB-SHTT.IP, ngày 30/05/2025 về việc ghi nhận yêu cầu duy trì hiệu lực Bằng độc quyền sáng chế

Số đơn yêu cầu: DT1-2025-05184 Ngày nộp: 10/04/2025

Liên quan đến Bằng độc quyền sáng chế:

(11) Số bằng	(15) Ngày cấp	Năm yêu cầu duy trì hiệu lực	Hiệu lực được duy trì đến
36070	17/05/2023	3	17/05/2026

(73) Chủ văn bằng bảo hộ: LG ELECTRONICS INC. (KR)
128, Yeoui-daero, Yeongdeungpo-gu, Seoul 07336, Republic of Korea

---

Thông báo số: 71534/TB-SHTT.IP, ngày 30/05/2025 về việc ghi nhận yêu cầu duy trì hiệu lực Bằng độc quyền sáng chế

Số đơn yêu cầu: DT1-2025-05185 Ngày nộp: 10/04/2025

Liên quan đến Bằng độc quyền sáng chế:

(11) Số bằng	(15) Ngày cấp	Năm yêu cầu duy trì hiệu lực	Hiệu lực được duy trì đến
23995	06/05/2020	6	06/05/2026

(73) Chủ văn bằng bảo hộ: LG ELECTRONICS INC. (KR)
128, Yeoui-daero, Yeongdeungpo-gu, Seoul 150-721
Republic of Korea

Thông báo số: 71535/TB-SHTT.$_{IP}$, ngày 30/05/2025 về việc ghi nhận yêu cầu duy trì hiệu lực Bằng độc quyền sáng chế

Số đơn yêu cầu: DT1-2025-05186 Ngày nộp: 10/04/2025

Liên quan đến Bằng độc quyền sáng chế:

(11) Số bằng	(15) Ngày cấp	Năm yêu cầu duy trì hiệu lực	Hiệu lực được duy trì đến
36141	23/05/2023	3	23/05/2026

(73) Chủ văn bằng bảo hộ: LG ELECTRONICS INC. (KR)
128, Yeoui-daero Yeongdeungpo-gu Seoul 07336, Korea

Thông báo số: 71536/TB-SHTT.$_{IP}$, ngày 30/05/2025 về việc ghi nhận yêu cầu duy trì hiệu lực Bằng độc quyền sáng chế

Số đơn yêu cầu: DT1-2025-05187 Ngày nộp: 10/04/2025

Liên quan đến Bằng độc quyền sáng chế:

(11) Số bằng	(15) Ngày cấp	Năm yêu cầu duy trì hiệu lực	Hiệu lực được duy trì đến
40122	14/05/2024	2	14/05/2026

(73) Chủ văn bằng bảo hộ: LG ELECTRONICS INC. (KR)
128, Yeoui-daero, Yeongdeungpo-gu, Seoul 07336,
Republic of Korea

Thông báo số: 71537/TB-SHTT.$_{IP}$, ngày 30/05/2025 về việc ghi nhận yêu cầu duy trì hiệu lực Bằng độc quyền sáng chế

Số đơn yêu cầu: DT1-2025-05188 Ngày nộp: 10/04/2025

Liên quan đến Bằng độc quyền sáng chế:

(11) Số bằng	(15) Ngày cấp	Năm yêu cầu duy trì hiệu lực	Hiệu lực được duy trì đến
24083	14/05/2020	6	14/05/2026

(73) Chủ văn bằng bảo hộ: KOLON INDUSTRIES, INC. (KR)
Kolontower, 1-23, Byeoryang-dong, Gwacheon-si, Gyeonggi-do 427-709, Republic of Korea

---

Thông báo số: 71538/TB-SHTT.$_{IP}$, ngày 30/05/2025 về việc ghi nhận yêu cầu duy trì hiệu lực Bằng độc quyền sáng chế

Số đơn yêu cầu: DT1-2025-05189 Ngày nộp: 10/04/2025

Liên quan đến Bằng độc quyền sáng chế:

(11) Số bằng	(15) Ngày cấp	Năm yêu cầu duy trì hiệu lực	Hiệu lực được duy trì đến
17026	30/05/2017	9	30/05/2026

(73) Chủ văn bằng bảo hộ: KOLON INDUSTRIES, INC. (KR)
Kolon Tower, 42 Byeoryangsangga 2-ro, Gwacheon-si, Gyeonggi-do 427-709, Republic of Korea

---

Thông báo số: 71539/TB-SHTT.$_{IP}$, ngày 30/05/2025 về việc ghi nhận yêu cầu duy trì hiệu lực Bằng độc quyền sáng chế

Số đơn yêu cầu: DT1-2025-05190 Ngày nộp: 10/04/2025

Liên quan đến Bằng độc quyền sáng chế:

(11) Số bằng	(15) Ngày cấp	Năm yêu cầu duy trì hiệu lực	Hiệu lực được duy trì đến
21246	28/05/2019	7	28/05/2026

(73) Chủ văn bằng bảo hộ: LG ELECTRONICS INC. (KR)
20 Yeouido-dong Yeongdeungpo-gu Seoul 150-721
Republic of Korea

Thông báo số: 71540/TB-SHTT.$_{IP}$, ngày 30/05/2025 về việc ghi nhận yêu cầu duy trì hiệu lực Bằng độc quyền sáng chế

Số đơn yêu cầu: DT1-2025-05191 Ngày nộp: 10/04/2025

Liên quan đến Bằng độc quyền sáng chế:

(11) Số bằng	(15) Ngày cấp	Năm yêu cầu duy trì hiệu lực	Hiệu lực được duy trì đến
28452	22/04/2021	5	22/04/2026

(73) Chủ văn bằng bảo hộ: ESSA CORP. (KR)
1, Alcheonbuk-ro 249beon-gil, Gyeongju-si,
Gyeongsangbuk-do 38111, Republic of Korea

Thông báo số: 71541/TB-SHTT.$_{IP}$, ngày 30/05/2025 về việc ghi nhận yêu cầu duy trì hiệu lực Bằng độc quyền sáng chế

Số đơn yêu cầu: DT1-2025-05192 Ngày nộp: 10/04/2025

Liên quan đến Bằng độc quyền sáng chế:

(11) Số bằng	(15) Ngày cấp	Năm yêu cầu duy trì hiệu lực	Hiệu lực được duy trì đến
18995	09/04/2018	8	09/04/2026

(73) Chủ văn bằng bảo hộ: AMERICAN INTERNATIONAL ASSURANCE COMPANY, LIMITED (CN)
AIA Building, No. 1 Stubbs Road, Hong Kong

Thông báo số: 71542/TB-SHTT.$_{IP}$, ngày 30/05/2025 về việc ghi nhận yêu cầu duy trì hiệu lực Bằng độc quyền sáng chế

Số đơn yêu cầu: DT1-2025-05193 Ngày nộp: 10/04/2025

Liên quan đến Bằng độc quyền sáng chế:

(11) Số bằng	(15) Ngày cấp	Năm yêu cầu duy trì hiệu lực	Hiệu lực được duy trì đến
23956	04/05/2020	6	04/05/2026

(73) Chủ văn bằng bảo hộ: ASAHI DENSO CO., LTD. (JP)
2-1, Somejidai 6-chome, Hamakita-ku, Hamamatsu-shi, Shizuoka 434-0046 JAPAN

Thông báo số: 71543/TB-SHTT.$_{IP}$, ngày 30/05/2025 về việc ghi nhận yêu cầu duy trì hiệu lực Bằng độc quyền sáng chế

Số đơn yêu cầu: DT1-2025-05194 Ngày nộp: 10/04/2025

Liên quan đến Bằng độc quyền sáng chế:

(11) Số bằng	(15) Ngày cấp	Năm yêu cầu duy trì hiệu lực	Hiệu lực được duy trì đến
39806	15/04/2024	2	15/04/2026

(73) Chủ văn bằng bảo hộ: KOREA RAILROAD CORPORATION (KR)
(Soje-dong)240, Jungang-ro, Dong-gu, Daejeon 34618, Republic of Korea
SHALOM ENGINEERING CO., LTD. (KR)
(Seongnam Woolim LionsValley 1-cha, Sangdaewon-dong)#409, 4th Floor, 27, Dunchon-daero 457beon-gil, Jungwon-gu, Seongnam-si, Gyeonggi-do 13219, Republic of Korea

---

Thông báo số: 71544/TB-SHTT.$_{IP}$, ngày 30/05/2025 về việc ghi nhận yêu cầu duy trì hiệu lực Bằng độc quyền sáng chế

Số đơn yêu cầu: DT1-2025-05195 Ngày nộp: 10/04/2025

Liên quan đến Bằng độc quyền sáng chế:

(11) Số bằng	(15) Ngày cấp	Năm yêu cầu duy trì hiệu lực	Hiệu lực được duy trì đến
40074	10/05/2024	2	10/05/2026

(73) Chủ văn bằng bảo hộ: MYUNGJIN NEWTEC CO., LTD. (KR)
E-704, 30, Songdomirae-ro, Yeonsu-gu, Incheon 21990, Republic of Korea

---

Thông báo số: 71545/TB-SHTT.$_{IP}$, ngày 30/05/2025 về việc ghi nhận yêu cầu duy trì hiệu lực Bằng độc quyền sáng chế

Số đơn yêu cầu: DT1-2025-05197 Ngày nộp: 10/04/2025

Liên quan đến Bằng độc quyền sáng chế:

(11) Số bằng	(15) Ngày cấp	Năm yêu cầu duy trì hiệu lực	Hiệu lực được duy trì đến
16828	11/04/2017	9	11/04/2026

(73) Chủ văn bằng bảo hộ: HONDA MOTOR CO., LTD. (JP)
1-1, Minami-Aoyama 2-chome, Minato-ku, Tokyo 1078556, Japan

Thông báo số: 71546/TB-SHTT.$_{IP}$, ngày 30/05/2025 về việc ghi nhận yêu cầu duy trì hiệu lực Bằng độc quyền sáng chế

Số đơn yêu cầu: DT1-2025-05198 Ngày nộp: 10/04/2025

Liên quan đến Bằng độc quyền sáng chế:

(11) Số bằng	(15) Ngày cấp	Năm yêu cầu duy trì hiệu lực	Hiệu lực được duy trì đến
35689	10/04/2023	3	10/04/2026

(73) Chủ văn bằng bảo hộ: SONY CORPORATION (JP)
1-7-1, Konan, Minato-ku, Tokyo 1080075, Japan

Thông báo số: 71547/TB-SHTT.$_{IP}$, ngày 30/05/2025 về việc ghi nhận yêu cầu duy trì hiệu lực Bằng độc quyền sáng chế

Số đơn yêu cầu: DT1-2025-05199 Ngày nộp: 10/04/2025

Liên quan đến Bằng độc quyền sáng chế:

(11) Số bằng	(15) Ngày cấp	Năm yêu cầu duy trì hiệu lực	Hiệu lực được duy trì đến
39774	10/04/2024	2	10/04/2026

(73) Chủ văn bằng bảo hộ: DOLBY INTERNATIONAL AB (NL)
Apollo Building, 3E, Herikerbergweg 1-35, 1101 CN Amsterdam Zuidoost, Netherlands

---

Thông báo số: 71548/TB-SHTT.$_{IP}$, ngày 30/05/2025 về việc ghi nhận yêu cầu duy trì hiệu lực Bằng độc quyền sáng chế

Số đơn yêu cầu: DT1-2025-05200 Ngày nộp: 10/04/2025

Liên quan đến Bằng độc quyền sáng chế:

(11) Số bằng	(15) Ngày cấp	Năm yêu cầu duy trì hiệu lực	Hiệu lực được duy trì đến
39782	10/04/2024	2	10/04/2026

(73) Chủ văn bằng bảo hộ: DOLBY LABORATORIES LICENSING CORPORATION (US)
1275 Market Street San Francisco, California 94103 (US)
DOLBY INTERNATIONAL AB (NL)
Apollo Building, 3E, Herikerbergweg 1-35, 1101 CN Amsterdam Zuidoost, Netherlands

---

Thông báo số: 71549/TB-SHTT.$_{IP}$, ngày 30/05/2025 về việc ghi nhận yêu cầu duy trì hiệu lực Bằng độc quyền sáng chế

Số đơn yêu cầu: DT1-2025-05201 Ngày nộp: 10/04/2025

Liên quan đến Bằng độc quyền sáng chế:

(11) Số bằng	(15) Ngày cấp	Năm yêu cầu duy trì hiệu lực	Hiệu lực được duy trì đến
39776	10/04/2024	2	10/04/2026

(73) Chủ văn bằng bảo hộ: DOLBY INTERNATIONAL AB (NL)
Apollo Building, 3E, Herikerbergweg 1-35, NL-1101 CN Amsterdam, NETHERLANDS

Thông báo số: 71550/TB-SHTT.$_{IP}$, ngày 30/05/2025 về việc ghi nhận yêu cầu duy trì hiệu lực Bằng độc quyền sáng chế

Số đơn yêu cầu: DT1-2025-05202 Ngày nộp: 10/04/2025

Liên quan đến Bằng độc quyền sáng chế:

(11) Số bằng	(15) Ngày cấp	Năm yêu cầu duy trì hiệu lực	Hiệu lực được duy trì đến
28411	19/04/2021	5	19/04/2026

(73) Chủ văn bằng bảo hộ: KOREA AQUOSYS CO., LTD. (KR)
791, Yongjam-ro, Nam-gu, Ulsan 680-150, Republic of Korea
YANG SHI CHUN (KR)
102-2501, Sinjeong Hyundai Home Town, 81, Daeam-ro, Nam-gu, Ulsan 680-794, Republic of Korea

---

Thông báo số: 71551/TB-SHTT.$_{IP}$, ngày 30/05/2025 về việc ghi nhận yêu cầu duy trì hiệu lực Bằng độc quyền sáng chế

Số đơn yêu cầu: DT1-2025-05203 Ngày nộp: 10/04/2025

Liên quan đến Bằng độc quyền sáng chế:

(11) Số bằng	(15) Ngày cấp	Năm yêu cầu duy trì hiệu lực	Hiệu lực được duy trì đến
31986	13/04/2022	4	13/04/2026

(73) Chủ văn bằng bảo hộ: KIM YANG SOON (KR)
Kumho Eoullim Apartment 108-1802, 141, Toegyewon-ro, Toegyewon-myeon, Namyangju-si, Gyeonggi-do 12116, Republic of Korea

---

Thông báo số: 71552/TB-SHTT.$_{IP}$, ngày 30/05/2025 về việc ghi nhận yêu cầu duy trì hiệu lực Bằng độc quyền sáng chế

Số đơn yêu cầu: DT1-2025-05204 Ngày nộp: 10/04/2025

Liên quan đến Bằng độc quyền sáng chế:

(11) Số bằng	(15) Ngày cấp	Năm yêu cầu duy trì hiệu lực	Hiệu lực được duy trì đến
23851	24/04/2020	6	24/04/2026

(73) Chủ văn bằng bảo hộ: INCYTE HOLDINGS CORPORATION (US)
1801 Augustine Cut-Off, Wilmington, DE 19803, United States of America

---

Thông báo số: 71553/TB-SHTT.IP, ngày 30/05/2025 về việc ghi nhận yêu cầu duy trì hiệu lực Bằng độc quyền sáng chế

Số đơn yêu cầu: DT1-2025-05205 Ngày nộp: 10/04/2025

Liên quan đến Bằng độc quyền sáng chế:

(11) Số bằng	(15) Ngày cấp	Năm yêu cầu duy trì hiệu lực	Hiệu lực được duy trì đến
23820	23/04/2020	6	23/04/2026

(73) Chủ văn bằng bảo hộ: TETRA LAVAL HOLDINGS & FINANCE S.A. (CH)
70, Avenue General-Guisan CH-1009 Pully, Lausanne, Switzerland

---

Thông báo số: 71554/TB-SHTT.IP, ngày 30/05/2025 về việc ghi nhận yêu cầu duy trì hiệu lực Bằng độc quyền sáng chế

Số đơn yêu cầu: DT1-2025-05206 Ngày nộp: 10/04/2025

Liên quan đến Bằng độc quyền sáng chế:

(11) Số bằng	(15) Ngày cấp	Năm yêu cầu duy trì hiệu lực	Hiệu lực được duy trì đến
28318	12/04/2021	5	12/04/2026

(73) Chủ văn bằng bảo hộ: GIVAUDAN SA (CH)
5, chemin de la Parfumerie, 1214 Vernier, Switzerland

Thông báo số: 71555/TB-SHTT.IP, ngày 30/05/2025 về việc ghi nhận yêu cầu duy trì hiệu lực Bằng độc quyền sáng chế

Số đơn yêu cầu: DT1-2025-05207 Ngày nộp: 10/04/2025

Liên quan đến Bằng độc quyền sáng chế:

(11) Số bằng	(15) Ngày cấp	Năm yêu cầu duy trì hiệu lực	Hiệu lực được duy trì đến
31948	12/04/2022	4	12/04/2026

(73) Chủ văn bằng bảo hộ: KEMIRA OYJ (FI)
Energiakatu 4, 00180 Helsinki, Finland

Thông báo số: 71556/TB-SHTT.IP, ngày 30/05/2025 về việc ghi nhận yêu cầu duy trì hiệu lực Bằng độc quyền sáng chế

Số đơn yêu cầu: DT1-2025-05208 Ngày nộp: 10/04/2025

Liên quan đến Bằng độc quyền sáng chế:

(11) Số bằng	(15) Ngày cấp	Năm yêu cầu duy trì hiệu lực	Hiệu lực được duy trì đến
35704	11/04/2023	3	11/04/2026

(73) Chủ văn bằng bảo hộ: AUSVIR THERAPEUTICS PTY LTD (AU)
c/o Shinewing Australia, Level 10, 530 Collins Street, Melbourne, VIC 3000, Australia

---

Thông báo số: 71557/TB-SHTT.IP, ngày 30/05/2025 về việc ghi nhận yêu cầu duy trì hiệu lực Bằng độc quyền sáng chế

Số đơn yêu cầu: DT1-2025-05209 Ngày nộp: 10/04/2025

Liên quan đến Bằng độc quyền sáng chế:

(11) Số bằng	(15) Ngày cấp	Năm yêu cầu duy trì hiệu lực	Hiệu lực được duy trì đến
15385	11/04/2016	10	11/04/2026

(73) Chủ văn bằng bảo hộ: MITSUI CHEMICALS, INC. (JP)
5-2, Higashi-Shimbashi 1-chome, Minato-ku, Tokyo 105-7117, Japan

---

Thông báo số: 71558/TB-SHTT.IP, ngày 30/05/2025 về việc ghi nhận yêu cầu duy trì hiệu lực Bằng độc quyền sáng chế

Số đơn yêu cầu: DT1-2025-05210 Ngày nộp: 10/04/2025

Liên quan đến Bằng độc quyền sáng chế:

(11) Số bằng	(15) Ngày cấp	Năm yêu cầu duy trì hiệu lực	Hiệu lực được duy trì đến
35707	11/04/2023	3	11/04/2026

(73) Chủ văn bằng bảo hộ: KUREHA CORPORATION (JP)
3-3-2, Nihonbashi-Hamacho, Chuo-ku, Tokyo 103-8552, Japan

Thông báo số: 71559/TB-SHTT.IP, ngày 30/05/2025 về việc ghi nhận yêu cầu duy trì hiệu lực Bằng độc quyền sáng chế

Số đơn yêu cầu: DT1-2025-05211 Ngày nộp: 10/04/2025

Liên quan đến Bằng độc quyền sáng chế:

(11) Số bằng	(15) Ngày cấp	Năm yêu cầu duy trì hiệu lực	Hiệu lực được duy trì đến
35734	12/04/2023	3	12/04/2026

(73) Chủ văn bằng bảo hộ: ARLA FOODS AMBA (DK)
Sønderhøj 14, 8260 Viby J, Denmark

Thông báo số: 71560/TB-SHTT.IP, ngày 30/05/2025 về việc ghi nhận yêu cầu duy trì hiệu lực Bằng độc quyền sáng chế

Số đơn yêu cầu: DT1-2025-05212 Ngày nộp: 10/04/2025

Liên quan đến Bằng độc quyền sáng chế:

(11) Số bằng	(15) Ngày cấp	Năm yêu cầu duy trì hiệu lực	Hiệu lực được duy trì đến
16821	11/04/2017	9	11/04/2026

(73) Chủ văn bằng bảo hộ: SHINDENGEN ELECTRIC MANUFACTURING CO., LTD. (JP)
2-1, OHTEMACHI 2-CHOME, CHIYODA-KU, TOKYO, JAPAN

Thông báo số: 71561/TB-SHTT.IP, ngày 30/05/2025 về việc ghi nhận yêu cầu duy trì hiệu lực Bằng độc quyền sáng chế

Số đơn yêu cầu: DT1-2025-05213 Ngày nộp: 10/04/2025

Liên quan đến Bằng độc quyền sáng chế:

(11) Số bằng	(15) Ngày cấp	Năm yêu cầu duy trì hiệu lực	Hiệu lực được duy trì đến
13987	13/04/2015	11	13/04/2026

(73) Chủ văn bằng bảo hộ: YAMAHA HATSUDOKI KABUSHIKI KAISHA (JP)
2500 Shingai, Iwata-shi, Shizuoka-ken 438-8501, Japan

Thông báo số: 71562/TB-SHTT.$_{IP}$, ngày 30/05/2025 về việc ghi nhận yêu cầu duy trì hiệu lực Bằng độc quyền sáng chế

Số đơn yêu cầu: DT1-2025-05215 Ngày nộp: 10/04/2025

Liên quan đến Bằng độc quyền sáng chế:

(11) Số bằng	(15) Ngày cấp	Năm yêu cầu duy trì hiệu lực	Hiệu lực được duy trì đến
35709	11/04/2023	3	11/04/2026

(73) Chủ văn bằng bảo hộ: SUMITOMO SHI FW ENERGIA OY (FI)
Metsänneidonkuja 10, 02130 Espoo, Finland

Thông báo số: 71563/TB-SHTT.$_{IP}$, ngày 30/05/2025 về việc ghi nhận yêu cầu duy trì hiệu lực Bằng độc quyền sáng chế

Số đơn yêu cầu: DT1-2025-05216 Ngày nộp: 10/04/2025

Liên quan đến Bằng độc quyền sáng chế:

(11) Số bằng	(15) Ngày cấp	Năm yêu cầu duy trì hiệu lực	Hiệu lực được duy trì đến
35754	13/04/2023	3	13/04/2026

(73) Chủ văn bằng bảo hộ: KIMOTO CO., LTD. (JP)
6-35, Suzuya 4-Chome, Chuo-ku, Saitama-shi, Saitama 3380013, Japan

---

Thông báo số: 71564/TB-SHTT.$_{IP}$, ngày 30/05/2025 về việc ghi nhận yêu cầu duy trì hiệu lực Bằng độc quyền sáng chế

Số đơn yêu cầu: DT1-2025-05218 Ngày nộp: 10/04/2025

Liên quan đến Bằng độc quyền sáng chế:

(11) Số bằng	(15) Ngày cấp	Năm yêu cầu duy trì hiệu lực	Hiệu lực được duy trì đến
13983	13/04/2015	11	13/04/2026

(73) Chủ văn bằng bảo hộ: MITSUI CHEMICALS, INC. (JP)
5-2, Higashi-Shimbashi 1-chome, Minato-ku, Tokyo 105-7117, Japan

---

Thông báo số: 71565/TB-SHTT.$_{IP}$, ngày 30/05/2025 về việc ghi nhận yêu cầu duy trì hiệu lực Bằng độc quyền sáng chế

Số đơn yêu cầu: DT1-2025-05219 Ngày nộp: 10/04/2025

Liên quan đến Bằng độc quyền sáng chế:

(11) Số bằng	(15) Ngày cấp	Năm yêu cầu duy trì hiệu lực	Hiệu lực được duy trì đến
35723	11/04/2023	3	11/04/2026

(73) Chủ văn bằng bảo hộ: YAMAHA HATSUDOKI KABUSHIKI KAISHA (JP)
2500 Shingai, Iwata-shi, Shizuoka-ken 438-8501, Japan

Thông báo số: 71566/TB-SHTT.$_{IP}$, ngày 30/05/2025 về việc ghi nhận yêu cầu duy trì hiệu lực Bằng độc quyền sáng chế

Số đơn yêu cầu: DT1-2025-05221 Ngày nộp: 10/04/2025

Liên quan đến Bằng độc quyền sáng chế:

(11) Số bằng	(15) Ngày cấp	Năm yêu cầu duy trì hiệu lực	Hiệu lực được duy trì đến
28412	19/04/2021	5	19/04/2026

(73) Chủ văn bằng bảo hộ: SCHNEIDER ELECTRIC (AUSTRALIA) PTY LTD. (AU)
78 Waterloo Road, Macquarie Park, New South Wales 2113, Australia

---

Thông báo số: 71567/TB-SHTT.IP, ngày 30/05/2025 về việc ghi nhận yêu cầu duy trì hiệu lực Bằng độc quyền sáng chế

Số đơn yêu cầu: DT1-2025-05223 Ngày nộp: 10/04/2025

Liên quan đến Bằng độc quyền sáng chế:

(11) Số bằng	(15) Ngày cấp	Năm yêu cầu duy trì hiệu lực	Hiệu lực được duy trì đến
32029	18/04/2022	4	18/04/2026

(73) Chủ văn bằng bảo hộ: REYNOLDS PRESTO PRODUCTS INC. (US)
1900 West Field Court Lake Forest, IL 60045, United States of America

---

Thông báo số: 71568/TB-SHTT.IP, ngày 30/05/2025 về việc ghi nhận yêu cầu duy trì hiệu lực Bằng độc quyền sáng chế

Số đơn yêu cầu: DT1-2025-05224 Ngày nộp: 10/04/2025

Liên quan đến Bằng độc quyền sáng chế:

(11) Số bằng	(15) Ngày cấp	Năm yêu cầu duy trì hiệu lực	Hiệu lực được duy trì đến
23761	17/04/2020	6	17/04/2026

(73) Chủ văn bằng bảo hộ: SCHNEIDER ELECTRIC INDUSTRIES SAS (FR)
35, rue Joseph Monier, F-92500 Rueil-Malmaison, France

Thông báo số: 71569/TB-SHTT.IP, ngày 30/05/2025 về việc ghi nhận yêu cầu duy trì hiệu lực Bằng độc quyền sáng chế

Số đơn yêu cầu: DT1-2025-05225 Ngày nộp: 10/04/2025

Liên quan đến Bằng độc quyền sáng chế:

(11) Số bằng	(15) Ngày cấp	Năm yêu cầu duy trì hiệu lực	Hiệu lực được duy trì đến
12654	21/04/2014	12	21/04/2026

(73) Chủ văn bằng bảo hộ: SCHNEIDER ELECTRIC INDUSTRIES SAS (FR)
89, Boulevard Franklin Roosevelt, F-92500 Rueil-Malmaison, France

---

Thông báo số: 71570/TB-SHTT.$_{IP}$, ngày 30/05/2025 về việc ghi nhận yêu cầu duy trì hiệu lực Bằng độc quyền sáng chế

Số đơn yêu cầu: DT1-2025-05226 Ngày nộp: 10/04/2025

Liên quan đến Bằng độc quyền sáng chế:

(11) Số bằng	(15) Ngày cấp	Năm yêu cầu duy trì hiệu lực	Hiệu lực được duy trì đến
23802	21/04/2020	6	21/04/2026

(73) Chủ văn bằng bảo hộ: UOP LLC (US)
25 East Algonquin Road, Des Plaines, Illinois 60017-5017, US
S.M.E. PRODUCTS LP (US)
6715 Theall, Houston, Texas 77066, United States of America

Thông báo số: 71571/TB-SHTT.$_{IP}$, ngày 30/05/2025 về việc ghi nhận yêu cầu duy trì hiệu lực Bằng độc quyền sáng chế

Số đơn yêu cầu: DT1-2025-05227 Ngày nộp: 10/04/2025

Liên quan đến Bằng độc quyền sáng chế:

(11) Số bằng	(15) Ngày cấp	Năm yêu cầu duy trì hiệu lực	Hiệu lực được duy trì đến
32022	18/04/2022	4	18/04/2026

(73) Chủ văn bằng bảo hộ: UOP LLC (US)
25 East Algonquin Road, Des Plaines, Illinois 60017-5017, US

Thông báo số: 71572/TB-SHTT.$_{IP}$, ngày 30/05/2025 về việc ghi nhận yêu cầu duy trì hiệu lực Bằng độc quyền sáng chế

Số đơn yêu cầu: DT1-2025-05228 Ngày nộp: 10/04/2025

Liên quan đến Bằng độc quyền sáng chế:

(11) Số bằng	(15) Ngày cấp	Năm yêu cầu duy trì hiệu lực	Hiệu lực được duy trì đến
21058	02/05/2019	7	02/05/2026

(73) Chủ văn bằng bảo hộ: CLARIANT INTERNATIONAL LTD. (CH)
Rothausstrasse 61, CH-4132 Muttenz, Switzerland

Thông báo số: 71573/TB-SHTT.IP, ngày 30/05/2025 về việc ghi nhận yêu cầu duy trì hiệu lực Bằng độc quyền sáng chế

Số đơn yêu cầu: DT1-2025-05229 Ngày nộp: 10/04/2025

Liên quan đến Bằng độc quyền sáng chế:

(11) Số bằng	(15) Ngày cấp	Năm yêu cầu duy trì hiệu lực	Hiệu lực được duy trì đến
28529	05/05/2021	5	05/05/2026

(73) Chủ văn bằng bảo hộ: SHAH, DEEPAK (IN)
501/502, Vandana Apartments, Janki Kutir, Juhu Church Road, Juhu, Mumbai 400049, India

---

Thông báo số: 71574/TB-SHTT.IP, ngày 30/05/2025 về việc ghi nhận yêu cầu duy trì hiệu lực Bằng độc quyền sáng chế

Số đơn yêu cầu: DT1-2025-05232 Ngày nộp: 10/04/2025

Liên quan đến Bằng độc quyền sáng chế:

(11) Số bằng	(15) Ngày cấp	Năm yêu cầu duy trì hiệu lực	Hiệu lực được duy trì đến
19556	28/06/2018	8	28/06/2026

(73) Chủ văn bằng bảo hộ: UNIVERSITI SAINS MALAYSIA (MY)
11800 Pulau Pinang, Malaysia.

Thông báo số: 71575/TB-SHTT.IP, ngày 30/05/2025 về việc ghi nhận yêu cầu duy trì hiệu lực Bằng độc quyền sáng chế

Số đơn yêu cầu: DT1-2025-05233 Ngày nộp: 10/04/2025

Liên quan đến Bằng độc quyền sáng chế:

(11) Số bằng	(15) Ngày cấp	Năm yêu cầu duy trì hiệu lực	Hiệu lực được duy trì đến
15397	11/04/2016	10	11/04/2026

(73) Chủ văn bằng bảo hộ: ĐINH NGỌC QUANG (VN)
Số 36 ngõ 75 Cầu Đất, quận Hoàn Kiếm, thành phố Hà Nội

Thông báo số: 71576/TB-SHTT.$_{IP}$, ngày 30/05/2025 về việc ghi nhận yêu cầu duy trì hiệu lực Bằng độc quyền sáng chế

Số đơn yêu cầu: DT1-2025-05234 Ngày nộp: 10/04/2025

Liên quan đến Bằng độc quyền sáng chế:

(11) Số bằng	(15) Ngày cấp	Năm yêu cầu duy trì hiệu lực	Hiệu lực được duy trì đến
7647	13/04/2009	17	13/04/2026

(73) Chủ văn bằng bảo hộ: UNILEVER IP HOLDINGS B.V. (NL)
Weena 455, 3013 AL Rotterdam, The Netherlands

Thông báo số: 71577/TB-SHTT.$_{IP}$, ngày 30/05/2025 về việc ghi nhận yêu cầu duy trì hiệu lực Bằng độc quyền sáng chế

Số đơn yêu cầu: DT1-2025-05235 Ngày nộp: 10/04/2025

Liên quan đến Bằng độc quyền sáng chế:

(11) Số bằng	(15) Ngày cấp	Năm yêu cầu duy trì hiệu lực	Hiệu lực được duy trì đến
6997	14/04/2008	18	14/04/2026

(73) Chủ văn bằng bảo hộ: YAMAHA HATSUDOKI KABUSHIKI KAISHA (JP)
2500 Shingai, Iwata-shi, Shizuoka-ken 438-8501, Japan

Thông báo số: 71578/TB-SHTT.$_{IP}$, ngày 30/05/2025 về việc ghi nhận yêu cầu duy trì hiệu lực Bằng độc quyền sáng chế

Số đơn yêu cầu: DT1-2025-05236 Ngày nộp: 10/04/2025

Liên quan đến Bằng độc quyền sáng chế:

(11) Số bằng	(15) Ngày cấp	Năm yêu cầu duy trì hiệu lực	Hiệu lực được duy trì đến
21046	02/05/2019	7	02/05/2026

(73) Chủ văn bằng bảo hộ: MEDETECT AB (SE)
Medicon Village, S-223 81 Lund, Sweden

Thông báo số: 71579/TB-SHTT.$_{IP}$, ngày 30/05/2025 về việc ghi nhận yêu cầu duy trì hiệu lực Bằng độc quyền sáng chế

Số đơn yêu cầu: DT1-2025-05237 Ngày nộp: 10/04/2025

Liên quan đến Bằng độc quyền sáng chế:

(11) Số bằng	(15) Ngày cấp	Năm yêu cầu duy trì hiệu lực	Hiệu lực được duy trì đến
40278	29/05/2024	2	29/05/2026

(73) Chủ văn bằng bảo hộ: BLUETEST AB (SE)
Lindholmsallén 10, 417 55 Göteobrg, Sweden

Thông báo số: 71580/TB-SHTT.$_{IP}$, ngày 30/05/2025 về việc ghi nhận yêu cầu duy trì hiệu lực Bằng độc quyền sáng chế

Số đơn yêu cầu: DT1-2025-05238 Ngày nộp: 10/04/2025

Liên quan đến Bằng độc quyền sáng chế:

(11) Số bằng	(15) Ngày cấp	Năm yêu cầu duy trì hiệu lực	Hiệu lực được duy trì đến
23975	05/05/2020	6	05/05/2026

(73) Chủ văn bằng bảo hộ: KIM, KYUNG HO (KR)
(Sangil-dong, Hyosung villa) 1-202, 343, Sangam-ro, Gangdong-gu, Seoul 05280, Republic of Korea

---

Thông báo số: 71581/TB-SHTT.IP, ngày 30/05/2025 về việc ghi nhận yêu cầu duy trì hiệu lực Bằng độc quyền sáng chế

Số đơn yêu cầu: DT1-2025-05239 Ngày nộp: 10/04/2025

Liên quan đến Bằng độc quyền sáng chế:

(11) Số bằng	(15) Ngày cấp	Năm yêu cầu duy trì hiệu lực	Hiệu lực được duy trì đến
21493	09/07/2019	7	09/07/2026

(73) Chủ văn bằng bảo hộ: BENRINER CO., LTD. (JP)
101-10, 2-Chome, Tada, Iwakuni-shi, Yamaguchi, Japan

Thông báo số: 71582/TB-SHTT.IP, ngày 30/05/2025 về việc ghi nhận yêu cầu duy trì hiệu lực Bằng độc quyền sáng chế

Số đơn yêu cầu: DT1-2025-05240 Ngày nộp: 10/04/2025

Liên quan đến Bằng độc quyền sáng chế:

(11) Số bằng	(15) Ngày cấp	Năm yêu cầu duy trì hiệu lực	Hiệu lực được duy trì đến
29396	30/07/2021	5	30/07/2026

(73) Chủ văn bằng bảo hộ: FUKUOKA UNIVERSITY (JP)
8-19-1, Nanakuma, Jonan-ku, Fukuoka-shi, Fukuoka 8140180 (JP)
OKUNO CHEMICAL INDUSTRIES CO., LTD. (JP)
4-7-10, Doshomachi, Chuo-ku, Osaka-shi, Osaka 5410045 (JP)

Thông báo số: 71583/TB-SHTT.IP, ngày 30/05/2025 về việc ghi nhận yêu cầu duy trì hiệu lực Bằng độc quyền sáng chế

Số đơn yêu cầu: DT1-2025-05241 Ngày nộp: 10/04/2025

Liên quan đến Bằng độc quyền sáng chế:

(11) Số bằng	(15) Ngày cấp	Năm yêu cầu duy trì hiệu lực	Hiệu lực được duy trì đến
21041	02/05/2019	7	02/05/2026

(73) Chủ văn bằng bảo hộ: BLACKBERRY LIMITED (CA)
2200 University Avenue East, Waterloo, Ontario, N2K 0A7 Canada

---

Thông báo số: 71584/TB-SHTT.$_{IP}$, ngày 30/05/2025 về việc ghi nhận yêu cầu duy trì hiệu lực Bằng độc quyền sáng chế

Số đơn yêu cầu: DT1-2025-05242 Ngày nộp: 10/04/2025

Liên quan đến Bằng độc quyền sáng chế:

(11) Số bằng	(15) Ngày cấp	Năm yêu cầu duy trì hiệu lực	Hiệu lực được duy trì đến
20964	16/04/2019	7	16/04/2026

(73) Chủ văn bằng bảo hộ: NOVEX SCIENCE PTE. LIMITED (SG)
152 Beach Road, #10-04 Gateway East, Singapore

Thông báo số: 71585/TB-SHTT.$_{IP}$, ngày 30/05/2025 về việc ghi nhận yêu cầu duy trì hiệu lực Bằng độc quyền sáng chế

Số đơn yêu cầu: DT1-2025-05243 Ngày nộp: 11/04/2025

Liên quan đến Bằng độc quyền sáng chế:

(11) Số bằng	(15) Ngày cấp	Năm yêu cầu duy trì hiệu lực	Hiệu lực được duy trì đến
23669	14/04/2020	6	14/04/2026

(73) Chủ văn bằng bảo hộ: GOGORO INC. (KY)
190 Elgin Avenue, George Town, Grand Cayman KY1, 9005 Cayman Islands

---

Thông báo số: 71586/TB-SHTT.$_{IP}$, ngày 30/05/2025 về việc ghi nhận yêu cầu duy trì hiệu lực Bằng độc quyền sáng chế

Số đơn yêu cầu: DT1-2025-05245 Ngày nộp: 11/04/2025

Liên quan đến Bằng độc quyền sáng chế:

(11) Số bằng	(15) Ngày cấp	Năm yêu cầu duy trì hiệu lực	Hiệu lực được duy trì đến
35809	19/04/2023	3	19/04/2026

(73) Chủ văn bằng bảo hộ: ROCHE INNOVATION CENTER COPENHAGEN A/S (DK)
Fremtidsvej 3, DK-2970 Hørsholm, Denmark

Thông báo số: 71587/TB-SHTT.$_{IP}$, ngày 30/05/2025 về việc ghi nhận yêu cầu duy trì hiệu lực Bằng độc quyền sáng chế

Số đơn yêu cầu: DT1-2025-05247 Ngày nộp: 11/04/2025

Liên quan đến Bằng độc quyền sáng chế:

(11) Số bằng	(15) Ngày cấp	Năm yêu cầu duy trì hiệu lực	Hiệu lực được duy trì đến
10279	08/05/2012	14	08/05/2026

(73) Chủ văn bằng bảo hộ: BIOARCTIC NEUROSCIENCE AB (SE)
Box 30015, S-104 25, Sweden

Thông báo số: 71588/TB-SHTT.$_{IP}$, ngày 30/05/2025 về việc ghi nhận yêu cầu duy trì hiệu lực Bằng độc quyền sáng chế

Số đơn yêu cầu: DT1-2025-05248 Ngày nộp: 11/04/2025

Liên quan đến Bằng độc quyền sáng chế:

(11) Số bằng	(15) Ngày cấp	Năm yêu cầu duy trì hiệu lực	Hiệu lực được duy trì đến
32776	27/06/2022	4	27/06/2026

(73) Chủ văn bằng bảo hộ: SAEUM MEDITEC CO., LTD (KR)
1406-ho, 102-dong, 36, Bucheon-ro 198beon-gil, Bucheon-si Gyeonggi-do 14557, Republic of Korea

---

Thông báo số: 71589/TB-SHTT.$_{IP}$, ngày 30/05/2025 về việc ghi nhận yêu cầu duy trì hiệu lực Bằng độc quyền sáng chế

Số đơn yêu cầu: DT1-2025-05249 Ngày nộp: 11/04/2025

Liên quan đến Bằng độc quyền sáng chế:

(11) Số bằng	(15) Ngày cấp	Năm yêu cầu duy trì hiệu lực	Hiệu lực được duy trì đến
40526	18/06/2024	2	18/06/2026

(73) Chủ văn bằng bảo hộ: KAWASO ELECTRIC INDUSTRIAL CO., LTD. (JP)
1-7-10 Nishihonmachi, Nishi-ku, Osaka-shi, Osaka 5500005, Japan

---

Thông báo số: 71590/TB-SHTT.$_{IP}$, ngày 30/05/2025 về việc ghi nhận yêu cầu duy trì hiệu lực Bằng độc quyền sáng chế

Số đơn yêu cầu: DT1-2025-05250 Ngày nộp: 11/04/2025

Liên quan đến Bằng độc quyền sáng chế:

(11) Số bằng	(15) Ngày cấp	Năm yêu cầu duy trì hiệu lực	Hiệu lực được duy trì đến
14216	22/06/2015	11	22/06/2026

(73) Chủ văn bằng bảo hộ: DAIKI ALUMINIUM INDUSTRY CO., LTD. (JP)
46, Minami-Kyuhoji 3-chome, Yao, Osaka, 581-0076, Japan

Thông báo số: 71591/TB-SHTT.$_{IP}$, ngày 30/05/2025 về việc ghi nhận yêu cầu duy trì hiệu lực Bằng độc quyền sáng chế

Số đơn yêu cầu: DT1-2025-05251 Ngày nộp: 11/04/2025

Liên quan đến Bằng độc quyền sáng chế:

(11) Số bằng	(15) Ngày cấp	Năm yêu cầu duy trì hiệu lực	Hiệu lực được duy trì đến
23853	24/04/2020	6	24/04/2026

(73) Chủ văn bằng bảo hộ: FIDLOCK GMBH (DE)
Hindenburgstrasse 37, 30175 Hannover, Germany

Thông báo số: 71592/TB-SHTT.IP, ngày 30/05/2025 về việc ghi nhận yêu cầu duy trì hiệu lực Bằng độc quyền sáng chế

Số đơn yêu cầu: DT1-2025-05252 Ngày nộp: 11/04/2025

Liên quan đến Bằng độc quyền sáng chế:

(11) Số bằng	(15) Ngày cấp	Năm yêu cầu duy trì hiệu lực	Hiệu lực được duy trì đến
40032	07/05/2024	2	07/05/2026

(73) Chủ văn bằng bảo hộ: SANTONI S.P.A. (IT)
Via Carlo Fenzi, 14 - 25135 Brescia, Italy

Thông báo số: 71593/TB-SHTT.IP, ngày 30/05/2025 về việc ghi nhận yêu cầu duy trì hiệu lực Bằng độc quyền sáng chế

Số đơn yêu cầu: DT1-2025-05254 Ngày nộp: 11/04/2025

Liên quan đến Bằng độc quyền sáng chế:

(11) Số bằng	(15) Ngày cấp	Năm yêu cầu duy trì hiệu lực	Hiệu lực được duy trì đến
32099	22/04/2022	4	22/04/2026

(73) Chủ văn bằng bảo hộ: COMMISSARIAT À L'ENERGIE ATOMIQUE ET AUX ENERGIES ALTERNATIVES (CEA) (FR)
25 rue Leblanc, Bâtiment "Le Ponant D", Paris F-75015, France
COCKERILL MAINTENANCE & INGÉNIERIE S.A. (BE)
Avenue Greiner, 1 Seraing, 4100, Belgium

Thông báo số: 71594/TB-SHTT.IP, ngày 30/05/2025 về việc ghi nhận yêu cầu duy trì hiệu lực Bằng độc quyền sáng chế

Số đơn yêu cầu: DT1-2025-05255 Ngày nộp: 11/04/2025

Liên quan đến Bằng độc quyền sáng chế:

(11) Số bằng	(15) Ngày cấp	Năm yêu cầu duy trì hiệu lực	Hiệu lực được duy trì đến
33047	19/07/2022	4	19/07/2026

(73) Chủ văn bằng bảo hộ: YICHANG JINGWEI TEXTILE MACHINERY CO.,LTD. (CN)
No.5 Jucheng Road, Yichang city, Hubei Province, China

Thông báo số: 71595/TB-SHTT.$_{IP}$, ngày 30/05/2025 về việc ghi nhận yêu cầu duy trì hiệu lực Bằng độc quyền sáng chế

Số đơn yêu cầu: DT1-2025-05258 Ngày nộp: 11/04/2025

Liên quan đến Bằng độc quyền sáng chế:

(11) Số bằng	(15) Ngày cấp	Năm yêu cầu duy trì hiệu lực	Hiệu lực được duy trì đến
29147	06/07/2021	5	06/07/2026

(73) Chủ văn bằng bảo hộ: JURONG SHIPYARD PTE LTD. (SG)
29 Tanjong Kling Road, Singapore 628054, Singapore

Thông báo số: 71596/TB-SHTT.$_{IP}$, ngày 30/05/2025 về việc ghi nhận yêu cầu duy trì hiệu lực Bằng độc quyền sáng chế

Số đơn yêu cầu: DT1-2025-05257 Ngày nộp: 11/04/2025

Liên quan đến Bằng độc quyền sáng chế:

(11) Số bằng	(15) Ngày cấp	Năm yêu cầu duy trì hiệu lực	Hiệu lực được duy trì đến
28727	26/05/2021	5	26/05/2026

(73) Chủ văn bằng bảo hộ: LIGHTNING PROTECTION SYSTEM SDN BHD (MY)
No. 42-4, Jalan Kuchai Maju 10, Kuchai Entrepreneurs' Park, 58200, Kuala Lumpur, Malaysia

---

Thông báo số: 71597/TB-SHTT.IP, ngày 30/05/2025 về việc ghi nhận yêu cầu duy trì hiệu lực Bằng độc quyền sáng chế

Số đơn yêu cầu: DT1-2025-05259 Ngày nộp: 11/04/2025

Liên quan đến Bằng độc quyền sáng chế:

(11) Số bằng	(15) Ngày cấp	Năm yêu cầu duy trì hiệu lực	Hiệu lực được duy trì đến
35988	10/05/2023	3	10/05/2026

(73) Chủ văn bằng bảo hộ: WAMGROUP S.P.A. (IT)
Strada degli Schiocchi 12 41124 Modena, Italy

Thông báo số: 71598/TB-SHTT.IP, ngày 30/05/2025 về việc ghi nhận yêu cầu duy trì hiệu lực Bằng độc quyền sáng chế

Số đơn yêu cầu: DT1-2025-05261 Ngày nộp: 14/04/2025

Liên quan đến Bằng độc quyền sáng chế:

(11) Số bằng	(15) Ngày cấp	Năm yêu cầu duy trì hiệu lực	Hiệu lực được duy trì đến
36377	13/06/2023	3	13/06/2026

(73) Chủ văn bằng bảo hộ: KAKE EDUCATIONAL INSTITUTION (JP)
1-1, Ridai-cho, Kita-ku, Okayama-shi, Okayama 700-0005, Japan
SID SOKEN CO., LTD. (JP)
1-20, Banzancho, Kita-ku, Okayama-shi, Okayama 700-0818, Japan

---

Thông báo số: 71599/TB-SHTT.IP, ngày 30/05/2025 về việc ghi nhận yêu cầu duy trì hiệu lực Bằng độc quyền sáng chế

Số đơn yêu cầu: DT1-2025-05262 Ngày nộp: 14/04/2025

Liên quan đến Bằng độc quyền sáng chế:

(11) Số bằng	(15) Ngày cấp	Năm yêu cầu duy trì hiệu lực	Hiệu lực được duy trì đến
16903	03/05/2017	9	03/05/2026

(73) Chủ văn bằng bảo hộ: XSLENT ENERGY TECHNOLOGIES, LLC (US)
7428 Redwood Blvd, Suite 102 Novato, California 94945, United States of America

---

Thông báo số: 71600/TB-SHTT.$_{IP}$, ngày 30/05/2025 về việc ghi nhận yêu cầu duy trì hiệu lực Bằng độc quyền sáng chế

Số đơn yêu cầu: DT1-2025-05263 Ngày nộp: 14/04/2025

Liên quan đến Bằng độc quyền sáng chế:

(11) Số bằng	(15) Ngày cấp	Năm yêu cầu duy trì hiệu lực	Hiệu lực được duy trì đến
17687	24/10/2017	8	24/10/2025

(73) Chủ văn bằng bảo hộ: XSLENT ENERGY TECHNOLOGIES, LLC (US)
7428 Redwood Blvd., Suite 102 Novato CA 94945 USA

Thông báo số: 71601/TB-SHTT.$_{IP}$, ngày 30/05/2025 về việc ghi nhận yêu cầu duy trì hiệu lực Bằng độc quyền sáng chế

Số đơn yêu cầu: DT1-2025-05264 Ngày nộp: 14/04/2025

Liên quan đến Bằng độc quyền sáng chế:

(11) Số bằng	(15) Ngày cấp	Năm yêu cầu duy trì hiệu lực	Hiệu lực được duy trì đến
32006	15/04/2022	4	15/04/2026

(73) Chủ văn bằng bảo hộ: JANSSEN BIOTECH, INC. (US)
800/850 Ridgeview Drive Horsham, Pennsylvania 19044 (US)

Thông báo số: 71602/TB-SHTT.$_{IP}$, ngày 30/05/2025 về việc ghi nhận yêu cầu duy trì hiệu lực Bằng độc quyền sáng chế

Số đơn yêu cầu: DT1-2025-05265 Ngày nộp: 14/04/2025

Liên quan đến Bằng độc quyền sáng chế:

(11) Số bằng	(15) Ngày cấp	Năm yêu cầu duy trì hiệu lực	Hiệu lực được duy trì đến
39828	15/04/2024	2	15/04/2026

(73) Chủ văn bằng bảo hộ: DOLBY INTERNATIONAL AB (NL)
Apollo Building, 3E, Herikerbergweg 1-35, 1101 CN Amsterdam Zuidoost, Netherlands

---

Thông báo số: 71603/TB-SHTT.$_{IP}$, ngày 30/05/2025 về việc ghi nhận yêu cầu duy trì hiệu lực Bằng độc quyền sáng chế

Số đơn yêu cầu: DT1-2025-05266 Ngày nộp: 14/04/2025

Liên quan đến Bằng độc quyền sáng chế:

(11) Số bằng	(15) Ngày cấp	Năm yêu cầu duy trì hiệu lực	Hiệu lực được duy trì đến
11320	16/04/2013	13	16/04/2026

(73) Chủ văn bằng bảo hộ: F. HOFFMANN-LA ROCHE AG (CH)
Grenzacherstrasse 124, CH-4070 Basel, Switzerland

Thông báo số: 71604/TB-SHTT.$_{IP}$, ngày 30/05/2025 về việc ghi nhận yêu cầu duy trì hiệu lực Bằng độc quyền sáng chế

Số đơn yêu cầu: DT1-2025-05267 Ngày nộp: 14/04/2025

Liên quan đến Bằng độc quyền sáng chế:

(11) Số bằng	(15) Ngày cấp	Năm yêu cầu duy trì hiệu lực	Hiệu lực được duy trì đến
39841	16/04/2024	2	16/04/2026

(73) Chủ văn bằng bảo hộ: GE VIDEO COMPRESSION, LLC (US)
8 Southwoods Boulevard, Albany, New York 12211, USA.

Thông báo số: 71605/TB-SHTT.IP, ngày 30/05/2025 về việc ghi nhận yêu cầu duy trì hiệu lực Bằng độc quyền sáng chế

Số đơn yêu cầu: DT1-2025-05268 Ngày nộp: 14/04/2025

Liên quan đến Bằng độc quyền sáng chế:

(11) Số bằng	(15) Ngày cấp	Năm yêu cầu duy trì hiệu lực	Hiệu lực được duy trì đến
23706	16/04/2020	6	16/04/2026

(73) Chủ văn bằng bảo hộ: ELECTRONICS AND TELECOMMUNICATIONS RESEARCH INSTITUTE (KR)
161 Gajeong-dong, Yuseong-gu, Daejeon-si 305-700, Korea

Thông báo số: 71606/TB-SHTT.IP, ngày 30/05/2025 về việc ghi nhận yêu cầu duy trì hiệu lực Bằng độc quyền sáng chế

Số đơn yêu cầu: DT1-2025-05269 Ngày nộp: 14/04/2025

Liên quan đến Bằng độc quyền sáng chế:

(11) Số bằng	(15) Ngày cấp	Năm yêu cầu duy trì hiệu lực	Hiệu lực được duy trì đến
23707	16/04/2020	6	16/04/2026

(73) Chủ văn bằng bảo hộ: ELECTRONICS AND TELECOMMUNICATIONS RESEARCH INSTITUTE (KR)
161 Gajeong-dong, Yuseong-gu, Daejeon-si 305-700, Korea

Thông báo số: 71607/TB-SHTT.IP, ngày 30/05/2025 về việc ghi nhận yêu cầu duy trì hiệu lực Bằng độc quyền sáng chế

Số đơn yêu cầu: DT1-2025-05270 Ngày nộp: 14/04/2025

Liên quan đến Bằng độc quyền sáng chế:

(11) Số bằng	(15) Ngày cấp	Năm yêu cầu duy trì hiệu lực	Hiệu lực được duy trì đến
16855	17/04/2017	9	17/04/2026

(73) Chủ văn bằng bảo hộ: HONDA MOTOR CO., LTD. (JP)
1-1, Minami-Aoyama 2-chome, Minato-ku, Tokyo 107-8556, JAPAN

Thông báo số: 71608/TB-SHTT.$_{IP}$, ngày 30/05/2025 về việc ghi nhận yêu cầu duy trì hiệu lực Bằng độc quyền sáng chế

Số đơn yêu cầu: DT1-2025-05271 Ngày nộp: 14/04/2025

Liên quan đến Bằng độc quyền sáng chế:

(11) Số bằng	(15) Ngày cấp	Năm yêu cầu duy trì hiệu lực	Hiệu lực được duy trì đến
20948	16/04/2019	7	16/04/2026

(73) Chủ văn bằng bảo hộ: VELOS MEDIA INTERNATIONAL LIMITED (IE)
Unit 32, the Hyde Building, The Park, Carrickmines, Dublin 18 Ireland.

Thông báo số: 71609/TB-SHTT.$_{IP}$, ngày 30/05/2025 về việc ghi nhận yêu cầu duy trì hiệu lực Bằng độc quyền sáng chế

Số đơn yêu cầu: DT1-2025-05272 Ngày nộp: 14/04/2025

Liên quan đến Bằng độc quyền sáng chế:

(11) Số bằng	(15) Ngày cấp	Năm yêu cầu duy trì hiệu lực	Hiệu lực được duy trì đến
23717	16/04/2020	6	16/04/2026

(73) Chủ văn bằng bảo hộ: SONY CORPORATION (JP)
1-7-1, Konan, Minato-ku, Tokyo 108-0075, Japan

Thông báo số: 71610/TB-SHTT.$_{IP}$, ngày 30/05/2025 về việc ghi nhận yêu cầu duy trì hiệu lực Bằng độc quyền sáng chế

Số đơn yêu cầu: DT1-2025-05273 Ngày nộp: 14/04/2025

Liên quan đến Bằng độc quyền sáng chế:

(11) Số bằng	(15) Ngày cấp	Năm yêu cầu duy trì hiệu lực	Hiệu lực được duy trì đến
39848	16/04/2024	2	16/04/2026

(73) Chủ văn bằng bảo hộ: SONY CORPORATION (JP)
1-7-1 Konan Minato-ku, Tokyo 108-0075, Japan

Thông báo số: 71611/TB-SHTT.$_{IP}$, ngày 30/05/2025 về việc ghi nhận yêu cầu duy trì hiệu lực Bằng độc quyền sáng chế

Số đơn yêu cầu: DT1-2025-05274 Ngày nộp: 14/04/2025

Liên quan đến Bằng độc quyền sáng chế:

(11) Số bằng	(15) Ngày cấp	Năm yêu cầu duy trì hiệu lực	Hiệu lực được duy trì đến
9271	09/05/2011	15	09/05/2026

(73) Chủ văn bằng bảo hộ: CENTRO DE INGENIERIA GENETICA Y BIOTECNOLOGIA (CU)
Ave. 31 entre 158 Y 190, Cubanacán, Playa, Ciudad De La Habana 10600, Cuba

---

Thông báo số: 71612/TB-SHTT.$_{IP}$, ngày 30/05/2025 về việc ghi nhận yêu cầu duy trì hiệu lực Bằng độc quyền sáng chế

Số đơn yêu cầu: DT1-2025-05275 Ngày nộp: 14/04/2025

Liên quan đến Bằng độc quyền sáng chế:

(11) Số bằng	(15) Ngày cấp	Năm yêu cầu duy trì hiệu lực	Hiệu lực được duy trì đến
32591	10/06/2022	4	10/06/2026

(73) Chủ văn bằng bảo hộ: CENTRO DE INMUNOLOGIA MOLECULAR (CU)
Calle 216 Esq. a 15, Atabey, Playa., La Habana 11600, Cuba

Thông báo số: 71613/TB-SHTT.IP, ngày 30/05/2025 về việc ghi nhận yêu cầu duy trì hiệu lực Bằng độc quyền sáng chế

Số đơn yêu cầu: DT1-2025-05276 Ngày nộp: 14/04/2025

Liên quan đến Bằng độc quyền sáng chế:

(11) Số bằng	(15) Ngày cấp	Năm yêu cầu duy trì hiệu lực	Hiệu lực được duy trì đến
39786	12/04/2024	2	12/04/2026

(73) Chủ văn bằng bảo hộ: AMGEN RESEARCH (MUNICH) GMBH (DE)
Staffelseestrasse 2, 81477 Munich, Germany
AMGEN INC. (US)
One Amgen Center Drive, Thousand Oaks, California 91320-1799, United States of America

---

Thông báo số: 71614/TB-SHTT.IP, ngày 30/05/2025 về việc ghi nhận yêu cầu duy trì hiệu lực Bằng độc quyền sáng chế

Số đơn yêu cầu: DT1-2025-05277 Ngày nộp: 14/04/2025

Liên quan đến Bằng độc quyền sáng chế:

(11) Số bằng	(15) Ngày cấp	Năm yêu cầu duy trì hiệu lực	Hiệu lực được duy trì đến
28332	12/04/2021	5	12/04/2026

(73) Chủ văn bằng bảo hộ: CERALOC INNOVATION AB (SE)
Prästavägen 513, 263 65 VIKEN, Sweden

Thông báo số: 71615/TB-SHTT.IP, ngày 30/05/2025 về việc ghi nhận yêu cầu duy trì hiệu lực Bằng độc quyền sáng chế

Số đơn yêu cầu: DT1-2025-05278 Ngày nộp: 14/04/2025

Liên quan đến Bằng độc quyền sáng chế:

(11) Số bằng	(15) Ngày cấp	Năm yêu cầu duy trì hiệu lực	Hiệu lực được duy trì đến
23963	04/05/2020	6	04/05/2026

(73) Chủ văn bằng bảo hộ: PROTHENA BIOSCIENCES LIMITED (IE)
77 Sir John Rogerson's Quay, Block C Grand Canal Docklands, Dublin 2, D02 VK60, Ireland

---

Thông báo số: 71616/TB-SHTT.$_{IP}$, ngày 30/05/2025 về việc ghi nhận yêu cầu duy trì hiệu lực Bằng độc quyền sáng chế

Số đơn yêu cầu: DT1-2025-05279 Ngày nộp: 14/04/2025

Liên quan đến Bằng độc quyền sáng chế:

(11) Số bằng	(15) Ngày cấp	Năm yêu cầu duy trì hiệu lực	Hiệu lực được duy trì đến
23819	23/04/2020	6	23/04/2026

(73) Chủ văn bằng bảo hộ: ATOTECH DEUTSCHLAND GMBH (DE)
Erasmusstraβe 20, 10553 Berlin, Germany

Thông báo số: 71617/TB-SHTT.$_{IP}$, ngày 30/05/2025 về việc ghi nhận yêu cầu duy trì hiệu lực Bằng độc quyền sáng chế

Số đơn yêu cầu: DT1-2025-05280 Ngày nộp: 14/04/2025

Liên quan đến Bằng độc quyền sáng chế:

(11) Số bằng	(15) Ngày cấp	Năm yêu cầu duy trì hiệu lực	Hiệu lực được duy trì đến
21082	07/05/2019	7	07/05/2026

(73) Chủ văn bằng bảo hộ: SIEMENS ENERGY GLOBAL GMBH & CO. KG (DE)
Otto-Hahn-Ring 6, 81739 München, Germany

Thông báo số: 71618/TB-SHTT.$_{IP}$, ngày 30/05/2025 về việc ghi nhận yêu cầu duy trì hiệu lực Bằng độc quyền sáng chế

Số đơn yêu cầu: DT1-2025-05281 Ngày nộp: 14/04/2025

Liên quan đến Bằng độc quyền sáng chế:

(11) Số bằng	(15) Ngày cấp	Năm yêu cầu duy trì hiệu lực	Hiệu lực được duy trì đến
31976	13/04/2022	4	13/04/2026

(73) Chủ văn bằng bảo hộ: SUMITOMO CHEMICAL COMPANY, LIMITED (JP)
27-1, Shinkawa 2-chome, Chuo-ku, Tokyo 104-8260, Japan

Thông báo số: 71619/TB-SHTT.$_{IP}$, ngày 30/05/2025 về việc ghi nhận yêu cầu duy trì hiệu lực Bằng độc quyền sáng chế

Số đơn yêu cầu: DT1-2025-05282 Ngày nộp: 14/04/2025

Liên quan đến Bằng độc quyền sáng chế:

(11) Số bằng	(15) Ngày cấp	Năm yêu cầu duy trì hiệu lực	Hiệu lực được duy trì đến
28337	13/04/2021	5	13/04/2026

(73) Chủ văn bằng bảo hộ: F. HOFFMANN-LA ROCHE AG (CH)
Grenzacherstrasse 124, CH-4070 Basel, Switzerland

Thông báo số: 71620/TB-SHTT.$_{IP}$, ngày 30/05/2025 về việc ghi nhận yêu cầu duy trì hiệu lực Bằng độc quyền sáng chế

Số đơn yêu cầu: DT1-2025-05283 Ngày nộp: 14/04/2025

Liên quan đến Bằng độc quyền sáng chế:

(11) Số bằng	(15) Ngày cấp	Năm yêu cầu duy trì hiệu lực	Hiệu lực được duy trì đến
39818	15/04/2024	2	15/04/2026

(73) Chủ văn bằng bảo hộ: F. HOFFMANN-LA ROCHE AG (CH)
Grenzacherstrasse 124, CH-4070 Basel, Switzerland
PTC THERAPEUTICS, INC. (US)
100 Corporate Court, Middlesex Business Center, South Plainfield, NJ 07080, United States of America

---

Thông báo số: 71621/TB-SHTT.IP, ngày 30/05/2025 về việc ghi nhận yêu cầu duy trì hiệu lực Bằng độc quyền sáng chế

Số đơn yêu cầu: DT1-2025-05284 Ngày nộp: 14/04/2025

Liên quan đến Bằng độc quyền sáng chế:

(11) Số bằng	(15) Ngày cấp	Năm yêu cầu duy trì hiệu lực	Hiệu lực được duy trì đến
39816	15/04/2024	2	15/04/2026

(73) Chủ văn bằng bảo hộ: DOLBY INTERNATIONAL AB (NL)
Apollo Building, 3E, Herikerbergweg 1-35, 1101 CN Amsterdam Zuidoost, Netherlands

---

Thông báo số: 71622/TB-SHTT.IP, ngày 30/05/2025 về việc ghi nhận yêu cầu duy trì hiệu lực Bằng độc quyền sáng chế

Số đơn yêu cầu: DT1-2025-05285 Ngày nộp: 14/04/2025

Liên quan đến Bằng độc quyền sáng chế:

(11) Số bằng	(15) Ngày cấp	Năm yêu cầu duy trì hiệu lực	Hiệu lực được duy trì đến
39799	15/04/2024	2	15/04/2026

(73) Chủ văn bằng bảo hộ: AMGEN RESEARCH (MUNICH) GMBH (DE)
Staffelseestrasse 2, 81477 Munich, Germany

Thông báo số: 71623/TB-SHTT.IP, ngày 30/05/2025 về việc ghi nhận yêu cầu duy trì hiệu lực Bằng độc quyền sáng chế

Số đơn yêu cầu: DT1-2025-05286 Ngày nộp: 14/04/2025

Liên quan đến Bằng độc quyền sáng chế:

(11) Số bằng	(15) Ngày cấp	Năm yêu cầu duy trì hiệu lực	Hiệu lực được duy trì đến
39815	15/04/2024	2	15/04/2026

(73) Chủ văn bằng bảo hộ: AMGEN RESEARCH (MUNICH) GMBH (DE)
Staffelseestrasse 2, 81477 Munich, Germany

Thông báo số: 71624/TB-SHTT.$_{IP}$, ngày 30/05/2025 về việc ghi nhận yêu cầu duy trì hiệu lực Bằng độc quyền sáng chế

Số đơn yêu cầu: DT1-2025-05287 Ngày nộp: 14/04/2025

Liên quan đến Bằng độc quyền sáng chế:

(11) Số bằng	(15) Ngày cấp	Năm yêu cầu duy trì hiệu lực	Hiệu lực được duy trì đến
35760	14/04/2023	3	14/04/2026

(73) Chủ văn bằng bảo hộ: F. HOFFMANN-LA ROCHE AG (CH)
Grenzacherstrasse 124, 4070 Basel, Switzerland

Thông báo số: 71625/TB-SHTT.$_{IP}$, ngày 30/05/2025 về việc ghi nhận yêu cầu duy trì hiệu lực Bằng độc quyền sáng chế

Số đơn yêu cầu: DT1-2025-05288 Ngày nộp: 14/04/2025

Liên quan đến Bằng độc quyền sáng chế:

(11) Số bằng	(15) Ngày cấp	Năm yêu cầu duy trì hiệu lực	Hiệu lực được duy trì đến
39829	15/04/2024	2	15/04/2026

(73) Chủ văn bằng bảo hộ: DOLBY INTERNATIONAL AB (NL)
Apollo Building, 3E, Herikerbergweg 1-35, 1101 CN Amsterdam Zuidoost, Netherlands

---

Thông báo số: 71626/TB-SHTT.$_{IP}$, ngày 30/05/2025 về việc ghi nhận yêu cầu duy trì hiệu lực Bằng độc quyền sáng chế

Số đơn yêu cầu: DT1-2025-05289 Ngày nộp: 14/04/2025

Liên quan đến Bằng độc quyền sáng chế:

(11) Số bằng	(15) Ngày cấp	Năm yêu cầu duy trì hiệu lực	Hiệu lực được duy trì đến
39827	15/04/2024	2	15/04/2026

(73) Chủ văn bằng bảo hộ: DOLBY INTERNATIONAL AB (NL)
Apollo Building, 3E, Herikerbergweg 1-35, NL-1101 CN Amsterdam Zuidoost, Netherlands

---

Thông báo số: 71627/TB-SHTT.IP, ngày 30/05/2025 về việc ghi nhận yêu cầu duy trì hiệu lực Bằng độc quyền sáng chế

Số đơn yêu cầu: DT1-2025-05290 Ngày nộp: 14/04/2025

Liên quan đến Bằng độc quyền sáng chế:

(11) Số bằng	(15) Ngày cấp	Năm yêu cầu duy trì hiệu lực	Hiệu lực được duy trì đến
39820	15/04/2024	2	15/04/2026

(73) Chủ văn bằng bảo hộ: DOLBY INTERNATIONAL AB (NL)
Apollo Building, 3E, Herikerbergweg 1-35, NL-1101 CN Amsterdam Zuidoost, Netherlands

---

Thông báo số: 71628/TB-SHTT.IP, ngày 30/05/2025 về việc ghi nhận yêu cầu duy trì hiệu lực Bằng độc quyền sáng chế

Số đơn yêu cầu: DT1-2025-05291 Ngày nộp: 14/04/2025

Liên quan đến Bằng độc quyền sáng chế:

(11) Số bằng	(15) Ngày cấp	Năm yêu cầu duy trì hiệu lực	Hiệu lực được duy trì đến
39819	15/04/2024	2	15/04/2026

(73) Chủ văn bằng bảo hộ: DOLBY LABORATORIES LICENSING CORPORATION (US)
1275 Market Street, San Francisco, California 94103, United States of America

---

Thông báo số: 71629/TB-SHTT.IP, ngày 30/05/2025 về việc ghi nhận yêu cầu duy trì hiệu lực Bằng độc quyền sáng chế

Số đơn yêu cầu: DT1-2025-05292 Ngày nộp: 14/04/2025

Liên quan đến Bằng độc quyền sáng chế:

(11) Số bằng	(15) Ngày cấp	Năm yêu cầu duy trì hiệu lực	Hiệu lực được duy trì đến
20949	16/04/2019	7	16/04/2026

(73) Chủ văn bằng bảo hộ: DOLBY LABORATORIES LICENSING CORPORATION (US)
1275 Market Street, San Francisco, California 94103, United States of America.

Thông báo số: 71630/TB-SHTT.$_{IP}$, ngày 30/05/2025 về việc ghi nhận yêu cầu duy trì hiệu lực Bằng độc quyền sáng chế

Số đơn yêu cầu: DT1-2025-05293 Ngày nộp: 14/04/2025

Liên quan đến Bằng độc quyền sáng chế:

(11) Số bằng	(15) Ngày cấp	Năm yêu cầu duy trì hiệu lực	Hiệu lực được duy trì đến
28392	16/04/2021	5	16/04/2026

(73) Chủ văn bằng bảo hộ: AMGEN INC. (US)
One Amgen Center Drive, Thousand Oaks, CA 91320-1799, United States of America

---

Thông báo số: 71631/TB-SHTT.$_{IP}$, ngày 30/05/2025 về việc ghi nhận yêu cầu duy trì hiệu lực Bằng độc quyền sáng chế

Số đơn yêu cầu: DT1-2025-05295 Ngày nộp: 14/04/2025

Liên quan đến Bằng độc quyền sáng chế:

(11) Số bằng	(15) Ngày cấp	Năm yêu cầu duy trì hiệu lực	Hiệu lực được duy trì đến
10280	08/05/2012	14	08/05/2026

(73) Chủ văn bằng bảo hộ: NGUYỄN KHẮC SINH (VN)
Số nhà 5, tổ 1, khu Ga, thị trấn Văn Điển, huyện Thanh Trì, thành phố Hà Nội
NGUYỄN THỊ THU UYÊN (VN)
Số nhà 5, tổ 1, khu Ga, thị trấn Văn Điển, huyện Thanh Trì, thành phố Hà Nội

---

Thông báo số: 71632/TB-SHTT.IP, ngày 30/05/2025 về việc ghi nhận yêu cầu duy trì hiệu lực Bằng độc quyền sáng chế

Số đơn yêu cầu: DT1-2025-05298 Ngày nộp: 14/04/2025

Liên quan đến Bằng độc quyền sáng chế:

(11) Số bằng	(15) Ngày cấp	Năm yêu cầu duy trì hiệu lực	Hiệu lực được duy trì đến
6998	14/04/2008	18	14/04/2026

(73) Chủ văn bằng bảo hộ: YAMAHA HATSUDOKI KABUSHIKI KAISHA (JP)
2500 Shingai, Iwata-shi, Shizuoka 438-8501, Japan

Thông báo số: 71633/TB-SHTT.IP, ngày 30/05/2025 về việc ghi nhận yêu cầu duy trì hiệu lực Bằng độc quyền sáng chế

Số đơn yêu cầu: DT1-2025-05299 Ngày nộp: 14/04/2025

Liên quan đến Bằng độc quyền sáng chế:

(11) Số bằng	(15) Ngày cấp	Năm yêu cầu duy trì hiệu lực	Hiệu lực được duy trì đến
6999	14/04/2008	18	14/04/2026

(73) Chủ văn bằng bảo hộ: YAMAHA HATSUDOKI KABUSHIKI KAISHA (JP)
2500 Shingai, Iwata-shi, Shizuoka 438-8501, Japan

Thông báo số: 71634/TB-SHTT.IP, ngày 30/05/2025 về việc ghi nhận yêu cầu duy trì hiệu lực Bằng độc quyền sáng chế

Số đơn yêu cầu: DT1-2025-05301 Ngày nộp: 14/04/2025

Liên quan đến Bằng độc quyền sáng chế:

(11) Số bằng	(15) Ngày cấp	Năm yêu cầu duy trì hiệu lực	Hiệu lực được duy trì đến
32009	15/04/2022	4	15/04/2026

(73) Chủ văn bằng bảo hộ: SHARP KABUSHIKI KAISHA (JP)
1, Takumi-cho, Sakai-ku, Sakai City, Osaka 590-8522, Japan

Thông báo số: 71635/TB-SHTT.IP, ngày 30/05/2025 về việc ghi nhận yêu cầu duy trì hiệu lực Bằng độc quyền sáng chế

Số đơn yêu cầu: DT1-2025-05303 Ngày nộp: 14/04/2025

Liên quan đến Bằng độc quyền sáng chế:

(11) Số bằng	(15) Ngày cấp	Năm yêu cầu duy trì hiệu lực	Hiệu lực được duy trì đến
28363	14/04/2021	5	14/04/2026

(73) Chủ văn bằng bảo hộ: PHILIP MORRIS PRODUCTS S.A. (CH)
Quai Jeanrenaud 3, CH-2000 Neuchatel, Switzerland

Thông báo số: 71636/TB-SHTT.IP, ngày 30/05/2025 về việc ghi nhận yêu cầu duy trì hiệu lực Bằng độc quyền sáng chế

Số đơn yêu cầu: DT1-2025-05304 Ngày nộp: 14/04/2025

Liên quan đến Bằng độc quyền sáng chế:

(11) Số bằng	(15) Ngày cấp	Năm yêu cầu duy trì hiệu lực	Hiệu lực được duy trì đến
28354	14/04/2021	5	14/04/2026

(73) Chủ văn bằng bảo hộ: LINTEC CORPORATION (JP)
23-23, Honcho, Itabashi-ku, Tokyo 173-0001 Japan

Thông báo số: 71637/TB-SHTT.IP, ngày 30/05/2025 về việc ghi nhận yêu cầu duy trì hiệu lực Bằng độc quyền sáng chế

Số đơn yêu cầu: DT1-2025-05305 Ngày nộp: 14/04/2025

Liên quan đến Bằng độc quyền sáng chế:

(11) Số bằng	(15) Ngày cấp	Năm yêu cầu duy trì hiệu lực	Hiệu lực được duy trì đến
31990	14/04/2022	4	14/04/2026

(73) Chủ văn bằng bảo hộ: KARL DUNGS GMBH & CO. KG (DE)
Karl-Dungs-Platz 1, 73660 Urbach, Germany

Thông báo số: 71638/TB-SHTT.$_{IP}$, ngày 30/05/2025 về việc ghi nhận yêu cầu duy trì hiệu lực Bằng độc quyền sáng chế

Số đơn yêu cầu: DT1-2025-05306 Ngày nộp: 14/04/2025

Liên quan đến Bằng độc quyền sáng chế:

(11) Số bằng	(15) Ngày cấp	Năm yêu cầu duy trì hiệu lực	Hiệu lực được duy trì đến
28364	14/04/2021	5	14/04/2026

(73) Chủ văn bằng bảo hộ: PHILIP MORRIS PRODUCTS S.A. (CH)
Quai Jeanrenaud 3, CH-2000 Neuchatel, Switzerland

Thông báo số: 71639/TB-SHTT.$_{IP}$, ngày 30/05/2025 về việc ghi nhận yêu cầu duy trì hiệu lực Bằng độc quyền sáng chế

Số đơn yêu cầu: DT1-2025-05307 Ngày nộp: 14/04/2025

Liên quan đến Bằng độc quyền sáng chế:

(11) Số bằng	(15) Ngày cấp	Năm yêu cầu duy trì hiệu lực	Hiệu lực được duy trì đến
28365	14/04/2021	5	14/04/2026

(73) Chủ văn bằng bảo hộ: ABU DHABI POLYMERS COMPANY LIMITED (BOROUGE) L.L.C. (AE)
Sheikh Khalifa Energy Complex, Borouge Tower, Corniche Road, P.O. Box 6925, Abu Dhabi, United Arab Emirates
BOREALIS AG (AT)
IZD Tower, Wagramerstrasse 17-19, A-1220 Vienna, Austria

Thông báo số: 71640/TB-SHTT.$_{IP}$, ngày 30/05/2025 về việc ghi nhận yêu cầu duy trì hiệu lực Bằng độc quyền sáng chế

Số đơn yêu cầu: DT1-2025-05308 Ngày nộp: 14/04/2025

Liên quan đến Bằng độc quyền sáng chế:

(11) Số bằng	(15) Ngày cấp	Năm yêu cầu duy trì hiệu lực	Hiệu lực được duy trì đến
12639	14/04/2014	12	14/04/2026

(73) Chủ văn bằng bảo hộ: YAMAHA HATSUDOKI KABUSHIKI KAISHA (JP)
2500 Shingai, Iwata-shi, Shizuoka 438-8501, Japan

Thông báo số: 71641/TB-SHTT.IP, ngày 30/05/2025 về việc ghi nhận yêu cầu duy trì hiệu lực Bằng độc quyền sáng chế

Số đơn yêu cầu: DT1-2025-05309 Ngày nộp: 14/04/2025

Liên quan đến Bằng độc quyền sáng chế:

(11) Số bằng	(15) Ngày cấp	Năm yêu cầu duy trì hiệu lực	Hiệu lực được duy trì đến
12647	14/04/2014	12	14/04/2026

(73) Chủ văn bằng bảo hộ: NITTO KASEI CO., LTD. (JP)
17-14, Nishiawaji 3-chome, Higashiyodogawa-ku, Osaka-shi, Osaka, 5330031 Japan

---

Thông báo số: 71642/TB-SHTT.IP, ngày 30/05/2025 về việc ghi nhận yêu cầu duy trì hiệu lực Bằng độc quyền sáng chế

Số đơn yêu cầu: DT1-2025-05310 Ngày nộp: 14/04/2025

Liên quan đến Bằng độc quyền sáng chế:

(11) Số bằng	(15) Ngày cấp	Năm yêu cầu duy trì hiệu lực	Hiệu lực được duy trì đến
23697	14/04/2020	6	14/04/2026

(73) Chủ văn bằng bảo hộ: SAKAI CHEMICAL INDUSTRY CO., LTD. (JP)
5-2, Ebisujima-cho, Sakai-ku, Sakai-shi, Osaka 5908502, Japan

---

Thông báo số: 71643/TB-SHTT.IP, ngày 30/05/2025 về việc ghi nhận yêu cầu duy trì hiệu lực Bằng độc quyền sáng chế

Số đơn yêu cầu: DT1-2025-05311 Ngày nộp: 14/04/2025

Liên quan đến Bằng độc quyền sáng chế:

(11) Số bằng	(15) Ngày cấp	Năm yêu cầu duy trì hiệu lực	Hiệu lực được duy trì đến
31993	14/04/2022	4	14/04/2026

(73) Chủ văn bằng bảo hộ: THREEBOND CO., LTD. (JP)
3-3, Minamiosawa 4-chome, Hachioji-shi, Tokyo, Japan

Thông báo số: 71644/TB-SHTT.$_{IP}$, ngày 30/05/2025 về việc ghi nhận yêu cầu duy trì hiệu lực Bằng độc quyền sáng chế

Số đơn yêu cầu: DT1-2025-05312 Ngày nộp: 14/04/2025

Liên quan đến Bằng độc quyền sáng chế:

(11) Số bằng	(15) Ngày cấp	Năm yêu cầu duy trì hiệu lực	Hiệu lực được duy trì đến
28719	25/05/2021	5	25/05/2026

(73) Chủ văn bằng bảo hộ: MARICO LTD. (IN)
7th Floor, Grande Palladium 175, CST Road, kalina,
Santacruz (E), Mumbai 400 098, India

Thông báo số: 71645/TB-SHTT.$_{IP}$, ngày 30/05/2025 về việc ghi nhận yêu cầu duy trì hiệu lực Bằng độc quyền sáng chế

Số đơn yêu cầu: DT1-2025-05313 Ngày nộp: 14/04/2025

Liên quan đến Bằng độc quyền sáng chế:

(11) Số bằng	(15) Ngày cấp	Năm yêu cầu duy trì hiệu lực	Hiệu lực được duy trì đến
11342	23/04/2013	13	23/04/2026

(73) Chủ văn bằng bảo hộ: OPTIS WIRELESS TECHNOLOGY, LLC (US)
P.O. Box 250649, Plano, TX 75025 U.S.A

Thông báo số: 71646/TB-SHTT.$_{IP}$, ngày 30/05/2025 về việc ghi nhận yêu cầu duy trì hiệu lực Bằng độc quyền sáng chế

Số đơn yêu cầu: DT1-2025-05314 Ngày nộp: 14/04/2025

Liên quan đến Bằng độc quyền sáng chế:

(11) Số bằng	(15) Ngày cấp	Năm yêu cầu duy trì hiệu lực	Hiệu lực được duy trì đến
39911	23/04/2024	2	23/04/2026

(73) Chủ văn bằng bảo hộ: UOP LLC (US)
25 East Algonquin Road, P.O. Box 5017, Des Plaines, Illinois 60017-5017, United States of America

---

Thông báo số: 71647/TB-SHTT.$_{IP}$, ngày 30/05/2025 về việc ghi nhận yêu cầu duy trì hiệu lực Bằng độc quyền sáng chế

Số đơn yêu cầu: DT1-2025-05315 Ngày nộp: 14/04/2025

Liên quan đến Bằng độc quyền sáng chế:

(11) Số bằng	(15) Ngày cấp	Năm yêu cầu duy trì hiệu lực	Hiệu lực được duy trì đến
24765	23/06/2020	6	23/06/2026

(73) Chủ văn bằng bảo hộ: HUVIS CORPORATION (KR)
(Nonhyeon-dong)343, Hakdong-ro, Gangnam-gu, Seoul 06060, Republic of Korea

---

Thông báo số: 71648/TB-SHTT.$_{IP}$, ngày 30/05/2025 về việc ghi nhận yêu cầu duy trì hiệu lực Bằng độc quyền sáng chế

Số đơn yêu cầu: DT1-2025-05316 Ngày nộp: 14/04/2025

Liên quan đến Bằng độc quyền sáng chế:

(11) Số bằng	(15) Ngày cấp	Năm yêu cầu duy trì hiệu lực	Hiệu lực được duy trì đến
24180	19/05/2020	6	19/05/2026

(73) Chủ văn bằng bảo hộ: HUVIS CORPORATION (KR)
(Nonhyeon-dong)343, Hakdong-ro, Gangnam-gu, Seoul 06060, Republic of Korea

---

Thông báo số: 71649/TB-SHTT.$_{IP}$, ngày 30/05/2025 về việc ghi nhận yêu cầu duy trì hiệu lực Bằng độc quyền sáng chế

Số đơn yêu cầu: DT1-2025-05317 Ngày nộp: 14/04/2025

Liên quan đến Bằng độc quyền sáng chế:

(11) Số bằng	(15) Ngày cấp	Năm yêu cầu duy trì hiệu lực	Hiệu lực được duy trì đến
32778	27/06/2022	4	27/06/2026

(73) Chủ văn bằng bảo hộ: SJ TECH CO., LTD (KR)
62, Seongseo4chacheomdan-ro, Dalseo-gu, Daegu, KOREA

Thông báo số: 71650/TB-SHTT.$_{IP}$, ngày 30/05/2025 về việc ghi nhận yêu cầu duy trì hiệu lực Bằng độc quyền sáng chế

Số đơn yêu cầu: DT1-2025-05318 Ngày nộp: 14/04/2025

Liên quan đến Bằng độc quyền sáng chế:

(11) Số bằng	(15) Ngày cấp	Năm yêu cầu duy trì hiệu lực	Hiệu lực được duy trì đến
36512	23/06/2023	3	23/06/2026

(73) Chủ văn bằng bảo hộ: SJ TECH CO., LTD. (KR)
62, Seongseo4chacheomdan-ro, Dalseo-gu, Daegu, KOREA

Thông báo số: 71651/TB-SHTT.$_{IP}$, ngày 30/05/2025 về việc ghi nhận yêu cầu duy trì hiệu lực Bằng độc quyền sáng chế

Số đơn yêu cầu: DT1-2025-05319 Ngày nộp: 14/04/2025

Liên quan đến Bằng độc quyền sáng chế:

(11) Số bằng	(15) Ngày cấp	Năm yêu cầu duy trì hiệu lực	Hiệu lực được duy trì đến
36513	23/06/2023	3	23/06/2026

(73) Chủ văn bằng bảo hộ: SJ TECH CO., LTD. (KR)
62, Seongseo4chacheomdan-ro, Dalseo-gu, Daegu, KOREA

Thông báo số: 71652/TB-SHTT.$_{IP}$, ngày 30/05/2025 về việc ghi nhận yêu cầu duy trì hiệu lực Bằng độc quyền sáng chế

Số đơn yêu cầu: DT1-2025-05321 Ngày nộp: 14/04/2025

Liên quan đến Bằng độc quyền sáng chế:

(11) Số bằng	(15) Ngày cấp	Năm yêu cầu duy trì hiệu lực	Hiệu lực được duy trì đến
24414	05/06/2020	6	05/06/2026

(73) Chủ văn bằng bảo hộ: HANS KÜNZ GMBH (AT)
Gerbestraβe 15, 6971 Hard, Austria

Thông báo số: 71653/TB-SHTT.$_{IP}$, ngày 30/05/2025 về việc ghi nhận yêu cầu duy trì hiệu lực Bằng độc quyền sáng chế

Số đơn yêu cầu: DT1-2025-05322 Ngày nộp: 14/04/2025

Liên quan đến Bằng độc quyền sáng chế:

(11) Số bằng	(15) Ngày cấp	Năm yêu cầu duy trì hiệu lực	Hiệu lực được duy trì đến
36063	16/05/2023	3	16/05/2026

(73) Chủ văn bằng bảo hộ: DAIICHI KIGENSO KAGAKU KOGYO CO., LTD. (JP)
1-6-38, Hirabayashiminami, Suminoe-ku, Osaka-shi, Osaka 5590025, JP

Thông báo số: 71654/TB-SHTT.$_{IP}$, ngày 30/05/2025 về việc ghi nhận yêu cầu duy trì hiệu lực Bằng độc quyền sáng chế

Số đơn yêu cầu: DT1-2025-05323 Ngày nộp: 14/04/2025

Liên quan đến Bằng độc quyền sáng chế:

(11) Số bằng	(15) Ngày cấp	Năm yêu cầu duy trì hiệu lực	Hiệu lực được duy trì đến
35946	08/05/2023	3	08/05/2026

(73) Chủ văn bằng bảo hộ: DAINIHON JOCHUGIKU CO., LTD. (JP)
4-11 Tosabori 1-chome, Nishi-ku, Osaka-shi, Osaka 5500001, Japan

---

Thông báo số: 71655/TB-SHTT.$_{IP}$, ngày 30/05/2025 về việc ghi nhận yêu cầu duy trì hiệu lực Bằng độc quyền sáng chế

Số đơn yêu cầu: DT1-2025-05326 Ngày nộp: 15/04/2025

Liên quan đến Bằng độc quyền sáng chế:

(11) Số bằng	(15) Ngày cấp	Năm yêu cầu duy trì hiệu lực	Hiệu lực được duy trì đến
20969	16/04/2019	7	16/04/2026

(73) Chủ văn bằng bảo hộ: CHILDREN'S MEDICAL CENTER CORPORATION (US)
55 Shattuck Street, Boston, MA 02115, U.S.A.
PRESIDENT AND FELLOWS OF HARVARD COLLEGE (US)
17 Quincy Street, Cambridge, MA 02138, U.S.A.

Thông báo số: 71656/TB-SHTT.$_{IP}$, ngày 30/05/2025 về việc ghi nhận yêu cầu duy trì hiệu lực Bằng độc quyền sáng chế

Số đơn yêu cầu: DT1-2025-05327 Ngày nộp: 15/04/2025

Liên quan đến Bằng độc quyền sáng chế:

(11) Số bằng	(15) Ngày cấp	Năm yêu cầu duy trì hiệu lực	Hiệu lực được duy trì đến
20980	16/04/2019	7	16/04/2026

(73) Chủ văn bằng bảo hộ: ITALFARMACO SPA (IT)
Viale Fulvio Testi, 330, I-20126 Milano, Italy

Thông báo số: 71657/TB-SHTT.IP, ngày 30/05/2025 về việc ghi nhận yêu cầu duy trì hiệu lực Bằng độc quyền sáng chế

Số đơn yêu cầu: DT1-2025-05328 Ngày nộp: 15/04/2025

Liên quan đến Bằng độc quyền sáng chế:

(11) Số bằng	(15) Ngày cấp	Năm yêu cầu duy trì hiệu lực	Hiệu lực được duy trì đến
23702	16/04/2020	6	16/04/2026

(73) Chủ văn bằng bảo hộ: ADARE PHARMACEUTICALS, INC. (US)
1200 Lenox Drive, Suite 100, Lawrenceville, NJ 08648, United States of America

---

Thông báo số: 71658/TB-SHTT.IP, ngày 30/05/2025 về việc ghi nhận yêu cầu duy trì hiệu lực Bằng độc quyền sáng chế

Số đơn yêu cầu: DT1-2025-05329 Ngày nộp: 15/04/2025

Liên quan đến Bằng độc quyền sáng chế:

(11) Số bằng	(15) Ngày cấp	Năm yêu cầu duy trì hiệu lực	Hiệu lực được duy trì đến
28402	16/04/2021	5	16/04/2026

(73) Chủ văn bằng bảo hộ: STAUBLI FAVERGES (FR)
Place Robert Stäubli, 74210 FAVERGES, France

Thông báo số: 71659/TB-SHTT.IP, ngày 30/05/2025 về việc ghi nhận yêu cầu duy trì hiệu lực Bằng độc quyền sáng chế

Số đơn yêu cầu: DT1-2025-05330 Ngày nộp: 15/04/2025

Liên quan đến Bằng độc quyền sáng chế:

(11) Số bằng	(15) Ngày cấp	Năm yêu cầu duy trì hiệu lực	Hiệu lực được duy trì đến
20950	16/04/2019	7	16/04/2026

(73) Chủ văn bằng bảo hộ: FMC CORPORATION (US)
2929 Walnut Street, Philadelphia, PA 19104, United States of America
FMC AGRO SINGAPORE PTE. LTD. (SG)
77 Robinson Road, #13-00, Robinson 77, Singapore 068896, Singapore

---

Thông báo số: 71660/TB-SHTT.$_{IP}$, ngày 30/05/2025 về việc ghi nhận yêu cầu duy trì hiệu lực Bằng độc quyền sáng chế

Số đơn yêu cầu: DT1-2025-05331 Ngày nộp: 15/04/2025

Liên quan đến Bằng độc quyền sáng chế:

(11) Số bằng	(15) Ngày cấp	Năm yêu cầu duy trì hiệu lực	Hiệu lực được duy trì đến
23713	16/04/2020	6	16/04/2026

(73) Chủ văn bằng bảo hộ: NEW BALANCE ATHLETICS, INC. (US)
100 Guest Street, Boston, MA 02135, United States of America

Thông báo số: 71661/TB-SHTT.$_{IP}$, ngày 30/05/2025 về việc ghi nhận yêu cầu duy trì hiệu lực Bằng độc quyền sáng chế

Số đơn yêu cầu: DT1-2025-05332 Ngày nộp: 15/04/2025

Liên quan đến Bằng độc quyền sáng chế:

(11) Số bằng	(15) Ngày cấp	Năm yêu cầu duy trì hiệu lực	Hiệu lực được duy trì đến
23728	16/04/2020	6	16/04/2026

(73) Chủ văn bằng bảo hộ: TRUE MANUFACTURING CO., INC. (US)
2001 E. Terra Lane, O'Fallon, Missouri 63366, United States of America

---

Thông báo số: 71662/TB-SHTT.$_{IP}$, ngày 30/05/2025 về việc ghi nhận yêu cầu duy trì hiệu lực Bằng độc quyền sáng chế

Số đơn yêu cầu: DT1-2025-05333 Ngày nộp: 15/04/2025

Liên quan đến Bằng độc quyền sáng chế:

(11) Số bằng	(15) Ngày cấp	Năm yêu cầu duy trì hiệu lực	Hiệu lực được duy trì đến
11313	16/04/2013	13	16/04/2026

(73) Chủ văn bằng bảo hộ: THE REGENTS OF THE UNIVERSITY OF CALIFORNIA (US)
1111 Franklin Street, 12th Floor, Oakland, California 94607, United States of America

---

Thông báo số: 71663/TB-SHTT.$_{IP}$, ngày 30/05/2025 về việc ghi nhận yêu cầu duy trì hiệu lực Bằng độc quyền sáng chế

Số đơn yêu cầu: DT1-2025-05334 Ngày nộp: 15/04/2025

Liên quan đến Bằng độc quyền sáng chế:

(11) Số bằng	(15) Ngày cấp	Năm yêu cầu duy trì hiệu lực	Hiệu lực được duy trì đến
20971	16/04/2019	7	16/04/2026

(73) Chủ văn bằng bảo hộ: W. R. GRACE & CO.-CONN. (US)
7500 Grace Drive, Columbia, Maryland 21044 U.S.A.

Thông báo số: 71664/TB-SHTT.$_{IP}$, ngày 30/05/2025 về việc ghi nhận yêu cầu duy trì hiệu lực Bằng độc quyền sáng chế

Số đơn yêu cầu: DT1-2025-05335 Ngày nộp: 15/04/2025

Liên quan đến Bằng độc quyền sáng chế:

(11) Số bằng	(15) Ngày cấp	Năm yêu cầu duy trì hiệu lực	Hiệu lực được duy trì đến
19041	17/04/2018	8	17/04/2026

(73) Chủ văn bằng bảo hộ: DEBIOPHARM INTERNATIONAL SA (CH)
"Forum après-demain", Chemin Messidor 5-7, 1006 Lausanne, Switzerland

---

Thông báo số: 71665/TB-SHTT.$_{IP}$, ngày 30/05/2025 về việc ghi nhận yêu cầu duy trì hiệu lực Bằng độc quyền sáng chế

Số đơn yêu cầu: DT1-2025-05336 Ngày nộp: 15/04/2025

Liên quan đến Bằng độc quyền sáng chế:

(11) Số bằng	(15) Ngày cấp	Năm yêu cầu duy trì hiệu lực	Hiệu lực được duy trì đến
19046	17/04/2018	8	17/04/2026

(73) Chủ văn bằng bảo hộ: TRANSITIONS OPTICAL, INC (US)
9251 Belcher Road, Pinellas Park, Florida 33782, the United States of America

---

Thông báo số: 71666/TB-SHTT.$_{IP}$, ngày 30/05/2025 về việc ghi nhận yêu cầu duy trì hiệu lực Bằng độc quyền sáng chế

Số đơn yêu cầu: DT1-2025-05337 Ngày nộp: 15/04/2025

Liên quan đến Bằng độc quyền sáng chế:

(11) Số bằng	(15) Ngày cấp	Năm yêu cầu duy trì hiệu lực	Hiệu lực được duy trì đến
23752	17/04/2020	6	17/04/2026

(73) Chủ văn bằng bảo hộ: TELEFONAKTIEBOLAGET LM ERICSSON (PUBL) (SE)
S-164 83 Stockholm, Sweden

Thông báo số: 71667/TB-SHTT.$_{IP}$, ngày 30/05/2025 về việc ghi nhận yêu cầu duy trì hiệu lực Bằng độc quyền sáng chế

Số đơn yêu cầu: DT1-2025-05338 Ngày nộp: 15/04/2025

Liên quan đến Bằng độc quyền sáng chế:

(11) Số bằng	(15) Ngày cấp	Năm yêu cầu duy trì hiệu lực	Hiệu lực được duy trì đến
32033	18/04/2022	4	18/04/2026

(73) Chủ văn bằng bảo hộ: THE REGENTS OF THE UNIVERSITY OF CALIFORNIA (US)
1111 Franklin Street, Twelfth Floor, Oakland, California 94607, United States of America

---

Thông báo số: 71668/TB-SHTT.$_{IP}$, ngày 30/05/2025 về việc ghi nhận yêu cầu duy trì hiệu lực Bằng độc quyền sáng chế

Số đơn yêu cầu: DT1-2025-05339 Ngày nộp: 15/04/2025

Liên quan đến Bằng độc quyền sáng chế:

(11) Số bằng	(15) Ngày cấp	Năm yêu cầu duy trì hiệu lực	Hiệu lực được duy trì đến
32046	19/04/2022	4	19/04/2026

(73) Chủ văn bằng bảo hộ: W. R. GRACE & CO. - CONN. (US)
7500 Grace Drive, Columbia, Maryland 21044, United States of America

---

Thông báo số: 71669/TB-SHTT.$_{IP}$, ngày 30/05/2025 về việc ghi nhận yêu cầu duy trì hiệu lực Bằng độc quyền sáng chế

Số đơn yêu cầu: DT1-2025-05340 Ngày nộp: 15/04/2025

Liên quan đến Bằng độc quyền sáng chế:

(11) Số bằng	(15) Ngày cấp	Năm yêu cầu duy trì hiệu lực	Hiệu lực được duy trì đến
13996	20/04/2015	11	20/04/2026

(73) Chủ văn bằng bảo hộ: FMC CORPORATION (US)
2929 Walnut Street, Philadelphia, PA 19104, United States of America
FMC AGRO SINGAPORE PTE. LTD. (SG)
77 Robinson Road, #13-00 Robinson 77, Singapore 068896, Singapore

---

Thông báo số: 71670/TB-SHTT.$_{IP}$, ngày 30/05/2025 về việc ghi nhận yêu cầu duy trì hiệu lực Bằng độc quyền sáng chế

Số đơn yêu cầu: DT1-2025-05342 Ngày nộp: 15/04/2025

Liên quan đến Bằng độc quyền sáng chế:

(11) Số bằng	(15) Ngày cấp	Năm yêu cầu duy trì hiệu lực	Hiệu lực được duy trì đến
42184	27/11/2024	2	27/11/2026

(73) Chủ văn bằng bảo hộ: NGUYỄN VĂN KÌNH (VN)
Số 63/8 đường số 6, khu phố 5, phường Lính Tây, quận Thủ Đức, thành phố Hồ Chí Minh, Việt Nam

---

Thông báo số: 71671/TB-SHTT.$_{IP}$, ngày 30/05/2025 về việc ghi nhận yêu cầu duy trì hiệu lực Bằng độc quyền sáng chế

Số đơn yêu cầu: DT1-2025-05343 Ngày nộp: 15/04/2025

Liên quan đến Bằng độc quyền sáng chế:

(11) Số bằng	(15) Ngày cấp	Năm yêu cầu duy trì hiệu lực	Hiệu lực được duy trì đến
30290	29/10/2021	5	29/10/2026

(73) Chủ văn bằng bảo hộ: NGUYỄN VĂN KÌNH (VN)
63/8 đường số 6, khu phố 5, phường Linh Tây, quận Thủ Đức, thành phố Hồ Chí Minh

---

Thông báo số: 71672/TB-SHTT.$_{IP}$, ngày 30/05/2025 về việc ghi nhận yêu cầu duy trì hiệu lực Bằng độc quyền sáng chế

Số đơn yêu cầu: DT1-2025-05344 Ngày nộp: 15/04/2025

Liên quan đến Bằng độc quyền sáng chế:

(11) Số bằng	(15) Ngày cấp	Năm yêu cầu duy trì hiệu lực	Hiệu lực được duy trì đến
32905	05/07/2022	4	05/07/2026

(73) Chủ văn bằng bảo hộ: NGUYỄN VĂN KÌNH (VN)
63/8 đường số 6, khu phố 5, phường Linh Tây, quận Thủ Đức, thành phố Hồ Chí Minh

---

Thông báo số: 71673/TB-SHTT.$_{IP}$, ngày 30/05/2025 về việc ghi nhận yêu cầu duy trì hiệu lực Bằng độc quyền sáng chế

Số đơn yêu cầu: DT1-2025-05345 Ngày nộp: 15/04/2025

Liên quan đến Bằng độc quyền sáng chế:

(11) Số bằng	(15) Ngày cấp	Năm yêu cầu duy trì hiệu lực	Hiệu lực được duy trì đến
32291	16/05/2022	4	16/05/2026

(73) Chủ văn bằng bảo hộ: SAMSUNG ELECTRONICS CO., LTD. (KR)
129, Samsung-ro, Yeongtong-gu, Suwon-si, Gyeonggi-do 16677, Republic of Korea

---

Thông báo số: 71674/TB-SHTT.$_{IP}$, ngày 30/05/2025 về việc ghi nhận yêu cầu duy trì hiệu lực Bằng độc quyền sáng chế

Số đơn yêu cầu: DT1-2025-05346 Ngày nộp: 15/04/2025

Liên quan đến Bằng độc quyền sáng chế:

(11) Số bằng	(15) Ngày cấp	Năm yêu cầu duy trì hiệu lực	Hiệu lực được duy trì đến
40104	13/05/2024	2	13/05/2026

(73) Chủ văn bằng bảo hộ: SAMSUNG ELECTRONICS CO., LTD. (KR)
129, Samsung-ro, Yeongtong-gu, Suwon-si, Gyeonggi-do 16677, Republic of Korea

---

Thông báo số: 71675/TB-SHTT.$_{IP}$, ngày 30/05/2025 về việc ghi nhận yêu cầu duy trì hiệu lực Bằng độc quyền sáng chế

Số đơn yêu cầu: DT1-2025-05347 Ngày nộp: 15/04/2025

Liên quan đến Bằng độc quyền sáng chế:

(11) Số bằng	(15) Ngày cấp	Năm yêu cầu duy trì hiệu lực	Hiệu lực được duy trì đến
32249	12/05/2022	4	12/05/2026

(73) Chủ văn bằng bảo hộ: SAMSUNG ELECTRONICS CO., LTD. (KR)
129, Samsung-ro, Yeongtong-gu, Suwon-si, Gyeonggi-do, 443-742, Republic of Korea

---

Thông báo số: 71676/TB-SHTT.IP, ngày 30/05/2025 về việc ghi nhận yêu cầu duy trì hiệu lực Bằng độc quyền sáng chế

Số đơn yêu cầu: DT1-2025-05348 Ngày nộp: 15/04/2025

Liên quan đến Bằng độc quyền sáng chế:

(11) Số bằng	(15) Ngày cấp	Năm yêu cầu duy trì hiệu lực	Hiệu lực được duy trì đến
32317	17/05/2022	4	17/05/2026

(73) Chủ văn bằng bảo hộ: SAMSUNG ELECTRONICS CO., LTD. (KR)
129, Samsung-ro, Yeongtong-gu Suwon-si, Gyeonggi-do 16677, Republic of Korea

---

Thông báo số: 71677/TB-SHTT.IP, ngày 30/05/2025 về việc ghi nhận yêu cầu duy trì hiệu lực Bằng độc quyền sáng chế

Số đơn yêu cầu: DT1-2025-05349 Ngày nộp: 15/04/2025

Liên quan đến Bằng độc quyền sáng chế:

(11) Số bằng	(15) Ngày cấp	Năm yêu cầu duy trì hiệu lực	Hiệu lực được duy trì đến
35973	09/05/2023	3	09/05/2026

(73) Chủ văn bằng bảo hộ: SAMSUNG ELECTRONICS CO., LTD. (KR)
129, Samsung-ro, Yeongtong-gu, Suwon-si, Gyeonggi-do 16677, Republic of Korea

---

Thông báo số: 71678/TB-SHTT.IP, ngày 30/05/2025 về việc ghi nhận yêu cầu duy trì hiệu lực Bằng độc quyền sáng chế

Số đơn yêu cầu: DT1-2025-05350 Ngày nộp: 15/04/2025

Liên quan đến Bằng độc quyền sáng chế:

(11) Số bằng	(15) Ngày cấp	Năm yêu cầu duy trì hiệu lực	Hiệu lực được duy trì đến
32251	12/05/2022	4	12/05/2026

(73) Chủ văn bằng bảo hộ: SAMSUNG ELECTRONICS CO., LTD. (KR)
129, Samsung-ro, Yeongtong-gu, Suwon-si, Gyeonggi-do, 443-742, Republic of Korea

---

Thông báo số: 71679/TB-SHTT.IP, ngày 30/05/2025 về việc ghi nhận yêu cầu duy trì hiệu lực Bằng độc quyền sáng chế

Số đơn yêu cầu: DT1-2025-05351 Ngày nộp: 15/04/2025

Liên quan đến Bằng độc quyền sáng chế:

(11) Số bằng	(15) Ngày cấp	Năm yêu cầu duy trì hiệu lực	Hiệu lực được duy trì đến
28609	14/05/2021	5	14/05/2026

(73) Chủ văn bằng bảo hộ: SAMSUNG ELECTRONICS CO., LTD. (KR)
129, Samsung-ro, Yeongtong-gu, Suwon-si, Gyeonggi-do, 16677, Republic of Korea

---

Thông báo số: 71680/TB-SHTT.IP, ngày 30/05/2025 về việc ghi nhận yêu cầu duy trì hiệu lực Bằng độc quyền sáng chế

Số đơn yêu cầu: DT1-2025-05352 Ngày nộp: 15/04/2025

Liên quan đến Bằng độc quyền sáng chế:

(11) Số bằng	(15) Ngày cấp	Năm yêu cầu duy trì hiệu lực	Hiệu lực được duy trì đến
16941	08/05/2017	9	08/05/2026

(73) Chủ văn bằng bảo hộ: SAMSUNG ELECTRONICS CO., LTD. (KR)
129, Samsung-ro, Yeongtong-gu, Suwon-si, Gyeonggi-do, 443-742, Republic of Korea

---

Thông báo số: 71681/TB-SHTT.$_{IP}$, ngày 30/05/2025 về việc ghi nhận yêu cầu duy trì hiệu lực Bằng độc quyền sáng chế

Số đơn yêu cầu: DT1-2025-05353 Ngày nộp: 15/04/2025

Liên quan đến Bằng độc quyền sáng chế:

(11) Số bằng	(15) Ngày cấp	Năm yêu cầu duy trì hiệu lực	Hiệu lực được duy trì đến
40048	08/05/2024	2	08/05/2026

(73) Chủ văn bằng bảo hộ: SAMSUNG ELECTRONICS CO., LTD. (KR)
129, Samsung-ro, Yeongtong-gu, Suwon-si, Gyeonggi-do, 16677, Republic of Korea

---

Thông báo số: 71682/TB-SHTT.$_{IP}$, ngày 30/05/2025 về việc ghi nhận yêu cầu duy trì hiệu lực Bằng độc quyền sáng chế

Số đơn yêu cầu: DT1-2025-05354 Ngày nộp: 15/04/2025

Liên quan đến Bằng độc quyền sáng chế:

(11) Số bằng	(15) Ngày cấp	Năm yêu cầu duy trì hiệu lực	Hiệu lực được duy trì đến
32250	12/05/2022	4	12/05/2026

(73) Chủ văn bằng bảo hộ: SAMSUNG ELECTRONICS CO., LTD. (KR)
129, Samsung-ro, Yeongtong-gu, Suwon-si, Gyeonggi-do, 443-742, Republic of Korea

---

Thông báo số: 71683/TB-SHTT.$_{IP}$, ngày 30/05/2025 về việc ghi nhận yêu cầu duy trì hiệu lực Bằng độc quyền sáng chế

Số đơn yêu cầu: DT1-2025-05355 Ngày nộp: 15/04/2025

Liên quan đến Bằng độc quyền sáng chế:

(11) Số bằng	(15) Ngày cấp	Năm yêu cầu duy trì hiệu lực	Hiệu lực được duy trì đến
40057	08/05/2024	2	08/05/2026

(73) Chủ văn bằng bảo hộ: SAMSUNG ELECTRONICS CO., LTD. (KR)
129, Samsung-ro, Yeongtong-gu, Suwon-si, Gyeonggi-do, 16677, Republic of Korea

---

Thông báo số: 71684/TB-SHTT.$_{IP}$, ngày 30/05/2025 về việc ghi nhận yêu cầu duy trì hiệu lực Bằng độc quyền sáng chế

Số đơn yêu cầu: DT1-2025-05356 Ngày nộp: 15/04/2025

Liên quan đến Bằng độc quyền sáng chế:

(11) Số bằng	(15) Ngày cấp	Năm yêu cầu duy trì hiệu lực	Hiệu lực được duy trì đến
40046	08/05/2024	2	08/05/2026

(73) Chủ văn bằng bảo hộ: SAMSUNG ELECTRONICS CO., LTD. (KR)
129, Samsung-ro, Yeongtong-gu, Suwon-si, Gyeonggi-do, 16677, Republic of Korea

---

Thông báo số: 71685/TB-SHTT.$_{IP}$, ngày 30/05/2025 về việc ghi nhận yêu cầu duy trì hiệu lực Bằng độc quyền sáng chế

Số đơn yêu cầu: DT1-2025-05357 Ngày nộp: 15/04/2025

Liên quan đến Bằng độc quyền sáng chế:

(11) Số bằng	(15) Ngày cấp	Năm yêu cầu duy trì hiệu lực	Hiệu lực được duy trì đến
28659	19/05/2021	5	19/05/2026

(73) Chủ văn bằng bảo hộ: SAMSUNG ELECTRONICS CO., LTD. (KR)
129, Samsung-ro, Yeongtong-gu, Suwon-si, Gyeonggi-do, 443-742, Republic of Korea

---

Thông báo số: 71686/TB-SHTT.$_{IP}$, ngày 30/05/2025 về việc ghi nhận yêu cầu duy trì hiệu lực Bằng độc quyền sáng chế

Số đơn yêu cầu: DT1-2025-05358 Ngày nộp: 15/04/2025

Liên quan đến Bằng độc quyền sáng chế:

(11) Số bằng	(15) Ngày cấp	Năm yêu cầu duy trì hiệu lực	Hiệu lực được duy trì đến
39952	02/05/2024	2	02/05/2026

(73) Chủ văn bằng bảo hộ: SAMSUNG ELECTRONICS CO., LTD. (KR)
129, Samsung-ro, Yeongtong-gu, Suwon-si, Gyeonggi-do, 16677, Republic of Korea

---

Thông báo số: 71687/TB-SHTT.$_{IP}$, ngày 30/05/2025 về việc ghi nhận yêu cầu duy trì hiệu lực Bằng độc quyền sáng chế

Số đơn yêu cầu: DT1-2025-05359 Ngày nộp: 15/04/2025

Liên quan đến Bằng độc quyền sáng chế:

(11) Số bằng	(15) Ngày cấp	Năm yêu cầu duy trì hiệu lực	Hiệu lực được duy trì đến
32293	16/05/2022	4	16/05/2026

(73) Chủ văn bằng bảo hộ: SAMSUNG ELECTRONICS CO., LTD. (KR)
129, Samsung-ro, Yeongtong-gu, Suwon-si, Gyeonggi-do 16677, Republic of Korea

---

Thông báo số: 71688/TB-SHTT.$_{IP}$, ngày 30/05/2025 về việc ghi nhận yêu cầu duy trì hiệu lực Bằng độc quyền sáng chế

Số đơn yêu cầu: DT1-2025-05360 Ngày nộp: 15/04/2025

Liên quan đến Bằng độc quyền sáng chế:

(11) Số bằng	(15) Ngày cấp	Năm yêu cầu duy trì hiệu lực	Hiệu lực được duy trì đến
35948	08/05/2023	3	08/05/2026

(73) Chủ văn bằng bảo hộ: SAMSUNG ELECTRONICS CO., LTD. (KR)
129, Samsung-ro, Yeongtong-gu, Suwon-si, Gyeonggi-do 16677, Republic of Korea

---

Thông báo số: 71689/TB-SHTT.$_{IP}$, ngày 30/05/2025 về việc ghi nhận yêu cầu duy trì hiệu lực Bằng độc quyền sáng chế

Số đơn yêu cầu: DT1-2025-05361 Ngày nộp: 15/04/2025

Liên quan đến Bằng độc quyền sáng chế:

(11) Số bằng	(15) Ngày cấp	Năm yêu cầu duy trì hiệu lực	Hiệu lực được duy trì đến
40047	08/05/2024	2	08/05/2026

(73) Chủ văn bằng bảo hộ: SAMSUNG ELECTRONICS CO., LTD. (KR)
129, Samsung-ro, Yeongtong-gu, Suwon-si, Gyeonggi-do, 16677, Republic of Korea

---

Thông báo số: 71690/TB-SHTT.$_{IP}$, ngày 30/05/2025 về việc ghi nhận yêu cầu duy trì hiệu lực Bằng độc quyền sáng chế

Số đơn yêu cầu: DT1-2025-05362 Ngày nộp: 15/04/2025

Liên quan đến Bằng độc quyền sáng chế:

(11) Số bằng	(15) Ngày cấp	Năm yêu cầu duy trì hiệu lực	Hiệu lực được duy trì đến
24183	19/05/2020	6	19/05/2026

(73) Chủ văn bằng bảo hộ: SAMSUNG ELECTRONICS CO., LTD. (KR)
129, Samsung-ro Yeongtong-gu, Suwon-si Gyeonggi-do 443-742, Republic of Korea

---

Thông báo số: 71691/TB-SHTT.$_{IP}$, ngày 30/05/2025 về việc ghi nhận yêu cầu duy trì hiệu lực Bằng độc quyền sáng chế

Số đơn yêu cầu: DT1-2025-05363 Ngày nộp: 15/04/2025

Liên quan đến Bằng độc quyền sáng chế:

(11) Số bằng	(15) Ngày cấp	Năm yêu cầu duy trì hiệu lực	Hiệu lực được duy trì đến
15460	09/05/2016	10	09/05/2026

(73) Chủ văn bằng bảo hộ: SAMSUNG ELECTRONICS CO., LTD. (KR)
129, Samsung-ro, Yeongtong-gu, Suwon-si, Gyeonggi-do, 443-742, Republic of Korea

---

Thông báo số: 71692/TB-SHTT.$_{IP}$, ngày 30/05/2025 về việc ghi nhận yêu cầu duy trì hiệu lực Bằng độc quyền sáng chế

Số đơn yêu cầu: DT1-2025-05364 Ngày nộp: 15/04/2025

Liên quan đến Bằng độc quyền sáng chế:

(11) Số bằng	(15) Ngày cấp	Năm yêu cầu duy trì hiệu lực	Hiệu lực được duy trì đến
32252	12/05/2022	4	12/05/2026

(73) Chủ văn bằng bảo hộ: SAMSUNG ELECTRONICS CO., LTD. (KR)
129, Samsung-ro, Yeongtong-gu, Suwon-si, Gyeonggi-do, 443-742, Republic of Korea

---

Thông báo số: 71693/TB-SHTT.$_{IP}$, ngày 30/05/2025 về việc ghi nhận yêu cầu duy trì hiệu lực Bằng độc quyền sáng chế

Số đơn yêu cầu: DT1-2025-05365 Ngày nộp: 15/04/2025

Liên quan đến Bằng độc quyền sáng chế:

(11) Số bằng	(15) Ngày cấp	Năm yêu cầu duy trì hiệu lực	Hiệu lực được duy trì đến
39831	15/04/2024	2	15/04/2026

(73) Chủ văn bằng bảo hộ: METABOGEN AB (SE)
Erik Dahlbergsgatan 11A, 41126 Göteborg, Sweden

Thông báo số: 71694/TB-SHTT.$_{IP}$, ngày 30/05/2025 về việc ghi nhận yêu cầu duy trì hiệu lực Bằng độc quyền sáng chế

Số đơn yêu cầu: DT1-2025-05366 Ngày nộp: 15/04/2025

Liên quan đến Bằng độc quyền sáng chế:

(11) Số bằng	(15) Ngày cấp	Năm yêu cầu duy trì hiệu lực	Hiệu lực được duy trì đến
17881	21/11/2017	11	21/11/2028

(73) Chủ văn bằng bảo hộ: TRƯƠNG THÀNH LỄ (VN)
622A/33 Trần Hưng Đạo, thành phố Long Xuyên, tỉnh An Giang

Thông báo số: 71695/TB-SHTT.$_{IP}$, ngày 30/05/2025 về việc ghi nhận yêu cầu duy trì hiệu lực Bằng độc quyền sáng chế

Số đơn yêu cầu: DT1-2025-05367 Ngày nộp: 15/04/2025

Liên quan đến Bằng độc quyền sáng chế:

(11) Số bằng	(15) Ngày cấp	Năm yêu cầu duy trì hiệu lực	Hiệu lực được duy trì đến
18985	04/04/2018	9	04/04/2027

(73) Chủ văn bằng bảo hộ: TRƯƠNG THÀNH LỄ (VN)
622A/33 Trần Hưng Đạo, thành phố Long Xuyên, tỉnh An Giang

Thông báo số: 71696/TB-SHTT.$_{IP}$, ngày 30/05/2025 về việc ghi nhận yêu cầu duy trì hiệu lực Bằng độc quyền sáng chế

Số đơn yêu cầu: DT1-2025-05368 Ngày nộp: 15/04/2025

Liên quan đến Bằng độc quyền sáng chế:

(11) Số bằng	(15) Ngày cấp	Năm yêu cầu duy trì hiệu lực	Hiệu lực được duy trì đến
36717	19/07/2023	3	19/07/2026

(73) Chủ văn bằng bảo hộ: VISION TECH. INC (KR)
263, Gaejwa-ro, Geumjeong-gu, Busan, 46257 Republic of Korea

Thông báo số: 71704/TB-SHTT.$_{IP}$, ngày 30/05/2025 về việc ghi nhận yêu cầu duy trì hiệu lực Bằng độc quyền sáng chế

Số đơn yêu cầu: DT1-2025-04051 Ngày nộp: 21/03/2025

Liên quan đến Bằng độc quyền sáng chế:

(11) Số bằng	(15) Ngày cấp	Năm yêu cầu duy trì hiệu lực	Hiệu lực được duy trì đến
9377	20/06/2011	15	20/06/2026

(73) Chủ văn bằng bảo hộ: GOODSON, MICHAEL, J. (US)
Scotch Road, P.O. Box 7266, Trenton, New Jersey 08628, United States of America

---

b - Duy trì hiệu lực Bằng độc quyền giải pháp hữu ích

Thông báo số: 52727/TB-SHTT.$_{IP}$, ngày 08/05/2025 về việc ghi nhận yêu cầu duy trì hiệu lực Bằng độc quyền giải pháp hữu ích

Số đơn yêu cầu: DT2-2025-03428 Ngày nộp: 14/03/2025

Liên quan đến Bằng độc quyền giải pháp hữu ích:

(11) Số bằng	(15) Ngày cấp	Năm yêu cầu duy trì hiệu lực	Hiệu lực được duy trì đến
2027	02/04/2019	7	02/04/2026

(73) Chủ văn bằng bảo hộ: VIỆN CÔNG NGHỆ SINH HỌC, VIỆN HÀN LÂM KHOA HỌC VÀ CÔNG NGHỆ VIỆT NAM (VN)
18 Hoàng Quốc Việt, quận Cầu Giấy, thành phố Hà Nội

Thông báo số: 52728/TB-SHTT.$_{IP}$, ngày 08/05/2025 về việc ghi nhận yêu cầu duy trì hiệu lực Bằng độc quyền giải pháp hữu ích

Số đơn yêu cầu: DT2-2025-03443 Ngày nộp: 14/03/2025

Liên quan đến Bằng độc quyền giải pháp hữu ích:

(11) Số bằng	(15) Ngày cấp	Năm yêu cầu duy trì hiệu lực	Hiệu lực được duy trì đến
2838	25/01/2022	4	25/01/2026

(73) Chủ văn bằng bảo hộ: THÁI QUỐC DUY (VN)
195/7 Bùi Minh Trực, phường 5, quận 8, thành phố Hồ Chí Minh

Thông báo số: 52729/TB-SHTT.$_{IP}$, ngày 08/05/2025 về việc ghi nhận yêu cầu duy trì hiệu lực Bằng độc quyền giải pháp hữu ích

Số đơn yêu cầu: DT2-2024-02468 Ngày nộp: 27/02/2024

Liên quan đến Bằng độc quyền giải pháp hữu ích:

(11) Số bằng	(15) Ngày cấp	Năm yêu cầu duy trì hiệu lực	Hiệu lực được duy trì đến
2582	01/02/2021	4	01/02/2025

(73) Chủ văn bằng bảo hộ: SỞ KHOA HỌC VÀ CÔNG NGHỆ THÀNH PHỐ HỒ CHÍ MINH (VN)
244 Điện Biên Phủ, phường 7, quận 3, thành phố Hồ Chí Minh

Thông báo số: 52730/TB-SHTT.$_{IP}$, ngày 08/05/2025 về việc ghi nhận yêu cầu duy trì hiệu lực Bằng độc quyền giải pháp hữu ích

Số đơn yêu cầu: DT2-2024-02469 Ngày nộp: 27/02/2024

Liên quan đến Bằng độc quyền giải pháp hữu ích:

(11) Số bằng	(15) Ngày cấp	Năm yêu cầu duy trì hiệu lực	Hiệu lực được duy trì đến
3064	10/02/2023	2	10/02/2025

(73) Chủ văn bằng bảo hộ: SỞ KHOA HỌC VÀ CÔNG NGHỆ THÀNH PHỐ HỒ CHÍ MINH (VN)
244 Điện Biên Phủ, Phường 7, Quận 3, Thành Phố Hồ Chí Minh

Thông báo số: 52736/TB-SHTT.$_{IP}$, ngày 08/05/2025 về việc ghi nhận yêu cầu duy trì hiệu lực Bằng độc quyền giải pháp hữu ích

Số đơn yêu cầu: DT2-2024-16240 Ngày nộp: 28/10/2024

Liên quan đến Bằng độc quyền giải pháp hữu ích:

(11) Số bằng	(15) Ngày cấp	Năm yêu cầu duy trì hiệu lực	Hiệu lực được duy trì đến
2537	13/11/2020	5	13/11/2025

(73) Chủ văn bằng bảo hộ: CÔNG TY TNHH GIẢI PHÁP NĂNG LƯỢNG TOÀN DIỆN (VN)
Số 39, Xóm Mỹ, Khê Tang, Cự Khê, Thanh Oai, Hà Nội

Thông báo số: 52737/TB-SHTT.IP, ngày 08/05/2025 về việc ghi nhận yêu cầu duy trì hiệu lực Bằng độc quyền giải pháp hữu ích

Số đơn yêu cầu: DT2-2024-16242 Ngày nộp: 28/10/2024

Liên quan đến Bằng độc quyền giải pháp hữu ích:

(11) Số bằng	(15) Ngày cấp	Năm yêu cầu duy trì hiệu lực	Hiệu lực được duy trì đến
2993	20/09/2022	3	20/09/2025

(73) Chủ văn bằng bảo hộ: CÔNG TY TNHH GIẢI PHÁP NĂNG LƯỢNG TOÀN DIỆN (VN)
Số 39, xóm Mỹ, thôn Khê Tang, xã Cự Khê, huyện Thanh Oai, thành phố Hà Nội

---

Thông báo số: 52738/TB-SHTT.IP, ngày 08/05/2025 về việc ghi nhận yêu cầu duy trì hiệu lực Bằng độc quyền giải pháp hữu ích

Số đơn yêu cầu: DT2-2024-16243 Ngày nộp: 28/10/2024

Liên quan đến Bằng độc quyền giải pháp hữu ích:

(11) Số bằng	(15) Ngày cấp	Năm yêu cầu duy trì hiệu lực	Hiệu lực được duy trì đến
2993	20/09/2022	4	20/09/2026

(73) Chủ văn bằng bảo hộ: CÔNG TY TNHH GIẢI PHÁP NĂNG LƯỢNG TOÀN DIỆN (VN)
Số 39, xóm Mỹ, thôn Khê Tang, xã Cự Khê, huyện Thanh Oai, thành phố Hà Nội

---

Thông báo số: 52739/TB-SHTT.IP, ngày 08/05/2025 về việc ghi nhận yêu cầu duy trì hiệu lực Bằng độc quyền giải pháp hữu ích

Số đơn yêu cầu: DT2-2024-16244 Ngày nộp: 28/10/2024

Liên quan đến Bằng độc quyền giải pháp hữu ích:

(11) Số bằng	(15) Ngày cấp	Năm yêu cầu duy trì hiệu lực	Hiệu lực được duy trì đến
3022	24/11/2022	3	24/11/2025

(73) Chủ văn bằng bảo hộ: CÔNG TY TNHH GIẢI PHÁP NĂNG LƯỢNG TOÀN DIỆN (VN)
Số 39, xóm Mỹ, Khê Tang, Cự Khê, huyện Thanh Oai, thành phố Hà Nội

---

Thông báo số: 52740/TB-SHTT.IP, ngày 08/05/2025 về việc ghi nhận yêu cầu duy trì hiệu lực Bằng độc quyền giải pháp hữu ích

Số đơn yêu cầu: DT2-2024-16245 Ngày nộp: 28/10/2024

Liên quan đến Bằng độc quyền giải pháp hữu ích:

(11) Số bằng	(15) Ngày cấp	Năm yêu cầu duy trì hiệu lực	Hiệu lực được duy trì đến
3022	24/11/2022	4	24/11/2026

(73) Chủ văn bằng bảo hộ: CÔNG TY TNHH GIẢI PHÁP NĂNG LƯỢNG TOÀN DIỆN (VN)
Số 39, xóm Mỹ, Khê Tang, Cự Khê, huyện Thanh Oai, thành phố Hà Nội

---

Thông báo số: 52748/TB-SHTT.IP, ngày 08/05/2025 về việc ghi nhận yêu cầu duy trì hiệu lực Bằng độc quyền giải pháp hữu ích

Số đơn yêu cầu: DT2-2024-07389 Ngày nộp: 22/05/2024

Liên quan đến Bằng độc quyền giải pháp hữu ích:

(11) Số bằng	(15) Ngày cấp	Năm yêu cầu duy trì hiệu lực	Hiệu lực được duy trì đến
2846	11/02/2022	3	11/02/2025

(73) Chủ văn bằng bảo hộ: CÔNG TY TNHH SIGEN (VN)
106 Huyền Trân Công Chúa, phường 8, thành phố Vũng Tàu, tỉnh Bà Rịa - Vũng Tàu

---

Thông báo số: 52887/TB-SHTT.IP, ngày 08/05/2025 về việc ghi nhận yêu cầu duy trì hiệu lực Bằng độc quyền giải pháp hữu ích

Số đơn yêu cầu: DT2-2025-03783 Ngày nộp: 19/03/2025

Liên quan đến Bằng độc quyền giải pháp hữu ích:

(11) Số bằng	(15) Ngày cấp	Năm yêu cầu duy trì hiệu lực	Hiệu lực được duy trì đến
3567	26/03/2024	2	26/03/2026

(73) Chủ văn bằng bảo hộ: MILWAUKEE ELECTRIC TOOL CORPORATION (US)
13135 West Lisbon Road Brookfield, Wisconsin 53005, United States of America

---

Thông báo số: 52894/TB-SHTT.$_{IP}$, ngày 08/05/2025 về việc ghi nhận yêu cầu duy trì hiệu lực Bằng độc quyền giải pháp hữu ích

Số đơn yêu cầu: DT2-2025-03793 Ngày nộp: 19/03/2025

Liên quan đến Bằng độc quyền giải pháp hữu ích:

(11) Số bằng	(15) Ngày cấp	Năm yêu cầu duy trì hiệu lực	Hiệu lực được duy trì đến
3569	26/03/2024	2	26/03/2026

(73) Chủ văn bằng bảo hộ: HEFEI JEE POWER SYSTEMS CO., LTD. (CN)
Junction Shanghai Road And Dalian Road, Baohe Industrial Zone Hefei, Anhui 230051, China

---

Thông báo số: 52895/TB-SHTT.$_{IP}$, ngày 08/05/2025 về việc ghi nhận yêu cầu duy trì hiệu lực Bằng độc quyền giải pháp hữu ích

Số đơn yêu cầu: DT2-2025-03794 Ngày nộp: 19/03/2025

Liên quan đến Bằng độc quyền giải pháp hữu ích:

(11) Số bằng	(15) Ngày cấp	Năm yêu cầu duy trì hiệu lực	Hiệu lực được duy trì đến
2702	04/08/2021	5	04/08/2026

(73) Chủ văn bằng bảo hộ: CÔNG TY CỔ PHẦN CƠ KHÍ THĂNG LONG (VN)
Xóm Rùa Hạ 1, thôn Rùa Hạ, xã Thanh Thùy, huyện Thanh Oai, thành phố Hà Nội

---

Thông báo số: 52897/TB-SHTT.IP, ngày 08/05/2025 về việc ghi nhận yêu cầu duy trì hiệu lực Bằng độc quyền giải pháp hữu ích

Số đơn yêu cầu: DT2-2025-03796 Ngày nộp: 19/03/2025

Liên quan đến Bằng độc quyền giải pháp hữu ích:

(11) Số bằng	(15) Ngày cấp	Năm yêu cầu duy trì hiệu lực	Hiệu lực được duy trì đến
3357	14/09/2023	3	14/09/2026

(73) Chủ văn bằng bảo hộ: NGUYỄN TRUNG THÀNH (VN)
Viện Công nghệ/Tổng cục Công nghiệp Quốc phòng, Số 3 đường Cầu Vồng, phường Đức Thắng, quận Bắc Từ Liêm,Thành phố Hà Nội

---

Thông báo số: 52898/TB-SHTT.IP, ngày 08/05/2025 về việc ghi nhận yêu cầu duy trì hiệu lực Bằng độc quyền giải pháp hữu ích

Số đơn yêu cầu: DT2-2025-03797 Ngày nộp: 19/03/2025

Liên quan đến Bằng độc quyền giải pháp hữu ích:

(11) Số bằng	(15) Ngày cấp	Năm yêu cầu duy trì hiệu lực	Hiệu lực được duy trì đến
3291	11/07/2023	3	11/07/2026

(73) Chủ văn bằng bảo hộ: NGUYỄN TRUNG THÀNH (VN)
Viện Công nghệ/ Tổng cục Công nghiệp quốc phòng, Số 3 đường Cầu Vồng, phường Đức Thắng, quận Bắc Từ Liêm, Hà Nội

---

Thông báo số: 52899/TB-SHTT.IP, ngày 08/05/2025 về việc ghi nhận yêu cầu duy trì hiệu lực Bằng độc quyền giải pháp hữu ích

Số đơn yêu cầu: DT2-2025-03798 Ngày nộp: 19/03/2025

Liên quan đến Bằng độc quyền giải pháp hữu ích:

(11) Số bằng	(15) Ngày cấp	Năm yêu cầu duy trì hiệu lực	Hiệu lực được duy trì đến
3574	26/03/2024	2	26/03/2026

(73) Chủ văn bằng bảo hộ: NGUYỄN TRUNG THÀNH (VN)
Viện Công nghệ/ Tổng cục Công nghiệp quốc phòng, Số 3 đường Cầu vồng, phường Đức Thắng, quận Bắc Từ Liêm, thành phố Hà Nội

---

Thông báo số: 52912/TB-SHTT.$_{IP}$, ngày 08/05/2025 về việc ghi nhận yêu cầu duy trì hiệu lực Bằng độc quyền giải pháp hữu ích

Số đơn yêu cầu: DT2-2025-03812 Ngày nộp: 19/03/2025

Liên quan đến Bằng độc quyền giải pháp hữu ích:

(11) Số bằng	(15) Ngày cấp	Năm yêu cầu duy trì hiệu lực	Hiệu lực được duy trì đến
1779	28/06/2018	8	28/06/2026

(73) Chủ văn bằng bảo hộ: KEMFLO (NANJING) ENVIRONMENTAL TECHNOLOGY CO., LTD. (CN)
No. 19 Aitao Rd. Jiangning Development Zone, Nanjing, 211106 China
LIN, CHING SHIUNG (TW)
No.180-5, Minsheng Rd., Pingtung City, Pingtung County 900, Taiwan
KEMFLO INTERNATIONAL CO., LTD. (TW)
No. 3 Huan East St. Da Zhou, Pingtung 900 Taiwan

Thông báo số: 52933/TB-SHTT.$_{IP}$, ngày 08/05/2025 về việc ghi nhận yêu cầu duy trì hiệu lực Bằng độc quyền giải pháp hữu ích

Số đơn yêu cầu: DT2-2025-03042 Ngày nộp: 05/03/2025

Liên quan đến Bằng độc quyền giải pháp hữu ích:

(11) Số bằng	(15) Ngày cấp	Năm yêu cầu duy trì hiệu lực	Hiệu lực được duy trì đến
1857	24/09/2018	8	24/09/2026

(73) Chủ văn bằng bảo hộ: CÔNG TY TNHH THƯƠNG MẠI XÂY DỰNG XUẤT NHẬP KHẨU VIỆT ÚC XANH (VN)
Tổ 19, ấp Thuận Bình, xã Truông Mít, huyện Dương Minh Châu, tỉnh Tây Ninh

---

Thông báo số: 53767/TB-SHTT.IP, ngày 09/05/2025 về việc ghi nhận yêu cầu duy trì hiệu lực Bằng độc quyền giải pháp hữu ích

Số đơn yêu cầu: DT2-2024-16241 Ngày nộp: 28/10/2024

Liên quan đến Bằng độc quyền giải pháp hữu ích:

(11) Số bằng	(15) Ngày cấp	Năm yêu cầu duy trì hiệu lực	Hiệu lực được duy trì đến
2537	13/11/2020	6	13/11/2026

(73) Chủ văn bằng bảo hộ: CÔNG TY TNHH GIẢI PHÁP NĂNG LƯỢNG TOÀN DIỆN (VN)
Số 39, Xóm Mỹ, Khê Tang, Cự Khê, Thanh Oai, Hà Nội

Thông báo số: 54255/TB-SHTT.IP, ngày 12/05/2025 về việc ghi nhận yêu cầu duy trì hiệu lực Bằng độc quyền giải pháp hữu ích

Số đơn yêu cầu: DT2-2025-03937 Ngày nộp: 20/03/2025

Liên quan đến Bằng độc quyền giải pháp hữu ích:

(11) Số bằng	(15) Ngày cấp	Năm yêu cầu duy trì hiệu lực	Hiệu lực được duy trì đến
3587	29/03/2024	2	29/03/2026

(73) Chủ văn bằng bảo hộ: MILWAUKEE ELECTRIC TOOL CORPORATION (US)
13135 West Lisbon Road, Brookfield, Wisconsin 53005, United States of America

---

Thông báo số: 55910/TB-SHTT.IP, ngày 13/05/2025 về việc ghi nhận yêu cầu duy trì hiệu lực Bằng độc quyền giải pháp hữu ích

Số đơn yêu cầu: DT2-2025-04248 Ngày nộp: 21/03/2025

Liên quan đến Bằng độc quyền giải pháp hữu ích:

(11) Số bằng	(15) Ngày cấp	Năm yêu cầu duy trì hiệu lực	Hiệu lực được duy trì đến
2863	21/03/2022	4	21/03/2026

(73) Chủ văn bằng bảo hộ: CAO MINH TUYẾT (VN)
Khu tập thể trung đoàn 17, xã Ngũ Hiệp, huyện Thanh Trì, thành phố Hà Nội

NGUYỄN ĐỨC DŨNG (VN)
P806 Tòa nhà N09B2 Khu đô thị mới Dịch Vọng, phố Thành Thái, phường Dịch Vọng Hậu, quận Cầu Giấy, thành phố Hà Nội

---

Thông báo số: 55911/TB-SHTT.$_{IP}$, ngày 13/05/2025 về việc ghi nhận yêu cầu duy trì hiệu lực Bằng độc quyền giải pháp hữu ích

Số đơn yêu cầu: DT2-2025-04249 Ngày nộp: 21/03/2025

Liên quan đến Bằng độc quyền giải pháp hữu ích:

(11) Số bằng	(15) Ngày cấp	Năm yêu cầu duy trì hiệu lực	Hiệu lực được duy trì đến
3564	21/03/2024	2	21/03/2026

(73) Chủ văn bằng bảo hộ: HOÀNG THẾ ANH (VN)
39 Tân Lập, Phường Hà Lầm, TP Hạ Long, Quảng Ninh

Thông báo số: 55912/TB-SHTT.$_{IP}$, ngày 13/05/2025 về việc ghi nhận yêu cầu duy trì hiệu lực Bằng độc quyền giải pháp hữu ích

Số đơn yêu cầu: DT2-2025-04251 Ngày nộp: 21/03/2025

Liên quan đến Bằng độc quyền giải pháp hữu ích:

(11) Số bằng	(15) Ngày cấp	Năm yêu cầu duy trì hiệu lực	Hiệu lực được duy trì đến
2874	22/03/2022	4	22/03/2026

(73) Chủ văn bằng bảo hộ: WUERTH ELEKTRONIK EISOS GMBH & CO. KG (DE)
Max-Eyth-Str. 1 74638 Waldenburg, Germany

Thông báo số: 55913/TB-SHTT.$_{IP}$, ngày 13/05/2025 về việc ghi nhận yêu cầu duy trì hiệu lực Bằng độc quyền giải pháp hữu ích

Số đơn yêu cầu: DT2-2025-04340 Ngày nộp: 25/03/2025

Liên quan đến Bằng độc quyền giải pháp hữu ích:

(11) Số bằng	(15) Ngày cấp	Năm yêu cầu duy trì hiệu lực	Hiệu lực được duy trì đến
3598	29/03/2024	2	29/03/2026

(73) Chủ văn bằng bảo hộ: UNILEVER GLOBAL IP LIMITED (GB)
Port Sunlight, Wirral, Merseyside, CH62 4ZD, United Kingdom

Thông báo số: 55914/TB-SHTT.$_{IP}$, ngày 13/05/2025 về việc ghi nhận yêu cầu duy trì hiệu lực Bằng độc quyền giải pháp hữu ích

Số đơn yêu cầu: DT2-2025-04396 Ngày nộp: 26/03/2025

Liên quan đến Bằng độc quyền giải pháp hữu ích:

(11) Số bằng	(15) Ngày cấp	Năm yêu cầu duy trì hiệu lực	Hiệu lực được duy trì đến
3302	12/07/2023	3	12/07/2026

(73) Chủ văn bằng bảo hộ: LIÊN DOANH VIỆT- NGA VIETSOVPETRO (VN)
105 Lê Lợi, thành phố Vũng Tàu, tỉnh Bà Rịa – Vũng Tàu

Thông báo số: 57478/TB-SHTT.$_{IP}$, ngày 15/05/2025 về việc ghi nhận yêu cầu duy trì hiệu lực Bằng độc quyền giải pháp hữu ích

Số đơn yêu cầu: DT2-2025-04435 Ngày nộp: 27/03/2025

Liên quan đến Bằng độc quyền giải pháp hữu ích:

(11) Số bằng	(15) Ngày cấp	Năm yêu cầu duy trì hiệu lực	Hiệu lực được duy trì đến
3581	28/03/2024	2	28/03/2026

(73) Chủ văn bằng bảo hộ: TRƯỜNG ĐẠI HỌC PHENIKAA (VN)
Đường Nguyễn Văn Trác, Phường Yên Nghĩa, Quận Hà Đông, Thành phố Hà Nội

---

Thông báo số: 57479/TB-SHTT.$_{IP}$, ngày 15/05/2025 về việc ghi nhận yêu cầu duy trì hiệu lực Bằng độc quyền giải pháp hữu ích

Số đơn yêu cầu: DT2-2025-04436 Ngày nộp: 27/03/2025

Liên quan đến Bằng độc quyền giải pháp hữu ích:

(11) Số bằng	(15) Ngày cấp	Năm yêu cầu duy trì hiệu lực	Hiệu lực được duy trì đến
3582	29/03/2024	2	29/03/2026

(73) Chủ văn bằng bảo hộ: TRƯỜNG ĐẠI HỌC PHENIKAA (VN)
Đường Nguyễn Văn Trác, Phường Yên Nghĩa, Quận Hà Đông, Thành phố Hà Nội

---

Thông báo số: 57480/TB-SHTT.$_{IP}$, ngày 15/05/2025 về việc ghi nhận yêu cầu duy trì hiệu lực Bằng độc quyền giải pháp hữu ích

Số đơn yêu cầu: DT2-2025-04437 Ngày nộp: 27/03/2025

Liên quan đến Bằng độc quyền giải pháp hữu ích:

(11) Số bằng	(15) Ngày cấp	Năm yêu cầu duy trì hiệu lực	Hiệu lực được duy trì đến
3585	29/03/2024	2	29/03/2026

(73) Chủ văn bằng bảo hộ: TRƯỜNG ĐẠI HỌC PHENIKAA (VN)
Phường Yên Nghĩa, Quận Hà Đông, Thành Phố Hà Nội

Thông báo số: 57481/TB-SHTT.$_{IP}$, ngày 15/05/2025 về việc ghi nhận yêu cầu duy trì hiệu lực Bằng độc quyền giải pháp hữu ích

Số đơn yêu cầu: DT2-2025-04438 Ngày nộp: 27/03/2025

Liên quan đến Bằng độc quyền giải pháp hữu ích:

(11) Số bằng	(15) Ngày cấp	Năm yêu cầu duy trì hiệu lực	Hiệu lực được duy trì đến
3588	29/03/2024	2	29/03/2026

(73) Chủ văn bằng bảo hộ: TRƯỜNG ĐẠI HỌC PHENIKAA (VN)
Phường Yên Nghĩa, Quận Hà Đông, Thành Phố Hà Nội

Thông báo số: 57482/TB-SHTT.$_{IP}$, ngày 15/05/2025 về việc ghi nhận yêu cầu duy trì hiệu lực Bằng độc quyền giải pháp hữu ích

Số đơn yêu cầu: DT2-2025-04439 Ngày nộp: 27/03/2025

Liên quan đến Bằng độc quyền giải pháp hữu ích:

(11) Số bằng	(15) Ngày cấp	Năm yêu cầu duy trì hiệu lực	Hiệu lực được duy trì đến
3592	29/03/2024	2	29/03/2026

(73) Chủ văn bằng bảo hộ: TRƯỜNG ĐẠI HỌC PHENIKAA (VN)
Phường Yên Nghĩa, Quận Hà Đông, Thành Phố Hà Nội

Thông báo số: 57483/TB-SHTT.$_{IP}$, ngày 15/05/2025 về việc ghi nhận yêu cầu duy trì hiệu lực Bằng độc quyền giải pháp hữu ích

Số đơn yêu cầu: DT2-2025-04440 Ngày nộp: 27/03/2025

Liên quan đến Bằng độc quyền giải pháp hữu ích:

(11) Số bằng	(15) Ngày cấp	Năm yêu cầu duy trì hiệu lực	Hiệu lực được duy trì đến
3593	29/03/2024	2	29/03/2026

(73) Chủ văn bằng bảo hộ: TRƯỜNG ĐẠI HỌC PHENIKAA (VN)
Phường Yên Nghĩa, Quận Hà Đông, Thành Phố Hà Nội

Thông báo số: 57484/TB-SHTT.$_{IP}$, ngày 15/05/2025 về việc ghi nhận yêu cầu duy trì hiệu lực Bằng độc quyền giải pháp hữu ích

Số đơn yêu cầu: DT2-2025-04441 Ngày nộp: 27/03/2025

Liên quan đến Bằng độc quyền giải pháp hữu ích:

(11) Số bằng	(15) Ngày cấp	Năm yêu cầu duy trì hiệu lực	Hiệu lực được duy trì đến
3660	07/08/2024	2	07/08/2026

(73) Chủ văn bằng bảo hộ: TRƯỜNG ĐẠI HỌC PHENIKAA (VN)
Phường Yên Nghĩa, Quận Hà Đông, Thành Phố Hà Nội

Thông báo số: 57485/TB-SHTT.IP, ngày 15/05/2025 về việc ghi nhận yêu cầu duy trì hiệu lực Bằng độc quyền giải pháp hữu ích

Số đơn yêu cầu: DT2-2025-04442 Ngày nộp: 27/03/2025

Liên quan đến Bằng độc quyền giải pháp hữu ích:

(11) Số bằng	(15) Ngày cấp	Năm yêu cầu duy trì hiệu lực	Hiệu lực được duy trì đến
3670	09/08/2024	2	09/08/2026

(73) Chủ văn bằng bảo hộ: TRƯỜNG ĐẠI HỌC PHENIKAA (VN)
Phường Yên Nghĩa, Quận Hà Đông, Thành Phố Hà Nội

Thông báo số: 57486/TB-SHTT.IP, ngày 15/05/2025 về việc ghi nhận yêu cầu duy trì hiệu lực Bằng độc quyền giải pháp hữu ích

Số đơn yêu cầu: DT2-2025-04443 Ngày nộp: 27/03/2025

Liên quan đến Bằng độc quyền giải pháp hữu ích:

(11) Số bằng	(15) Ngày cấp	Năm yêu cầu duy trì hiệu lực	Hiệu lực được duy trì đến
3669	09/08/2024	2	09/08/2026

(73) Chủ văn bằng bảo hộ: TRƯỜNG ĐẠI HỌC PHENIKAA (VN)
Phường Yên Nghĩa, Quận Hà Đông, Thành Phố Hà Nội

Thông báo số: 57487/TB-SHTT.IP, ngày 15/05/2025 về việc ghi nhận yêu cầu duy trì hiệu lực Bằng độc quyền giải pháp hữu ích

Số đơn yêu cầu: DT2-2025-04444 Ngày nộp: 27/03/2025

Liên quan đến Bằng độc quyền giải pháp hữu ích:

(11) Số bằng	(15) Ngày cấp	Năm yêu cầu duy trì hiệu lực	Hiệu lực được duy trì đến
3772	27/09/2024	2	27/09/2026

(73) Chủ văn bằng bảo hộ: TRƯỜNG ĐẠI HỌC PHENIKAA (VN)
Phố Nguyễn Văn Trác, Phường Yên Nghĩa, Quận Hà Đông, Hà Nội

Thông báo số: 57488/TB-SHTT.IP, ngày 15/05/2025 về việc ghi nhận yêu cầu duy trì hiệu lực Bằng độc quyền giải pháp hữu ích

Số đơn yêu cầu: DT2-2025-04445 Ngày nộp: 27/03/2025

Liên quan đến Bằng độc quyền giải pháp hữu ích:

(11) Số bằng	(15) Ngày cấp	Năm yêu cầu duy trì hiệu lực	Hiệu lực được duy trì đến
3843	26/11/2024	2	26/11/2026

(73) Chủ văn bằng bảo hộ: TRƯỜNG ĐẠI HỌC PHENIKAA (VN)
Đường Nguyễn Văn Trác, Phường Yên Nghĩa, Quận Hà Đông, Thành Phố Hà Nội

---

Thông báo số: 57489/TB-SHTT.IP, ngày 15/05/2025 về việc ghi nhận yêu cầu duy trì hiệu lực Bằng độc quyền giải pháp hữu ích

Số đơn yêu cầu: DT2-2025-04446 Ngày nộp: 27/03/2025

Liên quan đến Bằng độc quyền giải pháp hữu ích:

(11) Số bằng	(15) Ngày cấp	Năm yêu cầu duy trì hiệu lực	Hiệu lực được duy trì đến
3942	25/12/2024	2	25/12/2026

(73) Chủ văn bằng bảo hộ: TRƯỜNG ĐẠI HỌC PHENIKAA (VN)
Phố Nguyễn Văn Trác, Phường Yên Nghĩa, Quận Hà Đông, Thành Phố Hà Nội

---

Thông báo số: 57490/TB-SHTT.IP, ngày 15/05/2025 về việc ghi nhận yêu cầu duy trì hiệu lực Bằng độc quyền giải pháp hữu ích

Số đơn yêu cầu: DT2-2025-04447 Ngày nộp: 27/03/2025

Liên quan đến Bằng độc quyền giải pháp hữu ích:

(11) Số bằng	(15) Ngày cấp	Năm yêu cầu duy trì hiệu lực	Hiệu lực được duy trì đến
3888	05/12/2024	2	05/12/2026

(73) Chủ văn bằng bảo hộ: TRƯỜNG ĐẠI HỌC PHENIKAA (VN)
Phường Yên Nghĩa, Hà Đông, Hà Nội

Thông báo số: 57491/TB-SHTT.$_{IP}$, ngày 15/05/2025 về việc ghi nhận yêu cầu duy trì hiệu lực Bằng độc quyền giải pháp hữu ích

Số đơn yêu cầu: DT2-2025-04448 Ngày nộp: 27/03/2025

Liên quan đến Bằng độc quyền giải pháp hữu ích:

(11) Số bằng	(15) Ngày cấp	Năm yêu cầu duy trì hiệu lực	Hiệu lực được duy trì đến
2834	25/01/2022	4	25/01/2026

(73) Chủ văn bằng bảo hộ: TRƯỜNG ĐẠI HỌC PHENIKAA (VN)
Trường Đại Học Phenikaa, phường Yên Nghĩa, quận Hà Đông, thành phố Hà Nội

---

Thông báo số: 57492/TB-SHTT.$_{IP}$, ngày 15/05/2025 về việc ghi nhận yêu cầu duy trì hiệu lực Bằng độc quyền giải pháp hữu ích

Số đơn yêu cầu: DT2-2025-04449 Ngày nộp: 27/03/2025

Liên quan đến Bằng độc quyền giải pháp hữu ích:

(11) Số bằng	(15) Ngày cấp	Năm yêu cầu duy trì hiệu lực	Hiệu lực được duy trì đến
2922	18/05/2022	4	18/05/2026

(73) Chủ văn bằng bảo hộ: TRƯỜNG ĐẠI HỌC PHENIKAA (VN)
Phường Yên Nghĩa, Quận Hà Đông, Thành Phố Hà Nội

Thông báo số: 57493/TB-SHTT.$_{IP}$, ngày 15/05/2025 về việc ghi nhận yêu cầu duy trì hiệu lực Bằng độc quyền giải pháp hữu ích

Số đơn yêu cầu: DT2-2025-04450 Ngày nộp: 27/03/2025

Liên quan đến Bằng độc quyền giải pháp hữu ích:

(11) Số bằng	(15) Ngày cấp	Năm yêu cầu duy trì hiệu lực	Hiệu lực được duy trì đến
2919	18/05/2022	4	18/05/2026

(73) Chủ văn bằng bảo hộ: TRƯỜNG ĐẠI HỌC PHENIKAA (VN)
Phường Yên Nghĩa, Quận Hà Đông, Thành Phố Hà Nội

Thông báo số: 57494/TB-SHTT.IP, ngày 15/05/2025 về việc ghi nhận yêu cầu duy trì hiệu lực Bằng độc quyền giải pháp hữu ích

Số đơn yêu cầu: DT2-2025-04451 Ngày nộp: 27/03/2025

Liên quan đến Bằng độc quyền giải pháp hữu ích:

(11) Số bằng	(15) Ngày cấp	Năm yêu cầu duy trì hiệu lực	Hiệu lực được duy trì đến
2918	18/05/2022	4	18/05/2026

(73) Chủ văn bằng bảo hộ: TRƯỜNG ĐẠI HỌC PHENIKAA (VN)
Phường Yên Nghĩa, Quận Hà Đông, Thành Phố Hà Nội

Thông báo số: 57495/TB-SHTT.IP, ngày 15/05/2025 về việc ghi nhận yêu cầu duy trì hiệu lực Bằng độc quyền giải pháp hữu ích

Số đơn yêu cầu: DT2-2025-04452 Ngày nộp: 27/03/2025

Liên quan đến Bằng độc quyền giải pháp hữu ích:

(11) Số bằng	(15) Ngày cấp	Năm yêu cầu duy trì hiệu lực	Hiệu lực được duy trì đến
2964	06/07/2022	4	06/07/2026

(73) Chủ văn bằng bảo hộ: TRƯỜNG ĐẠI HỌC PHENIKAA (VN)
đường Tố Hữu, phường Yên Nghĩa, quận Hà Đông, thành phố Hà Nội

---

Thông báo số: 57496/TB-SHTT.IP, ngày 15/05/2025 về việc ghi nhận yêu cầu duy trì hiệu lực Bằng độc quyền giải pháp hữu ích

Số đơn yêu cầu: DT2-2025-04453 Ngày nộp: 27/03/2025

Liên quan đến Bằng độc quyền giải pháp hữu ích:

(11) Số bằng	(15) Ngày cấp	Năm yêu cầu duy trì hiệu lực	Hiệu lực được duy trì đến
2965	06/07/2022	4	06/07/2026

(73) Chủ văn bằng bảo hộ: TRƯỜNG ĐẠI HỌC PHENIKAA (VN)
Phường Yên Nghĩa, Quận Hà Đông, Thành Phố Hà Nội

Thông báo số: 57497/TB-SHTT.IP, ngày 15/05/2025 về việc ghi nhận yêu cầu duy trì hiệu lực Bằng độc quyền giải pháp hữu ích

Số đơn yêu cầu: DT2-2025-04454 Ngày nộp: 27/03/2025

Liên quan đến Bằng độc quyền giải pháp hữu ích:

(11) Số bằng	(15) Ngày cấp	Năm yêu cầu duy trì hiệu lực	Hiệu lực được duy trì đến
2974	06/07/2022	4	06/07/2026

(73) Chủ văn bằng bảo hộ: TRƯỜNG ĐẠI HỌC PHENIKAA (VN)
Phường Yên Nghĩa, Quận Hà Đông, Thành Phố Hà Nội

Thông báo số: 57498/TB-SHTT.IP, ngày 15/05/2025 về việc ghi nhận yêu cầu duy trì hiệu lực Bằng độc quyền giải pháp hữu ích

Số đơn yêu cầu: DT2-2025-04455 Ngày nộp: 27/03/2025

Liên quan đến Bằng độc quyền giải pháp hữu ích:

(11) Số bằng	(15) Ngày cấp	Năm yêu cầu duy trì hiệu lực	Hiệu lực được duy trì đến
2990	19/09/2022	4	19/09/2026

(73) Chủ văn bằng bảo hộ: TRƯỜNG ĐẠI HỌC PHENIKAA (VN)
Phường Yên Nghĩa, quận Hà Đông, thành phố Hà Nội

Thông báo số: 57542/TB-SHTT.IP, ngày 15/05/2025 về việc ghi nhận yêu cầu duy trì hiệu lực Bằng độc quyền giải pháp hữu ích

Số đơn yêu cầu: DT2-2025-04101 Ngày nộp: 21/03/2025

Liên quan đến Bằng độc quyền giải pháp hữu ích:

(11) Số bằng	(15) Ngày cấp	Năm yêu cầu duy trì hiệu lực	Hiệu lực được duy trì đến
2194	28/10/2019	6	28/10/2025

(73) Chủ văn bằng bảo hộ: VIỆN CÔNG NGHIỆP THỰC PHẨM (VN)
301 Nguyễn Trãi, quận Thanh Xuân, thành phố Hà Nội

Thông báo số: 57543/TB-SHTT.IP, ngày 15/05/2025 về việc ghi nhận yêu cầu duy trì hiệu lực Bằng độc quyền giải pháp hữu ích

Số đơn yêu cầu: DT2-2025-04456 Ngày nộp: 27/03/2025

Liên quan đến Bằng độc quyền giải pháp hữu ích:

(11) Số bằng	(15) Ngày cấp	Năm yêu cầu duy trì hiệu lực	Hiệu lực được duy trì đến
3090	14/02/2023	3	14/02/2026

(73) Chủ văn bằng bảo hộ: TRƯỜNG ĐẠI HỌC PHENIKAA (VN)
Phường Yên Nghĩa, Quận Hà Đông, Thành Phố Hà Nội

Thông báo số: 57544/TB-SHTT.IP, ngày 15/05/2025 về việc ghi nhận yêu cầu duy trì hiệu lực Bằng độc quyền giải pháp hữu ích

Số đơn yêu cầu: DT2-2025-04457 Ngày nộp: 27/03/2025

Liên quan đến Bằng độc quyền giải pháp hữu ích:

(11) Số bằng	(15) Ngày cấp	Năm yêu cầu duy trì hiệu lực	Hiệu lực được duy trì đến
3091	14/02/2023	3	14/02/2026

(73) Chủ văn bằng bảo hộ: TRƯỜNG ĐẠI HỌC PHENIKAA (VN)
Phường Yên Nghĩa, Quận Hà Đông, Thành phố Hà Nội

Thông báo số: 57545/TB-SHTT.IP, ngày 15/05/2025 về việc ghi nhận yêu cầu duy trì hiệu lực Bằng độc quyền giải pháp hữu ích

Số đơn yêu cầu: DT2-2025-04458 Ngày nộp: 27/03/2025

Liên quan đến Bằng độc quyền giải pháp hữu ích:

(11) Số bằng	(15) Ngày cấp	Năm yêu cầu duy trì hiệu lực	Hiệu lực được duy trì đến
3135	23/02/2023	3	23/02/2026

(73) Chủ văn bằng bảo hộ: TRƯỜNG ĐẠI HỌC PHENIKAA (VN)
Phường Yên Nghĩa, Quận Hà Đông, Thành phố Hà Nội

Thông báo số: 57546/TB-SHTT.IP, ngày 15/05/2025 về việc ghi nhận yêu cầu duy trì hiệu lực Bằng độc quyền giải pháp hữu ích

Số đơn yêu cầu: DT2-2025-04459 Ngày nộp: 27/03/2025

Liên quan đến Bằng độc quyền giải pháp hữu ích:

(11) Số bằng	(15) Ngày cấp	Năm yêu cầu duy trì hiệu lực	Hiệu lực được duy trì đến
3270	10/07/2023	3	10/07/2026

(73) Chủ văn bằng bảo hộ: TRƯỜNG ĐẠI HỌC PHENIKAA (VN)
Phường Yên Nghĩa, Quận Hà Đông, Thành Phố Hà Nội

Thông báo số: 57547/TB-SHTT.IP, ngày 15/05/2025 về việc ghi nhận yêu cầu duy trì hiệu lực Bằng độc quyền giải pháp hữu ích

Số đơn yêu cầu: DT2-2025-04460 Ngày nộp: 27/03/2025

Liên quan đến Bằng độc quyền giải pháp hữu ích:

(11) Số bằng	(15) Ngày cấp	Năm yêu cầu duy trì hiệu lực	Hiệu lực được duy trì đến
3301	12/07/2023	3	12/07/2026

(73) Chủ văn bằng bảo hộ: TRƯỜNG ĐẠI HỌC PHENIKAA (VN)
Phường Yên Nghĩa, Hà Đông, Hà Nội

Thông báo số: 57548/TB-SHTT.IP, ngày 15/05/2025 về việc ghi nhận yêu cầu duy trì hiệu lực Bằng độc quyền giải pháp hữu ích

Số đơn yêu cầu: DT2-2025-04461 Ngày nộp: 27/03/2025

Liên quan đến Bằng độc quyền giải pháp hữu ích:

(11) Số bằng	(15) Ngày cấp	Năm yêu cầu duy trì hiệu lực	Hiệu lực được duy trì đến
3346	28/08/2023	3	28/08/2026

(73) Chủ văn bằng bảo hộ: TRƯỜNG ĐẠI HỌC PHENIKAA (VN)
Phường Yên Nghĩa, Quận Hà Đông, Thành phố Hà Nội

Thông báo số: 57549/TB-SHTT.IP, ngày 15/05/2025 về việc ghi nhận yêu cầu duy trì hiệu lực Bằng độc quyền giải pháp hữu ích

Số đơn yêu cầu: DT2-2025-04462 Ngày nộp: 27/03/2025

Liên quan đến Bằng độc quyền giải pháp hữu ích:

(11) Số bằng	(15) Ngày cấp	Năm yêu cầu duy trì hiệu lực	Hiệu lực được duy trì đến
3417	01/11/2023	3	01/11/2026

(73) Chủ văn bằng bảo hộ: TRƯỜNG ĐẠI HỌC PHENIKAA (VN)
Phường Yên Nghĩa, Quận Hà Đông, Thành Phố Hà Nội

Thông báo số: 57550/TB-SHTT.IP, ngày 15/05/2025 về việc ghi nhận yêu cầu duy trì hiệu lực Bằng độc quyền giải pháp hữu ích

Số đơn yêu cầu: DT2-2025-04463 Ngày nộp: 27/03/2025

Liên quan đến Bằng độc quyền giải pháp hữu ích:

(11) Số bằng	(15) Ngày cấp	Năm yêu cầu duy trì hiệu lực	Hiệu lực được duy trì đến
3390	01/11/2023	3	01/11/2026

(73) Chủ văn bằng bảo hộ: TRƯỜNG ĐẠI HỌC PHENIKAA (VN)
Phường Yên Nghĩa, Quận Hà Đông, Thành Phố Hà Nội

Thông báo số: 57551/TB-SHTT.IP, ngày 15/05/2025 về việc ghi nhận yêu cầu duy trì hiệu lực Bằng độc quyền giải pháp hữu ích

Số đơn yêu cầu: DT2-2025-04464 Ngày nộp: 27/03/2025

Liên quan đến Bằng độc quyền giải pháp hữu ích:

(11) Số bằng	(15) Ngày cấp	Năm yêu cầu duy trì hiệu lực	Hiệu lực được duy trì đến
3451	10/11/2023	3	10/11/2026

(73) Chủ văn bằng bảo hộ: TRƯỜNG ĐẠI HỌC PHENIKAA (VN)
Phố Nguyễn Văn Trác, phường Yên Nghĩa, quận Hà Đông, Hà Nội

Thông báo số: 57634/TB-SHTT.IP, ngày 15/05/2025 về việc ghi nhận yêu cầu duy trì hiệu lực Bằng độc quyền giải pháp hữu ích

Số đơn yêu cầu: DT2-2025-04716 Ngày nộp: 01/04/2025

Liên quan đến Bằng độc quyền giải pháp hữu ích:

(11) Số bằng	(15) Ngày cấp	Năm yêu cầu duy trì hiệu lực	Hiệu lực được duy trì đến
2324	20/05/2020	6	20/05/2026

(73) Chủ văn bằng bảo hộ: PHÒNG THÍ NGHIỆM TRỌNG ĐIỂM CÔNG NGHỆ LỌC, HÓA DẦU (VN)
Số 2 Phạm Ngũ Lão, quận Hoàn Kiếm, thành phố Hà Nội

Thông báo số: 57635/TB-SHTT.IP, ngày 15/05/2025 về việc ghi nhận yêu cầu duy trì hiệu lực Bằng độc quyền giải pháp hữu ích

Số đơn yêu cầu: DT2-2025-04717 Ngày nộp: 01/04/2025

Liên quan đến Bằng độc quyền giải pháp hữu ích:

(11) Số bằng	(15) Ngày cấp	Năm yêu cầu duy trì hiệu lực	Hiệu lực được duy trì đến
2314	06/05/2020	6	06/05/2026

(73) Chủ văn bằng bảo hộ: PHÒNG THÍ NGHIỆM TRỌNG ĐIỂM CÔNG NGHỆ LỌC, HÓA DẦU (VN)
Số 2 Phạm Ngũ Lão, quận Hoàn Kiếm, thành phố Hà Nội

Thông báo số: 57636/TB-SHTT.IP, ngày 15/05/2025 về việc ghi nhận yêu cầu duy trì hiệu lực Bằng độc quyền giải pháp hữu ích

Số đơn yêu cầu: DT2-2025-04725 Ngày nộp: 01/04/2025

Liên quan đến Bằng độc quyền giải pháp hữu ích:

(11) Số bằng	(15) Ngày cấp	Năm yêu cầu duy trì hiệu lực	Hiệu lực được duy trì đến
3154	04/04/2023	3	04/04/2026

(73) Chủ văn bằng bảo hộ: IDEA (MACAO COMMERCIAL OFFSHORE) LIMITED (MO)
Unit 1705-1708, 17/F, AIA Tower, Nos. 251A-301 Avenida Comercial De Macau

---

Thông báo số: 57688/TB-SHTT.$_{IP}$, ngày 15/05/2025 về việc ghi nhận yêu cầu duy trì hiệu lực Bằng độc quyền giải pháp hữu ích

Số đơn yêu cầu: DT2-2025-04783 Ngày nộp: 02/04/2025

Liên quan đến Bằng độc quyền giải pháp hữu ích:

(11) Số bằng	(15) Ngày cấp	Năm yêu cầu duy trì hiệu lực	Hiệu lực được duy trì đến
3247	26/06/2023	3	26/06/2026

(73) Chủ văn bằng bảo hộ: TRƯỜNG ĐẠI HỌC BÁCH KHOA - ĐẠI HỌC QUỐC GIA THÀNH PHỐ HỒ CHÍ MINH (VN)
268 Lý Thường Kiệt, phường 14, quận 10, thành phố Hồ Chí Minh

---

Thông báo số: 57689/TB-SHTT.$_{IP}$, ngày 15/05/2025 về việc ghi nhận yêu cầu duy trì hiệu lực Bằng độc quyền giải pháp hữu ích

Số đơn yêu cầu: DT2-2025-04784 Ngày nộp: 02/04/2025

Liên quan đến Bằng độc quyền giải pháp hữu ích:

(11) Số bằng	(15) Ngày cấp	Năm yêu cầu duy trì hiệu lực	Hiệu lực được duy trì đến
2016	02/04/2019	7	02/04/2026

(73) Chủ văn bằng bảo hộ: TRƯỜNG ĐẠI HỌC BÁCH KHOA - ĐẠI HỌC QUỐC GIA THÀNH PHỐ HỒ CHÍ MINH (VN)
268 Lý Thường Kiệt, phường 14, quận 10, thành phố Hồ Chí Minh

---

Thông báo số: 57690/TB-SHTT.$_{IP}$, ngày 15/05/2025 về việc ghi nhận yêu cầu duy trì hiệu lực Bằng độc quyền giải pháp hữu ích

Số đơn yêu cầu: DT2-2025-04785 Ngày nộp: 02/04/2025

Liên quan đến Bằng độc quyền giải pháp hữu ích:

(11) Số bằng	(15) Ngày cấp	Năm yêu cầu duy trì hiệu lực	Hiệu lực được duy trì đến
2065	20/06/2019	7	20/06/2026

(73) Chủ văn bằng bảo hộ: TRƯỜNG ĐẠI HỌC BÁCH KHOA - ĐẠI HỌC QUỐC GIA THÀNH PHỐ HỒ CHÍ MINH (VN)
268 Lý Thường Kiệt, phường 14, quận 10, thành phố Hồ Chí Minh

---

Thông báo số: 57691/TB-SHTT.$_{IP}$, ngày 15/05/2025 về việc ghi nhận yêu cầu duy trì hiệu lực Bằng độc quyền giải pháp hữu ích

Số đơn yêu cầu: DT2-2025-04787 Ngày nộp: 02/04/2025

Liên quan đến Bằng độc quyền giải pháp hữu ích:

(11) Số bằng	(15) Ngày cấp	Năm yêu cầu duy trì hiệu lực	Hiệu lực được duy trì đến
2427	25/08/2020	6	25/08/2026

(73) Chủ văn bằng bảo hộ: TRƯỜNG ĐẠI HỌC BÁCH KHOA - ĐẠI HỌC QUỐC GIA THÀNH PHỐ HỒ CHÍ MINH (VN)
268 Lý Thường Kiệt, phường 14, quận 10, thành phố Hồ Chí Minh

---

Thông báo số: 57692/TB-SHTT.$_{IP}$, ngày 15/05/2025 về việc ghi nhận yêu cầu duy trì hiệu lực Bằng độc quyền giải pháp hữu ích

Số đơn yêu cầu: DT2-2025-04788 Ngày nộp: 02/04/2025

Liên quan đến Bằng độc quyền giải pháp hữu ích:

(11) Số bằng	(15) Ngày cấp	Năm yêu cầu duy trì hiệu lực	Hiệu lực được duy trì đến
3190	29/05/2023	3	29/05/2026

(73) Chủ văn bằng bảo hộ: TRƯỜNG ĐẠI HỌC BÁCH KHOA - ĐẠI HỌC QUỐC GIA THÀNH PHỐ HỒ CHÍ MINH (VN)
268 Lý Thường Kiệt, Phường 14, Quận 10, thành phố Hồ Chí Minh
ĐẠI HỌC QUỐC GIA THÀNH PHỐ HỒ CHÍ MINH (VN)
Phường Linh Trung, thành phố Thủ Đức, Thành phố Hồ Chí Minh

Thông báo số: 57693/TB-SHTT.IP, ngày 15/05/2025 về việc ghi nhận yêu cầu duy trì hiệu lực Bằng độc quyền giải pháp hữu ích

Số đơn yêu cầu: DT2-2025-04789 Ngày nộp: 02/04/2025

Liên quan đến Bằng độc quyền giải pháp hữu ích:

(11) Số bằng	(15) Ngày cấp	Năm yêu cầu duy trì hiệu lực	Hiệu lực được duy trì đến
3128	16/02/2023	3	16/02/2026

(73) Chủ văn bằng bảo hộ: TRƯỜNG ĐẠI HỌC BÁCH KHOA - ĐẠI HỌC QUỐC GIA THÀNH PHỐ HỒ CHÍ MINH (VN)
268 Lý Thường Kiệt, phường 14, quận 10, thành phố Hồ Chí Minh

---

Thông báo số: 57694/TB-SHTT.IP, ngày 15/05/2025 về việc ghi nhận yêu cầu duy trì hiệu lực Bằng độc quyền giải pháp hữu ích

Số đơn yêu cầu: DT2-2025-04790 Ngày nộp: 02/04/2025

Liên quan đến Bằng độc quyền giải pháp hữu ích:

(11) Số bằng	(15) Ngày cấp	Năm yêu cầu duy trì hiệu lực	Hiệu lực được duy trì đến
3044	27/12/2022	4	27/12/2026

(73) Chủ văn bằng bảo hộ: TRƯỜNG ĐẠI HỌC BÁCH KHOA - ĐẠI HỌC QUỐC GIA THÀNH PHỐ HỒ CHÍ MINH (VN)
268 Lý Thường Kiệt, Phường 14, Quận 10, Thành phố Hồ Chí Minh

---

Thông báo số: 57695/TB-SHTT.IP, ngày 15/05/2025 về việc ghi nhận yêu cầu duy trì hiệu lực Bằng độc quyền giải pháp hữu ích

Số đơn yêu cầu: DT2-2025-04791 Ngày nộp: 02/04/2025

Liên quan đến Bằng độc quyền giải pháp hữu ích:

(11) Số bằng	(15) Ngày cấp	Năm yêu cầu duy trì hiệu lực	Hiệu lực được duy trì đến
3651	07/08/2024	2	07/08/2026

(73) Chủ văn bằng bảo hộ: TRƯỜNG ĐẠI HỌC BÁCH KHOA - ĐẠI HỌC QUỐC GIA THÀNH PHỐ HỒ CHÍ MINH (VN)
268 Lý Thường Kiệt, phường 14, quận 10, thành phố Hồ Chí Minh

---

Thông báo số: 57696/TB-SHTT.$_{IP}$, ngày 15/05/2025 về việc ghi nhận yêu cầu duy trì hiệu lực Bằng độc quyền giải pháp hữu ích

Số đơn yêu cầu: DT2-2025-04796 Ngày nộp: 02/04/2025

Liên quan đến Bằng độc quyền giải pháp hữu ích:

(11) Số bằng	(15) Ngày cấp	Năm yêu cầu duy trì hiệu lực	Hiệu lực được duy trì đến
3177	19/05/2023	3	19/05/2026

(73) Chủ văn bằng bảo hộ: TRƯỜNG ĐẠI HỌC BÁCH KHOA - ĐẠI HỌC QUỐC GIA THÀNH PHỐ HỒ CHÍ MINH (VN)
268 Lý Thường Kiệt, phường 14, quận 10, thành phố Hồ Chí Minh

---

Thông báo số: 57697/TB-SHTT.$_{IP}$, ngày 15/05/2025 về việc ghi nhận yêu cầu duy trì hiệu lực Bằng độc quyền giải pháp hữu ích

Số đơn yêu cầu: DT2-2025-04841 Ngày nộp: 02/04/2025

Liên quan đến Bằng độc quyền giải pháp hữu ích:

(11) Số bằng	(15) Ngày cấp	Năm yêu cầu duy trì hiệu lực	Hiệu lực được duy trì đến
3261	27/06/2023	3	27/06/2026

(73) Chủ văn bằng bảo hộ: TẬP ĐOÀN CÔNG NGHIỆP - VIỄN THÔNG QUÂN ĐỘI (VN)
Lô D26 khu đô thị mới Cầu Giấy, phường Yên Hòa, quận Cầu Giấy, thành phố Hà Nội

---

Thông báo số: 62345/TB-SHTT.$_{IP}$, ngày 21/05/2025 về việc ghi nhận yêu cầu duy trì hiệu lực Bằng độc quyền giải pháp hữu ích

Số đơn yêu cầu: DT2-2025-04601 Ngày nộp: 28/03/2025

Liên quan đến Bằng độc quyền giải pháp hữu ích:

(11) Số bằng	(15) Ngày cấp	Năm yêu cầu duy trì hiệu lực	Hiệu lực được duy trì đến
3150	03/04/2023	3	03/04/2026

(73) Chủ văn bằng bảo hộ: MILWAUKEE ELECTRIC TOOL CORPORATION (US)
13135 West Lisbon Road, Brookfield, Wisconsin 53005, United States of America

---

Thông báo số: 62388/TB-SHTT.$_{IP}$, ngày 21/05/2025 về việc ghi nhận yêu cầu duy trì hiệu lực Bằng độc quyền giải pháp hữu ích

Số đơn yêu cầu: DT2-2025-04661 Ngày nộp: 28/03/2025

Liên quan đến Bằng độc quyền giải pháp hữu ích:

(11) Số bằng	(15) Ngày cấp	Năm yêu cầu duy trì hiệu lực	Hiệu lực được duy trì đến
3586	29/03/2024	2	29/03/2026

(73) Chủ văn bằng bảo hộ: CÔNG TY TNHH ĐẦU TƯ THƯƠNG MẠI XÂY DỰNG ALPHA (VN)
No 17, Lk 598 khu Giếng Sen, tổ dân phố 4, Phường La Khê, Quận Hà Đông, Thành phố Hà Nội

---

Thông báo số: 62389/TB-SHTT.$_{IP}$, ngày 21/05/2025 về việc ghi nhận yêu cầu duy trì hiệu lực Bằng độc quyền giải pháp hữu ích

Số đơn yêu cầu: DT2-2025-04681 Ngày nộp: 28/03/2025

Liên quan đến Bằng độc quyền giải pháp hữu ích:

(11) Số bằng	(15) Ngày cấp	Năm yêu cầu duy trì hiệu lực	Hiệu lực được duy trì đến
3594	29/03/2024	2	29/03/2026

(73) Chủ văn bằng bảo hộ: CÔNG TY CỔ PHẦN GỐM ĐẤT VIỆT (VN)
Khu Tràng Bảng 2, phường Tràng An, thị xã Đông Triều, tỉnh Quảng Ninh

---

Thông báo số: 62390/TB-SHTT.IP, ngày 21/05/2025 về việc ghi nhận yêu cầu duy trì hiệu lực Bằng độc quyền giải pháp hữu ích

Số đơn yêu cầu: DT2-2025-04682 Ngày nộp: 31/03/2025

Liên quan đến Bằng độc quyền giải pháp hữu ích:

(11) Số bằng	(15) Ngày cấp	Năm yêu cầu duy trì hiệu lực	Hiệu lực được duy trì đến
2319	07/05/2020	6	07/05/2026

(73) Chủ văn bằng bảo hộ: NGUYỄN THỊ HUỆ (VN)
Tổ 6 tập thể Đồng Xa, phường Mai Dịch, quận Cầu Giấy, thành phố Hà Nội

---

Thông báo số: 62492/TB-SHTT.IP, ngày 21/05/2025 về việc ghi nhận yêu cầu duy trì hiệu lực Bằng độc quyền giải pháp hữu ích

Số đơn yêu cầu: DT2-2025-05141 Ngày nộp: 09/04/2025

Liên quan đến Bằng độc quyền giải pháp hữu ích:

(11) Số bằng	(15) Ngày cấp	Năm yêu cầu duy trì hiệu lực	Hiệu lực được duy trì đến
3318	19/07/2023	3	19/07/2026

(73) Chủ văn bằng bảo hộ: TRƯỜNG ĐẠI HỌC PHENIKAA (VN)
Phường Yên Nghĩa, Hà Đông, Hà Nội

Thông báo số: 62493/TB-SHTT.IP, ngày 21/05/2025 về việc ghi nhận yêu cầu duy trì hiệu lực Bằng độc quyền giải pháp hữu ích

Số đơn yêu cầu: DT2-2025-05134 Ngày nộp: 09/04/2025

Liên quan đến Bằng độc quyền giải pháp hữu ích:

(11) Số bằng	(15) Ngày cấp	Năm yêu cầu duy trì hiệu lực	Hiệu lực được duy trì đến
3161	27/04/2023	3	27/04/2026

(73) Chủ văn bằng bảo hộ: NEW YU MING MACHINERY CO., LTD. (TW)
No. 163, Fu-Tai Street, Wu-Jih District, Taichung City, Taiwan

---

Thông báo số: 62494/TB-SHTT.$_{IP}$, ngày 21/05/2025 về việc ghi nhận yêu cầu duy trì hiệu lực Bằng độc quyền giải pháp hữu ích

Số đơn yêu cầu: DT2-2025-05135 Ngày nộp: 09/04/2025

Liên quan đến Bằng độc quyền giải pháp hữu ích:

(11) Số bằng	(15) Ngày cấp	Năm yêu cầu duy trì hiệu lực	Hiệu lực được duy trì đến
3162	27/04/2023	3	27/04/2026

(73) Chủ văn bằng bảo hộ: NEW YU MING MACHINERY CO., LTD. (TW)
No. 163, Fu-Tai Street, Wu-Jih District, Taichung City, Taiwan

---

Thông báo số: 62495/TB-SHTT.$_{IP}$, ngày 21/05/2025 về việc ghi nhận yêu cầu duy trì hiệu lực Bằng độc quyền giải pháp hữu ích

Số đơn yêu cầu: DT2-2025-05136 Ngày nộp: 09/04/2025

Liên quan đến Bằng độc quyền giải pháp hữu ích:

(11) Số bằng	(15) Ngày cấp	Năm yêu cầu duy trì hiệu lực	Hiệu lực được duy trì đến
3164	27/04/2023	3	27/04/2026

(73) Chủ văn bằng bảo hộ: NEW YU MING MACHINERY CO., LTD. (TW)
No. 163, Fu-Tai St., Wu-Jih Dist., Taichung City, Taiwan

Thông báo số: 63735/TB-SHTT.$_{IP}$, ngày 23/05/2025 về việc ghi nhận yêu cầu duy trì hiệu lực Bằng độc quyền giải pháp hữu ích

Số đơn yêu cầu: DT2-2025-04674 Ngày nộp: 28/03/2025

Liên quan đến Bằng độc quyền giải pháp hữu ích:

(11) Số bằng	(15) Ngày cấp	Năm yêu cầu duy trì hiệu lực	Hiệu lực được duy trì đến
3155	04/04/2023	3	04/04/2026

(73) Chủ văn bằng bảo hộ: JFE STEEL CORPORATION (JP)
2-3, Uchisaiwai-cho 2-chome, Chiyoda-ku, Tokyo, 1000011 Japan

HCMUT (HO CHI MINH CITY UNIVERSITY OF TECHNOLOGY, VNU-HCM) (VN)
268 Ly Thuong Kiet Street, Ward 14, District 10, Ho Chi Minh City, Viet Nam

---

Thông báo số: 67657/TB-SHTT.$_{IP}$, ngày 28/05/2025 về việc ghi nhận yêu cầu duy trì hiệu lực Bằng độc quyền giải pháp hữu ích

Số đơn yêu cầu: DT2-2025-04955 Ngày nộp: 04/04/2025

Liên quan đến Bằng độc quyền giải pháp hữu ích:

(11) Số bằng	(15) Ngày cấp	Năm yêu cầu duy trì hiệu lực	Hiệu lực được duy trì đến
2656	04/06/2021	5	04/06/2026

(73) Chủ văn bằng bảo hộ: CÔNG TY CỔ PHẦN TƯỜNG NHẸ NUCEWALL (VN)
Tầng 1, tòa nhà Licogi 13, ngõ 164 Khuất Duy Tiến, phường Nhân Chính, quận Thanh Xuân, thành phố Hà Nội

---

Thông báo số: 67658/TB-SHTT.$_{IP}$, ngày 28/05/2025 về việc ghi nhận yêu cầu duy trì hiệu lực Bằng độc quyền giải pháp hữu ích

Số đơn yêu cầu: DT2-2025-04956 Ngày nộp: 04/04/2025

Liên quan đến Bằng độc quyền giải pháp hữu ích:

(11) Số bằng	(15) Ngày cấp	Năm yêu cầu duy trì hiệu lực	Hiệu lực được duy trì đến
2140	03/09/2019	7	03/09/2026

(73) Chủ văn bằng bảo hộ: CÔNG TY CỔ PHẦN TƯỜNG NHẸ NUCEWALL HƯNG YÊN (VN)
Tổ dân phố Rừng, phường Dị Sử, thị xã Mỹ Hào, tỉnh Hưng Yên

Thông báo số: 67659/TB-SHTT.$_{IP}$, ngày 28/05/2025 về việc ghi nhận yêu cầu duy trì hiệu lực Bằng độc quyền giải pháp hữu ích

Số đơn yêu cầu: DT2-2025-04957 Ngày nộp: 04/04/2025

Liên quan đến Bằng độc quyền giải pháp hữu ích:

(11) Số bằng	(15) Ngày cấp	Năm yêu cầu duy trì hiệu lực	Hiệu lực được duy trì đến
3323	20/07/2023	3	20/07/2026

(73) Chủ văn bằng bảo hộ: CÔNG TY CỔ PHẦN TƯỜNG NHẸ NUCEWALL (VN)
Tầng 1, Tòa nhà Licogi 13, Ngõ 164 Khuất Duy Tiến, Phường Nhân Chính, Quận Thanh Xuân, Thành Phố Hà Nội

---

Thông báo số: 67708/TB-SHTT.$_{IP}$, ngày 28/05/2025 về việc ghi nhận yêu cầu duy trì hiệu lực Bằng độc quyền giải pháp hữu ích

Số đơn yêu cầu: DT2-2025-05044 Ngày nộp: 08/04/2025

Liên quan đến Bằng độc quyền giải pháp hữu ích:

(11) Số bằng	(15) Ngày cấp	Năm yêu cầu duy trì hiệu lực	Hiệu lực được duy trì đến
2846	11/02/2022	4	11/02/2026

(73) Chủ văn bằng bảo hộ: CÔNG TY TNHH SIGEN (VN)
106 Huyền Trân Công Chúa, phường 8, thành phố Vũng Tàu, tỉnh Bà Rịa - Vũng Tàu

---

Thông báo số: 67709/TB-SHTT.$_{IP}$, ngày 28/05/2025 về việc ghi nhận yêu cầu duy trì hiệu lực Bằng độc quyền giải pháp hữu ích

Số đơn yêu cầu: DT2-2025-05045 Ngày nộp: 08/04/2025

Liên quan đến Bằng độc quyền giải pháp hữu ích:

(11) Số bằng	(15) Ngày cấp	Năm yêu cầu duy trì hiệu lực	Hiệu lực được duy trì đến
1917	20/11/2018	8	20/11/2026

(73) Chủ văn bằng bảo hộ: CÔNG TY TNHH SIGEN (VN)
106 Huyền Trân Công Chúa, phường 8, thành phố Vũng Tàu, tỉnh Bà Rịa - Vũng Tàu

---

Thông báo số: 67710/TB-SHTT.IP, ngày 28/05/2025 về việc ghi nhận yêu cầu duy trì hiệu lực Bằng độc quyền giải pháp hữu ích

Số đơn yêu cầu: DT2-2025-05039 Ngày nộp: 08/04/2025

Liên quan đến Bằng độc quyền giải pháp hữu ích:

(11) Số bằng	(15) Ngày cấp	Năm yêu cầu duy trì hiệu lực	Hiệu lực được duy trì đến
2626	01/04/2021	4	01/04/2025

(73) Chủ văn bằng bảo hộ: HOÀNG ĐỨC THẮNG (VN)
Căn hộ số 1602 tòa nhà chung cư thương mại Phú Gia Residence số 3 Nguyễn Huy Tưởng, phường Thanh Xuân Trung, quận Thanh Xuân, thành phố Hà Nội

---

Thông báo số: 67711/TB-SHTT.IP, ngày 28/05/2025 về việc ghi nhận yêu cầu duy trì hiệu lực Bằng độc quyền giải pháp hữu ích

Số đơn yêu cầu: DT2-2025-05040 Ngày nộp: 08/04/2025

Liên quan đến Bằng độc quyền giải pháp hữu ích:

(11) Số bằng	(15) Ngày cấp	Năm yêu cầu duy trì hiệu lực	Hiệu lực được duy trì đến
2626	01/04/2021	5	01/04/2026

(73) Chủ văn bằng bảo hộ: HOÀNG ĐỨC THẮNG (VN)
Căn hộ số 1602 tòa nhà chung cư thương mại Phú Gia Residence số 3 Nguyễn Huy Tưởng, phường Thanh Xuân Trung, quận Thanh Xuân, thành phố Hà Nội

---

Thông báo số: 67712/TB-SHTT.IP, ngày 28/05/2025 về việc ghi nhận yêu cầu duy trì hiệu lực Bằng độc quyền giải pháp hữu ích

Số đơn yêu cầu: DT2-2025-05046 Ngày nộp: 08/04/2025

Liên quan đến Bằng độc quyền giải pháp hữu ích:

(11) Số bằng	(15) Ngày cấp	Năm yêu cầu duy trì hiệu lực	Hiệu lực được duy trì đến
2224	25/11/2019	7	25/11/2026

(73) Chủ văn bằng bảo hộ: CÔNG TY TNHH SIGEN (VN)
106 Huyền Trân Công Chúa, phường 8, thành phố Vũng Tàu, tỉnh Bà Rịa - Vũng Tàu

---

Thông báo số: 70664/TB-SHTT.IP, ngày 30/05/2025 về việc ghi nhận yêu cầu duy trì hiệu lực Bằng độc quyền giải pháp hữu ích

Số đơn yêu cầu: DT2-2025-05369 Ngày nộp: 15/04/2025

Liên quan đến Bằng độc quyền giải pháp hữu ích:

(11) Số bằng	(15) Ngày cấp	Năm yêu cầu duy trì hiệu lực	Hiệu lực được duy trì đến
2971	06/07/2022	4	06/07/2026

(73) Chủ văn bằng bảo hộ: CÔNG TY CỔ PHẦN WAKAMONO (VN)
95 Trần Trọng Cung, phường Tân Thuận Đông, Quận 7, thành phố Hồ Chí Minh.

Thông báo số: 70665/TB-SHTT.IP, ngày 30/05/2025 về việc ghi nhận yêu cầu duy trì hiệu lực Bằng độc quyền giải pháp hữu ích

Số đơn yêu cầu: DT2-2025-05370 Ngày nộp: 15/04/2025

Liên quan đến Bằng độc quyền giải pháp hữu ích:

(11) Số bằng	(15) Ngày cấp	Năm yêu cầu duy trì hiệu lực	Hiệu lực được duy trì đến
2950	05/07/2022	4	05/07/2026

(73) Chủ văn bằng bảo hộ: CÔNG TY CỔ PHẦN WAKAMONO (VN)
95 Trần Trọng Cung, phường Tân Thuận Đông, quận 7, thành phố Hồ Chí Minh

---

Thông báo số: 70666/TB-SHTT.IP, ngày 30/05/2025 về việc ghi nhận yêu cầu duy trì hiệu lực Bằng độc quyền giải pháp hữu ích

Số đơn yêu cầu: DT2-2025-05372 Ngày nộp: 15/04/2025

Liên quan đến Bằng độc quyền giải pháp hữu ích:

(11) Số bằng	(15) Ngày cấp	Năm yêu cầu duy trì hiệu lực	Hiệu lực được duy trì đến
2905	26/04/2022	4	26/04/2026

(73) Chủ văn bằng bảo hộ: CÔNG TY CỔ PHẦN WAKAMONO (VN)
95 Trần Trọng Cung, phường Tân Thuận Đông, quận 7, thành phố Hồ Chí Minh

---

Thông báo số: 70667/TB-SHTT.$_{IP}$, ngày 30/05/2025 về việc ghi nhận yêu cầu duy trì hiệu lực Bằng độc quyền giải pháp hữu ích

Số đơn yêu cầu: DT2-2025-05373 Ngày nộp: 15/04/2025

Liên quan đến Bằng độc quyền giải pháp hữu ích:

(11) Số bằng	(15) Ngày cấp	Năm yêu cầu duy trì hiệu lực	Hiệu lực được duy trì đến
2904	26/04/2022	4	26/04/2026

(73) Chủ văn bằng bảo hộ: LẠI NAM HẢI (VN)
25A đường 5, khu phố 1, phường Linh Đông, quận Thủ Đức, thành phố Hồ Chí Minh

---

Thông báo số: 70668/TB-SHTT.$_{IP}$, ngày 30/05/2025 về việc ghi nhận yêu cầu duy trì hiệu lực Bằng độc quyền giải pháp hữu ích

Số đơn yêu cầu: DT2-2025-05374 Ngày nộp: 15/04/2025

Liên quan đến Bằng độc quyền giải pháp hữu ích:

(11) Số bằng	(15) Ngày cấp	Năm yêu cầu duy trì hiệu lực	Hiệu lực được duy trì đến
3703	20/08/2024	2	20/08/2026

(73) Chủ văn bằng bảo hộ: CÔNG TY CỔ PHẦN WAKAMONO (VN)
95 Trần Trọng Cung, phường Tân Thuận Đông, quận 7, thành phố Hồ Chí Minh.

Thông báo số: 70669/TB-SHTT.IP, ngày 30/05/2025 về việc ghi nhận yêu cầu duy trì hiệu lực Bằng độc quyền giải pháp hữu ích

Số đơn yêu cầu: DT2-2025-05375 Ngày nộp: 15/04/2025

Liên quan đến Bằng độc quyền giải pháp hữu ích:

(11) Số bằng	(15) Ngày cấp	Năm yêu cầu duy trì hiệu lực	Hiệu lực được duy trì đến
3774	27/09/2024	2	27/09/2026

(73) Chủ văn bằng bảo hộ: LẠI NAM HẢI (VN)
25 A đường 5, khu phố 1, phường Linh Đông, quận Thủ Đức, thành phố Hồ Chí Minh.

Thông báo số: 70670/TB-SHTT.IP, ngày 30/05/2025 về việc ghi nhận yêu cầu duy trì hiệu lực Bằng độc quyền giải pháp hữu ích

Số đơn yêu cầu: DT2-2025-05376 Ngày nộp: 15/04/2025

Liên quan đến Bằng độc quyền giải pháp hữu ích:

(11) Số bằng	(15) Ngày cấp	Năm yêu cầu duy trì hiệu lực	Hiệu lực được duy trì đến
3777	27/09/2024	2	27/09/2026

(73) Chủ văn bằng bảo hộ: LẠI NAM HẢI (VN)
25A đường 5, khu phố 1, phường Linh Đông, quận Thủ Đức, thanh phố Hồ Chí Minh.

Thông báo số: 70671/TB-SHTT.IP, ngày 30/05/2025 về việc ghi nhận yêu cầu duy trì hiệu lực Bằng độc quyền giải pháp hữu ích

Số đơn yêu cầu: DT2-2025-05378 Ngày nộp: 15/04/2025

Liên quan đến Bằng độc quyền giải pháp hữu ích:

(11) Số bằng	(15) Ngày cấp	Năm yêu cầu duy trì hiệu lực	Hiệu lực được duy trì đến
3108	15/02/2023	3	15/02/2026

(73) Chủ văn bằng bảo hộ: CÔNG TY CỔ PHẦN WAKAMONO (VN)
95 Trần Trọng Cung, phường Tân Thuận Đông, Quận 7, TP. Hồ Chí Minh.

Thông báo số: 70672/TB-SHTT.IP, ngày 30/05/2025 về việc ghi nhận yêu cầu duy trì hiệu lực Bằng độc quyền giải pháp hữu ích

Số đơn yêu cầu: DT2-2025-05382 Ngày nộp: 15/04/2025

Liên quan đến Bằng độc quyền giải pháp hữu ích:

(11) Số bằng	(15) Ngày cấp	Năm yêu cầu duy trì hiệu lực	Hiệu lực được duy trì đến
3203	06/06/2023	3	06/06/2026

(73) Chủ văn bằng bảo hộ: CÔNG TY CỔ PHẦN WAKAMONO (VN)
95 Trần Trọng Cung, phường Tân Thuận Đông, quận 7, thành phố Hồ Chí Minh

---

Thông báo số: 70673/TB-SHTT.IP, ngày 30/05/2025 về việc ghi nhận yêu cầu duy trì hiệu lực Bằng độc quyền giải pháp hữu ích

Số đơn yêu cầu: DT2-2025-05383 Ngày nộp: 15/04/2025

Liên quan đến Bằng độc quyền giải pháp hữu ích:

(11) Số bằng	(15) Ngày cấp	Năm yêu cầu duy trì hiệu lực	Hiệu lực được duy trì đến
3274	10/07/2023	3	10/07/2026

(73) Chủ văn bằng bảo hộ: LẠI NAM HẢI (VN)
25A đường 5, khu phố 1, phường Linh Đông, quận Thủ Đức, TP. Hồ Chí Minh

---

Thông báo số: 70674/TB-SHTT.IP, ngày 30/05/2025 về việc ghi nhận yêu cầu duy trì hiệu lực Bằng độc quyền giải pháp hữu ích

Số đơn yêu cầu: DT2-2025-05384 Ngày nộp: 15/04/2025

Liên quan đến Bằng độc quyền giải pháp hữu ích:

(11) Số bằng	(15) Ngày cấp	Năm yêu cầu duy trì hiệu lực	Hiệu lực được duy trì đến
3269	07/07/2023	3	07/07/2026

(73) Chủ văn bằng bảo hộ: CÔNG TY CỔ PHẦN WAKAMONO (VN)
95 Trần Trọng Cung, phường Tân Thuận Đông, Quận 7, TP. Hồ Chí Minh

---

Thông báo số: 70675/TB-SHTT.IP, ngày 30/05/2025 về việc ghi nhận yêu cầu duy trì hiệu lực Bằng độc quyền giải pháp hữu ích

Số đơn yêu cầu: DT2-2025-05386 Ngày nộp: 15/04/2025

Liên quan đến Bằng độc quyền giải pháp hữu ích:

(11) Số bằng	(15) Ngày cấp	Năm yêu cầu duy trì hiệu lực	Hiệu lực được duy trì đến
3321	19/07/2023	3	19/07/2026

(73) Chủ văn bằng bảo hộ: LẠI NAM HẢI (VN)
25A đường 5, khu phố 1, phường Linh Đông, quận Thủ Đức, thành phố Hồ Chí Minh.

Thông báo số: 70676/TB-SHTT.IP, ngày 30/05/2025 về việc ghi nhận yêu cầu duy trì hiệu lực Bằng độc quyền giải pháp hữu ích

Số đơn yêu cầu: DT2-2025-05387 Ngày nộp: 15/04/2025

Liên quan đến Bằng độc quyền giải pháp hữu ích:

(11) Số bằng	(15) Ngày cấp	Năm yêu cầu duy trì hiệu lực	Hiệu lực được duy trì đến
3491	18/12/2023	3	18/12/2026

(73) Chủ văn bằng bảo hộ: CÔNG TY CỔ PHẦN WAKAMONO (VN)
95 Trần Trọng Cung, phường Tân Thuận Đông, Quận 7, thành phố Hồ Chí Minh

---

Thông báo số: 70677/TB-SHTT.IP, ngày 30/05/2025 về việc ghi nhận yêu cầu duy trì hiệu lực Bằng độc quyền giải pháp hữu ích

Số đơn yêu cầu: DT2-2025-05388 Ngày nộp: 15/04/2025

Liên quan đến Bằng độc quyền giải pháp hữu ích:

(11) Số bằng	(15) Ngày cấp	Năm yêu cầu duy trì hiệu lực	Hiệu lực được duy trì đến
2861	21/03/2022	4	21/03/2026

(73) Chủ văn bằng bảo hộ: CÔNG TY CỔ PHẦN WAKAMONO (VN)
95 Trần Trọng Cung, phường Tân Thuận Đông, Quận 7, TP. Hồ Chí Minh.

Thông báo số: 70678/TB-SHTT.IP, ngày 30/05/2025 về việc ghi nhận yêu cầu duy trì hiệu lực Bằng độc quyền giải pháp hữu ích

Số đơn yêu cầu: DT2-2025-05389 Ngày nộp: 15/04/2025

Liên quan đến Bằng độc quyền giải pháp hữu ích:

(11) Số bằng	(15) Ngày cấp	Năm yêu cầu duy trì hiệu lực	Hiệu lực được duy trì đến
2418	12/08/2020	6	12/08/2026

(73) Chủ văn bằng bảo hộ: CÔNG TY CỔ PHẦN WAKAMONO (VN)
95 Trần Trọng Cung, phường Tân Thuận Đông, quận 7, thành phố Hồ Chí Minh

---

Thông báo số: 70709/TB-SHTT.IP, ngày 30/05/2025 về việc ghi nhận yêu cầu duy trì hiệu lực Bằng độc quyền giải pháp hữu ích

Số đơn yêu cầu: DT2-2025-05411 Ngày nộp: 15/04/2025

Liên quan đến Bằng độc quyền giải pháp hữu ích:

(11) Số bằng	(15) Ngày cấp	Năm yêu cầu duy trì hiệu lực	Hiệu lực được duy trì đến
3201	05/06/2023	3	05/06/2026

(73) Chủ văn bằng bảo hộ: ISEKI & CO., LTD. (JP)
700 Umaki-cho, Matsuyama-shi, Ehime-ken, Japan

Thông báo số: 70710/TB-SHTT.IP, ngày 30/05/2025 về việc ghi nhận yêu cầu duy trì hiệu lực Bằng độc quyền giải pháp hữu ích

Số đơn yêu cầu: DT2-2025-05422 Ngày nộp: 15/04/2025

Liên quan đến Bằng độc quyền giải pháp hữu ích:

(11) Số bằng	(15) Ngày cấp	Năm yêu cầu duy trì hiệu lực	Hiệu lực được duy trì đến
3172	10/05/2023	3	10/05/2026

(73) Chủ văn bằng bảo hộ: KIM KYOUNGJO (KR)
215dong 1206ho, 100, Gwanganhaebyeon-ro, Suyeong-gu, Busan, 613-751, Republic of Korea

---

Thông báo số: 70836/TB-SHTT.IP, ngày 30/05/2025 về việc ghi nhận yêu cầu duy trì hiệu lực Bằng độc quyền giải pháp hữu ích

Số đơn yêu cầu: DT2-2025-05663 Ngày nộp: 17/04/2025

Liên quan đến Bằng độc quyền giải pháp hữu ích:

(11) Số bằng	(15) Ngày cấp	Năm yêu cầu duy trì hiệu lực	Hiệu lực được duy trì đến
2020	02/04/2019	7	02/04/2026

(73) Chủ văn bằng bảo hộ: ĐẠI HỌC BÁCH KHOA HÀ NỘI (VN)
Số 1, Đại Cồ Việt, quận Hai Bà Trưng, thành phố Hà Nội

Thông báo số: 70837/TB-SHTT.IP, ngày 30/05/2025 về việc ghi nhận yêu cầu duy trì hiệu lực Bằng độc quyền giải pháp hữu ích

Số đơn yêu cầu: DT2-2025-05664 Ngày nộp: 17/04/2025

Liên quan đến Bằng độc quyền giải pháp hữu ích:

(11) Số bằng	(15) Ngày cấp	Năm yêu cầu duy trì hiệu lực	Hiệu lực được duy trì đến
2021	02/04/2019	7	02/04/2026

(73) Chủ văn bằng bảo hộ: ĐẠI HỌC BÁCH KHOA HÀ NỘI (VN)
Số 1, Đại Cồ Việt, quận Hai Bà Trưng, thành phố Hà Nội

Thông báo số: 70838/TB-SHTT.IP, ngày 30/05/2025 về việc ghi nhận yêu cầu duy trì hiệu lực Bằng độc quyền giải pháp hữu ích

Số đơn yêu cầu: DT2-2025-05665 Ngày nộp: 17/04/2025

Liên quan đến Bằng độc quyền giải pháp hữu ích:

(11) Số bằng	(15) Ngày cấp	Năm yêu cầu duy trì hiệu lực	Hiệu lực được duy trì đến
2028	02/04/2019	7	02/04/2026

(73) Chủ văn bằng bảo hộ: ĐẠI HỌC BÁCH KHOA HÀ NỘI (VN)
Số 1, Đại Cồ Việt, quận Hai Bà Trưng, thành phố Hà Nội

Thông báo số: 70839/TB-SHTT.IP, ngày 30/05/2025 về việc ghi nhận yêu cầu duy trì hiệu lực Bằng độc quyền giải pháp hữu ích

Số đơn yêu cầu: DT2-2025-05666 Ngày nộp: 17/04/2025

Liên quan đến Bằng độc quyền giải pháp hữu ích:

(11) Số bằng	(15) Ngày cấp	Năm yêu cầu duy trì hiệu lực	Hiệu lực được duy trì đến
2332	20/05/2020	6	20/05/2026

(73) Chủ văn bằng bảo hộ: ĐẠI HỌC BÁCH KHOA HÀ NỘI (VN)
Số 1 Đại Cồ Việt, quận Hai Bà Trưng, thành phố Hà Nội

Thông báo số: 70840/TB-SHTT.IP, ngày 30/05/2025 về việc ghi nhận yêu cầu duy trì hiệu lực Bằng độc quyền giải pháp hữu ích

Số đơn yêu cầu: DT2-2025-05667 Ngày nộp: 17/04/2025

Liên quan đến Bằng độc quyền giải pháp hữu ích:

(11) Số bằng	(15) Ngày cấp	Năm yêu cầu duy trì hiệu lực	Hiệu lực được duy trì đến
2363	16/06/2020	6	16/06/2026

(73) Chủ văn bằng bảo hộ: ĐẠI HỌC BÁCH KHOA HÀ NỘI (VN)
Số 1, Đại Cồ Việt, quận Hai Bà Trưng, thành phố Hà Nội

Thông báo số: 70841/TB-SHTT.IP, ngày 30/05/2025 về việc ghi nhận yêu cầu duy trì hiệu lực Bằng độc quyền giải pháp hữu ích

Số đơn yêu cầu: DT2-2025-05668 Ngày nộp: 17/04/2025

Liên quan đến Bằng độc quyền giải pháp hữu ích:

(11) Số bằng	(15) Ngày cấp	Năm yêu cầu duy trì hiệu lực	Hiệu lực được duy trì đến
2365	16/06/2020	6	16/06/2026

(73) Chủ văn bằng bảo hộ: ĐẠI HỌC BÁCH KHOA HÀ NỘI (VN)
Số 1, Đại Cồ Việt, quận Hai Bà Trưng, thành phố Hà Nội

Thông báo số: 71697/TB-SHTT.IP, ngày 30/05/2025 về việc ghi nhận yêu cầu duy trì hiệu lực Bằng độc quyền giải pháp hữu ích

Số đơn yêu cầu: DT2-2025-05173 Ngày nộp: 10/04/2025

Liên quan đến Bằng độc quyền giải pháp hữu ích:

(11) Số bằng	(15) Ngày cấp	Năm yêu cầu duy trì hiệu lực	Hiệu lực được duy trì đến
3513	20/12/2023	2	20/12/2025

(73) Chủ văn bằng bảo hộ: TRẦN VĂN CHÍ (VN)
Trường Đại Học Nông Lâm - Đại Học Thái Nguyên, Tổ 10 Xã Quyết Thắng, Thành Phố Thái Nguyên, Tỉnh Thái Nguyên
TRƯỜNG ĐẠI HỌC NÔNG LÂM - ĐẠI HỌC THÁI NGUYÊN (VN)
Tổ 10 xã Quyết Thắng, thành phố Thái Nguyên, tỉnh Thái Nguyên
LƯU HỒNG SƠN (VN)
Trường Đại học Nông Lâm - Đại học Thái Nguyên, Tổ 10 xã Quyết Thắng, thành phố Thái Nguyên, tỉnh Thái Nguyên
LÊ THỊ NGA (VN)
Trường Đại học Nông Lâm - Đại học Thái Nguyên, Tổ 10 xã Quyết Thắng, thành phố Thái Nguyên, tỉnh Thái Nguyên
TẠ THỊ LƯỢNG (VN)
Trường Đại học Nông Lâm - Đại học Thái Nguyên, Tổ 10 xã Quyết Thắng, thành phố Thái Nguyên, tỉnh Thái Nguyên
ĐINH THỊ KIM HOA (VN)
Trường Đại học Nông Lâm - Đại học Thái Nguyên, Tổ 10 xã Quyết Thắng, thành phố Thái Nguyên, tỉnh Thái Nguyên
PHẠM THỊ TUYẾT MAI (VN)
Trường Đại học Nông Lâm - Đại học Thái Nguyên, Tổ 10 xã Quyết Thắng, thành phố Thái Nguyên, tỉnh Thái Nguyên

---

Thông báo số: 71698/TB-SHTT.IP, ngày 30/05/2025 về việc ghi nhận yêu cầu duy trì hiệu lực Bằng độc quyền giải pháp hữu ích

Số đơn yêu cầu: DT2-2025-05230 Ngày nộp: 10/04/2025

Liên quan đến Bằng độc quyền giải pháp hữu ích:

(11) Số bằng	(15) Ngày cấp	Năm yêu cầu duy trì hiệu lực	Hiệu lực được duy trì đến
2674	30/06/2021	5	30/06/2026

(73) Chủ văn bằng bảo hộ: CÔNG TY TNHH ĐIỆN KHÍ JILI VIỆT NAM (VN)
Lô đất số L5, Khu công nghiệp dệt may Phố Nối, Phường Dị Sử, Thị xã Mỹ Hào, Tỉnh Hưng Yên

---

Thông báo số: 71699/TB-SHTT.$_{IP}$, ngày 30/05/2025 về việc ghi nhận yêu cầu duy trì hiệu lực Bằng độc quyền giải pháp hữu ích

Số đơn yêu cầu: DT2-2025-05231 Ngày nộp: 10/04/2025

Liên quan đến Bằng độc quyền giải pháp hữu ích:

(11) Số bằng	(15) Ngày cấp	Năm yêu cầu duy trì hiệu lực	Hiệu lực được duy trì đến
2708	06/08/2021	5	06/08/2026

(73) Chủ văn bằng bảo hộ: CÔNG TY TNHH ĐIỆN KHÍ JILI VIỆT NAM (VN)
Lô đất số L5, Khu công nghiệp dệt may Phố Nối, phường Dị Sử, thị xã Mỹ Hào, tỉnh Hưng Yên

---

Thông báo số: 71700/TB-SHTT.$_{IP}$, ngày 30/05/2025 về việc ghi nhận yêu cầu duy trì hiệu lực Bằng độc quyền giải pháp hữu ích

Số đơn yêu cầu: DT2-2025-05253 Ngày nộp: 11/04/2025

Liên quan đến Bằng độc quyền giải pháp hữu ích:

(11) Số bằng	(15) Ngày cấp	Năm yêu cầu duy trì hiệu lực	Hiệu lực được duy trì đến
3738	30/08/2024	2	30/08/2026

(73) Chủ văn bằng bảo hộ: A.BILL.ART. INDUSTRIAL CO., LTD. (TH)
1327-1327/1 Moo 1, Sanambin-Lopburiramas Road, Kuanlang Sub-district, Hatyai District, Songkhla 90110, Thailand

---

Thông báo số: 71701/TB-SHTT.$_{IP}$, ngày 30/05/2025 về việc ghi nhận yêu cầu duy trì hiệu lực Bằng độc quyền giải pháp hữu ích

Số đơn yêu cầu: DT2-2025-05294 Ngày nộp: 14/04/2025

Liên quan đến Bằng độc quyền giải pháp hữu ích:

(11) Số bằng	(15) Ngày cấp	Năm yêu cầu duy trì hiệu lực	Hiệu lực được duy trì đến
3420	01/11/2023	2	01/11/2025

(73) Chủ văn bằng bảo hộ: NGUYỄN KHẮC SINH (VN)
Số 5, Ngõ 2, Đường Nguyễn Bặc, Thị Trấn Văn Điển, Huyện Thanh Trì, Thành phố Hà Nội
NGUYỄN THỊ THU UYÊN (VN)
Số 5, ngõ 2, đường Nguyễn Bặc, Thị trấn Văn điển, Huyện Thanh Trì, Thành phố Hà Nội

---

Thông báo số: 71702/TB-SHTT.$_{IP}$, ngày 30/05/2025 về việc ghi nhận yêu cầu duy trì hiệu lực Bằng độc quyền giải pháp hữu ích

Số đơn yêu cầu: DT2-2025-05324 Ngày nộp: 15/04/2025

Liên quan đến Bằng độc quyền giải pháp hữu ích:

(11) Số bằng	(15) Ngày cấp	Năm yêu cầu duy trì hiệu lực	Hiệu lực được duy trì đến
2916	18/05/2022	4	18/05/2026

(73) Chủ văn bằng bảo hộ: ISEKI & CO., LTD. (JP)
700 Umaki-cho, Matsuyama-shi, Ehime-ken, Japan

Thông báo số: 71703/TB-SHTT.$_{IP}$, ngày 30/05/2025 về việc ghi nhận yêu cầu duy trì hiệu lực Bằng độc quyền giải pháp hữu ích

Số đơn yêu cầu: DT2-2025-05325 Ngày nộp: 15/04/2025

Liên quan đến Bằng độc quyền giải pháp hữu ích:

(11) Số bằng	(15) Ngày cấp	Năm yêu cầu duy trì hiệu lực	Hiệu lực được duy trì đến
2315	06/05/2020	6	06/05/2026

(73) Chủ văn bằng bảo hộ: ISEKI & CO., LTD. (JP)
700 Umaki-cho, Matsuyama-shi, Ehime-ken, Japan

---

3 - CẤP LẠI VĂN BẰNG BẢO HỘ

Quyết định số: 65250/QĐ-SHTT.IP, ngày 05/05/2025 về việc cấp lại Bằng độc quyền sáng chế

Số đơn yêu cầu: RB1-2024-02056 Ngày nộp: 14/10/2024

Liên quan đến Bằng độc quyền sáng chế:

(11) Số văn bằng	(15) Ngày cấp	Cấp lại lần thứ
36184	25/5/2023	01

Quyết định số: 65251/QĐ-SHTT.IP, ngày 05/05/2025 về việc cấp lại Bằng độc quyền sáng chế

Số đơn yêu cầu: RB1-2024-01306 Ngày nộp: 27/06/2024

Liên quan đến Bằng độc quyền sáng chế:

(11) Số văn bằng	(15) Ngày cấp	Cấp lại lần thứ
30961	28/12/2021	01

Quyết định số: 71439/QĐ-SHTT.IP, ngày 12/05/2025 về việc cấp lại Bằng độc quyền sáng chế

Số đơn yêu cầu: RB1-2024-02338 Ngày nộp: 21/11/2024

Liên quan đến Bằng độc quyền sáng chế:

(11) Số văn bằng	(15) Ngày cấp	Cấp lại lần thứ
33157	28/7/2022	01

Quyết định số: 71500/QĐ-SHTT.IP, ngày 12/05/2025 về việc cấp lại Bằng độc quyền sáng chế

Số đơn yêu cầu: RB1-2024-02090 Ngày nộp: 18/10/2024

Liên quan đến Bằng độc quyền sáng chế:

(11) Số văn bằng	(15) Ngày cấp	Cấp lại lần thứ
40329	03/6/2024	01

Quyết định số: 71807/QĐ-SHTT.IP, ngày 12/05/2025 về việc cấp lại Bằng độc quyền sáng chế

Số đơn yêu cầu: RB1-2024-01714 Ngày nộp: 21/08/2024

Liên quan đến Bằng độc quyền sáng chế:

(11) Số văn bằng	(15) Ngày cấp	Cấp lại lần thứ
18986	09/4/2018	01

Quyết định số: 71808/QĐ-SHTT.IP, ngày 12/05/2025 về việc cấp lại Bằng độc quyền sáng chế

Số đơn yêu cầu: RB1-2024-01712 Ngày nộp: 21/08/2024

Liên quan đến Bằng độc quyền sáng chế:

(11) Số văn bằng	(15) Ngày cấp	Cấp lại lần thứ
17584	03/10/2017	01

Quyết định số: 71809/QĐ-SHTT.IP, ngày 12/05/2025 về việc cấp lại Bằng độc quyền sáng chế

Số đơn yêu cầu: RB1-2024-01713 Ngày nộp: 21/08/2024

Liên quan đến Bằng độc quyền sáng chế:

(11) Số văn bằng	(15) Ngày cấp	Cấp lại lần thứ
24740	22/6/2020	01

Quyết định số: 71810/QĐ-SHTT.IP, ngày 12/05/2025 về việc cấp lại Bằng độc quyền sáng chế

Số đơn yêu cầu: RB1-2024-01715 Ngày nộp: 21/08/2024

Liên quan đến Bằng độc quyền sáng chế:

(11) Số văn bằng	(15) Ngày cấp	Cấp lại lần thứ
36637	06/7/2023	01

Quyết định số: 71811/QĐ-SHTT.IP, ngày 12/05/2025 về việc cấp lại Bằng độc quyền sáng chế

Số đơn yêu cầu: RB1-2024-01716 Ngày nộp: 21/08/2024

Liên quan đến Bằng độc quyền sáng chế:

(11) Số văn bằng	(15) Ngày cấp	Cấp lại lần thứ
30032	06/10/2021	01

Quyết định số: 71812/QĐ-SHTT.IP, ngày 12/05/2025 về việc cấp lại Bằng độc quyền sáng chế

Số đơn yêu cầu: RB1-2024-01717 Ngày nộp: 21/08/2024

Liên quan đến Bằng độc quyền sáng chế:

(11) Số văn bằng	(15) Ngày cấp	Cấp lại lần thứ
23223	17/01/2020	01

Quyết định số: 73967/QĐ-SHTT.IP, ngày 13/05/2025 về việc cấp lại Bằng độc quyền sáng chế

Số đơn yêu cầu: RB1-2024-02587 Ngày nộp: 20/12/2024

Liên quan đến Bằng độc quyền sáng chế:

(11) Số văn bằng	(15) Ngày cấp	Cấp lại lần thứ
37300	19/9/2023	01

Quyết định số: 92211/QĐ-SHTT.IP, ngày 30/05/2025 về việc cấp lại Bằng độc quyền sáng chế

Số đơn yêu cầu: RB1-2024-01790 Ngày nộp: 28/08/2024

Liên quan đến Bằng độc quyền sáng chế:

(11) Số văn bằng	(15) Ngày cấp	Cấp lại lần thứ
25603	21/8/2020	01

4 - GHI NHẬN ĐẠI DIỆN SỞ HỮU CÔNG NGHIỆP

Quyết định số: 72895/QĐ-SHTT.$_{IP}$, ngày 13/05/2025 về ghi nhận đại diện sở hữu công nghiệp

Số đơn: GNĐB-2023-00222

Ngày nộp đơn: 23/11/2023

Người nộp đơn: NEC Solution Innovators, Ltd. (JP)

Bằng độc quyền sáng chế số$^{(*)}$: 1-0027317

Theo đề nghị của Giám đốc Trung tâm Thẩm định sau cấp Văn bằng bảo hộ.

Chấp nhận yêu cầu ghi nhận đại diện sở hữu công nghiệp với thông tin như sau:

Đại diện sở hữu công nghiệp của chủ sở hữu các Bằng độc quyền Sáng chế (Danh sách kèm theo) là:

Công ty Luật TNHH Phạm và Liên danh (PHAM & ASSOCIATES)
8 Trần Hưng Đạo, thành phố Hà Nội

STT	Tên đối tượng	Số văn bằng bảo hộ
1.	Bằng độc quyền sáng chế	1-27317

Tổng số: 01 Văn bằng bảo hộ.

---

5 - KHIẾU NẠI

STT	SỐ KÝ HIỆU VĂN BẢN	NGÀY BAN HÀNH	SỐ YÊU CẦU	SỐ ĐƠN/BẰNG LIÊN QUAN
1	68818/QĐ-SHTT.ip	09/05/2025	KN1-2020-01225	1-6537
2	69358/QĐ-SHTT.ip	09/05/2025	KN1-2023-00437	1-24240
3	70513/QĐ-SHTT.ip	10/05/2025	ĐN1-2019-320	1-15620

BỘ KHOA HỌC CÔNG NGHỆ
CỤC SỞ HỮU TRÍ TUỆ

CỘNG HÒA XÃ HỘI CHỦ NGHĨA VIỆT NAM
Độc lập - Tự do - Hạnh phúc

Số: 68818/QĐ-SHTT.IP

Hà Nội, ngày 09 tháng 05 năm 2025

QUYẾT ĐỊNH
Về việc giải quyết khiếu nại của Oro Agri International Ltd. (US)
(lần đầu)

CỤC TRƯỞNG CỤC SỞ HỮU TRÍ TUỆ

Căn cứ Quyết định số 166/QĐ-BKHCN ngày 26/02/2024 của Bộ trưởng Bộ Khoa học và Công nghệ ban hành Điều lệ Tổ chức và hoạt động của Cục Sở hữu trí tuệ;

Căn cứ Luật Khiếu nại ngày 11/11/2011;

Căn cứ Luật Sở hữu trí tuệ ngày 29/11/2005 được sửa đổi, bổ sung theo Luật sửa đổi, bổ sung một số điều của Luật Sở hữu trí tuệ ngày 19/6/2009, Luật sửa đổi, bổ sung một số điều của Luật Kinh doanh bảo hiểm, Luật Sở hữu trí tuệ ngày 14/6/2019 và Luật sửa đổi, bổ sung một số điều của Luật Sở hữu trí tuệ ngày 16/6/2022 (sau đây gọi là Luật Sở hữu trí tuệ);

Căn cứ Nghị định số 124/2020/NĐ-CP ngày 19/10/2020 của Chính phủ quy định chi tiết một số điều và biện pháp thi hành Luật Khiếu nại;

Căn cứ Nghị định số 103/2006/NĐ-CP ngày 22/9/2006 của Chính Phủ quy định chi tiết và hướng dẫn thi hành một số điều của Luật Sở hữu trí tuệ về sở hữu công nghiệp, được sửa đổi, bổ sung theo Nghị định số 122/2010/NĐ-CP ngày 31/12/2010 (sau đây gọi là Nghị định số 103/2006/NĐ-CP);

Căn cứ Quyết định số 156/QĐ-BKHCN ngày 03/3/2025 của Bộ trưởng Bộ Khoa học và Công nghệ quy định chức năng, nhiệm vụ, quyền hạn và cơ cấu tổ chức của Cục Sở hữu trí tuệ;

Căn cứ Thông tư số 01/2007/TT-BKHCN ngày 14/02/2007 của Bộ Khoa học và Công nghệ hướng dẫn thi hành Nghị định số 103/2006/NĐ-CP, được sửa đổi, bổ sung theo Thông tư số 13/2010/TT-BKHCN ngày 30/7/2010, Thông tư số 18/2011/TT-BKHCN ngày 22/7/2011, Thông tư số 05/2013/TT-BKHCN ngày 20/02/2013 và Thông tư số 16/2016/TT-BKHCN ngày 30/6/2016;

Căn cứ Thông tư số 23/2023/TT-BKHCN ngày 30/11/2023 của Bộ trưởng Bộ Khoa học và Công nghệ quy định chi tiết một số điều của Luật Sở hữu trí tuệ và biện pháp thi hành Nghị định số 65/2023/NĐ-CP ngày 23/8/2023 của Chính phủ quy định chi tiết một số điều và biện pháp thi hành Luật Sở hữu trí tuệ về sở hữu công nghiệp, bảo vệ quyền sở hữu công nghiệp, quyền đối với giống cây

trồng và quản lý nhà nước về sở hữu trí tuệ liên quan đến thủ tục xác lập quyền sở hữu công nghiệp và bảo đảm thông tin sở hữu công nghiệp;

BTT367

Xét đơn số KN1-2020-01225 ngày 07/12/2020 của Oro Agri International Ltd. (US); đại diện bởi: Văn phòng Luật sư Ân Nam; khiếu nại Quyết định số 63/QĐ-SHTT ngày 04/01/2019 về việc giải quyết đề nghị hủy bỏ hiệu lực Bằng độc quyền sáng chế (BĐQSC) số 6537 cấp cho đơn số 1-2005-01275;

Theo đề nghị của Trưởng phòng Thanh tra và Giải quyết khiếu nại và báo cáo của Phòng Thanh tra và Giải quyết khiếu nại tại Văn bản số 1321/BC-TTKN ngày 08/5/2025 về việc giải quyết khiếu nại của Oro Agri International Ltd. với các nội dung sau đây:

I. Nội dung khiếu nại

1. Ý kiến của Oro Agri International Ltd. (US) (qua Văn phòng Luật sư Ân Nam) - người khiếu nại

Đơn khiếu nại số KN1-2020-01225 nộp ngày 07/12/2020 của Oro Agri International Ltd. (US) (qua Văn phòng Luật sư Ân Nam) khiếu nại Quyết định số 63/QĐ-SHTT ngày 04/01/2019 về việc giải quyết đề nghị hủy bỏ hiệu lực BĐQSC số 6537 cấp cho đơn số 1-2005-01275 của Map Pacific Pte Ltd Singapore theo đơn số ĐN1-2013-00134.

Nội dung Quyết định số 63/QĐ-SHTT là không chấp nhận đề nghị của Oro Agri International Ltd. về việc hủy bỏ hiệu lực Bằng ĐQSC số 6537 của Map Pacific Pte Ltd Singapore.

Theo Quyết định nói trên của Cục Sở hữu trí tuệ, tài liệu đối chứng D1 (US 6258369 B1 công bố ngày 10/7/2001 tại Hoa Kỳ) không làm mất tính mới và trình độ sáng tạo của đối tượng nêu trong các điểm 1-8 yêu cầu bảo hộ (YCBH) thuộc BĐQSC số 6537. Cụ thể như sau:

- Về tính mới, theo Quyết định nêu trên, mặc dù dấu hiệu kỹ thuật về hàm lượng tinh dầu cam và hàm lượng chất hoạt động bề mặt nêu trong điểm 1, YCBH bị trùng một phần so với tài liệu D1, tuy nhiên hỗn hợp theo điểm 1 ngoài việc chứa hai thành phần nêu trên, còn được kết hợp với hai thành phần khác nữa là borat (proxel) có hoạt tính kháng vi sinh vật và chất điều chỉnh độ pH là amino monoetalnol với hàm lượng cụ thể, đây là hai thành phần khác biệt và được xem là mới so với tài liệu D1. Như vậy, hỗn hợp nêu trong điểm 1 YCBH có sự khác biệt so với chế phẩm nêu trong tài liệu D1, do đó điểm 1

YCBH đáp ứng tính mới theo quy định tại điểm 25.5.e Thông tư 01/2007/TT-BKHCN.

- Về trình độ sáng tạo, theo Quyết định nêu trên, hỗn hợp theo điểm 1 YCBH được cho là có hiệu quả hơn so với chế phẩm nêu trong tài liệu đối chứng D1. Cụ thể, tài liệu D1 không đề cập cụ thể tới tác dụng của chế phẩm đối với các bệnh ở cây trồng liên quan tới vi khuẩn mà chỉ đề cập tới tác dụng phòng trừ côn trùng của chế phẩm. Thêm vào đó, hỗn hợp theo điểm 1 khi sử dụng mặc dù có nồng độ thấp hơn so với tài liệu D1 nhưng vẫn đem lại hiệu quả trong việc phòng trừ các bệnh do côn trùng và do vi khuẩn ở cây trồng.

Liên quan đến kết luận nêu trong Quyết định nêu trên, người khiếu nại thấy rằng, giải pháp theo BĐQSC số 6537 không đáp ứng điều kiện bảo hộ và không tuân thủ Quy chế thẩm định với các căn cứ sau đây:

- Không đáp ứng điều kiện về tính mới và trình độ sáng tạo so với tài liệu D1 (xem Phụ lục đính kèm công văn số 988/SC ngày 27/10/2022 của người khiếu nại);

- Bản mô tả không rõ ràng, bộc lộ không đầy đủ (Ví dụ 1 không thể hiện đúng dấu hiệu kỹ thuật của điểm 1 YCBH).

- Không tuân thủ Quy chế thẩm định sáng chế.

Giải pháp nhằm đạt được mục tiêu là phòng trừ được nhiều loại dịch hại trên đồng ruộng bằng cách kết hợp/phối trộn đơn thuần với hoạt chất hóa học khác đã được biết là có một phổ phòng trừ dịch hại rộng là điều hiển nhiên đối với chuyên gia có trình độ trung bình trong lĩnh vực. Sự chênh lệch số liệu đưa ra tương đương khoảng 2,75% là rất nhỏ, không thể được coi là mang trình độ sáng tạo, không thể hiện một "hiệu quả kỹ thuật bất ngờ".

Theo điểm 23.9.3 Quy chế thẩm định đơn đăng ký sáng chế (Hiệu quả kỹ thuật bất ngờ và hiệu quả bổ sung đơn giản của sáng chế): Hiệu quả kỹ thuật bất ngờ có thể được coi là một yếu tố mang lại trình độ sáng tạo cho sáng chế. Tuy nhiên, nếu căn cứ vào giải pháp kỹ thuật đã biết, việc tạo ra sáng chế có hiệu quả bất ngờ nêu trong một điểm yêu cầu bảo hộ bị coi là hiển nhiên đối với người có hiểu biết trung bình về lĩnh vực kỹ thuật tương ứng, thì hiệu quả bất ngờ chỉ đơn thuần là hiệu quả bổ sung đơn giản, và hiệu quả bổ sung đơn giản này không mang lại trình độ sáng tạo cho sáng chế.

Rõ ràng là, giải pháp theo BĐQSC số 6537 không thể coi là "mang lại hiệu quả bất ngờ", mà ngay cả khi giải pháp này có mang lại hiệu quả bất ngờ thì, theo điểm của 23.9.3 Quy chế thẩm định sáng chế, "hiệu quả bất ngờ chỉ đơn thuần là hiệu quả bổ sung đơn giản, và hiệu quả bổ sung đơn giản này không mang lại trình độ sáng tạo cho sáng chế". Tất cả các bằng chứng và lập luận đã cho thấy, điểm 23.9.3 của Quy chế thẩm định sáng chế đã không được tuân thủ trong quá trình thẩm định nội dung đơn.

2. Ý kiến của MAP PACIFIC Pte Ltd. Singapore (chủ BĐQSC số 6537) – bên có liên quan

MAP PACIFIC Pte Ltd Singapore có ý kiến đối với khiếu nại của Oro Agri International Ltd. (US) như sau:

2.1. Dấu hiệu kỹ thuật nêu trong BĐQSC số 6537 đáp ứng điều kiện về tính mới và trình độ sáng tạo đã được chấp nhận bởi Cục Sở hữu trí tuệ ở các đoạn được in nghiêng và đậm trong YCBH của BĐQSC số 6537 như được thể hiện dưới đây:

1. Hỗn hợp phòng trừ dịch hại trên cây trồng gồm:

(i) tinh dầu cam với lượng nằm trong khoảng từ ***1% đến 20%*** khối lượng;

(ii) các chất hoạt động bề mặt với lượng nằm trong khoảng từ ***8% đến 45%*** khối lượng (hợp chất 1);

(iii) ***rượu alkoxylat (trong đó rượu này có từ 4 đến 20 nguyên tử cacbon) với lượng nằm trong khoảng từ 1% đến 18% khối lượng (hợp chất 2);***

(iv) natri tetra borat với lượng nằm trong khoảng từ ***0,001% đến 0,1%*** khối lượng (hợp chất 3);

(v) bioxit (proxel) borat với lượng nằm trong khoảng ***0,001% đến 0,1%*** khối lượng (hợp chất 4);

(vi) chất điều chỉnh độ pH monoetanol amin với lượng nằm trong khoảng từ 0,3% đến 0,9% khối lượng (hợp chất 5); và

(vii) nước với lượng từ 40% đến 70% khối lượng.

2. ***Chế phẩm trừ dịch hại*** chứa hỗn hợp nêu trên (***hỗn hợp A***) và ít nhất một ***hoạt chất B được chọn trong nhóm từ B1 đến B40***:

3. Chế phẩm theo điểm 2, trong đó hỗn hợp A có mặt trong chế phẩm này với lượng nằm trong khoảng từ 1 đến 20% khối lượng.

4. Chế phẩm theo điểm 3, trong đó hỗn hợp A có mặt trong chế phẩm này với lượng nằm trong khoảng từ 4 đến 10% khối lượng.

5. Chế phẩm theo điểm 2, trong đó hoạt chất B có mặt trong chế phẩm này với lượng nằm trong khoảng từ 1 đến 30% khối lượng.

6. Chế phẩm theo điểm 5, trong đó hoạt chất B có mặt trong chế phẩm với lượng nằm trong khoảng từ 5 đến 15% khối lượng.

7. Phương pháp phòng trừ dịch hại trên cây trồng bằng cách sử dụng chế phẩm theo điểm bất kỳ trong số các điểm từ 2 đến 6.

8. Phương pháp theo điểm 7, trong đó cây trồng được chọn từ nhóm bao gồm: cây lúa, cây rau màu, cây ăn trái, cây công nghiệp ngắn ngày và dài ngày.

2.2. YCBH của BĐQSC số 6537 có tính mới và trình độ sáng tạo so với tài liệu D1

Căn cứ pháp lý:

- Điểm 25.5.e Thông tư 01/2007/TT-BKHCN;

- Điểm 25.6.c Thông tư 01/2007/TT-BKHCN;

- Luật Sở hữu trí tuệ.

Cơ sở khoa học:

- Giống cam ở Việt Nam khác ở Mỹ và các nước khác, nên tinh dầu cam ở Việt Nam và Mỹ sẽ khác nhau về hàm lượng các hóa chất, cũng như khác nhau về thành phần các chất hóa học.

- Điều kiện thổ nhưỡng ở Việt Nam khác ở Mỹ và các nước khác, nên tinh dầu cam ở Việt Nam và Mỹ sẽ khác nhau về thành phần các chất hóa học.

- Điều kiện thời tiết ở Việt Nam khác ở Mỹ và các nước khác, nên tinh dầu cam ở Việt Nam và Mỹ sẽ khác nhau về thành phần các chất hóa học.

- Quy trình canh tác ở Việt Nam khác ở Mỹ và các nước khác, nên tinh dầu cam ở Việt Nam và Mỹ sẽ khác nhau về hàm lượng các hóa chất, cũng như khác nhau về thành phần các chất hóa học, khác nhau về giá thành sản phẩm, hiệu quả kinh tế.

- Quy trình, thời điểm chiết xuất ở Việt Nam khác ở Mỹ và các nước khác, nên tinh dầu cam sẽ khác nhau về chất lượng, khác nhau về hàm lượng các hóa chất, cũng như khác nhau về thành phần các chất hóa học.

- Sâu bệnh hại cây trồng ở Việt nam khác ở Mỹ và các nước khác, nên khả năng dịch chiết từ cam cho hiệu quả diệt sâu bệnh sẽ khác nhau và hiệu quả sẽ khác nhau trên các sâu bệnh khác nhau giữa các địa phương.

- Đặc biệt thí nghiệm thực tiễn ở Việt Nam có hiệu quả rất cao trên vi khuẩn, trong khi D1 không đề cập gì đến vi khuẩn, mà vi khuẩn lại gây hại trên gần như tất cả các cây trồng.

- Trong Quyết định số 63/QĐ-SHTT ngày 04/01/2019 của Cục Sở hữu trí tuệ đã nêu rõ các thành phần ở BĐQSC số 6537 có các chất mà D1 không có:

+ Hàm lượng tinh dầu cam được sử dụng trong hỗn hợp theo điểm 1 YCBH nằm trong khoảng từ 1 đến 20% khối lượng, khác biệt so với tài liệu D1 ở khoảng giá trị từ 15 đến 20%. *(Dấu hiệu kỹ thuật (i))*

+ Hàm lượng chất hoạt động bề mặt được sử dụng trong hỗn hợp theo điểm 1 YCBH nàm trong khoảng từ 8 đến 45% khối lượng, khác biệt so với tài liệu D1 ở khoảng giá trị từ 40 đến 45%. *(Dấu hiệu kỹ thuật (ii))*

+ Hỗn hợp nêu trong điểm 1 YCBH có chứa thành phần borat (proxel) có hoạt tính kháng vi sinh vật với hàm lượng cụ thể là từ 0,001% đến 0,1% khối lượng, trong khi tài liệu D1 chỉ đề cập chung chung đến chất bảo quản là borac, chất diệt vật gây hại là metyl parapin và propyl parapin. *(Dấu hiệu kỹ thuật (v))*

+ Hỗn hợp theo điểm 1 YCBH cũng đề cập cụ thể đến chất điều chỉnh độ pH là monoetanol amin với hàm lượng cụ thể nằm trong khoảng từ 0,3% đến 0,9% khối lượng. *(Dấu hiệu kỹ thuật (vi))*

+ Hỗn hợp theo điểm 1 ngoài việc chứa hai thành phần nêu trên còn được sự kết hợp với hai thành phần khác nữa là borat (proxel) có hoạt tính kháng vi sinh vật và chất điều chỉnh độ pH là monoetanol amin với hàm lượng cụ thể, đây là hai thành phần khác biệt và được xem là mới so với tài liệu D1. *(Dấu hiệu kỹ thuật kết hợp).*

II. Kết quả xem xét, xác minh khiếu nại

1. Cơ sở pháp lý giải quyết khiếu nại:

Theo quy định tại khoản 1 Điều 60 Luật Sở hữu trí tuệ, sáng chế được coi là có tính mới nếu chưa bị bộc lộ công khai dưới hình thức sử dụng, mô tả bằng văn bản hoặc bất kỳ hình thức nào khác ở trong nước hoặc ở nước ngoài trước ngày nộp đơn đăng ký sáng chế hoặc trước ngày ưu tiên trong trường hợp đơn đăng ký sáng chế được hưởng quyền ưu tiên.

Theo quy định tại Điều 61 Luật Sở hữu trí tuệ, sáng chế được coi là có trình độ sáng tạo nếu căn cứ vào các giải pháp kỹ thuật đã được bộc lộ công khai dưới hình thức sử dụng, mô tả bằng văn bản hoặc dưới bất kỳ hình thức nào khác trong nước hoặc ở nước ngoài trước ngày nộp đơn, sáng chế đó là một bước tiến sáng tạo, không thể được tạo ra một cách dễ dàng đối với người có hiểu biết trung bình về lĩnh vực kỹ thuật tương ứng.

Khoản 2 Điều 96 Luật Sở hữu trí tuệ quy định: văn bằng bảo hộ bị hủy bỏ một phần hiệu lực trong trường hợp phần đó không đáp ứng các điều kiện bảo hộ tại thời điểm cấp văn bằng bảo hộ.

2. Nhận định, đánh giá:

Sau khi xem xét đơn KN1-2020-01225 và các tài liệu chứng cứ mà hai bên đã cung cấp, Cục Sở hữu trí tuệ có ý kiến như sau:

2.1. YCBH của BĐQSC số 6537

1. Hỗn hợp phòng trừ dịch hại trên cây trồng gồm:

(i) tinh dầu cam với lượng nằm trong khoảng từ 1% đến 20% khối lượng;

(ii) các chất hoạt động bề mặt với lượng nằm trong khoảng từ 8% đến 45% khối lượng (hợp chất 1);

(iii) rượu alkoxylat (trong đó rượu này có từ 4 đến 20 nguyên tử cacbon) với lượng nằm trong khoảng từ 1% đến 18% khối lượng (hợp chất 2);

(iv) natri tetra borat với lượng nằm trong khoảng từ 0,001% đến 0,1% khối lượng (hợp chất 3);

(v) bioxit (proxel) borat với lượng nằm trong khoảng 0,001% đến 0,1% khối lượng (hợp chất 4);

(vi) chất điều chỉnh độ pH monoetanol amin với lượng nằm trong khoảng từ 0,3% đến 0,9% khối lượng (hợp chất 5); và

(vii) nước với lượng từ 40% đến 70% khối lượng.

2. Chế phẩm trừ dịch hại chứa hỗn hợp nêu trên (hỗn hợp A) và ít nhất một hoạt chất B được chọn trong nhóm từ B1 đến B40:

3. Chế phẩm theo điểm 2, trong đó hỗn hợp A có mặt trong chế phẩm này với lượng nằm trong khoảng từ 1 đến 20% khối lượng.

4. Chế phẩm theo điểm 3, trong đó hỗn hợp A có mặt trong chế phẩm này với lượng nằm trong khoảng từ 4 đến 10% khối lượng.

5. Chế phẩm theo điểm 2, trong đó hoạt chất B có mặt trong chế phẩm này với lượng nằm trong khoảng từ 1 đến 30% khối lượng.

6. Chế phẩm theo điểm 5, trong đó hoạt chất B có mặt trong chế phẩm với lượng nằm trong khoảng từ 5 đến 15% khối lượng.

7. Phương pháp phòng trừ dịch hại trên cây trồng bằng cách sử dụng chế phẩm theo điểm bất kỳ trong số các điểm từ 2 đến 6.

8. Phương pháp theo điểm 7, trong đó cây trồng được chọn từ nhóm bao gồm: cây lúa, cây rau màu, cây ăn trái, cây công nghiệp ngắn ngày và dài ngày.

2.2. Tài liệu đối chứng D1 (US 6,258,369 B1)

Tài liệu US 6258369 B1 công bố ngày 10/7/2001 tại Hoa Kỳ (sau đây được viết tắt là tài liệu D1) đề cập đến chế phẩm chứa:

(i) Dầu tự nhiên với hàm lượng từ 1 đến 15%, trong đó dầu được ưu tiên là dầu cam;

(ii) Chất hoạt động bề mặt với lượng nằm trong khoảng từ 10 đến 40%;

(iii) Rượu etoxylat với nồng độ 9%;

(iv) Chất bảo quản là Borax 10 mole với lượng nằm trong khoảng từ 0,1 đến 5%;

(v) Chất diệt vật gây hại là metyl parapin và propyl parapin;

(vi) Chất trung hòa pH; và

(vii) Nước từ 60 đến 70%.

2.3. Đánh giá các điểm 1-8 YCBH của BĐQSC số 6537 so với tài liệu D1

a) Điểm 1 YCBH của BĐQSC số 6537

Xem xét dấu hiệu kỹ thuật (i) của điểm 1 YCBH: "tinh dầu cam với lượng nằm trong khoảng từ 1% đến 20% khối lượng". Tài liệu D1 đề cập đến chế phẩm chứa "hàm lượng tinh dầu cam từ 1% đến 15%". Khoảng nồng độ tinh dầu cam của điểm 1 YCBH có phần trùng với khoảng nồng độ tinh dầu cam của tài liệu D1. Chủ BĐQSC 6537 cho rằng đặc điểm tinh dầu cam ở Việt Nam và tinh dầu cam ở Mỹ có sự khác nhau. Tuy nhiên, theo phạm vi của điểm 1 YCBH được hiểu là tinh dầu cam bất kỳ, không có giới hạn bất kỳ nào về nguồn gốc cũng như đặc điểm của tinh dầu cam nêu trong điểm 1 YCBH. Do đó, dấu hiệu kỹ thuật (i) của điểm 1 được coi là ***đã được bộc lộ*** trong tài liệu D1.

Xem xét dấu hiệu kỹ thuật (ii) của điểm 1: "các chất hoạt động bề mặt với lượng nằm trong khoảng từ 8% đến 45% khối lượng". Tài liệu D1 đề cập đến chế phẩm chứa "hàm lượng chất hoạt động bề mặt từ 10% đến 40%". Khoảng nồng độ chất hoạt động bề mặt của điểm 1 YCBH có phần trùng với khoảng nồng độ chất hoạt động bề mặt của tài liệu D1. Do đó, dấu hiệu kỹ thuật (ii) của điểm 1 YCBH được coi là ***đã được bộc lộ*** trong tài liệu D1.

Xem xét dấu hiệu kỹ thuật (iii) của điểm 1: "rượu alkoxylat với lượng nằm trong khoảng từ 1% đến 18% khối lượng". Tài liệu D1 đề cập đến chế phẩm chứa "rượu etoxylat với nồng độ 9%". Giá trị riêng của rượu etoxylat trong tài liệu D1 nằm trong phạm vi chung của rượu alkoxylat của điểm 1. Do đó, dấu hiệu kỹ thuật (iii) của điểm 1 được coi là ***đã được bộc lộ*** trong tài liệu D1.

Xem xét dấu hiệu kỹ thuật (iv) của điểm 1: "natri tetra borat với lượng nằm trong khoảng từ 0,001% đến 0,1% khối lượng". Tài liệu D1 đề cập đến chế phẩm chứa "Borax 10mole với lượng nằm trong khoảng từ 0,1 đến 5%". Khoảng nồng độ borax của điểm 1 có giá trị trùng với khoảng nồng độ borax của tài liệu D1. Do đó, dấu hiệu kỹ thuật (iv) của điểm 1 được coi là ***đã được bộc lộ*** trong tài liệu D1.

Xem xét dấu hiệu kỹ thuật (v) của điểm 1: "bioxit (proxel) borat với lượng nằm trong khoảng 0,001% đến 0,1% khối lượng". Trong trường hợp này dấu hiệu tên riêng trong ngoặc đơn (proxel) không có giá trị giới hạn phạm vi yêu cầu bảo hộ trong khi borax cũng được coi là bioxit borat. Như vậy, theo như bộc lộ trong tài liệu D1 nêu trên, dấu hiệu chế phẩm chứa "Borax 10 mole với lượng nằm trong khoảng từ 0,1 đến 5%", khoảng nồng độ "bioxit borat với lượng nằm trong khoảng 0,001% đến 0,1% khối lượng" của điểm 1 được coi là ***đã được bộc lộ*** trong tài liệu D1.

Xem xét dấu hiệu kỹ thuật (vi) của điểm 1: "chất điều chỉnh độ pH monoetanol amin với lượng nằm trong khoảng từ 0,3% đến 0,9% khối lượng". Tài liệu D1 đề cập đến chế phẩm chứa chất trung hòa pH, tốt hơn là ure với lượng 0,9%. Do đó, dấu hiệu kỹ thuật (vi) của điểm 1 ***không*** được coi là ***đã được bộc lộ*** trong tài liệu D1.

Xem xét các dấu hiệu kỹ thuật cơ bản của điểm 1 YCBH của BĐQSC số 6537 và tài liệu D1, điểm 1 ***khác với tài liệu D1 ở việc thay thế chất trung hòa pH là monoetanol amin thay cho chất trung hòa pH là ure trong tài liệu D1***. Do đó, điểm 1 YCBH ***đáp ứng tính mới*** theo quy định tại điểm 25.5.e, Thông tư số 01/2007/TT-BKHCN khi so với tài liệu D1.

Tuy nhiên, việc thay thế chất trung hòa pH là monoetanol amin trong tài liệu D1 bằng một chất trung hòa pH khác là ure (một dạng amin) là hiển nhiên đối với người có hiểu biết trung bình trong lĩnh vực kỹ thuật này. Ngoài ra, trong phần "Ví dụ thực hiện sáng chế" của BĐQSC số 6537 nêu trên, không có dữ liệu thể hiện hiệu quả hiệp đồng của hỗn hợp nêu trong điểm 1 YCBH. Do đó, điểm 1 YCBH ***không đáp ứng trình độ sáng tạo*** theo quy định tại điểm 25.6.c Thông tư số 01/2007/TT-BKHCN.

b) Các điểm 2-6 YCBH của BĐQSC số 6537

Các điểm 2-6 đề cập đến "chế phẩm trừ dịch hại chứa hỗn hợp nêu trên (hỗn hợp A) và ít nhất một hoạt chất B được chọn trong nhóm từ B1 đến B40". Theo các lập luận nêu trên, hỗn hợp theo điểm 1 đáp ứng tính mới, do đó các điểm 2-6 cũng đáp ứng tính mới.

Như vậy, trong tình trạng kỹ thuật đã biết, không có tài liệu nào đề cập hoặc gợi ý đến việc sử dụng kết hợp hỗn hợp A và ít nhất một hoạt chất B được chọn trong nhóm từ B1 đến B40. Hơn nữa, trong phần "Ví dụ thực hiện sáng chế" của bằng nêu trên, đã có các ví dụ chứng minh hiệu quả hiệp đồng của hỗn hợp A và một số hoạt chất trong nhóm B. Hiệu quả hiệp đồng này thể hiện sự gia tăng hiệu lực trừ côn trùng trong thực tế của chế phẩm bao gồm hỗn hợp A và ít nhất một hoạt chất B so với hiệu lực trừ côn trùng dự đoán tính theo công thức Colby. Do đó, các điểm 2-6 ***đáp ứng trình độ sáng tạo*** theo quy định tại điểm 25.6.c Thông tư số 01/2007/TT-BKHCN.

c) Các điểm 7-8 YCBH của BĐQSC số 6537

Các điểm 7-8 đề cập đến "phương pháp phòng trừ dịch hại trên cây trồng bằng cách sử dụng chế phẩm theo điểm bất kỳ trong số các điểm từ 2 đến 6". Do các điểm 2-6 đáp ứng trình độ sáng tạo nên các điểm 7-8 cũng được coi là ***đáp ứng trình độ sáng tạo*** theo quy định tại điểm 25.6.c Thông tư số 01/2007/TT-BKHCN.

Như vậy, theo đánh giá nêu trên, các điểm 1-8 YCBH của BĐQSC số 6537 có tính mới; các điểm 2-8 có trình độ sáng tạo; và điểm 1 không có trình độ sáng tạo.

Với lý do nêu trên, Cục Sở hữu trí tuệ thấy rằng nội dung khiếu nại của Oro Agri International Ltd. (US) là có cơ sở.

III. Kết luận

Trên cơ sở xem xét các tài liệu hiện có và với các lý do nêu trên, Cục Sở hữu trí tuệ chấp nhận nội dung khiếu nại theo đơn số KN1-2020-01225 của Oro Agri International Ltd. (US) (qua Văn phòng Luật sư Ân Nam) khiếu nại Quyết định số 63/QĐ-SHTT ngày 04/01/2019 về việc giải quyết đề nghị hủy bỏ hiệu lực BĐQSC số 6537 cấp cho đơn số 1-2005-01275 của Map Pacific Pte Ltd Singapore theo đơn số ĐN1-2013-00134 ngày 10/07/2013.

Từ những nhận định và căn cứ trên,

QUYẾT ĐỊNH:

Điều 1. Hủy bỏ hiệu lực của điểm 1 yêu cầu bảo hộ của BĐQSC số 6537 cấp cho đơn số 1-2005-01275 của Map Pacific Pte Ltd Singapore theo đơn số ĐN1-2013-00134 ngày 10/07/2013 theo đề nghị của Oro Agri International Ltd. Giữ nguyên hiệu lực của các điểm 2-8 yêu cầu bảo hộ của BĐQSC số 6537 theo Quyết định số 63/QĐ-SHTT ngày 04/01/2019 về việc giải quyết đề nghị hủy bỏ hiệu lực BĐQSC số 6537 của Oro Agri International Ltd.

Điều 2. Ghi nhận vào Sổ đăng ký quốc gia về sở hữu công nghiệp và công bố Quyết định này trên Công báo Sở hữu công nghiệp.

Điều 3. Nếu có đủ căn cứ chứng minh rằng Quyết định của Cục trưởng Cục Sở hữu trí tuệ là trái với quy định của pháp luật, Oro Agri International Ltd. có quyền khiếu nại với Bộ trưởng Bộ Khoa học và Công nghệ hoặc khởi kiện tại tòa án.

Điều 4. Trưởng phòng Thanh tra và Giải quyết khiếu nại, Trưởng phòng Đăng ký, Giám đốc Trung tâm Thông tin sở hữu công nghiệp, Giám đốc Trung tâm thẩm định sau cấp văn bằng và Oro Agri International Ltd. (US) (qua Văn phòng Luật sư Ân Nam) có trách nhiệm thi hành Quyết định này./.

Nơi nhận:
- Như Điều 3;
- Map Pacific Pte Ltd Singapore (P. 503, lầu 5, 111D Lý Chính Thắng, Phường 7, Quận 3, Thành phố Hồ Chí Minh (để biết);
- SC (để biết);
- Lưu:VT, HS.

KT. CỤC TRƯỞNG
PHÓ CỤC TRƯỞNG

CỘNG HÒA XÃ HỘI CHỦ NGHĨA VIỆT NAM
CỤC SỞ HỮU TRÍ TUỆ
BỘ KHOA HỌC VÀ CÔNG NGHỆ

Lê Huy Anh

BỘ KHOA HỌC CÔNG NGHỆ
CỤC SỞ HỮU TRÍ TUỆ

CỘNG HÒA XÃ HỘI CHỦ NGHĨA VIỆT NAM
Độc lập - Tự do - Hạnh phúc

Số: 69358/QĐ-SHTT.IP

Hà Nội, ngày 09 tháng 05 năm 2025

QUYẾT ĐỊNH
Về việc giải quyết khiếu nại của Sinovet (Jiangsu) Biopharm Co., LTD.
(lần đầu)

CỤC TRƯỞNG CỤC SỞ HỮU TRÍ TUỆ

Căn cứ Luật Khiếu nại ngày 11/11/2011;

Căn cứ Luật Sở hữu trí tuệ ngày 29/11/2005 được sửa đổi, bổ sung theo Luật sửa đổi, bổ sung một số điều của Luật Sở hữu trí tuệ ngày 19/6/2009, Luật sửa đổi, bổ sung một số điều của Luật Kinh doanh bảo hiểm, Luật Sở hữu trí tuệ ngày 14/6/2019 và Luật sửa đổi, bổ sung một số điều của Luật Sở hữu trí tuệ ngày 16/6/2022 (sau đây gọi là Luật Sở hữu trí tuệ);

Căn cứ Nghị định số 124/2020/NĐ-CP ngày 19/10/2020 của Chính phủ quy định chi tiết một số điều và biện pháp thi hành Luật Khiếu nại;

Căn cứ Nghị định số 103/2006/NĐ-CP ngày 22/9/2006 của Chính phủ quy định chi tiết và hướng dẫn thi hành một số điều của Luật Sở hữu trí tuệ về sở hữu công nghiệp, được sửa đổi, bổ sung theo Nghị định số 122/2010/NĐ-CP ngày 31/12/2010 (sau đây gọi là Nghị định số 103/2006/NĐ-CP);

Căn cứ Quyết định số 156/QĐ-BKHCN ngày 03/3/2025 của Bộ trưởng Bộ Khoa học và Công nghệ quy định chức năng, nhiệm vụ, quyền hạn và cơ cấu tổ chức của Cục Sở hữu trí tuệ;

Căn cứ Thông tư số 01/2007/TT-BKHCN ngày 14/02/2007 của Bộ Khoa học và Công nghệ hướng dẫn thi hành Nghị định số 103/2006/NĐ-CP, được sửa đổi, bổ sung theo Thông tư số 13/2010/TT-BKHCN ngày 30/7/2010, Thông tư số 18/2011/TT-BKHCN ngày 22/7/2011, Thông tư số 05/2013/TT-BKHCN ngày 20/02/2013 và Thông tư số 16/2016/TT-BKHCN ngày 30/6/2016;

BTT367

Xét đơn số KN1-2023-00437 ngày 21/8/2023 của Sinovet (Jiangsu) Biopharm Co., LTD.; đại diện bởi: Công ty TNHH một thành viên Sở hữu trí tuệ VCCI; khiếu nại Quyết định số 29764/QĐ-SHTT.ip ngày 15/5/2023 về việc từ chối duy trì hiệu lực Bằng độc quyền sáng chế (BĐQSC) số 24240;

Theo đề nghị của Trưởng phòng Thanh tra và Giải quyết khiếu nại và báo cáo của Phòng Thanh tra và Giải quyết khiếu nại tại Văn bản số 1322/BC-TTKN ngày 08/5/2025 về việc giải quyết khiếu nại của Sinovet (Jiangsu) Biopharm Co., LTD. với các nội dung sau đây:

I. Nội dung khiếu nại

Công ty VCCI-IP đề nghị Cục Sở hữu trí tuệ xem xét lại Quyết định số 29764/QĐ-SHTT.ip ngày 15/5/2023 và chấp nhận đơn số DT1-2021-12091 ngày 19/11/2021 yêu cầu duy trì hiệu lực năm thứ 2 cho BĐQSC số 24240 trên cơ sở lý do được trình bày dưới đây:

Ngay sau khi nhận được Thông báo kết quả thẩm định đơn yêu cầu duy trì hiệu lực văn bằng bảo hộ số 8226w/SHTT-SCVB ngày 18/04/2022 từ Cục Sở hữu trí tuệ, Công ty VCCI-IP đã gửi email thông báo cho CPA GLOBAL để thông báo cho người nộp đơn cung cấp bản gốc Giấy ủy quyền ("GUQ") để Công ty VCCI-IP nộp cho Cục Sở hữu trí tuệ trong thời hạn quy định, cụ thể là trước ngày 18/06/2022.

Sau đó, CPA GLOBAL đã thông báo với Công ty VCCI-IP rằng, Công ty Sinovet sẽ gửi bưu điện bản gốc GUQ từ Trung Quốc đến địa chỉ trụ sở Công ty VCCI-IP. Tuy nhiên đến thời hạn trả lời theo Thông báo số 8226w/SHTT-SCVB ngày 18/04/2022, Công ty VCCI-IP vẫn không nhận được bản gốc GUQ của Công ty Sinovet để bổ sung theo quy định.

Khi nhận được Quyết định số 29764/QĐ-SHTT.ip ngày 15/5/2023 từ chối yêu cầu duy trì hiệu lực năm thứ 2 đối với BĐQSC số 24240, Công ty Sinovet đã kiểm tra và thấy rằng, bản gốc GUQ đã được gửi qua đường bưu điện cho Công ty VCCI-IP theo yêu cầu, tuy nhiên tài liệu này đã bị thất lạc tại bưu điện Trung quốc. Việc thất lạc này là do thời điểm năm 2022 dịch Covid-19 vẫn bùng phát mạnh tại Trung Quốc và Việt Nam với số lượng ca mắc mới mỗi ngày vẫn cao, cụ thể từ hơn 1,000 đến hơn 10,000 ca mỗi ngày tại Việt Nam. Trung Quốc thì áp dụng hết sức nghiêm ngặt các biện pháp phòng chống Covid-19 như hàng triệu người đã được yêu cầu ở nhà, đóng cửa biên giới, tạm dừng kinh doanh đến phong tỏa để ngăn chặn việc gia tăng của các ca mắc mới Covid-19. Vì lý do này mà bản gốc GUQ của Công ty Sinovet đã không đến được địa chỉ của Công ty VCCI-IP để nộp cho Cục Sở hữu trí tuệ đúng hạn như đã nêu trong Thông báo số 8226w/SHTT-SCVB ngày 18/04/2022 (xem các tài liệu gửi kèm theo).
Sau khi nhận được Quyết định số 29764/QĐ-SHTT.ip ngày 15/5/2023, Công ty Sinovet đã phải ký lại Giấy ủy quyền mới ngày 07/7/2023 cho Công ty VCCI-IP, trong đó xác định thời điểm hiệu lực là"Giấy ủy quyền này có hiệu lực từ ngày 16/4/2021".

Trên cơ sở nội dung được trình bày trên đây, Công ty VCCI-IP thay mặt người nộp đơn kính đề nghị Cục Sở hữu trí tuệ xem xét việc người nộp đơn bị chậm bổ sung bản gốc GUQ là do trở ngại khách quan (do dịch bệnh Covid-19 nên GUQ bị thất lạc qua đường bưu điện) làm cho người nộp đơn không thực hiện được việc nộp GUQ trong phạm vi thời hạn quy định tại điểm 9.4 và 9.5 Thông tư số 01/2007/TT-BKHCN

Thêm nữa, sáng chế "Chế phẩm Vacxin để phòng nhiễm virut ở lợn và phương pháp bào chế chế phẩm vacxin này" là một tài sản quan trọng của Công ty Sinovet và mới được Cục Sở hữu trí tuệ cấp BĐQSC số 24240 ngày 21/05/2020. Việc đầu tư sản xuất và sử dụng sản phẩm này của người nộp đơn tại Việt Nam sẽ mang lại lợi ích cho ngành chăn nuôi lợn tại Việt Nam. Vì vậy, để đảm bảo quyền và lợi ích của Công ty Sinovet và các bên có liên quan, Công ty VCCI-IP đề nghị Cục Sở hữu trí tuệ xem xét và chấp thuận việc chậm nộp GUQ cho đơn yêu cầu duy trì hiệu lực năm thứ 2 đối với BĐQSC số 24240.

II. Kết quả xem xét, xác minh khiếu nại

1. Cơ sở pháp lý giải quyết khiếu nại:

Theo quy định tại điểm 20.3.b Thông tư số 01/2007/TT-BKHCN, trường hợp yêu cầu duy trì hiệu lực có thiếu sót hoặc không hợp lệ, Cục Sở hữu trí tuệ ra thông báo và ấn định thời hạn 02 tháng kể từ ngày ra thông báo để người yêu cầu sửa chữa thiếu sót hoặc có ý kiến phản hồi. Nếu kết thúc thời hạn ấn định mà người yêu cầu không sửa chữa thiếu sót hoặc sửa chữa thiếu sót không đạt yêu cầu, không có ý kiến phản đối hoặc có ý kiến phản đối nhưng không xác đáng thì Cục Sở hữu trí tuệ ra quyết định từ chối duy trì hiệu lực văn bằng bảo hộ.

2. Nhận định, đánh giá:

Sau khi xem xét đơn khiếu nại số KN1-2023-00437 của Công ty Sinovet; qua xác minh tại các bộ phận liên quan và trên hệ thống quản trị đơn, Cục Sở hữu trí tuệ thấy rằng:

Thông báo số 8226w/SHTT-SCVB ngày 18/04/2022 đã được Cục Sở hữu trí tuệ gửi cho người nộp đơn theo đúng địa chỉ nêu trong Tờ khai đăng ký sáng chế bằng đường bưu điện. Vì vậy, việc người nộp đơn không có ý kiến phản hồi trong thời hạn ấn định không thuộc trách nhiệm của Cục Sở hữu trí tuệ.

Tuy nhiên, người khiếu nại đã giải trình lý do không có ý kiến phản hồi trong thời hạn ấn định như sau:

- Thông báo số 8226w/SHTT-SCVB ngày 18/4/2022 được Cục Sở hữu trí tuệ ban hành và gửi cho người nộp đơn trong thời gian dịch bệnh Covid-19 đang có diễn biến phức tạp tại Việt Nam và Trung Quốc.

- Theo tài liệu, chứng cứ do Công ty VCCI-IP cung cấp, người nộp đơn đã gửi bản gốc GUQ qua đường bưu điện cho Công ty VCCI-IP theo yêu cầu, tuy nhiên tài liệu này đã bị thất lạc tại bưu điện Trung Quốc do trở ngại khách quan (thời điểm năm 2022 dịch Covid-19 vẫn bùng phát mạnh tại Trung Quốc và Việt Nam).

- Sáng chế "Chế phẩm vacxin để phòng nhiễm virut ở lợn và phương pháp bào chế chế phẩm vacxin này" là một tài sản quan trọng của Công ty Sinovet và mới được Cục Sở hữu trí tuệ cấp BĐQSC số 24240 ngày 21/05/2020.

- Người nộp đơn đã bổ sung giấy ủy gốc kèm theo đơn khiếu nại nêu trên.

Người khiếu nại phải chịu hoàn toàn trách nhiệm về việc này trong trường hợp có vấn đề pháp lý nảy sinh. Nhằm tạo điều kiện thuận lợi cho chủ bằng trong việc duy trì hiệu lực BĐQSC số 24240, Cục Sở hữu trí tuệ chấp nhận tiếp tục thẩm định đơn số DT1-2021-12091 nộp ngày 19/11/2021.

III. Kết luận

Trên cơ sở xem xét các tài liệu hiện có và với các lý do nêu trên, Cục Sở hữu trí tuệ chấp nhận nội dung khiếu nại, không áp dụng quy định tại điểm 20.3.b Thông tư số 01/2007/TT-BKHCN để từ chối duy trì hiệu lực BĐQSC số 24240 theo đơn số DT1-2021-12091 nộp ngày 19/11/2021.

Từ những nhận định và căn cứ trên,

QUYẾT ĐỊNH:

Điều 1. Hủy bỏ Quyết định số 29764/QĐ-SHTT.ip ngày 15/5/2023 về việc từ chối duy trì hiệu lực Bằng độc quyền sáng chế số 24240 theo đơn số DT1-2021-12091 nộp ngày 19/11/2021.

Điều 2. Thực hiện thủ tục khôi phục thẩm định đơn số DT1-2021-12091 nộp ngày 19/11/2021.

Điều 3. Chánh Văn phòng Cục, Trưởng phòng Thanh tra và Giải quyết khiếu nại, Trưởng phòng Đăng ký, Giám đốc Trung tâm Thông tin sở hữu công nghiệp và Sinovet (Jiangsu) Biopharm Co., LTD. (qua Công ty TNHH một thành viên Sở hữu trí tuệ VCCI) có trách nhiệm thi hành Quyết định này. Trong thời gian 02 tháng kể từ ngày ký Quyết định này, người nộp đơn cần trả lời Thông báo số 8226w/SHTT-SCVB ngày 18/04/2022./.

Nơi nhận:
- Như Điều 3;
- SC (để biết)
- Lưu:VT, HS.

CỤC TRƯỞNG

CỤC SỞ HỮU TRÍ TUỆ

Lưu Hoàng Long

BỘ KHOA HỌC VÀ CÔNG NGHỆ
CỤC SỞ HỮU TRÍ TUỆ

CỘNG HOÀ XÃ HỘI CHỦ NGHĨA VIỆT NAM
Độc lập - Tự do - Hạnh phúc

Số: 70513/QĐ- SHTT.IP

Hà Nội, ngày 12 tháng 05 năm 2025

QUYẾT ĐỊNH
Về việc hủy bỏ hiệu lực Bằng độc quyền sáng chế số 15620

CỤC SỞ HỮU TRÍ TUỆ

Căn cứ Quyết định số 156/QĐ-BKHCN ngày 03/3/2025 của Bộ trưởng Bộ Khoa học và Công nghệ quy định chức năng, nhiệm vụ, quyền hạn và cơ cấu tổ chức của Cục Sở hữu trí tuệ;

Căn cứ Luật Sở hữu trí tuệ ngày 29/11/2005 được sửa đổi, bổ sung theo Luật sửa đổi, bổ sung một số điều của Luật Sở hữu trí tuệ ngày 19/6/2009, Luật sửa đổi, bổ sung một số điều của Luật Kinh doanh bảo hiểm, Luật Sở hữu trí tuệ ngày 14/6/2019 và Luật sửa đổi, bổ sung một số điều của Luật Sở hữu trí tuệ ngày 16/6/2022 (sau đây gọi là Luật Sở hữu trí tuệ);

Căn cứ Nghị định số 103/2006/NĐ-CP ngày 22/9/2006 của Chính Phủ quy định chi tiết và hướng dẫn thi hành một số điều của Luật Sở hữu trí tuệ về sở hữu công nghiệp, được sửa đổi, bổ sung theo Nghị định số 122/2010/NĐ-CP ngày 31/12/2010 (sau đây gọi là Nghị định số 103/2006/NĐ-CP);

Căn cứ Thông tư số 01/2007/TT-BKHCN ngày 14/02/2007 của Bộ Khoa học và Công nghệ hướng dẫn thi hành Nghị định số 103/2006/NĐ-CP, được sửa đổi, bổ sung theo Thông tư số 13/2010/TT-BKHCN ngày 30/7/2010, Thông tư số 18/2011/TT-BKHCN ngày 22/7/2011, Thông tư số 05/2013/TT-BKHCN ngày 20/02/2013 và Thông tư số 16/2016/TT-BKHCN ngày 30/6/2016 (sau đây gọi là Thông tư số 01/2007/TT-BKHCN);

BTT367

Xét đơn số ĐN1-2019-00320 ngày 31/10/2019 của Samsung Electronics Co., Ltd., địa chỉ: 129, Samsung-ro, Yeongtong-gu, Suwon-si, Gyeonggi-do, 443-742, Republic of Korea, đại diện bởi Công ty TNHH Tầm nhìn và Liên danh yêu cầu hủy bỏ hiệu lực Bằng độc quyền sáng chế (BĐQSC) số 15620, cấp ngày 20/06/2016 cho M&K HOLDINGS INC. (KR);

Theo đề nghị của Trưởng phòng Thanh tra và Giải quyết khiếu nại trên cơ sở những nội dung dưới đây:

I. Nội dung yêu cầu hủy bỏ hiệu lực BĐQSC

1. Ý kiến của Samsung Electronics Co., Ltd. (bên yêu cầu hủy bỏ hiệu lực):

Trong đơn số ĐN1-2019-00320 ngày 31/10/2019 và công văn số IP/PC50-(4) ngày 13/07/2021, bên yêu cầu hủy bỏ hiệu lực đưa ra các căn cứ để đề nghị hủy bỏ toàn bộ hiệu lực BĐQSC số 15620 như sau:

(i) Về quyền ưu tiên của (BĐQSC) số 15620:

BĐQSC số 15620 đề cập đến "Phương pháp mã hóa hình ảnh" được cấp ngày 20/06/2016 cho đơn số 1-2015-01665 nộp ngày 22/04/2011 và yêu cầu hưởng quyền ưu tiên dựa trên đơn nộp tại Hàn Quốc số KR 10-2010-0038158 ngày 23/04/2010 (sau đây gọi tắt là "Đơn ưu tiên").

Điểm 1 yêu cầu bảo hộ (YCBH) chứa dấu hiệu "*khi kích thước của khối lượng từ hóa bằng 8x8, các hệ số của khối lượng tử hóa được chia thành nhiều tập con*" không được bộc lộ trong đơn ưu tiên. Do vậy, điểm 1 YCBH và các điểm 2-8 YCBH (là các điểm phụ thuộc vào điểm 1) của BĐQSC số 15620 không được hưởng quyền ưu tiên có ngày ưu tiên là ngày nộp đơn 23/04/2010 của đơn ưu tiên theo quy định tại khoản 2 Điều 91 Luật Sở hữu trí tuệ.

Do không được hưởng quyền ưu tiên, nên để đánh giá các điều kiện bảo hộ của các điểm 1-8 YCBH so với các tài liệu đối chứng, cần phải dựa trên cơ sở là ngày nộp đơn được ghi nhận trong BĐQSC số 15620 là ngày 22/04/2011.

(ii) Khả năng bảo hộ của các điểm 1-8 YCBH thuộc BĐQSC số 15620:

Các tài liệu dưới đây được sử dụng để đánh giá các điểm 1-8 YCBH:

D1: Bài báo IEEE (Overview of the H.264/AVC Video Coding Standard, IEEE TRANSACTIONS ON CIRCUITS AND SYSTEMS FOR VIDEO TECHNOLOGY, VOL. 13, NO. 7, 07/2003) đã công bố vào tháng 07/2003.

D2: HEVC JCTVC-E603 (version 1) đã công bố ngày 30/03/2011 trên trang web http://phenix.int-evry.fr/jct/

D3: HEVC JCTVC-E335 (version 3) đã công bố ngày 19/03/2011 trên trang web http://phenix.int-evry. fr/jct/.

Các tài liệu D1-D3 có ngày công bố sớm hơn ngày nộp đơn (22/04/2011) của các điểm 1-8 YCBH, do vậy được coi là các tài liệu phù hợp để đánh giá các điều kiện bảo hộ.

a) Điểm 1 YCBH của BĐQSC số 15620:

So sánh lĩnh vực kỹ thuật

Sáng chế được yêu cầu bảo hộ trong điểm 1 của BĐQSC số 15620 và các tài liệu nêu trên thuộc cùng lĩnh vực kỹ thuật trong đó đều liên quan đến công nghệ nén ảnh động thế hệ mới (HEVC) nhằm cải thiện các vấn đề của công nghệ tiêu chuẩn thông thường như H.264/MPEG-4AVC.

So sánh dấu hiệu của điểm 1 YCBH của BĐQSC số 15620 với các tài liệu D1-D3:

- Dấu hiệu 1: "*xác định kích thước và chế độ dự đoán của khối mã hóa dự đoán cho dữ liệu hình ảnh hoặc viđeô bằng bộ xác định chế độ mã hóa"* đã được bộc lộ trong các tài liệu D1 hoặc D2;

- Dấu hiệu 2: "*biến đổi và lượng tử hóa khối thặng dư của khối dự đoán được tạo ra bởi chế độ dự đoán nội bộ để tạo ra khối lượng tử hóa bằng bộ biến đổi/bộ lượng tử hóa*" đã được bộc lộ trong các tài liệu D1 hoặc D2;

- Dấu hiệu 3: "*lượng tử hóa ngược và biến đổi ngược khối lượng tử hóa bằng bộ lượng tử hóa ngược/bộ biến đổi ngược"* đã được bộc lộ trong tài liệu D1 hoặc D2;

- Dấu hiệu 4: "*áp dụng lọc tách khối cho dữ liệu hình ảnh nhận được từ bộ lượng tử hóa ngược/bộ biến đổi ngược bằng bộ lọc tách khối*" đã được bộc lộ trong các tài liệu D1 hoặc D2;

- Dấu hiệu 5: "*xác định chế độ dự đoán nội bộ bằng bộ dự đoán nội bộ*" đã được bộc lộ trong các tài liệu D1 hoặc D2;

- Dấu hiệu 6: *"tạo ra khối dự đoán theo chế độ dự đoán nội bộ bằng bộ dự đoán nội bộ"* đã được bộc lộ trong các tài liệu D1 hoặc D2;

- Dấu hiệu 7: "*tạo mã ngẫu nhiên các hệ số lượng tử hóa của khối lượng tử hóa bằng bộ tạo mã ngẫu nhiên*" đã được bộc lộ trong các tài liệu D1 hoặc D2;

- Dấu hiệu 8: "*trong đó, khi kích thước của khối lượng tử hóa bằng 8x8, các hệ số của khối lượng tử hóa được chia thành nhiều tập con*" được suy ra từ tài liệu D3;

- Dấu hiệu 9: "*các tập con này được quét sử dụng mẫu quét được xác định theo chế độ dự đoán nội bộ*" đã được bộc lộ trong các tài liệu D2 hoặc D3;

- Dấu hiệu 10: "*trong đó mẫu quét để quét các hệ số khác không của mỗi tập con là giống với mẫu quét cho các tập con*" được suy ra từ tài liệu D3.

- Dấu hiệu 11: "*trong đó mẫu quét để quét các cờ chỉ dẫn các hệ số khác không của mỗi tập con giống với mẫu quét để quét các hệ số khác không của mỗi tập con*" được suy ra từ tài liệu D3.

Như vậy, sáng chế theo điểm 1 YCBH không có trình độ sáng tạo khi kết hợp các tài liệu D1, D2 và D3.

b) Điểm 2 YCBH của BĐQSC số 15620:

Điểm 2 là điểm phụ thuộc vào điểm 1 và bổ sung dấu hiệu *"các hệ số lượng tử hóa của mỗi tập con được quét theo hướng ngược lại theo mẫu quét được xác định bởi chế độ dự đoán nội bộ",* dấu hiệu này đã được bộc lộ trong các tài liệu D2 hoặc D3.

Như vậy, sáng chế theo điểm 2 YCBH không có trình độ sáng tạo khi kết hợp các tài liệu D1, D2 và D3.

c) Điểm 3 YCBH của BĐQSC số 15620:

Điểm 3 là điểm phụ thuộc vào điểm 1 và bổ sung dấu hiệu "*các tập con được quét theo hướng ngược lại*", dấu hiệu này đã được bộc lộ trong tài liệu D3.

Như vậy, sáng chế theo điểm 3 YCBH không có trình độ sáng tạo khi kết hợp các tài liệu D1, D2 và D3.

d) Điểm 4 YCBH của BĐQSC số 15620:

Điểm 4 là điểm phụ thuộc vào điểm 1 và bổ sung dấu hiệu "*khi chế độ dự đoán nội bộ là chế độ dọc, mẫu quét là mẫu quét ngang*", dấu hiệu này đã được bộc lộ trong tài liệu D2.

Như vậy, sáng chế theo điểm 4 YCBH không có trình độ sáng tạo khi kết hợp các tài liệu D1, D2 và D3.

đ) Điểm 5 YCBH của BĐQSC số 15620:

Điểm 5 là điểm phụ thuộc vào điểm 1 và bổ sung dấu hiệu "*khi chế độ dự đoán nội bộ là chế độ ngang, mẫu quét là mẫu quét dọc*", dấu hiệu này đã được bộc lộ trong tài liệu D2.

Như vậy, sáng chế theo điểm 5 YCBH không có trình độ sáng tạo khi kết hợp các tài liệu D1, D2 và D3.

e) Điểm 6 YCBH của BĐQSC số 15620:

Điểm 6 là điểm phụ thuộc vào điểm 1 và bổ sung dấu hiệu "*tạo ra các điểm ảnh tham chiếu bởi bộ dự đoán nội bộ khi các điểm ảnh tham chiếu không có sẵn tồn tại*", dấu hiệu này đã được bộc lộ trong tài liệu D2.

Như vậy, sáng chế theo điểm 6 YCBH không có trình độ sáng tạo khi kết hợp các tài liệu D1, D2 và D3.

g) Điểm 7 YCBH của BĐQSC số 15620:

Điểm 7 là điểm phụ thuộc vào điểm 1 và bổ sung dấu hiệu "*chế độ dự đoán nội bộ được mã hóa bằng cách sử dụng chế độ dự đoán nội bộ phía trên và chế độ dự đoán nội bộ bên trái*", dấu hiệu này đã được bộc lộ trong tài liệu D2.

Như vậy, sáng chế theo điểm 7 YCBH không có trình độ sáng tạo khi kết hợp các tài liệu D1, D2 và D3.

h) Điểm 8 YCBH của BĐQSC số 15620:

Điểm 8 là điểm phụ thuộc vào điểm 7 và bổ sung dấu hiệu "*khi chế độ dự đoán nội bộ phía trên không có sẵn, chế độ dự đoán nội bộ phía trên được thiết lập là chế độ DC (chế độ một chiều)*", dấu hiệu này đã được bộc lộ trong tài liệu D2.

Như vậy, sáng chế theo điểm 8 YCBH không có trình độ sáng tạo khi kết hợp các tài liệu D1, D2 và D3.

(iii) Lịch sử hủy bỏ hiệu lực văn bằng bảo hộ tại Hàn Quốc

Patent Hàn Quốc số KR 10-1376136 (sau đây gọi là patent Hàn Quốc) được cấp ngày 13/03/2014 dựa trên cùng đơn PCT (PCT/KR2011/002972) như của BĐQSC số 15620, yêu cầu hưởng quyền ưu tiên từ cùng đơn ưu tiên số KR 10-2010- 0038158 ngày 23/4/2010 như của BĐQSC số 15620. Ngoài ra, YCBH của patent Hàn Quốc về cơ bản giống với YCBH của BĐQSC số 15620.

Ngày 06/3/2015, Samsung Electronics Co., Ltd. đã yêu cầu Hội đồng xét xử và giải quyết khiếu nại sở hữu trí tuệ Hàn Quốc thuộc Cơ quan Sở hữu trí tuệ Hàn Quốc (Intellectual Property Trial and Appeal Board of Korea - KIPO) hủy bỏ hiệu lực của patent Hàn Quốc dựa trên cơ sở là các điểm 1, 2, 3 và 5 YCBH không đáp ứng điều kiện bảo hộ.

Ngày 23/5/2016, theo Bản án số 2015DANG733, Hội đồng xét xử và giải quyết khiếu nại sở hữu trí tuệ Hàn Quốc đã quyết định hủy bỏ hiệu lực của

patent Hàn Quốc.

Chủ bằng KR10-1376136 đã đề nghị Tòa án sáng chế Hàn Quốc (Korean Patent Court) hủy bỏ quyết định của Hội đồng xét xử và giải quyết khiếu nại sở hữu trí tuệ Hàn Quốc. Tuy nhiên, đề nghị này không được chấp nhận và ngày 11/11/2016, theo Bản án số 2016HUH4740, Tòa án Sáng chế Hàn Quốc đã bác bỏ đề nghị của chủ bằng và tái khẳng định việc hủy bỏ hiệu lực của patent Hàn Quốc nêu trên.

Chủ bằng KR10-1376136 đã đề nghị Tòa án Tối cao Hàn Quốc (Korean Supreme Court) hủy bỏ quyết định của Tòa án Sáng chế Hàn Quốc. Tuy nhiên, đề nghị này không được chấp nhận và ngày 30/3/2017, theo Bản án số 2016HU2744, Tòa án Tối cao Hàn Quốc đã bác bỏ đề nghị của chủ bằng và tái khẳng định việc hủy bỏ hiệu lực của patent Hàn Quốc nêu trên.

(iv) Ý kiến bổ sung liên quan đến công văn số PO0020/KR13-(3) nộp ngày 24/07/2020 của chủ BĐQSC:

a) Về các tài liệu D2 và D3:

Samsung Electronics Co., Ltd. đã trích dẫn quy định tại Điều 60 Luật Sở hữu trí tuệ và Điều 22.1.1 Quy chế thẩm định đơn đăng ký sáng chế và lập luận rằng các tài liệu D2 và D3 là những tài liệu trên mạng Internet và bất kỳ ai quan tâm đều có thể tiếp cận được, do vậy các tài liệu này phải được xem là đã được bộc lộ công khai và là các tài liệu để đánh giá các điều kiện bảo hộ.

b) Về việc đánh giá các điều kiện bảo hộ:

- Liên quan đến điểm 1 YCBH: Dấu hiệu mới (quy trình quét hai bước) được đưa ra trong lập luận của chủ BĐQSC không được bộc lộ trong bản mô tả của BĐQSC số 15620.

- Tất cả các dấu hiệu của điểm 1-8 YCBH được đưa ra trong lập luận của chủ BĐQSC đều đã được bộc lộ khi xem xét kết hợp tài liệu D1, D2 và D3, cụ thể là:

+ Dấu hiệu "*khi kích thước của khối lượng tử hóa bằng 8x8, các hệ số lượng tử hóa của khối lượng tử hóa được chia thành nhiều tập con*" được bộc lộ hoặc được suy ra từ các tài liệu D2, D3 hoặc D4 (được gọi là Tài liệu tham khảo 1 trong Đơn đề nghị hủy BĐQSC số 15620 của Samsung Electronics Co., Ltd.).

+ Dấu hiệu "*các tập con này được quét sử dụng mẫu quét được xác định theo chế độ dự đoán nội bộ*" được bộc lộ trong các tài liệu D2, D3 hoặc D4, đơn

lẻ hoặc kết hợp.

Với lý do nêu trên, điểm 1-8 YCBH không đáp ứng điều kiện về trình độ sáng tạo.

c) Patent Mỹ số 9,191,673 được cấp cho đơn đồng dạng đề cập đến "Phương pháp mã hóa hình ảnh". Căn cứ để hủy bỏ hiệu lực của patent Mỹ khác với căn cứ của đơn đề nghị hủy bỏ hiệu lực BĐQSC số 15620. Cụ thể là Quyết định của US PTAB chỉ bao gồm đánh giá đối với D3 và không bao gồm đánh giá đối với các tài liệu đối chứng khác (D2 và D4). Do đó, kết quả giải quyết yêu cầu hủy bỏ hiệu lực tại Cơ quan Sáng chế và Nhãn hiệu Hoa Kỳ (USPTO) không phù hợp để tham khảo khi giải quyết đơn yêu cầu hủy bỏ hiệu lực BĐQSC số 15620.

2. Ý kiến của M&K Holdings Inc. (Chủ BĐQSC):

Chủ BĐQSC số 15620, M&K Holdings Inc. ủy quyền cho Công ty Luật TNHH Elite đã có công văn số PO0020/KR13-(3) nộp ngày 24/07/2020, PO0020/KR13-(4) nộp ngày 04/11/2022 với nội dung tóm tắt như sau:

(i) Về quyền ưu tiên:

M&K Holdings Inc. không có ý kiến liên quan đến quyền ưu tiên.

(ii) Về các tài liệu D2 và D3:

M&K Holdings Inc. có ý kiến và lập luận cho rằng các tài liệu D2 và D3 mặc dù được đăng tải công khai tại http://phenix.int-evry.fr/jct/ (và không cần phải có tài khoản và mật khẩu để đăng nhập và tải tài liệu từ đó), nhưng không được coi là được bộc lộ công khai theo quy định tại điểm b khoản 1 Điều 58 và Điều 61 Luật Sở hữu trí tuệ với lý do dưới đây.

Việc đăng các tài liệu D2 và D3 lên trang web JCT-VC là không đủ để cho thấy rằng các tài liệu này đã được bộc lộ công khai, bởi vì bên yêu cầu hủy bỏ hiệu lực cần phải cho thấy rằng:

- Các tài liệu D2 và D3 đã được bộc lộ công khai cho những người quan tâm và có trình độ trong lĩnh vực, và không chỉ cho những người đã là thành viên hoặc người tham gia vào JCT-VC; và

- Người quan tâm và có trình độ trong lĩnh vực, vận dụng cẩn trọng hợp lý, có thể định vị được tài liệu tham khảo trong kho lưu trữ JCT-VC.

Bằng chứng của bên yêu cầu hủy bỏ hiệu lực là không đủ bởi vì không có bằng chứng nào về những nỗ lực để thông báo cho công chúng, bao gồm những người có kỹ năng thông thường trong lĩnh vực, như những kỹ sư của Google, Inc. làm việc trên bộ mã hóa/giải mã đối lập (rival codec) (VP9), về tài liệu tham khảo hoặc thậm chí là tính sẵn có của kho lưu trữ tài liệu này. Ngoài ra, bên yêu cầu hủy bỏ hiệu lực cũng không đưa ra bất kỳ bằng chứng nào chỉ ra rằng, bất kỳ người có kỹ năng trong lĩnh vực mà không phải là thành viên của JCT-VC có thể tiếp cận được các tài liệu D2 và D3.

Bên yêu cầu hủy bỏ hiệu lực đã không đưa ra bằng chứng rằng, những người có kỹ năng trung bình trong lĩnh vực khi tìm kiếm trên kho lưu trữ JCT-VC có thể tìm thấy một cách hợp lý các tài liệu D2 và D3. Cụ thể là, một người không thể tìm kiếm hoặc định vị được các tài liệu D2 và D3 dựa trên nội dung chủ yếu của nó, nhưng thay vào đó các tài liệu D2 và D3 này lại nằm trong các mục "Geneva" và "Daegu" – các mục được truy cập sau khi bấm vào đường dẫn "All meetings" từ trang web JCT-VC, trong đó có hàng trăm đường dẫn tới các tài liệu, được sắp xếp bởi số JCT-VC. Bên yêu cầu hủy bỏ hiệu lực không chỉ ra các công cụ tìm kiếm sẵn có trên JCT-VC mà có thể hỗ trợ tìm kiếm tài liệu.

Với các lý do nêu trên, các tài liệu D2 và D3 không đủ điều kiện để sử dụng làm tài liệu đối chứng nhằm đánh giá các điều kiện bảo hộ của các điểm 1-8 YCBH thuộc BĐQSC số 15620.

iii) Về khả năng bảo hộ của các điểm 1-8 YCBH:

- Sáng chế theo điểm 1-8 YCBH đều đề cập đến phương pháp quét mới (Bước phương pháp quét), bao gồm: *(1) chia các hệ số lượng tử hóa của khối lượng tử hóa thành nhiều tập con khi kích thước của khối lượng tử hóa bằng 8x8,* và *(2) quét các tập con theo mẫu quét được xác định bởi chế độ dự đoán nội bộ* và (3) *mẫu quét để quét các hệ số khác 0 của mỗi tập con giống với mẫu quét để quét các tập con.*

- Lập luận 1: các tài liệu D1-D3, đơn lẻ hoặc kết hợp, không chỉ dẫn hay đề xuất Bước phương pháp quét của BĐQSC số 15620:

+ D1 và D3 không đề cập đến việc chia các hệ số lượng tử hóa của khối lượng tử hóa thành các tập con và quét các hệ số lượng tử hóa của khối lượng tử hóa;

+ D2 đề cập đến phương pháp quét khác với phương pháp quét trong BĐQSC số 15620;

- Lập luận 2: Phương pháp quét của BĐQSC số 15620 không giống phương pháp quét trong các tài liệu D1-D3:

+ Thuật ngữ "Mẫu quét" trong BĐQSC số 15620 bao gồm cả "hình dạng quét" và "hướng quét".

+ D2 bộc lộ 2 phương pháp quét khác nhau không giống phương pháp quét của BĐQSC số 15620.

+ D3 không bộc lộ hay đề xuất mẫu quét để quét các tập con được xác định theo chế độ dự báo trong ảnh, khác với phương pháp quét của BĐQSC số 15620.

Do đó, điểm 1-8 YCBH của BĐQSC số 15620 có trình độ sáng tạo so với tài liệu D1.

iv) Yêu cầu hủy bỏ hiệu lực đối với patent Mỹ số 9,191,673:

Patent Mỹ số 9,191,673 đã được cấp cho đơn đồng dạng nộp tại Mỹ có các dấu hiệu kỹ thuật tương tự với với dấu hiệu chính của điểm 1 yêu cầu bảo hộ của BĐQSC số 15620.

Ngày 26/02/2018, Samsung Electronics Co., Ltd. nộp đơn yêu cầu hủy hiệu lực BĐQSC Mỹ số 9,191,673. Yêu cầu này đã bị từ chối bởi PTAB vào ngày 11/09/2019 với lý do D3 thực hiện một hướng quét duy nhất mà không đề xuất giữ lại khái niệm khối con và không đề xuất quét khối con theo chế độ dự báo trong ảnh. PTAB chấp nhận Đề nghị sửa đổi của M&K Holdings Inc. về việc sửa đổi điểm 8 yêu cầu bảo hộ.

v) Bên yêu cầu hủy bỏ hiệu lực đã viện dẫn lý do cho rằng sáng chế không đáp ứng tiêu chuẩn "trình độ kỹ thuật trung bình trong lĩnh vực", tuy nhiên không đưa ra bất kỳ bằng chứng cụ thể hoặc xác định rõ ai là "người có trình độ trung bình" này.

Sáng chế đồng dạng với BĐQSC số 15620 đã từng bị yêu cầu hủy tại Hoa Kỳ (USPTO) nhưng bị bác bỏ toàn bộ.

II. Kết quả xem xét yêu cầu hủy bỏ hiệu lực BĐQSC

1. Cơ sở pháp lý:

Theo quy định tại Điều 61 Luật Sở hữu trí tuệ, sáng chế được coi là có trình độ sáng tạo nếu căn cứ vào các giải pháp kỹ thuật đã được bộc lộ công khai dưới hình thức sử dụng, mô tả bằng văn bản hoặc dưới bất kỳ hình thức nào

khác trong nước hoặc ở nước ngoài trước ngày nộp đơn, sáng chế đó là một bước tiến sáng tạo, không thể được tạo ra một cách dễ dàng đối với người có hiểu biết trung bình về lĩnh vực kỹ thuật tương ứng.

Theo quy định tại điểm b khoản 1 Điều 96 Luật Sở hữu trí tuệ, văn bằng bảo hộ bị hủy bỏ toàn bộ hiệu lực trong trường hợp đối tượng sở hữu công nghiệp không đáp ứng các điều kiện bảo hộ tại thời điểm cấp văn bằng bảo hộ.

2. Nhận định, đánh giá:

Sau khi xem xét ý kiến của hai bên, Cục Sở hữu trí tuệ thấy rằng:

2.1. Các vấn đề hai bên có quan điểm khác nhau là như sau:

(i) Các tài liệu D2 và D3 có được coi là thuộc tình trạng kỹ thuật và do vậy có thể dùng làm tài liệu đối chứng để đánh giá các điều kiện bảo hộ của BĐQSC số 15620 hay không?

(ii) Các điểm 1-8 YCBH có đáp ứng điều kiện về trình độ sáng tạo khi xem xét các tài liệu D1-D3 hay không?

2.2. Liên quan đến các vấn đề hai bên có quan điểm khác nhau, Cục Sở hữu trí tuệ có ý kiến như sau:

(i) Về các tài liệu D2-D3

Thông tin được coi là được bộc lộ công khai nếu thông tin đó đã được bộc lộ và bất kỳ ai quan tâm đều có thể tiếp cận được. Các quy định hiện hành cũng không đặt ra bất kỳ yêu cầu nào liên quan đến mức độ dễ tiếp cận để một thông tin được coi là được bộc lộ công khai. Do vậy, các tài liệu D2-D3, với việc được đăng tải tại địa chỉ http://phenix.int-evry.fr/ict/ và không cần có tài khoản, mật khẩu để đăng nhập và tải tài liệu từ đó, được coi là được bộc lộ công khai dưới hình thức văn bản theo quy định tại điểm 25.5.a Thông tư số 01/2007/TT-BKHCN.

Các tài liệu D2-D3 đều có ngày bộc lộ sớm hơn ngày nộp đơn của BĐQSC số 15620 là ngày 22/04/2011, do vậy có thể dùng làm tài liệu đối chứng để đánh giá tính mới và trình độ sáng tạo theo quy định tại các Điều 60 và 61 Luật Sở hữu trí tuệ.

(ii) Về khả năng bảo hộ của các điểm 1-8 YCBH thuộc BĐQSC số 15620:

a) Điểm 1 YCBH của BĐQSC số 15620:

Điểm 1 YCBH đề cập đến phương pháp mã hóa hình ảnh, bao gồm các

bước:

- xác định kích thước và chế độ dự đoán của khối mã hóa dự đoán cho dữ liệu hình ảnh hoặc viđeô bằng bộ xác định chế độ mã hóa (dấu hiệu 1);

- biến đổi và lượng tử hóa khối thặng dư của khối dự đoán được tạo ra bởi chế độ dự đoán nội bộ để tạo ra khối lượng tử hóa bằng bộ biến đổi/bộ lượng tử hóa (dấu hiệu 2);

- lượng tử hóa ngược và biến đổi ngược khối lượng tử hóa bằng bộ lượng tử hóa ngược/bộ biến đổi ngược (dấu hiệu 3);

- áp dụng lọc tách khối cho dữ liệu hình ảnh nhận được từ bộ lượng tử hóa ngược/bộ biến đổi ngược bằng bộ lọc tách khối (dấu hiệu 4);

- xác định chế độ dự đoán nội bộ bằng bộ dự đoán nội bộ (dấu hiệu 5);

- tạo ra khối dự đoán theo chế độ dự đoán nội bộ bằng bộ dự đoán nội bộ (dấu hiệu 6);

- tạo mã ngẫu nhiên các hệ số lượng tử hóa của khối lượng tử hóa bằng bộ tạo mã ngẫu nhiên (dấu hiệu 7);

- trong đó, khi kích thước của khối lượng tử hóa bằng 8x8, các hệ số của khối lượng tử hóa được chia thành nhiều tập con, và các tập con này được quét sử dụng mẫu quét được xác định theo chế độ dự đoán nội bộ (dấu hiệu 8);

- trong đó mẫu quét để quét các hệ số khác không của mỗi tập con là giống với mẫu quét cho các tập con (dấu hiệu 9);

- trong đó mẫu quét để quét các cờ chỉ dẫn các hệ số khác không của mỗi tập con giống với mẫu quét để quét các hệ số khác không của mỗi tập con (dấu hiệu 10)

Tài liệu D1 đã bộc lộ các dấu hiệu từ 1 đến 7:

- Dấu hiệu 1: trong công nghệ nén ảnh động H.264/AVC thông thường, bước chia hình ảnh thành các khối đơn vị tạo mã và xác định chế độ dự đoán cho mỗi khối nằm trong quy trình mã hóa; và thông tin chế độ dự đoán được cung cấp cho bộ dự đoán liên thông/nội bộ theo cấu trúc mã hóa cơ bản H.264/AVC (tài liệu D1, Fig.8);

- Dấu hiệu 2: khối lượng tử hóa được tạo ra bằng cách biến đổi và lượng tử hóa khối thặng dư được tạo ra theo chế độ dự đoán (tài liệu D1, Fig.8);

- Dấu hiệu 3: tín hiệu đã biến đổi và được lượng tử hóa được lượng tử hóa ngược và được biến đổi ngược (tài liệu D1, Fig.8);

- Dấu hiệu 4: nhận dữ liệu được lượng tử hóa ngược và biến đổi ngược và thực hiện lọc tách khối (tài liệu D1, Fig.8);

- Dấu hiệu 5: thông tin chế độ dự đoán chỉ báo chế độ dự đoán nội bộ của khối được tạo ra trong bộ dự đoán nội bộ (tài liệu D1, Fig.8);

- Dấu hiệu 6: khối dự đoán được tạo ra theo chế độ dự đoán (tài liệu D1, Fig.8);

- Dấu hiệu 7: nhận hệ số biến đổi được lượng tử hóa và thực hiện mã hóa ngẫu nhiên (tài liệu D1, Fig.8).

Tài liệu D2 đã bộc lộ các dấu hiệu 8:

- Dấu hiệu 8: mã hóa ngẫu nhiên các hệ số khác không của mỗi tập con sau khi chia khối biến đổi có các kích thước khác nhau thành các tập con có kích thước 4x4 (tài liệu D2, phần 7.3.10); và trong quá trình giải mã, khối biến đổi được khôi phục bằng cách quét các hệ số biến đổi theo mẫu quét được xác định bằng kích thước của khối biến đổi và chế độ dự đoán nội bộ (tài liệu D2, phần 8.5.2). Do đó, sẽ là hiển nhiên đối với người có hiểu biết trung bình trong lĩnh vực, một cách tương ứng là trong quá trình mã hóa, các hệ số biến đổi cũng sẽ được quét theo mẫu quét được xác định bởi kích thước của khối biến đổi và chế độ dự đoán nội bộ.

Tài liệu D3 đã bộc lộ các dấu hiệu 9-10:

- Dấu hiệu 9: mẫu quét để quét các tập con và mẫu quét để quét các hệ số lượng tử hóa khác 0 trong tập con đều là quét hình chữ chi (tài liệu D3, Fig.2);

Như được đề cập trong phần mô tả (trang 16) của BĐQSC số 15620, mẫu quét có thể bao gồm mẫu quét hình chữ chi, quét dọc và quét ngang và không nhất thiết bao hàm hướng (thứ tự) quét. Tuy nhiên ngay cả nếu mẫu quét được hiểu là bao hàm hướng thì dấu hiệu 9 của điểm 1 cũng được bộc lộ và có tính hiển nhiên đối với người có hiểu biết trung bình trong lĩnh vực tương ứng khi xem xét tài liệu D3 (phần 2.2 đề xuất việc quét được thực hiện theo cùng mẫu và cùng hướng).

- Dấu hiệu 10: xác định mẫu quét bản đồ có nghĩa (tương ứng với cờ chỉ dẫn các hệ số khác không) và mẫu quét mức hệ số (tương ứng với các hệ số khác không) là giống nhau (tài liệu D3, phần 2.1)

Như vậy, tất cả các dấu hiệu từ 1 đến 10 của điểm 1 YCBH của BĐQSC số 15620 đã được bộc lộ trong các tài liệu D1, D2 và D3 và việc kết hợp các tài liệu này là dễ dàng đối với người có hiểu biết trung bình trong lĩnh vực, do đó điểm 1 YCBH của BĐQSC số 15620 không đáp ứng điều kiện về trình độ sáng tạo.

b) Điểm 2 YCBH của BĐQSC số 15620:

Điểm 2 là điểm phụ thuộc của điểm 1, nên điểm này bao gồm toàn bộ dấu hiệu của điểm 1 và còn bao gồm dấu hiệu: "các hệ số lượng tử hóa của mỗi tập con được quét theo hướng ngược lại theo mẫu quét được xác định bởi chế độ dự đoán nội bộ".

Tài liệu D2 và D3 đã bộc lộ dấu hiệu bổ sung của điểm 2 YCBH, cụ thể như sau:

- Quét các hệ số trong tập con theo hướng ngược lại (tài liệu D2, phần 7.3.10)

- Khối biến đổi được khôi phục bằng cách quét các hệ số biến đổi theo mẫu quét được xác định bởi kích thước của khối biến đổi và chế độ dự đoán nội bộ (tài liệu D2, phần 8.5.2).

- Mã hóa dữ liệu mức hệ số sử dụng lại kiểu quét hình chữ chi, quét dọc hoặc quét ngang của bản đồ có nghĩa, tất cả các kiểu quét trong đơn vị biến đổi (TU) tuân theo cùng một kiểu quét (hình chữ chi, ngang hoặc dọc) theo cùng một hướng, và quét mức hệ số và quét bản đồ có nghĩa là giống nhau và đều được thực hiện theo hướng ngược lại (tài liệu D3, phần 2 và 2.2).

Như vậy, tất cả các dấu hiệu của điểm 2 YCBH của BĐQSC số 15620 đã được bộc lộ trong các tài liệu D1, D2, và D3 và việc kết hợp các tài liệu này là dễ dàng đối với người có hiểu biết trung bình trong lĩnh vực tương ứng, do đó điểm 2 YCBH của BĐQSC số 15620 không đáp ứng điều kiện về trình độ sáng tạo.

c) Điểm 3 YCBH của BĐQSC số 15620:

Điểm 3 là điểm phụ thuộc của điểm 1, nên điểm này bao gồm toàn bộ dấu hiệu của điểm 1 và còn bao gồm dấu hiệu: "các tập con được quét theo hướng ngược lại".

Tài liệu D3 đã bộc lộ dấu hiệu bổ sung của điểm 2 YCBH, cụ thể như sau:

- Các hệ số lượng tử hóa trong tập con và các tập con được quét theo hướng ngược của mẫu quét hợp nhất (tài liệu D3, phần 2.1).

Như vậy, tất cả các dấu hiệu của điểm 3 YCBH của BĐQSC số 15620 đã được bộc lộ trong các tài liệu D1, D2, và D3 và việc kết hợp các tài liệu này là dễ dàng đối với người có hiểu biết trung bình trong lĩnh vực tương ứng, do đó điểm 3 YCBH của BĐQSC số 15620 không đáp ứng điều kiện về trình độ sáng tạo.

d) Điểm 4 YCBH của BĐQSC số 15620:

Điểm 4 là điểm phụ thuộc của điểm 1, nên điểm này bao gồm toàn bộ dấu hiệu của điểm 1 và còn bao gồm dấu hiệu: "khi chế độ dự đoán nội bộ là chế độ dọc, mẫu quét là mẫu quét ngang".

Tài liệu D2 đã bộc lộ dấu hiệu bổ sung của điểm 4 YCBH, cụ thể như sau:

- Mẫu quét được xác định là mẫu quét ngang (1) khi chế độ dự đoán nội bộ (0) là chế độ dọc (tài liệu D2, phần 8.5.2, Fig. 8-1)

Như vậy, tất cả các dấu hiệu của điểm 4 YCBH của BĐQSC số 15620 đã được bộc lộ trong các tài liệu D1, D2 và D3 và việc kết hợp các tài liệu này là dễ dàng đối với người có hiểu biết trung bình trong lĩnh vực tương ứng, do đó điểm 4 YCBH của BĐQSC số 15620 không đáp ứng điều kiện về trình độ sáng tạo.

đ) Điểm 5 YCBH của BĐQSC số 15620:

Điểm 5 là điểm phụ thuộc của điểm 1, nên điểm này bao gồm toàn bộ dấu hiệu của điểm 1 và còn bao gồm dấu hiệu: "khi chế độ dự đoán nội bộ là chế độ ngang, mẫu quét là mẫu quét dọc".

Tài liệu D2 đã bộc lộ dấu hiệu bổ sung của điểm 5 YCBH, cụ thể như sau:

- Mẫu quét được xác định là mẫu quét dọc (2) khi chế độ dự đoán nội bộ (1) là chế độ ngang (tài liệu D2, phần 8.5.2, Fig. 8-1)

Như vậy, tất cả các dấu hiệu của điểm 5 YCBH của BĐQSC số 15620 đã được bộc lộ trong các tài liệu D1, D2 và D3 và việc kết hợp các tài liệu này là dễ dàng đối với người có hiểu biết trung bình trong lĩnh vực tương ứng, do đó điểm 5 YCBH của BĐQSC số 15620 không đáp ứng điều kiện về trình độ sáng tạo.

e) Điểm 6 YCBH của BĐQSC số 15620:

Điểm 6 là điểm phụ thuộc của điểm 1, nên điểm này bao gồm toàn bộ dấu hiệu của điểm 1 và còn bao gồm dấu hiệu: "tạo ra các điểm ảnh tham chiếu bởi bộ dự đoán nội bộ khi các điểm ảnh tham chiếu không có sẵn tồn tại".

Tài liệu D2 đã bộc lộ dấu hiệu bổ sung của điểm 6 YCBH, cụ thể như sau:

- Khi các mẫu bất kỳ p[x, -1], với x = nS..nS*2-1 được đánh dấu là "không có sẵn để dự đoán nội bộ" và mẫu p[nS-1, -1] được đánh dấu là "có sẵn để dự đoán nội bộ", các mẫu p[x, -1], với x = nS..nS*2-1 được tạo ra có các giá trị giống như các giá trị mẫu của p[nS-1, -1] (tài liệu D2, phần 8.3.3.1).

Như vậy, tất cả các dấu hiệu của điểm 6 YCBH của BĐQSC số 15620 đã được bộc lộ trong các tài liệu D1, D2 và D3 và việc kết hợp các tài liệu này là dễ dàng đối với người có hiểu biết trung bình trong lĩnh vực tương ứng, do đó điểm 6 YCBH của BĐQSC số 15620 không đáp ứng điều kiện về trình độ sáng tạo.

g) Điểm 7 YCBH của BĐQSC số 15620:

Điểm 7 là điểm phụ thuộc của điểm 1, nên điểm này bao gồm toàn bộ dấu hiệu của điểm 1 và còn bao gồm dấu hiệu: "chế độ dự đoán nội bộ được mã hóa bằng cách sử dụng chế độ dự đoán nội bộ phía trên và chế độ dự đoán nội bộ bên trái".

Tài liệu D2 đã bộc lộ dấu hiệu bổ sung của điểm 7 YCBH, cụ thể như sau:

- Xác định chế độ dự đoán nội bộ của khối hiện hành bằng cách sử dụng chế độ dự đoán nội bộ bên trên (xB, yB-1) và chế độ dự đoán nội bộ bên trái (xB-1, yB) (tài liệu D2, phần 8.3.1).

Như vậy, tất cả các dấu hiệu của điểm 7 YCBH của BĐQSC số 15620 đã được bộc lộ trong các tài liệu D1, D2 và D3 và việc kết hợp các tài liệu này là dễ dàng đối với người có hiểu biết trung bình trong lĩnh vực tương ứng, do đó điểm 6 YCBH của BĐQSC số 15620 không đáp ứng điều kiện về trình độ sáng tạo.

h) Điểm 8 YCBH của BĐQSC số 15620:

Điểm 8 là điểm phụ thuộc của điểm 7, nên điểm này bao gồm toàn bộ dấu hiệu của điểm 7 và còn bao gồm dấu hiệu: "khi chế độ dự đoán nội bộ phía trên không có sẵn, chế độ dự đoán nội bộ phía trên được thiết lập là chế độ DC (chế độ một chiều)".

Tài liệu D2 đã bộc lộ dấu hiệu bổ sung của điểm 8 YCBH, cụ thể như sau:

- Chế độ dự đoán nội bộ phía trên hoặc chế độ dự đoán nội bộ bên trái được thiết lập là chế độ DC, nếu đơn vị mã hóa không được mã hóa như là chế độ nội bộ, nghĩa là chế độ dự đoán nội bộ phía trên hoặc chế độ dự đoán nội bộ bên trái không có sẵn (tài liệu D2, phần 8.3.1).

Như vậy, tất cả các dấu hiệu của điểm 8 YCBH của BĐQSC số 15620 đã được bộc lộ trong các tài liệu D1, D2 và D3 và việc kết hợp các tài liệu này là dễ dàng đối với người có hiểu biết trung bình trong lĩnh vực tương ứng, do đó điểm 6 YCBH của BĐQSC số 15620 không đáp ứng điều kiện về trình độ sáng tạo.

Với các lập luận nêu trên, Cục Sở hữu trí tuệ thấy rằng các điểm 1-8 YCBH của BĐQSC số 15620 không đáp ứng điều kiện về trình độ sáng tạo tại thời điểm cấp văn bằng bảo hộ.

III. Kết luận

Căn cứ quy định tại Điều 61, điểm b khoản 1 Điều 96 Luật Sở hữu trí tuệ và trên cơ sở các tài liệu hiện có, Cục Sở hữu trí tuệ nhận thấy có căn cứ để hủy bỏ hiệu lực BĐQSC số 15620 với lý do các điểm 1-8 YCBH của BĐQSC này không có trình độ sáng tạo, điều kiện cần thiết để được cấp BĐQSC theo yêu cầu của Samsung Electronics Co., Ltd. (KR).

QUYẾT ĐỊNH:

Điều 1. Hủy bỏ toàn bộ hiệu lực Bằng độc quyền sáng chế số 15620, cấp ngày 20/06/2016 bảo hộ sáng chế "Phương pháp mã hóa hình ảnh" cho M&K Holdings Inc. (KR) theo yêu cầu của Samsung Electronics Co., Ltd. (KR).

Điều 2. Ghi nhận Quyết định này vào Sổ đăng ký quốc gia về sở hữu công nghiệp và công bố trên Công báo Sở hữu công nghiệp trong thời hạn 60 ngày kể từ ngày ký Quyết định này.

Điều 3. M&K Holdings Inc. (KR) có quyền khiếu nại trong thời hạn 90 ngày kể từ ngày nhận được hoặc biết được Quyết định này.

Điều 4. Chánh Văn phòng Cục, Trưởng phòng Thanh tra và Giải quyết khiếu nại, Trưởng phòng Đăng ký, Giám đốc Trung tâm Thẩm định sau cấp Văn bằng bảo hộ, Giám đốc Trung tâm Thông tin sở hữu công nghiệp và M&K Holdings Inc. (qua Công ty Luật TNHH Elite) có trách nhiệm thi hành Quyết định này./.

Nơi nhận:
- Như điều 4;
- Samsung Electronics Co., Ltd. (KR) (qua Công ty TNHH Tầm nhìn và Liên danh) (để biết);
- SC (để biết);
-Lưu: VT, HS.

CỤC TRƯỞNG

CỘNG HÒA XÃ HỘI CHỦ NGHĨA VIỆT NAM
CỤC SỞ HỮU TRÍ TUỆ
BỘ KHOA HỌC VÀ CÔNG NGHỆ

Lưu Hoàng Long

PHẦN IV

ĐÍNH CHÍNH

STT	SỐ KÝ HIỆU VĂN BẢN	NGÀY BAN HÀNH	SỐ YÊU CẦU	SỐ ĐƠN/BẰNG LIÊN QUAN
1	55358/QĐ-SHTT.ip	22/04/2025	13083w/QĐ-SHTT	1-29513
2	57626/QĐ-SHTT.ip	24/04/2025	655w/QĐ-SHTT	1-31147
3	57628/QĐ-SHTT.ip	24/04/2025	16043w/QĐ-SHTT	1-30086
4	57818/QĐ-SHTT.ip	24/04/2025	21270w/QĐ-SHTT	1-34624
5	58999/QĐ-SHTT.ip	25/04/2025	4377w/QĐ-SHTT	1-28111
6	59341/QĐ-SHTT.ip	25/04/2025	16678w/QĐ-SHTT	1-33852
7	59646/QĐ-SHTT.ip	25/04/2025	13342w/QĐ-SHTT	1-33211
8	68396/QĐ-SHTT.ip	08/05/2025	8235w/QĐ-SHTT	1-28721
9	68426/QĐ-SHTT.ip	08/05/2025	46591/QĐ-SHTT	1-36535
10	68449/QĐ-SHTT.ip	08/05/2025	2288w/QĐ-SHTT	1-35052
11	68523/QĐ-SHTT.ip	08/05/2025	87524/QĐ-SHTT	1-18057
12	68581/QĐ-SHTT.ip	08/05/2025	13228w/QĐ-SHTT	1-33177
13	70509/QĐ-SHTT.ip	12/05/2025	17684w/QĐ-SHTT	1-34043
14	1614/SHTT-SCVB	13/05/2025	IP/PR7360-(4)	1-32343
15	1615/SHTT-SCVB	13/05/2025	IP/PR5830-(4)	1-29634

BỘ KHOA HỌC VÀ CÔNG NGHỆ
CỤC SỞ HỮU TRÍ TUỆ

CỘNG HOÀ XÃ HỘI CHỦ NGHĨA VIỆT NAM
Độc lập - Tự do - Hạnh phúc

Số: 55358/QĐ-SHTT.IP

Hà Nội, ngày 22 tháng 04 năm 2025

QUYẾT ĐỊNH

Về việc sửa chữa thiếu sót Bằng độc quyền sáng chế số 29513 được cấp theo Quyết định số 13083w/QĐ-SHTT ngày 16 tháng 8 năm 2021 của Cục Sở hữu trí tuệ

CỤC SỞ HỮU TRÍ TUỆ

Căn cứ Quyết định số 156/QĐ-BKHCN ngày 03/3/2025 của Bộ trưởng Bộ Khoa học và Công nghệ quy định chức năng, nhiệm vụ, quyền hạn và cơ cấu tổ chức của Cục Sở hữu trí tuệ;

Căn cứ khoản 2 Điều 97 của Luật Sở hữu trí tuệ ngày 29/11/2005 được sửa đổi, bổ sung theo Luật sửa đổi, bổ sung một số điều của Luật Sở hữu trí tuệ ngày 19/6/2009, Luật sửa đổi, bổ sung một số điều của Luật kinh doanh bảo hiểm, Luật Sở hữu trí tuệ ngày 14/6/2019 và Luật sửa đổi, bổ sung một số điều của Luật Sở hữu trí tuệ ngày 16/6/2022;

Căn cứ khoản 6 Điều 29 của Nghị định số 65/2023/NĐ-CP ngày 23 tháng 8 năm 2023 của Chính phủ quy định chi tiết một số điều và biện pháp thi hành Luật Sở hữu trí tuệ về sở hữu công nghiệp, quyền đối với giống cây trồng và quản lý nhà nước về sở hữu trí tuệ liên quan đến thủ tục xác lập quyền sở hữu công nghiệp và bảo đảm thông tin sở hữu công nghiệp;

Căn cứ khoản 3 Điều 18 của Nghị định số 30/2020/NĐ-CP ngày 05 tháng 3 năm 2020 của Chính phủ về công tác văn thư;

Căn cứ Quyết định số 13083w/QĐ-SHTT ngày 16 tháng 8 năm 2021 của Cục Sở hữu trí tuệ về việc cấp Bằng độc quyền sáng chế số 29513;

Căn cứ hồ sơ đơn đăng ký sáng chế:

Số đơn: 1-2017-03999

Ngày nộp đơn: 10/03/2015 *Ngày ưu tiên:*

Người nộp đơn: TRANSITIONS OPTICAL, INC. (US)

Địa chỉ: 9251 Belcher Road, Pinellas Park, Florida 33782, United States of America

Đại diện của người nộp đơn: MINERVAS

Căn cứ Công văn 0195-144/ĐKSC ngày 04/10/2021 của người nộp đơn;

Theo đề nghị của Trưởng phòng Đăng ký.

QUYẾT ĐỊNH:

Điều 1. Sửa đổi Bằng độc quyền sáng chế số 29513 được cấp theo Quyết định số 13083w/QĐ-SHTT ngày 16 tháng 8 năm 2021 của Cục Sở hữu trí tuệ trên cơ sở đơn số 1-2017-03999 như trong Phụ lục kèm theo Quyết định này.

Điều 2. Ghi nhận quyết định này vào Sổ đăng ký quốc gia về sáng chế và công bố trên Công báo sở hữu công nghiệp trong thời hạn 60 ngày kể từ ngày ký Quyết định này.

Điều 3. Văn bằng bảo hộ được cấp theo Quyết định này có hiệu lực được xác định theo Quyết định số 13083w/QĐ-SHTT ngày 16 tháng 8 năm 2021 của Cục Sở hữu trí tuệ về việc cấp Bằng độc quyền sáng chế số 29513.

Điều 4. Quyết định này có hiệu lực kể từ ngày ký. Chánh Văn phòng Cục, Trưởng phòng Đăng ký, Giám đốc Trung tâm Thẩm định sau cấp Văn bằng bảo hộ và Giám đốc Trung tâm Thông tin sở hữu công nghiệp chịu trách nhiệm thi hành Quyết định này./.

Nơi nhận:
- Như Điều 4;
- Lưu: VT, HS.

KT. CỤC TRƯỞNG
PHÓ CỤC TRƯỞNG

CỤC SỞ HỮU TRÍ TUỆ

Lê Huy Anh

Phụ lục

NỘI DUNG BẰNG ĐỘC QUYỀN SÁNG CHẾ SỐ 29513 ĐƯỢC SỬA ĐỔI

(Kèm theo Quyết định số 55358/QĐ-SHTT.IP, ngày 22/04/2025 của Cục Sở hữu trí tuệ)

Sửa chữa thông tin về số công bố và ngày công bố đơn PCT:

Sai là: WO/2015/144333 15/09/2015

Đúng là: WO/2016/144333 15/09/2016

(12) BẢN MÔ TẢ SÁNG CHẾ THUỘC BẰNG ĐỘC QUYỀN SÁNG CHẾ
(19) **Cộng hòa xã hội chủ nghĩa Việt Nam (VN)**
CỤC SỞ HỮU TRÍ TUỆ
(11) **1-0029513**
(51)[7] **G02B 5/23**
(13) **B**

(21) 1-2017-03999
(22) 10/03/2015
(86) PCT/US2015/019700 10/03/2015
(87) WO/2016/144333 15/09/2016
(45) 25/09/2021 402
(43) 25/12/2017 357A
(73) TRANSITIONS OPTICAL, INC. (US)
9251 Belcher Road, Pinellas Park, Florida 33782, United States of America
(72) TURPEN, Joseph, D. (US); FREASE, Jennine, M. (US); CARPENTER, William, D. (US); STEWART, Kevin, J. (US).
(74) Văn phòng Luật sư MINERVAS (MINERVAS)

(54) PHƯƠNG PHÁP SẢN XUẤT CHI TIẾT QUANG HỌC ĐƯỢC NHUỘM MÀU THEO DẠNG TUYẾN TÍNH KHÔNG ĐỒNG NHẤT

(57) Sáng chế đề xuất phương pháp sản xuất chi tiết quang học được nhuộm màu theo dạng tuyến tính không đồng nhất. Phương pháp bao gồm (i) tạo ra một chi tiết quang học mà trước đó đã được xử lý với hỗn hợp đổi màu theo ánh sáng bao gồm ít nhất một vật liệu đổi màu theo ánh sáng thứ nhất, hỗn hợp đổi màu theo ánh sáng có quang phổ hấp thụ ở vùng của sự hoạt hóa đổi màu theo ánh sáng; (ii) chuẩn bị ít nhất một hỗn hợp hấp thụ ánh sáng bao gồm chất hấp thụ ánh sáng tia cực tím, vật liệu đổi màu theo ánh sáng thứ hai giống hoặc khác với vật liệu đổi màu theo ánh sáng thứ nhất, hoặc hỗn hợp của chúng, hỗn hợp hấp thụ ánh sáng có quang phổ hấp thụ phủ lên quang phổ hấp thụ của hỗn hợp đổi màu theo ánh sáng ở vùng hoạt hóa đổi màu theo ánh sáng; (iii) làm kết bám ít nhất một hỗn hợp hấp thụ ánh sáng trên bề mặt của chi tiết quang học theo dạng định trước được kiểm soát với việc sử dụng thiết bị in phun để tạo ra dạng màu gradien tuyến tính trên chi tiết quang học khi phơi lộ dưới tia tử ngoại; và (iv) sấy khô hỗn hợp hấp thụ ánh sáng.

BỘ KHOA HỌC VÀ CÔNG NGHỆ
CỤC SỞ HỮU TRÍ TUỆ

Số: 57626/QĐ-SHTT.IP

CỘNG HOÀ XÃ HỘI CHỦ NGHĨA VIỆT NAM
Độc lập - Tự do - Hạnh phúc

Hà Nội, ngày 24 tháng 04 năm 2025

QUYẾT ĐỊNH
Về việc sửa chữa thiếu sót Bằng độc quyền sáng chế số 31147 được cấp theo Quyết định số 655w/QĐ-SHTT ngày 14 tháng 01 năm 2022 của Cục Sở hữu trí tuệ

CỤC SỞ HỮU TRÍ TUỆ

Căn cứ Quyết định số 156/QĐ-BKHCN ngày 03/3/2025 của Bộ trưởng Bộ Khoa học và Công nghệ quy định chức năng, nhiệm vụ, quyền hạn và cơ cấu tổ chức của Cục Sở hữu trí tuệ;

Căn cứ khoản 2 Điều 97 của Luật Sở hữu trí tuệ ngày 29/11/2005 được sửa đổi, bổ sung theo Luật sửa đổi, bổ sung một số điều của Luật Sở hữu trí tuệ ngày 19/6/2009, Luật sửa đổi, bổ sung một số điều của Luật kinh doanh bảo hiểm, Luật Sở hữu trí tuệ ngày 14/6/2019 và Luật sửa đổi, bổ sung một số điều của Luật Sở hữu trí tuệ ngày 16/6/2022;

Căn cứ khoản 6 Điều 29 của Nghị định số 65/2023/NĐ-CP ngày 23 tháng 8 năm 2023 của Chính phủ quy định chi tiết một số điều và biện pháp thi hành Luật Sở hữu trí tuệ về sở hữu công nghiệp, quyền đối với giống cây trồng và quản lý nhà nước về sở hữu trí tuệ liên quan đến thủ tục xác lập quyền sở hữu công nghiệp và bảo đảm thông tin sở hữu công nghiệp;

Căn cứ khoản 3 Điều 18 của Nghị định số 30/2020/NĐ-CP ngày 05 tháng 3 năm 2020 của Chính phủ về công tác văn thư;

Căn cứ Quyết định số 655w/QĐ-SHTT ngày 14 tháng 01 năm 2022 của Cục Sở hữu trí tuệ về việc cấp Bằng độc quyền sáng chế số 31147;

Căn cứ hồ sơ đơn đăng ký sáng chế:

Số đơn: 1-2018-04444

Ngày nộp đơn: 02/12/2016 *Ngày ưu tiên: 09/03/2016*

Người nộp đơn: TSURUMI MANUFACTURING CO., LTD. (JP)

Địa chỉ: 16-40, Tsurumi 4-chome, Tsurumi-ku, Osaka-shi, Osaka 5380053, Japan

Đại diện của người nộp đơn: PHAM & ASSOCIATES

Căn cứ Công văn P10238.2018/VN ht nộp ngày 10/3/2022;

Theo đề nghị của Trưởng phòng Đăng ký.

QUYẾT ĐỊNH:

Điều 1. Sửa đổi Bằng độc quyền sáng chế số 31147 được cấp theo Quyết định số 655w/QĐ-SHTT ngày 14 tháng 01 năm 2022 của Cục Sở hữu trí tuệ trên cơ sở đơn số 1-2018-04444 như trong Phụ lục kèm theo Quyết định này.

Điều 2. Ghi nhận quyết định này vào Sổ đăng ký quốc gia về sáng chế và công bố trên Công báo sở hữu công nghiệp trong thời hạn 60 ngày kể từ ngày ký Quyết định này.

Điều 3. Văn bằng bảo hộ được cấp theo Quyết định này có hiệu lực được xác định theo Quyết định số 655w/QĐ-SHTT ngày 14 tháng 01 năm 2022 của Cục Sở hữu trí tuệ về việc cấp Bằng độc quyền sáng chế số 31147.

Điều 4. Quyết định này có hiệu lực kể từ ngày ký. Chánh Văn phòng Cục, Trưởng phòng Đăng ký, Giám đốc Trung tâm Thẩm định sau cấp Văn bằng bảo hộ và Giám đốc Trung tâm Thông tin sở hữu công nghiệp chịu trách nhiệm thi hành Quyết định này./.

Nơi nhận:
- Như Điều 4;
- Lưu: VT, HS.

KT. CỤC TRƯỞNG
PHÓ CỤC TRƯỞNG

CỤC SỞ HỮU TRÍ TUỆ

Lê Huy Anh

Phụ lục

NỘI DUNG BẰNG ĐỘC QUYỀN SÁNG CHẾ SỐ 31147 ĐƯỢC SỬA ĐỔI

(Kèm theo Quyết định số 57626/QĐ-SHTT.IP, ngày 24/04/2025 của Cục Sở hữu trí tuệ)

Thông tin cần sửa đổi	Nội dung sai	Nội dung đúng
Số trang mô tả	29 trang	26 trang
Hình vẽ đặc trưng kèm theo bản tóm tắt	Fig.1 của Bằng độc quyền sáng chế được cấp theo Quyết định số 655w/QĐ-SHTT, ngày 14/01/2022.	Fig.1 được nộp theo bản mô tả ban đầu.
Bộ hình vẽ	Các hình vẽ từ Fig.1 đến Fig.9 của Bằng độc quyền sáng chế được cấp theo Quyết định số 655w/QĐ-SHTT, ngày 14/01/2022.	Thay thế bằng các hình vẽ từ Fig.1 đến Fig.8, được nộp theo bản mô tả ban đầu. Cụ thể như dưới đây.

Bộ hình vẽ đúng như dưới đây:

FIG.1

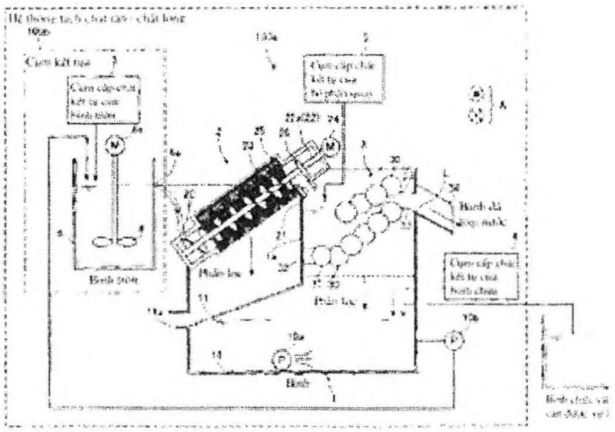

FIG.2

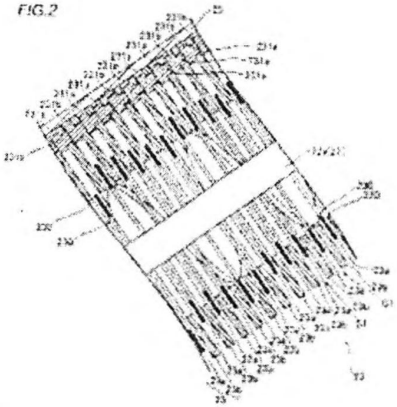

FIG.3

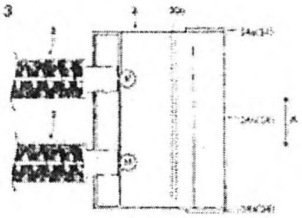

FIG.4

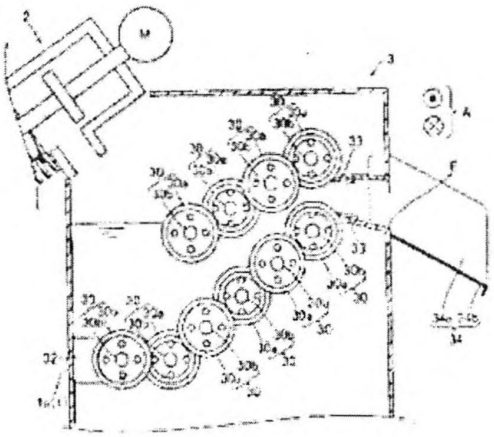

FIG.5

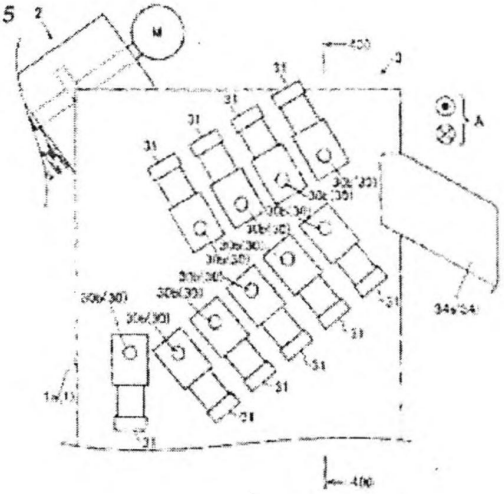

FIG.6

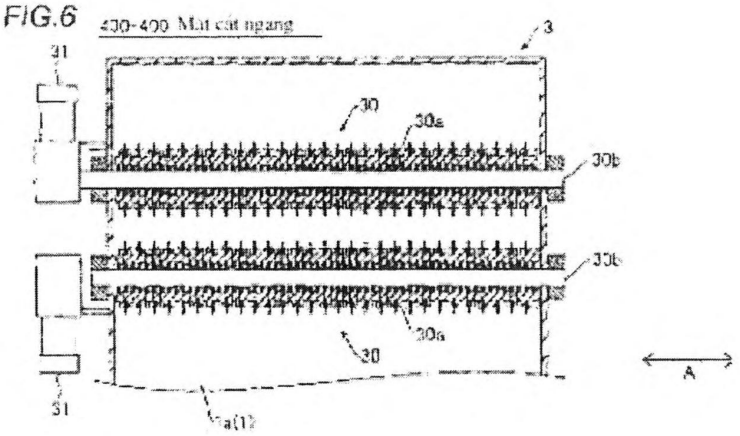

FIG.7

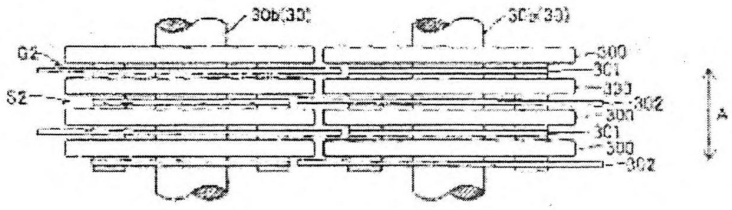

FIG.8

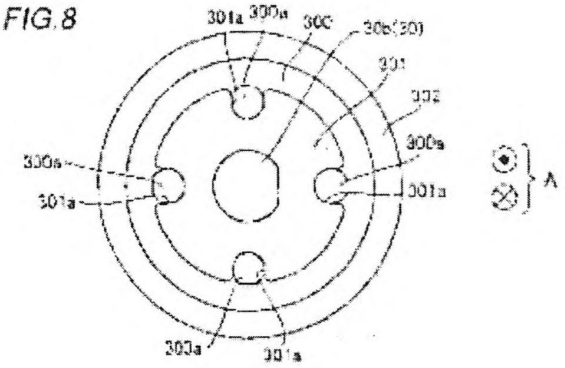

BỘ KHOA HỌC VÀ CÔNG NGHỆ
CỤC SỞ HỮU TRÍ TUỆ
Số: 57628/QĐ-SHTT.IP

CỘNG HOÀ XÃ HỘI CHỦ NGHĨA VIỆT NAM
Độc lập - Tự do - Hạnh phúc

Hà Nội, ngày 24 tháng 04 năm 2025

QUYẾT ĐỊNH
Về việc sửa chữa thiếu sót Bằng độc quyền sáng chế số 30086 được cấp theo Quyết định số 16043w/QĐ-SHTT ngày 13 tháng 10 năm 2021 của Cục Sở hữu trí tuệ

CỤC SỞ HỮU TRÍ TUỆ

Căn cứ Quyết định số 156/QĐ-BKHCN ngày 03/3/2025 của Bộ trưởng Bộ Khoa học và Công nghệ quy định chức năng, nhiệm vụ, quyền hạn và cơ cấu tổ chức của Cục Sở hữu trí tuệ;

Căn cứ khoản 2 Điều 97 của Luật Sở hữu trí tuệ ngày 29/11/2005 được sửa đổi, bổ sung theo Luật sửa đổi, bổ sung một số điều của Luật Sở hữu trí tuệ ngày 19/6/2009, Luật sửa đổi, bổ sung một số điều của Luật kinh doanh bảo hiểm, Luật Sở hữu trí tuệ ngày 14/6/2019 và Luật sửa đổi, bổ sung một số điều của Luật Sở hữu trí tuệ ngày 16/6/2022;

Căn cứ khoản 6 Điều 29 của Nghị định số 65/2023/NĐ-CP ngày 23 tháng 8 năm 2023 của Chính phủ quy định chi tiết một số điều và biện pháp thi hành Luật Sở hữu trí tuệ về sở hữu công nghiệp, quyền đối với giống cây trồng và quản lý nhà nước về sở hữu trí tuệ liên quan đến thủ tục xác lập quyền sở hữu công nghiệp và bảo đảm thông tin sở hữu công nghiệp;

Căn cứ khoản 3 Điều 18 của Nghị định số 30/2020/NĐ-CP ngày 05 tháng 3 năm 2020 của Chính phủ về công tác văn thư;

Căn cứ Quyết định số 16043w/QĐ-SHTT ngày 13 tháng 10 năm 2021 của Cục Sở hữu trí tuệ về việc cấp Bằng độc quyền sáng chế số 30086;

Căn cứ hồ sơ đơn đăng ký sáng chế:

Số đơn: 1-2020-03882

Ngày nộp đơn: 12/03/2019 *Ngày ưu tiên: 30/03/2018*

Người nộp đơn: MEIKO ELECTRONICS CO., LTD. (JP)

Địa chỉ: 5-14-15, Ogami, Ayase-shi, Kanagawa 252-1104 Japan

Đại diện của người nộp đơn: TRA & ASSOCIATES CO.,LTD

Căn cứ Công văn TB/2003/31-34/PT-VN của người nộp đơn;

Theo đề nghị của Trưởng phòng Đăng ký.

QUYẾT ĐỊNH:

Điều 1. Sửa đổi Bằng độc quyền sáng chế số 30086 được cấp theo Quyết định số 16043w/QĐ-SHTT ngày 13 tháng 10 năm 2021 của Cục Sở hữu trí tuệ trên cơ sở đơn số 1-2020-03882 như trong Phụ lục kèm theo Quyết định này.

Điều 2. Ghi nhận quyết định này vào Sổ đăng ký quốc gia về sáng chế và công bố trên Công báo sở hữu công nghiệp trong thời hạn 60 ngày kể từ ngày ký Quyết định này.

Điều 3. Văn bằng bảo hộ được cấp theo Quyết định này có hiệu lực được xác định theo Quyết định số 16043w/QĐ-SHTT ngày 13 tháng 10 năm 2021 của Cục Sở hữu trí tuệ về việc cấp Bằng độc quyền sáng chế số 30086.

Điều 4. Quyết định này có hiệu lực kể từ ngày ký. Chánh Văn phòng Cục, Trưởng phòng Đăng ký, Giám đốc Trung tâm Thẩm định sau cấp Văn bằng bảo hộ và Giám đốc Trung tâm Thông tin sở hữu công nghiệp chịu trách nhiệm thi hành Quyết định này./.

Nơi nhận:
- Như Điều 4;
- Lưu: VT, HS.

KT. CỤC TRƯỞNG
PHÓ CỤC TRƯỞNG

CỤC SỞ HỮU TRÍ TUỆ

Lê Huy Anh

Phụ lục

NỘI DUNG BẰNG ĐỘC QUYỀN SÁNG CHẾ SỐ 30086 ĐƯỢC SỬA ĐỔI

(Kèm theo Quyết định số 57628/QĐ-SHTT.IP, ngày 24/04/2025 của Cục Sở hữu trí tuệ)

Sửa chữa thiếu sót tên tác giả thứ ba:

Sai là: Naoyuki MAKING

Đúng là: Naoyuki MAKINO

BỘ KHOA HỌC VÀ CÔNG NGHỆ
CỤC SỞ HỮU TRÍ TUỆ

Số: 57818/QĐ-SHTT.IP

CỘNG HOÀ XÃ HỘI CHỦ NGHĨA VIỆT NAM
Độc lập - Tự do - Hạnh phúc

Hà Nội, ngày 24 tháng 04 năm 2025

QUYẾT ĐỊNH
Về việc sửa chữa thiếu sót Bằng độc quyền sáng chế số 34624 được cấp theo Quyết định số 21270w/QĐ-SHTT ngày 07 tháng 12 năm 2022 của Cục Sở hữu trí tuệ

CỤC SỞ HỮU TRÍ TUỆ

Căn cứ Quyết định số 156/QĐ-BKHCN ngày 03/3/2025 của Bộ trưởng Bộ Khoa học và Công nghệ quy định chức năng, nhiệm vụ, quyền hạn và cơ cấu tổ chức của Cục Sở hữu trí tuệ;

Căn cứ khoản 2 Điều 97 của Luật Sở hữu trí tuệ ngày 29/11/2005 được sửa đổi, bổ sung theo Luật sửa đổi, bổ sung một số điều của Luật Sở hữu trí tuệ ngày 19/6/2009, Luật sửa đổi, bổ sung một số điều của Luật kinh doanh bảo hiểm, Luật Sở hữu trí tuệ ngày 14/6/2019 và Luật sửa đổi, bổ sung một số điều của Luật Sở hữu trí tuệ ngày 16/6/2022;

Căn cứ khoản 6 Điều 29 của Nghị định số 65/2023/NĐ-CP ngày 23 tháng 8 năm 2023 của Chính phủ quy định chi tiết một số điều và biện pháp thi hành Luật Sở hữu trí tuệ về sở hữu công nghiệp, quyền đối với giống cây trồng và quản lý nhà nước về sở hữu trí tuệ liên quan đến thủ tục xác lập quyền sở hữu công nghiệp và bảo đảm thông tin sở hữu công nghiệp;

Căn cứ khoản 3 Điều 18 của Nghị định số 30/2020/NĐ-CP ngày 05 tháng 3 năm 2020 của Chính phủ về công tác văn thư;

Căn cứ Quyết định số 21270w/QĐ-SHTT ngày 07 tháng 12 năm 2022 của Cục Sở hữu trí tuệ về việc cấp Bằng độc quyền sáng chế số 34624;

Căn cứ hồ sơ đơn đăng ký sáng chế:

Số đơn: 1-2015-00167
Số đơn tham chiếu: 1-2006-01479
Ngày nộp đơn: 10/02/2005 *Ngày ưu tiên: 12/02/2004*
Người nộp đơn: Bayer Cropscience Aktiengesellschaft (DE)
Địa chỉ: Alfred-Nobel-Str. 50, 40789 Monheim am Rhein, Germany
Đại diện của người nộp đơn: TGVN

Căn cứ Công văn 11857/2023-TGVN của người nộp đơn;

Theo đề nghị của Trưởng phòng Đăng ký.

QUYẾT ĐỊNH:

Điều 1. Sửa đổi Bằng độc quyền sáng chế số 34624 được cấp theo Quyết định số 21270w/QĐ-SHTT ngày 07 tháng 12 năm 2022 của Cục Sở hữu trí tuệ trên cơ sở đơn số 1-2015-00167 như trong Phụ lục kèm theo Quyết định này.

Điều 2. Ghi nhận quyết định này vào Sổ đăng ký quốc gia về sáng chế và công bố trên Công báo sở hữu công nghiệp trong thời hạn 60 ngày kể từ ngày ký Quyết định này.

Điều 3. Văn bằng bảo hộ được cấp theo Quyết định này có hiệu lực được xác định theo Quyết định số 21270w/QĐ-SHTT ngày 07 tháng 12 năm 2022 của Cục Sở hữu trí tuệ về việc cấp Bằng độc quyền sáng chế số 34624.

Điều 4. Quyết định này có hiệu lực kể từ ngày ký. Chánh Văn phòng Cục, Trưởng phòng Đăng ký, Giám đốc Trung tâm Thẩm định sau cấp Văn bằng bảo hộ và Giám đốc Trung tâm Thông tin sở hữu công nghiệp chịu trách nhiệm thi hành Quyết định này./.

Nơi nhận:
- Như Điều 4;
- Lưu: VT, HS.

KT. CỤC TRƯỞNG
PHÓ CỤC TRƯỞNG

CỤC SỞ HỮU TRÍ TUỆ

Lê Huy Anh

Phụ lục

NỘI DUNG BẰNG ĐỘC QUYỀN SÁNG CHẾ SỐ 34624 ĐƯỢC SỬA ĐỔI

(Kèm theo Quyết định số 57818/QĐ-SHTT.JP, ngày 24/04/2025 của Cục Sở hữu trí tuệ)

Sửa chữa thiếu sót về tên và địa chỉ của Chủ Bằng độc quyền:

Sai là:
Tên: **Bayer Intellectual Property GmbH (DE)**
Địa Chỉ: Alfred-Nobel-Strasse 10, 40789 Monheim, Germany

Đúng là:
Tên: **Bayer Cropscience Aktiengesellschaft (DE)**
Địa Chỉ: Alfred-Nobel-Str. 50, 40789 Monheim am Rhein, Germany

BỘ KHOA HỌC VÀ CÔNG NGHỆ
CỤC SỞ HỮU TRÍ TUỆ
Số: 58999/QĐ-SHTT.IP

CỘNG HOÀ XÃ HỘI CHỦ NGHĨA VIỆT NAM
Độc lập - Tự do - Hạnh phúc

Hà Nội, ngày 25 tháng 04 năm 2025

QUYẾT ĐỊNH
Về việc sửa chữa thiếu sót Bằng độc quyền sáng chế số 28111 được cấp theo Quyết định số 4377w/QĐ-SHTT ngày 23 tháng 3 năm 2021 của Cục Sở hữu trí tuệ

CỤC SỞ HỮU TRÍ TUỆ

Căn cứ Quyết định số 156/QĐ-BKHCN ngày 03/3/2025 của Bộ trưởng Bộ Khoa học và Công nghệ quy định chức năng, nhiệm vụ, quyền hạn và cơ cấu tổ chức của Cục Sở hữu trí tuệ;

Căn cứ khoản 2 Điều 97 của Luật Sở hữu trí tuệ ngày 29/11/2005 được sửa đổi, bổ sung theo Luật sửa đổi, bổ sung một số điều của Luật Sở hữu trí tuệ ngày 19/6/2009, Luật sửa đổi, bổ sung một số điều của Luật kinh doanh bảo hiểm, Luật Sở hữu trí tuệ ngày 14/6/2019 và Luật sửa đổi, bổ sung một số điều của Luật Sở hữu trí tuệ ngày 16/6/2022;

Căn cứ khoản 6 Điều 29 của Nghị định số 65/2023/NĐ-CP ngày 23 tháng 8 năm 2023 của Chính phủ quy định chi tiết một số điều và biện pháp thi hành Luật Sở hữu trí tuệ về sở hữu công nghiệp, quyền đối với giống cây trồng và quản lý nhà nước về sở hữu trí tuệ liên quan đến thủ tục xác lập quyền sở hữu công nghiệp và bảo đảm thông tin sở hữu công nghiệp;

Căn cứ khoản 3 Điều 18 của Nghị định số 30/2020/NĐ-CP ngày 05 tháng 3 năm 2020 của Chính phủ về công tác văn thư;

Căn cứ Quyết định số 4377w/QĐ-SHTT ngày 23 tháng 3 năm 2021 của Cục Sở hữu trí tuệ về việc cấp Bằng độc quyền sáng chế số 28111;

Căn cứ hồ sơ đơn đăng ký sáng chế:

Số đơn: 1-2017-05047

Ngày nộp đơn: 30/11/2015 *Ngày ưu tiên: 01/06/2015*

Người nộp đơn: GUANGDONG WELLING MOTOR MANUFACTURING CO., LTD. (CN)

Địa chỉ: NO. 27 XINGYE ROAD, INDUSTRIAL PARK, BEIJIAO TOWN, SHUNDE DISTRICT, FOSHAN, GUANGDONG 528311, CHINA

Đại diện của người nộp đơn: AGELESS CO.,LTD.

Căn cứ Công văn Số SC.140/17-2/MTra-NPAn của người nộp đơn;

Theo đề nghị của Trưởng phòng Đăng ký.

QUYẾT ĐỊNH:

Điều 1. Sửa đổi Bằng độc quyền sáng chế số 28111 được cấp theo Quyết định số 4377w/QĐ-SHTT ngày 23 tháng 3 năm 2021 của Cục Sở hữu trí tuệ trên cơ sở đơn số 1-2017-05047 như trong Phụ lục kèm theo Quyết định này.

Điều 2. Ghi nhận quyết định này vào Sổ đăng ký quốc gia về sáng chế và công bố trên Công báo sở hữu công nghiệp trong thời hạn 60 ngày kể từ ngày ký Quyết định này.

Điều 3. Văn bằng bảo hộ được cấp theo Quyết định này có hiệu lực được xác định theo Quyết định số 4377w/QĐ-SHTT ngày 23 tháng 3 năm 2021 của Cục Sở hữu trí tuệ về việc cấp Bằng độc quyền sáng chế số 28111.

Điều 4. Quyết định này có hiệu lực kể từ ngày ký. Chánh Văn phòng Cục, Trưởng phòng Đăng ký, Giám đốc Trung tâm Thẩm định sau cấp Văn bằng bảo hộ và Giám đốc Trung tâm Thông tin sở hữu công nghiệp chịu trách nhiệm thi hành Quyết định này./.

Nơi nhận:
- Như Điều 4;
- Lưu: VT, HS.

KT. CỤC TRƯỞNG
PHÓ CỤC TRƯỞNG

CỤC SỞ HỮU TRÍ TUỆ

Lê Huy Anh

Phụ lục

NỘI DUNG BẰNG ĐỘC QUYỀN SÁNG CHẾ SỐ 28111 ĐƯỢC SỬA ĐỔI

(Kèm theo Quyết định số 58999/QĐ-SHTT.IP, ngày 25/04/2025 của Cục Sở hữu trí tuệ)

Sửa chữa thiếu sót trong bản mô tả tại trang 10 liên quan đến điểm 6 yêu cầu bảo hộ:

Nội dung sai:

Thiếu 1 dòng liên quan đến điểm 6 yêu cầu bảo hộ tại trang 10 bản mô tả.

Nội dung đúng:

Bổ sung dòng cuối cùng tại trang 10 bản mô tả (căn cứ vào bản mô tả đã nộp bổ sung ngày 18/11/2020) như sau:

"6. Động cơ cảm ứng một pha theo điểm 1, trong đó cuộn dây stato bao gồm cuộn".

BỘ KHOA HỌC VÀ CÔNG NGHỆ
CỤC SỞ HỮU TRÍ TUỆ
Số: 59341/QĐ-SHTT.IP

CỘNG HOÀ XÃ HỘI CHỦ NGHĨA VIỆT NAM
Độc lập - Tự do - Hạnh phúc

Hà Nội, ngày 25 tháng 04 năm 2025

QUYẾT ĐỊNH
Về việc sửa chữa thiếu sót Bằng độc quyền sáng chế số 33852 được cấp theo Quyết định số 16678w/QĐ-SHTT ngày 28 tháng 9 năm 2022 của Cục Sở hữu trí tuệ

CỤC SỞ HỮU TRÍ TUỆ

Căn cứ Quyết định số 156/QĐ-BKHCN ngày 03/3/2025 của Bộ trưởng Bộ Khoa học và Công nghệ quy định chức năng, nhiệm vụ, quyền hạn và cơ cấu tổ chức của Cục Sở hữu trí tuệ;

Căn cứ khoản 2 Điều 97 của Luật Sở hữu trí tuệ ngày 29/11/2005 được sửa đổi, bổ sung theo Luật sửa đổi, bổ sung một số điều của Luật Sở hữu trí tuệ ngày 19/6/2009, Luật sửa đổi, bổ sung một số điều của Luật kinh doanh bảo hiểm, Luật Sở hữu trí tuệ ngày 14/6/2019 và Luật sửa đổi, bổ sung một số điều của Luật Sở hữu trí tuệ ngày 16/6/2022;

Căn cứ khoản 6 Điều 29 của Nghị định số 65/2023/NĐ-CP ngày 23 tháng 8 năm 2023 của Chính phủ quy định chi tiết một số điều và biện pháp thi hành Luật Sở hữu trí tuệ về sở hữu công nghiệp, quyền đối với giống cây trồng và quản lý nhà nước về sở hữu trí tuệ liên quan đến thủ tục xác lập quyền sở hữu công nghiệp và bảo đảm thông tin sở hữu công nghiệp;

Căn cứ khoản 3 Điều 18 của Nghị định số 30/2020/NĐ-CP ngày 05 tháng 3 năm 2020 của Chính phủ về công tác văn thư;

Căn cứ Quyết định số 16678w/QĐ-SHTT ngày 28 tháng 9 năm 2022 của Cục Sở hữu trí tuệ về việc cấp Bằng độc quyền sáng chế số 33852;

Căn cứ hồ sơ đơn đăng ký sáng chế:

Số đơn: 1-2018-05940

Ngày nộp đơn: 14/06/2016 *Ngày ưu tiên:*

Người nộp đơn: NITTO DENKO CORPORATION (JP)

Địa chỉ: 1-1-2, Shimohozumi, Ibaraki-shi, Osaka 567-8680 Japan

Đại diện của người nộp đơn: VCCI-IP CO.,LTD

Căn cứ Công văn số 2585/VCCI-IP/SC1 ngày 18/11/2022 của người nộp đơn;

Theo đề nghị của Trưởng phòng Đăng ký.

QUYẾT ĐỊNH:

Điều 1. Sửa đổi Bằng độc quyền sáng chế số 33852 được cấp theo Quyết định số 16678w/QĐ-SHTT ngày 28 tháng 9 năm 2022 của Cục Sở hữu trí tuệ trên cơ sở đơn số 1-2018-05940 như trong Phụ lục kèm theo Quyết định này.

Điều 2. Ghi nhận quyết định này vào Sổ đăng ký quốc gia về sáng chế và công bố trên Công báo sở hữu công nghiệp trong thời hạn 60 ngày kể từ ngày ký Quyết định này.

Điều 3. Văn bằng bảo hộ được cấp theo Quyết định này có hiệu lực được xác định theo Quyết định số 16678w/QĐ-SHTT ngày 28 tháng 9 năm 2022 của Cục Sở hữu trí tuệ về việc cấp Bằng độc quyền sáng chế số 33852.

Điều 4. Quyết định này có hiệu lực kể từ ngày ký. Chánh Văn phòng Cục, Trưởng phòng Đăng ký, Giám đốc Trung tâm Thẩm định sau cấp Văn bằng bảo hộ và Giám đốc Trung tâm Thông tin sở hữu công nghiệp chịu trách nhiệm thi hành Quyết định này./.

Nơi nhận:
- Như Điều 4;
- Lưu: VT, HS.

KT. CỤC TRƯỞNG
PHÓ CỤC TRƯỞNG

CỤC SỞ HỮU TRÍ TUỆ

Lê Huy Anh

Phụ lục

NỘI DUNG BẰNG ĐỘC QUYỀN SÁNG CHẾ SỐ 33852 ĐƯỢC SỬA ĐỔI

(Kèm theo Quyết định số 59341/QĐ-SHTT ngày 25/04/2025 của Cục Sở hữu trí tuệ)

Sửa lỗi đánh máy ở các trang 24, 53, 66, 70 của phần mô tả và các hình vẽ Fig. 4a, Fig.4b, Fig. 4c (trên cơ sở công văn số 566/VCCI-IP/SC1 ngày 07/10/2019 của người nộp đơn liên quan đến đơn sáng chế số 1-2018-05940) như sau:

Nội dung sửa đổi	Thông tin cũ	Thông tin mới
dòng 6 đoạn [0072] trang 24	lớp kết dính nhạy áp A	lớp kết dính nhạy áp B
dòng 4 đoạn [0165] trang 53	trong số lớp tách SA	trong số lớp tách SA, SB
dòng 4 đoạn [0198] trang 66	NVP, N- -2-vinyl pyrolidon	NVP, N-vinyl-2-pyrolidon
dòng 2 đoạn [0210] trang 70	từ +5 đến +5mm	từ -5 đến +5mm
dòng 2 đoạn [0210] trang 70	từ +2 đến +2mm	từ -2 đến +2mm
dòng 3 đoạn [0210] trang 70	từ +1 đến +1mm	từ -1 đến +1mm
Số chỉ dẫn của Fig.4a ở trang 83	1	1’
Số chỉ dẫn của Fig.4b ở trang 83	1	1’
Số chỉ dẫn của Fig.4c ở trang 83	1	1’

BỘ KHOA HỌC VÀ CÔNG NGHỆ
CỤC SỞ HỮU TRÍ TUỆ

Số: 59646/QĐ-SHTT.IP

CỘNG HOÀ XÃ HỘI CHỦ NGHĨA VIỆT NAM
Độc lập - Tự do - Hạnh phúc

Hà Nội, ngày 25 tháng 04 năm 2025

QUYẾT ĐỊNH
Về việc sửa chữa thiếu sót Bằng độc quyền sáng chế số 33211 được cấp theo Quyết định số 13342w/QĐ-SHTT ngày 03 tháng 8 năm 2022 của Cục Sở hữu trí tuệ

CỤC SỞ HỮU TRÍ TUỆ

Căn cứ Quyết định số 156/QĐ-BKHCN ngày 03/3/2025 của Bộ trưởng Bộ Khoa học và Công nghệ quy định chức năng, nhiệm vụ, quyền hạn và cơ cấu tổ chức của Cục Sở hữu trí tuệ;

Căn cứ khoản 2 Điều 97 của Luật Sở hữu trí tuệ ngày 29/11/2005 được sửa đổi, bổ sung theo Luật sửa đổi, bổ sung một số điều của Luật Sở hữu trí tuệ ngày 19/6/2009, Luật sửa đổi, bổ sung một số điều của Luật kinh doanh bảo hiểm, Luật Sở hữu trí tuệ ngày 14/6/2019 và Luật sửa đổi, bổ sung một số điều của Luật Sở hữu trí tuệ ngày 16/6/2022;

Căn cứ khoản 6 Điều 29 của Nghị định số 65/2023/NĐ-CP ngày 23 tháng 8 năm 2023 của Chính phủ quy định chi tiết một số điều và biện pháp thi hành Luật Sở hữu trí tuệ về sở hữu công nghiệp, quyền đối với giống cây trồng và quản lý nhà nước về sở hữu trí tuệ liên quan đến thủ tục xác lập quyền sở hữu công nghiệp và bảo đảm thông tin sở hữu công nghiệp;

Căn cứ khoản 3 Điều 18 của Nghị định số 30/2020/NĐ-CP ngày 05 tháng 3 năm 2020 của Chính phủ về công tác văn thư;

Căn cứ Quyết định số 13342w/QĐ-SHTT ngày 03 tháng 8 năm 2022 của Cục Sở hữu trí tuệ về việc cấp Bằng độc quyền sáng chế số 33211;

Căn cứ hồ sơ đơn đăng ký sáng chế:

Số đơn: 1-2018-01821

Ngày nộp đơn: 28/10/2016 *Ngày ưu tiên: 28/10/2015*

Người nộp đơn: Bayer HealthCare LLC (US)

Địa chỉ: 100 Bayer Boulevard, Whippany, New Jersey 07981-0915, United States of America

Đại diện của người nộp đơn: TGVN

Căn cứ Công văn số 3476/2022-TGVN ngày 16/09/2022 của người nộp đơn;

Theo đề nghị của Trưởng phòng Đăng ký.

QUYẾT ĐỊNH:

Điều 1. Sửa đổi Bằng độc quyền sáng chế số 33211 được cấp theo Quyết định số 13342w/QĐ-SHTT ngày 03 tháng 8 năm 2022 của Cục Sở hữu trí tuệ trên cơ sở đơn số 1-2018-01821 như trong Phụ lục kèm theo Quyết định này.

Điều 2. Ghi nhận quyết định này vào Sổ đăng ký quốc gia về sáng chế và công bố trên Công báo sở hữu công nghiệp trong thời hạn 60 ngày kể từ ngày ký Quyết định này.

Điều 3. Văn bằng bảo hộ được cấp theo Quyết định này có hiệu lực được xác định theo Quyết định số 13342w/QĐ-SHTT ngày 03 tháng 8 năm 2022 của Cục Sở hữu trí tuệ về việc cấp Bằng độc quyền sáng chế số 33211.

Điều 4. Quyết định này có hiệu lực kể từ ngày ký. Chánh Văn phòng Cục, Trưởng phòng Đăng ký, Giám đốc Trung tâm Thẩm định sau cấp Văn bằng bảo hộ và Giám đốc Trung tâm Thông tin sở hữu công nghiệp chịu trách nhiệm thi hành Quyết định này./.

Nơi nhận:
- Như Điều 4;
- Lưu: VT, HS.

KT. CỤC TRƯỞNG
PHÓ CỤC TRƯỞNG

CỤC SỞ HỮU TRÍ TUỆ

Lê Huy Anh

Phụ lục

NỘI DUNG BẰNG ĐỘC QUYỀN SÁNG CHẾ SỐ 33291 ĐƯỢC SỬA ĐỔI

(Kèm theo Quyết định số 59646/QĐ-SHTT.IP, ngày 25/04/2025 của Cục Sở hữu trí tuệ)

Thay thế bộ hình vẽ của bản mô tả sáng chế (gồm 54 trang).

Nội dung cũ: 54 trang hình vẽ bị mờ do độ phân giải thấp.

Nội dung sửa đổi: 54 trang hình vẽ độ phân giải cao, rõ ràng hơn (giống như bản mô tả nộp đơn ban đầu).

BỘ KHOA HỌC VÀ CÔNG NGHỆ
CỤC SỞ HỮU TRÍ TUỆ
Số: 68396/QĐ-SHTT.IP

CỘNG HOÀ XÃ HỘI CHỦ NGHĨA VIỆT NAM
Độc lập - Tự do - Hạnh phúc

Hà Nội, ngày 08 tháng 05 năm 2025

QUYẾT ĐỊNH
Về việc sửa chữa thiếu sót Bằng độc quyền sáng chế số 28721 được cấp theo Quyết định số 8235w/QĐ-SHTT ngày 25 tháng 5 năm 2021 của Cục Sở hữu trí tuệ

CỤC SỞ HỮU TRÍ TUỆ

Căn cứ Quyết định số 156/QĐ-BKHCN ngày 03/3/2025 của Bộ trưởng Bộ Khoa học và Công nghệ quy định chức năng, nhiệm vụ, quyền hạn và cơ cấu tổ chức của Cục Sở hữu trí tuệ;

Căn cứ khoản 2 Điều 97 của Luật Sở hữu trí tuệ ngày 29/11/2005 được sửa đổi, bổ sung theo Luật sửa đổi, bổ sung một số điều của Luật Sở hữu trí tuệ ngày 19/6/2009, Luật sửa đổi, bổ sung một số điều của Luật kinh doanh bảo hiểm, Luật Sở hữu trí tuệ ngày 14/6/2019 và Luật sửa đổi, bổ sung một số điều của Luật Sở hữu trí tuệ ngày 16/6/2022;

Căn cứ khoản 6 Điều 29 của Nghị định số 65/2023/NĐ-CP ngày 23 tháng 8 năm 2023 của Chính phủ quy định chi tiết một số điều và biện pháp thi hành Luật Sở hữu trí tuệ về sở hữu công nghiệp, quyền đối với giống cây trồng và quản lý nhà nước về sở hữu trí tuệ liên quan đến thủ tục xác lập quyền sở hữu công nghiệp và bảo đảm thông tin sở hữu công nghiệp;

Căn cứ khoản 3 Điều 18 của Nghị định số 30/2020/NĐ-CP ngày 05 tháng 3 năm 2020 của Chính phủ về công tác văn thư;

Căn cứ Quyết định số 8235w/QĐ-SHTT ngày 25 tháng 5 năm 2021 của Cục Sở hữu trí tuệ về việc cấp Bằng độc quyền sáng chế số 28721;

Căn cứ hồ sơ đơn đăng ký sáng chế:

Số đơn: 1-2017-01472

Ngày nộp đơn: 01/10/2015 *Ngày ưu tiên: 08/10/2014*

Người nộp đơn: Evonik Operations GmbH (DE)

Địa chỉ: Rellinghauser Straße 1-11, 45128 Essen, Germany

Đại diện của người nộp đơn: PHAM & ASSOCIATES

Căn cứ Công văn số 01/P9279.2017/VNsm ngày 09/03/2022 của người nộp đơn;

Theo đề nghị của Trưởng phòng Đăng ký.

QUYẾT ĐỊNH:

Điều 1. Sửa đổi Bằng độc quyền sáng chế số 28721 được cấp theo Quyết định số 8235w/QĐ-SHTT ngày 25 tháng 5 năm 2021 của Cục Sở hữu trí tuệ trên cơ sở đơn số 1-2017-01472 như trong Phụ lục kèm theo Quyết định này.

Điều 2. Ghi nhận quyết định này vào Sổ đăng ký quốc gia về sáng chế và công bố trên Công báo sở hữu công nghiệp trong thời hạn 60 ngày kể từ ngày ký Quyết định này.

Điều 3. Văn bằng bảo hộ được cấp theo Quyết định này có hiệu lực được xác định theo Quyết định số 8235w/QĐ-SHTT ngày 25 tháng 5 năm 2021 của Cục Sở hữu trí tuệ về việc cấp Bằng độc quyền sáng chế số 28721.

Điều 4. Quyết định này có hiệu lực kể từ ngày ký. Chánh Văn phòng Cục, Trưởng phòng Đăng ký, Giám đốc Trung tâm Thẩm định sau cấp Văn bằng bảo hộ và Giám đốc Trung tâm Thông tin sở hữu công nghiệp chịu trách nhiệm thi hành Quyết định này./.

Nơi nhận:
- Như Điều 4;
- Lưu: VT, HS.

KT. CỤC TRƯỞNG
PHÓ CỤC TRƯỞNG

CỘNG HÒA XÃ HỘI CHỦ NGHĨA VIỆT NAM
CỤC SỞ HỮU TRÍ TUỆ
BỘ KHOA HỌC VÀ CÔNG NGHỆ

Lê Huy Anh

Phụ lục

NỘI DUNG BẰNG ĐỘC QUYỀN SÁNG CHẾ SỐ 28721 ĐƯỢC SỬA ĐỔI

(Kèm theo Quyết định số 68396/QĐ-SHTT.IP, ngày 08/05/2025 của Cục Sở hữu trí tuệ)

Sửa chữa thông tin về số thứ tự yêu cầu bảo hộ trong bản mô tả:

Vị trí	Thông tin cũ	Thông tin mới
Dòng 4, trang 15	Điểm 10	Điểm 11
Dòng 8, trang 15	Điểm 11	Điểm 12
Dòng 20, trang 15	Điểm 12	Điểm 13

BỘ KHOA HỌC VÀ CÔNG NGHỆ
CỤC SỞ HỮU TRÍ TUỆ
Số: 68426/QĐ-SHTT.IP

CỘNG HOÀ XÃ HỘI CHỦ NGHĨA VIỆT NAM
Độc lập - Tự do - Hạnh phúc
Hà Nội, ngày 08 tháng 05 năm 2025

QUYẾT ĐỊNH
Về việc sửa chữa thiếu sót Bằng độc quyền sáng chế số 36535 được cấp theo Quyết định số 46591/QĐ-SHTT.IP ngày 27 tháng 6 năm 2023 của Cục Sở hữu trí tuệ

CỤC SỞ HỮU TRÍ TUỆ

Căn cứ Quyết định số 156/QĐ-BKHCN ngày 03/3/2025 của Bộ trưởng Bộ Khoa học và Công nghệ quy định chức năng, nhiệm vụ, quyền hạn và cơ cấu tổ chức của Cục Sở hữu trí tuệ;

Căn cứ khoản 2 Điều 97 của Luật Sở hữu trí tuệ ngày 29/11/2005 được sửa đổi, bổ sung theo Luật sửa đổi, bổ sung một số điều của Luật Sở hữu trí tuệ ngày 19/6/2009, Luật sửa đổi, bổ sung một số điều của Luật kinh doanh bảo hiểm, Luật Sở hữu trí tuệ ngày 14/6/2019 và Luật sửa đổi, bổ sung một số điều của Luật Sở hữu trí tuệ ngày 16/6/2022;

Căn cứ khoản 6 Điều 29 của Nghị định số 65/2023/NĐ-CP ngày 23 tháng 8 năm 2023 của Chính phủ quy định chi tiết một số điều và biện pháp thi hành Luật Sở hữu trí tuệ về sở hữu công nghiệp, quyền đối với giống cây trồng và quản lý nhà nước về sở hữu trí tuệ liên quan đến thủ tục xác lập quyền sở hữu công nghiệp và bảo đảm thông tin sở hữu công nghiệp;

Căn cứ khoản 3 Điều 18 của Nghị định số 30/2020/NĐ-CP ngày 05 tháng 3 năm 2020 của Chính phủ về công tác văn thư;

Căn cứ Quyết định số 46591/QĐ-SHTT.IP ngày 27 tháng 6 năm 2023 của Cục Sở hữu trí tuệ về việc cấp Bằng độc quyền sáng chế số 36535;

Căn cứ hồ sơ đơn đăng ký sáng chế:

Số đơn: 1-2013-02425

Ngày nộp đơn: 01/08/2013 *Ngày ưu tiên: 03/08/2012*

Người nộp đơn: SUMITOMO CHEMICAL COMPANY, LIMITED (JP)

Địa chỉ: 27-1, Shinkawa 2-chome, Chuo-ku, Tokyo 104-8260, Japan

Đại diện của người nộp đơn: VCCI-IP CO.,LTD

Căn cứ Công văn số 1530/VCCI-IP/TLTH ngày 23/8/2023 của người nộp đơn;

Theo đề nghị của Trưởng phòng Đăng ký.

QUYẾT ĐỊNH:

Điều 1. Sửa đổi Bằng độc quyền sáng chế số 36535 được cấp theo Quyết định số 46591/QĐ-SHTT.IP ngày 27 tháng 6 năm 2023 của Cục Sở hữu trí tuệ trên cơ sở đơn số 1-2013-02425 như trong Phụ lục kèm theo Quyết định này.

Điều 2. Ghi nhận quyết định này vào Sổ đăng ký quốc gia về sáng chế và công bố trên Công báo sở hữu công nghiệp trong thời hạn 60 ngày kể từ ngày ký Quyết định này.

Điều 3. Văn bằng bảo hộ được cấp theo Quyết định này có hiệu lực được xác định theo Quyết định số 46591/QĐ-SHTT.IP ngày 27 tháng 6 năm 2023 của Cục Sở hữu trí tuệ về việc cấp Bằng độc quyền sáng chế số 36535.

Điều 4. Quyết định này có hiệu lực kể từ ngày ký. Chánh Văn phòng Cục, Trưởng phòng Đăng ký, Giám đốc Trung tâm Thẩm định sau cấp Văn bằng bảo hộ và Giám đốc Trung tâm Thông tin sở hữu công nghiệp chịu trách nhiệm thi hành Quyết định này./.

Nơi nhận:
- Như Điều 4;
- Lưu: VT, HS.

KT. CỤC TRƯỞNG
PHÓ CỤC TRƯỞNG

CỤC SỞ HỮU TRÍ TUỆ

Lê Huy Anh

Phụ lục

NỘI DUNG BẰNG ĐỘC QUYỀN SÁNG CHẾ SỐ 36535 ĐƯỢC SỬA ĐỔI

(Kèm theo Quyết định số 68426/QĐ-SHTT.IP, ngày 08/05/2025 của Cục Sở hữu trí tuệ)

Thông tin được sửa đổi	Nội dung sai	Nội dung đúng
Hình vẽ trong bản mô tả	Thiếu 02 trang hình vẽ	Bổ sung 02 trang hình vẽ, Fig.1 đánh số 1/2, Fig.2 đánh số 2/2. (02 trang hình vẽ kèm theo, như được nộp trong đơn ban đầu)
Số trang bản mô tả	44 trang	46 trang

1/2

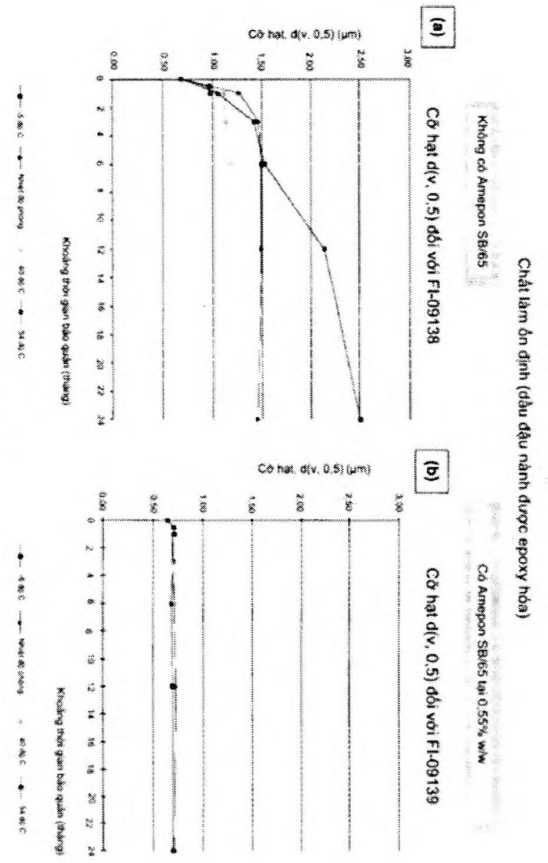

Fig. 1

2/2

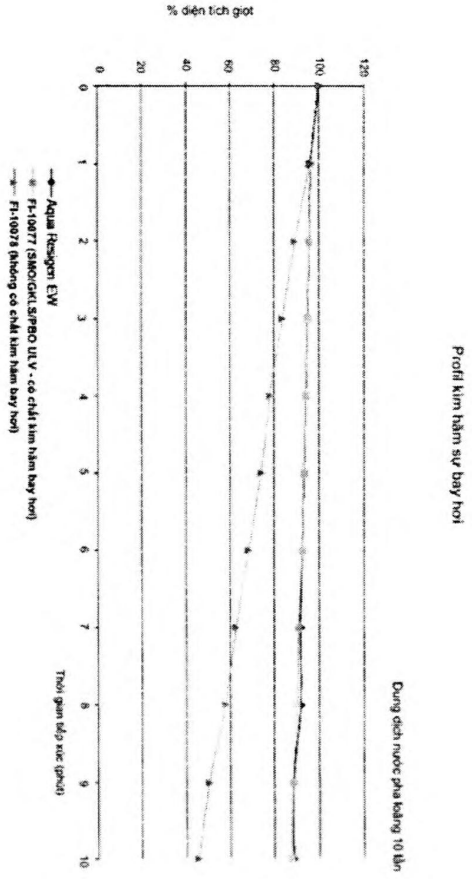

Fig. 2

BỘ KHOA HỌC VÀ CÔNG NGHỆ
CỤC SỞ HỮU TRÍ TUỆ
Số: 68449/QĐ-SHTT.IP

CỘNG HOÀ XÃ HỘI CHỦ NGHĨA VIỆT NAM
Độc lập - Tự do - Hạnh phúc

Hà Nội, ngày 08 tháng 05 năm 2025

QUYẾT ĐỊNH
Về việc sửa chữa thiếu sót Bằng độc quyền sáng chế số 35052 được cấp theo Quyết định số 2288w/QĐ-SHTT ngày 20 tháng 02 năm 2023 của Cục Sở hữu trí tuệ

CỤC SỞ HỮU TRÍ TUỆ

Căn cứ Quyết định số 156/QĐ-BKHCN ngày 03/3/2025 của Bộ trưởng Bộ Khoa học và Công nghệ quy định chức năng, nhiệm vụ, quyền hạn và cơ cấu tổ chức của Cục Sở hữu trí tuệ;

Căn cứ khoản 2 Điều 97 của Luật Sở hữu trí tuệ ngày 29/11/2005 được sửa đổi, bổ sung theo Luật sửa đổi, bổ sung một số điều của Luật Sở hữu trí tuệ ngày 19/6/2009, Luật sửa đổi, bổ sung một số điều của Luật kinh doanh bảo hiểm, Luật Sở hữu trí tuệ ngày 14/6/2019 và Luật sửa đổi, bổ sung một số điều của Luật Sở hữu trí tuệ ngày 16/6/2022;

Căn cứ khoản 6 Điều 29 của Nghị định số 65/2023/NĐ-CP ngày 23 tháng 8 năm 2023 của Chính phủ quy định chi tiết một số điều và biện pháp thi hành Luật Sở hữu trí tuệ về sở hữu công nghiệp, quyền đối với giống cây trồng và quản lý nhà nước về sở hữu trí tuệ liên quan đến thủ tục xác lập quyền sở hữu công nghiệp và bảo đảm thông tin sở hữu công nghiệp;

Căn cứ khoản 3 Điều 18 của Nghị định số 30/2020/NĐ-CP ngày 05 tháng 3 năm 2020 của Chính phủ về công tác văn thư;

Căn cứ Quyết định số 2288w/QĐ-SHTT ngày 20 tháng 02 năm 2023 của Cục Sở hữu trí tuệ về việc cấp Bằng độc quyền sáng chế số 35052;

Căn cứ hồ sơ đơn đăng ký sáng chế:

Số đơn: 1-2018-00085

Ngày nộp đơn: 01/07/2016 *Ngày ưu tiên: 16/07/2015*

Người nộp đơn: SONY CORPORATION (JP)

Địa chỉ: 1-7-1 Konan, Minato-ku, Tokyo 108-0075, Japan

Đại diện của người nộp đơn: VCCI-IP CO.,LTD

Căn cứ Công văn số 696/VCCI-IP/SC1 ngày 04/05/2023;

Theo đề nghị của Trưởng phòng Đăng ký.

QUYẾT ĐỊNH:

Điều 1. Sửa đổi Bằng độc quyền sáng chế số 35052 được cấp theo Quyết định số 2288w/QĐ-SHTT ngày 20 tháng 02 năm 2023 của Cục Sở hữu trí tuệ trên cơ sở đơn số 1-2018-00085 như trong Phụ lục kèm theo Quyết định này.

Điều 2. Ghi nhận quyết định này vào Sổ đăng ký quốc gia về sáng chế và công bố trên Công báo sở hữu công nghiệp trong thời hạn 60 ngày kể từ ngày ký Quyết định này.

Điều 3. Văn bằng bảo hộ được cấp theo Quyết định này có hiệu lực được xác định theo Quyết định số 2288w/QĐ-SHTT ngày 20 tháng 02 năm 2023 của Cục Sở hữu trí tuệ về việc cấp Bằng độc quyền sáng chế số 35052.

Điều 4. Quyết định này có hiệu lực kể từ ngày ký. Chánh Văn phòng Cục, Trưởng phòng Đăng ký, Giám đốc Trung tâm Thẩm định sau cấp Văn bằng bảo hộ và Giám đốc Trung tâm Thông tin sở hữu công nghiệp chịu trách nhiệm thi hành Quyết định này./.

Nơi nhận:
- Như Điều 4;
- Lưu: VT, HS.

KT. CỤC TRƯỞNG
PHÓ CỤC TRƯỞNG

CỤC SỞ HỮU TRÍ TUỆ

Lê Huy Anh

Phụ lục

NỘI DUNG BẰNG ĐỘC QUYỀN SÁNG CHẾ SỐ 35052 ĐƯỢC SỬA ĐỔI

(Kèm theo Quyết định số 68449/QĐ-SHTT.IP, ngày 08/05/2025 của Cục Sở hữu trí tuệ)

1. Sửa chữa thông tin về tên tác giả thứ 2:
Sai là: CHINEN Tor**n** (JP)
Đúng là: CHINEN Tor**u** (JP)

2. Sửa chữa thông tin về số đơn ưu tiên thứ nhất:
Sai là: 2015-**0**142253
Đúng là: 2015-142253

BỘ KHOA HỌC VÀ CÔNG NGHỆ
CỤC SỞ HỮU TRÍ TUỆ
Số: 68523/QĐ-SHTT.IP

CỘNG HOÀ XÃ HỘI CHỦ NGHĨA VIỆT NAM
Độc lập - Tự do - Hạnh phúc

Hà Nội, ngày 08 tháng 05 năm 2025

QUYẾT ĐỊNH
Về việc sửa chữa thiếu sót Bằng độc quyền sáng chế số 18057 được cấp theo Quyết định số 87524/QĐ-SHTT ngày 11 tháng 12 năm 2017 của Cục Sở hữu trí tuệ

CỤC SỞ HỮU TRÍ TUỆ

Căn cứ Quyết định số 156/QĐ-BKHCN ngày 03/3/2025 của Bộ trưởng Bộ Khoa học và Công nghệ quy định chức năng, nhiệm vụ, quyền hạn và cơ cấu tổ chức của Cục Sở hữu trí tuệ;

Căn cứ khoản 2 Điều 97 của Luật Sở hữu trí tuệ ngày 29/11/2005 được sửa đổi, bổ sung theo Luật sửa đổi, bổ sung một số điều của Luật Sở hữu trí tuệ ngày 19/6/2009, Luật sửa đổi, bổ sung một số điều của Luật kinh doanh bảo hiểm, Luật Sở hữu trí tuệ ngày 14/6/2019 và Luật sửa đổi, bổ sung một số điều của Luật Sở hữu trí tuệ ngày 16/6/2022;

Căn cứ khoản 6 Điều 29 của Nghị định số 65/2023/NĐ-CP ngày 23 tháng 8 năm 2023 của Chính phủ quy định chi tiết một số điều và biện pháp thi hành Luật Sở hữu trí tuệ về sở hữu công nghiệp, quyền đối với giống cây trồng và quản lý nhà nước về sở hữu trí tuệ liên quan đến thủ tục xác lập quyền sở hữu công nghiệp và bảo đảm thông tin sở hữu công nghiệp;

Căn cứ khoản 3 Điều 18 của Nghị định số 30/2020/NĐ-CP ngày 05 tháng 3 năm 2020 của Chính phủ về công tác văn thư;

Căn cứ Quyết định số 87524/QĐ-SHTT ngày 11 tháng 12 năm 2017 của Cục Sở hữu trí tuệ về việc cấp Bằng độc quyền sáng chế số 18057;

Căn cứ hồ sơ đơn đăng ký sáng chế:

Số đơn: 1-2015-03411
Số đơn tham chiếu: 1-2013-02153
Ngày nộp đơn: 13/12/2011 *Ngày ưu tiên: 14/12/2010*
Người nộp đơn: M&K HOLDINGS INC. (KR)
Địa chỉ: 2nd. F., Miraesoft Bldg., 35, Nambusunhwan-ro 337-gil, Seocho-gu, Seoul, Republic of Korea
Đại diện của người nộp đơn: VCCI-IP CO.,LTD

Căn cứ Công văn số PF0054/KR13-(6) ngày 20/7/2021 của người nộp đơn;

Theo đề nghị của Trưởng phòng Đăng ký.

QUYẾT ĐỊNH:

Điều 1. Sửa đổi Bằng độc quyền sáng chế số 18057 được cấp theo Quyết định số 87524/QĐ-SHTT ngày 11 tháng 12 năm 2017 của Cục Sở hữu trí tuệ trên cơ sở đơn số 1-2015-03411 như trong Phụ lục kèm theo Quyết định này.

Điều 2. Ghi nhận quyết định này vào Sổ đăng ký quốc gia về sáng chế và công bố trên Công báo sở hữu công nghiệp trong thời hạn 60 ngày kể từ ngày ký Quyết định này.

Điều 3. Văn bằng bảo hộ được cấp theo Quyết định này có hiệu lực được xác định theo Quyết định số 87524/QĐ-SHTT ngày 11 tháng 12 năm 2017 của Cục Sở hữu trí tuệ về việc cấp Bằng độc quyền sáng chế số 18057.

Điều 4. Quyết định này có hiệu lực kể từ ngày ký. Chánh Văn phòng Cục, Trưởng phòng Đăng ký, Giám đốc Trung tâm Thẩm định sau cấp Văn bằng bảo hộ và Giám đốc Trung tâm Thông tin sở hữu công nghiệp chịu trách nhiệm thi hành Quyết định này./.

Nơi nhận:
- Như Điều 4;
- Lưu: VT, HS.

KT. CỤC TRƯỞNG
PHÓ CỤC TRƯỞNG

CỤC SỞ HỮU TRÍ TUỆ

Lê Huy Anh

Phụ lục

NỘI DUNG BẰNG ĐỘC QUYỀN SÁNG CHẾ SỐ 18057 ĐƯỢC SỬA ĐỔI

(Kèm theo Quyết định số 68523/QĐ-SHTT.IP, ngày 08/05/2025 của Cục Sở hữu trí tuệ)

Sửa chữa thiếu sót trong bản mô tả:

Vị trí	Thông tin cũ	Thông tin mới
Điểm 2 yêu cầu bảo hộ	...dựa trên đơn vị mã hóa có kích thước bằng hoặc lớn hơn kích thước định trước.	...theo đơn vị của đơn vị mã hóa.

BỘ KHOA HỌC VÀ CÔNG NGHỆ
CỤC SỞ HỮU TRÍ TUỆ
Số: 68581/QĐ-SHTT.IP

CỘNG HOÀ XÃ HỘI CHỦ NGHĨA VIỆT NAM
Độc lập - Tự do - Hạnh phúc

Hà Nội, ngày 08 tháng 05 năm 2025

QUYẾT ĐỊNH
Về việc sửa chữa thiếu sót Bằng độc quyền sáng chế số 33177 được cấp theo Quyết định số 13228w/QĐ-SHTT ngày 02 tháng 8 năm 2022 của Cục Sở hữu trí tuệ

CỤC SỞ HỮU TRÍ TUỆ

Căn cứ Quyết định số 156/QĐ-BKHCN ngày 03/3/2025 của Bộ trưởng Bộ Khoa học và Công nghệ quy định chức năng, nhiệm vụ, quyền hạn và cơ cấu tổ chức của Cục Sở hữu trí tuệ;

Căn cứ khoản 2 Điều 97 của Luật Sở hữu trí tuệ ngày 29/11/2005 được sửa đổi, bổ sung theo Luật sửa đổi, bổ sung một số điều của Luật Sở hữu trí tuệ ngày 19/6/2009, Luật sửa đổi, bổ sung một số điều của Luật kinh doanh bảo hiểm, Luật Sở hữu trí tuệ ngày 14/6/2019 và Luật sửa đổi, bổ sung một số điều của Luật Sở hữu trí tuệ ngày 16/6/2022;

Căn cứ khoản 6 Điều 29 của Nghị định số 65/2023/NĐ-CP ngày 23 tháng 8 năm 2023 của Chính phủ quy định chi tiết một số điều và biện pháp thi hành Luật Sở hữu trí tuệ về sở hữu công nghiệp, quyền đối với giống cây trồng và quản lý nhà nước về sở hữu trí tuệ liên quan đến thủ tục xác lập quyền sở hữu công nghiệp và bảo đảm thông tin sở hữu công nghiệp;

Căn cứ khoản 3 Điều 18 của Nghị định số 30/2020/NĐ-CP ngày 05 tháng 3 năm 2020 của Chính phủ về công tác văn thư;

Căn cứ Quyết định số 13228w/QĐ-SHTT ngày 02 tháng 8 năm 2022 của Cục Sở hữu trí tuệ về việc cấp Bằng độc quyền sáng chế số 33177;

Căn cứ hồ sơ đơn đăng ký sáng chế:

Số đơn: 1-2018-03144
Số đơn tham chiếu: 1-2016-01444
Ngày nộp đơn: 03/04/2014 *Ngày ưu tiên: 26/09/2013*
Người nộp đơn: HUAWEI TECHNOLOGIES CO., LTD. (CN)
Địa chỉ: Huawei Administration Building, Bantian, Longgang, Shenzhen, Guangdong 518129, China
Đại diện của người nộp đơn: PHAM & ASSOCIATES
Căn cứ Công văn số 01/P8474T1mt ngày 04/10/2022 của người nộp đơn;

Theo đề nghị của Trưởng phòng Đăng ký.

QUYẾT ĐỊNH:

Điều 1. Sửa đổi Bằng độc quyền sáng chế số 33177 được cấp theo Quyết định số 13228w/QĐ-SHTT ngày 02 tháng 8 năm 2022 của Cục Sở hữu trí tuệ trên cơ sở đơn số 1-2018-03144 như trong Phụ lục kèm theo Quyết định này.

Điều 2. Ghi nhận quyết định này vào Sổ đăng ký quốc gia về sáng chế và công bố trên Công báo sở hữu công nghiệp trong thời hạn 60 ngày kể từ ngày ký Quyết định này.

Điều 3. Văn bằng bảo hộ được cấp theo Quyết định này có hiệu lực được xác định theo Quyết định số 13228w/QĐ-SHTT ngày 02 tháng 8 năm 2022 của Cục Sở hữu trí tuệ về việc cấp Bằng độc quyền sáng chế số 33177.

Điều 4. Quyết định này có hiệu lực kể từ ngày ký. Chánh Văn phòng Cục, Trưởng phòng Đăng ký, Giám đốc Trung tâm Thẩm định sau cấp Văn bằng bảo hộ và Giám đốc Trung tâm Thông tin sở hữu công nghiệp chịu trách nhiệm thi hành Quyết định này./.

Nơi nhận:
- Như Điều 4;
- Lưu: VT, HS.

KT. CỤC TRƯỞNG
PHÓ CỤC TRƯỞNG

CỘNG HÒA XÃ HỘI CHỦ NGHĨA VIỆT NAM
CỤC SỞ HỮU TRÍ TUỆ
BỘ KHOA HỌC VÀ CÔNG NGHỆ

Lê Huy Anh

Phụ lục

NỘI DUNG BẰNG ĐỘC QUYỀN SÁNG CHẾ SỐ 33177 ĐƯỢC SỬA ĐỔI

(Kèm theo Quyết định số 68581/QĐ-SHTT.IP, ngày 08/05/2025 của Cục Sở hữu trí tuệ)

Thông tin được sửa đổi	Nội dung sai	Nội dung đúng
Thông tin về đơn ưu tiên	Thiếu thông tin về đơn ưu tiên	Số đơn ưu tiên: 201310444734.4 Ngày nộp đơn: 26/09/2013 Nước nộp đơn: CN

BỘ KHOA HỌC VÀ CÔNG NGHỆ
CỤC SỞ HỮU TRÍ TUỆ
Số: 70509/QĐ-SHTT.IP

CỘNG HOÀ XÃ HỘI CHỦ NGHĨA VIỆT NAM
Độc lập - Tự do - Hạnh phúc

Hà Nội, ngày 12 tháng 05 năm 2025

QUYẾT ĐỊNH
Về việc sửa chữa thiếu sót Bằng độc quyền sáng chế số 34043 được cấp theo Quyết định số 17684w/QĐ-SHTT ngày 13 tháng 10 năm 2022 của Cục Sở hữu trí tuệ

CỤC SỞ HỮU TRÍ TUỆ

Căn cứ Quyết định số 156/QĐ-BKHCN ngày 03/3/2025 của Bộ trưởng Bộ Khoa học và Công nghệ quy định chức năng, nhiệm vụ, quyền hạn và cơ cấu tổ chức của Cục Sở hữu trí tuệ;

Căn cứ khoản 2 Điều 97 của Luật Sở hữu trí tuệ ngày 29/11/2005 được sửa đổi, bổ sung theo Luật sửa đổi, bổ sung một số điều của Luật Sở hữu trí tuệ ngày 19/6/2009, Luật sửa đổi, bổ sung một số điều của Luật kinh doanh bảo hiểm, Luật Sở hữu trí tuệ ngày 14/6/2019 và Luật sửa đổi, bổ sung một số điều của Luật Sở hữu trí tuệ ngày 16/6/2022;

Căn cứ khoản 6 Điều 29 của Nghị định số 65/2023/NĐ-CP ngày 23 tháng 8 năm 2023 của Chính phủ quy định chi tiết một số điều và biện pháp thi hành Luật Sở hữu trí tuệ về sở hữu công nghiệp, quyền đối với giống cây trồng và quản lý nhà nước về sở hữu trí tuệ liên quan đến thủ tục xác lập quyền sở hữu công nghiệp và bảo đảm thông tin sở hữu công nghiệp;

Căn cứ khoản 3 Điều 18 của Nghị định số 30/2020/NĐ-CP ngày 05 tháng 3 năm 2020 của Chính phủ về công tác văn thư;

Căn cứ Quyết định số 17684w/QĐ-SHTT ngày 13 tháng 10 năm 2022 của Cục Sở hữu trí tuệ về việc cấp Bằng độc quyền sáng chế số 34043;

Căn cứ hồ sơ đơn đăng ký sáng chế:

Số đơn: 1-2019-03267

Ngày nộp đơn: 17/08/2017 *Ngày ưu tiên: 22/11/2016*

Người nộp đơn: SMC CORPORATION (JP)

Địa chỉ: 14-1, Sotokanda 4-chome, Chiyoda-ku, Tokyo 101-0021, Japan

Đại diện của người nộp đơn: PHAM & ASSOCIATES

Căn cứ Công văn số 02/P10803mt ngày 08/12/2022 của người nộp đơn;

Theo đề nghị của Trưởng phòng Đăng ký.

QUYẾT ĐỊNH:

Điều 1. Sửa đổi Bằng độc quyền sáng chế số 34043 được cấp theo Quyết định số 17684w/QĐ-SHTT ngày 13 tháng 10 năm 2022 của Cục Sở hữu trí tuệ trên cơ sở đơn số 1-2019-03267 như trong Phụ lục kèm theo Quyết định này.

Điều 2. Ghi nhận quyết định này vào Sổ đăng ký quốc gia về sáng chế và công bố trên Công báo sở hữu công nghiệp trong thời hạn 60 ngày kể từ ngày ký Quyết định này.

Điều 3. Văn bằng bảo hộ được cấp theo Quyết định này có hiệu lực được xác định theo Quyết định số 17684w/QĐ-SHTT ngày 13 tháng 10 năm 2022 của Cục Sở hữu trí tuệ về việc cấp Bằng độc quyền sáng chế số 34043.

Điều 4. Quyết định này có hiệu lực kể từ ngày ký. Chánh Văn phòng Cục, Trưởng phòng Đăng ký, Giám đốc Trung tâm Thẩm định sau cấp Văn bằng bảo hộ và Giám đốc Trung tâm Thông tin sở hữu công nghiệp chịu trách nhiệm thi hành Quyết định này./.

Nơi nhận:
- Như Điều 4;
- Lưu: VT, HS.

KT. CỤC TRƯỞNG
PHÓ CỤC TRƯỞNG

CỤC SỞ HỮU TRÍ TUỆ

Lê Huy Anh

Phụ lục

NỘI DUNG BẰNG ĐỘC QUYỀN SÁNG CHẾ SỐ 34043 ĐƯỢC SỬA ĐỔI

(Kèm theo Quyết định số 70509/QĐ-SHTT.IP, ngày 12/05/2025 của Cục Sở hữu trí tuệ)

Thông tin cần sửa đổi	Nội dung sai	Nội dung đúng
Điểm 1 yêu cầu bảo hộ, tại trang 21 dòng 28	nhất (34) được dịch chuyển bên trong khoang thứ nhất (34) mà không	nhất (34) **hoặc khoang thứ hai (36) sao cho pittông thứ nhất (44)** được dịch chuyển bên trong khoang thứ nhất (34) mà không
Điểm 1 yêu cầu bảo hộ, tại trang 22 dòng 16	(70a) và bộ cảm biến dò vị trí thứ hai (70)	(70a) và bộ cảm biến dò vị trí thứ hai (70**b**)

BỘ KHOA HỌC VÀ CÔNG NGHỆ
CỤC SỞ HỮU TRÍ TUỆ

Số: 1614 /SHTT-SCVB

V/v sửa chữa thiếu sót trong VBBH

CỘNG HOÀ XÃ HỘI CHỦ NGHĨA VIỆT NAM
Độc lập – Tự do – Hạnh phúc

Hà Nội, ngày 13 tháng 5 năm 2025

Kính gửi: Công ty TNHH Tầm nhìn và Liên danh
Phòng 308-310, tầng 3, Tháp Hà Nội, số 49 Hai Bà Trưng, phường Trần Hưng Đạo, quận Hoàn Kiếm, thành phố Hà Nội

Phúc đáp công văn số IP/PR7360-(4) ngày 01/8/2022 của người nộp đơn yêu cầu sửa chữa lỗi chính tả trong Bản mô tả kèm theo Bằng độc quyền sáng chế số 32343 cấp ngày 23/5/2022, Cục Sở hữu trí tuệ đã xem xét và chấp nhận yêu cầu sửa chữa thiếu sót.

Cụ thể, thông tin trong Bản mô tả kèm theo Bằng độc quyền sáng chế số 32343 được cấp theo Quyết định số 8064w/QĐ-SHTT ngày 23/5/2022, Cục Sở hữu trí tuệ được sửa đổi như sau:

Vị trí	Thông tin cũ	Thông tin mới
Trang 26 Điểm 2 (dòng 2)	''… và lưu trữ khối thứ trong chuỗi khối trong đó khối thứ nhất được định vị.''	''… và lưu trữ khối thứ hai trong chuỗi khối trong đó khối thứ nhất được định vị.''
Trang 28 Điểm 8 (Dòng 20-21)	''… và lưu trữ khối thứ trong chuỗi khối trong đó khối thứ nhất được định vị.''	''… và lưu trữ khối thứ hai trong chuỗi khối trong đó khối thứ nhất được định vị.''

Ghi nhận nội dung sửa đổi này vào bản gốc Bằng độc quyền giải sáng chế, Sổ Đăng ký quốc gia về sáng chế và công bố trên Công báo sở hữu công nghiệp theo quy định./.

Nơi nhận:
- Như trên;
- Lưu: VT, HS.

KT. CỤC TRƯỞNG
PHÓ CỤC TRƯỞNG

CỤC SỞ HỮU TRÍ TUỆ

Trần Lê Hồng

BỘ KHOA HỌC VÀ CÔNG NGHỆ
CỤC SỞ HỮU TRÍ TUỆ

Số: 1615 /SHTT-SCVB

V/v sửa chữa thiếu sót trong VBBH

CỘNG HOÀ XÃ HỘI CHỦ NGHĨA VIỆT NAM
Độc lập – Tự do – Hạnh phúc

Hà Nội, ngày 13 tháng 5 năm 2025

Kính gửi: Công ty TNHH Tầm nhìn và Liên danh
Phòng 308-310, tầng 3, Tháp Hà Nội, số 49 Hai Bà Trưng,
phường Trần Hưng Đạo, quận Hoàn Kiếm, thành phố Hà Nội

Phúc đáp công văn số IP/PR5830-(4) ngày 09/3/2022 của người nộp đơn yêu cầu sửa chữa thiếu sót thông tin trong Bản mô tả kèm theo Bằng độc quyền sáng chế số 29634 cấp ngày 30/8/2021, Cục Sở hữu trí tuệ đã xem xét và chấp nhận yêu cầu sửa chữa thiếu sót.

Cụ thể, thông tin trong bước (i) điểm 1 Yêu cầu bảo hộ của Bản mô tả kèm theo Bằng độc quyền sáng chế số 29634 được cấp theo Quyết định số 13890w/QĐ-SHTT ngày 30/8/2021 của Cục Sở hữu trí tuệ được sửa đổi như sau:

Vị trí	Thông tin cũ	Thông tin mới
Trang 27 Bước (i) trong điểm 1:	(i) phản ứng của benzofuran-3(2*H*)-on *O*-metyl oxim có công thức (1): (1) (2)	(i) phản ứng của benzofuran-3(2*H*)-on *O*-metyl oxim có công thức (1): 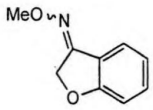 (1)

Ghi nhận nội dung sửa đổi này vào bản gốc Bằng độc quyền sáng chế, Sổ Đăng ký quốc gia về sáng chế và công bố trên Công báo sở hữu công nghiệp theo quy định./.

Nơi nhận:
- Như trên;
- Lưu: VT, HS.

KT. CỤC TRƯỞNG
PHÓ CỤC TRƯỞNG

CỤC SỞ HỮU TRÍ TUỆ

Trần Lê Hồng

CÔNG BÁO SỞ HỮU CÔNG NGHIỆP

Do Cục Sở hữu trí tuệ thuộc Bộ Khoa học và Công nghệ ấn hành theo Luật Sở hữu trí tuệ số 50/2005/QH11 được Quốc hội thông qua ngày 29 tháng 11 năm 2005 và được sửa đổi bằng Luật sửa đổi, bổ sung một số điều của Luật sở hữu trí tuệ số 50/2005/QH11 được Quốc hội thông qua ngày 19 tháng 6 năm 2009.

Địa chỉ liên hệ:

384-386 đường Nguyễn Trãi, quận Thanh Xuân, thành phố Hà Nội, Việt Nam
ĐT: 024. 38583069
Fax: 024. 38588449