ISSN 0868 - 2534

CỘNG HÒA XÃ HỘI CHỦ NGHĨA VIỆT NAM
BỘ KHOA HỌC VÀ CÔNG NGHỆ

CỤC SỞ HỮU TRÍ TUỆ

CÔNG BÁO
SỞ HỮU CÔNG NGHIỆP
TẬP B

QUYỂN 1: SÁNG CHẾ; GIẢI PHÁP HỮU ÍCH; THIẾT KẾ BỐ TRÍ MẠCH TÍCH HỢP BÁN DẪN

10 - 2023

427

HÀ NỘI

CỘNG HOÀ XÃ HỘI CHỦ NGHĨA VIỆT NAM
BỘ KHOA HỌC VÀ CÔNG NGHỆ
CỤC SỞ HỮU TRÍ TUỆ

CÔNG BÁO
SỞ HỮU CÔNG NGHIỆP
TẬP B

QUYỂN 1: SÁNG CHẾ; GIẢI PHÁP HỮU ÍCH; THIẾT KẾ BỐ TRÍ MẠCH TÍCH HỢP BÁN DẪN

10 - 2023
427

HÀ NỘI

MỤC LỤC

Trang

PHẦN I: Sáng chế được cấp Bằng độc quyền 7

PHẦN II: Giải pháp hữu ích được cấp Bằng độc quyền 275

PHẦN III: Sửa đổi, duy trì, cấp lại, chấm dứt, huỷ bỏ hiệu lực văn bằng bảo hộ, quyết định giải quyết khiếu nại 312

PHẦN IV: Chuyển giao quyền sở hữu công nghiệp 745

PHẦN V: Thông tin về dịch vụ đại diện sở hữu công nghiệp 747

CONTENTS

PART I: Invention Patents 7

PART II: Utility Solution Patents 275

PART III: Amendment, Maintenance, Duplication, Termination, Cancellation of Protection Titles 312

PART IV: Transfer of Industrial Property Rights 745

PART V: Information on the industrial property representation service 747

MÃ SỐ HAI CHỮ CÁI THỂ HIỆN TÊN NƯỚC VÀ CÁC THỰC THỂ KHÁC TRONG CÁC TƯ LIỆU SỞ HỮU CÔNG NGHIỆP THEO TIÊU CHUẨN ST3 CỦA WIPO

AE	United Arab Emirates	CN	China	HK	Hong Kong
AF	Afganistan	CO	Colombia	HN	Honduras
AG	Antihua and Barbuda	CR	Costa Rica	HR	Croatia
AI	Anguilla	CU	Cuba	HT	Haiti
AL	Albania	CV	Cape Verde	HU	Hungary
AN	Netherlands Antilles	CY	Cyprus	ID	Indonesia
AO	Angola	CZ	Czech Republic	IE	Ireland
AR	Argentina	DE	Germany	IL	Israel
AT	Austria	DJ	Djibouti	IN	India
AU	Australia	DK	Denmark	IQ	Iraq
AW	Aruba	DM	Dominica	IR	Iran (Islamic Republic of)
BB	Barbados	DO	Dominican Republic	IS	Iceland
BD	Bangladesh	DZ	Algeria	IT	Italy
BE	Belgium	EC	Ecuador	JM	Jamaica
BF	Burkina Faso	EE	Estonia	JO	Jordan
BG	Bulgaria	EG	Egypt	JP	Japan
BH	Bahrain	ES	Spain	KE	Kenya
BI	Burundi	ET	Ethiopia	KH	Cambodia
BJ	Benin	FI	Finland	KI	Kiribati
BM	Bermuda	FJ	Fiji	KM	Comoros
BN	Brunei Darussalam	FK	Falkand Islands (Malvinas)	KN	Saint Kitts and Nevis
BO	Bolivia	FR	France	KP	Democratic People's Republic of Korea
BR	Brazil	GA	Gabon	KR	Republic of Korea
BS	Bahamas	GB	United Kingdom	KW	Kuwait
BT	Bhutan	GD	Grenada	KY	Cayman Islands
BW	Botswana	GE	Georgia	KZ	Kazakhstan
BY	Belarus	GH	Ghana	LA	Laos
BZ	Belize	GI	Gibraltar	LB	Lebanon
CA	Canada	GM	Gambia	LC	Saint Lucia
CF	Central African Republic	GN	Guinea	LI	Liechtenstein
CG	Congo	GQ	Equatorial Guinea	LK	SriLanka
CH	Switzerland	GR	Greece	LR	Liberia
CI	Cụte d'Ivoire	GT	Guatemala	LS	Lesotho
CL	Chile	GW	Guinea-Bissau	LT	Lithuania
CM	Cameroon	GY	Guyana	TC	Turk and Caicos Islands
LU	Luxembourg	PA	Panama	TD	Chad
LV	Latvia	PE	Peru	TG	Togo
LY	Lybya	PG	Papua New Guinea	TH	Thailand
MA	Morocco	PH	Philippines	TN	Tunisia
MC	Monaco	PK	Pakistan	TO	Tonga
MD	Republic of Moldova	PL	Poland	TR	Turkey

MG	Madagascar	PT	Portugal	TT	Trinidad and Tobago
ML	Mali	PY	Paraguay	TV	Tuvalu
MM	Myanmar	QA	Qatar	TW	Taiwan, Province of China
MN	Mongolia	RO	Rumania	TZ	United Republic of Tanzania
MO	Macau	RU	Russian Federation	UA	Ukraine
MR	Mauritania	RW	Rwanda	UG	Uganda
MS	Montserrat	SA	Saudi Arabia	US	United States of America
MT	Malta	SB	Solomon Islands	UY	Uruguay
MU	Mauritius	SC	Seychelles	UZ	Uzbekistan
MV	Maldives	SD	Sudan	VA	Holy see
MW	Malawi	SE	Sweden	VC	Saint Vincent and the Grenadines
MX	Mexico	SG	Singapore	VE	Venezuela
MY	Malaysia	SH	Saint Helena	VG	Virgin Islands (British)
MZ	Mozambique	SL	Slovenia	VN	Vietnam
NA	Namibia	SK	Slovakia	VU	Vanuatu
NE	Niger	SL	Sierra Leone	WS	Samoa
NG	Nigeria	SM	San Marino	YE	Yemen
NJ	Nicaragua	SN	Senegal	YU	Yugoslavia
NL	Netherlands	SO	Somalia	ZA	South Africa
NO	Norway	SR	Suriname	ZM	Zambia
NP	Nepal	ST	Sao Tome and Principe	ZR	Zaire
NR	Nauru	SV	El Sanvador	ZW	Zimbabwe
NZ	New Zealand	SY	Syria		
OM	Oman	SZ	Swaziland		

CÁC TỔ CHỨC QUỐC TẾ

AO	African Intellectual Property Organization (OAPI)
AP	African Regional Industrial Property Organization (ARIPO)
BX	Benelux Trademark Office and Benelux Designs Office
EP	European Patent Office (EPO)
IB, WO	International Bureau of the World Intellectual Property Organization (WIPO)

NHỮNG MÃ SỐ INID TRÍCH TỪ TIÊU CHUẨN ST9 CỦA TỔ CHỨC SỞ HỮU TRÍ TUỆ THẾ GIỚI (WIPO) ĐỂ NHẬN BIẾT CÁC DỮ LIỆU THƯ MỤC DÙNG CÔNG BỐ ĐƠN VÀ VĂN BẰNG BẢO HỘ SÁNG CHẾ, GIẢI PHÁP HỮU ÍCH

(11) Số bằng / Số công bố đơn
(15) Ngày cấp
(21) Số đơn
(22) Ngày nộp đơn
(30) Số đơn ưu tiên, ngày nộp đơn ưu tiên, nước xuất xứ
(43) Ngày công bố đơn
(45) Ngày công bố Bằng độc quyền sáng chế / Bằng độc quyền giải pháp hữu ích
(51) Phân loại sáng chế quốc tế
(54) Tên sáng chế
(57) Tóm tắt sáng chế
(62) Số và ngày nộp đơn sớm hơn mà từ đó tài liệu SC/GPHI này được tách
(67) Số đơn và ngày nộp đơn SC/GPHI mà đơn đó được chuyển thành đơn GPHI/SC
(71) Tên và địa chỉ của người nộp đơn
(72) Tên của tác giả
(73) Tên, địa chỉ của chủ bằng độc quyền Sáng chế / Bằng độc quyền GPHI
(74) Tên của người đại diện SHCN
(75) Tên của tác giả đồng thời là người nộp đơn
(76) Tên của tác giả đồng thời là người nộp đơn và người được cấp văn bằng bảo hộ
(85) Ngày bắt đầu vào pha quốc gia của đơn PCT
(86) Ngày nộp đơn PCT, số đơn
(87) Ngày công bố đơn PCT, số công bố

PHẦN I

SÁNG CHẾ ĐƯỢC CẤP BẰNG ĐỘC QUYỀN

(11) **1-0037078 B**
(15) 25/08/2023
(45) 25/10/2023 427B
(43) 25/11/2019 380
(21) 1-2019-04665
(85) 22/08/2019
(22) 19/03/2018
(86) PCT/KR2018/003140 19/03/2018
(30) 10-2017-0034059 17/03/2017 KR
(87) WO2018/169373 20/09/2018
(51) ***C07D 487/04****; A61K 31/53*
(73) **DAEWOONG PHARMACEUTICAL CO., LTD.** (KR)
35-14, Jeyakgongdan 4-gil, Hyangnam-eup, Hwaseong-si, Gyeonggi-do 18623, Republic of Korea
(72) KIM, In Woo (KR); YOO, Ja Kyung (KR); KIM, Ji Duck (KR); JUN, Sun Ah (KR); LEE, Jun Hee (KR)
(74) Công ty TNHH Tầm nhìn và Liên danh (VISION & ASSOCIATES CO.LTD.)
(54) **HỢP CHẤT PYROLOTRIAZIN DÙNG LÀM CHẤT ỨC CHẾ KINAZA VÀ DƯỢC PHẨM CHỨA HỢP CHẤT NÀY**

(57) Sáng chế đề cập đến hợp chất được thể hiện bằng công thức hóa học 1 như được định nghĩa trong bản mô tả, hoặc muối dược dụng của nó. Hợp chất theo sáng chế có thể được sử dụng một cách hữu dụng để ngăn ngừa hoặc điều trị bệnh liên quan đến tác động ức chế kinaza.

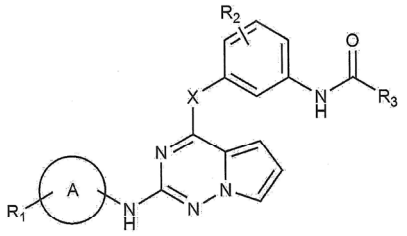

Công thức hóa học 1

(11) **1-0037079 B**
(45) 25/10/2023 427B
(21) 1-2020-05141
(22) 18/02/2019
(30) 10-2018-0024470 28/02/2018 KR
(15) 25/08/2023
(43) 25/11/2020 392
(85) 08/09/2020
(86) PCT/KR2019/001894 18/02/2019
(87) WO2019/168289 06/09/2019
(51) ***A61K 9/08***; *A61K 47/10; A61P 27/02; A61K 9/00; A61K 31/4178; A61K 47/18*
(73) **HANLIM PHARMACEUTICAL CO., LTD.** (KR)
2-27, Yeongmun-ro, Cheoin-gu, Yongin-si, Gyeonggi-do 17040, Republic of Korea
(72) SHIN, Dong-Yeop (KR); KIM, Hu-Seong (KR); LEE, Geun-Hyeog (KR); KIM, Kyung-Joon (KR); CHO, Yun-Seok (KR); O, Mi-Jin (KR); KIM, Mi-Jung (KR)
(74) Văn phòng Luật sư Ân Nam (ANNAM IP & LAW)

(54) **CHẾ PHẨM THUỐC NHỎ MẮT DẠNG DUNG DỊCH CHỨA DẪN XUẤT BENZOPYRAN HOẶC MUỐI DƯỢC DỤNG CỦA NÓ**

(57) Sáng chế đề cập đến chế phẩm thuốc nhỏ mắt ở dạng dung dịch, chứa (2R,3R,4S)-6-amino-4-[N-(4-clophenyl)-N-(1H-imidazol-2-ylmetyl)amino]-3-hydroxy-2-metyl-2-dimetoxymetyl-3,4-dihydro-2H-1-benzopyran hoặc muối dược dụng của nó; propylen glycol làm chất ổn định; và chất điều chỉnh độ pH trong môi trường nước, trong đó chế phẩm thuốc nhỏ mắt có pH nằm trong khoảng từ 4,0 đến 5,0. Chế phẩm thuốc nhỏ mắt theo sáng chế có thể chứa (2R,3R,4S)-6-amino-4-[N-(4-clophenyl)-N-(1H-imidazol-2-ylmetyl)amino]-3-hydroxy-2-metyl-2-dimetoxymetyl-3,4-dihydro-2H-1-benzopyran hoặc muối dược dụng của nó tại nồng độ cao; và có độ ổn định tuyệt vời. Ngoài ra, dược phẩm giúp ngăn ngừa và điều trị bệnh thoái hóa điểm vàng theo sáng chế có thể được bảo quản trong thời gian dài.

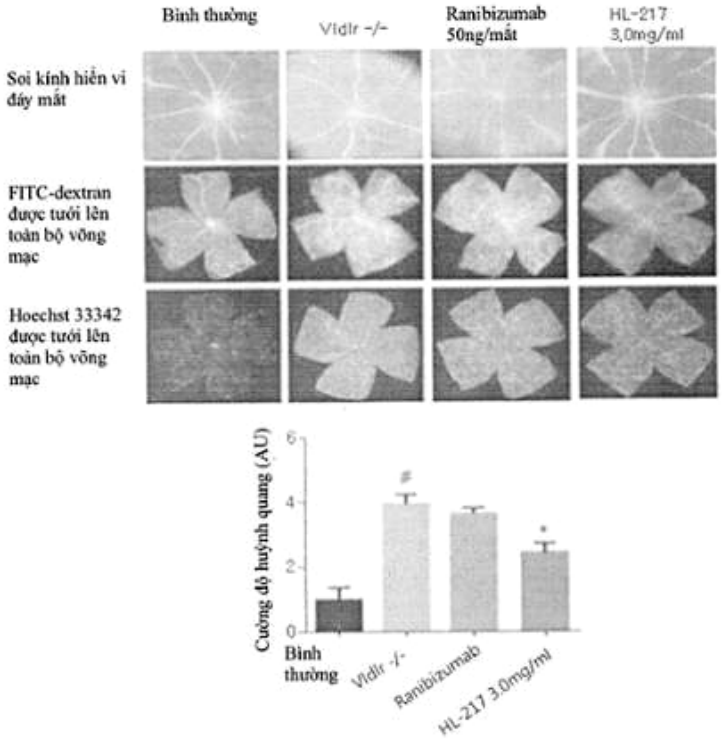

(11) **1-0037080 B**
(45) 25/10/2023 427B
(21) 1-2019-03313
(22) 21/11/2017
(30) 1619746.9 22/11/2016 GB
16275171.3 02/12/2016 EP
(15) 25/08/2023
(43) 25/09/2019 378
(85) 21/06/2019
(86) PCT/EP2017/079914 21/11/2017
(87) WO2018/095905 31/05/2018
(51) ***C08L 23/06****; B29C 48/08; B29K 105/00; B29L 31/00; C08J 3/22; C08L 23/02; B29C 48/00; B29K 23/00*

(73) **POLYMATERIA LIMITED** (GB)
First Floor, Thavies Inn House, 3-4 Holborn Circus, London Greater London EC1N 2HA, United Kingdom
(72) CHAPMAN, Graham (GB); WALLIS, Christopher (GB); HILL, Gavin (GB)
(74) Công ty TNHH dịch vụ sở hữu trí tuệ DREWMARKS (DREWMARKS CO .,LTD.)

(54) **CHẾ PHẨM POLYME CÓ THỂ PHÂN HỦY ĐƯỢC VÀ PHƯƠNG PHÁP SẢN XUẤT CHẾ PHẨM POLYME NÀY**

(57) Sáng chế đề cập đến chế phẩm polyme có thể phân hủy được và phương pháp sản xuất chế phẩm polyme này. Chế phẩm polyme có thể phân hủy được chứa: (a) polyolefin; (b) hai hoặc nhiều hơn hai hợp chất kim loại chuyển tiếp với tổng lượng hợp chất nằm trong khoảng từ 0,15 đến 0,6% khối lượng; (c) axit mono- hoặc poly-carboxylic không no C_{14}-C_{24}, hoặc este, anhydrit hoặc amit của chúng, với lượng nằm trong khoảng từ 0,04 đến 0,08% khối lượng; (d) cao su tổng hợp với lượng nằm trong khoảng từ 0,04 đến 0,2% khối lượng; và, một cách tùy chọn: (e) tinh bột khô với lượng nằm trong khoảng từ 0 đến 20% khối lượng; và/hoặc (f) canxi oxit với lượng nằm trong khoảng từ 0 đến 1% trọng lượng; và/hoặc (g) chất ổn định chống oxy hóa phenolic với lượng nằm trong khoảng từ 0 đến 0,2% khối lượng; trong đó hai hoặc nhiều hơn hai hợp chất kim loại chuyển tiếp được lựa chọn từ các hợp chất sắt, mangan, đồng, coban và xeri và trong đó các kim loại chuyển tiếp trong hai hoặc nhiều hơn hai hợp chất kim loại chuyển tiếp là khác nhau.

(11) **1-0037081 B** (15) 25/08/2023
(45) 25/10/2023 427B (43) 25/01/2021 394
(21) 1-2019-07455
(22) 30/12/2019
(51) ***C01B 32/312**; B01J 20/20; C01B 32/30*
(76) 1. **MAI THỊ NGA** (VN)
Viện Khoa học và Công nghệ Việt Nam - Hàn Quốc, Khu Công nghệ cao Hòa Lạc, Km29 Đại lộ Thăng Long, huyện Thạch Thất, thành phố Hà Nội
2. **NGUYỄN NGỌC MINH** (VN)
Trường Đại học Khoa học Tự nhiên, Đại học Quốc gia Hà Nội - 334 Nguyễn Trãi, quận Thanh Xuân, thành phố Hà Nội
(74) Công ty TNHH BUD & PRAIRIE (BUD & PRAIRIE LLC.)
(54) **QUY TRÌNH SẢN XUẤT THAN HOẠT TÍNH TỪ CÂY GUỘT**

(57) Sáng chế đề cập đến quy trình sản xuất than hoạt tính từ cây guột bằng cách hoạt hóa với hơi nước và CO_2 hoặc bằng xúc tác hóa học. Với phương thức hoạt hóa bằng hơi nước và CO_2, quy trình theo sáng chế bao gồm các bước: (i) chuẩn bị và sơ chế nguyên liệu từ sinh khối cây guột; (ii) nhiệt phân trong các điều kiện nhiệt độ từ 300°C - 1200°C và hoạt hóa với hơi nước và CO_2 theo các tỷ lệ khác nhau (1% - 99%) để tạo ra than hoạt tính; (iii) xử lý vật lý để đồng hóa kích thước vật liệu than hoạt tính thu được từ quá trình nhiệt phân, và nghiền nhỏ than sau khi hoạt hóa và rửa than nghiền nhỏ này để chuyển pH của than về pH trung tính để có vật liệu than hoạt tính tinh khiết hơn; và (iv) sấy khô vật liệu than hoạt tính này để thu được thành phẩm. Phương thức hoạt hóa bằng xúc tác hóa học có các bước thực hiện về cơ bản là tương tự phương thức nêu trên, chỉ khác là bước (ii) được thay thế bằng bước bổ sung chất xúc tác hóa học vào trước hoặc sau giai đoạn nhiệt phân.

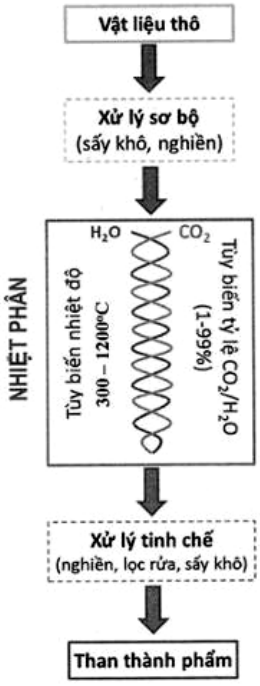

(11) **1-0037082 B** (15) 25/08/2023
(45) 25/10/2023 427B (43) 25/09/2018 366
(21) 1-2018-00931
(22) 05/03/2018
(30) 201710167634.X 20/03/2017 CN
(51) ***A44B 19/42***
(73) **YKK CORPORATION** (JP)
1, Kanda Izumi-Cho, Chiyoda-Ku, Tokyo 101-8642, Japan
(72) Kosuke KIYOTA (JP)
(74) Công ty TNHH Trường Xuân (AGELESS CO.,LTD.)
(54) **THIẾT BỊ VÀ PHƯƠNG PHÁP VẬN CHUYỂN CON TRƯỢT**

(57) Sáng chế đề xuất thiết bị và phương pháp vận chuyển con trượt để vận chuyển các con trượt ở các tư thế và chiều khác nhau. Thiết bị vận chuyển con trượt bao gồm: bộ cảm biến hình ảnh nhận dạng tư thế và chiều của các con trượt; cánh tay rô bốt có ít nhất phương tiện vận chuyển để vận chuyển con trượt; và bộ điều khiển. Bộ điều khiển nhận kết quả nhận dạng của bộ cảm biến hình ảnh và xác định phương tiện vận chuyển theo sự so sánh giữa các trạng thái có thể vận chuyển được, mà bao gồm nhiều tư thế và chiều của con trượt mà có thể vận chuyển được, và kết quả nhận dạng, và điều khiển cánh tay rô bốt để vận chuyển con trượt theo phương tiện vận chuyển.

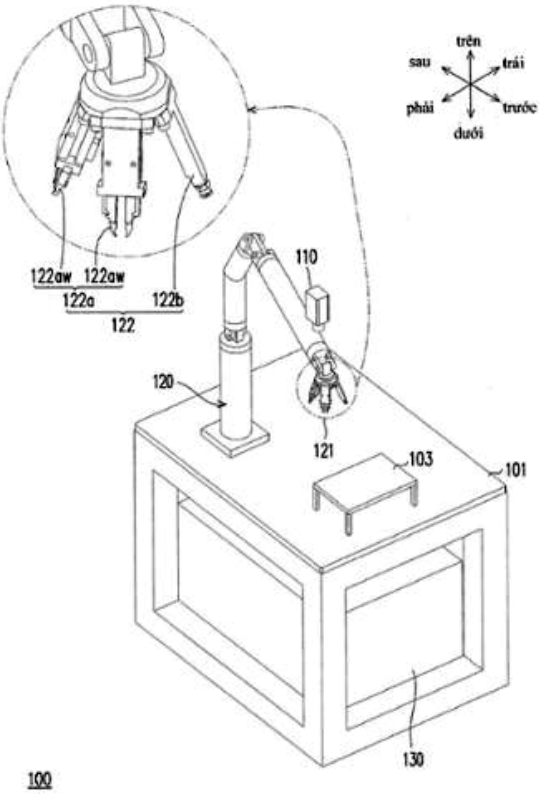

(11) **1-0037083 B**
(45) 25/10/2023 427B
(21) 1-2019-06626
(22) 10/05/2018
(30) 2017-094779 11/05/2017 JP
2017-094780 11/05/2017 JP
2017-150489 03/08/2017 JP
2017-150490 03/08/2017 JP
2018-040710 07/03/2018 JP
2018-040711 07/03/2018 JP
2018-046226 14/03/2018 JP
(15) 25/08/2023
(43) 25/02/2020 383
(85) 26/11/2019
(86) PCT/JP2018/018208 10/05/2018
(87) WO2018/207891 15/11/2018
(51) ***C09D 167/00****; C09D 5/02; B05D 7/14; B05D 7/24*

(73) **TOYO SEIKAN GROUP HOLDINGS, LTD.** (JP)
18-1, Higashi-Gotanda 2-chome, Shinagawa-ku, Tokyo 141-8627, Japan
(72) KASHIWAKURA, Takuya (JP); SAKURAGI, Arata (JP); ZHANG, Nan (CN); YAMAMOTO, Hiromi (JP)
(74) Công ty Luật TNHH T&G (TGVN)

(54) CHẾ PHẨM PHỦ DẠNG NƯỚC, TẤM KIM LOẠI ĐƯỢC PHỦ, ĐỒ CHỨA LÀM BẰNG KIM LOẠI ĐƯỢC PHỦ VÀ PHƯƠNG PHÁP SẢN XUẤT VẬT LIỆU NỀN KIM LOẠI ĐƯỢC PHỦ

(57) Sáng chế đề cập đến chế phẩm phủ dạng nước loại polyeste mà có thể được sử dụng có lợi cho các hộp làm bằng kim loại như các lon đồ uống và các nắp hộp. Chế phẩm phủ dạng nước này chứa nhựa polyeste có chỉ số axit không nhỏ hơn 5 mgKOH/g nhưng nhỏ hơn 30 mgKOH/g và chất hóa rắn có nhóm chức có khả năng phản ứng với nhóm carboxyl có trong nhựa polyeste này. Chế phẩm phủ dạng nước này có thể tạo ra lớp phủ mà có đặc trưng là khả năng gia công, khả năng hóa rắn và khả năng chống ăn mòn tuyệt vời.

(11) **1-0037084 B**
(45) 25/10/2023 427B
(21) 1-2017-03311
(22) 22/03/2016
(30) PCT/IB2015/000422 31/03/2015 IB
(15) 25/08/2023
(43) 25/01/2018 358
(85) 28/08/2017
(86) PCT/IB2016/000332 22/03/2016
(87) WO2016/156959 06/10/2016
(51) ***B60J 5/04***; *C22C 18/04; C23C 30/00; C23C 2/28; C23C 28/00; C22C 18/00; C23C 2/26*

(73) **ARCELORMITTAL** (LU)
24-26, boulevard d'Avranches, 1160 Luxembourg, Luxembourg
(72) DOSDAT, Laurence (FR); AMBLARD, Matthieu (FR)
(74) Công ty Luật TNHH Phạm và Liên danh (PHAM & ASSOCIATES)

(54) **PANEN DÙNG CHO XE CƠ GIỚI, PHƯƠNG PHÁP SẢN XUẤT PANEN NÀY VÀ PHƯƠNG PHÁP SẢN XUẤT BỘ PHẬN CỦA XE CƠ GIỚI BAO GỒM PANEN NÀY**

(57) Sáng chế đề cập đến panen dùng cho xe cơ giới bao gồm tấm thép có lớp phủ và được gia cố cục bộ, phương pháp sản xuất panen này, phương pháp sản xuất bộ phận của xe cơ giới và bộ phận của xe cơ giới bao gồm panen này.

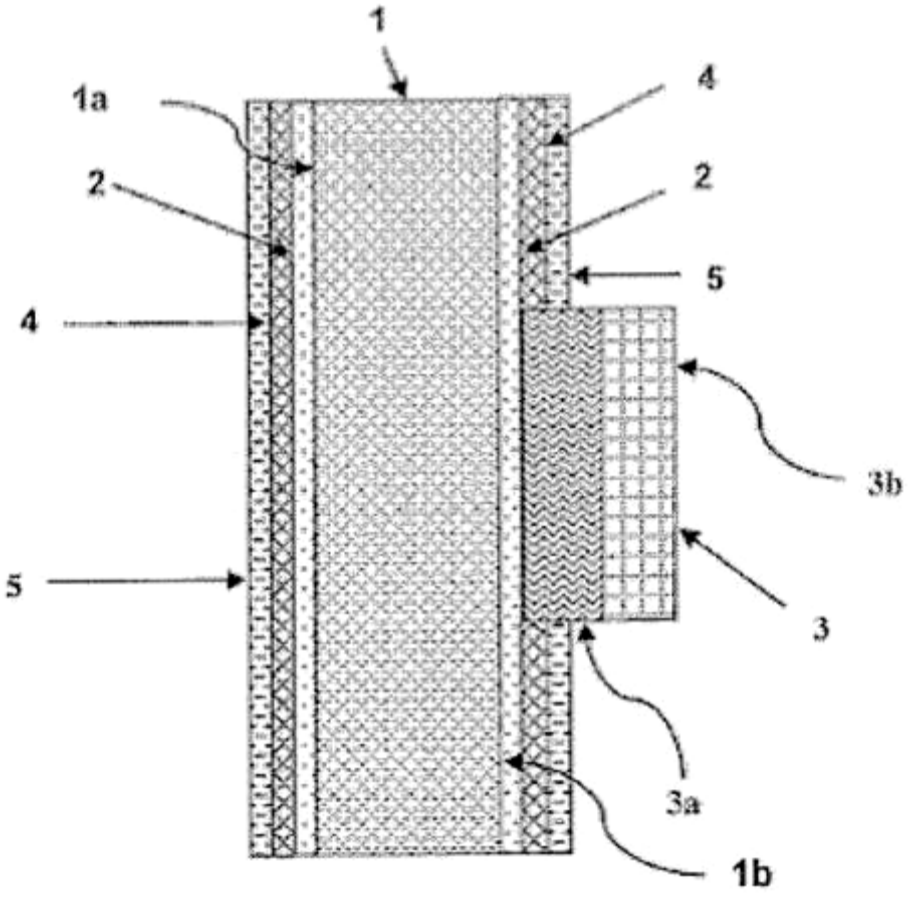

(11) **1-0037085 B**
(15) 25/08/2023
(45) 25/10/2023 427B
(43) 30/01/2020 382
(21) 1-2019-05977
(85) 28/10/2019
(22) 28/03/2018
(86) PCT/US2018/024759 28/03/2018
(30) 62/479,497 31/03/2017 US
(87) WO2018/183444 04/10/2018
(51) ***C03C 3/076****; C03C 3/085; G02B 6/12; C03C 3/089; C03C 3/091; C03C 4/00; C03C 3/078; C03C 3/087*

(73) **CORNING INCORPORATED** (US)
1 Riverfront Plaza, Corning, New York 14831, United States of America
(72) ASHTON-PATTON, Melissann Marie (US); ELLISON, Adam James (US); KING, Ellen Anne (US)
(74) Công ty Luật TNHH T&G (TGVN)

(54) VẬT PHẨM THỦY TINH CÓ ĐỘ TRUYỀN CAO

(57) Sáng chế đề cập đến vật phẩm thủy tinh có độ truyền cao. Sáng chế còn mô tả về các hợp chất, chế phẩm, vật phẩm, thiết bị, và phương pháp để sản xuất các tấm dẫn sáng và các khối đèn nền bao gồm các tấm dẫn sáng đó được tạo ra từ thủy tinh. Theo một số phương án, sáng chế đề cập đến các tấm dẫn sáng (light guide plate - LGP) mà có các đặc tính quang học tương tự hoặc tốt hơn so với các tấm dẫn sáng được tạo ra từ polymetylmetacrylat (polymethylmethacrylate - PMMA) và có các đặc tính cơ học đặc biệt như độ cứng, CTE và độ ổn định kích thước trong các điều kiện độ ẩm cao so với các tấm dẫn sáng PMMA.

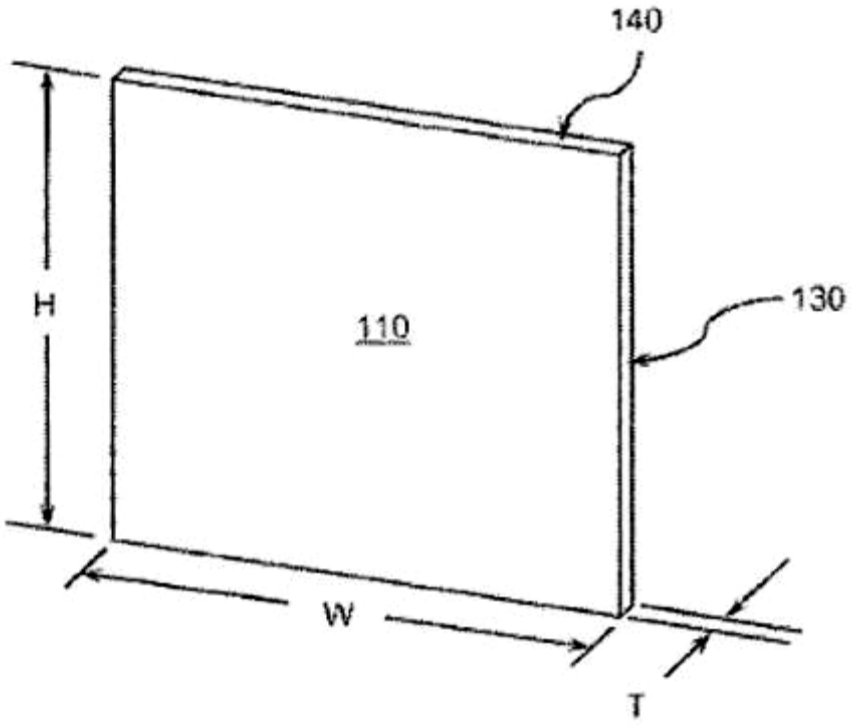

(11) **1-0037086 B**
(45) 25/10/2023 427B
(21) 1-2019-02557
(22) 16/10/2017
(30) 2016-206123 20/10/2016 JP
(15) 25/08/2023
(43) 25/07/2019 376
(85) 17/05/2019
(86) PCT/JP2017/037395 16/10/2017
(87) WO2018/074424 26/04/2018
(51) ***B25J 15/02****; B22D 41/34; B22D 41/28; B22D 41/30*
(73) **KROSAKIHARIMA CORPORATION** (JP)
1-1, Higashihama-machi, Yahatanishi-ku, Kitakyushu-shi, Fukuoka, 806-8586, Japan
(72) IMAHASE, Toshihiro (JP)
(74) Công ty Luật TNHH Phạm và Liên danh (PHAM & ASSOCIATES)

(54) TỔ HỢP GỒM TẤM VÀ THIẾT BỊ GIỮ TẤM VÀ PHƯƠNG PHÁP GIỮ TẤM

(57) Sáng chế đề xuất tổ hợp gồm tấm, thiết bị giữ tấm, và phương pháp giữ tấm để tạo điều kiện cho việc gắn tấm vào khung kim loại tiếp nhận tấm của vòi phun trượt. Theo sáng chế, khe hở được đảm bảo giữa phần cần được giữ của tấm (2) và bề mặt thành trong của rãnh gài (41) sao cho, khi tấm (2) được giữ bằng cách gài phần cần được giữ của tấm (2) với rãnh gài (41) của phần giữ (4) của thiết bị giữ tấm, tấm này di chuyển được theo hướng chiều dọc, hướng chiều rộng, và hướng chiều dày của tấm.

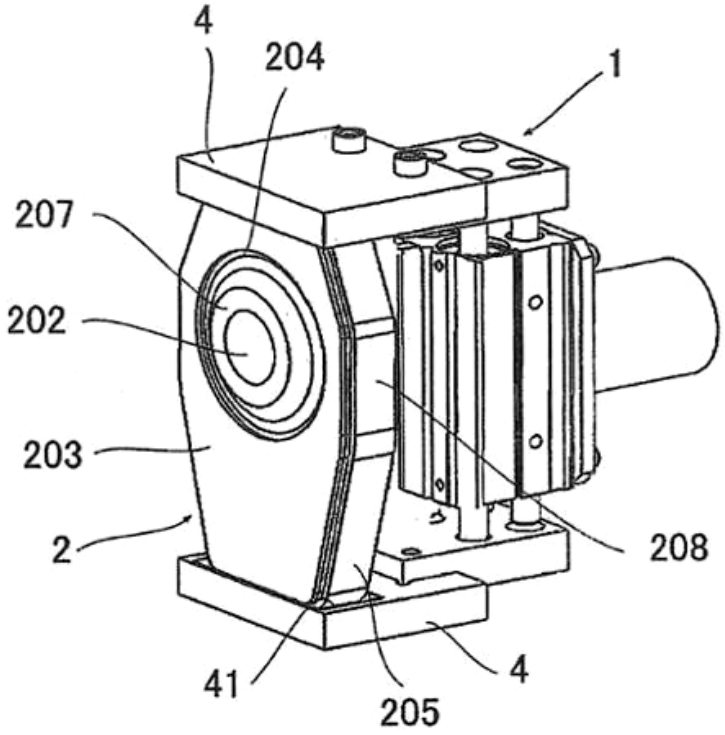

(11) **1-0037087 B**
(45) 25/10/2023 427B
(21) 1-2019-02064
(22) 30/09/2016
(15) 25/08/2023
(43) 25/06/2019 375
(85) 23/04/2019
(86) PCT/CN2016/101081 30/09/2016
(87) WO2018/058526 A1 05/04/2018
(51) ***H04N 19/00***

(73) **HUAWEI TECHNOLOGIES CO., LTD.** (CN)
Huawei Administration Building, Bantian, Longgang District, Shenzhen, Guangdong 518129, P. R. China
(72) AN, Jicheng (CN); CHEN, Xu (CN); ZHENG, Jianhua (CN)
(74) Công ty TNHH một thành viên Sở hữu trí tuệ VCCI (VCCI-IP CO.,LTD)

(54) PHƯƠNG PHÁP MÃ HÓA VÀ GIẢI MÃ VIĐEO VÀ THIẾT BỊ ĐẦU CUỐI GIẢI MÃ VIĐEO

(57) Sáng chế đề cập đến phương pháp mã hóa viđeo, phương pháp giải mã viđeo, và thiết bị đầu cuối. Phương pháp giải mã viđeo bao gồm các bước: thu, từ luồng bit, chỉ số của thông tin chuyển động dự đoán của khối hình ảnh hiện tại trong danh sách thông tin chuyển động dự đoán ứng viên, trong đó thông tin chuyển động dự đoán bao gồm thông tin hình ảnh tham chiếu và giá trị dự đoán vectơ chuyển động, và thông tin chuyển động dự đoán ứng viên trong danh sách thông tin chuyển động dự đoán ứng viên là thông tin chuyển động của khối liền kề với khối hình ảnh hiện tại trong miền thời gian hoặc miền không gian; truy vấn danh sách thông tin chuyển động dự đoán ứng viên dựa trên chỉ số, và sử dụng thông tin chuyển động dự đoán ứng viên được tìm thấy làm thông tin chuyển động dự đoán; xác định tương quan giữa chênh lệch vectơ chuyển động và giá trị dự đoán vectơ chuyển động dựa trên thông tin chuyển động dự đoán, và thu chênh lệch vectơ chuyển động từ luồng bit; và thêm giá trị dự đoán vectơ chuyển động và chênh lệch tương ứng của vectơ chuyển động dựa trên tương quan để thu vectơ chuyển động của khối hình ảnh hiện tại. Theo cách này, vectơ chuyển động của khối hình ảnh hiện tại có thể được lưu trữ tương đối chính xác, và do đó viđeo đầu ra có chất lượng tương đối cao trong trường hợp có cùng tỷ lệ bit.

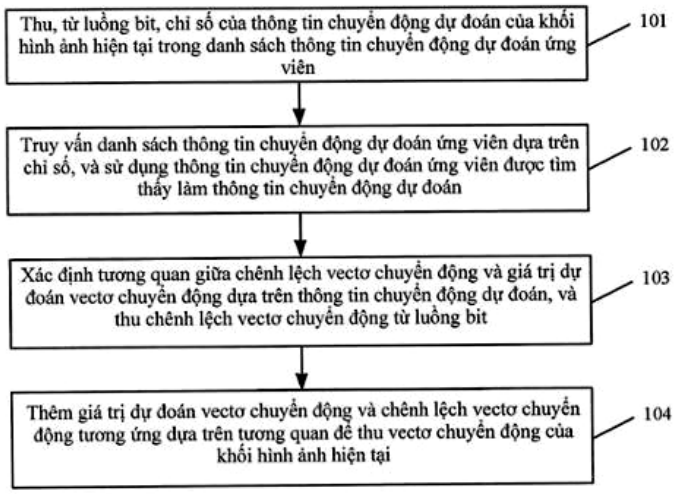

(11) **1-0037088 B**
(45) 25/10/2023 427B
(21) 1-2012-01370
(22) 02/11/2010
(30) 10-2010-0005789 22/01/2010 KR
(51) ***C01B 31/10****; F27D 13/00; F27B 9/12*
(15) 25/08/2023
(43) 25/02/2013 299
(85) 17/05/2012
(86) PCT/KR2010/007667 02/11/2010
(87) WO2011/090260 28/07/2011

(73) **SHINKWANG CHEM. IND. CO., LTD.** (KR)
935,Yongdang-ri, Wondong-myeon, Yangsan-si, Gyeongsangnam-do 626-835, Republic of Korea
(72) KIM, Shin Chul (KR)
(74) Công ty TNHH Trường Xuân (AGELESS CO.,LTD.)

(54) **THIẾT BỊ SẢN XUẤT LIÊN TỤC CACBON HOẠT TÍNH**

(57) Sáng chế đề cập đến thiết bị sản xuất liên tục cacbon hoạt tính, mà có kết cấu cấp nhiệt và tuần hoàn nhiệt cải tiến dùng trong các lò cacbon hóa và các lò hoạt hóa bằng khí - là các thiết bị nung liên tục được sử dụng rộng rãi để sản xuất cacbon, nhiệt độ bên trong của các thiết bị nung liên tục này được ổn định mặc dù sử dụng lượng nhiên liệu khí tối thiểu và thời gian ngắn nhất để sản xuất cacbon hoạt tính chất lượng cao.

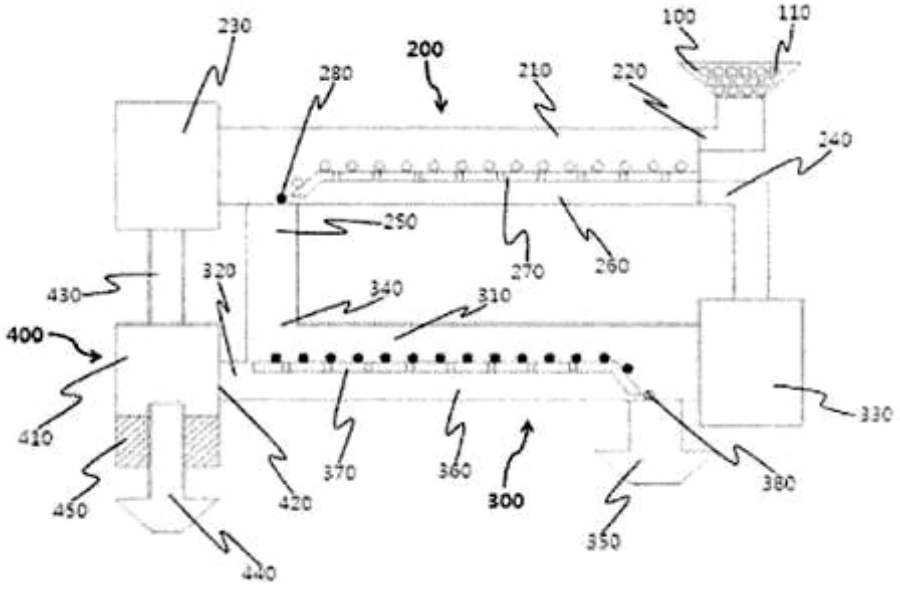

(11) **1-0037089 B**
(45) 25/10/2023 427B
(21) 1-2019-01949
(22) 20/10/2017
(30) 62/411,377 21/10/2016 US
(51) ***H04B 7/185**; H04B 7/204*
(15) 25/08/2023
(43) 26/08/2019 377
(85) 18/04/2019
(86) PCT/US2017/057723 20/10/2017
(87) WO2018/075962 26/04/2018

(73) **VIASAT, INC.** (US)
Patent Department, 6155 El Camino Real, Carlsbad, California 92009, United States of America
(72) BUER, Kenneth (US); PATEROS, Charles (US); RALSTON, William (US)
(74) Công ty TNHH Tầm nhìn và Liên danh (VISION & ASSOCIATES CO.LTD.)

(54) **HỆ THỐNG TRUYỀN THÔNG VỆ TINH VÀ PHƯƠNG PHÁP TẠO CHÙM TIẾP ĐẤT TRONG HỆ THỐNG TRUYỀN THÔNG VỆ TINH NÀY**

(57) Sáng chế đề cập đến vệ tinh và hệ thống truyền thông vệ tinh. Các phương án cung cấp việc tạo chùm tiếp đất với các cổng nối được đa hợp theo không gian được đồng bộ hóa tương hỗ trong hệ thống truyền thông không dây. Một số phương án hoạt động trong bối cảnh vệ tinh có ăng ten bộ cấp chùm được điều tiêu mà truyền thông với các trạm đầu cuối cổng nối được phân bố theo địa lý (ví dụ, một cổng nối mỗi chùm), và ăng ten người dùng mà cung cấp việc truyền thông với các thiết bị đầu cuối người dùng thông qua các chùm người dùng xuôi được tạo ra. Các trạm đầu cuối cổng nối có thể truyền thông các tín hiệu bộ cấp mà được tạo trọng số chùm và được đồng bộ hóa pha tương hỗ (ví dụ, theo các mốc báo vệ tinh và/hoặc vòng trở lại). Ví dụ, việc đồng bộ hóa có thể cho phép các tín hiệu đường lên xuôi cần được thu theo cách đồng bộ hóa pha bởi vệ tinh, và việc tạo trọng số chùm có thể cho phép các tín hiệu đường xuống xuôi kết hợp theo không gian để tạo ra các chùm người dùng xuôi. Các phương án có thể đạt được việc tái sử dụng băng thông rộng khắp qua việc đa hợp theo không gian được đồng bộ hóa tương hỗ của các truyền thông liên kết bộ cấp. Sáng chế còn đề cập đến phương pháp tạo chùm tiếp đất trong hệ thống truyền thông vệ tinh bao gồm vệ tinh này.

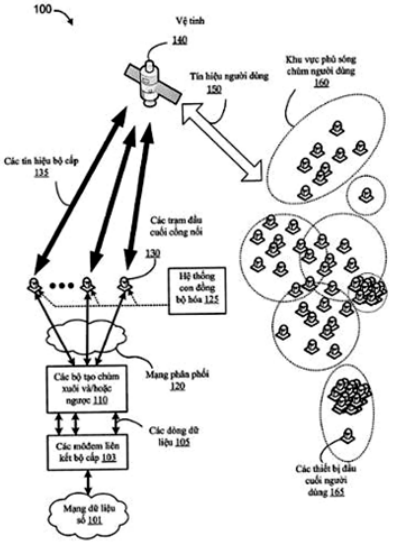

(11) **1-0037090 B** (15) 25/08/2023
(45) 25/10/2023 427B (43) 25/01/2019 370
(21) 1-2018-01969
(22) 09/05/2018
(30) 10-2017-0086715 07/07/2017 KR
(51) ***H01L 51/56***
(73) **SAMSUNG DISPLAY CO., LTD.** (KR)
1, Samsung-ro, Giheung-gu, Yongin-si, Gyeonggi-do, Republic of Korea
(72) Seong Sik AHN (KR); Min Ki KIM (KR); Ki Jong KIM (KR); Seung Hwan BAEK (KR); In Su BAEK (KR)
(74) Công ty TNHH Tầm nhìn và Liên danh (VISION & ASSOCIATES CO.LTD.)
(54) **THIẾT BỊ HIỂN THỊ VÀ PHƯƠNG PHÁP CHẾ TẠO THIẾT BỊ HIỂN THỊ NÀY**

(57) Sáng chế đề xuất thiết bị hiển thị. Thiết bị hiển thị này bao gồm: bộ phận cảm biến đầu vào được nối điện với cụm đế hàn gắn kết thứ nhất có đế hàn thứ nhất; bộ phận cảm biến áp lực được nối điện với đế hàn gắn kết thứ hai có đế hàn thứ hai; và panen hiển thị được bố trí giữa bộ phận cảm biến đầu vào và bộ phận cảm biến áp lực, trong đó đế hàn thứ nhất được nối điện với đế hàn thứ hai, khoảng dịch thứ nhất giữa đế hàn thứ nhất và thứ hai lớn hơn không, và khoảng dịch thứ nhất được xác định là khoảng giãn cách, trên mặt phẳng, giữa một cạnh của đế hàn thứ nhất và một cạnh của đế hàn thứ hai khi đế hàn thứ nhất và thứ hai chưa được nối điện.

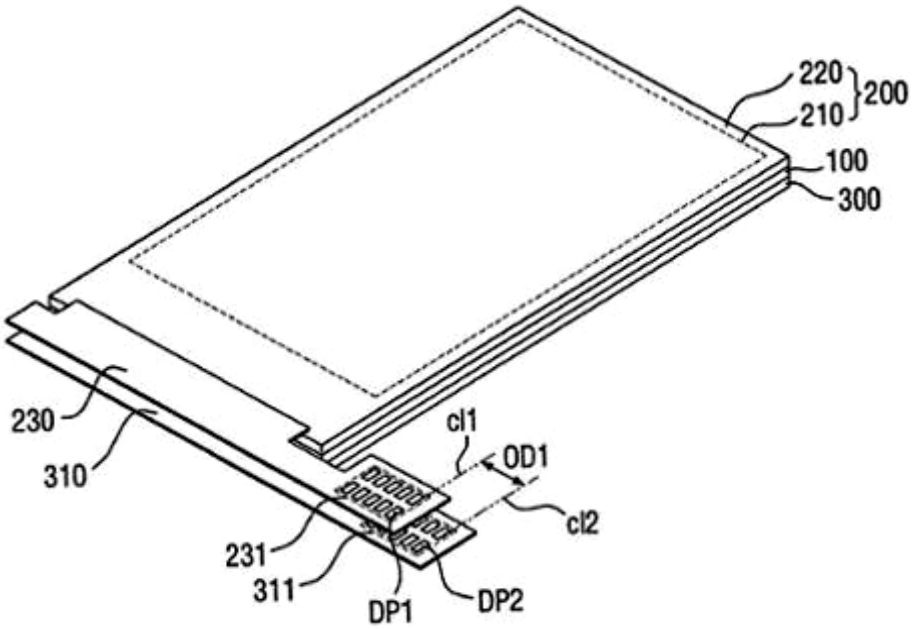

(11) **1-0037091 B**
(45) 25/10/2023 427B
(21) 1-2020-00154
(22) 15/06/2017
(15) 25/08/2023
(43) 25/03/2020 384A
(85) 08/01/2020
(86) PCT/CN2017/088402 15/06/2017
(87) WO2018/227460 20/12/2018
(51) ***D04B 21/08****; D04B 1/00; D04B 21/00*

(73) **FUJIAN HUAFENG NEW MATERIAL CO., LTD.** (CN)
LIN, Xiangxiang Dongfang Road, Dongqiao Industrial Zone, Xiuyu District Putian, Fujian 351100, China
(72) FANG, Huayu (CN); XU, Tianyu (CN); XIAO, Junhong (CN); WU, Jiantong (CN); FANG, Dongmei (CN); BAO, Lingxiang (CN); WANG, Yifei (CN); WANG, Yong (CN)
(74) Công ty TNHH Tầm nhìn và Liên danh (VISION & ASSOCIATES CO.LTD.)

(54) VẢI ĐỔI MÀU CÓ KHẢ NĂNG TRUYỀN HOA VĂN VÀ HỌA TIẾT

(57) Sáng chế đề cập đến vải đổi màu có khả năng truyền hoa văn và họa tiết, bao gồm lớp bề mặt của vải, lớp lót của vải và lớp giữa liên kết lớp bề mặt của vải và lớp lót của vải. Lớp bề mặt của vải có cấu trúc kẻ sọc hoặc mắt lưới; lớp giữa được dệt bằng hoa văn hoặc họa tiết kiểu giắc ca; và lớp lót của vải là vải dệt mắt lưới, kẻ sọc hoặc trơn; trong đó trên một mặt của lớp giữa, màu sắc của sợi dệt của toàn bộ hoa văn hoặc họa tiết kiểu giắc ca được gọi là màu thứ nhất, sau đó màu sắc của các sợi dệt khác được gọi là màu thứ hai; trong đó trên mặt khác của lớp giữa, màu sắc của sợi dệt của toàn bộ hoa văn hoặc họa tiết kiểu giắc ca được gọi là màu thứ hai, sau đó màu sắc của các sợi dệt khác được gọi là màu thứ nhất. Phân biệt với tài liệu trước đó, sáng chế đề cập đến vải đổi màu truyền các hoa văn hoặc họa tiết khác nhau ở các góc độ khác nhau. Màu sắc của sợi dệt trên một mặt hoặc mặt khác của lớp giữa có thể được nhìn thấy thông qua vải bề mặt kẻ sọc hoặc mắt lưới, và được nhìn từ cùng một bên, màu sắc của sợi dệt của hoa văn kiểu giắc ca khác với màu sắc của các sợi dệt khác.

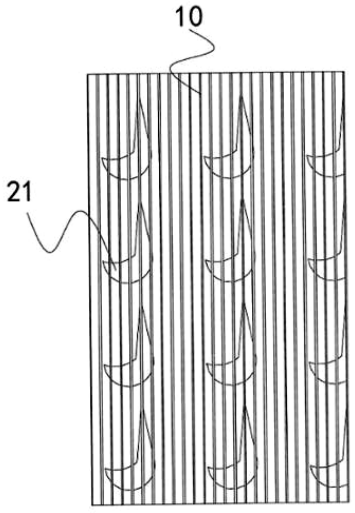

(11) **1-0037092 B**
(45) 25/10/2023 427B
(21) 1-2019-00575
(22) 03/08/2018
(30) 201810235297.8 21/03/2018 CN
(15) 25/08/2023
(43) 25/01/2021 394
(85) 30/01/2019
(86) PCT/CN2018/098430 03/08/2018
(87) WO2019/178999 26/09/2019
(51) ***D04B 15/70***

(73) **ZHEJIANG RUIFENG INTELLIGENT TECHNOLOGY CO., LTD.** (CN)
Third Floor, No. 1 Workshop, No. 60 Zhancheng Road, Taozhu Street, Zhuji, Shaoxing City, Zhejiang, 311800 CHINA
(72) LAN, Shanbing (CN); LAN, Yongliang (CN)
(74) Công ty TNHH Sở hữu trí tuệ S&O (S&O IP CO.,LTD.)

(54) **MÁY DỆT KIM PHẲNG**

(57) Máy dệt kim phẳng bao gồm khung chính, hệ thống chọn kim, cụm thanh trượt, phần đầu, cụm con thoi, thiết bị cắt sợi và hệ thống tách, trong đó hệ thống chọn kim bao gồm cơ cấu con lăn và hai con lăn của cơ cấu con lăn được kết nối với các thiết bị lái độc lập thông qua các vít dẫn để được điều khiển; lắp ráp đường ray trượt được bố trí phía trên hệ thống lựa chọn kim; phần đầu được bố trí trên cụm đường ray trượt và bao gồm cụm đầu trước và cụm đầu sau, cụm đầu sau được kết nối với một thiết bị lái độc lập để đối ứng theo chiều ngang, và cụm đầu trước được kết nối với cụm đầu phía sau thông qua một thiết bị kết nối đầu; các bộ phận đưa đón được gắn ở đầu trên của phần đầu và được điều khiển không liên tục bởi phần đầu; thiết bị cắt sợi được kết nối với một thiết bị lặn độc lập được điều khiển; và hệ thống phân tách bao gồm một thành phần dĩa dò sợi ngang và một thành phần cắt. Máy dệt kim phẳng có cấu trúc thiết kế đơn giản, nhẹ và linh hoạt, có tải hoạt động nhỏ, giảm tiêu thụ năng lượng, cải thiện hiệu quả truyền tải và hiệu quả dệt, thuận tiện để duy trì và điều chỉnh và tăng lợi ích kinh tế của doanh nghiệp.

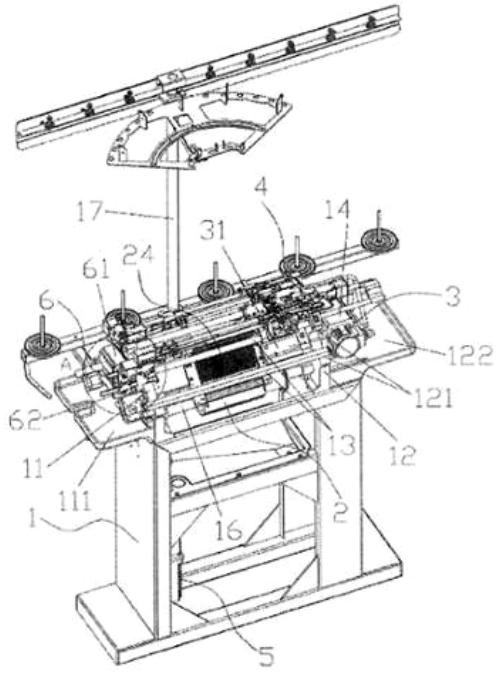

(11) **1-0037093 B**
(45) 25/10/2023 427B
(21) 1-2020-01014
(22) 15/05/2018
(30) 10-2017- 0102904 14/08/2017 KR
(51) ***A61N 5/06***
(15) 25/08/2023
(43) 25/05/2020 386A
(85) 25/02/2020
(86) PCT/KR2018/005551 15/05/2018
(87) WO2019/035535 21/02/2019

(73) **LG ELECTRONICS INC.** (KR)
128 Yeoui-daero, Yeongdeungpo-gu, Seoul 07336, Korea
(72) YOON, Byoungho (KR); KIM, Jooyong (KR); CHO, Byungwon (KR)
(74) Công ty Luật TNHH T&G (TGVN)

(54) THIẾT BỊ ĐẦU RA QUANG ĐỂ CHĂM SÓC DA VÀ BỘ CHĂM SÓC DA

(57) Sáng chế đề cập đến thiết bị đầu ra quang để chăm sóc da, mà theo phương án của sáng chế, bao gồm: tấm nền được bố trí sao cho ít nhất một nguồn ánh sáng được hướng về phía da người dùng; tấm che trước che một bề mặt của tấm nền; tấm che sau che bề mặt khác của tấm nền; cơ cấu mang được ghép nối với tấm che sau để tạo sự tiếp xúc với phần cơ thể người dùng sao cho thiết bị đầu ra quang để chăm sóc da được mang bởi người dùng; và cảm biến dò mang để dò ra liệu người dùng có mang thiết bị hay không. Sáng chế cũng đề cập đến bộ chăm sóc da bao gồm thiết bị đầu ra quang để chăm sóc da.

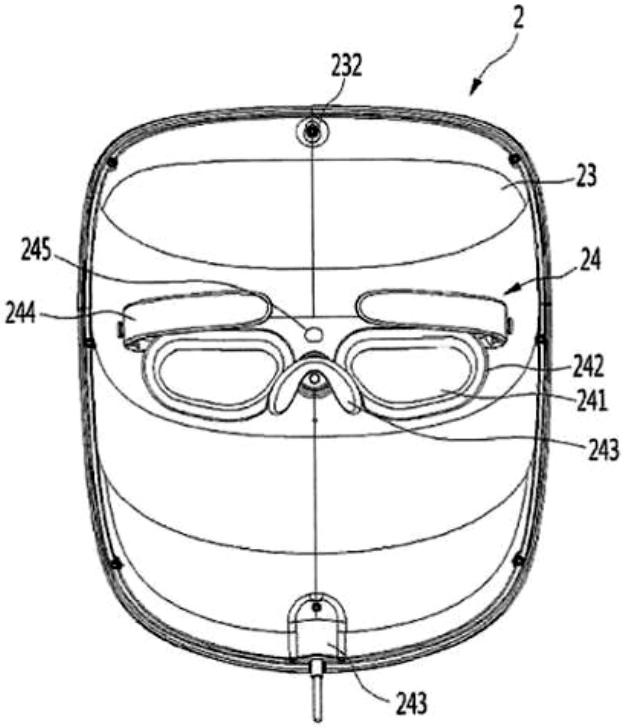

(11) **1-0037094 B** (15) 28/08/2023
(45) 25/10/2023 427B (43) 25/09/2019 378
(21) 1-2019-01204
(22) 08/03/2019
(30) 10-2018-0027423 08/03/2018 KR
(51) ***H01L 51/52***
(73) **SAMSUNG DISPLAY CO., LTD.** (KR)
1, Samsung-ro, Giheung-gu, Yongin-si, Gyeonggi-do, Republic of Korea
(72) Myoung Ha JEON (KR); Hyeon Jeong OH (KR); Ki Chang LEE (KR)
(74) Công ty TNHH Tầm nhìn và Liên danh (VISION & ASSOCIATES CO.LTD.)
(54) **THIẾT BỊ HIỂN THỊ**

(57) Sáng chế đề cập đến thiết bị hiển thị bao gồm môđun hiển thị, bộ phận cảm ứng và nền kích thích thứ nhất. Môđun hiển thị bao gồm bảng hiển thị. Bộ phận cảm ứng được bố trí trên môđun hiển thị. Nền kích thích thứ nhất được gắn trên các phần gắn nền của bộ phận cảm ứng, các phần gắn nền được tạo ra gần với mép thứ nhất của bộ phận cảm ứng gần với cạnh thứ nhất của thiết bị hiển thị. Nền kích thích thứ nhất bị uốn theo hướng xuống phía dưới so với môđun hiển thị. Môđun hiển thị bao gồm kết cấu đỡ uốn được bố trí trên mép thứ nhất của môđun hiển thị gần với cạnh thứ nhất, kết cấu đỡ uốn nhô ra ngoài vượt quá các phần gắn nền của bộ phận cảm ứng.

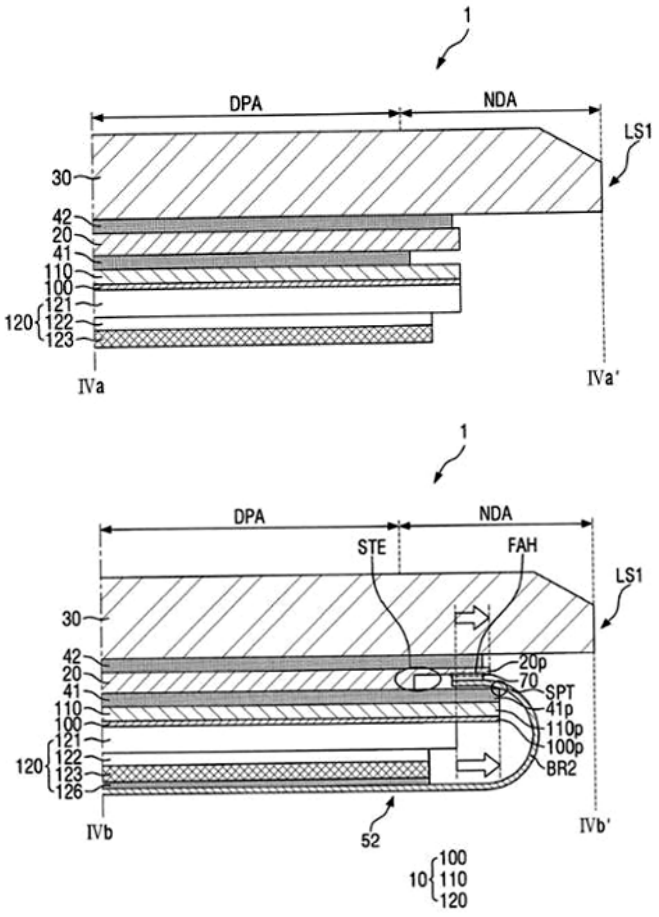

(11) **1-0037095 B**
(15) 28/08/2023
(45) 25/10/2023 427B
(43) 25/07/2019 376
(21) 1-2019-00648
(85) 01/02/2019
(22) 07/07/2017
(86) PCT/US2017/041132 07/07/2017
(30) 62/359,508 07/07/2016 US
(87) WO2018/009821 11/01/2018
(51) ***H04L 29/06****; H04L 12/66; H04W 48/14; H04W 4/14; H04L 12/58*
(73) **NOKIA SOLUTIONS AND NETWORKS OY** (FI)
Karaportti 3, 02610 Espoo, Finland
(72) WONG, Curt (US); CHANDRAMOULI, Devaki (US); WIEHE, Ulrich (DE); JONG-A-KIEM, Raymond (US)
(74) Công ty TNHH Tầm nhìn và Liên danh (VISION & ASSOCIATES CO.LTD.)
(54) **PHƯƠNG PHÁP VÀ THIẾT BỊ TRUYỀN THÔNG**

(57) Sáng chế đề cập đến phương pháp và thiết bị truyền thông kiểu máy sử dụng dịch vụ tin nhắn ngắn phát sinh từ di động không có số danh bạ thuê bao quốc tế trạm di động. Các hệ thống truyền thông khác nhau có thể được lợi nhờ khả năng truyền thông mà không yêu cầu các mã nhận dạng nhất định cần được gán. Ví dụ, các hệ thống truyền thông không dây nhất định có thể được lợi nhờ truyền thông kiểu máy bằng cách sử dụng dịch vụ tin nhắn ngắn phát sinh từ di động mà không có số danh bạ thuê bao quốc tế trạm di động. Phương pháp có thể bao gồm bước chuẩn bị, ở thiết bị người dùng, thông điệp của dịch vụ tin nhắn ngắn phát sinh từ di động. Phương pháp này có thể còn bao gồm bước xác định, trong thông điệp, mã nhận dạng bên ngoài cụ thể từ tập hợp mã nhận dạng bên ngoài được gán cho ứng dụng.

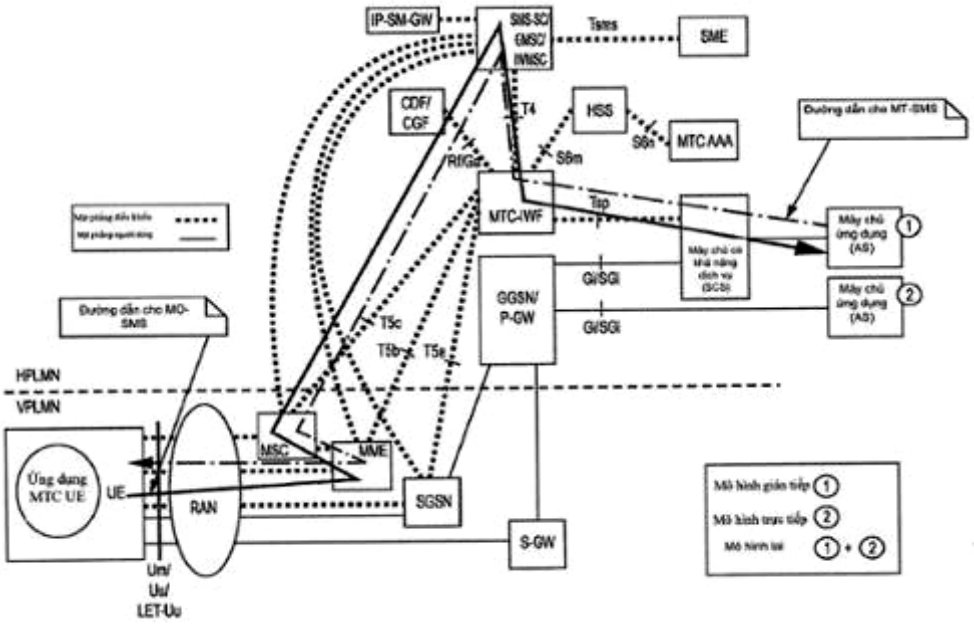

(11) **1-0037096 B**
(45) 25/10/2023 427B
(21) 1-2018-05185
(22) 22/04/2017
(30) 62/326,159 22/04/2016 US
62/414,257 28/10/2016 US
(15) 28/08/2023
(43) 25/02/2019 371
(85) 20/11/2018
(86) PCT/US2017/029019 22/04/2017
(87) WO2017/185078 26/10/2017
(51) ***A45C 13/30**; H04M 1/21; H04M 1/02; A45C 11/00; A45F 5/00*

(73) **NITE IZE, INC.** (US)
5660 Central Avenue, Boulder, Colorado 80301, United States of America
(72) OSMANSKI, John (US); SOLBERG, Kent (US)
(74) Công ty Luật TNHH T&G (TGVN)

(54) **CƠ CẤU NỐI THIẾT BỊ DI ĐỘNG THÁO RA ĐƯỢC, HỆ THỐNG NỐI THIẾT BỊ DI ĐỘNG, VÀ PHƯƠNG PHÁP GIỮ VỀ MẶT VẬT LÝ THIẾT BỊ DI ĐỘNG THÁO RA ĐƯỢC CÓ VỎ BAO**

(57) Sáng chế đề xuất cơ cấu, phương pháp và hệ thống nối thiết bị di động để cho phép người dùng nối hoặc buộc, về mặt vật lý, thiết bị di động có vỏ bao vào người dùng, bề mặt, hoặc cơ cấu, mà không cần dùng chất dính. Cơ cấu nối thiết bị di động này bao gồm nhiều lớp vật liệu để tạo ra điểm nối cho các thiết bị di động, chẳng hạn điện thoại di động, cơ cấu này là tương thích với các thiết bị có vỏ bao, có thể tái sử dụng, bền bỉ và ngăn không cho các thiết bị di động bị hỏng, bị thất lạc, và bị trộm. Ngoài ra, cơ cấu nối thiết bị di động này cho phép người dùng tương tác với điện thoại của mình theo những cách mới.

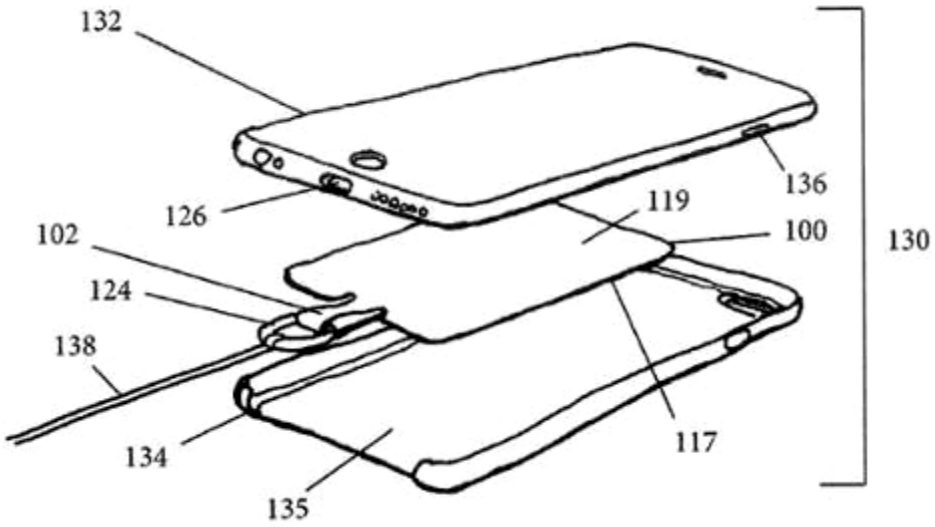

(11) **1-0037097 B**
(45) 25/10/2023 427B
(21) 1-2019-03200
(22) 16/11/2017
(30) 16199402.5 17/11/2016 EP
(15) 28/08/2023
(43) 26/08/2019 377
(85) 14/06/2019
(86) PCT/EP2017/079516 16/11/2017
(87) WO2018/091614 A1 24/05/2018
(51) ***G10L 21/028***; *G10L 19/008*

(73) **FRAUNHOFER-GESELLSCHAFT ZUR FOERDERUNG DER ANGEWANDTEN FORSCHUNG E.V.** (DE)
Hansastrasse 27c, 80686 Muenchen, Germany
(72) ADAMI, Alexander (DE); HERRE, Juergen (DE); DISCH, Sascha (DE); GHIDO, Florin (DE)
(74) CÔNG TY LUẬT TRÁCH NHIỆM HỮU HẠN AMBYS HÀ NỘI (AMBYS HANOI)

(54) **THIẾT BỊ VÀ PHƯƠNG PHÁP KHAI TRIỂN TÍN HIỆU ÂM THANH**

(57) Sáng chế đề cập đến thiết bị và phương pháp khai triển tín hiệu âm thanh. Thiết bị khai triển tín hiệu âm thanh (100) thành tín hiệu thành phần hậu cảnh (140) và tín hiệu thành phần tiền cảnh (150), thiết bị bao gồm: bộ tạo khối (110) để tạo ra chuỗi thời gian gồm các khối các giá trị tín hiệu âm thanh; bộ phân tích tín hiệu âm thanh (120) để xác định đặc điểm khối của khối hiện thời của tín hiệu âm thanh và để xác định đặc điểm trung bình của nhóm các khối, nhóm các khối bao gồm ít nhất hai khối; và bộ phân tách (130) để phân tách khối hiện thời thành phần hậu cảnh và phần tiền cảnh phản hồi tỉ lệ của đặc điểm khối của khối hiện thời và đặc điểm trung bình của nhóm các khối, trong đó tín hiệu thành phần hậu cảnh (140) bao gồm phần hậu cảnh của khối hiện thời và tín hiệu âm thanh thành phần tiền cảnh (150) bao gồm phần tiền cảnh của khối hiện thời.

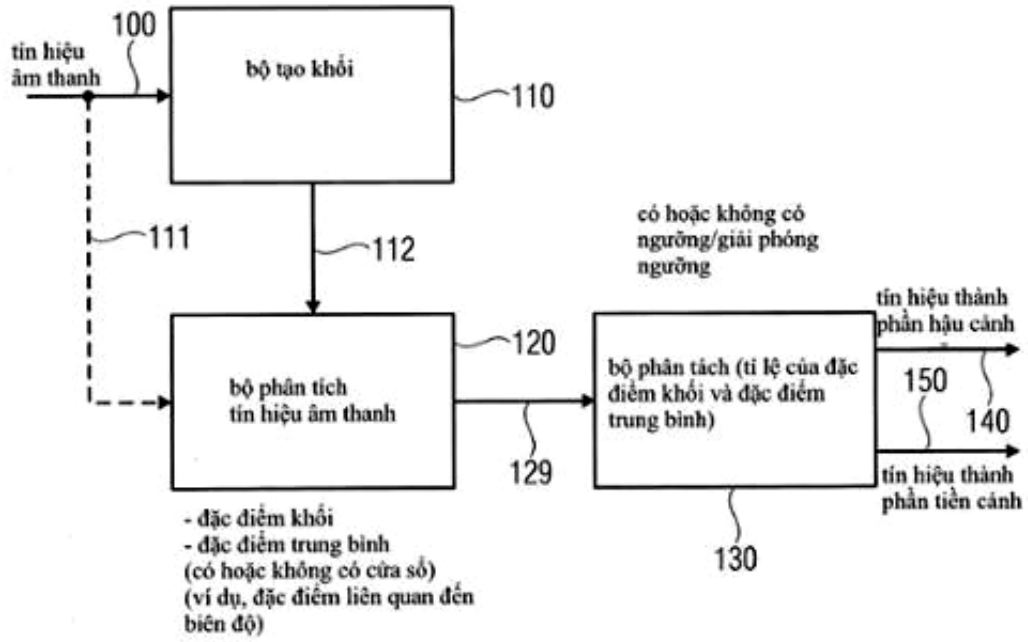

(11) **1-0037098 B**
(45) 25/10/2023 427B
(21) 1-2019-06816
(22) 03/05/2018
(30) 201710313917.0 05/05/2017 CN
(15) 28/08/2023
(43) 25/02/2020 383
(85) 04/12/2019
(86) PCT/CN2018/085512 03/05/2018
(87) WO2018/202101 08/11/2018
(51) ***H04W 36/08***; *H04W 76/00*
(73) **HUAWEI TECHNOLOGIES CO., LTD.** (CN)
Huawei Administration Building, Bantian, Longgang District, Shenzhen, Guangdong 518129, China
(72) JIN, Yinghao (CN); HAN, Feng (CN); LI, Hong (CN)
(74) Công ty Luật TNHH T&G (TGVN)

(54) PHƯƠNG PHÁP TRUYỀN THÔNG VÀ THIẾT BỊ TRUYỀN THÔNG

(57) Sáng chế đề cập đến phương pháp truyền thông và thiết bị truyền thông. Theo phương pháp này, trạm gốc thứ nhất thu tin nhắn thứ nhất; trạm gốc thứ nhất xác định, dựa vào tin nhắn thứ nhất, xem có cấp phát vùng thông báo trên cơ sở mạng truy cập rađio (radio access network-based notification area, RNA) mới tới đầu cuối ở trạng thái không kích hoạt hay không; và trạm gốc thứ nhất cấp phát RNA mới tới đầu cuối ở trạng thái không kích hoạt sau khi xác định có cấp phát RNA mới tới đầu cuối ở trạng thái không kích hoạt, để làm giảm lượng báo hiệu thừa; và/hoặc trạm gốc thứ nhất thu tin nhắn thứ hai; trạm gốc thứ nhất xác định tình trạng truyền thông của đầu cuối ở trạng thái không kích hoạt dựa vào tin nhắn thứ hai; và sau khi xác định rằng đầu cuối cần thay đổi tình trạng truyền thông, trạm gốc thứ nhất điều khiển đầu cuối để thay đổi tình trạng truyền thông.

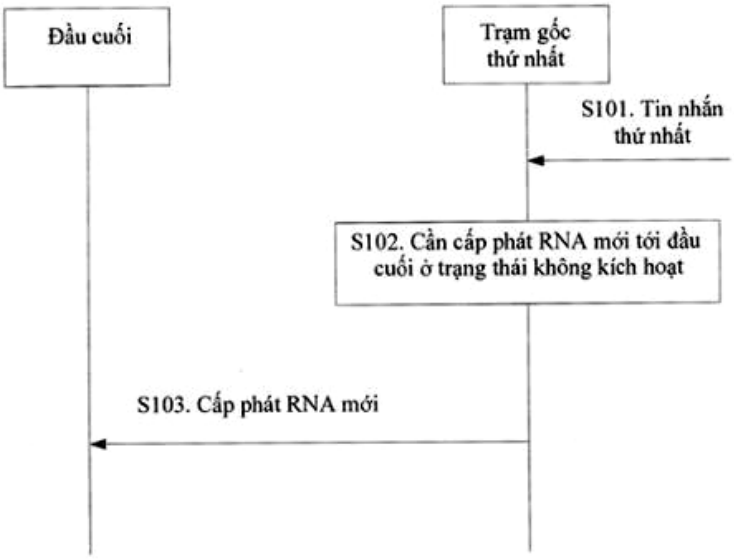

(11) **1-0037099 B**
(45) 25/10/2023 427B
(21) 1-2019-00816
(22) 27/07/2017
(30) 10-2016-0110319 29/08/2016 KR
(15) 28/08/2023
(43) 27/05/2019 374
(85) 19/02/2019
(86) PCT/KR2017/008123 27/07/2017
(87) WO2018/043921 08/03/2018
(51) ***H01Q 1/27****; G04R 60/02; H01Q 5/50; H01Q 5/30; G04G 21/04; G04R 60/04*
(73) **SAMSUNG ELECTRONICS CO., LTD.** (KR)
129, Samsung-ro, Yeongtong-gu, Suwon-si, Gyeonggi-do 16677, Republic of Korea
(72) SUNG, Sang Bong (KR); KANG, Woo Suk (KR); KIM, Se Woong (KR); YOO, Chae Up (KR); CHUN, Jae Bong (KR)
(74) Công ty TNHH Tầm nhìn và Liên danh (VISION & ASSOCIATES CO.LTD.)

(54) THIẾT BỊ ĐEO ĐƯỢC CÓ ĂNG TEN NHIỀU DẢI TẦN

(57) Thiết bị đeo được bao gồm vỏ ngoài có bề mặt thứ nhất, thứ hai, và mặt bên, trong đó khung kim loại được tạo ra trên ít nhất một phần của mặt bên, màn hiển thị, bảng mạch in (PCB), mạch truyền thông được bố trí trên PCB, và vùng tiếp đất được bố trí trong PCB, trong đó khung kim loại được nối điện với mạch truyền thông ở điểm thứ nhất của khung kim loại và được nối chọn lọc với vùng tiếp đất ở điểm thứ hai của khung kim loại này, và trong đó mạch truyền thông được tạo cấu hình để phát và/hoặc thu tín hiệu trong dải tần số thứ nhất bởi đường điện thứ nhất được tạo ra nếu điểm thứ hai này không được nối với vùng tiếp đất, và phát và/hoặc thu tín hiệu trong dải tần số thứ hai bởi đường điện thứ hai được tạo ra nếu điểm thứ hai được nối với vùng tiếp đất.

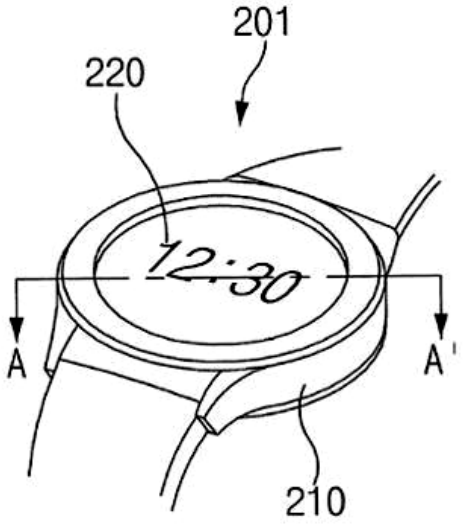

(11) **1-0037100 B**
(45) 25/10/2023 427B
(21) 1-2019-01380
(22) 22/08/2016
(15) 28/08/2023
(43) 27/05/2019 374
(85) 19/03/2019
(86) PCT/CN2016/096289 22/08/2016
(87) WO2018/035694 01/03/2018
(51) ***H04W 48/18***

(73) **HUAWEI TECHNOLOGIES CO., LTD.** (CN)
Huawei Administration Building, Bantian, Longgang District, Shenzhen, Guangdong 518129, China
(72) NI, Hui (CN); YU, Fang (CN); LI, Yan (CN); QIAO, Xiaoqiang (CN)
(74) Công ty TNHH một thành viên Sở hữu trí tuệ VCCI (VCCI-IP CO.,LTD)

(54) **PHƯƠNG PHÁP LỰA CHỌN LÁT MẠNG VÀ THIẾT BỊ CHỨC NĂNG LỰA CHỌN LÁT MẠNG THỨ NHẤT**

(57) Sáng chế đề cập đến thiết bị và phương pháp lựa chọn lát mạng và phương tiện đọc được bởi máy tính, để giải quyết vấn đề là trong kịch bản chuyển vùng, dịch vụ được yêu cầu bởi thiết bị người dùng (UE - User Equipment) cần được bố trí bởi các thực thể lát mạng thích hợp được lựa chọn kết hợp bởi mạng di động mặt đất công cộng tạm trú (VPLMN - Visited Public Land Mobile Network) và mạng di động mặt đất công cộng thường trú (HPLMN - Home Public Land Mobile Network Identifier). Phương pháp theo sáng chế bao gồm các bước: thu, bởi thiết bị chức năng lựa chọn lát (SSF - Slice Selection Function) thứ nhất của VPLMN, bản tin yêu cầu dịch vụ thứ nhất; thu nhận, bởi thiết bị SSF thứ nhất, thông tin chuyển vùng của UE theo bản tin yêu cầu dịch vụ thứ nhất; lựa chọn, bởi thiết bị SSF thứ nhất, thực thể lát mạng thứ nhất trong VPLMN cho UE dựa trên thông tin chuyển vùng của UE; và gửi, bởi thiết bị SSF thứ nhất, yêu cầu lựa chọn lát mạng đến thiết bị SSF thứ hai của HPLMN, để yêu cầu thiết bị SSF thứ hai lựa chọn thực thể lát mạng thứ hai trong HPLMN cho UE. Thiết bị SSF thứ nhất lựa chọn thực thể lát mạng thứ nhất trong VPLMN cho UE, và thiết bị SSF thứ hai lựa chọn thực thể lát mạng thứ hai trong HPLMN cho UE, để cung cấp kết hợp dịch vụ cho UE, nhờ đó cải thiện trải nghiệm sử dụng của người dùng.

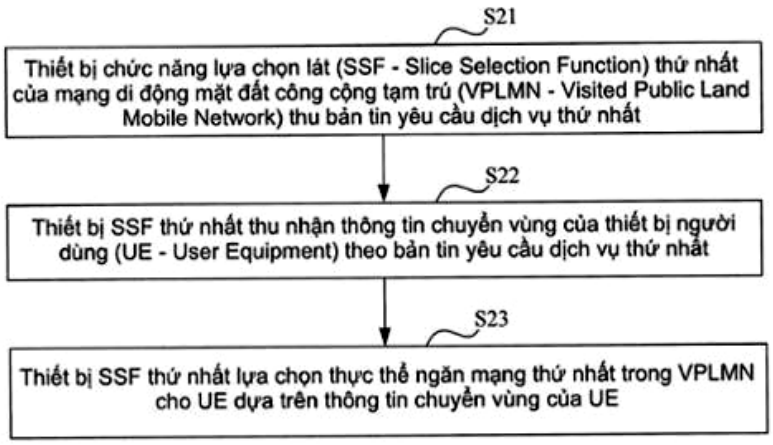

(11) **1-0037101 B**
(45) 25/10/2023 427B
(21) 1-2019-05635
(22) 21/03/2018
(30) 62/474,875 22/03/2017 US
62/500,887 03/05/2017 US
62/519,700 14/06/2017 US
62/545,615 15/08/2017 US
62/556,104 08/09/2017 US
(15) 28/08/2023
(43) 25/05/2020 386A
(85) 14/10/2019
(86) PCT/US2018/023530 21/03/2018
(87) WO2018/175557 27/09/2018
(51) ***H04L 1/00**; H03M 13/27*
(73) **IDAC HOLDINGS, INC.** (US)
200 Bellevue Parkway, Suite 300, Wilmington, Delaware 19809, United States of America
(72) YE, Chunxuan (US); XI, Fengjun (CN); HONG, Sungkwon (KR); PAN, Kyle, Jung-Lin (US); OLESEN, Robert L. (US)
(74) Văn phòng Luật sư Ân Nam (ANNAM IP & LAW)

(54) **THIẾT BỊ THU/PHÁT VÔ TUYẾN VÀ PHƯƠNG PHÁP GHÉP XEN ĐƯỢC THỰC HIỆN BỞI THIẾT BỊ NÀY**

(57) Sáng chế đề xuất các hệ thống, phương pháp và phương tiện để ghép xen các bit mã hóa. Thiết bị thu/phát không dây (WTRU) có thể tạo ra số lượng lớn các bit mã hóa cực bằng cách sử dụng kỹ thuật mã hóa cực. WTRU có thể chia phần lớn các bit mã hóa cực thành các khối con có kích thước bằng nhau theo cách tuần tự. WTRU có thể áp dụng kỹ thuật ghép xen theo khối con cho các khối con này bằng cách sử dụng một mẫu bộ ghép xen. Các khối con được liên kết với tập con các khối con này có thể được ghép xen trong khi các khối con được liên kết với tập con khác của các khối con này có thể không được ghép xen. Quá trình ghép xen theo khối con có thể bao gồm việc áp dụng ghép xen qua các khối con mà không ghép xen các bit được liên kết với mỗi khối con đó. WTRU có thể ghép các bit từ mỗi khối con được ghép xen để tạo ra các bit ghép xen, và lưu trữ các bit ghép xen được liên kết với các khối con ghép xen trong một bộ đệm vòng. WTRU có thể chọn một lượng lớn các bit để truyền từ các bit ghép xen.

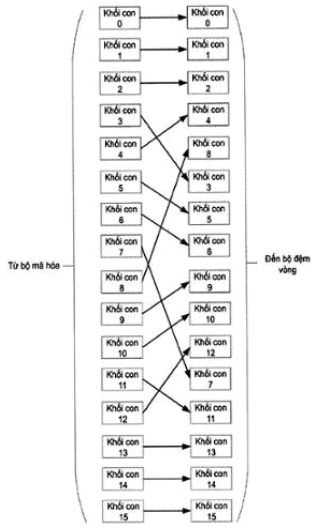

(11) **1-0037102 B**
(45) 25/10/2023 427B
(21) 1-2019-03199
(22) 16/11/2017
(30) 16199405.8 17/11/2016 EP
(15) 28/08/2023
(43) 26/08/2019 377
(85) 14/06/2019
(86) PCT/EP2017/079520 16/11/2017
(87) WO2018/091618 24/05/2018
(51) ***G10L 21/0272***

(73) **FRAUNHOFER-GESELLSCHAFT ZUR FOERDERUNG DER ANGEWANDTEN FORSCHUNG E.V.** (DE)
Hansastrasse 27c, 80686 Muenchen, Germany
(72) ADAMI, Alexander (DE); HERRE, Juergen (DE); DISCH, Sascha (DE); GHIDO, Florin (DE)
(74) CÔNG TY LUẬT TRÁCH NHIỆM HỮU HẠN AMBYS HÀ NỘI (AMBYS HANOI)

(54) **THIẾT BỊ VÀ PHƯƠNG PHÁP KHAI TRIỂN TÍN HIỆU ÂM THANH SỬ DỤNG NGƯỠNG BIẾN THIÊN**

(57) Sáng chế đề cập đến thiết bị khai triển tín hiệu âm thanh thành tín hiệu thành phần hậu cảnh và tín hiệu thành phần tiền cảnh, thiết bị này bao gồm: bộ tạo khối (110) tạo chuỗi thời gian của các khối gồm các giá trị tín hiệu âm thanh; bộ phân tích tín hiệu âm thanh (120) để xác định đặc điểm của khối hiện thời của tín hiệu âm thanh và để xác định độ biến thiên của đặc điểm này nằm trong nhóm gồm các khối bao gồm ít nhất hai khối trong số chuỗi các khối; và bộ phân tách (130) để phân tách khối hiện thời thành phần hậu cảnh (140) và phần tiền cảnh (150) trong đó bộ phân tách (130) được tạo cấu hình để xác định (182) ngưỡng phân tách dựa trên độ biến thiên và để phân tách khối hiện thời thành tín hiệu thành phần hậu cảnh (140) và tín hiệu thành phần tiền cảnh (150), khi đặc điểm của khối hiện thời nằm trong tương quan được định trước với ngưỡng phân tách. Ngoài ra, sáng chế còn đề cập đến phương pháp khai triển tín hiệu âm thanh và vật ghi có thể đọc được bằng máy tính bao gồm chương trình máy tính để thực hiện phương pháp này.

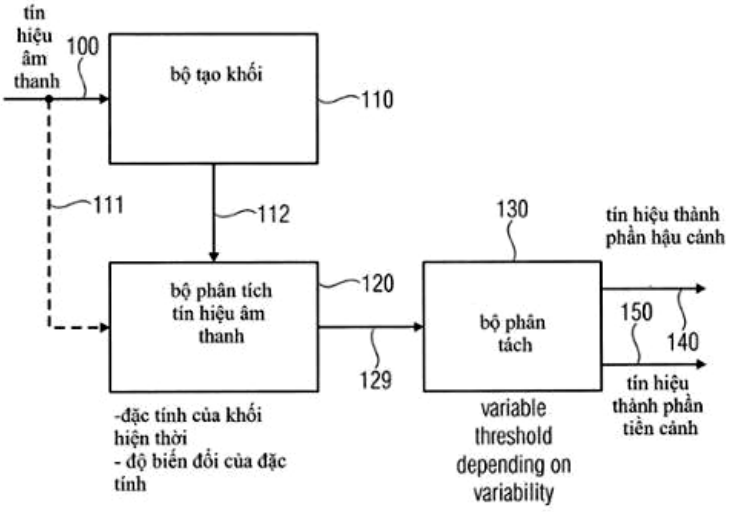

(11) **1-0037103 B**
(45) 25/10/2023 427B
(21) 1-2019-05169
(22) 22/02/2018
(30) 102017000021397 24/02/2017 IT
(51) ***G01R 1/073***
(15) 28/08/2023
(43) 25/12/2019 381
(85) 23/09/2019
(86) PCT/EP2018/054329 22/02/2018
(87) WO2018/153949 A1 30/08/2018

(73) **TECHNOPROBE S.P.A.** (IT)
Via Cavalieri di Vittorio Veneto, 2, 23870 Cernusco Lombardone (Lecco), Italia
(72) CRIPPA, Roberto (IT); MAGGIONI, Flavio (IT)
(74) Công ty TNHH một thành viên Sở hữu trí tuệ VCCI (VCCI-IP CO.,LTD)

(54) ĐẦU THỬ NGHIỆM CÓ ĐẶC TÍNH TẦN SỐ NÂNG CAO

(57) Sáng chế đề cập đến đầu thử nghiệm (10) được làm phù hợp để xác thực chức năng của phương tiện được thử nghiệm (16) được tích hợp trên tấm bán dẫn, đầu thử nghiệm (10) như vậy bao gồm ít nhất một thanh dẫn (14, 13, 24) được bố trí các lỗ dẫn chứa (14A, 13A, 24A) và ít nhất nhóm thứ nhất của các đầu dò tiếp xúc (20A) và nhóm thứ hai của các đầu dò tiếp xúc (20B) được chứa trong các lỗ dẫn chứa (14A, 13A, 24A), mỗi trong số các đầu dò tiếp xúc (20A, 20B) như vậy bao gồm phần thân (12C) mà nằm kéo dài giữa vùng đầu thứ nhất (12A) và vùng đầu thứ hai (12B). Một cách thích hợp, ít nhất một thanh dẫn (14, 13, 24) bao gồm ít nhất phần dẫn điện (22, 23, 24) bao gồm ít nhất một nhóm của các lỗ dẫn chứa (14A, 13A, 24A), phần dẫn điện (22, 23, 24) kết nối điện các đầu dò tiếp xúc (20A) của nhóm thứ nhất mà trượt ở các lỗ dẫn chứa (14A, 13A, 24A) được thực hiện trong đó và được làm phù hợp để mang cùng tín hiệu và mỗi trong số các đầu dò tiếp xúc (20B) của nhóm thứ hai bao gồm lớp phủ (21) được làm từ vật liệu cách điện và được tạo nên ở phần thân (12C), để cách điện các đầu dò tiếp xúc (20B) của nhóm thứ hai với phần dẫn điện (22, 23, 24).

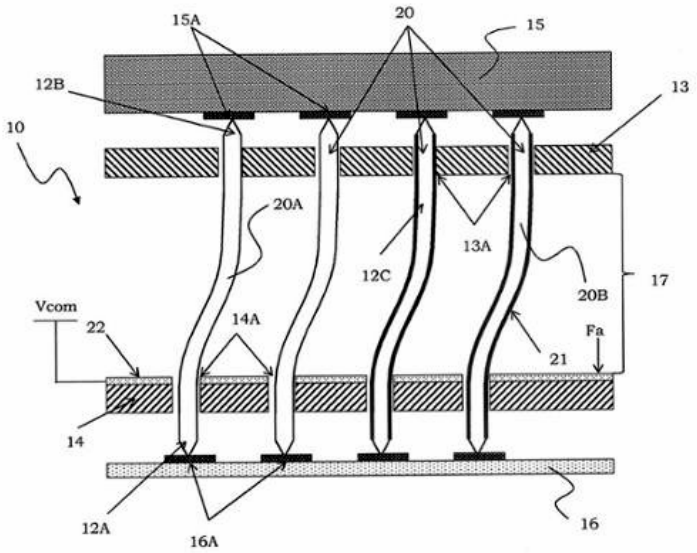

(11) **1-0037104 B**
(45) 25/10/2023 427B
(21) 1-2019-05168
(22) 22/02/2018
(30) 102017000021400 24/02/2017 IT
(51) ***G01R 1/073***
(15) 28/08/2023
(43) 25/12/2019 381
(85) 23/09/2019
(86) PCT/EP2018/054351 22/02/2018
(87) WO2018/153963 A1 30/08/2018

(73) **TECHNOPROBE S.P.A.** (IT)
Via Cavalieri di Vittorio Veneto, 2, 23870 Cernusco Lombardone (Lecco), Italia
(72) CRIPPA, Roberto (IT); VALLAURI, Raffaele (IT)
(74) Công ty TNHH một thành viên Sở hữu trí tuệ VCCI (VCCI-IP CO.,LTD)

(54) **ĐẦU THỬ NGHIỆM THẲNG ĐỨNG CÓ CÁC ĐẶC TÍNH TẦN SỐ NÂNG CAO**

(57) Sáng chế đề cập đến đầu thử nghiệm (20), đầu thử nghiệm có khả năng xác thực hoạt động của phương tiện được thử nghiệm được tích hợp trên đệm bán dẫn, đầu thử nghiệm (20) nêu trên bao gồm ít nhất một bộ phận dẫn hướng được bố trí các lỗ dẫn hướng (40h) và các chi tiết tiếp xúc (21) được chứa trong các lỗ dẫn hướng (40h) nêu trên. Một cách thích hợp, ít nhất một bộ phận dẫn hướng bao gồm các lớp dẫn điện (30a-30n), mỗi trong số các lớp dẫn điện (30a-30n) nêu trên bao gồm các lỗ của nhóm (40a-40n) tương ứng của các lỗ dẫn hướng (40h) nêu trên và kết nối điện nhóm tương ứng của các chi tiết tiếp xúc (21) nêu trên được chứa trong nhóm (40a-40n) nêu trên của các lỗ dẫn hướng (40h) nêu trên, trong đó các chi tiết tiếp xúc của mỗi nhóm tương ứng được làm thích ứng để mang cùng loại tín hiệu.

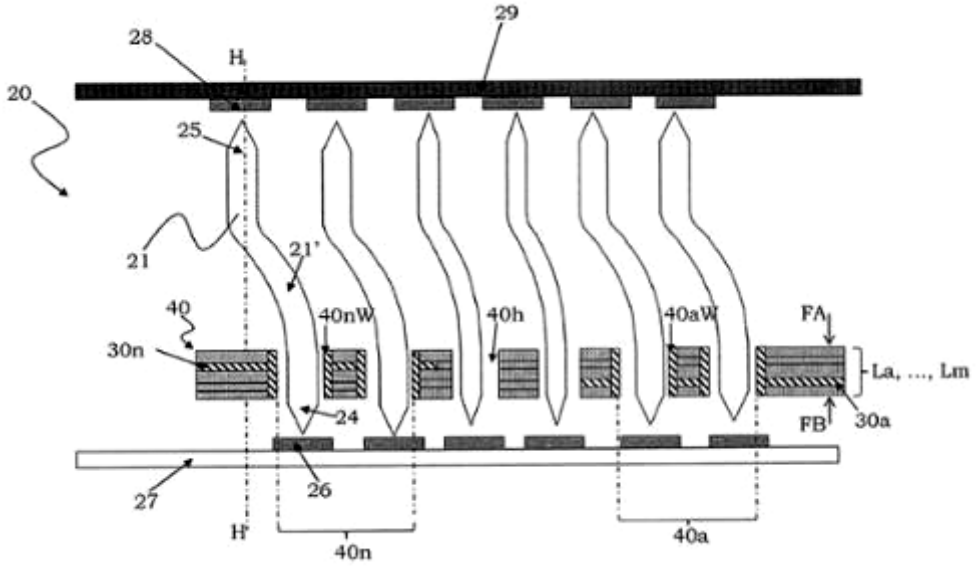

(11) **1-0037105 B**
(45) 25/10/2023 427B
(21) 1-2019-01505
(22) 31/08/2017
(30) 10-2016-0112005 31/08/2016 KR
10-2016-0112126 31/08/2016 KR
10-2016-0112006 31/08/2016 KR
(15) 28/08/2023
(43) 27/05/2019 374
(85) 26/03/2019
(86) PCT/KR2017/009524 31/08/2017
(87) WO2018/044087 08/03/2018
(51) ***H04N 19/169***; *H04N 19/119; H04N 19/147; H04N 19/96; H04N 19/176; H04N 19/187; H04N 19/30; H04N 19/44; H04N 19/103; H04N 19/174*
(73) **KT CORPORATION** (KR)
90, Buljeong-ro, Bundang-gu, Seongnam-si Gyeonggi-do 13606, Republic of Korea
(72) LEE, Bae Keun (KR)
(74) Công ty TNHH một thành viên Sở hữu trí tuệ VCCI (VCCI-IP CO.,LTD)

(54) **PHƯƠNG PHÁP GIẢI MÃ VÀ MÃ HÓA VIĐEO VÀ VẬT GHI CÓ THỂ ĐỌC ĐƯỢC BẰNG MÁY TÍNH BẤT BIẾN**

(57) Sáng chế đề cập đến phương pháp giải mã viđeo có thể bao gồm các bước: giải mã thông tin chỉ báo xem liệu hệ số biến đổi khác không có trong khối hiện thời hay không, khi thông tin chỉ báo rằng hệ số biến đổi khác không có trong khối hiện thời, xác định thứ tự quét của khối hiện thời, và giải mã hệ số biến đổi được chứa trong khối hiện thời theo thứ tự quét được xác định. Sáng chế này còn đề cập đến phương pháp mã hóa viđeo và thiết bị giải mã viđeo.

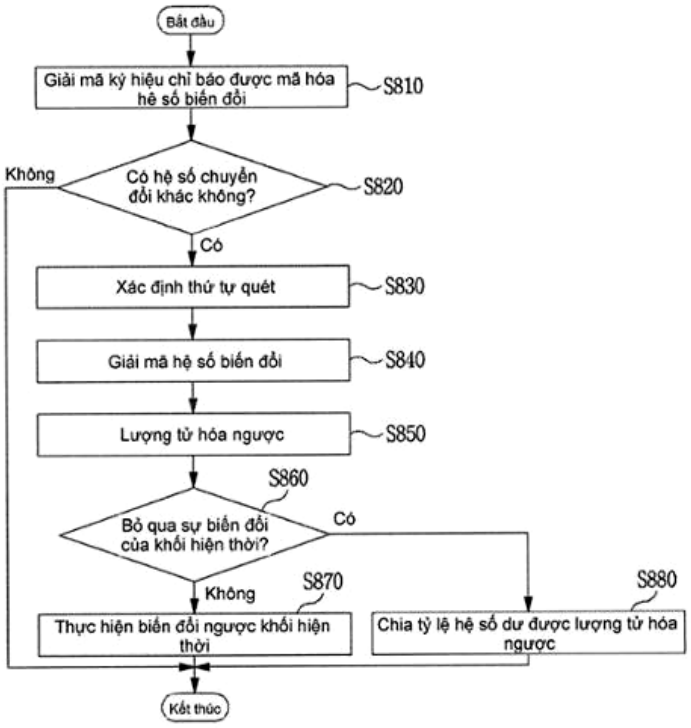

(11) **1-0037106 B**
(15) 28/08/2023
(45) 25/10/2023 427B
(43) 25/02/2019 371
(21) 1-2018-03388
(22) 02/08/2018
(30) 10-2017-0098289 02/08/2017 KR
(51) ***G02B 00/14****; G06F 003/041*
(73) **SAMSUNG ELECTRONICS CO., LTD.** (KR)
129, Samsung-ro, Yeongtong-gu, Suwon-si, Gyeonggi-do, 16677, Republic of Korea
(72) Sung Won HONG (KR); Yong Hwan KIM (KR); Eui Jin KIM (KR); Hak Yeol KIM (KR); Jong Dae PARK (KR); Woo Young OH (KR); Su Jin YUN (KR); Kwang Tai KIM (KR); Hyung Sup BYEON (KR); Su Cheol CHEONG (KR)
(74) Công ty TNHH Tầm nhìn và Liên danh (VISION & ASSOCIATES CO.LTD.)
(54) **THIẾT BỊ ĐIỆN TỬ CÓ PANEN HIỂN THỊ DẺO**

(57) Thiết bị điện tử bao gồm dây dẫn thứ nhất, dây dẫn thứ hai, panen hiển thị cảm ứng chạm bao gồm vùng màn hình và vùng kéo dài mà kéo dài từ vùng màn hình, và mạch điều khiển. Panen hiển thị cảm ứng chạm bao gồm nền dẻo, lớp tranzito màng mỏng (TFT) bao gồm nhiều bộ phận phát quang, lớp cách điện trong đó một lỗ thông được tạo ra, và bộ cảm biến chạm. Dây dẫn thứ nhất được tạo ra trên lớp TFT trong vùng màn hình và vùng kéo dài và nối mạch điều khiển và nhiều bộ phận phát quang. Dây dẫn thứ hai được tạo ra trên lớp cách điện trong vùng màn hiển thị và trên lớp TFT trong vùng kéo dài, và kéo dài từ vùng màn hiển thị đến vùng kéo dài qua lỗ thông được tạo ra trong lớp cách điện và nối mạch điều khiển và bộ cảm biến chạm.

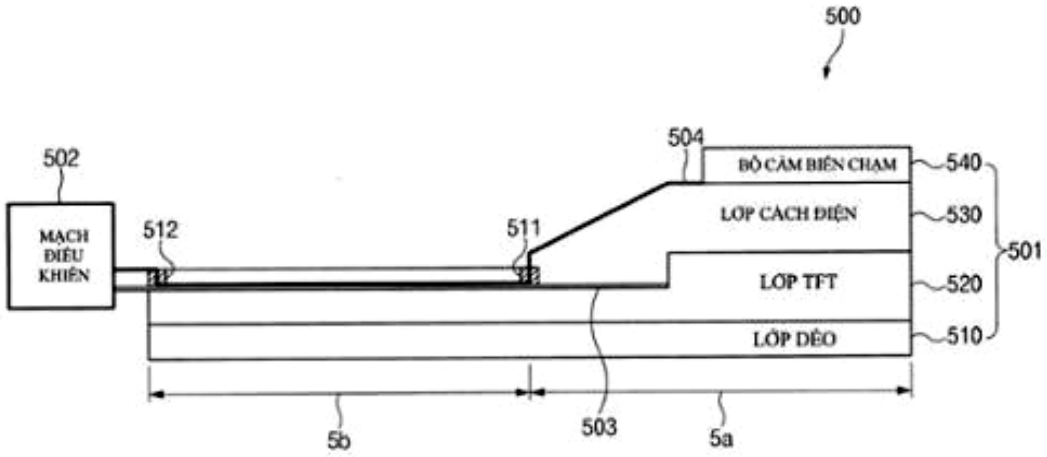

(11) **1-0037107 B**
(45) 25/10/2023 427B
(21) 1-2019-06290
(22) 13/03/2018
(30) 62/484,900 13/04/2017 US
(15) 28/08/2023
(43) 30/01/2020 382
(85) 11/11/2019
(86) PCT/KR2018/002952 13/03/2018
(87) WO2018/190523 18/10/2018
(51) ***H04N 19/13***; *H04N 19/124; H04N 19/176; H04N 19/119; H04N 19/129*
(73) **LG ELECTRONICS INC.** (KR)
128, Yeoui-daero, Yeongdeungpo-gu, Seoul 07336, Republic of Korea
(72) KOO, Moonmo (KR); KIM, Seunghwan (KR)
(74) Công ty Luật TNHH T&G (TGVN)

(54) **PHƯƠNG PHÁP ĐỂ MÃ HÓA VÀ GIẢI MÃ ẢNH, VÀ PHƯƠNG TIỆN LƯU TRỮ ĐỌC ĐƯỢC BẰNG MÁY TÍNH**

(57) Sáng chế đề cập tới phương pháp mã hóa/giải mã ảnh và thiết bị để thực hiện phương pháp này. Một cách cụ thể, phương pháp mã hóa ảnh này có thể bao gồm các bước: tạo khối biến đổi lượng tử hóa bằng cách thực hiện việc biến đổi và lượng tử hóa trên tín hiệu dư của khối hiện tại; tách khối biến đổi lượng tử hóa thành các nhóm hệ số; xác định thứ tự quét thứ nhất thể hiện thứ tự quét trong số các hệ số của các nhóm hệ số; và mã hóa entropy các hệ số của khối biến đổi lượng tử hóa theo thứ tự quét thứ nhất, và thứ tự quét thứ hai thể hiện thứ tự quét trong số các nhóm hệ số.

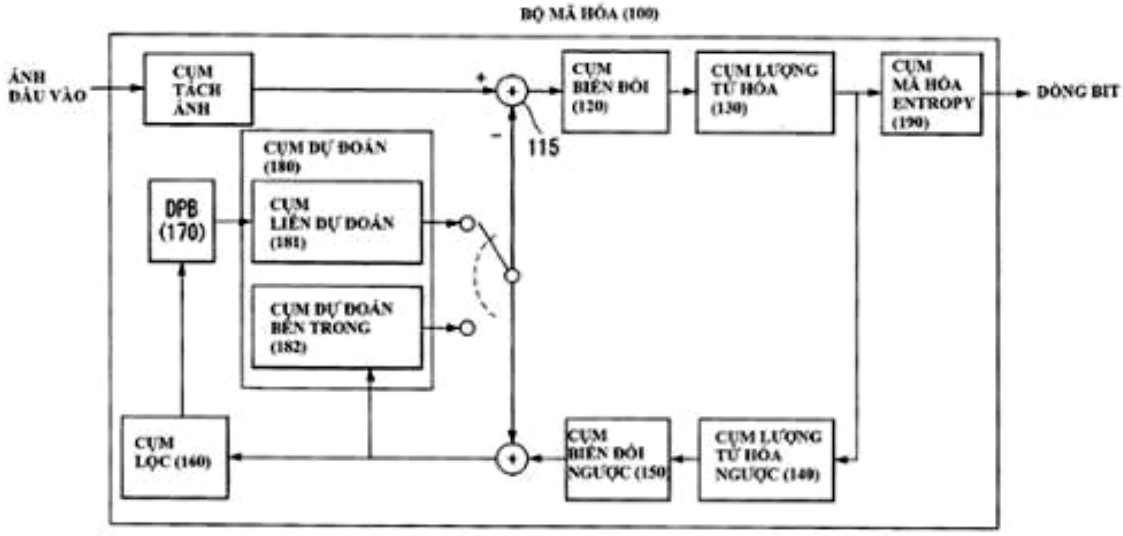

(11) **1-0037108 B**
(45) 25/10/2023 427B
(21) 1-2019-04808
(22) 04/06/2019
(30) 10-2018-0165425 19/12/2018 KR
(51) ***C22C 9/04***; *C22F 1/08; C22F 1/00*
(15) 28/08/2023
(43) 25/11/2021 404
(85) 30/08/2019
(86) PCT/KR2019/006698 04/06/2019
(87) WO2020/130247 A1 25/06/2020

(73) **POONGSAN CORPORATION** (KR)
134, Pyeongtaekhang-ro, 156beon-gil, Poseung-eup, Pyeongtaek-Si Gyeonggi-do 17960 Republic of Korea
(72) JEON, Bo Min (KR); JEONG, Won Seok (KR); KWAK, Won Shin (KR)
(74) Công ty TNHH Đại Tín và Liên Danh (DAITIN AND ASSOCIATES CO.,LTD)

(54) **HỢP KIM ĐỒNG KHÔNG CHỨA CHÌ DỄ CẮT GỌT VÀ PHƯƠNG PHÁP SẢN XUẤT HỢP KIM NÀY**

(57) Sáng chế đề cập đến hợp kim đồng không chứa chì dễ cắt gọt có tính chống ăn mòn và khả năng gia công trên máy tốt và phương pháp sản xuất hợp kim này. Hợp kim đồng không chứa chì, bismut dễ cắt gọt có chứa 58-70 %wt đồng (Cu), 0,5-2,0 %wt thiếc (Sn), 0,1-2,0 %wt silic (Si), một lượng cân bằng kẽm (Zn), và các tạp chất không mong muốn nhưng không chứa chì.

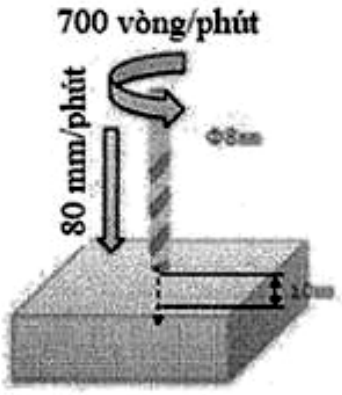

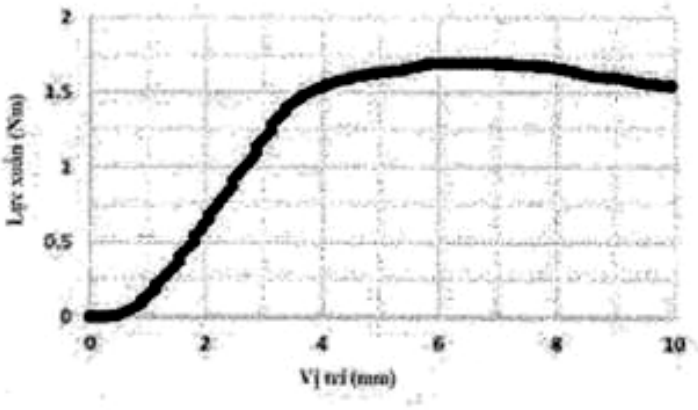

(11) **1-0037109 B** (15) 28/08/2023
(45) 25/10/2023 427B (43) 25/03/2020 384A
(21) 1-2019-04940
(22) 10/09/2019
(30) 2018-172906 14/09/2018 JP
(51) ***H05K 7/00***; *H05K 7/20; A61L 2/10; C02F 1/32*
(73) **PHOTOSCIENCE JAPAN CORPORATION** (JP)
5-8-3, Sandamachi, Hachioji-shi, Tokyo 1930832, Japan
(72) Yuji YAMAKOSHI (JP); Arata ISHII (JP); Hiroshi OHARA (JP)
(74) Công ty Luật TNHH Phạm và Liên danh (PHAM & ASSOCIATES)

(54) THIẾT BỊ XỬ LÝ BẰNG TIA TỬ NGOẠI

(57) Sáng chế đề cập đến thiết bị xử lý bằng tia tử ngoại bao gồm: bình chứa chứa vật thể cần được xử lý; đèn tia tử ngoại chiếu các tia bức xạ tử ngoại vào vật thể cần được xử lý; cụm điều khiển (20) chứa thiết bị mạch để điều khiển sự cấp năng lượng của đèn tia tử ngoại; và hai quạt (F1, F2) được bố trí nối tiếp với nhau trong cửa xả (22), được tạo ra trong vỏ (21) của cụm điều khiển, để làm mát thiết bị mạch trong cụm điều khiển. Trong khi thiết bị xử lý bằng tia tử ngoại đang vận hành, quạt thứ nhất (F1) trong số hai quạt ở trạng thái bình thường được duy trì ở trạng thái truyền động và dòng không khí được xả bởi quạt thứ nhất đi qua quạt thứ hai (F2) trong số hai quạt trong khi chạy không quạt thứ hai. Thiết bị này còn bao gồm bộ phát hiện sự cố bất thường (25) để phát hiện sự cố bất thường của quạt thứ nhất (F1), sao cho quạt thứ hai (F2) được kích hoạt đáp ứng với sự cố bất thường của quạt thứ nhất được phát hiện bởi bộ phát hiện sự cố bất thường.

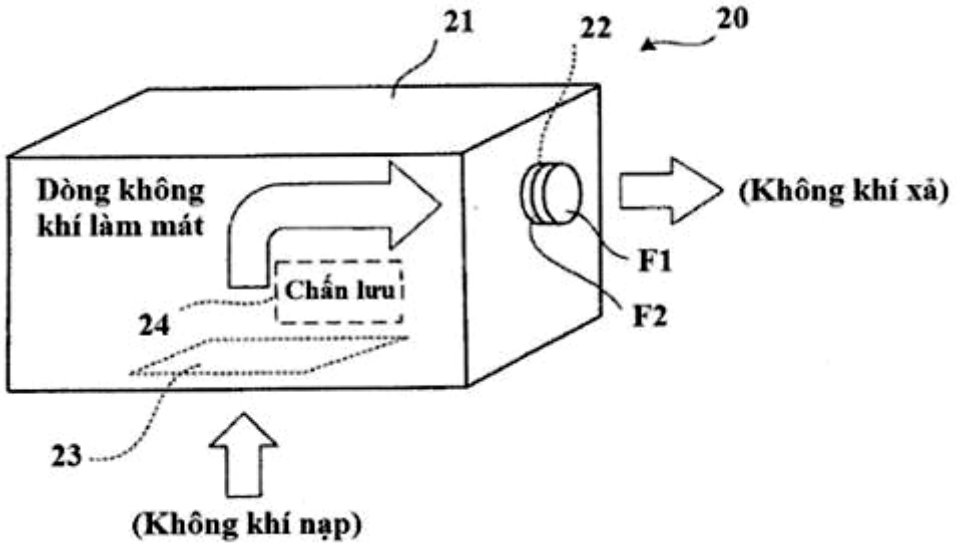

(11) **1-0037110 B**
(45) 25/10/2023 427B
(21) 1-2019-02711
(22) 24/10/2017
(30) 16195351.8 24/10/2016 EP
(15) 28/08/2023
(43) 26/08/2019 377
(85) 24/05/2019
(86) PCT/EP2017/077156 24/10/2017
(87) WO2018/077874 03/05/2018
(51) ***C25D 5/18***; *C25D 5/12; H01R 13/03; C23C 18/16; C25D 5/14*
(73) **ATOTECH DEUTSCHLAND GMBH** (DE)
Erasmusstraße 20, 10553 Berlin, Germany
(72) NEOH, Din-Ghee (SG); TAN, Chee-Chow (SG); LIM, Jen Joo (SG); RÜTHER, Robert (DE); BARTHELMES, Jürgen (DE); KURTZ, Olaf (DE)
(74) Công ty Luật TNHH Phạm và Liên danh (PHAM & ASSOCIATES)

(54) PHƯƠNG PHÁP LẮNG PHỦ LỚP THIẾC TRÊN NỀN KIM LOẠI

(57) Nhằm có được lớp mạ thiếc hầu như không có râu do áp lực gây ra, sáng chế đề xuất phương pháp lắng phủ lớp thiếc trên nền kim loại, trong đó phương pháp này bao gồm các bước:

(a) chuẩn bị nền kim loại nêu trên;

(b) lắng phủ lớp lót hợp kim niken/phospho trên ít nhất một bề mặt của nền kim loại nêu trên; và

(c) lắng phủ lớp thiếc nêu trên trên lớp lót hợp kim niken/phospho nêu trên bằng cách lắng phủ lớp thiếc nêu trên bằng phương pháp mạ xung.

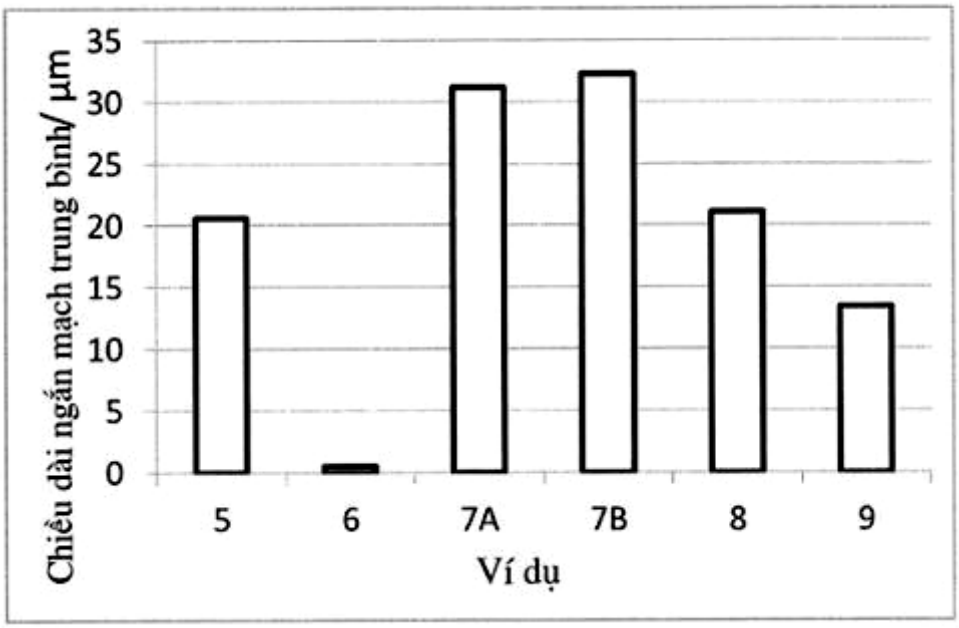

(11) **1-0037111 B**
(15) 28/08/2023
(45) 25/10/2023 427B
(43) 25/11/2021 404
(21) 1-2021-05449
(22) 06/09/2021
(51) ***C07C 49/607***
(76) 1. **LƯU VĂN CHÍNH** (VN)
Phòng 1307, CT2B, Khu đô thị Cổ Nhuế, quận Bắc Từ Liêm, Hà Nội
2. **VŨ QUANG LỢI** (VN)
P.206, Tập thể Vật tư thiết bị du lịch, số 2 Hoàng Ngọc Phách, Phường Láng Hạ, quận Đống Đa, Hà Nội
(74) Công ty Luật TNHH ADVACAS (ADVACAS LAW FIRM)

(54) DẪN XUẤT ZERUMBON CHỨA DỊ VÒNG CÓ HOẠT TÍNH GÂY ĐỘC TẾ BÀO VÀ PHƯƠNG PHÁP TỔNG HỢP DẪN XUẤT NÀY

(57) Sáng chế đề cập đến dẫn xuất khung zerumbon (zerumbone) - hợp chất được phân lập từ củ cây gừng gió (tên khoa học là *Zingiber zerumbet*) và phương pháp tổng hợp các dẫn xuất này. Cụ thể, sáng chế đề xuất dẫn xuất zerumbon có công thức (I):

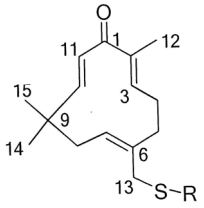

(I)

trong đó, R được chọn từ nhóm bao gồm:

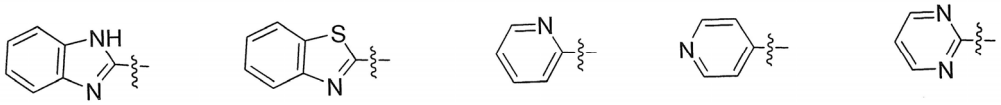

và phương pháp tổng hợp các hợp chất này.

Các hợp chất theo sáng chế có hoạt tính gây độc tế bào đối với ba dòng tế bào ung thư như ung thư gan (Human hepatocellular carcinoma, HepG2), ung thư phổi ở người (Human lung carcinoma, A549) và ung thư cổ tử cung (HeLa cervical cancer cells, HeLa).

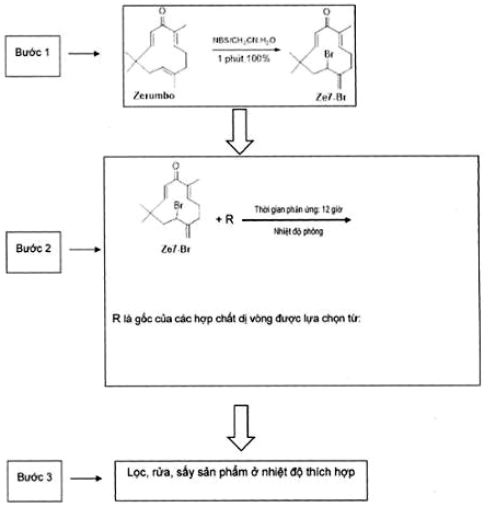

(11) **1-0037112 B**
(45) 25/10/2023 427B
(21) 1-2020-02212
(22) 26/10/2018
(30) 2018-161818 30/08/2018 JP
(15) 28/08/2023
(43) 25/06/2020 387A
(85) 20/04/2020
(86) PCT/JP2018/039873 26/10/2018
(87) WO2020/044578 A1 05/03/2020
(51) ***F23G 5/00***; *F23H 7/08*
(73) **MITSUBISHI HEAVY INDUSTRIES ENVIRONMENTAL & CHEMICAL ENGINEERING CO., LTD.** (JP)
4-2, Minatomirai 4-chome, Nishi-ku, Yokohama-shi, Kanagawa 220-0012 Japan
(72) Yoshimasa SAWAMOTO (JP)
(74) Công ty TNHH một thành viên Sở hữu trí tuệ VCCI (VCCI-IP CO.,LTD)
(54) **LÒ ĐỐT**

(57) Sáng chế đề cập đến lò đốt (1) bao gồm bộ nạp liệu (4), tầng sấy (11), tầng đốt (12), tầng đốt sau (13), và máng thải (17), lò đốt có vòm trước (31) mở rộng từ phần trên của bộ nạp liệu (4) đến phần trên của tầng sấy (11) hoặc tầng đốt (12); vòm sau (32) mở rộng từ phần trên của máng thải (17) đến phần trên của tầng đốt sau (13) hoặc tầng đốt (12); và vách lò dạng ống hình chữ nhật (33) được kết cấu để dẫn khí thải được tạo ra bằng cách đốt vật thể thiêu đốt (B). Để các bề mặt chính của mỗi trong số tầng sấy (11), tầng đốt (12) và tầng đốt sau (13) được hướng đến khu vực đốt chính (M) được tạo ra ở phía trên tầng đốt (12), tầng sấy (11) được bố trí nghiêng sao cho phía sau theo chiều vận chuyển được hướng xuống dưới, tầng đốt (12) được bố trí nghiêng sao cho phía sau theo chiều vận chuyển được hướng lên trên, và tầng đốt sau (13) được bố trí nghiêng sao cho phía sau theo chiều vận chuyển được hướng lên trên.

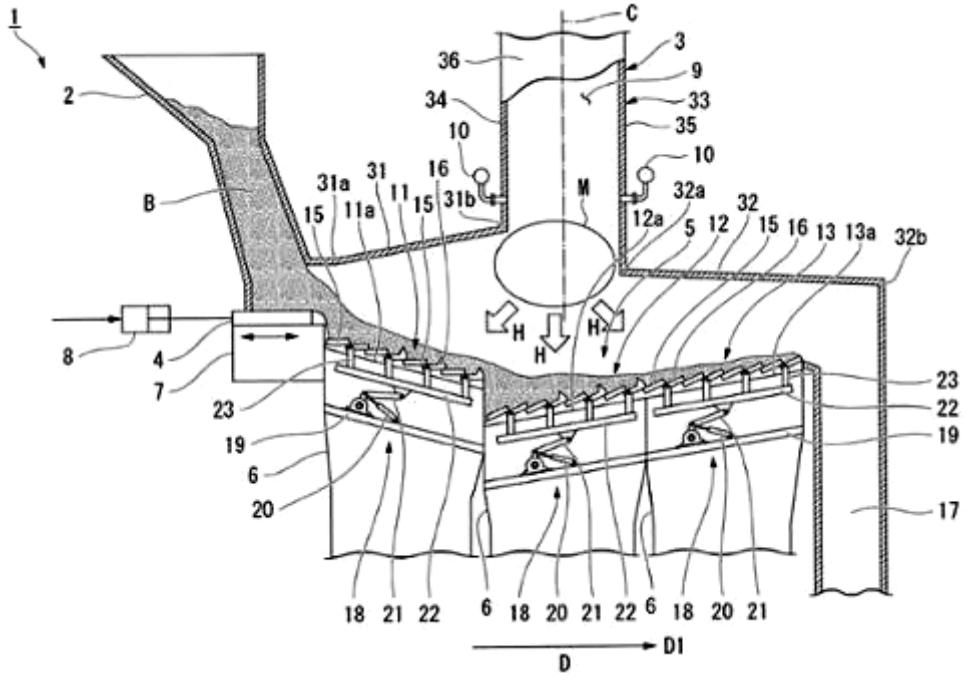

(11) **1-0037113 B**
(45) 25/10/2023 427B
(21) 1-2018-02551
(22) 18/11/2016
(30) 2015-226589 19/11/2015 JP
2016-041189 03/03/2016 JP
2016-103013 24/05/2016 JP
2016-103012 24/05/2016 JP
2016-103014 24/05/2016 JP
2016-103637 24/05/2016 JP
2016-103638 24/05/2016 JP
2016-103639 24/05/2016 JP
2016-103640 24/05/2016 JP
2016-132615 04/07/2016 JP
(15) 28/08/2023
(43) 25/09/2018 366
(85) 13/06/2018
(86) PCT/JP2016/084322 18/11/2016
(87) WO2017/086464 26/05/2017
(51) ***F25C 1/02****; A23B 4/027; A23B 4/06; A23B 4/09; A23L 3/36; F25D 3/10; F25B 9/00; F25C 1/00; F25D 3/02; F25D 3/04; A23B 4/02; A23L 3/375*

(73) **BLANCTEC CO., LTD.** (JP)
33-4, Nishi-shimbashi 2-chome, Minato-ku, Tokyo 1050003, Japan
(72) HIROKANE, Yoshio (JP); IZUTSU, Tadao (JP)
(74) Công ty Luật TNHH ROUSE Việt Nam (ROUSE LEGAL VIETNAM LTD.)

(54) **BỘ BẢO QUẢN LẠNH, PHƯƠNG TIỆN CHUYÊN CHỞ HÀNG HÓA, HỆ THỐNG CẤP HUYỀN PHÙ NƯỚC ĐÁ, HỆ THỐNG VẬN CHUYỂN SẢN PHẨM BẢO QUẢN LẠNH, PHƯƠNG PHÁP BẢO QUẢN LẠNH DÙNG CHO SẢN PHẨM BẢO QUẢN LẠNH, VÀ PHƯƠNG PHÁP VẬN CHUYỂN DÙNG CHO SẢN PHẨM BẢO QUẢN LẠNH**

(57) Sáng chế đề cập đến bộ bảo quản lạnh có khả năng bảo quản lạnh cao, không tạo ra cacbon dioxit, và cho phép tái sử dụng nguồn lạnh. Ngoài ra, sáng chế còn đề cập đến vật di động và hệ thống cấp huyền phù nước đá. Trong bộ bảo quản lạnh (1), vỏ (4) xác định không gian bảo quản lạnh (5) có kết cấu cách nhiệt, vách ngăn (6) đối diện với vỏ (4) được bố trí ít nhất tại phần đỉnh của không gian bảo quản lạnh (5), và khoảng trống (50) giữa vỏ (4) và vách ngăn (6) được nạp huyền phù nước đá (3) là hỗn hợp của nước cái và đá vảy thu được bằng cách kết đông nước cái này. Ngoài ra, có thể tạo ra cửa cấp huyền phù nước đá (40) để cấp huyền phù nước đá (3) vào trong khoảng trống (50) và cửa xả (41) để xả huyền phù nước đá (3) khỏi khoảng trống (50). Sáng chế còn đề cập đến hệ thống vận chuyển sản phẩm bảo quản lạnh, phương pháp bảo quản lạnh dùng cho sản phẩm bảo quản lạnh, và phương pháp vận chuyển dùng cho sản phẩm bảo quản lạnh.

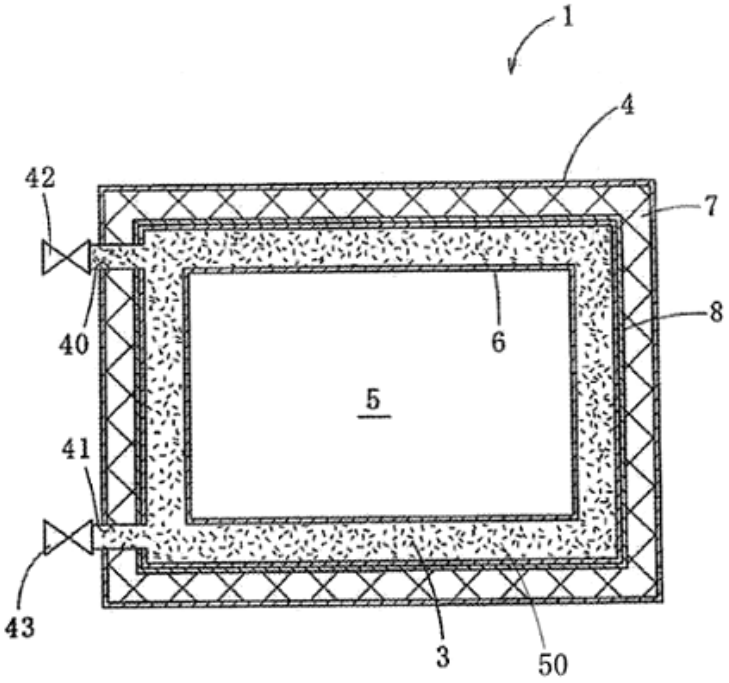
1
4
42
7
40
6
8
5
41
43
3
50

(11) **1-0037114 B**
(45) 25/10/2023 427B
(21) 1-2020-03200
(22) 19/10/2018
(30) PCT/IB2017/001343 08/11/2017 WO
(15) 28/08/2023
(43) 25/08/2020 389A
(85) 05/06/2020
(86) PCT/IB2018/058141 19/10/2018
(87) WO2019/092527 16/05/2019
(51) ***C23C 2/02***; *C23C 2/28; C21D 9/46; C21D 9/56; C21D 9/573; C22C 38/00; C22C 38/02; C22C 38/06; C22C 38/38; C22C 38/46; C22C 38/48; C22C 38/50; C22C 38/54; C22C 38/58; C23C 2/06; C21D 1/74; C21D 1/76*

(73) **ARCELORMITTAL** (LU)
24-26, Boulevard d'Avranches, L-1160 Luxembourg, Luxembourg
(72) ZAPICO ALVAREZ, David (ES); BERTRAND, Florence (FR); GIROUX, Joris (FR)
(74) Công ty Luật TNHH Phạm và Liên danh (PHAM & ASSOCIATES)

(54) **PHƯƠNG PHÁP SẢN XUẤT TẤM THÉP ĐÃ ĐƯỢC Ủ VÀ MẠ VÀ TẤM THÉP ĐÃ ĐƯỢC Ủ VÀ MẠ THU ĐƯỢC**

(57) Sáng chế đề cập đến phương pháp sản xuất tấm thép đã được ủ và mạ bao gồm bước chuẩn bị tấm thép cụ thể, ủ tái kết tinh, mạ nhúng nóng và xử lý tạo hợp kim; và đề cập đến tấm thép đã được ủ và mạ này.

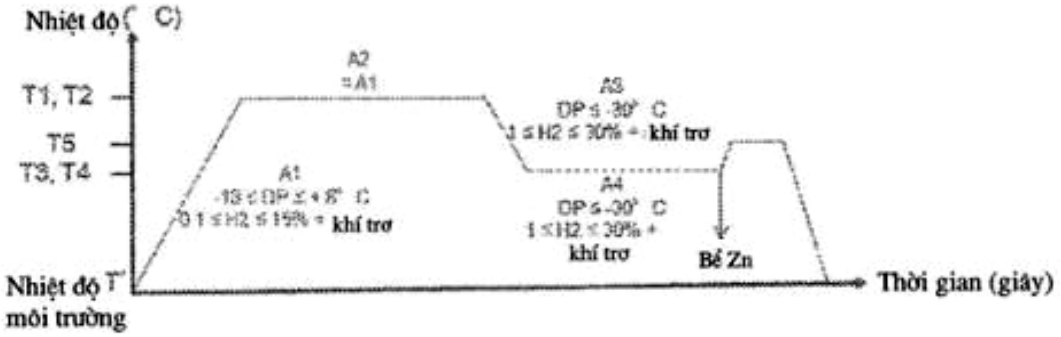

(11) **1-0037115 B**
(45) 25/10/2023 427B
(21) 1-2019-06696
(22) 03/05/2018
(30) 201710314144.8 05/05/2017 CN
(51) ***H04W 24/08***
(15) 29/08/2023
(43) 25/02/2020 383
(85) 28/11/2019
(86) PCT/CN2018/085420 03/05/2018
(87) WO2018/202064 08/11/2018

(73) **HUAWEI TECHNOLOGIES CO., LTD.** (CN)
Huawei Administration Building, Bantian, Longgang District, Shenzhen, Guangdong 518129, P. R. China
(72) XU, Xiaoying (CN); HUANG, Qufang (CN); ZENG, Qinghai (CN)
(74) Công ty Luật TNHH T&G (TGVN)

(54) **PHƯƠNG PHÁP GỬI DỮ LIỆU, THIẾT BỊ GỬI DỮ LIỆU, THIẾT BỊ ĐƯỢC ÁP DỤNG CHO THIẾT BỊ ĐẦU CUỐI, VÀ PHƯƠNG TIỆN LƯU TRỮ ĐỌC ĐƯỢC BẰNG MÁY TÍNH**

(57) Sáng chế đề xuất phương pháp gửi dữ liệu, phương pháp này bao gồm các bước: nhận, bởi thiết bị đầu cuối, thông tin cấu hình được gửi bởi thiết bị mạng, trong đó thông tin cấu hình này được dùng để tạo cấu hình tài nguyên không lập lịch; và khởi động, bởi thiết bị đầu cuối này khi thỏa mãn điều kiện, bộ đếm thời gian thứ nhất, trong đó tài nguyên không lập lịch không được dùng để gửi dữ liệu đường lên trong thời lượng của bộ đếm thời gian thứ nhất này. Theo phương pháp theo các phương án của sáng chế, thì bộ đếm thời gian được thiết đặt trên thiết bị đầu cuối, và bộ đếm thời gian này được dùng để chỉ dẫn cho thiết bị đầu cuối xem có gửi dữ liệu trên tài nguyên không lập lịch hay không. Do đó, tỷ lệ gửi dữ liệu thành công và độ trễ truyền thông của thiết bị đầu cuối có thể được làm cân bằng một cách hiệu quả. Sáng chế còn đề xuất thiết bị gửi dữ liệu, thiết bị đầu cuối, và phương tiện lưu trữ đọc được bằng máy tính.

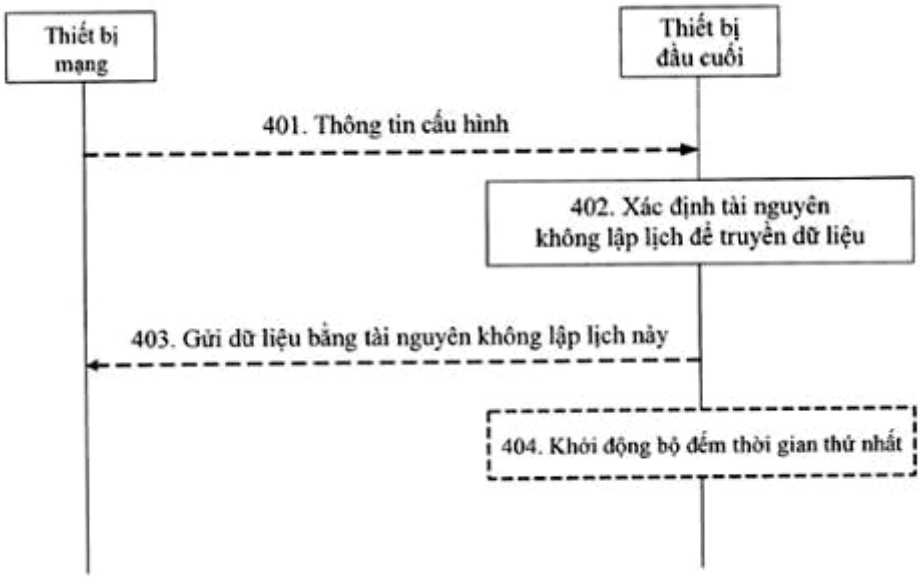

(11) **1-0037116 B** (15) 29/08/2023
(45) 25/10/2023 427B (43) 25/06/2020 387A
(21) 1-2019-05982
(22) 28/10/2019
(30) 201811438634.X 28/11/2018 CN
(51) ***F21K 9/232***; *F21Y 115/10; F21V 23/00; F21V 19/00; F21V 19/02*
(73) **FIBER OPTIC DESIGNS, INC.** (US)
1790 Yardley-Langhorne Road, Suite 206 Yardley, PA 19067, USA
(72) David Allen (US)
(74) CÔNG TY TRÁCH NHIỆM HỮU HẠN TƯ VẤN ĐẦU TƯ VÀ SỞ HỮU TRÍ TUỆ INTERFIVE (INTERFIVE CO., LTD)

(54) **BÓNG ĐÈN LED CÓ DÃY LED XOAY ĐƯỢC**

(57) Sáng chế đề cập đến bóng đèn LED có dãy LED xoay được, trong đó bóng đèn LED này bao gồm bóng đèn, các điện cực cứng và dãy LED, và một khoang được tạo ra ở bên trong bóng đèn, và bóng đèn có lỗ thông với khoang này, đường kính lớn nhất của lỗ nhỏ hơn so với độ dài của dãy LED; dãy LED được nối với các điện cực cứng, có góc tạo thành giữa chúng có thể điều chỉnh được; khi góc giữa các điện cực cứng và dãy LED được xoay sao cho độ dài của hình chiếu của dãy LED ở lỗ của bóng đèn nhỏ hơn so với đường kính lớn nhất của lỗ, thì dãy LED có thể được luồn qua lỗ và đưa vào bên trong khoang, và góc giữa các điện cực cứng và dãy LED có thể được xoay một lần nữa sao cho độ dài của hình chiếu của dãy LED ở lỗ của bóng đèn lớn hơn so với đường kính lớn nhất của lỗ, và được giữ cố định. Bằng cách thay đổi góc tạo thành giữa các điện cực cứng và dãy LED một lần nữa, góc của dãy LED ở bên trong bóng đèn có thể được điều chỉnh.

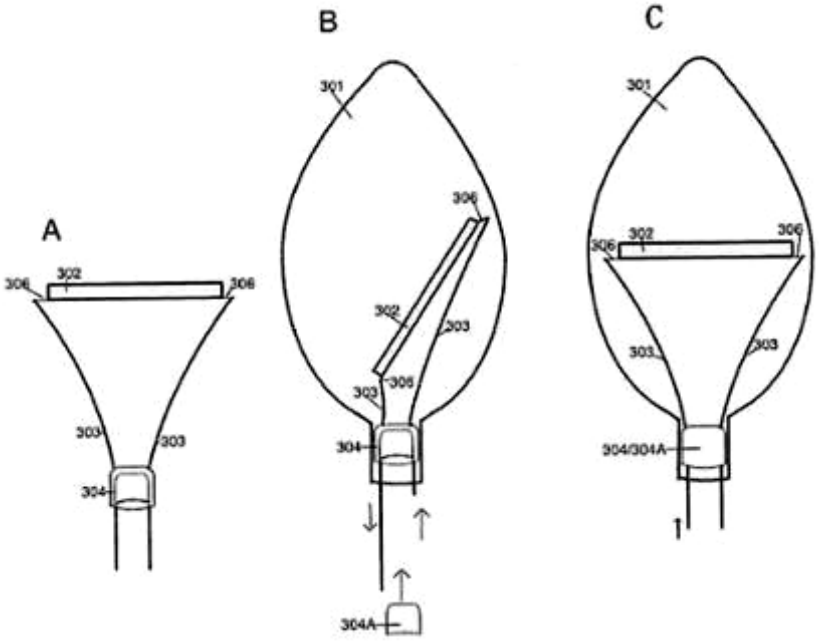

(11) **1-0037117 B**
(15) 29/08/2023
(45) 25/10/2023 427B
(43) 26/03/2018 360
(21) 1-2017-03348
(22) 29/08/2017
(30) 10-2016-0110094 29/08/2016 KR
(51) ***H01L 51/00***
(73) **SAMSUNG DISPLAY CO., LTD.** (KR)
1, Samsung-ro, Giheung-gu, Yongin-si, Gyeonggi-do, Korea
(72) Dongsoo Kim (KR); Wonkyu Kwak (KR); Jieun Lee (KR); Joongsoo Moon (KR)
(74) Công ty TNHH Tầm nhìn và Liên danh (VISION & ASSOCIATES CO.LTD.)
(54) **THIẾT BỊ HIỂN THỊ CÓ KHOẢNG HỞ HOẶC RÃNH ĐỂ NGĂN NGỪA HOẶC GIẢM BỚT SỰ PHÁT SINH KHUYẾT TẬT**

(57) Sáng chế đề cập đến thiết bị hiển thị có khả năng làm giảm bớt sự tạo ra các khuyết tật trong quá trình sản xuất hoặc trong quá trình sử dụng sau khi được sản xuất. Thiết bị hiển thị này chứa lớp nền gồm vùng thứ nhất bao gồm vùng hiển thị, vùng thứ hai được đặt cách khỏi vùng thứ nhất, và vùng uốn giữa vùng thứ nhất và vùng thứ hai và nối vùng thứ nhất và vùng thứ hai với nhau, trong đó lớp nền được uốn quanh đường tâm uốn; lớp cách điện vô cơ trên lớp nền, trong đó lớp cách điện vô cơ này bao gồm khoảng hở thứ nhất hoặc rãnh thứ nhất tương ứng với vùng uốn và khoảng hở thứ hai hoặc rãnh thứ hai ở bên ngoài vùng hiển thị để kéo dài dọc theo ít nhất một phần của vùng hiển thị; và lớp vật liệu hữu cơ điền đầy ít nhất một phần khoảng hở thứ nhất hoặc rãnh thứ nhất và khoảng hở thứ hai hoặc rãnh thứ hai.

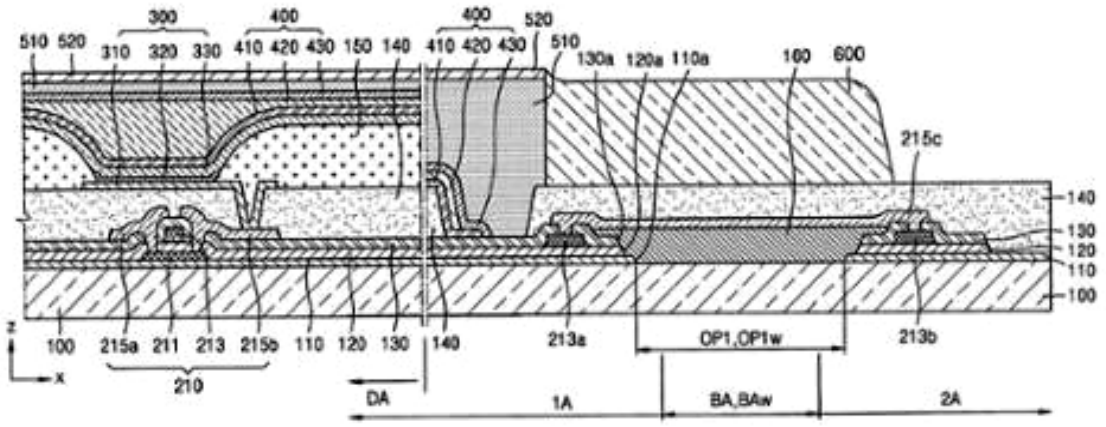

(11) **1-0037118 B**
(45) 25/10/2023 427B
(21) 1-2019-00833
(22) 25/07/2017
(30) 62/367,447 27/07/2016 US
(15) 29/08/2023
(43) 25/07/2019 376
(85) 20/02/2019
(86) PCT/US2017/043643 25/07/2017
(87) WO2018/022570 01/02/2018
(51) ***G06F 21/43****; H04H 20/28; H04B 1/38*

(73) 1. **SHARP KABUSHIKI KAISHA** (JP)
1, Takumi-cho, Sakai-ku, Sakai City, Osaka 590-8522, Japan
2. **FG INNOVATION COMPANY LIMITED** (CN)
Flat 2623, 26/F Tuen Mun Central Square, 22 Hoi Wing Road, Tuen Mun, New Territories, Hong Kong, China
(72) ISHII, Atsushi (JP)
(74) Công ty TNHH một thành viên Sở hữu trí tuệ VCCI (VCCI-IP CO.,LTD)

(54) **THIẾT BỊ TRẠM GỐC, PHƯƠNG PHÁP TRUYỀN THÔNG TRONG THIẾT BỊ TRẠM GỐC, THIẾT BỊ NGƯỜI DÙNG VÀ PHƯƠNG PHÁP TRUYỀN THÔNG TRONG THIẾT BỊ NGƯỜI DÙNG**

(57) Sáng chế đề cập đến thiết bị trạm gốc, phương pháp truyền thông trong thiết bị trạm gốc, thiết bị người dùng và phương pháp truyền thông trong thiết bị người dùng. Nút truy nhập của mạng truy nhập vô tuyến bao gồm: bộ phát được tạo cấu hình để phát thông tin hệ thống qua giao diện vô tuyến; bộ thu được tạo cấu hình để thu thông báo yêu cầu từ ít nhất một thiết bị đầu cuối không dây qua giao diện vô tuyến; hệ mạch xử lý được tạo cấu hình để: (1) lập lịch truyền dẫn theo chu kỳ bằng bộ phát thông tin hệ thống loại thứ nhất qua giao diện vô tuyến; (2) để phản hồi lại thông báo yêu cầu và khác biệt với truyền dẫn theo chu kỳ thông tin hệ thống loại thứ nhất, lập lịch truyền dẫn bằng bộ phát thông tin hệ thống loại thứ hai qua giao diện vô tuyến đến ít nhất một thiết bị đầu cuối không dây.

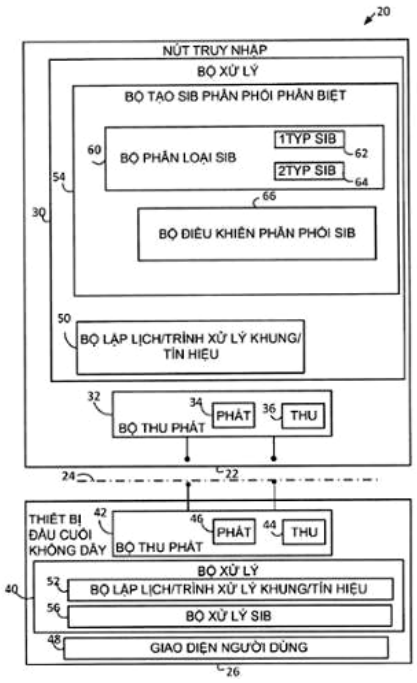

(11) **1-0037119 B**
(45) 25/10/2023 427B
(21) 1-2019-01451
(22) 16/03/2018
(30) 62/472,557 16/03/2017 US
62/480,547 03/04/2017 US
62/492,910 01/05/2017 US
62/525,758 28/06/2017 US
62/536,993 26/07/2017 US
62/556,492 10/09/2017 US
(15) 29/08/2023
(43) 27/05/2019 374
(85) 22/03/2019
(86) PCT/KR2018/003095 16/03/2018
(87) WO2018/169347 A1 20/09/2018
(51) ***H04L 1/18****; H04W 72/04; H04L 1/08*
(73) **LG ELECTRONICS INC.** (KR)
128, Yeoui-daero, Yeongdeungpo-gu, Seoul 07336 Republic of Korea
(72) BAE, Duckhyun (KR); YI, Yunjung (KR); HWANG, Daesung (KR); SEO, Inkwon (KR); PARK, Changhwan (KR)
(74) Công ty TNHH một thành viên Sở hữu trí tuệ VCCI (VCCI-IP CO.,LTD)

(54) **PHƯƠNG PHÁP VẬN HÀNH ĐỂ TRUYỀN THÔNG VỚI THIẾT BỊ NGƯỜI DÙNG, PHƯƠNG PHÁP VẬN HÀNH ĐỂ TRUYỀN THÔNG VỚI TRẠM GỐC, VÀ THIẾT BỊ TRUYỀN THÔNG ĐỂ TRUYỀN TÍN HIỆU ĐẾN VÀ THU TÍN HIỆU TỪ TRẠM GỐC TRONG HỆ THỐNG TRUYỀN THÔNG KHÔNG DÂY**

(57) Sáng chế đề cập đến các phương pháp vận hành bằng thiết bị người dùng và trạm gốc trong hệ thống truyền thông không dây và các thiết bị hỗ trợ thực hiện. Cụ thể hơn là, sáng chế đề xuất các phương án khác nhau của các phương pháp để thiết bị người dùng truyền tín hiệu đường lên đến trạm gốc và thu thông tin hồi tiếp trên tín hiệu đường lên để truyền tín hiệu đến trạm gốc và thu tín hiệu từ trạm gốc.

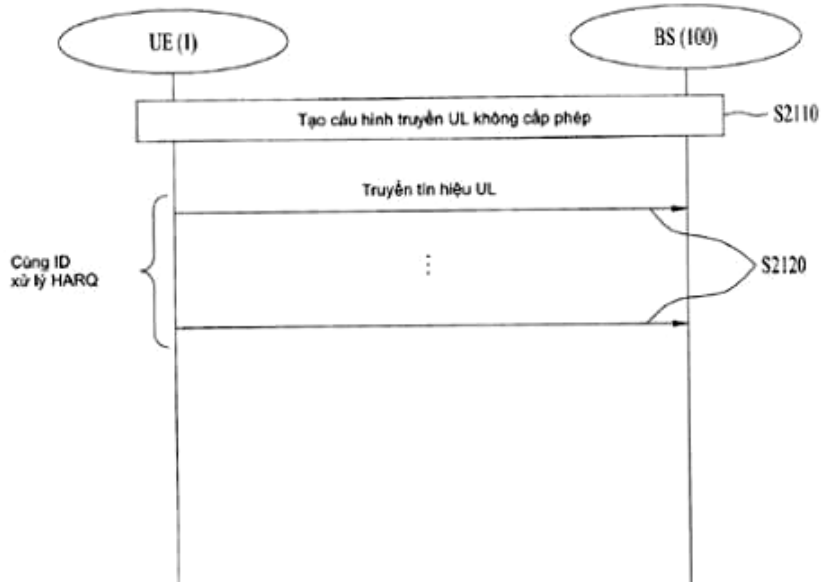

(11) **1-0037120 B**
(45) 25/10/2023 427B
(21) 1-2019-06395
(22) 26/04/2018
(30) 2018781 26/04/2017 NL
(51) ***E04B 2/00***; *E04F 15/02*
(15) 29/08/2023
(43) 30/01/2020 382
(85) 15/11/2019
(86) PCT/NL2018/050272 26/04/2018
(87) WO2018/199756 01/11/2018

(73) **I4F LICENSING NV** (BE)
Oude Watertorenstraat 25, B-3930 Hamont-Achel, Belgium
(72) BOUCKÉ, Eddy Alberic (BE); RIETVELDT, Johan Christiaan (NL)
(74) Công ty TNHH Đại Tín và Liên Danh (DAITIN AND ASSOCIATES CO.,LTD)

(54) **TẤM VẬT LIỆU VÀ TẤM LÁT GỒM NHIỀU TẤM VẬT LIỆU NÀY**

(57) Sáng chế đề cập đến tấm vật liệu và tấm lát, tấm vật liệu theo sáng chế có thể lắp ghép với nhau, cụ thể hơn là tấm lát sàn. Các tấm vật liệu có thể lắp ghép với nhau, cụ thể như các tấm lát sàn ghép được với nhau, được khớp cơ học với nhau ở các cạnh của tấm vật liệu nhờ các biên dạng ghép nối bổ sung ở cạnh đối diện. Các tấm lát sàn hình chữ nhật được ghép với nhau theo cạnh dài bằng phương pháp nối góc thông thường.

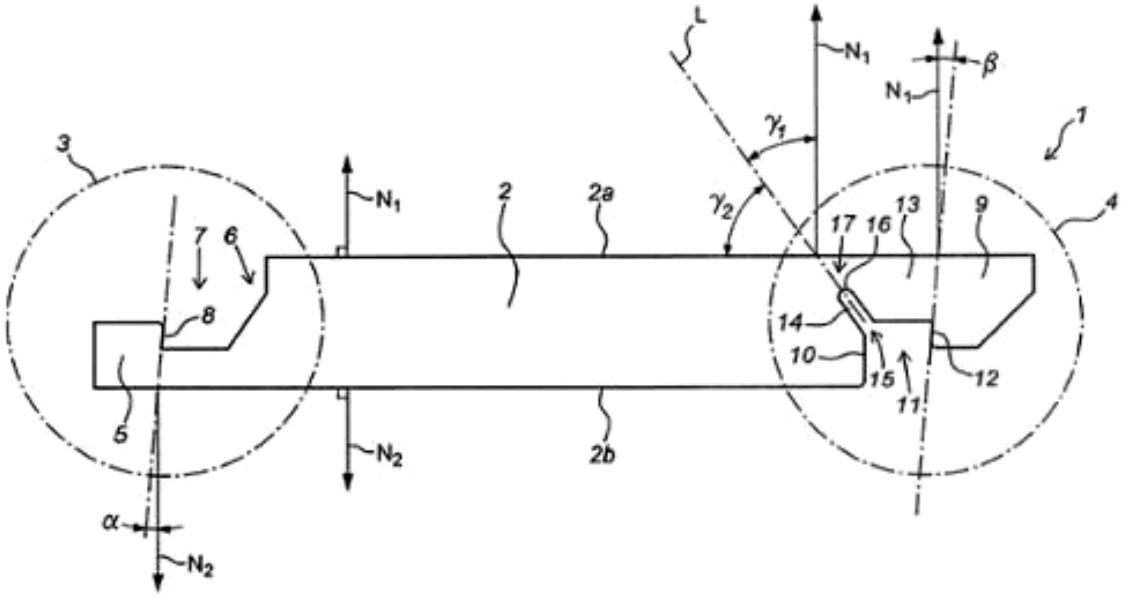

(11) **1-0037121 B**
(45) 25/10/2023 427B
(21) 1-2019-01279
(22) 22/09/2017
(30) 10-2016-0121855 23/09/2016 KR
(15) 29/08/2023
(43) 27/05/2019 374
(85) 12/03/2019
(86) PCT/KR2017/010473 22/09/2017
(87) WO2018/056752 29/03/2018
(51) ***G06F 3/023****; G06F 3/02; G06F 17/28; G06F 3/01*
(73) 1. **YU, GANG SEON** (KR)
729ho, 117, Hwanggeum-ro Yangchon-eup, Gimpo-si, Gyeonggi-do, 10048, Korea (South)
2. **DAESAN BIOTECH** (KR)
749ho, Nadong, 117, Hwanggeum-ro, Yangchon-eup Gimpo-si, Gyeonggi-do, 10048, Korea (South)
3. **LEE, GYU HONG** (KR)
209-44, Samyang-ro, 179-gil Gangbuk-gu, Seoul, 01000, Korea (South)
(72) Gyu Hong LEE (KR); Gang Seon YU (KR)
(74) Văn phòng Luật sư Ân Nam (ANNAM IP & LAW)

(54) **THIẾT BỊ NHẬP KÝ TỰ ĐA NGÔN NGỮ**

(57) Sáng chế đề cập đến thiết bị nhập ký tự đa ngôn ngữ. Thiết bị nhập ký tự đa ngôn ngữ bao gồm bộ bàn phím để thể hiện các âm vị ký tự được chuyển đổi từ các ký tự mỗi ngôn ngữ trong quốc gia được chọn bằng phần mềm trên phím và nhận có chọn lọc đầu vào của các âm vị ký tự được hiển thị; bộ hiển thị để hiển thị ký tự nhập nhận được trên màn hình; bộ lưu trữ để lưu trữ âm vị ký tự, danh sách dữ liệu và chương trình; và, một bộ điều khiển để điều khiển bộ bàn phím và bộ hiển thị, trong đó, bộ bàn phím bao gồm: phần các phím số/ký hiệu để thể hiện số và ký hiệu được đặt ở phần trên; phần các phím F được đặt bên dưới phần các phím số/ký hiệu để thể hiện các chức năng, ký tự hoặc chức năng đặt trước và số lượng lớn của các phím F có thể thêm được; một phần các phím ký tự được đặt bên dưới phần các phím F để hiển thị các âm vị cơ bản của từng ngôn ngữ, và; nhiều phím bổ sung trong phần các phím ký tự để hiển thị âm vị biến thể hoặc ký hiệu đặt trước, trong đó nếu chuyển đổi ngôn ngữ được thực hiện thông qua phím chuyển đổi ngôn ngữ của bộ bàn phím, ngôn ngữ vượt quá số âm vị của phần các phím ký tự được gán cho phần các phím F và nhiều phím bổ sung để thể hiện tất cả các âm vị ký tự, sao cho đầu vào của các ký tự cho mỗi ngôn ngữ được nhận bằng một lần nhấn phím.

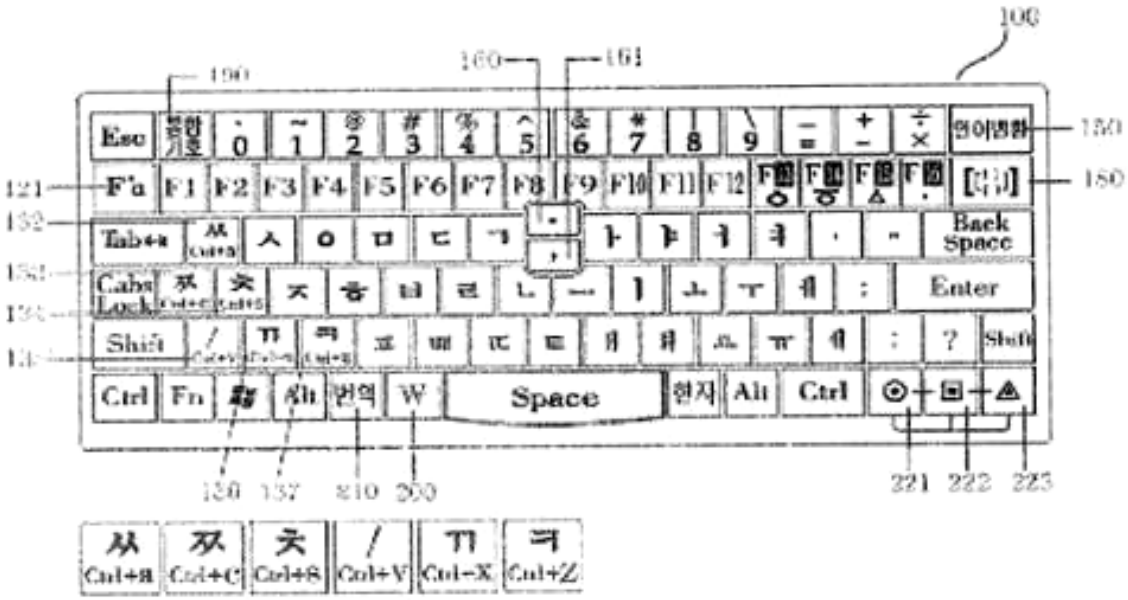
100
160
161
190
150
180
121
132
Esc
F'a
F1
F2
F3
F4
F5
F6
F7
F8
F9
F10
F11
F12
Back Space
Enter
Shift
Ctrl
Fn
Alt
번역
W
Space
한자
Alt
Ctrl
221
222
223
Ctrl+A
Ctrl+C
Ctrl+S
Ctrl+V
Ctrl+X
Ctrl+Z

(11) **1-0037122 B**
(45) 25/10/2023 427B
(21) 1-2021-02956
(22) 11/06/2013
(30) 61/657,967 11/06/2012 US
(51) ***H04N 7/26***
(62) 1-2015-00061
(15) 29/08/2023
(43) 26/07/2021 400
(85) 08/01/2015
(86) PCT/KR2013/005112 11/06/2013
(87) WO2013/187654 19/12/2013

(73) **SAMSUNG ELECTRONICS CO., LTD.** (KR)
129, Samsung-ro, Yeongtong-gu, Suwon-si, Gyeonggi-do, 16677, Republic of Korea
(72) ALSHINA, Elena (RU); ALSHIN, Alexander (RU)
(74) Công ty TNHH Tầm nhìn và Liên danh (VISION & ASSOCIATES CO.LTD.)

(54) **THIẾT BỊ GIẢI MÃ VIĐEO**

(57) Sáng chế đề cập đến thiết bị và phương pháp giải mã viđeo được gắn liền bởi sự điều chỉnh khoảng dịch thích ứng mẫu (Sample Adaptive Offset, SAO), phương pháp này bao gồm các bước: thu nhận các tham số SAO lát đối với lát hiện tại từ đầu lát của luồng bit được tiếp nhận; thu nhận thông tin sử dụng SAO độ sáng đối với thành phần độ sáng của lát hiện tại và thông tin sử dụng SAO sắc độ đối với các thành phần sắc độ của nó trong số các tham số SAO lát; xác định xem liệu có thực hiện hoạt động SAO đối với thành phần độ sáng của lát hiện tại hay không dựa vào thông tin sử dụng SAO độ sáng được thu nhận; và xác định như nhau xem liệu có thực hiện điều chỉnh SAO đối với thành phần sắc độ thứ nhất và thành phần sắc độ thứ hai của lát hiện tại hay không dựa vào thông tin sử dụng SAO sắc độ được thu nhận.

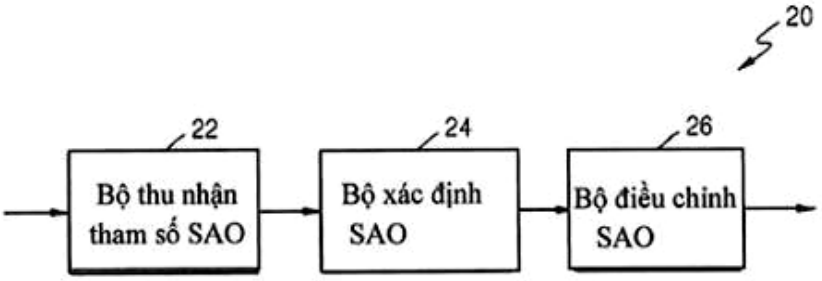

(11) **1-0037123 B**
(45) 25/10/2023 427B
(21) 1-2018-05528
(22) 15/05/2017
(30) 62/336,287 13/05/2016 US
(51) ***H04B 7/06***
(15) 29/08/2023
(43) 25/02/2019 371
(85) 07/12/2018
(86) PCT/IB2017/052863 15/05/2017
(87) WO2017/195183 16/11/2017

(73) **HUAWEI TECHNOLOGIES CO., LTD.** (CN)
Huawei Administration Building Bantian, Longgang District Shenzen, Guangdong 518129, P.R. China
(72) WU, Lu (CN); HAN, Wei (CN); SHANG, Peng (CN); LIU, Jin (CN); BI, Xiaoyan (CN); GE, Shibin (CN); CHEN, Dageng (CN)
(74) Công ty TNHH một thành viên Sở hữu trí tuệ VCCI (VCCI-IP CO.,LTD)

(54) **PHƯƠNG PHÁP TRUYỀN THÔNG VÀ NÚT TRUY CẬP VÔ TUYẾN**

(57) Sáng chế đề cập đến nút truy cập vô tuyến (RAN - radio access node) và phương pháp vận hành RAN. RAN bao gồm mảng anten đa đầu vào đa đầu ra (MIMO, multiple-input-multiple-output) cỡ lớn. Nút truy cập vô tuyến RAN bao gồm phần cứng xử lý được tạo cấu hình để thực hiện phương pháp truyền thông bao gồm bước thu luồng dữ liệu số để truyền trên tài nguyên thời gian-tần số. RAN mã hóa trước luồng dữ liệu số bằng cách sử dụng giai đoạn tạo chùm số để hoàn trả luồng dữ liệu đường xuống số được mã hóa trước để truyền tín hiệu luồng dữ liệu đường xuống đến thiết bị người dùng. Giai đoạn tạo chùm số bao gồm giai đoạn mã hóa trước thứ nhất được tạo cấu hình theo ma trận dài hạn, và giai đoạn mã hóa trước thứ hai được tạo cấu hình theo ma trận ngắn hạn. Nút truy cập vô tuyến RAN còn được tạo cấu hình để tạo tín hiệu truyền luồng dữ liệu đường xuống đến thiết bị người dùng theo luồng dữ liệu đường xuống số được mã hóa trước.

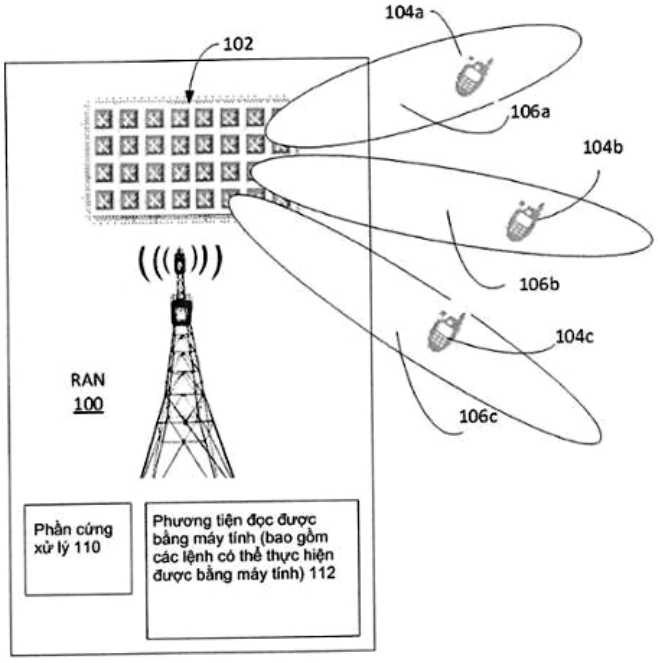

(11) **1-0037124 B**
(45) 25/10/2023 427B
(21) 1-2019-06322
(22) 03/05/2017
(15) 29/08/2023
(43) 30/01/2020 382
(85) 12/11/2019
(86) PCT/CN2017/082900 03/05/2017
(87) WO2018/201344 A1 08/11/2018
(51) ***H04W 72/04***

(73) **GUANGDONG OPPO MOBILE TELECOMMUNICATIONS CORP., LTD.** (CN)
No.18, Haibin Road, Wusha, Chang'an, Dongguan, Guangdong 523860, China
(72) TANG, Hai (CN); XU, Hua (CA)
(74) Công ty TNHH Dịch vụ Sở hữu trí tuệ KENFOX (KENFOX IP SERVICE CO.,LTD.)

(54) PHƯƠNG PHÁP TRUYỀN THÔNG KHÔNG DÂY VÀ THIẾT BỊ ĐẦU CUỐI

(57) Sáng chế đề cập đến phương pháp truyền thông không dây, thiết bị đầu cuối và thiết bị mạng, phương pháp này bao gồm: thiết bị đầu cuối nhận ảnh nhị phân thứ nhất được gửi bởi thiết bị mạng, ảnh nhị phân thứ nhất được sử dụng để biểu thị các tài nguyên miền thời gian được phân bổ bởi thiết bị mạng đến thiết bị đầu cuối trong đơn vị tài nguyên miền tần số thứ nhất; và thiết bị đầu cuối thực hiện việc truyền dữ liệu với thiết bị mạng trên các tài nguyên miền thời gian được biểu thị bởi ảnh nhị phân thứ nhất. Phương pháp, thiết bị đầu cuối và thiết bị mạng theo các phương án của sáng chế có thể cải thiện độ linh hoạt của việc lập lịch miền thời gian.

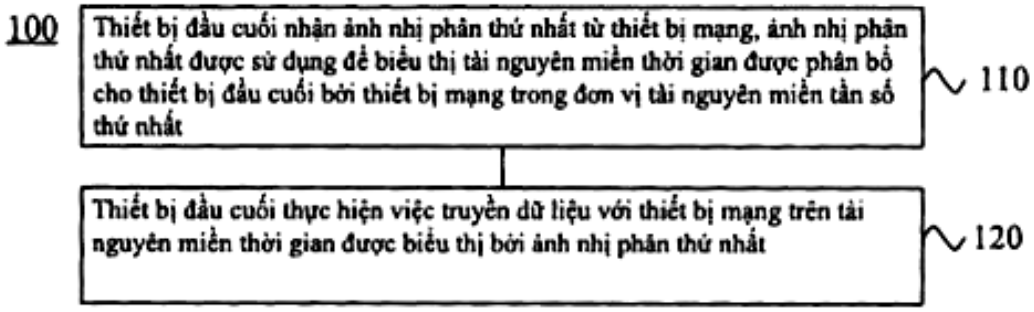

(11) **1-0037125 B**
(45) 25/10/2023 427B
(21) 1-2019-02333
(22) 26/09/2017
(30) 201610887650.1 11/10/2016 CN
(51) ***H03M 7/00***
(15) 29/08/2023
(43) 25/07/2019 376
(85) 07/05/2019
(86) PCT/CN2017/103429 26/09/2017
(87) WO2018/068634 19/04/2018

(73) **ADVANCED NEW TECHNOLOGIES CO., LTD.** (KY)
Cayman Corporate Centre, 27 Hospital Road, George Town, Grand Cayman KY1-9008, Cayman Islands
(72) XU, Dafeng (CN); LI, Sanping (CN)
(74) Công ty Luật TNHH T&G (TGVN)

(54) **PHƯƠNG PHÁP ĐƯỢC THỰC HIỆN BỞI MÁY TÍNH VÀ HỆ THỐNG ĐỂ XỬ LÝ TỆP TIN ĐA PHƯƠNG TIỆN, VÀ PHƯƠNG PHÁP ĐƯỢC THỰC HIỆN BỞI MÁY TÍNH ĐỂ THU NHẬN TỆP TIN ĐA PHƯƠNG TIỆN**

(57) Sáng chế đề xuất phương pháp mã hóa dữ liệu nhị phân, phương pháp này bao gồm các bước: thu nhận dữ liệu nhị phân có chiều dài k byte, trong đó k là số tự nhiên, và dùng thuật toán mã hoá định trước để chuyển đổi k byte của dữ liệu nhị phân này thành (k+t) byte của dữ liệu được mã hóa 7 bit, trong đó t là số nguyên nhỏ nhất lớn hơn hoặc bằng k/7. Giải pháp kỹ thuật theo sáng chế có thể tạo ra tệp tin được mã hóa có chiều dài nhỏ hơn so với chiều dài của tệp tin được mã hóa Base64, cần ít lưu lượng dữ liệu hơn trong quá trình truyền mạng, và phù hợp cho tình huống ứng dụng có các yêu cầu nghiêm ngặt.

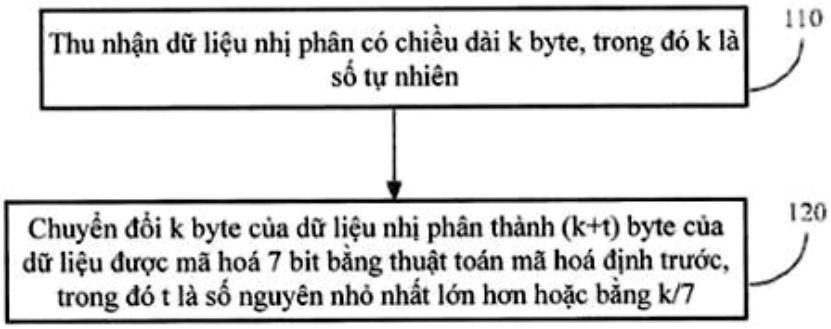

(11) **1-0037126 B**
(45) 25/10/2023 427B
(21) 1-2019-04590
(22) 24/01/2017
(15) 29/08/2023
(43) 30/01/2020 382
(85) 20/08/2019
(86) PCT/CN2017/072504 24/01/2017
(87) WO2018/137150 02/08/2018
(51) ***H04W 72/04***

(73) **HUAWEI TECHNOLOGIES CO., LTD.** (CN)
Huawei Administration Building, Bantian, Longgang District, Shenzhen, Guangdong 518129, China
(72) FEI, Yongqiang (CN); YU, Zheng (CN); CHENG, Xingqing (CN)
(74) Công ty Luật TNHH T&G (TGVN)

(54) PHƯƠNG PHÁP VÀ THIẾT BỊ ĐẦU CUỐI, THIẾT BỊ MẠNG VÀ PHƯƠNG TIỆN ĐỌC ĐƯỢC BẰNG MÁY TÍNH

(57) Sáng chế đề cập đến phương pháp và thiết bị đầu cuối, thiết bị mạng và phương tiện đọc được bằng máy tính. Trong lúc thiết bị đầu cuối điều hưởng lại, việc gửi tín hiệu có mức độ quan trọng kém hơn so với tín hiệu tham chiếu thăm dò (Sounding Reference Signal, SRS) được ưu tiên dừng, để đáp ứng yêu cầu nâng cao vùng phủ sóng SRS của hệ thống truyền thông. Phương pháp này bao gồm các bước: xác định, bởi thiết bị đầu cuối, tài nguyên thứ nhất và tài nguyên thứ hai, trong đó tài nguyên thứ nhất được sử dụng để gửi tín hiệu tham chiếu thăm dò, và tài nguyên thứ nhất được xác định dựa vào tài nguyên miền tần số thứ nhất và ít nhất một ký hiệu của khung con thứ nhất; tài nguyên thứ hai được sử dụng để gửi kênh dùng chung liên kết lên vật lý hoặc kênh điều khiển liên kết lên vật lý, tài nguyên thứ hai được xác định dựa vào tài nguyên miền tần số thứ hai và khung con thứ hai, và toàn bộ hoặc một phần tài nguyên miền tần số thứ nhất không nằm trong tài nguyên miền tần số thứ hai; và khung con thứ nhất là khung con thứ nhất trong hai khung con liên tiếp, và khung con thứ hai là khung con thứ hai trong hai khung con liên tiếp; và xác định, bởi thiết bị đầu cuối trong khung con thứ nhất và/hoặc khung con thứ hai, chu kỳ bảo vệ để điều hưởng lại, trong đó chu kỳ bảo vệ được sử dụng để cấm thiết bị đầu cuối gửi tín hiệu liên kết lên trong chu kỳ bảo vệ này.

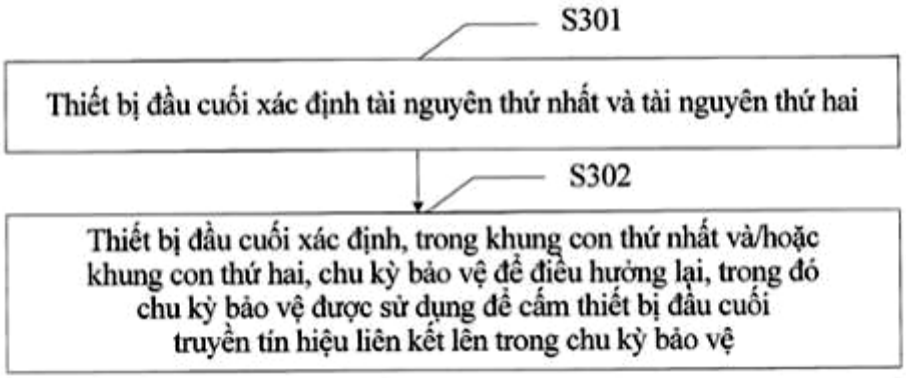

(11) **1-0037127 B**
(45) 25/10/2023 427B
(21) 1-2019-02204
(22) 01/11/2017
(30) 62/416,108 01/11/2016 US
62/417,449 04/11/2016 US
62/452,393 31/01/2017 US
62/457,802 10/02/2017 US
62/492,935 01/05/2017 US
(15) 29/08/2023
(43) 25/07/2019 376
(85) 26/04/2019
(86) PCT/KR2017/012255 01/11/2017
(87) WO2018/084571 11/05/2018
(51) ***H04W 72/04****; H04L 5/00*

(73) **LG ELECTRONICS INC.** (KR)
128, Yeoui-daero, Yeongdeungpo-gu, Seoul 07336, Republic of Korea
(72) YI, Yunjung (KR); KIM, Kijun (KR); KIM, Byounghoon (KR)
(74) Công ty TNHH một thành viên Sở hữu trí tuệ VCCI (VCCI-IP CO.,LTD)

(54) **PHƯƠNG PHÁP ĐƯỢC THỰC HIỆN BỞI THIẾT BỊ KHÔNG DÂY VÀ THIẾT BỊ KHÔNG DÂY**

(57) Sáng chế đề cập đến phương pháp tạo cấu hình dải băng con dữ liệu trong hệ thống truyền thông không dây và thiết bị người dùng. Thiết bị người dùng (user equipment-UE) thu chỉ báo về dải băng con dữ liệu từ mạng, tạo cấu hình ít nhất một dải băng con dữ liệu theo chỉ báo và thực hiện quá trình truyền thông với mạng thông qua ít nhất một dải băng con dữ liệu. Một dải băng con dữ liệu gồm có các khối tài nguyên vật lý (physical resource block-PRB) liền kề hoặc không liền kề.

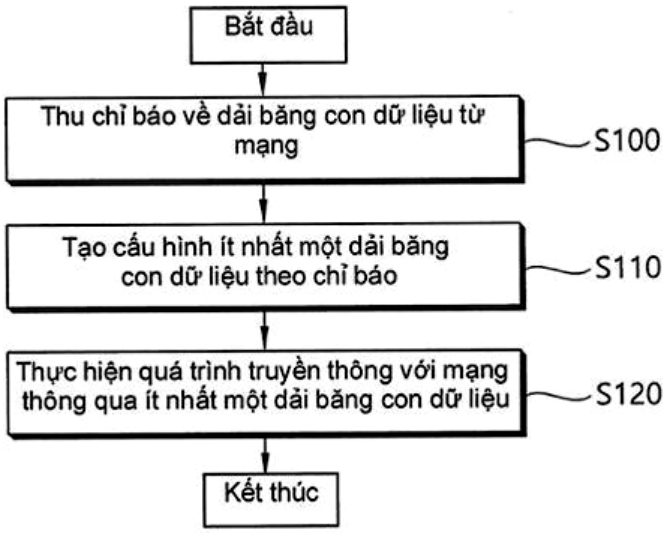

(11) **1-0037128 B**
(15) 29/08/2023
(45) 25/10/2023 427B
(43) 25/11/2021 404
(21) 1-2021-05166
(22) 23/08/2021
(51) ***B01D 53/84****; C12M 1/00*
(73) 1. **CÔNG TY CỔ PHẦN CÔNG NGHỆ GRETEK** (VN)
Số LK6B-30-Khu C17-Bộ Công an, Khu đô thị Mỗ Lao, Đường Nguyễn Văn Lộc, Phường Mộ Lao, Quận Hà Đông, Thành phố Hà Nội
2. **ĐOÀN THỊ THÁI YÊN** (VN)
Trường Đại học Bách Khoa Hà Nội, Thành phố Hà Nội
(72) Đoàn Thị Thái Yên (VN)
(54) **HỆ THỐNG ĐÈN TẢO LỌC KHÔNG KHÍ**

(57) Sáng chế đề cập đến hệ thống đèn tảo lọc không khí bao gồm: ít nhất một ống nuôi tảo có cấu tạo bao gồm ống (7) được làm bằng vật liệu trong suốt để chứa dung dịch tảo, ống đèn LED (8) được bố trí ở giữa, tốt hơn là ở trung tâm của ống (7), ống đèn LED (8) có hai đầu hở được bố trí để thông ra bên ngoài ống (7), tạo thành một đường dẫn không khí qua ống (7), dọc bên trong chiều dài của ống này được lắp đèn LED để cung cấp ánh sáng cho tảo phát triển và xung quanh, và bộ lọc không khí đầu vào được bố trí ở đầu trên của ống đèn LED (8), để loại bỏ bụi trong dòng không khí chứa CO_2 trước khi vào ống đèn LED (8); khoang máy bơm khí là khoang kín được nối thông khí với đầu dưới của ống đèn LED (8) của mỗi ống nuôi tảo nêu trên; và máy bơm khí (13) được bố trí trong khoang máy bơm khí, máy bơm này có nhiệm vụ hút không khí chứa CO_2 từ môi trường bên ngoài qua lần lượt bộ lọc không khí, ống đèn LED (8) của mỗi ống nuôi tảo nêu trên vào trong khoang máy bơm khí, sau đó hút không khí chứa CO_2 đã được loại bỏ bụi từ đây và cấp vào phía dưới của ống (7) của mỗi ống nuôi tảo nêu trên qua ống dẫn khí (9) và chi tiết phân phối khí (11) dạng đá sủi tương ứng.

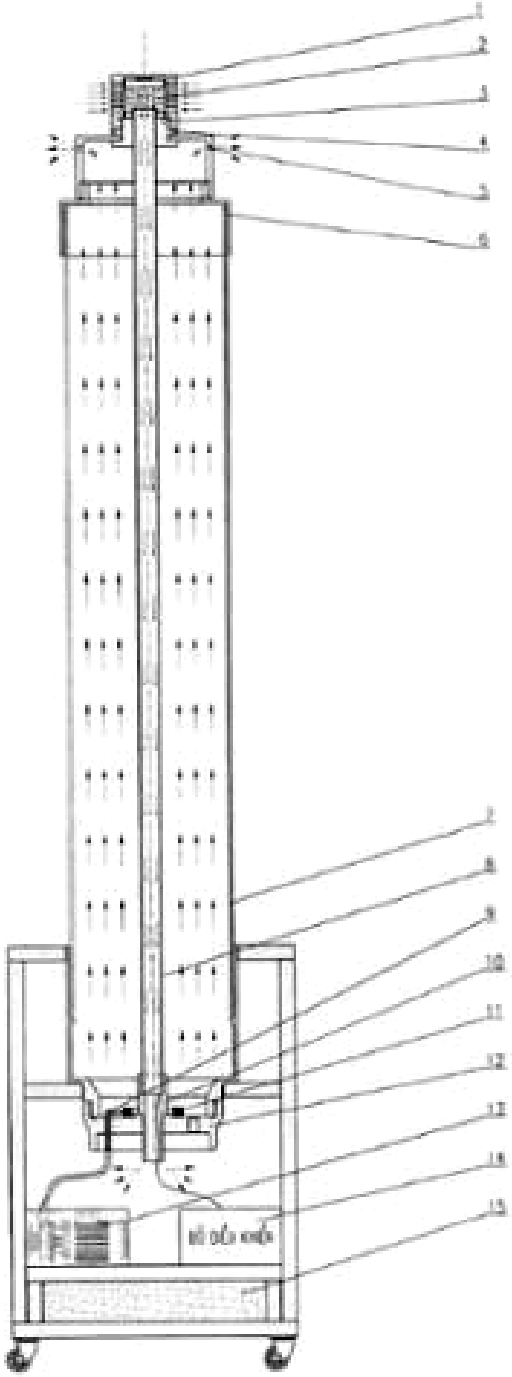
BỘ ĐIỀU KHIỂN

(11) **1-0037129 B**
(45) 25/10/2023 427B
(21) 1-2019-04324
(22) 31/03/2017
(30) 201710048019.7 20/01/2017 CN
(51) ***H04L 29/08***
(15) 29/08/2023
(43) 25/10/2019 379
(85) 07/08/2019
(86) PCT/CN2017/078967 31/03/2017
(87) WO2018/133205 26/07/2018

(73) **HUAWEI TECHNOLOGIES CO., LTD.** (CN)
Huawei Administration Building, Bantian, Longgang District, Shenzhen, Guangdong 518129, China
(72) LI, Nian (CN)
(74) Công ty Luật TNHH T&G (TGVN)

(54) PHƯƠNG PHÁP THỰC HIỆN DỊCH VỤ GIÁ TRỊ GIA TĂNG VÀ MÁY CHỦ ĐÁM MÂY

(57) Các phương án thực hiện của sáng chế đề cập đến phương pháp thực hiện dịch vụ giá trị gia tăng, máy chủ đám mây, thiết bị điều khiển và phương tiện lưu trữ đọc được bằng máy tính. Phương pháp bao gồm các bước: thu được, bằng máy chủ đám mây, thông số thuộc tính thiết bị của ít nhất một thiết bị người dùng, trong đó thông số thuộc tính thiết bị bao gồm thông số trạng thái làm việc của thiết bị; xác định, bằng máy chủ đám mây, thiết bị người dùng lỗi từ ít nhất một thiết bị người dùng dựa trên thông số trạng thái làm việc của thiết bị; gửi, bằng máy chủ đám mây, thông điệp thông báo đến thiết bị điều khiển tương ứng với thiết bị người dùng lỗi, trong đó thông điệp thông báo bao gồm thông tin lỗi của thiết bị người dùng lỗi, sao cho thiết bị điều khiển hiển thị thông tin lỗi, và nhận hoạt động lựa chọn mà được thực hiện bởi người dùng dựa trên thông tin lỗi; nhận, bởi máy chủ đám mây, thông điệp phản hồi thứ nhất mà được gửi bởi thiết bị điều khiển dựa vào hoạt động lựa chọn; và gửi, bằng máy chủ đám mây, thông tin lỗi và thông tin thuộc tính của người dùng đến máy chủ bảo dưỡng dựa trên thông điệp phản hồi thứ nhất.

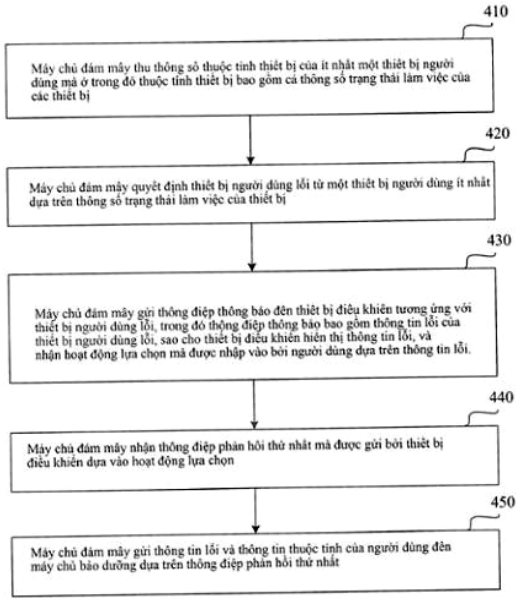

(11) **1-0037130 B**
(45) 25/10/2023 427B
(21) 1-2019-07106
(22) 08/06/2018
(30) 201710471836.3 20/06/2017 CN
(51) ***H04W 8/02***
(15) 30/08/2023
(43) 27/04/2020 385A
(85) 16/12/2019
(86) PCT/CN2018/090497 08/06/2018
(87) WO2018/233499 27/12/2018

(73) **HUAWEI TECHNOLOGIES CO., LTD.** (CN)
Huawei Administration Building, Bantian, Longgang District, Shenzhen, Guangdong 518129, China
(72) TANG, Tingfang (CN); LI, Yan (CN); NI, Hui (CN)
(74) Công ty Luật TNHH T&G (TGVN)

(54) **PHƯƠNG PHÁP TRUYỀN THÔNG, HỆ THỐNG TRUYỀN THÔNG, PHẦN TỬ MẠNG QUẢN LÝ TÍNH DI ĐỘNG VÀ PHƯƠNG TIỆN LƯU TRỮ MÁY TÍNH**

(57) Sáng chế đề cập đến phương pháp truyền thông, hệ thống truyền thông, phần tử mạng quản lý tính di động và phương tiện lưu trữ máy tính, trong đó phương pháp bao gồm các bước: nhận, bởi phần tử mạng quản lý tính di động, thông tin quản lý phiên và thông tin vùng vị trí từ phần tử mạng quản lý phiên, và xác định thông tin vị trí của thiết bị đầu cuối; và xác định, bởi phần tử mạng quản lý tính di động được dựa trên thông tin vùng vị trí và thông tin vị trí, mà thiết bị đầu cuối được định vị ở bên ngoài vùng dịch vụ được chỉ báo bởi thông tin vùng vị trí; gửi, bởi phần tử mạng quản lý tính di động, tin nhắn thứ nhất tới phần tử mạng quản lý phiên, và tin nhắn thứ nhất kích hoạt phần tử mạng quản lý phiên để cập nhật thông tin quản lý phiên.

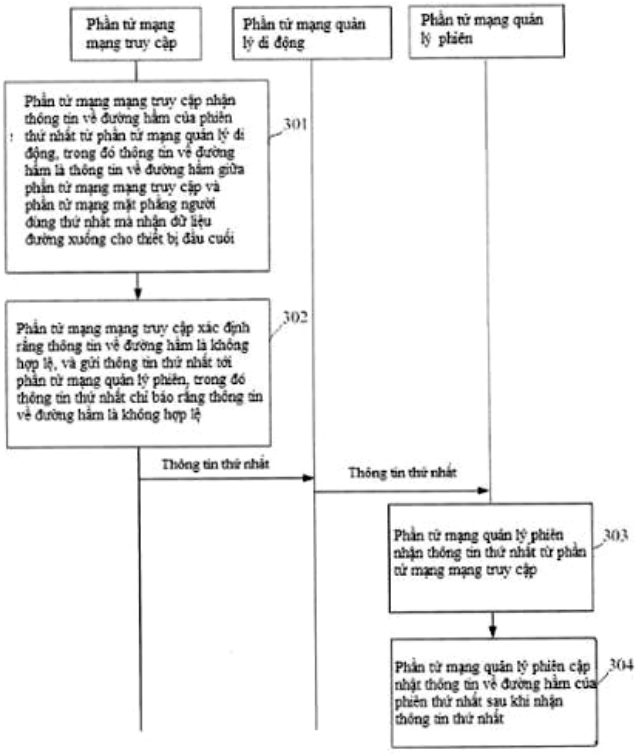

(11) **1-0037131 B**
(15) 30/08/2023
(45) 25/10/2023 427B
(43) 25/04/2022 409
(21) 1-2022-00472
(22) 21/01/2022
(51) ***G01F 15/06***
(73) **LÊ MINH PHƯƠNG** (VN)
Số 156 Đường 79, Phường Tân Quy, Quận 7, Thành phố Hồ Chí Minh
(72) Lê Minh Phương (VN); Nguyễn Minh Huy (VN)
(54) **THIẾT BỊ CẢNH BÁO BỊ XÂM NHẬP VÀ CẢNH BÁO QUAY NGƯỢC SỬ DỤNG CHO ĐỒNG HỒ NƯỚC ĐIỆN TỬ**

(57) Sáng chế đề cập đến thiết thiết bị cảnh báo xâm nhập và cảnh báo quay ngược bao gồm tấm kim loại hình bán nguyệt (1) được gắn cố định vào trục của kim quay của đồng hồ nước cơ khí, mạch cảm biến (2) được bố trí song song và cách tấm kim loại hình bán nguyệt (1) một khoảng định trước, sao cho khi nước chảy qua đồng hồ nước sẽ khiến kim quay và tấm kim loại hình bán nguyệt (1) cũng quay theo tương ứng, khi quay tấm kim loại hình bán nguyệt (1) quét qua toàn bộ bề mặt của mạch cảm biến (2). Mạch cảm biến (2) có ba cuộn cảm (4, 5, 6) có dạng hình xoắn ốc, được bố trí lệch nhau 120 độ, được mắc song song với ba tụ điện (7, 8, 9) theo thứ tự để tạo thành các mạch cộng hưởng kiểu điện cảm tụ điện song song (LC1, LC2, LC3). Các mạch cộng hưởng (LC1, LC2, LC3) được nối với vi điều khiển (10), vi điều khiển (10) sẽ xác định số vòng quay cũng như chiều quay của tấm kim loại hình bán nguyệt (1) dựa vào các tín hiệu được tạo ra từ mỗi mạch cộng hưởng (LC1, LC2, LC3); vi điều khiển (10) được cấu hình để có thể đưa ra cảnh báo trong trường hợp tấm kim loại hình bán nguyệt (1) quay ngược hoặc bị can thiệp bằng cách chèn tấm kim loại mỏng (16) vào giữa tấm kim loại hình bán nguyệt (1) và mạch cảm biến (2).

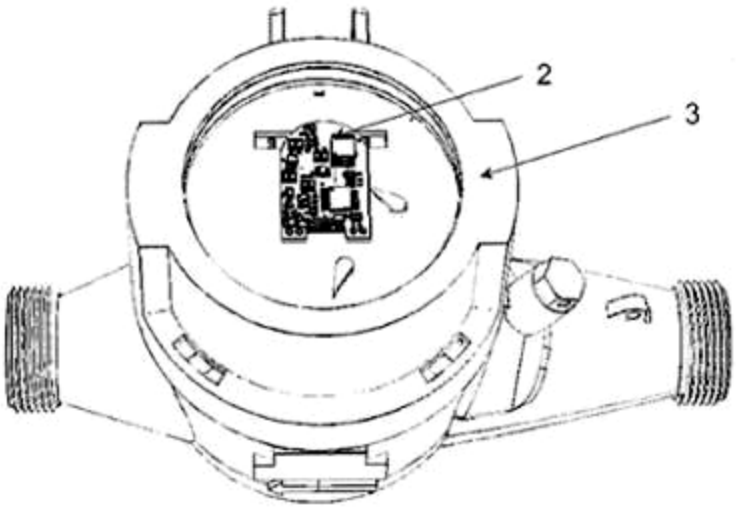

(11) **1-0037132 B** (15) 30/08/2023
(45) 25/10/2023 427B (43) 25/10/2018 367
(21) 1-2018-01755
(22) 24/04/2018
(30) 10-2017-0052493 24/04/2017 KR
(51) ***H01L 027/32***; *H01L 051/52*
(73) **SAMSUNG DISPLAY CO., LTD.** (KR)
1, Samsung-Ro, Giheung-Gu, Yongin-Si, Gyeonggi-Do, Korea
(72) Hwan-hee JEONG (KR); Wonkyu KWAK (KR)
(74) Công ty TNHH Tầm nhìn và Liên danh (VISION & ASSOCIATES CO.LTD.)
(54) **THIẾT BỊ HIỂN THỊ**

(57) Sáng chế đề cập đến thiết bị hiển thị, thiết bị hiển thị này chứa panen hiển thị và bộ cảm biến đầu vào được bố trí trên panen hiển thị. Panen hiển thị bao gồm lớp đế, đường tín hiệu thứ nhất, phần tử phát sáng, lớp vô cơ bao kín thứ nhất, và đệm tín hiệu. Đường tín hiệu thứ nhất chồng lên vùng hiển thị và vùng không hiển thị và được nối với tranzito được bố trí trong vùng hiển thị. Lớp vô cơ bao kín thứ nhất được bố trí trên điện cực thứ hai của phần tử phát sáng và chồng lên vùng hiển thị và vùng không hiển thị. Đệm tín hiệu được nối điện với đường tín hiệu thứ nhất và được bố trí trong vùng không hiển thị. Đệm tín hiệu được nối với đường tín hiệu thứ nhất thông qua lỗ tiếp xúc thứ nhất được tạo thành qua lớp vô cơ bao kín thứ nhất.

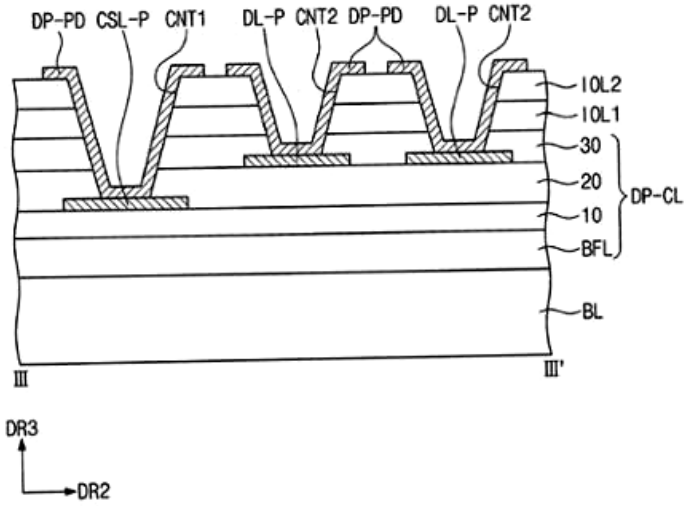

(11) **1-0037133 B**
(45) 25/10/2023 427B
(21) 1-2019-00863
(22) 27/06/2017
(30) 201610594750.5 26/07/2016 CN
(15) 30/08/2023
(43) 25/04/2019 373
(85) 21/02/2019
(86) PCT/CN2017/090323 27/06/2017
(87) WO2018/019071 01/02/2018
(51) ***H04W 28/02***; *H04W 74/08; H04W 48/16; H04W 24/08; H04W 28/04*
(73) **HUAWEI TECHNOLOGIES CO., LTD.** (CN)
Huawei Administration Building Bantian, Longgang District Shenzhen, Guangdong 518129, P.R. China
(72) WANG, Guijie (CN); WANG, Jian (CN); LIN, Meixin (CN)
(74) Công ty TNHH một thành viên Sở hữu trí tuệ VCCI (VCCI-IP CO.,LTD)

(54) **PHƯƠNG PHÁP TẠO CẤU HÌNH CHUỖI PHẦN ĐẦU, THIẾT BỊ NGƯỜI DÙNG VÀ THIẾT BỊ MẠNG TRUY CẬP**

(57) Sáng chế đề xuất phương pháp tạo cấu hình chuỗi phần đầu, thiết bị người dùng, và thiết bị mạng truy cập, sao cho thiết bị người dùng có thể truy cập ngẫu nhiên hệ thống mạng truyền thông, làm giảm khả năng truy cập ngẫu nhiên lỗi. Phương pháp trong các phương án của sáng chế bao gồm các bước: xác định, bởi thiết bị mạng truy cập, thông tin chuỗi phần đầu, mà ở đó thông tin chuỗi phần đầu bao gồm thông báo được sử dụng để chỉ báo số lượng của các chuỗi phần đầu; và gửi, bởi thiết bị mạng truy cập, thông tin chuỗi phần đầu đến thiết bị người dùng, mà ở đó thông tin chuỗi phần đầu được sử dụng bởi thiết bị người dùng để truy cập ngẫu nhiên.

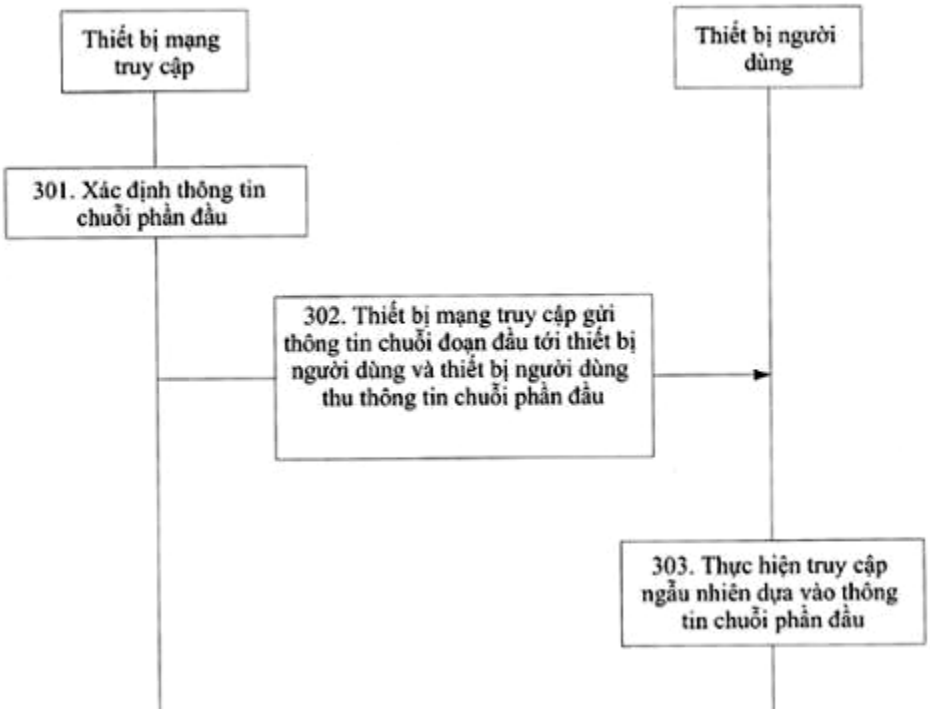

(11) **1-0037134 B**
(45) 25/10/2023 427B
(21) 1-2019-03550
(22) 01/02/2019
(15) 30/08/2023
(43) 25/09/2019 378
(85) 03/07/2019
(86) PCT/CN2019/074436 01/02/2019
(87) WO2019/072318 18/04/2019
(51) ***H04L 9/00***

(73) **ADVANCED NEW TECHNOLOGIES CO., LTD.** (KY)
Cayman Corporate Centre, 27 Hospital Road, George Town, Grand Cayman KY1-9008, Cayman Islands
(72) QI, Yitong (CN); WANG, Jiang (CN)
(74) Công ty Luật TNHH T&G (TGVN)

(54) **PHƯƠNG PHÁP VÀ THIẾT BỊ ĐỂ THIẾT LẬP VIỆC TRUYỀN THÔNG GIỮA CÁC NÚT TRONG HỆ THỐNG CHUỖI KHỐI**

(57) Sáng chế đề cập đến các phương pháp, thiết bị, và máy, bao gồm các chương trình máy tính được lưu trữ trên phương tiện đọc được bằng máy tính, để thiết lập việc truyền thông giữa nút thứ nhất và nút thứ hai trong hệ thống chuỗi khối (blockchain). Một trong số các phương pháp này bao gồm các bước: nút thứ nhất cung cấp bộ nhận dạng nút của nút thứ nhất cho nút thứ hai và nhận bộ nhận dạng nút của nút thứ hai từ nút thứ hai, để khiến cho phiên truyền thông thứ nhất được thiết lập giữa nút thứ nhất và nút thứ hai; nút thứ nhất xác định liệu có phiên truyền thông thứ hai giữa nút thứ nhất và nút thứ hai hay không; và đáp lại việc xác định rằng có phiên truyền thông thứ hai giữa nút thứ nhất và nút thứ hai, chấm dứt một phiên trong số phiên truyền thông thứ nhất và phiên truyền thông thứ hai dựa trên bộ nhận dạng nút của nút thứ nhất và bộ nhận dạng nút của nút thứ hai.

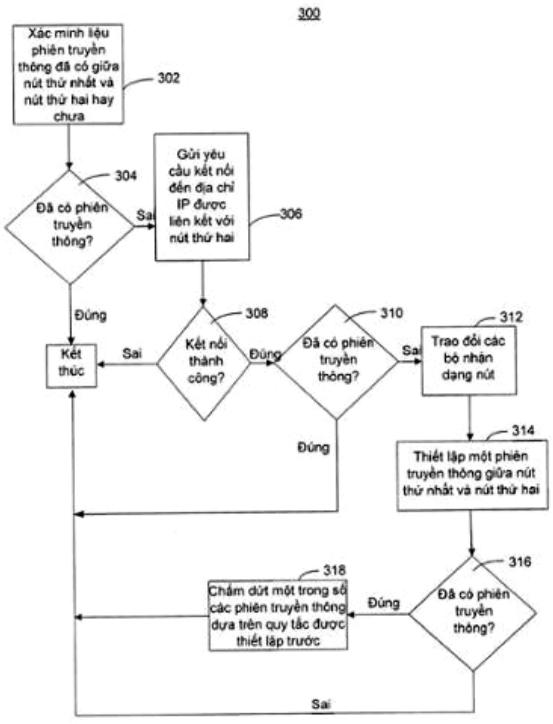

(11) **1-0037135 B**
(45) 25/10/2023 427B
(21) 1-2019-02843
(22) 25/10/2017
(30) 2016-214719 01/11/2016 JP
(15) 30/08/2023
(43) 25/07/2019 376
(85) 30/05/2019
(86) PCT/JP2017/038473 25/10/2017
(87) WO2018/084044 11/05/2018
(51) ***G09F 9/00***; *G02F 1/1335; G02B 5/30; G02F 1/13*
(73) **NITTO DENKO CORPORATION** (JP)
1-1-2, Shimohozumi, Ibaraki-shi, Osaka 5678680, Japan
(72) TAMURA Yoshiyuki (JP); AKIYAMA Kouji (JP); OSHIMA Takayuki (JP); YANO Yuki (JP)
(74) Công ty Luật TNHH Phạm và Liên danh (PHAM & ASSOCIATES)

(54) **PHƯƠNG PHÁP SẢN XUẤT MÀN HÌNH QUANG**

(57) Sáng chế đề cập đến phương pháp sản xuất, mà không cho phép tạo ra bọt khí giữa màng có chức năng quang và chi tiết tấm quanh phần đầu sau của chi tiết tấm khi sản xuất màn hình quang có một phần của tấm màng có chức năng quang được tạo ra ít nhất từ phần đầu sau của chi tiết tấm. Phương pháp này bao gồm các bước bóc tấm màng có chức năng quang với lớp chất dính áp hợp ra khỏi màng mang để đưa phần đầu dẫn của tấm màng có chức năng quang đến vị trí tạo lớp với chi tiết tấm, đưa chi tiết tấm đến vị trí tạo lớp, và ở vị trí tạo lớp, tạo lớp chi tiết tấm và tấm màng có chức năng quang nhờ cặp con lăn tạo lớp từ đầu dẫn của bề mặt cần được tạo lớp đến đầu sau của bề mặt cần được tạo lớp của chi tiết tấm. Chi tiết tấm và tấm vật liệu dạng lớp màng có chức năng quang được tạo lớp từ vị trí định trước nằm cách 2mm hoặc xa hơn từ đầu sau của bề mặt cần được tạo lớp về phía đầu dẫn của bề mặt cần được tạo lớp đến đầu sau của bề mặt cần được tạo lớp ở tốc độ tạo lớp nhỏ hơn 100mm/giây.

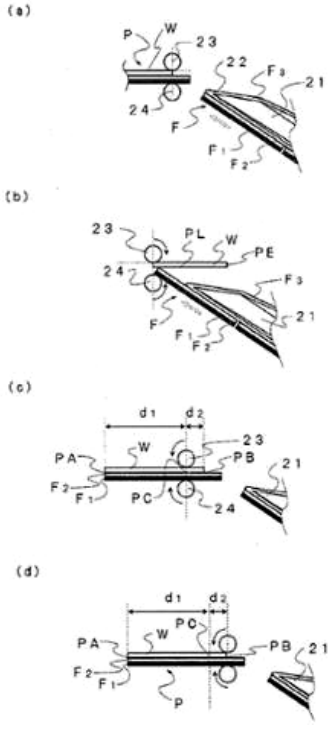

(11) **1-0037136 B**
(45) 25/10/2023 427B
(21) 1-2015-01715
(22) 13/01/2011
(30) 10-2010-0003559 14/01/2010 KR
(51) ***H04N 7/24***
(62) 1-2012-02398
(15) 30/08/2023
(43) 25/09/2015 330
(85) 15/05/2015
(86) PCT/KR2011/000244 13/01/2011
(87) WO2011/087297 21/07/2011

(73) **SAMSUNG ELECTRONICS CO., LTD.** (KR)
129, Samsung-ro, Yeongtong-gu, Suwon-si, Gyeonggi-do, 443-742, Republic of Korea
(72) LEE, Tammy (US); MIN, Jung-Hye (KR); KIM, Il-Koo (KR)
(74) Công ty TNHH Tầm nhìn và Liên danh (VISION & ASSOCIATES CO.LTD.)

(54) PHƯƠNG PHÁP GIẢI MÃ VIĐEO

(57) Sáng chế đề cập đến phương pháp giải mã viđeo bằng cách sử dụng lọc tách khối, phương pháp này bao gồm các bước: nhận dòng bit bao gồm dữ liệu của ảnh, thông tin về kích thước của đơn vị mã hóa tối đa, và thông tin phân tách; tách ảnh thành nhiều đơn vị mã hóa tối đa bằng cách sử dụng thông tin về kích thước của đơn vị mã hóa tối đa; phân chia theo cách phân cấp đơn vị mã hóa tối đa trong số một hoặc nhiều đơn vị mã hóa tối đa thành một hoặc nhiều đơn vị mã hóa trên cơ sở thông tin phân tách; xác định một hoặc nhiều đơn vị dự đoán trong đơn vị mã hóa trong số một hoặc nhiều đơn vị mã hóa bằng cách sử dụng thông tin kiểu phân vùng, trong đó thông tin kiểu phân vùng này chỉ báo một trong số kiểu đối xứng và kiểu không đối xứng; xác định một hoặc nhiều bộ biến đổi trong đơn vị mã hóa bằng cách sử dụng thông tin về kích thước của bộ biến đổi, trong đó bộ biến đổi trong số một hoặc nhiều bộ biến đổi vuông với kích thước ngang và kích thước dọc được chỉ báo bằng thông tin về kích thước; thực hiện dự đoán trên đơn vị dự đoán trong số một hoặc nhiều đơn vị dự đoán trong đơn vị mã hóa và phép biến đổi ngược đối với đơn vị biến đổi trong đơn vị mã hóa, để tạo ra đơn vị mã hóa được cấu trúc lại; khi biên có trong đơn vị mã hóa được cấu trúc lại tương ứng với ít nhất một biên của đơn vị dự đoán và biên của bộ biến đổi, xác định cường độ biên đối với biên trên cơ sở ít nhất một hệ số biến đổi khác không, chế độ dự đoán, vectơ chuyển động, và chỉ số tham chiếu; và thực hiện lọc tách khối đối với các điểm ảnh lân cận theo cường độ biên, để tạo ra đơn vị mã hóa được lọc bao gồm các điểm ảnh được lọc tách khối.

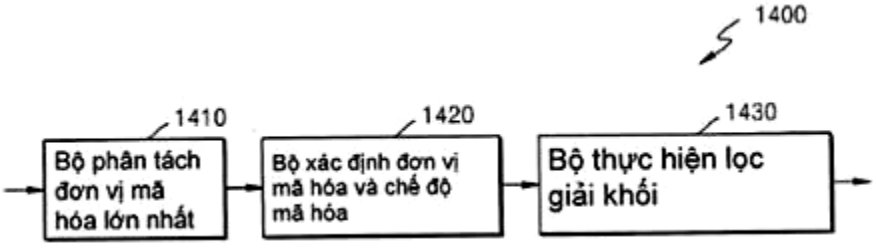

(11) **1-0037137 B**
(45) 25/10/2023 427B
(21) 1-2020-04018
(22) 10/01/2019
(30) A 50137/2018 14/02/2018 AT
(51) ***B65D 83/04***
(15) 30/08/2023
(43) 26/10/2020 391A
(85) 10/07/2020
(86) PCT/AT2019/050002 10/01/2019
(87) WO2019/157541 22/08/2019

(73) **PEZ AG** (AT)
Eduard-Haas-Straβe 25, 4050 Traun, Austria
(72) MOHÁCSI, Norbert (HU); KREISEL, Hilmar (AT)
(74) Văn phòng Luật sư Ân Nam (ANNAM IP & LAW)

(54) **DỤNG CỤ ĐỊNH LƯỢNG THUỐC**

(57) Sáng chế đề cập đến dụng cụ định lượng thuốc (1), có ống bọc ngoài (2) và hộp chứa (3) được dẫn hướng trong ống bọc ngoài này (2) để giữ chồng thuốc. Đối với mục đích làm đầy, hộp chứa có thể được đẩy ra khỏi ống bọc ngoài (2) theo chiều dọc (4) của hộp chứa ngược với lực của lò xo (5) và tiếp nhận ở đầu trên của nắp (6) theo cách điều chỉnh theo trục, mà nắp (6) được điều chỉnh theo trục với lực của lò xo (7) từ trạng thái nghỉ sang trạng thái phân phối và đỡ đầu trang trí (8). Để tạo điều kiện cố định thuận lợi cho đầu trang trí, nắp (6) được đề xuất có thanh dẫn hướng ngang (9) trên đó ít nhất hai phần, cụ thể là ít nhất hai đầu, đầu trang trí (8) được đẩy ngang theo hướng dọc (4) của hộp chứa.

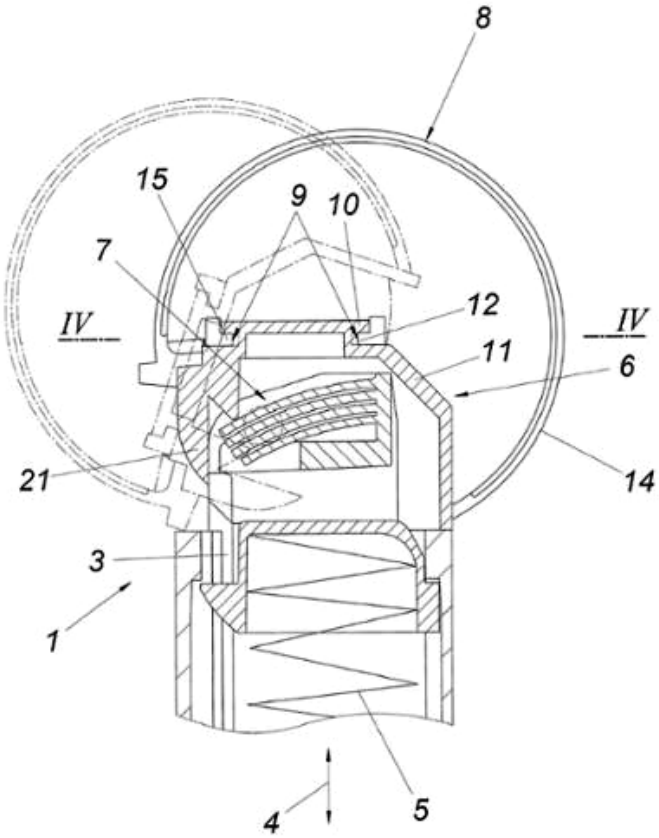

(11) **1-0037138 B**
(45) 25/10/2023 427B
(21) 1-2020-05650
(22) 05/03/2018
(15) 30/08/2023
(43) 25/01/2021 394
(85) 01/10/2020
(86) PCT/JP2018/008294 05/03/2018
(87) WO2019/171421 12/09/2019
(51) ***B65D 75/42***
(76) **TSURUMAKI, TAKAHIKO** (JP)
1010-3, Ikarashishinden, Gosen-shi, Niigata 959-1833, Japan
(74) Công ty TNHH Trà và cộng sự (TRA & ASSOCIATES CO.,LTD)
(54) **BAO GÓI**

(57) Sáng chế đề cập đến bao gói gồm màng thứ nhất và màng thứ hai, và được tạo kết cấu có khả năng chứa vật được chứa giữa màng thứ nhất và màng thứ hai. Bộ phận bao gói được tạo ra có phần chỉ hướng trên ít nhất hoặc một trong màng thứ nhất và màng thứ hai, phần chỉ hướng đó chỉ ra hướng của vật được chứa tham chiếu đến bộ phận bao gói. Phần chỉ hướng bao gồm lớp lân quang chứa vật liệu lân quang.

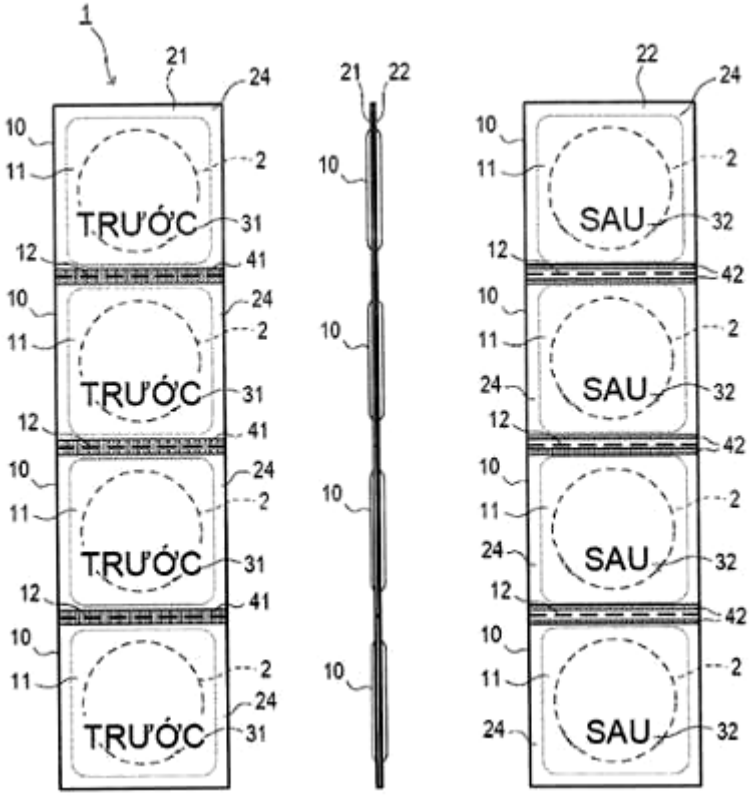

(11) **1-0037139 B**
(45) 25/10/2023 427B
(21) 1-2020-00589
(22) 11/06/2018
(30) 10-2017-0085224 05/07/2017 KR
(51) ***A47G 9/10***
(15) 30/08/2023
(43) 25/05/2020 386A
(85) 04/02/2020
(86) PCT/KR2018/006574 11/06/2018
(87) WO2019/009529 10/01/2019

(76) **KANG, SUK-JONG** (KR)
602-405, 41, Hangeulbiseok-ro 8-gil, Nowon-gu Seoul 01737, Republic of Korea
(74) Công ty Luật TNHH Phạm và Liên danh (PHAM & ASSOCIATES)

(54) **GỐI**

(57) Sáng chế đề cập đến gối bao gồm thân có phần đỡ vai, phần đỡ xương sống cổ và phần đỡ vùng xương chẩm; phần cánh thứ nhất kéo dài từ thân về một phía; và phần cánh thứ hai kéo dài từ thân về phía kia. Phần đỡ vùng xương chẩm có bề mặt nghiêng thứ hai nghiêng xuống dưới theo góc định trước về phía sau thân và phần lõm, mà được làm lõm từ đầu của bề mặt nghiêng thứ hai về phía bên trong thân để đưa vùng xương chẩm trên vào tiếp xúc với bề mặt sàn. Theo gối, đường hô hấp được mở tối đa khi đang nằm thẳng khiến cho việc ngáy được ngăn ngừa và cho phép thở bằng mũi, và do tải của đầu được phân tán trên toàn bộ sàn, gánh nặng tác dụng vào các đốt sống cổ và vai bởi trọng lượng của chính đầu có thể được giảm.

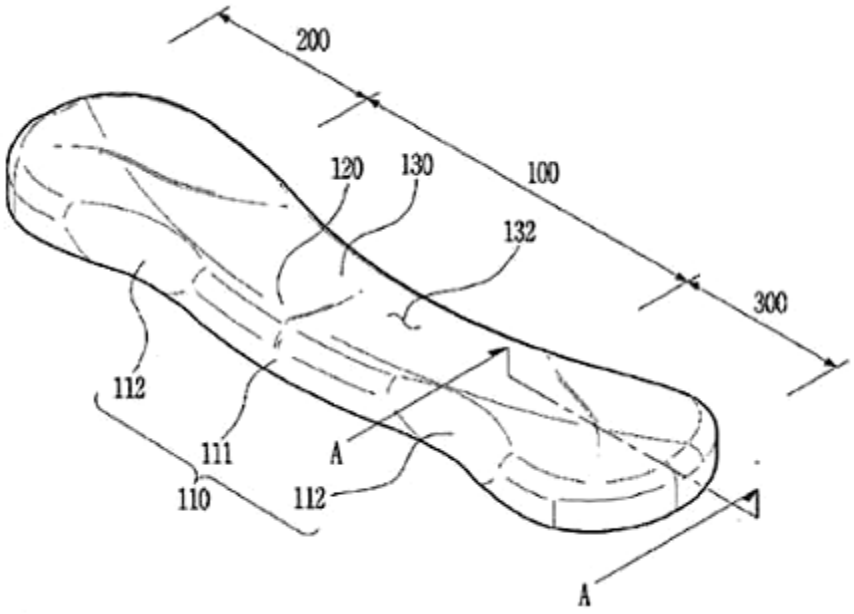

(11) **1-0037140 B**
(45) 25/10/2023 427B
(21) 1-2019-03188
(22) 11/12/2017
(30) 102016000127581 16/12/2016 IT
(15) 30/08/2023
(43) 26/08/2019 377
(85) 14/06/2019
(86) PCT/EP2017/082149 11/12/2017
(87) WO2018/108777 A1 21/06/2018
(51) ***G01R 1/073***; *G01R 1/18; G01R 1/067*
(73) **TECHNOPROBE S.P.A.** (IT)
Via Cavalieri di Vittorio Veneto, 2, 23870 Cernusco Lombardone (Lecco) Italy
(72) MAGGIONI, Flavio (IT)
(74) Công ty TNHH một thành viên Sở hữu trí tuệ VCCI (VCCI-IP CO.,LTD)

(54) **ĐẦU DÒ CHO BỘ PHẬN THỬ NGHIỆM CỦA THIẾT BỊ ĐIỆN TỬ CÓ CÁC ĐẶC TÍNH LỌC NÂNG CAO**

(57) Sáng chế đề cập đến đầu dò (20) bao gồm các đoạn đầu dò tiếp xúc (21A, 21B, 21C) được chứa theo cách trượt được trong các lỗ dẫn (25A, 27A, 29A, 36A; 25B, 27B, 29B, 36B; 28C, 29C, 36C) tương ứng được thực hiện trong đế đỡ dạng tấm (22), các đoạn đầu dò tiếp xúc (21A, 21B, 21C) này bao gồm ít nhất nhóm các đoạn đầu dò tiếp xúc thứ nhất (21A, 21B) mang các tín hiệu nguồn điện và nối đất (GND, PWR). Vào thời điểm thích hợp, đầu dò (20) bao gồm ít nhất một tụ điện lọc (30) có ít nhất một tấm tụ điện (31) được kết nối điện với phần dẫn điện (22A, 27A) được thực hiện trên đế đỡ (22) bao gồm ít nhất một lỗ dẫn (25A, 29A) chứa đoạn đầu dò tiếp xúc (21A, 21B) của nhóm thứ nhất.

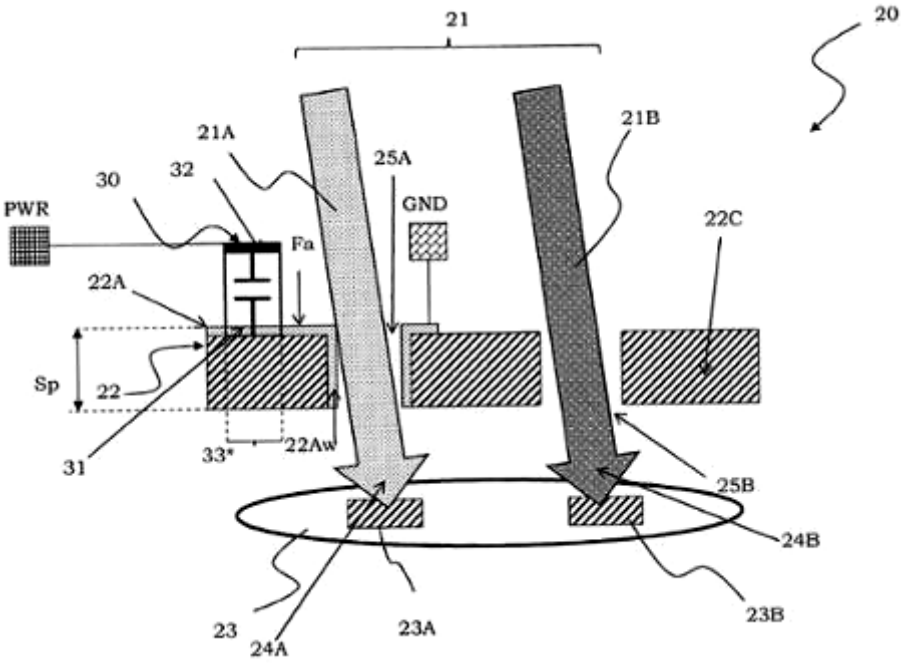

(11) **1-0037141 B**
(45) 25/10/2023 427B
(21) 1-2019-07399
(22) 09/01/2008
(30) 2007-003644 11/01/2007 JP
2007-003645 11/01/2007 JP
2007-111849 20/04/2007 JP
2007-111850 20/04/2007 JP
2007-114283 24/04/2007 JP
(51) ***A01D 69/06**; A01F 12/00; A01D 41/12*
(62) 1-2011-00397
(15) 30/08/2023
(43) 25/06/2020 387A
(85) 15/02/2011
(86) PCT/JP2008/050088 09/01/2008
(87) WO2008/084790 A1 17/07/2008

(73) **KUBOTA CORPORATION** (JP)
2-47, Shikitsuhigashi 1-chome, Naniwa-ku, Osaka-shi, Osaka 5568601, Japan
(72) FUKUOKA Yoshitake (JP); BUNNO Yuichi (JP); TANAKA Yuji (JP); AIDA Hiroshi (JP); OKUDA Shiro (JP); SEGAWA Takuji (JP); FURUNO Fumio (JP); HAYASHI Shigeyuki (JP); ASAKURA Sadao (JP)
(74) Công ty TNHH một thành viên Sở hữu trí tuệ VCCI (VCCI-IP CO.,LTD)

(54) **MÁY GẶT ĐẬP LIÊN HỢP**

(57) Sáng chế đề cập đến máy gặt đập liên hợp, trong đó việc dẫn động bộ phận gặt (10) quay theo hướng bình thường hoặc đổi chiều được tạo ra có giá thành rẻ và cấu trúc đơn giản. Hộp truyền công suất (36) được bố trí ở phía trước, ứng với thân xe di động của thiết bị đập (5) của máy gặt đập liên hợp. Trong hộp truyền công suất (36) có bố trí trục tiếp động của hộp (37) để truyền lực dẫn động từ động cơ (20), trục phát động của trống đập (38) được lắp theo hướng trước- sau ứng với thân xe di động và hoạt động kết hợp với trục tiếp động của hộp (37) qua cơ cấu bánh răng nghiêng (43) để truyền lực dẫn động của trục tiếp động của hộp (37) tới trống đập (5a) và trục phát động để gặt (39) hoạt động kết hợp với trục tiếp động của hộp (37) tới trống đập (5a) và trục phát động để gặt (39) hoạt động kết hợp với trục tiếp động qua cơ cấu bánh răng nghiêng để dẫn động theo hướng ngược với hướng của trục tiếp động của hộp (37). Máy gặt đập liên hợp có khớp ly hợp quay tiến (40) để truyền lực dẫn động theo hướng bình thường tới trục tiếp động để gặt (42) của bộ phận gặt và cũng có khớp ly hợp quay đổi chiều (41) để truyền lực dẫn động theo hướng quay đổi chiều với trục tiếp động để gặt (42).

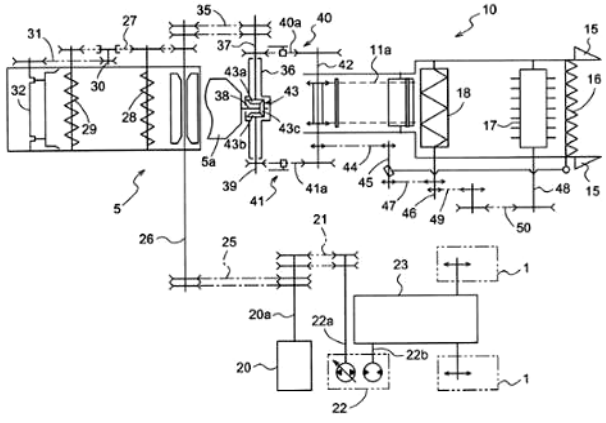

(11) **1-0037142 B** (15) 30/08/2023
(45) 25/10/2023 427B (43) 26/08/2019 377
(21) 1-2019-00501
(22) 28/01/2019
(30) 107104614 09/02/2018 TW
(51) ***G01C 21/26**; G09B 29/00; G09B 29/10; G08G 1/0969*
(73) **KWANG YANG MOTOR CO., LTD.** (TW)
No. 35, Wan Hsing Street, Sanmin District, Kaohsiung, Taiwan
(72) Ping-Chen SU (TW); Te-Chuan LIU (TW); Chen-Sheng LIN (TW); Yi-Yang TSAI (TW)
(74) Công ty TNHH một thành viên Sở hữu trí tuệ VCCI (VCCI-IP CO.,LTD)

(54) PHƯƠNG PHÁP ĐIỀU HƯỚNG VÀ HỆ THỐNG ĐIỀU HƯỚNG

(57) Phương pháp điều hướng bao gồm các bước: phát lặp lại, bởi bộ cảm biến tốc độ bánh xe (3), tín hiệu xung đến bộ xử lý (5) của phương tiện di chuyển (1) khi phương tiện di chuyển (1) bắt đầu di chuyển từ điểm khởi hành của lộ trình của bản đồ; truyền số lượng thiết lập trước của các tín hiệu xung đến thiết bị cầm tay (6) bằng bộ xử lý (5) để đáp lại việc thu nhận số lượng thiết lập trước của các tín hiệu xung; tính toán vị trí hiện tại của phương tiện di chuyển (1) trên bản đồ dựa trên khoảng cách liên quan đến số lượng thiết lập trước của các tín hiệu xung bằng thiết bị cầm tay (6); và truyền dữ liệu của bản đồ có vị trí hiện tại đến bộ xử lý (5) bằng thiết bị cầm tay (6) để hiển thị dữ liệu này.

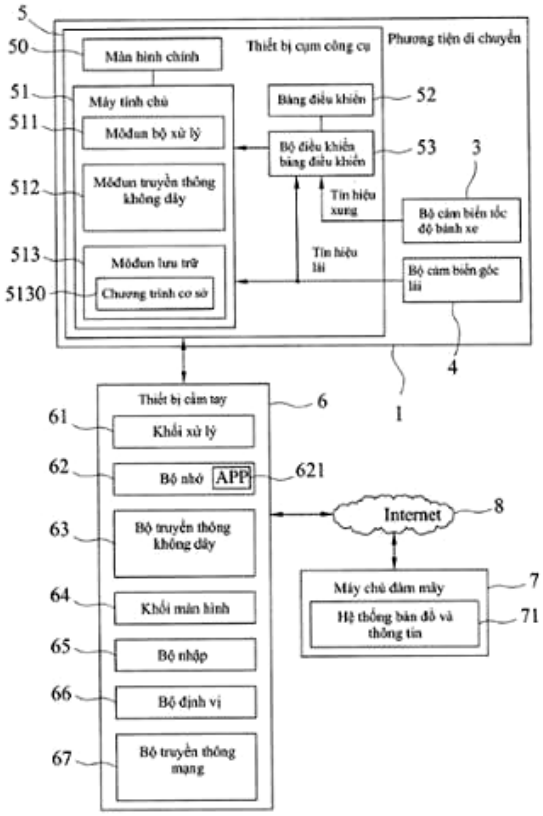

(11) **1-0037143 B**
(45) 25/10/2023 427B
(21) 1-2019-01008
(22) 14/08/2017
(30) 10-2016-0104575 17/08/2016 KR
10-2017-0099712 07/08/2017 KR
(15) 30/08/2023
(43) 27/05/2019 374
(85) 27/02/2019
(86) PCT/KR2017/008816 14/08/2017
(87) WO2018/034466 22/02/2018
(51) ***B62M 1/26****; B62M 3/08; B62M 1/28*
(76) **HONG, SEOK SU** (KR)
30, Hyochangwon-ro 42-gil Yongsan-gu Seoul 04363, Republic of Korea
(74) Công ty TNHH Trường Xuân (AGELESS CO.,LTD.)
(54) **XE ĐẠP**

(57) Sáng chế đề cập đến xe đạp bao gồm: thân được cấu hình sao cho yên xe và tay lái được bố trí trên khung xe; bánh trước và bánh sau được bố trí ở phía trước và phía sau của thân, một cách tương ứng; một cặp bộ phận được dẫn động thứ nhất được bố trí ở một bên và bên còn lại của bánh sau, một cách tương ứng, và được lắp quanh trục quay; một cặp bộ phận tạo lực được bố trí ở một bên và bên còn lại của bánh sau, một cách tương ứng, và được lắp quanh trục quay có thể quay được theo các chiều hướng lên và hướng xuống; và các bộ phận truyền lực được bố trí ở một bên và bên còn lại của bánh sau, một cách tương ứng, được liên kết với các bộ phận được dẫn động thứ nhất và các bộ phận tạo lực, và được cấu hình để, khi các bộ phận tạo lực được quay, được quay và truyền lực quay đến các bộ phận được dẫn động thứ nhất.

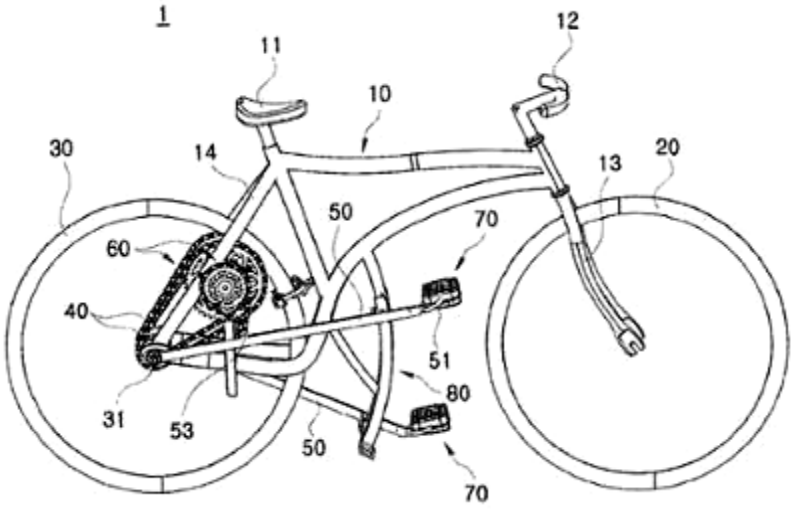

(11) **1-0037144 B**
(45) 25/10/2023 427B
(21) 1-2019-04958
(22) 16/03/2017
(15) 30/08/2023
(43) 25/12/2019 381
(85) 10/09/2019
(86) PCT/JP2017/010771 16/03/2017
(87) WO2018/167932 20/09/2018
(51) ***B23Q 3/06***
(73) **HODEN SEIMITSU KAKO KENKYUSHO CO., LTD.** (JP)
3110, Iiyama, Atsugi-shi, Kanagawa 2430213 Japan
(72) Hiroshi ENDO (JP)
(74) CÔNG TY LUẬT TRÁCH NHIỆM HỮU HẠN AMBYS HÀ NỘI (AMBYS HANOI)

(54) **ĐỒ GÁ GIA CÔNG**

(57) Sáng chế đề cập đến đồ gá gia công (1) gồm có khung (10) để đỡ phôi gia công (W1), bộ phận di động (20) có thể chuyển động được so với khung (10) và đỡ phôi gia công (W1) cùng với khung (10), và bộ phận dẫn động (30) để dẫn động cho bộ phận di động (20). Khung (10) gồm có khung dưới (11), các khung bên (12) kéo dài lên phía trên từ hai đầu của khung dưới (11), khung trên (13) nối với các phần trên tương ứng của hai khung bên (12), và bệ đỡ dưới (14) được đặt giữa bề mặt trên của khung dưới (11) và các mặt phía dưới tương ứng của hai khung bên (12) và đỡ phần dưới của phôi gia công (W1). Bệ đỡ dưới (14) được gắn với chi tiết tiếp giáp mặt phía dưới/phía trước của phôi gia công (15) và chi tiết tiếp giáp mặt phía dưới/phía sau của phôi gia công (18) để giữ phía dưới của phôi gia công (W1) ở giữa. Bộ phận di động (20) gồm có phần đế di động (21) được di chuyển nhờ bộ phận dẫn động (30) và gồm có chi tiết tiếp giáp mặt phía trên/phía sau của phôi gia công (22) tiếp giáp với mặt phía sau của phôi gia công (W1), bệ đỡ trên (23) được gắn với phần đế di động (21) và đỡ phần phía trên của phôi gia công (W1), và chi tiết tiếp giáp mặt phía trên/phía trước của phôi gia công (24) để giữ phôi gia công (W1) cùng với chi tiết tiếp giáp mặt phía trên/phía sau của phôi gia công (22).

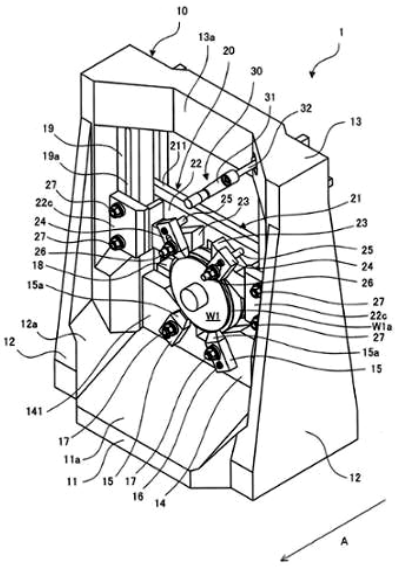

(11) **1-0037145 B** (15) 30/08/2023
(45) 25/10/2023 427B (43) 25/03/2019 372
(21) 1-2019-00222
(22) 15/01/2019
(30) 2018-022568 09/02/2018 JP
(51) ***B62K 11/10**; B62J 35/00; B62M 7/02; B62J 23/00; B62J 99/00*
(73) **HONDA MOTOR CO., LTD.** (JP)
1-1, Minami-Aoyama 2-chome, Minato-ku, Tokyo 107-8556, JAPAN
(72) Takahiro SANO (JP); Hiroshi TADOKORO (JP)
(74) Công ty TNHH Dịch vụ sở hữu trí tuệ ALPHA (ALPHA PLUS CO., LTD.)
(54) **XE KIỂU YÊN NGỰA**

(57) Mục đích của sáng chế là cho phép cảm biến khí xả và cụm xúc tác được bố trí theo cách hiệu quả trong ống xả của xe kiểu yên ngựa mà có động cơ kiểu cụm lắc trong đó phần xi lanh kéo dài theo hướng trước-sau.

Động cơ kiểu cụm lắc (13) được đỡ trên khung thân xe thông qua trục lắc ở phía thân xe (48b) nằm bên trên động cơ kiểu cụm lắc (13). Khi nhìn từ phía bên, ít nhất một phần của cụm xúc tác (121) được bố trí bên dưới phần xi lanh (44) và nằm trong vùng giữa đường thẳng giả định (L1) nối trục lắc ở phía thân xe (48b) và đầu trước (43b) của hộp trục khuỷu (43) và đường thẳng giả định (L2) nối phần nối vào ống xả (46E) của phần xi lanh (44) mà một đầu của ống xả (77) được nối vào đó và trục lắc ở phía thân xe (48b). Ống xả (77) có ống xả phía đầu dòng (120) được bố trí ở phía đầu dòng của cụm xúc tác (121). Cảm biến khí xả (140) được lắp trên ống xả phía đầu dòng (120) ở vị trí bên dưới phần xi lanh (44).

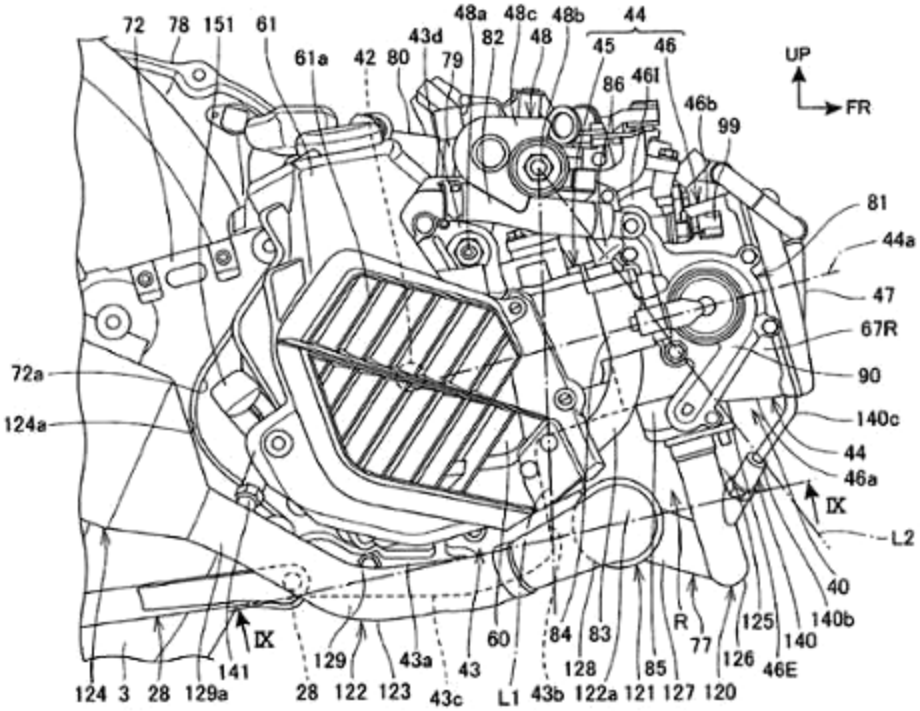

(11) **1-0037146 B**
(15) 30/08/2023
(45) 25/10/2023 427B
(43) 27/07/2020 388A
(21) 1-2019-06313
(22) 12/11/2019
(30) 2018-244931 27/12/2018 JP
(51) ***F02F 1/24**; F02F 1/40*

(73) **YAMAHA HATSUDOKI KABUSHIKI KAISHA** (JP)
2500 Shingai, Iwata-shi, Shizuoka-ken 438-8501, Japan
(72) Soraki OGAWA (JP)
(74) Công ty TNHH Tư vấn - Đầu tư N.T.K. (N.T.K. CO., LTD.)

(54) **ĐỘNG CƠ ĐỐT TRONG VÀ PHƯƠNG TIỆN GIAO THÔNG KIỂU NGỒI CHÂN ĐỂ HAI BÊN CÓ ĐỘNG CƠ NÀY**

(57) Sáng chế đề cập tới động cơ đốt trong và phương tiện giao thông kiểu ngồi chân để hai bên có động cơ đốt trong này, trong đó khi được quan sát dọc theo đường trục xi lanh (CA) sao cho tâm (51C) của lỗ nạp thứ nhất (51A) được nằm sang trái và lên phía trên của đường trục xi lanh (CA), đường trục (55C) của lỗ bugi 55 được làm nghiêng so với đường trục xi lanh (CA) để cho trệch sang trái của đường trục xi lanh (CA) trong lúc kéo dài ra xa miệng lỗ bugi (55A) dọc theo đường trục xi lanh (CA). Lỗ bugi (55) được nằm giữa cổng nạp thứ nhất (51) và cổng xả thứ nhất (61). Áo nước (10A) gồm đường dẫn giữa (30) gồm đường dẫn giữa các cổng (31) được nằm giữa cổng xả thứ nhất (61) và cổng xả thứ hai (62) và xuống phía dưới của đường trục xi lanh (CA), và đường dẫn kéo dài (32) kéo dài lên phía trên từ đường dẫn giữa các cổng (31) tới vị trí ở lên phía trên của đường trục xi lanh (CA).

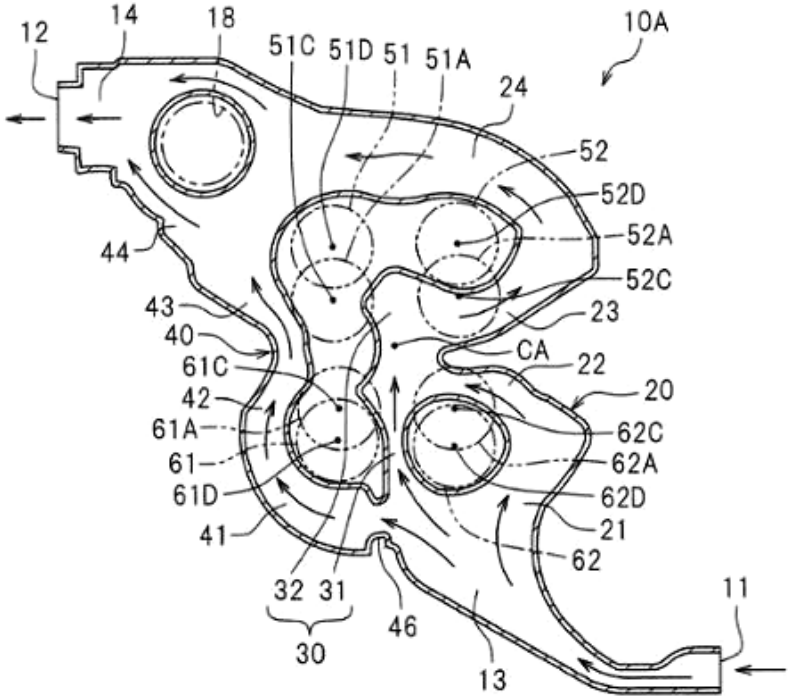

(11) **1-0037147 B**
(45) 25/10/2023 427B
(21) 1-2018-04716
(22) 27/03/2017
(30) 2016-064231 28/03/2016 JP
(15) 30/08/2023
(43) 25/01/2019 370
(85) 24/10/2018
(86) PCT/JP2017/012340 27/03/2017
(87) WO2017/170370 A1 05/10/2017
(51) ***C25D 11/24***

(73) **OKUNO CHEMICAL INDUSTRIES CO., LTD.** (JP)
4-7-10, Doshomachi, Chuo-ku, Osaka-shi, Osaka 5410045 Japan
(72) TAKAICHI, Hidetoshi (JP); MORIGUCHI, Tomo (JP); HORIKAWA, Makoto (JP); HONGO, Ayumi (JP)
(74) Công ty TNHH một thành viên Sở hữu trí tuệ VCCI (VCCI-IP CO.,LTD)

(54) DUNG DỊCH XỬ LÝ BÍT KÍN CHO MÀNG PHỦ OXIT ANOT CỦA HỢP KIM NHÔM, CHẤT LỎNG ĐẬM ĐẶC VÀ PHƯƠNG PHÁP XỬ LÝ BÍT KÍN

(57) Sáng chế đề cập đến dung dịch xử lý bít kín không chứa muối niken. Dung dịch xử lý bít kín có thể đảm bảo hiệu quả bít kín so với hiệu quả bít kín của phương pháp sử dụng dung dịch xử lý bít kín chứa muối niken, và đảm bảo rằng màng oxit anot được xử lý bít kín thu được có khả năng chống nhiễm bẩn vượt trôi. Sáng chế đề cập đến dung dịch xử lý bít kín cho màng oxit anot của hợp kim nhôm, dung dịch xử lý bít kín chứa muối kim loại, chất đệm pH, và chất hoạt động bề mặt, muối kim loại là ít nhất một thành phần được lựa chọn từ các muối kim loại kiềm và các muối kim loại kiềm thổ.

(11) **1-0037148 B**
(15) 05/09/2023
(45) 25/10/2023 427B
(43) 26/06/2017 351
(21) 1-2017-00422
(85) 07/02/2017
(22) 25/07/2014
(86) PCT/US2014/048119 25/07/2014
(30) 62/021,393 07/07/2014 US
(87) WO2016/007179 A1 14/01/2016
(51) ***A01M 29/12**; A01N 35/06; A01M 29/08*

(73) **THE UNITED STATES OF AMERICA, AS REPRESENTED BY THE SECRETARY OF AGRICULTURE** (US)
1400 Independence Avenue, SW Washington, DC 20250, United States of America
(72) WERNER, Scott, J. (US)
(74) Công ty TNHH Trần Hữu Nam và Đồng sự (TRAN H.N & ASS.)

(54) **PHƯƠNG PHÁP XUA ĐUỔI CHIM KHỎI MỤC TIÊU**

(57) Bằng cách sử dụng các chất tạo ra dấu hiệu trực quan có thể hiện các đặc trưng quang phổ một cách đầy đủ tương tự như việc xử lý bằng chất xua đuổi chim được dùng trước đây, lượng chất xua đuổi được sử dụng trong các ứng dụng tiếp theo hoặc lặp lại có thể được giảm đáng kể trong khi vẫn có hiệu quả xua đuổi chim. Phương pháp xua đuổi chim khỏi mục tiêu bao gồm các bước dùng trong lần xử lý thứ nhất chất xua đuổi chim đối với mục tiêu với lượng có hiệu quả để xua đuổi chim đáng quan tâm. Sau đó, một hoặc nhiều lần xử lý bổ sung được áp dụng đối với mục tiêu này bao gồm việc dùng chất tạo ra dấu hiệu trực quan có thể hiện phổ hấp thụ tia cực tím hoặc màu sắc đủ tương tự như lần xử lý bằng chất xua đuổi được dùng trước đây. Trong các ứng dụng tiếp theo, chất xua đuổi chim có thể được dùng với lượng nhỏ hơn đáng kể so với lượng dùng trong lần xử lý thứ nhất.

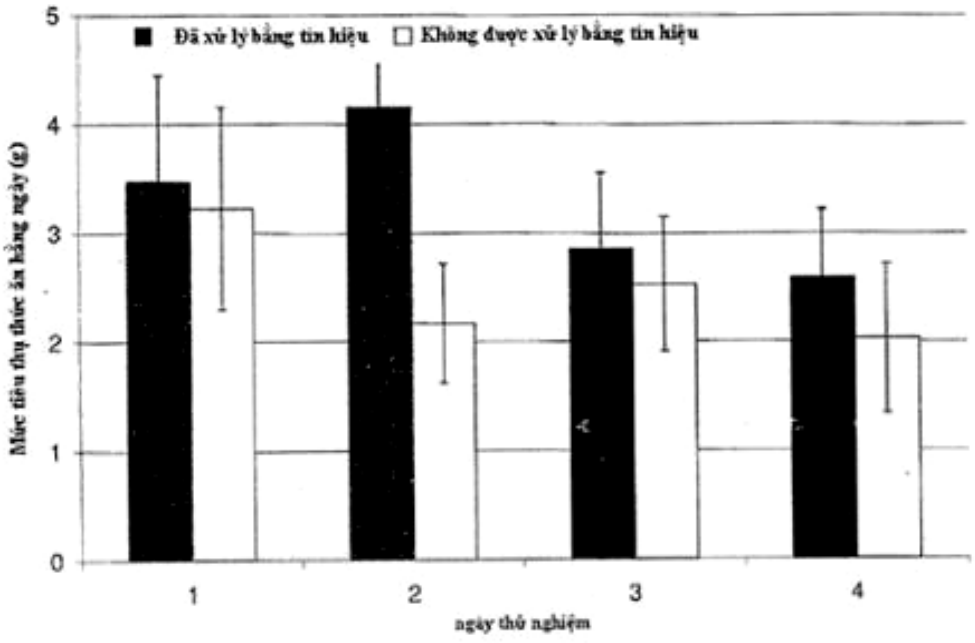

(11) **1-0037149 B**
(45) 25/10/2023 427B
(21) 1-2019-06543
(22) 04/04/2018
(30) 201710331440.9 11/05/2017 CN
201710470680.7 20/06/2017 CN
(15) 05/09/2023
(43) 30/01/2020 382
(85) 22/11/2019
(86) PCT/CN2018/081803 04/04/2018
(87) WO2018/205775 15/11/2018
(51) ***H04L 29/08****; H04W 8/00*

(73) **HUAWEI TECHNOLOGIES CO., LTD.** (CN)
Huawei Administration Building, Bantian, Longgang District, Shenzhen, Guangdong 518129, P. R. China
(72) TANG, Tingfang (CN); LI, Yan (CN); NI, Hui (CN)
(74) Công ty Luật TNHH T&G (TGVN)

(54) **PHƯƠNG PHÁP TRUYỀN THÔNG, THỰC THỂ CHỨC NĂNG QUẢN LÝ PHIÊN, PHƯƠNG TIỆN LƯU TRỮ ĐỌC ĐƯỢC BẰNG MÁY TÍNH, VÀ HỆ THỐNG TRUYỀN THÔNG**

(57) Sáng chế đề xuất phương pháp đệm dữ liệu, phương pháp này bao gồm các bước: SMF (Session Management Function - chức năng quản lý phiên) tương tác lần lượt với UPF (User Plane Function - chức năng mặt phẳng người dùng) 1 và UPF2, để UPF1 gửi dữ liệu đường xuống thứ nhất của phiên thứ nhất đến thiết bị mạng truy cập thông qua UPF2, UPF1 là mỏ neo của phiên thứ nhất; và trong thủ tục mà trong đó thiết bị đầu cuối vào trạng thái không tải và tài nguyên truyền liên quan đến phiên thứ nhất trong mạng truy cập được giải phóng, thì SMF giải phóng UPF2. UPF1 đệm dữ liệu đường xuống thứ hai chiều đến của phiên thứ nhất. Sau khi thiết bị đầu cuối được chuyển sang trạng thái được kết nối, thì cả đường truyền của dữ liệu đường xuống thứ ba chiều đến của phiên thứ nhất và đường truyền của dữ liệu đường xuống thứ hai được đệm đều lần lượt đi qua UPF1, UPF3, thiết bị mạng truy cập, và thiết bị đầu cuối. Sáng chế còn đề xuất thực thể chức năng quản lý phiên, phần tử mạng chức năng quản lý phiên, và phương tiện lưu trữ đọc được bằng máy tính.

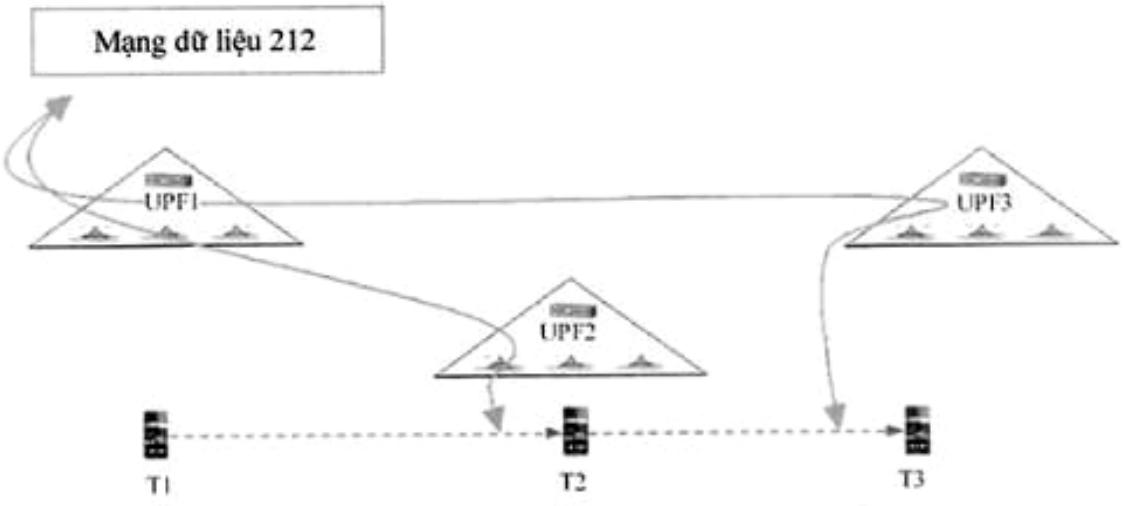

(11) **1-0037150 B** (15) 05/09/2023
(45) 25/10/2023 427B (43) 25/11/2020 392
(21) 1-2019-07226
(22) 20/12/2019
(51) ***C11D 9/38****; C11D 13/16; A61K 8/73; C11D 13/10*
(73) 1. **CÔNG TY CỔ PHẦN IP GROUP** (VN)
207/3 Nguyễn Văn Thủ, phường Đa Kao, quận 1, thành phố Hồ Chí Minh
2. **ĐÀO XUÂN ĐỀ** (VN)
Khu phố 2, phường Hàm Tiến, TP. Phan Thiết, tỉnh Bình Thuận
(72) Le Huu Joe (US); Đào Xuân Đề (VN)
(54) **QUY TRÌNH SẢN XUẤT BÁNH XÀ PHÒNG CÓ LÕI VÀ SẢN PHẨM THU ĐƯỢC TỪ QUY TRÌNH NÀY**

(57) Sáng chế đề cập đến quy trình sản xuất bánh xà phòng có lõi và sản phẩm thu được từ quy trình sản xuất này. Sản phẩm thu được từ phương pháp là bánh xà phòng có lõi bao gồm hai phần: phần lõi cấu tạo từ các chuỗi polysacarit được chiết xuất từ củ mài (củ chụp hay khoai mài, hoài sơn) hoặc các loại cây trồng có củ, quả, hạt, trái đã được trương nở, hồ hóa và biến tính một phần hoặc hoàn toàn tạo cấu trúc bất kỳ là đa giác hay hình tròn, oval, eip hoặc đa giác có cấu trúc bo tròn ở các đỉnh hoặc các hình thú, hoa quả,...; phần thứ hai là phần vỏ bánh xà phòng ở trạng thái pha rắn bao phủ toàn bộ bề mặt hoặc mặt phía trên và phía dưới của phần lõi bằng việc hình thành các liên kết trên bề mặt lõi sao cho phần lõi nằm hoàn toàn bên trong; trong đó, bánh xà phòng có lõi có thể được sử dụng một hay nhiều lần phụ thuộc vào lớp bề dày của phần vỏ bánh xà phòng bao quanh lõi và có thể cầm nắm thuận tiện.

(11) **1-0037151 B** (15) 05/09/2023
(45) 25/10/2023 427B (43) 26/11/2018 368
(21) 1-2018-02164
(22) 23/05/2018
(30) 62/510,200 23/05/2017 US
(51) ***B62H 5/06****; B60R 25/021; B60R 25/0215*
(73) **GOGORO INC.** (CN)
3806 Central Plaza, 18 Harbour Road, Wanchai, Hong Kong
(72) HUANG, Jung-Chi (TW); CHANG, Chia-Hao (TW); CHEN, Yu-Min (TW)
(74) Công ty TNHH Sở hữu trí tuệ VIPATCO (VIPATCO CO., LTD.)

(54) CỤM KHÓA VÀ PHƯƠNG TIỆN GIAO THÔNG CÓ LẮP CỤM KHÓA NÀY

(57) Sáng chế đề cập đến cụm khóa (200) bao gồm giá đỡ (210), môđun tiếp hợp (220) và môđun chấp hành (230). Môđun tiếp hợp (220) được đỡ bởi giá đỡ (210) và có chi tiết tiếp hợp (221) được thiết kế để di chuyển tới vị trí thứ nhất hoặc vị trí thứ hai theo hướng trục thứ nhất dọc theo hướng trục thứ nhất. Môđun chấp hành được nối với giá đỡ và bao gồm chi tiết đẩy (231). Môđun chấp hành dẫn chi tiết đẩy (231) để di chuyển tới vị trí thứ nhất hoặc vị trí thứ hai theo hướng trục thứ hai dọc theo hướng trục thứ hai. Khi chi tiết đẩy (231) ở vị trí thứ nhất theo hướng trục thứ hai, thì chi tiết tiếp hợp ở vị trí thứ nhất theo hướng trục thứ nhất. Khi chi tiết đẩy (231) ở vị trí thứ hai theo hướng trục thứ hai, thì chi tiết tiếp hợp ở vị trí thứ hai theo hướng trục thứ nhất. Sáng chế còn đề cập đến phương tiện giao thông sử dụng cụm khóa này.

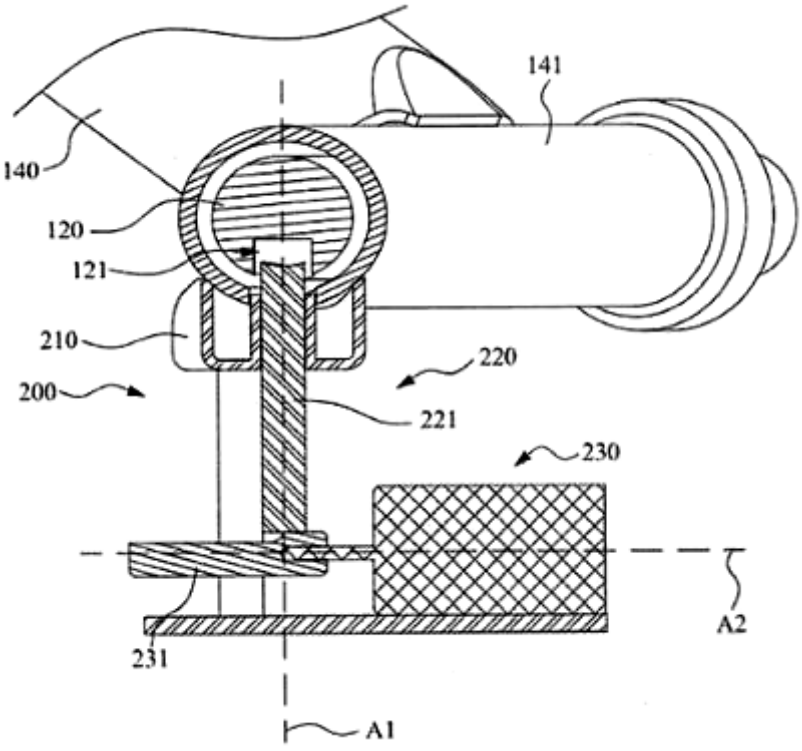

(11) **1-0037152 B**
(45) 25/10/2023 427B
(21) 1-2019-07118
(22) 19/03/2015
(30) 2014-060918 24/03/2014 JP
(51) ***B41J 15/04**; B41J 3/36; B41J 17/32*
(62) 1-2016-03991
(15) 05/09/2023
(43) 25/02/2020 383
(85) 21/10/2016
(86) PCT/JP2015/058319 19/03/2015
(87) WO2015/146799 01/10/2015

(73) 1. **SEIKO EPSON CORPORATION** (JP)
1-6, Shinjuku 4-chome, Shinjuku-ku, Tokyo 1608801 Japan
2. **KING JIM CO., LTD.** (JP)
10-18, Higashi-Kanda 2-chome, Chiyoda-ku, Tokyo 101-0031 Japan
(72) SAKANO Hideki (JP); KOSUGE Shinsaku (JP)
(74) Công ty Cổ phần Sở hữu công nghiệp INVESTIP (INVESTIP)

(54) **HỘP CHỨA BĂNG**

(57) Sáng chế đề cập đến hộp chứa băng mà có thể được lắp/tháo một cách trơn mượt vào/khỏi phần lắp đặt hộp chứa. Sáng chế đề xuất hộp chứa băng (100) được lắp đặt có khả năng lắp/tháo trong thiết bị in băng (1) có hai chốt dẫn (48) và (50) mà dẫn sự lắp/tháo của hộp chứa băng (100) vào/khỏi phần lắp đặt hộp chứa (5). Hộp chứa băng (100) bao gồm: vỏ hộp chứa (130) có cặp phần nhô ra móc ngón tay (304) trên bề mặt bên của nó; con lăn tấm (120) được dẫn bằng một trong số các chốt dẫn (48) khi hộp chứa băng (100) được lắp/tháo; và phần được dẫn (182) được dẫn bằng các chốt dẫn khác (48) khi hộp chứa băng (100) được lắp/tháo; trong đó phần được dẫn (182) được bố trí ở vị trí xa vỏ hộp chứa (130), vị trí xa là vị trí xa nhất qua đường ảo L nối cặp nhô ra móc ngón tay (304) với nhau đối với con lăn tấm (120).

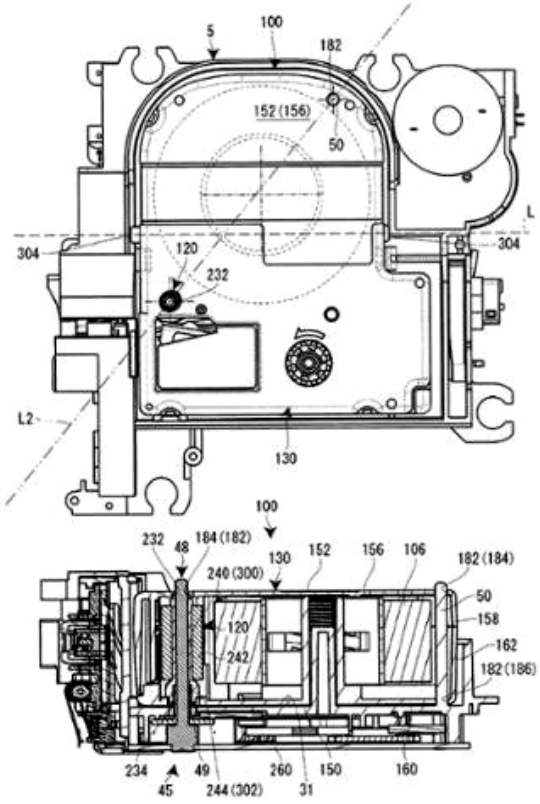

(11) **1-0037153 B**
(45) 25/10/2023 427B
(21) 1-2018-05731
(22) 25/06/2017
(30) 10-2016-0078952 24/06/2016 KR
(51) ***F01C 1/344**; F01C 21/08*
(15) 05/09/2023
(43) 25/03/2019 372
(85) 18/12/2018
(86) PCT/KR2017/006675 25/06/2017
(87) WO2017/222347 28/12/2017

(73) 1. **GONG, SHUIMING** (CN)
X709 Xibozi, Badaling Town, Yanqing District, Beijing City 102102, China
2. **KIM JAE-HO** (CN)
X709 Xibozi, Badaling Town, Yanqing District, Beijing City 102102, China
(72) KIM Jae-Ho (CN)
(74) Công ty TNHH Trường Xuân (AGELESS CO.,LTD.)

(54) ĐỘNG CƠ KHÍ NÉN KIỂU CÁNH QUẠT

(57) Sáng chế đề xuất động cơ khí nén kiểu cánh quạt bao gồm vỏ hộp, rô-to và các cánh quạt, trong đó vỏ hộp được bố trí với cửa hút không khí và cửa xả không khí các cánh quạt được chèn vào rô-to, các rô-to được đặt ở bên trong vỏ hộp để tạo thành thân quay. Sự khác biệt so với các công nghệ khác ở chỗ sáng chế còn bao gồm nút chặn cánh quạt, vòng giữ bên trong, vòng bi chặn và bộ kit. Việc sử dụng các kỹ thuật được đề xuất bởi sáng chế, sự hao mòn các cánh quạt có thể được giảm thiểu ngay cả khi dưới điều kiện áp suất cao, sao cho tuổi thọ của cánh quạt được kéo dài, việc rò rỉ không khí được ngăn chặn, hiệu suất động cơ được cải thiện. Các sáng chế cũng có thể được sử dụng trong các công cụ khác nhau, có hiệu quả đáng kể trong việc tiết kiệm tiêu thụ và chi phí, do đó có khả năng mở rộng thị trường.

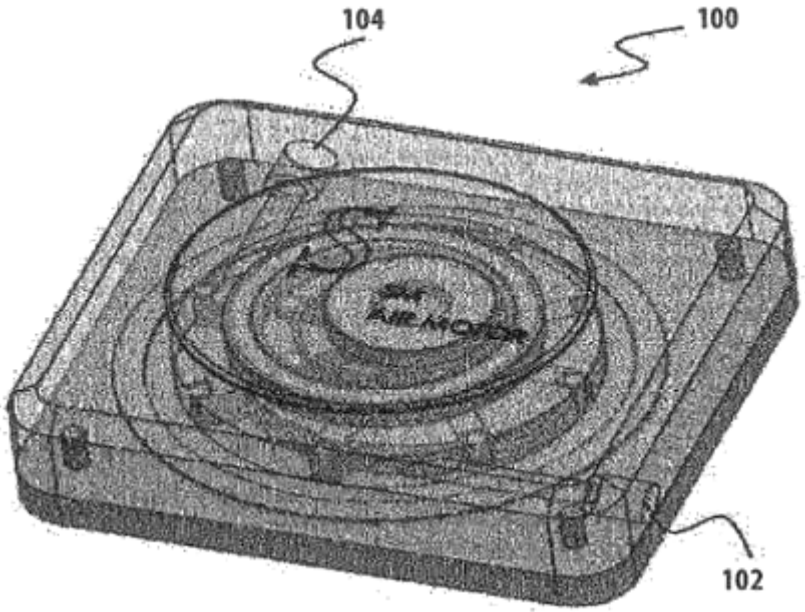

(11) **1-0037154 B**
(15) 05/09/2023
(45) 25/10/2023 427B
(43) 26/09/2016 342
(21) 1-2016-02021
(85) 03/06/2016
(22) 13/11/2014
(86) PCT/CN2014/091016 13/11/2014
(30) 201310573441.6 15/11/2013 CN
(87) WO2015/070778 21/05/2015
(51) ***C12N 15/63****; A01N 47/44; A01N 57/16; C12N 15/84; C07K 14/32; C12N 15/31; A01H 5/00; A01P 7/04*

(73) 1. **BEIJING DABEINONG TECHNOLOGY GROUP CO., LTD.** (CN)
No. 14 Floor Zhongguancun Building, No. 27 Zhongguancun Street, Haidian District, Beijing 100080, China
2. **BEIJING DABEINONG BIOTECHNOLOGY CO., LTD.** (CN)
No. 2 Building Institute for Application of Atomic Energy, Institute of Plant Protection, No. 2 Yuanmingyuan West Road, Haidian District, Beijing 100193, China
(72) Yuejing KANG (CN); Dengyuan WANG (CN); Guowei JIAO (CN); Cong TIAN (CN); Yunzhu ZHANG (CN)
(74) Công ty TNHH Sở hữu trí tuệ Thảo Thọ Quyến (INVENCO.,LTD)

(54) **PHƯƠNG PHÁP KIỂM SOÁT CÔN TRÙNG GÂY HẠI SPODOPTERA LITURA**

(57) Sáng chế đề cập đến phương pháp kiểm soát côn trùng gây hại *spodoptera litura*, trong đó côn trùng gây hại *spodoptera litura* tiếp xúc với protein Vip3A và côn trùng gây hại *spodoptera litura* được kiểm soát nhờ protein Vip3A được tổng hợp trong cây trồng và có khả năng diệt côn trùng *spodoptera litura*.

(11) **1-0037155 B**
(45) 25/10/2023 427B
(21) 1-2020-05097
(22) 07/03/2019
(30) PCT/IB2018/051521 08/03/2018 IB
(15) 05/09/2023
(43) 25/12/2020 393
(85) 07/09/2020
(86) PCT/IB2019/051856 07/03/2019
(87) WO2019/171323 12/09/2019
(51) ***B23K 9/025****; B23K 9/23; B21D 35/00; B23K 101/18; B23K 101/34; B23K 103/04; B23K 11/00; B23K 11/11; B23K 11/16; B23K 11/20; B23K 15/00; B23K 20/12; B23K 20/227; B23K 26/242; B23K 26/26; B23K 26/322; B23K 26/323; B23K 31/02; B21D 22/00; B21D 22/02*

(73) **ARCELORMITTAL** (LU)
24-26, Boulevard d'Avranches 1160 Luxembourg, Luxembourg
(72) EHLING, Wolfram (DE); VAN DER BORGHT, Niko (BE)
(74) Công ty Luật TNHH Phạm và Liên danh (PHAM & ASSOCIATES)

(54) **PHƯƠNG PHÁP CHẾ TẠO PHÔI KIM LOẠI HÀN VÀ PHÔI KIM LOẠI HÀN THU ĐƯỢC THEO PHƯƠNG PHÁP CHẾ TẠO NÀY**

(57) Sáng chế đề cập tới phương pháp chế tạo phôi kim loại hàn (16) bao gồm các bước:

- cắt tấm kim loại ban đầu thứ nhất (1) và tấm kim loại ban đầu thứ hai (3) từ dải kim loại thứ nhất (2) và thứ hai (4);
- gắn các tấm kim loại ban đầu thứ nhất (1) và thứ hai (3) bằng cách hàn để thu được phôi kim loại hàn ban đầu (9), phôi kim loại hàn ban đầu (9) này có mối hàn (10) gắn các tấm kim loại ban đầu thứ nhất (1) và thứ hai (3); và
- cắt phôi kim loại hàn ban đầu (9) này nhờ sử dụng phương pháp cắt liên quan đến làm nóng chảy kim loại để thu được ít nhất một phôi kim loại hàn thành phẩm (16) bao gồm phần phôi kim loại thứ nhất (17) và phần phôi kim loại thứ hai (18) được gắn bởi mối hàn (19) là một phần của mối hàn (10) thu được trong bước gắn.

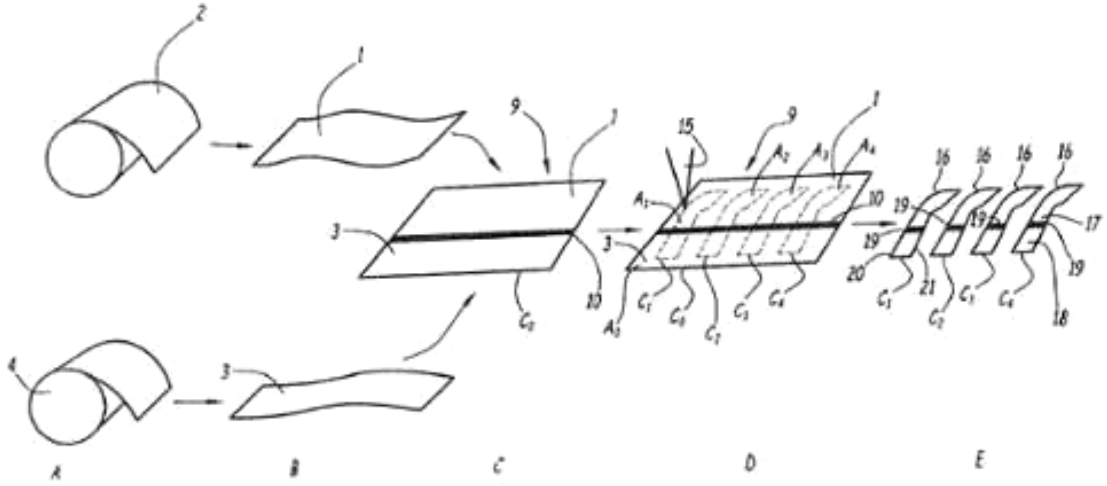

(11) **1-0037156 B**
(45) 25/10/2023 427B
(21) 1-2019-05515
(22) 20/03/2018
(30) 10-2017-0034757 20/03/2017 KR
(15) 05/09/2023
(43) 25/12/2019 381
(85) 08/10/2019
(86) PCT/US2018/023301 20/03/2018
(87) WO2018/175398 27/09/2018
(51) ***C03B 5/02****; C03B 5/435*

(73) **CORNING INCORPORATED** (US)
1 Riverfront Plaza, Corning, New York 14831, United States of America
(72) AN, Jang-hun (KR); JEON, Byung-chul (KR); KIM, Sun-joon (KR); KWON, Yong-kyu (KR); LEE, Ho-Soon (KR); LEE, Seong-kuk (KR); PARK, Hyun-gyu (KR)
(74) Công ty Luật TNHH T&G (TGVN)

(54) THIẾT BỊ SẢN XUẤT SẢN PHẨM THỦY TINH

(57) Sáng chế đề cập đến thiết bị sản xuất sản phẩm thủy tinh. Thiết bị sản xuất sản phẩm thủy tinh bao gồm lò bao gồm vùng gia nhiệt khí và vùng gia nhiệt điện, môđun trao đổi nhiệt thứ nhất được tạo kết cấu để thu hồi nhiệt từ lò, và bơm được tạo kết cấu để điều khiển dòng môi trường chất lưu truyền nhiệt đi qua môđun trao đổi nhiệt thứ nhất, trong đó ít nhất một phần của môđun trao đổi nhiệt thứ nhất được ghép nối nhiệt với ít nhất một phần của bề mặt ngoài của vùng gia nhiệt điện. Thiết bị sản xuất sản phẩm thủy tinh có thể làm giảm tỷ lệ khuyết tật trong khi có hiệu suất năng lượng cao.

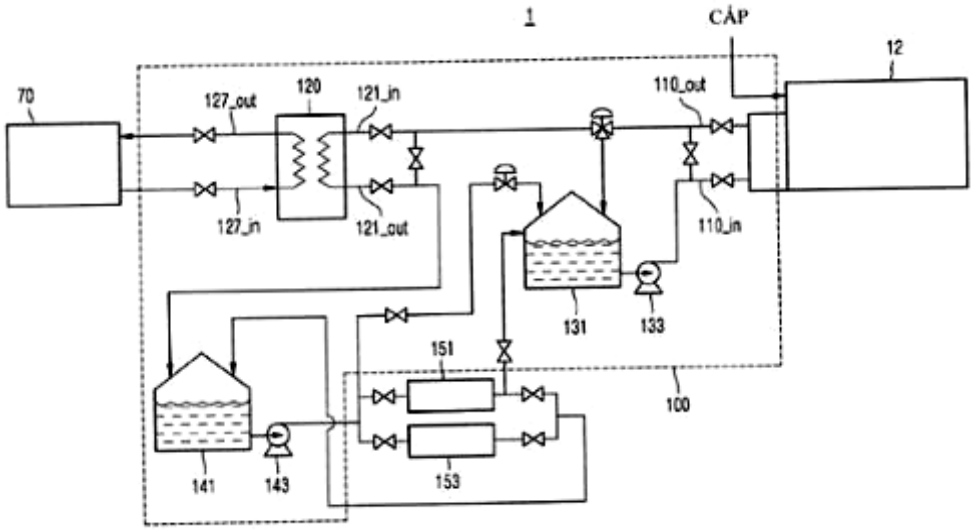

(11) **1-0037157 B**
(45) 25/10/2023 427B
(21) 1-2020-02492
(22) 09/11/2018
(30) 2017-217105 10/11/2017 JP
2018-201204 25/10/2018 JP
(15) 05/09/2023
(43) 25/08/2020 389A
(85) 04/05/2020
(86) PCT/JP2018/041656 09/11/2018
(87) WO2019/093476 16/05/2019
(51) ***G02B 5/30***; *H05B 33/02; H01L 51/50; G09F 9/30; H01L 27/32*
(73) **SUMITOMO CHEMICAL COMPANY, LIMITED** (JP)
27-1, Shinkawa 2-chome, Chuo-ku, Tokyo 1048260, Japan
(72) KAWAMURA Shinichi (JP)
(74) Công ty TNHH một thành viên Sở hữu trí tuệ VCCI (VCCI-IP CO.,LTD)

(54) TẤM PHÂN CỰC TRÒN VÀ THIẾT BỊ HIỂN THỊ

(57) Sáng chế đề cập đến tấm phân cực (1) bao gồm: bộ phân cực (2), lớp làm chậm pha thứ nhất (3) và lớp làm chậm pha thứ hai (4); trong đó, ở lớp làm chậm pha thứ nhất (3), trị số làm chậm pha trong mặt phẳng Re(λ) ở bước sóng λ [nm] đáp ứng các mối tương quan Re(450) < Re(550) < Re(650) và 100 nm ≤ Re(550) ≤ 200 nm; lớp làm chậm pha thứ hai (4), khi chỉ mục khúc xạ theo hướng trục chậm trong mặt phẳng của nó được biểu diễn bởi Nx, chỉ mục khúc xạ theo hướng trục nhanh trong mặt phẳng của nó được biểu diễn bởi Ny và chỉ mục khúc xạ theo hướng độ dày của nó được biểu diễn bởi Nz, đáp ứng mối tương quan Nz > Nx ≥ Ny, và trị số làm chậm pha Rth(λ) theo hướng độ dày ở bước sóng λ [nm] đáp ứng mối tương quan -300 nm ≤ Rth(550) ≤ -20 nm; hướng trục chậm của lớp làm chậm pha thứ nhất (3), với hướng ngược chiều kim đồng hồ là dương, nằm trong phạm vi từ 40° đến 50° hoặc từ -50° đến -40° đối với hướng trục hấp thụ của bộ phân cực (2); và hướng uốn cong của thiết bị hiển thị được thiết đặt để nằm trong phạm vi từ -5° đến 5° hoặc từ 85° đến 95° đối với hướng trục hấp thụ của bộ phân cực (2).

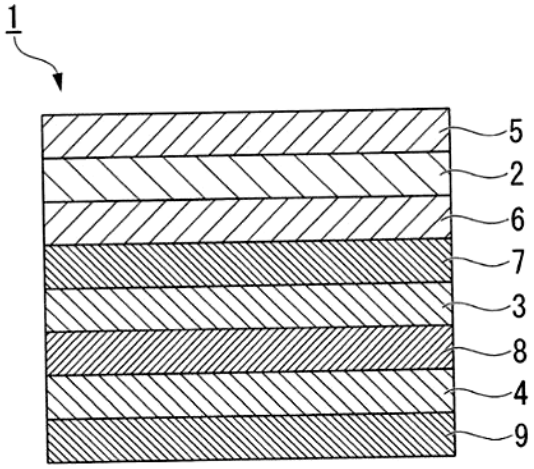

(11) **1-0037158 B**
(15) 05/09/2023
(45) 25/10/2023 427B
(43) 25/01/2021 394
(21) 1-2020-05475
(22) 23/09/2020
(51) ***G16H 50/20***; *G06N 3/08; G16H 30/20*
(73) **CÔNG TY CỔ PHẦN VINBRAIN** (VN)
Số 7, đường Bằng Lăng 1, khu đô thị sinh thái Vinhomes Riverside, phường Việt Hưng, quận Long Biên, thành phố Hà Nội, Việt Nam
(72) Trần Minh Quân (VN); Tạ Đức Huy (VN); Huỳnh Minh Thành (VN); Nguyễn Hoàng Nam (VN); Nguyễn Thị Phương Anh (VN); Trương Quốc Hùng (VN)
(74) Công ty TNHH Tầm nhìn và Liên danh (VISION & ASSOCIATES CO.LTD.)
(54) **THIẾT BỊ PHÂN LOẠI HÌNH ẢNH Y TẾ**

(57) Sáng chế đề cập đến thiết bị phân loại hình ảnh y tế. Thiết bị này bao gồm cơ sở dữ liệu được tạo cấu hình để lưu trữ hình ảnh thứ nhất, bộ tạo sinh được tạo cấu hình để tạo ra hình ảnh thứ hai trên cơ sở véctơ ẩn là sự kết hợp của thông tin nhiễu có kích thước nhất định và các nhãn lớp đều ngẫu nhiên gồm các bệnh, bộ phân biệt được tạo cấu hình để nhận hình ảnh thứ nhất và hình ảnh thứ hai và cố gắng nhận biết hình ảnh thứ nhất và hình ảnh thứ hai là hình ảnh thật và hình ảnh giả, và bộ phân loại được tạo cấu hình để phân loại hình ảnh thứ nhất và hình ảnh thứ hai.

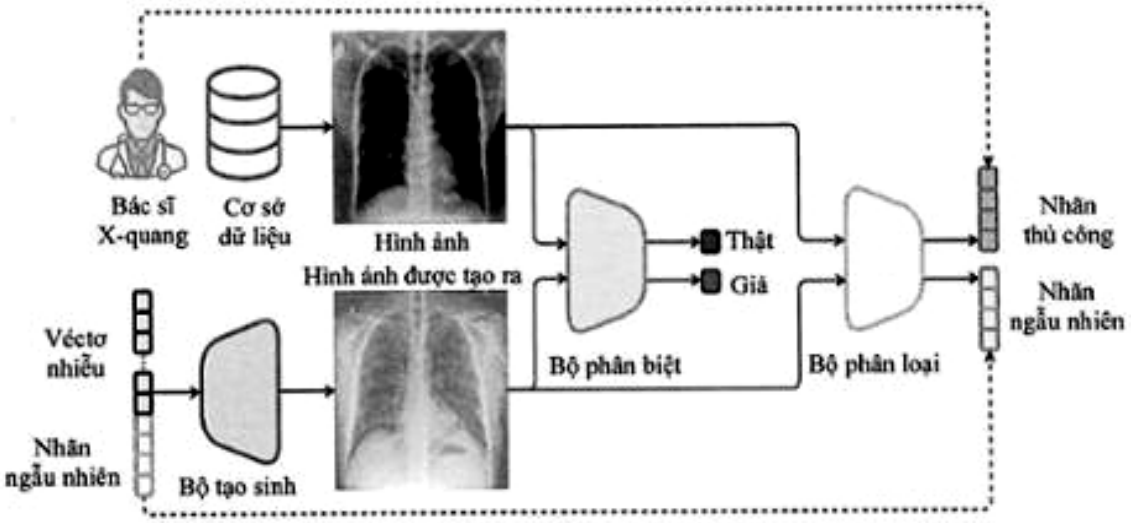

(11) **1-0037159 B**
(45) 25/10/2023 427B
(21) 1-2020-01841
(22) 23/08/2018
(30) 2017-192150 29/09/2017 JP
(15) 05/09/2023
(43) 25/06/2020 387A
(85) 27/03/2020
(86) PCT/JP2018/031093 23/08/2018
(87) WO2019/065016 04/04/2019
(51) ***C08L 91/00***; *E01C 7/20; E01C 7/24; C08L 95/00*
(73) **IDEMITSU KOSAN CO., LTD.** (JP)
1-1, Marunouchi 3-chome, Chiyoda-ku, Tokyo 1008321, Japan
(72) SEO Akira (JP); SANO Masahiro (JP)
(74) Công ty TNHH Tầm nhìn và Liên danh (VISION & ASSOCIATES CO.LTD.)
(54) **CHẾ PHẨM GẮN KẾT**

(57) Sáng chế đề cập đến chế phẩm gắn kết ngăn sự giảm khả năng thi công ngay cả ở nhiệt độ thấp. Dầu chiết bằng dung môi với hàm lượng thấp hơn 73,0% khối lượng, dầu gốc bôi trơn với hàm lượng cao hơn hoặc bằng 27,0% khối lượng, và nhựa đường được bao gồm, và mối quan hệ giữa hàm lượng nhựa đường Y và hàm lượng dầu gốc bôi trơn X thỏa mãn $1,25 \times X - 32 \leq Y \leq 1,25 \times X - 25,375$ và $Y \leq -13,3 \times X + 437,06$, và môđun phức ở 0,1 rad/giây ở 0°C nhỏ hơn hoặc bằng 10,0 Pa.

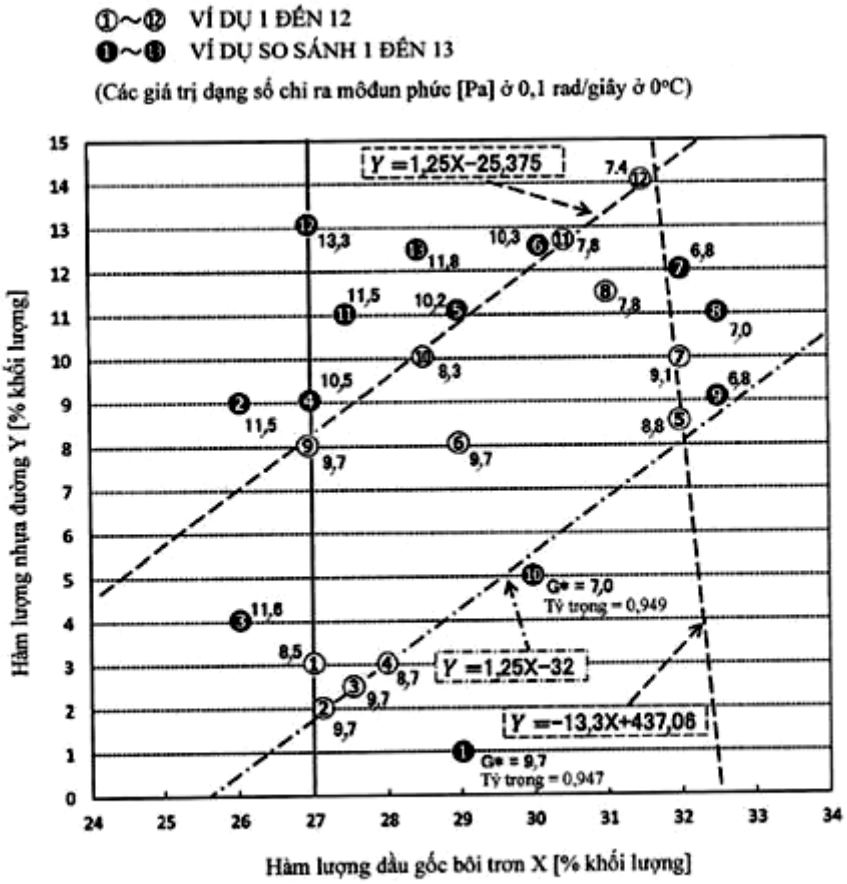

Mối quan hệ giữa hàm lượng dầu gốc bôi trơn và hàm lượng nhựa đường

(11) **1-0037160 B**
(45) 25/10/2023 427B
(21) 1-2020-03199
(22) 19/10/2018
(30) PCT/IB2017/001351 08/11/2017 WO
(15) 05/09/2023
(43) 25/08/2020 389A
(85) 05/06/2020
(86) PCT/IB2018/058138 19/10/2018
(87) WO2019/092526 16/05/2019
(51) ***C23C 2/02***; *C23C 2/28; C21D 9/573; C22C 38/00; C22C 38/02; C22C 38/06; C22C 38/38; C22C 38/46; C22C 38/48; C22C 38/50; C22C 38/54; C22C 38/58; C23C 2/06; C21D 9/46; C21D 9/56*
(73) **ARCELORMITTAL** (LU)
24-26, Boulevard d'Avranches, L-1160 Luxembourg, Luxembourg
(72) ZAPICO ALVAREZ, David (ES); BERTRAND, Florence (FR); GIROUX, Joris (FR)
(74) Công ty Luật TNHH Phạm và Liên danh (PHAM & ASSOCIATES)

(54) **PHƯƠNG PHÁP SẢN XUẤT TẤM THÉP PHỦ NHÚNG NÓNG VÀ TẤM THÉP PHỦ NHÚNG NÓNG THU ĐƯỢC**

(57) Sáng chế đề cập đến phương pháp sản xuất tấm thép phủ nhúng nóng có lớp phủ trên cơ sở kẽm hoặc nhôm bao gồm bước chuẩn bị tấm thép cụ thể, ủ tái kết tinh và phủ nhúng nóng; và đề cập đến tấm thép phủ nhúng nóng này.

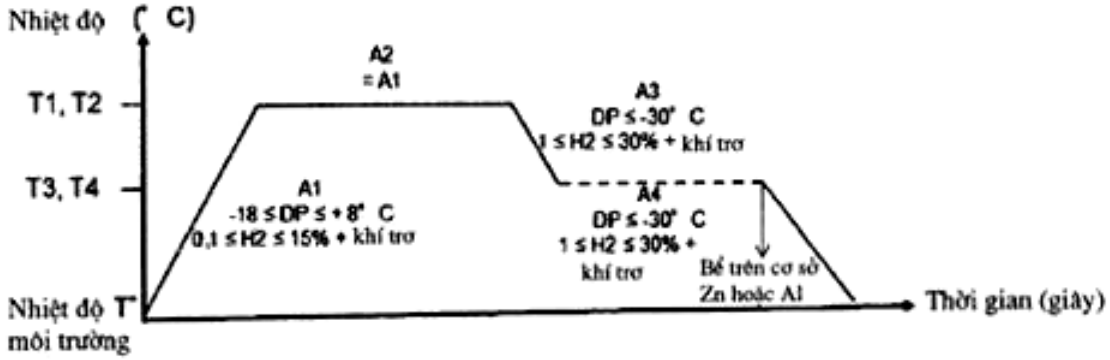

(11) **1-0037161 B**
(15) 05/09/2023
(45) 25/10/2023 427B
(43) 25/02/2021 395
(21) 1-2020-04307
(85) 24/07/2020
(22) 21/12/2018
(86) PCT/NO2018/050325 21/12/2018
(30) 20172062 29/12/2017 NO
(87) WO2019/132669 04/07/2019
(51) ***C21C 1/10***; *C22C 33/08*
(73) **ELKEM ASA** (NO)
Drammensveien 169, 0277 OSLO, Norway
(72) OTT, Emmanuelle (FR); KNUSTAD, Oddvar (NO)
(74) Công ty Luật TNHH T&G (TGVN)

(54) **MẦM CẤY GANG ĐÚC VÀ PHƯƠNG PHÁP SẢN XUẤT MẦM CẤY GANG ĐÚC**

(57) Sáng chế đề cập đến mầm cấy dùng để sản xuất gang đúc bằng graphit dạng cầu, mầm cấy này bao gồm hợp kim sắt silic dạng hạt chứa từ 40 đến 80% khối lượng Si; 0,02-8% khối lượng Ca; 0-5% khối lượng Sr; 0-12% khối lượng Ba; 0-15% khối lượng kim loại đất hiếm; 0-5% khối lượng Mg; 0,05-5% khối lượng Al; 0-10% khối lượng Mn; 0-10% khối lượng Ti; 0-10% khối lượng Zr; cân bằng bởi Fe và tạp chất phụ với lượng thông thường, trong đó mầm cấy đã nêu còn chứa, theo khối lượng, dựa trên tổng khối lượng của mầm cấy: 0,1 đến 15% Sb_2S_3 dạng hạt và tùy ý trong khoảng từ 0,1 đến 15% Bi_2O_3 dạng hạt, và/hoặc từ 0,1 đến 15% Sb_2O_3 dạng hạt, và/hoặc từ 0,1 đến 15% Bi_2S_3 dạng hạt và/hoặc từ 0,1 đến 5% một hoặc nhiều Fe_3O_4, Fe_2O_3, FeO dạng hạt hoặc hỗn hợp của chúng, và/hoặc từ 0,1 đến 5% một hoặc nhiều FeS, FeS_2, Fe_3S_4 dạng hạt hoặc hỗn hợp của chúng và phương pháp sản xuất mầm cấy.

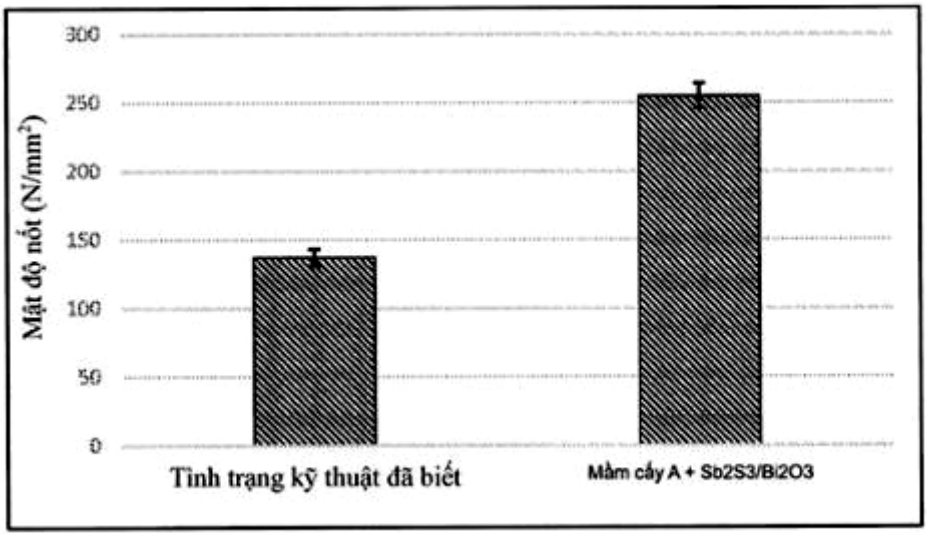

(11) **1-0037162 B**
(45) 25/10/2023 427B
(21) 1-2019-06715
(22) 27/04/2018
(30) 62/492,054 28/04/2017 US
62/500,262 02/05/2017 US
(15) 05/09/2023
(43) 25/05/2020 386A
(85) 28/11/2019
(86) PCT/US2018/029944 27/04/2018
(87) WO2018/201043 01/11/2018
(51) ***B01D 21/00***; *B01D 39/00; B01D 39/16; B07B 1/00; B07B 1/46; B29B 7/18; B29B 7/48; B29B 7/90; B29B 9/06; B29B 9/14; B29C 45/00; B29C 45/40; B29D 28/00; B29K 105/00; B29K 509/08; B29K 75/00; B29L 31/00; C08G 18/08; C08G 18/10; C08G 18/32; C08G 18/42; C08G 18/44; C08G 18/48; C08G 18/76; C08K 5/134; C08K 5/20; C08K 7/14; B01D 21/28*

(73) **DERRICK CORPORATION** (US)
590 Duke Road, Buffalo, New York 14225, United States of America
(72) COLGROVE, James R. (US); WOJCHIECHOWSKI, Keith (US)
(74) Công ty TNHH Tầm nhìn và Liên danh (VISION & ASSOCIATES CO.LTD.)

(54) **SÀNG VÀ PHƯƠNG PHÁP TÁCH VẬT LIỆU SỬ DỤNG SÀNG NÀY**

(57) Sáng chế đề cập đến Sàng bao gồm nhiều bộ phận sàng lọc đúc phun một mảnh kết hợp với nhau, trong đó mỗi sàng bao gồm chế phẩm polyuretan dẻo nhiệt (TPU) để sử dụng trong bước đúc áp lực, và phương pháp tách vật liệu sử dụng sàng này. Chế phẩm TPU đã bộc lộ bao gồm polyme polyuretan dẻo nhiệt, chất làm bền nhiệt, chất chảy, và vật liệu chất độn. Chất độn có thể là sợi thủy tinh. Chế phẩm TPU đã bộc lộ có độ bền nhiệt được cải thiện và đặc tính chảy được cải thiện thích hợp cho đúc áp lực của sản phẩm của quy trình sản xuất có lượng lớn lỗ mở hoặc lỗ rỗng tốt. Sản phẩm được sản xuất từ chế phẩm có độ bền nhiệt, sức chống mòn, và tính bền hóa chất tốt. Các ví dụ về sản phẩm bao gồm bộ phận sàng cho máy sàng rung.

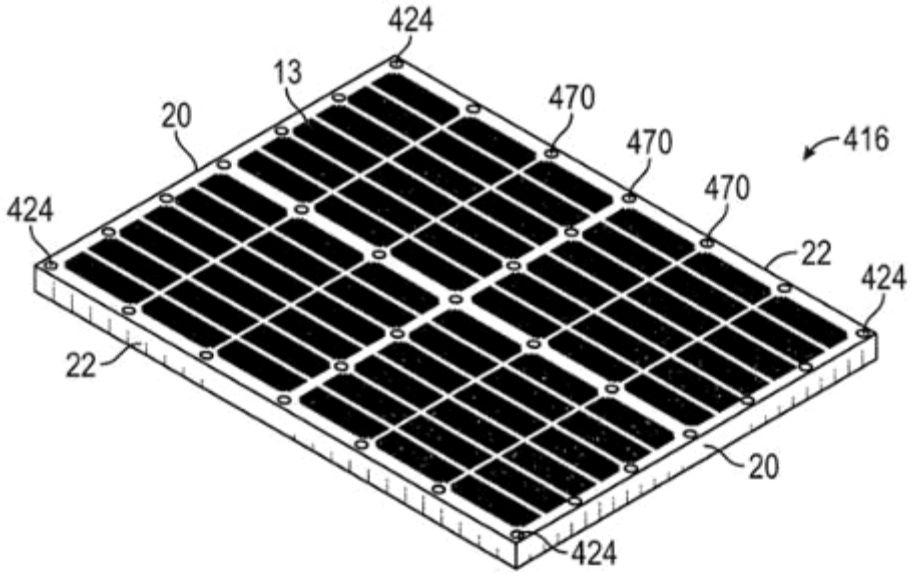

(11) **1-0037163 B**
(45) 25/10/2023 427B
(21) 1-2020-04190
(22) 19/12/2018
(30) 2017-253647 28/12/2017 JP
(15) 05/09/2023
(43) 26/10/2020 391A
(85) 20/07/2020
(86) PCT/JP2018/046787 19/12/2018
(87) WO2019/131381 04/07/2019
(51) ***B01J 29/40****; C10G 11/18*

(73) **JGC CATALYSTS AND CHEMICALS LTD.** (JP)
580, Horikawa-cho, Saiwai-ku, Kawasaki-shi, Kanagawa 2120013, Japan
(72) SETO Yuka (JP); HAMADA Rei (JP); MITSUI Tomohiro (JP); NAKASHIMA Akira (JP)
(74) Công ty TNHH một thành viên Sở hữu trí tuệ VCCI (VCCI-IP CO.,LTD)

(54) CHẤT PHỤ GIA DÙNG CHO CHẤT XÚC TÁC CRACKING XÚC TÁC TẦNG SÔI VÀ PHƯƠNG PHÁP SẢN XUẤT CHẤT PHỤ GIA NÀY

(57) Sáng chế đề cập đến chất phụ gia dùng cho các chất xúc tác cracking xúc tác tầng sôi (FCC) mà có thể tạo ra các olefin thấp như propylen với các hiệu suất cao qua FCC ngay cả khi dầu hydrocarbon vật liệu thô chứa lượng lớn các kim loại nặng.

Chất phụ gia dùng cho chất xúc tác cracking xúc tác tầng sôi, chất phụ gia này bao gồm zeolit loại pentasil và chất nền oxit vô cơ, trong đó zeolit loại pentasil với lượng là từ 10 đến 60% khối lượng, chất phụ gia chứa từ 5 đến 20% khối lượng của phospho tính theo khối lượng của P_2O_5, và chất nền oxit vô cơ chứa thành phần nhôm oxit với lượng sao cho lượng của nhôm đối với Al_2O_3 là từ 2 đến 20% khối lượng, tương ứng với 100% khối lượng của chất phụ gia, và thỏa mãn công thức sau: $0,02 \leq P(-25\ ppm)/P(-30\ ppm) \leq 0,40$, trong đó P(-25 ppm) và P(-30 ppm) tương ứng là tỷ lệ diện tích đỉnh ở -25 ppm và tỷ lệ diện tích đỉnh ở -30 ppm trong sự đo lường ^{31}P-NMR.

(11) **1-0037164 B**
(45) 25/10/2023 427B
(21) 1-2018-04854
(22) 31/03/2017
(30) 201621011697 01/04/2016 IN
15/385,294 20/12/2016 US
15/385,000 20/12/2016 US
(15) 06/09/2023
(43) 25/02/2019 371
(85) 30/10/2018
(86) PCT/US2017/025395 31/03/2017
(87) WO2017/173282 05/10/2017
(51) ***A44B 19/30***
(73) **SHAH TECHNOLOGIES LLC** (US)
2855 PGA Boulevard, Palm Beach Gardens, FL 33410, United States of America
(72) SHAH, Nirav, Ashok (IN)
(74) Công ty TNHH Tầm nhìn và Liên danh (VISION & ASSOCIATES CO.LTD.)

(54) **CỤM CON TRƯỢT KHÓA DÙNG CHO KHÓA KÉO**

(57) Sáng chế đề xuất cụm con trượt khóa dùng cho khóa kéo, và phương pháp chế tạo cụm con trượt khóa của khóa kéo. Cụm con trượt khóa được tạo thành trong một công đoạn đúc khuôn để bao gồm con trượt khóa và chi tiết tay kéo được tạo thành đồng thời. Ít nhất một rãnh trượt dịch chuyển bên được kết hợp vào trong khuôn, cho phép cầu và phần vòng khuyên của tay kéo được tạo thành với hình dạng đầy đủ của chúng và không có các bề mặt phẳng đồng quy.

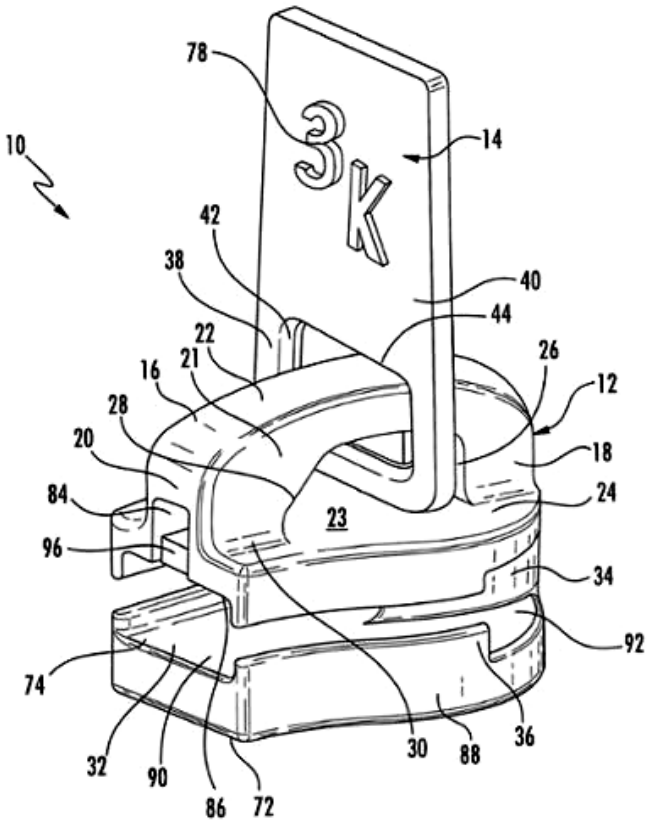

(11) **1-0037165 B**
(45) 25/10/2023 427B
(21) 1-2020-04308
(22) 21/12/2018
(30) 20172061 29/12/2017 NO
(51) ***C21C 1/10**; C22C 33/08*
(15) 06/09/2023
(43) 25/02/2021 395
(85) 24/07/2020
(86) PCT/NO2018/050324 21/12/2018
(87) WO2019/132668 04/07/2019

(73) **ELKEM ASA** (NO)
Drammensveien 169, 0277 OSLO, Norway
(72) OTT, Emmanuelle (FR); KNUSTAD, Oddvar (NO)
(74) Công ty Luật TNHH T&G (TGVN)

(54) **MẦM CẤY GANG ĐÚC VÀ PHƯƠNG PHÁP SẢN XUẤT MẦM CẤY GANG ĐÚC**

(57) Sáng chế đề cập đến mầm cấy để sản xuất gang đúc bằng graphit dạng cầu, mầm cấy này bao gồm hợp kim sắt silic dạng hạt bao gồm từ 40 đến 80% khối lượng Si; 0,02-8% khối lượng Ca; 0-5% khối lượng Sr; 0-12% khối lượng Ba; 0-15% khối lượng kim loại đất hiếm; 0-5% khối lượng Mg; 0,05-5% khối lượng Al; 0-10% khối lượng Mn; 0-10% khối lượng Ti; 0-10% khối lượng Zr; cân bằng bởi Fe và tạp chất phụ với lượng thông thường, trong đó mầm cấy này còn chứa, theo khối lượng, dựa trên tổng khối lượng của mầm cấy: 0,1 đến 15% Bi_2S_2 dạng hạt và tùy ý trong khoảng từ 0,1 đến 15% Bi_2O_3 dạng hạt, và/hoặc từ 0,1 đến 15% Sb_2O_3 dạng hạt và/hoặc từ 0,1 đến 15% Sb_2S_3 dạng hạt và/hoặc từ 0,1 đến 5% Fe_3O_4, Fe_2O_2, FeO dạng hạt hoặc hỗn hợp của chúng, và/hoặc từ 0,1 đến 5% một hoặc nhiều FeS, FeS_2, Fe_2S_2 dạng hạt hoặc hỗn hợp của chúng, và phương pháp sản xuất mầm cấy.

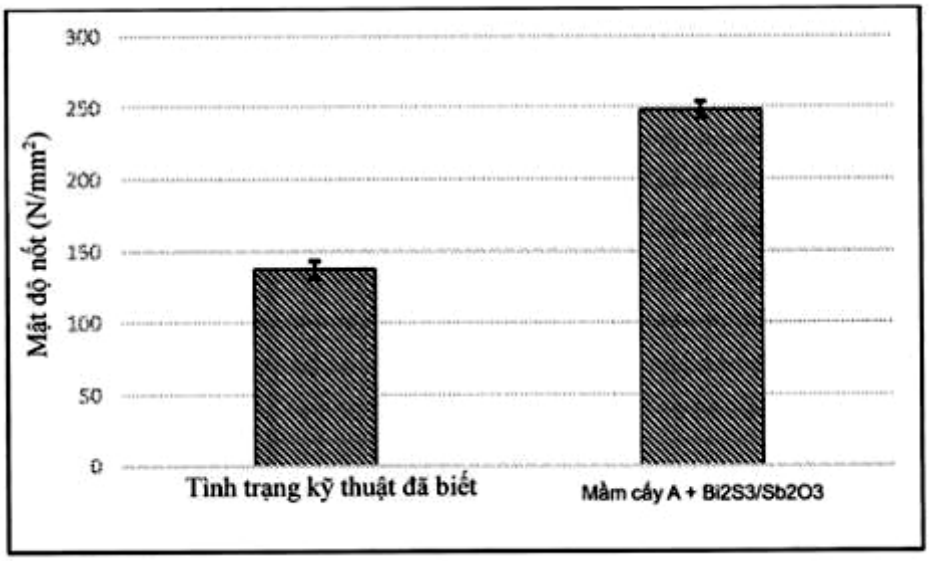

(11) **1-0037166 B**
(45) 25/10/2023 427B
(21) 1-2020-04953
(22) 20/02/2019
(30) PCT/JP2018/007742 01/03/2018 JP
PCT/JP2018/028608 31/07/2018 JP
(15) 06/09/2023
(43) 25/11/2020 392
(85) 27/08/2020
(86) PCT/JP2019/006325 20/02/2019
(87) WO2019/167755 06/09/2019
(51) ***F25D 21/14**; F25D 23/06*

(73) **MITSUBISHI ELECTRIC CORPORATION** (JP)
7-3, Marunouchi 2-chome, Chiyoda-ku, Tokyo 1008310, Japan
(72) ITO, Takashi (JP); OKABE, Makoto (JP); ODAKA, Tsutomu (JP)
(74) Công ty TNHH Tầm nhìn và Liên danh (VISION & ASSOCIATES CO.LTD.)

(54) **TỦ LẠNH**

(57) Sáng chế đề cập đến tủ lạnh (1) trong đó sự đóng băng của ống dẫn nước phá băng (53) có thể được ngăn chặn mà không ảnh hưởng đến hiệu quả cách nhiệt tổng thể và tính dễ lắp ráp của tủ lạnh (1). Tủ lạnh (1) bao gồm thân hộp (50) bao gồm hộp bên trong (51) mà ngăn chứa đồ được trang bị trong đó và hộp bên ngoài (52) được trang bị bên ngoài hộp bên trong (51) và tạo thành khung bên ngoài; bộ phận làm lạnh (17) để tạo ra không khí lạnh; bộ phận nén (19) để dẫn động bộ phận làm lạnh (17); khay hứng nước thoát (23) để tích nước phá băng được tạo ra bởi bộ phận làm lạnh (17); ống dẫn nước phá băng (53) để nước phá băng chảy qua đó vào khay hứng nước thoát (23); vật liệu cách nhiệt chân không thứ nhất (54) được cố định vào hộp bên ngoài (52); và vật liệu cách nhiệt chân không thứ hai (55) được cố định vào hộp bên trong (51). Bộ phận làm lạnh (17), bộ phận nén (19) và ống dẫn nước phá băng (53) được đặt giữa hộp bên trong (51) và hộp bên ngoài (52). Vật liệu cách nhiệt chân không thứ hai (55) được đặt giữa hộp bên trong (51) và ống dẫn nước phá băng (53) và có kích thước nhỏ hơn kích thước của vật liệu cách nhiệt chân không thứ nhất (54).

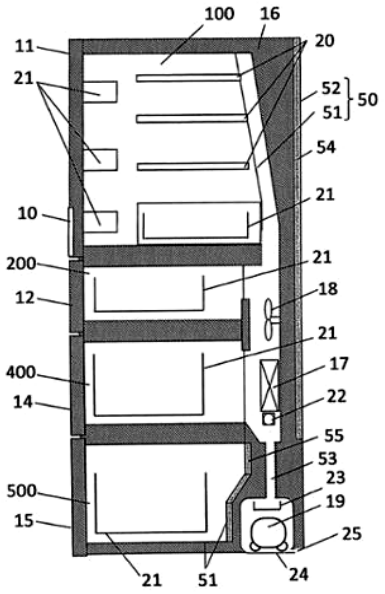

(11) **1-0037167 B**
(45) 25/10/2023 427B
(21) 1-2020-03866
(22) 20/12/2018
(30) 2017-245527 21/12/2017 JP
(15) 06/09/2023
(43) 25/08/2020 389A
(85) 02/07/2020
(86) PCT/JP2018/047033 20/12/2018
(87) WO2019/124504 A1 27/06/2019
(51) ***E04B 1/94***; *F16L 5/04*

(73) **YOSHINO GYPSUM CO., LTD.** (JP)
3-1, Marunouchi 3-chome, Chiyoda-ku, Tokyo 100-0005 Japan
(72) CHATANI, Yukiko (JP); SEKI, Mariko (JP); HEBIISHI, Takahiro (JP); KURODA, Eiichi (JP); OHUCHI, Wataru (JP); YAMASHITA, Takuji (JP); YAMAKATA, Kouji (JP)
(74) Công ty TNHH một thành viên Sở hữu trí tuệ VCCI (VCCI-IP CO.,LTD)

(54) VẬT LIỆU PHỦ CHỊU LỬA DÙNG CHO BỘ PHẬN XUYÊN QUA

(57) Sáng chế đề cập đến vật liệu che phủ chịu lửa dùng cho bộ phận xuyên qua (10) được sử dụng khi bộ phận xuyên qua (11) được che phủ để chịu lửa được tạo ra trong dầm chịu lửa (20) mà là bộ phận kết cấu chịu lửa để tạo ra công trình bằng gỗ, trong đó vật liệu che phủ chịu lửa dùng cho bộ phận xuyên qua (10) được tạo hình để có dạng hình ống bằng cách xếp chồng nhiều mảnh tấm thạch cao (13a) được tạo ra từ các tấm thạch cao (13) theo hướng chiều dày và liên kết nhiều mảnh tấm thạch cao (13a) thành một khối. Vật liệu che phủ chịu lửa dùng cho bộ phận xuyên qua (10) được tạo ra để có dạng hình ống bằng cách xếp chồng nhiều mảnh tấm thạch cao (13a) mà tốt hơn là có hình vành khuyên và được cắt ra từ các tấm thạch cao có bán sẵn trên thị trường 13 có độ dày nằm trong khoảng từ 9,5mm đến 25,5mm trong khi cố định nhiều mảnh tấm thạch cao (13a) với nhau tốt hơn là bằng cách sử dụng các chi tiết bắt chặt bằng kim loại như các đinh móc (14), và liên kết nhiều mảnh tấm thạch cao (13a) thành một khối.

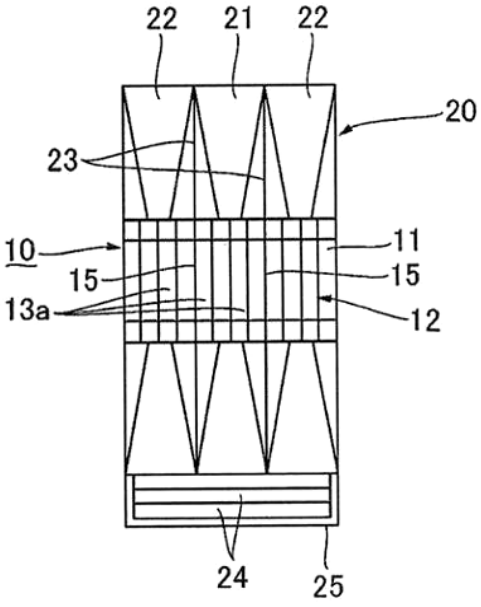

(11) **1-0037168 B**
(45) 25/10/2023 427B
(21) 1-2019-04727
(22) 30/01/2018
(30) 62/452,021 30/01/2017 US
(15) 06/09/2023
(43) 30/01/2020 382
(85) 27/08/2019
(86) PCT/US2018/016053 30/01/2018
(87) WO2018/140984 02/08/2018
(51) ***G01N 21/25****; G01J 1/42; G01T 1/10; C40B 30/04; G01J 1/58*

(73) **MEDIBEACON INC.** (US)
1100 Corporate Square Drive, Suite 175, St. Louis, MO 63132, United States of America
(72) KEATING, Jennifer (US); SCHULTZ, Kimberly (US); BECHTEL, Kate (US); SOLOMON, Edward (US)
(74) Công ty Luật TNHH T&G (TGVN)

(54) PHƯƠNG PHÁP THEO DÕI HUỲNH QUANG THAY ĐỔI THEO THỜI GIAN VÀ PHƯƠNG PHÁP XÁC ĐỊNH CHỨC NĂNG THẬN

(57) Sáng chế đề cập đến phương pháp theo dõi huỳnh quang thay đổi theo thời gian được phát ra từ chất huỳnh quang từ bên trong môi trường phản xạ khuếch tán có các đặc tính quang học thay đổi theo thời gian, phương pháp này bao gồm các bước cung cấp ít nhất hai đại lượng đo thu được từ đối tượng bị bệnh trước và sau khi sử dụng chất huỳnh quang bao gồm tín hiệu Flr_{meas} được dò thấy liền kề với môi trường phản xạ khuếch tán bằng đầu dò ánh sáng được lọc trong quá trình chiếu sáng môi trường phản xạ khuếch tán bằng ánh sáng có bước sóng kích thích, và ít nhất một tín hiệu DR được chọn từ: tín hiệu $DR_{ex\text{-}meas}$ DR_{em}, và $DR_{em,filtered}$. Phương pháp này còn bao gồm bước xác định phần sau cân bằng của bộ dữ liệu đo và chuyển đổi mỗi tín hiệu Flr_{meas} bên trong phần sau cân bằng của bộ dữ liệu đo thành tín hiệu IF_{agent} biểu diễn cường độ huỳnh quang dò được được phát ra chỉ bởi chất huỳnh quang từ bên trong môi trường phản xạ khuếch tán. Phương pháp này bao gồm bước loại bỏ ảnh hưởng của hiện tượng rò rỉ ánh sáng ở mức độ kích thích và bước loại bỏ ảnh hưởng của hiện tượng tự phát huỳnh quang ra khỏi tín hiệu Flr_{meas}.

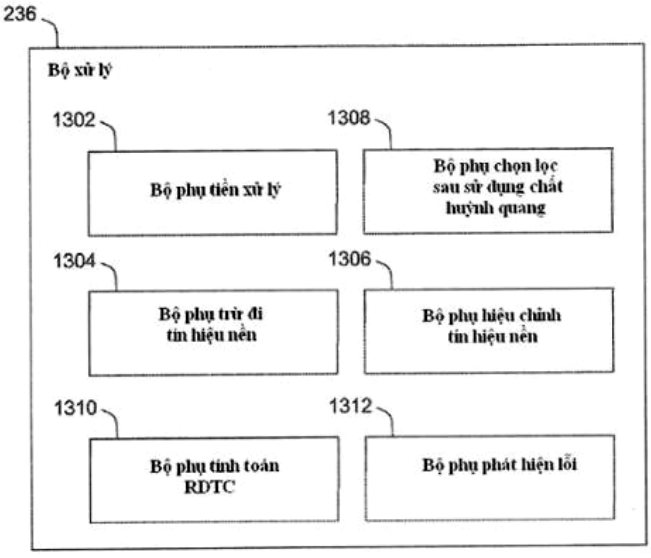

(11) **1-0037169 B**
(45) 25/10/2023 427B
(21) 1-2019-01238
(22) 13/09/2017
(30) 2016-178767 13/09/2016 JP
2017-173212 08/09/2017 JP
(15) 06/09/2023
(43) 27/05/2019 374
(85) 11/03/2019
(86) PCT/JP2017/033076 13/09/2017
(87) WO2018/052030 22/03/2018
(51) ***E01D 21/00***; *E01D 11/04*
(73) **SHIMIZU CORPORATION** (JP)
16-1, Kyobashi 2-chome, Chuo-ku, Tokyo 104-8370, Japan
(72) Kenichi TOCHIGI (JP); Ken KOBAYASHI (JP); Yuzuru NAKASHIMA (JP)
(74) Công ty TNHH Tầm nhìn và Liên danh (VISION & ASSOCIATES CO.LTD.)

(54) PHƯƠNG PHÁP THI CÔNG CẦU

(57) Sáng chế đề cập đến phương pháp thi công cầu bao gồm bước thi công dầm chính thi công liên tục các phần dầm chính (2a1 và 2b1) cho từng khối kết cấu của các dầm chính (2a và 2b) được chia theo hướng trục cầu và bước thi công tấm sàn thi công liên tục tấm sàn (5) cho từng khối kết cấu. Trong bước thi công dầm chính và bước thi công tấm sàn trong cùng một khối kết cấu thì bước thi công dầm chính được thực hiện sớm hơn bước thi công tấm sàn. Trong bước thi công dầm chính, khi các xe thi công di động (6a và 6b) được đỡ bằng phần dầm chính (2a1 và 2b1) của khối kết cấu đã thi công trước đó di chuyển thì công việc thi công được thực hiện cho phần dầm chính (2a2 và 2b2) của khối kết cấu sẽ được thi công mới. Phần dầm chính (2a2 và 2b2) được treo và đỡ bằng cấu kiện giằng chéo 3. Trong bước thi công tấm sàn, tấm sàn (5) được thi công bằng cách sử dụng các phần dầm chính (2a1 và 2b1) của cùng khối kết cấu được thi công từ trước mà không sử dụng các xe thi công di động (6a và 6b).

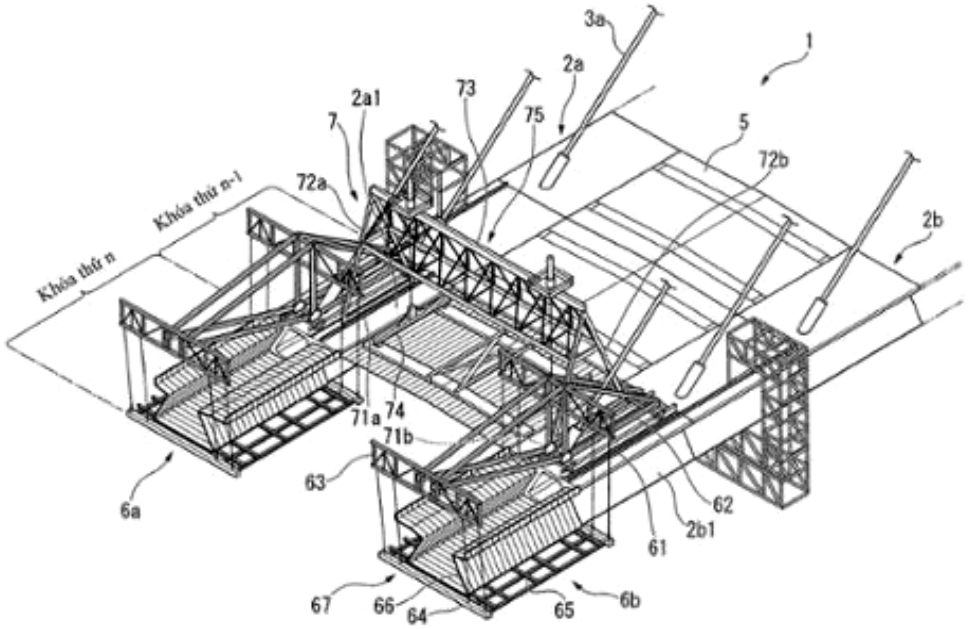

(11) **1-0037170 B**
(15) 06/09/2023
(45) 25/10/2023 427B
(43) 26/04/2021 397
(21) 1-2020-07196
(85) 11/12/2020
(22) 28/01/2019
(86) PCT/RU2019/050008 28/01/2019
(30) 2018122128 18/06/2018 RU
(87) WO2019/245410 A1 26/12/2019
(51) ***E21B 43/16****; C09K 8/60; E21B 43/27; C09K 8/584; C09K 8/74*
(73) 1. **LIMITED LIABILITY COMPANY "VI-ENERGY"** (RU)
Innovation center "Skolkovo" office 34, ul. Nobelya, 5 Moscow, 121205 Russian Federation
2. **NISSAN CHEMICAL CORPORATION** (JP)
5-1 Nihonbashi 2-chome Chuo-ku Tokyo, Japan
(72) SERGEEV, Vitaly Vyacheslavovich (RU)
(74) Công ty TNHH một thành viên Sở hữu trí tuệ VCCI (VCCI-IP CO.,LTD)

(54) PHƯƠNG PHÁP XỬ LÝ CHỌN LỌC VÙNG ĐÁY GIẾNG CỦA THÀNH HỆ

(57) Sáng chế đề cập đến phương pháp xử lý chọn lọc vùng đáy giếng của thành hệ (bottom hole region of a formation, BRF), trong đó ba hoặc nhiều giai đoạn được thực hiện để xử lý vùng đáy giếng với tần suất được ước tính, trong đó giai đoạn thứ hai và mỗi giai đoạn tiếp theo được thực hiện khi hệ số năng suất và/hoặc tốc độ dòng dầu thô hàng ngày của giếng giảm 25% hoặc cao hơn trong 6 tháng vận hành giếng trước đó. Ngoài ra, trong giai đoạn thứ nhất và thứ hai, BRF được xử lý lần lượt bằng hệ nhũ tương độ ổn định cao chứa các hạt nano silic dioxit, hỗn hợp axit, và dung dịch nước chứa kali clorua hoặc canxi clorua. Trong giai đoạn thứ ba và tiếp theo, BRF được xử lý lần lượt bằng hệ nhũ tương độ ổn định cao chứa các hạt nano silic dioxit, chế phẩm chứa chất hoạt động bề mặt và rượu, và dung dịch nước chứa kali clorua hoặc canxi clorua. Nhờ đó, tăng độ ổn định nhiệt của hệ nhũ tương, tốc độ khai thác tầng chứa dầu và khí, thời gian có hiệu quả tích cực và sản lượng dầu.

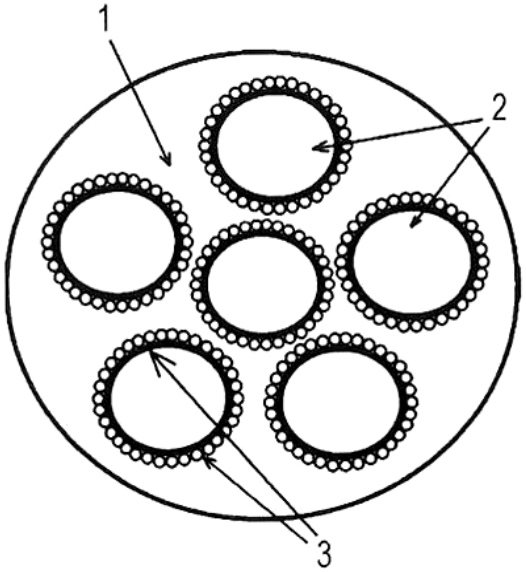

(11) **1-0037171 B**
(45) 25/10/2023 427B
(21) 1-2020-03867
(22) 20/12/2018
(30) 2017-245528 21/12/2017 JP
(15) 06/09/2023
(43) 25/08/2020 389A
(85) 02/07/2020
(86) PCT/JP2018/047034 20/12/2018
(87) WO2019/124505 A1 27/06/2019
(51) ***E04B 1/94****; F16L 5/04*

(73) **YOSHINO GYPSUM CO., LTD.** (JP)
3-1, Marunouchi 3-chome, Chiyoda-ku, Tokyo 100-0005 Japan
(72) CHATANI, Yukiko (JP); SEKI, Mariko (JP); HEBIISHI, Takahiro (JP); KURODA, Eiichi (JP); OHUCHI, Wataru (JP); YAMASHITA, Takuji (JP); YAMAKATA, Kouji (JP)
(74) Công ty TNHH một thành viên Sở hữu trí tuệ VCCI (VCCI-IP CO.,LTD)

(54) **KẾT CẤU CHE PHỦ CHỊU LỬA DÙNG CHO BỘ PHẬN XUYÊN QUA**

(57) Sáng chế đề cập đến kết cấu che phủ chịu lửa để che phủ bộ phận xuyên qua (11) được tạo ra trong dầm chịu lửa (20) của tòa nhà làm bằng gỗ để làm cho bộ phận xuyên qua (11) chịu lửa, trong đó vật liệu che phủ chịu lửa hình ống (12) được gắn vào bộ phận xuyên qua (11) trong khi che phủ bề mặt chu vi bên trong của bộ phận xuyên qua (11). Vật liệu che phủ chịu lửa hình ống (12) được tạo ra bằng cách xếp chồng nhiều mảnh của tấm thạch cao (13a) được cắt ra từ các tấm thạch cao có sẵn trên thị trường (13) có chiều dày nằm trong khoảng từ 9,5mm đến 25,5mm, theo hướng chiều dày và liên kết đồng nhất các mảnh của tấm thạch cao (13a). Vật liệu che phủ chịu lửa hình ống (12) được chèn vào và được gắn vào bộ phận xuyên qua (11) sao cho phần liên kết (15) liên kết các mảnh của tấm thạch cao (13a) liền kề theo chiều xếp chồng được bố trí ở phần ranh giới (23) giữa bộ phận kết cấu (21) và bộ phận che phủ (22) của dầm chịu lửa (20), hoặc ở vị trí gần với phần ranh giới (23).

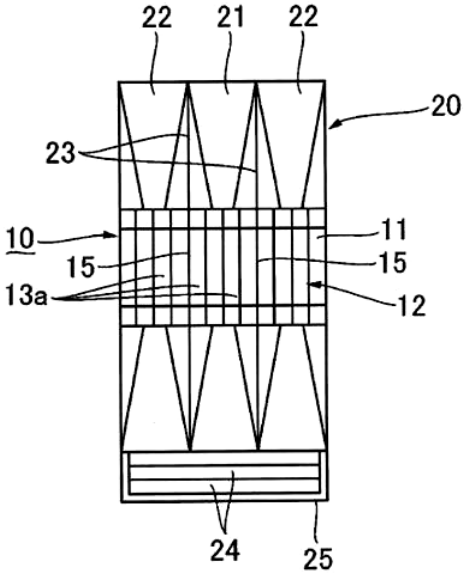

(11) **1-0037172 B**
(45) 25/10/2023 427B
(21) 1-2020-02950
(22) 30/10/2018
(30) 2017-212161 01/11/2017 JP
2017-212160 01/11/2017 JP
(15) 06/09/2023
(43) 25/08/2020 389A
(85) 26/05/2020
(86) PCT/JP2018/040294 30/10/2018
(87) WO2019/088086 09/05/2019
(51) ***F26B 21/10**; F26B 25/00*
(73) **KUBOTA CORPORATION** (JP)
1-2-47, Shikitsuhigashi, Naniwa-ku, Osaka-shi, Osaka 5568601, Japan
(72) KURODA Tadahiro (JP); TAKEUCHI Ryuichi (JP); SAKUMA Kisei (JP); ISHIDA Junji (JP); SHODA Hiroyuki (JP)
(74) Công ty Luật TNHH Phạm và Liên danh (PHAM & ASSOCIATES)
(54) **MÁY SẤY**

(57) Sáng chế đề cập đến máy sấy (1) bao gồm phần chứa (3) được tạo kết cấu để chứa hạt ngũ cốc; phần sấy khô (4) được bố trí bên dưới phần chứa và được tạo kết cấu để xả gió nóng nhằm sấy hạt ngũ cốc; ống xả (31) được tạo kết cấu để xả ra bên ngoài gió nóng sau khi đã đi qua phần sấy khô; và ống tuần hoàn (33) được tạo kết cấu để dẫn trở lại một phần gió nóng, mà được xả ra từ ống xả vào bên trên phần sấy khô. Theo kết cấu đó, gió nóng được xả ra từ ống xả (gió đã được xả) có thể được dùng lại có hiệu quả để sấy các hạt ngũ cốc, và có thể ngăn không cho sấy không đều các hạt ngũ cốc.

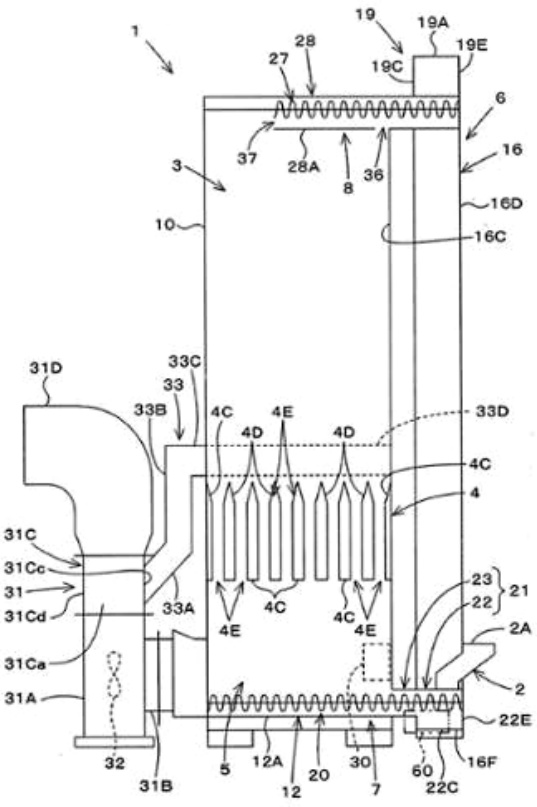

(11) **1-0037173 B**
(45) 25/10/2023 427B
(21) 1-2019-05209
(22) 23/04/2018
(30) 2017-086066 25/04/2017 JP
(15) 06/09/2023
(43) 30/01/2020 382
(85) 24/09/2019
(86) PCT/JP2018/016473 23/04/2018
(87) WO2018/199032 01/11/2018
(51) ***E04G 23/02**; B29C 70/12; B29C 70/18; C09J 201/00; C09J 7/21; B29C 65/48; B29C 70/44*

(73) 1. **TORAY INDUSTRIES, INC.** (JP)
1-1, Nihonbashi-Muromachi 2-chome, Chuo-ku, Tokyo 1038666, Japan
2. **TOKYO METROPOLITAN UNIVERSITY** (JP)
3-1, Nishishinjuku 2-chome, Shinjuku-ku, Tokyo 1630926, Japan
3. **NATIONAL UNIVERSITY CORPORATION TOYOHASHI UNIVERSITY OF TECHNOLOGY** (JP)
1-1, Hibarigaoka, Tempaku-cho, Toyohashi-shi, Aichi 4418580, Japan
(72) MATSUI Takahiro (JP); OCHI Yutaka (JP); NAKAMURA Hitoshi (JP); MATSUMOTO Yukihiro (JP)
(74) Công ty TNHH Tầm nhìn và Liên danh (VISION & ASSOCIATES CO.LTD.)

(54) **PHƯƠNG PHÁP KẾT DÍNH VẬT LIỆU NHỰA GIA CỐ SỢI (FRP) VÀO KẾT CẤU**

(57) Sáng chế đề cập đến cấu trúc kết dính của vật liệu FRP vào kết cấu, khác biệt ở chỗ lớp kết dính được hình thành từ lớp nền dạng sợi và nhựa được đặt xen giữa kết cấu và vật liệu FRP, và lớp kết dính được làm nhô ra khỏi cạnh của vật liệu FRP; và phương pháp kết dính. Việc sửa chữa hoặc gia cố kết cấu hiện có có thể được làm dễ dàng và đáng tin cậy tại công trường với vật liệu FRP cần thiết, và cụ thể, lực kết dính đủ lớn có thể được tạo ra giữa kết cấu và vật liệu FRP để sửa chữa hoặc gia cố và tính năng sửa chữa hoặc gia cố mục tiêu do vật liệu FRP có thể được thể hiện làm cho kết cấu đáng tin cậy hơn.

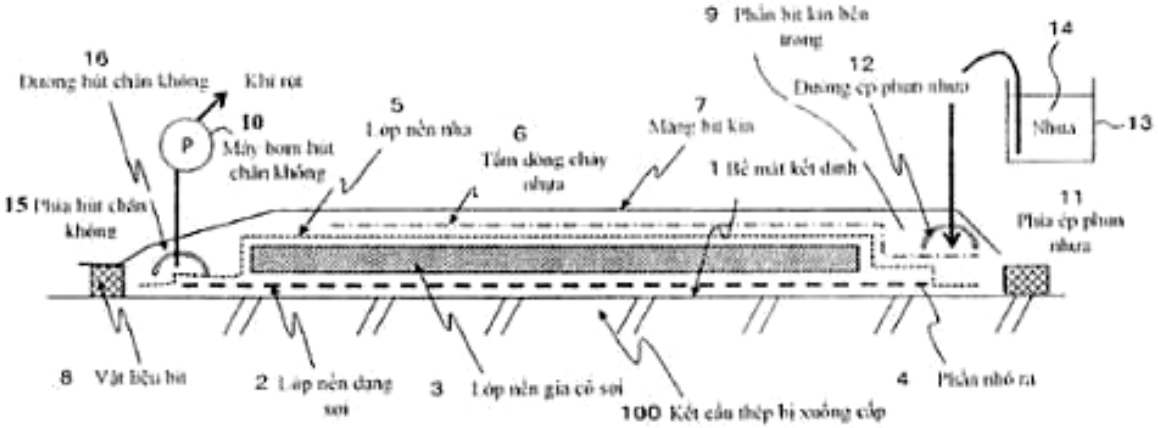

(11) **1-0037174 B**
(45) 25/10/2023 427B
(21) 1-2019-02141
(22) 25/10/2017
(30) 2016-209495 26/10/2016 JP
(15) 06/09/2023
(43) 26/08/2019 377
(85) 25/04/2019
(86) PCT/JP2017/038497 25/10/2017
(87) WO2018/079594 03/05/2018
(51) ***C08L 9/06****; A43B 13/04; C08L 97/00; C08L 7/00; A43B 1/10; C08K 3/00*
(73) **KAO CORPORATION** (JP)
14-10, Nihonbashi-Kayabacho 1-chome, Chuo-ku, Tokyo 103-8210 (JP)
(72) KAWAMOTO, Koichi (JP)
(74) Công ty Cổ phần Hỗ trợ phát triển công nghệ Detech (DETECH)

(54) CHẾ PHẨM CAO SU, ĐẾ GIÀY, PHƯƠNG PHÁP CẢI THIỆN LỰC BÁM CỦA CHẾ PHẨM CAO SU

(57) Sáng chế đề cập đến [1] chế phẩm cao su thể hiện lực bám tuyệt vời, chứa (A) thành phần cao su, (B) sản phẩm phân hủy lignin có năng suất aldehyt, theo phương pháp oxy hóa nitrobenzen bằng kiềm, là 12 % khối lượng trở lên, và (C) chất chống lão hóa; [2] đế giày sử dụng chế phẩm cao su [1]; và [3] chất cải thiện lực bám cho các chế phẩm cao su, chứa (B) sản phẩm phân hủy lignin có năng suất aldehyt, theo phương pháp oxy hóa nitrobenzen bằng kiềm, là 12 % khối lượng trở lên, làm hoạt chất.

(11) **1-0037175 B**
(45) 25/10/2023 427B
(21) 1-2019-03168
(22) 15/11/2017
(30) 20 2016 106 380.9 15/11/2016 DE
10 2017 116 939.3 26/07/2017 DE
(15) 07/09/2023
(43) 25/10/2019 379
(85) 14/06/2019
(86) PCT/EP2017/001334 15/11/2017
(87) WO2018/091137 24/05/2018
(51) ***E04B 1/348***

(73) **WERK EINS GMBH** (DE)
Forster Weg 40, 41849 Wassenberg, Germany
(72) MALLINOWSKI Ivan (DE)
(74) Công ty Luật TNHH Phạm và Liên danh (PHAM & ASSOCIATES)

(54) KHỐI NHÀ Ở VÀ PHƯƠNG PHÁP SẢN XUẤT LỚP CÁCH NHIỆT

(57) Sáng chế đề cập đến khối nhà ở bao gồm: các tầng nhà ở, mà được bố trí chồng lên nhau, trong đó ít nhất một tầng trong số các tầng nhà ở có các căn nhà ở liền kề (1) có vỏ ngoài (2) được tạo ra từ công ten nơ hình hộp, mà có bề mặt nền (6), mặt trên (7), hai vách bên (8) và hai vách mặt (9, 10), không gian bên trong dạng hình hộp (3) lần lượt có chiều dài cạnh ít nhất 2m, nền đi bộ được (12) với bậc cách âm (17), trần phòng (13), và bốn vách phòng (14, 15), trong đó các vách phòng (14, 15) là các vách khô với không gian trung gian (4) được tạo ra giữa mặt trên (7) và các vách (8), và mặt khác giữa trần phòng (13) và các vách phòng (14), và lớp cách nhiệt nguyên khối (5) được tạo ra từ bọt xốp polyuretan cứng trong không gian trung gian (4). Ngoài ra, sáng chế còn đề cập đến phương pháp sản xuất lớp cách nhiệt (5).

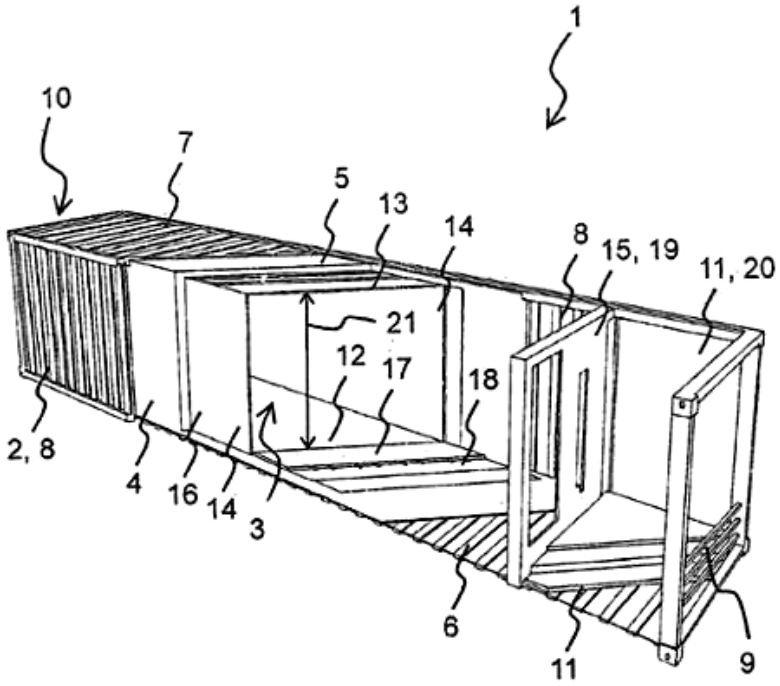

(11) **1-0037176 B** (15) 07/09/2023
(45) 25/10/2023 427B (43) 30/01/2020 382
(21) 1-2019-02510
(22) 15/05/2019
(30) 107209479 13/07/2018 TW
(51) ***A61H 39/04**; A61F 13/00; A61F 13/10*
(73) **HOMEWAY TECHNOLOGY CO., LTD.** (TW)
No. 23, Gongye 1st Rd., Annan Dist., Tainan City, Taiwan
(72) Chin-Hsing HSIEH (TW)
(74) Công ty TNHH một thành viên Sở hữu trí tuệ VCCI (VCCI-IP CO.,LTD)

(54) ỐNG TAY ÁO BẤM HUYỆT ĐỂ ÁP DỤNG SỰ BẤM HUYỆT CHO CÁC HUYỆT ĐẠO ĐỊNH TRƯỚC TRÊN CÁNH TAY CỦA NGƯỜI SỬ DỤNG

(57) Sáng chế đề cập đến ống tay áo bấm huyệt (100) để áp dụng sự bấm huyệt cho các huyệt đạo định trước trên cánh tay của người sử dụng bao gồm thân ống tay áo (1) và bộ phận bấm huyệt (2). Thân ống tay áo (1) được cấu tạo để bó chặt và đàn hồi vào cánh tay người sử dụng khi người sử dụng đeo ống tay áo bấm huyệt (100). Thân ống tay áo (1) có nền sợi (11), và nhiều hạt hồng ngoại xa (12) và nhiều hạt ion âm (13) được trộn trong nền sợi (11). Bộ phận bấm huyệt (2) bao gồm nhiều phần nhô bấm huyệt (21-28) nhô ra khỏi nền sợi (11) hướng vào phía bên trong (10) của thân ống tay áo (1) và được cấu tạo để áp dụng sự bấm huyệt cho cánh tay người sử dụng ở các vị trí lần lượt tương ứng với các huyệt đạo định trước.

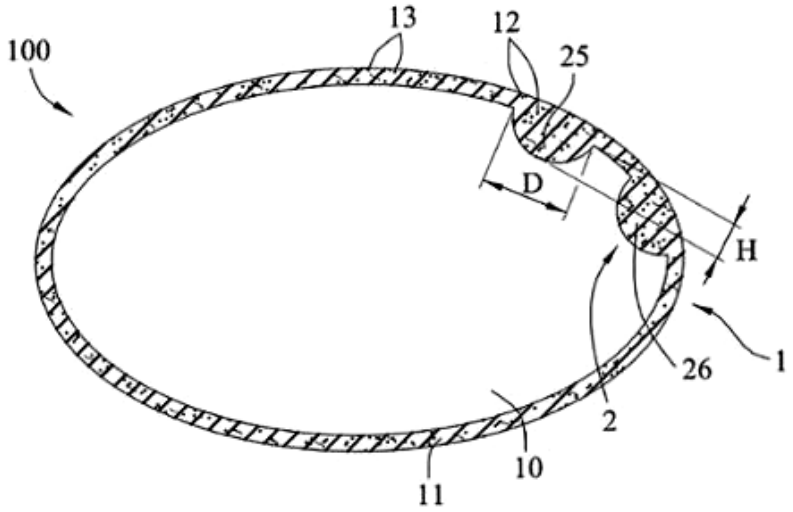

(11) **1-0037177 B**
(15) 07/09/2023
(45) 25/10/2023 427B
(43) 25/03/2021 396
(21) 1-2019-01589
(85) 29/03/2019
(22) 03/01/2019
(86) PCT/IB2019/050751 03/01/2019
(30) 15/896,133 14/02/2018 US
(87) WO2019/159027 22/08/2019
(51) ***C11B 3/12****; A23K 20/158; A23K 50/80; C11C 3/00; C11C 1/02; C11C 1/10; A23K 10/22; B01D 3/10*

(73) **GOLDEN OMEGA S.A.** (CL)
Av. Apoquindo 5550, Piso 8, Las Condes, Santiago, Chile
(72) Julio Cesar MEZA ALMENDRA (CL); Jose Luis LOPEZ CASTILLO (CL); Pablo NAPOLITANO FEITO (CL); Gustavo Adolfo DORLHIAC SILVA (CL); Luis Tomás PINCHEIRA VARAS (CL); Alejandro MARKOVITS ROJAS (CL)
(74) Công ty Luật TNHH Phạm và Liên danh (PHAM & ASSOCIATES)

(54) **QUY TRÌNH SẢN XUẤT CHẾ PHẨM CHỨA CHOLESTEROL**

(57) Sáng chế đề cập đến quy trình sản xuất chế phẩm bao gồm các bước: (a) chưng cất dầu cá trong cột chưng cất chân không để thu được phần bã thứ nhất và dịch chưng cất thứ nhất, và (b) chưng cất dịch chưng cất thứ nhất trong cột chưng cất chân không để thu được dịch chưng cất thứ hai và phần bã thứ hai, phần bã này chứa chế phẩm cholesterol, axit eicosapentaenoic, và docosahexaenoic. Sáng chế cũng đề cập đến quy trình sản xuất chế phẩm bao gồm các bước: (a) chưng cất dầu cá trong cột chưng cất chân không để thu được phần bã thứ nhất và dịch chưng cất thứ nhất, (b) chưng cất dịch chưng cất thứ nhất trong cột chưng cất chân không để thu được dịch chưng cất thứ hai và phần bã thứ hai chứa cholesterol, (c) este hóa phần bã thứ hai để thu được hỗn hợp chứa cholesterol este, và (d) chưng cất hỗn hợp trong cột chưng cất chân không để thu được dịch chưng cất thứ ba và phần bã thứ ba, phần bã này chứa chế phẩm cholesterol este của axit eicosapentaenoic và axit docosahexaenoic.

(11) **1-0037178 B**
(45) 25/10/2023 427B
(21) 1-2019-04676
(22) 06/02/2018
(30) 2017-037215 28/02/2017 JP
(15) 07/09/2023
(43) 25/12/2019 381
(85) 23/08/2019
(86) PCT/JP2018/004069 06/02/2018
(87) WO2018/159236 A1 07/09/2018
(51) ***C09D 11/38****; B05D 7/24; B41M 5/00; B05D 1/26; B41J 2/01*
(73) **FUJIFILM CORPORATION** (JP)
26-30, Nishiazabu 2-chome, Minato-ku, Tokyo 106-8620, Japan
(72) FUJII, Yusuke (JP); UMEBAYASHI, Tsutomu (JP); KAMADA, Toshihiro (JP)
(74) Công ty TNHH một thành viên Sở hữu trí tuệ VCCI (VCCI-IP CO.,LTD)

(54) CHẾ PHẨM LỎNG DÙNG ĐỂ IN PHUN VÀ PHƯƠNG PHÁP GHI IN PHUN

(57) Sáng chế đề cập đến chế phẩm lỏng dùng để in phun chứa dung môi hữu cơ, hợp chất có thể polyme hóa, chất khơi mào quang polyme hóa, và hợp chất siloxan được cải biến bởi polyete có trọng lượng phân tử trung bình trọng lượng lớn hơn hoặc bằng 3000, và hàm lượng của dung môi hữu cơ lớn hơn hoặc bằng 40% khối lượng và nhỏ hơn hoặc bằng 90% khối lượng so với tổng khối lượng của chế phẩm này. Ngoài ra, sáng chế cũng đề cập đến phương pháp ghi in phun bằng cách sử dụng chế phẩm lỏng dùng để in phun.

(11) **1-0037179 B**
(45) 25/10/2023 427B
(21) 1-2020-03007
(22) 30/03/2018
(30) 2018-063583 29/03/2018 JP
(51) ***A47K 13/02***
(15) 07/09/2023
(43) 25/12/2020 393
(85) 28/05/2020
(86) PCT/JP2018/013643 30/03/2018
(87) WO2019/187016 03/10/2019

(73) **TOTO LTD.** (JP)
1-1, Nakashima 2-chome, Kokurakita-ku, Kitakyushu-shi, Fukuoka 8028601, Japan
(72) HAYASHIDA, Takeshi (JP); UMEDA, Nobuhiko (JP); NISHIYAMA, Shuhei (JP); INADA, Takeshi (JP); SATO, Minoru (JP)
(74) Công ty Luật TNHH Phạm và Liên danh (PHAM & ASSOCIATES)

(54) **MẶT GHẾ BỒN CẦU**

(57) Sáng chế đề cập đến mặt ghế bồn cầu bao gồm: tấm dưới; tấm trên có phần thành bên và phần để ngồi, phần thành bên này được bố trí trên tấm dưới, phần để ngồi này được đỡ bởi phần thành bên; và bộ phận liên kết liên kết tấm dưới và phần thành bên và có bề mặt lộ ra bị lộ ra bên ngoài, phần thành bên có: đế thành bên, phần treo thứ nhất kéo dài xuống dưới từ đầu dưới của đế thành bên và chồng lên tấm dưới, và phần treo thứ hai được tạo ra tách biệt khỏi phần treo thứ nhất ở đầu dưới của đế thành bên để tạo ra rãnh, mà được làm lõm lên trên giữa phần treo thứ nhất và phần treo thứ hai, phần treo thứ hai này được bố trí ở vị trí không chồng lên tấm dưới theo hướng thẳng đứng, bộ phận liên kết được bố trí trong rãnh, bề mặt lộ ra được bố trí giữa phần treo thứ hai và tấm dưới, chiều rộng của phần treo thứ hai giảm xuống dưới từ đế thành bên.

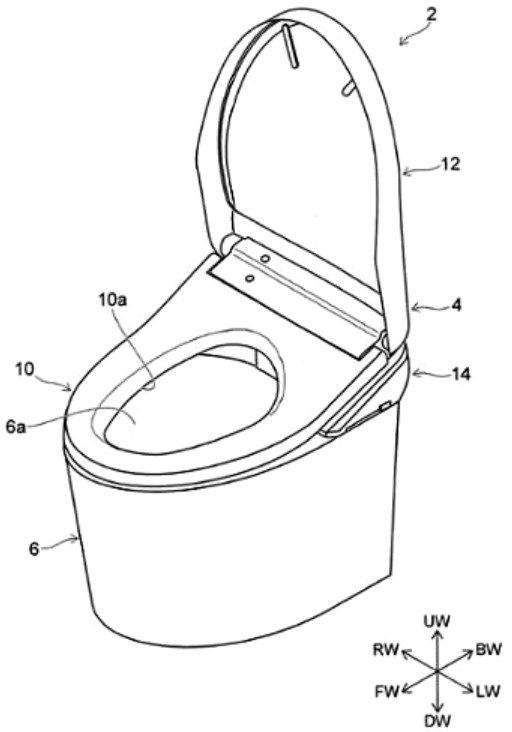

(11) **1-0037180 B**
(45) 25/10/2023 427B
(21) 1-2019-05786
(22) 21/02/2018
(30) 2017-072032 31/03/2017 JP
(15) 07/09/2023
(43) 30/01/2020 382
(85) 21/10/2019
(86) PCT/JP2018/006197 21/02/2018
(87) WO2018/180033 A1 04/10/2018
(51) ***B62J 9/14***; *B62J 9/40; B62J 1/12*
(73) **HONDA MOTOR CO., LTD.** (JP)
1-1, Minami-Aoyama 2-chome, Minato-ku, Tokyo 107-8556, JAPAN
(72) Masashi NAGAYAMA (JP); Yusuke YOSHIDA (JP)
(74) Công ty TNHH Dịch vụ sở hữu trí tuệ ALPHA (ALPHA PLUS CO., LTD.)

(54) KẾT CẤU LƯU GIỮ VẬT DỤNG CỦA XE KIỂU NGỒI ĐỂ CHÂN HAI BÊN

(57) Sáng chế đề xuất phần chứa vật dụng (40) có khả năng chứa vật dụng (100) được bố trí ở mặt dưới của yên xe (9) mà người đi xe ngồi trên đó và được bố trí sao cho phần mặt dưới (43) của phần chứa vật dụng (40) gối chồng một phần lên phần mặt trên (34a) của cơ cấu bản lề (50) dùng để đỡ yên xe (9) ở phía thân xe (13) theo cách yên xe (9) có thể mở ra/đóng lại và ở trạng thái yên xe (9) đóng lại, phần chứa vật dụng (40) giữ vật dụng (100) ở gần vùng là phần mặt trước (42) của phần chứa vật dụng (40) và nơi mà yên xe (9) được lắp vào cơ cấu bản lề (50).

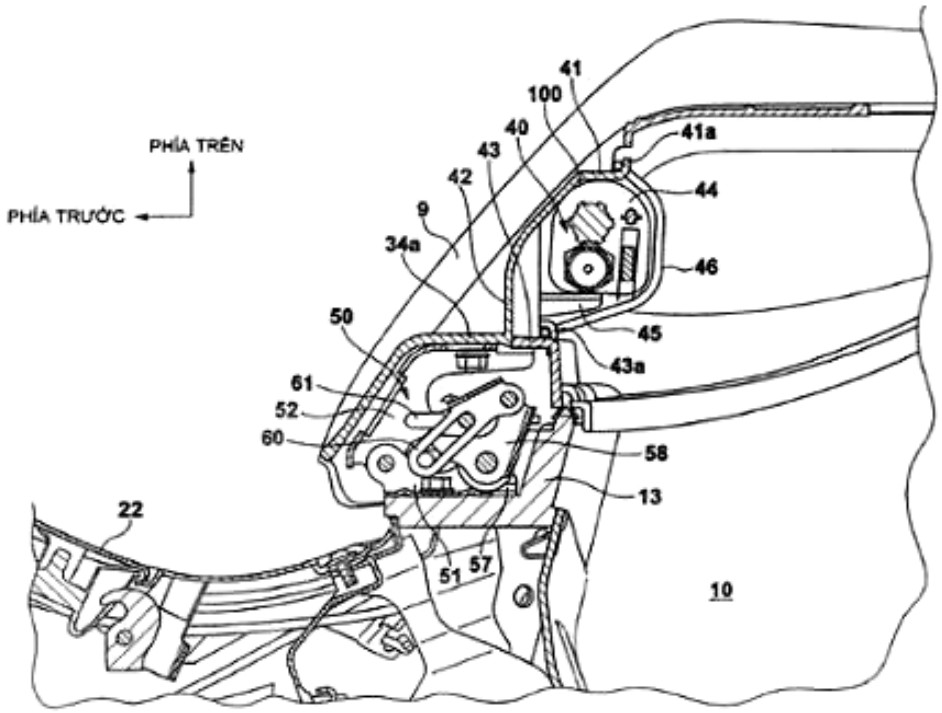

(11) **1-0037181 B**
(45) 25/10/2023 427B
(21) 1-2020-07256
(22) 22/03/2019
(30) 10-2018-0066228 08/06/2018 KR
(51) ***A47G 9/10**; A61F 5/56*
(15) 07/09/2023
(43) 25/02/2021 395
(85) 14/12/2020
(86) PCT/KR2019/003339 22/03/2019
(87) WO2019/235726 12/12/2019

(76) **CHOI, SUN GEUK** (KR)
201-202, 12 Chuncheonsunhwan-ro94beongil, Dongnae-myeon, Chuncheon-Si Gangwon-do 24403, Republic of Korea
(74) Công ty TNHH Tầm nhìn và Liên danh (VISION & ASSOCIATES CO.LTD.)

(54) **GỐI LÀM GIẢM CHỨNG NGƯNG THỞ KHI NGỦ VÀ NGĂN NGỪA CHỨNG NGÁY**

(57) Sáng chế đề cập đến gối làm giảm chứng ngưng thở khi ngủ và ngăn ngừa chứng ngáy, gối này bao gồm: thân gối để nâng đỡ đầu và cổ của người ngủ; và phần nhô nâng đỡ nhô ra từ phần giữa của thân gối, trong đó phần nhô nâng đỡ này được tạo kết cấu bởi phần mẫu hình cong để làm tăng diện tích tiếp xúc với đầu của người ngủ và phần mẫu hình cong này bao gồm: cặp phần bề mặt cong thứ nhất, mỗi trong số chúng có bề mặt cong lõm có độ dốc tăng dần từ bề mặt của thân gối; và phần bề mặt cong thứ hai nối hai đầu của cặp phần bề mặt cong thứ nhất với nhau và tạo thành bề mặt cong lồi có độ dốc giảm dần về phía phần giữa của chúng. Do đó, sáng chế có thể nâng đỡ vùng xương chẩm của người ngủ khi ngủ nằm nghiêng, ở trạng thái thoải mái hơn và do đó có thể tạo ra giấc ngủ thoải mái tương ứng.

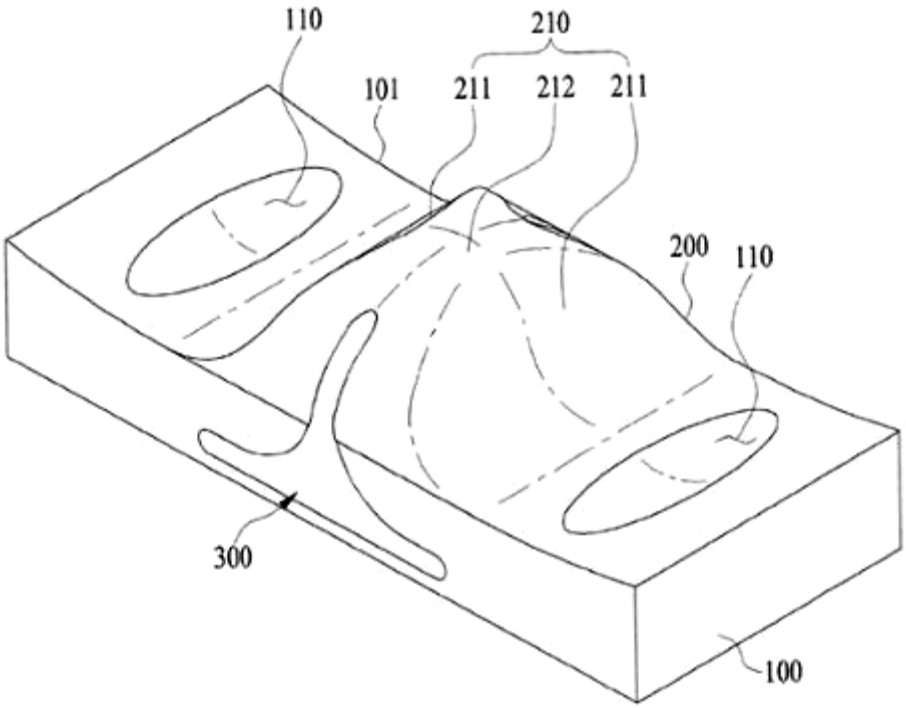

(11) **1-0037182 B**
(45) 25/10/2023 427B
(21) 1-2020-02528
(22) 05/10/2018
(30) 2017135375 05/10/2017 RU
(15) 07/09/2023
(43) 26/07/2021 400
(85) 05/05/2020
(86) PCT/RU2018/050121 05/10/2018
(87) WO2019/070166 11/04/2019
(51) ***E21B 43/22****; B82Y 30/00; C09K 8/42*

(73) **LIMITED LIABILITY COMPANY "GR PETROLEUM"** (RU)
Nobel str. 5, office 34, Innovative center Skolkovo, Moscow, 121205, Russian Federation
(72) SERGEEV, Vitalii Vyacheslavovich (RU)
(74) Công ty TNHH Trà và cộng sự (TRA & ASSOCIATES CO.,LTD)

(54) PHƯƠNG PHÁP HỦY GIẾNG DẦU VÀ KHÍ

(57) Sáng chế đề cập đến công nghiệp sản xuất dầu, và cụ thể hơn, sáng chế đề cập đến các công nghệ hủy giếng dầu và khí. Kết quả kỹ thuật của sáng chế là sự tăng lên về tính hiệu quả của các hoạt động công trình và địa chất để hủy giếng dầu và khí có các vết nứt thủy lực có độ thẩm thấu cao. Phương pháp theo phương án thực hiện thứ nhất được sử dụng khi khả năng phun của giếng là nhỏ hơn 350 m^3/ngày, và bao gồm việc bơm liên tục chất chặn và dung dịch chiếm chỗ vào vùng lỗ đáy của vỉa, trong đó chất chặn là hệ huyền phù - nhũ tương chứa nhiên liệu điezen hoặc dầu đã xử lý từ nhà máy xử lý trung tâm, chất nhũ hóa, dung dịch keo gồm các hạt nano silic đioxit kỵ nước, các hạt bít kín ở dạng các hạt nano silic đioxit ưa nước, và còn có dung dịch nước gồm canxi clorua hoặc kali clorua. Dung dịch keo gồm các hạt silic đioxit kỵ nước chứa silic đioxit, ete propylen glycol metyl và nước. Dung dịch chiếm chỗ là dung dịch nước gồm canxi clorua hoặc kali clorua, chứa chất đẩy nước. Phương pháp theo biến thể thứ hai được sử dụng khi khả năng phun của giếng là lớn hơn 350 m^3/ngày. Trong trường hợp này, hạt bít kín được sử dụng là các vi hạt inmenit hoặc trimangan tetroxit kỵ nước.

(11) **1-0037183 B**
(45) 25/10/2023 427B
(21) 1-2019-03300
(22) 28/02/2019
(15) 07/09/2023
(43) 25/12/2019 381
(85) 21/06/2019
(86) PCT/CN2019/076476 28/02/2019
(87) WO2019/101226 31/05/2019
(51) ***H04L 9/00***

(73) **ADVANCED NEW TECHNOLOGIES CO., LTD.** (KY)
Cayman Corporate Centre, 27 Hospital Road, George Town, Grand Cayman KY1-9008, Cayman Islands
(72) CHENG, Long (CN); LI, Yanpeng (CN)
(74) Công ty Luật TNHH T&G (TGVN)

(54) HỆ THỐNG, THIẾT BỊ VÀ PHƯƠNG PHÁP ĐƯỢC THI HÀNH BỞI MÁY TÍNH ĐỂ SINH RA CÁC NHÃN KỸ THUẬT SỐ, VÀ PHƯƠNG TIỆN LƯU TRỮ ĐỌC ĐƯỢC BỞI MÁY TÍNH KHÔNG CHUYỂN TIẾP

(57) Sáng chế đề cập tới các phương pháp, các hệ thống, và thiết bị, bao gồm các chương trình máy tính được mã hóa trên phương tiện lưu trữ máy tính, để tạo các nhãn kỹ thuật số. Một trong các phương pháp bao gồm: thu thông tin thực thể của thực thể; truyền thông tin thực thể tới một hoặc nhiều nút của chuỗi khối để lưu trữ trong chuỗi khối; thu sự nhận dạng giao dịch được kết hợp với lưu trữ thông tin thực thể trong chuỗi khối; và tạo nhãn kỹ thuật số cho thực thể được dựa trên ít nhất sự nhận dạng giao dịch.

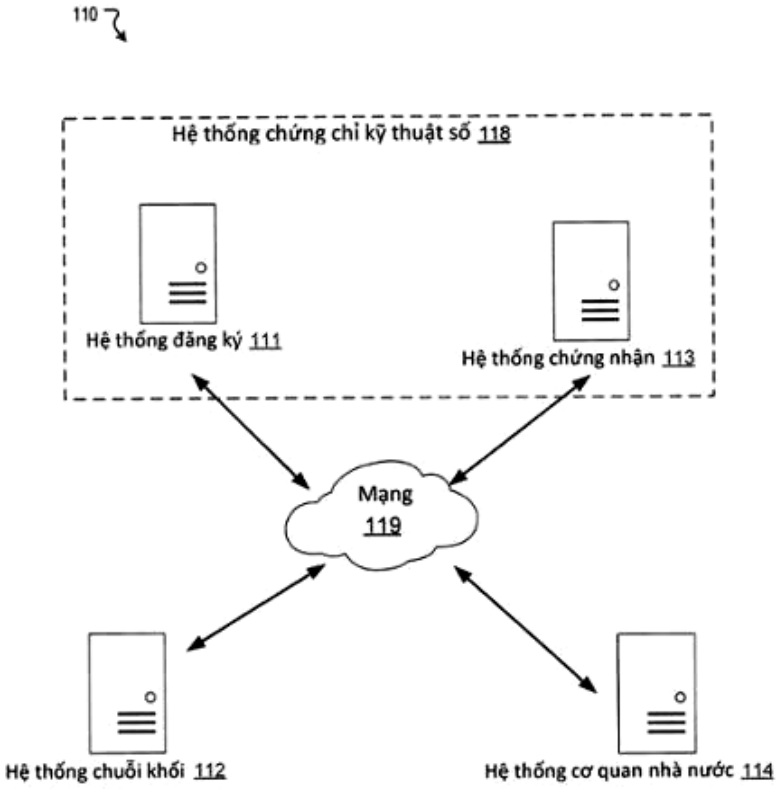

(11) **1-0037184 B**
(45) 25/10/2023 427B
(21) 1-2017-03871
(22) 07/04/2016
(30) 62/148,809 17/04/2015 US
62/148,814 17/04/2015 US
62/148,837 17/04/2015 US
62/148,824 17/04/2015 US
62/148,830 17/04/2015 US
62/148,818 17/04/2015 US
(15) 07/09/2023
(43) 26/03/2018 360
(85) 02/10/2017
(86) PCT/US2016/026413 07/04/2016
(87) WO2016/168058 20/10/2016
(51) ***C07C 237/42***; *C07C 255/29; C07C 259/10; C07C 311/46; C07C 317/28; C07C 323/42; C07C 323/59; C07D 333/58; C07D 213/40; C07D 213/84; C07D 231/12; C07D 233/36; C07D 249/08; C07D 277/28; C07D 307/38; A01N 53/00; C07D 207/10*

(73) **CORTEVA AGRISCIENCE LLC** (US)
9330 Zionsville Road, Indianapolis, IN 46268, United States of America
(72) MARTIN Timothy P. (US); ECKELBARGER Joseph D. (US); ROSS Ronald (US); DEKORVER Kyle A. (US); HEEMSTRA Ronald J. (US); KNUEPPEL Daniel I. (US); VEDNOR Peter (US); HUNTER Ricky (US); DEMETER David A. (US); TRULLINGER Tony K. (US); BAUM Erich W. (US); BENKO Zoltan L. (US); CHOY Nakyen (US); CROUSE Gary D. (US); DAEUBLE John F. (US); LI Fangzheng (US); NISSEN Jeffrey (US); SPARKS Thomas C. (US); WESSELS Frank J. (US); YAP Maurice C. (MY)
(74) Công ty Luật TNHH Phạm và Liên danh (PHAM & ASSOCIATES)

(54) **HỢP CHẤT PHENYL-XYCLOPROPYL CARBOXAMIDO-BENZAMIT, CHẾ PHẨM DIỆT SINH VẬT GÂY HẠI CHỨA HỢP CHẤT NÀY, VÀ QUY TRÌNH KIỂM SOÁT SINH VẬT GÂY HẠI**

(57) Sáng chế đề cập đến hợp chất phenyl-xyclopropylcarboxamido-benzamit có công thức (I); chế phẩm diệt sinh vật gây hại chứa hợp chất này; và quy trình kiểm soát sinh vật gây hại.

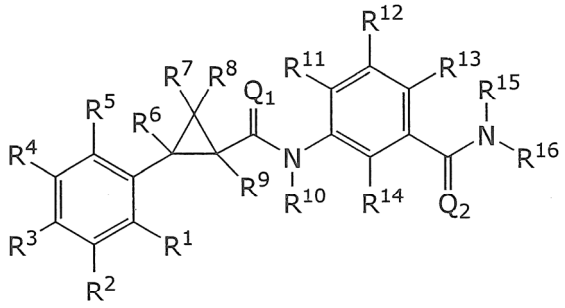

(I)

(11) **1-0037185 B** (15) 07/09/2023
(45) 25/10/2023 427B (43) 25/03/2019 372
(21) 1-2018-03384
(22) 02/08/2018
(30) 10-2017-0115824 11/09/2017 KR
(51) ***F16B 047/00**; B65G 47/91*
(73) **PISCO KOREA PNEUMATIC CO., LTD.** (KR)
655, Pyeongcheon-ro, Bucheon-si, Gyeonggi-do 14502, Republic of Korea
(72) CHOI, Kwang Seok (KR)
(74) Công ty Luật TNHH WINCO (WINCO LAW FIRM)
(54) **CƠ CẤU HÚT CHÂN KHÔNG**

(57) Sáng chế đề cập tới cơ cấu hút chân không dùng để hút đối tượng cần hút nhờ lực hút, trong đó, khi trục chuyển động qua lại được di chuyển qua lại theo phương thẳng đứng, trạng thái cố định của trục lắp được duy trì và vì thế ống chân không không bị biến dạng, điều này không đòi hỏi lực căng và độ lệch tâm cần phải được xem xét khi ống chân không được nối vào đó, và có khả năng ngăn chặn tiếng ồn và sự cố cũng như có khả năng ngăn chặn sự tạo ra ma sát và bụi.

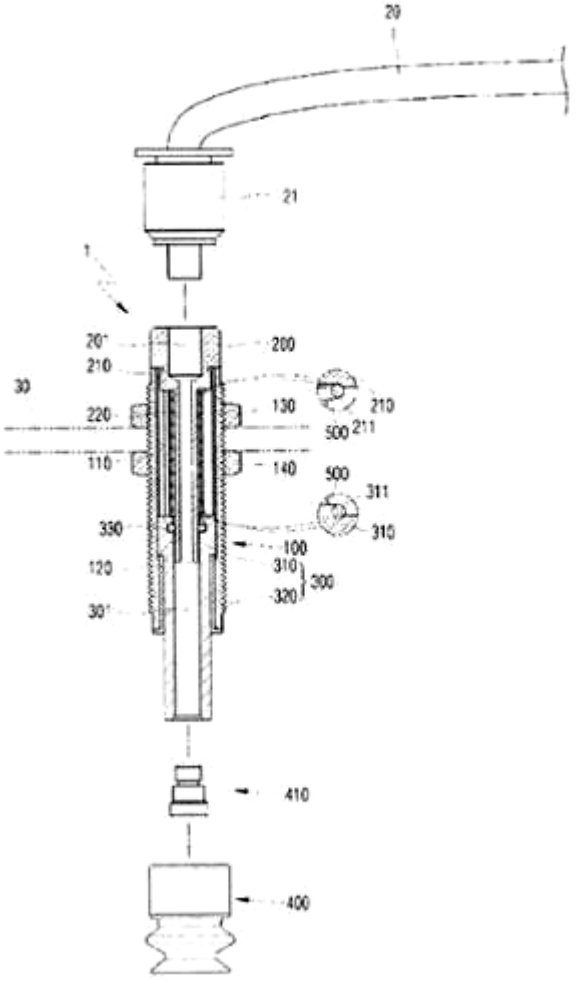

(11) **1-0037186 B**
(45) 25/10/2023 427B
(21) 1-2019-05351
(22) 09/03/2018
(30) 62/475,853 23/03/2017 US
62/492,096 28/04/2017 US
62/543,382 10/08/2017 US
62/557,111 11/09/2017 US
62/574,133 18/10/2017 US
62/580,965 02/11/2017 US
(15) 07/09/2023
(43) 25/12/2019 381
(85) 30/09/2019
(86) PCT/KR2018/002837 09/03/2018
(87) WO2018/174450 27/09/2018
(51) ***H04L 5/00****; H04L 5/02; H04L 1/16; H04L 1/18*
(73) **LG ELECTRONICS INC.** (KR)
128, Yeoui-daero, Yeongdeungpo-gu Seoul 07336, Korea
(72) LEE, Hyunho (KR); HWANG, Daesung (KR); YI, Yunjung (KR)
(74) Công ty Luật TNHH T&G (TGVN)

(54) **PHƯƠNG PHÁP TRUYỀN THÔNG TIN ĐIỀU KHIỂN, PHƯƠNG PHÁP THU THÔNG TIN ĐIỀU KHIỂN, VÀ THIẾT BỊ ĐẦU CUỐI**

(57) Sáng chế đề cập đến phương pháp truyền thông tin điều khiển của thiết bị đầu cuối có hỗ trợ các khoảng thời gian truyền có các độ dài khác nhau trong hệ thống truyền thông không dây, thiết bị đầu cuối được tạo cấu hình để truyền thông tin điều khiển và phương pháp thu thông tin điều khiển được truyền bằng thiết bị đầu cuối. Phương pháp truyền yêu cầu lập lịch biểu (SR) của thiết bị người dùng (UE) có hỗ trợ nhiều độ dài khoảng thời gian truyền (TTI) trong hệ thống truyền thông không dây được thực hiện bằng UE và bao gồm bước thu dữ liệu liên kết xuống, và truyền thông tin báo nhận/phủ nhận theo yêu cầu truyền lại tự động lai (HARQ-ACK) trên kênh điều khiển liên kết lên vật lý (PUCCH) thứ nhất có độ dài TTI thứ nhất để truyền HARQ-ACK tương ứng với dữ liệu liên kết xuống khi các thời điểm truyền của PUCCH thứ nhất và PUCCH thứ hai để truyền SR chồng lên nhau, trong đó, khi PUCCH thứ nhất có số lượng ký hiệu nhỏ hơn so với PUCCH thứ hai và PUCCH thứ nhất không có tài nguyên SR hiệu dụng, SR không được truyền.

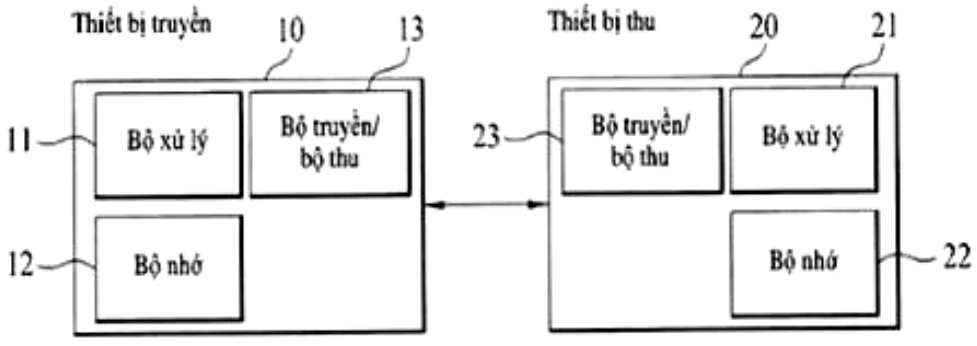

(11) **1-0037187 B**
(45) 25/10/2023 427B
(21) 1-2019-06726
(22) 03/05/2018
(30) 62/502,032 05/05/2017 US
62/647,657 24/03/2018 US
(15) 07/09/2023
(43) 27/07/2020 388A
(85) 29/11/2019
(86) PCT/US2018/030856 03/05/2018
(87) WO2018/204620 08/11/2018
(51) ***C04B 33/04***; *C04B 33/13; C04B 14/10*

(73) **ACTIVE MINERALS INTERNATIONAL, LLC** (US)
34 Loveton Circle, Suite 100, Sparks, Maryland 21152, U.S.A.
(72) PARKER, Dennis Clay (US); PURCELL, JR., Robert J. (US); LYMAN, Matthew J. (US); MILLS, Donald Keith (US); KITCHENS, John W. (US); PETTIT, Charles (US); CUTRIGHT, James (US)
(74) CÔNG TY TRÁCH NHIỆM HỮU HẠN TƯ VẤN ĐẦU TƯ VÀ SỞ HỮU TRÍ TUỆ INTERFIVE (INTERFIVE CO., LTD)

(54) CHẾ PHẨM THAY THẾ HOÀN TOÀN HOẶC MỘT PHẦN SÉT DẺO TRONG ĐỒ GỐM VÀ PHƯƠNG PHÁP SẢN XUẤT CHẾ PHẨM NÀY

(57) Sáng chế đề cập đến chế phẩm thay thế một phần hoặc toàn bộ sét dẻo, chứa một hoặc nhiều amin bậc bốn; ít nhất một atapulgit có mặt với lượng tính theo phần trọng lượng rắn (SWF, solid weight fraction) nằm trong khoảng từ 0,25% đến 5%; cao lanh có mặt với lượng tính theo phần trọng lượng rắn nằm trong khoảng từ 17% đến 50%; và tùy ý sét dẻo với tỉ lệ trọng lượng rắn nằm trong khoảng từ 0% đến 25%. Mặc dù có nhiều phương pháp thực hiện, nhưng ở đây, theo một số phương án của sáng chế, chế phẩm được thực hiện bằng cách trộn các thành phần với nhau. Mặc dù có thể sử dụng cho các mục đích khác, nhưng ở đây, theo một số phương án của sáng chế, chế phẩm được sử dụng để tạo vật phẩm gốm, ví dụ, bằng cách đúc, ép, tạo hình bên trong và bên ngoài bằng bàn xoay, đặc biệt là khi lớp nước áo có thành phần chất rắn, tính chất hóa học và độ nhớt thích hợp để tạo hình trước khi phơi khô, nung và hoàn thiện nếu muốn.

Bảng 2 Các thành phần của ba chế phẩm

	Các Thành phần									
Thành phần	BCF	BCC	KD	KF	K6	AG	Q	f	Chất dẻo	Không phải chất dẻo
Đối chứng A	13.0%	21.0%		17.0%			11.0%	38.0%	51%	49%
X-5			9.0%	21.0%	9.0%	1.0%	20.5%	39.5%	40%	60%
T			7.0%	24.0%	7.0%	2.0%	20.5%	39.5%	40%	60%

(11) **1-0037188 B** (15) 07/09/2023
(45) 25/10/2023 427B (43) 25/12/2020 393
(21) 1-2020-04306 (85) 24/07/2020
(22) 21/12/2018 (86) PCT/NO2018/050327 21/12/2018
(30) 20172064 29/12/2017 NO (87) WO2019/132671 04/07/2019
(51) ***C21C 1/10***; *C22C 33/08; C22C 37/04; C22C 38/60; C22C 38/02; C22C 38/04; C22C 38/06; C22C 38/14; B22D 1/00; C22C 38/00*
(73) **ELKEM ASA** (NO)
Drammensveien 169, 0277 OSLO, Norway
(72) OTT, Emmanuelle (FR)
(74) Công ty Luật TNHH T&G (TGVN)

(54) **MẦM CẤY ĐỂ SẢN XUẤT GANG ĐÚC VÀ PHƯƠNG PHÁP SẢN XUẤT MẦM CẤY**

(57) Sáng chế đề cập đến mầm cấy để sản xuất gang đúc bằng graphit dạng cầu, mầm cấy này bao gồm hợp kim ferosilic dạng hạt chứa 40-80 % khối lượng Si; 0,02-8 % khối lượng Ca; 0-5 % khối lượng Sr; 0-12 % khối lượng Ba; 0-10 % khối lượng kim loại đất hiếm; 0-5 % khối lượng Mg; 0,05-5 % khối lượng Al; 0-10 % khối lượng Mn; 0-10 % khối lượng Ti; 0-10 % khối lượng Zr; cân bằng là Fe và tạp chất ngẫu nhiên với lượng thông thường, trong đó mầm cấy đã nêu có chứa thêm, theo khối lượng, dựa trên tổng khối lượng của mầm cấy: 0,1 % đến 15 % khối lượng oxit kim loại đất hiếm dạng hạt và ít nhất một trong khoảng từ 0,1 đến 15 % Bi_2O_3 dạng hạt, và/hoặc từ 0,1 đến 15 % Bi_2S_3 dạng hạt, và/hoặc từ 0,1 đến 15 % Sb_2O_3 dạng hạt, và/hoặc từ 0,1 đến 15 % Sb_2S_3 dạng hạt và/hoặc từ 0,1 đến 5 % của một hoặc nhiều Fe_3O_4, Fe_2O_3, FeO dạng hạt hoặc hỗn hợp của chúng, và/hoặc từ 0,1 đến 5 % của một hoặc nhiều FeS, FeS_2. Fe_3S_4. hoặc hỗn hợp của chúng, và phương pháp để tạo ra mầm cấy.

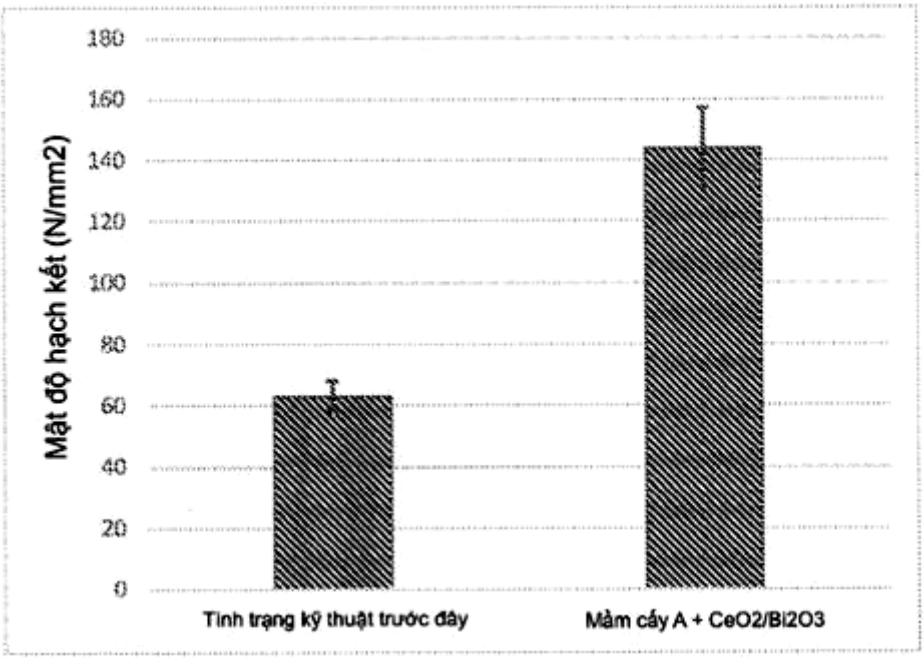

(11) **1-0037189 B**
(45) 25/10/2023 427B
(21) 1-2019-07488
(22) 29/05/2018
(30) 17174195.2 02/06/2017 AT
(51) ***B21B 39/08***
(15) 07/09/2023
(43) 27/04/2020 385A
(85) 31/12/2019
(86) PCT/EP2018/064064 29/05/2018
(87) WO2018/219946 06/12/2018

(73) **PRIMETALS TECHNOLOGIES AUSTRIA GMBH** (AT)
P.O. Box 4,Turmstraße 44, 4031 Linz, Austria
(72) MOSER, Friedrich (AT); GRABNER, Walter (AT); FRAUENHUBER, Klaus (AT); SCHIEFER, Juergen (AT)
(74) Công ty Luật TNHH Phạm và Liên danh (PHAM & ASSOCIATES)

(54) **BỘ HOÀN THIỆN, CƠ CẤU ĐỂ DẪN HƯỚNG THEO PHƯƠNG NGANG THANH KIM LOẠI VÀ PHƯƠNG PHÁP ĐỂ VẬN HÀNH BỘ HOÀN THIỆN**

(57) Sáng chế đề cập tới cơ cấu để dẫn hướng theo phương ngang thanh kim loại (1, 13) chạy trên bộ nâng vòng (4, 12) giữa hai giá cán (2, 3, 8, 9) của bộ hoàn thiện. Cơ cấu này bao gồm ít nhất một môđun thân chính (14) có mặt phẳng dẫn hướng (15), và cũng bao gồm các thân mòn (18, 19, 20) có bề mặt mòn (21, 22, 23) mà có thể được xoay vào các vị trí quay. Ít nhất hai thân mòn (18, 19, 20) lần lượt được bố trí giữa một trong số các giá cán (2, 3, 8, 9) và bộ nâng vòng, trong đó, khi nhìn theo hướng của bộ nâng vòng (4, 12), diện tích bề mặt của bề mặt mòn (21, 22, 23) của các thân mòn liền kề (18, 19, 20) tăng lên. Trong quá trình lắp đặt, ít nhất một trong số các thân mòn được xoay trong khi thanh kim loại (1, 13) đang chạy.

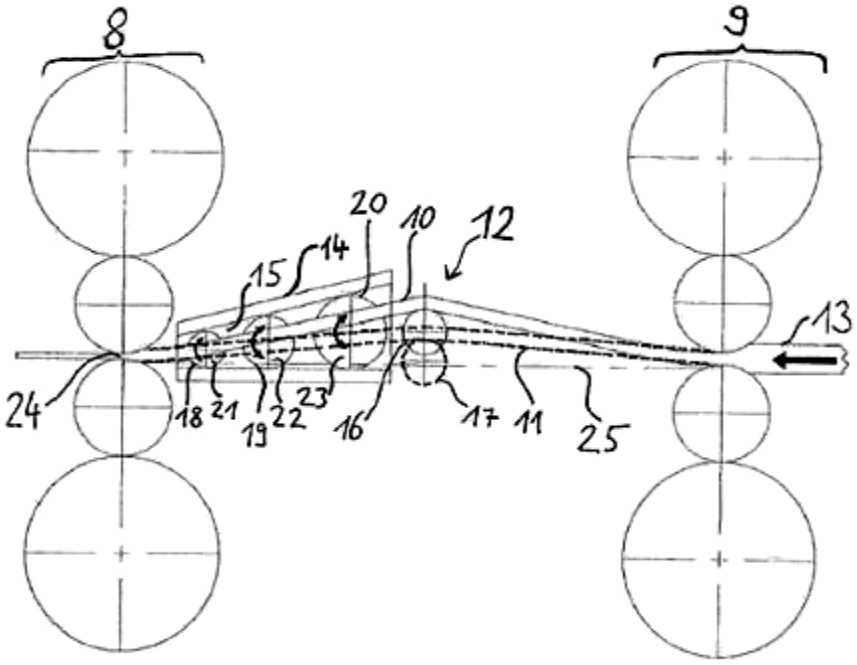

(11) **1-0037190 B**
(15) 08/09/2023
(45) 25/10/2023 427B
(43) 25/06/2019 375
(21) 1-2019-01828
(85) 11/04/2019
(22) 18/09/2017
(86) PCT/EP2017/073438 18/09/2017
(30) 16189767.3 20/09/2016 EP
(87) WO2018/054822 29/03/2018
(51) ***C12N 15/86****; A61K 39/145; A61K 39/00; A61K 39/12*
(73) **BOEHRINGER INGELHEIM VETMEDICA GMBH** (DE)
Binger Strasse 173, 55216 Ingelheim Am Rhein, Germany
(72) GALLEI, Andreas (DE); MUNDT, Alice (DE); NIKOLIN, Veljko (YU)
(74) Công ty Luật TNHH T&G (TGVN)

(54) **VECTƠ EQUID ALPHAHERPESVIRUS 1 RACH (EHV-1 RACH), CHẾ PHẨM SINH MIỄN DỊCH VÀ VACXIN ĐỂ PHÂN BIỆT ĐỘNG VẬT BỊ NHIỄM VỚI ĐỘNG VẬT ĐƯỢC CHỦNG NGỪA (DIVA) CHỨA VECTƠ NÀY**

(57) Sáng chế đề cập đến vectơ virut herpes của ngựa (EHV) chứa ít nhất một (ít nhất là hai) trình tự mã hóa kháng nguyên ngoại sinh liên quan đến tác nhân gây bệnh lây nhiễm cho động vật sản xuất thực phẩm, trình tự mã hóa kháng nguyên ngoại sinh này được gắn chèn vào trong vị trí gắn chèn (tốt hơn là ORF70) và trình tự mã hóa kháng nguyên ngoại sinh này được liên kết theo kiểu hoạt động được với trình tự khởi đầu (tốt hơn là trình tự khởi đầu chứa 4pgG600 (SEQ ID NO:1) hoặc 4pMCP600 (SEQ ID NO:2) hoặc trình tự nucleotit bổ sung của nó hoặc mảnh chức năng hoặc dẫn xuất chức năng của nó hoặc trình tự nucleotit bổ sung của nó). Ngoài ra, sáng chế đề cập đến chế phẩm sinh miễn dịch và vacxin để phân biệt động vật bị nhiễm với động vật được chủng ngừa (DIVA) chứa vectơ EHV này.

(11) **1-0037191 B**
(45) 25/10/2023 427B
(21) 1-2019-01588
(22) 31/01/2019
(30) 15/896,132 14/02/2018 US
(15) 08/09/2023
(43) 25/03/2021 396
(85) 29/03/2019
(86) PCT/IB2019/050784 31/01/2019
(87) WO2019/159028 22/08/2019
(51) ***C11C 1/10***; *C07J 9/00; C11B 3/12; B01D 3/10; C11B 1/12*
(73) **GOLDEN OMEGA S.A.** (CL)
Av. Apoquindo 5550, Piso 8, Las Condes, Santiago, Chile
(72) Julio Cesar MEZA ALMENDRA (CL); Jose Luis LOPEZ CASTILLO (CL); Pablo NAPOLITANO FEITO (CL); Gustavo Adolfo DORLHIAC SILVA (CL); Luis Tomás PINCHEIRA VARAS (CL); Alejandro MARKOVITS ROJAS (CL)
(74) Công ty Luật TNHH Phạm và Liên danh (PHAM & ASSOCIATES)
(54) **QUY TRÌNH SẢN XUẤT CHẾ PHẨM CHỨA CHOLESTEROL**

(57) Sáng chế đề cập đến quy trình sản xuất dịch cô đặc cholesterol, quy trình này bao gồm các bước (a) chưng cất dầu cá chứa không nhiều hơn 2% axit béo tự do trong hỗn hợp với chất lỏng phụ trợ trong cột chưng cất chân không để thu được dịch chưng cất thứ nhất và phần bã thứ nhất; và (b) chưng cất dịch chưng cất thứ nhất trong cột chưng cất chân không để thu được dịch chưng cất thứ hai và phần bã thứ hai, trong đó phần bã thứ hai chứa dịch cô đặc cholesterol.

(11) **1-0037192 B**
(45) 25/10/2023 427B
(21) 1-2019-02342
(22) 02/11/2017
(30) 201610974728.3 07/11/2016 CN
(15) 08/09/2023
(43) 25/10/2019 379
(85) 07/05/2019
(86) PCT/CN2017/109139 02/11/2017
(87) WO2018/082618 11/05/2018
(51) ***B65D 19/32****; B65D 19/38*

(73) **CHINA MERCHANTS LOSCAM (ASIA PACIFIC) CO., LIMITED** (CN)
Room 1122, 11/F. Central Building, 1-3 Pedder Street, Central Hong Kong, 999077, China
(72) CHI, Jie (CN); LI, Jutian (CN)
(74) Công ty TNHH Trường Xuân (AGELESS CO.,LTD.)

(54) MỐI NỐI, CƠ CẤU KHÓA KẸP VÀ NỐI CHO BẢNG VẬN CHUYỂN KẾT HỢP ĐỠ CÁC VẬT VÀ BẢNG VẬN CHUYỂN KẾT HỢP ĐỠ CÁC VẬT

(57) Sáng chế đề xuất mối nối, cơ cấu khóa kẹp và nối cho bảng vận chuyển kết hợp và bảng vận chuyển kết hợp, mối nối bao gồm khung thân chính mà một đầu được bố trí với phần ráp chay quay bằng nhựa để ráp vào bảng vận chuyển thông qua việc quay, và đầu còn lại được bố trí với phần khóa xoắn nhằm khóa kẹp bảng vận chuyển và quay khung thân chính thông qua việc kết hợp với công cụ khóa xoắn. Sáng chế có cơ cấu đơn giản, chế tạo thuận tiện, và chi phí sản xuất thấp. Mối nối và cơ cấu khóa kẹp của sáng chế có hiệu quả lắp ráp tốt và hiệu suất lắp ghép cao, sao cho các bảng lắp ghép được bền chặt.

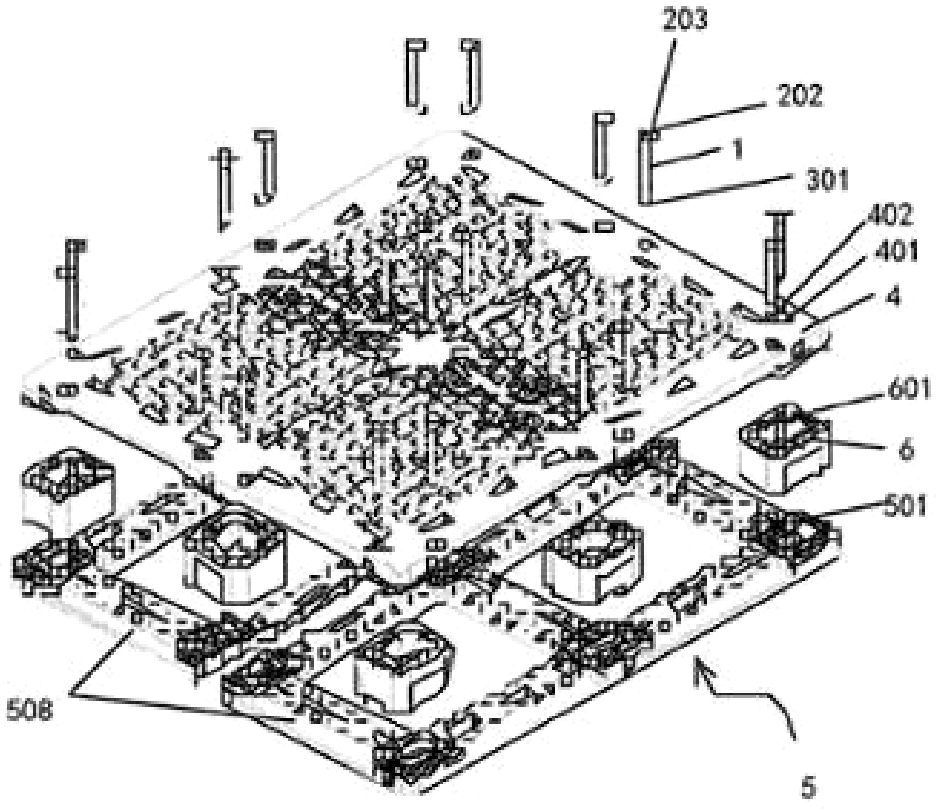

(11) **1-0037193 B**
(45) 25/10/2023 427B
(21) 1-2018-04254
(22) 27/02/2017
(30) 15/056,680 29/02/2016 US
62/456,540 08/02/2017 US
(15) 08/09/2023
(43) 25/04/2019 373
(85) 26/09/2018
(86) PCT/US2017/019727 27/02/2017
(87) WO2017/151514 08/09/2017
(51) ***B60H 1/32****; B29C 70/88; F28F 3/02; F25B 23/00; F28F 13/18; B29C 70/58; C08K 3/01*

(73) 1. **THE REGENTS OF THE UNIVERSITY OF COLORADO, A BODY CORPORATE** (US)
1800 Grant Street, 8th Floor, Denver, Colorado 80203, United States of America
2. **UNIVERSITY OF WYOMING** (US)
1000 E. University Avenue, Laramie, Wyoming 82071, United States of America
(72) Ronggui YANG (CN); Xiaobo YIN (CN); Gang TAN (CN); Dongliang ZHAO (CN); Yaoguang MA (CN); Yao ZHAI (CN)
(74) Công ty Luật TNHH T&G (TGVN)

(54) **CƠ CẤU LÀM MÁT BỨC XẠ CÓ LỰA CHỌN VÀ PHƯƠNG PHÁP LOẠI BỎ NHIỆT KHỎI VẬT THỂ BỞI SỰ BỨC XẠ NHIỆT CÓ LỰA CHỌN**

(57) Sáng chế đề xuất các cơ cấu làm mát bức xạ có lựa chọn dựa trên polyme, các cơ cấu này bao gồm lớp phát xạ có lựa chọn bằng polyme hoặc vật liệu compozit có chất nền polyme. Các cơ cấu làm mát bức xạ có lựa chọn được nêu làm ví dụ là có dạng tấm, màng hoặc lớp phủ. Các phương pháp để loại bỏ nhiệt khỏi vật thể bởi sự bức xạ nhiệt có lựa chọn nhờ sử dụng các cơ cấu làm mát bức xạ có lựa chọn dựa trên polyme cũng được đề xuất.

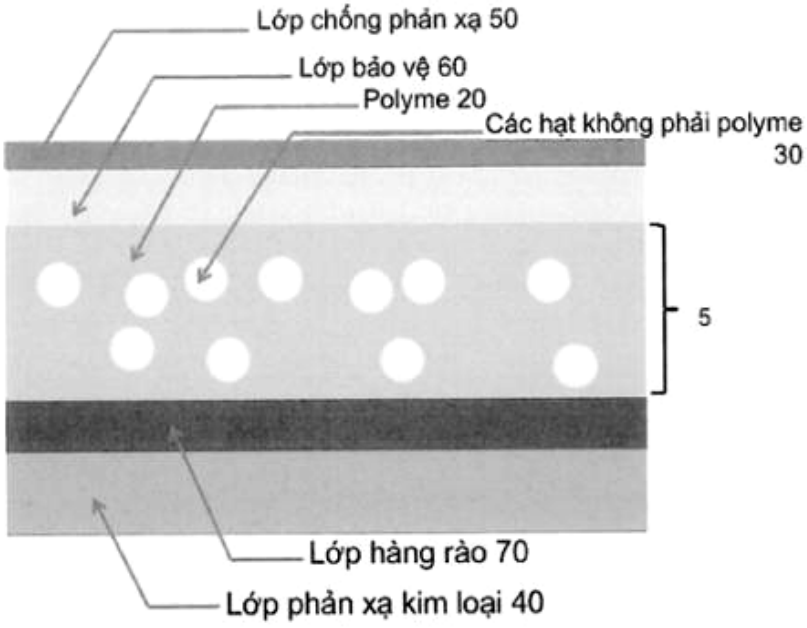

(11) **1-0037194 B**
(45) 25/10/2023 427B
(21) 1-2018-03482
(22) 11/01/2017
(30) 62/277,060 11/01/2016 US
(15) 08/09/2023
(43) 25/12/2018 369
(85) 08/08/2018
(86) PCT/IL2017/050030 11/01/2017
(87) WO2017/122196 20/07/2017
(51) ***A61M 15/06****; A24F 47/00; A61M 15/00; A24D 1/14; A61M 11/04*
(73) **SYQE MEDICAL LTD.** (IL)
14 HaTchiya Street, 6816914 Tel-Aviv, Israel
(72) Perry DAVIDSON (IL); Binyamin SCHWARTZ (IL); Aaron SCHORR (IL); Nimrod RESHEF (IL); Eran OREN (IL); Be'eri KATZNELSON (IL)
(74) Văn phòng Luật sư Ân Nam (ANNAM IP & LAW)

(54) HỘP NGUYÊN LIỆU NGUỒN TRONG THIẾT BỊ TẠO HƠI

(57) Sáng chế đề cập đến thiết bị được tạo kết cấu để giải phóng ít nhất một chất từ nguyên liệu nguồn bao gồm: phần vỏ; các ngăn nguyên liệu nguồn được đặt ở các vị trí cố định trên phần vỏ; nhiều đường dẫn dòng khí, mỗi đường dẫn dòng khí được liên kết với ít nhất một ngăn nguyên liệu nguồn; mỗi đường dẫn dòng khí liên kết với ít nhất một bộ phận chặn mà cản trở dòng khí thông qua đường dẫn; và bộ dẫn động được nối theo kiểu hoạt động với bộ phận chặn, bộ dẫn động được tạo kết cấu để không chặn đường dẫn dòng khí của ít nhất một ngăn nguyên liệu nguồn được chọn để cho phép dòng khí đến và đi qua nguyên liệu nguồn bên trong ngăn được chọn.

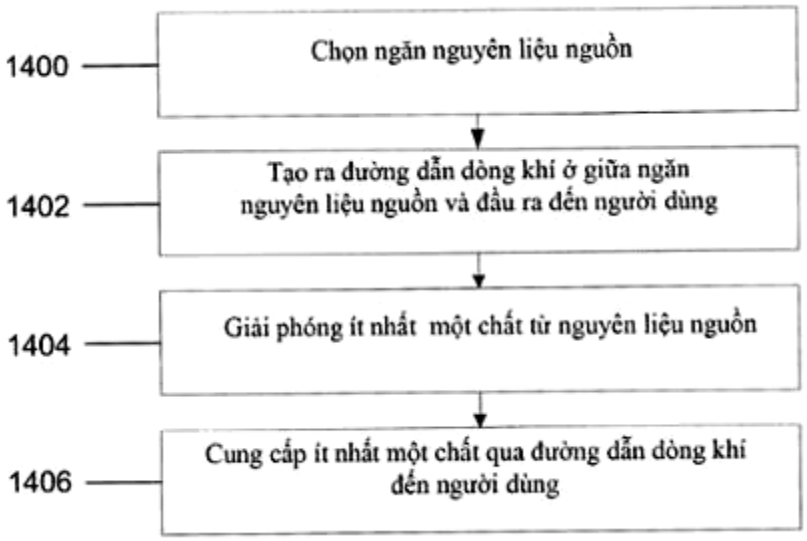

(11) **1-0037195 B**
(45) 25/10/2023 427B
(21) 1-2020-07534
(22) 20/05/2019
(30) 10 2018 113 115.1 01/06/2018 DE
(15) 08/09/2023
(43) 25/03/2021 396
(85) 25/12/2020
(86) PCT/EP2019/062931 20/05/2019
(87) WO2019/228839 05/12/2019
(51) ***B65D 19/10**; B65D 77/04*
(73) **PROTECHNA S.A.** (CH)
Avenue de la Gare 14 1701 Fribourg, Switzerland
(72) KLATT, Bernd (DE)
(74) Công ty Luật TNHH Phạm và Liên danh (PHAM & ASSOCIATES)

(54) **CÔNGTENƠ BẢO QUẢN VÀ VẬN CHUYỂN DÙNG CHO CÁC CHẤT LỎNG**

(57) Sáng chế đề cập đến côngtenơ bảo quản và vận chuyển (10) dùng cho các chất lỏng bao gồm kết cấu dưới kiểu giá kê (29) cho phần chứa bên trong bằng chất dẻo (11) và lồng (22) có các thanh nằm ngang (23) và các thanh thẳng đứng (24) làm bằng kim loại để chứa phần chứa bên trong, các đầu dưới (27) của các thanh thẳng đứng có phần liên kết (40), mà được tạo ra bởi sự biến dạng và có hốc dạng rãnh (43), để được hàn vào biên dạng mép dưới của lồng (22), trong đó, để tạo ra phần uốn (58), các thanh thẳng đứng (24) có hốc dạng rãnh khác (59), mà được bố trí liền kề phần liên kết (40) và có miệng hốc (60) được tạo ra ở mặt trong (32) của các thanh thẳng đứng (24), mà quay mặt về phần chứa bên trong (11), và đáy rãnh (62) được tạo ra bởi phần phẳng của biên dạng rỗng (45).

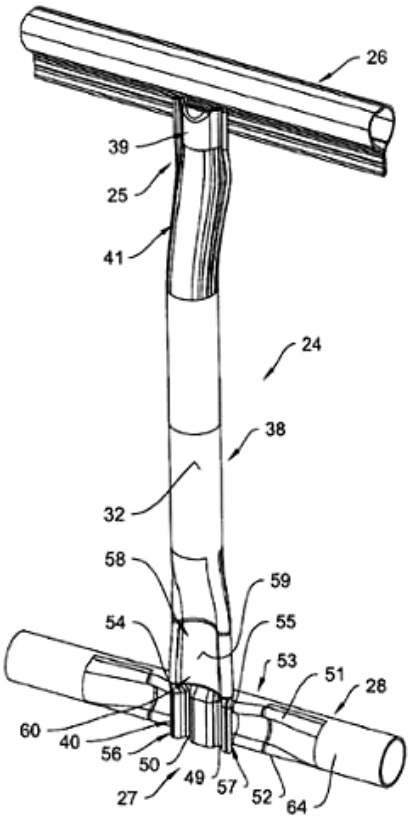

(11) **1-0037196 B**
(45) 25/10/2023 427B
(21) 1-2020-02994
(22) 21/08/2018
(30) 10-2017- 0149729 10/11/2017 KR
(15) 08/09/2023
(43) 25/11/2020 392
(85) 27/05/2020
(86) PCT/KR2018/009570 21/08/2018
(87) WO2019/093629 16/05/2019
(51) ***B65D 43/02****; B65D 53/04*

(73) **HANGIL INDUSTRIAL CO., LTD.** (KR)
199, Buheung-ro, Gwangtan-myeon, Paju-si Gyeonggi-do 10831 Korea
(72) KIM, Hyang Suk (KR)
(74) Công ty TNHH Trường Xuân (AGELESS CO.,LTD.)

(54) **CỐC CÓ CHỨC NĂNG CHỐNG TÁCH RỜI NẮP**

(57) Sáng chế đề cập đến cốc có chức năng chống tách rời nắp bao gồm thân cốc có vai trò chứa các thành phần và được tạo phần gắn kín để gắn kín; nắp có vị trí ở đầu trên của thân cốc để che phủ phần gắn kín; phần đóng chặt nắp được tạo ra để kéo dài từ đỉnh của thân cốc và được cấu hình để lắp cố định vị trí của nắp; và phần chống tách rời nắp được tạo ra để kéo dài xuống phía dưới từ phần đóng chặt nắp và được cấu hình để ngăn nắp không bị tách rời do sự biến dạng của phần đóng chặt nắp do sự co lại bên trong của thân cốc. Trong trường hợp này, vị trí của phần chống tách rời nắp được thay đổi một góc định trước do sự biến dạng của phần đóng chặt nắp do sự co lại bên trong của thân cốc để ngăn nắp không bị tách rời khỏi phần đóng chặt nắp.

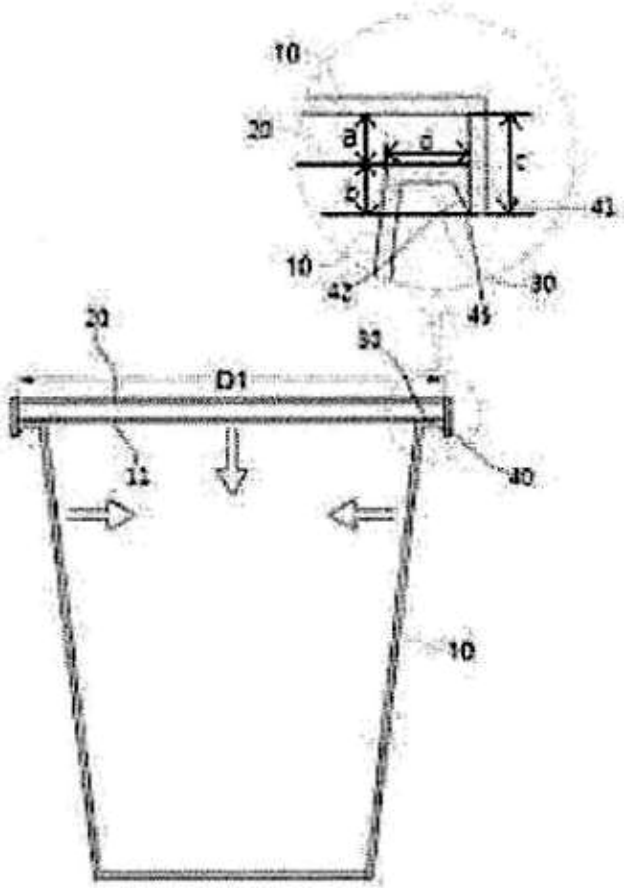

(11) **1-0037197 B**
(45) 25/10/2023 427B
(21) 1-2018-04025
(22) 15/02/2017
(30) 10-2016-0017359 15/02/2016 KR
10-2017-0020238 14/02/2017 KR
(15) 08/09/2023
(43) 25/12/2018 369
(85) 12/09/2018
(86) PCT/KR2017/001632 15/02/2017
(87) WO2017/142297 24/08/2017
(51) ***C12Q 1/68****; G01N 33/533*
(73) **NURIBIO CO., LTD.** (KR)
#204, 107, Gwanggyo-ro, Yeongtong-gu, Suwon-si, Gyeonggi-do 16229, Republic of Korea
(72) NAM, Young Hyean (KR)
(74) Công ty TNHH Sáng chế ACTIP (ACTIP PATENT LIMITED)

(54) **ĐOẠN MỒI DÒ PHÁT HIỆN AXIT NUCLEIC HOẶC PROTEIN VÀ PHƯƠNG PHÁP PHÁT HIỆN AXIT NUCLEIC HOẶC PROTEIN SỬ DỤNG ĐOẠN MỒI DÒ NÀY**

(57) Sáng chế đề cập đến đoạn mồi dò có cấu trúc X-Y-Z và có chứa chỉ thị có thể phát hiện được gắn vào cả hai đầu hoặc bên trong đoạn mồi dò và cũng được sử dụng đồng thời làm đoạn mồi và đầu dò trong khi phát hiện axit nucleic hoặc protein theo thời gian thực; phương pháp phát hiện axit nucleic theo thời gian thực, bao gồm khuếch đại axit nucleic cần phát hiện bằng cách sử dụng đoạn mồi dò theo sáng chế, và sau đó đo số lượng các mảnh của đoạn mồi dò được phân cắt; và phương pháp phát hiện protein theo thời gian thực sử dụng đoạn mồi dò theo sáng chế. Phương pháp phát hiện axit nucleic hoặc protein theo sáng chế sử dụng một lượng nhỏ các oligo so với các phương pháp phát hiện thông thường đã biết mà không yêu cầu đầu dò riêng để phát hiện theo thời gian thực, và do đó có thể phát hiện axit nucleic hoặc protein cần phát hiện theo thời gian thực một cách đơn giản và tiết kiệm chi phí. Ngoài ra, các đột biến ở vùng Y có thể được phát hiện thông qua phản ứng khuếch đại sau khi phân cắt vùng Y của đoạn mồi dò, và có thể phát hiện đa mồi số lượng các axit nucleic hoặc protein phát hiện được lớn hơn số phân tử huỳnh quang được gắn vào đoạn mồi dò. Do đó, sáng chế có thể được sử dụng hiệu quả để chẩn đoán các bệnh khác nhau và chẩn đoán tiên lượng.

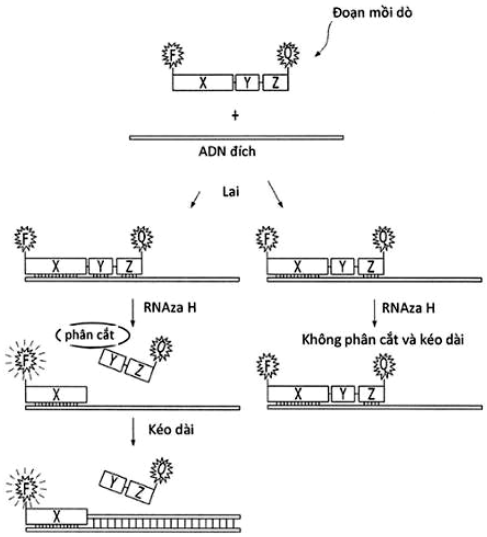

(11) **1-0037198 B** (15) 08/09/2023
(45) 25/10/2023 427B (43) 25/02/2020 383
(21) 1-2019-07372 (85) 26/12/2019
(22) 01/05/2018 (86) PCT/JP2018/017410 01/05/2018
(30) 2017-113730 08/06/2017 JP (87) WO2018/225426 13/12/2018
(51) ***B62J 27/00***; *B60R 21/00; B60W 50/14; B62J 3/14; H04M 11/04; B62J 6/24; B62J 99/00; G08B 21/00; G08B 23/00; G08B 25/08; B60R 16/02; B62J 50/21*
(73) **YAMAHA HATSUDOKI KABUSHIKI KAISHA** (JP)
2500 Shingai, Iwata, Shizuoka 438-8501, JAPAN
(72) Hiroshi SHIBUYA (JP); Kotaro ONISHI (JP); Tomohiro TAKEUCHI (JP)
(74) Công ty cổ phần tư vấn Trung Thực (TRUNG THUC.,JSC)

(54) CƠ CẤU PHÁT CẢNH BÁO ĐỔ XE CHO NGƯỜI LÁI VÀ XE NGHIÊNG

(57) Sáng chế đề cập đến cơ cấu phát cảnh báo đổ xe cho người lái khi xe nghiêng bằng phương pháp khác với phương pháp thông thường, có thể báo hiệu cho người lái xe mà bị ngã khỏi xe nghiêng rằng đang chuẩn bị cảnh báo sự cố đổ xe hoặc sự cố đổ xe đã được cảnh báo đến bên ngoài của xe nghiêng, và còn đề cập đến xe nghiêng. Cơ cấu phát cảnh báo đổ xe cho người lái theo sáng chế bao gồm: phần thu nhận mà thu nhận thông tin chuẩn bị cảnh báo biểu thị rằng hệ thống cảnh báo đổ xe của xe nghiêng đang chuẩn bị để phát thông tin sự cố đổ xe đến bên ngoài của xe nghiêng, hoặc thông tin hoàn thành cảnh báo biểu thị rằng hệ thống cảnh báo đổ xe của xe nghiêng đã được cảnh báo thông tin sự cố đổ xe đến bên ngoài của xe nghiêng; và phần kích hoạt mà, dựa trên thông tin chuẩn bị cảnh báo hoặc thông tin hoàn thành cảnh báo, khiến cho ánh sáng được phát ra hoặc âm thanh được tạo ra bằng cách kích hoạt ít nhất một bộ phận trong số đèn trước và các bộ phận tương tự khác ở trạng thái vận hành mà khác với trạng thái vận hành của bộ phận liên quan ở thời điểm khi, hoặc ngay trước khi, xe nghiêng thay đổi từ trạng thái di chuyển sang trạng thái đổ, và nhờ đó báo hiệu trạng thái cảnh báo đổ xe cho người lái xe.

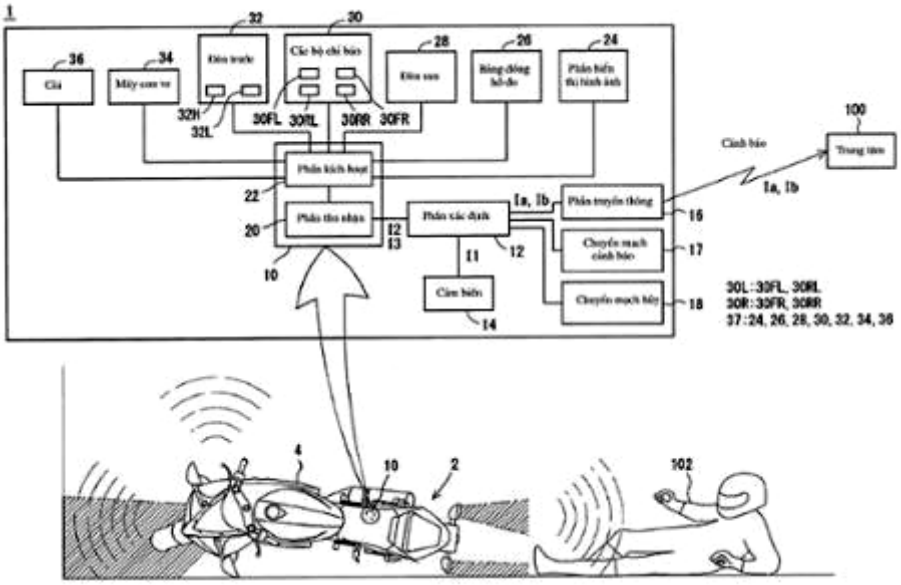

(11) **1-0037199 B**
(15) 08/09/2023
(45) 25/10/2023 427B
(43) 25/11/2020 392
(21) 1-2020-02468
(22) 29/04/2020
(30) 10-2019-0049088 26/04/2019 KR
(51) ***B65H 37/04***
(76) **KANG, YONG CHAN** (KR)
506-102, 227, Baekhyeon-ro, Bundang-gu, Seongnam-si, Gyeonggi-do 13600, Republic of Korea
(74) Công ty TNHH Sở hữu trí tuệ Toàn Cầu (GLOBAL IP CO., LTD.)
(54) **PHƯƠNG PHÁP SẢN XUẤT BĂNG DÍNH CUỘN DÙNG TRONG TỰ ĐỘNG HÓA**

(57) Sáng chế đề cập đến phương pháp sản xuất băng dính cuộn dùng trong tự động hóa, trong đó băng dính kiểu cuộn được bóc dễ dàng khỏi tấm bóc khi nó được lấy bởi thiết bị lấy tự động, và vẫn được gắn nguyên vẹn với đối tượng đích với độ bám dính cao. Phương pháp dùng để sản xuất băng dính cuộn dùng trong tự động hóa là một phương pháp sản xuất băng dính cuộn dùng trong tự động hóa bằng cách cuốn các băng riêng biệt quanh một lõi trụ tròn lăn và lấy các băng riêng biệt băng thiết bị lấy tự động, phương pháp bao gồm các bước sau: kết hợp băng vật liệu thô có chất kết dính được phết lên bề mặt trên và bề mặt dưới của vật liệu nền với phần trên của màng PET; cắt băng vật liệu thô theo chu vi ngoài theo tạo hình của các miếng dính riêng biệt và cắt tương thích băng vật liệu thô và màng PET theo tạo hình cạnh trước của miếng dính riêng biệt theo hướng tháo cuộn của lõi trụ tròn lăn; thu hồi phế liệu thứ nhất bằng cách loại bỏ các phần thừa của băng vật liệu thô khỏi phần băng dính đã được cắt tạo hình riêng biệt; kết hợp tấm bóc phía dưới với phần trên của bán thành phẩm đã loại bỏ vật liệu thừa thứ nhất; lật ngược bán thành phẩm đã kết hợp với tấm bóc bên dưới; cắt màng PET theo tạo hình của tay bóc miếng dính; và thu hồi phế liệu thứ hai bằng cách loại bỏ các phần thừa khỏi phần tay bóc miếng dính đã tạo hình.

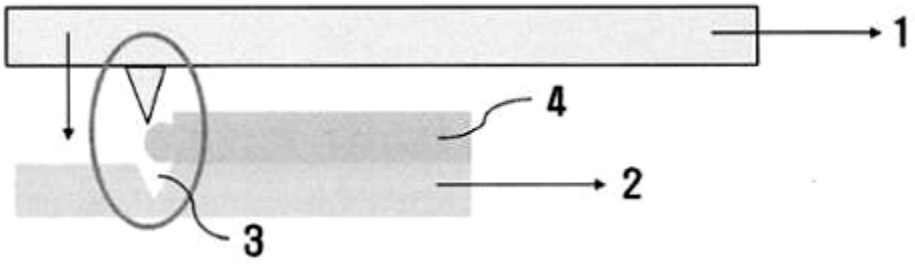

(11) **1-0037200 B**
(45) 25/10/2023 427B
(21) 1-2020-02473
(22) 23/10/2018
(30) 2017-208657 27/10/2017 JP
(15) 08/09/2023
(43) 25/09/2020 390
(85) 29/04/2020
(86) PCT/JP2018/039345 23/10/2018
(87) WO2019/082889 02/05/2019
(51) ***B25B 23/142**; G01L 5/24*

(73) 1. **FUJIKIN INCORPORATED** (JP)
3-2, Itachibori 2-chome, Nishi-ku, Osaka-city Osaka 5500012, Japan
2. **SASADA MAGNETICS AND SENSORS LABORATORY CO., LTD.** (JP)
#101, 12-22, Shirogane 1-chome, Chuo-ku, Fukuoka-city Fukuoka 8100012, Japan
(72) HARADA Akihiro (JP); OCHIISHI Masahiko (JP); SHINOHARA Tsutomu (JP); SASADA Ichiro (JP)
(74) Công ty Luật TNHH T&G (TGVN)

(54) **CÔNG CỤ THỦ CÔNG**

(57) Sáng chế đề cập đến công cụ thủ công rất tốt về khả năng thi công và vận hành và có khả năng quản lý mômen quay siết chặt chính xác. Vấn đề được mô tả ở trên được giải quyết bởi công cụ thủ công (1) bao gồm dụng cụ kẹp (10) bao gồm phần giữ mũi (12) mà giữ tháo ra được mũi, và cảm biến mômen quay (30) mà thuộc loại từ giảo, và bao gồm phần phát hiện (33) mà xuyên qua được bởi mũi (20) được giữ bởi phần giữ mũi (12) và bao quanh chu vi bên ngoài của mũi (20), cảm biến mômen quay (30) có khả năng phát hiện không tiếp xúc mômen quay tác động trên mũi (20), và được bố trí tháo ra được vào dụng cụ kẹp (10). Cảm biến mômen quay (30) có thể được tạo kết cấu cần phải được tạo ra để lắp được vào dụng cụ kẹp (10) với mũi (20) được lắp vào phần giữ mũi (12) của dụng cụ kẹp (10).

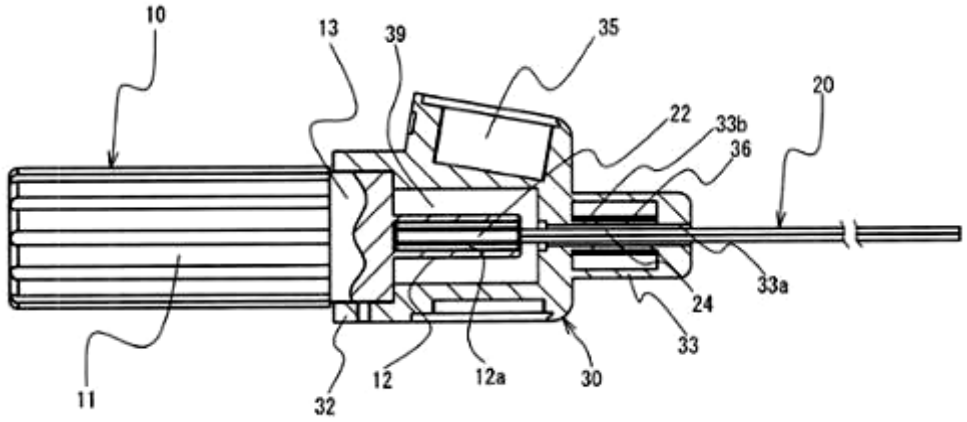

(11) **1-0037201 B** (15) 11/09/2023
(45) 25/10/2023 427B (43) 27/04/2020 385A
(21) 1-2020-00157 (85) 08/01/2020
(22) 30/05/2018 (86) PCT/JP2018/020654 30/05/2018
(30) 2017-113688 08/06/2017 JP (87) WO2018/225592 13/12/2018
(51) ***B01D 53/26****; F28D 21/00; F25B 39/02; B01D 53/06; F24F 3/14*
(73) **SMC CORPORATION** (JP)
14-1, Sotokanda 4-chome, Chiyoda-ku, Tokyo 1010021, Japan
(72) IWATA Tomoyuki (JP); SAKAGUCHI Tetsuo (JP); FUJII Kunihide (JP); UCHIDA Shunsuke (JP)
(74) Công ty TNHH Tầm nhìn và Liên danh (VISION & ASSOCIATES CO.LTD.)

(54) **BỘ TRAO ĐỔI NHIỆT KHÍ NÉN, BỘ KHỬ ẨM SỬ DỤNG BỘ TRAO ĐỔI NHIỆT, VÀ HỆ THỐNG KHỬ ẨM CÓ BỘ KHỬ ẨM NÀY**

(57) Sáng chế đề cập đến bộ trao đổi nhiệt khí nén trong đó việc bố trí đường dòng được thực hiện hiệu quả hơn, bộ khử ẩm khí nén sử dụng bộ trao đổi nhiệt, và hệ thống khử ẩm có bộ khử ẩm này. Phần đường dòng trao đổi nhiệt (20) được tạo ra bằng cách quấn lần lượt hai vách truyền nhiệt thứ nhất (24) và thứ hai (25) theo dạng xoắn ốc, với khoảng hở định trước được đặt xen giữa chúng theo hướng kính của ống dẫn đường dòng (10), quanh biên ngoài của ống dẫn đường dòng hình trụ (10), trong đó nguồn nhiệt làm mát (3) được bố trí trong đường dòng truyền nhiệt chính (11) bên trong nó. Đường dòng vào (21) và đường dòng ra (22) để đưa khí nén vào ống dẫn đường dòng (10) và xả khí nén từ ống dẫn đường dòng (10) lần lượt được tạo ra, theo hướng kính, từ khoảng hở giữa các vách truyền nhiệt (24) và (25). Sự trao đổi nhiệt được thực hiện giữa khí nén chảy trong đường dòng (21) và khí nén chảy trong đường dòng (22).

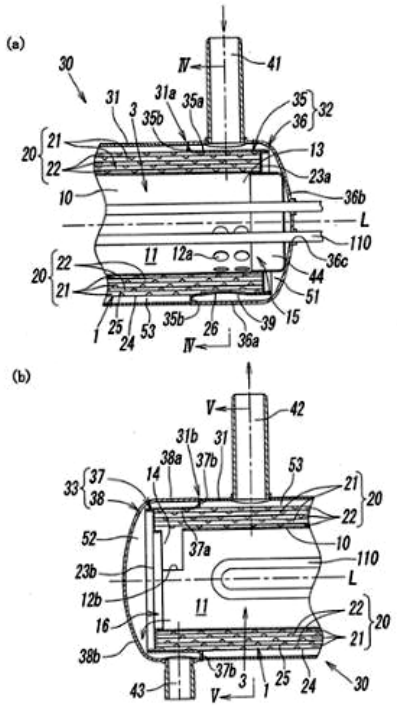

(11) **1-0037202 B** (15) 11/09/2023
(45) 25/10/2023 427B (43) 25/06/2020 387A
(21) 1-2020-01223 (85) 03/03/2020
(22) 30/07/2018 (86) PCT/JP2018/028433 30/07/2018
(30) 2017-181476 21/09/2017 JP (87) WO2019/058765 28/03/2019
(51) ***F26B 13/18**; D21F 5/10*
(73) **KURITA WATER INDUSTRIES LTD.** (JP)
10-1, Nakano 4-chome, Nakano-ku, Tokyo 164-0001, Japan
(72) MORI, Shintaro (JP); UJIIE, Shogo (JP); LIN, Qian (CN)
(74) Công ty TNHH Ban Ca (BANCA)

(54) **PHƯƠNG PHÁP NÂNG CAO HIỆU QUẢ CỦA GIA NHIỆT BẰNG HƠI NƯỚC, VÀ PHƯƠNG PHÁP SẢN XUẤT GIẤY**

(57) Sáng chế đề xuất phương pháp để nâng cao hiệu quả gia nhiệt bằng hơi nước trong đó polyamin có công thức chung (1) được đưa vào trong hệ thống hơi nước được sử dụng để gia nhiệt. R^1-[NH-$(CH_2)_m$]$_n$-NH_2 ••• (1) trong đó R^1 là nhóm hyđrocacbon no hoặc không no có từ 10 đến 22 nguyên tử cacbon; m là số nguyên từ 1 đến 8, và n là số nguyên từ 1 đến 7; và khi n từ 2 trở lên, các nhóm NH-$(CH_2)_m$ có thể giống hoặc khác nhau.

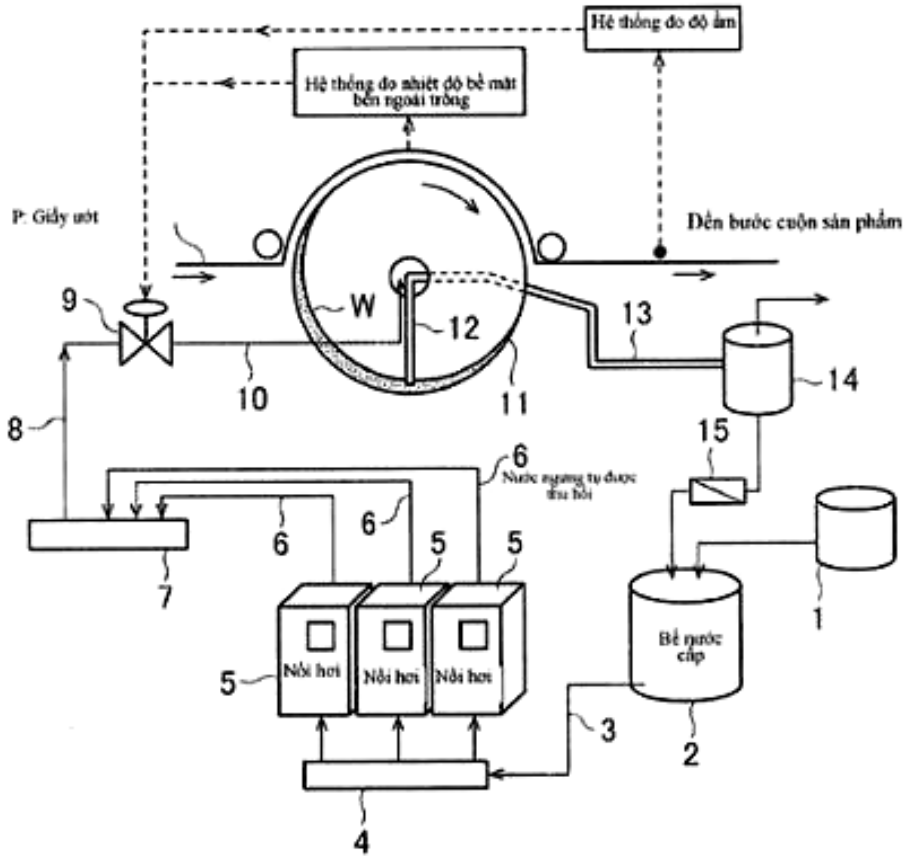

(11) **1-0037203 B**
(45) 25/10/2023 427B
(21) 1-2020-01257
(22) 21/11/2018
(30) 2018-046833 14/03/2018 JP
(15) 11/09/2023
(43) 25/12/2020 393
(85) 05/03/2020
(86) PCT/JP2018/042947 21/11/2018
(87) WO2019/176176 19/09/2019
(51) ***F28B 1/02**; F28F 21/08*

(73) **KURITA WATER INDUSTRIES LTD.** (JP)
10-1, Nakano 4-chome, Nakano-ku, Tokyo 1640001, Japan
(72) UJIIE, Shogo (JP); TAKAHASHI, Junichi (JP); SHIMMURA, Eishi (JP)
(74) Công ty TNHH Ban Ca (BANCA)

(54) **PHƯƠNG PHÁP NGƯNG TỤ HƠI**

(57) Sáng chế đề cập đến phương pháp ngưng tụ và hóa lỏng hơi bằng cách đưa hơi vào bộ trao đổi nhiệt và đưa hơi nước tiếp xúc với phần thân làm mát trong bộ trao đổi nhiệt, trong đó chất thúc đẩy ngưng tụ từng giọt được bổ sung trực tiếp vào hơi cần đưa vào bộ trao đổi nhiệt hoặc vào bộ trao đổi nhiệt. Tác dụng thúc đẩy ngưng tụ từng giọt nhờ chất thúc đẩy ngưng tụ từng giọt có thể được thể hiện đầy đủ và hiệu suất ngưng tụ bằng cách ngưng tụ từng giọt có thể được cải thiện bằng cách bổ sung trực tiếp chất thúc đẩy ngưng tụ từng giọt có thể được cải thiện bằng cách bổ sung trực tiếp chất thúc đẩy ngưng tụ từng giọt chẳng hạn như amin tạo màng hoặc tương tự vào hơi cần đưa vào bộ trao đổi nhiệt hoặc đến bộ trao đổi nhiệt.

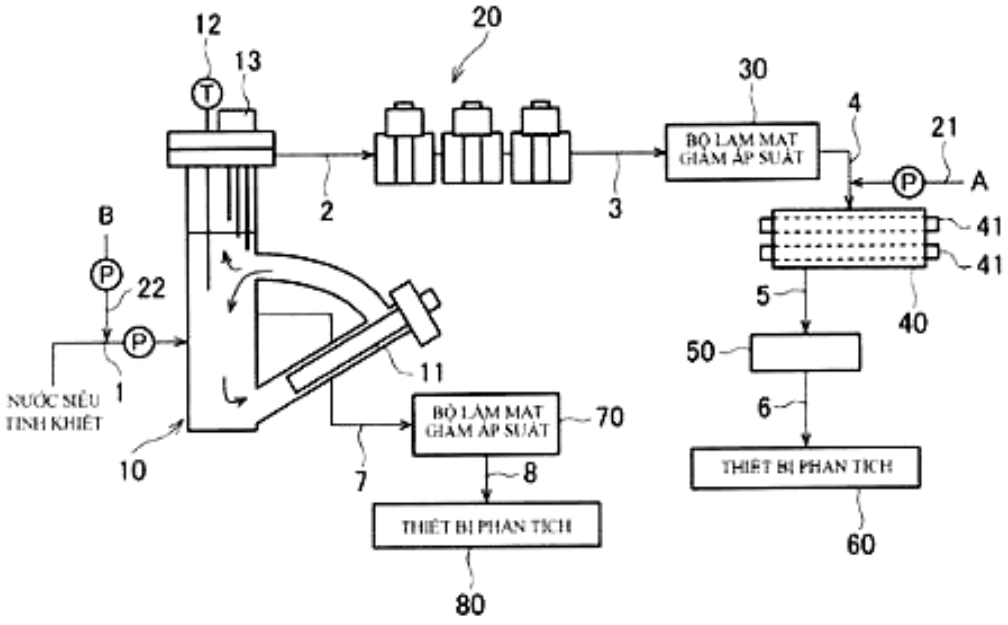

(11) **1-0037204 B**
(45) 25/10/2023 427B
(21) 1-2017-05219
(22) 14/10/2008
(30) 07291259.5 15/10/2007 EP
61/037,128 17/03/2008 US
(15) 11/09/2023
(43) 26/02/2018 359
(85) 17/05/2010
(86) PCT/US2008/079787 14/10/2008
(87) WO2009/052081 23/04/2009
(51) ***C07K 16/24****; C07K 16/46; A61K 39/00*
(62) 1-2014-00684
(73) **SANOFI** (FR)
54, rue la Boetie 75008, Paris, France
(72) RAO, Ercole (DE); MIKOL, Vincent (FR); LI, Danxi (US); KRUIP, Jochen (DE); DAVISON, Matthew (DE)
(74) Công ty TNHH T&T INVENMARK Sở hữu trí tuệ Quốc tế (T&T INVENMARK CO., LTD.)

(54) KHÁNG THỂ PHÂN LẬP ĐƯỢC LÀM GIỐNG CỦA NGƯỜI LIÊN KẾT ĐẶC HIỆU VỚI IL-13 VÀ DƯỢC PHẨM CHỨA KHÁNG THỂ NÀY

(57) Sáng chế đề cập đến kháng thể và mảnh kháng thể được phân lập được làm cho giống của người kháng IL-4 và IL-13 và kháng thể và mảnh kháng thể đặc hiệu kép liên kết đặc hiệu với IL-4 và IL-13. Sáng chế còn đề cập đến dược phẩm kháng thể này để điều trị hoặc ngăn ngừa bệnh hoặc rối loạn do IL-4 và/hoặc IL-13 gây ra, bao gồm hen dị ứng và viêm da.

(11) **1-0037205 B**
(45) 25/10/2023 427B
(21) 1-2019-02185
(22) 14/08/2017
(30) 10-2016-0123732 27/09/2016 KR
(15) 11/09/2023
(43) 26/08/2019 377
(85) 26/04/2019
(86) PCT/KR2017/008820 14/08/2017
(87) WO2018/062682 05/04/2018
(51) ***B60K 7/00****; F16D 41/06; F16H 19/04; B60L 15/20*

(73) **MONOLITH INC.** (KR)
#102, 213-4, Cheomdan-ro Jeju-si Jeju-do 63309, Republic of Korea
(72) CHOI, Ji Woong (KR); KIM, Jong Seok (KR); JUNG, Jae Woong (KR)
(74) CÔNG TY TRÁCH NHIỆM HỮU HẠN TƯ VẤN ĐẦU TƯ VÀ SỞ HỮU TRÍ TUỆ INTERFIVE (INTERFIVE CO., LTD)

(54) XE ĐUA CÓ THỂ THỰC HIỆN VIỆC LÁI KHÔNG CẦN CẤP NĂNG LƯỢNG BẰNG CÁCH SỬ DỤNG TRỌNG LỰC VÀ TĂNG TỐC TỨC THỜI

(57) Sáng chế đề cập đến xe đua có thể thực hiện việc lái không cần cấp năng lượng bằng cách sử dụng trọng lực và tăng tốc tức thời sử dụng một bộ phận cấp năng lượng, xe đua này bao gồm: cơ cấu cấp năng lượng thứ nhất để cung cấp năng lượng cho xe đua trong khi thực hiện việc tăng tốc tức thời; hai bộ ly hợp một chiều được nối với cơ cấu cấp năng lượng thứ nhất; và hai bánh lần lượt nối với hai bộ ly hợp một chiều, trong đó hai bộ ly hợp một chiều có thể lần lượt quay ở các vận tốc khác nhau và năng lượng cung cấp từ cơ cấu cấp năng lượng thứ nhất được nhận đồng thời trong quá trình thực hiện việc tăng tốc tức thời qua các bộ ly hợp một chiều lần lượt nối với hai bánh xe đó.

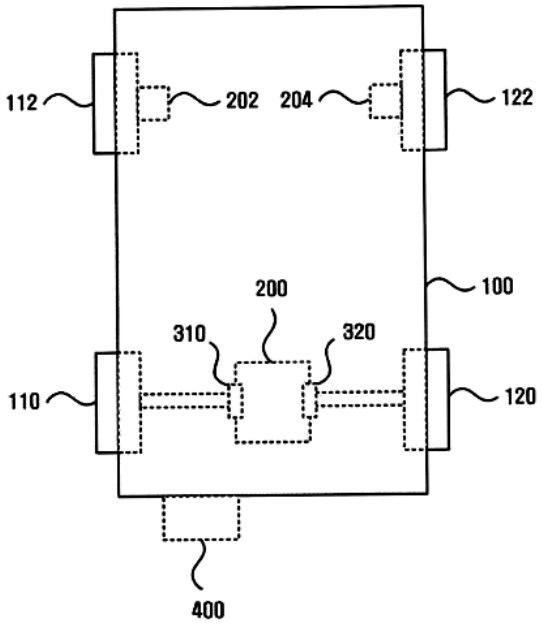

(11) **1-0037206 B** (15) 11/09/2023
(45) 25/10/2023 427B (43) 25/04/2019 373
(21) 1-2019-00449 (85) 25/01/2019
(22) 04/08/2017 (86) PCT/JP2017/028438 04/08/2017
(30) 2016-157187 10/08/2016 JP (87) WO2018/030302 15/02/2018
(51) ***F01P 1/02***; *F01P 5/06; F02F 1/06; F01P 5/04*
(73) **HONDA MOTOR CO., LTD.** (JP)
1-1, Minami-Aoyama 2-chome, Minato-ku, Tokyo 107-8556, Japan
(72) KOBAYASHI, Tomokazu (JP); YAMANISHI, Teruhide (JP); TOMIZAWA, Kengo (JP); MATSUSHITA, Koichiro (JP); ISHIMATSU, Naoya (JP); KITADA, Yoshihiro (JP)
(74) Công ty Luật TNHH Phạm và Liên danh (PHAM & ASSOCIATES)

(54) ĐỘNG CƠ ĐỐT TRONG LÀM MÁT BẰNG KHÔNG KHÍ

(57) Sáng chế đề xuất động cơ đốt trong làm mát bằng không khí có khả năng làm mát toàn bộ khối xi lanh và đầu xi lanh và có khả năng cụ thể là làm mát một cách hiệu quả phần kéo dài của ống xả kéo dài từ đầu xi lanh ở đó sự sinh nhiệt là lớn. Trong động cơ đốt trong làm mát bằng không khí, quạt làm mát ly tâm (56) được gắn cố định với một đầu của trục khuỷu (21), và khối xi lanh (23) và đầu xi lanh (24) được bao quanh bởi nắp che (70). Trong động cơ đốt trong này, bề mặt bên xi lanh phía xả (23D) của khối xi lanh (23) được tạo có các cánh tản nhiệt dẫn hướng không khí (82) bố trí song song, với các rãnh dẫn hướng không khí (83) tạo giữa các cánh liền kề trong số các cánh tản nhiệt dẫn hướng không khí (82), mỗi rãnh dẫn hướng không khí (83) có kết cấu trong đó cửa nạp (83i) được mở theo hướng về phía mép bên phía quạt (23Dr) của bề mặt bên xi lanh phía xả (23D), trong khi cửa xả (83e) được mở theo hướng về phía bề mặt bên đầu phía xả (24D), và mỗi một trong số các rãnh dẫn hướng không khí (83) nối thông từ cửa nạp (83i) tới cửa xả (83e).

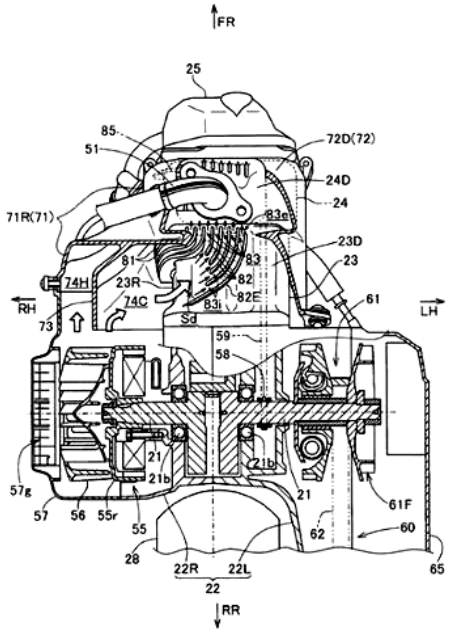

(11) **1-0037207 B**
(45) 25/10/2023 427B
(21) 1-2019-03400
(22) 14/12/2017
(30) 2017900426 10/02/2017 AU
2017900998 21/03/2017 AU
(15) 11/09/2023
(43) 25/11/2019 380
(85) 26/06/2019
(86) PCT/AU2017/000275 14/12/2017
(87) WO2018/145140 16/08/2018
(51) ***B65D 88/00****; B65D 88/52*
(73) **SPECTAINER PTY LTD** (AU)
Suite 3.01, Level 3, 77 King Street, Sydney, NSW 2000, Australia
(72) PRESS, Nicholas Oliver (AU); TILLER, Robert Bruce (AU); HILL, Stephen Richard (AU); SALMON, Daniel Graham (GB); HERSHKOVITZ, Lior (IL)
(74) Công ty TNHH Tầm nhìn và Liên danh (VISION & ASSOCIATES CO.LTD.)
(54) **CÔNGTENƠ VẬN TẢI LIÊN HỢP CÓ THỂ XẾP VÀO**

(57) Sáng chế đề cập tới côngtenơ vận tải liên hợp có thể xếp vào (10, 10', 10") có: các thành bên đối nhau thứ nhất và thứ hai (12, 14), thành bên thứ nhất (12) kéo dài gần như song song với thành bên thứ hai (14), từng thành bên thứ nhất và thành bên thứ hai (12, 14) có phần đầu dưới (12b, 14b) và phần đầu trên (12a, 14a); thành trên (16) được gắn bằng bản lề vào phần đầu trên (12b) của thành bên thứ nhất (12); và thành dưới (18) được gắn bằng bản lề vào phần đầu dưới (14a) của thành bên thứ hai (14). Côngtenơ vận tải liên hợp có thể xếp vào (10, 10', 10") này có thể được thiết lập giữa: hình dạng mở ra, trong đó thành trên (16) kéo dài từ phần đầu trên (12a) của thành bên thứ nhất (12) tới phần đầu trên (14a) của thành bên thứ hai (14), và thành dưới (18) kéo dài từ phần đầu dưới (14b) của thành bên thứ hai (14) tới phần đầu dưới (12b) của thành bên thứ nhất (12), sao cho các thành bên thứ nhất và thứ hai (12, 14) được bố trí cách nhau với khoảng cách thứ nhất (D1) để xác định khoang bên trong (28) để bảo quản hàng hóa; và hình dạng xếp vào, trong đó thành trên (16) nhô xuống dưới từ phần đầu trên (12b) của thành bên thứ nhất (12), và thành dưới (18) nhô lên trên từ phần đầu dưới (14b) của thành bên thứ hai (14), sao cho các thành bên thứ nhất và thứ hai (12, 14) được bố trí cách nhau với khoảng cách thứ hai (D2) nhỏ hơn khoảng cách thứ nhất (D1).

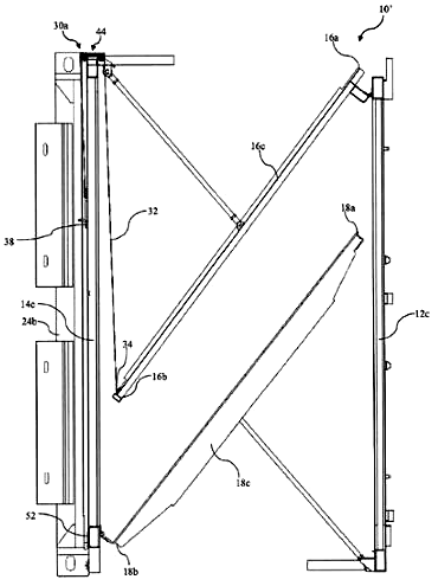

(11) **1-0037208 B**
(45) 25/10/2023 427B
(21) 1-2019-05970
(22) 15/03/2018
(30) 2017-063115 28/03/2017 JP
(15) 11/09/2023
(43) 25/12/2019 381
(85) 28/10/2019
(86) PCT/JP2018/010294 15/03/2018
(87) WO2018/180558 04/10/2018
(51) ***F01L 13/08***
(73) **HONDA MOTOR CO., LTD.** (JP)
1-1, Minami-Aoyama 2-chome, Minato-ku, Tokyo 107-8556, Japan
(72) HIRAYAMA Shuji (JP); MORIMOTO Yasuhiro (JP)
(74) Công ty Luật TNHH Phạm và Liên danh (PHAM & ASSOCIATES)
(54) **ĐỘNG CƠ ĐỐT TRONG**

(57) Sáng chế đề cập đến động cơ đốt trong bao gồm cam giảm áp (112) mà làm cho mặt nhô dạng cong (129) có đường sinh song song với đường trục quay của trục cam nhô ra từ mặt hình trụ ảo (122) đồng trục với trục cam khi tốc độ quay nhỏ hơn giá trị thiết đặt trước, mặt khâu bị dẫn giảm áp lồi (133) có mặt cong lồi mà được tạo trên cần mổ phía xả (97b) ở phía ngoài mặt hình trụ ảo (122), đối mặt với mặt hình trụ ảo (122) ở vị trí gần nhất với mặt hình trụ ảo (122), và thực hiện sự tiếp xúc với mặt nhô dạng cong (129), và mặt khâu bị dẫn giảm áp lõm (134) mà được tạo ở phía trước mặt khâu bị dẫn giảm áp lồi (133) theo hướng quay bình thường của trục cam, được tạo dưới dạng mặt cong lõm có đường sinh song song với đường trục quay của trục cam, và thực hiện sự tiếp xúc với mặt nhô dạng cong (129). Sáng chế đề xuất động cơ đốt trong có thể giảm thêm nữa tiếng ồn va chạm giữa cam giảm áp và cần mổ phía xả và tiếng ồn tựa của xupap xả.

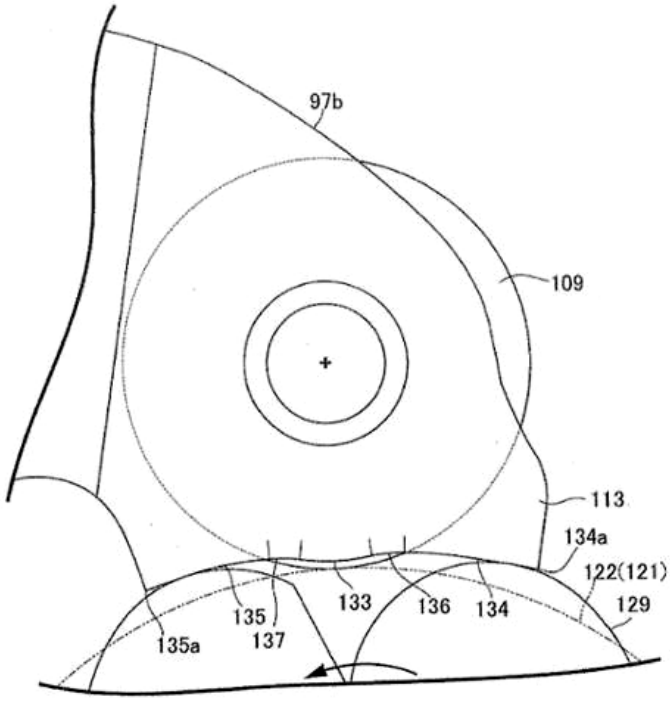

(11) **1-0037209 B**
(45) 25/10/2023 427B
(21) 1-2019-05277
(22) 28/02/2018
(30) 17158607.6 01/03/2017 EP
(15) 11/09/2023
(43) 25/11/2019 380
(85) 26/09/2019
(86) PCT/EP2018/054860 28/02/2018
(87) WO2018/158280 07/09/2018
(51) ***A61K 31/4965****; A61K 31/438; A61K 31/4545; A61P 31/06; A61K 31/498; A61K 45/06; A61K 31/437; A61K 31/47*
(73) **JANSSEN SCIENCES IRELAND UNLIMITED COMPANY** (IE)
Barnahely, Ringaskiddy, Co Cork, Ireland
(72) ANDRIES, Koenraad Jozef Lodewijk Marcel (BE); KOUL, Anil (IN); VILLELLAS ARILLA, Maria Cristina (ES)
(74) Công ty TNHH Tầm nhìn và Liên danh (VISION & ASSOCIATES CO.LTD.)
(54) **SẢN PHẨM KẾT HỢP**

(57) Sáng chế đề cập đến các sản phẩm kết hợp mới, hữu ích trong điều trị bệnh lao.

(11) **1-0037210 B**
(45) 25/10/2023 427B
(21) 1-2018-00323
(22) 27/06/2016
(30) 62/185,286 26/06/2015 US
(51) ***A43D 25/047***
(15) 11/09/2023
(43) 26/03/2018 360
(85) 23/01/2018
(86) PCT/US2016/039592 27/06/2016
(87) WO2016/210422 29/12/2016

(73) **NIKE INNOVATE C.V.** (US)
One Bowerman Drive, Beaverton, Oregon 97005-6453, United States of America
(72) DARLAND, Jeff E. (US)
(74) Công ty TNHH Tầm nhìn và Liên danh (VISION & ASSOCIATES CO.LTD.)

(54) CÔNG CỤ SẢN XUẤT GIÀY DÉP ĐỂ SỬ DỤNG VỚI NĂNG LƯỢNG VI SÓNG VÀ PHƯƠNG PHÁP SẢN XUẤT BỘ PHẬN CỦA GIÀY DÉP

(57) Sáng chế đề cập đến công cụ sản xuất giày dép để sử dụng với năng lượng vi sóng. Việc sử dụng nhiệt trong quá trình sản xuất giày dép có thể được thực hiện bằng năng lượng vi sóng. Năng lượng vi sóng được truyền đến các bộ phận giày dép qua cửa sổ cho vi sóng xuyên qua của công cụ. Cửa sổ cho vi sóng xuyên qua của công cụ này tạo thành ít nhất một phần của mặt tiếp xúc với một phần của công cụ. Mặt còn lại của công cụ được tạo ra từ vật liệu phản xạ vi sóng chẳng hạn như nhôm. (Các) bộ phận giày dép tiếp xúc với năng lượng vi sóng trong công cụ sao cho năng lượng vi sóng đi qua cửa sổ của công cụ để gia nhiệt điện môi một hoặc nhiều vật liệu trong hốc của công cụ.

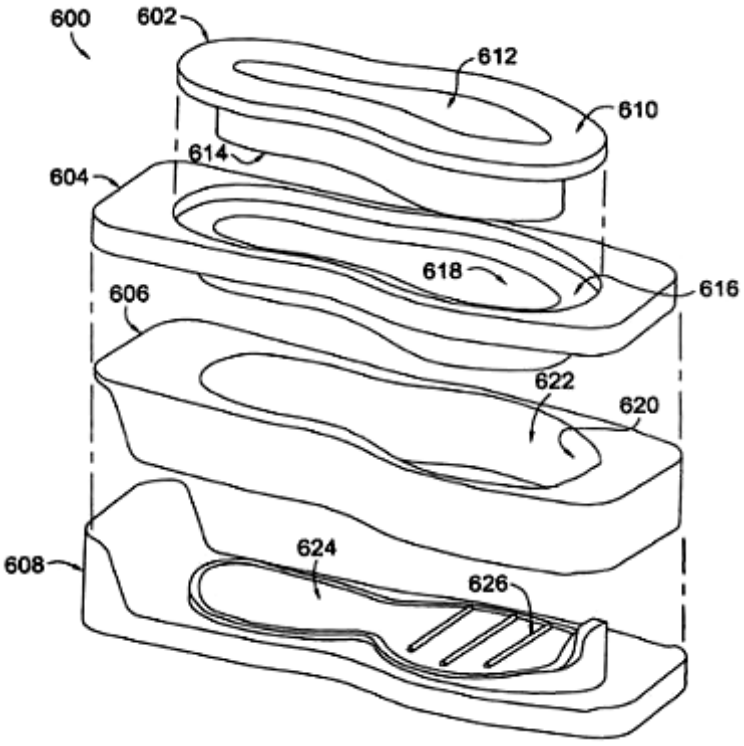

(11) **1-0037211 B** (15) 11/09/2023
(45) 25/10/2023 427B (43) 25/05/2020 386A
(21) 1-2019-06239
(22) 07/11/2019
(30) 201841042122 08/11/2018 IN
(51) ***B65H 67/08**; D01H 15/013; D01H 1/02*
(73) **LAKSHMI MACHINE WORKS LTD.** (IN)
Perianaickenpalayam, Coimbatore, Tamil Nadu - 641020, India
(72) Rajasekaran, Srinivasan (IN); Pasupathy, Jeganathan (IN); Kumar, Arulanandam Thilip (IN)
(74) Công ty Luật TNHH quốc tế BMVN (BMVN INTERNATIONAL LLC)

(54) CỤM NỐI SỢI TỰ ĐỘNG VÀ PHƯƠNG PHÁP NỐI SỢI BỊ ĐỨT

(57) Sáng chế đề xuất cụm nối sợi tự động (1) dùng để nối các sợi bị đứt và phương pháp nối các sợi bị đứt. Cụm nối sợi tự động (1) này bao gồm cơ cấu kẹp (2) và cơ cấu hút (4) được kết nối trên phương tiện gắn (3) và cơ cấu vạch (7). Cơ cấu kẹp (2) này giữ cọc sợi (5) có sợi bị đứt quấn vào. Suốt xe sợi (5) này được quay theo chiều ngược với chiều cuộn vào thông thường và di chuyển thẳng đứng lên trên và xuống dưới. Trong quá trình quay ngược của suốt xe sợi (5) này, cơ cấu vạch (7) này tạo ra di chuyển tịnh tiến và/hoặc di chuyển sang ngang để nới lỏng và gỡ đầu sợi bị đứt này ra. Khi nới lỏng và gỡ sợi bị đứt này ra, cơ cấu hút (4) này được định vị phía trên suốt xe sợi (5) này để hút sợi bị đứt để thực hiện nối sợi.

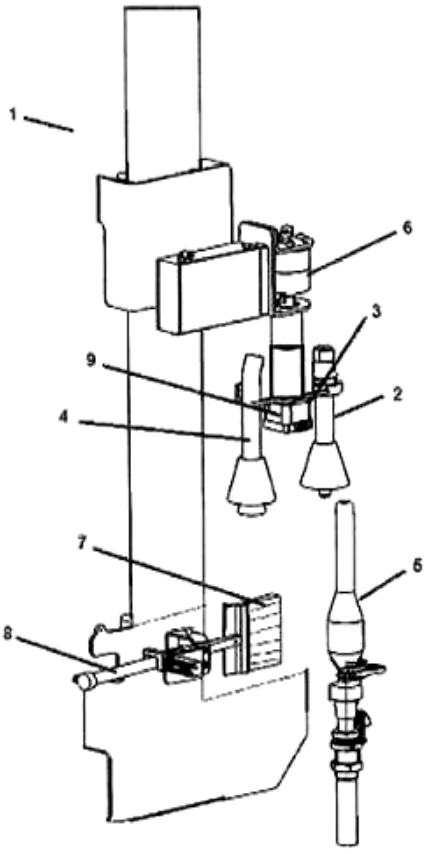

(11) **1-0037212 B**
(15) 11/09/2023
(45) 25/10/2023 427B
(43) 25/06/2019 375
(21) 1-2019-01156
(85) 06/03/2019
(22) 21/09/2017
(86) PCT/US2017/052720 21/09/2017
(30) 62/398,933 23/09/2016 US
(87) WO2018/057739 29/03/2018
(51) ***B41N 10/02****; B41F 17/22; B65D 1/12; B41M 1/40; B41C 1/05; B41F 17/28*
(73) **CROWN PACKAGING TECHNOLOGY, INC.** (US)
11535 South Central Avenue, Alsip, Illinois 60803, United States of America
(72) Grahame HUGHES (GB); Jose Ramon Rodriguez TELLEZ (MX); Jose Torres MURGUIA (MX); Soraya Ramire DE LEON (US); Felix HURTADO (MX)
(74) Văn phòng Luật sư Ân Nam (ANNAM IP & LAW)

(54) **THIẾT BỊ IN VỎ LON VÀ PHƯƠNG PHÁP PHỦ MỰC TRÊN NHIỀU THÂN VỎ LON**

(57) Sáng chế đề cập đến thiết bị in vỏ lon bao gồm bánh lăn phủ có nhiều tấm phủ. Mỗi tấm phủ có bề mặt in và ít nhất hai bề mặt in có phần thứ nhất và phần thứ hai mà mỗi phần có phần lồi và phần lõm. Phần lồi thứ nhất được tạo kết cấu để tạo ra hình ảnh dương bản trên thân vỏ lon trong số nhiều thân vỏ lon. Phần lồi thứ nhất của ít nhất một tấm phủ ở dạng khác với phần lồi thứ nhất và ít nhất một phần khác của tấm phủ. Phần lõm thứ hai được tạo kết cấu để tạo ra hình ảnh âm bản trên thân vỏ lon. Hình ảnh âm bản là ngược với hình ảnh dương bản. Phần thứ nhất và phần thứ hai được bố trí tương ứng với nhau sao cho hình ảnh âm bản căn thẳng lề với hình ảnh dương bản trên thân vỏ lon. Sáng chế còn đề cập đến phương pháp phủ mực trên nhiều thân vỏ lon.

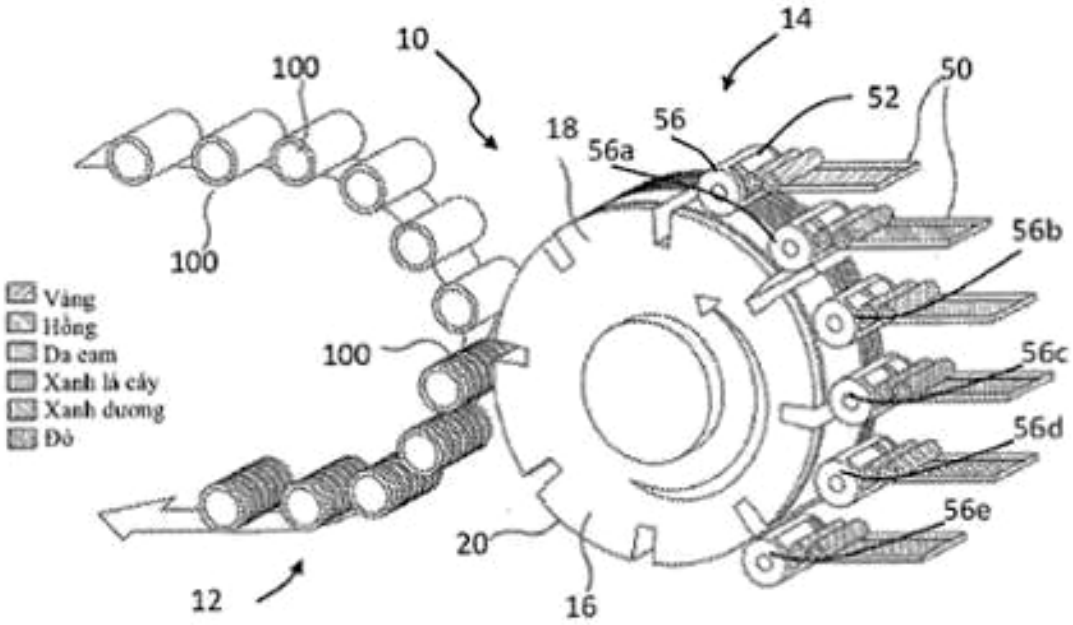

(11) **1-0037213 B**
(15) 11/09/2023
(45) 25/10/2023 427B
(43) 25/06/2019 375
(21) 1-2019-01726
(85) 05/04/2019
(22) 07/09/2017
(86) PCT/US2017/050385 07/09/2017
(30) 62/384,341 07/09/2016 US
(87) WO2018/048973 15/03/2018
(51) ***C12P 19/28***; *C08B 37/10; C12N 9/10; C08B 37/00; C12N 15/54*
(73) **RENSSELAER POLYTECHNIC INSTITUTE** (US)
110 8th Street, Troy, New York 12180-3590, United States of America
(72) Marc DOUAISI (US); Navdeep GROVER (US); Payel DATTA (US); Elena PASKALEVA (US); Lei LIN (US); Paul BRODFUEHRER (US); Trevor J. SIMMONS (US); Akihiro ONISHI (JP); Makoto HIRAKANE (JP); Li FU (US); Kevin LI (US); Robert J. LINHARDT (US); Jonathan DORDICK (US); Daisuke MORI (JP)
(74) Công ty cổ phần tư vấn Trung Thực (TRUNG THUC.,JSC)
(54) **GLYCOSAMINOGLYCAN VÀ PHƯƠNG PHÁP TẠO RA SẢN PHẨM TRUNG GIAN GLYCOSAMINOGLYCAN**

(57) Sáng chế đề xuất glycosaminoglycan, phương pháp tạo ra sản phẩm trung gian glycosaminoglycan. Ngoài ra, sáng chế còn đề xuất phương pháp tạo ra heparin sinh tổng hợp.

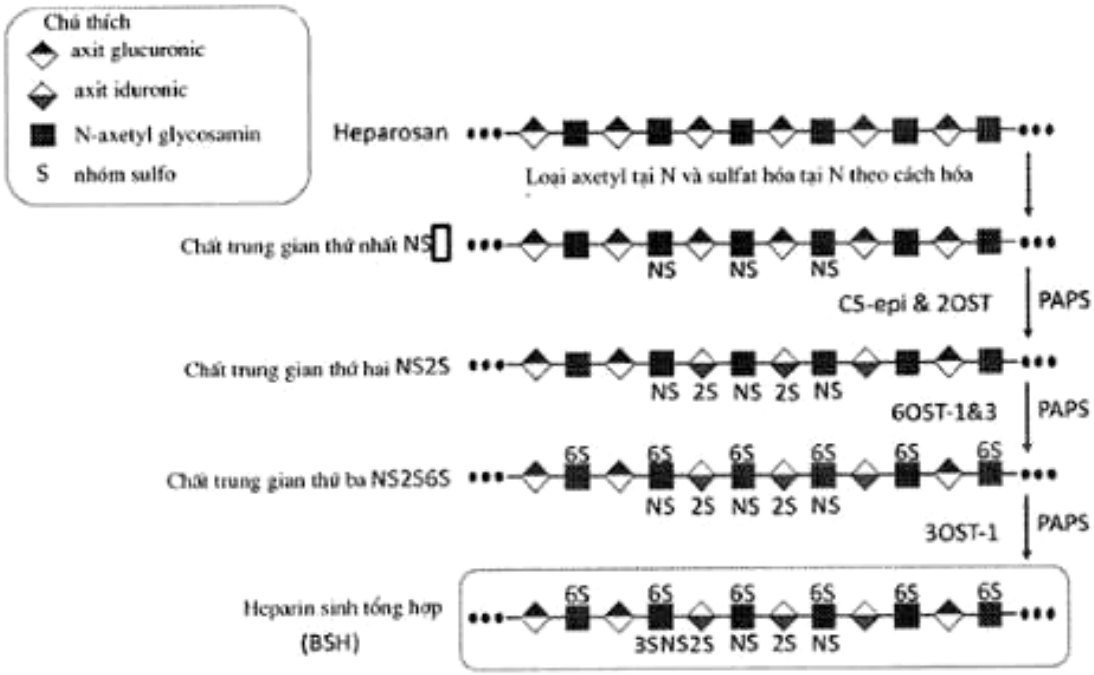

(11) **1-0037214 B**
(45) 25/10/2023 427B
(21) 1-2019-02172
(22) 29/09/2017
(30) 2016-194618 30/09/2016 JP
(15) 11/09/2023
(43) 25/06/2019 375
(85) 26/04/2019
(86) PCT/JP2017/035424 29/09/2017
(87) WO2018/062468 05/04/2018
(51) ***F04D 29/28****; F04D 29/66; F01P 5/02*
(73) **HONDA MOTOR CO., LTD.** (JP)
1-1, Minami-Aoyama 2-chome, Minato-ku, Tokyo 1078556, Japan
(72) MATSUSHITA Koichiro (JP); FUJITA Hisayoshi (JP); TOMIOKA Yusuke (JP)
(74) Công ty Luật TNHH Phạm và Liên danh (PHAM & ASSOCIATES)

(54) QUẠT LÀM MÁT CỦA ĐỘNG CƠ ĐỐT TRONG

(57) Sáng chế đề cập đến quạt làm mát (69) có cánh (75) được tạo ra trên mặt trước của thân quay (71), mà được lắp vào trục khuỷu (37) của động cơ đốt trong (36) và có các ống lót (73), mà chi tiết bắt chặt được gài vào trong đó, trong đó quạt làm mát (69) có các cánh thứ nhất (75a) có chiều dài ngắn hơn so với vòng tròn (81) nối các ống lót (73), và các cánh thứ hai (75b) có chiều dài dài hơn so với vòng tròn (81) nối các ống lót (73). Điều đó tạo ra quạt làm mát của động cơ đốt trong có khả năng bảo đảm thể tích không khí trong khi vẫn duy trì độ bền của quạt ly tâm mà không tăng tần số cộng hưởng.

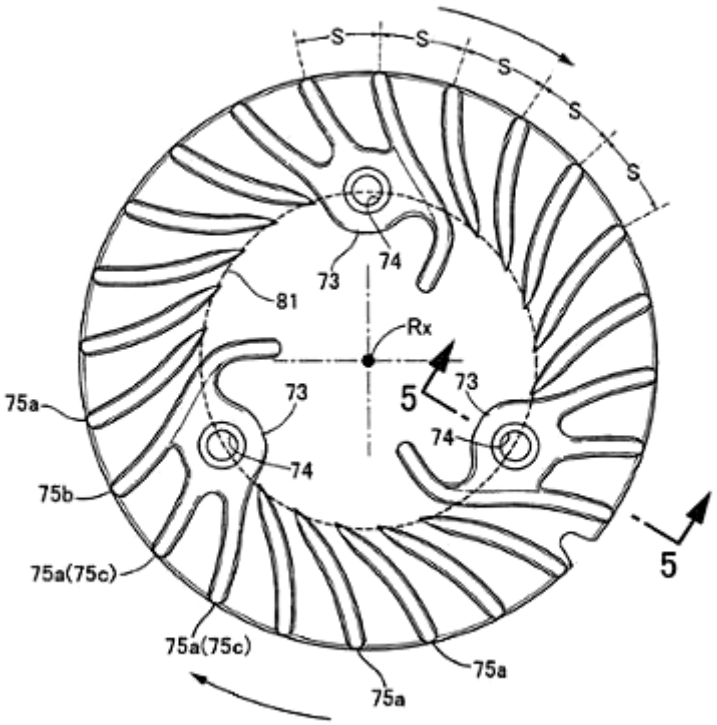

(11) **1-0037215 B**
(45) 25/10/2023 427B
(21) 1-2019-06399
(22) 09/07/2019
(30) 2020972 23/05/2018 NL
(51) ***E04F 15/02***
(15) 11/09/2023
(43) 25/02/2021 395
(85) 15/11/2019
(86) PCT/EP2019/062703 09/07/2019
(87) WO2019/224107 A1 28/11/2019

(73) 1. **I4F LICENSING NV** (BE)
Oude Watertorenstraat 25 3930 Hamont-Achel, Belgium
2. **TOWER IPCO COMPANY LIMITED** (IE)
28 - 32 Upper Pembroke Street Dublin, 2, IRELAND
(72) BOUCKÉ, Eddy Alberic (BE); VEEKEN, Jacobus Gerardus Nicolaas Laurentius (NL)
(74) Công ty TNHH Đại Tín và Liên Danh (DAITIN AND ASSOCIATES CO.,LTD)

(54) **HỆ THỐNG GẠCH ĐA NĂNG, TẤM PHỦ BẰNG GẠCH VÀ GẠCH**

(57) Sáng chế đề cập đến hệ thống gạch đa năng, cụ thể hơn là hệ thống gạch lát sàn, bao gồm nhiều viên gạch đa năng, cụ thể là gạch lát sàn, gạch ốp tường, hay gạch ốp trần. Sáng chế còn đề cập đến tấm phủ bằng gạch, cụ thể hơn là tấm lát sàn, tấm ốp trần, hay tấm ốp tường, bao gồm nhiều viên gạch được khớp nối với nhau theo sáng chế. Sáng chế cũng đề cập đến gạch để dùng trong hệ thống gạch đa năng theo sáng chế.

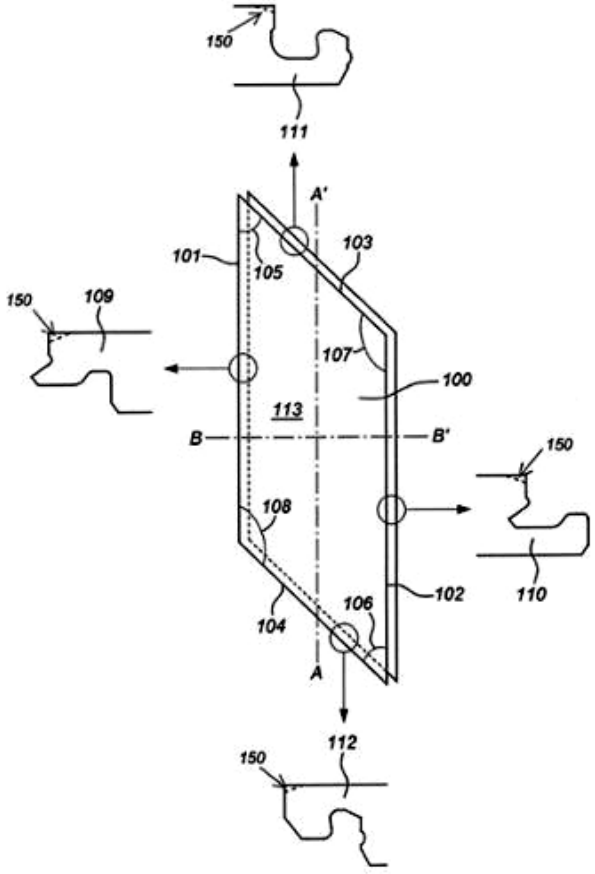

(11) **1-0037216 B**
(45) 25/10/2023 427B
(21) 1-2020-02485
(22) 09/11/2017
(15) 11/09/2023
(43) 25/08/2020 389A
(85) 29/04/2020
(86) PCT/JP2017/040433 09/11/2017
(87) WO2019/092830 16/05/2019
(51) ***F25C 5/20***
(73) **MITSUBISHI ELECTRIC CORPORATION** (JP)
7-3, Marunouchi 2-chome, Chiyoda-ku, Tokyo 1008310, Japan
(72) SOETA, Maiko (JP); SAWADA, Daiji (JP); MATSUMOTO, Mariko (JP)
(74) Công ty TNHH Tầm nhìn và Liên danh (VISION & ASSOCIATES CO.LTD.)

(54) BỘ PHÂN PHỐI NƯỚC ĐÁ VÀ TỦ ĐÔNG LẠNH

(57) Sáng chế đề cập đến bộ phân phối nước đá có thể rót nhanh các viên nước đá vào trong vật chứa hở mà không làm các viên nước đá này tràn ra kể cả khi các vật chứa hở thay đổi về kích thước. Nhằm mục đích này, bộ phân phối nước đá theo sáng chế bao gồm: máng phân phối (14) được tạo kết cấu để rót các viên nước đá vào trong vật chứa hở; bộ cảm biến phát hiện kích thước (21) được tạo kết cấu để phát hiện chiều cao của vật chứa hở và kích thước hở của vật chứa hở, và phương tiện thay đổi tốc độ rót được tạo kết cấu để thay đổi số lượng viên nước đá được rót từ máng phân phối (14) trên một đơn vị thời gian dựa vào chiều cao (Y) của vật chứa hở và kích thước hở (X) của vật chứa hở. Ngoài ra, sáng chế còn đề cập đến tủ đông lạnh bao gồm bộ phân phối nước đá.

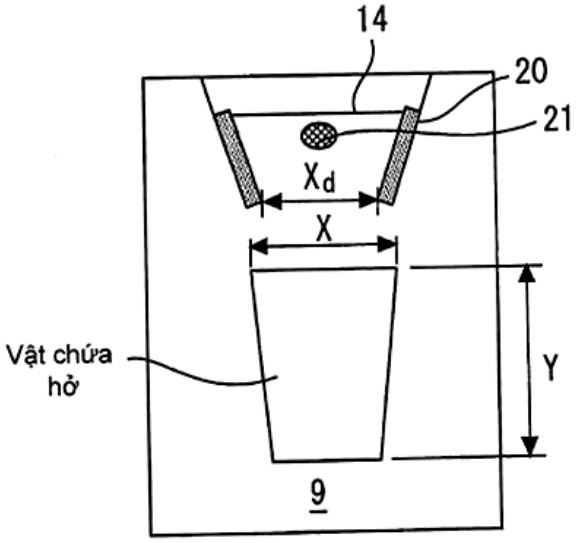

(11) **1-0037217 B**
(15) 11/09/2023
(45) 25/10/2023 427B
(43) 25/12/2019 381
(21) 1-2019-05175
(85) 23/09/2019
(22) 22/02/2018
(86) PCT/IB2018/051084 22/02/2018
(30) 2017/01407 24/02/2017 ZA
(87) WO2018/154468 30/08/2018
(51) ***B30B 9/04***; *B30B 9/30; B30B 9/10; A23N 1/02*
(76) 1. **HENDERSON, ROY WALTER** (ZA)
Unit C, 10 Product Street, Berkley Square 7405 Ndabeni, South Africa
2. **VLOK, JAN ABRAHAM** (ZA)
Unit C, 10 Product Street, Berkley Square 7405 Ndabeni, South Africa
(74) Công ty Luật TNHH T&G (TGVN)

(54) THIẾT BỊ XỬ LÝ CÁC SẢN PHẨM HỮU CƠ VÀ CÁC VẬT LIỆU KHÁC, PHƯƠNG PHÁP XỬ LÝ VẬT LIỆU HỮU CƠ, VÀ PHƯƠNG PHÁP XỬ LÝ VẬT LIỆU VÔ CƠ

(57) Sáng chế đề cập tới thiết bị để xử lý vật liệu hữu cơ làm vỡ các thành phần không ăn được của hoa quả và sau (lõi, vỏ, các hạt, vật liệu cùi) thành chất ăn được với tính đồng nhất dạng kem. Thiết bị chứa pittông trong tang để nén vật liệu và ép nó qua đường dẫn có nhiều đoạn từ đầu cuối tới đầu cuối được tạo các góc vuông so với nhau. Có bề mặt tác động tại đầu cuối của từng đoạn mà vật liệu chảy tác động lên đó. Các đoạn có thể ở giữa ống bọc có các đoạn có các đường kính khác nhau và lõi quấn bề mặt bên ngoài của nó được tạo bậc để khớp với bề mặt bên trong của ống bọc.

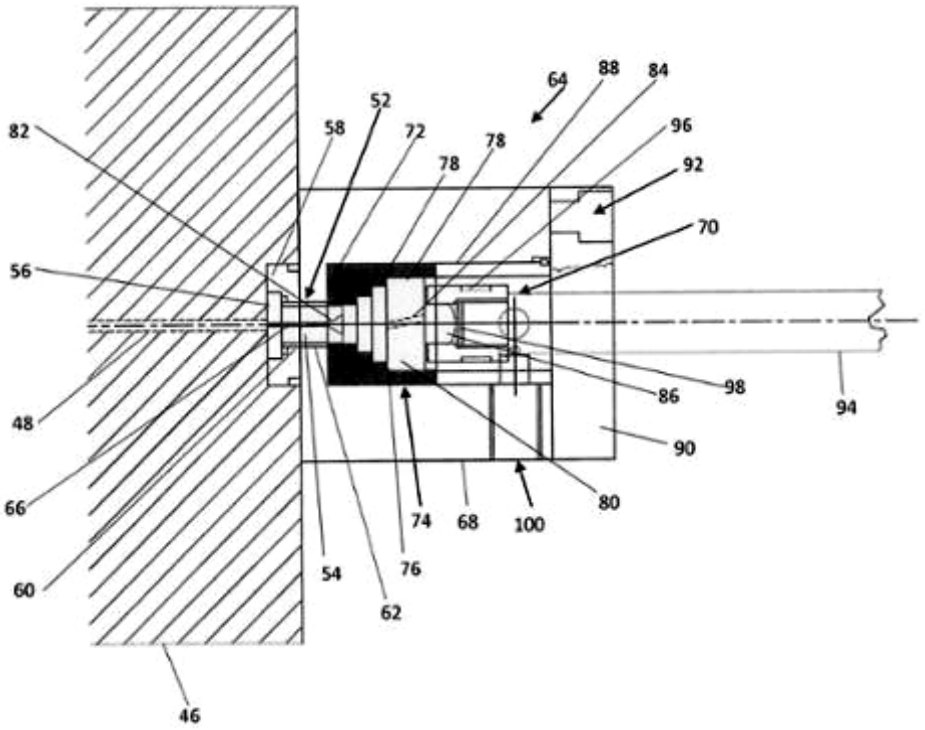

(11) **1-0037218 B** (15) 11/09/2023
(45) 25/10/2023 427B (43) 25/03/2019 372
(21) 1-2019-00221
(22) 15/01/2019
(30) 2018-022570 09/02/2018 JP
(51) ***B62M 7/02**; F02M 61/02; B62J 41/00*
(73) **HONDA MOTOR CO., LTD.** (JP)
1-1, Minami-Aoyama 2-chome, Minato-ku, Tokyo 107-8556, JAPAN
(72) Chikashi TAKIGUCHI (JP)
(74) Công ty TNHH Dịch vụ sở hữu trí tuệ ALPHA (ALPHA PLUS CO., LTD.)
(54) **XE KIỂU YÊN NGỰA**

(57) Mục đích của sáng chế là cho phép dễ dàng tiếp cận trục lắc và cho phép động cơ kiểu cụm lắc được lắp theo cách nhỏ gọn trong xe kiểu yên ngựa có động cơ kiểu cụm lắc có thể được lắc thông qua trục lắc bố trí ở phần trên của động cơ kiểu cụm lắc.

Xe kiểu yên ngựa bao gồm: động cơ kiểu cụm lắc (13) được đỡ lắc được trên khung thân xe (12) thông qua trục lắc (48a) bố trí ở phần trên của động cơ kiểu cụm lắc (13); và bộ tản nhiệt (60) được bố trí bên cạnh động cơ kiểu cụm lắc (13). Trong xe kiểu yên ngựa này, khi nhìn từ phía bên, trục lắc (48a) được bố trí ở phía trước phần mép trước (107a) của bộ tản nhiệt (60).

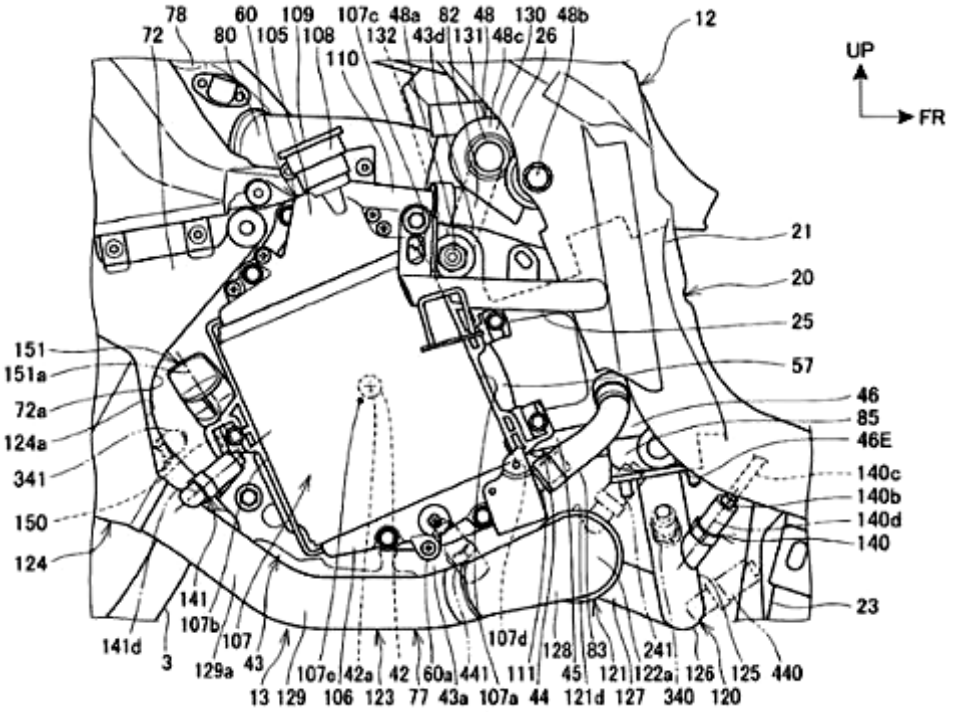

(11) **1-0037219 B**
(45) 25/10/2023 427B
(21) 1-2019-05850
(22) 08/03/2018
(30) 2017-057330 23/03/2017 JP
(15) 11/09/2023
(43) 25/12/2019 381
(85) 23/10/2019
(86) PCT/JP2018/008901 08/03/2018
(87) WO2018/173763 27/09/2018
(51) ***F01P 7/16**; F16J 15/3268; F16J 15/3236*

(73) 1. **NIPPON THERMOSTAT CO., LTD.** (JP)
59-2, Nakazato 6-Chome, Kiyose-shi, Tokyo 2040003 Japan
2. **TPR CO., LTD.** (JP)
6-2, Marunouchi 1-chome Chiyoda-ku, Tokyo 1000005 Japan
3. **TPR SULIGHT CO., LTD.** (JP)
4-2, Misato 2-chome, Misato-Shi, Saitama 3410024 Japan
(72) SHIMOMURA Kazuhito (JP); SATO Yoji (JP); GEKA Daisuke (JP); MIYAKAWA Takuya (JP)
(74) Công ty Luật TNHH Phạm và Liên danh (PHAM & ASSOCIATES)

(54) KẾT CẤU BỊT KÍN CỦA CƠ CẤU DẪN ĐỘNG

(57) Sáng chế đề cập đến kết cấu bịt kín của cơ cấu dẫn động bao gồm trục (12), mà chuyển động theo hướng dọc trục của cơ cấu dẫn động, vỏ (10) để che trục, vòng đệm kín (16) được bố trí trong khoảng trống giữa trục (12) và vỏ (10) và được bố trí quanh lỗ (10e) để lắp trục vào được tạo ra trên đầu trước của vỏ và giá đỡ vòng đệm kín (17) mà, ở phía bề mặt trước của nó, đỡ vòng đệm kín và, ở phía bề mặt sau của nó, tiếp xúc với lò xo phản hồi (11) để đẩy trục theo hướng chuyển động lùi. Vòng đệm kín (16) có bề mặt tiếp xúc trượt (16a) và phần tiếp xúc 16c, cả hai bộ phận này được tạo ra liền khối. Phần tiếp xúc (16c) của vòng đệm kín tiếp xúc với bề mặt trong của vỏ (10) nhờ chuyển động tiến của giá đỡ vòng đệm kín (17), mà được gây ra bởi lò xo phản hồi.

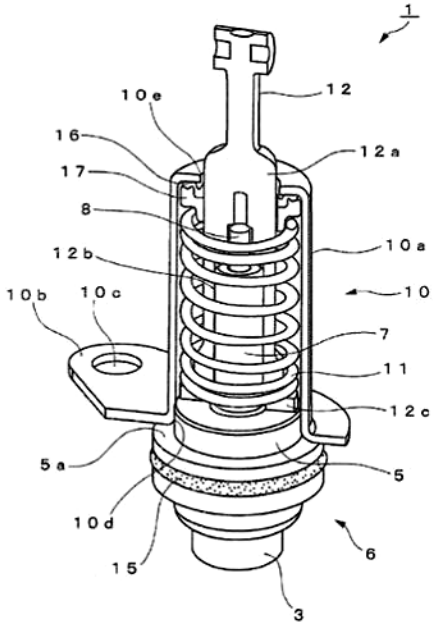

(11) **1-0037220 B**
(45) 25/10/2023 427B
(21) 1-2020-00055
(22) 22/08/2011
(30) 61/375,746 20/08/2010 US
(51) ***B65D 1/02**; B21D 51/26*
(62) 1-2013-00823

(73) **KAISER ALUMINUM WARRICK, LLC** (US)
4000 West State Route 66, Newburgh, Indiana 47630, United States of America
(72) DICK, Robert E. (US); FEDUSA, Anthony J. (US); MYERS, Gary L. (US)
(74) Công ty Luật TNHH T&G (TGVN)

(15) 11/09/2023
(43) 25/03/2020 384A
(85) 15/03/2013
(86) PCT/US2011/048603 22/08/2011
(87) WO2012/024671 23/02/2012

(54) **VẬT CHỨA BẰNG NHÔM**

(57) Sáng chế đề cập đến vật chứa bằng kim loại được tạo hình chứa ít kim loại hơn so với các vật chứa bằng kim loại được tạo hình đã biết trong khi vẫn có thể mang tải trọng dọc trục vừa đủ và trải qua các quá trình chế tạo, bao gồm bước thắt mà không xảy ra sự nứt, cong vênh, co bẹp hoặc khuyết tật vật lý khác. Sáng chế cũng đề cập đến quy trình chế tạo vật chứa bằng kim loại có thành bên với chiều dày thay đổi được, trong đó một phần của thành bên có chiều dày thay đổi được này được chế tạo bằng cách sử dụng khuôn hoặc các khuôn.

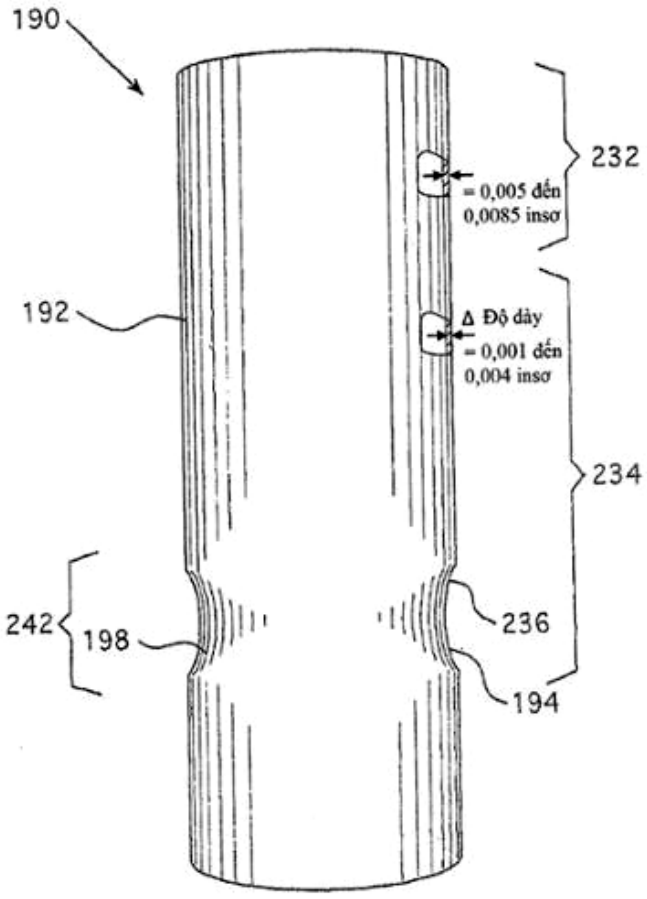

(11) **1-0037221 B**
(45) 25/10/2023 427B
(21) 1-2020-04852
(22) 10/01/2019
(30) 10 2018 103 137.8 13/02/2018 DE
(15) 11/09/2023
(43) 26/10/2020 391A
(85) 24/08/2020
(86) PCT/EP2019/050521 10/01/2019
(87) WO2019/158283 22/08/2019
(51) ***B65D 39/08****; B65D 51/16*
(73) **SCHÜTZ GMBH & CO. KGAA** (DE)
Schützstraße 12, 56242 Selters, Germany
(72) KLATT, Bernd (DE)
(74) Công ty Luật TNHH Phạm và Liên danh (PHAM & ASSOCIATES)

(54) **CHI TIẾT BAO KÍN CÓ NÚT BỊT DÙNG CHO CÁC ĐỒ CHỨA CÓ LỖ NÚT**

(57) Sáng chế đề cập tới chi tiết bao kín có nút bịt dùng cho các đồ chứa có lỗ nút, chi tiết bao kín có nút bịt bao gồm nút bịt (10) để được đặt trong cổ nút (24) của đồ chứa có lỗ nút và nắp bít kín (11) để đóng kín hốc nút tạo trong nút bịt (10), hốc nút có khoảng trống tiếp nhận (19) để tiếp nhận thân gài đàn hồi theo kích thước (20) mà được tạo trên nắp bít kín (11) và được tạo có phần nhô khóa hướng tâm (21), van (49) được bố trí trong đáy của hốc nút, van (49) này có thân van (50) mà được bố trí trong miệng van của hốc đáy, thân van (50) được tạo có nắp van (55) mà được ghép nối với nút bịt (10), trong đó nắp van (55) là đĩa biến dạng được theo cách đàn hồi, nắp van (55) được ghép nối với nút bịt (10) theo cách sao cho mép chu vi của nắp van (55), vốn nhô ra ngoài theo phương hướng tâm trên các chi tiết khóa tương hợp (32) để khóa liên động với phần nhô khóa (21), được tiếp nhận giữa phần nhô khóa (21) của thân gài (20) và mép hốc của hốc đáy.

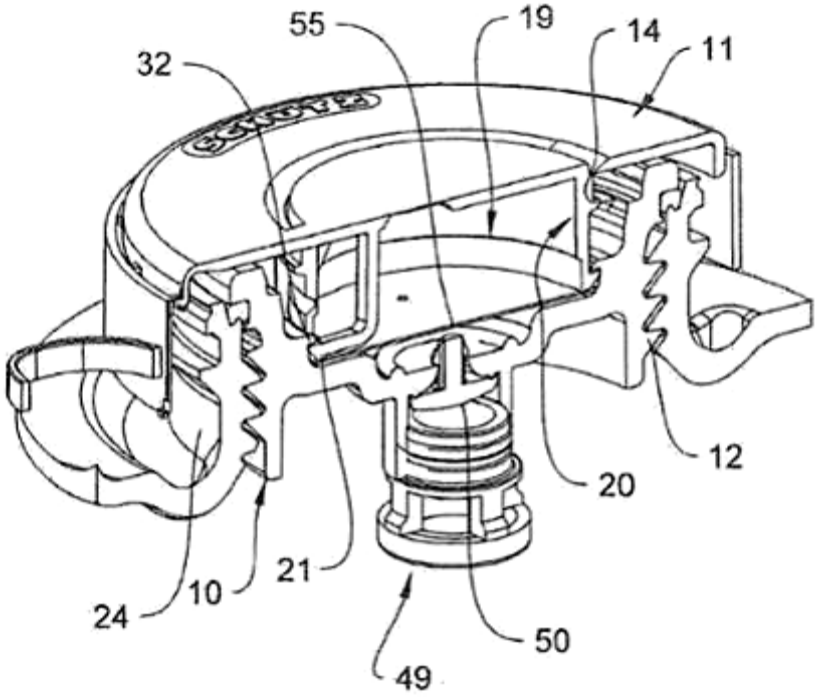

(11) **1-0037222 B**
(45) 25/10/2023 427B
(21) 1-2017-05368
(22) 09/02/2016
(30) 2015-116515 09/06/2015 JP
(15) 11/09/2023
(43) 26/02/2018 359
(85) 29/12/2017
(86) PCT/JP2016/053806 09/02/2016
(87) WO2016/199447 15/12/2016
(51) ***B21D 43/02**; B26D 1/03; B26D 1/02; B21C 47/26*
(73) **TOSHIBA INDUSTRIAL PRODUCTS AND SYSTEMS CORPORATION** (JP)
580, Horikawa-cho, Saiwai-ku, Kawasaki-shi, Kanagawa 212-0013 Japan
(72) TSUKAMOTO, Yoshihiro (JP); MIZUTANI, Kouichi (JP); ISAKA, Chidai (JP)
(74) Công ty TNHH một thành viên Sở hữu trí tuệ VCCI (VCCI-IP CO.,LTD)

(54) **PHƯƠNG PHÁP NỐI CÁC TẤM KIM LOẠI DẠNG DẢI**

(57) Sáng chế đề cập đến phương pháp nối các tấm kim loại dạng dải bao gồm bước đỡ mà đặt chi tiết đỡ (52) tiếp xúc với đầu dẫn cấp ngược của các tấm kim loại dạng dải được cấp vào máy dập và đầu dẫn cấp của các tấm kim loại dạng dải mới, và bước nối mà nối các tấm kim loại dạng dải mới với các tấm kim loại dạng dải nhờ gắn băng keo (22) lên đầu dẫn cấp ngược của các tấm kim loại dạng dải và đầu dẫn cấp của các tấm kim loại dạng dải mới, trong đó, ở bước nối, băng keo này (22) được gắn từ phía mà đối diện với chi tiết đỡ (52) nhờ chi tiết đỡ (52) mà được đặt tiếp xúc với đầu dẫn cấp ngược của các tấm kim loại dạng dải và đầu dẫn cấp của các tấm kim loại dạng dải mới. Vấn đề về thay đổi chất lượng hàn xảy ra khi hàn các tấm kim loại dạng dải mỏng và rộng với nhau được giải quyết và các tấm kim loại dạng dải được cấp một cách trôi chảy.

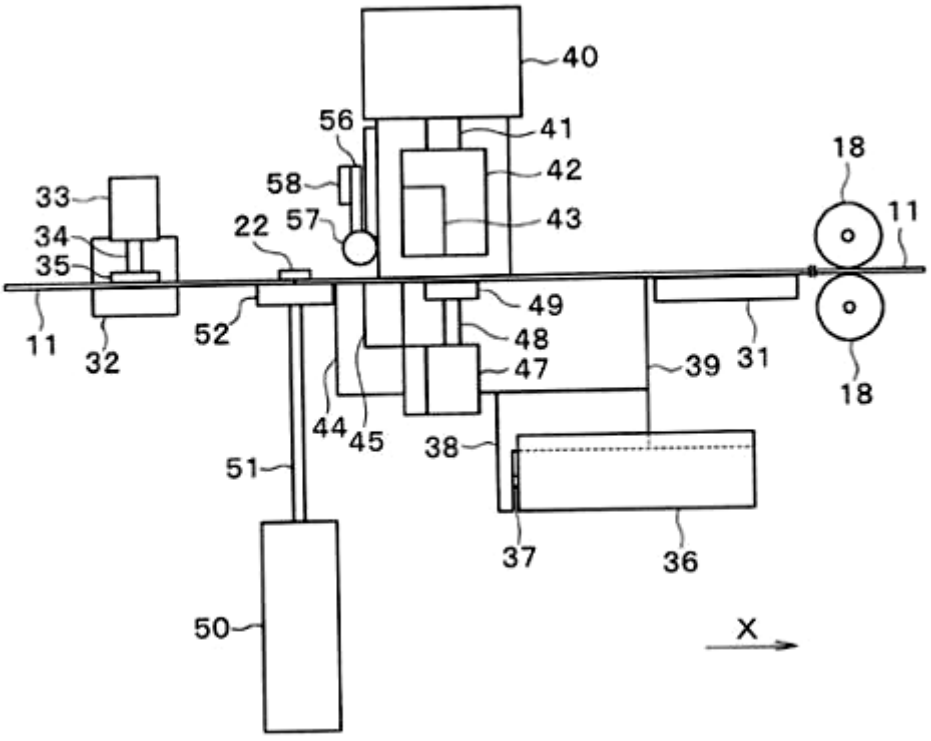

(11) **1-0037223 B**
(45) 25/10/2023 427B
(21) 1-2020-07137
(22) 25/11/2013
(30) 10-2018-0054548 11/05/2018 KR
(51) ***E01C 11/22****; E01C 5/00; E01C 3/00*
(15) 11/09/2023
(43) 18/02/2021 395
(85) 09/12/2020
(86) PCT/KR2019/005664 25/11/2013
(87) WO2019/216711 A1 01/05/2012

(73) **BRIGHT LAND CO., LTD.** (KR)
306-1ho, 3F, 122, Busandaehak-ro, Mulgeum-eup, Yangsan-si, Gyeongsangnam-do, 50652, Republic of Korea
(72) LEE, Sung Woo (KR); SEO, Jae Su (KR); PARK, Tae Jung (KR)
(74) Công ty TNHH Sở hữu trí tuệ VIPATCO (VIPATCO CO., LTD.)

(54) KHỐI LỚP ĐẾ XỐP VÀ KẾT CẤU ÁO ĐƯỜNG BAO GỒM KHỐI LỚP ĐẾ NÀY

(57) Sáng chế đề cập đến khối lớp đế xốp nhẹ và kết cầu áo đường bao gồm khối này. Khối lớp đế xốp theo sáng chế bao gồm: kết cấu nhựa tổng hợp có kết cấu mạng bao gồm các lỗ rỗng và thành phần bê tông xốp mà được chứa bên trong các lỗ rỗng của kết cấu nhựa tổng hợp, và được tạo thành từ việc trộn tro đáy, cốt liệu tái chế, xi măng, tro bay và nước, sau đó khuấy đều. Do khối lớp đế này có thành phần bê tông xốp nhẹ trong đó, nên khả năng thẩm thấu và giữ nước mưa tạm thời trong lớp đế xốp được cải thiện so với kỹ thuật trước đây. Hơn nữa, vì có thể tích trữ nước mưa trong không gian dưới kết cấu áo đường và giữ nước ngầm, các vấn đề như hiện tượng đảo nhiệt đô thị sinh ra do sự gia tăng diện tích không thấm nước trong không gian phát triển đô thị, và có thể giải quyết sự suy thoái môi trường quản lý nước hoặc suy giảm chất lượng nước.

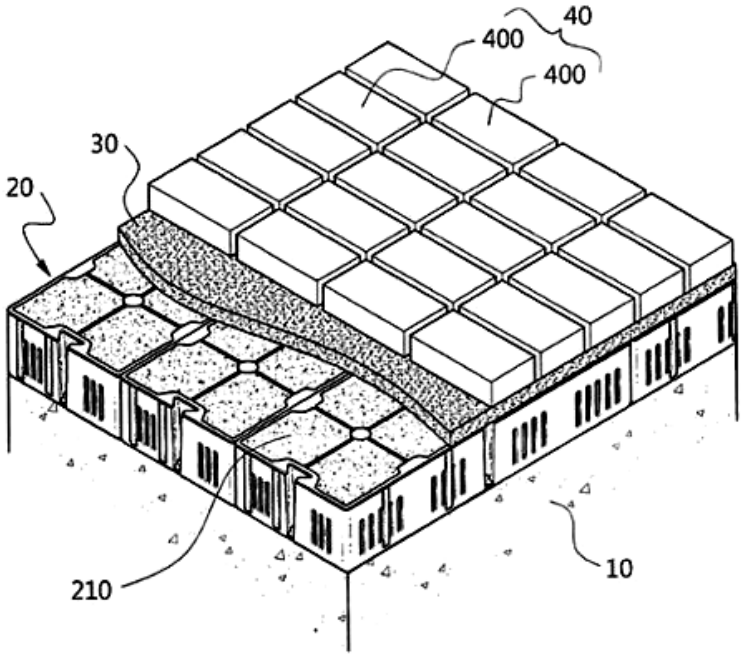

(11) **1-0037224 B**
(45) 25/10/2023 427B
(21) 1-2015-02521
(22) 17/08/2010
(30) 10-2009-0075855 17/08/2009 KR
(51) ***H04N 7/34***; *H04N 7/32*
(62) 1-2012-00127
(15) 12/09/2023
(43) 26/10/2015 331
(85) 16/01/2012
(86) PCT/KR2010/005437 17/08/2010
(87) WO2011/021839 24/02/2011

(73) **SAMSUNG ELECTRONICS CO., LTD.** (KR)
129, Samsung-ro, Yeongtong-gu, Suwon-si, Gyeonggi-do, 443-742, Korea.
(72) MIN, Jung-Hye (KR); HAN, Woo-Jin (KR); KIM, Il-Koo (KR)
(74) Công ty TNHH Tầm nhìn và Liên danh (VISION & ASSOCIATES CO.LTD.)

(54) THIẾT BỊ GIẢI MÃ HÌNH ẢNH

(57) Sáng chế đề cập đến thiết bị giải mã hình ảnh, thiết bị này bao gồm: bộ giải mã entropy mà trích thông tin chỉ báo chế độ dự báo trong ảnh được áp dụng cho khối hiện thời được giải mã, từ dòng bit; bộ xác định điểm ảnh tham chiếu xác định một trong các điểm ảnh lân cận liền kề với khối hiện thời và điểm ảnh lân cận đã lọc được lọc từ các điểm ảnh lân cận làm điểm ảnh tham chiếu, dựa trên ít nhất một kích thước của khối hiện thời và chế độ dự báo trong ảnh của khối hiện thời; và bộ thực hiện dự báo trong ảnh thực hiện dự báo trong ảnh trên khối hiện thời bằng cách sử dụng thông tin được trích xuất và điểm ảnh tham chiếu được xác định.

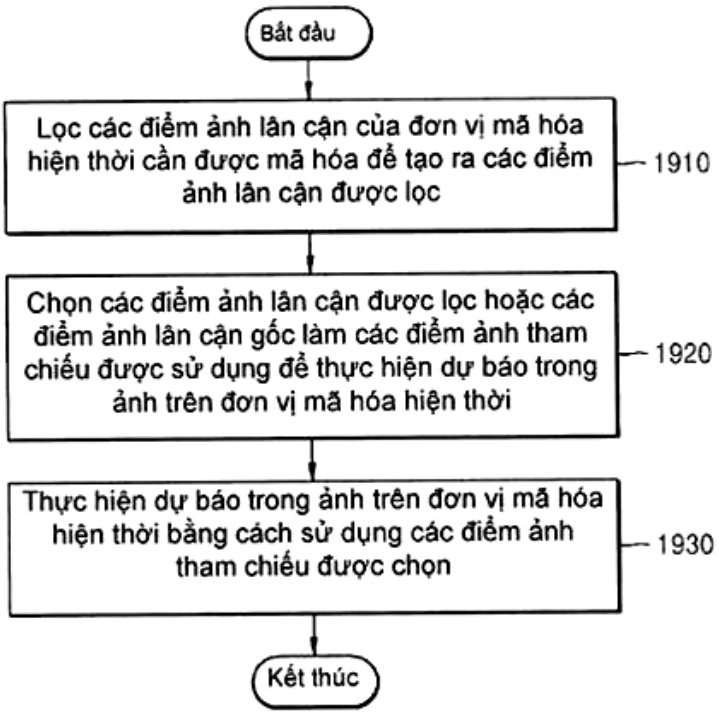

(11) **1-0037225 B**
(45) 25/10/2023 427B
(21) 1-2019-04515
(22) 11/01/2018
(30) 201720048313.3 16/01/2017 CN
(15) 12/09/2023
(43) 25/11/2019 380
(85) 15/08/2019
(86) PCT/CN2018/072184 11/01/2018
(87) WO2018/130168 19/07/2018
(51) ***A61B 17/326****; A61B 17/12*

(73) **WUHU SHANGRING TECHNOLOGY CO., LTD** (CN)
No 402, Park D, Science Innovation Centre, Wuhu Economic and Technological Development Zone, Wuhu, Anhui 241007, P.R. China
(72) SHANG, Jingjing (CN); SHANG, Jianzhong (CN)
(74) Công ty Luật TNHH WINCO (WINCO LAW FIRM)

(54) **THIẾT BỊ ĐỂ ÉP, CẮT, CẦM MÁU VÀ HÀN GẮN BAO QUY ĐẦU BẰNG CÁCH SỬ DỤNG SÓNG SIÊU ÂM**

(57) Sáng chế đề cập đến thiết bị để ép, cắt, cầm máu và hàn gắn bao quy đầu bằng cách sử dụng sóng siêu âm. Sóng siêu âm được áp dụng trong việc ép, cắt, cầm máu và hàn gắn bao quy đầu ở chỗ nối giữa các mô bên trong và mô bên ngoài của phần xa của cơ thể người. Thiết bị này bao gồm bộ phận tạo siêu âm (Z), bộ phận truyền (3) và bộ phận cắt bao quy đầu. Bộ phận tạo siêu âm (Z) được dùng để tạo ra sóng siêu âm, được nối với bộ phận truyền (3) và có thể chuyển sóng siêu âm đến bộ phận truyền (3). Bộ phận truyền (3) được nối với bộ phận cắt bao quy đầu và có thể truyền sóng siêu âm đến bộ phận cắt bao quy đầu. Bộ phận cắt bao quy đầu được dùng để ép và cắt bao quy đầu và/hoặc thực hiện việc cầm máu và/hoặc hàn gắn vết thương. Theo cách này, việc cắt bao quy đầu có thể được hoàn tất chỉ trong vài giây, và đạt được sự hàn gắn ngay lập tức, ngăn ngừa chảy máu trong và sau khi phẫu thuật, ngăn ngừa bệnh lây nhiễm và giảm nguy cơ chảy máu hoặc tuột đinh/tuột vòng của bệnh nhân cắt bao quy đầu do cương cứng sinh lý.

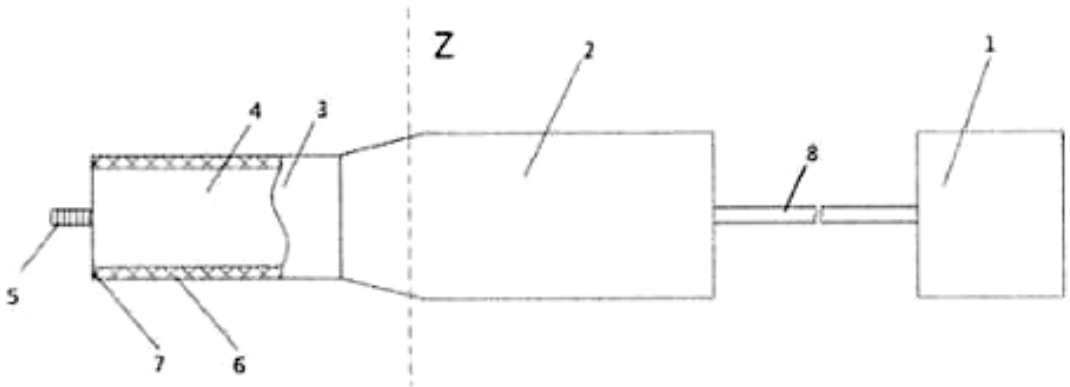

(11) **1-0037226 B**
(45) 25/10/2023 427B
(21) 1-2019-02758
(22) 09/11/2017
(30) 2016-232255 30/11/2016 JP
2017-025880 15/02/2017 JP
2017-121224 21/06/2017 JP
(15) 12/09/2023
(43) 25/09/2019 378
(85) 27/05/2019
(86) PCT/JP2017/040355 09/11/2017
(87) WO2018/100997 07/06/2018
(51) ***B01D 63/02***; *C02F 1/44; C02F 1/28*
(73) **TORAY INDUSTRIES, INC.** (JP)
1-1, Nihonbashi-Muromachi 2-chome, Chuo-ku, Tokyo 1038666 (JP)
(72) TAKASHIMA Kosuke (JP)
(74) Công ty Cổ phần Sở hữu công nghiệp INVESTIP (INVESTIP)

(54) **HỘP LỌC DÙNG CHO THIẾT BỊ TINH SẠCH NƯỚC**

(57) Sáng chế đề xuất hộp lọc dùng cho thiết bị tinh sạch nước, mà bao gồm: thân lọc hình trụ; và mô-đun môi trường lọc dạng hạt có hình dạng ống chứa môi trường lọc dạng hạt, và mô-đun màng sợi rỗng hình trụ chứa màng sợi rỗng, mô-đun môi trường lọc dạng hạt và mô-đun màng sợi rỗng được chứa đồng trục trong thân lọc, trong đó một đầu của mô-đun màng sợi rỗng được nối theo cách kín chất lỏng với cổng xả nước được tinh sạch, và đầu khác của mô-đun màng sợi rỗng được nối theo cách kín chất lỏng với nắp phía trong bên trên của mô-đun môi trường lọc dạng hạt trực tiếp hoặc qua chi tiết khác được bố trí giữa chúng, và trong môi trường lọc dạng hạt, đường kính hạt D90 mà tại đó số lượng hạt được tích hợp theo thứ tự kích thước hạt là 90%, và đường kính hạt D10 mà tại đó số lượng hạt được tích hợp theo thứ tự kích thước hạt là 10%, và đường kính hạt D50 mà tại đó số lượng hạt được tích hợp theo thứ tự kích thước hạt là 50% thỏa mãn $0,5 \leq (D90-D10)/D50 \leq 0,9$.

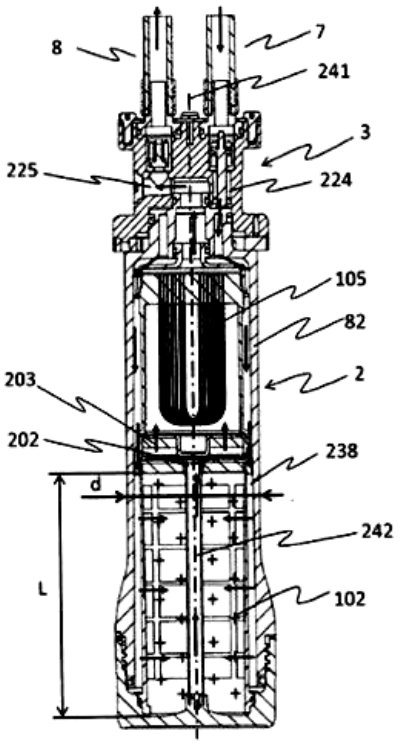

(11) **1-0037227 B** (15) 12/09/2023
(45) 25/10/2023 427B (43) 25/02/2019 371
(21) 1-2017-05031
(22) 12/12/2017
(30) 10-2017-0099230 04/08/2017 KR
(51) ***G09G 3/36****; G06F 3/14*
(73) **LG DISPLAY CO., LTD.** (KR)
LG Twin Towers, 128, Yeouidaero, Yeungdeungpo-gu, Seoul 07336, Korea
(72) Uitaek Jeong (KR); GeunWoo Lee (KR); Jaeyeon Song (KR); Ansu Kim (KR)
(74) Công ty Luật TNHH T&G (TGVN)

(54) PHƯƠNG PHÁP GIAO TIẾP VÀ THIẾT BỊ HIỂN THỊ

(57) Sáng chế đề cập đến phương pháp giao tiếp mà có thể được áp dụng cho thiết bị hiển thị mà trong đó bộ điều khiển định thời được bố trí ở bảng mạch hệ thống thay vì ở môđun hiển thị, và thiết bị hiển thị dùng phương pháp này. Phương pháp giao tiếp này bao gồm các bước là chuyển đổi dữ liệu video số và các tín hiệu điều khiển thành gói truyền và truyền gói truyền này từ môđun truyền thứ nhất của bảng mạch hệ thống đến môđun nhận thứ nhất của bảng mạch giao diện qua dây cáp, khôi phục dữ liệu video số và các tín hiệu điều khiển từ gói truyền này, và truyền dữ liệu video số và các tín hiệu điều khiển khôi phục được từ môđun nhận thứ nhất đến bộ điều khiển tấm nền hiển thị mà cấp các tín hiệu điều khiển đến tấm nền hiển thị.

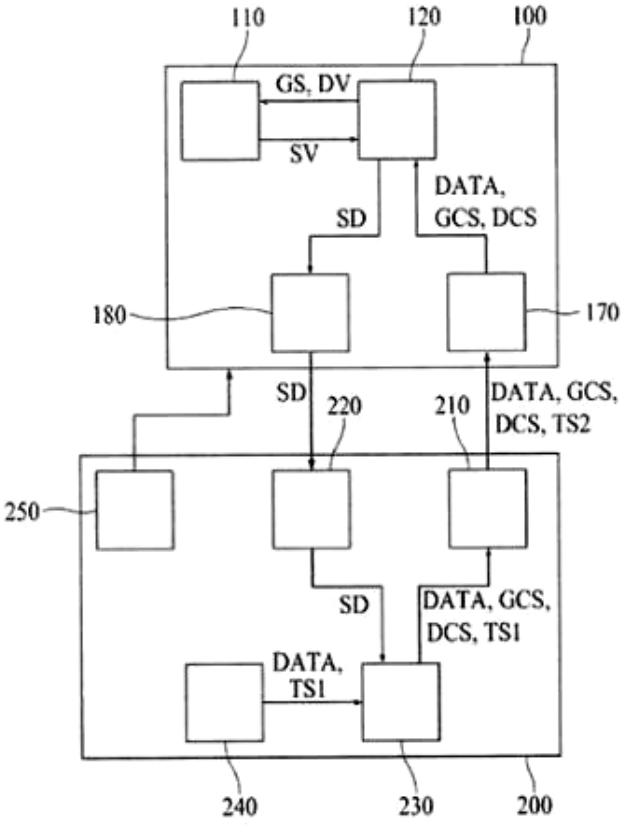

(11) **1-0037228 B**
(45) 25/10/2023 427B
(21) 1-2019-04191
(22) 19/12/2017
(30) 10 2017 100 111.5 04/01/2017 DE
10 2017 107 657.3 10/04/2017 DE
(15) 12/09/2023
(43) 25/10/2019 379
(85) 31/07/2019
(86) PCT/EP2017/083472 19/12/2017
(87) WO2018/127399 12/07/2018
(51) ***B22C 3/00**; B22C 1/18; B22C 1/00; B22C 1/10*

(73) **HÜTTENES-ALBERTUS CHEMISCHE WERKE GESELLSCHAFT MIT BESCHRÄNKTER HAFTUNG** (DE)
Wiesenstraße 23, 40549 Düsseldorf, Germany
(72) JATTKE, Andreas (DE); LUSTIG, Christian (DE); ANDERTEN, Sabrina Maria (DE); SEEGER, Klaus (DE)
(74) Công ty Luật TNHH T&G (TGVN)

(54) CHẾ PHẨM PHỦ CHỨA HỢP CHẤT ESTE HỮU CƠ VÀ SILIC DIOXIT VÔ ĐỊNH HÌNH DẠNG HẠT DÙNG TRONG CÔNG NGHIỆP ĐÚC, QUY TRÌNH SẢN XUẤT KHUÔN HOẶC LÕI ĐƯỢC PHỦ LỚP PHỦ CHỊU NHIỆT CHỨA NƯỚC, KHUÔN HOẶC LÕI ĐƯỢC PHỦ CHỨA CHẾ PHẨM PHỦ NÀY

(57) Sáng chế đề cập đến chế phẩm phủ dùng trong công nghiệp đúc, để sử dụng trong xưởng đúc, đặc biệt là chứa một số hợp chất este hữu cơ có công thức (I) và silic dioxit (SiO_2) vô định hình dạng hạt; và các chi tiết khuôn đúc được phủ, đặc biệt là khuôn đúc và/hoặc lõi đúc, mỗi loại chứa chế phẩm phủ theo sáng chế. Sáng chế còn đề cập đến chế phẩm phủ theo sáng chế là hữu ích để sản xuất lớp phủ trên chi tiết khuôn đúc và quy trình sản xuất chi tiết khuôn đúc được phủ bằng lớp phủ chịu nhiệt chứa nước. Sáng chế cũng đề cập đến kit mà thành phần của nó bao gồm chế phẩm phủ theo sáng chế.

(11) **1-0037229 B**
(45) 25/10/2023 427B
(21) 1-2019-06895
(22) 01/02/2018
(30) 201720840005.4 11/07/2017 CN
(15) 12/09/2023
(43) 25/03/2020 384A
(85) 06/12/2019
(86) PCT/CN2018/074944 01/02/2018
(87) WO2019/010963 17/01/2019
(51) ***A45B 5/00***; *A61H 3/04; A61H 3/02; A45B 9/02; A61H 3/00*
(76) **GAO, XIAOHUI** (CN)
Room 1204, Building 8 Courtyard 2, Yandinanlu, Shijingshan Beijing 100000 (CN)
(74) Công ty TNHH Trường Xuân (AGELESS CO.,LTD.)
(54) **NẠNG CÓ THỂ THAY ĐỔI HÌNH DẠNG**

(57) Sáng chế đề cập đến nạng có thể thay đổi hình dạng bao gồm phần tay cầm, phần ghế ngồi và phần đỡ được lần lượt nối xoay được với nhau, ngoài ra còn bao gồm thiết bị khóa được dùng để khóa góc xoay giữa phần tay cầm và phần ghế ngồi, góc xoay giữa phần ghế ngồi và phần đỡ; khi sử dụng có thể gấp lật phần tay cầm và phần đỡ quanh phần ghế ngồi một góc nhất định để thay đổi hình dạng nạng thành ghế ngồi nghỉ ngơi, dưới đáy ghế ngồi này có bánh xe (34) thuận tiện cho việc đẩy hoặc trượt; còn có thể lắp động cơ điện dẫn động bánh xe (34) giúp gậy chuyển thành xe trượt điện.

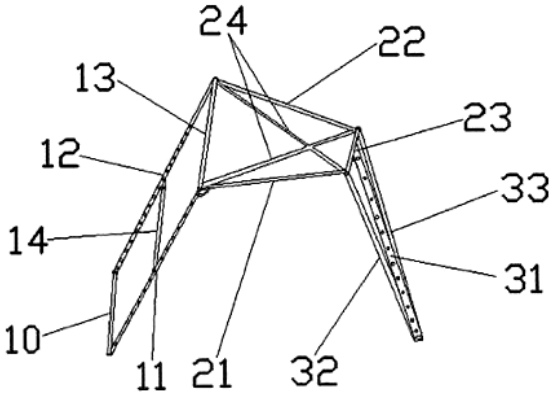

(11) **1-0037230 B** (15) 12/09/2023
(45) 25/10/2023 427B (43) 27/07/2020 388A
(21) 1-2019-07390
(22) 26/12/2019
(30) 2018-243467 26/12/2018 JP
2019-152287 22/08/2019 JP
(51) ***B23Q 3/157****; B25J 15/04; B23B 31/107; B23C 3/12*
(73) **FINE TECHNO CO., LTD.** (JP)
12-2, Nishi, Komaba-cho, Toyota-shi, Aichi-ken, Japan
(72) Yoshihiro MIYATA (JP)
(74) Công ty Cổ phần Sở hữu công nghiệp INVESTIP (INVESTIP)

(54) THIẾT BỊ THAY ĐỔI DAO Ở DỤNG CỤ GIA CÔNG

(57) Sáng chế đề cập đến thiết bị thay đổi dao ở dụng cụ gia công mà có thể thay đổi dao tự động thông qua vận hành của cánh tay robot và có kích cỡ nhỏ, trong đó phần kẹp (2) ở thân chính của trục (1) được bố trí với nhiều bi kẹp (14), vòng kẹp (13) được sắp xếp để đẩy bi kẹp vào trong, và thành phần lo xo (19) được sắp xếp để đẩy vòng kẹp theo hướng kẹp. Phần chu vi ngoài của ống kẹp dao được bố trí với rãnh gắn tròn (34). Hốc chứa dao (8) được bố trí với phần lõm thích ứng (80) để tạo thích ứng cho ống kẹp dao (3). Phần lõm thích ứng (80) được bố trí với phần giữ gắn (81), gắn được với rãnh gắn (34) của ống kẹp dao và, trong phạm vi phần giữ gắn, các phần áp dụng xoắn (82, 83) được bố trí để gắn được với rãnh gắn nhằm áp dụng lực xoắn vào ống kẹp dao khi ống kẹp dao được tách khỏi phần lõm thích ứng.

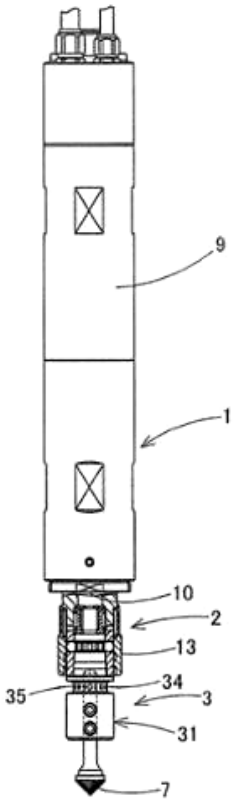

(11) **1-0037231 B**
(45) 25/10/2023 427B
(21) 1-2019-04788
(22) 03/02/2017
(15) 12/09/2023
(43) 25/10/2019 379
(85) 29/08/2019
(86) PCT/IB2017/000214 03/02/2017
(87) WO2018/142174 09/08/2018
(51) ***E01D 19/16****; E01D 11/04; E04C 5/08; D07B 1/14; E01D 19/14*
(73) **SOLETANCHE FREYSSINET** (FR)
280 avenue Napoléon Bonaparte, 92500 Rueil-Malmaison, France
(72) FABRY Nicolas (FR); GUESDON Matthieu (FR); SOLET Ronan (FR); ALPMAN Ihsan Aydin (TR); GÜZEL Müslüm (TR)
(74) Công ty Luật TNHH ROUSE Việt Nam (ROUSE LEGAL VIETNAM LTD.)
(54) **CÁP KẾT CẤU CỦA CÔNG TRÌNH XÂY DỰNG**

(57) Sáng chế liên quan đến cáp kết cấu (10) của công trình xây dựng. Cáp kết cấu bao gồm: bó cáp giằng chịu lực (20), lớp bảo vệ (26) mà bó cáp giằng được đặt trong đó, máng (28) được đặt bên trong lớp bảo vệ và được giữ cố định so với lớp bảo vệ, máng định rõ một khoang, bó cáp giằng được đặt cách một khoảng với máng và khoang, bó cáp giằng được đặt bên ngoài máng (28) và khoang, khoang này kéo dài theo chiều dọc so với lớp bảo vệ.

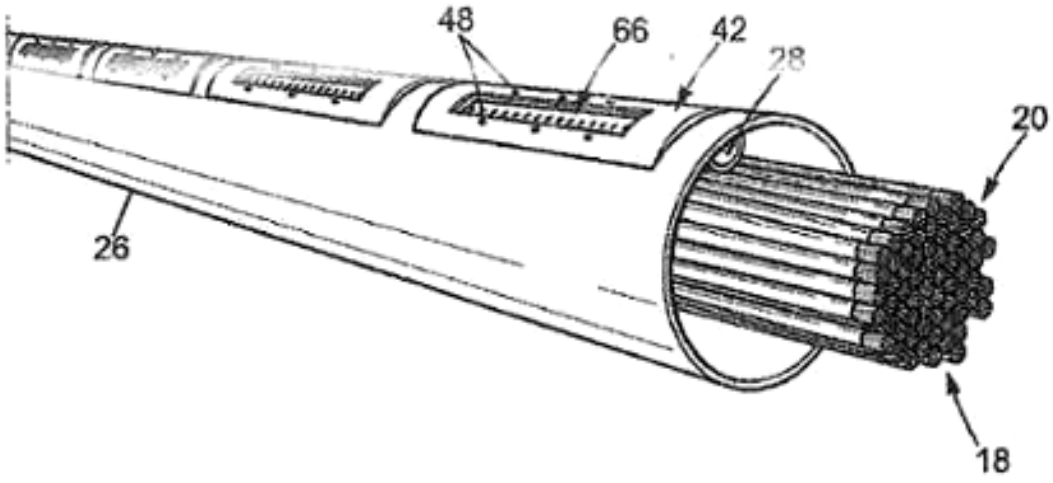

(11) **1-0037232 B**
(15) 12/09/2023
(45) 25/10/2023 427B
(43) 27/04/2020 385A
(21) 1-2018-05328
(22) 28/11/2018
(30) 10-2018-0122693 15/10/2018 KR
(51) ***E01D 22/00****; E01D 19/02*
(73) 1. **KYONGGI UNIVERSITY INDUSTRY & ACADEMIA COOPERATION FOUNDATION** (KR)
154-42, Gwanggyosan-ro, Yeongtong-gu Suwon-si Gyeonggi-do 16227 Republic of Korea
2. **4M CO., LTD** (KR)
202, 185 Geonjae-ro, Naju-si, Jeollanam-do, 58245 Republic of Korea
(72) YANG, Keun Hyeok (KR); MUN, Ju Hyun (KR); Lee, Yong Jei (KR); Hwang, Yong Ha (KR); YOON, Sun Ku (KR); Sim, Jae Il (KR)
(74) CÔNG TY LUẬT TRÁCH NHIỆM HỮU HẠN AMBYS HÀ NỘI (AMBYS HANOI)

(54) **PHƯƠNG PHÁP MỞ RỘNG TIẾT DIỆN NGANG CỦA CỘT ĐỂ GIA CƯỜNG CỘT SỬ DỤNG KHỐI THANH CỐT THÉP ĐƯỢC LẮP RÁP TRƯỚC**

(57) Sáng chế đề cập đến phương pháp mở rộng tiết diện ngang của cột để gia cường cột sử dụng khối thanh cốt thép được lắp ráp trước, bằng cách đó cải thiện hiệu suất chống động đất, phương pháp bao gồm các bước: lắp ráp trước nhiều thanh cốt thép gia cường mà từng thanh cốt thép gia cường bao gồm thanh cốt thép chính và thanh cốt thép phụ trợ được lắp đặt xung quanh cột có sẵn để đỡ cột; nối các đầu mút phía trên và phía dưới của thanh cốt thép chính với các dầm phía trên và phía dưới của cột có sẵn hoặc phần chân cột nhô ra để cố định nhiều thanh cốt thép gia cường; và ghép nối thanh cốt thép hoàn thiện ở giữa nhiều thanh cốt thép gia cường đã cố định để tạo thành thanh cốt thép gia cường kiểu khép kín.

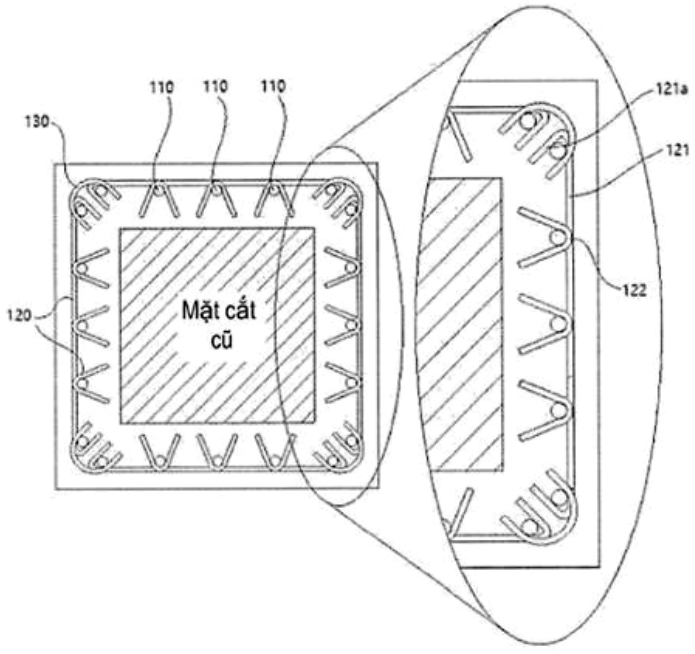

(11) **1-0037233 B**
(15) 12/09/2023
(45) 25/10/2023 427B
(43) 25/07/2017 352
(21) 1-2017-00541
(85) 16/02/2017
(22) 28/07/2015
(86) PCT/GB2015/052170 28/07/2015
(30) 1413333.4 28/07/2014 GB
(87) WO2016/016629 04/02/2016
(51) ***C05F 11/08***; *C05G 3/70; C12R 1/02; C05G 5/27; C12N 1/20; C12R 1/01; A01N 63/10; C05G 5/23*

(73) **AZOTIC TECHNOLOGIES LTD.** (GB)
R9, Building N2, Chorley Business & Technology Centre, Euxton Lane, Euxton, Chorley Lancashire PR7 6TE, United Kingdom
(72) DENT, David (GB); CLARKE, Ian (GB)
(74) Công ty TNHH Tầm nhìn và Liên danh (VISION & ASSOCIATES CO.LTD.)

(54) **PHƯƠNG PHÁP CẤY VI KHUẨN CỐ ĐỊNH NITƠ VÀO CÂY**

(57) Sáng chế đề cập đến phương pháp cấy vi khuẩn cố định nitơ vào cây như *Gluconacetobacter diazotrophicus*, phương pháp này bao gồm sử dụng vi khuẩn cố định nitơ cho vết thương của cây đang sinh trưởng, ví dụ cho cỏ mới cắt. Cấy theo cách này dẫn đến các đặc tính sinh trưởng được tăng cường bao gồm màu xanh của cỏ được tăng lên. Ngoài ra, sáng chế còn đề cập đến chế phẩm nông dụng chứa *Gluconacetobacter diazotrophicus* thích hợp để sử dụng trong phương pháp, cùng với các kit tạo ra chúng.

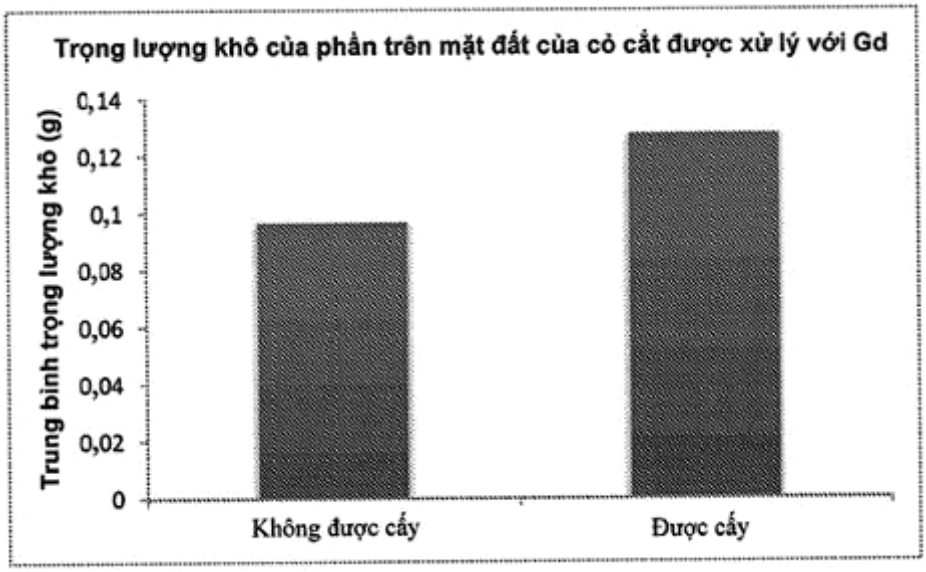

(11) **1-0037234 B**
(45) 25/10/2023 427B
(21) 1-2020-05680
(22) 13/03/2018
(15) 12/09/2023
(43) 25/12/2020 393
(85) 05/10/2020
(86) PCT/JP2018/010671 13/03/2018
(87) WO2019/176122 A1 19/09/2019
(51) ***F25B 1/00***; *F25B 40/02*
(73) **E • T • L CORPORATION** (JP)
86-1. Kashiai, Fukaya-shi, Saitama 366-0817 Japan
(72) Naoki SUGIYAMA (JP); Mitsuto HISASHIGE (JP); Fumiharu KURITA (JP); Tomoko OKAMOTO (JP)
(74) Công ty TNHH Dịch vụ sở hữu trí tuệ ALPHA (ALPHA PLUS CO., LTD.)

(54) HỆ THỐNG LÀM NÓNG VÀ LÀM LẠNH

(57) Sáng chế đề xuất hệ thống làm nóng và làm lạnh có hiệu suất cao. Hệ thống làm nóng và làm lạnh (10) được trang bị phân đoạn trao đổi nhiệt nhằm mục đích làm lạnh (50) để, trong quá trình làm lạnh, làm hạ nhiệt môi chất làm lạnh, mà xả ra từ máy nén (21) và được hóa lỏng bởi bộ trao đổi nhiệt phía nguồn nhiệt (22), nhờ hiện tượng tăng tốc môi chất làm lạnh bằng cách quay môi chất làm lạnh theo đường xoắn trước khi môi chất làm lạnh đến được cơ cấu giảm áp (32) và, phân đoạn trao đổi nhiệt nhằm mục đích làm nóng (60) để, trong quá trình làm nóng, làm hóa hơi một phần môi chất làm lạnh, mà xả ra từ máy nén (21) và được hóa lỏng bởi bộ trao đổi nhiệt phía sử dụng (31), nhờ hiện tượng tăng tốc môi chất làm lạnh bằng cách quay môi chất làm lạnh theo đường xoắn sau khi môi chất làm lạnh đã đi qua cơ cấu giảm áp (32) và trước khi môi chất làm lạnh đến được bộ trao đổi nhiệt phía nguồn nhiệt (22), trong đó cuộn ống đường kính nhỏ nhằm mục đích làm nóng (61) của phân đoạn trao đổi nhiệt nhằm mục đích làm nóng (60) có đường dẫn dòng được tạo ra với kích thước lớn hơn đường dẫn dòng của cuộn ống đường kính nhỏ nhằm mục đích làm lạnh (52) của phân đoạn trao đổi nhiệt nhằm mục đích làm lạnh (50).

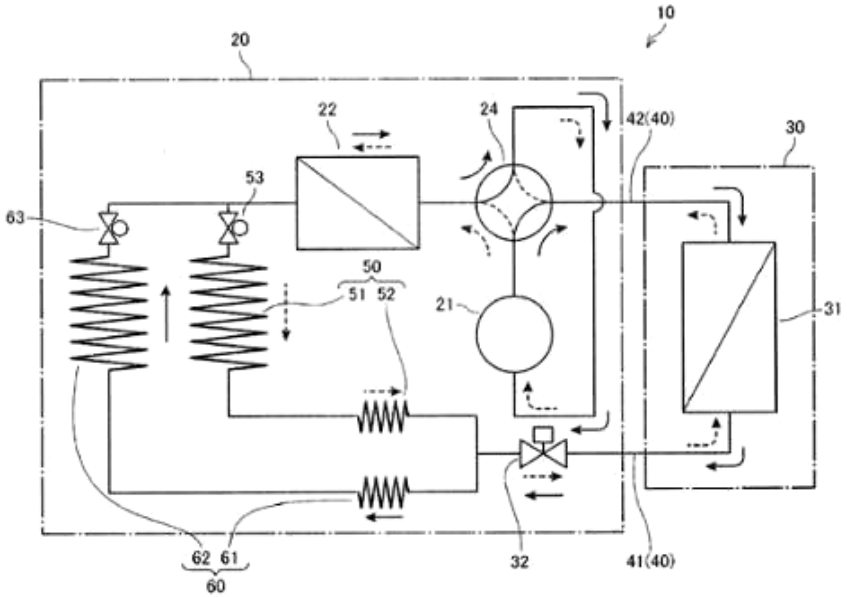

(11) **1-0037235 B**
(45) 25/10/2023 427B
(21) 1-2019-03639
(22) 07/12/2017
(30) 2016-238274 08/12/2016 JP
(15) 12/09/2023
(43) 25/10/2019 379
(85) 08/07/2019
(86) PCT/JP2017/043924 07/12/2017
(87) WO2018/105681 14/06/2018
(51) ***A61K 31/01***; *A61P 27/04; A61K 9/107; A61P 27/02; A61K 47/06; A61K 47/44*
(73) **LION CORPORATION** (JP)
3-7, Honjo 1-chome, Sumida-ku, Tokyo 1308644, Japan
(72) YOSHIDA Masataka (JP); TAKAMURA Yumi (JP)
(74) Công ty Luật TNHH Phạm và Liên danh (PHAM & ASSOCIATES)

(54) CHẾ PHẨM DÙNG CHO MẮT VÀ PHƯƠNG PHÁP TẠO RA CHẾ PHẨM DÙNG CHO MẮT

(57) Sáng chế cung cấp chế phẩm dùng cho mắt giúp ổn định lớp lipit của tuyến lệ và có ngoại quan rõ ràng. Chế phẩm dùng cho mắt chứa (A) parafin lỏng và (B) chất hoạt động bề mặt không ion, trong đó tỷ lệ khối lượng hỗn hợp giữa thành phần (A) và thành phần (B-1) polyoxyetylen dầu thầu dầu, thành phần (B-2) dầu thầu dầu hydro hóa polyoxyetylen, và thành phần (B-3) chất hoạt động bề mặt không ion khác với (B-1) và (B-2) thỏa mãn các biểu thức $0,5 \leq ((B-1) + (B-2) + (B-3)) / (A)$ và $((B-1) / 0,75 + (B-2) / 2 + (B-3) / 0,02) / (A) 10,0$.

(11) **1-0037236 B** (15) 12/09/2023
(45) 25/10/2023 427B (43) 25/09/2020 390
(21) 1-2020-00542 (85) 31/01/2020
(22) 04/07/2018 (86) PCT/EP2018/068059 04/07/2018
(30) 17179457.1 04/07/2017 EP (87) WO2019/008016 10/01/2019
(51) ***C11D 1/72**; C11D 1/825; H05K 3/26; C25D 3/38; C25D 5/34; C11D 1/722; C11D 3/04*

(73) **ATOTECH DEUTSCHLAND GMBH** (DE)
Erasmusstraße 20, 10553 Berlin, Germany
(72) KLUSMANN, Dr. Eckart (DE); HANTSCHICK, Janos (DE)
(74) Công ty Luật TNHH Phạm và Liên danh (PHAM & ASSOCIATES)

(54) **DUNG DỊCH LÀM SẠCH VÀ/HOẶC THẤM ƯỚT BỀ MẶT KIM LOẠI, PHƯƠNG PHÁP THẤM ƯỚT VÀ/HOẶC LÀM SẠCH BỀ MẶT KIM LOẠI VÀ PHƯƠNG PHÁP MẠ LỚP KIM LOẠI LÊN BỀ MẶT KIM LOẠI**

(57) Sáng chế đề cập đến dung dịch dùng để làm sạch và/hoặc thấm ướt bề mặt kim loại, bao gồm:
- ít nhất một axit,
- chất hoạt động bề mặt thứ nhất, là alkyl-poly(etylenglycol-co-propylenglycol)-ete có điểm đục ≤25°C,
- chất hoạt động bề mặt thứ hai được chọn từ nhóm bao gồm:
i) alkyl-poly(etylenglycol-co-propylenglycol)-ete có điểm đục ≥30°C,
ii) alkyl-polyetylenglycol-ete có điểm đục ≥45°C
trong đó điểm đục được xác định theo tiêu chuẩn châu Âu EN 1890:2006, mục 8.2 của phiên bản tiếng Đức, với cải biến dung môi được sử dụng là H_2SO_4 10% khối lượng và nồng độ của chất hoạt động bề mặt là 1000 mg/L.

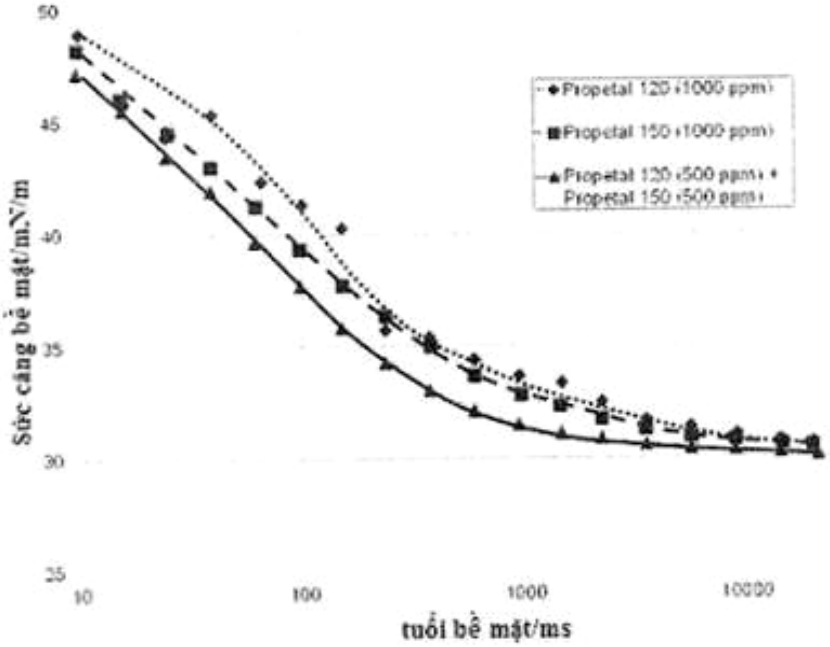

(11) **1-0037237 B**
(45) 25/10/2023 427B
(21) 1-2019-03906
(22) 18/12/2017
(30) 2016-245713 19/12/2016 JP
(15) 12/09/2023
(43) 25/09/2019 378
(85) 19/07/2019
(86) PCT/JP2017/045278 18/12/2017
(87) WO2018/117014 28/06/2018
(51) ***A61K 31/355****; A61P 39/06; A61K 9/08; A61P 27/02; A61K 31/07; A61K 47/44*
(73) **LION CORPORATION** (JP)
3-7, Honjo 1-chome, Sumida-ku, Tokyo 1308644, Japan
(72) YOSHIDA Masataka (JP); TAKAMURA Yumi (JP)
(74) Công ty Luật TNHH Phạm và Liên danh (PHAM & ASSOCIATES)

(54) CHẾ PHẨM DÙNG CHO MẮT VÀ PHƯƠNG PHÁP SẢN XUẤT CHẾ PHẨM NÀY

(57) Sáng chế đề cập đến chế phẩm dùng cho mắt chứa (A) một hoặc nhiều thành phần được chọn từ (A-1) vitamin A và (A-2) vitamin E và (B) chất hoạt động bề mặt không ion và có độ truyền qua bằng 70% hoặc cao hơn, trong đó tỷ lệ khối lượng thành phần của các thành phần nêu trên thỏa mãn các điều kiện sau: (A-1)/[(A-1) + (A-2)] ≤0,1; 0,05 < [(B-1) + (B-2) + (B-3)]/(A); và [(B-1)/0,25 + (B-2)/0,01 + (B-3)/0,1]/[(A-1) + (A-2)] × (A-1)/[(A-1) + (A-2)] + [(B-1)/0,1 + (B-2)/0,2 + (B-3)/0,05]/[(A-1) + (A-2)] ×(A-2)/[(A-1) + (A-2)] ≤10; và phương pháp sản xuất chế phẩm này.

(11) **1-0037238 B**
(45) 25/10/2023 427B
(21) 1-2019-06201
(22) 08/05/2018
(30) 17170965.2 15/05/2017 DE
(51) ***F16B 25/00***
(15) 12/09/2023
(43) 25/02/2020 383
(85) 06/11/2019
(86) PCT/EP2018/061888 08/05/2018
(87) WO2018/210637 22/11/2018

(73) **SPAX INTERNATIONAL GMBH & CO. KG** (DE)
Kölner Straβe 71-77, 58256 Ennepetal, Germany
(72) LANGEWIESCHE Frank (DE)
(74) Công ty Luật TNHH Phạm và Liên danh (PHAM & ASSOCIATES)

(54) **VÍT**

(57) Sáng chế đề cập đến vít (1) bao gồm trục có ren (2), mũi vít (4) được tạo ra trên một đầu trục và đầu vít (5), được tạo ra trên đầu trục đối diện và có phương tiện tác dụng lực (7), và có ren vít (12) kéo dài trên trục có ren (2) và trên mũi vít (4), trong đó mũi vít (4) có đoạn mũi trước (4a) làm côn về phía đầu vít, khi được nhìn theo hướng vặn vít vào (Z), và đoạn (4b) được tạo ra trên trục có ren có mặt cắt ngang hình đa giác, khi được nhìn trên mặt cắt ngang, đường kính hình tròn bao (d_h) của nó lớn hơn đường kính lõi (d_k) của mũi vít (4), và mặt cắt ngang hình đa giác có điểm góc (15) nằm trên hình tròn bao của đoạn (4b), và mép bề mặt trước (9), được định hướng theo hướng kính so với đường trục tâm dọc (X-X), kết thúc ở điểm góc theo hướng đường kính tăng. Mũi vít (4) có đoạn mũi côn thứ nhất (4a) có mặt cắt ngang hình tròn và đoạn mũi hình trụ thứ hai (4c) có mặt cắt ngang hình tròn, mà được tạo ra giữa đoạn mũi thứ nhất (4a) và đoạn hình đa giác (4b), trong đó ren vít (12) được tạo ra liên tục mà không bị gián đoạn ngang qua các đoạn mũi thứ nhất (4a) và thứ hai (4c) của mũi vít (4).

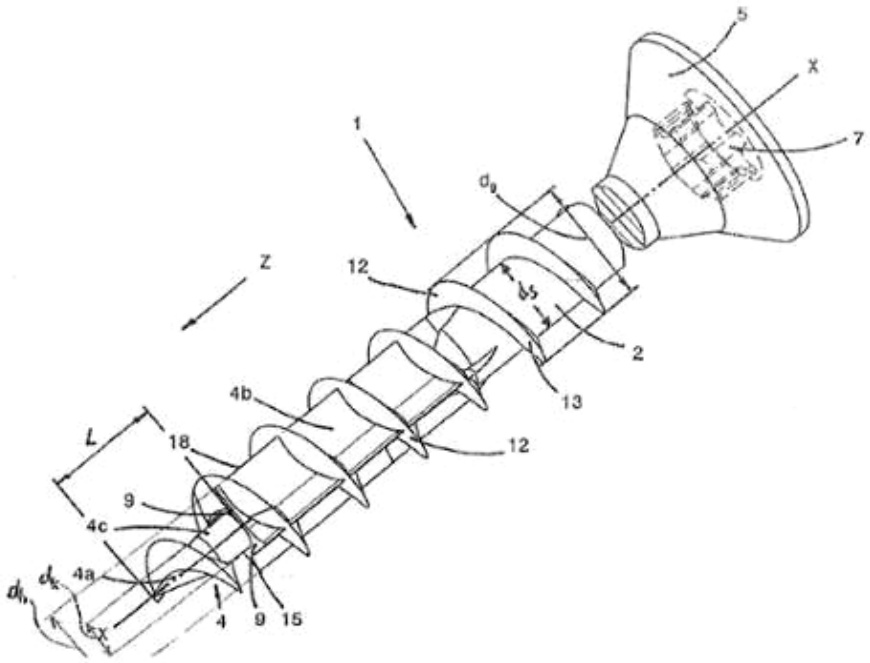

(11) **1-0037239 B**
(45) 25/10/2023 427B
(21) 1-2018-03789
(22) 06/02/2017
(30) 2016-045232 09/03/2016 JP
(15) 12/09/2023
(43) 25/12/2018 369
(85) 28/08/2018
(86) PCT/JP2017/004171 06/02/2017
(87) WO2017/154437 14/09/2017
(51) ***B62K 19/40****; B62J 23/00*
(73) **HONDA MOTOR CO., LTD.** (JP)
1-1, Minami-Aoyama 2-chome, Minato-ku, Tokyo, 107-8556, Japan
(72) NAKAMURA, Hironori (JP); INADA, Kyosuke (JP); SEIJI, Tatsuya (JP); MIURA, Shohei (JP); NIKI, Masato (JP)
(74) Công ty Luật TNHH Phạm và Liên danh (PHAM & ASSOCIATES)
(54) **XE MÁY**

(57) Sáng chế đề cập đến xe máy bao gồm khung chính, khung đỡ yên nối với phần sau của khung chính và kéo dài về phía sau để đỡ yên xe, khung phụ gia cường khung đỡ yên, và cảm biến tăng tốc. Cảm biến tăng tốc được đỡ ở vị trí bên dưới khung đỡ yên và bên trên khung phụ trên hình chiếu cạnh bởi giá đỡ kéo dài từ khung đỡ yên hoặc khung phụ (29). Các bề mặt bên của cảm biến tăng tốc được che bởi nắp che thân xe.

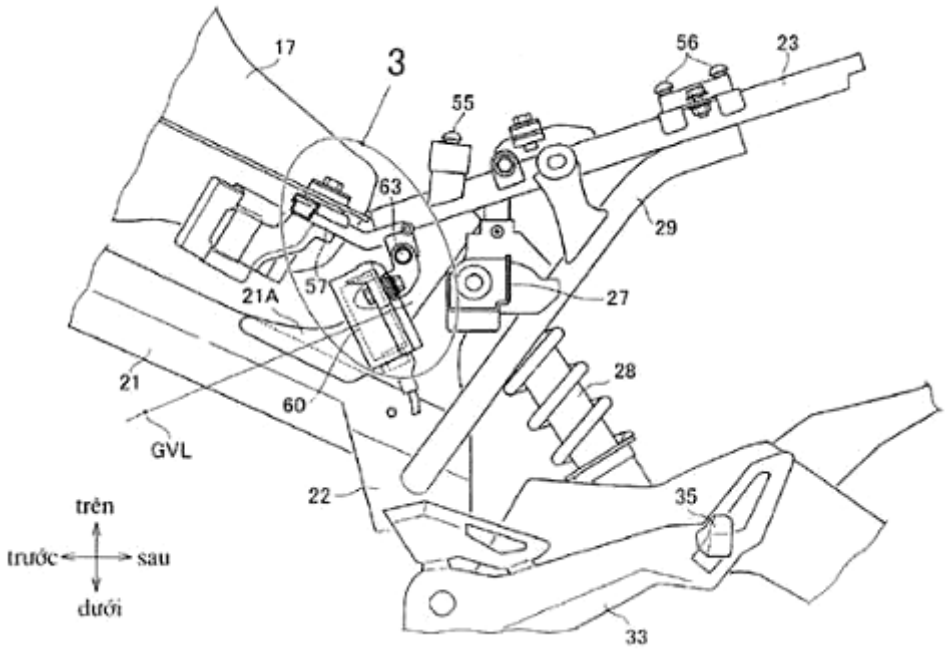

(11) **1-0037240 B**
(45) 25/10/2023 427B
(21) 1-2018-04853
(22) 31/03/2017
(30) 201621011697 01/04/2016 IN
15/385,294 20/12/2016 US
15/385,000 20/12/2016 US
(15) 13/09/2023
(43) 25/02/2019 371
(85) 30/10/2018
(86) PCT/US2017/025385 31/03/2017
(87) WO2017/173276 05/10/2017
(51) ***A44B 19/26****; B21D 53/54; A44B 19/42*
(73) **SHAH TECHNOLOGIES LLC** (US)
2855 PGA Boulevard, Palm Beach Gardens, FL 33410, United States of America
(72) SHAH, Nirav, Ashok (IN)
(74) Công ty TNHH Tầm nhìn và Liên danh (VISION & ASSOCIATES CO.LTD.)

(54) CỤM ĐẦU KHÓA DÙNG CHO KHÓA KÉO

(57) Sáng chế đề cập đến cụm đầu khóa dùng cho khóa kéo. Cụm đầu khóa (10) được tạo ra trong một công đoạn đúc khuôn để bao gồm đầu khóa (12) và tay kéo (14) được tạo ra đồng thời. Ít nhất một máng lệch bên (46) được kết hợp vào trong khuôn, máng này cho phép cầu nối (16) và phần vòng (38) của tay kéo (14) được tạo ra với dạng hình học đầy đủ của chúng và không quy về các bề mặt phẳng cần phải có trong kỹ thuật đã biết.

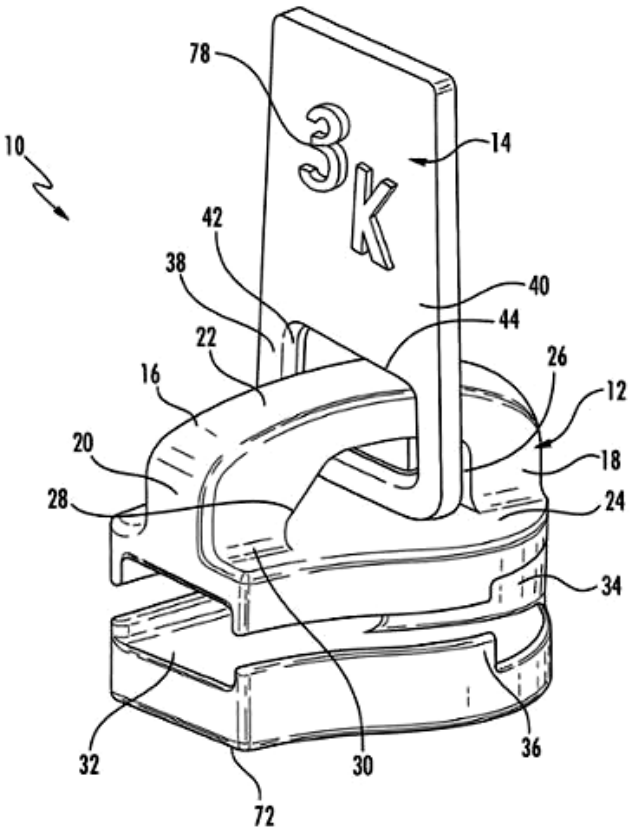

(11) **1-0037241 B**
(45) 25/10/2023 427B
(21) 1-2019-00367
(22) 22/06/2016
(15) 13/09/2023
(43) 25/03/2019 372
(85) 22/01/2019
(86) PCT/CN2016/086786 22/06/2016
(87) WO2017/219292 28/12/2017
(51) ***G06F 3/048***

(73) **HONOR DEVICE CO., LTD.** (CN)
Suite 3401, Unit A, Building 6, Shum Yip Sky Park, No. 8089, Hongli West Road, Xiangmihu Street, Futian District, Shenzhen, Guangdong 518040, People's Republic of China
(72) ZHENG, Weibin (CN); ZHANG, Yue (CN)
(74) Công ty TNHH một thành viên Sở hữu trí tuệ VCCI (VCCI-IP CO.,LTD)

(54) PHƯƠNG PHÁP NHẬP, PHƯƠNG PHÁP VÀ THIẾT BỊ HIỂN THỊ TỪ ỨNG VIÊN VÀ THIẾT BỊ ĐIỆN TỬ

(57) Sáng chế đề cập đến lĩnh vực kỹ thuật thiết bị đầu cuối, và đề xuất phương pháp và thiết bị hiển thị từ ứng viên, và giao diện người dùng đồ họa để nâng cao hiệu quả của người dùng trong việc đưa vào thông tin nhờ sử dụng phương pháp nhập. Phương pháp này được áp dụng tới trường hợp trong đó người dùng nhập thông tin nhờ sử dụng phương pháp nhập. Phương pháp này bao gồm các bước: xác định loại của ứng dụng mà truy xuất phương pháp nhập; xác định, theo loại, thông tin kích thước tương ứng với loại; xác định, theo thông tin kích thước, từ vựng tương ứng với thông tin kích thước; và hiển thị, trong vùng tùy chọn ứng viên mặc định của phương pháp nhập, ít nhất một từ ứng viên mà nằm trong từ vựng và đáp ứng điều kiện thiết lập trước.

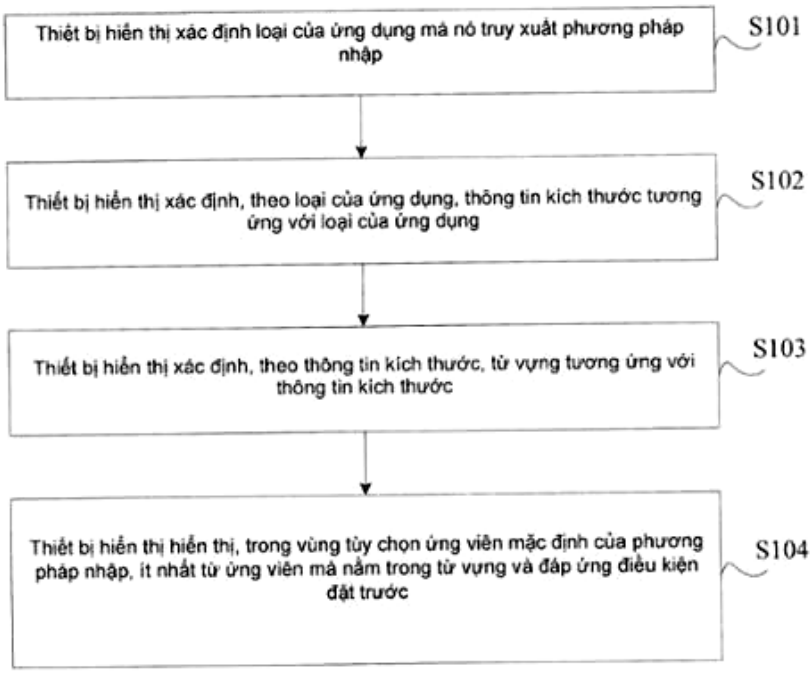

(11) **1-0037242 B**
(45) 25/10/2023 427B
(21) 1-2019-05998
(22) 26/03/2018
(30) 2017-089252 28/04/2017 JP
(15) 13/09/2023
(43) 27/04/2020 385A
(85) 28/10/2019
(86) PCT/JP2018/011953 26/03/2018
(87) WO2018/198626 01/11/2018
(51) ***H04N 19/11***; *H04N 19/96; H04N 19/196; H04N 19/136; H04N 19/176*
(73) **GODO KAISHA IP BRIDGE 1** (JP)
C/o Sakura Sogo Jimusho, 1-11 Kanda-Jimbocho, Chiyoda-ku, Tokyo 101-0051, Japan
(72) Shigeru FUKUSHIMA (JP); Hiroya NAKAMURA (JP); Toru KUMAKURA (JP)
(74) Văn phòng Luật sư Ân Nam (ANNAM IP & LAW)

(54) **THIẾT BỊ MÃ HOÁ HÌNH ẢNH, PHƯƠNG PHÁP MÃ HOÁ HÌNH ẢNH, THIẾT BỊ GIẢI MÃ HÌNH ẢNH VÀ PHƯƠNG PHÁP GIẢI MÃ HÌNH ẢNH**

(57) Sáng chế đề cập đến thiết bị mã hóa hình ảnh chia hình ảnh thành các khối và thực hiện mã hóa từng khối được chia. Bộ chia khối tín hiệu sơ cấp (101) chia tín hiệu sơ cấp của hình ảnh thành các hình chữ nhật có kích thước định trước và tạo ra khối tín hiệu sơ cấp. Bộ chia khối tín hiệu thứ cấp (101) chia tín hiệu thứ cấp của hình ảnh thành các hình chữ nhật có kích thước định trước và tạo ra khối tín hiệu thứ cấp. Bộ dự đoán tín hiệu sơ cấp (102) dự đoán tín hiệu sơ cấp, và bộ dự đoán tín hiệu thứ cấp (102) dự đoán tín hiệu thứ cấp. Bộ dự đoán tín hiệu thứ cấp (102) có thể thực hiện chế độ dự đoán liên ảnh về việc dự đoán tín hiệu thứ cấp từ tín hiệu sơ cấp được mã hóa, và chế độ dự đoán liên ảnh được giới hạn dựa trên ít nhất một kích thước của khối tín hiệu sơ cấp và kích thước của khối tín hiệu thứ cấp.

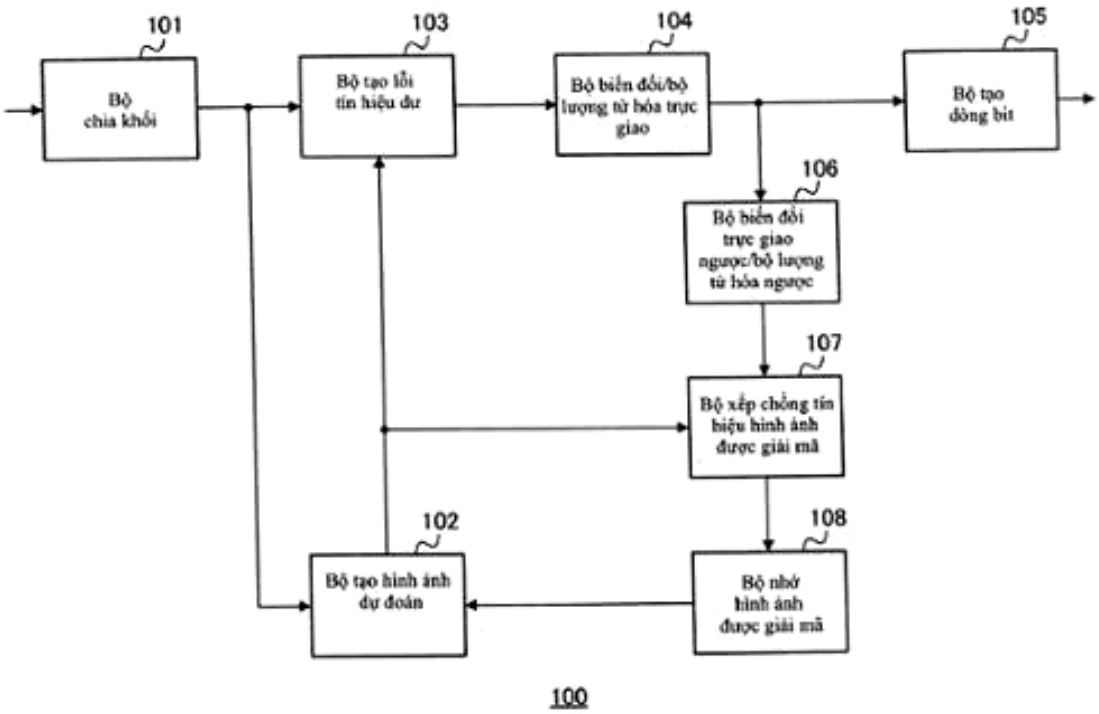

(11) **1-0037243 B** (15) 13/09/2023
(45) 25/10/2023 427B (43) 25/10/2019 379
(21) 1-2019-01948
(22) 18/04/2019
(30) 10-2018-0046258 20/04/2018 KR
(51) ***H01L 51/56***
(73) **SAMSUNG DISPLAY CO., LTD.** (KR)
1, Samsung-ro, Giheung-gu, Yongin-si, Gyeonggi-do, Republic of Korea
(72) Dae Geun LEE (KR); Kyung Mok LEE (KR); Suk Ho CHOI (KR)
(74) Công ty TNHH Tầm nhìn và Liên danh (VISION & ASSOCIATES CO.LTD.)
(54) **THIẾT BỊ HIỂN THỊ**

(57) Sáng chế đề cập đến thiết bị hiển thị bao gồm lớp cơ sở mềm dẻo bao gồm khu vực thứ nhất và khu vực thứ hai được bố trí xung quanh khu vực thứ nhất; bộ phận hiển thị trên một bề mặt của khu vực thứ nhất và bao gồm phần tử phát quang; mạch kích thích trên khu vực thứ hai và bao gồm các mô thứ nhất được sắp xếp theo hàng thứ nhất và các mô thứ hai được sắp xếp theo hàng thứ hai, mạch kích thích bao gồm mô thứ ba theo hàng thứ nhất và được bố trí về phía ngoài so với các mô thứ nhất, mỗi mô chuẩn thứ nhất và thứ hai được bố trí ở chính giữa các mô thứ nhất và thứ hai mà được bố trí dọc theo đường chuẩn được xác định theo hướng cột giao thẳng đứng với hướng hàng, các mô thứ nhất và thứ hai còn lại ngoại trừ mô chuẩn thứ nhất và mô chuẩn thứ hai được sắp xếp để có độ dốc định trước so với đường chuẩn.

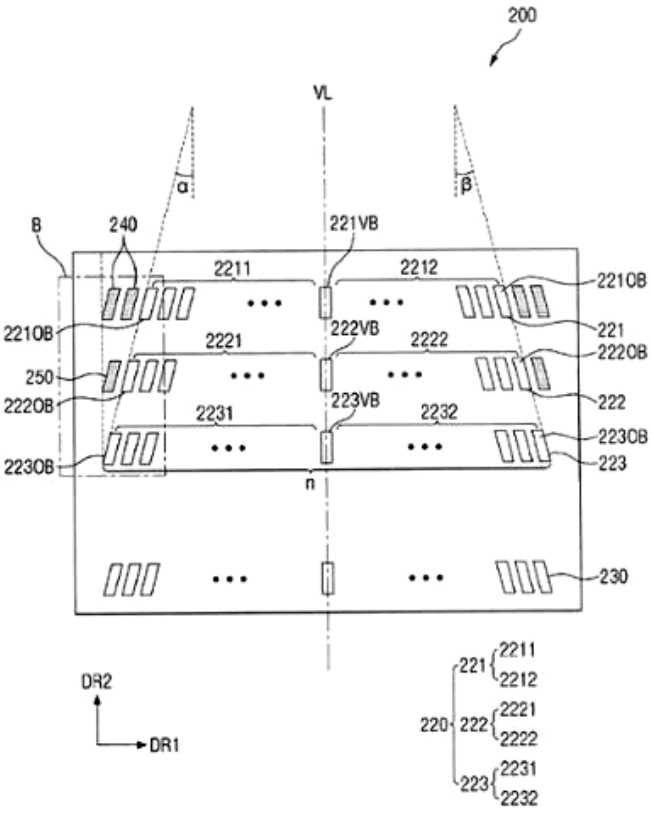

(11) **1-0037244 B**
(45) 25/10/2023 427B
(21) 1-2019-04688
(22) 05/02/2018
(30) 62/454,878 05/02/2017 US
62/457,833 11/02/2017 US
62/501,066 03/05/2017 US
62/505,178 12/05/2017 US
62/520,519 15/06/2017 US
62/524,482 24/06/2017 US
62/543,967 11/08/2017 US
62/555,688 08/09/2017 US
62/560,657 19/09/2017 US
62/566,343 30/09/2017 US
62/566,561 02/10/2017 US
62/570,594 10/10/2017 US
62/576,071 23/10/2017 US
62/577,743 27/10/2017 US
62/586,872 15/11/2017 US
62/590,638 26/11/2017 US
62/591,147 27/11/2017 US
62/592,312 29/11/2017 US
62/616,463 12/01/2018 US
62/620,391 22/01/2018 US
(51) ***H04L 1/00****; H04L 5/00*
(15) 13/09/2023
(43) 25/10/2019 379
(85) 23/08/2019
(86) PCT/KR2018/001499 05/02/2018
(87) WO2018/143740 09/08/2018

(73) **LG ELECTRONICS INC.** (KR)
128, Yeoui-daero, Yeongdeungpo-gu Seoul 07336, Republic of Korea
(72) PARK, Hanjun (KR); YANG, Suckchel (KR); AHN, Joonkui (KR); KIM, Seonwook (KR); PARK, Changhwan (KR)
(74) Công ty Luật TNHH T&G (TGVN)

(54) **PHƯƠNG PHÁP TRUYỀN THÔNG VÀ THIẾT BỊ NGƯỜI DÙNG**

(57) Sáng chế đề xuất phương pháp để truyền thông tin điều khiển liên kết lên bởi thiết bị người dùng trong hệ thống truyền thông không dây và thiết bị để hỗ trợ phương pháp này. Cụ thể, sáng chế đề xuất phương pháp nhờ đó thiết bị người dùng ánh xạ thông tin điều khiển liên kết lên đối với kênh được chia sẻ liên kết lên vật lý khi thiết bị người dùng có ý định truyền thông tin điều khiển liên kết lên trên kênh được chia sẻ liên kết lên vật lý và hoạt động truyền cho thông tin điều khiển liên kết lên dựa trên phương pháp này.

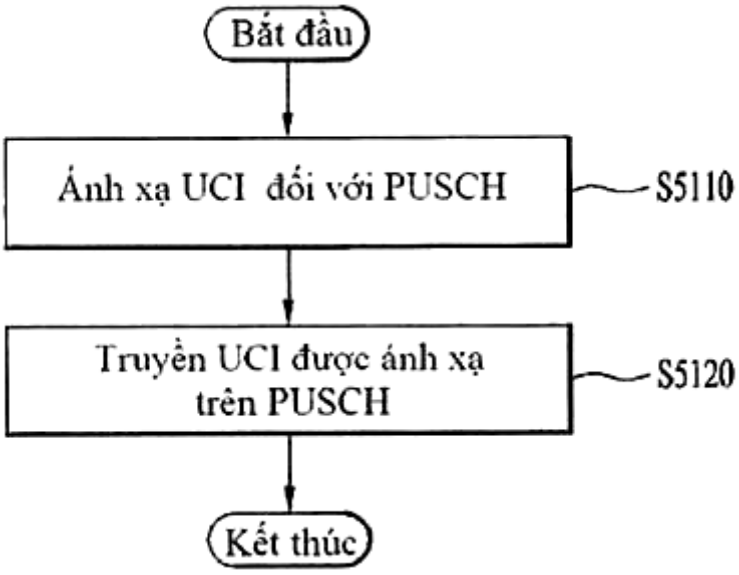
Bắt đầu
Ánh xạ UCI đối với PUSCH
S5110
Truyền UCI được ánh xạ trên PUSCH
S5120
Kết thúc

(11) **1-0037245 B**
(45) 25/10/2023 427B
(21) 1-2017-04911
(22) 16/06/2016
(30) 62/180,599 16/06/2015 US
15/183,702 15/06/2016 US
(15) 13/09/2023
(43) 26/03/2018 360
(85) 06/12/2017
(86) PCT/US2016/037756 16/06/2016
(87) WO2016/205449 A1 22/12/2016
(51) ***H04L 5/00***

(73) **QUALCOMM INCORPORATED** (US)
ATTN: International IP Administration, 5775 Morehouse Drive, San Diego, CA 92121-1714, United States of America
(72) WEI, Yongbin (US); Malladi, Durga, Prasad (US); XU, Hao (US)
(74) Công ty TNHH Quốc tế D &N (D&N INTERNATIONAL CO.,LTD.)

(54) **THIẾT BỊ NGƯỜI DÙNG, TRẠM CƠ SỞ VÀ PHƯƠNG PHÁP TRUYỀN THÔNG KHÔNG DÂY BỞI CÁC THIẾT BỊ NÀY VÀ PHƯƠNG TIỆN ĐỌC ĐƯỢC BẰNG MÁY TÍNH**

(57) Các khía cạnh của sáng chế liên quan đến truyền thông không dây bởi thiết bị người dùng (UE - user equipment), bao gồm bước nhận dạng tài nguyên trong vùng băng hẹp, vùng băng hẹp này trải trên không nhiều hơn một khối tài nguyên trong khoảng thời gian truyền (TTI - transmission time interval) và truyền thông với trạm cơ sở bằng cách sử dụng tài nguyên đã nhận dạng. Cụ thể hơn, sáng chế còn đề cập đến phương pháp, thiết bị và phương tiện đọc được bằng máy tính để truyền thông không dây.

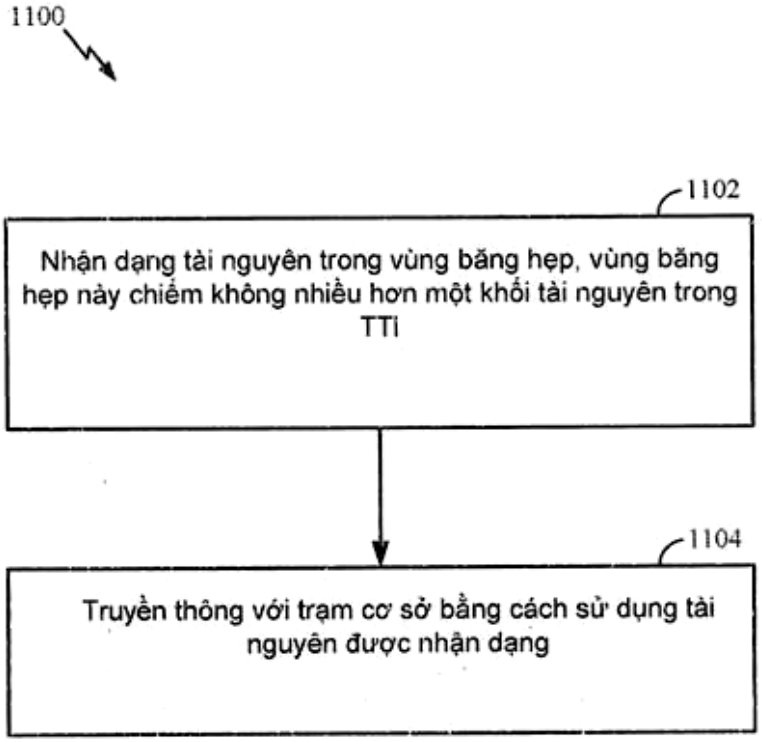

(11) **1-0037246 B**
(45) 25/10/2023 427B
(21) 1-2019-04251
(22) 02/10/2018
(30) 62/586,189 15/11/2017 KR
(15) 13/09/2023
(43) 25/10/2019 379
(85) 02/08/2019
(86) PCT/KR2018/011667 02/10/2018
(87) WO2019/098525 23/05/2019
(51) ***H04W 24/08***; *H04W 76/16; H04W 72/04*

(73) **LG ELECTRONICS INC.** (KR)
128, Yeoui-daero, Yeongdeungpo-gu, Seoul 07336, Republic of Korea
(72) YANG, Yoonoh (KR); LEE, Sangwook (KR); LIM, Suhwan (KR); JUNG, Manyoung (KR); HWANG, Jinyup (KR)
(74) Công ty Luật TNHH T&G (TGVN)

(54) **PHƯƠNG PHÁP VÀ THIẾT BỊ ĐỂ THỰC HIỆN CÁC PHÉP ĐO, PHƯƠNG PHÁP VÀ TRẠM CƠ SỞ ĐỂ THỰC HIỆN VIỆC TRUYỀN THÔNG LIÊN QUAN ĐẾN PHÉP ĐO**

(57) Sáng chế đề cập đến phương pháp cho thiết bị người dùng thực hiện phép đo. Phương pháp bao gồm bước UE nhận thông tin cấu hình liên quan đến khoảng cách đo. Đối với UE, kết nối kép (dual connectivity-DC) liên quan đến tế bào truy cập vô tuyến mặt đất cải tiến (evolved universal terrestrial radio access-E-UTRA) và tế bào công nghệ truy cập vô tuyến (new radio-NR) mới, có thể được tạo cấu hình. Thông tin cấu hình liên quan đến khoảng cách đo có thể bao gồm chiều dài khoảng cách đo (measurement gap length-MGL). MGL có thể bao gồm một trong số 3ms, 4ms và 6ms. Phương pháp có thể bao gồm các bước: xác định tổng số khe trong đó xảy ra gián đoạn trong khoảng MGL; và thực hiện phép đo trong khoảng MGL. Tổng số khe trong đó xảy ra gián đoạn có thể được xác định trên cơ sở khoảng cách sóng mang con (subcarrier spacing-SCS) của tế bào NR và MGL.

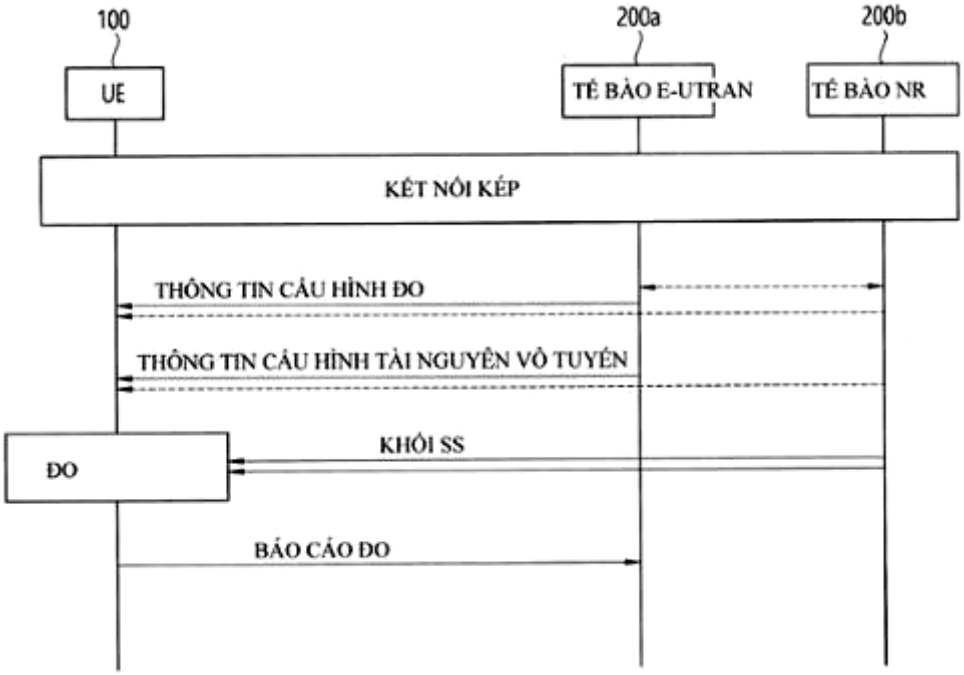

(11) **1-0037247 B**
(45) 25/10/2023 427B
(21) 1-2021-03734
(22) 20/12/2019
(30) 2018-247405 28/12/2018 JP
2019-082763 24/04/2019 JP
(15) 13/09/2023
(43) 27/09/2021 402
(85) 22/06/2021
(86) PCT/JP2019/050004 20/12/2019
(87) WO2020/137848 A1 02/07/2020
(51) ***H04N 19/52****; H04N 19/70*

(73) **GODO KAISHA IP BRIDGE 1** (JP)
C/o Sakura Sogo Jimusho, 1-11 Kanda Jimbocho, Chiyoda-ku, Tokyo, Japan
(72) Shigeru FUKUSHIMA (JP); Toru KUMAKURA (JP); Hiroya NAKAMURA (JP); Hideki TAKEHARA (JP); Satoru SAKAZUME (JP); Hiroyuki KURASHIGE (JP)
(74) Công ty Luật TNHH ROUSE Việt Nam (ROUSE LEGAL VIETNAM LTD.)

(54) **THIẾT BỊ MÃ HÓA ẢNH ĐỘNG, PHƯƠNG PHÁP MÃ HÓA ẢNH ĐỘNG, THIẾT BỊ GIẢI MÃ ẢNH ĐỘNG, PHƯƠNG PHÁP GIẢI MÃ ẢNH ĐỘNG**

(57) Để tạo ra công nghệ mã hóa hiệu quả, tải thấp, sáng chế đề cập đến thiết bị giải mã ảnh động bao gồm đơn vị trích xuất ứng viên thông tin chuyển động trong không gian được cấu hình để trích xuất ứng viên thông tin chuyển động trong không gian từ thông tin chuyển động của khối lân cận khối mục tiêu giải mã trong miền không gian và đơn vị trích xuất ứng viên thông tin chuyển động theo lịch sử được cấu hình để trích xuất ứng viên thông tin chuyển động theo lịch sử từ bộ nhớ mà thông tin chuyển động của khối được giải mã được giữ lại, trong đó đơn vị trích xuất ứng viên thông tin chuyển động theo lịch sử ưu tiên nhận thông tin chuyển động cũ mà không so sánh thông tin chuyển động này với ứng viên thông tin chuyển động trong không gian. Sáng chế cũng đề cập đến thiết bị mã hóa ảnh động, phương pháp mã hóa ảnh động và phương pháp giải mã ảnh động.

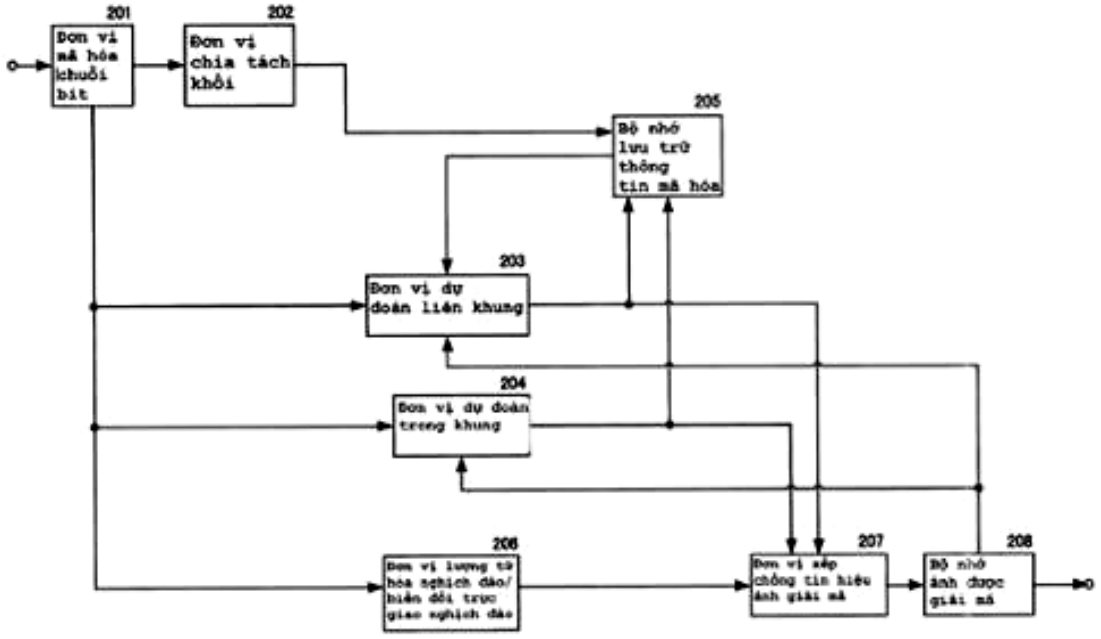

(11) **1-0037248 B**
(15) 13/09/2023
(45) 25/10/2023 427B
(43) 25/11/2019 380
(21) 1-2019-03675
(85) 09/07/2019
(22) 20/12/2017
(86) PCT/US2017/067516 20/12/2017
(30) 62/437,384 21/12/2016 US
(87) WO2018/119036 28/06/2018
(51) ***C07D 401/12***; *A61K 31/444; A61K 31/4725; A61K 31/538; A61P 35/00; C07D 495/04; C07D 405/14; C07D 413/14; C07D 417/14; C07D 471/04; C07D 487/04; C07D 491/04; A61K 31/4439; C07D 401/14*

(73) **JANSSEN PHARMACEUTICA NV** (BE)
Turnhoutseweg 30 B-2340 Beerse (BE)
(72) LU, Tianbao (US); ALLISON, Brett Douglas (US); BARBAY, Joseph Kent (US); CONNOLLY, Peter J. (US); CUMMINGS, Maxwell David (CA); DIELS, Gaston (BE); EDWARDS, James Patrick (US); KREUTTER, Kevin D. (US); PHILIPPAR, Ulrike (DE); SHEN, Fang (US); THURING, Johannes Wilhelmus John Fitzgerald (NL); WU, Tongfei (BE); BERTHELOT, Didier Jean-Claude (FR)
(74) Công ty Cổ phần Sở hữu công nghiệp INVESTIP (INVESTIP)

(54) **DẪN XUẤT PYRAZOL LÀM CHẤT ỨC CHẾ PROTEIN CHUYỂN VỊ U LYMPHO MÔ BẠCH HUYẾT LIÊN KẾT VỚI NIÊM MẠC 1 VÀ DƯỢC PHẨM BAO GỒM CHÚNG**

(57) Sáng chế đề cập đến các hợp chất, dược phẩm và quy trình điều chế hợp chất để điều trị bệnh, hội chứng, tình trạng và chứng rối loạn chịu ảnh hưởng bởi sự điều hòa protein chuyển vị u lympho mô bạch huyết liên kết với niêm mạc 1 (mucosa-associated lymphoid tissue lymphoma translocation protein 1 - MALT1). Việc điều hòa MALT1 có tác dụng đối với các bệnh, hội chứng, tình trạng và chứng rối loạn này.

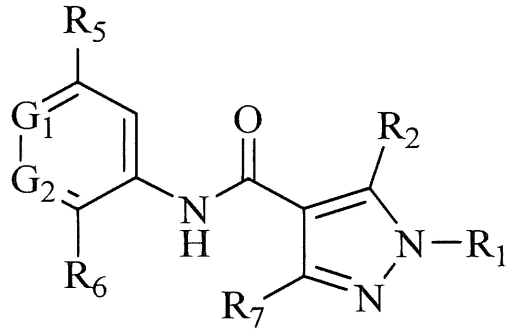

Công thức (I)
trong đó R_1, R_2, R_3, R_4, R_5, R_6, R_5, G_1, và G_2 được định nghĩa trong bản mô tả này.

(11) **1-0037249 B**
(45) 25/10/2023 427B
(21) 1-2019-02304
(22) 01/11/2017
(30) 1660588 02/11/2016 FR
16197217.9 04/11/2016 EP
(15) 13/09/2023
(43) 25/10/2019 379
(85) 04/05/2019
(86) PCT/EP2017/077956 01/11/2017
(87) WO2018/083115 11/05/2018
(51) ***A61K 36/73***; *A61K 36/48; A61K 36/82; A61K 36/45; A61K 36/61*
(73) **ALPHANOSOS S.A.S.** (FR)
20-22 rue Henri et Gilberte Goudier - Zone Industrielle La Varenne, Riom, 63200, France
(72) Pascal MAYER (FR); Laure BREUILS (FR)
(74) Văn phòng Luật sư Ân Nam (ANNAM IP & LAW)

(54) CHIẾT XUẤT CỦA CHẾ PHẨM THẢO DƯỢC DƯỚI DẠNG CHẤT KHÁNG VI SINH VẬT VÀ/HOẶC CHẤT CHỐNG TẠO MÀNG SINH HỌC VÀ QUY TRÌNH ĐIỀU CHẾ CHIẾT XUẤT NÀY

(57) Sáng chế đề cập đến chiết xuất của chế phẩm thảo dược bao gồm ít nhất hai loại thực vật khô khác nhau hữu dụng dưới dạng chất kháng vi sinh vật và/hoặc chất chống tạo màng sinh học trong việc điều trị hoặc phòng ngừa nhiễm vi sinh vật gây ra bởi vi khuẩn, ví dụ như Escherichia, Klebsiella, Listeria, Pseudomonas, Salmonella, Streptococcus hoặc Staphylococcus, hoặc bởi nấm, chẳng hạn như được mô tả trong bản mô tả này. Đã thấy rằng trong các chiết xuất này, các thành phần hoạt tính tạo ra tác dụng sinh học của chúng theo kiểu hiệp đồng. Chiết xuất có thể tạo thành thành phần hoạt tính của thực phẩm bổ sung, dược thực phẩm, dược phẩm hoặc mỹ phẩm hoặc thực phẩm chức năng hoặc phụ gia thực phẩm. Sáng chế cũng đề cập đến quy trình điều chế chiết xuất này.

(11) **1-0037250 B**
(45) 25/10/2023 427B
(21) 1-2020-06901
(22) 24/05/2019
(30) 62/676,813 25/05/2018 US
(15) 13/09/2023
(43) 25/06/2021 399
(85) 27/11/2020
(86) PCT/US2019/033884 24/05/2019
(87) WO2019/226973 28/11/2019
(51) ***C07K 16/28****; C12N 15/85; C07K 16/42; C07K 16/24; C07K 16/40*

(73) **ALECTOR LLC** (US)
131 Oyster Point Blvd, Suite 600, South San Francisco, California 94080, United States of America
(72) PINCETIC, Andrew (US); HO, Wei-Hsien (US); CULP, Patricia (US); ROSENTHAL, Arnon (US)
(74) Công ty TNHH Tầm nhìn và Liên danh (VISION & ASSOCIATES CO.LTD.)

(54) **KHÁNG THỂ PHÂN LẬP GẮN KẾT VỚI SIRPA CỦA NGƯỜI VÀ DƯỢC PHẨM CHỨA KHÁNG THỂ NÀY**

(57) Sáng chế đề cập chung đến kháng thể, ví dụ, kháng thể đơn dòng, các mảnh kháng thể, v.v., gắn kết đặc hiệu với SIRPA polypeptit, ví dụ, SIRPA của động vật có vú hoặc SIRPA của người để ngăn ngừa, giảm nguy cơ, hoặc điều trị cá thể cần điều trị bệnh. Ngoài ra, sáng chế còn đề cập đến dược phẩm chứa kháng thể này.

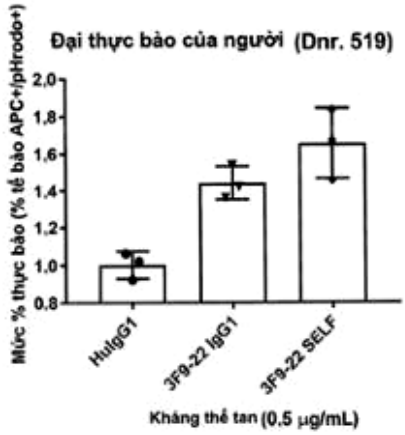

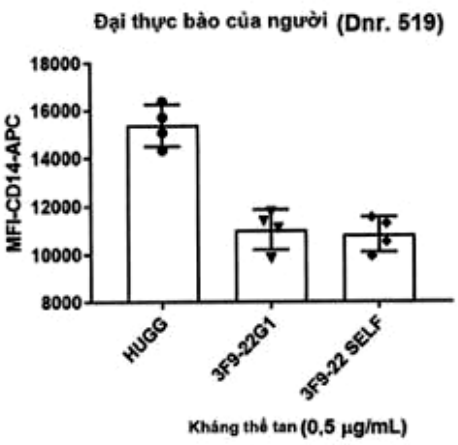

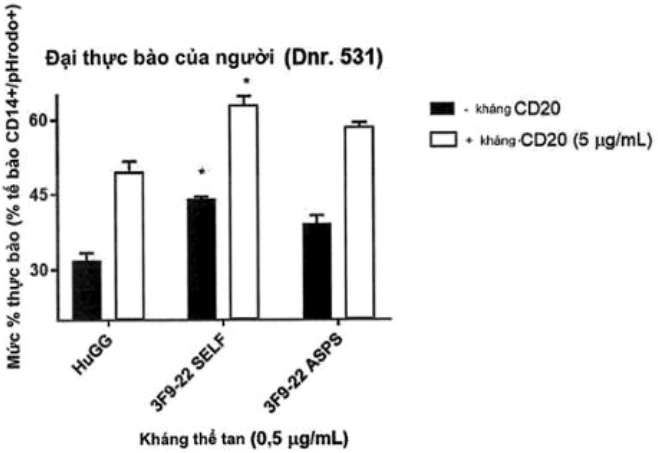

(11) **1-0037251 B**
(15) 13/09/2023
(45) 25/10/2023 427B
(43) 25/06/2019 375
(21) 1-2018-05678
(85) 14/12/2018
(22) 12/06/2017
(86) PCT/US2017/036940 12/06/2017
(30) 62/349,888 14/06/2016 US
(87) WO2017/218371 21/12/2017
(51) ***C07K 16/36****; A61K 39/00; A61K 39/395*

(73) 1. **MERCK SHARP & DOHME LLC** (US)
126 East Lincoln Avenue, Rahway, New Jersey 07065-0907, United States of America
2. **ADIMAB, LLC** (US)
7 Lucent Drive Lebanon, NH 03766, United States of America
(72) CHEN, Zhu (US); ELLSWORTH, Kenneth, P. (US); MILLIGAN, James (US); OLDHAM, Elizabeth (US); SEIFFERT, Dietmar (US); GANTI, Vaishnavi (US); TABRIZIFARD, Mohammad (US); PRINZ, Bianka (DE)
(74) Công ty TNHH Tầm nhìn và Liên danh (VISION & ASSOCIATES CO.LTD.)

(54) **KHÁNG THỂ KHÁNG YẾU TỐ GÂY ĐÔNG MÁU XI VÀ PHƯƠNG PHÁP SẢN XUẤT KHÁNG THỂ NÀY**

(57) Sáng chế đề cập đến kháng thể gắn kết với miền hình táo 3 của yếu tố gây đông máu XI và ức chế sự hoạt hóa của FXI ở người bằng yếu tố gây đông máu XIIa cũng như sự hoạt hóa của FIX bằng FXIa. Ngoài ra, sáng chế còn đề cập đến phương pháp sản xuất kháng thể và chế phẩm chứa kháng thể này.

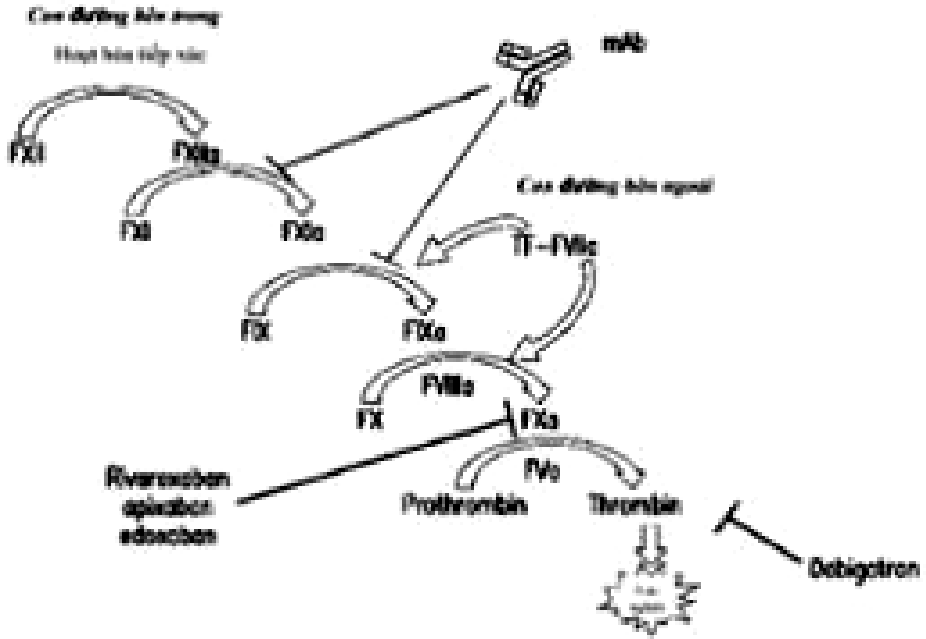

(11) **1-0037252 B**
(45) 25/10/2023 427B
(21) 1-2019-03953
(22) 27/12/2017
(30) 16207137.7 28/12/2016 EP
(15) 13/09/2023
(43) 25/09/2019 378
(85) 22/07/2019
(86) PCT/EP2017/084602 27/12/2017
(87) WO2018/122232 A1 05/07/2018
(51) ***C07D 401/12***; *C07D 493/04; A61K 31/4439; A61P 25/02; A61P 25/16; A61P 25/18; A61P 25/28; C07D 209/30; C07D 209/90; C07D 333/62; C07D 405/12; C07D 407/12; C07D 409/04; C07D 413/12; C07D 417/12; C07D 421/12; C07D 471/04; A61K 31/404; A61K 31/437*

(73) **UCB PHARMA GMBH** (DE)
Alfred-Nobel-Str. 10, 40789 Monheim, Germany
(72) MUELLER, Christa E. (DE); PEGURIER, Cécile (FR); DELIGNY, Michael Louis Robert (FR); EL-TAYEB, Ali (DE); HOCKEMEYER, Joerg (DE); LEDECQ, Marie (BE); MERCIER, Joël (BE); PROVINS, Laurent (BE); BOSHTA, Nader M. (EG); BHATTARAI, Sanjay (NP); NAMASIVAYAM, Vigneshwaran (DE); FUNKE, Mario (DE); GOLLOS, Sabrina (DE); SCHWACH, Lukas (DE); VON LAUFENBERG, Daniel (DE); BARRÉ, Anaïs (FR)
(74) Công ty TNHH Dịch vụ Sở hữu trí tuệ KENFOX (KENFOX IP SERVICE CO.,LTD.)

(54) **HỢP CHẤT SULFONAMIT VÀ DƯỢC PHẨM CHỨA HỢP CHẤT NÀY**

(57) Sáng chế đề cập đến hợp chất sulfonamit có đặc tính điều biến thụ thể bắt cặp với protein G 17 (GPR17) hữu dụng cho việc điều trị hoặc phòng ngừa các bệnh liên quan đến hệ thần kinh trung ương (central nervous system - CNS) và các bệnh khác, cụ thể là để ngăn ngừa và điều trị các bệnh hoặc rối loạn myelin hóa. Sáng chế cũng đề cập đến dược phẩm chứa hợp chất này.

(11) **1-0037253 B**
(45) 25/10/2023 427B
(21) 1-2019-04032
(22) 07/02/2018
(30) 10-2017-0016971 07/02/2017 KR
(15) 13/09/2023
(43) 25/10/2019 379
(85) 24/07/2019
(86) PCT/KR2018/001625 07/02/2018
(87) WO2018/147626 16/08/2018
(51) ***C07D 401/06****; A61P 35/00; A61K 31/4184; A61K 31/454*

(73) **DAEWOONG PHARMACEUTICAL CO., LTD.** (KR)
35-14, Jeyakgongdan 4-gil, Hyangnam-eup, Hwaseong-si, Gyeonggi-do 18623, Republic of Korea
(72) LEE, Bong-Yong (KR); CHO, Min-Jae (KR); LEE, Hyung-Geun (KR); JUNG, Myung-gi (KR); OH, Yunju (KR)
(74) Công ty TNHH Tầm nhìn và Liên danh (VISION & ASSOCIATES CO.LTD.)

(54) **HỢP CHẤT DỊ VÒNG, PHƯƠNG PHÁP ĐIỀU CHẾ HỢP CHẤT NÀY, VÀ DƯỢC PHẨM CHỨA NÓ**

(57) Sáng chế đề cập đến hợp chất dị vòng được đại diện bằng Công thức hóa học 1:

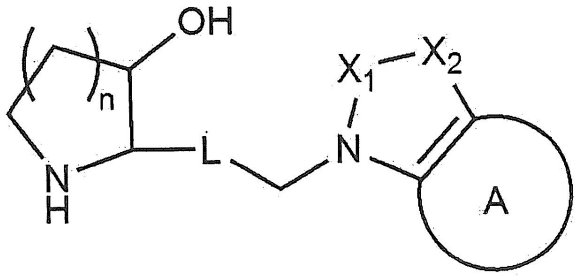

hợp chất này có thể được sử dụng để ngăn ngừa hoặc điều trị các bệnh do sự bất thường ở hoạt tính PRS (prolyl-tARN synthetaza), hoặc muối dược dụng của nó, phương pháp điều chế hợp chất này, và dược phẩm chứa hợp chất này.

(11) **1-0037254 B**
(45) 25/10/2023 427B
(21) 1-2018-00895
(22) 05/08/2016
(30) 62/202,772 07/08/2015 US
62/202,775 07/08/2015 US
62/202,779 07/08/2015 US
62/265,887 10/12/2015 US
62/276,796 08/01/2016 US
62/276,801 08/01/2016 US
62/346,414 06/06/2016 US
(15) 13/09/2023
(43) 25/10/2018 367
(85) 02/03/2018
(86) PCT/US2016/045914 05/08/2016
(87) WO2017/027422 16/02/2017
(51) ***C07K 14/47**; C07K 14/705; A61K 38/17; A61K 39/395*
(73) **ALX ONCOLOGY INC.** (US)
323 Allerton Avenue, South San Francisco, California 94080, United States of America
(72) PONS, Jaume (US); DEMING, Laura (US); GOODMAN, Corey (US); SIM, Bang Janet (MY); KAUDER, Steven Elliot (US); WAN, Hong (US); KUO, Tracy Chia-Chien (US)
(74) Công ty TNHH Tầm nhìn và Liên danh (VISION & ASSOCIATES CO.LTD.)

(54) POLYPEPTIT CHỨA PROTEIN ĐIỀU HÒA TÍN HIỆU ALPHA (SIRP-ALPHA), PHƯƠNG PHÁP SẢN XUẤT POLYPEPTIT NÀY VÀ DƯỢC PHẨM CHỨA POLYPEPTIT NÀY

(57) Sáng chế đề cập đến các polypeptit và cấu trúc protein điều hòa tín hiệu α (SIRP-α) hữu ích, ví dụ, để nhắm đích tế bào (ví dụ, tế bào ung thư hoặc tế bào của hệ miễn dịch), để tăng khả năng thực bào tế bào mục tiêu, thải trừ các tế bào miễn dịch như tế bào T điều tiết, tiêu diệt tế bào ung thư, để điều trị bệnh (ví dụ, ung thư) ở đối tượng, hoặc kết hợp bất kỳ các tác dụng này. Cấu trúc SIRP-α bao gồm miền D1 SIRP-α ái lực cao hoặc biến thể của nó liên kết với CD47 với ái lực cao hơn so với SIRP-α kiểu dại. Polypeptit hoặc cấu trúc SIRP-α bao gồm SIRP-α biến thể D1 được dung hợp với monome miền Fc, albumin huyết thanh của người (HSA), peptit liên kết albumin, hoặc polyme polyetylen glycol (PEG). Chế phẩm được đề xuất theo sáng chế bao gồm (i) polypeptit chứa protein điều hòa tín hiệu α (SIRP- α) biến thể D1 và (ii) kháng thể.

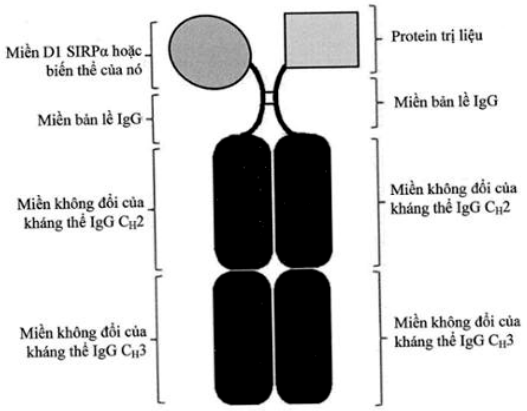

(11) **1-0037255 B**
(45) 25/10/2023 427B
(21) 1-2019-02821
(22) 22/12/2017
(30) 62/438,808 23/12/2016 US
(15) 14/09/2023
(43) 25/09/2019 378
(85) 29/05/2019
(86) PCT/US2017/068103 22/12/2017
(87) WO2018/119353 A1 28/06/2018
(51) ***A61J 3/07****; A61Q 19/00; A61K 9/48; A61K 47/42; A61K 8/11*

(73) **R.P. SCHERER TECHNOLOGIES, LLC** (US)
2215 Renaissance Drive, Suite B, Las Vegas, NV 89119, United States of America
(72) MCKEE, Shawn, P. (US); WILLIAMS, David, G., Sr. (US); FULPER, Lester, David (US)
(74) Công ty Luật TNHH WINCO (WINCO LAW FIRM)

(54) **KHUÔN ĐỂ TẠO RA VIÊN NANG GEL MỀM, CON LĂN KHUÔN, THIẾT BỊ BỌC KHUÔN QUAY, VIÊN NANG GEL MỀM, CẶP KHUÔN ĐỐI TIẾP VÀ THIẾT BỊ BAO GỒM CẶP CON LĂN KHUÔN**

(57) Sáng chế đề cập đến khuôn (10, 100, 200) thích hợp để tạo ra viên nang gel mềm nhiều khoang. Khuôn này bao gồm hốc khuôn (20) được tạo ra bởi thành hốc khuôn (12) và bề mặt đáy (11). Khuôn này bao gồm một hoặc nhiều thành ngăn (18) phân chia hốc khuôn (20) thành hai hoặc nhiều khoang (14, 16). Đỉnh của dải dẫn hướng (39) của các thành ngăn (18) có điểm thấp nhất mà thấp hơn so với mặt phẳng được tạo ra bởi đỉnh của dải dẫn hướng (29) dọc theo chu vi của thành hốc khuôn (12) bởi khe hở. Sáng chế cũng đề cập đến con lăn khuôn bao gồm các khuôn, thiết bị bọc khuôn quay bao gồm con lăn khuôn, viên nang gel mềm được tạo ra bằng cách sử dụng khuôn, cặp khuôn đối tiếp và thiết bị bao gồm cặp con lăn khuôn.

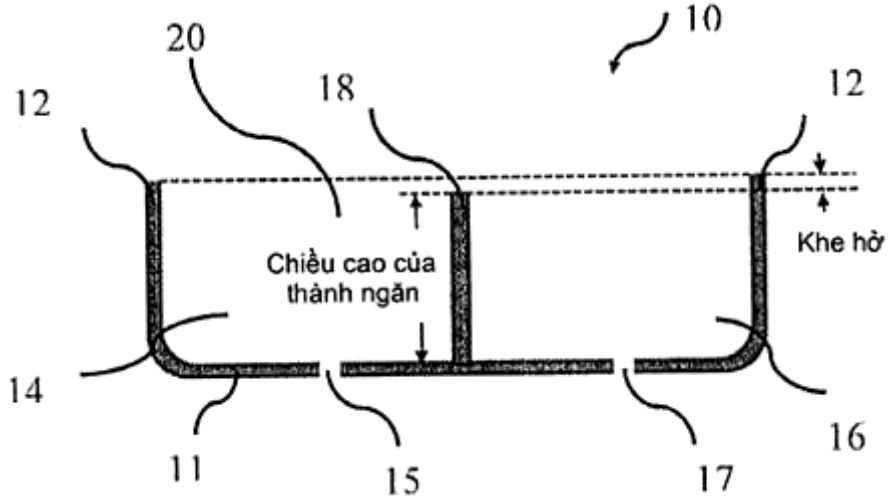

(11) **1-0037256 B**
(45) 25/10/2023 427B
(21) 1-2020-02945
(22) 06/11/2018
(30) 201711075690.7 06/11/2017 CN
(15) 14/09/2023
(43) 25/09/2020 390
(85) 26/05/2020
(86) PCT/EP2018/080341 06/11/2018
(87) WO2019/086710 09/05/2019
(51) ***C08L 23/08***; *B32B 27/18; B32B 27/32; B32B 5/32; C08L 23/04; B32B 27/06; B32B 5/18*

(73) 1. **ABU DHABI POLYMERS COMPANY LIMITED (BOROUGE) LLC** (AE)
Sheikh Khalifa Energy Complex, Borouge Tower, Corniche Road, Abu Dhabi, P.O. BOX 6925, United Arab Emirates
2. **BOREALIS AG** (AT)
IZD TOWER, WAGRAMERSTRASSE 17-19, A-1220 VIENNA, AUSTRIA
(72) VAN HOUCKE, Daniel (BE); ANTONY, Nisha (IN); SINGH, Raghvendra (IN); SIONG, Chee (SG); MALMROS, Peter (SE); TIONG KHOON, Ong (SG); DUAN, Xinrong (CN); ZHOU, Xin (CN)
(74) Công ty Luật TNHH WINCO (WINCO LAW FIRM)

(54) **CHẾ PHẨM POLYME, SẢN PHẨM ĐƯỢC TẠO BỌT, CHI TIẾT LỚP ĐƯỢC TẠO BỌT, VÀ MÀNG HOẶC TẤM NHIỀU LỚP**

(57) Sáng chế đề cập đến chế phẩm polyme chứa polyetylen tỷ trọng thấp mạch thẳng (LLDPE) đa kiểu có MFR_{21}/MFR_2 nằm trong khoảng từ 50 đến 200 với lượng nằm trong khoảng từ 35 đến 89,9% khối lượng, polyetylen tỷ trọng thấp (LDPE) với lượng nằm trong khoảng từ 10 đến 50% khối lượng và thành phần chất tạo bọt với lượng nằm trong khoảng từ 0,1 đến 15,0% khối lượng trên cơ sở tổng lượng (100% khối lượng) của chế phẩm polyme. Sáng chế cũng đề cập đến sản phẩm được tạo bọt, chi tiết lớp được tạo bọt, và màng hoặc tấm nhiều lớp.

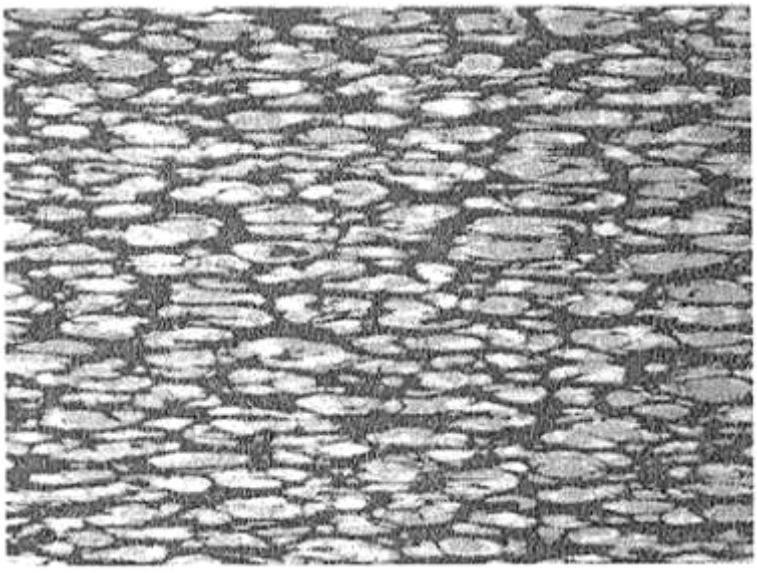

(11) **1-0037257 B**
(45) 25/10/2023 427B
(21) 1-2019-03271
(22) 20/12/2017
(30) 102016000130117 22/12/2016 IT
(51) ***B24B 7/22***; *B24B 7/24*
(15) 14/09/2023
(43) 25/10/2019 379
(85) 20/06/2019
(86) PCT/IB2017/058197 20/12/2017
(87) WO2018/116199 A1 28/06/2018

(73) **BRETON SPA** (IT)
Via Garibaldi, 27, 31030 Castello di Godego (TV), Italia
(72) TONCELLI, Luca (IT); STANGHERLIN, Michele (IT)
(74) Công ty Luật TNHH WINCO (WINCO LAW FIRM)

(54) **THIẾT BỊ VÀ PHƯƠNG PHÁP ĐỂ MÀI VÀ/HOẶC ĐÁNH BÓNG TẤM VẬT LIỆU**

(57) Sáng chế đề cập đến phương pháp và thiết bị (10) để mài và/hoặc đánh bóng tấm vật liệu, thiết bị này bao gồm bàn đỡ (12) và ít nhất một trạm gia công trên máy (14) có một cặp kết cấu đỡ dạng cầu (16, 18) bố trí đối nhau với, bên trên, dầm đỡ các trục quay gia công trên máy (26). Phương tiện chuyển động tương đối thứ nhất (19) di chuyển tấm theo chiều dọc đối với trạm gia công trên máy (14), trong khi dầm chuyển động ngang đối với chiều dài của nó bởi phương tiện chuyển động thứ hai (21). Mỗi trục quay được đỡ trên dầm để có thể được xoay bởi phương tiện chuyển động kết hợp (34, 35, 40, 50, 60) quanh trục dao động (33) song song nhưng tách biệt với trục thẳng đứng được lắp động cơ (32) của trục quay. Các trục quay dao động quanh trục dao động (33) tương ứng trong sự phối hợp với chuyển động dọc và ngang của phương tiện chuyển động thứ nhất và thứ hai (19 và 21) để đánh bóng và/hoặc mài bề mặt của tấm trên bàn đỡ.

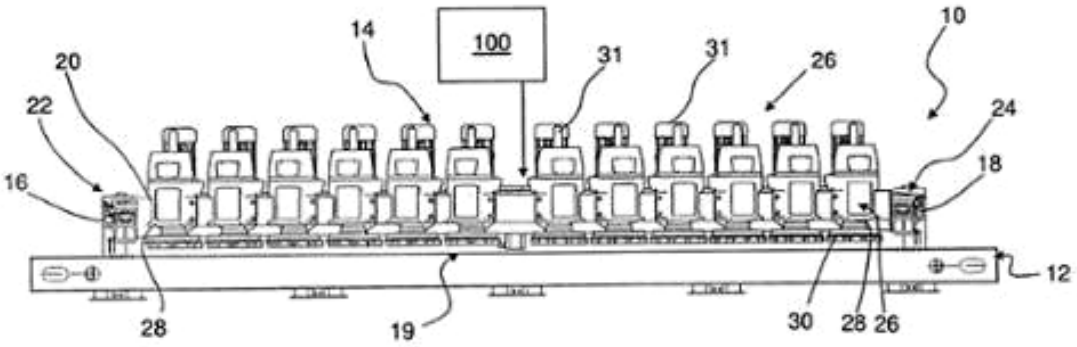

(11) **1-0037258 B**
(15) 14/09/2023
(45) 25/10/2023 427B
(43) 25/08/2020 389A
(21) 1-2020-02981
(85) 27/05/2020
(22) 28/03/2018
(86) PCT/JP2018/012841 28/03/2018
(30) 2017-208156 27/10/2017 JP
(87) WO2019/082412 02/05/2019
(51) ***E05D 5/12***; *E05D 3/02; F16C 11/04; F16B 39/02; B21D 39/00*
(73) **NIKKOH METAL INDUSTRY CO., LTD.** (JP)
33-13, Aoyama-kita 3-chome, Himeji-shi, Hyogo 6712221, Japan
(72) Kawashima Yohichi (JP)
(74) Công ty Luật TNHH Phạm và Liên danh (PHAM & ASSOCIATES)

(54) **KẾT CẤU KẸP TRỤC VÀ PHƯƠNG PHÁP GIA CÔNG KẸP TRỤC**

(57) Sáng chế đề cập thiết bị gắn nút thắt tự động dùng cho sợi có chiều dài hữu hạn sử dụng phương pháp khí nén. Thiết bị bao gồm cơ cấu giữ thứ nhất giữ sợi thứ nhất theo chiều ngang bằng cặp điểm giữ lắp trên cả hai đầu của sợi thứ nhất và điều chỉnh khoảng cách giữa hai đầu đó, cơ cấu giữ thứ hai giữ sợi thứ hai theo chiều ngang để gắn kết sợi thứ nhất, cơ cấu gắn thứ nhất được đặt sau cơ cấu giữ thứ hai, kẹp điểm kẹp thứ nhất được đặt giữa hai đầu của sợi thứ nhất, và sau đó di chuyển điểm kẹp thứ nhất đến vị trí sau sợi thứ hai, cơ cấu gắn thứ hai được đặt sau cơ cấu giữ thứ hai, kẹp điểm kẹp thứ hai được đặt giữa điểm kẹp thứ nhất và mỗi điểm giữ di chuyển điểm kẹp thứ hai lùi lại, và nhiều bộ dẫn động khí nén tạo lực dẫn động.

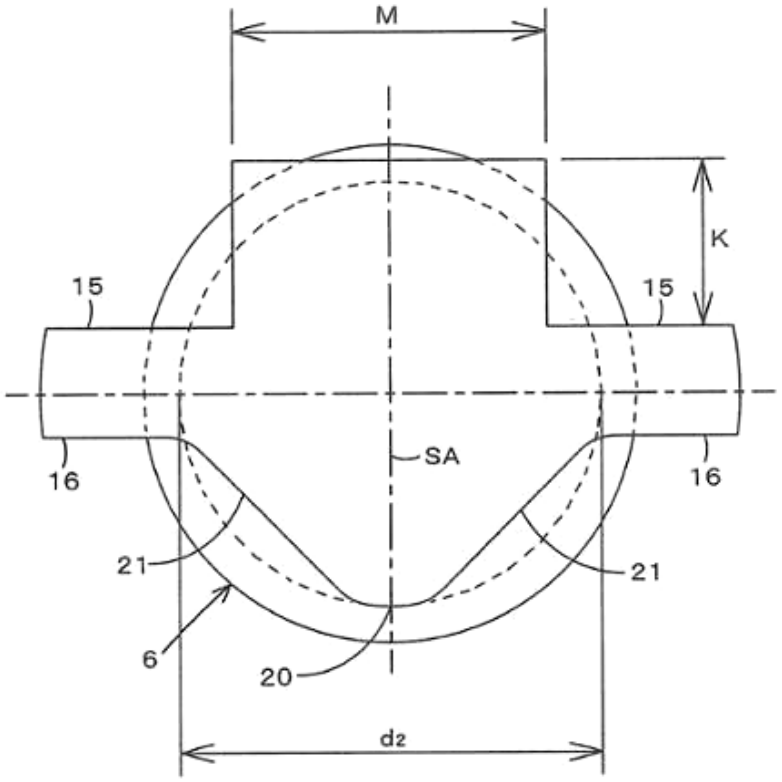

(11) **1-0037259 B**
(45) 25/10/2023 427B
(21) 1-2019-06882
(22) 12/06/2018
(30) 10-2017-0073907 13/06/2017 KR
10-2017-0146241 03/11/2017 KR
(15) 14/09/2023
(43) 25/05/2020 386A
(85) 06/12/2019
(86) PCT/KR2018/006644 12/06/2018
(87) WO2018/230934 20/12/2018
(51) ***C07D 401/12***; *A61K 31/18; A61K 31/506; A61K 31/506; A61K 31/5377; C07D 413/14; A61K 45/06; C07D 401/14; C07D 413/12; A23L 33/10; A61K 35/00*

(73) **KOREA RESEARCH INSTITUTE OF CHEMICAL TECHNOLOGY** (KR)
141, Gajeong-ro, Yuseong-gu, Daejeon 34114, Korea
(72) LEE, Kwangho (KR); SHIN, Inji (KR); CHOI, Gildon (KR); CHAE, Chong Hak (KR); CHOE, Hyeon Jeong (KR); JUNG, Myoung Eun (KR); JEON, Byeong Uk (KR); CHO, Byoung Chul (KR); PARK, Chae Won (KR); KIM, Hwan (KR); DUGGIRALA, Krishna Babu (KR)
(74) CÔNG TY TRÁCH NHIỆM HỮU HẠN TƯ VẤN ĐẦU TƯ VÀ SỞ HỮU TRÍ TUỆ INTERFIVE (INTERFIVE CO., LTD)

(54) **HỢP CHẤT N2,N4-DIPHENYLPYRIMIDIN-2,4-DIAMIN, PHƯƠNG PHÁP ĐIỀU CHẾ VÀ DƯỢC PHẨM CHỨA HỢP CHẤT NÀY LÀM HOẠT CHẤT ĐỂ NGĂN NGỪA HOẶC ĐIỀU TRỊ BỆNH UNG THƯ**

(57) Sáng chế đề cập đến hợp chất N2,N4-diphenylpyrimidin-2,4-diamin, phương pháp điều chế hợp chất này và dược phẩm để ngăn ngừa và điều trị bệnh ung thư, chứa hợp chất này làm hoạt chất. Hợp chất theo sáng chế thể hiện hoạt tính ức chế EGFR yếu đối với EGFR kiểu dại và hoạt tính ức chế chọn lọc cao đối với EGFR đột biến, hoạt tính ức chế cao đối với EGFR đột biến, và hoạt tính ức chế cao cả với FLT3 và FLT3 đột biến, và do vậy, có thể được sử dụng một cách hiệu quả để điều trị bệnh ung thư có đột biến EGFR hoặc bệnh ung thư có FLT3 hoặc đột biến của nó và hợp chất này thể hiện tác dụng hiệp đồng khi sử dụng kết hợp, và do vậy có thể có hiệu quả để điều trị khi sử dụng kết hợp.

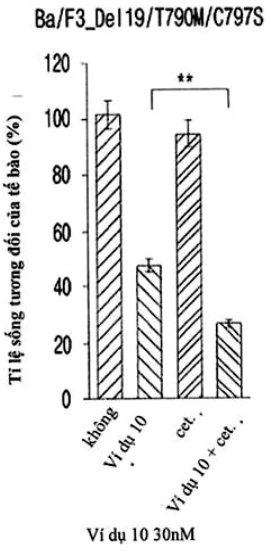

(11) **1-0037260 B**
(15) 14/09/2023
(45) 25/10/2023 427B
(43) 25/03/2019 372
(21) 1-2018-05469
(22) 05/12/2018
(51) ***E03F 5/04****; F16K 15/03; E03F 5/042*
(76) **NGUYỄN QUANG LÂM** (VN)
Số 48, tổ 24c, phường Thanh Lương, quận Hai Bà Trưng, thành phố Hà Nội
(54) **BỘ GA THOÁT SÀN CÓ NẮP ĐÁY NGĂN MÙI**

(57) Bộ ga thoát sàn có nắp đáy ngăn mùi gồm: Thân (1) hình phễu loe to ở trên và thu nhỏ phần dưới, nắp (3a) và nắp (3b) hình bán nguyện có hai cạnh thẳng áp vào nhau và phủ kín miệng đáy của thân (1), quả (4a) là một khối nặng được nối với nắp (3a) bằng tay (5a) và nằm về phía nắp (3b) và nằm trong lòng thân (1), quả (4a) luôn nặng hơn nắp (3a) nên trọng lực của quả (4a) kéo nắp (3a) nắp vào miệng dưới thân (1), quả (4b) là một khối nặng được nối với nắp (3b) bằng tay (5b) và nằm về phía nắp (3a) và nằm trong lòng thân (1), quả (4b) luôn nặng hơn nắp (3b) nên trọng lực của quả (4b) kéo nắp (3b) nắp vào miệng đáy thân (1), nắp (3a) và nắp (3b) phủ kín miệng đáy của thân (1), trên bộ cối (7) gồm hai cối (7a) và hai cối (7b), nắp (3a) được gắn liền với hai cối (7a) và nắp (3b) gắn liền với hai cối (7b), thanh (8) là thanh xuyên qua tim của bộ cối (7) tạo thành trục xoay của bộ cối (7), bộ tai (6) nhô ra từ thân (1) dùng để giữ thanh (8) ở một vị trí cố định.

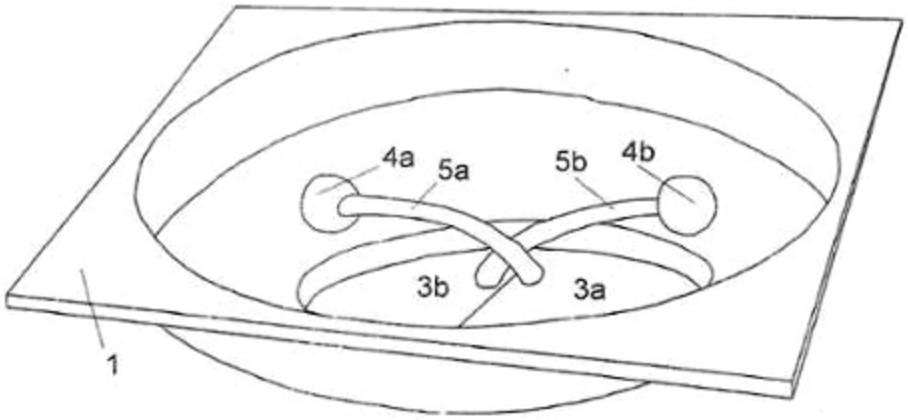

(11) **1-0037261 B**
(45) 25/10/2023 427B
(21) 1-2019-00300
(22) 30/06/2017
(30) 2016-130128 30/06/2016 JP
(15) 14/09/2023
(43) 25/04/2019 373
(85) 17/01/2019
(86) PCT/JP2017/024070 30/06/2017
(87) WO2018/003959 04/01/2018
(51) ***A23L 2/00****; A23L 33/21; A23L 2/52; A23F 5/24*
(73) **SUNTORY HOLDINGS LIMITED** (JP)
1-40, Dojimahama 2-chome, Kita-ku, Osaka-shi, Osaka 530-8203, Japan
(72) HIRANO, Aki (JP); MATSUBAYASHI Hideki (JP); TAGUCHI, Wakana (JP)
(74) Công ty TNHH Tầm nhìn và Liên danh (VISION & ASSOCIATES CO.LTD.)

(54) ĐỒ UỐNG ĐƯỢC ĐÓNG GÓI CHỨA INULIN NỒNG ĐỘ CAO

(57) Sáng chế đề cập đến đồ uống được đóng gói chứa inulin nồng độ cao, và được đặc trưng bởi việc vị chát đặc trưng của inulin được ức chế. Trong đồ uống này, hàm lượng của inulin và cafein được điều chỉnh để nằm trong khoảng xác định.

(11) **1-0037262 B**
(15) 14/09/2023
(45) 25/10/2023 427B
(43) 26/03/2018 360
(21) 1-2017-04137
(85) 19/10/2017
(22) 01/06/2016
(86) PCT/US2016/035214 01/06/2016
(30) 62/170,129 02/06/2015 US
(87) WO2016/196593 08/12/2016
(51) ***C07D 401/12***; *C07D 495/04; A01N 43/48; A01N 43/50; A01N 43/76; C07D 207/277; C07D 207/46; C07D 211/40; C07D 211/94; C07D 401/04; C07D 407/04; C07D 409/12; C07D 413/12; C07D 417/04; C07D 471/04; A01N 43/36; A01N 43/40*

(73) **FMC CORPORATION** (US)
2929 Walnut Street, Philadelphia, PA 19104, United States of America
(72) SATTERFIELD, Andrew Duncan (US); CAMPBELL, Matthew James (US); BEREZNAK, James Francis (US); WHITTINGHAM, William Guy (GB); MITCHELL, Glynn (GB); MATHEWS, Christopher John (GB); SCUTT, James Nicholas (GB); MORRIS, James Alan (GB); DALLIMORE, Johnathan Wesley Paul (GB); INGRAM, Katharine Mary (GB); DESSON, Timothy Robert (GB); LING, Kenneth (GB)
(74) Công ty Luật TNHH Phạm và Liên danh (PHAM & ASSOCIATES)

(54) **HỢP CHẤT DIỆT CỎ PYROLIDINON, CHẾ PHẨM DIỆT CỎ VÀ HỖN HỢP DIỆT CỎ CHỨA HỢP CHẤT NÀY VÀ PHƯƠNG PHÁP KIỂM SOÁT THỰC VẬT KHÔNG MONG MUỐN**

(57) Sáng chế đề cập đến hợp chất có công thức (1), N-oxit của hợp chất này và muối của hợp chất và N-oxit này, trong đó R^1, R^2, R^3, R^4, R^5, R^6, Q^1, Q^2, J, Y^1, và Y^2 như được định nghĩa trong bản mô tả; chế phẩm diệt cỏ chứa hợp chất, N-oxit và muối này, hỗn hợp diệt cỏ chứa hợp chất, N-oxit và muối này, và phương pháp kiểm soát thực vật không mong muốn bao gồm bước cho thực vật không mong muốn này hoặc môi trường sinh trưởng của nó tiếp xúc với lượng hữu hiệu của hợp chất, N-oxit, muối hoặc chế phẩm này.

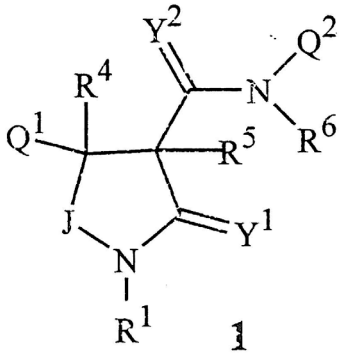

1

(11) **1-0037263 B**
(45) 25/10/2023 427B
(21) 1-2019-06883
(22) 10/04/2014
(30) 2013116826 12/04/2013 RU
(15) 14/09/2023
(43) 25/06/2020 387A
(85) 12/11/2015
(86) PCT/RU2014/000264 10/04/2014
(87) WO2014/168522 16/10/2014
(51) ***C07D 401/06***; *C07D 471/04; A61K 31/415; A61K 31/421; A61K 31/427; A61K 31/45; A61P 11/02; A61P 31/16; C07D 401/14; C07D 405/06; C07D 409/06; C07D 413/06; C07D 417/06; A61K 31/34; A61K 31/381*
(62) 1-2015-04360
(73) 1. **VALENTA-INTELLEKT LIMITED** (RU)
Ul. Ryabinovaya, d. 26, str. 10, k.6-26, Moscow, 121471, Russia
2. **NEBOLSIN, Vladimir Evgenievich** (RU)
Ul. Golitsynskaya, 457, derevnya Borzye, Istrinsky raion, Moskovskaya oblast, 143581, Russia
(72) NEBOLSIN, Vladimir Evgenievich (RU); KROMOVA, Tatyana Alexandrovna (RU)
(74) CÔNG TY TRÁCH NHIỆM HỮU HẠN TƯ VẤN ĐẦU TƯ VÀ SỞ HỮU TRÍ TUỆ INTERFIVE (INTERFIVE CO., LTD)

(54) HỢP CHẤT GLUTARIMIT, THUỐC VÀ DƯỢC PHẨM CHỨA HỢP CHẤT NÀY

(57) Sáng chế đề cập đến dẫn xuất glutarimit có hoạt tính sinh học có công thức:

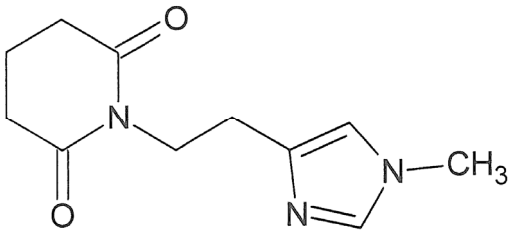

hoặc muối dược dụng của nó, thuốc chứa hợp chất này để điều trị bệnh đường hô hấp trên và dược phẩm chứa hợp chất này.

(11) **1-0037264 B**
(45) 25/10/2023 427B
(21) 1-2019-07360
(22) 16/11/2018
(15) 15/09/2023
(43) 27/09/2021 402
(85) 26/12/2019
(86) PCT/CN2018/115994 16/11/2018
(87) WO2020/097930 A1 22/05/2020
(51) ***C09G 3/36***

(73) 1. **BOE TECHNOLOGY GROUP CO., LTD.** (CN)
No.10 Jiuxianqiao Rd., Chaoyang District, Beijing 100015, China
2. **BEIJING BOE DISPLAY TECHNOLOGY CO., LTD.** (CN)
No.118 Jinghaiyilu, BDA, Beijing, 100176, P.R. China
(72) Jun GUO (CN); Cuilan HUANG (CN); Luqiang GUO (CN); Jieqiong WANG (CN); Hongming ZHAN (CN); Ruichen ZHANG (CN)
(74) Công ty Luật TNHH Phạm và Liên danh (PHAM & ASSOCIATES)

(54) PHƯƠNG PHÁP VÀ THIẾT BỊ HIỂN THỊ ẢNH TRÊN BẢNG HIỂN THỊ MÀN HÌNH KÉP, VÀ BẢNG HIỂN THỊ MÀN HÌNH KÉP

(57) Sáng chế theo các phương án thực hiện nó đề cập đến phương pháp hiển thị ảnh trên bảng hiển thị màn hình kép. Theo các phương án, bảng hiển thị màn hình kép bao gồm màn điều chỉnh ánh sáng và màn hiển thị. Phương pháp này bao gồm các bước: tạo ra dữ liệu ảnh thứ nhất dùng cho màn điều chỉnh ánh sáng theo dữ liệu ảnh; xác định điện áp điều khiển điều chỉnh ánh sáng dùng cho các vùng điều chỉnh ánh sáng tương ứng với dữ liệu ảnh thứ nhất theo mối quan hệ điện áp điều khiển điều chỉnh ánh sáng thang độ xám; xác định điện áp điều khiển hiển thị dùng cho các vùng hiển thị tương ứng với dữ liệu ảnh theo mối quan hệ điện áp điều khiển hiển thị thang độ xám; và điều khiển màn điều chỉnh ánh sáng bằng cách dùng điện áp điều khiển điều chỉnh ánh sáng đã được xác định và điều khiển màn hiển thị bằng cách dùng điện áp điều khiển hiển thị để hiển thị ảnh.

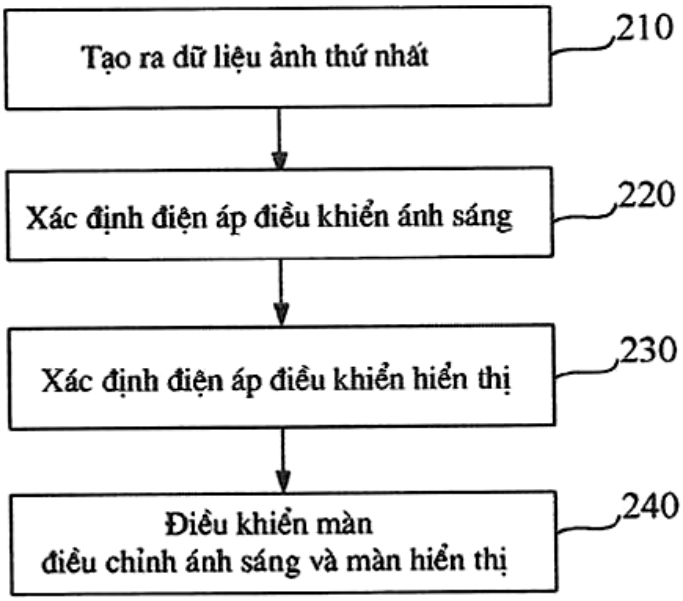

(11) **1-0037265 B**
(45) 25/10/2023 427B
(21) 1-2020-03347
(22) 07/11/2018
(30) 2017-218853 14/11/2017 JP
(15) 15/09/2023
(43) 25/08/2020 389A
(85) 12/06/2020
(86) PCT/JP2018/041268 07/11/2018
(87) WO2019/098099 23/05/2019
(51) ***B25B 5/06****; B25B 5/16; B23Q 11/08; B23Q 3/06*

(73) **SMC CORPORATION** (JP)
14-1, Sotokanda 4-chome, Chiyoda-ku, Tokyo 1010021, Japan
(72) ISHII Mikihito (JP); NAKAJIMA Toshikazu (JP)
(74) Công ty Luật TNHH Phạm và Liên danh (PHAM & ASSOCIATES)

(54) **CƠ CẤU KẸP**

(57) Sáng chế đề cập tới cơ cấu kẹp (10) có đòn kẹp (20) được chứa xoay được bên trong thân (16), và phần định vị (54) dùng để định vị các chi tiết gia công (W1, W2) được bố trí ở phần trên của thân (16). Phần định vị (54) có lỗ rãnh (60) mà cho phép phần vấu (76) của đòn kẹp (20) nhô ra bên ngoài, và bên trong có cửa chắn (66) quay mặt vào lỗ rãnh (60) và dịch chuyển được. Phần vấu (76) của đòn kẹp (20) được lắp vào trong qua lỗ kẹp (72) của cửa chắn (66). Khi đó, khi đòn kẹp (20) dịch chuyển bên trong thân (16) theo hướng dọc trục và xoay, cửa chắn (66) dịch chuyển liền khối với đòn kẹp (20) theo hướng dọc trục để che lỗ rãnh (60). Do đó, phần miệng của lỗ rãnh (60) được che một cách thích hợp ngoại trừ phần bị chiếm chỗ bởi phần vấu (76), sao cho tạp chất và tương tự có thể được ngăn không cho đi vào phần định vị (54) qua lỗ rãnh (60).

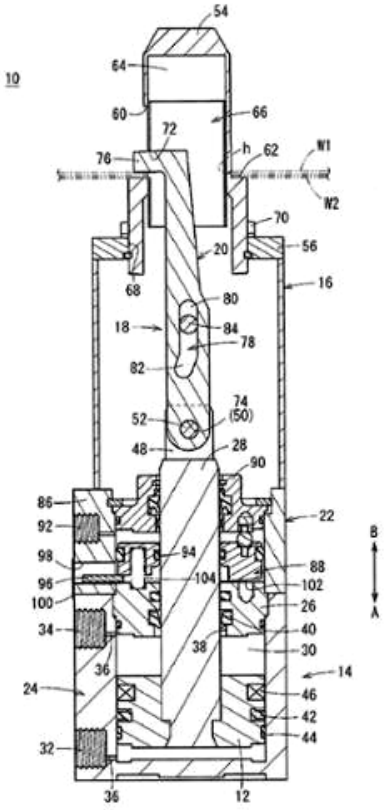

(11) **1-0037266 B**
(45) 25/10/2023 427B
(21) 1-2020-04493
(22) 01/03/2019
(30) 102018000003334 07/03/2018 IT
(15) 15/09/2023
(43) 25/11/2020 392
(85) 04/08/2020
(86) PCT/IB2019/051648 01/03/2019
(87) WO2019/171226 12/09/2019
(51) ***B65B 23/20****; B65B 27/02; B65G 57/28; B65B 65/00; B65D 85/48; B65B 19/14; B65B 43/60*

(73) **SYSTEM CERAMICS S.p.A.** (IT)
Via Ghiarola Vecchia, 73, 41042 Fiorano Modenese (Modena), Italy
(72) TORO, Andrea (IT)
(74) Công ty TNHH Đại Tín và Liên Danh (DAITIN AND ASSOCIATES CO.,LTD)

(54) **PHƯƠNG PHÁP VÀ HỆ THỐNG THỰC HIỆN ĐÓNG GÓI**

(57) Sáng chế đề cập đến phương pháp đóng gói, bao gồm các bước sau: bố trí nẹp dọc thứ nhất (2) của khối bao ở vị trí nằm ngang; xếp chồng một số lượng định trước các viên gạch gốm (T) để tạo thành khối (P) trên nẹp dọc thứ nhất (2); bố trí nẹp dọc thứ hai (3) trên khối (P); liên kết đáy (4) với với cạnh dọc thứ nhất của nẹp dọc thứ nhất và thứ hai (2, 3); liên kết nẹp ngang thứ nhất (5) với với cạnh ngang thứ nhất của nẹp dọc thứ nhất và thứ hai (2, 3); liên kết nẹp ngang thứ hai (6) với với cạnh ngang thứ hai của nẹp dọc thứ nhất và thứ hai (2, 3); lật gói gạch kê trên đáy (4). Ngoài ra sáng chế cũng đề cập đến hệ thống thực hiện đóng gói.

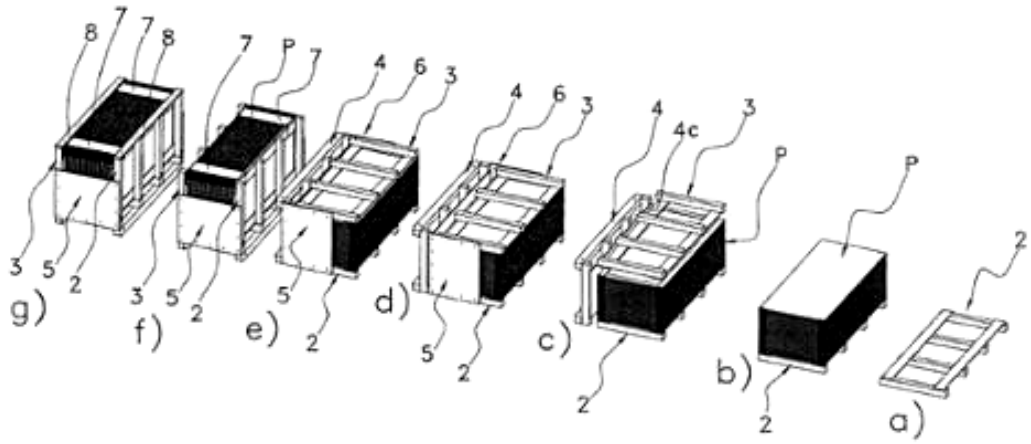

(11) **1-0037267 B**
(45) 25/10/2023 427B
(21) 1-2019-07440
(22) 08/05/2018
(30) 2017-126635 28/06/2017 JP
(15) 15/09/2023
(43) 27/07/2020 388A
(85) 27/12/2019
(86) PCT/JP2018/017777 08/05/2018
(87) WO2019/003645 03/01/2019
(51) ***G01N 33/42**; G01N 33/24; C08L 95/00; E01C 19/10*
(73) **IDEMITSU KOSAN CO., LTD.** (JP)
1-1, Marunouchi 3-chome, Chiyoda-ku, Tokyo 1008321, Japan
(72) SEO Akira (JP); SANO Masahiro (JP)
(74) Công ty TNHH Tầm nhìn và Liên danh (VISION & ASSOCIATES CO.LTD.)

(54) **PHƯƠNG PHÁP ĐÁNH GIÁ MẪU ĐỂ ĐÁNH GIÁ BITUM TÁI SINH VÀ PHƯƠNG PHÁP SẢN XUẤT HỖN HỢP LÀM MẶT ĐƯỜNG ASPHAN TÁI SINH**

(57) Sáng chế đề xuất phương pháp đánh giá mẫu để đánh giá bitum tái sinh mà bảo đảm tạo ra hỗn hợp làm mặt đường asphan tái sinh có chất lượng bằng hoặc hơn chất lượng của hỗn hợp bitum mới và phương pháp sản xuất hỗn hợp làm mặt đường asphan tái sinh.

Bitum cũ (12) có trong các chất kết tụ tái sinh (1) và chất làm mới lại (21) để tái sinh mặt đường được trộn để tạo ra mẫu để đánh giá bitum tái sinh, hàm lượng của bùn có trong mẫu để đánh giá bitum tái sinh được đo, và chất lượng của hỗn hợp của bitum cũ (12) và chất làm mới lại (21) được đánh giá trên cơ sở kết quả đo.

(11) **1-0037268 B**
(45) 25/10/2023 427B
(21) 1-2020-00260
(22) 26/04/2018
(30) 10-2017-0076740 16/06/2017 KR
(51) ***A62B 1/02**; E04F 11/18*
(15) 15/09/2023
(43) 25/03/2020 384A
(85) 14/01/2020
(86) PCT/KR2018/004824 26/04/2018
(87) WO2018/230837 20/12/2018

(73) **KOREA INSTITUTE OF CIVIL ENGINEERING AND BUILDING TECHNOLOGY** (KR)
(Daehwa-dong) 283, Goyang-daero Ilsanseo-gu, Goyang-si Gyeonggi-do 10223, Republic of Korea
(72) RYU, Soon Mo (KR); KANG, Jae Sik (KR)
(74) Công ty TNHH Trường Xuân (AGELESS CO.,LTD.)

(54) PHƯƠNG TIỆN THOÁT HOẢ HOẠN HOẶC THOÁT HIỂM CHO TOÀ NHÀ

(57) Sáng chế đề cập đến phương tiện thoát hỏa hoạn hoặc thoát hiểm cho tòa nhà theo sáng chế này là phương tiện cho phép sơ tán khỏi hỏa hoạn hoặc thảm họa bao gồm: khung cố định tường được cố định vào tường bên ngoài của tòa nhà; khung bên ngoài được nhô ra đằng trước khung cố định tường; chỗ để chân gập dưới được cố định theo trục đối với khung cố định tường; phương tiện mở và đóng lối thoát hiểm gập được mở ra dọc theo chỗ để chân gập dưới; phương tiện chuyển đổi cấu trúc thoát hiểm trên; và phương tiện chuyển đổi cấu trúc thoát hiểm dưới cung cấp lối đi thoát hiểm.

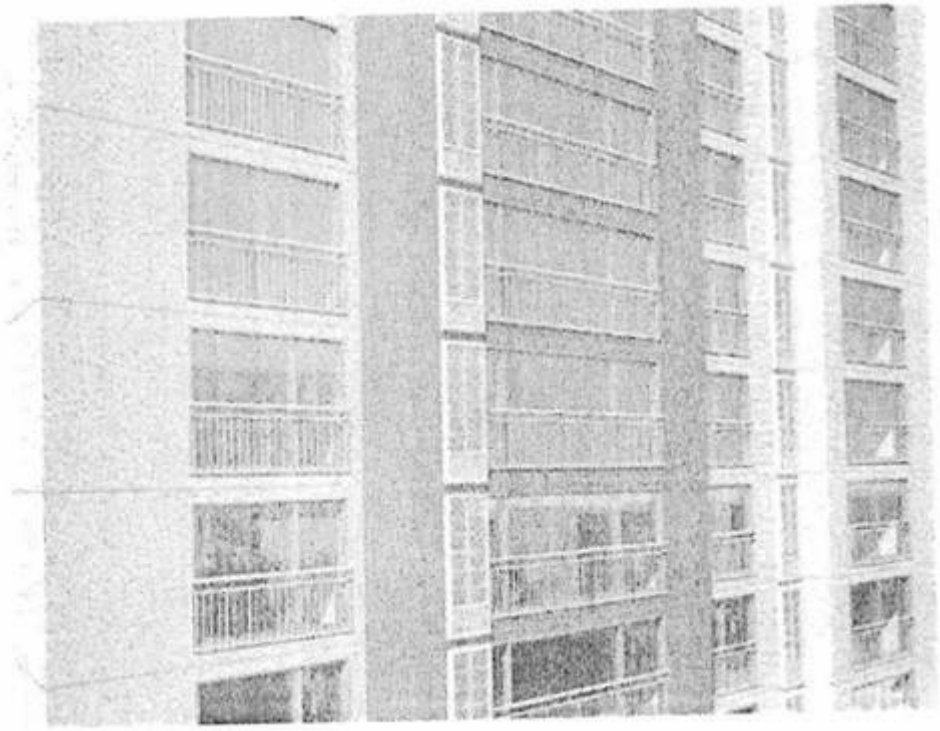

(11) **1-0037269 B**
(45) 25/10/2023 427B
(21) 1-2020-07008
(22) 15/06/2018
(15) 15/09/2023
(43) 25/02/2021 395
(85) 03/12/2020
(86) PCT/CN2018/091450 15/06/2018
(87) WO2019/237324 19/12/2019
(51) ***A47G 21/18***
(76) **HUANG, CHIEN-CHUNG** (CN)
1F., No.7, Ln. 85, Yongfeng Rd., Taiping Dist. Taichung, Taiwan 411, China
(74) Công ty TNHH Trường Xuân (AGELESS CO.,LTD.)

(54) ỐNG HÚT THÂN THIỆN VỚI MÔI TRƯỜNG

(57) Sáng chế đề xuất ống hút thân thiện với môi trường. Ống hút thân thiện với môi trường chủ yếu bao gồm bột sợi thực vật (10) và ít nhất một polyme (20). Ít nhất một polyme (20) có thể là axit polylactic (PLA) và/hoặc polybutylen sucxinat (PBS). Ống hút thân thiện với môi trường thay thế ống hút được sản xuất bằng các nguyên liệu nhựa thông thường, do đó có ưu điểm là bảo vệ môi trường. Hơn nữa, ống hút thân thiện với môi trường khi được chôn lấp ngoài môi trường có thể bị vi sinh vật phân hủy để quay về tự nhiên. Ngoài ra, ống hút thân thiện với môi trường được tạo thành từ các nguyên liệu phi hóa dầu hoặc silic đioxit, tương đối tiết kiệm năng lượng và thân thiện với môi trường mà không tiêu thụ quá nhiều năng lượng có hạn trong sản xuất hàng loạt.

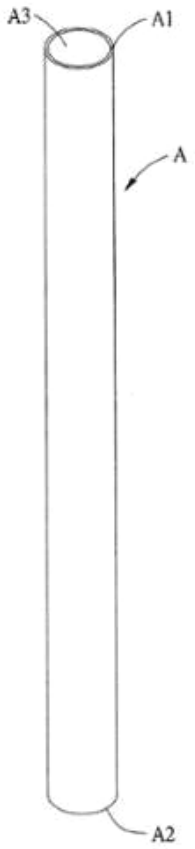

(11) **1-0037270 B**
(45) 25/10/2023 427B
(21) 1-2019-00405
(22) 26/06/2017
(30) 20 2016 103 393.4 27/06/2016 DE
(15) 15/09/2023
(43) 27/05/2019 374
(85) 23/01/2019
(86) PCT/EP2017/065680 26/06/2017
(87) WO2018/001947 04/01/2018
(51) ***B25J 15/00****; H05K 13/04; H05K 13/02; B25J 15/02; B65H 67/06*
(73) **KUKA SYSTEMS GMBH** (DE)
Blücherstraße 144, 86165 Augsburg, Germany
(72) HONSBERG, Otmar (DE); PROSKE, Jürgen (DE); CLAUDER, Tom (DE)
(74) Công ty Luật TNHH T&G (TGVN)

(54) **DỤNG CỤ KẸP, THIẾT BỊ KẸP VÀ PHƯƠNG PHÁP KẸP**

(57) Sáng chế đề cập tới dụng cụ kẹp (2), thiết bị kẹp (1), và tới phương pháp kẹp cho các đối tượng kẹp dạng lõi cuốn và/hoặc dạng đĩa (4), cụ thể là các cuộn SMD. Dụng cụ kẹp có thể thao tác được và có thể vận hành được một cách tự động (2) có khung (8) có phần kết nối (9), cụ thể là kết nối robot, và có bộ phận kẹp (10) có thiết bị điều chỉnh có thể điều khiển được (16), trong đó bộ phận kẹp (10) được tạo ra và được thiết kế để dẫn hướng theo phương ngang và để kẹp ở trung tâm và đỡ đối tượng kẹp (4).

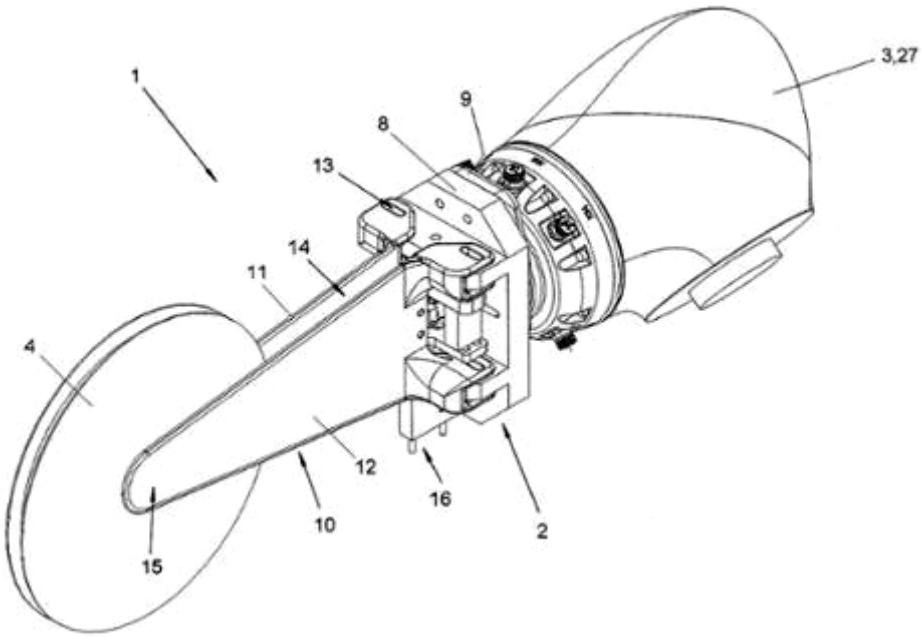

(11) **1-0037271 B**
(45) 25/10/2023 427B
(21) 1-2020-03568
(22) 21/11/2018
(30) 10 2017 220 915.1 23/11/2017 DE
(15) 15/09/2023
(43) 25/11/2020 392
(85) 19/06/2020
(86) PCT/EP2018/082106 21/11/2018
(87) WO2019/101804 31/05/2019
(51) ***E04B 1/68***; *E01C 11/12*
(73) **MAURER ENGINEERING GMBH** (DE)
Frankfurter Ring 193, 80807 München, Germany
(72) RILL, Daniel (DE)
(74) Công ty Luật TNHH T&G (TGVN)

(54) **THIẾT BỊ BẮC CẦU MỐI NỐI THI CÔNG VÀ PHƯƠNG PHÁP SẢN XUẤT VÀ THÁO THIẾT BỊ NÀY**

(57) Sáng chế đề cập đến thiết bị bắc cầu mối nối thi công (10) với biên dạng bịt kín mối nối (1) và biên dạng bịt kín mối nối (1) như vậy, cũng như phương pháp sản xuất biên dạng bịt kín mối nối (1) và phương pháp sản xuất và tháo thiết bị bắc cầu mối nối thi công (10). Biên dạng bịt kín mối nối (1) bao gồm ít nhất một phần vật liệu đàn hồi và có phần giữ (2, 3) để giữ chặt vào thiết bị bắc cầu mối nối thi công, trong đó phần giữ (2, 3) có, ít nhất trong các đoạn, chế phẩm vật liệu (4) mà có thể được kích hoạt theo cách mục tiêu nhờ sự phơi hóa học, nhiệt và/hoặc vật lý sao cho thể tích của phần giữ (2, 3) thay đổi.

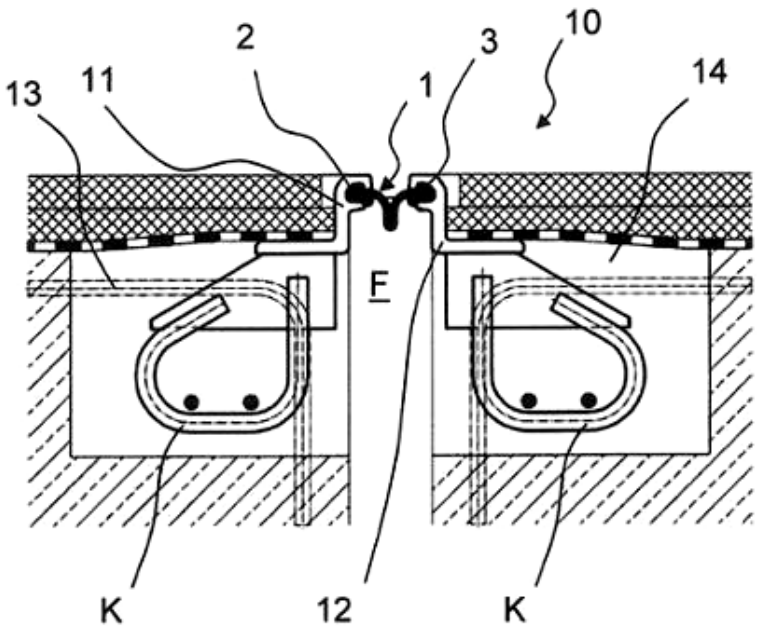

(11) **1-0037272 B**
(45) 25/10/2023 427B
(21) 1-2020-02217
(22) 14/09/2018
(30) 20-2017-0004989 21/09/2017 KR
(15) 15/09/2023
(43) 27/07/2020 388A
(85) 20/04/2020
(86) PCT/KR2018/010813 14/09/2018
(87) WO2019/059585 28/03/2019
(51) ***B65D 81/38****; B65D 1/24; B65D 81/18*

(73) **CJ CHEILJEDANG CORPORATION** (KR)
(Ssangnim-dong) 330, Dongho-ro, Jung-gu, Seoul 04560, Republic of Korea
(72) MOON, Sang Gwon (KR); PARK, Eun Jin (KR); KIM, Ah Ran (KR); PARK, Ji San (KR); CHOI, Hyemin (KR)
(74) Công ty TNHH Tầm nhìn và Liên danh (VISION & ASSOCIATES CO.LTD.)

(54) HỘP CÁCH NHIỆT ĐỂ VẬN CHUYỂN HÀNG HÓA

(57) Sáng chế đề cập đến hộp cách nhiệt để vận chuyển hàng hóa, trong đó không gian chứa được chia ngăn và do đó nhiều hàng hóa có thể được chứa riêng rẽ trong các không gian chứa được chia ngăn này đối với mỗi nhiệt độ bảo quản.

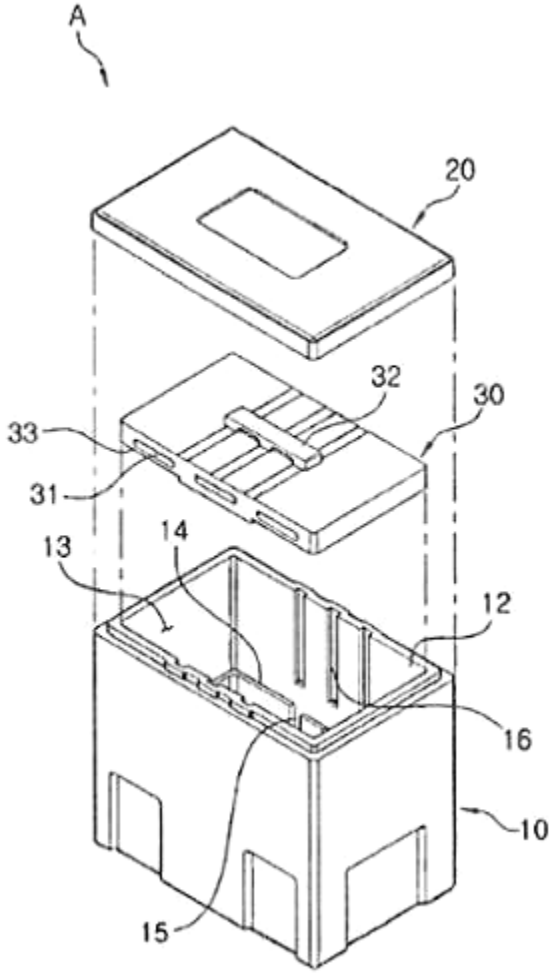

(11) **1-0037273 B**
(45) 25/10/2023 427B
(21) 1-2020-03997
(22) 14/12/2018
(30) 62/608,968 21/12/2017 US
(15) 15/09/2023
(43) 25/12/2020 393
(85) 09/07/2020
(86) PCT/US2018/065775 14/12/2018
(87) WO2019/125953 27/06/2019
(51) ***A47L 7/00****; A47L 11/34; A47L 11/40*

(73) **TECHTRONIC FLOOR CARE TECHNOLOGY LIMITED** (GB)
P.O. Box 957, Offshore Incorporations Centre, Road Town, Tortola, Virgin Islands (British)
(72) RUKAVINA, Douglas M. (US); BODE, Donovan (US)
(74) Công ty TNHH Tầm nhìn và Liên danh (VISION & ASSOCIATES CO.LTD.)

(54) THIẾT BỊ ĐỂ LÀM SẠCH BỀ MẶT

(57) Sáng chế đề xuất thiết bị làm sạch bề mặt. Các khía cạnh của sáng chế đề cập đến cấu trúc đỡ két thu hồi cho thiết bị làm sạch bề mặt như máy hút. Cấu trúc đỡ bao quanh một phần và đỡ két thu hồi tháo rời được được gắn với đế để ngăn chuyển động không mong muốn bất kỳ của két chứa hoặc thứ được chứa trong đó trong quá vận hành máy hút. Cấu trúc đỡ tạo ra khoảng trống để đặt két thu hồi, trong đó cơ cấu khóa có thể được sử dụng để ăn khớp két thu hồi và bảo vệ nó ở vị trí. Phần phía trên có tay cầm để đẩy máy hút xoay được quanh đế độc lập với cấu trúc đỡ bằng cách đó cho phép người sử dụng tiếp cận vào một loạt các chuyển động xoay và tính tiện dụng trong quá trình máy hút vận hành.

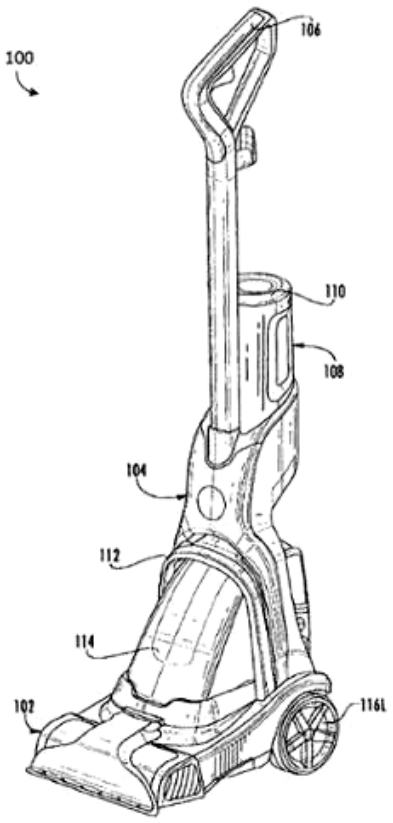

(11) **1-0037274 B**
(45) 25/10/2023 427B
(21) 1-2020-01649
(22) 27/09/2018
(30) 2017-191140 29/09/2017 JP
2018-178727 25/09/2018 JP
(15) 15/09/2023
(43) 25/06/2020 387A
(85) 23/03/2020
(86) PCT/JP2018/036064 27/09/2018
(87) WO2019/065892 04/04/2019
(51) ***B01D 17/025***; *C07C 69/54; B01D 17/12; C07C 67/52; B01D 17/00; B01D 17/032*
(73) **MITSUBISHI CHEMICAL CORPORATION** (JP)
1-1, Marunouchi 1-chome, Chiyoda-ku, Tokyo 1008251, Japan
(72) OGAWA Yasushi (JP); KATOU Masakazu (JP); HASEGAWA Yukihiro (JP)
(74) Công ty Luật TNHH Phạm và Liên danh (PHAM & ASSOCIATES)

(54) **PHƯƠNG PHÁP TÁCH, VÀ PHƯƠNG PHÁP SẢN XUẤT (MET)ACRYLAT**

(57) Sáng chế đề xuất phương pháp tách có khả năng tách một cách có hiệu quả chất lỏng nhẹ và chất lỏng nặng ra khỏi chất lỏng hỗn hợp chứa chất lỏng nhẹ, chất lỏng nặng, và chất lỏng dạng nhũ tương gồm chất lỏng nhẹ và chất lỏng nặng, như chất lỏng chiết lớp nhũ tương trong vùng lân cận của mặt phân cách trong cột chiết. Sáng chế này đề cập đến phương pháp tách dùng để tách liên tục chất lỏng nhẹ và chất lỏng nặng có tỷ trọng lớn hơn tỷ trọng của chất lỏng nhẹ ra khỏi chất lỏng hỗn hợp chứa chất lỏng nhẹ, chất lỏng nặng, và chất lỏng dạng nhũ tương gồm chất lỏng nhẹ và chất lỏng nặng bằng cách đưa chất lỏng hỗn hợp này vào thùng tách, trong đó một lớp tách đặc biệt được sử dụng đối với thùng tách này.

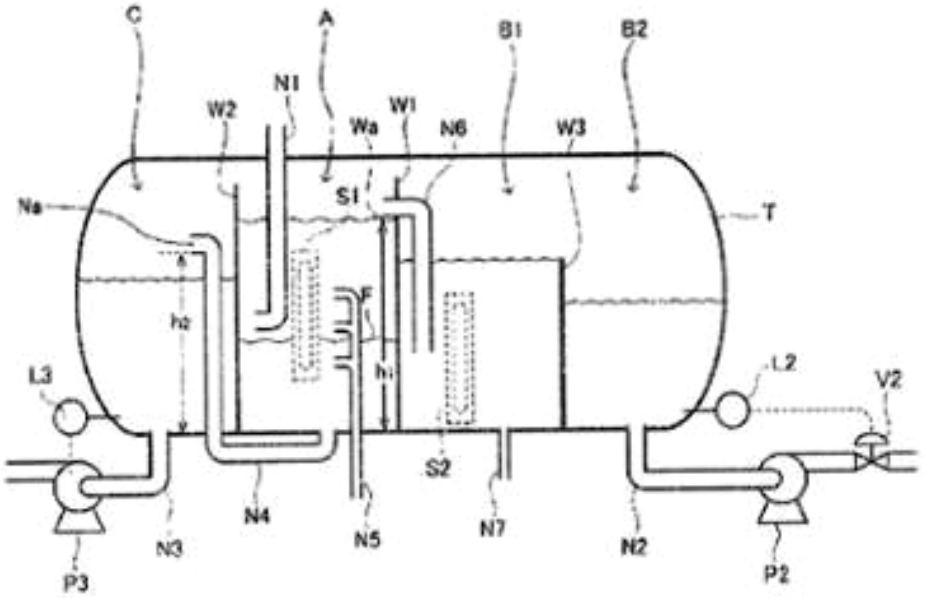

(11) **1-0037275 B** (15) 15/09/2023
(45) 25/10/2023 427B (43) 25/10/2019 379
(21) 1-2019-01488
(22) 25/03/2019
(30) 10-2018- 0034310 26/03/2018 KR
(51) ***A01G 5/02***
(73) 1. **INTERWORK KOREA CO., LTD.** (KR)
(Jeongwang-dong) 2-ma 605-ho, 136, Gongdan 1-daero 196beon-gil, Siheung-si, Gyeonggi-do 15098 Republic of Korea
2. **KOREA INSTITUTE OF INDUSTRIAL TECHNOLOGY** (KR)
89, Yangdaegiro-gil, Ipjang-myeon, Seobuk-gu, Cheonan-si, Chungcheongnam-do 31056 Republic of Korea
(72) BYUN, Cheol Woong (KR); HWANG, Tae Jin (KR); MOON, Kyoung Il (KR); MOON, Hyun Myung (KR)
(74) Công ty TNHH Trường Xuân (AGELESS CO.,LTD.)

(54) THIẾT BỊ GẮN NÚT THẮT TỰ ĐỘNG DÙNG CHO SỢI CÓ CHIỀU DÀI HỮU HẠN SỬ DỤNG PHƯƠNG PHÁP KHÍ NÉN

(57) Sáng chế đề cập thiết bị gắn nút thắt tự động dùng cho sợi có chiều dài hữu hạn sử dụng phương pháp khí nén. Thiết bị bao gồm cơ cấu giữ thứ nhất giữ sợi thứ nhất theo chiều ngang bằng cặp điểm giữ lắp trên cả hai đầu của sợi thứ nhất và điều chỉnh khoảng cách giữa hai đầu đó, cơ cấu giữ thứ hai giữ sợi thứ hai theo chiều ngang để gắn kết sợi thứ nhất, cơ cấu gắn thứ nhất được đặt sau cơ cấu giữ thứ hai, kẹp điểm kẹp thứ nhất được đặt giữa hai đầu của sợi thứ nhất, và sau đó di chuyển điểm kẹp thứ nhất đến vị trí sau sợi thứ hai, cơ cấu gắn thứ hai được đặt sau cơ cấu giữ thứ hai, kẹp điểm kẹp thứ hai được đặt giữa điểm kẹp thứ nhất và mỗi điểm giữ di chuyển điểm kẹp thứ hai lùi lại, và nhiều bộ dẫn động khí nén tạo lực dẫn động.

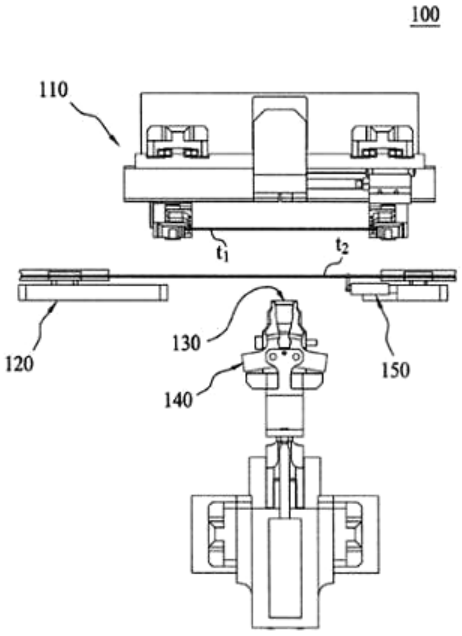

(11) **1-0037276 B** (15) 15/09/2023
(45) 25/10/2023 427B (43) 25/06/2020 387A
(21) 1-2019-06881 (85) 12/11/2015
(22) 10/04/2014 (86) PCT/RU2014/000264 10/04/2014
(30) 2013116826 12/04/2013 RU (87) WO2014/168522 16/10/2014
(51) ***C07D 401/06***; *C07D 471/04; A61K 31/415; A61K 31/421; A61K 31/427; A61K 31/45; A61P 11/02; A61P 31/16; C07D 401/14; C07D 405/06; C07D 409/06; C07D 413/06; C07D 417/06; A61K 31/34; A61K 31/381*
(62) 1-2015-04360
(73) **OBSCHESTVO S OGRANICHENNOI OTVETSTVENNOSTIYU "PHARMENTERPRISES"** (RU)
42 Bolshoj Blvd., Building 1, office 771, 772, Skolkovo Innovation Centre, Moscow, 143026, Russian Federation
(72) NEBOLSIN, Vladimir Evgenievich (RU); KROMOVA, Tatyana Alexandrovna (RU)
(74) CÔNG TY TRÁCH NHIỆM HỮU HẠN TƯ VẤN ĐẦU TƯ VÀ SỞ HỮU TRÍ TUỆ INTERFIVE (INTERFIVE CO., LTD)

(54) **HỢP CHẤT GLUTARIMIT, THUỐC VÀ DƯỢC PHẨM CHỨA HỢP CHẤT NÀY**

(57) Sáng chế đề cập đến dẫn xuất glutarimit có hoạt tính sinh học có công thức:

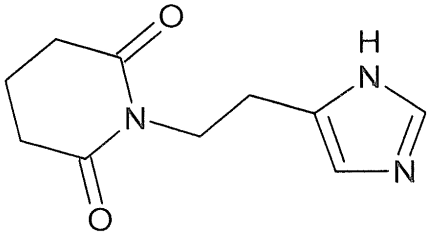

,

hoặc muối dược dụng của nó, thuốc chứa hợp chất này để điều trị bệnh đường hô hấp trên và dược phẩm chứa hợp chất này.

(11) **1-0037277 B**
(45) 25/10/2023 427B
(21) 1-2018-03025
(22) 16/12/2016
(30) 10-2015-0180978 17/12/2015 KR
10-2016-0067653 31/05/2016 KR
(15) 15/09/2023
(43) 25/10/2018 367
(85) 13/07/2018
(86) PCT/KR2016/014803 16/12/2016
(87) WO2017/105131 22/06/2017
(51) ***C11D 17/06****; C11D 3/37; C11D 3/00*
(73) **LG HOUSEHOLD & HEALTH CARE LTD.** (KR)
58, Saemunan-ro, Jongno-gu, Seoul 03184, Republic of Korea
(72) CHO, Min-Seok (KR); JO, Mun-Seong (KR); CHA, Kyung-On (KR); KIM, Jae-Hyun (KR)
(74) Công ty TNHH Tầm nhìn và Liên danh (VISION & ASSOCIATES CO.LTD.)
(54) **TẤM GIẶT CHỨA CÁC HẠT CHỨC NĂNG**

(57) Sáng chế đề xuất tấm giặt và phương pháp tạo ra tấm giặt này, trong đó một hoặc nhiều thành phần được chọn từ nhóm bao gồm nước giặt (builder), enzym, chất tẩy trắng và chất hoạt hóa tẩy trắng được chứa ở dạng hạt trong màng giặt được tạo ra bằng cách sử dụng thành phần chất tẩy để giặt và polyme tan trong nước tạo màng. Tấm giặt theo sáng chế được hoà tan hoàn toàn trong nước và do đó không cần loại bỏ sau khi giặt. Ngoài ra, tấm giặt theo sáng chế có hiệu quả làm sạch vượt trội, thuận tiện khi sử dụng và độ ổn định khi lưu trữ vượt trội.

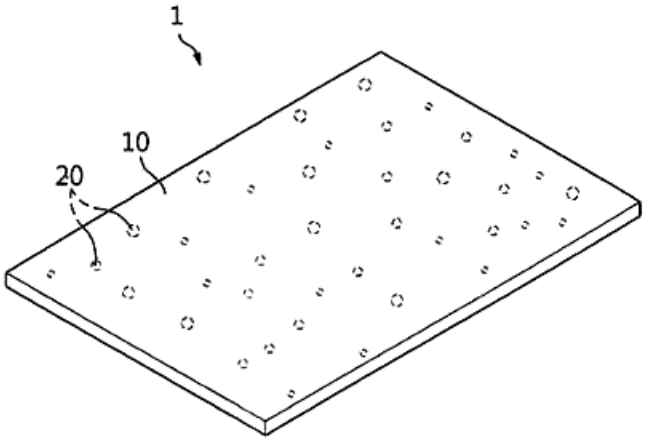

(11) **1-0037278 B**
(45) 25/10/2023 427B
(21) 1-2020-04588
(22) 30/10/2013
(30) 10-2012-0126516 09/11/2012 KR
10-2012-0148417 18/12/2012 KR
10-2013-0034337 29/03/2013 KR
10-2013-0034357 29/03/2013 KR
(51) ***A23N 1/02**; B30B 9/12; A47J 19/02*
(62) 1-2014-02260
(15) 15/09/2023
(43) 25/09/2020 390
(85) 10/07/2014
(86) PCT/KR2013/009696 30/10/2013
(87) WO2014/073816 15/05/2014

(73) 1. **NUC ELECTRONICS CO., LTD.** (KR)
280, Nowon-ro, Buk-gu, Daegu 702-858 Republic of Korea
2. **KIM, JITAE** (KR)
103-2002, Daehyeon-e-pyenhanseasang APT., Daehyeon-dong, Bukgu, Daegu 702-918 Republic of Korea
(72) KIM, Jong Boo (KR)
(74) Công ty TNHH T&T INVENMARK Sở hữu trí tuệ Quốc tế (T&T INVENMARK CO., LTD.)

(54) MÔ ĐUN VẮT NƯỚC QUẢ DÙNG CHO MÁY ÉP NƯỚC QUẢ

(57) Sáng chế đề xuất mô đun vắt nước quả dùng cho máy ép nước quả bao gồm vật chứa (100) có cửa xả nước quả (101), bộ lọc (200) được bố trí bên trong vật chứa (100), trục vít (300) được bố trí bên trong bộ lọc (200) để vắt nước quả ra từ nguyên liệu, và nắp (400) được nối với đầu trên của vật chứa (100) và có cửa nạp (410) mà nguyên liệu được nạp vào qua đó. Mô đun vắt nước quả này có phần nghiền (500) được tạo ra ở đầu trên của trục vít (300) được làm hẹp về phía trên, trên phần nghiền (500) có lưỡi nghiền (510); và phần xử lý nghiền (600) được nối với cửa nạp (410) và được tạo ra ở đáy của nắp (400) là phần lõm để chứa phần nghiền (500).

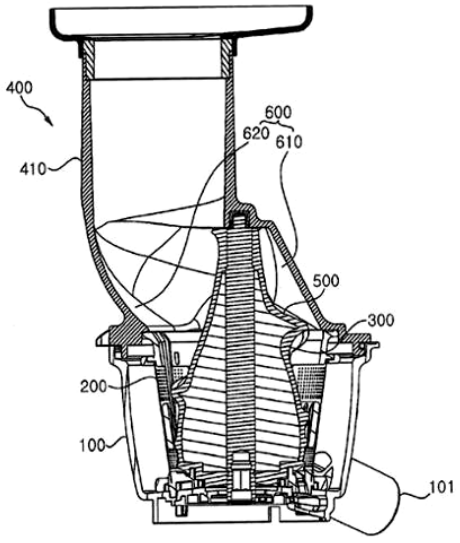

(11) **1-0037279 B**
(45) 25/10/2023 427B
(21) 1-2019-06553
(22) 06/06/2018
(30) 2017-123442 23/06/2017 JP
(15) 15/09/2023
(43) 25/03/2020 384A
(85) 22/11/2019
(86) PCT/JP2018/021755 06/06/2018
(87) WO2018/235604 27/12/2018
(51) ***B29B 11/14****; B65D 41/04; B65D 1/02; B29C 49/06; B29L 31/00*
(73) **SUNTORY HOLDINGS LIMITED** (JP)
1-40, Dojimahama 2-chome, Kita-ku, Osaka-shi, Osaka 5308203, Japan
(72) SAKURAI Takuya (JP); KATO Takuto (JP); KOBAYASHI Toshiya (JP)
(74) CÔNG TY LUẬT TRÁCH NHIỆM HỮU HẠN AMBYS HÀ NỘI (AMBYS HANOI)
(54) **PHẦN CỔ CỦA VẬT CHỨA**

(57) Sáng chế đề cập đến phần cổ của vật chứa. Kết cấu phần cổ có thể chống lại một cách hiệu quả sự hình thành/tạo thành vết mẻ trong đó tại thời điểm, ví dụ, vận chuyển. Trong phần cổ của vật chứa (10) chứa trong thân vật chứa và được tạo kết cấu để được làm kín khi phần làm kín tiếp xúc với mặt chu vi bên trong kết hợp với việc gắn vào đó của nắp có phần làm kín trong đó, phần cong (14) lồi vào phía trong được tạo thành trên mặt đỉnh (12) và mặt chu vi bên trong (13) của phần cổ của vật chứa làm bằng nhựa (10). Đường tiếp tuyến (T) tới phần cong (14) bắt đầu từ phần nối giữa phần cong (14) và mặt đỉnh (12) hoặc từ điểm giao cắt (A2) giữa đường kéo dài ảo (E1) của phần cong (14) và mặt đỉnh (12) hoặc đường kéo dài ảo (E3) của mặt đỉnh (12). Góc (θ) được tạo thành giữa mặt đỉnh (12) và đường tiếp tuyến (T) nằm trong khoảng từ 30 đến 60 độ.

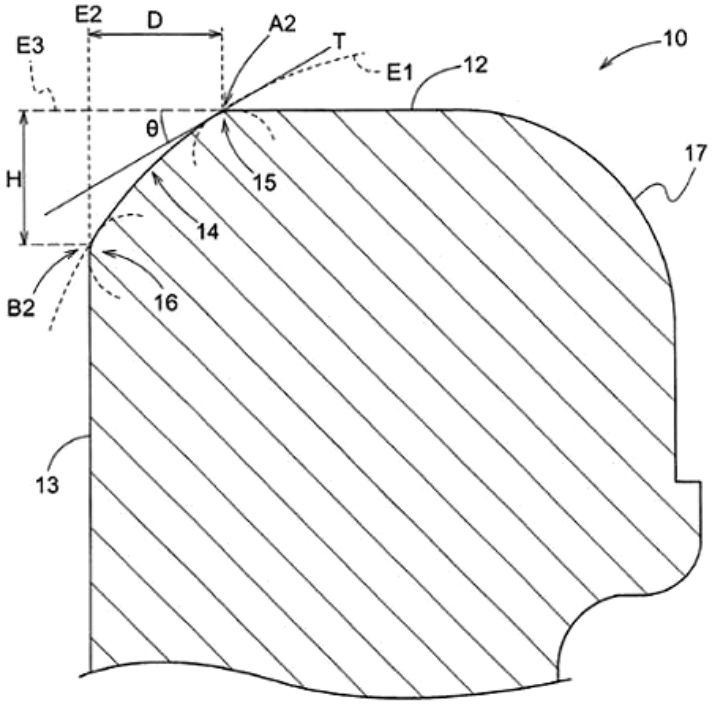

(11) **1-0037280 B**
(45) 25/10/2023 427B
(21) 1-2020-03277
(22) 26/10/2018
(30) JP2017-216343 09/11/2017 JP
(51) ***C01B 3/38***; *C01B 3/56*
(73) **AIR WATER INC.** (JP)
12-8, Minami Semba 2-chome, Chuo-ku, Osaka-shi, Osaka 5420081 Japan
(72) Tatsuya KAWAMOTO (JP); Masako TANAKA (JP); Yoshiro NITTA (JP); Shinya KAWAHARA (JP)
(74) CÔNG TY LUẬT TRÁCH NHIỆM HỮU HẠN AMBYS HÀ NỘI (AMBYS HANOI)
(15) 15/09/2023
(43) 25/08/2020 389A
(85) 09/06/2020
(86) PCT/JP2018/039879 26/10/2018
(87) WO2019/093158 A1 16/05/2019

(54) **MÁY TẠO KHÍ HYDRO**

(57) Sáng chế đề xuất máy tạo khí hydro có dao động nhiệt nhỏ của vùng trùng chỉnh, hiệu quả nhiệt được cải thiện, và dễ dàng bảo trì. Chất xúc tác trùng chỉnh làm cho khí và hơi hydrocacbon thực hiện phản ứng trùng chỉnh và trùng chỉnh thành khí được trùng chỉnh giàu khí hydro, bộ trùng chỉnh (10) được nạp chất xúc tác trùng chỉnh đã nêu và trong đó phản ứng trùng chỉnh đã nêu được thực hiện, và khoang đốt (20) để đốt khí nhiên liệu và thu nhiệt phản ứng mà được sử dụng cho phản ứng trùng chỉnh đã nêu được lắp, ít nhất vùng trùng chỉnh thực hiện phản ứng trùng chỉnh trong bộ trùng chỉnh (10) được bố trí bên trong khoang đốt (20), và máy tạo hơi (30) tạo ra hơi được đưa vào bộ trùng chỉnh (10) được lắp phía bên ngoài khoang đốt (20). Có thể giảm đáng kể chi phí cho việc chuẩn bị thiết bị, và việc bảo trì dễ dàng được cải thiện, ngay cả khi kết cấu xoắn ốc phức tạp không được đặt bên trong khoang đốt (20) mà đạt đến nhiệt độ cao. Có thể đảm bảo độ đồng đều của nhiệt độ của vùng trùng chỉnh, và ngăn ngừa việc giảm hiệu quả trùng chỉnh gây ra bởi các dao động nhiệt.

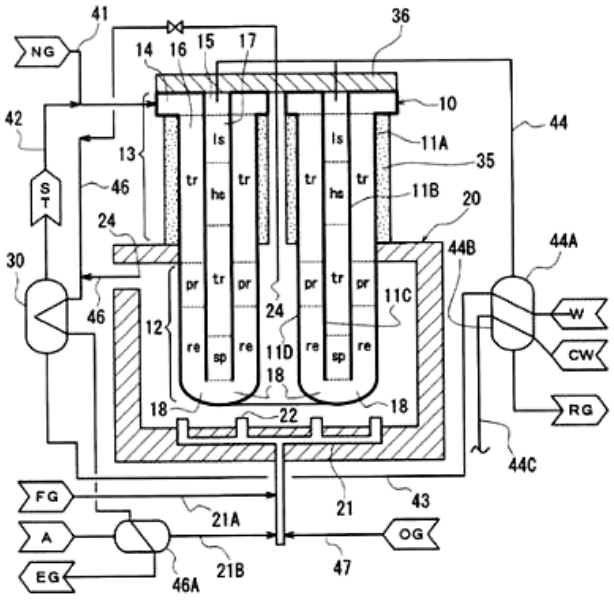

(11) **1-0037281 B** (15) 15/09/2023
(45) 25/10/2023 427B (43) 25/08/2020 389A
(21) 1-2020-02650
(22) 11/05/2020
(30) 2019-089613 10/05/2019 JP
(51) ***A44B 13/00***
(73) **NIFCO INC.** (JP)
5-3, Hikarinooka, Yokosuka-shi, Kanagawa 239-8560, Japan
(72) Chun Wei HUNG (JP)
(74) Công ty TNHH Sở hữu trí tuệ Gia Việt (GIAVIET CO., LTD.)
(54) **MÓC CÀI VÀ KẾT CẤU GẮN MÓC CÀI**

(57) Sáng chế đề cập tới móc cài bao gồm phần gắn (11) được gắn vào sản phẩm phía đối tiếp; phần móc (13) treo các đồ nhỏ bởi dải (6); và phần bộ phận cứng vững (12) có dạng thuôn dài kéo dài theo hướng kéo dài, bộ phận cứng vững dày hơn phần gắn. Một trong số phần gắn (11) hoặc phần móc (13) được tạo ra trên một mặt của phần bộ phận cứng vững (12) và phần kia trong số phần gắn hoặc phần móc được tạo ra trên mặt kia của phần bộ phận cứng vững. Trong trạng thái gắn nơi mà phần gắn được gắn vào sản phẩm phía đối tiếp theo hướng kéo dài, khi phần móc (13) tiếp nhận ngoại lực theo hướng tách ra khỏi sản phẩm phía đối tiếp, toàn bộ móc cài xoay hoặc lắc theo hướng chiều rộng như một điểm đỡ của phần được cố định của phần gắn (11) để hấp thụ ngoại lực.

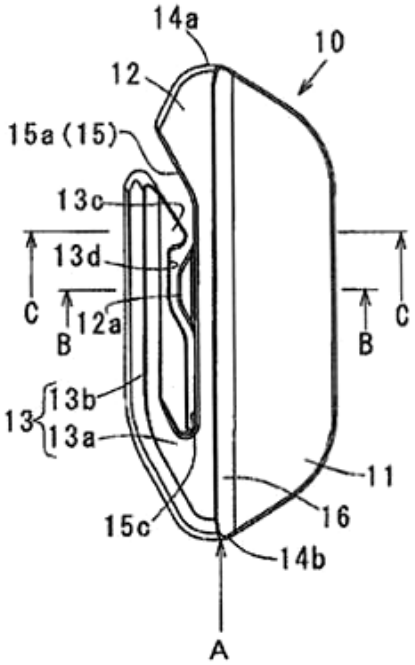

(11) **1-0037282 B**
(45) 25/10/2023 427B
(21) 1-2019-01446
(22) 26/09/2016
(15) 18/09/2023
(43) 25/07/2019 376
(85) 22/03/2019
(86) PCT/JP2016/078253 26/09/2016
(87) WO2018/055760 29/03/2018
(51) ***A44B 19/28***

(73) **YKK CORPORATION** (JP)
1, Kandaizumi-cho, Chiyoda-ku, Tokyo 101-8642, Japan
(72) KOJIMA, Masayoshi (JP); SATO, Hideki (JP); INUKAI, Takayuki (JP)
(74) Công ty Luật TNHH Phạm và Liên danh (PHAM & ASSOCIATES)

(54) **CON TRƯỢT VÀ KHÓA KÉO TRƯỢT**

(57) Sáng chế đề xuất con trượt mà gọn, có kết cấu đơn giản, có thể được vận hành dễ dàng, và cho phép chốt gài và các răng khóa dễ dàng được gài trong con trượt; và khóa kéo trượt. Con trượt (40) này được tạo có: thân (50) có lưỡi trên (51) và lưỡi dưới (52), mà được tách biệt theo phương thẳng đứng và được bố trí song song với nhau, thân (50) còn có cột dẫn hướng (53) để nối lưỡi trên (51) và lưỡi dưới (52), thân (50) còn có các gờ (54a, 54b) tạo lần lượt dọc theo các mép trái và phải của lưỡi trên (51) và lưỡi dưới (52), thân (50) còn có các phần gắn đầu kéo (58F, 58R, 70, 80) tạo trên bề mặt trên của lưỡi trên (51); và đầu kéo (60) gắn với các phần gắn đầu kéo sao cho đầu kéo (60) có thể xoay. Con trượt (40) được đặc trưng trong đó phần cắt bớt (51b) được tạo trên một bên của lưỡi trên (51) theo hướng trái-phải tương đối với cột dẫn hướng (53), phần cắt bớt (51b) nằm đằng sau đầu trước (51a) của lưỡi trên (51), đầu trước (51a) nằm ở bên kia của lưỡi trên (51) theo hướng trái-phải, và cũng ở đằng sau đầu trước (52a) của lưỡi dưới (52).

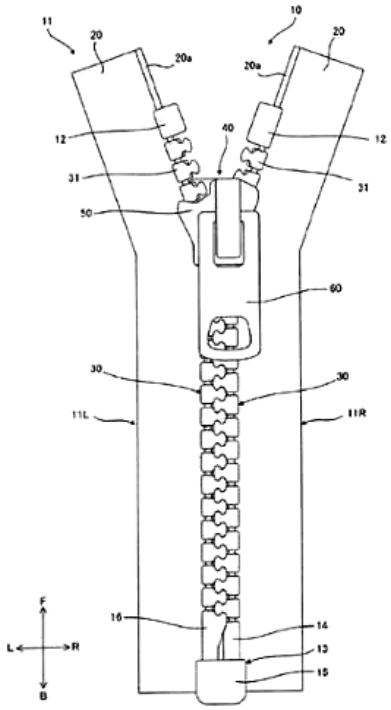

(11) **1-0037283 B**
(45) 25/10/2023 427B
(21) 1-2020-00651
(22) 09/07/2018
(30) 10-2017- 0087878 11/07/2017 KR
(51) ***E04G 1/24***
(15) 18/09/2023
(43) 25/05/2020 386A
(85) 06/02/2020
(86) PCT/KR2018/007736 09/07/2018
(87) WO2019/013505 17/01/2019

(76) **JEONG, GUWI-NAM** (KR)
101-901, Magok Prugio Apt., 88, Banghwa-daero 34-gil Gangseo-gu Seoul 07595, Republic of Korea
(74) Công ty TNHH Trường Xuân (AGELESS CO.,LTD.)

(54) **GIÁ ĐỠ CÓ PHƯƠNG TIỆN DI CHUYỂN**

(57) Sáng chế đề cập tới giá đỡ có phương tiện di chuyển, và cụ thể hơn, giá đỡ có phương tiện di chuyển, bao gồm: giá đỡ trên bao gồm phương tiện cố định để đỡ cơ cấu; và giá đỡ dưới bao gồm phương tiện di chuyển để di chuyển cơ cấu, trong đó giá đỡ trên bao gồm tấm trên để ghép với giá đỡ dưới, giá đỡ dưới bao gồm tấm dưới để ghép với tấm trên, và phương tiện cố định được tạo dưới dạng thanh kéo dài từ một bên của tấm trên theo góc định trước nhằm ghép có thể tháo ra được và dễ dàng tháo rời và lắp ráp, khi phương tiện cố định được chèn vào lỗ bên trong của cơ cấu hoặc cơ cấu được chèn vào phương tiện cố định, và sáng chế có hiệu quả kinh tế vì có thể sử dụng thay đổi được giá đỡ với kích cỡ khác nhau.

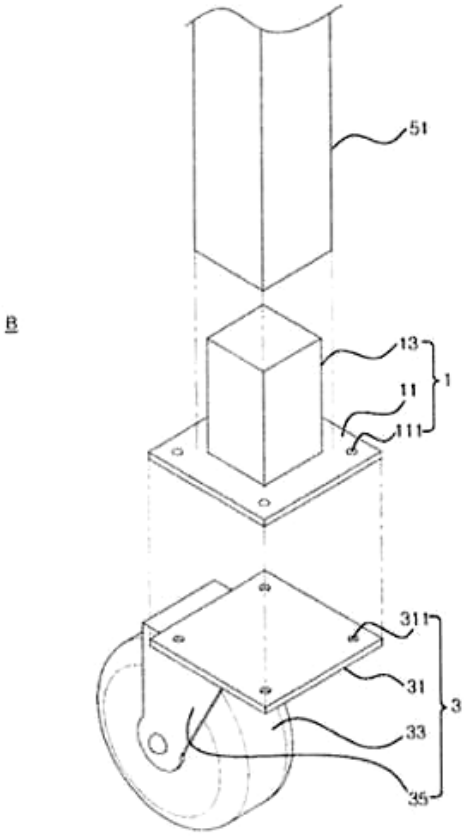

(11) **1-0037284 B**
(15) 18/09/2023
(45) 25/10/2023 427B
(43) 27/07/2020 388A
(21) 1-2019-05629
(85) 14/10/2019
(22) 26/10/2018
(86) PCT/US2018/057820 26/10/2018
(30) 62/577,962 27/10/2017 US
(87) WO2019/084475 02/05/2019
(51) ***A61K 49/00****; C07D 241/20; A61P 13/12*

(73) **MEDIBEACON INC.** (US)
1100 Corporate Square Drive, Helix Center, Suite 175, St. Louis, Missouri 63132, United States of America
(72) DEBRECZENY, Martin P. (US); RAJAGOPALAN, Raghavan (US); DORSHOW, Richard B. (US); NEUMANN, William L. (US); ROGERS, Thomas E. (US)
(74) Công ty Luật TNHH T&G (TGVN)

(54) **HỆ THỐNG ĐỂ XÁC ĐỊNH ĐỘ LỌC CẦU THẬN (GFR) THỜI GIAN THỰC Ở BỆNH NHÂN**

(57) Sáng chế đề cập đến hệ thống và phương pháp để xác định độ lọc cầu thận hoặc đánh giá chức năng thận ở bệnh nhân cần đánh giá. Hệ thống bao gồm thiết bị tính toán, nguồn điện, một hoặc nhiều cảm biến, và ít nhất một chất đánh dấu mà chất này phát huỳnh quang khi được tiếp xúc với bức xạ điện từ. Bức xạ điện từ được phát hiện nhờ sử dụng cảm biến, và tốc độ mà huỳnh quang suy giảm ở bệnh nhân được sử dụng để tính toán độ lọc cầu thận ở bệnh nhân.

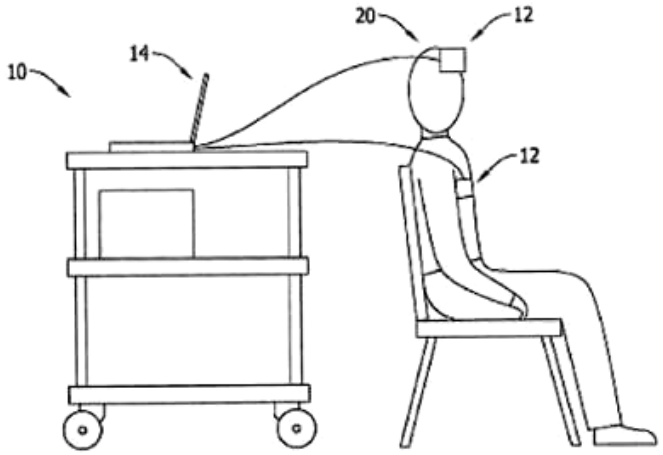

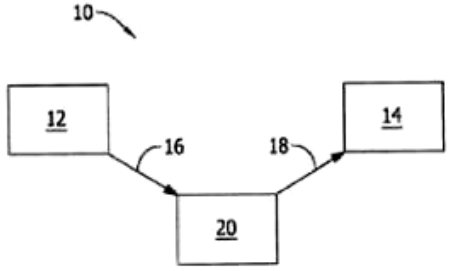

(11) **1-0037285 B**
(45) 25/10/2023 427B
(21) 1-2019-07083
(22) 28/05/2018
(30) 20-2017-0002610 29/05/2017 KR
(51) ***B65D 81/34***
(15) 18/09/2023
(43) 25/02/2020 383
(85) 13/12/2019
(86) PCT/KR2018/006017 28/05/2018
(87) WO2018/221905 06/12/2018

(73) **CJ CHEILJEDANG CORPORATION** (KR)
(Ssangnim-dong) 330, Dongho-ro, Jung-gu, Seoul 04560, Republic of Korea
(72) KIM, Ki Pyo (KR); PARK, Dong Hui (KR); LEE, Byung Kook (KR); KIM, Yong Hwan (KR); PARK, Kwang Soo (KR); CHO, Kyoung Sik (KR); CHA, Gyu Hwan (KR); YUN, Tae kyung (KR)
(74) Công ty TNHH Tầm nhìn và Liên danh (VISION & ASSOCIATES CO.LTD.)

(54) **VẬT CHỨA NẤU ĂN CÓ PHẦN XẢ HƠI**

(57) Sáng chế đề cập đến vật chứa nấu ăn có phần xả hơi, trong đó màng nắp được gắn trên vật chứa hơi không vẫn được mở khi thực phẩm được bao gói kín được gia nhiệt và được nấu chín bằng cách sử dụng lò vi sóng, và áp suất đồng đều có thể được duy trì trong quá trình gia nhiệt và nấu để chất lượng nấu nướng của đồ chứa tương ứng có thể được cải thiện.

(11) **1-0037286 B**
(45) 25/10/2023 427B
(21) 1-2020-04228
(22) 04/03/2019
(30) 10-2018-0026731 07/03/2018 KR
(15) 18/09/2023
(43) 25/11/2020 392
(85) 21/07/2020
(86) PCT/KR2019/002472 04/03/2019
(87) WO2019/172587 12/09/2019
(51) ***E02D 17/04****; E02D 17/08*

(73) 1. **HENCE CONSTRUCTION CO., LTD.** (KR)
101, 102-ho(Dunchon-dong), 45, Pungseong-ro 63-gil Gangdong-gu Seoul 05372, Republic of Korea
2. **SEO, GYEONG SIK** (KR)
201-ho(Dunchon-dong), 45, Pungseong-ro 63-gil Gangdong-gu Seoul 05372, Republic of Korea
(72) SEO, Gyeong Sik (KR); SEO, Seung Kwon (KR)
(74) Công ty TNHH Tầm nhìn và Liên danh (VISION & ASSOCIATES CO.LTD.)

(54) **BỘ PHẬN NỐI DẦM ĐỠ BẰNG ỐNG THÉP VÀ TỔ HỢP DẦM ĐỠ BẰNG ỐNG THÉP**

(57) Sáng chế đề xuất bộ phận nối dầm đỡ bằng ống thép để kết nối đầu của dầm đỡ bằng ống thép với vách chắn, bao gồm: đế kết nối, đai trùm; bộ phận cố định đai trùm để cố định đai trùm với đế kết nối; và nhiều thành phần siết để siết dầm đỡ bằng ống thép vào đế kết nối và đai trùm. Đế kết nối bao gồm: thân đế; và đai đỡ có thân đai đỡ bao gồm phần cung đai đỡ và nhiều lỗ xuyên đai đỡ tương ứng với các lỗ lắp dầm đỡ được bố trí trên bề mặt xung quanh bên ngoài của dầm đỡ bằng ống thép được đặt theo hướng tỏa tròn của dầm đỡ bằng ống thép. Đai trùm bao gồm: thân đai trùm có phần cung đai trùm; và nhiều lỗ xuyên đai trùm tương ứng với các lỗ lắp dầm đỡ. Lỗ xuyên đai trùm được cấu hình có dạng rãnh dài kéo dài theo hướng chiều dài, và ít nhất một trong các lỗ xuyên đai trùm được tạo thành theo hướng kéo dài giao với hướng của các lỗ xuyên đai trùm khác.

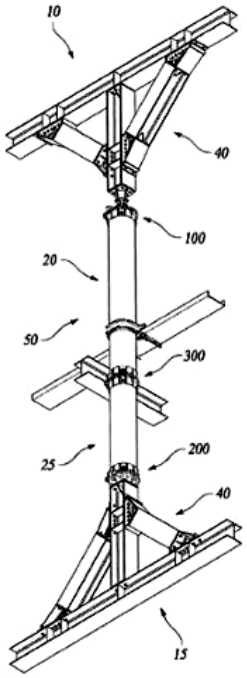

(11) **1-0037287 B**
(45) 25/10/2023 427B
(21) 1-2019-07342
(22) 10/05/2018
(30) 2017-108152 31/05/2017 JP
(15) 18/09/2023
(43) 25/02/2020 383
(85) 25/12/2019
(86) PCT/JP2018/018189 10/05/2018
(87) WO2018/221155 06/12/2018
(51) ***A01G 25/00***; *E02B 13/00; E02B 13/02; A01G 25/06*
(73) **DENKA COMPANY LIMITED** (JP)
1-1, Nihonbashi-Muromachi 2-chome, Chuo-ku, Tokyo 1038338, Japan
(72) TSUKAMOTO, Kenichi (JP); URABE, Hiroshi (JP)
(74) Công ty TNHH một thành viên Sở hữu trí tuệ VCCI (VCCI-IP CO.,LTD)

(54) **THIẾT BỊ TƯỚI NGẦM**

(57) Sáng chế đề cập đến thiết bị tưới ngầm mà có thể cung cấp đồng đều nước tưới cho nhiều ống cống được lắp trong cánh đồng, và có thể ngăn chặn sự thay đổi của sự gia tăng mức nước ngầm. Thiết bị tưới ngầm có khả năng cung cấp nước tưới cho cánh đồng (11) thông qua nhiều ống cống (10) bằng cách cung cấp nước tưới cho nhiều ống cống (10), mỗi ống cống (10) được phân nhánh từ ống cấp nước chính (2) để cung cấp nước tưới và được lắp trong cánh đồng (11), trong đó thiết bị tưới ngầm bao gồm bộ phận phân phối nước (3) được kết nối giữa ống cấp nước chính (2) và nhiều ống cống (10), bộ phận phân phối nước (3) có khả năng chứa nước tưới được cung cấp từ ống cấp nước chính (2) và phân phối nước được lưu trữ đến nhiều ống cống (10) tại áp suất cột nước tương tự.

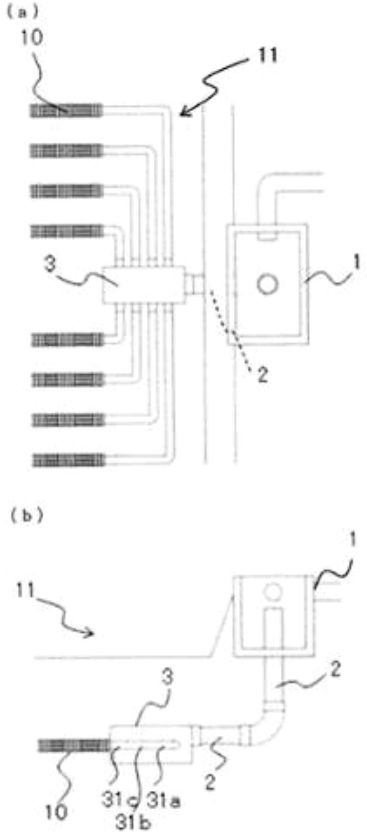

(11) **1-0037288 B**
(15) 18/09/2023
(45) 25/10/2023 427B
(43) 27/05/2019 374
(21) 1-2019-00309
(85) 18/01/2019
(22) 11/07/2017
(86) PCT/EP2017/067470 11/07/2017
(30) 1657030 22/07/2016 FR
(87) WO2018/015228 25/01/2018
(51) ***C07K 1/34***; *C12P 21/00; C12N 9/42; C12N 1/02; C12N 1/14*
(73) 1. **IFP ENERGIES NOUVELLES** (FR)
1 & 4 avenue du Bois-Préau 92852 RUEIL-MALMAISON, France
2. **INSTITUT NATIONAL DE LA RECHERCHE AGRONOMIQUE** (FR)
147 rue de l'Université 75007 PARIS, France
(72) BEN CHAABANE, Mohamed Fadhel (FR); ROUSSET, Romain (FR)
(74) Công ty Luật TNHH Phạm và Liên danh (PHAM & ASSOCIATES)

(54) QUY TRÌNH PHÂN LẬP, TỪ MÔI TRƯỜNG NUÔI CẤY, NẤM TRICHODERMA REESEI RA KHỎI ENZYM ĐƯỢC TẠO RA TRONG MÔI TRƯỜNG NUÔI CẤY BẰNG NẤM TRONG MỘT BƯỚC SẢN XUẤT

(57) Sáng chế đề cập đến quy trình phân lập, từ môi trường nuôi cấy, dịch cốc-tai enzym và nấm *Trichoderma Reesei*, môi trường nuôi cấy có được từ việc tạo ra enzym bằng nấm, trong quy trình này: môi trường nuôi cấy nêu trên được đưa vào, trong thời gian không lớn hơn 30 giờ từ khi tạm dừng bước sản xuất, vào bước phân lập trên máy lọc ép đặt thẳng hàng với sợi có độ xốp là 3-20 μm, sao cho thu được dịch lọc có mật độ quang hiệu chỉnh OD ở 600nm là nhỏ hơn 2.5; và pha lỏng thu được được đưa vào vi lọc tiếp tuyền trên màng xeramic có ngưỡng cắt là từ 0,5 đến 1,4 μm, sao cho OD hiệu chỉnh ở 600nm không vượt quá 0,1.

(11) **1-0037289 B**
(45) 25/10/2023 427B
(21) 1-2020-04304
(22) 21/12/2018
(30) 20172063 29/12/2017 NO
(15) 18/09/2023
(43) 26/04/2021 397
(85) 24/07/2020
(86) PCT/NO2018/050326 21/12/2018
(87) WO2019/132670 04/07/2019
(51) ***C21C 1/10***; *C22C 33/08*
(73) **ELKEM ASA** (NO)
Drammensveien 169, 0277 OSLO, Norway
(72) OTT, Emmanuelle (FR); KNUSTAD, Oddvar (NO)
(74) Công ty Luật TNHH T&G (TGVN)

(54) **MẦM CẤY ĐỂ SẢN XUẤT GANG ĐÚC VÀ PHƯƠNG PHÁP SẢN XUẤT MẦM CẤY NÀY**

(57) Sáng chế đề cập đến mầm cấy dùng để sản xuất gang đúc bằng graphit dạng cầu, mầm cấy này bao gồm hợp kim ferosilic dạng hạt chứa khoảng từ 40 đến 80 % khối lượng Si; 0,02-8 % khối lượng Ca; 0-5 % khối lượng Sr; 0-12 % khối lượng Ba; 0-15 % khối lượng kim loại đất hiếm; 0-5 % khối lượng Mg; 0,05-5 % khối lượng Al; 0-10 % khối lượng Mn; 0-10 % khối lượng Ti; 0-10 % khối lượng Zr; cân bằng là Fe và tạp chất ngẫu nhiên với lượng thông thường, trong đó mầm cấy đã nêu có chứa thêm, theo khối lượng, dựa trên tổng khối lượng của mầm cấy: 0,1 đến 15 % Sb_2O_3 dạng hạt và ít nhất một trong khoảng từ 0,1 đến 15 % Bi_2O_3 dạng hạt, từ 0,1 đến 5 % của một hoặc nhiều Fe_3O_4, Fe_2O_3, FeO dạng hạt hoặc hỗn hợp của chúng, hoặc từ 0,1 đến 5 % của một hoặc nhiều FeS, FeS_2, Fe_3S_4 dạng hạt hoặc hỗn hợp của chúng, và phương pháp để tạo ra mầm cấy này.

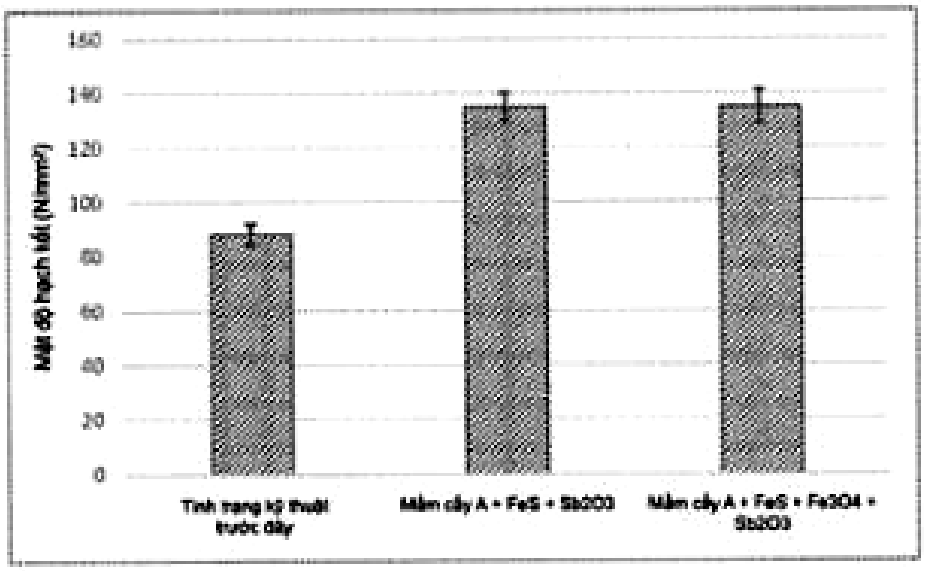

(11) **1-0037290 B** (15) 18/09/2023
(45) 25/10/2023 427B (43) 25/10/2019 379
(21) 1-2019-04542 (85) 16/08/2019
(22) 06/12/2017 (86) PCT/JP2017/043776 06/12/2017
(30) 2017-007133 19/01/2017 JP (87) WO2018/135164 26/07/2018
(51) ***B01D 53/047***; *C01B 32/50; C01B 32/40*
(73) **JFE STEEL CORPORATION** (JP)
2-3, Uchisaiwai-cho 2-chome, Chiyoda-ku, Tokyo 100-0011, Japan
(72) SHIGAKI Nobuyuki (JP); MOGI Yasuhiro (JP); HARAOKA Takashi (JP); SUMI Ikuhiro (JP)
(74) Công ty Cổ phần Sở hữu công nghiệp INVESTIP (INVESTIP)

(54) PHƯƠNG PHÁP VÀ THIẾT BỊ TÁCH VÀ THU HỒI KHÍ

(57) Sáng chế đề cập đến thiết bị và phương pháp tách và thu hồi khí, tạo khả năng làm tăng nồng độ của khí thu hồi mà không cần thực hiện bước rửa, và nhờ đó thực hiện được việc tách và thu hồi thành phần khí đích ở nồng độ cao với ít năng lượng. Dựa trên thực tế là, chất hấp phụ khí có các đặc tính hấp phụ và giải hấp khác nhau tùy thuộc vào ái lực và áp suất của các loại khí, và các khí thuộc các loại khác nhau được giải hấp ở các thời điểm khác nhau, thành phần khí đích được tách và được thu hồi từ khí nguồn bằng quy trình hấp phụ áp suất chuyển đổi theo cách mà bước giải hấp được chia thành, ví dụ, hai khoảng thời gian và khí đã được giải hấp được thu hồi riêng rẽ trong khoảng thời gian tương ứng. Theo cách này, khi khí 1 và khí 2 có các thời điểm giải hấp khác nhau được hấp phụ vào chất hấp phụ, khí giàu ở khí 1, và khí giàu ở khí 2 có thể được thu hồi riêng rẽ với nhau. Do đó, trở thành có thể tách và thu hồi có lựa chọn thành phần khí đích với nồng độ cao.

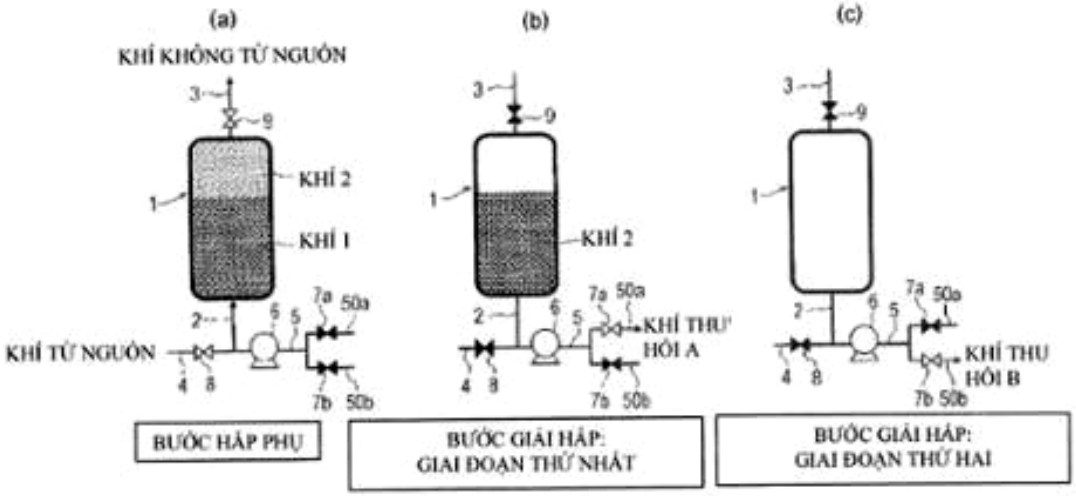

(11) **1-0037291 B**
(45) 25/10/2023 427B
(21) 1-2020-01885
(22) 28/08/2018
(30) 2017-170781 06/09/2017 JP
(15) 18/09/2023
(43) 25/06/2020 387A
(85) 31/03/2020
(86) PCT/JP2018/031715 28/08/2018
(87) WO2019/049726 A1 14/03/2019
(51) ***C09J 7/38***; *C09J 133/06; G06F 3/041; G02B 5/30; C09J 11/06*

(73) **NITTO DENKO CORPORATION** (JP)
1-1-2, Shimohozumi, Ibaraki-shi, Osaka 567-8680, Japan
(72) KATAMI, Hirofumi (JP); MATSUMOTO, Masamichi (JP); FUJIHARA, Arata (JP); NONAKA, Takahiro (JP)
(74) Công ty TNHH một thành viên Sở hữu trí tuệ VCCI (VCCI-IP CO.,LTD)

(54) LỚP CHẤT DÍNH NHẠY ÁP DÙNG CHO THIẾT BỊ HIỂN THỊ EL HỮU CƠ, MÀNG PHÂN CỰC ĐƯỢC GẮN LỚP CHẤT DÍNH NHẠY ÁP NÀY VÀ THIẾT BỊ HIỂN THỊ EL HỮU CƠ

(57) Sáng chế đề cập đến lớp chất dính nhạy áp dùng cho thiết bị hiển thị EL (điện quang-electroluminescence) hữu cơ, được tạo thành từ chế phẩm chất dính nhạy áp bao gồm polyme (met)acrylic và chất hấp thụ tia cực tím, trong đó polyme (met)acrylic chứa alkyl (met)acrylat (A) có nhóm alkyl có số nguyên tử cacbon là 8 hoặc ít hơn, và alkyl (met)acrylat (B) có nhóm alkyl có 12 đến 24 nguyên tử cacbon; trong đó tỷ lệ phần trăm (a) của (A) và tỷ lệ phần trăm (b) của (B) thỏa mãn phương trình (1): $60 \leq \{(a) + (b)\}$, phương trình (2): $1,4 \leq \{(a) / (b)\} \leq 2$; và lớp chất dính nhạy áp (2a, 2b, 2c) có Tg là từ -20 đến -5°C, hệ số truyền là 10% hoặc nhỏ hơn tại bước sóng bằng 380nm và hệ số truyền là 85% hoặc lớn hơn tại bước sóng bằng 450nm; và tổng hệ số truyền ánh sáng là 85% hoặc lớn hơn, và có độ mờ là 1% hoặc nhỏ hơn. Lớp chất dính nhạy áp dùng cho thiết bị hiển thị EL hữu cơ của sáng chế có khả năng ngăn chặn sự hư hại của chi tiết EL hữu cơ, trong khi có độ trong suốt cao, các đặc tính điện môi thấp, và tính chống bong tróc rất tốt để giảm tác động.

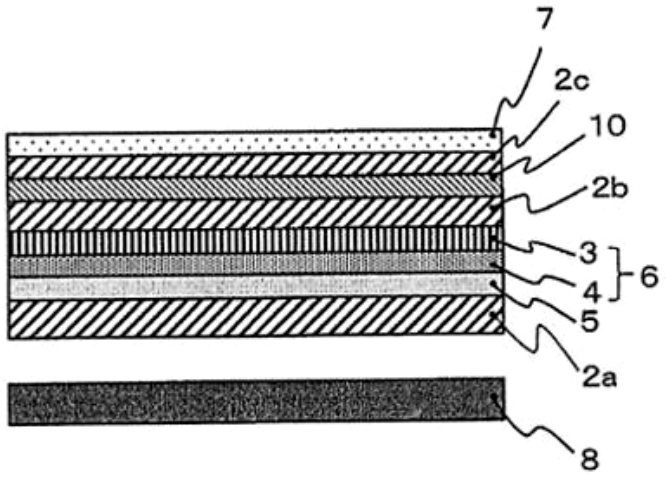

(11) **1-0037292 B** (15) 18/09/2023
(45) 25/10/2023 427B (43) 25/11/2019 380
(21) 1-2019-04703 (85) 26/08/2019
(22) 20/02/2018 (86) PCT/JP2018/005971 20/02/2018
(30) 2017-036750 28/02/2017 JP (87) WO2018/159382 07/09/2018
(51) ***E04B 1/16***
(73) 1. **TAKENAKA CORPORATION** (JP)
1-13, Hom-machi 4-chome, Chuo-ku, Osaka-shi, Osaka 5410053, Japan
2. **JFE STEEL CORPORATION** (JP)
2-3, Uchisaiwai-cho 2-chome, Chiyoda-ku, Tokyo 1000011, Japan
3. **JFE METAL PRODUCTS CORPORATION** (JP)
2-70, Konan, 1-chome Minato-ku, Tokyo 1080075, Japan
(72) Takayuki HIRAYAMA (JP); Kazuto NAKAHIRA (JP); Hirokazu NOZAWA (JP); Yuuichirou OKUNO (JP); Takahiro MACHINAGA (JP); Naohiro FUJITA (JP); Hiroto TAKATSU (JP); Kenji YAMAZAKI (JP); Yukio MURAKAMI (JP); Tomohiro KINOSHITA (JP); Takanori SHIMIZU (JP); Seishi WATANABE (JP); Hiroori YASUOKA (JP)
(74) Văn phòng Luật sư Ân Nam (ANNAM IP & LAW)

(54) **VÁN KHUÔN BẰNG THÉP**

(57) Sáng chế đề cập đến ván khuôn bằng thép (10) để giảm nhân công và chi phí cần thiết cho quá trình xử lý và vận chuyển ván khuôn bằng thép (10). Ván khuôn bằng thép (10) là ván khuôn bằng thép (10) để tạo thành dầm nối (1) bao gồm: cặp tấm thép hình chữ Z (11), trong đó mỗi cặp tấm thép hình chữ Z (11) được bố trí với phần tấm đáy (12) và phần tấm bên (13) kéo dài hướng lên từ phần tấm đáy (12), phần tấm đáy (12) có bề mặt ghép nối (16) để nối các phần tấm đáy (12) tương ứng của cặp tấm thép hình chữ Z (11) với nhau, và phần rãnh cho phép việc đổ bê tông được tạo ra bởi phần tấm đáy (12) và phần tấm bên (13) của một trong số cặp tấm thép hình chữ Z (11).

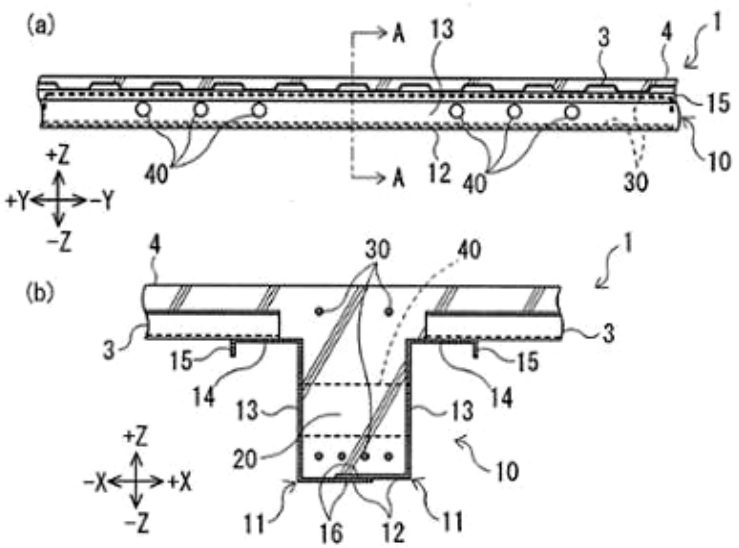

(11) **1-0037293 B** (15) 18/09/2023
(45) 25/10/2023 427B (43) 26/07/2021 400
(21) 1-2020-06688
(22) 19/11/2020
(30) 10-2019-0178786 31/12/2019 KR
(51) ***F24F 7/06***; *F24F 110/10; F24F 110/60; F24F 13/20; B01D 46/42; F24F 110/20*
(73) **SOLASIDOKOREA CO., LTD.** (KR)
114, 112A JBTP, 109, Ballyong-ro, Deokjin-gu, Jeonju-si, Jeollabuk-do 54853
Republic of Korea
(72) YOON, Changbok (KR)
(74) Công ty Cổ phần Sở hữu công nghiệp INVESTIP (INVESTIP)

(54) THIẾT BỊ ĐIỀU HÒA VÀ LÀM SẠCH KHÔNG KHÍ

(57) Sáng chế đề xuất thiết bị điều hòa và làm sạch không khí bao gồm: ngăn điều hòa không khí thứ nhất được cấu tạo để hút vào không khí bên ngoài và bên trong của tòa nhà để tạo ra không khí hỗn hợp; ngăn điều hòa không khí thứ hai được cấu tạo để nhận không khí hỗn hợp từ ngăn điều hòa không khí thứ nhất và để ứ đọng không khí hỗn hợp trong ngăn điều hòa không khí thứ hai; ngăn điều hòa không khí thứ ba được cấu tạo để tiếp nhận phần không khí hỗn hợp từ ngăn điều hòa không khí thứ hai; ngăn điều hòa không khí thứ tư được cấu tạo để nhận không khí hỗn hợp một phần từ ngăn điều hòa không khí thứ ba và để làm sạch không khí hỗn hợp một phần để tạo ra không khí sạch; và ngăn điều hòa không khí thứ năm được cấu tạo để nhận không khí sạch từ ngăn điều hòa không khí thứ tư và để đẩy không khí sạch vào trong phần bên trong của tòa nhà.

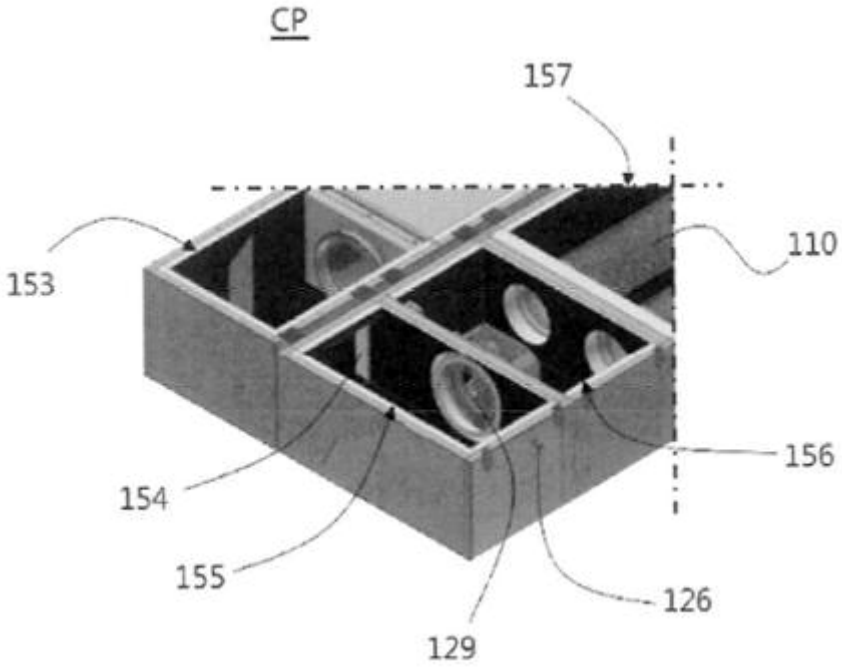

(11) **1-0037294 B** (15) 18/09/2023
(45) 25/10/2023 427B (43) 25/04/2022 409
(21) 1-2020-06092
(22) 23/10/2020
(51) ***C01B 32/182***; *C01B 32/19; C01B 32/198; C01B 32/184*
(73) **TRƯỜNG ĐẠI HỌC NGUYỄN TẤT THÀNH** (VN)
300A Nguyễn Tất Thành, phường 14, quận 4, thành phố Hồ Chí Minh
(72) Đinh Đức Anh (VN); Trần Việt Cường (VN); Vũ Văn Vân (VN)
(54) **QUY TRÌNH TỔNG HỢP HỖN HỢP GRAPHEN**

(57) Quy trình tổng hợp hỗn hợp graphen theo sáng chế bao gồm các bước sau: bước 1: chuẩn bị vật liệu graphit: lựa chọn graphit dạng vảy kích thước trung bình từ 100-200 micron; bước 2: lựa chọn dung môi phù hợp với tiêu chí lựa chọn dung môi dựa vào sự tương hợp giữa sức căng bề mặt của dung môi và năng lượng bề mặt của graphen; bước 3: cho graphit vào dung môi, lắc đều trong 10-15 phút bằng hệ thống máy lắc tự động; tốc độ lắc: 40-50 vòng/ phút; graphit được phân tán trong dung môi theo nồng độ từ 0,2 - 1 g/mL, với tỷ lệ về khối lượng graphit: thể tích dung môi: 85-90% : 15-10% (wt/v); bước 4: hỗn hợp thu được ở bước 3 được tác động siêu âm với tần số siêu âm trong khoảng 40-50 kHz; thời gian đánh siêu âm từ 5-8 giờ và nhiệt độ nước phải được duy trì ở mức 25-35°C; bước 5: ổn định hỗn hợp sau khi đánh siêu âm trong vòng 8-12 giờ ở nhiệt độ phòng khoảng 25°C.

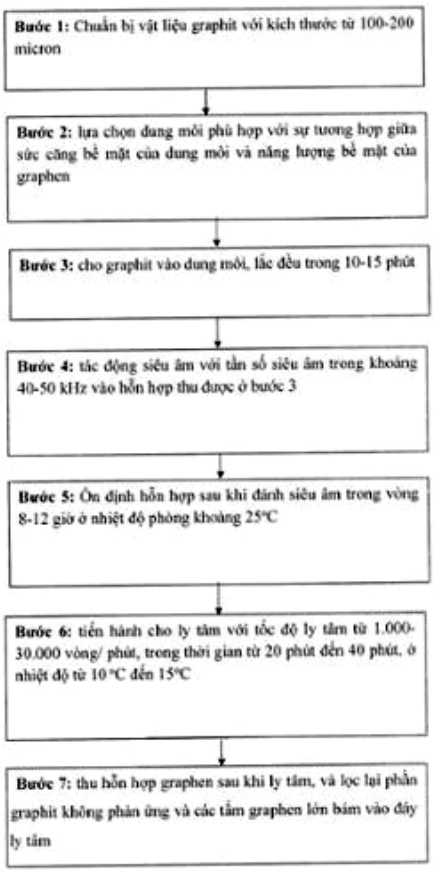

(11) **1-0037295 B** (15) 18/09/2023
(45) 25/10/2023 427B (43) 25/04/2022 409
(21) 1-2020-06093
(22) 23/10/2020
(51) ***C09D 1/00***; *C09D 5/32*
(73) **TRƯỜNG ĐẠI HỌC NGUYỄN TẤT THÀNH** (VN)
300A Nguyễn Tất Thành, phường 14, quận 4, thành phố Hồ Chí Minh
(72) Đinh Đức Anh (VN); Trần Việt Cường (VN); Vũ Văn Vân (VN); Vũ Bảo Khánh (VN); Thái Hoàng (VN); Phạm Gia Vũ (VN); Phạm Thị Năm (VN); Trần Đại Lâm (VN); Trần Thị Như Thủy (VN); Vũ Văn Lĩnh (VN)
(54) **SƠN HỆ NƯỚC GRAPHEN DÙNG CHO LỚP SƠN PHỦ CÔNG TRÌNH NỘI NGOẠI THẤT VÀ QUY TRÌNH SẢN XUẤT SƠN HỆ NƯỚC GRAPHEN NÀY**

(57) Sáng chế đề cập đến sơn hệ nước graphen dùng cho lớp sơn phủ công trình nội ngoại thất là hỗn hợp gồm: nước; propylen glycol; metylisothiazolinon và formaldehyt; hydroxyetylxenlulozơ (hydroxyethylcellulose) hòa tan trong nước; 2-amino-2-metyl-1-propanol ngậm nước 5%; silicon nguyên sinh dạng nhũ hóa; dung dịch muối amoni của polyme acrylic hòa tan trong nước; chất hoạt động bề mặt không ion; titandioxit; 2-metyl-2,4-pentanediol; sắt (II) sulfat heptahydrat; và 2,2',2"-(hexahydro-1,3,5-triazin-1,3,5-triyl) trietanol; chế phẩm nước nền carbendazim, n-octylisothiazolinon và diuron; etylen oxit uretan biến tính; polyete biến tính; hỗn hợp styren acrylic và graphen; và 2,2.4-Trimetyl-1,3-pentanediol monoisobutyrat; và quy trình sản xuất sơn hệ nước graphen này.

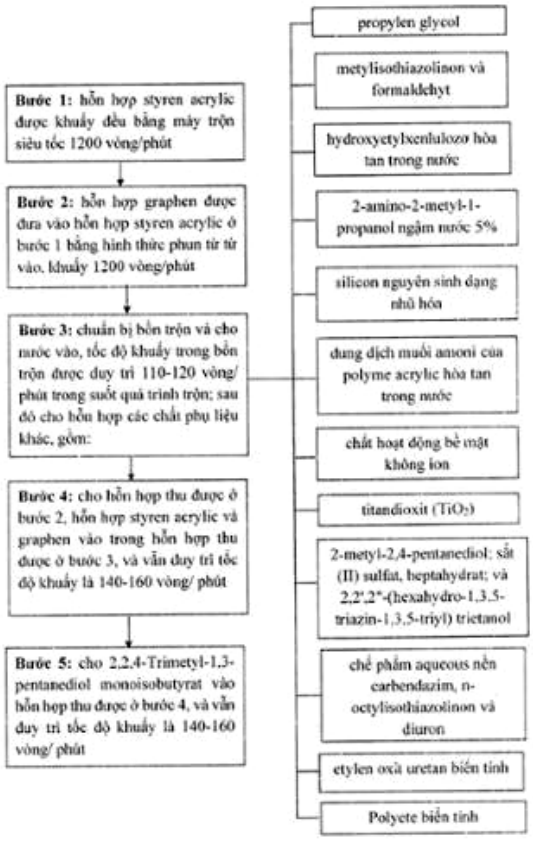

(11) **1-0037296 B** (15) 18/09/2023
(45) 25/10/2023 427B (43) 27/08/2018 365
(21) 1-2018-01665
(22) 19/04/2018
(30) 2017127045 27/07/2017 RU
(51) ***B01J 20/30****; C02F 1/28*

(73) 1. **TRƯỜNG ĐẠI HỌC DUY TÂN** (VN)
254 Nguyễn Văn Linh, phường Thạc Gián, quận Thanh Khê, thành phố Đà Nẵng
2. **TRƯỜNG ĐẠI HỌC TỔNG HỢP NGHIÊN CỨU QUỐC GIA BELGOROD (LIÊN BANG NGA)** (RU)
85 Pobeda, thành phố Belgorod Liên bang Nga
(72) Lê Văn Thuận (VN); Phạm Thanh Minh (VN); Lebedeva Olga Evgenevna (RU)

(54) **PHƯƠNG PHÁP TỔNG HỢP VẬT LIỆU HẤP PHỤ CÓ TỪ TÍNH**

(57) Sáng chế đề cập đến quy trình kỹ thuật chế tạo vật liệu hấp phụ có từ tính dùng để xử lý nước thải công nghiệp. Phương pháp bao gồm quá trình xử lý sơ bộ bã cà phê bằng cách rửa sạch với nước đun nóng ở 50°C đến khi mất màu cà phê và ngâm trong dung dịch NaOH 0,5M trong 24 giờ ở nhiệt độ phòng; phân tán hạt Fe_3O_4 trong dung dịch rượu polyvinyl 1-5%, khuấy ở 80°C trong 20 phút, sau đó cho bã cà phê đã được kiềm hóa vào hỗn hợp với tỉ lệ khối lượng giữa bã cà phê và Fe_3O_4 trong khoảng từ 2:1 đến 6:1, tiếp tục khuấy hỗn hợp ở 80°C trong 1 giờ, lọc, rửa và sấy sản phẩm ở 105°C đến khối lượng không đổi và sau đó nghiền sản phẩm thành bột mịn.

(11) **1-0037297 B**
(45) 25/10/2023 427B
(21) 1-2017-01362
(22) 30/09/2015
(30) 62/064,343 15/10/2014 US
(15) 18/09/2023
(43) 25/09/2017 354
(85) 13/04/2017
(86) PCT/US2015/053123 30/09/2015
(87) WO2016/060843 21/04/2016
(51) ***A01H 5/00****; C12N 15/82; C07K 14/195*

(73) **MONSANTO TECHNOLOGY LLC** (US)
800 North Lindbergh Blvd., St. Louis, MO 63167, United States of America
(72) ELLIS, Christine, M. (CA); EVDOKIMOV, Artem, G. (US); FENG, Paul, C.C. (US); FU, Xiaoran (US); LARUE, Clayton, T. (US); NAGEOTTE, Jeffrey, R. (US); READ, Andrew, C. (US); SHI, Lei (CN); WOLLACOTT, Andrew, M. (GB)
(74) Công ty Luật TNHH T&G (TGVN)

(54) **PHÂN TỬ ADN TÁI TỔ HỢP KHÁNG THUỐC DIỆT CỎ, CÂY VÀ BỘ PHẬN CỦA CÂY CHỨA PHÂN TỬ NÀY VÀ PHƯƠNG PHÁP TẠO RA TÍNH KHÁNG THUỐC DIỆT CỎ CHO CÂY TRỒNG**

(57) Sáng chế đề cập đến polypeptit và các phân tử ADN tái tổ hợp hữu dụng để tạo ra tính kháng thuốc diệt cỏ AOPP, thuốc diệt cỏ axit phenoxy và thuốc diệt cỏ axit pyridinyloxy, cũng như là cây, hạt, tế bào, và các bộ phận cây chuyển gen kháng thuốc diệt cỏ chứa các phân tử ADN tái tổ hợp. Ngoài ra, sáng chế cũng đề cập đến phương pháp tạo ra cây chuyển gen có khả năng kháng thuốc diệt cỏ.

(11) **1-0037298 B**
(45) 25/10/2023 427B
(21) 1-2016-04278
(22) 27/04/2015
(30) 61/985,895 29/04/2014 US
62/004,006 28/05/2014 US
62/071,949 17/11/2014 US
(15) 19/09/2023
(43) 27/02/2017 347
(85) 08/11/2016
(86) PCT/US2015/027776 27/04/2015
(87) WO2015/168010 05/11/2015
(51) ***C07D 403/04***; *C07D 237/14; C07D 409/04; C07D 237/18; A01N 43/58; C07D 237/16*

(73) **FMC CORPORATION** (US)
2929 Walnut Street, Philadelphia, PA 19104, United States of America
(72) SELBY, Thomas Paul (US); DEPREZ, Nicholas Ryan (US); STEVENSON, Thomas Martin (US); TAGGI, Andrew Edmund (US); DEBERGH, John Robbins (US)
(74) Công ty Luật TNHH Phạm và Liên danh (PHAM & ASSOCIATES)

(54) HỢP CHẤT PYRIĐAZINON, CHẾ PHẨM DIỆT CỎ CHỨA HỢP CHẤT NÀY VÀ PHƯƠNG PHÁP KIỂM SOÁT SỰ SINH TRƯỞNG CỦA THỰC VẬT KHÔNG MONG MUỐN

(57) Sáng chế đề cập đến các hợp chất có công thức **1**, bao gồm tất cả các chất đồng phân lập thể, *N*-oxit, và các muối của chúng,

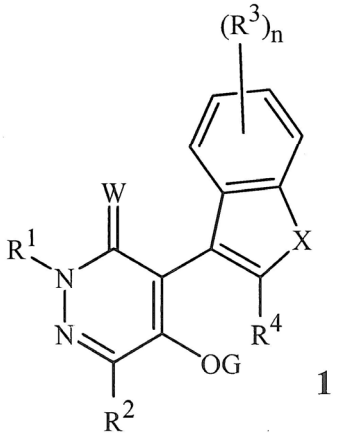

1

trong đó

X là O, S hoặc NR^5; hoặc

X là $C(R^6)=C(R^7)$-, trong đó nguyên tử cacbon liên kết với R^6 cũng được liên kết với nguyên tử cacbon liên kết với R^4, và nguyên tử cacbon liên kết với R^7 cũng được liên kết với gốc vòng phenyl trong công thức **1**;

và R^1, R^2, R^3, R^4, R^5, R^6, R^7 G và W là như được xác định trong bản mô tả.

Ngoài ra, sáng chế còn đề cập đến chế phẩm chứa hợp chất có công thức **1** và phương pháp phòng trừ thực vật không mong muốn bao gồm việc cho thực vật không mong muốn hoặc môi trường của nó tiếp xúc với lượng hữu hiệu của hợp chất hoặc chế phẩm theo sáng chế.

(11) **1-0037299 B**
(45) 25/10/2023 427B
(21) 1-2019-06977
(22) 17/05/2018
(30) 62/507,647 17/05/2017 US
62/507,665 17/05/2017 US
62/507,653 17/05/2017 US
(15) 19/09/2023
(43) 25/08/2020 389A
(85) 10/12/2019
(86) PCT/US2018/033217 17/05/2018
(87) WO2018/213600 22/11/2018
(51) ***A61J 3/07****; A61M 5/00; A61M 5/14; A61K 9/00*

(73) 1. **MASSACHUSETTS INSTITUTE OF TECHNOLOGY** (US)
77 Massachusetts Avenue, Cambridge, Massachusetts 02139, United States of America
2. **THE BRIGHAM AND WOMEN'S HOSPITAL, INC.** (US)
75 Francis Street, Boston, Massachusetts 02115, United States of America
3. **NOVO NORDISK A/S** (DK)
Novo Allé 1, 2880 Bagsværd, Denmark
(72) TRAVERSO, Carlo, Giovanni (CA); ABRAMSON, Alex, G. (US); CAFFAREL SALVADOR, Ester (ES); ROXHED, Niclas (SE); KHANG, Minsoo (KR); BENSEL, Taylor (US); LANGER, Robert, S. (US); WATER, Jorrit, Jeroen (NL); FREDERIKSEN, Morten, Revsgaard (DK); KRISTIANSEN, Bo, Uldall (DK); JESPERSEN, Mikkel, Oliver (DK); POULSEN, Mette (DK); HERSKIND, Peter (DK); JENSEN, Brian (DK)
(74) Công ty TNHH Tầm nhìn và Liên danh (VISION & ASSOCIATES CO.LTD.)

(54) **SẢN PHẨM TỰ ĐỊNH HƯỚNG**

(57) Sáng chế đề cập chung đến sản phẩm tự định hướng, như viên nang tự định hướng để dùng cho đối tượng. Theo một số phương án, sản phẩm tự định hướng có thể được cấu tạo sao cho sản phẩm có thể tự định hướng so với bề mặt (ví dụ, bề mặt mô của đối tượng). Sản phẩm tự định hướng được mô tả ở đây có thể gồm một hoặc nhiều bề mặt gắn mô được cấu tạo để gắn (ví dụ, gắn kết, tiêm vào, neo) với bề mặt (ví dụ, bề mặt mô của đối tượng). Theo một số phương án, sản phẩm tự định hướng có thể có hình dạng cụ thể và/hoặc sự phân bố tỷ trọng (hoặc khối lượng) mà, ví dụ, cho phép trạng thái tự định hướng của sản phẩm. Theo một số phương án, sản phẩm tự định hướng có thể bao gồm bộ phận gắn kết mô và/hoặc dược chất (ví dụ, để phân phối thành phần dược có hoạt tính đến vị trí bên trong đối tượng). Trong một số trường hợp, khi tiếp xúc mô với bề mặt gắn mô của sản phẩm, sản phẩm tự định hướng có thể được cấu tạo để giải phóng một hoặc nhiều bộ phận gắn kết mô. Trong một số trường hợp, bộ phận gắn kết mô được liên kết với bộ phận tự phát động. Ví dụ, sản phẩm tự định hướng có thể bao gồm bộ phận tự phát động được cấu tạo, khi tiếp xúc với dịch lỏng, để giải phóng bộ phận gắn kết mô khỏi sản phẩm tự định hướng. Trong một số trường hợp, bộ phận gắn kết mô có thể chứa và/hoặc được liên kết với thành phần dược (ví dụ, để phân phối đến vị trí bên trong đối tượng).

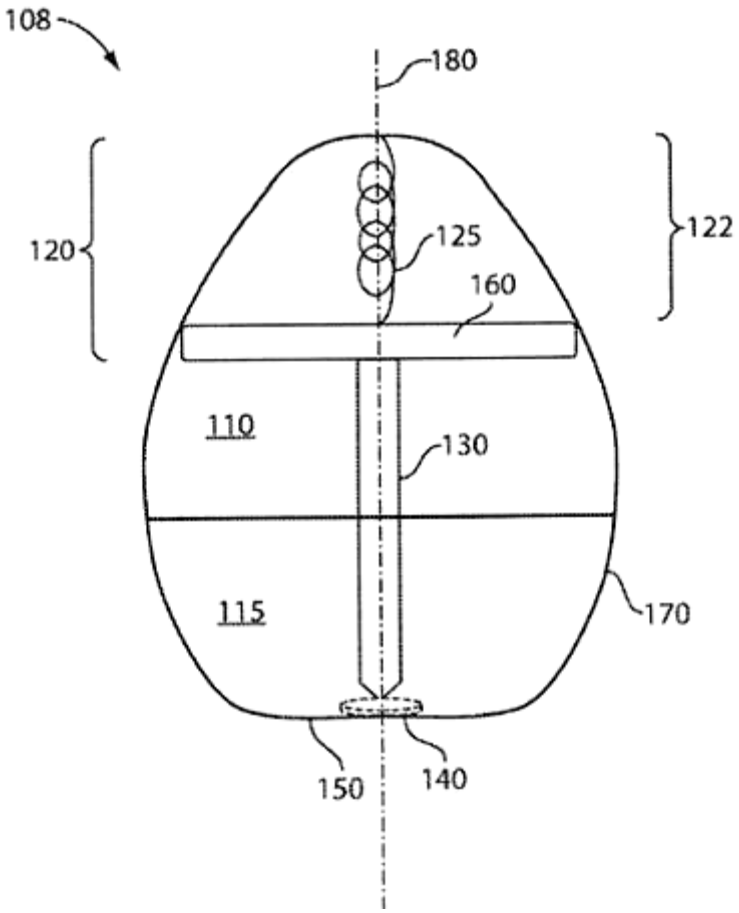
108
180
120
122
125
160
110
130
115
170
150
140

(11) **1-0037300 B**
(15) 19/09/2023
(45) 25/10/2023 427B
(43) 26/04/2021 397
(21) 1-2020-07257
(85) 14/12/2020
(22) 20/05/2019
(86) PCT/US2019/033099 20/05/2019
(30) 62/682,248 08/06/2018 US
(87) WO2019/236274 12/12/2019
(51) ***A01N 43/56**; C07D 401/04*
(73) **DOW AGROSCIENCES LLC** (US)
9330 Zionsville Road, Indianapolis, Indiana 46268, United States of America
(72) ZHANG, Yu (US); TRULLINGER, Tony K. (US); KLITTICH, Carla J.R. (US); HUNTER, Ricky (US)
(74) Công ty TNHH Tầm nhìn và Liên danh (VISION & ASSOCIATES CO.LTD.)
(54) **PHÂN TỬ CÓ CÔNG DỤNG TRỪ SÂU**

(57) Sáng chế đề cập đến lĩnh vực phân tử có tính hữu dụng để diệt sinh vật hại chống lại sinh vật hại trong các Ngành Arthropoda, Mollusca, và Nematoda, quy trình sản xuất phân tử này, chế phẩm diệt sinh vật hại chứa phân tử này, và quy trình sử dụng chế phẩm diệt sinh vật hại này để chống lại sinh vật hại. Các chế phẩm diệt sinh vật hại này có thể được sử dụng, ví dụ, làm chất diệt ve, chất diệt côn trùng, chất diệt bét, chất diệt nhuyễn thể, và chất diệt tuyến trùng.

Tài liệu này bộc lộ phân tử có công thức sau đây.

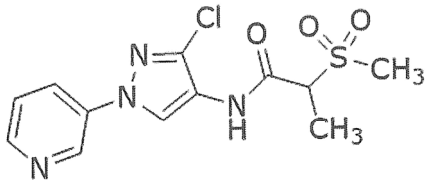

Công thức Một còn được gọi là F1

(11) **1-0037301 B**
(45) 25/10/2023 427B
(21) 1-2019-06960
(22) 12/05/2017
(15) 19/09/2023
(43) 25/02/2020 383
(85) 10/12/2019
(86) PCT/JP2017/018115 12/05/2017
(87) WO2018/207370 15/11/2018
(51) ***H04W 28/04****; H04W 74/08; H04L 1/16*

(73) **NTT DOCOMO, INC.** (JP)
11-1, Nagatacho 2-chome, Chiyoda-ku, Tokyo 100-6150, Japan
(72) TAKEDA, Kazuki (JP); NAGATA, Satoshi (JP); WANG, Lihui (CN); HOU, Xiaolin (CN)
(74) Công ty TNHH một thành viên Sở hữu trí tuệ VCCI (VCCI-IP CO.,LTD)

(54) **THIẾT BỊ ĐẦU CUỐI, PHƯƠNG PHÁP TRUYỀN THÔNG VÔ TUYẾN VÀ HỆ THỐNG TRUYỀN THÔNG VÔ TUYẾN**

(57) Sáng chế đề cập đến thiết bị đầu cuối và phương pháp truyền thông vô tuyến. Theo một khía cạnh của sáng chế, thiết bị đầu cuối người dùng có bộ truyền mà thực hiện việc truyền trao quyền tự do đường lên (UL), trong đó dữ liệu UL được truyền mà không có lệnh truyền UL từ trạm gốc vô tuyến, bộ thu mà thu tín hiệu DL mà được truyền từ trạm gốc vô tuyến để phản hồi lại việc truyền trao quyền tự do đường lên (UL), và bộ điều khiển mà giám sát tín hiệu DL trong phạm vi định trước, và điều khiển việc truyền lại của dữ liệu UL hoặc việc truyền của dữ liệu mới, dựa trên tín hiệu DL thu được.

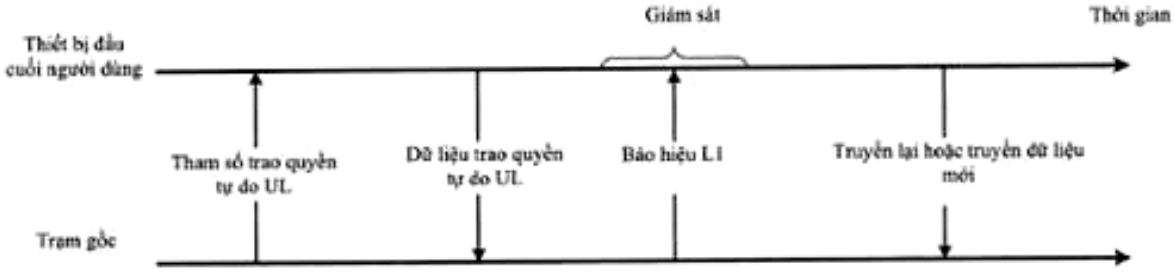

(11) **1-0037302 B**
(45) 25/10/2023 427B
(21) 1-2019-06150
(22) 02/05/2018
(30) 62/500,179 02/05/2017 US
(15) 19/09/2023
(43) 25/02/2020 383
(85) 01/11/2019
(86) PCT/US2018/030556 02/05/2018
(87) WO2018/204434 08/11/2018
(51) ***A01N 43/40****; A01P 3/00*

(73) **CORTEVA AGRISCIENCE LLC** (US)
9330 Zionsville Road, Indianapolis, IN 46268, United States of America
(72) GALLUP, Courtney (US); HUANG, Yi-hsiou (TW); BIRO, Akos (HU); YAO, Chenglin (US); MEYER, Kevin G. (US); DA CUNHA, Luis Claudio Vieira (BR); FAIRFAX, Mark (GB); HUSBAND, Brian (NZ); RICHBURG, John (US); MARTIN, Marsha (US)
(74) Công ty Luật TNHH Phạm và Liên danh (PHAM & ASSOCIATES)

(54) **PHƯƠNG PHÁP KIỂM SOÁT NẤM GÂY BỆNH ĐỐM VỆT TRÊN LÚA MẠCH (PYRENOPHORA TERES) Ở THỰC VẬT TRỒNG THEO HÀNG CÓ NGUY CƠ BỊ BỆNH**

(57) Sáng chế đề cập đến phương pháp kiểm soát nấm gây bệnh đốm vệt trên lúa mạch (*Pyrenophora teres*) ở thực vật trồng theo hàng có nguy cơ bị bệnh, bao gồm bước cho ít nhất một bộ phận của thực vật và/hoặc vùng lân cận với thực vật tiếp xúc với hợp chất có công thức (I) hoặc chế phẩm chứa hợp chất có công thức (I).

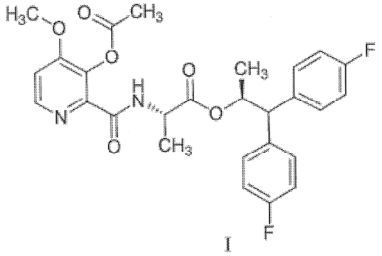

I

(11) **1-0037303 B**
(45) 25/10/2023 427B
(21) 1-2020-04371
(22) 31/01/2019
(30) 18155762.0 08/02/2018 EP
(15) 19/09/2023
(43) 25/11/2020 392
(85) 28/07/2020
(86) PCT/EP2019/052397 31/01/2019
(87) WO2019/154710 15/08/2019
(51) ***D04B 15/10**; D04B 15/18; D04B 15/14*
(73) **GROZ-BECKERT KOMMANDITGESELLSCHAFT** (DE)
Parkweg 2, 72458 Albstadt, Germany
(72) KRAUSS, Rainer (DE); SETTEGAST, Markus (DE)
(74) Công ty Luật TNHH WINCO (WINCO LAW FIRM)

(54) CHI TIẾT MÁY DỆT KIM VÀ PHƯƠNG PHÁP SẢN XUẤT CHI TIẾT MÁY DỆT KIM

(57) Sáng chế đề cập đến chi tiết máy dệt kim (15) để lắp đặt trong máy dệt kim và phương pháp sản xuất chi tiết này. Chi tiết máy dệt kim (15) bao gồm các cơ cấu dẫn hướng công cụ (16), mỗi cơ cấu dẫn hướng công cụ (16) dùng cho một công cụ dệt kim (17). Mỗi cơ cấu dẫn hướng công cụ có một phần được tôi (30). Phần lớn các phần được tôi (30) được tạo ra liền khối không có mối hàn hoặc mối nối, sao cho các phần được tôi có thể được xem là các phần liền khối (30a) chuyển tiếp liền với các phần không được tôi liền kề (31). Ít nhất một phần được tôi (30) của chi tiết máy dệt kim (15) được tạo ra bởi phần không liền khối (30b), trong đó có bố trí bộ phận riêng biệt được tôi (33) tạo ra phần được tôi không liền khối (30b). Bộ phận (33) có thể được thiết kế dưới dạng chi tiết luồn (34) và được luồn vào rãnh chứa (35). Tốt hơn nếu các phần liền khối (30a) được tạo ra bằng cách tôi cảm ứng chi tiết máy dệt kim (15) mà chưa được tôi, trong đó bộ phận được tôi riêng biệt (33) có thể được bố trí trong mỗi phần được tôi không đủ để tạo ra phần không liền khối được tôi (30b).

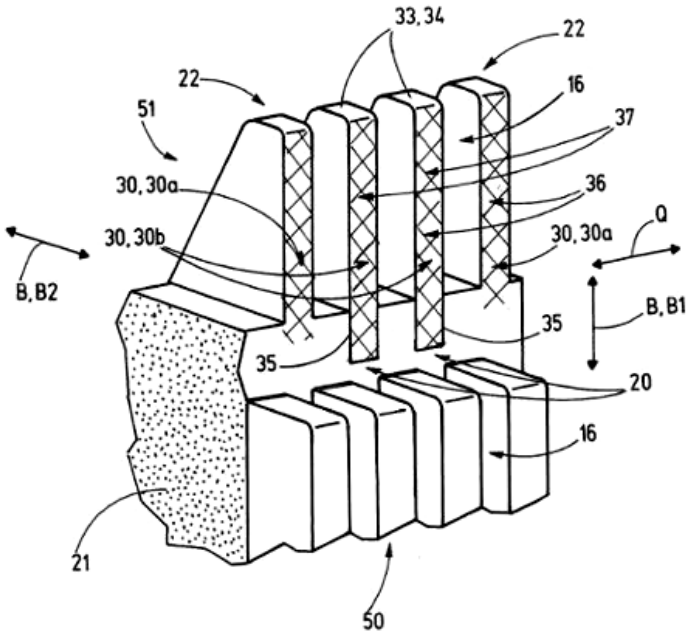

(11) **1-0037304 B**
(45) 25/10/2023 427B
(21) 1-2019-06959
(22) 12/05/2017
(15) 19/09/2023
(43) 25/02/2020 383
(85) 10/12/2019
(86) PCT/JP2017/018114 12/05/2017
(87) WO2018/207369 15/11/2018
(51) ***H04L 27/26***

(73) **NTT DOCOMO, INC.** (JP)
11-1, Nagatacho 2-chome, Chiyoda-ku, Tokyo 1006150, Japan
(72) TAKEDA, Kazuki (JP); NAGATA, Satoshi (JP); WANG, Lihui (CN); HOU, Xiaolin (CN)
(74) Công ty TNHH một thành viên Sở hữu trí tuệ VCCI (VCCI-IP CO.,LTD)

(54) **THIẾT BỊ ĐẦU CUỐI, PHƯƠNG PHÁP TRUYỀN THÔNG VÔ TUYẾN, TRẠM GỐC VÀ HỆ THỐNG TRUYỀN THÔNG VÔ TUYẾN**

(57) Sáng chế đề cập đến thiết bị đầu cuối người dùng mà truyền thông bằng cách sử dụng nhiều tế bào, bao gồm ít nhất tế bào định trước để sử dụng khoảng thời gian truyền (TTI-transmission time interval) thứ nhất và TTI thứ hai mà có độ dài TTI ngắn hơn so với TTI thứ nhất, và thiết bị đầu cuối người dùng này có bộ thu mà thu, trong tế bào định trước, thông tin điều khiển đường xuống thứ nhất mà được truyền bằng cách sử dụng TTI thứ nhất và/hoặc thông tin điều khiển đường xuống thứ hai mà được truyền bằng cách sử dụng TTI thứ hai, và bộ điều khiển mà điều khiển việc thu của kênh chia sẻ đường xuống mà được truyền trong tế bào khác và/hoặc việc truyền của kênh chia sẻ đường lên, dựa trên thông tin điều khiển đường xuống thứ nhất và/hoặc thông tin điều khiển đường xuống thứ hai.

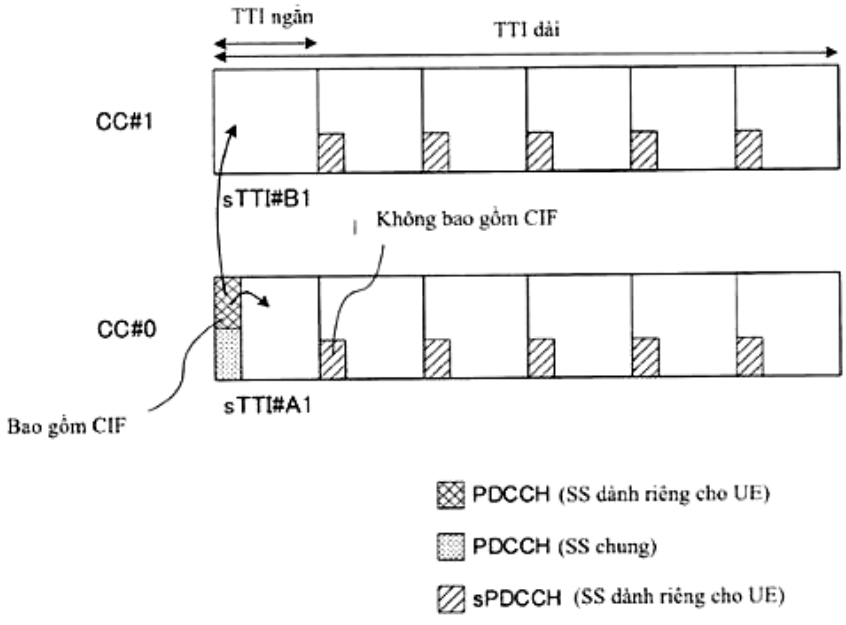

(11) **1-0037305 B**
(45) 25/10/2023 427B
(21) 1-2019-07403
(22) 25/05/2018
(30) 62/511,525 26/05/2017 US
(15) 19/09/2023
(43) 25/09/2020 390
(85) 26/12/2019
(86) PCT/US2018/034559 25/05/2018
(87) WO2018/218100 29/11/2018
(51) ***C07D 471/04****; A61K 31/438; A61P 35/00*

(73) **INCYTE CORPORATION** (US)
1801 Augustine Cut-Off, Wilmington, Delaware 19803, United States of America
(72) PAN, Yongchun (US); SHI, Chongsheng Eric (US); TAO, Ming (US); HAN, Wayne (US); XIA, Michael (US); WANG, Dengjin (US); JIA, Zhongjiang (US); ZHOU, Jiacheng (US); LI, Qun (CN)
(74) Công ty TNHH Tầm nhìn và Liên danh (VISION & ASSOCIATES CO.LTD.)

(54) **DẠNG RẮN CỦA CHẤT ỨC CHẾ YẾU TỐ TĂNG TRƯỞNG NGUYÊN BÀO SỢI (FGFR) VÀ DƯỢC PHẨM CHỨA DẠNG RẮN NÀY**

(57) Sáng chế đề xuất các dạng rắn của N-{[2'-(2,6-diflo-3,5-dimetoxyphenyl)-3'-oxo-2',3'-dihydro-1'H-spiro[xyclopropan-1,4'-[2,7]naphtyridin]-6'-yl]metyl}acrylamit, các phương pháp điều chế chúng, và các chất trung gian trong quy trình điều chế chúng, mà hữu ích trong việc điều trị bệnh các bệnh liên quan đến FGFR hoặc các bệnh do FGFR gây ra như ung thư.

(11) **1-0037306 B**
(15) 19/09/2023
(45) 25/10/2023 427B
(43) 26/07/2021 400
(21) 1-2021-02941
(22) 24/05/2021
(51) ***A61K 36/00****; A61K 36/48*
(76) 1. **PHẠM THỊ LÝ** (VN)
Nhà số 63, Cao Lỗ, Phan Xá, Đông Anh, Hà Nội
2. **NGUYỄN VIỆT ANH** (VN)
Nhà số 63, Cao Lỗ, Phan Xá, Đông Anh, Hà Nội
3. **NGUYỄN TRUNG HIẾU** (VN)
Nhà số 63, Cao Lỗ, Phan Xá, Đông Anh, Hà Nội

(54) **QUY TRÌNH SẢN XUẤT HỖN HỢP ỨC CHẾ TẾ BÀO UNG THƯ GAN TỪ CÂY GONIOTHALAMUS SP. HTHP-2020**

(57) Sáng chế đề cập đến quy trình sản xuất hỗn hợp ức chế tế bào ung thư gan từ cây *Goniothalamus* sp. HTHP-2020, bằng cách chiết chọn lọc, các tác giả đã thu được 8 hoạt chất bao gồm goniothalamin, 4-Deoxyanomontacin, (2,4-*cis/trans*)-anomontacinon, gigantransenin A, gigantransenin B, goniothalamicin, annonacin và altholacton có khả năng ức chế sự phát triển của tế bào ung thư gan. Ngoài ra, sáng chế còn đề cập đến hỗn hợp ức chế tế bào ung thư gan thu được từ cây *Goniothalamus* sp. HTHP-2020.

(11) **1-0037307 B**
(15) 19/09/2023
(45) 25/10/2023 427B
(43) 25/09/2018 366
(21) 1-2018-01404
(85) 03/04/2018
(22) 15/09/2016
(86) PCT/US2016/052012 15/09/2016
(30) 62/219,063 15/09/2015 US
(87) WO2017/049009 23/03/2017
(51) ***C07K 14/81***; *C07K 14/47; A61K 38/00; C07K 14/415*

(73) **GENENTECH, INC.** (US)
1 DNA Way, South San Francisco, CA 94080-4990, United States of America
(72) HANNOUSH, Rami (CA); KALUARACHCHI, Harini (CA); NILE, Aaron (US); NOLAND, Cameron (US); ZHANG, Yingnan (CN); ZHOU, Lijuan (US); GAO, Xinxin (US)
(74) Công ty Luật TNHH T&G (TGVN)

(54) **PEPTIT GẮN KẾT VỚI YẾU TỐ TĂNG TRƯỞNG NỘI MẠC MẠCH MÁU A, PHƯƠNG PHÁP SẢN XUẤT VÀ DƯỢC PHẨM CHỨA PEPTIT NÀY**

(57) Sáng chế đề xuất xystin knot peptit không tồn tại tự nhiên (CKP) mà gắn kết với VEGF-A. Ngoài ra, sáng chế đề xuất phương pháp sử dụng CKP không tồn tại tự nhiên mà gắn kết với VEGF-A, bao gồm dược phẩm chẩn đoán và điều trị và phương pháp. Sáng chế cũng đề xuất CKP không tự nhiên mà gắn kết với protein 6 liên quan đến thụ thể lipoprotein (LRP6) mật độ thấp.

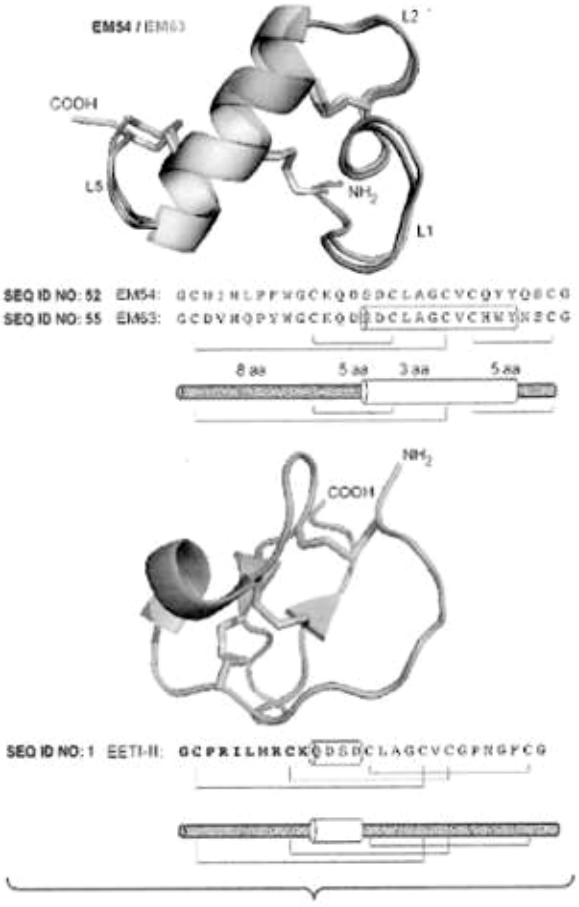

(11) **1-0037308 B**
(45) 25/10/2023 427B
(21) 1-2020-03999
(22) 15/12/2017
(15) 19/09/2023
(43) 25/09/2020 390
(85) 10/07/2020
(86) PCT/CN2017/116324 15/12/2017
(87) WO2019/113913 20/06/2019
(51) ***A01N 1/02***; *F25D 25/04*

(73) **GWOXI STEM CELL APPLIED TECHNOLOGY CO., LTD.** (TW)
3F. No.22, Sec. 2, ShengYi Rd. Zhubei City, Hsinchu County, Taiwan 30261, R.O.C
(72) CHUANG, Ming-Hsi (TW); LIN, Po-Cheng (TW); CHIU, Chuan-Feng (TW); SHEN, Wen-Peng (TW); CHUANG, Chi-Hsuan (TW); LIAO, Yu-Hsien (TW); LIN, Guan-Wen (TW); YANG, Yu-Ting (TW)
(74) Công ty Luật TNHH WINCO (WINCO LAW FIRM)

(54) THIẾT BỊ BẢO QUẢN Ở NHIỆT ĐỘ THẤP DÙNG CHO SẢN PHẨM SINH HỌC

(57) Sáng chế đề cập đến thiết bị bảo quản ở nhiệt độ thấp dùng cho sản phẩm sinh học. Khoang vận chuyển (11), khoang nối (122) và khoang bảo quản sản phẩm sinh học (121) được bố trí trong thân (10). Hai hoặc nhiều cửa hoạt động (124) được bố trí ở đỉnh của khoang bảo quản sản phẩm sinh học (121). Khoang vận chuyển (11) và khoang nối (122) được bố trí tách biệt với tay máy (20, 30). Đế tựa quay (43) được bố trí trong khoang bảo quản sản phẩm sinh học (121). Đế tựa quay (43) được bố trí với các giá đỡ đồ chứa (45) bố trí theo đường tròn đồng tâm. Khi giá đỡ đồ chứa (45) đã chọn được quay ngay bên dưới một trong số các cửa hoạt động (124) cùng với đế tựa quay (43), tay máy (30) của khoang nối (122) kéo giá đỡ đồ chứa (45) đã chọn ra khỏi cửa hoạt động (124), và tiếp đó tay máy kia (20) lấy đồ chứa (46) trong giá đỡ đồ chứa (45) đưa đến cửa lấy đồ (14). Theo thiết bị này, chỉ một cửa hoạt động cần được mở khi lấy đồ chứa đã chọn, bởi vậy môi trường trong khoang bảo quản sản phẩm sinh học được giữ không đổi.

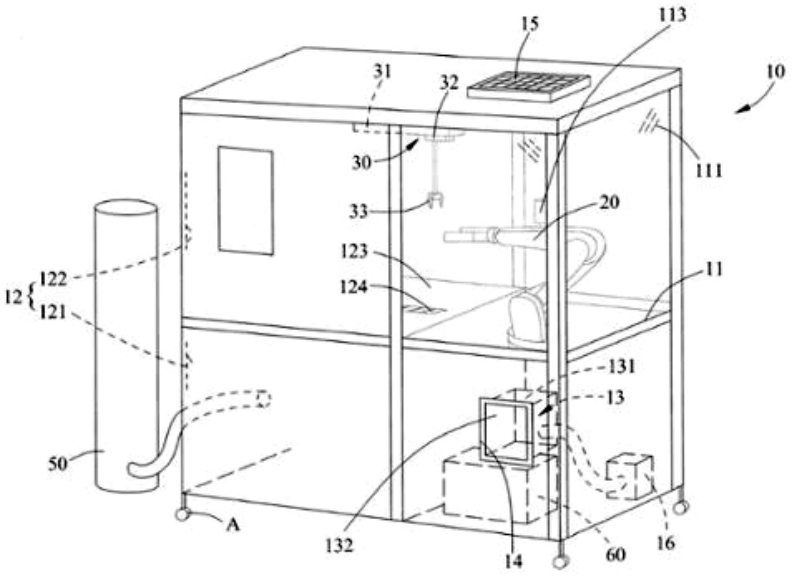

(11) **1-0037309 B** (15) 19/09/2023
(45) 25/10/2023 427B (43) 25/08/2020 389A
(21) 1-2019-05273
(22) 26/09/2019
(30) 10-2019-0017324 14/02/2019 KR
(51) ***H01H 73/04***; *H01H 73/08*
(73) **LSIS CO., LTD.** (KR)
127, LS-ro, Dongan-gu, Anyang-si, Gyeonggi-do, 14119, Republic of Korea
(72) Kwangwon LEE (KR); Seungjin HAM (KR)
(74) Công ty Luật TNHH WINCO (WINCO LAW FIRM)
(54) **THIẾT BỊ NGẮT MẠCH CỠ NHỎ**

(57) Sáng chế đề cập tới thiết bị ngắt mạch cỡ nhỏ. Thiết bị ngắt mạch cỡ nhỏ theo một phương án của sáng chế có phần dẫn hướng hồ quang ở khung đỡ tiếp điểm di động. Do đó, hồ quang sinh ra khi tiếp điểm cố định và tiếp điểm di động được tách rời ra khỏi nhau có thể được xả thuận lợi ra bên ngoài dọc theo phần dẫn hướng hồ quang. Như vậy, thậm chí trong trường hợp không có buồng hồ quang bổ sung, hồ quang sinh ra có thể được xả thuận lợi. Kết quả là, có thể ngăn chặn hư hại của tiếp điểm cố định và tiếp điểm di động xảy ra khi hồ quang được sinh ra gần tiếp điểm cố định hoặc tiếp điểm di động trong khoảng thời gian quá dài.

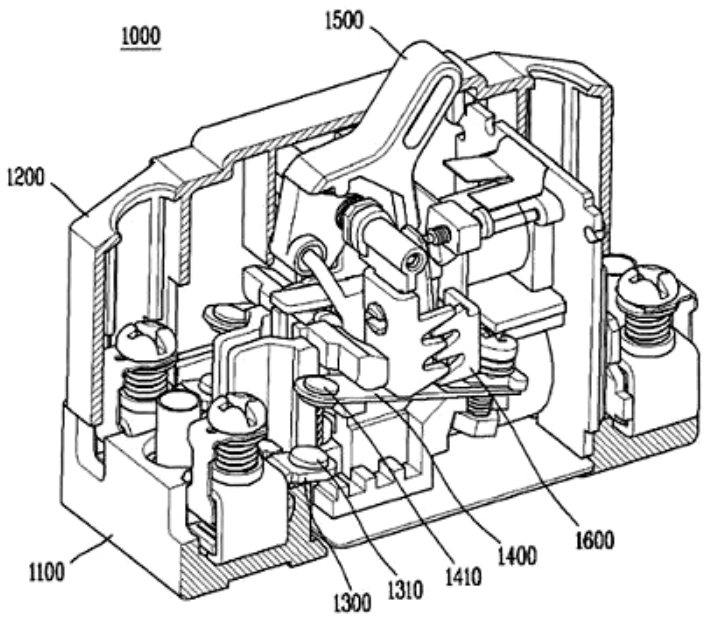

(11) **1-0037310 B**
(45) 25/10/2023 427B
(21) 1-2019-02285
(22) 03/12/2018
(30) 201811208975.8 17/10/2018 CN
201821686202.6 18/10/2018 CN
(15) 20/09/2023
(43) 27/07/2020 388A
(85) 03/05/2019
(86) PCT/CN2018/118945 03/12/2018
(87) WO2020/077759 A1 23/04/2020
(51) ***F16K 11/00***; *F16K 27/00; B01D 35/00*

(73) **FLOWTECH KITCHEN & BATHROOM TECHNOLOGY CO., LTD.** (CN)
CLP Industrial Park of Rongshuzai of Xinxu Village, Sanxiang Town, Zhongshan, Guangdong 528400, China
(72) Huang, Weixin (CN)
(74) Công ty TNHH Trường Xuân (AGELESS CO.,LTD.)

(54) **VÒI KÉO DẠNG ỐNG LỒNG**

(57) Sáng chế đề xuất vòi kéo dạng ống lồng mà bao gồm khung thân vòi và ống ngoài được cố định với khung thân vòi, và còn bao gồm thiết bị kéo ống lồng được đặt ở trên khung thân vòi, trong đó thiết bị kéo ống bao gồm khớp ống bên trong, đai ốc ống bên trong, ống bên trong, khung lò xo thứ nhất, khớp nối ống kéo thứ nhất, ống kéo có thể kéo dãn và lò xo kiểu ống lồng mà được đặt trong khoang của ống ngoài, một đầu của khớp ống bên trong được bọc trên khung thân vòi hoặc ống ngoài và đầu còn lại của khớp ống bên trong được bắt vít với đai ốc ống bên trong, khớp ống bên trong được đề xuất với phần khớp được tạo tích hợp, và tường bên ngoài của phần khớp bắt khớp trượt tường trên trong của một đầu của ống bên trong. So với các lĩnh vực liên quan, sáng chế có thể làm giảm sự can thiệp với các thành phần hoặc thậm chí khó khăn trong việc kéo do thiết bị kéo ống lồng được đặt ở trên khung thân vòi, có những ưu điểm của sự tiện lợi và sự trơn tru trong việc kéo ra và chi phí thấp, có thể được thay thế thuận tiện và nhanh chóng sau khi bán, có thể quay 360 độ và sử dụng thuận tiện.

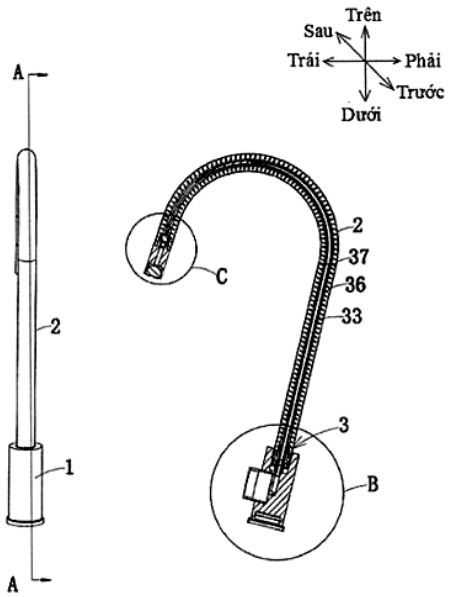

(11) **1-0037311 B**
(45) 25/10/2023 427B
(21) 1-2020-02181
(22) 18/09/2018
(30) 2017-188429 28/09/2017 JP
2018-070969 02/04/2018 JP
2018-101330 28/05/2018 JP
2018-166421 05/09/2018 JP
2018-174206 18/09/2018 JP
(15) 20/09/2023
(43) 27/07/2020 388A
(85) 17/04/2020
(86) PCT/JP2018/034530 18/09/2018
(87) WO2019/065375 04/04/2019
(51) ***C09J 7/38****; C09J 11/06; C09J 4/02; B32B 27/00; C09J 133/04*
(73) **NITTO DENKO CORPORATION** (JP)
1-2, Shimohozumi 1-chome, Ibaraki-shi, Osaka 567-8680, Japan
(72) NAKANO, Takeshi (JP); HAYASHI, Keiji (JP); JO, Souya (JP); SASAKI, Shogo (JP); KATAOKA, Kenichi (JP)
(74) Công ty Luật TNHH Phạm và Liên danh (PHAM & ASSOCIATES)
(54) **MÀNG GIA CƯỜNG**

(57) Sáng chế đề cập đến màng gia cường (10) bao gồm lớp dính nhạy áp (2) được dát mỏng và cố định trên bề mặt chính của màng đế (1). Lớp dính nhạy áp được tạo ra bằng chế phẩm có thể hóa rắn quang học chứa chất có thể hóa rắn quang học và polyme nền có cấu trúc liên kết chéo. Tốt hơn nếu hàm lượng gel của chế phẩm có thể hóa rắn quang học bằng 60% hoặc cao hơn. Tốt hơn nếu môđun đàn hồi cắt ở nhiệt độ 25°C của lớp dính nhạy áp nằm trong khoảng từ 1×10^4 đến $1{,}2 \times 10^5$ Pa. Tốt hơn nếu môđun đàn hồi cắt ở nhiệt độ 25°C của lớp dính nhạy áp sau khi hóa rắn quang học nằm trong khoảng từ $1{,}5 \times 10^5$ đến 2×10^6 Pa.

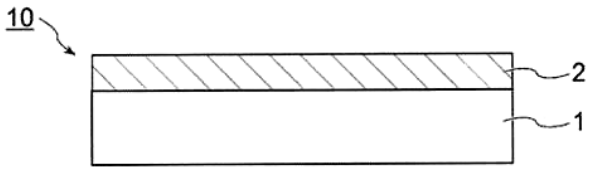

(11) **1-0037312 B**
(45) 25/10/2023 427B
(21) 1-2019-02997
(22) 03/11/2017
(30) 62/420,395 10/11/2016 US
15/801,902 02/11/2017 US
(15) 20/09/2023
(43) 26/08/2019 377
(85) 06/06/2019
(86) PCT/US2017/059886 03/11/2017
(87) WO2018/089263 17/05/2018
(51) ***F16B 39/22***
(73) **NYLOK LLC** (US)
15260 Hallmark Court, Macomb, MI 48042, United States of America
(72) Gregory ALAIMO (US); Tadashi CAMEY (US); Robin F. MONAHAN (US)
(74) Công ty cổ phần tư vấn Trung Thực (TRUNG THUC.,JSC)

(54) **DỤNG CỤ KẸP CÓ REN CÓ NHIỀU MIẾNG VÀ PHƯƠNG PHÁP CHẾ TẠO DỤNG CỤ KẸP CÓ REN CÓ NHIỀU MIẾNG**

(57) Sáng chế đề cập đến dụng cụ kẹp có ren có nhiều miếng bao gồm thân có phần ren và hai hoặc nhiều miếng polyme được bố trí trên thân. Hai hoặc nhiều miếng polyme được tạo kết cấu để nêm sát vào bộ phận có ren đối tiếp nhằm làm tăng sự tiếp xúc giữa các phần ren không bọc của thân và bộ phận có ren đối tiếp để chống lại sự tuột ra khỏi bộ phận có ren đối tiếp. Sáng chế còn đề cập đến phương pháp chế tạo dụng cụ kẹp có ren có nhiều miếng bao gồm bước định vị hai hoặc nhiều vòi để phân phối vật liệu làm miếng ở các vị trí tương ứng với các vị trí miếng mong muốn trên thân, vận chuyển thân qua hai hoặc nhiều vòi, và phân phối vật liệu làm miếng từ mỗi vòi lên trên thân để tạo ra hai hoặc nhiều miếng polyme trên thân này.

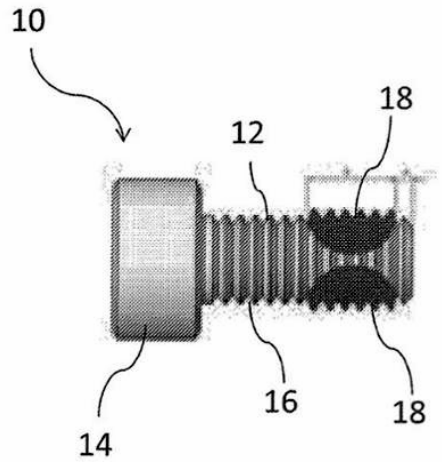

(11) **1-0037313 B**
(45) 25/10/2023 427B
(21) 1-2019-00378
(22) 12/04/2017
(30) 2016-124126 23/06/2016 JP
2016-171193 01/09/2016 JP
2016-251884 26/12/2016 JP
(15) 20/09/2023
(43) 25/04/2019 373
(85) 22/01/2019
(86) PCT/JP2017/014949 12/04/2017
(87) WO2017/221524 28/12/2017
(51) ***F15B 11/04***; *F16K 27/00; F15B 11/06; F15B 15/14; F15B 11/042; F15B 11/044*
(73) **SMC CORPORATION** (JP)
14-1, Sotokanda 4-chome, Chiyoda-ku, Tokyo 1010021, Japan
(72) YAMADA Hirosuke (JP); SUGA Naoyuki (JP); NISHIMURA Akiho (JP); YOSHIWARA Masahiko (JP)
(74) Công ty TNHH Tầm nhìn và Liên danh (VISION & ASSOCIATES CO.LTD.)
(54) **BỘ ĐIỀU KHIỂN TỐC ĐỘ**

(57) Sáng chế đề cập đến bộ điều khiển tốc độ có thể được gắn gọn trên xi lanh thủy lực. Thân van (11) của bộ điều khiển tốc độ này bao gồm thân chính (12) kéo dài dọc theo trục thứ nhất (L1) và phần gắn (41) lồi ra từ cạnh của thân chính (12) dọc theo trục thứ hai (L2) giao cắt trực giao với trục thứ nhất (L1). Cổng thứ nhất (14), van kim (27) và van điều khiển (25) được bố trí trên thân chính (12). Phần gắn (41) là phần cần được gắn trên phần xi lanh (4), bao gồm cổng thứ hai (15) được tạo thành trong đó. Vị trí tại đó phần gắn (41) được bố trí trên cạnh của thân chính (12) cách xa so với trục thứ nhất (L1) theo chiều trục thứ ba (L3), là trục giao cắt trực giao với trục thứ nhất (L1) và trục thứ hai (L2).

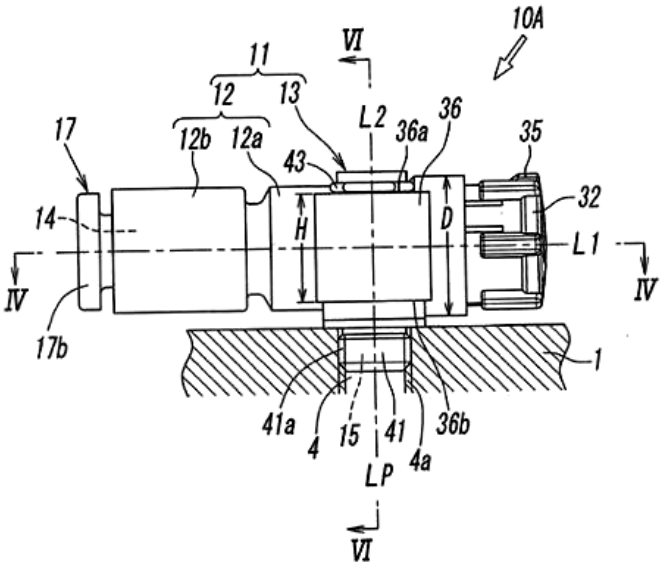

(11) **1-0037314 B**
(45) 25/10/2023 427B
(21) 1-2019-02482
(22) 17/10/2017
(30) 201621205725.5 08/11/2016 CN
201610982580.8 08/11/2016 CN
(15) 20/09/2023
(43) 25/07/2019 376
(85) 14/05/2019
(86) PCT/CN2017/106474 17/10/2017
(87) WO2018/086440 17/05/2018
(51) ***F16K 1/00****; F17C 13/04*

(73) **POLYGON (BEIJING) ENERGY TECHNOLOGY CORP.** (CN)
Room No.202C-2, No.106 Building, LiZeZhongYuan, Chaoyang District, Beijing 100124, P.R.China
(72) GUO, Zhen (CN)
(74) Công ty Luật TNHH WINCO (WINCO LAW FIRM)

(54) **VAN BÌNH ĐỰNG KHÍ NÉN**

(57) Sáng chế đề cập đến van bình đựng khí nén bao gồm thân van (1), thân van (1) có cửa nạp khí, cửa xả khí (11) và cửa van (12), lò xo thứ nhất (2) và phần lõi van được bố trí bên trong thân van (1), lò xo thứ nhất (2) tạo ra lực để tách phần lõi van ra khỏi cửa van (12), khi khí đi vào cửa nạp khí, khí đi vào có thể thắng lò xo thứ nhất để đẩy phần lõi van di chuyển về phía cửa van để bít cửa van (12); khi được điều khiển để ở vị trí nhô ra, phần chặn được liên kết theo cách trượt ngang với thân van (1) cản phần lõi van để giới hạn chuyển động của lõi van về phía cửa van (12). Van bình đựng khí nén này vận hành với súng nạp khí để loại bỏ việc sử dụng lại bình đựng khí nén cũ và loại bỏ việc nạp được thực hiện ở các địa điểm không được ủy quyền.

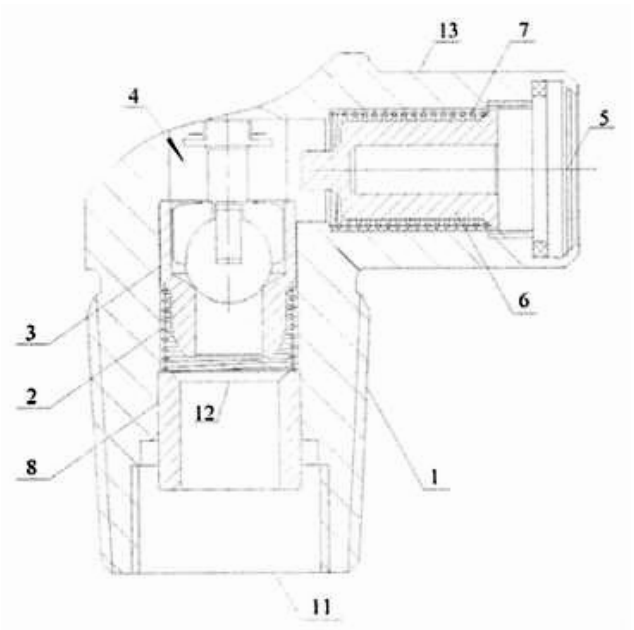

(11) **1-0037315 B**
(15) 20/09/2023
(45) 25/10/2023 427B
(43) 26/07/2021 400
(21) 1-2019-06396
(85) 15/11/2019
(22) 30/09/2019
(86) PCT/EP2019/076440 30/09/2019
(30) 2021884 26/10/2018 NL
(87) WO2020/083613 A1 30/04/2020
(51) ***E04F 15/02***; *E04F 15/10*
(73) **I4F LICENSING NV** (BE)
Oude Watertorenstraat 25 3930 Hamont-Achel, Belgium
(72) BOUCKÉ, Eddy Alberic (BE)
(74) Công ty TNHH Đại Tín và Liên Danh (DAITIN AND ASSOCIATES CO.,LTD)
(54) **TẤM VẬT LIỆU**

(57) Sáng chế đề cập đến tấm bao gồm lõi nằm ở trung tâm, ít nhất một phần khớp nối thứ nhất và ít nhất một phần khớp nối thứ hai được nối tương ứng với các cạnh đối diện, trong đó phần khớp nối thứ nhất bao gồm lưỡi hướng lên, ít nhất một sườn hướng lên nằm cách một khoảng so với lưỡi hướng lên và rãnh hướng lên được tạo ra giữa lưỡi hướng lên và sườn hướng lên, trong đó rãnh hướng lên thích hợp để tiếp nhận ít nhất một phần lưỡi hướng xuống của phần khớp nối thứ hai của tấm liền kề; phần khớp nối thứ hai bao gồm lưỡi hướng xuống, ít nhất một sườn hướng xuống nằm cách một khoảng so với lưỡi hướng xuống và rãnh hướng xuống được tạo ra giữa lưỡi hướng xuống và sườn hướng xuống, trong đó rãnh hướng xuống thích hợp để tiếp nhận ít nhất một phần lưỡi hướng lên của phần khớp nối thứ nhất của tấm liền kề.

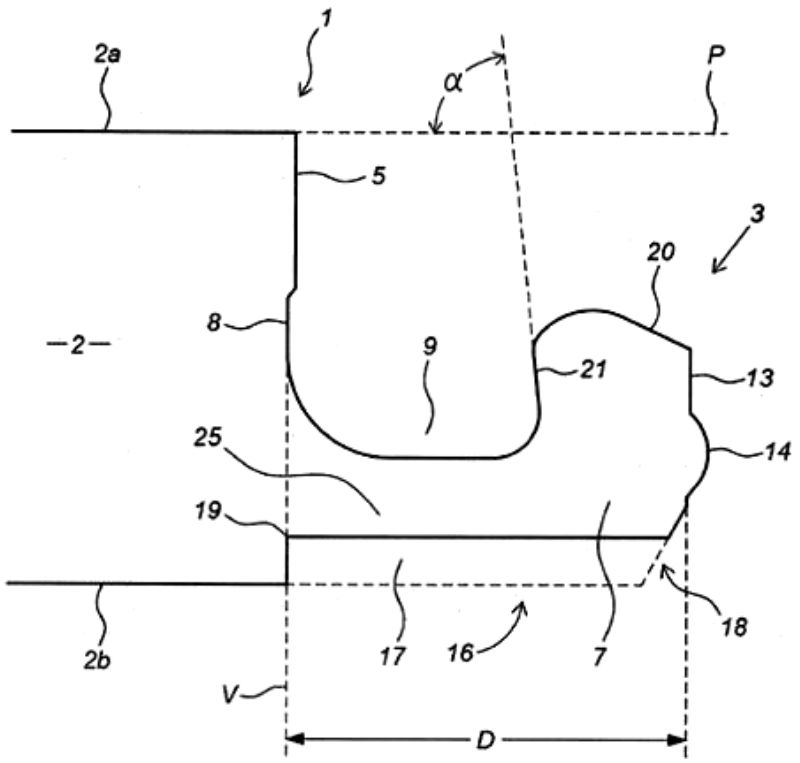

(11) **1-0037316 B**
(15) 21/09/2023
(45) 25/10/2023 427B
(43) 26/07/2021 400
(21) 1-2019-06397
(85) 15/11/2019
(22) 30/09/2019
(86) PCT/EP2019/076442 30/09/2019
(30) 2021886 26/10/2018 NL
(87) WO2020/083615 A1 30/04/2020
(51) ***E04F 15/02***; *E04F 15/10*
(73) **I4F LICENSING NV** (BE)
Oude Watertorenstraat 25 3930 Hamont-Achel, Belgium
(72) BOUCKÉ, Eddy Alberic (BE)
(74) Công ty TNHH Đại Tín và Liên Danh (DAITIN AND ASSOCIATES CO.,LTD)

(54) TẤM VẬT LIỆU VÀ TẤM ỐP LÁT GỒM NHIỀU TẤM VẬT LIỆU NÀY

(57) Sáng chế đề cập đến tấm vật liệu bao gồm lõi nằm ở trung tâm, ít nhất một phần khớp nối thứ nhất và ít nhất một phần khớp nối thứ hai được nối tương ứng trên các cạnh đối diện, trong đó phần khớp nối thứ nhất bao gồm lưỡi hướng lên, ít nhất một sườn hướng lên nằm cách một khoảng so với lưỡi hướng lên và rãnh hướng lên được tạo ra giữa lưỡi hướng lên và sườn hướng lên, trong đó rãnh hướng lên thích hợp để tiếp nhận ít nhất một phần lưỡi hướng xuống của phần khớp nối thứ hai của tấm vật liệu liền kề; phần khớp nối thứ hai bao gồm lưỡi hướng xuống, ít nhất một sườn hướng xuống nằm cách một khoảng so với lưỡi hướng xuống và rãnh hướng xuống được tạo ra giữa lưỡi hướng xuống và sườn hướng xuống, trong đó rãnh hướng xuống thích hợp để tiếp nhận ít nhất một phần lưỡi hướng lên của phần khớp nối thứ nhất của tấm vật liệu liền kề. Sáng chế cũng đề cập đến tấm ốp lát, cụ thể là tấm lát sàn, tấm ốp trần, hoặc tấm ốp tường bao gồm nhiều tấm vật liệu được khớp nối.

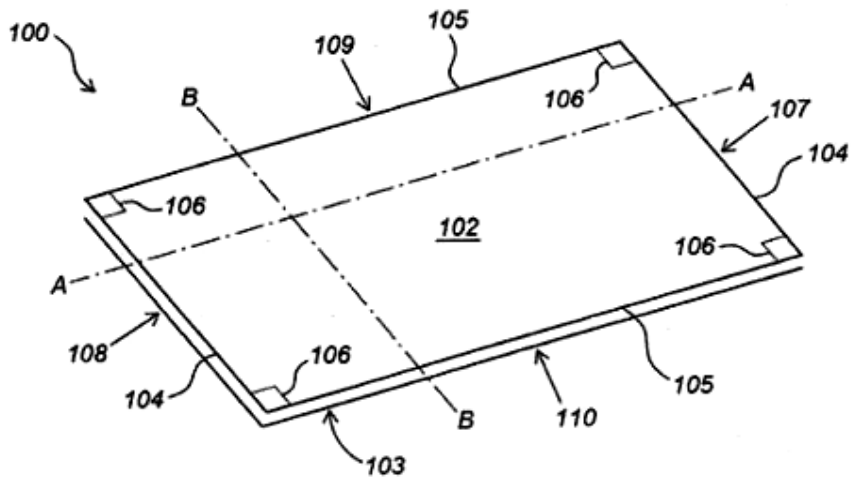

(11) **1-0037317 B** (15) 21/09/2023
(45) 25/10/2023 427B (43) 27/04/2020 385A
(21) 1-2019-05129
(22) 20/09/2019
(30) 2018-199350 23/10/2018 JP
(51) ***E03D 11/02**; E03D 5/10*
(73) **TOTO LTD.** (JP)
1-1, Nakashima 2-chome, Kokurakita-ku, Kitakyushu-shi, Fukuoka 802-8601 Japan
(72) TSUIKI, Shoichi (JP); KOBAYASHI, Motoki (JP); MASAHIRA, Yuya (JP)
(74) Công ty Luật TNHH Phạm và Liên danh (PHAM & ASSOCIATES)
(54) **THIẾT BỊ VỆ SINH**

(57) Sáng chế đề cập đến thiết bị vệ sinh bao gồm bộ dò được tạo cấu hình để phát hiện ít nhất một trong số mức nước bên trong bồn cầu xả nước hoặc bộ chỉ báo kết hợp với mức nước, bộ xác định tắc xác định trạng thái tắc của bồn cầu xả nước trên cơ sở kết quả phát hiện của bộ dò, và bộ điều khiển xác định xem liệu, trên cơ sở kết quả xác định của bộ xác định tắc, có cấm việc cấp nước xả vào bồn cầu xả nước hay không. Bộ điều khiển đặt thời gian cấm xả nước ít nhất sau khi việc cấp nước xả vào bồn cầu xả nước đã kết thúc. Hoạt động xả nước để xả nước bồn cầu xả nước tạm thời không được chấp nhận trong thời gian cấm xả nước. Bộ xác định tắc xác định trạng thái tắc của bồn cầu xả nước trên cơ sở kết quả phát hiện của bộ dò trong khoảng thời gian cấm xả nước hoặc ngay sau thời gian cấm xả nước.

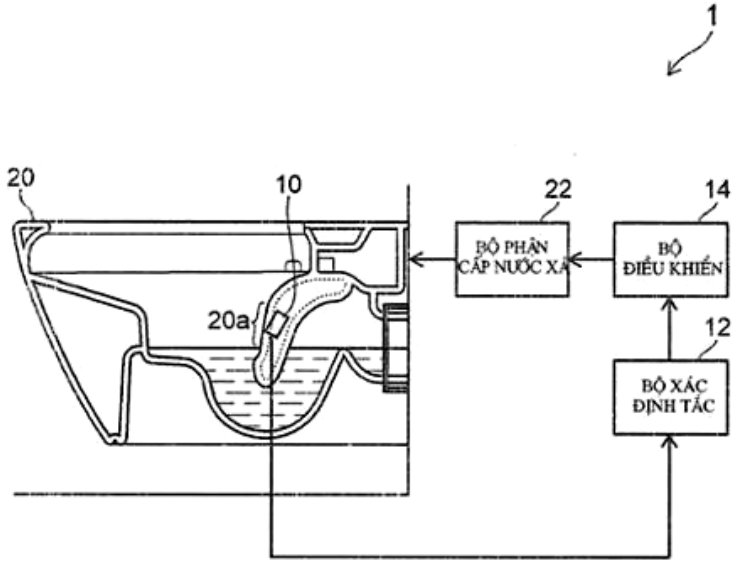

(11) **1-0037318 B** (15) 21/09/2023
(45) 25/10/2023 427B (43) 25/04/2019 373
(21) 1-2019-00220
(22) 15/01/2019
(30) 2018-022567 09/02/2018 JP
(51) ***B62M 7/02**; B62J 41/00*
(73) **HONDA MOTOR CO., LTD.** (JP)
1-1, Minami-Aoyama 2-chome, Minato-ku, Tokyo 107-8556, JAPAN
(72) Chikashi TAKIGUCHI (JP); Hiroshi TADOKORO (JP); Katsuhiro UTSUGI (JP); Yasuhiro MORIMOTO (JP); Yoshiyuki IKEBE (JP)
(74) Công ty TNHH Dịch vụ sở hữu trí tuệ ALPHA (ALPHA PLUS CO., LTD.)
(54) **XE KIỂU YÊN NGỰA**

(57) Mục đích của sáng chế là cho phép bộ tản nhiệt và cụm xúc tác được bố trí theo cách nhỏ gọn trong xe kiểu yên ngựa có động cơ kiểu cụm lắc.

Xe kiểu yên ngựa bao gồm: động cơ kiểu cụm lắc (13) có hộp trục khuỷu (43) và phần xi lanh (44) có đường trục xi lanh kéo dài từ hộp trục khuỷu (43) theo hướng trước-sau của xe và được đỡ lắc được trên khung thân xe (12); ống xả (77) được nối vào phần xi lanh (44); cụm xúc tác (121) được bố trí trong ống xả (77); và bộ tản nhiệt (60) được bố trí bên cạnh hộp trục khuỷu (43). Trong xe kiểu yên ngựa này, khi nhìn từ phía bên, cụm xúc tác (121) có ít nhất một phần của nó được bố trí ở phía trước hộp trục khuỷu (43) và bên dưới phần xi lanh (44); và cụm xúc tác (121) có đầu trên cùng (121d) nằm bên trên đầu dưới cùng (60a) của bộ tản nhiệt (60).

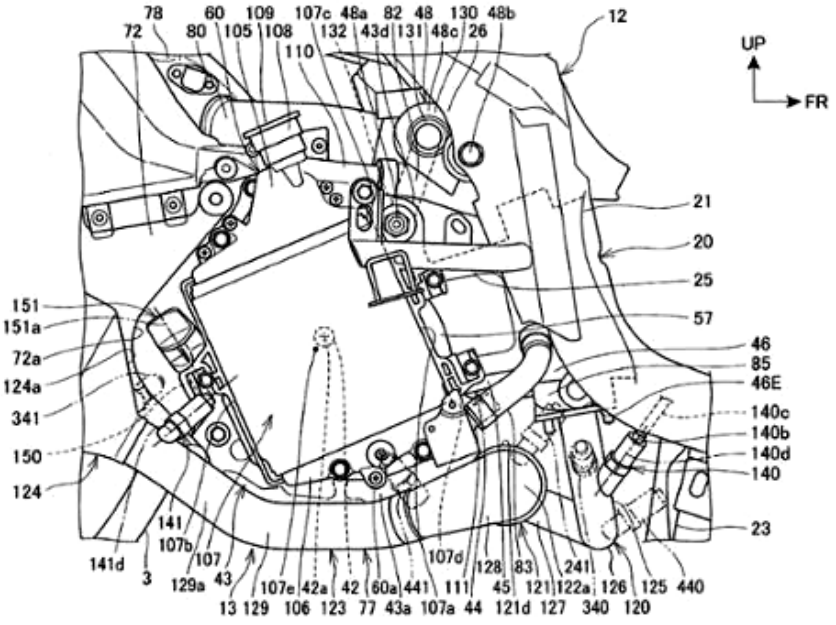

(11) **1-0037319 B**
(45) 25/10/2023 427B
(21) 1-2019-00578
(22) 18/07/2017
(30) 1612517.1 19/07/2016 GB
(51) ***F16L 55/18***
(15) 21/09/2023
(43) 25/10/2019 379
(85) 30/01/2019
(86) PCT/NO2017/050195 18/07/2017
(87) WO2018/016969 25/01/2018

(73) **KONGSBERG FERROTECH AS** (NO)
Kirkegaardsveien 45, 3616 Kongsberg, Norway
(72) CARLSEN, Christopher (NO); PASOP, Bert (NO); TCACENCO, Alexandr (NO); ZUVELA, Mario (NO); BRÆIN, Torgeir (NO); DE LA TORRE UGARTE DEL CASTILLO, Luis Fidel (NO); SEIERTUN, Jens Harald (NO)
(74) CÔNG TY LUẬT TRÁCH NHIỆM HỮU HẠN AMBYS HÀ NỘI (AMBYS HANOI)

(54) **PHƯƠNG TIỆN KIỂM TRA VÀ BẢO DƯỠNG ĐƯỜNG ỐNG, PHƯƠNG PHÁP THỰC HIỆN CÔNG VIỆC TRÊN THÂN THUÔN DÀI SỬ DỤNG PHƯƠNG TIỆN NÀY VÀ PHƯƠNG PHÁP VẬN HÀNH PHƯƠNG TIỆN NÀY**

(57) Sáng chế đề cập đến phương tiện kiểm tra và bảo dưỡng đường ống, phương pháp thực hiện công việc trên thân thuôn dài sử dụng phương tiện này và phương pháp vận hành phương tiện này. Phương tiện (10) để thực hiện công việc trên đường ống dưới biển, ví dụ ống đứng (2), mang một hoặc nhiều môđun có thể hoán đổi cho nhau (18) và được tạo kết cấu để chuyển động tính tiến dọc theo ống đứng (2). Phương tiện (10) bao gồm cấu trúc đỡ thuôn dài (12) để mang các môđun (18). Các tay kẹp (14, 16) giữ cấu trúc đỡ (12) ở khoảng cách xác định cách xa thân thuôn dài và làm phương tiện (10) chuyển động tính tiến dọc theo ống đứng (2) sử dụng hoạt động di chuyển tay này nối tiếp tay kia, để cho phép phương tiện (10) vượt qua các chỗ lồi hoặc các vật cản, ví dụ như mỏ kẹp (8) trên ống đứng (2).

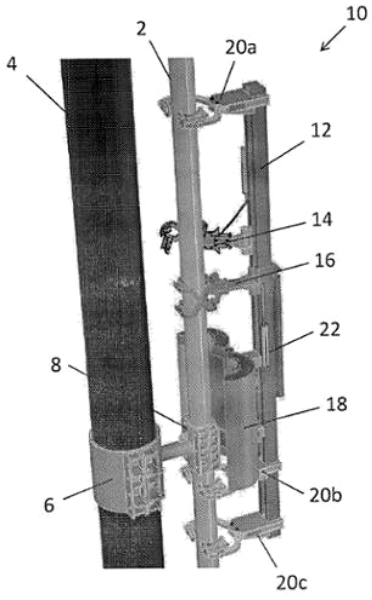

(11) **1-0037320 B**
(45) 25/10/2023 427B
(21) 1-2020-05069
(22) 21/02/2019
(30) 102018104823.8 02/03/2018 DE
(51) ***A24D 1/02**; A24F 47/00*
(15) 21/09/2023
(43) 25/12/2020 393
(85) 04/09/2020
(86) PCT/EP2019/054262 21/02/2019
(87) WO2019/166308 06/09/2019

(73) **DELFORTGROUP AG** (AT)
Fabrikstrasse 20, 4050 Traun, Austria
(72) MAIR, Christian (AT); VOLGGER, Dietmar (AT)
(74) Công ty Luật TNHH WINCO (WINCO LAW FIRM)

(54) SẢN PHẨM TẠO SOL KHÍ, QUY TRÌNH SẢN XUẤT VẬT LIỆU BỌC DÙNG CHO SẢN PHẨM TẠO SOL KHÍ VÀ VẬT LIỆU BỌC

(57) Sáng chế đề cập tới sản phẩm tạo sol khí, quy trình sản xuất vật liệu bọc dùng cho sản phẩm tạo sol khí và vật liệu bọc. Sản phẩm tạo sol khí theo sáng chế bao gồm: nguyên liệu tạo sol khí được làm nóng khi sử dụng theo dự kiến để giải phóng sol khí, nhưng không bị đốt cháy, và vật liệu bọc. Theo sáng chế, vật liệu bọc có độ dày ít nhất bằng 50 µm và tối đa bằng 350 µm, định lượng ít nhất bằng 50 g/m^2 và tối đa bằng 200 g/m^2, trọng lượng riêng ít nhất bằng 500 kg/m^3 và tối đa bằng 1300 kg/m^3, và độ cứng chống uốn ít nhất bằng 0,15 N•mm và tối đa bằng 1,50 N•mm. Vật liệu bọc bao gồm ít nhất hai lớp, trong đó các lớp này được liên kết với nhau và trong đó một lớp là lớp giấy, lớp này có: độ dày ít nhất bằng 40 µm và tối đa bằng 70 µm, định lượng ít nhất bằng 50 g/m^2 và tối đa bằng 80 g/m^2, và trọng lượng riêng ít nhất bằng 700 kg/m^3 và tối đa bằng 1300 kg/m^3, và trọng lượng riêng lớn hơn trọng lượng riêng của lớp bất kỳ trong số các lớp khác của vật liệu bọc.

(11) **1-0037321 B**
(45) 25/10/2023 427B
(21) 1-2018-02596
(22) 13/12/2016
(30) 10 2015 121 849.6 15/12/2015 DE
(51) ***B42D 25/455****; B42D 25/47; B42D 25/46*
(15) 21/09/2023
(43) 25/09/2018 366
(85) 15/06/2018
(86) PCT/EP2016/080825 13/12/2016
(87) WO2017/102744 22/06/2017

(73) **OVD KINEGRAM AG** (CH)
Zählerweg 12, 6301 Zug, Switzerland
(72) CATHOMEN, Anja (DE); Néel, Marjorie Annabelle (FR)
(74) Công ty Luật TNHH WINCO (WINCO LAW FIRM)

(54) **PHƯƠNG PHÁP SẢN XUẤT CHI TIẾT ĐẢM BẢO VÀ MÀNG CHUYỂN**

(57) Sáng chế đề cập đến phương pháp sản xuất chi tiết đảm bảo (23). Trong phương pháp này, màng cơ sở (10) được tạo ra, màng cơ sở này có màng mang thứ nhất (11) và lớp mỏng trang trí có một lớp hoặc nhiều lớp (13). Lớp chất dính thứ nhất (30) được phủ lên màng mang thứ hai (40) và lớp chất dính thứ hai (15) được phủ lên bề mặt của màng mang thứ nhất (11) hướng ra xa khỏi lớp mỏng trang trí (13) hoặc lớp chất dính thứ hai được phủ lên bề mặt của màng mang thứ nhất (11) hướng ra xa khỏi lớp mỏng trang trí (13) và lớp chất dính thứ nhất được phủ lên lớp chất dính thứ hai. Màng mang thứ hai (40) được phủ lên màng mang thứ nhất sao cho lớp chất dính thứ nhất (30) và lớp chất dính thứ hai (15) nằm giữa màng mang thứ nhất (11) và màng mang thứ hai (40). Ngoài ra, sáng chế cũng đề cập đến màng chuyển bao gồm màng cơ sở nêu trên.

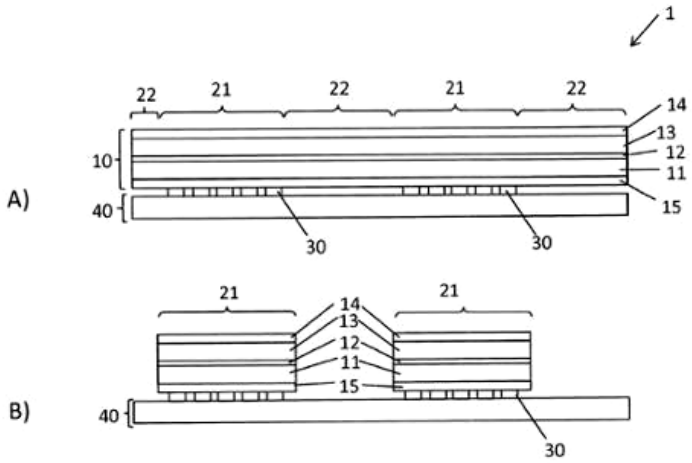

(11) **1-0037322 B** (15) 21/09/2023
(45) 25/10/2023 427B (43) 26/10/2020 391A
(21) 1-2020-04183
(22) 20/07/2020
(51) ***A61L 2/10***; *A61L 2/20; A61L 2/14*
(73) **NGUYỄN QUỐC SỸ** (VN)
44A Tràng Thi, quận Hoàn Kiếm, thành phố Hà Nội
(72) Nguyễn Quốc Sỹ (VN); Nguyễn Thị Chính (VN); Nguyễn Nghĩa (VN); Nguyễn Trọng Bằng (VN); Nguyễn Thái Quốc Huy (VN); Bùi Công Trứ (VN); Phạm Ngọc Tân (VN); Nguyễn Thành Tâm (VN); Nguyễn Bá Chiến (VN)

(54) **HỆ THỐNG DÂY CHUYỀN KHỬ KHUẨN BỀ MẶT CÔNG NGHỆ PLASMA CHO XỬ LÝ VÀ BẢO QUẢN HOA QUẢ, THỰC PHẨM VÀ DƯỢC LIỆU**

(57) Sáng chế đề cập đến hệ thống dây chuyền khử khuẩn bề mặt công nghệ plasma cho xử lý và bảo quản hoa quả, thực phẩm, dược liệu với cơ chế khử khuẩn plasma tiên tiến, không phóng xạ, không hóa chất, không có ô nhiễm thứ cấp, hoàn toàn thân thiện với môi trường và an toàn cho con người.

Hệ thống dây chuyền có hai chế độ làm việc "tĩnh'' và "động'' với buồng xử lý plasma đặc biệt gồm các giàn điện cực cao thế, cao tần, sử dụng nước trộn không khí dưới áp suất khí quyển và nhiệt độ môi trường, tạo dòng plasma lạnh, cung cấp đa dạng nguồn khí ion hoạt tính cao, các nguyên tử và phân tử kích hoạt có khả năng diệt khuẩn cao, ứng dụng tốt cho xử lý và bảo quản hoa quả, thực phẩm và dược liệu.

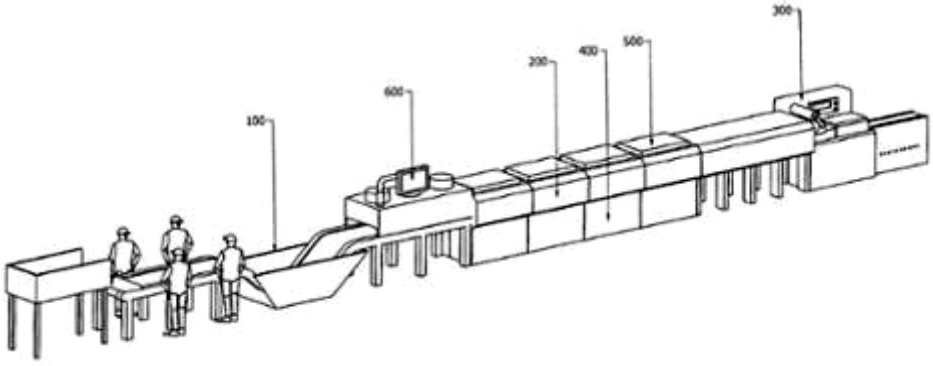

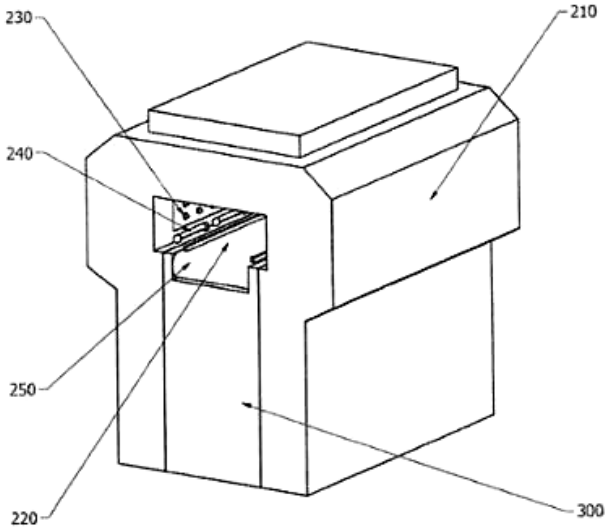

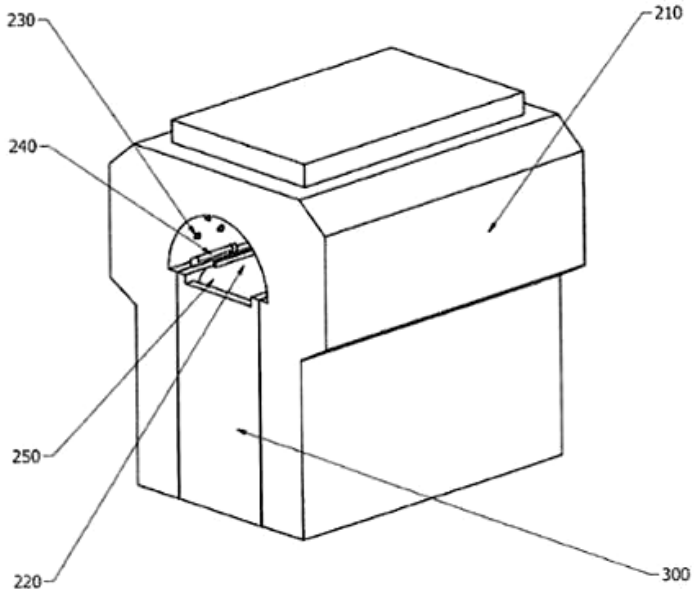
230
210
240
250
220
300

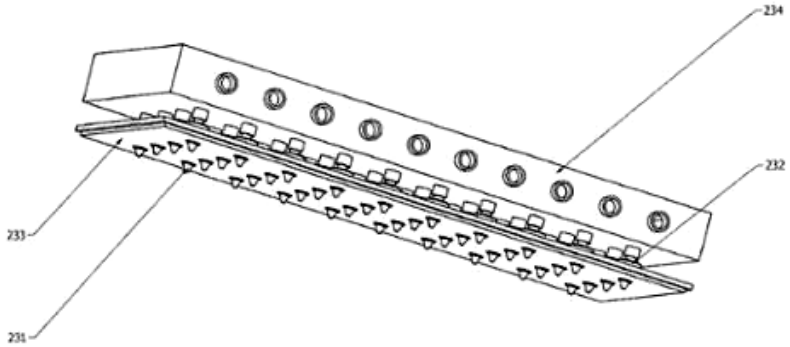
234
232
233
231

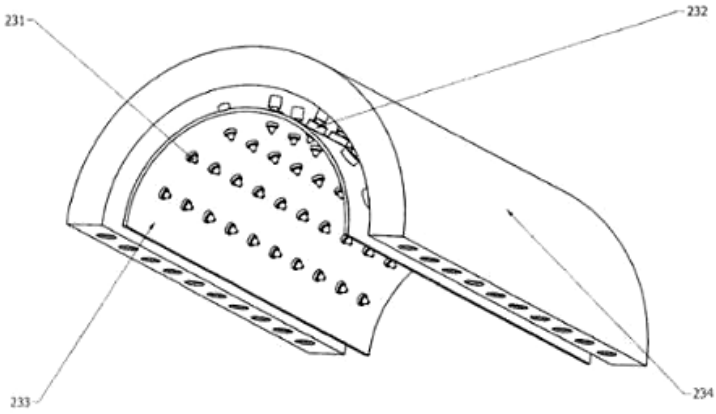
231
232
233
234

(11) **1-0037323 B**
(15) 21/09/2023
(45) 25/10/2023 427B
(43) 27/12/2021 405
(21) 1-2021-06566
(22) 18/10/2021
(51) ***B08B 1/04****; H02S 40/10; B08B 3/02*
(73) **CÔNG TY CỔ PHẦN ĐIỆN GIA LAI** (VN)
114 Trường Chinh, phường Phù Đổng, Thành phố Pleiku, Tỉnh Gia Lai
(72) TÂN XUÂN HIẾN (VN)
(54) **ROBOT VỆ SINH TẤM PIN MẶT TRỜI**

(57) Sáng chế đề cập đến robot vệ sinh tấm pin mặt trời theo sáng chế bao gồm thân robot có các thanh định hình (18) được bố trí hai bên thân robot và song song hướng di chuyển; hai cụm truyền động được lắp với thân thiết bị ở hai phía còn lại của khung đỡ (17) dọc theo phương di chuyển của thiết bị và có tấm tháo lắp nhanh (19) được bố trí dọc dây đai và được liên kết với các thành định hình (18) của thân robot; Mỗi một cụm vệ sinh bao gồm phần tháo lắp nhanh (14) để liên kết với tấm tháo lắp nhanh (19); chổi (2) được bố trí ngang thân thiết bị và vuông góc với hướng di chuyển, chổi này bao gồm trục chổi và sợi chổi; động cơ điều khiển trục chổi (3) được bố trí ở một đầu của cụm vệ sinh; tấm chắn nước (1) được bố trí ở phía trên chổi; ống cấp nước (13) được bố trí dọc theo chổi, nằm giữa chổi (2) và kết cấu lắp cụm vệ sinh (15), và được cách với chổi bởi tấm chắn; đường cấp nước vào (9) được bố trí dọc theo và ở phía trên thân thiết bị để cấp nước cho ống cấp nước (13).

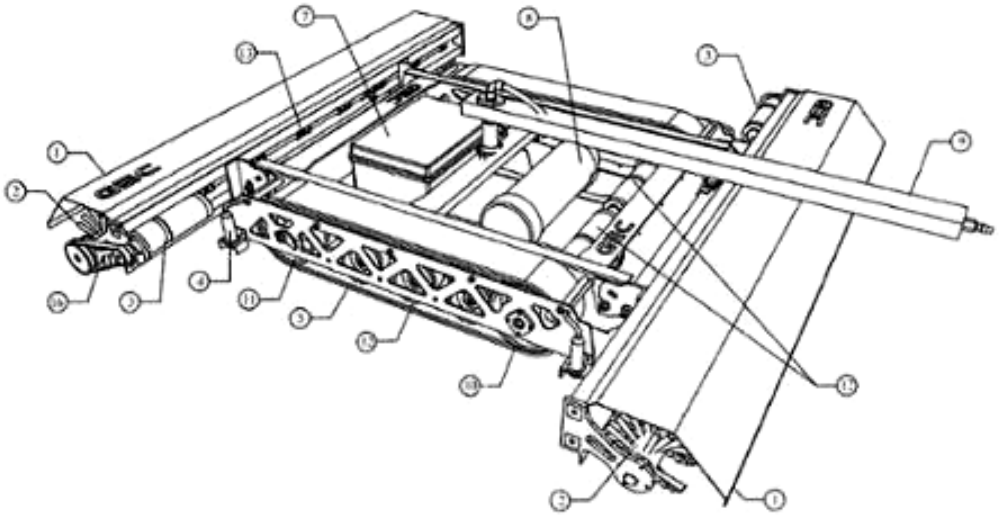

(11) **1-0037324 B**
(45) 25/10/2023 427B
(21) 1-2019-03927
(22) 26/01/2018
(30) 62/451,217 27/01/2017 US
(15) 22/09/2023
(43) 25/10/2019 379
(85) 19/07/2019
(86) PCT/US2018/015351 26/01/2018
(87) WO2018/140666 A1 02/08/2018
(51) ***B25H 3/02****; B25B 13/56; B25H 3/00*
(73) **MILWAUKEE ELECTRIC TOOL CORPORATION** (US)
13135 West Lisbon Road, Brookfield, WI 53005, United States of America
(72) HYMA, Steven, W. (US); DEBAKER, Joseph, M. (US); HANGARTNER, Scott, M. (US)
(74) Công ty TNHH T&T INVENMARK Sở hữu trí tuệ Quốc tế (T&T INVENMARK CO., LTD.)
(54) **HỘP CỜ LÊ**

(57) Sáng chế đề cập đến hộp cờ lê (10) cho bộ cờ lê kết hợp, trong đó mỗi cờ lê trong bộ cờ lê kết hợp bao gồm đầu mở (16), đầu đóng (18) và một tay cầm thon dài (20) kéo dài giữa đầu mở và đầu đóng, hộp cờ lê bao gồm tay cầm (22); trụ (24) nhận đầu mở của mỗi cờ lê (14); thân (26) bao gồm mặt trước (52) và mặt sau đối diện (54) với mặt trước, mặt trước đỡ tay cầm thon dài của mỗi cờ lê; các miếng (38) cách nhau dọc theo mặt trước của thân, các miếng (38) này xác định khoảng cách (40) giữa các miếng liền kề nhận mỗi cờ lê; và cửa (28) được ghép nối với thân, cửa có thể xoay tương đối với thân giữa vị trí đóng và vị trí mở, trong đó cửa tiếp giáp với mặt trước của thân để giữ cho mỗi cờ lê tỳ vào thân ở vị trí đóng và trong đó mỗi cờ lê được phép tháo ra khỏi thân ở vị trí mở.

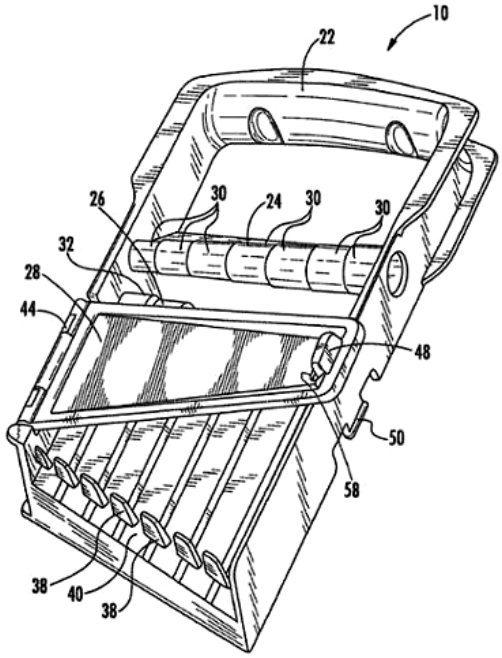

(11) **1-0037325 B**
(45) 25/10/2023 427B
(21) 1-2019-04477
(22) 21/02/2018
(30) 2017-043789 08/03/2017 JP
(15) 22/09/2023
(43) 25/12/2019 381
(85) 14/08/2019
(86) PCT/JP2018/006296 21/02/2018
(87) WO2018/163829 13/09/2018
(51) ***F16L 15/04****; E21B 17/042; F16L 15/00*

(73) 1. **NIPPON STEEL CORPORATION** (JP)
6-1, Marunouchi 2-chome, Chiyoda-ku, Tokyo 1008071, Japan
2. **VALLOUREC OIL AND GAS FRANCE** (FR)
54 rue Anatole France, AULNOYE-AYMERIES 59620, France
(72) INOSE, Keita (JP); SUGINO, Masaaki (JP); OKADA, Takashi (JP)
(74) Công ty TNHH một thành viên Sở hữu trí tuệ VCCI (VCCI-IP CO.,LTD)

(54) CHI TIẾT NỐI REN DÙNG CHO GIẾNG DẦU MỎ

(57) Sáng chế đề cập đến chi tiết nối ren có hiệu suất đóng kín cao được sử dụng cho các ống dùng cho các giếng dầu mỏ có độ dày thành lớn và có hiệu suất nối nhỏ hơn 1. Chi tiết nối ren (10) gắn kết các ống dùng cho các giếng dầu mỏ (1). Chi tiết nối ren (10) bao gồm hai chốt (11) và khớp nối hình ống. Mỗi chốt (11) được bố trí trên phần đầu của ống dùng cho các giếng dầu mỏ (1) và liên tục với phần thân ống (12), mà có độ dày thành không nhỏ hơn 12 mm. Khớp nối (2) bao gồm hai ổ ren (21) và phần lõm (22). Ổ ren (21) được bố trí trên cả hai đầu của khớp nối (2). Phần lõm (22) có độ dài không nhỏ hơn 10 mm. Chi tiết nối ren (10) có hiệu suất nối nhỏ hơn 1. Khi độ dày thành của phần thân ống (12) được biểu diễn là $t_{ống}$, độ dày thành và độ dài của phần lõm (22) được thể hiện là t_1 và $2\times L_1$, tương ứng, và độ dài của mỗi ổ ren (21) được biểu diễn là L_2, và nếu các biểu thức (1) và (2) dưới đây xác định T và L, sau đó, T và L thỏa mãn biểu thức (3) dưới đây:

$$T = \frac{t_1}{t_{ống}} \qquad (1)$$

$$L = \frac{L_1}{L_1 + L_2} \qquad (2)$$

$$T \cdot L^{1/15} > 1,4 \qquad (3)$$

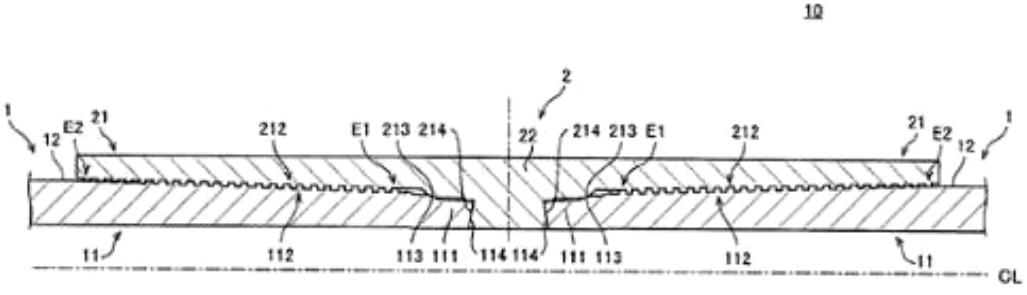

(11) **1-0037326 B**
(15) 22/09/2023
(45) 25/10/2023 427B
(43) 30/01/2020 382
(21) 1-2019-03520
(22) 02/07/2019
(30) 107123672 09/07/2018 TW
(51) ***A47L 13/58****; A47L 13/258*
(76) **TING, MING-CHE** (TW)
No. 126, Sec. 2, Guoji Rd., Taoyuan Dist., Taoyuan City 33072, Taiwan
(74) Công ty TNHH Lê & Lê (LE & LE)
(54) **THÙNG LÀM SẠCH DỤNG CỤ LAU LOẠI QUAY**

(57) Sáng chế đề cập đến thùng làm sạch dụng cụ lau loại quay thích hợp để làm sạch dụng cụ lau phẳng gập lại được, bao gồm thân thùng và cơ cấu quay được lắp trên phần đáy của thân thùng, cơ cấu quay có bộ phận quay và cặp rãnh tiếp nhận, và bộ phận quay quay được quanh một trục dọc của bộ phận quay để quay trên thân thùng, trong đó cặp rãnh tiếp nhận được bố trí để tiếp nhận dụng cụ lau phẳng gập lại được đã gập sao cho bộ phận quay của cơ cấu quay quay trên thân thùng khi được dẫn động bởi lực quay của dụng cụ lau phẳng gập lại được đang quay.

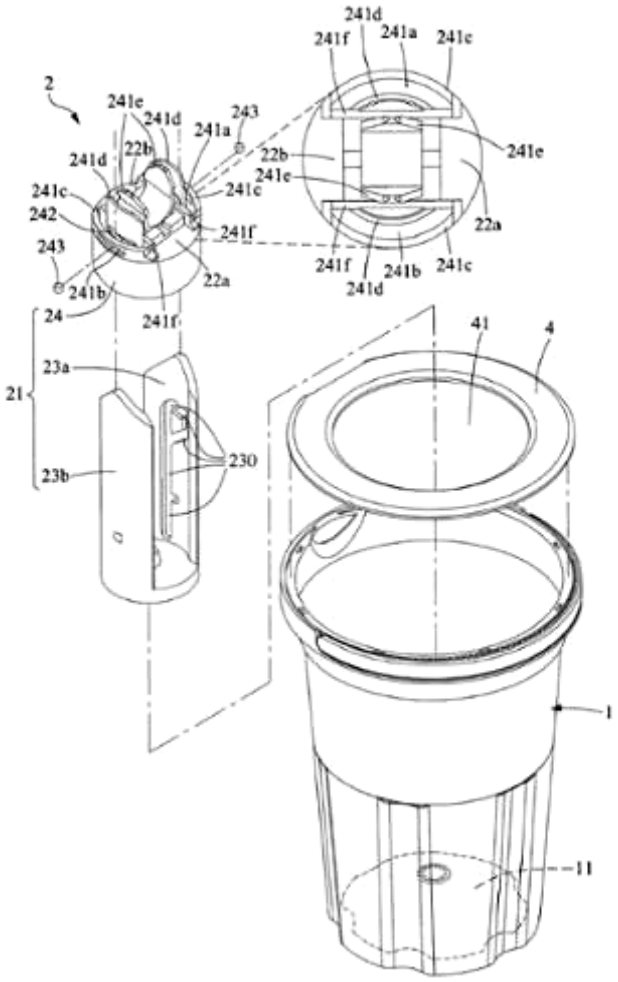

(11) **1-0037327 B**
(45) 25/10/2023 427B
(21) 1-2019-07102
(22) 24/04/2018
(30) 2017-100546 22/05/2017 JP
(15) 22/09/2023
(43) 25/02/2020 383
(85) 16/12/2019
(86) PCT/JP2018/016582 24/04/2018
(87) WO2018/216416 A1 29/11/2018
(51) ***F16L 15/04***; *C10M 107/38; C10M 125/10; C10M 145/04; C10M 145/20; C10M 149/18; C10N 30/00; C10N 40/00; C10N 50/02; C23C 28/00; F16L 15/00; C10M 103/02; C10N 10/12*
(73) 1. **NIPPON STEEL CORPORATION** (JP)
6-1, Marunouchi 2-chome, Chiyoda-ku, Tokyo 100-8071 Japan
2. **VALLOUREC OIL AND GAS FRANCE** (FR)
54 rue Anatole France, AULNOYE-AYMERIES 59620 France
(72) GOTO, Kunio (JP)
(74) Công ty TNHH một thành viên Sở hữu trí tuệ VCCI (VCCI-IP CO.,LTD)

(54) CHI TIẾT NỐI CÓ REN DÙNG CHO ĐƯỜNG ỐNG HOẶC ỐNG VÀ PHƯƠNG PHÁP SẢN XUẤT CHI TIẾT NỐI CÓ REN DÙNG CHO ĐƯỜNG ỐNG HOẶC ỐNG NÀY

(57) Sáng chế đề cập đến chi tiết nối có ren dùng cho đường ống hoặc ống có hiệu suất mômen xoắn quá mức cao, và phương pháp sản xuất chi tiết nối có ren dùng cho các đường ống hoặc ống này. Chi tiết nối có ren (1) dùng cho đường ống hoặc ống theo phương án của sáng chế bao gồm đầu nối có ren ngoài (5) và đầu nối có ren trong (8). Đầu nối có ren ngoài (5) và đầu nối có ren trong (8) bao gồm bề mặt tiếp xúc (6), (9) bao gồm phần có ren (4), (7) và phần tiếp xúc bằng kim loại. Chi tiết nối có ren (1) dùng cho đường ống hoặc ống bao gồm lớp phủ bôi trơn dạng rắn (21) trên ít nhất một trong các bề mặt tiếp xúc (6), (9) của đầu nối có ren ngoài (5) và đầu nối có ren trong (8), lớp phủ bôi trơn dạng rắn (21) chứa nhựa, bột bôi trơn dạng rắn, và Cr_2O_3.

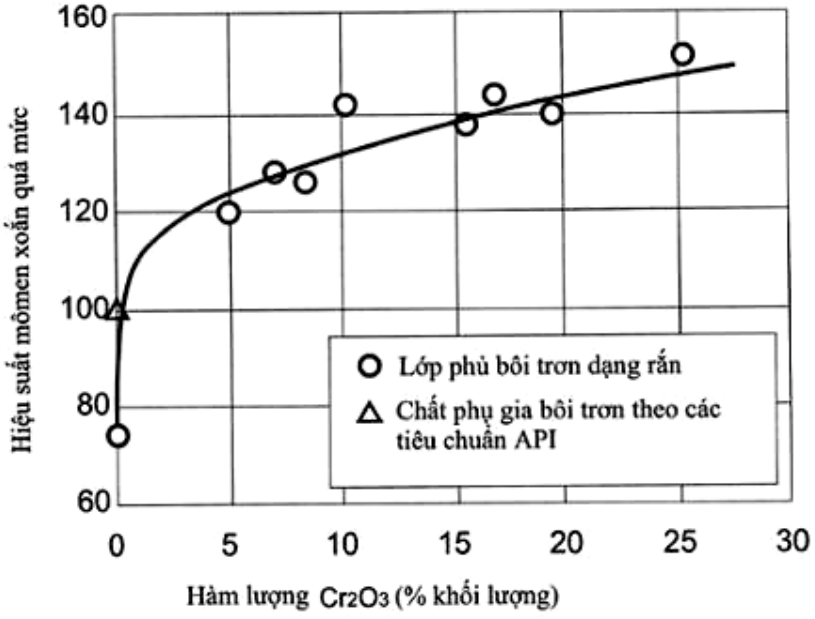

(11) **1-0037328 B** (15) 22/09/2023
(45) 25/10/2023 427B (43) 25/02/2020 383
(21) 1-2019-03987
(22) 23/07/2019
(30) 16/102,365 13/08/2018 US
(51) ***B62B 1/12**; B62B 1/00*
(73) **TRIFOLD,LLC** (US)
4920 Brainard Road, Orange, OH 44022-1512, the United States
(72) Leonid Khodor (US)
(74) Công ty TNHH Đại Tín và Liên Danh (DAITIN AND ASSOCIATES CO.,LTD)
(54) **KHUNG SƯỜN GẤP DÙNG CHO PHƯƠNG TIỆN VẬN CHUYỂN ĐẨY TAY**

(57) Sáng chế đề cập đến khung sườn gấp lại được của phương tiện vận chuyển đẩy tay có khả năng tự khóa ở vị trí mở ra. Khung sườn bao gồm khung có mặt phẳng tham chiếu, bộ truyền động được gắn quay quanh trục với khung, cơ cấu thứ nhất bao gồm bộ truyền động và bệ được gắn quay quanh trục với khung, và cơ cấu thứ hai bao gồm bộ truyền động và hai cánh tay, mỗi cánh tay được gắn với khung quay quanh trục thứ nhất và được cấu hình để liên kết bộ phận bố trí bánh xe có thể quay được quanh trục thứ hai. Cơ cấu thứ nhất và cơ cấu thứ hai được cấu hình để di chuyển độc lập với nhau giữa ít nhất một vị trí thứ nhất, trong đó bệ vuông góc với khung và bộ phận bố trí bánh xe vuông góc với mặt phẳng tham chiếu, và một vị trí thứ hai, trong đó bệ liền kề với khung và bộ phận bố trí bánh xe liền kề và song song với mặt phẳng tham chiếu.

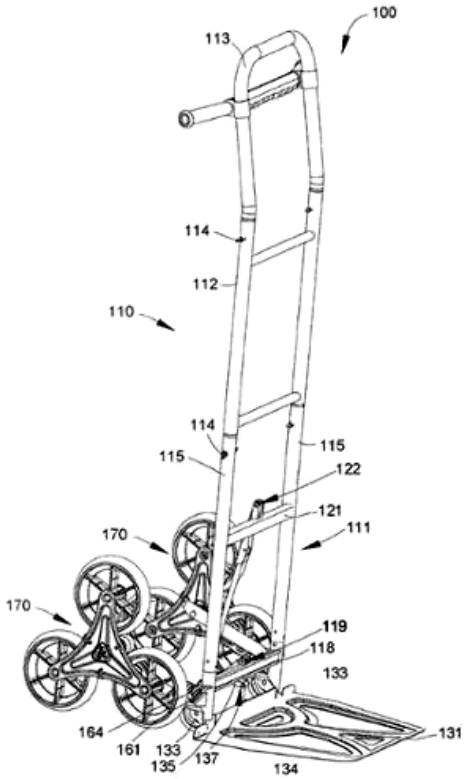

(11) **1-0037329 B**
(45) 25/10/2023 427B
(21) 1-2019-04290
(22) 13/02/2018
(30) 2017-029038 20/02/2017 JP
(51) ***B62J 9/00***
(15) 22/09/2023
(43) 25/11/2019 380
(85) 06/08/2019
(86) PCT/JP2018/004938 13/02/2018
(87) WO2018/151113 A1 23/08/2018

(73) **HONDA MOTOR CO., LTD.** (JP)
1-1, Minami-Aoyama 2-chome, Minato-ku, Tokyo 107-8556, JAPAN
(72) Natee AROMSUK (TH); Artit LEOWPHIRODJ (TH); Kumpon JUNTARUMPORN (TH); Pratchaya BUNKETKAJORN (TH)
(74) Công ty TNHH Dịch vụ sở hữu trí tuệ ALPHA (ALPHA PLUS CO., LTD.)

(54) **KẾT CẤU HỘP CHỨA VẬT DỤNG DÙNG CHO XE KIỂU NGỒI ĐỂ CHÂN HAI BÊN**

(57) Sáng chế đề xuất kết cấu hộp chứa vật dụng dùng cho xe kiểu ngồi để chân hai bên có hộp chứa vật dụng (30) được tạo ra theo cách gối chồng lên khung thân xe (10b1) và đi ngang qua phía trên và phía dưới của khung thân xe (10b1) khi nhìn từ phía bên của xe kiểu ngồi để chân hai bên (1). Hộp chứa vật dụng (30) có các phần phình (36L, 36R) và tấm ngăn (41). Tấm ngăn (41) có phần giữ dụng cụ (61) để giữ dụng cụ bảo dưỡng thứ nhất (55) ở tư thế chiều dài của nó hướng theo chiều dọc xe. Phần giữ dụng cụ (61) có phần thành đỡ (62) dựng thẳng đứng từ mặt trên (41a) của tấm ngăn (41) và đỡ dụng cụ bảo dưỡng thứ nhất (55). Phần thành đỡ (62) được bố trí bên dưới phần đầu trên (36a) của các phần phình (36L, 36R).

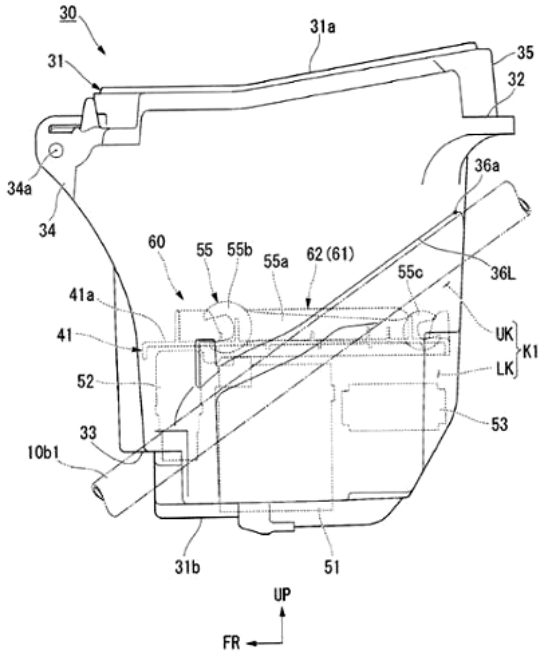

(11) **1-0037330 B**
(45) 25/10/2023 427B
(21) 1-2018-02869
(22) 02/12/2016
(30) 102015000080167 03/12/2015 IT
(51) ***F16H 29/12***
(15) 22/09/2023
(43) 25/09/2018 366
(85) 03/07/2018
(86) PCT/IB2016/057310 02/12/2016
(87) WO2017/093965 08/06/2017

(73) **PAVILCU, CONSTANTIN EDYSON** (IT)
Via Vittorio Emanuele, 1239 I-45034 Canaro (RO), Italy
(72) PAVILCU, Constantin Edyson (RO); PAVILCU, Renata Mirela (RO)
(74) Công ty Luật TNHH Phạm và Liên danh (PHAM & ASSOCIATES)

(54) HỘP SỐ TRUYỀN ĐỘNG CÓ TỶ SỐ TỐC ĐỘ BIẾN THIÊN

(57) Sáng chế đề cập đến hộp số truyền động có tỷ số tốc độ biến thiên (100) bao gồm a. kết cấu đỡ (10); b. khâu dẫn động (1) của chuyển động quay xung quanh trục quay chính (X) được nối có thể quay với kết cấu đỡ (10); c. khâu bị dẫn (2) của chuyển động quay; d. nhiều bánh răng hành tinh (3) được bố trí theo chu vi so với trục quay chính (X) và được đỡ có thể quay trên kết cấu đỡ (10) và tiếp nhận chuyển động từ khâu dẫn động (1); mỗi bánh răng hành tinh (3) bao gồm thanh nối (4) được nối có thể quay vào đó trong vùng của đầu thứ nhất (41) của nó và đỡ ở đầu đối diện (42) của nó bánh răng nối (5) được nối có thể quay theo một chiều với đầu này để cuốn theo chuyển động quay khâu bị dẫn (2) trong quá trình chuyển động quay của khâu dẫn động (1) xung quanh trục quay chính (X), khác biệt ở chỗ hộp số truyền động này bao gồm cơ cấu thay đổi (6) cho khoảng trống (d) giữa trục xoay (P) của các thanh nối (4) trên các bánh răng hành tinh (3) và trục quay tương ứng (X') của các bánh răng hành tinh (3).

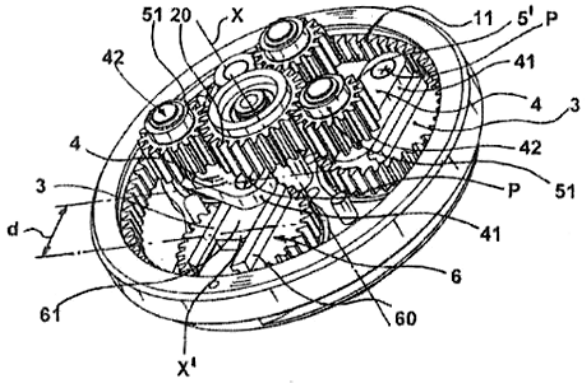

(11) **1-0037331 B**
(45) 25/10/2023 427B
(21) 1-2020-03769
(22) 09/01/2019
(30) 2020256 09/01/2018 NL
(51) ***E04F 15/02***
(15) 22/09/2023
(43) 25/09/2020 390
(85) 29/06/2020
(86) PCT/EP2019/050459 09/01/2019
(87) WO2019/137964 18/07/2019

(73) **I4F LICENSING NV** (BE)
Oude Watertorenstraat 25 3930 Hamont-Achel, Belgium
(72) BOUCKÉ, Eddy Alberic (BE)
(74) Công ty TNHH Đại Tín và Liên Danh (DAITIN AND ASSOCIATES CO.,LTD)

(54) TẤM VẬT LIỆU VÀ TẤM ỐP LÁT BAO GỒM CÁC TẤM VẬT LIỆU NÀY

(57) Sáng chế đề cập đến tấm vật liệu vật liệu, cụ thể là tấm vật liệu vật liệu lát sàn, bao gồm ít nhất một phần khớp nối thứ nhất và ít nhất một phần khớp nối thứ hai được kết nối tương ứng với các cạnh đối diện của lõi, phần khớp nối thứ nhất bao gồm lưỡi hướng lên, ít nhất một sườn hướng lên nằm cách một khoảng so với lưỡi hướng lên và rãnh hướng lên, phần khớp nối thứ hai bao gồm lưỡi hướng xuống, ít nhất một sườn hướng xuống nằm cách một khoảng so với lưỡi hướng xuống và rãnh hướng xuống, trong đó lưỡi hướng lên được tạo thành bao gồm thành phần khóa thứ nhất; trong đó sườn hướng xuống được tạo thành bao gồm thành phần khóa thứ hai, trong đó lưỡi hướng xuống được tạo thành bao gồm thành phần khóa thứ ba, trong đó sườn hướng lên được tạo thành bao gồm thành phần khóa thứ tư.

Sáng chế cũng đề cập đến tấm ốp lát, cụ thể hơn là đề cập đến tấm lát sàn bao gồm nhiều tấm vật liệu khớp nối với nhau.

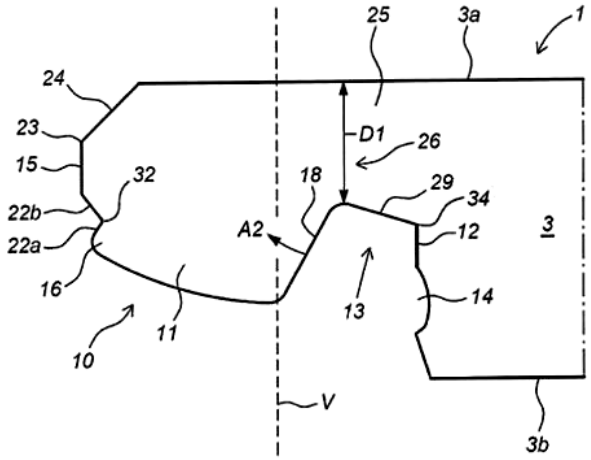

(11) **1-0037332 B**
(15) 22/09/2023
(45) 25/10/2023 427B
(43) 27/09/2021 402
(21) 1-2021-04138
(22) 06/07/2021
(51) ***H04L 12/00****; H04L 12/54*
(73) **CÔNG TY CỔ PHẦN CÔNG NGHỆ MẠNG LANCS VIỆT NAM** (VN)
Tầng 2 số 236 Âu Cơ, phường Quảng An, quận Tây Hồ, thành phố Hà Nội
(72) Trịnh Quang Kiên (VN); Nguyễn Văn Thành (VN); Dương Quang Mạnh (VN)
(54) **BỘ NHỚ CHIA SẺ ĐƠN LUỒNG VÀ ĐA LUỒNG CHO DỮ LIỆU DẠNG GÓI ỨNG DỤNG TRONG CÁC THIẾT BỊ CHUYỂN MẠCH GÓI TỐC ĐỘ CAO**

(57) Sáng chế đề cập tới kiến trúc, cách thức tổ chức và thuật toán quản lý bộ nhớ chia sẻ cho luồng thông tin dạng gói với định hướng ứng dụng cho các thiết bị chuyển mạch số có băng thông lớn. Cụ thể, sáng chế đề cập tới bộ nhớ chia sẻ đơn luồng và bộ nhớ chia sẻ đa luồng cho dữ liệu dạng gói ứng dụng trong các thiết bị chuyển mạch gói tốc độ cao. Bộ nhớ chia sẻ đơn luồng có cách tổ chức lưu trữ dữ liệu theo danh sách liên kết giúp tiết kiệm không gian nhớ cũng như hiệu suất sử dụng không gian trong vùng nhớ chính, tuy nhiên khi sử dụng cần có các khối thực hiện gom và phân phối các luồng thông tin ở đầu vào và đầu ra. Bộ nhớ chia sẻ đa luồng có khả năng phục vụ nhiều luồng thông tin độc lập trực tiếp do đó không cần phải có bộ nhớ đệm cục bộ. Khả năng phục vụ đa luồng cũng giúp giảm thiểu độ trễ gói và tỷ lệ bỏ gói khi ứng dụng trong các hệ thống băng thông lớn. Cả hai kiến trúc bộ nhớ chia sẻ nêu trong sáng chế đều định hướng cho thiết kế chuyển mạch tích hợp với mức yêu cầu về tài nguyên nhớ rất nhỏ và có ưu thế rõ ràng so với một số thiết kế truyền thống về hiệu suất sử dụng phần cứng, giúp giảm độ phức tạp của hệ thống, đặc biệt so với các thiết kế dùng bộ đệm ngoài. Cả hai kiến trúc thiết kế đều có thể ứng dụng trong các bộ chuyển mạch lớp 2 (Layer 2), bộ chuyển mạch lớp 3 (Layer 3) trên nền tảng công nghệ FPGA.

(11) **1-0037333 B** (15) 22/09/2023
(45) 25/10/2023 427B (43) 25/07/2019 376
(21) 1-2018-04964
(22) 06/11/2018
(30) 10201800126V 05/01/2018 SG
(51) ***G06F 21/62**; H04L 63/10*

(73) **ST ENGINEERING INFO-SECURITY PTE. LTD.** (SG)
100 Jurong East Street 21, St Electronics Jurong East Building, Singapore 609602
(72) Lye King Siong (SG); Wu Yong Cong (SG); Pang Kang Wei, Joshua (SG); Ling Jian Liang (SG)
(74) Văn phòng Luật sư Ân Nam (ANNAM IP & LAW)

(54) **HỆ THỐNG MẠNG DỮ LIỆU MỘT CHIỀU ĐỂ TRUYỀN TẬP TIN MỘT CHIỀU VÀ PHƯƠNG PHÁP TRUYỀN TẬP TIN MỘT CHIỀU TRONG HỆ THỐNG NÀY**

(57) Sáng chế đề xuất hệ thống truyền tập tin một chiều giữa mạng gửi và mạng nhận. Hệ thống này bao gồm điốt dữ liệu được tạo cấu hình để tạo ra liên kết một chiều giữa mạng gửi và mạng nhận. Điốt dữ liệu bao gồm điốt dữ liệu bên gửi và điốt dữ liệu bên nhận trong đó điốt dữ liệu bên nhận được kết nối truyền thông với điốt dữ liệu bên gửi để truyền tập tin một chiều từ điốt dữ liệu bên gửi đến điốt dữ liệu bên nhận. Mỗi tập tin được nhận dạng bằng thông tin nhận dạng tập tin. Điốt dữ liệu bên gửi được tạo cấu hình để gửi danh sách tập tin đến điốt dữ liệu bên nhận. Danh sách tập tin chứa các thông tin nhận dạng tập tin của tất cả các tập tin cần gửi qua điốt dữ liệu. Điốt dữ liệu bên nhận được tạo cấu hình để phát hiện việc mất một hoặc nhiều tập tin bằng cách so sánh các thông tin nhận dạng tập tin của các tập tin nhận được với các thông tin nhận dạng tập tin có trong danh sách tập tin.

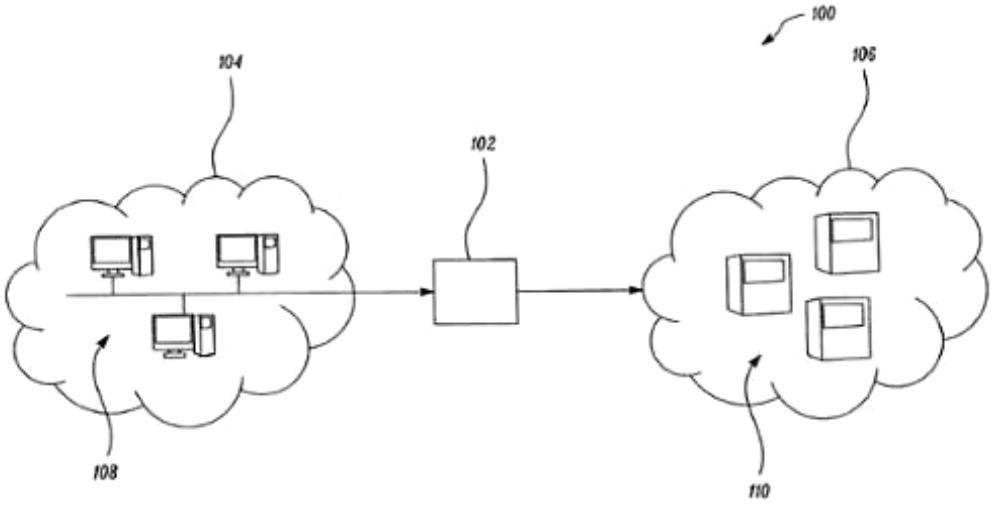

(11) **1-0037334 B** (15) 22/09/2023
(45) 25/10/2023 427B (43) 25/02/2021 395
(21) 1-2020-07315
(22) 17/12/2020
(51) ***A61L 2/10****; A61L 9/00*
(73) 1. **TRƯỜNG ĐẠI HỌC PHENIKAA** (VN)
Phường Yên Nghĩa, quận Hà Đông, thành phố Hà Nội
2. **CÔNG TY CỔ PHẦN PHENIKAA-X** (VN)
Toà A1, Trường đại học Phenikaa, Nguyễn Văn Trác, phường Yên Nghĩa, quận Hà Đông, thành phố Hà Nội
(72) Lê Anh Sơn (VN); Hồ Xuân Năng (VN); Khổng Minh (VN)
(54) **CỤM ROBOT DI ĐỘNG**

(57) Sáng chế đề cập đến cụm robot di động có khả năng hỗ trợ y tế đa năng với hai mục đích chính là khử khuẩn và vận chuyển thức ăn, thuốc men, dụng cụ y tế, trong đó cụm robot di động bao gồm: môđun khử khuẩn, môđun khay chứa có cấu tạo sao cho có thể lắp trên môđun xe vận chuyển để tạo thành: (a) thiết bị khử khuẩn di động khi lắp môđun khử khuẩn trên môđun xe vận chuyển, hoặc tạo thành (b) thiết bị chứa di động khi lắp môđun khay chứa trên môđun xe vận chuyển. Cụm robot di động di chuyển với các chế độ chạy tự động theo lộ trình nhất định dựa vào đường dẫn từ được gắn trên bề mặt di chuyển, hoặc điều khiển từ xa qua thiết bị điều khiển thu phát sóng điều khiển vô tuyến điện (RF) hoặc có thể kết nối với thiết bị điều khiển thông qua mạng internet sử dụng công nghệ internet vạn vật (IoT). Môđun khử khuẩn sử dụng đèn cực tím (UVC) có khả năng diệt khuẩn bằng cách chiếu sáng nhiều mặt xung quanh, trên, dưới và/hoặc khử khuẩn bằng dung dịch diệt khuẩn. Môđun khay chứa bao gồm các khay chứa có các cửa tự động che kín bên ngoài để đảm bảo độ kín khít, tránh tình trạng hóa chất cũng như các nguồn lây nhiễm khác từ ngoài xâm nhập vào trong khay chứa. Các môđun khử khuẩn và khay chứa được tạo dạng môđun, dễ dàng thay thế cho nhau khi cần thay đổi tính năng.

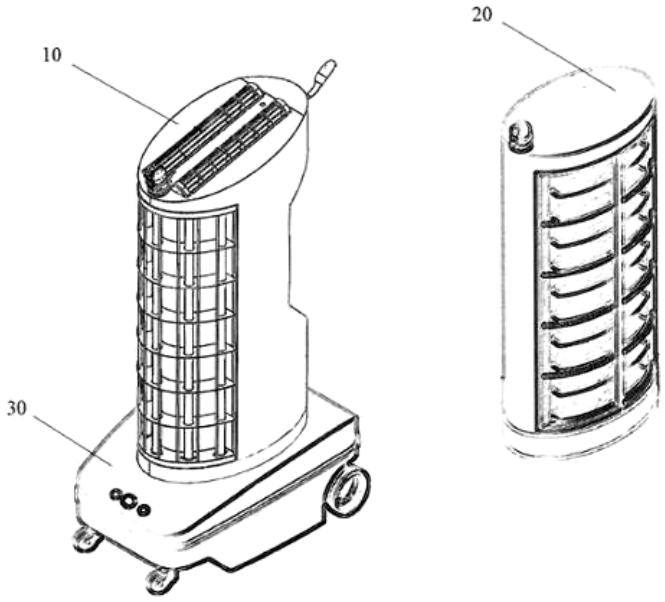

(11) **1-0037335 B**
(45) 25/10/2023 427B
(21) 1-2019-05302
(22) 23/03/2018
(30) 17164278.8 31/03/2017 EP
(15) 22/09/2023
(43) 30/01/2020 382
(85) 27/09/2019
(86) PCT/EP2018/057397 23/03/2018
(87) WO2018/177907 04/10/2018
(51) ***C07D 493/08****; A01N 43/90*
(73) **BASF AGRO B.V.** (NL)
Velperplein 23, 6811 AH Arnhem, Netherlands
(72) BENSON, Stefan (DE); RACK, Michael (DE); ALZNAUER, Christiane (DE); GOETZ, Roland (DE); WOLF, Bernd (DE)
(74) Công ty Luật TNHH T&G (TGVN)

(54) **QUY TRÌNH ĐIỀU CHẾ 2-EXO-(2-METYLBENZYLOXY)-1-METYL-4-ISOPROPYL-7-OXABIXYCLO[2.2.1]HEPTAN**

(57) Sáng chế đề cập đến quy trình điều chế (±)-2-exo-(2-metylbenzyloxy)-1-metyl-4-isopropyl-7-oxabixyclo[2.2.1]heptan có công thức (I)

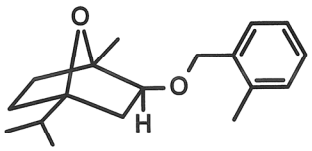

(I)

, chất bất kỳ trong số các chất đồng phân đối ảnh riêng của nó hoặc hỗn hợp không triệt quang bất kỳ của chúng, bao gồm bước cho (±)-2-exo-hydroxy-1-metyl-4-isopropyl-7-oxabixyclo[2.2.1]heptan có công thức (II)

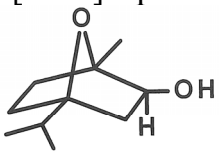

(II)

, chất bất kỳ trong số các chất đồng phân đối ảnh riêng của nó hoặc hỗn hợp không triệt quang bất kỳ của chúng phản ứng với hợp chất 2-metylbenzyl có công thức (III)

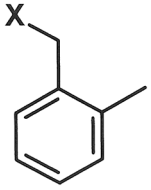

(III)

trong đó X là nhóm rời chuyển, với sự có mặt của ít nhất một bazơ, ít nhất một chất xúc tác được chọn từ các muối rubidi, các muối xesi và hỗn hợp bất kỳ của chúng và ít nhất một dung môi hữu cơ trơ S1.

(11) **1-0037336 B**
(45) 25/10/2023 427B
(21) 1-2019-02536
(22) 29/12/2016
(15) 22/09/2023
(43) 25/09/2019 378
(85) 16/05/2019
(86) PCT/CN2016/112925 29/12/2016
(87) WO2018/119834 05/07/2018
(51) ***D01B 1/10***; *D01C 1/00*
(73) **YI ZHANG** (CN)
Room 203, Building No. 3, Hebin Garden, 99 Cha Yuan Road, Jinan District, Fuzhou, Fujian 350000, China
(72) Yi Zhang (CN); Jianxin Peng (CN)
(74) Công ty TNHH Trà và cộng sự (TRA & ASSOCIATES CO.,LTD)

(54) PHƯƠNG PHÁP SẢN XUẤT SỢI TRE SẠCH

(57) Sáng chế đề xuất phương pháp sản xuất sợi tre sạch, bao gồm các bước sau: các mẩu tre được tách thành các sợi nhỏ, và các sợi nhỏ được xoắn thành các sợi bện để thu được sợi tre có hình dạng sợi bện; sợi tre có hình dạng sợi bện được làm mịn bằng phương tiện xử lý xen kẽ nóng lạnh và cán và đánh bóng để thu được sợi tre có hình dạng sợi bện thô (trong đó sợi tre có thể được đặt trực tiếp vào thiết bị sấy khô và sau đó tạo thành sợi tre thô dùng cho nguyên liệu tổng hợp); sợi tre có hình dạng sợi bện thô được xử lý khử keo sinh học liên tục để thu được sợi tre có hình dạng sợi bện; sợi tre có hình dạng sợi bện được nạp vào thiết bị làm sạch để thực hiện làm sạch, cán và sấy khô lặp lại, và sau đó thực hiện tẩm dầu kiểu phun để thu được sợi tre có hình dạng sợi bện mỏng; cuối cùng, xử lý sợi tre có hình dạng sợi bện mỏng để mở sợi và chải thô để tạo ra sợi tre dùng cho nguyên liệu dệt.

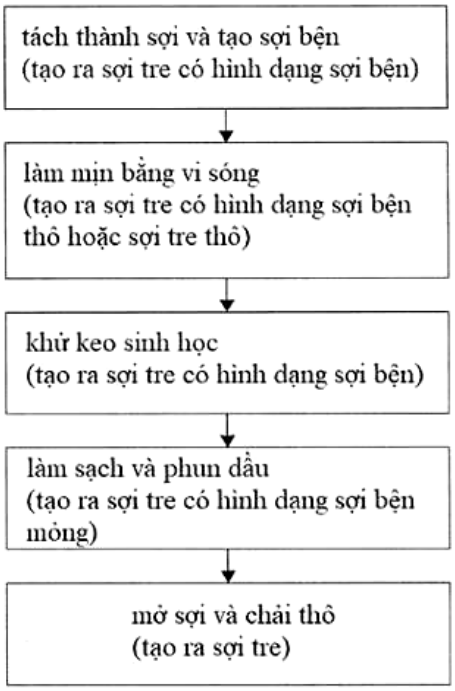

(11) **1-0037337 B**
(45) 25/10/2023 427B
(21) 1-2017-03493
(22) 07/03/2016
(30) 201520149187.1 17/03/2015 CN
201510330549.1 16/06/2015 CN
201620089933.7 29/01/2016 CN
(15) 22/09/2023
(43) 25/12/2017 357
(85) 08/09/2017
(86) PCT/CN2016/000113 07/03/2016
(87) WO2016/145932 22/09/2016
(51) ***B65B 35/50****; B65B 57/20*

(73) **SHANDONG REEBOW INTELLIGENT EQUIPMENT CO., LTD.** (CN)
No. 5688, Longshan Road, High-Tech Zone, Zibo City, Shandong Province, China
(72) CAO, Yuguo (CN)
(74) Công ty TNHH Trường Xuân (AGELESS CO.,LTD.)

(54) **THIẾT BỊ XẾP CHỒNG VÀ THIẾT LẬP, NHẶT GĂNG TAY**

(57) Sáng chế đề cập đến thiết bị xếp chồng và thiết lập, nhặt găng tay, thuộc về lĩnh vực sản xuất găng tay PVC, nitril, và latex, và bao gồm thiết bị nhặt găng tay (2), thiết bị vận chuyển hiệu chỉnh, thiết bị đặt và vận chuyển, và thiết bị lấy và vận chuyển, xếp chồng trước/sau; thiết bị nhặt găng tay (2) được nối với thiết bị lấy và vận chuyển, xếp chồng trước/sau bằng thiết bị vận chuyển hiệu chỉnh hoặc thiết bị đặt và vận chuyển; thiết bị điều khiển hệ thống được nối với thiết bị đã mô tả ở trên và điều khiển công tắc và sự vận hành của chúng, nhờ đó tiến hành tự động quy trình nhặt, vận chuyển, xếp chồng, và đếm găng tay, và chất lượng và hiệu quả hoàn thành nhiệm vụ rất cao.

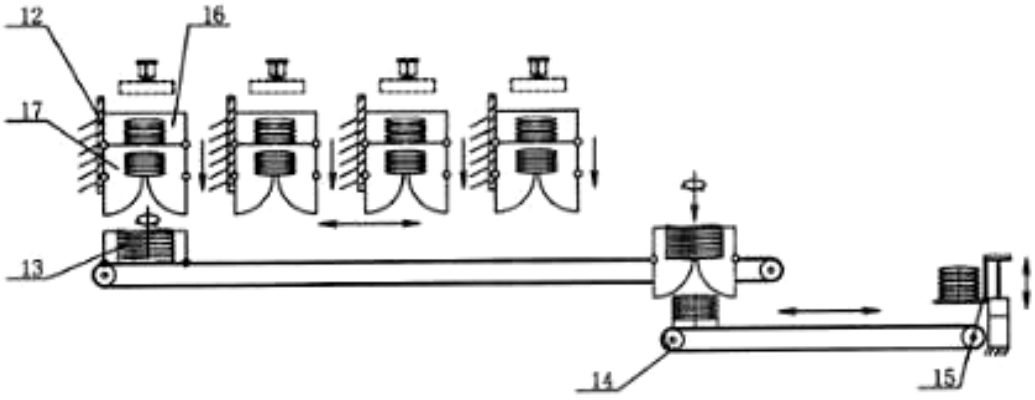

(11) **1-0037338 B**
(45) 25/10/2023 427B
(21) 1-2019-05980
(22) 26/04/2018
(30) 10-2017-0055199 28/04/2017 KR
(51) ***C12P 7/18**; C07C 31/20*
(15) 22/09/2023
(43) 25/02/2020 383
(85) 28/10/2019
(86) PCT/KR2018/004886 26/04/2018
(87) WO2018/199669 01/11/2018

(73) **GS CALTEX CORPORATION** (KR)
(Yeoksam-dong) 508, Nonhyeon-ro, Gangnam-gu, Seoul 06141, Republic of Korea
(72) JEON, Sang Jun (KR); NAM, Hee Geun (KR)
(74) CÔNG TY TRÁCH NHIỆM HỮU HẠN TƯ VẤN ĐẦU TƯ VÀ SỞ HỮU TRÍ TUỆ INTERFIVE (INTERFIVE CO., LTD)

(54) PHƯƠNG PHÁP SẢN XUẤT DIOL

(57) Sáng chế đề xuất phương pháp sản xuất diol, trong đó chất lỏng nuôi cấy lên men có chứa diol được điều chế. Chất lỏng nuôi cấy lên men được thẩm tách điện và trao đổi ion liên tiếp để điều chế chất lỏng đã xử lý sơ bộ đã loại bỏ tạp chất. Chất lỏng đã xử lý sơ bộ được tinh chế để thu được diol.

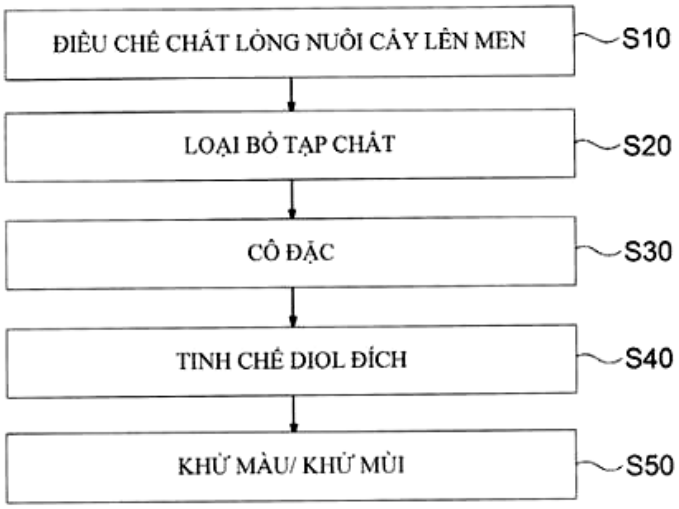

(11) **1-0037339 B**
(45) 25/10/2023 427B
(21) 1-2020-02303
(22) 30/10/2018
(30) 2017-211607 01/11/2017 JP
2018-141052 27/07/2018 JP
(15) 22/09/2023
(43) 25/08/2020 389A
(85) 23/04/2020
(86) PCT/JP2018/040408 30/10/2018
(87) WO2019/088135 09/05/2019
(51) ***D04H 3/16****; D01F 6/46; D04H 3/007*

(73) **TORAY INDUSTRIES, INC.** (JP)
1-1, Nihonbashi-Muromachi 2-chome, Chuo-ku, Tokyo 1038666, Japan
(72) ENDO Masanori (JP); NAKANO Yohei (JP); HANE Ryoichi (JP)
(74) Công ty Luật TNHH Phạm và Liên danh (PHAM & ASSOCIATES)

(54) VẢI KHÔNG DỆT ĐƯỢC KÉO SỢI NÓNG CHẢY

(57) Sáng chế đề cập đến vải không dệt được kéo sợi nóng chảy, được đặc trưng bởi việc sợi này làm bằng sợi polyolefin, trong đó đường kính lỗ trung bình của bề mặt vải không dệt nằm trong khoảng từ 0,1 đến 25 μm, đường kính lỗ tối đa bằng hoặc nhỏ hơn 50 μm, và độ bền áp lực nước trên mỗi đơn vị khối lượng cơ sở bằng hoặc lớn hơn 7 mm $H_2O/(g/m^2)$.

PHẦN II

GIẢI PHÁP HỮU ÍCH ĐƯỢC CẤP BẰNG ĐỘC QUYỀN

(11) **2-0003345 B**
(15) 28/08/2023
(45) 25/10/2023 427B
(43) 27/07/2020 388A
(21) 2-2019-00554
(85) 06/12/2019
(22) 01/11/2018
(86) PCT/KR2018/013167 01/11/2018
(30) 20-2018-0003243 16/07/2018 KR
(87) WO2020/017700 A1 23/01/2020
(51) ***B23Q 11/00***; *B65G 19/22; B65G 19/20; B23Q 11/10; B65G 19/04*
(73) **SAMHEUNG PRECISION. CO. LTD.** (KR)
308-21, Gongdan-ro, Seongsan-gu, Changwon-si, Gyeongsangnam-do 51569
Republic of Korea
(72) YANG, Jae Yeol (KR)
(74) Công ty TNHH IPCELLS & Cộng Sự (IPCELLS & ASSOCIATED CO.,LTD)

(54) **HỆ THỐNG ĐỂ LOẠI BỎ VÀ THU HỒI MẢNH VỤN CẮT NHỎ SỬ DỤNG LƯỠI NẠO KHÔNG ĐỀU VÀ LƯỠI NẠO ĐÀN HỒI**

(57) Sáng chế đề cập đến hệ thống để thu hồi và loại bỏ mảnh vụn cắt nhỏ sử dụng lưỡi nạo không đều và lưỡi nạo đàn hồi, hệ thống có thể cào lên và thu hồi mảnh vụn cắt và dầu cắt tích tụ dưới máy cắt, sử dụng một lưỡi nạo đàn hồi và lưỡi nạo không đều để di chuyển theo cùng một hướng, có thể xả riêng và chỉ tái sử dụng dầu cắt, sử dụng tấm khoan có các lỗ có kích thước nhỏ hơn đường kính của mảnh vụn cắt, và có thể thu hồi riêng và chỉ xử lý mảnh vụn cắt nhỏ đã cào lên.

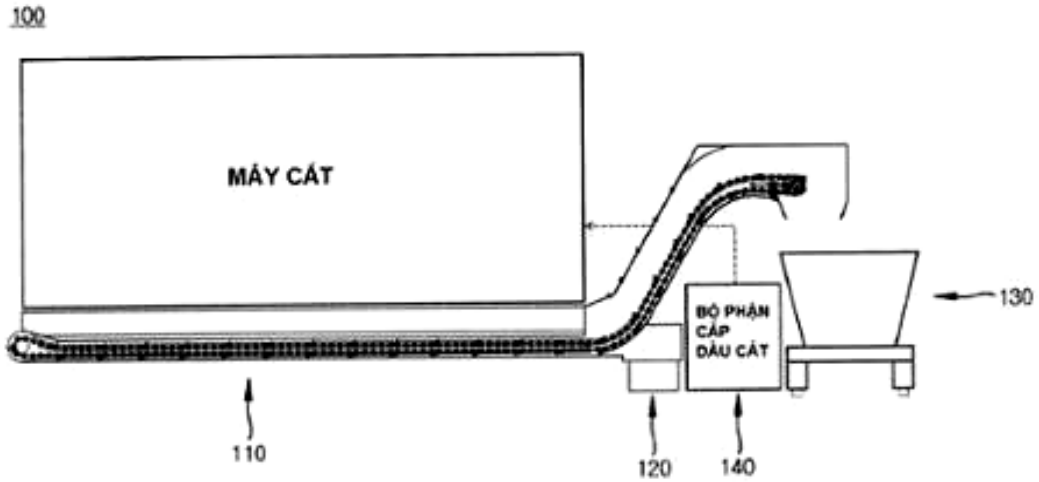

(11) **2-0003346 B** (15) 28/08/2023
(45) 25/10/2023 427B (43) 25/09/2020 390
(21) 2-2020-00307
(22) 07/07/2020
(51) ***C07D 311/02**; A61K 36/48*
(73) **TRƯỜNG ĐẠI HỌC PHENIKAA** (VN)
Phường Yên Nghĩa, Quận Hà Đông, Thành phố Hà Nội
(72) Tô Đạo Cường (VN); Nguyễn Phi Hùng (VN); Trần Mạnh Hùng (VN); Dương Anh Tuấn (VN)

(54) **QUY TRÌNH PHÂN LẬP VÀ TINH CHẾ HỢP CHẤT HYDROXYCHAVICOL CÓ TÁC DỤNG KHÁNG VIÊM TỪ CÂY TIÊU LÁ MỎNG (PIPER HYMENOPHYLLUM)**

(57) Giải pháp hữu ích đề cập đến quy trình phân lập và tinh chế hợp chất hydroxychavicol có tác dụng điều trị viêm từ phần trên mặt đất cây Tiêu lá mỏng (*Piper hymenophyllum*). Quy trình theo giải pháp bao gồm các bước: a) chuẩn bị nguyên liệu; b) chiết bột phần trên mặt đất cây Tiêu lá mỏng; c) thu các cao chiết và phân đoạn chứa hợp chất hydroxychavicol; d) thu hợp chất hydroxychavicol thô; và e) tinh chế hợp chất hydroxychavicol. Quy trình theo giải pháp thu được hợp chất hydroxychavicol có công thức (1). Hợp chất hydroxychavicol thu được từ quy trình theo giải pháp có tác dụng điều trị viêm trên cơ sở ức chế mạnh sự sản sinh NO.

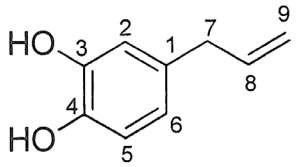

(1)

(11) **2-0003347 B** (15) 28/08/2023
(45) 25/10/2023 427B (43) 25/11/2020 392
(21) 2-2020-00453
(22) 15/09/2020
(51) ***G06Q 10/10**; H04W 4/00; G07C 1/10*
(73) **CÔNG TY CỔ PHẦN CÔNG NGHỆ PHENIKAA MAAS** (VN)
Số 373-375 Nguyễn Trọng Tuyển, Phường 2, Quận Tân Bình, Thành Phố Hồ Chí Minh
(72) Lê Yên Thanh (VN); Ngô Huỳnh Ngọc Khánh (VN); Lê Anh Sơn (VN)
(54) **HỆ THỐNG ĐỊNH DANH TỪ XA**

(57) Giải pháp hữu ích đề xuất hệ thống định danh từ xa bao gồm: thiết bị thu thập địa chỉ MAC được kết nối với máy chủ thông qua kết nối mạng không dây. Trong đó, thiết bị thu thập địa chỉ MAC bao gồm môđun wifi, môđun bluetooth, môđun định vị vệ tinh, môđun truyền dữ liệu mạng không dây, môđun điều khiển trung tâm và môđun nguồn. Thiết bị thu thập địa chỉ MAC thu thập các thông tin liên quan đến cường độ tín hiệu, địa chỉ MAC của các thiết bị di động nằm trong phạm vi kết nối của nó cùng với thông tin về tọa độ địa lý được chuyển đến máy chủ nhờ môđun truyền dữ liệu mạng không dây. Máy chủ bao gồm môđun lưu trữ, môđun quản lý trên nền tảng web, môđun tương tác dành cho ứng dụng di động. Trong đó, môđun lưu trữ có chức năng lưu trữ toàn bộ cơ sở dữ liệu liên quan đến cường độ tín hiệu, địa chỉ MAC, thông tin về tọa độ địa lý, thời điểm thông tin được ghi nhận. Môđun quản lý trên nền tảng web có chức năng thống kê lưu lượng thiết bị di động (lưu lượng người), hoặc giám sát độ chuyên cần của sinh viên trên lớp (dựa vào địa chỉ MAC đã được đăng ký), hay quản lý / chấm công nhân viên ở khu vực cần giám sát (dựa vào địa chỉ MAC đã được đăng ký). Môđun tương tác dành cho ứng dụng di động có chức năng hiển thị trên thiết bị di động các thông kê cụ thể về khoảng thời gian học sinh hoặc nhân viên được điểm danh hoặc chấm công trong khu vực cần giám sát.

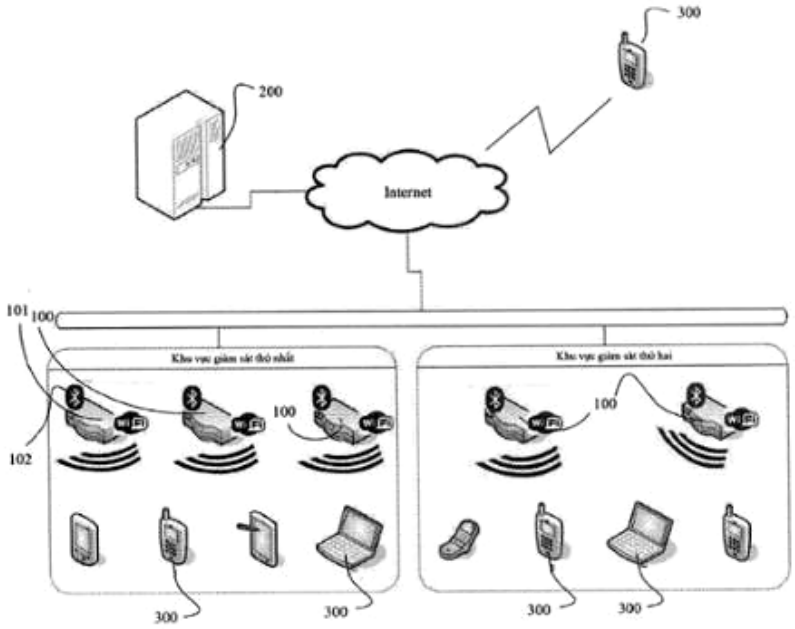

(11) **2-0003348 B**
(15) 28/08/2023
(45) 25/10/2023 427B
(43) 25/02/2021 395
(21) 2-2021-00554
(22) 25/12/2019
(51) ***B05B 17/04****; B60J 11/00*
(67) 1-2019-07346
(73) **ĐẠI HỌC BÁCH KHOA HÀ NỘI** (VN)
Số 1 Đại Cồ Việt, Hai Bà Trưng, Hà Nội, Việt Nam
(72) Trần Anh Trung (VN); Trần Quang Vinh (VN); Nguyễn Duy Tiến (VN); Phạm Minh Tuấn (VN)

(54) ỐNG TÍCH ÁP VÀ HỆ THỐNG PHUN TÍCH ÁP ĐIỀU KHIỂN ĐIỆN TỬ SỬ DỤNG ỐNG TÍCH ÁP NÀY

(57) Giải pháp hữu ích đề cập đến ống tích áp (1) dùng trong hệ thống phun tích áp điều khiển điện tử được chuyển đổi từ hệ thống phun điều tốc cơ khí bao gồm:

ống hình trụ chịu áp (10) có khoang rỗng (11) ở bên trong và có các miệng nhiên liệu vào (12), các miệng nhiên liệu ra (13) được bố trí dọc theo ống hình trụ (10); cảm biến áp suất (2) được lắp tháo ra được với một đầu của ống hình trụ; van điều khiển lượng dầu hồi (3) được lắp tháo ra được với đầu còn lại của ống hình trụ; và ống hồi dầu (14) thông với khoang rỗng (11);

trong đó các miệng nhiên liệu vào (12) và các miệng nhiên liệu ra (13) được bố trí so le nhau;

số lượng các miệng nhiên liệu vào (12) bằng với số lượng đầu ra của bơm cao áp (5) và số lượng các miệng nhiên liệu ra (13) bằng với số lượng xi-lanh của động cơ diesel; và

trong đó ống tích áp này có từ 3 đến 6 miệng nhiên liệu vào (12) và từ 3 đến 6 miệng nhiên liệu ra (13), tương ứng.

Giải pháp hữu ích cũng đề cập đến hệ thống phun tích áp điều khiển điện tử bao gồm ống tích áp (1) nêu trên.

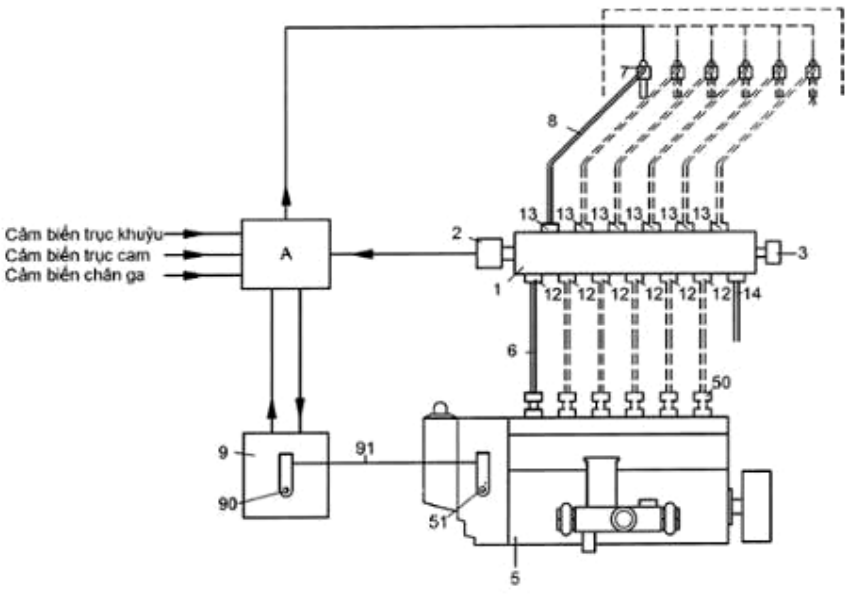

(11) **2-0003349 B** (15) 29/08/2023
(45) 25/10/2023 427B (43) 25/11/2021 404
(21) 2-2020-00192
(22) 08/05/2020
(51) ***H01B 1/22;*** *B22F 1/00*
(73) **VIỆN KHOA HỌC VẬT LIỆU, VIỆN HÀN LÂM KHOA HỌC VÀ CÔNG NGHỆ VIỆT NAM** (VN)
18 Hoàng Quốc Việt, quận Cầu Giấy, thành phố Hà Nội
(72) Nguyễn Thanh Tùng (VN); Vũ Đình Lãm (VN); Trần Văn Huỳnh (VN); Bùi Xuân Khuyến (VN); Bùi Sơn Tùng (VN); Lã Đức Dương (VN)
(54) **QUY TRÌNH CHẾ TẠO VẬT LIỆU BIẾN HÓA (METAMATERIALS - MMS) HOẠT ĐỘNG Ở VÙNG TẦN SỐ GHZ BẰNG IN PHUN MỰC DẪN ĐIỆN**

(57) Giải pháp hữu ích đề xuất quy trình chế tạo vật liệu biến hóa (metamaterials - MMs) hoạt động ở vùng tần số GHz bằng in phun mực dẫn điện, bao gồm các bước sau:

(i) thiết kế cấu trúc vật liệu MMs;

(ii) chuẩn bị hệ in: sử dụng mực dẫn điện nano bạc có điện trở suất khoảng 0.007 Ohm/sq và độ nhớt khoảng 9000 mPa.s, lắc đều mực dẫn điện, lựa chọn giấy in ảnh với độ điện thẩm, độ dày và kích thước phù hợp; bơm mực dẫn điện vào khay mực và nạp giấy in vào khay chứa giấy in của máy in phun dùng hiệu ứng áp điện có bình tiếp mực ngoài; kết nối máy in với máy tính có chứa file thiết kế;

(iii) in cấu trúc.

Quy trình này giúp chế tạo vật liệu biến hóa với độ đồng đều cao, có khả năng mềm dẻo linh hoạt, tiết kiệm thời gian, chi phí và hạn chế sử dụng hóa chất.

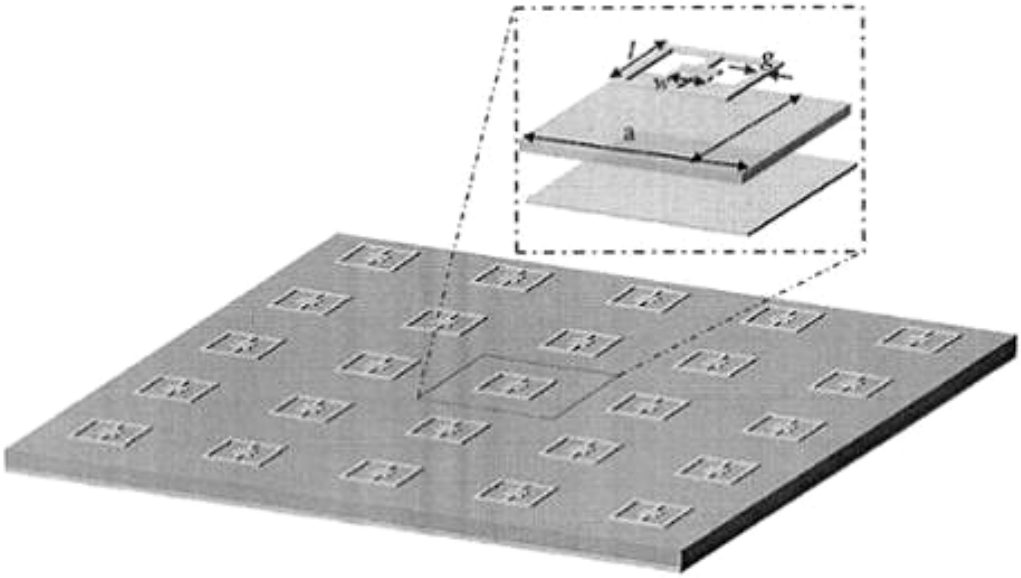

(11) **2-0003350 B** (15) 05/09/2023
(45) 25/10/2023 427B (43) 27/03/2017 348
(21) 2-2015-00263
(22) 01/09/2015
(51) ***A01G 31/00***; *A01G 9/00; A01C 11/02*
(76) 1. **TIÊU THANH VŨ** (VN)
50A1, khu vực 5, phường An Bình, quận Ninh Kiều, thành phố Cần Thơ
2. **ĐẶNG PHƯƠNG TRÂM** (VN)
T/T Sở điện lực, 147 Đội Cấn, quận Ba Đình, thành phố Hà Nội
(74) Công ty Cổ phần PHANLAW VIETNAM (PHANLAW VIETNAM JSC)
(54) **MÁY TRỒNG GIÁ DẠNG NHỎ**

(57) Giải pháp hữu ích đề cập đến máy trồng giá dạng nhỏ có kết cấu chính bao gồm: hệ thống ống dẫn nước vào bao gồm hệ thống ống dẫn nước (5) trên đó có van cấp nước (6) mà giúp cung cấp nước một cách tự động cho quá trình trồng giá dưới sự điều khiển của bộ điều khiển (22) và một van cấp nước khác (7) được sử dụng để cung cấp nước vào máy khi không có điện; một buồng ủ (21), trong buồng ủ có khay trồng giá (15) có nhiều lỗ nhỏ dạng lưới giúp hạt giống không bị ngập úng, đồng thời tạo độ ẩm và độ thông thoáng cho giá phát triển, khay trồng giá (15) có khả năng di chuyển lên xuống trên các thanh trượt tiếp điểm với ống thoát nước (16), trong thời gian phát triển, cây giá sẽ đẩy khay trồng giá (15) tụt dần xuống đáy của buồng ủ, phía trên khay trồng giá (15) được đậy kín bởi nắp khay trồng giá (12) có nhiều lỗ nhỏ dạng lưới (13) để nước tưới vào khay được lan rộng đều khắp khay, trên nắp này có bốn trụ (14) bố trí xung quanh để tạo khoảng cách với phần nắp máy (2) nhằm mục đích làm đảm bảo độ thông thoáng, đồng thời cũng là không gian tạo độ ẩm cho hạt mầm phát triển; ống thoát nước (16) giúp thoát phần nước thừa sau quá trình tưới ra khỏi buồng ủ (21), phần nước này chảy xuống đế máy (18); và van xả nước (17) để xả nước thải khi cần.

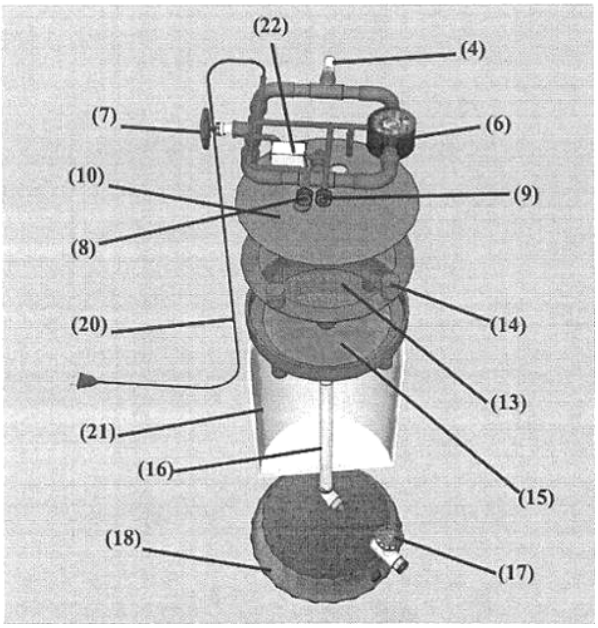

(11) **2-0003351 B**
(15) 05/09/2023
(45) 25/10/2023 427B
(43) 25/02/2022 407
(21) 2-2020-00367
(22) 06/08/2020
(51) ***B27N 3/00***
(73) **NGUYỄN TRỌNG KIÊN** (VN)
Tổ 5, khu Tân Xuân, thị trấn Xuân Mai, huyện Chương Mỹ, thành phố Hà Nội
(72) Nguyễn Trọng Kiên (VN); Phạm Văn Chương (VN); Nguyễn Thị Vĩnh Khánh (VN); Lê Ngọc Phước (VN); Vũ Mạnh Tường (VN)
(74) Công ty TNHH Sở hữu trí tuệ Toàn Cầu (GLOBAL IP CO., LTD.)
(54) **QUY TRÌNH BIẾN TÍNH GỖ KEO BẰNG PHƯƠNG PHÁP NHIỆT-CƠ**

(57) Sáng chế đề cập đến quy trình biến tính gỗ keo bằng phương pháp nhiệt-cơ bao gồm bước 1: sơ chế vật liệu; bước 2: hóa dẻo gỗ; bước 3: nén sơ bộ và xả ẩm; bước 4: nén ép gỗ; bước 5: xử lý nhiệt sau nén ép; bước 6: ổn định gỗ thành phẩm.

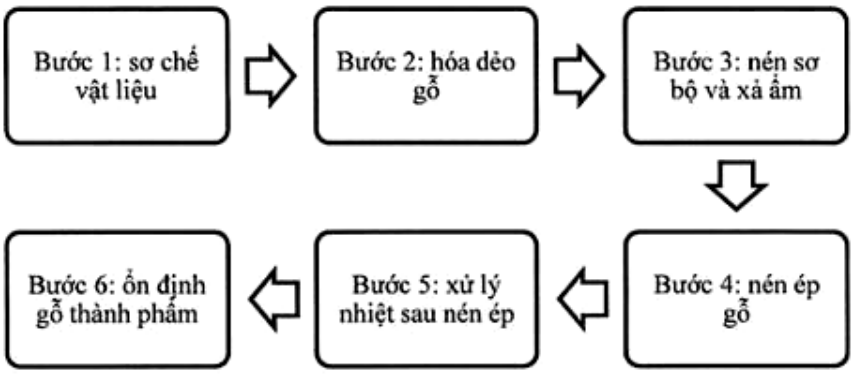

(11) **2-0003352 B** (15) 05/09/2023
(45) 25/10/2023 427B (43) 25/11/2021 404
(21) 2-2021-00393
(22) 28/09/2021
(51) ***C12N 1/00****; C12P 17/18; C12N 1/14*
(73) **VIỆN CÔNG NGHỆ SINH HỌC-VIỆN HÀN LÂM KHOA HỌC VÀ CÔNG NGHỆ VIỆT NAM** (VN)
Số 18, Đường Hoàng Quốc Việt, Phường Nghĩa Đô, Quận Cầu Giấy, Thành Phố Hà Nội
(72) Trần Thị Hoa (VN); Nguyễn Thị Hồng Hà (VN); Trần Thị Huyền (VN); Trần Hồ Quang (VN); Đỗ Tiến Phát (VN); Phạm Bích Ngọc (VN)
(54) **CHỦNG VI NẤM PENICILLIUM HERQUEI HGN12.1C THUẦN KHIẾT VỀ MẶT SINH HỌC CÓ KHẢ NĂNG SINH TỔNG HỢP HOẠT CHẤT PODOPHYLLOTOXIN**

(57) Giải pháp hữu ích đề cập đến chủng *Penicillium herquei* HGN12.1C phân lập từ cây dược liệu Bát Giác liên (*Podophyllum tonkinense* Gagnep) phân bố tại huyện Vị Xuyên, tỉnh Hà Giang, Việt Nam, mang trình tự ADN vùng ITS1-18S-ITS2 có kích thước là 560bp được nêu trong SEQ ID NO:1, có khả năng sinh tổng hợp hoạt chất podophyllotoxin và có khả năng ức chế tế bào ung thư gan ở người. Hợp chất này được sử dụng làm tiền chất để tổng hợp sản phẩm tự nhiên chống ung thư etoposit và teniposit.

(11) **2-0003353 B**
(15) 05/09/2023
(45) 25/10/2023 427B
(43) 26/04/2021 397
(21) 2-2022-00580
(22) 15/01/2021
(51) ***A61L 9/00***
(67) 1-2021-00227
(76) **TẠ NGỌC TOÀN** (VN)
8A dốc Ngọc Hà, Ngọc Hà, quận Ba Đình, thành phố Hà Nội
(74) Công ty TNHH Sở hữu trí tuệ Hải Hân (HAI HAN IP CO., LTD.)

(54) **THIẾT BỊ KHỬ KHUẨN HƠI THỞ**

(57) Giải pháp hữu ích đề cập đến thiết bị khử khuẩn hơi thở bao gồm: buồng phản xạ ánh sáng (1), hệ thống đèn chiếu tia cực tím (2), lớp lọc (3), khung định vị (4), quai đeo (5) và bộ sạc (6), trong đó buồng phản xạ ánh sáng (1) được phủ vật liệu phản xạ trên 60% ánh sáng và được thiết kế với các lỗ thông (12) và lỗ thông (13), hệ thống đèn chiếu tia cực tím (2) gồm các bóng đèn chiếu tia cực tím với bước sóng nằm trong khoảng từ 200 nm đến 280 nm, lớp lọc (3) gồm lớp lọc bụi thô (31), lớp kháng khuẩn (32), lớp vi lọc (33) và lớp lót (34), khung định vị (4) và quai đeo (5) được thiết kế phù hợp với khuôn mặt và bộ sạc (6) cấp điện cho hệ thống đèn chiếu tia cực tím (2) có thể di động.

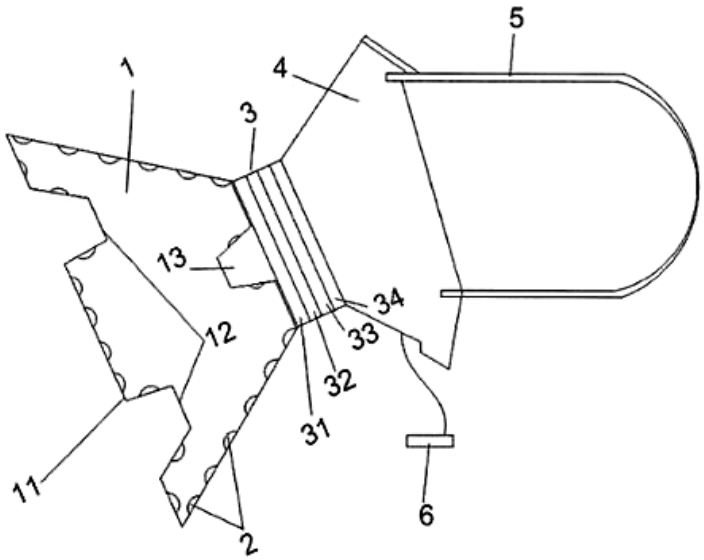

(11) **2-0003354 B** (15) 06/09/2023
(45) 25/10/2023 427B (43) 25/12/2019 381
(21) 2-2022-00587
(22) 24/09/2019
(51) ***G08B 21/14;*** *G08B 29/00; G08B 23/00*
(67) 1-2019-05201
(73) **TRUNG TÂM NGHIÊN CỨU CƠ ĐIỆN MỎ** (VN)
Phòng 104 C5, ĐH Bách Khoa Hà Nội, Phường Bách Khoa, Quận Hai Bà Trưng, Hà Nội
(72) Bùi Xuân Nam (VN); Lee Chang Woo (KR); Nguyễn Quốc Long (VN); Lê Quí Thảo (VN); Nguyễn Hoàng (VN); Trần Quang Hiếu (VN); Nguyễn Đình An (VN); Trần Trung Tín (VN); Nguyễn Văn Đức (VN)
(74) Công ty Cổ phần Sở hữu công nghiệp INVESTIP (INVESTIP)
(54) **HỆ THỐNG VÀ PHƯƠNG PHÁP GIÁM SÁT VÀ KIỂM SOÁT CHẤT LƯỢNG KHÔNG KHÍ**

(57) Sáng chế đề cập đến hệ thống và phương pháp giám sát và kiểm soát chất lượng không khí. Hệ thống theo sáng chế bao gồm ít nhất một thiết bị đo đạc (220) bao gồm ít nhất một cảm biến môi trường kỹ thuật số để đo đạc và thu thập các thông số môi trường; máy chủ nội bộ (260) để xử lý phân tích các thông số môi trường đo được và đưa ra lệnh điều khiển; ít nhất một cụm điều khiển thông gió tự động bao gồm các thiết bị thông gió (100) và thiết bị điều khiển (280) để điều khiển sự hoạt động của các thiết bị thông gió (100); và ít nhất một mô-đun thu thập và chuyển tiếp dữ liệu (240) được tạo cấu hình để thu nhận các thông số môi trường và thông số hoạt động của thiết bị đo đạc (220) và thiết bị thông gió (100), chuyển tiếp dữ liệu tới máy chủ nội bộ (260), và đồng thời chuyển tiếp lệnh điều khiển từ máy chủ nội bộ (260) tới thiết bị điều khiển (280) để điều khiển sự hoạt động của thiết bị thông gió (100). Ngoài ra, sáng chế còn đề cập đến phương pháp giám sát và kiểm soát chất lượng không khí sử dụng hệ thống theo sáng chế.

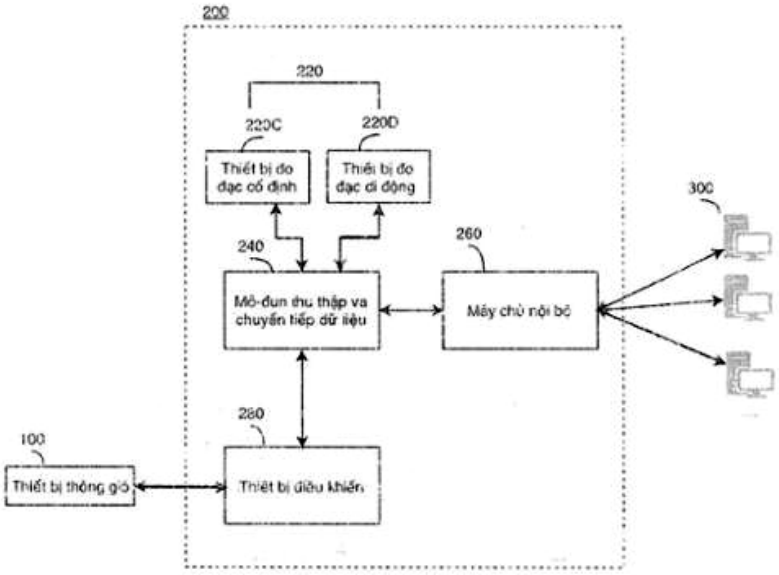

(11) **2-0003355 B** (15) 06/09/2023
(45) 25/10/2023 427B (43) 25/11/2021 404
(21) 2-2021-00392
(22) 28/09/2021
(51) ***C12N 1/14****; C12P 17/18*
(73) **VIỆN CÔNG NGHỆ SINH HỌC-VIỆN HÀN LÂM KHOA HỌC VÀ CÔNG NGHỆ VIỆT NAM** (VN)
Số 18, Đường Hoàng Quốc Việt, Phường Nghĩa Đô, Quận Cầu Giấy, Thành Phố Hà Nội
(72) Trần Hồ Quang (VN); Trần Thị Hoa (VN); Trần Thu Trang (VN); Nguyễn Thị Tâm (VN); Chu Hoàng Hà (VN); Phạm Bích Ngọc (VN)
(54) **CHỦNG VI NẤM PENICILLIUM CITRINUM HGN13C THUẦN KHIẾT VỀ MẶT SINH HỌC CÓ KHẢ NĂNG SINH TỔNG HỢP HOẠT CHẤT PODOPHYLLOTOXIN**

(57) Giải pháp hữu ích đề cập đến chủng *Penicillium citrinum* HGN13C phân lập từ cây dược liệu Bát Giác liên (*Podophyllum tonkinense* Gagnep) phân bố tại huyện Vị Xuyên, tỉnh Hà Giang, Việt Nam, mang trình tự ADN vùng ITS1-18S-ITS2 có kích thước là 538bp được nêu trong SEQ ID NO:1, có khả năng sinh tổng hợp hoạt chất podophyllotoxin và có khả năng ức chế tế bào ung thư gan ở người. Các hợp chất này được sử dụng làm tiền chất để tổng hợp sản phẩm tự nhiên chống ung thư etoposit và teniposit.

(11) **2-0003356 B** (15) 13/09/2023

(45) 25/10/2023 427B (43) 25/05/2022 410

(21) 2-2023-00306

(22) 30/10/2020

(51) ***A61K 9/107****; A61K 36/16*

(67) 1-2020-06320

(73) **CÔNG TY CỔ PHẦN CÔNG NGHỆ MỚI NHẬT HẢI** (VN)
Số 9 BT2 bán đảo Linh Đàm, phường Hoàng Liệt, quận Hoàng Mai, thành phố Hà Nội

(72) LƯU HẢI MINH (VN); BÙI QUỐC ANH (VN)

(54) **QUY TRÌNH ĐIỀU CHẾ HỆ VI NHŨ TƯƠNG NANO GINKGO BILOBA**

(57) Giải pháp hữu ích đề cập đến quy trình điều chế hệ vi nhũ tương nano ginkgo biloba, trong đó quy trình này bao gồm các bước: (i) Chuẩn bị pha phân tán; (ii) Chuẩn bị hỗn hợp chất mang span 20/tween 20; (iii) Phối trộn hệ nhũ tương ginkgo biloba bằng cách trộn pha phân tán, hỗn hợp chất mang span 20/tween 20 và chất nhũ hóa lexithin; và (iiii) Tạo hệ vi nhũ tương nano ginkgo biloba.

(11) **2-0003357 B**
(15) 14/09/2023
(45) 25/10/2023 427B
(43) 25/01/2021 394
(21) 2-2019-00245
(22) 25/06/2019
(51) ***B29C 70/00****; B29C 43/34; B29C 45/46*
(76) **NGUYỄN TRUNG THÀNH** (VN)
Viện Công nghệ/Tổng cục Công nghiệp Quốc phòng, Số 3 đường Cầu Vồng, phường Đức Thắng, quận Bắc Từ Liêm,Thành phố Hà Nội
(74) Công ty Cổ phần 2NG và Cộng sự (2NG PARTNERS JSC.)
(54) **QUY TRÌNH SẢN XUẤT BI NGHIỀN BẰNG VẬT LIỆU COMPOZIT**

(57) Giải pháp hữu ích đề cập đến quy trình sản xuất bi nghiền bằng vật liệu compozit bao gồm các bước:

(i) trộn và cắt hạt hỗn hợp, trong đó hạt hỗn hợp được chế tạo trên cơ sở nhựa polyamit (PA), bột đá, phụ gia chống tĩnh điện, phụ gia chống oxy hóa;

(ii) gia công hạt hỗn hợp được tạo ra từ bước (i) trên máy ép phun nhựa nhiệt dẻo để chế tạo bi nghiền.

(11) **2-0003358 B**
(45) 25/10/2023 427B
(21) 2-2017-00216
(22) 06/12/2016
(30) 201620175234.4 08/03/2016 CN
(15) 14/09/2023
(43) 25/01/2019 370
(85) 27/07/2017
(86) PCT/JP2016/086158 06/12/2016
(87) WO2017/154294A1 14/09/2017
(51) ***B65G 49/06**; B65H 5/06; B65G 39/10*
(73) **NITTO DENKO CORPORATION** (JP)
1-2, Shimohozumi 1-chome, Ibaraki-shi, Osaka 567-8680 Japan
(72) Kazuo KITADA (JP); Hirofumi SAIGOU (JP); Satoru TAKEDA (JP)
(74) Công ty Luật TNHH Phạm và Liên danh (PHAM & ASSOCIATES)
(54) **THIẾT BỊ VẬN CHUYỂN**

(57) Giải pháp hữu ích đề cập đến thiết bị vận chuyển được trang bị trong hệ thống sản xuất tấm màn hình phẳng như hệ thống sản xuất tấm màn hình tinh thể lỏng để vận chuyển tấm màn hình phẳng như ô tinh thể lỏng. Thiết bị vận chuyển có phương tiện dẫn động, phương tiện truyền lực dẫn động, các trục dẫn động, lần lượt có các đầu thứ nhất nối với phương tiện truyền lực dẫn động, các trục dẫn động này được bố trí theo các dãy đặt cách nhau dọc theo hướng vận chuyển của tấm màn hình phẳng để nhận chuyển động quay từ phương tiện dẫn động thông qua phương tiện truyền lực dẫn động, các con lăn vận chuyển bố trí trên các trục dẫn động theo cách mà chúng được đặt cách nhau nhằm tạo ra bề mặt vận chuyển để đỡ và vận chuyển tấm màn hình phẳng, và các ổ trục, các ổ trục tương ứng trong số các ổ trục này được nối với các đầu tương ứng trong số các đầu kia của các trục dẫn động nhằm đỡ các trục dẫn động để quay, và trên bề mặt vận chuyển, khoảng trống giữa các con lăn ở phần giữa nhất theo hướng nằm ngang khi nhìn theo hướng vuông góc với hướng vận chuyển của tấm màn hình phẳng, giữa các con lăn vận chuyển, là lớn hơn các khoảng trống tương ứng trong số các khoảng trống giữa các con lăn vận chuyển liền kề khác bất kỳ, và nhỏ hơn khoảng trống định trước.

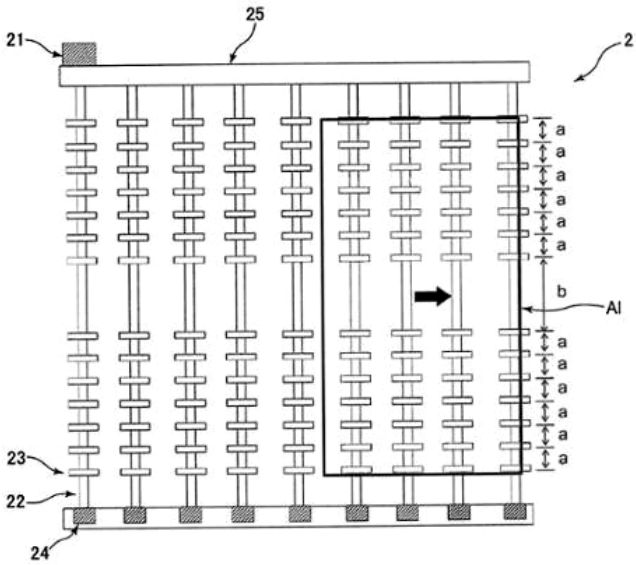

(11) **2-0003359 B**
(15) 18/09/2023
(45) 25/10/2023 427B
(43) 26/08/2019 377
(21) 2-2018-00054
(22) 23/02/2018
(51) ***A43D 25/10***
(73) **CHENFULL INTERNATIONAL CO., LTD.** (TW)
No. 9, Lane 187, Guandong Rd., Hsinchu City, Taiwan
(72) Chung Chi Yu (TW); Ming Feng LIN (TW)
(74) Công ty TNHH một thành viên Sở hữu trí tuệ VCCI (VCCI-IP CO.,LTD)

(54) CƠ CẤU ÉP CẢI TIẾN DÙNG CHO MÁY GẮN ĐẾ GIÀY KHÔNG ĐỆM ÉP

(57) Giải pháp hữu ích đề cập đến cơ cấu ép cải tiến dùng cho máy gắn đế giày không đệm ép, trong đó cơ cấu ép khí nén đế giày được bố trí trên đầu trên của khuôn giày. Cơ cấu ép khí nén đế giày được trang bị túi khí bên trong nắp cửa lỗ. Túi khí có thể được áp dụng với vách trong của nắp cửa lỗ khi bên trong nắp cửa lỗ được xả hoặc bị ép tỳ vào giày trên khuôn giày khi khí áp suất cao được dẫn vào bên trong nắp cửa lỗ. Hơn nữa, nhiều khối đỡ và khối bịt kín bổ trợ được bố trí để đảm bảo rằng hoạt động ép đế giày trong không gian kín có thể được hoàn thành.

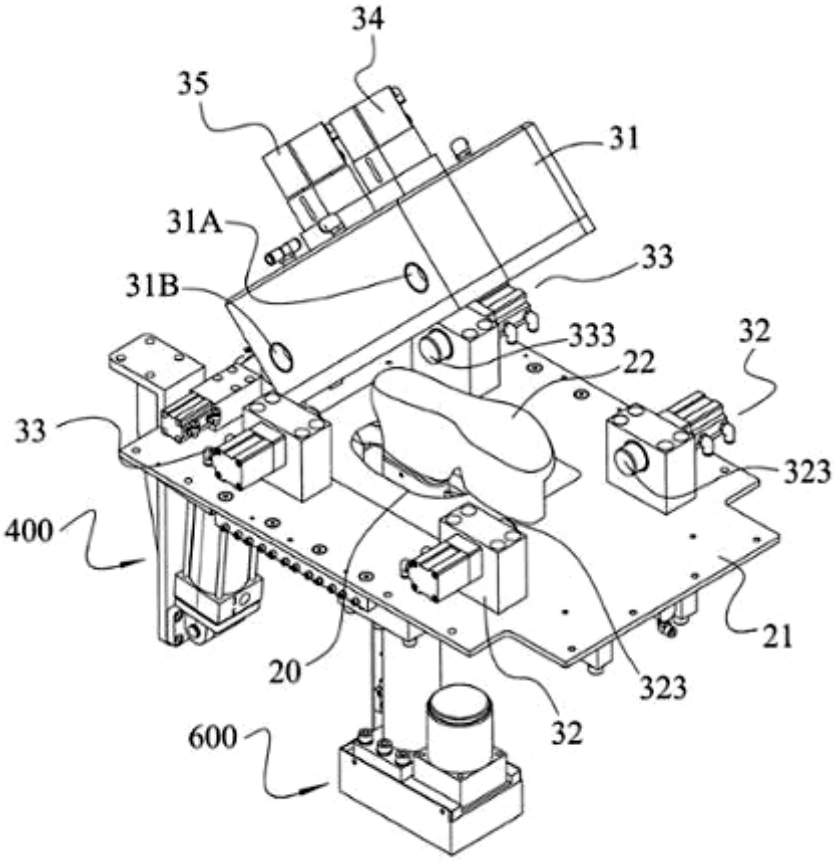

(11) **2-0003360 B**
(15) 19/09/2023
(45) 25/10/2023 427B
(43) 25/02/2021 395
(21) 2-2022-00509
(22) 11/09/2020
(51) ***G01N 1/00***
(67) 1-2020-05224
(73) **CÔNG TY CỔ PHẦN CHĂN NUÔI C.P. VIỆT NAM** (VN)
KCN Biên Hòa II, phường Long Bình Tân, thành phố Biên Hòa, tỉnh Đồng Nai, Việt Nam
(72) Trịnh Huy Cường (VN)

(54) **THIẾT BỊ LẤY MẪU NGUYÊN LIỆU DẠNG RỜI**

(57) Giải pháp hữu ích đề cập đến "thiết bị lấy mẫu nguyên liệu dạng rời" dùng lấy mẫu nguyên liệu khi xe nhập hàng tại vị trí hầm đổ nhà máy. Thiết bị bao gồm các bộ phận chính: ống nhận nguyên liệu (1), cụm cơ cấu hút nguyên liệu (2).

Bằng cách sử dụng ống nhận nguyên liệu (1) được thiết kế bao gồm 2 ống sắt đồng tâm lồng vào nhau. Trên cả 2 ống có lỗ trùng nhau để nguyên liệu lọt vào ống bên trong. Ống ngoài có thể xoay cho lỗ ống ngoài và lỗ ống trong lệch nhau nhằm khóa nguyên liệu nằm ở ống bên trong. Sau đó, nhờ lực hút của cụm cơ cấu hút nguyên liệu (2) mẫu nguyên liệu nằm ở ống bên trong sẽ được hút theo đường ống đến vị trí lưu mẫu nhờ hệ thống quạt hút và bộ lắng bụi. Từ vị trí lưu mẫu, mẫu nguyên liệu tiếp tục được lấy đi kiểm tra chất lượng nhằm đánh giá chất lượng nguyên liệu. Kết quả thu được đại diện cho chất lượng của toàn bộ xe nguyên liệu.

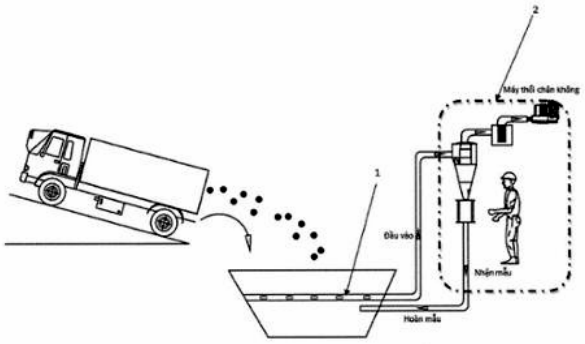

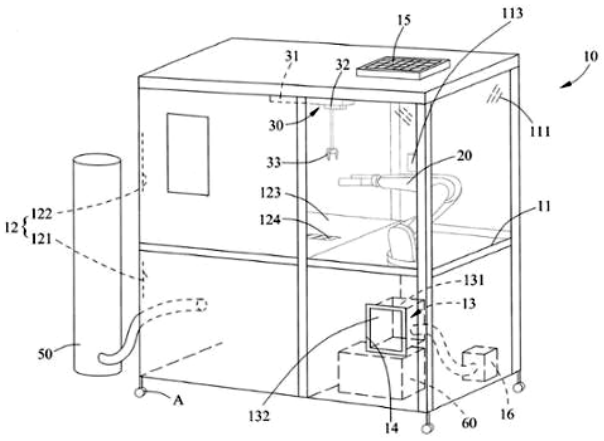

(11) **2-0003361 B**
(15) 19/09/2023
(45) 25/10/2023 427B
(43) 25/10/2021 403
(21) 2-2021-00180
(22) 05/05/2021
(51) ***B60T 8/00****; B60T 15/00*
(76) **NGUYỄN QUANG CẢNH** (VN)
213/8 Hồng Lạc, phường 10, quận Tân Bình, thành phố Hồ Chí Minh
(54) **HỆ THỐNG PHANH RUNG HAI ÁP LỰC**

(57) Hệ thống phanh rung hai áp lực trong đó van phanh rung hai áp lực bao gồm: nắp đậy, vít điều chỉnh, lò xo buồng áp lực, pít tông buồng áp lực, buồng áp lực, kim ba cạnh, lò xo kim phun và vít điều chỉnh lực tới hạn. Van phanh rung hai áp lực có hình trụ tròn như một chai nước; nắp đậy ở phần đáy của van phanh rung hai áp lực dùng để che bụi và ngăn tràn dầu từ bên trong van phanh rung hai áp lực. Vít điều chỉnh tiếp nối sau nắp đậy có đầu vít tiếp giáp với nắp đậy, dùng để tăng giảm kích thước buồng áp lực nhằm tăng giảm thời gian của quá trình làm giảm tốc độ; nối tiếp vít điều chỉnh là lò xo buồng áp lực, cùng với pít tông buồng áp lực dùng để ngăn lực phanh thấp và trả dầu về buồng áp lực khi nhả phanh. Buồng áp lực là một khoang rỗng, dùng để chứa dầu khi bóp/nhấn phanh mạnh tạo nên lực phanh ban đầu cố định bằng lực phanh tới hạn để làm giảm tốc độ, đưa xe chạy ở tốc độ cao giảm xuống tốc độ thấp. Tiếp giáp với buồng áp lực là một khoang rỗng khác chứa kim ba cạnh, lò xo kim phun và vít điều chỉnh lực tới hạn; kim ba cạnh có dạng hình mũi tên, có rãnh dầu về. Kim ba cạnh kết hợp với lò xo kim phun dùng để tạo hiện tượng rung và trả dầu về khi nhả phanh; vít điều chỉnh lực tới hạn dùng để tăng giảm lực phanh tới hạn.

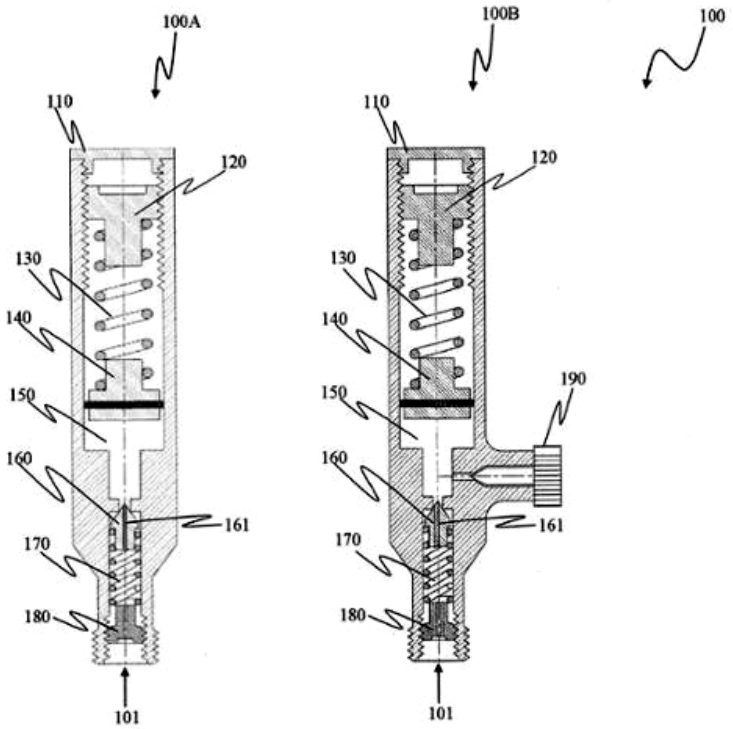

(11) **2-0003362 B**
(15) 19/09/2023
(45) 25/10/2023 427B
(43) 27/09/2021 402
(21) 2-2021-00263
(22) 29/06/2021
(51) ***A61K 36/00***
(73) **TRƯỜNG ĐẠI HỌC KHOA HỌC TỰ NHIÊN - ĐẠI HỌC QUỐC GIA HÀ NỘI** (VN)
334 Nguyễn Trãi, phường Thanh Xuân Trung, quận Thanh Xuân, thành phố Hà Nội
(72) Nguyễn Quang Huy (VN); Lê Huy Hoàng (VN)
(54) **QUY TRÌNH SẢN XUẤT CHẾ PHẨM QUERCETIN DẠNG BÁN TINH KHIẾT TỪ NỤ HOA HÒE (SOPHORA JAPONICA L.)**

(57) Sáng chế đề xuất quy trình sản xuất chế phẩm quercetin dạng bán tinh khiết từ nụ hoa hòe, trong đó quy trình này bao gồm các bước: a) thu dịch chiết toàn phần; b) thủy phân dịch chiết và thu nhận cao chiết sau thủy phân; và c) loại tạp và tinh chế tạo ra chế phẩm quercetin dạng bán tinh khiết.

(11) **2-0003363 B**
(45) 25/10/2023 427B
(21) 2-2022-00111
(22) 02/12/2016
(15) 19/09/2023
(43) 25/12/2019 381
(85) 02/12/2016
(86) PCT/CN2016/108405 02/12/2016
(87) WO2018/098816 07/06/2018
(51) ***C03B 37/018***
(67) 1-2019-03437

(73) 1. **ZHONGTIAN TECHNOLOGY ADVANCED MATERIALS CO., LTD.** (CN)
Zhongtian Road No.3, Nantong Economic And Technological Development Zone Nantong, Jiangsu 226010, China
2. **JIANGSU ZHONGTIAN TECHNOLOGY CO., LTD.** (CN)
No. 1 Zhongtian Road, Hekou Town, Rudong County Nantong, Jiangsu 226463, China
(72) SHEN, Yichun (CN); QIAN, Yigang (CN); XUE, Jiping (CN)
(74) Công ty TNHH Sở hữu trí tuệ NTT (NTT IP CO.,LTD)

(54) **THIẾT BỊ, PHƯƠNG PHÁP VÀ HỆ THỐNG SẢN XUẤT PHÔI DẠNG SỢI QUANG HỌC**

(57) Giải pháp hữu ích đề cập đến thiết bị sản xuất phôi dạng sợi quang học (200), bao gồm chi tiết gia công (207), mỏ hàn lắng đọng (203) và bộ điều khiển (205). Mỏ hàn lắng đọng (203) được nối với bộ điều khiển (205). Thiết bị này còn bao gồm bộ đo khoảng cách (201) được nối với bộ điều khiển (205). Bộ đo khoảng cách (201) được tạo cấu hình để đo các đường kính thanh của phôi dạng sợi quang học và hồi tiếp các đường kính thanh đo được bằng bộ đo khoảng cách đến bộ điều khiển. Bộ điều khiển (205) điều khiển để điều chỉnh tốc độ dòng $SiCl_4$ của mỏ hàn lắng đọng theo các đường kính thanh đo được. Giải pháp hữu ích cũng đề xuất phương pháp và hệ thống sản xuất phôi dạng sợi quang học. Tốc độ dòng $SiCl_4$ của mỏ hàn lắng đọng được điều chỉnh theo các đường kính thanh đo được. Độ đồng nhất của các đường kính thanh của phôi dạng sợi quang học được đảm bảo. Đặc tính và hiệu suất của phôi dạng sợi quang học cũng được cải thiện.

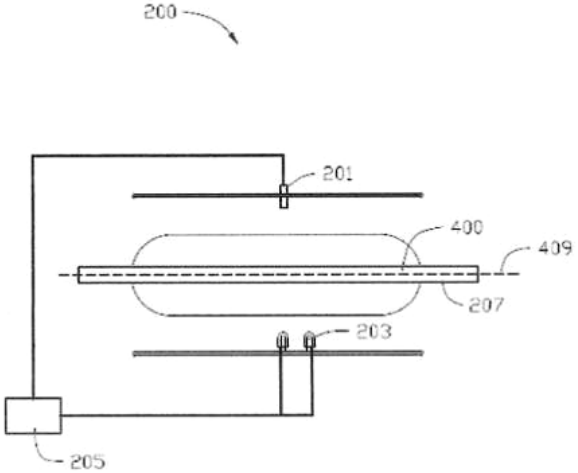

(11) **2-0003364 B**
(15) 19/09/2023
(45) 25/10/2023 427B
(43) 25/03/2021 396
(21) 2-2023-00342
(22) 26/11/2020
(51) ***A01K 61/60***
(67) 1-2020-06838
(76) **HOÀNG VĂN HỢI** (VN)
Số 16, ngõ 2A, đường Bùi Huy Bích, xã Hưng Lộc, thành phố Vinh, tỉnh Nghệ An, Việt Nam

(54) **LỒNG NUÔI TÔM HÙM CHỊU BÃO**

(57) Giải pháp hữu ích đề cập đến lồng nuôi tôm hùm chịu bão, trong đó lồng nuôi tôm hùm này bao gồm khung phao được là bằng ống nhựa HDPE kín với để giữ cố định các ô lồng (2) thông qua các dây treo (5), trên khung phao (1) này có bố trí van cấp (3) và van xả (4) cho phép cấp hoặc xả nước ra khỏi khung phao (1) cho phép khung phao (1) này nổi lên mặt nước hoặc chìm xuống đáy, lồng nuôi này được cố định vị trí bởi hệ thống neo (6). Bằng cách bố trí khung phao và các ô lồng, lồng nuôi tôm hùm theo giải pháp hữu ích cho phép dễ dàng điều chỉnh vị trí để tránh sóng khi biển động.

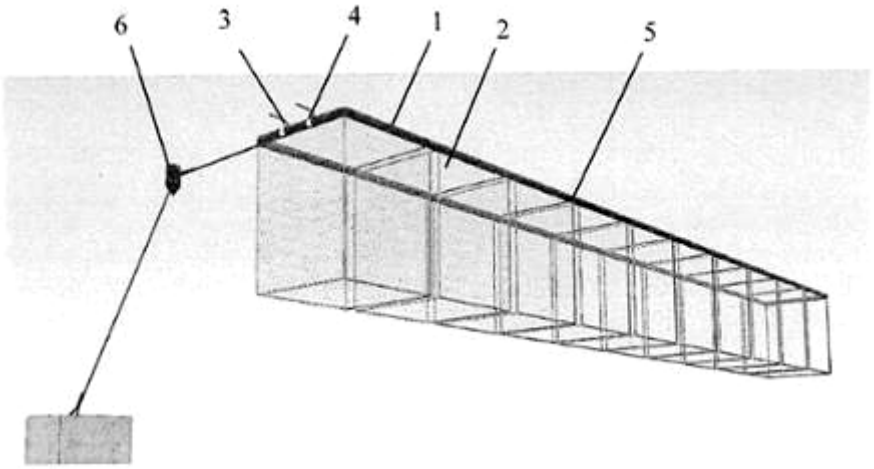

(11) **2-0003365 B**
(15) 19/09/2023
(45) 25/10/2023 427B
(43) 27/07/2020 388A
(21) 2-2023-00018
(22) 20/02/2020
(51) ***C10M 173/02***
(67) 1-2020-00932
(73) **CÔNG TY CỔ PHẦN VẬT TƯ - TKV** (VN)
Tổ 1, khu 2, phường Hồng Hà, thành phố Hạ Long, tỉnh Quảng Ninh
(72) Trần Minh Nghĩa (VN)
(74) Công ty TNHH Sở hữu trí tuệ Hải Hân (HAI HAN IP CO., LTD.)
(54) **CHẾ PHẨM THỦY LỰC CHỐNG CHÁY**

(57) Giải pháp hữu ích đề cập đến chế phẩm thủy lực chống cháy bao gồm phụ gia chống gỉ và ức chế ăn mòn với lượng nằm trong khoảng từ 35% đến 50% tính theo khối lượng, chất nền được chọn là dietylen glycol với lượng nằm trong khoảng từ 44% đến 59% tính theo khối lượng, chất kháng khuẩn với lượng nằm trong khoảng từ 0,8% đến 1,2% tính theo khối lượng, chất hạ điểm đông với lượng nằm trong khoảng từ 4,8% đến 5,2% tính theo khối lượng, trong đó phụ gia chống gỉ và ức chế ăn mòn được lựa chọn là hợp chất của 2,2',2''-nitrilotrietanol và muối của axit polycarboxylic với trietanolamin, trong đó tỷ lệ tính theo khối lượng của axit polycarboxylic với trietanolamin là 45/55, chất kháng khuẩn là chất được lựa chọn từ một trong số các chất bao gồm N,N-metylen bismorpholin, N,N'-metylen-bis-(5-metyloxazolidin) kết hợp với muối natri của omadin, 3,3'-metylenbis[5-metyloxazolidin], muối natri của pyrithion kết hợp với muối tetranatri của axit etylen diamin tetra axetic, muối natri và etanolamin của pyrithion, tris(2-hydroxyetyl)-symhexahydrotriazin, và hỗn hợp gồm 4-(2-nitrobutyl)-morpholin và 4,4'-(2-etyl-2-nitro trimetylen) dimorpholin.

(11) **2-0003366 B** (15) 19/09/2023
(45) 25/10/2023 427B (43) 25/01/2021 394
(21) 2-2023-00262
(22) 28/10/2019
(30) 20-2019-0003095 24/07/2019 KR
(51) ***C25D 5/00***
(67) 1-2019-06003
(73) **DMTEK KOREA CO., LTD** (KR)
63, Seokgyonam-gil, Mado-myeon, Hwaseong-si, Gyeonggi-do, Republic of Korea
(72) Kim, Dong Min (KR)
(74) Công ty TNHH Trường Xuân (AGELESS CO.,LTD.)
(54) **THIẾT BỊ MẠ DÙNG ĐỂ MẠ ĐỐI TƯỢNG MUỐN MẠ, ĐỒNG THỜI DUY TRÌ ĐỘ CĂNG KHÔNG ĐỔI CỦA ĐỐI TƯỢNG**

(57) Giải pháp hữu ích đề cập đến thiết bị mạ dùng để mạ đối tượng muốn mạ, đồng thời duy trì độ căng không đổi của đối tượng muốn mạ, đo lượng đối tượng muốn mạ được cuộn quanh máy tháo cuộn ở phần tháo cuộn nhờ bộ cảm biến dịch chuyển bằng tia laze, điều khiển tốc độ quay của động cơ ở máy tháo cuộn dựa vào giá trị đo, và nhờ đó duy trì tốc độ tháo cuộn và tốc độ cấp đối tượng muốn mạ không đổi, để ngăn chặn sự thay đổi về độ căng của đối tượng muốn mạ tùy thuộc vào lượng cuộn của đối tượng muốn mạ và cho phép tháo cuộn và cuộn đối tượng muốn mạ có độ căng của đối tượng đó được điều chỉnh không đổi và đồng đều, và kết nối phần đầu trước của đối tượng muốn mạ thứ hai được cuộn quanh ống cuộn thứ hai vào phần đầu sau của đối tượng muốn mạ thứ nhất mà vừa được tháo cuộn hoàn toàn từ ống cuộn thứ nhất của máy tháo cuộn và được cấp về phía bộ phận thứ nhất, bằng cách hàn.

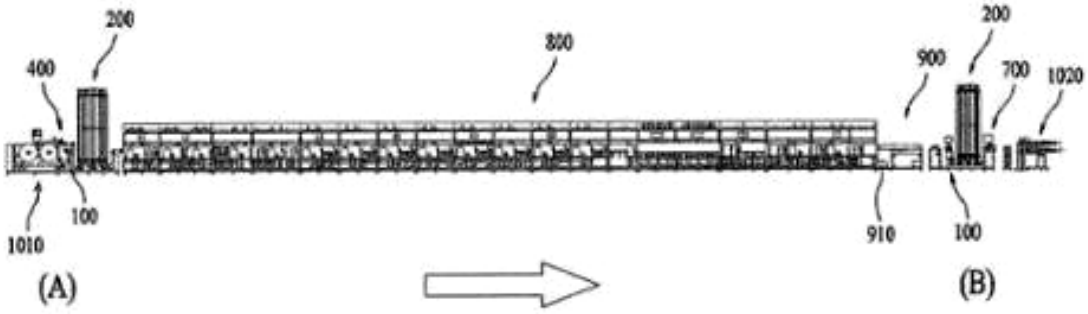

(11) **2-0003367 B**
(15) 19/09/2023
(45) 25/10/2023 427B
(43) 25/05/2020 386A
(21) 2-2022-00490
(85) 08/11/2019
(22) 27/11/2017
(86) PCT/CN2017/113194 27/11/2017
(30) 201710360380.3 21/05/2017 CN
(87) WO2018/214452 29/11/2018
(51) ***C23C 16/513**; B82Y 40/00*
(67) 1-2019-06266
(73) **JIANGSU FAVORED NANOTECHNOLOGY CO., LTD.** (CN)
Donghuan Rd., Yuqi Industrial Park Wuxi, Jiangsu 214183, China
(72) ZONG, Jian (CN)
(74) Công ty TNHH Đại Tín và Liên Danh (DAITIN AND ASSOCIATES CO.,LTD)
(54) **THIẾT BỊ VÀ PHƯƠNG PHÁP SẢN XUẤT LỚP PHỦ NANO BẰNG CÁCH PHÓNG PLASMA VỚI NỀN CHUYỂN ĐỘNG**

(57) Giải pháp hữu ích đề cập đến thiết bị và phương pháp sản xuất lớp phủ nano bằng cách phóng plasma với nền chuyển động, thuộc lĩnh vực công nghệ plasma. Thiết bị bao gồm các điện cực, thiết bị hút chân không, ống dẫn khí, và thiết bị cố định nền. Thiết bị cố định nền có thể chuyển động trong không gian được tạo bởi các điện cực theo cơ chế chuyển động. Hơi monome được đưa vào buồng phản ứng cho quá trình lắng đọng hơi hóa học, và quá trình lắng đọng bao gồm các giai đoạn tiền xử lý và phủ. Trong giai đoạn tiền xử lý, phóng plasma liên tục với công suất cao; trong quá trình phủ, phóng plasma liên tục với công suất thấp. Trong quá trình phủ, đặc tính động học của nền tương tác với năng lượng phóng plasma. Nền chuyển động tại thời điểm phóng plasma, làm tăng hiệu quả lắng đọng lớp phủ, đồng thời cải thiện tính đồng nhất về độ dày và độ nén của lớp phủ. Lớp phủ đặc trưng bởi khả năng kháng nước, ẩm, nấm, dung môi axit và kiềm, bụi muối axit và kiềm, và tương tự.

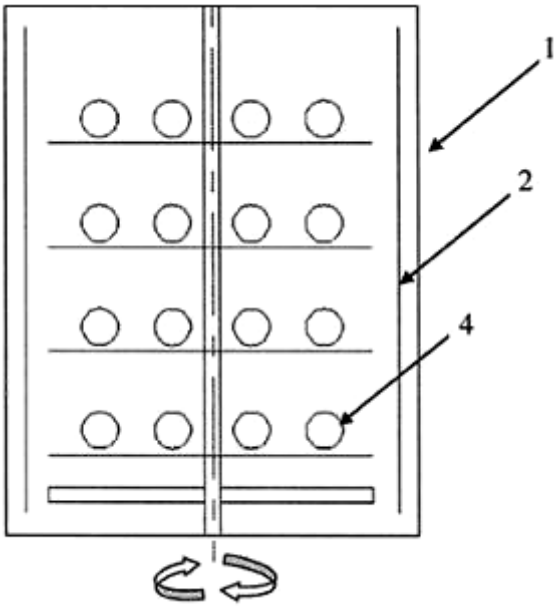

(11) **2-0003368 B**
(15) 20/09/2023
(45) 25/10/2023 427B
(43) 25/08/2020 389A
(21) 2-2022-00178
(22) 20/05/2020
(51) ***A61K 36/00***; *A61K 36/21*
(67) 1-2020-02826
(73) **TRƯỜNG ĐẠI HỌC Y DƯỢC, ĐẠI HỌC QUỐC GIA HÀ NỘI** (VN)
Nhà Y1, 144 Xuân Thủy, Cầu Giấy, Thành Phố Hà Nội
(72) BÙI THANH TÙNG (VN); ĐẶNG KIM THU (VN)

(54) **QUY TRÌNH ĐIỀU CHẾ HỖN HỢP CAO CHIẾT TỪ CÂY NỞ NGÀY ĐẤT (GOMPHRENA CELOSIOIDES) VÀ CÂY DÂY GẮM (GNETUM MONTANUM) DÙNG ĐỂ ĐIỀU TRỊ BỆNH GÚT.**

(57) Giải pháp hữu ích đề cập đến quy trình điều chế hỗn hợp cao chiết của các cây Nở ngày đất (*Gomphrena celosiodes*) và cây Dây gắm (*Gnetum montanum*) có tác dụng điều trị bệnh gút.

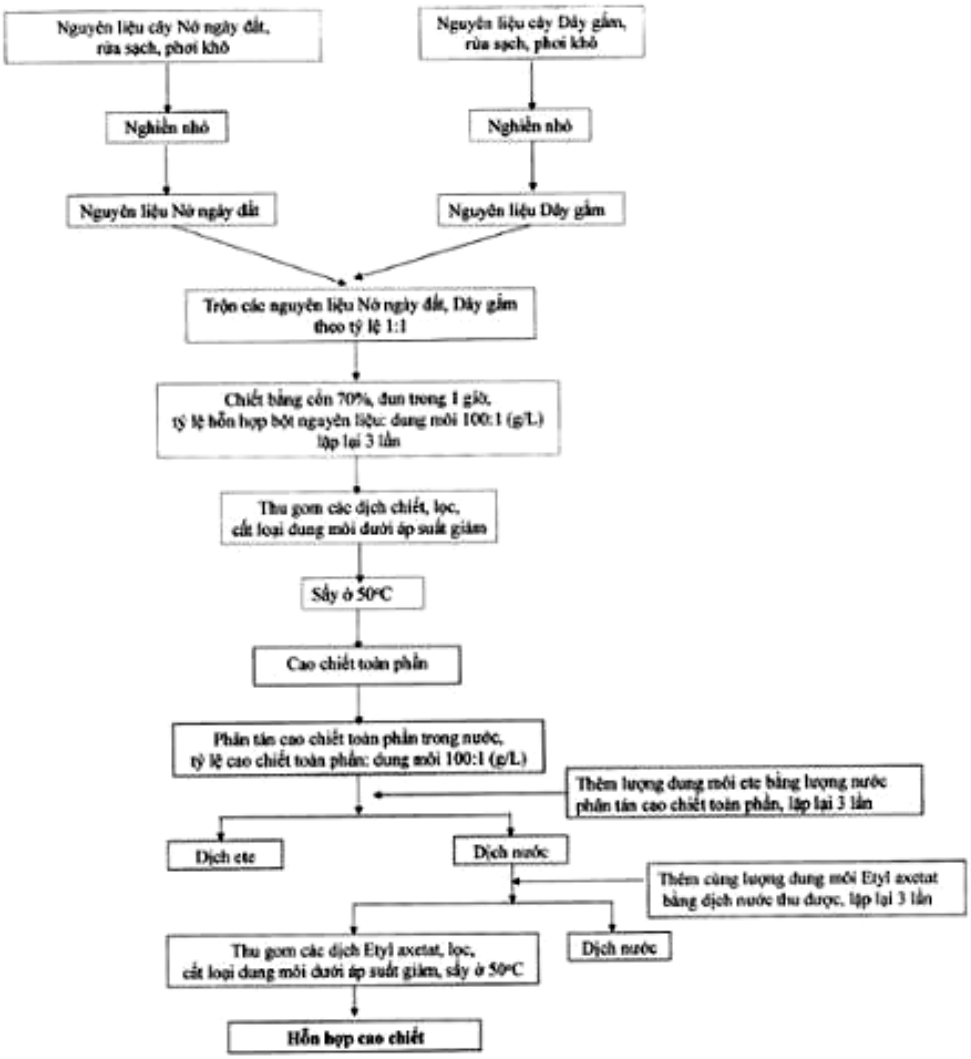

(11) **2-0003369 B**
(15) 20/09/2023
(45) 25/10/2023 427B
(43) 25/10/2019 379
(21) 2-2021-00468
(22) 09/07/2019
(51) ***A61K 36/00***; *A61K 36/48*
(67) 1-2019-03663
(73) **TRƯỜNG ĐẠI HỌC Y DƯỢC, ĐẠI HỌC QUỐC GIA HÀ NỘI** (VN)
Nhà Y1, 144 Xuân Thủy, Cầu Giấy, Thành Phố Hà Nội
(72) BÙI THANH TÙNG (VN); ĐẶNG KIM THU (VN)
(54) **QUY TRÌNH SẢN XUẤT HỖN HỢP CAO CHIẾT TỪ LÁ CÂY XẤU HỔ (MIMOSA PUDICA LINN.), LÁ CÂY GIẢO CỔ LAM (GYNOSTEMMA PENTAPHYLLUM (THUNB.) MAKING) VÀ LÁ CÂY SEN (NELUMBO NUCIFERA GAERTN.) DÙNG ĐỂ ĐIỀU TRỊ BỆNH RỐI LOẠN LIPIT MÁU VÀ BỆNH ĐÁI THÁO ĐƯỜNG, VÀ HỖN HỢP CAO CHIẾT THU ĐƯỢC TỪ QUY TRÌNH NÀY**

(57) Giải pháp hữu ích đề cập đến quy trình sản xuất hỗn hợp cao chiết dùng đề điều trị bệnh rối loạn lipit máu và bệnh đái tháo đường bao gồm các bước: a) chuẩn bị nguyên liệu; b) thu cao chiết lá cây Xấu hổ, cao chiết lá cây Giảo cổ lam và cao chiết lá cây Sen; và c) thu hỗn hợp cao chiết. Ngoài ra, giải pháp hữu ích còn đề cập đến hỗn hợp cao chiết thu được từ quy trình này.

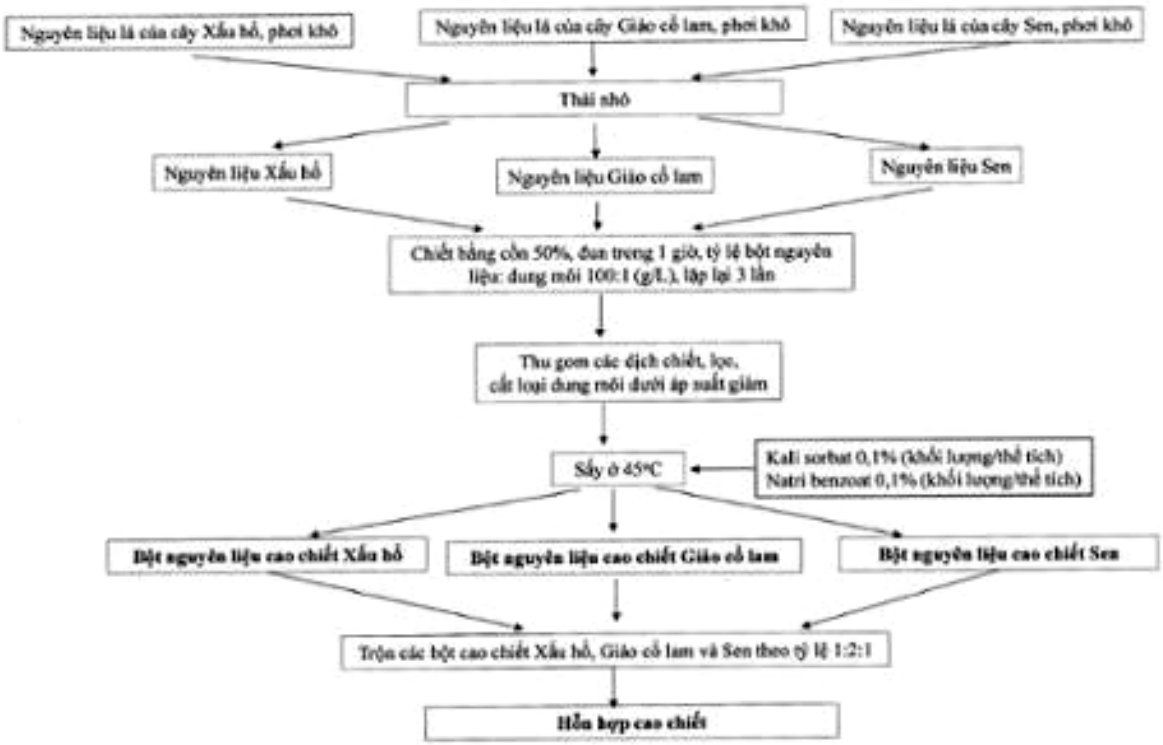

(11) **2-0003370 B**
(15) 20/09/2023
(45) 25/10/2023 427B
(43) 25/11/2021 404
(21) 2-2021-00328
(22) 16/08/2021
(51) ***C07H 17/07****; A01H 3/04*
(73) **VIỆN HÓA HỌC, VIỆN HÀN LÂM KHOA HỌC VÀ CÔNG NGHỆ VIỆT NAM** (VN)
Nhà A18, số 18 Hoàng Quốc Việt, Nghĩa Đô, Cầu Giấy, Hà Nội
(72) Nguyễn Thị Thu Hà (VN); Nguyễn Văn Tuyến (VN); Ninh Thế Sơn (VN); Nguyễn Thanh Trà (VN); Lê Thị Tú Anh (VN)
(54) **QUY TRÌNH CHIẾT HỖN HỢP ALCALOIT TỪ CỦ RÁY DẠI (ALOCASIA ODORA K. KOCH)**

(57) Giải pháp hữu ích đề cập đến quy trình chiết hỗn hợp alcaloit chứa ba chất hợp Alocasin A, Hyrtiosin B và Hyrtiosulawesine từ củ Ráy dại (*Alocasia odora* K. Koch) thuộc chi Ráy (*Alocasia*), họ Ráy (Araceae) và hỗn hợp thu được từ quy trình này có tác dụng ức chế enzym xanthin oxidaza.

(11) **2-0003371 B**
(15) 20/09/2023
(45) 25/10/2023 427B
(43) 25/08/2021 401
(21) 2-2023-00232
(22) 07/06/2021
(51) ***C11D 10/00****; C11D 7/00*
(67) 1-2021-03335
(73) **ĐẶNG THỊ THANH LÊ** (VN)
Bộ môn Kỹ thuật Hóa học, Khoa Hóa và Môi trường, Trường Đại học Thủy Lợi, 175 Tây Sơn, phường Trung Liệt, quận Đống Đa, thành phố Hà Nội
(72) Đặng Thị Thanh Lê (VN); Lê Thị Thanh Trà (VN)

(54) QUY TRÌNH SẢN XUẤT CHẾ PHẨM TẨY RỬA CHỨA SAPONIN TỪ BỒ HÒN

(57) Giải pháp hữu ích đề cập đến chế phẩm tẩy rửa chứa saponin từ bồ hòn và quy trình sản xuất chế phẩm tẩy rửa chứa saponin từ bồ hòn. Quy trình này bao gồm các công đoạn:

(a) chuẩn bị dịch chiết saponin từ bồ hòn;

(b) trích ly dịch nước lá tre bao gồm các bước:

đun hỗn hợp lá tre và nước;

gạn lọc hỗn hợp sau khi đun để thu được dung dịch nước lá tre;

cô đặc dung dịch nước lá tre để thu được dịch nước lá tre đặc;

lọc dịch nước lá tre đặc, tốt nhất là bằng than hoạt tính, để thu được dịch nước lá tre trong suốt; và

(c) pha trộn dịch saponin và dịch nước lá tre trong suốt để tạo ra chế phẩm tẩy rửa.

(11) **2-0003372 B**
(15) 20/09/2023
(45) 25/10/2023 427B
(43) 25/08/2021 401
(21) 2-2023-00075
(22) 10/05/2021
(51) ***C04B 28/26****; C04B 18/08; C04B 18/14*
(67) 1-2021-02569
(76) 1. **TRỊNH HOÀNG SƠN** (VN)
Trường Đại học Công nghệ Giao thông vận tải, Số 54 Triều Khúc, Thanh Xuân, Hà Nội
2. **ĐÀO VĂN ĐÔNG** (VN)
Trường Đại học Hòa Bình, Số 8 Bùi Xuân Phái, Mỹ Đình II, Nam Từ Liêm, Hà Nội

(54) **HỖN HỢP VỮA VÀ HỖN HỢP BÊ TÔNG GEOPOLYME CHỨA CHẤT HOẠT HÓA DẠNG BỘT, PHỤ GIA SIÊU DẺO VÀ KHÔNG SỬ DỤNG NAOH**

(57) Sáng chế đề cập đến hỗn hợp bê tông geopolyme chứa chất hoạt hóa dạng bột, phụ gia siêu dẻo và không sử dụng NaOH cụ thể bao gồm thành phần như sau: chất hoạt hóa Sodium Metasilicate dạng bột chiếm 0,7%-3,6% trọng lượng; cốt liệu lớn là đá dăm hoặc xỉ thép có cỡ hạt 5-20 mm) chiếm 44%-49% trọng lượng; chất kết dính bao gồm tro bay và xỉ lò cao nghiền mịn S95 chiếm 12%-22% trọng lượng; nước chiếm 2,7%-9,4% trọng lượng; phụ gia siêu dẻo chiếm 0,11%-0,32% trọng lượng; còn lại là cốt liệu nhỏ là cát hoặc xỉ thép có cỡ hạt từ 0,14 mm đến 5 mm. Ngoài ra, sáng chế cũng đề cập đến hỗn hợp vữa geopolyme có thành phần gồm chất hoạt hóa Sodium Metasilicate dạng bột và không sử dụng NaOH.

(11) **2-0003373 B** (15) 20/09/2023
(45) 25/10/2023 427B (43) 27/04/2020 385A
(21) 2-2019-00288
(22) 19/07/2019
(30) 107213689 09/10/2018 TW
(51) ***H01M 2/10***
(73) **KWANG YANG MOTOR CO., LTD.** (TW)
No. 35, Wan Hsing Street, Sanmin District, Kaohsiung, Taiwan
(72) Huang-Wen SU (TW); Wen-Pin YU (TW); Szu-Wei TSAI (TW)
(74) Công ty TNHH một thành viên Sở hữu trí tuệ VCCI (VCCI-IP CO.,LTD)
(54) **HỘP ĐỰNG PIN**

(57) Giải pháp hữu ích đề cập đến hộp đựng pin (1) được điều chỉnh để được đặt tại trạm sạc pin (9) để chứa pin (8). Hộp đựng pin (1) bao gồm thân hộp đựng (10), nắp che (18), và chi tiết đàn hồi (19). Thân hộp đựng (10) xác định không gian tiếp nhận (100) được điều chỉnh để chứa pin (8), và phần mở (103) thông với không gian tiếp nhận (100). Nắp che (18) được nối với thân hộp đựng (10) và có thể quay giữa vị trí đóng, ở đó nắp che (18) chặn phần mở (103) và vị trí mở, ở đó nắp che (18) không chặn phần mở (103) sao cho việc lắp pin (8) vào không gian tiếp nhận (100) thông qua phần mở (103) được cho phép. Chi tiết đàn hồi (19) được đặt để nghiêng nắp che (18) hướng về vị trí đóng.

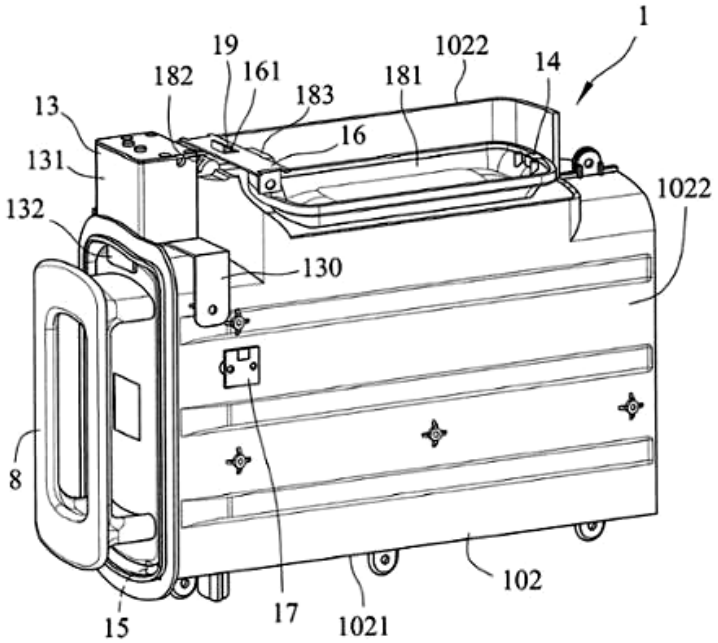

(11) **2-0003374 B** (15) 20/09/2023
(45) 25/10/2023 427B (43) 25/06/2021 399
(21) 2-2023-00236
(22) 26/04/2021
(51) ***G01P 15/00***
(67) 1-2021-02312
(73) **TẬP ĐOÀN CÔNG NGHIỆP - VIỄN THÔNG QUÂN ĐỘI** (VN)
Lô D26 Khu đô thị mới Cầu Giấy, phường Yên Hòa, quận Cầu Giấy, thành phố Hà Nội
(72) TRẦN VĂN HƯNG (VN); TRẦN HÙNG CƯỜNG (VN); NGUYỄN VĂN SỰ (VN); PHẠM VĂN QUYỀN (VN)
(74) Công ty TNHH NACILAW (NACILAW)
(54) **CƠ CẤU THỬ NGHIỆM KÍCH HOẠT CẢM BIẾN VA CHẠM**

(57) Cơ cấu thử nghiệm kích hoạt cảm biến va chạm là thiết bị thử nghiệm nhằm đo đạc và đánh giá khả năng kích hoạt của cảm biến va chạm. Cơ cấu có các bộ phận chính, gồm có: bộ phận khung đỡ, bộ phận nâng hạ, bộ phận điều chỉnh độ cao, thanh dầm, quả nặng. Trong đó: bộ phận khung đỡ giữ và cố định toàn bộ cơ cấu thử nghiệm, bộ phận nâng hạ giúp nâng quả nặng lên độ cao nhất định, bộ phận điều chỉnh độ cao giúp giữ quả nặng tại một độ cao yêu cầu, thanh dầm có chức năng nhận xung đáp ứng va chạm và là nơi gắn cảm biến va chạm và cảm biến đo mức gia tốc kích hoạt, quả nặng hình cầu có chức năng tạo xung gia tốc thông qua va chạm bằng cách thả rơi.

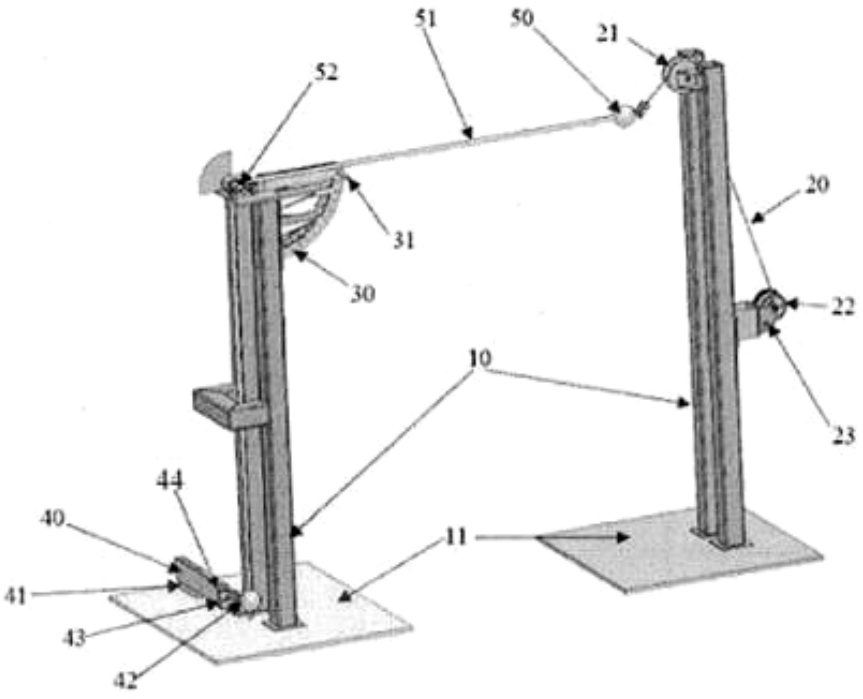

(11) **2-0003375 B**
(15) 20/09/2023
(45) 25/10/2023 427B
(43) 25/02/2022 407
(21) 2-2021-00537
(22) 08/12/2021
(51) ***F24J 3/08***
(73) **KHOA CÁC KHOA HỌC LIÊN NGÀNH, ĐẠI HỌC QUỐC GIA HÀ NỘI (ĐKQGHN)** (VN)
Nhà G7, 144 Xuân Thủy, Dịch Vọng Hậu, Cầu Giấy, Hà Nội, Việt Nam
(72) Hoàng Văn Hiệp (VN); Vũ Văn Tích (VN); Trần Quốc Cường (VN); Đoàn Văn Tuyến (VN)

(54) QUY TRÌNH TÍNH TOÁN VÀ LẮP ĐẶT HỆ THỐNG ĐIỀU HOÀ KHÔNG KHÍ TIẾT KIỆM ĐIỆN SỬ DỤNG BƠM NHIỆT ĐẤT

(57) Giải pháp hữu ích đề xuất đến giải pháp công nghệ quy trình tính toán và lắp đặt hệ thống điều hòa không khí tiết kiệm điện sử dụng năng lượng tái tạo địa nhiệt hay địa nhiệt tầng nông từ bơm nhiệt đất. Giải pháp đề xuất hướng đi mới trong việc khai thác, sử dụng hệ thống điều hòa không khí thân thiện với môi trường góp phần giảm thiểu tác động đến biến đổi khí hậu (tiết kiệm lượng điện năng tiêu thụ), giảm phát thải Carbon (2.394,08 kg CO_2/năm cho hệ thống công suất đáp ứng diện tích 42m^2), tiết kiệm kinh phí - chi phí vận hành và có tuổi thọ cao (khoảng 25 năm thay vì 5-7 năm như hệ thống điều hòa không khí thông thường). Giải pháp thử nghiệm tại Hà Nội xác định được lòng đất ở độ sâu > 5m luôn có nhiệt độ ổn định 24-26 °C. Đồng thời, qua đánh giá hệ thống mẫu, giải pháp đưa ra được kết quả hiệu suất năng lượng COP4 (tính với tổng công suất điện tiêu thụ của máy nén trong bơm nhiệt, bơm trong, bơm ngoài và bơm giếng - với vòng hở) có thể đạt >3,5, cho khả năng tiết kiệm năng lượng 20% tương đương mức trung bình đang áp dụng ở vùng nóng ẩm của Mỹ (5,7-34,6%). Giải pháp công nghệ được đánh giá hiệu quả, phù hợp, có thể ứng dụng triển khai lắp đặt rộng rãi.

(11) **2-0003376 B** (15) 20/09/2023
(45) 25/10/2023 427B (43) 25/01/2021 394
(21) 2-2020-00297
(22) 02/07/2020
(30) 2019-002433 03/07/2019 JP
(51) ***B65D 75/38***
(73) **UNICHARM CORPORATION** (JP)
182, Shimobun, Kinsei-cho, Shikokuchuo-shi, Ehime 799-0111, Japan
(72) YOSHIMURA, Kayoko (JP)
(74) Công ty Cổ phần Sở hữu công nghiệp INVESTIP (INVESTIP)

(54) BỘ BAO GÓI CHỨA CÁC VẬT DỤNG CÓ CÁC VẬT DỤNG THẤM HÚT

(57) Giải pháp hữu ích đề xuất bộ bao gói trong đó vật dụng được chứa có vật dụng thấm hút có thể được lấy ra dễ dàng và không bị bật ra bất ngờ. Túi đứng (10) của bộ bao gói (1) được tạo ra từ màng nhiệt dẻo và bao gồm bề mặt phía trước (11), bề mặt phía sau (12), bề mặt đáy (13), phần được làm kín ngoại biên phía ngoài (14) trong đó bề mặt phía trước (11) và bề mặt phía sau (12) được nối với nhau, khoảng trống chứa (S) được bao quanh bởi phần được làm kín ngoại biên phía ngoài (14) và bề mặt đáy (13), phần đầu phía trên (41) mà kéo dài theo hướng chiều rộng (X), phần co hẹp (43) được bố trí ở dưới phần đầu phía trên (41), trong đó phương tiện mở (15) được bố trí, và phần chứa (44) được đặt ở dưới phần co hẹp (43), trong đó các vật dụng (20A, 20B) được chứa. Trong số kích cỡ ngoại biên phía trong (L1) của phần đầu phía trên (41), kích cỡ ngoại biên phía trong (L2) của phần co hẹp (43) và kích cỡ ngoại biên phía trong (L3) của phần chứa (44), kích cỡ ngoại biên phía trong (L2) của phần co hẹp (43) là nhỏ nhất, và trong số kích cỡ ngoại biên phía trong (L3) của phần chứa (44), kích cỡ ngoại biên phía trong (L1) của phần đầu phía trên (41) và kích cỡ ngoại biên phía ngoài (L4) của vật dụng thấm hút (30A, 30B), kích cỡ ngoại biên phía ngoài (L4) của vật dụng thấm hút (30A, 30B) là nhỏ nhất.

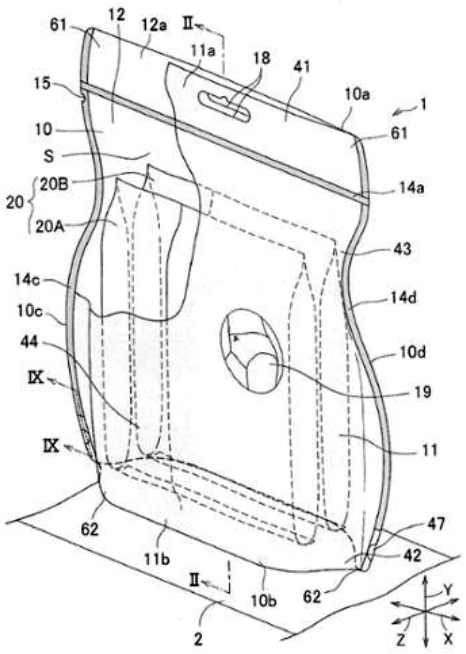

(11) **2-0003377 B**
(15) 20/09/2023
(45) 25/10/2023 427B
(43) 25/01/2021 394
(21) 2-2023-00173
(22) 09/12/2019
(51) ***C02F 1/00***
(67) 1-2019-06909
(73) **CÔNG TY TNHH EWATER ENGINEERING** (VN)
47/4 Quốc lộ 22, ấp Thống Nhất 2, xã Tân Thới Nhì, huyện Hóc Môn, thành phố Hồ Chí Minh
(72) Lê Trung Hiếu (VN)

(54) **PHƯƠNG PHÁP VÀ THIẾT BỊ XỬ LÝ NƯỚC, NGĂN NGỪA CÁU CẶN Ở LÒ HƠI SỬ DỤNG ĐIỆN TỪ TRƯỜNG**

(57) Giải pháp hữu ích đề cập đến hệ thống thiết bị và phương pháp xử lý nước và ngăn ngừa cáu cặn ở lò hơi sử dụng cảm ứng điện từ trường bao gồm: một hoặc nhiều cuộn dây quấn vòng bên ngoài của đường ống cấp nước của lò hơi được nối điện với bộ điều khiển tự động. Bộ điều khiển tự động bao gồm bộ nguồn, bộ xử lý gồm có bộ cảm biến từ và chip vi điều khiển bất kỳ, bộ phát sóng; tất cả được kết nối điện với nhau và được đặt trong vỏ hình hộp đứng. Bộ điều khiển tự động nhận điện năng từ nguồn điện truyền đến bộ vi điều khiển STM8S điều chỉnh tần số và biên độ thông qua chuyển đổi ADC/DAC phát tín hiệu đến bộ phát sóng truyền cho cuộn dây.

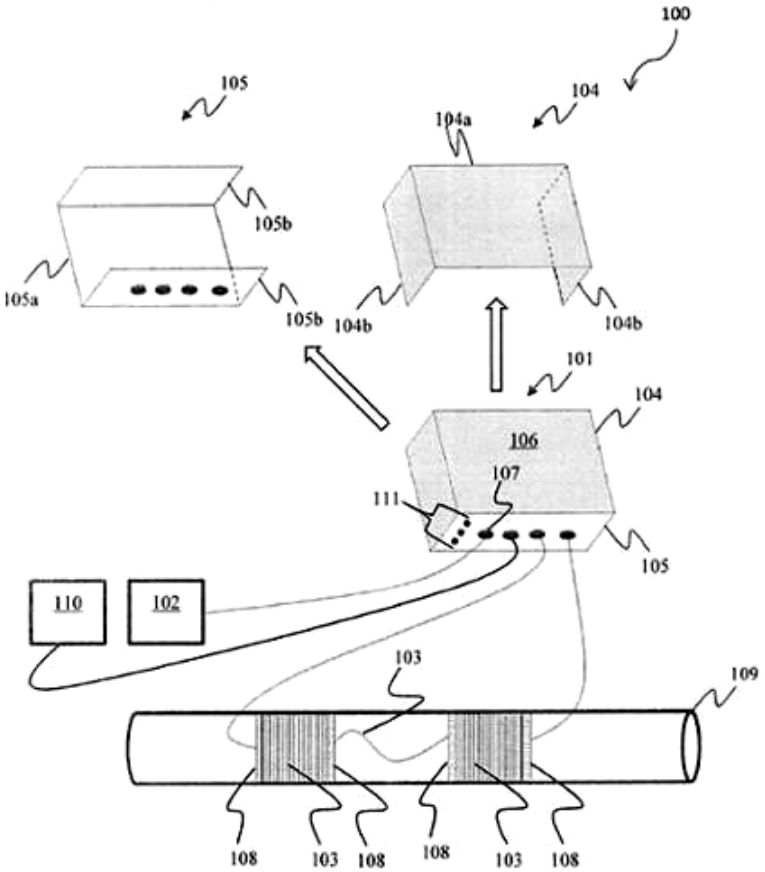

(11) **2-0003378 B** (15) 20/09/2023
(45) 25/10/2023 427B (43) 25/03/2021 396
(21) 2-2020-00637
(22) 11/12/2020
(51) ***A01K 1/00**; G08C 17/02; G05B 19/00*
(73) **ĐẠI HỌC BÁCH KHOA HÀ NỘI** (VN)
Số 1, Đại Cồ Việt, Hai Bà Trưng, thành phố Hà Nội
(72) Nguyễn Hữu Phát (VN); Đỗ Xuân Trường (VN)

(54) **PHƯƠNG PHÁP VÀ THIẾT BỊ GIÁM SÁT, QUẢN LÝ MÔI TRƯỜNG TRONG MÁY ẤP TRỨNG KẾT HỢP MÔ HÌNH MÁY HỌC ĐỂ GIÁM SÁT SỨC KHỎE VẬT NUÔI DỰA TRÊN ÂM THANH**

(57) Giải pháp hữu ích đề xuất phương pháp, thiết bị giám sát, quản lý môi trường trong máy ấp trứng. Ngoài ra, đo đạc và hiển thị các thông số trong lò, các thông tin này còn được sử dụng để đưa ra các cảnh báo hoặc báo động nếu lò ấp có xảy ra hỏng hóc. Thêm vào đó, một quy trình phân loại âm thanh đề xuất cho thiết bị để chẩn đoán sức khỏe vật nuôi dựa trên mô hình học máy tiên tiến.

(11) **2-0003379 B**
(15) 20/09/2023
(45) 25/10/2023 427B
(43) 25/03/2021 396
(21) 2-2020-00434
(22) 04/09/2020
(51) ***B08B 1/00****; B08B 9/36*
(73) **CÔNG TY CỔ PHẦN CHĂN NUÔI C.P VIỆT NAM** (VN)
KCN Biên Hòa II, phường Long Bình Tân, thành phố Biên Hòa, tỉnh Đồng Nai, Việt Nam
(72) Trần Tuấn Việt (VN)
(54) **THIẾT BỊ TỰ VỆ SINH ĐẦU CHIA LIỆU**

(57) Giải pháp hữu ích đề cập đến "thiết bị tự vệ sinh đầu chia liệu" dùng để tự vệ sinh bên trong đầu chia liệu được dùng trong các nhà máy sản xuất thức ăn chăn nuôi.

Thiết bị tự vệ sinh đầu chia liệu có thể hoạt động được bằng việc sử dụng bộ vệ sinh bên trong đầu chia liệu hình vẽ 4 gồm có: chổi 4.1 vệ sinh vách và tấm gạt 4.2 vệ sinh đáy. Chổi 4.1 được gắn cố định dọc trên ống chia 2.3 và chuyển động quay cùng với với ống chia 2.3, có cơ cấu điều chỉnh mặt chổi tiếp xúc song song và tịnh tiến sát với mặt vách khi mòn. Tấm gạt 4.2 có 1 đầu được gắn và di chuyển quay theo trục chính của đầu chia liệu, có cơ cấu điều chỉnh tiếp xúc song song và tịnh tiến sát với tấm đáy khi mòn.

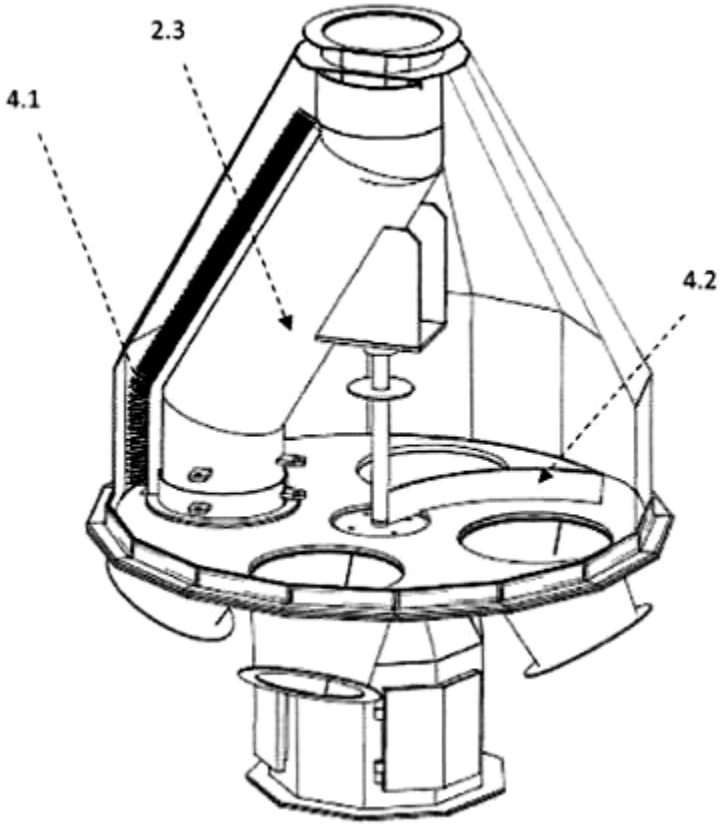

(11) **2-0003380 B**
(45) 25/10/2023 427B
(21) 2-2019-00287
(22) 10/07/2019
(15) 20/09/2023
(43) 25/05/2021 398
(85) 19/07/2019
(86) PCT/IB2019/055858 10/07/2019
(87) WO2021/005401A1 14/01/2021
(51) ***F16G 13/00***; *F16G 13/06; F16G 13/02*
(73) **DIAMOND DIMENSION CO.,LTD** (TH)
59/3 Moo 2, Krabyai, Banpong, 70190 Ratchaburi, Thailand
(72) KOMDEJ VICHITJARUSGUL (TH)
(74) Công ty Luật TNHH T&G (TGVN)
(54) **XÍCH CON LĂN**

(57) Tấm xích con lăn dùng cho xích con lăn dùng để truyền lực dẫn động chứa các tấm trong (110) và các tấm ngoài (210) mà được nối với nhau bằng các chốt (40) và các ống bọc (30). Do tấm trong (110) có phần vấu lồi (170), và tấm ngoài (210) có phần nhô hình khuyên (270), độ bền của xích con lăn có thể được tăng.

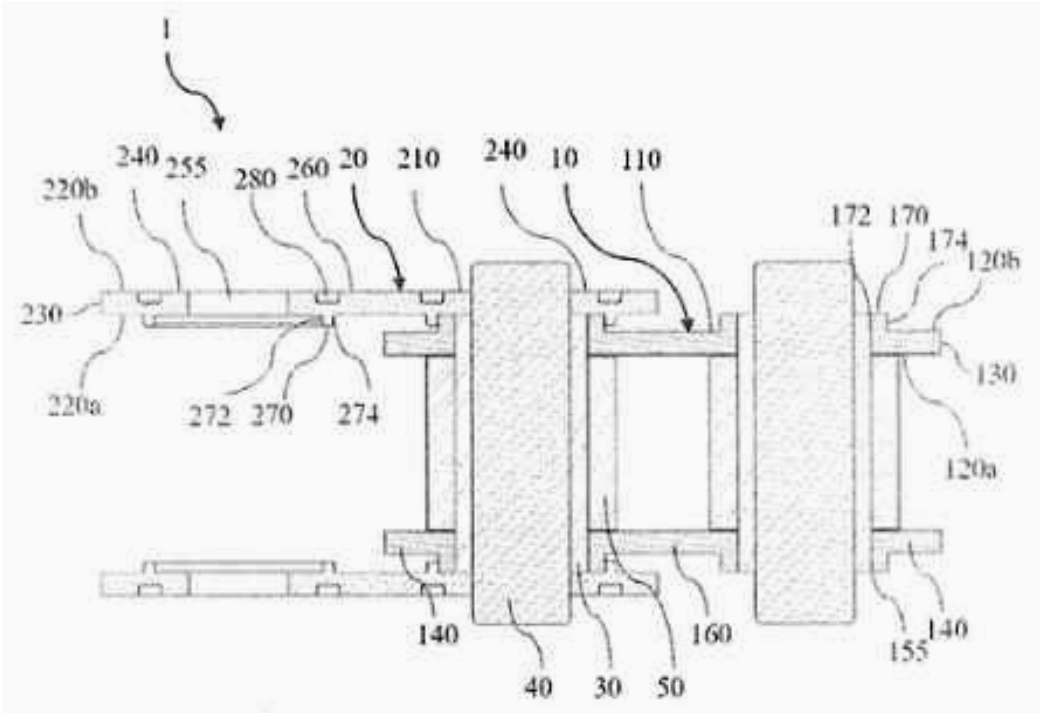

(11) **2-0003381 B** (15) 20/09/2023
(45) 25/10/2023 427B (43) 25/11/2021 404
(21) 2-2021-00358
(22) 31/08/2021
(51) ***B01D 53/047***
(73) **ĐẠI HỌC BÁCH KHOA HÀ NỘI** (VN)
Số 1, Đại Cồ Việt, Hai Bà Trưng, Hà Nội
(72) Vũ Đình Tiến (VN); Vũ Duy Hưng (VN)

(54) CỘT HẤP PHỤ TRONG THIẾT BỊ TÁCH KHÍ OXY

(57) Giải pháp hữu ích đề cập đến cột hấp phụ trong thiết bị làm giàu khí Oxy sử dụng chu trình hấp phụ thay đổi áp suất PSA cải tiến. Cột hấp phụ theo giải pháp hữu ích có cơ cấu nén vật liệu hấp phụ bằng lò xo nén (36) được bố trí phía phần nắp (30) và sàng nén vật liệu hấp phụ (17) để nén và giữ vật liệu hấp phụ (14) trong phần thân (10) với lực nén từ 600 kPa đến 800 kPa nhằm giảm thiểu bụi mịn phát sinh do bền mỏi từ vật liệu hấp phụ (14). Ngoài ra cột hấp phụ này còn đưa đường ống cấp (22), cửa xả khí (25), cửa xả vật liệu (25) ra bên sườn cho phép dễ dàng thao tác, lắp đặt, vận hành đồng thời giảm được chiều cao chân đỡ (26) của cột. Cột hấp phụ theo giải pháp hữu ích cho phép giảm thiểu bụi mịn phát sinh và thu được khí Oxy có độ tinh sạch cao.

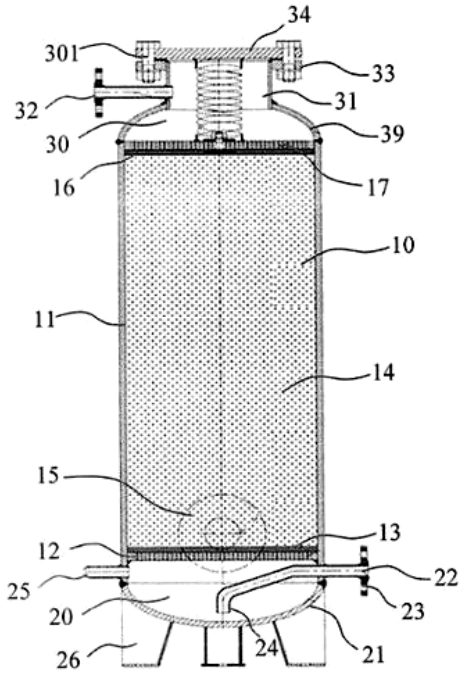

PHẦN III

SỬA ĐỔI, DUY TRÌ, CẤP LẠI, CHẤM DỨT, HUỶ BỎ VĂN BẰNG BẢO HỘ, QUYẾT ĐỊNH GIẢI QUYẾT KHIẾU NẠI

1 - SỬA ĐỔI VĂN BẰNG BẢO HỘ

Quyết định số: 63794/QĐ-SHTT.$_{IP}$, ngày 25/08/2023 về việc ghi nhận sửa đổi Bằng độc quyền sáng chế

Số đơn yêu cầu: SB1-2022-01283 Ngày nộp: 09/5/2022

Liên quan đến Bằng độc quyền sáng chế:

(111) Số văn bằng	(151) Ngày cấp
1-31577	09/03/2022

Mục sửa đổi: Tên, địa chỉ chủ văn bằng bảo hộ

Nội dung mới: Plae Co. (US)
4348 Waialae Ave., No. 533 Honolulu, Hawaii 96816,United States of America

---

Quyết định số: 63795w/QĐ-SHTT, ngày 25/08/2023 về việc ghi nhận sửa đổi Bằng độc quyền sáng chế

Số đơn yêu cầu: SB1-2022-00800 Ngày nộp: 29/3/2022

Liên quan đến Bằng độc quyền sáng chế:

(111) Số văn bằng	(151) Ngày cấp
1-24110	14/05/2020

Mục sửa đổi: Tên, địa chỉ chủ văn bằng bảo hộ

Nội dung mới:
1. HONDA MOTOR CO., LTD. (JP)
   1-1, Minami-Aoyama, 2-chome, Minato-ku, Tokyo, 107-8556 Japan
2. Hitachi Astemo, Ltd. (JP)
   2520 Takaba, Hitachinaka-shi, Ibaraki, Japan

Quyết định số: 63796/QĐ-SHTT.$_{IP}$, ngày 25/08/2023 về việc ghi nhận sửa đổi Bằng độc quyền sáng chế

Số đơn yêu cầu: SB1-2023-01889 Ngày nộp: 05/7/2023

Liên quan đến Bằng độc quyền sáng chế:

(111) Số văn bằng	(151) Ngày cấp
1-23680	14/04/2020

Mục sửa đổi: Tên, địa chỉ chủ văn bằng bảo hộ
Nội dung mới: AbbVie Ireland Unlimited Company (IE)
70 Sir John Rogerson's Quay, Dublin 2, Ireland

Quyết định số: 63797/QĐ-SHTT.$_{IP}$, ngày 25/08/2023 về việc ghi nhận sửa đổi Bằng độc quyền sáng chế

Số đơn yêu cầu: SB1-2022-02555 Ngày nộp: 30/8/2022

Liên quan đến Bằng độc quyền sáng chế:

(111) Số văn bằng	(151) Ngày cấp
1-18026	11/12/2017

Mục sửa đổi: Tên, địa chỉ chủ văn bằng bảo hộ
Nội dung mới: 1. Corteva Agriscience LLC (US)
9330 Zionsville Road, Indianapolis, Indiana 46268-1054, United States of America
2. SANGAMO BIOSCIENCES, INC. (US)
Point Richmond Tech Center, 501 Canal Blvd., Suite A100, Richmond, California 94804, United States of America

---

Quyết định số: 63798/QĐ-SHTT.$_{IP}$, ngày 25/08/2023 về việc ghi nhận sửa đổi Bằng độc quyền sáng chế

Số đơn yêu cầu: SB1-2022-00806 Ngày nộp: 29/3/2022

Liên quan đến Bằng độc quyền sáng chế:

(111) Số văn bằng	(151) Ngày cấp
1-20951	16/04/2019
1-22623	18/11/2019
1-21946	09/09/2019
1-21947	09/09/2019

Mục sửa đổi: Tên, địa chỉ chủ văn bằng bảo hộ
Nội dung mới: Mitsubishi Power, Ltd. (JP)
3-1, Minatomirai 3-chome, Nishi-ku, Yokohama 220-8401, Japan

Quyết định số: 63799/QĐ-SHTT.IP, ngày 25/08/2023 về việc ghi nhận sửa đổi Bằng độc quyền sáng chế

Số đơn yêu cầu: SB1-2022-01019 Ngày nộp: 14/4/2022

Liên quan đến Bằng độc quyền sáng chế:

(111) Số văn bằng	(151) Ngày cấp
1-9557	16/08/2011
1-17985	05/12/2017
1-16743	21/03/2017
1-22472	04/11/2019
1-20076	22/10/2018
1-26564	29/10/2020
1-22526	11/11/2019

Mục sửa đổi: Tên, địa chỉ chủ văn bằng bảo hộ
Nội dung mới: Corteva Agriscience LLC (US)
9330 Zionsville Road, Indianapolis, IN 46268-1054, United States of America

---

Quyết định số: 63801/QĐ-SHTT.IP, ngày 25/08/2023 về việc ghi nhận sửa đổi Bằng độc quyền sáng chế

Số đơn yêu cầu: SB1-2023-01890 Ngày nộp: 05/7/2023

Liên quan đến Bằng độc quyền sáng chế:

(111) Số văn bằng	(151) Ngày cấp
1-16660	06/03/2017

Mục sửa đổi: Tên, địa chỉ chủ văn bằng bảo hộ
Nội dung mới: AbbVie Ireland Unlimited Company (IE)
70 Sir John Rogerson's Quay, Dublin 2, Ireland

Quyết định số: 63802/QĐ-SHTT.IP, ngày 25/08/2023 về việc ghi nhận sửa đổi Bằng độc quyền sáng chế

Số đơn yêu cầu: SB1-2022-02212 Ngày nộp: 28/7/2022

Liên quan đến Bằng độc quyền sáng chế:

(111) Số văn bằng	(151) Ngày cấp
1-26044	21/09/2020

Mục sửa đổi: Tên, địa chỉ chủ văn bằng bảo hộ
Nội dung mới: AVERY DENNISON CORPORATION (US)
8080 Norton Parkway, Mentor, Ohio 44060, United States of America

---

Quyết định số: 63803/QĐ-SHTT.$_{IP}$, ngày 25/08/2023 về việc ghi nhận sửa đổi Bằng độc quyền sáng chế

Số đơn yêu cầu: SB1-2023-00991 Ngày nộp: 17/4/2023

Liên quan đến Bằng độc quyền sáng chế:

(111) Số văn bằng	(151) Ngày cấp
1-34162	24/10/2022

Mục sửa đổi: Tên, địa chỉ chủ văn bằng bảo hộ
Nội dung mới: NIPPON STEEL CORPORATION (JP)
6-1, Marunouchi 2-chome, Chiyoda-ku, Tokyo, Japan

Quyết định số: 63804/QĐ-SHTT.$_{IP}$, ngày 25/08/2023 về việc ghi nhận sửa đổi Bằng độc quyền sáng chế

Số đơn yêu cầu: SB1-2023-00770 Ngày nộp: 28/3/2023

Liên quan đến Bằng độc quyền sáng chế:

(111) Số văn bằng	(151) Ngày cấp
1-34639	09/12/2022

Mục sửa đổi: Tên, địa chỉ chủ văn bằng bảo hộ
Nội dung mới: Công ty cổ phần Groupe Seb Việt Nam (VN)
Tầng 15, tháp B, tòa nhà Viettel, 285 Cách Mạng Tháng Tám, phường 12, quận 10, thành phố Hồ Chí Minh

---

Quyết định số: 63805/QĐ-SHTT.$_{IP}$, ngày 25/08/2023 về việc ghi nhận sửa đổi Bằng độc quyền sáng chế

Số đơn yêu cầu: SB1-2022-01271 Ngày nộp: 06/5/2022

Liên quan đến Bằng độc quyền sáng chế:

(111) Số văn bằng	(151) Ngày cấp
1-31541	07/03/2022

Mục sửa đổi: Tên, địa chỉ chủ văn bằng bảo hộ
Nội dung mới: SAMUMED, LLC (US)
9360 Towne Centre Drive, San Diego, CA 92121, United States of America

---

Quyết định số: 63806/QĐ-SHTT.$_{IP}$, ngày 25/08/2023 về việc ghi nhận sửa đổi Bằng độc quyền sáng chế

Số đơn yêu cầu: SB1-2023-00782 Ngày nộp: 29/3/2023

Liên quan đến Bằng độc quyền sáng chế:

(111) Số văn bằng	(151) Ngày cấp
1-35105	22/02/2023

Mục sửa đổi: Tên, địa chỉ chủ văn bằng bảo hộ
Nội dung mới: Resonac Corporation (JP)
13-9, Shiba Daimon 1-chome, Minato-ku, Tokyo, Japan

Quyết định số: 63807/QĐ-SHTT.$_{IP}$, ngày 25/08/2023 về việc ghi nhận sửa đổi Bằng độc quyền sáng chế

Số đơn yêu cầu: SB1-2023-01008 Ngày nộp: 18/4/2023

Liên quan đến Bằng độc quyền sáng chế:

(111) Số văn bằng	(151) Ngày cấp
1-33690	14/09/2022

Mục sửa đổi: Tên, địa chỉ chủ văn bằng bảo hộ
Nội dung mới: NIPPON STEEL CORPORATION (JP)
6-1, Marunouchi 2-chome, Chiyoda-ku, Tokyo 1008071, Japan

Quyết định số: 63808/QĐ-SHTT.$_{IP}$, ngày 25/08/2023 về việc ghi nhận sửa đổi Bằng độc quyền sáng chế

Số đơn yêu cầu: SB1-2023-00233 Ngày nộp: 08/02/2023

Liên quan đến Bằng độc quyền sáng chế:

(111) Số văn bằng	(151) Ngày cấp
1-33801	23/09/2022

Mục sửa đổi: Tên, địa chỉ chủ văn bằng bảo hộ
Nội dung mới: Công ty cổ phần tập đoàn dược phẩm STARMED (VN)
Số 28-30 TT4A, khu đô thị Văn Quán - Yên Phúc, phường Phúc La, quận Hà Đông, thành phố Hà Nội

2 - DUY TRÌ HIỆU LỰC VĂN BẰNG BẢO HỘ

a - Duy trì hiệu lực Bằng độc quyền sáng chế

Thông báo số: 52936/TB-SHTT.$_{IP}$, ngày 28/08/2023 về việc ghi nhận yêu cầu duy trì hiệu lực Bằng độc quyền sáng chế

Số đơn yêu cầu: DT1-2023-08387 Ngày nộp: 26/06/2023

Liên quan đến Bằng độc quyền sáng chế:

(11) Số bằng	(15) Ngày cấp	Năm yêu cầu duy trì hiệu lực	Hiệu lực được duy trì đến
7820	06/07/2009	15	06/07/2024

(73) Chủ văn bằng bảo hộ: BELOTSERKOVSKI, ANDREI SERGEEVICH (RU)
ul. Seregina, 3-42, Moscow, 125167 Russian Federation
PASEKUNOV, IGOR VLADIMIROVICH (RU)
ul. Svodody, 91-1-327, Moscow, 123481 Russian Federation
KANEVSKI, MIKHAIL IGOREVICH (RU)
Altufievskoe sh., 93-8, Moscow, 127572 Russian Federation
JOINT-STOCK COMPANY "RUSSIAN STOCK COMPANY ASSOCIATION SPETZTEKHNIKA" (RU)
2a, ul. Zhukovskogo, Dubna, Moskovskaya obl., 141980, Russian Federation
FEDERAL STATE INSTITUTION "FEDERAL AGENCY FOR LEGAL PROTECTION OF MILITARY, SPECIAL AND DUAL USE INTELLECTUAL ACTIVITY RESULTS" UNDER MINISTRY OF JUSTICE OF THE RUSSIAN FEDERATION (RU)
4, ul. Vorontsovo Pole, Moscow, 109028, GSP, Russian Federation
BARANOV, NIKOLAI ALEKSEEVICH (RU)
Zhulebinsky bulvar, 40-1-100, Moscow, 109153 Russian Federation

---

Thông báo số: 52937/TB-SHTT.$_{IP}$, ngày 28/08/2023 về việc ghi nhận yêu cầu duy trì hiệu lực Bằng độc quyền sáng chế

Số đơn yêu cầu: DT1-2023-05620 Ngày nộp: 05/05/2023

Liên quan đến Bằng độc quyền sáng chế:

(11) Số bằng	(15) Ngày cấp	Năm yêu cầu duy trì hiệu lực	Hiệu lực được duy trì đến
12857	16/06/2014	10	16/06/2024

(73) Chủ văn bằng bảo hộ: UNECO CO., LTD. (KR)
117, Jeongseojin-ro, Seo-gu, Incheon, Republic of Korea

Thông báo số: 52938/TB-SHTT.IP, ngày 28/08/2023 về việc ghi nhận yêu cầu duy trì hiệu lực Bằng độc quyền sáng chế

Số đơn yêu cầu: DT1-2023-07966 Ngày nộp: 21/06/2023

Liên quan đến Bằng độc quyền sáng chế:

(11) Số bằng	(15) Ngày cấp	Năm yêu cầu duy trì hiệu lực	Hiệu lực được duy trì đến
17416	29/08/2017	7	29/08/2024

(73) Chủ văn bằng bảo hộ: M&K HOLDINGS INC. (KR)
2nd. F., Miraesoft Bldg., 35, Nambusunhwan-ro 337-gil, Seocho-gu, Seoul, Republic of Korea

---

Thông báo số: 52939/QĐ-SHTT.IP, ngày 28/08/2023 về việc ghi nhận yêu cầu duy trì hiệu lực Bằng độc quyền sáng chế

Số đơn yêu cầu: DT1-2023-07965 Ngày nộp: 21/06/2023

Liên quan đến Bằng độc quyền sáng chế:

(11) Số bằng	(15) Ngày cấp	Năm yêu cầu duy trì hiệu lực	Hiệu lực được duy trì đến
17417	29/08/2017	7	29/08/2024

(73) Chủ văn bằng bảo hộ: M&K HOLDINGS INC. (KR)
2nd. F., Miraesoft Bldg., 35, Nambusunhwan-ro 337-gil, Seocho-gu, Seoul, Republic of Korea

---

Thông báo số: 52940/TB-SHTT.$_{IP}$, ngày 28/08/2023 về việc ghi nhận yêu cầu duy trì hiệu lực Bằng độc quyền sáng chế

Số đơn yêu cầu: DT1-2023-07250 Ngày nộp: 12/06/2023

Liên quan đến Bằng độc quyền sáng chế:

(11) Số bằng	(15) Ngày cấp	Năm yêu cầu duy trì hiệu lực	Hiệu lực được duy trì đến
8520	14/06/2010	14	14/06/2024

(73) Chủ văn bằng bảo hộ: BOEHRINGER INGELHEIM PHARMA GMBH & CO. KG (DE)
Binger Strasse 173, D-55216 Ingelheim am Rhein, Germany

Thông báo số: 52941/TB-SHTT.$_{IP}$, ngày 28/08/2023 về việc ghi nhận yêu cầu duy trì hiệu lực Bằng độc quyền sáng chế

Số đơn yêu cầu: DT1-2023-08381 Ngày nộp: 26/06/2023

Liên quan đến Bằng độc quyền sáng chế:

(11) Số bằng	(15) Ngày cấp	Năm yêu cầu duy trì hiệu lực	Hiệu lực được duy trì đến
31455	28/02/2022	2	29/02/2024

(73) Chủ văn bằng bảo hộ: VF JEANSWEAR, L.P. (US)
400 N. Elm Street, Greensboro, North Carolina 27401, United States of America

---

Thông báo số: 52942/TB-SHTT.$_{IP}$, ngày 28/08/2023 về việc ghi nhận yêu cầu duy trì hiệu lực Bằng độc quyền sáng chế

Số đơn yêu cầu: DT1-2023-02028 Ngày nộp: 22/02/2023

Liên quan đến Bằng độc quyền sáng chế:

(11) Số bằng	(15) Ngày cấp	Năm yêu cầu duy trì hiệu lực	Hiệu lực được duy trì đến
18661	05/03/2018	6	05/03/2024

(73) Chủ văn bằng bảo hộ: PFIZER LIMITED (GB)
Ramsgate Road, Sandwich, Kent, CT13 9NJ, United Kingdom

Thông báo số: 52943/TB-SHTT.IP, ngày 28/08/2023 về việc ghi nhận yêu cầu duy trì hiệu lực Bằng độc quyền sáng chế

Số đơn yêu cầu: DT1-2023-07178 Ngày nộp: 09/06/2023

Liên quan đến Bằng độc quyền sáng chế:

(11) Số bằng	(15) Ngày cấp	Năm yêu cầu duy trì hiệu lực	Hiệu lực được duy trì đến
10384	13/06/2012	12	13/06/2024

(73) Chủ văn bằng bảo hộ: INCYTE CORPORATION (US)
Experimental Station, Building 336, Rt. 141 & Henry Clay Road, Wilmington, DE 19880, United States of America

---

Thông báo số: 52944/QĐ-SHTT.IP, ngày 28/08/2023 về việc ghi nhận yêu cầu duy trì hiệu lực Bằng độc quyền sáng chế

Số đơn yêu cầu: DT1-2023-07964 Ngày nộp: 21/06/2023

Liên quan đến Bằng độc quyền sáng chế:

(11) Số bằng	(15) Ngày cấp	Năm yêu cầu duy trì hiệu lực	Hiệu lực được duy trì đến
17418	29/08/2017	7	29/08/2024

(73) Chủ văn bằng bảo hộ: M&K HOLDINGS INC. (KR)
2nd. F., Miraesoft Bldg., 35, Nambusunhwan-ro 337-gil, Seocho-gu, Seoul, Republic of Korea

---

Thông báo số: 52945/TB-SHTT.IP, ngày 28/08/2023 về việc ghi nhận yêu cầu duy trì hiệu lực Bằng độc quyền sáng chế

Số đơn yêu cầu: DT1-2023-03632 Ngày nộp: 24/03/2023

Liên quan đến Bằng độc quyền sáng chế:

(11) Số bằng	(15) Ngày cấp	Năm yêu cầu duy trì hiệu lực	Hiệu lực được duy trì đến
18971	04/04/2018	6	04/04/2024

(73) Chủ văn bằng bảo hộ: SISVEL TECHNOLOGY S.R.L. (IT)
Via Castagnole 59, I-10060 None (TO), Italy.

Thông báo số: 52946/TB-SHTT.IP, ngày 28/08/2023 về việc ghi nhận yêu cầu duy trì hiệu lực Bằng độc quyền sáng chế

Số đơn yêu cầu: DT1-2023-08410 Ngày nộp: 27/06/2023

Liên quan đến Bằng độc quyền sáng chế:

(11) Số bằng	(15) Ngày cấp	Năm yêu cầu duy trì hiệu lực	Hiệu lực được duy trì đến
17131	27/06/2017	7	27/06/2024

(73) Chủ văn bằng bảo hộ: UNILEVER N.V. (NL)
Weena 455, 3013 AL Rotterdam, The Netherlands

Thông báo số: 52947/TB-SHTT.IP, ngày 28/08/2023 về việc ghi nhận yêu cầu duy trì hiệu lực Bằng độc quyền sáng chế

Số đơn yêu cầu: DT1-2023-08427 Ngày nộp: 27/06/2023

Liên quan đến Bằng độc quyền sáng chế:

(11) Số bằng	(15) Ngày cấp	Năm yêu cầu duy trì hiệu lực	Hiệu lực được duy trì đến
25013	08/07/2020	4	08/07/2024

(73) Chủ văn bằng bảo hộ: HUNTSMAN ADVANCED MATERIALS (SWITZERLAND) GMBH (CH)
Legal Services Department, Klybeckstrasse 200, CH-4057 Basel, Switzerland

---

Thông báo số: 52948/TB-SHTT.IP, ngày 28/08/2023 về việc ghi nhận yêu cầu duy trì hiệu lực Bằng độc quyền sáng chế

Số đơn yêu cầu: DT1-2023-03625 Ngày nộp: 24/03/2023

Liên quan đến Bằng độc quyền sáng chế:

(11) Số bằng	(15) Ngày cấp	Năm yêu cầu duy trì hiệu lực	Hiệu lực được duy trì đến
28218	01/04/2021	3	01/04/2024

(73) Chủ văn bằng bảo hộ: OSTAFFE, MICHAEL, J. (US)
7259 Weston Lane N., Maple Grove, MN 55311, United States of America
GRAJCAR, ZDENKO (US)
3220 Utah Avenue North, Crystal, MN 55427, United States of America
ONCE INNOVATIONS INC. (US)
5455 Highway 169n, Plymouth, MN 55442, United States of America

---

Thông báo số: 52949/TB-SHTT.IP, ngày 28/08/2023 về việc ghi nhận yêu cầu duy trì hiệu lực Bằng độc quyền sáng chế

Số đơn yêu cầu: DT1-2023-08409 Ngày nộp: 27/06/2023

Liên quan đến Bằng độc quyền sáng chế:

(11) Số bằng	(15) Ngày cấp	Năm yêu cầu duy trì hiệu lực	Hiệu lực được duy trì đến
17128	27/06/2017	7	27/06/2024

(73) Chủ văn bằng bảo hộ: UNILEVER N.V. (NL)
Weena 455, NL-3013 AL Rotterdam, The Netherlands

Thông báo số: 55681/TB-SHTT.IP, ngày 30/08/2023 về việc ghi nhận yêu cầu duy trì hiệu lực Bằng độc quyền sáng chế

Số đơn yêu cầu: DT1-2023-06926 Ngày nộp: 01/06/2023

Liên quan đến Bằng độc quyền sáng chế:

(11) Số bằng	(15) Ngày cấp	Năm yêu cầu duy trì hiệu lực	Hiệu lực được duy trì đến
19608	05/07/2018	6	05/07/2024

(73) Chủ văn bằng bảo hộ: MURAKUMO CORPORATION (JP)
1-45, Nakameguro 1-chome, Meguro-ku, Tokyo 1530061, Japan

Thông báo số: 55682/TB-SHTT.$_{IP}$, ngày 30/08/2023 về việc ghi nhận yêu cầu duy trì hiệu lực Bằng độc quyền sáng chế

Số đơn yêu cầu: DT1-2023-06924 Ngày nộp: 01/06/2023

Liên quan đến Bằng độc quyền sáng chế:

(11) Số bằng	(15) Ngày cấp	Năm yêu cầu duy trì hiệu lực	Hiệu lực được duy trì đến
33015	18/07/2022	2	18/07/2024

(73) Chủ văn bằng bảo hộ: ITS CO., LTD. (KR)
3, Daesong-gil, Seosaeng-myeon, Ulju-gun, Ulsan,45015, Republic of Korea

---

Thông báo số: 55683/TB-SHTT.$_{IP}$, ngày 30/08/2023 về việc ghi nhận yêu cầu duy trì hiệu lực Bằng độc quyền sáng chế

Số đơn yêu cầu: DT1-2023-06925 Ngày nộp: 01/06/2023

Liên quan đến Bằng độc quyền sáng chế:

(11) Số bằng	(15) Ngày cấp	Năm yêu cầu duy trì hiệu lực	Hiệu lực được duy trì đến
19454	13/06/2018	6	13/06/2024

(73) Chủ văn bằng bảo hộ: INNOVATION FIRST, INC. (US)
1519 Int. 30 W., Greenville, Texas 75402 UNITED STATES OF AMERICA

Thông báo số: 55684/TB-SHTT.IP, ngày 30/08/2023 về việc ghi nhận yêu cầu duy trì hiệu lực Bằng độc quyền sáng chế

Số đơn yêu cầu: DT1-2023-06927 Ngày nộp: 01/06/2023

Liên quan đến Bằng độc quyền sáng chế:

(11) Số bằng	(15) Ngày cấp	Năm yêu cầu duy trì hiệu lực	Hiệu lực được duy trì đến
32496	01/06/2022	2	01/06/2024

(73) Chủ văn bằng bảo hộ: BOEHRINGER INGELHEIM ANIMAL HEALTH USA, INC. (US)
3239 Satellite Blvd., Duluth, Georgia 30096, United States of America.

Thông báo số: 55685/TB-SHTT.IP, ngày 30/08/2023 về việc ghi nhận yêu cầu duy trì hiệu lực Bằng độc quyền sáng chế

Số đơn yêu cầu: DT1-2023-06928 Ngày nộp: 01/06/2023

Liên quan đến Bằng độc quyền sáng chế:

(11) Số bằng	(15) Ngày cấp	Năm yêu cầu duy trì hiệu lực	Hiệu lực được duy trì đến
7082	02/06/2008	16	02/06/2024

(73) Chủ văn bằng bảo hộ: YAMAHA HATSUDOKI KABUSHIKI KAISHA (JP)
2500 Shingai, Iwata-shi, Shizuoka-ken 438-8501, Japan

Thông báo số: 55686/TB-SHTT.IP, ngày 30/08/2023 về việc ghi nhận yêu cầu duy trì hiệu lực Bằng độc quyền sáng chế

Số đơn yêu cầu: DT1-2023-06929 Ngày nộp: 01/06/2023

Liên quan đến Bằng độc quyền sáng chế:

(11) Số bằng	(15) Ngày cấp	Năm yêu cầu duy trì hiệu lực	Hiệu lực được duy trì đến
7085	02/06/2008	16	02/06/2024

(73) Chủ văn bằng bảo hộ: YAMAHA HATSUDOKI KABUSHIKI KAISHA (JP)
2500 Shingai, Iwata-shi, Shizuoka-ken 438-8501, Japan

Thông báo số: 55687/TB-SHTT.IP, ngày 30/08/2023 về việc ghi nhận yêu cầu duy trì hiệu lực Bằng độc quyền sáng chế

Số đơn yêu cầu: DT1-2023-06930 Ngày nộp: 01/06/2023

Liên quan đến Bằng độc quyền sáng chế:

(11) Số bằng	(15) Ngày cấp	Năm yêu cầu duy trì hiệu lực	Hiệu lực được duy trì đến
12796	02/06/2014	10	02/06/2024

(73) Chủ văn bằng bảo hộ: EVONIK OPERATIONS GMBH (DE)
Rellinghauser Strasse 1-11, 45128 Essen, Germany

Thông báo số: 55688/TB-SHTT.IP, ngày 30/08/2023 về việc ghi nhận yêu cầu duy trì hiệu lực Bằng độc quyền sáng chế

Số đơn yêu cầu: DT1-2023-06931 Ngày nộp: 01/06/2023

Liên quan đến Bằng độc quyền sáng chế:

(11) Số bằng	(15) Ngày cấp	Năm yêu cầu duy trì hiệu lực	Hiệu lực được duy trì đến
12808	02/06/2014	10	02/06/2024

(73) Chủ văn bằng bảo hộ: EISAI R&D MANAGEMENT CO., LTD. (JP)
6-10, Koishikawa 4-chome, Bunkyo-ku, Tokyo 112-8088, Japan

Thông báo số: 55689/TB-SHTT.IP, ngày 30/08/2023 về việc ghi nhận yêu cầu duy trì hiệu lực Bằng độc quyền sáng chế

Số đơn yêu cầu: DT1-2023-06932 Ngày nộp: 01/06/2023

Liên quan đến Bằng độc quyền sáng chế:

(11) Số bằng	(15) Ngày cấp	Năm yêu cầu duy trì hiệu lực	Hiệu lực được duy trì đến
11463	03/06/2013	11	03/06/2024

(73) Chủ văn bằng bảo hộ: LABORATOIRE MEDIDOM S.A. (CH)
Enetriederstrasse 44, CH-6060 Sarnen, Switzerland

Thông báo số: 55690/TB-SHTT.$_{IP}$, ngày 30/08/2023 về việc ghi nhận yêu cầu duy trì hiệu lực Bằng độc quyền sáng chế

Số đơn yêu cầu: DT1-2023-06933 Ngày nộp: 01/06/2023

Liên quan đến Bằng độc quyền sáng chế:

(11) Số bằng	(15) Ngày cấp	Năm yêu cầu duy trì hiệu lực	Hiệu lực được duy trì đến
11466	03/06/2013	11	03/06/2024

(73) Chủ văn bằng bảo hộ: GREE ELECTRIC APPLIANCES, INC. OF ZHUHAI (CN)
6 West Rd. Qianshan Jinji, Zhuhai City, Guangdong, 519070, P.R. China

---

Thông báo số: 55691/TB-SHTT.$_{IP}$, ngày 30/08/2023 về việc ghi nhận yêu cầu duy trì hiệu lực Bằng độc quyền sáng chế

Số đơn yêu cầu: DT1-2023-06934 Ngày nộp: 01/06/2023

Liên quan đến Bằng độc quyền sáng chế:

(11) Số bằng	(15) Ngày cấp	Năm yêu cầu duy trì hiệu lực	Hiệu lực được duy trì đến
24367	03/06/2020	4	03/06/2024

(73) Chủ văn bằng bảo hộ: YAMAHA HATSUDOKI KABUSHIKI KAISHA (JP)
2500 Shingai, Iwata-shi, Shizuoka-ken 438-8501, Japan

Thông báo số: 55692/TB-SHTT.IP, ngày 30/08/2023 về việc ghi nhận yêu cầu duy trì hiệu lực Bằng độc quyền sáng chế

Số đơn yêu cầu: DT1-2023-06935 Ngày nộp: 01/06/2023

Liên quan đến Bằng độc quyền sáng chế:

(11) Số bằng	(15) Ngày cấp	Năm yêu cầu duy trì hiệu lực	Hiệu lực được duy trì đến
24368	03/06/2020	4	03/06/2024

(73) Chủ văn bằng bảo hộ: YAMAHA HATSUDOKI KABUSHIKI KAISHA (JP)
2500 Shingai, Iwata, Shizuoka 438-8501, JAPAN

Thông báo số: 55693/TB-SHTT.IP, ngày 30/08/2023 về việc ghi nhận yêu cầu duy trì hiệu lực Bằng độc quyền sáng chế

Số đơn yêu cầu: DT1-2023-06936 Ngày nộp: 01/06/2023

Liên quan đến Bằng độc quyền sáng chế:

(11) Số bằng	(15) Ngày cấp	Năm yêu cầu duy trì hiệu lực	Hiệu lực được duy trì đến
32515	03/06/2022	2	03/06/2024

(73) Chủ văn bằng bảo hộ: INDUSTRIE DE NORA S.P.A. (IT)
Via Bistolfi 35, I-20134 Milano, Italy

Thông báo số: 55694/TB-SHTT.IP, ngày 30/08/2023 về việc ghi nhận yêu cầu duy trì hiệu lực Bằng độc quyền sáng chế

Số đơn yêu cầu: DT1-2023-06937 Ngày nộp: 01/06/2023

Liên quan đến Bằng độc quyền sáng chế:

(11) Số bằng	(15) Ngày cấp	Năm yêu cầu duy trì hiệu lực	Hiệu lực được duy trì đến
32520	03/06/2022	2	03/06/2024

(73) Chủ văn bằng bảo hộ: AVANTAMA AG (CH)
Laubisrütistrasse 50 8712 Stäfa (CH)

Thông báo số: 55695/TB-SHTT.IP, ngày 30/08/2023 về việc ghi nhận yêu cầu duy trì hiệu lực Bằng độc quyền sáng chế

Số đơn yêu cầu: DT1-2023-06938 Ngày nộp: 01/06/2023

Liên quan đến Bằng độc quyền sáng chế:

(11) Số bằng	(15) Ngày cấp	Năm yêu cầu duy trì hiệu lực	Hiệu lực được duy trì đến
28785	01/06/2021	3	01/06/2024

(73) Chủ văn bằng bảo hộ: SMC CORPORATION (JP)
14-1, Sotokanda 4-chome, Chiyoda-ku, Tokyo 101-0021, Japan

Thông báo số: 55696/TB-SHTT.IP, ngày 30/08/2023 về việc ghi nhận yêu cầu duy trì hiệu lực Bằng độc quyền sáng chế

Số đơn yêu cầu: DT1-2023-06939 Ngày nộp: 01/06/2023

Liên quan đến Bằng độc quyền sáng chế:

(11) Số bằng	(15) Ngày cấp	Năm yêu cầu duy trì hiệu lực	Hiệu lực được duy trì đến
19416	06/06/2018	6	06/06/2024

(73) Chủ văn bằng bảo hộ: LUPIN LIMITED (IN)
Kalpataru Inspire, 3rd Floor, Off Western Express Highway, Santacruz (East), Mumbai 400 055, State of Maharashtra, India

---

Thông báo số: 55697/TB-SHTT.IP, ngày 30/08/2023 về việc ghi nhận yêu cầu duy trì hiệu lực Bằng độc quyền sáng chế

Số đơn yêu cầu: DT1-2023-06940 Ngày nộp: 01/06/2023

Liên quan đến Bằng độc quyền sáng chế:

(11) Số bằng	(15) Ngày cấp	Năm yêu cầu duy trì hiệu lực	Hiệu lực được duy trì đến
24765	23/06/2020	4	23/06/2024

(73) Chủ văn bằng bảo hộ: HUVIS CORPORATION (KR)
(Nonhyeon-dong)343, Hakdong-ro, Gangnam-gu, Seoul 06060, Republic of Korea

---

Thông báo số: 55698/TB-SHTT.IP, ngày 30/08/2023 về việc ghi nhận yêu cầu duy trì hiệu lực Bằng độc quyền sáng chế

Số đơn yêu cầu: DT1-2023-06941 Ngày nộp: 01/06/2023

Liên quan đến Bằng độc quyền sáng chế:

(11) Số bằng	(15) Ngày cấp	Năm yêu cầu duy trì hiệu lực	Hiệu lực được duy trì đến
26179	30/09/2020	4	30/09/2024

(73) Chủ văn bằng bảo hộ: KISWIRE LTD. (KR)
20, Gurak-ro 123beon-gil Suyeong-gu, Busan 613-701, Republic of Korea

---

Thông báo số: 55699/TB-SHTT.IP, ngày 30/08/2023 về việc ghi nhận yêu cầu duy trì hiệu lực Bằng độc quyền sáng chế

Số đơn yêu cầu: DT1-2023-06942 Ngày nộp: 01/06/2023

Liên quan đến Bằng độc quyền sáng chế:

(11) Số bằng	(15) Ngày cấp	Năm yêu cầu duy trì hiệu lực	Hiệu lực được duy trì đến
14148	01/06/2015	9	01/06/2024

(73) Chủ văn bằng bảo hộ: LOGLEN KFT. (HU)
Asványhát U. 14., H-6753 Szeged, Hungary

Thông báo số: 55700/TB-SHTT.IP, ngày 30/08/2023 về việc ghi nhận yêu cầu duy trì hiệu lực Bằng độc quyền sáng chế

Số đơn yêu cầu: DT1-2023-06943 Ngày nộp: 01/06/2023

Liên quan đến Bằng độc quyền sáng chế:

(11) Số bằng	(15) Ngày cấp	Năm yêu cầu duy trì hiệu lực	Hiệu lực được duy trì đến
11569	08/07/2013	11	08/07/2024

(73) Chủ văn bằng bảo hộ: SENTINEL ENGINEERING (M) SDN BHD (MY)
Lot 9, Jalan Kuang Bulan, Taman Kepong Industrial Estate, 52100 Kuala Lumpur, Malaysia

---

Thông báo số: 55701/TB-SHTT.$_{IP}$, ngày 30/08/2023 về việc ghi nhận yêu cầu duy trì hiệu lực Bằng độc quyền sáng chế

Số đơn yêu cầu: DT1-2023-06944 Ngày nộp: 01/06/2023

Liên quan đến Bằng độc quyền sáng chế:

(11) Số bằng	(15) Ngày cấp	Năm yêu cầu duy trì hiệu lực	Hiệu lực được duy trì đến
7752	01/06/2009	15	01/06/2024

(73) Chủ văn bằng bảo hộ: NGUYỄN HIẾU TRUNG (VN)
Số nhà 68, quốc lộ 61, xã Tân Phú Thạnh, Huyện Châu Thành A, Tỉnh Hậu Giang

---

Thông báo số: 55702/TB-SHTT.$_{IP}$, ngày 30/08/2023 về việc ghi nhận yêu cầu duy trì hiệu lực Bằng độc quyền sáng chế

Số đơn yêu cầu: DT1-2023-06945 Ngày nộp: 02/06/2023

Liên quan đến Bằng độc quyền sáng chế:

(11) Số bằng	(15) Ngày cấp	Năm yêu cầu duy trì hiệu lực	Hiệu lực được duy trì đến
28967	18/06/2021	3	18/06/2024

(73) Chủ văn bằng bảo hộ: BTC CONCEPT (FR)
5, rue de Castiglione, F-75001 Paris, France

Thông báo số: 55703/TB-SHTT.IP, ngày 30/08/2023 về việc ghi nhận yêu cầu duy trì hiệu lực Bằng độc quyền sáng chế

Số đơn yêu cầu: DT1-2023-06946 Ngày nộp: 02/06/2023

Liên quan đến Bằng độc quyền sáng chế:

(11) Số bằng	(15) Ngày cấp	Năm yêu cầu duy trì hiệu lực	Hiệu lực được duy trì đến
24651	18/06/2020	4	18/06/2024

(73) Chủ văn bằng bảo hộ: MATSUDA SANGYO COMPANY LIMITED (JP)
26-2, Nishishinjuku 1-chome, Shinjuku-ku, Tokyo 1630558, Japan

---

Thông báo số: 55704/TB-SHTT.IP, ngày 30/08/2023 về việc ghi nhận yêu cầu duy trì hiệu lực Bằng độc quyền sáng chế

Số đơn yêu cầu: DT1-2023-06947 Ngày nộp: 02/06/2023

Liên quan đến Bằng độc quyền sáng chế:

(11) Số bằng	(15) Ngày cấp	Năm yêu cầu duy trì hiệu lực	Hiệu lực được duy trì đến
29187	09/07/2021	3	09/07/2024

(73) Chủ văn bằng bảo hộ: NIKKEN LEASE KOGYO CO., LTD. (JP)
11-73, Hachimancho 2-chome, Higashikurume-shi, Tokyo 2030042, Japan

---

Thông báo số: 55705/TB-SHTT.IP, ngày 30/08/2023 về việc ghi nhận yêu cầu duy trì hiệu lực Bằng độc quyền sáng chế

Số đơn yêu cầu: DT1-2023-06948 Ngày nộp: 02/06/2023

Liên quan đến Bằng độc quyền sáng chế:

(11) Số bằng	(15) Ngày cấp	Năm yêu cầu duy trì hiệu lực	Hiệu lực được duy trì đến
29351	26/07/2021	3	26/07/2024

(73) Chủ văn bằng bảo hộ: SAMSUNG ELECTRO-MECHANICS CO., LTD. (KR)
Maeyoung-Ro 150 (Maetan-Dong), Youngtong-Gu, Suwon-Si, Gyeonggi-Do, Republic of Korea, zipcode: 443-743

Thông báo số: 55706/TB-SHTT.IP, ngày 30/08/2023 về việc ghi nhận yêu cầu duy trì hiệu lực Bằng độc quyền sáng chế

Số đơn yêu cầu: DT1-2023-06949 Ngày nộp: 02/06/2023

Liên quan đến Bằng độc quyền sáng chế:

(11) Số bằng	(15) Ngày cấp	Năm yêu cầu duy trì hiệu lực	Hiệu lực được duy trì đến
33329	12/08/2022	2	12/08/2024

(73) Chủ văn bằng bảo hộ: SAMYANG CORPORATION (KR)
31 Jong-ro 33-gil, Jongno-gu, Seoul 03129, Republic of Korea

Thông báo số: 55707/TB-SHTT.IP, ngày 30/08/2023 về việc ghi nhận yêu cầu duy trì hiệu lực Bằng độc quyền sáng chế

Số đơn yêu cầu: DT1-2023-06950 Ngày nộp: 02/06/2023

Liên quan đến Bằng độc quyền sáng chế:

(11) Số bằng	(15) Ngày cấp	Năm yêu cầu duy trì hiệu lực	Hiệu lực được duy trì đến
24926	03/07/2020	4	03/07/2024

(73) Chủ văn bằng bảo hộ: FALCONI ENGINEERING CM S.R.L. (IT)
Via Largo Terzi, 14, I-25031 Capriolo, Italy

Thông báo số: 55708/TB-SHTT.IP, ngày 30/08/2023 về việc ghi nhận yêu cầu duy trì hiệu lực Bằng độc quyền sáng chế

Số đơn yêu cầu: DT1-2023-06951 Ngày nộp: 02/06/2023

Liên quan đến Bằng độc quyền sáng chế:

(11) Số bằng	(15) Ngày cấp	Năm yêu cầu duy trì hiệu lực	Hiệu lực được duy trì đến
29290	20/07/2021	3	20/07/2024

(73) Chủ văn bằng bảo hộ: BLUE OCEAN INDUSTRY, INC. (KR)
288, Sandandongseo-ro Gunsan-si Jeollabuk-do 54002 Republic of Korea

---

Thông báo số: 55709/TB-SHTT.IP, ngày 30/08/2023 về việc ghi nhận yêu cầu duy trì hiệu lực Bằng độc quyền sáng chế

Số đơn yêu cầu: DT1-2023-06952 Ngày nộp: 02/06/2023

Liên quan đến Bằng độc quyền sáng chế:

(11) Số bằng	(15) Ngày cấp	Năm yêu cầu duy trì hiệu lực	Hiệu lực được duy trì đến
30992	29/12/2021	3	29/12/2024

(73) Chủ văn bằng bảo hộ: TECNIMEDE SOCIEDADE TECNICO-MEDICINAL S.A. (PT)
Rua Tapada Grande, N.o 2, Abrunheira, P-2710-089 Sintra, Portugal

---

Thông báo số: 55710/TB-SHTT.IP, ngày 30/08/2023 về việc ghi nhận yêu cầu duy trì hiệu lực Bằng độc quyền sáng chế

Số đơn yêu cầu: DT1-2023-06953 Ngày nộp: 02/06/2023

Liên quan đến Bằng độc quyền sáng chế:

(11) Số bằng	(15) Ngày cấp	Năm yêu cầu duy trì hiệu lực	Hiệu lực được duy trì đến
17044	06/06/2017	7	06/06/2024

(73) Chủ văn bằng bảo hộ: LUBRIZOL ADVANCED MATERIALS, INC. (US)
9911 Brecksville Road, Cleveland, Ohio 44141-3247, United States of America

---

Thông báo số: 55711/TB-SHTT.IP, ngày 30/08/2023 về việc ghi nhận yêu cầu duy trì hiệu lực Bằng độc quyền sáng chế

Số đơn yêu cầu: DT1-2023-06954 Ngày nộp: 02/06/2023

Liên quan đến Bằng độc quyền sáng chế:

(11) Số bằng	(15) Ngày cấp	Năm yêu cầu duy trì hiệu lực	Hiệu lực được duy trì đến
17052	06/06/2017	7	06/06/2024

(73) Chủ văn bằng bảo hộ: LABORATORIOS LICONSA, S.A. (ES)
Gran Via Carles III, 98 Ed. Trade, E-08028 Barcelona, Spain

Thông báo số: 55712/TB-SHTT.IP, ngày 30/08/2023 về việc ghi nhận yêu cầu duy trì hiệu lực Bằng độc quyền sáng chế

Số đơn yêu cầu: DT1-2023-06955 Ngày nộp: 02/06/2023

Liên quan đến Bằng độc quyền sáng chế:

(11) Số bằng	(15) Ngày cấp	Năm yêu cầu duy trì hiệu lực	Hiệu lực được duy trì đến
32533	06/06/2022	2	06/06/2024

(73) Chủ văn bằng bảo hộ: PURAC BIOCHEM BV (NL)
Arkelsedijk 46, NL-4206 AC Gorinchem, The Netherlands

Thông báo số: 55713/TB-SHTT.IP, ngày 30/08/2023 về việc ghi nhận yêu cầu duy trì hiệu lực Bằng độc quyền sáng chế

Số đơn yêu cầu: DT1-2023-06956 Ngày nộp: 02/06/2023

Liên quan đến Bằng độc quyền sáng chế:

(11) Số bằng	(15) Ngày cấp	Năm yêu cầu duy trì hiệu lực	Hiệu lực được duy trì đến
19403	06/06/2018	6	06/06/2024

(73) Chủ văn bằng bảo hộ: INCYTE HOLDINGS CORPORATION (US)
1801 Augustine Cut-Off, Wilmington, DE 19803, United States of America

---

Thông báo số: 55714/TB-SHTT.IP, ngày 30/08/2023 về việc ghi nhận yêu cầu duy trì hiệu lực Bằng độc quyền sáng chế

Số đơn yêu cầu: DT1-2023-06957 Ngày nộp: 02/06/2023

Liên quan đến Bằng độc quyền sáng chế:

(11) Số bằng	(15) Ngày cấp	Năm yêu cầu duy trì hiệu lực	Hiệu lực được duy trì đến
32532	06/06/2022	2	06/06/2024

(73) Chủ văn bằng bảo hộ: STADIA TURF TECHNOLOGY PTE. LTD. (SG)
8 Cross Street, # 24-03/04 PWC Building, Singapore 048424, Singapore

---

Thông báo số: 55715/TB-SHTT.IP, ngày 30/08/2023 về việc ghi nhận yêu cầu duy trì hiệu lực Bằng độc quyền sáng chế

Số đơn yêu cầu: DT1-2023-06958 Ngày nộp: 02/06/2023

Liên quan đến Bằng độc quyền sáng chế:

(11) Số bằng	(15) Ngày cấp	Năm yêu cầu duy trì hiệu lực	Hiệu lực được duy trì đến
19383	06/06/2018	6	06/06/2024

(73) Chủ văn bằng bảo hộ: VESTERGAARD SA (CH)
Place Saint-Francois 1, 1003 Lausanne, Switzerland

Thông báo số: 55716/TB-SHTT.IP, ngày 30/08/2023 về việc ghi nhận yêu cầu duy trì hiệu lực Bằng độc quyền sáng chế

Số đơn yêu cầu: DT1-2023-06959 Ngày nộp: 02/06/2023

Liên quan đến Bằng độc quyền sáng chế:

(11) Số bằng	(15) Ngày cấp	Năm yêu cầu duy trì hiệu lực	Hiệu lực được duy trì đến
19382	06/06/2018	6	06/06/2024

(73) Chủ văn bằng bảo hộ: MVF 3 APS (DK)
c/o Ronne & Lundgren Advokatfirma, Tuborg Havnevej 18, 2900 Hellerup, Denmark

---

Thông báo số: 55717/TB-SHTT.$_{IP}$, ngày 30/08/2023 về việc ghi nhận yêu cầu duy trì hiệu lực Bằng độc quyền sáng chế

Số đơn yêu cầu: DT1-2023-06960 Ngày nộp: 02/06/2023

Liên quan đến Bằng độc quyền sáng chế:

(11) Số bằng	(15) Ngày cấp	Năm yêu cầu duy trì hiệu lực	Hiệu lực được duy trì đến
10358	06/06/2012	12	06/06/2024

(73) Chủ văn bằng bảo hộ: PHARMA MAR S.A., SOCIEDAD UNIPERSONAL (ES)
Poligono Industrial La Mina, Avda. de los Reyes, 1
Colmenar Viejo, E-28770 Madrid, Spain

Thông báo số: 55718/TB-SHTT.$_{IP}$, ngày 30/08/2023 về việc ghi nhận yêu cầu duy trì hiệu lực Bằng độc quyền sáng chế

Số đơn yêu cầu: DT1-2023-06961 Ngày nộp: 02/06/2023

Liên quan đến Bằng độc quyền sáng chế:

(11) Số bằng	(15) Ngày cấp	Năm yêu cầu duy trì hiệu lực	Hiệu lực được duy trì đến
15596	06/06/2016	8	06/06/2024

(73) Chủ văn bằng bảo hộ: TENOVA S.P.A. (IT)
Via Monte Rosa, 93, I-20149 Milano, IT

Thông báo số: 55719/TB-SHTT.$_{IP}$, ngày 30/08/2023 về việc ghi nhận yêu cầu duy trì hiệu lực Bằng độc quyền sáng chế

Số đơn yêu cầu: DT1-2023-06962 Ngày nộp: 02/06/2023

Liên quan đến Bằng độc quyền sáng chế:

(11) Số bằng	(15) Ngày cấp	Năm yêu cầu duy trì hiệu lực	Hiệu lực được duy trì đến
15575	06/06/2016	8	06/06/2024

(73) Chủ văn bằng bảo hộ: TELEFONAKTIEBOLAGET L M ERICSSON (PUBL) (SE)
S-164 83 Stockholm, Sweden

Thông báo số: 55720/TB-SHTT.$_{IP}$, ngày 30/08/2023 về việc ghi nhận yêu cầu duy trì hiệu lực Bằng độc quyền sáng chế

Số đơn yêu cầu: DT1-2023-06963 Ngày nộp: 02/06/2023

Liên quan đến Bằng độc quyền sáng chế:

(11) Số bằng	(15) Ngày cấp	Năm yêu cầu duy trì hiệu lực	Hiệu lực được duy trì đến
32543	07/06/2022	2	07/06/2024

(73) Chủ văn bằng bảo hộ: CHANNELL COMMERCIAL CORPORATION (US)
26040 Ynez Road, Temecula, CA 92591-6033 United States of America
PRC COMPOSITES, LLC (US)
1400 S. Campus Ave. Ontario, CA 91761 United States of America

---

Thông báo số: 55721/TB-SHTT.$_{IP}$, ngày 30/08/2023 về việc ghi nhận yêu cầu duy trì hiệu lực Bằng độc quyền sáng chế

Số đơn yêu cầu: DT1-2023-06964 Ngày nộp: 02/06/2023

Liên quan đến Bằng độc quyền sáng chế:

(11) Số bằng	(15) Ngày cấp	Năm yêu cầu duy trì hiệu lực	Hiệu lực được duy trì đến
28846	07/06/2021	3	07/06/2024

(73) Chủ văn bằng bảo hộ: EUROKEG B.V. (NL)
Koperslagersweg 4, NL-1786 RA Den Helder, the Netherlands

Thông báo số: 55722/TB-SHTT.$_{IP}$, ngày 30/08/2023 về việc ghi nhận yêu cầu duy trì hiệu lực Bằng độc quyền sáng chế

Số đơn yêu cầu: DT1-2023-06965 Ngày nộp: 02/06/2023

Liên quan đến Bằng độc quyền sáng chế:

(11) Số bằng	(15) Ngày cấp	Năm yêu cầu duy trì hiệu lực	Hiệu lực được duy trì đến
28847	07/06/2021	3	07/06/2024

(73) Chủ văn bằng bảo hộ: ESCO GROUP LLC. (US)
2141 NW 25th Avenue, Portland, OR 97210-2578, United States of America

---

Thông báo số: 55723/TB-SHTT.$_{IP}$, ngày 30/08/2023 về việc ghi nhận yêu cầu duy trì hiệu lực Bằng độc quyền sáng chế

Số đơn yêu cầu: DT1-2023-06966 Ngày nộp: 02/06/2023

Liên quan đến Bằng độc quyền sáng chế:

(11) Số bằng	(15) Ngày cấp	Năm yêu cầu duy trì hiệu lực	Hiệu lực được duy trì đến
32549	07/06/2022	2	07/06/2024

(73) Chủ văn bằng bảo hộ: VESUVIUS FRANCE SA (FR)
68 Rue Paul Deudon, 59750 Feignies, FRANCE

Thông báo số: 55724/TB-SHTT.IP, ngày 30/08/2023 về việc ghi nhận yêu cầu duy trì hiệu lực Bằng độc quyền sáng chế

Số đơn yêu cầu: DT1-2023-06967 Ngày nộp: 02/06/2023

Liên quan đến Bằng độc quyền sáng chế:

(11) Số bằng	(15) Ngày cấp	Năm yêu cầu duy trì hiệu lực	Hiệu lực được duy trì đến
29615	26/08/2021	3	26/08/2024

(73) Chủ văn bằng bảo hộ: ONO KOGYOSYO CO., LTD. (JP)
3-1, Aza-Horinouchi, Machiniwasaka, Fukushima-shi, Fukushima 960-2261, Japan

---

Thông báo số: 55725/TB-SHTT.IP, ngày 30/08/2023 về việc ghi nhận yêu cầu duy trì hiệu lực Bằng độc quyền sáng chế

Số đơn yêu cầu: DT1-2023-06968 Ngày nộp: 02/06/2023

Liên quan đến Bằng độc quyền sáng chế:

(11) Số bằng	(15) Ngày cấp	Năm yêu cầu duy trì hiệu lực	Hiệu lực được duy trì đến
33497	26/08/2022	2	26/08/2024

(73) Chủ văn bằng bảo hộ: KAIFA INDUSTRY CO., LTD. (TW)
No. 20, Kao Nan Highway, Jen Wu Dist., Kaohsiung City, Taiwan

---

Thông báo số: 55726/TB-SHTT.IP, ngày 30/08/2023 về việc ghi nhận yêu cầu duy trì hiệu lực Bằng độc quyền sáng chế

Số đơn yêu cầu: DT1-2023-06970 Ngày nộp: 02/06/2023

Liên quan đến Bằng độc quyền sáng chế:

(11) Số bằng	(15) Ngày cấp	Năm yêu cầu duy trì hiệu lực	Hiệu lực được duy trì đến
33510	29/08/2022	4	29/08/2026

(73) Chủ văn bằng bảo hộ: FUJI INDUSTRIAL CO., LTD. (JP)
1-9, Fuchinobe 2-chome, Chuo-ku, Sagamihara-shi, Kanagawa 2520206 (JP)

Thông báo số: 55727/TB-SHTT.$_{IP}$, ngày 30/08/2023 về việc ghi nhận yêu cầu duy trì hiệu lực Bằng độc quyền sáng chế

Số đơn yêu cầu: DT1-2023-06971 Ngày nộp: 02/06/2023

Liên quan đến Bằng độc quyền sáng chế:

(11) Số bằng	(15) Ngày cấp	Năm yêu cầu duy trì hiệu lực	Hiệu lực được duy trì đến
33510	29/08/2022	3	29/08/2025

(73) Chủ văn bằng bảo hộ: FUJI INDUSTRIAL CO., LTD. (JP)
1-9, Fuchinobe 2-chome, Chuo-ku, Sagamihara-shi, Kanagawa 2520206 (JP)

Thông báo số: 55728/TB-SHTT.$_{IP}$, ngày 30/08/2023 về việc ghi nhận yêu cầu duy trì hiệu lực Bằng độc quyền sáng chế

Số đơn yêu cầu: DT1-2023-06972 Ngày nộp: 02/06/2023

Liên quan đến Bằng độc quyền sáng chế:

(11) Số bằng	(15) Ngày cấp	Năm yêu cầu duy trì hiệu lực	Hiệu lực được duy trì đến
33510	29/08/2022	2	29/08/2024

(73) Chủ văn bằng bảo hộ: FUJI INDUSTRIAL CO., LTD. (JP)
1-9, Fuchinobe 2-chome, Chuo-ku, Sagamihara-shi, Kanagawa 2520206 (JP)

Thông báo số: 55729/TB-SHTT.$_{IP}$, ngày 30/08/2023 về việc ghi nhận yêu cầu duy trì hiệu lực Bằng độc quyền sáng chế

Số đơn yêu cầu: DT1-2023-06973 Ngày nộp: 02/06/2023

Liên quan đến Bằng độc quyền sáng chế:

(11) Số bằng	(15) Ngày cấp	Năm yêu cầu duy trì hiệu lực	Hiệu lực được duy trì đến
17412	29/08/2017	9	29/08/2026

(73) Chủ văn bằng bảo hộ: FUJI INDUSTRIAL CO., LTD. (JP)
1-9, Fuchinobe 2-chome, Chuo-ku, Sagamihara-shi, Kanagawa 2520206 Japan

---

Thông báo số: 55730/TB-SHTT.$_{IP}$, ngày 30/08/2023 về việc ghi nhận yêu cầu duy trì hiệu lực Bằng độc quyền sáng chế

Số đơn yêu cầu: DT1-2023-06974 Ngày nộp: 02/06/2023

Liên quan đến Bằng độc quyền sáng chế:

(11) Số bằng	(15) Ngày cấp	Năm yêu cầu duy trì hiệu lực	Hiệu lực được duy trì đến
17412	29/08/2017	8	29/08/2025

(73) Chủ văn bằng bảo hộ: FUJI INDUSTRIAL CO., LTD. (JP)
1-9, Fuchinobe 2-chome, Chuo-ku, Sagamihara-shi, Kanagawa 2520206 Japan

---

Thông báo số: 55731/TB-SHTT.$_{IP}$, ngày 30/08/2023 về việc ghi nhận yêu cầu duy trì hiệu lực Bằng độc quyền sáng chế

Số đơn yêu cầu: DT1-2023-06975 Ngày nộp: 02/06/2023

Liên quan đến Bằng độc quyền sáng chế:

(11) Số bằng	(15) Ngày cấp	Năm yêu cầu duy trì hiệu lực	Hiệu lực được duy trì đến
17412	29/08/2017	7	29/08/2024

(73) Chủ văn bằng bảo hộ: FUJI INDUSTRIAL CO., LTD. (JP)
1-9, Fuchinobe 2-chome, Chuo-ku, Sagamihara-shi, Kanagawa 2520206 Japan

---

Thông báo số: 55732/TB-SHTT.IP, ngày 30/08/2023 về việc ghi nhận yêu cầu duy trì hiệu lực Bằng độc quyền sáng chế

Số đơn yêu cầu: DT1-2023-06976 Ngày nộp: 02/06/2023

Liên quan đến Bằng độc quyền sáng chế:

(11) Số bằng	(15) Ngày cấp	Năm yêu cầu duy trì hiệu lực	Hiệu lực được duy trì đến
9370	20/06/2011	13	20/06/2024

(73) Chủ văn bằng bảo hộ: JIN XIANG KAI INDUSTRY CO., LTD. (TW)
1F., No. 27, Lane 53, Sec. 3, Situn Rd., Situn District, Taichung City, Taiwan

---

Thông báo số: 55733/TB-SHTT.IP, ngày 30/08/2023 về việc ghi nhận yêu cầu duy trì hiệu lực Bằng độc quyền sáng chế

Số đơn yêu cầu: DT1-2023-06977 Ngày nộp: 02/06/2023

Liên quan đến Bằng độc quyền sáng chế:

(11) Số bằng	(15) Ngày cấp	Năm yêu cầu duy trì hiệu lực	Hiệu lực được duy trì đến
29113	02/07/2021	3	02/07/2024

(73) Chủ văn bằng bảo hộ: KAJIMA CORPORATION (JP)
3-1, Motoakasaka 1-chome, Minato-ku, Tokyo 107-8388, Japan

Thông báo số: 55734/TB-SHTT.IP, ngày 30/08/2023 về việc ghi nhận yêu cầu duy trì hiệu lực Bằng độc quyền sáng chế

Số đơn yêu cầu: DT1-2023-06978 Ngày nộp: 02/06/2023

Liên quan đến Bằng độc quyền sáng chế:

(11) Số bằng	(15) Ngày cấp	Năm yêu cầu duy trì hiệu lực	Hiệu lực được duy trì đến
29160	07/07/2021	3	07/07/2024

(73) Chủ văn bằng bảo hộ: KING STEEL MACHINERY CO., MLTD (TW)
No. 22, 7th Rd., Industrial Park Taichung, Taichung City 407, Taiwan

---

Thông báo số: 55735/TB-SHTT.IP, ngày 30/08/2023 về việc ghi nhận yêu cầu duy trì hiệu lực Bằng độc quyền sáng chế

Số đơn yêu cầu: DT1-2023-06979 Ngày nộp: 02/06/2023

Liên quan đến Bằng độc quyền sáng chế:

(11) Số bằng	(15) Ngày cấp	Năm yêu cầu duy trì hiệu lực	Hiệu lực được duy trì đến
29641	30/08/2021	3	30/08/2024

(73) Chủ văn bằng bảo hộ: AXIKIN PHARMACEUTICALS, INC. (US)
6185 E. Cornerstone Court, Suite 106, San Diego, CA 92121, United States of America

---

Thông báo số: 55736/TB-SHTT.IP, ngày 30/08/2023 về việc ghi nhận yêu cầu duy trì hiệu lực Bằng độc quyền sáng chế

Số đơn yêu cầu: DT1-2023-06980 Ngày nộp: 02/06/2023

Liên quan đến Bằng độc quyền sáng chế:

(11) Số bằng	(15) Ngày cấp	Năm yêu cầu duy trì hiệu lực	Hiệu lực được duy trì đến
28822	03/06/2021	3	03/06/2024

(73) Chủ văn bằng bảo hộ: IRT & ASSOCIATES, INC (US)
2120 Pech Road #37 Houston, TX 77055 (US)

Thông báo số: 55737/TB-SHTT.IP, ngày 30/08/2023 về việc ghi nhận yêu cầu duy trì hiệu lực Bằng độc quyền sáng chế

Số đơn yêu cầu: DT1-2023-06981 Ngày nộp: 02/06/2023

Liên quan đến Bằng độc quyền sáng chế:

(11) Số bằng	(15) Ngày cấp	Năm yêu cầu duy trì hiệu lực	Hiệu lực được duy trì đến
16113	17/10/2016	8	17/10/2024

(73) Chủ văn bằng bảo hộ: VPEC, INC. (JP)
1-13-1202, Shiroganedai 1-chome, Minato-ku, Tokyo, 1050071, Japan

---

Thông báo số: 55738/TB-SHTT.IP, ngày 30/08/2023 về việc ghi nhận yêu cầu duy trì hiệu lực Bằng độc quyền sáng chế

Số đơn yêu cầu: DT1-2023-06982 Ngày nộp: 02/06/2023

Liên quan đến Bằng độc quyền sáng chế:

(11) Số bằng	(15) Ngày cấp	Năm yêu cầu duy trì hiệu lực	Hiệu lực được duy trì đến
7809	06/07/2009	15	06/07/2024

(73) Chủ văn bằng bảo hộ: NARIS KOMOLROCHANAPORN (TH)
119 Soi Wat Suthavas, Bukkalo, Dhonburi, Thailand

Thông báo số: 55739/TB-SHTT.IP, ngày 30/08/2023 về việc ghi nhận yêu cầu duy trì hiệu lực Bằng độc quyền sáng chế

Số đơn yêu cầu: DT1-2023-06983 Ngày nộp: 05/06/2023

Liên quan đến Bằng độc quyền sáng chế:

(11) Số bằng	(15) Ngày cấp	Năm yêu cầu duy trì hiệu lực	Hiệu lực được duy trì đến
14173	08/06/2015	9	08/06/2024

(73) Chủ văn bằng bảo hộ: DAESUNG GOLDEN TECHNOLOGY CO., LTD. (KR)
436-15 Ojeong-dong, Daedeok-gu, Daejeon-City, Republic of Korea

---

Thông báo số: 55740/TB-SHTT.IP, ngày 30/08/2023 về việc ghi nhận yêu cầu duy trì hiệu lực Bằng độc quyền sáng chế

Số đơn yêu cầu: DT1-2023-06984 Ngày nộp: 05/06/2023

Liên quan đến Bằng độc quyền sáng chế:

(11) Số bằng	(15) Ngày cấp	Năm yêu cầu duy trì hiệu lực	Hiệu lực được duy trì đến
24648	18/06/2020	4	18/06/2024

(73) Chủ văn bằng bảo hộ: CP KELCO APS (DK)
Ved Banen 16, DK-4623 Lille Skensved Denmark
KABUSHIKI KAISHA YAKULT HONSHA (JP)
1-19, Higashi-Shinbashi 1-chome, Minato-ku, Tokyo 105-8660, Japan

---

Thông báo số: 55741/TB-SHTT.IP, ngày 30/08/2023 về việc ghi nhận yêu cầu duy trì hiệu lực Bằng độc quyền sáng chế

Số đơn yêu cầu: DT1-2023-06985 Ngày nộp: 05/06/2023

Liên quan đến Bằng độc quyền sáng chế:

(11) Số bằng	(15) Ngày cấp	Năm yêu cầu duy trì hiệu lực	Hiệu lực được duy trì đến
32714	21/06/2022	2	21/06/2024

(73) Chủ văn bằng bảo hộ: SHENZHEN SHENYANENG ENVIRONMENTAL PROTECTION TECHNOLOGIES CO., LTD (CN)
The 1st and 2nd floor, Factory NO. 2, Jinhuanyu Industrial Park Changfeng Road, Guangming New District Shenzhen, Guangdong 518000, China

---

Thông báo số: 55742/TB-SHTT.IP, ngày 30/08/2023 về việc ghi nhận yêu cầu duy trì hiệu lực Bằng độc quyền sáng chế

Số đơn yêu cầu: DT1-2023-06986 Ngày nộp: 05/06/2023

Liên quan đến Bằng độc quyền sáng chế:

(11) Số bằng	(15) Ngày cấp	Năm yêu cầu duy trì hiệu lực	Hiệu lực được duy trì đến
17122	27/06/2017	7	27/06/2024

(73) Chủ văn bằng bảo hộ: JOYOUNG COMPANY LIMITED (CN)
No.12 Xinsha North Road, Huaiyin District, Jinan, Shandong 250118, P. R. China

---

Thông báo số: 55743/TB-SHTT.IP, ngày 30/08/2023 về việc ghi nhận yêu cầu duy trì hiệu lực Bằng độc quyền sáng chế

Số đơn yêu cầu: DT1-2023-06987 Ngày nộp: 05/06/2023

Liên quan đến Bằng độc quyền sáng chế:

(11) Số bằng	(15) Ngày cấp	Năm yêu cầu duy trì hiệu lực	Hiệu lực được duy trì đến
28828	04/06/2021	3	04/06/2024

(73) Chủ văn bằng bảo hộ: JANSSEN PHARMACEUTICA NV (BE)
Turnhoutseweg 30, B-2340 Beerse, Belgium

Thông báo số: 55744/TB-SHTT.IP, ngày 30/08/2023 về việc ghi nhận yêu cầu duy trì hiệu lực Bằng độc quyền sáng chế

Số đơn yêu cầu: DT1-2023-06988 Ngày nộp: 05/06/2023

Liên quan đến Bằng độc quyền sáng chế:

(11) Số bằng	(15) Ngày cấp	Năm yêu cầu duy trì hiệu lực	Hiệu lực được duy trì đến
11575	08/07/2013	11	08/07/2024

(73) Chủ văn bằng bảo hộ: RICHTER GEDEON NYRT (HU)
Gyomroi út 19-21, H-1103 Budapest, Hungary

Thông báo số: 55745/TB-SHTT.IP, ngày 30/08/2023 về việc ghi nhận yêu cầu duy trì hiệu lực Bằng độc quyền sáng chế

Số đơn yêu cầu: DT1-2023-06990 Ngày nộp: 05/06/2023

Liên quan đến Bằng độc quyền sáng chế:

(11) Số bằng	(15) Ngày cấp	Năm yêu cầu duy trì hiệu lực	Hiệu lực được duy trì đến
8650	03/08/2010	14	03/08/2024

(73) Chủ văn bằng bảo hộ: CHANGSHU TIANYIN ELECTROMECHANICAL CO., LTD. (CN)
No. 8, Yingbin Road, Xingang Town, Changshu, Jiangsu 215500, P.R. China

---

Thông báo số: 55746/TB-SHTT.IP, ngày 30/08/2023 về việc ghi nhận yêu cầu duy trì hiệu lực Bằng độc quyền sáng chế

Số đơn yêu cầu: DT1-2023-06992 Ngày nộp: 05/06/2023

Liên quan đến Bằng độc quyền sáng chế:

(11) Số bằng	(15) Ngày cấp	Năm yêu cầu duy trì hiệu lực	Hiệu lực được duy trì đến
9432	11/07/2011	13	11/07/2024

(73) Chủ văn bằng bảo hộ: BUNRI INCORPORATION (JP)
708, Takajochohomambo, Miyakonojo-shi, Miyazaki 885-1202 Japan

---

Thông báo số: 55747/TB-SHTT.IP, ngày 30/08/2023 về việc ghi nhận yêu cầu duy trì hiệu lực Bằng độc quyền sáng chế

Số đơn yêu cầu: DT1-2023-06993 Ngày nộp: 05/06/2023

Liên quan đến Bằng độc quyền sáng chế:

(11) Số bằng	(15) Ngày cấp	Năm yêu cầu duy trì hiệu lực	Hiệu lực được duy trì đến
21701	12/08/2019	5	12/08/2024

(73) Chủ văn bằng bảo hộ: KOKEN LTD. (JP)
7, Yonban-cho, Chiyoda-ku, Tokyo 1028459 Japan

Thông báo số: 55748/TB-SHTT.$_{IP}$, ngày 30/08/2023 về việc ghi nhận yêu cầu duy trì hiệu lực Bằng độc quyền sáng chế

Số đơn yêu cầu: DT1-2023-06994 Ngày nộp: 05/06/2023

Liên quan đến Bằng độc quyền sáng chế:

(11) Số bằng	(15) Ngày cấp	Năm yêu cầu duy trì hiệu lực	Hiệu lực được duy trì đến
32910	07/07/2022	2	07/07/2024

(73) Chủ văn bằng bảo hộ: TOYO SEIKAN GROUP HOLDINGS, LTD. (JP)
18-1, Higashi-Gotanda 2-chome, Shinagawa-ku, Tokyo 141-8627, Japan
VALSPAR ROCK CO., LTD. (JP)
5F, Rock Paint Building, 2-37-2, Minamisuna, Koto-ku, Tokyo 1360076, Japan

---

Thông báo số: 55749/TB-SHTT.$_{IP}$, ngày 30/08/2023 về việc ghi nhận yêu cầu duy trì hiệu lực Bằng độc quyền sáng chế

Số đơn yêu cầu: DT1-2023-06995 Ngày nộp: 05/06/2023

Liên quan đến Bằng độc quyền sáng chế:

(11) Số bằng	(15) Ngày cấp	Năm yêu cầu duy trì hiệu lực	Hiệu lực được duy trì đến
19422	06/06/2018	6	06/06/2024

(73) Chủ văn bằng bảo hộ: YAMAHA HATSUDOKI KABUSHIKI KAISHA (JP)
2500 Shingai, Iwata-shi, Shizuoka-ken 438-8501, Japan

Thông báo số: 55750/TB-SHTT.$_{IP}$, ngày 30/08/2023 về việc ghi nhận yêu cầu duy trì hiệu lực Bằng độc quyền sáng chế

Số đơn yêu cầu: DT1-2023-06996 Ngày nộp: 05/06/2023

Liên quan đến Bằng độc quyền sáng chế:

(11) Số bằng	(15) Ngày cấp	Năm yêu cầu duy trì hiệu lực	Hiệu lực được duy trì đến
19421	06/06/2018	6	06/06/2024

(73) Chủ văn bằng bảo hộ: YAMAHA HATSUDOKI KABUSHIKI KAISHA (JP)
2500 Shingai, Iwata-shi, Shizuoka-ken 438-8501, Japan

Thông báo số: 55752/TB-SHTT.IP, ngày 30/08/2023 về việc ghi nhận yêu cầu duy trì hiệu lực Bằng độc quyền sáng chế

Số đơn yêu cầu: DT1-2023-06997 Ngày nộp: 05/06/2023

Liên quan đến Bằng độc quyền sáng chế:

(11) Số bằng	(15) Ngày cấp	Năm yêu cầu duy trì hiệu lực	Hiệu lực được duy trì đến
19417	06/06/2018	6	06/06/2024

(73) Chủ văn bằng bảo hộ: SUMITOMO DAINIPPON PHARMA CO., LTD. (JP)
6-8, Dosho-machi 2-chome, Chuo-ku, Osaka-shi, Osaka 541-8524, Japan

---

Thông báo số: 55753/TB-SHTT.IP, ngày 30/08/2023 về việc ghi nhận yêu cầu duy trì hiệu lực Bằng độc quyền sáng chế

Số đơn yêu cầu: DT1-2023-06998 Ngày nộp: 05/06/2023

Liên quan đến Bằng độc quyền sáng chế:

(11) Số bằng	(15) Ngày cấp	Năm yêu cầu duy trì hiệu lực	Hiệu lực được duy trì đến
19405	06/06/2018	6	06/06/2024

(73) Chủ văn bằng bảo hộ: 8 RIVERS CAPITAL, LLC (US)
406 Blackwell Street, 4th Floor, Durham, North Carolina 27701, United States of America

---

Thông báo số: 55754/TB-SHTT.IP, ngày 30/08/2023 về việc ghi nhận yêu cầu duy trì hiệu lực Bằng độc quyền sáng chế

Số đơn yêu cầu: DT1-2023-06999 Ngày nộp: 05/06/2023

Liên quan đến Bằng độc quyền sáng chế:

(11) Số bằng	(15) Ngày cấp	Năm yêu cầu duy trì hiệu lực	Hiệu lực được duy trì đến
15594	06/06/2016	8	06/06/2024

(73) Chủ văn bằng bảo hộ: YAMAHA HATSUDOKI KABUSHIKI KAISHA (JP)
2500 Shingai, Iwata-shi, Shizuoka-ken 438-8501, Japan

Thông báo số: 55755/TB-SHTT.IP, ngày 30/08/2023 về việc ghi nhận yêu cầu duy trì hiệu lực Bằng độc quyền sáng chế

Số đơn yêu cầu: DT1-2023-07001 Ngày nộp: 05/06/2023

Liên quan đến Bằng độc quyền sáng chế:

(11) Số bằng	(15) Ngày cấp	Năm yêu cầu duy trì hiệu lực	Hiệu lực được duy trì đến
15584	06/06/2016	8	06/06/2024

(73) Chủ văn bằng bảo hộ: KABUSHIKI KAISHA YAKULT HONSHA (JP)
1-19, Higashi-Shinbashi 1-chome, Minato-ku, Tokyo 105-8660, Japan

---

Thông báo số: 55756/TB-SHTT.IP, ngày 30/08/2023 về việc ghi nhận yêu cầu duy trì hiệu lực Bằng độc quyền sáng chế

Số đơn yêu cầu: DT1-2023-07002 Ngày nộp: 05/06/2023

Liên quan đến Bằng độc quyền sáng chế:

(11) Số bằng	(15) Ngày cấp	Năm yêu cầu duy trì hiệu lực	Hiệu lực được duy trì đến
15580	06/06/2016	8	06/06/2024

(73) Chủ văn bằng bảo hộ: ISHIHARA SANGYO KAISHA, LTD. (JP)
3-15, Edobori 1-chome, Nishi-ku, Osaka-shi, Osaka, 5500002, JAPAN

Thông báo số: 55757/TB-SHTT.$_{IP}$, ngày 30/08/2023 về việc ghi nhận yêu cầu duy trì hiệu lực Bằng độc quyền sáng chế

Số đơn yêu cầu: DT1-2023-07003 Ngày nộp: 05/06/2023

Liên quan đến Bằng độc quyền sáng chế:

(11) Số bằng	(15) Ngày cấp	Năm yêu cầu duy trì hiệu lực	Hiệu lực được duy trì đến
15569	06/06/2016	8	06/06/2024

(73) Chủ văn bằng bảo hộ: SHARP KABUSHIKI KAISHA (JP)
22-22, Nagaike-cho, Abeno-ku, Osaka-shi, Osaka 545-8522, Japan

---

Thông báo số: 55758/TB-SHTT.$_{IP}$, ngày 30/08/2023 về việc ghi nhận yêu cầu duy trì hiệu lực Bằng độc quyền sáng chế

Số đơn yêu cầu: DT1-2023-07004 Ngày nộp: 05/06/2023

Liên quan đến Bằng độc quyền sáng chế:

(11) Số bằng	(15) Ngày cấp	Năm yêu cầu duy trì hiệu lực	Hiệu lực được duy trì đến
15568	06/06/2016	8	06/06/2024

(73) Chủ văn bằng bảo hộ: SHARP KABUSHIKI KAISHA (JP)
22-22, Nagaike-cho, Abeno-ku, Osaka-shi, Osaka 545-8522, Japan

---

Thông báo số: 55759/TB-SHTT.$_{IP}$, ngày 30/08/2023 về việc ghi nhận yêu cầu duy trì hiệu lực Bằng độc quyền sáng chế

Số đơn yêu cầu: DT1-2023-07005 Ngày nộp: 05/06/2023

Liên quan đến Bằng độc quyền sáng chế:

(11) Số bằng	(15) Ngày cấp	Năm yêu cầu duy trì hiệu lực	Hiệu lực được duy trì đến
24411	05/06/2020	4	05/06/2024

(73) Chủ văn bằng bảo hộ: ANDEN CO., LTD. (JP)
1-10, Sasame-Cho, Anjo-City, Aichi-Pref., 446-8503 Japan

Thông báo số: 55760/TB-SHTT.$_{IP}$, ngày 30/08/2023 về việc ghi nhận yêu cầu duy trì hiệu lực Bằng độc quyền sáng chế

Số đơn yêu cầu: DT1-2023-07006 Ngày nộp: 05/06/2023

Liên quan đến Bằng độc quyền sáng chế:

(11) Số bằng	(15) Ngày cấp	Năm yêu cầu duy trì hiệu lực	Hiệu lực được duy trì đến
15567	06/06/2016	8	06/06/2024

(73) Chủ văn bằng bảo hộ: STAMICARBON B.V. (NL)
Mercator 2 NL-6135 KW Sittard, The Netherlands

Thông báo số: 55761/TB-SHTT.$_{IP}$, ngày 30/08/2023 về việc ghi nhận yêu cầu duy trì hiệu lực Bằng độc quyền sáng chế

Số đơn yêu cầu: DT1-2023-07007 Ngày nộp: 05/06/2023

Liên quan đến Bằng độc quyền sáng chế:

(11) Số bằng	(15) Ngày cấp	Năm yêu cầu duy trì hiệu lực	Hiệu lực được duy trì đến
28829	04/06/2021	3	04/06/2024

(73) Chủ văn bằng bảo hộ: SKULLE IMPLANTS OY (FI)
Lemminkäisenkatu 60, FIN-20520 Turku, Finland

Thông báo số: 55762/TB-SHTT.IP, ngày 30/08/2023 về việc ghi nhận yêu cầu duy trì hiệu lực Bằng độc quyền sáng chế

Số đơn yêu cầu: DT1-2023-07008 Ngày nộp: 05/06/2023

Liên quan đến Bằng độc quyền sáng chế:

(11) Số bằng	(15) Ngày cấp	Năm yêu cầu duy trì hiệu lực	Hiệu lực được duy trì đến
21297	04/06/2019	5	04/06/2024

(73) Chủ văn bằng bảo hộ: KOBELCO ECO-SOLUTIONS CO., LTD. (JP)
4-78, Wakinohama-cho 1-chome, Chuo-ku, Kobe-shi, Hyogo 651-0072 Japan

---

Thông báo số: 55763/TB-SHTT.IP, ngày 30/08/2023 về việc ghi nhận yêu cầu duy trì hiệu lực Bằng độc quyền sáng chế

Số đơn yêu cầu: DT1-2023-07009 Ngày nộp: 05/06/2023

Liên quan đến Bằng độc quyền sáng chế:

(11) Số bằng	(15) Ngày cấp	Năm yêu cầu duy trì hiệu lực	Hiệu lực được duy trì đến
21296	04/06/2019	5	04/06/2024

(73) Chủ văn bằng bảo hộ: KOBELCO ECO-SOLUTIONS CO., LTD. (JP)
4-78, Wakinohama-cho 1 -chome, Chuo-ku, Kobe-shi, Hyogo 651-0072 Japan

---

Thông báo số: 55764/TB-SHTT.IP, ngày 30/08/2023 về việc ghi nhận yêu cầu duy trì hiệu lực Bằng độc quyền sáng chế

Số đơn yêu cầu: DT1-2023-07010 Ngày nộp: 05/06/2023

Liên quan đến Bằng độc quyền sáng chế:

(11) Số bằng	(15) Ngày cấp	Năm yêu cầu duy trì hiệu lực	Hiệu lực được duy trì đến
21272	04/06/2019	5	04/06/2024

(73) Chủ văn bằng bảo hộ: YAMAHA HATSUDOKI KABUSHIKI KAISHA (JP)
2500 Shingai, Iwata-shi, Shizuoka-ken 438-8501, Japan

Thông báo số: 55765/TB-SHTT.IP, ngày 30/08/2023 về việc ghi nhận yêu cầu duy trì hiệu lực Bằng độc quyền sáng chế

Số đơn yêu cầu: DT1-2023-07011 Ngày nộp: 05/06/2023

Liên quan đến Bằng độc quyền sáng chế:

(11) Số bằng	(15) Ngày cấp	Năm yêu cầu duy trì hiệu lực	Hiệu lực được duy trì đến
28944	16/06/2021	3	16/06/2024

(73) Chủ văn bằng bảo hộ: FRAUNHOFER-GESELLSCHAFT ZUR FOERDERUNG DER ANGEWANDTEN FORSCHUNG E.V. (DE)
Hansastrasse 27c, 80686 Muenchen, Germany

Thông báo số: 55766/TB-SHTT.IP, ngày 30/08/2023 về việc ghi nhận yêu cầu duy trì hiệu lực Bằng độc quyền sáng chế

Số đơn yêu cầu: DT1-2023-07012 Ngày nộp: 05/06/2023

Liên quan đến Bằng độc quyền sáng chế:

(11) Số bằng	(15) Ngày cấp	Năm yêu cầu duy trì hiệu lực	Hiệu lực được duy trì đến
28926	15/06/2021	3	15/06/2024

(73) Chủ văn bằng bảo hộ: FRAUNHOFER-GESELLSCHAFT ZUR FOERDERUNG DER ANGEWANDTEN FORSCHUNG E.V. (DE)
Hansastrasse 27c, 80686 Muenchen, Germany

Thông báo số: 55767/TB-SHTT.IP, ngày 30/08/2023 về việc ghi nhận yêu cầu duy trì hiệu lực Bằng độc quyền sáng chế

Số đơn yêu cầu: DT1-2023-07013 Ngày nộp: 05/06/2023

Liên quan đến Bằng độc quyền sáng chế:

(11) Số bằng	(15) Ngày cấp	Năm yêu cầu duy trì hiệu lực	Hiệu lực được duy trì đến
28923	15/06/2021	3	15/06/2024

(73) Chủ văn bằng bảo hộ: FRAUNHOFER-GESELLSCHAFT ZUR FOERDERUNG DER ANGEWANDTEN FORSCHUNG E.V. (DE)
Hansastrasse 27c, 80686 Muenchen, Germany

Thông báo số: 55768/TB-SHTT.$_{IP}$, ngày 30/08/2023 về việc ghi nhận yêu cầu duy trì hiệu lực Bằng độc quyền sáng chế

Số đơn yêu cầu: DT1-2023-07014 Ngày nộp: 05/06/2023

Liên quan đến Bằng độc quyền sáng chế:

(11) Số bằng	(15) Ngày cấp	Năm yêu cầu duy trì hiệu lực	Hiệu lực được duy trì đến
28922	15/06/2021	3	15/06/2024

(73) Chủ văn bằng bảo hộ: FRAUNHOFER-GESELLSCHAFT ZUR FOERDERUNG DER ANGEWANDTEN FORSCHUNG E.V. (DE)
Hansastrasse 27c, 80686 Muenchen, Germany

Thông báo số: 55769/TB-SHTT.$_{IP}$, ngày 30/08/2023 về việc ghi nhận yêu cầu duy trì hiệu lực Bằng độc quyền sáng chế

Số đơn yêu cầu: DT1-2023-07015 Ngày nộp: 05/06/2023

Liên quan đến Bằng độc quyền sáng chế:

(11) Số bằng	(15) Ngày cấp	Năm yêu cầu duy trì hiệu lực	Hiệu lực được duy trì đến
28918	15/06/2021	3	15/06/2024

(73) Chủ văn bằng bảo hộ: FRAUNHOFER-GESELLSCHAFT ZUR FOERDERUNG DER ANGEWANDTEN FORSCHUNG E. V. (DE)
Hansastrasse 27c, 80686 Muenchen, Germany

Thông báo số: 55770/TB-SHTT.IP, ngày 30/08/2023 về việc ghi nhận yêu cầu duy trì hiệu lực Bằng độc quyền sáng chế

Số đơn yêu cầu: DT1-2023-07016 Ngày nộp: 05/06/2023

Liên quan đến Bằng độc quyền sáng chế:

(11) Số bằng	(15) Ngày cấp	Năm yêu cầu duy trì hiệu lực	Hiệu lực được duy trì đến
28917	15/06/2021	3	15/06/2024

(73) Chủ văn bằng bảo hộ: FRAUNHOFER-GESELLSCHAFT ZUR FOERDERUNG DER ANGEWANDTEN FORSCHUNG E.V. (DE)
Hansastrasse 27c, 80686 Muenchen, Germany

Thông báo số: 55771/TB-SHTT.IP, ngày 30/08/2023 về việc ghi nhận yêu cầu duy trì hiệu lực Bằng độc quyền sáng chế

Số đơn yêu cầu: DT1-2023-07017 Ngày nộp: 05/06/2023

Liên quan đến Bằng độc quyền sáng chế:

(11) Số bằng	(15) Ngày cấp	Năm yêu cầu duy trì hiệu lực	Hiệu lực được duy trì đến
28906	14/06/2021	3	14/06/2024

(73) Chủ văn bằng bảo hộ: FRAUNHOFER-GESELLSCHAFT ZUR FOERDERUNG DER ANGEWANDTEN FORSCHUNG E.V. (DE)
Hansastrasse 27c, 80686 Muenchen, Germany

Thông báo số: 55772/TB-SHTT.IP, ngày 30/08/2023 về việc ghi nhận yêu cầu duy trì hiệu lực Bằng độc quyền sáng chế

Số đơn yêu cầu: DT1-2023-07018 Ngày nộp: 05/06/2023

Liên quan đến Bằng độc quyền sáng chế:

(11) Số bằng	(15) Ngày cấp	Năm yêu cầu duy trì hiệu lực	Hiệu lực được duy trì đến
28909	14/06/2021	3	14/06/2024

(73) Chủ văn bằng bảo hộ: FRAUNHOFER-GESELLSCHAFT ZUR FOERDERUNG DER ANGEWANDTEN FORSCHUNG E.V. (DE)
Hansastrasse 27c, 80686 Muenchen, Germany

Thông báo số: 55773/TB-SHTT.$_{IP}$, ngày 30/08/2023 về việc ghi nhận yêu cầu duy trì hiệu lực Bằng độc quyền sáng chế

Số đơn yêu cầu: DT1-2023-07019 Ngày nộp: 05/06/2023

Liên quan đến Bằng độc quyền sáng chế:

(11) Số bằng	(15) Ngày cấp	Năm yêu cầu duy trì hiệu lực	Hiệu lực được duy trì đến
28853	08/06/2021	3	08/06/2024

(73) Chủ văn bằng bảo hộ: FRAUNHOFER-GESELLSCHAFT ZUR FOERDERUNG DER ANGEWANDTEN FORSCHUNG E.V. (DE)
Hansastrasse 27c, 80686 Muenchen, Germany

Thông báo số: 55774/TB-SHTT.$_{IP}$, ngày 30/08/2023 về việc ghi nhận yêu cầu duy trì hiệu lực Bằng độc quyền sáng chế

Số đơn yêu cầu: DT1-2023-07020 Ngày nộp: 05/06/2023

Liên quan đến Bằng độc quyền sáng chế:

(11) Số bằng	(15) Ngày cấp	Năm yêu cầu duy trì hiệu lực	Hiệu lực được duy trì đến
24495	10/06/2020	4	10/06/2024

(73) Chủ văn bằng bảo hộ: FRAUNHOFER-GESELLSCHAFT ZUR FOERDERUNG DER ANGEWANDTEN FORSCHUNG E.V. (DE)
Hansastrasse 27c, 80686 Muenchen, Germany

Thông báo số: 55775/TB-SHTT.$_{IP}$, ngày 30/08/2023 về việc ghi nhận yêu cầu duy trì hiệu lực Bằng độc quyền sáng chế

Số đơn yêu cầu: DT1-2023-07021 Ngày nộp: 05/06/2023

Liên quan đến Bằng độc quyền sáng chế:

(11) Số bằng	(15) Ngày cấp	Năm yêu cầu duy trì hiệu lực	Hiệu lực được duy trì đến
24458	09/06/2020	4	09/06/2024

(73) Chủ văn bằng bảo hộ: FRAUNHOFER-GESELLSCHAFT ZUR FOERDERUNG DER ANGEWANDTEN FORSCHUNG E.V. (DE)
Hansastrasse 27c, 80686 Muenchen, Germany

Thông báo số: 55776/TB-SHTT.$_{IP}$, ngày 30/08/2023 về việc ghi nhận yêu cầu duy trì hiệu lực Bằng độc quyền sáng chế

Số đơn yêu cầu: DT1-2023-07022 Ngày nộp: 05/06/2023

Liên quan đến Bằng độc quyền sáng chế:

(11) Số bằng	(15) Ngày cấp	Năm yêu cầu duy trì hiệu lực	Hiệu lực được duy trì đến
24450	09/06/2020	4	09/06/2024

(73) Chủ văn bằng bảo hộ: FRAUNHOFER-GESELLSCHAFT ZUR FOERDERUNG DER ANGEWANDTEN FORSCHUNG E.V. (DE)
Hansastrasse 27c, 80686 Muenchen, Germany

Thông báo số: 55777/TB-SHTT.$_{IP}$, ngày 30/08/2023 về việc ghi nhận yêu cầu duy trì hiệu lực Bằng độc quyền sáng chế

Số đơn yêu cầu: DT1-2023-07023 Ngày nộp: 05/06/2023

Liên quan đến Bằng độc quyền sáng chế:

(11) Số bằng	(15) Ngày cấp	Năm yêu cầu duy trì hiệu lực	Hiệu lực được duy trì đến
33550	31/08/2022	2	31/08/2024

(73) Chủ văn bằng bảo hộ: NATIONAL UNIVERSITY CORPORATION KOBE UNIVERSITY (JP)
1-1, Rokkodai-cho, Nada-ku, Kobe-shi, Hyogo 657-8501 Japan

Thông báo số: 55778/TB-SHTT.IP, ngày 30/08/2023 về việc ghi nhận yêu cầu duy trì hiệu lực Bằng độc quyền sáng chế

Số đơn yêu cầu: DT1-2023-07024 Ngày nộp: 05/06/2023

Liên quan đến Bằng độc quyền sáng chế:

(11) Số bằng	(15) Ngày cấp	Năm yêu cầu duy trì hiệu lực	Hiệu lực được duy trì đến
32561	07/06/2022	2	07/06/2024

(73) Chủ văn bằng bảo hộ: CHIMEC S.P.A. (IT)
Via delle Ande, 19, 00144 Roma, Italy

Thông báo số: 55779/TB-SHTT.IP, ngày 30/08/2023 về việc ghi nhận yêu cầu duy trì hiệu lực Bằng độc quyền sáng chế

Số đơn yêu cầu: DT1-2023-07025 Ngày nộp: 05/06/2023

Liên quan đến Bằng độc quyền sáng chế:

(11) Số bằng	(15) Ngày cấp	Năm yêu cầu duy trì hiệu lực	Hiệu lực được duy trì đến
12870	18/06/2014	10	18/06/2024

(73) Chủ văn bằng bảo hộ: FIDLOCK GMBH (DE)
Prinzenstrasse 10a, 30159 Hannover, Germany

Thông báo số: 55780/TB-SHTT.IP, ngày 30/08/2023 về việc ghi nhận yêu cầu duy trì hiệu lực Bằng độc quyền sáng chế

Số đơn yêu cầu: DT1-2023-07026 Ngày nộp: 05/06/2023

Liên quan đến Bằng độc quyền sáng chế:

(11) Số bằng	(15) Ngày cấp	Năm yêu cầu duy trì hiệu lực	Hiệu lực được duy trì đến
17075	13/06/2017	7	13/06/2024

(73) Chủ văn bằng bảo hộ: LINDE AKTIENGESELLSCHAFT (DE)
Klosterhofstrasse 1, 80331 Munchen, Germany

Thông báo số: 55781/TB-SHTT.IP, ngày 30/08/2023 về việc ghi nhận yêu cầu duy trì hiệu lực Bằng độc quyền sáng chế

Số đơn yêu cầu: DT1-2023-07027 Ngày nộp: 05/06/2023

Liên quan đến Bằng độc quyền sáng chế:

(11) Số bằng	(15) Ngày cấp	Năm yêu cầu duy trì hiệu lực	Hiệu lực được duy trì đến
22361	28/10/2019	5	28/10/2024

(73) Chủ văn bằng bảo hộ: INDIAN COUNCIL OF AGRICULTURAL RESEARCH, UNIT NATIONAL CENTER FOR INTEGRATED PEST MANAGEMENT (IN)
Krishi Bhawan, Dr. Rajendra Prasad Road, New Delhi 110001, India

---

Thông báo số: 55782/TB-SHTT.IP, ngày 30/08/2023 về việc ghi nhận yêu cầu duy trì hiệu lực Bằng độc quyền sáng chế

Số đơn yêu cầu: DT1-2023-07028 Ngày nộp: 05/06/2023

Liên quan đến Bằng độc quyền sáng chế:

(11) Số bằng	(15) Ngày cấp	Năm yêu cầu duy trì hiệu lực	Hiệu lực được duy trì đến
25030	09/07/2020	4	09/07/2024

(73) Chủ văn bằng bảo hộ: KIM, JI TAE (KR)
103-2002, Daehyeon-e-pyenhanseasang APT., Daehyeon-dong, Buk-gu, Daegu 702-918 Republic of Korea
NUC ELECTRONICS CO., LTD. (KR)
280, Nowon-ro, Buk-gu, Daegu 702-858 Republic of Korea

Thông báo số: 55783/TB-SHTT.IP, ngày 30/08/2023 về việc ghi nhận yêu cầu duy trì hiệu lực Bằng độc quyền sáng chế

Số đơn yêu cầu: DT1-2023-07029 Ngày nộp: 05/06/2023

Liên quan đến Bằng độc quyền sáng chế:

(11) Số bằng	(15) Ngày cấp	Năm yêu cầu duy trì hiệu lực	Hiệu lực được duy trì đến
17088	20/06/2017	7	20/06/2024

(73) Chủ văn bằng bảo hộ: MINDA INDUSTRIES LIMITED (IN)
Vill. Nawada Fatehpur, P.O. Sikanderpur Badda, Manesar, Gurgaon 122001, Harayana, India

---

Thông báo số: 55784/TB-SHTT.IP, ngày 30/08/2023 về việc ghi nhận yêu cầu duy trì hiệu lực Bằng độc quyền sáng chế

Số đơn yêu cầu: DT1-2023-07030 Ngày nộp: 05/06/2023

Liên quan đến Bằng độc quyền sáng chế:

(11) Số bằng	(15) Ngày cấp	Năm yêu cầu duy trì hiệu lực	Hiệu lực được duy trì đến
15581	06/06/2016	8	06/06/2024

(73) Chủ văn bằng bảo hộ: NGUYỄN XUÂN HOÀNG (VN)
J4A, Bửu Long, phường 15, quận 10, thành phố Hồ Chí Minh

Thông báo số: 55785/TB-SHTT.IP, ngày 30/08/2023 về việc ghi nhận yêu cầu duy trì hiệu lực Bằng độc quyền sáng chế

Số đơn yêu cầu: DT1-2023-07031 Ngày nộp: 06/06/2023

Liên quan đến Bằng độc quyền sáng chế:

(11) Số bằng	(15) Ngày cấp	Năm yêu cầu duy trì hiệu lực	Hiệu lực được duy trì đến
9046	28/01/2011	13	28/01/2024

(73) Chủ văn bằng bảo hộ: CÔNG TY TNHH TRANH CÁT Ý LAN (VN)
393/21 Bình Quới, phường 28, quận Bình Thạnh, thành phố Hồ Chí Minh

---

Thông báo số: 55786/TB-SHTT.IP, ngày 30/08/2023 về việc ghi nhận yêu cầu duy trì hiệu lực Bằng độc quyền sáng chế

Số đơn yêu cầu: DT1-2023-07032 Ngày nộp: 06/06/2023

Liên quan đến Bằng độc quyền sáng chế:

(11) Số bằng	(15) Ngày cấp	Năm yêu cầu duy trì hiệu lực	Hiệu lực được duy trì đến
19464	13/06/2018	6	13/06/2024

(73) Chủ văn bằng bảo hộ: CANON KABUSHIKI KAISHA (JP)
30-2, Shimomaruko 3-chome, Ohta-ku, Tokyo 146-8501, Japan

Thông báo số: 55787/TB-SHTT.IP, ngày 30/08/2023 về việc ghi nhận yêu cầu duy trì hiệu lực Bằng độc quyền sáng chế

Số đơn yêu cầu: DT1-2023-07033 Ngày nộp: 06/06/2023

Liên quan đến Bằng độc quyền sáng chế:

(11) Số bằng	(15) Ngày cấp	Năm yêu cầu duy trì hiệu lực	Hiệu lực được duy trì đến
32628	14/06/2022	2	14/06/2024

(73) Chủ văn bằng bảo hộ: ADIDAS AG (DE)
Adi-Dassler-Str. 1, 91074 Herzogenaurach, Germany

Thông báo số: 55788/TB-SHTT.IP, ngày 30/08/2023 về việc ghi nhận yêu cầu duy trì hiệu lực Bằng độc quyền sáng chế

Số đơn yêu cầu: DT1-2023-07034 Ngày nộp: 06/06/2023

Liên quan đến Bằng độc quyền sáng chế:

(11) Số bằng	(15) Ngày cấp	Năm yêu cầu duy trì hiệu lực	Hiệu lực được duy trì đến
32687	20/06/2022	2	20/06/2024

(73) Chủ văn bằng bảo hộ: CANON KABUSHIKI KAISHA (JP)
30-2, Shimomaruko 3-chome, Ohta-ku, Tokyo 1468501, Japan

Thông báo số: 55789/TB-SHTT.IP, ngày 30/08/2023 về việc ghi nhận yêu cầu duy trì hiệu lực Bằng độc quyền sáng chế

Số đơn yêu cầu: DT1-2023-07035 Ngày nộp: 06/06/2023

Liên quan đến Bằng độc quyền sáng chế:

(11) Số bằng	(15) Ngày cấp	Năm yêu cầu duy trì hiệu lực	Hiệu lực được duy trì đến
19513	27/06/2018	6	27/06/2024

(73) Chủ văn bằng bảo hộ: CANON KABUSHIKI KAISHA (JP)
30-2, Shimomaruko 3-chome, Ohta-ku, Tokyo 146-8501, Japan

Thông báo số: 55790/TB-SHTT.IP, ngày 30/08/2023 về việc ghi nhận yêu cầu duy trì hiệu lực Bằng độc quyền sáng chế

Số đơn yêu cầu: DT1-2023-07036 Ngày nộp: 06/06/2023

Liên quan đến Bằng độc quyền sáng chế:

(11) Số bằng	(15) Ngày cấp	Năm yêu cầu duy trì hiệu lực	Hiệu lực được duy trì đến
32818	29/06/2022	2	29/06/2024

(73) Chủ văn bằng bảo hộ: ARCELORMITTAL (LU)
24-26, Boulevard d'Avranches, 1160 Luxembourg, LUXEMBOURG

Thông báo số: 55791/TB-SHTT.IP, ngày 30/08/2023 về việc ghi nhận yêu cầu duy trì hiệu lực Bằng độc quyền sáng chế

Số đơn yêu cầu: DT1-2023-07037 Ngày nộp: 06/06/2023

Liên quan đến Bằng độc quyền sáng chế:

(11) Số bằng	(15) Ngày cấp	Năm yêu cầu duy trì hiệu lực	Hiệu lực được duy trì đến
32957	12/07/2022	2	12/07/2024

(73) Chủ văn bằng bảo hộ: YKK CORPORATION (JP)
1, Kandaizumi-cho, Chiyoda-ku, Tokyo 101-8642, Japan

Thông báo số: 55792/TB-SHTT.$_{IP}$, ngày 30/08/2023 về việc ghi nhận yêu cầu duy trì hiệu lực Bằng độc quyền sáng chế

Số đơn yêu cầu: DT1-2023-07039 Ngày nộp: 06/06/2023

Liên quan đến Bằng độc quyền sáng chế:

(11) Số bằng	(15) Ngày cấp	Năm yêu cầu duy trì hiệu lực	Hiệu lực được duy trì đến
19585	03/07/2018	6	03/07/2024

(73) Chủ văn bằng bảo hộ: MILLER, JAMES, V. (US)
893 Maryknoll Circle, Glen Ellyn, IL 60137, the United States of America
HEISSENBERG, MICHAEL (US)
725 N.e Bayberry Lane, Jensen Beach, FL 34957, the United States of America

---

Thông báo số: 55793/TB-SHTT.$_{IP}$, ngày 30/08/2023 về việc ghi nhận yêu cầu duy trì hiệu lực Bằng độc quyền sáng chế

Số đơn yêu cầu: DT1-2023-07040 Ngày nộp: 06/06/2023

Liên quan đến Bằng độc quyền sáng chế:

(11) Số bằng	(15) Ngày cấp	Năm yêu cầu duy trì hiệu lực	Hiệu lực được duy trì đến
32570	08/06/2022	2	08/06/2024

(73) Chủ văn bằng bảo hộ: HARBURG-FREUDENBERGER MASCHINENBAU GMBH (DE)
Seevestraße 1, 21079 Hamburg, Germany

Thông báo số: 55794/TB-SHTT.IP, ngày 30/08/2023 về việc ghi nhận yêu cầu duy trì hiệu lực Bằng độc quyền sáng chế

Số đơn yêu cầu: DT1-2023-07041 Ngày nộp: 06/06/2023

Liên quan đến Bằng độc quyền sáng chế:

(11) Số bằng	(15) Ngày cấp	Năm yêu cầu duy trì hiệu lực	Hiệu lực được duy trì đến
21540	16/07/2019	5	16/07/2024

(73) Chủ văn bằng bảo hộ: PANDROL AUSTRALIA PTY LTD. (AU)
1 Schumacher Road, Wingfield, South Australia 5013, Australia

---

Thông báo số: 55795/TB-SHTT.IP, ngày 30/08/2023 về việc ghi nhận yêu cầu duy trì hiệu lực Bằng độc quyền sáng chế

Số đơn yêu cầu: DT1-2023-07042 Ngày nộp: 06/06/2023

Liên quan đến Bằng độc quyền sáng chế:

(11) Số bằng	(15) Ngày cấp	Năm yêu cầu duy trì hiệu lực	Hiệu lực được duy trì đến
17149	04/07/2017	7	04/07/2024

(73) Chủ văn bằng bảo hộ: WURTH ELEKTRONIK EISOS GMBH & CO. KG (DE)
Max-Eyth-Strasse 1, 74638 Waldenburg, German

Thông báo số: 55796/TB-SHTT.IP, ngày 30/08/2023 về việc ghi nhận yêu cầu duy trì hiệu lực Bằng độc quyền sáng chế

Số đơn yêu cầu: DT1-2023-07043 Ngày nộp: 06/06/2023

Liên quan đến Bằng độc quyền sáng chế:

(11) Số bằng	(15) Ngày cấp	Năm yêu cầu duy trì hiệu lực	Hiệu lực được duy trì đến
32558	07/06/2022	2	07/06/2024

(73) Chủ văn bằng bảo hộ: NAH, SANG-HA (KR)
#106-1506 33 Ssangyong 11-gil Seobuk-gu Cheonan-si Chungcheongnam-do 31166, Republic of Korea

---

Thông báo số: 55797/TB-SHTT.IP, ngày 30/08/2023 về việc ghi nhận yêu cầu duy trì hiệu lực Bằng độc quyền sáng chế

Số đơn yêu cầu: DT1-2023-07044 Ngày nộp: 06/06/2023

Liên quan đến Bằng độc quyền sáng chế:

(11) Số bằng	(15) Ngày cấp	Năm yêu cầu duy trì hiệu lực	Hiệu lực được duy trì đến
8578	05/07/2010	14	05/07/2024

(73) Chủ văn bằng bảo hộ: ZIPPO MANUFACTURING COMPANY (US)
33 Barbour Street, Bradford, PA 16701, United States of America

---

Thông báo số: 55800/TB-SHTT.IP, ngày 30/08/2023 về việc ghi nhận yêu cầu duy trì hiệu lực Bằng độc quyền sáng chế

Số đơn yêu cầu: DT1-2023-07048 Ngày nộp: 06/06/2023

Liên quan đến Bằng độc quyền sáng chế:

(11) Số bằng	(15) Ngày cấp	Năm yêu cầu duy trì hiệu lực	Hiệu lực được duy trì đến
24615	17/06/2020	4	17/06/2024

(73) Chủ văn bằng bảo hộ: THE NIPPON SIGNAL CO., LTD. (JP)
5-1, Marunouchi 1-chome, Chiyoda-ku, Tokyo 100-6513 Japan (JP)

Thông báo số: 55801/TB-SHTT.IP, ngày 30/08/2023 về việc ghi nhận yêu cầu duy trì hiệu lực Bằng độc quyền sáng chế

Số đơn yêu cầu: DT1-2023-07046 Ngày nộp: 06/06/2023

Liên quan đến Bằng độc quyền sáng chế:

(11) Số bằng	(15) Ngày cấp	Năm yêu cầu duy trì hiệu lực	Hiệu lực được duy trì đến
28900	11/06/2021	3	11/06/2024

(73) Chủ văn bằng bảo hộ: GUANGZHOU HUAXINKE INTELLIGENT MANUFACTURING TECHNOLOGY CO., LTD. (CN)
19 Shenzhou Road, Science Town, Guangzhou, Guangdong, 510663, P.R.China
SOUTH CHINA UNIVERSITY OF TECHNOLOGY (CN)
No.381, Wushan Road, Tianhe District, Guangzhou City, Guangdong Province, 510640 P.R.China

---

Thông báo số: 55802/TB-SHTT.$_{IP}$, ngày 30/08/2023 về việc ghi nhận yêu cầu duy trì hiệu lực Bằng độc quyền sáng chế

Số đơn yêu cầu: DT1-2023-07047 Ngày nộp: 06/06/2023

Liên quan đến Bằng độc quyền sáng chế:

(11) Số bằng	(15) Ngày cấp	Năm yêu cầu duy trì hiệu lực	Hiệu lực được duy trì đến
30715	06/12/2021	2	06/12/2023

(73) Chủ văn bằng bảo hộ: TAEYEONG PCM CO., LTD (KR)
(Bansong-dong, Namil-Bldg) 4F, Dongtangongwon-ro 1-gil 27 Hwaseong-si Gyeonggi-do 18436, Republic of Korea
SAMSUNG ENGINEERING CO., LTD (KR)
Sangil-dong Sangil-ro 6-gil, Gangdong-gu Seoul 05288, Republic of Korea

---

Thông báo số: 55803/TB-SHTT.$_{IP}$, ngày 30/08/2023 về việc ghi nhận yêu cầu duy trì hiệu lực Bằng độc quyền sáng chế

Số đơn yêu cầu: DT1-2023-07049 Ngày nộp: 07/06/2023

Liên quan đến Bằng độc quyền sáng chế:

(11) Số bằng	(15) Ngày cấp	Năm yêu cầu duy trì hiệu lực	Hiệu lực được duy trì đến
24426	08/06/2020	4	08/06/2024

(73) Chủ văn bằng bảo hộ: AMCOR FLEXIBLES SINGEN GMBH (DE)
Alusingenplatz 1, 78224 Singen (Hohentwiel), Germany

Thông báo số: 55804/TB-SHTT.$_{IP}$, ngày 30/08/2023 về việc ghi nhận yêu cầu duy trì hiệu lực Bằng độc quyền sáng chế

Số đơn yêu cầu: DT1-2023-07050 Ngày nộp: 07/06/2023

Liên quan đến Bằng độc quyền sáng chế:

(11) Số bằng	(15) Ngày cấp	Năm yêu cầu duy trì hiệu lực	Hiệu lực được duy trì đến
24424	08/06/2020	4	08/06/2024

(73) Chủ văn bằng bảo hộ: ASHLEY FURNITURE INDUSTRIES, INC. (US)
One Ashley Way, Arcadia, Wisconsin 54612, United States of America

---

Thông báo số: 55805/TB-SHTT.$_{IP}$, ngày 30/08/2023 về việc ghi nhận yêu cầu duy trì hiệu lực Bằng độc quyền sáng chế

Số đơn yêu cầu: DT1-2023-07052 Ngày nộp: 07/06/2023

Liên quan đến Bằng độc quyền sáng chế:

(11) Số bằng	(15) Ngày cấp	Năm yêu cầu duy trì hiệu lực	Hiệu lực được duy trì đến
24429	08/06/2020	4	08/06/2024

(73) Chủ văn bằng bảo hộ: RESEARCH ENGINEERING & MANUFACTURING INC. (US)
55 Hammarlund Way, Tech II, Middletown, Rhode Island 02842, United States of America

---

Thông báo số: 55806/TB-SHTT.$_{IP}$, ngày 30/08/2023 về việc ghi nhận yêu cầu duy trì hiệu lực Bằng độc quyền sáng chế

Số đơn yêu cầu: DT1-2023-07053 Ngày nộp: 07/06/2023

Liên quan đến Bằng độc quyền sáng chế:

(11) Số bằng	(15) Ngày cấp	Năm yêu cầu duy trì hiệu lực	Hiệu lực được duy trì đến
24431	08/06/2020	4	08/06/2024

(73) Chủ văn bằng bảo hộ: LANGEL SYSTEM INTERNATIONAL, S.L. (ES)
C/ Haendel, 45, E-50008 Zaragoza, Spain

Thông báo số: 55807/TB-SHTT.$_{IP}$, ngày 30/08/2023 về việc ghi nhận yêu cầu duy trì hiệu lực Bằng độc quyền sáng chế

Số đơn yêu cầu: DT1-2023-07054 Ngày nộp: 07/06/2023

Liên quan đến Bằng độc quyền sáng chế:

(11) Số bằng	(15) Ngày cấp	Năm yêu cầu duy trì hiệu lực	Hiệu lực được duy trì đến
24461	09/06/2020	4	09/06/2024

(73) Chủ văn bằng bảo hộ: LABORATOIRES URGO (FR)
42 Rue de Longvic CHENOVE, F-21300, France
SOCIETE DE DEVELOPPEMENT ET DE RECHERCHE INDUSTRIELLE (FR)
42 Rue de Longvic, F-21300 CHENOVE - FR

Thông báo số: 55808/TB-SHTT.$_{IP}$, ngày 30/08/2023 về việc ghi nhận yêu cầu duy trì hiệu lực Bằng độc quyền sáng chế

Số đơn yêu cầu: DT1-2023-07055 Ngày nộp: 07/06/2023

Liên quan đến Bằng độc quyền sáng chế:

(11) Số bằng	(15) Ngày cấp	Năm yêu cầu duy trì hiệu lực	Hiệu lực được duy trì đến
24459	09/06/2020	4	09/06/2024

(73) Chủ văn bằng bảo hộ: ILLINOIS TOOL WORKS INC. (US)
155 Harlem Avenue, Glenview, Illinois 60025, United States of America

---

Thông báo số: 55809/TB-SHTT.IP, ngày 30/08/2023 về việc ghi nhận yêu cầu duy trì hiệu lực Bằng độc quyền sáng chế

Số đơn yêu cầu: DT1-2023-07056 Ngày nộp: 07/06/2023

Liên quan đến Bằng độc quyền sáng chế:

(11) Số bằng	(15) Ngày cấp	Năm yêu cầu duy trì hiệu lực	Hiệu lực được duy trì đến
32589	09/06/2022	2	09/06/2024

(73) Chủ văn bằng bảo hộ: VESUVIUS USA CORPORATION (US)
1404 Newton Drive, Champaign, Illinois 61822, United States of America

---

Thông báo số: 55810/TB-SHTT.IP, ngày 30/08/2023 về việc ghi nhận yêu cầu duy trì hiệu lực Bằng độc quyền sáng chế

Số đơn yêu cầu: DT1-2023-07057 Ngày nộp: 07/06/2023

Liên quan đến Bằng độc quyền sáng chế:

(11) Số bằng	(15) Ngày cấp	Năm yêu cầu duy trì hiệu lực	Hiệu lực được duy trì đến
24479	10/06/2020	4	10/06/2024

(73) Chủ văn bằng bảo hộ: THE BABCOCK & WILCOX COMPANY (US)
1200 E.Market Street, Suite 650, Akron, OH 44305 U.S.A.

Thông báo số: 55811/TB-SHTT.IP, ngày 30/08/2023 về việc ghi nhận yêu cầu duy trì hiệu lực Bằng độc quyền sáng chế

Số đơn yêu cầu: DT1-2023-07058 Ngày nộp: 07/06/2023

Liên quan đến Bằng độc quyền sáng chế:

(11) Số bằng	(15) Ngày cấp	Năm yêu cầu duy trì hiệu lực	Hiệu lực được duy trì đến
11485	10/06/2013	11	10/06/2024

(73) Chủ văn bằng bảo hộ: THE REGENTS OF THE UNIVERSITY OF CALIFORNIA (US)
1111 Franklin Street, 12th Floor, Oakland, CA 94607-5200, United States of America

---

Thông báo số: 55812/TB-SHTT.IP, ngày 30/08/2023 về việc ghi nhận yêu cầu duy trì hiệu lực Bằng độc quyền sáng chế

Số đơn yêu cầu: DT1-2023-07059 Ngày nộp: 07/06/2023

Liên quan đến Bằng độc quyền sáng chế:

(11) Số bằng	(15) Ngày cấp	Năm yêu cầu duy trì hiệu lực	Hiệu lực được duy trì đến
28877	10/06/2021	3	10/06/2024

(73) Chủ văn bằng bảo hộ: WAGSTAFF, INC. (US)
3910 N. Flora Road, Spokane, Washington 99216, United States of America

---

Thông báo số: 55813/TB-SHTT.IP, ngày 30/08/2023 về việc ghi nhận yêu cầu duy trì hiệu lực Bằng độc quyền sáng chế

Số đơn yêu cầu: DT1-2023-07060 Ngày nộp: 07/06/2023

Liên quan đến Bằng độc quyền sáng chế:

(11) Số bằng	(15) Ngày cấp	Năm yêu cầu duy trì hiệu lực	Hiệu lực được duy trì đến
21303	10/06/2019	5	10/06/2024

(73) Chủ văn bằng bảo hộ: TELEFONAKTIEBOLAGET L M ERICSSON (PUBL) (SE)
SE-164 83 Stockholm, Sweden

Thông báo số: 55814/TB-SHTT.IP, ngày 30/08/2023 về việc ghi nhận yêu cầu duy trì hiệu lực Bằng độc quyền sáng chế

Số đơn yêu cầu: DT1-2023-07061 Ngày nộp: 07/06/2023

Liên quan đến Bằng độc quyền sáng chế:

(11) Số bằng	(15) Ngày cấp	Năm yêu cầu duy trì hiệu lực	Hiệu lực được duy trì đến
29368	29/07/2021	3	29/07/2024

(73) Chủ văn bằng bảo hộ: KOC SOLUTION CO., LTD. (KR)
(Munji-dong)10-26 Expo-ro 339beon-gil, Yuseong-gu
Daejeon 305-380, Republic of Korea

Thông báo số: 55815/TB-SHTT.$_{IP}$, ngày 30/08/2023 về việc ghi nhận yêu cầu duy trì hiệu lực Bằng độc quyền sáng chế

Số đơn yêu cầu: DT1-2023-07062 Ngày nộp: 07/06/2023

Liên quan đến Bằng độc quyền sáng chế:

(11) Số bằng	(15) Ngày cấp	Năm yêu cầu duy trì hiệu lực	Hiệu lực được duy trì đến
29377	29/07/2021	3	29/07/2024

(73) Chủ văn bằng bảo hộ: KOC SOLUTION CO., LTD. (KR)
(Munji-dong) 10-26 Expo-ro 339beon-gil, Yuseong-gu
Daejeon 305-380, Republic of Korea

Thông báo số: 55816/TB-SHTT.$_{IP}$, ngày 30/08/2023 về việc ghi nhận yêu cầu duy trì hiệu lực Bằng độc quyền sáng chế

Số đơn yêu cầu: DT1-2023-07063 Ngày nộp: 07/06/2023

Liên quan đến Bằng độc quyền sáng chế:

(11) Số bằng	(15) Ngày cấp	Năm yêu cầu duy trì hiệu lực	Hiệu lực được duy trì đến
29661	01/09/2021	3	01/09/2024

(73) Chủ văn bằng bảo hộ: JEDEX INC. (KR)
A-dong 1612-ho 13, Heungdeok 1-ro Giheung-gu, Yongin-si Gyeonggi-do 446-908, Republic of Korea

---

Thông báo số: 55817/TB-SHTT.IP, ngày 30/08/2023 về việc ghi nhận yêu cầu duy trì hiệu lực Bằng độc quyền sáng chế

Số đơn yêu cầu: DT1-2023-07065 Ngày nộp: 07/06/2023

Liên quan đến Bằng độc quyền sáng chế:

(11) Số bằng	(15) Ngày cấp	Năm yêu cầu duy trì hiệu lực	Hiệu lực được duy trì đến
32603	10/06/2022	2	10/06/2024

(73) Chủ văn bằng bảo hộ: SOPURA S.A. (BE)
Rue de Trazegnies 199, B-6180 Courcelles, Belgium

Thông báo số: 55818/TB-SHTT.IP, ngày 30/08/2023 về việc ghi nhận yêu cầu duy trì hiệu lực Bằng độc quyền sáng chế

Số đơn yêu cầu: DT1-2023-07066 Ngày nộp: 07/06/2023

Liên quan đến Bằng độc quyền sáng chế:

(11) Số bằng	(15) Ngày cấp	Năm yêu cầu duy trì hiệu lực	Hiệu lực được duy trì đến
24505	10/06/2020	4	10/06/2024

(73) Chủ văn bằng bảo hộ: AKZO NOBEL COATINGS INTERNATIONAL B.V. (NL)
Velperweg 76, NL-6824 BM Arnhem, the Netherlands

Thông báo số: 55819/TB-SHTT.IP, ngày 30/08/2023 về việc ghi nhận yêu cầu duy trì hiệu lực Bằng độc quyền sáng chế

Số đơn yêu cầu: DT1-2023-07067 Ngày nộp: 07/06/2023

Liên quan đến Bằng độc quyền sáng chế:

(11) Số bằng	(15) Ngày cấp	Năm yêu cầu duy trì hiệu lực	Hiệu lực được duy trì đến
24462	09/06/2020	4	09/06/2024

(73) Chủ văn bằng bảo hộ: SONY CORPORATION (JP)
1-7-1 Konan, Minato-ku, Tokyo 108-0075, Japan

Thông báo số: 55820/TB-SHTT.IP, ngày 30/08/2023 về việc ghi nhận yêu cầu duy trì hiệu lực Bằng độc quyền sáng chế

Số đơn yêu cầu: DT1-2023-07068 Ngày nộp: 07/06/2023

Liên quan đến Bằng độc quyền sáng chế:

(11) Số bằng	(15) Ngày cấp	Năm yêu cầu duy trì hiệu lực	Hiệu lực được duy trì đến
24453	09/06/2020	4	09/06/2024

(73) Chủ văn bằng bảo hộ: SHISEIDO COMPANY, LTD. (JP)
5-5, Ginza 7-chome, Chuo-ku, Tokyo 104-0061, Japan

Thông báo số: 55821/TB-SHTT.IP, ngày 30/08/2023 về việc ghi nhận yêu cầu duy trì hiệu lực Bằng độc quyền sáng chế

Số đơn yêu cầu: DT1-2023-07069 Ngày nộp: 07/06/2023

Liên quan đến Bằng độc quyền sáng chế:

(11) Số bằng	(15) Ngày cấp	Năm yêu cầu duy trì hiệu lực	Hiệu lực được duy trì đến
12809	09/06/2014	10	09/06/2024

(73) Chủ văn bằng bảo hộ: THOMSON LICENSING (FR)
46, Quai A. Le Gallo, F-92100 Boulogne-Billancourt, France

Thông báo số: 55822/TB-SHTT.IP, ngày 30/08/2023 về việc ghi nhận yêu cầu duy trì hiệu lực Bằng độc quyền sáng chế

Số đơn yêu cầu: DT1-2023-07070 Ngày nộp: 07/06/2023

Liên quan đến Bằng độc quyền sáng chế:

(11) Số bằng	(15) Ngày cấp	Năm yêu cầu duy trì hiệu lực	Hiệu lực được duy trì đến
32572	08/06/2022	2	08/06/2024

(73) Chủ văn bằng bảo hộ: SUMITOMO CHEMICAL COMPANY, LIMITED (JP)
27-1, Shinkawa 2-chome, Chuo-ku, Tokyo 104-8260, Japan

Thông báo số: 55823/TB-SHTT.$_{IP}$, ngày 30/08/2023 về việc ghi nhận yêu cầu duy trì hiệu lực Bằng độc quyền sáng chế

Số đơn yêu cầu: DT1-2023-07071 Ngày nộp: 07/06/2023

Liên quan đến Bằng độc quyền sáng chế:

(11) Số bằng	(15) Ngày cấp	Năm yêu cầu duy trì hiệu lực	Hiệu lực được duy trì đến
24435	08/06/2020	4	08/06/2024

(73) Chủ văn bằng bảo hộ: ELI LILLY AND COMPANY (US)
Lilly Corporate Center, Indianapolis, Indiana 46285, United States of America

---

Thông báo số: 55824/TB-SHTT.$_{IP}$, ngày 30/08/2023 về việc ghi nhận yêu cầu duy trì hiệu lực Bằng độc quyền sáng chế

Số đơn yêu cầu: DT1-2023-07072 Ngày nộp: 07/06/2023

Liên quan đến Bằng độc quyền sáng chế:

(11) Số bằng	(15) Ngày cấp	Năm yêu cầu duy trì hiệu lực	Hiệu lực được duy trì đến
32573	08/06/2022	2	08/06/2024

(73) Chủ văn bằng bảo hộ: GENERAL ELECTRIC COMPANY (US)
1 River Road, Schenectady, NY 12345, United States of America

---

Thông báo số: 55825/TB-SHTT.IP, ngày 30/08/2023 về việc ghi nhận yêu cầu duy trì hiệu lực Bằng độc quyền sáng chế

Số đơn yêu cầu: DT1-2023-07073 Ngày nộp: 07/06/2023

Liên quan đến Bằng độc quyền sáng chế:

(11) Số bằng	(15) Ngày cấp	Năm yêu cầu duy trì hiệu lực	Hiệu lực được duy trì đến
19433	07/06/2018	6	07/06/2024

(73) Chủ văn bằng bảo hộ: VALLOUREC OIL AND GAS FRANCE (FR)
54, rue Anatole France, F-59620 Aulnoye Aymeries, France
NIPPON STEEL CORPORATION (JP)
6-1, Marunouchi 2-chome, Chiyoda-ku, Tokyo 100-8071, Japan

Thông báo số: 55826/TB-SHTT.IP, ngày 30/08/2023 về việc ghi nhận yêu cầu duy trì hiệu lực Bằng độc quyền sáng chế

Số đơn yêu cầu: DT1-2023-07074 Ngày nộp: 07/06/2023

Liên quan đến Bằng độc quyền sáng chế:

(11) Số bằng	(15) Ngày cấp	Năm yêu cầu duy trì hiệu lực	Hiệu lực được duy trì đến
32559	07/06/2022	2	07/06/2024

(73) Chủ văn bằng bảo hộ: DESVAC (FR)
Zone Artisanale Pole 49, 23 Boulevard De La Chanterie, 49124 Saint Barthelemy D'Anjou, France

---

Thông báo số: 55827/TB-SHTT.IP, ngày 30/08/2023 về việc ghi nhận yêu cầu duy trì hiệu lực Bằng độc quyền sáng chế

Số đơn yêu cầu: DT1-2023-07075 Ngày nộp: 07/06/2023

Liên quan đến Bằng độc quyền sáng chế:

(11) Số bằng	(15) Ngày cấp	Năm yêu cầu duy trì hiệu lực	Hiệu lực được duy trì đến
28977	21/06/2021	3	21/06/2024

(73) Chủ văn bằng bảo hộ: BC CARD CO., LTD. (KR)
Hyoryeong-ro 275, Seocho-gu, Seoul 06654, Korea

Thông báo số: 55828/TB-SHTT.IP, ngày 30/08/2023 về việc ghi nhận yêu cầu duy trì hiệu lực Bằng độc quyền sáng chế

Số đơn yêu cầu: DT1-2023-07076 Ngày nộp: 07/06/2023

Liên quan đến Bằng độc quyền sáng chế:

(11) Số bằng	(15) Ngày cấp	Năm yêu cầu duy trì hiệu lực	Hiệu lực được duy trì đến
29517	16/08/2021	3	16/08/2024

(73) Chủ văn bằng bảo hộ: LAC CO., LTD. (JP)
Hirakawacho Mori Tower, 2-16-1, Hirakawacho, Chiyoda-ku, Tokyo 102-0093 Japan

---

Thông báo số: 55829/TB-SHTT.IP, ngày 30/08/2023 về việc ghi nhận yêu cầu duy trì hiệu lực Bằng độc quyền sáng chế

Số đơn yêu cầu: DT1-2023-07077 Ngày nộp: 07/06/2023

Liên quan đến Bằng độc quyền sáng chế:

(11) Số bằng	(15) Ngày cấp	Năm yêu cầu duy trì hiệu lực	Hiệu lực được duy trì đến
12917	07/07/2014	10	07/07/2024

(73) Chủ văn bằng bảo hộ: SHEN YANG TECHNOLOGIES ENTERPRISE CO., LTD. (TW)
4F., No. 4, Lane 19, Xizhou 2nd St., Zhongli City, Taoyuan County 320, Taiwan

---

Thông báo số: 55830/TB-SHTT.IP, ngày 30/08/2023 về việc ghi nhận yêu cầu duy trì hiệu lực Bằng độc quyền sáng chế

Số đơn yêu cầu: DT1-2023-07078 Ngày nộp: 07/06/2023

Liên quan đến Bằng độc quyền sáng chế:

(11) Số bằng	(15) Ngày cấp	Năm yêu cầu duy trì hiệu lực	Hiệu lực được duy trì đến
33322	12/08/2022	2	12/08/2024

(73) Chủ văn bằng bảo hộ: ASAHI POLYSLIDER COMPANY, LIMITED (JP)
3-3, Nakanoshima 3-chome, Kita-ku, Osaka-shi, Osaka 530-0005, Japan

---

Thông báo số: 55831/TB-SHTT.IP, ngày 30/08/2023 về việc ghi nhận yêu cầu duy trì hiệu lực Bằng độc quyền sáng chế

Số đơn yêu cầu: DT1-2023-07079 Ngày nộp: 07/06/2023

Liên quan đến Bằng độc quyền sáng chế:

(11) Số bằng	(15) Ngày cấp	Năm yêu cầu duy trì hiệu lực	Hiệu lực được duy trì đến
12826	09/06/2014	10	09/06/2024

(73) Chủ văn bằng bảo hộ: SCHNEIDER ELECTRIC INDUSTRIES SAS (FR)
89, Boulevard Franklin Roosevelt, F-92500 Rueil-Malmaison, France

---

Thông báo số: 55832/TB-SHTT.IP, ngày 30/08/2023 về việc ghi nhận yêu cầu duy trì hiệu lực Bằng độc quyền sáng chế

Số đơn yêu cầu: DT1-2023-07080 Ngày nộp: 07/06/2023

Liên quan đến Bằng độc quyền sáng chế:

(11) Số bằng	(15) Ngày cấp	Năm yêu cầu duy trì hiệu lực	Hiệu lực được duy trì đến
17163	04/07/2017	7	04/07/2024

(73) Chủ văn bằng bảo hộ: NANYANG POLYTECHNIC (SG)
180, Ang Mo Kio Avenue 8, Singapore 569830, Singapore
EU YAN SANG INTERNATIONAL LTD. (SG)
21 Tai Seng Drive, Singapore 535223, Singapore

Thông báo số: 55833/TB-SHTT.$_{IP}$, ngày 30/08/2023 về việc ghi nhận yêu cầu duy trì hiệu lực Bằng độc quyền sáng chế

Số đơn yêu cầu: DT1-2023-07081 Ngày nộp: 07/06/2023

Liên quan đến Bằng độc quyền sáng chế:

(11) Số bằng	(15) Ngày cấp	Năm yêu cầu duy trì hiệu lực	Hiệu lực được duy trì đến
25539	19/08/2020	4	19/08/2024

(73) Chủ văn bằng bảo hộ: MAEZAWA KASEI INDUSTRIES CO., LTD. (JP)
NOF Nihonbashi Honcho building, 7-1, Nihonbashi Honcho 2-Chome, Chuo-ku, Tokyo, Japan

---

Thông báo số: 55834/TB-SHTT.$_{IP}$, ngày 30/08/2023 về việc ghi nhận yêu cầu duy trì hiệu lực Bằng độc quyền sáng chế

Số đơn yêu cầu: DT1-2023-07082 Ngày nộp: 07/06/2023

Liên quan đến Bằng độc quyền sáng chế:

(11) Số bằng	(15) Ngày cấp	Năm yêu cầu duy trì hiệu lực	Hiệu lực được duy trì đến
25536	19/08/2020	4	19/08/2024

(73) Chủ văn bằng bảo hộ: SHINDENGEN ELECTRIC MANUFACTURING CO., LTD. (JP)
2-1, Ohtemachi 2-chome, Chiyoda-ku, Tokyo 100-0004, Japan

Thông báo số: 55835/TB-SHTT.$_{IP}$, ngày 30/08/2023 về việc ghi nhận yêu cầu duy trì hiệu lực Bằng độc quyền sáng chế

Số đơn yêu cầu: DT1-2023-07084 Ngày nộp: 07/06/2023

Liên quan đến Bằng độc quyền sáng chế:

(11) Số bằng	(15) Ngày cấp	Năm yêu cầu duy trì hiệu lực	Hiệu lực được duy trì đến
28836	07/06/2021	3	07/06/2024

(73) Chủ văn bằng bảo hộ: FUJI OIL HOLDINGS INC. (JP)
1, Sumiyoshi-cho, Izumisano-shi, Osaka 5988540 Japan

Thông báo số: 55836/TB-SHTT.IP, ngày 30/08/2023 về việc ghi nhận yêu cầu duy trì hiệu lực Bằng độc quyền sáng chế

Số đơn yêu cầu: DT1-2023-07085 Ngày nộp: 07/06/2023

Liên quan đến Bằng độc quyền sáng chế:

(11) Số bằng	(15) Ngày cấp	Năm yêu cầu duy trì hiệu lực	Hiệu lực được duy trì đến
32554	07/06/2022	2	07/06/2024

(73) Chủ văn bằng bảo hộ: REFRACTORY INTELLECTUAL PROPERTY GMBH & CO. KG (AT)
Wienerbergstrasse 11, 1100 Vienna, Austria

Thông báo số: 55837/TB-SHTT.IP, ngày 30/08/2023 về việc ghi nhận yêu cầu duy trì hiệu lực Bằng độc quyền sáng chế

Số đơn yêu cầu: DT1-2023-07086 Ngày nộp: 07/06/2023

Liên quan đến Bằng độc quyền sáng chế:

(11) Số bằng	(15) Ngày cấp	Năm yêu cầu duy trì hiệu lực	Hiệu lực được duy trì đến
14158	08/06/2015	9	08/06/2024

(73) Chủ văn bằng bảo hộ: YAMAHA HATSUDOKI KABUSHIKI KAISHA (JP)
2500 Shingai, Iwata-shi, Shizuoka-ken 438-8501, Japan

Thông báo số: 55838/TB-SHTT.IP, ngày 30/08/2023 về việc ghi nhận yêu cầu duy trì hiệu lực Bằng độc quyền sáng chế

Số đơn yêu cầu: DT1-2023-07087 Ngày nộp: 07/06/2023

Liên quan đến Bằng độc quyền sáng chế:

(11) Số bằng	(15) Ngày cấp	Năm yêu cầu duy trì hiệu lực	Hiệu lực được duy trì đến
14159	08/06/2015	9	08/06/2024

(73) Chủ văn bằng bảo hộ: YAMAHA HATSUDOKI KABUSHIKI KAISHA (JP)
2500 Shingai, Iwata-shi, Shizuoka-ken 438-8501, Japan

Thông báo số: 55862/QĐ-SHTT.IP, ngày 30/08/2023 về việc ghi nhận yêu cầu duy trì hiệu lực Bằng độc quyền sáng chế

Số đơn yêu cầu: DT1-2023-07138 Ngày nộp: 09/06/2023

Liên quan đến Bằng độc quyền sáng chế:

(11) Số bằng	(15) Ngày cấp	Năm yêu cầu duy trì hiệu lực	Hiệu lực được duy trì đến
32712	21/06/2022	2	21/06/2024

(73) Chủ văn bằng bảo hộ: SHENYANG SINOCHEM AGROCHEMICALS R&D CO., LTD. (CN)
No.8-1 Shenliao Dong Road,Tiexi District, Shenyang, Liaoning 110021, P.R.China

---

Thông báo số: 55863/QĐ-SHTT.IP, ngày 30/08/2023 về việc ghi nhận yêu cầu duy trì hiệu lực Bằng độc quyền sáng chế

Số đơn yêu cầu: DT1-2023-07139 Ngày nộp: 09/06/2023

Liên quan đến Bằng độc quyền sáng chế:

(11) Số bằng	(15) Ngày cấp	Năm yêu cầu duy trì hiệu lực	Hiệu lực được duy trì đến
32747	22/06/2022	2	22/06/2024

(73) Chủ văn bằng bảo hộ: IMMATICS BIOTECHNOLOGIES GMBH (DE)
Paul-Ehrlich-Strasse 15, 72076 Tuebingen, Germany

Thông báo số: 55864/QĐ-SHTT.IP, ngày 30/08/2023 về việc ghi nhận yêu cầu duy trì hiệu lực Bằng độc quyền sáng chế

Số đơn yêu cầu: DT1-2023-07140 Ngày nộp: 09/06/2023

Liên quan đến Bằng độc quyền sáng chế:

(11) Số bằng	(15) Ngày cấp	Năm yêu cầu duy trì hiệu lực	Hiệu lực được duy trì đến
24934	03/07/2020	4	03/07/2024

(73) Chủ văn bằng bảo hộ: KOLON INDUSTRIES, INC. (KR)
Kolontower, 1-23, Byeoryang-dong, Gwacheon-si, Gyeonggi-do 427-709, Republic of Korea

---

Thông báo số: 55865/QĐ-SHTT.IP, ngày 30/08/2023 về việc ghi nhận yêu cầu duy trì hiệu lực Bằng độc quyền sáng chế

Số đơn yêu cầu: DT1-2023-07141 Ngày nộp: 09/06/2023

Liên quan đến Bằng độc quyền sáng chế:

(11) Số bằng	(15) Ngày cấp	Năm yêu cầu duy trì hiệu lực	Hiệu lực được duy trì đến
7179	15/07/2008	16	15/07/2024

(73) Chủ văn bằng bảo hộ: LS INDUSTRIAL SYSTEMS CO., LTD. (KR)
84-11, 5Ga, Namdaemun-Ro, Jung-Gu, Seoul, Korea

Thông báo số: 55866/QĐ-SHTT.IP, ngày 30/08/2023 về việc ghi nhận yêu cầu duy trì hiệu lực Bằng độc quyền sáng chế

Số đơn yêu cầu: DT1-2023-07142 Ngày nộp: 09/06/2023

Liên quan đến Bằng độc quyền sáng chế:

(11) Số bằng	(15) Ngày cấp	Năm yêu cầu duy trì hiệu lực	Hiệu lực được duy trì đến
6449	16/07/2007	17	16/07/2024

(73) Chủ văn bằng bảo hộ: LS INDUSTRIAL SYSTEMS CO., LTD. (KR)
84-11, 5Ga, Namdaemun-Ro, Jung-Gu, Seoul, Korea

Thông báo số: 55867/QĐ-SHTT.IP, ngày 30/08/2023 về việc ghi nhận yêu cầu duy trì hiệu lực Bằng độc quyền sáng chế

Số đơn yêu cầu: DT1-2023-07143 Ngày nộp: 09/06/2023

Liên quan đến Bằng độc quyền sáng chế:

(11) Số bằng	(15) Ngày cấp	Năm yêu cầu duy trì hiệu lực	Hiệu lực được duy trì đến
33030	18/07/2022	2	18/07/2024

(73) Chủ văn bằng bảo hộ: LS MTRON LTD. (KR)
127, LS-ro, Dongan-gu, Anyang-si, Gyeonggi-do 431-848, Republic of Korea

---

Thông báo số: 55868/QĐ-SHTT.IP, ngày 30/08/2023 về việc ghi nhận yêu cầu duy trì hiệu lực Bằng độc quyền sáng chế

Số đơn yêu cầu: DT1-2023-07144 Ngày nộp: 09/06/2023

Liên quan đến Bằng độc quyền sáng chế:

(11) Số bằng	(15) Ngày cấp	Năm yêu cầu duy trì hiệu lực	Hiệu lực được duy trì đến
7187	21/07/2008	16	21/07/2024

(73) Chủ văn bằng bảo hộ: LS INDUSTRIAL SYSTEMS CO., LTD. (KR)
84-11, 5Ga, Namdaemun-Ro, Jung-Gu, Seoul, Korea

Thông báo số: 55869/QĐ-SHTT.IP, ngày 30/08/2023 về việc ghi nhận yêu cầu duy trì hiệu lực Bằng độc quyền sáng chế

Số đơn yêu cầu: DT1-2023-07145 Ngày nộp: 09/06/2023

Liên quan đến Bằng độc quyền sáng chế:

(11) Số bằng	(15) Ngày cấp	Năm yêu cầu duy trì hiệu lực	Hiệu lực được duy trì đến
10506	26/07/2012	12	26/07/2024

(73) Chủ văn bằng bảo hộ: LS INDUSTRIAL SYSTEMS CO., LTD. (KR)
1026-6, Hogye-Dong, Dongan-Gu, Anyang, Gyeonggi-Do, Korea

Thông báo số: 55870/QĐ-SHTT.$_{IP}$, ngày 30/08/2023 về việc ghi nhận yêu cầu duy trì hiệu lực Bằng độc quyền sáng chế

Số đơn yêu cầu: DT1-2023-07146 Ngày nộp: 09/06/2023

Liên quan đến Bằng độc quyền sáng chế:

(11) Số bằng	(15) Ngày cấp	Năm yêu cầu duy trì hiệu lực	Hiệu lực được duy trì đến
29372	29/07/2021	3	29/07/2024

(73) Chủ văn bằng bảo hộ: KOLON INDUSTRIES, INC. (KR)
11, Kolon-ro, Gwacheon-si, Gyeonggi-do 13837, Republic of Korea

---

Thông báo số: 55871/QĐ-SHTT.$_{IP}$, ngày 30/08/2023 về việc ghi nhận yêu cầu duy trì hiệu lực Bằng độc quyền sáng chế

Số đơn yêu cầu: DT1-2023-07147 Ngày nộp: 09/06/2023

Liên quan đến Bằng độc quyền sáng chế:

(11) Số bằng	(15) Ngày cấp	Năm yêu cầu duy trì hiệu lực	Hiệu lực được duy trì đến
11633	05/08/2013	11	05/08/2024

(73) Chủ văn bằng bảo hộ: LS INDUSTRIAL SYSTEMS CO., LTD. (KR)
84-11, 5Ga, Namdaemun-Ro, Jung-Gu, Seoul, Republic of Korea

Thông báo số: 55872/QĐ-SHTT.IP, ngày 30/08/2023 về việc ghi nhận yêu cầu duy trì hiệu lực Bằng độc quyền sáng chế

Số đơn yêu cầu: DT1-2023-07152 Ngày nộp: 09/06/2023

Liên quan đến Bằng độc quyền sáng chế:

(11) Số bằng	(15) Ngày cấp	Năm yêu cầu duy trì hiệu lực	Hiệu lực được duy trì đến
10701	20/09/2012	12	20/09/2024

(73) Chủ văn bằng bảo hộ: LG HOUSEHOLD & HEALTH CARE LTD (KR)
20, Yoido-dong, Youngdungpo-gu, Seoul, Korea

Thông báo số: 55873/QĐ-SHTT.IP, ngày 30/08/2023 về việc ghi nhận yêu cầu duy trì hiệu lực Bằng độc quyền sáng chế

Số đơn yêu cầu: DT1-2023-07153 Ngày nộp: 09/06/2023

Liên quan đến Bằng độc quyền sáng chế:

(11) Số bằng	(15) Ngày cấp	Năm yêu cầu duy trì hiệu lực	Hiệu lực được duy trì đến
9664	20/09/2011	13	20/09/2024

(73) Chủ văn bằng bảo hộ: LS INDUSTRIAL SYSTEMS CO., LTD. (KR)
84-11, Namdaemunno 5(o)-ga, Jung-gu, Seoul 100-801, Republic of Korea

---

Thông báo số: 55874/QĐ-SHTT.IP, ngày 30/08/2023 về việc ghi nhận yêu cầu duy trì hiệu lực Bằng độc quyền sáng chế

Số đơn yêu cầu: DT1-2023-07154 Ngày nộp: 09/06/2023

Liên quan đến Bằng độc quyền sáng chế:

(11) Số bằng	(15) Ngày cấp	Năm yêu cầu duy trì hiệu lực	Hiệu lực được duy trì đến
29102	01/07/2021	3	01/07/2024

(73) Chủ văn bằng bảo hộ: LG ELECTRONICS INC. (KR)
128, Yeoui-daero, Yeongdeungpo-gu, Seoul 07336, Republic of Korea

---

Thông báo số: 55875/QĐ-SHTT.$_{IP}$, ngày 30/08/2023 về việc ghi nhận yêu cầu duy trì hiệu lực Bằng độc quyền sáng chế

Số đơn yêu cầu: DT1-2023-07155 Ngày nộp: 09/06/2023

Liên quan đến Bằng độc quyền sáng chế:

(11) Số bằng	(15) Ngày cấp	Năm yêu cầu duy trì hiệu lực	Hiệu lực được duy trì đến
32862	01/07/2022	2	01/07/2024

(73) Chủ văn bằng bảo hộ: LG ELECTRONICS INC. (KR)
128, Yeoui-daero, Yeongdeungpo-gu, Seoul 07336, Republic of Korea

---

Thông báo số: 55876/QĐ-SHTT.$_{IP}$, ngày 30/08/2023 về việc ghi nhận yêu cầu duy trì hiệu lực Bằng độc quyền sáng chế

Số đơn yêu cầu: DT1-2023-07156 Ngày nộp: 09/06/2023

Liên quan đến Bằng độc quyền sáng chế:

(11) Số bằng	(15) Ngày cấp	Năm yêu cầu duy trì hiệu lực	Hiệu lực được duy trì đến
25027	09/07/2020	4	09/07/2024

(73) Chủ văn bằng bảo hộ: LG ELECTRONICS INC. (KR)
20 Yeouido-dong, Yeongdeungpo-gu Seoul 150-721, Republic of Korea

---

Thông báo số: 55877/QĐ-SHTT.$_{IP}$, ngày 30/08/2023 về việc ghi nhận yêu cầu duy trì hiệu lực Bằng độc quyền sáng chế

Số đơn yêu cầu: DT1-2023-07157 Ngày nộp: 09/06/2023

Liên quan đến Bằng độc quyền sáng chế:

(11) Số bằng	(15) Ngày cấp	Năm yêu cầu duy trì hiệu lực	Hiệu lực được duy trì đến
29235	15/07/2021	3	15/07/2024

(73) Chủ văn bằng bảo hộ: LG ELECTRONICS INC. (KR)
128, Yeoui-daero, Yeongdeungpo-gu, Seoul 07336, Republic of Korea

---

Thông báo số: 55878/QĐ-SHTT.$_{IP}$, ngày 30/08/2023 về việc ghi nhận yêu cầu duy trì hiệu lực Bằng độc quyền sáng chế

Số đơn yêu cầu: DT1-2023-07158 Ngày nộp: 09/06/2023

Liên quan đến Bằng độc quyền sáng chế:

(11) Số bằng	(15) Ngày cấp	Năm yêu cầu duy trì hiệu lực	Hiệu lực được duy trì đến
25144	16/07/2020	4	16/07/2024

(73) Chủ văn bằng bảo hộ: LG ELECTRONICS INC. (KR)
128, Yeoui-daero, Yeongdeungpo-gu Seoul 150-721, Republic of Korea

---

Thông báo số: 55879/TB-SHTT.$_{IP}$, ngày 30/08/2023 về việc ghi nhận yêu cầu duy trì hiệu lực Bằng độc quyền sáng chế

Số đơn yêu cầu: DT1-2023-07159 Ngày nộp: 09/06/2023

Liên quan đến Bằng độc quyền sáng chế:

(11) Số bằng	(15) Ngày cấp	Năm yêu cầu duy trì hiệu lực	Hiệu lực được duy trì đến
21109	07/05/2019	5	07/05/2024

(73) Chủ văn bằng bảo hộ: CÔNG TY CỔ PHẦN CÔNG NGHỆ HỘI TỤ UCONSYS (VN)
Nhà số 3, tổ 6, cụm 1, phường Khương Đình, quận Thanh Xuân, thành phố Hà Nội

---

Thông báo số: 55880/QĐ-SHTT.IP, ngày 30/08/2023 về việc ghi nhận yêu cầu duy trì hiệu lực Bằng độc quyền sáng chế

Số đơn yêu cầu: DT1-2023-07160 Ngày nộp: 09/06/2023

Liên quan đến Bằng độc quyền sáng chế:

(11) Số bằng	(15) Ngày cấp	Năm yêu cầu duy trì hiệu lực	Hiệu lực được duy trì đến
24849	29/06/2020	4	29/06/2024

(73) Chủ văn bằng bảo hộ: LOHIA CORP LIMITED (IN)
D-3A, Panki Industrial Estate, Kanpur 208 022, India

Thông báo số: 55881/QĐ-SHTT.IP, ngày 30/08/2023 về việc ghi nhận yêu cầu duy trì hiệu lực Bằng độc quyền sáng chế

Số đơn yêu cầu: DT1-2023-07148 Ngày nộp: 09/06/2023

Liên quan đến Bằng độc quyền sáng chế:

(11) Số bằng	(15) Ngày cấp	Năm yêu cầu duy trì hiệu lực	Hiệu lực được duy trì đến
29480	12/08/2021	3	12/08/2024

(73) Chủ văn bằng bảo hộ: NIKKEN LEASE KOGYO CO., LTD. (JP)
11-73, Hachimancho 2-chome, Higashikurume-shi, Tokyo 2030042, Japan

---

Thông báo số: 55882/QĐ-SHTT.IP, ngày 30/08/2023 về việc ghi nhận yêu cầu duy trì hiệu lực Bằng độc quyền sáng chế

Số đơn yêu cầu: DT1-2023-07149 Ngày nộp: 09/06/2023

Liên quan đến Bằng độc quyền sáng chế:

(11) Số bằng	(15) Ngày cấp	Năm yêu cầu duy trì hiệu lực	Hiệu lực được duy trì đến
7209	12/08/2008	16	12/08/2024

(73) Chủ văn bằng bảo hộ: LS INDUSTRIAL SYSTEMS CO., LTD. (KR)
84-11, Namdaemunno 5(o)-ga, Jung-gu, Seoul 100-801, Republic of Korea

---

Thông báo số: 55883/QĐ-SHTT.$_{IP}$, ngày 30/08/2023 về việc ghi nhận yêu cầu duy trì hiệu lực Bằng độc quyền sáng chế

Số đơn yêu cầu: DT1-2023-07150 Ngày nộp: 09/06/2023

Liên quan đến Bằng độc quyền sáng chế:

(11) Số bằng	(15) Ngày cấp	Năm yêu cầu duy trì hiệu lực	Hiệu lực được duy trì đến
10606	04/09/2012	12	04/09/2024

(73) Chủ văn bằng bảo hộ: LS INDUSTRIAL SYSTEMS CO., LTD. (KR)
84-11, Namdaemunno 5-ga, Jung-gu, Seoul 100-801, Republic of Korea

---

Thông báo số: 55884/QĐ-SHTT.$_{IP}$, ngày 30/08/2023 về việc ghi nhận yêu cầu duy trì hiệu lực Bằng độc quyền sáng chế

Số đơn yêu cầu: DT1-2023-07151 Ngày nộp: 09/06/2023

Liên quan đến Bằng độc quyền sáng chế:

(11) Số bằng	(15) Ngày cấp	Năm yêu cầu duy trì hiệu lực	Hiệu lực được duy trì đến
21907	09/09/2019	5	09/09/2024

(73) Chủ văn bằng bảo hộ: LEGOCHEM BIOSCIENCES, INC. (KR)
8-26, Munpyeongseo-ro, Daedeok-gu, Daejeon 306-220, Republic of Korea
GREEN CROSS CORPORATION (KR)
107, Ihyeon-ro 30beon-gil, Giheung-gu, Yongin-si, Gyeonggi-do 446-770, Republic of Korea

---

Thông báo số: 55885/QĐ-SHTT.IP, ngày 30/08/2023 về việc ghi nhận yêu cầu duy trì hiệu lực Bằng độc quyền sáng chế

Số đơn yêu cầu: DT1-2023-07161 Ngày nộp: 09/06/2023

Liên quan đến Bằng độc quyền sáng chế:

(11) Số bằng	(15) Ngày cấp	Năm yêu cầu duy trì hiệu lực	Hiệu lực được duy trì đến
24865	30/06/2020	4	30/06/2024

(73) Chủ văn bằng bảo hộ: STARLINGER & CO GESELLSCHAFT M.B.H. (AT)
Sonnenuhrgasse 4, A-1060 Wien, Austria

Thông báo số: 55886/QĐ-SHTT.IP, ngày 30/08/2023 về việc ghi nhận yêu cầu duy trì hiệu lực Bằng độc quyền sáng chế

Số đơn yêu cầu: DT1-2023-07162 Ngày nộp: 09/06/2023

Liên quan đến Bằng độc quyền sáng chế:

(11) Số bằng	(15) Ngày cấp	Năm yêu cầu duy trì hiệu lực	Hiệu lực được duy trì đến
24852	29/06/2020	4	29/06/2024

(73) Chủ văn bằng bảo hộ: STARLINGER & CO GESELLSCHAFT M.B.H. (AT)
Sonnenuhrgasse 4, A-1060 Wien, Austria

Thông báo số: 55887/QĐ-SHTT.IP, ngày 30/08/2023 về việc ghi nhận yêu cầu duy trì hiệu lực Bằng độc quyền sáng chế

Số đơn yêu cầu: DT1-2023-07163 Ngày nộp: 09/06/2023

Liên quan đến Bằng độc quyền sáng chế:

(11) Số bằng	(15) Ngày cấp	Năm yêu cầu duy trì hiệu lực	Hiệu lực được duy trì đến
19527	27/06/2018	6	27/06/2024

(73) Chủ văn bằng bảo hộ: STARLINGER & CO GESELLSCHAFT M.B.H. (AT)
Sonnenuhrgasse 4, A-1060 Wien, Austria

Thông báo số: 55888/QĐ-SHTT.IP, ngày 30/08/2023 về việc ghi nhận yêu cầu duy trì hiệu lực Bằng độc quyền sáng chế

Số đơn yêu cầu: DT1-2023-07164 Ngày nộp: 09/06/2023

Liên quan đến Bằng độc quyền sáng chế:

(11) Số bằng	(15) Ngày cấp	Năm yêu cầu duy trì hiệu lực	Hiệu lực được duy trì đến
14554	14/09/2015	9	14/09/2024

(73) Chủ văn bằng bảo hộ: THERMOWATT S.P.A. (IT)
21, Via San Giovanni Battista, I-60011 Arcevia, Italy

Thông báo số: 55889/QĐ-SHTT.IP, ngày 30/08/2023 về việc ghi nhận yêu cầu duy trì hiệu lực Bằng độc quyền sáng chế

Số đơn yêu cầu: DT1-2023-07165 Ngày nộp: 09/06/2023

Liên quan đến Bằng độc quyền sáng chế:

(11) Số bằng	(15) Ngày cấp	Năm yêu cầu duy trì hiệu lực	Hiệu lực được duy trì đến
28896	11/06/2021	3	11/06/2024

(73) Chủ văn bằng bảo hộ: ALNYLAM PHARMACEUTICALS, INC. (US)
300 Third Street, 3rd Floor, Cambridge, MA 02142, United States of America

---

Thông báo số: 55890/QĐ-SHTT.IP, ngày 30/08/2023 về việc ghi nhận yêu cầu duy trì hiệu lực Bằng độc quyền sáng chế

Số đơn yêu cầu: DT1-2023-07166 Ngày nộp: 09/06/2023

Liên quan đến Bằng độc quyền sáng chế:

(11) Số bằng	(15) Ngày cấp	Năm yêu cầu duy trì hiệu lực	Hiệu lực được duy trì đến
28894	11/06/2021	3	11/06/2024

(73) Chủ văn bằng bảo hộ: ESCO GROUP LLC. (US)
2141 NW 25th Avenue, Portland, Oregon 97210-2578, United States of America

---

Thông báo số: 55891/QĐ-SHTT.$_{IP}$, ngày 30/08/2023 về việc ghi nhận yêu cầu duy trì hiệu lực Bằng độc quyền sáng chế

Số đơn yêu cầu: DT1-2023-07167 Ngày nộp: 09/06/2023

Liên quan đến Bằng độc quyền sáng chế:

(11) Số bằng	(15) Ngày cấp	Năm yêu cầu duy trì hiệu lực	Hiệu lực được duy trì đến
28893	11/06/2021	3	11/06/2024

(73) Chủ văn bằng bảo hộ: TELEFONAKTIEBOLAGET LM ERICSSON (PUBL) (SE)
SE-164 83 Stockholm, Sweden

Thông báo số: 55892/QĐ-SHTT.$_{IP}$, ngày 30/08/2023 về việc ghi nhận yêu cầu duy trì hiệu lực Bằng độc quyền sáng chế

Số đơn yêu cầu: DT1-2023-07168 Ngày nộp: 09/06/2023

Liên quan đến Bằng độc quyền sáng chế:

(11) Số bằng	(15) Ngày cấp	Năm yêu cầu duy trì hiệu lực	Hiệu lực được duy trì đến
24548	12/06/2020	4	12/06/2024

(73) Chủ văn bằng bảo hộ: GOGORO INC. (KY)
190 Elgin Avenue, George Town, Grand Cayman KY1, 9005 Cayman Islands

---

Thông báo số: 55893/QĐ-SHTT.$_{IP}$, ngày 30/08/2023 về việc ghi nhận yêu cầu duy trì hiệu lực Bằng độc quyền sáng chế

Số đơn yêu cầu: DT1-2023-07169 Ngày nộp: 09/06/2023

Liên quan đến Bằng độc quyền sáng chế:

(11) Số bằng	(15) Ngày cấp	Năm yêu cầu duy trì hiệu lực	Hiệu lực được duy trì đến
24538	12/06/2020	4	12/06/2024

(73) Chủ văn bằng bảo hộ: GOGORO INC. (KY)
190 Elgin Avenue, George Town, Grand Cayman KY1, 9005 Cayman Islands

---

Thông báo số: 55894/QĐ-SHTT.$_{IP}$, ngày 30/08/2023 về việc ghi nhận yêu cầu duy trì hiệu lực Bằng độc quyền sáng chế

Số đơn yêu cầu: DT1-2023-07170 Ngày nộp: 09/06/2023

Liên quan đến Bằng độc quyền sáng chế:

(11) Số bằng	(15) Ngày cấp	Năm yêu cầu duy trì hiệu lực	Hiệu lực được duy trì đến
24545	12/06/2020	4	12/06/2024

(73) Chủ văn bằng bảo hộ: NICK, JOSEF ANDREAS (BR)
Rua Padre João, no 14-68 ap.: 704, Vila Santa Teresa, 17012-020 Bauru SP, BR-Brasil

---

Thông báo số: 55898/QĐ-SHTT.$_{IP}$, ngày 30/08/2023 về việc ghi nhận yêu cầu duy trì hiệu lực Bằng độc quyền sáng chế

Số đơn yêu cầu: DT1-2023-07171 Ngày nộp: 09/06/2023

Liên quan đến Bằng độc quyền sáng chế:

(11) Số bằng	(15) Ngày cấp	Năm yêu cầu duy trì hiệu lực	Hiệu lực được duy trì đến
32614	13/06/2022	2	13/06/2024

(73) Chủ văn bằng bảo hộ: GOGORO INC. (CN)
3806 Central Plaza, 18 Harbour Road, Wanchai, Hong Kong

Thông báo số: 55899/QĐ-SHTT.IP, ngày 30/08/2023 về việc ghi nhận yêu cầu duy trì hiệu lực Bằng độc quyền sáng chế

Số đơn yêu cầu: DT1-2023-07172 Ngày nộp: 09/06/2023

Liên quan đến Bằng độc quyền sáng chế:

(11) Số bằng	(15) Ngày cấp	Năm yêu cầu duy trì hiệu lực	Hiệu lực được duy trì đến
17078	13/06/2017	7	13/06/2024

(73) Chủ văn bằng bảo hộ: THE DUN AND BRADSTREET CORPORATION (US)
103 JFK Parkway Short Hills, NJ 07078, United States of America

---

Thông báo số: 55900/QĐ-SHTT.IP, ngày 30/08/2023 về việc ghi nhận yêu cầu duy trì hiệu lực Bằng độc quyền sáng chế

Số đơn yêu cầu: DT1-2023-07173 Ngày nộp: 09/06/2023

Liên quan đến Bằng độc quyền sáng chế:

(11) Số bằng	(15) Ngày cấp	Năm yêu cầu duy trì hiệu lực	Hiệu lực được duy trì đến
19441	13/06/2018	6	13/06/2024

(73) Chủ văn bằng bảo hộ: W. R. GRACE & CO.-CONN. (US)
7500 Grace Drive, Columbia, Maryland 21044 United States of America

---

Thông báo số: 55901/QĐ-SHTT.IP, ngày 30/08/2023 về việc ghi nhận yêu cầu duy trì hiệu lực Bằng độc quyền sáng chế

Số đơn yêu cầu: DT1-2023-07174 Ngày nộp: 09/06/2023

Liên quan đến Bằng độc quyền sáng chế:

(11) Số bằng	(15) Ngày cấp	Năm yêu cầu duy trì hiệu lực	Hiệu lực được duy trì đến
32643	15/06/2022	2	15/06/2024

(73) Chủ văn bằng bảo hộ: ADVANCED NEW TECHNOLOGIES CO., LTD. (KY)
Cayman Corporate Centre, 27 Hospital Road, George Town, Grand Cayman KY1-9008, Cayman Islands

---

Thông báo số: 55902/QĐ-SHTT.IP, ngày 30/08/2023 về việc ghi nhận yêu cầu duy trì hiệu lực Bằng độc quyền sáng chế

Số đơn yêu cầu: DT1-2023-07175 Ngày nộp: 09/06/2023

Liên quan đến Bằng độc quyền sáng chế:

(11) Số bằng	(15) Ngày cấp	Năm yêu cầu duy trì hiệu lực	Hiệu lực được duy trì đến
24577	15/06/2020	4	15/06/2024

(73) Chủ văn bằng bảo hộ: EISAI R&D MANAGEMENT CO., LTD. (JP)
6-10, Koishikawa 4-chome, Bunkyo-ku, Tokyo 112-8088, Japan

Thông báo số: 55903/QĐ-SHTT.IP, ngày 30/08/2023 về việc ghi nhận yêu cầu duy trì hiệu lực Bằng độc quyền sáng chế

Số đơn yêu cầu: DT1-2023-07176 Ngày nộp: 09/06/2023

Liên quan đến Bằng độc quyền sáng chế:

(11) Số bằng	(15) Ngày cấp	Năm yêu cầu duy trì hiệu lực	Hiệu lực được duy trì đến
32658	15/06/2022	2	15/06/2024

(73) Chủ văn bằng bảo hộ: VIASAT, INC. (US)
Viasat, Inc., Patent Department, 6155 El Camino Real, Carlsbad, California 92009, United States of America

---

Thông báo số: 55904/QĐ-SHTT.IP, ngày 30/08/2023 về việc ghi nhận yêu cầu duy trì hiệu lực Bằng độc quyền sáng chế

Số đơn yêu cầu: DT1-2023-07177 Ngày nộp: 09/06/2023

Liên quan đến Bằng độc quyền sáng chế:

(11) Số bằng	(15) Ngày cấp	Năm yêu cầu duy trì hiệu lực	Hiệu lực được duy trì đến
24569	15/06/2020	4	15/06/2024

(73) Chủ văn bằng bảo hộ: W. R. GRACE & CO.-CONN. (US)
7500 Grace Drive, Columbia, Maryland 21044 U.S.A.

Thông báo số: 55905/QĐ-SHTT.IP, ngày 30/08/2023 về việc ghi nhận yêu cầu duy trì hiệu lực Bằng độc quyền sáng chế

Số đơn yêu cầu: DT1-2023-07179 Ngày nộp: 09/06/2023

Liên quan đến Bằng độc quyền sáng chế:

(11) Số bằng	(15) Ngày cấp	Năm yêu cầu duy trì hiệu lực	Hiệu lực được duy trì đến
25582	20/08/2020	4	20/08/2024

(73) Chủ văn bằng bảo hộ: MEBIOL INC. (JP)
1-25-8 Nakahara, Hiratsuka-shi, Kanagawa, 254-0075, Japan

Thông báo số: 55906/QĐ-SHTT.IP, ngày 30/08/2023 về việc ghi nhận yêu cầu duy trì hiệu lực Bằng độc quyền sáng chế

Số đơn yêu cầu: DT1-2023-07180 Ngày nộp: 09/06/2023

Liên quan đến Bằng độc quyền sáng chế:

(11) Số bằng	(15) Ngày cấp	Năm yêu cầu duy trì hiệu lực	Hiệu lực được duy trì đến
21920	09/09/2019	5	09/09/2024

(73) Chủ văn bằng bảo hộ: FUJI GRINDING WHEEL MFG. CO., LTD. (JP)
5-21, 3-Chome, Shuntokucho, Higashiosaka, Osaka, Japan

Thông báo số: 55907/QĐ-SHTT.IP, ngày 30/08/2023 về việc ghi nhận yêu cầu duy trì hiệu lực Bằng độc quyền sáng chế

Số đơn yêu cầu: DT1-2023-07181 Ngày nộp: 09/06/2023

Liên quan đến Bằng độc quyền sáng chế:

(11) Số bằng	(15) Ngày cấp	Năm yêu cầu duy trì hiệu lực	Hiệu lực được duy trì đến
24727	22/06/2020	4	22/06/2024

(73) Chủ văn bằng bảo hộ: BHARAT BIOTECH INTERNATIONAL LIMITED (IN)
Genome Valley, Turkapally, Shameerpet Hyderabad 500078, India

---

Thông báo số: 55908/QĐ-SHTT.IP, ngày 30/08/2023 về việc ghi nhận yêu cầu duy trì hiệu lực Bằng độc quyền sáng chế

Số đơn yêu cầu: DT1-2023-07183 Ngày nộp: 09/06/2023

Liên quan đến Bằng độc quyền sáng chế:

(11) Số bằng	(15) Ngày cấp	Năm yêu cầu duy trì hiệu lực	Hiệu lực được duy trì đến
32690	20/06/2022	2	20/06/2024

(73) Chủ văn bằng bảo hộ: TSANG-YI HSU (TW)
No.11, Ln. 395, Sinsheng Rd., Jiali Dist., Tainan City, Taiwan

---

Thông báo số: 55909/QĐ-SHTT.IP, ngày 30/08/2023 về việc ghi nhận yêu cầu duy trì hiệu lực Bằng độc quyền sáng chế

Số đơn yêu cầu: DT1-2023-07184 Ngày nộp: 09/06/2023

Liên quan đến Bằng độc quyền sáng chế:

(11) Số bằng	(15) Ngày cấp	Năm yêu cầu duy trì hiệu lực	Hiệu lực được duy trì đến
19607	05/07/2018	6	05/07/2024

(73) Chủ văn bằng bảo hộ: PROTECTIVE PACKAGING SYSTEMS LIMITED (GB)
Meadows End, Pentreath Close, Longmeadow, Fowey, Cornwall PL23 1ER, United Kingdom

---

Thông báo số: 55910/QĐ-SHTT.$_{IP}$, ngày 30/08/2023 về việc ghi nhận yêu cầu duy trì hiệu lực Bằng độc quyền sáng chế

Số đơn yêu cầu: DT1-2023-07185 Ngày nộp: 09/06/2023

Liên quan đến Bằng độc quyền sáng chế:

(11) Số bằng	(15) Ngày cấp	Năm yêu cầu duy trì hiệu lực	Hiệu lực được duy trì đến
19569	03/07/2018	6	03/07/2024

(73) Chủ văn bằng bảo hộ: OHTAKE ROOT KOGYO CO., LTD. (JP)
27, Kanegasaki hagisho, Ichinoseki Iwate, 021 - 0902, Japan

Thông báo số: 55911/QĐ-SHTT.$_{IP}$, ngày 30/08/2023 về việc ghi nhận yêu cầu duy trì hiệu lực Bằng độc quyền sáng chế

Số đơn yêu cầu: DT1-2023-07186 Ngày nộp: 09/06/2023

Liên quan đến Bằng độc quyền sáng chế:

(11) Số bằng	(15) Ngày cấp	Năm yêu cầu duy trì hiệu lực	Hiệu lực được duy trì đến
27112	11/12/2020	3	11/12/2023

(73) Chủ văn bằng bảo hộ: KIM, SUNG CHUL (KR)
#101-403, 7, Jangje-ro 875beon-gil Gyeyang-gu Incheon 21034, Republic of Korea

---

Thông báo số: 55912/QĐ-SHTT.$_{IP}$, ngày 30/08/2023 về việc ghi nhận yêu cầu duy trì hiệu lực Bằng độc quyền sáng chế

Số đơn yêu cầu: DT1-2023-07187 Ngày nộp: 09/06/2023

Liên quan đến Bằng độc quyền sáng chế:

(11) Số bằng	(15) Ngày cấp	Năm yêu cầu duy trì hiệu lực	Hiệu lực được duy trì đến
17067	13/06/2017	7	13/06/2024

(73) Chủ văn bằng bảo hộ: CHEN, JUI-WEN (TW)
No.288-48, Zhongzheng Rd., Shulin Dist., New Taipei City 238, Taiwan
CHEN, TING-HAO (AU)
No.288-48, Zhongzheng Rd., Shulin Dist., New Taipei City 238, Taiwan

---

Thông báo số: 55913/QĐ-SHTT.$_{IP}$, ngày 30/08/2023 về việc ghi nhận yêu cầu duy trì hiệu lực Bằng độc quyền sáng chế

Số đơn yêu cầu: DT1-2023-07188 Ngày nộp: 09/06/2023

Liên quan đến Bằng độc quyền sáng chế:

(11) Số bằng	(15) Ngày cấp	Năm yêu cầu duy trì hiệu lực	Hiệu lực được duy trì đến
17068	13/06/2017	7	13/06/2024

(73) Chủ văn bằng bảo hộ: CHEN, JUI-WEN (TW)
No.288-48, Zhongzheng Rd. Shulin Dist., New Taipei City 238, Taiwan
CHEN, TING-HAO (AU)
No.288-48, Zhongzheng Rd., Shulin Dist., New Taipei City 238, Taiwan

---

Thông báo số: 55914/QĐ-SHTT.$_{IP}$, ngày 30/08/2023 về việc ghi nhận yêu cầu duy trì hiệu lực Bằng độc quyền sáng chế

Số đơn yêu cầu: DT1-2023-07189 Ngày nộp: 09/06/2023

Liên quan đến Bằng độc quyền sáng chế:

(11) Số bằng	(15) Ngày cấp	Năm yêu cầu duy trì hiệu lực	Hiệu lực được duy trì đến
17069	13/06/2017	7	13/06/2024

(73) Chủ văn bằng bảo hộ: CHEN, JUI-WEN (TW)
No.288-48, Zhongzheng Rd., Shulin Dist., New Taipei City 238, Taiwan.
CHEN, TING-HAO (TW)
No.288-48, Zhongzheng Rd., Shulin Dist., New Taipei City 238, Taiwan.

Thông báo số: 55915/QĐ-SHTT.IP, ngày 30/08/2023 về việc ghi nhận yêu cầu duy trì hiệu lực Bằng độc quyền sáng chế

Số đơn yêu cầu: DT1-2023-07191 Ngày nộp: 09/06/2023

Liên quan đến Bằng độc quyền sáng chế:

(11) Số bằng	(15) Ngày cấp	Năm yêu cầu duy trì hiệu lực	Hiệu lực được duy trì đến
32600	10/06/2022	2	10/06/2024

(73) Chủ văn bằng bảo hộ: QUALCOMM INCORPORATED (US)
Attn: International IP Administration, 5775 Morehouse Drive, San Diego, CA 92121-1714, United States of America

---

Thông báo số: 55916/QĐ-SHTT.IP, ngày 30/08/2023 về việc ghi nhận yêu cầu duy trì hiệu lực Bằng độc quyền sáng chế

Số đơn yêu cầu: DT1-2023-07192 Ngày nộp: 09/06/2023

Liên quan đến Bằng độc quyền sáng chế:

(11) Số bằng	(15) Ngày cấp	Năm yêu cầu duy trì hiệu lực	Hiệu lực được duy trì đến
32775	27/06/2022	2	27/06/2024

(73) Chủ văn bằng bảo hộ: QUALCOMM INCORPORATED (US)
Attn: International IP Administration, 5775 Morehouse Drive, San Diego, CA 92121-1714, United States of America

---

Thông báo số: 55917/QĐ-SHTT.IP, ngày 30/08/2023 về việc ghi nhận yêu cầu duy trì hiệu lực Bằng độc quyền sáng chế

Số đơn yêu cầu: DT1-2023-07193 Ngày nộp: 09/06/2023

Liên quan đến Bằng độc quyền sáng chế:

(11) Số bằng	(15) Ngày cấp	Năm yêu cầu duy trì hiệu lực	Hiệu lực được duy trì đến
12813	09/06/2014	10	09/06/2024

(73) Chủ văn bằng bảo hộ: YAMAHA HATSUDOKI KABUSHIKI KAISHA (JP)
2500 Shingai, Iwata-shi, Shizuoka-ken 438-8501, Japan

Thông báo số: 55918/QĐ-SHTT.IP, ngày 30/08/2023 về việc ghi nhận yêu cầu duy trì hiệu lực Bằng độc quyền sáng chế

Số đơn yêu cầu: DT1-2023-07194 Ngày nộp: 09/06/2023

Liên quan đến Bằng độc quyền sáng chế:

(11) Số bằng	(15) Ngày cấp	Năm yêu cầu duy trì hiệu lực	Hiệu lực được duy trì đến
12817	09/06/2014	10	09/06/2024

(73) Chủ văn bằng bảo hộ: YAMAHA HATSUDOKI KABUSHIKI KAISHA (JP)
2500 Shingai, Iwata-shi, Shizuoka-ken 438-8501, Japan

Thông báo số: 55919/QĐ-SHTT.IP, ngày 30/08/2023 về việc ghi nhận yêu cầu duy trì hiệu lực Bằng độc quyền sáng chế

Số đơn yêu cầu: DT1-2023-07195 Ngày nộp: 09/06/2023

Liên quan đến Bằng độc quyền sáng chế:

(11) Số bằng	(15) Ngày cấp	Năm yêu cầu duy trì hiệu lực	Hiệu lực được duy trì đến
12829	09/06/2014	10	09/06/2024

(73) Chủ văn bằng bảo hộ: YAMAHA HATSUDOKI KABUSHIKI KAISHA (JP)
2500 Shingai, Iwata-shi, Shizuoka-ken 438-8501, Japan

Thông báo số: 55920/QĐ-SHTT.IP, ngày 30/08/2023 về việc ghi nhận yêu cầu duy trì hiệu lực Bằng độc quyền sáng chế

Số đơn yêu cầu: DT1-2023-07196 Ngày nộp: 09/06/2023

Liên quan đến Bằng độc quyền sáng chế:

(11) Số bằng	(15) Ngày cấp	Năm yêu cầu duy trì hiệu lực	Hiệu lực được duy trì đến
24472	09/06/2020	4	09/06/2024

(73) Chủ văn bằng bảo hộ: YAMAHA HATSUDOKI KABUSHIKI KAISHA (JP)
2500 Shingai, Iwata-shi, Shizuoka-ken 438-8501, Japan

Thông báo số: 55921/QĐ-SHTT.IP, ngày 30/08/2023 về việc ghi nhận yêu cầu duy trì hiệu lực Bằng độc quyền sáng chế

Số đơn yêu cầu: DT1-2023-07197 Ngày nộp: 09/06/2023

Liên quan đến Bằng độc quyền sáng chế:

(11) Số bằng	(15) Ngày cấp	Năm yêu cầu duy trì hiệu lực	Hiệu lực được duy trì đến
24476	09/06/2020	4	09/06/2024

(73) Chủ văn bằng bảo hộ: PRIMETALS TECHNOLOGIES AUSTRIA GMBH (AT)
Turmstraβe 44, 4031 Linz, Austria
POSCO (KR)
1 Goedong-dong, Nam-gu, Pohang Kyeongbuk, 790-785 Korea

Thông báo số: 55922/QĐ-SHTT.IP, ngày 30/08/2023 về việc ghi nhận yêu cầu duy trì hiệu lực Bằng độc quyền sáng chế

Số đơn yêu cầu: DT1-2023-07199 Ngày nộp: 09/06/2023

Liên quan đến Bằng độc quyền sáng chế:

(11) Số bằng	(15) Ngày cấp	Năm yêu cầu duy trì hiệu lực	Hiệu lực được duy trì đến
28855	09/06/2021	3	09/06/2024

(73) Chủ văn bằng bảo hộ: LINAK A/S (DK)
Smedevænget 8, Guderup, DK-6430 Nordborg, Denmark

Thông báo số: 55941/QĐ-SHTT.IP, ngày 30/08/2023 về việc ghi nhận yêu cầu duy trì hiệu lực Bằng độc quyền sáng chế

Số đơn yêu cầu: DT1-2023-07200 Ngày nộp: 09/06/2023

Liên quan đến Bằng độc quyền sáng chế:

(11) Số bằng	(15) Ngày cấp	Năm yêu cầu duy trì hiệu lực	Hiệu lực được duy trì đến
28857	09/06/2021	3	09/06/2024

(73) Chủ văn bằng bảo hộ: LINAK A/S (DK)
Smedevænget 8, Guderup, DK-6430 Nordborg, Denmark

Thông báo số: 55942/QĐ-SHTT.IP, ngày 30/08/2023 về việc ghi nhận yêu cầu duy trì hiệu lực Bằng độc quyền sáng chế

Số đơn yêu cầu: DT1-2023-07201 Ngày nộp: 09/06/2023

Liên quan đến Bằng độc quyền sáng chế:

(11) Số bằng	(15) Ngày cấp	Năm yêu cầu duy trì hiệu lực	Hiệu lực được duy trì đến
28861	09/06/2021	3	09/06/2024

(73) Chủ văn bằng bảo hộ: MEC COMPANY LTD. (JP)
3-4-1, Kuise Minamishimmachi, Amagasaki-shi, Hyogo 6600822, Japan

---

Thông báo số: 55943/QĐ-SHTT.IP, ngày 30/08/2023 về việc ghi nhận yêu cầu duy trì hiệu lực Bằng độc quyền sáng chế

Số đơn yêu cầu: DT1-2023-07202 Ngày nộp: 09/06/2023

Liên quan đến Bằng độc quyền sáng chế:

(11) Số bằng	(15) Ngày cấp	Năm yêu cầu duy trì hiệu lực	Hiệu lực được duy trì đến
28871	09/06/2021	3	09/06/2024

(73) Chủ văn bằng bảo hộ: PHILIP MORRIS PRODUCTS S.A. (CH)
Quai Jeanrenaud 3, CH-2000 Neuchatel, Switzerland

Thông báo số: 55944/QĐ-SHTT.IP, ngày 30/08/2023 về việc ghi nhận yêu cầu duy trì hiệu lực Bằng độc quyền sáng chế

Số đơn yêu cầu: DT1-2023-07204 Ngày nộp: 09/06/2023

Liên quan đến Bằng độc quyền sáng chế:

(11) Số bằng	(15) Ngày cấp	Năm yêu cầu duy trì hiệu lực	Hiệu lực được duy trì đến
32583	09/06/2022	2	09/06/2024

(73) Chủ văn bằng bảo hộ: HYPONEX JAPAN CORP., LTD. (JP)
1-94, Tsukuda 1-chome, Nishiyodogawa-ku, Osaka-shi, Osaka 555-0001, Japan
MITSUI CHEMICALS AGRO, INC. (JP)
1-19-1, Nihonbashi, Chuo-ku, Tokyo 103-0027, Japan

Thông báo số: 55945/QĐ-SHTT.IP, ngày 30/08/2023 về việc ghi nhận yêu cầu duy trì hiệu lực Bằng độc quyền sáng chế

Số đơn yêu cầu: DT1-2023-07205 Ngày nộp: 09/06/2023

Liên quan đến Bằng độc quyền sáng chế:

(11) Số bằng	(15) Ngày cấp	Năm yêu cầu duy trì hiệu lực	Hiệu lực được duy trì đến
32586	09/06/2022	2	09/06/2024

(73) Chủ văn bằng bảo hộ: BOEHRINGER INGELHEIM INTERNATIONAL GMBH (DE)
Binger Strasse 173, 55216 Ingelheim am Rhein, Germany

Thông báo số: 55946/QĐ-SHTT.IP, ngày 30/08/2023 về việc ghi nhận yêu cầu duy trì hiệu lực Bằng độc quyền sáng chế

Số đơn yêu cầu: DT1-2023-07206 Ngày nộp: 09/06/2023

Liên quan đến Bằng độc quyền sáng chế:

(11) Số bằng	(15) Ngày cấp	Năm yêu cầu duy trì hiệu lực	Hiệu lực được duy trì đến
7097	10/06/2008	16	10/06/2024

(73) Chủ văn bằng bảo hộ: YAMAHA HATSUDOKI KABUSHIKI KAISHA (JP)
2500 Shingai, Iwata-shi, Shizuoka-ken 438-8501, Japan

Thông báo số: 55947/QĐ-SHTT.IP, ngày 30/08/2023 về việc ghi nhận yêu cầu duy trì hiệu lực Bằng độc quyền sáng chế

Số đơn yêu cầu: DT1-2023-07210 Ngày nộp: 09/06/2023

Liên quan đến Bằng độc quyền sáng chế:

(11) Số bằng	(15) Ngày cấp	Năm yêu cầu duy trì hiệu lực	Hiệu lực được duy trì đến
21319	10/06/2019	5	10/06/2024

(73) Chủ văn bằng bảo hộ: YAMAHA HATSUDOKI KABUSHIKI KAISHA (JP)
2500 Shingai, Iwata, Shizuoka 438-8501, Japan

Thông báo số: 55948/QĐ-SHTT.IP, ngày 30/08/2023 về việc ghi nhận yêu cầu duy trì hiệu lực Bằng độc quyền sáng chế

Số đơn yêu cầu: DT1-2023-07211 Ngày nộp: 09/06/2023

Liên quan đến Bằng độc quyền sáng chế:

(11) Số bằng	(15) Ngày cấp	Năm yêu cầu duy trì hiệu lực	Hiệu lực được duy trì đến
24502	10/06/2020	4	10/06/2024

(73) Chủ văn bằng bảo hộ: PRIMETALS TECHNOLOGIES AUSTRIA GMBH (AT)
Turmstraβe 44, 4031 Linz, Austria

POSCO (KR)
1 Goedong-dong, Nam-gu, Pohang, Kyeongbuk 790-785
Korea, Republic of Korea.

Thông báo số: 55949/QĐ-SHTT.$_{IP}$, ngày 30/08/2023 về việc ghi nhận yêu cầu duy trì hiệu lực Bằng độc quyền sáng chế

Số đơn yêu cầu: DT1-2023-07212 Ngày nộp: 09/06/2023

Liên quan đến Bằng độc quyền sáng chế:

(11) Số bằng	(15) Ngày cấp	Năm yêu cầu duy trì hiệu lực	Hiệu lực được duy trì đến
24528	11/06/2020	4	11/06/2024

(73) Chủ văn bằng bảo hộ: ANDEN CO., LTD. (JP)
1-10, SaSame-cho, Anjo-city, Aichi-pref., 446-8503 Japan

Thông báo số: 55951/QĐ-SHTT.$_{IP}$, ngày 30/08/2023 về việc ghi nhận yêu cầu duy trì hiệu lực Bằng độc quyền sáng chế

Số đơn yêu cầu: DT1-2023-07213 Ngày nộp: 09/06/2023

Liên quan đến Bằng độc quyền sáng chế:

(11) Số bằng	(15) Ngày cấp	Năm yêu cầu duy trì hiệu lực	Hiệu lực được duy trì đến
28901	11/06/2021	3	11/06/2024

(73) Chủ văn bằng bảo hộ: LINAK A/S (DK)
Smedevænget 8, Guderup DK-6430 Nordborg, Denmark

Thông báo số: 55952/QĐ-SHTT.$_{IP}$, ngày 30/08/2023 về việc ghi nhận yêu cầu duy trì hiệu lực Bằng độc quyền sáng chế

Số đơn yêu cầu: DT1-2023-07214 Ngày nộp: 09/06/2023

Liên quan đến Bằng độc quyền sáng chế:

(11) Số bằng	(15) Ngày cấp	Năm yêu cầu duy trì hiệu lực	Hiệu lực được duy trì đến
6400	12/06/2007	17	12/06/2024

(73) Chủ văn bằng bảo hộ: YAMAHA HATSUDOKI KABUSHIKI KAISHA (JP)
2500 Shingai, Iwata-shi, Shizuoka-ken 438-8501, Japan

Thông báo số: 55953/QĐ-SHTT.IP, ngày 30/08/2023 về việc ghi nhận yêu cầu duy trì hiệu lực Bằng độc quyền sáng chế

Số đơn yêu cầu: DT1-2023-07215 Ngày nộp: 09/06/2023

Liên quan đến Bằng độc quyền sáng chế:

(11) Số bằng	(15) Ngày cấp	Năm yêu cầu duy trì hiệu lực	Hiệu lực được duy trì đến
24532	12/06/2020	4	12/06/2024

(73) Chủ văn bằng bảo hộ: YAMAHA HATSUDOKI KABUSHIKI KAISHA (JP)
2500 Shingai, Iwata, Shizuoka 438-8501, Japan

Thông báo số: 55955/QĐ-SHTT.IP, ngày 30/08/2023 về việc ghi nhận yêu cầu duy trì hiệu lực Bằng độc quyền sáng chế

Số đơn yêu cầu: DT1-2023-07216 Ngày nộp: 09/06/2023

Liên quan đến Bằng độc quyền sáng chế:

(11) Số bằng	(15) Ngày cấp	Năm yêu cầu duy trì hiệu lực	Hiệu lực được duy trì đến
24540	12/06/2020	4	12/06/2024

(73) Chủ văn bằng bảo hộ: YAMAHA HATSUDOKI KABUSHIKI KAISHA (JP)
2500 Shingai, Iwata-shi, Shizuoka-ken 438-8501, Japan

Thông báo số: 55956/QĐ-SHTT.IP, ngày 30/08/2023 về việc ghi nhận yêu cầu duy trì hiệu lực Bằng độc quyền sáng chế

Số đơn yêu cầu: DT1-2023-07217 Ngày nộp: 09/06/2023

Liên quan đến Bằng độc quyền sáng chế:

(11) Số bằng	(15) Ngày cấp	Năm yêu cầu duy trì hiệu lực	Hiệu lực được duy trì đến
24516	11/06/2020	4	11/06/2024

(73) Chủ văn bằng bảo hộ: SMC CORPORATION (JP)
14-1, Sotokanda 4-chome, Chiyoda-ku, Tokyo 101-0021, Japan

Thông báo số: 55957/QĐ-SHTT.IP, ngày 30/08/2023 về việc ghi nhận yêu cầu duy trì hiệu lực Bằng độc quyền sáng chế

Số đơn yêu cầu: DT1-2023-07218 Ngày nộp: 09/06/2023

Liên quan đến Bằng độc quyền sáng chế:

(11) Số bằng	(15) Ngày cấp	Năm yêu cầu duy trì hiệu lực	Hiệu lực được duy trì đến
34090	18/10/2022	2	18/10/2024

(73) Chủ văn bằng bảo hộ: DONGGUAN SHICHANG METALS FACTORY LIMITED (CN)
The Second Industrial Zone, Xiaobian Village, Chang'an Town Dongguan, Guangdong 523851, China

---

Thông báo số: 55958/QĐ-SHTT.IP, ngày 30/08/2023 về việc ghi nhận yêu cầu duy trì hiệu lực Bằng độc quyền sáng chế

Số đơn yêu cầu: DT1-2023-07219 Ngày nộp: 12/06/2023

Liên quan đến Bằng độc quyền sáng chế:

(11) Số bằng	(15) Ngày cấp	Năm yêu cầu duy trì hiệu lực	Hiệu lực được duy trì đến
24635	17/06/2020	4	17/06/2024

(73) Chủ văn bằng bảo hộ: TVS MOTOR COMPANY LIMITED (IN)
Jayalakshmi Estates, 24 (old # 8), Haddows Road, Chennai 600006, India

---

Thông báo số: 55959/QĐ-SHTT.IP, ngày 30/08/2023 về việc ghi nhận yêu cầu duy trì hiệu lực Bằng độc quyền sáng chế

Số đơn yêu cầu: DT1-2023-07220 Ngày nộp: 12/06/2023

Liên quan đến Bằng độc quyền sáng chế:

(11) Số bằng	(15) Ngày cấp	Năm yêu cầu duy trì hiệu lực	Hiệu lực được duy trì đến
24641	18/06/2020	4	18/06/2024

(73) Chủ văn bằng bảo hộ: UNIVERSITY OF LEEDS (GB)
Leeds Yorkshire LS2 9JT, United Kingdom

Thông báo số: 55960/QĐ-SHTT.IP, ngày 30/08/2023 về việc ghi nhận yêu cầu duy trì hiệu lực Bằng độc quyền sáng chế

Số đơn yêu cầu: DT1-2023-07221 Ngày nộp: 12/06/2023

Liên quan đến Bằng độc quyền sáng chế:

(11) Số bằng	(15) Ngày cấp	Năm yêu cầu duy trì hiệu lực	Hiệu lực được duy trì đến
24633	17/06/2020	4	17/06/2024

(73) Chủ văn bằng bảo hộ: TVS MOTOR COMPANY LIMITED (IN)
Jayalakshmi Estates, 29 (Old No. 8), Haddows Road, Chennai 600006, India

---

Thông báo số: 55961/QĐ-SHTT.IP, ngày 30/08/2023 về việc ghi nhận yêu cầu duy trì hiệu lực Bằng độc quyền sáng chế

Số đơn yêu cầu: DT1-2023-07222 Ngày nộp: 12/06/2023

Liên quan đến Bằng độc quyền sáng chế:

(11) Số bằng	(15) Ngày cấp	Năm yêu cầu duy trì hiệu lực	Hiệu lực được duy trì đến
22081	30/09/2019	5	30/09/2024

(73) Chủ văn bằng bảo hộ: H.E.F. (FR)
Rue Benoit Fourneyron, F-42160 Andrezieux Boutheon, France

Thông báo số: 55962/QĐ-SHTT.$_{IP}$, ngày 30/08/2023 về việc ghi nhận yêu cầu duy trì hiệu lực Bằng độc quyền sáng chế

Số đơn yêu cầu: DT1-2023-07223 Ngày nộp: 12/06/2023

Liên quan đến Bằng độc quyền sáng chế:

(11) Số bằng	(15) Ngày cấp	Năm yêu cầu duy trì hiệu lực	Hiệu lực được duy trì đến
24923	02/07/2020	4	02/07/2024

(73) Chủ văn bằng bảo hộ: LOTTE CO., LTD. (JP)
20-1, Nishi-shinjuku 3-chome, Shinjuku-ku, Tokyo 1600023, Japan

---

Thông báo số: 55963/QĐ-SHTT.$_{IP}$, ngày 30/08/2023 về việc ghi nhận yêu cầu duy trì hiệu lực Bằng độc quyền sáng chế

Số đơn yêu cầu: DT1-2023-07224 Ngày nộp: 12/06/2023

Liên quan đến Bằng độc quyền sáng chế:

(11) Số bằng	(15) Ngày cấp	Năm yêu cầu duy trì hiệu lực	Hiệu lực được duy trì đến
21794	26/08/2019	5	26/08/2024

(73) Chủ văn bằng bảo hộ: TPR CO., LTD. (JP)
6-2, Marunouchi 1-chome, Chiyoda-ku, Tokyo 1000005, Japan
YOSHIO MASAKI (JP)
592-29, Oaza Honjo, Honjo-machi, Saga-shi, Saga 8400027, Japan

TOC CAPACITOR CO., LTD. (JP)
1525, Okaya-shi, Nagano 3940001, Japan

Thông báo số: 55964/QĐ-SHTT.IP, ngày 30/08/2023 về việc ghi nhận yêu cầu duy trì hiệu lực Bằng độc quyền sáng chế

Số đơn yêu cầu: DT1-2023-07225 Ngày nộp: 12/06/2023

Liên quan đến Bằng độc quyền sáng chế:

(11) Số bằng	(15) Ngày cấp	Năm yêu cầu duy trì hiệu lực	Hiệu lực được duy trì đến
28463	23/04/2021	3	23/04/2024

(73) Chủ văn bằng bảo hộ: LG ELECTRONICS INC. (KR)
20 Yeouido-dong, Yeongdeungpo-gu, Seoul 150-721 Republic of Korea

---

Thông báo số: 55965/QĐ-SHTT.IP, ngày 30/08/2023 về việc ghi nhận yêu cầu duy trì hiệu lực Bằng độc quyền sáng chế

Số đơn yêu cầu: DT1-2023-07226 Ngày nộp: 12/06/2023

Liên quan đến Bằng độc quyền sáng chế:

(11) Số bằng	(15) Ngày cấp	Năm yêu cầu duy trì hiệu lực	Hiệu lực được duy trì đến
19517	27/06/2018	6	27/06/2024

(73) Chủ văn bằng bảo hộ: BIRMINGHAM BARBED TAPE LTD. (GB)
Unit 11, Hartlebury Trading Estate, Hartlebury NR, Kidderminster, Worcestershire, DY10 4JB, United Kingdom

---

Thông báo số: 55966/QĐ-SHTT.IP, ngày 30/08/2023 về việc ghi nhận yêu cầu duy trì hiệu lực Bằng độc quyền sáng chế

Số đơn yêu cầu: DT1-2023-07227 Ngày nộp: 12/06/2023

Liên quan đến Bằng độc quyền sáng chế:

(11) Số bằng	(15) Ngày cấp	Năm yêu cầu duy trì hiệu lực	Hiệu lực được duy trì đến
10405	20/06/2012	12	20/06/2024

(73) Chủ văn bằng bảo hộ: ZHONGYE CHANGTIAN INTERNATIONAL ENGINEERING CO., LTD. (CN)
No. 1 Laodong Mid Road, Changsha, Hunan 410007, P. R. China

Thông báo số: 55967/QĐ-SHTT.$_{IP}$, ngày 30/08/2023 về việc ghi nhận yêu cầu duy trì hiệu lực Bằng độc quyền sáng chế

Số đơn yêu cầu: DT1-2023-07228 Ngày nộp: 12/06/2023

Liên quan đến Bằng độc quyền sáng chế:

(11) Số bằng	(15) Ngày cấp	Năm yêu cầu duy trì hiệu lực	Hiệu lực được duy trì đến
29083	30/06/2021	3	30/06/2024

(73) Chủ văn bằng bảo hộ: POLYGON (BEIJING) E&T CO., LTD. (CN)
Room 103, Shen Ao Bussiness Bul. Guangqu East Road, Chaoyang District, Beijing 100124, P.R. China

---

Thông báo số: 55968/QĐ-SHTT.$_{IP}$, ngày 30/08/2023 về việc ghi nhận yêu cầu duy trì hiệu lực Bằng độc quyền sáng chế

Số đơn yêu cầu: DT1-2023-07229 Ngày nộp: 12/06/2023

Liên quan đến Bằng độc quyền sáng chế:

(11) Số bằng	(15) Ngày cấp	Năm yêu cầu duy trì hiệu lực	Hiệu lực được duy trì đến
29060	28/06/2021	3	28/06/2024

(73) Chủ văn bằng bảo hộ: JOLYWOOD (SUZHOU) SUNWATT CO., LTD. (CN)
No. 32 Qingnian Rd., Changkun Industrial Zone, Shajiabang Town Changshu, Jiangsu 215542, China

---

Thông báo số: 55971/QĐ-SHTT.IP, ngày 30/08/2023 về việc ghi nhận yêu cầu duy trì hiệu lực Bằng độc quyền sáng chế

Số đơn yêu cầu: DT1-2023-07230 Ngày nộp: 12/06/2023

Liên quan đến Bằng độc quyền sáng chế:

(11) Số bằng	(15) Ngày cấp	Năm yêu cầu duy trì hiệu lực	Hiệu lực được duy trì đến
32746	22/06/2022	2	22/06/2024

(73) Chủ văn bằng bảo hộ: METAL INDUSTRIES RESEARCH&DEVELOPMENT CENTRE (TW)
No. 1001 Kaonan Highway, Kaohsiung, Taiwan

Thông báo số: 55972/QĐ-SHTT.IP, ngày 30/08/2023 về việc ghi nhận yêu cầu duy trì hiệu lực Bằng độc quyền sáng chế

Số đơn yêu cầu: DT1-2023-07231 Ngày nộp: 12/06/2023

Liên quan đến Bằng độc quyền sáng chế:

(11) Số bằng	(15) Ngày cấp	Năm yêu cầu duy trì hiệu lực	Hiệu lực được duy trì đến
32736	21/06/2022	2	21/06/2024

(73) Chủ văn bằng bảo hộ: DAEAN SOILTEC CO., LTD. (KR)
310ho, Maplecounty 2-cha, 12, Jingwan 2-ro, Eunpyeong-gu, Seoul 03311, Republic of Korea

---

Thông báo số: 55973/QĐ-SHTT.IP, ngày 30/08/2023 về việc ghi nhận yêu cầu duy trì hiệu lực Bằng độc quyền sáng chế

Số đơn yêu cầu: DT1-2023-07232 Ngày nộp: 12/06/2023

Liên quan đến Bằng độc quyền sáng chế:

(11) Số bằng	(15) Ngày cấp	Năm yêu cầu duy trì hiệu lực	Hiệu lực được duy trì đến
32708	20/06/2022	2	20/06/2024

(73) Chủ văn bằng bảo hộ: WE ENERGY CO., LTD. (KR)
509, Venture Support Bldg, 109, Ban ryong-ro, Deokjin-gu, Jeonju-si, Jeollabuk-do, Republic of Korea

---

Thông báo số: 55974/QĐ-SHTT.$_{IP}$, ngày 30/08/2023 về việc ghi nhận yêu cầu duy trì hiệu lực Bằng độc quyền sáng chế

Số đơn yêu cầu: DT1-2023-07233 Ngày nộp: 12/06/2023

Liên quan đến Bằng độc quyền sáng chế:

(11) Số bằng	(15) Ngày cấp	Năm yêu cầu duy trì hiệu lực	Hiệu lực được duy trì đến
32937	11/07/2022	2	11/07/2024

(73) Chủ văn bằng bảo hộ: NEW ZEALAND FOREST RESEARCH INSTITUTE LIMITED (NZ)
Sala Street, Rotorua, New Zealand

Thông báo số: 55975/QĐ-SHTT.$_{IP}$, ngày 30/08/2023 về việc ghi nhận yêu cầu duy trì hiệu lực Bằng độc quyền sáng chế

Số đơn yêu cầu: DT1-2023-07235 Ngày nộp: 12/06/2023

Liên quan đến Bằng độc quyền sáng chế:

(11) Số bằng	(15) Ngày cấp	Năm yêu cầu duy trì hiệu lực	Hiệu lực được duy trì đến
20220	20/11/2018	6	20/11/2024

(73) Chủ văn bằng bảo hộ: LƯƠNG PHÚ CƯỜNG (VN)
G292/86, khu 10, phường Chánh Nghĩa, thành phố Thủ Dầu Một, tỉnh Bình Dương
NGUYỄN ĐỒNG PHÚ (VN)
ấp Bình Ninh, xã Bình Phú, huyện Gò Công Tây, tỉnh Tiền Giang

---

Thông báo số: 55976/QĐ-SHTT.IP, ngày 30/08/2023 về việc ghi nhận yêu cầu duy trì hiệu lực Bằng độc quyền sáng chế

Số đơn yêu cầu: DT1-2023-07237 Ngày nộp: 12/06/2023

Liên quan đến Bằng độc quyền sáng chế:

(11) Số bằng	(15) Ngày cấp	Năm yêu cầu duy trì hiệu lực	Hiệu lực được duy trì đến
21846	03/09/2019	5	03/09/2024

(73) Chủ văn bằng bảo hộ: KABUSHIKI KAISHA ALONE WORLD (JP)
Daini Tsurumi Building, 10-34, Kitasaiwai 2, Nishi-ku, Yokohama-shi, Kanagawa 2200004, Japan

---

Thông báo số: 55977/QĐ-SHTT.IP, ngày 30/08/2023 về việc ghi nhận yêu cầu duy trì hiệu lực Bằng độc quyền sáng chế

Số đơn yêu cầu: DT1-2023-07238 Ngày nộp: 12/06/2023

Liên quan đến Bằng độc quyền sáng chế:

(11) Số bằng	(15) Ngày cấp	Năm yêu cầu duy trì hiệu lực	Hiệu lực được duy trì đến
32931	11/07/2022	2	11/07/2024

(73) Chủ văn bằng bảo hộ: THINK CO., LTD. (JP)
1405-1, Tamagawa, Kai-shi, Yamanashi 400-0116, Japan

Thông báo số: 55978/QĐ-SHTT.IP, ngày 30/08/2023 về việc ghi nhận yêu cầu duy trì hiệu lực Bằng độc quyền sáng chế

Số đơn yêu cầu: DT1-2023-07239 Ngày nộp: 12/06/2023

Liên quan đến Bằng độc quyền sáng chế:

(11) Số bằng	(15) Ngày cấp	Năm yêu cầu duy trì hiệu lực	Hiệu lực được duy trì đến
33419	19/08/2022	2	19/08/2024

(73) Chủ văn bằng bảo hộ: KIM, HONG BAE (KR)
(Wadong-dong, Garammaeul 4th complex), 410-501, Garam-ro, 70, Paju-si, Gyeonggi-do 10895, Republic of Korea

---

Thông báo số: 55979/QĐ-SHTT.IP, ngày 30/08/2023 về việc ghi nhận yêu cầu duy trì hiệu lực Bằng độc quyền sáng chế

Số đơn yêu cầu: DT1-2023-07240 Ngày nộp: 12/06/2023

Liên quan đến Bằng độc quyền sáng chế:

(11) Số bằng	(15) Ngày cấp	Năm yêu cầu duy trì hiệu lực	Hiệu lực được duy trì đến
9351	13/06/2011	13	13/06/2024

(73) Chủ văn bằng bảo hộ: YAMAHA HATSUDOKI KABUSHIKI KAISHA (JP)
2500 Shingai, Iwata-shi, Shizuoka-ken 438-8501, Japan

Thông báo số: 55980/QĐ-SHTT.IP, ngày 30/08/2023 về việc ghi nhận yêu cầu duy trì hiệu lực Bằng độc quyền sáng chế

Số đơn yêu cầu: DT1-2023-07241 Ngày nộp: 12/06/2023

Liên quan đến Bằng độc quyền sáng chế:

(11) Số bằng	(15) Ngày cấp	Năm yêu cầu duy trì hiệu lực	Hiệu lực được duy trì đến
9356	13/06/2011	13	13/06/2024

(73) Chủ văn bằng bảo hộ: YAMAHA HATSUDOKI KABUSHIKI KAISHA (JP)
2500 Shingai, Iwata-shi, Shizuoka-ken 438-8501, Japan

Thông báo số: 55981/QĐ-SHTT.IP, ngày 30/08/2023 về việc ghi nhận yêu cầu duy trì hiệu lực Bằng độc quyền sáng chế

Số đơn yêu cầu: DT1-2023-07242 Ngày nộp: 12/06/2023

Liên quan đến Bằng độc quyền sáng chế:

(11) Số bằng	(15) Ngày cấp	Năm yêu cầu duy trì hiệu lực	Hiệu lực được duy trì đến
10393	13/06/2012	12	13/06/2024

(73) Chủ văn bằng bảo hộ: ISHIHARA SANGYO KAISHA, LTD. (JP)
3-15, Edobori 1-chome, Nishi-ku, Osaka-shi, Osaka, 5500002, Japan

---

Thông báo số: 55982/QĐ-SHTT.$_{IP}$, ngày 30/08/2023 về việc ghi nhận yêu cầu duy trì hiệu lực Bằng độc quyền sáng chế

Số đơn yêu cầu: DT1-2023-07243 Ngày nộp: 12/06/2023

Liên quan đến Bằng độc quyền sáng chế:

(11) Số bằng	(15) Ngày cấp	Năm yêu cầu duy trì hiệu lực	Hiệu lực được duy trì đến
19439	13/06/2018	6	13/06/2024

(73) Chủ văn bằng bảo hộ: YAMAHA HATSUDOKI KABUSHIKI KAISHA (JP)
2500 Shingai, Iwata, Shizuoka 438-8501, JAPAN

Thông báo số: 55983/QĐ-SHTT.$_{IP}$, ngày 30/08/2023 về việc ghi nhận yêu cầu duy trì hiệu lực Bằng độc quyền sáng chế

Số đơn yêu cầu: DT1-2023-07245 Ngày nộp: 12/06/2023

Liên quan đến Bằng độc quyền sáng chế:

(11) Số bằng	(15) Ngày cấp	Năm yêu cầu duy trì hiệu lực	Hiệu lực được duy trì đến
19462	13/06/2018	6	13/06/2024

(73) Chủ văn bằng bảo hộ: TAISHO PHARMACEUTICAL CO., LTD. (JP)
24-1, Takada 3-chome, Toshima-ku, Tokyo 170-8633, Japan

Thông báo số: 55984/QĐ-SHTT.IP, ngày 30/08/2023 về việc ghi nhận yêu cầu duy trì hiệu lực Bằng độc quyền sáng chế

Số đơn yêu cầu: DT1-2023-07246 Ngày nộp: 12/06/2023

Liên quan đến Bằng độc quyền sáng chế:

(11) Số bằng	(15) Ngày cấp	Năm yêu cầu duy trì hiệu lực	Hiệu lực được duy trì đến
15598	14/06/2016	8	14/06/2024

(73) Chủ văn bằng bảo hộ: YAMAHA HATSUDOKI KABUSHIKI KAISHA (JP)
2500 Shingai, Iwata, Shizuoka 438-8501, Japan

Thông báo số: 55985/QĐ-SHTT.IP, ngày 30/08/2023 về việc ghi nhận yêu cầu duy trì hiệu lực Bằng độc quyền sáng chế

Số đơn yêu cầu: DT1-2023-07248 Ngày nộp: 12/06/2023

Liên quan đến Bằng độc quyền sáng chế:

(11) Số bằng	(15) Ngày cấp	Năm yêu cầu duy trì hiệu lực	Hiệu lực được duy trì đến
24554	15/06/2020	4	15/06/2024

(73) Chủ văn bằng bảo hộ: SMC CORPORATION (JP)
14-1, Sotokanda 4-chome, Chiyoda-ku, Tokyo 1010021, Japan

Thông báo số: 55986/QĐ-SHTT.IP, ngày 30/08/2023 về việc ghi nhận yêu cầu duy trì hiệu lực Bằng độc quyền sáng chế

Số đơn yêu cầu: DT1-2023-07249 Ngày nộp: 12/06/2023

Liên quan đến Bằng độc quyền sáng chế:

(11) Số bằng	(15) Ngày cấp	Năm yêu cầu duy trì hiệu lực	Hiệu lực được duy trì đến
28919	15/06/2021	3	15/06/2024

(73) Chủ văn bằng bảo hộ: SMC CORPORATION (JP)
14-1, Sotokanda 4-chome, Chiyoda-ku, Tokyo 1010021, Japan

Thông báo số: 55987/QĐ-SHTT.$_{IP}$, ngày 30/08/2023 về việc ghi nhận yêu cầu duy trì hiệu lực Bằng độc quyền sáng chế

Số đơn yêu cầu: DT1-2023-07254 Ngày nộp: 12/06/2023

Liên quan đến Bằng độc quyền sáng chế:

(11) Số bằng	(15) Ngày cấp	Năm yêu cầu duy trì hiệu lực	Hiệu lực được duy trì đến
21408	24/06/2019	5	24/06/2024

(73) Chủ văn bằng bảo hộ: INTERDIGITAL VC HOLDINGS, INC. (US)
200 Bellevue Parkway, Suite 300, Wilmington, DE 19809, USA

Thông báo số: 55988/QĐ-SHTT.$_{IP}$, ngày 30/08/2023 về việc ghi nhận yêu cầu duy trì hiệu lực Bằng độc quyền sáng chế

Số đơn yêu cầu: DT1-2023-07255 Ngày nộp: 12/06/2023

Liên quan đến Bằng độc quyền sáng chế:

(11) Số bằng	(15) Ngày cấp	Năm yêu cầu duy trì hiệu lực	Hiệu lực được duy trì đến
19623	10/07/2018	6	10/07/2024

(73) Chủ văn bằng bảo hộ: BASF CORPORATION (US)
100 Park Avenue, Florham Park, 07932, New Jersey, United States of America

---

Thông báo số: 55989/QĐ-SHTT.$_{IP}$, ngày 30/08/2023 về việc ghi nhận yêu cầu duy trì hiệu lực Bằng độc quyền sáng chế

Số đơn yêu cầu: DT1-2023-07256 Ngày nộp: 12/06/2023

Liên quan đến Bằng độc quyền sáng chế:

(11) Số bằng	(15) Ngày cấp	Năm yêu cầu duy trì hiệu lực	Hiệu lực được duy trì đến
19628	10/07/2018	6	10/07/2024

(73) Chủ văn bằng bảo hộ: INSTITUTO NACIONAL DE TECNOLOGIA AGROPECUARIA (AR)
Rivadavia 1439, Buenos Aires, 01033, Argentina

Thông báo số: 55990/QĐ-SHTT.$_{IP}$, ngày 30/08/2023 về việc ghi nhận yêu cầu duy trì hiệu lực Bằng độc quyền sáng chế

Số đơn yêu cầu: DT1-2023-07257 Ngày nộp: 12/06/2023

Liên quan đến Bằng độc quyền sáng chế:

(11) Số bằng	(15) Ngày cấp	Năm yêu cầu duy trì hiệu lực	Hiệu lực được duy trì đến
32757	22/06/2022	2	22/06/2024

(73) Chủ văn bằng bảo hộ: UOP LLC (US)
25 East Algonquin Road, P.O. Box 5017, Des Plaines, Illinois 60017-5017, United States of America

---

Thông báo số: 55991/QĐ-SHTT.$_{IP}$, ngày 30/08/2023 về việc ghi nhận yêu cầu duy trì hiệu lực Bằng độc quyền sáng chế

Số đơn yêu cầu: DT1-2023-07258 Ngày nộp: 12/06/2023

Liên quan đến Bằng độc quyền sáng chế:

(11) Số bằng	(15) Ngày cấp	Năm yêu cầu duy trì hiệu lực	Hiệu lực được duy trì đến
7780	22/06/2009	15	22/06/2024

(73) Chủ văn bằng bảo hộ: SCHNEIDER ELECTRIC INDUSTRIES SAS (FR)
89, Boulevard Franklin Roosevelt, F-92500 Rueil-Malmaison, France

---

Thông báo số: 55992/QĐ-SHTT.IP, ngày 30/08/2023 về việc ghi nhận yêu cầu duy trì hiệu lực Bằng độc quyền sáng chế

Số đơn yêu cầu: DT1-2023-07260 Ngày nộp: 13/06/2023

Liên quan đến Bằng độc quyền sáng chế:

(11) Số bằng	(15) Ngày cấp	Năm yêu cầu duy trì hiệu lực	Hiệu lực được duy trì đến
26222	02/10/2020	4	02/10/2024

(73) Chủ văn bằng bảo hộ: TRƯỜNG ĐẠI HỌC BÁCH KHOA - ĐẠI HỌC QUỐC GIA THÀNH PHỐ HỒ CHÍ MINH (VN)
268 Lý Thường Kiệt, phường 14, quận 10, thành phố Hồ Chí Minh

---

Thông báo số: 55993/QĐ-SHTT.IP, ngày 30/08/2023 về việc ghi nhận yêu cầu duy trì hiệu lực Bằng độc quyền sáng chế

Số đơn yêu cầu: DT1-2023-07262 Ngày nộp: 13/06/2023

Liên quan đến Bằng độc quyền sáng chế:

(11) Số bằng	(15) Ngày cấp	Năm yêu cầu duy trì hiệu lực	Hiệu lực được duy trì đến
16239	14/11/2016	8	14/11/2024

(73) Chủ văn bằng bảo hộ: TRƯỜNG ĐẠI HỌC BÁCH KHOA - ĐẠI HỌC QUỐC GIA THÀNH PHỐ HỒ CHÍ MINH (VN)
268 Lý Thường Kiệt, phường 14, quận 10, thành phố Hồ Chí Minh

---

Thông báo số: 55994/QĐ-SHTT.IP, ngày 30/08/2023 về việc ghi nhận yêu cầu duy trì hiệu lực Bằng độc quyền sáng chế

Số đơn yêu cầu: DT1-2023-07266 Ngày nộp: 13/06/2023

Liên quan đến Bằng độc quyền sáng chế:

(11) Số bằng	(15) Ngày cấp	Năm yêu cầu duy trì hiệu lực	Hiệu lực được duy trì đến
19308	24/05/2018	6	24/05/2024

(73) Chủ văn bằng bảo hộ: JEONG, TAE YOUNG (KR)
(Hyundai Apt., 103-1301) 114, Donggureung-ro, Guri-si Gyeonggi-do 471-755 Republic of Korea

---

Thông báo số: 55995/QĐ-SHTT.IP, ngày 30/08/2023 về việc ghi nhận yêu cầu duy trì hiệu lực Bằng độc quyền sáng chế

Số đơn yêu cầu: DT1-2023-07267 Ngày nộp: 13/06/2023

Liên quan đến Bằng độc quyền sáng chế:

(11) Số bằng	(15) Ngày cấp	Năm yêu cầu duy trì hiệu lực	Hiệu lực được duy trì đến
14199	16/06/2015	9	16/06/2024

(73) Chủ văn bằng bảo hộ: ALMIRALL, S.A. (ES)
Ronda del General Mitre 151, 08022 Barcelona, Spain

Thông báo số: 56011/TB-SHTT.IP, ngày 30/08/2023 về việc ghi nhận yêu cầu duy trì hiệu lực Bằng độc quyền sáng chế

Số đơn yêu cầu: DT1-2023-07269 Ngày nộp: 13/06/2023

Liên quan đến Bằng độc quyền sáng chế:

(11) Số bằng	(15) Ngày cấp	Năm yêu cầu duy trì hiệu lực	Hiệu lực được duy trì đến
24609	17/06/2020	4	17/06/2024

(73) Chủ văn bằng bảo hộ: CHEMI SPA (IT)
Via dei Lavoratori, 54, I-20092 Cinisello Balsamo, Milano, Italy

---

Thông báo số: 56012/TB-SHTT.IP, ngày 30/08/2023 về việc ghi nhận yêu cầu duy trì hiệu lực Bằng độc quyền sáng chế

Số đơn yêu cầu: DT1-2023-07268 Ngày nộp: 13/06/2023

Liên quan đến Bằng độc quyền sáng chế:

(11) Số bằng	(15) Ngày cấp	Năm yêu cầu duy trì hiệu lực	Hiệu lực được duy trì đến
11493	17/06/2013	11	17/06/2024

(73) Chủ văn bằng bảo hộ: ALMIRALL, S.A. (ES)
Ronda General Mitre, número 151, E-08022 Barcelona, Spain

Thông báo số: 56013/TB-SHTT.$_{IP}$, ngày 30/08/2023 về việc ghi nhận yêu cầu duy trì hiệu lực Bằng độc quyền sáng chế

Số đơn yêu cầu: DT1-2023-07270 Ngày nộp: 13/06/2023

Liên quan đến Bằng độc quyền sáng chế:

(11) Số bằng	(15) Ngày cấp	Năm yêu cầu duy trì hiệu lực	Hiệu lực được duy trì đến
24625	17/06/2020	4	17/06/2024

(73) Chủ văn bằng bảo hộ: INCYTE HOLDINGS CORPORATION (US)
1801 Augustine Cut-Off, Wilmington, DE 19803, United States of America

---

Thông báo số: 56014/TB-SHTT.$_{IP}$, ngày 30/08/2023 về việc ghi nhận yêu cầu duy trì hiệu lực Bằng độc quyền sáng chế

Số đơn yêu cầu: DT1-2023-07271 Ngày nộp: 13/06/2023

Liên quan đến Bằng độc quyền sáng chế:

(11) Số bằng	(15) Ngày cấp	Năm yêu cầu duy trì hiệu lực	Hiệu lực được duy trì đến
24629	17/06/2020	4	17/06/2024

(73) Chủ văn bằng bảo hộ: THERAVANCE BIOPHARMA R&D IP, LLC (US)
901 Gateway Boulevard, South San Francisco, California 94080, United States of America

---

Thông báo số: 56015/TB-SHTT.IP, ngày 30/08/2023 về việc ghi nhận yêu cầu duy trì hiệu lực Bằng độc quyền sáng chế

Số đơn yêu cầu: DT1-2023-07272 Ngày nộp: 13/06/2023

Liên quan đến Bằng độc quyền sáng chế:

(11) Số bằng	(15) Ngày cấp	Năm yêu cầu duy trì hiệu lực	Hiệu lực được duy trì đến
24672	18/06/2020	4	18/06/2024

(73) Chủ văn bằng bảo hộ: VESTERGAARD SA (CH)
Place Saint-François 1, 1003 Lausanne, Switzerland

Thông báo số: 56016/TB-SHTT.IP, ngày 30/08/2023 về việc ghi nhận yêu cầu duy trì hiệu lực Bằng độc quyền sáng chế

Số đơn yêu cầu: DT1-2023-07273 Ngày nộp: 13/06/2023

Liên quan đến Bằng độc quyền sáng chế:

(11) Số bằng	(15) Ngày cấp	Năm yêu cầu duy trì hiệu lực	Hiệu lực được duy trì đến
21371	18/06/2019	5	18/06/2024

(73) Chủ văn bằng bảo hộ: THE DUN & BRADSTREET CORPORATION (US)
103 JFK Parkway Short Hills, New Jersey 07078 United States of America

---

Thông báo số: 56017/TB-SHTT.IP, ngày 30/08/2023 về việc ghi nhận yêu cầu duy trì hiệu lực Bằng độc quyền sáng chế

Số đơn yêu cầu: DT1-2023-07274 Ngày nộp: 13/06/2023

Liên quan đến Bằng độc quyền sáng chế:

(11) Số bằng	(15) Ngày cấp	Năm yêu cầu duy trì hiệu lực	Hiệu lực được duy trì đến
11574	08/07/2013	11	08/07/2024

(73) Chủ văn bằng bảo hộ: LES LABORATOIRES SERVIER (FR)
35, rue de Verdun, F-92284 Suresnes Cedex, France

Thông báo số: 56018/TB-SHTT.$_{IP}$, ngày 30/08/2023 về việc ghi nhận yêu cầu duy trì hiệu lực Bằng độc quyền sáng chế

Số đơn yêu cầu: DT1-2023-07275 Ngày nộp: 13/06/2023

Liên quan đến Bằng độc quyền sáng chế:

(11) Số bằng	(15) Ngày cấp	Năm yêu cầu duy trì hiệu lực	Hiệu lực được duy trì đến
24907	02/07/2020	4	02/07/2024

(73) Chủ văn bằng bảo hộ: LES LABORATOIRES SERVIER (FR)
35 rue de Verdun, 92284 SURESNES Cedex, France
VERNALIS (R&D) LIMITED (GB)
100 Berkshire Place, Wharfedale Road, Winnersh, Berkshire RG41 5RD, United Kingdom

---

Thông báo số: 56019/TB-SHTT.$_{IP}$, ngày 30/08/2023 về việc ghi nhận yêu cầu duy trì hiệu lực Bằng độc quyền sáng chế

Số đơn yêu cầu: DT1-2023-07276 Ngày nộp: 13/06/2023

Liên quan đến Bằng độc quyền sáng chế:

(11) Số bằng	(15) Ngày cấp	Năm yêu cầu duy trì hiệu lực	Hiệu lực được duy trì đến
34855	28/12/2022	2	28/12/2024

(73) Chủ văn bằng bảo hộ: KOREA UNITED PHARM. INC. (KR)
25-23, Nojanggongdan-gil, Jeondong-myeon, Sejong-si 30011, Republic of Korea

---

Thông báo số: 56020/TB-SHTT.$_{IP}$, ngày 30/08/2023 về việc ghi nhận yêu cầu duy trì hiệu lực Bằng độc quyền sáng chế

Số đơn yêu cầu: DT1-2023-07277 Ngày nộp: 13/06/2023

Liên quan đến Bằng độc quyền sáng chế:

(11) Số bằng	(15) Ngày cấp	Năm yêu cầu duy trì hiệu lực	Hiệu lực được duy trì đến
32675	17/06/2022	2	17/06/2024

(73) Chủ văn bằng bảo hộ: DOLBY INTERNATIONAL AB (SE)
Apollo Building, 3E, Herikerbergweg 1-35, 1101 CN Amsterdam Zuidoost, Netherlands

---

Thông báo số: 56021/TB-SHTT.IP, ngày 30/08/2023 về việc ghi nhận yêu cầu duy trì hiệu lực Bằng độc quyền sáng chế

Số đơn yêu cầu: DT1-2023-07278 Ngày nộp: 13/06/2023

Liên quan đến Bằng độc quyền sáng chế:

(11) Số bằng	(15) Ngày cấp	Năm yêu cầu duy trì hiệu lực	Hiệu lực được duy trì đến
24617	17/06/2020	4	17/06/2024

(73) Chủ văn bằng bảo hộ: SUMITOMO CHEMICAL COMPANY, LIMITED (JP)
27-1, Shinkawa 2-chome, Chuo-ku, Tokyo 104-8260, Japan

Thông báo số: 56022/TB-SHTT.IP, ngày 30/08/2023 về việc ghi nhận yêu cầu duy trì hiệu lực Bằng độc quyền sáng chế

Số đơn yêu cầu: DT1-2023-07279 Ngày nộp: 13/06/2023

Liên quan đến Bằng độc quyền sáng chế:

(11) Số bằng	(15) Ngày cấp	Năm yêu cầu duy trì hiệu lực	Hiệu lực được duy trì đến
24652	18/06/2020	4	18/06/2024

(73) Chủ văn bằng bảo hộ: AMGEN INC. (US)
One Amgen Center Drive, Thousand Oaks, California 91320-1799, United States of America

---

Thông báo số: 56023/TB-SHTT.IP, ngày 30/08/2023 về việc ghi nhận yêu cầu duy trì hiệu lực Bằng độc quyền sáng chế

Số đơn yêu cầu: DT1-2023-07280 Ngày nộp: 13/06/2023

Liên quan đến Bằng độc quyền sáng chế:

(11) Số bằng	(15) Ngày cấp	Năm yêu cầu duy trì hiệu lực	Hiệu lực được duy trì đến
28964	18/06/2021	3	18/06/2024

(73) Chủ văn bằng bảo hộ: AKZO NOBEL COATINGS INTERNATIONAL B.V. (NL)
Velperweg 76, NL-6824 BM Arnhem, the Netherlands

Thông báo số: 56024/TB-SHTT.IP, ngày 30/08/2023 về việc ghi nhận yêu cầu duy trì hiệu lực Bằng độc quyền sáng chế

Số đơn yêu cầu: DT1-2023-07281 Ngày nộp: 13/06/2023

Liên quan đến Bằng độc quyền sáng chế:

(11) Số bằng	(15) Ngày cấp	Năm yêu cầu duy trì hiệu lực	Hiệu lực được duy trì đến
24663	18/06/2020	4	18/06/2024

(73) Chủ văn bằng bảo hộ: REGENERON PHARMACEUTICALS, INC. (US)
777 Old Saw Mill River Road, Tarrytown, NY 10591, USA

Thông báo số: 56025/TB-SHTT.IP, ngày 30/08/2023 về việc ghi nhận yêu cầu duy trì hiệu lực Bằng độc quyền sáng chế

Số đơn yêu cầu: DT1-2023-07282 Ngày nộp: 13/06/2023

Liên quan đến Bằng độc quyền sáng chế:

(11) Số bằng	(15) Ngày cấp	Năm yêu cầu duy trì hiệu lực	Hiệu lực được duy trì đến
11819	23/09/2013	11	23/09/2024

(73) Chủ văn bằng bảo hộ: KANOU KINYA (JP)
7-4-501, Sugahara 4-chome, Higashi Yodogawa-ku, Osaka-shi Osaka 5330022, Japan

---

Thông báo số: 56026/TB-SHTT.$_{IP}$, ngày 30/08/2023 về việc ghi nhận yêu cầu duy trì hiệu lực Bằng độc quyền sáng chế

Số đơn yêu cầu: DT1-2023-07287 Ngày nộp: 13/06/2023

Liên quan đến Bằng độc quyền sáng chế:

(11) Số bằng	(15) Ngày cấp	Năm yêu cầu duy trì hiệu lực	Hiệu lực được duy trì đến
24884	01/07/2020	4	01/07/2024

(73) Chủ văn bằng bảo hộ: THE NEW ZEALAND INSTITUTE FOR PLANT AND FOOD RESEARCH LIMITED (NZ)
Mt Albert Research Centre, 120 Mt Albert Road, Mt Albert, Auckland, New Zealand

---

Thông báo số: 56027/TB-SHTT.$_{IP}$, ngày 30/08/2023 về việc ghi nhận yêu cầu duy trì hiệu lực Bằng độc quyền sáng chế

Số đơn yêu cầu: DT1-2023-07288 Ngày nộp: 13/06/2023

Liên quan đến Bằng độc quyền sáng chế:

(11) Số bằng	(15) Ngày cấp	Năm yêu cầu duy trì hiệu lực	Hiệu lực được duy trì đến
10410	20/06/2012	12	20/06/2024

(73) Chủ văn bằng bảo hộ: BLUESCOPE STEEL LIMITED (AU)
Level 11, 120 Collins Street, Melbourne, Victoria 3000, AUSTRALIA

Thông báo số: 56028/TB-SHTT.$_{IP}$, ngày 30/08/2023 về việc ghi nhận yêu cầu duy trì hiệu lực Bằng độc quyền sáng chế

Số đơn yêu cầu: DT1-2023-07289 Ngày nộp: 13/06/2023

Liên quan đến Bằng độc quyền sáng chế:

(11) Số bằng	(15) Ngày cấp	Năm yêu cầu duy trì hiệu lực	Hiệu lực được duy trì đến
19467	13/06/2018	6	13/06/2024

(73) Chủ văn bằng bảo hộ: SIAM KRAFT INDUSTRY CO., LTD. (TH)
1 Siam Cement Road, Bangsue Sub-district, Bangsue District, Bangkok 10800, Thailand

---

Thông báo số: 56029/TB-SHTT.IP, ngày 30/08/2023 về việc ghi nhận yêu cầu duy trì hiệu lực Bằng độc quyền sáng chế

Số đơn yêu cầu: DT1-2023-07290 Ngày nộp: 13/06/2023

Liên quan đến Bằng độc quyền sáng chế:

(11) Số bằng	(15) Ngày cấp	Năm yêu cầu duy trì hiệu lực	Hiệu lực được duy trì đến
33039	19/07/2022	2	19/07/2024

(73) Chủ văn bằng bảo hộ: UVER CORPORATION LTD. (KR)
204 (4-dong RIT center), 705 Haean-ro, Sangnok-gu, Ansan-si, Gyeonggi-do, Republic of Korea

---

Thông báo số: 56030/TB-SHTT.IP, ngày 30/08/2023 về việc ghi nhận yêu cầu duy trì hiệu lực Bằng độc quyền sáng chế

Số đơn yêu cầu: DT1-2023-07291 Ngày nộp: 13/06/2023

Liên quan đến Bằng độc quyền sáng chế:

(11) Số bằng	(15) Ngày cấp	Năm yêu cầu duy trì hiệu lực	Hiệu lực được duy trì đến
33173	02/08/2022	2	02/08/2024

(73) Chủ văn bằng bảo hộ: NAGAKI SEIKI CO., LTD. (JP)
4-31, Tashiden 3-chome, Daito-shi, Osaka, 574-0045, Japan

Thông báo số: 56031/TB-SHTT.IP, ngày 30/08/2023 về việc ghi nhận yêu cầu duy trì hiệu lực Bằng độc quyền sáng chế

Số đơn yêu cầu: DT1-2023-07292 Ngày nộp: 13/06/2023

Liên quan đến Bằng độc quyền sáng chế:

(11) Số bằng	(15) Ngày cấp	Năm yêu cầu duy trì hiệu lực	Hiệu lực được duy trì đến
15625	28/06/2016	8	28/06/2024

(73) Chủ văn bằng bảo hộ: SAKURA TECH CORPORATION (JP)
2-1, Sakado 3-chome, Takatsu-ku, Kawasaki-shi, Kanagawa 213-0012 Japan

---

Thông báo số: 56032/TB-SHTT.IP, ngày 30/08/2023 về việc ghi nhận yêu cầu duy trì hiệu lực Bằng độc quyền sáng chế

Số đơn yêu cầu: DT1-2023-07293 Ngày nộp: 13/06/2023

Liên quan đến Bằng độc quyền sáng chế:

(11) Số bằng	(15) Ngày cấp	Năm yêu cầu duy trì hiệu lực	Hiệu lực được duy trì đến
19542	28/06/2018	6	28/06/2024

(73) Chủ văn bằng bảo hộ: TIEN-SHU HSU (TW)
5F-8, No. 210, Gungye 38 Rd., Shituen Chiu, Taichung City, Taiwan

---

Thông báo số: 56033/TB-SHTT.IP, ngày 30/08/2023 về việc ghi nhận yêu cầu duy trì hiệu lực Bằng độc quyền sáng chế

Số đơn yêu cầu: DT1-2023-07294 Ngày nộp: 13/06/2023

Liên quan đến Bằng độc quyền sáng chế:

(11) Số bằng	(15) Ngày cấp	Năm yêu cầu duy trì hiệu lực	Hiệu lực được duy trì đến
15772	01/08/2016	8	01/08/2024

(73) Chủ văn bằng bảo hộ: JIANGSU YANGNONG CHEMICAL CO., LTD. (CN)
LV Yang, NO. 39 WenfengRoad, Yangzhou, Jiangsu 225009, China
YOUTH CHEMICAL CO., LTD. (CN)
LV Yang, NO. 3 DalianRoad, Yizheng, Jiangsu 225009, China

Thông báo số: 56034/TB-SHTT.IP, ngày 30/08/2023 về việc ghi nhận yêu cầu duy trì hiệu lực Bằng độc quyền sáng chế

Số đơn yêu cầu: DT1-2023-07295 Ngày nộp: 13/06/2023

Liên quan đến Bằng độc quyền sáng chế:

(11) Số bằng	(15) Ngày cấp	Năm yêu cầu duy trì hiệu lực	Hiệu lực được duy trì đến
33603	07/09/2022	2	07/09/2024

(73) Chủ văn bằng bảo hộ: SHANDONG INOV POLYURETHANE CO., LTD. (CN)
No. 5577 Baoshan Road, High-tech Zone, Zibo City, Shandong 255086, China

---

Thông báo số: 56035/TB-SHTT.IP, ngày 30/08/2023 về việc ghi nhận yêu cầu duy trì hiệu lực Bằng độc quyền sáng chế

Số đơn yêu cầu: DT1-2023-07296 Ngày nộp: 13/06/2023

Liên quan đến Bằng độc quyền sáng chế:

(11) Số bằng	(15) Ngày cấp	Năm yêu cầu duy trì hiệu lực	Hiệu lực được duy trì đến
21922	09/09/2019	5	09/09/2024

(73) Chủ văn bằng bảo hộ: HOUSING AND DEVELOPMENT BOARD (SG)
480 Lorong 6 Toa Payoh, Singapore 310480, Singapore

Thông báo số: 56036/TB-SHTT.IP, ngày 30/08/2023 về việc ghi nhận yêu cầu duy trì hiệu lực Bằng độc quyền sáng chế

Số đơn yêu cầu: DT1-2023-07297 Ngày nộp: 13/06/2023

Liên quan đến Bằng độc quyền sáng chế:

(11) Số bằng	(15) Ngày cấp	Năm yêu cầu duy trì hiệu lực	Hiệu lực được duy trì đến
32720	21/06/2022	2	21/06/2024

(73) Chủ văn bằng bảo hộ: BENIT M CO., LTD. (KR)
906, 302, Munsu-ro, Nam-gu Ulsan 44661, Republic of Korea

Thông báo số: 56037/TB-SHTT.$_{IP}$, ngày 30/08/2023 về việc ghi nhận yêu cầu duy trì hiệu lực Bằng độc quyền sáng chế

Số đơn yêu cầu: DT1-2023-07298 Ngày nộp: 13/06/2023

Liên quan đến Bằng độc quyền sáng chế:

(11) Số bằng	(15) Ngày cấp	Năm yêu cầu duy trì hiệu lực	Hiệu lực được duy trì đến
17904	28/11/2017	7	28/11/2024

(73) Chủ văn bằng bảo hộ: YANG, TENG-JEN (TW)
No. 13, Alley 2, Lane 67, Jifeng Road, Wufeng Shiang, Taichung County 413, Taiwan

---

Thông báo số: 56038/TB-SHTT.$_{IP}$, ngày 30/08/2023 về việc ghi nhận yêu cầu duy trì hiệu lực Bằng độc quyền sáng chế

Số đơn yêu cầu: DT1-2023-07302 Ngày nộp: 13/06/2023

Liên quan đến Bằng độc quyền sáng chế:

(11) Số bằng	(15) Ngày cấp	Năm yêu cầu duy trì hiệu lực	Hiệu lực được duy trì đến
29291	20/07/2021	3	20/07/2024

(73) Chủ văn bằng bảo hộ: ARK CO., LTD. (KR)
(Yeoksam-dong, Mijin Bldg.) 13th floor, 111, Dogok-ro, Gangnam-gu, Seoul 06253, Republic of Korea

---

Thông báo số: 56039/TB-SHTT.IP, ngày 30/08/2023 về việc ghi nhận yêu cầu duy trì hiệu lực Bằng độc quyền sáng chế

Số đơn yêu cầu: DT1-2023-07303 Ngày nộp: 13/06/2023

Liên quan đến Bằng độc quyền sáng chế:

(11) Số bằng	(15) Ngày cấp	Năm yêu cầu duy trì hiệu lực	Hiệu lực được duy trì đến
15743	26/07/2016	8	26/07/2024

(73) Chủ văn bằng bảo hộ: MOO SOO JEONG (KR)
Asia Seonsuchon Apt. 1-701, 86 Jamsil-dong, Songpa-gu, Seoul, 138-220 Republic of Korea

---

Thông báo số: 56042/TB-SHTT.IP, ngày 30/08/2023 về việc ghi nhận yêu cầu duy trì hiệu lực Bằng độc quyền sáng chế

Số đơn yêu cầu: DT1-2023-07305 Ngày nộp: 14/06/2023

Liên quan đến Bằng độc quyền sáng chế:

(11) Số bằng	(15) Ngày cấp	Năm yêu cầu duy trì hiệu lực	Hiệu lực được duy trì đến
9427	11/07/2011	13	11/07/2024

(73) Chủ văn bằng bảo hộ: TEH YOR CO., LTD. (TW)
129, 2nd Floor, Chung Shan N. Road, Sec.1, 10418, Taipei, TAIWAN

Thông báo số: 56043/TB-SHTT.IP, ngày 30/08/2023 về việc ghi nhận yêu cầu duy trì hiệu lực Bằng độc quyền sáng chế

Số đơn yêu cầu: DT1-2023-07306 Ngày nộp: 14/06/2023

Liên quan đến Bằng độc quyền sáng chế:

(11) Số bằng	(15) Ngày cấp	Năm yêu cầu duy trì hiệu lực	Hiệu lực được duy trì đến
32730	21/06/2022	2	21/06/2024

(73) Chủ văn bằng bảo hộ: COLUCID PHARMACEUTICALS, INC. (US)
c/o Eli Lilly and Company, Lilly Corporate Center, Indianapolis, IN 46285, United States of America

---

Thông báo số: 56044/TB-SHTT.IP, ngày 30/08/2023 về việc ghi nhận yêu cầu duy trì hiệu lực Bằng độc quyền sáng chế

Số đơn yêu cầu: DT1-2023-07307 Ngày nộp: 14/06/2023

Liên quan đến Bằng độc quyền sáng chế:

(11) Số bằng	(15) Ngày cấp	Năm yêu cầu duy trì hiệu lực	Hiệu lực được duy trì đến
32698	20/06/2022	2	20/06/2024

(73) Chủ văn bằng bảo hộ: DERMAVANT SCIENCES GMBH (CH)
Viaduktstrasse 8, 4051 Basel, Switzerland

Thông báo số: 56045/TB-SHTT.IP, ngày 30/08/2023 về việc ghi nhận yêu cầu duy trì hiệu lực Bằng độc quyền sáng chế

Số đơn yêu cầu: DT1-2023-07308 Ngày nộp: 14/06/2023

Liên quan đến Bằng độc quyền sáng chế:

(11) Số bằng	(15) Ngày cấp	Năm yêu cầu duy trì hiệu lực	Hiệu lực được duy trì đến
17098	20/06/2017	7	20/06/2024

(73) Chủ văn bằng bảo hộ: GE LIGHTING SOLUTIONS, LLC (US)
1975 Noble Road, Nela Park, B338E, Cleveland, OH 44122, United States of America

---

Thông báo số: 56046/TB-SHTT.IP, ngày 30/08/2023 về việc ghi nhận yêu cầu duy trì hiệu lực Bằng độc quyền sáng chế

Số đơn yêu cầu: DT1-2023-07309 Ngày nộp: 14/06/2023

Liên quan đến Bằng độc quyền sáng chế:

(11) Số bằng	(15) Ngày cấp	Năm yêu cầu duy trì hiệu lực	Hiệu lực được duy trì đến
24684	19/06/2020	4	19/06/2024

(73) Chủ văn bằng bảo hộ: AMGEN (EUROPE) GMBH (CH)
Floor 6-8, Suurstoffi 22, 6343 Risch-Rotkreuz, Switzerland

Thông báo số: 56047/TB-SHTT.IP, ngày 30/08/2023 về việc ghi nhận yêu cầu duy trì hiệu lực Bằng độc quyền sáng chế

Số đơn yêu cầu: DT1-2023-07310 Ngày nộp: 14/06/2023

Liên quan đến Bằng độc quyền sáng chế:

(11) Số bằng	(15) Ngày cấp	Năm yêu cầu duy trì hiệu lực	Hiệu lực được duy trì đến
28971	18/06/2021	3	18/06/2024

(73) Chủ văn bằng bảo hộ: SONY CORPORATION (JP)
1-7-1 Konan Minato-ku, Tokyo 108-0075, Japan

Thông báo số: 56048/TB-SHTT.IP, ngày 30/08/2023 về việc ghi nhận yêu cầu duy trì hiệu lực Bằng độc quyền sáng chế

Số đơn yêu cầu: DT1-2023-07311 Ngày nộp: 14/06/2023

Liên quan đến Bằng độc quyền sáng chế:

(11) Số bằng	(15) Ngày cấp	Năm yêu cầu duy trì hiệu lực	Hiệu lực được duy trì đến
28962	18/06/2021	3	18/06/2024

(73) Chủ văn bằng bảo hộ: SONY CORPORATION (JP)
1-7-1, Konan, Minato-ku, Tokyo 108-0075, Japan

Thông báo số: 56049/TB-SHTT.IP, ngày 30/08/2023 về việc ghi nhận yêu cầu duy trì hiệu lực Bằng độc quyền sáng chế

Số đơn yêu cầu: DT1-2023-07312 Ngày nộp: 14/06/2023

Liên quan đến Bằng độc quyền sáng chế:

(11) Số bằng	(15) Ngày cấp	Năm yêu cầu duy trì hiệu lực	Hiệu lực được duy trì đến
21376	18/06/2019	5	18/06/2024

(73) Chủ văn bằng bảo hộ: SONY CORPORATION (JP)
1-7-1 Konan, Minato-ku, Tokyo 108-0075, Japan

Thông báo số: 56050/TB-SHTT.IP, ngày 30/08/2023 về việc ghi nhận yêu cầu duy trì hiệu lực Bằng độc quyền sáng chế

Số đơn yêu cầu: DT1-2023-07313 Ngày nộp: 14/06/2023

Liên quan đến Bằng độc quyền sáng chế:

(11) Số bằng	(15) Ngày cấp	Năm yêu cầu duy trì hiệu lực	Hiệu lực được duy trì đến
33190	02/08/2022	2	02/08/2024

(73) Chủ văn bằng bảo hộ: CENTRO DE INGENIERIA GENETICA Y BIOTECNOLOGIA (CU)
Avenida 31 entre 158 y 190, Playa La Habana 11600, Cuba

Thông báo số: 56051/TB-SHTT.IP, ngày 30/08/2023 về việc ghi nhận yêu cầu duy trì hiệu lực Bằng độc quyền sáng chế

Số đơn yêu cầu: DT1-2023-07314 Ngày nộp: 14/06/2023

Liên quan đến Bằng độc quyền sáng chế:

(11) Số bằng	(15) Ngày cấp	Năm yêu cầu duy trì hiệu lực	Hiệu lực được duy trì đến
21490	09/07/2019	5	09/07/2024

(73) Chủ văn bằng bảo hộ: OTSUKA PHARMACEUTICAL FACTORY, INC. (JP)
115, Aza-Kuguhara, Tateiwa, Muya-cho, Naruto-shi, Tokushima 772-8601, Japan

---

Thông báo số: 56052/TB-SHTT.$_{IP}$, ngày 30/08/2023 về việc ghi nhận yêu cầu duy trì hiệu lực Bằng độc quyền sáng chế

Số đơn yêu cầu: DT1-2023-07315 Ngày nộp: 14/06/2023

Liên quan đến Bằng độc quyền sáng chế:

(11) Số bằng	(15) Ngày cấp	Năm yêu cầu duy trì hiệu lực	Hiệu lực được duy trì đến
33258	08/08/2022	2	08/08/2024

(73) Chủ văn bằng bảo hộ: JUN SHIAU MACHINERY CO., LTD. (TW)
No. 4, Lane 602, San Feng Rd., Fengyuan Dist., Taichung City, Taiwan

---

Thông báo số: 56053/TB-SHTT.$_{IP}$, ngày 30/08/2023 về việc ghi nhận yêu cầu duy trì hiệu lực Bằng độc quyền sáng chế

Số đơn yêu cầu: DT1-2023-07317 Ngày nộp: 14/06/2023

Liên quan đến Bằng độc quyền sáng chế:

(11) Số bằng	(15) Ngày cấp	Năm yêu cầu duy trì hiệu lực	Hiệu lực được duy trì đến
19694	24/07/2018	6	24/07/2024

(73) Chủ văn bằng bảo hộ: TOYO CO., LTD. (JP)
1000-5, Gobara, Hirooka, Shiojiri-shi, NAGANO 399-0704 JAPAN

Thông báo số: 56054/TB-SHTT.$_{IP}$, ngày 30/08/2023 về việc ghi nhận yêu cầu duy trì hiệu lực Bằng độc quyền sáng chế

Số đơn yêu cầu: DT1-2023-07318 Ngày nộp: 14/06/2023

Liên quan đến Bằng độc quyền sáng chế:

(11) Số bằng	(15) Ngày cấp	Năm yêu cầu duy trì hiệu lực	Hiệu lực được duy trì đến
33007	15/07/2022	2	15/07/2024

(73) Chủ văn bằng bảo hộ: YAMAMOTO METAL TECHNOS CO., LTD. (JP)
2-4-7, Setoguchi, Hirano-ku, Osaka-shi, Osaka 547-0034 Japan

Thông báo số: 56055/TB-SHTT.$_{IP}$, ngày 30/08/2023 về việc ghi nhận yêu cầu duy trì hiệu lực Bằng độc quyền sáng chế

Số đơn yêu cầu: DT1-2023-07319 Ngày nộp: 14/06/2023

Liên quan đến Bằng độc quyền sáng chế:

(11) Số bằng	(15) Ngày cấp	Năm yêu cầu duy trì hiệu lực	Hiệu lực được duy trì đến
19697	24/07/2018	6	24/07/2024

(73) Chủ văn bằng bảo hộ: OTSUKA PHARMACEUTICAL FACTORY, INC. (JP)
115, Aza-Kuguhara, Tateiwa, Muya-cho, Naruto-shi, Tokushima 772-8601 Japan

---

Thông báo số: 56056/TB-SHTT.$_{IP}$, ngày 30/08/2023 về việc ghi nhận yêu cầu duy trì hiệu lực Bằng độc quyền sáng chế

Số đơn yêu cầu: DT1-2023-07320 Ngày nộp: 14/06/2023

Liên quan đến Bằng độc quyền sáng chế:

(11) Số bằng	(15) Ngày cấp	Năm yêu cầu duy trì hiệu lực	Hiệu lực được duy trì đến
32716	21/06/2022	2	21/06/2024

(73) Chủ văn bằng bảo hộ: PIVOT BIO, INC. (US)
2929 7th Street, Suite 120, Berkeley, CA 94710, United States of America

---

Thông báo số: 56057/TB-SHTT.$_{IP}$, ngày 30/08/2023 về việc ghi nhận yêu cầu duy trì hiệu lực Bằng độc quyền sáng chế

Số đơn yêu cầu: DT1-2023-07321 Ngày nộp: 14/06/2023

Liên quan đến Bằng độc quyền sáng chế:

(11) Số bằng	(15) Ngày cấp	Năm yêu cầu duy trì hiệu lực	Hiệu lực được duy trì đến
32662	16/06/2022	2	16/06/2024

(73) Chủ văn bằng bảo hộ: PLANTS LABORATORY INC. (JP)
3-18-12 Toranomon, Minato-ku, Tokyo 1050001, Japan
THE UNIVERSITY OF TOKYO (JP)
3-1, Hongo 7-chome, Bunkyo-ku, Tokyo 1138654, Japan

Thông báo số: 56058/TB-SHTT.$_{IP}$, ngày 30/08/2023 về việc ghi nhận yêu cầu duy trì hiệu lực Bằng độc quyền sáng chế

Số đơn yêu cầu: DT1-2023-07322 Ngày nộp: 14/06/2023

Liên quan đến Bằng độc quyền sáng chế:

(11) Số bằng	(15) Ngày cấp	Năm yêu cầu duy trì hiệu lực	Hiệu lực được duy trì đến
12847	16/06/2014	10	16/06/2024

(73) Chủ văn bằng bảo hộ: EISAI R&D MANAGEMENT CO., LTD. (JP)
6-10, Koishikawa 4-chome, Bunkyo-ku, Tokyo 112-8088, Japan

Thông báo số: 56059/TB-SHTT.$_{IP}$, ngày 30/08/2023 về việc ghi nhận yêu cầu duy trì hiệu lực Bằng độc quyền sáng chế

Số đơn yêu cầu: DT1-2023-07323 Ngày nộp: 14/06/2023

Liên quan đến Bằng độc quyền sáng chế:

(11) Số bằng	(15) Ngày cấp	Năm yêu cầu duy trì hiệu lực	Hiệu lực được duy trì đến
12848	16/06/2014	10	16/06/2024

(73) Chủ văn bằng bảo hộ: TAISHO PHARMACEUTICAL CO., LTD. (JP)
24-1, Takada 3-chome, Toshima-ku, Tokyo 170-8633, Japan

Thông báo số: 56060/TB-SHTT.IP, ngày 30/08/2023 về việc ghi nhận yêu cầu duy trì hiệu lực Bằng độc quyền sáng chế

Số đơn yêu cầu: DT1-2023-07324 Ngày nộp: 14/06/2023

Liên quan đến Bằng độc quyền sáng chế:

(11) Số bằng	(15) Ngày cấp	Năm yêu cầu duy trì hiệu lực	Hiệu lực được duy trì đến
14197	16/06/2015	9	16/06/2024

(73) Chủ văn bằng bảo hộ: ISHIHARA SANGYO KAISHA, LTD. (JP)
3-15, Edobori 1-chome, Nishi-ku, Osaka-shi, Osaka 5500002, Japan

---

Thông báo số: 56061/TB-SHTT.IP, ngày 30/08/2023 về việc ghi nhận yêu cầu duy trì hiệu lực Bằng độc quyền sáng chế

Số đơn yêu cầu: DT1-2023-07325 Ngày nộp: 14/06/2023

Liên quan đến Bằng độc quyền sáng chế:

(11) Số bằng	(15) Ngày cấp	Năm yêu cầu duy trì hiệu lực	Hiệu lực được duy trì đến
14206	16/06/2015	9	16/06/2024

(73) Chủ văn bằng bảo hộ: YAMAHA HATSUDOKI KABUSHIKI KAISHA (JP)
2500 Shingai, Iwata, Shizuoka 438-8501, Japan

Thông báo số: 56062/TB-SHTT.IP, ngày 30/08/2023 về việc ghi nhận yêu cầu duy trì hiệu lực Bằng độc quyền sáng chế

Số đơn yêu cầu: DT1-2023-07326 Ngày nộp: 14/06/2023

Liên quan đến Bằng độc quyền sáng chế:

(11) Số bằng	(15) Ngày cấp	Năm yêu cầu duy trì hiệu lực	Hiệu lực được duy trì đến
14211	16/06/2015	9	16/06/2024

(73) Chủ văn bằng bảo hộ: YAMAHA HATSUDOKI KABUSHIKI KAISHA (JP)
2500 Shingai, Iwata, Shizuoka 438-8501, Japan

Thông báo số: 56063/TB-SHTT.$_{IP}$, ngày 30/08/2023 về việc ghi nhận yêu cầu duy trì hiệu lực Bằng độc quyền sáng chế

Số đơn yêu cầu: DT1-2023-07327 Ngày nộp: 14/06/2023

Liên quan đến Bằng độc quyền sáng chế:

(11) Số bằng	(15) Ngày cấp	Năm yêu cầu duy trì hiệu lực	Hiệu lực được duy trì đến
24593	16/06/2020	4	16/06/2024

(73) Chủ văn bằng bảo hộ: MITSUI CHEMICALS, INC. (JP)
5-2, Higashi-Shimbashi 1-chome, Minato-ku, Tokyo 105-7122, Japan

---

Thông báo số: 56064/TB-SHTT.$_{IP}$, ngày 30/08/2023 về việc ghi nhận yêu cầu duy trì hiệu lực Bằng độc quyền sáng chế

Số đơn yêu cầu: DT1-2023-07328 Ngày nộp: 14/06/2023

Liên quan đến Bằng độc quyền sáng chế:

(11) Số bằng	(15) Ngày cấp	Năm yêu cầu duy trì hiệu lực	Hiệu lực được duy trì đến
24595	16/06/2020	4	16/06/2024

(73) Chủ văn bằng bảo hộ: TOYOTA STEEL CENTER CO., LTD. (JP)
33-4, Shinpo-cho, Tokai-shi, Aichi 476-8533, Japan

Thông báo số: 56065/TB-SHTT.IP, ngày 30/08/2023 về việc ghi nhận yêu cầu duy trì hiệu lực Bằng độc quyền sáng chế

Số đơn yêu cầu: DT1-2023-07329 Ngày nộp: 14/06/2023

Liên quan đến Bằng độc quyền sáng chế:

(11) Số bằng	(15) Ngày cấp	Năm yêu cầu duy trì hiệu lực	Hiệu lực được duy trì đến
28946	16/06/2021	3	16/06/2024

(73) Chủ văn bằng bảo hộ: YAMAHA HATSUDOKI KABUSHIKI KAISHA (JP)
2500 Shingai, Iwata-shi, Shizuoka-ken 438-8501, Japan

Thông báo số: 56066/TB-SHTT.IP, ngày 30/08/2023 về việc ghi nhận yêu cầu duy trì hiệu lực Bằng độc quyền sáng chế

Số đơn yêu cầu: DT1-2023-07330 Ngày nộp: 14/06/2023

Liên quan đến Bằng độc quyền sáng chế:

(11) Số bằng	(15) Ngày cấp	Năm yêu cầu duy trì hiệu lực	Hiệu lực được duy trì đến
28936	16/06/2021	3	16/06/2024

(73) Chủ văn bằng bảo hộ: OTSUKA PHARMACEUTICAL FACTORY, INC. (JP)
115, Aza Kuguhara, Tateiwa, Muya-cho, Naruto-shi,
Tokushima 7728601, Japan

Thông báo số: 56067/TB-SHTT.IP, ngày 30/08/2023 về việc ghi nhận yêu cầu duy trì hiệu lực Bằng độc quyền sáng chế

Số đơn yêu cầu: DT1-2023-07331 Ngày nộp: 14/06/2023

Liên quan đến Bằng độc quyền sáng chế:

(11) Số bằng	(15) Ngày cấp	Năm yêu cầu duy trì hiệu lực	Hiệu lực được duy trì đến
32665	16/06/2022	2	16/06/2024

(73) Chủ văn bằng bảo hộ: PHILIP MORRIS PRODUCTS S.A. (CH)
Quai Jeanrenaud 3, CH-2000 Neuchatel, Switzerland

Thông báo số: 56068/TB-SHTT.IP, ngày 30/08/2023 về việc ghi nhận yêu cầu duy trì hiệu lực Bằng độc quyền sáng chế

Số đơn yêu cầu: DT1-2023-07332 Ngày nộp: 14/06/2023

Liên quan đến Bằng độc quyền sáng chế:

(11) Số bằng	(15) Ngày cấp	Năm yêu cầu duy trì hiệu lực	Hiệu lực được duy trì đến
33610	08/09/2022	2	08/09/2024

(73) Chủ văn bằng bảo hộ: ECO FACTORY CO., LTD. (JP)
17-7, Suizenji 2 chome, Chuo-ku, Kumamoto-shi, Kumamoto 8620950, Japan

---

Thông báo số: 56069/TB-SHTT.IP, ngày 30/08/2023 về việc ghi nhận yêu cầu duy trì hiệu lực Bằng độc quyền sáng chế

Số đơn yêu cầu: DT1-2023-07333 Ngày nộp: 14/06/2023

Liên quan đến Bằng độc quyền sáng chế:

(11) Số bằng	(15) Ngày cấp	Năm yêu cầu duy trì hiệu lực	Hiệu lực được duy trì đến
33673	13/09/2022	2	13/09/2024

(73) Chủ văn bằng bảo hộ: SHINFUJI KUUCHOU CO., LTD. (JP)
1-12, Matsubara 1-chome, Kounosu-shi, Saitama 365-0042, Japan

---

Thông báo số: 56070/TB-SHTT.IP, ngày 30/08/2023 về việc ghi nhận yêu cầu duy trì hiệu lực Bằng độc quyền sáng chế

Số đơn yêu cầu: DT1-2023-07334 Ngày nộp: 14/06/2023

Liên quan đến Bằng độc quyền sáng chế:

(11) Số bằng	(15) Ngày cấp	Năm yêu cầu duy trì hiệu lực	Hiệu lực được duy trì đến
19703	30/07/2018	6	30/07/2024

(73) Chủ văn bằng bảo hộ: UNIVERSITI SAINS MALAYSIA (MY)
11800 USM, Penang, Malaysia

Thông báo số: 56071/TB-SHTT.IP, ngày 30/08/2023 về việc ghi nhận yêu cầu duy trì hiệu lực Bằng độc quyền sáng chế

Số đơn yêu cầu: DT1-2023-07335 Ngày nộp: 14/06/2023

Liên quan đến Bằng độc quyền sáng chế:

(11) Số bằng	(15) Ngày cấp	Năm yêu cầu duy trì hiệu lực	Hiệu lực được duy trì đến
29218	13/07/2021	3	13/07/2024

(73) Chủ văn bằng bảo hộ: TABUCHI CORPORATION (JP)
2-1-56, Uriwariminami, Hirano-ku, Osaka-shi, Osaka 547-0023 Japan

---

Thông báo số: 56072/TB-SHTT.IP, ngày 30/08/2023 về việc ghi nhận yêu cầu duy trì hiệu lực Bằng độc quyền sáng chế

Số đơn yêu cầu: DT1-2023-07337 Ngày nộp: 14/06/2023

Liên quan đến Bằng độc quyền sáng chế:

(11) Số bằng	(15) Ngày cấp	Năm yêu cầu duy trì hiệu lực	Hiệu lực được duy trì đến
28916	14/06/2021	3	14/06/2024

(73) Chủ văn bằng bảo hộ: TATA STEEL LIMITED (IN)
Bombay House, 24 Homi Mody Street, Fort, Mumbai 400 001, India

---

Thông báo số: 56079/TB-SHTT.IP, ngày 30/08/2023 về việc ghi nhận yêu cầu duy trì hiệu lực Bằng độc quyền sáng chế

Số đơn yêu cầu: DT1-2023-07338 Ngày nộp: 15/06/2023

Liên quan đến Bằng độc quyền sáng chế:

(11) Số bằng	(15) Ngày cấp	Năm yêu cầu duy trì hiệu lực	Hiệu lực được duy trì đến
24895	01/07/2020	4	01/07/2024

(73) Chủ văn bằng bảo hộ: SAMSUNG ELECTRONICS CO., LTD. (KR)
129, Samsung-ro, Yeongtong-gu, Suwon-si, Gyeonggi-do 443-742, Republic of Korea

---

Thông báo số: 56080/TB-SHTT.IP, ngày 30/08/2023 về việc ghi nhận yêu cầu duy trì hiệu lực Bằng độc quyền sáng chế

Số đơn yêu cầu: DT1-2023-07339 Ngày nộp: 15/06/2023

Liên quan đến Bằng độc quyền sáng chế:

(11) Số bằng	(15) Ngày cấp	Năm yêu cầu duy trì hiệu lực	Hiệu lực được duy trì đến
29097	01/07/2021	3	01/07/2024

(73) Chủ văn bằng bảo hộ: SAMSUNG ELECTRONICS CO., LTD. (KR)
129, Samsung-ro, Yeongtong-gu, Suwon-si, Gyeonggi-do, 16677, Republic of Korea

---

Thông báo số: 56081/TB-SHTT.IP, ngày 30/08/2023 về việc ghi nhận yêu cầu duy trì hiệu lực Bằng độc quyền sáng chế

Số đơn yêu cầu: DT1-2023-07340 Ngày nộp: 15/06/2023

Liên quan đến Bằng độc quyền sáng chế:

(11) Số bằng	(15) Ngày cấp	Năm yêu cầu duy trì hiệu lực	Hiệu lực được duy trì đến
24939	03/07/2020	4	03/07/2024

(73) Chủ văn bằng bảo hộ: SAMSUNG ELECTRONICS CO., LTD. (KR)
129, Samsung-ro, Yeongtong-gu, Suwon-si, Gyeonggi-do, 443-742, Korea.

Thông báo số: 56082/TB-SHTT.IP, ngày 30/08/2023 về việc ghi nhận yêu cầu duy trì hiệu lực Bằng độc quyền sáng chế

Số đơn yêu cầu: DT1-2023-07341 Ngày nộp: 15/06/2023

Liên quan đến Bằng độc quyền sáng chế:

(11) Số bằng	(15) Ngày cấp	Năm yêu cầu duy trì hiệu lực	Hiệu lực được duy trì đến
15656	06/07/2016	8	06/07/2024

(73) Chủ văn bằng bảo hộ: SAMSUNG ELECTRONICS CO., LTD. (KR)
129, Samsung-ro, Yeongtong-gu, Suwon-si, Gyeonggi-do, 443-742, Republic of Korea

---

Thông báo số: 56083/TB-SHTT.IP, ngày 30/08/2023 về việc ghi nhận yêu cầu duy trì hiệu lực Bằng độc quyền sáng chế

Số đơn yêu cầu: DT1-2023-07342 Ngày nộp: 15/06/2023

Liên quan đến Bằng độc quyền sáng chế:

(11) Số bằng	(15) Ngày cấp	Năm yêu cầu duy trì hiệu lực	Hiệu lực được duy trì đến
15663	06/07/2016	8	06/07/2024

(73) Chủ văn bằng bảo hộ: SAMSUNG ELECTRONLCS CO., LTD. (KR)
129, Samsung-ro, Yeongtong-gu, Suwon-si, Gyeonggi-do, 443-742, Korea.

Thông báo số: 56084/TB-SHTT.IP, ngày 30/08/2023 về việc ghi nhận yêu cầu duy trì hiệu lực Bằng độc quyền sáng chế

Số đơn yêu cầu: DT1-2023-07343 Ngày nộp: 15/06/2023

Liên quan đến Bằng độc quyền sáng chế:

(11) Số bằng	(15) Ngày cấp	Năm yêu cầu duy trì hiệu lực	Hiệu lực được duy trì đến
15664	06/07/2016	8	06/07/2024

(73) Chủ văn bằng bảo hộ: SAMSUNG ELECTRONICS CO., LTD. (KR)
129, Samsung-ro, Yeongtong-gu, Suwon-si, Gyeonggi-do, 443-742, Korea.

Thông báo số: 56085/TB-SHTT.IP, ngày 30/08/2023 về việc ghi nhận yêu cầu duy trì hiệu lực Bằng độc quyền sáng chế

Số đơn yêu cầu: DT1-2023-07344 Ngày nộp: 15/06/2023

Liên quan đến Bằng độc quyền sáng chế:

(11) Số bằng	(15) Ngày cấp	Năm yêu cầu duy trì hiệu lực	Hiệu lực được duy trì đến
24966	06/07/2020	4	06/07/2024

(73) Chủ văn bằng bảo hộ: SAMSUNG ELECTRONICS CO., LTD. (KR)
129, Samsung-ro, Yeongtong-gu Suwon-si, Gyeonggi-do 16677, Republic of Korea

---

Thông báo số: 56086/TB-SHTT.IP, ngày 30/08/2023 về việc ghi nhận yêu cầu duy trì hiệu lực Bằng độc quyền sáng chế

Số đơn yêu cầu: DT1-2023-07345 Ngày nộp: 15/06/2023

Liên quan đến Bằng độc quyền sáng chế:

(11) Số bằng	(15) Ngày cấp	Năm yêu cầu duy trì hiệu lực	Hiệu lực được duy trì đến
25016	08/07/2020	4	08/07/2024

(73) Chủ văn bằng bảo hộ: SAMSUNG ELECTRONICS CO., LTD. (KR)
129, Samsung-ro, Yeongtong-gu, Suwon-si, Gyeonggi-do, 443-742, Republic of Korea

---

Thông báo số: 56087/TB-SHTT.IP, ngày 30/08/2023 về việc ghi nhận yêu cầu duy trì hiệu lực Bằng độc quyền sáng chế

Số đơn yêu cầu: DT1-2023-07346 Ngày nộp: 15/06/2023

Liên quan đến Bằng độc quyền sáng chế:

(11) Số bằng	(15) Ngày cấp	Năm yêu cầu duy trì hiệu lực	Hiệu lực được duy trì đến
25019	09/07/2020	4	09/07/2024

(73) Chủ văn bằng bảo hộ: SAMSUNG ELECTRONICS CO., LTD. (KR)
129, Samsung-ro, Yeongtong-gu, Suwon-si, Gyeonggi-do, 443-742, Republic of Korea

---

Thông báo số: 56088/TB-SHTT.IP, ngày 30/08/2023 về việc ghi nhận yêu cầu duy trì hiệu lực Bằng độc quyền sáng chế

Số đơn yêu cầu: DT1-2023-07347 Ngày nộp: 15/06/2023

Liên quan đến Bằng độc quyền sáng chế:

(11) Số bằng	(15) Ngày cấp	Năm yêu cầu duy trì hiệu lực	Hiệu lực được duy trì đến
17190	11/07/2017	7	11/07/2024

(73) Chủ văn bằng bảo hộ: SAMSUNG ELECTRONICS CO., LTD. (KR)
129, Samsung-ro, Yeongtong-gu, Suwon-si, Gyeonggi-do, 443-742, Republic of Korea

---

Thông báo số: 56089/TB-SHTT.IP, ngày 30/08/2023 về việc ghi nhận yêu cầu duy trì hiệu lực Bằng độc quyền sáng chế

Số đơn yêu cầu: DT1-2023-07348 Ngày nộp: 15/06/2023

Liên quan đến Bằng độc quyền sáng chế:

(11) Số bằng	(15) Ngày cấp	Năm yêu cầu duy trì hiệu lực	Hiệu lực được duy trì đến
17197	11/07/2017	7	11/07/2024

(73) Chủ văn bằng bảo hộ: SAMSUNG ELECTRONICS CO., LTD. (KR)
129, Samsung-ro, Yeongtong-gu, Suwon-si, Gyeonggi-do, 443-742, Korea

---

Thông báo số: 56090/TB-SHTT.IP, ngày 30/08/2023 về việc ghi nhận yêu cầu duy trì hiệu lực Bằng độc quyền sáng chế

Số đơn yêu cầu: DT1-2023-07349 Ngày nộp: 15/06/2023

Liên quan đến Bằng độc quyền sáng chế:

(11) Số bằng	(15) Ngày cấp	Năm yêu cầu duy trì hiệu lực	Hiệu lực được duy trì đến
32927	11/07/2022	2	11/07/2024

(73) Chủ văn bằng bảo hộ: SAMSUNG ELECTRONICS CO., LTD. (KR)
129, Samsung-ro, Yeongtong-gu, Suwon-si, Gyeonggi-do, 16677, Republic of Korea

---

Thông báo số: 56091/TB-SHTT.IP, ngày 30/08/2023 về việc ghi nhận yêu cầu duy trì hiệu lực Bằng độc quyền sáng chế

Số đơn yêu cầu: DT1-2023-07350 Ngày nộp: 15/06/2023

Liên quan đến Bằng độc quyền sáng chế:

(11) Số bằng	(15) Ngày cấp	Năm yêu cầu duy trì hiệu lực	Hiệu lực được duy trì đến
25146	16/07/2020	4	16/07/2024

(73) Chủ văn bằng bảo hộ: SAMSUNG ELECTRONICS CO., LTD. (KR)
129, Samsung-ro, Yeongtong-gu, Suwon-si, Gyeonggi-do, 443-742, Republic of Korea

---

Thông báo số: 56092/TB-SHTT.IP, ngày 30/08/2023 về việc ghi nhận yêu cầu duy trì hiệu lực Bằng độc quyền sáng chế

Số đơn yêu cầu: DT1-2023-07351 Ngày nộp: 15/06/2023

Liên quan đến Bằng độc quyền sáng chế:

(11) Số bằng	(15) Ngày cấp	Năm yêu cầu duy trì hiệu lực	Hiệu lực được duy trì đến
25148	16/07/2020	4	16/07/2024

(73) Chủ văn bằng bảo hộ: SAMSUNG ELECTRONICS CO., LTD. (KR)
129, Samsung-ro, Yeongtong-gu, Suwon-si, Gyeonggi-do, 443-742, Korea

---

Thông báo số: 56093/TB-SHTT.$_{IP}$, ngày 30/08/2023 về việc ghi nhận yêu cầu duy trì hiệu lực Bằng độc quyền sáng chế

Số đơn yêu cầu: DT1-2023-07352 Ngày nộp: 15/06/2023

Liên quan đến Bằng độc quyền sáng chế:

(11) Số bằng	(15) Ngày cấp	Năm yêu cầu duy trì hiệu lực	Hiệu lực được duy trì đến
25149	16/07/2020	4	16/07/2024

(73) Chủ văn bằng bảo hộ: SAMSUNG ELECTRONICS CO., LTD. (KR)
129, Samsung-ro, Yeongtong-gu, Suwon-si, Gyeonggi-do, 443-742, Korea

---

Thông báo số: 56094/TB-SHTT.$_{IP}$, ngày 30/08/2023 về việc ghi nhận yêu cầu duy trì hiệu lực Bằng độc quyền sáng chế

Số đơn yêu cầu: DT1-2023-07353 Ngày nộp: 15/06/2023

Liên quan đến Bằng độc quyền sáng chế:

(11) Số bằng	(15) Ngày cấp	Năm yêu cầu duy trì hiệu lực	Hiệu lực được duy trì đến
19667	17/07/2018	6	17/07/2024

(73) Chủ văn bằng bảo hộ: SAMSUNG ELECTRONICS CO., LTD. (KR)
129, Samsung-ro, Yeongtong-gu, Suwon-si, Gyeonggi-do, 443-742, Republic of Korea

---

Thông báo số: 56095/TB-SHTT.IP, ngày 30/08/2023 về việc ghi nhận yêu cầu duy trì hiệu lực Bằng độc quyền sáng chế

Số đơn yêu cầu: DT1-2023-07354 Ngày nộp: 15/06/2023

Liên quan đến Bằng độc quyền sáng chế:

(11) Số bằng	(15) Ngày cấp	Năm yêu cầu duy trì hiệu lực	Hiệu lực được duy trì đến
15707	18/07/2016	8	18/07/2024

(73) Chủ văn bằng bảo hộ: SAMSUNG ELECTRONICS CO., LTD. (KR)
129, Samsung-ro, Yeongtong-gu, Suwon-si, Gyeonggi-do, 443-742, Republic of Korea

---

Thông báo số: 56096/TB-SHTT.IP, ngày 30/08/2023 về việc ghi nhận yêu cầu duy trì hiệu lực Bằng độc quyền sáng chế

Số đơn yêu cầu: DT1-2023-07355 Ngày nộp: 15/06/2023

Liên quan đến Bằng độc quyền sáng chế:

(11) Số bằng	(15) Ngày cấp	Năm yêu cầu duy trì hiệu lực	Hiệu lực được duy trì đến
29264	19/07/2021	3	19/07/2024

(73) Chủ văn bằng bảo hộ: SAMSUNG ELECTRONICS CO., LTD. (KR)
129, Samsung-ro, Yeongtong-gu, Suwon-si, Gyeonggi-do, 443-742, Republic of Korea

---

Thông báo số: 56097/TB-SHTT.IP, ngày 30/08/2023 về việc ghi nhận yêu cầu duy trì hiệu lực Bằng độc quyền sáng chế

Số đơn yêu cầu: DT1-2023-07356 Ngày nộp: 15/06/2023

Liên quan đến Bằng độc quyền sáng chế:

(11) Số bằng	(15) Ngày cấp	Năm yêu cầu duy trì hiệu lực	Hiệu lực được duy trì đến
29266	19/07/2021	3	19/07/2024

(73) Chủ văn bằng bảo hộ: SAMSUNG ELECTRONICS CO., LTD. (KR)
129, Samsung-ro, Yeongtong-gu, Suwon-si, Gyeonggi-do, 443-742, Republic of Korea

---

Thông báo số: 56099/TB-SHTT.IP, ngày 30/08/2023 về việc ghi nhận yêu cầu duy trì hiệu lực Bằng độc quyền sáng chế

Số đơn yêu cầu: DT1-2023-07357 Ngày nộp: 15/06/2023

Liên quan đến Bằng độc quyền sáng chế:

(11) Số bằng	(15) Ngày cấp	Năm yêu cầu duy trì hiệu lực	Hiệu lực được duy trì đến
29267	19/07/2021	3	19/07/2024

(73) Chủ văn bằng bảo hộ: SAMSUNG ELECTRONICS CO., LTD. (KR)
129, Samsung-ro, Yeongtong-gu, Suwon-si, Gyeonggi-do, 443-742, Republic of Korea

---

Thông báo số: 56100/TB-SHTT.IP, ngày 30/08/2023 về việc ghi nhận yêu cầu duy trì hiệu lực Bằng độc quyền sáng chế

Số đơn yêu cầu: DT1-2023-07358 Ngày nộp: 15/06/2023

Liên quan đến Bằng độc quyền sáng chế:

(11) Số bằng	(15) Ngày cấp	Năm yêu cầu duy trì hiệu lực	Hiệu lực được duy trì đến
29285	20/07/2021	3	20/07/2024

(73) Chủ văn bằng bảo hộ: SAMSUNG ELECTRONICS CO., LTD. (KR)
129, Samsung-ro, Yeongtong-gu, Suwon-si, Gyeonggi-do, 443-742, Republic of Korea

---

Thông báo số: 56101/TB-SHTT.IP, ngày 30/08/2023 về việc ghi nhận yêu cầu duy trì hiệu lực Bằng độc quyền sáng chế

Số đơn yêu cầu: DT1-2023-07359 Ngày nộp: 15/06/2023

Liên quan đến Bằng độc quyền sáng chế:

(11) Số bằng	(15) Ngày cấp	Năm yêu cầu duy trì hiệu lực	Hiệu lực được duy trì đến
29316	22/07/2021	3	22/07/2024

(73) Chủ văn bằng bảo hộ: SAMSUNG ELECTRONICS CO., LTD. (KR)
129, Samsung-ro, Yeongtong-gu, Suwon-si, Gyeonggi-do, 16677, Republic of Korea

---

Thông báo số: 56102/TB-SHTT.$_{IP}$, ngày 30/08/2023 về việc ghi nhận yêu cầu duy trì hiệu lực Bằng độc quyền sáng chế

Số đơn yêu cầu: DT1-2023-07360 Ngày nộp: 15/06/2023

Liên quan đến Bằng độc quyền sáng chế:

(11) Số bằng	(15) Ngày cấp	Năm yêu cầu duy trì hiệu lực	Hiệu lực được duy trì đến
25241	23/07/2020	4	23/07/2024

(73) Chủ văn bằng bảo hộ: SAMSUNG ELECTRONICS CO., LTD. (KR)
129, Samsung-ro, Yeongtong-gu, Suwon-si, Gyeonggi-do, 443-742, Republic of Korea

---

Thông báo số: 56103/TB-SHTT.$_{IP}$, ngày 30/08/2023 về việc ghi nhận yêu cầu duy trì hiệu lực Bằng độc quyền sáng chế

Số đơn yêu cầu: DT1-2023-07361 Ngày nộp: 15/06/2023

Liên quan đến Bằng độc quyền sáng chế:

(11) Số bằng	(15) Ngày cấp	Năm yêu cầu duy trì hiệu lực	Hiệu lực được duy trì đến
29330	23/07/2021	3	23/07/2024

(73) Chủ văn bằng bảo hộ: SAMSUNG ELECTRONICS CO., LTD. (KR)
129, Samsung-ro, Yeongtong-gu, Suwon-si, Gyeonggi-do, 443-742, Republic of Korea

---

Thông báo số: 56104/TB-SHTT.IP, ngày 30/08/2023 về việc ghi nhận yêu cầu duy trì hiệu lực Bằng độc quyền sáng chế

Số đơn yêu cầu: DT1-2023-07362 Ngày nộp: 15/06/2023

Liên quan đến Bằng độc quyền sáng chế:

(11) Số bằng	(15) Ngày cấp	Năm yêu cầu duy trì hiệu lực	Hiệu lực được duy trì đến
29331	23/07/2021	3	23/07/2024

(73) Chủ văn bằng bảo hộ: SAMSUNG ELECTRONICS CO., LTD. (KR)
129, Samsung-ro, Yeongtong-gu, Suwon-si, Gyeonggi-do 443-742, Republic of Korea

---

Thông báo số: 56105/TB-SHTT.IP, ngày 30/08/2023 về việc ghi nhận yêu cầu duy trì hiệu lực Bằng độc quyền sáng chế

Số đơn yêu cầu: DT1-2023-07363 Ngày nộp: 15/06/2023

Liên quan đến Bằng độc quyền sáng chế:

(11) Số bằng	(15) Ngày cấp	Năm yêu cầu duy trì hiệu lực	Hiệu lực được duy trì đến
25276	24/07/2020	4	24/07/2024

(73) Chủ văn bằng bảo hộ: SAMSUNG ELECTRONICS CO., LTD. (KR)
129, Samsung-ro, Yeongtong-gu, Suwon-si, Gyeonggi-do, 443-742, Republic of Korea

---

Thông báo số: 56106/TB-SHTT.IP, ngày 30/08/2023 về việc ghi nhận yêu cầu duy trì hiệu lực Bằng độc quyền sáng chế

Số đơn yêu cầu: DT1-2023-07364 Ngày nộp: 15/06/2023

Liên quan đến Bằng độc quyền sáng chế:

(11) Số bằng	(15) Ngày cấp	Năm yêu cầu duy trì hiệu lực	Hiệu lực được duy trì đến
25278	24/07/2020	4	24/07/2024

(73) Chủ văn bằng bảo hộ: SAMSUNG ELECTRONICS CO., LTD. (KR)
129, Samsung-ro, Yeongtong-gu, Suwon-si, Gyeonggi-do, 443-742, Republic of Korea

---

Thông báo số: 56107/TB-SHTT.IP, ngày 30/08/2023 về việc ghi nhận yêu cầu duy trì hiệu lực Bằng độc quyền sáng chế

Số đơn yêu cầu: DT1-2023-07365 Ngày nộp: 15/06/2023

Liên quan đến Bằng độc quyền sáng chế:

(11) Số bằng	(15) Ngày cấp	Năm yêu cầu duy trì hiệu lực	Hiệu lực được duy trì đến
25280	24/07/2020	4	24/07/2024

(73) Chủ văn bằng bảo hộ: SAMSUNG ELECTRONICS CO., LTD. (KR)
129, Samsung-ro, Yeongtong-gu, Suwon-si, Gyeonggi-do, 443-742, Republic of Korea

---

Thông báo số: 56108/TB-SHTT.IP, ngày 30/08/2023 về việc ghi nhận yêu cầu duy trì hiệu lực Bằng độc quyền sáng chế

Số đơn yêu cầu: DT1-2023-07366 Ngày nộp: 15/06/2023

Liên quan đến Bằng độc quyền sáng chế:

(11) Số bằng	(15) Ngày cấp	Năm yêu cầu duy trì hiệu lực	Hiệu lực được duy trì đến
25293	24/07/2020	4	24/07/2024

(73) Chủ văn bằng bảo hộ: SAMSUNG ELECTRONICS CO., LTD. (KR)
129, Samsung-ro, Yeongtong-gu, Suwon-si, Gyeonggi-do, 443-742, Republic of Korea

---

Thông báo số: 56109/TB-SHTT.IP, ngày 30/08/2023 về việc ghi nhận yêu cầu duy trì hiệu lực Bằng độc quyền sáng chế

Số đơn yêu cầu: DT1-2023-07367 Ngày nộp: 15/06/2023

Liên quan đến Bằng độc quyền sáng chế:

(11) Số bằng	(15) Ngày cấp	Năm yêu cầu duy trì hiệu lực	Hiệu lực được duy trì đến
17240	25/07/2017	7	25/07/2024

(73) Chủ văn bằng bảo hộ: SAMSUNG ELECTRONICS CO., LTD. (KR)
129, Samsung-ro, Yeongtong-gu, Suwon-si, Gyeonggi-do, 443-742, Korea.

Thông báo số: 56110/TB-SHTT.$_{IP}$, ngày 30/08/2023 về việc ghi nhận yêu cầu duy trì hiệu lực Bằng độc quyền sáng chế

Số đơn yêu cầu: DT1-2023-07368 Ngày nộp: 15/06/2023

Liên quan đến Bằng độc quyền sáng chế:

(11) Số bằng	(15) Ngày cấp	Năm yêu cầu duy trì hiệu lực	Hiệu lực được duy trì đến
25337	28/07/2020	4	28/07/2024

(73) Chủ văn bằng bảo hộ: SAMSUNG ELECTRONICS CO., LTD. (KR)
129, Samsung-ro, Yeongtong-gu, Suwon-si, Gyeonggi-do, 443-742, Korea.

Thông báo số: 56111/TB-SHTT.$_{IP}$, ngày 30/08/2023 về việc ghi nhận yêu cầu duy trì hiệu lực Bằng độc quyền sáng chế

Số đơn yêu cầu: DT1-2023-07369 Ngày nộp: 15/06/2023

Liên quan đến Bằng độc quyền sáng chế:

(11) Số bằng	(15) Ngày cấp	Năm yêu cầu duy trì hiệu lực	Hiệu lực được duy trì đến
25338	28/07/2020	4	28/07/2024

(73) Chủ văn bằng bảo hộ: SAMSUNG ELECTRONICS CO., LTD. (KR)
129, Samsung-ro, Yeongtong-gu, Suwon-si, Gyeonggi-do, 443-742, Korea.

Thông báo số: 56112/TB-SHTT.IP, ngày 30/08/2023 về việc ghi nhận yêu cầu duy trì hiệu lực Bằng độc quyền sáng chế

Số đơn yêu cầu: DT1-2023-07370 Ngày nộp: 15/06/2023

Liên quan đến Bằng độc quyền sáng chế:

(11) Số bằng	(15) Ngày cấp	Năm yêu cầu duy trì hiệu lực	Hiệu lực được duy trì đến
25052	10/07/2020	4	10/07/2024

(73) Chủ văn bằng bảo hộ: SEEMS BIONICS INC (KR)
(Gosaek-dong, 3rd Floor) 134, Saneop-ro, Gwonseon-gu, Suwon-si Gyeonggi-do 441-813, Republic of Korea
LEE, JAE YONG (KR)
74-13, Hosu-ro, 446beon-gil, Ilsandong-gu, Goyang-si, Gyeonggi-do, 410-817, Republic of Korea

---

Thông báo số: 56113/TB-SHTT.IP, ngày 30/08/2023 về việc ghi nhận yêu cầu duy trì hiệu lực Bằng độc quyền sáng chế

Số đơn yêu cầu: DT1-2023-07371 Ngày nộp: 15/06/2023

Liên quan đến Bằng độc quyền sáng chế:

(11) Số bằng	(15) Ngày cấp	Năm yêu cầu duy trì hiệu lực	Hiệu lực được duy trì đến
12878	18/06/2014	10	18/06/2024

(73) Chủ văn bằng bảo hộ: HAIKOU QILI PHARMACEUTICAL CO., LTD. (CN)
A11 No. 168, Nanhai Road, Haikou, Hainan 570311, P.R.China

Thông báo số: 56114/TB-SHTT.IP, ngày 30/08/2023 về việc ghi nhận yêu cầu duy trì hiệu lực Bằng độc quyền sáng chế

Số đơn yêu cầu: DT1-2023-07385 Ngày nộp: 15/06/2023

Liên quan đến Bằng độc quyền sáng chế:

(11) Số bằng	(15) Ngày cấp	Năm yêu cầu duy trì hiệu lực	Hiệu lực được duy trì đến
28975	18/06/2021	3	18/06/2024

(73) Chủ văn bằng bảo hộ: POKETDREAM INC. (KR)
(Mokdong, YeongGwang Bldg.) 201, 123, Mokdongjungangbuk-ro, Yangcheon-gu Seoul 07968, Republic of Korea

---

Thông báo số: 56115/TB-SHTT.$_{IP}$, ngày 30/08/2023 về việc ghi nhận yêu cầu duy trì hiệu lực Bằng độc quyền sáng chế

Số đơn yêu cầu: DT1-2023-07386 Ngày nộp: 15/06/2023

Liên quan đến Bằng độc quyền sáng chế:

(11) Số bằng	(15) Ngày cấp	Năm yêu cầu duy trì hiệu lực	Hiệu lực được duy trì đến
14203	16/06/2015	9	16/06/2024

(73) Chủ văn bằng bảo hộ: THE BOARD OF TRUSTEES OF THE UNIVERSITY OF ARKANSAS (US)
2404 North University Avenue, Little Rock, AR 72207, United States of America
THE TEXAS A&M UNIVERSITY SYSTEM (US)
3369 TAMU, College Station, Texas 77843-3369, United States of America
UNIVERSITY OF GUELPH (CA)
Business Development Office, 4-130 Research Lane, Guelph, Ontario N1G 5G3, Canada

---

Thông báo số: 56116/TB-SHTT.$_{IP}$, ngày 30/08/2023 về việc ghi nhận yêu cầu duy trì hiệu lực Bằng độc quyền sáng chế

Số đơn yêu cầu: DT1-2023-07387 Ngày nộp: 15/06/2023

Liên quan đến Bằng độc quyền sáng chế:

(11) Số bằng	(15) Ngày cấp	Năm yêu cầu duy trì hiệu lực	Hiệu lực được duy trì đến
24628	17/06/2020	4	17/06/2024

(73) Chủ văn bằng bảo hộ: EPIZYME, INC. (US)
400 Technology Square, 4th Floor, Cambridge, MA 02139, United States of America

---

Thông báo số: 56117/TB-SHTT.$_{IP}$, ngày 30/08/2023 về việc ghi nhận yêu cầu duy trì hiệu lực Bằng độc quyền sáng chế

Số đơn yêu cầu: DT1-2023-07388 Ngày nộp: 15/06/2023

Liên quan đến Bằng độc quyền sáng chế:

(11) Số bằng	(15) Ngày cấp	Năm yêu cầu duy trì hiệu lực	Hiệu lực được duy trì đến
19782	07/08/2018	6	07/08/2024

(73) Chủ văn bằng bảo hộ: KOREA HIGH TECH TEXTILE RESEARCH INSTITUTE (ĐĂNG KÝ KINH DOANH SỐ: 127-82-21664, ĐĂNG KÝ CÔNG TY SỐ: 280271-0004580) (KR)
170, Geomjun-gil, Nam-myeon, Yangju-si, Gyeonggi-do, 482-871, Republic of Korea

---

Thông báo số: 56118/TB-SHTT.$_{IP}$, ngày 30/08/2023 về việc ghi nhận yêu cầu duy trì hiệu lực Bằng độc quyền sáng chế

Số đơn yêu cầu: DT1-2023-07389 Ngày nộp: 15/06/2023

Liên quan đến Bằng độc quyền sáng chế:

(11) Số bằng	(15) Ngày cấp	Năm yêu cầu duy trì hiệu lực	Hiệu lực được duy trì đến
11491	17/06/2013	11	17/06/2024

(73) Chủ văn bằng bảo hộ: RIGEL PHARMACEUTICALS (US)
1180 Veterans Boulevard, South San Francisco, CA 94080, United States of America

---

Thông báo số: 56119/TB-SHTT.$_{IP}$, ngày 30/08/2023 về việc ghi nhận yêu cầu duy trì hiệu lực Bằng độc quyền sáng chế

Số đơn yêu cầu: DT1-2023-07390 Ngày nộp: 15/06/2023

Liên quan đến Bằng độc quyền sáng chế:

(11) Số bằng	(15) Ngày cấp	Năm yêu cầu duy trì hiệu lực	Hiệu lực được duy trì đến
25769	03/09/2020	4	03/09/2024

(73) Chủ văn bằng bảo hộ: KMC CHAIN INDUSTRIAL CO., LTD. (TW)
No. 41, Chung Shan Road, Xinhua District, Tainan City, Taiwan

---

Thông báo số: 56120/TB-SHTT.$_{IP}$, ngày 30/08/2023 về việc ghi nhận yêu cầu duy trì hiệu lực Bằng độc quyền sáng chế

Số đơn yêu cầu: DT1-2023-07391 Ngày nộp: 15/06/2023

Liên quan đến Bằng độc quyền sáng chế:

(11) Số bằng	(15) Ngày cấp	Năm yêu cầu duy trì hiệu lực	Hiệu lực được duy trì đến
29967	29/09/2021	3	29/09/2024

(73) Chủ văn bằng bảo hộ: TOMITA PHARMACEUTICAL CO., LTD. (JP)
85-1, Aza-Maruyama, Akinokami, Seto-cho, Naruto-shi, Tokushima 771-0360 Japan

---

Thông báo số: 56121/TB-SHTT.$_{IP}$, ngày 30/08/2023 về việc ghi nhận yêu cầu duy trì hiệu lực Bằng độc quyền sáng chế

Số đơn yêu cầu: DT1-2023-07392 Ngày nộp: 15/06/2023

Liên quan đến Bằng độc quyền sáng chế:

(11) Số bằng	(15) Ngày cấp	Năm yêu cầu duy trì hiệu lực	Hiệu lực được duy trì đến
12894	30/06/2014	10	30/06/2024

(73) Chủ văn bằng bảo hộ: GEOX S.P.A. (IT)
Via Feltrina Centro 16, I- 31044 Montebelluna, Localita Biadene (Treviso), Italy

---

Thông báo số: 56122/TB-SHTT.IP, ngày 30/08/2023 về việc ghi nhận yêu cầu duy trì hiệu lực Bằng độc quyền sáng chế

Số đơn yêu cầu: DT1-2023-07393 Ngày nộp: 15/06/2023

Liên quan đến Bằng độc quyền sáng chế:

(11) Số bằng	(15) Ngày cấp	Năm yêu cầu duy trì hiệu lực	Hiệu lực được duy trì đến
29475	12/08/2021	3	12/08/2024

(73) Chủ văn bằng bảo hộ: EINNOVATIONS HOLDINGS PTE. LTD. (SG)
100 Beach Road, #25-06 Shaw Towers, Singapore 189702, Singapore

---

Thông báo số: 56123/TB-SHTT.IP, ngày 30/08/2023 về việc ghi nhận yêu cầu duy trì hiệu lực Bằng độc quyền sáng chế

Số đơn yêu cầu: DT1-2023-07394 Ngày nộp: 15/06/2023

Liên quan đến Bằng độc quyền sáng chế:

(11) Số bằng	(15) Ngày cấp	Năm yêu cầu duy trì hiệu lực	Hiệu lực được duy trì đến
17208	18/07/2017	7	18/07/2024

(73) Chủ văn bằng bảo hộ: BAUTEK CO., LTD. (KR)
114-108, Deogu-ri, Paltan-myeon, Hwaseong-si Gyeonggi-do 445-918, Republic of Korea

---

Thông báo số: 56124/TB-SHTT.IP, ngày 30/08/2023 về việc ghi nhận yêu cầu duy trì hiệu lực Bằng độc quyền sáng chế

Số đơn yêu cầu: DT1-2023-07396 Ngày nộp: 15/06/2023

Liên quan đến Bằng độc quyền sáng chế:

(11) Số bằng	(15) Ngày cấp	Năm yêu cầu duy trì hiệu lực	Hiệu lực được duy trì đến
11495	17/06/2013	11	17/06/2024

(73) Chủ văn bằng bảo hộ: BOEHRINGER INGELHEIM INTERNATIONAL GMBH (DE)
Binger Strasse 173, 55216 Ingelheim, Germany

Thông báo số: 56125/TB-SHTT.IP, ngày 30/08/2023 về việc ghi nhận yêu cầu duy trì hiệu lực Bằng độc quyền sáng chế

Số đơn yêu cầu: DT1-2023-07397 Ngày nộp: 15/06/2023

Liên quan đến Bằng độc quyền sáng chế:

(11) Số bằng	(15) Ngày cấp	Năm yêu cầu duy trì hiệu lực	Hiệu lực được duy trì đến
24616	17/06/2020	4	17/06/2024

(73) Chủ văn bằng bảo hộ: MISUZU INDUSTRY CO., LTD. (JP)
969, OazaKamizue, Komaki-shi, Aichi 485-0822 Japan

Thông báo số: 57235/TB-SHTT.IP, ngày 31/08/2023 về việc ghi nhận yêu cầu duy trì hiệu lực Bằng độc quyền sáng chế

Số đơn yêu cầu: DT1-2023-07395 Ngày nộp: 15/06/2023

Liên quan đến Bằng độc quyền sáng chế:

(11) Số bằng	(15) Ngày cấp	Năm yêu cầu duy trì hiệu lực	Hiệu lực được duy trì đến
32667	16/06/2022	2	16/06/2024

(73) Chủ văn bằng bảo hộ: KUMIAI CHEMICAL INDUSTRY CO., LTD. (JP)
4-26, Ikenohata 1-chome, Taito-ku, Tokyo 1108782, Japan

Thông báo số: 57236/TB-SHTT.IP, ngày 31/08/2023 về việc ghi nhận yêu cầu duy trì hiệu lực Bằng độc quyền sáng chế

Số đơn yêu cầu: DT1-2023-01490 Ngày nộp: 17/02/2023

Liên quan đến Bằng độc quyền sáng chế:

(11) Số bằng	(15) Ngày cấp	Năm yêu cầu duy trì hiệu lực	Hiệu lực được duy trì đến
27843	26/02/2021	3	26/02/2024

(73) Chủ văn bằng bảo hộ: THE BOARD OF TRUSTEES OF THE UNIVERSITY OF ARKANSAS (US)
2404 North University Avenue, Little Rock, AR 72207, United States of America

---

Thông báo số: 57237/TB-SHTT.$_{IP}$, ngày 31/08/2023 về việc ghi nhận yêu cầu duy trì hiệu lực Bằng độc quyền sáng chế

Số đơn yêu cầu: DT1-2023-04576 Ngày nộp: 14/04/2023

Liên quan đến Bằng độc quyền sáng chế:

(11) Số bằng	(15) Ngày cấp	Năm yêu cầu duy trì hiệu lực	Hiệu lực được duy trì đến
32229	11/05/2022	2	11/05/2024

(73) Chủ văn bằng bảo hộ: STARKE, MICHEAL (DE)
Am Fort 19b, 85139 Wettstetten, Germany
LIEBERS, THOMAS (DE)
Thomastraße 3, 85120 Hepberg, Germany

Thông báo số: 57238/TB-SHTT.$_{IP}$, ngày 31/08/2023 về việc ghi nhận yêu cầu duy trì hiệu lực Bằng độc quyền sáng chế

Số đơn yêu cầu: DT1-2022-15676 Ngày nộp: 21/12/2022

Liên quan đến Bằng độc quyền sáng chế:

(11) Số bằng	(15) Ngày cấp	Năm yêu cầu duy trì hiệu lực	Hiệu lực được duy trì đến
14979	29/12/2015	8	29/12/2023

(73) Chủ văn bằng bảo hộ: INTERNATIONAL PATENTS AND BRANDS CORPORATION (PA)
Calle 50, Torre Nueva Global Bank Piso 16, Oficina 1602 Panama, REPUBLIC OF PANAMA

Thông báo số: 57239/TB-SHTT.$_{IP}$, ngày 31/08/2023 về việc ghi nhận yêu cầu duy trì hiệu lực Bằng độc quyền sáng chế

Số đơn yêu cầu: DT1-2023-04113 Ngày nộp: 05/04/2023

Liên quan đến Bằng độc quyền sáng chế:

(11) Số bằng	(15) Ngày cấp	Năm yêu cầu duy trì hiệu lực	Hiệu lực được duy trì đến
18990	09/04/2018	6	09/04/2024

(73) Chủ văn bằng bảo hộ: A.R. ARENA PRODUCTS, INC. (US)
100 Metro Park, Rochester, NY 14623, United States of America

---

Thông báo số: 57240/TB-SHTT.$_{IP}$, ngày 31/08/2023 về việc ghi nhận yêu cầu duy trì hiệu lực Bằng độc quyền sáng chế

Số đơn yêu cầu: DT1-2023-02150 Ngày nộp: 24/02/2023

Liên quan đến Bằng độc quyền sáng chế:

(11) Số bằng	(15) Ngày cấp	Năm yêu cầu duy trì hiệu lực	Hiệu lực được duy trì đến
31382	21/02/2022	2	21/02/2024

(73) Chủ văn bằng bảo hộ: FOSHAN BAOSUO PAPER MACHINERY MANUFACTURE CO.,LTD. (CN)
Xiananyi Industrial Park, Nanhai District Foshan, Guangdong 528251, China

---

Thông báo số: 57241/TB-SHTT.$_{IP}$, ngày 31/08/2023 về việc ghi nhận yêu cầu duy trì hiệu lực Bằng độc quyền sáng chế

Số đơn yêu cầu: DT1-2023-01394 Ngày nộp: 16/02/2023

Liên quan đến Bằng độc quyền sáng chế:

(11) Số bằng	(15) Ngày cấp	Năm yêu cầu duy trì hiệu lực	Hiệu lực được duy trì đến
20468	08/01/2019	5	08/01/2024

(73) Chủ văn bằng bảo hộ: NGUYỄN HỒNG SƠN (VN)
15 Nguyễn Kiệm, khối 9, phường Trường Thi, thành phố Vinh, tỉnh Nghệ An.

Thông báo số: 57242/TB-SHTT.$_{IP}$, ngày 31/08/2023 về việc ghi nhận yêu cầu duy trì hiệu lực Bằng độc quyền sáng chế

Số đơn yêu cầu: DT1-2023-01443 Ngày nộp: 16/02/2023

Liên quan đến Bằng độc quyền sáng chế:

(11) Số bằng	(15) Ngày cấp	Năm yêu cầu duy trì hiệu lực	Hiệu lực được duy trì đến
26459	21/10/2020	3	21/10/2023

(73) Chủ văn bằng bảo hộ: CÔNG TY TNHH FPT SMART CLOUD (VN)
Số 10 phố Phạm Văn Bạch, phường Dịch Vọng, quận Cầu Giấy, thành phố Hà Nội

---

Thông báo số: 57244/TB-SHTT.$_{IP}$, ngày 31/08/2023 về việc ghi nhận yêu cầu duy trì hiệu lực Bằng độc quyền sáng chế

Số đơn yêu cầu: DT1-2023-09391 Ngày nộp: 18/07/2023

Liên quan đến Bằng độc quyền sáng chế:

(11) Số bằng	(15) Ngày cấp	Năm yêu cầu duy trì hiệu lực	Hiệu lực được duy trì đến
15813	08/08/2016	8	08/08/2024

(73) Chủ văn bằng bảo hộ: MEIJI SEIKA PHARMA CO., LTD. (JP)
4-16, Kyobashi 2-chome, Chuo-ku, Tokyo-To, Japan
THE KITASATO INSTITUTE (SCHOOL JURIDICAL PERSON) (JP)
9-1, Shirokane 5-chome, Minato-ku, Tokyo-to, Japan

Thông báo số: 57245/TB-SHTT.$_{IP}$, ngày 31/08/2023 về việc ghi nhận yêu cầu duy trì hiệu lực Bằng độc quyền sáng chế

Số đơn yêu cầu: DT1-2023-09392 Ngày nộp: 18/07/2023

Liên quan đến Bằng độc quyền sáng chế:

(11) Số bằng	(15) Ngày cấp	Năm yêu cầu duy trì hiệu lực	Hiệu lực được duy trì đến
15804	08/08/2016	8	08/08/2024

(73) Chủ văn bằng bảo hộ: LIVEDO CORPORATION (JP)
45-2, Handaotsu, Kanadacho, Shikokuchuo-shi, Ehime 7990122, Japan

---

Thông báo số: 57247/TB-SHTT.IP, ngày 31/08/2023 về việc ghi nhận yêu cầu duy trì hiệu lực Bằng độc quyền sáng chế

Số đơn yêu cầu: DT1-2023-07511 Ngày nộp: 19/06/2023

Liên quan đến Bằng độc quyền sáng chế:

(11) Số bằng	(15) Ngày cấp	Năm yêu cầu duy trì hiệu lực	Hiệu lực được duy trì đến
32965	12/07/2022	2	12/07/2024

(73) Chủ văn bằng bảo hộ: YAZAKI ENERGY SYSTEM CORPORATION (JP)
4-28, Mita 1-chome, Minato-ku, Tokyo 1088333 (JP)

Thông báo số: 57250/TB-SHTT.IP, ngày 31/08/2023 về việc ghi nhận yêu cầu duy trì hiệu lực Bằng độc quyền sáng chế

Số đơn yêu cầu: DT1-2023-06693 Ngày nộp: 25/05/2023

Liên quan đến Bằng độc quyền sáng chế:

(11) Số bằng	(15) Ngày cấp	Năm yêu cầu duy trì hiệu lực	Hiệu lực được duy trì đến
31523	04/03/2022	2	04/03/2024

(73) Chủ văn bằng bảo hộ: ACE BAYOU CORPORATION (US)
1000 Superior Boulevard, Suite 310, Wayzata, Minnesota, 55391, United States of America

---

Thông báo số: 57251/TB-SHTT.IP, ngày 31/08/2023 về việc ghi nhận yêu cầu duy trì hiệu lực Bằng độc quyền sáng chế

Số đơn yêu cầu: DT1-2023-07088 Ngày nộp: 07/06/2023

Liên quan đến Bằng độc quyền sáng chế:

(11) Số bằng	(15) Ngày cấp	Năm yêu cầu duy trì hiệu lực	Hiệu lực được duy trì đến
14168	08/06/2015	9	08/06/2024

(73) Chủ văn bằng bảo hộ: EVONIK OPERATIONS GMBH (DE)
Rellinghauser Strasse 1-11, 45128 Essen, Germany

Thông báo số: 57252/TB-SHTT.IP, ngày 31/08/2023 về việc ghi nhận yêu cầu duy trì hiệu lực Bằng độc quyền sáng chế

Số đơn yêu cầu: DT1-2023-07089 Ngày nộp: 07/06/2023

Liên quan đến Bằng độc quyền sáng chế:

(11) Số bằng	(15) Ngày cấp	Năm yêu cầu duy trì hiệu lực	Hiệu lực được duy trì đến
14169	08/06/2015	9	08/06/2024

(73) Chủ văn bằng bảo hộ: KOYO SANGYO CO., LTD. (JP)
14-7, Shimorenjaku 3-chome, Mitaka-shi, Tokyo, Japan

Thông báo số: 57253/TB-SHTT.IP, ngày 31/08/2023 về việc ghi nhận yêu cầu duy trì hiệu lực Bằng độc quyền sáng chế

Số đơn yêu cầu: DT1-2023-07090 Ngày nộp: 07/06/2023

Liên quan đến Bằng độc quyền sáng chế:

(11) Số bằng	(15) Ngày cấp	Năm yêu cầu duy trì hiệu lực	Hiệu lực được duy trì đến
14184	08/06/2015	9	08/06/2024

(73) Chủ văn bằng bảo hộ: BOEHRINGER INGELHEIM INTERNATIONAL GMBH (DE)
Binger Strasse 173, 55216 Ingelheim am Rhein, Germany

Thông báo số: 57254/TB-SHTT.IP, ngày 31/08/2023 về việc ghi nhận yêu cầu duy trì hiệu lực Bằng độc quyền sáng chế

Số đơn yêu cầu: DT1-2023-07091 Ngày nộp: 07/06/2023

Liên quan đến Bằng độc quyền sáng chế:

(11) Số bằng	(15) Ngày cấp	Năm yêu cầu duy trì hiệu lực	Hiệu lực được duy trì đến
24439	08/06/2020	4	08/06/2024

(73) Chủ văn bằng bảo hộ: SATO HOLDINGS KABUSHIKI KAISHA (JP)
7-1, Shimomeguro 1-chome, Meguro-ku, Tokyo 1530064 Japan

Thông báo số: 57255/TB-SHTT.IP, ngày 31/08/2023 về việc ghi nhận yêu cầu duy trì hiệu lực Bằng độc quyền sáng chế

Số đơn yêu cầu: DT1-2023-07092 Ngày nộp: 07/06/2023

Liên quan đến Bằng độc quyền sáng chế:

(11) Số bằng	(15) Ngày cấp	Năm yêu cầu duy trì hiệu lực	Hiệu lực được duy trì đến
24445	08/06/2020	4	08/06/2024

(73) Chủ văn bằng bảo hộ: YAMAHA HATSUDOKI KABUSHIKI KAISHA (JP)
2500 Shingai, Iwata, Shizuoka 438-8501, JAPAN

Thông báo số: 57256/TB-SHTT.IP, ngày 31/08/2023 về việc ghi nhận yêu cầu duy trì hiệu lực Bằng độc quyền sáng chế

Số đơn yêu cầu: DT1-2023-07093 Ngày nộp: 07/06/2023

Liên quan đến Bằng độc quyền sáng chế:

(11) Số bằng	(15) Ngày cấp	Năm yêu cầu duy trì hiệu lực	Hiệu lực được duy trì đến
24448	08/06/2020	4	08/06/2024

(73) Chủ văn bằng bảo hộ: YAMAHA HATSUDOKI KABUSHIKI KAISHA (JP)
2500 Shingai, Iwata, Shizuoka 438-8501, JAPAN

Thông báo số: 57257/TB-SHTT.IP, ngày 31/08/2023 về việc ghi nhận yêu cầu duy trì hiệu lực Bằng độc quyền sáng chế

Số đơn yêu cầu: DT1-2023-07095 Ngày nộp: 07/06/2023

Liên quan đến Bằng độc quyền sáng chế:

(11) Số bằng	(15) Ngày cấp	Năm yêu cầu duy trì hiệu lực	Hiệu lực được duy trì đến
32575	08/06/2022	2	08/06/2024

(73) Chủ văn bằng bảo hộ: MITSUI CHEMICALS, INC. (JP)
5-2, Higashi-Shimbashi 1-chome, Minato-ku, Tokyo 105-7117, Japan

---

Thông báo số: 57258/TB-SHTT.IP, ngày 31/08/2023 về việc ghi nhận yêu cầu duy trì hiệu lực Bằng độc quyền sáng chế

Số đơn yêu cầu: DT1-2023-07096 Ngày nộp: 07/06/2023

Liên quan đến Bằng độc quyền sáng chế:

(11) Số bằng	(15) Ngày cấp	Năm yêu cầu duy trì hiệu lực	Hiệu lực được duy trì đến
32576	08/06/2022	2	08/06/2024

(73) Chủ văn bằng bảo hộ: YAMAHA HATSUDOKI KABUSHIKI KAISHA (JP)
2500 Shingai, Iwata, Shizuoka 438-8501, JAPAN

Thông báo số: 57259/TB-SHTT.IP, ngày 31/08/2023 về việc ghi nhận yêu cầu duy trì hiệu lực Bằng độc quyền sáng chế

Số đơn yêu cầu: DT1-2023-07097 Ngày nộp: 07/06/2023

Liên quan đến Bằng độc quyền sáng chế:

(11) Số bằng	(15) Ngày cấp	Năm yêu cầu duy trì hiệu lực	Hiệu lực được duy trì đến
32577	08/06/2022	2	08/06/2024

(73) Chủ văn bằng bảo hộ: PHILIP MORRIS PRODUCTS S.A. (CH)
Quai Jeanrenaud 3, CH-2000 Neuchatel, Switzerland

Thông báo số: 57260/TB-SHTT.$_{IP}$, ngày 31/08/2023 về việc ghi nhận yêu cầu duy trì hiệu lực Bằng độc quyền sáng chế

Số đơn yêu cầu: DT1-2023-07098 Ngày nộp: 07/06/2023

Liên quan đến Bằng độc quyền sáng chế:

(11) Số bằng	(15) Ngày cấp	Năm yêu cầu duy trì hiệu lực	Hiệu lực được duy trì đến
14160	08/06/2015	9	08/06/2024

(73) Chủ văn bằng bảo hộ: INNOVATION TECHNOLOGIES, INC. (US)
P.O. Box 142666, Gainesville, FL 32614-2666, United States of America

---

Thông báo số: 57261/TB-SHTT.$_{IP}$, ngày 31/08/2023 về việc ghi nhận yêu cầu duy trì hiệu lực Bằng độc quyền sáng chế

Số đơn yêu cầu: DT1-2023-07099 Ngày nộp: 07/06/2023

Liên quan đến Bằng độc quyền sáng chế:

(11) Số bằng	(15) Ngày cấp	Năm yêu cầu duy trì hiệu lực	Hiệu lực được duy trì đến
33387	17/08/2022	2	17/08/2024

(73) Chủ văn bằng bảo hộ: AMPOC FAR-EAST CO., LTD. (TW)
17F., No. 171, Sung-Teh Road, Taipei 110, Taiwan

Thông báo số: 57262/TB-SHTT.IP, ngày 31/08/2023 về việc ghi nhận yêu cầu duy trì hiệu lực Bằng độc quyền sáng chế

Số đơn yêu cầu: DT1-2023-07100 Ngày nộp: 07/06/2023

Liên quan đến Bằng độc quyền sáng chế:

(11) Số bằng	(15) Ngày cấp	Năm yêu cầu duy trì hiệu lực	Hiệu lực được duy trì đến
19431	07/06/2018	6	07/06/2024

(73) Chủ văn bằng bảo hộ: KONINKLIJKE PHILIPS ELECTRONICS N.V. (NL)
Groenewoudseweg 1, NL-5621 BA Eindhoven, The Netherlands

Thông báo số: 57263/TB-SHTT.IP, ngày 31/08/2023 về việc ghi nhận yêu cầu duy trì hiệu lực Bằng độc quyền sáng chế

Số đơn yêu cầu: DT1-2023-07101 Ngày nộp: 07/06/2023

Liên quan đến Bằng độc quyền sáng chế:

(11) Số bằng	(15) Ngày cấp	Năm yêu cầu duy trì hiệu lực	Hiệu lực được duy trì đến
14183	08/06/2015	9	08/06/2024

(73) Chủ văn bằng bảo hộ: SAIPEM S.P.A. (IT)
Via Martiri di Cefalonia, 67 I-20097 San Donato Milanese (Milan), Italia

---

Thông báo số: 57264/TB-SHTT.IP, ngày 31/08/2023 về việc ghi nhận yêu cầu duy trì hiệu lực Bằng độc quyền sáng chế

Số đơn yêu cầu: DT1-2023-07102 Ngày nộp: 07/06/2023

Liên quan đến Bằng độc quyền sáng chế:

(11) Số bằng	(15) Ngày cấp	Năm yêu cầu duy trì hiệu lực	Hiệu lực được duy trì đến
24469	09/06/2020	4	09/06/2024

(73) Chủ văn bằng bảo hộ: AGRO INDUSTRIES RECHERCHE ET DEVELOPPEMENT (FR)
Route de Bazancourt, F-51110 Pomacle, France
INSTITUT NATIONAL DE LA RECHERCHE AGRONOMIQUE (FR)
147 rue de l'Université, F-75338 Paris, France
IFP ENERGIES NOUVELLES (FR)
Direction - Propriété Industrielle, 1 & 4 avenue de Bois Préau, P-92852 Rueil Malmaison Cedex, France

---

Thông báo số: 57265/TB-SHTT.IP, ngày 31/08/2023 về việc ghi nhận yêu cầu duy trì hiệu lực Bằng độc quyền sáng chế

Số đơn yêu cầu: DT1-2023-07103 Ngày nộp: 07/06/2023

Liên quan đến Bằng độc quyền sáng chế:

(11) Số bằng	(15) Ngày cấp	Năm yêu cầu duy trì hiệu lực	Hiệu lực được duy trì đến
32593	10/06/2022	2	10/06/2024

(73) Chủ văn bằng bảo hộ: SOMNICS, INC. (TW)
5F, Building D, No. 22, Sec. 2, ShengYi Rd. Zhubei, Hsinchu, 30261, Taiwan

---

Thông báo số: 57266/TB-SHTT.IP, ngày 31/08/2023 về việc ghi nhận yêu cầu duy trì hiệu lực Bằng độc quyền sáng chế

Số đơn yêu cầu: DT1-2023-07104 Ngày nộp: 07/06/2023

Liên quan đến Bằng độc quyền sáng chế:

(11) Số bằng	(15) Ngày cấp	Năm yêu cầu duy trì hiệu lực	Hiệu lực được duy trì đến
32745	22/06/2022	2	22/06/2024

(73) Chủ văn bằng bảo hộ: ARCHROMA IP GMBH (CH)
Neuhofstrasse 11, 4153 Reinach, Switzerland

Thông báo số: 57267/TB-SHTT.IP, ngày 31/08/2023 về việc ghi nhận yêu cầu duy trì hiệu lực Bằng độc quyền sáng chế

Số đơn yêu cầu: DT1-2023-07105 Ngày nộp: 07/06/2023

Liên quan đến Bằng độc quyền sáng chế:

(11) Số bằng	(15) Ngày cấp	Năm yêu cầu duy trì hiệu lực	Hiệu lực được duy trì đến
32792	28/06/2022	2	28/06/2024

(73) Chủ văn bằng bảo hộ: BASF SE (DE)
Carl-Bosch-Strasse 38, 67056 Ludwigshafen am Rhein, Germany

Thông báo số: 57268/TB-SHTT.IP, ngày 31/08/2023 về việc ghi nhận yêu cầu duy trì hiệu lực Bằng độc quyền sáng chế

Số đơn yêu cầu: DT1-2023-07106 Ngày nộp: 07/06/2023

Liên quan đến Bằng độc quyền sáng chế:

(11) Số bằng	(15) Ngày cấp	Năm yêu cầu duy trì hiệu lực	Hiệu lực được duy trì đến
10398	20/06/2012	12	20/06/2024

(73) Chủ văn bằng bảo hộ: INTERDIGITAL VC HOLDINGS, INC. (US)
200 Bellevue Parkway, Suite 300, Wilmington, DE 19809, USA

Thông báo số: 57269/TB-SHTT.IP, ngày 31/08/2023 về việc ghi nhận yêu cầu duy trì hiệu lực Bằng độc quyền sáng chế

Số đơn yêu cầu: DT1-2023-07107 Ngày nộp: 07/06/2023

Liên quan đến Bằng độc quyền sáng chế:

(11) Số bằng	(15) Ngày cấp	Năm yêu cầu duy trì hiệu lực	Hiệu lực được duy trì đến
32656	15/06/2022	2	15/06/2024

(73) Chủ văn bằng bảo hộ: ETERNIT GMBH (DE)
Im Breitspiel 20, Heidelberg, 69126, Germany

Thông báo số: 57271/TB-SHTT.IP, ngày 31/08/2023 về việc ghi nhận yêu cầu duy trì hiệu lực Bằng độc quyền sáng chế

Số đơn yêu cầu: DT1-2023-07108 Ngày nộp: 07/06/2023

Liên quan đến Bằng độc quyền sáng chế:

(11) Số bằng	(15) Ngày cấp	Năm yêu cầu duy trì hiệu lực	Hiệu lực được duy trì đến
24898	02/07/2020	4	02/07/2024

(73) Chủ văn bằng bảo hộ: BASF SE (DE)
67056 Ludwigshafen, Germany

Thông báo số: 57272/TB-SHTT.IP, ngày 31/08/2023 về việc ghi nhận yêu cầu duy trì hiệu lực Bằng độc quyền sáng chế

Số đơn yêu cầu: DT1-2023-07109 Ngày nộp: 07/06/2023

Liên quan đến Bằng độc quyền sáng chế:

(11) Số bằng	(15) Ngày cấp	Năm yêu cầu duy trì hiệu lực	Hiệu lực được duy trì đến
25933	15/09/2020	4	15/09/2024

(73) Chủ văn bằng bảo hộ: LAKSHMI MACHINE WORKS LTD. (IN)
Perianaickenpalayam, Coimbatore 641 020, Tamil Nadu, India

Thông báo số: 57273/TB-SHTT.IP, ngày 31/08/2023 về việc ghi nhận yêu cầu duy trì hiệu lực Bằng độc quyền sáng chế

Số đơn yêu cầu: DT1-2023-07110 Ngày nộp: 07/06/2023

Liên quan đến Bằng độc quyền sáng chế:

(11) Số bằng	(15) Ngày cấp	Năm yêu cầu duy trì hiệu lực	Hiệu lực được duy trì đến
32810	29/06/2022	2	29/06/2024

(73) Chủ văn bằng bảo hộ: CHIEN, YU-CHIA (TW)
No.176, Ziqiang Rd., Wujie Township, Yilan County
Taiwan

Thông báo số: 57274/TB-SHTT.$_{IP}$, ngày 31/08/2023 về việc ghi nhận yêu cầu duy trì hiệu lực Bằng độc quyền sáng chế

Số đơn yêu cầu: DT1-2023-07111 Ngày nộp: 07/06/2023

Liên quan đến Bằng độc quyền sáng chế:

(11) Số bằng	(15) Ngày cấp	Năm yêu cầu duy trì hiệu lực	Hiệu lực được duy trì đến
29120	05/07/2021	3	05/07/2024

(73) Chủ văn bằng bảo hộ: SEONG HWAN E&C CO., LTD. (KR)
263, Chodong-ro, Chodong-myeon, Miryang-si,
Gyeongsangnam-do, 627-882, Korea

Thông báo số: 57275/TB-SHTT.$_{IP}$, ngày 31/08/2023 về việc ghi nhận yêu cầu duy trì hiệu lực Bằng độc quyền sáng chế

Số đơn yêu cầu: DT1-2023-07112 Ngày nộp: 08/06/2023

Liên quan đến Bằng độc quyền sáng chế:

(11) Số bằng	(15) Ngày cấp	Năm yêu cầu duy trì hiệu lực	Hiệu lực được duy trì đến
24984	07/07/2020	4	07/07/2024

(73) Chủ văn bằng bảo hộ: STUCCHI S.P.A. (IT)
Via della Lira Italiana, 397 - 24040 PAGAZZANO (BG),
Italy

Thông báo số: 57276/TB-SHTT.IP, ngày 31/08/2023 về việc ghi nhận yêu cầu duy trì hiệu lực Bằng độc quyền sáng chế

Số đơn yêu cầu: DT1-2023-07113 Ngày nộp: 08/06/2023

Liên quan đến Bằng độc quyền sáng chế:

(11) Số bằng	(15) Ngày cấp	Năm yêu cầu duy trì hiệu lực	Hiệu lực được duy trì đến
28949	17/06/2021	3	17/06/2024

(73) Chủ văn bằng bảo hộ: AMGEN INC. (US)
One Amgen Center Drive, Thousand Oaks, California 91320-1799, United States of America

---

Thông báo số: 57277/TB-SHTT.IP, ngày 31/08/2023 về việc ghi nhận yêu cầu duy trì hiệu lực Bằng độc quyền sáng chế

Số đơn yêu cầu: DT1-2023-07114 Ngày nộp: 08/06/2023

Liên quan đến Bằng độc quyền sáng chế:

(11) Số bằng	(15) Ngày cấp	Năm yêu cầu duy trì hiệu lực	Hiệu lực được duy trì đến
28942	16/06/2021	3	16/06/2024

(73) Chủ văn bằng bảo hộ: SUMITOMO CHEMICAL COMPANY, LIMITED (JP)
27-1, Shinkawa 2-chome, Chuo-ku, Tokyo 104-8260 Japan

Thông báo số: 57278/TB-SHTT.IP, ngày 31/08/2023 về việc ghi nhận yêu cầu duy trì hiệu lực Bằng độc quyền sáng chế

Số đơn yêu cầu: DT1-2023-07115 Ngày nộp: 08/06/2023

Liên quan đến Bằng độc quyền sáng chế:

(11) Số bằng	(15) Ngày cấp	Năm yêu cầu duy trì hiệu lực	Hiệu lực được duy trì đến
28941	16/06/2021	3	16/06/2024

(73) Chủ văn bằng bảo hộ: NIPPON STEEL CORPORATION (JP)
6-1, Marunouchi 2-chome, Chiyoda-ku, Tokyo 100-8071, Japan
VALLOUREC OIL AND GAS FRANCE (FR)
54 rue Anatole France, F-59620 Aulnoye-Aymeries, France

Thông báo số: 57279/TB-SHTT.$_{IP}$, ngày 31/08/2023 về việc ghi nhận yêu cầu duy trì hiệu lực Bằng độc quyền sáng chế

Số đơn yêu cầu: DT1-2023-07116 Ngày nộp: 08/06/2023

Liên quan đến Bằng độc quyền sáng chế:

(11) Số bằng	(15) Ngày cấp	Năm yêu cầu duy trì hiệu lực	Hiệu lực được duy trì đến
28921	15/06/2021	3	15/06/2024

(73) Chủ văn bằng bảo hộ: NIPPON STEEL CORPORATION (JP)
6-1, Marunouchi 2-chome, Chiyoda-ku, Tokyo 100-8071, Japan
VALLOUREC OIL AND GAS FRANCE (FR)
54 rue Anatole France, 59620 Aulnoye-Aymeries, France

Thông báo số: 57280/TB-SHTT.$_{IP}$, ngày 31/08/2023 về việc ghi nhận yêu cầu duy trì hiệu lực Bằng độc quyền sáng chế

Số đơn yêu cầu: DT1-2023-07117 Ngày nộp: 08/06/2023

Liên quan đến Bằng độc quyền sáng chế:

(11) Số bằng	(15) Ngày cấp	Năm yêu cầu duy trì hiệu lực	Hiệu lực được duy trì đến
24562	15/06/2020	4	15/06/2024

(73) Chủ văn bằng bảo hộ: AKZO NOBEL COATINGS INTERNATIONAL B.V. (NL)
Velperweg 76, NL-6824 BM Arnhem, the Netherlands

Thông báo số: 57281/TB-SHTT.IP, ngày 31/08/2023 về việc ghi nhận yêu cầu duy trì hiệu lực Bằng độc quyền sáng chế

Số đơn yêu cầu: DT1-2023-07118 Ngày nộp: 08/06/2023

Liên quan đến Bằng độc quyền sáng chế:

(11) Số bằng	(15) Ngày cấp	Năm yêu cầu duy trì hiệu lực	Hiệu lực được duy trì đến
17066	13/06/2017	7	13/06/2024

(73) Chủ văn bằng bảo hộ: DOLBY LABORATORIES LICENSING CORPORATION (US)
100 Potrero Avenue, San Francisco, California 94103-4813, United States of America
DOLBY INTERNATIONAL AB (NL)
Apollo Building, 3E, Herikerbergweg 1-35, 1101 CN Amsterdam Zuidoost, Netherlands

---

Thông báo số: 57282/TB-SHTT.IP, ngày 31/08/2023 về việc ghi nhận yêu cầu duy trì hiệu lực Bằng độc quyền sáng chế

Số đơn yêu cầu: DT1-2023-07119 Ngày nộp: 08/06/2023

Liên quan đến Bằng độc quyền sáng chế:

(11) Số bằng	(15) Ngày cấp	Năm yêu cầu duy trì hiệu lực	Hiệu lực được duy trì đến
19447	13/06/2018	6	13/06/2024

(73) Chủ văn bằng bảo hộ: BECTON, DICKINSON AND COMPANY (US)
1 Becton Drive, Franklin Lakes, New Jersey 07417, United States of America

---

Thông báo số: 57283/TB-SHTT.IP, ngày 31/08/2023 về việc ghi nhận yêu cầu duy trì hiệu lực Bằng độc quyền sáng chế

Số đơn yêu cầu: DT1-2023-07120 Ngày nộp: 08/06/2023

Liên quan đến Bằng độc quyền sáng chế:

(11) Số bằng	(15) Ngày cấp	Năm yêu cầu duy trì hiệu lực	Hiệu lực được duy trì đến
24521	11/06/2020	4	11/06/2024

(73) Chủ văn bằng bảo hộ: SONY CORPORATION (JP)
1-7-1 Konan, Minato-ku, Tokyo 108-0075, Japan

Thông báo số: 57284/TB-SHTT.IP, ngày 31/08/2023 về việc ghi nhận yêu cầu duy trì hiệu lực Bằng độc quyền sáng chế

Số đơn yêu cầu: DT1-2023-07121 Ngày nộp: 08/06/2023

Liên quan đến Bằng độc quyền sáng chế:

(11) Số bằng	(15) Ngày cấp	Năm yêu cầu duy trì hiệu lực	Hiệu lực được duy trì đến
28898	11/06/2021	3	11/06/2024

(73) Chủ văn bằng bảo hộ: AKZO NOBEL COATINGS INTERNATIONAL B.V. (NL)
Velperweg 76, 6824 BM Arnhem, The Netherlands

Thông báo số: 57285/TB-SHTT.IP, ngày 31/08/2023 về việc ghi nhận yêu cầu duy trì hiệu lực Bằng độc quyền sáng chế

Số đơn yêu cầu: DT1-2023-07122 Ngày nộp: 08/06/2023

Liên quan đến Bằng độc quyền sáng chế:

(11) Số bằng	(15) Ngày cấp	Năm yêu cầu duy trì hiệu lực	Hiệu lực được duy trì đến
21333	10/06/2019	5	10/06/2024

(73) Chủ văn bằng bảo hộ: VALINGE INNOVATION AB (SE)
Prastavagen 513, SE-263 65 VIKEN, Sweden

Thông báo số: 57286/TB-SHTT.IP, ngày 31/08/2023 về việc ghi nhận yêu cầu duy trì hiệu lực Bằng độc quyền sáng chế

Số đơn yêu cầu: DT1-2023-07123 Ngày nộp: 08/06/2023

Liên quan đến Bằng độc quyền sáng chế:

(11) Số bằng	(15) Ngày cấp	Năm yêu cầu duy trì hiệu lực	Hiệu lực được duy trì đến
21342	10/06/2019	5	10/06/2024

(73) Chủ văn bằng bảo hộ: SONY CORPORATION (JP)
1-7-1, Konan, Minato-ku, Tokyo, Japan

Thông báo số: 57287/TB-SHTT.IP, ngày 31/08/2023 về việc ghi nhận yêu cầu duy trì hiệu lực Bằng độc quyền sáng chế

Số đơn yêu cầu: DT1-2023-07124 Ngày nộp: 08/06/2023

Liên quan đến Bằng độc quyền sáng chế:

(11) Số bằng	(15) Ngày cấp	Năm yêu cầu duy trì hiệu lực	Hiệu lực được duy trì đến
28879	10/06/2021	3	10/06/2024

(73) Chủ văn bằng bảo hộ: TAKEDA PHARMACEUTICAL COMPANY LIMITED (JP)
1-1, Doshomachi 4-chome, Chuo-ku, Osaka-shi, Osaka 541-0045, Japan

---

Thông báo số: 57288/TB-SHTT.IP, ngày 31/08/2023 về việc ghi nhận yêu cầu duy trì hiệu lực Bằng độc quyền sáng chế

Số đơn yêu cầu: DT1-2023-07125 Ngày nộp: 08/06/2023

Liên quan đến Bằng độc quyền sáng chế:

(11) Số bằng	(15) Ngày cấp	Năm yêu cầu duy trì hiệu lực	Hiệu lực được duy trì đến
35607	03/04/2023	2	03/04/2025

(73) Chủ văn bằng bảo hộ: VALQUA, LTD. (JP)
1-1, Osaki 2-chome, Shinagawa-ku, Tokyo 141-6024 Japan

Thông báo số: 57289/TB-SHTT.IP, ngày 31/08/2023 về việc ghi nhận yêu cầu duy trì hiệu lực Bằng độc quyền sáng chế

Số đơn yêu cầu: DT1-2023-07126 Ngày nộp: 08/06/2023

Liên quan đến Bằng độc quyền sáng chế:

(11) Số bằng	(15) Ngày cấp	Năm yêu cầu duy trì hiệu lực	Hiệu lực được duy trì đến
35607	03/04/2023	3	03/04/2026

(73) Chủ văn bằng bảo hộ: VALQUA, LTD. (JP)
1-1, Osaki 2-chome, Shinagawa-ku, Tokyo 141-6024 Japan

Thông báo số: 57290/TB-SHTT.IP, ngày 31/08/2023 về việc ghi nhận yêu cầu duy trì hiệu lực Bằng độc quyền sáng chế

Số đơn yêu cầu: DT1-2023-07127 Ngày nộp: 08/06/2023

Liên quan đến Bằng độc quyền sáng chế:

(11) Số bằng	(15) Ngày cấp	Năm yêu cầu duy trì hiệu lực	Hiệu lực được duy trì đến
32943	11/07/2022	2	11/07/2024

(73) Chủ văn bằng bảo hộ: ASAHI CONCRETE WORKS CO., LTD. (JP)
1-8-2, Tsukiji, Chuo-ku, Tokyo 1040045 (JP)

Thông báo số: 57291/TB-SHTT.IP, ngày 31/08/2023 về việc ghi nhận yêu cầu duy trì hiệu lực Bằng độc quyền sáng chế

Số đơn yêu cầu: DT1-2023-07128 Ngày nộp: 08/06/2023

Liên quan đến Bằng độc quyền sáng chế:

(11) Số bằng	(15) Ngày cấp	Năm yêu cầu duy trì hiệu lực	Hiệu lực được duy trì đến
11511	17/06/2013	11	17/06/2024

(73) Chủ văn bằng bảo hộ: GAS TECHNOLOGIES LLC (US)
Post Office Box 640, Walloon Lake, Michigan 49796, United States of America

---

Thông báo số: 57292/TB-SHTT.$_{IP}$, ngày 31/08/2023 về việc ghi nhận yêu cầu duy trì hiệu lực Bằng độc quyền sáng chế

Số đơn yêu cầu: DT1-2023-07129 Ngày nộp: 08/06/2023

Liên quan đến Bằng độc quyền sáng chế:

(11) Số bằng	(15) Ngày cấp	Năm yêu cầu duy trì hiệu lực	Hiệu lực được duy trì đến
24557	15/06/2020	4	15/06/2024

(73) Chủ văn bằng bảo hộ: LUPIN LIMITED (IN)
Kalpataru Inspire, 3rd Floor, Off Western Express Highway, Santacruz (East), Mumbai 400055, India

---

Thông báo số: 57293/TB-SHTT.$_{IP}$, ngày 31/08/2023 về việc ghi nhận yêu cầu duy trì hiệu lực Bằng độc quyền sáng chế

Số đơn yêu cầu: DT1-2023-07130 Ngày nộp: 08/06/2023

Liên quan đến Bằng độc quyền sáng chế:

(11) Số bằng	(15) Ngày cấp	Năm yêu cầu duy trì hiệu lực	Hiệu lực được duy trì đến
29318	22/07/2021	3	22/07/2024

(73) Chủ văn bằng bảo hộ: DAE HWA PHARMA. CO., LTD. (KR)
495, Hanu-ro, Hoengseong-eup, Hoengseong-gun, Gangwon-do 225-804, Republic of Korea

---

Thông báo số: 57294/TB-SHTT.IP, ngày 31/08/2023 về việc ghi nhận yêu cầu duy trì hiệu lực Bằng độc quyền sáng chế

Số đơn yêu cầu: DT1-2023-07131 Ngày nộp: 08/06/2023

Liên quan đến Bằng độc quyền sáng chế:

(11) Số bằng	(15) Ngày cấp	Năm yêu cầu duy trì hiệu lực	Hiệu lực được duy trì đến
20551	22/01/2019	5	22/01/2024

(73) Chủ văn bằng bảo hộ: ELECTROREEL COMPONENTS, LLC (US)
2906A Durazno, El Paso, Texas 79905 United States of America

Thông báo số: 57295/TB-SHTT.IP, ngày 31/08/2023 về việc ghi nhận yêu cầu duy trì hiệu lực Bằng độc quyền sáng chế

Số đơn yêu cầu: DT1-2023-07132 Ngày nộp: 08/06/2023

Liên quan đến Bằng độc quyền sáng chế:

(11) Số bằng	(15) Ngày cấp	Năm yêu cầu duy trì hiệu lực	Hiệu lực được duy trì đến
24823	26/06/2020	4	26/06/2024

(73) Chủ văn bằng bảo hộ: SENNICS CO., LTD (CN)
Room 2304, No. 1200, Pudong Avenue, China (Shanghai) Pilot Free Trade Zone, P. R. China

---

Thông báo số: 57296/TB-SHTT.IP, ngày 31/08/2023 về việc ghi nhận yêu cầu duy trì hiệu lực Bằng độc quyền sáng chế

Số đơn yêu cầu: DT1-2023-07134 Ngày nộp: 08/06/2023

Liên quan đến Bằng độc quyền sáng chế:

(11) Số bằng	(15) Ngày cấp	Năm yêu cầu duy trì hiệu lực	Hiệu lực được duy trì đến
25282	24/07/2020	4	24/07/2024

(73) Chủ văn bằng bảo hộ: PER MELEC ELECTRODE LTD. (JP)
2023-15, Endo, Fujisawa City, Kanagawa 2520816 Japan

Thông báo số: 57297/TB-SHTT.IP, ngày 31/08/2023 về việc ghi nhận yêu cầu duy trì hiệu lực Bằng độc quyền sáng chế

Số đơn yêu cầu: DT1-2023-07135 Ngày nộp: 08/06/2023

Liên quan đến Bằng độc quyền sáng chế:

(11) Số bằng	(15) Ngày cấp	Năm yêu cầu duy trì hiệu lực	Hiệu lực được duy trì đến
15485	09/05/2016	8	09/05/2024

(73) Chủ văn bằng bảo hộ: NGUYỄN GIA LONG (VN)
187 Đê La Thành, phường ô Chợ Dừa, quận Đống Đa, thành phố Hà Nội

---

Thông báo số: 57298/TB-SHTT.IP, ngày 31/08/2023 về việc ghi nhận yêu cầu duy trì hiệu lực Bằng độc quyền sáng chế

Số đơn yêu cầu: DT1-2023-07136 Ngày nộp: 08/06/2023

Liên quan đến Bằng độc quyền sáng chế:

(11) Số bằng	(15) Ngày cấp	Năm yêu cầu duy trì hiệu lực	Hiệu lực được duy trì đến
17176	06/07/2017	7	06/07/2024

(73) Chủ văn bằng bảo hộ: NGUYỄN GIA LONG (VN)
187 Đê La Thành, Ô Chợ Dừa, quận Đống Đa, thành phố Hà Nội.

Thông báo số: 57299/TB-SHTT.IP, ngày 31/08/2023 về việc ghi nhận yêu cầu duy trì hiệu lực Bằng độc quyền sáng chế

Số đơn yêu cầu: DT1-2023-07137 Ngày nộp: 08/06/2023

Liên quan đến Bằng độc quyền sáng chế:

(11) Số bằng	(15) Ngày cấp	Năm yêu cầu duy trì hiệu lực	Hiệu lực được duy trì đến
9680	20/09/2011	13	20/09/2024

(73) Chủ văn bằng bảo hộ: NGUYỄN GIA LONG (VN)
187 Đê La Thành, Ô Chợ Dừa, quận Đống Đa, thành phố Hà Nội
PHẠM HIỀN (VN)
242 Đê La Thành, Ô Chợ Dừa, quận Đống Đa, thành phố Hà Nội
HOÀNG TIẾN LỰC (VN)
35/74 Thịnh Hào I, quận Đống Đa, thành phố Hà Nội

Thông báo số: 58023/TB-SHTT.$_{IP}$, ngày 05/09/2023 về việc ghi nhận yêu cầu duy trì hiệu lực Bằng độc quyền sáng chế

Số đơn yêu cầu: DT1-2023-06847 Ngày nộp: 29/05/2023

Liên quan đến Bằng độc quyền sáng chế:

(11) Số bằng	(15) Ngày cấp	Năm yêu cầu duy trì hiệu lực	Hiệu lực được duy trì đến
32493	01/06/2022	2	01/06/2024

(73) Chủ văn bằng bảo hộ: CJ CHEILJEDANG CORPORATION (KR)
Smartplex Building, 292 Ssangnim-dong, Jung-gu, Seoul 100-400, Korea
ARKEMA FRANCE (FR)
420, rue d'Estienne d'Orves, F-92700 Colombes, France

Thông báo số: 58024/TB-SHTT.$_{IP}$, ngày 05/09/2023 về việc ghi nhận yêu cầu duy trì hiệu lực Bằng độc quyền sáng chế

Số đơn yêu cầu: DT1-2023-05569 Ngày nộp: 04/05/2023

Liên quan đến Bằng độc quyền sáng chế:

(11) Số bằng	(15) Ngày cấp	Năm yêu cầu duy trì hiệu lực	Hiệu lực được duy trì đến
23997	06/05/2020	4	06/05/2024

(73) Chủ văn bằng bảo hộ: STAMICARBON B.V. (NL)
Mercator 3, 6135 KW Sittard, The Netherlands

Thông báo số: 58025/TB-SHTT.$_{IP}$, ngày 05/09/2023 về việc ghi nhận yêu cầu duy trì hiệu lực Bằng độc quyền sáng chế

Số đơn yêu cầu: DT1-2023-08325 Ngày nộp: 23/06/2023

Liên quan đến Bằng độc quyền sáng chế:

(11) Số bằng	(15) Ngày cấp	Năm yêu cầu duy trì hiệu lực	Hiệu lực được duy trì đến
25974	16/09/2020	4	16/09/2024

(73) Chủ văn bằng bảo hộ: GRABTAXI HOLDINGS PTE. LTD. (SG)
6 Shenton Way, #38-01 OUE Downtown, Singapore 068809, Singapore

---

Thông báo số: 58026/TB-SHTT.$_{IP}$, ngày 05/09/2023 về việc ghi nhận yêu cầu duy trì hiệu lực Bằng độc quyền sáng chế

Số đơn yêu cầu: DT1-2023-07398 Ngày nộp: 15/06/2023

Liên quan đến Bằng độc quyền sáng chế:

(11) Số bằng	(15) Ngày cấp	Năm yêu cầu duy trì hiệu lực	Hiệu lực được duy trì đến
24637	17/06/2020	4	17/06/2024

(73) Chủ văn bằng bảo hộ: TORATANI CO., LTD. (JP)
6-4, Matsuhama Ha, Kahoku-shi, Ishikawa 929-1172, Japan

Thông báo số: 58027/TB-SHTT.$_{IP}$, ngày 05/09/2023 về việc ghi nhận yêu cầu duy trì hiệu lực Bằng độc quyền sáng chế

Số đơn yêu cầu: DT1-2023-07399 Ngày nộp: 15/06/2023

Liên quan đến Bằng độc quyền sáng chế:

(11) Số bằng	(15) Ngày cấp	Năm yêu cầu duy trì hiệu lực	Hiệu lực được duy trì đến
12867	18/06/2014	10	18/06/2024

(73) Chủ văn bằng bảo hộ: TEIJIN LIMITED (JP)
2-4, Nakanoshima 3-chome, Kita-ku, Osaka-shi, Osaka Japan

Thông báo số: 58028/TB-SHTT.IP, ngày 05/09/2023 về việc ghi nhận yêu cầu duy trì hiệu lực Bằng độc quyền sáng chế

Số đơn yêu cầu: DT1-2023-07400 Ngày nộp: 15/06/2023

Liên quan đến Bằng độc quyền sáng chế:

(11) Số bằng	(15) Ngày cấp	Năm yêu cầu duy trì hiệu lực	Hiệu lực được duy trì đến
28947	17/06/2021	3	17/06/2024

(73) Chủ văn bằng bảo hộ: SATO HOLDINGS KABUSHIKI KAISHA (JP)
7-1, Shimomeguro 1-chome, Meguro-ku, Tokyo 1530064, Japan

Thông báo số: 58029/TB-SHTT.IP, ngày 05/09/2023 về việc ghi nhận yêu cầu duy trì hiệu lực Bằng độc quyền sáng chế

Số đơn yêu cầu: DT1-2023-07401 Ngày nộp: 15/06/2023

Liên quan đến Bằng độc quyền sáng chế:

(11) Số bằng	(15) Ngày cấp	Năm yêu cầu duy trì hiệu lực	Hiệu lực được duy trì đến
32673	17/06/2022	2	17/06/2024

(73) Chủ văn bằng bảo hộ: MUSASHI ENGINEERING, INC. (JP)
1-11-6, Iguchi, Mitaka-shi, Tokyo 181-0011, Japan

Thông báo số: 58030/TB-SHTT.IP, ngày 05/09/2023 về việc ghi nhận yêu cầu duy trì hiệu lực Bằng độc quyền sáng chế

Số đơn yêu cầu: DT1-2023-07402 Ngày nộp: 15/06/2023

Liên quan đến Bằng độc quyền sáng chế:

(11) Số bằng	(15) Ngày cấp	Năm yêu cầu duy trì hiệu lực	Hiệu lực được duy trì đến
32674	17/06/2022	2	17/06/2024

(73) Chủ văn bằng bảo hộ: ABU DHABI POLYMERS COMPANY LIMITED (BOROUGE) (AE)
Sheikh Khalifa Energy Complex, Borouge Tower, Corniche Road, P.O. Box 6925, Abu Dhabi, United Arab Emirates
BOREALIS AG (AT)
IZD Tower, Wagramerstrasse 17-19, A-1220 Vienna, Austria

Thông báo số: 58031/TB-SHTT.IP, ngày 05/09/2023 về việc ghi nhận yêu cầu duy trì hiệu lực Bằng độc quyền sáng chế

Số đơn yêu cầu: DT1-2023-07403 Ngày nộp: 15/06/2023

Liên quan đến Bằng độc quyền sáng chế:

(11) Số bằng	(15) Ngày cấp	Năm yêu cầu duy trì hiệu lực	Hiệu lực được duy trì đến
12863	18/06/2014	10	18/06/2024

(73) Chủ văn bằng bảo hộ: SINTOKOGIO, LTD. (JP)
28-12, Meieki 3-chome, Nakamura-ku, Nagoya-shi, Aichi 450-0002, Japan

---

Thông báo số: 58032/TB-SHTT.IP, ngày 05/09/2023 về việc ghi nhận yêu cầu duy trì hiệu lực Bằng độc quyền sáng chế

Số đơn yêu cầu: DT1-2023-07404 Ngày nộp: 15/06/2023

Liên quan đến Bằng độc quyền sáng chế:

(11) Số bằng	(15) Ngày cấp	Năm yêu cầu duy trì hiệu lực	Hiệu lực được duy trì đến
21373	18/06/2019	5	18/06/2024

(73) Chủ văn bằng bảo hộ: KUFNER HOLDING GMBH (DE)
Baierbrunner Str. 39, 81379 Munchen, Germany

Thông báo số: 58033/TB-SHTT.$_{IP}$, ngày 05/09/2023 về việc ghi nhận yêu cầu duy trì hiệu lực Bằng độc quyền sáng chế

Số đơn yêu cầu: DT1-2023-07405 Ngày nộp: 15/06/2023

Liên quan đến Bằng độc quyền sáng chế:

(11) Số bằng	(15) Ngày cấp	Năm yêu cầu duy trì hiệu lực	Hiệu lực được duy trì đến
21381	18/06/2019	5	18/06/2024

(73) Chủ văn bằng bảo hộ: AGC INC. (JP)
5-1, Marunouchi 1-chome, Chiyoda-ku, Tokyo 100-8405 Japan

Thông báo số: 58034/TB-SHTT.$_{IP}$, ngày 05/09/2023 về việc ghi nhận yêu cầu duy trì hiệu lực Bằng độc quyền sáng chế

Số đơn yêu cầu: DT1-2023-07406 Ngày nộp: 15/06/2023

Liên quan đến Bằng độc quyền sáng chế:

(11) Số bằng	(15) Ngày cấp	Năm yêu cầu duy trì hiệu lực	Hiệu lực được duy trì đến
24645	18/06/2020	4	18/06/2024

(73) Chủ văn bằng bảo hộ: ISHIDA CO., LTD. (JP)
44, Sanno-cho, Shogoin, Sakyo-ku, Kyoto-shi, Kyoto 6068392, Japan

---

Thông báo số: 58035/TB-SHTT.IP, ngày 05/09/2023 về việc ghi nhận yêu cầu duy trì hiệu lực Bằng độc quyền sáng chế

Số đơn yêu cầu: DT1-2023-07407 Ngày nộp: 15/06/2023

Liên quan đến Bằng độc quyền sáng chế:

(11) Số bằng	(15) Ngày cấp	Năm yêu cầu duy trì hiệu lực	Hiệu lực được duy trì đến
24673	18/06/2020	4	18/06/2024

(73) Chủ văn bằng bảo hộ: POLYPLASTICS CO., LTD., (JP)
2-18-1, Konan, Minato-ku, Tokyo 1088280, Japan

Thông báo số: 58036/TB-SHTT.IP, ngày 05/09/2023 về việc ghi nhận yêu cầu duy trì hiệu lực Bằng độc quyền sáng chế

Số đơn yêu cầu: DT1-2023-07408 Ngày nộp: 15/06/2023

Liên quan đến Bằng độc quyền sáng chế:

(11) Số bằng	(15) Ngày cấp	Năm yêu cầu duy trì hiệu lực	Hiệu lực được duy trì đến
28966	18/06/2021	3	18/06/2024

(73) Chủ văn bằng bảo hộ: SAKAI CHEMICAL INDUSTRY CO., LTD. (JP)
5-2, Ebisujima-cho, Sakai-ku, Sakai-shi, Osaka 5908502, Japan

---

Thông báo số: 58037/TB-SHTT.IP, ngày 05/09/2023 về việc ghi nhận yêu cầu duy trì hiệu lực Bằng độc quyền sáng chế

Số đơn yêu cầu: DT1-2023-07409 Ngày nộp: 15/06/2023

Liên quan đến Bằng độc quyền sáng chế:

(11) Số bằng	(15) Ngày cấp	Năm yêu cầu duy trì hiệu lực	Hiệu lực được duy trì đến
28970	18/06/2021	3	18/06/2024

(73) Chủ văn bằng bảo hộ: RINNAI CORPORATION (JP)
2-26, Fukuzumi-cho, Nakagawa-ku, Nagoya-shi, Aichi 454-0802, Japan

---

Thông báo số: 58038/TB-SHTT.IP, ngày 05/09/2023 về việc ghi nhận yêu cầu duy trì hiệu lực Bằng độc quyền sáng chế

Số đơn yêu cầu: DT1-2023-07410 Ngày nộp: 15/06/2023

Liên quan đến Bằng độc quyền sáng chế:

(11) Số bằng	(15) Ngày cấp	Năm yêu cầu duy trì hiệu lực	Hiệu lực được duy trì đến
24704	19/06/2020	4	19/06/2024

(73) Chủ văn bằng bảo hộ: ALEADER VISION TECHNOLOGY CO., LTD. (CN)
Building F-Xinghua Industrial Park, Niushan, Dongcheng District, Dongguan City, Guangdong 523128, China

---

Thông báo số: 58039/TB-SHTT.IP, ngày 05/09/2023 về việc ghi nhận yêu cầu duy trì hiệu lực Bằng độc quyền sáng chế

Số đơn yêu cầu: DT1-2023-07411 Ngày nộp: 15/06/2023

Liên quan đến Bằng độc quyền sáng chế:

(11) Số bằng	(15) Ngày cấp	Năm yêu cầu duy trì hiệu lực	Hiệu lực được duy trì đến
24700	19/06/2020	4	19/06/2024

(73) Chủ văn bằng bảo hộ: BOEHRINGER INGELHEIM PHARMA GMBH & CO. KG (DE)
Binger Strasse 173, 55216 Ingelheim am Rhein, Germany

Thông báo số: 58040/TB-SHTT.IP, ngày 05/09/2023 về việc ghi nhận yêu cầu duy trì hiệu lực Bằng độc quyền sáng chế

Số đơn yêu cầu: DT1-2023-07412 Ngày nộp: 15/06/2023

Liên quan đến Bằng độc quyền sáng chế:

(11) Số bằng	(15) Ngày cấp	Năm yêu cầu duy trì hiệu lực	Hiệu lực được duy trì đến
29201	12/07/2021	3	12/07/2024

(73) Chủ văn bằng bảo hộ: BASF SE (DE)
Carl-Bosch-Strasse 38, 67056 Ludwigshafen am Rhein, Germany

Thông báo số: 58041/TB-SHTT.$_{IP}$, ngày 05/09/2023 về việc ghi nhận yêu cầu duy trì hiệu lực Bằng độc quyền sáng chế

Số đơn yêu cầu: DT1-2023-07413 Ngày nộp: 15/06/2023

Liên quan đến Bằng độc quyền sáng chế:

(11) Số bằng	(15) Ngày cấp	Năm yêu cầu duy trì hiệu lực	Hiệu lực được duy trì đến
19541	28/06/2018	6	28/06/2024

(73) Chủ văn bằng bảo hộ: KONINKLIJKE PHILIPS N.V. (NL)
High Tech Campus 5 NL-5656 AE Eindhoven Netherlands

Thông báo số: 58042/TB-SHTT.$_{IP}$, ngày 05/09/2023 về việc ghi nhận yêu cầu duy trì hiệu lực Bằng độc quyền sáng chế

Số đơn yêu cầu: DT1-2023-07414 Ngày nộp: 15/06/2023

Liên quan đến Bằng độc quyền sáng chế:

(11) Số bằng	(15) Ngày cấp	Năm yêu cầu duy trì hiệu lực	Hiệu lực được duy trì đến
28957	17/06/2021	3	17/06/2024

(73) Chủ văn bằng bảo hộ: CHANGHUA CHRISTIAN HOSPITAL (TW)
135 Nanhsiao Street, Changhua, 500 Taiwan
INDUSTRIAL TECHNOLOGY RESEARCH INSTITUTE (TW)
No. 195, Sec. 4, Chung Hsing Rd., Chutung, Hsinchu 31040, Taiwan

---

Thông báo số: 58043/TB-SHTT.IP, ngày 05/09/2023 về việc ghi nhận yêu cầu duy trì hiệu lực Bằng độc quyền sáng chế

Số đơn yêu cầu: DT1-2023-07415 Ngày nộp: 15/06/2023

Liên quan đến Bằng độc quyền sáng chế:

(11) Số bằng	(15) Ngày cấp	Năm yêu cầu duy trì hiệu lực	Hiệu lực được duy trì đến
29556	19/08/2021	3	19/08/2024

(73) Chủ văn bằng bảo hộ: GS CALTEX CORPORATION (KR)
508 Nonhyeon-ro Gangnam-gu, Seoul 135-985, Republic of Korea

Thông báo số: 58044/TB-SHTT.IP, ngày 05/09/2023 về việc ghi nhận yêu cầu duy trì hiệu lực Bằng độc quyền sáng chế

Số đơn yêu cầu: DT1-2023-07416 Ngày nộp: 15/06/2023

Liên quan đến Bằng độc quyền sáng chế:

(11) Số bằng	(15) Ngày cấp	Năm yêu cầu duy trì hiệu lực	Hiệu lực được duy trì đến
29010	23/06/2021	3	23/06/2024

(73) Chủ văn bằng bảo hộ: TAIYO KAGAKU CO., LTD. (JP)
800 Yamadacho, Yokkaichi-shi, Mie 5121111, Japan

Thông báo số: 58045/TB-SHTT.IP, ngày 05/09/2023 về việc ghi nhận yêu cầu duy trì hiệu lực Bằng độc quyền sáng chế

Số đơn yêu cầu: DT1-2023-07418 Ngày nộp: 16/06/2023

Liên quan đến Bằng độc quyền sáng chế:

(11) Số bằng	(15) Ngày cấp	Năm yêu cầu duy trì hiệu lực	Hiệu lực được duy trì đến
25104	14/07/2020	4	14/07/2024

(73) Chủ văn bằng bảo hộ: MARKANY INC (KR)
10F, Ssanglim bldg, 151-11, Ssanglim-dong, Chung-gu, Seoul, Korea

---

Thông báo số: 58046/TB-SHTT.$_{IP}$, ngày 05/09/2023 về việc ghi nhận yêu cầu duy trì hiệu lực Bằng độc quyền sáng chế

Số đơn yêu cầu: DT1-2023-07419 Ngày nộp: 16/06/2023

Liên quan đến Bằng độc quyền sáng chế:

(11) Số bằng	(15) Ngày cấp	Năm yêu cầu duy trì hiệu lực	Hiệu lực được duy trì đến
32731	21/06/2022	2	21/06/2024

(73) Chủ văn bằng bảo hộ: KIM, BRIAN, B. (US)
5501 Galante Lane Denton, TX 76208, United States of America

Thông báo số: 58047/TB-SHTT.$_{IP}$, ngày 05/09/2023 về việc ghi nhận yêu cầu duy trì hiệu lực Bằng độc quyền sáng chế

Số đơn yêu cầu: DT1-2023-07420 Ngày nộp: 16/06/2023

Liên quan đến Bằng độc quyền sáng chế:

(11) Số bằng	(15) Ngày cấp	Năm yêu cầu duy trì hiệu lực	Hiệu lực được duy trì đến
26107	25/09/2020	4	25/09/2024

(73) Chủ văn bằng bảo hộ: HYOSUNG TNC CORPORATION (KR)
119 Mapo-daero, Mapo-gu, Seoul 04144, Republic of Korea

Thông báo số: 58048/TB-SHTT.$_{IP}$, ngày 05/09/2023 về việc ghi nhận yêu cầu duy trì hiệu lực Bằng độc quyền sáng chế

Số đơn yêu cầu: DT1-2023-07421 Ngày nộp: 16/06/2023

Liên quan đến Bằng độc quyền sáng chế:

(11) Số bằng	(15) Ngày cấp	Năm yêu cầu duy trì hiệu lực	Hiệu lực được duy trì đến
29465	12/08/2021	3	12/08/2024

(73) Chủ văn bằng bảo hộ: JANOME CORPORATION (JP)
1463, Hazama-machi, Hachioji-shi, Tokyo 1930941, Japan

Thông báo số: 58049/TB-SHTT.IP, ngày 05/09/2023 về việc ghi nhận yêu cầu duy trì hiệu lực Bằng độc quyền sáng chế

Số đơn yêu cầu: DT1-2023-07422 Ngày nộp: 16/06/2023

Liên quan đến Bằng độc quyền sáng chế:

(11) Số bằng	(15) Ngày cấp	Năm yêu cầu duy trì hiệu lực	Hiệu lực được duy trì đến
29101	01/07/2021	3	01/07/2024

(73) Chủ văn bằng bảo hộ: HANMI PHARM. CO., LTD. (KR)
214, Muha-ro, Paltan-myeon, Hwaseong-si, Gyeonggi-do 445-958, Republic of Korea

---

Thông báo số: 58050/TB-SHTT.IP, ngày 05/09/2023 về việc ghi nhận yêu cầu duy trì hiệu lực Bằng độc quyền sáng chế

Số đơn yêu cầu: DT1-2023-07423 Ngày nộp: 16/06/2023

Liên quan đến Bằng độc quyền sáng chế:

(11) Số bằng	(15) Ngày cấp	Năm yêu cầu duy trì hiệu lực	Hiệu lực được duy trì đến
24902	02/07/2020	4	02/07/2024

(73) Chủ văn bằng bảo hộ: KOREA UNITED PHARM. INC. (KR)
25-23, Nojanggongdan-gil, Jeondong-myeon, Sejong, Republic of Korea

---

Thông báo số: 58051/TB-SHTT.IP, ngày 05/09/2023 về việc ghi nhận yêu cầu duy trì hiệu lực Bằng độc quyền sáng chế

Số đơn yêu cầu: DT1-2023-07424 Ngày nộp: 16/06/2023

Liên quan đến Bằng độc quyền sáng chế:

(11) Số bằng	(15) Ngày cấp	Năm yêu cầu duy trì hiệu lực	Hiệu lực được duy trì đến
29155	07/07/2021	3	07/07/2024

(73) Chủ văn bằng bảo hộ: SAMSUNG ELECTRONICS CO., LTD. (KR)
129, Samsung-ro, Yeongtong-gu, Suwon-si, Gyeonggi-do 16677, Republic of Korea

---

Thông báo số: 58052/TB-SHTT.IP, ngày 05/09/2023 về việc ghi nhận yêu cầu duy trì hiệu lực Bằng độc quyền sáng chế

Số đơn yêu cầu: DT1-2023-07425 Ngày nộp: 16/06/2023

Liên quan đến Bằng độc quyền sáng chế:

(11) Số bằng	(15) Ngày cấp	Năm yêu cầu duy trì hiệu lực	Hiệu lực được duy trì đến
25036	09/07/2020	4	09/07/2024

(73) Chủ văn bằng bảo hộ: SAMSUNG ELECTRONICS CO., LTD. (KR)
129, Samsung-ro, Yeongtong-gu, Suwon-si, Gyeonggi-do, 16677, Republic of Korea

---

Thông báo số: 58053/TB-SHTT.IP, ngày 05/09/2023 về việc ghi nhận yêu cầu duy trì hiệu lực Bằng độc quyền sáng chế

Số đơn yêu cầu: DT1-2023-07426 Ngày nộp: 16/06/2023

Liên quan đến Bằng độc quyền sáng chế:

(11) Số bằng	(15) Ngày cấp	Năm yêu cầu duy trì hiệu lực	Hiệu lực được duy trì đến
14312	13/07/2015	9	13/07/2024

(73) Chủ văn bằng bảo hộ: SAMSUNG ELECTRONICS CO., LTD. (KR)
416, Maetan-dong, Yeongtong-gu, Suwon-si, Gyeonggi-do 442-742, Republic of Korea

---

Thông báo số: 58054/TB-SHTT.IP, ngày 05/09/2023 về việc ghi nhận yêu cầu duy trì hiệu lực Bằng độc quyền sáng chế

Số đơn yêu cầu: DT1-2023-07427 Ngày nộp: 16/06/2023

Liên quan đến Bằng độc quyền sáng chế:

(11) Số bằng	(15) Ngày cấp	Năm yêu cầu duy trì hiệu lực	Hiệu lực được duy trì đến
9462	18/07/2011	13	18/07/2024

(73) Chủ văn bằng bảo hộ: HYOSUNG CORPORATION (KR)
#450, Kongduk-dong, Mapo-gu, Seoul 121-020, Korea

Thông báo số: 58055/TB-SHTT.IP, ngày 05/09/2023 về việc ghi nhận yêu cầu duy trì hiệu lực Bằng độc quyền sáng chế

Số đơn yêu cầu: DT1-2023-07428 Ngày nộp: 16/06/2023

Liên quan đến Bằng độc quyền sáng chế:

(11) Số bằng	(15) Ngày cấp	Năm yêu cầu duy trì hiệu lực	Hiệu lực được duy trì đến
10478	19/07/2012	12	19/07/2024

(73) Chủ văn bằng bảo hộ: SAMSUNG ELECTRONICS CO., LTD. (KR)
416, Maetan-dong, Yeongtong-gu, Suwon-si, Gyeonggi-do 443-742, Republic of Korea

---

Thông báo số: 58056/TB-SHTT.IP, ngày 05/09/2023 về việc ghi nhận yêu cầu duy trì hiệu lực Bằng độc quyền sáng chế

Số đơn yêu cầu: DT1-2023-07429 Ngày nộp: 16/06/2023

Liên quan đến Bằng độc quyền sáng chế:

(11) Số bằng	(15) Ngày cấp	Năm yêu cầu duy trì hiệu lực	Hiệu lực được duy trì đến
25204	20/07/2020	4	20/07/2024

(73) Chủ văn bằng bảo hộ: CJ HEALTHCARE CORPORATION (KR)
330, Dongho-ro, Jung-gu, Seoul 100-400, Republic of Korea

Thông báo số: 58057/TB-SHTT.$_{IP}$, ngày 05/09/2023 về việc ghi nhận yêu cầu duy trì hiệu lực Bằng độc quyền sáng chế

Số đơn yêu cầu: DT1-2023-07430 Ngày nộp: 16/06/2023

Liên quan đến Bằng độc quyền sáng chế:

(11) Số bằng	(15) Ngày cấp	Năm yêu cầu duy trì hiệu lực	Hiệu lực được duy trì đến
29301	21/07/2021	3	21/07/2024

(73) Chủ văn bằng bảo hộ: AMOTECH CO., LTD. (KR)
1 Lot, 5 Block, Namdong-gongdan, 380, Namdongseo-ro, Namdong-gu Incheon 21629, Korea.

Thông báo số: 58058/TB-SHTT.$_{IP}$, ngày 05/09/2023 về việc ghi nhận yêu cầu duy trì hiệu lực Bằng độc quyền sáng chế

Số đơn yêu cầu: DT1-2023-07431 Ngày nộp: 16/06/2023

Liên quan đến Bằng độc quyền sáng chế:

(11) Số bằng	(15) Ngày cấp	Năm yêu cầu duy trì hiệu lực	Hiệu lực được duy trì đến
14364	27/07/2015	9	27/07/2024

(73) Chủ văn bằng bảo hộ: SAMSUNG ELECTRONICS CO., LTD. (KR)
416, Maetan-dong, Yeongtong-gu, Suwon-si, Gyeonggi-do 442-742, Republic of Korea

---

Thông báo số: 58059/TB-SHTT.$_{IP}$, ngày 05/09/2023 về việc ghi nhận yêu cầu duy trì hiệu lực Bằng độc quyền sáng chế

Số đơn yêu cầu: DT1-2023-07432 Ngày nộp: 16/06/2023

Liên quan đến Bằng độc quyền sáng chế:

(11) Số bằng	(15) Ngày cấp	Năm yêu cầu duy trì hiệu lực	Hiệu lực được duy trì đến
14368	27/07/2015	9	27/07/2024

(73) Chủ văn bằng bảo hộ: HYOSUNG CORPORATION (KR)
Hyosung Bldg., 450, Gongduk-dong, Mapo-gu, Seoul 121-720, Republic of Korea

---

Thông báo số: 58060/TB-SHTT.$_{IP}$, ngày 05/09/2023 về việc ghi nhận yêu cầu duy trì hiệu lực Bằng độc quyền sáng chế

Số đơn yêu cầu: DT1-2023-07433 Ngày nộp: 16/06/2023

Liên quan đến Bằng độc quyền sáng chế:

(11) Số bằng	(15) Ngày cấp	Năm yêu cầu duy trì hiệu lực	Hiệu lực được duy trì đến
33203	03/08/2022	2	03/08/2024

(73) Chủ văn bằng bảo hộ: KOREA RESEARCH INSTITUTE OF CHEMICAL TECHNOLOGY (KR)
141, Gajeong-ro, Yuseong-gu Daejeon 34114, Republic of Korea

Thông báo số: 58061/TB-SHTT.$_{IP}$, ngày 05/09/2023 về việc ghi nhận yêu cầu duy trì hiệu lực Bằng độc quyền sáng chế

Số đơn yêu cầu: DT1-2023-07434 Ngày nộp: 16/06/2023

Liên quan đến Bằng độc quyền sáng chế:

(11) Số bằng	(15) Ngày cấp	Năm yêu cầu duy trì hiệu lực	Hiệu lực được duy trì đến
19845	21/08/2018	6	21/08/2024

(73) Chủ văn bằng bảo hộ: CJ HEALTHCARE CORPORATION (KR)
330, Dongho-ro, Jung-gu, Seoul 100-400, Republic of Korea

Thông báo số: 60621/TB-SHTT.IP, ngày 12/09/2023 về việc ghi nhận yêu cầu duy trì hiệu lực Bằng độc quyền sáng chế

Số đơn yêu cầu: DT1-2021-04057 Ngày nộp: 28/04/2021

Liên quan đến Bằng độc quyền sáng chế:

(11) Số bằng	(15) Ngày cấp	Năm yêu cầu duy trì hiệu lực	Hiệu lực được duy trì đến
9293	23/05/2011	11	23/05/2022

(73) Chủ văn bằng bảo hộ: MAINETTI S.P.A (IT)
Via Casarette, 58 I-36070 Castelgomberto, Italy

Thông báo số: 60622/TB-SHTT.IP, ngày 12/09/2023 về việc ghi nhận yêu cầu duy trì hiệu lực Bằng độc quyền sáng chế

Số đơn yêu cầu: DT1-2022-05724 Ngày nộp: 20/05/2022

Liên quan đến Bằng độc quyền sáng chế:

(11) Số bằng	(15) Ngày cấp	Năm yêu cầu duy trì hiệu lực	Hiệu lực được duy trì đến
9293	23/05/2011	12	23/05/2023

(73) Chủ văn bằng bảo hộ: MAINETTI S.P.A (IT)
Via Casarette, 58 I-36070 Castelgomberto, Italy

Thông báo số: 60623/TB-SHTT.IP, ngày 12/09/2023 về việc ghi nhận yêu cầu duy trì hiệu lực Bằng độc quyền sáng chế

Số đơn yêu cầu: DT1-2023-05256 Ngày nộp: 26/04/2023

Liên quan đến Bằng độc quyền sáng chế:

(11) Số bằng	(15) Ngày cấp	Năm yêu cầu duy trì hiệu lực	Hiệu lực được duy trì đến
9293	23/05/2011	13	23/05/2024

(73) Chủ văn bằng bảo hộ: MAINETTI S.P.A (IT)
Via Casarette, 58 I-36070 Castelgomberto, Italy

Thông báo số: 60625/TB-SHTT.IP, ngày 12/09/2023 về việc ghi nhận yêu cầu duy trì hiệu lực Bằng độc quyền sáng chế

Số đơn yêu cầu: DT1-2023-07435 Ngày nộp: 16/06/2023

Liên quan đến Bằng độc quyền sáng chế:

(11) Số bằng	(15) Ngày cấp	Năm yêu cầu duy trì hiệu lực	Hiệu lực được duy trì đến
25597	21/08/2020	4	21/08/2024

(73) Chủ văn bằng bảo hộ: CJ HEALTHCARE CORPORATION (KR)
330, Dongho-ro, Jung-gu, Seoul 100-400, Republic of Korea

Thông báo số: 60626/TB-SHTT.IP, ngày 12/09/2023 về việc ghi nhận yêu cầu duy trì hiệu lực Bằng độc quyền sáng chế

Số đơn yêu cầu: DT1-2023-06726 Ngày nộp: 26/05/2023

Liên quan đến Bằng độc quyền sáng chế:

(11) Số bằng	(15) Ngày cấp	Năm yêu cầu duy trì hiệu lực	Hiệu lực được duy trì đến
6588	11/09/2007	17	11/09/2024

(73) Chủ văn bằng bảo hộ: CÔNG TY HỮU HẠN CHẾ TẠO CN VÀ GIA CÔNG CHẾ BIẾN HÀNG XK VIỆT NAM (VN)
Khóm 5, phường Tam Hiệp, thành phố Biên Hoà, tỉnh Đồng Nai

Thông báo số: 60627/TB-SHTT.IP, ngày 12/09/2023 về việc ghi nhận yêu cầu duy trì hiệu lực Bằng độc quyền sáng chế

Số đơn yêu cầu: DT1-2023-07436 Ngày nộp: 16/06/2023

Liên quan đến Bằng độc quyền sáng chế:

(11) Số bằng	(15) Ngày cấp	Năm yêu cầu duy trì hiệu lực	Hiệu lực được duy trì đến
19932	17/09/2018	6	17/09/2024

(73) Chủ văn bằng bảo hộ: HALLA CORPORATION (KR)
289, Olympic-ro, Songpa-gu, Seoul, 05510, Repubic of Korea.
DONGYANG ENGINEERING CO., LTD. (KR)
589-1 Makgok-ri, Pungsan-eup, Andong-si, Gyeongsangbuk-do 760-801, Republic of Korea
KOLON GLOBAL CORP. (KR)
199-5 Jeondae-ri, Pogok-eup, Cheoin-gu, Yongin-si, Gyeonggi-do 449-815, Republic of Korea

---

Thông báo số: 60628/TB-SHTT.IP, ngày 12/09/2023 về việc ghi nhận yêu cầu duy trì hiệu lực Bằng độc quyền sáng chế

Số đơn yêu cầu: DT1-2023-07437 Ngày nộp: 16/06/2023

Liên quan đến Bằng độc quyền sáng chế:

(11) Số bằng	(15) Ngày cấp	Năm yêu cầu duy trì hiệu lực	Hiệu lực được duy trì đến
26080	24/09/2020	4	24/09/2024

(73) Chủ văn bằng bảo hộ: HYOSUNG TNC CORPORATION (KR)
119, Mapo-daero, Mapo-gu, Seoul 04144, Republic of Korea

Thông báo số: 60629/TB-SHTT.IP, ngày 12/09/2023 về việc ghi nhận yêu cầu duy trì hiệu lực Bằng độc quyền sáng chế

Số đơn yêu cầu: DT1-2023-07438 Ngày nộp: 16/06/2023

Liên quan đến Bằng độc quyền sáng chế:

(11) Số bằng	(15) Ngày cấp	Năm yêu cầu duy trì hiệu lực	Hiệu lực được duy trì đến
20329	11/12/2018	6	11/12/2024

(73) Chủ văn bằng bảo hộ: PANACEA BIOTEC LTD. (IN)
B-1 Extn. / A-27, Mohan Co-operative Industrial Estate, Mathura Road, New Delhi - 110 044, India

---

Thông báo số: 60630/TB-SHTT.$_{IP}$, ngày 12/09/2023 về việc ghi nhận yêu cầu duy trì hiệu lực Bằng độc quyền sáng chế

Số đơn yêu cầu: DT1-2023-07439 Ngày nộp: 16/06/2023

Liên quan đến Bằng độc quyền sáng chế:

(11) Số bằng	(15) Ngày cấp	Năm yêu cầu duy trì hiệu lực	Hiệu lực được duy trì đến
34282	07/11/2022	2	07/11/2024

(73) Chủ văn bằng bảo hộ: PANACEA BIOTEC LTD. (IN)
B-1 Extn./A-27, Mohan Co-Operative Industrial Estate, Mathura Road, New Delhi110044, India

---

Thông báo số: 60631/TB-SHTT.$_{IP}$, ngày 12/09/2023 về việc ghi nhận yêu cầu duy trì hiệu lực Bằng độc quyền sáng chế

Số đơn yêu cầu: DT1-2023-07440 Ngày nộp: 16/06/2023

Liên quan đến Bằng độc quyền sáng chế:

(11) Số bằng	(15) Ngày cấp	Năm yêu cầu duy trì hiệu lực	Hiệu lực được duy trì đến
29075	29/06/2021	3	29/06/2024

(73) Chủ văn bằng bảo hộ: CHANGCHUN MEIHE SCIENCE AND TECHNOLOGY DEVELOPMENT CO., LTD (CN)
West Zhongyan Road, Economic Development Zone, Luyuan District Changchun, Jilin 130113, China
THE COCA-COLA COMPANY (US)
One Coca-Cola Plaza N.W., Atlanta, Georgia 30313, United States of America

---

Thông báo số: 60632/TB-SHTT.IP, ngày 12/09/2023 về việc ghi nhận yêu cầu duy trì hiệu lực Bằng độc quyền sáng chế

Số đơn yêu cầu: DT1-2023-07441 Ngày nộp: 16/06/2023

Liên quan đến Bằng độc quyền sáng chế:

(11) Số bằng	(15) Ngày cấp	Năm yêu cầu duy trì hiệu lực	Hiệu lực được duy trì đến
29599	25/08/2021	3	25/08/2024

(73) Chủ văn bằng bảo hộ: LEAD DISCOVERY CENTER GMBH (DE)
Otto-Hahn-Straβe 15, 44227 Dortmund, Germany
QURIENT CO., LTD (KR)
C-801, 242 Pangyo-ro, Bundang-gu Seongnam-si, Gyeonggi-do, 463-400, Republic of Korea

---

Thông báo số: 60633/TB-SHTT.IP, ngày 12/09/2023 về việc ghi nhận yêu cầu duy trì hiệu lực Bằng độc quyền sáng chế

Số đơn yêu cầu: DT1-2023-07442 Ngày nộp: 16/06/2023

Liên quan đến Bằng độc quyền sáng chế:

(11) Số bằng	(15) Ngày cấp	Năm yêu cầu duy trì hiệu lực	Hiệu lực được duy trì đến
32743	22/06/2022	2	22/06/2024

(73) Chủ văn bằng bảo hộ: DIC CORPORATION (JP)
35-58, Sakashita 3-chome, Itabashi-ku, Tokyo 174-8520 Japan

Thông báo số: 60634/TB-SHTT.IP, ngày 12/09/2023 về việc ghi nhận yêu cầu duy trì hiệu lực Bằng độc quyền sáng chế

Số đơn yêu cầu: DT1-2023-07443 Ngày nộp: 16/06/2023

Liên quan đến Bằng độc quyền sáng chế:

(11) Số bằng	(15) Ngày cấp	Năm yêu cầu duy trì hiệu lực	Hiệu lực được duy trì đến
28991	22/06/2021	3	22/06/2024

(73) Chủ văn bằng bảo hộ: REGENERON PHARMACEUTICALS, INC. (US)
777 Old Saw Mill River Road, Tarrytown, NY 10591, USA

Thông báo số: 60635/TB-SHTT.IP, ngày 12/09/2023 về việc ghi nhận yêu cầu duy trì hiệu lực Bằng độc quyền sáng chế

Số đơn yêu cầu: DT1-2023-07444 Ngày nộp: 16/06/2023

Liên quan đến Bằng độc quyền sáng chế:

(11) Số bằng	(15) Ngày cấp	Năm yêu cầu duy trì hiệu lực	Hiệu lực được duy trì đến
24758	23/06/2020	4	23/06/2024

(73) Chủ văn bằng bảo hộ: PEUGEOT MOTOCYCLES SA (FR)
Rue du 17 Novembre F-25350 Mandeure (FR)

Thông báo số: 60636/TB-SHTT.IP, ngày 12/09/2023 về việc ghi nhận yêu cầu duy trì hiệu lực Bằng độc quyền sáng chế

Số đơn yêu cầu: DT1-2023-07445 Ngày nộp: 16/06/2023

Liên quan đến Bằng độc quyền sáng chế:

(11) Số bằng	(15) Ngày cấp	Năm yêu cầu duy trì hiệu lực	Hiệu lực được duy trì đến
24790	25/06/2020	4	25/06/2024

(73) Chủ văn bằng bảo hộ: SHISEIDO COMPANY, LTD. (JP)
5-5, Ginza 7-chome, Chuo-ku, Tokyo 104-8010, Japan

Thông báo số: 60637/TB-SHTT.IP, ngày 12/09/2023 về việc ghi nhận yêu cầu duy trì hiệu lực Bằng độc quyền sáng chế

Số đơn yêu cầu: DT1-2023-07446 Ngày nộp: 16/06/2023

Liên quan đến Bằng độc quyền sáng chế:

(11) Số bằng	(15) Ngày cấp	Năm yêu cầu duy trì hiệu lực	Hiệu lực được duy trì đến
24808	26/06/2020	4	26/06/2024

(73) Chủ văn bằng bảo hộ: SONY CORPORATION (JP)
1-7-1 Konan Minato-ku, Tokyo 108-0075, Japan

Thông báo số: 60638/TB-SHTT.IP, ngày 12/09/2023 về việc ghi nhận yêu cầu duy trì hiệu lực Bằng độc quyền sáng chế

Số đơn yêu cầu: DT1-2023-07447 Ngày nộp: 16/06/2023

Liên quan đến Bằng độc quyền sáng chế:

(11) Số bằng	(15) Ngày cấp	Năm yêu cầu duy trì hiệu lực	Hiệu lực được duy trì đến
32770	27/06/2022	2	27/06/2024

(73) Chủ văn bằng bảo hộ: SACMI COOPERATIVA MECCANICI IMOLA SOCIETA' COOPERATIVA (IT)
Via Selice Provinciale, 17/A, 40026 IMOLA (Bologna), Italy

Thông báo số: 60639/TB-SHTT.IP, ngày 12/09/2023 về việc ghi nhận yêu cầu duy trì hiệu lực Bằng độc quyền sáng chế

Số đơn yêu cầu: DT1-2023-07448 Ngày nộp: 16/06/2023

Liên quan đến Bằng độc quyền sáng chế:

(11) Số bằng	(15) Ngày cấp	Năm yêu cầu duy trì hiệu lực	Hiệu lực được duy trì đến
32800	28/06/2022	2	28/06/2024

(73) Chủ văn bằng bảo hộ: GENERAL ELECTRIC COMPANY (US)
1 River Road, Schenectady, NY 12345, United States of America

---

Thông báo số: 60640/TB-SHTT.IP, ngày 12/09/2023 về việc ghi nhận yêu cầu duy trì hiệu lực Bằng độc quyền sáng chế

Số đơn yêu cầu: DT1-2023-07449 Ngày nộp: 16/06/2023

Liên quan đến Bằng độc quyền sáng chế:

(11) Số bằng	(15) Ngày cấp	Năm yêu cầu duy trì hiệu lực	Hiệu lực được duy trì đến
15629	28/06/2016	8	28/06/2024

(73) Chủ văn bằng bảo hộ: DOLBY INTERNATIONAL AB (NL)
Apollo Building, 3E, Herikerbergweg 1-35 1101 CN Amsterdam Zuidoost The Netherlands

---

Thông báo số: 60641/TB-SHTT.IP, ngày 12/09/2023 về việc ghi nhận yêu cầu duy trì hiệu lực Bằng độc quyền sáng chế

Số đơn yêu cầu: DT1-2023-07450 Ngày nộp: 16/06/2023

Liên quan đến Bằng độc quyền sáng chế:

(11) Số bằng	(15) Ngày cấp	Năm yêu cầu duy trì hiệu lực	Hiệu lực được duy trì đến
19554	28/06/2018	6	28/06/2024

(73) Chủ văn bằng bảo hộ: GLAXOSMITHKLINE LLC (US)
One Franklin Plaza, 200 North 16th Street, Philadelphia, Pennsylvania 19102, United States of America

---

Thông báo số: 60642/TB-SHTT.IP, ngày 12/09/2023 về việc ghi nhận yêu cầu duy trì hiệu lực Bằng độc quyền sáng chế

Số đơn yêu cầu: DT1-2023-07451 Ngày nộp: 16/06/2023

Liên quan đến Bằng độc quyền sáng chế:

(11) Số bằng	(15) Ngày cấp	Năm yêu cầu duy trì hiệu lực	Hiệu lực được duy trì đến
19538	28/06/2018	6	28/06/2024

(73) Chủ văn bằng bảo hộ: SONY CORPORATION (JP)
1-7-1, Konan, Minato-ku, Tokyo 108-0075, Japan

Thông báo số: 60643/TB-SHTT.IP, ngày 12/09/2023 về việc ghi nhận yêu cầu duy trì hiệu lực Bằng độc quyền sáng chế

Số đơn yêu cầu: DT1-2023-07452 Ngày nộp: 16/06/2023

Liên quan đến Bằng độc quyền sáng chế:

(11) Số bằng	(15) Ngày cấp	Năm yêu cầu duy trì hiệu lực	Hiệu lực được duy trì đến
32789	28/06/2022	2	28/06/2024

(73) Chủ văn bằng bảo hộ: SONY CORPORATION (JP)
1-7-1, Konan, Minato-ku, Tokyo, Japan

Thông báo số: 60644/TB-SHTT.IP, ngày 12/09/2023 về việc ghi nhận yêu cầu duy trì hiệu lực Bằng độc quyền sáng chế

Số đơn yêu cầu: DT1-2023-07453 Ngày nộp: 16/06/2023

Liên quan đến Bằng độc quyền sáng chế:

(11) Số bằng	(15) Ngày cấp	Năm yêu cầu duy trì hiệu lực	Hiệu lực được duy trì đến
14264	29/06/2015	9	29/06/2024

(73) Chủ văn bằng bảo hộ: DOLBY LABORATORIES LICENSING CORPORATION (US)
100 Potrero Avenue, San Francisco, California 94103-4813, United States of America

---

Thông báo số: 60645/TB-SHTT.IP, ngày 12/09/2023 về việc ghi nhận yêu cầu duy trì hiệu lực Bằng độc quyền sáng chế

Số đơn yêu cầu: DT1-2023-07455 Ngày nộp: 16/06/2023

Liên quan đến Bằng độc quyền sáng chế:

(11) Số bằng	(15) Ngày cấp	Năm yêu cầu duy trì hiệu lực	Hiệu lực được duy trì đến
24694	19/06/2020	4	19/06/2024

(73) Chủ văn bằng bảo hộ: HEPION PHARMACEUTICALS, INC. (US)
399 Thornall Street, 1st Floor, Edison, New Jersey 08837, United States of America

---

Thông báo số: 60646/TB-SHTT.$_{IP}$, ngày 12/09/2023 về việc ghi nhận yêu cầu duy trì hiệu lực Bằng độc quyền sáng chế

Số đơn yêu cầu: DT1-2023-07456 Ngày nộp: 16/06/2023

Liên quan đến Bằng độc quyền sáng chế:

(11) Số bằng	(15) Ngày cấp	Năm yêu cầu duy trì hiệu lực	Hiệu lực được duy trì đến
24690	19/06/2020	4	19/06/2024

(73) Chủ văn bằng bảo hộ: HOWDEN AXIAL FANS APS (DK)
Industrivej 23, DK-4700 Naestved, Denmark

Thông báo số: 60647/TB-SHTT.$_{IP}$, ngày 12/09/2023 về việc ghi nhận yêu cầu duy trì hiệu lực Bằng độc quyền sáng chế

Số đơn yêu cầu: DT1-2023-07457 Ngày nộp: 16/06/2023

Liên quan đến Bằng độc quyền sáng chế:

(11) Số bằng	(15) Ngày cấp	Năm yêu cầu duy trì hiệu lực	Hiệu lực được duy trì đến
10422	20/06/2012	12	20/06/2024

(73) Chủ văn bằng bảo hộ: INEOS TECHNOLOGIES (VINYLS) LIMITED (GB)
Hawkslease, Chapel Lane, Lyndhurst, Hampshire SO43 7FG, United Kingdom

---

Thông báo số: 60648/TB-SHTT.IP, ngày 12/09/2023 về việc ghi nhận yêu cầu duy trì hiệu lực Bằng độc quyền sáng chế

Số đơn yêu cầu: DT1-2023-07458 Ngày nộp: 16/06/2023

Liên quan đến Bằng độc quyền sáng chế:

(11) Số bằng	(15) Ngày cấp	Năm yêu cầu duy trì hiệu lực	Hiệu lực được duy trì đến
9372	20/06/2011	13	20/06/2024

(73) Chủ văn bằng bảo hộ: OWENS-BROCKWAY GLASS CONTAINER INC. (US)
One Michael Owens Way, Perrysburg, OH 43551-2999, United States of America

---

Thông báo số: 60649/TB-SHTT.IP, ngày 12/09/2023 về việc ghi nhận yêu cầu duy trì hiệu lực Bằng độc quyền sáng chế

Số đơn yêu cầu: DT1-2023-07459 Ngày nộp: 16/06/2023

Liên quan đến Bằng độc quyền sáng chế:

(11) Số bằng	(15) Ngày cấp	Năm yêu cầu duy trì hiệu lực	Hiệu lực được duy trì đến
32694	20/06/2022	2	20/06/2024

(73) Chủ văn bằng bảo hộ: USG INTERIORS, LLC (US)
550 West Adams Street, #189, Chicago, IL 60661-3676, United States of America

---

Thông báo số: 60650/TB-SHTT.IP, ngày 12/09/2023 về việc ghi nhận yêu cầu duy trì hiệu lực Bằng độc quyền sáng chế

Số đơn yêu cầu: DT1-2023-07460 Ngày nộp: 16/06/2023

Liên quan đến Bằng độc quyền sáng chế:

(11) Số bằng	(15) Ngày cấp	Năm yêu cầu duy trì hiệu lực	Hiệu lực được duy trì đến
17103	20/06/2017	7	20/06/2024

(73) Chủ văn bằng bảo hộ: ALADDIN MANUFACTURING CORPORATION (US)
160 South Industrial Blvd., Calhoun, Georgia 30701, United States of America

---

Thông báo số: 60651/TB-SHTT.IP, ngày 12/09/2023 về việc ghi nhận yêu cầu duy trì hiệu lực Bằng độc quyền sáng chế

Số đơn yêu cầu: DT1-2023-07461 Ngày nộp: 16/06/2023

Liên quan đến Bằng độc quyền sáng chế:

(11) Số bằng	(15) Ngày cấp	Năm yêu cầu duy trì hiệu lực	Hiệu lực được duy trì đến
15609	20/06/2016	8	20/06/2024

(73) Chủ văn bằng bảo hộ: TELEFONAKTIEBOLAGET L M ERICSSON (PUBL) (SE)
S-164 83 Stockholm, Sweden

Thông báo số: 60652/TB-SHTT.IP, ngày 12/09/2023 về việc ghi nhận yêu cầu duy trì hiệu lực Bằng độc quyền sáng chế

Số đơn yêu cầu: DT1-2023-07462 Ngày nộp: 16/06/2023

Liên quan đến Bằng độc quyền sáng chế:

(11) Số bằng	(15) Ngày cấp	Năm yêu cầu duy trì hiệu lực	Hiệu lực được duy trì đến
19500	21/06/2018	6	21/06/2024

(73) Chủ văn bằng bảo hộ: ENI S.P.A. (IT)
Piazzale E. Mattei, 1, I-00144 Roma, Italy

Thông báo số: 60653/TB-SHTT.IP, ngày 12/09/2023 về việc ghi nhận yêu cầu duy trì hiệu lực Bằng độc quyền sáng chế

Số đơn yêu cầu: DT1-2023-07463 Ngày nộp: 16/06/2023

Liên quan đến Bằng độc quyền sáng chế:

(11) Số bằng	(15) Ngày cấp	Năm yêu cầu duy trì hiệu lực	Hiệu lực được duy trì đến
28985	21/06/2021	3	21/06/2024

(73) Chủ văn bằng bảo hộ: LA-Z-BOY INCORPORATED (US)
One La-Z-Boy drive, Monroe, Michigan 48162, United States of America

---

Thông báo số: 60654/TB-SHTT.IP, ngày 12/09/2023 về việc ghi nhận yêu cầu duy trì hiệu lực Bằng độc quyền sáng chế

Số đơn yêu cầu: DT1-2023-07467 Ngày nộp: 16/06/2023

Liên quan đến Bằng độc quyền sáng chế:

(11) Số bằng	(15) Ngày cấp	Năm yêu cầu duy trì hiệu lực	Hiệu lực được duy trì đến
29417	03/08/2021	3	03/08/2024

(73) Chủ văn bằng bảo hộ: TOSHIBA INDUSTRIAL PRODUCTS AND SYSTEMS CORPORATION (JP)
580, Horikawa-cho, Saiwai-ku, Kawasaki-shi, Kanagawa 2120013 Japan

---

Thông báo số: 60655/TB-SHTT.IP, ngày 12/09/2023 về việc ghi nhận yêu cầu duy trì hiệu lực Bằng độc quyền sáng chế

Số đơn yêu cầu: DT1-2023-07468 Ngày nộp: 16/06/2023

Liên quan đến Bằng độc quyền sáng chế:

(11) Số bằng	(15) Ngày cấp	Năm yêu cầu duy trì hiệu lực	Hiệu lực được duy trì đến
25613	24/08/2020	4	24/08/2024

(73) Chủ văn bằng bảo hộ: TOSHIBA INDUSTRIAL PRODUCTS AND SYSTEMS CORPORATION (JP)
580, Horikawa-cho, Saiwai-ku, Kawasaki-shi, Kanagawa, Japan

Thông báo số: 60656/TB-SHTT.IP, ngày 12/09/2023 về việc ghi nhận yêu cầu duy trì hiệu lực Bằng độc quyền sáng chế

Số đơn yêu cầu: DT1-2023-07469 Ngày nộp: 16/06/2023

Liên quan đến Bằng độc quyền sáng chế:

(11) Số bằng	(15) Ngày cấp	Năm yêu cầu duy trì hiệu lực	Hiệu lực được duy trì đến
8556	29/06/2010	14	29/06/2024

(73) Chủ văn bằng bảo hộ: ONWELL CURTAIN & SCREEN CO., LTD. (TW)
1F, No. 19, Lane 103, Ping-Te Rd., Pei-Tun Dist., Taichung, Taiwan

---

Thông báo số: 60657/TB-SHTT.IP, ngày 12/09/2023 về việc ghi nhận yêu cầu duy trì hiệu lực Bằng độc quyền sáng chế

Số đơn yêu cầu: DT1-2023-07470 Ngày nộp: 16/06/2023

Liên quan đến Bằng độc quyền sáng chế:

(11) Số bằng	(15) Ngày cấp	Năm yêu cầu duy trì hiệu lực	Hiệu lực được duy trì đến
16008	26/09/2016	8	26/09/2024

(73) Chủ văn bằng bảo hộ: SENYO KOGYO CO., LTD. (JP)
8-15, Motomachi 1-chome, Naniwa-ku, Osaka-shi, Osaka 5560016, Japan

---

Thông báo số: 60658/TB-SHTT.IP, ngày 12/09/2023 về việc ghi nhận yêu cầu duy trì hiệu lực Bằng độc quyền sáng chế

Số đơn yêu cầu: DT1-2023-07471 Ngày nộp: 16/06/2023

Liên quan đến Bằng độc quyền sáng chế:

(11) Số bằng	(15) Ngày cấp	Năm yêu cầu duy trì hiệu lực	Hiệu lực được duy trì đến
21604	30/07/2019	5	30/07/2024

(73) Chủ văn bằng bảo hộ: KNIPEX-WERK C. GUSTAV PUTSCH KG (DE)
Oberkamper Strasse 13, 42349 Wuppertal, Germany

Thông báo số: 60659/TB-SHTT.IP, ngày 12/09/2023 về việc ghi nhận yêu cầu duy trì hiệu lực Bằng độc quyền sáng chế

Số đơn yêu cầu: DT1-2023-07472 Ngày nộp: 16/06/2023

Liên quan đến Bằng độc quyền sáng chế:

(11) Số bằng	(15) Ngày cấp	Năm yêu cầu duy trì hiệu lực	Hiệu lực được duy trì đến
29164	08/07/2021	3	08/07/2024

(73) Chủ văn bằng bảo hộ: PUMYANG E&C CO., LTD. (KR)
4F. Pumyang Building, 12, Jangmun-ro 6-gil, Yongsan-gu, Seoul 04393, Republic of Korea

---

Thông báo số: 60660/TB-SHTT.IP, ngày 12/09/2023 về việc ghi nhận yêu cầu duy trì hiệu lực Bằng độc quyền sáng chế

Số đơn yêu cầu: DT1-2023-07473 Ngày nộp: 16/06/2023

Liên quan đến Bằng độc quyền sáng chế:

(11) Số bằng	(15) Ngày cấp	Năm yêu cầu duy trì hiệu lực	Hiệu lực được duy trì đến
32972	12/07/2022	2	12/07/2024

(73) Chủ văn bằng bảo hộ: SE CORPORATION (JP)
43F, Shinjuku i-LAND Tower, 5-1, Nishi-Shinjuku 6-chome, Shinjuku-ku, Tokyo, 163-1343 Japan

---

Thông báo số: 60661/TB-SHTT.IP, ngày 12/09/2023 về việc ghi nhận yêu cầu duy trì hiệu lực Bằng độc quyền sáng chế

Số đơn yêu cầu: DT1-2023-07474 Ngày nộp: 16/06/2023

Liên quan đến Bằng độc quyền sáng chế:

(11) Số bằng	(15) Ngày cấp	Năm yêu cầu duy trì hiệu lực	Hiệu lực được duy trì đến
33066	20/07/2022	2	20/07/2024

(73) Chủ văn bằng bảo hộ: CAR CONVENI CLUB CO., LTD. (JP)
11-19, Konan 2-Chome, Minato-ku, Tokyo 1080075, Japan

Thông báo số: 60662/TB-SHTT.$_{IP}$, ngày 12/09/2023 về việc ghi nhận yêu cầu duy trì hiệu lực Bằng độc quyền sáng chế

Số đơn yêu cầu: DT1-2023-07475 Ngày nộp: 16/06/2023

Liên quan đến Bằng độc quyền sáng chế:

(11) Số bằng	(15) Ngày cấp	Năm yêu cầu duy trì hiệu lực	Hiệu lực được duy trì đến
19810	14/08/2018	6	14/08/2024

(73) Chủ văn bằng bảo hộ: YANG, HEUI BONG (KR)
#103-805, Hyeonjin Evervill Apt., 22, Bonggok-dong,
Gumi-si, Gyeongsangbuk-do 730-750, Republic of Korea

Thông báo số: 60663/TB-SHTT.$_{IP}$, ngày 12/09/2023 về việc ghi nhận yêu cầu duy trì hiệu lực Bằng độc quyền sáng chế

Số đơn yêu cầu: DT1-2023-07476 Ngày nộp: 16/06/2023

Liên quan đến Bằng độc quyền sáng chế:

(11) Số bằng	(15) Ngày cấp	Năm yêu cầu duy trì hiệu lực	Hiệu lực được duy trì đến
29036	25/06/2021	3	25/06/2024

(73) Chủ văn bằng bảo hộ: JANG, HONG SEOK (KR)
2001 Ho, 501 Dong, 168, Hagui-ro, Dongan-gu, Anyang-si,
Gyeonggi-do, 14050, Republic of Korea

Thông báo số: 60664/TB-SHTT.IP, ngày 12/09/2023 về việc ghi nhận yêu cầu duy trì hiệu lực Bằng độc quyền sáng chế

Số đơn yêu cầu: DT1-2023-07477 Ngày nộp: 16/06/2023

Liên quan đến Bằng độc quyền sáng chế:

(11) Số bằng	(15) Ngày cấp	Năm yêu cầu duy trì hiệu lực	Hiệu lực được duy trì đến
24668	18/06/2020	4	18/06/2024

(73) Chủ văn bằng bảo hộ: JS ON CO., LTD (KR)
202(Ogeum-dong, Gobangdang Bldg.) 31, Wiryeseong-daero 20-gil Songpa-gu, Seoul 138-855, Republic of Korea

---

Thông báo số: 60665/TB-SHTT.IP, ngày 12/09/2023 về việc ghi nhận yêu cầu duy trì hiệu lực Bằng độc quyền sáng chế

Số đơn yêu cầu: DT1-2023-07478 Ngày nộp: 16/06/2023

Liên quan đến Bằng độc quyền sáng chế:

(11) Số bằng	(15) Ngày cấp	Năm yêu cầu duy trì hiệu lực	Hiệu lực được duy trì đến
33242	05/08/2022	2	05/08/2024

(73) Chủ văn bằng bảo hộ: BAEK, JU HYUK (KR)
327, Byeokseong-ro, Gimje-si, Jeollabuk-do 54370, Republic of Korea

---

Thông báo số: 60669/TB-SHTT.IP, ngày 12/09/2023 về việc ghi nhận yêu cầu duy trì hiệu lực Bằng độc quyền sáng chế

Số đơn yêu cầu: DT1-2023-00829 Ngày nộp: 19/01/2023

Liên quan đến Bằng độc quyền sáng chế:

(11) Số bằng	(15) Ngày cấp	Năm yêu cầu duy trì hiệu lực	Hiệu lực được duy trì đến
27535	21/01/2021	3	21/01/2024

(73) Chủ văn bằng bảo hộ: LONG PIPES PTY LTD. (AU)
18 Castellon Crescent, Coogee Beach, Western Australia 6166, Australia

---

Thông báo số: 60670/QĐ-SHTT.$_{IP}$, ngày 12/09/2023 về việc ghi nhận yêu cầu duy trì hiệu lực Bằng độc quyền sáng chế

Số đơn yêu cầu: DT1-2023-08669 Ngày nộp: 05/07/2023

Liên quan đến Bằng độc quyền sáng chế:

(11) Số bằng	(15) Ngày cấp	Năm yêu cầu duy trì hiệu lực	Hiệu lực được duy trì đến
20377	25/12/2018	6	25/12/2024

(73) Chủ văn bằng bảo hộ: BÙI TRỌNG TÍN (VN)
747/1 Hậu Giang, phường 11, quận 6, thành phố Hồ Chí Minh

Thông báo số: 60672/TB-SHTT.$_{IP}$, ngày 12/09/2023 về việc ghi nhận yêu cầu duy trì hiệu lực Bằng độc quyền sáng chế

Số đơn yêu cầu: DT1-2023-08577 Ngày nộp: 03/07/2023

Liên quan đến Bằng độc quyền sáng chế:

(11) Số bằng	(15) Ngày cấp	Năm yêu cầu duy trì hiệu lực	Hiệu lực được duy trì đến
33888	30/09/2022	2	30/09/2024

(73) Chủ văn bằng bảo hộ: UBE INDUSTRIES, LTD. (JP)
1978-96, Oaza Kogushi, Ube-shi, Yamaguchi 755-8633, Japan
MITSUBISHI MATERIALS CORPORATION (JP)
2-3, Marunouchi 3-chome, Chiyoda-ku, Tokyo, 1008117, Japan
SUMITOMO OSAKA CEMENT CO., LTD. (JP)
6-28, Rokubancho, Chiyoda-ku, Tokyo 1028465, Japan
TAIHEIYO CEMENT CORPORATION (JP)
3-5, Daiba 2-chome, Minato-ku, Tokyo 135-8578, Japan

Thông báo số: 60673/QĐ-SHTT.IP, ngày 12/09/2023 về việc ghi nhận yêu cầu duy trì hiệu lực Bằng độc quyền sáng chế

Số đơn yêu cầu: DT1-2023-08670 Ngày nộp: 05/07/2023

Liên quan đến Bằng độc quyền sáng chế:

(11) Số bằng	(15) Ngày cấp	Năm yêu cầu duy trì hiệu lực	Hiệu lực được duy trì đến
22676	02/12/2019	5	02/12/2024

(73) Chủ văn bằng bảo hộ: BÙI TRỌNG TÍN (VN)
747/1 Hậu Giang, phường 11, quận 6, thành phố Hồ Chí Minh.

Thông báo số: 60674/QĐ-SHTT.IP, ngày 12/09/2023 về việc ghi nhận yêu cầu duy trì hiệu lực Bằng độc quyền sáng chế

Số đơn yêu cầu: DT1-2023-08689 Ngày nộp: 05/07/2023

Liên quan đến Bằng độc quyền sáng chế:

(11) Số bằng	(15) Ngày cấp	Năm yêu cầu duy trì hiệu lực	Hiệu lực được duy trì đến
25065	10/07/2020	4	10/07/2024

(73) Chủ văn bằng bảo hộ: PFIZER INC. (US)
235 East 42nd Street, New York, New York 10017, United States of America

---

Thông báo số: 60775/TB-SHTT.IP, ngày 13/09/2023 về việc ghi nhận yêu cầu duy trì hiệu lực Bằng độc quyền sáng chế

Số đơn yêu cầu: DT1-2023-07464 Ngày nộp: 16/06/2023

Liên quan đến Bằng độc quyền sáng chế:

(11) Số bằng	(15) Ngày cấp	Năm yêu cầu duy trì hiệu lực	Hiệu lực được duy trì đến
28982	21/06/2021	3	21/06/2024

(73) Chủ văn bằng bảo hộ: LA-Z-BOY INCORPORATED (US)
One La-Z-Boy Drive, Monroe, Michigan 48162, United States of America

---

Thông báo số: 62058/TB-SHTT.IP, ngày 18/09/2023 về việc ghi nhận yêu cầu duy trì hiệu lực Bằng độc quyền sáng chế

Số đơn yêu cầu: DT1-2023-08507 Ngày nộp: 29/06/2023

Liên quan đến Bằng độc quyền sáng chế:

(11) Số bằng	(15) Ngày cấp	Năm yêu cầu duy trì hiệu lực	Hiệu lực được duy trì đến
9481	25/07/2011	13	25/07/2024

(73) Chủ văn bằng bảo hộ: BAYER CROPSCIENCE AKTIENGESELLSCHAFT (DE)
Alfred-Nobel-Str. 50, 40789 Monheim, Germany

Thông báo số: 62059/TB-SHTT.IP, ngày 18/09/2023 về việc ghi nhận yêu cầu duy trì hiệu lực Bằng độc quyền sáng chế

Số đơn yêu cầu: DT1-2023-02647 Ngày nộp: 10/03/2023

Liên quan đến Bằng độc quyền sáng chế:

(11) Số bằng	(15) Ngày cấp	Năm yêu cầu duy trì hiệu lực	Hiệu lực được duy trì đến
26542	27/10/2020	3	27/10/2023

(73) Chủ văn bằng bảo hộ: BAYER ANIMAL HEALTH GMBH (DE)
Kaiser-Wilhelm-Allee 10, 51373 Leverkusen, Germany

Thông báo số: 62060/TB-SHTT.IP, ngày 18/09/2023 về việc ghi nhận yêu cầu duy trì hiệu lực Bằng độc quyền sáng chế

Số đơn yêu cầu: DT1-2023-02644 Ngày nộp: 10/03/2023

Liên quan đến Bằng độc quyền sáng chế:

(11) Số bằng	(15) Ngày cấp	Năm yêu cầu duy trì hiệu lực	Hiệu lực được duy trì đến
31446	25/02/2022	2	25/02/2024

(73) Chủ văn bằng bảo hộ: BAYER ANIMAL HEALTH GMBH (DE)
Kaiser-Wilhelm-Allee 10, 51373 Leverkusen, Germany

Thông báo số: 62061/TB-SHTT.$_{IP}$, ngày 18/09/2023 về việc ghi nhận yêu cầu duy trì hiệu lực Bằng độc quyền sáng chế

Số đơn yêu cầu: DT1-2023-02645 Ngày nộp: 10/03/2023

Liên quan đến Bằng độc quyền sáng chế:

(11) Số bằng	(15) Ngày cấp	Năm yêu cầu duy trì hiệu lực	Hiệu lực được duy trì đến
27493	18/01/2021	3	18/01/2024

(73) Chủ văn bằng bảo hộ: BAYER ANIMAL HEALTH GMBH (DE)
Kaiser-Wilhelm-Allee 10, 51373 Leverkusen, Germany

Thông báo số: 62062/TB-SHTT.$_{IP}$, ngày 18/09/2023 về việc ghi nhận yêu cầu duy trì hiệu lực Bằng độc quyền sáng chế

Số đơn yêu cầu: DT1-2023-10205 Ngày nộp: 04/08/2023

Liên quan đến Bằng độc quyền sáng chế:

(11) Số bằng	(15) Ngày cấp	Năm yêu cầu duy trì hiệu lực	Hiệu lực được duy trì đến
33561	05/09/2022	2	05/09/2024

(73) Chủ văn bằng bảo hộ: MOUDGIL, RAJEEV (IN)
Villa 122, The Vilas, Akashneem Marg, DLF -II, Sector 25, Gurgaon 122 002, Haryana, India

---

Thông báo số: 62067/TB-SHTT.IP, ngày 18/09/2023 về việc ghi nhận yêu cầu duy trì hiệu lực Bằng độc quyền sáng chế

Số đơn yêu cầu: DT1-2023-04305 Ngày nộp: 10/04/2023

Liên quan đến Bằng độc quyền sáng chế:

(11) Số bằng	(15) Ngày cấp	Năm yêu cầu duy trì hiệu lực	Hiệu lực được duy trì đến
26288	08/10/2020	4	08/10/2024

(73) Chủ văn bằng bảo hộ: JOINT STOCK COMPANY "AKME-ENGINEERING" (RU)
Ul. Pyatnitskaya, 13, str. 1 Moscow, 115035, Russia

Thông báo số: 62068/TB-SHTT.IP, ngày 18/09/2023 về việc ghi nhận yêu cầu duy trì hiệu lực Bằng độc quyền sáng chế

Số đơn yêu cầu: DT1-2023-05079 Ngày nộp: 20/04/2023

Liên quan đến Bằng độc quyền sáng chế:

(11) Số bằng	(15) Ngày cấp	Năm yêu cầu duy trì hiệu lực	Hiệu lực được duy trì đến
23770	21/04/2020	4	21/04/2024

(73) Chủ văn bằng bảo hộ: NIPPON STEEL CORPORATION (JP)
6-1, Marunouchi 2-chome, Chiyoda-ku, Tokyo 100-8071 Japan

Thông báo số: 62069/TB-SHTT.IP, ngày 18/09/2023 về việc ghi nhận yêu cầu duy trì hiệu lực Bằng độc quyền sáng chế

Số đơn yêu cầu: DT1-2023-03578 Ngày nộp: 22/03/2023

Liên quan đến Bằng độc quyền sáng chế:

(11) Số bằng	(15) Ngày cấp	Năm yêu cầu duy trì hiệu lực	Hiệu lực được duy trì đến
28867	09/06/2021	4	09/06/2025

(73) Chủ văn bằng bảo hộ: JOINT STOCK COMPANY "AKME-ENGINEERING" (RU)
ul. Pyatnitskaya, 13, str. 1 Moscow, 115035, Russian Federation

---

Thông báo số: 62070/TB-SHTT.$_{IP}$, ngày 18/09/2023 về việc ghi nhận yêu cầu duy trì hiệu lực Bằng độc quyền sáng chế

Số đơn yêu cầu: DT1-2023-07454 Ngày nộp: 16/06/2023

Liên quan đến Bằng độc quyền sáng chế:

(11) Số bằng	(15) Ngày cấp	Năm yêu cầu duy trì hiệu lực	Hiệu lực được duy trì đến
9398	27/06/2011	13	27/06/2024

(73) Chủ văn bằng bảo hộ: REEMTSMA CIGARETTENFABRIKEN GMBH (DE)
Max-Born-Strasse 4, 22761 Hamburg, Germany

Thông báo số: 62071/TB-SHTT.$_{IP}$, ngày 18/09/2023 về việc ghi nhận yêu cầu duy trì hiệu lực Bằng độc quyền sáng chế

Số đơn yêu cầu: DT1-2023-07480 Ngày nộp: 19/06/2023

Liên quan đến Bằng độc quyền sáng chế:

(11) Số bằng	(15) Ngày cấp	Năm yêu cầu duy trì hiệu lực	Hiệu lực được duy trì đến
10471	12/07/2012	12	12/07/2024

(73) Chủ văn bằng bảo hộ: HONDA MOTOR CO., LTD. (JP)
1-1 Minami-Aoyama 2-chome, Minato-ku, Tokyo 1078556 JAPAN

Thông báo số: 62072/TB-SHTT.$_{IP}$, ngày 18/09/2023 về việc ghi nhận yêu cầu duy trì hiệu lực Bằng độc quyền sáng chế

Số đơn yêu cầu: DT1-2023-07481 Ngày nộp: 19/06/2023

Liên quan đến Bằng độc quyền sáng chế:

(11) Số bằng	(15) Ngày cấp	Năm yêu cầu duy trì hiệu lực	Hiệu lực được duy trì đến
32961	12/07/2022	2	12/07/2024

(73) Chủ văn bằng bảo hộ: HONDA MOTOR CO., LTD. (JP)
1-1, Minami-Aoyama 2-chome, Minato-ku, Tokyo, 107-8556, Japan

---

Thông báo số: 62073/TB-SHTT.IP, ngày 18/09/2023 về việc ghi nhận yêu cầu duy trì hiệu lực Bằng độc quyền sáng chế

Số đơn yêu cầu: DT1-2023-07482 Ngày nộp: 19/06/2023

Liên quan đến Bằng độc quyền sáng chế:

(11) Số bằng	(15) Ngày cấp	Năm yêu cầu duy trì hiệu lực	Hiệu lực được duy trì đến
25075	13/07/2020	4	13/07/2024

(73) Chủ văn bằng bảo hộ: HUAWEI TECHNOLOGIES CO., LTD. (CN)
Huawei Administration Building, Bantian, Longgang District, Shenzhen, Guangdong 518129, China

---

Thông báo số: 62074/TB-SHTT.IP, ngày 18/09/2023 về việc ghi nhận yêu cầu duy trì hiệu lực Bằng độc quyền sáng chế

Số đơn yêu cầu: DT1-2023-07483 Ngày nộp: 19/06/2023

Liên quan đến Bằng độc quyền sáng chế:

(11) Số bằng	(15) Ngày cấp	Năm yêu cầu duy trì hiệu lực	Hiệu lực được duy trì đến
25072	13/07/2020	4	13/07/2024

(73) Chủ văn bằng bảo hộ: HOYA CORPORATION (JP)
7-5, Naka-Ochiai 2-chome, Shinjuku-ku, Tokyo 161-8525, Japan

Thông báo số: 62075/TB-SHTT.IP, ngày 18/09/2023 về việc ghi nhận yêu cầu duy trì hiệu lực Bằng độc quyền sáng chế

Số đơn yêu cầu: DT1-2023-07484 Ngày nộp: 19/06/2023

Liên quan đến Bằng độc quyền sáng chế:

(11) Số bằng	(15) Ngày cấp	Năm yêu cầu duy trì hiệu lực	Hiệu lực được duy trì đến
29221	13/07/2021	3	13/07/2024

(73) Chủ văn bằng bảo hộ: THE YOKOHAMA RUBBER CO., LTD. (JP)
36-11, Shimbashi 5-Chome, Minato-ku, Tokyo 105-8685, Japan

Thông báo số: 62076/TB-SHTT.IP, ngày 18/09/2023 về việc ghi nhận yêu cầu duy trì hiệu lực Bằng độc quyền sáng chế

Số đơn yêu cầu: DT1-2023-07485 Ngày nộp: 19/06/2023

Liên quan đến Bằng độc quyền sáng chế:

(11) Số bằng	(15) Ngày cấp	Năm yêu cầu duy trì hiệu lực	Hiệu lực được duy trì đến
25092	13/07/2020	4	13/07/2024

(73) Chủ văn bằng bảo hộ: THE YOKOHAMA RUBBER CO., LTD. (JP)
36-11, Shimbashi 5-Chome, Minato-ku, Tokyo 105-8685, Japan

Thông báo số: 62077/TB-SHTT.IP, ngày 18/09/2023 về việc ghi nhận yêu cầu duy trì hiệu lực Bằng độc quyền sáng chế

Số đơn yêu cầu: DT1-2023-07486 Ngày nộp: 19/06/2023

Liên quan đến Bằng độc quyền sáng chế:

(11) Số bằng	(15) Ngày cấp	Năm yêu cầu duy trì hiệu lực	Hiệu lực được duy trì đến
32975	13/07/2022	2	13/07/2024

(73) Chủ văn bằng bảo hộ: SANOFI (FR)
54, rue la Boetie 75008 Paris, France

Thông báo số: 62078/TB-SHTT.$_{IP}$, ngày 18/09/2023 về việc ghi nhận yêu cầu duy trì hiệu lực Bằng độc quyền sáng chế

Số đơn yêu cầu: DT1-2023-07487 Ngày nộp: 19/06/2023

Liên quan đến Bằng độc quyền sáng chế:

(11) Số bằng	(15) Ngày cấp	Năm yêu cầu duy trì hiệu lực	Hiệu lực được duy trì đến
32986	13/07/2022	2	13/07/2024

(73) Chủ văn bằng bảo hộ: MITSUBISHI POWER, LTD. (JP)
3-1, Minatomirai 3-chome, Nishi-ku, Yokohama-shi, Kanagawa 220-8401, Japan

---

Thông báo số: 62079/TB-SHTT.$_{IP}$, ngày 18/09/2023 về việc ghi nhận yêu cầu duy trì hiệu lực Bằng độc quyền sáng chế

Số đơn yêu cầu: DT1-2023-07488 Ngày nộp: 19/06/2023

Liên quan đến Bằng độc quyền sáng chế:

(11) Số bằng	(15) Ngày cấp	Năm yêu cầu duy trì hiệu lực	Hiệu lực được duy trì đến
29213	13/07/2021	3	13/07/2024

(73) Chủ văn bằng bảo hộ: MITSUBISHI HEAVY INDUSTRIES POWER ENVIRONMENTAL SOLUTIONS, LTD. (JP)
1-8, Sakuragi-cho 1-Chome, Naka-ku, Yokohama-Shi, Kanagawa 231-0062 Japan

---

Thông báo số: 62080/TB-SHTT.$_{IP}$, ngày 18/09/2023 về việc ghi nhận yêu cầu duy trì hiệu lực Bằng độc quyền sáng chế

Số đơn yêu cầu: DT1-2023-07489 Ngày nộp: 19/06/2023

Liên quan đến Bằng độc quyền sáng chế:

(11) Số bằng	(15) Ngày cấp	Năm yêu cầu duy trì hiệu lực	Hiệu lực được duy trì đến
25094	13/07/2020	4	13/07/2024

(73) Chủ văn bằng bảo hộ: YKK CORPORATION (JP)
1, Kanda Izumi-cho, Chiyoda-ku, Tokyo 101-8642, Japan

Thông báo số: 62081/TB-SHTT.IP, ngày 18/09/2023 về việc ghi nhận yêu cầu duy trì hiệu lực Bằng độc quyền sáng chế

Số đơn yêu cầu: DT1-2023-07490 Ngày nộp: 19/06/2023

Liên quan đến Bằng độc quyền sáng chế:

(11) Số bằng	(15) Ngày cấp	Năm yêu cầu duy trì hiệu lực	Hiệu lực được duy trì đến
29214	13/07/2021	3	13/07/2024

(73) Chủ văn bằng bảo hộ: KAWASAKI JUKOGYO KABUSHIKI KAISHA (JP)
1-1, Higashikawasaki-cho 3-chome, Chuo-ku, Kobe-shi, Hyogo 650-8670 Japan

---

Thông báo số: 62082/TB-SHTT.IP, ngày 18/09/2023 về việc ghi nhận yêu cầu duy trì hiệu lực Bằng độc quyền sáng chế

Số đơn yêu cầu: DT1-2023-07491 Ngày nộp: 19/06/2023

Liên quan đến Bằng độc quyền sáng chế:

(11) Số bằng	(15) Ngày cấp	Năm yêu cầu duy trì hiệu lực	Hiệu lực được duy trì đến
29209	13/07/2021	3	13/07/2024

(73) Chủ văn bằng bảo hộ: HONDA MOTOR CO., LTD. (JP)
1-1, Minami-Aoyama 2-chome, Minato-ku, Tokyo 107-8556 Japan

Thông báo số: 62083/TB-SHTT.IP, ngày 18/09/2023 về việc ghi nhận yêu cầu duy trì hiệu lực Bằng độc quyền sáng chế

Số đơn yêu cầu: DT1-2023-07492 Ngày nộp: 19/06/2023

Liên quan đến Bằng độc quyền sáng chế:

(11) Số bằng	(15) Ngày cấp	Năm yêu cầu duy trì hiệu lực	Hiệu lực được duy trì đến
29216	13/07/2021	3	13/07/2024

(73) Chủ văn bằng bảo hộ: HONDA MOTOR CO., LTD. (JP)
1-1, Minami-Aoyama 2-chome, Minato-ku, Tokyo 107-8556, JAPAN

Thông báo số: 62084/TB-SHTT.IP, ngày 18/09/2023 về việc ghi nhận yêu cầu duy trì hiệu lực Bằng độc quyền sáng chế

Số đơn yêu cầu: DT1-2023-07493 Ngày nộp: 19/06/2023

Liên quan đến Bằng độc quyền sáng chế:

(11) Số bằng	(15) Ngày cấp	Năm yêu cầu duy trì hiệu lực	Hiệu lực được duy trì đến
29220	13/07/2021	3	13/07/2024

(73) Chủ văn bằng bảo hộ: HONDA MOTOR COMPANY LIMITED (JP)
1-1, Minami-Aoyama 2-chome, Minato-ku, Tokyo 107-8556, JAPAN

Thông báo số: 62085/TB-SHTT.IP, ngày 18/09/2023 về việc ghi nhận yêu cầu duy trì hiệu lực Bằng độc quyền sáng chế

Số đơn yêu cầu: DT1-2023-07494 Ngày nộp: 19/06/2023

Liên quan đến Bằng độc quyền sáng chế:

(11) Số bằng	(15) Ngày cấp	Năm yêu cầu duy trì hiệu lực	Hiệu lực được duy trì đến
29229	14/07/2021	3	14/07/2024

(73) Chủ văn bằng bảo hộ: HUAWEI TECHNOLOGIES CO., LTD. (CN)
Huawei Administration Building, Bantian, Longgang District, Shenzhen, Guangdong 518129, China

---

Thông báo số: 62086/TB-SHTT.$_{IP}$, ngày 18/09/2023 về việc ghi nhận yêu cầu duy trì hiệu lực Bằng độc quyền sáng chế

Số đơn yêu cầu: DT1-2023-07495 Ngày nộp: 19/06/2023

Liên quan đến Bằng độc quyền sáng chế:

(11) Số bằng	(15) Ngày cấp	Năm yêu cầu duy trì hiệu lực	Hiệu lực được duy trì đến
29225	14/07/2021	3	14/07/2024

(73) Chủ văn bằng bảo hộ: HUAWEI TECHNOLOGIES CO., LTD. (CN)
Huawei Administration Building, Bantian, Longgang Shenzhen, Guangdong 518129, China

---

Thông báo số: 62087/TB-SHTT.$_{IP}$, ngày 18/09/2023 về việc ghi nhận yêu cầu duy trì hiệu lực Bằng độc quyền sáng chế

Số đơn yêu cầu: DT1-2023-07496 Ngày nộp: 19/06/2023

Liên quan đến Bằng độc quyền sáng chế:

(11) Số bằng	(15) Ngày cấp	Năm yêu cầu duy trì hiệu lực	Hiệu lực được duy trì đến
25101	14/07/2020	4	14/07/2024

(73) Chủ văn bằng bảo hộ: HUAWEI TECHNOLOGIES CO., LTD. (CN)
Huawei Administration Building, Bantian, Longgang, Shenzhen, Guangdong 518129, China

---

Thông báo số: 62088/TB-SHTT.$_{IP}$, ngày 18/09/2023 về việc ghi nhận yêu cầu duy trì hiệu lực Bằng độc quyền sáng chế

Số đơn yêu cầu: DT1-2023-07497 Ngày nộp: 19/06/2023

Liên quan đến Bằng độc quyền sáng chế:

(11) Số bằng	(15) Ngày cấp	Năm yêu cầu duy trì hiệu lực	Hiệu lực được duy trì đến
29224	14/07/2021	3	14/07/2024

(73) Chủ văn bằng bảo hộ: DAIICHI SANKYO COMPANY, LIMITED (JP)
3-5-1, Nihonbashi Honcho, Chuo-ku, Tokyo 103-8426, Japan

Thông báo số: 62089/TB-SHTT.$_{IP}$, ngày 18/09/2023 về việc ghi nhận yêu cầu duy trì hiệu lực Bằng độc quyền sáng chế

Số đơn yêu cầu: DT1-2023-07498 Ngày nộp: 19/06/2023

Liên quan đến Bằng độc quyền sáng chế:

(11) Số bằng	(15) Ngày cấp	Năm yêu cầu duy trì hiệu lực	Hiệu lực được duy trì đến
29223	14/07/2021	3	14/07/2024

(73) Chủ văn bằng bảo hộ: MITSUBISHI ELECTRIC CORPORATION (JP)
7-3, Marunouchi 2-chome, Chiyoda-ku, Tokyo 100-8310, Japan

Thông báo số: 62090/TB-SHTT.$_{IP}$, ngày 18/09/2023 về việc ghi nhận yêu cầu duy trì hiệu lực Bằng độc quyền sáng chế

Số đơn yêu cầu: DT1-2023-07499 Ngày nộp: 19/06/2023

Liên quan đến Bằng độc quyền sáng chế:

(11) Số bằng	(15) Ngày cấp	Năm yêu cầu duy trì hiệu lực	Hiệu lực được duy trì đến
32971	12/07/2022	2	12/07/2024

(73) Chủ văn bằng bảo hộ: NIPPON STEEL CORPORATION (JP)
6-1, Marunouchi 2-chome, Chiyoda-ku, Tokyo 100-8071 Japan

Thông báo số: 62091/TB-SHTT.IP, ngày 18/09/2023 về việc ghi nhận yêu cầu duy trì hiệu lực Bằng độc quyền sáng chế

Số đơn yêu cầu: DT1-2023-07500 Ngày nộp: 19/06/2023

Liên quan đến Bằng độc quyền sáng chế:

(11) Số bằng	(15) Ngày cấp	Năm yêu cầu duy trì hiệu lực	Hiệu lực được duy trì đến
32963	12/07/2022	2	12/07/2024

(73) Chủ văn bằng bảo hộ: NIPPON STEEL CORPORATION (JP)
6-1, Marunouchi 2-chome, Chiyoda-ku, Tokyo 100-8071 Japan
VALLOUREC OIL AND GAS FRANCE (FR)
54 rue Anatole France, AULNOYE-AYMERIES F-59620 France

Thông báo số: 62092/TB-SHTT.IP, ngày 18/09/2023 về việc ghi nhận yêu cầu duy trì hiệu lực Bằng độc quyền sáng chế

Số đơn yêu cầu: DT1-2023-07501 Ngày nộp: 19/06/2023

Liên quan đến Bằng độc quyền sáng chế:

(11) Số bằng	(15) Ngày cấp	Năm yêu cầu duy trì hiệu lực	Hiệu lực được duy trì đến
32956	12/07/2022	2	12/07/2024

(73) Chủ văn bằng bảo hộ: NISSHIN STEEL CO., LTD. (JP)
4-1, Marunouchi 3-chome, Chiyoda-ku, Tokyo 100-8366 JAPAN

Thông báo số: 62093/TB-SHTT.IP, ngày 18/09/2023 về việc ghi nhận yêu cầu duy trì hiệu lực Bằng độc quyền sáng chế

Số đơn yêu cầu: DT1-2023-07502 Ngày nộp: 19/06/2023

Liên quan đến Bằng độc quyền sáng chế:

(11) Số bằng	(15) Ngày cấp	Năm yêu cầu duy trì hiệu lực	Hiệu lực được duy trì đến
32964	12/07/2022	2	12/07/2024

(73) Chủ văn bằng bảo hộ: JFE STEEL CORPORATION (JP)
2-3, Uchisaiwai-cho 2-chome, Chiyoda-ku, Tokyo 1000011 (JP)

Thông báo số: 62094/TB-SHTT.IP, ngày 18/09/2023 về việc ghi nhận yêu cầu duy trì hiệu lực Bằng độc quyền sáng chế

Số đơn yêu cầu: DT1-2023-07503 Ngày nộp: 19/06/2023

Liên quan đến Bằng độc quyền sáng chế:

(11) Số bằng	(15) Ngày cấp	Năm yêu cầu duy trì hiệu lực	Hiệu lực được duy trì đến
32958	12/07/2022	2	12/07/2024

(73) Chủ văn bằng bảo hộ: JFE STEEL CORPORATION (JP)
2-3, Uchisaiwai-cho 2-chome, Chiyoda-ku, Tokyo 100-0011, Japan

---

Thông báo số: 62095/TB-SHTT.IP, ngày 18/09/2023 về việc ghi nhận yêu cầu duy trì hiệu lực Bằng độc quyền sáng chế

Số đơn yêu cầu: DT1-2023-07504 Ngày nộp: 19/06/2023

Liên quan đến Bằng độc quyền sáng chế:

(11) Số bằng	(15) Ngày cấp	Năm yêu cầu duy trì hiệu lực	Hiệu lực được duy trì đến
29203	12/07/2021	3	12/07/2024

(73) Chủ văn bằng bảo hộ: JFE STEEL CORPORATION (JP)
2-3, Uchisaiwai-cho 2-chome, Chiyoda-ku, Tokyo 100-0011, Japan

---

Thông báo số: 62096/TB-SHTT.IP, ngày 18/09/2023 về việc ghi nhận yêu cầu duy trì hiệu lực Bằng độc quyền sáng chế

Số đơn yêu cầu: DT1-2023-07505 Ngày nộp: 19/06/2023

Liên quan đến Bằng độc quyền sáng chế:

(11) Số bằng	(15) Ngày cấp	Năm yêu cầu duy trì hiệu lực	Hiệu lực được duy trì đến
29196	12/07/2021	3	12/07/2024

(73) Chủ văn bằng bảo hộ: JFE STEEL CORPORATION (JP)
2-3, Uchisaiwai-cho 2-chome, Chiyoda-ku, Tokyo 100-0011, Japan

---

Thông báo số: 62097/TB-SHTT.IP, ngày 18/09/2023 về việc ghi nhận yêu cầu duy trì hiệu lực Bằng độc quyền sáng chế

Số đơn yêu cầu: DT1-2023-07506 Ngày nộp: 19/06/2023

Liên quan đến Bằng độc quyền sáng chế:

(11) Số bằng	(15) Ngày cấp	Năm yêu cầu duy trì hiệu lực	Hiệu lực được duy trì đến
29191	12/07/2021	3	12/07/2024

(73) Chủ văn bằng bảo hộ: TORAY INDUSTRIES, INC. (JP)
1-1, Nihonbashi-Muromachi 2-chome, Chuo-ku, Tokyo 1038666, Japan

---

Thông báo số: 62098/TB-SHTT.IP, ngày 18/09/2023 về việc ghi nhận yêu cầu duy trì hiệu lực Bằng độc quyền sáng chế

Số đơn yêu cầu: DT1-2023-07507 Ngày nộp: 19/06/2023

Liên quan đến Bằng độc quyền sáng chế:

(11) Số bằng	(15) Ngày cấp	Năm yêu cầu duy trì hiệu lực	Hiệu lực được duy trì đến
32960	12/07/2022	2	12/07/2024

(73) Chủ văn bằng bảo hộ: SUNTORY HOLDINGS LIMITED (JP)
1-40, Dojimahama 2-chome, Kita-ku, Osaka-shi, Osaka 530-8203, Japan

---

Thông báo số: 62099/TB-SHTT.$_{IP}$, ngày 18/09/2023 về việc ghi nhận yêu cầu duy trì hiệu lực Bằng độc quyền sáng chế

Số đơn yêu cầu: DT1-2023-07508 Ngày nộp: 19/06/2023

Liên quan đến Bằng độc quyền sáng chế:

(11) Số bằng	(15) Ngày cấp	Năm yêu cầu duy trì hiệu lực	Hiệu lực được duy trì đến
10473	12/07/2012	12	12/07/2024

(73) Chủ văn bằng bảo hộ: MITSUBISHI ELECTRIC CORPORATION (JP)
7-3, Marunouchi 2-chome, Chiyoda-ku, Tokyo 100-8310 Japan

Thông báo số: 62100/TB-SHTT.$_{IP}$, ngày 18/09/2023 về việc ghi nhận yêu cầu duy trì hiệu lực Bằng độc quyền sáng chế

Số đơn yêu cầu: DT1-2023-07509 Ngày nộp: 19/06/2023

Liên quan đến Bằng độc quyền sáng chế:

(11) Số bằng	(15) Ngày cấp	Năm yêu cầu duy trì hiệu lực	Hiệu lực được duy trì đến
29198	12/07/2021	3	12/07/2024

(73) Chủ văn bằng bảo hộ: SUMITOMO ELECTRIC INDUSTRIES, LTD. (JP)
5-33, Kitahama 4-chome, Chuo-ku, Osaka-shi, Osaka, 5410041, Japan

---

Thông báo số: 62101/TB-SHTT.$_{IP}$, ngày 18/09/2023 về việc ghi nhận yêu cầu duy trì hiệu lực Bằng độc quyền sáng chế

Số đơn yêu cầu: DT1-2023-07510 Ngày nộp: 19/06/2023

Liên quan đến Bằng độc quyền sáng chế:

(11) Số bằng	(15) Ngày cấp	Năm yêu cầu duy trì hiệu lực	Hiệu lực được duy trì đến
10477	12/07/2012	12	12/07/2024

(73) Chủ văn bằng bảo hộ: KUMIAI CHEMICAL INDUSTRY CO., LTD. (JP)
4-26, Ikenohata 1-chome, Taito-ku, Tokyo 1100008, Japan

Thông báo số: 62102/TB-SHTT.IP, ngày 18/09/2023 về việc ghi nhận yêu cầu duy trì hiệu lực Bằng độc quyền sáng chế

Số đơn yêu cầu: DT1-2023-07512 Ngày nộp: 19/06/2023

Liên quan đến Bằng độc quyền sáng chế:

(11) Số bằng	(15) Ngày cấp	Năm yêu cầu duy trì hiệu lực	Hiệu lực được duy trì đến
32970	12/07/2022	2	12/07/2024

(73) Chủ văn bằng bảo hộ: UNICHARM CORPORATION (JP)
182, Shimobun, Kinsei-cho, Shikokuchuo-shi, Ehime 799-0111, Japan

---

Thông báo số: 62103/TB-SHTT.IP, ngày 18/09/2023 về việc ghi nhận yêu cầu duy trì hiệu lực Bằng độc quyền sáng chế

Số đơn yêu cầu: DT1-2023-07513 Ngày nộp: 19/06/2023

Liên quan đến Bằng độc quyền sáng chế:

(11) Số bằng	(15) Ngày cấp	Năm yêu cầu duy trì hiệu lực	Hiệu lực được duy trì đến
32955	12/07/2022	2	12/07/2024

(73) Chủ văn bằng bảo hộ: UNICHARM CORPORATION (JP)
182, Shimobun, Kinsei-cho, Shikokuchuo-shi, Ehime 7990111, Japan

---

Thông báo số: 62104/TB-SHTT.IP, ngày 18/09/2023 về việc ghi nhận yêu cầu duy trì hiệu lực Bằng độc quyền sáng chế

Số đơn yêu cầu: DT1-2023-07514 Ngày nộp: 19/06/2023

Liên quan đến Bằng độc quyền sáng chế:

(11) Số bằng	(15) Ngày cấp	Năm yêu cầu duy trì hiệu lực	Hiệu lực được duy trì đến
32954	12/07/2022	2	12/07/2024

(73) Chủ văn bằng bảo hộ: UNICHARM CORPORATION (JP)
182, Shimobun, Kinsei-cho, Shikokuchuo-shi, Ehime 799-0111, Japan

---

Thông báo số: 62105/TB-SHTT.IP, ngày 18/09/2023 về việc ghi nhận yêu cầu duy trì hiệu lực Bằng độc quyền sáng chế

Số đơn yêu cầu: DT1-2023-07515 Ngày nộp: 19/06/2023

Liên quan đến Bằng độc quyền sáng chế:

(11) Số bằng	(15) Ngày cấp	Năm yêu cầu duy trì hiệu lực	Hiệu lực được duy trì đến
32952	12/07/2022	2	12/07/2024

(73) Chủ văn bằng bảo hộ: UNICHARM CORPORATION (JP)
182, Shimobun, Kinsei-cho, Shikokuchuo-shi, Ehime 799-0111, Japan

---

Thông báo số: 62106/TB-SHTT.IP, ngày 18/09/2023 về việc ghi nhận yêu cầu duy trì hiệu lực Bằng độc quyền sáng chế

Số đơn yêu cầu: DT1-2023-07516 Ngày nộp: 19/06/2023

Liên quan đến Bằng độc quyền sáng chế:

(11) Số bằng	(15) Ngày cấp	Năm yêu cầu duy trì hiệu lực	Hiệu lực được duy trì đến
32951	12/07/2022	2	12/07/2024

(73) Chủ văn bằng bảo hộ: UNICHARM CORPORATION (JP)
182, Shimobun, Kinsei-cho, Shikokuchuo-shi, Ehime 799-0111, Japan

---

Thông báo số: 62107/TB-SHTT.IP, ngày 18/09/2023 về việc ghi nhận yêu cầu duy trì hiệu lực Bằng độc quyền sáng chế

Số đơn yêu cầu: DT1-2023-07517 Ngày nộp: 19/06/2023

Liên quan đến Bằng độc quyền sáng chế:

(11) Số bằng	(15) Ngày cấp	Năm yêu cầu duy trì hiệu lực	Hiệu lực được duy trì đến
32946	12/07/2022	2	12/07/2024

(73) Chủ văn bằng bảo hộ: UNICHARM CORPORATION (JP)
182, Shimobun, Kinsei-cho, Shikokuchuo-shi, Ehime 799-0111, Japan

---

Thông báo số: 62108/TB-SHTT.IP, ngày 18/09/2023 về việc ghi nhận yêu cầu duy trì hiệu lực Bằng độc quyền sáng chế

Số đơn yêu cầu: DT1-2023-07519 Ngày nộp: 19/06/2023

Liên quan đến Bằng độc quyền sáng chế:

(11) Số bằng	(15) Ngày cấp	Năm yêu cầu duy trì hiệu lực	Hiệu lực được duy trì đến
9413	05/07/2011	13	05/07/2024

(73) Chủ văn bằng bảo hộ: IHARA CHEMICAL INDUSTRY CO., LTD. (JP)
4-26, Ikenohata 1-chome, Taito-ku, Tokyo, 1100008, Japan

Thông báo số: 62109/TB-SHTT.IP, ngày 18/09/2023 về việc ghi nhận yêu cầu duy trì hiệu lực Bằng độc quyền sáng chế

Số đơn yêu cầu: DT1-2023-07520 Ngày nộp: 19/06/2023

Liên quan đến Bằng độc quyền sáng chế:

(11) Số bằng	(15) Ngày cấp	Năm yêu cầu duy trì hiệu lực	Hiệu lực được duy trì đến
19614	05/07/2018	6	05/07/2024

(73) Chủ văn bằng bảo hộ: HONDA MOTOR CO., LTD. (JP)
1-1, Minami-Aoyama 2-chome, Minato-ku, Tokyo 1078556, Japan

Thông báo số: 62110/TB-SHTT.$_{IP}$, ngày 18/09/2023 về việc ghi nhận yêu cầu duy trì hiệu lực Bằng độc quyền sáng chế

Số đơn yêu cầu: DT1-2023-07521 Ngày nộp: 19/06/2023

Liên quan đến Bằng độc quyền sáng chế:

(11) Số bằng	(15) Ngày cấp	Năm yêu cầu duy trì hiệu lực	Hiệu lực được duy trì đến
19611	05/07/2018	6	05/07/2024

(73) Chủ văn bằng bảo hộ: HONDA MOTOR CO., LTD. (JP)
1-1, Minami-Aoyama 2-chome, Minato-ku, Tokyo 107-8556, JAPAN

Thông báo số: 62111/TB-SHTT.$_{IP}$, ngày 18/09/2023 về việc ghi nhận yêu cầu duy trì hiệu lực Bằng độc quyền sáng chế

Số đơn yêu cầu: DT1-2023-07522 Ngày nộp: 19/06/2023

Liên quan đến Bằng độc quyền sáng chế:

(11) Số bằng	(15) Ngày cấp	Năm yêu cầu duy trì hiệu lực	Hiệu lực được duy trì đến
29132	05/07/2021	3	05/07/2024

(73) Chủ văn bằng bảo hộ: SAINT-GOBAIN PLACO SAS (FR)
34 Avenue Franklin Roosevelt, F-92150 Suresnes, France

Thông báo số: 62112/TB-SHTT.IP, ngày 18/09/2023 về việc ghi nhận yêu cầu duy trì hiệu lực Bằng độc quyền sáng chế

Số đơn yêu cầu: DT1-2023-07523 Ngày nộp: 19/06/2023

Liên quan đến Bằng độc quyền sáng chế:

(11) Số bằng	(15) Ngày cấp	Năm yêu cầu duy trì hiệu lực	Hiệu lực được duy trì đến
24954	06/07/2020	4	06/07/2024

(73) Chủ văn bằng bảo hộ: HUAWEI TECHNOLOGIES CO., LTD. (CN)
Huawei Administration Building Bantian, Longgang District Shenzhen, Guangdong 518129, China

---

Thông báo số: 62113/TB-SHTT.IP, ngày 18/09/2023 về việc ghi nhận yêu cầu duy trì hiệu lực Bằng độc quyền sáng chế

Số đơn yêu cầu: DT1-2023-07524 Ngày nộp: 19/06/2023

Liên quan đến Bằng độc quyền sáng chế:

(11) Số bằng	(15) Ngày cấp	Năm yêu cầu duy trì hiệu lực	Hiệu lực được duy trì đến
24969	06/07/2020	4	06/07/2024

(73) Chủ văn bằng bảo hộ: NITTO DENKO CORPORATION (JP)
1-1-2, Shimohozumi, Ibaraki-shi, Osaka 567-8680, Japan

Thông báo số: 62114/TB-SHTT.IP, ngày 18/09/2023 về việc ghi nhận yêu cầu duy trì hiệu lực Bằng độc quyền sáng chế

Số đơn yêu cầu: DT1-2023-07525 Ngày nộp: 19/06/2023

Liên quan đến Bằng độc quyền sáng chế:

(11) Số bằng	(15) Ngày cấp	Năm yêu cầu duy trì hiệu lực	Hiệu lực được duy trì đến
24974	06/07/2020	4	06/07/2024

(73) Chủ văn bằng bảo hộ: DAIKIN INDUSTRIES, LTD. (JP)
Umeda Center Building, 4-12, Nakazaki-Nishi 2-Chome, Kita-ku, Osaka-shi, Osaka 530-8323, Japan

---

Thông báo số: 62115/TB-SHTT.$_{IP}$, ngày 18/09/2023 về việc ghi nhận yêu cầu duy trì hiệu lực Bằng độc quyền sáng chế

Số đơn yêu cầu: DT1-2023-07526 Ngày nộp: 19/06/2023

Liên quan đến Bằng độc quyền sáng chế:

(11) Số bằng	(15) Ngày cấp	Năm yêu cầu duy trì hiệu lực	Hiệu lực được duy trì đến
15666	06/07/2016	8	06/07/2024

(73) Chủ văn bằng bảo hộ: SUZUKI MOTOR CORPORATION (JP)
300, Takatsuka-cho, Minami-ku, Hamamatsu-shi, Shizuoka 432-8611 Japan

---

Thông báo số: 62116/TB-SHTT.$_{IP}$, ngày 18/09/2023 về việc ghi nhận yêu cầu duy trì hiệu lực Bằng độc quyền sáng chế

Số đơn yêu cầu: DT1-2023-07527 Ngày nộp: 19/06/2023

Liên quan đến Bằng độc quyền sáng chế:

(11) Số bằng	(15) Ngày cấp	Năm yêu cầu duy trì hiệu lực	Hiệu lực được duy trì đến
15671	06/07/2016	8	06/07/2024

(73) Chủ văn bằng bảo hộ: JFE STEEL CORPORATION (JP)
2-3, Uchisaiwai-cho 2-chome, Chiyoda-ku, Tokyo 100-0011, Japan

---

Thông báo số: 62117/QĐ-SHTT.$_{IP}$, ngày 18/09/2023 về việc ghi nhận yêu cầu duy trì hiệu lực Bằng độc quyền sáng chế

Số đơn yêu cầu: DT1-2023-07528 Ngày nộp: 19/06/2023

Liên quan đến Bằng độc quyền sáng chế:

(11) Số bằng	(15) Ngày cấp	Năm yêu cầu duy trì hiệu lực	Hiệu lực được duy trì đến
24963	06/07/2020	4	06/07/2024

(73) Chủ văn bằng bảo hộ: MITSUBISHI ELECTRIC CORPORATION (JP)
7-3, Marunouchi 2-chome, Chiyoda-ku, Tokyo 100-8310 Japan

Thông báo số: 62118/QĐ-SHTT.$_{IP}$, ngày 18/09/2023 về việc ghi nhận yêu cầu duy trì hiệu lực Bằng độc quyền sáng chế

Số đơn yêu cầu: DT1-2023-07529 Ngày nộp: 19/06/2023

Liên quan đến Bằng độc quyền sáng chế:

(11) Số bằng	(15) Ngày cấp	Năm yêu cầu duy trì hiệu lực	Hiệu lực được duy trì đến
29135	06/07/2021	3	06/07/2024

(73) Chủ văn bằng bảo hộ: ARAKAWA CHEMICAL INDUSTRIES, LTD. (JP)
3-7, Hiranomachi 1-chome, Chuo-ku, Osaka-shi, Osaka 541-0046, Japan

---

Thông báo số: 62119/QĐ-SHTT.$_{IP}$, ngày 18/09/2023 về việc ghi nhận yêu cầu duy trì hiệu lực Bằng độc quyền sáng chế

Số đơn yêu cầu: DT1-2023-07530 Ngày nộp: 19/06/2023

Liên quan đến Bằng độc quyền sáng chế:

(11) Số bằng	(15) Ngày cấp	Năm yêu cầu duy trì hiệu lực	Hiệu lực được duy trì đến
29143	06/07/2021	3	06/07/2024

(73) Chủ văn bằng bảo hộ: KAWASAKI JUKOGYO KABUSHIKI KAISHA (JP)
1-1, Higashikawasaki-cho 3-chome, Chuo-ku, Kobe-shi, Hyogo 650-8670, Japan

---

Thông báo số: 62120/QĐ-SHTT.IP, ngày 18/09/2023 về việc ghi nhận yêu cầu duy trì hiệu lực Bằng độc quyền sáng chế

Số đơn yêu cầu: DT1-2023-07531 Ngày nộp: 19/06/2023

Liên quan đến Bằng độc quyền sáng chế:

(11) Số bằng	(15) Ngày cấp	Năm yêu cầu duy trì hiệu lực	Hiệu lực được duy trì đến
29146	06/07/2021	3	06/07/2024

(73) Chủ văn bằng bảo hộ: UNICHARM CORPORATION (JP)
182 Kinseichoshimobun, Shikokuchuo-shi, Ehime 799-0111, JAPAN

Thông báo số: 62121/QĐ-SHTT.IP, ngày 18/09/2023 về việc ghi nhận yêu cầu duy trì hiệu lực Bằng độc quyền sáng chế

Số đơn yêu cầu: DT1-2023-07532 Ngày nộp: 19/06/2023

Liên quan đến Bằng độc quyền sáng chế:

(11) Số bằng	(15) Ngày cấp	Năm yêu cầu duy trì hiệu lực	Hiệu lực được duy trì đến
24975	06/07/2020	4	06/07/2024

(73) Chủ văn bằng bảo hộ: UNICHARM CORPORATION (JP)
182, Shimobun, Kinsei-cho, Shikokuchuo-shi, Ehime 7990111, Japan

---

Thông báo số: 62122/QĐ-SHTT.IP, ngày 18/09/2023 về việc ghi nhận yêu cầu duy trì hiệu lực Bằng độc quyền sáng chế

Số đơn yêu cầu: DT1-2023-07533 Ngày nộp: 19/06/2023

Liên quan đến Bằng độc quyền sáng chế:

(11) Số bằng	(15) Ngày cấp	Năm yêu cầu duy trì hiệu lực	Hiệu lực được duy trì đến
24958	06/07/2020	4	06/07/2024

(73) Chủ văn bằng bảo hộ: HONDA MOTOR CO., LTD. (JP)
1-1, Minami-Aoyama 2-chome, Minato-ku, Tokyo 1078556, Japan

Thông báo số: 62123/QĐ-SHTT.$_{IP}$, ngày 18/09/2023 về việc ghi nhận yêu cầu duy trì hiệu lực Bằng độc quyền sáng chế

Số đơn yêu cầu: DT1-2023-07534 Ngày nộp: 19/06/2023

Liên quan đến Bằng độc quyền sáng chế:

(11) Số bằng	(15) Ngày cấp	Năm yêu cầu duy trì hiệu lực	Hiệu lực được duy trì đến
24960	06/07/2020	4	06/07/2024

(73) Chủ văn bằng bảo hộ: HONDA MOTOR CO., LTD. (JP)
1-1, Minami-Aoyama 2-chome, Minato-ku, Tokyo 107-8556 Japan

Thông báo số: 62124/QĐ-SHTT.$_{IP}$, ngày 18/09/2023 về việc ghi nhận yêu cầu duy trì hiệu lực Bằng độc quyền sáng chế

Số đơn yêu cầu: DT1-2023-07535 Ngày nộp: 19/06/2023

Liên quan đến Bằng độc quyền sáng chế:

(11) Số bằng	(15) Ngày cấp	Năm yêu cầu duy trì hiệu lực	Hiệu lực được duy trì đến
24993	07/07/2020	4	07/07/2024

(73) Chủ văn bằng bảo hộ: COLUMBIA SPORTSWEAR NORTH AMERICA, INC. (US)
14375 NW Science Park Drive, Portland, OR 97229, United States of America

---

Thông báo số: 62125/QĐ-SHTT.$_{IP}$, ngày 18/09/2023 về việc ghi nhận yêu cầu duy trì hiệu lực Bằng độc quyền sáng chế

Số đơn yêu cầu: DT1-2023-07536 Ngày nộp: 19/06/2023

Liên quan đến Bằng độc quyền sáng chế:

(11) Số bằng	(15) Ngày cấp	Năm yêu cầu duy trì hiệu lực	Hiệu lực được duy trì đến
12921	07/07/2014	10	07/07/2024

(73) Chủ văn bằng bảo hộ: TASLY PHARMACEUTICAL GROUP CO., LTD. (CN)
No. 2, Pujihe East Road, Beichen District, Tianjin, China
(Tasly Modern TCM Garden)

Thông báo số: 62126/QĐ-SHTT.$_{IP}$, ngày 18/09/2023 về việc ghi nhận yêu cầu duy trì hiệu lực Bằng độc quyền sáng chế

Số đơn yêu cầu: DT1-2023-07537 Ngày nộp: 19/06/2023

Liên quan đến Bằng độc quyền sáng chế:

(11) Số bằng	(15) Ngày cấp	Năm yêu cầu duy trì hiệu lực	Hiệu lực được duy trì đến
29150	07/07/2021	3	07/07/2024

(73) Chủ văn bằng bảo hộ: HUAWEI TECHNOLOGIES CO., LTD. (CN)
Huawei Administration Building, Bantian, Longgang, Shenzhen, Guangdong 518129, China

---

Thông báo số: 62127/TB-SHTT.$_{IP}$, ngày 18/09/2023 về việc ghi nhận yêu cầu duy trì hiệu lực Bằng độc quyền sáng chế

Số đơn yêu cầu: DT1-2023-07538 Ngày nộp: 19/06/2023

Liên quan đến Bằng độc quyền sáng chế:

(11) Số bằng	(15) Ngày cấp	Năm yêu cầu duy trì hiệu lực	Hiệu lực được duy trì đến
24905	02/07/2020	4	02/07/2024

(73) Chủ văn bằng bảo hộ: HISAMITSU PHARMACEUTICAL CO., INC. (JP)
408, Tashirodaikan-machi, Tosu-shi, Saga 841-0017 Japan

Thông báo số: 62128/TB-SHTT.IP, ngày 18/09/2023 về việc ghi nhận yêu cầu duy trì hiệu lực Bằng độc quyền sáng chế

Số đơn yêu cầu: DT1-2023-07539 Ngày nộp: 19/06/2023

Liên quan đến Bằng độc quyền sáng chế:

(11) Số bằng	(15) Ngày cấp	Năm yêu cầu duy trì hiệu lực	Hiệu lực được duy trì đến
24922	02/07/2020	4	02/07/2024

(73) Chủ văn bằng bảo hộ: MITSUBISHI UBE CEMENT CORPORATION (JP)
2-1-1, Uchisaiwaicho, Chiyoda-ku, Tokyo, Japan

Thông báo số: 62129/QĐ-SHTT.IP, ngày 18/09/2023 về việc ghi nhận yêu cầu duy trì hiệu lực Bằng độc quyền sáng chế

Số đơn yêu cầu: DT1-2023-07540 Ngày nộp: 19/06/2023

Liên quan đến Bằng độc quyền sáng chế:

(11) Số bằng	(15) Ngày cấp	Năm yêu cầu duy trì hiệu lực	Hiệu lực được duy trì đến
24896	02/07/2020	4	02/07/2024

(73) Chủ văn bằng bảo hộ: THE YOKOHAMA RUBBER CO., LTD. (JP)
36-11, Shimbashi 5-Chome, Minato-ku, Tokyo 105-8685, Japan

Thông báo số: 62130/QĐ-SHTT.IP, ngày 18/09/2023 về việc ghi nhận yêu cầu duy trì hiệu lực Bằng độc quyền sáng chế

Số đơn yêu cầu: DT1-2023-07541 Ngày nộp: 19/06/2023

Liên quan đến Bằng độc quyền sáng chế:

(11) Số bằng	(15) Ngày cấp	Năm yêu cầu duy trì hiệu lực	Hiệu lực được duy trì đến
24904	02/07/2020	4	02/07/2024

(73) Chủ văn bằng bảo hộ: GENZYME CORPORATION (US)
500 Kendall Street, Cambridge, MA 02142, United States of America

---

Thông báo số: 62131/QĐ-SHTT.IP, ngày 18/09/2023 về việc ghi nhận yêu cầu duy trì hiệu lực Bằng độc quyền sáng chế

Số đơn yêu cầu: DT1-2023-07542 Ngày nộp: 19/06/2023

Liên quan đến Bằng độc quyền sáng chế:

(11) Số bằng	(15) Ngày cấp	Năm yêu cầu duy trì hiệu lực	Hiệu lực được duy trì đến
29107	02/07/2021	3	02/07/2024

(73) Chủ văn bằng bảo hộ: UNICHARM CORPORATION (JP)
182 Kinseichoshimobun, Shikokuchuo-shi, Ehime 799-0111, Japan

---

Thông báo số: 62132/QĐ-SHTT.IP, ngày 18/09/2023 về việc ghi nhận yêu cầu duy trì hiệu lực Bằng độc quyền sáng chế

Số đơn yêu cầu: DT1-2023-07543 Ngày nộp: 19/06/2023

Liên quan đến Bằng độc quyền sáng chế:

(11) Số bằng	(15) Ngày cấp	Năm yêu cầu duy trì hiệu lực	Hiệu lực được duy trì đến
29106	02/07/2021	3	02/07/2024

(73) Chủ văn bằng bảo hộ: HONDA MOTOR CO., LTD. (JP)
1-1, Minami-Aoyama 2-chome, Minato-ku, Tokyo 107-8556 Japan

Thông báo số: 62133/QĐ-SHTT.IP, ngày 18/09/2023 về việc ghi nhận yêu cầu duy trì hiệu lực Bằng độc quyền sáng chế

Số đơn yêu cầu: DT1-2023-07544 Ngày nộp: 19/06/2023

Liên quan đến Bằng độc quyền sáng chế:

(11) Số bằng	(15) Ngày cấp	Năm yêu cầu duy trì hiệu lực	Hiệu lực được duy trì đến
24924	02/07/2020	4	02/07/2024

(73) Chủ văn bằng bảo hộ: HONDA MOTOR CO., LTD. (JP)
1-1, Minami-Aoyama 2-chome, Minato-ku, Tokyo 1078556, Japan

Thông báo số: 62134/QĐ-SHTT.$_{IP}$, ngày 18/09/2023 về việc ghi nhận yêu cầu duy trì hiệu lực Bằng độc quyền sáng chế

Số đơn yêu cầu: DT1-2023-07545 Ngày nộp: 19/06/2023

Liên quan đến Bằng độc quyền sáng chế:

(11) Số bằng	(15) Ngày cấp	Năm yêu cầu duy trì hiệu lực	Hiệu lực được duy trì đến
24917	02/07/2020	4	02/07/2024

(73) Chủ văn bằng bảo hộ: HONDA MOTOR CO., LTD. (JP)
1-1, Minami-Aoyama 2-chome, Minato-ku, Tokyo 107-8556, JAPAN

Thông báo số: 62135/QĐ-SHTT.$_{IP}$, ngày 18/09/2023 về việc ghi nhận yêu cầu duy trì hiệu lực Bằng độc quyền sáng chế

Số đơn yêu cầu: DT1-2023-07546 Ngày nộp: 19/06/2023

Liên quan đến Bằng độc quyền sáng chế:

(11) Số bằng	(15) Ngày cấp	Năm yêu cầu duy trì hiệu lực	Hiệu lực được duy trì đến
24915	02/07/2020	4	02/07/2024

(73) Chủ văn bằng bảo hộ: HONDA MOTOR CO., LTD. (JP)
1-1, Minami-Aoyama 2-chome, Minato-ku, Tokyo 107-8556 Japan

Thông báo số: 62136/QĐ-SHTT.IP, ngày 18/09/2023 về việc ghi nhận yêu cầu duy trì hiệu lực Bằng độc quyền sáng chế

Số đơn yêu cầu: DT1-2023-07547 Ngày nộp: 19/06/2023

Liên quan đến Bằng độc quyền sáng chế:

(11) Số bằng	(15) Ngày cấp	Năm yêu cầu duy trì hiệu lực	Hiệu lực được duy trì đến
24914	02/07/2020	4	02/07/2024

(73) Chủ văn bằng bảo hộ: HONDA MOTOR CO., LTD. (JP)
1-1, Minami-Aoyama 2-chome, Minato-ku, Tokyo 107-8556, Japan

Thông báo số: 62137/QĐ-SHTT.IP, ngày 18/09/2023 về việc ghi nhận yêu cầu duy trì hiệu lực Bằng độc quyền sáng chế

Số đơn yêu cầu: DT1-2023-07548 Ngày nộp: 19/06/2023

Liên quan đến Bằng độc quyền sáng chế:

(11) Số bằng	(15) Ngày cấp	Năm yêu cầu duy trì hiệu lực	Hiệu lực được duy trì đến
24913	02/07/2020	4	02/07/2024

(73) Chủ văn bằng bảo hộ: HONDA MOTOR CO., LTD. (JP)
1-1, Minami-Aoyama 2-chome, Minato-ku, Tokyo 107-8556, JAPAN

Thông báo số: 62138/QĐ-SHTT.IP, ngày 18/09/2023 về việc ghi nhận yêu cầu duy trì hiệu lực Bằng độc quyền sáng chế

Số đơn yêu cầu: DT1-2023-07549 Ngày nộp: 19/06/2023

Liên quan đến Bằng độc quyền sáng chế:

(11) Số bằng	(15) Ngày cấp	Năm yêu cầu duy trì hiệu lực	Hiệu lực được duy trì đến
19586	03/07/2018	6	03/07/2024

(73) Chủ văn bằng bảo hộ: HUAWEI TECHNOLOGIES CO., LTD. (CN)
Huawei Administration Building, Bantian, Longgang, Shenzhen, Guangdong 518129, China

---

Thông báo số: 62139/QĐ-SHTT.$_{IP}$, ngày 18/09/2023 về việc ghi nhận yêu cầu duy trì hiệu lực Bằng độc quyền sáng chế

Số đơn yêu cầu: DT1-2023-07550 Ngày nộp: 19/06/2023

Liên quan đến Bằng độc quyền sáng chế:

(11) Số bằng	(15) Ngày cấp	Năm yêu cầu duy trì hiệu lực	Hiệu lực được duy trì đến
24930	03/07/2020	4	03/07/2024

(73) Chủ văn bằng bảo hộ: MITSUBISHI CHEMICAL CORPORATION (JP)
1-1, Marunouchi 1-chome, Chiyoda-ku, Tokyo 100-8251, Japan

Thông báo số: 62140/QĐ-SHTT.$_{IP}$, ngày 18/09/2023 về việc ghi nhận yêu cầu duy trì hiệu lực Bằng độc quyền sáng chế

Số đơn yêu cầu: DT1-2023-07551 Ngày nộp: 19/06/2023

Liên quan đến Bằng độc quyền sáng chế:

(11) Số bằng	(15) Ngày cấp	Năm yêu cầu duy trì hiệu lực	Hiệu lực được duy trì đến
24940	03/07/2020	4	03/07/2024

(73) Chủ văn bằng bảo hộ: JX NIPPON MINING & METALS CORPORATION (JP)
6-3, Otemachi 2-chome, Chiyoda-ku, Tokyo 100-8164, Japan

Thông báo số: 62141/QĐ-SHTT.$_{IP}$, ngày 18/09/2023 về việc ghi nhận yêu cầu duy trì hiệu lực Bằng độc quyền sáng chế

Số đơn yêu cầu: DT1-2023-07552 Ngày nộp: 19/06/2023

Liên quan đến Bằng độc quyền sáng chế:

(11) Số bằng	(15) Ngày cấp	Năm yêu cầu duy trì hiệu lực	Hiệu lực được duy trì đến
19573	03/07/2018	6	03/07/2024

(73) Chủ văn bằng bảo hộ: NIPPON CLOSURES CO., LTD. (JP)
18-1, Higashi-Gotanda 2-chome, Shinagawa-ku, Tokyo 141-0022, Japan.

Thông báo số: 62142/QĐ-SHTT.$_{IP}$, ngày 18/09/2023 về việc ghi nhận yêu cầu duy trì hiệu lực Bằng độc quyền sáng chế

Số đơn yêu cầu: DT1-2023-07553 Ngày nộp: 19/06/2023

Liên quan đến Bằng độc quyền sáng chế:

(11) Số bằng	(15) Ngày cấp	Năm yêu cầu duy trì hiệu lực	Hiệu lực được duy trì đến
32882	04/07/2022	2	04/07/2024

(73) Chủ văn bằng bảo hộ: HUAWEI TECHNOLOGIES CO., LTD. (CN)
Huawei Administration Building, Bantian, Longgang District, Shenzhen, Guangdong 518129, China

---

Thông báo số: 62143/QĐ-SHTT.$_{IP}$, ngày 18/09/2023 về việc ghi nhận yêu cầu duy trì hiệu lực Bằng độc quyền sáng chế

Số đơn yêu cầu: DT1-2023-07554 Ngày nộp: 19/06/2023

Liên quan đến Bằng độc quyền sáng chế:

(11) Số bằng	(15) Ngày cấp	Năm yêu cầu duy trì hiệu lực	Hiệu lực được duy trì đến
32878	04/07/2022	2	04/07/2024

(73) Chủ văn bằng bảo hộ: NIPPON STEEL CORPORATION (JP)
6-1, Marunouchi 2-chome, Chiyoda-ku, Tokyo 100-8071 Japan

Thông báo số: 62144/QĐ-SHTT.IP, ngày 18/09/2023 về việc ghi nhận yêu cầu duy trì hiệu lực Bằng độc quyền sáng chế

Số đơn yêu cầu: DT1-2023-07555 Ngày nộp: 19/06/2023

Liên quan đến Bằng độc quyền sáng chế:

(11) Số bằng	(15) Ngày cấp	Năm yêu cầu duy trì hiệu lực	Hiệu lực được duy trì đến
17165	04/07/2017	7	04/07/2024

(73) Chủ văn bằng bảo hộ: SUZUKI MOTOR CORPORATION (JP)
300, Takatsuka-Cho, Minami-Ku, Hamamatsu-Shi, Shizuoka-Ken 432-8611 Japan

---

Thông báo số: 62145/QĐ-SHTT.IP, ngày 18/09/2023 về việc ghi nhận yêu cầu duy trì hiệu lực Bằng độc quyền sáng chế

Số đơn yêu cầu: DT1-2023-07556 Ngày nộp: 19/06/2023

Liên quan đến Bằng độc quyền sáng chế:

(11) Số bằng	(15) Ngày cấp	Năm yêu cầu duy trì hiệu lực	Hiệu lực được duy trì đến
17152	04/07/2017	7	04/07/2024

(73) Chủ văn bằng bảo hộ: KUBOTA CORPORATION (JP)
2-47, Shikitsuhigashi 1-chome, Naniwa-ku, Osaka-shi, Osaka 5568601, Japan

---

Thông báo số: 62146/QĐ-SHTT.IP, ngày 18/09/2023 về việc ghi nhận yêu cầu duy trì hiệu lực Bằng độc quyền sáng chế

Số đơn yêu cầu: DT1-2023-07557 Ngày nộp: 19/06/2023

Liên quan đến Bằng độc quyền sáng chế:

(11) Số bằng	(15) Ngày cấp	Năm yêu cầu duy trì hiệu lực	Hiệu lực được duy trì đến
17159	04/07/2017	7	04/07/2024

(73) Chủ văn bằng bảo hộ: JFE STEEL CORPORATION (JP)
2-3, Uchisaiwai-cho 2-chome, Chiyoda-ku, Tokyo 100-0011, Japan

---

Thông báo số: 62147/QĐ-SHTT.IP, ngày 18/09/2023 về việc ghi nhận yêu cầu duy trì hiệu lực Bằng độc quyền sáng chế

Số đơn yêu cầu: DT1-2023-07558 Ngày nộp: 19/06/2023

Liên quan đến Bằng độc quyền sáng chế:

(11) Số bằng	(15) Ngày cấp	Năm yêu cầu duy trì hiệu lực	Hiệu lực được duy trì đến
29170	08/07/2021	3	08/07/2024

(73) Chủ văn bằng bảo hộ: AGC GLASS EUROPE (BE)
Chaussée de La Hulpe, 166, B-1170 Bruxelles (Watermael-Boitsfort), Belgium

---

Thông báo số: 62148/TB-SHTT.IP, ngày 18/09/2023 về việc ghi nhận yêu cầu duy trì hiệu lực Bằng độc quyền sáng chế

Số đơn yêu cầu: DT1-2023-07559 Ngày nộp: 19/06/2023

Liên quan đến Bằng độc quyền sáng chế:

(11) Số bằng	(15) Ngày cấp	Năm yêu cầu duy trì hiệu lực	Hiệu lực được duy trì đến
25008	08/07/2020	4	08/07/2024

(73) Chủ văn bằng bảo hộ: HITACHI ASTEMO, LTD. (JP)
2520 Takaba, Hitachinaka-shi, Ibaraki, Japan

Thông báo số: 62149/QĐ-SHTT.IP, ngày 18/09/2023 về việc ghi nhận yêu cầu duy trì hiệu lực Bằng độc quyền sáng chế

Số đơn yêu cầu: DT1-2023-07560 Ngày nộp: 19/06/2023

Liên quan đến Bằng độc quyền sáng chế:

(11) Số bằng	(15) Ngày cấp	Năm yêu cầu duy trì hiệu lực	Hiệu lực được duy trì đến
24998	08/07/2020	4	08/07/2024

(73) Chủ văn bằng bảo hộ: HITACHI ASTEMO, LTD. (JP)
2520, Takaba, Hitachinaka-shi, Ibaraki, Japan

Thông báo số: 62150/QĐ-SHTT.IP, ngày 18/09/2023 về việc ghi nhận yêu cầu duy trì hiệu lực Bằng độc quyền sáng chế

Số đơn yêu cầu: DT1-2023-07561 Ngày nộp: 19/06/2023

Liên quan đến Bằng độc quyền sáng chế:

(11) Số bằng	(15) Ngày cấp	Năm yêu cầu duy trì hiệu lực	Hiệu lực được duy trì đến
29165	08/07/2021	3	08/07/2024

(73) Chủ văn bằng bảo hộ: JFE STEEL CORPORATION (JP)
2-3, Uchisaiwai-cho 2-chome, Chiyoda-ku, Tokyo 100-0011, Japan

---

Thông báo số: 62151/QĐ-SHTT.IP, ngày 18/09/2023 về việc ghi nhận yêu cầu duy trì hiệu lực Bằng độc quyền sáng chế

Số đơn yêu cầu: DT1-2023-07562 Ngày nộp: 19/06/2023

Liên quan đến Bằng độc quyền sáng chế:

(11) Số bằng	(15) Ngày cấp	Năm yêu cầu duy trì hiệu lực	Hiệu lực được duy trì đến
32917	08/07/2022	2	08/07/2024

(73) Chủ văn bằng bảo hộ: KABUSHIKI KAISHA KOBE SEIKO SHO (KOBE STEEL, LTD.) (JP)
2-4, Wakinohama-Kaigandori 2-chome, Chuo-ku, Kobe-shi, Hyogo 651-8585 Japan

---

Thông báo số: 62152/QĐ-SHTT.IP, ngày 18/09/2023 về việc ghi nhận yêu cầu duy trì hiệu lực Bằng độc quyền sáng chế

Số đơn yêu cầu: DT1-2023-07563 Ngày nộp: 19/06/2023

Liên quan đến Bằng độc quyền sáng chế:

(11) Số bằng	(15) Ngày cấp	Năm yêu cầu duy trì hiệu lực	Hiệu lực được duy trì đến
29168	08/07/2021	3	08/07/2024

(73) Chủ văn bằng bảo hộ: SEKISUI CHEMICAL CO., LTD. (JP)
2-4-4, Nishitenma, Kita-ku, Osaka-Shi Osaka 5308565 (JP)

Thông báo số: 62153/QĐ-SHTT.IP, ngày 18/09/2023 về việc ghi nhận yêu cầu duy trì hiệu lực Bằng độc quyền sáng chế

Số đơn yêu cầu: DT1-2023-07564 Ngày nộp: 19/06/2023

Liên quan đến Bằng độc quyền sáng chế:

(11) Số bằng	(15) Ngày cấp	Năm yêu cầu duy trì hiệu lực	Hiệu lực được duy trì đến
32912	08/07/2022	2	08/07/2024

(73) Chủ văn bằng bảo hộ: TORAY INDUSTRIES, INC. (JP)
1-1, Nihonbashi-Muromachi 2-chome, Chuo-ku, Tokyo 1038666, Japan

---

Thông báo số: 62154/QĐ-SHTT.IP, ngày 18/09/2023 về việc ghi nhận yêu cầu duy trì hiệu lực Bằng độc quyền sáng chế

Số đơn yêu cầu: DT1-2023-07565 Ngày nộp: 19/06/2023

Liên quan đến Bằng độc quyền sáng chế:

(11) Số bằng	(15) Ngày cấp	Năm yêu cầu duy trì hiệu lực	Hiệu lực được duy trì đến
25003	08/07/2020	4	08/07/2024

(73) Chủ văn bằng bảo hộ: MITSUBISHI ELECTRIC CORPORATION (JP)
7-3, Marunouchi 2-chome, Chiyoda-ku, Tokyo 100-8310 Japan

Thông báo số: 62155/QĐ-SHTT.IP, ngày 18/09/2023 về việc ghi nhận yêu cầu duy trì hiệu lực Bằng độc quyền sáng chế

Số đơn yêu cầu: DT1-2023-07566 Ngày nộp: 19/06/2023

Liên quan đến Bằng độc quyền sáng chế:

(11) Số bằng	(15) Ngày cấp	Năm yêu cầu duy trì hiệu lực	Hiệu lực được duy trì đến
25002	08/07/2020	4	08/07/2024

(73) Chủ văn bằng bảo hộ: MITSUBISHI ELECTRIC CORPORATION (JP)
7-3, Marunouchi 2-chome, Chiyoda-ku, Tokyo 100-8310 Japan

Thông báo số: 62156/QĐ-SHTT.IP, ngày 18/09/2023 về việc ghi nhận yêu cầu duy trì hiệu lực Bằng độc quyền sáng chế

Số đơn yêu cầu: DT1-2023-07567 Ngày nộp: 19/06/2023

Liên quan đến Bằng độc quyền sáng chế:

(11) Số bằng	(15) Ngày cấp	Năm yêu cầu duy trì hiệu lực	Hiệu lực được duy trì đến
32915	08/07/2022	2	08/07/2024

(73) Chủ văn bằng bảo hộ: NIPPON SHEET GLASS COMPANY, LIMITED (JP)
5-27, Mita 3-chome, Minato-ku, Tokyo 108-6321 Japan

Thông báo số: 62157/QĐ-SHTT.IP, ngày 18/09/2023 về việc ghi nhận yêu cầu duy trì hiệu lực Bằng độc quyền sáng chế

Số đơn yêu cầu: DT1-2023-07568 Ngày nộp: 19/06/2023

Liên quan đến Bằng độc quyền sáng chế:

(11) Số bằng	(15) Ngày cấp	Năm yêu cầu duy trì hiệu lực	Hiệu lực được duy trì đến
11572	08/07/2013	11	08/07/2024

(73) Chủ văn bằng bảo hộ: MITSUBOSHI DIAMOND INDUSTRIAL CO., LTD. (JP)
2-12-12, Minami-Kaneden, Suita-city, Osaka 564-0044, Japan

Thông báo số: 62158/QĐ-SHTT.$_{IP}$, ngày 18/09/2023 về việc ghi nhận yêu cầu duy trì hiệu lực Bằng độc quyền sáng chế

Số đơn yêu cầu: DT1-2023-07569 Ngày nộp: 19/06/2023

Liên quan đến Bằng độc quyền sáng chế:

(11) Số bằng	(15) Ngày cấp	Năm yêu cầu duy trì hiệu lực	Hiệu lực được duy trì đến
25035	09/07/2020	4	09/07/2024

(73) Chủ văn bằng bảo hộ: HUAWEI TECHNOLOGIES CO., LTD. (CN)
Huawei Administration Building, Bantian, Longgang, Shenzhen, Guangdong 518129, China

---

Thông báo số: 62159/TB-SHTT.$_{IP}$, ngày 18/09/2023 về việc ghi nhận yêu cầu duy trì hiệu lực Bằng độc quyền sáng chế

Số đơn yêu cầu: DT1-2023-07570 Ngày nộp: 19/06/2023

Liên quan đến Bằng độc quyền sáng chế:

(11) Số bằng	(15) Ngày cấp	Năm yêu cầu duy trì hiệu lực	Hiệu lực được duy trì đến
25032	09/07/2020	4	09/07/2024

(73) Chủ văn bằng bảo hộ: HUAWEI DIGITAL POWER TECHNOLOGIES CO., LTD. (CN)
Office 01, 39th Floor, Block A, Antuoshan Headquarters Towers, 33 Antuoshan 6th Road, Futian District, Shenzhen, 518043, P.R.C.

Thông báo số: 62160/QĐ-SHTT.IP, ngày 18/09/2023 về việc ghi nhận yêu cầu duy trì hiệu lực Bằng độc quyền sáng chế

Số đơn yêu cầu: DT1-2023-07571 Ngày nộp: 19/06/2023

Liên quan đến Bằng độc quyền sáng chế:

(11) Số bằng	(15) Ngày cấp	Năm yêu cầu duy trì hiệu lực	Hiệu lực được duy trì đến
25029	09/07/2020	4	09/07/2024

(73) Chủ văn bằng bảo hộ: HUAWEI TECHNOLOGIES CO., LTD. (CN)
Huawei Administration Building, Bantian, Longgang, Shenzhen, Guangdong 518129, China

---

Thông báo số: 62161/TB-SHTT.IP, ngày 18/09/2023 về việc ghi nhận yêu cầu duy trì hiệu lực Bằng độc quyền sáng chế

Số đơn yêu cầu: DT1-2023-07572 Ngày nộp: 19/06/2023

Liên quan đến Bằng độc quyền sáng chế:

(11) Số bằng	(15) Ngày cấp	Năm yêu cầu duy trì hiệu lực	Hiệu lực được duy trì đến
21465	09/07/2019	5	09/07/2024

(73) Chủ văn bằng bảo hộ: HUAWEI TECHNOLOGIES CO., LTD. (CN)
Huawei Administration Building, Bantian, Longgang
Shenzhen, Guangdong 518129 - China

Thông báo số: 62162/QĐ-SHTT.IP, ngày 18/09/2023 về việc ghi nhận yêu cầu duy trì hiệu lực Bằng độc quyền sáng chế

Số đơn yêu cầu: DT1-2023-07573 Ngày nộp: 19/06/2023

Liên quan đến Bằng độc quyền sáng chế:

(11) Số bằng	(15) Ngày cấp	Năm yêu cầu duy trì hiệu lực	Hiệu lực được duy trì đến
29188	09/07/2021	3	09/07/2024

(73) Chủ văn bằng bảo hộ: NITTO DENKO CORPORATION (JP)
1-1-2, Shimohozumi, Ibaraki-shi, Osaka 567-8680, Japan

Thông báo số: 62163/QĐ-SHTT.IP, ngày 18/09/2023 về việc ghi nhận yêu cầu duy trì hiệu lực Bằng độc quyền sáng chế

Số đơn yêu cầu: DT1-2023-07575 Ngày nộp: 19/06/2023

Liên quan đến Bằng độc quyền sáng chế:

(11) Số bằng	(15) Ngày cấp	Năm yêu cầu duy trì hiệu lực	Hiệu lực được duy trì đến
21467	09/07/2019	5	09/07/2024

(73) Chủ văn bằng bảo hộ: NOKIA TECHNOLOGIES OY (FI)
Karaportti 3, FI-02610 Espoo, Finland

Thông báo số: 62164/QĐ-SHTT.IP, ngày 18/09/2023 về việc ghi nhận yêu cầu duy trì hiệu lực Bằng độc quyền sáng chế

Số đơn yêu cầu: DT1-2023-07576 Ngày nộp: 19/06/2023

Liên quan đến Bằng độc quyền sáng chế:

(11) Số bằng	(15) Ngày cấp	Năm yêu cầu duy trì hiệu lực	Hiệu lực được duy trì đến
21458	09/07/2019	5	09/07/2024

(73) Chủ văn bằng bảo hộ: KYODO PRINTING CO., LTD. (JP)
14-12, Koishikawa 4-chome, Bunkyo-ku, Tokyo 1128501, Japan

Thông báo số: 62165/QĐ-SHTT.IP, ngày 18/09/2023 về việc ghi nhận yêu cầu duy trì hiệu lực Bằng độc quyền sáng chế

Số đơn yêu cầu: DT1-2023-07577 Ngày nộp: 19/06/2023

Liên quan đến Bằng độc quyền sáng chế:

(11) Số bằng	(15) Ngày cấp	Năm yêu cầu duy trì hiệu lực	Hiệu lực được duy trì đến
19626	10/07/2018	6	10/07/2024

(73) Chủ văn bằng bảo hộ: ASTRAZENECA AB (SE)
SE-151 85 Sodertalje, Sweden

Thông báo số: 62166/QĐ-SHTT.IP, ngày 18/09/2023 về việc ghi nhận yêu cầu duy trì hiệu lực Bằng độc quyền sáng chế

Số đơn yêu cầu: DT1-2023-07578 Ngày nộp: 19/06/2023

Liên quan đến Bằng độc quyền sáng chế:

(11) Số bằng	(15) Ngày cấp	Năm yêu cầu duy trì hiệu lực	Hiệu lực được duy trì đến
25055	10/07/2020	4	10/07/2024

(73) Chủ văn bằng bảo hộ: HONDA MOTOR CO., LTD. (JP)
1-1, Minami-Aoyama 2-chome, Minato-ku, Tokyo 107-8556, JAPAN

Thông báo số: 62167/QĐ-SHTT.IP, ngày 18/09/2023 về việc ghi nhận yêu cầu duy trì hiệu lực Bằng độc quyền sáng chế

Số đơn yêu cầu: DT1-2023-07579 Ngày nộp: 19/06/2023

Liên quan đến Bằng độc quyền sáng chế:

(11) Số bằng	(15) Ngày cấp	Năm yêu cầu duy trì hiệu lực	Hiệu lực được duy trì đến
32940	11/07/2022	2	11/07/2024

(73) Chủ văn bằng bảo hộ: HUAWEI TECHNOLOGIES CO., LTD. (CN)
Huawei Administration Building, Bantian, Longgang District Shenzhen, Guangdong 518129, China

---

Thông báo số: 62168/QĐ-SHTT.IP, ngày 18/09/2023 về việc ghi nhận yêu cầu duy trì hiệu lực Bằng độc quyền sáng chế

Số đơn yêu cầu: DT1-2023-07580 Ngày nộp: 19/06/2023

Liên quan đến Bằng độc quyền sáng chế:

(11) Số bằng	(15) Ngày cấp	Năm yêu cầu duy trì hiệu lực	Hiệu lực được duy trì đến
15686	11/07/2016	8	11/07/2024

(73) Chủ văn bằng bảo hộ: LION CORPORATION (JP)
3-7, Honjo 1-chome, Sumida-ku, Tokyo 130-8644, Japan

Thông báo số: 62169/QĐ-SHTT.IP, ngày 18/09/2023 về việc ghi nhận yêu cầu duy trì hiệu lực Bằng độc quyền sáng chế

Số đơn yêu cầu: DT1-2023-07581 Ngày nộp: 19/06/2023

Liên quan đến Bằng độc quyền sáng chế:

(11) Số bằng	(15) Ngày cấp	Năm yêu cầu duy trì hiệu lực	Hiệu lực được duy trì đến
32938	11/07/2022	2	11/07/2024

(73) Chủ văn bằng bảo hộ: NITTO DENKO CORPORATION (JP)
1-1-2,Shimohozumi,Ibaraki-shi, Osaka 5678680, Japan

Thông báo số: 62170/QĐ-SHTT.IP, ngày 18/09/2023 về việc ghi nhận yêu cầu duy trì hiệu lực Bằng độc quyền sáng chế

Số đơn yêu cầu: DT1-2023-07582 Ngày nộp: 19/06/2023

Liên quan đến Bằng độc quyền sáng chế:

(11) Số bằng	(15) Ngày cấp	Năm yêu cầu duy trì hiệu lực	Hiệu lực được duy trì đến
32939	11/07/2022	2	11/07/2024

(73) Chủ văn bằng bảo hộ: NIPPON STEEL CORPORATION (JP)
6-1, Marunouchi 2-chome, Chiyoda-ku, Tokyo 100-8071 Japan

VALLOUREC OIL AND GAS FRANCE (FR)
54, rue Anatole France, AULNOYE-AYMERIES 59620
France

Thông báo số: 62171/QĐ-SHTT.$_{IP}$, ngày 18/09/2023 về việc ghi nhận yêu cầu duy trì hiệu lực Bằng độc quyền sáng chế

Số đơn yêu cầu: DT1-2023-07583 Ngày nộp: 19/06/2023

Liên quan đến Bằng độc quyền sáng chế:

(11) Số bằng	(15) Ngày cấp	Năm yêu cầu duy trì hiệu lực	Hiệu lực được duy trì đến
17201	11/07/2017	7	11/07/2024

(73) Chủ văn bằng bảo hộ: SUZUKI MOTOR CORPORATION (JP)
300, Takatsuka-cho, Minami-ku, Hamamatsu-shi, Shizuoka 432-8611, Japan

---

Thông báo số: 62172/QĐ-SHTT.$_{IP}$, ngày 18/09/2023 về việc ghi nhận yêu cầu duy trì hiệu lực Bằng độc quyền sáng chế

Số đơn yêu cầu: DT1-2023-07584 Ngày nộp: 19/06/2023

Liên quan đến Bằng độc quyền sáng chế:

(11) Số bằng	(15) Ngày cấp	Năm yêu cầu duy trì hiệu lực	Hiệu lực được duy trì đến
17185	11/07/2017	7	11/07/2024

(73) Chủ văn bằng bảo hộ: SUZUKI MOTOR CORPORATION (JP)
300, Takatsuka-Cho, Minami-Ku, Hamamatsu-Shi, Shizuoka-Ken 432-8611 Japan

---

Thông báo số: 62173/QĐ-SHTT.$_{IP}$, ngày 18/09/2023 về việc ghi nhận yêu cầu duy trì hiệu lực Bằng độc quyền sáng chế

Số đơn yêu cầu: DT1-2023-07585 Ngày nộp: 19/06/2023

Liên quan đến Bằng độc quyền sáng chế:

(11) Số bằng	(15) Ngày cấp	Năm yêu cầu duy trì hiệu lực	Hiệu lực được duy trì đến
32945	11/07/2022	2	11/07/2024

(73) Chủ văn bằng bảo hộ: JFE STEEL CORPORATION (JP)
2-3, Uchisaiwai-cho 2-chome, Chiyoda-ku, Tokyo 100-0011, Japan

---

Thông báo số: 62174/QĐ-SHTT.$_{IP}$, ngày 18/09/2023 về việc ghi nhận yêu cầu duy trì hiệu lực Bằng độc quyền sáng chế

Số đơn yêu cầu: DT1-2023-07586 Ngày nộp: 19/06/2023

Liên quan đến Bằng độc quyền sáng chế:

(11) Số bằng	(15) Ngày cấp	Năm yêu cầu duy trì hiệu lực	Hiệu lực được duy trì đến
15692	11/07/2016	8	11/07/2024

(73) Chủ văn bằng bảo hộ: NOKIA CORPORATION (FI)
Keilalahdentie 4, FI-02150 Espoo, Finland

Thông báo số: 62175/QĐ-SHTT.$_{IP}$, ngày 18/09/2023 về việc ghi nhận yêu cầu duy trì hiệu lực Bằng độc quyền sáng chế

Số đơn yêu cầu: DT1-2023-07587 Ngày nộp: 19/06/2023

Liên quan đến Bằng độc quyền sáng chế:

(11) Số bằng	(15) Ngày cấp	Năm yêu cầu duy trì hiệu lực	Hiệu lực được duy trì đến
15691	11/07/2016	8	11/07/2024

(73) Chủ văn bằng bảo hộ: NOKIA CORPORATION (FI)
Keilalahdentie 4, FI-02150 Espoo, Finland

Thông báo số: 62176/QĐ-SHTT.IP, ngày 18/09/2023 về việc ghi nhận yêu cầu duy trì hiệu lực Bằng độc quyền sáng chế

Số đơn yêu cầu: DT1-2023-07588 Ngày nộp: 19/06/2023

Liên quan đến Bằng độc quyền sáng chế:

(11) Số bằng	(15) Ngày cấp	Năm yêu cầu duy trì hiệu lực	Hiệu lực được duy trì đến
19650	11/07/2018	6	11/07/2024

(73) Chủ văn bằng bảo hộ: BRISTOL-MYERS SQUIBB COMPANY (US)
P.O. Box 4000, Route 206 and ProvinceLine Road, Princeton, New Jersey 08543-4000, United States of America

---

Thông báo số: 62177/QĐ-SHTT.IP, ngày 18/09/2023 về việc ghi nhận yêu cầu duy trì hiệu lực Bằng độc quyền sáng chế

Số đơn yêu cầu: DT1-2023-07589 Ngày nộp: 19/06/2023

Liên quan đến Bằng độc quyền sáng chế:

(11) Số bằng	(15) Ngày cấp	Năm yêu cầu duy trì hiệu lực	Hiệu lực được duy trì đến
32935	11/07/2022	2	11/07/2024

(73) Chủ văn bằng bảo hộ: I. MER CO., LTD. (JP)
112 Joshungamae-cho, Shimotoba, Fushimi-ku, Kyoto-shi, Kyoto 612-8384 Japan

---

Thông báo số: 62178/QĐ-SHTT.IP, ngày 18/09/2023 về việc ghi nhận yêu cầu duy trì hiệu lực Bằng độc quyền sáng chế

Số đơn yêu cầu: DT1-2023-07590 Ngày nộp: 19/06/2023

Liên quan đến Bằng độc quyền sáng chế:

(11) Số bằng	(15) Ngày cấp	Năm yêu cầu duy trì hiệu lực	Hiệu lực được duy trì đến
17198	11/07/2017	7	11/07/2024

(73) Chủ văn bằng bảo hộ: TAIHO PHARMACEUTICAL CO., LTD. (JP)
1-27, Kandanishiki-cho, Chiyoda-ku, Tokyo 1018444, Japan

Thông báo số: 62179/QĐ-SHTT.$_{IP}$, ngày 18/09/2023 về việc ghi nhận yêu cầu duy trì hiệu lực Bằng độc quyền sáng chế

Số đơn yêu cầu: DT1-2023-07591 Ngày nộp: 19/06/2023

Liên quan đến Bằng độc quyền sáng chế:

(11) Số bằng	(15) Ngày cấp	Năm yêu cầu duy trì hiệu lực	Hiệu lực được duy trì đến
9434	11/07/2011	13	11/07/2024

(73) Chủ văn bằng bảo hộ: NIPPON OIL CORPORATION (JP)
3-12, Nishi-shimbashi 1-chome, Minato-ku, Tokyo 105-8412 Japan

---

Thông báo số: 62180/QĐ-SHTT.$_{IP}$, ngày 18/09/2023 về việc ghi nhận yêu cầu duy trì hiệu lực Bằng độc quyền sáng chế

Số đơn yêu cầu: DT1-2023-07592 Ngày nộp: 19/06/2023

Liên quan đến Bằng độc quyền sáng chế:

(11) Số bằng	(15) Ngày cấp	Năm yêu cầu duy trì hiệu lực	Hiệu lực được duy trì đến
17191	11/07/2017	7	11/07/2024

(73) Chủ văn bằng bảo hộ: HONDA MOTOR CO., LTD. (JP)
1-1, Minami-Aoyama 2-chome, Minato-ku, Tokyo 107-8556, JAPAN

Thông báo số: 62181/QĐ-SHTT.$_{IP}$, ngày 18/09/2023 về việc ghi nhận yêu cầu duy trì hiệu lực Bằng độc quyền sáng chế

Số đơn yêu cầu: DT1-2023-07593 Ngày nộp: 19/06/2023

Liên quan đến Bằng độc quyền sáng chế:

(11) Số bằng	(15) Ngày cấp	Năm yêu cầu duy trì hiệu lực	Hiệu lực được duy trì đến
17196	11/07/2017	7	11/07/2024

(73) Chủ văn bằng bảo hộ: HONDA MOTOR CO., LTD. (JP)
1-1, Minami-Aoyama 2-chome, Minato-ku, Tokyo 107-8556 Japan

Thông báo số: 62182/QĐ-SHTT.IP, ngày 18/09/2023 về việc ghi nhận yêu cầu duy trì hiệu lực Bằng độc quyền sáng chế

Số đơn yêu cầu: DT1-2023-07594 Ngày nộp: 19/06/2023

Liên quan đến Bằng độc quyền sáng chế:

(11) Số bằng	(15) Ngày cấp	Năm yêu cầu duy trì hiệu lực	Hiệu lực được duy trì đến
19642	11/07/2018	6	11/07/2024

(73) Chủ văn bằng bảo hộ: HONDA MOTOR CO., LTD. (JP)
1-1, Minami-Aoyama 2-chome, Minato-ku, Tokyo 107-8556 Japan

Thông báo số: 62183/QĐ-SHTT.IP, ngày 18/09/2023 về việc ghi nhận yêu cầu duy trì hiệu lực Bằng độc quyền sáng chế

Số đơn yêu cầu: DT1-2023-07595 Ngày nộp: 19/06/2023

Liên quan đến Bằng độc quyền sáng chế:

(11) Số bằng	(15) Ngày cấp	Năm yêu cầu duy trì hiệu lực	Hiệu lực được duy trì đến
32973	12/07/2022	2	12/07/2024

(73) Chủ văn bằng bảo hộ: HONOR DEVICE CO., LTD. (CN)
Suite 3401, Unit A, Building 6, Shum Yip Sky Park, No. 8089, Hongli West Road, Xiangmihu Street, Futian District, Shenzhen, Guangdong 518040, People's Republic of China

---

Thông báo số: 62184/QĐ-SHTT.IP, ngày 18/09/2023 về việc ghi nhận yêu cầu duy trì hiệu lực Bằng độc quyền sáng chế

Số đơn yêu cầu: DT1-2023-07596 Ngày nộp: 19/06/2023

Liên quan đến Bằng độc quyền sáng chế:

(11) Số bằng	(15) Ngày cấp	Năm yêu cầu duy trì hiệu lực	Hiệu lực được duy trì đến
29192	12/07/2021	3	12/07/2024

(73) Chủ văn bằng bảo hộ: NITTO DENKO CORPORATION (JP)
1-1-2, Shimohozumi, Ibaraki-shi, Osaka 567-8680 Japan

Thông báo số: 62185/QĐ-SHTT.IP, ngày 18/09/2023 về việc ghi nhận yêu cầu duy trì hiệu lực Bằng độc quyền sáng chế

Số đơn yêu cầu: DT1-2023-07597 Ngày nộp: 19/06/2023

Liên quan đến Bằng độc quyền sáng chế:

(11) Số bằng	(15) Ngày cấp	Năm yêu cầu duy trì hiệu lực	Hiệu lực được duy trì đến
21479	09/07/2019	5	09/07/2024

(73) Chủ văn bằng bảo hộ: TERUMO KABUSHIKI KAISHA (JP)
44-1, Hatagaya 2-chome, Shibuya-ku, Tokyo 151-0072 Japan

Thông báo số: 62186/QĐ-SHTT.IP, ngày 18/09/2023 về việc ghi nhận yêu cầu duy trì hiệu lực Bằng độc quyền sáng chế

Số đơn yêu cầu: DT1-2023-07598 Ngày nộp: 19/06/2023

Liên quan đến Bằng độc quyền sáng chế:

(11) Số bằng	(15) Ngày cấp	Năm yêu cầu duy trì hiệu lực	Hiệu lực được duy trì đến
25031	09/07/2020	4	09/07/2024

(73) Chủ văn bằng bảo hộ: OJI NEPIA CO., LTD. (JP)
12-8, Ginza 5-chome, Chuo-ku, Tokyo 1048319, Japan

OJI HOLDINGS CORPORATION (JP)
7-5, Ginza 4-chome, Chuo-ku, Tokyo 1040061, Japan

Thông báo số: 62187/QĐ-SHTT.IP, ngày 18/09/2023 về việc ghi nhận yêu cầu duy trì hiệu lực Bằng độc quyền sáng chế

Số đơn yêu cầu: DT1-2023-07599 Ngày nộp: 19/06/2023

Liên quan đến Bằng độc quyền sáng chế:

(11) Số bằng	(15) Ngày cấp	Năm yêu cầu duy trì hiệu lực	Hiệu lực được duy trì đến
21463	09/07/2019	5	09/07/2024

(73) Chủ văn bằng bảo hộ: SUNTORY HOLDINGS LIMITED (JP)
1-40, Dojimahama 2-chome, Kita-ku, Osaka-shi, Osaka 530-8203, Japan

---

Thông báo số: 62188/QĐ-SHTT.IP, ngày 18/09/2023 về việc ghi nhận yêu cầu duy trì hiệu lực Bằng độc quyền sáng chế

Số đơn yêu cầu: DT1-2023-07600 Ngày nộp: 19/06/2023

Liên quan đến Bằng độc quyền sáng chế:

(11) Số bằng	(15) Ngày cấp	Năm yêu cầu duy trì hiệu lực	Hiệu lực được duy trì đến
21457	09/07/2019	5	09/07/2024

(73) Chủ văn bằng bảo hộ: MITSUBISHI ELECTRIC CORPORATION (JP)
7-3, Marunouchi 2-chome, Chiyoda-ku, TOKYO 100-8310 JAPAN

Thông báo số: 62189/QĐ-SHTT.IP, ngày 18/09/2023 về việc ghi nhận yêu cầu duy trì hiệu lực Bằng độc quyền sáng chế

Số đơn yêu cầu: DT1-2023-07601 Ngày nộp: 19/06/2023

Liên quan đến Bằng độc quyền sáng chế:

(11) Số bằng	(15) Ngày cấp	Năm yêu cầu duy trì hiệu lực	Hiệu lực được duy trì đến
25043	09/07/2020	4	09/07/2024

(73) Chủ văn bằng bảo hộ: NSK-WARNER K.K. (JP)
6-3, Ohsaki 1-chome, Shinagawa-ku, Tokyo 1418560, JAPAN

Thông báo số: 62190/QĐ-SHTT.$_{IP}$, ngày 18/09/2023 về việc ghi nhận yêu cầu duy trì hiệu lực Bằng độc quyền sáng chế

Số đơn yêu cầu: DT1-2023-07602 Ngày nộp: 19/06/2023

Liên quan đến Bằng độc quyền sáng chế:

(11) Số bằng	(15) Ngày cấp	Năm yêu cầu duy trì hiệu lực	Hiệu lực được duy trì đến
25034	09/07/2020	4	09/07/2024

(73) Chủ văn bằng bảo hộ: DE NORA PERMELEC LTD (JP)
2023-15, Endo, Fujisawa-shi, Kanagawa 2520816 Japan

Thông báo số: 62191/QĐ-SHTT.$_{IP}$, ngày 18/09/2023 về việc ghi nhận yêu cầu duy trì hiệu lực Bằng độc quyền sáng chế

Số đơn yêu cầu: DT1-2023-07603 Ngày nộp: 19/06/2023

Liên quan đến Bằng độc quyền sáng chế:

(11) Số bằng	(15) Ngày cấp	Năm yêu cầu duy trì hiệu lực	Hiệu lực được duy trì đến
21489	09/07/2019	5	09/07/2024

(73) Chủ văn bằng bảo hộ: NISSIN FOODS HOLDINGS CO., LTD. (JP)
1-1 Nishinakajima 4-chome, Yodogawa-ku, Osaka-shi, Osaka 532-8524, Japan

---

Thông báo số: 62192/QĐ-SHTT.IP, ngày 18/09/2023 về việc ghi nhận yêu cầu duy trì hiệu lực Bằng độc quyền sáng chế

Số đơn yêu cầu: DT1-2023-07604 Ngày nộp: 19/06/2023

Liên quan đến Bằng độc quyền sáng chế:

(11) Số bằng	(15) Ngày cấp	Năm yêu cầu duy trì hiệu lực	Hiệu lực được duy trì đến
25045	09/07/2020	4	09/07/2024

(73) Chủ văn bằng bảo hộ: YKK CORPORATION (JP)
1, KandaIzumi-cho, Chiyoda-ku, Tokyo 101-8642, Japan

Thông báo số: 62193/TB-SHTT.IP, ngày 18/09/2023 về việc ghi nhận yêu cầu duy trì hiệu lực Bằng độc quyền sáng chế

Số đơn yêu cầu: DT1-2023-07605 Ngày nộp: 19/06/2023

Liên quan đến Bằng độc quyền sáng chế:

(11) Số bằng	(15) Ngày cấp	Năm yêu cầu duy trì hiệu lực	Hiệu lực được duy trì đến
25021	09/07/2020	4	09/07/2024

(73) Chủ văn bằng bảo hộ: KAWASAKI JUKOGYO KABUSHIKI KAISHA (JP)
1-1, Higashikawasaki-cho 3-chome, Chuo-ku, Kobe-shi, Hyogo 6508670, Japan

---

Thông báo số: 62194/QĐ-SHTT.IP, ngày 18/09/2023 về việc ghi nhận yêu cầu duy trì hiệu lực Bằng độc quyền sáng chế

Số đơn yêu cầu: DT1-2023-07606 Ngày nộp: 19/06/2023

Liên quan đến Bằng độc quyền sáng chế:

(11) Số bằng	(15) Ngày cấp	Năm yêu cầu duy trì hiệu lực	Hiệu lực được duy trì đến
21459	09/07/2019	5	09/07/2024

(73) Chủ văn bằng bảo hộ: UNICHARM CORPORATION (JP)
182, Shimobun, Kinsei-cho, Shikokuchuo-shi, Ehime 799-0111, Japan

---

Thông báo số: 62195/QĐ-SHTT.$_{IP}$, ngày 18/09/2023 về việc ghi nhận yêu cầu duy trì hiệu lực Bằng độc quyền sáng chế

Số đơn yêu cầu: DT1-2023-07607 Ngày nộp: 19/06/2023

Liên quan đến Bằng độc quyền sáng chế:

(11) Số bằng	(15) Ngày cấp	Năm yêu cầu duy trì hiệu lực	Hiệu lực được duy trì đến
21460	09/07/2019	5	09/07/2024

(73) Chủ văn bằng bảo hộ: OTSUKA PHARMACEUTICAL CO., LTD. (JP)
9, Kanda-Tsukasamachi 2-chome, Chiyoda-ku, Tokyo, 1018535, Japan

---

Thông báo số: 62196/QĐ-SHTT.$_{IP}$, ngày 18/09/2023 về việc ghi nhận yêu cầu duy trì hiệu lực Bằng độc quyền sáng chế

Số đơn yêu cầu: DT1-2023-07608 Ngày nộp: 19/06/2023

Liên quan đến Bằng độc quyền sáng chế:

(11) Số bằng	(15) Ngày cấp	Năm yêu cầu duy trì hiệu lực	Hiệu lực được duy trì đến
21486	09/07/2019	5	09/07/2024

(73) Chủ văn bằng bảo hộ: HONDA MOTOR CO., LTD. (JP)
1-1, Minami-Aoyama 2-chome, Minato-ku, Tokyo 107-8556 Japan

Thông báo số: 62197/QĐ-SHTT.$_{IP}$, ngày 18/09/2023 về việc ghi nhận yêu cầu duy trì hiệu lực Bằng độc quyền sáng chế

Số đơn yêu cầu: DT1-2023-07609 Ngày nộp: 19/06/2023

Liên quan đến Bằng độc quyền sáng chế:

(11) Số bằng	(15) Ngày cấp	Năm yêu cầu duy trì hiệu lực	Hiệu lực được duy trì đến
25037	09/07/2020	4	09/07/2024

(73) Chủ văn bằng bảo hộ: GILEAD SCIENCES, INC. (US)
333 Lakeside Drive, Foster City, CA 94404, United States of America

---

Thông báo số: 62198/TB-SHTT.IP, ngày 18/09/2023 về việc ghi nhận yêu cầu duy trì hiệu lực Bằng độc quyền sáng chế

Số đơn yêu cầu: DT1-2023-07610 Ngày nộp: 19/06/2023

Liên quan đến Bằng độc quyền sáng chế:

(11) Số bằng	(15) Ngày cấp	Năm yêu cầu duy trì hiệu lực	Hiệu lực được duy trì đến
25039	09/07/2020	4	09/07/2024

(73) Chủ văn bằng bảo hộ: GILEAD PHARMASSET LLC (US)
333 Lakeside Drive, Foster City, California 94404, United States of America

---

Thông báo số: 62199/QĐ-SHTT.IP, ngày 18/09/2023 về việc ghi nhận yêu cầu duy trì hiệu lực Bằng độc quyền sáng chế

Số đơn yêu cầu: DT1-2023-07611 Ngày nộp: 19/06/2023

Liên quan đến Bằng độc quyền sáng chế:

(11) Số bằng	(15) Ngày cấp	Năm yêu cầu duy trì hiệu lực	Hiệu lực được duy trì đến
25018	09/07/2020	4	09/07/2024

(73) Chủ văn bằng bảo hộ: SCHWEITZER MAUDUIT INTERNATIONAL, INC. (US)
100 North Point Center East, Suite 600, Alpharetta, GA 30022, United States of America

---

Thông báo số: 62200/QĐ-SHTT.IP, ngày 18/09/2023 về việc ghi nhận yêu cầu duy trì hiệu lực Bằng độc quyền sáng chế

Số đơn yêu cầu: DT1-2023-07612 Ngày nộp: 19/06/2023

Liên quan đến Bằng độc quyền sáng chế:

(11) Số bằng	(15) Ngày cấp	Năm yêu cầu duy trì hiệu lực	Hiệu lực được duy trì đến
19632	10/07/2018	6	10/07/2024

(73) Chủ văn bằng bảo hộ: NITTO DENKO CORPORATION (JP)
1-2, Shimohozumi 1-chome, Ibaraki-shi, Osaka 5678680, Japan

Thông báo số: 62201/QĐ-SHTT.IP, ngày 18/09/2023 về việc ghi nhận yêu cầu duy trì hiệu lực Bằng độc quyền sáng chế

Số đơn yêu cầu: DT1-2023-07613 Ngày nộp: 19/06/2023

Liên quan đến Bằng độc quyền sáng chế:

(11) Số bằng	(15) Ngày cấp	Năm yêu cầu duy trì hiệu lực	Hiệu lực được duy trì đến
25053	10/07/2020	4	10/07/2024

(73) Chủ văn bằng bảo hộ: DAIKIN INDUSTRIES, LTD. (JP)
Umeda Center Building, 4-12, Nakazaki-Nishi 2-Chome, Kita-ku, Osaka-shi, Osaka 530-8323, Japan

---

Thông báo số: 62202/QĐ-SHTT.IP, ngày 18/09/2023 về việc ghi nhận yêu cầu duy trì hiệu lực Bằng độc quyền sáng chế

Số đơn yêu cầu: DT1-2023-07614 Ngày nộp: 19/06/2023

Liên quan đến Bằng độc quyền sáng chế:

(11) Số bằng	(15) Ngày cấp	Năm yêu cầu duy trì hiệu lực	Hiệu lực được duy trì đến
25069	10/07/2020	4	10/07/2024

(73) Chủ văn bằng bảo hộ: ALFA LAVAL CORPORATE AB (SE)
Box 73, SE-221 00 Lund, Sweden

Thông báo số: 62203/QĐ-SHTT.IP, ngày 18/09/2023 về việc ghi nhận yêu cầu duy trì hiệu lực Bằng độc quyền sáng chế

Số đơn yêu cầu: DT1-2023-07615 Ngày nộp: 19/06/2023

Liên quan đến Bằng độc quyền sáng chế:

(11) Số bằng	(15) Ngày cấp	Năm yêu cầu duy trì hiệu lực	Hiệu lực được duy trì đến
19641	10/07/2018	6	10/07/2024

(73) Chủ văn bằng bảo hộ: MITSUBISHI ELECTRIC CORPORATION (JP)
7-3, Marunouchi 2-chome, Chiyoda-ku, Tokyo 100-8310, Japan

Thông báo số: 62204/QĐ-SHTT.IP, ngày 18/09/2023 về việc ghi nhận yêu cầu duy trì hiệu lực Bằng độc quyền sáng chế

Số đơn yêu cầu: DT1-2023-07616 Ngày nộp: 19/06/2023

Liên quan đến Bằng độc quyền sáng chế:

(11) Số bằng	(15) Ngày cấp	Năm yêu cầu duy trì hiệu lực	Hiệu lực được duy trì đến
19622	10/07/2018	6	10/07/2024

(73) Chủ văn bằng bảo hộ: NSK-WARNER K. K. (JP)
6-3, Ohsaki 1-chome, Shinagawa-ku, Tokyo 141-0032 Japan

Thông báo số: 62205/QĐ-SHTT.IP, ngày 18/09/2023 về việc ghi nhận yêu cầu duy trì hiệu lực Bằng độc quyền sáng chế

Số đơn yêu cầu: DT1-2023-07617 Ngày nộp: 19/06/2023

Liên quan đến Bằng độc quyền sáng chế:

(11) Số bằng	(15) Ngày cấp	Năm yêu cầu duy trì hiệu lực	Hiệu lực được duy trì đến
17097	20/06/2017	7	20/06/2024

(73) Chủ văn bằng bảo hộ: VI.BE.MAC. S.P.A. (IT)
Via Monte Pastello, 7/I - 37057 San Giovanni, Lupatoto (Verona), Italy

---

Thông báo số: 62206/QĐ-SHTT.IP, ngày 18/09/2023 về việc ghi nhận yêu cầu duy trì hiệu lực Bằng độc quyền sáng chế

Số đơn yêu cầu: DT1-2023-07618 Ngày nộp: 19/06/2023

Liên quan đến Bằng độc quyền sáng chế:

(11) Số bằng	(15) Ngày cấp	Năm yêu cầu duy trì hiệu lực	Hiệu lực được duy trì đến
26158	29/09/2020	4	29/09/2024

(73) Chủ văn bằng bảo hộ: J.JUAN, S.A. (ES)
Pol. Camí Ral, C/. Miguel Servet, 21-23 08850 Gavá, Spain

Thông báo số: 62207/QĐ-SHTT.IP, ngày 18/09/2023 về việc ghi nhận yêu cầu duy trì hiệu lực Bằng độc quyền sáng chế

Số đơn yêu cầu: DT1-2023-07620 Ngày nộp: 19/06/2023

Liên quan đến Bằng độc quyền sáng chế:

(11) Số bằng	(15) Ngày cấp	Năm yêu cầu duy trì hiệu lực	Hiệu lực được duy trì đến
33170	01/08/2022	2	01/08/2024

(73) Chủ văn bằng bảo hộ: VERNALIS (R&D) LIMITED (GB)
100 Berkshire Place, Wharfedale Road, Berkshire, Winnersh Berkshire RG41 5RD, United Kingdom
LES LABORATOIRES SERVIER (FR)
35 rue de Verdun, 92284 Suresnes, France

Thông báo số: 62208/QĐ-SHTT.IP, ngày 18/09/2023 về việc ghi nhận yêu cầu duy trì hiệu lực Bằng độc quyền sáng chế

Số đơn yêu cầu: DT1-2023-07621 Ngày nộp: 19/06/2023

Liên quan đến Bằng độc quyền sáng chế:

(11) Số bằng	(15) Ngày cấp	Năm yêu cầu duy trì hiệu lực	Hiệu lực được duy trì đến
26293	08/10/2020	4	08/10/2024

(73) Chủ văn bằng bảo hộ: RENGO CO., LTD. (JP)
1-186, Ohiraki 4-chome, Fukushima-ku, Osaka-shi, Osaka 5530007, Japan

---

Thông báo số: 62209/QĐ-SHTT.IP, ngày 18/09/2023 về việc ghi nhận yêu cầu duy trì hiệu lực Bằng độc quyền sáng chế

Số đơn yêu cầu: DT1-2023-07622 Ngày nộp: 19/06/2023

Liên quan đến Bằng độc quyền sáng chế:

(11) Số bằng	(15) Ngày cấp	Năm yêu cầu duy trì hiệu lực	Hiệu lực được duy trì đến
21196	21/05/2019	5	21/05/2024

(73) Chủ văn bằng bảo hộ: CENTEK LIMITED (GB)
Forde Road, Brunel Industrial Estate, Newton Abbot, TQ12 4AE, United Kingdom

---

Thông báo số: 62210/QĐ-SHTT.IP, ngày 18/09/2023 về việc ghi nhận yêu cầu duy trì hiệu lực Bằng độc quyền sáng chế

Số đơn yêu cầu: DT1-2023-07623 Ngày nộp: 19/06/2023

Liên quan đến Bằng độc quyền sáng chế:

(11) Số bằng	(15) Ngày cấp	Năm yêu cầu duy trì hiệu lực	Hiệu lực được duy trì đến
19504	21/06/2018	6	21/06/2024

(73) Chủ văn bằng bảo hộ: SOUTHERN COMPANY (US)
600 North 18th Street, Bin 7n-8374, Birmingham, AL 35203-2206, United States of America

---

Thông báo số: 62211/QĐ-SHTT.$_{IP}$, ngày 18/09/2023 về việc ghi nhận yêu cầu duy trì hiệu lực Bằng độc quyền sáng chế

Số đơn yêu cầu: DT1-2023-07624 Ngày nộp: 19/06/2023

Liên quan đến Bằng độc quyền sáng chế:

(11) Số bằng	(15) Ngày cấp	Năm yêu cầu duy trì hiệu lực	Hiệu lực được duy trì đến
32848	01/07/2022	2	01/07/2024

(73) Chủ văn bằng bảo hộ: ASPEN AEROGELS, INC. (US)
30 Forbes Road, Bldg B, Northborough, Massachusetts 01532, United States of America

---

Thông báo số: 62212/QĐ-SHTT.$_{IP}$, ngày 18/09/2023 về việc ghi nhận yêu cầu duy trì hiệu lực Bằng độc quyền sáng chế

Số đơn yêu cầu: DT1-2023-07625 Ngày nộp: 19/06/2023

Liên quan đến Bằng độc quyền sáng chế:

(11) Số bằng	(15) Ngày cấp	Năm yêu cầu duy trì hiệu lực	Hiệu lực được duy trì đến
32851	01/07/2022	2	01/07/2024

(73) Chủ văn bằng bảo hộ: HUAWEI TECHNOLOGIES CO., LTD. (CN)
Huawei Administration Building, Bantian, Longgang, Shenzhen, Guangdong 518129, China

---

Thông báo số: 62213/QĐ-SHTT.$_{IP}$, ngày 18/09/2023 về việc ghi nhận yêu cầu duy trì hiệu lực Bằng độc quyền sáng chế

Số đơn yêu cầu: DT1-2023-07626 Ngày nộp: 19/06/2023

Liên quan đến Bằng độc quyền sáng chế:

(11) Số bằng	(15) Ngày cấp	Năm yêu cầu duy trì hiệu lực	Hiệu lực được duy trì đến
24889	01/07/2020	4	01/07/2024

(73) Chủ văn bằng bảo hộ: HUAWEI TECHNOLOGIES CO., LTD. (CN)
Huawei Administration Building, Bantian, Longgang, Shenzhen, Guangdong 518129, China

---

Thông báo số: 62214/QĐ-SHTT.$_{IP}$, ngày 18/09/2023 về việc ghi nhận yêu cầu duy trì hiệu lực Bằng độc quyền sáng chế

Số đơn yêu cầu: DT1-2023-07627 Ngày nộp: 19/06/2023

Liên quan đến Bằng độc quyền sáng chế:

(11) Số bằng	(15) Ngày cấp	Năm yêu cầu duy trì hiệu lực	Hiệu lực được duy trì đến
24871	01/07/2020	4	01/07/2024

(73) Chủ văn bằng bảo hộ: HUAWEI TECHNOLOGIES CO., LTD. (CN)
Huawei Administration Building, Bantian, Longgang District, Shenzhen, Guangdong 518129, China

---

Thông báo số: 62215/QĐ-SHTT.$_{IP}$, ngày 18/09/2023 về việc ghi nhận yêu cầu duy trì hiệu lực Bằng độc quyền sáng chế

Số đơn yêu cầu: DT1-2023-07628 Ngày nộp: 19/06/2023

Liên quan đến Bằng độc quyền sáng chế:

(11) Số bằng	(15) Ngày cấp	Năm yêu cầu duy trì hiệu lực	Hiệu lực được duy trì đến
24887	01/07/2020	4	01/07/2024

(73) Chủ văn bằng bảo hộ: DAIKIN INDUSTRIES, LTD. (JP)
Umeda Center Building, 4-12, Nakazaki-nishi 2-chome, Kita-ku, Osaka-shi, Osaka 530-8323, Japan

---

Thông báo số: 62216/QĐ-SHTT.IP, ngày 18/09/2023 về việc ghi nhận yêu cầu duy trì hiệu lực Bằng độc quyền sáng chế

Số đơn yêu cầu: DT1-2023-07629 Ngày nộp: 19/06/2023

Liên quan đến Bằng độc quyền sáng chế:

(11) Số bằng	(15) Ngày cấp	Năm yêu cầu duy trì hiệu lực	Hiệu lực được duy trì đến
29095	01/07/2021	3	01/07/2024

(73) Chủ văn bằng bảo hộ: KYODO PRINTING CO., LTD. (JP)
14-12, Koishikawa 4-chome, Bunkyo-ku, Tokyo 1128501 (JP)

Thông báo số: 62217/QĐ-SHTT.IP, ngày 18/09/2023 về việc ghi nhận yêu cầu duy trì hiệu lực Bằng độc quyền sáng chế

Số đơn yêu cầu: DT1-2023-07630 Ngày nộp: 19/06/2023

Liên quan đến Bằng độc quyền sáng chế:

(11) Số bằng	(15) Ngày cấp	Năm yêu cầu duy trì hiệu lực	Hiệu lực được duy trì đến
29094	01/07/2021	3	01/07/2024

(73) Chủ văn bằng bảo hộ: MITSUBISHI GAS CHEMICAL COMPANY, INC. (JP)
5-2, Marunouchi 2-chome, Chiyoda-ku, Tokyo 100-8324 Japan

Thông báo số: 62218/QĐ-SHTT.IP, ngày 18/09/2023 về việc ghi nhận yêu cầu duy trì hiệu lực Bằng độc quyền sáng chế

Số đơn yêu cầu: DT1-2023-07631 Ngày nộp: 19/06/2023

Liên quan đến Bằng độc quyền sáng chế:

(11) Số bằng	(15) Ngày cấp	Năm yêu cầu duy trì hiệu lực	Hiệu lực được duy trì đến
32861	01/07/2022	2	01/07/2024

(73) Chủ văn bằng bảo hộ: HONDA MOTOR CO., LTD. (JP)
1-1, Minami-Aoyama 2-chome, Minato-ku, Tokyo 107-8556, JAPAN

Thông báo số: 62219/QĐ-SHTT.IP, ngày 18/09/2023 về việc ghi nhận yêu cầu duy trì hiệu lực Bằng độc quyền sáng chế

Số đơn yêu cầu: DT1-2023-07632 Ngày nộp: 19/06/2023

Liên quan đến Bằng độc quyền sáng chế:

(11) Số bằng	(15) Ngày cấp	Năm yêu cầu duy trì hiệu lực	Hiệu lực được duy trì đến
29103	01/07/2021	3	01/07/2024

(73) Chủ văn bằng bảo hộ: YOSHINO GYPSUM CO., LTD. (JP)
Shin-Tokyo Bldg., 3-1, Marunouchi 3-chome, Chiyoda-ku, Tokyo 100-0005 Japan

---

Thông báo số: 62220/QĐ-SHTT.IP, ngày 18/09/2023 về việc ghi nhận yêu cầu duy trì hiệu lực Bằng độc quyền sáng chế

Số đơn yêu cầu: DT1-2023-07633 Ngày nộp: 19/06/2023

Liên quan đến Bằng độc quyền sáng chế:

(11) Số bằng	(15) Ngày cấp	Năm yêu cầu duy trì hiệu lực	Hiệu lực được duy trì đến
24882	01/07/2020	4	01/07/2024

(73) Chủ văn bằng bảo hộ: PLUS CORPORATION (JP)
4-1-28, Toranomon, Minato-ku, Tokyo 105-0001, Japan

Thông báo số: 62221/QĐ-SHTT.IP, ngày 18/09/2023 về việc ghi nhận yêu cầu duy trì hiệu lực Bằng độc quyền sáng chế

Số đơn yêu cầu: DT1-2023-07634 Ngày nộp: 19/06/2023

Liên quan đến Bằng độc quyền sáng chế:

(11) Số bằng	(15) Ngày cấp	Năm yêu cầu duy trì hiệu lực	Hiệu lực được duy trì đến
24883	01/07/2020	4	01/07/2024

(73) Chủ văn bằng bảo hộ: SAINT-GOBAIN PAM (FR)
91, Avenue de la Libération F-54000 Nancy, France

Thông báo số: 62222/QĐ-SHTT.IP, ngày 18/09/2023 về việc ghi nhận yêu cầu duy trì hiệu lực Bằng độc quyền sáng chế

Số đơn yêu cầu: DT1-2023-07635 Ngày nộp: 19/06/2023

Liên quan đến Bằng độc quyền sáng chế:

(11) Số bằng	(15) Ngày cấp	Năm yêu cầu duy trì hiệu lực	Hiệu lực được duy trì đến
32852	01/07/2022	2	01/07/2024

(73) Chủ văn bằng bảo hộ: TILLOTTS PHARMA AG (CH)
Baslerstrasse 15, CH-4310 Rheinfelden, Switzerland

Thông báo số: 62223/QĐ-SHTT.IP, ngày 18/09/2023 về việc ghi nhận yêu cầu duy trì hiệu lực Bằng độc quyền sáng chế

Số đơn yêu cầu: DT1-2023-07636 Ngày nộp: 19/06/2023

Liên quan đến Bằng độc quyền sáng chế:

(11) Số bằng	(15) Ngày cấp	Năm yêu cầu duy trì hiệu lực	Hiệu lực được duy trì đến
24867	01/07/2020	4	01/07/2024

(73) Chủ văn bằng bảo hộ: HONDA MOTOR CO., LTD. (JP)
1-1, Minami-Aoyama 2-chome, Minato-ku, Tokyo, 107-8556 Japan

Thông báo số: 62224/QĐ-SHTT.IP, ngày 18/09/2023 về việc ghi nhận yêu cầu duy trì hiệu lực Bằng độc quyền sáng chế

Số đơn yêu cầu: DT1-2023-07637 Ngày nộp: 19/06/2023

Liên quan đến Bằng độc quyền sáng chế:

(11) Số bằng	(15) Ngày cấp	Năm yêu cầu duy trì hiệu lực	Hiệu lực được duy trì đến
24901	02/07/2020	4	02/07/2024

(73) Chủ văn bằng bảo hộ: HUAWEI DEVICE CO., LTD. (CN)
B2-5 of Nanfang Factory, No. 2 of Xincheng Road, Shongshan Lake Science and Technology Industrial Zone, Dongguan, Guangdong, PRC, 523808

Thông báo số: 62225/QĐ-SHTT.IP, ngày 18/09/2023 về việc ghi nhận yêu cầu duy trì hiệu lực Bằng độc quyền sáng chế

Số đơn yêu cầu: DT1-2023-07638 Ngày nộp: 19/06/2023

Liên quan đến Bằng độc quyền sáng chế:

(11) Số bằng	(15) Ngày cấp	Năm yêu cầu duy trì hiệu lực	Hiệu lực được duy trì đến
29109	02/07/2021	3	02/07/2024

(73) Chủ văn bằng bảo hộ: JFE STEEL CORPORATION (JP)
2-3, Uchisaiwai-cho 2-chome, Chiyoda-ku, Tokyo 100-0011, Japan

---

Thông báo số: 62226/QĐ-SHTT.IP, ngày 18/09/2023 về việc ghi nhận yêu cầu duy trì hiệu lực Bằng độc quyền sáng chế

Số đơn yêu cầu: DT1-2023-07639 Ngày nộp: 19/06/2023

Liên quan đến Bằng độc quyền sáng chế:

(11) Số bằng	(15) Ngày cấp	Năm yêu cầu duy trì hiệu lực	Hiệu lực được duy trì đến
32874	04/07/2022	2	04/07/2024

(73) Chủ văn bằng bảo hộ: KABUSHIKI KAISHA KOBE SEIKO SHO (KOBE STEEL, LTD.) (JP)
2-4, Wakinohama-Kaigandori 2-chome, Chuo-ku, Kobe-shi, Hyogo 651-8585 Japan

---

Thông báo số: 62227/QĐ-SHTT.IP, ngày 18/09/2023 về việc ghi nhận yêu cầu duy trì hiệu lực Bằng độc quyền sáng chế

Số đơn yêu cầu: DT1-2023-07640 Ngày nộp: 19/06/2023

Liên quan đến Bằng độc quyền sáng chế:

(11) Số bằng	(15) Ngày cấp	Năm yêu cầu duy trì hiệu lực	Hiệu lực được duy trì đến
17156	04/07/2017	7	04/07/2024

(73) Chủ văn bằng bảo hộ: HONDA MOTOR CO., LTD. (JP)
1-1, Minami-Aoyama 2-chome, Minato-ku, Tokyo 107-8556 Japan

Thông báo số: 62228/QĐ-SHTT.IP, ngày 18/09/2023 về việc ghi nhận yêu cầu duy trì hiệu lực Bằng độc quyền sáng chế

Số đơn yêu cầu: DT1-2023-07641 Ngày nộp: 19/06/2023

Liên quan đến Bằng độc quyền sáng chế:

(11) Số bằng	(15) Ngày cấp	Năm yêu cầu duy trì hiệu lực	Hiệu lực được duy trì đến
17155	04/07/2017	7	04/07/2024

(73) Chủ văn bằng bảo hộ: HONDA MOTOR CO., LTD. (JP)
1-1, Minami-Aoyama 2-chome, Minato-ku, Tokyo 107-8556 Japan

Thông báo số: 62229/QĐ-SHTT.IP, ngày 18/09/2023 về việc ghi nhận yêu cầu duy trì hiệu lực Bằng độc quyền sáng chế

Số đơn yêu cầu: DT1-2023-07642 Ngày nộp: 19/06/2023

Liên quan đến Bằng độc quyền sáng chế:

(11) Số bằng	(15) Ngày cấp	Năm yêu cầu duy trì hiệu lực	Hiệu lực được duy trì đến
17151	04/07/2017	7	04/07/2024

(73) Chủ văn bằng bảo hộ: HONDA MOTOR CO., LTD. (JP)
1-1, Minami-Aoyama 2-chome, Minato-ku, Tokyo, 107-8556 Japan

Thông báo số: 62230/QĐ-SHTT.$_{IP}$, ngày 18/09/2023 về việc ghi nhận yêu cầu duy trì hiệu lực Bằng độc quyền sáng chế

Số đơn yêu cầu: DT1-2023-07643 Ngày nộp: 19/06/2023

Liên quan đến Bằng độc quyền sáng chế:

(11) Số bằng	(15) Ngày cấp	Năm yêu cầu duy trì hiệu lực	Hiệu lực được duy trì đến
32871	04/07/2022	2	04/07/2024

(73) Chủ văn bằng bảo hộ: DAIKIN INDUSTRIES, LTD. (JP)
Umeda Center Building, 4-12, Nakazaki-Nishi 2-Chome, Kita-ku, Osaka-shi, Osaka 530-8323 Japan

---

Thông báo số: 62231/QĐ-SHTT.$_{IP}$, ngày 18/09/2023 về việc ghi nhận yêu cầu duy trì hiệu lực Bằng độc quyền sáng chế

Số đơn yêu cầu: DT1-2023-07644 Ngày nộp: 19/06/2023

Liên quan đến Bằng độc quyền sáng chế:

(11) Số bằng	(15) Ngày cấp	Năm yêu cầu duy trì hiệu lực	Hiệu lực được duy trì đến
32884	04/07/2022	2	04/07/2024

(73) Chủ văn bằng bảo hộ: INSTITUTE OF ORGANIC CHEMISTRY AND BIOCHEMISTRY OF THE AS CR, V.V.I. (CZ)
Flemingovo Nam. 2, 166 10 Praha 6, Czech Republic
GILEAD SCIENCES, INC. (US)
333 Lakeside Drive, Foster City, CA 94404, United States of America

---

Thông báo số: 62232/QĐ-SHTT.IP, ngày 18/09/2023 về việc ghi nhận yêu cầu duy trì hiệu lực Bằng độc quyền sáng chế

Số đơn yêu cầu: DT1-2023-07645 Ngày nộp: 19/06/2023

Liên quan đến Bằng độc quyền sáng chế:

(11) Số bằng	(15) Ngày cấp	Năm yêu cầu duy trì hiệu lực	Hiệu lực được duy trì đến
29124	05/07/2021	3	05/07/2024

(73) Chủ văn bằng bảo hộ: JANSSEN PHARMACEUTICA NV (BE)
Turnhoutseweg 30 B-2340 Beerse, BE

Thông báo số: 62233/QĐ-SHTT.IP, ngày 18/09/2023 về việc ghi nhận yêu cầu duy trì hiệu lực Bằng độc quyền sáng chế

Số đơn yêu cầu: DT1-2023-07646 Ngày nộp: 19/06/2023

Liên quan đến Bằng độc quyền sáng chế:

(11) Số bằng	(15) Ngày cấp	Năm yêu cầu duy trì hiệu lực	Hiệu lực được duy trì đến
29126	05/07/2021	3	05/07/2024

(73) Chủ văn bằng bảo hộ: SHIN-ETSU CHEMICAL CO., LTD. (JP)
6-1, Ohtemachi 2-chome, Chiyoda-ku, Tokyo, JP

Thông báo số: 62234/QĐ-SHTT.IP, ngày 18/09/2023 về việc ghi nhận yêu cầu duy trì hiệu lực Bằng độc quyền sáng chế

Số đơn yêu cầu: DT1-2023-07647 Ngày nộp: 19/06/2023

Liên quan đến Bằng độc quyền sáng chế:

(11) Số bằng	(15) Ngày cấp	Năm yêu cầu duy trì hiệu lực	Hiệu lực được duy trì đến
32896	05/07/2022	2	05/07/2024

(73) Chủ văn bằng bảo hộ: NIPPON STEEL CORPORATION (JP)
6-1, Marunouchi 2-chome, Chiyoda-ku, Tokyo 100-8071
Japan

Thông báo số: 62235/QĐ-SHTT.IP, ngày 18/09/2023 về việc ghi nhận yêu cầu duy trì hiệu lực Bằng độc quyền sáng chế

Số đơn yêu cầu: DT1-2023-07648 Ngày nộp: 19/06/2023

Liên quan đến Bằng độc quyền sáng chế:

(11) Số bằng	(15) Ngày cấp	Năm yêu cầu duy trì hiệu lực	Hiệu lực được duy trì đến
32897	05/07/2022	2	05/07/2024

(73) Chủ văn bằng bảo hộ: ASTRAZENECA AB (SE)
SE-151 85 Södertälje, Sweden

Thông báo số: 62236/QĐ-SHTT.IP, ngày 18/09/2023 về việc ghi nhận yêu cầu duy trì hiệu lực Bằng độc quyền sáng chế

Số đơn yêu cầu: DT1-2023-07649 Ngày nộp: 19/06/2023

Liên quan đến Bằng độc quyền sáng chế:

(11) Số bằng	(15) Ngày cấp	Năm yêu cầu duy trì hiệu lực	Hiệu lực được duy trì đến
29122	05/07/2021	3	05/07/2024

(73) Chủ văn bằng bảo hộ: EBARA CORPORATION (JP)
11-1, Haneda Asahi-cho, Ohta-ku, Tokyo 1448510, Japan

Thông báo số: 62237/QĐ-SHTT.IP, ngày 18/09/2023 về việc ghi nhận yêu cầu duy trì hiệu lực Bằng độc quyền sáng chế

Số đơn yêu cầu: DT1-2023-07650 Ngày nộp: 19/06/2023

Liên quan đến Bằng độc quyền sáng chế:

(11) Số bằng	(15) Ngày cấp	Năm yêu cầu duy trì hiệu lực	Hiệu lực được duy trì đến
29129	05/07/2021	3	05/07/2024

(73) Chủ văn bằng bảo hộ: JFE STEEL CORPORATION (JP)
2-3, Uchisaiwai-cho 2-chome, Chiyoda-ku, Tokyo 100-0011, Japan

---

Thông báo số: 62238/QĐ-SHTT.IP, ngày 18/09/2023 về việc ghi nhận yêu cầu duy trì hiệu lực Bằng độc quyền sáng chế

Số đơn yêu cầu: DT1-2023-07651 Ngày nộp: 19/06/2023

Liên quan đến Bằng độc quyền sáng chế:

(11) Số bằng	(15) Ngày cấp	Năm yêu cầu duy trì hiệu lực	Hiệu lực được duy trì đến
19596	05/07/2018	6	05/07/2024

(73) Chủ văn bằng bảo hộ: NOKIA SOLUTIONS AND NETWORKS OY (FI)
Karaportti 3, 02610 ESPOO, FINLAND

Thông báo số: 62239/QĐ-SHTT.IP, ngày 18/09/2023 về việc ghi nhận yêu cầu duy trì hiệu lực Bằng độc quyền sáng chế

Số đơn yêu cầu: DT1-2023-07652 Ngày nộp: 19/06/2023

Liên quan đến Bằng độc quyền sáng chế:

(11) Số bằng	(15) Ngày cấp	Năm yêu cầu duy trì hiệu lực	Hiệu lực được duy trì đến
29133	05/07/2021	3	05/07/2024

(73) Chủ văn bằng bảo hộ: GLOBAL MOBILITY SERVICE INC. (JP)
4F SumitomoShibadaimon Bld. 2-gokan, 1-12-16,
Shibadaimon, Minato-ku, Tokyo, 105-0012, Japan

Thông báo số: 62240/QĐ-SHTT.IP, ngày 18/09/2023 về việc ghi nhận yêu cầu duy trì hiệu lực Bằng độc quyền sáng chế

Số đơn yêu cầu: DT1-2023-07654 Ngày nộp: 19/06/2023

Liên quan đến Bằng độc quyền sáng chế:

(11) Số bằng	(15) Ngày cấp	Năm yêu cầu duy trì hiệu lực	Hiệu lực được duy trì đến
29119	05/07/2021	3	05/07/2024

(73) Chủ văn bằng bảo hộ: TOYOTA JIDOSHA KABUSHIKI KAISHA (JP)
1, Toyota-cho, Toyota-shi, Aichi-ken 471-8571, Japan

Thông báo số: 62241/QĐ-SHTT.IP, ngày 18/09/2023 về việc ghi nhận yêu cầu duy trì hiệu lực Bằng độc quyền sáng chế

Số đơn yêu cầu: DT1-2023-07655 Ngày nộp: 19/06/2023

Liên quan đến Bằng độc quyền sáng chế:

(11) Số bằng	(15) Ngày cấp	Năm yêu cầu duy trì hiệu lực	Hiệu lực được duy trì đến
29125	05/07/2021	3	05/07/2024

(73) Chủ văn bằng bảo hộ: MITSUBISHI ELECTRIC CORPORATION (JP)
7-3, Marunouchi 2-chome, Chiyoda-ku, Tokyo 1008310, Japan

Thông báo số: 62242/QĐ-SHTT.IP, ngày 18/09/2023 về việc ghi nhận yêu cầu duy trì hiệu lực Bằng độc quyền sáng chế

Số đơn yêu cầu: DT1-2023-07656 Ngày nộp: 19/06/2023

Liên quan đến Bằng độc quyền sáng chế:

(11) Số bằng	(15) Ngày cấp	Năm yêu cầu duy trì hiệu lực	Hiệu lực được duy trì đến
32894	05/07/2022	2	05/07/2024

(73) Chủ văn bằng bảo hộ: MITSUBISHI HEAVY INDUSTRIES MACHINERY SYSTEMS, LTD. (JP)
1-1, Wadasaki-cho 1-chome, Hyogo-ku, Kobe-shi, Hyogo 6528585, Japan

---

Thông báo số: 62243/QĐ-SHTT.IP, ngày 18/09/2023 về việc ghi nhận yêu cầu duy trì hiệu lực Bằng độc quyền sáng chế

Số đơn yêu cầu: DT1-2023-07657 Ngày nộp: 19/06/2023

Liên quan đến Bằng độc quyền sáng chế:

(11) Số bằng	(15) Ngày cấp	Năm yêu cầu duy trì hiệu lực	Hiệu lực được duy trì đến
19612	05/07/2018	6	05/07/2024

(73) Chủ văn bằng bảo hộ: JX NIPPON OIL & ENERGY CORPORATION (JP)
6-3, Otemachi 2-chome, Chiyoda-ku, Tokyo 100-8162, Japan

Thông báo số: 62244/TB-SHTT.$_{IP}$, ngày 18/09/2023 về việc ghi nhận yêu cầu duy trì hiệu lực Bằng độc quyền sáng chế

Số đơn yêu cầu: DT1-2023-07658 Ngày nộp: 19/06/2023

Liên quan đến Bằng độc quyền sáng chế:

(11) Số bằng	(15) Ngày cấp	Năm yêu cầu duy trì hiệu lực	Hiệu lực được duy trì đến
19605	05/07/2018	6	05/07/2024

(73) Chủ văn bằng bảo hộ: TAIHO PHARMACEUTICAL CO., LTD. (JP)
1-27, Kandanishiki-cho, Chiyoda-ku, Tokyo 101-8444, Japan

Thông báo số: 62245/TB-SHTT.$_{IP}$, ngày 18/09/2023 về việc ghi nhận yêu cầu duy trì hiệu lực Bằng độc quyền sáng chế

Số đơn yêu cầu: DT1-2023-07659 Ngày nộp: 19/06/2023

Liên quan đến Bằng độc quyền sáng chế:

(11) Số bằng	(15) Ngày cấp	Năm yêu cầu duy trì hiệu lực	Hiệu lực được duy trì đến
24980	07/07/2020	4	07/07/2024

(73) Chủ văn bằng bảo hộ: KAO CORPORATION (JP)
14-10, Nihonbashi-Kayabacho 1-chome, Chuo-ku, Tokyo 1038210 (JP)

Thông báo số: 62246/TB-SHTT.IP, ngày 18/09/2023 về việc ghi nhận yêu cầu duy trì hiệu lực Bằng độc quyền sáng chế

Số đơn yêu cầu: DT1-2023-07660 Ngày nộp: 19/06/2023

Liên quan đến Bằng độc quyền sáng chế:

(11) Số bằng	(15) Ngày cấp	Năm yêu cầu duy trì hiệu lực	Hiệu lực được duy trì đến
12915	07/07/2014	10	07/07/2024

(73) Chủ văn bằng bảo hộ: KAO CORPORATION (JP)
14-10, Nihonbashi-Kayabacho, 1-chome, Chuo-ku, Tokyo, 1038210, Japan

---

Thông báo số: 62247/TB-SHTT.IP, ngày 18/09/2023 về việc ghi nhận yêu cầu duy trì hiệu lực Bằng độc quyền sáng chế

Số đơn yêu cầu: DT1-2023-07661 Ngày nộp: 19/06/2023

Liên quan đến Bằng độc quyền sáng chế:

(11) Số bằng	(15) Ngày cấp	Năm yêu cầu duy trì hiệu lực	Hiệu lực được duy trì đến
24986	07/07/2020	4	07/07/2024

(73) Chủ văn bằng bảo hộ: JFE STEEL CORPORATION (JP)
2-3, Uchisaiwai-cho 2-chome, Chiyoda-ku, Tokyo 100-0011, Japan

---

Thông báo số: 62248/TB-SHTT.IP, ngày 18/09/2023 về việc ghi nhận yêu cầu duy trì hiệu lực Bằng độc quyền sáng chế

Số đơn yêu cầu: DT1-2023-07662 Ngày nộp: 19/06/2023

Liên quan đến Bằng độc quyền sáng chế:

(11) Số bằng	(15) Ngày cấp	Năm yêu cầu duy trì hiệu lực	Hiệu lực được duy trì đến
24995	07/07/2020	4	07/07/2024

(73) Chủ văn bằng bảo hộ: SHOWA SANGYO CO., LTD. (JP)
2-1, Uchikanda 2-chome, Chiyoda-ku, Tokyo 1018521, Japan

Thông báo số: 62249/TB-SHTT.IP, ngày 18/09/2023 về việc ghi nhận yêu cầu duy trì hiệu lực Bằng độc quyền sáng chế

Số đơn yêu cầu: DT1-2023-07663 Ngày nộp: 19/06/2023

Liên quan đến Bằng độc quyền sáng chế:

(11) Số bằng	(15) Ngày cấp	Năm yêu cầu duy trì hiệu lực	Hiệu lực được duy trì đến
24994	07/07/2020	4	07/07/2024

(73) Chủ văn bằng bảo hộ: NAX CO., LTD. (JP)
3-9-7 Kyomachibori, Nishi-ku, Osaka-city, Osaka 550-0003, Japan

---

Thông báo số: 62250/TB-SHTT.IP, ngày 18/09/2023 về việc ghi nhận yêu cầu duy trì hiệu lực Bằng độc quyền sáng chế

Số đơn yêu cầu: DT1-2023-07664 Ngày nộp: 19/06/2023

Liên quan đến Bằng độc quyền sáng chế:

(11) Số bằng	(15) Ngày cấp	Năm yêu cầu duy trì hiệu lực	Hiệu lực được duy trì đến
29149	07/07/2021	3	07/07/2024

(73) Chủ văn bằng bảo hộ: MITSUBISHI POWER, LTD. (JP)
3-1, Minatomirai 3-Chome, Nishi-ku, Yokohama-shi, Kanagawa, 220-8401, Japan

---

Thông báo số: 62251/TB-SHTT.IP, ngày 18/09/2023 về việc ghi nhận yêu cầu duy trì hiệu lực Bằng độc quyền sáng chế

Số đơn yêu cầu: DT1-2023-07665 Ngày nộp: 19/06/2023

Liên quan đến Bằng độc quyền sáng chế:

(11) Số bằng	(15) Ngày cấp	Năm yêu cầu duy trì hiệu lực	Hiệu lực được duy trì đến
24992	07/07/2020	4	07/07/2024

(73) Chủ văn bằng bảo hộ: MITSUBISHI HEAVY INDUSTRIES MACHINERY SYSTEMS, LTD. (JP)
1-1, Wadasaki-cho 1-chome, Hyogo-ku, Kobe-shi, Hyogo 652-8585 Japan

---

Thông báo số: 62252/TB-SHTT.IP, ngày 18/09/2023 về việc ghi nhận yêu cầu duy trì hiệu lực Bằng độc quyền sáng chế

Số đơn yêu cầu: DT1-2023-07666 Ngày nộp: 19/06/2023

Liên quan đến Bằng độc quyền sáng chế:

(11) Số bằng	(15) Ngày cấp	Năm yêu cầu duy trì hiệu lực	Hiệu lực được duy trì đến
29158	07/07/2021	3	07/07/2024

(73) Chủ văn bằng bảo hộ: SANTEN PHARMACEUTICAL CO., LTD. (JP)
9-19, Shimoshinjo 3-chome, Higashiyodogawa-ku, Osaka-shi, Osaka 5338651, Japan

---

Thông báo số: 62253/TB-SHTT.IP, ngày 18/09/2023 về việc ghi nhận yêu cầu duy trì hiệu lực Bằng độc quyền sáng chế

Số đơn yêu cầu: DT1-2023-07667 Ngày nộp: 19/06/2023

Liên quan đến Bằng độc quyền sáng chế:

(11) Số bằng	(15) Ngày cấp	Năm yêu cầu duy trì hiệu lực	Hiệu lực được duy trì đến
24976	07/07/2020	4	07/07/2024

(73) Chủ văn bằng bảo hộ: KABUSHIKI KAISHA HONDA LOCK (JP)
3700, Aza Wadayama, Shimonaka, Sadowara-cho, Miyazaki-shi, Miyazaki, Japan

---

Thông báo số: 62254/TB-SHTT.IP, ngày 18/09/2023 về việc ghi nhận yêu cầu duy trì hiệu lực Bằng độc quyền sáng chế

Số đơn yêu cầu: DT1-2023-07668 Ngày nộp: 19/06/2023

Liên quan đến Bằng độc quyền sáng chế:

(11) Số bằng	(15) Ngày cấp	Năm yêu cầu duy trì hiệu lực	Hiệu lực được duy trì đến
12920	07/07/2014	10	07/07/2024

(73) Chủ văn bằng bảo hộ: SENJU METAL INDUSTRY CO., LTD. (JP)
23, Senju-hashido-cho, Adachi-ku, Tokyo 120-8555, Japan

Thông báo số: 62255/TB-SHTT.IP, ngày 18/09/2023 về việc ghi nhận yêu cầu duy trì hiệu lực Bằng độc quyền sáng chế

Số đơn yêu cầu: DT1-2023-07669 Ngày nộp: 19/06/2023

Liên quan đến Bằng độc quyền sáng chế:

(11) Số bằng	(15) Ngày cấp	Năm yêu cầu duy trì hiệu lực	Hiệu lực được duy trì đến
29157	07/07/2021	3	07/07/2024

(73) Chủ văn bằng bảo hộ: KAWASAKI JUKOGYO KABUSHIKI KAISHA (JP)
1-1, Higashikawasaki-cho 3-chome, Chuo-ku, Kobe-shi, Hyogo 650-8670, Japan

---

Thông báo số: 62256/TB-SHTT.IP, ngày 18/09/2023 về việc ghi nhận yêu cầu duy trì hiệu lực Bằng độc quyền sáng chế

Số đơn yêu cầu: DT1-2023-07670 Ngày nộp: 19/06/2023

Liên quan đến Bằng độc quyền sáng chế:

(11) Số bằng	(15) Ngày cấp	Năm yêu cầu duy trì hiệu lực	Hiệu lực được duy trì đến
14286	07/07/2015	9	07/07/2024

(73) Chủ văn bằng bảo hộ: HONDA MOTOR CO., LTD. (JP)
1-1, Minami-Aoyama 2-chome, Minato-ku, Tokyo, 107-8556 JAPAN

Thông báo số: 62257/TB-SHTT.IP, ngày 18/09/2023 về việc ghi nhận yêu cầu duy trì hiệu lực Bằng độc quyền sáng chế

Số đơn yêu cầu: DT1-2023-07671 Ngày nộp: 19/06/2023

Liên quan đến Bằng độc quyền sáng chế:

(11) Số bằng	(15) Ngày cấp	Năm yêu cầu duy trì hiệu lực	Hiệu lực được duy trì đến
14287	07/07/2015	9	07/07/2024

(73) Chủ văn bằng bảo hộ: HONDA MOTOR CO., LTD. (JP)
1-1, Minami-Aoyama 2-chome, Minato-ku, Tokyo, 107-8556 JAPAN

Thông báo số: 62258/TB-SHTT.IP, ngày 18/09/2023 về việc ghi nhận yêu cầu duy trì hiệu lực Bằng độc quyền sáng chế

Số đơn yêu cầu: DT1-2023-07672 Ngày nộp: 19/06/2023

Liên quan đến Bằng độc quyền sáng chế:

(11) Số bằng	(15) Ngày cấp	Năm yêu cầu duy trì hiệu lực	Hiệu lực được duy trì đến
24977	07/07/2020	4	07/07/2024

(73) Chủ văn bằng bảo hộ: HONDA MOTOR CO., LTD. (JP)
1-1, Minami-Aoyama 2-chome, Minato-ku, Tokyo 107-8556 Japan

Thông báo số: 62259/TB-SHTT.IP, ngày 18/09/2023 về việc ghi nhận yêu cầu duy trì hiệu lực Bằng độc quyền sáng chế

Số đơn yêu cầu: DT1-2023-07673 Ngày nộp: 19/06/2023

Liên quan đến Bằng độc quyền sáng chế:

(11) Số bằng	(15) Ngày cấp	Năm yêu cầu duy trì hiệu lực	Hiệu lực được duy trì đến
24988	07/07/2020	4	07/07/2024

(73) Chủ văn bằng bảo hộ: HONDA MOTOR CO., LTD. (JP)
1-1, Minami-Aoyama 2-chome, Minato-ku, Tokyo, 107-8556, Japan

---

Thông báo số: 62260/TB-SHTT.$_{IP}$, ngày 18/09/2023 về việc ghi nhận yêu cầu duy trì hiệu lực Bằng độc quyền sáng chế

Số đơn yêu cầu: DT1-2023-07674 Ngày nộp: 19/06/2023

Liên quan đến Bằng độc quyền sáng chế:

(11) Số bằng	(15) Ngày cấp	Năm yêu cầu duy trì hiệu lực	Hiệu lực được duy trì đến
29159	07/07/2021	3	07/07/2024

(73) Chủ văn bằng bảo hộ: HONDA MOTOR CO., LTD. (JP)
1-1, Minami-Aoyama 2-chome, Minato-ku, Tokyo 107-8556 Japan

Thông báo số: 62261/TB-SHTT.$_{IP}$, ngày 18/09/2023 về việc ghi nhận yêu cầu duy trì hiệu lực Bằng độc quyền sáng chế

Số đơn yêu cầu: DT1-2023-07675 Ngày nộp: 19/06/2023

Liên quan đến Bằng độc quyền sáng chế:

(11) Số bằng	(15) Ngày cấp	Năm yêu cầu duy trì hiệu lực	Hiệu lực được duy trì đến
32921	08/07/2022	2	08/07/2024

(73) Chủ văn bằng bảo hộ: AMICUS THERAPEUTICS, INC. (US)
1 Cedar Brook Drive, Cranbury, NJ 08512, US

Thông báo số: 62262/TB-SHTT.IP, ngày 18/09/2023 về việc ghi nhận yêu cầu duy trì hiệu lực Bằng độc quyền sáng chế

Số đơn yêu cầu: DT1-2023-07676 Ngày nộp: 19/06/2023

Liên quan đến Bằng độc quyền sáng chế:

(11) Số bằng	(15) Ngày cấp	Năm yêu cầu duy trì hiệu lực	Hiệu lực được duy trì đến
32925	08/07/2022	2	08/07/2024

(73) Chủ văn bằng bảo hộ: HUAWEI TECHNOLOGIES CO., LTD. (CN)
Huawei Administration Building, Bantian, Longgang District, Shenzhen, Guangdong 518129, China

---

Thông báo số: 62263/TB-SHTT.IP, ngày 18/09/2023 về việc ghi nhận yêu cầu duy trì hiệu lực Bằng độc quyền sáng chế

Số đơn yêu cầu: DT1-2023-07677 Ngày nộp: 19/06/2023

Liên quan đến Bằng độc quyền sáng chế:

(11) Số bằng	(15) Ngày cấp	Năm yêu cầu duy trì hiệu lực	Hiệu lực được duy trì đến
32924	08/07/2022	2	08/07/2024

(73) Chủ văn bằng bảo hộ: HUAWEI TECHNOLOGIES CO., LTD. (CN)
Huawei Administration Building, Bantian, Longgang District, Shenzhen, Guangdong 518129, China

---

Thông báo số: 62264/TB-SHTT.IP, ngày 18/09/2023 về việc ghi nhận yêu cầu duy trì hiệu lực Bằng độc quyền sáng chế

Số đơn yêu cầu: DT1-2023-07678 Ngày nộp: 19/06/2023

Liên quan đến Bằng độc quyền sáng chế:

(11) Số bằng	(15) Ngày cấp	Năm yêu cầu duy trì hiệu lực	Hiệu lực được duy trì đến
25005	08/07/2020	4	08/07/2024

(73) Chủ văn bằng bảo hộ: HUAWEI TECHNOLOGIES CO., LTD. (CN)
Huawei Administration Building, Bantian, Longgang, Shenzhen, Guangdong 518129, China

---

Thông báo số: 62265/TB-SHTT.IP, ngày 18/09/2023 về việc ghi nhận yêu cầu duy trì hiệu lực Bằng độc quyền sáng chế

Số đơn yêu cầu: DT1-2023-07679 Ngày nộp: 19/06/2023

Liên quan đến Bằng độc quyền sáng chế:

(11) Số bằng	(15) Ngày cấp	Năm yêu cầu duy trì hiệu lực	Hiệu lực được duy trì đến
9488	25/07/2011	13	25/07/2024

(73) Chủ văn bằng bảo hộ: TAIHEIYO CEMENT CORPORATION (JP)
8-1, Akashi-cho, Chuo-ku, Tokyo, 1048518, Japan
DC CO., LTD. (JP)
1-1, Asano-cho, Kawasaki-ku, Kawasaki-shi, Kanagawa, 210-0854, Japan

---

Thông báo số: 62266/TB-SHTT.IP, ngày 18/09/2023 về việc ghi nhận yêu cầu duy trì hiệu lực Bằng độc quyền sáng chế

Số đơn yêu cầu: DT1-2023-07680 Ngày nộp: 19/06/2023

Liên quan đến Bằng độc quyền sáng chế:

(11) Số bằng	(15) Ngày cấp	Năm yêu cầu duy trì hiệu lực	Hiệu lực được duy trì đến
29008	23/06/2021	3	23/06/2024

(73) Chủ văn bằng bảo hộ: VAZ, GUY ANDREW (SG)
20 Pasir Ris Heights Singapore S519227, Singapore

Thông báo số: 62267/TB-SHTT.IP, ngày 18/09/2023 về việc ghi nhận yêu cầu duy trì hiệu lực Bằng độc quyền sáng chế

Số đơn yêu cầu: DT1-2023-07681 Ngày nộp: 19/06/2023

Liên quan đến Bằng độc quyền sáng chế:

(11) Số bằng	(15) Ngày cấp	Năm yêu cầu duy trì hiệu lực	Hiệu lực được duy trì đến
33861	29/09/2022	2	29/09/2024

(73) Chủ văn bằng bảo hộ: NIPPON STEEL COATED SHEET CORPORATION (JP)
1-5-6, Nihombashi-homchou, Chuou-ku, Tokyo 1030023, Japan

Thông báo số: 62268/TB-SHTT.IP, ngày 18/09/2023 về việc ghi nhận yêu cầu duy trì hiệu lực Bằng độc quyền sáng chế

Số đơn yêu cầu: DT1-2023-07682 Ngày nộp: 19/06/2023

Liên quan đến Bằng độc quyền sáng chế:

(11) Số bằng	(15) Ngày cấp	Năm yêu cầu duy trì hiệu lực	Hiệu lực được duy trì đến
26054	22/09/2020	4	22/09/2024

(73) Chủ văn bằng bảo hộ: LION CHEMICAL CO., LTD. (JP)
1-1 Tsujido, Arida-shi, Wakayama, 649-0311, Japan

Thông báo số: 62269/TB-SHTT.IP, ngày 18/09/2023 về việc ghi nhận yêu cầu duy trì hiệu lực Bằng độc quyền sáng chế

Số đơn yêu cầu: DT1-2023-07683 Ngày nộp: 19/06/2023

Liên quan đến Bằng độc quyền sáng chế:

(11) Số bằng	(15) Ngày cấp	Năm yêu cầu duy trì hiệu lực	Hiệu lực được duy trì đến
25085	13/07/2020	4	13/07/2024

(73) Chủ văn bằng bảo hộ: SUNOUCHI CORPORATION (JP)
4-20-17, Daizawa, Setagaya-ku, Tokyo 155-0032, Japan

Thông báo số: 62270/TB-SHTT.IP, ngày 18/09/2023 về việc ghi nhận yêu cầu duy trì hiệu lực Bằng độc quyền sáng chế

Số đơn yêu cầu: DT1-2023-07684 Ngày nộp: 19/06/2023

Liên quan đến Bằng độc quyền sáng chế:

(11) Số bằng	(15) Ngày cấp	Năm yêu cầu duy trì hiệu lực	Hiệu lực được duy trì đến
17946	05/12/2017	7	05/12/2024

(73) Chủ văn bằng bảo hộ: IEV GROUP SDN. BHD (MY)
Level 22 PJX-HM Shah Tower, No. 16A Persiaran Barat, 46050 Petaling Jaya Selangor Darul Ehsan, Malaysia

---

Thông báo số: 62271/TB-SHTT.IP, ngày 18/09/2023 về việc ghi nhận yêu cầu duy trì hiệu lực Bằng độc quyền sáng chế

Số đơn yêu cầu: DT1-2023-07685 Ngày nộp: 19/06/2023

Liên quan đến Bằng độc quyền sáng chế:

(11) Số bằng	(15) Ngày cấp	Năm yêu cầu duy trì hiệu lực	Hiệu lực được duy trì đến
10413	20/06/2012	12	20/06/2024

(73) Chủ văn bằng bảo hộ: YAMAHA HATSUDOKI KABUSHIKI KAISHA (JP)
2500 Shingai, Iwata-shi, Shizuoka-ken, Japan

Thông báo số: 62272/TB-SHTT.IP, ngày 18/09/2023 về việc ghi nhận yêu cầu duy trì hiệu lực Bằng độc quyền sáng chế

Số đơn yêu cầu: DT1-2023-07686 Ngày nộp: 19/06/2023

Liên quan đến Bằng độc quyền sáng chế:

(11) Số bằng	(15) Ngày cấp	Năm yêu cầu duy trì hiệu lực	Hiệu lực được duy trì đến
15600	20/06/2016	8	20/06/2024

(73) Chủ văn bằng bảo hộ: YAMAHA HATSUDOKI KABUSHIKI KAISHA (JP)
2500 Shingai, Iwata, Shizuoka 438-8501, Japan

Thông báo số: 62273/TB-SHTT.IP, ngày 18/09/2023 về việc ghi nhận yêu cầu duy trì hiệu lực Bằng độc quyền sáng chế

Số đơn yêu cầu: DT1-2023-07687 Ngày nộp: 19/06/2023

Liên quan đến Bằng độc quyền sáng chế:

(11) Số bằng	(15) Ngày cấp	Năm yêu cầu duy trì hiệu lực	Hiệu lực được duy trì đến
15611	20/06/2016	8	20/06/2024

(73) Chủ văn bằng bảo hộ: YAMAHA HATSUDOKI KABUSHIKI KAISHA (JP)
2500 Shingai, Iwata-shi, Shizuoka-ken 438-8501, Japan

Thông báo số: 62274/TB-SHTT.IP, ngày 18/09/2023 về việc ghi nhận yêu cầu duy trì hiệu lực Bằng độc quyền sáng chế

Số đơn yêu cầu: DT1-2023-07688 Ngày nộp: 19/06/2023

Liên quan đến Bằng độc quyền sáng chế:

(11) Số bằng	(15) Ngày cấp	Năm yêu cầu duy trì hiệu lực	Hiệu lực được duy trì đến
17108	20/06/2017	7	20/06/2024

(73) Chủ văn bằng bảo hộ: CESA ALLIANCE S.A. (LU)
80, rue des Romains, L-8041 Strassen, Luxembourg

Thông báo số: 62275/TB-SHTT.IP, ngày 18/09/2023 về việc ghi nhận yêu cầu duy trì hiệu lực Bằng độc quyền sáng chế

Số đơn yêu cầu: DT1-2023-07689 Ngày nộp: 19/06/2023

Liên quan đến Bằng độc quyền sáng chế:

(11) Số bằng	(15) Ngày cấp	Năm yêu cầu duy trì hiệu lực	Hiệu lực được duy trì đến
32691	20/06/2022	2	20/06/2024

(73) Chủ văn bằng bảo hộ: BOEHRINGER INGELHEIM INTERNATIONAL GMBH (DE)
Binger Strasse 173, 55216 Ingelheim Am Rhein, Germany

Thông báo số: 62276/TB-SHTT.$_{IP}$, ngày 18/09/2023 về việc ghi nhận yêu cầu duy trì hiệu lực Bằng độc quyền sáng chế

Số đơn yêu cầu: DT1-2023-07690 Ngày nộp: 19/06/2023

Liên quan đến Bằng độc quyền sáng chế:

(11) Số bằng	(15) Ngày cấp	Năm yêu cầu duy trì hiệu lực	Hiệu lực được duy trì đến
32697	20/06/2022	2	20/06/2024

(73) Chủ văn bằng bảo hộ: TPR CO., LTD. (JP)
6-2, Marunouchi 1-chome, Chiyoda-ku, Tokyo 1000005, Japan

Thông báo số: 62277/TB-SHTT.$_{IP}$, ngày 18/09/2023 về việc ghi nhận yêu cầu duy trì hiệu lực Bằng độc quyền sáng chế

Số đơn yêu cầu: DT1-2023-07691 Ngày nộp: 19/06/2023

Liên quan đến Bằng độc quyền sáng chế:

(11) Số bằng	(15) Ngày cấp	Năm yêu cầu duy trì hiệu lực	Hiệu lực được duy trì đến
28984	21/06/2021	3	21/06/2024

(73) Chủ văn bằng bảo hộ: PHILIP MORRIS PRODUCTS S.A. (CH)
Quai Jeanrenaud 3, CH-2000 Neuchatel, Switzerland

Thông báo số: 62278/TB-SHTT.IP, ngày 18/09/2023 về việc ghi nhận yêu cầu duy trì hiệu lực Bằng độc quyền sáng chế

Số đơn yêu cầu: DT1-2023-07692 Ngày nộp: 19/06/2023

Liên quan đến Bằng độc quyền sáng chế:

(11) Số bằng	(15) Ngày cấp	Năm yêu cầu duy trì hiệu lực	Hiệu lực được duy trì đến
32769	27/06/2022	2	27/06/2024

(73) Chủ văn bằng bảo hộ: LYNAS SERVICES PTY LTD. (AU)
Level 7, 56 Pitt Street, Sydney, New South Wales 2000, Australia

---

Thông báo số: 62279/TB-SHTT.IP, ngày 18/09/2023 về việc ghi nhận yêu cầu duy trì hiệu lực Bằng độc quyền sáng chế

Số đơn yêu cầu: DT1-2023-07693 Ngày nộp: 19/06/2023

Liên quan đến Bằng độc quyền sáng chế:

(11) Số bằng	(15) Ngày cấp	Năm yêu cầu duy trì hiệu lực	Hiệu lực được duy trì đến
29147	06/07/2021	3	06/07/2024

(73) Chủ văn bằng bảo hộ: JURONG SHIPYARD PTE LTD. (SG)
29 Tanjong Kling Road, Singapore 628054, Singapore

Thông báo số: 62280/TB-SHTT.IP, ngày 18/09/2023 về việc ghi nhận yêu cầu duy trì hiệu lực Bằng độc quyền sáng chế

Số đơn yêu cầu: DT1-2023-07694 Ngày nộp: 19/06/2023

Liên quan đến Bằng độc quyền sáng chế:

(11) Số bằng	(15) Ngày cấp	Năm yêu cầu duy trì hiệu lực	Hiệu lực được duy trì đến
19609	05/07/2018	6	05/07/2024

(73) Chủ văn bằng bảo hộ: DAVID TENG PONG (CN)
Apt 6A, Tower One, No.1 Po Shan Road, Hong Kong SAR

Thông báo số: 62281/TB-SHTT.IP, ngày 18/09/2023 về việc ghi nhận yêu cầu duy trì hiệu lực Bằng độc quyền sáng chế

Số đơn yêu cầu: DT1-2023-07700 Ngày nộp: 19/06/2023

Liên quan đến Bằng độc quyền sáng chế:

(11) Số bằng	(15) Ngày cấp	Năm yêu cầu duy trì hiệu lực	Hiệu lực được duy trì đến
22735	02/12/2019	5	02/12/2024

(73) Chủ văn bằng bảo hộ: TẬP ĐOÀN CÔNG NGHIỆP - VIỄN THÔNG QUÂN ĐỘI (VIETTEL) (VN)
Số 1 Trần Hữu Dực, Mỹ Đình 2, quận Nam Từ Liêm, thành phố Hà Nội

---

Thông báo số: 62282/TB-SHTT.IP, ngày 18/09/2023 về việc ghi nhận yêu cầu duy trì hiệu lực Bằng độc quyền sáng chế

Số đơn yêu cầu: DT1-2023-07701 Ngày nộp: 19/06/2023

Liên quan đến Bằng độc quyền sáng chế:

(11) Số bằng	(15) Ngày cấp	Năm yêu cầu duy trì hiệu lực	Hiệu lực được duy trì đến
26258	07/10/2020	4	07/10/2024

(73) Chủ văn bằng bảo hộ: TẬP ĐOÀN CÔNG NGHIỆP - VIỄN THÔNG QUÂN ĐỘI (VIETTEL) (VN)
Số 1 Trần Hữu Dực, Mỹ Đình 2, Nam Từ Liêm, Hà Nội

Thông báo số: 62283/TB-SHTT.IP, ngày 18/09/2023 về việc ghi nhận yêu cầu duy trì hiệu lực Bằng độc quyền sáng chế

Số đơn yêu cầu: DT1-2023-07702 Ngày nộp: 19/06/2023

Liên quan đến Bằng độc quyền sáng chế:

(11) Số bằng	(15) Ngày cấp	Năm yêu cầu duy trì hiệu lực	Hiệu lực được duy trì đến
26272	07/10/2020	4	07/10/2024

(73) Chủ văn bằng bảo hộ: TẬP ĐOÀN CÔNG NGHIỆP - VIỄN THÔNG QUÂN ĐỘI (VIETTEL) (VN)
Số 1 Trần Hữu Dực, Mỹ Đình 2, Nam Từ Liêm, Hà Nội

Thông báo số: 62284/TB-SHTT.$_{IP}$, ngày 18/09/2023 về việc ghi nhận yêu cầu duy trì hiệu lực Bằng độc quyền sáng chế

Số đơn yêu cầu: DT1-2023-07703 Ngày nộp: 19/06/2023

Liên quan đến Bằng độc quyền sáng chế:

(11) Số bằng	(15) Ngày cấp	Năm yêu cầu duy trì hiệu lực	Hiệu lực được duy trì đến
26271	07/10/2020	4	07/10/2024

(73) Chủ văn bằng bảo hộ: TẬP ĐOÀN CÔNG NGHIỆP - VIỄN THÔNG QUÂN ĐỘI (VIETTEL) (VN)
Số 1 Trần Hữu Dực, Mỹ Đình 2, Nam Từ Liêm, Hà Nội

Thông báo số: 62285/TB-SHTT.$_{IP}$, ngày 18/09/2023 về việc ghi nhận yêu cầu duy trì hiệu lực Bằng độc quyền sáng chế

Số đơn yêu cầu: DT1-2023-07704 Ngày nộp: 19/06/2023

Liên quan đến Bằng độc quyền sáng chế:

(11) Số bằng	(15) Ngày cấp	Năm yêu cầu duy trì hiệu lực	Hiệu lực được duy trì đến
26270	07/10/2020	4	07/10/2024

(73) Chủ văn bằng bảo hộ: TẬP ĐOÀN CÔNG NGHIỆP - VIỄN THÔNG QUÂN ĐỘI (VIETTEL) (VN)
Số 1 Trần Hữu Dực, Mỹ Đình 2, Nam Từ Liêm, Hà Nội

Thông báo số: 62286/TB-SHTT.IP, ngày 18/09/2023 về việc ghi nhận yêu cầu duy trì hiệu lực Bằng độc quyền sáng chế

Số đơn yêu cầu: DT1-2023-07705 Ngày nộp: 19/06/2023

Liên quan đến Bằng độc quyền sáng chế:

(11) Số bằng	(15) Ngày cấp	Năm yêu cầu duy trì hiệu lực	Hiệu lực được duy trì đến
26300	08/10/2020	4	08/10/2024

(73) Chủ văn bằng bảo hộ: TẬP ĐOÀN CÔNG NGHIỆP - VIỄN THÔNG QUÂN ĐỘI (VIETTEL) (VN)
Số 1 Trần Hữu Dực, Mỹ Đình 2, quận Nam Từ Liêm, thành phố Hà Nội

---

Thông báo số: 62287/TB-SHTT.IP, ngày 18/09/2023 về việc ghi nhận yêu cầu duy trì hiệu lực Bằng độc quyền sáng chế

Số đơn yêu cầu: DT1-2023-07706 Ngày nộp: 19/06/2023

Liên quan đến Bằng độc quyền sáng chế:

(11) Số bằng	(15) Ngày cấp	Năm yêu cầu duy trì hiệu lực	Hiệu lực được duy trì đến
26373	14/10/2020	4	14/10/2024

(73) Chủ văn bằng bảo hộ: TẬP ĐOÀN CÔNG NGHIỆP - VIỄN THÔNG QUÂN ĐỘI (VIETTEL) (VN)
Số 1 Trần Hữu Dực, Mỹ Đình 2, quận Nam Từ Liêm, thành phố Hà Nội

---

Thông báo số: 62288/TB-SHTT.IP, ngày 18/09/2023 về việc ghi nhận yêu cầu duy trì hiệu lực Bằng độc quyền sáng chế

Số đơn yêu cầu: DT1-2023-07707 Ngày nộp: 19/06/2023

Liên quan đến Bằng độc quyền sáng chế:

(11) Số bằng	(15) Ngày cấp	Năm yêu cầu duy trì hiệu lực	Hiệu lực được duy trì đến
26521	26/10/2020	4	26/10/2024

(73) Chủ văn bằng bảo hộ: TẬP ĐOÀN CÔNG NGHIỆP - VIỄN THÔNG QUÂN ĐỘI (VIETTEL) (VN)
Số 1 Trần Hữu Dực, Mỹ Đình 2, Nam Từ Liêm, Hà Nội

Thông báo số: 62289/TB-SHTT.$_{IP}$, ngày 18/09/2023 về việc ghi nhận yêu cầu duy trì hiệu lực Bằng độc quyền sáng chế

Số đơn yêu cầu: DT1-2023-07708 Ngày nộp: 19/06/2023

Liên quan đến Bằng độc quyền sáng chế:

(11) Số bằng	(15) Ngày cấp	Năm yêu cầu duy trì hiệu lực	Hiệu lực được duy trì đến
26522	26/10/2020	4	26/10/2024

(73) Chủ văn bằng bảo hộ: TẬP ĐOÀN CÔNG NGHIỆP - VIỄN THÔNG QUÂN ĐỘI (VIETTEL) (VN)
Số 1 Trần Hữu Dực, Mỹ Đình 2, Nam Từ Liêm, Hà Nội

Thông báo số: 62290/TB-SHTT.$_{IP}$, ngày 18/09/2023 về việc ghi nhận yêu cầu duy trì hiệu lực Bằng độc quyền sáng chế

Số đơn yêu cầu: DT1-2023-07709 Ngày nộp: 19/06/2023

Liên quan đến Bằng độc quyền sáng chế:

(11) Số bằng	(15) Ngày cấp	Năm yêu cầu duy trì hiệu lực	Hiệu lực được duy trì đến
33946	05/10/2022	2	05/10/2024

(73) Chủ văn bằng bảo hộ: TẬP ĐOÀN CÔNG NGHIỆP - VIỄN THÔNG QUÂN ĐỘI (VIETTEL) (VN)
Số 1 Trần Hữu Dực, Mỹ Đình 2, Nam Từ Liêm, Hà Nội

Thông báo số: 62291/TB-SHTT.$_{IP}$, ngày 18/09/2023 về việc ghi nhận yêu cầu duy trì hiệu lực Bằng độc quyền sáng chế

Số đơn yêu cầu: DT1-2023-07712 Ngày nộp: 19/06/2023

Liên quan đến Bằng độc quyền sáng chế:

(11) Số bằng	(15) Ngày cấp	Năm yêu cầu duy trì hiệu lực	Hiệu lực được duy trì đến
21438	01/07/2019	5	01/07/2024

(73) Chủ văn bằng bảo hộ: CÔNG TY CỔ PHẦN BKAV (VN)
Tầng 2 tòa nhà HH1, khu đô thị Yên Hòa, phường Yên Hòa, quận Cầu Giấy, thành phố Hà Nội

---

Thông báo số: 62292/TB-SHTT.IP, ngày 18/09/2023 về việc ghi nhận yêu cầu duy trì hiệu lực Bằng độc quyền sáng chế

Số đơn yêu cầu: DT1-2023-07713 Ngày nộp: 19/06/2023

Liên quan đến Bằng độc quyền sáng chế:

(11) Số bằng	(15) Ngày cấp	Năm yêu cầu duy trì hiệu lực	Hiệu lực được duy trì đến
32622	14/06/2022	2	14/06/2024

(73) Chủ văn bằng bảo hộ: S&S FILTECH. CO., LTD (KR)
17 Jeongnamdong-ro207beon-gil, Jeongnam-myeon Hwaseong-si Gyeonggi-do 18515, Republic of Korea

---

Thông báo số: 62293/TB-SHTT.IP, ngày 18/09/2023 về việc ghi nhận yêu cầu duy trì hiệu lực Bằng độc quyền sáng chế

Số đơn yêu cầu: DT1-2023-07714 Ngày nộp: 19/06/2023

Liên quan đến Bằng độc quyền sáng chế:

(11) Số bằng	(15) Ngày cấp	Năm yêu cầu duy trì hiệu lực	Hiệu lực được duy trì đến
33654	12/09/2022	2	12/09/2024

(73) Chủ văn bằng bảo hộ: SCM LIFESCIENCE CO., LTD. (KR)
310, 366, Seohae-daero, Jung-gu Incheon 22332, Republic of Korea

---

Thông báo số: 62303/TB-SHTT.IP, ngày 18/09/2023 về việc ghi nhận yêu cầu duy trì hiệu lực Bằng độc quyền sáng chế

Số đơn yêu cầu: DT1-2023-07715 Ngày nộp: 20/06/2023

Liên quan đến Bằng độc quyền sáng chế:

(11) Số bằng	(15) Ngày cấp	Năm yêu cầu duy trì hiệu lực	Hiệu lực được duy trì đến
15684	11/07/2016	8	11/07/2024

(73) Chủ văn bằng bảo hộ: FOSHAN JINKUIZI PLANT NUTRIMENT CO., LTD (CN)
No.383 Chenger Road, Mingcheng Town, Gaoming, Foshan, Guangdong, 528518 China

---

Thông báo số: 62304/TB-SHTT.IP, ngày 18/09/2023 về việc ghi nhận yêu cầu duy trì hiệu lực Bằng độc quyền sáng chế

Số đơn yêu cầu: DT1-2023-07718 Ngày nộp: 20/06/2023

Liên quan đến Bằng độc quyền sáng chế:

(11) Số bằng	(15) Ngày cấp	Năm yêu cầu duy trì hiệu lực	Hiệu lực được duy trì đến
32705	20/06/2022	2	20/06/2024

(73) Chủ văn bằng bảo hộ: ENDODERMA CO., LTD. (KR)
3F, 20, Osongsaengmyeong 2-ro, Osong-eup, Heungdeok-gu Cheongju-si, Chungcheongbuk-do 28162, Republic of Korea

---

Thông báo số: 62305/TB-SHTT.IP, ngày 18/09/2023 về việc ghi nhận yêu cầu duy trì hiệu lực Bằng độc quyền sáng chế

Số đơn yêu cầu: DT1-2023-07719 Ngày nộp: 20/06/2023

Liên quan đến Bằng độc quyền sáng chế:

(11) Số bằng	(15) Ngày cấp	Năm yêu cầu duy trì hiệu lực	Hiệu lực được duy trì đến
33531	29/08/2022	2	29/08/2024

(73) Chủ văn bằng bảo hộ: HONDA MOTOR CO., LTD. (JP)
1-1, Minami-Aoyama 2-chome, Minato-ku, Tokyo, 107-8556 Japan

Thông báo số: 62306/TB-SHTT.IP, ngày 18/09/2023 về việc ghi nhận yêu cầu duy trì hiệu lực Bằng độc quyền sáng chế

Số đơn yêu cầu: DT1-2023-07720 Ngày nộp: 20/06/2023

Liên quan đến Bằng độc quyền sáng chế:

(11) Số bằng	(15) Ngày cấp	Năm yêu cầu duy trì hiệu lực	Hiệu lực được duy trì đến
29231	14/07/2021	3	14/07/2024

(73) Chủ văn bằng bảo hộ: PLUS CORPORATION (JP)
1-28, Toranomon 4-chome, Minato-ku, Tokyo, Japan

Thông báo số: 62307/TB-SHTT.IP, ngày 18/09/2023 về việc ghi nhận yêu cầu duy trì hiệu lực Bằng độc quyền sáng chế

Số đơn yêu cầu: DT1-2023-07721 Ngày nộp: 20/06/2023

Liên quan đến Bằng độc quyền sáng chế:

(11) Số bằng	(15) Ngày cấp	Năm yêu cầu duy trì hiệu lực	Hiệu lực được duy trì đến
29226	14/07/2021	3	14/07/2024

(73) Chủ văn bằng bảo hộ: HONDA MOTOR CO., LTD. (JP)
1-1, Minami-Aoyama 2-chome, Minato-ku, Tokyo 107-8556, Japan

Thông báo số: 62308/TB-SHTT.IP, ngày 18/09/2023 về việc ghi nhận yêu cầu duy trì hiệu lực Bằng độc quyền sáng chế

Số đơn yêu cầu: DT1-2023-07722 Ngày nộp: 20/06/2023

Liên quan đến Bằng độc quyền sáng chế:

(11) Số bằng	(15) Ngày cấp	Năm yêu cầu duy trì hiệu lực	Hiệu lực được duy trì đến
29228	14/07/2021	3	14/07/2024

(73) Chủ văn bằng bảo hộ: DSM IP ASSETS B. V. (NL)
Het Overloon 1, NL- 6411 TE Heerlen, The Netherlands

Thông báo số: 62309/TB-SHTT.$_{IP}$, ngày 18/09/2023 về việc ghi nhận yêu cầu duy trì hiệu lực Bằng độc quyền sáng chế

Số đơn yêu cầu: DT1-2023-07723 Ngày nộp: 20/06/2023

Liên quan đến Bằng độc quyền sáng chế:

(11) Số bằng	(15) Ngày cấp	Năm yêu cầu duy trì hiệu lực	Hiệu lực được duy trì đến
11586	15/07/2013	11	15/07/2024

(73) Chủ văn bằng bảo hộ: JANSSEN PHARMACEUTICA N.V. (BE)
Turnhoutseweg 30, B-2340 Beerse, Belgium

Thông báo số: 62310/TB-SHTT.$_{IP}$, ngày 18/09/2023 về việc ghi nhận yêu cầu duy trì hiệu lực Bằng độc quyền sáng chế

Số đơn yêu cầu: DT1-2023-07724 Ngày nộp: 20/06/2023

Liên quan đến Bằng độc quyền sáng chế:

(11) Số bằng	(15) Ngày cấp	Năm yêu cầu duy trì hiệu lực	Hiệu lực được duy trì đến
25115	15/07/2020	4	15/07/2024

(73) Chủ văn bằng bảo hộ: DAIKIN INDUSTRIES, LTD. (JP)
Umeda Center Building, 4-12, Nakazaki-Nishi 2-Chome, Kita-ku, Osaka-Shi, Osaka 5308323, Japan

---

Thông báo số: 62311/TB-SHTT.IP, ngày 18/09/2023 về việc ghi nhận yêu cầu duy trì hiệu lực Bằng độc quyền sáng chế

Số đơn yêu cầu: DT1-2023-07725 Ngày nộp: 20/06/2023

Liên quan đến Bằng độc quyền sáng chế:

(11) Số bằng	(15) Ngày cấp	Năm yêu cầu duy trì hiệu lực	Hiệu lực được duy trì đến
25129	15/07/2020	4	15/07/2024

(73) Chủ văn bằng bảo hộ: MITSUBISHI CHEMICAL CORPORATION (JP)
1-1 Marunouchi 1-chome, Chiyoda-ku, Tokyo 100-8251, Japan

Thông báo số: 62312/TB-SHTT.IP, ngày 18/09/2023 về việc ghi nhận yêu cầu duy trì hiệu lực Bằng độc quyền sáng chế

Số đơn yêu cầu: DT1-2023-07726 Ngày nộp: 20/06/2023

Liên quan đến Bằng độc quyền sáng chế:

(11) Số bằng	(15) Ngày cấp	Năm yêu cầu duy trì hiệu lực	Hiệu lực được duy trì đến
25134	15/07/2020	4	15/07/2024

(73) Chủ văn bằng bảo hộ: JFE STEEL CORPORATION (JP)
2-3, Uchisaiwai-cho 2-chome, Chiyoda-ku, Tokyo 100-0011, Japan

---

Thông báo số: 62313/TB-SHTT.IP, ngày 18/09/2023 về việc ghi nhận yêu cầu duy trì hiệu lực Bằng độc quyền sáng chế

Số đơn yêu cầu: DT1-2023-07727 Ngày nộp: 20/06/2023

Liên quan đến Bằng độc quyền sáng chế:

(11) Số bằng	(15) Ngày cấp	Năm yêu cầu duy trì hiệu lực	Hiệu lực được duy trì đến
33008	15/07/2022	2	15/07/2024

(73) Chủ văn bằng bảo hộ: NITTO SEIKO CO., LTD. (JP)
20 Umegahata, Inokura-cho, Ayabe-shi, Kyoto 623-0054, Japan

Thông báo số: 62314/TB-SHTT.IP, ngày 18/09/2023 về việc ghi nhận yêu cầu duy trì hiệu lực Bằng độc quyền sáng chế

Số đơn yêu cầu: DT1-2023-07728 Ngày nộp: 20/06/2023

Liên quan đến Bằng độc quyền sáng chế:

(11) Số bằng	(15) Ngày cấp	Năm yêu cầu duy trì hiệu lực	Hiệu lực được duy trì đến
29246	15/07/2021	3	15/07/2024

(73) Chủ văn bằng bảo hộ: ASAHI SOFT DRINKS CO., LTD. (JP)
23-1, Azumabashi 1-chome, Sumida-ku Tokyo 130-8602, Japan
ASAHI GROUP HOLDINGS, LTD. (JP)
23-1, Azumabashi 1-chome, Sumida-ku Tokyo 130-8602, Japan

Thông báo số: 62315/TB-SHTT.IP, ngày 18/09/2023 về việc ghi nhận yêu cầu duy trì hiệu lực Bằng độc quyền sáng chế

Số đơn yêu cầu: DT1-2023-07729 Ngày nộp: 20/06/2023

Liên quan đến Bằng độc quyền sáng chế:

(11) Số bằng	(15) Ngày cấp	Năm yêu cầu duy trì hiệu lực	Hiệu lực được duy trì đến
29238	15/07/2021	3	15/07/2024

(73) Chủ văn bằng bảo hộ: FUJIKURA LTD. (JP)
5-1, Kiba 1-chome, Koto-ku, Tokyo 135-8512, Japan

Thông báo số: 62316/TB-SHTT.IP, ngày 18/09/2023 về việc ghi nhận yêu cầu duy trì hiệu lực Bằng độc quyền sáng chế

Số đơn yêu cầu: DT1-2023-07730 Ngày nộp: 20/06/2023

Liên quan đến Bằng độc quyền sáng chế:

(11) Số bằng	(15) Ngày cấp	Năm yêu cầu duy trì hiệu lực	Hiệu lực được duy trì đến
25112	15/07/2020	4	15/07/2024

(73) Chủ văn bằng bảo hộ: MEIJI CO., LTD. (JP)
2-10, Shinsuna 1-chome, Koto-ku, Tokyo 1368908 Japan

Thông báo số: 62317/TB-SHTT.IP, ngày 18/09/2023 về việc ghi nhận yêu cầu duy trì hiệu lực Bằng độc quyền sáng chế

Số đơn yêu cầu: DT1-2023-07731 Ngày nộp: 20/06/2023

Liên quan đến Bằng độc quyền sáng chế:

(11) Số bằng	(15) Ngày cấp	Năm yêu cầu duy trì hiệu lực	Hiệu lực được duy trì đến
29247	15/07/2021	3	15/07/2024

(73) Chủ văn bằng bảo hộ: TOYOBO CO., LTD. (JP)
2-8, Dojima Hama 2-Chome, Kita-ku, Osaka-shi, Osaka 5308230, Japan

---

Thông báo số: 62318/TB-SHTT.IP, ngày 18/09/2023 về việc ghi nhận yêu cầu duy trì hiệu lực Bằng độc quyền sáng chế

Số đơn yêu cầu: DT1-2023-07732 Ngày nộp: 20/06/2023

Liên quan đến Bằng độc quyền sáng chế:

(11) Số bằng	(15) Ngày cấp	Năm yêu cầu duy trì hiệu lực	Hiệu lực được duy trì đến
33002	15/07/2022	2	15/07/2024

(73) Chủ văn bằng bảo hộ: J-OIL MILLS, INC. (JP)
8-1, Akashi-cho, Chuo-ku, Tokyo 104-0044 Japan

Thông báo số: 62319/TB-SHTT.IP, ngày 18/09/2023 về việc ghi nhận yêu cầu duy trì hiệu lực Bằng độc quyền sáng chế

Số đơn yêu cầu: DT1-2023-07733 Ngày nộp: 20/06/2023

Liên quan đến Bằng độc quyền sáng chế:

(11) Số bằng	(15) Ngày cấp	Năm yêu cầu duy trì hiệu lực	Hiệu lực được duy trì đến
12938	15/07/2014	10	15/07/2024

(73) Chủ văn bằng bảo hộ: KOKUYO CO., LTD. (JP)
1-1, Oimazato Minami 6-chome, Higashinari-ku, Osaka-shi, Osaka, 5378686, Japan

---

Thông báo số: 62320/TB-SHTT.IP, ngày 18/09/2023 về việc ghi nhận yêu cầu duy trì hiệu lực Bằng độc quyền sáng chế

Số đơn yêu cầu: DT1-2023-07734 Ngày nộp: 20/06/2023

Liên quan đến Bằng độc quyền sáng chế:

(11) Số bằng	(15) Ngày cấp	Năm yêu cầu duy trì hiệu lực	Hiệu lực được duy trì đến
25120	15/07/2020	4	15/07/2024

(73) Chủ văn bằng bảo hộ: UNICHARM CORPORATION (JP)
182, Shimobun, Kinsei-cho, Shikokuchuo-shi, Ehime 799-0111, Japan

---

Thông báo số: 62321/TB-SHTT.IP, ngày 18/09/2023 về việc ghi nhận yêu cầu duy trì hiệu lực Bằng độc quyền sáng chế

Số đơn yêu cầu: DT1-2023-07735 Ngày nộp: 20/06/2023

Liên quan đến Bằng độc quyền sáng chế:

(11) Số bằng	(15) Ngày cấp	Năm yêu cầu duy trì hiệu lực	Hiệu lực được duy trì đến
25118	15/07/2020	4	15/07/2024

(73) Chủ văn bằng bảo hộ: HONDA MOTOR CO., LTD. (JP)
1-1, Minami-Aoyama 2-chome, Minato-ku, Tokyo 107-8556, Japan

Thông báo số: 62322/TB-SHTT.IP, ngày 18/09/2023 về việc ghi nhận yêu cầu duy trì hiệu lực Bằng độc quyền sáng chế

Số đơn yêu cầu: DT1-2023-07736 Ngày nộp: 20/06/2023

Liên quan đến Bằng độc quyền sáng chế:

(11) Số bằng	(15) Ngày cấp	Năm yêu cầu duy trì hiệu lực	Hiệu lực được duy trì đến
29242	15/07/2021	3	15/07/2024

(73) Chủ văn bằng bảo hộ: HONDA MOTOR CO., LTD. (JP)
1-1, Minami-Aoyama 2-chome, Minato-ku, Tokyo 107-8556, JAPAN

Thông báo số: 62323/TB-SHTT.IP, ngày 18/09/2023 về việc ghi nhận yêu cầu duy trì hiệu lực Bằng độc quyền sáng chế

Số đơn yêu cầu: DT1-2023-07737 Ngày nộp: 20/06/2023

Liên quan đến Bằng độc quyền sáng chế:

(11) Số bằng	(15) Ngày cấp	Năm yêu cầu duy trì hiệu lực	Hiệu lực được duy trì đến
25121	15/07/2020	4	15/07/2024

(73) Chủ văn bằng bảo hộ: GILEAD PHARMASSET LLC (US)
c/o Gilead Sciences, Inc., 333 Lakeside Drive, Foster City, CA 94404, United States of America

---

Thông báo số: 62324/TB-SHTT.IP, ngày 18/09/2023 về việc ghi nhận yêu cầu duy trì hiệu lực Bằng độc quyền sáng chế

Số đơn yêu cầu: DT1-2023-07738 Ngày nộp: 20/06/2023

Liên quan đến Bằng độc quyền sáng chế:

(11) Số bằng	(15) Ngày cấp	Năm yêu cầu duy trì hiệu lực	Hiệu lực được duy trì đến
21526	16/07/2019	5	16/07/2024

(73) Chủ văn bằng bảo hộ: SHIN-ETSU CHEMICAL CO., LTD. (JP)
6-1, Obtemachi 2-chome, Chiyoda-ku, Tokyo, Japan

Thông báo số: 62325/TB-SHTT.$_{IP}$, ngày 18/09/2023 về việc ghi nhận yêu cầu duy trì hiệu lực Bằng độc quyền sáng chế

Số đơn yêu cầu: DT1-2023-07739 Ngày nộp: 20/06/2023

Liên quan đến Bằng độc quyền sáng chế:

(11) Số bằng	(15) Ngày cấp	Năm yêu cầu duy trì hiệu lực	Hiệu lực được duy trì đến
25221	22/07/2020	4	22/07/2024

(73) Chủ văn bằng bảo hộ: JFE STEEL CORPORATION (JP)
2-3, Uchisaiwai-cho 2-chome, Chiyoda-ku, Tokyo 100-0011, Japan

---

Thông báo số: 62326/TB-SHTT.$_{IP}$, ngày 18/09/2023 về việc ghi nhận yêu cầu duy trì hiệu lực Bằng độc quyền sáng chế

Số đơn yêu cầu: DT1-2023-07740 Ngày nộp: 20/06/2023

Liên quan đến Bằng độc quyền sáng chế:

(11) Số bằng	(15) Ngày cấp	Năm yêu cầu duy trì hiệu lực	Hiệu lực được duy trì đến
25219	22/07/2020	4	22/07/2024

(73) Chủ văn bằng bảo hộ: NOKIA TECHNOLOGIES OY (FI)
Karaportti 3, 02610 Espoo, Finland

Thông báo số: 62327/TB-SHTT.IP, ngày 18/09/2023 về việc ghi nhận yêu cầu duy trì hiệu lực Bằng độc quyền sáng chế

Số đơn yêu cầu: DT1-2023-07741 Ngày nộp: 20/06/2023

Liên quan đến Bằng độc quyền sáng chế:

(11) Số bằng	(15) Ngày cấp	Năm yêu cầu duy trì hiệu lực	Hiệu lực được duy trì đến
12980	22/07/2014	10	22/07/2024

(73) Chủ văn bằng bảo hộ: NOKIA CORPORATION (FI)
Keilalahdentie 4, FIN-02150 Espoo, Finland

Thông báo số: 62328/TB-SHTT.IP, ngày 18/09/2023 về việc ghi nhận yêu cầu duy trì hiệu lực Bằng độc quyền sáng chế

Số đơn yêu cầu: DT1-2023-07742 Ngày nộp: 20/06/2023

Liên quan đến Bằng độc quyền sáng chế:

(11) Số bằng	(15) Ngày cấp	Năm yêu cầu duy trì hiệu lực	Hiệu lực được duy trì đến
25228	22/07/2020	4	22/07/2024

(73) Chủ văn bằng bảo hộ: HISAMITSU PHARMACEUTICAL CO., INC. (JP)
408, Tashirodaikan-machi, Tosu-shi, Saga 8410017 Japan

Thông báo số: 62329/TB-SHTT.IP, ngày 18/09/2023 về việc ghi nhận yêu cầu duy trì hiệu lực Bằng độc quyền sáng chế

Số đơn yêu cầu: DT1-2023-07743 Ngày nộp: 20/06/2023

Liên quan đến Bằng độc quyền sáng chế:

(11) Số bằng	(15) Ngày cấp	Năm yêu cầu duy trì hiệu lực	Hiệu lực được duy trì đến
12965	22/07/2014	10	22/07/2024

(73) Chủ văn bằng bảo hộ: DYNACO EUROPE N.V. (BE)
Waverstraat 21, 9310 Moorsel, Belgium

Thông báo số: 62330/TB-SHTT.IP, ngày 18/09/2023 về việc ghi nhận yêu cầu duy trì hiệu lực Bằng độc quyền sáng chế

Số đơn yêu cầu: DT1-2023-07744 Ngày nộp: 20/06/2023

Liên quan đến Bằng độc quyền sáng chế:

(11) Số bằng	(15) Ngày cấp	Năm yêu cầu duy trì hiệu lực	Hiệu lực được duy trì đến
29319	22/07/2021	3	22/07/2024

(73) Chủ văn bằng bảo hộ: HONDA MOTOR CO., LTD. (JP)
1-1, Minami-Aoyama 2-chome, Minato-ku, Tokyo 107-8556 Japan
STANLEY ELECTRIC CO., LTD. (JP)
2-9-13, Nakameguro, Meguro-ku, Tokyo 153-8636, Japan

Thông báo số: 62331/TB-SHTT.IP, ngày 18/09/2023 về việc ghi nhận yêu cầu duy trì hiệu lực Bằng độc quyền sáng chế

Số đơn yêu cầu: DT1-2023-07745 Ngày nộp: 20/06/2023

Liên quan đến Bằng độc quyền sáng chế:

(11) Số bằng	(15) Ngày cấp	Năm yêu cầu duy trì hiệu lực	Hiệu lực được duy trì đến
29317	22/07/2021	3	22/07/2024

(73) Chủ văn bằng bảo hộ: SUNTORY HOLDINGS LIMITED (JP)
1-40, Dojimahama 2-chome, Kita-ku, Osaka-shi, Osaka 530-8203 Japan

---

Thông báo số: 62332/TB-SHTT.IP, ngày 18/09/2023 về việc ghi nhận yêu cầu duy trì hiệu lực Bằng độc quyền sáng chế

Số đơn yêu cầu: DT1-2023-07746 Ngày nộp: 20/06/2023

Liên quan đến Bằng độc quyền sáng chế:

(11) Số bằng	(15) Ngày cấp	Năm yêu cầu duy trì hiệu lực	Hiệu lực được duy trì đến
33088	22/07/2022	2	22/07/2024

(73) Chủ văn bằng bảo hộ: MITSUBISHI ELECTRIC CORPORATION (JP)
7-3, Marunouchi 2-chome, Chiyoda-ku, Tokyo 100-8310 Japan

Thông báo số: 62333/TB-SHTT.IP, ngày 18/09/2023 về việc ghi nhận yêu cầu duy trì hiệu lực Bằng độc quyền sáng chế

Số đơn yêu cầu: DT1-2023-07747 Ngày nộp: 20/06/2023

Liên quan đến Bằng độc quyền sáng chế:

(11) Số bằng	(15) Ngày cấp	Năm yêu cầu duy trì hiệu lực	Hiệu lực được duy trì đến
33093	22/07/2022	2	22/07/2024

(73) Chủ văn bằng bảo hộ: HONDA MOTOR CO., LTD. (JP)
1-1, Minami-Aoyama 2-chome, Minato-ku, Tokyo 107-8556, JAPAN

Thông báo số: 62334/TB-SHTT.IP, ngày 18/09/2023 về việc ghi nhận yêu cầu duy trì hiệu lực Bằng độc quyền sáng chế

Số đơn yêu cầu: DT1-2023-07748 Ngày nộp: 20/06/2023

Liên quan đến Bằng độc quyền sáng chế:

(11) Số bằng	(15) Ngày cấp	Năm yêu cầu duy trì hiệu lực	Hiệu lực được duy trì đến
33087	22/07/2022	2	22/07/2024

(73) Chủ văn bằng bảo hộ: YKK AP INC. (JP)
1, Kandaizumi-Cho, Chiyoda-Ku, Tokyo 101-0024 Japan

Thông báo số: 62335/TB-SHTT.IP, ngày 18/09/2023 về việc ghi nhận yêu cầu duy trì hiệu lực Bằng độc quyền sáng chế

Số đơn yêu cầu: DT1-2023-07749 Ngày nộp: 20/06/2023

Liên quan đến Bằng độc quyền sáng chế:

(11) Số bằng	(15) Ngày cấp	Năm yêu cầu duy trì hiệu lực	Hiệu lực được duy trì đến
29311	22/07/2021	3	22/07/2024

(73) Chủ văn bằng bảo hộ: YKK CORPORATION (JP)
1, Kandaizumi-cho, Chiyoda-ku, Tokyo 101-8642, Japan

Thông báo số: 62336/TB-SHTT.IP, ngày 18/09/2023 về việc ghi nhận yêu cầu duy trì hiệu lực Bằng độc quyền sáng chế

Số đơn yêu cầu: DT1-2023-07750 Ngày nộp: 20/06/2023

Liên quan đến Bằng độc quyền sáng chế:

(11) Số bằng	(15) Ngày cấp	Năm yêu cầu duy trì hiệu lực	Hiệu lực được duy trì đến
29321	22/07/2021	3	22/07/2024

(73) Chủ văn bằng bảo hộ: UNICHARM CORPORATION (JP)
182, Shimobun, Kinsei-cho, Shikokuchuo-shi, Ehime 799-0111, Japan

---

Thông báo số: 62337/TB-SHTT.IP, ngày 18/09/2023 về việc ghi nhận yêu cầu duy trì hiệu lực Bằng độc quyền sáng chế

Số đơn yêu cầu: DT1-2023-07751 Ngày nộp: 20/06/2023

Liên quan đến Bằng độc quyền sáng chế:

(11) Số bằng	(15) Ngày cấp	Năm yêu cầu duy trì hiệu lực	Hiệu lực được duy trì đến
12966	22/07/2014	10	22/07/2024

(73) Chủ văn bằng bảo hộ: HONDA MOTOR CO., LTD. (JP)
1-1, Minami-Aoyama 2-chome, Minato-ku, Tokyo 107-8556, JAPAN

Thông báo số: 62338/TB-SHTT.IP, ngày 18/09/2023 về việc ghi nhận yêu cầu duy trì hiệu lực Bằng độc quyền sáng chế

Số đơn yêu cầu: DT1-2023-07752 Ngày nộp: 20/06/2023

Liên quan đến Bằng độc quyền sáng chế:

(11) Số bằng	(15) Ngày cấp	Năm yêu cầu duy trì hiệu lực	Hiệu lực được duy trì đến
29312	22/07/2021	3	22/07/2024

(73) Chủ văn bằng bảo hộ: HONDA MOTOR CO., LTD. (JP)
1-1, Minami-Aoyama 2-chime, Minato-ku, Tokyo 107-8556, Japan

Thông báo số: 62339/TB-SHTT.IP, ngày 18/09/2023 về việc ghi nhận yêu cầu duy trì hiệu lực Bằng độc quyền sáng chế

Số đơn yêu cầu: DT1-2023-07753 Ngày nộp: 20/06/2023

Liên quan đến Bằng độc quyền sáng chế:

(11) Số bằng	(15) Ngày cấp	Năm yêu cầu duy trì hiệu lực	Hiệu lực được duy trì đến
25213	22/07/2020	4	22/07/2024

(73) Chủ văn bằng bảo hộ: SAINT-GOBAIN PLACO SAS (FR)
34 Avenue Franklin Roosevelt, 92150 Suresnes, France

Thông báo số: 62340/TB-SHTT.IP, ngày 18/09/2023 về việc ghi nhận yêu cầu duy trì hiệu lực Bằng độc quyền sáng chế

Số đơn yêu cầu: DT1-2023-07754 Ngày nộp: 20/06/2023

Liên quan đến Bằng độc quyền sáng chế:

(11) Số bằng	(15) Ngày cấp	Năm yêu cầu duy trì hiệu lực	Hiệu lực được duy trì đến
25255	23/07/2020	4	23/07/2024

(73) Chủ văn bằng bảo hộ: HUAWEI TECHNOLOGIES CO., LTD. (CN)
Huawei Administration Building Bantian, Longgang District Shenzhen, Guangdong 518129, China

---

Thông báo số: 62341/TB-SHTT.IP, ngày 18/09/2023 về việc ghi nhận yêu cầu duy trì hiệu lực Bằng độc quyền sáng chế

Số đơn yêu cầu: DT1-2023-07755 Ngày nộp: 20/06/2023

Liên quan đến Bằng độc quyền sáng chế:

(11) Số bằng	(15) Ngày cấp	Năm yêu cầu duy trì hiệu lực	Hiệu lực được duy trì đến
25239	23/07/2020	4	23/07/2024

(73) Chủ văn bằng bảo hộ: HUAWEI TECHNOLOGIES CO., LTD. (CN)
Huawei Administration Building, Bantian, Longgang, Shenzhen, Guangdong 518129, China

---

Thông báo số: 62342/TB-SHTT.IP, ngày 18/09/2023 về việc ghi nhận yêu cầu duy trì hiệu lực Bằng độc quyền sáng chế

Số đơn yêu cầu: DT1-2023-07756 Ngày nộp: 20/06/2023

Liên quan đến Bằng độc quyền sáng chế:

(11) Số bằng	(15) Ngày cấp	Năm yêu cầu duy trì hiệu lực	Hiệu lực được duy trì đến
21561	23/07/2019	5	23/07/2024

(73) Chủ văn bằng bảo hộ: NITTO DENKO CORPORATION (JP)
1-1-2, Shimohozumi, Ibaraki-shi, Osaka 567-8680 Japan

Thông báo số: 62343/TB-SHTT.IP, ngày 18/09/2023 về việc ghi nhận yêu cầu duy trì hiệu lực Bằng độc quyền sáng chế

Số đơn yêu cầu: DT1-2023-07757 Ngày nộp: 20/06/2023

Liên quan đến Bằng độc quyền sáng chế:

(11) Số bằng	(15) Ngày cấp	Năm yêu cầu duy trì hiệu lực	Hiệu lực được duy trì đến
21560	23/07/2019	5	23/07/2024

(73) Chủ văn bằng bảo hộ: NITTO DENKO CORPORATION (JP)
1-1-2, Shimohozumi, Ibaraki-shi, Osaka 567-8680 Japan

Thông báo số: 62344/TB-SHTT.$_{IP}$, ngày 18/09/2023 về việc ghi nhận yêu cầu duy trì hiệu lực Bằng độc quyền sáng chế

Số đơn yêu cầu: DT1-2023-07758 Ngày nộp: 20/06/2023

Liên quan đến Bằng độc quyền sáng chế:

(11) Số bằng	(15) Ngày cấp	Năm yêu cầu duy trì hiệu lực	Hiệu lực được duy trì đến
21559	23/07/2019	5	23/07/2024

(73) Chủ văn bằng bảo hộ: NITTO DENKO CORPORATION (JP)
1-1-2, Shimohozumi, Ibaraki-shi, Osaka 567-8680 Japan

Thông báo số: 62345/TB-SHTT.$_{IP}$, ngày 18/09/2023 về việc ghi nhận yêu cầu duy trì hiệu lực Bằng độc quyền sáng chế

Số đơn yêu cầu: DT1-2023-07759 Ngày nộp: 20/06/2023

Liên quan đến Bằng độc quyền sáng chế:

(11) Số bằng	(15) Ngày cấp	Năm yêu cầu duy trì hiệu lực	Hiệu lực được duy trì đến
29258	16/07/2021	3	16/07/2024

(73) Chủ văn bằng bảo hộ: DAIKIN INDUSTRIES, LTD. (JP)
Umeda Center Building, 4-12, Nakazaki-nishi 2-chome, Kita-ku, Osaka-shi, Osaka 530-8323, Japan

---

Thông báo số: 62346/TB-SHTT.IP, ngày 18/09/2023 về việc ghi nhận yêu cầu duy trì hiệu lực Bằng độc quyền sáng chế

Số đơn yêu cầu: DT1-2023-07760 Ngày nộp: 20/06/2023

Liên quan đến Bằng độc quyền sáng chế:

(11) Số bằng	(15) Ngày cấp	Năm yêu cầu duy trì hiệu lực	Hiệu lực được duy trì đến
21536	16/07/2019	5	16/07/2024

(73) Chủ văn bằng bảo hộ: NOKIA TECHNOLOGIES OY (FI)
Karaportti 3, FI-02610 Espoo, Finland.

Thông báo số: 62347/TB-SHTT.IP, ngày 18/09/2023 về việc ghi nhận yêu cầu duy trì hiệu lực Bằng độc quyền sáng chế

Số đơn yêu cầu: DT1-2023-07761 Ngày nộp: 20/06/2023

Liên quan đến Bằng độc quyền sáng chế:

(11) Số bằng	(15) Ngày cấp	Năm yêu cầu duy trì hiệu lực	Hiệu lực được duy trì đến
6457	16/07/2007	17	16/07/2024

(73) Chủ văn bằng bảo hộ: TOYODA GOSEI CO., LTD (JP)
1, Aza Nagahata, Oaza Ochiai, Haruhi-cho, Nishikasugai-gun, Aichi-ken, 452-8564, Japan

---

Thông báo số: 62348/TB-SHTT.IP, ngày 18/09/2023 về việc ghi nhận yêu cầu duy trì hiệu lực Bằng độc quyền sáng chế

Số đơn yêu cầu: DT1-2023-07762 Ngày nộp: 20/06/2023

Liên quan đến Bằng độc quyền sáng chế:

(11) Số bằng	(15) Ngày cấp	Năm yêu cầu duy trì hiệu lực	Hiệu lực được duy trì đến
29256	16/07/2021	3	16/07/2024

(73) Chủ văn bằng bảo hộ: NICHIA CORPORATION (JP)
491-100, Oka, Kaminaka-cho, Anan-shi, Tokushima 774-8601 Japan

---

Thông báo số: 62349/TB-SHTT.IP, ngày 18/09/2023 về việc ghi nhận yêu cầu duy trì hiệu lực Bằng độc quyền sáng chế

Số đơn yêu cầu: DT1-2023-07763 Ngày nộp: 20/06/2023

Liên quan đến Bằng độc quyền sáng chế:

(11) Số bằng	(15) Ngày cấp	Năm yêu cầu duy trì hiệu lực	Hiệu lực được duy trì đến
21541	16/07/2019	5	16/07/2024

(73) Chủ văn bằng bảo hộ: SEMICONDUCTOR ENERGY LABORATORY CO., LTD. (JP)
398, Hase, Atsugi-shi, Kanagawa, 2430036 JAPAN

Thông báo số: 62350/TB-SHTT.IP, ngày 18/09/2023 về việc ghi nhận yêu cầu duy trì hiệu lực Bằng độc quyền sáng chế

Số đơn yêu cầu: DT1-2023-07764 Ngày nộp: 20/06/2023

Liên quan đến Bằng độc quyền sáng chế:

(11) Số bằng	(15) Ngày cấp	Năm yêu cầu duy trì hiệu lực	Hiệu lực được duy trì đến
29253	16/07/2021	3	16/07/2024

(73) Chủ văn bằng bảo hộ: FUJIKURA LTD. (JP)
5-1, Kiba 1-chome, Koto-ku, Tokyo 1358512 (JP)

Thông báo số: 62351/TB-SHTT.IP, ngày 18/09/2023 về việc ghi nhận yêu cầu duy trì hiệu lực Bằng độc quyền sáng chế

Số đơn yêu cầu: DT1-2023-07765 Ngày nộp: 20/06/2023

Liên quan đến Bằng độc quyền sáng chế:

(11) Số bằng	(15) Ngày cấp	Năm yêu cầu duy trì hiệu lực	Hiệu lực được duy trì đến
25152	16/07/2020	4	16/07/2024

(73) Chủ văn bằng bảo hộ: TOYOBO CO., LTD. (JP)
2-8, Dojima Hama 2-chome, Kita-ku, Osaka-shi, Osaka 5308230 Japan

---

Thông báo số: 62352/TB-SHTT.IP, ngày 18/09/2023 về việc ghi nhận yêu cầu duy trì hiệu lực Bằng độc quyền sáng chế

Số đơn yêu cầu: DT1-2023-07766 Ngày nộp: 20/06/2023

Liên quan đến Bằng độc quyền sáng chế:

(11) Số bằng	(15) Ngày cấp	Năm yêu cầu duy trì hiệu lực	Hiệu lực được duy trì đến
21507	16/07/2019	5	16/07/2024

(73) Chủ văn bằng bảo hộ: SANOFI PASTEUR (FR)
14 Espace Henry Vallée, 69007 Lyon, France

Thông báo số: 62353/TB-SHTT.IP, ngày 18/09/2023 về việc ghi nhận yêu cầu duy trì hiệu lực Bằng độc quyền sáng chế

Số đơn yêu cầu: DT1-2023-07767 Ngày nộp: 20/06/2023

Liên quan đến Bằng độc quyền sáng chế:

(11) Số bằng	(15) Ngày cấp	Năm yêu cầu duy trì hiệu lực	Hiệu lực được duy trì đến
29249	16/07/2021	3	16/07/2024

(73) Chủ văn bằng bảo hộ: MITSUBISHI HEAVY INDUSTRIES MACHINERY SYSTEMS, LTD. (JP)
1-1, Wadasaki-cho 1-chome, Hyogo-ku, Kobe-shi, Hyogo 652-8585, Japan

---

Thông báo số: 62354/TB-SHTT.IP, ngày 18/09/2023 về việc ghi nhận yêu cầu duy trì hiệu lực Bằng độc quyền sáng chế

Số đơn yêu cầu: DT1-2023-07768 Ngày nộp: 20/06/2023

Liên quan đến Bằng độc quyền sáng chế:

(11) Số bằng	(15) Ngày cấp	Năm yêu cầu duy trì hiệu lực	Hiệu lực được duy trì đến
21511	16/07/2019	5	16/07/2024

(73) Chủ văn bằng bảo hộ: ASAHI KASEI CHEMICALS CORPORATION (JP)
1-105, Kanda Jinbocho, Chiyoda-ku, Tokyo 101-8101 Japan

Thông báo số: 62355/TB-SHTT.IP, ngày 18/09/2023 về việc ghi nhận yêu cầu duy trì hiệu lực Bằng độc quyền sáng chế

Số đơn yêu cầu: DT1-2023-07769 Ngày nộp: 20/06/2023

Liên quan đến Bằng độc quyền sáng chế:

(11) Số bằng	(15) Ngày cấp	Năm yêu cầu duy trì hiệu lực	Hiệu lực được duy trì đến
29255	16/07/2021	3	16/07/2024

(73) Chủ văn bằng bảo hộ: NISSIN FOODS HOLDINGS CO., LTD. (JP)
1-1, Nishinakajima 4-chome, Yodogawa-ku, Osaka-shi, Osaka 5328524, Japan

---

Thông báo số: 62356/TB-SHTT.IP, ngày 18/09/2023 về việc ghi nhận yêu cầu duy trì hiệu lực Bằng độc quyền sáng chế

Số đơn yêu cầu: DT1-2023-07770 Ngày nộp: 20/06/2023

Liên quan đến Bằng độc quyền sáng chế:

(11) Số bằng	(15) Ngày cấp	Năm yêu cầu duy trì hiệu lực	Hiệu lực được duy trì đến
21519	16/07/2019	5	16/07/2024

(73) Chủ văn bằng bảo hộ: TAIHO PHARMACEUTICAL CO., LTD. (JP)
1-27, Kandanishiki-cho, Chiyoda-ku, Tokyo 101-8444, Japan

Thông báo số: 62357/TB-SHTT.IP, ngày 18/09/2023 về việc ghi nhận yêu cầu duy trì hiệu lực Bằng độc quyền sáng chế

Số đơn yêu cầu: DT1-2023-07771 Ngày nộp: 20/06/2023

Liên quan đến Bằng độc quyền sáng chế:

(11) Số bằng	(15) Ngày cấp	Năm yêu cầu duy trì hiệu lực	Hiệu lực được duy trì đến
21531	16/07/2019	5	16/07/2024

(73) Chủ văn bằng bảo hộ: ASTRAZENECA AB (SE)
SE-151 85 Sodertalje, Sweden

Thông báo số: 62358/TB-SHTT.IP, ngày 18/09/2023 về việc ghi nhận yêu cầu duy trì hiệu lực Bằng độc quyền sáng chế

Số đơn yêu cầu: DT1-2023-07772 Ngày nộp: 20/06/2023

Liên quan đến Bằng độc quyền sáng chế:

(11) Số bằng	(15) Ngày cấp	Năm yêu cầu duy trì hiệu lực	Hiệu lực được duy trì đến
25139	16/07/2020	4	16/07/2024

(73) Chủ văn bằng bảo hộ: HONDA MOTOR CO., LTD. (JP)
1-1, Minami-Aoyama 2-chome, Minato-ku, Tokyo 107-8556 Japan

Thông báo số: 62359/TB-SHTT.IP, ngày 18/09/2023 về việc ghi nhận yêu cầu duy trì hiệu lực Bằng độc quyền sáng chế

Số đơn yêu cầu: DT1-2023-07773 Ngày nộp: 20/06/2023

Liên quan đến Bằng độc quyền sáng chế:

(11) Số bằng	(15) Ngày cấp	Năm yêu cầu duy trì hiệu lực	Hiệu lực được duy trì đến
25140	16/07/2020	4	16/07/2024

(73) Chủ văn bằng bảo hộ: HONDA MOTOR CO., LTD. (JP)
1-1, Minami-Aoyama 2-chome, Minato-ku, Tokyo 107-8556, JAPAN

Thông báo số: 62360/TB-SHTT.IP, ngày 18/09/2023 về việc ghi nhận yêu cầu duy trì hiệu lực Bằng độc quyền sáng chế

Số đơn yêu cầu: DT1-2023-07774 Ngày nộp: 20/06/2023

Liên quan đến Bằng độc quyền sáng chế:

(11) Số bằng	(15) Ngày cấp	Năm yêu cầu duy trì hiệu lực	Hiệu lực được duy trì đến
21520	16/07/2019	5	16/07/2024

(73) Chủ văn bằng bảo hộ: SAINT-GOBAIN PLACO SAS (FR)
34 Avenue Franklin Roosevelt, F-92150 Suresnes, France

Thông báo số: 62361/TB-SHTT.IP, ngày 18/09/2023 về việc ghi nhận yêu cầu duy trì hiệu lực Bằng độc quyền sáng chế

Số đơn yêu cầu: DT1-2023-07777 Ngày nộp: 20/06/2023

Liên quan đến Bằng độc quyền sáng chế:

(11) Số bằng	(15) Ngày cấp	Năm yêu cầu duy trì hiệu lực	Hiệu lực được duy trì đến
17239	18/07/2017	7	18/07/2024

(73) Chủ văn bằng bảo hộ: NITTO DENKO CORPORATION (JP)
1-1-2, Shimohozumi, Ibaraki-shi, Osaka 567-8680, Japan

Thông báo số: 62362/TB-SHTT.IP, ngày 18/09/2023 về việc ghi nhận yêu cầu duy trì hiệu lực Bằng độc quyền sáng chế

Số đơn yêu cầu: DT1-2023-07778 Ngày nộp: 20/06/2023

Liên quan đến Bằng độc quyền sáng chế:

(11) Số bằng	(15) Ngày cấp	Năm yêu cầu duy trì hiệu lực	Hiệu lực được duy trì đến
15747	26/07/2016	8	26/07/2024

(73) Chủ văn bằng bảo hộ: SUZUKI MOTOR CORPORATION (JP)
300, Takatsuka-cho, Minami-ku, Hamamatsu-shi, Shizuoka-ken, Japan

---

Thông báo số: 62363/TB-SHTT.IP, ngày 18/09/2023 về việc ghi nhận yêu cầu duy trì hiệu lực Bằng độc quyền sáng chế

Số đơn yêu cầu: DT1-2023-07779 Ngày nộp: 20/06/2023

Liên quan đến Bằng độc quyền sáng chế:

(11) Số bằng	(15) Ngày cấp	Năm yêu cầu duy trì hiệu lực	Hiệu lực được duy trì đến
33116	26/07/2022	2	26/07/2024

(73) Chủ văn bằng bảo hộ: TORAY INDUSTRIES, INC. (JP)
1-1, Nihonbashi-Muromachi 2-chome, Chuo-ku, Tokyo 1038666, Japan

---

Thông báo số: 62364/TB-SHTT.IP, ngày 18/09/2023 về việc ghi nhận yêu cầu duy trì hiệu lực Bằng độc quyền sáng chế

Số đơn yêu cầu: DT1-2023-07780 Ngày nộp: 20/06/2023

Liên quan đến Bằng độc quyền sáng chế:

(11) Số bằng	(15) Ngày cấp	Năm yêu cầu duy trì hiệu lực	Hiệu lực được duy trì đến
10495	26/07/2012	12	26/07/2024

(73) Chủ văn bằng bảo hộ: ALFA LAVAL CORPORATE AB (SE)
Box 73, SE-221 00 Lund, Sweden

Thông báo số: 62365/TB-SHTT.$_{IP}$, ngày 18/09/2023 về việc ghi nhận yêu cầu duy trì hiệu lực Bằng độc quyền sáng chế

Số đơn yêu cầu: DT1-2023-07781 Ngày nộp: 20/06/2023

Liên quan đến Bằng độc quyền sáng chế:

(11) Số bằng	(15) Ngày cấp	Năm yêu cầu duy trì hiệu lực	Hiệu lực được duy trì đến
33113	26/07/2022	2	26/07/2024

(73) Chủ văn bằng bảo hộ: MITSUBISHI HEAVY INDUSTRIES MACHINERY SYSTEMS, LTD. (JP)
1-1, Wadasaki-cho 1-chome, Hyogo-ku, Kobe-shi, Hyogo 652-8585, Japan

---

Thông báo số: 62366/TB-SHTT.$_{IP}$, ngày 18/09/2023 về việc ghi nhận yêu cầu duy trì hiệu lực Bằng độc quyền sáng chế

Số đơn yêu cầu: DT1-2023-07782 Ngày nộp: 20/06/2023

Liên quan đến Bằng độc quyền sáng chế:

(11) Số bằng	(15) Ngày cấp	Năm yêu cầu duy trì hiệu lực	Hiệu lực được duy trì đến
29337	26/07/2021	3	26/07/2024

(73) Chủ văn bằng bảo hộ: HONDA MOTOR CO., LTD. (JP)
1-1, Minami-Aoyama 2-chome, Minato-ku, Tokyo 1078556, Japan

Thông báo số: 62367/TB-SHTT.$_{IP}$, ngày 18/09/2023 về việc ghi nhận yêu cầu duy trì hiệu lực Bằng độc quyền sáng chế

Số đơn yêu cầu: DT1-2023-07783 Ngày nộp: 20/06/2023

Liên quan đến Bằng độc quyền sáng chế:

(11) Số bằng	(15) Ngày cấp	Năm yêu cầu duy trì hiệu lực	Hiệu lực được duy trì đến
33133	27/07/2022	2	27/07/2024

(73) Chủ văn bằng bảo hộ: HUAWEI TECHNOLOGIES CO., LTD. (CN)
Huawei Administration Building Bantian, Longgang District Shenzhen, Guangdong 518129, China

---

Thông báo số: 62368/TB-SHTT.IP, ngày 18/09/2023 về việc ghi nhận yêu cầu duy trì hiệu lực Bằng độc quyền sáng chế

Số đơn yêu cầu: DT1-2023-07784 Ngày nộp: 20/06/2023

Liên quan đến Bằng độc quyền sáng chế:

(11) Số bằng	(15) Ngày cấp	Năm yêu cầu duy trì hiệu lực	Hiệu lực được duy trì đến
25322	27/07/2020	4	27/07/2024

(73) Chủ văn bằng bảo hộ: HUAWEI TECHNOLOGIES CO., LTD. (CN)
Huawei Administration Building, Bantian, Longgang District, Shenzhen, Guangdong 518129, China

---

Thông báo số: 62369/TB-SHTT.IP, ngày 18/09/2023 về việc ghi nhận yêu cầu duy trì hiệu lực Bằng độc quyền sáng chế

Số đơn yêu cầu: DT1-2023-07785 Ngày nộp: 20/06/2023

Liên quan đến Bằng độc quyền sáng chế:

(11) Số bằng	(15) Ngày cấp	Năm yêu cầu duy trì hiệu lực	Hiệu lực được duy trì đến
25311	27/07/2020	4	27/07/2024

(73) Chủ văn bằng bảo hộ: DAIKIN INDUSTRIES, LTD. (JP)
Umeda Center Building, 4-12, Nakazaki-Nishi 2-Chome, Kita-ku, Osaka-Shi, Osaka 5308323, Japan

---

Thông báo số: 62370/TB-SHTT.IP, ngày 18/09/2023 về việc ghi nhận yêu cầu duy trì hiệu lực Bằng độc quyền sáng chế

Số đơn yêu cầu: DT1-2023-07786 Ngày nộp: 20/06/2023

Liên quan đến Bằng độc quyền sáng chế:

(11) Số bằng	(15) Ngày cấp	Năm yêu cầu duy trì hiệu lực	Hiệu lực được duy trì đến
25297	27/07/2020	4	27/07/2024

(73) Chủ văn bằng bảo hộ: MITSUBISHI ELECTRIC CORPORATION (JP)
7-3, Marunouchi 2-chome, Chiyoda-ku, Tokyo 100-8310 Japan

Thông báo số: 62371/TB-SHTT.IP, ngày 18/09/2023 về việc ghi nhận yêu cầu duy trì hiệu lực Bằng độc quyền sáng chế

Số đơn yêu cầu: DT1-2023-07787 Ngày nộp: 20/06/2023

Liên quan đến Bằng độc quyền sáng chế:

(11) Số bằng	(15) Ngày cấp	Năm yêu cầu duy trì hiệu lực	Hiệu lực được duy trì đến
33132	27/07/2022	2	27/07/2024

(73) Chủ văn bằng bảo hộ: MITSUBISHI POWER, LTD. (JP)
3-1, Minatomirai 3-chome, Nishi-ku, Yokohama-shi, Kanagawa 220-8401, Japan

---

Thông báo số: 62372/TB-SHTT.IP, ngày 18/09/2023 về việc ghi nhận yêu cầu duy trì hiệu lực Bằng độc quyền sáng chế

Số đơn yêu cầu: DT1-2023-07788 Ngày nộp: 20/06/2023

Liên quan đến Bằng độc quyền sáng chế:

(11) Số bằng	(15) Ngày cấp	Năm yêu cầu duy trì hiệu lực	Hiệu lực được duy trì đến
25315	27/07/2020	4	27/07/2024

(73) Chủ văn bằng bảo hộ: NISSIN FOODS HOLDINGS CO., LTD. (JP)
1-1, Nishinakajima 4-chome, Yodogawa-ku, Osaka-shi, Osaka 532-8524 Japan

---

Thông báo số: 62373/TB-SHTT.IP, ngày 18/09/2023 về việc ghi nhận yêu cầu duy trì hiệu lực Bằng độc quyền sáng chế

Số đơn yêu cầu: DT1-2023-07789 Ngày nộp: 20/06/2023

Liên quan đến Bằng độc quyền sáng chế:

(11) Số bằng	(15) Ngày cấp	Năm yêu cầu duy trì hiệu lực	Hiệu lực được duy trì đến
33129	27/07/2022	2	27/07/2024

(73) Chủ văn bằng bảo hộ: KAWASAKI JUKOGYO KABUSHIKI KAISHA (JP)
1-1, Higashikawasaki-cho 3-chome, Chuo-ku, Kobe-shi, Hyogo 650-8670, Japan

---

Thông báo số: 62374/TB-SHTT.IP, ngày 18/09/2023 về việc ghi nhận yêu cầu duy trì hiệu lực Bằng độc quyền sáng chế

Số đơn yêu cầu: DT1-2023-07790 Ngày nộp: 20/06/2023

Liên quan đến Bằng độc quyền sáng chế:

(11) Số bằng	(15) Ngày cấp	Năm yêu cầu duy trì hiệu lực	Hiệu lực được duy trì đến
25307	27/07/2020	4	27/07/2024

(73) Chủ văn bằng bảo hộ: UNICHARM CORPORATION (JP)
182 Kinseichoshimobun, Shikokuchuo-shi, Ehime 799-0111, Japan

---

Thông báo số: 62375/TB-SHTT.IP, ngày 18/09/2023 về việc ghi nhận yêu cầu duy trì hiệu lực Bằng độc quyền sáng chế

Số đơn yêu cầu: DT1-2023-07791 Ngày nộp: 20/06/2023

Liên quan đến Bằng độc quyền sáng chế:

(11) Số bằng	(15) Ngày cấp	Năm yêu cầu duy trì hiệu lực	Hiệu lực được duy trì đến
25318	27/07/2020	5	27/07/2025

(73) Chủ văn bằng bảo hộ: NCH CORPORATION (US)
2727 Chemsearch Blvd., Irving, TX 75062, United States of America

---

Thông báo số: 62376/TB-SHTT.IP, ngày 18/09/2023 về việc ghi nhận yêu cầu duy trì hiệu lực Bằng độc quyền sáng chế

Số đơn yêu cầu: DT1-2023-07792 Ngày nộp: 20/06/2023

Liên quan đến Bằng độc quyền sáng chế:

(11) Số bằng	(15) Ngày cấp	Năm yêu cầu duy trì hiệu lực	Hiệu lực được duy trì đến
33134	27/07/2022	2	27/07/2024

(73) Chủ văn bằng bảo hộ: DOW GLOBAL TECHNOLOGIES LLC (US)
2040 Dow Center, Midland, Michigan 48674, United States of America

---

Thông báo số: 62377/TB-SHTT.IP, ngày 18/09/2023 về việc ghi nhận yêu cầu duy trì hiệu lực Bằng độc quyền sáng chế

Số đơn yêu cầu: DT1-2023-07793 Ngày nộp: 20/06/2023

Liên quan đến Bằng độc quyền sáng chế:

(11) Số bằng	(15) Ngày cấp	Năm yêu cầu duy trì hiệu lực	Hiệu lực được duy trì đến
25309	27/07/2020	4	27/07/2024

(73) Chủ văn bằng bảo hộ: HONDA MOTOR CO., LTD. (JP)
1-1, Minami-Aoyama 2-chome, Minato-ku, Tokyo 107-8556, JAPAN

Thông báo số: 62378/TB-SHTT.IP, ngày 18/09/2023 về việc ghi nhận yêu cầu duy trì hiệu lực Bằng độc quyền sáng chế

Số đơn yêu cầu: DT1-2023-07794 Ngày nộp: 20/06/2023

Liên quan đến Bằng độc quyền sáng chế:

(11) Số bằng	(15) Ngày cấp	Năm yêu cầu duy trì hiệu lực	Hiệu lực được duy trì đến
29352	27/07/2021	3	27/07/2024

(73) Chủ văn bằng bảo hộ: HONDA MOTOR COMPANY LIMITED (JP)
1-1, Minami-Aoyama 2-chome Minato-ku Tokyo 107-8556 (JP)

Thông báo số: 62379/TB-SHTT.IP, ngày 18/09/2023 về việc ghi nhận yêu cầu duy trì hiệu lực Bằng độc quyền sáng chế

Số đơn yêu cầu: DT1-2023-07795 Ngày nộp: 20/06/2023

Liên quan đến Bằng độc quyền sáng chế:

(11) Số bằng	(15) Ngày cấp	Năm yêu cầu duy trì hiệu lực	Hiệu lực được duy trì đến
25343	28/07/2020	4	28/07/2024

(73) Chủ văn bằng bảo hộ: HUAWEI TECHNOLOGIES CO., LTD. (CN)
Huawei Administration Building, Bantian, Longgang, Shenzhen, Guangdong 518129, China

---

Thông báo số: 62380/TB-SHTT.IP, ngày 18/09/2023 về việc ghi nhận yêu cầu duy trì hiệu lực Bằng độc quyền sáng chế

Số đơn yêu cầu: DT1-2023-07796 Ngày nộp: 20/06/2023

Liên quan đến Bằng độc quyền sáng chế:

(11) Số bằng	(15) Ngày cấp	Năm yêu cầu duy trì hiệu lực	Hiệu lực được duy trì đến
25329	28/07/2020	4	28/07/2024

(73) Chủ văn bằng bảo hộ: HUAWEI TECHNOLOGIES CO., LTD. (CN)
Huawei Administration Building, Bantian, Longgang, Shenzhen, Guangdong 518129, China

---

Thông báo số: 62381/TB-SHTT.$_{IP}$, ngày 18/09/2023 về việc ghi nhận yêu cầu duy trì hiệu lực Bằng độc quyền sáng chế

Số đơn yêu cầu: DT1-2023-07797 Ngày nộp: 20/06/2023

Liên quan đến Bằng độc quyền sáng chế:

(11) Số bằng	(15) Ngày cấp	Năm yêu cầu duy trì hiệu lực	Hiệu lực được duy trì đến
33143	28/07/2022	2	28/07/2024

(73) Chủ văn bằng bảo hộ: NIPPON STEEL NISSHIN CO., LTD. (JP)
4-1, Marunouchi 3-chome, Chiyoda-ku, Tokyo 1008366, Japan

Thông báo số: 62382/TB-SHTT.$_{IP}$, ngày 18/09/2023 về việc ghi nhận yêu cầu duy trì hiệu lực Bằng độc quyền sáng chế

Số đơn yêu cầu: DT1-2023-07799 Ngày nộp: 20/06/2023

Liên quan đến Bằng độc quyền sáng chế:

(11) Số bằng	(15) Ngày cấp	Năm yêu cầu duy trì hiệu lực	Hiệu lực được duy trì đến
33098	25/07/2022	2	25/07/2024

(73) Chủ văn bằng bảo hộ: HUAWEI TECHNOLOGIES CO., LTD (CN)
Huawei Administration Building Bantian Longgang District Shenzhen, Guangdong 518129, China

---

Thông báo số: 62383/TB-SHTT.$_{IP}$, ngày 18/09/2023 về việc ghi nhận yêu cầu duy trì hiệu lực Bằng độc quyền sáng chế

Số đơn yêu cầu: DT1-2023-07807 Ngày nộp: 20/06/2023

Liên quan đến Bằng độc quyền sáng chế:

(11) Số bằng	(15) Ngày cấp	Năm yêu cầu duy trì hiệu lực	Hiệu lực được duy trì đến
9473	25/07/2011	13	25/07/2024

(73) Chủ văn bằng bảo hộ: HONDA MOTOR CO., LTD. (JP)
1-1, Minami-Aoyama 2-chome, Minato-ku, Tokyo, 107-8556 JAPAN

Thông báo số: 62384/TB-SHTT.$_{IP}$, ngày 18/09/2023 về việc ghi nhận yêu cầu duy trì hiệu lực Bằng độc quyền sáng chế

Số đơn yêu cầu: DT1-2023-07808 Ngày nộp: 20/06/2023

Liên quan đến Bằng độc quyền sáng chế:

(11) Số bằng	(15) Ngày cấp	Năm yêu cầu duy trì hiệu lực	Hiệu lực được duy trì đến
9476	25/07/2011	13	25/07/2024

(73) Chủ văn bằng bảo hộ: HONDA MOTOR CO., LTD. (JP)
1-1, Minami-Aoyama 2-chome, Minato-ku, Tokyo 107-8556 JAPAN

Thông báo số: 62385/TB-SHTT.$_{IP}$, ngày 18/09/2023 về việc ghi nhận yêu cầu duy trì hiệu lực Bằng độc quyền sáng chế

Số đơn yêu cầu: DT1-2023-07810 Ngày nộp: 20/06/2023

Liên quan đến Bằng độc quyền sáng chế:

(11) Số bằng	(15) Ngày cấp	Năm yêu cầu duy trì hiệu lực	Hiệu lực được duy trì đến
9486	25/07/2011	13	25/07/2024

(73) Chủ văn bằng bảo hộ: HONDA MOTOR CO., LTD (JP)
1-1, Minamiaoyama 2-chome, Minato-ku, Tokyo, JAPAN

Thông báo số: 62386/TB-SHTT.IP, ngày 18/09/2023 về việc ghi nhận yêu cầu duy trì hiệu lực Bằng độc quyền sáng chế

Số đơn yêu cầu: DT1-2023-07798 Ngày nộp: 20/06/2023

Liên quan đến Bằng độc quyền sáng chế:

(11) Số bằng	(15) Ngày cấp	Năm yêu cầu duy trì hiệu lực	Hiệu lực được duy trì đến
32908	07/07/2022	2	07/07/2024

(73) Chủ văn bằng bảo hộ: AMBRX, INC. (US)
10975 North Torrey Pines Road, Suite 100, La Jolla, CA 92037, United States of America

---

Thông báo số: 62387/TB-SHTT.IP, ngày 18/09/2023 về việc ghi nhận yêu cầu duy trì hiệu lực Bằng độc quyền sáng chế

Số đơn yêu cầu: DT1-2023-07800 Ngày nộp: 20/06/2023

Liên quan đến Bằng độc quyền sáng chế:

(11) Số bằng	(15) Ngày cấp	Năm yêu cầu duy trì hiệu lực	Hiệu lực được duy trì đến
33095	25/07/2022	2	25/07/2024

(73) Chủ văn bằng bảo hộ: KIKKOMAN CORPORATION (JP)
250 Noda, Noda-shi, Chiba 278-8601, Japan
KIKKOMAN SOYFOODS COMPANY (JP)
2-1-1, Irifune, Chuo-ku, Tokyo 104-8553, Japan

Thông báo số: 62388/TB-SHTT.IP, ngày 18/09/2023 về việc ghi nhận yêu cầu duy trì hiệu lực Bằng độc quyền sáng chế

Số đơn yêu cầu: DT1-2023-07801 Ngày nộp: 20/06/2023

Liên quan đến Bằng độc quyền sáng chế:

(11) Số bằng	(15) Ngày cấp	Năm yêu cầu duy trì hiệu lực	Hiệu lực được duy trì đến
17242	25/07/2017	7	25/07/2024

(73) Chủ văn bằng bảo hộ: KUBOTA CORPORATION (JP)
2-47, Shikitsuhigashi 1-chome, Naniwa-ku, Osaka-shi, Osaka, Japan

---

Thông báo số: 62389/TB-SHTT.IP, ngày 18/09/2023 về việc ghi nhận yêu cầu duy trì hiệu lực Bằng độc quyền sáng chế

Số đơn yêu cầu: DT1-2023-07802 Ngày nộp: 20/06/2023

Liên quan đến Bằng độc quyền sáng chế:

(11) Số bằng	(15) Ngày cấp	Năm yêu cầu duy trì hiệu lực	Hiệu lực được duy trì đến
17261	25/07/2017	7	25/07/2024

(73) Chủ văn bằng bảo hộ: JFE STEEL CORPORATION (JP)
2-3, Uchisaiwai-cho 2-chome, Chiyoda-ku, Tokyo 100-0011, Japan

---

Thông báo số: 62390/TB-SHTT.IP, ngày 18/09/2023 về việc ghi nhận yêu cầu duy trì hiệu lực Bằng độc quyền sáng chế

Số đơn yêu cầu: DT1-2023-07803 Ngày nộp: 20/06/2023

Liên quan đến Bằng độc quyền sáng chế:

(11) Số bằng	(15) Ngày cấp	Năm yêu cầu duy trì hiệu lực	Hiệu lực được duy trì đến
33096	25/07/2022	2	25/07/2024

(73) Chủ văn bằng bảo hộ: FUJIKIN INCORPORATED (JP)
3-2, Itachibori 2-chome, Nishi-ku, Osaka-shi, Osaka 550-0012 Japan

---

Thông báo số: 62391/TB-SHTT.IP, ngày 18/09/2023 về việc ghi nhận yêu cầu duy trì hiệu lực Bằng độc quyền sáng chế

Số đơn yêu cầu: DT1-2023-07804 Ngày nộp: 20/06/2023

Liên quan đến Bằng độc quyền sáng chế:

(11) Số bằng	(15) Ngày cấp	Năm yêu cầu duy trì hiệu lực	Hiệu lực được duy trì đến
17251	25/07/2017	7	25/07/2024

(73) Chủ văn bằng bảo hộ: SANTEN PHARMACEUTICAL CO., LTD. (JP)
9-19, Shimoshinjo 3-chome, Higashiyodogawa-ku, Osaka-shi, Osaka 5338651, Japan
ASAHI GLASS CO., LTD. (JP)
5-1, Marunouchi 1-chome, Chiyoda-ku, Tokyo 100-8405, Japan

Thông báo số: 62392/TB-SHTT.IP, ngày 18/09/2023 về việc ghi nhận yêu cầu duy trì hiệu lực Bằng độc quyền sáng chế

Số đơn yêu cầu: DT1-2023-07805 Ngày nộp: 20/06/2023

Liên quan đến Bằng độc quyền sáng chế:

(11) Số bằng	(15) Ngày cấp	Năm yêu cầu duy trì hiệu lực	Hiệu lực được duy trì đến
17249	25/07/2017	7	25/07/2024

(73) Chủ văn bằng bảo hộ: NIFCO INC. (JP)
184-1, Maioka-Cho, Totsuka-Ku, Yokohama-Shi, Kanagawa 244-8522 Japan

---

Thông báo số: 62393/TB-SHTT.IP, ngày 18/09/2023 về việc ghi nhận yêu cầu duy trì hiệu lực Bằng độc quyền sáng chế

Số đơn yêu cầu: DT1-2023-07806 Ngày nộp: 20/06/2023

Liên quan đến Bằng độc quyền sáng chế:

(11) Số bằng	(15) Ngày cấp	Năm yêu cầu duy trì hiệu lực	Hiệu lực được duy trì đến
17247	25/07/2017	7	25/07/2024

(73) Chủ văn bằng bảo hộ: OTSUKA PHARMACEUTICAL CO., LTD. (JP)
2-9 Kanda-Tsukasamachi, Chiyoda-ku, Tokyo 101-8535, Japan

Thông báo số: 62394/TB-SHTT.IP, ngày 18/09/2023 về việc ghi nhận yêu cầu duy trì hiệu lực Bằng độc quyền sáng chế

Số đơn yêu cầu: DT1-2023-07809 Ngày nộp: 20/06/2023

Liên quan đến Bằng độc quyền sáng chế:

(11) Số bằng	(15) Ngày cấp	Năm yêu cầu duy trì hiệu lực	Hiệu lực được duy trì đến
9482	25/07/2011	13	25/07/2024

(73) Chủ văn bằng bảo hộ: HONDA MOTOR CO., LTD. (JP)
1-1, Mimami-Aoyama 2-chome, Minato-ku, Tokyo 107-8556, Japan

Thông báo số: 62395/TB-SHTT.IP, ngày 18/09/2023 về việc ghi nhận yêu cầu duy trì hiệu lực Bằng độc quyền sáng chế

Số đơn yêu cầu: DT1-2023-07811 Ngày nộp: 20/06/2023

Liên quan đến Bằng độc quyền sáng chế:

(11) Số bằng	(15) Ngày cấp	Năm yêu cầu duy trì hiệu lực	Hiệu lực được duy trì đến
33104	25/07/2022	2	25/07/2024

(73) Chủ văn bằng bảo hộ: DORCO CO,. LTD. (KR)
(Seocho-dong) 36-9, Hyoryeong-ro 70-gil, Seocho-gu, Seoul 06723, Republic of Korea

---

Thông báo số: 62396/TB-SHTT.IP, ngày 18/09/2023 về việc ghi nhận yêu cầu duy trì hiệu lực Bằng độc quyền sáng chế

Số đơn yêu cầu: DT1-2023-07812 Ngày nộp: 20/06/2023

Liên quan đến Bằng độc quyền sáng chế:

(11) Số bằng	(15) Ngày cấp	Năm yêu cầu duy trì hiệu lực	Hiệu lực được duy trì đến
15762	26/07/2016	8	26/07/2024

(73) Chủ văn bằng bảo hộ: JANSSEN PHARMACEUTICA N.V. (BE)
Turnhoutseweg 30, B-2340 Beerse, Belgium

Thông báo số: 62397/TB-SHTT.IP, ngày 18/09/2023 về việc ghi nhận yêu cầu duy trì hiệu lực Bằng độc quyền sáng chế

Số đơn yêu cầu: DT1-2023-07813 Ngày nộp: 20/06/2023

Liên quan đến Bằng độc quyền sáng chế:

(11) Số bằng	(15) Ngày cấp	Năm yêu cầu duy trì hiệu lực	Hiệu lực được duy trì đến
10496	26/07/2012	12	26/07/2024

(73) Chủ văn bằng bảo hộ: JANSSEN PHARMACEUTICA N.V. (BE)
Turnhoutseweg 30, B-2340 Beerse, Belgium

Thông báo số: 62398/TB-SHTT.IP, ngày 18/09/2023 về việc ghi nhận yêu cầu duy trì hiệu lực Bằng độc quyền sáng chế

Số đơn yêu cầu: DT1-2023-07814 Ngày nộp: 20/06/2023

Liên quan đến Bằng độc quyền sáng chế:

(11) Số bằng	(15) Ngày cấp	Năm yêu cầu duy trì hiệu lực	Hiệu lực được duy trì đến
15742	26/07/2016	8	26/07/2024

(73) Chủ văn bằng bảo hộ: KAO CORPORATION (JP)
14-10, Nihonbashi Kayabacho 1-chome, Chuo-ku, Tokyo 103-8210, Japan

---

Thông báo số: 62399/TB-SHTT.IP, ngày 18/09/2023 về việc ghi nhận yêu cầu duy trì hiệu lực Bằng độc quyền sáng chế

Số đơn yêu cầu: DT1-2023-07815 Ngày nộp: 20/06/2023

Liên quan đến Bằng độc quyền sáng chế:

(11) Số bằng	(15) Ngày cấp	Năm yêu cầu duy trì hiệu lực	Hiệu lực được duy trì đến
33120	26/07/2022	2	26/07/2024

(73) Chủ văn bằng bảo hộ: NIPPON STEEL CORPORATION (JP)
6-1, Marunouchi 2-chome, Chiyoda-ku, Tokyo 100-8071 Japan

Thông báo số: 62400/TB-SHTT.$_{IP}$, ngày 18/09/2023 về việc ghi nhận yêu cầu duy trì hiệu lực Bằng độc quyền sáng chế

Số đơn yêu cầu: DT1-2023-07816 Ngày nộp: 20/06/2023

Liên quan đến Bằng độc quyền sáng chế:

(11) Số bằng	(15) Ngày cấp	Năm yêu cầu duy trì hiệu lực	Hiệu lực được duy trì đến
15764	26/07/2016	8	26/07/2024

(73) Chủ văn bằng bảo hộ: NIPPON STEEL & SUMITOMO METAL CORPORATION (JP)
6-1, Marunouchi 2-chome, Chiyoda-ku, Tokyo 100-8071, Japan
VALLOUREC MANNESMANN OIL & GAS FRANCE (FR)
54, rue Anatole France, 59620 Aulnoye-Aymeries, France

Thông báo số: 62401/TB-SHTT.$_{IP}$, ngày 18/09/2023 về việc ghi nhận yêu cầu duy trì hiệu lực Bằng độc quyền sáng chế

Số đơn yêu cầu: DT1-2023-07817 Ngày nộp: 20/06/2023

Liên quan đến Bằng độc quyền sáng chế:

(11) Số bằng	(15) Ngày cấp	Năm yêu cầu duy trì hiệu lực	Hiệu lực được duy trì đến
10502	26/07/2012	12	26/07/2024

(73) Chủ văn bằng bảo hộ: VALLOUREC MANNESMANN OIL & GAS FRANCE (FR)
54, rue Anatole France, 59620 Aulnoye-Aymeries, France

SUMITOMO METAL INDUSTRIES, LTD. (JP)
5-33, Kitahama 4-chome, Chuo-ku, Osaka-shi, Osaka 541-0041 Japan

---

Thông báo số: 62402/TB-SHTT.$_{IP}$, ngày 18/09/2023 về việc ghi nhận yêu cầu duy trì hiệu lực Bằng độc quyền sáng chế

Số đơn yêu cầu: DT1-2023-07818 Ngày nộp: 20/06/2023

Liên quan đến Bằng độc quyền sáng chế:

(11) Số bằng	(15) Ngày cấp	Năm yêu cầu duy trì hiệu lực	Hiệu lực được duy trì đến
15751	26/07/2016	8	26/07/2024

(73) Chủ văn bằng bảo hộ: SUZUKI MOTOR CORPORATION (JP)
300, Takatsuka-cho, Minami-ku, Hamamatsu-shi, Shizuoka-ken, Japan

---

Thông báo số: 62403/TB-SHTT.$_{IP}$, ngày 18/09/2023 về việc ghi nhận yêu cầu duy trì hiệu lực Bằng độc quyền sáng chế

Số đơn yêu cầu: DT1-2023-07819 Ngày nộp: 20/06/2023

Liên quan đến Bằng độc quyền sáng chế:

(11) Số bằng	(15) Ngày cấp	Năm yêu cầu duy trì hiệu lực	Hiệu lực được duy trì đến
29269	19/07/2021	3	19/07/2024

(73) Chủ văn bằng bảo hộ: KABUSHIKI KAISHA HONDA LOCK (JP)
3700, Aza Wadayama, Shimonaka, Sadowara-cho, Miyazaki-shi, Miyazaki, Japan

---

Thông báo số: 62404/TB-SHTT.$_{IP}$, ngày 18/09/2023 về việc ghi nhận yêu cầu duy trì hiệu lực Bằng độc quyền sáng chế

Số đơn yêu cầu: DT1-2023-07820 Ngày nộp: 20/06/2023

Liên quan đến Bằng độc quyền sáng chế:

(11) Số bằng	(15) Ngày cấp	Năm yêu cầu duy trì hiệu lực	Hiệu lực được duy trì đến
33040	19/07/2022	2	19/07/2024

(73) Chủ văn bằng bảo hộ: UNICHARM CORPORATION (JP)
182, Shimobun, Kinsei-cho, Shikokuchuo-shi, Ehime 799-0111, Japan

---

Thông báo số: 62405/TB-SHTT.IP, ngày 18/09/2023 về việc ghi nhận yêu cầu duy trì hiệu lực Bằng độc quyền sáng chế

Số đơn yêu cầu: DT1-2023-07821 Ngày nộp: 20/06/2023

Liên quan đến Bằng độc quyền sáng chế:

(11) Số bằng	(15) Ngày cấp	Năm yêu cầu duy trì hiệu lực	Hiệu lực được duy trì đến
8609	19/07/2010	14	19/07/2024

(73) Chủ văn bằng bảo hộ: OTSUKA PHARMACEUTICAL CO., LTD. (JP)
9, Kandatsukasa-cho 2-chome, Chiyoda-ku, Tokyo 101-8535 Japan

---

Thông báo số: 62406/TB-SHTT.IP, ngày 18/09/2023 về việc ghi nhận yêu cầu duy trì hiệu lực Bằng độc quyền sáng chế

Số đơn yêu cầu: DT1-2023-07822 Ngày nộp: 20/06/2023

Liên quan đến Bằng độc quyền sáng chế:

(11) Số bằng	(15) Ngày cấp	Năm yêu cầu duy trì hiệu lực	Hiệu lực được duy trì đến
33044	19/07/2022	2	19/07/2024

(73) Chủ văn bằng bảo hộ: DONGWOO FINE-CHEM CO., LTD. (KR)
740-30 Shinheung-dong, Iksan-si, Jeollabuk-do 570-977, Republic of Korea

---

Thông báo số: 62407/TB-SHTT.IP, ngày 18/09/2023 về việc ghi nhận yêu cầu duy trì hiệu lực Bằng độc quyền sáng chế

Số đơn yêu cầu: DT1-2023-07823 Ngày nộp: 20/06/2023

Liên quan đến Bằng độc quyền sáng chế:

(11) Số bằng	(15) Ngày cấp	Năm yêu cầu duy trì hiệu lực	Hiệu lực được duy trì đến
33043	19/07/2022	2	19/07/2024

(73) Chủ văn bằng bảo hộ: DONGWOO FINE-CHEM CO., LTD. (KR)
740-30 Shinheung-dong, Iksan-si, Jeollabuk-do 570-977, Republic of Korea

---

Thông báo số: 62408/TB-SHTT.IP, ngày 18/09/2023 về việc ghi nhận yêu cầu duy trì hiệu lực Bằng độc quyền sáng chế

Số đơn yêu cầu: DT1-2023-07824 Ngày nộp: 20/06/2023

Liên quan đến Bằng độc quyền sáng chế:

(11) Số bằng	(15) Ngày cấp	Năm yêu cầu duy trì hiệu lực	Hiệu lực được duy trì đến
33056	20/07/2022	2	20/07/2024

(73) Chủ văn bằng bảo hộ: HUAWEI TECHNOLOGIES CO., LTD. (CN)
Huawei Administration Building, Bantian, Longgang Shenzhen, Guangdong 518129 - China

---

Thông báo số: 62409/TB-SHTT.IP, ngày 18/09/2023 về việc ghi nhận yêu cầu duy trì hiệu lực Bằng độc quyền sáng chế

Số đơn yêu cầu: DT1-2023-07825 Ngày nộp: 20/06/2023

Liên quan đến Bằng độc quyền sáng chế:

(11) Số bằng	(15) Ngày cấp	Năm yêu cầu duy trì hiệu lực	Hiệu lực được duy trì đến
29283	20/07/2021	3	20/07/2024

(73) Chủ văn bằng bảo hộ: HUAWEI TECHNOLOGIES CO., LTD. (CN)
Huawei Administration Building, Bantian, Longgang, Shenzhen, Guangdong 518129, China

---

Thông báo số: 62410/TB-SHTT.$_{IP}$, ngày 18/09/2023 về việc ghi nhận yêu cầu duy trì hiệu lực Bằng độc quyền sáng chế

Số đơn yêu cầu: DT1-2023-07826 Ngày nộp: 20/06/2023

Liên quan đến Bằng độc quyền sáng chế:

(11) Số bằng	(15) Ngày cấp	Năm yêu cầu duy trì hiệu lực	Hiệu lực được duy trì đến
29282	20/07/2021	3	20/07/2024

(73) Chủ văn bằng bảo hộ: HUAWEI TECHNOLOGIES CO., LTD. (CN)
Huawei Administration Building, Bantian, Longgang District, Shenzhen, Guangdong 518129, China

---

Thông báo số: 62411/TB-SHTT.$_{IP}$, ngày 18/09/2023 về việc ghi nhận yêu cầu duy trì hiệu lực Bằng độc quyền sáng chế

Số đơn yêu cầu: DT1-2023-07827 Ngày nộp: 20/06/2023

Liên quan đến Bằng độc quyền sáng chế:

(11) Số bằng	(15) Ngày cấp	Năm yêu cầu duy trì hiệu lực	Hiệu lực được duy trì đến
29281	20/07/2021	3	20/07/2024

(73) Chủ văn bằng bảo hộ: HUAWEI TECHNOLOGIES CO., LTD. (CN)
Huawei Administration Building, Bantian, Longgang District, Shenzhen, Guangdong 518129, China

---

Thông báo số: 62412/TB-SHTT.$_{IP}$, ngày 18/09/2023 về việc ghi nhận yêu cầu duy trì hiệu lực Bằng độc quyền sáng chế

Số đơn yêu cầu: DT1-2023-07828 Ngày nộp: 20/06/2023

Liên quan đến Bằng độc quyền sáng chế:

(11) Số bằng	(15) Ngày cấp	Năm yêu cầu duy trì hiệu lực	Hiệu lực được duy trì đến
25186	20/07/2020	4	20/07/2024

(73) Chủ văn bằng bảo hộ: NITTO DENKO CORPORATION (JP)
1-1-2, Shimohozumi, Ibaraki-shi, Osaka 567-8680, Japan

Thông báo số: 62413/TB-SHTT.IP, ngày 18/09/2023 về việc ghi nhận yêu cầu duy trì hiệu lực Bằng độc quyền sáng chế

Số đơn yêu cầu: DT1-2023-07829 Ngày nộp: 20/06/2023

Liên quan đến Bằng độc quyền sáng chế:

(11) Số bằng	(15) Ngày cấp	Năm yêu cầu duy trì hiệu lực	Hiệu lực được duy trì đến
33062	20/07/2022	2	20/07/2024

(73) Chủ văn bằng bảo hộ: KAO CORPORATION (JP)
14-10, Nihonbashi-Kayabacho 1-chome, Chuo-ku, Tokyo 1038210, Japan

---

Thông báo số: 62414/TB-SHTT.IP, ngày 18/09/2023 về việc ghi nhận yêu cầu duy trì hiệu lực Bằng độc quyền sáng chế

Số đơn yêu cầu: DT1-2023-07830 Ngày nộp: 20/06/2023

Liên quan đến Bằng độc quyền sáng chế:

(11) Số bằng	(15) Ngày cấp	Năm yêu cầu duy trì hiệu lực	Hiệu lực được duy trì đến
25185	20/07/2020	4	20/07/2024

(73) Chủ văn bằng bảo hộ: NIPPON STEEL CORPORATION (JP)
6-1, Marunouchi 2-chome, Chiyoda-ku, Tokyo 100-8071 Japan

Thông báo số: 62415/TB-SHTT.IP, ngày 18/09/2023 về việc ghi nhận yêu cầu duy trì hiệu lực Bằng độc quyền sáng chế

Số đơn yêu cầu: DT1-2023-07831 Ngày nộp: 20/06/2023

Liên quan đến Bằng độc quyền sáng chế:

(11) Số bằng	(15) Ngày cấp	Năm yêu cầu duy trì hiệu lực	Hiệu lực được duy trì đến
29280	20/07/2021	3	20/07/2024

(73) Chủ văn bằng bảo hộ: JFE STEEL CORPORATION (JP)
2-3, Uchisaiwai-cho 2-chome, Chiyoda-ku, Tokyo 100-0011, Japan

---

Thông báo số: 62416/TB-SHTT.IP, ngày 18/09/2023 về việc ghi nhận yêu cầu duy trì hiệu lực Bằng độc quyền sáng chế

Số đơn yêu cầu: DT1-2023-07832 Ngày nộp: 20/06/2023

Liên quan đến Bằng độc quyền sáng chế:

(11) Số bằng	(15) Ngày cấp	Năm yêu cầu duy trì hiệu lực	Hiệu lực được duy trì đến
25182	20/07/2020	4	20/07/2024

(73) Chủ văn bằng bảo hộ: SAPPORO BREWERIES LIMITED (JP)
20-1, Ebisu 4-chome, Shibuya-ku, Tokyo 1508522 Japan

Thông báo số: 62417/TB-SHTT.IP, ngày 18/09/2023 về việc ghi nhận yêu cầu duy trì hiệu lực Bằng độc quyền sáng chế

Số đơn yêu cầu: DT1-2023-07833 Ngày nộp: 20/06/2023

Liên quan đến Bằng độc quyền sáng chế:

(11) Số bằng	(15) Ngày cấp	Năm yêu cầu duy trì hiệu lực	Hiệu lực được duy trì đến
29287	20/07/2021	3	20/07/2024

(73) Chủ văn bằng bảo hộ: ELOBIX AB (SE)
Arvid Wallgrens Backe 20 S-413 46 Göteborg, Sweden

Thông báo số: 62418/TB-SHTT.IP, ngày 18/09/2023 về việc ghi nhận yêu cầu duy trì hiệu lực Bằng độc quyền sáng chế

Số đơn yêu cầu: DT1-2023-07834 Ngày nộp: 20/06/2023

Liên quan đến Bằng độc quyền sáng chế:

(11) Số bằng	(15) Ngày cấp	Năm yêu cầu duy trì hiệu lực	Hiệu lực được duy trì đến
25202	20/07/2020	4	20/07/2024

(73) Chủ văn bằng bảo hộ: YOSHINO GYPSUM CO., LTD. (JP)
Shin-Tokyo Bldg., 3-1, Marunouchi 3-Chome, Chiyoda-Ku, Tokyo 100-0005 Japan

---

Thông báo số: 63681/TB-SHTT.IP, ngày 18/09/2023 về việc ghi nhận yêu cầu duy trì hiệu lực Bằng độc quyền sáng chế

Số đơn yêu cầu: DT1-2023-07776 Ngày nộp: 20/06/2023

Liên quan đến Bằng độc quyền sáng chế:

(11) Số bằng	(15) Ngày cấp	Năm yêu cầu duy trì hiệu lực	Hiệu lực được duy trì đến
33025	18/07/2022	2	18/07/2024

(73) Chủ văn bằng bảo hộ: HUAWEI TECHNOLOGIES CO., LTD. (CN)
Huawei Administration Building, Bantian, Longgang District, Shenzhen, Guangdong 518129, China
FUDAN UNIVERSITY (CN)
No.220 Handan Road, Yangpu District, Shanghai 200433, China

Thông báo số: 64599/QĐ-SHTT.IP, ngày 20/09/2023 về việc ghi nhận yêu cầu duy trì hiệu lực Bằng độc quyền sáng chế

Số đơn yêu cầu: DT1-2023-08836 Ngày nộp: 07/07/2023

Liên quan đến Bằng độc quyền sáng chế:

(11) Số bằng	(15) Ngày cấp	Năm yêu cầu duy trì hiệu lực	Hiệu lực được duy trì đến
12911	07/07/2014	10	07/07/2024

(73) Chủ văn bằng bảo hộ: BOEHRINGER INGELHEIM INTERNATIONAL GMBH (DE)
Binger Strasse 173, 55216 Ingelheim, Germany

Thông báo số: 64600/QĐ-SHTT.$_{IP}$, ngày 20/09/2023 về việc ghi nhận yêu cầu duy trì hiệu lực Bằng độc quyền sáng chế

Số đơn yêu cầu: DT1-2023-08709 Ngày nộp: 06/07/2023

Liên quan đến Bằng độc quyền sáng chế:

(11) Số bằng	(15) Ngày cấp	Năm yêu cầu duy trì hiệu lực	Hiệu lực được duy trì đến
24947	06/07/2020	4	06/07/2024

(73) Chủ văn bằng bảo hộ: STICHTING I-F PRODUCT COLLABORATION (NL)
Prins Bernhardplein 200 NL-1097 JB Amsterdam
Netherlands

Thông báo số: 64601/TB-SHTT.$_{IP}$, ngày 20/09/2023 về việc ghi nhận yêu cầu duy trì hiệu lực Bằng độc quyền sáng chế

Số đơn yêu cầu: DT1-2023-07252 Ngày nộp: 12/06/2023

Liên quan đến Bằng độc quyền sáng chế:

(11) Số bằng	(15) Ngày cấp	Năm yêu cầu duy trì hiệu lực	Hiệu lực được duy trì đến
14207	16/06/2015	9	16/06/2024

(73) Chủ văn bằng bảo hộ: KOOLMILL SYSTEMS LTD (GB)
11 Stoneford Road, Shirley, Solihull, West Midlands B90 2EA, United Kingdom

---

Thông báo số: 64602/TB-SHTT.IP, ngày 20/09/2023 về việc ghi nhận yêu cầu duy trì hiệu lực Bằng độc quyền sáng chế

Số đơn yêu cầu: DT1-2023-04030 Ngày nộp: 04/04/2023

Liên quan đến Bằng độc quyền sáng chế:

(11) Số bằng	(15) Ngày cấp	Năm yêu cầu duy trì hiệu lực	Hiệu lực được duy trì đến
18945	04/04/2018	6	04/04/2024

(73) Chủ văn bằng bảo hộ: BYD COMPANY LIMITED (CN)
No. 3009, BYD Road, Pingshan, Shenzhen, Guangdong 518118, P.R.China

---

Thông báo số: 64603/QĐ-SHTT.IP, ngày 20/09/2023 về việc ghi nhận yêu cầu duy trì hiệu lực Bằng độc quyền sáng chế

Số đơn yêu cầu: DT1-2023-08835 Ngày nộp: 07/07/2023

Liên quan đến Bằng độc quyền sáng chế:

(11) Số bằng	(15) Ngày cấp	Năm yêu cầu duy trì hiệu lực	Hiệu lực được duy trì đến
32278	13/05/2022	2	13/05/2024

(73) Chủ văn bằng bảo hộ: CÔNG TY TNHH KỸ THUẬT TESLA VIỆT NAM (VN)
Tầng 3, tòa nhà An Phú Plaza, 117-119 Lý Chính Thắng, phường 7, quận 3, thành phố Hồ Chí Minh

---

Thông báo số: 64604/TB-SHTT.IP, ngày 20/09/2023 về việc ghi nhận yêu cầu duy trì hiệu lực Bằng độc quyền sáng chế

Số đơn yêu cầu: DT1-2023-07253 Ngày nộp: 12/06/2023

Liên quan đến Bằng độc quyền sáng chế:

(11) Số bằng	(15) Ngày cấp	Năm yêu cầu duy trì hiệu lực	Hiệu lực được duy trì đến
14208	16/06/2015	9	16/06/2024

(73) Chủ văn bằng bảo hộ: KOOLMILL SYSTEMS LTD (GB)
11 Stoneford Road, Shirley, Solihull, West Midlands B90 2EA, United Kingdom

---

Thông báo số: 65537/TB-SHTT.IP, ngày 22/09/2023 về việc ghi nhận yêu cầu duy trì hiệu lực Bằng độc quyền sáng chế

Số đơn yêu cầu: DT1-2023-06628 Ngày nộp: 24/05/2023

Liên quan đến Bằng độc quyền sáng chế:

(11) Số bằng	(15) Ngày cấp	Năm yêu cầu duy trì hiệu lực	Hiệu lực được duy trì đến
32398	25/05/2022	2	25/05/2024

(73) Chủ văn bằng bảo hộ: LUBE CORPORATION (JP)
Horizon One, 30-16, Nishi-Waseda 3-chome, Shinjuku-ku, Tokyo 1690051 Japan

---

Thông báo số: 65538/TB-SHTT.IP, ngày 22/09/2023 về việc ghi nhận yêu cầu duy trì hiệu lực Bằng độc quyền sáng chế

Số đơn yêu cầu: DT1-2023-07835 Ngày nộp: 20/06/2023

Liên quan đến Bằng độc quyền sáng chế:

(11) Số bằng	(15) Ngày cấp	Năm yêu cầu duy trì hiệu lực	Hiệu lực được duy trì đến
25178	20/07/2020	4	20/07/2024

(73) Chủ văn bằng bảo hộ: BANDO CHEMICAL INDUSTRIES, LTD. (JP)
6-6, Minatojima Minamimachi 4-chome, Chuo-ku, Kobe-shi, Hyogo 6500047, Japan

---

Thông báo số: 65539/TB-SHTT.IP, ngày 22/09/2023 về việc ghi nhận yêu cầu duy trì hiệu lực Bằng độc quyền sáng chế

Số đơn yêu cầu: DT1-2023-07836 Ngày nộp: 20/06/2023

Liên quan đến Bằng độc quyền sáng chế:

(11) Số bằng	(15) Ngày cấp	Năm yêu cầu duy trì hiệu lực	Hiệu lực được duy trì đến
25191	20/07/2020	4	20/07/2024

(73) Chủ văn bằng bảo hộ: YKK CORPORATION (JP)
1, Kanda Izumi-cho, Chiyoda-ku, Tokyo 101-8642, Japan

Thông báo số: 65540/TB-SHTT.IP, ngày 22/09/2023 về việc ghi nhận yêu cầu duy trì hiệu lực Bằng độc quyền sáng chế

Số đơn yêu cầu: DT1-2023-07837 Ngày nộp: 20/06/2023

Liên quan đến Bằng độc quyền sáng chế:

(11) Số bằng	(15) Ngày cấp	Năm yêu cầu duy trì hiệu lực	Hiệu lực được duy trì đến
25206	20/07/2020	4	20/07/2024

(73) Chủ văn bằng bảo hộ: UNICHARM CORPORATION (JP)
182, Shimobun, Kinsei-cho, Shikokuchuo-shi, Ehime 799-0111, Japan

---

Thông báo số: 65541/TB-SHTT.IP, ngày 22/09/2023 về việc ghi nhận yêu cầu duy trì hiệu lực Bằng độc quyền sáng chế

Số đơn yêu cầu: DT1-2023-07838 Ngày nộp: 20/06/2023

Liên quan đến Bằng độc quyền sáng chế:

(11) Số bằng	(15) Ngày cấp	Năm yêu cầu duy trì hiệu lực	Hiệu lực được duy trì đến
25197	20/07/2020	4	20/07/2024

(73) Chủ văn bằng bảo hộ: HONDA MOTOR CO., LTD. (JP)
2-1-1, MINAMIAOYAMA, Minato-ku, Tokyo, 1078556 Japan

Thông báo số: 65542/TB-SHTT.IP, ngày 22/09/2023 về việc ghi nhận yêu cầu duy trì hiệu lực Bằng độc quyền sáng chế

Số đơn yêu cầu: DT1-2023-07839 Ngày nộp: 20/06/2023

Liên quan đến Bằng độc quyền sáng chế:

(11) Số bằng	(15) Ngày cấp	Năm yêu cầu duy trì hiệu lực	Hiệu lực được duy trì đến
15734	18/07/2016	8	18/07/2024

(73) Chủ văn bằng bảo hộ: SUZUKI MOTOR CORPORATION (JP)
300, Takatsuka-cho, Minami-ku, Hamamatsu-shi, Shizuoka-ken, Japan

---

Thông báo số: 65543/TB-SHTT.IP, ngày 22/09/2023 về việc ghi nhận yêu cầu duy trì hiệu lực Bằng độc quyền sáng chế

Số đơn yêu cầu: DT1-2023-07840 Ngày nộp: 20/06/2023

Liên quan đến Bằng độc quyền sáng chế:

(11) Số bằng	(15) Ngày cấp	Năm yêu cầu duy trì hiệu lực	Hiệu lực được duy trì đến
33024	18/07/2022	2	18/07/2024

(73) Chủ văn bằng bảo hộ: JFE STEEL CORPORATION (JP)
2-3, Uchisaiwai-cho 2-chome, Chiyoda-ku, Tokyo 100-0011, Japan

---

Thông báo số: 65544/TB-SHTT.IP, ngày 22/09/2023 về việc ghi nhận yêu cầu duy trì hiệu lực Bằng độc quyền sáng chế

Số đơn yêu cầu: DT1-2023-07841 Ngày nộp: 20/06/2023

Liên quan đến Bằng độc quyền sáng chế:

(11) Số bằng	(15) Ngày cấp	Năm yêu cầu duy trì hiệu lực	Hiệu lực được duy trì đến
15718	18/07/2016	8	18/07/2024

(73) Chủ văn bằng bảo hộ: JFE STEEL CORPORATION (JP)
2-3, Uchisaiwai-cho 2-chome, Chiyoda-ku, Tokyo 100-0011, Japan

---

Thông báo số: 65545/TB-SHTT.IP, ngày 22/09/2023 về việc ghi nhận yêu cầu duy trì hiệu lực Bằng độc quyền sáng chế

Số đơn yêu cầu: DT1-2023-07842 Ngày nộp: 20/06/2023

Liên quan đến Bằng độc quyền sáng chế:

(11) Số bằng	(15) Ngày cấp	Năm yêu cầu duy trì hiệu lực	Hiệu lực được duy trì đến
15708	18/07/2016	8	18/07/2024

(73) Chủ văn bằng bảo hộ: MITSUBISHI GAS CHEMICAL COMPANY, INC. (JP)
5-2, Marunouchi 2-chome, Chiyoda-ku, Tokyo, Japan

Thông báo số: 65546/TB-SHTT.IP, ngày 22/09/2023 về việc ghi nhận yêu cầu duy trì hiệu lực Bằng độc quyền sáng chế

Số đơn yêu cầu: DT1-2023-07843 Ngày nộp: 20/06/2023

Liên quan đến Bằng độc quyền sáng chế:

(11) Số bằng	(15) Ngày cấp	Năm yêu cầu duy trì hiệu lực	Hiệu lực được duy trì đến
15729	18/07/2016	8	18/07/2024

(73) Chủ văn bằng bảo hộ: MITSUBISHI POWER, LTD. (JP)
3-1, Minatomirai 3-chome, Nishi-ku, Yokohama 220-8401, Japan

Thông báo số: 65547/TB-SHTT.IP, ngày 22/09/2023 về việc ghi nhận yêu cầu duy trì hiệu lực Bằng độc quyền sáng chế

Số đơn yêu cầu: DT1-2023-07844 Ngày nộp: 20/06/2023

Liên quan đến Bằng độc quyền sáng chế:

(11) Số bằng	(15) Ngày cấp	Năm yêu cầu duy trì hiệu lực	Hiệu lực được duy trì đến
33023	18/07/2022	2	18/07/2024

(73) Chủ văn bằng bảo hộ: KABUSHIKI KAISHA KOBE SEIKO SHO (KOBE STEEL, LTD.) (JP)
2-4, Wakinohama-Kaigandori 2-chome, Chuo-ku, Kobe-shi, Hyogo 6518585, Japan

---

Thông báo số: 65548/TB-SHTT.IP, ngày 22/09/2023 về việc ghi nhận yêu cầu duy trì hiệu lực Bằng độc quyền sáng chế

Số đơn yêu cầu: DT1-2023-07845 Ngày nộp: 20/06/2023

Liên quan đến Bằng độc quyền sáng chế:

(11) Số bằng	(15) Ngày cấp	Năm yêu cầu duy trì hiệu lực	Hiệu lực được duy trì đến
33018	18/07/2022	2	18/07/2024

(73) Chủ văn bằng bảo hộ: SYNZTEC CO., LTD. (JP)
12-15, Shibadaimon 1-chome, Minato-ku, Tokyo, 105-0012 JAPAN

Thông báo số: 65549/TB-SHTT.IP, ngày 22/09/2023 về việc ghi nhận yêu cầu duy trì hiệu lực Bằng độc quyền sáng chế

Số đơn yêu cầu: DT1-2023-07846 Ngày nộp: 20/06/2023

Liên quan đến Bằng độc quyền sáng chế:

(11) Số bằng	(15) Ngày cấp	Năm yêu cầu duy trì hiệu lực	Hiệu lực được duy trì đến
17223	18/07/2017	7	18/07/2024

(73) Chủ văn bằng bảo hộ: NIFCO INC (JP)
184-1 Maioka-cho, Totsuka-ku, Yokohama-shi, Kanagawa 244-8522, Japan

---

Thông báo số: 65550/TB-SHTT.IP, ngày 22/09/2023 về việc ghi nhận yêu cầu duy trì hiệu lực Bằng độc quyền sáng chế

Số đơn yêu cầu: DT1-2023-07847 Ngày nộp: 20/06/2023

Liên quan đến Bằng độc quyền sáng chế:

(11) Số bằng	(15) Ngày cấp	Năm yêu cầu duy trì hiệu lực	Hiệu lực được duy trì đến
17220	18/07/2017	7	18/07/2024

(73) Chủ văn bằng bảo hộ: TANAKA KIKINZOKU KOGYO K.K. (JP)
7-3, Marunouchi 2-chome, Chiyoda-ku, Tokyo 1006422 Japan

Thông báo số: 65551/TB-SHTT.IP, ngày 22/09/2023 về việc ghi nhận yêu cầu duy trì hiệu lực Bằng độc quyền sáng chế

Số đơn yêu cầu: DT1-2023-07848 Ngày nộp: 20/06/2023

Liên quan đến Bằng độc quyền sáng chế:

(11) Số bằng	(15) Ngày cấp	Năm yêu cầu duy trì hiệu lực	Hiệu lực được duy trì đến
17216	18/07/2017	7	18/07/2024

(73) Chủ văn bằng bảo hộ: JX NIPPON OIL & ENERGY CORPORATION (JP)
6-3, Otemachi 2-chome, Chiyodaku, Tokyo 100-8162, Japan

Thông báo số: 65552/TB-SHTT.IP, ngày 22/09/2023 về việc ghi nhận yêu cầu duy trì hiệu lực Bằng độc quyền sáng chế

Số đơn yêu cầu: DT1-2023-07849 Ngày nộp: 20/06/2023

Liên quan đến Bằng độc quyền sáng chế:

(11) Số bằng	(15) Ngày cấp	Năm yêu cầu duy trì hiệu lực	Hiệu lực được duy trì đến
15736	18/07/2016	8	18/07/2024

(73) Chủ văn bằng bảo hộ: JGC CATALYSTS AND CHEMICALS LTD. (JP)
580, Horikawa-cho, Saiwai-ku, Kawasaki-shi, Kanagawa 2120013 Japan

---

Thông báo số: 65553/TB-SHTT.IP, ngày 22/09/2023 về việc ghi nhận yêu cầu duy trì hiệu lực Bằng độc quyền sáng chế

Số đơn yêu cầu: DT1-2023-07850 Ngày nộp: 20/06/2023

Liên quan đến Bằng độc quyền sáng chế:

(11) Số bằng	(15) Ngày cấp	Năm yêu cầu duy trì hiệu lực	Hiệu lực được duy trì đến
15733	18/07/2016	8	18/07/2024

(73) Chủ văn bằng bảo hộ: HONDA MOTOR CO., LTD. (JP)
1-1, Minami-Aoyama 2-chome, Minato-ku, Tokyo, 107-8556 Japan

Thông báo số: 65554/TB-SHTT.IP, ngày 22/09/2023 về việc ghi nhận yêu cầu duy trì hiệu lực Bằng độc quyền sáng chế

Số đơn yêu cầu: DT1-2023-07851 Ngày nộp: 20/06/2023

Liên quan đến Bằng độc quyền sáng chế:

(11) Số bằng	(15) Ngày cấp	Năm yêu cầu duy trì hiệu lực	Hiệu lực được duy trì đến
15737	18/07/2016	8	18/07/2024

(73) Chủ văn bằng bảo hộ: HONDA MOTOR CO., LTD. (JP)
1-1, Minami-Aoyama 2-chome, Minato-ku, Tokyo, 107-8556 Japan

Thông báo số: 65555/TB-SHTT.IP, ngày 22/09/2023 về việc ghi nhận yêu cầu duy trì hiệu lực Bằng độc quyền sáng chế

Số đơn yêu cầu: DT1-2023-07852 Ngày nộp: 20/06/2023

Liên quan đến Bằng độc quyền sáng chế:

(11) Số bằng	(15) Ngày cấp	Năm yêu cầu duy trì hiệu lực	Hiệu lực được duy trì đến
11615	19/07/2013	11	19/07/2024

(73) Chủ văn bằng bảo hộ: CENTOCOR, INC. (US)
200 Great Valley Parkway, Malvern, PA 19355, United States of America

---

Thông báo số: 65556/TB-SHTT.IP, ngày 22/09/2023 về việc ghi nhận yêu cầu duy trì hiệu lực Bằng độc quyền sáng chế

Số đơn yêu cầu: DT1-2023-07853 Ngày nộp: 20/06/2023

Liên quan đến Bằng độc quyền sáng chế:

(11) Số bằng	(15) Ngày cấp	Năm yêu cầu duy trì hiệu lực	Hiệu lực được duy trì đến
11614	19/07/2013	11	19/07/2024

(73) Chủ văn bằng bảo hộ: ARKEMA, INC. (US)
2000 Market Street, Philadelphia, PA 19103, United States of America

---

Thông báo số: 65557/TB-SHTT.IP, ngày 22/09/2023 về việc ghi nhận yêu cầu duy trì hiệu lực Bằng độc quyền sáng chế

Số đơn yêu cầu: DT1-2023-07854 Ngày nộp: 20/06/2023

Liên quan đến Bằng độc quyền sáng chế:

(11) Số bằng	(15) Ngày cấp	Năm yêu cầu duy trì hiệu lực	Hiệu lực được duy trì đến
33045	19/07/2022	2	19/07/2024

(73) Chủ văn bằng bảo hộ: KAO CORPORATION (JP)
14-10, Nihonbashi-Kayabacho 1-chome, Chuo-ku, Tokyo 1038210, Japan

---

Thông báo số: 65558/TB-SHTT.IP, ngày 22/09/2023 về việc ghi nhận yêu cầu duy trì hiệu lực Bằng độc quyền sáng chế

Số đơn yêu cầu: DT1-2023-07855 Ngày nộp: 20/06/2023

Liên quan đến Bằng độc quyền sáng chế:

(11) Số bằng	(15) Ngày cấp	Năm yêu cầu duy trì hiệu lực	Hiệu lực được duy trì đến
29274	19/07/2021	3	19/07/2024

(73) Chủ văn bằng bảo hộ: JFE STEEL CORPORATION (JP)
2-3, Uchisaiwai-cho 2-chome, Chiyoda-ku, Tokyo 100-0011, Japan

---

Thông báo số: 65559/TB-SHTT.IP, ngày 22/09/2023 về việc ghi nhận yêu cầu duy trì hiệu lực Bằng độc quyền sáng chế

Số đơn yêu cầu: DT1-2023-07856 Ngày nộp: 20/06/2023

Liên quan đến Bằng độc quyền sáng chế:

(11) Số bằng	(15) Ngày cấp	Năm yêu cầu duy trì hiệu lực	Hiệu lực được duy trì đến
33049	19/07/2022	2	19/07/2024

(73) Chủ văn bằng bảo hộ: IWATANI CORPORATION (JP)
6-4, Hommachi 3-chome, Chuo-ku, Osaka-shi, Osaka 541-0053 Japan

---

Thông báo số: 65560/TB-SHTT.IP, ngày 22/09/2023 về việc ghi nhận yêu cầu duy trì hiệu lực Bằng độc quyền sáng chế

Số đơn yêu cầu: DT1-2023-07857 Ngày nộp: 20/06/2023

Liên quan đến Bằng độc quyền sáng chế:

(11) Số bằng	(15) Ngày cấp	Năm yêu cầu duy trì hiệu lực	Hiệu lực được duy trì đến
33042	19/07/2022	2	19/07/2024

(73) Chủ văn bằng bảo hộ: MITSUBOSHI BELTING LTD. (JP)
1-21, Hamazoe-Dori 4-chome, Nagata-ku, Kobe-shi, Hyogo 653-0024, Japan

---

Thông báo số: 65561/TB-SHTT.$_{IP}$, ngày 22/09/2023 về việc ghi nhận yêu cầu duy trì hiệu lực Bằng độc quyền sáng chế

Số đơn yêu cầu: DT1-2023-07858 Ngày nộp: 20/06/2023

Liên quan đến Bằng độc quyền sáng chế:

(11) Số bằng	(15) Ngày cấp	Năm yêu cầu duy trì hiệu lực	Hiệu lực được duy trì đến
29284	20/07/2021	3	20/07/2024

(73) Chủ văn bằng bảo hộ: HONDA MOTOR CO., LTD. (JP)
1-1, Minami-Aoyama 2-chome, Minato-ku, Tokyo 107-8556, JAPAN

Thông báo số: 65562/TB-SHTT.$_{IP}$, ngày 22/09/2023 về việc ghi nhận yêu cầu duy trì hiệu lực Bằng độc quyền sáng chế

Số đơn yêu cầu: DT1-2023-07859 Ngày nộp: 20/06/2023

Liên quan đến Bằng độc quyền sáng chế:

(11) Số bằng	(15) Ngày cấp	Năm yêu cầu duy trì hiệu lực	Hiệu lực được duy trì đến
33080	21/07/2022	2	21/07/2024

(73) Chủ văn bằng bảo hộ: CYTOKINETICS, INCORPORATED (US)
280 East Grand Avenue, South San Francisco, CA 94080, United States of America
ASTELLAS PHARMA INC. (JP)
5-1, Nihonbashi-honcho 2-chome, Chuo-ku, Tokyo, 103-8411, Japan

---

Thông báo số: 65563/TB-SHTT.$_{IP}$, ngày 22/09/2023 về việc ghi nhận yêu cầu duy trì hiệu lực Bằng độc quyền sáng chế

Số đơn yêu cầu: DT1-2023-07860 Ngày nộp: 20/06/2023

Liên quan đến Bằng độc quyền sáng chế:

(11) Số bằng	(15) Ngày cấp	Năm yêu cầu duy trì hiệu lực	Hiệu lực được duy trì đến
29297	21/07/2021	3	21/07/2024

(73) Chủ văn bằng bảo hộ: ALMA MATER STUDIORUM-UNIVERSITA DI BOLOGNA (IT)
Via Zamboni, 33, I-40126 Bologna, IT

Thông báo số: 65564/TB-SHTT.$_{IP}$, ngày 22/09/2023 về việc ghi nhận yêu cầu duy trì hiệu lực Bằng độc quyền sáng chế

Số đơn yêu cầu: DT1-2023-07861 Ngày nộp: 20/06/2023

Liên quan đến Bằng độc quyền sáng chế:

(11) Số bằng	(15) Ngày cấp	Năm yêu cầu duy trì hiệu lực	Hiệu lực được duy trì đến
29300	21/07/2021	3	21/07/2024

(73) Chủ văn bằng bảo hộ: NITTO DENKO CORPORATION (JP)
1-1-2, Shimohozumi, Ibaraki-shi, Osaka 5678680, Japan

Thông báo số: 65565/TB-SHTT.$_{IP}$, ngày 22/09/2023 về việc ghi nhận yêu cầu duy trì hiệu lực Bằng độc quyền sáng chế

Số đơn yêu cầu: DT1-2023-07862 Ngày nộp: 20/06/2023

Liên quan đến Bằng độc quyền sáng chế:

(11) Số bằng	(15) Ngày cấp	Năm yêu cầu duy trì hiệu lực	Hiệu lực được duy trì đến
29302	21/07/2021	3	21/07/2024

(73) Chủ văn bằng bảo hộ: KOWA COMPANY, LTD. (JP)
6-29, Nishiki 3-chome, Naka-ku, Nagoya-shi, Aichi 4608625, Japan
ADVANCING INC. (JP)
7-31, Ootemae 1-chome, Chuo-ku, Osaka-shi, Osaka 5406591, Japan
DMCHAIN COOPERATIVE (JP)
321, 5-aza, Oosaki, Kahoku-shi, Ishikawa 9291127, Japan

Thông báo số: 65566/TB-SHTT.$_{IP}$, ngày 22/09/2023 về việc ghi nhận yêu cầu duy trì hiệu lực Bằng độc quyền sáng chế

Số đơn yêu cầu: DT1-2023-07863 Ngày nộp: 20/06/2023

Liên quan đến Bằng độc quyền sáng chế:

(11) Số bằng	(15) Ngày cấp	Năm yêu cầu duy trì hiệu lực	Hiệu lực được duy trì đến
33071	21/07/2022	2	21/07/2024

(73) Chủ văn bằng bảo hộ: JFE STEEL CORPORATION (JP)
2-3, Uchisaiwai-cho 2-chome, Chiyoda-ku, Tokyo 100-0011, Japan

---

Thông báo số: 65567/TB-SHTT.$_{IP}$, ngày 22/09/2023 về việc ghi nhận yêu cầu duy trì hiệu lực Bằng độc quyền sáng chế

Số đơn yêu cầu: DT1-2023-07864 Ngày nộp: 20/06/2023

Liên quan đến Bằng độc quyền sáng chế:

(11) Số bằng	(15) Ngày cấp	Năm yêu cầu duy trì hiệu lực	Hiệu lực được duy trì đến
14339	21/07/2015	9	21/07/2024

(73) Chủ văn bằng bảo hộ: JFE STEEL CORPORATION (JP)
2-3, Uchisaiwai-cho 2-chome, Chiyoda-ku, Tokyo 100-0011, Japan

---

Thông báo số: 65568/TB-SHTT.IP, ngày 22/09/2023 về việc ghi nhận yêu cầu duy trì hiệu lực Bằng độc quyền sáng chế

Số đơn yêu cầu: DT1-2023-07865 Ngày nộp: 20/06/2023

Liên quan đến Bằng độc quyền sáng chế:

(11) Số bằng	(15) Ngày cấp	Năm yêu cầu duy trì hiệu lực	Hiệu lực được duy trì đến
14335	21/07/2015	9	21/07/2024

(73) Chủ văn bằng bảo hộ: TOSHIBA PLANT SYSTEMS & SERVICES CORPORATION (JP)
72-34 Horikawa-cho, Saiwai-ku, Kawasaki-shi, Kanagawa, Japan

Thông báo số: 65569/TB-SHTT.IP, ngày 22/09/2023 về việc ghi nhận yêu cầu duy trì hiệu lực Bằng độc quyền sáng chế

Số đơn yêu cầu: DT1-2023-07866 Ngày nộp: 20/06/2023

Liên quan đến Bằng độc quyền sáng chế:

(11) Số bằng	(15) Ngày cấp	Năm yêu cầu duy trì hiệu lực	Hiệu lực được duy trì đến
33079	21/07/2022	2	21/07/2024

(73) Chủ văn bằng bảo hộ: TORAY INDUSTRIES, INC. (JP)
1-1, Nihonbashi-Muromachi 2-chome, Chuo-ku, Tokyo 1038666, Japan

---

Thông báo số: 65570/TB-SHTT.IP, ngày 22/09/2023 về việc ghi nhận yêu cầu duy trì hiệu lực Bằng độc quyền sáng chế

Số đơn yêu cầu: DT1-2023-07867 Ngày nộp: 20/06/2023

Liên quan đến Bằng độc quyền sáng chế:

(11) Số bằng	(15) Ngày cấp	Năm yêu cầu duy trì hiệu lực	Hiệu lực được duy trì đến
33076	21/07/2022	2	21/07/2024

(73) Chủ văn bằng bảo hộ: LEAD PHARMA HOLDING B.V. (NL)
Kloosterstraat 9 RK, 5349AB, Oss, Netherlands
SANOFI (FR)
54, Rue de la Boétie, 75008 Paris, FR

Thông báo số: 65571/TB-SHTT.IP, ngày 22/09/2023 về việc ghi nhận yêu cầu duy trì hiệu lực Bằng độc quyền sáng chế

Số đơn yêu cầu: DT1-2023-07868 Ngày nộp: 20/06/2023

Liên quan đến Bằng độc quyền sáng chế:

(11) Số bằng	(15) Ngày cấp	Năm yêu cầu duy trì hiệu lực	Hiệu lực được duy trì đến
33068	21/07/2022	2	21/07/2024

(73) Chủ văn bằng bảo hộ: DAIFUKU CO., LTD. (JP)
2-11, Mitejima 3-chome, Nishiyodogawa-ku, Osaka-shi, Osaka 5550012, Japan

---

Thông báo số: 65572/TB-SHTT.IP, ngày 22/09/2023 về việc ghi nhận yêu cầu duy trì hiệu lực Bằng độc quyền sáng chế

Số đơn yêu cầu: DT1-2023-07869 Ngày nộp: 20/06/2023

Liên quan đến Bằng độc quyền sáng chế:

(11) Số bằng	(15) Ngày cấp	Năm yêu cầu duy trì hiệu lực	Hiệu lực được duy trì đến
29296	21/07/2021	3	21/07/2024

(73) Chủ văn bằng bảo hộ: HONDA MOTOR CO., LTD. (JP)
1-1, Minami-Aoyama 2-chome, Minato-ku, Tokyo 1078556, Japan

Thông báo số: 65573/TB-SHTT.IP, ngày 22/09/2023 về việc ghi nhận yêu cầu duy trì hiệu lực Bằng độc quyền sáng chế

Số đơn yêu cầu: DT1-2023-07870 Ngày nộp: 20/06/2023

Liên quan đến Bằng độc quyền sáng chế:

(11) Số bằng	(15) Ngày cấp	Năm yêu cầu duy trì hiệu lực	Hiệu lực được duy trì đến
14332	21/07/2015	9	21/07/2024

(73) Chủ văn bằng bảo hộ: SCHWEITZER-MAUDUIT INTERNATIONAL, INC. (US)
100 North Point Center East, Suite 600, Alpharetta, Georgia 30022, United States of America

---

Thông báo số: 65574/TB-SHTT.IP, ngày 22/09/2023 về việc ghi nhận yêu cầu duy trì hiệu lực Bằng độc quyền sáng chế

Số đơn yêu cầu: DT1-2023-07871 Ngày nộp: 20/06/2023

Liên quan đến Bằng độc quyền sáng chế:

(11) Số bằng	(15) Ngày cấp	Năm yêu cầu duy trì hiệu lực	Hiệu lực được duy trì đến
29306	22/07/2021	3	22/07/2024

(73) Chủ văn bằng bảo hộ: JANSSEN VACCINES & PREVENTION B.V. (NL)
Archimedesweg 4, NL-2333 CN Leiden, The Netherlands

Thông báo số: 65575/TB-SHTT.IP, ngày 22/09/2023 về việc ghi nhận yêu cầu duy trì hiệu lực Bằng độc quyền sáng chế

Số đơn yêu cầu: DT1-2023-07872 Ngày nộp: 20/06/2023

Liên quan đến Bằng độc quyền sáng chế:

(11) Số bằng	(15) Ngày cấp	Năm yêu cầu duy trì hiệu lực	Hiệu lực được duy trì đến
25230	22/07/2020	4	22/07/2024

(73) Chủ văn bằng bảo hộ: NITTO DENKO CORPORATION (JP)
1-2, Shimohozumi 1-chome, Ibaraki-shi, Osaka 567-8680, Japan

Thông báo số: 65576/TB-SHTT.IP, ngày 22/09/2023 về việc ghi nhận yêu cầu duy trì hiệu lực Bằng độc quyền sáng chế

Số đơn yêu cầu: DT1-2023-07873 Ngày nộp: 20/06/2023

Liên quan đến Bằng độc quyền sáng chế:

(11) Số bằng	(15) Ngày cấp	Năm yêu cầu duy trì hiệu lực	Hiệu lực được duy trì đến
25210	22/07/2020	4	22/07/2024

(73) Chủ văn bằng bảo hộ: DAIKIN INDUSTRIES, LTD. (JP)
Umeda Center Building, 4-12, Nakazaki-Nishi 2-Chome, Kita-ku, Osaka-Shi, Osaka 530-8323, Japan

---

Thông báo số: 65577/TB-SHTT.IP, ngày 22/09/2023 về việc ghi nhận yêu cầu duy trì hiệu lực Bằng độc quyền sáng chế

Số đơn yêu cầu: DT1-2023-07875 Ngày nộp: 20/06/2023

Liên quan đến Bằng độc quyền sáng chế:

(11) Số bằng	(15) Ngày cấp	Năm yêu cầu duy trì hiệu lực	Hiệu lực được duy trì đến
12968	22/07/2014	10	22/07/2024

(73) Chủ văn bằng bảo hộ: THE SIAM KUBOTA INDUSTRY CO., LTD. (TH)
101/19-24, Moo20, Navanakorn Khlongneung Khlongluang, Pathumtani, 12120 Thailand
KUBOTA CORPORATION (JP)
2-47, Shikitsuhigashi 1-chome, Naniwa-ku, Osaka-shi, Osaka, Japan

---

Thông báo số: 65578/TB-SHTT.IP, ngày 22/09/2023 về việc ghi nhận yêu cầu duy trì hiệu lực Bằng độc quyền sáng chế

Số đơn yêu cầu: DT1-2023-07874 Ngày nộp: 20/06/2023

Liên quan đến Bằng độc quyền sáng chế:

(11) Số bằng	(15) Ngày cấp	Năm yêu cầu duy trì hiệu lực	Hiệu lực được duy trì đến
25216	22/07/2020	4	22/07/2024

(73) Chủ văn bằng bảo hộ: KAO CORPORATION (JP)
14-10, Nihonbashi Kayabacho 1-chome, Chuo-ku, Tokyo 103-8210, Japan

---

Thông báo số: 65579/TB-SHTT.IP, ngày 22/09/2023 về việc ghi nhận yêu cầu duy trì hiệu lực Bằng độc quyền sáng chế

Số đơn yêu cầu: DT1-2023-07876 Ngày nộp: 20/06/2023

Liên quan đến Bằng độc quyền sáng chế:

(11) Số bằng	(15) Ngày cấp	Năm yêu cầu duy trì hiệu lực	Hiệu lực được duy trì đến
29313	22/07/2021	3	22/07/2024

(73) Chủ văn bằng bảo hộ: JFE STEEL CORPORATION (JP)
2-3, Uchisaiwai-cho 2-chome, Chiyoda-ku, Tokyo 100-0011, Japan

---

Thông báo số: 65580/TB-SHTT.IP, ngày 22/09/2023 về việc ghi nhận yêu cầu duy trì hiệu lực Bằng độc quyền sáng chế

Số đơn yêu cầu: DT1-2023-07877 Ngày nộp: 20/06/2023

Liên quan đến Bằng độc quyền sáng chế:

(11) Số bằng	(15) Ngày cấp	Năm yêu cầu duy trì hiệu lực	Hiệu lực được duy trì đến
29327	23/07/2021	3	23/07/2024

(73) Chủ văn bằng bảo hộ: UNICHARM CORPORATION (JP)
182, Shimobun, Kinsei-cho, Shikokuchuo-shi, Ehime 799-0111, Japan

---

Thông báo số: 65659/TB-SHTT.IP, ngày 22/09/2023 về việc ghi nhận yêu cầu duy trì hiệu lực Bằng độc quyền sáng chế

Số đơn yêu cầu: DT1-2023-07878 Ngày nộp: 20/06/2023

Liên quan đến Bằng độc quyền sáng chế:

(11) Số bằng	(15) Ngày cấp	Năm yêu cầu duy trì hiệu lực	Hiệu lực được duy trì đến
25257	23/07/2020	4	23/07/2024

(73) Chủ văn bằng bảo hộ: CASIO COMPUTER CO., LTD. (JP)
6-2, Hon-machi 1-chome, Shibuya-ku, Tokyo 1518543, Japan

Thông báo số: 65660/TB-SHTT.IP, ngày 22/09/2023 về việc ghi nhận yêu cầu duy trì hiệu lực Bằng độc quyền sáng chế

Số đơn yêu cầu: DT1-2023-07879 Ngày nộp: 20/06/2023

Liên quan đến Bằng độc quyền sáng chế:

(11) Số bằng	(15) Ngày cấp	Năm yêu cầu duy trì hiệu lực	Hiệu lực được duy trì đến
21557	23/07/2019	5	23/07/2024

(73) Chủ văn bằng bảo hộ: HONDA MOTOR CO., LTD. (JP)
1-1, Minami-Aoyama 2-chome, Minato-ku, Tokyo 107-8556, JAPAN

Thông báo số: 65661/TB-SHTT.IP, ngày 22/09/2023 về việc ghi nhận yêu cầu duy trì hiệu lực Bằng độc quyền sáng chế

Số đơn yêu cầu: DT1-2023-07880 Ngày nộp: 20/06/2023

Liên quan đến Bằng độc quyền sáng chế:

(11) Số bằng	(15) Ngày cấp	Năm yêu cầu duy trì hiệu lực	Hiệu lực được duy trì đến
21575	23/07/2019	5	23/07/2024

(73) Chủ văn bằng bảo hộ: HONDA MOTOR CO., LTD. (JP)
1-1, Minami-Aoyama 2-chome, Minato-ku, Tokyo 107-8556, JAPAN

Thông báo số: 65662/TB-SHTT.IP, ngày 22/09/2023 về việc ghi nhận yêu cầu duy trì hiệu lực Bằng độc quyền sáng chế

Số đơn yêu cầu: DT1-2023-07881 Ngày nộp: 20/06/2023

Liên quan đến Bằng độc quyền sáng chế:

(11) Số bằng	(15) Ngày cấp	Năm yêu cầu duy trì hiệu lực	Hiệu lực được duy trì đến
21583	23/07/2019	5	23/07/2024

(73) Chủ văn bằng bảo hộ: HONDA MOTOR CO., LTD. (JP)
1-1, Minami-Aoyama 2-chome, Minato-ku, Tokyo 107-8556, JAPAN

Thông báo số: 65663/TB-SHTT.IP, ngày 22/09/2023 về việc ghi nhận yêu cầu duy trì hiệu lực Bằng độc quyền sáng chế

Số đơn yêu cầu: DT1-2023-07882 Ngày nộp: 20/06/2023

Liên quan đến Bằng độc quyền sáng chế:

(11) Số bằng	(15) Ngày cấp	Năm yêu cầu duy trì hiệu lực	Hiệu lực được duy trì đến
21589	23/07/2019	5	23/07/2024

(73) Chủ văn bằng bảo hộ: HONDA MOTOR CO., LTD. (JP)
1-1, Minami-Aoyama 2-chome, Minato-ku, Tokyo 107-8556, JAPAN

Thông báo số: 65664/TB-SHTT.IP, ngày 22/09/2023 về việc ghi nhận yêu cầu duy trì hiệu lực Bằng độc quyền sáng chế

Số đơn yêu cầu: DT1-2023-07883 Ngày nộp: 20/06/2023

Liên quan đến Bằng độc quyền sáng chế:

(11) Số bằng	(15) Ngày cấp	Năm yêu cầu duy trì hiệu lực	Hiệu lực được duy trì đến
25265	23/07/2020	4	23/07/2024

(73) Chủ văn bằng bảo hộ: HONDA MOTOR CO., LTD. (JP)
1-1, Minami-Aoyama 2-chome, Minato-ku, Tokyo 107-8556, Japan

Thông báo số: 65665/TB-SHTT.$_{IP}$, ngày 22/09/2023 về việc ghi nhận yêu cầu duy trì hiệu lực Bằng độc quyền sáng chế

Số đơn yêu cầu: DT1-2023-07884 Ngày nộp: 20/06/2023

Liên quan đến Bằng độc quyền sáng chế:

(11) Số bằng	(15) Ngày cấp	Năm yêu cầu duy trì hiệu lực	Hiệu lực được duy trì đến
29323	23/07/2021	3	23/07/2024

(73) Chủ văn bằng bảo hộ: HONDA MOTOR CO., LTD. (JP)
1-1, Minami-Aoyama 2-chome, Minato-ku, Tokyo 107-8556 Japan

Thông báo số: 65666/TB-SHTT.$_{IP}$, ngày 22/09/2023 về việc ghi nhận yêu cầu duy trì hiệu lực Bằng độc quyền sáng chế

Số đơn yêu cầu: DT1-2023-07885 Ngày nộp: 20/06/2023

Liên quan đến Bằng độc quyền sáng chế:

(11) Số bằng	(15) Ngày cấp	Năm yêu cầu duy trì hiệu lực	Hiệu lực được duy trì đến
25254	23/07/2020	4	23/07/2024

(73) Chủ văn bằng bảo hộ: TEIKOKU SEIYAKU CO., LTD. (JP)
567 Sanbonmatsu, Higashikagawa, Kagawa 769-2695, Japan

Thông báo số: 65667/TB-SHTT.IP, ngày 22/09/2023 về việc ghi nhận yêu cầu duy trì hiệu lực Bằng độc quyền sáng chế

Số đơn yêu cầu: DT1-2023-07886 Ngày nộp: 20/06/2023

Liên quan đến Bằng độc quyền sáng chế:

(11) Số bằng	(15) Ngày cấp	Năm yêu cầu duy trì hiệu lực	Hiệu lực được duy trì đến
25289	24/07/2020	4	24/07/2024

(73) Chủ văn bằng bảo hộ: JFE STEEL CORPORATION (JP)
2-3, Uchisaiwai-cho 2-chome, Chiyoda-ku, Tokyo 1000011, Japan

---

Thông báo số: 65669/TB-SHTT.IP, ngày 22/09/2023 về việc ghi nhận yêu cầu duy trì hiệu lực Bằng độc quyền sáng chế

Số đơn yêu cầu: DT1-2023-07887 Ngày nộp: 20/06/2023

Liên quan đến Bằng độc quyền sáng chế:

(11) Số bằng	(15) Ngày cấp	Năm yêu cầu duy trì hiệu lực	Hiệu lực được duy trì đến
25294	24/07/2020	4	24/07/2024

(73) Chủ văn bằng bảo hộ: ASAHI DENSO CO., LTD. (JP)
2-1, Somejidai 6-chome, Hamakita-ku, Hamamatsu-shi, Shizuoka 434-0046, Japan

---

Thông báo số: 65670/TB-SHTT.IP, ngày 22/09/2023 về việc ghi nhận yêu cầu duy trì hiệu lực Bằng độc quyền sáng chế

Số đơn yêu cầu: DT1-2023-07888 Ngày nộp: 20/06/2023

Liên quan đến Bằng độc quyền sáng chế:

(11) Số bằng	(15) Ngày cấp	Năm yêu cầu duy trì hiệu lực	Hiệu lực được duy trì đến
7873	24/07/2009	15	24/07/2024

(73) Chủ văn bằng bảo hộ: HISAMITSU PHARMACEUTICAL CO., INC. (JP)
408, Tashirodaikan-machi, Tosu-shi, Saga 841-0017 Japan

Thông báo số: 65671/TB-SHTT.IP, ngày 22/09/2023 về việc ghi nhận yêu cầu duy trì hiệu lực Bằng độc quyền sáng chế

Số đơn yêu cầu: DT1-2023-07889 Ngày nộp: 20/06/2023

Liên quan đến Bằng độc quyền sáng chế:

(11) Số bằng	(15) Ngày cấp	Năm yêu cầu duy trì hiệu lực	Hiệu lực được duy trì đến
25281	24/07/2020	4	24/07/2024

(73) Chủ văn bằng bảo hộ: NOF CORPORATION (JP)
20-3, Ebisu 4-chome, Shibuya-ku, Tokyo 1506019 (JP)

Thông báo số: 65672/TB-SHTT.IP, ngày 22/09/2023 về việc ghi nhận yêu cầu duy trì hiệu lực Bằng độc quyền sáng chế

Số đơn yêu cầu: DT1-2023-07890 Ngày nộp: 20/06/2023

Liên quan đến Bằng độc quyền sáng chế:

(11) Số bằng	(15) Ngày cấp	Năm yêu cầu duy trì hiệu lực	Hiệu lực được duy trì đến
25295	24/07/2020	4	24/07/2024

(73) Chủ văn bằng bảo hộ: SUNTORY HOLDINGS LIMITED (JP)
1-40, Dojimahama 2-chome, Kita-ku, Osaka-shi, Osaka, 530-8203, Japan

---

Thông báo số: 65673/TB-SHTT.IP, ngày 22/09/2023 về việc ghi nhận yêu cầu duy trì hiệu lực Bằng độc quyền sáng chế

Số đơn yêu cầu: DT1-2023-07891 Ngày nộp: 20/06/2023

Liên quan đến Bằng độc quyền sáng chế:

(11) Số bằng	(15) Ngày cấp	Năm yêu cầu duy trì hiệu lực	Hiệu lực được duy trì đến
17243	25/07/2017	7	25/07/2024

(73) Chủ văn bằng bảo hộ: APPLE INC. (US)
1 Infinite Loop, Cupertino, California 95014, United States of America

---

Thông báo số: 65674/TB-SHTT.$_{IP}$, ngày 22/09/2023 về việc ghi nhận yêu cầu duy trì hiệu lực Bằng độc quyền sáng chế

Số đơn yêu cầu: DT1-2023-07892 Ngày nộp: 20/06/2023

Liên quan đến Bằng độc quyền sáng chế:

(11) Số bằng	(15) Ngày cấp	Năm yêu cầu duy trì hiệu lực	Hiệu lực được duy trì đến
33107	25/07/2022	2	25/07/2024

(73) Chủ văn bằng bảo hộ: HUAWEI TECHNOLOGIES CO., LTD. (CN)
Huawei Administration Building, Bantian, Longgang District, Shenzhen, Guangdong 518129, China

---

Thông báo số: 65675/TB-SHTT.$_{IP}$, ngày 22/09/2023 về việc ghi nhận yêu cầu duy trì hiệu lực Bằng độc quyền sáng chế

Số đơn yêu cầu: DT1-2023-07893 Ngày nộp: 20/06/2023

Liên quan đến Bằng độc quyền sáng chế:

(11) Số bằng	(15) Ngày cấp	Năm yêu cầu duy trì hiệu lực	Hiệu lực được duy trì đến
33106	25/07/2022	2	25/07/2024

(73) Chủ văn bằng bảo hộ: HUAWEI TECHNOLOGIES CO., LTD. (CN)
Huawei Administration Building, Bantian, Longgang District, Shenzhen, Guangdong 518129, China

---

Thông báo số: 65676/TB-SHTT.IP, ngày 22/09/2023 về việc ghi nhận yêu cầu duy trì hiệu lực Bằng độc quyền sáng chế

Số đơn yêu cầu: DT1-2023-07894 Ngày nộp: 20/06/2023

Liên quan đến Bằng độc quyền sáng chế:

(11) Số bằng	(15) Ngày cấp	Năm yêu cầu duy trì hiệu lực	Hiệu lực được duy trì đến
33101	25/07/2022	2	25/07/2024

(73) Chủ văn bằng bảo hộ: HUAWEI TECHNOLOGIES CO., LTD. (CN)
Huawei Administration Building, Bantian, Longgang District, Shenzhen, Guangdong 518129, China

---

Thông báo số: 65677/TB-SHTT.IP, ngày 22/09/2023 về việc ghi nhận yêu cầu duy trì hiệu lực Bằng độc quyền sáng chế

Số đơn yêu cầu: DT1-2023-07895 Ngày nộp: 20/06/2023

Liên quan đến Bằng độc quyền sáng chế:

(11) Số bằng	(15) Ngày cấp	Năm yêu cầu duy trì hiệu lực	Hiệu lực được duy trì đến
33099	25/07/2022	2	25/07/2024

(73) Chủ văn bằng bảo hộ: HUAWEI TECHNOLOGIES CO., LTD. (CN)
Huawei Administration Building, Bantian, Longgang District, Shenzhen, Guangdong 518129, China

---

Thông báo số: 65678/TB-SHTT.IP, ngày 22/09/2023 về việc ghi nhận yêu cầu duy trì hiệu lực Bằng độc quyền sáng chế

Số đơn yêu cầu: DT1-2023-07896 Ngày nộp: 20/06/2023

Liên quan đến Bằng độc quyền sáng chế:

(11) Số bằng	(15) Ngày cấp	Năm yêu cầu duy trì hiệu lực	Hiệu lực được duy trì đến
21558	23/07/2019	5	23/07/2024

(73) Chủ văn bằng bảo hộ: NITTO DENKO CORPORATION (JP)
1-1-2, Shimohozumi, Ibaraki-shi, Osaka 567-8680 Japan

Thông báo số: 65679/TB-SHTT.IP, ngày 22/09/2023 về việc ghi nhận yêu cầu duy trì hiệu lực Bằng độc quyền sáng chế

Số đơn yêu cầu: DT1-2023-07897 Ngày nộp: 20/06/2023

Liên quan đến Bằng độc quyền sáng chế:

(11) Số bằng	(15) Ngày cấp	Năm yêu cầu duy trì hiệu lực	Hiệu lực được duy trì đến
25258	23/07/2020	4	23/07/2024

(73) Chủ văn bằng bảo hộ: HITACHI METALS, LTD. (JP)
2-1, Shibaura 1-chome, Minato-ku, Tokyo, Japan

Thông báo số: 65680/TB-SHTT.IP, ngày 22/09/2023 về việc ghi nhận yêu cầu duy trì hiệu lực Bằng độc quyền sáng chế

Số đơn yêu cầu: DT1-2023-07898 Ngày nộp: 20/06/2023

Liên quan đến Bằng độc quyền sáng chế:

(11) Số bằng	(15) Ngày cấp	Năm yêu cầu duy trì hiệu lực	Hiệu lực được duy trì đến
21580	23/07/2019	5	23/07/2024

(73) Chủ văn bằng bảo hộ: SHIN-ETSU CHEMICAL CO. LTD. (JP)
6-1, Ohtemachi 2-chome, Chiyoda-ku, Tokyo, Japan

Thông báo số: 65681/TB-SHTT.IP, ngày 22/09/2023 về việc ghi nhận yêu cầu duy trì hiệu lực Bằng độc quyền sáng chế

Số đơn yêu cầu: DT1-2023-07899 Ngày nộp: 20/06/2023

Liên quan đến Bằng độc quyền sáng chế:

(11) Số bằng	(15) Ngày cấp	Năm yêu cầu duy trì hiệu lực	Hiệu lực được duy trì đến
25268	23/07/2020	4	23/07/2024

(73) Chủ văn bằng bảo hộ: KAO CORPORATION (JP)
14-10, Nihonbashi Kayabacho 1-chome, Chuo-ku, Tokyo 1038210 (JP)

Thông báo số: 65682/TB-SHTT.IP, ngày 22/09/2023 về việc ghi nhận yêu cầu duy trì hiệu lực Bằng độc quyền sáng chế

Số đơn yêu cầu: DT1-2023-07900 Ngày nộp: 20/06/2023

Liên quan đến Bằng độc quyền sáng chế:

(11) Số bằng	(15) Ngày cấp	Năm yêu cầu duy trì hiệu lực	Hiệu lực được duy trì đến
25246	23/07/2020	4	23/07/2024

(73) Chủ văn bằng bảo hộ: NIPPON STEEL CORPORATION (JP)
6-1, Marunouchi 2-chome, Chiyoda-ku, Tokyo 100-8071, Japan

Thông báo số: 65683/TB-SHTT.IP, ngày 22/09/2023 về việc ghi nhận yêu cầu duy trì hiệu lực Bằng độc quyền sáng chế

Số đơn yêu cầu: DT1-2023-07901 Ngày nộp: 20/06/2023

Liên quan đến Bằng độc quyền sáng chế:

(11) Số bằng	(15) Ngày cấp	Năm yêu cầu duy trì hiệu lực	Hiệu lực được duy trì đến
25262	23/07/2020	4	23/07/2024

(73) Chủ văn bằng bảo hộ: KUBOTA CORPORATION (JP)
1-2-47, Shikitsuhigashi, Naniwa-ku, Osaka-shi, Osaka 5568601 Japan

---

Thông báo số: 65684/TB-SHTT.IP, ngày 22/09/2023 về việc ghi nhận yêu cầu duy trì hiệu lực Bằng độc quyền sáng chế

Số đơn yêu cầu: DT1-2023-07902 Ngày nộp: 20/06/2023

Liên quan đến Bằng độc quyền sáng chế:

(11) Số bằng	(15) Ngày cấp	Năm yêu cầu duy trì hiệu lực	Hiệu lực được duy trì đến
29325	23/07/2021	3	23/07/2024

(73) Chủ văn bằng bảo hộ: SAPPORO BREWERIES LIMITED (JP)
20-1, Ebisu 4-chome, Shibuya-ku, Tokyo 150-8522 Japan

Thông báo số: 65685/TB-SHTT.IP, ngày 22/09/2023 về việc ghi nhận yêu cầu duy trì hiệu lực Bằng độc quyền sáng chế

Số đơn yêu cầu: DT1-2023-07903 Ngày nộp: 20/06/2023

Liên quan đến Bằng độc quyền sáng chế:

(11) Số bằng	(15) Ngày cấp	Năm yêu cầu duy trì hiệu lực	Hiệu lực được duy trì đến
21553	23/07/2019	5	23/07/2024

(73) Chủ văn bằng bảo hộ: HOYA CORPORATION (JP)
7-5, Naka-Ochiai 2-chome, Shinjuku-ku, Tokyo 161-8525 Japan

Thông báo số: 65686/TB-SHTT.IP, ngày 22/09/2023 về việc ghi nhận yêu cầu duy trì hiệu lực Bằng độc quyền sáng chế

Số đơn yêu cầu: DT1-2023-07904 Ngày nộp: 20/06/2023

Liên quan đến Bằng độc quyền sáng chế:

(11) Số bằng	(15) Ngày cấp	Năm yêu cầu duy trì hiệu lực	Hiệu lực được duy trì đến
21552	23/07/2019	5	23/07/2024

(73) Chủ văn bằng bảo hộ: HOYA CORPORATION (JP)
7-5, Naka-Ochiai 2-chome, Shinjuku-ku, Tokyo 161-8525 Japan

Thông báo số: 65687/TB-SHTT.IP, ngày 22/09/2023 về việc ghi nhận yêu cầu duy trì hiệu lực Bằng độc quyền sáng chế

Số đơn yêu cầu: DT1-2023-07905 Ngày nộp: 20/06/2023

Liên quan đến Bằng độc quyền sáng chế:

(11) Số bằng	(15) Ngày cấp	Năm yêu cầu duy trì hiệu lực	Hiệu lực được duy trì đến
21548	23/07/2019	5	23/07/2024

(73) Chủ văn bằng bảo hộ: HOYA CORPORATION (JP)
7-5, Naka-Ochiai 2-chome, Shinjuku-ku, Tokyo 161-8525 Japan

Thông báo số: 65688/TB-SHTT.IP, ngày 22/09/2023 về việc ghi nhận yêu cầu duy trì hiệu lực Bằng độc quyền sáng chế

Số đơn yêu cầu: DT1-2023-07906 Ngày nộp: 20/06/2023

Liên quan đến Bằng độc quyền sáng chế:

(11) Số bằng	(15) Ngày cấp	Năm yêu cầu duy trì hiệu lực	Hiệu lực được duy trì đến
29336	23/07/2021	3	23/07/2024

(73) Chủ văn bằng bảo hộ: NISSAN CHEMICAL INDUSTRIES, LTD. (JP)
7-1, Kanda-Nishiki-cho 3-chome, Chiyoda-ku, Tokyo 101-0054, Japan

---

Thông báo số: 65689/TB-SHTT.IP, ngày 22/09/2023 về việc ghi nhận yêu cầu duy trì hiệu lực Bằng độc quyền sáng chế

Số đơn yêu cầu: DT1-2023-07907 Ngày nộp: 20/06/2023

Liên quan đến Bằng độc quyền sáng chế:

(11) Số bằng	(15) Ngày cấp	Năm yêu cầu duy trì hiệu lực	Hiệu lực được duy trì đến
21563	23/07/2019	5	23/07/2024

(73) Chủ văn bằng bảo hộ: SUNTORY HOLDINGS LIMITED (JP)
1-40, Dojimahama 2-chome, Kita-ku, Osaka-shi, Osaka 530-8203, Japan

---

Thông báo số: 65690/TB-SHTT.$_{IP}$, ngày 22/09/2023 về việc ghi nhận yêu cầu duy trì hiệu lực Bằng độc quyền sáng chế

Số đơn yêu cầu: DT1-2023-07908 Ngày nộp: 20/06/2023

Liên quan đến Bằng độc quyền sáng chế:

(11) Số bằng	(15) Ngày cấp	Năm yêu cầu duy trì hiệu lực	Hiệu lực được duy trì đến
21562	23/07/2019	5	23/07/2024

(73) Chủ văn bằng bảo hộ: SUNTORY HOLDINGS LIMITED (JP)
1-40, Dojimahama 2-chome, Kita-ku, Osaka-shi, Osaka 530-8203, Japan

---

Thông báo số: 65691/TB-SHTT.$_{IP}$, ngày 22/09/2023 về việc ghi nhận yêu cầu duy trì hiệu lực Bằng độc quyền sáng chế

Số đơn yêu cầu: DT1-2023-07910 Ngày nộp: 20/06/2023

Liên quan đến Bằng độc quyền sáng chế:

(11) Số bằng	(15) Ngày cấp	Năm yêu cầu duy trì hiệu lực	Hiệu lực được duy trì đến
25266	23/07/2020	4	23/07/2024

(73) Chủ văn bằng bảo hộ: MITSUBISHI ELECTRIC CORPORATION (JP)
7-3, Marunouchi 2-chome, Chiyoda-ku, Tokyo 100-8310 Japan

Thông báo số: 65692/TB-SHTT.IP, ngày 22/09/2023 về việc ghi nhận yêu cầu duy trì hiệu lực Bằng độc quyền sáng chế

Số đơn yêu cầu: DT1-2023-07911 Ngày nộp: 20/06/2023

Liên quan đến Bằng độc quyền sáng chế:

(11) Số bằng	(15) Ngày cấp	Năm yêu cầu duy trì hiệu lực	Hiệu lực được duy trì đến
25233	23/07/2020	4	23/07/2024

(73) Chủ văn bằng bảo hộ: MITSUBISHI ELECTRIC CORPORATION (JP)
7-3, Marunouchi 2-chome, Chiyoda-ku, Tokyo 100-8310 Japan

Thông báo số: 65693/TB-SHTT.IP, ngày 22/09/2023 về việc ghi nhận yêu cầu duy trì hiệu lực Bằng độc quyền sáng chế

Số đơn yêu cầu: DT1-2023-07912 Ngày nộp: 20/06/2023

Liên quan đến Bằng độc quyền sáng chế:

(11) Số bằng	(15) Ngày cấp	Năm yêu cầu duy trì hiệu lực	Hiệu lực được duy trì đến
29328	23/07/2021	3	23/07/2024

(73) Chủ văn bằng bảo hộ: MITSUBISHI POWER, LTD. (JP)
3-1, Minatomirai 3-chome, Nishi-ku, Yokohama-shi, Kanagawa 220-8401, Japan

---

Thông báo số: 65694/TB-SHTT.IP, ngày 22/09/2023 về việc ghi nhận yêu cầu duy trì hiệu lực Bằng độc quyền sáng chế

Số đơn yêu cầu: DT1-2023-07913 Ngày nộp: 20/06/2023

Liên quan đến Bằng độc quyền sáng chế:

(11) Số bằng	(15) Ngày cấp	Năm yêu cầu duy trì hiệu lực	Hiệu lực được duy trì đến
25264	23/07/2020	4	23/07/2024

(73) Chủ văn bằng bảo hộ: ASAHI KASEI KABUSHIKI KAISHA (JP)
1-105, Kanda Jinbocho, Chiyoda-ku, Tokyo 101-8101 Japan

Thông báo số: 65695/TB-SHTT.IP, ngày 22/09/2023 về việc ghi nhận yêu cầu duy trì hiệu lực Bằng độc quyền sáng chế

Số đơn yêu cầu: DT1-2023-07914 Ngày nộp: 20/06/2023

Liên quan đến Bằng độc quyền sáng chế:

(11) Số bằng	(15) Ngày cấp	Năm yêu cầu duy trì hiệu lực	Hiệu lực được duy trì đến
21564	23/07/2019	5	23/07/2024

(73) Chủ văn bằng bảo hộ: SEKISUI PLASTICS CO., LTD. (JP)
4-4, Nishitenma 2-chome, Kita-ku, Osaka-shi, Osaka 530-8565, Japan

---

Thông báo số: 65696/TB-SHTT.IP, ngày 22/09/2023 về việc ghi nhận yêu cầu duy trì hiệu lực Bằng độc quyền sáng chế

Số đơn yêu cầu: DT1-2023-07915 Ngày nộp: 20/06/2023

Liên quan đến Bằng độc quyền sáng chế:

(11) Số bằng	(15) Ngày cấp	Năm yêu cầu duy trì hiệu lực	Hiệu lực được duy trì đến
29332	23/07/2021	3	23/07/2024

(73) Chủ văn bằng bảo hộ: NIKON CORPORATION (JP)
12-1, Yurakucho 1-chome, Chiyoda-ku, Tokyo 100-8331, Japan

Thông báo số: 65697/TB-SHTT.IP, ngày 22/09/2023 về việc ghi nhận yêu cầu duy trì hiệu lực Bằng độc quyền sáng chế

Số đơn yêu cầu: DT1-2023-07916 Ngày nộp: 20/06/2023

Liên quan đến Bằng độc quyền sáng chế:

(11) Số bằng	(15) Ngày cấp	Năm yêu cầu duy trì hiệu lực	Hiệu lực được duy trì đến
7191	21/07/2008	16	21/07/2024

(73) Chủ văn bằng bảo hộ: MANI INC. (JP)
743, Naka Akutsu, Takanezawa-machi, Shioya-gun, Tochigi-ken, JAPAN

Thông báo số: 65698/TB-SHTT.$_{IP}$, ngày 22/09/2023 về việc ghi nhận yêu cầu duy trì hiệu lực Bằng độc quyền sáng chế

Số đơn yêu cầu: DT1-2023-07917 Ngày nộp: 20/06/2023

Liên quan đến Bằng độc quyền sáng chế:

(11) Số bằng	(15) Ngày cấp	Năm yêu cầu duy trì hiệu lực	Hiệu lực được duy trì đến
15602	20/06/2016	8	20/06/2024

(73) Chủ văn bằng bảo hộ: BRIGHTPOINT, INC. (US)
501 Airtech Parkway, Plainfield IN 46168, the United States of America

---

Thông báo số: 65699/QĐ-SHTT.$_{IP}$, ngày 22/09/2023 về việc ghi nhận yêu cầu duy trì hiệu lực Bằng độc quyền sáng chế

Số đơn yêu cầu: DT1-2023-07925 Ngày nộp: 20/06/2023

Liên quan đến Bằng độc quyền sáng chế:

(11) Số bằng	(15) Ngày cấp	Năm yêu cầu duy trì hiệu lực	Hiệu lực được duy trì đến
25073	13/07/2020	4	13/07/2024

(73) Chủ văn bằng bảo hộ: YU, XIANGYANG (CN)
Room 602, Jincheng Mansion, No. 578 Wangchong Road, Baiguan Avenue, Shangyu, Zhejiang 312300, China

---

Thông báo số: 65700/QĐ-SHTT.IP, ngày 22/09/2023 về việc ghi nhận yêu cầu duy trì hiệu lực Bằng độc quyền sáng chế

Số đơn yêu cầu: DT1-2023-07927 Ngày nộp: 20/06/2023

Liên quan đến Bằng độc quyền sáng chế:

(11) Số bằng	(15) Ngày cấp	Năm yêu cầu duy trì hiệu lực	Hiệu lực được duy trì đến
24491	10/06/2020	4	10/06/2024

(73) Chủ văn bằng bảo hộ: BECKER MARINE SYSTEMS GMBH & CO. KG (DE)
Blohmstrasse 23, 21079 Hamburg, Germany

Thông báo số: 65701/QĐ-SHTT.IP, ngày 22/09/2023 về việc ghi nhận yêu cầu duy trì hiệu lực Bằng độc quyền sáng chế

Số đơn yêu cầu: DT1-2023-07928 Ngày nộp: 20/06/2023

Liên quan đến Bằng độc quyền sáng chế:

(11) Số bằng	(15) Ngày cấp	Năm yêu cầu duy trì hiệu lực	Hiệu lực được duy trì đến
19655	11/07/2018	6	11/07/2024

(73) Chủ văn bằng bảo hộ: COMMONWEALTH SCIENTIFIC AND INDUSTRIAL RESEARCH ORGANISATION (AU)
Limestone Avenue, Campbell, ACT 2612, Australia

Thông báo số: 65702/QĐ-SHTT.IP, ngày 22/09/2023 về việc ghi nhận yêu cầu duy trì hiệu lực Bằng độc quyền sáng chế

Số đơn yêu cầu: DT1-2023-07929 Ngày nộp: 20/06/2023

Liên quan đến Bằng độc quyền sáng chế:

(11) Số bằng	(15) Ngày cấp	Năm yêu cầu duy trì hiệu lực	Hiệu lực được duy trì đến
24918	02/07/2020	4	02/07/2024

(73) Chủ văn bằng bảo hộ: NOVOMATIC AG (AT)
Wiener Strasse 158, A-2352 Gumpoldskirchen, Austria

Thông báo số: 65703/QĐ-SHTT.IP, ngày 22/09/2023 về việc ghi nhận yêu cầu duy trì hiệu lực Bằng độc quyền sáng chế

Số đơn yêu cầu: DT1-2023-07930 Ngày nộp: 20/06/2023

Liên quan đến Bằng độc quyền sáng chế:

(11) Số bằng	(15) Ngày cấp	Năm yêu cầu duy trì hiệu lực	Hiệu lực được duy trì đến
35139	24/02/2023	2	24/02/2025

(73) Chủ văn bằng bảo hộ: COMBI CORPORATION (JP)
6-7, Motoasakusa 2-chome, Taito-ku, Tokyo 111-0041 Japan

Thông báo số: 65704/QĐ-SHTT.IP, ngày 22/09/2023 về việc ghi nhận yêu cầu duy trì hiệu lực Bằng độc quyền sáng chế

Số đơn yêu cầu: DT1-2023-07931 Ngày nộp: 20/06/2023

Liên quan đến Bằng độc quyền sáng chế:

(11) Số bằng	(15) Ngày cấp	Năm yêu cầu duy trì hiệu lực	Hiệu lực được duy trì đến
35139	24/02/2023	3	24/02/2026

(73) Chủ văn bằng bảo hộ: COMBI CORPORATION (JP)
6-7, Motoasakusa 2-chome, Taito-ku, Tokyo 111-0041 Japan

Thông báo số: 65705/QĐ-SHTT.IP, ngày 22/09/2023 về việc ghi nhận yêu cầu duy trì hiệu lực Bằng độc quyền sáng chế

Số đơn yêu cầu: DT1-2023-07932 Ngày nộp: 20/06/2023

Liên quan đến Bằng độc quyền sáng chế:

(11) Số bằng	(15) Ngày cấp	Năm yêu cầu duy trì hiệu lực	Hiệu lực được duy trì đến
32819	29/06/2022	2	29/06/2024

(73) Chủ văn bằng bảo hộ: GEMTIER MEDICAL (SHANGHAI) INC. (CN)
No. 18 Jianding Road, Fengjing Town, Jinshan District Shanghai 201502, China

---

Thông báo số: 65706/TB-SHTT.IP, ngày 22/09/2023 về việc ghi nhận yêu cầu duy trì hiệu lực Bằng độc quyền sáng chế

Số đơn yêu cầu: DT1-2023-07933 Ngày nộp: 20/06/2023

Liên quan đến Bằng độc quyền sáng chế:

(11) Số bằng	(15) Ngày cấp	Năm yêu cầu duy trì hiệu lực	Hiệu lực được duy trì đến
10829	12/11/2012	12	12/11/2024

(73) Chủ văn bằng bảo hộ: CÔNG TY HỮU HẠN CHẾ TẠO CÔNG NGHIỆP VÀ GIA CÔNG CHẾ BIẾN HÀNG XUẤT KHẨU VIỆT NAM (VMEP) (VN)
Khóm 5, phường Tam Hiệp, thành phố Biên Hoà, tỉnh Đồng Nai

Thông báo số: 65707/TB-SHTT.IP, ngày 22/09/2023 về việc ghi nhận yêu cầu duy trì hiệu lực Bằng độc quyền sáng chế

Số đơn yêu cầu: DT1-2023-07934 Ngày nộp: 20/06/2023

Liên quan đến Bằng độc quyền sáng chế:

(11) Số bằng	(15) Ngày cấp	Năm yêu cầu duy trì hiệu lực	Hiệu lực được duy trì đến
12060	19/11/2013	11	19/11/2024

(73) Chủ văn bằng bảo hộ: CÔNG TY HỮU HẠN CHẾ TẠO CÔNG NGHIỆP VÀ GIA CÔNG CHẾ BIẾN HÀNG XUẤT KHẨU VIỆT NAM (VMEP) (VN)
Khóm 5, phường Tam Hiệp, thành phố Biên Hòa, tỉnh Đồng Nai

Thông báo số: 65708/QĐ-SHTT.IP, ngày 22/09/2023 về việc ghi nhận yêu cầu duy trì hiệu lực Bằng độc quyền sáng chế

Số đơn yêu cầu: DT1-2023-07935 Ngày nộp: 20/06/2023

Liên quan đến Bằng độc quyền sáng chế:

(11) Số bằng	(15) Ngày cấp	Năm yêu cầu duy trì hiệu lực	Hiệu lực được duy trì đến
33148	28/07/2022	2	28/07/2024

(73) Chủ văn bằng bảo hộ: FIBERHOME TELECOMMUNICATION TECHNOLOGIES CO., LTD. (CN)
No. 67 SBI Venture Street, East Lake High-tech Zone
Wuhan, Hubei 430074, P. R. China

Thông báo số: 65709/QĐ-SHTT.IP, ngày 22/09/2023 về việc ghi nhận yêu cầu duy trì hiệu lực Bằng độc quyền sáng chế

Số đơn yêu cầu: DT1-2023-07938 Ngày nộp: 20/06/2023

Liên quan đến Bằng độc quyền sáng chế:

(11) Số bằng	(15) Ngày cấp	Năm yêu cầu duy trì hiệu lực	Hiệu lực được duy trì đến
32203	11/05/2022	2	11/05/2024

(73) Chủ văn bằng bảo hộ: EMS-PATENT AG (CH)
Via Innovativa 1, 7013 Domat/Ems, Switzerland

Thông báo số: 65710/TB-SHTT.IP, ngày 22/09/2023 về việc ghi nhận yêu cầu duy trì hiệu lực Bằng độc quyền sáng chế

Số đơn yêu cầu: DT1-2023-07939 Ngày nộp: 20/06/2023

Liên quan đến Bằng độc quyền sáng chế:

(11) Số bằng	(15) Ngày cấp	Năm yêu cầu duy trì hiệu lực	Hiệu lực được duy trì đến
32693	20/06/2022	2	20/06/2024

(73) Chủ văn bằng bảo hộ: ESTETRA SPRL (BE)
Rue Saint-Georges 5-7, BE-4000 Liège, Belgium

Thông báo số: 65711/QĐ-SHTT.IP, ngày 22/09/2023 về việc ghi nhận yêu cầu duy trì hiệu lực Bằng độc quyền sáng chế

Số đơn yêu cầu: DT1-2023-07940 Ngày nộp: 20/06/2023

Liên quan đến Bằng độc quyền sáng chế:

(11) Số bằng	(15) Ngày cấp	Năm yêu cầu duy trì hiệu lực	Hiệu lực được duy trì đến
28988	21/06/2021	3	21/06/2024

(73) Chủ văn bằng bảo hộ: BEIJING DIDI INFINITY TECHNOLOGY AND DEVELOPMENT CO., LTD. (CN)
Building 34, No. 8 Dongbeiwang West Road, Haidian District, Beijing, 100193, People's Republic of China

---

Thông báo số: 65712/QĐ-SHTT.IP, ngày 22/09/2023 về việc ghi nhận yêu cầu duy trì hiệu lực Bằng độc quyền sáng chế

Số đơn yêu cầu: DT1-2023-07941 Ngày nộp: 20/06/2023

Liên quan đến Bằng độc quyền sáng chế:

(11) Số bằng	(15) Ngày cấp	Năm yêu cầu duy trì hiệu lực	Hiệu lực được duy trì đến
28989	21/06/2021	3	21/06/2024

(73) Chủ văn bằng bảo hộ: EA PHARMA CO., LTD. (JP)
2-1-1, Irifune, Chuo-ku, Tokyo 104-0042 Japan

Thông báo số: 65714/QĐ-SHTT.IP, ngày 22/09/2023 về việc ghi nhận yêu cầu duy trì hiệu lực Bằng độc quyền sáng chế

Số đơn yêu cầu: DT1-2023-07943 Ngày nộp: 20/06/2023

Liên quan đến Bằng độc quyền sáng chế:

(11) Số bằng	(15) Ngày cấp	Năm yêu cầu duy trì hiệu lực	Hiệu lực được duy trì đến
32719	21/06/2022	2	21/06/2024

(73) Chủ văn bằng bảo hộ: KARL DUNGS GMBH & CO. KG (DE)
Karl-Dungs-Platz 1, 73660 Urbach, Germany

Thông báo số: 65716/QĐ-SHTT.IP, ngày 22/09/2023 về việc ghi nhận yêu cầu duy trì hiệu lực Bằng độc quyền sáng chế

Số đơn yêu cầu: DT1-2023-07944 Ngày nộp: 20/06/2023

Liên quan đến Bằng độc quyền sáng chế:

(11) Số bằng	(15) Ngày cấp	Năm yêu cầu duy trì hiệu lực	Hiệu lực được duy trì đến
8537	22/06/2010	14	22/06/2024

(73) Chủ văn bằng bảo hộ: YAMAHA HATSUDOKI KABUSHIKI KAISHA (JP)
2500 Shingai, Iwata-shi, Shizuoka-ken 438-8501, Japan

Thông báo số: 65718/QĐ-SHTT.IP, ngày 22/09/2023 về việc ghi nhận yêu cầu duy trì hiệu lực Bằng độc quyền sáng chế

Số đơn yêu cầu: DT1-2023-07945 Ngày nộp: 20/06/2023

Liên quan đến Bằng độc quyền sáng chế:

(11) Số bằng	(15) Ngày cấp	Năm yêu cầu duy trì hiệu lực	Hiệu lực được duy trì đến
14225	22/06/2015	9	22/06/2024

(73) Chủ văn bằng bảo hộ: YAMAHA HATSUDOKI KABUSHIKI KAISHA (JP)
2500 Shingai, Iwata, Shizuoka 438-8501, Japan

Thông báo số: 65720/QĐ-SHTT.IP, ngày 22/09/2023 về việc ghi nhận yêu cầu duy trì hiệu lực Bằng độc quyền sáng chế

Số đơn yêu cầu: DT1-2023-07946 Ngày nộp: 20/06/2023

Liên quan đến Bằng độc quyền sáng chế:

(11) Số bằng	(15) Ngày cấp	Năm yêu cầu duy trì hiệu lực	Hiệu lực được duy trì đến
14233	22/06/2015	9	22/06/2024

(73) Chủ văn bằng bảo hộ: YAMAHA HATSUDOKI KABUSHIKI KAISHA (JP)
2500 Shingai, Iwata-shi, Shizuoka-ken 438-8501, Japan

Thông báo số: 65722/QĐ-SHTT.IP, ngày 22/09/2023 về việc ghi nhận yêu cầu duy trì hiệu lực Bằng độc quyền sáng chế

Số đơn yêu cầu: DT1-2023-07947 Ngày nộp: 20/06/2023

Liên quan đến Bằng độc quyền sáng chế:

(11) Số bằng	(15) Ngày cấp	Năm yêu cầu duy trì hiệu lực	Hiệu lực được duy trì đến
24717	22/06/2020	4	22/06/2024

(73) Chủ văn bằng bảo hộ: TOMOEGAWA CO., LTD. (JP)
2-1-3, Kyobashi, Chuo-ku, Tokyo, Japan.

Thông báo số: 65724/QĐ-SHTT.IP, ngày 22/09/2023 về việc ghi nhận yêu cầu duy trì hiệu lực Bằng độc quyền sáng chế

Số đơn yêu cầu: DT1-2023-07948 Ngày nộp: 20/06/2023

Liên quan đến Bằng độc quyền sáng chế:

(11) Số bằng	(15) Ngày cấp	Năm yêu cầu duy trì hiệu lực	Hiệu lực được duy trì đến
24726	22/06/2020	4	22/06/2024

(73) Chủ văn bằng bảo hộ: RICOH COMPANY, LIMITED (JP)
3-6, Nakamagome 1-chome, Ohta-ku, Tokyo 143-8555
Japan

Thông báo số: 65726/QĐ-SHTT.IP, ngày 22/09/2023 về việc ghi nhận yêu cầu duy trì hiệu lực Bằng độc quyền sáng chế

Số đơn yêu cầu: DT1-2023-07949 Ngày nộp: 20/06/2023

Liên quan đến Bằng độc quyền sáng chế:

(11) Số bằng	(15) Ngày cấp	Năm yêu cầu duy trì hiệu lực	Hiệu lực được duy trì đến
24730	22/06/2020	4	22/06/2024

(73) Chủ văn bằng bảo hộ: TOMOEGAWA CO., LTD. (JP)
2-1-3, Kyobashi, Chuo-ku, Tokyo, Japan.

Thông báo số: 65728/QĐ-SHTT.IP, ngày 22/09/2023 về việc ghi nhận yêu cầu duy trì hiệu lực Bằng độc quyền sáng chế

Số đơn yêu cầu: DT1-2023-07918 Ngày nộp: 20/06/2023

Liên quan đến Bằng độc quyền sáng chế:

(11) Số bằng	(15) Ngày cấp	Năm yêu cầu duy trì hiệu lực	Hiệu lực được duy trì đến
24728	22/06/2020	4	22/06/2024

(73) Chủ văn bằng bảo hộ: HEELZERO LLC (US)
551 Madison Avenue, New York, NY 10022, United States of America

---

Thông báo số: 65730/QĐ-SHTT.IP, ngày 22/09/2023 về việc ghi nhận yêu cầu duy trì hiệu lực Bằng độc quyền sáng chế

Số đơn yêu cầu: DT1-2023-07919 Ngày nộp: 20/06/2023

Liên quan đến Bằng độc quyền sáng chế:

(11) Số bằng	(15) Ngày cấp	Năm yêu cầu duy trì hiệu lực	Hiệu lực được duy trì đến
32688	20/06/2022	2	20/06/2024

(73) Chủ văn bằng bảo hộ: INFINITE WATER TECHNOLOGIES PTY LTD (AU)
8/7 Grevillea Street, Byron Bay, 2481 New South Wales, Australia

---

Thông báo số: 65732/QĐ-SHTT.$_{IP}$, ngày 22/09/2023 về việc ghi nhận yêu cầu duy trì hiệu lực Bằng độc quyền sáng chế

Số đơn yêu cầu: DT1-2023-07920 Ngày nộp: 20/06/2023

Liên quan đến Bằng độc quyền sáng chế:

(11) Số bằng	(15) Ngày cấp	Năm yêu cầu duy trì hiệu lực	Hiệu lực được duy trì đến
12886	30/06/2014	10	30/06/2024

(73) Chủ văn bằng bảo hộ: INTERDIGITAL VC HOLDINGS, INC. (US)
200 Bellevue Parkway, Suite 300, Wilmington, DE 19809, USA

Thông báo số: 65734/QĐ-SHTT.$_{IP}$, ngày 22/09/2023 về việc ghi nhận yêu cầu duy trì hiệu lực Bằng độc quyền sáng chế

Số đơn yêu cầu: DT1-2023-07921 Ngày nộp: 20/06/2023

Liên quan đến Bằng độc quyền sáng chế:

(11) Số bằng	(15) Ngày cấp	Năm yêu cầu duy trì hiệu lực	Hiệu lực được duy trì đến
32075	20/04/2022	2	20/04/2024

(73) Chủ văn bằng bảo hộ: SEOWON TECHNOLOGY CO., LTD. (KR)
27, Gureumdeuri-gil, Jeonui-myeon, Sejong-si 30003, Republic of Korea

---

Thông báo số: 65736/QĐ-SHTT.$_{IP}$, ngày 22/09/2023 về việc ghi nhận yêu cầu duy trì hiệu lực Bằng độc quyền sáng chế

Số đơn yêu cầu: DT1-2023-07922 Ngày nộp: 20/06/2023

Liên quan đến Bằng độc quyền sáng chế:

(11) Số bằng	(15) Ngày cấp	Năm yêu cầu duy trì hiệu lực	Hiệu lực được duy trì đến
28738	27/05/2021	3	27/05/2024

(73) Chủ văn bằng bảo hộ: RODRIGUEZ CERDA, PATRICIO ALFREDO (CL)
El Retiro nº 5001, oficina 6, Comuna de Vitacura, 7630000 Santiago, Chile

---

Thông báo số: 65738/QĐ-SHTT.IP, ngày 22/09/2023 về việc ghi nhận yêu cầu duy trì hiệu lực Bằng độc quyền sáng chế

Số đơn yêu cầu: DT1-2023-07923 Ngày nộp: 20/06/2023

Liên quan đến Bằng độc quyền sáng chế:

(11) Số bằng	(15) Ngày cấp	Năm yêu cầu duy trì hiệu lực	Hiệu lực được duy trì đến
27364	07/01/2021	3	07/01/2024

(73) Chủ văn bằng bảo hộ: ELEVANCE RENEWABLE SCIENCES, INC. (US)
2501 Davey Road, Woodridge, IL 60517, US

Thông báo số: 65740/QĐ-SHTT.IP, ngày 22/09/2023 về việc ghi nhận yêu cầu duy trì hiệu lực Bằng độc quyền sáng chế

Số đơn yêu cầu: DT1-2023-07924 Ngày nộp: 20/06/2023

Liên quan đến Bằng độc quyền sáng chế:

(11) Số bằng	(15) Ngày cấp	Năm yêu cầu duy trì hiệu lực	Hiệu lực được duy trì đến
29237	15/07/2021	3	15/07/2024

(73) Chủ văn bằng bảo hộ: PERMASCAND AB (SE)
Folkets Husvaegen 50 SE-840 10 Ljungaverk Sweden

Thông báo số: 65742/QĐ-SHTT.IP, ngày 22/09/2023 về việc ghi nhận yêu cầu duy trì hiệu lực Bằng độc quyền sáng chế

Số đơn yêu cầu: DT1-2023-07926 Ngày nộp: 20/06/2023

Liên quan đến Bằng độc quyền sáng chế:

(11) Số bằng	(15) Ngày cấp	Năm yêu cầu duy trì hiệu lực	Hiệu lực được duy trì đến
24941	03/07/2020	4	03/07/2024

(73) Chủ văn bằng bảo hộ: ASTEX THERAPEUTICS LTD (GB)
436 Cambridge Science Park, Milton Road, Cambridge Cambridgeshire CB4 0QA, United Kingdom

---

Thông báo số: 65792/QĐ-SHTT.IP, ngày 22/09/2023 về việc ghi nhận yêu cầu duy trì hiệu lực Bằng độc quyền sáng chế

Số đơn yêu cầu: DT1-2023-07950 Ngày nộp: 20/06/2023

Liên quan đến Bằng độc quyền sáng chế:

(11) Số bằng	(15) Ngày cấp	Năm yêu cầu duy trì hiệu lực	Hiệu lực được duy trì đến
24743	22/06/2020	4	22/06/2024

(73) Chủ văn bằng bảo hộ: CIPRIANI, GIUSEPPE (IT)
Via Fortunato Depero 25, I-38068 Rovereto TN, Italy

Thông báo số: 65793/TB-SHTT.IP, ngày 22/09/2023 về việc ghi nhận yêu cầu duy trì hiệu lực Bằng độc quyền sáng chế

Số đơn yêu cầu: DT1-2023-07951 Ngày nộp: 20/06/2023

Liên quan đến Bằng độc quyền sáng chế:

(11) Số bằng	(15) Ngày cấp	Năm yêu cầu duy trì hiệu lực	Hiệu lực được duy trì đến
28995	22/06/2021	3	22/06/2024

(73) Chủ văn bằng bảo hộ: ELECTRIC POWER DEVELOPMENT CO., LTD. (JP)
15-1, Ginza 6-chome, Chuo-ku, Tokyo 104-8165, Japan

Thông báo số: 65794/QĐ-SHTT.$_{IP}$, ngày 22/09/2023 về việc ghi nhận yêu cầu duy trì hiệu lực Bằng độc quyền sáng chế

Số đơn yêu cầu: DT1-2023-07952 Ngày nộp: 20/06/2023

Liên quan đến Bằng độc quyền sáng chế:

(11) Số bằng	(15) Ngày cấp	Năm yêu cầu duy trì hiệu lực	Hiệu lực được duy trì đến
32749	22/06/2022	2	22/06/2024

(73) Chủ văn bằng bảo hộ: YAMAHA HATSUDOKI KABUSHIKI KAISHA (JP)
2500 Shingai, Iwata, Shizuoka 438-8501, JAPAN

Thông báo số: 65795/QĐ-SHTT.$_{IP}$, ngày 22/09/2023 về việc ghi nhận yêu cầu duy trì hiệu lực Bằng độc quyền sáng chế

Số đơn yêu cầu: DT1-2023-07953 Ngày nộp: 20/06/2023

Liên quan đến Bằng độc quyền sáng chế:

(11) Số bằng	(15) Ngày cấp	Năm yêu cầu duy trì hiệu lực	Hiệu lực được duy trì đến
32756	22/06/2022	2	22/06/2024

(73) Chủ văn bằng bảo hộ: YAMAHA HATSUDOKI KABUSHIKI KAISHA (JP)
2500 Shingai, Iwata-shi, Shizuoka-ken 438-8501, Japan

Thông báo số: 65796/QĐ-SHTT.$_{IP}$, ngày 22/09/2023 về việc ghi nhận yêu cầu duy trì hiệu lực Bằng độc quyền sáng chế

Số đơn yêu cầu: DT1-2023-07954 Ngày nộp: 20/06/2023

Liên quan đến Bằng độc quyền sáng chế:

(11) Số bằng	(15) Ngày cấp	Năm yêu cầu duy trì hiệu lực	Hiệu lực được duy trì đến
32761	22/06/2022	2	22/06/2024

(73) Chủ văn bằng bảo hộ: YAMAHA HATSUDOKI KABUSHIKI KAISHA (JP)
2500 Shingai, Iwata-shi, Shizuoka-ken 438-8501, Japan

Thông báo số: 65797/QĐ-SHTT.IP, ngày 22/09/2023 về việc ghi nhận yêu cầu duy trì hiệu lực Bằng độc quyền sáng chế

Số đơn yêu cầu: DT1-2023-07955 Ngày nộp: 20/06/2023

Liên quan đến Bằng độc quyền sáng chế:

(11) Số bằng	(15) Ngày cấp	Năm yêu cầu duy trì hiệu lực	Hiệu lực được duy trì đến
29098	01/07/2021	3	01/07/2024

(73) Chủ văn bằng bảo hộ: INTERDIGITAL VC HOLDINGS, INC. (US)
200 Bellevue Parkway, Suite 300, Wilmington, DE 19809, United States of America

---

Thông báo số: 65798/TB-SHTT.IP, ngày 22/09/2023 về việc ghi nhận yêu cầu duy trì hiệu lực Bằng độc quyền sáng chế

Số đơn yêu cầu: DT1-2023-07956 Ngày nộp: 20/06/2023

Liên quan đến Bằng độc quyền sáng chế:

(11) Số bằng	(15) Ngày cấp	Năm yêu cầu duy trì hiệu lực	Hiệu lực được duy trì đến
32696	20/06/2022	2	20/06/2024

(73) Chủ văn bằng bảo hộ: KOTARO NAKASHIMA (JP)
1115, ShinjukudaikanpurazaAkan, 7-1-7, Nishishinjuku, Shinjuku-ku, Tokyo 1600023, Japan

---

Thông báo số: 65799/QĐ-SHTT.IP, ngày 22/09/2023 về việc ghi nhận yêu cầu duy trì hiệu lực Bằng độc quyền sáng chế

Số đơn yêu cầu: DT1-2023-07957 Ngày nộp: 20/06/2023

Liên quan đến Bằng độc quyền sáng chế:

(11) Số bằng	(15) Ngày cấp	Năm yêu cầu duy trì hiệu lực	Hiệu lực được duy trì đến
32869	01/07/2022	2	01/07/2024

(73) Chủ văn bằng bảo hộ: UOP LLC (US)
25 East Algonquin Road, P.O. Box 5017, Des Plaines, Illinois 60017-5017, United States of America

---

Thông báo số: 65800/QĐ-SHTT.IP, ngày 22/09/2023 về việc ghi nhận yêu cầu duy trì hiệu lực Bằng độc quyền sáng chế

Số đơn yêu cầu: DT1-2023-07958 Ngày nộp: 20/06/2023

Liên quan đến Bằng độc quyền sáng chế:

(11) Số bằng	(15) Ngày cấp	Năm yêu cầu duy trì hiệu lực	Hiệu lực được duy trì đến
32866	01/07/2022	2	01/07/2024

(73) Chủ văn bằng bảo hộ: UOP LLC (US)
25 East Algonquin Road, P.O. Box 5017, Des Plaines, Illinois 60017-5017, United States of America

---

Thông báo số: 65801/QĐ-SHTT.IP, ngày 22/09/2023 về việc ghi nhận yêu cầu duy trì hiệu lực Bằng độc quyền sáng chế

Số đơn yêu cầu: DT1-2023-07959 Ngày nộp: 21/06/2023

Liên quan đến Bằng độc quyền sáng chế:

(11) Số bằng	(15) Ngày cấp	Năm yêu cầu duy trì hiệu lực	Hiệu lực được duy trì đến
11712	26/08/2013	11	26/08/2024

(73) Chủ văn bằng bảo hộ: HONDA MOTOR CO., LTD. (JP)
1-1, Minami-Aoyama 2-chome, Minato-ku, Tokyo, 107-8556 Japan

Thông báo số: 65802/QĐ-SHTT.IP, ngày 22/09/2023 về việc ghi nhận yêu cầu duy trì hiệu lực Bằng độc quyền sáng chế

Số đơn yêu cầu: DT1-2023-07960 Ngày nộp: 21/06/2023

Liên quan đến Bằng độc quyền sáng chế:

(11) Số bằng	(15) Ngày cấp	Năm yêu cầu duy trì hiệu lực	Hiệu lực được duy trì đến
25663	27/08/2020	4	27/08/2024

(73) Chủ văn bằng bảo hộ: CHR. HANSEN A/S (DK)
Boege Alle 10-12 DK-2970 Hoersholm, Denmark

Thông báo số: 65803/QĐ-SHTT.IP, ngày 22/09/2023 về việc ghi nhận yêu cầu duy trì hiệu lực Bằng độc quyền sáng chế

Số đơn yêu cầu: DT1-2023-07961 Ngày nộp: 21/06/2023

Liên quan đến Bằng độc quyền sáng chế:

(11) Số bằng	(15) Ngày cấp	Năm yêu cầu duy trì hiệu lực	Hiệu lực được duy trì đến
25657	27/08/2020	4	27/08/2024

(73) Chủ văn bằng bảo hộ: HONDA MOTOR CO., LTD. (JP)
1-1, Minami-Aoyama 2-chome, Minato-ku, Tokyo 107-8556, JAPAN

Thông báo số: 65804/QĐ-SHTT.IP, ngày 22/09/2023 về việc ghi nhận yêu cầu duy trì hiệu lực Bằng độc quyền sáng chế

Số đơn yêu cầu: DT1-2023-07962 Ngày nộp: 21/06/2023

Liên quan đến Bằng độc quyền sáng chế:

(11) Số bằng	(15) Ngày cấp	Năm yêu cầu duy trì hiệu lực	Hiệu lực được duy trì đến
25656	27/08/2020	4	27/08/2024

(73) Chủ văn bằng bảo hộ: HONDA MOTOR CO., LTD. (JP)
1-1, Minami-Aoyama 2-chome, Minato-ku, Tokyo 107-8556, JAPAN

Thông báo số: 65805/QĐ-SHTT.$_{IP}$, ngày 22/09/2023 về việc ghi nhận yêu cầu duy trì hiệu lực Bằng độc quyền sáng chế

Số đơn yêu cầu: DT1-2023-07963 Ngày nộp: 21/06/2023

Liên quan đến Bằng độc quyền sáng chế:

(11) Số bằng	(15) Ngày cấp	Năm yêu cầu duy trì hiệu lực	Hiệu lực được duy trì đến
25716	28/08/2020	4	28/08/2024

(73) Chủ văn bằng bảo hộ: SOCIÉTÉ DES PRODUITS NESTLÉ S.A. (CH)
Entre-deux-Villes, 1800 Vevey, Switzerland

Thông báo số: 65806/QĐ-SHTT.$_{IP}$, ngày 22/09/2023 về việc ghi nhận yêu cầu duy trì hiệu lực Bằng độc quyền sáng chế

Số đơn yêu cầu: DT1-2023-07967 Ngày nộp: 21/06/2023

Liên quan đến Bằng độc quyền sáng chế:

(11) Số bằng	(15) Ngày cấp	Năm yêu cầu duy trì hiệu lực	Hiệu lực được duy trì đến
17387	29/08/2017	7	29/08/2024

(73) Chủ văn bằng bảo hộ: SUN PATENT TRUST (US)
450 Lexington Avenue, 38th Floor, New York, NY 10017, United States of America

---

Thông báo số: 65807/QĐ-SHTT.IP, ngày 22/09/2023 về việc ghi nhận yêu cầu duy trì hiệu lực Bằng độc quyền sáng chế

Số đơn yêu cầu: DT1-2023-07968 Ngày nộp: 21/06/2023

Liên quan đến Bằng độc quyền sáng chế:

(11) Số bằng	(15) Ngày cấp	Năm yêu cầu duy trì hiệu lực	Hiệu lực được duy trì đến
15899	29/08/2016	8	29/08/2024

(73) Chủ văn bằng bảo hộ: HONDA MOTOR CO., LTD. (JP)
1-1, Minami-Aoyama 2-chome, Minato-ku, Tokyo, 107-8556 Japan

Thông báo số: 65808/QĐ-SHTT.IP, ngày 22/09/2023 về việc ghi nhận yêu cầu duy trì hiệu lực Bằng độc quyền sáng chế

Số đơn yêu cầu: DT1-2023-07969 Ngày nộp: 21/06/2023

Liên quan đến Bằng độc quyền sáng chế:

(11) Số bằng	(15) Ngày cấp	Năm yêu cầu duy trì hiệu lực	Hiệu lực được duy trì đến
15901	29/08/2016	8	29/08/2024

(73) Chủ văn bằng bảo hộ: HONDA MOTOR CO., LTD. (JP)
1-1, Minami-Aoyama 2-chome, Minato-ku, Tokyo 1078556, Japan

Thông báo số: 65809/QĐ-SHTT.IP, ngày 22/09/2023 về việc ghi nhận yêu cầu duy trì hiệu lực Bằng độc quyền sáng chế

Số đơn yêu cầu: DT1-2023-07970 Ngày nộp: 21/06/2023

Liên quan đến Bằng độc quyền sáng chế:

(11) Số bằng	(15) Ngày cấp	Năm yêu cầu duy trì hiệu lực	Hiệu lực được duy trì đến
17390	29/08/2017	7	29/08/2024

(73) Chủ văn bằng bảo hộ: HONDA MOTOR CO., LTD. (JP)
1-1, Minami-Aoyama 2-chome, Minato-ku, Tokyo, 107-8556 Japan

Thông báo số: 65810/QĐ-SHTT.$_{IP}$, ngày 22/09/2023 về việc ghi nhận yêu cầu duy trì hiệu lực Bằng độc quyền sáng chế

Số đơn yêu cầu: DT1-2023-07971 Ngày nộp: 21/06/2023

Liên quan đến Bằng độc quyền sáng chế:

(11) Số bằng	(15) Ngày cấp	Năm yêu cầu duy trì hiệu lực	Hiệu lực được duy trì đến
17397	29/08/2017	7	29/08/2024

(73) Chủ văn bằng bảo hộ: HONDA MOTOR CO., LTD. (JP)
1-1, Minami-Aoyama 2-chome, Minato-ku, Tokyo 107-8556 Japan

Thông báo số: 65811/QĐ-SHTT.$_{IP}$, ngày 22/09/2023 về việc ghi nhận yêu cầu duy trì hiệu lực Bằng độc quyền sáng chế

Số đơn yêu cầu: DT1-2023-07972 Ngày nộp: 21/06/2023

Liên quan đến Bằng độc quyền sáng chế:

(11) Số bằng	(15) Ngày cấp	Năm yêu cầu duy trì hiệu lực	Hiệu lực được duy trì đến
25731	01/09/2020	4	01/09/2024

(73) Chủ văn bằng bảo hộ: KAZIA THERAPEUTICS LIMITED (AU)
Three International Towers, Level 24 300 Barangaroo Avenue, Sydney, New South Wales 2000, Australia

---

Thông báo số: 65812/QĐ-SHTT.$_{IP}$, ngày 22/09/2023 về việc ghi nhận yêu cầu duy trì hiệu lực Bằng độc quyền sáng chế

Số đơn yêu cầu: DT1-2023-07973 Ngày nộp: 21/06/2023

Liên quan đến Bằng độc quyền sáng chế:

(11) Số bằng	(15) Ngày cấp	Năm yêu cầu duy trì hiệu lực	Hiệu lực được duy trì đến
21902	03/09/2019	5	03/09/2024

(73) Chủ văn bằng bảo hộ: M&K HOLDINGS INC. (KR)
2nd. F., Miraesoft Bldg., 35, Nambusunhwan-ro 337-gil, Seocho-gu, Seoul, Republic of Korea

---

Thông báo số: 65813/QĐ-SHTT.$_{IP}$, ngày 22/09/2023 về việc ghi nhận yêu cầu duy trì hiệu lực Bằng độc quyền sáng chế

Số đơn yêu cầu: DT1-2023-07974 Ngày nộp: 21/06/2023

Liên quan đến Bằng độc quyền sáng chế:

(11) Số bằng	(15) Ngày cấp	Năm yêu cầu duy trì hiệu lực	Hiệu lực được duy trì đến
21901	03/09/2019	5	03/09/2024

(73) Chủ văn bằng bảo hộ: M&K HOLDINGS INC. (KR)
2nd. F., Miraesoft Bldg., 35, Nambusunhwan-ro 337-gil, Seocho-gu, Seoul, Republic of Korea

---

Thông báo số: 65814/QĐ-SHTT.$_{IP}$, ngày 22/09/2023 về việc ghi nhận yêu cầu duy trì hiệu lực Bằng độc quyền sáng chế

Số đơn yêu cầu: DT1-2023-07975 Ngày nộp: 21/06/2023

Liên quan đến Bằng độc quyền sáng chế:

(11) Số bằng	(15) Ngày cấp	Năm yêu cầu duy trì hiệu lực	Hiệu lực được duy trì đến
21851	03/09/2019	5	03/09/2024

(73) Chủ văn bằng bảo hộ: HONDA MOTOR CO., LTD. (JP)
1-1, Minami-Aoyama 2-chome, Minato-ku, Tokyo, 107-8556 Japan

Thông báo số: 65815/QĐ-SHTT.IP, ngày 22/09/2023 về việc ghi nhận yêu cầu duy trì hiệu lực Bằng độc quyền sáng chế

Số đơn yêu cầu: DT1-2023-07976 Ngày nộp: 21/06/2023

Liên quan đến Bằng độc quyền sáng chế:

(11) Số bằng	(15) Ngày cấp	Năm yêu cầu duy trì hiệu lực	Hiệu lực được duy trì đến
21855	03/09/2019	5	03/09/2024

(73) Chủ văn bằng bảo hộ: HONDA MOTOR CO., LTD. (JP)
1-1, Minami-Aoyama 2-chome, Minato-ku, Tokyo, 107-8556 Japan

Thông báo số: 65816/QĐ-SHTT.IP, ngày 22/09/2023 về việc ghi nhận yêu cầu duy trì hiệu lực Bằng độc quyền sáng chế

Số đơn yêu cầu: DT1-2023-07977 Ngày nộp: 21/06/2023

Liên quan đến Bằng độc quyền sáng chế:

(11) Số bằng	(15) Ngày cấp	Năm yêu cầu duy trì hiệu lực	Hiệu lực được duy trì đến
25755	03/09/2020	4	03/09/2024

(73) Chủ văn bằng bảo hộ: HONDA MOTOR CO., LTD. (JP)
1-1, Minami-Aoyama 2-chome, Minato-ku, Tokyo 1078556, Japan

Thông báo số: 65817/QĐ-SHTT.IP, ngày 22/09/2023 về việc ghi nhận yêu cầu duy trì hiệu lực Bằng độc quyền sáng chế

Số đơn yêu cầu: DT1-2023-07978 Ngày nộp: 21/06/2023

Liên quan đến Bằng độc quyền sáng chế:

(11) Số bằng	(15) Ngày cấp	Năm yêu cầu duy trì hiệu lực	Hiệu lực được duy trì đến
29381	29/07/2021	3	29/07/2024

(73) Chủ văn bằng bảo hộ: UNICHARM CORPORATION (JP)
182, Shimobun, Kinsei-cho, Shikokuchuo-shi, Ehime 799-0111, Japan

---

Thông báo số: 65818/QĐ-SHTT.IP, ngày 22/09/2023 về việc ghi nhận yêu cầu duy trì hiệu lực Bằng độc quyền sáng chế

Số đơn yêu cầu: DT1-2023-07979 Ngày nộp: 21/06/2023

Liên quan đến Bằng độc quyền sáng chế:

(11) Số bằng	(15) Ngày cấp	Năm yêu cầu duy trì hiệu lực	Hiệu lực được duy trì đến
19704	30/07/2018	6	30/07/2024

(73) Chủ văn bằng bảo hộ: COLUMBIA SPORTSWEAR NORTH AMERICA, INC. (US)
14375 NW Science Park Drive, Portland, OR 97229, United States of America

---

Thông báo số: 65873/QĐ-SHTT.IP, ngày 22/09/2023 về việc ghi nhận yêu cầu duy trì hiệu lực Bằng độc quyền sáng chế

Số đơn yêu cầu: DT1-2023-07986 Ngày nộp: 21/06/2023

Liên quan đến Bằng độc quyền sáng chế:

(11) Số bằng	(15) Ngày cấp	Năm yêu cầu duy trì hiệu lực	Hiệu lực được duy trì đến
29393	30/07/2021	3	30/07/2024

(73) Chủ văn bằng bảo hộ: TAIHEIYO CEMENT CORPORATION (JP)
3-5, Daiba 2-chome, Minato-ku, Tokyo 1358578 Japan

Thông báo số: 65874/QĐ-SHTT.IP, ngày 22/09/2023 về việc ghi nhận yêu cầu duy trì hiệu lực Bằng độc quyền sáng chế

Số đơn yêu cầu: DT1-2023-07987 Ngày nộp: 21/06/2023

Liên quan đến Bằng độc quyền sáng chế:

(11) Số bằng	(15) Ngày cấp	Năm yêu cầu duy trì hiệu lực	Hiệu lực được duy trì đến
19717	30/07/2018	6	30/07/2024

(73) Chủ văn bằng bảo hộ: TAIHEIYO CEMENT CORPORATION (JP)
3-5, Daiba 2-chome, Minato-ku, Tokyo 135-8578, JAPAN

Thông báo số: 65875/QĐ-SHTT.IP, ngày 22/09/2023 về việc ghi nhận yêu cầu duy trì hiệu lực Bằng độc quyền sáng chế

Số đơn yêu cầu: DT1-2023-07988 Ngày nộp: 21/06/2023

Liên quan đến Bằng độc quyền sáng chế:

(11) Số bằng	(15) Ngày cấp	Năm yêu cầu duy trì hiệu lực	Hiệu lực được duy trì đến
19711	30/07/2018	6	30/07/2024

(73) Chủ văn bằng bảo hộ: DOWA ECO SYSTEM CO., LTD. (JP)
14-1, Sotokanda 4-chome, Chiyoda-ku, Tokyo 1010021, Japan

Thông báo số: 65876/QĐ-SHTT.IP, ngày 22/09/2023 về việc ghi nhận yêu cầu duy trì hiệu lực Bằng độc quyền sáng chế

Số đơn yêu cầu: DT1-2023-07989 Ngày nộp: 21/06/2023

Liên quan đến Bằng độc quyền sáng chế:

(11) Số bằng	(15) Ngày cấp	Năm yêu cầu duy trì hiệu lực	Hiệu lực được duy trì đến
25383	30/07/2020	4	30/07/2024

(73) Chủ văn bằng bảo hộ: SEKISUI MEDICAL CO., LTD. (JP)
1-3, Nihonbashi 2-chome, Chuo-ku, Tokyo 1030027, Japan

Thông báo số: 65877/QĐ-SHTT.IP, ngày 22/09/2023 về việc ghi nhận yêu cầu duy trì hiệu lực Bằng độc quyền sáng chế

Số đơn yêu cầu: DT1-2023-07990 Ngày nộp: 21/06/2023

Liên quan đến Bằng độc quyền sáng chế:

(11) Số bằng	(15) Ngày cấp	Năm yêu cầu duy trì hiệu lực	Hiệu lực được duy trì đến
19709	30/07/2018	6	30/07/2024

(73) Chủ văn bằng bảo hộ: FUJI MACHINE MFG. CO., LTD. (JP)
19, Chausuyama, Yama-machi, Chiryu-shi, Aichi-ken, 472-8686 Japan

---

Thông báo số: 65878/QĐ-SHTT.IP, ngày 22/09/2023 về việc ghi nhận yêu cầu duy trì hiệu lực Bằng độc quyền sáng chế

Số đơn yêu cầu: DT1-2023-07991 Ngày nộp: 21/06/2023

Liên quan đến Bằng độc quyền sáng chế:

(11) Số bằng	(15) Ngày cấp	Năm yêu cầu duy trì hiệu lực	Hiệu lực được duy trì đến
21601	30/07/2019	5	30/07/2024

(73) Chủ văn bằng bảo hộ: SUMITOMO BAKELITE CO., LTD. (JP)
5-8, Higashi-Shinagawa 2-chome, Shinagawa-ku, Tokyo 140-0002, Japan

---

Thông báo số: 65879/QĐ-SHTT.IP, ngày 22/09/2023 về việc ghi nhận yêu cầu duy trì hiệu lực Bằng độc quyền sáng chế

Số đơn yêu cầu: DT1-2023-07992 Ngày nộp: 21/06/2023

Liên quan đến Bằng độc quyền sáng chế:

(11) Số bằng	(15) Ngày cấp	Năm yêu cầu duy trì hiệu lực	Hiệu lực được duy trì đến
25385	30/07/2020	4	30/07/2024

(73) Chủ văn bằng bảo hộ: MITSUBISHI ELECTRIC CORPORATION (JP)
7-3, Marunouchi 2-chome, Chiyoda-ku, Tokyo 100-8310 Japan

Thông báo số: 65880/QĐ-SHTT.$_{IP}$, ngày 22/09/2023 về việc ghi nhận yêu cầu duy trì hiệu lực Bằng độc quyền sáng chế

Số đơn yêu cầu: DT1-2023-07993 Ngày nộp: 21/06/2023

Liên quan đến Bằng độc quyền sáng chế:

(11) Số bằng	(15) Ngày cấp	Năm yêu cầu duy trì hiệu lực	Hiệu lực được duy trì đến
25377	30/07/2020	4	30/07/2024

(73) Chủ văn bằng bảo hộ: MITSUBISHI HEAVY INDUSTRIES MACHINERY SYSTEMS, LTD. (JP)
1-1, Wadasaki-cho 1-chome, Hyogo-ku, Kobe-shi, Hyogo 652-8585 Japan

---

Thông báo số: 65881/QĐ-SHTT.$_{IP}$, ngày 22/09/2023 về việc ghi nhận yêu cầu duy trì hiệu lực Bằng độc quyền sáng chế

Số đơn yêu cầu: DT1-2023-07994 Ngày nộp: 21/06/2023

Liên quan đến Bằng độc quyền sáng chế:

(11) Số bằng	(15) Ngày cấp	Năm yêu cầu duy trì hiệu lực	Hiệu lực được duy trì đến
21611	30/07/2019	5	30/07/2024

(73) Chủ văn bằng bảo hộ: ASAHI KASEI KABUSHIKI KAISHA (JP)
1-105 Kanda Jinbocho, Chiyoda-ku, Tokyo 101-8101, Japan

Thông báo số: 65882/QĐ-SHTT.$_{IP}$, ngày 22/09/2023 về việc ghi nhận yêu cầu duy trì hiệu lực Bằng độc quyền sáng chế

Số đơn yêu cầu: DT1-2023-07995 Ngày nộp: 21/06/2023

Liên quan đến Bằng độc quyền sáng chế:

(11) Số bằng	(15) Ngày cấp	Năm yêu cầu duy trì hiệu lực	Hiệu lực được duy trì đến
25374	30/07/2020	4	30/07/2024

(73) Chủ văn bằng bảo hộ: JVC KENWOOD CORPORATION (JP)
12, Moriya-cho 3-chome, Kanagawa-ku, Yokohama-shi, Kanagawa 2210022, Japan

---

Thông báo số: 65883/QĐ-SHTT.IP, ngày 22/09/2023 về việc ghi nhận yêu cầu duy trì hiệu lực Bằng độc quyền sáng chế

Số đơn yêu cầu: DT1-2023-07996 Ngày nộp: 21/06/2023

Liên quan đến Bằng độc quyền sáng chế:

(11) Số bằng	(15) Ngày cấp	Năm yêu cầu duy trì hiệu lực	Hiệu lực được duy trì đến
25373	30/07/2020	4	30/07/2024

(73) Chủ văn bằng bảo hộ: JVC KENWOOD CORPORATION (JP)
12, Moriya-cho 3-chome, Kanagawa-ku, Yokohama-shi, Kanagawa 2210022, Japan

---

Thông báo số: 65884/QĐ-SHTT.IP, ngày 22/09/2023 về việc ghi nhận yêu cầu duy trì hiệu lực Bằng độc quyền sáng chế

Số đơn yêu cầu: DT1-2023-07997 Ngày nộp: 21/06/2023

Liên quan đến Bằng độc quyền sáng chế:

(11) Số bằng	(15) Ngày cấp	Năm yêu cầu duy trì hiệu lực	Hiệu lực được duy trì đến
25372	30/07/2020	4	30/07/2024

(73) Chủ văn bằng bảo hộ: JVC KENWOOD CORPORATION (JP)
12, Moriya-cho 3-chome, Kanagawa-ku, Yokohama-shi, Kanagawa 2210022, Japan

---

Thông báo số: 65885/TB-SHTT.IP, ngày 22/09/2023 về việc ghi nhận yêu cầu duy trì hiệu lực Bằng độc quyền sáng chế

Số đơn yêu cầu: DT1-2023-07998 Ngày nộp: 21/06/2023

Liên quan đến Bằng độc quyền sáng chế:

(11) Số bằng	(15) Ngày cấp	Năm yêu cầu duy trì hiệu lực	Hiệu lực được duy trì đến
25339	28/07/2020	4	28/07/2024

(73) Chủ văn bằng bảo hộ: MITSUBISHI GAS CHEMICAL COMPANY, INC. (JP)
5-2, Marunouchi 2-chome, Chiyoda-ku, Tokyo 100-8324 Japan

Thông báo số: 65886/QĐ-SHTT.IP, ngày 22/09/2023 về việc ghi nhận yêu cầu duy trì hiệu lực Bằng độc quyền sáng chế

Số đơn yêu cầu: DT1-2023-07999 Ngày nộp: 21/06/2023

Liên quan đến Bằng độc quyền sáng chế:

(11) Số bằng	(15) Ngày cấp	Năm yêu cầu duy trì hiệu lực	Hiệu lực được duy trì đến
12998	28/07/2014	10	28/07/2024

(73) Chủ văn bằng bảo hộ: SUMITOMO HEAVY INDUSTRIES, LTD. (JP)
1-1, Osaki 2-chome, Shinagawa-ku, Tokyo 141-6025 Japan

Thông báo số: 65887/QĐ-SHTT.IP, ngày 22/09/2023 về việc ghi nhận yêu cầu duy trì hiệu lực Bằng độc quyền sáng chế

Số đơn yêu cầu: DT1-2023-08000 Ngày nộp: 21/06/2023

Liên quan đến Bằng độc quyền sáng chế:

(11) Số bằng	(15) Ngày cấp	Năm yêu cầu duy trì hiệu lực	Hiệu lực được duy trì đến
33157	28/07/2022	2	28/07/2024

(73) Chủ văn bằng bảo hộ: SANOFI (FR)
54, rue la Boetie 75008 Paris, France

Thông báo số: 65888/QĐ-SHTT.IP, ngày 22/09/2023 về việc ghi nhận yêu cầu duy trì hiệu lực Bằng độc quyền sáng chế

Số đơn yêu cầu: DT1-2023-08001 Ngày nộp: 21/06/2023

Liên quan đến Bằng độc quyền sáng chế:

(11) Số bằng	(15) Ngày cấp	Năm yêu cầu duy trì hiệu lực	Hiệu lực được duy trì đến
25331	28/07/2020	4	28/07/2024

(73) Chủ văn bằng bảo hộ: FURUKAWA ELECTRIC CO., LTD. (JP)
2-3, Marunouchi 2-chome, Chiyoda-ku, Tokyo 1008322, Japan

Thông báo số: 65889/QĐ-SHTT.IP, ngày 22/09/2023 về việc ghi nhận yêu cầu duy trì hiệu lực Bằng độc quyền sáng chế

Số đơn yêu cầu: DT1-2023-08002 Ngày nộp: 21/06/2023

Liên quan đến Bằng độc quyền sáng chế:

(11) Số bằng	(15) Ngày cấp	Năm yêu cầu duy trì hiệu lực	Hiệu lực được duy trì đến
29364	28/07/2021	3	28/07/2024

(73) Chủ văn bằng bảo hộ: ORGANO CORPORATION (JP)
2-8, Shinsuna 1-chome, Koto-ku, Tokyo 136-8631 Japan

Thông báo số: 65890/QĐ-SHTT.IP, ngày 22/09/2023 về việc ghi nhận yêu cầu duy trì hiệu lực Bằng độc quyền sáng chế

Số đơn yêu cầu: DT1-2023-08003 Ngày nộp: 21/06/2023

Liên quan đến Bằng độc quyền sáng chế:

(11) Số bằng	(15) Ngày cấp	Năm yêu cầu duy trì hiệu lực	Hiệu lực được duy trì đến
12991	28/07/2014	10	28/07/2024

(73) Chủ văn bằng bảo hộ: KABUSHIKI KAISHA KOBE SEIKO SHO (KOBE STEEL, LTD.) (JP)
10-26, Wakinohama-cho 2-chome, Chuo-ku, Kobe-shi, Hyogo 651-8585, Japan

---

Thông báo số: 65891/QĐ-SHTT.$_{IP}$, ngày 22/09/2023 về việc ghi nhận yêu cầu duy trì hiệu lực Bằng độc quyền sáng chế

Số đơn yêu cầu: DT1-2023-08004 Ngày nộp: 21/06/2023

Liên quan đến Bằng độc quyền sáng chế:

(11) Số bằng	(15) Ngày cấp	Năm yêu cầu duy trì hiệu lực	Hiệu lực được duy trì đến
25332	28/07/2020	4	28/07/2024

(73) Chủ văn bằng bảo hộ: UNICHARM CORPORATION (JP)
182 Kinseichoshimobun, Shikokuchuo-shi, Ehime 799-0111, JAPAN

Thông báo số: 65892/QĐ-SHTT.$_{IP}$, ngày 22/09/2023 về việc ghi nhận yêu cầu duy trì hiệu lực Bằng độc quyền sáng chế

Số đơn yêu cầu: DT1-2023-08005 Ngày nộp: 21/06/2023

Liên quan đến Bằng độc quyền sáng chế:

(11) Số bằng	(15) Ngày cấp	Năm yêu cầu duy trì hiệu lực	Hiệu lực được duy trì đến
29363	28/07/2021	3	28/07/2024

(73) Chủ văn bằng bảo hộ: AMGEN INC. (US)
One Amgen Center Drive, Thousand Oaks, California 91320-1799, United States of America

---

Thông báo số: 65893/QĐ-SHTT.IP, ngày 22/09/2023 về việc ghi nhận yêu cầu duy trì hiệu lực Bằng độc quyền sáng chế

Số đơn yêu cầu: DT1-2023-08006 Ngày nộp: 21/06/2023

Liên quan đến Bằng độc quyền sáng chế:

(11) Số bằng	(15) Ngày cấp	Năm yêu cầu duy trì hiệu lực	Hiệu lực được duy trì đến
25345	28/07/2020	4	28/07/2024

(73) Chủ văn bằng bảo hộ: HONDA MOTOR CO., LTD. (JP)
1-1, Minami-Aoyama 2-chome, Minato-ku, Tokyo 107-8556 Japan

Thông báo số: 65894/QĐ-SHTT.IP, ngày 22/09/2023 về việc ghi nhận yêu cầu duy trì hiệu lực Bằng độc quyền sáng chế

Số đơn yêu cầu: DT1-2023-08007 Ngày nộp: 21/06/2023

Liên quan đến Bằng độc quyền sáng chế:

(11) Số bằng	(15) Ngày cấp	Năm yêu cầu duy trì hiệu lực	Hiệu lực được duy trì đến
33150	28/07/2022	2	28/07/2024

(73) Chủ văn bằng bảo hộ: HONDA MOTOR CO., LTD. (JP)
1-1, Minami-Aoyama 2-chome, Minato-ku, Tokyo 1078556, Japan

Thông báo số: 65895/QĐ-SHTT.IP, ngày 22/09/2023 về việc ghi nhận yêu cầu duy trì hiệu lực Bằng độc quyền sáng chế

Số đơn yêu cầu: DT1-2023-08008 Ngày nộp: 21/06/2023

Liên quan đến Bằng độc quyền sáng chế:

(11) Số bằng	(15) Ngày cấp	Năm yêu cầu duy trì hiệu lực	Hiệu lực được duy trì đến
25355	29/07/2020	4	29/07/2024

(73) Chủ văn bằng bảo hộ: KIKKOMAN CORPORATION (JP)
250 Noda, Noda-shi, Chiba 2788601, Japan

Thông báo số: 65896/QĐ-SHTT.IP, ngày 22/09/2023 về việc ghi nhận yêu cầu duy trì hiệu lực Bằng độc quyền sáng chế

Số đơn yêu cầu: DT1-2023-08009 Ngày nộp: 21/06/2023

Liên quan đến Bằng độc quyền sáng chế:

(11) Số bằng	(15) Ngày cấp	Năm yêu cầu duy trì hiệu lực	Hiệu lực được duy trì đến
25350	29/07/2020	4	29/07/2024

(73) Chủ văn bằng bảo hộ: ZTE CORPORATION (CN)
ZTE Plaza, Keji Road South, Hi-Tech Industrial Park, Nanshan Shenzhen, Guangdong 518057, China

---

Thông báo số: 65897/QĐ-SHTT.IP, ngày 22/09/2023 về việc ghi nhận yêu cầu duy trì hiệu lực Bằng độc quyền sáng chế

Số đơn yêu cầu: DT1-2023-07980 Ngày nộp: 21/06/2023

Liên quan đến Bằng độc quyền sáng chế:

(11) Số bằng	(15) Ngày cấp	Năm yêu cầu duy trì hiệu lực	Hiệu lực được duy trì đến
25371	30/07/2020	4	30/07/2024

(73) Chủ văn bằng bảo hộ: HUAWEI TECHNOLOGIES CO., LTD. (CN)
Huawei Administration Building, Bantian, Longgang, Shenzhen, Guangdong 518129, China

---

Thông báo số: 65898/QĐ-SHTT.IP, ngày 22/09/2023 về việc ghi nhận yêu cầu duy trì hiệu lực Bằng độc quyền sáng chế

Số đơn yêu cầu: DT1-2023-07981 Ngày nộp: 21/06/2023

Liên quan đến Bằng độc quyền sáng chế:

(11) Số bằng	(15) Ngày cấp	Năm yêu cầu duy trì hiệu lực	Hiệu lực được duy trì đến
25367	30/07/2020	4	30/07/2024

(73) Chủ văn bằng bảo hộ: HUAWEI TECHNOLOGIES CO., LTD. (CN)
Huawei Administration Building, Bantian, Longgang
Shenzhen, Guangdong 518129, China

Thông báo số: 65899/QĐ-SHTT.$_{IP}$, ngày 22/09/2023 về việc ghi nhận yêu cầu duy trì hiệu lực Bằng độc quyền sáng chế

Số đơn yêu cầu: DT1-2023-07982 Ngày nộp: 21/06/2023

Liên quan đến Bằng độc quyền sáng chế:

(11) Số bằng	(15) Ngày cấp	Năm yêu cầu duy trì hiệu lực	Hiệu lực được duy trì đến
25365	30/07/2020	4	30/07/2024

(73) Chủ văn bằng bảo hộ: HUAWEI TECHNOLOGIES CO., LTD. (CN)
Huawei Administration Building, Bantian, Longgang
District, Shenzhen, Guangdong 518129, P. R. China

Thông báo số: 65900/QĐ-SHTT.$_{IP}$, ngày 22/09/2023 về việc ghi nhận yêu cầu duy trì hiệu lực Bằng độc quyền sáng chế

Số đơn yêu cầu: DT1-2023-07983 Ngày nộp: 21/06/2023

Liên quan đến Bằng độc quyền sáng chế:

(11) Số bằng	(15) Ngày cấp	Năm yêu cầu duy trì hiệu lực	Hiệu lực được duy trì đến
21628	30/07/2019	5	30/07/2024

(73) Chủ văn bằng bảo hộ: NITTO DENKO CORPORATION (JP)
1-1-2, Shimohozumi, Ibaraki-shi, Osaka 567-8680 Japan

Thông báo số: 65901/QĐ-SHTT.IP, ngày 22/09/2023 về việc ghi nhận yêu cầu duy trì hiệu lực Bằng độc quyền sáng chế

Số đơn yêu cầu: DT1-2023-07984 Ngày nộp: 21/06/2023

Liên quan đến Bằng độc quyền sáng chế:

(11) Số bằng	(15) Ngày cấp	Năm yêu cầu duy trì hiệu lực	Hiệu lực được duy trì đến
25376	30/07/2020	4	30/07/2024

(73) Chủ văn bằng bảo hộ: ZTE CORPORATION (CN)
ZTE Plaza, Keji Road South, Hi-Tech Industrial Park, Nanshan District, Shenzhen, Guangdong Province 518057, P.R China

---

Thông báo số: 65902/QĐ-SHTT.IP, ngày 22/09/2023 về việc ghi nhận yêu cầu duy trì hiệu lực Bằng độc quyền sáng chế

Số đơn yêu cầu: DT1-2023-07985 Ngày nộp: 21/06/2023

Liên quan đến Bằng độc quyền sáng chế:

(11) Số bằng	(15) Ngày cấp	Năm yêu cầu duy trì hiệu lực	Hiệu lực được duy trì đến
21629	30/07/2019	5	30/07/2024

(73) Chủ văn bằng bảo hộ: NOKIA TECHNOLOGIES OY (FI)
Karaportti 3, FI-02610 Espoo, Finland

Thông báo số: 65903/QĐ-SHTT.IP, ngày 22/09/2023 về việc ghi nhận yêu cầu duy trì hiệu lực Bằng độc quyền sáng chế

Số đơn yêu cầu: DT1-2023-08010 Ngày nộp: 21/06/2023

Liên quan đến Bằng độc quyền sáng chế:

(11) Số bằng	(15) Ngày cấp	Năm yêu cầu duy trì hiệu lực	Hiệu lực được duy trì đến
29373	29/07/2021	3	29/07/2024

(73) Chủ văn bằng bảo hộ: SHIN-ETSU CHEMICAL CO., LTD. (JP)
6-1, Ohtemachi 2-chome, Chiyoda-ku, Tokyo, Japan

Thông báo số: 65904/QĐ-SHTT.IP, ngày 22/09/2023 về việc ghi nhận yêu cầu duy trì hiệu lực Bằng độc quyền sáng chế

Số đơn yêu cầu: DT1-2023-08011 Ngày nộp: 21/06/2023

Liên quan đến Bằng độc quyền sáng chế:

(11) Số bằng	(15) Ngày cấp	Năm yêu cầu duy trì hiệu lực	Hiệu lực được duy trì đến
29382	29/07/2021	3	29/07/2024

(73) Chủ văn bằng bảo hộ: HITACHI ZOSEN CORPORATION (JP)
7-89, Nanko-kita 1-chome, Suminoe-ku, Osaka-shi, Osaka 559-8559, Japan

---

Thông báo số: 65905/QĐ-SHTT.IP, ngày 22/09/2023 về việc ghi nhận yêu cầu duy trì hiệu lực Bằng độc quyền sáng chế

Số đơn yêu cầu: DT1-2023-08012 Ngày nộp: 21/06/2023

Liên quan đến Bằng độc quyền sáng chế:

(11) Số bằng	(15) Ngày cấp	Năm yêu cầu duy trì hiệu lực	Hiệu lực được duy trì đến
25349	29/07/2020	4	29/07/2024

(73) Chủ văn bằng bảo hộ: MITSUBISHI CHEMICAL CORPORATION (JP)
1-1, Marunouchi 1-chome, Chiyoda-ku, Tokyo 100-8251, Japan

Thông báo số: 65906/QĐ-SHTT.IP, ngày 22/09/2023 về việc ghi nhận yêu cầu duy trì hiệu lực Bằng độc quyền sáng chế

Số đơn yêu cầu: DT1-2023-08013 Ngày nộp: 21/06/2023

Liên quan đến Bằng độc quyền sáng chế:

(11) Số bằng	(15) Ngày cấp	Năm yêu cầu duy trì hiệu lực	Hiệu lực được duy trì đến
29378	29/07/2021	3	29/07/2024

(73) Chủ văn bằng bảo hộ: TORAY INDUSTRIES, INC. (JP)
1-1, Nihonbashi-Muromachi 2-chome, Chuo-ku, Tokyo 1038666, Japan

---

Thông báo số: 65907/QĐ-SHTT.$_{IP}$, ngày 22/09/2023 về việc ghi nhận yêu cầu duy trì hiệu lực Bằng độc quyền sáng chế

Số đơn yêu cầu: DT1-2023-08014 Ngày nộp: 21/06/2023

Liên quan đến Bằng độc quyền sáng chế:

(11) Số bằng	(15) Ngày cấp	Năm yêu cầu duy trì hiệu lực	Hiệu lực được duy trì đến
29375	29/07/2021	3	29/07/2024

(73) Chủ văn bằng bảo hộ: ARKEMA FRANCE (FR)
420, rue d'Estienne d'Orves, F-92700 Colombes, France

Thông báo số: 65908/QĐ-SHTT.$_{IP}$, ngày 22/09/2023 về việc ghi nhận yêu cầu duy trì hiệu lực Bằng độc quyền sáng chế

Số đơn yêu cầu: DT1-2023-08015 Ngày nộp: 21/06/2023

Liên quan đến Bằng độc quyền sáng chế:

(11) Số bằng	(15) Ngày cấp	Năm yêu cầu duy trì hiệu lực	Hiệu lực được duy trì đến
25360	29/07/2020	4	29/07/2024

(73) Chủ văn bằng bảo hộ: YKK AP INC. (JP)
1, Kandaizumi-Cho, Chiyoda-Ku, Tokyo 101-8642 Japan

Thông báo số: 65909/QĐ-SHTT.IP, ngày 22/09/2023 về việc ghi nhận yêu cầu duy trì hiệu lực Bằng độc quyền sáng chế

Số đơn yêu cầu: DT1-2023-08016 Ngày nộp: 21/06/2023

Liên quan đến Bằng độc quyền sáng chế:

(11) Số bằng	(15) Ngày cấp	Năm yêu cầu duy trì hiệu lực	Hiệu lực được duy trì đến
29385	29/07/2021	3	29/07/2024

(73) Chủ văn bằng bảo hộ: UNI-CHARM CORPORATION (JP)
182 Shimobun, Kinsei-cho, Shikokuchuo-shi, Ehime 799-0111, Japan

---

Thông báo số: 65910/QĐ-SHTT.IP, ngày 22/09/2023 về việc ghi nhận yêu cầu duy trì hiệu lực Bằng độc quyền sáng chế

Số đơn yêu cầu: DT1-2023-08017 Ngày nộp: 21/06/2023

Liên quan đến Bằng độc quyền sáng chế:

(11) Số bằng	(15) Ngày cấp	Năm yêu cầu duy trì hiệu lực	Hiệu lực được duy trì đến
29383	29/07/2021	3	29/07/2024

(73) Chủ văn bằng bảo hộ: UNICHARM CORPORATION (JP)
182, Shimobun, Kinsei-cho, Shikokuchuo-shi, Ehime 799-0111, Japan

---

Thông báo số: 65911/QĐ-SHTT.IP, ngày 22/09/2023 về việc ghi nhận yêu cầu duy trì hiệu lực Bằng độc quyền sáng chế

Số đơn yêu cầu: DT1-2023-08018 Ngày nộp: 21/06/2023

Liên quan đến Bằng độc quyền sáng chế:

(11) Số bằng	(15) Ngày cấp	Năm yêu cầu duy trì hiệu lực	Hiệu lực được duy trì đến
25542	19/08/2020	4	19/08/2024

(73) Chủ văn bằng bảo hộ: HONDA MOTOR CO., LTD. (JP)
1-1, Minami-Aoyama 2-chome, Minato-ku, Tokyo 107-8556 Japan

Thông báo số: 65912/QĐ-SHTT.$_{IP}$, ngày 22/09/2023 về việc ghi nhận yêu cầu duy trì hiệu lực Bằng độc quyền sáng chế

Số đơn yêu cầu: DT1-2023-08019 Ngày nộp: 21/06/2023

Liên quan đến Bằng độc quyền sáng chế:

(11) Số bằng	(15) Ngày cấp	Năm yêu cầu duy trì hiệu lực	Hiệu lực được duy trì đến
25540	19/08/2020	4	19/08/2024

(73) Chủ văn bằng bảo hộ: HONDA MOTOR CO., LTD. (JP)
1-1, Minami-Aoyama 2-chome, Minato-ku, Tokyo 107-8556, JAPAN

Thông báo số: 65913/QĐ-SHTT.$_{IP}$, ngày 22/09/2023 về việc ghi nhận yêu cầu duy trì hiệu lực Bằng độc quyền sáng chế

Số đơn yêu cầu: DT1-2023-08020 Ngày nộp: 21/06/2023

Liên quan đến Bằng độc quyền sáng chế:

(11) Số bằng	(15) Ngày cấp	Năm yêu cầu duy trì hiệu lực	Hiệu lực được duy trì đến
25555	19/08/2020	4	19/08/2024

(73) Chủ văn bằng bảo hộ: GILEAD PHARMASSET LLC (US)
c/o Gilead Sciences, Inc. 333 Lakeside Drive Foster City, California 94404 (US)

Thông báo số: 65914/QĐ-SHTT.$_{IP}$, ngày 22/09/2023 về việc ghi nhận yêu cầu duy trì hiệu lực Bằng độc quyền sáng chế

Số đơn yêu cầu: DT1-2023-08021 Ngày nộp: 21/06/2023

Liên quan đến Bằng độc quyền sáng chế:

(11) Số bằng	(15) Ngày cấp	Năm yêu cầu duy trì hiệu lực	Hiệu lực được duy trì đến
25586	20/08/2020	4	20/08/2024

(73) Chủ văn bằng bảo hộ: KOREA RAILROAD RESEARCH INSTITUTE (KR)
360-1, Woram-dong, Uiwang-si, Gyeonggi-do 437-050, Republic of Korea

---

Thông báo số: 65915/QĐ-SHTT.$_{IP}$, ngày 22/09/2023 về việc ghi nhận yêu cầu duy trì hiệu lực Bằng độc quyền sáng chế

Số đơn yêu cầu: DT1-2023-08022 Ngày nộp: 21/06/2023

Liên quan đến Bằng độc quyền sáng chế:

(11) Số bằng	(15) Ngày cấp	Năm yêu cầu duy trì hiệu lực	Hiệu lực được duy trì đến
19824	21/08/2018	6	21/08/2024

(73) Chủ văn bằng bảo hộ: NESTEC S.A. (CH)
Avenue Nestlé 55, CH-1800 Vevey, Switzerland

Thông báo số: 65916/TB-SHTT.$_{IP}$, ngày 22/09/2023 về việc ghi nhận yêu cầu duy trì hiệu lực Bằng độc quyền sáng chế

Số đơn yêu cầu: DT1-2023-08023 Ngày nộp: 21/06/2023

Liên quan đến Bằng độc quyền sáng chế:

(11) Số bằng	(15) Ngày cấp	Năm yêu cầu duy trì hiệu lực	Hiệu lực được duy trì đến
10595	22/08/2012	12	22/08/2024

(73) Chủ văn bằng bảo hộ: GIVI S.R.L. (IT)
Via S. Quasimodo 45, I-25020 Flero BS, Italy

Thông báo số: 65917/QĐ-SHTT.IP, ngày 22/09/2023 về việc ghi nhận yêu cầu duy trì hiệu lực Bằng độc quyền sáng chế

Số đơn yêu cầu: DT1-2023-08024 Ngày nộp: 21/06/2023

Liên quan đến Bằng độc quyền sáng chế:

(11) Số bằng	(15) Ngày cấp	Năm yêu cầu duy trì hiệu lực	Hiệu lực được duy trì đến
10590	22/08/2012	12	22/08/2024

(73) Chủ văn bằng bảo hộ: DIXIE CONSUMER PRODUCTS LLC (US)
133 Peachtree Street, Atlanta, Georgia 30303, United States of America

---

Thông báo số: 65918/QĐ-SHTT.IP, ngày 22/09/2023 về việc ghi nhận yêu cầu duy trì hiệu lực Bằng độc quyền sáng chế

Số đơn yêu cầu: DT1-2023-08025 Ngày nộp: 21/06/2023

Liên quan đến Bằng độc quyền sáng chế:

(11) Số bằng	(15) Ngày cấp	Năm yêu cầu duy trì hiệu lực	Hiệu lực được duy trì đến
10593	22/08/2012	12	22/08/2024

(73) Chủ văn bằng bảo hộ: HONDA MOTOR CO., LTD. (JP)
1-1, Minami-Aoyama 2-chome, Minato-ku, Tokyo 107-8556 JAPAN

Thông báo số: 65919/QĐ-SHTT.IP, ngày 22/09/2023 về việc ghi nhận yêu cầu duy trì hiệu lực Bằng độc quyền sáng chế

Số đơn yêu cầu: DT1-2023-08026 Ngày nộp: 21/06/2023

Liên quan đến Bằng độc quyền sáng chế:

(11) Số bằng	(15) Ngày cấp	Năm yêu cầu duy trì hiệu lực	Hiệu lực được duy trì đến
10580	22/08/2012	12	22/08/2024

(73) Chủ văn bằng bảo hộ: HONDA MOTOR CO., LTD. (JP)
1-1, Minami-Aoyama 2-chome, Minato-ku, Tokyo 107-8556 Japan

Thông báo số: 65920/QĐ-SHTT.$_{IP}$, ngày 22/09/2023 về việc ghi nhận yêu cầu duy trì hiệu lực Bằng độc quyền sáng chế

Số đơn yêu cầu: DT1-2023-08027 Ngày nộp: 21/06/2023

Liên quan đến Bằng độc quyền sáng chế:

(11) Số bằng	(15) Ngày cấp	Năm yêu cầu duy trì hiệu lực	Hiệu lực được duy trì đến
29575	23/08/2021	3	23/08/2024

(73) Chủ văn bằng bảo hộ: KMW INC. (KR)
183-6, Yeongcheon-ro, Dongtan-myeon, Hwaseong-si, Gyeonggi-do, 18462, Republic of Korea

---

Thông báo số: 65921/QĐ-SHTT.$_{IP}$, ngày 22/09/2023 về việc ghi nhận yêu cầu duy trì hiệu lực Bằng độc quyền sáng chế

Số đơn yêu cầu: DT1-2023-08028 Ngày nộp: 21/06/2023

Liên quan đến Bằng độc quyền sáng chế:

(11) Số bằng	(15) Ngày cấp	Năm yêu cầu duy trì hiệu lực	Hiệu lực được duy trì đến
14466	24/08/2015	9	24/08/2024

(73) Chủ văn bằng bảo hộ: CHINA PETROLEUM & CHEMICAL CORPORATION (CN)
6A Huixin Dong Street, Chaoyang District, Beijing, 100029, P. R. China

---

Thông báo số: 65922/QĐ-SHTT.$_{IP}$, ngày 22/09/2023 về việc ghi nhận yêu cầu duy trì hiệu lực Bằng độc quyền sáng chế

Số đơn yêu cầu: DT1-2023-08029 Ngày nộp: 21/06/2023

Liên quan đến Bằng độc quyền sáng chế:

(11) Số bằng	(15) Ngày cấp	Năm yêu cầu duy trì hiệu lực	Hiệu lực được duy trì đến
14470	24/08/2015	9	24/08/2024

(73) Chủ văn bằng bảo hộ: MOLEX INCORPORATED (US)
2222 Wellington Court, Lisle, Illinois 60532, United States of America

---

Thông báo số: 65923/QĐ-SHTT.$_{IP}$, ngày 22/09/2023 về việc ghi nhận yêu cầu duy trì hiệu lực Bằng độc quyền sáng chế

Số đơn yêu cầu: DT1-2023-08030 Ngày nộp: 21/06/2023

Liên quan đến Bằng độc quyền sáng chế:

(11) Số bằng	(15) Ngày cấp	Năm yêu cầu duy trì hiệu lực	Hiệu lực được duy trì đến
14469	24/08/2015	9	24/08/2024

(73) Chủ văn bằng bảo hộ: MOLEX INCORPORATED (US)
2222 Wellington Court Lisle, IL 60532, United States of America

---

Thông báo số: 65924/QĐ-SHTT.$_{IP}$, ngày 22/09/2023 về việc ghi nhận yêu cầu duy trì hiệu lực Bằng độc quyền sáng chế

Số đơn yêu cầu: DT1-2023-08031 Ngày nộp: 21/06/2023

Liên quan đến Bằng độc quyền sáng chế:

(11) Số bằng	(15) Ngày cấp	Năm yêu cầu duy trì hiệu lực	Hiệu lực được duy trì đến
14479	24/08/2015	9	24/08/2024

(73) Chủ văn bằng bảo hộ: PANASONIC CORPORATION (JP)
1006, Oaza Kadoma, Kadoma-shi, Osaka 571-8501, Japan

Thông báo số: 65925/QĐ-SHTT.IP, ngày 22/09/2023 về việc ghi nhận yêu cầu duy trì hiệu lực Bằng độc quyền sáng chế

Số đơn yêu cầu: DT1-2023-08032 Ngày nộp: 21/06/2023

Liên quan đến Bằng độc quyền sáng chế:

(11) Số bằng	(15) Ngày cấp	Năm yêu cầu duy trì hiệu lực	Hiệu lực được duy trì đến
14471	24/08/2015	9	24/08/2024

(73) Chủ văn bằng bảo hộ: PANASONIC INTELLECTUAL PROPERTY CORPORATION OF AMERICA (US)
20000 Mariner Avenue, Suite 200, Torrance CA 90503, United States of America

---

Thông báo số: 65926/QĐ-SHTT.IP, ngày 22/09/2023 về việc ghi nhận yêu cầu duy trì hiệu lực Bằng độc quyền sáng chế

Số đơn yêu cầu: DT1-2023-08033 Ngày nộp: 21/06/2023

Liên quan đến Bằng độc quyền sáng chế:

(11) Số bằng	(15) Ngày cấp	Năm yêu cầu duy trì hiệu lực	Hiệu lực được duy trì đến
25620	24/08/2020	4	24/08/2024

(73) Chủ văn bằng bảo hộ: ASTRAZENECA AB (SE)
SE-151 85 Södertälje, Sweden

Thông báo số: 65927/TB-SHTT.IP, ngày 22/09/2023 về việc ghi nhận yêu cầu duy trì hiệu lực Bằng độc quyền sáng chế

Số đơn yêu cầu: DT1-2023-08034 Ngày nộp: 21/06/2023

Liên quan đến Bằng độc quyền sáng chế:

(11) Số bằng	(15) Ngày cấp	Năm yêu cầu duy trì hiệu lực	Hiệu lực được duy trì đến
29594	24/08/2021	3	24/08/2024

(73) Chủ văn bằng bảo hộ: HONDA MOTOR CO., LTD. (JP)
1-1, Minami-Aoyama 2-chome, Minato-ku, Tokyo, 107-8556 Japan

Thông báo số: 65928/QĐ-SHTT.$_{IP}$, ngày 22/09/2023 về việc ghi nhận yêu cầu duy trì hiệu lực Bằng độc quyền sáng chế

Số đơn yêu cầu: DT1-2023-08035 Ngày nộp: 21/06/2023

Liên quan đến Bằng độc quyền sáng chế:

(11) Số bằng	(15) Ngày cấp	Năm yêu cầu duy trì hiệu lực	Hiệu lực được duy trì đến
25611	24/08/2020	4	24/08/2024

(73) Chủ văn bằng bảo hộ: HONDA MOTOR CO., LTD. (JP)
1-1, Minami-Aoyama 2-chome, Minato-ku, Tokyo 107-8556, Japan

Thông báo số: 65929/QĐ-SHTT.$_{IP}$, ngày 22/09/2023 về việc ghi nhận yêu cầu duy trì hiệu lực Bằng độc quyền sáng chế

Số đơn yêu cầu: DT1-2023-08036 Ngày nộp: 21/06/2023

Liên quan đến Bằng độc quyền sáng chế:

(11) Số bằng	(15) Ngày cấp	Năm yêu cầu duy trì hiệu lực	Hiệu lực được duy trì đến
21783	26/08/2019	5	26/08/2024

(73) Chủ văn bằng bảo hộ: SUN PATENT TRUST (US)
450 Lexington Avenue, 38th Floor, New York, NY 10017, USA

Thông báo số: 65930/QĐ-SHTT.$_{IP}$, ngày 22/09/2023 về việc ghi nhận yêu cầu duy trì hiệu lực Bằng độc quyền sáng chế

Số đơn yêu cầu: DT1-2023-08037 Ngày nộp: 21/06/2023

Liên quan đến Bằng độc quyền sáng chế:

(11) Số bằng	(15) Ngày cấp	Năm yêu cầu duy trì hiệu lực	Hiệu lực được duy trì đến
21793	26/08/2019	5	26/08/2024

(73) Chủ văn bằng bảo hộ: HONDA MOTOR CO., LTD. (JP)
1-1, Minami-Aoyama 2-chome, Minato-ku, Tokyo 107-8556, Japan

Thông báo số: 65931/QĐ-SHTT.$_{IP}$, ngày 22/09/2023 về việc ghi nhận yêu cầu duy trì hiệu lực Bằng độc quyền sáng chế

Số đơn yêu cầu: DT1-2023-08038 Ngày nộp: 21/06/2023

Liên quan đến Bằng độc quyền sáng chế:

(11) Số bằng	(15) Ngày cấp	Năm yêu cầu duy trì hiệu lực	Hiệu lực được duy trì đến
25422	12/08/2020	4	12/08/2024

(73) Chủ văn bằng bảo hộ: HONDA MOTOR CO., LTD. (JP)
1-1, Minami-Aoyama 2-chome, Minato-ku, Tokyo 107-8556 Japan

Thông báo số: 65932/QĐ-SHTT.$_{IP}$, ngày 22/09/2023 về việc ghi nhận yêu cầu duy trì hiệu lực Bằng độc quyền sáng chế

Số đơn yêu cầu: DT1-2023-08039 Ngày nộp: 21/06/2023

Liên quan đến Bằng độc quyền sáng chế:

(11) Số bằng	(15) Ngày cấp	Năm yêu cầu duy trì hiệu lực	Hiệu lực được duy trì đến
25465	13/08/2020	4	13/08/2024

(73) Chủ văn bằng bảo hộ: EYENOVIA, INC. (US)
c/o Point Guard Partners LLC, 400 N. Ashley St, Suite 2150, Tampa, FL 33602, United States of America

---

Thông báo số: 65933/QĐ-SHTT.IP, ngày 22/09/2023 về việc ghi nhận yêu cầu duy trì hiệu lực Bằng độc quyền sáng chế

Số đơn yêu cầu: DT1-2023-08040 Ngày nộp: 21/06/2023

Liên quan đến Bằng độc quyền sáng chế:

(11) Số bằng	(15) Ngày cấp	Năm yêu cầu duy trì hiệu lực	Hiệu lực được duy trì đến
25488	14/08/2020	4	14/08/2024

(73) Chủ văn bằng bảo hộ: THE CATHOLIC UNIVERSITY OF AMERICA (US)
620 Michigan Avenue, N.E., Washington, DC 20064, United States of America

---

Thông báo số: 65934/QĐ-SHTT.IP, ngày 22/09/2023 về việc ghi nhận yêu cầu duy trì hiệu lực Bằng độc quyền sáng chế

Số đơn yêu cầu: DT1-2023-08041 Ngày nộp: 21/06/2023

Liên quan đến Bằng độc quyền sáng chế:

(11) Số bằng	(15) Ngày cấp	Năm yêu cầu duy trì hiệu lực	Hiệu lực được duy trì đến
25475	14/08/2020	4	14/08/2024

(73) Chủ văn bằng bảo hộ: HONDA MOTOR CO., LTD. (JP)
1-1, Minami-Aoyama 2-chome, Minato-ku, Tokyo 107-8556 Japan

Thông báo số: 65935/QĐ-SHTT.IP, ngày 22/09/2023 về việc ghi nhận yêu cầu duy trì hiệu lực Bằng độc quyền sáng chế

Số đơn yêu cầu: DT1-2023-08042 Ngày nộp: 21/06/2023

Liên quan đến Bằng độc quyền sáng chế:

(11) Số bằng	(15) Ngày cấp	Năm yêu cầu duy trì hiệu lực	Hiệu lực được duy trì đến
15848	15/08/2016	8	15/08/2024

(73) Chủ văn bằng bảo hộ: HONDA MOTOR CO., LTD. (JP)
1-1, Minami-Aoyama 2-chome, Minato-ku, Tokyo 107-8556, JAPAN

Thông báo số: 65936/TB-SHTT.$_{IP}$, ngày 22/09/2023 về việc ghi nhận yêu cầu duy trì hiệu lực Bằng độc quyền sáng chế

Số đơn yêu cầu: DT1-2023-08043 Ngày nộp: 21/06/2023

Liên quan đến Bằng độc quyền sáng chế:

(11) Số bằng	(15) Ngày cấp	Năm yêu cầu duy trì hiệu lực	Hiệu lực được duy trì đến
15840	15/08/2016	8	15/08/2024

(73) Chủ văn bằng bảo hộ: APPLE INC. (US)
One Apple Park Way, Cupertino, California 95014, United States of America

---

Thông báo số: 65937/QĐ-SHTT.$_{IP}$, ngày 22/09/2023 về việc ghi nhận yêu cầu duy trì hiệu lực Bằng độc quyền sáng chế

Số đơn yêu cầu: DT1-2023-08044 Ngày nộp: 21/06/2023

Liên quan đến Bằng độc quyền sáng chế:

(11) Số bằng	(15) Ngày cấp	Năm yêu cầu duy trì hiệu lực	Hiệu lực được duy trì đến
15846	15/08/2016	8	15/08/2024

(73) Chủ văn bằng bảo hộ: MEGASONIC SWEEPING, INC. (US)
P.O. Box 7266, Trenton, New Jersey 08628, United States of America

---

Thông báo số: 65938/QĐ-SHTT.$_{IP}$, ngày 22/09/2023 về việc ghi nhận yêu cầu duy trì hiệu lực Bằng độc quyền sáng chế

Số đơn yêu cầu: DT1-2023-08045 Ngày nộp: 21/06/2023

Liên quan đến Bằng độc quyền sáng chế:

(11) Số bằng	(15) Ngày cấp	Năm yêu cầu duy trì hiệu lực	Hiệu lực được duy trì đến
15847	15/08/2016	8	15/08/2024

(73) Chủ văn bằng bảo hộ: HONDA MOTOR CO., LTD. (JP)
1-1, Minami-Aoyama 2-chome, Minato-ku, Tokyo 107-8556, JAPAN

Thông báo số: 65939/QĐ-SHTT.$_{IP}$, ngày 22/09/2023 về việc ghi nhận yêu cầu duy trì hiệu lực Bằng độc quyền sáng chế

Số đơn yêu cầu: DT1-2023-08046 Ngày nộp: 21/06/2023

Liên quan đến Bằng độc quyền sáng chế:

(11) Số bằng	(15) Ngày cấp	Năm yêu cầu duy trì hiệu lực	Hiệu lực được duy trì đến
15841	15/08/2016	8	15/08/2024

(73) Chủ văn bằng bảo hộ: HONDA MOTOR CO., LTD. (JP)
1-1, Minami-Aoyama 2-chome, Minato-ku, Tokyo, 107-8556 Japan

Thông báo số: 65940/QĐ-SHTT.$_{IP}$, ngày 22/09/2023 về việc ghi nhận yêu cầu duy trì hiệu lực Bằng độc quyền sáng chế

Số đơn yêu cầu: DT1-2023-08047 Ngày nộp: 21/06/2023

Liên quan đến Bằng độc quyền sáng chế:

(11) Số bằng	(15) Ngày cấp	Năm yêu cầu duy trì hiệu lực	Hiệu lực được duy trì đến
33357	16/08/2022	2	16/08/2024

(73) Chủ văn bằng bảo hộ: HONDA MOTOR CO., LTD. (JP)
1-1, Minami-Aoyama 2-chome, Minato-ku, Tokyo 107-8556, JAPAN

---

b - Duy trì hiệu lực Bằng độc quyền giải pháp hữu ích

Thông báo số: 55751/TB-SHTT.$_{IP}$, ngày 30/08/2023 về việc ghi nhận yêu cầu duy trì hiệu lực Bằng độc quyền giải pháp hữu ích

Số đơn yêu cầu: DT2-2023-06969 Ngày nộp: 02/06/2023

Liên quan đến Bằng độc quyền giải pháp hữu ích:

(11) Số bằng	(15) Ngày cấp	Năm yêu cầu duy trì hiệu lực	Hiệu lực được duy trì đến
2955	06/07/2022	2	06/07/2024

(73) Chủ văn bằng bảo hộ: YU-LUN TSAI (TW)
No. 111-3, Yonghe Rd., Daya Dist., Taichung City, Taiwan.

Thông báo số: 55798/TB-SHTT.$_{IP}$, ngày 30/08/2023 về việc ghi nhận yêu cầu duy trì hiệu lực Bằng độc quyền giải pháp hữu ích

Số đơn yêu cầu: DT2-2023-07045 Ngày nộp: 06/06/2023

Liên quan đến Bằng độc quyền giải pháp hữu ích:

(11) Số bằng	(15) Ngày cấp	Năm yêu cầu duy trì hiệu lực	Hiệu lực được duy trì đến
2062	18/06/2019	5	18/06/2024

(73) Chủ văn bằng bảo hộ: FOREVERTRUST INTERNATIONAL (S) PTE. LTD. (SG)
51 Changi Business Park Central 2, #09-09 The Signature, Singapore 486066

Thông báo số: 55969/TB-SHTT.$_{IP}$, ngày 30/08/2023 về việc ghi nhận yêu cầu duy trì hiệu lực Bằng độc quyền giải pháp hữu ích

Số đơn yêu cầu: DT2-2023-07182 Ngày nộp: 09/06/2023

Liên quan đến Bằng độc quyền giải pháp hữu ích:

(11) Số bằng	(15) Ngày cấp	Năm yêu cầu duy trì hiệu lực	Hiệu lực được duy trì đến
2967	06/07/2022	2	06/07/2024

(73) Chủ văn bằng bảo hộ: CHIN-MAN WU TAI (TW)
No.15, Ln. 75, Quanfu Rd., Rende Dist., Tainan City, TAIWAN

Thông báo số: 55970/TB-SHTT.$_{IP}$, ngày 30/08/2023 về việc ghi nhận yêu cầu duy trì hiệu lực Bằng độc quyền giải pháp hữu ích

Số đơn yêu cầu: DT2-2023-07190 Ngày nộp: 09/06/2023

Liên quan đến Bằng độc quyền giải pháp hữu ích:

(11) Số bằng	(15) Ngày cấp	Năm yêu cầu duy trì hiệu lực	Hiệu lực được duy trì đến
2153	23/09/2019	5	23/09/2024

(73) Chủ văn bằng bảo hộ: SIAM KUBOTA CORPORATION CO., LTD. (TH)
101/19-24 Moo 20, Navanakorn Industrial Estate, Klongneung Sub-district, Klongluang District, Pathumtani Province, Thailand

---

Thông báo số: 55996/TB-SHTT.$_{IP}$, ngày 30/08/2023 về việc ghi nhận yêu cầu duy trì hiệu lực Bằng độc quyền giải pháp hữu ích

Số đơn yêu cầu: DT2-2023-07236 Ngày nộp: 12/06/2023

Liên quan đến Bằng độc quyền giải pháp hữu ích:

(11) Số bằng	(15) Ngày cấp	Năm yêu cầu duy trì hiệu lực	Hiệu lực được duy trì đến
2196	04/11/2019	5	04/11/2024

(73) Chủ văn bằng bảo hộ: CÔNG TY TNHH PHÚ CƯỜNG (VN)
G69/86 khu 10, phường Chánh Nghĩa, thành phố Thủ Dầu Một, tỉnh Bình Dương

---

Thông báo số: 55997/QĐ-SHTT.IP, ngày 30/08/2023 về việc ghi nhận yêu cầu duy trì hiệu lực Bằng độc quyền giải pháp hữu ích

Số đơn yêu cầu: DT2-2023-07259 Ngày nộp: 13/06/2023

Liên quan đến Bằng độc quyền giải pháp hữu ích:

(11) Số bằng	(15) Ngày cấp	Năm yêu cầu duy trì hiệu lực	Hiệu lực được duy trì đến
2471	02/10/2020	4	02/10/2024

(73) Chủ văn bằng bảo hộ: TRƯỜNG ĐẠI HỌC BÁCH KHOA - ĐẠI HỌC QUỐC GIA THÀNH PHỐ HỒ CHÍ MINH (VN)
268 Lý Thường Kiệt, phường 14, quận 10, thành phố Hồ Chí Minh

---

Thông báo số: 55998/QĐ-SHTT.IP, ngày 30/08/2023 về việc ghi nhận yêu cầu duy trì hiệu lực Bằng độc quyền giải pháp hữu ích

Số đơn yêu cầu: DT2-2023-07261 Ngày nộp: 13/06/2023

Liên quan đến Bằng độc quyền giải pháp hữu ích:

(11) Số bằng	(15) Ngày cấp	Năm yêu cầu duy trì hiệu lực	Hiệu lực được duy trì đến
2485	06/10/2020	4	06/10/2024

(73) Chủ văn bằng bảo hộ: TRƯỜNG ĐẠI HỌC BÁCH KHOA - ĐẠI HỌC QUỐC GIA THÀNH PHỐ HỒ CHÍ MINH (VN)
268 Lý Thường Kiệt, phường 14, quận 10, thành phố Hồ Chí Minh

---

Thông báo số: 55999/QĐ-SHTT.IP, ngày 30/08/2023 về việc ghi nhận yêu cầu duy trì hiệu lực Bằng độc quyền giải pháp hữu ích

Số đơn yêu cầu: DT2-2023-07263 Ngày nộp: 13/06/2023

Liên quan đến Bằng độc quyền giải pháp hữu ích:

(11) Số bằng	(15) Ngày cấp	Năm yêu cầu duy trì hiệu lực	Hiệu lực được duy trì đến
2173	07/10/2019	5	07/10/2024

(73) Chủ văn bằng bảo hộ: TRƯỜNG ĐẠI HỌC BÁCH KHOA - ĐẠI HỌC QUỐC GIA THÀNH PHỐ HỒ CHÍ MINH (VN)
268 Lý Thường Kiệt, phường 14, quận 10, thành phố Hồ Chí Minh

---

Thông báo số: 56000/QĐ-SHTT.$_{IP}$, ngày 30/08/2023 về việc ghi nhận yêu cầu duy trì hiệu lực Bằng độc quyền giải pháp hữu ích

Số đơn yêu cầu: DT2-2023-07264 Ngày nộp: 13/06/2023

Liên quan đến Bằng độc quyền giải pháp hữu ích:

(11) Số bằng	(15) Ngày cấp	Năm yêu cầu duy trì hiệu lực	Hiệu lực được duy trì đến
1936	04/12/2018	6	04/12/2024

(73) Chủ văn bằng bảo hộ: TRƯỜNG ĐẠI HỌC BÁCH KHOA - ĐẠI HỌC QUỐC GIA THÀNH PHỐ HỒ CHÍ MINH (VN)
268 Lý Thường Kiệt, phường 14, quận 10, thành phố Hồ Chí Minh

---

Thông báo số: 56001/TB-SHTT.$_{IP}$, ngày 30/08/2023 về việc ghi nhận yêu cầu duy trì hiệu lực Bằng độc quyền giải pháp hữu ích

Số đơn yêu cầu: DT2-2023-07265 Ngày nộp: 13/06/2023

Liên quan đến Bằng độc quyền giải pháp hữu ích:

(11) Số bằng	(15) Ngày cấp	Năm yêu cầu duy trì hiệu lực	Hiệu lực được duy trì đến
2790	16/12/2021	3	16/12/2024

(73) Chủ văn bằng bảo hộ: TRƯỜNG ĐẠI HỌC BÁCH KHOA - ĐẠI HỌC QUỐC GIA THÀNH PHỐ HỒ CHÍ MINH (VN)
268 Lý Thường Kiệt, phường 14, quận 10, thành phố Hồ Chí Minh

---

Thông báo số: 56073/TB-SHTT.$_{IP}$, ngày 30/08/2023 về việc ghi nhận yêu cầu duy trì hiệu lực Bằng độc quyền giải pháp hữu ích

Số đơn yêu cầu: DT2-2023-07316 Ngày nộp: 14/06/2023

Liên quan đến Bằng độc quyền giải pháp hữu ích:

(11) Số bằng	(15) Ngày cấp	Năm yêu cầu duy trì hiệu lực	Hiệu lực được duy trì đến
2432	25/08/2020	4	25/08/2024

(73) Chủ văn bằng bảo hộ: VIỆN NGHIÊN CỨU CAO SU VIỆT NAM (VN)
Quốc lộ 13, ấp Lai Khê, xã Lai Hưng, huyện Bàu Bàng, tỉnh Bình Dương

---

Thông báo số: 56074/TB-SHTT.$_{IP}$, ngày 30/08/2023 về việc ghi nhận yêu cầu duy trì hiệu lực Bằng độc quyền giải pháp hữu ích

Số đơn yêu cầu: DT2-2023-07284 Ngày nộp: 13/06/2023

Liên quan đến Bằng độc quyền giải pháp hữu ích:

(11) Số bằng	(15) Ngày cấp	Năm yêu cầu duy trì hiệu lực	Hiệu lực được duy trì đến
2374	18/06/2020	4	18/06/2024

(73) Chủ văn bằng bảo hộ: NEW YU MING MACHINERY CO., LTD. (TW)
No. 163, Fu-Tai St., Wu-Jih Dist., Taichung City, Taiwan

Thông báo số: 56075/TB-SHTT.$_{IP}$, ngày 30/08/2023 về việc ghi nhận yêu cầu duy trì hiệu lực Bằng độc quyền giải pháp hữu ích

Số đơn yêu cầu: DT2-2023-07283 Ngày nộp: 13/06/2023

Liên quan đến Bằng độc quyền giải pháp hữu ích:

(11) Số bằng	(15) Ngày cấp	Năm yêu cầu duy trì hiệu lực	Hiệu lực được duy trì đến
2372	18/06/2020	4	18/06/2024

(73) Chủ văn bằng bảo hộ: NEW YU MING MACHINERY CO., LTD. (TW)
No. 163, Fu-Tai St., Wu-Jih Dist., Taichung City, Taiwan

Thông báo số: 56076/TB-SHTT.$_{IP}$, ngày 30/08/2023 về việc ghi nhận yêu cầu duy trì hiệu lực Bằng độc quyền giải pháp hữu ích

Số đơn yêu cầu: DT2-2023-07304 Ngày nộp: 14/06/2023

Liên quan đến Bằng độc quyền giải pháp hữu ích:

(11) Số bằng	(15) Ngày cấp	Năm yêu cầu duy trì hiệu lực	Hiệu lực được duy trì đến
2912	18/05/2022	2	18/05/2024

(73) Chủ văn bằng bảo hộ: YOUNG FAST OPTOELECTRONICS CO., LTD. (TW)
No. 31, Jing-Jiann 1th Road, Kuan Yin, Taoyuan, Taiwan

Thông báo số: 56077/TB-SHTT.$_{IP}$, ngày 30/08/2023 về việc ghi nhận yêu cầu duy trì hiệu lực Bằng độc quyền giải pháp hữu ích

Số đơn yêu cầu: DT2-2023-07286 Ngày nộp: 13/06/2023

Liên quan đến Bằng độc quyền giải pháp hữu ích:

(11) Số bằng	(15) Ngày cấp	Năm yêu cầu duy trì hiệu lực	Hiệu lực được duy trì đến
2064	18/06/2019	5	18/06/2024

(73) Chủ văn bằng bảo hộ: NEW YU MING MACHINERY CO., LTD. (TW)
No. 163, Fu-Tai St., Wu-Jih Dist., Taichung City, Taiwan

Thông báo số: 56078/TB-SHTT.$_{IP}$, ngày 30/08/2023 về việc ghi nhận yêu cầu duy trì hiệu lực Bằng độc quyền giải pháp hữu ích

Số đơn yêu cầu: DT2-2023-07285 Ngày nộp: 13/06/2023

Liên quan đến Bằng độc quyền giải pháp hữu ích:

(11) Số bằng	(15) Ngày cấp	Năm yêu cầu duy trì hiệu lực	Hiệu lực được duy trì đến
2379	18/06/2020	4	18/06/2024

(73) Chủ văn bằng bảo hộ: NEW YU MING MACHINERY CO., LTD. (TW)
No. 163, Fu-Tai St., Wu-Jih Dist., Taichung City, Taiwan

Thông báo số: 56255/TB-SHTT.$_{IP}$, ngày 31/08/2023 về việc ghi nhận yêu cầu duy trì hiệu lực Bằng độc quyền giải pháp hữu ích

Số đơn yêu cầu: DT2-2023-06700 Ngày nộp: 25/05/2023

Liên quan đến Bằng độc quyền giải pháp hữu ích:

(11) Số bằng	(15) Ngày cấp	Năm yêu cầu duy trì hiệu lực	Hiệu lực được duy trì đến
1933	04/12/2018	6	04/12/2024

(73) Chủ văn bằng bảo hộ: CÔNG TY TNHH SX VÀ TM DV ĐẠI PHÁT ĐẠT (VN)
Số 20B5, KP11, phường Tân Phong, thành phố Biên Hoà, tỉnh Đồng Nai

---

Thông báo số: 57243/TB-SHTT.$_{IP}$, ngày 31/08/2023 về việc ghi nhận yêu cầu duy trì hiệu lực Bằng độc quyền giải pháp hữu ích

Số đơn yêu cầu: DT2-2023-02586 Ngày nộp: 10/03/2023

Liên quan đến Bằng độc quyền giải pháp hữu ích:

(11) Số bằng	(15) Ngày cấp	Năm yêu cầu duy trì hiệu lực	Hiệu lực được duy trì đến
2817	13/01/2022	2	13/01/2024

(73) Chủ văn bằng bảo hộ: TRUNG TÂM PHÁT TRIỂN CÔNG NGHỆ CAO, VIỆN HÀN LÂM KHOA HỌC VÀ CÔNG NGHỆ VIỆT NAM (VN)
Số 18 Hoàng Quốc Việt, Phường Nghĩa Đô, Quận Cầu Giấy, Hà Nội

---

Thông báo số: 57246/TB-SHTT.$_{IP}$, ngày 31/08/2023 về việc ghi nhận yêu cầu duy trì hiệu lực Bằng độc quyền giải pháp hữu ích

Số đơn yêu cầu: DT2-2023-03906 Ngày nộp: 29/03/2023

Liên quan đến Bằng độc quyền giải pháp hữu ích:

(11) Số bằng	(15) Ngày cấp	Năm yêu cầu duy trì hiệu lực	Hiệu lực được duy trì đến
2009	12/03/2019	5	12/03/2024

(73) Chủ văn bằng bảo hộ: HOÀNG THỊNH (VN)
92/61/10 Nguyễn Xuân Nguyên, phường Tân An, thành phố Buôn Ma Thuột, tỉnh ĐắkLắk

---

Thông báo số: 57642/TB-SHTT.IP, ngày 05/09/2023 về việc ghi nhận yêu cầu duy trì hiệu lực Bằng độc quyền giải pháp hữu ích

Số đơn yêu cầu: DT2-2023-07038 Ngày nộp: 06/06/2023

Liên quan đến Bằng độc quyền giải pháp hữu ích:

(11) Số bằng	(15) Ngày cấp	Năm yêu cầu duy trì hiệu lực	Hiệu lực được duy trì đến
2147	09/09/2019	5	09/09/2024

(73) Chủ văn bằng bảo hộ: NGUYỄN NHƠN HÒA (AU)
số 174 South Terrace, Bankstown NSW 2200, Australia

Thông báo số: 60666/TB-SHTT.IP, ngày 12/09/2023 về việc ghi nhận yêu cầu duy trì hiệu lực Bằng độc quyền giải pháp hữu ích

Số đơn yêu cầu: DT2-2023-07466 Ngày nộp: 16/06/2023

Liên quan đến Bằng độc quyền giải pháp hữu ích:

(11) Số bằng	(15) Ngày cấp	Năm yêu cầu duy trì hiệu lực	Hiệu lực được duy trì đến
2373	18/06/2020	4	18/06/2024

(73) Chủ văn bằng bảo hộ: NGLTECH SDN. BHD. (MY)
90A, 1st Floor Jalan Burhanuddin Helmi, Taman Tun Dr. Ismail, Kuala Lumpur, 60000, Malaysia
PETROLIAM NASIONAL BERHAD (PETRONAS) (MY)
Tower 1, Petronas Twin Towers, Kuala Lumpur City Centre, Kuala Lumpur, 50088, Malaysia

---

Thông báo số: 60671/TB-SHTT.IP, ngày 12/09/2023 về việc ghi nhận yêu cầu duy trì hiệu lực Bằng độc quyền giải pháp hữu ích

Số đơn yêu cầu: DT2-2023-07937 Ngày nộp: 20/06/2023

Liên quan đến Bằng độc quyền giải pháp hữu ích:

(11) Số bằng	(15) Ngày cấp	Năm yêu cầu duy trì hiệu lực	Hiệu lực được duy trì đến
2339	20/05/2020	4	20/05/2024

(73) Chủ văn bằng bảo hộ: VIỆN NGHIÊN CỨU VÀ PHÁT TRIỂN LÂM NGHIỆP (VN)
Xã Quyết Thắng, thành phố Thái Nguyên, tỉnh Thái Nguyên

Thông báo số: 60675/QĐ-SHTT.IP, ngày 12/09/2023 về việc ghi nhận yêu cầu duy trì hiệu lực Bằng độc quyền giải pháp hữu ích

Số đơn yêu cầu: DT2-2023-08634 Ngày nộp: 04/07/2023

Liên quan đến Bằng độc quyền giải pháp hữu ích:

(11) Số bằng	(15) Ngày cấp	Năm yêu cầu duy trì hiệu lực	Hiệu lực được duy trì đến
1401	11/07/2016	8	11/07/2024

(73) Chủ văn bằng bảo hộ: TRẦN NGỌC ĐẢM (VN)
Số 1 Võ Văn Ngân, phường Linh Chiểu, quận Thủ Đức, thành phố Hồ Chí Minh

---

Thông báo số: 62294/TB-SHTT.IP, ngày 18/09/2023 về việc ghi nhận yêu cầu duy trì hiệu lực Bằng độc quyền giải pháp hữu ích

Số đơn yêu cầu: DT2-2023-07710 Ngày nộp: 19/06/2023

Liên quan đến Bằng độc quyền giải pháp hữu ích:

(11) Số bằng	(15) Ngày cấp	Năm yêu cầu duy trì hiệu lực	Hiệu lực được duy trì đến
2958	06/07/2022	2	06/07/2024

(73) Chủ văn bằng bảo hộ: A. J. WORLD CO., LTD. (KR)
16, Magokjungang 14-ro, Gangseo-gu, Seoul, Republic of Korea

Thông báo số: 62295/TB-SHTT.IP, ngày 18/09/2023 về việc ghi nhận yêu cầu duy trì hiệu lực Bằng độc quyền giải pháp hữu ích

Số đơn yêu cầu: DT2-2023-07697 Ngày nộp: 19/06/2023

Liên quan đến Bằng độc quyền giải pháp hữu ích:

(11) Số bằng	(15) Ngày cấp	Năm yêu cầu duy trì hiệu lực	Hiệu lực được duy trì đến
2694	27/07/2021	3	27/07/2024

(73) Chủ văn bằng bảo hộ: TẬP ĐOÀN CÔNG NGHIỆP - VIỄN THÔNG QUÂN ĐỘI (VIETTEL) (VN)
Số 1 Trần Hữu Dực, Mỹ Đình 2, quận Nam Từ Liêm, thành phố Hà Nội

---

Thông báo số: 62296/TB-SHTT.$_{IP}$, ngày 18/09/2023 về việc ghi nhận yêu cầu duy trì hiệu lực Bằng độc quyền giải pháp hữu ích

Số đơn yêu cầu: DT2-2023-07711 Ngày nộp: 19/06/2023

Liên quan đến Bằng độc quyền giải pháp hữu ích:

(11) Số bằng	(15) Ngày cấp	Năm yêu cầu duy trì hiệu lực	Hiệu lực được duy trì đến
2968	06/07/2022	2	06/07/2024

(73) Chủ văn bằng bảo hộ: A.J. WORLD CO., LTD. (KR)
16, Magokjungang 14-ro, Gangseo-gu, Seoul, Republic of Korea

Thông báo số: 62297/TB-SHTT.$_{IP}$, ngày 18/09/2023 về việc ghi nhận yêu cầu duy trì hiệu lực Bằng độc quyền giải pháp hữu ích

Số đơn yêu cầu: DT2-2023-07696 Ngày nộp: 19/06/2023

Liên quan đến Bằng độc quyền giải pháp hữu ích:

(11) Số bằng	(15) Ngày cấp	Năm yêu cầu duy trì hiệu lực	Hiệu lực được duy trì đến
2962	06/07/2022	2	06/07/2024

(73) Chủ văn bằng bảo hộ: CÔNG TY TNHH THƯƠNG MẠI VÀ VẬN TẢI PHƯƠNG ANH (VN)
Số 683, đường Giải Phóng, Phường Giáp Bát, Quận Hoàng Mai, Thành phố Hà Nội

---

Thông báo số: 62298/TB-SHTT.IP, ngày 18/09/2023 về việc ghi nhận yêu cầu duy trì hiệu lực Bằng độc quyền giải pháp hữu ích

Số đơn yêu cầu: DT2-2023-07698 Ngày nộp: 19/06/2023

Liên quan đến Bằng độc quyền giải pháp hữu ích:

(11) Số bằng	(15) Ngày cấp	Năm yêu cầu duy trì hiệu lực	Hiệu lực được duy trì đến
2221	25/11/2019	5	25/11/2024

(73) Chủ văn bằng bảo hộ: TẬP ĐOÀN CÔNG NGHIỆP - VIỄN THÔNG QUÂN ĐỘI (VIETTEL) (VN)
Số 1 Trần Hữu Dực, phường Mỹ Đình 2, quận Nam Từ Liêm, thành phố Hà Nội

---

Thông báo số: 62299/TB-SHTT.IP, ngày 18/09/2023 về việc ghi nhận yêu cầu duy trì hiệu lực Bằng độc quyền giải pháp hữu ích

Số đơn yêu cầu: DT2-2023-07717 Ngày nộp: 20/06/2023

Liên quan đến Bằng độc quyền giải pháp hữu ích:

(11) Số bằng	(15) Ngày cấp	Năm yêu cầu duy trì hiệu lực	Hiệu lực được duy trì đến
2948	21/06/2022	2	21/06/2024

(73) Chủ văn bằng bảo hộ: CÔNG TY TRÁCH NHIỆM HỮU HẠN LONG HUEI (VN)
Số 23 Lô N, đường ĐT 743, khu công nghiệp Sóng Thần 2, phường Tân Đông Hiệp, thị xã Dĩ An, tỉnh Bình Dương

---

Thông báo số: 62300/TB-SHTT.IP, ngày 18/09/2023 về việc ghi nhận yêu cầu duy trì hiệu lực Bằng độc quyền giải pháp hữu ích

Số đơn yêu cầu: DT2-2023-07716 Ngày nộp: 20/06/2023

Liên quan đến Bằng độc quyền giải pháp hữu ích:

(11) Số bằng	(15) Ngày cấp	Năm yêu cầu duy trì hiệu lực	Hiệu lực được duy trì đến
3038	25/11/2022	2	25/11/2024

(73) Chủ văn bằng bảo hộ: CÔNG TY TRÁCH NHIỆM HỮU HẠN LONG HUEI (VN)
Số 23 Lô N, đường ĐT 743, khu công nghiệp Sóng Thần 2, phường Tân Đông Hiệp, thị xã Dĩ An, tỉnh Bình Dương

---

Thông báo số: 62301/TB-SHTT.IP, ngày 18/09/2023 về việc ghi nhận yêu cầu duy trì hiệu lực Bằng độc quyền giải pháp hữu ích

Số đơn yêu cầu: DT2-2023-07699 Ngày nộp: 19/06/2023

Liên quan đến Bằng độc quyền giải pháp hữu ích:

(11) Số bằng	(15) Ngày cấp	Năm yêu cầu duy trì hiệu lực	Hiệu lực được duy trì đến
2433	25/08/2020	4	25/08/2024

(73) Chủ văn bằng bảo hộ: TẬP ĐOÀN CÔNG NGHIỆP - VIỄN THÔNG QUÂN ĐỘI (VIETTEL) (VN)
Số 1 Trần Hữu Dực, Mỹ Đình 2, quận Nam Từ Liêm, thành phố Hà Nội

---

Thông báo số: 62302/TB-SHTT.IP, ngày 18/09/2023 về việc ghi nhận yêu cầu duy trì hiệu lực Bằng độc quyền giải pháp hữu ích

Số đơn yêu cầu: DT2-2023-07695 Ngày nộp: 19/06/2023

Liên quan đến Bằng độc quyền giải pháp hữu ích:

(11) Số bằng	(15) Ngày cấp	Năm yêu cầu duy trì hiệu lực	Hiệu lực được duy trì đến
1766	18/06/2018	6	18/06/2024

(73) Chủ văn bằng bảo hộ: CÔNG TY TNHH THƯƠNG MAI VÀ VẬN TẢI PHƯƠNG ANH (VN)
Số 683, đường Giải Phóng, phường Giáp Bát, quận Hoàng Mai, thành phố Hà Nội

---

3 - CẤP LẠI VĂN BẰNG BẢO HỘ

Quyết định số: 63847/QĐ-SHTT.IP, ngày 25/08/2023 về việc cấp lại Bằng độc quyền sáng chế

Số đơn yêu cầu: RB1-2022-01034 Ngày nộp: 17/05/2022

Liên quan đến Bằng độc quyền sáng chế:

(11) Số văn bằng	(15) Ngày cấp	Cấp lại lần thứ
18026	11/12/2017	01

Quyết định số: 63848/QĐ-SHTT.IP, ngày 25/08/2023 về việc cấp lại Bằng độc quyền sáng chế

Số đơn yêu cầu: RB1-2022-01619 Ngày nộp: 28/07/2022

Liên quan đến Bằng độc quyền sáng chế:

(11) Số văn bằng	(15) Ngày cấp	Cấp lại lần thứ
26044	21/9/2020	01

Quyết định số: 63849/QĐ-SHTT.IP, ngày 25/08/2023 về việc cấp lại Bằng độc quyền sáng chế

Số đơn yêu cầu: RB1-2022-00615 Ngày nộp: 29/03/2022

Liên quan đến Bằng độc quyền sáng chế:

(11) Số văn bằng	(15) Ngày cấp	Cấp lại lần thứ
24110	14/5/2020	01

Quyết định số: 68294/QĐ-SHTT.IP, ngày 12/09/2023 về việc cấp lại Bằng độc quyền sáng chế

Số đơn yêu cầu: RB1-2023-00739 Ngày nộp: 28/03/2023

Liên quan đến Bằng độc quyền sáng chế:

(11)Số văn bằng	(15) Ngày cấp	Cấp lại lần thứ
16899	25/4/2017	01

Quyết định số: 68301/QĐ-SHTT.IP, ngày 12/09/2023 về việc cấp lại Bằng độc quyền sáng chế

Số đơn yêu cầu: RB1-2023-00724 Ngày nộp: 27/03/2023

Liên quan đến Bằng độc quyền sáng chế:

(11) Số văn bằng	(15) Ngày cấp	Cấp lại lần thứ
14390	04/8/2015	01

Quyết định số: 68509/QĐ-SHTT.IP, ngày 13/09/2023 về việc cấp lại Bằng độc quyền sáng chế

Số đơn yêu cầu: RB1-2022-02023 Ngày nộp: 28/09/2022

Liên quan đến Bằng độc quyền sáng chế:

(11) Số văn bằng	(15) Ngày cấp	Cấp lại lần thứ
32723	21/6/2022	01

Quyết định số: 70510/QĐ-SHTT.IP, ngày 20/09/2023 về việc cấp lại Bằng độc quyền sáng chế

Số đơn yêu cầu: RB1-2022-01804 Ngày nộp: 24/08/2022

Liên quan đến Bằng độc quyền sáng chế:

(11) Số văn bằng	(15) Ngày cấp	Cấp lại lần thứ
26100	24/9/2020	01

PHẦN IV

CHUYỂN GIAO QUYỀN SỞ HỮU CÔNG NGHIỆP

1. CHUYỂN NHƯỢNG QUYỀN SỞ HỮU CÔNG NGHIỆP

Quyết định số: 63789/QĐ-SHTT.$_{IP}$, ngày 25/08/2023 về việc ghi nhận hợp đồng chuyển nhượng quyền sở hữu công nghiệp

Số Đơn đăng ký hợp đồng chuyển nhượng quyền sở hữu công nghiệp: CB1-2022-01579 Ngày nộp: 30/12/2022

Chủ đơn: NATIONAL TAIWAN UNIVERSITY (TW)
Đại diện của chủ đơn: Công ty TNHH một thành viên Sở hữu trí tuệ VCCI

Nội dung ghi nhận:

Tên hợp đồng: Hợp đồng chuyển nhượng.

Ngày ký: 26/11/2022;

Số trang và ngôn ngữ: gồm 2 trang bằng tiếng Anh; Phụ lục gồm trang bằng tiếng Anh.

Bên chuyển nhượng: **DCB-USA LLC (US)**

1013 Centre Rd, Suite 403S Wilmington, DE 19805, United States of America

Bên được chuyển nhượng: **1. NATIONAL TAIWAN UNIVERSITY (TW)**

No.1, Sec.4, Roosevelt Road, Taipei, 10617 Taiwan; **2. NATIONAL YANG MING CHIAO TUNG UNIVERSITY (TW)**

No.155, Sec.2, Linong Street, Taipei, 112 Taiwan

Đối tượng được chuyển nhượng: toàn bộ quyền sở hữu sáng chế đang được bảo hộ theo Bằng độc quyền sáng chế dưới đây:

TT	Tên đối tượng	Số VBBH	Ngày cấp
1	Hợp chất có hoạt tính kháng Src homology-2 chứa protein tyrosin phosphataza-1 và dược phẩm chứa hợp chất này	26900	26/11/2020

Giá chuyển nhượng: 1 USD (Một đô la Mỹ) .

Quyết định số: 70516/QĐ-SHTT.$_{IP}$, ngày 20/09/2023 về việc ghi nhận hợp đồng chuyển nhượng quyền sở hữu công nghiệp
Số Đơn đăng ký hợp đồng chuyển nhượng quyền sở hữu công nghiệp: CB1-2022-01002
Ngày nộp: 24/08/2022
Chủ đơn: MOTOROLA SOLUTIONS, INC. (US)
Đại diện của chủ đơn: Công ty Luật TNHH T&G
Nội dung ghi nhận:

Tên hợp đồng: Hợp đồng chuyển nhượng tại.

Ngày ký: 26/7/2022;

Số trang và ngôn ngữ: gồm 1 trang bằng tiếng Anh; Phụ lục gồm trang bằng tiếng Anh.

Bên chuyển nhượng: **AVIGILON FORTRESS CORPORATION (CA)** 2900 - 550 Burrard Street, Vancouver, British Columbia, Canada, V6C 0A3

Bên được chuyển nhượng: **MOTOROLA SOLUTIONS, INC. (US)**

500 West Monroe Street, Chicago IL 60661, United States of America

Đối tượng được chuyển nhượng: toàn bộ quyền sở hữu sáng chế đang được bảo hộ theo Bằng độc quyền sáng chế dưới đây:

TT	Tên đối tượng	Số VBBH	Ngày cấp
1	Phương pháp và hệ thống phát hiện đối tượng trong viđêo	26100	24/09/2020

Giá chuyển nhượng: 1 EUR.

PHẦN IV

THÔNG TIN VỀ DỊCH VỤ ĐẠI DIỆN SỞ HỮU CÔNG NGHIỆP

1 - Ghi nhận tổ chức dịch vụ đại diện Sở hữu công nghiệp

STT	SỐ KÝ HIỆU VĂN BẢN	NGÀY BAN HÀNH	SỐ YÊU CẦU
1	923/QĐ-SHTT	01/08/2023	TCĐD-2023-00006

BỘ KHOA HỌC VÀ CÔNG NGHỆ
CỤC SỞ HỮU TRÍ TUỆ

CỘNG HOÀ XÃ HỘI CHỦ NGHĨA VIỆT NAM
Độc lập – Tự do – Hạnh phúc

Số: 923 /QĐ-SHTT

Hà Nội, ngày 01 tháng 8 năm 2023

QUYẾT ĐỊNH
Về việc ghi nhận Tổ chức dịch vụ đại diện sở hữu công nghiệp

CỤC TRƯỞNG CỤC SỞ HỮU TRÍ TUỆ

Căn cứ Quyết định số 2525/QĐ-BKHCN ngày 04/9/2018 của Bộ trưởng Bộ Khoa học và Công nghệ ban hành Điều lệ Tổ chức và hoạt động của Cục Sở hữu trí tuệ;

Căn cứ khoản 1 Điều 156 Luật Sở hữu trí tuệ, khoản 1 Điều 29a Nghị định số 103/2006/NĐ-CP ngày 22/9/2006 của Chính phủ quy định chi tiết và hướng dẫn thi hành một số điều của Luật Sở hữu trí tuệ về sở hữu công nghiệp, được sửa đổi, bổ sung theo Nghị định số 122/2010/NĐ-CP ngày 31/12/2010 và điểm 56 Thông tư số 01/2007/TT-BKHCN ngày 14/02/2007 của Bộ trưởng Bộ Khoa học và Công nghệ hướng dẫn thi hành Nghị định số 103/2006/NĐ-CP, được sửa đổi, bổ sung theo Thông tư số 13/2010/TT-BKHCN ngày 30/7/2010, Thông tư số 18/2011/TT-BKHCN ngày 22/7/2011, Thông tư số 05/2013/TT-BKHCN ngày 20/02/2013 và Thông tư số 16/2016/TT-BKHCN ngày 30/6/2016;

Căn cứ kết quả thẩm định đơn yêu cầu ghi nhận Tổ chức dịch vụ đại diện sở hữu công nghiệp:

Số đơn: TCĐD - 2023- 00006 *Ngày nộp đơn: 02/6/2023*

Chủ đơn: Công ty TNHH Tư vấn và Dịch vụ Sở hữu trí tuệ Asia Pacific

Địa chỉ: 60 Nguyễn Đình Chiểu, phường Đa Kao, Quận 1, Thành phố Hồ Chí Minh;

Theo đề nghị của Trưởng phòng Phòng Pháp chế và Chính sách.

QUYẾT ĐỊNH:

Điều 1. Ghi nhận Tổ chức dịch vụ đại diện sở hữu công nghiệp sau đây:

Tên Tổ chức: CÔNG TY TNHH TƯ VẤN VÀ DỊCH VỤ SỞ HỮU TRÍ TUỆ ASIA PACIFIC.

Tên bằng tiếng nước ngoài: ASIA PACIFIC INTELLECTUAL PROPERTY SERVICE AND CONSULTING COMPANY LIMITED.

Tên viết tắt: ASIPAC CO.,LTD.

Địa chỉ trụ sở: 60 Nguyễn Đình Chiểu, phường Đa Kao, Quận 1, Thành phố Hồ Chí Minh.

Mã số: 306.

Danh sách người đại diện sở hữu công nghiệp của Tổ chức:

Họ và tên	Số Căn cước công dân	Số Chứng chỉ	Tư cách đại diện cho Tổ chức trong hoạt động dịch vụ đại diện sở hữu công nghiệp
Nguyễn Thị Tuyết Mai	079159022509	02-2014/CCĐD	Đại diện theo ủy quyền

Điều 2. Ghi nhận Quyết định này vào Sổ đăng ký quốc gia về đại diện sở hữu công nghiệp và công bố trên Công báo sở hữu công nghiệp trong thời hạn 02 tháng kể từ ngày ký Quyết định.

Điều 3. Quyết định này có hiệu lực kể từ ngày ký. Chánh Văn phòng Cục, Trưởng phòng Pháp chế và Chính sách, Trưởng phòng Đăng ký, Giám đốc Trung tâm Công nghệ thông tin và Giám đốc Trung tâm Thông tin sở hữu công nghiệp chịu trách nhiệm thi hành Quyết định này./.

Nơi nhận:
- Như Điều 3;
- Công ty TNHH Tư vấn và Dịch vụ Sở hữu trí tuệ Asia Pacific (để t/b);
- Cục trưởng (để b/c);
- Lưu: VT, HS (3).

KT. CỤC TRƯỞNG
PHÓ CỤC TRƯỞNG

CỤC SỞ HỮU TRÍ TUỆ

Nguyễn Văn Bảy

2 - Ghi nhận thay đổi thông tin về tổ chức dịch vụ đại diện Sở hữu công nghiệp

STT	SỐ KÝ HIỆU VĂN BẢN	NGÀY BAN HÀNH	SỐ YÊU CẦU
1	964/QĐ-SHTT	08/09/2023	SĐĐD-2023-00027
2	965/QĐ-SHTT	08/09/2023	SĐĐD-2023-00025
3	969/QĐ-SHTT	13/09/2023	SĐĐD-2023-00024

BỘ KHOA HỌC VÀ CÔNG NGHỆ
CỤC SỞ HỮU TRÍ TUỆ

Số: 964 /QĐ-SHTT

CỘNG HOÀ XÃ HỘI CHỦ NGHĨA VIỆT NAM
Độc lập - Tự do - Hạnh phúc

Hà Nội, ngày 08 tháng 9 năm 2023

QUYẾT ĐỊNH
Về việc xóa tên người đại diện sở hữu công nghiệp

CỤC TRƯỞNG CỤC SỞ HỮU TRÍ TUỆ

Căn cứ Quyết định số 2525/QĐ-BKHCN ngày 04/9/2018 của Bộ trưởng Bộ Khoa học và Công nghệ ban hành Điều lệ Tổ chức và hoạt động của Cục Sở hữu trí tuệ;

Căn cứ khoản 5 Điều 65 Nghị định số 65/2023/NĐ-CP ngày 23/8/2023 của Chính phủ Quy định chi tiết một số điều và biện pháp thi hành Luật Sở hữu trí tuệ về sở hữu công nghiệp, bảo vệ quyền sở hữu công nghiệp, quyền đối với giống cây trồng và quản lý nhà nước về sở hữu trí tuệ;

Căn cứ kết quả thẩm định đơn yêu cầu xóa tên người đại diện sở hữu công nghiệp:

Số đơn: SĐĐD-2023-00027 *Ngày nộp đơn: 25/8/2023*

Chủ đơn: Công ty TNHH Tư vấn sở hữu trí tuệ Việt

Địa chỉ: 39/32/7 đường số 19, Phường 08, quận Gò Vấp, Thành phố Hồ Chí Minh;

Theo đề nghị của Trưởng phòng Phòng Pháp chế và Chính sách.

QUYẾT ĐỊNH:

Điều 1. Xóa tên thành viên trong Danh sách người đại diện sở hữu công nghiệp của Tổ chức dịch vụ đại diện sở hữu công nghiệp - Công ty TNHH Tư vấn sở hữu trí tuệ Việt (mã số tổ chức: 069):

Bà: Đỗ Bích Vân, số Chứng chỉ 85-2007/CCĐD *(kể từ ngày 01/4/2015)*.

Điều 2. Ghi nhận Quyết định này vào Sổ đăng ký quốc gia về đại diện sở hữu công nghiệp và công bố trên Công báo sở hữu công nghiệp trong thời hạn 02 tháng kể từ ngày ký Quyết định.

Điều 3. Chánh Văn phòng Cục, Trưởng phòng Pháp chế và Chính sách, Trưởng phòng Đăng ký và Giám đốc Trung tâm Thông tin sở hữu công nghiệp có trách nhiệm thi hành Quyết định này./.

Nơi nhận:
- Như Điều 3;
- Công ty TNHH Tư vấn sở hữu trí tuệ Việt (để t/b);
- Bà Đỗ Bích Vân (để t/b);
- Cục trưởng (để b/c);
- Lưu: VT, HS (3).

KT. CỤC TRƯỞNG
PHÓ CỤC TRƯỞNG

CỤC SỞ HỮU TRÍ TUỆ

Nguyễn Văn Bảy

BỘ KHOA HỌC VÀ CÔNG NGHỆ
CỤC SỞ HỮU TRÍ TUỆ

Số: 965 /QĐ-SHTT

CỘNG HOÀ XÃ HỘI CHỦ NGHĨA VIỆT NAM
Độc lập - Tự do - Hạnh phúc

Hà Nội, ngày 08 tháng 9 năm 2023

QUYẾT ĐỊNH
Về việc ghi nhận người đại diện sở hữu công nghiệp

CỤC TRƯỞNG CỤC SỞ HỮU TRÍ TUỆ

Căn cứ Quyết định số 2525/QĐ-BKHCN ngày 04/9/2018 của Bộ trưởng Bộ Khoa học và Công nghệ ban hành Điều lệ Tổ chức và hoạt động của Cục Sở hữu trí tuệ;

Căn cứ điểm 57 Thông tư số 01/2007/TT-BKHCN ngày 14/02/2007 của Bộ trưởng Bộ Khoa học và Công nghệ hướng dẫn thi hành Nghị định số 103/2006/NĐ-CP, được sửa đổi, bổ sung theo Thông tư số 13/2010/TT-BKHCN ngày 30/7/2010, Thông tư số 18/2011/TT-BKHCN ngày 22/7/2011, Thông tư số 05/2013/TT-BKHCN ngày 20/02/2013 và Thông tư số 16/2016/TT-BKHCN ngày 30/6/2016;

Căn cứ kết quả thẩm định đơn yêu cầu ghi nhận người đại diện sở hữu công nghiệp:

Số đơn: SĐĐD-2023-00025 *Ngày nộp đơn: 16/8/2023*

Chủ đơn: Công ty Luật TNHH quốc tế BMVN

Địa chỉ: Phòng 1002, tầng 10, Indochina Plaza Hanoi, 241 phố Xuân Thủy, phường Dịch Vọng Hậu, quận Cầu giấy, Thành phố Hà Nội;

Theo đề nghị của Trưởng phòng Phòng Pháp chế và Chính sách.

QUYẾT ĐỊNH:

Điều 1. Ghi nhận bổ sung thành viên trong Danh sách người đại diện sở hữu công nghiệp của Tổ chức dịch vụ đại diện sở hữu công nghiệp - Công ty Luật TNHH quốc tế BMVN (mã số tổ chức: 139):

Họ và tên	Số CMND	Số Chứng chỉ	Tư cách đại diện cho Tổ chức trong hoạt động dịch vụ đại diện SHCN
Đỗ Bích Vân	012661173	85-2007/CCĐD	Đại diện theo ủy quyền

Điều 2. Ghi nhận Quyết định này vào Sổ đăng ký quốc gia về đại diện sở hữu công nghiệp và công bố trên Công báo sở hữu công nghiệp trong thời hạn 02 tháng kể từ ngày ký Quyết định.

Điều 3. Quyết định này có hiệu lực kể từ ngày ký. Chánh Văn phòng Cục, Trưởng phòng Pháp chế và Chính sách, Trưởng phòng Đăng ký, Giám đốc Trung tâm Công nghệ thông tin và Giám đốc Trung tâm Thông tin sở hữu công nghiệp có trách nhiệm thi hành Quyết định này./.

Nơi nhận:
- Như Điều 3;
- Công ty Luật TNHH quốc tế BMVN (để t/b);
- Cục trưởng (để b/c);
- Lưu: VT, HS (3).

KT. CỤC TRƯỞNG
PHÓ CỤC TRƯỞNG

CỤC SỞ HỮU TRÍ TUỆ

Nguyễn Văn Bảy

BỘ KHOA HỌC VÀ CÔNG NGHỆ
CỤC SỞ HỮU TRÍ TUỆ

Số: 969 /QĐ-SHTT

CỘNG HOÀ XÃ HỘI CHỦ NGHĨA VIỆT NAM
Độc lập - Tự do - Hạnh phúc

Hà Nội, ngày 13 tháng 9 năm 2023

QUYẾT ĐỊNH
Về việc ghi nhận thay đổi thông tin về Tổ chức dịch vụ đại diện sở hữu công nghiệp

CỤC TRƯỞNG CỤC SỞ HỮU TRÍ TUỆ

Căn cứ Quyết định số 2525/QĐ-BKHCN ngày 04/9/2018 của Bộ trưởng Bộ Khoa học và Công nghệ ban hành Điều lệ Tổ chức và hoạt động của Cục Sở hữu trí tuệ;

Căn cứ điểm 57 Thông tư số 01/2007/TT-BKHCN ngày 14/02/2007 của Bộ trưởng Bộ Khoa học và Công nghệ hướng dẫn thi hành Nghị định số 103/2006/NĐ-CP, được sửa đổi, bổ sung theo Thông tư số 13/2010/TT-BKHCN ngày 30/7/2010, Thông tư số 18/2011/TT-BKHCN ngày 22/7/2011, Thông tư số 05/2013/TT-BKHCN ngày 20/02/2013 và Thông tư số 16/2016/TT-BKHCN ngày 30/6/2016;

Căn cứ kết quả thẩm định đơn yêu cầu ghi nhận thay đổi thông tin về Tổ chức dịch vụ đại diện sở hữu công nghiệp:

Số đơn: SĐĐD-2023-00024 *Ngày nộp đơn: 09/8/2023*

Chủ đơn: Công ty Luật TNHH VTL Lawyers

Địa chỉ: Phòng 3.56, số 19-21 Nguyễn Văn Trỗi, Phường 11, quận Phú Nhuận, Thành phố Hồ Chí Minh;

Theo đề nghị của Trưởng phòng Phòng Pháp chế và Chính sách.

QUYẾT ĐỊNH:

Điều 1. Ghi nhận thay đổi tên và địa chỉ trụ sở của Tổ chức dịch vụ đại diện sở hữu công nghiệp - Công ty Luật TNHH VTL Lawyers (mã số tổ chức: 290):

Tên mới của tổ chức: CÔNG TY LUẬT TNHH BDO VIỆT NAM

Tên giao dịch mới: BDO LEGAL VIETNAM

Tên bằng tiếng nước ngoài: BDO LEGAL VIETNAM LLC

Địa chỉ trụ sở mới: Phòng 4.28, số 19-21 Nguyễn Văn Trỗi, Phường 11, quận Phú Nhuận, Thành phố Hồ Chí Minh.

Điều 2. Ghi nhận Quyết định này vào Sổ đăng ký quốc gia về đại diện sở hữu công nghiệp và công bố trên Công báo sở hữu công nghiệp trong thời hạn 02 tháng kể từ ngày ký Quyết định.

Điều 3. Quyết định này có hiệu lực kể từ ngày ký. Chánh Văn phòng Cục, Trưởng phòng Pháp chế và Chính sách, Trưởng phòng Đăng ký, Giám đốc Trung tâm Công nghệ thông tin và Giám đốc Trung tâm Thông tin sở hữu công nghiệp có trách nhiệm thi hành Quyết định này./.

Nơi nhận:
- Như Điều 3;
- Công ty Luật TNHH BDO Việt Nam (để t/b);
- Cục trưởng (để b/c);
- Lưu: VT, HS (3).

KT. CỤC TRƯỞNG
PHÓ CỤC TRƯỞNG

CỤC SỞ HỮU TRÍ TUỆ

Nguyễn Văn Bảy

CÔNG BÁO SỞ HỮU CÔNG NGHIỆP

Do Cục Sở hữu trí tuệ thuộc Bộ Khoa học và Công nghệ ấn hành theo Luật Sở hữu trí tuệ số 50/2005/QH11 được Quốc hội thông qua ngày 29 tháng 11 năm 2005 và được sửa đổi bằng Luật sửa đổi, bổ sung một số điều của Luật sở hữu trí tuệ số 50/2005/QH11 được Quốc hội thông qua ngày 19 tháng 6 năm 2009.

Địa chỉ liên hệ:

384-386 đường Nguyễn Trãi, quận Thanh Xuân, thành phố Hà Nội, Việt Nam
ĐT: 024. 38583069
Fax: 024. 38588449