ISSN 0868 - 2534

CỘNG HÒA XÃ HỘI CHỦ NGHĨA VIỆT NAM
BỘ KHOA HỌC VÀ CÔNG NGHỆ

CỤC SỞ HỮU TRÍ TUỆ

CÔNG BÁO
SỞ HỮU CÔNG NGHIỆP

TẬP A

QUYỂN 1: SÁNG CHẾ; GIẢI PHÁP HỮU ÍCH; THIẾT KẾ BỐ TRÍ MẠCH TÍCH HỢP BÁN DẪN

08 - 2021

401

HÀ NỘI

CỘNG HOÀ XÃ HỘI CHỦ NGHĨA VIỆT NAM
BỘ KHOA HỌC VÀ CÔNG NGHỆ
CỤC SỞ HỮU TRÍ TUỆ

CÔNG BÁO
SỞ HỮU CÔNG NGHIỆP
TẬP A

QUYỂN 1: SÁNG CHẾ; GIẢI PHÁP HỮU ÍCH; THIẾT KẾ BỐ TRÍ MẠCH TÍCH HỢP BÁN DẪN

08-2021
401

HÀ NỘI

MỤC LỤC

Trang

PHẦN I: Đơn yêu cầu cấp Bằng độc quyền sáng chế 7

PHẦN II: Đơn yêu cầu cấp Bằng độc quyền giải pháp hữu ích 594

PHẦN III: Yêu cầu thẩm định nội dung 617

PHẦN IV: Sửa đổi đơn 622

PHẦN V: Thay đổi chủ đơn 631

CONTENTS

PART I: Applications for Invention Patents 7

PART II: Applications for Utility Solution Patents 594

PART III: Requests on Substantive Examination 617

PART IV: Amendment of Applications 622

PART V: Change of Applicants 631

MÃ SỐ HAI CHỮ CÁI THỂ HIỆN TÊN NƯỚC VÀ CÁC THỰC THỂ KHÁC TRONG CÁC TƯ LIỆU SỞ HỮU CÔNG NGHIỆP THEO TIÊU CHUẨN ST3 CỦA WIPO

AE	United Arab Emirates	CN	China	HK	Hong Kong
AF	Afganistan	CO	Colombia	HN	Honduras
AG	Antihua and Barbuda	CR	Costa Rica	HR	Croatia
AI	Anguilla	CU	Cuba	HT	Haiti
AL	Albania	CV	Cape Verde	HU	Hungary
AN	Netherlands Antilles	CY	Cyprus	ID	Indonesia
AO	Angola	CZ	Czech Republic	IE	Ireland
AR	Argentina	DE	Germany	IL	Israel
AT	Austria	DJ	Djibouti	IN	India
AU	Australia	DK	Denmark	IQ	Iraq
AW	Aruba	DM	Dominica	IR	Iran (Islamic Republic of)
BB	Barbados	DO	Dominican Republic	IS	Iceland
BD	Bangladesh	DZ	Algeria	IT	Italy
BE	Belgium	EC	Ecuador	JM	Jamaica
BF	Burkina Faso	EE	Estonia	JO	Jordan
BG	Bulgaria	EG	Egypt	JP	Japan
BH	Bahrain	ES	Spain	KE	Kenya
BI	Burundi	ET	Ethiopia	KH	Cambodia
BJ	Benin	FI	Finland	KI	Kiribati
BM	Bermuda	FJ	Fiji	KM	Comoros
BN	Brunei Darussalam	FK	Falkand Islands (Malvinas)	KN	Saint Kitts and Nevis
BO	Bolivia	FR	France	KP	Democratic People's Republic of Korea
BR	Brazil	GA	Gabon	KR	Republic of Korea
BS	Bahamas	GB	United Kingdom	KW	Kuwait
BT	Bhutan	GD	Grenada	KY	Cayman Islands
BW	Botswana	GE	Georgia	KZ	Kazakhstan
BY	Belarus	GH	Ghana	LA	Laos
BZ	Belize	GI	Gibraltar	LB	Lebanon
CA	Canada	GM	Gambia	LC	Saint Lucia
CF	Central African Republic	GN	Guinea	LI	Liechtenstein
CG	Congo	GQ	Equatorial Guinea	LK	SriLanka
CH	Switzerland	GR	Greece	LR	Liberia
CI	Cụte d'Ivoire	GT	Guatemala	LS	Lesotho
CL	Chile	GW	Guinea-Bissau	LT	Lithuania
CM	Cameroon	GY	Guyana	TC	Turk and Caicos Islands
LU	Luxembourg	PA	Panama	TD	Chad
LV	Latvia	PE	Peru	TG	Togo
LY	Lybya	PG	Papua New Guinea	TH	Thailand
MA	Morocco	PH	Philippines	TN	Tunisia
MC	Monaco	PK	Pakistan	TO	Tonga
MD	Republic of Moldova	PL	Poland	TR	Turkey

MG	Madagascar	PT	Portugal	TT	Trinidad and Tobago
ML	Mali	PY	Paraguay	TV	Tuvalu
MM	Myanmar	QA	Qatar	TW	Taiwan, Province of China
MN	Mongolia	RO	Rumania	TZ	United Republic of Tanzania
MO	Macau	RU	Russian Federation	UA	Ukraine
MR	Mauritania	RW	Rwanda	UG	Uganda
MS	Montserrat	SA	Saudi Arabia	US	United States of America
MT	Malta	SB	Solomon Islands	UY	Uruguay
MU	Mauritius	SC	Seychelles	UZ	Uzbekistan
MV	Maldives	SD	Sudan	VA	Holy see
MW	Malawi	SE	Sweden	VC	Saint Vincent and the Grenadines
MX	Mexico	SG	Singapore	VE	Venezuela
MY	Malaysia	SH	Saint Helena	VG	Virgin Islands (British)
MZ	Mozambique	SL	Slovenia	VN	Vietnam
NA	Namibia	SK	Slovakia	VU	Vanuatu
NE	Niger	SL	Sierra Leone	WS	Samoa
NG	Nigeria	SM	San Marino	YE	Yemen
NJ	Nicaragua	SN	Senegal	YU	Yugoslavia
NL	Netherlands	SO	Somalia	ZA	South Africa
NO	Norway	SR	Suriname	ZM	Zambia
NP	Nepal	ST	Sao Tome and Principe	ZR	Zaire
NR	Nauru	SV	El Sanvador	ZW	Zimbabwe
NZ	New Zealand	SY	Syria		
OM	Oman	SZ	Swaziland		

CÁC TỔ CHỨC QUỐC TẾ

AO	African Intellectual Property Organization (OAPI)
AP	African Regional Industrial Property Organization (ARIPO)
BX	Benelux Trademark Office and Benelux Designs Office
EP	European Patent Office (EPO)
IB, WO	International Bureau of the World Intellectual Property Organization (WIPO)

NHỮNG MÃ SỐ INID TRÍCH TỪ TIÊU CHUẨN ST9 CỦA TỔ CHỨC SỞ HỮU TRÍ TUỆ THẾ GIỚI (WIPO) ĐỂ NHẬN BIẾT CÁC DỮ LIỆU THƯ MỤC DÙNG CÔNG BỐ ĐƠN VÀ VĂN BẰNG BẢO HỘ SÁNG CHẾ, GIẢI PHÁP HỮU ÍCH

(11) Số bằng / Số công bố đơn
(15) Ngày cấp
(21) Số đơn
(22) Ngày nộp đơn
(30) Số đơn ưu tiên, ngày nộp đơn ưu tiên, nước xuất xứ
(43) Ngày công bố đơn
(45) Ngày công bố Bằng độc quyền sáng chế / Bằng độc quyền giải pháp hữu ích
(51) Phân loại sáng chế quốc tế
(54) Tên sáng chế
(57) Tóm tắt sáng chế
(62) Số và ngày nộp đơn sớm hơn mà từ đó tài liệu SC/GPHI này được tách
(67) Số đơn và ngày nộp đơn sáng chế mà đơn đó được chuyển thành đơn GPHI
(71) Tên và địa chỉ của người nộp đơn
(72) Tên của tác giả
(73) Tên, địa chỉ của chủ bằng độc quyền Sáng chế / Bằng độc quyền GPHI
(74) Tên của người đại diện SHCN
(75) Tên của tác giả đồng thời là người nộp đơn
(76) Tên của tác giả đồng thời là người nộp đơn và người được cấp văn bằng bảo hộ
(85) Ngày bắt đầu vào pha quốc gia của đơn PCT
(86) Ngày nộp đơn PCT, số đơn
(87) Ngày công bố đơn PCT, số công bố

PHẦN I

ĐƠN YÊU CẦU CẤP BẰNG ĐỘC QUYỀN SÁNG CHẾ

(11) **79690 A**
(21) **1-2018-00781**
(22) 27/10/2017
(30) 10-2017-0134891 17/10/2017 KR
(43) 25/08/2021
(85) 26/02/2018
(86) PCT/KR2017/012002 27/10/2017
(87) WO2019/078391 A1 25/04/2019
Ngày yêu cầu thẩm định nội dung: 26/02/2018
(51) ***A63F 13/837***
(71) **PHOENIXDARTS CO., LTD.** (KR)
306, 111 Digital-ro 26gil, Guro-gu, Seoul , Republic of Korea (Guro-dong, JNK Digital Tower)
(72) Sang Uk HONG (KR)
(74) Văn phòng Luật sư Ân Nam (ANNAM IP & LAW)
(54) **THIẾT BỊ TRÒ CHƠI NÉM PHI TIÊU VÀ HỆ THỐNG TRÒ CHƠI NÉM PHI TIÊU**

(57) Sáng chế đề cập đến thiết bị trò chơi ném phi tiêu và hệ thống trò chơi ném phi tiêu theo một phương án minh họa trong sáng chế. Hệ thống trò chơi ném phi tiêu bao gồm: thiết bị trò chơi ném phi tiêu; và thiết bị hồ trợ trò chơi ném phi tiêu được đặt bên ngoài thiết bị trò chơi ném phi tiêu và kết nối với thiết bị trò chơi ném phi tiêu, trong đó thiết bị trò chơi ném phi tiêu bao gồm bảng phi tiêu có bộ cảm biến nhận biết vị trí của mũi phi tiêu được ném và tiếp nhận mũi phi tiêu, phần thân có vùng hiển thị được lắp xung quanh bên ngoài của bảng phi tiêu và tiếp nhận hình ảnh được chiếu từ máy chiếu hình ảnh được đặt bên ngoài thiết bị trò chơi ném phi tiêu và xuất ra hình ảnh nhận được được xem bởi người chơi và xuất ra hình ảnh được tạo ra trong vùng hiển thị được xem bởi người chơi, bộ điều khiển điều khiển các hoạt động của thiết bị trò chơi ném phi tiêu, trong đó thiết bị hỗ trợ trò chơi ném phi tiêu bao gồm bộ phận giao diện người chơi liên quan đến việc thực hiện của trò chơi ném phi tiêu và tiếp nhận đầu vào từ người chơi.

Fig. 1

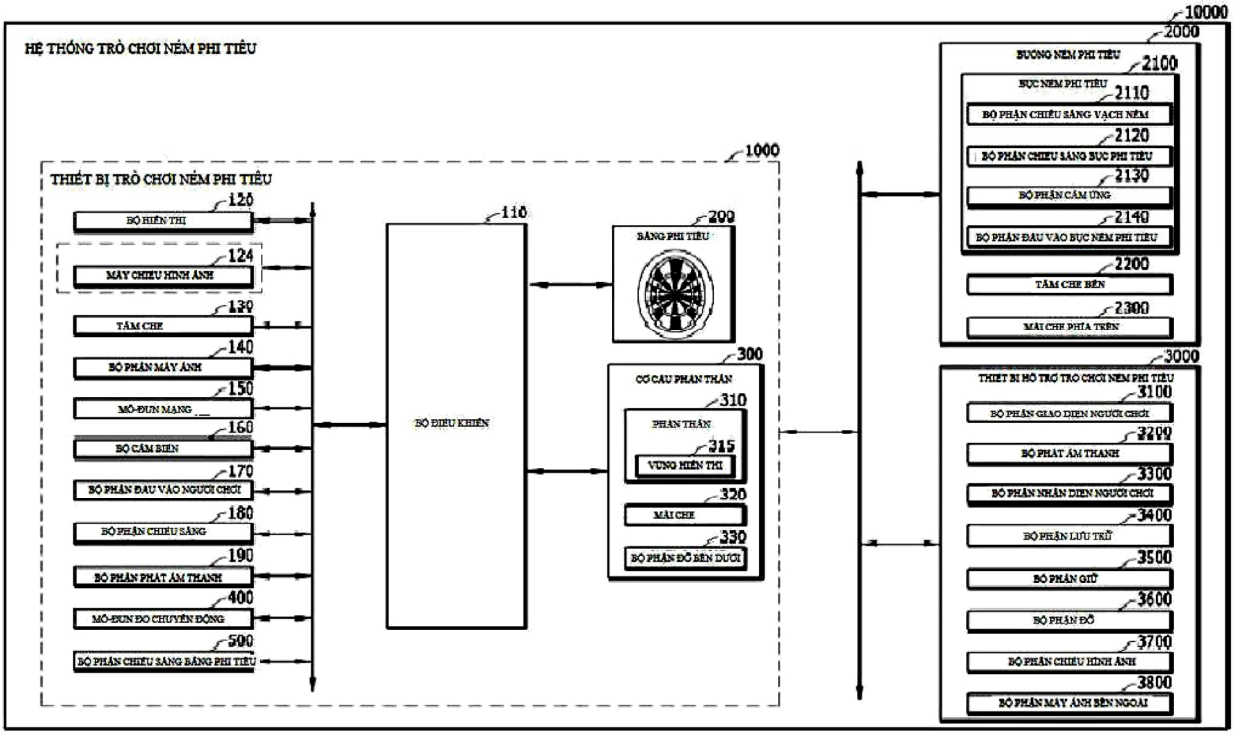
10000
HỆ THỐNG TRÒ CHƠI NÉM PHI TIÊU
1000
THIẾT BỊ TRÒ CHƠI NÉM PHI TIÊU
120
BỘ HIỂN THỊ
124
MÁY CHIẾU HÌNH ẢNH
130
TẤM CHE
140
BỘ PHẬN MÁY ẢNH
150
MÔ-ĐUN MẠNG
160
BỘ CẢM BIẾN
170
BỘ PHẬN ĐẦU VÀO NGƯỜI CHƠI
180
BỘ PHẬN CHIẾU SÁNG
190
BỘ PHẬN PHÁT ÂM THANH
400
MÔ-ĐUN ĐO CHUYỂN ĐỘNG
500
BỘ PHẬN CHIẾU SÁNG BẢNG PHI TIÊU
110
BỘ ĐIỀU KHIỂN
200
BẢNG PHI TIÊU
300
CƠ CẤU PHẦN THÂN
310
PHẦN THÂN
315
VÙNG HIỂN THỊ
320
MÁI CHE
330
BỘ PHẬN ĐỠ BÊN DƯỚI
2000
BƯỜNG NÉM PHI TIÊU
2100
BỤC NÉM PHI TIÊU
2110
BỘ PHẬN CHIẾU SÁNG VẠCH NÉM
2120
BỘ PHẬN CHIẾU SÁNG BỤC PHI TIÊU
2130
BỘ PHẬN CẢM ỨNG
2140
BỘ PHẬN ĐẦU VÀO BỤC NÉM PHI TIÊU
2200
TẤM CHE BÊN
2300
MÁI CHE PHÍA TRÊN
3000
THIẾT BỊ HỖ TRỢ TRÒ CHƠI NÉM PHI TIÊU
3100
BỘ PHẬN GIAO DIỆN NGƯỜI CHƠI
3200
BỘ PHÁT ÂM THANH
3300
BỘ PHẬN NHẬN DIỆN NGƯỜI CHƠI
3400
BỘ PHẬN LƯU TRỮ
3500
BỘ PHẬN GIỮ
3600
BỘ PHẬN ĐỠ
3700
BỘ PHẬN CHIẾU HÌNH ẢNH
3800
BỘ PHẬN MÁY ẢNH BÊN NGOÀI

(11) **79691 A** (43) 25/08/2021
(21) **1-2018-00782** (85) 26/02/2018
(22) 27/10/2017 (86) PCT/KR2017/012006 27/10/2017
(30) 10-2017-0134892 17/10/2017 KR (87) WO2009/078394 25/04/2019
Ngày yêu cầu thẩm định nội dung: 26/02/2018
(51) ***F41J 3/00**; G09B 19/22; G09B 5/02; F41J 3/02*

(71) **PHOENIXDARTS CO., LTD.** (KR)
306, 111 Digital-ro 26gil, Guro-gu, Seoul , Republic of Korea (Guro-dong, JNK Digital Tower)
(72) Sang Uk HONG (KR)
(74) Văn phòng Luật sư Ân Nam (ANNAM IP & LAW)

(54) **THIẾT BỊ TRÒ CHƠI NÉM PHI TIÊU VÀ HỆ THỐNG TRÒ CHƠI NÉM PHI TIÊU TRANG BỊ HÌNH ẢNH HƯỚNG DẪN**

(57) Sáng chế đề cập đến thiết bị trò chơi ném phi tiêu và hệ thống trò chơi ném phi tiêu trang bị hình ảnh hướng dẫn theo các phương án minh họa trong sáng chế. Thiết bị trò chơi ném phi tiêu có cấu tạo gồm: bảng phi tiêu có nhiều vùng ghi điểm; bộ cảm biến để cảm nhận cú ném của mũi phi tiêu tương ứng với bảng phi tiêu; bộ thu thông tin lực bàn chân thu lấy thông tin lực bàn chân là thông tin về lực được đặt lên bởi chân của người chơi khi người chơi ném mũi phi tiêu; bộ phận tạo ra thông tin hướng dẫn ném tạo ra thông tin hướng dẫn ném cho người chơi ném phi tiêu dựa trên thông tin lực bàn chân; bộ phận tạo ra hình ảnh hướng dẫn tạo ra hình ảnh hướng dẫn dựa trên thông tin hướng dẫn ném; và vùng hiển thị nằm trên cơ cấu thân của thiết bị trò chơi ném phi tiêu và xuất ra hình ảnh được tạo ra.

Fig. 1

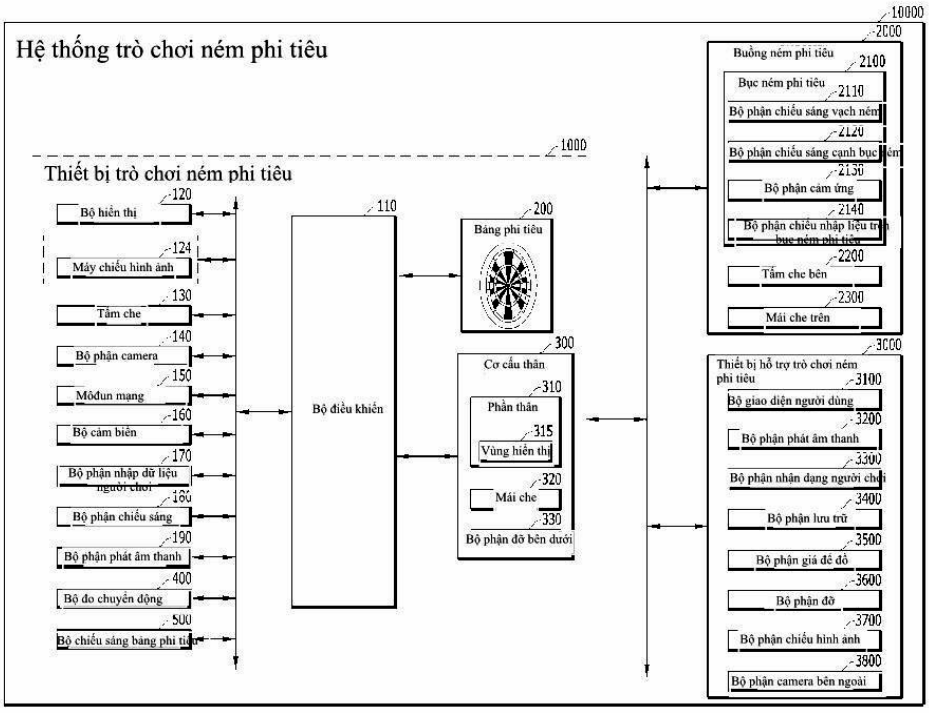

(11) **79692 A**
(21) **1-2018-00784**
(22) 27/10/2017
(30) 10-2017-0134893 17/10/2017 KR
(43) 25/08/2021
(85) 26/02/2018
(86) PCT/KR2017/012004 27/10/2017
(87) WO2019/078392 25/04/2019
Ngày yêu cầu thẩm định nội dung: 26/02/2018
(51) ***F41J 3/00***

(71) **PHOENIXDARTS CO., LTD.** (KR)
306, 111 Digital-ro 26gil, Guro-gu, Seoul , Republic of Korea (Guro-dong, JNK Digital Tower)
(72) Sang Uk HONG (KR)
(74) Văn phòng Luật sư Ân Nam (ANNAM IP & LAW)

(54) **THIẾT BỊ TRÒ CHƠI NÉM PHI TIÊU VÀ HỆ THỐNG TRÒ CHƠI NÉM PHI TIÊU CÓ BỘ HIỂN THỊ**

(57) Sáng chế đề xuất thiết bị trò chơi ném phi tiêu và hệ thống trò chơi ném phi tiêu theo các phương án minh họa của sáng chế. Thiết bị trò chơi ném phi tiêu và hệ thống trò chơi ném phi tiêu bao gồm: đích ném phi tiêu có nhiều vùng điểm; bộ cảm biến cảm biến vị trí ghim của mũi phi tiêu trên đích ném phi tiêu; bộ hiển thị bao quanh vùng ngoài của đích ném phi tiêu, được đặt trong kết cấu phần thân của thiết bị trò chơi ném phi tiêu, và xuất ra màn hình có thể thay đổi; và bộ điều khiển điều khiển bộ hiển thị ít nhất một phần dựa vào vị trí ghim của mũi phi tiêu trên đích ném phi tiêu.

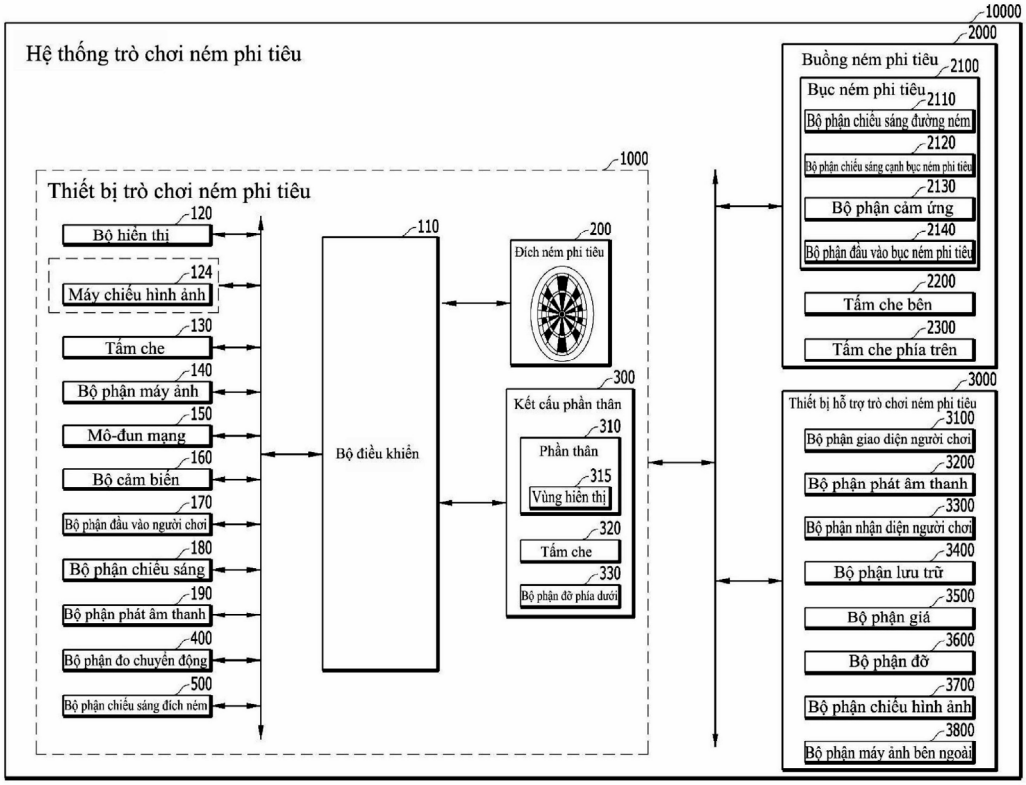

Fig.1

(11) **79693 A** (43) 25/08/2021
(21) **1-2019-01415** (85) 21/03/2019
(22) 19/12/2018 (86) PCT/KR2018/016206 19/12/2018
(30) KR 10-2018-0160588 13/12/2018 KR (87) WO2020/122300 A1 18/06/2020
Ngày yêu cầu thẩm định nội dung: 21/01/2021
(51) ***G06K 9/32**; G06N 3/08*
(71) **UNISEM CO.,LTD.** (KR)
10-7, Jangjinam-gil, Hwaseong-si, Gyeonggi-do, 18510, Republic of Korea
(72) JUNG, Booeun (KR); CHOI, Heungmook (KR); KIM, Youngkyu (KR); NGUYEN, Thanhhai (VN)
(74) Công ty cổ phần Tư vấn S&B (S&B CONSULTANT., CORP.)

(54) **HỆ THỐNG VÀ PHƯƠNG PHÁP NHẬN DIỆN BIỂN SỐ DỰA TRÊN CÔNG NGHỆ HỌC SÂU**

(57) Sáng chế đề cập đến hệ thống và phương pháp nhận diện biển số dựa trên công nghệ học sâu. Hệ thống nhận diện biển số dựa trên công nghệ học sâu gồm bộ liên lạc để nhận băng hình thu hình từ máy thu hình, và bộ phát hiện trong đó nhận diện một hoặc nhiều đối tượng đạt tiêu chuẩn đã lưu trước dựa trên băng hình nhận được từ bộ liên lạc.

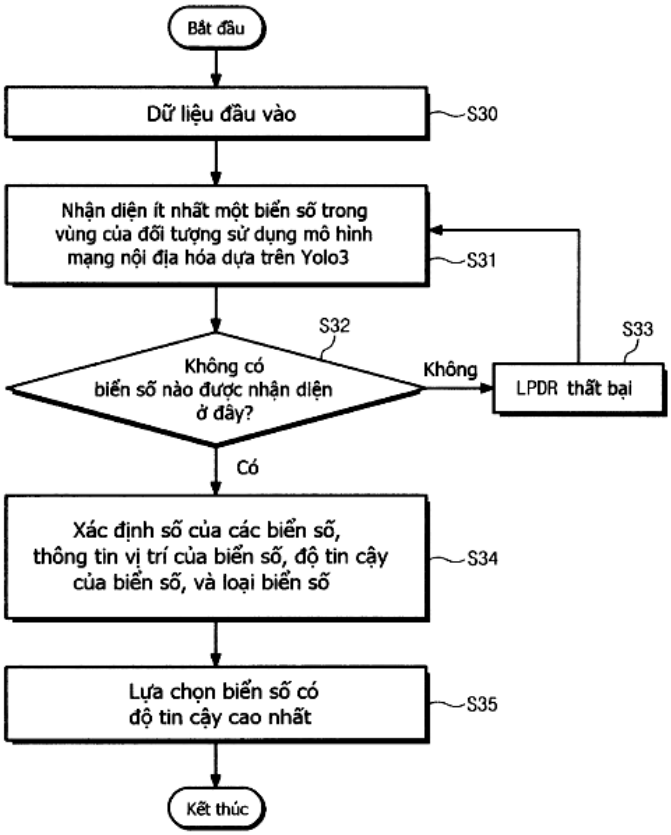

HÌNH 8

(11) **79694 A** (43) 25/08/2021
(21) **1-2019-03521** (85) 02/07/2019
(22) 14/11/2018 (86) PCT KR2018/013870 14/11/2018
(30) 10-2018-0134306 05/11/2018 KR (87) WO2020/096106 A1 14/05/2020
Ngày yêu cầu thẩm định nội dung: 02/07/2019
(51) ***A61M 3/02**; C02F 1/48; C02F 1/68; B01D 35/06*
(71) **OH, YOUNG KUK** (KR)
Silimdong 3, Beobwondanji 26-gil Gwanak-gu Seoul 08853 Republic of Korea
(72) OH, Young Kuk (KR)
(74) Công ty TNHH Sở hữu trí tuệ Gia Việt (GIAVIET CO., LTD.)

(54) **DỤNG CỤ Y KHOA ĐỂ NGĂN NGỪA TÁO BÓN, LOẠI BỎ SỰ ĐỌNG PHÂN VÀ ĐẠI TIỆN DỄ DÀNG**

(57) Sáng chế đề cập tới dụng cụ y khoa bao gồm: phần thân rỗng được tạo theo dạng giữa định trước; phần đầu được bố trí tại phần vòi của nó có cửa xả để xả nước làm sạch và được lắp tháo được vào đầu trước của phần thân; phần nối được nối với ống mềm của vòi sen và đầu sau của phần thân và có van điều khiển để điều khiển sự cấp nước, lưu lượng nước và áp lực nước; ống lọc nước được lắp với phần thân và có các lưới ngăn ngừa rò rỉ ở cả hai đầu của nó; và phần xả nước sạch được bố trí bên trong phần đầu và có kết cấu để loại bỏ các chất tạp trong nước bằng cách sử dụng chi tiết lọc.

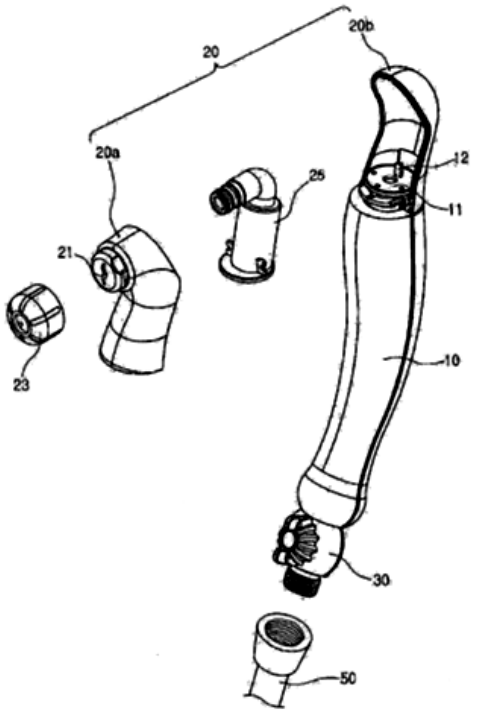

Fig.1

(11) **79695 A**
(21) **1-2019-06398**
(22) 30/09/2019
(30) 2022114 03/12/2018 NL
(51) ***E04F 15/02**; E04F 15/10*
(43) 25/08/2021
(85) 15/11/2019
(86) PCT/EP2019/076450 30/09/2019
(87) WO2020/114645 A1 11/06/2020

(71) **I4F LICENSING NV** (BE)
Oude Watertorenstraat 25 3930 Hamont-Achel, Belgium
(72) BOUCKÉ, Eddy Alberic (BE)
(74) Công ty TNHH Đại Tín và Liên Danh (DAITIN AND ASSOCIATES CO.,LTD)

(54) **TẤM TRANG TRÍ VÀ TẤM LÁT SÀN TRANG TRÍ BAO GỒM TẤM TRANG TRÍ NÀY**

(57) Sáng chế đề cập đến tấm vật liệu, cụ thể hơn là tấm trang trí, tấm lát sàn, tấm ốp trần và tấm ốp tường. Sáng chế cũng đề cập đến tấm lát sàn bao gồm nhiều tấm được ghép với nhau. Sản phẩm theo sáng chế khắc phục được các nhược điểm của các tấm trang trí được biết đến hiện nay (tấm có cốt MDF/HDF/PVC) như tính chất hút ẩm của lớp lõi, ảnh hưởng đến tuổi thọ và độ bền, khả năng chịu nhiệt rất kém, dễ bị biến dạng (cong vênh) khi tiếp xúc với nguồn nhiệt, dễ cháy. Sản phẩm theo sáng chế đáp ứng được nhu cầu khác nữa được đặt ra trong lĩnh vực sàn trang trí như có khả năng chống cháy, có độ ổn định kích thước được cải thiện khi chịu biến động nhiệt độ trong quá trình sử dụng thông thường.

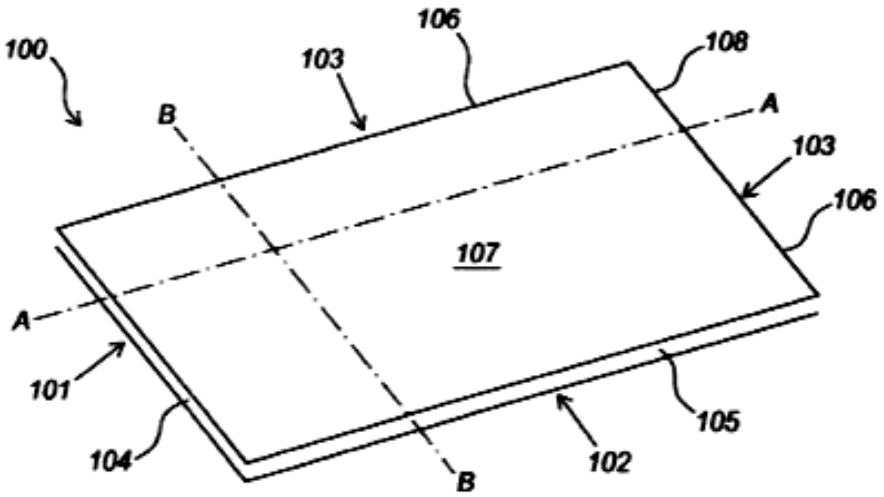

Fig. 1a

(11) **79696 A** (43) 25/08/2021
(21) **1-2019-07450** (85) 30/12/2019
(22) 22/03/2019 (86) PCT/US2019/023652 22/03/2019
(30) 15/947,278 06/04/2018 US (87) WO2019/194995A1 10/10/2019
Ngày yêu cầu thẩm định nội dung: 30/12/2019
(51) ***A43B 23/02**; A43C 7/02; A43C 11/14; A43C 1/04; A43C 1/06*
(71) **NIKE INNOVATE C.V.** (US)
One Bowerman Drive, Beaverton, Oregon 97005, United States of America
(72) HOUNG, Derek (US); NETHONGKOME, Benjamin (US); WASSINGER, Adam (US)
(74) Công ty TNHH Tầm nhìn và Liên danh (VISION & ASSOCIATES CO.LTD.)

(54) **GIÀY DÉP CÓ HỆ THỐNG ĐÓNG CÓ NẮP LẬT NẰM NGANG VỚI CÁC CÁP**

(57) Sáng chế đề cập đến giày dép bao gồm mũ giày có thân có phía thứ nhất và phía thứ hai, và hệ thống đóng dùng cho mũ giày. Hệ thống đóng có vòng cáp neo thứ nhất được gắn cố định ở phía thứ nhất, nắp lật, vòng cáp của nắp lật, và dây buộc. Nắp lật được gắn cố định vào phía thứ hai và kéo dài ngang qua thân đến đầu tự do ở phía thứ nhất. Nắp lật có lỗ kéo dài qua nắp lật. Vòng cáp của nắp lật kéo dài từ đầu tự do. Vòng cáp của nắp lật được tạo kết cấu để kéo dài từ đầu tự do qua vòng cáp neo thứ nhất, và từ vòng cáp neo thứ nhất ngược lại về nắp lật và qua lỗ trong nắp lật từ phía trong đến phía ngoài nắp lật. Dây buộc kéo dài qua đầu nối vòng của cáp nắp lật ở phía ngoài.

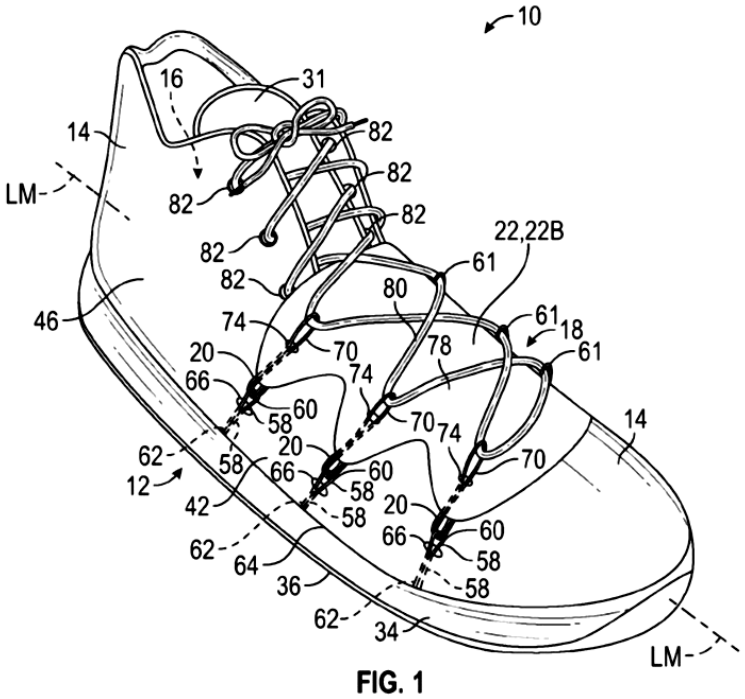

FIG. 1

(11) **79697 A**
(21) **1-2020-00296**
(22) 15/04/2019
(30) 62/658,285 16/04/2018 US
16/384,154 15/04/2019 US
(43) 25/08/2021
(85) 15/01/2020
(86) PCT/US2019/027480 15/04/2019
(87) WO2019/204202 24/10/2019
Ngày yêu cầu thẩm định nội dung: 15/01/2020
(51) ***A43B 13/02**; A43B 13/26; B29D 35/14; A43B 13/12*
(71) **NIKE INNOVATE C.V.** (US)
One Bowerman Drive, Beaverton, Oregon 97005, United States of America
(72) BARTEL, Aaron (US); LACEY, Sam (US); THUSS, Adam (US)
(74) Công ty TNHH Tầm nhìn và Liên danh (VISION & ASSOCIATES CO.LTD.)
(54) **KẾT CẤU ĐẾ CHO SẢN PHẨM GIÀY DÉP**

(57) Sáng chế đề cập đến kết cấu đế cho sản phẩm giày dép gồm lớp thứ nhất gồm bó sợi thứ nhất được gắn chặt vào nền thứ nhất, lớp thứ hai gồm bó sợi thứ hai được gắn chặt vào nền thứ hai, phần tử bám có phần thứ nhất được sắp xếp giữa nền thứ nhất và nền thứ hai và phần thứ hai kéo dài từ một lớp trong số lớp thứ nhất và lớp thứ hai. Kết cấu đế còn gồm nhựa gia cố bó sợi thứ nhất và bó sợi thứ hai, và gắn phần tử bám giữa bó sợi thứ nhất và bó sợi thứ hai.

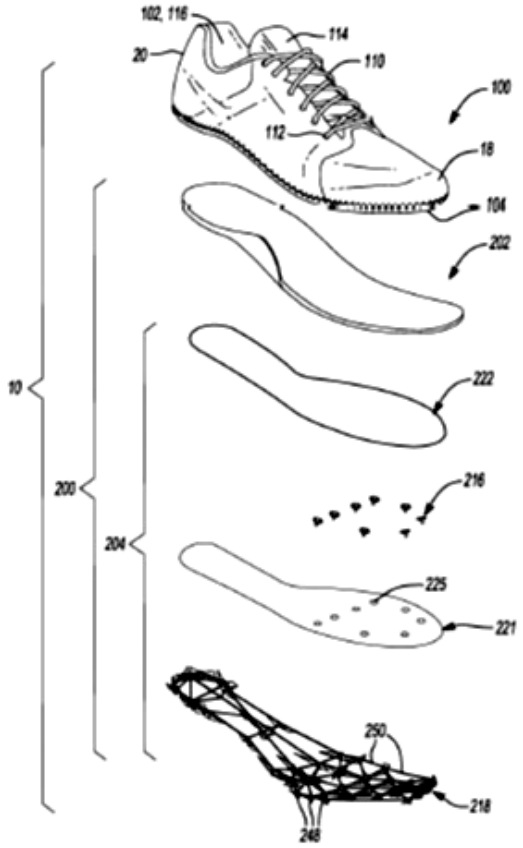

Fig.3

(11) **79698 A** (43) 25/08/2021
(21) **1-2020-00350** (85) 17/01/2020
(22) 22/10/2019 (86) PCT/KR2019/013856 22/10/2019
(30) 10-2019-0124693 08/10/2019 KR (87) WO2021/071001 15/04/2021
(51) ***A61L 27/60***; *A61F 2/10; A61L 27/22; A61L 27/36; B33Y 70/00; B29C 64/386; B33Y 50/00; A61F 13/00; A61L 27/54*

(71) **ROKIT HEALTHCARE INC.** (KR)
B-1101, 32, Digital-ro 9-gil, Geumcheon-gu, Seoul, 08512, Republic of Korea
(72) Seok Hwan YOU (KR)
(74) Công ty cổ phần tư vấn Trung Thực (TRUNG THUC.,JSC)

(54) **PHƯƠNG PHÁP SẢN XUẤT TẤM TÁI TẠO DA CHO RIÊNG BỆNH NHÂN LOÉT CHÂN DO ĐÁI THÁO ĐƯỜNG VÀ TẤM TÁI TẠO DA CHO RIÊNG BỆNH NHÂN BỊ LOÉT CHÂN DO ĐÁI THÁO ĐƯỜNG ĐƯỢC SẢN XUẤT THEO PHƯƠNG PHÁP NÀY**

(57) Sáng chế đề cập đến phương pháp sản xuất tấm tái tạo da cho riêng bệnh nhân bị loét chân do đái tháo đường, và tấm tái tạo da cho riêng bệnh nhân bị loét chân do đái tháo đường.

Hình 2

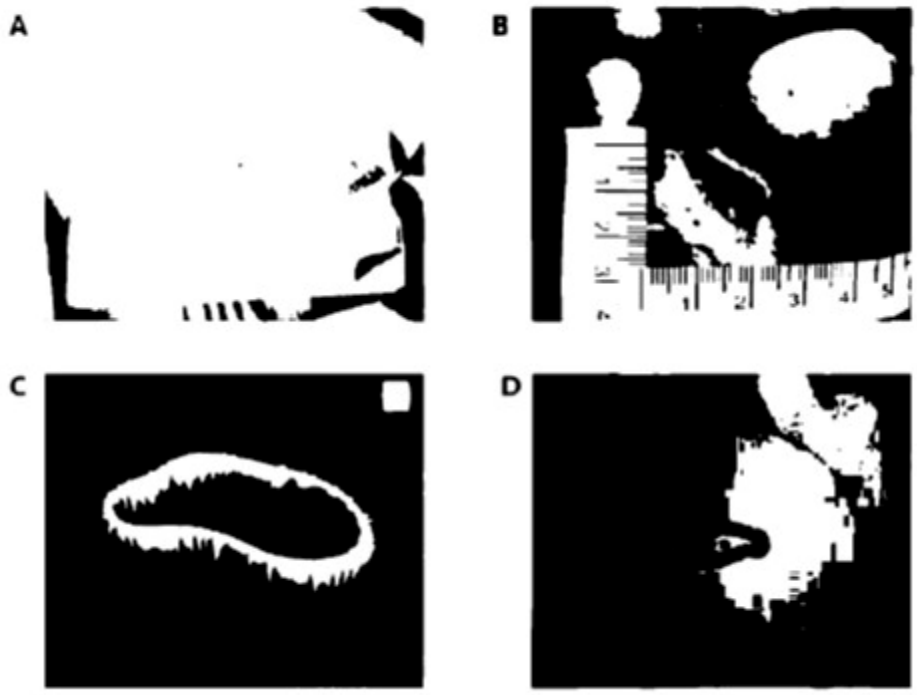

(11) **79699 A** (43) 25/08/2021
(21) **1-2020-00522**
(22) 30/01/2020
Ngày yêu cầu thẩm định nội dung: 30/01/2020
(51) ***A01G 9/00***; *A01G 9/26; A01G 9/24*
(71) **AN VIỆT HƯNG** (VN)
Số 6, ngách 6, ngõ 121 phố Trần Phú, quận Hà Đông, thành phố Hà Nội
(72) An Việt Hưng (VN)

(54) **NẮP BÌNH ĐA NĂNG ĐỂ TRỒNG CÂY TRONG BÌNH, LỌ, BỂ CẠN**

(57) Sáng chế đề cập đến nắp bình đa năng để trồng cây trong bình, lọ hay bể cạn được đặt trên một tấm đậy. Nắp bình theo sáng chế có thể thay đổi độ cao khác nhau để phù hợp với chiều cao cổ bình trồng cây đồng thời có chế độ giữ chặt tùy theo chiều rộng miệng bình. Nắp bình theo sáng chế bao gồm: (i) phần thân trên chứa loa kết nối không dây Bluetooth, quạt hút khí, nút bấm hay bảng điều khiển và khe cắm sạc điện thoại; (ii) phần thân có các ống thoát khí nóng và ống cấp khí tươi, khoang chứa nước, vật liệu lọc nước, phun sương siêu âm, đèn led gắn trên đế nhôm tản nhiệt và mặt nhựa polycarbonat trong suốt có cấu tạo chóp nón để khuếch tán ánh sáng.

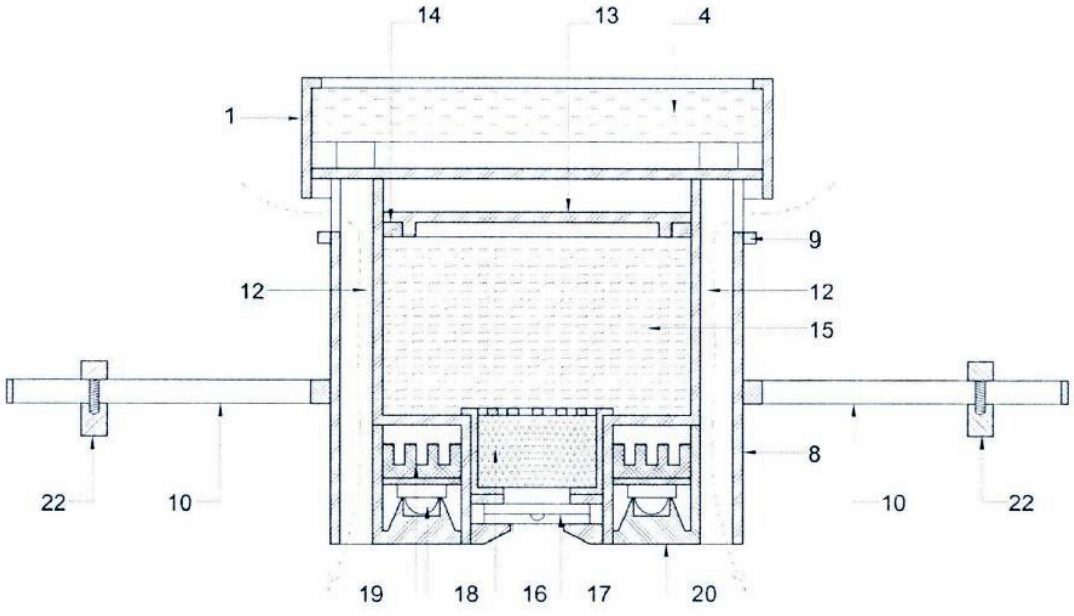

HÌNH 4

(11) **79700 A** (43) 25/08/2021
(21) **1-2020-00565**
(22) 03/02/2020
Ngày yêu cầu thẩm định nội dung: 03/02/2020
(51) ***H04M 1/66**; H04M 3/42*
(71) **CÔNG TY CỔ PHẦN PHẦN MỀM DIỆT VIRUS BKAV** (VN)
Tầng 4, tòa nhà HH1, kđt. Yên Hòa, phường Yên Hòa, quận Cầu Giấy, thành phố Hà Nội
(72) Nguyễn Tử Quảng (VN); Vũ Ngọc Sơn (VN)
(54) **PHƯƠNG PHÁP CHẶN THÔNG MINH CUỘC GỌI RÁC CHO ĐIỆN THOẠI DI ĐỘNG**

(57) Sáng chế đề cập đến phương pháp chặn thông minh cuộc gọi rác cho điện thoại di động trong đó khắc phục được nhược điểm của các phương pháp chặn cuộc gọi rác hiện có bằng cách đề xuất phương pháp chặn cuộc gọi rác thông qua phân tích thao tác của người sử dụng khi nhận được cuộc gọi kết hợp với phân tích số điện thoại gọi đến.

(11) **79701 A** (43) 25/08/2021
(21) **1-2020-00573**
(22) 03/02/2020
(51) ***A45B 1/00***
(71) 1. **CÔNG TY CỔ PHẦN TẬP ĐOÀN XÂY DỰNG HÒA BÌNH** (VN)
235 Võ Thị Sáu, phường 7, quận 3, thành phố Hồ Chí Minh, Việt Nam
2. **PANASONIC CORPORATION** (JP)
1006, Oaza Kadoma, Kadoma-shi, Osaka 571-8501 Japan
(72) Trương thanh hiệp (VN); Kaori KOGA (JP)
(74) Công ty TNHH một thành viên Sở hữu trí tuệ VCCI (VCCI-IP CO.,LTD)
(54) **KẾT CẤU CÓ PHÒNG BAO GỒM THIẾT BỊ SỬ DỤNG NƯỚC**

(57) Sáng chế đề cập đến kết cấu có phòng bao gồm thiết bị sử dụng nước có độ tin cậy cao có khả năng ngăn ngừa sự rò rỉ nước trong phòng bao gồm thiết bị sử dụng nước chẳng hạn như phòng tắm và phòng vệ sinh trong nhà, trong khi tạo điều kiện thuận lợi việc kiểm tra đường ống, trong các nhà có kết cấu nhiều tầng. Kết cấu (1) có phòng bao gồm thiết bị sử dụng nước được lắp trong tòa nhà có kết cấu nhiều tầng bao gồm các khu vực ướt và khô liền kề, và vùng khu vực ướt (13) cấu thành bề mặt sàn của khu vực ướt và vùng khu vực khô (14) cấu thành bề mặt sàn của khu vực khô được cố định sao cho khoảng trống định trước được tạo nên trên sàn theo kết cấu của toà nhà. Khu vực ướt và khu vực khô có kết cấu liền khối và được sắp xếp để bao quanh hai cạnh của khoảng trống kiểm tra đường ống (15) được bố trí với đường ống xuyên qua nhiều tầng của toà nhà.

Fig.5

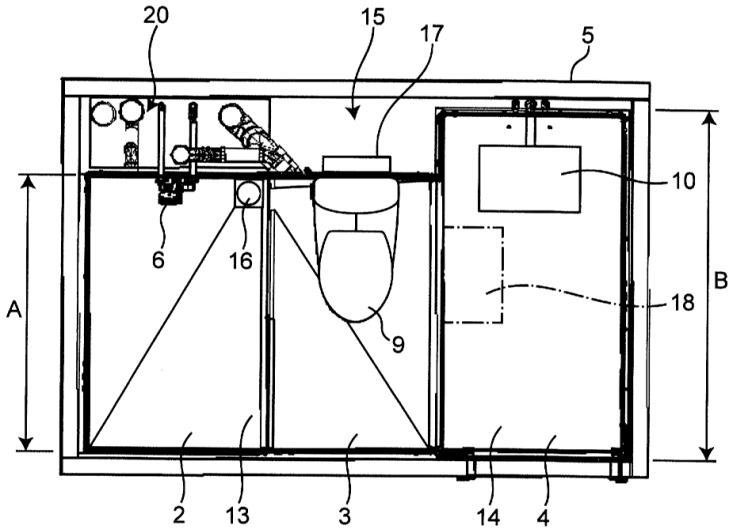

(11) **79702 A** (43) 25/08/2021
(21) **1-2020-00629**
(22) 05/02/2020
Ngày yêu cầu thẩm định nội dung: 05/02/2020
(51) ***A23L 2/02***
(71) **KIM CHOONG SIK** (VN)
A11 - Khu Công nghiệp Bá Thiện 2, xã Thiện Kế, huyện Bình Xuyên, tỉnh Vĩnh Phúc
(72) Kim Choong Sik (KR)
(74) Công ty TNHH Tư vấn A & S (A&S CO.,LTD)
(54) **QUY TRÌNH MÁY CHẤM ĐIỂM KHẨU VỊ BẰNG RFID**

(57) Sáng chế đề cập đến lĩnh vực máy móc sử dụng trong ẩm thực dùng để chấm điểm khẩu vị bằng FRID. Máy chấm điểm có các thang điểm từ thấp đến cao hiển thị bằng dãy số điện tử và có khả năng đọc và lưu trữ thông tin về mức độ hài lòng của người dùng đối với từng món ăn. Từ đó, người chế biến thức ăn sẽ thực hiện cải thiện món ăn và thêm các món ăn để phù hợp với khẩu vị của người tiêu dùng.

(11) **79703 A** (43) 25/08/2021
(21) **1-2020-00630**
(22) 05/02/2020
Ngày yêu cầu thẩm định nội dung: 05/02/2020
(51) ***G07C 9/00***
(71) **KIM CHOONG SIK** (VN)
A11 - Khu công nghiệp Bá Thiện 2, xã Thiện Kế, huyện Bình Xuyên, tỉnh Vĩnh Phúc
(72) Kim Choong Sik (KR)
(74) Công ty TNHH Tư vấn A & S (A&S CO.,LTD)

(54) **PHƯƠNG PHÁP SỬ DỤNG CÔNG NGHỆ NHẬN DẠNG VÔ TUYẾN (RFID) ĐỂ ĐẾM SỐ NGƯỜI ĐỂ TIẾT KIỆM ĐIỆN ĐIỀU HÒA TRONG PHÒNG SẠCH**

(57) Sáng chế đề cập tới phương pháp sử dụng công nghệ nhận dạng vô tuyến (RFID) để đếm số người để tiết kiệm điện điều hòa trong phòng sạch. Phương pháp hoàn toàn tự động thông qua quá trình đọc dữ liệu nhân viên khi nhân viên đó bước vào phòng và lưu với máy chủ. Máy chủ được kết nối với các thiết bị điều hòa, giúp công nghệ RFID kiểm soát số lượng người và bật/tắt thiết bị điều hòa phù hợp.

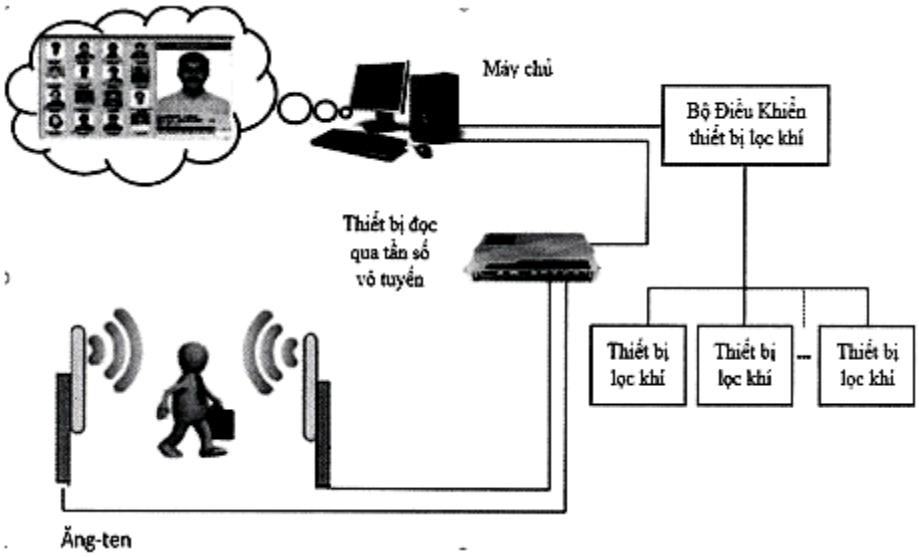

(11) **79704 A** (43) 25/08/2021
(21) **1-2020-00634**
(22) 06/02/2020
Ngày yêu cầu thẩm định nội dung: 06/02/2020
(51) ***B43L 9/02***
(71) **CÔNG TY CỔ PHẦN TẬP ĐOÀN THIÊN LONG** (VN)
Lô 6-8-10-12 đường số 3, khu công nghiệp Tân Tạo, quận Bình Tân, thành phố Hồ Chí Minh
(72) Cô Gia Thọ (VN)
(74) Công ty TNHH Tư vấn sở hữu trí tuệ Việt (VIET IP CO.,LTD.)
(54) **COMPA AN TOÀN**

(57) Sáng chế đề xuất compa an toàn với đầu nhọn và/hoặc đầu vẽ có thể nhô ra /rút lại khi chuyển từ trạng thái sử dụng sang trạng thái bảo quản và ngược lại. Compa an toàn bao gồm hai chân được nối quay được vói nhau tại một đầu, đầu tự do của chân thứ nhất (60) có bố trí kim (30), đầu tự do của chân thứ hai (50) có bố trí bộ phận giữ bút; khác biệt ở chỗ compa có thêm:

bộ phận tác động (20);

lò xo (40);

kim (30) được lắp cùng với bộ phận tác động (20) và lò xo (40) trong chân thứ nhất (60); và

chân thứ hai (50) có kết cấu cam (51) và phần lồi (52) để lần lượt tác động lên bộ phận tác động để đẩy kim (30) nhô ra/thu lại khi mở/xếp gọn compa.

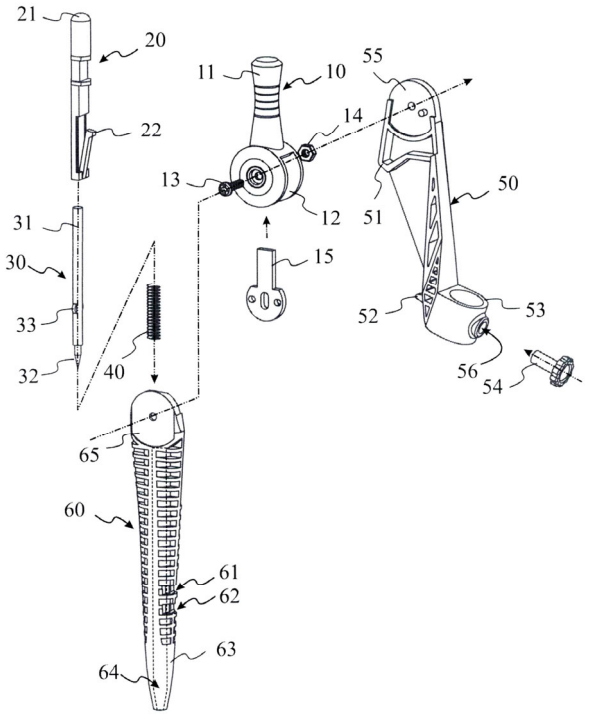

(11) **79705 A** (43) 25/08/2021
(21) **1-2020-00668**
(22) 07/02/2020
(51) ***G01W 1/00***; *G01S 19/17; G01S 19/39; H04L 12/28; G01W 1/08; G01S 19/01; G01S 19/45*
(71) **TRUNG TÂM TIN HỌC VÀ TÍNH TOÁN** (VN)
Số 18, phố Hoàng Quốc Việt, quận Cầu Giấy, thành phố Hà Nội
(72) Phạm Hồng Quang (VN)
(74) Công ty TNHH Trần Hữu Nam và Đồng sự (TRAN H.N & ASS.)
(54) **HỆ THỐNG THÁM KHÔNG VÔ TUYẾN, TRẠM THU PHÁT CAO KHÔNG, VẬT IOT, THIẾT BỊ CHỈ BÁO VỊ TRÍ KHẨN CẤP VÀ QUY TRÌNH THU THẬP DỮ LIỆU TÍCH HỢP CÔNG NGHỆ MẠNG DIỆN RỘNG NĂNG LƯỢNG THẤP**

(57) Sáng chế đề xuất mô hình tích hợp các thiết bị thám không vô tuyến (Radiosonde), phao báo vị trí cá nhân (PLB); phao vô tuyến chỉ báo vị trí khẩn cấp (EPIRB); bộ phát đáp vị trí khẩn cấp (ELTs) và trạm thu dữ liệu thám không, ưu tiên trên chuẩn mạng diện rộng năng lượng thấp (LPWAN). Hệ thống theo sáng chế bao gồm LPWAN Radiosonde (1), LPWAN EPIRB (2), "vật" IoT đăng ký mạng thám không LPWAN (3), trạm thu phát LPWAN (4) định hướng theo vết Radiosonde, trung tâm điều hành thả và thu thập dữ liệu thám không (5), mạng Internet (6), các đơn vị cứu hộ cứu nạn (7) và người dùng dữ liệu IoT trên đám mây (8). Khác biệt ở chỗ các giao tiếp vô tuyến được đồng nhất trên một giao thức LPWAN có đăng ký với hệ thống tổng thể để giảm giá thành thu thập dữ liệu thám không, mở rộng phạm vi không gian trao đổi dữ liệu IoT, nâng cao hiệu quả đầu tư và vận hành hệ thống tìm kiếm cứu hộ cứu nạn quốc gia.

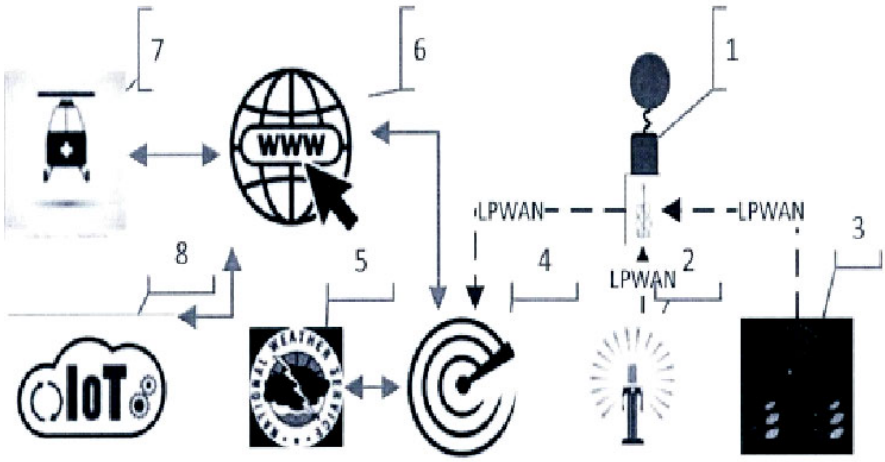

Hình 1.

(11) **79706 A** (43) 25/08/2021
(21) **1-2020-00701**
(22) 10/02/2020
Ngày yêu cầu thẩm định nội dung: 10/02/2020
(51) ***A61F 2/04***
(71) **CHIEN-CHANG LU** (TW)
25F.-1, No. 123-11, Dapi Rd., Niaosong Dist., Kaohsiung City, Taiwan
(72) Chien-Chang LU (TW)
(74) Công ty TNHH một thành viên Sở hữu trí tuệ VCCI (VCCI-IP CO.,LTD)
(54) **THIẾT BỊ LỖ THÔNG NHÂN TẠO**

(57) Sáng chế đề cập đến thiết bị hệ thống nhân tạo bao gồm bộ phận thứ nhất (3) và bộ phận thứ hai (4) được làm thích ứng để lần lượt được lồng vào trong phần trên (911) và phần dưới (912) của ruột (91) qua khe hở (920) của màng da (92) và qua khe hở bên hướng tâm (910) của ruột (91). Bộ phận thứ nhất (3) bao gồm chi tiết rỗng (30) có phần đầu vào (31) và phần đầu ra (32). Phần đầu vào (31) có khe hở đầu vào (310) ở đầu xa của nó được làm thích ứng để đối diện với phần trên (911) của ruột (91). Phần đầu ra (32) được nối với phần đầu vào (31), và có khe hở đầu ra (320) đối diện và và thông về mặt không gian với khe hở đầu vào (310) và được làm thích ứng để được lộ ra khỏi màng da (92) qua khe hở (920).

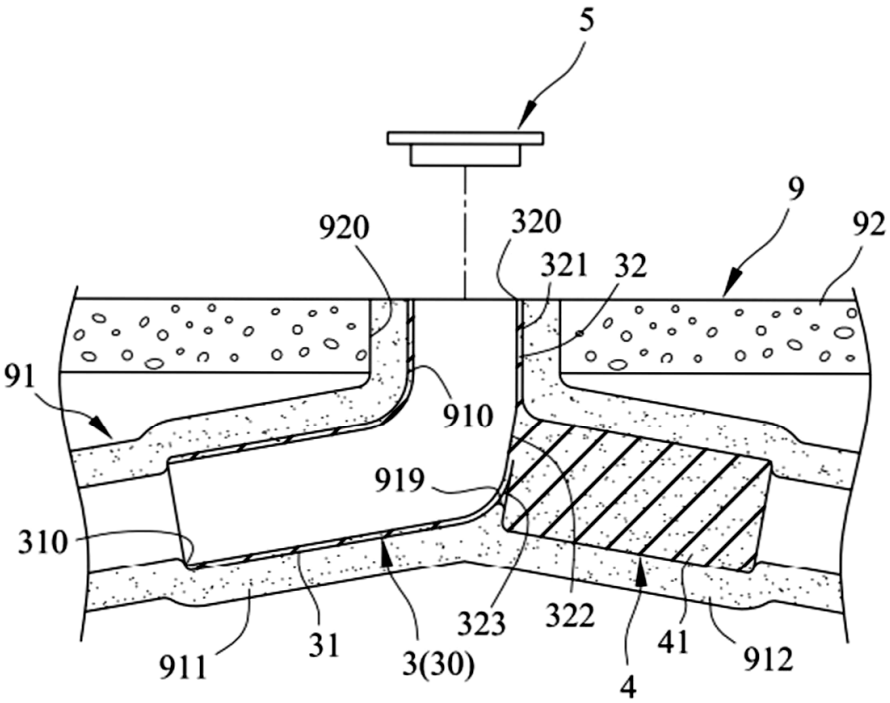

FIG.3

(11) **79707 A** (43) 25/08/2021
(21) **1-2020-00726**
(22) 10/02/2020
(51) ***G06Q 50/12***
(71) **CÔNG TY TNHH HOMEBIKE** (VN)
Thôn Đào Viên, xã Dân Tiến, huyện Khoái Châu, tỉnh Hưng Yên
(72) Nguyễn Hà Cường (VN)
(54) **HỆ THỐNG LỄ TÂN TỰ ĐỘNG**

(57) Hệ thống lễ tân tự động ra đời nhằm thay thế toàn bộ công việc của nhân viên lễ tân nhà nghỉ khách sạn. Hệ thống lễ tân tự động bao gồm: màn hình cảm ứng, khối xác nhận vân táy, khối nhận trả thẻ căn cước, khối nhận trả tiền mặt, khối nhận trả hộ chiếu, khối in hóa đơn, khối nhận trả thẻ phòng.

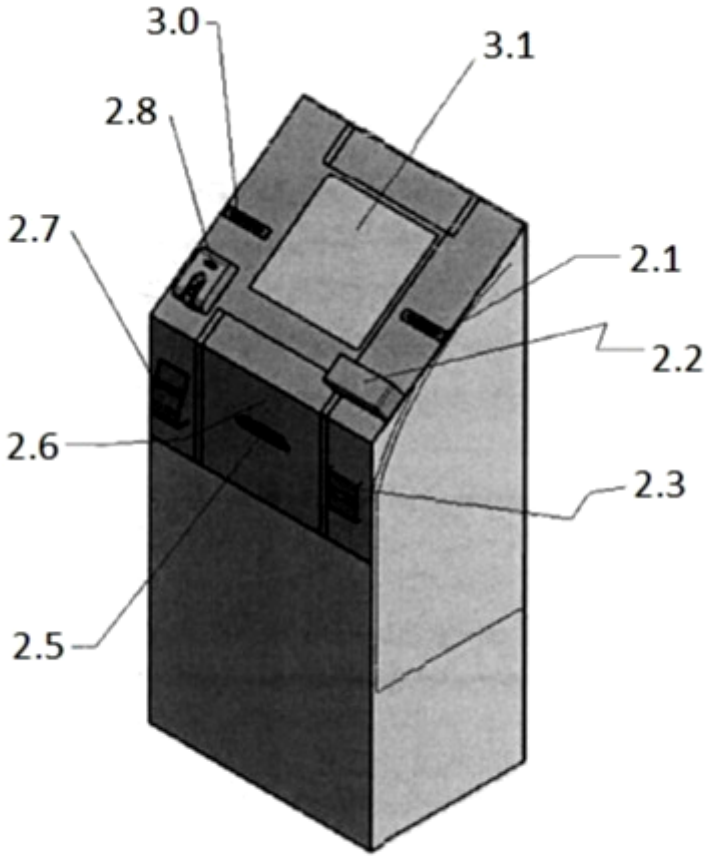

Hình 1

(11) **79708 A** (43) 25/08/2021
(21) **1-2020-00733**
(22) 11/02/2020
(51) ***B66B 5/00***
(75) **NGUYỄN TRỌNG HÀO** (VN)
53/1/28 Trần Khánh Dư, phường Tân Định, quận 1, thành phố Hồ Chí Minh

(54) **HỆ THỐNG GIẢM CHẤN KHI THANG MÁY ĐỨT CÁP**

(57) Sáng chế đề cập đến một hệ thống giảm chấn động khi thang máy đứt cáp, hệ thống này bao gồm: thanh giảm chấn (1) với một đầu được gắn xoay được vào một thành của hố PIT bằng chốt xoay (2), trên thanh có gắn các lò xo (3), (4) và (5), dưới lò xo (5) có gắn lẫy đàn hồi (6), cặp bát (7) được gắn cố định vào thành hố PIT phía đầu còn lại của thanh giảm chấn (1), trong trường hợp thang gặp sự cố làm cabin bị rơi tự do thì hệ thống này sẽ hấp thụ lực, triệt tiêu va đập, giảm dần tốc độ rơi của cabin cho đến khi dừng hẳn.

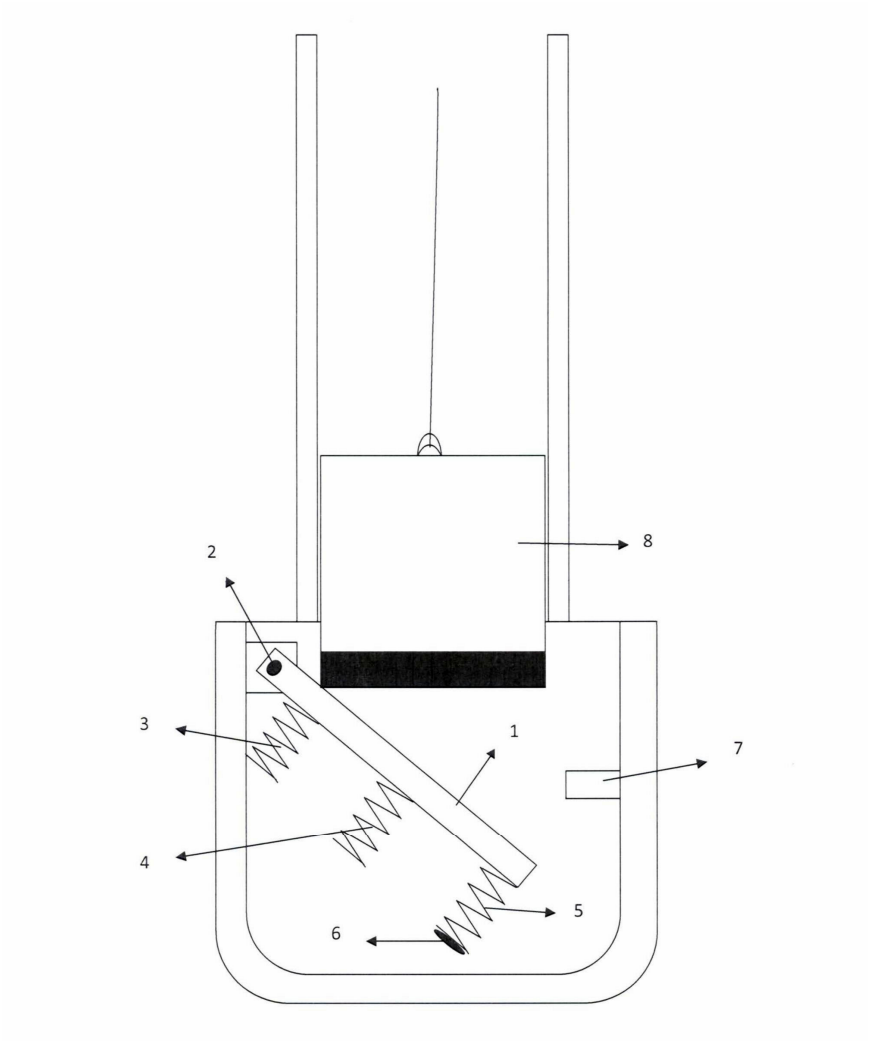

(11) **79709 A** (43) 25/08/2021
(21) **1-2020-00750**
(22) 11/02/2020
Ngày yêu cầu thẩm định nội dung: 11/02/2020
(51) ***G01N 33/00***
(71) **NGUYỄN LÂM HỒNG** (VN)
Số 318, đường Xuân Đỉnh, quận Bắc Từ Liêm, thành phố Hà Nội
(72) Nguyễn Lâm Hồng (VN)

(54) **PHƯƠNG PHÁP XÁC ĐỊNH TẠP CHẤT LIÊN QUAN TRONG CHẤT TINH KHIẾT CLEISTANTOXIN BẰNG HPLC/DAD SỬ DỤNG KĨ THUẬT PHA LOÃNG DUNG DỊCH THỬ**

(57) Sáng chế đề cập tới phương pháp xác định hàm lượng tổng tạp chất liên quan trong chất tinh khiết cleistantoxin bằng phương pháp HPLC/DAD sử dụng kĩ thuật pha loãng dung dịch thử thành dung dịch đối chiếu, bao gồm các bước:
a) chuẩn bị dung dịch thử có nồng độ cleistantoxin nằm trong khoảng 500 đến 5000 µg/ml và dung dịch đối chiếu là dung dịch thử pha loãng từ 20 đến 2000 lần trong dung môi acetonitril,
b) tiến hành sắc kí HPLC/DAD:
- tiêm cùng một thể tích từ 10 đến 100 µL dung dịch thử và dung dịch đối chiếu vào cột Phenyl C_6H_5 (150-250 × 4,6 mm; 3-5 µm) hoặc cột ODS C18 (150-250 × 4,6 mm; 3-5 µm) hoặc cột C8 (150-250 × 4,6 mm; 3-5 µm) hoặc cột tương tự, duy trì nhiệt độ cột trong khoảng từ 20°C đến 60°C;
- rửa giải dung dịch thử và dung dịch đối chiếu trong thời gian 60 phút với hệ pha động kết hợp pha động kênh A: acetonitril và pha động kênh B là nước tinh khiết hoặc nước có bổ sung thêm axit, bazơ hoặc đệm với tốc độ dòng từ 0,6 đến 2,0 mL/phút theo chương trình rửa giải gradient;
- phát hiện chất phân tích tại bước sóng từ 210 đến 360 nm;
c) tính hàm lượng tạp chất đơn và tổng tạp chất liên quan.

(11) **79710 A** (43) 25/08/2021
(21) **1-2020-00751**
(22) 11/02/2020
Ngày yêu cầu thẩm định nội dung: 11/02/2020
(51) ***G01N 33/00***
(71) **NGUYỄN LÂM HỒNG** (VN)
Số 318, đường Xuân Đỉnh, quận Bắc Từ Liêm, thành phố Hà Nội
(72) Nguyễn Lâm Hồng (VN)

(54) **PHƯƠNG PHÁP XÁC ĐỊNH TẠP CHẤT LIÊN QUAN TRONG CHẤT TINH KHIẾT CLEISTANTOXIN BẰNG HPLC/DAD SỬ DỤNG KĨ THUẬT CHUẨN HÓA DIỆN TÍCH**

(57) Sáng chế đề cập tới phương pháp xác định hàm lượng tổng tạp chất liên quan trong chất tinh khiết cleistantoxin bằng phương pháp HPLC/DAD sử dụng kĩ thuật chuẩn hóa diện tích, bao gồm các bước:
a) chuẩn bị dung dịch thử có nồng độ cleistantoxin nằm trong khoảng 500 đến 1500 µg/ml trong dung môi acetonitril,
b) tiến hành sắc kí HPLC/DAD:
- tiêm cùng một thể tích từ 10 đến 100 µL dung dịch thử vào cột Phenyl C_6H_5 (150-250 × 4,6 mm; 3-5 µm) hoặc cột ODS C18 (150-250 × 4,6 mm; 3-5 µm) hoặc cột C8 (150-250 × 4,6 mm; 3-5 µm) hoặc cột tương tự, duy trì nhiệt độ cột trong khoảng từ 20°C đến 60°C;
- rửa giải dung dịch thử trong thời gian 60 phút với hệ pha động kết hợp pha động kênh A: acetonitril và pha động kênh B là nước tinh khiết hoặc nước có bổ sung thêm axit, bazơ hoặc đệm với tốc độ dòng từ 0,6 đến 2,0 mL/ phút theo chương trình rửa giải gradient;
- phát hiện chất phân tích tại bước sóng từ 210 đến 360 nm;
c) tính hàm lượng tạp chất đơn và tổng tạp chất liên quan như sau:
hàm lượng phần trăm tạp đơn bằng diện tích của từng pic tạp chất trên sắc kí đồ của dung dịch thử (trừ pic cleistantoxin, pic dung môi và tất cả các pic có S/N <2) trên tổng diện tích của tất cả các pic trên sắc kí đồ dung dịch thử (trừ pic dung môi và tất cả các píc có S/N <2);
hàm lượng phần trăm tổng tạp chất liên quan bằng tổng diện tích của tất cả các pic tạp chất trong sắc kí đồ của dung dịch thử (trừ pic cleistantoxin, pic dung môi và tất cả các píc có S/N <2) trên tổng diện tích của tất cả các pic trên sắc kí đồ dung dịch thử (trừ pic dung môi và tất cả các pic có S/N <2).

(11) **79711 A** (43) 25/08/2021
(21) **1-2020-00752**
(22) 11/02/2020
Ngày yêu cầu thẩm định nội dung: 11/02/2020
(51) ***C08B 37/00***
(71) **NGUYỄN LÂM HỒNG** (VN)
Số 318, đường Xuân Đỉnh, quận Bắc Từ Liêm, thành phố Hà Nội
(72) Nguyễn Lâm Hồng (VN)

(54) **QUY TRÌNH TINH CHẾ VÀ THIẾT LẬP CHẤT CHUẨN GỐC CLEISTANTOXIN**

(57) Sáng chế đề cập tới quy trình tinh chế và thiết lập chất chuẩn gốc cleistantoxin từ chất tinh khiết cleistantoxin bao gồm các bước sau: tinh chế chất tinh khiết cleistantoxin thành nguyên liệu thiết lập chất chuẩn gốc; xác định hàm lượng tổng tạp chất liên quan trong chất chuẩn gốc cleistantoxin bằng phương pháp HPLC/DAD sử dụng kĩ thuật pha loãng dung dịch thử thành dung dịch đối chiếu; xác định hàm lượng tổng tạp chất bay hơi trong chất chuẩn gốc cleistantoxin; xác định hàm lượng tổng tạp chất vô cơ trong chất chuẩn gốc cleistantoxin bằng phép thử tro sulfat (Sulfat Ash); đóng ống chất chuẩn gốc cleistantoxin trong buồng chuyên dụng Glove-box Labconco; đánh giá độ đồng nhất của các ống chất chuẩn gốc cleistantoxin trong quá trình đóng ống; xác định độ tinh khiết (hay hàm lượng) của chất chuẩn gốc cleistantoxin bằng phương pháp cân bằng khối lượng (mass-balance); và xác định giá trị công bố trên nhãn ống chuẩn gốc cleistantoxin và trên phiếu phân tích.

(11) **79712 A** (43) 25/08/2021
(21) **1-2020-00753**
(22) 11/02/2020
Ngày yêu cầu thẩm định nội dung: 11/02/2020
(51) ***C08B 37/00***
(71) **NGUYỄN LÂM HỒNG** (VN)
Số 318, đường Xuân Đỉnh, quận Bắc Từ Liêm, thành phố Hà Nội
(72) Nguyễn Lâm Hồng (VN)
(54) **CHẤT CHUẨN GỐC CLEISTANTOXIN**

(57) Sáng chế đề cập tới chất chuẩn gốc cleistantoxin (còn gọi là chất chuẩn sơ cấp-Primary reference standard) tinh chế từ chất tinh khiết cleistantoxin có các đặc điểm sau: hàm lượng của chất chuẩn gốc cleistantoxin (hay độ tinh khiết của chất chuẩn gốc cleistantoxin) từ 98,0-102,0% tính trên nguyên trạng; trong đó, độ tinh khiết sắc kí của chất chuẩn gốc cleistantoxin nằm trong khoảng từ 99,0% đến 101,5% và hàm lượng tổng tạp chất liên quan không lớn hơn 1,0%; hàm lượng tổng tạp chất bay hơi không lớn hơn 1,0%; hàm lượng tạp chất vô cơ không lớn hơn 0,1%; bột kết tinh màu trắng, không mùi, vị đắng; dễ tan trong diclorometan, axeton và axetonitril, hơi tan trong etylaxetat, khó tan trong metanol, etanol và nước; nhiệt độ nóng chảy từ 199 đến 201°C; độ tinh khiết DSC của chất chuẩn gốc cleistantoxin không nhỏ hơn 99,0%; góc quay cực riêng $[\alpha]^{20}_{D}$ -130,0° đến -135,0° (0,5%, $CHCl_3$); phổ khối HRESI-MS *m/z* 421,0888 $[M+Na]^+$ (tính toán lý thuyết cho công thức phân tử $C_{21}H_{18}O_8Na$, 421,0899); phổ UV (Axetonitril) λ_{max} nm: 203 và 286 nm; phổ IR (KBr) cho các đỉnh hấp thụ đặc trưng ν_{max}: 3565, 3466, 2931, 1773, 1617, 1483, 1297, 1230, 1142, 1047 cm^{-1}; phổ ^{1}H-NMR ($CDCl_3$, 500 MHz), δ_H ppm: 6,72; 6,66; 6,64; 6,22; 5,91; 5,88; 5,87; 5,86; 4,99; 4,59; 4,47; 4,12; 4,02; 2,84; 2,71 (±0,5 ppm); phổ ^{13}C-NMR ($CDCl_3$, 125 MHz), δ_C ppm: 38,7; 43,9; 44,6; 59,8; 70,4; 71,8; 101,2; 100,9; 104,1; 107,6; 111,1; 124,1; 124,7; 132,9; 133,0; 134,9; 141,5; 146,5; 147,2; 149,4; 174,2 (±0,5 ppm). Chất chuẩn gốc cleistantoxin đóng ống thuỷ tinh trung tính, màu nâu, hình tròn, khối lượng từ 5 đến 200 mg, bảo quản ở nhiệt độ trong khoảng từ 2-8°C, tránh ánh sáng.

(11) **79713 A** (43) 25/08/2021
(21) **1-2020-00768**
(22) 12/02/2020
Ngày yêu cầu thẩm định nội dung: 28/04/2020
(51) ***A63B 53/00***
(71) **AERO-TECH (CHENGDU) MACHINERY CO., LTD.** (CN)
321 Nanhai Avenue, Jiaolong Industrial Port, Shuangliu County, Chengdu City, Sichuan Province, China
(72) ZHU, Songling (CN)
(74) Công ty TNHH Tầm nhìn và Liên danh (VISION & ASSOCIATES CO.LTD.)

(54) **PHƯƠNG PHÁP CHẾ TẠO ĐỐI TRỌNG CHÍNH VÀ PHỤ CHO ĐẦU SẮT CỦA DỤNG CỤ ĐÁNH GÔN**

(57) Sáng chế đề cập đến phương pháp chế tạo đối trọng chính và phụ cho đầu sắt của dụng cụ đánh gôn, liên quan đến lĩnh vực kỹ thuật chế tạo đầu sắt của dụng cụ đánh gôn. Phương pháp này bao gồm các bước: mở rãnh có hình dạng đặc thù trên cả hai mặt của phần dưới của thân đầu sắt; chọn vật liệu để chế tạo phần đối trọng có hình dạng đặc thù, vật liệu dùng làm phần đối trọng có hình dạng đặc thù có tỷ trọng khác với tỷ trọng của vật liệu dùng làm thân đầu sắt; chế tạo phần đối trọng có hình dạng đặc thù có cùng hình dạng và kích thước với rãnh có hình dạng đặc thù, và lắp phần đối trọng có hình dạng đặc thù vào rãnh có hình dạng đặc thù này; hợp nhất tấm ốp với thân đầu sắt thành một khối nhờ công đoạn hàn; và sau khi hàn xong, đánh bóng và làm phẳng vị trí hàn, và thực hiện bước rèn chính xác một lần nữa. Sáng chế có thể mở rộng và điều chỉnh đáng kể vị trí và trọng lượng của đối trọng của đầu sắt đánh gôn sao cho đầu sắt được tối ưu hóa hơn, và có thể có nhiều tùy chọn linh hoạt trong phương pháp gia trọng, và phù hợp với nhiều nhu cầu gia trọng khác nhau.

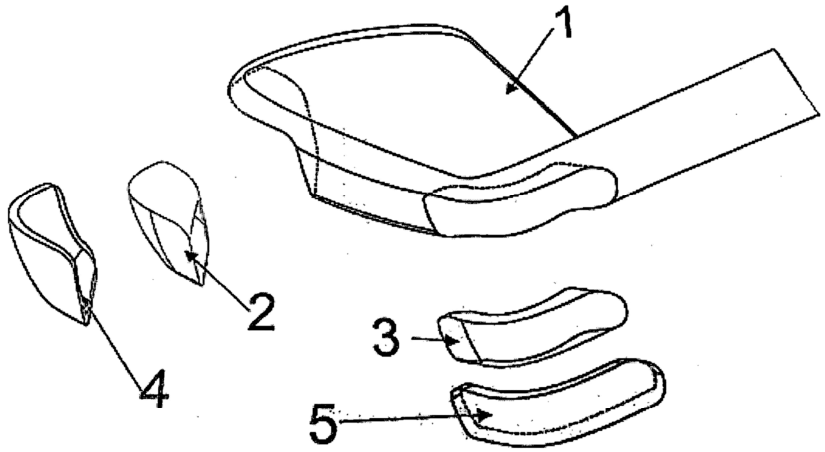

Fig.1

(11) **79714 A** (43) 25/08/2021
(21) **1-2020-00780**
(22) 13/02/2020
Ngày yêu cầu thẩm định nội dung: 13/02/2020
(51) ***H01L 21/28**; H01L 23/52; G06F 3/044; G06F 3/046*
(71) **YOUNG FAST OPTOELECTRONICS CO., LTD.** (TW)
No. 31, Jing-Jiann 1th Road, Kuan Yin, Taoyuan, Taiwan
(72) PAI, Chih-Chiang (TW); Lin, Meng-KUEI (TW); Huang, Hung-Chi (TW)
(74) Công ty TNHH Sở hữu trí tuệ NTT (NTT IP CO.,LTD)

(54) **PHƯƠNG PHÁP SẢN XUẤT BỘ DẪN ĐIỆN PHỤ TRỢ TRÊN ĐIỆN CỰC TRONG SUỐT CỦA CẢM BIẾN CẢM ỨNG, VÀ CẢM BIẾN CẢM ỨNG**

(57) Sáng chế đề cập đến phương pháp sản xuất cảm biến cảm ứng bao gồm các bước: a) chế tạo cả hai mẫu vạch dẫn điện cảm ứng thứ nhất và mẫu vạch dẫn điện phụ trợ thứ nhất trên mặt thứ nhất của đế điện môi; và b) chế tạo cả hai mẫu vạch dẫn điện cảm ứng thứ hai và mẫu vạch dẫn điện phụ trợ thứ hai lên mặt thứ hai của đế điện môi, trong đó mỗi mẫu vạch dẫn điện phụ trợ thứ nhất và mẫu vạch dẫn điện phụ trợ thứ hai có các khối dẫn điện phụ trợ rất nhỏ được bố trí bằng điện trên vùng bề mặt của mẫu vạch dẫn điện cảm ứng thứ nhất và mẫu vạch dẫn điện cảm ứng thứ hai, và tỷ lệ che khuất của các khối dẫn điện phụ trợ rất nhỏ nhỏ hơn 1%. Mẫu vạch dẫn điện cảm ứng thứ nhất và mẫu vạch dẫn điện cảm ứng thứ hai và mẫu vạch dẫn điện phụ trợ thứ nhất và mẫu vạch dẫn điện phụ trợ thứ hai cùng nhau tạo thành cảm biến cảm ứng. Điện trở tấm của mỗi mẫu vạch dẫn điện cảm ứng thứ nhất và mẫu vạch dẫn điện cảm ứng thứ hai nằm trong khoảng từ 80 đến 150 ohm/sq, và điện trở tấm của mỗi mẫu vạch dẫn điện phụ trợ thứ nhất và mẫu vạch dẫn điện phụ trợ thứ hai nằm trong khoảng từ 0,05 đến 0,2 ohm/sq

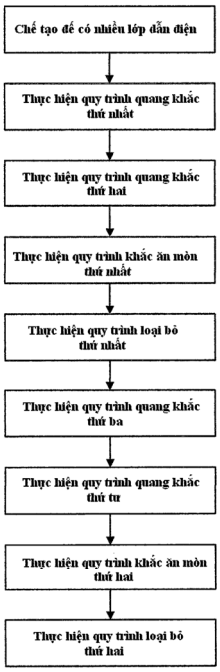

Fig.1

(11) **79715 A** (43) 25/08/2021
(21) **1-2020-00801**
(22) 14/02/2020
Ngày yêu cầu thẩm định nội dung: 14/02/2020
(51) ***E03F 3/00***
(71) **CÔNG TY CỔ PHẦN XÂY DỰNG THỊNH PHÁT** (VN)
Số 5, đường D6, khu đô thị Đại Thành, khối 3, phường Trung Đô, thành phố Vinh, tỉnh Nghệ An
(72) Lê Văn Hào (VN)

(54) **HỆ THỐNG THOÁT NƯỚC BẰNG TỔ HỢP THOÁT NƯỚC SONG SONG**

(57) Sáng chế đề cập đến hệ thống thoát nước bằng tổ hợp thoát nước song song bao gồm: miệng thu nước; cống thu gom nước mưa để gom nước mưa từ miệng thu nước về cống thu gom; cống tiếp nhận nước mưa: nước mưa từ cống thu gom nước mưa dẫn về bể thu gom nước mưa (1); bể thu gom nước mưa (1) bằng bê tông cốt thép hoặc sử dụng bể theo công nghệ Cross-wave của nhựa Tiền Phong; bể thu gom nước mưa (1) được xây dựng lắp đặt lận cận rốn ngập của vùng ngập thấp trũng trong lưu vực tính toán chống ngập, bể (1) có tác dụng vừa làm bể hút, vừa làm hồ điều hòa cục bộ vùng ngập; bể thu gom nước mưa (1) được lắp đặt dọc theo hệ thống thoát nước hiện hữu tại vị trí phù hợp để thu gom tách nước mưa trong hệ thống thoát nước hiện hữu đưa về bể thu gom nước mưa (1); tổ hợp máy bơm hút và đẩy nước vào ống chịu áp lực HDPE (2) bao gồm: máy bơm sơ cấp (4) và van một chiều (4) được lắp sau bơm, ống thép hoặc ống HDPE kết nối với van một chiều (5) với máy bơm sơ cấp (4).

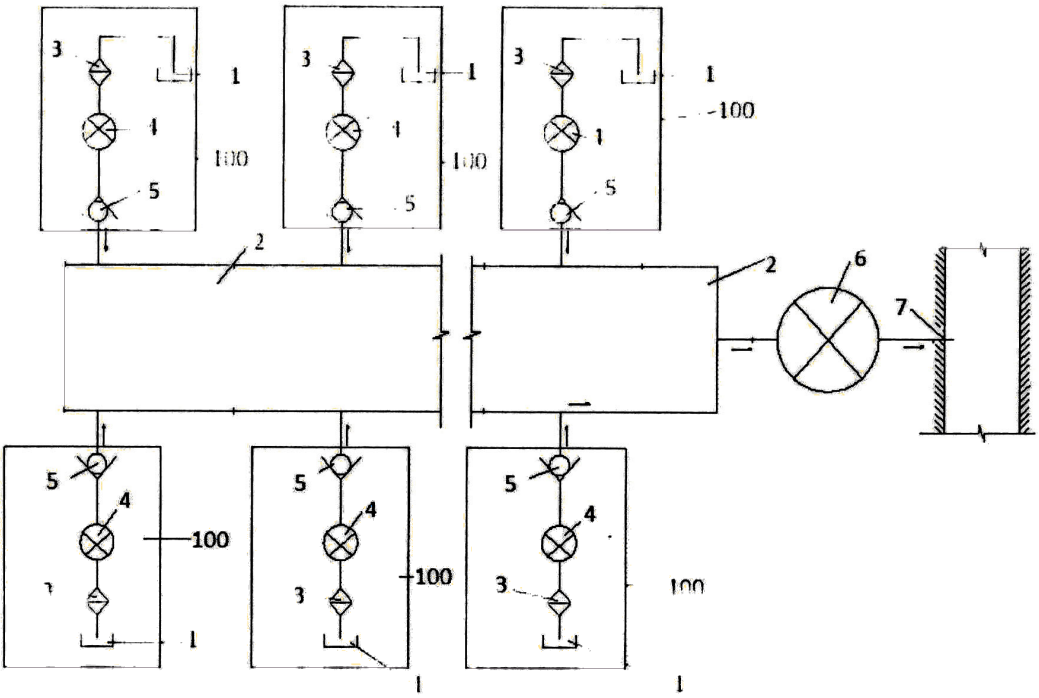

Hình 1

(11) **79716 A** (43) 25/08/2021
(21) **1-2020-00802**
(22) 14/02/2020
(51) ***B64C 25/40**; F16H 1/06; B64C 25/34*
(71) **NGUYỄN THIỆN PHÚC** (VN)
Nhà 32, khu BT1, Bắc Linh Đàm, quận Hoàng Mai, thành phố Hà Nội
(72) Nguyễn Thiện Phúc (VN)

(54) **BỘ TRUYỀN BÁNH RĂNG TRỤ CON LĂN NGOẠI TIẾP**

(57) Sáng chế này nhằm sáng tạo ra bộ truyền bánh răng trụ con lăn, gồm bánh (1) có các răng dạng con lăn ăn khớp ngoại tiếp với bánh răng (2) có biên dạng là phần lõm của đường cách đều epycicloid, trên cơ sở cải tiến nâng cáp bộ truyền bánh răng chốt bằng 2 giải pháp chính, một là thay các chốt cố định bằng các con lăn, hai là bằng cách điều tiết giá trị vòng đỉnh bánh răng (2) và cân đối với điều kiện hệ số trùng khớp $\varepsilon \geq 1$ nhằm đảm bảo sử dụng chủ yếu phần lõm của biên dạng để mặt lồi của con lăn tiếp xúc được mặt răng lõm, nhờ vậy sẽ có điều kiện thuận lợi để xuất hiện màng dầu thủy động ở vùng tiếp xúc, tạo lực nâng nên khả năng chịu tải của bộ truyền cao lên vượt bậc, cũng có nghĩa là có khả năng thu nhỏ kích thước, điều đó rất quan trọng đối với các thiết bị di động linh hoạt, đồng thời việc thay ma sát trượt bằng ma sát lăn sẽ giảm thiểu mức tiêu hao năng lượng, kéo dài được thời gian làm việc liên tục; điều này đặc biệt quan trọng đối với các thiết bị chạy bằng pin ăc quy, hơn nữa nhờ có các con lăn nên dễ đảm bảo lắp ráp không khe hở cạnh răng nên không bị trễ khi điều khiển quay đảo chiều, điều này rất cần thiết để đảm bảo điều khiển các thiết bị trong thời gian thực, ngoài ra do loại sản phẩm bánh răng này thích hợp với việc gia công trên máy CNC nên tránh được bước thiết kế chế tạo dao phay răng kiểu trục vit, vốn rất phức tạp, chứa đựng nhiều sai số, cuối cùng do áp dụng phương pháp thiết kế bánh răng theo môđun hóa nên dễ triển khai sản xuất hàng loạt, tất cả điều đó sẽ góp phần giảm thiểu giá thành sản phẩm, vậy là bộ truyền bánh răng trụ con lăn kiểu mới này tỏ ra vượt trội so với nhiều loại bộ truyền bánh răng trụ khác và có triển vọng thay thế cho hệ thống bánh trụ răng thân khai rất thông dụng hiện nay.

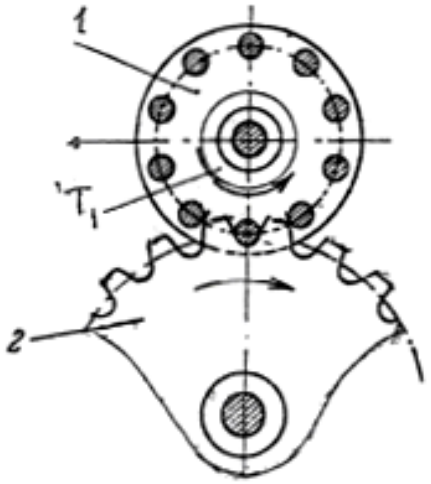

Hình 1

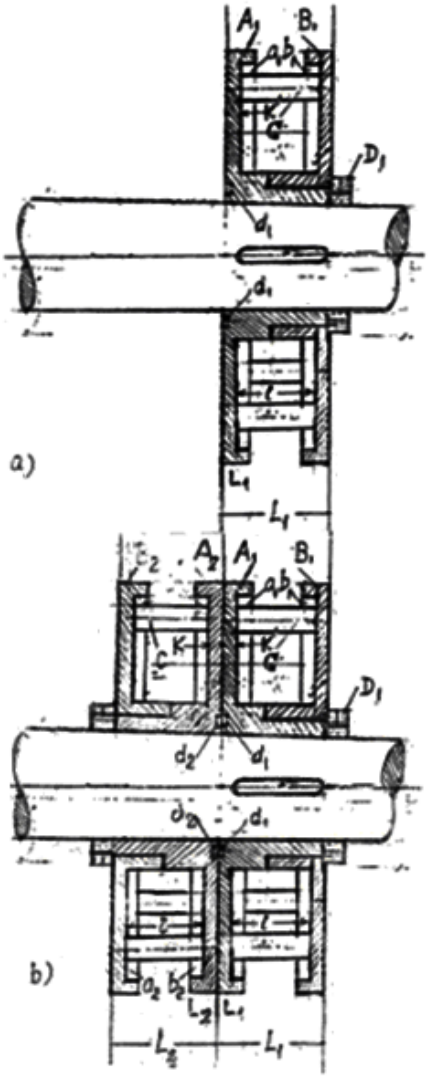

Hình 3

(11) **79717 A** (43) 25/08/2021
(21) **1-2020-00807**
(22) 14/02/2020
Ngày yêu cầu thẩm định nội dung: 14/02/2020
(51) ***G06F 11/00**; G06N 20/00*
(71) 1. **ĐẠI HỌC QUỐC GIA THÀNH PHỐ HỒ CHÍ MINH** (VN)
Phường Linh Trung, quận Thủ Đức, thành phố Hồ Chí Minh
2. **TRƯỜNG ĐẠI HỌC QUỐC TẾ - ĐẠI HỌC QUỐC GIA THÀNH PHỐ HỒ CHÍ MINH** (VN)
Khu phố 6, phường Linh Trung, quận Thủ Đức, thành phố Hồ Chí Minh
(72) Trần Mạnh Hà (VN)
(54) **PHƯƠNG PHÁP CẢNH BÁO LỖI SỚM CHO HỆ THỐNG MẠNG VÀ TRUYỀN THÔNG LỚN**

(57) Sáng chế đề xuất phương pháp cảnh báo lỗi sớm cho hệ thống mạng và truyền thông lớn thực hiện trên máy tính bao gồm các bước sau: nhận/thu thập dữ liệu sự kiện từ nhiều thành phần/ thiết bị hoạt động của hệ thống mạng và truyền thông; lọc dữ liệu sự kiện trùng lặp hoặc không cần thiết; cung cấp dừ liệu sự kiện sau khi tinh gọn cho mô hình máy học rừng ngẫu nhiên để đánh giá lỗi; huấn luyện cho mô hình máy học rừng ngẫu nhiên để phát hiện và dự báo lỗi; tiến hành thể hiện các kết quả dự đoán, lưu trữ hoặc đưa ra thông tin cảnh báo khi có yêu cầu và hệ thống cảnh báo lỗi sớm cho hệ thống mạng và truyền thông lớn.

(11) **79718 A** (43) 25/08/2021
(21) **1-2020-00811**
(22) 14/02/2020
Ngày yêu cầu thẩm định nội dung: 14/02/2020
(51) ***G06Q 20/32**; H04W 4/12; H04W 4/00; G06Q 50/30*
(71) **SHIN, SANG YONG** (KR)
(Yangpyeong-dong 2-ga), 1F, 2F, 19, Yeongdeungpo-ro 3-gil, Yeongdeungpo-gu, Seoul, Republic of Korea
(72) SHIN, Sang Yong (KR); HAN, Dong Woo (KR); GOO, Eun Hoi (KR)
(74) Công ty Cổ phần Sở hữu công nghiệp INVESTIP (INVESTIP)

(54) **PHƯƠNG PHÁP VÀ THIẾT BỊ QUẢN LÝ BÃI ĐỖ XE VÀ PHƯƠNG TIỆN LƯU TRỮ CÓ THỂ ĐỌC ĐƯỢC BẰNG MÁY TÍNH**

(57) Sáng chế đề cập đến phương pháp quản lý bãi đỗ xe. Theo phương án ví dụ của sáng chế, phương pháp bao gồm thu hình ảnh vào của phương tiện vận chuyển đang đi vào bãi đỗ xe và biển số xe thứ nhất được nhận dạng từ hình ảnh vào; lưu hình ảnh vào, biển số xe thứ nhất và thời điểm đi vào của phương tiện vận chuyển vào cơ sở dữ liệu; đọc mật khẩu gửi xe dựa trên biển số xe thứ nhất; thiết lập trạng thái đỗ xe sang trạng thái khóa dựa trên mật khẩu gửi xe; và gửi thông báo vào tới thiết bị di động của người sử dụng phương tiện vận chuyển.

Fig.2

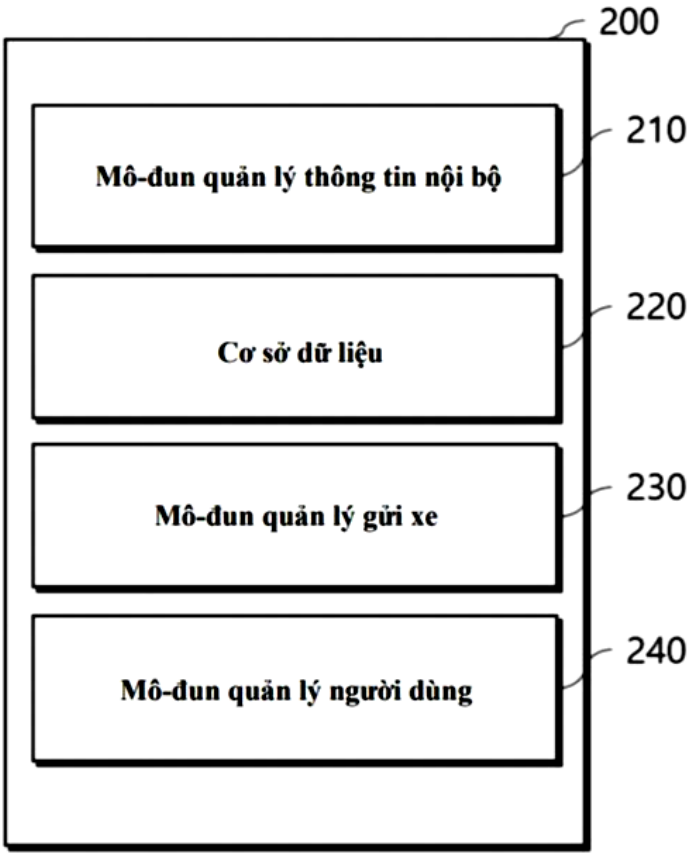

(11) **79719 A** (43) 25/08/2021
(21) **1-2020-00853**
(22) 18/02/2020
Ngày yêu cầu thẩm định nội dung: 18/02/2020
(51) ***B23Q 3/18**; H02N 1/00; G02B 26/10; G02B 21/26; G02B 26/08*
(71) **TRƯỜNG ĐẠI HỌC BÁCH KHOA HÀ NỘI** (VN)
Số 1, đường Đại Cồ Việt, quận Hai Bà Trưng, thành phố Hà Nội
(72) Chu Mạnh Hoàng (VN); Nguyễn Văn Đường (VN); Đặng Văn Hiếu (VN); Lê Văn Tâm (VN)
(54) **LÒ XO ĐÀN HỒI VI CƠ CHO CHUYỂN ĐỘNG THẲNG ĐỨNG VÀ BỘ CHẤP HÀNH TĨNH ĐIỆN**

(57) Sáng chế đề cập đến lò xo vi cơ cho chuyển động thẳng đứng vuông góc với mặt phẳng phiến chế tạo và bộ chấp hành tĩnh điện. Lò xo vi cơ có cấu trúc dạng mảng bố trí đối xứng quay xung quanh cấu trúc tâm. Cấu trúc lò xo vi cơ được thiết kế để chống lại các dao động trong mặt phẳng, trong khi tạo thuận lợi đối với dao động theo phương vuông góc mặt phẳng phiến chế tạo. Chấp hành tĩnh điện có dạng răng lược với các bản cực tụ điện chuyển động song song với nhau, độ dịch chuyển không bị giới hạn bởi hiệu ứng tới hạn tính điện gây ra tiếp xúc cấu trúc (hiệu ứng pull-in); tụ điện chấp hành có dạng mảng các tụ kiểu trụ, kiểu cung tròn, kiểu trụ tam giác, tứ giác, lục giác hoặc kiểu trụ của các đa giác khác. Lò xo vi cơ và bộ chấp hành tĩnh điện có thể được chế tạo bằng công nghệ vi cơ điện tử. Ứng dụng của lò xo vi cơ và bộ chấp hành tĩnh điện có thể trong các cảm biến quán tính, bộ vi dịch chuyển 1 hoặc nhiều chiều và các thiết bị vi cơ điện tử khác.

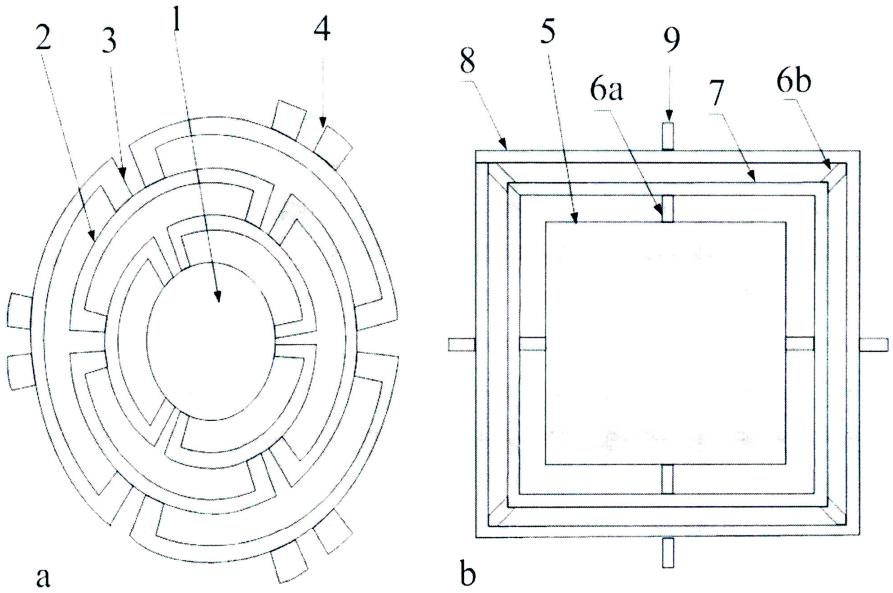

Hình 1.

(11) **79720 A** (43) 25/08/2021
(21) **1-2020-00856**
(22) 18/02/2020
Ngày yêu cầu thẩm định nội dung: 18/02/2020
(51) ***A43B 9/16***
(71) **FANG-CHUN WANG CHANG** (TW)
No. 40, Ln. 26, Yude Rd., Wufong Dist., Taichung City, Taiwan
(72) Fang-Chun Wang Chang (TW)
(74) Công ty Luật TNHH Phạm và Liên danh (PHAM & ASSOCIATES)

(54) **PHƯƠNG PHÁP CHẾ TẠO GIÀY KHÔNG THẤM NƯỚC THOÁT ẨM ĐƯỢC**

(57) Phương pháp chế tạo giày không thấm nước thoát ẩm được (100) bao gồm các bước: đặt ống lồng bên trong (21) làm bằng vật liệu chống thấm nước thoát ẩm được lên khuôn giày (200); bố trí khuôn giày (200) có ống lồng bên trong (21) vào trong khuôn tạo hình thứ nhất (300); đưa vật liệu bọt thứ nhất (700) vào trong khuôn tạo hình thứ nhất (300) để tạo thành đế giữa (23) ghép liền khối với ống lồng bên trong (21); tháo khuôn giày (200) với ống lồng bên trong (21) và đế giữa (23) ra khỏi khuôn tạo hình thứ nhất (300); đặt cụm mũi giày (10) lên khuôn giày (200); bố trí khuôn giày (200) có cụm mũi giày (10), ống lồng bên trong (21) và đế giữa (23) vào trong khuôn tạo hình thứ hai (400); và đưa vật liệu bọt thứ hai (800) vào trong khuôn tạo hình thứ hai (400) để tạo thành cụm đế ngoài (40) ghép liền khối với cụm mũi giày (10).

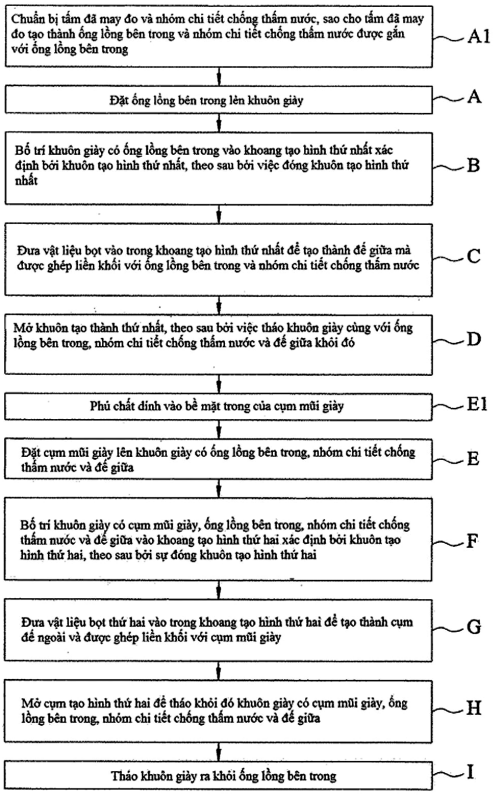

FIG.1

(11) **79721 A** (43) 25/08/2021

(21) **1-2020-00883**

(22) 19/02/2020

Ngày yêu cầu thẩm định nội dung: 19/02/2020

(51) ***C10B 53/00**; C01B 32/00*

(71) **VIỆN KHOA HỌC NĂNG LƯỢNG (THUỘC VIỆN HÀN LÂM KHOA HỌC VÀ CÔNG NGHỆ VIỆT NAM)** (VN)
Nhà A9, số 18, đường Hoàng Quốc Việt, phường Nghĩa Đô, quận cầu Giấy, thành phố Hà Nội, Việt Nam

(72) Đoàn Văn Bình (VN); Nguyễn Viết Hương (VN); Lưu Lệ Quyên (VN); Nguyễn Ngọc Bách (VN); Nguyễn Hoài Nam (VN)

(74) Công ty TNHH Sở hữu trí tuệ Việt Á (VIET A IP CO.,LTD)

(54) **LÒ SẢN XUẤT THAN SINH HỌC TIẾT KIỆM NĂNG LƯỢNG, THU HỒI NHIỆT CHO QUÁ TRÌNH SẤY**

(57) Sáng chế đề cập đến lò sản xuất than sinh học tiết kiệm năng lượng, thu hồi nhiệt cho quá trình sấy, bao gồm khoang đốt được cấu tạo bằng vật liệu chịu nhiệt; khoang nguyên liệu được cấu tạo bằng vật liệu có khả năng truyền nhiệt được đặt bên trên của khoang đốt; khác biệt ở chỗ: lò có thêm hệ thống đường ống thứ nhất để dẫn khí nóng từ khoang đốt chạy bao quanh khoang nguyên liệu để truyền nhiệt cho khoang nguyên liệu, tùy theo giai đoạn trong quá trình sản xuất mà có thể truyền nhiệt cho, hoặc nhận nhiệt từ khoang nguyên liệu. Lò sản xuất than sinh học theo sáng chế bao gồm thêm hệ thống đường ống thứ hai để lấy và tận dụng nguồn khí nhiệt phân từ khoang nguyên liệu trong giai đoạn nhiệt phân nguyên liệu, đưa xuống khoang đốt để đốt cùng với các nhiên liệu khác; hoặc dễ dàng đưa đi sử dụng cho mục đích sấy hoặc các mục đích khác. Lò được thiết kế với hệ thống thành vách, van, đường ống giúp tận dụng tối đa lượng nhiệt từ nguồn khói/ khí nóng để phục vụ cho ngay quá trình sản xuất hoặc cho mục đích khác. Ngoài ra, cấu tạo đường khói và đường khí của lò, giúp cho việc thu hồi, xả bỏ khí dễ dàng và có kiểm soát trước khi thải bỏ ra môi trường.

(11) **79722 A** (43) 25/08/2021
(21) **1-2020-00884**
(22) 19/02/2020
Ngày yêu cầu thẩm định nội dung: 19/02/2020
(51) ***A01G 23/12***

(71) **NGUYỄN ĐỨC TRUNG** (VN)
Tổ 2, khu 8, thị trấn Cát Tiên, huyện Cát Tiên, tỉnh Lâm Đồng
(72) Nguyễn Đức Trung (VN)

(54) **CÁN DAO VÀ DAO CẠO MỦ CAO SU**

(57) Nói chung, sáng chế đề cập đến dao cạo mủ cao su và các bộ phận của dao cạo mủ. Cụ thể, sáng chế đề cập đến cơ cấu cán dao được thiết kế để có khả năng tháo rời, thay thế, tùy chỉnh theo nhu cầu của giai đoạn khai thác mủ và nâng cao hiệu quả cạo mủ cao su. Sáng chế cũng đề cập đến dao cạo mủ có chứa các bộ phận này.

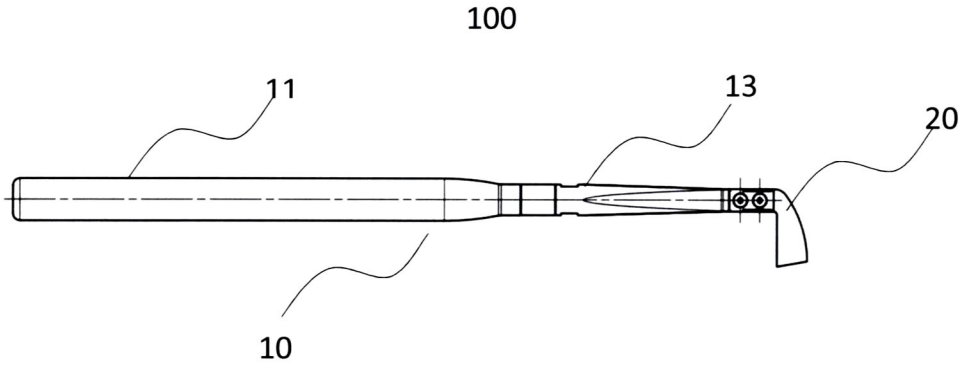

(11) **79723 A** (43) 25/08/2021
(21) **1-2020-00885**
(22) 19/02/2020
Ngày yêu cầu thẩm định nội dung: 19/02/2020
(51) ***A01G 23/12***

(75) **NGUYỄN ĐỨC TRUNG** (VN)
Tổ 2, khu 8, thị trấn Cát Tiên, huyện Cát Tiên, tỉnh Lâm Đồng

(54) **CÁN DAO, LƯỠI DAO VÀ DAO CẠO MỦ CAO SU**

(57) Sáng chế đề cập đến dao cạo mủ cao su và các bộ phận của dao cạo mủ. Cụ thể, sáng chế đề cập đến đầu gắn lưỡi dao cạo mủ cao su, lưỡi dao cao mủ cao su có khả năng tăng cường độ bền của dao và hiệu quả cạo mủ cao su. Sáng chế cũng đề cập đến dao cạo mủ có chứa các bộ phận này.

(11) **79724 A** (43) 25/08/2021
(21) **1-2020-00918**
(22) 20/02/2020
(51) ***E02B 7/00***

(71) **NGUYỄN DUY PHƯƠNG** (VN)
Số 42 ngõ Lan Bá, phường Trung Phụng, quận Đống Đa, thành phố Hà Nội
(72) Nguyễn Duy Phương (VN)

(54) **ĐẬP DAO ĐỘNG**

(57) Sáng chế đề cập đến đập dao động là đập ngăn cột nước thấp dùng cho việc ngăn triều cường, chống xâm nhập mặn, giữ ngọt tại vùng hạ du các con sông. Toàn bộ thân đập theo toàn tuyến cắt ngang sông, thân đập có cơ chế tự nâng hạ theo mực nước tùy vào mục đích sử dụng để có thiết kế cụ thể. Đập dao động bao gồm hệ thống tấm vách thân đập (1) có một đầu được lắp phao (2) để nâng hạ theo mực nước, đầu còn lại được gối vào gối đỡ trên đỉnh tường cừ chống thấm (4), gối đỡ xoay đảm bảo khi phao lên xuống thì vách tường đập sẽ dao động quay quanh gối đỡ này. Phao (2) của đập dao động có cáp neo phao (3) được nối với trụ neo để có thể giữ cho vách thân đập được nâng lên một chiều cao nhất định, cáp neo phao khống chế độ nghiêng của tấm vách. Ngoài tải trọng bản thân tấm tường, hệ cáp neo dùng neo giữ tấm tường thân đập với hệ thống trụ neo. Ở chế độ hoạt động bình thường thì tấm tường đập phao luôn nghiêng từ 60^0 - 80^0.

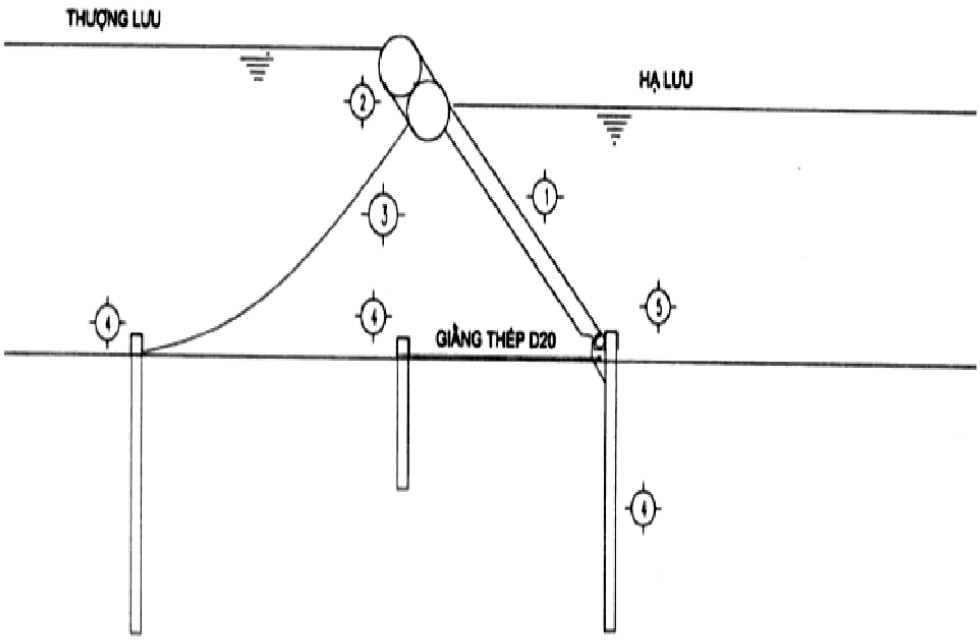

(11) **79725 A** (43) 25/08/2021
(21) **1-2020-00940**
(22) 20/02/2020
(51) ***C05F 11/08***

(71) **CÔNG TY TNHH CÔNG NGHỆ SẠCH NÔNG NGHIỆP** (VN)
220 Lê Trọng Tấn, phường Khương Mai, quận Thanh Xuân, thành phố Hà Nội
(72) Đào Thị Việt Anh (VN)
(74) Công ty TNHH Sở hữu trí tuệ INNETCO-Hoàng Phúc (INNETCO CO., LTD)

(54) **QUY TRÌNH SẢN XUẤT PHÂN BÓN HỮU CƠ VI SINH**

(57) Sáng chế đề cập đến quy trình sản xuất phân bón hữu cơ vi sinh (AT Bio-decomposer), trong đó quy trình này bao gồm các bước (i) kiểm tra hoạt tính và kiểm tra độ thuần khiết của vi khuẩn *Bacillus* spp.; (ii) nhân sinh khối cấp I, kiểm tra dịch cấp I; (iii) nhân sinh khối cấp II, (iv) kiểm tra dịch cấp 2 và thu nhận sinh khối; (v) phối trộn: thu hồi sinh khối vi khuẩn *Bacillus* spp. trộn với chất phụ gia; (vi) xử lý độ ẩm: sấy hỗn hợp sinh khối các vi sinh vật ở nhiệt độ 40°C trong thời gian 24 giờ đảm bảo hỗn hợp đạt độ ẩm 30%; và (vii) đóng hỗn hợp sinh khối vào các túi với khối lượng 200g, 500g, 1000g hoặc lớn hơn tùy theo nhu cầu sử dụng.

(11) **79726 A** (43) 25/08/2021
(21) **1-2020-00941**
(22) 21/02/2020
Ngày yêu cầu thẩm định nội dung: 21/02/2020
(51) ***B33Y 10/00***

(71) **HỌC VIỆN KỸ THUẬT QUÂN SỰ** (VN)
236 Hoàng Quốc Việt, quận Bắc Từ Liêm, thành phố Hà Nội
(72) Trịnh Đăng Khánh (VN); Nguyễn Đình Tĩnh (VN); Phạm Văn Hùng (VN); Nguyễn Thanh Hưng (VN); Vũ Văn Đáng (VN); Trần Phú Ninh (VN); Lâm Viết Huy (VN); Trần Ngọc Sáng (VN)

(54) **PHƯƠNG PHÁP ĐIỀU CHỈNH CÂN BẰNG MẶT PHẲNG ĐẾ HỆ THỐNG DẪN ĐƯỜNG QUÁN TÍNH SO VỚI MẶT PHẲNG CHUẨN CỦA TÂM TÀU**

(57) Sáng chế đề xuất phương pháp điều chỉnh cân bằng mặt phẳng đế hệ thống dẫn đường quán tính so với mặt phẳng chuẩn của tâm tàu, phương pháp này gồm các bước: đánh giá độ nghiêng mặt phẳng ngang đế của hệ thống dẫn đường quán tính và mặt phẳng ngang chuẩn của tâm tàu; đánh giá và chỉ báo sai lệch sai lệch tọa độ giữa hai mặt phẳng, điều chỉnh cân bằng theo số liệu đánh giá. Kết quả, mặt phẳng đế hệ thống dẫn đường quán tính cân bằng với mặt phẳng chuẩn của tâm tàu với độ chính xác cao.

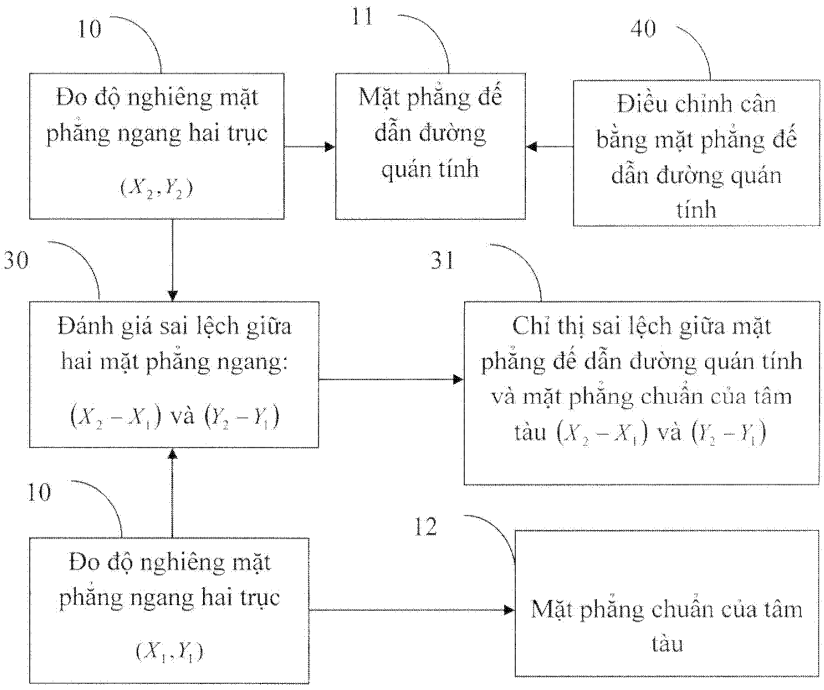

HÌNH 1

(11) **79727 A** (43) 25/08/2021
(21) **1-2020-00965**
(22) 21/02/2020
Ngày yêu cầu thẩm định nội dung: 21/02/2020
(51) ***B32B 15/01***

(71) **TRƯỜNG ĐẠI HỌC VIỆT NHẬT, ĐẠI HỌC QUỐC GIA HÀ NỘI** (VN)
Cơ sở Mỹ Đình, đường Lưu Hữu Phước, phường Mỹ Đình 1, quận Nam Từ Liêm, thành phố Hà Nội
(72) Phạm Tiến Thành (VN); Đào Trung Đức (VN); Nguyễn Hoàng Oanh (VN)

(54) **VẬT LIỆU SINH HỌC CÓ KHẢ NĂNG HẤP THỤ VÀ CHUYỂN HÓA NĂNG LƯỢNG MẶT TRỜI THÀNH NHIỆT NĂNG TỪ LÁ BÈO CÁI, VÀ PHƯƠNG PHÁP CHẾ TẠO VẬT LIỆU NÀY**

(57) Sáng chế đề xuất vật liệu sinh học có hiệu suất hấp thụ ánh sáng mặt trời cao, vật liệu sinh học này bao gồm 2 lớp: (1) lớp đế làm bằng lá bèo cái: (2) lớp phún xạ đồng có độ dày từ 40 nm đến 80 nm. Vật liệu có độ hấp thụ trên 90%. Sáng chế cũng đề xuất phương pháp chế tạo vật liệu sinh học này bao gồm các bước sau:

i) chuẩn bị vật liệu làm đế: lá bèo cái sau khi sinh trưởng 1 tháng trong tự nhiên; làm sạch và làm khô bề mặt lá ở điều kiện thường; cố định lá bèo trên đế đựng mẫu bằng băng dính chịu nhiệt;

ii) chuẩn bị vật liệu phún xạ: kim loại đồng với độ tinh khiết trên 99%;

iii) phún xạ lên lá bèo cái với các điều kiện như sau: áp suất trước khi khi phún xạ từ $2,67* 10^{-4}$ đến $6,67*10^{-3}$ Pa; áp suất trong quá trình phún xạ từ 0,13 đến 0,27 Pa: khí tạo plasma là khí Argon ; công suất của nguồn thực hiện phún xạ là 100W; nhiệt độ trong buồng phún xạ là 22°C; thời gian phún xạ từ 50 đến 120 giây;

bóc băng dính chịu nhiệt, lấy mẫu lá bèo được phún xạ kim loại đồng ra khỏi đế đựng mẫu.

(11) **79728 A** (43) 25/08/2021
(21) **1-2020-00966**
(22) 21/02/2020
Ngày yêu cầu thẩm định nội dung: 21/02/2020
(51) ***B32B 15/01***

(71) **TRƯỜNG ĐẠI HỌC VIỆT NHẬT, ĐẠI HỌC QUỐC GIA HÀ NỘI** (VN)
Cơ sở Mỹ Đình, đường Lưu Hữu Phước, phường Mỹ Đình 1, quận Nam Từ Liêm, thành phố Hà Nội
(72) Phạm Tiến Thành (VN); Phạm Đình Đạt (VN); Nguyễn Thị An Hằng (VN); Nguyễn Hoàng Lương (VN); Phùng Thị Việt Bắc (VN)

(54) **PHƯƠNG PHÁP CHẾ TẠO VẬT LIỆU SINH HỌC CÓ KHẢ NĂNG HẤP THỤ VÀ CHUYỂN HÓA NĂNG LƯỢNG MẶT TRỜI THÀNH NHIỆT NĂNG TỪ BÈO CÁI**

(57) Sáng chế đề xuất phương pháp chế tạo vật liệu sinh học có hiệu suất hấp thụ ánh sáng mặt trời cao, ứng dụng làm vật liệu chuyển hóa năng lượng mặt trời thành nhiệt năng, phương pháp này bao gồm các bước:
i) chuẩn bị vật liệu làm đế: lá bèo cái sau khi sinh trưởng 1 tháng trong tự nhiên; làm sạch bề mặt lá bèo cái bằng nước khử ion trong khoảng thời gian 5 phút; làm khô bề mặt lá ở điều kiện thường trong khoảng thời gian 60 phút; cố định lá bèo trên đế đựng mẫu bằng băng dính chịu nhiệt;
ii) chuẩn bị vật liệu phún xạ: kim loại đồng với độ tinh khiết trên 99%;
iii) phún xạ lên lá bèo cái với các điều kiện như sau: áp suất trước khi khi phún xạ từ $2,67*10^{-4}$ đến $6,67*10^{-3}$ Pa; áp suất trong quá trình phún xạ từ 0,13 đến 0,27 Pa: khí tạo plasma là khí Argon ; công suất của nguồn thực hiện phún xạ 100W; nhiệt độ trong buồng phún xạ là 22°C; thời gian phún xạ từ 50 đến 120 giây;
iv) bóc băng dính chịu nhiệt, lấy mẫu lá bèo được phún xạ kim loại đồng ra khỏi đế đựng mẫu.

(11) **79729 A** (43) 25/08/2021
(21) **1-2020-00975**
(22) 24/02/2020
Ngày yêu cầu thẩm định nội dung: 24/02/2020
(51) ***C08L 1/00***
(71) **MAI THÀNH CHÍ** (VN)
Phòng 212, lầu 2, chung cư 675 Nguyễn Kiệm, phường 9, quận Phú Nhuận, thành phố Hồ Chí Minh
(72) Mai Thành Chí (VN)

(54) **PHƯƠNG PHÁP TẠO MÀNG NANOXENLULOZA CHỨA NARINGIN TỪ VỎ BƯỞI**

(57) Sáng chế đề cập đến phương pháp tạo màng nanoxenluloza chứa hoạt chất naringin bằng chất nền làm từ vỏ bưởi bao gồm các bước: i) tiền xử lý vỏ bưởi bằng dung môi siêu tới hạn; ii) điều chế dung dịch chất mang nanoxenluloza chứa hoạt chất naringin; iii) sử dụng thiết bị điện cực quay để tạo ra màng có chứa naringin. Màng này có thể được sử dụng làm mặt nạ, khẩu trang, băng gạc v.v..

[Fig.1]

Mẫu	Tỉ lệ phối trộn các dung môi	Hình ảnh
1	CO_2 siêu tới hạn	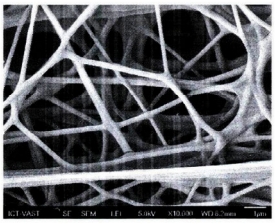
2	CO_2 siêu tới hạn và sử dụng bột có độ ẩm 25%	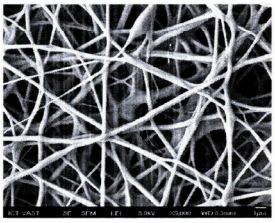
3	CO_2 siêu tới hạn và sử dụng bột có độ ẩm 75%	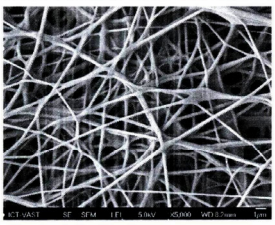
4	CO_2 siêu tới hạn và sử dụng bột có độ ẩm 25% và 30% etanol	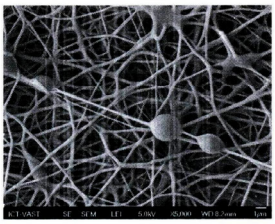

(11) **79730 A** (43) 25/08/2021
(21) **1-2020-01959**
(22) 06/04/2020
Ngày yêu cầu công bố sớm: 09/07/2021
(51) ***H02K 1/16**; H02K 1/20*

(71) **CÔNG TY TNHH ĐIỆN KHÍ JILI VIỆT NAM** (VN)
Lô đất số L5, khu công nghiệp dệt may Phố Nối, phường Dị Sử, thị xã Mỹ Hào, tỉnh Hưng Yên
(72) Zechuan Zheng (CN)
(74) Công ty TNHH Sở hữu trí tuệ HA VIP (HAVIP CO., LTD.)

(54) **LÕI SẮT STATO TỔ HỢP CỦA ĐỘNG CƠ ĐIỆN 1 PHA/3 PHA**

(57) Sáng chế đề xuất lõi stato của động cơ điện bao gồm nhiều lá thép được dập rãnh xếp chồng lên nhau để tạo thành một phần thân chính của lõi stato. Trên bề mặt vách của lỗ trung tâm thứ nhất của lá thép được dập rãnh có nhiều rãnh đặt dây thứ nhất lõm vào lá thép được dập rãnh. Các rãnh đặt dây thứ nhất được bố trí dọc theo hướng chu vi của lỗ trung tâm thứ nhất, và còn bao gồm các lá thép lắp đặt cố định tương ứng vào hai đầu của phần thân chính của lõi stato. Trên bề mặt vách của lỗ trung tâm thứ hai của lá thép được dập rãnh có nhiều rãnh đặt dây lõm vào lá thép được dập rãnh. Các rãnh đặt dây thứ hai được bó trí dọc theo hướng chu vi của lỗ trung tâm thứ hai. Hình dạng và kích thước của các rãnh đặt dây thứ hai giống như của các rãnh đặt dây thứ nhất.

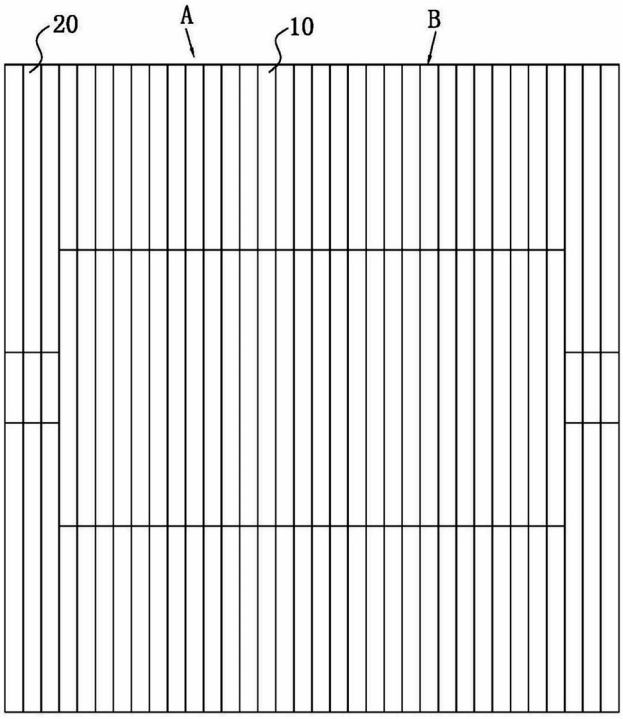

(11) **79731 A**
(21) **1-2020-02318**
(22) 24/10/2018
(30) 201711008112.1 24/10/2017 CN
(43) 25/08/2021
(85) 23/04/2020
(86) PCT/CN2018/111683 24/10/2018
(87) WO2019/080876 A1 02/05/2019
Ngày yêu cầu thẩm định nội dung: 22/04/2021
(51) ***C08F 216/02***; *C08F 216/10; C08F 216/04; C08F 216/00*

(71) 1. **CHINA PETROLEUM & CHEMICAL CORPORATION** (CN)
22A Chaoyangmenbei Street, Chaoyang District, Beijing 100728, China
2. **BEIJING RESEARCH INSTITUTE OE CHEMICAL INDUSTRY, CHINA PETROLEUM & CHEMICAL CORPORATION** (CN)
No. 14, Beisanhuan East Road, Chaoyang District, Beijing 100013, China
(72) GAO, Rong (CN); GUO, Zifang (CN); ZHOU, Junling (CN); LIU, Dongbing (CN); FU, Jie (CN); LAI, Jingjing (CN); HUANG, Tingjie (CN); XU, Shiyuan (CN); LI, Xinyang (CN)
(74) Công ty TNHH Lê & Lê (LE & LE)

(54) **COPOLYME OLEFIN - RƯỢU OLEFIN VÀ PHƯƠNG PHÁP ĐIỀU CHẾ COPOLYME NÀY**

(57) Sáng chế đề cập đến copolyme olefin-rượu olefin và phương pháp điều chế nó, copolyme này bao gồm polyme hình cầu và/hoặc giống hình cầu. Copolyme được đề xuất bởi sáng chế thể hiện hình thái tốt và có triển vọng tốt trong sử dụng công nghiệp.

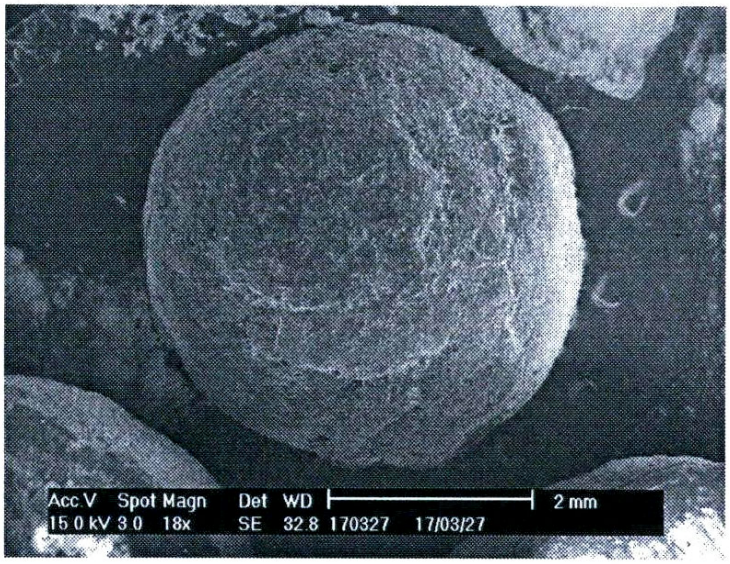

Fig. 1

(11) **79732 A**
(21) **1-2020-02319**
(22) 24/10/2018
(30) 201711008111.7 24/10/2017 CN
(43) 25/08/2021
(85) 23/04/2020
(86) PCT/CN2018/111685 24/10/2018
(87) WO2019/080877 A1 02/05/2019
Ngày yêu cầu thẩm định nội dung: 22/04/2021
(51) ***C08F 220/02***; *C08F 220/62; C08F 220/64; C08F 220/04*

(71) 1. **CHINA PETROLEUM & CHEMICAL CORPORATION** (CN)
22A Chaoyangmenbei Street, Chaoyang District, Beijing 100728, China
2. **BEIJING RESEARCH INSTITUTE OE CHEMICAL INDUSTRY, CHINA PETROLEUM & CHEMICAL CORPORATION** (CN)
No. 14, Beisanhuan East Road, Chaoyang District, Beijing 100013, China
(72) GAO, Rong (CN); GUO, Zifang (CN); ZHOU, Junling (CN); LIU, Dongbing (CN); FU, Jie (CN); LAI, Jingjing (CN); HUANG, Tingjie (CN); XU, Shiyuan (CN); LI, Xinyang (CN)
(74) Công ty TNHH Lê & Lê (LE & LE)

(54) **COPOLYME CỦA OLEFIN VÀ AXIT CARBOXYLIC KHÔNG BÃO HÒA HOẶC DẪN XUẤT CỦA AXIT CARBOXYLIC KHÔNG BÃO HÒA VÀ PHƯƠNG PHÁP ĐIỀU CHẾ COPOLYME NÀY**

(57) Sáng chế đề cập đến copolyme của olefin và axit carboxylic không bão hòa hoặc dẫn xuất của axit carboxylic không bão hòa, copolyme này là polyme hình cầu và/hoặc polyme giống hình cầu. Copolyme được đề xuất trong sáng chế thể hiện hình thái tốt và có triển vọng tốt trong sử dụng công nghiệp.
Ngoài ra, sáng chế còn đề xuất phương pháp điều chế copolyme nêu trên.

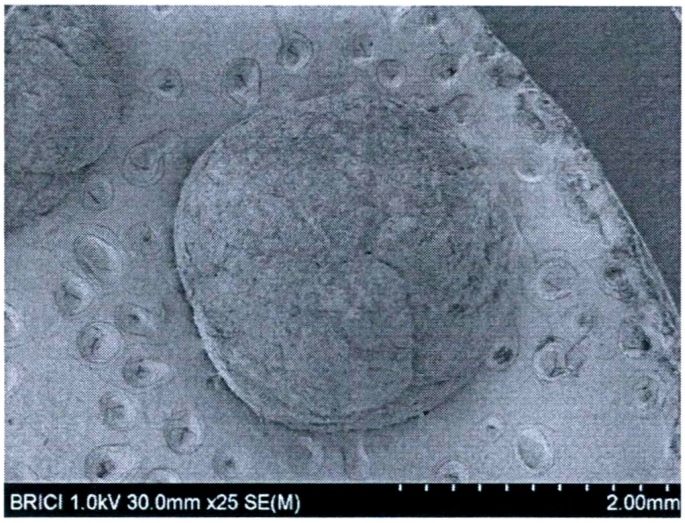

Fig. 1

(11) **79733 A** (43) 25/08/2021
(21) **1-2020-02858** (85) 21/05/2020
(22) 20/02/2020 (86) PCT/KR2020/002482 20/02/2020
(30) 10-2019-0170453 19/12/2019 KR (87) WO2021/125441 24/06/2021
Ngày yêu cầu thẩm định nội dung: 03/09/2020
(51) ***E02D 7/20***
(71) **GS ENGINEERING & CONSTRUCTION CORP.** (KR)
(Cheongjin-dong) 33, Jong-ro, Jongno-gu, Seoul 03159, Republic of Korea
(72) PARK, Hong (KR); SONG, Hyun Yong (KR); JEON, Il Soo (KR)
(74) Công ty TNHH Quốc tế D&N (D&N INTERNATIONAL CO.,LTD.)

(54) **PHƯƠNG PHÁP ĐÓNG CỌC BẰNG ÁP SUẤT VÀ PHƯƠNG PHÁP ĐIỀU KHIỂN THIẾT BỊ ĐÓNG CỌC BẰNG ÁP SUẤT**

(57) Sáng chế đề xuất phương pháp đóng cọc bằng áp suất bao gồm: quá trình đóng cọc bằng áp suất thứ nhất bao gồm bước di chuyển cọc thứ nhất (11) trong số các cọc (10), đỡ cọc thứ nhất (11) ở trạng thái đứng trên điểm đóng cọc bằng áp suất đóng cọc bằng áp suất của nền đất, và đóng cọc thứ nhất (11) bằng áp suất vào nền đất; quá trình đóng cọc bằng áp suất thứ hai bao gồm bước di chuyển cọc thứ hai (12) trong số các cọc (10), đỡ cọc thứ hai (12) ở trạng thái đứng trên điểm đóng cọc bằng áp suất của nền đất trong lúc ghép đầu dưới của cọc thứ hai (12) với đầu trên của cọc thứ nhất (11), và đóng cọc thứ hai (12) bằng áp suất vào nền đất; quá trình đóng cọc bằng áp suất tiếp theo bao gồm bước liên tục đóng các cọc (10) bằng áp suất trong lúc ghép các cọc (10) với nhau theo phương pháp giống với quá trình đóng cọc bằng áp suất thứ hai; quá trình thiết lập vận tốc đích bao gồm bước thiết lập trọng tải đóng cọc bằng áp suất (W) và vận tốc đóng cọc bằng áp suất (v) khi lực đỡ của kết cấu móng cọc được đảm bảo nhờ trọng tải đích (W1) và vận tốc đích (v1); và quá trình hoàn thiện thao tác đóng cọc bằng áp suất tiếp theo bao gồm bước hoàn thiện quá trình đóng cọc bằng áp suất tiếp theo khi trọng tải đóng cọc bằng áp suất (W) của cọc (10) đạt đến trọng tải đích được thiết lập trước (W1) và vận tốc đóng cọc bằng áp suất (v) của cọc (10) đạt đến vận tốc đích được thiết lập trước (v1) trong quá trình đóng cọc bằng áp suất tiếp theo. Do đó, sáng chế có thể dễ dàng đảm bảo tính ổn định về mặt kết cấu khi xây dựng tất cả các kết cấu móng cọc.

【Fig.2】

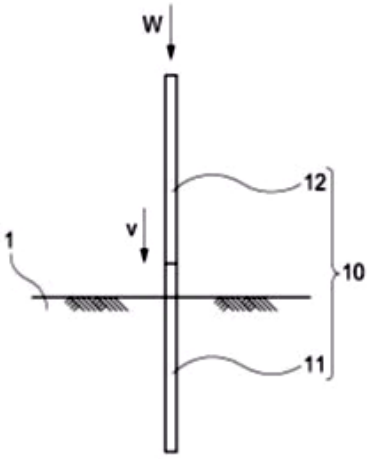

(11) **79734 A** (43) 25/08/2021
(21) **1-2020-03374**
(22) 12/06/2020
Ngày yêu cầu thẩm định nội dung: 12/06/2020
Ngày yêu cầu công bố sớm: 25/06/2021
(51) ***A23K 10/10***; *A23K 10/12; A23K 10/16; A23K 50/75; A23K 10/20; A23K 20/10; A23K 10/18*

(71) **TRƯỜNG ĐẠI HỌC CẦN THƠ** (VN)
Khu II, đường 3/2, phường Xuân Khánh, quận Ninh Kiều, thành phố Cần Thơ
(72) Nguyễn Trọng Ngữ (VN); Trần Văn Bé Năm (VN)
(74) Công ty Cổ phần Sở hữu trí tuệ Việt Mỹ (VIET MY IPC)

(54) **QUY TRÌNH SẢN XUẤT CHẾ PHẨM PROBIOTIC**

(57) Quy trình sản xuất chế phẩm probiotic bao gồm:
- Bước 1: Phân lập và tuyển chọn: *Bacillus subtilis* và *Lactobacillus plantarum* được phân lập từ ruột gà;
- Bước 2: Nhân giống: chuyển *Bacillus subtilis* và *Lactobacillus plantarum* sang môi trường nuôi cấy chuyên biệt (có bổ sung K_2HPO_4);
- Bước 3: Lên men: chuyển những vi khuẩn đã ròng sang môi trường tương ứng (môi trường NA và MRS); sau khi vi khuẩn thật sự đã ròng, tiến hành tăng sinh khối trên môi trường lỏng (MRS; BHI; M17);
- Bước 4: Ly tâm: thu sinh khối vi khuẩn với mật số cao nhất;
- Bước 5: Phối trộn: chất mang chính được sử dụng là bột gạo, bột mì và tá dược (vitamin A tạo mùi) sau khi được thanh trùng;
- Bước 6: Nghiền mịn và đóng gói;
Chế phẩm probiotic được tạo ra có dạng bột mịn màu trắng xám, tơi xốp, mật độ vi sinh vật hữu ích đạt từ 10^7 CFU/g, thời hạn sử dụng 6 tháng kể từ ngày sản xuất.

(11) **79735 A**
(21) **1-2020-03520**
(22) 16/01/2018
(43) 25/08/2021
(85) 17/06/2020
(86) PCT/EP2018/050914 16/01/2018
(87) WO2019/141343 25/07/2019
Ngày yêu cầu thẩm định nội dung: 15/04/2021
(51) ***B03D 1/01**; C07C 213/08*

(71) **CLARIANT INTERNATIONAL LTD** (CH)
Rothausstr. 61, 4132 Muttenz, Switzerland
(72) ARNDT, Matthias (DE); PEDAIN, Klaus-Ulrich (DE); MUELLER, Pia (DE); SOLDUGA RAMIREZ, Gemma (ES); SCHUNK, Yves (DE); KOCHAN, Jozef (SK)
(74) Công ty TNHH Tầm nhìn và Liên danh (VISION & ASSOCIATES CO.LTD.)

(54) **ESTERQUAT ĐỂ TUYỂN NỔI CÁC KHOÁNG VẬT VÀ QUẶNG KHÔNG CHỨA SULFUA, VÀ PHƯƠNG PHÁP TUYỂN NỔI CÁC KHOÁNG VẬT HOẶC QUẶNG KHÔNG CHỨA SULFUA**

(57) Sáng chế đề cập đến esterquat có thể thu được bàng cách cho di- hoặc trialkanolamin phản ứng với hỗn hợp của các axit béo và axit polycarboxylic, và este thu được theo cách này sau đó được thế bốn bậc bằng chất alkyl hóa, trong đó di- hoặc trialkanolamin có công thức (I), trong đó RI và R2 độc lập với nhau là nhóm hydroxyalkyl có từ 1 đến 20 nguyên tử cacbon, nhóm hydroxyalkenyl có từ 2 đến 20 nguyên tử cacbon và 1, 2, hoặc 3 liên kết đôi, hoặc sản phẩm cộng của từ 1 đến 20 mol etylen oxit trên nhóm hydroxyetyl và R3 là hydro, nhóm alkyl có từ 1 đến 20 nguyên tử cacbon, nhóm alkenyl có từ 2 đến 20 nguyên tử cacbon và 1, 2, hoặc 3 liên kết đôi, nhóm hydroxyalkyl có từ 1 đến 20 nguyên tử cacbon, nhóm hydroxyalkenyl có từ 2 đến 20 nguyên tử cacbon và 1, 2, hoặc 3 liên kết đôi, hoặc sản phẩm cộng của từ 1 đến 20 mol etylen oxit trên nhóm hydroxyetyl; axit béo có công thức (II), trong đó R4 là nhóm hydrocacbon béo, mạch thẳng hoặc mạch nhánh có từ 5 đến 29 nguyên tử cacbon và 0, 1, 2, hoặc 3 liên kết đôi; và axit polycarboxylic có công thức (III), trong đó Y là nguyên tử cacbon hoặc nhóm hydrocacbon béo no hoặc chưa no có từ 2 đến 5 nguyên tử cacbon, nhóm này tùy ý có một hoặc nhiều nhóm hydroxyl, và X là hydro hoặc nhóm hydroxy hoặc axit carboxylic. Sáng chế còn đề cập đến việc sử dụng esterquat này làm chất thu gom để tuyển nổi các khoáng vật không chứa sulfua.

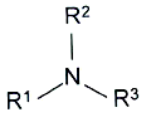

(I)

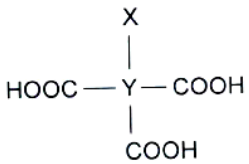

(III)

(11) **79736 A**
(21) **1-2020-03821**
(22) 12/12/2018
(43) 25/08/2021
(85) 30/06/2020
(86) PCT/JP2018/045752 12/12/2018
(87) WO2020/121454 18/06/2020
Ngày yêu cầu thẩm định nội dung: 30/06/2020
(51) ***B21B 37/46***

(71) **TOSHIBA MITSUBISHI-ELECTRIC INDUSTRIAL SYSTEMS CORPORATION** (JP)
3-1-1, Kyobashi, Chuo-ku, Tokyo 1040031, Japan
(72) Tachibana, Minoru (JP)
(74) Công ty TNHH Tầm nhìn và Liên danh (VISION & ASSOCIATES CO.LTD.)

(54) **BỘ THIẾT BỊ ĐIỀU KHIỂN CỦA MÁY CÁN LIÊN TỤC**

(57) Sáng chế đề cập đến bộ thiết bị điều khiển của máy cán liên tục để có thể ngăn chặn một cách đảm bảo hơn sự nứt gãy của vật liệu cuộn. Bộ thiết bị điều khiển của máy cán liên tục bao gồm bộ xuất lệnh điều khiển tốc độ được tạo cấu hình để tạm thời xuất trị số lệnh điều khiển tốc độ đến mỗi trong số các giá trước khi máy cán liên tục được kích hoạt trong khi ở trong trạng thái tại đó vật liệu cuộn được kẹp giữa các giá này, và bộ thiết đặt lượng Droop được tạo cấu hình để thiết đặt trị số thiết đặt lượng Droop của giá nhỏ hơn khi tiến về giai đoạn phía sau của các giá, trong khoảng thời gian trong đó bộ xuất lệnh điều khiển tốc độ tạm thời xuất trị số lệnh điều khiển tốc độ. Cấu tạo cũng được bao gồm để có thể đảm bảo ngăn chặn sự nứt gãy của vật liệu cuộn.

FIG. 3

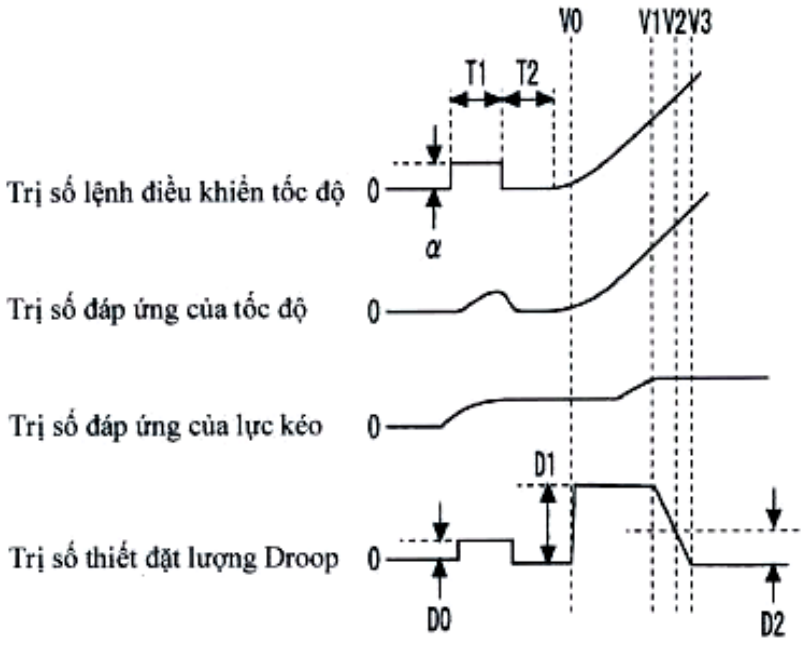

(11) **79737 A** (43) 25/08/2021
(21) **1-2020-03825**
(22) 30/06/2020
(30) 10-2020-0009716 28/01/2020 KR
Ngày yêu cầu thẩm định nội dung: 30/06/2020
(51) ***A21B 5/00***; *A21D 8/06; A21D 13/24; A21D 13/28; A21C 11/00; A21C 9/04*

(71) **ORION CORPORATION** (KR)
13, Baekbeom-ro 90da-gil, Yongsan-Gu Seoul 04369, Republic of Korea
(72) KANG, Su Cheol (KR); JEONG, Seong Hun (KR)
(74) Công ty TNHH Tầm nhìn và Liên danh (VISION & ASSOCIATES CO.LTD.)

(54) **THIẾT BỊ TẠO HÌNH BÁNH DẺO, PHƯƠNG PHÁP TẠO HÌNH BÁNH DẺO VÀ BÁNH DẺO ĐƯỢC TẠO HÌNH BẰNG THIẾT BỊ VÀ PHƯƠNG PHÁP NÀY**

(57) Sáng chế đề cập đến thiết bị tạo hình bánh dẻo, phương pháp tạo hình bánh dẻo và bánh dẻo được tạo hình bằng thiết bị và phương pháp này. Máy đùn kép nhận bột nhão làm lớp nền được cung cấp từ bên ngoài và bao gồm lỗ nối thông ở đáy. Vòi phun nhận bột nhão làm bánh gạo được cung cấp từ bên ngoài, kéo dài xuyên qua phần bên của máy đùn kép và có đầu xa được bố trí hướng về phía lỗ nối thông để phun bột nhão làm bánh gạo vào trong lỗ nối thông.

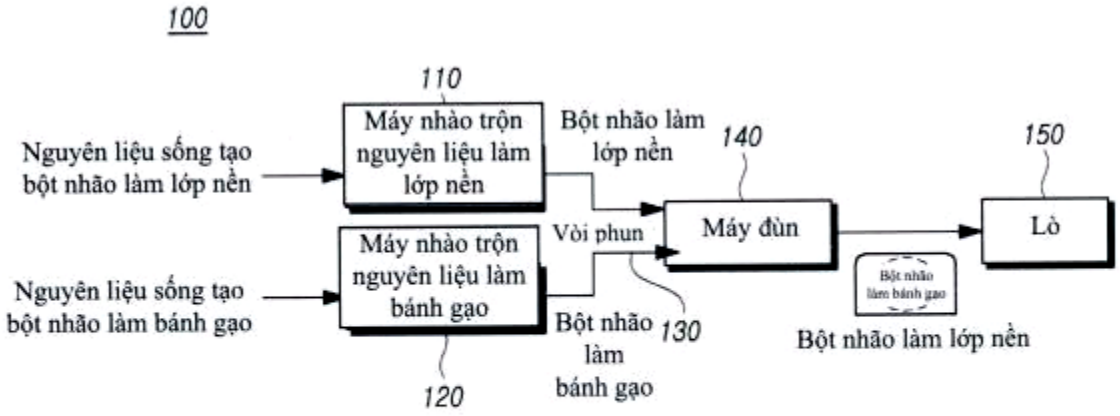

Fig.1

(11) **79738 A** (43) 25/08/2021
(21) **1-2020-03872**
(22) 02/07/2020
(30) 109105457 20/02/2020 TW
Ngày yêu cầu thẩm định nội dung: 02/07/2020
(51) ***H02J 3/00**; G06Q 50/00*
(71) **WISTRON CORPORATION** (TW)
21F., No.88, Sec. 1, Hsintai 5th Rd., Hsichih, New Taipei City 22181, Taiwan
(72) Chi Lin Tsai (TW); Chi Hao Yu (TW); Wen Hsuan Lan (TW); Ling-Yu Kuo (TW); Han-Yi Shih (TW); Pei Yu Ho (TW)
(74) Công ty TNHH Trường Xuân (AGELESS CO.,LTD.)
(54) **PHƯƠNG PHÁP DỰ BÁO MỨC CẦU**

(57) Phương pháp dự báo mức cầu được đề xuất. Lượng dự đoán sơ bộ theo mã hiệu phần thu được dựa trên dữ liệu lịch sử về nhu cầu. Xác suất mức cầu của mã hiệu phần được tính toán được dựa trên lượng dự đoán sơ bộ. Mức cầu dự đoán theo mã hiệu phần thu được dựa trên dữ liệu lịch sử về nhu cầu, lượng dự đoán sơ bộ và xác suất mức cầu.

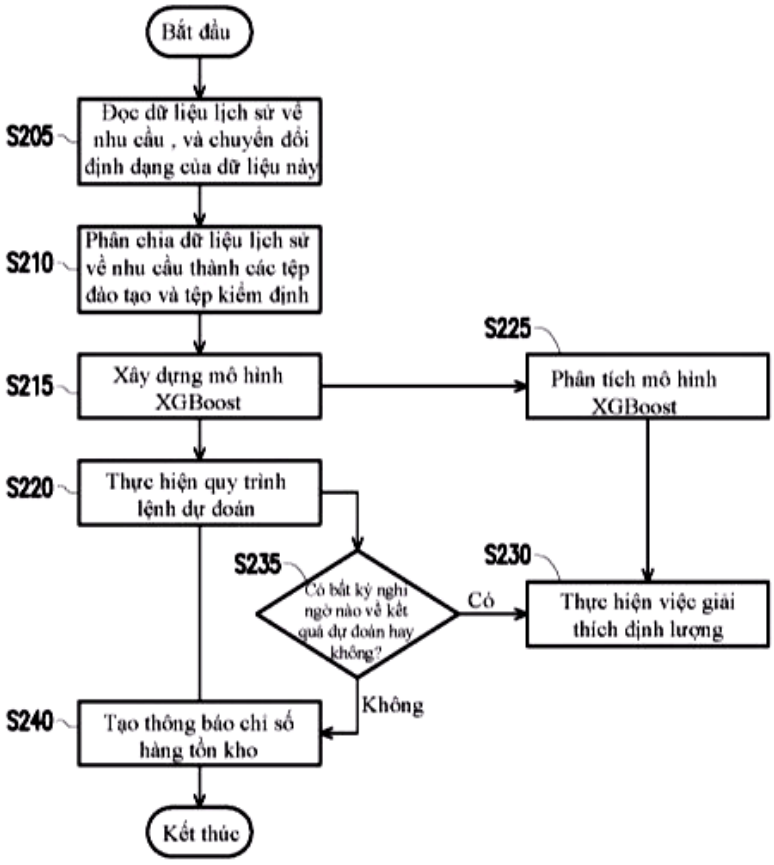

FIG. 2

(11) **79739 A** (43) 25/08/2021
(21) **1-2020-03893**
(22) 03/07/2020
(30) PCT/KR2020/001669 05/02/2020 KR
Ngày yêu cầu thẩm định nội dung: 03/07/2020
(51) ***H04B 1/38**; H04M 1/02*
(71) **LG ELECTRONICS INC.** (KR)
128, Yeoui-daero, Yeongdeungpo-gu Seoul 07336, Korea
(72) Dongsung KIM (KR); Wonseok JOO (KR); Sangwook PARK (KR)
(74) Công ty Luật TNHH T&G (TGVN)
(54) **THIẾT BỊ ĐIỆN TỬ**

(57) Thiết bị điện tử theo các phương án để làm ví dụ có thể bao gồm tấm hiển thị mềm dẻo, phần khung được tạo kết cấu để đỡ tấm hiển thị mềm dẻo, và vỏ sau được gắn vào bề mặt bên ngoài của phần khung để che phủ ít nhất một phần của phần khung, trong đó vỏ sau được bố trí để tháo ra được khỏi phần khung dựa vào tín hiệu điện. Các phương án khác nhau khác cũng có thể có.

FIG. 5

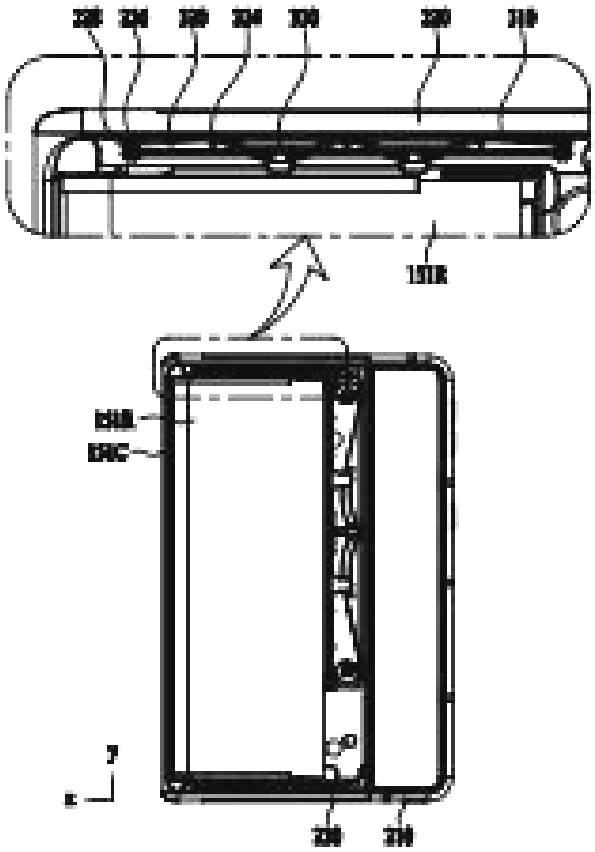

(11) **79740 A** (43) 25/08/2021
(21) **1-2020-03908** (85) 06/07/2020
(22) 07/11/2019 (86) PCT/KR2019/015026 07/11/2019
(30) 10-2018-0141967 16/11/2018 KR (87) WO2020/101258 22/05/2020
Ngày yêu cầu thẩm định nội dung: 06/07/2020
(51) ***A24F 47/00**; H05B 1/02*

(71) **KT&G CORPORATION** (KR)
71, Beotkkot-gil, Daedeok-gu, Daejeon 34337 Republic of Korea
(72) JUNG, Hyung Jin (KR); KIM, Tae Hun (KR); LIM, Hun Il (KR); CHOI, Jae Sung (KR); HAN, Jung Ho (KR)
(74) Công ty Luật TNHH WINCO (WINCO LAW FIRM)

(54) **THIẾT BỊ TẠO RA SOL KHÍ, PHƯƠNG PHÁP ĐIỀU KHIỂN THIẾT BỊ TẠO RA SOL KHÍ, VÀ VẬT GHI**

(57) Sáng chế đề cập đến thiết bị tạo ra sol khí trong đó một bộ pin phân phối và truyền năng lượng đến hai bộ phận gia nhiệt. Thiết bị tạo ra sol khí theo một phương án bao gồm: bộ pin, bộ phận gia nhiệt thứ nhất để gia nhiệt chất nền tạo ra sol khí thứ nhất, bộ phận gia nhiệt thứ hai để gia nhiệt chất nền tạo ra sol khí thứ hai, và bộ điều khiển điều khiển năng lượng được cấp từ bộ pin đến bộ phận gia nhiệt thứ nhất và bộ phận gia nhiệt thứ hai, trong đó bộ điều khiển này điều khiển năng lượng được cấp từ bộ pin đến bộ phận gia nhiệt thứ nhất và bộ phận gia nhiệt thứ hai ở các thời điểm khác nhau. Sáng chế cũng đề cập đến phương pháp điều khiển thiết bị tạo ra sol khí, và vật ghi.

(11) **79741 A** (43) 25/08/2021
(21) **1-2020-03968**
(22) 08/07/2020
(30) 109201984 21/02/2020 TW
109117730 27/05/2020 TW
Ngày yêu cầu thẩm định nội dung: 08/07/2020
(51) ***H02S 20/00***
(71) **CHIAO KUO ENERGY TECHNOLOGY CO., LTD.** (TW)
1F., No. 30, Ln. 37, Dade ST., North Dist., TaiChung City 40447, TAIWAN
(72) Huang, Ming-Li (TW)
(74) Công ty TNHH một thành viên Sở hữu trí tuệ VCCI (VCCI-IP CO.,LTD)

(54) **KẾT CẤU LẮP ĐẶT PANEN MẶT TRỜI**

(57) Sáng chế đề cập đến kết cấu lắp đặt panen mặt trời, mà bao gồm ít nhất một panen mặt trời. Panen mặt trời được tạo có tấm nối chồng và pin mặt trời, tấm nối chồng có phần dẹt, phần nối thứ nhất và phần nối thứ hai được tạo ở cả hai mặt của phần dẹt, pin mặt trời được bố trí bên trên phần dẹt, và lớp phân cách được tạo giữa pin mặt trời và phần dẹt để tránh tiếp xúc trực tiếp giữa pin mặt trời phần dẹt. Lớp bảo vệ được tạo bên trên pin mặt trời, diện tích của lớp bảo vệ là lớn hơn so với diện tích của pin mặt trời, và biên của lớp bảo vệ kéo dài đến phần dẹt để che hoàn toàn pin mặt trời. Bên trong của lớp bảo vệ được tạo có lớp bám dính, vì thế pin mặt trời có thể được bịt kín giữa lớp phân cách và lớp bảo vệ. Nhiều rãnh thu sáng được tạo bên trên lớp bảo vệ để tập trung ánh sáng mặt trời xiên trên pin mặt trời. Theo cách này, lượng electron và lỗ electron của pin mặt trời có thể được tăng lên, và hiệu suất biến đổi quang điện có thể được cải thiện.

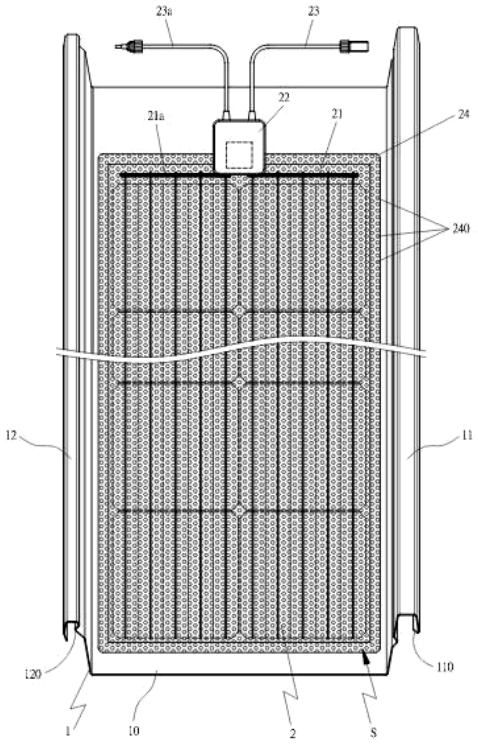

(11) **79742 A** (43) 25/08/2021
(21) **1-2020-04007** (85) 10/07/2020
(22) 23/10/2019 (86) PCT/KR2019/013936 23/10/2019
(30) 10-2018-0128654 26/10/2018 KR (87) WO2020/085779 30/04/2020
Ngày yêu cầu thẩm định nội dung: 10/07/2020
(51) ***A41D 13/11***
(71) **KIM, IN JONG** (KR)
1502-ho 111-dong, 150, Gongdo-ro Gongdo-eup, Anseong-si, Gyeonggi-do, Republic of Korea
(72) LEE, Sang Ho (KR)
(74) Công ty TNHH Tư vấn Phạm Anh Nguyên (ANPHAMCO CO.,LTD.)
(54) **KHẨU TRANG GẬP PHẲNG THEO CHIỀU NGANG**

(57) Sáng chế đề cập đến khẩu trang gập phẳng theo chiều ngang, khẩu trang này gồm phần thân chính và phần quai được gắn cố định với hai bên của phần thân chính. Khi ở trạng thái gập, phần thân chính bao gồm một thùy giữa, một thùy trên, một thùy dưới, phần gập thứ nhất kéo dài lên trên từ thùy giữa, được gập theo chiều ngang từ thùy trên và có đường may giữa thứ nhất được uốn cong hoặc nghiêng xuống từ tâm sang hai bên, phần gập thứ hai kéo dài xuống dưới từ thùy giữa, được gập theo chiều ngang từ thùy dưới và có đường may ở giữa thứ hai được uốn cong hoặc nghiêng lên trên từ tâm sang hai bên. Khi sử dụng, khẩu trang theo sáng chế duy trì cấu trúc ba chiều và phần thùy giữa với nhiệm vụ che phần miệng sẽ nằm song song với bề mặt, và khi được cất trữ, nó sẽ được gập gọn mà không chồng lên nhau, cấu trúc kín của khẩu trang có thể được duy trì bởi các đường viền gia cố của thùy trên và dưới. Sáng chế cũng đề xuất khẩu trang có mối ghép cho mục đích khử trùng hoặc phần vỏ giúp cải thiện cảm giác đeo.

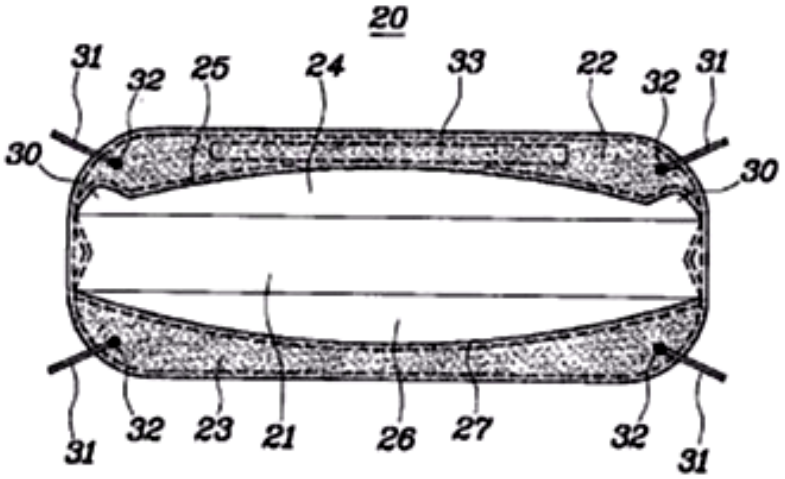

Hình 2.

(11) **79743 A** (43) 25/08/2021
(21) **1-2020-04090**
(22) 16/07/2020
Ngày yêu cầu thẩm định nội dung: 16/07/2020
Ngày yêu cầu công bố sớm: 25/06/2021
(51) ***C04B 14/02**; C04B 20/00; C04B 28/00; C04B 14/06*

(75) **VÕ TẤN DŨNG** (VN)
162/34/22C Trần Quang Diệu, An Thới, Bình Thủy, thành phố Cần Thơ
(74) Công ty Cổ phần Sở hữu trí tuệ Việt Mỹ (VIET MY IPC)

(54) **QUY TRÌNH TUYỂN RỬA CỐT LIỆU NHỎ DÙNG CHO XÂY DỰNG**

(57) Sáng chế đề xuất quy trình tuyển rửa cốt liệu nhỏ dùng cho xây dựng bao gồm các bước:

- hỗn hợp cát và nước được thiết bị bơm hút vận chuyển đến thiết bị chà sát và nhả cát (2);
- sau đó tiếp tục rơi xuống sàng lọc tạp chất to (3);
- cát và nước bẩn lọt qua hai lưới dưới cuối cùng của sàng (3.11) gom về máng gom (4), chảy vào máng van quay kín nước (5), cát nặng lắng xuống đáy máng (5);
- cát to được xả ra từ van quay kín nước xả cát (5.4) được hứng tại máng thu cát to sau van quay (6), máng hứng cát mịn trượt di động cuối dòng (7) di chuyển hứng trọn cát mịn;
- cát mịn sau đó được chia đều trên bề mặt lưới (8.1) của sàng mịn (8) để loại bỏ cát tạp chất nhỏ trên mặt lưới, sau đó chảy vào máng tiếp nhận (10);
- cát to đi vào máng tiếp nhận cát to (9); vào hộp tiếp nhận (12T); rơi vào máng tiếp nhận (13T) là cát to sạch, sau đó được chuyển lên gàu múc bánh quay (14T); rơi vào máng hứng (13T.1) để vào băng tải về đống (16T); và
- cát mịn tại gàu múc bánh quay cát mịn (11M), rơi vào máng tiếp nhận (13M) để chuyển lên gàu múc bánh quay (14M.4) rơi vào máng hứng (13M.1) để vào băng tải về đống (16M).

(11) **79744 A** (43) 25/08/2021
(21) **1-2020-04494**
(22) 04/08/2020
(30) 10-2020-0089326 20/02/2020 KR
Ngày yêu cầu thẩm định nội dung: 04/08/2020
(51) ***E04B 1/74**; F16L 59/12; E04B 1/62*
(71) **YEOM, MIN SUK** (KR)
2271-11, Nambusunhwan-ro, Seocho-gu, Seoul, Republic of Korea
(72) YEOM, Min Suk (KR)
(74) Công ty TNHH Đại Tín và Liên Danh (DAITIN AND ASSOCIATES CO.,LTD)

(54) **QUY TRÌNH XÂY DỰNG KẾT CẤU TƯỜNG CÁCH NHIỆT CHO KHO LẠNH VÀ KẾT CẤU TƯỜNG CÁCH NHIỆT CHO CƠ SỞ KHO LẠNH XÂY DỰNG BẰNG QUY TRÌNH NÀY**

(57) Sáng chế đề cập xuất đến quy trình xây dựng kết cấu tường cách nhiệt cho kho lạnh bao gồm các bước: lắp đặt khung cho tường và trần bằng cách gắn các tấm thép bên trong (110) lần lượt vào các trụ giá (201) của kết cấu giá (200) để xây dựng kho lạnh; lắp ráp và siết chặt trụ giá (201), tấm thép bên trong (110), và ống hình vuông (202) bằng bu-lông cách nhiệt (204); tạo thành lớp uretan xốp (120) với độ dày khoảng 150-300 mm trên bề mặt của tấm thép bên trong (110) bằng cách bơm uretan lỏng từ bên ngoài về phía tấm thép bên trong (110); lắp ghép các kênh hình chữ C (203) với các bu-lông cách nhiệt (204); và gắn các tấm thép bên ngoài (130) vào các kênh hình chữ C (203) để phủ lớp uretan xốp (120). Theo sáng chế, vách ngăn chống cháy được đặt ở nơi lớp uretan (120) ở giữa các tầng khác nhau của nhà kho để ngăn chặn sự cháy lan của lửa có thể phát sinh trong lớp uretan (120). Vách ngăn chống cháy bao gồm thảm len đá (ván len đá) (151) được đặt trong không gian có chiều rộng khoảng 30-50 cm ở giữa các tầng khác nhau ở vị trí của lớp uretan (120), và lớp phủ len đá (152) được đặt bên trên thảm len đá (ván len đá) (151). Tốt nhất là, tấm thép mạ nhôm kẽm hoặc kết cấu tường bê tông T0.6 được sử dụng làm tấm thép bên trong (110), và tấm thép flopolyme T0.5 hoặc tấm kẹp T75 được sử dụng làm tấm thép bên ngoài (130). Sáng chế cũng đề xuất kết cấu tường cách nhiệt cho cơ sở kho lạnh xây dựng bằng quy trình này.

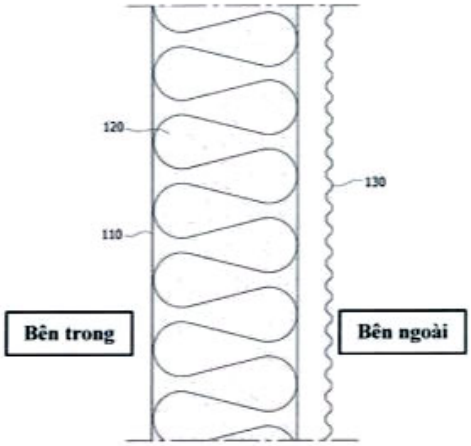

Fig.3

(11) **79745 A** (43) 25/08/2021
(21) **1-2020-04631**
(22) 12/08/2020
(30) 202010088512.3 12/02/2020 CN
(51) ***B29C 39/10***

(71) **CÔNG TY TNHH PVTECH LIGHTING** (VN)
Lô 16, đường số 10, khu công nghiệp Cẩm Điền-Lương Điền, xã Lương Điền, huyện Cẩm Giàng, tỉnh Hải Dương
(72) Fuxing LU (CN); XiaoPing LAN (CN)
(74) CÔNG TY TRÁCH NHIỆM HỮU HẠN TƯ VẤN ĐẦU TƯ VÀ SỞ HỮU TRÍ TUỆ INTERFIVE (INTERFIVE CO., LTD)

(54) **PHƯƠNG PHÁP SẢN XUẤT MÁNG ĐÈN**

(57) Sáng chế đề cập đến phương pháp sản xuất máng đèn bao gồm: bước a) ốp lớp phản quang lên một bề mặt của tấm mạ; bước b) tạo ra lòng máng bằng cách dập theo hướng từ lớp phản quang về phía tấm mạ; và bước c) lắp các thanh gắn ổ đèn vào lớp phản quang. Theo đó, do bề mặt của tấm mạ được ốp bằng lớp phản quang, việc sử dụng lớp phản quang ở bề mặt bên trong của máng đèn làm tăng phản xạ ánh sáng của máng, nên làm tăng hiệu quả ánh sáng toàn bộ và độ chiếu sáng của máng đèn. Hơn nữa, do bề mặt bên ngoài của máng đèn là tấm mạ nên bề mặt bên ngoài của máng đèn có khả năng chống gỉ.

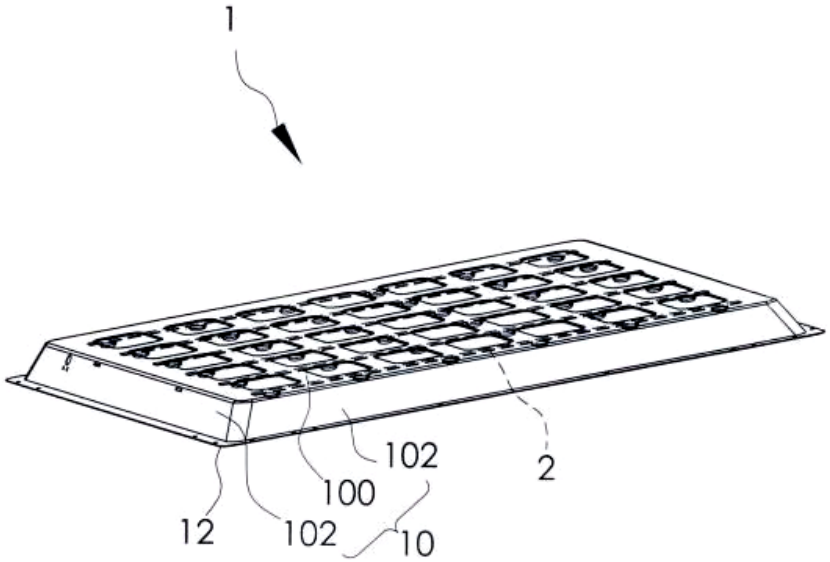

FIG. 2

(11) **79746 A** (43) 25/08/2021
(21) **1-2020-04643** (85) 12/08/2020
(22) 01/02/2019 (86) PCT/EP2019/052487 01/02/2019
(30) 18154913.0 02/02/2018 EP (87) WO2019/149880 08/08/2019
Ngày yêu cầu thẩm định nội dung: 20/07/2021
(51) ***A61K 38/26**; A61K 47/12; A61K 9/00; A61K 45/06*

(71) **NOVO NORDISK A/S** (DK)
Novo Allé, Bagsværd, 2880, Denmark
(72) Betty Lomstein PEDERSEN (DK); Birgitte NISSEN (DK)
(74) Công ty TNHH Tầm nhìn và Liên danh (VISION & ASSOCIATES CO.LTD.)

(54) **DƯỢC PHẨM BAO GỒM CHẤT CHỦ VẬN GLP-1, MUỐI CỦA AXIT N-(8-(2-HYDROXYBENZOYL)AMINO)CAPRYLIC VÀ CHẤT BÔI TRƠN**

(57) Sáng chế đề cập đến các dược phẩm bao gồm peptit, như peptit GLP- 1 và muối của axit N-(8-(2-hydroxybenzoyl)amino)caprylic. Sáng chế còn đề cập đến các quy trình bào chế các chế phẩm này.

(11) **79747 A**
(21) **1-2020-04745**
(22) 19/01/2018
(43) 25/08/2021
(85) 18/08/2020
(86) PCT/CN2018/073491 19/01/2018
(87) WO2019/140650 A1 25/07/2019
Ngày yêu cầu thẩm định nội dung: 18/08/2020
(51) ***B33Y 10/00**; H04W 8/24*

(71) **GUANGDONG OPPO MOBILE TELECOMMUNICATIONS CORP., LTD.** (CN)
No. 18, Haibin Road, Wusha, Chang'an, Dongguan, Guangdong 523860, China
(72) LIU, Jianhua (CN)
(74) Công ty TNHH Tư vấn sở hữu trí tuệ Việt (VIET IP CO.,LTD.)

(54) **PHƯƠNG PHÁP ĐỂ BÁO CÁO THÔNG TIN ĐẦU CUỐI VÀ HỆ THỐNG ĐỂ BÁO CÁO THÔNG TIN ĐẦU CUỐI, VÀ PHƯƠNG TIỆN LƯU TRỮ MÁY TÍNH**

(57) Sáng chế đề xuất phương pháp báo cáo đầu cuối và hệ thống báo cáo thông tin đầu cuối, và phương tiện lưu trữ máy tính. Phương pháp bao gồm: gửi, bởi đầu cuối, thông điệp thứ nhất đến đơn vị mạng truy cập vô tuyến (radio access network, RAN), thông điệp thứ nhất bao gồm định danh thứ nhất và thông tin liên quan đến thiết bị người dùng (user equipment, UE), để gửi thông điệp thứ hai đến đơn vị chức năng mặt phẳng người dùng (user plane function, UPF) thông qua đơn vị RAN, thông điệp thứ hai bao gồm định danh thứ nhất và thông tin liên quan đến UE, và để gửi thông tin liên quan đến UE đến đơn vị chức năng quản lý phiên (session management function, SMF) thông qua đơn vị UPF sau khi xác định định danh thứ nhất trong thông điệp thứ hai thông qua đơn vị UPF, và sau đó gửi thông tin liên quan đến UE đến đơn vị chức năng điều khiển chính sách (policy control function, PCF) thông qua đơn vị SMF.

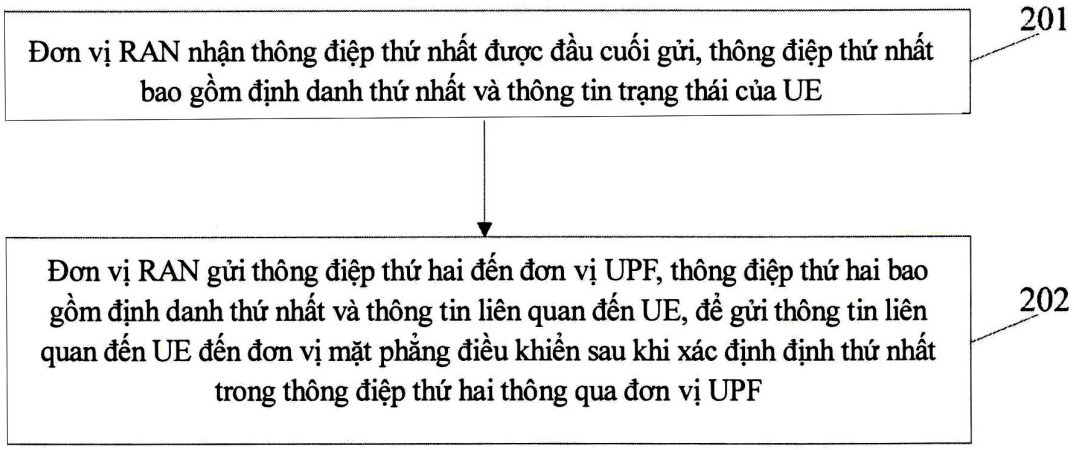

(11) **79748 A** (43) 25/08/2021
(21) **1-2020-04944** (85) 27/08/2020
(22) 26/02/2019 (86) PCT/US2019/019514 26/02/2019
(30) 62/635,575 27/02/2018 US (87) WO2019/168813 06/09/2019
(51) ***B67D 1/00***; *B67D 1/12; B67D 1/10; B67D 1/06; B67D 1/08*

(71) 1. **STANDEX INTERNATIONAL CORPORATION** (US)
11 Keewaydin Drive, Suite 300 Salem, NH 03079 (US)
2. **ARBEL AGENCIES LIMITED** (IL)
10 Boltimore Street 27114 Acco (IL)
(72) COHEN, Avihay (IL); KIMBERLIN, Robert, R. (US)
(74) Công ty cổ phần Tư vấn S&B (S&B CONSULTANT., CORP.)

(54) **HỆ THỐNG MÁY PHA CHẾ ĐỒ UỐNG VỚI BỘ PHẬN BƠM CÓ THỂ THÁO RỜI VÀ HỆ THỐNG BỘ PHẬN BƠM ĐƯỢC ĐIỀU KHIỂN**

(57) Hệ thống máy pha chế đồ uống sau khi trộn với bộ phận bơm có thể tháo rời được bộc lộ. Hệ thống bao gồm vỏ bộ phận bơm để tiếp nhận nhiều vòi bơm si rô đồ uống. Mỗi vòi bơm si rô đồ uống có thể dễ dàng tháo rời khỏi vỏ và thay thế theo cách thức không cần dụng cụ. Hệ thống cảm biến và điều khiển cho nhiều bộ phận bơm có thể tháo rời cũng được bộc lộ.

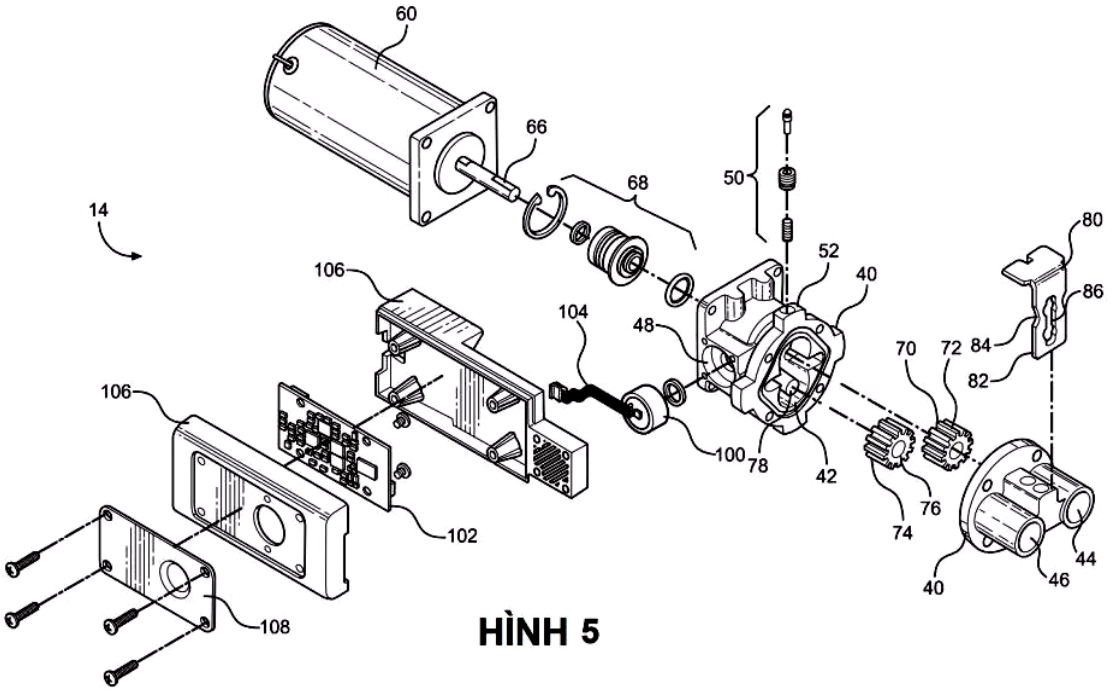

HÌNH 5

(11) **79749 A**
(21) **1-2020-04961**
(22) 13/11/2019
(30) 10-2018-0146423 23/11/2018 KR
(43) 25/08/2021
(85) 28/08/2020
(86) PCT/KR2019/015420 13/11/2019
(87) WO2020/105943 28/05/2020
Ngày yêu cầu thẩm định nội dung: 28/08/2020
(51) ***A24F 47/00***

(71) **KT&G CORPORATION** (KR)
71, Beotkkot-gil, Daedeok-gu, Daejeon 34337, Republic of Korea
(72) CHOI, Sang Won (KR); KO, Dong Kyun (KR); NOH, Jae Sung (KR); CHEONG, Bong Su (KR); HWANG, Jung Seop (KR)
(74) Công ty Luật TNHH WINCO (WINCO LAW FIRM)

(54) **ĐIẾU THUỐC VÀ THIẾT BỊ TẠO SOL KHÍ DÙNG CHO ĐIẾU THUỐC**

(57) Sáng chế đề cập tới điếu thuốc và thiết bị tạo sol khí dùng cho điếu thuốc. Theo sáng chế, điếu thuốc bao gồm thân thuốc lá, nút cắm đầu trước được bố trí ở đầu trước của thân thuốc lá, thân lọc được bố trí ở đầu sau của thân thuốc lá, và phần tử cảm ứng điện từ được bố trí ở nút cắm đầu trước.

FIG. 1

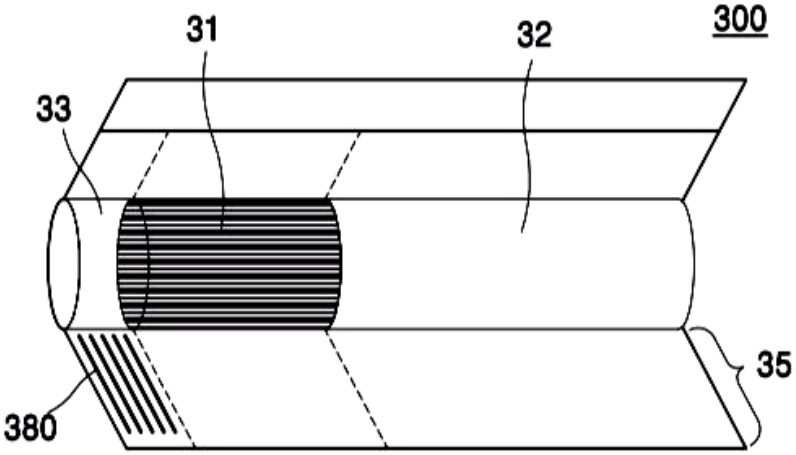

(11) **79750 A** (43) 25/08/2021
(21) **1-2020-04968** (85) 28/08/2020
(22) 01/02/2019 (86) PCT/CA2019/050125 01/02/2019
(30) 2993857 02/02/2018 CA (87) WO2019/148285 08/08/2019
Ngày yêu cầu thẩm định nội dung: 30/07/2021
(51) ***F03B 13/00***; *F03B 3/00; F03B 17/06; E02B 9/08; F03B 13/26*

(71) **WATEROTOR ENERGY TECHNOLOGIES INC.** (CA)
236 Metcalfe Street, Ottawa, Ontario K2P 1R3, Canada
(72) Frederick D. FERGUSON (CA)
(74) Công ty cổ phần tư vấn Trung Thực (TRUNG THUC.,JSC)

(54) **THIẾT BỊ, PHƯƠNG PHÁP TRÍCH XUẤT NĂNG LƯỢNG TỪ DÒNG NƯỚC VÀ CÁNH QUẠT ĐỂ SỬ DỤNG VỚI TUABIN TẠO RA NĂNG LƯỢNG**

(57) Sáng chế đề cập đến thiết bị trích xuất năng lượng từ dòng nước. Thiết bị này bao gồm các các lõi trung tâm, mỗi lõi được đỡ ở đầu thứ nhất và đầu thứ hai, mỗi lõi quay được quanh trục gần như thẳng đứng; ít nhất một cánh quạt kéo dài từ mỗi lõi trong số các lõi trung tâm để ăn khớp với dòng nước để gây ra chuyển động quay của các lõi trung tâm; và ít nhất một bộ dẫn hướng dòng sơ cấp được định vị ở đầu dẫn hướng của thiết bị để dẫn hướng dòng nước nạp về phía vùng định trước dọc theo mỗi cánh quạt trong số ít nhất một cánh quạt, trong đó các lõi nằm ở sau ít nhất một bộ dẫn hướng dòng sơ cấp. Sáng chế còn đề cập đến phương pháp trích xuất năng lượng từ dòng nước, và cánh quạt để sử dụng với tuabin tạo ra năng lượng.

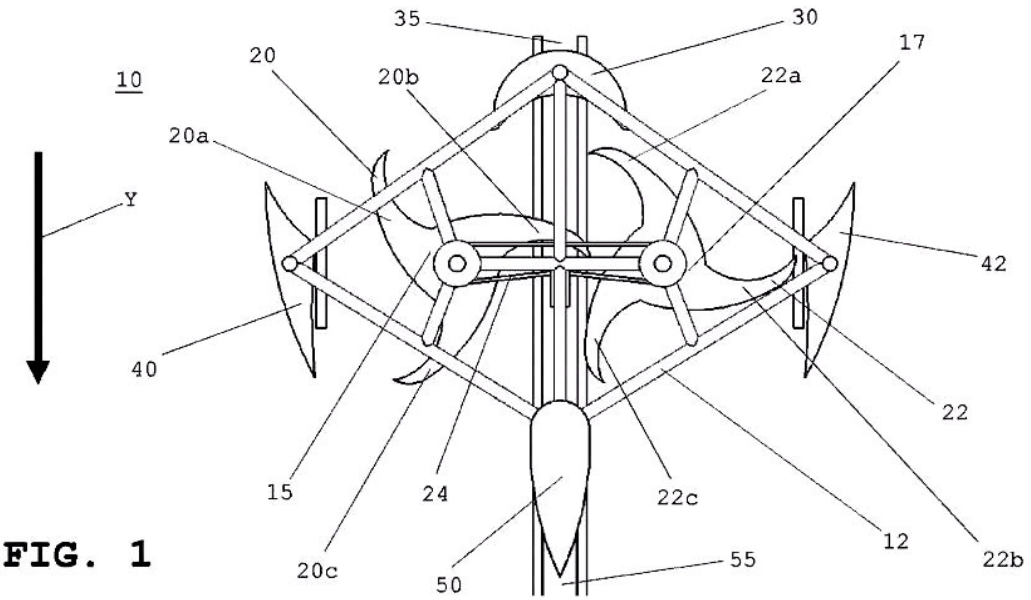

FIG. 1

(11) **79751 A**
(21) **1-2020-05376**
(22) 20/03/2018
(43) 25/08/2021
(85) 18/09/2020
(86) PCT/JP2018/011227 20/03/2018
(87) WO2019/180855 26/09/2019
Ngày yêu cầu thẩm định nội dung: 18/09/2020
(51) ***G06Q 50/10***

(71) **GLOBAL MOBILITY SERVICE INC.** (JP)
4F Sumitomo-shibadaimon Bld. 2-gokan, 1-12-16, Shibadaimon, Minato-ku, Tokyo 105-0012 Japan
(72) Tokushi NAKASHIMA (JP); Keita DANJYO (JP); Satoshi TAKAHASHI (JP)
(74) CÔNG TY LUẬT TRÁCH NHIỆM HỮU HẠN AMBYS HÀ NỘI (AMBYS HANOI)

(54) **HỆ THỐNG KIỂM SOÁT KHỞI ĐỘNG PHƯƠNG TIỆN GIAO THÔNG, THIẾT BỊ GẮN TRÊN PHƯƠNG TIỆN GIAO THÔNG, PHƯƠNG TIỆN GIAO THÔNG, PHƯƠNG PHÁP KHỞI ĐỘNG PHƯƠNG TIỆN GIAO THÔNG, MÁY CHỦ VÀ VẬT GHI LƯU TRỮ**

(57) Sáng chế đề cập đến hệ thống kiểm soát khởi động phương tiện giao thông, thiết bị gắn trên phương tiện, phương tiện giao thông, máy chủ, phương pháp khởi động phương tiện giao thông và vật ghi lưu trữ có thể rút ngắn thời gian trễ từ khi người dùng thanh toán phí đến khi giải phóng hạn chế khởi động phương tiện giao thông. Hệ thống kiểm soát khởi động phương tiện giao thông bao gồm: máy chủ để quản lý trạng thái khởi động của phương tiện giao thông và thiết bị gắn trên phương tiện giao thông để kiểm soát trạng thái khởi động của phương tiện giao thông dựa trên lệnh kiểm soát để kiểm soát trạng thái khởi động của phương tiện giao thông được cung cấp từ máy chủ và đặc trưng ở chỗ máy chủ được kết nối có thể truy cập được với hệ thống tài chính và có thể giám sát trạng thái thanh toán phí định trước cho phương tiện giao thông thông qua hệ thống tài chính và khi phát hiện việc thanh toán phí định trước cho phương tiện giao thông, máy chủ có thể kiểm soát trạng thái khởi động của phương tiện giao thông bằng cách cung cấp cho thiết bị gắn trên phương tiện giao thông lệnh kiểm soát để kiểm soát trạng thái khởi động của phương tiện giao thông thông qua ít nhất một trong các phương tiện truyền thông, thiết bị đầu cuối di động và thẻ mạch tích hợp (IC).

[Fig.1]

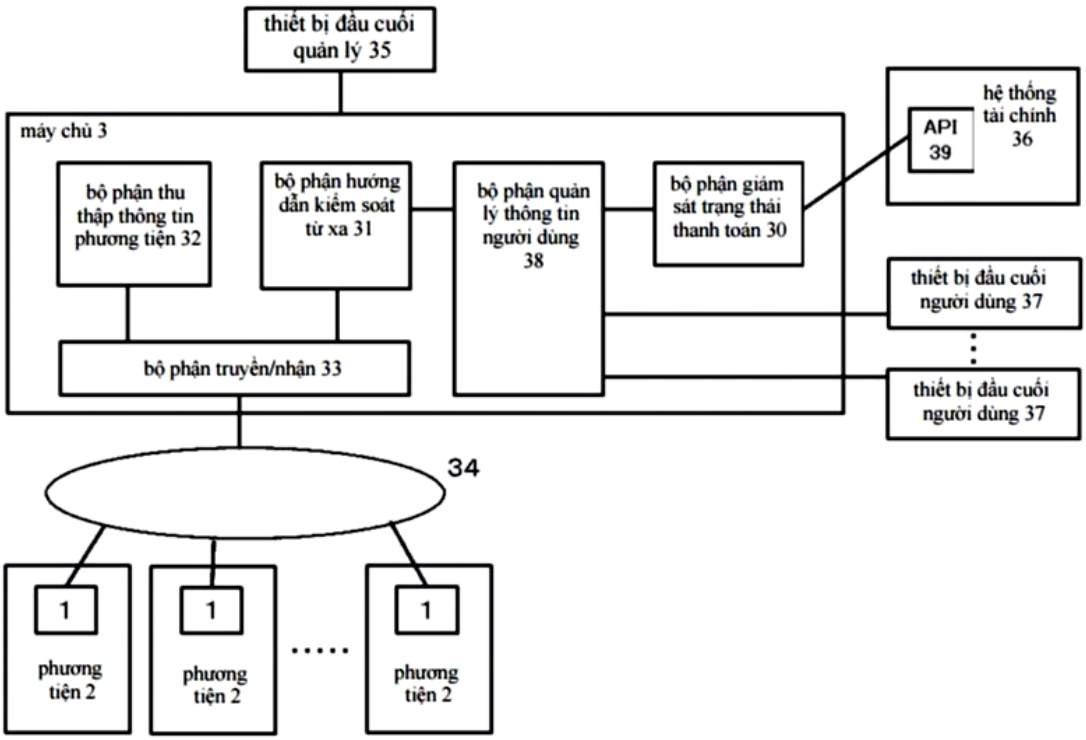
thiết bị đầu cuối quản lý 35
máy chủ 3
bộ phận thu thập thông tin phương tiện 32
bộ phận hướng dẫn kiểm soát từ xa 31
bộ phận quản lý thông tin người dùng 38
bộ phận giám sát trạng thái thanh toán 30
API 39
hệ thống tài chính 36
thiết bị đầu cuối người dùng 37
thiết bị đầu cuối người dùng 37
bộ phận truyền/nhận 33
34
1
phương tiện 2
1
phương tiện 2
1
phương tiện 2

(11) **79752 A** (43) 25/08/2021
(21) **1-2020-05434**
(22) 22/09/2020
(30) 2020-026925 20/02/2020 JP
(51) ***F24F 11/00***
(71) **PANASONIC INTELLECTUAL PROPERTY MANAGEMENT CO., LTD.** (JP)
1-61, Shiromi 2-chome, Chuo-ku, Osaka-shi, Osaka 540-6207 Japan
(72) Daisuke KONDO (JP); Masahiro BAMBA (JP)
(74) Công ty TNHH một thành viên Sở hữu trí tuệ VCCI (VCCI-IP CO.,LTD)

(54) **MÁY ĐIỀU HÒA KHÔNG KHÍ**

(57) Sáng chế đề cập đến máy điều hòa không khí bao gồm bộ tạo ion (5) để tạo ra các ion thông qua việc phân ly nước bởi sự phóng điện, bộ thổi không khí (23) mà cấp không khí được lấy vào từ cửa nạp không khí (211) đến cửa thoát không khí (212), bộ trao đổi nhiệt (24) mà trao đổi không khí được lấy vào từ cửa nạp không khí (211) với nhiệt, bộ phận điều chỉnh chiều của luồng không khí (25) mà điều chỉnh chiều của không khí được thổi ra từ cửa thoát không khí (212), vỏ (21) mà chứa bộ thổi không khí (23), bộ trao đổi nhiệt (24), và bộ tạo ion (5), và bộ phận điều khiển (6). Bộ phận điều khiển (6) điều khiển bộ thổi không khí (23), bộ phận điều chỉnh chiều của luồng không khí (25), và bộ tạo ion (5) để nạp đầy các ion vào phần bên trong của vỏ (21) sau khi hoạt động của bộ làm nóng được ngừng lại. Mục đích của sáng chế là để làm giảm dầu bám vào phần bên trong của vỏ của máy điều hòa không khí và cũng để làm giảm mùi do dầu

FIG.5A

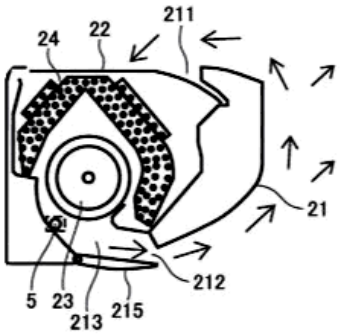

FIG.5B

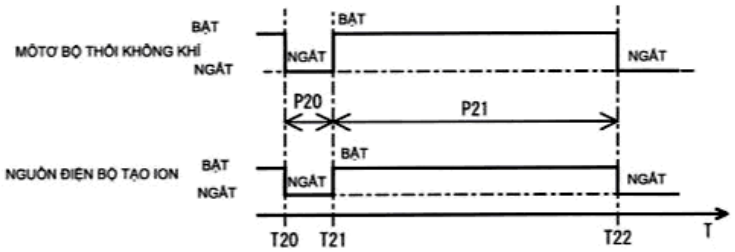

(11) **79753 A** (43) 25/08/2021
(21) **1-2020-05439** (85) 22/09/2020
(22) 21/11/2019 (86) PCT/CN2019/119982 21/11/2019
(30) 201821934974.7 22/11/2018 CN (87) WO2020/103909 28/05/2020
Ngày yêu cầu thẩm định nội dung: 22/09/2020
(51) ***H01L 27/02**; G02F 1/133*

(71) **BOE TECHNOLOGY GROUP CO., LTD.** (CN)
No.10 Jiuxianqiao Rd., Chaoyang District, Beijing 100015, China
(72) LONG, Chunping (CN)
(74) Công ty Luật TNHH Phạm và Liên danh (PHAM & ASSOCIATES)

(54) **NỀN MẢNG, MẠCH BẢO VỆ PHÓNG TĨNH ĐIỆN VÀ THIẾT BỊ HIỂN THỊ**

(57) Nền mảng bao gồm nền đế, ít nhất một đường tín hiệu thứ nhất và ít nhất một đường tín hiệu thứ hai bố trí ở cạnh thứ nhất của nền đế, và ít nhất một thiết bị bảo vệ phóng tĩnh điện (ESD) bố trí ở cạnh thứ nhất của nền đế. Mỗi thiết bị bảo vệ ESD bao gồm điện cực thứ nhất ghép với một đường tín hiệu thứ nhất, điện cực thứ hai ghép với một đường tín hiệu thứ hai, và môi trường cách điện bố trí giữa điện cực thứ nhất và điện cực thứ hai. Hình chiếu trực giao của điện cực thứ nhất trên nền đế xếp chồng ít nhất một phần với hình chiếu trực giao của điện cực thứ hai trên nền đế, và thiết bị bảo vệ ESD được tạo kết cấu để phóng các điện tích tĩnh điện trên một trong số đường tín hiệu thứ nhất và đường tín hiệu thứ hai mà được ghép với thiết bị bảo vệ ESD tới đường tín hiệu kia.

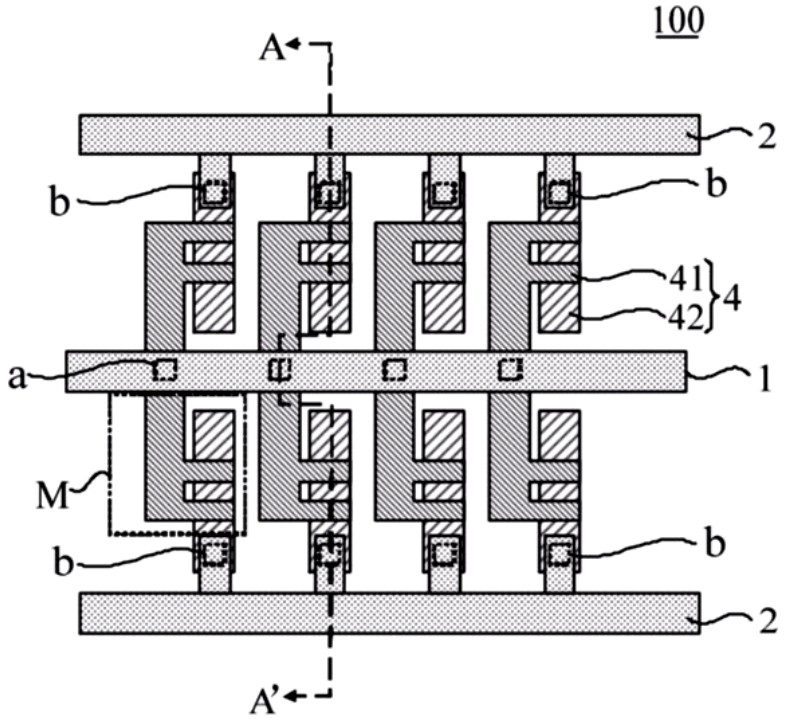

FIG.2A

(11) **79754 A** (43) 25/08/2021
(21) **1-2020-05496**
(22) 24/09/2020
(30) JP2020-016589 03/02/2020 JP
(51) ***A01C 11/02***
(71) **ISEKI & CO., LTD**. (JP)
700 Umaki-cho, Matsuyama-shi, Ehime-ken, Japan
(72) Yoshinori Mizuno (JP)
(74) CÔNG TY LUẬT TRÁCH NHIỆM HỮU HẠN AMBYS HÀ NỘI (AMBYS HANOI)
(54) **MÁY TRỒNG CÂY**

(57) Sáng chế đề cập đến máy trồng cây với bộ phận tải cây con hạng nhẹ và có kết cấu đơn giản. Bộ phận tải cây con bao gồm khung đỡ và các khay cây con được đỡ trên khung đỡ bởi cơ cấu liên kết được lắp với nhiều cần liên kết; khung đỡ bao gồm: khung thẳng đứng đơn được bố trí theo cách mà nó kéo dài về phía trên so với khung thân phương tiện của thân phương tiện; và khung nằm ngang được gắn theo cách mà nó kéo dài ở đầu phía trên của khung thẳng đứng và dọc theo khung thân phương tiện và đỡ cơ cấu liên kết; cơ cấu liên kết gồm hai cần liên kết; từng cần liên kết đỡ các khay cây con theo cách xoay được; bộ phận tải cây con gồm các khay cây con theo ba hoặc nhiều hơn ba lớp, các cần liên kết là hai cần liên kết được bố trí song song với nhau, giữa mỗi cần liên kết được nối lần lượt với hai trục bản lề được lắp trên khung nằm ngang của khung đỡ.

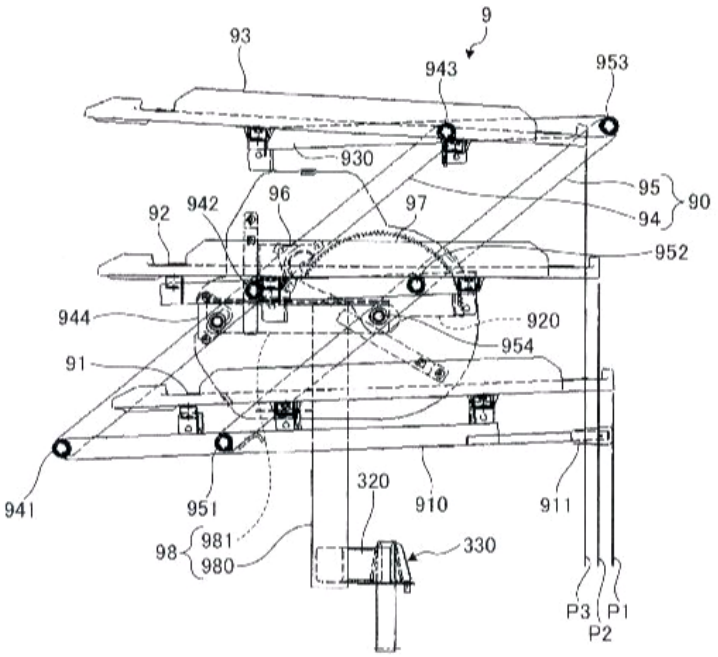

FIG 7

(11) **79755 A** (43) 25/08/2021
(21) **1-2020-05542**
(22) 28/09/2020
Ngày yêu cầu thẩm định nội dung: 28/09/2020
Ngày yêu cầu công bố sớm: 23/06/2021
(51) ***A21C 11/20***; *A23P 1/12; A23L 1/16*
(71) **TRƯỜNG ĐẠI HỌC BÁCH KHOA-ĐẠI HỌC QUỐC GIA THÀNH PHỐ HỒ CHÍ MINH** (VN)
268 Lý Thường Kiệt, phường 14, quận 10, thành phố Hồ Chí Minh
(72) Trần Doãn Sơn (VN)
(74) Công ty Luật TNHH VIETTHINK (VIETTHINK LAW FIRM)
(54) **THIẾT BỊ VÀ QUY TRÌNH SẢN XUẤT BÚN GẠO LỨT**

(57) Sáng chế đề cập đến thiết bị và quy trình sản xuất bún gạo lứt, trong đó bằng cách thiết kế cụm trục vít (24) và cụm xi lanh (23) với ba xi lanh bố trí chồng lên nhau cho phép kéo dài thời gian hấp chín bột gạo lứt lên tới 1 phút 45 giây với nhiệt độ không đổi duy trì từ 90 đến 95°C nhờ lớp cách nhiệt trên xi lanh thứ hai và thứ ba để sản xuất bún gạo lứt mà không làm tăng kích thước của thiết bị đồng thời thu được bún gạo lứt có độ dai, giòn tương đương với bún gạo truyền thống. Sáng chế cũng đề cập đến quy trình sản xuất bún gạo lứt bằng thiết bị sản xuất bún gạo lứt theo sáng chế.

HÌNH 2

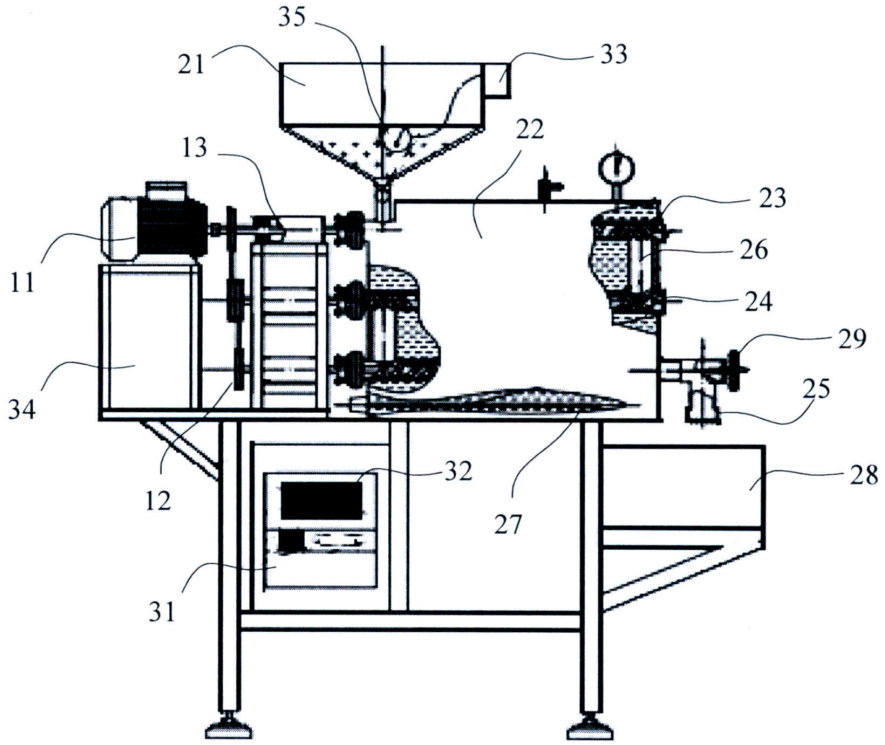

(11) **79756 A** (43) 25/08/2021
(21) **1-2020-05547** (85) 28/09/2020
(22) 25/06/2019 (86) PCT/CN2019/092745 25/06/2019
(30) 201821951977.1 26/11/2018 CN (87) WO2020/107880 04/06/2020
Ngày yêu cầu thẩm định nội dung: 28/09/2020
(51) ***G09F 9/30***

(71) 1. **BOE TECHNOLOGY GROUP CO., LTD.** (CN)
No.10 Jiuxianqiao Rd., Chaoyang District, Beijing 100015, China
2. **BEIJING BOE TECHNOLOGY DEVELOPMENT CO., LTD.** (CN)
Room 407, Building 1, No.9 Dize Road, BDA, Beijing, 100176, P.R. China
(72) LI, Xinguo (CN); MA, Yongda (CN); HAO, Xueguang (CN); Xinyin WU (CN); QIAO, Yong (CN)
(74) Công ty Luật TNHH Phạm và Liên danh (PHAM & ASSOCIATES)

(54) **NỀN HIỂN THỊ, THIẾT BỊ HIỂN THỊ, VÀ PHƯƠNG PHÁP CHẾ TẠO NỀN HIỂN THỊ**

(57) Sáng chế đề xuất nền hiển thị, thiết bị hiển thị bao gồm nền hiển thị, và phương pháp chế tạo nền hiển thị này. Nền hiển thị bao gồm vùng hiển thị (DA) và vùng theo chu vi (PA). Nền hiển thị trong vùng theo chu vi (PA) bao gồm nền đế uốn được (100), lớp cách điện thứ nhất (300) trên nền đế uốn được (100), lớp đường truyền tín hiệu thứ nhất (500) bao gồm các đường truyền tín hiệu thứ nhất (520) trên một phía của lớp cách điện thứ nhất (300) cách xa khỏi nền đế uốn được (100), và lớp cách điện thứ hai (400) trên một phía của lớp đường truyền tín hiệu thứ nhất (500) cách xa khỏi nền đế uốn được (100). Nền hiển thị có các lỗ nối thứ nhất (510) kéo dài qua đường truyền tín hiệu tương ứng trong số các đường truyền tín hiệu thứ nhất (520), làm lộ bề mặt thứ nhất (310) của lớp cách điện thứ nhất (300), và lớp cách điện thứ hai (400) kéo dài qua các lỗ nối thứ nhất (510) để tiếp xúc trực tiếp với bề mặt thứ nhất (310) của lớp cách điện thứ nhất (300).

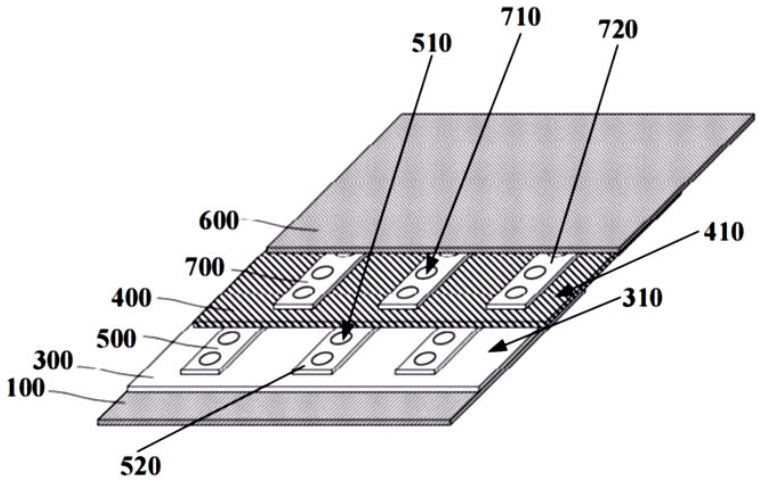

FIG. 5

(11) **79757 A**
(21) **1-2020-05671**
(22) 28/03/2018
(43) 25/08/2021
(85) 02/10/2020
(86) PCT/EP2018/057907 28/03/2018
(87) WO2019/185133 A1 03/10/2019
Ngày yêu cầu thẩm định nội dung: 04/08/2021
(51) ***G01M 11/02**; B65G 47/90; G01M 99/00; B29D 11/00; G01L 5/00*
(71) **TRANSITIONS OPTICAL, LTD.** (IE)
IDA Industrial Estate Dunmore Road, Tuam, Co. Galway, Ireland
(72) JONES, Douglas B. (IE); SNOW, Jared L. (IE); BEAMER, Willard (US); STITT, Joseph C. (IE)
(74) Văn phòng Luật sư MINERVAS (MINERVAS)

(54) **TRẠM CHẨN ĐOÁN ĐỂ KIỂM TRA THIẾT BỊ VẬN CHUYỂN VẬT PHẨM TRÊN DÂY CHUYỀN SẢN XUẤT**

(57) Sáng chế đề cập đến trạm chẩn đoán để kiểm tra thiết bị vận chuyển vật phẩm có thể di chuyển dọc theo đường dẫn có môđun chẩn đoán được liên kết với đường dẫn và được cấu hình để nhận thiết bị vận chuyển vật phẩm khi thiết bị vận chuyển vật phẩm ở vị trí kiểm tra dọc theo đường dẫn. Môđun chẩn đoán có ít nhất một trong số sau đây: trạm phụ kiểm tra độ kẹp chặt mà có ít nhất một cảm biến lực được cấu hình để đo lực tác động bởi cơ cấu đóng của thiết bị vận chuyển vật phẩm ở vị trí đóng, trạm phụ kiểm tra áp lực kết nối với nguồn không khí nén và được cấu hình để tăng áp và giảm áp cơ cấu đóng, và trạm phụ kiểm tra quang học mà có ít nhất một camera được cấu hình để ghi lại dữ liệu hình ảnh của thiết bị vận chuyển vật phẩm.

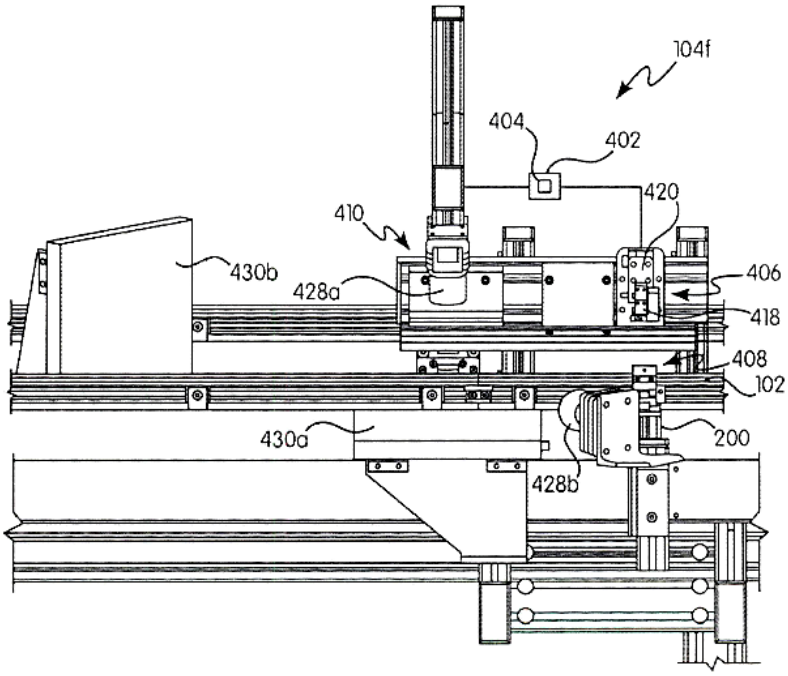

FIG. 4

(11) **79758 A** (43) 25/08/2021
(21) **1-2020-05738**
(22) 07/10/2020
(30) 10-2020-0015223 07/02/2020 KR
Ngày yêu cầu thẩm định nội dung: 07/10/2020
(51) ***H04B 7/02***

(71) **LG ELECTRONICS INC.** (KR)
128, Yeoui-daero, Yeongdeungpo-gu Seoul 07336, Republic of Korea
(72) Seungman PYEN (KR); Jaehyeong SON (KR); Eunsoo NA (KR)
(74) Công ty Luật TNHH T&G (TGVN)

(54) **THIẾT BỊ ĐIỆN TỬ HỖ TRỢ GIẢM NHIỆT VÀ PHƯƠNG PHÁP ĐIỀU KHIỂN THIẾT BỊ NÀY**

(57) Sáng chế liên quan đến thiết bị điện tử bao gồm nhiều môđun ăng ten được tạo cấu hình để truyền thông không dây với trạm cơ sở theo sơ đồ truyền thông thứ nhất; nhiều cảm biến nhiệt độ lần lượt được bố trí trong nhiều môđun ăng ten và được tạo cấu hình để phát hiện nhiệt độ của mỗi môđun ăng ten; và môđem được tạo cấu hình để phát hiện sự chênh lệch nhiệt độ giữa môđun ăng ten có nhiệt độ cao nhất và môđun ăng ten có nhiệt độ thấp nhất trong số nhiều môđun ăng ten, và chuyển mạch từ sử dụng môđun ăng ten thứ nhất đang thực hiện hoạt động truyền thông không dây với trạm cơ sở sang môđun ăng ten thứ hai trong số nhiều môđun ăng ten để thực hiện hoạt động truyền thông với trạm cơ sở dựa vào sự chênh lệch nhiệt độ được phát hiện là đang trên sự chênh lệch nhiệt độ thiết đặt trước. Sáng chế cũng liên quan đến phương pháp điều khiển thiết bị điện tử này.

FIG. 3A

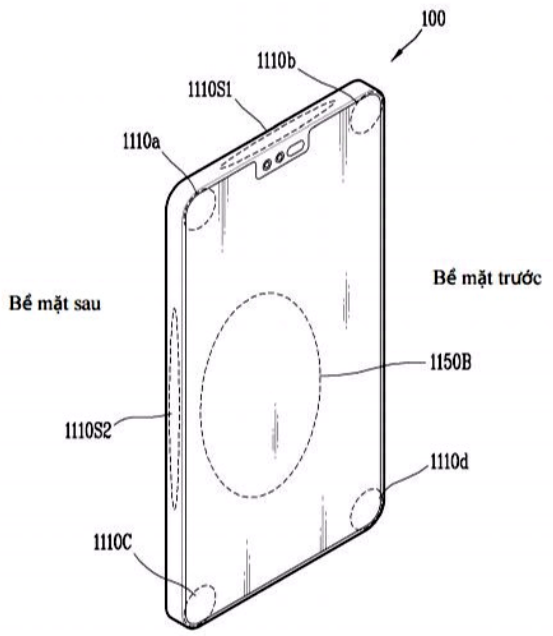

(11) **79759 A** (43) 25/08/2021
(21) **1-2020-05930** (85) 16/10/2020
(22) 22/03/2019 (86) PCT/US2019/023695 22/03/2019
(30) 62/646,861 22/03/2018 US (87) WO2019/183553 26/09/2019
Ngày yêu cầu thẩm định nội dung: 14/07/2021
(51) ***B60K 17/34**; B60L 58/10; B60L 58/18; B60K 17/356*

(71) **TAE TECHNOLOGIES, INC.** (US)
19631 Pauling, Foothill Ranch, California 92610, United States of America
(72) SLEPCHENKOV, Mikhail (US); NADERI, Roozbeh (IR)
(74) Công ty Luật TNHH T&G (TGVN)

(54) **XE ĐIỆN, BỘ ĂCQUY DẠNG MÔĐUN THÔNG MINH VÀ MÔĐUN ĂCQUY THÔNG MINH**

(57) Sáng chế đề cập đến xe điện, bộ ăcquy dạng môđun thông minh, môđun ăcquy thông minh, hệ thống ăcquy dạng môđun, hệ thống bộ ăcquy dạng môđun và phương pháp tạo ra công suất. Trong đó, các hệ thống và các phương pháp được hướng đến việc quản lý ăcquy, việc điều khiển động cơ, việc lưu trữ năng lượng và việc sạc ăcquy được cải thiện. Các hệ thống và các phương pháp làm cho có khả năng điện hóa xe và cung cấp nền tảng thay đổi mô hình mà làm cho có khả năng tích hợp việc quản lý ăcquy, việc sạc và việc điều khiển các động cơ với các phương tiện để quản lý việc phanh tái tạo, sức kéo và thao tác. Trong các phương án, các hệ thống và các phương pháp được hướng đến hệ thống bộ ăcquy dạng môđun thống nhất có kiến trúc được xếp tầng bao gồm tổ hợp được tích hợp của bộ chuyển đổi/bộ điều khiển điện áp thấp được nối mạng với khả năng truyền thông ngang hàng, siêu-tụ (ultra-capacitor) nhúng hoặc phần tử lưu trữ năng lượng, hệ thống quản lý ăcquy và tập hợp được kết nối theo kiểu nối tiếp của các ô riêng lẻ thứ cấp khác làm khối xây dựng cơ bản.

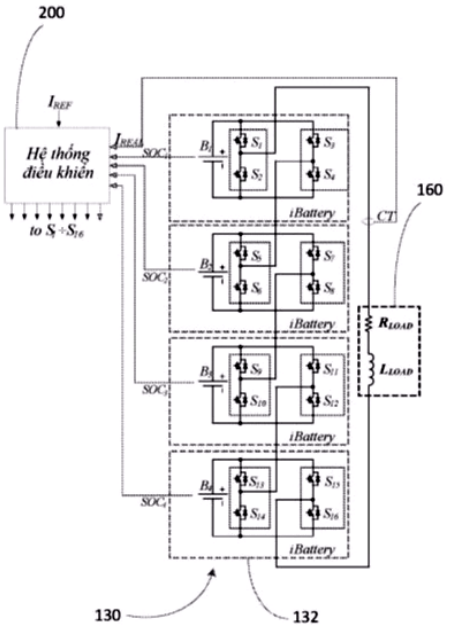

Fig.21

(11) **79760 A**
(21) **1-2020-05932**
(22) 24/05/2019
(30) 62/676,090 24/05/2018 US
(51) ***G01H 1/14***; *G01H 3/04; G01H 1/16*
(43) 25/08/2021
(85) 16/10/2020
(86) PCT/US2019/033924 24/05/2019
(87) WO2019/226994 28/11/2019

(71) **TDW DELAWARE, INC.** (US)
Suite 780 1100 Market Street Wilmington, DE 19801 (US)
(72) POE, Roger, L. (US)
(74) Công ty cổ phần Tư vấn S&B (S&B CONSULTANT., CORP.)

(54) **MÁY VÀ PHƯƠNG PHÁP PHÁT HIỆN TÍN HIỆU THIẾT BỊ CAN THIỆP ĐƯỜNG ỐNG TRONG ĐƯỜNG ỐNG THỤ ĐỘNG, PHƯƠNG PHÁP XÁC ĐỊNH TẦN SỐ KÝ HIỆU CỦA ĐOẠN ĐƯỜNG ỐNG ĐÃ CHỌN**

(57) Sáng chế đề cập đến hệ thống và phương pháp để phát hiện đường đi của thiết bị can thiệp đường ống. Hệ thống và phương pháp này bao gồm: máy dò xung lực thụ động (10) có vỏ bọc (13); kết nối không xâm phạm (15) của vỏ bọc với vách bên ngoài (17) của đường ống P, ít nhất một cảm biến rung (11) được bọc trong vỏ bọc; và xử lý tín hiệu (23) bao gồm ít nhất một bộ lọc băng thông (27) được cấu tạo để nhận dữ liệu được thu thập bởi cảm biến rung, cảm biến rung và bộ lọc băng thông được cấu tạo để giám sát các tần số trong một phạm vi đã định trước cho biết xung động. Các tần số được chọn phải là các tần số dễ phát hiện hơn tần số đường gốc ký hiệu hoặc cộng hưởng tự nhiên của đoạn đường ống đang được giám sát. Theo một số phương án, tần số được chọn là tần số thấp hơn. Không có phần nào của tín hiệu thiết bị can thiệp đường ống trong đường ống thụ động xâm nhập và bên trong đường ống.

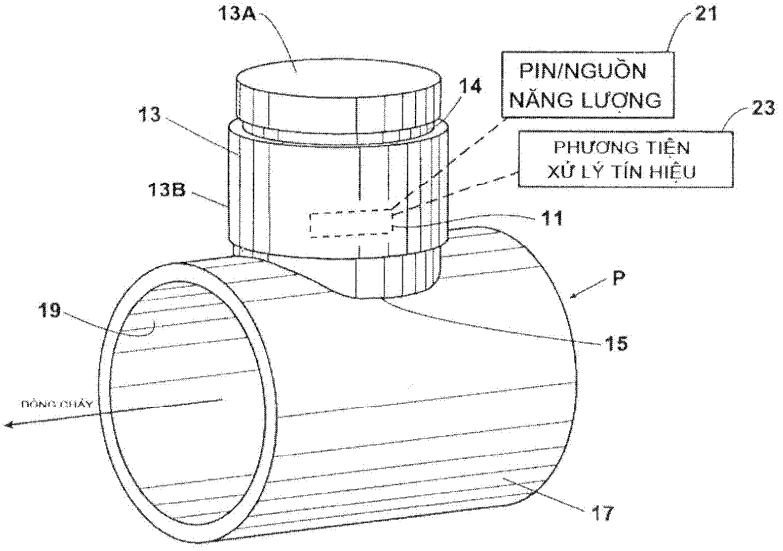

HÌNH 1

(11) **79761 A**
(21) **1-2020-06112**
(22) 29/03/2019
(30) 62/650,821 30/03/2018 US
62/687,964 21/06/2018 US
(51) ***C07D 413/14**; A61K 31/423; A61P 37/00*
(43) 25/08/2021
(85) 23/10/2020
(86) PCT/US2019/025036 29/03/2019
(87) WO2019/191707 03/10/2019

(71) **INCYTE CORPORATION** (US)
1801 Augustine Cut-Off, Wilmington, Delaware 19803, United States of America
(72) WU, Liangxing (CN); LI, Jingwei (CN); YAO, Wenqing (US)
(74) Công ty TNHH Tầm nhìn và Liên danh (VISION & ASSOCIATES CO.LTD.)

(54) **HỢP CHẤT DỊ VÒNG DÙNG LÀM CHẤT ĐIỀU BIẾN MIỄN DỊCH VÀ DƯỢC PHẨM CHỨA HỢP CHẤT NÀY**

(57) Sáng chế đề cập đến các hợp chất có Công thức (F), để sử dụng làm các chất điều biến miễn dịch, và các dược phẩm chứa các hợp chất này. Các hợp chất này hữu ích trong việc điều trị, ngăn ngừa hoặc cải thiện các bệnh hoặc các rối loạn như các bệnh ung thư hoặc các bệnh truyền nhiễm.

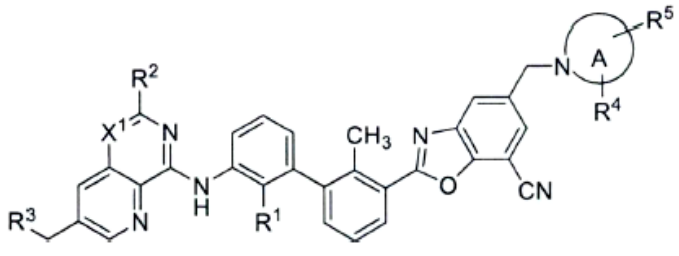

(I')

(11) **79762 A**
(21) **1-2020-06126**
(22) 26/03/2019
(30) 201810253246.8 26/03/2018 CN
(43) 25/08/2021
(85) 26/10/2020
(86) PCT/CN2019/079655 26/03/2019
(87) WO2019/184904 03/10/2019
Ngày yêu cầu thẩm định nội dung: 26/10/2020
(51) ***A61N 2/04***

(71) **ANTIS HEALTH SCIENCE AND TECHNOLOGY (GUANGZHOU) CO., Ltd.** (CN)
Room A02, Area A, Second Floor, No.6 and No.8 Hailian Road, Haizhu District, Guangzhou City, Guangdong Province, China
(72) Yunfeng Zheng (CN); Kui Geng (CN)
(74) Công ty Luật TNHH Phạm và Liên danh (PHAM & ASSOCIATES)

(54) **DỤNG CỤ KÍCH THÍCH THẦN KINH TRUNG ƯƠNG BẰNG TỪ VÀ THIẾT BỊ CHĂM SÓC SỨC KHỎE HOẶC Y TẾ CÓ DỤNG CỤ NÀY**

(57) Sáng chế đề cập đến dụng cụ kích thích thần kinh trung ương bằng từ và thiết bị chăm sóc sức khỏe hoặc y tế có dụng cụ. Dụng cụ kích thích thần kinh trung ương bằng từ bao gồm nguồn điện, mạch điều khiển và bộ phận cuộn dây, mạch điều khiển bao gồm chip điều khiển chính và mạch chính, nguồn điện cấp điện cho mạch điều khiển, và mạch điều khiển cấp ra dòng điện biến thiên theo thời gian cho bộ phận cuộn dây để sinh ra từ trường biến thiên theo thời gian tương ứng. Vùng của từ trường biến thiên theo thời gian tương hợp với kích thước đầu người, và dòng điện biến thiên theo thời gian được cấp ra với tần số trên 2000Hz, và tạo ra chuỗi xung nhịp ở tỷ lệ công suất phù hợp hoặc tạo ra vùng bao phủ cấp ra đặc tính nhịp với dạng tần số khác nhau. Dụng cụ kích thích thần kinh trung ương bằng từ có thể tác dụng, vào não, xung nhịp của các kích thích từ với sóng mang tần số cao cường độ yếu và mức phân bố cường độ tương đối đồng đều của từ trường và nó có thể đi vào sâu trong não, và được dùng để sản xuất thiết bị chăm sóc sức khỏe hoặc y tế nhằm cải thiện các chức năng của não và điều trị các bệnh về não.

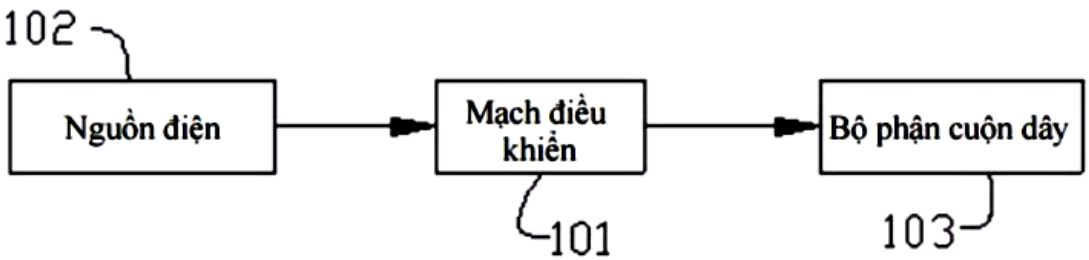

Fig.1

(11) **79763 A** (43) 25/08/2021
(21) **1-2020-06156** (85) 27/10/2020
(22) 03/04/2019 (86) PCT/CN2019/081285 03/04/2019
(30) 201811295601.4 01/11/2018 CN (87) WO2020/087868 07/05/2020
Ngày yêu cầu thẩm định nội dung: 27/10/2020
(51) ***H01L 27/32**; H01L 51/52*

(71) 1. **BOE TECHNOLOGY GROUP CO., LTD.** (CN)
No.10 Jiuxianqiao Rd., Chaoyang District, Beijing 100015, China
2. **CHENGDU BOE OPTOELECTRONICS TECHNOLOGY CO., LTD.** (CN)
No.1188 Hezuo Rd., (West Zone), Hi-tech Development Zone, Chengdu, Sichuan, 611731, China
(72) Ying LIU (CN); Ming MAO (CN); Yuhang PENG (CN)
(74) Công ty Luật TNHH Phạm và Liên danh (PHAM & ASSOCIATES)

(54) **TẤM HIỂN THỊ, THIẾT BỊ HIỂN THỊ, VÀ PHƯƠNG PHÁP CHẾ TẠO**

(57) Sáng chế đề cập đến tấm hiển thị (21), thiết bị hiển thị (2) và các phương pháp chế tạo. Tấm hiển thị (21) bao gồm nền dẻo (11) có vùng hiển thị (D) và vùng không hiển thị (C), kết cấu chắn (13) được đặt trong vùng không hiển thị (C) và được đặt xung quanh vùng hiển thị (D), một hoặc nhiều rãnh (14) nằm trên vùng không hiển thị (C) giữa vùng hiển thị (D) và kết cấu chắn (13), và lớp đóng gói hữu cơ (151). Lớp đóng gói hữu cơ (151) bao phủ mỗi vùng trong vùng hiển thị (D), ít nhất một phần vùng không hiển thị (C), và một hoặc nhiều rãnh (14). Do vậy, độ phẳng của lớp đóng gói hữu cơ (151) có thể được cải thiện và việc bong tróc có thể được giảm giữa lớp đóng gói hữu cơ (151) và nền (11) đặt lớp đóng gói hữu cơ (151), nhờ đó cải thiện toàn bộ chất lượng của tấm hiển thị (21) được hoàn thiện.

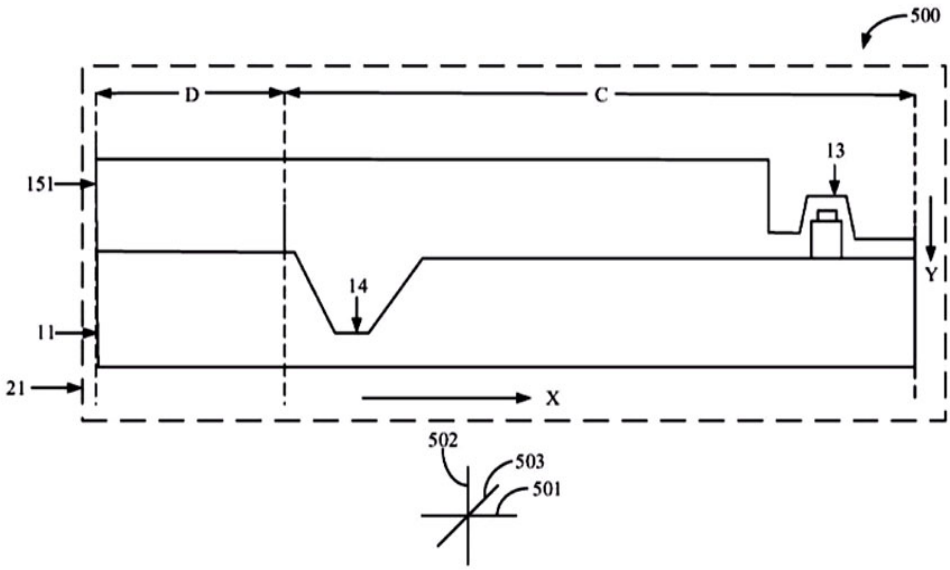

Fig.5

(11) **79764 A**
(21) **1-2020-06220**
(22) 18/07/2019
(30) 62/700,463 19/07/2018 US
(51) ***A61K 31/70***; *A61P 9/04; A61P 9/00*
(43) 25/08/2021
(85) 28/10/2020
(86) PCT/EP2019/069323 18/07/2019
(87) WO2020/016335 23/01/2020

(71) **ASTRAZENECA AB** (SE)
151 85 Södertälje, Sweden
(72) LANGKILDE, Anna, Maria (SE)
(74) Công ty Luật TNHH Phạm và Liên danh (PHAM & ASSOCIATES)

(54) **DƯỢC PHẨM CHỨA DAPAGLIFLOZIN**

(57) Sáng chế đề cập đến dược phẩm chứa dapagliflozin để dùng trong điều trị và/hoặc ngăn ngừa suy tim có phân suất tống máu được bảo toàn (heart failure with preserved ejection fraction - HFpEF) và/hoặc ít nhất là một bệnh, rối loạn, và/hoặc tình trạng bệnh liên quan đến chúng ở bệnh nhân.

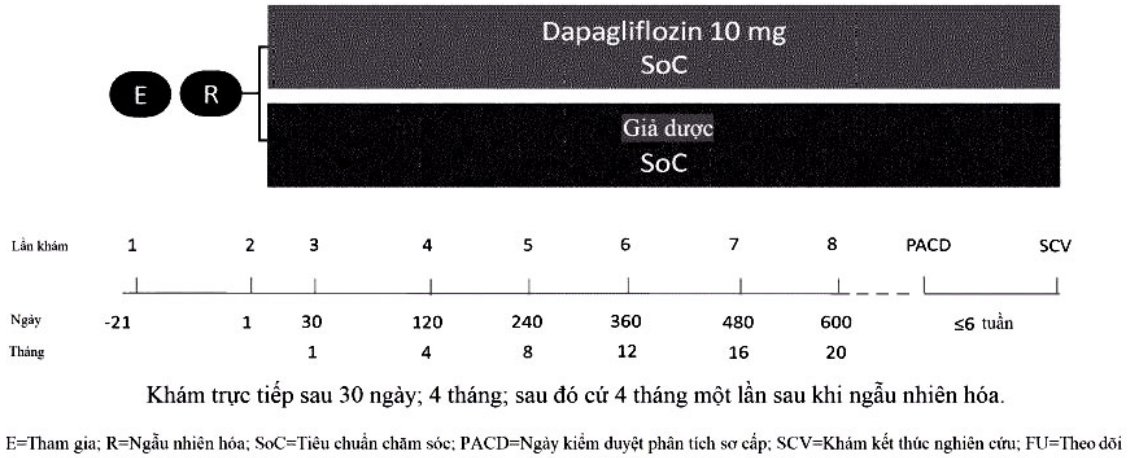

HÌNH 1

(11) **79765 A** (43) 25/08/2021
(21) **1-2020-06293**
(22) 29/10/2020
(30) 10-2020-0018451 14/02/2020 KR
10-2020-0026758 03/03/2020 KR
(51) ***H01L 51/00***; *H01L 51/50; H01L 27/32*

(71) **SAMSUNG DISPLAY CO., LTD.** (KR)
1, Samsung-ro, Giheung-gu, Yongin-si, Gyeonggi-do, Republic of Korea
(72) Yunjae KIM (KR); Jinhyoung KIM (KR); Jin Yong SIM (KR)
(74) Công ty TNHH Tầm nhìn và Liên danh (VISION & ASSOCIATES CO.LTD.)

(54) **THIẾT BỊ HIỂN THỊ**

(57) Sáng chế đề xuất thiết bị hiển thị gồm có panen hiển thị gồm có vùng thứ nhất, vùng thứ hai, và vùng uốn được được đặt giữa vùng thứ nhất và vùng thứ hai và được uốn sao cho vùng thứ hai được bố trí bên dưới vùng thứ nhất, IC điều khiển được bố trí bên dưới vùng thứ hai, cửa sổ được bố trí trên vùng thứ nhất, lớp bảo vệ cửa sổ được bố trí trên cửa sổ, và lớp bảo vệ panen thứ nhất được bố trí bên dưới vùng thứ nhất. Khi được nhìn trên mặt phẳng, một bên của lớp bảo vệ cửa sổ và một bên của cửa sổ được đặt cách xa khỏi ranh giới thứ nhất giữa vùng thứ nhất và vùng uốn được, và một bên của lớp bảo vệ cửa sổ được đặt giữa ranh giới thứ nhất và một bên của cửa sổ.

FIG. 10

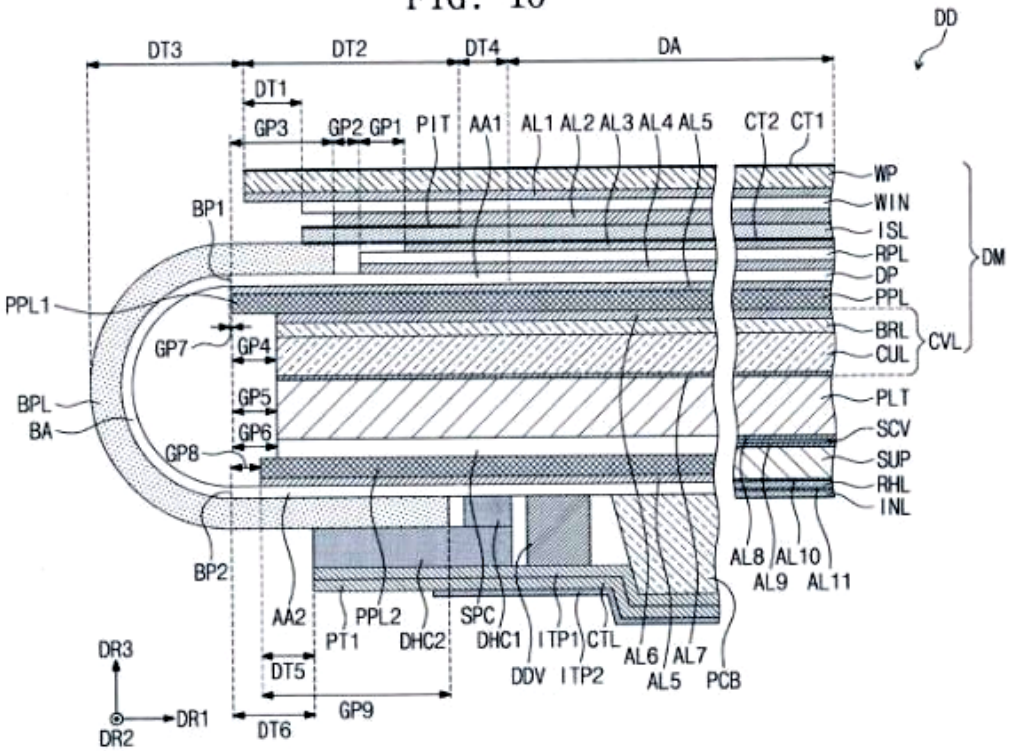

(11) **79766 A** (43) 25/08/2021
(21) **1-2020-06339**
(22) 30/10/2020
(30) 10-2020-0018433 14/02/2020 KR
(51) ***G09F 9/30***; *H01L 51/00; G06F 1/16*

(71) **SAMSUNG DISPLAY CO., LTD.** (KR)
1, Samsung-Ro, Giheung-Gu, Yongin-si, Gyeonggi-Do, Korea
(72) Hee-Kwon LEE (KR)
(74) Công ty TNHH Tầm nhìn và Liên danh (VISION & ASSOCIATES CO.LTD.)

(54) **THIẾT BỊ HIỂN THỊ**

(57) Sáng chế đề xuất thiết bị hiển thị bao gồm: môđun hiển thị bao gồm panen hiển thị để hiển thị hình ảnh và bảng mạch được nối với panen hiển thị; tấm đỡ được bố trí trên bề mặt của môđun hiển thị; và màng kết dính dẫn điện được bố trí giữa bảng mạch và tấm đỡ, màng kết dính dẫn điện gồm có: màng kết dính hai mặt được cố định vào bề mặt của tấm đỡ và bề mặt của bảng mạch; và màng kết dính một mặt được cố định vào một trong số bề mặt của tấm đỡ và bề mặt của bảng mạch.

FIG. 5A

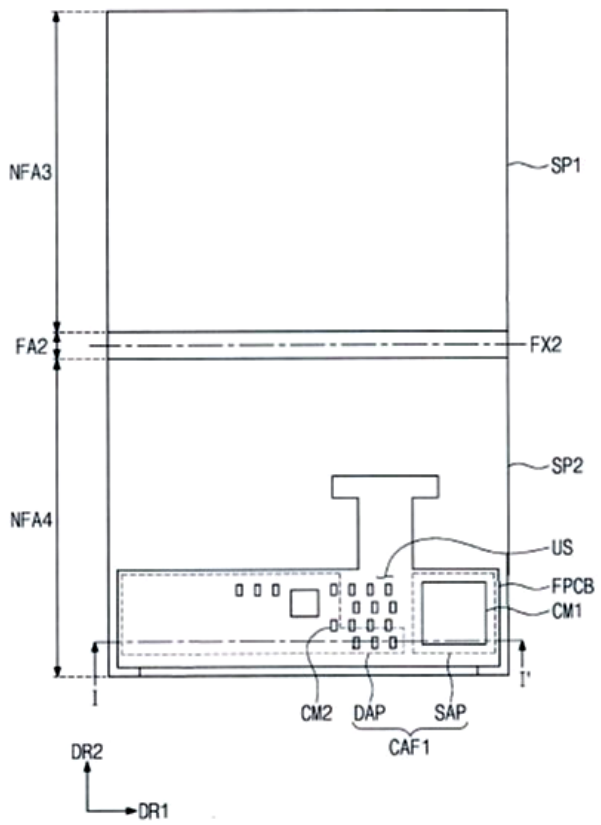

(11) **79767 A**
(21) **1-2020-06397**
(22) 03/05/2019
(30) 2018-0037 03/05/2018 CU
(51) ***A61K 31/137**; A61K 31/167*
(43) 25/08/2021
(85) 03/11/2020
(86) PCT/CU2019/050002 03/05/2019
(87) WO2019/210889 07/11/2019

(71) **CENTRO DE INVESTIGACIÓN Y DESARROLLO DE MEDICAMENTOS CIDEM** (CU)
Avenida 26 No. 1605 entre Avenida Rancho Boyeros y Calzada de Puentes Grandes, Plaza de la Revolución, La Habana 10600, Cuba

(72) Garrido SUÁREZ, Bárbara Beatriz (CU); Bellma MENÉNDEZ, Addis (CU); González CORTEZÓN, Ania (CU); DeLa Paz Martín-VIAÑA, Nilia (CU); Bárzaga FERNÁNDEZ, Pedro Gilberto (CU); Perdomo MORALES, Rolando (CU); Padrón YAQUIS, Alejandro Saúl (CU)

(74) Công ty Luật TNHH Phạm và Liên danh (PHAM & ASSOCIATES)

(54) **CHẾ PHẨM CHỨA PARAXETAMOL:AMITRIPTYLIN VỚI LIỀU LƯỢNG CỐ ĐỊNH DÙNG ĐỂ ĐIỀU TRỊ ĐAU HỖN HỢP DO UNG THƯ**

(57) Sáng chế đề cập đến chế phẩm dược phẩm ở liều lượng paraxetamol cố định và cụ thể là amitriptylin được hỗ trợ bởi các nghiên cứu tương tác dược lý và an toàn cho thấy sự hiệp đồng để chống loạn cảm đau, các tác động chống tăng áp lực cơ học và để giảm đau dai dẳng, tỷ lệ, an toàn và khả năng bảo vệ thần kinh. Chế phẩm này nhằm mục đích điều trị đau hỗn hợp do ung thư có thể được kết hợp như một lựa chọn khác trong chiến lược của thang giảm đau theo WHO ở bước 1 để điều trị cơn đau nhẹ. Tuy nhiên, nó cũng có thể được đưa vào các bước cao hơn liên quan đến opioid để điều trị cơn đau ở cường độ cao hơn và có khả năng làm giảm sự leo thang liều lượng của nó và các tác dụng phụ như dung nạp và tăng nồng độ.

(11) **79768 A**
(21) **1-2020-06448**
(22) 03/05/2019
(30) 62/666,916 04/05/2018 US
18172827.0 17/05/2018 EP
(43) 25/08/2021
(85) 05/11/2020
(86) PCT/EP2019/061413 03/05/2019
(87) WO2019/211451 07/11/2019
(51) ***C07K 14/575**; A61K 47/00; C07K 14/605; A61K 38/22; A61K 47/06*

(71) **NOVO NORDISK A/S** (DK)
Novo Allé, Bagsværd, 2880, Denmark
(72) Wouter Frederik Johan HOGENDORF (NL); Henning THØGERSEN (DK); Nicholas Raymond COX (US); Patrick J. KNERR (US); Richard DIMARCHI (US); Brian FINAN (US); Jesper F. LAU (DK); Steffen REEDTZ-RUNGE (DK); Fa LIU (CN)
(74) Công ty TNHH Tầm nhìn và Liên danh (VISION & ASSOCIATES CO.LTD.)

(54) **DẪN XUẤT CỦA CHẤT TƯƠNG TỰ GIP VÀ DƯỢC PHẨM BAO GỒM DẪN XUẤT NÀY**

(57) Sáng chế đề cập đến các peptit mới mà là các dẫn xuất của các chất tương tự polypeptit insulinotropic phụ thuộc glucoza (GIP) có sự ổn định vật lý được cải thiện trong dung dịch và cấu trúc hoạt động kéo dài. Sáng chế cụ thể hơn đề cập đến các peptit như vậy mà là các chất chủ vận ở thụ thể GIP ứng dụng trong quản lý cân nặng hoặc để xử lý các bệnh như béo phì, tiểu đường hoặc viêm gan nhiễm mỡ không do rượu (NASH).

(11) **79769 A** (43) 25/08/2021
(21) **1-2020-06507**
(22) 10/11/2020
(30) 10-2020-0019262 17/02/2020 KR
Ngày yêu cầu thẩm định nội dung: 10/11/2020
(51) ***G06Q 50/08***

(71) **STARCHIUM CO.,LTD.** (KR)
(Sampyeong-dong, Gyeonggi Startups Campus), 5F, 2-dong, 20, Pangyo-ro 289beon-gil, Bundang-gu, Seongnam-si, Gyeonggi-do 13488, Republic of Korea
(72) Jeong Wan LEE (KR); Hyun Mo KOO (KR); Hyun Woo KIM (KR)
(74) Công ty Luật TNHH Phạm và Liên danh (PHAM & ASSOCIATES)

(54) **PHƯƠNG PHÁP CẤP SÀN NỘI THẤT VÀ MÁY CHỦ THỰC THI PHƯƠNG PHÁP NÀY**

(57) Sáng chế đề cập đến phương pháp cấp sàn nội thất, mà có thể tạo ra các trường hợp nội thất ở khu vực xung quanh, nơi mong muốn thi công nội thất, sao cho người dùng có thể đồng thời kiểm tra phong cách xây dựng và dự toán của công ty xây dựng. Do đó, có tác dụng cho phép người dùng mong muốn công trình nhận được dự toán thi công nội thất hợp lý. Ngoài ra, có tác dụng giúp người dùng chọn công ty xây dựng với phong cách mong muốn thông qua các trường hợp nội thất. Ngoài ra, dịch vụ ký quỹ trên sàn để thanh toán chi phí xây dựng được tiến hành, khiến cho có tác dụng giảm đến mức tối thiểu tranh chấp giữa công ty xây dựng và người dùng bằng cách tiếp nhận các ảnh tại công trường từ công ty xây dựng vào thời điểm thanh toán số tiền ban đầu (tiền đặt cọc), khoản tiền trung gian, và số dư, và thực hiện việc thanh toán trong trường hợp mà trong đó người dùng xác nhận các ảnh.

Fig. 1

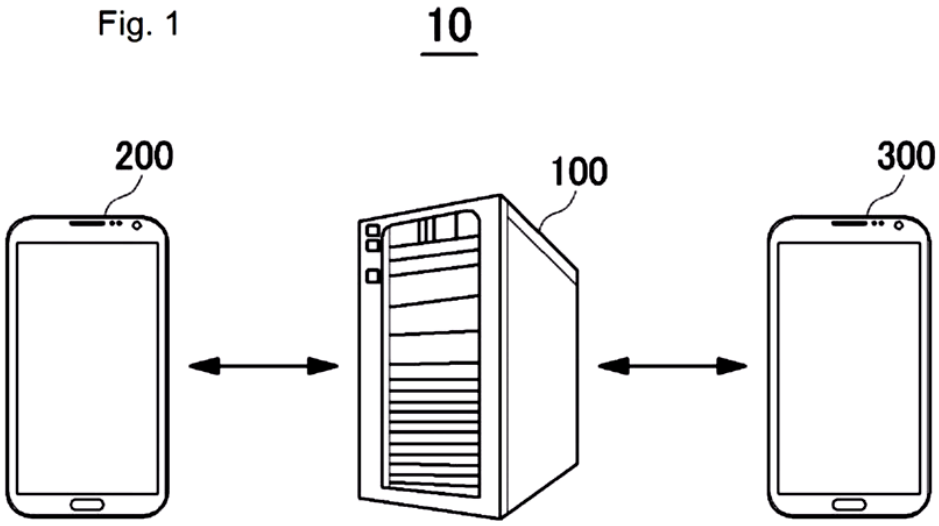

(11) **79770 A** (43) 25/08/2021
(21) **1-2020-06626**
(22) 16/11/2020
(30) 10-2020-0022521 24/02/2020 KR
Ngày yêu cầu thẩm định nội dung: 16/11/2020
(51) ***H04N 5/232**; G03B 5/00; H04N 5/225*
(71) **SAMSUNG ELECTRO-MECHANICS CO., LTD.** (KR)
Maeyoung-ro 150 (Maetan-dong), Youngtong-gu, Suwon-si, Gyeonggi-do, Republic of Korea, zipcode: 443-743
(72) JANG, Su Bong (KR); LEE, Sang Jong (KR); PARK, Nam Ki (KR); YOON, Young Bok (KR); YOON, Hee Soo (KR)
(74) CÔNG TY LUẬT TRÁCH NHIỆM HỮU HẠN AMBYS HÀ NỘI (AMBYS HANOI)
(54) **MÔĐUN MÁY ẢNH**

(57) Sáng chế đề cập đến môđun máy ảnh. Môđun máy ảnh bao gồm phần cố định, phần có thể di chuyển được tạo kết cấu để được di chuyển so với phần cố định theo hướng trục quang; ít nhất hai cảm biến phát hiện vị trí, và nam châm được bố trí để đối diện ít nhất hai cảm biến phát hiện vị trí theo hướng giao với hướng trục quang. Nam châm bao gồm cực N và cực S trên bề mặt đối diện ít nhất hai cảm biến phát hiện vị trí và vùng trung tính giữa cực N và cực S. Ít nhất hai cảm biến phát hiện vị trí được bố trí sao cho ít nhất một cảm biến phát hiện vị trí đối diện cực N và cực S và ít nhất một cảm biến phát hiện vị trí đối diện vùng trung tính khi phần có thể di chuyển được di chuyển theo hướng trục quang.

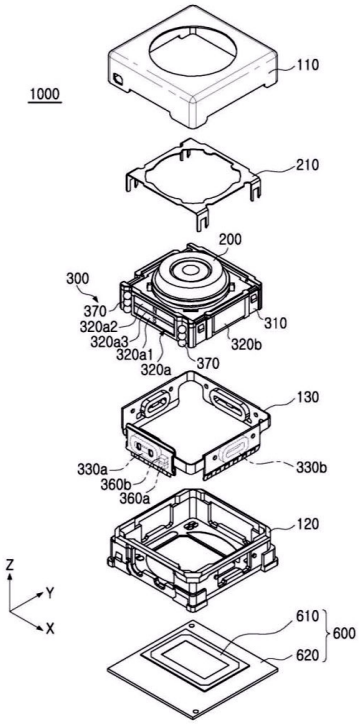

FIG. 2

(11) **79771 A** (43) 25/08/2021
(21) **1-2020-06634**
(22) 16/11/2020
(30) 10-2020-0021287 20/02/2020 KR
Ngày yêu cầu thẩm định nội dung: 24/11/2020
(51) ***C05F 3/00***
(71) **AGRICULTURAL CORPORATION JUNGBUBIOTECH** (KR)
113-6, Suruni-gil, Heungeop-myeon, Wonju-si, Gangwon-do 26356, Republic of Korea
(72) Sung Gil LIM (KR)
(74) Công ty Luật TNHH ROUSE Việt Nam (ROUSE LAW CO.,LTD)

(54) **PHƯƠNG PHÁP SẢN XUẤT PHÂN BÓN HỮU CƠ VÀ PHÂN BÓN HỮU CƠ ĐƯỢC SẢN XUẤT BẰNG PHƯƠNG PHÁP NÀY**

(57) Sáng chế đề cập đến phương pháp sản xuất phân bón hữu cơ, và cụ thể hơn là, phương pháp sản xuất phân bón hữu cơ bao gồm: bước trộn là trộn từ 50 đến 70 % trọng lượng phân ủ được xử lý bằng vôi, từ 20 đến 40 % trọng lượng phân gia cầm, và từ 5 đến 10 % trọng lượng các vi sinh vật, bước khuấy là khuấy hỗn hợp của phân ủ được xử lý bằng vôi, phân gia cầm, và các vi sinh vật trong 17 đến 22 ngày trong khi điều chỉnh hàm lượng độ ẩm đến 30 đến 40%, bước làm chín sau là làm chín sau hỗn hợp được điều chỉnh hàm lượng độ ẩm trong khoảng từ 27 đến 32 ngày, bước sấy khô là sấy khô hỗn hợp được làm chín sau sao cho hỗn hợp này có hàm lượng độ ẩm là từ 15 đến 25%, và bước nghiền là nghiền hỗn hợp được sấy khô. Ngoài ra, sáng chế cũng đề cập đến phân bón hữu cơ được sản xuất bằng phương pháp này.

[Fig. 1]

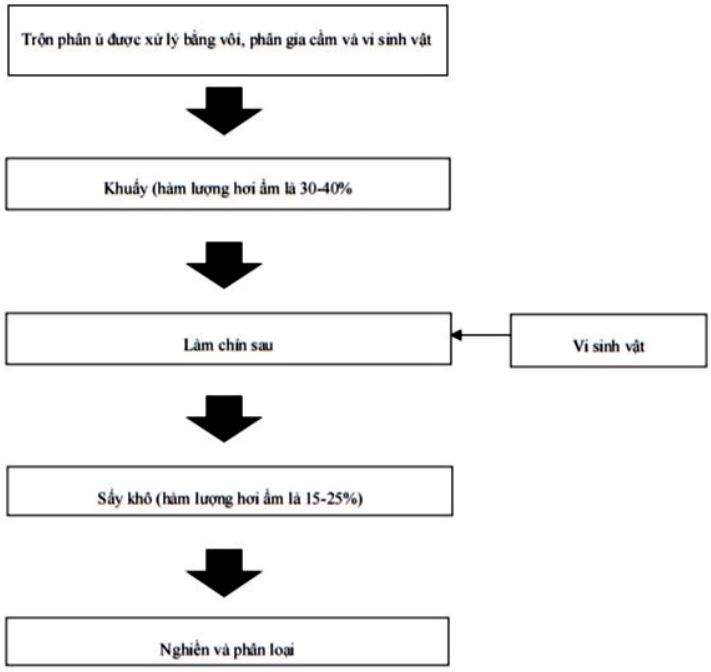

(11) **79772 A** (43) 25/08/2021
(21) **1-2020-06651**
(22) 17/11/2020
(30) 10-2020-0050001 14/02/2020 KR
10-2020-0018619 14/02/2020 KR
(51) ***G09F 9/30**; G06F 1/16*

(71) **SAMSUNG DISPLAY CO., LTD.** (KR)
1, Samsung-Ro, Giheung-Gu, Yongin-si, Gyeonggi-Do, Republic of Korea
(72) Jaiku SHIN (KR); Dongjin PARK (KR); Dongwoo SEO (KR); Sung Chul CHOI (KR)
(74) Công ty TNHH Tầm nhìn và Liên danh (VISION & ASSOCIATES CO.LTD.)

(54) **THIẾT BỊ ĐIỆN TỬ**

(57) Sáng chế đề cập đến thiết bị điện tử bao gồm cửa sổ, tấm nền hiển thị được bố trí bên dưới cửa sổ, chi tiết đệm được bố trí bên dưới tấm nền hiển thị, và môđun điện tử thứ nhất được bố trí bên dưới cửa sổ và được gài vào trong lỗ thứ nhất được tạo ra trên tấm nền hiển thị và chi tiết đệm. Lỗ thứ nhất bao gồm phần lỗ thứ nhất được tạo ra trên tấm nền hiển thị, và phần lỗ thứ hai được tạo ra trên chi tiết đệm. Phần lỗ thứ hai có chiều rộng lớn hơn chiều rộng của phần lỗ thứ nhất.

FIG. 6

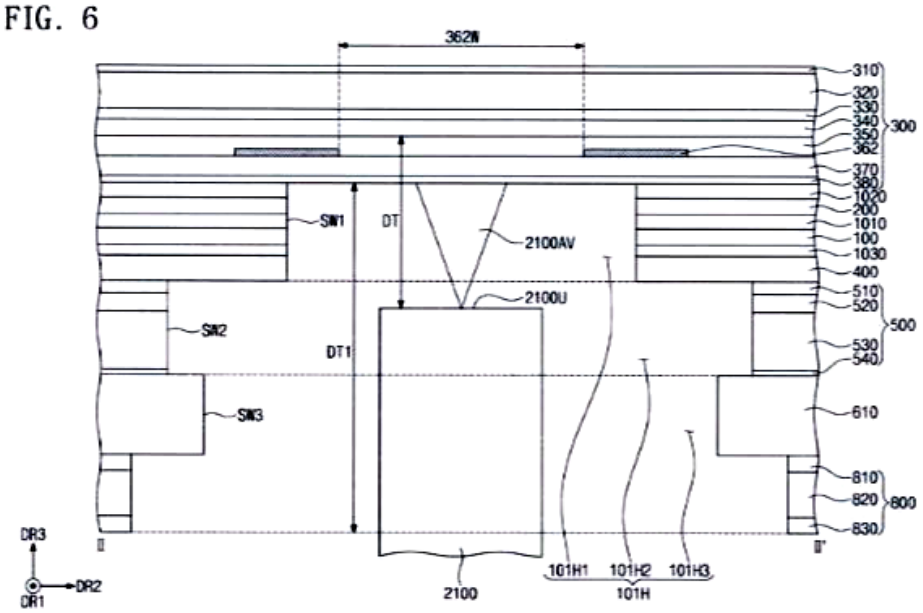

(11) **79773 A** (43) 25/08/2021
(21) **1-2020-06930** (85) 30/11/2020
(22) 03/05/2019 (86) PCT/US2019/030578 03/05/2019
(30) 62/667,040 04/05/2018 US (87) WO2019/213506 07/11/2019
(51) ***C07D 471/14**; A61K 31/519; A61P 35/00*

(71) **INCYTE CORPORATION** (US)
1801 Augustine Cut-Off, Wilmington, Delaware 19803, United States of America
(72) JIA, Zhongjiang (US); ZHOU, Jiacheng (US); LI, Qun (CN)
(74) Công ty TNHH Tầm nhìn và Liên danh (VISION & ASSOCIATES CO.LTD.)

(54) **MUỐI CỦA CHẤT ỨC CHẾ FGFR, CHẾ PHẨM DƯỢC CHỨA MUỐI NÀY VÀ DẠNG LIỀU DÙNG THEO ĐƯỜNG UỐNG DẠNG RẮN CHỨA CHẾ PHẨM DƯỢC NÀY**

(57) Sáng chế đề cập đến các dạng muối của chất ức chế các thụ thể yếu tố tăng trưởng nguyên bào sợi (Fibroblast Growth Factor Receptors - FGFR) 3-(2,6-diflo-3,5-dimetoxyphenyl)-1-etyl-8-(morpholin-4-ylmetyl)-1,3,4,7-tetrahydro-2Hpyrrolo[3',2':5,6]pyrido[4,3-d]pyrimidin-2-on, bao gồm các phương pháp điều chế của chúng, trong đó hợp chất này là hữu ích trong việc điều trị các bệnh qua trung gian FGFR như ung thư. (I)

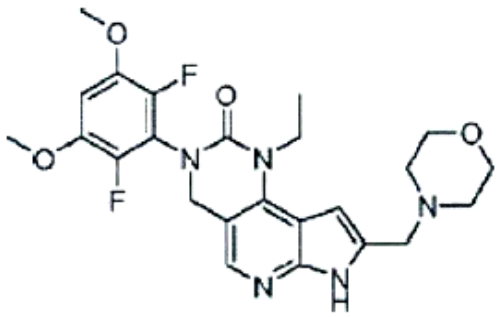

(11) **79774 A** (43) 25/08/2021
(21) **1-2020-06951** (85) 01/12/2020
(22) 13/11/2018 (86) PCT/KR2018/013853 13/11/2018
(30) 10-2018-0134650 05/11/2018 KR (87) WO2020/096104 14/05/2020
Ngày yêu cầu thẩm định nội dung: 01/12/2020
(51) ***B29C 51/26**; B29L 7/00; B29C 51/46; B29C 51/08; B29C 51/42*
(71) **REALOOK & COMPANY CORP.** (KR)
13, Heungdeok 1-ro, Giheung-gu Yongin-si Gyeonggi-do 16954 (KR)
(72) LIM, Namil (KR)
(74) Công ty cổ phần Tư vấn S&B (S&B CONSULTANT., CORP.)

(54) **THIẾT BỊ SẢN XUẤT PHIM ĐỊNH HÌNH 3D VÀ PHƯƠNG PHÁP SẢN XUẤT PHIM ĐỊNH HÌNH 3D**

(57) Sáng chế đề cập đến thiết bị sản xuất phim định hình 3D trong đó quá trình đúc được thực hiện ở áp suất đồng nhất bằng cách sử dụng bộ phận có thể tích thay đổi sao cho có thể tạo khuôn cho phần cắt bên dưới, nếp nhăn do nhiệt trên phần cong hoặc phần tương tự của phim tạo hình và sự xoắn của phim tạo hình được ngăn chặn, và độ lệch độ dày của phim tạo hình được giảm xuống, và loại trừ quá trình cắt bổ sung sau khi đúc phim định hình, do đó cải thiện chất lượng của phim định hình 3D. Thiết bị sản xuất phim định hình 3D theo một phương án của sáng chế bao gồm: khuôn để tạo phim định hình; phần đầu ép được định vị tương ứng với khuôn sao cho khoảng cách giữa khuôn và phần đầu ép là khác nhau; và phần thân có thể tích thay đổi được kết hợp với phần đầu máy ép và được cung cấp độ đàn hồi để thể tích của phần đó thay đổi bởi chuyển động vào/ra của khí do phần đầu ép tạo ra.

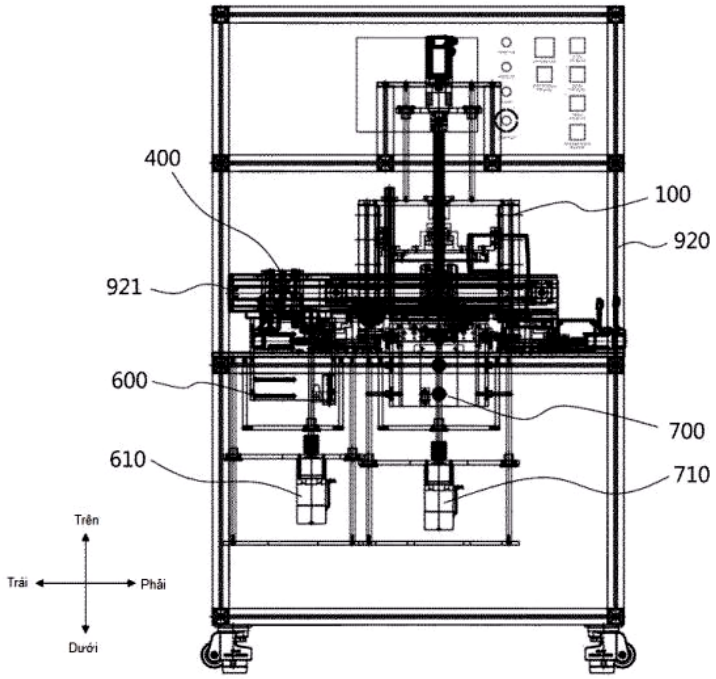

HÌNH 1

(11) **79775 A**
(21) **1-2020-06969**
(22) 03/05/2019
(30) 1807362.7 04/05/2018 GB
1902329.0 20/02/2019 GB
1905245.5 12/04/2019 GB
(43) 25/08/2021
(85) 02/12/2020
(86) PCT/EP2019/061439 03/05/2019
(87) WO2019/211463 07/11/2019
(51) ***C07D 403/12**; A61P 17/00; A61P 25/00; A61P 3/00; C07D 413/14; A61P 9/00; C07D 249/14; C07D 409/14; A61K 31/4196; A61P 35/00*

(71) **INFLAZOME LIMITED** (IE)
88 Harcourt Street, Dublin 2, Ireland
(72) MILLER, David (GB); MACLEOD, Angus (GB); THOM, Stephen (GB); MCPHERSON, Christopher G. (GB); ALANINE, Thomas (GB); CARRILLO ARREGUI, Jokin (ES); CIANA, Claire-Lise (CH); SHANNON, Jonathan (GB); VAN WILTENBURG, Jimmy (DE); Den HARTOG, Jacobus Antonius Joseph (DE)
(74) Công ty TNHH Quốc tế D&N (D&N INTERNATIONAL CO.,LTD.)

(54) **HỢP CHẤT HETEROARYL VÀ DƯỢC PHẨM CHỨA HỢP CHẤT NÀY**

(57) Sáng chế đề xuất hợp chất heteroaryl có 5 cạnh chứa nitơ được thế, chẳng hạn như sulfonyl triazol, trong đó vòng heteroaryl còn được thế, tùy ý thông qua nhóm liên kết chẳng hạn như -NH-, với nhóm xyclic lần lượt được thế ở vị trí α. Sáng chế còn đề xuất muối, solvat, tiền dược chất và chế phẩm dược liên quan, và hợp chất này để sử dụng trong điều trị và ngăn ngừa các bệnh và rối loạn, đặc biệt là các bệnh và rối loạn do sự ức chế NLRP3.

(11) **79776 A**
(21) **1-2020-06994**
(22) 03/05/2019
(30) 62/667,166 04/05/2018 US
62/815,539 08/03/2019 US
(51) ***C07D 471/14**; A61K 31/519; A61P 35/00*
(43) 25/08/2021
(85) 02/12/2020
(86) PCT/US2019/030633 03/05/2019
(87) WO2019/213544 07/11/2019

(71) **INCYTE CORPORATION** (US)
1801 Augustine Cut-Off, Wilmington, Delaware 19803, United States of America
(72) BURN, Timothy C. (US); LIU, Phillip C. (US); FRIETZE, William (US); JIA, Zhongjiang (US); TAO, Ming (US); WANG, Dengjin (US); ZHOU, Jiacheng (US); LI, Qun (CN)
(74) Công ty TNHH Tầm nhìn và Liên danh (VISION & ASSOCIATES CO.LTD.)

(54) **CÁC DẠNG RẮN CỦA CHẤT ỨC CHẾ FGFR VÀ QUY TRÌNH ĐỂ ĐIỀU CHẾ CHÚNG**

(57) Sáng chế đề cập đến hợp chất 3-(2,6-diflo-3,5-dimetoxyphenyl)-1-etyl-8-(morpholin-4-yl-metyl)-1,3,4,7-tetrahydro-2H-pyrolo[3',2':5,6]pyrido[4,3-d]pyrimidin-2-on, các dạng rắn và các dạng đa hình của nó, phương pháp điều chế chúng, và các hợp chất trung gian dùng để điều chế chúng, mà hữu ích trong điều trị các bệnh đi kèm hoặc qua trung gian FGFR như bệnh ung thư.

FIG. 1

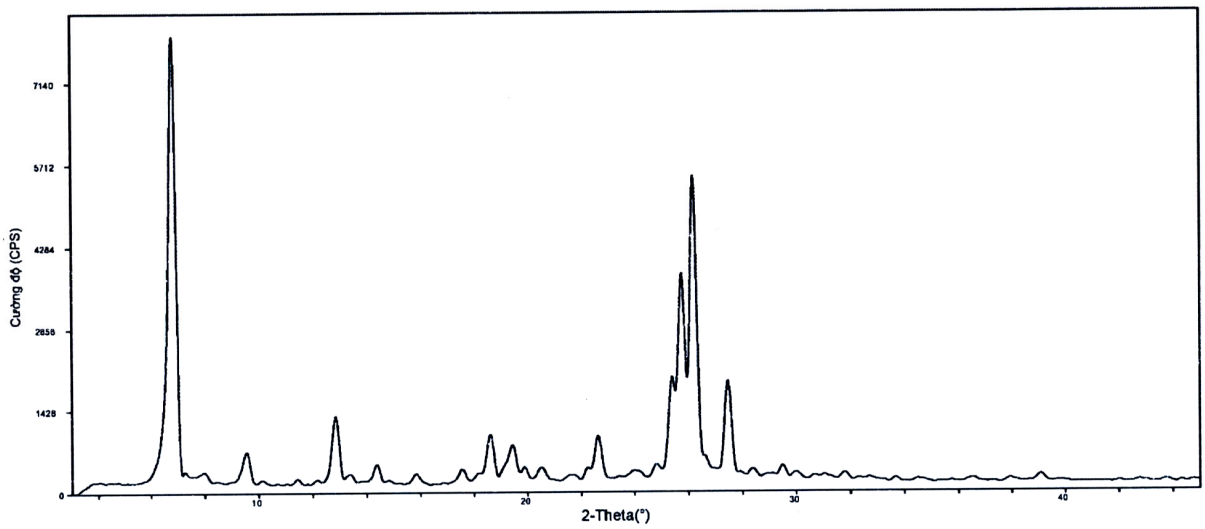

(11) **79777 A** (43) 25/08/2021
(21) **1-2020-07125**
(22) 09/12/2020
(30) 2020-012547 29/01/2020 JP
Ngày yêu cầu thẩm định nội dung: 09/12/2020
(51) ***F02D 45/00***
(71) **TOYOTA JIDOSHA KABUSHIKI KAISHA** (JP)
1, Toyota-cho, Toyota-shi, Aichi-ken, 471-8571 Japan
(72) Yohsuke HASHIMOTO (JP); Akihiro KATAYAMA (JP); Yuta OSHIRO (JP); Kazuki SUGIE (JP); Naoya OKA (JP)
(74) Công ty TNHH một thành viên Sở hữu trí tuệ VCCI (VCCI-IP CO.,LTD)
(54) **PHƯƠNG PHÁP ĐIỀU KHIỂN XE, BỘ ĐIỀU KHIỂN XE VÀ MÁY CHỦ**

(57) Sáng chế đề cập đến phương pháp điều khiển xe, bộ điều khiển xe và máy chủ. Bộ nhớ (136) lưu trữ các mẫu dữ liệu ánh xạ (DM). Bộ nhớ (76) của bộ điều khiển (70) lưu trữ dữ liệu ánh xạ (DM). Bộ điều khiển (70) thực thi quá trình vận hành để vận hành thiết bị điện tử của động cơ đốt trong bằng cách sử dụng dữ liệu ánh xạ (DM) trong bộ nhớ (76), và quá trình thu thập để thu thập điều kiện của xe. Bộ điều khiển (70) và máy chủ (130) thực thi quá trình thay đổi dữ liệu để chọn một trong số các mẫu dữ liệu ánh xạ (DM) được lưu trữ trong bộ nhớ (136) trên cơ sở điều kiện của xe, và lưu trữ dữ liệu ánh xạ đã chọn (DM) trong bộ nhớ (76).

Fig.2

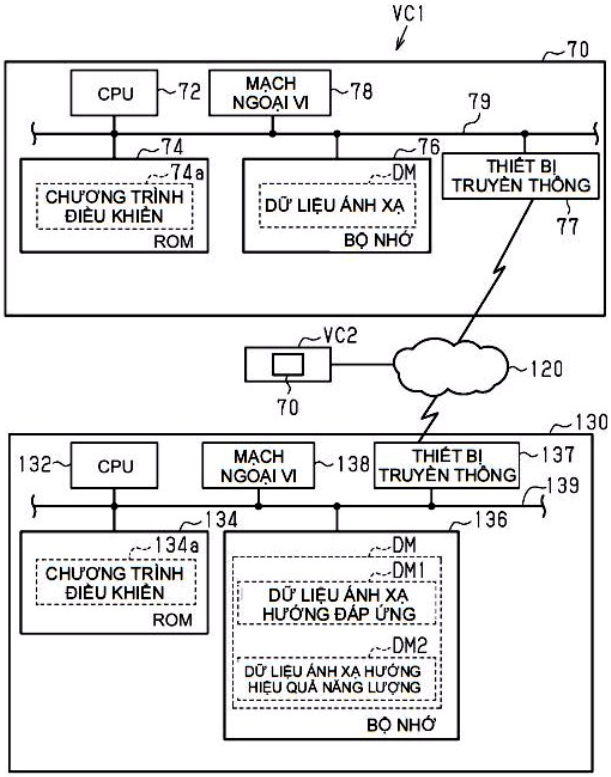

(11) **79778 A** (43) 25/08/2021
(21) **1-2020-07134** (85) 09/12/2020
(22) 16/01/2020 (86) PCT/SE2020/050037 16/01/2020
(30) 62/793,353 16/01/2019 US (87) WO2020/149783 23/07/2020
Ngày yêu cầu thẩm định nội dung: 09/06/2021
(51) ***H04N 19/119***; *H04N 19/70; H04N 19/172*
(71) **TELEFONAKTIEBOLAGET LM ERICSSON (PUBL)** (SE)
16483 Stockholm, Sweden
(72) Damghanian, Mitra (IR); Pettersson, Martin (SE); Sjöberg, Rickard (SE)
(74) Công ty Luật TNHH T&G (TGVN)

(54) **PHƯƠNG PHÁP VÀ THIẾT BỊ ĐỂ GIẢI MÃ HÌNH ẢNH VÀ PHƯƠNG TIỆN LƯU TRỮ CÓ THỂ ĐỌC ĐƯỢC BẰNG MÁY TÍNH**

(57) Sáng chế liên quan đến phương pháp để giải mã hình ảnh bao gồm các bước: giải mã thông tin về hình ảnh được phân chia thành nhiều hơn một phân đoạn dựa vào một hoặc nhiều phần tử cú pháp trong luồng bit; giải mã thông tin về sự phân đoạn không gian là đồng đều dựa vào một hoặc nhiều phần tử cú pháp; xác định kích thước đơn vị phân đoạn dựa vào một hoặc nhiều phần tử cú pháp hoặc dựa vào kích thước đơn vị phân đoạn định trước; giải mã giá trị thứ nhất chỉ báo chiều rộng phân đoạn từ một hoặc nhiều từ mã trong luồng bit; giải mã giá trị thứ hai chỉ báo chiều cao phân đoạn từ một hoặc nhiều từ mã; suy ra các chiều rộng cột phân đoạn dựa vào chiều rộng hình ảnh theo số đơn vị phân đoạn và giá trị thứ nhất; suy ra các chiều cao hàng phân đoạn dựa vào chiều cao hình ảnh theo số đơn vị phân đoạn và giá trị thứ hai; suy ra vị trí không gian cho khối hiện tại dựa vào các chiều rộng cột phân đoạn được suy ra và các chiều cao phân đoạn được suy ra; và giải mã khối hiện tại dựa vào vị trí không gian được suy ra. Sáng chế cũng liên quan đến thiết bị giải mã và phương tiện lưu trữ có thể đọc được bởi máy tính

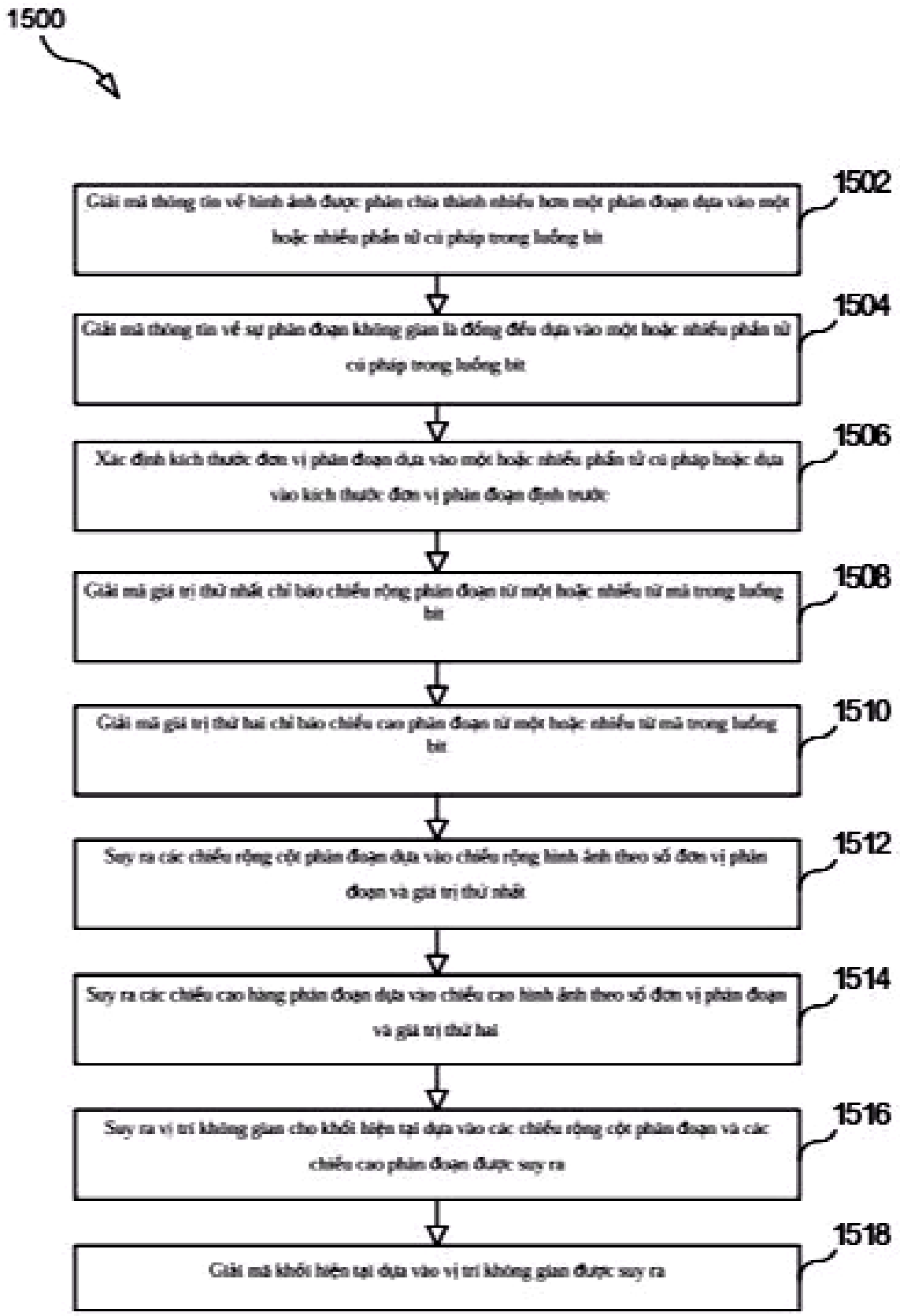
1500
Giải mã thông tin về hình ảnh được phân chia thành nhiều hơn một phân đoạn dựa vào một hoặc nhiều phần tử cú pháp trong luồng bit
1502
Giải mã thông tin về sự phân đoạn không gian là đồng đều dựa vào một hoặc nhiều phần tử cú pháp trong luồng bit
1504
Xác định kích thước đơn vị phân đoạn dựa vào một hoặc nhiều phần tử cú pháp hoặc dựa vào kích thước đơn vị phân đoạn định trước
1506
Giải mã giá trị thứ nhất chỉ báo chiều rộng phân đoạn từ một hoặc nhiều từ mã trong luồng bit
1508
Giải mã giá trị thứ hai chỉ báo chiều cao phân đoạn từ một hoặc nhiều từ mã trong luồng bit
1510
Suy ra các chiều rộng cột phân đoạn dựa vào chiều rộng hình ảnh theo số đơn vị phân đoạn và giá trị thứ nhất
1512
Suy ra các chiều cao hàng phân đoạn dựa vào chiều cao hình ảnh theo số đơn vị phân đoạn và giá trị thứ hai
1514
Suy ra vị trí không gian cho khối hiện tại dựa vào các chiều rộng cột phân đoạn và các chiều cao phân đoạn được suy ra
1516
Giải mã khối hiện tại dựa vào vị trí không gian được suy ra
1518

FIG. 15

(11) **79779 A** (43) 25/08/2021
(21) **1-2020-07263** (85) 15/12/2020
(22) 20/06/2019 (86) PCT/JP2019/024401 20/06/2019
(30) 2018-116902 20/06/2018 JP (87) WO2019/244960 A1 26/12/2019
Ngày yêu cầu thẩm định nội dung: 15/12/2020
(51) ***F16D 65/092**; F16D 65/02; B62L 1/00; F16D 55/228*

(71) **HITACHI AUTOMOTIVE SYSTEMS, LTD.** (JP)
2520, Takaba, Hitachinaka-shi, Ibaraki 312-8503 Japan
(72) AMEMIYA Takeo (JP); IWAHASHI Yoshiki (JP)
(74) Công ty TNHH một thành viên Sở hữu trí tuệ VCCI (VCCI-IP CO.,LTD)

(54) **PHANH ĐĨA VÀ YÊN PHANH ĐĨA**

(57) Sáng chế đề cập đến phanh đĩa (10, 10a, 200) bao gồm chi tiết khóa mà khóa bố phanh (102, 102a, 102b, 205) di chuyển được theo hướng trục đĩa, và chi tiết ép (16, 17, 251) mà ép bố phanh vào đĩa rô-tô (11, 201), trong đó: bố phanh bao gồm vật liệu phủ (122, 122a, 122b, 123, 296) mà tiếp xúc với đĩa rô-tô, và mâm phanh (121, 121b, 295) mà vật liệu phủ được gắn vào; phần mở rộng nằm kéo dài theo hướng được làm nghiêng so với hướng dọc của bố phanh được tạo nên ở mâm phanh ở phía phần đầu theo chiều quay đĩa; chi tiết khóa bao gồm phần đỡ bố phanh có phần bề mặt phang nằm kéo dài theo hướng trong đó phần mở rộng nằm kéo dài; và phần mở rộng được khóa vào phần đỡ bố phanh.

FIG. 6

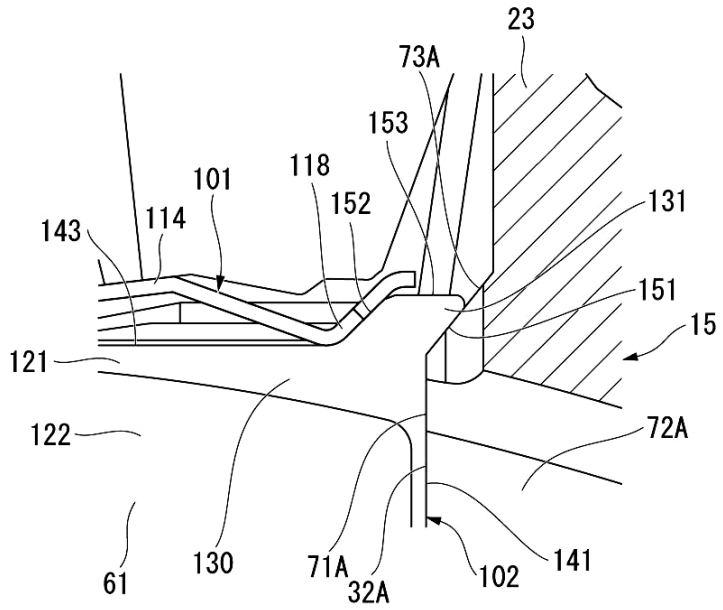

(11) **79780 A**
(21) **1-2020-07290**
(22) 31/05/2019
(30) 1854800 01/06/2018 FR
(51) ***A01K 67/033***
(43) 25/08/2021
(85) 16/12/2020
(86) PCT/FR2019/051285 31/05/2019
(87) WO2019/229397 05/12/2019

(71) **YNSECT** (FR)
1 Rue Pierre Fontaine, 91058 Evry Courcouronnes Cedex, France
(72) MATHIEU, Marianne (FR); Escalante NOGUERA, Pedro (ES); BERRO, Fabrice (FR); DU JONCHAY, Thibault (FR); BEREZINA, Nathalie (FR)
(74) Công ty Luật TNHH T&G (TGVN)

(54) **MÔI TRƯỜNG ĐẺ TRỨNG CHO CÔN TRÙNG CHỨA CƠ CHẤT RẮN, KHAY ĐẺ TRỨNG CHỨA MÔI TRƯỜNG ĐẺ TRỨNG VÀ PHƯƠNG PHÁP THU NHẬN TRỨNG CÔN TRÙNG**

(57) Sáng chế đề cập đến việc nhân giống côn trùng và đặc biệt hơn là việc tách trứng côn trùng khỏi các thành phần khác của môi trường đẻ trứng. Sáng chế đề cập đến môi trường đẻ trứng cho côn trùng, bao gồm ít nhất 80% khối lượng cơ chất rắn ở dạng hạt, ít nhất 85% khối lượng của các hạt nói trên có kích thước nhỏ hơn 0,5 mm, trong đó phần trăm khối lượng được tính theo tổng khối lượng của môi trường đẻ trứng của côn trùng. Sáng chế cũng đề cập đến khay đẻ trứng và phương pháp thu nhận trứng côn trùng.

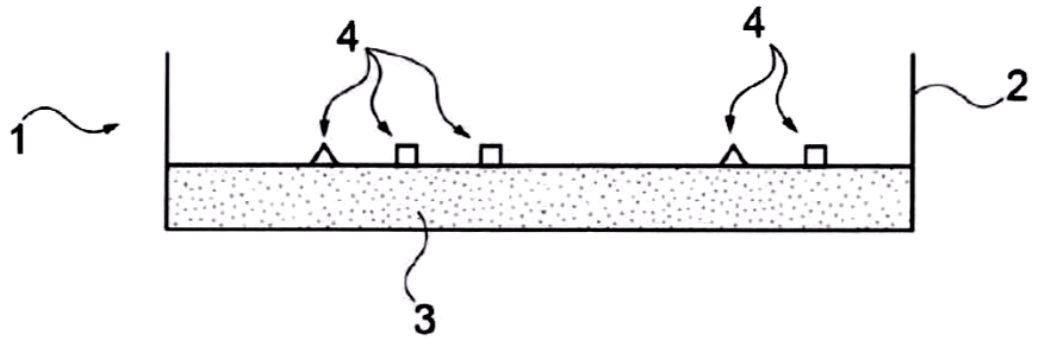

Fig. 1

(11) **79781 A** (43) 25/08/2021
(21) **1-2020-07359** (85) 18/12/2020
(22) 13/05/2019 (86) PCT/CN2019/086617 13/05/2019
(30) 201810507877.8 24/05/2018 CN (87) WO2019/223563 28/11/2019
(51) ***C12N 15/29**; A01H 6/46; C12Q 1/6895; C12N 15/11; A01H 5/00; C07K 14/415*

(71) **WUHAN UNIVERSITY** (CN)
No. 299 Bayi Road, Wuchang District Wuhan, Hubei 430072 P.R. China
(72) HE, Guangcun (CN); SHI, Shaojie (CN); DU, Bo (CN); CHEN, Rongzhi (CN); ZHU, Lili (CN)
(74) Công ty TNHH Quốc tế TRUSTLAW (TRUSTLAW CO.,LTD.)

(54) **GEN BPH30 Ở CÂY LÚA KHÁNG RẦY NÂU VÀ CHỈ THỊ PHÂN TỬ S7 LIÊN KẾT CHẶT CHẼ VỚI NÓ**

(57) Sáng chế đề cập đến gen Bph30 ở cây lúa kháng rầy nâu và chỉ thị phân tử S7 liên kết chặt chẽ với gen Bph30 này. Trình tự nucleotit của gen Bph30 ở cây lúa kháng rầy nâu có trình tự SEQ ID NO: 1, và trình tự ADN bổ sung của chúng có trình tự SEQ ID NO: 2. Chỉ thị phân tử S7 được liên kết chặt với gen Bph30 ở cây lúa kháng rầy nâu theo sáng chế có thể được sử dụng để sàng lọc các giống lúa kháng rầy nâu có chứa gen Bph30. Bằng phương pháp biến nạp gen và phép lai, gen Bph30 được chuyển vào trong các giống lúa thông thường, nhờ đó cải thiện khả năng chống chịu của cây lúa với rầy nâu.

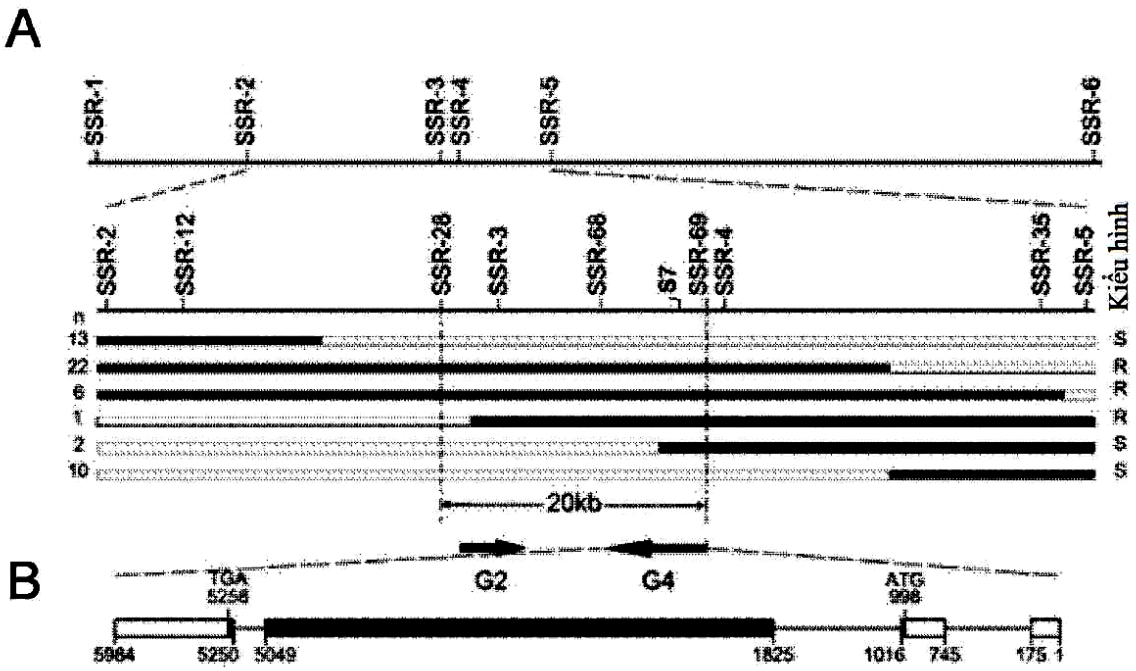

Fig.1

(11) **79782 A** (43) 25/08/2021
(21) **1-2020-07442**
(22) 22/12/2020
Ngày yêu cầu thẩm định nội dung: 22/12/2020
Ngày yêu cầu công bố sớm: 25/06/2021
(51) ***C12N 15/03***; *A61K 39/00; C12N 1/00; C12R 1/125; C12N 9/54; C12N 9/56; C12R 1/01; C12R 1/07; A61K 35/66; C12N 9/52*

(71) **LÊ ANH XUÂN TỨC : LÊ THẾ XUÂN** (VN)
Ấp Công Điền, xã Vĩnh Trạch, thành phố Bạc Liêu, tỉnh Bạc Liêu
(72) Lê Anh Xuân tức : Lê Thế Xuân (VN)
(74) Công ty Cổ phần Sở hữu trí tuệ Việt Mỹ (VIET MY IPC)

(54) **CHỦNG VI KHUẨN BACILLUS SUBTILIS LTX 79 VÀ CHỦNG BACILLUS FLEXUS LTX 39 THUẦN KHIẾT VỀ MẶT SINH HỌC ĐỂ SẢN XUẤT CÁC CHẾ PHẨM SINH HỌC CHỨA CÁC CHỦNG VI SINH VẬT NÀY**

(57) Sáng chế này đề cập đến hai chủng *Bacillus subtilis* LTX 79 và *Bacillusflexus* LTX 39 thuần khiết về mặt sinh học được phân lập từ môi trường nước nuôi tôm công nghiệp để sản xuất các chế phẩm sinh học chứa *Bacillus subtilis* LTX 79 hoặc *Bacillus flexus* LTX 39, nhằm phòng ngừa hoặc điều trị bệnh hoại tử gan tụy cấp (AHPND) ở tôm nuôi. Chủng *Bacillus subtilis* LTX 79 và *Bacillus flexus* LTX 39 theo sáng chế có khả năng đối kháng trực tiếp với vi khuẩn *Vibrio parahaemolyticus* gây AHPND ở tôm.

(11) **79783 A** (43) 25/08/2021
(21) **1-2020-07447** (85) 22/12/2020
(22) 18/06/2019 (86) PCT/EP2019/066045 18/06/2019
(30) 18179387.8 22/06/2018 EP (87) WO2019/243345 26/12/2019
(51) ***A23K 20/105**; A23K 50/75; A23K 50/80; A23K 50/30*

(71) **BASF SE** (DE)
Carl-Bosch-Strasse 38, 67056 Ludwigshafen am Rhein, Germany
(72) ADER, Peter (DE); MATUSCHEK, Markus (DE)
(74) Công ty TNHH Tầm nhìn và Liên danh (VISION & ASSOCIATES CO.LTD.)

(54) **CHẾ PHẨM DÙNG CHO ĐỘNG VẬT, CHẾ PHẨM THÚ Y, PHƯƠNG PHÁP CHO ĂN VÀ PHƯƠNG PHÁP CHĂN NUÔI ĐỘNG VẬT**

(57) Sáng chế nhìn chung đề cập đến lĩnh vực chăm sóc động vật, cụ thể là các con vật có mục đích cung cấp dinh dưỡng cho con người, ví dụ các con vật được sử dụng ở trang trại và trong nghề nuôi trồng thủy sản, và còn cụ thể hơn là đề cập đến lĩnh vực chăm sóc thú cưng. Trong bối cảnh này, sáng chế đề cập đến chế phẩm, cụ thể là chế phẩm thức ăn, chế phẩm dùng trong thú y và chế phẩm kháng khuẩn để ngăn ngừa, điều trị và/hoặc làm thuyên giảm tình trạng nhiễm ký sinh trùng hoặc các vi sinh vật gây bệnh. Sáng chế cũng đề xuất chế độ ăn uống và phương pháp chăn nuôi hoặc điều trị cho động vật. Sáng chế cũng đề cập đến chế phẩm để cải thiện các tính trạng nông học và các thông số về sức khỏe của động vật.

(11) **79784 A** (43) 25/08/2021
(21) **1-2020-07448** (85) 22/12/2020
(22) 13/06/2019 (86) PCT/US2019/037046 13/06/2019
(30) 62/684,935 14/06/2018 US (87) WO2019/241555 19/12/2019
(51) ***A61K 31/4745**; A61P 25/18*

(71) **NEUROCRINE BIOSCIENCES, INC.** (US)
12780 El Camino Real, San Diego, California 92130, United States of America
(72) O'BRIEN, Christopher F. (US); HARRIOTT, Nicole (US)
(74) Công ty TNHH Tầm nhìn và Liên danh (VISION & ASSOCIATES CO.LTD.)

(54) **CHẤT ỨC CHẾ CHẤT VẬN CHUYỂN MONOAMIN DẠNG TÚI 2 (VMAT2) Ở NGƯỜI**

(57) Sáng chế đề cập đến chất ức chế chất vận chuyển monoamin dạng túi 2 (VMAT2) ở người dùng để điều trị bệnh cho đối tượng, trong đó chất chủ vận VMAT2 này được chọn từ hợp chất có công thức (I) và muối, solvat và hydrat dược dụng của nó:

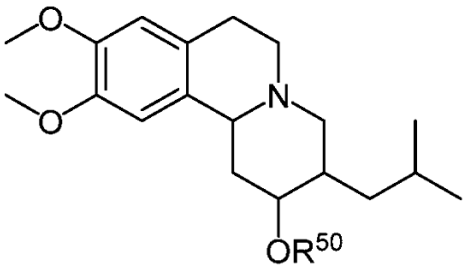

(I)

trong đó:
R^{50} là -C(=O)-O-$(CR^aR^b)_m$ hoặc -C(=O)-O-$(CR^aR^b)_n$-NH_2,
R^a và R^b, ở mỗi lần xuất hiện, độc lập là H, C_{1-6}alkyl, -NH-C(=NH)NH_2, -C(=O)OH, -C(=O)O-Me, -SH, -C(=O)NH_2, -NH_2, -SCH_3, phenyl, -OH, 4-hydroxy-phenyl, imidazolyl hoặc indolyl;
m là từ 1 đến 6; và
n là từ 1 đến 6.

Fig. 1

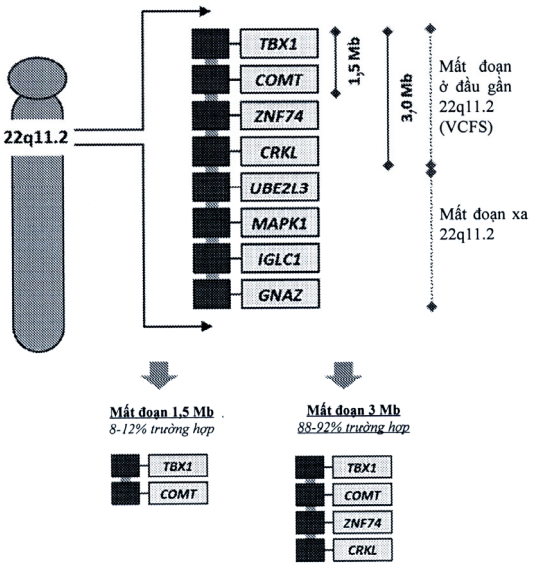

(11) **79785 A** (43) 25/08/2021
(21) **1-2020-07469**
(22) 23/12/2020
Ngày yêu cầu thẩm định nội dung: 23/12/2020
Ngày yêu cầu công bố sớm: 29/06/2021
(51) ***A61K 35/00***

(71) **CÔNG TY TNHH KINH DOANH DỊCH VỤ CÀ PHÊ ABA** (VN)
A40-TT11 khu đô thị Văn Quán, phường Văn Quán, quận Hà Đông, thành phố Hà Nội
(72) Nguyễn Hậu (US)
(74) Công ty Luật TNHH LEADCONSULT (LEADCONSULT)

(54) **HỖN HỢP NGUYÊN KHÍ THIÊN NHIÊN DÙNG ĐỂ NÂNG CAO HỆ MIỄN DỊCH, BỔ XƯƠNG CỐT, CÂN BẰNG SINH LÝ CHO NAM GIỚI VÀ NỮ GIỚI**

(57) Sáng chế đề cập đến hỗn hợp nguyên khí thiên nhiên dùng để nâng cao hệ miễn dịch, bổ xương cốt và cân bằng sinh lý cho cả nam và nữ, hỗn hợp này bao gồm các thành phần nhục thung dung, nhân sâm, linh chi. Ngoài ra hỗn hợp còn chứa một hoặc nhiều thành phần có tác dụng bổ khí huyết, làm đẹp da, thải độc, làm ấm cơ thể, tăng cường nội tiết tố nam, tăng cường nội tiết tố nữ, chống viêm nhiễm, chống khối u, làm cân bằng đường huyết, giảm mỡ máu, chữa đau đầu, tê tay chân, mất ngủ, tăng cường thể lực, chống loãng xương, tăng cường chức năng gan. Hỗn hợp này được bào chế thành một trong số các dạng dùng qua đường miệng như dạng nước, siro, viên hoàn cứng, viên hoàn mềm, viên nang cứng, viên nang mềm, viên nén, viên nhiều hình dạng, bột uống liền, dạng cốm, trà thảo dược.

(11) **79786 A** (43) 25/08/2021
(21) **1-2020-07497** (85) 24/12/2020
(22) 14/06/2019 (86) PCT/US2019/037349 14/06/2019
(30) 62/686,774 19/06/2018 US (87) WO2019/245925 26/12/2019
(51) ***A61K 31/137**; A61K 31/405; A61K 31/343*

(71) 1. **NATIONAL UNIVERSITY OF SINGAPORE** (SG)
21 Lower Kent Ridge Road, Singapore 119077, Singapore
2. **NATIONAL UNIVERSITY HOSPITAL (SINGAPORE) PTE LTD** (SG)
1E Kent Ridge Road, #13-00, Singapore 119228, Singapore
3. **NANYANG TECHNOLOGICAL UNIVERSITY** (SG)
50 Nanyang Avenue, Singapore 639798, Singapore
(72) Jacob Pade Ramsoe JACOBSEN (DK); Johnson FAM (SG); Subramanian VENKATRAMAN (US)
(74) Công ty cổ phần tư vấn Trung Thực (TRUNG THUC.,JSC)

(54) **DẠNG LIỀU GIẢI PHÓNG KÉO DÀI LƯU GIỮ TẠI DẠ DÀY CHỨA 5-HYĐROXYTRYPTOPHAN**

(57) Sáng chế đề xuất các dạng liều giải phóng kéo dài lưu giữ ở dạ dày mà có thể là đặc biệt hữu ích trong việc phân phối 5-HTP và các tác nhân khác mà sẽ được hưởng lợi từ việc phân phối đến phần cao của dải dạ dày-ruột.

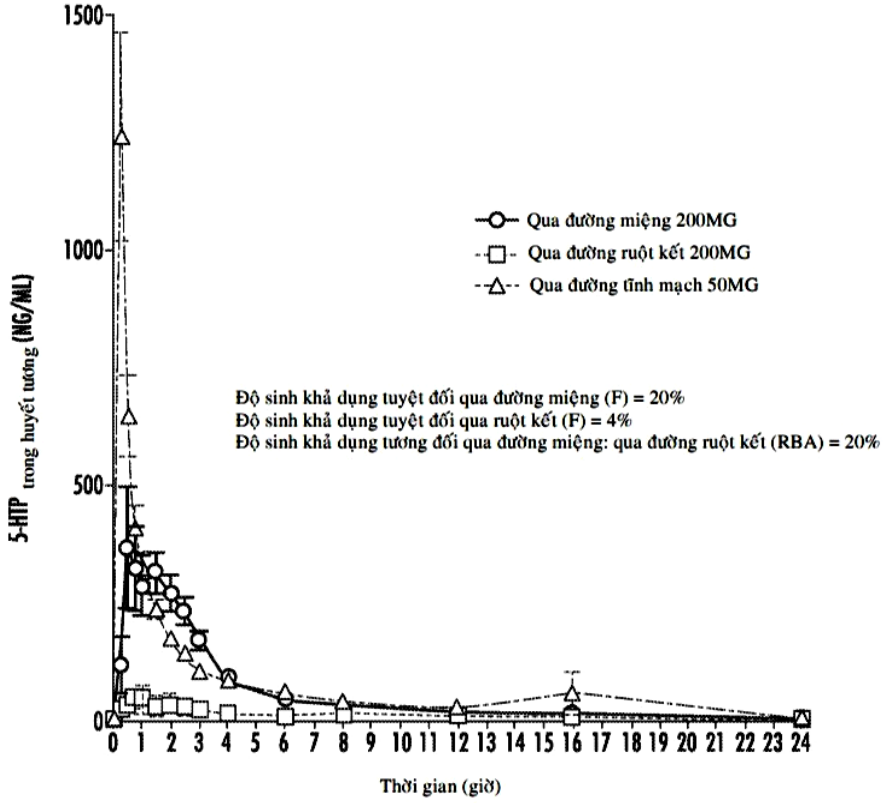

Hình 1

(11) **79787 A** (43) 25/08/2021
(21) **1-2020-07499** (85) 24/12/2020
(22) 29/10/2019 (86) PCT/KR2019/014323 29/10/2019
(30) 10-2018-0129550 29/10/2018 KR (87) WO2020/091362 07/05/2020
Ngày yêu cầu thẩm định nội dung: 24/12/2020
(51) ***B29D 11/00***; *G01N 21/17*

(71) **KOC SOLUTION CO., LTD.** (KR)
(Munji-dong) 10-26, Expo-ro 339beon-gil, Yuseong-gu, Daejeon 34122, Republic of Korea
(72) JANG, Dong Gyu (KR); KIM, Joon Sup (KR)
(74) Công ty Luật TNHH T&G (TGVN)

(54) **PHƯƠNG PHÁP PHUN TỰ ĐỘNG MONOME DÙNG CHO VẬT LIỆU QUANG HỌC VÀO KHUÔN ĐÚC**

(57) Sáng chế đề cập đến phương pháp phun tự động monome dùng cho vật liệu quang học vào khuôn đúc. Theo sáng chế, băng bịt kín được quấn quanh mặt chu vi ngoài của khuôn được đưa vào, và dung dịch monome được phun vào khoang được tạo thành trong đó, trong đó lượng phun của dung dịch monome được kiểm soát chính xác bằng cách sử dụng hệ thống nhận biết bằng trực quan. Theo phương án ưu tiên, dung dịch monome (S) từ thùng dung dịch monome (10) được hút trước vào xy lanh (20) có khả năng điều chỉnh dung tích tương ứng với khuôn đúc (M); hầu hết dung dịch monome (S), mà đã được phun vào xy lanh (20), đầu tiên được phun vào khuôn đúc (M) ở dòng phun hoặc tốc độ phun cao; trong khi đó lượng còn lại của dung dịch monome (S) được phun thứ cấp ở dòng phun hoặc tốc độ phun giảm, cuối cùng bằng cách sử dụng hệ thống nhận biết bằng trực quan khẳng định xem dung dịch monome (S) có được nạp trong khuôn đúc (M) hay không; và sau đó việc phun kết thúc.

Fig. 2

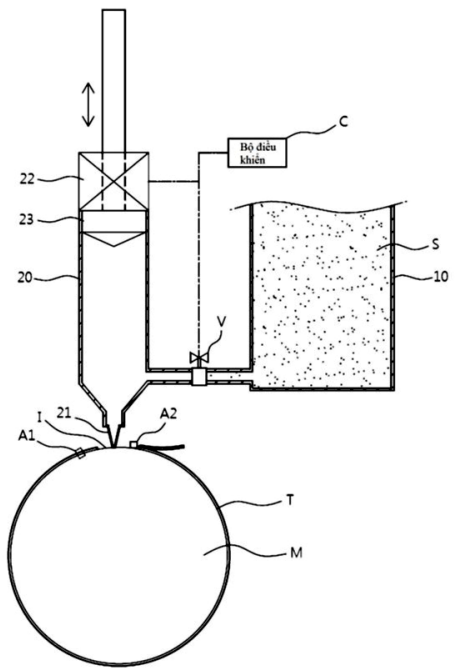

(11) **79788 A** (43) 25/08/2021
(21) **1-2020-07565** (85) 25/12/2020
(22) 04/09/2019 (86) PCT/KR2019/011427 04/09/2019
(30) 10-2018-0132557 31/10/2018 KR (87) WO2020/091216 07/05/2020
Ngày yêu cầu thẩm định nội dung: 25/12/2020
(51) ***A23K 20/147**; A23K 30/20; A23K 10/14; A23K 10/30*

(71) **CJ CHEILJEDANG CORPORATION** (KR)
(Ssangnim-dong) 330, Dongho-ro, Jung-gu, Seoul 04560, Republic of Korea
(72) SEO, Hyo Jeong (KR); LEE, Seung Eun (KR); HAN, Sung Wook (KR); HONG, Young Ho (KR)
(74) Công ty TNHH Tầm nhìn và Liên danh (VISION & ASSOCIATES CO.LTD.)

(54) **PHƯƠNG PHÁP SẢN XUẤT SẢN PHẨM THỦY PHÂN CỦA CHẤT CÔ PROTEIN ĐẬU TƯƠNG**

(57) Sáng chế đề cập đến phương pháp sản xuất sản phẩm thủy phân của chất cô protein đậu tương, sản phẩm thủy phân của chất cô protein đậu tương được sản xuất bằng phương pháp này, và chế phẩm thức ăn chăn nuôi chứa sản phẩm thủy phân này.

HÌNH 1

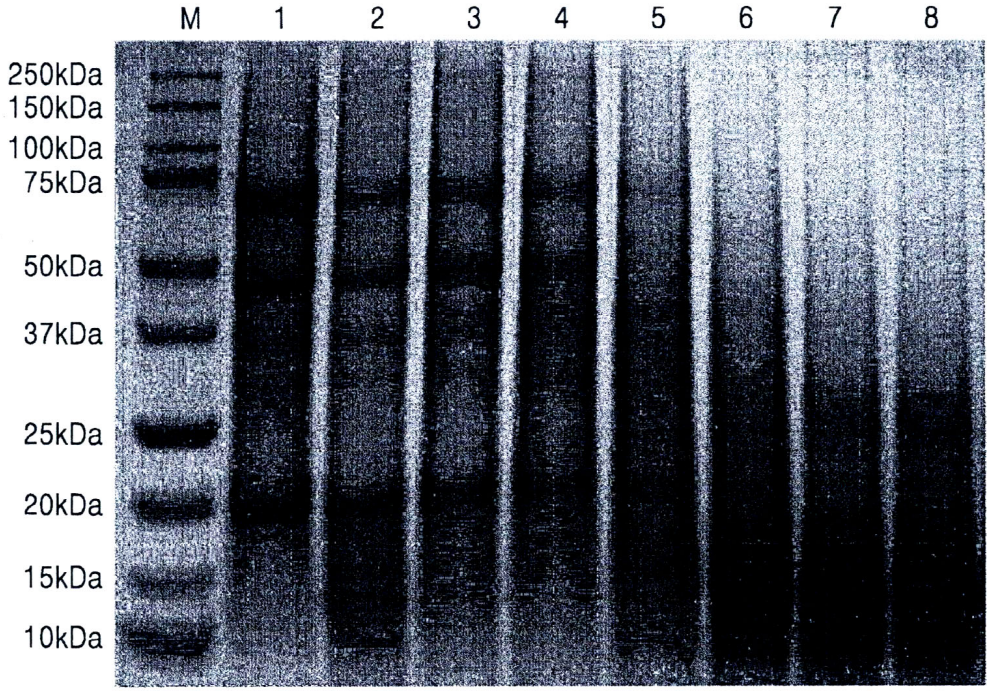

(11) **79789 A** (43) 25/08/2021
(21) **1-2020-07566** (85) 25/12/2020
(22) 18/10/2019 (86) PCT/US2019/056842 18/10/2019
(30) 16/190,806 14/11/2018 US (87) WO2020/101836 22/05/2020
(51) ***G06F 9/52***; *G06F 9/50; G06F 1/28; G06F 13/20*

(71) **INTEL CORPORATION** (US)
2200 Mission College Boulevard, Santa Clara, California 95054, United States of America
(72) RAGLAND, Daniel J. (US); THERIEN, Guy M. (US); VARMA, Ankush (US); DEHAEMER, Eric J. (US); MAYO, David T. (US); GUR, Ariel (IL); BEN-RAPHAEL, Yoav (IL); SECONI, Mark P. (US)
(74) Công ty TNHH Tầm nhìn và Liên danh (VISION & ASSOCIATES CO.LTD.)

(54) **HỆ THỐNG, THIẾT BỊ VÀ PHƯƠNG PHÁP ĐIỀU KHIỂN ĐA LUỒNG BẤT ĐỐI XỨNG (SMT) TẠO CẤU HÌNH ĐƯỢC TRÊN CƠ SỞ MỖI LÕI**

(57) Theo một phương án, bộ xử lý bao gồm: các lõi, mỗi lõi bao gồm lõi đa luồng để thực thi một cách đồng thời các luồng; và mạch điều khiển cho phép ít nhất một trong số các lõi hoạt động ở chế độ đơn luồng và ít nhất một lõi khác trong số các lõi hoạt động ở chế độ đa luồng một cách đồng thời. Các phương án khác được mô tả và được yêu cầu bảo hộ.

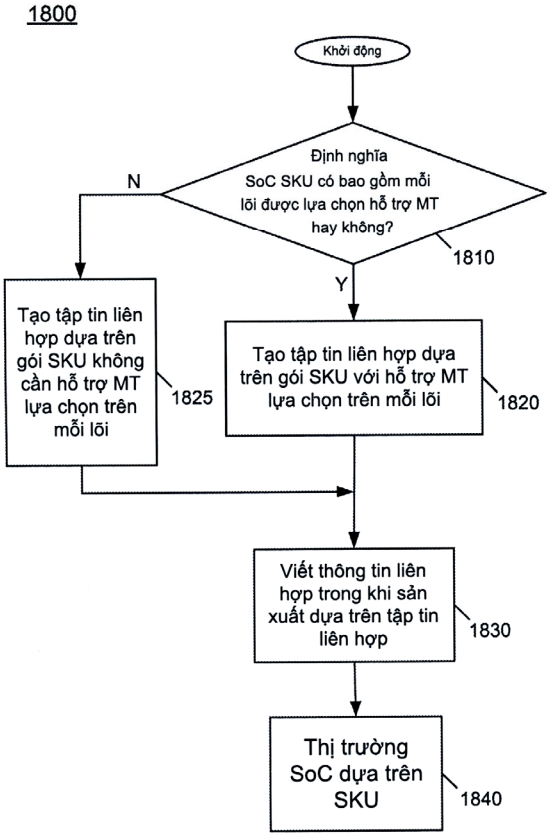

FIG. 18

(11) **79790 A** (43) 25/08/2021
(21) **1-2020-07578**
(22) 28/12/2020
Ngày yêu cầu thẩm định nội dung: 28/12/2020
Ngày yêu cầu công bố sớm: 13/07/2021
(51) ***C08B 31/00***; *C08B 31/04*

(75) **TRẦN HỮU DŨNG** (VN)
153 Trần Phú, phường Phước Vĩnh, thành phố Huế, tỉnh Thừa Thiên Huế

(54) **QUY TRÌNH ĐIỀU CHẾ TINH BỘT LÚA MÌ BIẾN TÍNH VÀ QUY TRÌNH SẢN XUẤT BÁNH NGỌT KHÔNG KEM CHỨA TINH BỘT LÚA MÌ BIẾN TÍNH NÀY**

(57) Sáng chế đề cập đến quy trình điều chế tinh bột lúa mì biến tính và quy trình sản xuất bánh ngọt không kem chứa tinh bột lúa mì biến tính. Các sản phẩm này đều chứa tinh bột đề kháng (RS: resistant starch) có đặc tính quan trọng là đề kháng lại hoạt động thủy phân của hệ enzym amylaza trong đường tiêu hóa, dùng hỗ trợ điều trị bệnh béo phì và đái tháo đường tuýp 2.

(11) **79791 A** (43) 25/08/2021
(21) **1-2020-07644** (85) 30/12/2020
(22) 12/11/2019 (86) PCT/EP2019/081037 12/11/2019
(30) 18205761.2 12/11/2018 EP (87) WO2020/099413 22/05/2020
(51) ***H04L 5/00**; H04B 7/0452; H04B 7/024; H04B 7/026*

(71) **PANASONIC INTELLECTUAL PROPERTY CORPORATION OF AMERICA** (US)
20000 Mariner Avenue, Suite 200, Torrance, California 90503, United States of America
(72) BHAMRI, Ankit (IN); SUZUKI, Hidetoshi (JP)
(74) Văn phòng Luật sư Ân Nam (ANNAM IP & LAW)

(54) **THIẾT BỊ NGƯỜI DÙNG VÀ NÚT MẠNG THAM GIA VÀO VIỆC PHÁT TÍN HIỆU**

(57) Sáng chế đề cập đến thiết bị người dùng (UE), nút mạng và các phương pháp truyền thông tương ứng cho UE và nút mạng. UE bao gồm bộ thu phát, khi hoạt động, thu, trên kênh điều khiển đường xuống vật lý (PDCCH), thông tin điều khiển đường xuống (DCI), để lập lịch biểu cho nhiều quy trình phát hoặc thu giữa UE và nhiều điểm phát và thu (TRP), trên nhiều kênh, DCI bao gồm một hoặc nhiều thông tin chỉ thị chỉ ra một hoặc nhiều thông số phát tương ứng và mạch điều khiển khi hoạt động, thu, dựa trên một hoặc nhiều chỉ thị và dựa trên cấu hình, nhiều giá trị tương ứng của một hoặc nhiều thông số phát. Bộ thu phát, khi hoạt động, thực hiện nhiều quy trình phát hoặc thu bằng cách sử dụng một trong nhiều giá trị tương ứng của một hoặc nhiều thông số phát cho mỗi trong số nhiều quy trình phát hoặc thu.

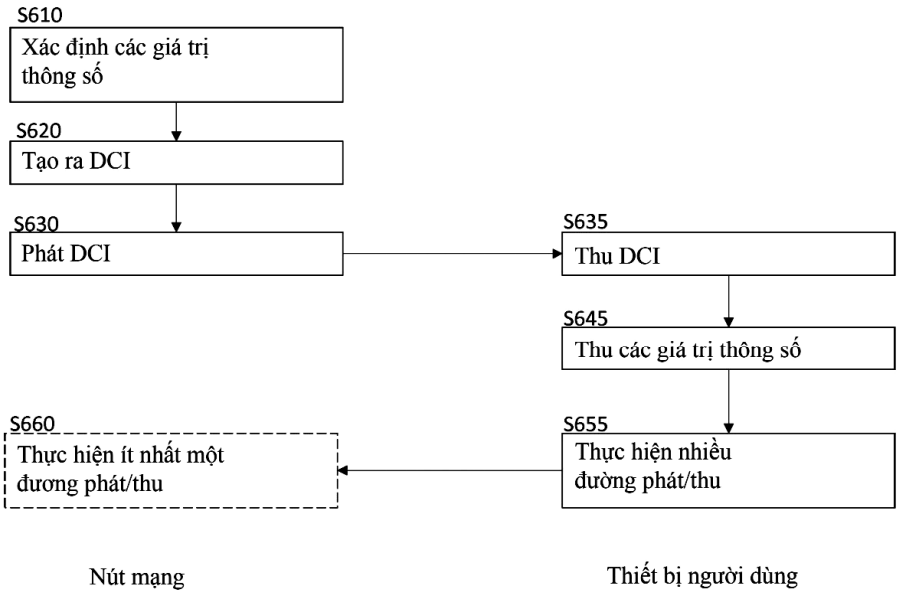

Fig. 6

(11) **79792 A**
(21) **1-2020-07645**
(22) 26/09/2018
(43) 25/08/2021
(85) 30/12/2020
(86) PCT/CN2018/107657 26/09/2018
(87) WO2020/061828 02/04/2020
(51) ***H04W 52/02***

(71) **PANASONIC INTELLECTUAL PROPERTY CORPORATION OF AMERICA** (US)
20000 Mariner Avenue, Suite 200, Torrance, California 90503, United States of America
(72) Hongchao LI (CN); SUZUKI, Hidetoshi (JP); WANG, Lilei (CN); BHAMRI, Ankit (IN); KUANG, Quan (CN)
(74) Văn phòng Luật sư Ân Nam (ANNAM IP & LAW)

(54) **THIẾT BỊ DI ĐỘNG, NÚT MẠNG VÀ PHƯƠNG PHÁP ĐƯỢC THỰC HIỆN BỞI THIẾT BỊ DI ĐỘNG VÀ NÚT MẠNG**

(57) Sáng chế đề cập đến thiết bị đầu cuối và nút mạng cũng như phương pháp mà có thể được thực hiện tại thiết bị di động và tại nút mạng trong hệ thống truyền thông. Ví dụ, thiết bị di động có thể bao gồm một bộ thu phát, khi hoạt động, nó sẽ thu và/hoặc phát tín hiệu, và mạch điều khiển. Mạch điều khiển theo dõi tín hiệu trong tập tài nguyên thứ nhất. Khi tín hiệu được theo dõi bao gồm thông tin nhận dạng của thiết bị di động và thông tin chỉ thị có giá trị thứ nhất, điều khiển bộ thu phát: thu hoặc phát tín hiệu trên tập tài nguyên thứ hai và sau một khoảng thời gian được chỉ thị trong tín hiệu điều khiển được theo dõi, không thu hoặc phát tín hiệu trên tập tài nguyên thứ hai và theo dõi tín hiệu điều khiển trong tập tài nguyên thứ nhất.

Fig. 2

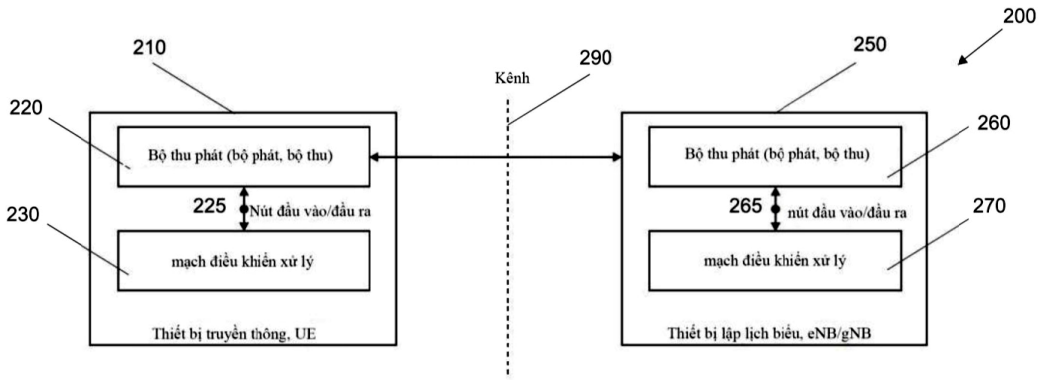

(11) **79793 A**
(21) **1-2020-07646**
(22) 16/07/2019
(30) 10201809360V 23/10/2018 SG
(51) ***H04W 72/04***; *H04W 74/08*
(43) 25/08/2021
(85) 30/12/2020
(86) PCT/SG2019/050345 16/07/2019
(87) WO2020/085996 30/04/2020

(71) **PANASONIC INTELLECTUAL PROPERTY CORPORATION OF AMERICA** (US)
20000 Mariner Avenue, Suite 200, Torrance, CA 90503, U.S.A.
(72) Lei HUANG (SG); Hidetoshi SUZUKI (JP); Tien Ming, Benjamin, KOH (SG); Yang KANG (CN)
(74) Văn phòng Luật sư Ân Nam (ANNAM IP & LAW)

(54) **THIẾT BỊ TRUYỀN THÔNG VÀ PHƯƠNG PHÁP TRUYỀN THÔNG CHO THỦ TỤC TRUY CẬP NGẪU NHIÊN**

(57) Sáng chế đề xuất các hệ thống và phương pháp để thiết lập truy cập ngẫu nhiên. Thiết bị bao gồm thiết bị đầu cuối bao gồm: mạch, khi hoạt động, tạo ra phần mở đầu truy cập ngẫu nhiên thứ nhất; và bộ phận truyền, khi hoạt động, truyền phần mở đầu truy cập ngẫu nhiên thứ nhất tới trạm gốc trên sự kiện kênh truy cập ngẫu nhiên vật lý (PRACH) (RO) thứ nhất trong số các dự phòng RO, các dự phòng RO được xác định dựa trên thông tin cấu hình PRACH nhận được từ trạm gốc, trong đó RO thứ nhất được ấn định trong vùng tần số thứ nhất, vùng tần số thứ nhất bằng với băng con thứ nhất mà thủ tục nghe trước khi nói (LBT) được thực hiện trong đó tại thiết bị đầu cuối.

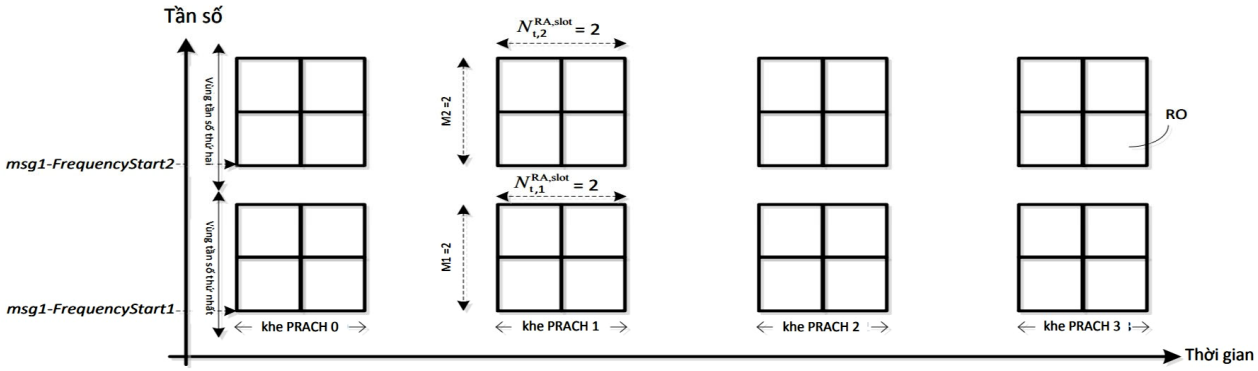

Fig. 5

(11) **79794 A** (43) 25/08/2021
(21) **1-2020-07647** (85) 30/12/2020
(22) 31/10/2019 (86) PCT/JP2019/042881 31/10/2019
(30) 2018-206872 01/11/2018 JP (87) WO2020/090998 07/05/2020
(51) ***H04L 27/26**; H04W 72/04; H04W 16/14*

(71) **PANASONIC INTELLECTUAL PROPERTY CORPORATION OF AMERICA** (US)
20000 Mariner Avenue, Suite 200, Torrance, CA 90503, U.S.A.
(72) Shotaro MAKI (JP); Ayako HORIUCHI (JP); Tetsuya YAMAMOTO (JP); Yoshihiko OGAWA (JP); Yihui LI (CN); Madhav GUPTA (IN)
(74) Văn phòng Luật sư Ân Nam (ANNAM IP & LAW)

(54) **TRẠM DI ĐỘNG, TRẠM CƠ SỞ, PHƯƠNG PHÁP TRUYỀN VÀ PHƯƠNG PHÁP NHẬN**

(57) Sáng chế đề cập đến trạm di động, trạm cơ sở, phương pháp truyền và phương pháp nhận mà truyền và nhận tín hiệu một cách thích hợp trong hoạt động trong băng tần miễn giấy phép (băng tần không được cấp phép). Trạm di động (200) bao gồm: bộ truyền (205) mà truyền tín hiệu đường lên; và bộ điều khiển (201) mà, khi số thứ nhất chỉ ra lượng tài nguyên thứ nhất có thể được sử dụng để truyền tín hiệu đường lên bao gồm số thứ ba, mà khác với số thứ hai cụ thể, dưới dạng thừa số nguyên tố, điều khiển truyền tín hiệu của số thứ tư không bao gồm số thứ ba dưới dạng thừa số nguyên tố bằng cách sử dụng tài nguyên thứ hai.

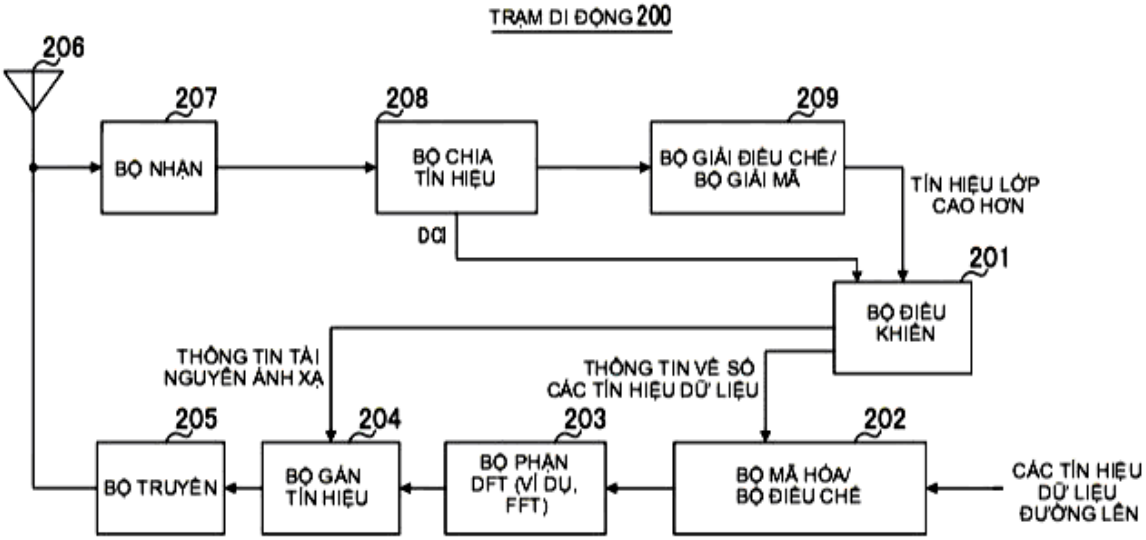

Fig.6

(11) **79795 A** (43) 25/08/2021
(21) **1-2020-07656**
(22) 31/12/2020
Ngày yêu cầu thẩm định nội dung: 29/06/2021
Ngày yêu cầu công bố sớm: 29/06/2021
(51) ***E06B 5/00***; *B06B 3/00; E06B 1/12*

(75) **LÊ MẠNH ĐỨC** (VN)
Số 180 Tô Hiệu, phường Trại Cau, quận Lê Chân, thành phố Hải Phòng

(54) **CỬA NHÔM CHỐNG NƯỚC CHẢY MƯA VÀO NHÀ**

(57) Sáng chế đề xuất cửa nhôm bao gồm khung bao cửa (4) được cấu tạo gồm bốn thanh hộp rỗng (41) được ghép thành hình chữ nhật và được lắp/gắn vào tường, khung cửa (5) được cấu tạo gồm bốn thanh hộp rỗng (51) được ghép thành hình chữ nhật và được lắp khớp vào khung bao cửa (4) sao cho có thể mở và đóng được nhờ các bản lề và kính (6) được lắp cố định vào khung cửa (5). Trong đó, cửa nhôm theo sáng chế được tạo kết cấu có ba gioăng cao su (451, 471 và 541) được bố trí dạng ba cấp hình bậc thang nhờ đó khả năng ngăn chặn nước mưa từ khe hở giữa khung bao cửa (5) và khung cửa (4) được nâng cao, và có vách chặn nước thứ nhất (441) của khung cửa (4) và vách chặn nước thứ hai (57) của khung bao cửa (5) được bố trí mà nước mưa từ các rãnh nối góc (411, 511) được ngăn chặn không chảy vào nhà.

Fig.3

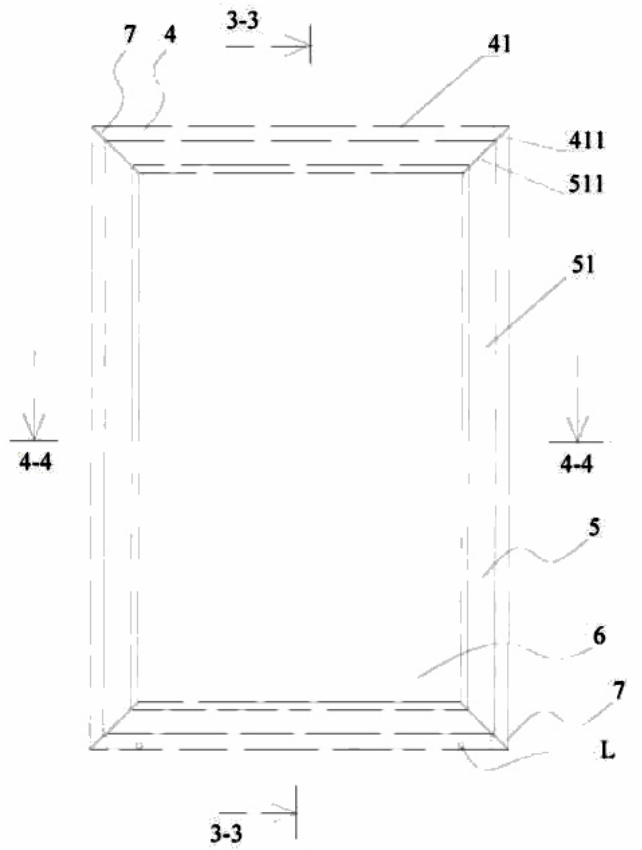

(11) **79796 A** (43) 25/08/2021
(21) **1-2020-07660**
(22) 31/12/2020
(30) 202020169742.8 14/02/2020 CN
Ngày yêu cầu thẩm định nội dung: 31/12/2020
(51) ***E06B 9/322**; A47H 2/00*
(71) **NIEN MADE ENTERPRISE CO., LTD. (TW)** (TW)
19F.-1, No.236, Sec. 2, Wuquan W. Rd., Nantun Dist., Taichung City, Taiwan, R.O.C.
(72) Wei-Ching LIN (TW); Lin Chen (CN)
(74) Công ty Luật TNHH WINCO (WINCO LAW FIRM)

(54) **HỘP LÒ XO DÀNH CHO VẬT PHỦ CỬA SỔ**

(57) Hộp lò xo, mà có thể được sử dụng trong vật phủ cửa sổ, bao gồm bộ phận căng trước, tang cuộn dây, và trục dẫn hướng dây được bố trí trên mặt phẳng ngang của đế. Bộ phận căng trước cung cấp lực cho tang cuộn dây để quay tang cuộn dây và quấn dây nâng, trong đó dây nâng tiếp xúc và đi vòng quanh trục dẫn hướng dây trước khi được nối với vật liệu phủ của vật phủ cửa sổ. Bằng cách bố trí trục dẫn hướng dây tại hướng nghiêng và góc nghiêng định trước, thì dây nâng có thể được dẫn hướng một cách thích hợp và sự di chuyển của nó có thể được ngăn cản lại. Bằng cách này, trong quá trình quấn dây, thì dây nâng có thể được ngăn không có các vòng dây gối lên nhau hoặc rối vào nhau.

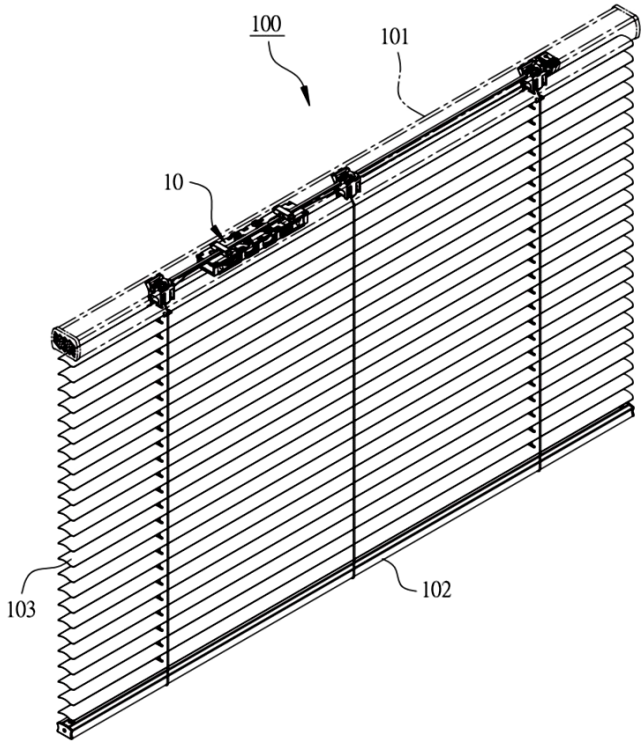

Fig.1

(11) **79797 A**
(21) **1-2020-07674**
(22) 15/11/2019
(30) 201811368157.4 16/11/2018 CN
(51) ***B28D 5/00***
(43) 25/08/2021
(85) 31/12/2020
(86) PCT/CN2019/118911 15/11/2019
(87) WO2020/098800 22/05/2020

(71) **YINCHUAN LONGI SILICON MATERIALS CO., LTD.** (CN)
No. 15 Kaiyuan East Rd. Economic and Technological Development Zone (National) Yinchuan, Ningxia 750021 , China
(72) ZHAO, Nan (CN); LUO, Xiangyu (CN); WANG, Huizhi (CN); RAN, Ruiying (CN); QI, Chengtian (CN); WANG, Xuerong (CN); JIN, Xue (CN)
(74) CÔNG TY TRÁCH NHIỆM HỮU HẠN TƯ VẤN ĐẦU TƯ VÀ SỞ HỮU TRÍ TUỆ INTERFIVE (INTERFIVE CO., LTD)

(54) **PHƯƠNG PHÁP VÀ THIẾT BỊ MÔ PHỎNG THỜI GIAN SẢN XUẤT CỦA MÁY CẮT LÁT SILIC**

(57) Sáng chế đề cập đến phương pháp mô phỏng thời gian sản xuất của máy cắt lát silic, bao gồm các bước: xây dựng mô hình mô phỏng máy cắt, trong đó mô hình mô phỏng máy cắt bao gồm các thông tin bước của máy cắt, và các thông tin bước này bao gồm: bước nạp, bước cắt, bước xả, bước rửa, bước đợi, bước thay thế dây bị đứt, bước thay thế bánh dẫn hướng, bước thay thế con lăn chính và bước thay thế bánh trả; trong mô hình mô phỏng máy cắt này, theo quy tắc định trước, thu được thông tin về bước cần được thực hiện; theo dữ liệu lịch sử, gán dữ liệu thời gian đối với thông tin về các bước cần được thực hiện, dữ liệu thời gian này lần lượt tương ứng với mỗi thông tin về bước cần được thực hiện, và dữ liệu lịch sử bao gồm dữ liệu thời gian lịch sử tương ứng với thông tin bước của máy cắt; và sau mỗi bước theo thông tin về bước cần được thực hiện đã được thực hiện tuần tự, thu được tổng dữ liệu thời gian của các bước. Sáng chế cũng đề xuất thiết bị mô phỏng thời gian sản xuất của máy cắt lát silic. Phương pháp và thiết bị này có thể tạo ra sự hỗ trợ khoa học và tính toán cho việc phân tích hoạt động người-máy.

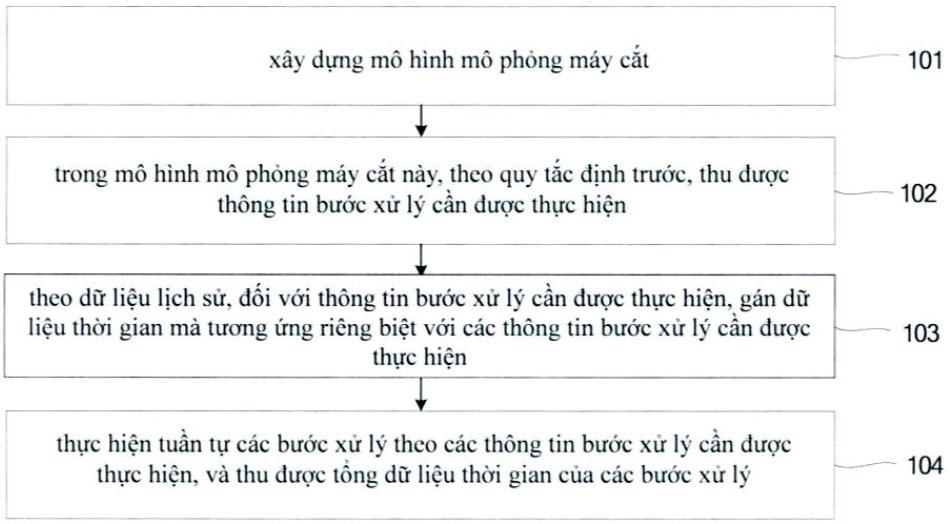

Fig.1

(11) **79798 A** (43) 25/08/2021
(21) **1-2021-00011** (85) 04/01/2021
(22) 04/06/2019 (86) PCT/IB2019/000687 04/06/2019
(30) 62/680,736 05/06/2018 US (87) WO2020/008254 09/01/2020
(51) ***C07K 16/12***; *A61P 31/12; C07K 16/00; C07K 16/08; C40B 40/08; A61K 39/42; C12N 1/21; C12N 15/13; C12P 21/00; C12N 1/19*

(71) **NOVOBIND LIVESTOCK THERAPEUTICS INC.** (CA)
1021 West Hastings Street, 9th Floor, Vancouver, Bc, V6E OC3, Canada
(72) ABNOUSI, Hamlet (CA); LOUTET, Slade, Andrew (CA); VAN PETEGEM, Filip Louis, Arsene (CA); CHEUNG, Tsz Ying, Sylvia (CA)
(74) Công ty TNHH Tầm nhìn và Liên danh (VISION & ASSOCIATES CO.LTD.)

(54) **KHÁNG THỂ KHÁNG CHẤT GÂY BỆNH TRONG NUÔI TRỒNG THUỶ SẢN**

(57) Sáng chế đề cập đến các kháng thể hữu hiệu để giảm, loại trừ hoặc ngăn ngừa sự nhiễm quần thể vi khuẩn hoặc virut ở động vật thủy sinh. Sáng chế còn đề cập đến các kháng nguyên hữu hiệu để nhắm đích bởi các kháng thể chuỗi nặng và các mảnh V_HH để giảm quần thể vi khuẩn hoặc virut ở động vật thủy sinh.

FIG. 1A

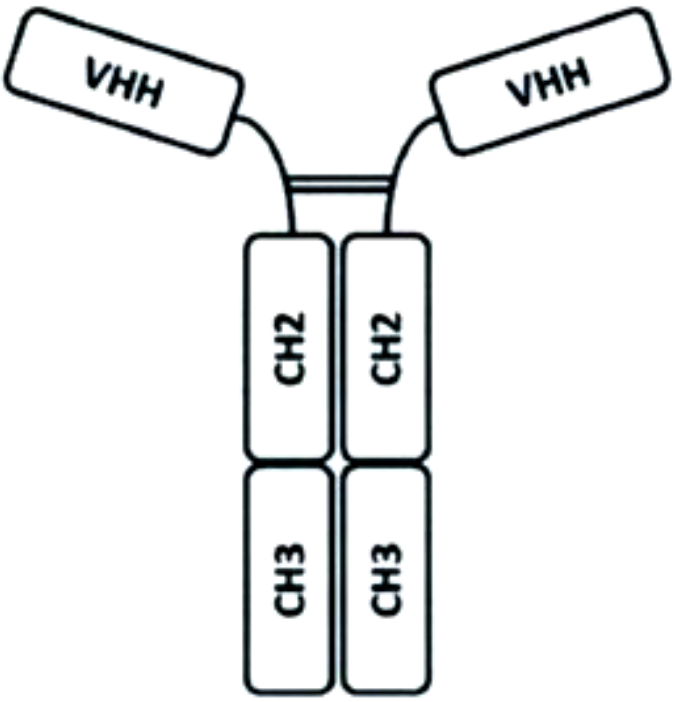

(11) **79799 A** (43) 25/08/2021
(21) **1-2021-00061** (85) 07/01/2021
(22) 30/07/2019 (86) PCT/EP2019/070464 30/07/2019
(30) 10201806558T 01/08/2018 SG (87) WO2020/025601 06/02/2020
(51) ***C09D 1/00***; *C09D 7/61; C09D 5/00; C08K 3/22; C09D 1/02*

(71) 1. **SCG CHEMICALS CO., LTD.** (TH)
1 Siam Cement Road, Bangsue, Bangkok, 10800, Thailand
2. **THE SIAM REFRACTORY INDUSTRY CO., LTD.** (TH)
1 Siam Cement Road, Bangsue Sub-District, 10800 Bangkok, Thailand
(72) Somkeat SUEBTHAWILKUL (TH); Kanokon THONGROD (TH); Thanapong PRASERTPHOL (TH); Teewin TUAPRAKONE (TH); Jaturong JITPUTTI (TH); Koichi FUKUDA (JP)
(74) Công ty Luật TNHH Phạm và Liên danh (PHAM & ASSOCIATES)

(54) **CHẾ PHẨM PHỦ CÓ ĐỘ PHÁT XẠ CAO VÀ NỀN ĐƯỢC PHỦ BẰNG CHẾ PHẨM NÀY**

(57) Sáng chế đề cập đến chế phẩm phủ phát xạ nhiệt chứa: a) tác nhân phát xạ với lượng nằm trong khoảng từ 30% đến 65% trọng lượng tính theo tổng trọng lượng của chế phẩm phủ phát xạ nhiệt; b) chất độn được chọn từ nhóm bao gồm oxit của nhôm, silic, magie, canxi, bo và hỗn hợp của hai hoặc nhiều chất này, với lượng nằm trong khoảng từ 10% đến 35% trọng lượng tính theo tổng trọng lượng của chế phẩm phủ phát xạ nhiệt; và c) chất liên kết với lượng nằm trong khoảng từ 12% đến 52% trọng lượng tính theo tổng trọng lượng của chế phẩm phủ phát xạ nhiệt; trong đó tác nhân phát xạ bao gồm coban oxit với lượng nằm trong khoảng từ 10% đến 25% trọng lượng, tốt hơn là từ 12% đến 25% trọng lượng tính theo tổng trọng lượng của chế phẩm phủ phát xạ nhiệt, và còn bao gồm crom oxit và titan oxit.

(11) **79800 A**
(21) **1-2021-00067**
(22) 27/05/2019
(30) 201810645966.9 21/06/2018 CN
(43) 25/08/2021
(85) 07/01/2021
(86) PCT/CN2019/088657 27/05/2019
(87) WO2019/242460 A1 26/12/2019
Ngày yêu cầu thẩm định nội dung: 07/01/2021
(51) ***H04W 36/00***

(71) **ZTE CORPORATION** (CN)
ZTE Plaza, Keji Road South, Hi-Tech Industrial Park, Nanshan, Shenzhen, Guangdong 518057, P.R. China
(72) LUO, Wei (CN); CHEN, Lin (CN)
(74) Công ty TNHH Sở hữu trí tuệ ALNGUYEN (ALNGUYEN IP CO.,LTD.)

(54) **PHƯƠNG PHÁP TRUYỀN THÔNG TIN, PHƯƠNG TIỆN LƯU TRỮ VÀ THIẾT BỊ ĐIỆN TỬ**

(57) Sáng chế đề xuất phương pháp truyền thông tin, phương tiện lưu trữ và thiết bị điện tử. Phương pháp này bao gồm: nhận, bởi nút truyền thông tin thứ ba, thông tin ngữ cảnh của nút truyền thông tin thứ nhất hoặc nút truyền thông tin thứ hai được truyền bởi nút truyền thông tin thứ nhất; và lưu trữ, bởi nút truyền thông tin thứ ba, thông tin ngữ cảnh. Bằng giải pháp theo các phương án của sáng chế, vấn đề kỹ thuật trong tình trạng kỹ thuật là việc phục hồi gián đoạn liên kết là quá lâu đã được giải quyết.

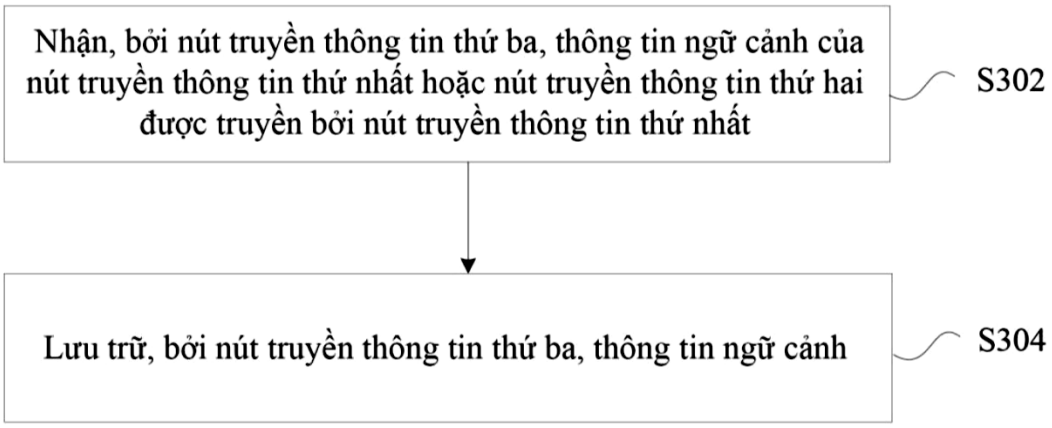

Fig.3

(11) **79801 A** (43) 25/08/2021
(21) **1-2021-00083**
(22) 07/01/2021
(30) 10-2020-0018561 14/02/2020 KR
(51) ***G09F 9/40***; *G09F 9/30; H01L 51/50; H01L 27/32; G09F 9/00*
(71) **SAMSUNG DISPLAY CO., LTD.** (KR)
1, Samsung-Ro, Giheung-Gu, Yongin-si, Gyeonggi-Do, Republic of Korea
(72) Bugyoon YOO (KR); Yunjae KIM (KR)
(74) Công ty TNHH Tầm nhìn và Liên danh (VISION & ASSOCIATES CO.LTD.)

(54) **THIẾT BỊ HIỂN THỊ**

(57) Sáng chế đề xuất thiết bị hiển thị bao gồm môđun hiển thị trong đó vùng gập và vùng không gập thứ nhất và vùng không gập thứ hai hướng về nhau và tấm tản nhiệt được bố trí trên một bề mặt của nó. Tấm tản nhiệt bao gồm lớp kết dính tản nhiệt thứ nhất bao gồm phần kết dính thứ nhất chồng lên vùng không gập thứ nhất và phần kết dính thứ hai chồng lên vùng không gập thứ hai, lớp kết dính tản nhiệt thứ hai bao gồm phần kết dính thứ ba chồng lên phần kết dính thứ nhất và phần kết dính thứ tư chồng lên phần kết dính thứ hai, lớp tản nhiệt bao gồm phần tản nhiệt thứ nhất được bố trí giữa phần kết dính thứ nhất và phần kết dính thứ ba và phần tản nhiệt thứ hai được bố trí giữa phần kết dính thứ hai và phần kết dính thứ tư, và lớp kết dính bổ trợ bao gồm phần kết dính bổ trợ thứ nhất được bố trí giữa phần kết dính thứ nhất và phần kết dính thứ ba.

FIG. 4

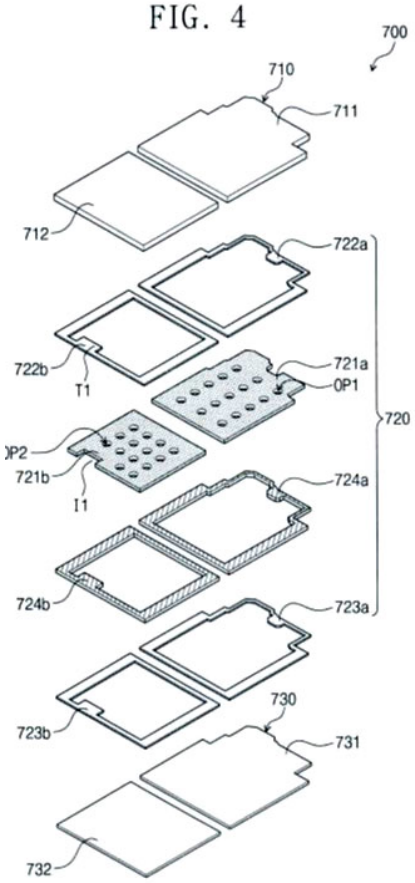

(11) **79802 A** (43) 25/08/2021
(21) **1-2021-00085** (85) 07/01/2021
(22) 19/06/2019 (86) PCT/FI2019/050473 19/06/2019
(30) 62/687,989 21/06/2018 US (87) WO2019/243669 26/12/2019
Ngày yêu cầu thẩm định nội dung: 07/01/2021
(51) ***H04W 56/00***; *H04W 8/24; H04W 76/10; H04J 3/06*
(71) **NOKIA TECHNOLOGIES OY** (FI)
Karakaari 7, 02610 Espoo, Finland
(72) VAN Phan, Vinh (VN); MOILANEN, Jani (VN); YU, Ling (VN); ROST, Peter (VN); SIVASIVA GANESAN, Rakash (VN); VUKADINOVICH, Vladimir (VN)
(74) Công ty TNHH Tầm nhìn và Liên danh (VISION & ASSOCIATES CO.LTD.)

(54) **PHƯƠNG PHÁP VÀ THIẾT BỊ HỖ TRỢ CÁC ỨNG DỤNG MẠNG NHẠY VỚI THỜI GIAN (TIME SENSITIVE NETWORK, TSN) DỰA TRÊN GIAO THỨC ĐỊNH THỜI CHÍNH XÁC (PRECISION TIMING PROTOCOL, PTP)**

(57) Sáng chế đề cập đến các hệ thống, phương pháp, thiết bị và sản phẩm chương trình máy tính để hỗ trợ các ứng dụng mạng nhạy với thời gian (time sensitive network, TSN) dựa trên giao thức định thời chính xác (precision timing protocol, PTP). Một phương pháp bao gồm bước tạo cấu hình, bởi nút mạng, các ngữ cảnh của người dùng và kết nối thiết bị người dùng đối với hệ thống điều khiển và tự động hóa công nghiệp (industrial automation và control, IAC) hoặc tạo cấu hình ít nhất một kênh mang vô tuyến được đồng bộ hóa theo thời gian đối với thiết bị người dùng. Phương pháp này có thể còn bao gồm bước xác định cấu hình đồng bộ hóa trên ít nhất một kênh mang vô tuyến được đồng bộ hóa theo thời gian đối với hệ thống điều khiển và tự động hóa công nghiệp (IAC) và phân phối cấu hình đồng bộ hóa định kỳ hoặc theo yêu cầu đến một hoặc nhiều nút mạng phục vụ đối với hệ thống điều khiển và tự động hóa công nghiệp (IAC) này.

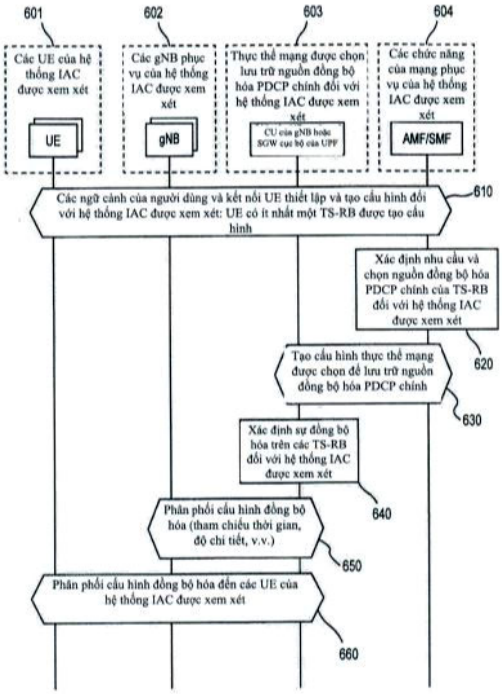

Fig. 6

(11) **79803 A** (43) 25/08/2021
(21) **1-2021-00086** (85) 07/01/2021
(22) 13/06/2019 (86) PCT/US2019/037011 13/06/2019
(30) 62/684,436 13/06/2018 US (87) WO2019/241533 19/12/2019
(51) ***C07D 487/08***; *C07D 277/52; A61K 31/407; A61P 25/08*

(71) **XENON PHARMACEUTICALS INC.** (CA)
200 - 3650 Gilmore Way, Burnaby, British Columbia V5G 4W8, Canada
(72) FOCKEN, Thilo (CA); BURFORD, Kristen Nicole (CA); LOFSTRAND, Verner Alexander (CA); WILSON, Michael Scott (CA); ZENOVA, Alla Yurevna (CA)
(74) Công ty TNHH Tầm nhìn và Liên danh (VISION & ASSOCIATES CO.LTD.)

(54) **HỢP CHẤT BENZENSULFONAMIT VÀ DƯỢC PHẨM CHỨA HỢP CHẤT NÀY**

(57) Sáng chế đề cập đến hợp chất benzensulfonamit, dưới dạng chất đồng phân lập thể, chất đồng phân đối hình, chất hỗ biến của chúng hoặc hỗn hợp của chúng; hoặc muối dược dụng, solvat hoặc tiền dược chất của chúng, để điều trị bệnh hoặc tình trạng bệnh có liên quan đến kênh natri có cổng điện áp (Na*v1*.6), như động kinh và/hoặc rối loạn co giật động kinh.

(11) **79804 A** (43) 25/08/2021
(21) **1-2021-00105**
(22) 08/01/2021
(30) 16/792,043 14/02/2020 US
Ngày yêu cầu thẩm định nội dung: 08/01/2021
(51) ***G01H 11/00**; H04R 1/02; G06F 15/00*

(71) **APPLE INC.** (US)
One Apple Park Way, Cupertino, California 95014, United States of America
(72) Florence W. OW (US); Peter C. HRUDEY (CA); Yu-Chun HSU (TW); Anthony D. MINERVINI (US); John K. QUEENEY (US); Tavys Q. ASHCROFT (US)
(74) Công ty TNHH Lê & Lê (LE & LE)

(54) **CỤM CẢM BIẾN DÙNG CHO THIẾT BỊ ĐIỆN TỬ VÀ THIẾT BỊ ĐIỆN TỬ BAO GỒM CỤM CẢM BIẾN NÀY**

(57) Sáng chế đề cập đến cụm cảm biến dùng cho thiết bị điện tử. Cụm cảm biến bao gồm đế có lỗ được tạo kết cấu để thẳng hàng với lỗ trong vỏ của thiết bị điện tử; phần tử cảm biến được gắn trên bề mặt của đế để giao tiếp linh hoạt với lỗ trong đế và để giao tiếp điện với các đường dẫn điện trên hoặc bên trong đế; lớp che được bố trí bao kín trên bề mặt của đế và xác định khoang sau cho phần tử cảm biến giữa lớp che và bề mặt của đế; và lớp giữa được gắn trên bề mặt của đế và có bề mặt nằm cách bề mặt của đế và bao gồm các tiếp điểm điện được ghép nối với các đường dẫn điện. Sáng chế cũng đề cập đến thiết bị điện tử bao gồm cụm cảm biến nêu trên.

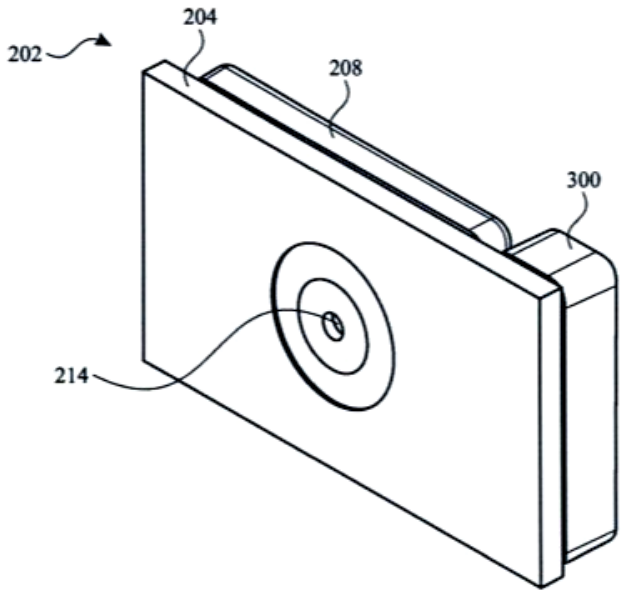

HÌNH 8

(11) **79805 A**
(21) **1-2021-00122**
(22) 07/12/2019
(30) 62/776,491 07/12/2018 US
62/792,380 14/01/2019 US
(43) 25/08/2021
(85) 11/01/2021
(86) PCT/CN2019/123845 07/12/2019
(87) WO2020/114513 11/06/2020
Ngày yêu cầu thẩm định nội dung: 11/01/2021
(51) ***H04N 19/159**; H04N 19/176; H04N 19/85; H04N 19/172*

(71) **HUAWEI TECHNOLOGIES CO., LTD.** (CN)
Huawei Administration Building, Bantian, Longgang District, Shenzhen, Guangdong 518129, China
(72) WANG, Biao (CN); KOTRA, Anand Meher (IN); ESENLIK, Semih (TR); GAO, Han (CN); CHEN, Jianle (CN)
(74) Công ty Luật TNHH T&G (TGVN)

(54) **BỘ MÃ HÓA, BỘ GIẢI MÃ, PHƯƠNG PHÁP TẠO MÃ, THIẾT BỊ ĐỂ THU ĐƯỢC ĐỘ ĐẬM ĐƯỜNG BAO VÀ PHƯƠNG TIỆN LƯU TRỮ ĐỌC ĐƯỢC BẰNG MÁY TÍNH**

(57) Sáng chế đề cập đến bộ mã hóa, bộ giải mã, phương pháp tạo mã, thiết bị để thu được độ đậm đường bao và phương tiện lưu trữ đọc được bằng máy tính. Phương pháp bao gồm bước xác định xem ít nhất một trong số hai khối có được dự đoán bằng cách sử dụng dự đoán trong ảnh-liên ảnh kết hợp (CIIP: combined inter-intra prediction) hay không, trong đó hai khối bao gồm khối thứ nhất (khối Q) và khối thứ hai (khối P), và trong đó hai khối được liên kết với đường bao. Phương pháp này còn bao gồm bước thiết lập độ đậm đường bao (Bs) của đường bao tới giá trị thứ nhất khi ít nhất một trong số hai khối được dự đoán bằng cách sử dụng CIIP, hoặc thiết lập độ đậm đường bao (Bs) của đường bao tới giá trị thứ hai khi không khối nào trong số hai khối được dự đoán bằng cách sử dụng CIIP.

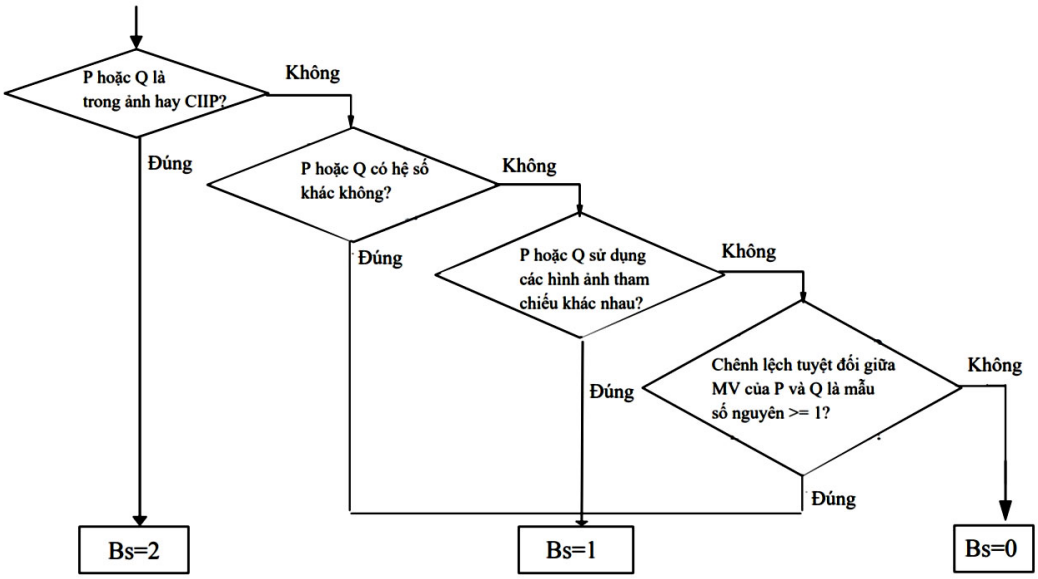

FIG. 7

(11) **79806 A** (43) 25/08/2021
(21) **1-2021-00137**
(22) 12/01/2021
(30) JP2020-011091 27/01/2020 JP
JP2020-204974 10/12/2020 JP
(51) ***C08J 5/18***

(71) **FUTAMURA KAGAKU KABUSHIKI KAISHA** (JP)
29-16, Meieki 2-chome, Nakamura-ku, Nagoya-shi, Aichi, Japan
(72) HAMADA Shunichirou (JP); MIYAGAWA Daichi (JP)
(74) CÔNG TY LUẬT TRÁCH NHIỆM HỮU HẠN AMBYS HÀ NỘI (AMBYS HANOI)

(54) **MÀNG POLYOLEFIN ĐỊNH HƯỚNG HAI TRỤC**

(57) Sáng chế đề xuất màng polyolefin định hướng hai trục có độ trong suốt, độ nhìn xuyên thấu và độ cứng chắc tuyệt vời và cho năng suất tuyệt vời đồng thời thân thiện với môi trường. Màng polyolefin định hướng hai trục, dùng để đóng gói, bao gồm hai hoặc nhiều hơn hai lớp và bao gồm: lớp polyme gốc propylen bao gồm thành phần nhựa được cấu tạo chủ yếu từ polyme đồng nhất propylen; và lớp nhựa polyetylen được cung cấp ít nhất trên một bề mặt của lớp polyme gốc propylen và được cấu tạo chủ yếu từ nhựa polyetylen có nguồn gốc sinh khối có mật độ từ 0,900 g/cm^3 đến 0,950 g/cm^3.

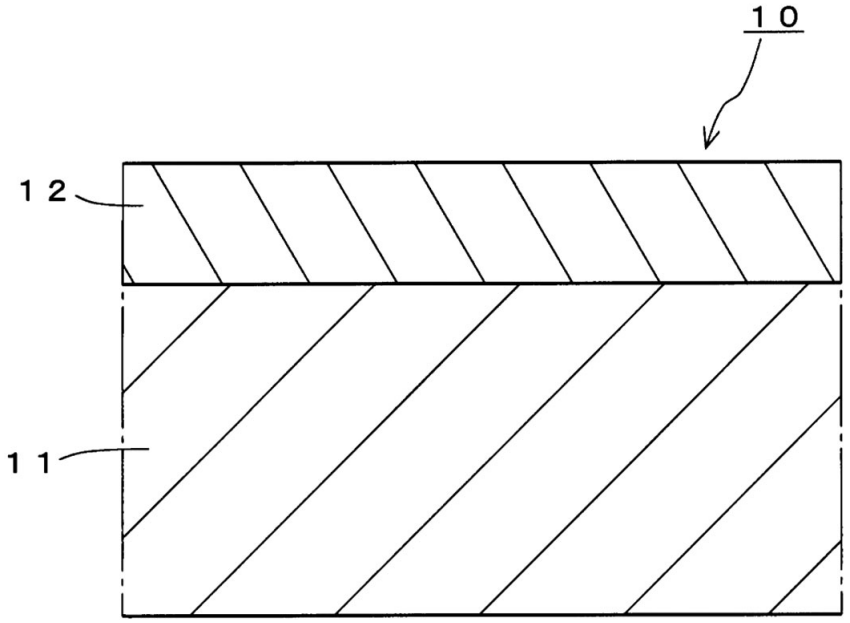

Fig.1

(11) **79807 A** (43) 25/08/2021
(21) **1-2021-00154** (85) 13/01/2021
(22) 07/08/2019 (86) PCT/JP2019/031153 07/08/2019
(30) 2018-198902 23/10/2018 JP (87) WO2020/084870 A1 30/04/2020
Ngày yêu cầu thẩm định nội dung: 29/07/2021
(51) ***D06F 37/06**; D06F 33/02*
(71) **PANASONIC INTELLECTUAL PROPERTY MANAGEMENT CO., LTD.** (JP)
1-61, Shiromi 2-Chome, Chuo-ku, Osaka-shi, Osaka 540-6207 Japan
(72) NISHIKAWA Tomotaka (JP)
(74) Công ty TNHH một thành viên Sở hữu trí tuệ VCCI (VCCI-IP CO.,LTD)
(54) **MÁY GIẶT KIỂU TRỐNG**

(57) Sáng chế đề cập đến máy giặt kiểu trống (100) bao gồm thân chính (1), tang trống tiếp nhận (4) mà được bố trí trong thân chính, trống giặt (5) mà được đỡ quay được bên trong tang trống tiếp nhận và chứa đồ giặt, thanh tạo sóng (7) mà được bố trí trên bề mặt chu vi trong của trống giặt và khuấy đồ giặt, và bộ điều khiển (20). Thanh tạo sóng được tạo nên có tiết diện ngang hình thang, và bao gồm phần bề mặt bên thứ nhất trong đó các lỗ dẫn nước thông với khoảng trống bên trong của thanh tạo sóng được bố trí.

FIG. 1

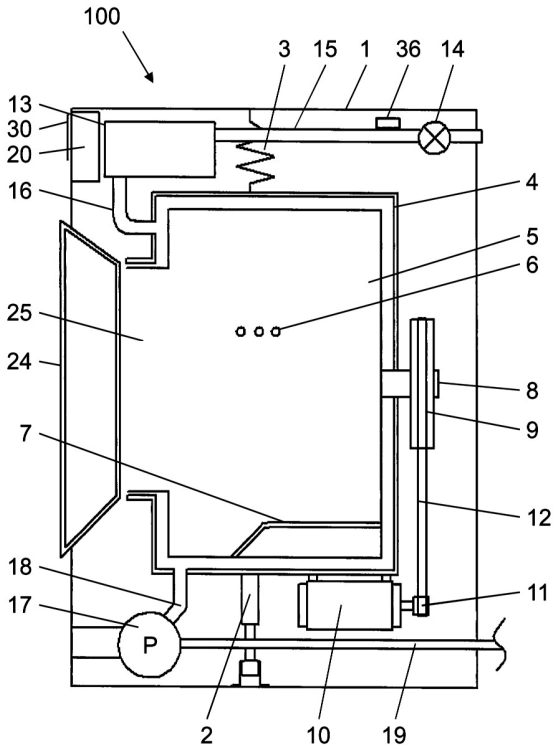

(11) **79808 A** (43) 25/08/2021
(21) **1-2021-00176** (85) 13/01/2021
(22) 17/06/2019 (86) PCT/US2019/037534 17/06/2019
(30) 62/686,605 18/06/2018 US (87) WO2019/245991 26/12/2019
(51) ***A61K 39/395**; C07K 16/30; C07K 16/32; C07K 16/28*

(71) **EUREKA THERAPEUTICS, INC.** (US)
5858 Horton Street, Suite 170, Emeryville, California 94608, United States of America
(72) LIU, Hong (US); YUN, Hongruo (US); GE, Xiaomei (CN); YANG, Zhiyuan (CN); LIU, Lianxing (CN); ZHANG, Pengbo (CN); XU, Yixiang (CN); LI, Shan (CN); HORAN, Lucas (US)
(74) Công ty TNHH Tầm nhìn và Liên danh (VISION & ASSOCIATES CO.LTD.)

(54) **CẤU TRÚC KHÁNG KHÁNG NGUYÊN MÀNG ĐẶC HIỆU VỚI TUYẾN TIỀN LIỆT (PSMA), PHƯƠNG PHÁP TẠO RA CẤU TRÚC NÀY, CHẾ PHẨM DƯỢC CHỨA CẤU TRÚC NÀY, TẾ BÀO TÁC ĐỘNG VÀ PHƯƠNG PHÁP TẠO RA TẾ BÀO NÀY**

(57) Đơn này đề xuất các cấu trúc bao gồm gốc kháng thể mà liên kết đặc hiệu với PSMA (ví dụ, PSMA được biểu hiện trên bề mặt của tế bào), phương pháp tạo ra cấu trúc này, chế phẩm dược chứa cấu trúc này, tế bào tác động và phương pháp tạo ra tế bào này.

HÌNH 6

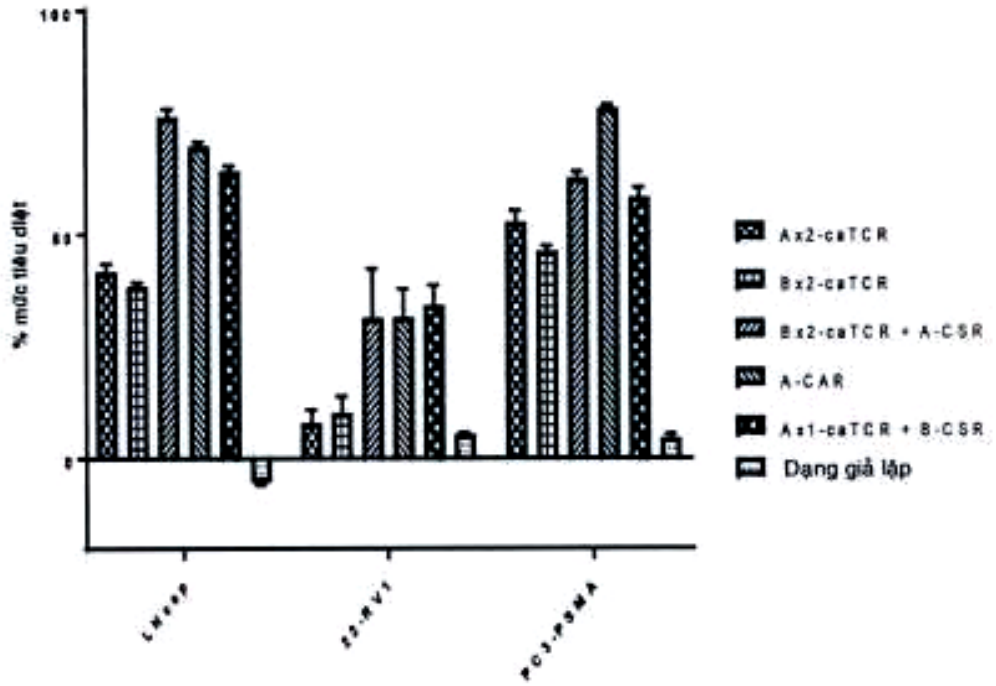

(11) **79809 A** (43) 25/08/2021
(21) **1-2021-00214**
(22) 15/01/2021
(30) 10-2020-0015291 07/02/2020 KR
10-2020-0115632 09/09/2020 KR
Ngày yêu cầu thẩm định nội dung: 15/01/2021
(51) ***G03B 5/02**; G02B 27/64; G03B 17/12*

(71) **SAMSUNG ELECTRO-MECHANICS CO., LTD.** (KR)
Maeyoung-ro 150 (Maetan-dong), Youngtong-gu, Suwon-si, Gyeonggi-do, Republic of Korea, zipcode: 443-743
(72) JEONG, Dae Hyun (KR); KIM, Jong Ki (KR); SHIN, Dong Yeon (KR); KIM, Gab Yong (KR); KWON, Oh Byoung (KR); LEE, Jong In (KR); JUNG, Kwang Chun (KR); JEONG, Seung Hyeon (KR)
(74) CÔNG TY LUẬT TRÁCH NHIỆM HỮU HẠN AMBYS HÀ NỘI (AMBYS HANOI)

(54) **MÔĐUN MÁY ẢNH VÀ THIẾT BỊ ĐIỆN TỬ MANG ĐƯỢC BAO GỒM MÔĐUN MÁY ẢNH NÀY**

(57) Sáng chế đề cập đến môđun máy ảnh và thiết bị điện tử mang được bao gồm môđun máy ảnh này. Môđun máy ảnh bao gồm môđun thấu kính; khung thứ nhất chứa môđun thấu kính; khung thứ hai chứa khung thứ nhất; khung thứ ba chứa khung thứ hai; và vỏ chứa khung thứ ba. Môđun thấu kính và khung thứ nhất được tạo kết cấu để quay so với khung thứ hai quanh trục quang. Môđun thấu kính, khung thứ nhất và khung thứ hai được tạo kết cấu để quay so với khung thứ ba quanh trục thứ nhất mà vuông góc với trục quang. Môđun thấu kính, khung thứ nhất, khung thứ hai, và khung thứ ba được tạo kết cấu để quay so với vỏ quanh trục quang và vuông góc với cả trục quang và trục thứ nhất.

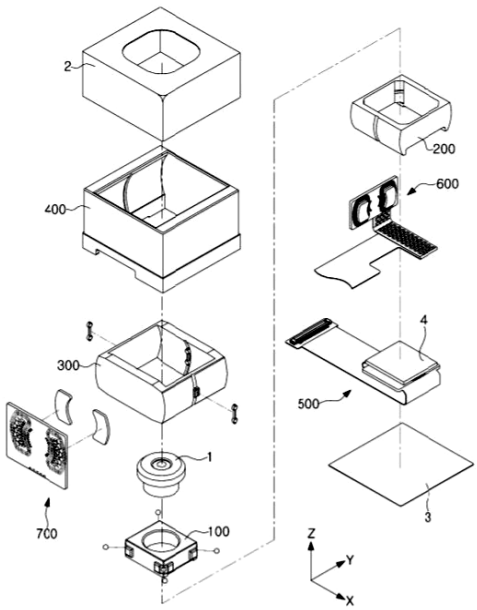

FIG. 4

(11) **79810 A**
(21) **1-2021-00238**
(22) 15/07/2019
(43) 25/08/2021
(85) 15/01/2021
(86) PCT/EP2019/068991 15/07/2019
(87) WO2020/016173 23/01/2020
(51) ***A23C 11/02**; A23F 3/00; A23F 5/00; A23C 11/04*

(71) **FRIESLANDCAMPINA NEDERLAND B.V.** (NL)
Stationsplein 4, 3818 LE Amersfoort, the Netherlands
(72) LINDQVIST, Anders Erik Ingmar (SE); VAN SEEVENTER, Paul Bastiaan (NL); ANTON ANTON, Ivan (ES)
(74) Công ty TNHH Tầm nhìn và Liên danh (VISION & ASSOCIATES CO.LTD.)

(54) **HỢP PHẦN PHA TRỘN BỘT KHÔ VÀ PHƯƠNG PHÁP ĐIỀU CHẾ HỢP PHẦN NÀY**

(57) Sáng chế đề cập đến hợp phần bột khô có chứa protein, chất béo, carbohyđrat, và ít nhất là một chất làm đặc, và trong đó hợp phần pha trộn bột khô có thể tạo thành độ tràn nằm trong khoảng từ 50% đến 400% khi hòa tan trong nước. Ngoài ra, phương pháp điều chế bọt và phương pháp điều chế bọt ở bên trên đồ uống bằng cách sử dụng hợp phần bột khô theo sáng chế cũng được bộc lộ.

(11) **79811 A**
(21) **1-2021-00253**
(22) 03/07/2019
(30) 201810762971.8 12/07/2018 CN
(43) 25/08/2021
(85) 18/01/2021
(86) PCT/CN2019/094522 03/07/2019
(87) WO2020/011084 16/01/2020
Ngày yêu cầu thẩm định nội dung: 18/01/2021
(51) ***H04W 72/04***

(71) **VIVO MOBILE COMMUNICATION CO., LTD.** (CN)
#283, BBK Road, Wusha, Chang'an Dongguan, Guangdong 523860 (CN)
(72) YANG, Yu (CN); SUN, Peng (CN)
(74) Công ty cổ phần Tư vấn S&B (S&B CONSULTANT., CORP.)

(54) **PHƯƠNG PHÁP XÁC ĐỊNH THÔNG SỐ LẬP LỊCH, PHƯƠNG PHÁP ĐỊNH CẤU HÌNH THÔNG SỐ LẬP LỊCH, THIẾT BỊ ĐẦU CUỐI, VÀ THIẾT BỊ BÊN MẠNG**

(57) Một số phương án theo sáng chế đề cập đến phương pháp xác định thông số lập lịch, phương pháp định cấu hình thông số lập lịch, thiết bị đầu cuối và thiết bị bên mạng. Phương pháp xác định thông số lập lịch được áp dụng cho thiết bị đầu cuối và bao gồm: xác định ngưỡng bù lập lịch để sử dụng thường xuyên theo quy tắc đặt trước khi sóng mang hoặc BWP mà trên đó đặt PDCCH và sóng mang hoặc BWP mà trên đó đặt PDSCH được PDCCH lập lịch có các số khác nhau.

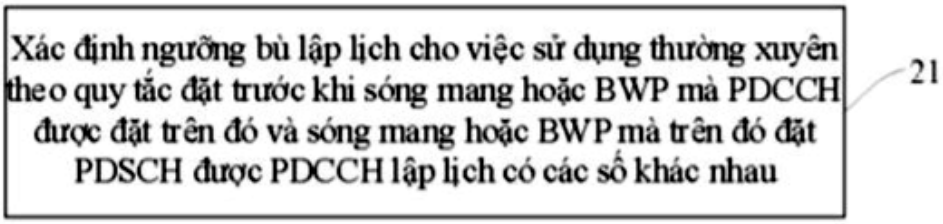

HÌNH 2

(11) **79812 A**
(21) **1-2021-00286**
(22) 19/06/2019
(30) 62/687,188 19/06/2018 US
62/800,735 04/02/2019 US
(43) 25/08/2021
(85) 19/01/2021
(86) PCT/US2019/038019 19/06/2019
(87) WO2019/246286 26/12/2019
(51) ***A61K 38/17**; C12Q 1/6886; C07K 14/47; A61K 39/00; A61P 35/04*

(71) **BIONTECH US INC.** (US)
40 Erie Street, Suite 110, Cambridge, Massachusetts 02139, United States of America
(72) JUNEJA, Vikram (US)
(74) Công ty TNHH Tầm nhìn và Liên danh (VISION & ASSOCIATES CO.LTD.)

(54) **CHẾ PHẨM TRỊ LIỆU MIỄN DỊCH CHỨA PEPTIT RAS VÀ PHƯƠNG PHÁP ĐIỀU CHẾ CHẾ PHẨM NÀY**

(57) Sáng chế đề cập đến chế phẩm trị liệu miễn dịch chứa peptit trị liệu miễn dịch chứa các neoepitop, polynucleotit mã hóa peptit trị liệu miễn dịch, tế bào trình diện kháng nguyên chứa peptit hoặc polynucleotit trị liệu mien dịch, hoặc thụ thể tế bào T đặc hiệu với neoepitop. Ngoài ra, sáng chế cũng đề cập đến điều chế chế phẩm trị liệu miễn dịch này.

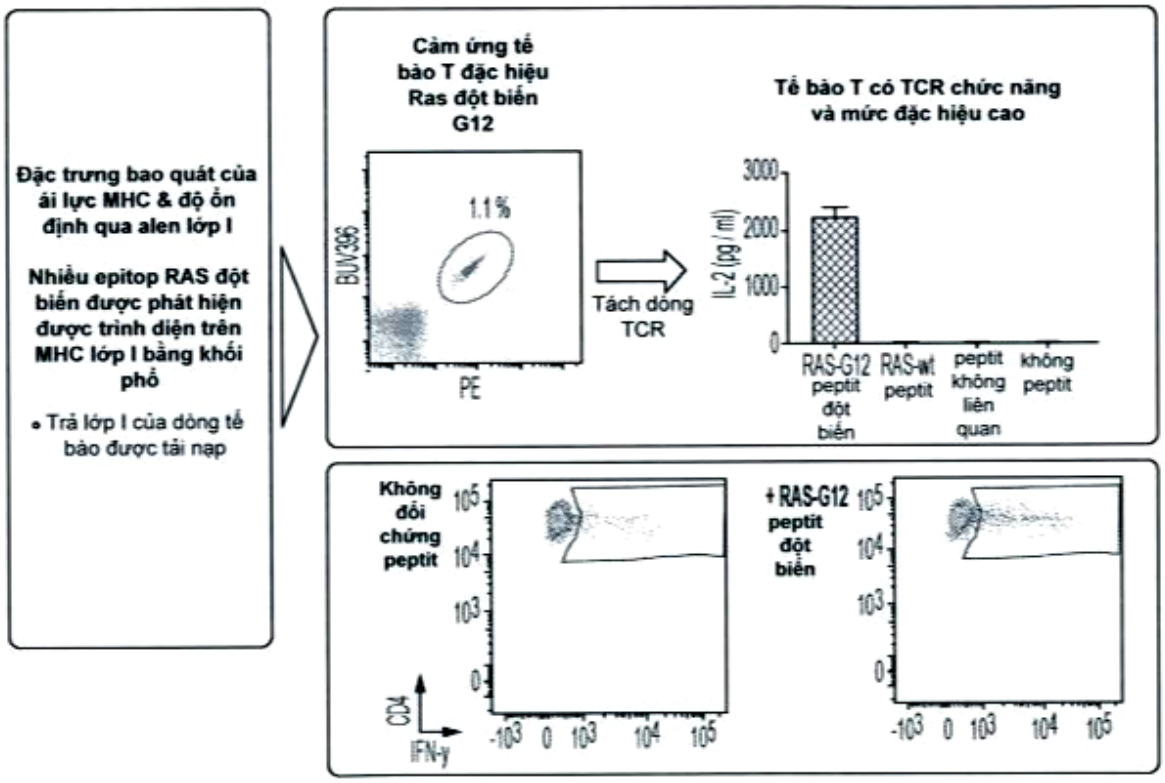

FIG. 1

(11) **79813 A** (43) 25/08/2021
(21) **1-2021-00315** (85) 20/01/2021
(22) 19/07/2019 (86) PCT/US2019/042711 19/07/2019
(30) 62/701,313 20/07/2018 US (87) WO2020/018975 23/01/2020
(51) ***C07D 498/04**; A61K 31/4188; A61K 31/5365; A61P 35/00; C07D 231/24; C07D 413/06; A61K 31/415; A61P 29/00*

(71) **F. HOFFMANN-LA ROCHE AG** (CH)
Grenzacherstrasse 124, 4070 Basel, Switzerland
(72) MCBRIDE, Christopher (US); TRZOSS, Lynnie Lin (US); BOLOOR, Amogh (US); SOKOLOVA, Nadezda (RU); PASTOR, Richard M. (US); STABEN, Steven Thomas (US); STIVALA, Craig (US); VOLGRAF, Matthew (US); BRONNER, Sarah M. (US)
(74) Công ty TNHH Tầm nhìn và Liên danh (VISION & ASSOCIATES CO.LTD.)

(54) **HỢP CHẤT SULFONIMIDAMIT DÙNG LÀM CHẤT ỨC CHẾ HOẠT TÍNH INTERLEUKIN-1 VÀ DƯỢC PHẨM CHỨA HỢP CHẤT NÀY**

(57) Sáng chế đề cập đến các hợp chất sulfonimidamit và các hợp chất liên quan, được sử dụng trong điều trị rối loạn đáp ứng với sự điều biến của xytokin như là IL-1β và IL-18, sự điều biến của NLRP3, hoặc sự ức chế hoạt tính của NLRP3 hoặc thành phần liên quan trong quá trình viêm.

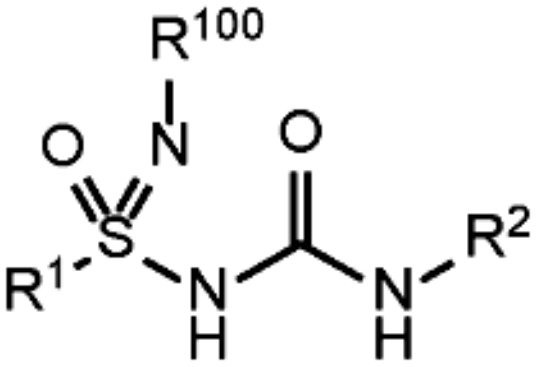

(I)

(11) **79814 A** (43) 25/08/2021
(21) **1-2021-00334** (85) 21/01/2021
(22) 24/10/2018 (86) CN2018/111611 24/10/2018
(30) 201810652046.X 22/06/2018 CN (87) WO2019/242181 A1 26/12/2019
(51) ***A61K 31/4439***; *A61K 9/19; A61P 1/04; A61K 47/02*

(71) **LIVZON PHARMACEUTICAL GROUP CO., LTD** (CN)
Livzon Pharmaceutical Group Co., LTD No. 38, Chuangye North Road, Jin Wan District, Zhuhai city, Guangdong 519090 China
(72) Wang, Tao (SG)
(74) Công ty TNHH Sở hữu trí tuệ Gia Việt (GIAVIET CO., LTD.)

(54) **DƯỢC PHẨM CHỨA ILAPRAZOL HOẶC MUỐI CỦA NÓ VÀ PHƯƠNG PHÁP ĐIỀU CHẾ DƯỢC PHẨM NÀY**

(57) Sáng chế đề cập đến dược phẩm chứa ilaprazol hoặc muối của nó, và phương pháp điều chế dược phẩm này. Dược phẩm này chứa hoặc gồm ilaprazol hoặc muối của nó, và dẫn xuất ilaprazol, trong đó lượng dẫn xuất ilaprazol trong dược phẩm này không quá 1,3% khối lượng (ít hơn hoặc bằng 1,3% khối lượng). Dược phẩm này có thể được sử dụng để điều trị chảy máu do loét tiêu hóa và loét do stress và ngăn ngừa xuất huyết đường dạ dày ruột phía trên bị gây ra bởi một số bệnh nặng.

(11) **79815 A** (43) 25/08/2021
(21) **1-2021-00341**
(22) 21/01/2021
(30) 10-2020-0012019 31/01/2020 KR
Ngày yêu cầu thẩm định nội dung: 21/01/2021
(51) ***B65D 65/42**; B65D 77/20*

(71) **DONGWON SYSTEMS CORPORATION** (KR)
46, Dunchon-daero 541beon-gil, Jungwon-gu, Seongnam-si, Gyeonggi-do 13212, Republic of Korea
(72) Jin Seok CHOI (KR); Sung Ji CHOI (KR)
(74) Công ty TNHH Tầm nhìn và Liên danh (VISION & ASSOCIATES CO.LTD.)

(54) **VẬT LIỆU ĐÓNG GÓI DẠNG NẮP DÙNG CHO HỘP ĐỰNG THỰC PHẨM**

(57) Sáng chế đề cập đến vật liệu đóng gói dạng nắp dùng cho hộp đựng thực phẩm, và vật liệu đóng gói dạng nắp dùng cho hộp đựng thực phẩm theo một khía cạnh của các phương án làm ví dụ bao gồm: lớp nền; và lớp kết dính nhiệt được tạo ra trên lớp nền, trong đó lớp kết dính nhiệt này bao gồm ít nhất hai loại sáp có các điểm nóng chảy khác nhau.

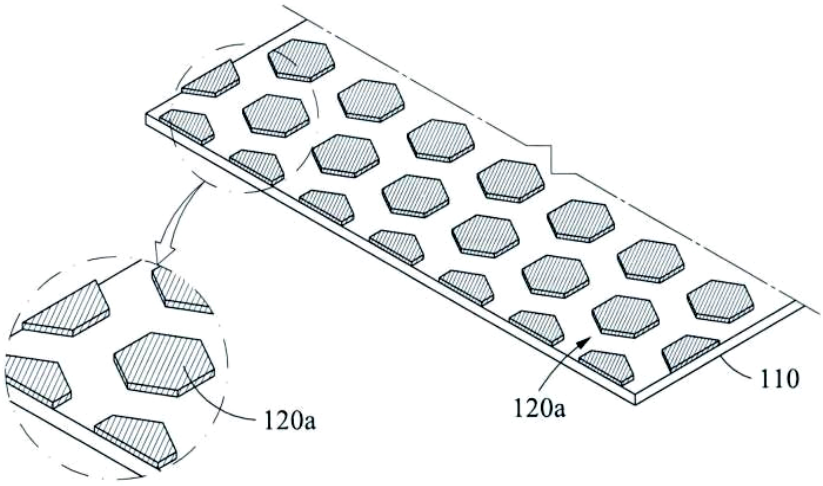

FIG. 3

(11) **79816 A** (43) 25/08/2021
(21) **1-2021-00353**
(22) 22/01/2021
(30) 10-2020-0010494 29/01/2020 KR
Ngày yêu cầu thẩm định nội dung: 22/01/2021
(51) ***C22C 21/10**; B22D 21/04*

(71) **NICE LMS CO., LTD** (KR)
50-10, Eungbong-ro, Eungbong-myeon, Yesan-gun, Chungcheongnam-do, 32446, South Korea
(72) PARK, Sung Min (KR); YEON, Jang Hum (KR); PARK, Yong Chan (KR)
(74) Công ty TNHH Đại Tín và Liên Danh (DAITIN AND ASSOCIATES CO.,LTD)

(54) **HỢP KIM NHÔM DÙNG ĐỂ ĐÚC KHUÔN VÀ KẾT CẤU ĐƯỢC SẢN XUẤT TỪ HỢP KIM NHÔM NÀY**

(57) Sáng chế đề xuất hợp kim nhôm để đúc khuôn và kết cấu (sản phẩm) được sản xuất từ hợp kim nhôm này. Hợp kim nhôm dùng để đúc khuôn theo ví dụ thực hiện của sáng chế bao gồm từ 3 đến 12% trọng lượng là kẽm (Zn), 0,2 đến 1% trọng lượng là magie (Mg), 6,5 đến 8,5% trọng lượng là silic (Si), 2 đến 4% trọng lượng là đồng (Cu), 0,7 đến 1,1% trọng lượng là sắt (Fe), dưới 0,1% trọng lượng là mangan (Mn), dưới 0,1% trọng lượng là niken (Ni) và phần còn lại là nhôm (Al).

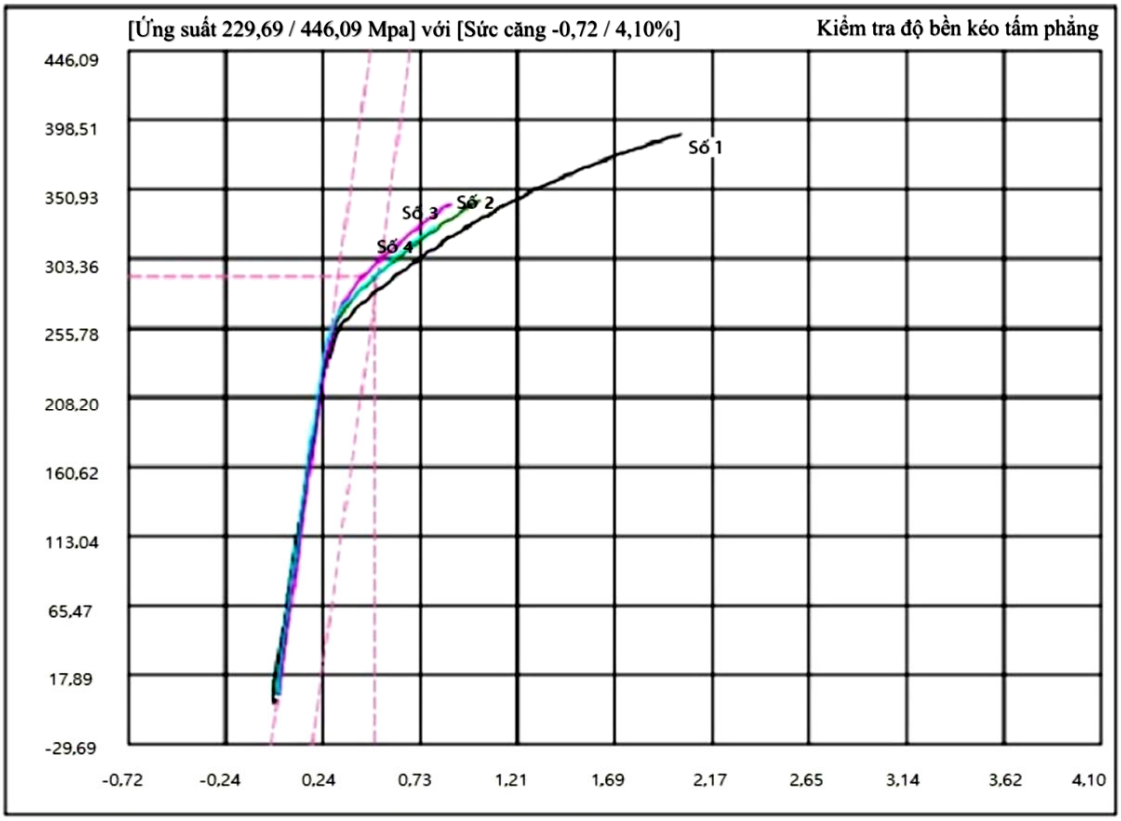

(11) **79817 A**
(21) **1-2021-00372**
(22) 05/07/2018
(43) 25/08/2021
(85) 25/01/2021
(86) PCT/CN2018/094586 05/07/2018
(87) WO2020/006722 09/01/2020

Ngày yêu cầu thẩm định nội dung: 25/01/2021

(51) ***C07D 487/04**; A61K 31/5517; A61P 35/00*

(71) **HANGZHOU DAC BIOTECH CO., LTD. (CN)** (CN)
No. 260 Sixth Street, Building 12 ZhengTaiZhongZi Sci&Tech Park, HEDA
Hangzhou, Zhejiang 310018, China

(72) ZHAO, Robert Yongxin (US); ZHUO, Xiaotao (CN); YANG, Qingliang (CN); ZHAO, Linyao (CN); HUANG, Yuanyuan (CN); YE, Hangbo (CN); YANG, Chengyu (CN); LEI, Jun (CN); GAI, Shun (CN); GUO, Huihui (CN); JIA, Junxiang (CN); BAI, Lu (CN); XIE, Hongsheng (CN); ZHOU, Xiaomai (CN); GUO, Zhixiang (CN); LI, Wenjun (CN); CAO, Mingjun (CN); ZHENG, Jun (CN); YE, Zhichang (CN); YANG, Yanlei (CN)

(74) Công ty Luật TNHH WINCO (WINCO LAW FIRM)

(54) **THỂ LIÊN HỢP CỦA DẪN XUẤT DIME PYROLOBENZODIAZEPIN ĐƯỢC TẠO LIÊN KẾT NGANG VÀ DƯỢC PHẨM CHỨA THỂ LIÊN HỢP NÀY**

(57) Sáng chế đề cập đến các chất gây độc tế bào, dẫn xuất dime pyrolobenzodiazepin (PBD) được tạo liên kết ngang, và các thể liên hợp của chúng với phân tử gắn kết tế bào, phương pháp tạo ra thể liên hợp và ứng dụng trong điều trị của thể liên hợp này.

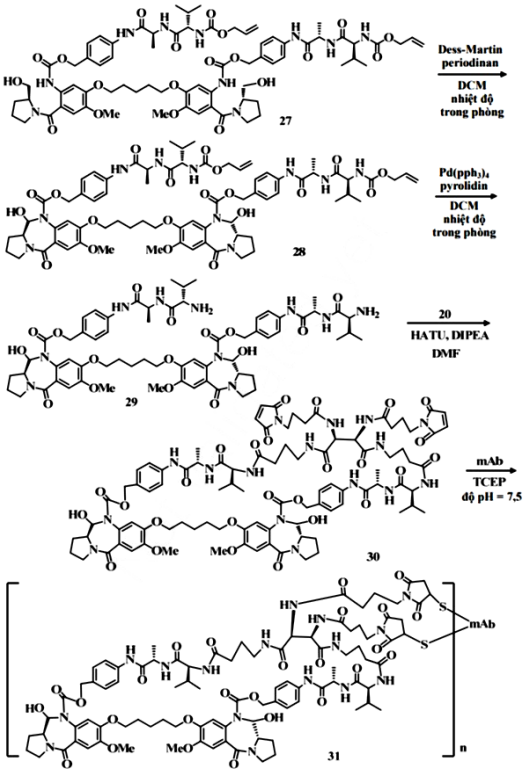

Fig.2

(11) **79818 A**
(21) **1-2021-00379**
(22) 26/06/2019
(30) 201810669604.3 26/06/2018 CN
(43) 25/08/2021
(85) 25/01/2021
(86) PCT/CN2019/093119 26/06/2019
(87) WO2020/001502 02/01/2020
Ngày yêu cầu thẩm định nội dung: 25/01/2021
(51) ***H04W 24/10***

(71) **HUAWEI TECHNOLOGIES CO., LTD.** (CN)
Huawei Administration Building, Bantian, Longgang District, Shenzhen, Guangdong 518129, P. R. China
(72) ZHANG, Qian (CN); DENG, Meng (CN); LIU, Daoming (CN); FENG, Shulan (CN)
(74) Công ty Luật TNHH T&G (TGVN)

(54) **PHƯƠNG PHÁP TRUYỀN THÔNG, THIẾT BỊ TRUYỀN THÔNG, PHƯƠNG PHÁP ĐO, THIẾT BỊ ĐO, PHƯƠNG TIỆN LƯU TRỮ ĐỌC ĐƯỢC BẰNG MÁY TÍNH, VÀ HỆ THỐNG TRUYỀN THÔNG**

(57) Sáng chế đề xuất phương pháp đo, thiết bị đo, phương pháp truyền thông, thiết bị truyền thông, phương tiện lưu trữ đọc được bằng máy tính, và hệ thống truyền thông. Phương pháp đo này bao gồm các bước: bổ sung, bởi thiết bị mạng, thông tin về một dải tần số hoặc nhiều dải tần số vào thông tin về cấu hình phép đo mà được phân phối đến thiết bị đầu cuối; xác định, bởi thiết bị đầu cuối, thông số cấu hình kênh liên kết tần số vô tuyến tương ứng nhờ sử dụng thông tin về một dải tần số hoặc nhiều dải tần số này; và đo, bởi thiết bị đầu cuối, đối tượng đo dựa trên thông số cấu hình kênh liên kết tần số vô tuyến này, và báo cáo kết quả đo cho thiết bị mạng. Theo phương pháp đo theo các phương án của sáng chế, thì thiết bị mạng phân phối thông tin về một dải tần số hoặc nhiều dải tần số trong thông tin về cấu hình phép đo. Điều này giúp làm tăng độ chính xác phép đo của thiết bị đầu cuối, và giúp tránh được sự chuyển giao không đúng hoặc sự cố chuyển giao của thiết bị đầu cuối.

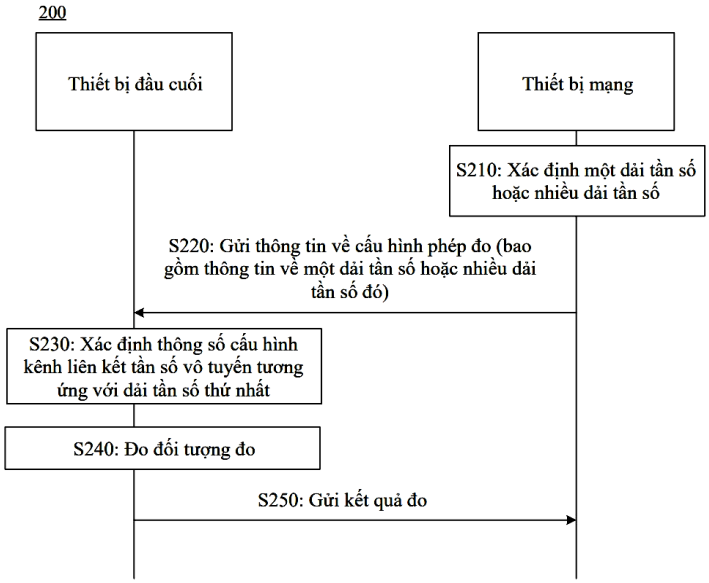

Fig.4

(11) **79819 A** (43) 25/08/2021
(21) **1-2021-00389**
(22) 25/01/2021
(30) 10-2020-0016047 11/02/2020 KR
Ngày yêu cầu thẩm định nội dung: 25/01/2021
(51) ***B62B 3/10***; *B62B 3/02*

(71) **HBL INC.** (KR)
706, Chorok-ro, Yanggam-myeon, Hwaseong-si, Gyeonggi-do, Republic of Korea
(72) LIM, Houng Soon (KR)
(74) Công ty TNHH Đại Tín và Liên Danh (DAITIN AND ASSOCIATES CO.,LTD)

(54) **CỤM CHI TIẾT DẠNG NGÓN TAY ĐỂ TẢI HÀNG**

(57) Sáng chế đề cập đến cụm chi tiết dạng ngón tay để tải hàng bao gồm nhiều ngón tay tách rời được sắp xếp riêng biệt với nhau; khung ray cố định cả hai đầu của mỗi ngón tay riêng biệt ở trạng thái quay; bộ phận khóa được hình thành ở một đầu của các ngón tay riêng biệt; và bộ phận ghép nối được tạo thành ở một hoặc nhiều phần của các ngón tay riêng biệt trong đó mỗi ngón tay riêng biệt có phương tiện cố định được ghép với khung ray và có khả năng được cố định.

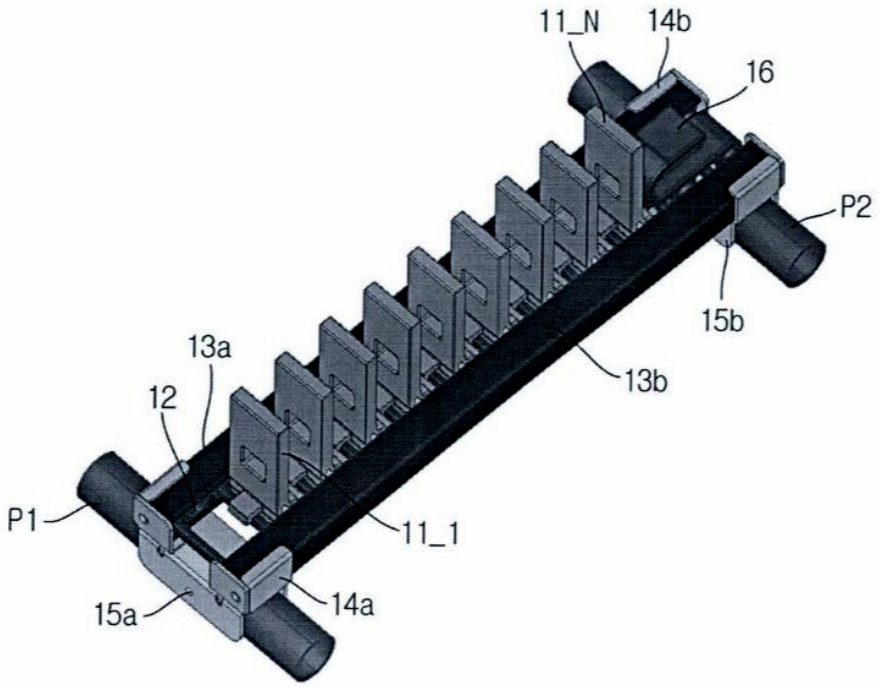

Fig. 1

(11) **79820 A** (43) 25/08/2021
(21) **1-2021-00390**
(22) 25/01/2021
(30) 10-2020-0016700 12/02/2020 KR
Ngày yêu cầu thẩm định nội dung: 25/01/2021
(51) ***B62B 3/10**; B62B 3/02*

(71) **HBL INC.** (KR)
706, Chorok-ro, Yanggam-myeon, Hwaseong-si, Gyeonggi-do, Republic of Korea
(72) LIM, Houng Soon (KR)
(74) Công ty TNHH Đại Tín và Liên Danh (DAITIN AND ASSOCIATES CO.,LTD)

(54) **CỤM CON LĂN ĐÀN HỒI ĐỂ TẢI NHIỀU HÀNG VÀ MÔĐUN TẢI KÈM THEO**

(57) Sáng chế đề cập đến cụm con lăn đàn hồi để tải nhiều hàng bao gồm: thân đàn hồi có khả năng biến dạng đàn hồi; con lăn được nối với một phần đầu của thân đàn hồi theo cách xoay được; và khối kết nổi được ghép với phần đầu còn lại của thân đàn hồi và môđun tải kèm theo.

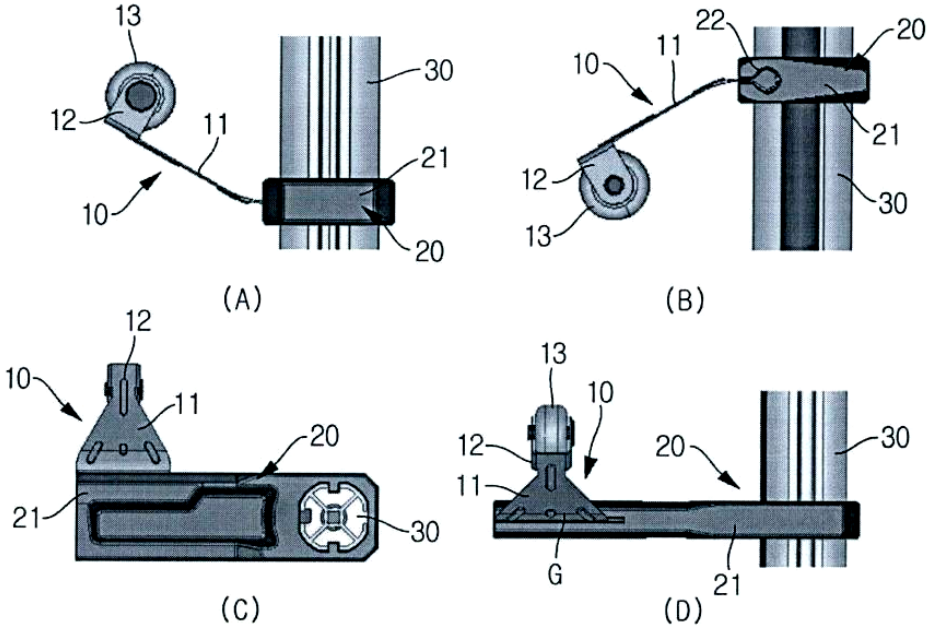

Fig. 1

(11) **79821 A**
(21) **1-2021-00399**
(22) 22/10/2014
(30) 61/894,879 23/1 /2013 US
61/901,942 08/11/2013 US
(43) 25/08/2021
(85) 23/05/2016
(86) PCT/US2014/061789 22/10/2014
(87) WO2015/061464 A2 30/04/2015
Ngày yêu cầu thẩm định nội dung: 21/03/2017
(51) ***C12N 9/40***
(62) 1-2016-01867

(71) **GENZYME CORPORATION** (US)
500 Kendall Street, Cambridge, MA 02142, US
(72) LEE, Karen (US); HWANG, Christopher (US); DEMARIA, Christine (US)
(74) Công ty TNHH Trần Hữu Nam và Đồng sự (TRAN H.N & ASS.)

(54) **PROTEIN ALPHA-GALACTOSIDAZA-A TÁI TỔ HỢP CỦA NGƯỜI VÀ DƯỢC PHẨM CHỨA PROTEIN NÀY DÙNG ĐỂ ĐIỀU TRỊ BỆNH FABRY**

(57) Sáng chế đề xuất glycoprotein tái tổ hợp (ví dụ, protein alpha-galactosidaza tái tổ hợp của người) với đặc tính glycosyl hóa thay đổi (ví dụ, được cải thiện), dược phẩm và kit chứa một hoặc nhiều protein này. Sáng chế cũng đề xuất phương pháp tạo ra tế bào của động vật có vú hữu ích để biểu hiện tái tổ hợp glycoprotein (ví dụ, protein alpha-galactosidaza-A tái tổ hợp của người), phương pháp sản xuất glycoprotein tái tổ hợp, dược phẩm chứa glycoprotein tái tổ hợp và vật truyền biểu hiện chứa trình tự mã hóa tái tổ hợp protein alpha-galactosidaza-A của người.

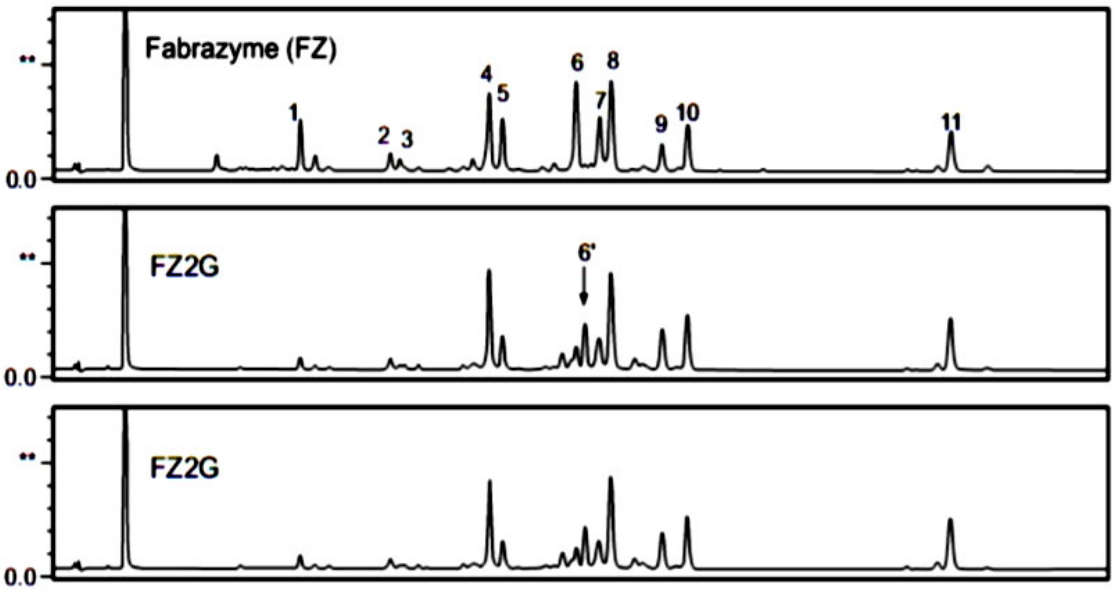

(11) **79822 A** (43) 25/08/2021
(21) **1-2021-00421**
(22) 26/01/2021
(30) 10-2020-0016047 11/02/2020 KR
Ngày yêu cầu thẩm định nội dung: 28/01/2021
(51) ***B62B 3/10**; B62B 3/02*

(71) **HBL INC.** (KR)
706, Chorok-ro, Yanggam-myeon, Hwaseong-si, Gyeonggi-do, Republic of Korea
(72) LIM, Houng Soon (KR)
(74) Công ty TNHH Đại Tín và Liên Danh (DAITIN AND ASSOCIATES CO.,LTD)

(54) **CỤM CHI TIẾT DẠNG NGÓN TAY ĐỂ TẢI HÀNG VÀ THIẾT BỊ CHỞ HÀNG BAO GỒM CỤM CHI TIẾT NÀY**

(57) Sáng chế đề cập đến cụm chi tiết dạng ngón tay để tải hàng bao gồm nhiều ngón tay tách rời (111 đến 11_N) được sắp xếp riêng biệt với nhau; khung ray cố định cả hai đầu của mỗi ngón tay riêng biệt (111 đến 11_N) ở trạng thái quay, trong đó mỗi mặt hàng được tải giữa hai ngón tay liền kề (111 đến 11_N) và mỗi ngón tay (111 đến 11_N) được cố định vào khung ray (12) để được cố định ở trạng thái ổn định.

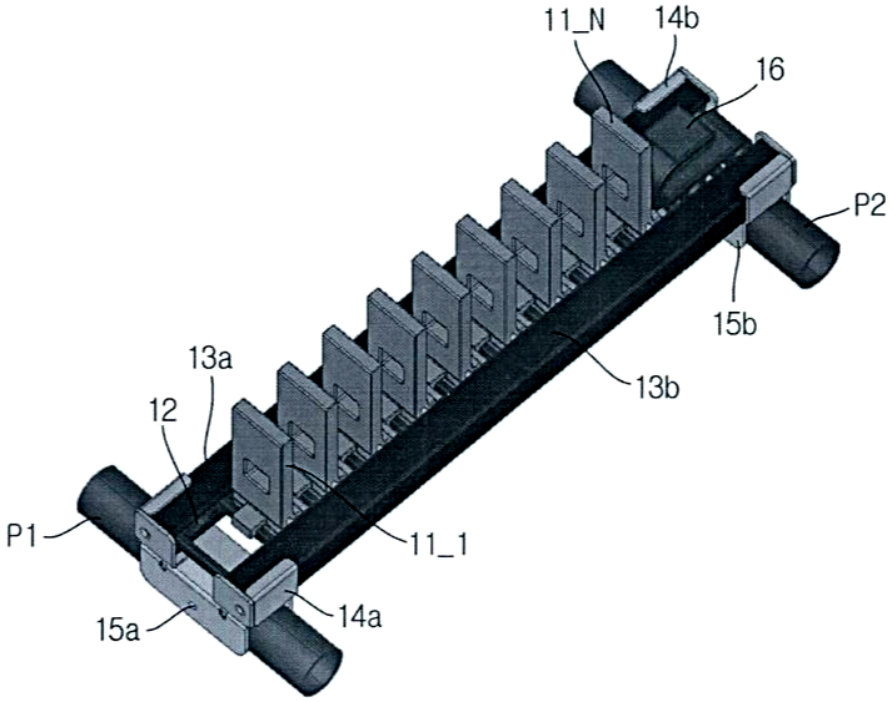

Fig.1

(11) **79823 A** (43) 25/08/2021
(21) **1-2021-00454**
(22) 27/01/2021
(30) 202010084969.7 10/02/2020 CN
Ngày yêu cầu thẩm định nội dung: 27/01/2021
(51) ***B24B 1/00***; *B24B 47/22; A63B 53/04*

(71) **FUSHENG PRECISION CO., LTD** (TW)
3F, No. 172, Nanking East Road, Sec. 2, Zhongshan Dist., Taipei City, Taiwan
(72) Hsin-Hung LIN (TW)
(74) Công ty TNHH Sáng chế ACTIP (ACTIP PATENT LIMITED)

(54) **PHƯƠNG PHÁP MÀI ĐẦU GẬY GÔN**

(57) Sáng chế đề xuất phương pháp mài đầu gậy gôn để giải quyết vấn đề tiêu tốn nhiều thời gian và chi phí lao động trong kỹ thuật xử lý thủ công đã biết. Phương pháp mài bao gồm: cấp bán thành phẩm đầu gậy gôn (H), lắp ống gậy của bán thành phẩm đầu gậy gôn (H) vào cơ cấu định vị (2); kẹp cơ cấu định vị (2) bằng cơ cấu kẹp (1), chuyển bán thành phẩm đầu gậy gôn (H) đến thiết bị xử lý bề mặt (3), thực hiện ít nhất hai lần mài thô, mài tinh bán thành phẩm đầu gậy gôn (H); và thực hiện đánh bóng bán thành phẩm đầu gậy gôn (H) bằng thiết bị xử lý bề mặt (3) sau khi mài.

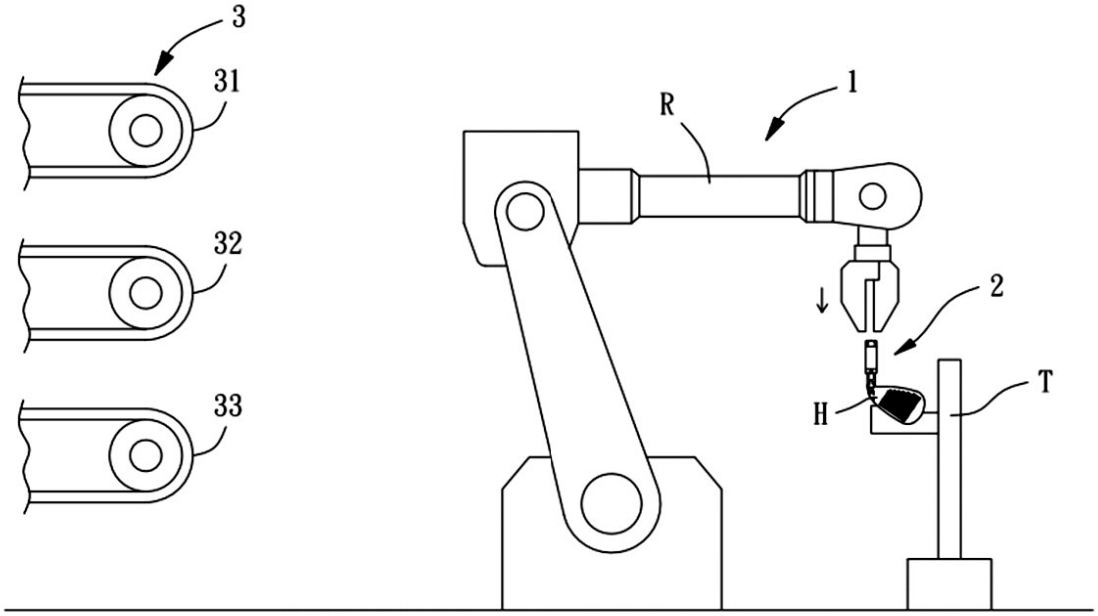

Fig.1

(11) **79824 A** (43) 25/08/2021
(21) **1-2021-00457** (85) 28/01/2021
(22) 01/11/2019 (86) PCT/JP2019/043039 01/11/2019
(30) 2018-2 6969 02/11/2018 JP (87) WO2020/091043 A1 07/05/2020
Ngày yêu cầu thẩm định nội dung: 28/01/2021
(51) ***C21D 8/12**; C22C 38/60; H01F 1/147; C22C 38/00*

(71) **NIPPON STEEL CORPORATION** (JP)
6-1, Marunouchi 2-chome, Chiyoda-ku, Tokyo 100-8071 Japan
(72) YASHIKI Hiroyoshi (JP); NATORI Yoshiaki (JP); TOMITA Miho (JP); TAKEDA Kazutoshi (JP); MATSUMOTO Takuya (JP)
(74) Công ty TNHH một thành viên Sở hữu trí tuệ VCCI (VCCI-IP CO.,LTD)

(54) **TẤM THÉP ĐIỆN KHÔNG ĐỊNH HƯỚNG**

(57) Sáng chế đề cập đến tấm thép điện không định hướng bao gồm kim loại nền có thành phần hóa học đã xác định trước thỏa mãn biểu thức: $Si + 0,5 \times Mn \geq 4,3$, và kích thước hạt trung bình của kim loại nền lớn hơn 40μm và nhỏ hơn hoặc bằng 120μm.

(11) **79825 A** (43) 25/08/2021
(21) **1-2021-00462**
(22) 28/01/2021
(30) 2020-014199 30/01/2020 JP
(51) ***C09J 7/00***

(71) **NITTO DENKO CORPORATION** (JP)
1-2, Shimohozumi 1-chome, Ibaraki-shi, Osaka 5678680 Japan
(72) SHIMOKURI, Taiki (JP); NONAKA, Takahiro (JP); FUJIHARA, Arata (JP); SAWAZAKI, Ryohei (JP); YAMAMURA, Kazuhiro (JP)
(74) Công ty TNHH một thành viên Sở hữu trí tuệ VCCI (VCCI-IP CO.,LTD)

(54) **TẤM DÍNH NHẠY ÁP VÀ THIẾT BỊ HIỂN THỊ HÌNH ẢNH**

(57) Sáng chế đề cập đến tấm dính nhạy áp (15) bao gồm màng nền trong suốt (59), lớp chất kết dính nhạy áp thứ nhất (51) được bố trí trên một bề mặt của màng nền trong suốt, và lớp chất kết dính nhạy áp thứ hai (53) được bố trí trên bề mặt còn lại của màng nền trong suốt này. Độ dày của lớp chất kết dính nhạy áp thứ nhất lớn hơn độ dày của lớp chất kết dính nhạy áp thứ hai. Khi tạo ra thiết bị hiển thị hình ảnh, lớp chất kết dính nhạy áp thứ nhất được bố trí tiếp xúc với tấm trong suốt phía trước, và tấm dính nhạy áp thứ hai được bố trí tiếp xúc với panen hiển thị hình ảnh.

FIG. 2

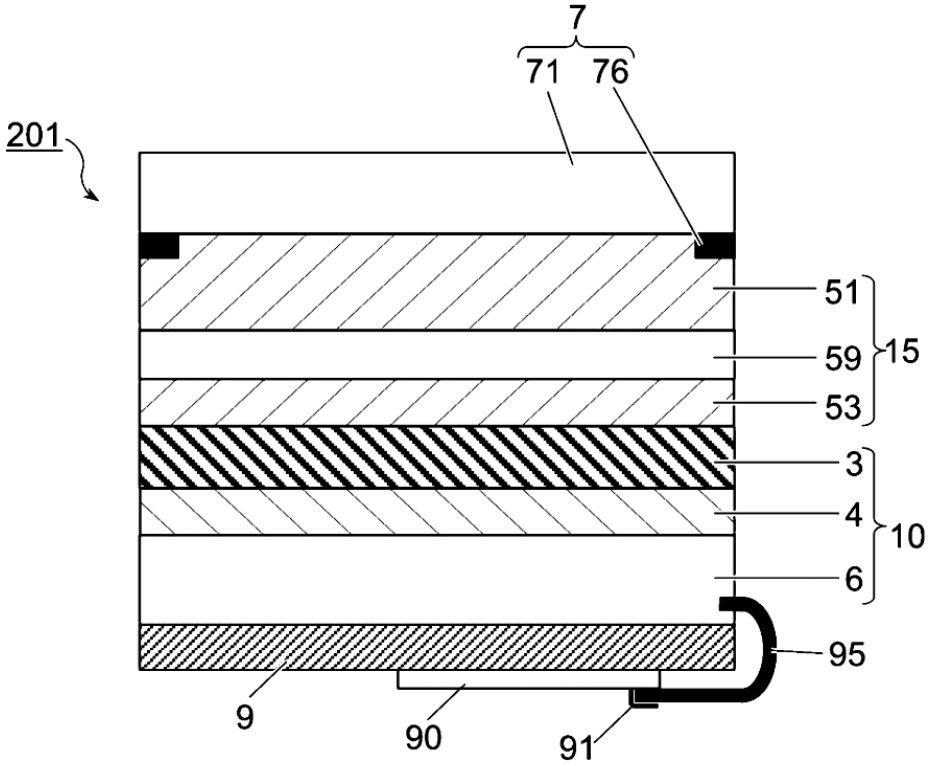

(11) **79826 A** (43) 25/08/2021
(21) **1-2021-00480**
(22) 28/01/2021
(30) 62,967,074 29/01/2020 US
(51) ***A47L 9/28**; A47L 5/18*
(71) **BISSELL INC.** (US)
2345 Walker Avenue NW, Grand Rapids, MI 49544, USA
(72) Andrew James Brouwers (US); David VanKampen (US); Jeffery Swan (US); Patryk D. Akhurst (US); Jared Thomas (US)
(74) Công ty TNHH Sở hữu trí tuệ Thảo Thọ Quyến (INVENCO.,LTD)

(54) **TRẠM NỐI DÙNG CHO MÁY VỆ SINH SÀN TỰ ĐỘNG VÀ PHƯƠNG PHÁP TIẾP HỢP MÁY VỆ SINH SÀN TỰ ĐỘNG VỚI TRẠM NỐI**

(57) Sáng chế đề cập đến trạm nối dùng cho máy vệ sinh sàn tự động bao gồm máy phát có thể phát tín hiệu để được phát hiện bởi robot. Trạm nối có thể bao gồm nắp bảo vệ chắn sáng của máy phát và/hoặc tiếp điểm sạc có lò xo. Máy vệ sinh sàn tự động có thể bao gồm bộ thu thụ động mà phát hiện các tín hiệu phát từ trạm nối và bộ cảm biến thời gian bay để cảm biến vị trí/độ gần. Robot có thể tắt chọn lọc bộ cảm biến thời gian bay khi đang tiếp hợp với hoặc tránh trạm nối. Phương pháp tiếp hợp, tiếp hợp lại, sạc công suất thấp, vòng tránh trạm nối, đáp ứng vật cản trong khi tiếp hợp, và tiếp hợp khoảng cách gần cũng được bộc lộ.

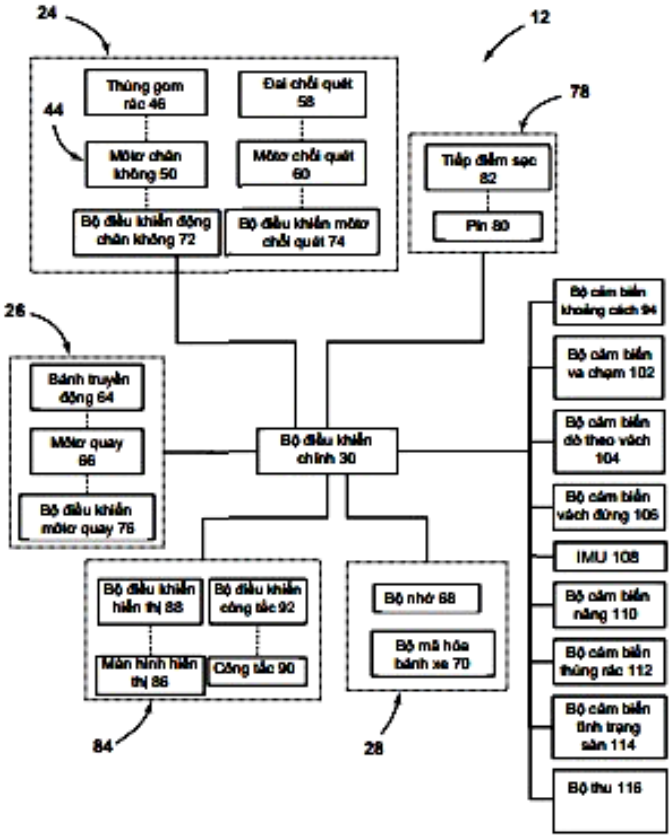

FIG. 4

(11) **79827 A**
(21) **1-2021-00483**
(22) 02/07/2019
(30) 62/695,613 09/07/2018 US
(51) ***A61K 31/7088***; *A61K 38/17; A61K 38/00*
(43) 25/08/2021
(85) 28/01/2021
(86) PCT/US2019/040264 02/07/2019
(87) WO2020/023191 30/01/2020

(71) **TYME, INC** (US)
1 Pluckemin Way, Suite 103, Bedminster, New Jersey 07921, United States of America
(72) Steven HOFFMAN (US); John ROTHMAN (US)
(74) Văn phòng Luật sư Ân Nam (ANNAM IP & LAW)

(54) **DƯỢC PHẨM LÀM GIẢM KÍCH THƯỚC KHỐI U**

(57) Sáng chế đề cập đến dược phẩm giảm kích thước khối u. Cụ thể, sáng chế đề cập đến dược phẩm chứa hỗn hợp của chất làm xơ cứng và chất thâm nhập.

(11) **79828 A** (43) 25/08/2021
(21) **1-2021-00485** (85) 28/01/2021
(22) 05/08/2019 (86) PCT/KR2019/009697 05/08/2019
(30) 10-2018-0095124 14/08/2018 KR (87) WO2020/036353 20/02/2020
(51) ***C07K 14/00***; *A61K 8/64; C12N 15/113; A61Q 19/08; A61K 38/00; A61P 17/00*

(71) **OLIPASS CORPORATION** (KR)
20th Floor, ACE Dongbaek Tower, 16-4, Dongbaekjungang-ro 16beon-gil, Giheung-gu, Yongin-si, Gyeonggi-do 17015, Republic of Korea
(72) HAN, Seon-Young (KR); SUNG, Kiho (KR); HONG, Myunghyo (KR); KANG, Dayoung (KR); HEO, Jeong-Seok (KR); JANG, Kang Won (KR)
(74) Văn phòng Luật sư Ân Nam (ANNAM IP & LAW)

(54) **DẪN XUẤT AXIT NUCLEIC PEPTIT, DƯỢC PHẨM VÀ MỸ PHẨM ĐỂ ĐIỀU TRỊ LÃO HÓA DA CHỨA DẪN XUẤT AXIT NUCLEIC PEPTIT NÀY**

(57) Sáng chế đề cập đến dẫn xuất axit nucleic peptit hướng đích vùng cắt nối 5' của "exon 12" của tiền mARN ACC2 của người. Dẫn xuất axit nucleic peptit theo sáng chế gây kích thích mạnh các biến thể cắt nối của tiền mARN ACC2 trong tế bào và rất hữu dụng để điều trị tình trạng hoặc rối loạn lão hóa da liên quan đến protein ACC2 của người.

Fig. 10

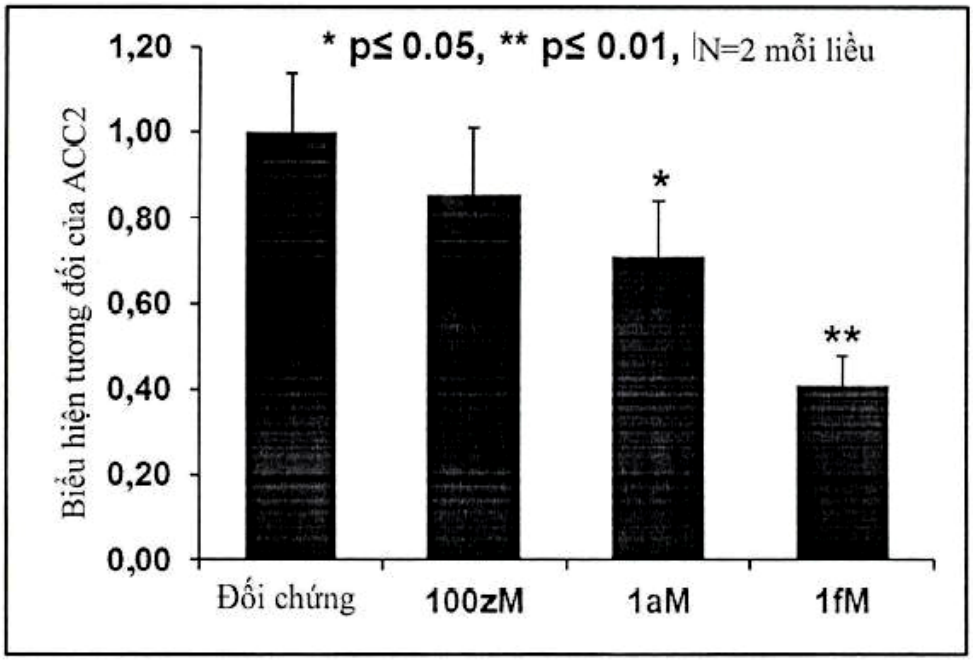

(11) **79829 A** (43) 25/08/2021
(21) **1-2021-00488**
(22) 28/01/2021
(30) 10-2020-0011268 30/01/2020 KR
10-2020-0011263 30/01/2020 KR
Ngày yêu cầu thẩm định nội dung: 28/01/2021
(51) ***A47J 37/12***
(75) **KIM, JAE GON** (KR)
104-202, 43-11, Yonggok 2-gil, Dongnam-gu, Cheonan-si, Chungcheongnam-do, 31185, Republic of Korea
(74) Công ty TNHH Trường Xuân (AGELESS CO.,LTD.)
(54) **THIẾT BỊ CHIÊN CÓ CHỨC NĂNG TINH CHẾ VÀ TÁI CHẾ DẦU VÀ CHỨC NĂNG TÁCH DẦU CHIÊN**

(57) Sáng chế đề xuất thiết bị chiên có chức năng tinh chế và tái chế dầu và chức năng tách dầu chiên bao gồm: vỏ thân chính, ít nhất một bể dầu, lò nấu, bộ phận tinh chế và tuần hoàn dầu, bộ phận dẫn động quay, và vành ngăn tràn dầu, nơi mà dầu ăn từng dùng để nấu các loại thực phẩm chiên có thể được tinh chế định kỳ hoặc thường xuyên và được tái chế để có độ tinh khiết ổn định, qua đó nấu các loại thực phẩm chiên hợp vệ sinh và cũng cải thiện hương vị của các loại thực phẩm chiên, tối thiểu lượng dầu ăn tiêu thụ để giảm chi phí.

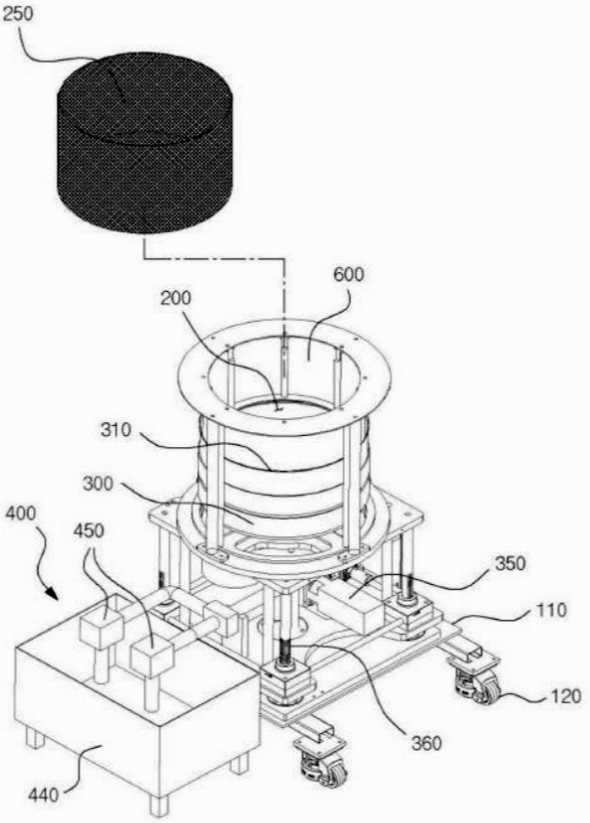

FIG. 2

(11) **79830 A** (43) 25/08/2021
(21) **1-2021-00498**
(22) 28/01/2021
(30) 202010082749.0 07/02/2020 CN
Ngày yêu cầu thẩm định nội dung: 28/01/2021
(51) ***B25J 1/00***; *B25J 9/02*
(71) **FUSHENG PRECISION CO., LTD** (TW)
3F, No. 172, Nanking East Road, Sec. 2, Zhongshan Dist., Taipei City, Taiwan
(72) Yu-Fan PU (TW)
(74) Công ty TNHH Sáng chế ACTIP (ACTIP PATENT LIMITED)
(54) **PHƯƠNG PHÁP HIỆU CHỈNH CÁNH TAY ROBOT**

(57) Sáng chế đề xuất phương pháp hiệu chỉnh cánh tay robot (M), có thể được sử dụng để giải quyết vấn đề cần phải lần lượt thực hiện hiệu chỉnh vị trí cho từng cánh tay robot (M). Phương pháp bao gồm: lắp đặt cơ cấu hiệu chỉnh (1), cơ cấu hiệu chỉnh (1) có phần gốc chuẩn (11); di chuyển cánh tay robot (M) với phần gốc chuẩn (11) của cơ cấu hiệu chỉnh (1) về phía cơ cấu định vị (2) theo ít nhất ba hướng tùy ý, và căn chỉnh cơ cấu định vị (2) để định vị điểm chuẩn; và lần lượt di chuyển cơ cấu hiệu chỉnh (1) tương đối so với cơ cấu định vị (2) từ phần gốc chuẩn (11) theo hai hướng vuông góc với nhau, và định vị hai trục tọa độ để thu được không gian tọa độ ba chiều.

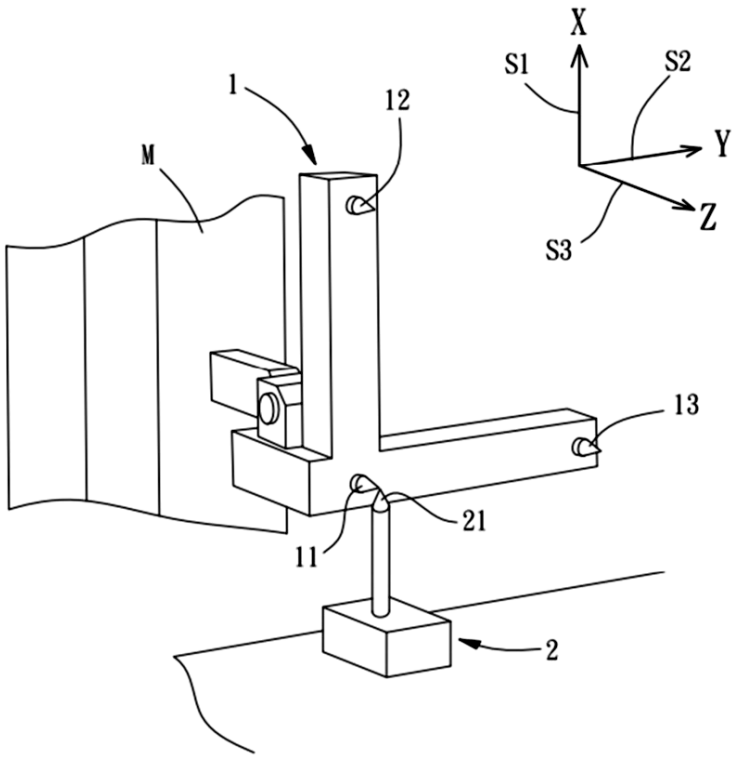

Fig.1

(11) **79831 A** (43) 25/08/2021
(21) **1-2021-00548**
(22) 01/02/2021
(30) 10-2020-0013020 04/02/2020 KR
(51) ***G02F 1/1345**; H05B 33/06*
(71) **SAMSUNG DISPLAY CO., LTD.** (KR)
1, Samsung-ro, Giheung-gu, Yongin-si, Gyeonggi-do, Republic of Korea
(72) JOO-NYUNG JANG (KR)
(74) Công ty TNHH Tầm nhìn và Liên danh (VISION & ASSOCIATES CO.LTD.)
(54) **THIẾT BỊ LIÊN KẾT**

(57) Sáng chế đề cập đến thiết bị liên kết. Thiết bị liên kết này bao gồm phần ép kéo dài theo hướng thứ nhất, thân thứ nhất được đặt ở mặt bên thứ nhất trong hai mặt bên của phần ép, đối diện nhau theo hướng thứ hai vuông góc với hướng thứ nhất và nguồn gia nhiệt cách phần ép một khoảng theo hướng thứ hai. Phần ép di chuyển theo hướng thứ ba vuông góc với mặt phẳng được xác định bởi hướng thứ nhất và hướng thứ hai và nguồn gia nhiệt chồng lấn lên phần ép, khi nhìn theo hướng thứ hai.

FIG. 1

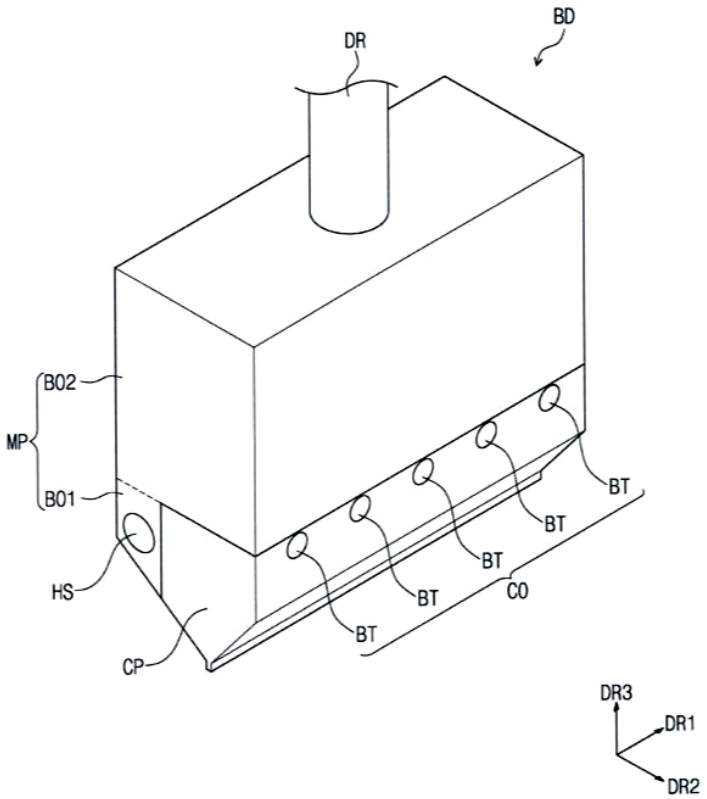

(11) **79832 A** (43) 25/08/2021
(21) **1-2021-00552**
(22) 01/02/2021
(30) 10-2020-0018620 14/02/2020 K
10-2020-0050006 24/04/2020 KR
(51) ***H01L 27/32**; H01L 51/50; G09F 9/00*

(71) **SAMSUNG DISPLAY CO., LTD.** (KR)
1, Samsung-Ro, Giheung-Gu, Yongin-si, Gyeonggi-Do, Republic of Korea
(72) JINHYOUNG KIM (KR); YUNJAE KIM (KR); JIN YONG SIM (KR)
(74) Công ty TNHH Tầm nhìn và Liên danh (VISION & ASSOCIATES CO.LTD.)

(54) **THIẾT BỊ ĐIỆN TỬ**

(57) Sáng chế đề cập đến thiết bị điện tử bao gồm panen hiển thị, thành phần đệm được bố trí bên dưới panen hiển thị, môđun điện tử được đặt vào lỗ được xác định bởi panen hiển thị và thành phần đệm, và hình mẫu chặn ánh sáng được bố trí trên môđun điện tử với panen hiển thị nằm giữa chúng. Môđun điện tử được đặt cách xa thành bên được tạo cấu hình để xác định lỗ ở trạng thái thứ nhất trong đó panen hiển thị và thành phần đệm được gập lại và trạng thái thứ hai trong đó panen hiển thị và thành phần đệm được mở ra.

FIG. 11

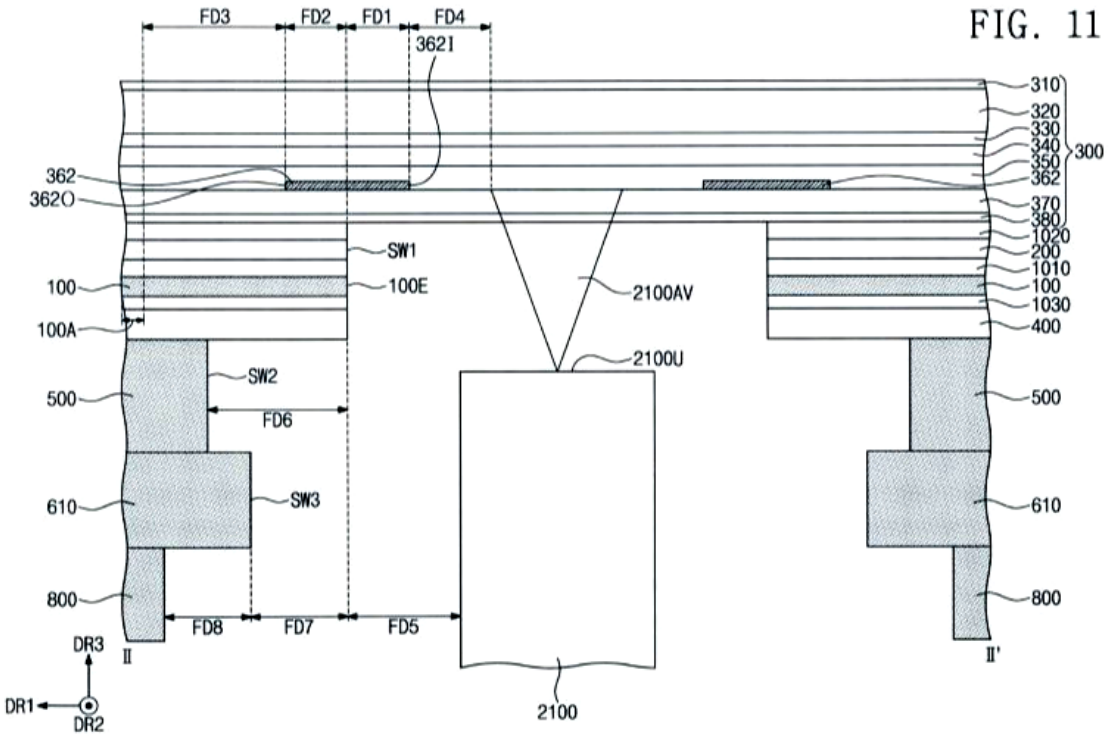

(11) **79833 A** (43) 25/08/2021
(21) **1-2021-00593**
(22) 03/02/2021
(30) 2020-018815 06/02/2020 JP
(51) ***D04B 35/00***
(71) **SHIMA SEIKI MFG., LTD.** (JP)
85, Sakata, Wakayama-shi, Wakayama, 6410003, Japan
(72) Koichi TERAI (JP); Takenori TAKATSUKA (JP)
(74) Công ty TNHH một thành viên Sở hữu trí tuệ VCCI (VCCI-IP CO.,LTD)

(54) **PHƯƠNG PHÁP VÀ HỆ THỐNG PHÂN LOẠI DÙNG CHO CÁC SẢN PHẨM DỆT KIM**

(57) Sáng chế đề cập tới phương pháp và hệ thống phân loại dùng cho các sản phẩm dệt kim, trong đó dữ liệu mẫu hình đối với ít nhất hai kích thước được biến đổi thành dữ liệu dệt kim liên quan tới các sản phẩm dệt kim cần phân loại. Liên quan tới dữ liệu dệt kim đối với ít nhất hai kích thước, các điểm đặc trưng để xác định các hình dạng của các sản phẩm dệt kim và các hình dạng trung gian để xác định các hình dạng của các sản phẩm dệt kim giữa các điểm đặc trưng được tạo ra. Bằng cách nội suy hoặc ngoại suy các điểm đặc trưng và các hình dạng trung gian theo kích thước mong muốn của các sản phẩm dệt kim, các điểm đặc trưng và các hình dạng trung gian đối với kích thước mong muốn được tạo ra. Các vòng khép kín được tạo ra bằng cách nối các điểm đặc trưng và các hình dạng trung gian, và dữ liệu dệt kim đối với kích thước mong muốn được tạo ra bằng cách phân bổ các đường dệt bên trong các mẫu hình được xác định bởi các vòng khép kín. Không cần dữ liệu mẫu hình đối với các kích thước trung gian, dữ liệu dệt kim đối với các kích thước trung gian được tạo ra từ dữ liệu dệt kim hai kích thước.

Fig. 3

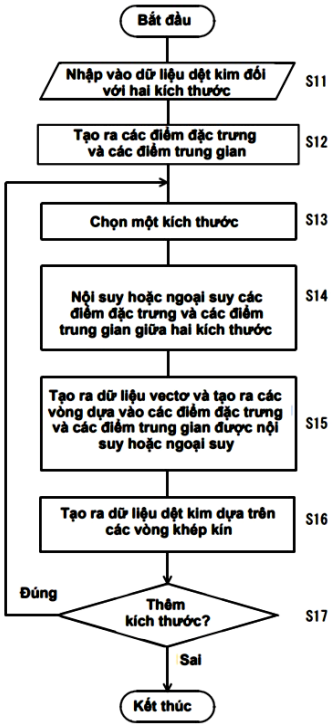

(11) **79834 A** (43) 25/08/2021
(21) **1-2021-00598**
(22) 03/02/2021
(30) 2020-017676 05/02/2020 JP
Ngày yêu cầu thẩm định nội dung: 03/02/2021
(51) ***A44B 19/32***

(71) **YKK CORPORATION** (JP)
1, Kanda Izumi-cho, Chiyoda-ku, Tokyo 101-8642 Japan
(72) Toshiyuki JYOGAN (JP); Takashi SAITO (JP)
(74) Công ty Luật TNHH Phạm và Liên danh (PHAM & ASSOCIATES)

(54) **SẢN PHẨM CHỐNG THẤM NƯỚC VÀ PHƯƠNG PHÁP SẢN XUẤT SẢN PHẨM CHỐNG THẤM NƯỚC**

(57) Sáng chế đề xuất sản phẩm chống thấm nước bao gồm vải chống thấm nước mà trong đó chất đẩy nước hầu như không chứa flo được gắn vào vải, mà được làm từ sợi; và thành phần nhựa được gắn vào vải chống thấm nước này. Sản phẩm chống thấm nước hầu như không chứa chất liên kết ngang dùng để liên kết hóa học chất đẩy nước hầu như không chứa flo và sợi.

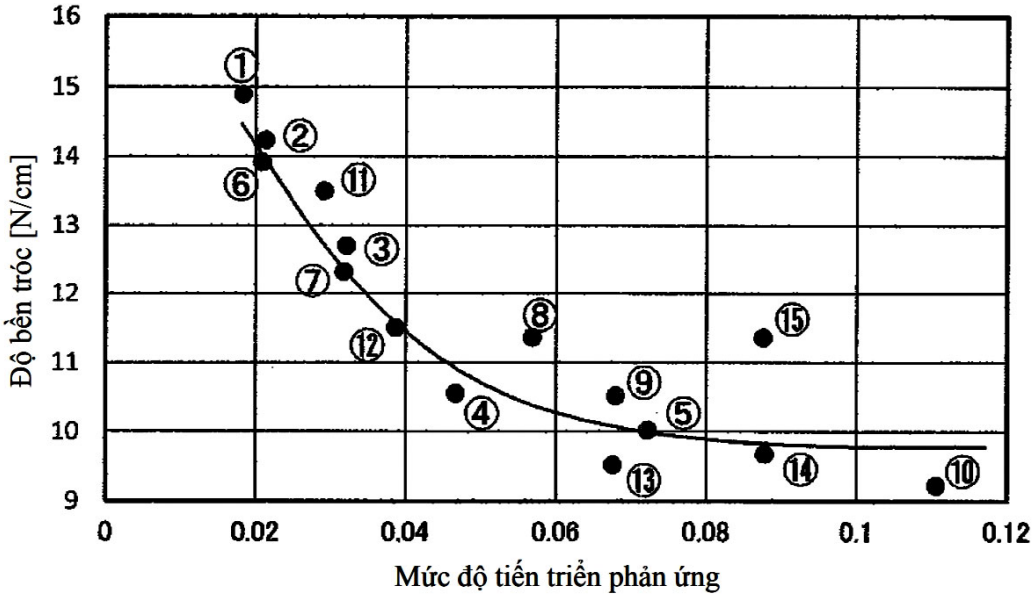

Fig. 4

(11) **79835 A** (43) 25/08/2021
(21) **1-2021-00605** (85) 03/02/2021
(22) 03/07/2019 (86) PCT/US2019/040654 03/07/2019
(30) 62/693,977 04/07/2018 US (87) WO2020/010284 09/01/2020
(51) ***C12N 5/078***; *C07K 14/705; C07K 14/725; C12N 5/0783; C07K 16/32; A61K 39/395; C07K 16/28*

(71) **CYTOIMMUNE THERAPEUTICS, INC.** (US)
Corporation Service Company, 251 Little Falls Drive, Wilmington, DE 19808, United States of America
(72) YU, Jianhua (US); CALIGIURI, Michael (US)
(74) Công ty Cổ phần Sở hữu công nghiệp INVESTIP (INVESTIP)

(54) **AXIT NUCLEIC ĐƯỢC PHÂN LẬP, VECTƠ, TẾ BÀO ĐƯỢC PHÂN LẬP, KHÁNG THỂ, POLYPEPTIT VÀ CHẾ PHẨM CHỨA CHÚNG**

(57) Sáng chế đề cập đến các axit nucleic được phân lập hoặc các vectơ, các tế bào biểu hiện thụ thể kháng nguyên dạng khảm (chimeric antigen receptor-CAR) nhắm vào các kháng nguyên FLT3 kết hợp với các kháng thể kháng-PD-1 và kháng-PD-L1 hoặc các kháng thể đặc hiệu kép kháng-PD-1-kháng PD-L1, các polypeptit và chế phẩm chứa chúng để sử dụng trong điều trị ung thư. Sáng chế đề xuất các liệu pháp kết hợp này là an toàn và hiệu quả ở các bệnh nhân và có thể được sử dụng để điều trị các khối u ở người và ung thư.

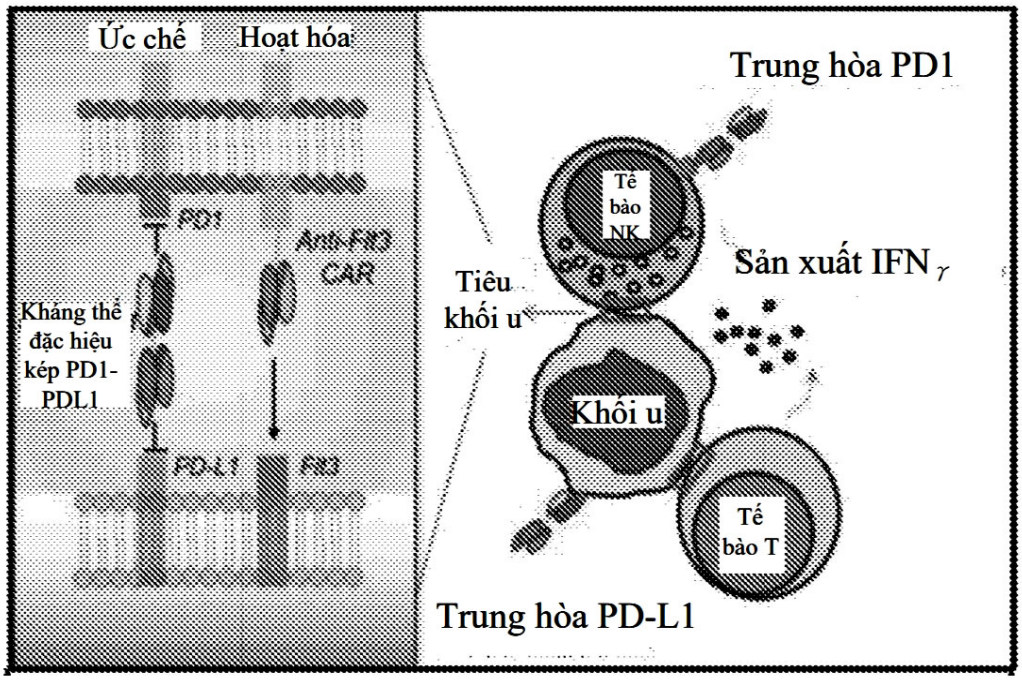

FIG. 12

(11) **79836 A** (43) 25/08/2021
(21) **1-2021-00609**
(22) 03/02/2021
(30) 202010085133.9 10/02/2020 CN
(51) ***F21K 9/00***

(71) **INNOLUX CORPORATION** (TW)
No. 160 Kesyue Rd., Jhu-Nan Site, Hsinchu Science Park, Jhu-Nan, Miao-Li County, Taiwan
(72) Jia-Yuan CHEN (TW); Tsung-Han TSAI (TW); Kuan-Feng LEE (TW)
(74) Công ty TNHH Tầm nhìn và Liên danh (VISION & ASSOCIATES CO.LTD.)

(54) **THIẾT BỊ HIỂN THỊ**

(57) Thiết bị hiển thị bao gồm điểm ảnh phụ màu xanh lam, điểm ảnh phụ màu xanh lục và điểm ảnh phụ màu đỏ. Điểm ảnh phụ màu xanh lam bao gồm nhiều bộ phận phát quang thứ nhất với số lượng N1, điểm ảnh phụ màu xanh lục bao gồm nhiều bộ phận phát quang thứ hai với số lượng N2, và điểm ảnh phụ màu đỏ bao gồm nhiều bộ phận phát quang thứ ba với số lượng N3, trong đó N1 nhỏ hơn N2, và N1 nhỏ hơn N3.

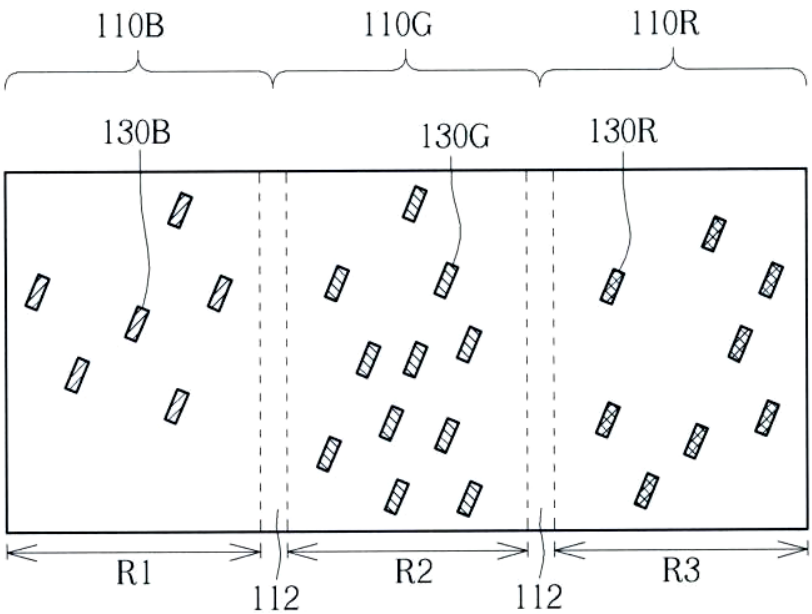

FIG. 3

(11) **79837 A** (43) 25/08/2021
(21) **1-2021-00616**
(22) 04/02/2021
Ngày yêu cầu thẩm định nội dung: 04/02/2021
Ngày yêu cầu công bố sớm: 04/02/2021
(51) ***G01S 15/00***
(71) **TRƯỜNG ĐẠI HỌC BÁCH KHOA HÀ NỘI** (VN)
Số 1, phố Đại Cồ Việt, quận Hai Bà Trưng, thành phố Hà Nội
(72) Nguyễn Văn Đức (VN); Nguyễn Quốc Khương (VN)

(54) **PHƯƠNG PHÁP THIẾT KẾ HỆ THỐNG QUÉT ẢNH CÁC VẬT THỂ DƯỚI NƯỚC SỬ DỤNG ĐỒNG THỜI NHIỀU ĐẦU THU PHÁT TÍN HIỆU SÓNG ÂM**

(57) Sáng chế đề cập tới phương pháp thiết kế hệ thống quét ảnh các vật thể dưới nước sử dụng đồng thời nhiều đầu thu phát tín hiệu sóng âm, với phương pháp xử lý tín hiệu siêu âm tại phía thu sử dụng nhiều đầu thu tín hiệu sóng âm song song. Các cụm đầu thu tín hiệu sóng âm song song sẽ được sử dụng kỹ thuật trộn tần để dịch chuyển miền tín hiệu có ích trên miền tần số và sử dụng bộ lọc để bóc tách nguồn tín hiệu này, sau đó lại được ghép lại thông qua bộ cộng tín hiệu trên miền thời gian. Hiệu quả của phương pháp này là giảm thiểu độ phức tạp của tín hiệu cho hệ thống siêu âm nhiều đầu thu và phát, xử lý được tín hiệu phát đi từ các đầu phát tín hiệu sóng âm trên các đa búp sóng với tần số khác nhau.

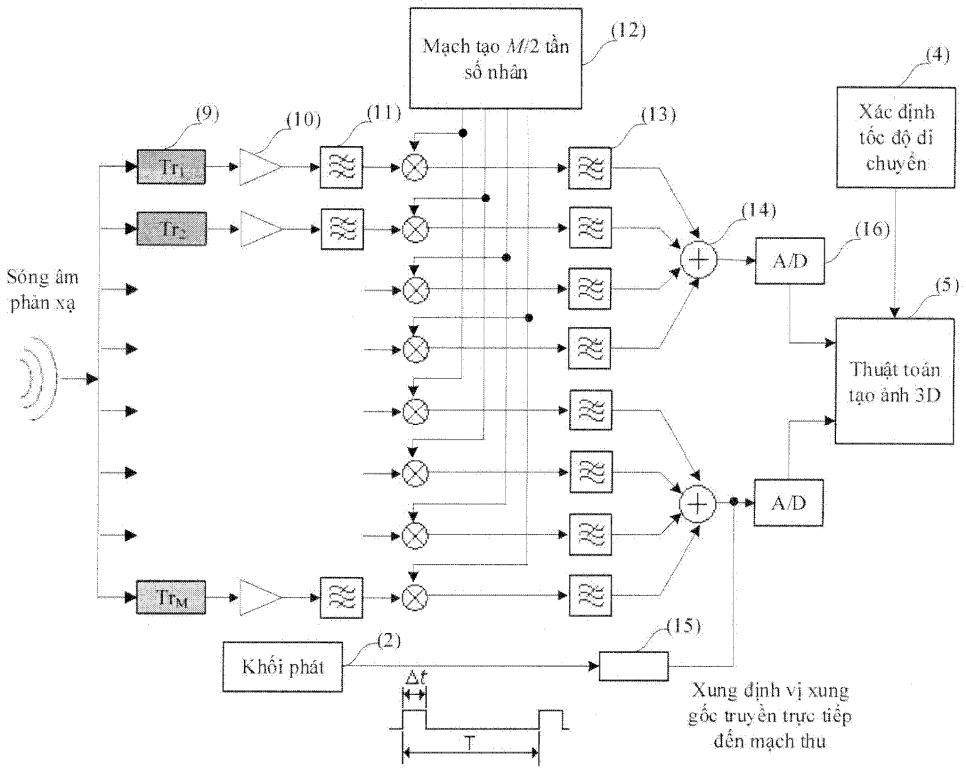

Hình 4

(11) **79838 A** (43) 25/08/2021
(21) **1-2021-00617**
(22) 04/02/2021
Ngày yêu cầu thẩm định nội dung: 04/02/2021
Ngày yêu cầu công bố sớm: 04/02/2021
(51) ***G01S 15/00***
(71) **TRƯỜNG ĐẠI HỌC BÁCH KHOA HÀ NỘI** (VN)
Số 1, phố Đại Cồ Việt, quận Hai Bà Trưng, thành phố Hà Nội
(72) Nguyễn Quốc Khương (VN); Nguyễn Văn Đức (VN)

(54) **PHƯƠNG PHÁP QUÉT ẢNH KHÔNG GIAN BA CHIỀU SỬ DỤNG CÔNG NGHỆ NHẬN DẠNG VÀ ĐỊNH VỊ SÓNG ÂM DƯỚI NƯỚC**

(57) Sáng chế đề xuất phương pháp quét ảnh không gian ba chiều (3D) sử dụng công nghệ nhận dạng và định vị bằng sóng âm của các vật thể dưới nước. Phương pháp theo sáng chế được thực hiện bằng cách sử dụng nhiều đầu thu tín hiệu sóng âm và một số đầu phát tín hiệu sóng âm nhằm mục đích thu thập dữ liệu để tạo ảnh 3D có độ phân giải lớn. Phương pháp theo sáng chế cho phép xử lý tín hiệu từ nhiều đầu thu, cho phép lọc nhiễu hiệu quả, giảm độ phức tạp hệ thống, thuận lợi cho việc thực hiện hệ thống quét ảnh bằng phần cứng và phần mềm.

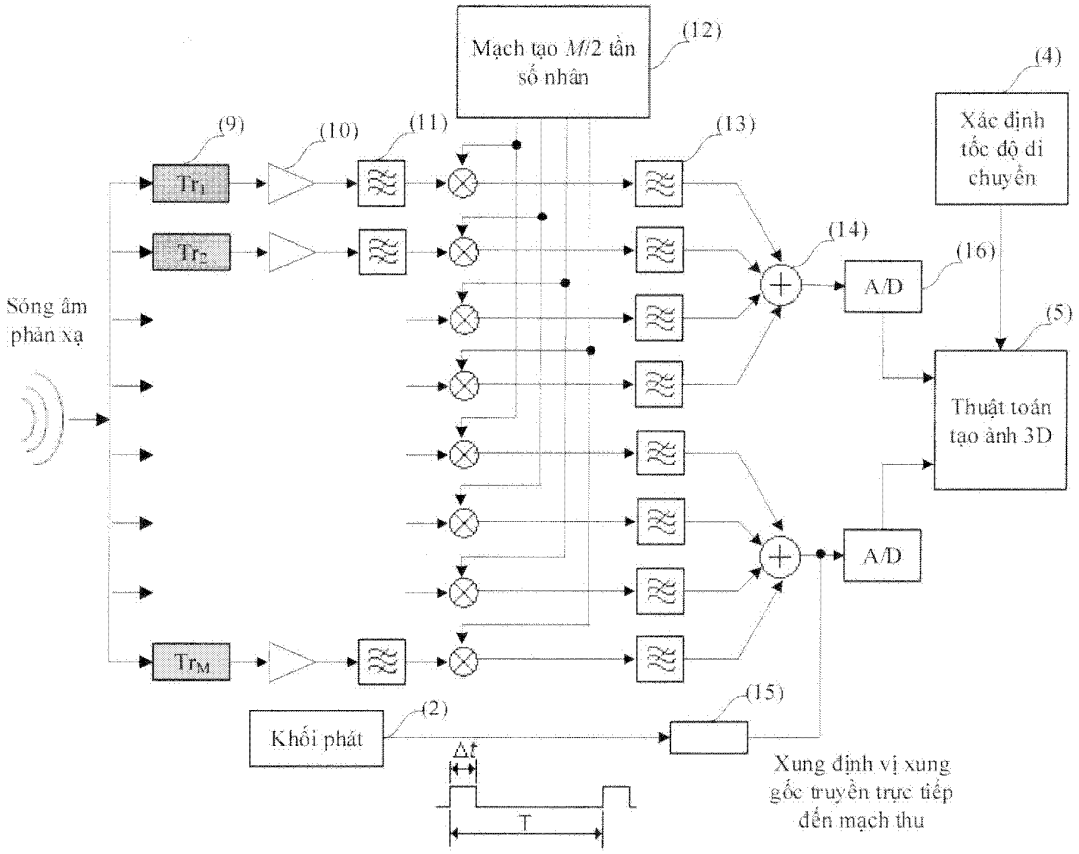

Hình 3

(11) **79839 A** (43) 25/08/2021
(21) **1-2021-00638**
(22) 04/02/2021
(30) 2020105836 07/02/2020 RU
Ngày yêu cầu thẩm định nội dung: 04/02/2021
(51) ***C07K 14/00***

(71) **SCIENTIFIC AND PRODUCTION CORPORATION IN-VET LLC** (RU)
kv 34, korp. 1, d. 15, ul. Tat'yanin Park, poselenie Moskovskij, Moscow, 108850, Russia
(72) Kuznetsov Dmitry Pavlovich (RU); Lunin Vladimir Glebovich (RU)
(74) Công ty Luật TNHH WINCO (WINCO LAW FIRM)

(54) **PROTEIN TÁI TỔ HỢP CỦA YẾU TỐ BIỆT HÓA SINH TRƯỞNG 11 (GDF11) VÀ PHƯƠNG PHÁP TẠO RA PROTEIN NÀY, CHẾ PHẨM TIÊM CHỨA PROTEIN NÀY VÀ PHƯƠNG PHÁP LÀM GIA TĂNG KHỐI LƯỢNG CƠ CỦA ĐỘNG VẬT CÓ VÚ VÀ GIA CẦM**

(57) Sáng chế đề cập đến protein tái tổ hợp của yếu tố sinh trưởng biệt hóa 11 (GDF11) và phương pháp tạo ra protein này. Sáng chế còn đề cập đến chế phẩm tiêm chứa protein nêu trên và phương pháp làm gia tăng khối lượng cơ của động vật có vú và gia cầm (trâu-bò, lợn, ngựa, thỏ, v.v). Protein tái tổ hợp theo sáng chế có hoạt tính miễn dịch, có thể tinh chế dễ dàng và có đủ khả năng miễn dịch đối với GDF11 bằng cách tạo ra các tự kháng thể đặc hiệu để phong bế hoạt tính của GDF11, kết quả là làm gia tăng khối lượng cơ. Protein này bao gồm GDF11 và miền gắn kết glucan. Phương pháp tạo ra protein tái tổ hợp theo sáng chế từ glucan bao gồm các bước: cho protein gắn kết với chất hấp phụ trên cơ sở glucan nhờ sự tương tác ái lực trong khi ủ; tinh chế sản phẩm protein của vi khuẩn không được gắn kết và phân lập sản phẩm của phản ứng. Chế phẩm tiêm theo sáng chế được tiêm qua đường dưới da hoặc trong cơ để làm gia tăng sản lượng thịt của gia súc/gia cầm.

(11) **79840 A** (43) 25/08/2021
(21) **1-2021-00639**
(22) 04/02/2021
(30) 00202/20 21/02/2020 CH
(51) ***D01G 19/08***; *D01G 27/02; D01G 23/00*
(71) **MASCHINENFABRIK RIETER AG** (CH)
Klosterstrasse 20, CH-8406 Winterthur, Switzerland
(72) LINDINGER Bodo (DE); KELLER Felix (CH)
(74) Công ty TNHH Lê & Lê (LE & LE)

(54) **THIẾT BỊ DẪN HƯỚNG LỚP XƠ DÙNG CHO MÁY CHẢI KỸ VÀ MÁY CHẢI KỸ BAO GỒM THIẾT BỊ NÀY**

(57) Sáng chế đề cập đến thiết bị dẫn hướng lớp xơ để dẫn hướng lớp xơ (3). Thiết bị dẫn hướng lớp xơ bao gồm khung mặt bên (18) và mui che (24) và trục lăn ép (8) và cửa nạp lớp xơ dưới (14) và cửa nạp lớp xơ trên (10). Cửa nạp lớp xơ dưới (14) bao gồm nắp che dưới (15) và bộ phận dẫn hướng lớp xơ dưới (16) ở một khoảng cách với nắp che dưới (15) trong vùng của lớp xơ cần dẫn hướng (3), và cửa nạp lớp xơ trên (10) bao gồm nắp che trên (11) và bộ phận dẫn hướng lớp xơ trên (12) ở một khoảng cách với nắp che trên (11) trong vùng của lớp xơ cần dẫn hướng (3), bộ phận dẫn hướng lớp xơ trên (12) được nối với bộ phận dẫn hướng lớp xơ dưới (16) bởi chi tiết mềm (17). Nắp che trên (11) được bắt chặt trong thiết bị dẫn hướng lớp xơ độc lập với bộ phận dẫn hướng lớp xơ trên (12) bằng thiết bị giữ, thiết bị giữ này được trang bị để bắt chặt nắp che trên (11) trong khung mặt bên (18) hoặc với mui che (24) hoặc với trục lăn ép (8). Sáng chế cũng đề cập đến máy chải kỹ bao gồm thiết bị dẫn hướng lớp xơ này.

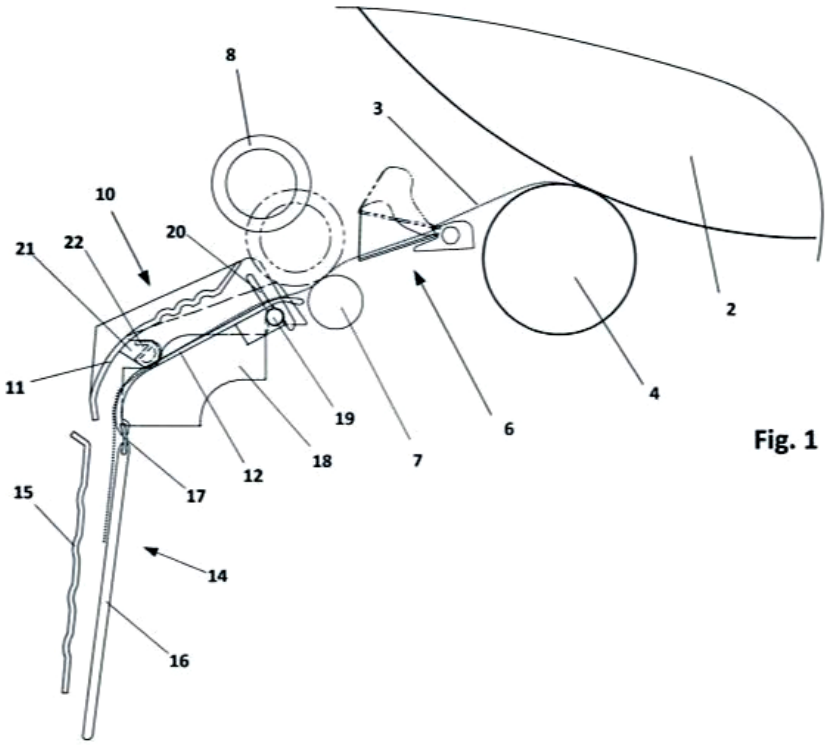

Fig. 1

(11) **79841 A** (43) 25/08/2021
(21) **1-2021-00642**
(22) 04/02/2021
(30) 109104667 14/02/2020 TW
(51) ***G11B 20/00***; *B60L 58/10*

(71) **SANYANG MOTOR CO., LTD.** (TW)
184 Keng Tzu Kou, Shang Keng Village, Hsin Fong Shiang, Hsinchu, Taiwan
(72) TSENG, Wei-Ting (TW)
(74) Công ty TNHH Tầm nhìn và Liên danh (VISION & ASSOCIATES CO.LTD.)

(54) **HỆ THỐNG ĐIỀU KHIỂN MẠCH ĐIỆN CỦA XE ĐIỆN VÀ PHƯƠNG PHÁP ĐIỀU KHIỂN HỆ THỐNG NÀY**

(57) Sáng chế đề cập đến hệ thống điều khiển mạch điện của xe điện được nối với bộ chuyển mạch chính và bao gồm bộ ăcquy lớn, bộ điều khiển, bộ biến đổi điện, bộ ăcquy nhỏ, chuyển mạch thứ nhất, chuyển mạch thứ hai và bộ điều khiển chuyển mạch. Bộ điều khiển được nối điện với bộ ăcquy lớn để điều khiển liệu bộ điều khiển động cơ hoạt động hay không hoạt động. Bộ biến đổi điện được nối điện với bộ ăcquy lớn để biến đổi điện áp ra của bộ ăcquy lớn để đáp ứng yêu cầu điện áp của các thiết bị tải. Bộ ăcquy nhỏ được nối điện với bộ biến đổi điện và các thiết bị tải. Chuyển mạch thứ nhất được được bố trí ở giữa bộ biến đổi điện và bộ ăcquy nhỏ. Chuyển mạch thứ hai được được bố trí ở giữa bộ ăcquy nhỏ và ít nhất một thiết bị tải. Như vậy, có thể thu được khả năng bảo vệ khi nạp sẵn cho ăcquy để không xảy ra xung dòng điện cao và làm giảm tiêu thụ điện của toàn bộ xe điện. Điều này sẽ đạt được mục đích điều khiển điện của các tài trọng. Cũng được bộc lộ là phương pháp điều khiển mạch điện của xe điện dùng cho hệ thống điều khiển mạch cung cấp điện.

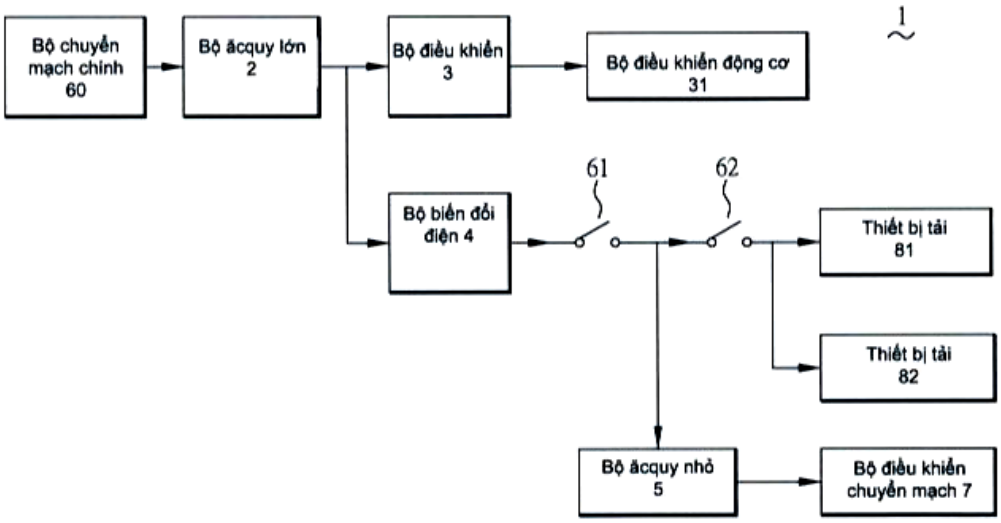

FIG. 1

(11) **79842 A**
(21) **1-2021-00647**
(22) 03/07/2019
(30) 62/694,138 05/07/2018 US
62/755,845 05/11/2018 US
(43) 25/08/2021
(85) 04/02/2021
(86) PCT/US2019/040496 03/07/2019
(87) WO2020/010197 09/01/2021
(51) ***C07D 487/04**; A61P 25/28; A61P 29/00; C07D 519/00; A61P 9/00; A61K 31/4985; A61P 35/00*

(71) **INCYTE CORPORATION** (US)
1801 Augustine Cut-Off, Wilmington, Delaware 19803, United States of America
(72) HOANG, Gia (US); WANG, Xiaozhao (CN); CARLSEN, Peter Niels (US); GAN, Pei (CN); LI, Yong (CN); QI, Chao (CN); WU, Liangxing (CN); YAO, Wenqing (CN); YU, Zhiyong (CN); ZHU, Wenyu (US)
(74) Công ty TNHH Tầm nhìn và Liên danh (VISION & ASSOCIATES CO.LTD.)

(54) **DẪN XUẤT PYRAZIN NGƯNG TỤ DÙNG LÀM CHẤT ỨC CHẾ A2A/A2B VÀ DƯỢC PHẨM CHỨA HỢP CHẤT NÀY**

(57) Sáng chế đề cập đến các hợp chất có công thức (I):

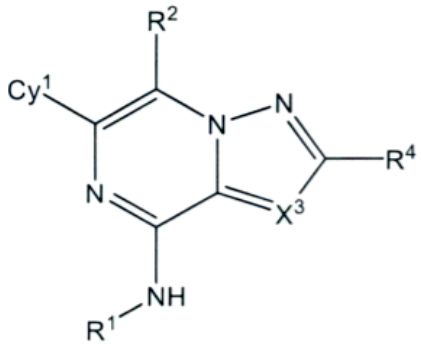

(I),

hoặc các muối dược dụng của chúng, các chất này điều biến hoạt tính của các thụ thể adenosin, như các kiểu phụ thụ thể A2A và A2B, và hữu ích trong việc điều trị các bệnh liên quan đến hoạt tính của các thụ thể adenosin, bao gồm, ví dụ, bệnh ung thư, các bệnh viêm, bệnh tim mạch và bệnh thoái hóa thần kinh.

(11) **79843 A** (43) 25/08/2021
(21) **1-2021-00660**
(22) 05/02/2021
(30) JP2020-020162 07/02/2020 JP
Ngày yêu cầu thẩm định nội dung: 05/02/2021
(51) ***F01N 13/08***

(71) **HONDA MOTOR CO., LTD.** (JP)
1-1, Minami-Aoyama 2-chome, Minato-ku, Tokyo, 107-8556 Japan
(72) Hiroyuki SHIMMURA (JP); Hiroshi TADOKORO (JP); Junji MIYAZAKI (JP); Norimasa TANIDA (JP); Kenta KOBAYASHI (JP)
(74) Công ty Luật TNHH Phạm và Liên danh (PHAM & ASSOCIATES)

(54) **CƠ CẤU GIẢM ÂM**

(57) Sáng chế đề xuất cơ cấu giảm âm có nắp chụp đầu, mà nâng cao hiệu suất của dòng khí xả về phía sau để cải thiện khả năng lái. Cơ cấu giảm âm (43) bao gồm: ống xả (55) mà nhô ra từ thành sau (45a) của thân (45); và nắp chụp đầu (57) che thành sau (45a) của thân (45) trong khi bao quanh ống xả (55). Nắp chụp đầu (57) bao gồm: ống nối ngoài (57a) kéo dài về phía sau từ đầu trước của nó trong khi bao quanh ống xả (55), đầu trước tạo ra khe hở thứ nhất (CLf) với thân (45); và ống nối trong (57b) liên tục từ đầu sau của ống nối ngoài (57a), kéo dài về phía trước trong khi bao quanh ống xả (55) bên trong ống nối ngoài (57a), và có đầu trước, mà tạo ra khe hở thứ hai (CLs) với chu vi ngoài của ống xả 955). Nắp chụp đầu (57) có các lỗ nối thông (62) mà được bố trí bên ngoài hơn so với khe hở thứ hai (CLs) và nối giữa bên trong và bên ngoài của ống nối ngoài (57a).

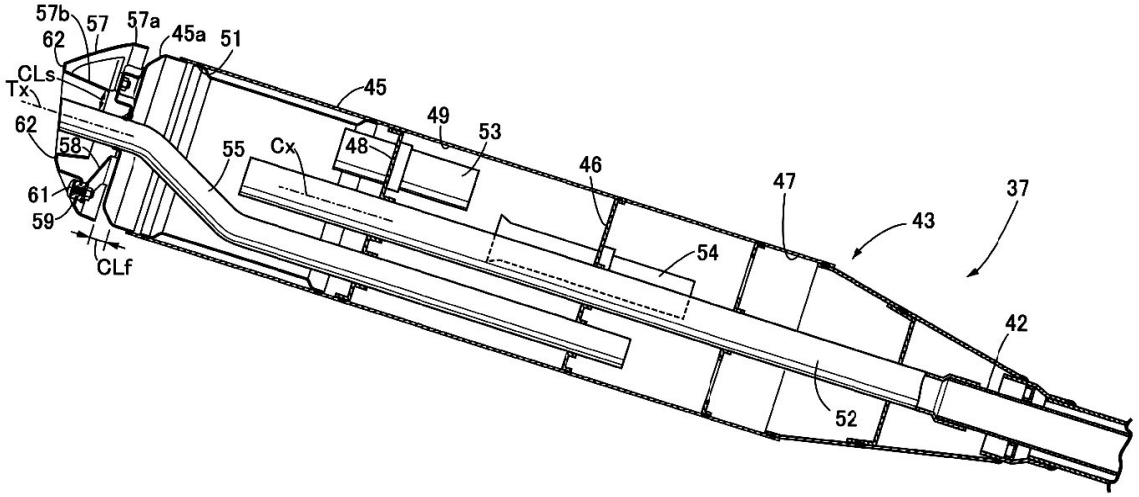

Fig. 3

(11) **79844 A** (43) 25/08/2021
(21) **1-2021-00682**
(22) 05/02/2021
(30) JP2020-024335 17/02/2020 JP
(51) ***H01B 7/295***

(71) **HITACHI METALS, LTD.** (JP)
2-70, Konan 1-chome, Minato-ku, Tokyo, 108-0075, Japan
(72) Ryutaro KIKUCHI (JP); Tsuyoshi MIURA (JP)
(74) Văn phòng Luật sư A Hoà (AHOA LAW OFFICE)

(54) **NHỰA COMPOSIT CHỐNG CHÁY, DÂY ĐIỆN BỌC CHỐNG CHÁY VÀ CÁP CHỐNG CHÁY**

(57) Sáng chế đề xuất dây điện gồm lõi dẫn điện, lớp cách điện bao chu vi lõi dẫn điện. Lớp cách điện chế tạo từ nhựa composit chống cháy chứa chất làm chậm ngọn lửa, polyme nền chứa copolyme etylen-etyl acrylate, polyetylen clo hóa. Chất làm chậm ngọn lửa chứa ba trong số chất làm chậm ngọn lửa chứa brom, antimon trioxit, magie hyđroxit, kẽm stanat, hoặc nhiều hơn và hàm lượng bằng 60 phần khối lượng hoặc cao hơn và 110 phần khối lượng hoặc thấp hơn trên 100 phần khối lượng polyme nền. Hàm lượng etyl acrylat của copolyme etylen-etyl acrylat bằng 7% khối lượng hoặc cao hơn và 22% khối lượng hoặc thấp hơn trên tổng khối lượng polyme nền. Hàm lượng clo của polyetylen clo hóa bằng 1% khối lượng hoặc cao hơn và 10% khối lượng hoặc thấp hơn trên tổng khối lượng polyme nền.

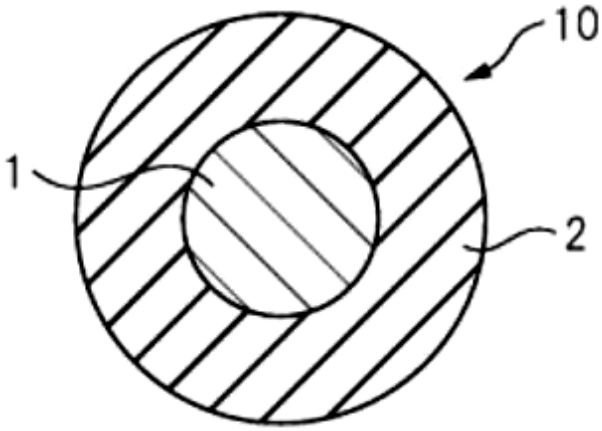

(11) **79845 A** (43) 25/08/2021
(21) **1-2021-00688**
(22) 05/02/2021
(30) 202010097547.3 17/02/2020 CN
(51) ***F21S 9/00***

(71) **INNOLUX CORPORATION** (TW)
No. 160 Kesyue Rd., Jhu-Nan Site, Hsinchu Science Park, Jhu-Nan, Miao-Li County, Taiwan
(72) Yuan-Lin WU (TW); Yu-Chia HUANG (TW); Yu-Ting HUANG (TW); Kuan-Feng LEE (TW); Chia-Hung HSIEH (TW)
(74) Công ty TNHH Tầm nhìn và Liên danh (VISION & ASSOCIATES CO.LTD.)

(54) **THIẾT BỊ ĐIỆN TỬ**

(57) Thiết bị điện tử có khả năng được uốn theo hướng thứ nhất và bao gồm nhiều bộ phận phát quang và nhiều mẫu dẫn điện chồng lên ít nhất một phần của các bộ phận phát quang và kéo dài theo hướng thứ hai. Hướng thứ nhất và hướng thứ hai có góc 0 không lớn hơn 30 độ.

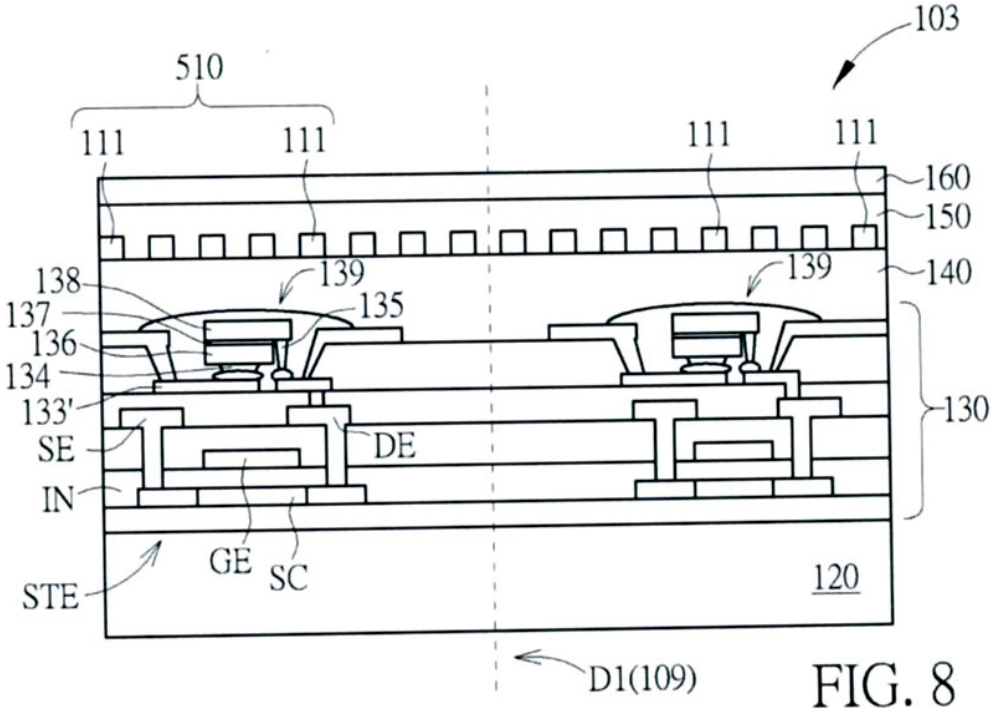

FIG. 8

(11) **79846 A** (43) 25/08/2021
(21) **1-2021-00689**
(22) 05/02/2021
(30) 10-2020-0018820 17/02/2020 KR
(51) ***G06F 1/16***; *G09F 9/00; B32B 27/36*
(71) **SAMSUNG DISPLAY CO., LTD.** (KR)
1, Samsung-Ro, Giheung-Gu, Yongin-si, Gyeonggi-Do, Republic of Korea
(72) HIROTSUGU KISHIMOTO (JP); CHEOL HO CHOI (KR); HYUN-BEEN HWANG (KR)
(74) Công ty TNHH Tầm nhìn và Liên danh (VISION & ASSOCIATES CO.LTD.)

(54) **PHƯƠNG PHÁP SẢN XUẤT LỚP KẾT DÍNH VÀ THIẾT BỊ HIỂN THỊ GỒM LỚP KẾT DÍNH ĐƯỢC CHẾ TẠO THEO PHƯƠNG PHÁP NÀY**

(57) Sáng chế đề xuất phương pháp sản xuất lớp kết dính bao gồm các bước: tạo ra lớp kết dính sơ bộ, gắn kết mặt nạ vào phần diện tích thứ nhất của lớp kết dính sơ bộ, và bằng cách đó, tạo ra phần diện tích thứ hai của lớp kết dính sơ bộ mà liền kề với phần diện tích thứ nhất và mặt nạ không được gắn kết vào đó, tạo ra lóp kết dính có độ tin cậy gập tốt. Ngoài ra, thiết bị hiển thị có thể có đặc tính độ tin cậy gập tốt bằng cách bao gồm lóp kết dính mà từ đó lực kết dính của vùng gập được giảm giữa bộ phận đỡ và panen hiển thị của thiết bị hiển thị.

FIG. 8

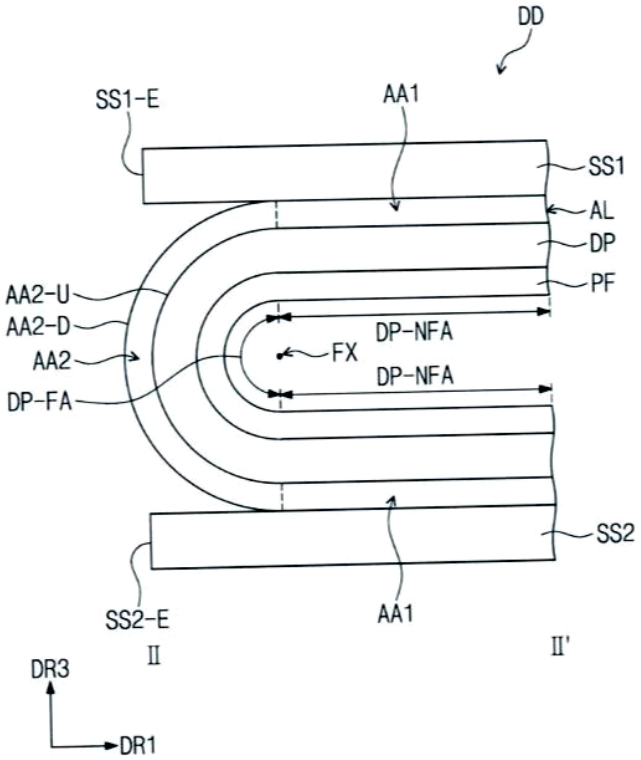

(11) **79847 A**
(21) **1-2021-00690**
(22) 19/11/2019
(30) 62/776,129 06/12/2018 US
62/776,124 06/12/2018 US
(43) 25/08/2021
(85) 05/02/2021
(86) PCT/US2019/062275 19/11/2019
(87) WO2020/117471 11/06/2020
Ngày yêu cầu thẩm định nội dung: 05/02/2021
(51) ***A43B 13/04**; C08J 9/00; A63B 71/00; C08G 18/00; A43B 13/12; A43B 13/18*

(71) **NIKE INNOVATE C.V.** (US)
Dutch Partnership, One Bowerman Drive, Beaverton, Oregon 97005, United States of America
(72) CONSTANTINOU, Jay (US); DOREMUS, Harleigh (US); FOLGAR, Luis (SV); KVAMME, Brandon (US); MUTH, Joseph Thomas (US); SCHILLER, Denis (US)
(74) Công ty TNHH Tầm nhìn và Liên danh (VISION & ASSOCIATES CO.LTD.)

(54) **PHƯƠNG PHÁP TẠO RA SẢN PHẨM SỬ DỤNG HẠT XỐP**

(57) Sáng chế đề cập đến các phương pháp tạo ra các sản phẩm, bao gồm các giày dép, trang phục, và dụng cụ thể thao. Các phương pháp bao gồm bước trang trí các hạt xốp. Bước trang trí có thể bao gồm bước phủ lớp phủ lên các hạt xốp, hoặc dập nối hoặc dập lõm các hạt xốp, hoặc cả hai. Bước trang trí có thể bao gồm bước phủ lớp phủ lên các hạt xốp bằng cách in, sơn, nhuộm, đặt màng, hoặc kết hợp bất kỳ của chúng. Các hạt xốp được dính kết sử dụng các khía cạnh của các phương pháp tạo ra phụ trợ. Phần tóm tắt này được sử dụng làm công cụ tra cứu cho các mục đích tìm kiếm trong lĩnh vực cụ thể và không nhằm giới hạn sáng chế.

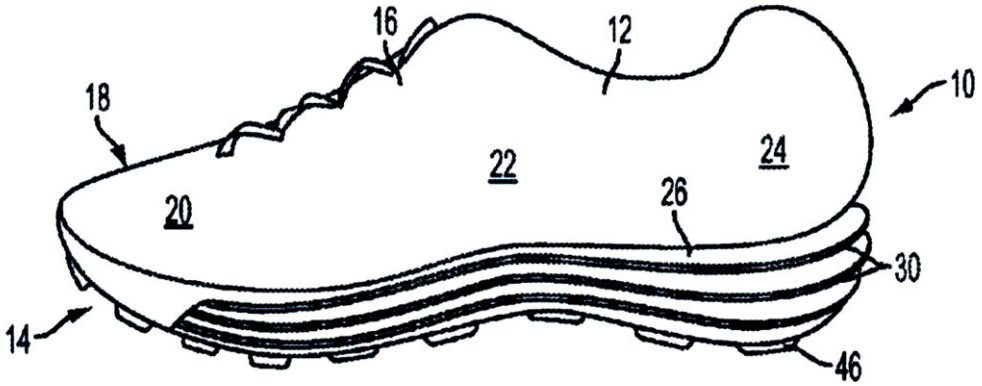

FIG. 1

(11) **79848 A** (43) 25/08/2021
(21) **1-2021-00727**
(22) 08/02/2021
(30) 62/976,070 13/02/2020 US
(51) ***G05D 1/00***
(71) **TECHTRONIC CORDLESS GP** (US)
100 Innovation Way, Anderson, SC 29621, United States of America
(72) Grzegorz Kondro (PL); Shuai Shao (CN); Robert T. Givens (US); Ayesha Iftiqhar (IN); Jonathan R. Feldkamp (US)
(74) Công ty TNHH Tầm nhìn và Liên danh (VISION & ASSOCIATES CO.LTD.)
(54) **MÁY CẮT VÀ PHƯƠNG PHÁP VẬN HÀNH MÁY CẮT CỎ NÀY**

(57) Máy cắt cỏ có chứa: thân; bộ phận cắt được ghép nối với thân; môtơ được tạo cấu hình để truyền động bộ phận cắt; cảm biến có chứa dụng cụ đo gia tốc được tạo cấu hình để phát hiện độ dịch chuyển góc của máy cắt cỏ đối với trục thẳng đứng và độ lắc lư của bộ phận cắt đối với mặt phẳng nằm ngang; và bộ xử lý được tạo cấu hình để: so sánh độ dịch chuyển góc được phát hiện với giá trị ngưỡng nghiêng; so sánh độ lắc lư được phát hiện với giá trị ngưỡng độ lắc lư; và điều khiển tốc độ hoạt động của bộ phận cắt khi độ dịch chuyển góc vượt quá giá trị ngưỡng nghiêng hoặc khi độ lắc lư vượt quá giá trị ngưỡng độ lắc lư. Sáng chế cũng đề xuất phương pháp vận hành máy cắt cỏ này.

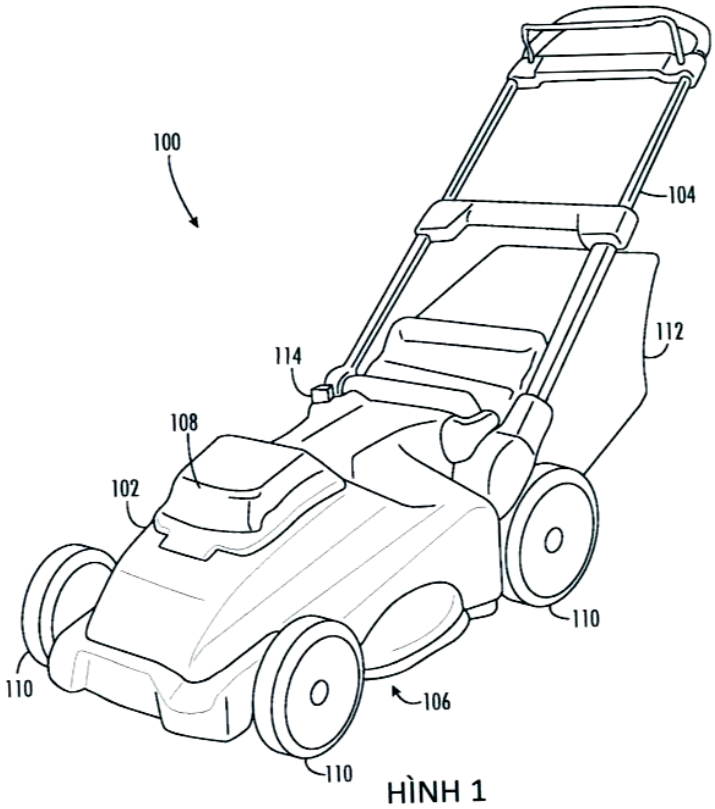

HÌNH 1

(11) **79849 A**
(21) **1-2021-00733**
(22) 12/07/2019
(30) 62/698,007 13/07/2018 US
62/860,184 11/06/2019 US
62/868,849 28/06/2019 US
(43) 25/08/2021
(85) 08/02/2021
(86) PCT/US2019/041614 12/07/2019
(87) WO2020/014617 16/01/2020
(51) ***A61P 19/02**; C07K 16/28; A61P 31/04; A61P 25/28; A61P 27/06*

(71) **ALECTOR LLC** (US)
131 Oyster Point Boulevard, Suite 600, South San Francisco, California 94080, United States of America
(72) SCHWABE, Tina (DE); KURNELLAS, Michael (US); ROSENTHAL, Arnon (US); PEJCHAL, Robert (US); COOPER, Anthony B. (US)
(74) Công ty TNHH Tầm nhìn và Liên danh (VISION & ASSOCIATES CO.LTD.)

(54) **KHÁNG THỂ KHÁNG SORTILIN, PHƯƠNG PHÁP SẢN XUẤT KHÁNG THỂ NÀY, DƯỢC PHẨM CHỨA KHÁNG THỂ NÀY VÀ PHƯƠNG PHÁP ỨC CHẾ SỰ TƯƠNG TÁC GIỮA SORTILIN VÀ PROGRANULIN IN VITRO**

(57) Sáng chế đề cập chung đến các kháng thể, ví dụ, kháng thể đơn dòng, kháng thể khảm, kháng thể thành thục ái lực, kháng thể được làm tương thích với người, các đoạn kháng thể, v.v., mà liên kết đặc hiệu với protein sortilin, ví dụ, sortilin người hoặc sortilin động vật có vú, và có các đặc điểm chức năng được cải thiện và/hoặc được tăng cường, phương pháp sản xuất kháng thể, dược phẩm chứa kháng thể này và phương pháp ức chế sự tương tác giữa sortilin và progranulin in vitro.

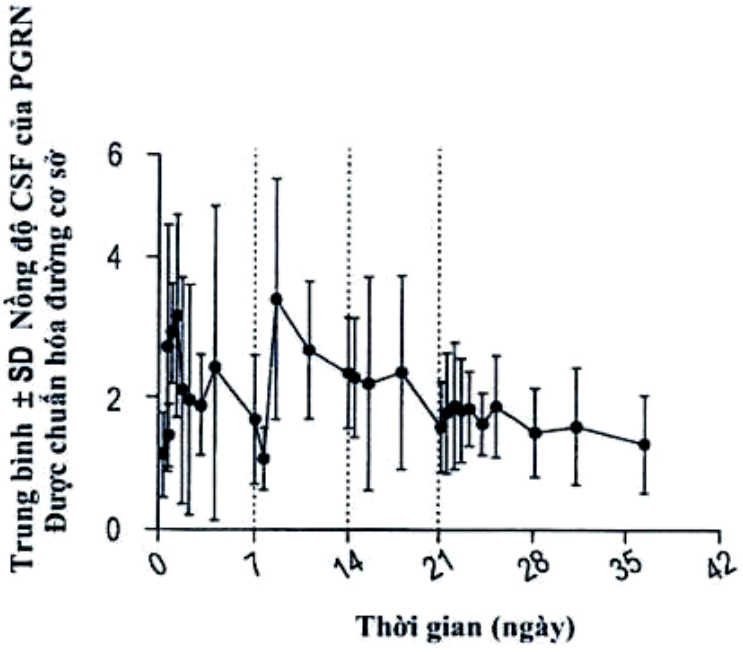

FIG. 2C

(11) **79850 A** (43) 25/08/2021
(21) **1-2021-00744**
(22) 09/02/2021
(30) 109104289 12/02/2020 TW
(51) ***B62L 3/02***; *B60T 13/12; B62L 1/02*
(71) **SANYANG MOTOR CO., LTD.** (TW)
184 Keng Tzu Kou, Shang Keng Village, Hsin Fong Shiang, Hsinchu, Taiwan
(72) GUO, Rong-Bin (TW)
(74) Công ty TNHH Tầm nhìn và Liên danh (VISION & ASSOCIATES CO.LTD.)
(54) **HỆ THỐNG PHANH LIÊN HỢP**

(57) Sáng chế đề cập đến hệ thống phanh liên hợp bao gồm cơ cấu thao tác phanh thứ nhất, cơ cấu thao tác phanh thứ hai, cơ cấu tác dụng phanh thứ nhất, cơ cấu tác dụng phanh thứ hai, dây phanh, ống dẫn dầu phanh thứ nhất và ống dẫn dầu phanh thứ hai. Cần thao tác thứ nhất được kết nối theo cách quay được, tại điểm xoay thứ nhất, với bơm phanh thứ nhất. Bộ phận cân bằng được kết nối theo cách quay được, tại điểm xoay thứ hai, với cần thao tác thứ nhất. Cò mổ thứ nhất được kết nối theo cách quay được, tại điểm xoay thứ ba, với bơm phanh thứ nhất. Bộ phận cân bằng được cung cấp điểm lắp thứ nhất và điểm lắp thứ hai. Cò mổ thứ nhất bao gồm điểm lắp thứ ba và thân hình trụ được lắp trên điểm lắp thứ nhất. Qua đó, hệ thống phanh liên hợp không chỉ có thể thực hiện việc phanh liên hợp, mà còn có thể thống nhất cảm giác tay cầm, cho dù nhẹ hơn hay cứng hơn khi người lái điều khiển phanh, của các cần thao tác ở bên phải và ở bên trái của xe, vì vậy để tối ưu hóa khả năng điều khiển của hệ thống phanh liên hợp.

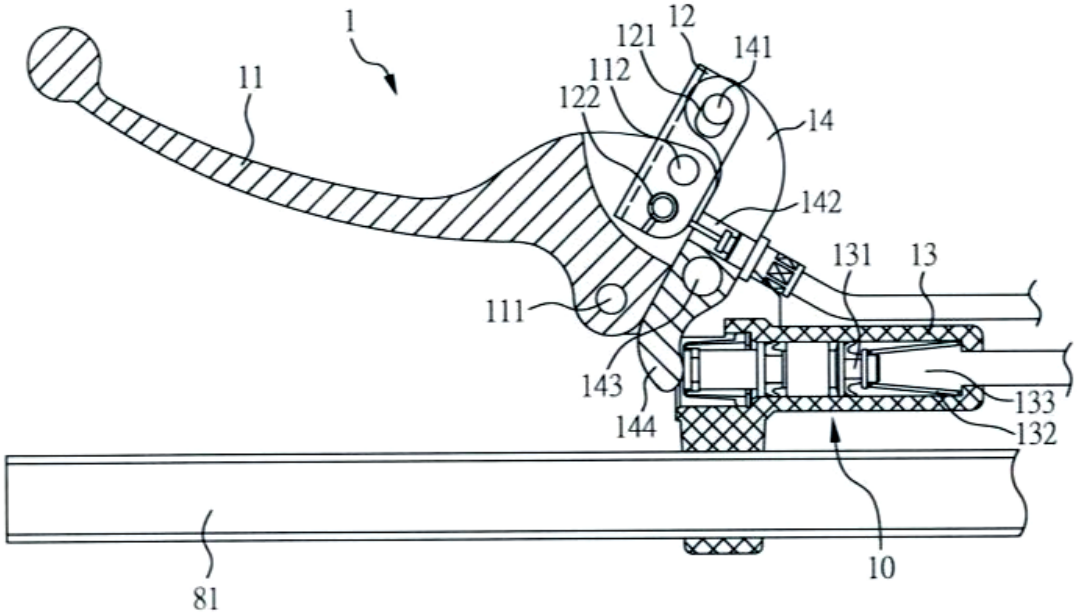

FIG. 3

(11) **79851 A** (43) 25/08/2021
(21) **1-2021-00752** (85) 09/02/2021
(22) 15/07/2019 (86) PCT/US2019/041786 15/07/2019
(30) 62/698,254 15/07/2018 US (87) WO2020/018413 23/01/2020
(51) ***A61K 35/15***; *C07K 14/52; C07K 14/705; C12N 5/10; C12N 15/63; C12N 15/85; C12N 5/0784; A61K 38/19; C12N 15/09*

(71) **ENOCHIAN BIOPHARMA, INC.** (US)
2080 Century Park East, Suite 906, Los Angeles, California 90067, United States of America
(72) Serhat GUMRUKCU (US)
(74) Công ty cổ phần tư vấn Trung Thực (TRUNG THUC.,JSC)

(54) **TẾ BÀO ĐUÔI GAI, CHẾ PHẨM, DƯỢC PHẨM VÀ KIT CHỨA TẾ BÀO ĐUÔI GAI, PHƯƠNG PHÁP TẠO RA TẾ BÀO ĐUÔI GAI**

(57) Sáng chế đề cập đến các tế bào đuôi gai, các chế phẩm, các dược phẩm và kit chứa các tế bào đuôi gai này. Theo một số phương án, tế bào đuôi gai bao gồm một hoặc nhiều phân tử axit nucleic dị tương đồng mã hóa cho CD40L và CXCL13. Theo một số phương án, các tế bào đuôi gai còn bao gồm phân tử axit nucleic dị tương đồng mã hóa cho CD93. Theo các phương án bổ sung, các tế bào đuôi gai biểu hiện các protein dị tương đồng được hoạt hóa. Ngoài ra, sáng chế còn đề xuất phương pháp tạo ra tế bào đuôi gai này.

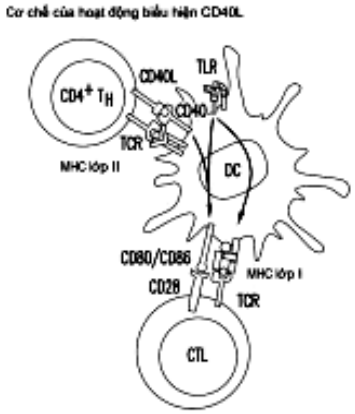

FIG.1A

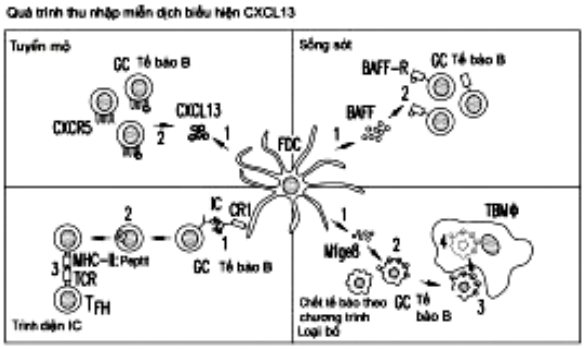

FIG.1B

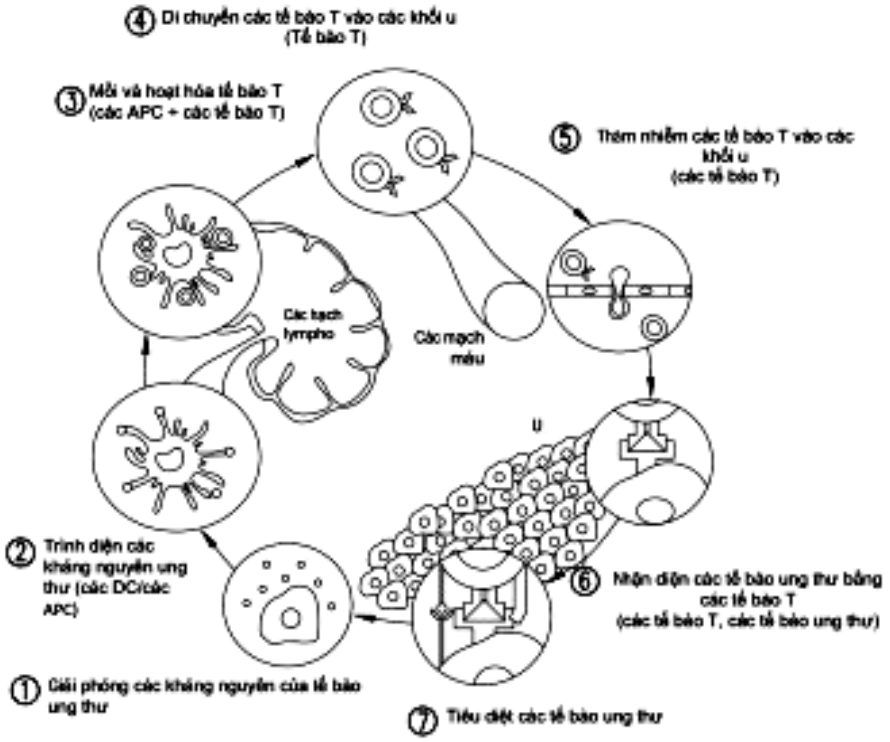
④ Di chuyển các tế bào T vào các khối u
(Tế bào T)
③ Mồi và hoạt hóa tế bào T
(các APC + các tế bào T)
⑤ Thâm nhiễm các tế bào T vào các khối u
(các tế bào T)
Các hạch lympho
Các mạch máu
u
② Trình diện các kháng nguyên ung thư (các DC/các APC)
⑥ Nhận diện các tế bào ung thư bằng các tế bào T
(các tế bào T, các tế bào ung thư)
① Giải phóng các kháng nguyên của tế bào ung thư
⑦ Tiêu diệt các tế bào ung thư

FIG.1C

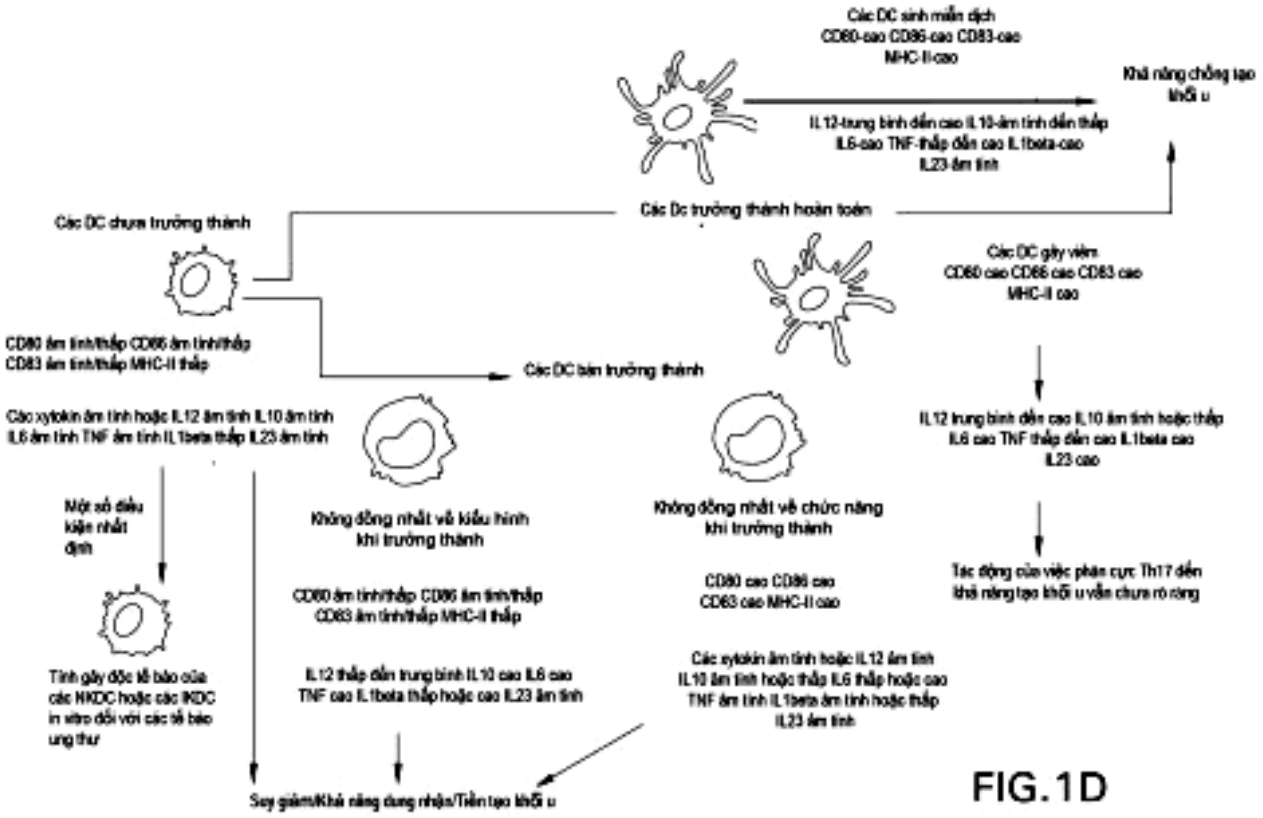
Các DC sinh miễn dịch
CD80-cao CD86-cao CD83-cao
MHC-II-cao
Khả năng chống tạo khối u
IL12-trung bình đến cao IL10-âm tính đến thấp
IL6-cao TNF-thấp đến cao IL1beta-cao
IL23 âm tính
Các Dc trưởng thành hoàn toàn
Các DC chưa trưởng thành
Các DC gây viêm
CD80 cao CD86 cao CD83 cao
MHC-II cao
CD80 âm tính/thấp CD86 âm tính/thấp
CD83 âm tính/thấp MHC-II thấp
Các DC bán trưởng thành
Các xytokin âm tính hoặc IL12 âm tính IL10 âm tính
IL6 âm tính TNF âm tính IL1beta thấp IL23 âm tính
IL12 trung bình đến cao IL10 âm tính hoặc thấp
IL6 cao TNF thấp đến cao IL1beta cao
IL23 cao
Một số điều kiện nhất định
Không đồng nhất về kiểu hình khi trưởng thành
Không đồng nhất về chức năng khi trưởng thành
Tác động của việc phân cực Th17 đến khả năng tạo khối u vẫn chưa rõ ràng
CD80 âm tính/thấp CD86 âm tính/thấp
CD83 âm tính/thấp MHC-II thấp
CD80 cao CD86 cao
CD83 cao MHC-II cao
Tính gây độc tế bào của các NKDC hoặc các NKDC in vitro đối với các tế bào ung thư
IL12 thấp đến trung bình IL10 cao IL6 cao
TNF cao IL1beta thấp hoặc cao IL23 âm tính
Các xytokin âm tính hoặc IL12 âm tính
IL10 âm tính hoặc thấp IL6 thấp hoặc cao
TNF âm tính IL1beta âm tính hoặc thấp
IL23 âm tính
Suy giảm/Khả năng dung nhận/Tiền tạo khối u

FIG.1D

(11) **79852 A** (43) 25/08/2021
(21) **1-2021-00760**
(22) 09/02/2021
(30) 20157008.2 12/02/2020 EP
(51) ***C08G 63/183***

(71) **POLYMETRIX AG** (CH)
Sandackerstrasse 24, CH-9245 Oberbüren, Switzerland
(72) Andreas Christel (CH); Karl Schöpf (AT)
(74) Công ty TNHH Trần Hữu Nam và Đồng sự (TRAN H.N & ASS.)

(54) **PHƯƠNG PHÁP VÀ THIẾT BỊ SẢN XUẤT HỖN HỢP VẬT LIỆU POLYESTE TÁI CHẾ VÀ TIỀN POLYME POLYESTE TRONG QUÁ TRÌNH SẢN XUẤT POLYESTE**

(57) Sáng chế này liên quan đến phương pháp để sản xuất hỗn hợp vật liệu polyeste tái chế với tiền polyme polyeste trong quy trình sản xuất polyeste, trong đó vật liệu polyeste tái chế được trộn lẫn với tiền polyme polyeste trong quy trình sản xuất polyeste và được xử lý trong lò phản ứng xử lý nhiệt vật liệu rời (7) với khí công nghệ theo hướng ngược dòng hoặc ngang dòng so với hướng di chuyển của hỗn hợp. Trong quy trình đó, khí công nghệ đi qua tấm bảo vệ (11) có chứa vật liệu hấp thụ thể rắn mà nó làm loại bỏ các chất hữu cơ có nhiệt đội sôi cao hoặc các chất hữu cơ với nhiệt độ đốt cháy cao trong luồng khí công nghệ trước khi đưa vào bình xúc tác (14).

Hình 1

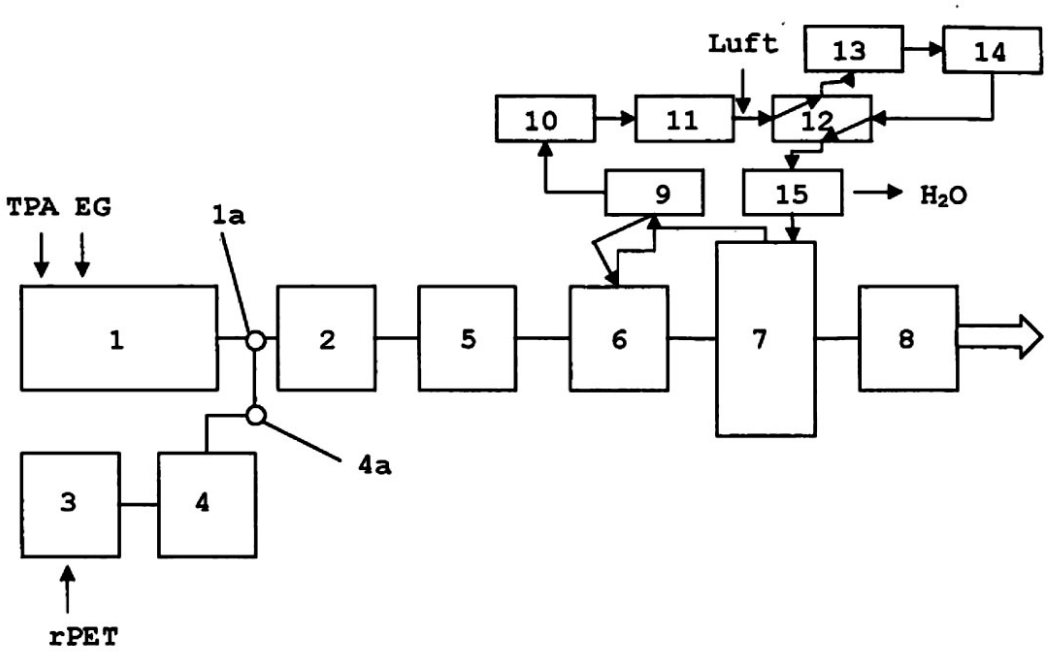

(11) **79853 A** (43) 25/08/2021
(21) **1-2021-00769** (85) 17/02/2021
(22) 22/07/2019 (86) PCT/EP2019/069723 22/07/2019
(30) PCT/IB2018/000983 20/07/2018 IB (87) WO2020/016459 23/01/2020
(51) ***G01N 33/574**; A61K 39/00; C07K 16/28; A61K 38/17; A61P 35/00*

(71) **PIERRE FABRE MEDICAMENT** (FR)
45, place Abel Gance, 92100 Boulogne-Billancourt, France
(72) FERRÉ, Pierre (FR); CRUZALEGUI, Francisco (GB); LOUKILI, Noureddine (FR); DELFOUR, Olivier (FR); VAN DER HORST, Edward, Thein, Htun (DE)
(74) Công ty Luật TNHH Phạm và Liên danh (PHAM & ASSOCIATES)

(54) **TÁC NHÂN VÀ DƯỢC PHẨM ĐIỀU BIẾN TƯƠNG TÁC CỦA PSGL-1 VÀ VISTA, VÀ PHƯƠNG PHÁP IN VITRO ĐỂ PHÁT HIỆN VÀ XÁC ĐỊNH SỰ BIỂU HIỆN CỦA PSGL-1**

(57) Sáng chế đề cập đến phương pháp *in vitro* để phát hiện sự có mặt của khối u qua trung gian VISTA ở đối tượng bao gồm các bước: (a) cho mẫu sinh học của đối tượng tiếp xúc với chất phản ứng có khả năng gắn kết đặc hiệu với PSGL-1 axit nucleic hoặc protein; và (b) định lượng gắn kết của chất phản ứng này với mẫu sinh học, do đó xác định mức biểu hiện của PSGL-1 trong mẫu này, trong đó gắn kết của chất phản ứng này với PSGL-1 là dấu hiệu của sự có mặt của khối u qua trung gian VISTA. Sáng chế cũng đề cập đến tác nhân trị liệu kháng VISTA để sử dụng trong điều trị ung thư qua trung gian VISTA ở bệnh nhân, đến kháng thể chủ vận hoặc đối kháng tương tác của VISTA và PSGL-1 và dược phẩm bao gồm kháng thể này. Sáng chế cũng đề cập đến phương pháp *in vitro* để xác định mức biểu hiện của PSGL-1 trong mẫu sinh học của đối tượng.

(11) **79854 A** (43) 25/08/2021
(21) **1-2021-00778**
(22) 17/02/2021
(30) 62/978,503 19/02/2020 US
(51) ***A47L 9/30***; *A47L 9/32; A47L 5/24; A47L 9/24*

(71) **BISSELL INC.** (US)
2345 Walker Avenue, N.W., Grand Rapids, Michigan 49544-2516, US
(72) Pruiett, Jason W. (US)
(74) Công ty TNHH Sở hữu trí tuệ Thảo Thọ Quyến (INVENCO.,LTD)

(54) **MÁY HÚT BỤI VÀ HỆ THỐNG LÀM SẠCH BỀ MẶT**

(57) Sáng chế đề cập đến thiết làm sạch bề mặt như máy hút bụi bao gồm nguồn hút, thùng thu hồi, và cụm đế với ít nhất một bộ khuấy có thể cấp làm sạch ẩm. Cụ thể hơn, cụm đế có thể mang theo hệ thống phân phối chất lỏng bao gồm ít nhất tấm làm sạch để làm sạch ẩm.

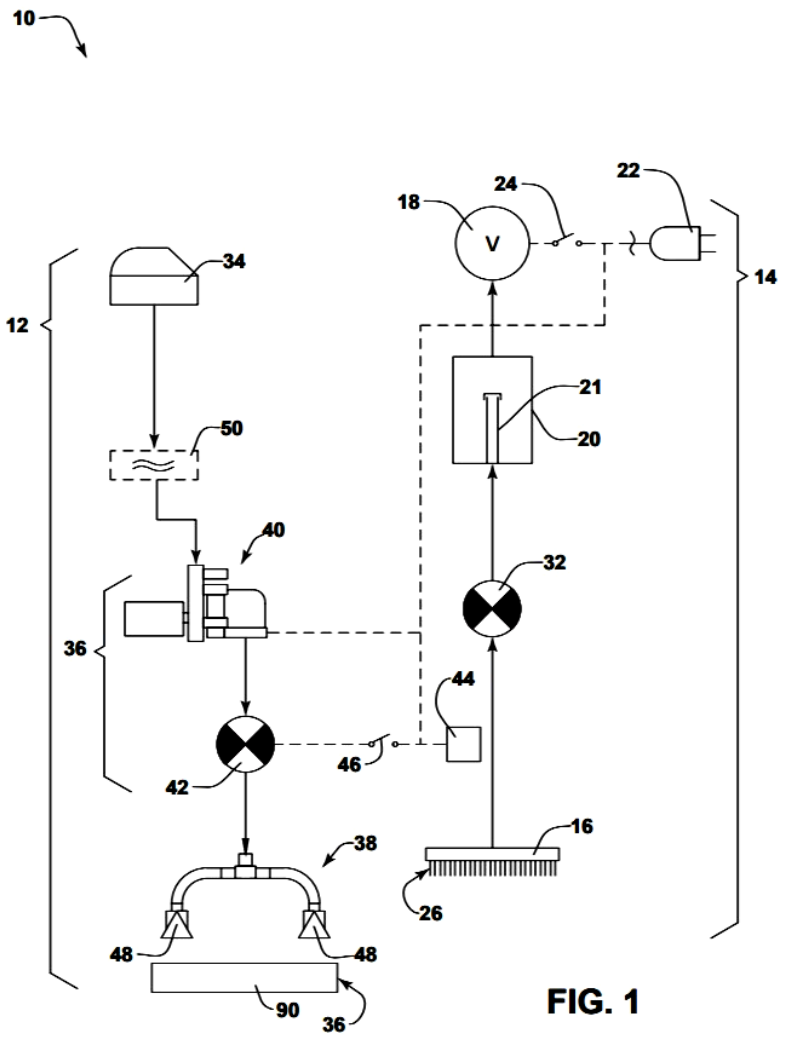

FIG. 1

(11) **79855 A**
(21) **1-2021-00784**
(22) 19/07/2019
(30) 62/701,065 20/07/2018 US
62/844,958 08/05/2019 US
(51) ***A61K 45/06***; *C07K 16/28; A61K 47/68*
(43) 25/08/2021
(85) 17/02/2021
(86) PCT/US2019/042545 19/07/2019
(87) WO2020/018879 23/01/2020

(71) **SURFACE ONCOLOGY, INC.** (US)
50 Hampshire Street, Cambridge, Massachusetts 02139, United States of America
(72) PRINZ, Bianka (DE); BOLAND, Nadthakarn (US); SCHUTZ, Kevin (US); BUKOWSKI, John (US); SYMONDS, Jennifer (US); MOHAN, James (US); SICHEVA, Marisella Panduro (PE)
(74) Công ty Luật TNHH T&G (TGVN)

(54) **KHÁNG THỂ KHÁNG CD112R, PHIÊN BẢN BIẾN ĐỔI CHO PHÙ HỢP VỚI NGƯỜI HOẶC PHIÊN BẢN CỦA NGƯỜI CỦA KHÁNG THỂ NÀY VÀ DƯỢC PHẨM CHỨA KHÁNG THỂ NÀY**

(57) Sáng chế đề cập đến kháng thể kháng CD112R, phiên bản biến đổi cho phù hợp với người hoặc phiên bản của người của kháng thể này và dược phẩm chứa kháng thể này. Các kháng thể này hữu dụng để điều trị ung thư.

(11) **79856 A** (43) 25/08/2021
(21) **1-2021-00796** (85) 18/02/2021
(22) 28/08/2019 (86) PCT/EP2019/072921 28/08/2019
(30) 18191498.7 29/08/2018 EP (87) WO2020/043759 05/03/2020
Ngày yêu cầu thẩm định nội dung: 22/04/2021
(51) ***F23C 10/00***

(71) **DOOSAN LENTJES GMBH** (DE)
Daniel-Goldbach-Straße 19, 40880 Ratingen, Germany
(72) NARIN, Oguzhan (DE); BROSCH, Björn (DE); KARPINSKI, Andreas (DE)
(74) Công ty Luật TNHH Phạm và Liên danh (PHAM & ASSOCIATES)

(54) **THIẾT BỊ THIÊU VÀ PHƯƠNG PHÁP VẬN HÀNH THIẾT BỊ THIÊU**

(57) Sáng chế đề cập đến thiết bị thiêu bao gồm lò phản ứng oxy hóa khử kiểu tầng sôi (2) có buồng phản ứng (8) với chất dạng hạt và đáy tầng sôi có ít nhất một đầu vào chất khử (9) dùng cho khí để tạo tầng sôi chất dạng hạt.

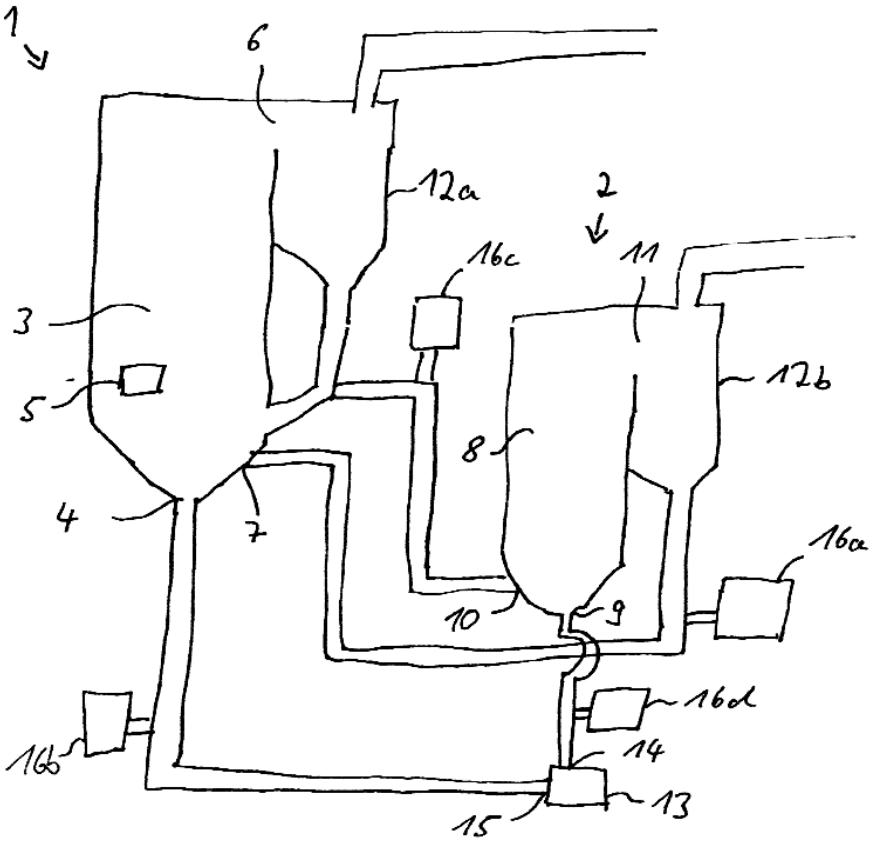

(11) **79857 A** (43) 25/08/2021
(21) **1-2021-00798**
(22) 18/02/2021
(30) 109105284 19/02/2020 TW
109116393 18/05/2020 TW
Ngày yêu cầu thẩm định nội dung: 18/02/2021
(51) ***H04W 76/20***

(71) **TOP WIN OPTOELECTRONICS CORP** (TW)
5F.-1, 2, No. 120, Qiaohe Rd., Zhonghe Dist., New Taipei City, Taiwan
(72) Yu-Tsang SHEN (TW)
(74) Công ty Luật TNHH Phạm và Liên danh (PHAM & ASSOCIATES)

(54) **PHƯƠNG PHÁP GIÁM SÁT THIẾT BỊ**

(57) Sáng chế đề cập đến phương pháp giám sát các thiết bị bao thủ tục khởi tạo và thủ tục giám sát. Thủ tục khởi tạo bao gồm bước xác định (các) nhóm nhỏ của các thiết bị thứ cấp tương ứng với (các) thiết bị sơ cấp, chỉ định (các) thiết bị thứ cấp là (các) thiết bị trợ giúp, thiết lập cấu trúc liên kết mạng tương ứng với thiết bị sơ cấp và các thiết bị thứ cấp, tạo ra tập hợp các tham số định tuyến mà tương ứng với cấu trúc liên kết mạng, và gửi tập hợp các tham số định tuyến đến thiết bị sơ cấp và các thiết bị thứ cấp để tạo cấu trúc mạng thiết bị của thiết bị sơ cấp và các thiết bị thứ cấp. Thủ tục giám sát bao gồm bước nhận và truyền các báo cáo hoạt động từ các thiết bị đến thiết bị đầu cuối máy chủ qua mạng thiết bị.

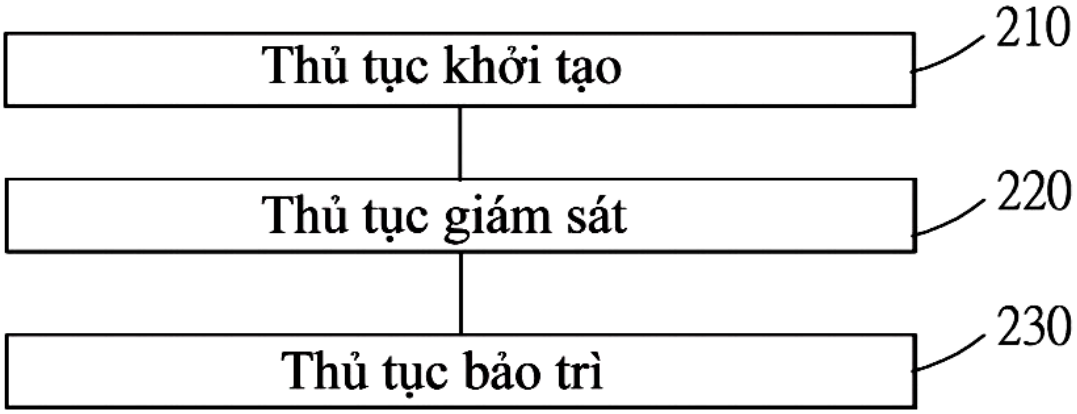

Fig.2

(11) **79858 A**
(21) **1-2021-00812**
(22) 02/09/2019
(30) 18192219.6 03/09/2018 EP
(51) ***A61P 25/28***; *C07D 498/04; A61K 31/5365*
(43) 25/08/2021
(85) 18/02/2021
(86) PCT/EP2019/073303 02/09/2019
(87) WO2020/048904 12/03/2020

(71) **F. HOFFMANN-LA ROCHE AG** (CH)
Grenzacherstrasse 124, 4070 Basel, Switzerland
(72) RATNI, Hasane (FR); CARTER, Jennifer Louise (GB)
(74) Công ty TNHH Tầm nhìn và Liên danh (VISION & ASSOCIATES CO.LTD.)

(54) **HỢP CHẤT HETEROARYL HAI VÒNG, QUY TRÌNH ĐIỀU CHẾ HỢP CHẤT NÀY VÀ DƯỢC PHẨM CHỨA NÓ**

(57) Sáng chế đề xuất hợp chất heteroaryl hai vòng có công thức chung (I):

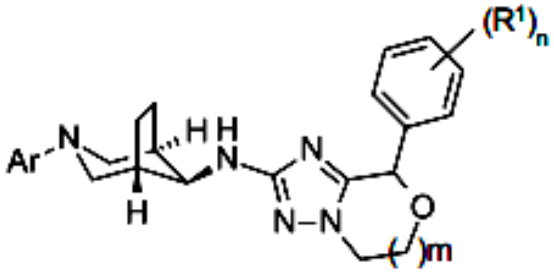

(I),

trong đó R^1 , Ar, n và m được mô tả như trong sáng chế, dược phẩm chứa hợp chất này và quy trình sản xuất hợp chất này.

(11) **79859 A** (43) 25/08/2021
(21) **1-2021-00826**
(22) 19/02/2021
(30) 2020-027155 20/02/2020 JP
(51) ***E04C 5/18**; E04B 1/22; E04B 1/41*
(71) **KUROSAWA CONSTRUCTION CO., LTD.** (JP)
1-36-7, Wakaba-cho, Chofu-shi, Tokyo 182-0003, Japan
(72) Ryohei KUROSAWA (JP)
(74) Công ty Luật TNHH Phạm và Liên danh (PHAM & ASSOCIATES)

(54) **BỘ PHẬN KẸP ÉP CÓ THANH CÓ REN VÀ DÂY CHẰNG CÓ BỘ PHẬN KẸP ÉP NÀY**

(57) Sáng chế đề cập đến bộ phận kẹp ép bằng cách dùng cáp thép dự ứng lực, cho phép để neo với lực căng bằng đai ốc như với bu lông gắn đá thông thường, và cho phép để neo với lực căng với các phương tiện đơn giản. Bộ phận kẹp ép (2) có ống ép hình trụ có đáy (4) và ống chèn hình trụ (5) được đưa vào ống ép, trong đó ống ép có các cánh được tạo ra trên các bề mặt theo chu vi bên trong và bên ngoài của nó, thanh có ren (3) có đường trục tâm chung với ống ép và được bố trí liền khối trên phần đáy của ống ép, thanh có ren có đường kính nhỏ hơn đường kính ngoài của ống ép và có khả năng neo nhờ đai ốc (8), phần đáy có phần theo chu vi ngoài được tạo ra theo dạng côn mà đường kính của nó trở nên nhỏ dần khi phần theo chu vi ngoài đến gần phía thanh có ren, các dạng ống ép tạo ra, theo hướng đường trục tâm, phần chứa ống chèn (4c) ở phía phần đáy (4a), và phần tiếp nhận lớp phủ nhựa tổng hợp (4b) ở phía lỗ, và phần tiếp nhận lớp phủ nhựa tổng hợp có kích thước chiều dày nhỏ hơn kích thước chiều dày của phần chứa ống chèn theo hướng kính dọc theo toàn bộ chiều dài theo hướng đường trục tâm.

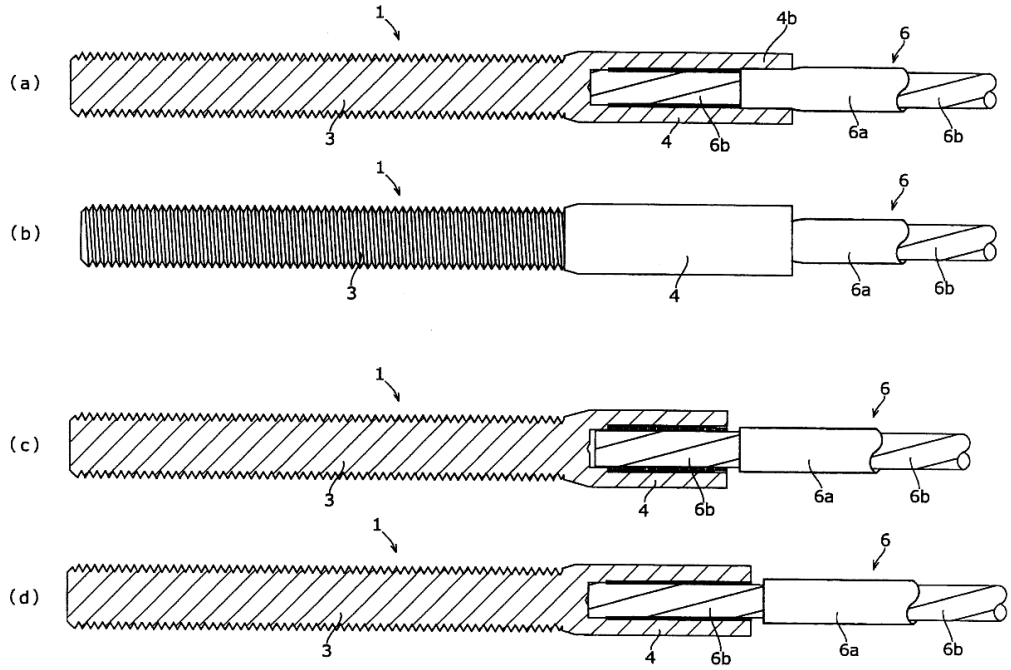

Fig. 4

(11) **79860 A** (43) 25/08/2021
(21) **1-2021-00837**
(22) 19/02/2021
(30) 16/798,228 21/02/2020 US
(51) ***A46B 13/02***; *C08G 18/76; B24D 13/14; C08G 18/42; A46B 3/00; A46D 1/00*
(71) **JH RHODES COMPANY, INC.** (US)
85 Jetson Lane, Central Islip, New York 11722, United States of America
(72) Scott Daskiewich (US); Brent Muncy (US); James Klein (US); Peter Renteln (US); Todd Cagwin (US); Adam Ricco (US)
(74) Công ty Luật TNHH T&G (TGVN)

(54) **BÀN CHẢI ĐÁNH BÓNG VÀ PHƯƠNG PHÁP SẢN XUẤT LÔNG CHẢI**

(57) Sáng chế đề xuất bàn chải đánh bóng, phương pháp sản xuất lông chải, phương tiện đánh bóng dưới dạng các lông chải được làm từ vật liệu gốc polyme xốp, không xốp hoặc ít xốp, thiết bị và các hệ thống bao gồm các phương tiện, và các phương pháp chế tạo và có sử dụng các phương tiện, thiết bị, và các hệ thống. Phương pháp làm ví dụ của quá trình sản xuất các lông chải để sử dụng trong đánh bóng phôi gia công mà có bề mặt không phẳng bao gồm các bước kết hợp polyme lỏng bao gồm chất tiền polyme polyeste TDI có thành phần NCO nằm trong khoảng từ 5% với hoạt chất khô để tạo ra vật liệu polyme, chia vật liệu polyme được tạo bọt thành các lông chải, và khâu các lông chải lên trên tấm phẳng.

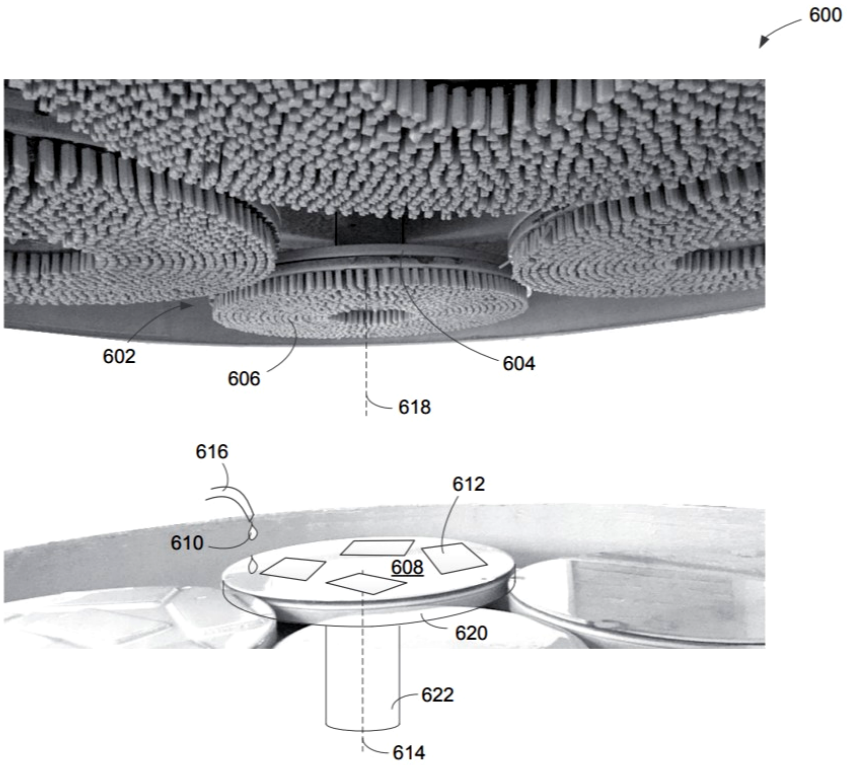

FIG. 6

(11) **79861 A**
(21) **1-2021-00840**
(22) 18/07/2019
(30) 201810858499.8 31/07/2018 CN
(43) 25/08/2021
(85) 19/02/2021
(86) PCT/CN2019/096505 18/07/2019
(87) WO2020/024801 06/02/2020
Ngày yêu cầu thẩm định nội dung: 19/02/2021
(51) ***H04W 74/00***

(71) **VIVO MOBILE COMMUNICATION CO., LTD.** (CN)
#283, BBK Road, Wusha, Chang'an Dongguan, Guangdong 523860 (CN)
(72) CHEN, Xiaohang (CN); PAN, Xueming (CN)
(74) Công ty cổ phần Tư vấn S&B (S&B CONSULTANT., CORP.)

(54) **PHƯƠNG PHÁP TRUY CẬP NGẪU NHIÊN, THIẾT BỊ ĐẦU CUỐI VÀ THIẾT BỊ MẠNG**

(57) Sáng chế đề cập đến phương pháp truy cập ngẫu nhiên, thiết bị đầu cuối và thiết bị mạng. Phương pháp truy cập ngẫu nhiên bao gồm truyền bản tin truy cập ngẫu nhiên 1. Phần tải tin được mang trong bản tin truy cập ngẫu nhiên 1, và phần tải tin thu được thông qua thực hiện mã hóa và điều biến theo sơ đồ mã hóa và điều biến (MCS) đích.

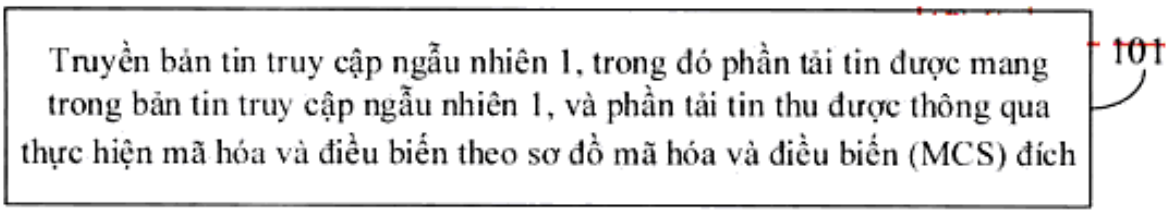

HÌNH 1

(11) **79862 A**
(21) **1-2021-00842**
(22) 10/09/2018
(43) 25/08/2021
(85) 19/02/2021
(86) PCT/NL2018/050587 10/09/2018
(87) WO2020/055234 19/03/2020
(51) ***C12C 12/04**; C12H 3/00; C12C 5/02*

(71) **HEINEKEN SUPPLY CHAIN B.V.** (NL)
Tweede Weteringplantsoen 21, 1017 ZD Amsterdam, Netherland
(72) BROUWER, Eric Richard (NL); SMIT, Hilda Els (NL); DODERER, Albert (NL); BEKKERS, Augustinus Cornelius Aldegonde Petrus Albert (NL)
(74) Công ty TNHH Tầm nhìn và Liên danh (VISION & ASSOCIATES CO.LTD.)

(54) **BIA CÓ ĐỘ CỒN THẤP VỚI HƯƠNG VỊ NƯỚC Ủ MEN GIẢM VÀ PHƯƠNG PHÁP TẠO RA BIA NÀY**

(57) Sáng chế đề cập đến bia có hàm lượng etanol nằm trong khoảng từ 0 đến 1,0 % thể tích, chứa ít nhất etyl-2-metylpentanoat (EMP) với lượng bằng 0,001 µg/L. EMP được phát hiện là có tác dụng che hương vị nước ủ men mạnh. Bia theo sáng chế có hương vị nước ủ men yếu và ít hương vị quá mạnh hơn, và nhìn chung được coi là tươi mới.

(11) **79863 A**
(21) **1-2021-00843**
(22) 10/09/2018
(43) 25/08/2021
(85) 19/02/2021
(86) PCT/NL2018/050589 10/09/2018
(87) WO2020/055236 19/03/2020
(51) ***C12C 12/04***; *C12H 3/02; C12C 11/00; C12C 12/00*

(71) **HEINEKEN SUPPLY CHAIN B.V.** (NL)
Tweede Weteringplantsoen, 21 1017 ZD Amsterdam, Netherlands
(72) SMIT, Hilda Els (NL); BROUWER, Eric Richard (NL); BEKKERS, Augustinus Cornelius Aldegonde Petrus Albert (NL); DODERER, Albert (NL)
(74) Công ty TNHH Tầm nhìn và Liên danh (VISION & ASSOCIATES CO.LTD.)

(54) **BIA CÓ HÀM LƯỢNG ETANOL THẤP VÀ PHƯƠNG PHÁP ĐIỀU CHẾ BIA NÀY**

(57) Sáng chế đề xuất phương pháp điều chế bia có hàm lượng etanol nằm trong khoảng 0 - 1,0% thể tích, bao gồm việc cung cấp môi trường có hàm lượng etanol nằm trong khoảng 0 - 20% thể tích, môi trường này chứa bia được hạn chế lên men; đưa môi trường được nói đến vào bước chưng cất, nhờ đó giảm lượng một hoặc nhiều aldehyt được chọn từ nhóm bao gồm 2-metylpropanal, 2-metylbutanal, 3-metylbutanal, 3- metylthiopropionaldehyt, phenylaxetaldehyt, hexanal, trans-2-nonenal, benzaldehyt và furfural trong môi trường, và nhờ đó cũng giảm hàm lượng etanol, nếu có, đến hàm lượng nằm trong khoảng 0 - 1,0% thể tích. Ngoài ra sáng chế đề xuất bia thu được bằng quy trình được nhắc đến.

(11) **79864 A** (43) 25/08/2021
(21) **1-2021-00852**
(22) 19/02/2021
(30) 202041007482 21/02/2020 IN
(51) ***D01H 1/42***
(71) **LAKSHMI MACHINE WORKS LIMITED** (IN)
Perianaickenpalayam, Coimbatore 641020, Tamil Nadu, INDIA
(72) Jeganathan PASUPATHY (IN); Selvaraj SANTHOSH (IN)
(74) Công ty Luật TNHH quốc tế BMVN (BMVN INTERNATIONAL LLC)

(54) **CỤM NỐI SỢI TỰ ĐỘNG DÙNG ĐỂ NỐI CÁC SỢI BỊ ĐỨT TRONG MÁY XE SỢI VÒNG**

(57) Sáng chế liên quan đến cụm nối sợi tự động dùng cho máy xe sợi vòng. Cụm nối sợi tự động (1) này bao gồm: khung thẳng đứng (15); vỏ thứ nhất có môđun nhấc sợi (3) để nhấc sợi bị đứt và môđun đưa sợi (4) để đưa sợi vào, được gắn ở khung thẳng đứng (15) này; vỏ thứ hai có môđun hút ở đỉnh (5) để giữ sợi được nhấc này, môđun hút ở đỉnh (5) này được định vị phía trên môđun đưa sợi (4) này; bộ điều khiển; bộ dẫn động cơ điện thứ nhất (11) được kết nối với bộ điều khiển này được tạo cấu hình để vận hành di chuyển thẳng đứng của môđun nhấc sợi (3) này và môđun đưa sợi (4) này; bộ dẫn động cơ điện thứ hai (12) được kết nối với bộ điều khiển này được tạo cấu hình để vận hành di chuyển thẳng đứng của môđun hút ở đỉnh (5) này; và môđun nối sợi (14) được gắn ở phần trên cùng của khung thẳng đứng 15 này để thực hiện thao tác nối sợi.

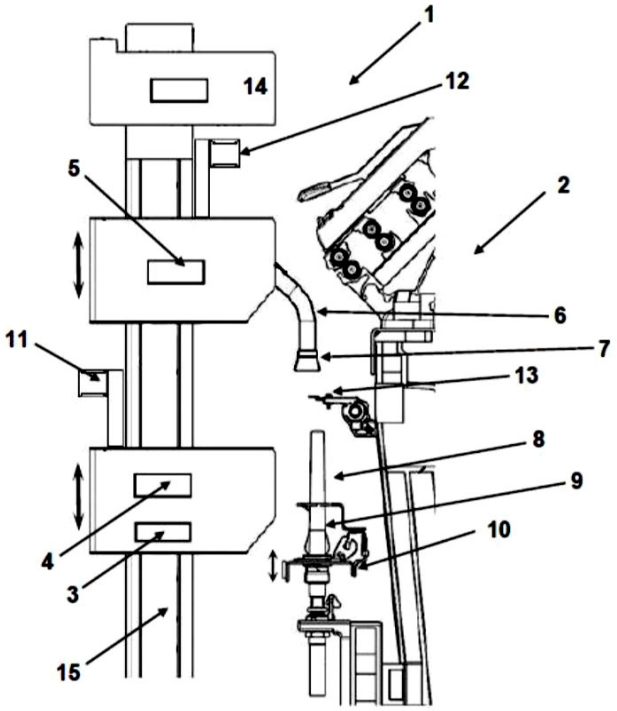

FIG. 1

(11) **79865 A**
(21) **1-2021-00874**
(22) 26/07/2019
(30) 201810835735.4 26/07/2018 CN
(43) 25/08/2021
(85) 22/02/2021
(86) PCT/CN2019/097862 26/07/2019
(87) WO2020/020333 30/01/2020
Ngày yêu cầu thẩm định nội dung: 22/02/2021
(51) ***H04W 74/08***
(71) **VIVO MOBILE COMMUNICATION CO., LTD.** (CN)
#283, BBK Road, Wusha, Chang'an Dongguan, Guangdong 523860 (CN)
(72) WU, Yumin (CN); MA, Yue (CN)
(74) Công ty cổ phần Tư vấn S&B (S&B CONSULTANT., CORP.)

(54) **PHƯƠNG PHÁP TRUY CẬP NGẪU NHIÊN VÀ THIẾT BỊ LIÊN QUAN**

(57) Sáng chế đề cập đến phương pháp truy cập ngẫu nhiên và thiết bị liên quan, phương pháp bao gồm: gửi tin thứ nhất đến thiết bị sử dụng mạng; nhận tin hồi đáp được gửi bởi thiết bị sử dụng mạng và mang thông tin cấu hình đích; có mối tương quan giữa ít nhất một phần của thông tin cấu hình đích và các thông số liên quan, và các thông số liên quan là các thông số có thể học được trước khi thiết bị đầu cuối nhận được tin hồi đáp; và thu, theo mối tương quan, thông tin cấu hình, trong thông tin cấu hình đích, liên quan đến thông số liên quan đích của thiết bị đầu cuối.

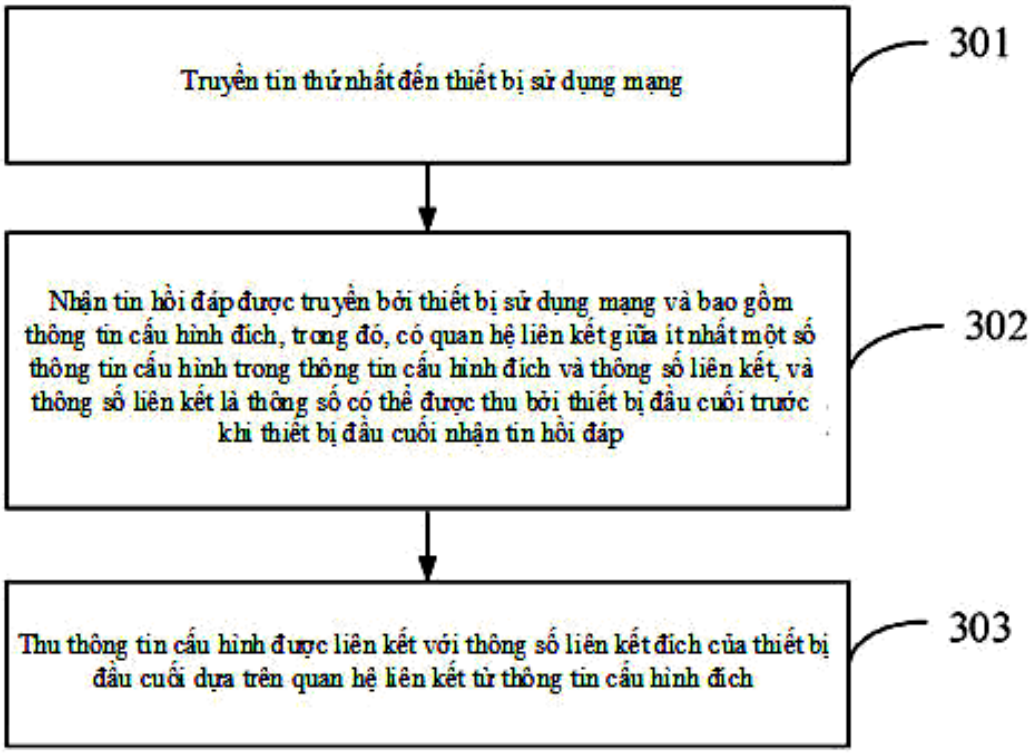

HÌNH 3

(11) **79866 A** (43) 25/08/2021
(21) **1-2021-00881** (85) 22/02/2021
(22) 03/09/2019 (86) PCT/US2019/049276 03/09/2019
(30) 62/726,562 04/09/2018 US (87) WO2020/051105 12/03/2020
(51) ***C07D 471/04**; A61K 31/437; A61P 11/00*

(71) **THERAVANCE BIOPHARMA R&D IP, LLC** (US)
901 Gateway Boulevard, South San Francisco, California 94080, United States of America
(72) LONG, Daniel D. (US); SMITH, Cameron (US); THOMPSON, Corbin (US)
(74) Công ty TNHH Tầm nhìn và Liên danh (VISION & ASSOCIATES CO.LTD.)

(54) **HỢP CHẤT DIMETYL AMINO AZETIDIN AMIT LÀM CHẤT ỨC CHẾ JANUS KINAZA (JAK) VÀ DƯỢC PHẨM CHỨA HỢP CHẤT NÀY**

(57) Sáng chế đề cập đến hợp chất có công thức (I):

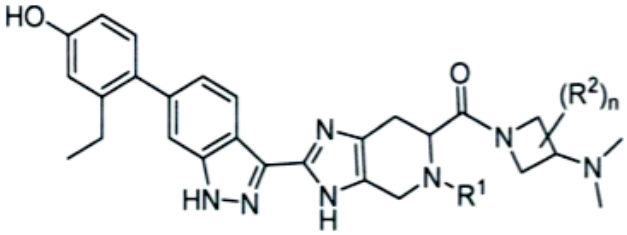

(I)

trong đó các biến được xác định trong bản mô tả, hoặc muối dược dụng của nó, hữu dụng làm chất ức chế JAK kinaza. Sáng chế cũng đề xuất dược phẩm chứa hợp chất này để điều trị bệnh hô hấp.

(11) **79867 A**
(21) **1-2021-00882**
(22) 20/08/2019
(30) 2018903066 21/08/2018 AU
2018903463 14/09/2018 AU
(43) 25/08/2021
(85) 22/02/2021
(86) PCT/AU2019/050876 20/08/2019
(87) WO2020/037362 27/02/2020
(51) ***C25C 7/08**; C25D 1/20; C25D 1/04*

(71) 1. **GLENCORE TECHNOLOGY PTY LIMITED** (AU)
Level 10, 160 Ann Street, Brisbane, Queensland 4000, Australia
2. **MESCO INC.** (JP)
3-2-1 Kinshi Sumida-ku, Tokyo, Japan
(72) ERIKSSON, Per Ola (AU); KIMLIN, Noel Douglas (AU); KIMURA, Naofumi (JP)
(74) Công ty TNHH Tầm nhìn và Liên danh (VISION & ASSOCIATES CO.LTD.)

(54) **THIẾT BỊ VÀ PHƯƠNG PHÁP GỠ KIM LOẠI ĐƯỢC BỒI ĐẮP TRÊN BẢN CỰC CATÔT**

(57) Sáng chế đề cập đến thiết bị gỡ kim loại (12, 14) được bồi đắp trên bản cực catôt (16), bao gồm cánh tay robot thứ nhất (46) mang thiết bị gỡ thứ nhất (40), thiết bị gỡ thứ nhất có thiết bị kẹp thứ nhất (62, 63) để kẹp bản cực catôt sao cho cánh tay robot thứ nhất vận hành để nhấc bản cực catôt ra khỏi trạm tháo gỡ sau khi gỡ các tấm kim loại ra khỏi bản cực catôt. Cánh tay robot thứ hai (48) mang thiết bị gỡ thứ hai (42) được định vị trên mặt thứ hai của bản cực catôt, thiết bị gỡ thứ hai có thiết bị kẹp thứ hai (76, 77) để kẹp một hoặc cả tấm kim loại thứ nhất (12) và tấm kim loại thứ hai (14). Cánh tay robot thứ hai có thể được vận hành để di chuyển tấm kim loại thứ nhất và tấm kim loại thứ hai đến vùng lưu trữ kim loại sau khi gỡ ra khỏi bản cực catôt (16). Kim loại được gỡ ra khỏi bản cực catôt mà không làm gãy cầu kim loại liên kết tấm kim loại thứ nhất và tấm kim loại thứ hai.

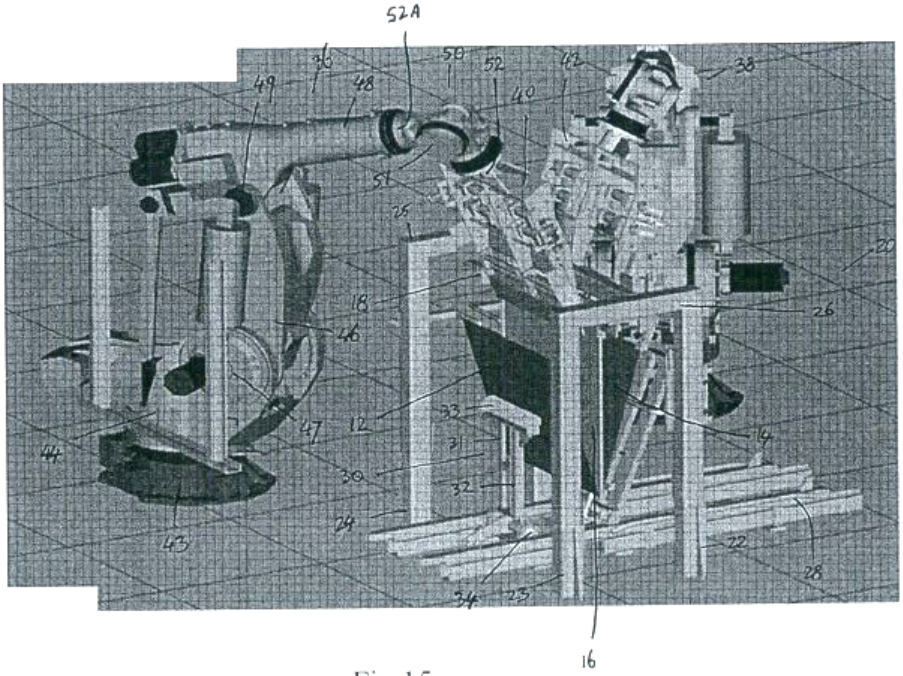

Fig.15

(11) **79868 A** (43) 25/08/2021
(21) **1-2021-00888** (85) 22/02/2021
(22) 03/09/2019 (86) PCT/US2019/049342 03/09/2019
(30) 62/726,583 04/09/2018 US (87) WO2020/051139 12/03/2020
(51) ***A61P 11/00***; *A61K 31/496; A61K 31/4995; C07D 519/00; C07D 471/04; A61K 31/437; A61K 31/551*

(71) **THERAVANCE BIOPHARMA R&D IP, LLC** (US)
901 Gateway Boulevard, South San Francisco, California 94080, United States of America
(72) LONG, Daniel D. (US); SMITH, Cameron (US); THOMPSON, Corbin (US)
(74) Công ty TNHH Tầm nhìn và Liên danh (VISION & ASSOCIATES CO.LTD.)

(54) **HỢP CHẤT AMIT DỊ VÒNG CÓ TỪ 5 ĐẾN 7 CẠNH LÀM CHẤT ỨC CHẾ JAK VÀ DƯỢC PHẨM CHỨA NÓ**

(57) Sáng chế đề xuất hợp chất có công thức (I):

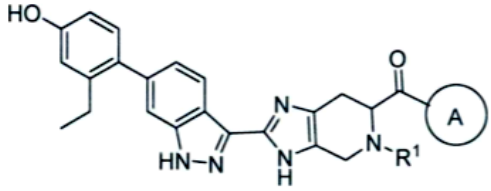

(I)

trong đó các biến là như được xác định trong phần mô tả, hoặc muối dược dụng của nó, hữu ích là chất ức chế JAK kinaza. Sáng chế cũng đề xuất dược phẩm chứa hợp chất này để điều trị bệnh đường hô hấp.

(11) **79869 A**
(21) **1-2021-00912**
(22) 03/06/2011
(30) 61/351,827 04/06/2010 US
61/352,322 07/06/2010 US
61/452,578 14/03/2011 US
(43) 25/08/2021
(85) 04/01/2013
(86) PCT/US2011/039184 03/06/2011
(87) WO2011/153509 08/12/2011

Ngày yêu cầu thẩm định nội dung: 26/11/2013

(51) ***C07D 211/40**; C07D 498/20; C07D 279/02; C07D 401/04; C07D 401/06; C07D 401/12; C07D 407/04; C07D 407/06; C07D 409/04; C07D 413/06; C07D 417/06; C07D 471/20; C07D 498/08; A61K 31/4412; A61P 35/00*

(62) 1-2013-00045

(71) **AMGEN INC.** (US)
One Amgen Center Drive, M/s 28-2-c, Thousand Oaks, California 91320, United States of America

(72) BARTBERGER, Michael David (US); GONZALEZ BUENROSTRO, Ana (US); BECK, Hilary Plake (US); CHEN, Xiaoqi (US); CONNORS, Richard Victor (CA); DEIGNAN, Jeffrey (US); DUQUETTE, Jason (US); EKSTEROWICZ, John (US); FISHER, Benjamin (CA); FOX, Brian Matthew (US); FU, Jiasheng (CA); FU, Zice (CN); GONZALEZ LOPEZ DE TURISO, Felix (ES); GRIBBLE, JR., Michael William (US); GUSTIN, Darin James (US); HEATH, Julie Anne (US); HUANG, Xin (US); JIAO, Xianyun (CN); JOHNSON, Michael (US); KAYSER, Frank (DE); KOPECKY, David John (US); LAI, Sujen (TW); LI, Yihong (US); LI, Zhihong (US); LIU, Jiwen (US); LOW, Jonathan Dante (US); LUCAS, Brian Stuart (US); MA, Zhihua (CN); MCGEE, Lawrence (US); MCINTOSH, Joel (US); MCMINN, Dustin (US); MEDINA, Julio Cesar (US); MIHALIC, Jeffrey Thomas (US); OLSON, Steven Howard (US); REW, Yosup (KR); ROVETO, Philip Marley (US); SUN, Daqing (US); WANG, Xiaodong (US); WANG, Yingcai (CN); YAN, Xuelei (CN); YU, Ming (CN); ZHU, Jiang (CN)

(74) Công ty TNHH Tầm nhìn và Liên danh (VISION & ASSOCIATES CO.LTD.)

(54) **HỢP CHẤT PIPERIĐINON DÙNG LÀM CHẤT ỨC CHẾ MDM2 VÀ DƯỢC PHẨM CHỨA CHÚNG ĐỂ ĐIỀU TRỊ BỆNH UNG THƯ**

(57) Sáng chế đề xuất chất ức chế protein E3 ubiquitin ligaza Mdm2 (MDM2 - E3 ubiquitin-protein ligase Mdm2) có công thức I:

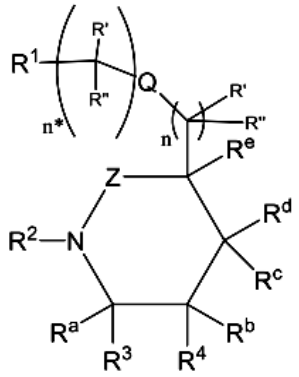

trong đó các biến số như nêu trong phần mô tả, các hợp chất này là hữu dụng làm chất điều trị bệnh, đặc biệt là để điều trị các bệnh ung thư. Sáng chế còn đề xuất các dược phẩm chứa chất ức chế MDM2.

(11) **79870 A** (43) 25/08/2021
(21) **1-2021-00927**
(22) 24/02/2021
(30) 102020202348.4 24/02/2020 DE
(51) ***F16F 7/08***

(71) **SUSPA GMBH** (DE)
Mühlweg 33, 90518 Altdorf, Germany
(72) Michael WEDER (DE); Andreas PELCZER (DE)
(74) Công ty TNHH một thành viên Sở hữu trí tuệ VCCI (VCCI-IP CO.,LTD)

(54) **THIẾT BỊ GIẢM CHẤN MA SÁT**

(57) Sáng chế đề cập đến thiết bị giảm chấn ma sát (1) bao gồm hộp (2) có đường trục dọc (3), thanh đẩy (4) mà có thể di chuyển dọc theo đường trục dọc (3), khối ma sát (17) để tạo lực ma sát phụ thuộc vào hướng trên thanh đẩy (4), trong đó khối ma sát (17) bao gồm ít nhất một lớp lót ma sát (19) nằm tỳ theo kiểu cọ xát vào thanh đẩy (4), và khối chuyển (41) để thiết lập khả biến đối với lực ma sát.

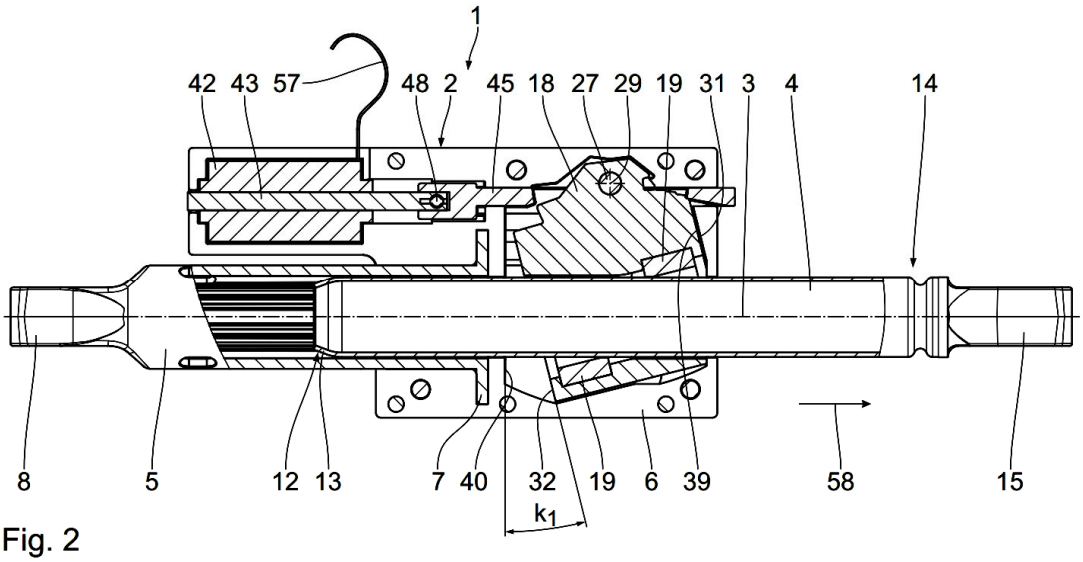

Fig. 2

(11) **79871 A**
(21) **1-2021-00930**
(22) 22/06/2016
(30) 2015-193268 30/09/2015 JP
2015-193267 30/09/2015 JP
(43) 25/08/2021
(85) 18/05/2017
(86) PCT/JP2016/068561 22/06/2016
(87) WO2017/056591 06/04/2017
Ngày yêu cầu thẩm định nội dung: 18/05/2017
(51) ***A01B 33/12***
(62) 1-2017-01845
(71) **KUBOTA CORPORATION** (JP)
1-2-47, Shikitsuhigashi, Naniwa-ku, Osaka-shi, Osaka 5568601, Japan
(72) OKAMURA Seiichi (JP); FUJITA Kazumasa (JP); KINOSHITA Takeru (JP); TAI Michio (JP); KAWAGUCHI Kohei (JP); KONISHI Taketo (JP)
(74) Công ty Luật TNHH Phạm và Liên danh (PHAM & ASSOCIATES)

(54) **KẾT CẤU BỐ TRÍ RĂNG CÀY DÙNG CHO MÁY CÀY**

(57) Sáng chế đề cập đến trường hợp mà trong đó hai dạng răng cày gắn theo cách chọn lọc, được dự định để khiến cho cả hai dạng răng cày này tạo ra hiệu suất cày cao. Sáng chế đề cập đến kết cấu bố trí răng cày dùng cho máy cày bao gồm: trục quay; và các bích được bố trí ở khoảng cách theo hướng trục của trục quay, bích có các phần gắn được tạo kết cấu để lắp theo cách chọn lọc các răng cày thứ nhất và các răng cày thứ hai khác với các răng cày thứ nhất, trong đó hướng bố trí các răng cày thứ nhất liền kề với nhau và hướng theo hướng giống nhau ở trạng thái mà ở đó các răng cày thứ nhất được gắn vào các bích khác với hướng bố trí các răng cày thứ hai liền kề với nhau và hướng theo hướng giống nhau ở trạng thái mà ở đó các răng cày thứ hai được gắn vào các bích.

Fig.1

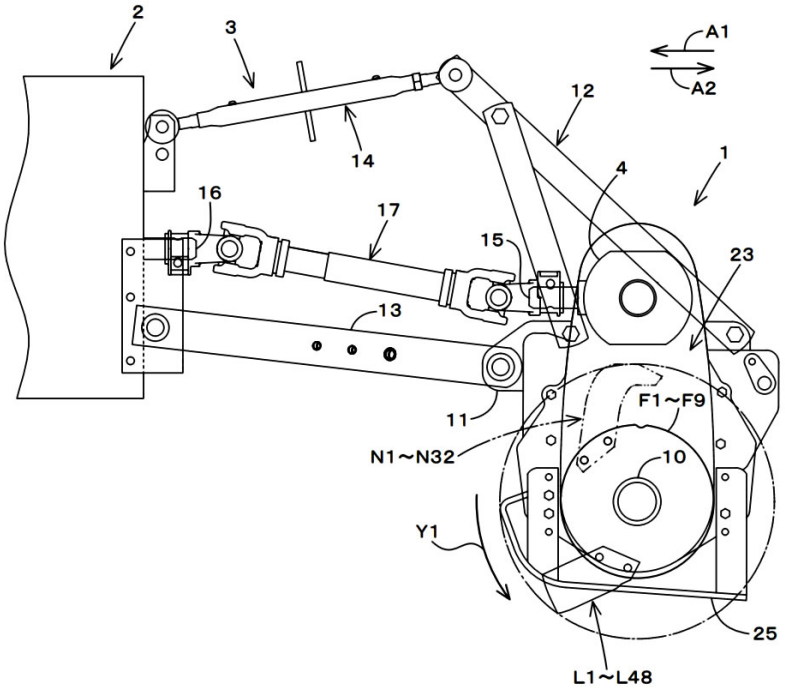

(11) **79872 A**
(21) **1-2021-00931**
(22) 22/06/2016
(30) 2015-193268 30/09/2015 JP
2015-193267 30/09/2015 JP
(43) 25/08/2021
(85) 18/05/2017
(86) PCT/JP2016/068561 22/06/2016
(87) WO2017/056591 06/04/2017
Ngày yêu cầu thẩm định nội dung: 18/05/2017
(51) ***A01B 33/12***
(62) 1-2017-01845
(71) **KUBOTA CORPORATION** (JP)
1-2-47, Shikitsuhigashi, Naniwa-ku, Osaka-shi, Osaka 5568601, Japan
(72) OKAMURA Seiichi (JP); FUJITA Kazumasa (JP); KINOSHITA Takeru (JP); TAI Michio (JP); KAWAGUCHI Kohei (JP); KONISHI Taketo (JP)
(74) Công ty Luật TNHH Phạm và Liên danh (PHAM & ASSOCIATES)

(54) **KẾT CẤU BỐ TRÍ RĂNG CÀY DÙNG CHO MÁY CÀY**

(57) Sáng chế đề cập đến trường hợp mà trong đó hai dạng răng cày gắn theo cách chọn lọc, được dự định để khiến cho cả hai dạng răng cày này tạo ra hiệu suất cày cao. Sáng chế đề cập đến kết cấu bố trí răng cày dùng cho máy cày bao gồm: trục quay; và các bích được bố trí ở khoảng cách theo hướng trục của trục quay, bích có các phần gắn được tạo kết cấu để lắp theo cách chọn lọc các răng cày thứ nhất và các răng cày thứ hai khác với các răng cày thứ nhất, trong đó hướng bố trí các răng cày thứ nhất liền kề với nhau và hướng theo hướng giống nhau ở trạng thái mà ở đó các răng cày thứ nhất được gắn vào các bích khác với hướng bố trí các răng cày thứ hai liền kề với nhau và hướng theo hướng giống nhau ở trạng thái mà ở đó các răng cày thứ hai được gắn vào các bích.

Fig.1

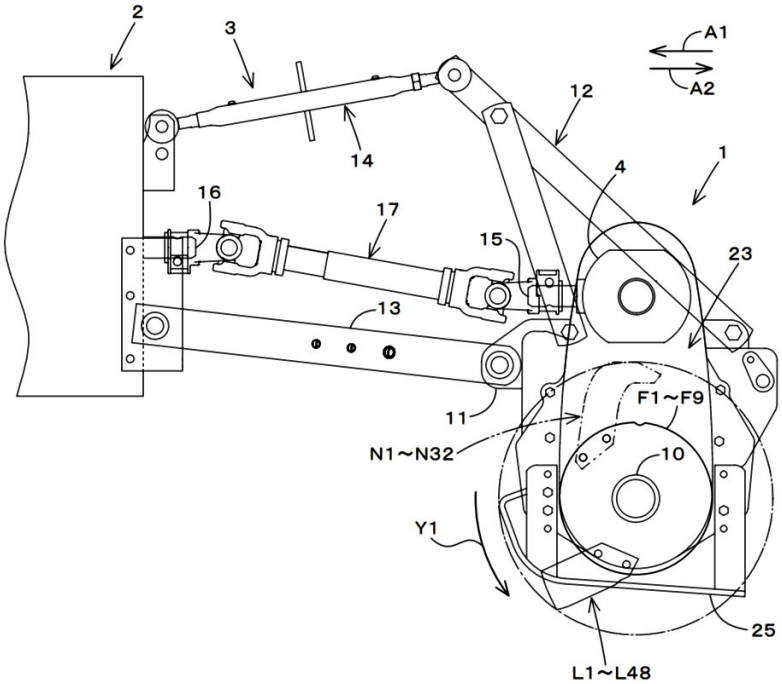

(11) **79873 A**
(21) **1-2021-00978**
(22) 30/10/2019
(30) JP2018-211970 12/11/2018 JP
(43) 25/08/2021
(85) 25/02/2021
(86) PCT/JP2019/042581 30/10/2019
(87) WO2020/100594 22/05/2020
Ngày yêu cầu thẩm định nội dung: 25/02/2021
(51) ***G05B 23/02**; G01M 99/00*
(71) **NIPPON PAPER INDUSTRIES CO., LTD.** (JP)
4-1, Oji 1-chome, Kita-ku, Tokyo 1140002 Japan
(72) Susumu NOZOE (JP)
(74) CÔNG TY LUẬT TRÁCH NHIỆM HỮU HẠN AMBYS HÀ NỘI (AMBYS HANOI)

(54) **THIẾT BỊ PHÁT HIỆN BẤT THƯỜNG VÀ PHƯƠNG PHÁP PHÁT HIỆN BẤT THƯỜNG**

(57) Sáng chế đề cập đến thiết bị phát hiện bất thường và phương pháp phát hiện bất thường. Thiết bị phát hiện bất thường theo sáng chế có khả năng phát hiện sớm sự bất thường trong từng máy mục tiêu ngay cả khi quản lý nhiều máy mục tiêu. Thiết bị phát hiện bất thường (10) mà phát hiện sự bất thường trong máy mục tiêu, trong đó thiết bị phát hiện bất thường (10) đã nêu bao gồm: bộ phận thu nhận (82) thứ nhất mà thu nhận nhiệt độ phía truyền động của máy mục tiêu; bộ phận thu nhận (82) thứ hai mà thu nhận nhiệt độ phía không truyền động của máy mục tiêu; bộ phận lưu trữ tương quan (80) mà lưu trữ sự tương quan giữa nhiệt độ phía truyền động và nhiệt độ phía không truyền động mà dựa trên nhiệt độ phía truyền động và nhiệt độ phía không truyền động trong quá trình vận hành bình thường của máy mục tiêu; bộ phận phát hiện (85) mà phát hiện sự lệch khỏi tương quan được lưu trữ trong bộ phận lưu trữ tương quan trên cơ sở nhiệt độ phía truyền động thu được bởi bộ phận thu nhận thứ nhất và nhiệt độ phía không truyền động thu được bởi bộ phận thu nhận thứ hai; và, bộ phận xuất ra (87) mà xuất ra sự lệch khỏi tương quan mà được phát hiện bởi bộ phận phát hiện như sự bất thường trong máy mục tiêu hoặc như dấu hiệu bất thường.

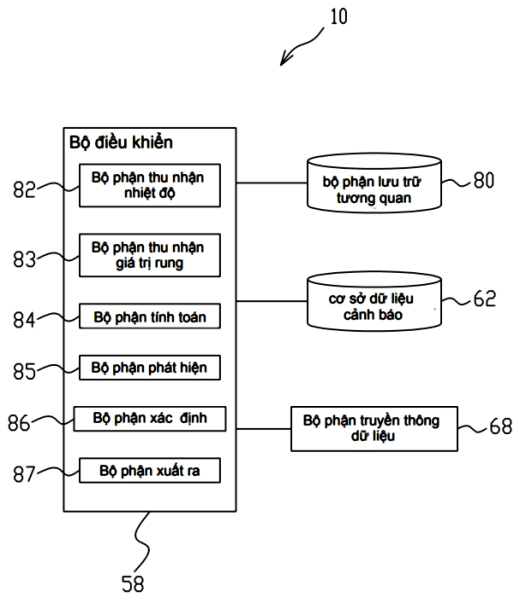

FIG. 6

(11) **79874 A**
(21) **1-2021-00982**
(22) 17/07/2019
(30) 201810837103.1 26/07/2018 CN
(43) 25/08/2021
(85) 25/02/2021
(86) PCT/CN2019/096328 17/07/2019
(87) WO2020/020030 30/01/2020
Ngày yêu cầu thẩm định nội dung: 25/02/2021
(51) ***H04L 5/00***

(71) **VIVO MOBILE COMMUNICATION CO., LTD.** (CN)
#283, BBK Road, Wusha, Chang'an Dongguan, Guangdong 523860 (CN)
(72) WU, Yumin (CN); MA, Yue (CN)
(74) Công ty cổ phần Tư vấn S&B (S&B CONSULTANT., CORP.)

(54) **PHƯƠNG PHÁP TRUY CẬP NGẪU NHIÊN VÀ THIẾT BỊ LIÊN QUAN**

(57) Sáng chế đề cập đến phương pháp truy cập ngẫu nhiên và thiết bị liên quan. Phương pháp bao gồm: truyền tải tin dữ liệu trong Msg1 đến thiết bị sử dụng mạng dựa trên thông tin cấu hình truyền của Msg1.

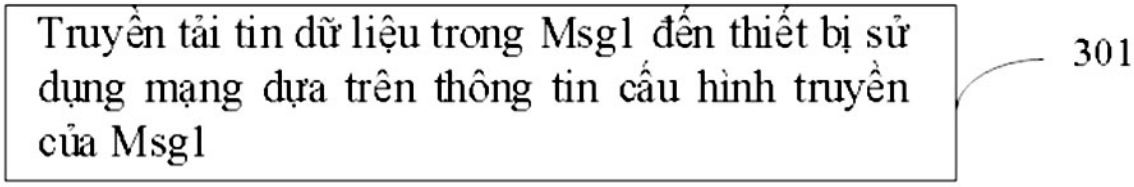

HÌNH 3

(11) **79875 A**
(21) **1-2021-00994**
(22) 27/07/2018
(43) 25/08/2021
(85) 26/02/2021
(86) PCT/JP2018/028330 27/07/2018
(87) WO2020/021721 30/01/2020
Ngày yêu cầu thẩm định nội dung: 26/02/2021
(51) ***G03F 7/42**; H01L 21/304; H01L 21/027*

(71) **KAO CORPORATION** (JP)
14-10, Nihonbashi Kayabacho 1-chome, Chuo-ku, Tokyo 103-8210 Japan
(72) YAMADA Kouhei (JP)
(74) Công ty Cổ phần Hỗ trợ phát triển công nghệ Detech (DETECH)

(54) **CHẾ PHẨM LÀM SẠCH ĐỂ LOẠI BỎ MÀN CHẮN NHỰA VÀ PHƯƠNG PHÁP LÀM SẠCH, PHƯƠNG PHÁP SẢN XUẤT LINH KIỆN ĐIỆN TỬ, BỘ DỤNG CỤ DÙNG TRONG CÁC PHƯƠNG PHÁP NÀY**

(57) Sáng chế đề xuất chế phẩm làm sạch để loại bỏ màn chắn nhựa tuyệt vời về khả năng loại bỏ màn chắn nhựa. Một khía cạnh của sáng chế là đề cập đến chế phẩm làm sạch để loại bỏ màn chắn nhựa, bao gồm: chất kiềm (thành phần A); dung môi hữu cơ (thành phần B); và nước (thành phần C). Tọa độ tham số hòa tan Hansen của thành phần B nằm trong phạm vi của hình cầu có bán kính 5,45 $MPa^{0,5}$ có tâm tại δd = 18,3, δp = 6,8, và δh = 3,7. Hàm lượng của thành phần C tại thời điểm sử dụng là 69,9% khối lượng trở lên và 99,4% khối lượng trở xuống.

(11) **79876 A**
(21) **1-2021-01002**
(22) 29/08/2019
(30) 2018-167127 06/09/2018 JP
(43) 25/08/2021
(85) 26/02/2021
(86) PCT/JP2019/033824 29/08/2019
(87) WO2020/050119 12/03/2020
Ngày yêu cầu thẩm định nội dung: 26/02/2021
(51) ***G06F 21/32**; G06T 7/00; G06T 1/00*
(71) **NEC SOLUTION INNOVATORS, LTD.** (JP)
1-18-7, Shinkiba, Koto-ku, Tokyo 1368627, Japan
(72) UMEDA Kazuhide (JP)
(74) Công ty Luật TNHH Phạm và Liên danh (PHAM & ASSOCIATES)

(54) **THIẾT BỊ VÀ PHƯƠNG PHÁP ĐĂNG KÝ ẢNH KHUÔN MẶT CHÍNH, THIẾT BỊ VÀ PHƯƠNG PHÁP XÁC THỰC ẢNH KHUÔN MẶT, VÀ VẬT GHI MÁY TÍNH ĐỌC ĐƯỢC**

(57) Sáng chế đề cập đến hệ thống mới để hạn chế xác thực sai. Thiết bị đăng ký hình ảnh khuôn mặt chính theo sáng chế bao gồm: khối nhận thông tin hình ảnh mà thu được ảnh khuôn mặt ứng viên và thông tin thuộc tính của mục thuộc tính chụp ảnh liên quan đến việc chụp ảnh của ảnh khuôn mặt ứng viên liên kết với nhau làm thông tin ứng viên của ảnh khuôn mặt chính; khối trích xuất thông tin xác thực sai mà trích xuất thông tin thuộc tính trên cùng mục thuộc tính chụp ảnh làm ảnh khuôn mặt ứng viên từ cơ sở dữ liệu mà lưu trữ thông tin thuộc tính mà tham gia đáng kể vào xác thực sai trong số thông tin thuộc tính của các mục thuộc tính chụp ảnh của các ảnh khuôn mặt chính dẫn đến xác thực sai; khối xác định điểm tương đồng mà xác định liệu thông tin thuộc tính được trích xuất giống như thông tin thuộc tính của ảnh khuôn mặt chính; khối tính toán điểm mà gán trọng số chỉ báo mức độ tham gia vào sự xuất hiện xác thực sai được thiết lập cho mỗi mục thuộc tính chụp ảnh và tính toán toàn bộ số điểm bằng cách tính tổng trọng số cho mỗi thuộc tính chụp ảnh khi được xác định là giống nhau; khối xác định độ phù hợp mà xác định rằng ảnh khuôn mặt ứng viên không thích hợp làm ảnh khuôn mặt chính khi tổng số điểm thỏa mãn giá trị ngưỡng định trước; và khối xuất vốn xuất ra kết quả xác định chỉ báo rằng ảnh khuôn mặt ứng viên là không thích hợp khi xác định là không thích hợp.

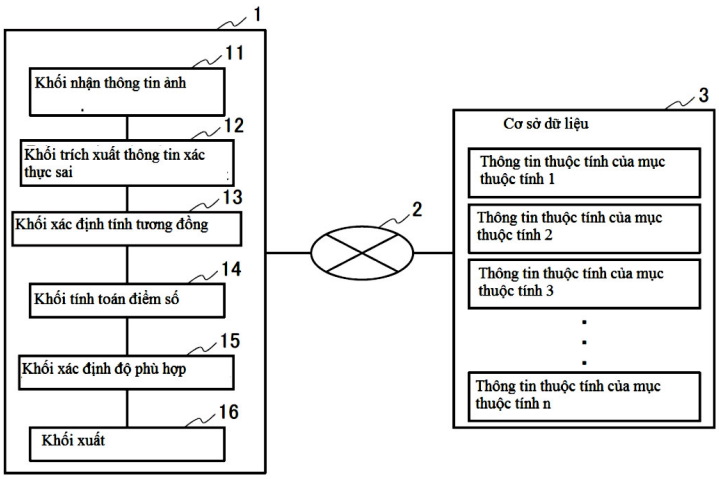

Fig.1

(11) **79877 A**
(21) **1-2021-01012**
(22) 14/11/2019
(30) 2018-220782 26/11/2018 JP
(43) 25/08/2021
(85) 26/02/2021
(86) PCT/JP2019/0447 0 14/11/2019
(87) WO2020/110758 04/06/2020
Ngày yêu cầu thẩm định nội dung: 26/02/2021
(51) ***C01C 1/16**; C01B 3/08; H01M 8/065; C01F 5/26; H01M 8/04746; C01B 3/00*

(71) **SE CORPORATION** (JP)
43F, Shinjuku i-LAND Tower, 5-1, Nishi-shinjuku 6-chome, Shinjuku-ku, Tokyo 1631343, Japan
(72) Tsutomu TAKIZAWA (JP); Toshihiro OISHI (JP); Yoshiharu SAWAKI (JP); Mineo MORIMOTO (JP); Yuichi SAKAMOTO (JP)
(74) Văn phòng Luật sư Ân Nam (ANNAM IP & LAW)

(54) **HỆ THỐNG TẠO RA HYDRO, HỆ THỐNG PHÁT ĐIỆN, PHƯƠNG PHÁP TẠO RA HYDRO VÀ PHƯƠNG PHÁP PHÁT ĐIỆN**

(57) Sáng chế đề cập đến hệ thống tạo ra hydro bằng cách sử dụng lại magiê mới mà có thể cần ít năng lượng hơn để sản xuất nguyên liệu thô để sản xuất nguyên liệu tạo ra hydro đồng thời ngăn chặn việc giảm sản xuất hydro, hệ thống tạo ra hydro bằng cách sử dụng lại magiê theo sáng chế bao gồm: bộ phận thu sản phẩm phụ tách sản phẩm phụ khỏi dung dịch sau phản ứng, mà là dung dịch sau khi phản ứng với nguyên liệu tạo ra hydro chứa hợp chất magiê chứa hydro mà tạo ra hydro thông qua phản ứng với dung dịch, để thu được sản phẩm phụ có nhiều hơn một loại hợp chất magiê chứa oxy mà chứa oxy được tạo ra từ phản ứng; bộ phận sản xuất nguyên liệu phản ứng sản phẩm phụ với chất chứa halogen bao gồm halogen và các nguyên tử khác không phải halogen để sản xuất nguyên liệu thô chứa magie halogenua, bộ phận sản xuất nguyên liệu tạo ra hydro giảm nguyên liệu thô bằng plasma chứa hydro để sản xuất nguyên liệu tạo ra hydro, và máy tạo ra hydro cho nguyên liệu tạo ra hydro phản ứng với dung dịch tạo ra hydro.

FIG.1

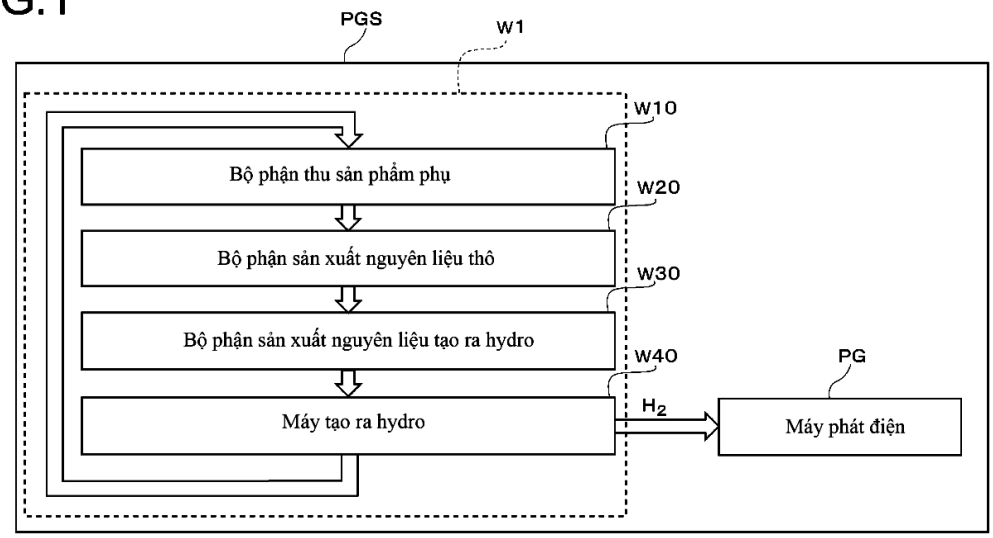

(11) **79878 A**
(21) **1-2021-01034**
(22) 25/07/2019
(30) 16/101,067 08/10/2018 US
(51) ***E21B 17/02***; *F16L 21/02; F16L 19/06*
(43) 25/08/2021
(85) 01/03/2021
(86) PCT/US2019/043418 25/07/2019
(87) WO2020/033159 13/02/2020

(71) **PETROTECHNOLOGIES, INC.** (US)
1187 Wall Road Broussard, Louisiana 70518, United States of America
(72) LEVY, David (US)
(74) Công ty Luật TNHH Phạm và Liên danh (PHAM & ASSOCIATES)

(54) **BỘ CÂN BẰNG ÁP DÙNG CHO ỐNG VÀ PHƯƠNG PHÁP TẠO RA MỐI NỐI CÂN BẰNG ÁP**

(57) Sáng chế đề cập đến cơ cấu cân bằng áp có thể có vòng đai ép để nối với bộ phận có đệm kín, và bộ kẹp để giữ chặt vào ống và vòng đai ép. Vòng đai ép được dùng để tác dụng lực dọc trục vào ống làm giảm ứng suất cắt lên các đệm kín gần. Sáng chế còn đề cập đến phương pháp có thể bao gồm các bước nối vòng đai ép với bộ phận có đệm kín, giữ chặt bộ kẹp vào ống, nối bộ kẹp vào vòng đai ép, và dùng vòng đai ép để tác dụng lực dọc trục vào ống.

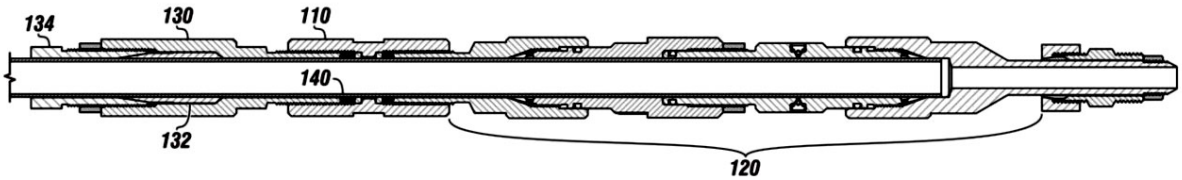

Fig.3

(11) **79879 A** (43) 25/08/2021
(21) **1-2021-01040** (85) 01/03/2021
(22) 09/08/2019 (86) PCT/JP2019/031588 09/08/2019
(30) 2018-243734 26/12/2018 JP (87) WO2020/136981 02/07/2020
Ngày yêu cầu thẩm định nội dung: 01/03/2021
(51) ***A23L 3/40**; A23B 7/02*

(71) **MIZKAN HOLDINGS CO., LTD.** (JP)
6, Nakamura-cho 2-chome, Handa-shi, Aichi 475-8585, Japan
(72) SAITO, Takeki (JP); KAKUDA, Hiroyuki (JP); KATSUKI, Mao (JP)
(74) Công ty Luật TNHH T&G (TGVN)

(54) **PHƯƠNG PHÁP SẢN XUẤT CHẾ PHẨM THỰC VẬT ĂN ĐƯỢC ĐƯỢC SẤY KHÔ VÀ PHƯƠNG PHÁP SẤY KHÔ THỰC VẬT ĂN ĐƯỢC**

(57) Sáng chế đề cập đến phương pháp cải thiện hiệu quả sấy khô để sản xuất chế phẩm thực vật ăn được được sấy khô trong khi vẫn giữ được hương vị và tông màu đặc trưng và tươi ngon vốn có của sản phẩm thực phẩm sử dụng thực vật ăn được mà không cần thiết bị hoặc điều kiện đặc biệt, và chế phẩm thực vật ăn được được sấy khô có chất lượng cải thiện thu được bằng phương pháp này. Cụ thể, sáng chế đề cập đến phương pháp sản xuất chế phẩm thực vật ăn được được sấy khô, chế phẩm thực vật ăn được được sấy khô bao gồm phần không ăn được của thực vật ăn được, ở trạng thái sấy khô, với lượng 3% khối lượng hoặc lớn hơn đến 70% khối lượng hoặc nhỏ hơn tính theo tổng khối lượng của phần ăn được và phần không ăn được, phương pháp này bao gồm các bước: bước nghiền và trộn phần ăn được và phần không ăn được; và bước sấy khô cho đến khi hàm lượng ẩm đạt 20% khối lượng hoặc nhỏ hơn bằng cách sấy khô bằng không khí cưỡng bức ở nhiệt độ 20ºC hoặc lớn hơn đến 80ºC hoặc nhỏ hơn. Sáng chế còn đề cập đến phương pháp sấy khô thực vật ăn được.

(11) **79880 A**
(21) **1-2021-01066**
(22) 29/07/2019
(30) 201810870514.0 02/08/2018 CN
(51) ***C07K 16/28**; A61K 39/395; A61P 37/06*
(43) 25/08/2021
(85) 02/03/2021
(86) PCT/CN2019/098150 29/07/2019
(87) WO2020/024897 06/02/2020

(71) 1. **SHANGHAI JUNSHI BIOSCIENCES CO., LTD.** (CN)
Room 602, NP 781, Cailun Road, Pudong New Area, Shanghai 201210, China
2. **SUZHOU JUNMENG BIOSCIENCES CO., LTD.** (CN)
East Of Changan Road, Wujiang Economic And Technological Development Zone, Jiangsu 215002, China
(72) WU, Hai (CN); YAO, Jian (CN); YAO, Sheng (CN); FENG, Hui (CN); ZHANG, Jing (CN); ZHOU, Yuehua (CN)
(74) Công ty TNHH một thành viên Sở hữu trí tuệ VCCI (VCCI-IP CO.,LTD)

(54) **KHÁNG THỂ KHÁNG CHẤT LÀM GIẢM LYMPHO BÀO B VÀ T, AXIT NUCLEIC ĐƯỢC PHÂN LẬP VÀ VECTƠ BIỂU HIỆN BAO GỒM AXIT NUCLEIC ĐƯỢC PHÂN LẬP**

(57) Sáng chế đề cập đến kháng thể kháng chất làm giảm lympho bào B và T (B and T lymphocyte attenuator, BTLA) hoặc mảnh liên kết kháng nguyên của nó bao gồm: ít nhất một vùng CDR chuỗi nhẹ được chọn từ các SEQ ID NO: 7, 8, 9, 10, 11, 12, 16, 17, 18, 22, 23, 24, 31, 32 và 33, và/hoặc ít nhất một vùng CDR chuỗi nặng được chọn từ các SEQ ID NO: 1, 2, 3, 4, 5, 6, 13, 14, 15, 19, 20, 21, 25, 26, 27, 28, 29 và 30. Sáng chế còn đề cập đến phân tử axit nucleic mã hóa kháng thể này hoặc mảnh liên kết kháng nguyên của nó, vectơ biểu hiện tương ứng và tế bào chủ, cũng như việc sử dụng trong điều trị của kháng thể hoặc mảnh liên kết kháng nguyên của nó, phân tử axit nucleic, vectơ biểu hiện và tế bào chủ này.

(11) **79881 A**
(21) **1-2021-01084**
(22) 08/08/2019
(30) 18020374.7 08/08/2018 EP
(51) ***C12N 15/113**; A61K 31/7105; A61K 9/50*
(43) 25/08/2021
(85) 02/03/2021
(86) PCT/EP2019/071341 08/08/2019
(87) WO2020/030750 13/02/2020

(71) **THERAMIR LTD** (CY)
13 Georgiou Karaiskaki Limassol, 3032, Cyprus
(72) PROKOPI, Marianna (GR)
(74) Công ty TNHH Tầm nhìn và Liên danh (VISION & ASSOCIATES CO.LTD.)

(54) **TÚI NGOẠI BÀO (EV) ĐƯỢC TẢI NẠP NHÓM ARN NHỎ HOẶC ĐƯỢC TẢI NẠP AXIT NUCLEIC MÃ HÓA NHÓM ARN NHỎ, VÀ KIT NHIỀU PHẦN BAO GỒM CÁC PHƯƠNG TIỆN ĐỂ XÁC ĐỊNH MỨC BIỂU HIỆN CỦA NHÓM ARN NHỎ**

(57) Sáng chế đề cập đến nhóm ARN nhỏ bao gồm miR-16-5p, miR-23a-5p, miR125b-5p, miR-145-5p, miR-146a-3p, miR-181c-5p, miR-218-5p, miR-495-3p, let-7b5p, và còn bao gồm một hoặc nhiều ARN nhỏ được chọn từ nhóm gồm miR-30a-5p, miR-30b-5p, miR-30c-5p, miR-30d-5p, miR-30e-5p, miR-194-5p, miR-302a-3p, miR302a-5p, miR-335-3p, miR-335-5p, miR-367-3p, miR-373-3p, và miR-885-5p, và đến túi ngoại bào (EV), ví dụ, có nguồn gốc từ tế bào gốc, được tải nạp nhóm ARN nhỏ. Sáng chế còn đề xuất nhóm EV để sử dụng trong phương pháp điều trị bệnh ung thư dương tính với LCP-1 ở bệnh nhân.

(11) **79882 A**
(21) **1-2021-01091**
(22) 09/08/2018
(43) 25/08/2021
(85) 03/03/2021
(86) PCT/CN2018/099700 09/08/2018
(87) WO2020/029199 A1 13/02/2020
Ngày yêu cầu thẩm định nội dung: 03/03/2021
(51) ***H04W 72/12***

(71) **GUANGDONG OPPO MOBILE TELECOMMUNICATIONS CORP., LTD.** (CN)
No.18, Haibin Road, Wusha, Chang'an, Dongguan, Guangdong 523860, China
(72) LIN, Yanan (CN)
(74) Công ty TNHH Dịch vụ Sở hữu trí tuệ KENFOX (KENFOX IP SERVICE CO.,LTD.)

(54) **PHƯƠNG PHÁP TRUYỀN THÔNG TIN, THIẾT BỊ ĐẦU CUỐI, THIẾT BỊ MẠNG VÀ PHƯƠNG TIỆN LƯU TRỮ ĐỌC ĐƯỢC BẰNG MÁY TÍNH**

(57) Sáng chế đề cập đến phương pháp truyền thông tin, thiết bị đầu cuối, thiết bị mạng và phương tiện lưu trữ đọc được bằng máy tính. Phương pháp này bao gồm: thiết bị đầu cuối nhận n nhóm các kênh đường xuống/các tín hiệu trên tài nguyên đường xuống trong thời gian chiếm dụng kênh (Channel Occupancy Time - COT), mỗi nhóm các kênh đường xuống/các tín hiệu trong n nhóm của các kênh đường xuống/các tín hiệu bao gồm ít nhất một kênh/tín hiệu đường xuống; thiết bị đầu cuối truyền thông tin đường lên tương ứng với nhóm thứ i của các kênh đường xuống/các tín hiệu trong n nhóm của các kênh đường xuống/các tín hiệu trên tài nguyên đường lên trong COT; thời gian bắt đầu để truyền thông tin đường lên tương ứng với nhóm thứ i của các kênh đường xuống/các tín hiệu được xác định theo thời gian kết thúc T0 của nhóm thứ i của các kênh đường xuống/các tín hiệu, thời gian kết thúc T1 của tài nguyên đường xuống, và độ trễ xử lý của kênh/tín hiệu đường xuống. Phương pháp, thiết bị đầu cuối và thiết bị mạng theo các phương án của sáng chế này có thể thực hiện việc truyền thông tin đường lên tương ứng với các kênh/tín hiệu đường xuống trong COT của phổ không được cấp phép, và có lợi cho việc truyền đáng tin cậy thông tin đường lên tương ứng.

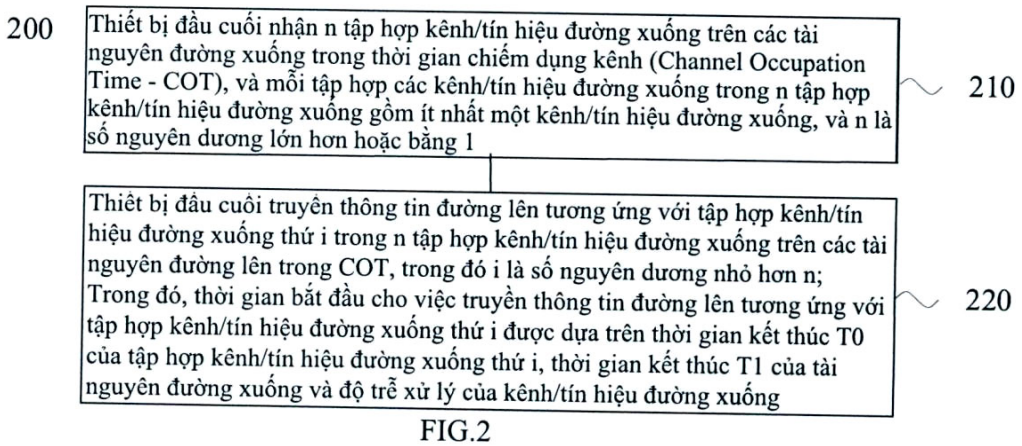

FIG.2

(11) **79883 A**
(21) **1-2021-01145**
(22) 06/08/2019
(30) 201810898696.2 08/08/2018 CN
(43) 25/08/2021
(85) 04/03/2021
(86) PCT/CN2019/099344 06/08/2019
(87) WO2020/029936 13/02/2020
Ngày yêu cầu thẩm định nội dung: 04/03/2021
(51) ***H04W 76/19***

(71) **VIVO MOBILE COMMUNICATION CO., LTD.** (CN)
#283, BBK Road, Wusha, Chang'an Dongguan, Guangdong 523860, China
(72) Kimba Dit ADAMOU, Boubacar (NE); YANG, Xiaodong (CN); ZHENG, Qian (CN)
(74) Công ty TNHH Đại Tín và Liên Danh (DAITIN AND ASSOCIATES CO.,LTD)

(54) **PHƯƠNG PHÁP PHỤC HỒI KẾT NỐI LỖI, THIẾT BỊ ĐẦU CUỐI, THIẾT BỊ MẠNG THỨ NHẤT VÀ PHƯƠNG TIỆN LƯU TRỮ ĐỌC ĐƯỢC BỞI MÁY TÍNH ĐỂ THỰC HIỆN PHƯƠNG PHÁP NÀY**

(57) Sáng chế đề cập đến phương pháp dùng để phục hồi lỗi kết nối, thiết bị đầu cuối, thiết bị mạng thứ nhất và phương tiện lưu trữ đọc được bởi máy tính để thực hiện phương pháp này. Phương pháp bao gồm: xác định nguyên nhân gây ra lỗi nhóm ô chính (MCG); và thực hiện quá trình phục hồi kết nối lỗi tương ứng và/hoặc báo cáo thông tin liên quan đến lõi MCG dựa trên nguyên nhân gây ra lỗi MCG.

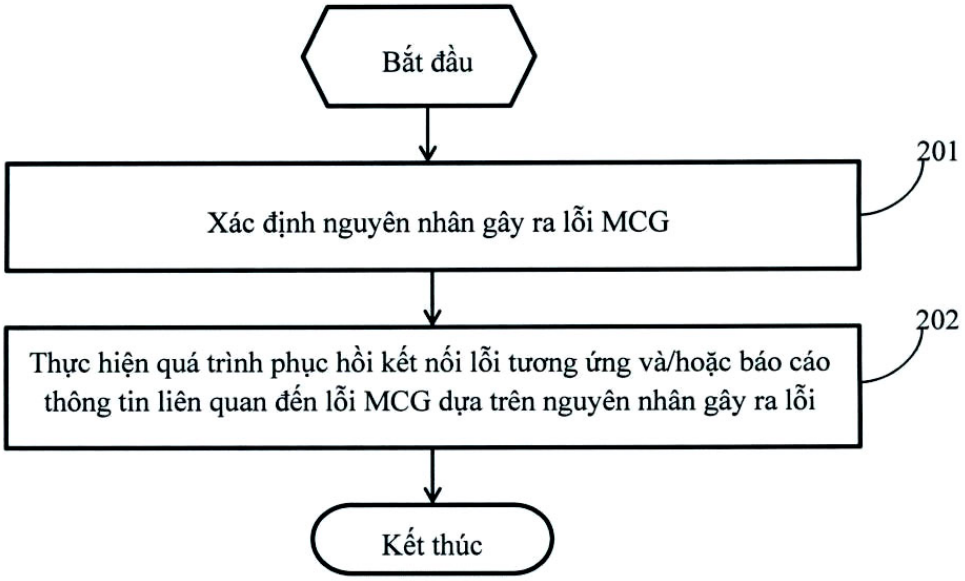

Fig.2

(11) **79884 A** (43) 25/08/2021
(21) **1-2021-01177** (85) 05/03/2021
(22) 13/08/2019 (86) PCT/CN2019/100343 13/08/2019
(30) 201810920403.6 14/08/2018 CN (87) WO2020/034941 20/02/2020
(51) ***C07K 16/24***; *A61P 29/00; C12N 15/13; C07K 16/46; C07K 19/00; A61K 39/395*

(71) **AKESO BIOPHARMA, INC.** (CN)
6 Shennong Blvd, Torch Developmental Zone Zhongshan, Guangdong 528437, China
(72) LI, Baiyong (US); XIA, Yu (US); WANG, Zhongmin Maxwell (US); ZHANG, Peng (CN)
(74) Công ty TNHH Tầm nhìn và Liên danh (VISION & ASSOCIATES CO.LTD.)

(54) **KHÁNG THỂ KHÁNG IL-1B VÀ DƯỢC PHẨM CHỨA KHÁNG THỂ NÀY**

(57) Sáng chế thuộc lĩnh vực miễn dịch học và đề cập đến kháng thể kháng IL-1β và dược phẩm chứa kháng thể này. Cụ thể là, sáng chế đề cập đến kháng thể kháng IL-1β hoặc mảnh liên kết kháng nguyên của nó, trong đó vùng biến đổi chuỗi nặng của kháng thể chứa HCDR1-HCDR3 có các trình tự axit amin lần lượt nêu trong SEQ ID NO: 17-SEQ ID NO: 19; và vùng biến đổi chuỗi nhẹ của kháng thể bao gồm LCDR1-LCDR3 có các trình tự axit amin lần lượt nêu trong SEQ ID NO: 20-SEQ ID NO: 22. Kháng thể được bộc lộ ở đây có thể liên kết hiệu quả với IL-1β của người, phong bế quá trình liên kết IL-1β với thụ thể IL-1R1 của nó và ức chế sự hoạt hóa con đường truyền tín hiệu xuôi dòng của IL-1β; có tiềm năng sử dụng để ngăn ngừa và điều trị bệnh tự miễn, hội chứng chu kỳ liên quan đến cryopyrin ở trẻ em và người trưởng thành, chứng viêm khớp tự phát toàn thân ở thiếu niên, bệnh viêm khớp dạng gút, bệnh tim mạch hoặc bệnh u

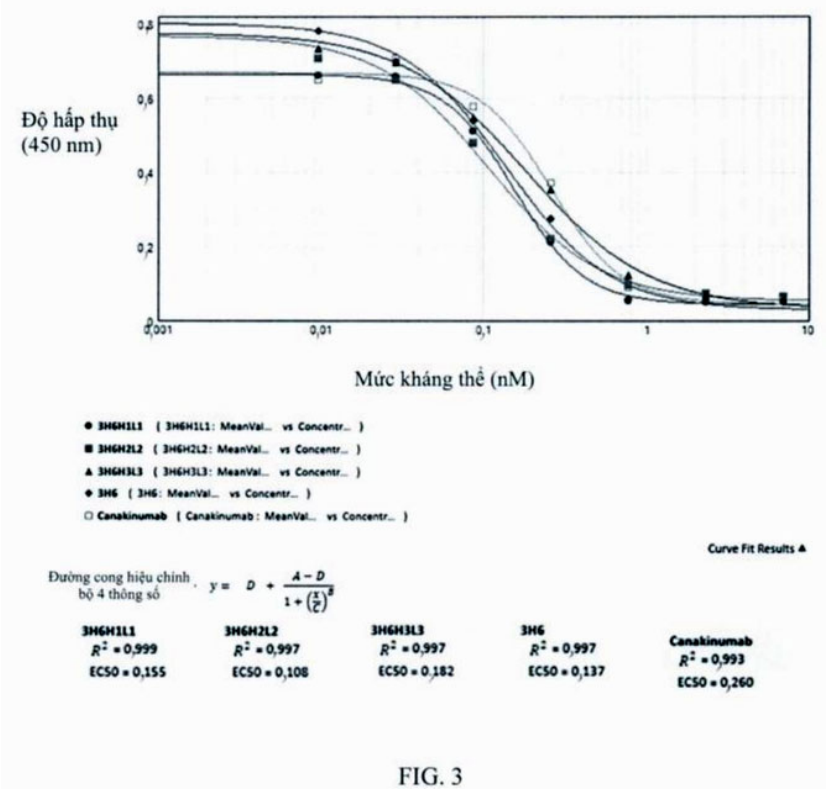

FIG. 3

(11) **79885 A** (43) 25/08/2021
(21) **1-2021-01180** (85) 05/03/2021
(22) 05/09/2019 (86) PCT/IB2019/057477 05/09/2019
(30) 201811033626 06/09/2018 IN (87) WO2020/049493 12/03/2020
(51) ***A01N 25/04***; *A01N 47/28; A01N 47/34; A01N 25/22*

(71) **PI INDUSTRIES LTD.** (IN)
Post Box No. 20, Udaisagar Road Udaipur-Rajasthan 313 001, India
(72) BHARAMBE, Shailendra Mitharam (IN); CHOUHAN, Pushpender Singh (IN); RATHOD, Dileep Saidas (IN); DUTTA, Ashim Kumar (IN)
(74) Công ty TNHH Tư vấn Luật ALIAT (ALIAT LEGAL)

(54) **PHƯƠNG PHÁP ỔN ĐỊNH CHẾ PHẨM HÓA HỌC NÔNG NGHIỆP, CHẾ PHẨM DẠNG NHŨ TƯƠNG VÀ QUY TRÌNH ĐIỀU CHẾ CHÚNG**

(57) Sáng chế đề cập đến phương pháp ổn định chế phẩm hóa học nông nghiệp với dung môi không gây hại cho môi trường. Theo một khía cạnh cụ thể của sáng chế này đề cập đến chế phẩm dạng nhũ tương bao gồm hoạt chất photpho hữu cơ hoặc dạng kết hợp của nó với hoạt chất pyrethroit, chất hoạt động bề mặt, chất ổn định, môi trường nước, tùy chọn một hoặc nhiều thành phần dầu xanh hoặc chất phụ trợ. Ngoài ra, sáng chế còn đề cập đến quy trình điều chế chế phẩm dạng nhũ tương này.

(11) **79886 A**
(21) **1-2021-01187**
(22) 06/09/2019
(30) 62/727727 06/09/2018 US
(51) ***C07D 231/38**; A01N 43/56*
(43) 25/08/2021
(85) 05/03/2021
(86) PCT/US2019/049861 06/09/2019
(87) WO2020/051402 12/03/2020

(71) **FMC CORPORATION** (US)
2929 Walnut Street, Philadelphia, Pennsylvania 19104, United States of America
(72) CHITTABOINA, Srinivas (US); CHITTABOINA, Srinivas (IN); MCMAHON, Travis Chandler (US)
(74) Công ty Luật TNHH Phạm và Liên danh (PHAM & ASSOCIATES)

(54) **HỢP CHẤT PYRAZOL DIỆT NẤM ĐƯỢC THẾ NITROANILINO**

(57) Sáng chế đề cập đến hợp chất có công thức 1, bao gồm tất cả chất đồng phân hình học và chất đồng phân lập thể, chất hỗ biến, N-oxit, và các muối của chúng,

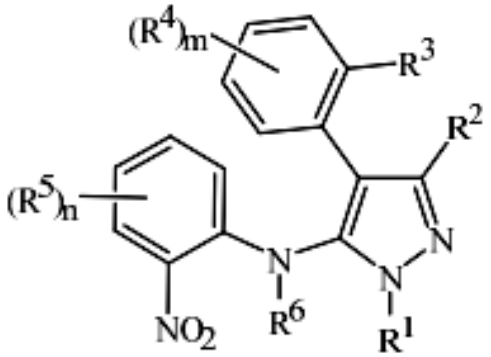

1

trong đó R^1, R^2, R^3, R^4, R^5, R^6, m và n như được xác định trong bản mô tả này. Sáng chế còn bộc lộ chế phẩm chứa hợp chất có công thức 1 và các phương pháp phòng trừ các bệnh hại thực vật gây ra do nấm gây bệnh trên thực vật, phương pháp này bao gồm bước sử dụng hợp chất hoặc chế phẩm theo sáng chế với lượng hữu hiệu.

(11) **79887 A** (43) 25/08/2021
(21) **1-2021-01194** (85) 08/03/2021
(22) 19/09/2019 (86) PCT/KR2019/012177 19/09/2019
(30) 10-2018-0113216 20/09/2018 KR (87) WO2020/060246 26/03/2020
Ngày yêu cầu thẩm định nội dung: 08/03/2021
(51) ***A01N 25/12**; A01N 43/50; A01N 25/30; A01N 43/40; A01N 25/08; A01N 25/24*

(71) **LG CHEM, LTD.** (KR)
128, Yeoui-daero, Yeongdeungpo-gu, Seoul 07336, Republic of Korea
(72) RYOO, Ki Hyun (KR); RYU, Hung Rok (KR)
(74) Công ty Luật TNHH Phạm và Liên danh (PHAM & ASSOCIATES)

(54) **HẠT THUỐC TRỪ SÂU LOẠI GIẢI PHÓNG CÓ KIỂM SOÁT VÀ PHƯƠNG PHÁP SẢN XUẤT HẠT THUỐC TRỪ SÂU LOẠI GIẢI PHÓNG CÓ KIỂM SOÁT NÀY**

(57) Sáng chế đề cập đến hạt thuốc trừ sâu loại giải phóng có kiểm soát và phương pháp tạo ra nó. Theo hạt thuốc trừ sâu loại giải phóng có kiểm soát và phương pháp tạo ra nó, có ít ô nhiễm môi trường hơn do độc tính và khả năng phân hủy sinh học thấp, có thể đạt được kiểm soát phóng rất tinh vi và giảm chi phí sản xuất.

(11) **79888 A** (43) 25/08/2021
(21) **1-2021-01208** (85) 08/03/2021
(22) 06/09/2019 (86) PCT/JP2019/035159 06/09/2019
(30) 2018-194151 15/10/2018 JP (87) WO2020/079987 A1 23/04/2020
Ngày yêu cầu thẩm định nội dung: 08/03/2021
(51) ***G01N 21/89**; G01N 21/90*

(71) **SHOWA ALUMINUM CAN CORPORATION** (JP)
30-2, Nishigotanda 1-chome, Shinagawa-ku, Tokyo 141-0031 Japan
(72) KOGURE Toshio (JP)
(74) Công ty TNHH một thành viên Sở hữu trí tuệ VCCI (VCCI-IP CO.,LTD)

(54) **THIẾT BỊ KIỂM TRA NẮP HỘP, PHƯƠNG PHÁP ĐIỀU CHỈNH VỊ TRÍ CAMERA VÀ KẸP ĐỊNH VỊ CAMERA**

(57) Sáng chế đề cập đến thiết bị kiểm tra nắp hộp (1) bao gồm đèn chiếu sáng dạng hình vòng (20) được tạo cấu hình để chiếu sáng nắp hộp (W) được đặt trên băng truyền (2), camera (50) có trụ giữ ống kính hình trụ (52), bệ đỡ (30) có lỗ kiểm tra hình tròn được tạo nên ở trung tâm, bệ đỡ được tạo cấu hình để lắp camera (50) ở vị trí mà ở đó trụ giữ ống kính (52) đối diện lỗ kiểm tra, chân đỡ (10) bao gồm đầu dưới trong đó đèn chiếu sáng (20) được cố định và phần trên đỡ bệ đỡ (30), kẹp định vị camera bao gồm thân dạng hình vòng và phần mép được nhô ra khỏi bề mặt ngoại vi bên ngoài của thân dạng hình vòng, thân dạng hình vòng bao gồm phần đường kính bên ngoài có đường kính bên ngoài tương ứng với đường kính của lỗ kiểm tra của bệ đỡ (30) và phần đường kính bên trong có đường kính bên trong tương ứng với đường kính bên ngoài của trụ giữ ống kính (52) của camera (50), phần đường kính bên ngoài của thân dạng hình vòng được tạo cấu hình để vừa với lỗ kiểm tra, và phần đường kính bên trong của thân dạng hình vòng được tạo cấu hình để vừa trụ giữ ống kính (52), kẹp hiệu chỉnh trung tâm chiếu sáng (110) được tạo cấu hình để được lắp có thể tháo rời trên bề mặt dưới của đèn chiếu sáng (20), kẹp hiệu chỉnh trung tâm chiếu sáng có ký hiệu chỉ báo trung tâm của đèn chiếu sáng, và thiết bị phân tích được tạo cấu hình để phân tích ảnh của nắp hộp được chụp bởi camera (50).

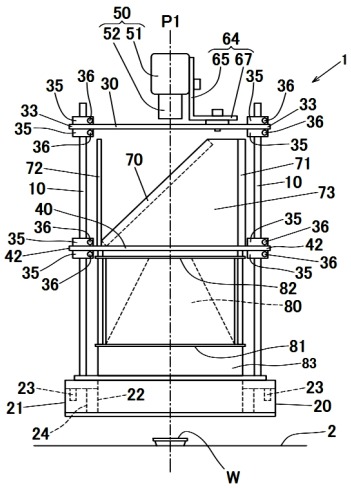

Fig.1

(11) **79889 A** (43) 25/08/2021
(21) **1-2021-01216** (85) 08/03/2021
(22) 04/09/2019 (86) PCT/EP2019/073519 04/09/2019
(30) 18193000.9 06/09/2018 EP (87) WO2020/049016 12/03/2020
(51) ***A23L 33/21**; C07H 3/06; C07H 3/04; A23L 33/00; A61K 31/702*

(71) **FRIESLANDCAMPINA NEDERLAND B.V.** (NL)
Stationsplein 4, 3818 LE Amersfoort, the Netherlands
(72) CAO, Linqiu (NL)
(74) Công ty TNHH Tầm nhìn và Liên danh (VISION & ASSOCIATES CO.LTD.)

(54) **CHẾ PHẨM OLIGOSACARIT CHỨA GALACTO-OLIGOSACARIT (GOS), CHẾ PHẨM DINH DƯỠNG CHỨA CHẾ PHẨM OLIGOSACARIT VÀ PHƯƠNG PHÁP SẢN XUẤT CHẾ PHẨM OLIGOSACARIT NÀY**

(57) Sáng chế đề cập đến các oligosacarit để sử dụng trong các chế phẩm dinh dưỡng, cụ thể là các oligosacarit có tính chất hợp chất tiền sinh học (prebiotic). Sáng chế đề cập đen chế phẩm oligosacarit bao gồm galacto-oligosacarit (GOS), trong đó (i) hàm lượng galacto-oligosacarit (GOS) ít nhất là 40% khối lượng của tổng chất khô của chế phẩm; (ii) hàm lượng allolactoza ít nhất là 10% khối lượng của tổng chất khô của chế phẩm; (iii) hàm lượng 6'-GL ít nhất là 30% khối lượng của tổng GOS trong chế phẩm; và (iv) ít nhất 0,5% khối lượng của tổng GOS có mức độ polyme hóa (DP) là sáu hoặc cao hơn. Chế phẩm GOS không kích hoạt sự dị ứng GOS như được đánh giá trong thử nghiệm sự hoạt hóa bạch cầu ưa bazơ (BAT).

HÌNH 6A

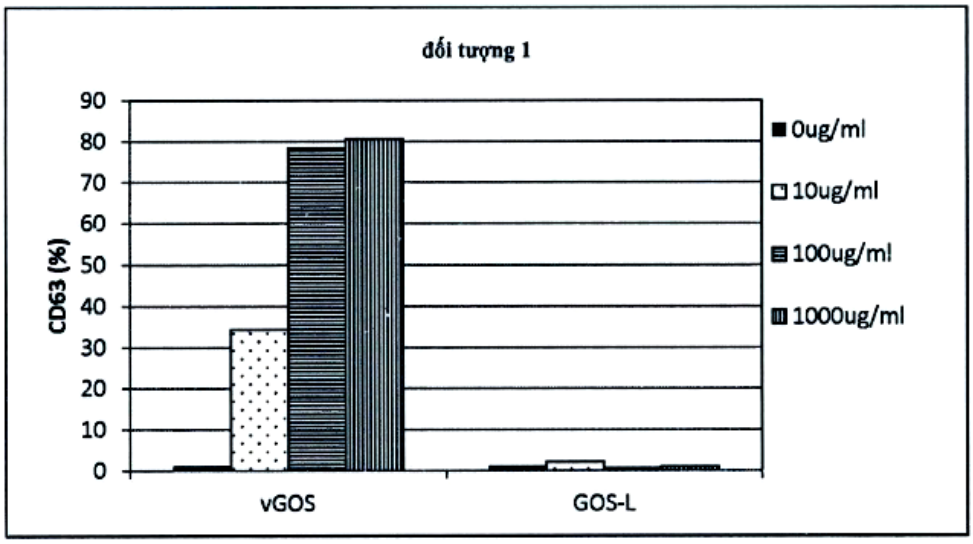

(11) **79890 A**
(21) **1-2021-01221**
(22) 12/08/2019
(30) 62/718,106 13/08/2018 US
(51) ***A61P 35/00**; C07K 16/28*
(43) 25/08/2021
(85) 08/03/2021
(86) PCT/US2019/046156 12/08/2019
(87) WO2020/036867 20/02/2020

(71) **INHIBRX, INC.** (US)
11025 N. Torrey Pines Road, Suite 200, La Jolla, California 92037, United States of America
(72) TIMMER, John C. (US); CRAGO, William (US); JONES, Kyle (US); SULZMAIER, Florian (US); BECKLUND, Bryan (US); ECKELMAN, Brendan P. (US); WILLIS, Katelyn (US)
(74) Công ty TNHH Tầm nhìn và Liên danh (VISION & ASSOCIATES CO.LTD.)

(54) **POLYPEPTIT LIÊN KẾT VỚI OX40, DƯỢC PHẨM VÀ PHƯƠNG PHÁP SẢN XUẤT POLYPEPTIT NÀY**

(57) Sáng chế đề xuất polypeptit chứa VHH liên kết với OX40. Theo một số phương án, polypeptit chứa VHH liên kết và kích thích OX40 được đề xuất. Sáng chế cũng đề xuất dược phẩm và phương pháp sản xuất polypeptit này.

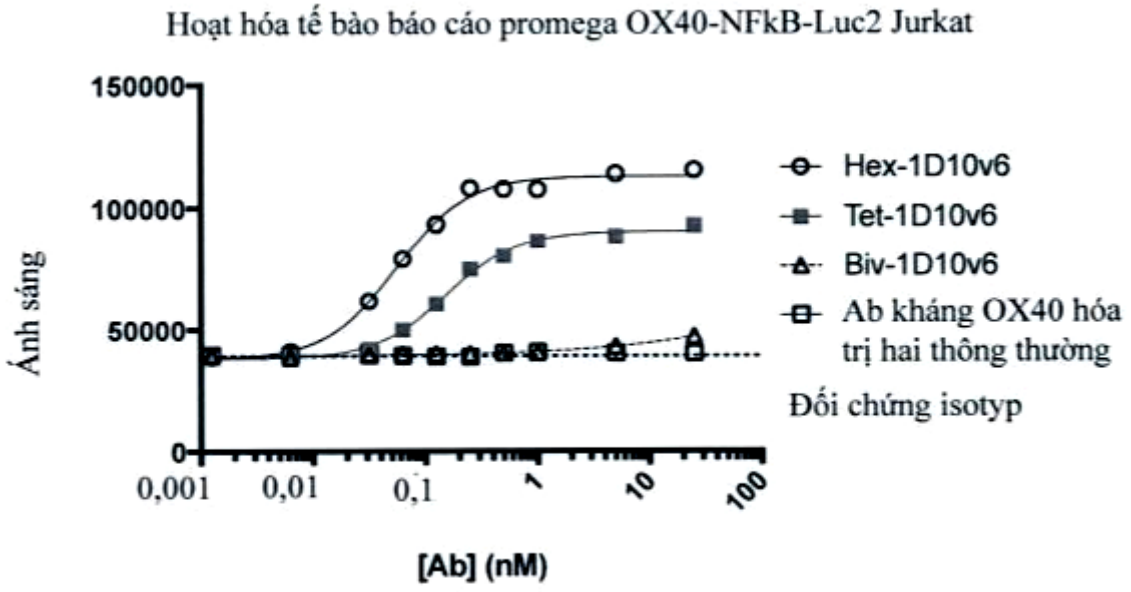

FIG. 5

(11) **79891 A**
(21) **1-2021-01246**
(22) 09/11/2018
(43) 25/08/2021
(85) 09/03/2021
(86) PCT/JP2018/041660 09/11/2018
(87) WO2020/095437 A8 14/05/2020
Ngày yêu cầu thẩm định nội dung: 09/03/2021
(51) ***C22C 38/00***; *C21D 9/48; C22C 38/60; C22C 38/28; C21D 9/46*

(71) **NIPPON STEEL STAINLESS STEEL CORPORATION** (JP)
8-2, Marunouchi 1-chome, Chiyoda-Ku, Tokyo 100-0005 Japan
(72) Ken KIMURA (JP); Shinichi TAMURA (JP); Chikara ITOH (JP); Atsushi TAGUCHI (JP); Eiichiro ISHIMARU (JP); Yuji KAGA (JP); Keiichi OOMURA (JP); Akihito YAMAGISHI (JP)
(74) Công ty TNHH một thành viên Sở hữu trí tuệ VCCI (VCCI-IP CO.,LTD)

(54) **TẤM THÉP FERIT KHÔNG GỈ**

(57) Sáng chế đề cập đến tấm thép ferit không gỉ chứa Cr: 11,0% hoặc lớn hơn và 25,0% hoặc nhỏ hơn, C: 0,001% hoặc lớn hơn và 0,010% hoặc nhỏ hơn, Si: 0,01% hoặc lớn hơn và 1,0% hoặc nhỏ hơn, Mn: 0,01% hoặc lớn hơn và 1,0% hoặc nhỏ hơn, P: 0,10% hoặc nhỏ hơn, S: 0,01% hoặc nhỏ hơn, và N: 0,002% hoặc lớn hơn và 0,020% hoặc nhỏ hơn, và một hoặc cả hai Ti: 1,0% hoặc nhỏ hơn và Nb: 1,0% hoặc nhỏ hơn, với phần còn lại là Fe và tạp chất. Tấm thép ferit không gỉ có cấu trúc vi mô pha ferit đơn trong đó số cỡ hạt lớn hơn 9,0, và các tỷ lệ cường độ ngẫu nhiên của các định hướng tinh thể trong các mặt phẳng song song với bề mặt cán ở vị trí 1/2 độ dày tấm và vị trí 1/10 độ dày tấm là $I_{\{554\}<225>} \geq 7,0$, $I_{\{411\}<148>} \geq 0,9$, và $I_{\{211\}<011>} \geq 1,0$.

(11) **79892 A** (43) 25/08/2021
(21) **1-2021-01259** (85) 09/03/2021
(22) 03/09/2019 (86) PCT/FR2019/052029 03/09/2019
(30) 1858573 21/09/2018 FR (87) WO2020/058595 26/03/2020
(51) ***H04N 19/159***; *H04N 19/117; H04N 19/86; H04N 19/176; H04N 19/11*
(71) **ORANGE** (FR)
78 rue Olivier de Serres, 75015 PARIS, France
(72) HENRY, Félix (FR); ABDOLI, Mohsen (IR); CLARE, Gordon (FR); PHILIPPE, Pierrick (FR)
(74) Công ty TNHH Tầm nhìn và Liên danh (VISION & ASSOCIATES CO.LTD.)

(54) **PHƯƠNG PHÁP VÀ THIẾT BỊ MÃ HÓA VÀ GIẢI MÃ LUỒNG DỮ LIỆU BIỂU DIỄN ÍT NHẤT MỘT HÌNH ẢNH, VÀ VẬT GHI DỮ LIỆU ĐỌC ĐƯỢC BẰNG MÁY TÍNH**

(57) Sáng chế đề cập đến phương pháp và thiết bị mã hóa và giải mã luồng dữ liệu biểu diễn ít nhất một hình ảnh, và vật ghi dữ liệu đọc được bằng máy tính. Phương pháp giải mã luồng dữ liệu được mã hóa biểu diễn ít nhất một hình ảnh mà được chia thành các khối. Đối với ít nhất một khối của hình ảnh này, được gọi là khối hiện thời, mục thông tin biểu thị chế độ mã hóa trong số chế độ mã hóa thứ nhất và thứ hai của khối hiện thời được giải mã (E42) từ luồng dữ liệu và khối hiện thời được giải mã phụ thuộc vào mục thông tin này. Khi chế độ mã hóa của khối hiện thời tương ứng với chế độ mã hóa thứ hai, thì khối hiện thời được tái tạo từ dự đoán được thu, đối với mỗi điểm ảnh, từ điểm ảnh được giải mã trước đó khác thuộc khối hiện thời hoặc thuộc khối được giải mã trước đó của hình ảnh, và từ phần dư được giải mã liên quan đến điểm ảnh này. Ít nhất một phương pháp xử lý được áp dụng cho khối hiện thời được tái tạo đối với ít nhất một điểm ảnh của khối hiện thời phụ thuộc vào chế độ mã hóa của khối hiện thời và/hoặc chế độ mã hóa của các khối lân cận.

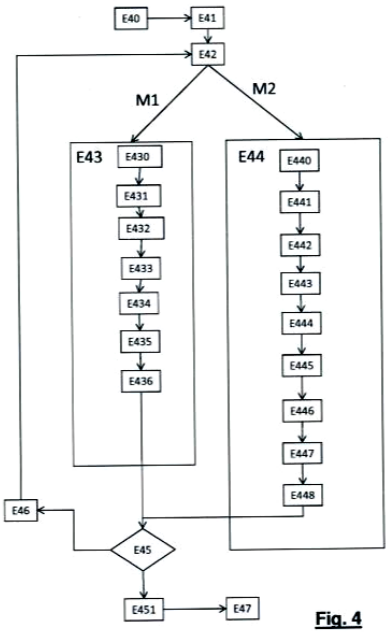

Fig. 4

(11) **79893 A**
(21) **1-2021-01262**
(22) 20/08/2019
(30) 62/724,221 29/08/2018 US
16/540,158 14/08/2019 US
(43) 25/08/2021
(85) 10/03/2021
(86) PCT/US2019/047195 20/08/2019
(87) WO2020/046634 05/03/2020
(51) ***D02G 3/04***; *D01F 8/02; D04H 1/541; D04H 1/425; D01D 5/253*

(71) **EASTMAN CHEMICAL COMPANY** (US)
200 South Wilcox Drive, Kingsport, TN 37660, United States of America
(72) CHAMBERS, Loren William (US); EVERETT, Charles Stuart (US); STEACH, Jeremy Kenneth (US); EDWARDS, Brian Tyndall (US)
(74) Công ty Luật TNHH Phạm và Liên danh (PHAM & ASSOCIATES)

(54) **HỖN HỢP XƠ XENLULOZA AXETAT DÙNG CHO LỚP ĐỘN CÁCH NHIỆT, TẤM KHÔNG DỆT ĐƯỢC LIÊN KẾT BẰNG NHIỆT CHỨA HỖN HỢP NÀY, LỚP LÓT CÁCH NHIỆT BAO GỒM TẤM KHÔNG DIỆT NÀY VÀ VẬT PHẨM SẢN XUẤT BAO GỒM LỚP LÓT NÀY**

(57) Sáng chế đề cập đến hỗn hợp xơ bao gồm xơ ngắn được tạo ra từ xenluloza axetat và xơ liên kết. Xơ ngắn có tần số gấp nếp nằm trong khoảng từ 10 đến 30 lần gấp nếp cho mỗi insơ (CPI), chiều dài cắt là 55 mm hoặc thấp hơn, và hình dạng mặt cắt ngang không tròn. Hỗn hợp pha trộn có thể được làm thành tấm không dệt để liên kết bằng nhiệt và sau đó dùng làm lớp cách nhiệt trong, ví dụ, quần áo khoác, chăn ga gối đệm, v.v. Xơ xenluloza axetat tạo ra giá trị clo cách nhiệt vượt trội so với độ dày của vải tương đương.

(11) **79894 A** (43) 25/08/2021
(21) **1-2021-01303** (85) 11/03/2021
(22) 09/08/2019 (86) PCT/JP2019/031753 09/08/2019
(30) 2018-152424 13/08/2018 JP (87) WO2020/036154 20/02/2020
(51) ***A61K 31/497**; C07D 471/04; A61P 29/00; A61P 31/04; A01N 43/90; A61P 1/00*

(71) **OTSUKA PHARMACEUTICAL CO., LTD.** (JP)
2-9, Kanda Tsukasa-machi, Chiyoda-ku, Tokyo 101-8535 Japan
(72) Isao SHIBUYA (JP); Daisuke OKA (JP); Kazuyuki FUJII (JP); Hiroko TAKAGI (JP); Masayoshi SATO (JP); Takako NAKASHIMA (JP); Fusako IWATA (JP); Makoto MATSUMOTO (JP)
(74) Công ty TNHH một thành viên Sở hữu trí tuệ VCCI (VCCI-IP CO.,LTD)

(54) **THUỐC VÀ HỢP CHẤT QUINOLON ĐỂ ĐIỀU TRỊ BỆNH VIÊM RUỘT**

(57) Sáng chế đề cập đến thuốc để điều trị và/hoặc phòng ngừa bệnh viêm ruột, chứa hợp chất quinolon có công thức được thể hiện dưới đây làm hoạt chất.

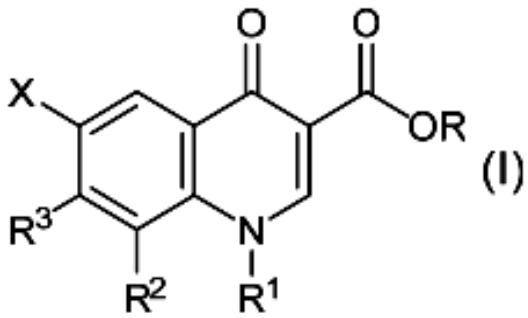

(11) **79895 A**
(21) **1-2021-01304**
(22) 22/08/2019
(30) 62/721,921 23/08/2018 US
(51) ***A61P 37/08**; C07K 16/28*
(43) 25/08/2021
(85) 11/03/2021
(86) PCT/US2019/047601 22/08/2019
(87) WO2020/041537 27/02/2020

(71) **REGENERON PHARMACEUTICALS, INC.** (US)
777 Old Saw Mill River Road, Tarrytown, NY 10591, USA.
(72) ORENGO, Jamie, M. (US); LIMNANDER, Andre (US); KIM, Jee, H. (KR); MURPHY, Andrew, J. (US)
(74) Công ty TNHH T&T INVENMARK Sở hữu trí tuệ Quốc tế (T&T INVENMARK CO., LTD.)

(54) **KHÁNG THỂ KHÁNG FC EPSILON-R1 ALPHA (FCER1A), PHÂN TỬ GẮN KẾT KHÁNG NGUYÊN ĐẶC HIỆU KÉP MÀ GẮN KẾT FCER1A VÀ CD3, DƯỢC PHẨM CHỨA CHÚNG VÀ PHƯƠNG PHÁP TẠO RA CHÚNG**

(57) Sáng chế đề cập đến kháng thể của người có chiều dài đầy đủ mà gắn kết với Fc epsilon-R1 alpha của người (kháng thể đơn đặc hiệu). Sáng chế còn đề cập đến các kháng thể đặc hiệu kép (bsAb) mà gắn kết với cả Fc epsilon-R1 alpha và CD3 và hoạt hoá tế bào T qua phức hệ CD3 với sự có mặt của tế bào biểu hiện Fc epsilon-R1 alpha. Phân tử gắn kết kháng nguyên đặc hiệu kép theo sáng chế là hữu ích để điều trị các bệnh và rối loạn trong đó đáp ứng miễn dịch hướng đích Fc epsilon-R1 alpha được điều chỉnh tăng hoặc cảm ứng là điều mong muốn và/hoặc có lợi về mặt điều trị. Ví dụ, các kháng thể đặc hiệu kép theo sáng chế là hữu ích để điều trị dị ứng, bao gồm tính quá mẫn.

(11) **79896 A**
(21) **1-2021-01320**
(22) 27/09/2019
(30) 201811156217.6 30/09/2018 CN
201910227359.5 25/03/2019 CN
(51) ***C07D 515/22**; A61K 31/395; A61P 35/00*
(43) 25/08/2021
(85) 12/03/2021
(86) PCT/CN2019/108322 27/09/2019
(87) WO2020/063792 02/04/2020

(71) 1. **JIANGSU HENGRUI MEDICINE CO., LTD.** (CN)
No.7 Kunlunshan Road, Economic and Technological Development Zone, Lianyungang, Jiangsu 222047, China
2. **SHANGHAI HENGRUI PHARMACEUTICAL CO., LTD.** (CN)
No. 279 Wenjing Road, Minhang District, Shanghai, 200245, China
(72) ZHANG, Guobao (US); FEI, Hongbo (CN); ZHANG, Xiaomin (CN); HU, Weimin (CN); HE, Feng (US); TAO, Weikang (US)
(74) Công ty Luật TNHH Phạm và Liên danh (PHAM & ASSOCIATES)

(54) **DẪN XUẤT VÒNG LỚN INDOL, QUY TRÌNH ĐIỀU CHẾ NÓ VÀ DƯỢC PHẨM CHỨA NÓ**

(57) Sáng chế đề cập đến dẫn xuất vòng lớn indol, phương pháp điều chế chúng và dược phẩm chứa chúng. Cụ thể, sáng chế đề cập đến dẫn xuất vòng lớn indol có công thức chung (IM), phương pháp điều chế chúng, dược phẩm chứa dẫn xuất này, được sử dụng làm tác nhân trị liệu, đặc biệt là làm chất ức chế MCL-1. Mỗi phần tử thế trong công thức chung (IM) là giống như phần tử thế được xác định trong phần mô tả.

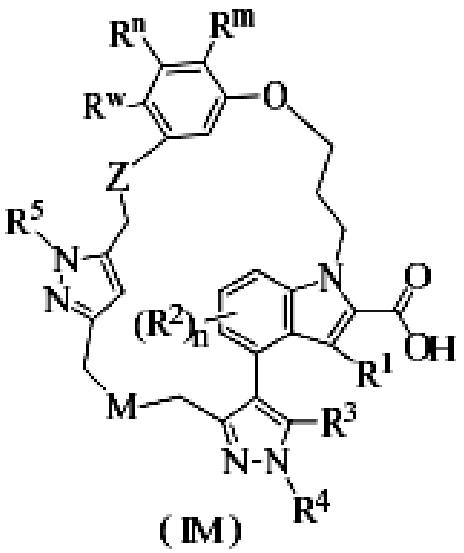

(IM)

(11) **79897 A**
(21) **1-2021-01321**
(22) 12/08/2019
(30) 1813280.3 15/08/2018 GB
1902327.4 20/02/2019 GB
(43) 25/08/2021
(85) 12/03/2021
(86) PCT/EP2019/071628 12/08/2019
(87) WO2020/035464 20/02/2020
(51) ***C07D 205/04**; C07D 487/10; A61K 31/40; A61K 31/404; A61K 31/407; A61K 31/415; A61K 31/437; A61K 31/439; A61K 31/4418; A61K 31/4439; A61K 31/445; A61K 31/4965; A61K 31/529; A61K 31/551; A61P 25/00; A61P 29/00; A61P 35/00; A61P 37/00; C07D 207/09; C07D 207/14; C07D 207/48; C07D 209/34; C07D 211/32; C07D 211/56; C07D 211/96; C07D 213/64; C07D 229/02; C07D 231/40; C07D 243/08; C07D 295/26; C07D 401/12; C07D 401/14; C07D 451/04; C07D 471/04; C07D 471/08; C07D 471/12; C07D 487/04; C07D 487/08; A61K 31/396; A61K 31/397*

(71) **INFLAZOME LIMITED** (IE)
88 Harcourt Street, Dublin 2, Ireland
(72) COOPER, Matthew (AU); MILLER, David (GB); MACLEOD, Angus (GB); SHANNON, Jonathan (GB); CARRILLO ARREGUI, Jokin (ES); VAN WILTENBURG, Jimmy (DE); VAN HERPT, Jochem Theodoor (DE)
(74) Công ty TNHH Quốc tế D&N (D&N INTERNATIONAL CO.,LTD.)

(54) **HỢP CHẤT, MUỐI, SOLVAT VÀ TIỀN DƯỢC CHẤT CỦA HỢP CHẤT NÀY VÀ CHẾ PHẨM DƯỢC CHỨA HỢP CHẤT NÀY**

(57) Sáng chế đề cập đến hợp chất có công thức (I):

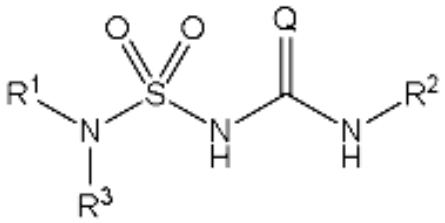

Công thức (I)

trong đó Q được chọn từ O hoặc S; R^1 và R^3 mỗi nhóm độc lập được chọn từ hydro hoặc nhóm hydrocarbyl tùy ý được thế, hoặc R^1 và R^3 cùng với nguyên tử nitơ mà chúng được gắn vào có thể tạo thành nhóm vòng có từ 3-12 cạnh tùy ý được thế; và R^2 là nhóm vòng được thế ở vị trí α, trong đó R^2 có thể tùy ý được thế tiếp. Sáng chế cũng đề cập đến muối, solvat và các tiền dược chất của các hợp chất này, đến các dược phẩm chứa các hợp chất này, được sử dụng để điều trị và phòng ngừa các rối loạn y học và các bệnh, đặc biệt là bằng cách ức chế NLRP3.

(11) **79898 A** (43) 25/08/2021
(21) **1-2021-01323** (85) 12/03/2021
(22) 06/09/2019 (86) PCT/EP2019/073902 06/09/2019
(30) 18194538.7 14/09/2018 EP (87) WO2020/053106 19/03/2020
Ngày yêu cầu thẩm định nội dung: 12/03/2021
(51) ***C11D 3/28***; *A01N 43/36; A47L 13/17; C07D 207/44; C11D 17/04; A01N 37/44; C07D 207/38*

(71) **UNILEVER GLOBAL IP LIMITED** (GB)
Port Sunlight Wirral, Merseyside CH62 4ZD, United Kingdom
(72) KOTSAKIS Panagiotis (GR); PARRY Neil James (GB); MOORE Simon John (GB)
(74) Công ty TNHH Trần Hữu Nam và Đồng sự (TRAN H.N & ASS.)

(54) **KHĂN LAU**

(57) Sáng chế đề cập đến khăn lau thích hợp để dùng cho bề mặt cứng chứa lactam nằm trong khoảng từ 0,0001% đến 5% trọng lượng được sử dụng lên bề mặt để giảm sự tích tụ vi sinh vật trên bề mặt đó; việc sử dụng lactam trong sản phẩm khăn lau theo sáng chế giúp tăng cường bảo quản sản phẩm khăn lau nói trên.

(11) **79899 A** (43) 25/08/2021
(21) **1-2021-01333**
(22) 12/03/2021
Ngày yêu cầu thẩm định nội dung: 12/03/2021
Ngày yêu cầu công bố sớm: 13/07/2021
(51) ***E04B 2/00***

(71) **CÔNG TY TNHH SẢN XUẤT THƯƠNG MẠI CƠ KHÍ ANH KHOA** (VN)
190/2 Lê Đình Thám, phường Tân Quý, quận Tân Phú, thành phố Hồ Chí Minh
(72) Nguyễn Đình Châu (VN)
(74) Công ty TNHH Nam Việt và Liên danh (VIPCO)

(54) **PHƯƠNG PHÁP XÂY VÀ TÔ TƯỜNG**

(57) Sáng chế đề xuất phương pháp xây và tô tường bao gồm các bước: gắn cố định các thanh thép định vị (1) vào sàn nhà để lắp tấm cốp pha ngoài (2), lắp dựng các tấm cốp pha trong (3) để tạo hình tường theo yêu cầu, lắp đặt các thanh thép định vị (4) để định hình bề mặt phẳng cho tấm cốp pha trong, xếp gạch (5) vào giữa tấm cốp pha trong và ngoài, định vị các hàng gạch bằng chốt sắt (6), luồn đường ống điện (7) vào lỗ của gạch, đặt ống nước (8) lên góc cắt của viên gạch, bơm vữa vào khối gạch, đầm dùi vào khung cốp pha để vữa chảy vào khe giữa các viên gạch, tháo các thanh thép định vị đứng và các chốt sắt định vị ngang, tiếp tục đầm dùi một lần nữa để vữa chảy vào các khe chốt vừa tháo ra.

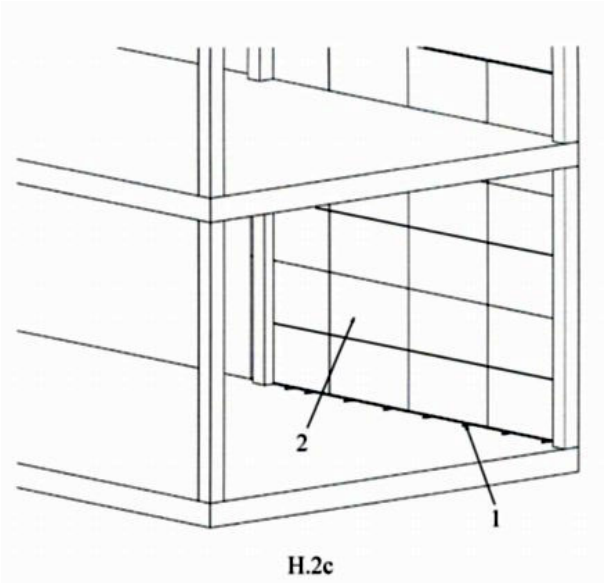

H.2c

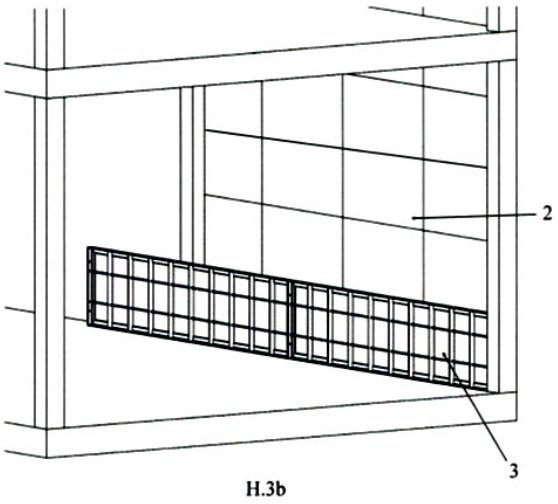

H.3b

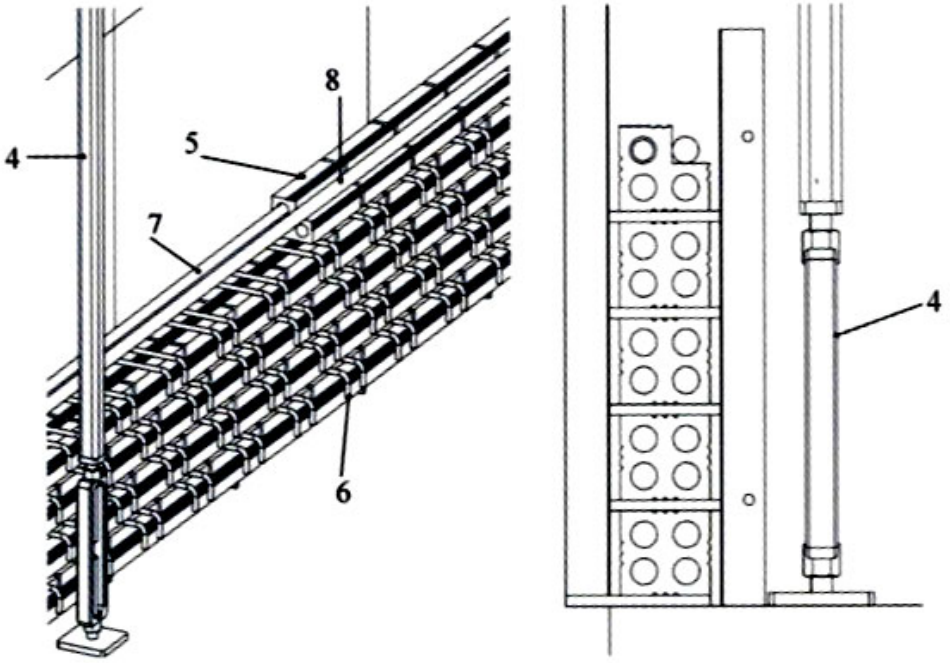

H.7b

(11) **79900 A** (43) 25/08/2021
(21) **1-2021-01344**
(22) 15/03/2021
Ngày yêu cầu thẩm định nội dung: 15/03/2021
Ngày yêu cầu công bố sớm: 15/03/2021
(51) ***E03F 7/00***
(71) **CÔNG TY TNHH MỘT THÀNH VIÊN THOÁT NƯỚC ĐÔ THỊ THÀNH PHỐ HỒ CHÍ MINH** (VN)
04 Nguyễn Thiện Thuật, phường 24, quận Bình Thạnh, thành phố Hồ Chí Minh
(72) Đặng Văn Song (VN); Nguyễn Hồng Minh (VN)
(54) **NÚT BỊT CỐNG CƠ KHÍ**

(57) Sáng chế đề cập đến bảo dưỡng, sửa chữa các hệ thống cống thoát nước gồm: Nút bịt cống cơ khí có 2 phần: Phần nút trong (1) bao gồm khối hình côn rỗng bằng thép (2) được hàn với tấm mặt bích (3), đai thép gia cố (4) được hàn với mặt bích (3), hai ty ren (5) được hàn với đai thép gia cố (4) và tấm mặt bích (3), ống xả nước (6) được hàn với tấm mặt bích (3) tại vị trí lỗ (7) tại tâm tấm mặt bích (3). Phần nút ngoài (8) bao gồm vòng cao su ngoài (9) được dán keo với vòng cao su trong (10), vòng cao su ngoài (9) và vòng cao su trong (10) được giữ cố định bởi vòng nẹp trong (11) và vòng nẹp ngoài (12), vòng nẹp trong (11) và vòng nẹp ngoài (12) được giữ cố định bằng tám bu lông (13), mặt trong của vòng nẹp trong (11) được hàn liên kết với bốn tấm thép (14), bốn tấm thép (14) được hàn liên kết với tấm mặt bích (15), tấm mặt bích (15) được khoan 2 lỗ (16), ống thép (17) được hàn cố định tại lỗ (18) ở vị trí tâm của tấm mặt bích (15), hai thanh thép hộp vuông (19) được hàn với tấm mặt bích (15), hai đai ốc (20) bắt siết vào đầu hai ty ren (5) của phần nút trong, nắp (21) bịt đầu ống (6) của phần nút trong.

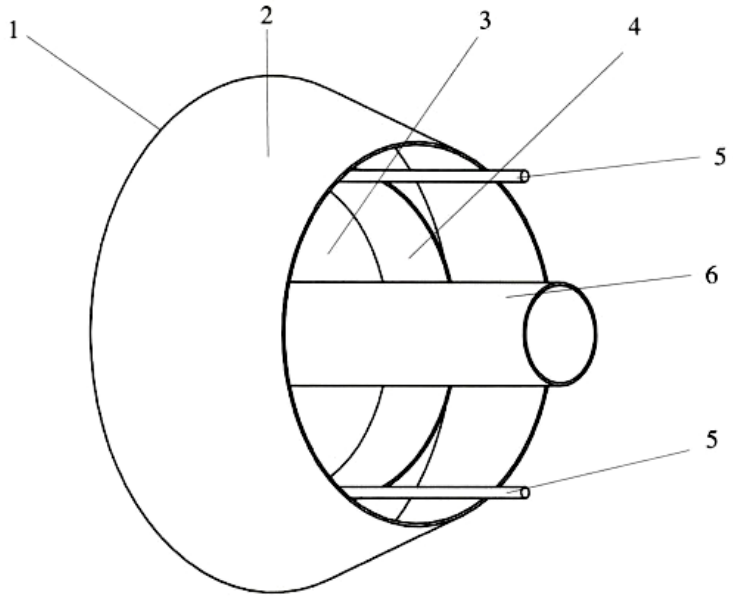

Hình 1

(11) **79901 A** (43) 25/08/2021
(21) **1-2021-01350** (85) 15/03/2021
(22) 11/09/2019 (86) PCT/KR2019/011887 11/09/2019
(30) 10-2018-0111001 17/09/2018 KR (87) WO2020/060112 26/03/2020
Ngày yêu cầu thẩm định nội dung: 15/03/2021
(51) ***C07D 417/12**; C07D 417/14; A61K 31/427; C07D 277/46*

(71) **YUNGJIN PHARM. CO., LTD.** (KR)
13 Olympic-ro 35da-gil, Songpa-gu, Seoul 05510, Korea
(72) LEE, Kwang Ok (KR); YOO, Jakyung (KR); LEE, Jun Hee (KR); LEE, Mijung (KR); LEE, Kangwoo (KR); MIN, Jieun (KR)
(74) CÔNG TY TRÁCH NHIỆM HỮU HẠN TƯ VẤN ĐẦU TƯ VÀ SỞ HỮU TRÍ TUỆ INTERFIVE (INTERFIVE CO., LTD)

(54) **HỢP CHẤT THIAZOL**

(57) Sáng chế đề xuất hợp chất thiazol mới hoặc muối dược dụng của nó và phương pháp điều chế hợp chất này. Hợp chất thiazol hoặc muối dược dụng của nó theo sáng chế có hoạt tính ức chế chọn lọc kháng lại kinaza phụ thuộc xyclin (cyclin-dependent kinase-CDK) và do đó có thể hữu dụng để làm chất ngăn ngừa và điều trị các bệnh khác nhau liên quan đến CDK.

【FIG. 1】

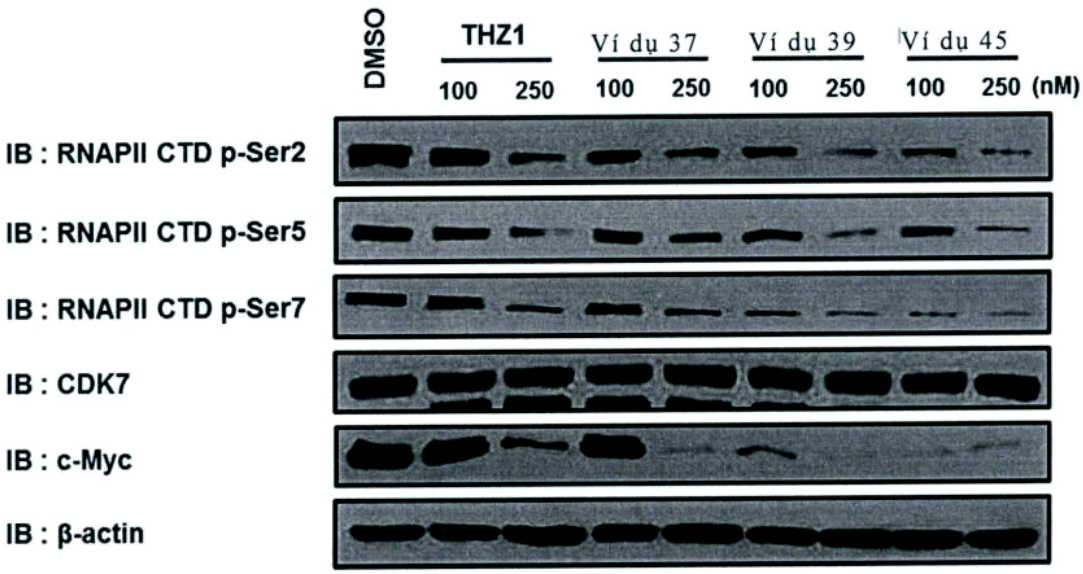

(11) **79902 A** (43) 25/08/2021
(21) **1-2021-01370** (85) 16/03/2021
(22) 23/08/2019 (86) PCT/EP2019/072641 23/08/201
(30) 10201807244X 24/08/2018 SG (87) WO2020/039093 27/02/2020
(51) ***C07D 471/04***; *C07D 487/04; A61K 31/519; A61P 35/00*

(71) **JAGUAHR THERAPEUTICS PTE LTD** (SG)
C/o 83 Clemenceau Avenue #12-03, UE Square 239920, Singapore
(72) METE, Antonio (GB); HITCHIN, James, R, (GB); GRAHAM, Mark (GB); KING-UNDERWOOD, John (GB); THORNE, Philip, Vellacott, (GB)
(74) Công ty Luật TNHH WINCO (WINCO LAW FIRM)

(54) **HỢP CHẤT TETRAHYDROPYRIDOPYRIMIDIN DÙNG LÀM CHẤT ĐIỀU BIẾN THỤ THỂ ARYL HYDROCACBON (AHR) VÀ DƯỢC PHẨM CHỨA HỢP CHẤT NÀY**

(57) Sáng chế đề cập đến hợp chất có công thức (I) thích hợp làm chất điều biến AhR, cụ thể là chất ức chế AhR. Sáng chế còn đề cập đến dược phẩm chứa hợp chất nêu trên và mô tả việc sử dụng hợp chất hoặc dược phẩm này trong điều trị, cụ thể là trong điều trị bệnh ung thư. Sáng chế còn đề cập đến phương pháp điều chế hợp chất nêu trên.

(11) **79903 A**
(21) **1-2021-01378**
(22) 16/08/2019
(30) 62/719,360 17/08/2018 US
(43) 25/08/2021
(85) 16/03/2021
(86) PCT/US2019/046932 16/08/2019
(87) WO2020/037276 20/02/2020
Ngày yêu cầu thẩm định nội dung: 16/03/2021
(51) ***H04N 13/00***

(71) **HUAWEI TECHNOLOGIES CO., LTD.** (CN)
Huawei Administration Building, Bantian, Longgang District, Shenzhen, Guangdong 518129, China
(72) HENDRY, Fnu (ID); WANG, Ye-Kui (US)
(74) Công ty Luật TNHH T&G (TGVN)

(54) **PHƯƠNG PHÁP GIẢI MÃ DÒNG BIT VIĐEO ĐƯỢC TẠO MÃ, THIẾT BỊ GIẢI MÃ, PHƯƠNG PHÁP MÃ HÓA DÒNG BIT VIĐEO ĐƯỢC TẠO MÃ, THIẾT BỊ MÃ HÓA, MÁY TẠO MÃ, HỆ THỐNG TẠO MÃ VÀ PHƯƠNG TIỆN TẠO MÃ**

(57) Sáng chế đề cập đến phương pháp giải mã dòng bit viđeo được tạo mã. Phương pháp này bao gồm các bước: thu nhận cấu trúc danh sách hình ảnh tham chiếu thứ nhất và cấu trúc danh sách hình ảnh tham chiếu thứ hai được thể hiện trong dòng bit viđeo được tạo mã; dẫn xuất, dựa vào cấu trúc danh sách hình ảnh tham chiếu thứ nhất và cấu trúc danh sách hình ảnh tham chiếu thứ hai, danh sách hình ảnh tham chiếu thứ nhất của lát hiện thời và danh sách hình ảnh tham chiếu thứ hai của lát hiện thời, trong đó lát hiện thời bao gồm lát trong ảnh (intra, viết tắt là I) hoặc lát dự báo một chiều (uni-predictive, viết tắt là P); và thu nhận ít nhất một khối được xây dựng lại của lát hiện thời tiếp theo bước dẫn xuất danh sách hình ảnh tham chiếu thứ nhất và danh sách hình ảnh tham chiếu thứ hai. Sáng chế cũng đề cập đến thiết bị giải mã, phương pháp mã hóa dòng bit viđeo được tạo mã, thiết bị mã hóa, máy tạo mã, hệ thống tạo mã và phương tiện tạo mã.

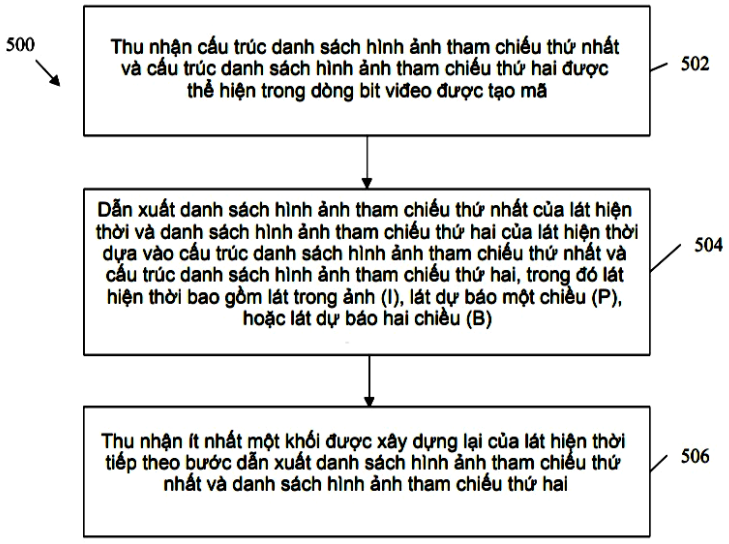

FIG. 5

(11) **79904 A**
(21) **1-2021-01402**
(22) 29/08/2019
(43) 25/08/2021
(85) 16/03/2021
(86) PCT/NL2019/050553 29/08/2019
(87) WO2020/046122 05/03/2020
(51) ***C12C 7/165**; B01D 25/28; C08L 23/16*

(71) **HEINEKEN SUPPLY CHAIN B.V.** (NL)
Tweede Weteringplantsoen 21, 1017 ZD Amsterdam, Netherlands
(72) VAN NUUS, Martinus Adrianus (NL)
(74) Công ty TNHH Tầm nhìn và Liên danh (VISION & ASSOCIATES CO.LTD.)

(54) **MÀNG LỌC KHỐI NGHIỀN VÀ PHƯƠNG PHÁP SẢN XUẤT MÀNG LỌC KHỐI NGHIỀN NÀY**

(57) Sáng chế đề cập đến màng lọc khối nghiền bao gồm chế phẩm nhựa đàn hồi mà bao gồm lớn hơn 50% theo khối lượng một hoặc nhiều chất đàn hồi, dựa vào tổng khối lượng của các polyme trong chế phẩm nhựa đàn hồi. Ngoài ra sáng chế còn đề cập đến phương pháp sản xuất màng lọc khối nghiền này.

(11) **79905 A**
(21) **1-2021-01406**
(22) 16/08/2019
(30) 62/764,817 16/08/2018 US
62/810,112 25/02/2019 US
(43) 25/08/2021
(85) 16/03/2021
(86) PCT/US2019/046876 16/08/2019
(87) WO2020/037239 20/02/2020
(51) ***C07K 14/725**; A61P 35/00; C12N 5/0783; A61K 35/17; C07K 14/705*

(71) **BIONTECH US INC.** (US)
Suite 110, 40 Erie Street, Cambridge, Massachusetts 02139, United States of America
(72) JUNEJA, Vikram (US); CHOI, Jaewon (KR)
(74) Công ty TNHH Tầm nhìn và Liên danh (VISION & ASSOCIATES CO.LTD.)

(54) **AXIT NUCLEIC TÁI TỔ HỢP MÃ HÓA THỤ THỂ TẾ BÀO T (TCR) VÀ DƯỢC PHẨM CHỨA AXIT NUCLEIC NÀY**

(57) Sáng chế đề xuất thụ thể tế bào T (TCR) dựa trên phức peptit RAS, GATA3, TMPRSS2:ERG, BTK và EGFR-MHC, phân tử axit nucleic được phân lập mã hóa TCR dựa trên phức peptit RAS, GATA3, TMPRSS2:ERG, BTK và EGFR-MHC, tế bào T biểu hiện TCR dựa trên phức peptit RAS, GATA3, TMPRSS2:ERG, BTK và EGFR-MHC, và dược phẩm chứa chúng.

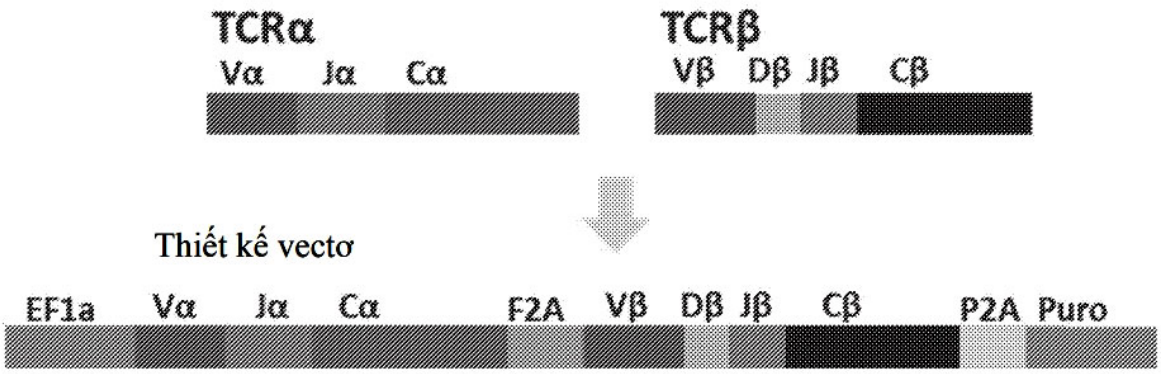

FIG. 3A

(11) **79906 A** (43) 25/08/2021
(21) **1-2021-01422** (85) 17/03/2021
(22) 12/09/2019 (86) PCT/IN2019/050664 12/09/2019
(30) 201811034458 12/09/2018 IN (87) WO2020/053891 19/03/2020
(51) ***B62D 49/00***

(71) **MAHINDRA & MAHINDRA LIMITED** (IN)
Mahindra & Mahindra Limited, Farm Equipment Sector, Swaraj Division, Phase IV, IndustrialArea S.A.S. Nagar (Mohali) Punjab 160055 (IN)
(72) TIGHARE, Avinash (IN); SINGH, Vikas (IN)
(74) Công ty cổ phần Tư vấn S&B (S&B CONSULTANT., CORP.)

(54) **XE NÔNG NGHIỆP CÓ KHOẢNG CÁCH GẦM CÓ THỂ ĐIỀU CHỈNH VÀ PHƯƠNG PHÁP ĐIỀU CHỈNH KHOẢNG CÁCH GẦM**

(57) Sáng chế đề cập đến xe nông nghiệp (V) với khoảng cách gầm có thể điều chỉnh và phương pháp điều chỉnh khoảng cách gầm (70). Xe nông nghiệp (V) bao gồm kết cấu xe (C), cặp bánh trước (FW), cặp bánh sau (RW), ít nhất một trụ trước, ít nhất một trụ sau, cặp hốc dẫn động cuối (FH), nhiều chi tiết khóa (LP) và thiết bị duỗi (E). Kết cấu xe (C) được cấu tạo để di chuyển giữa ít nhất một vị trí được hạ thấp, trong đó mỗi hốc dẫn động cuối (FH) được khóa với kết cấu xe (C) tại các vị trí khóa thứ nhất tương ứng và ít nhất một vị trí được nâng lên trong đó mỗi hốc dẫn động cuối (FH) được khóa vào kết cấu xe (C) tại các vị trí khóa thứ hai tương ứng. Thiết bị duỗi (E) được điều chỉnh để được ghép nối giữa bánh trước tương ứng (FW) và trụ trước khi kết cấu xe (C) ở vị trí được nâng lên.

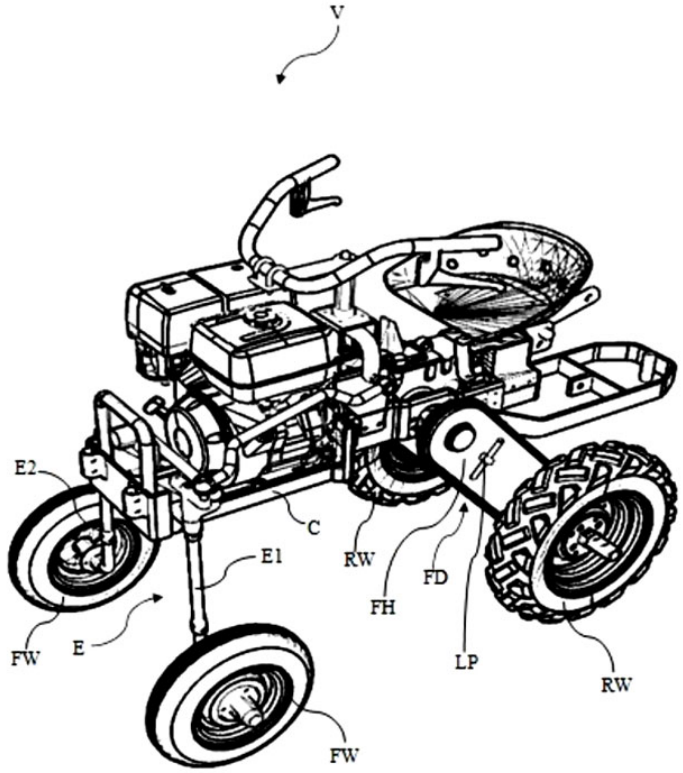

HÌNH 1

(11) **79907 A**
(21) **1-2021-01423**
(22) 12/09/2019
(30) 201811034488 12/09/2018 IN
(43) 25/08/2021
(85) 17/03/2021
(86) PCT/IN2019/050663 12/09/2019
(87) WO2020/053890 19/03/2020
(51) ***B62D 9/00***; *B62D 49/06*

(71) **MAHINDRA & MAHINDRA LIMITED** (IN)
Mahindra & Mahindra Limited, Farm Equipment Sector, Swaraj Division, Phase IV, Industrial Area S.A.S. Nagar (Mohali) Punjab 160055 (IN)
(72) TIGHARE, Avinash (IN); SINGH, Vikas (IN)
(74) Công ty cổ phần Tư vấn S&B (S&B CONSULTANT., CORP.)

(54) **XE NÔNG NGHIỆP**

(57) Sáng chế đề cập đến xe nông nghiệp (V) bao gồm chỗ ngồi của người điều khiển (S), kết cấu xe (C), thiết bị hỗ trợ bánh xe (100), cụm giảm xóc trước (200), cơ chế điều khiển vị trí và kéo (30), cơ chế thanh bàn đạp phanh (500), cơ cấu lái (600) và thiết bị xả (700). Chỗ ngồi của người điều khiển (S) đã đề cập được cấu tạo để được bố trí trong xe (V) tại ít nhất một trong số vị trí ghế ngồi thứ nhất (Sf) tương ứng với vị trí lái xe thứ nhất, và vị trí ghế ngồi thứ hai (Sr) tương ứng với vị trí lái xe thứ hai, trong đó vị trí ghế ngồi thứ hai (Sr) đối diện với vị trí ghế ngồi thứ nhất (Sf). Kết cấu xe (C) được cấu tạo để được di chuyển giữa ít nhất một vị trí hạ thấp trong đó mỗi trong số hốc truyền động cuối cùng (FH) được khóa với kết cấu xe (C) tại vị trí khóa thứ nhất tương ứng, và ít nhất một vị trí nâng trong đó mỗi trong số hốc truyền động cuối cùng (FH) được khóa với kết cấu xe (C) vị trí khóa thứ hai tương ứng.

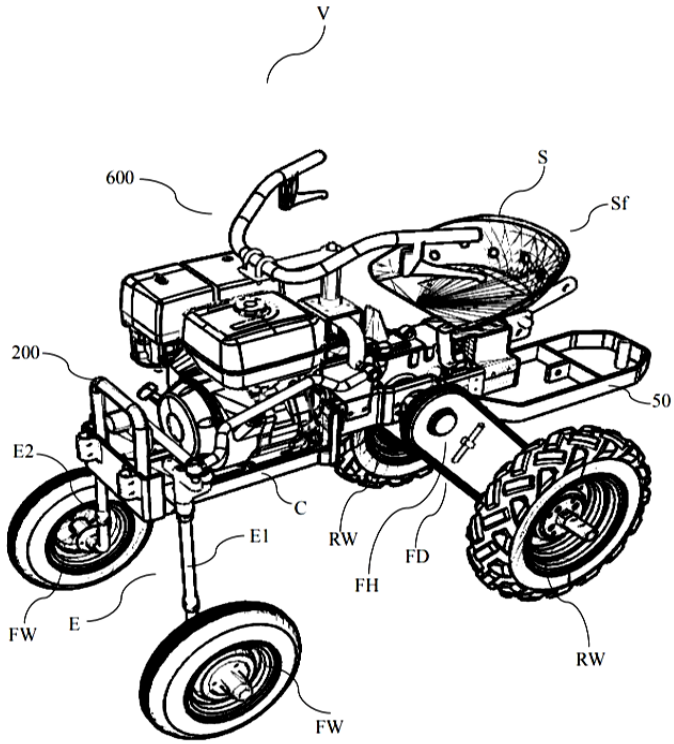

HÌNH 1

(11) **79908 A**
(21) **1-2021-01425**
(22) 05/08/2019
(30) 102018000008303 03/09/2018 IT
(51) ***E02B 15/10***; *E02B 15/08*
(43) 25/08/2021
(85) 17/03/2021
(86) PCT/IB2019/056634 05/08/2019
(87) WO2020/049379 12/03/2020

(71) **MOLD SRL** (IT)
Via Asiago, 77, Cassola (VI), 36022, Italy
(72) Andrea CITTON (IT); Alex CITTON (IT)
(74) Văn phòng Luật sư Ân Nam (ANNAM IP & LAW)

(54) **HỆ THỐNG LÀM SẠCH CÁC DÒNG SÔNG VÀ DÒNG SUỐI**

(57) Sáng chế đề cập đến hệ thống (1) làm sạch sông và đường thủy (F) nói chung, bao gồm các môđun nổi (10), và trong đó mỗi môđun (10) bao gồm một phần thân nổi (11) và một phần thân quay (12) được trang bị với phần nhô ra (14) được tạo kết cấu sao cho được đặt trên mặt nước, sao cho khi phần thân quay (12) nêu trên sẽ quay do tác động đẩy của dòng sông, phần nhô ra (14) di chuyển cho biết các mảnh vụn trôi nổi theo một hướng được xác định bởi hướng quay của nó, hướng tới khu vực thu gom hoặc thu hồi (2).

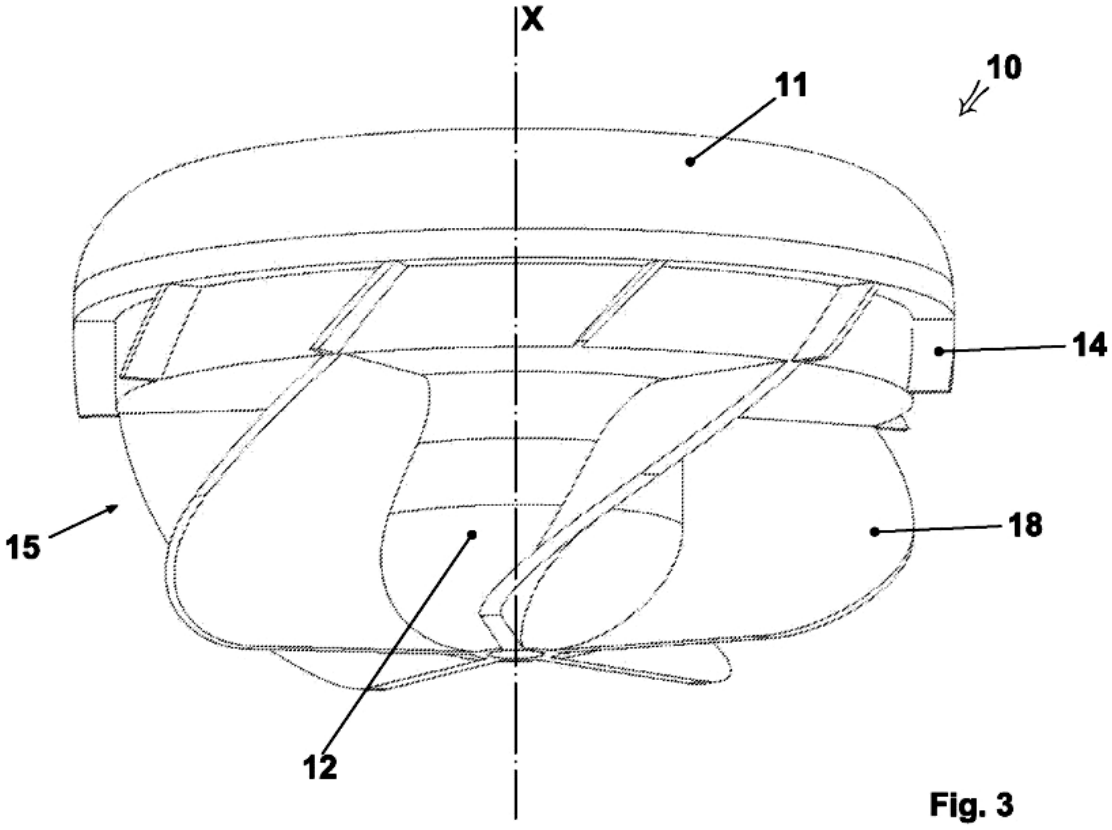

Fig. 3

(11) **79909 A**
(21) **1-2021-01436**
(22) 13/08/2019
(30) 10 2018 214 839.2 31/08/2018 DE
(43) 25/08/2021
(85) 17/03/2021
(86) PCT/EP2019/071695 13/08/2019
(87) WO2020/043480 05/03/2020
Ngày yêu cầu thẩm định nội dung: 22/06/2021
(51) ***D04H 1/62**; D04H 1/66; A41D 27/06*

(71) **KUFNER HOLDING GMBH** (DE)
Inselkammerstr. 10, 82008 Unterhaching, Germany
(72) TIMM, Christoph (DE)
(74) Công ty TNHH Tầm nhìn và Liên danh (VISION & ASSOCIATES CO.LTD.)

(54) **VẬT LIỆU DỆT DẠNG TẤM CÓ LỚP PHỦ KẾT DÍNH BỀN VỮNG**

(57) Sáng chế mô tả vật liệu dệt dạng tấm dán được bằng nhiệt có lớp nền trên cơ sở vải dệt, vải dệt kim, tùy chọn có xen sợi đan ngang, hoặc vải không dệt và lớp phủ kết dính được sử dụng lên bề mặt của nó, khác biệt ở chỗ là từ 70 đến 100% trọng lượng lớp phủ kết dính bao gồm nguyên liệu thô có thể tái tạo được.

(11) **79910 A** (43) 25/08/2021
(21) **1-2021-01457** (85) 18/03/2021
(22) 29/08/2019 (86) PCT/US2019/048917 29/08/2019
(30) 62/725,956 31/08/2018 US (87) WO2020/047323 05/03/2020
(51) ***C07D 213/76**; A61P 25/00; C07D 401/14; C07D 487/08; C07D 413/12; C07D 417/12; C07D 417/14; C07D 471/04; A61K 31/4439; C07D 409/12*

(71) **XENON PHARMACEUTICALS INC.** (CA)
200 - 3650 Gilmore Way, Burnaby, British Columbia V5G 4W8, Canada
(72) FOCKEN, Thilo (CA); ANDREZ, Jean-Christophe (CA); BURFORD, Kristen Nicole (CA); DEHNHARDT, Christoph Martin (CA); GRIMWOOD, Michael Edward (CA); JIA, Qi (CA); LOFSTRAND, Verner Alexander (CA); WILSON, Michael Scott (CA); ZENOVA, Alla Yurevna (CA); WESOLOWSKI, Steven Sigmund (CA); SUN, Shaoyi (CA)
(74) Công ty TNHH Tầm nhìn và Liên danh (VISION & ASSOCIATES CO.LTD.)

(54) **HỢP CHẤT SULFONAMIT ĐƯỢC THẾ HETEROARYL VÀ DƯỢC PHẨM CHỨA NÓ**

(57) Sáng chế đề cập đến hợp chất benzensulfonamit, dưới dạng chất đồng phân lập thể, chất đồng phân đối hình, chất hỗ biến của chúng hoặc hỗn hợp của chúng; hoặc muối dược dụng, solvat hoặc tiền dược chất của chúng dùng cho việc điều trị bệnh hoặc tình trạng bệnh liên quan đến kênh natri có cổng điện áp, như động kinh và/hoặc rối loạn co giật động kinh. Sáng chế cũng đề cập đến dược phẩm chứa hợp chất này

(11) **79911 A**
(21) **1-2021-01476**
(22) 12/08/2019
(30) 1813842.0 24/08/2018 GB
(51) ***H02S 20/20***
(43) 25/08/2021
(85) 19/03/2021
(86) PCT/NO2019/050164 12/08/2019
(87) WO2020/040643 27/02/2020

(71) **OCEAN SUN AS** (NO)
Widerøeveien 5, 1360 Fornebu, Norway
(72) BJØRNEKLETT, Børge (NO)
(74) Công ty Luật TNHH T&G (TGVN)

(54) **THIẾT BỊ NĂNG LƯỢNG MẶT TRỜI VÀ PHƯƠNG PHÁP LẮP ĐẶT THIẾT BỊ NĂNG LƯỢNG MẶT TRỜI**

(57) Sáng chế đề cập đến thiết bị năng lượng mặt trời bao gồm tấm dễ uốn có môđun quang điện (Photovoltaic, PV) được cố định lên đó bằng cụm gắn vốn bao gồm ít nhất một biên dạng môđun kéo dài được ráp chặt vào cạnh của môđun PV, và biên dạng tấm kéo dài tương ứng được gắn vào tấm, và các biên dạng được tạo cấu hình sao cho môđun PV được ráp chặt vào tấm bằng cách đưa biên dạng môđun đi đến tiếp xúc với biên dạng tấm tương ứng. Sáng chế còn đề cập đến phương pháp lắp đặt thiết bị năng lượng mặt trời.

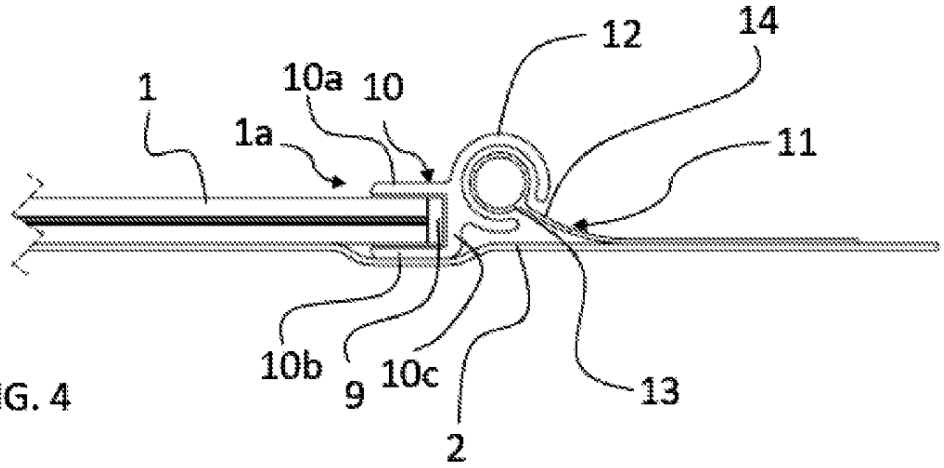

FIG. 4

(11) **79912 A**
(21) **1-2021-01482**
(22) 29/11/2019
(30) 2018-225467 30/11/2018 JP
2019-181258 01/10/2019 JP
(43) 25/08/2021
(85) 19/03/2021
(86) PCT/JP2019/046812 29/11/2019
(87) WO2020/111240 04/06/2020
Ngày yêu cầu thẩm định nội dung: 19/03/2021
(51) ***H04N 19/119***; *H04N 19/176; H04N 19/70; H04N 19/167*

(71) **JVCKENWOOD CORPORATION** (JP)
3-12, Moriyacho, Kanagawa-ku, Yokohama-shi, Kanagawa 2210022, Japan
(72) Hiroyuki KURASHIGE (JP)
(74) Văn phòng Luật sư Ân Nam (ANNAM IP & LAW)

(54) **THIẾT BỊ GIẢI MÃ HÌNH ẢNH, PHƯƠNG PHÁP GIẢI MÃ HÌNH ẢNH VÀ CHƯƠNG TRÌNH GIẢI MÃ HÌNH ẢNH**

(57) Sáng chế đề xuất khối phân chia khối bao gồm bộ chia bốn được tạo cấu hình để phân chia khối đích thu được bằng cách phân chia đệ quy thành một nửa theo cả phương đứng và phương ngang để tạo ra bốn khối, và bộ chia nhị phân/tam phân được tạo cấu hình để chia khối đích thu được bằng cách phân chia đệ quy thành hai hoặc ba theo phương ngang hoặc phương đứng để tạo ra hai hoặc ba khối, và bộ chia nhị phân/tam phân không cho phép phân chia khối đích theo phương ngang khi phân chia khối đích theo phương ngang khiến cho khối đích thu được bằng cách phân chia nằm ngoài phía bên phải của ranh giới hình ảnh, và không cho phép phân chia khối đích theo phương đứng khi phân chia khối đích theo phương đứng khiến cho khối đích thu được bằng cách phân chia nằm ngoài phía dưới của ranh giới hình ảnh.

FIG. 12A

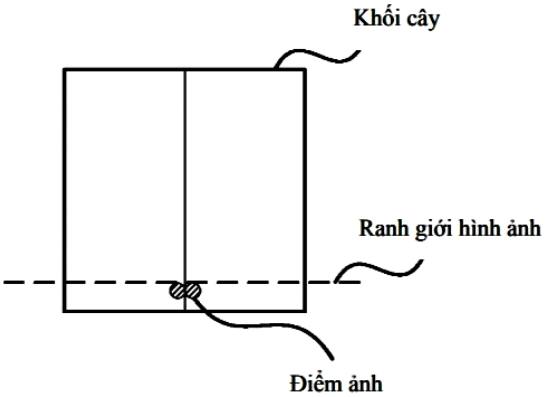

FIG. 12B

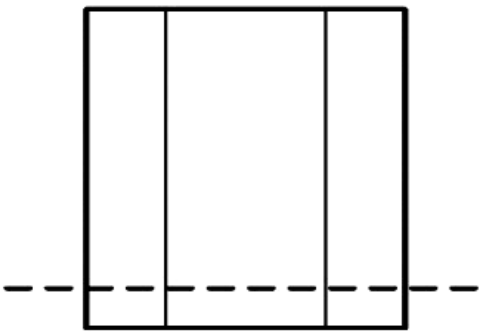

FIG. 12C

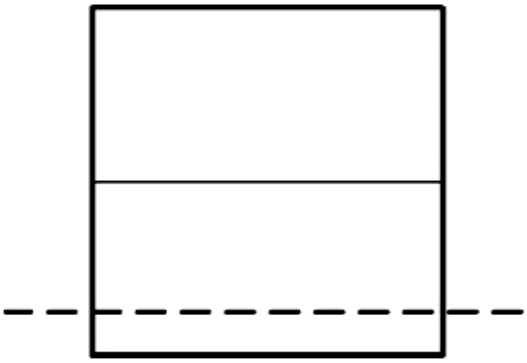

FIG. 12D

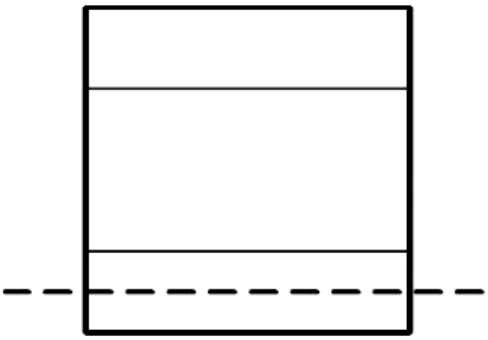

FIG. 12E

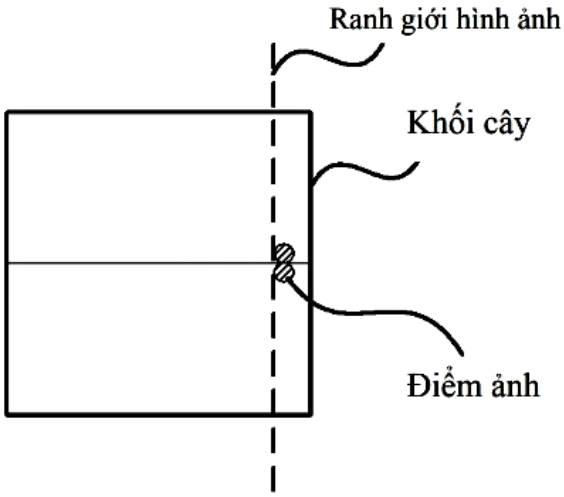

FIG. 12F

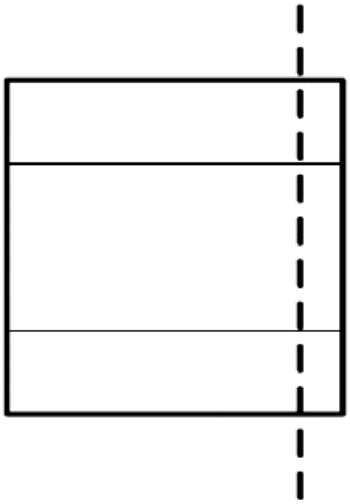

FIG. 12G

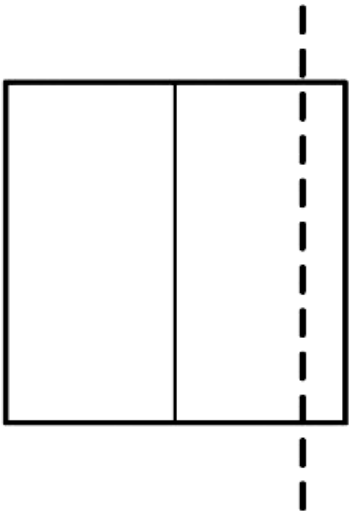

FIG. 12H

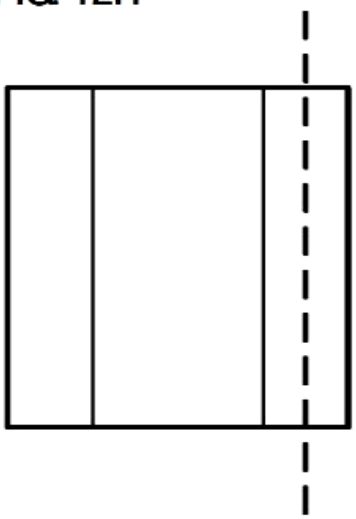

(11) **79913 A**
(21) **1-2021-01485**
(22) 18/09/2019
(30) 201811088089.6 18/09/2018 CN
(51) ***A61K 31/4709**; A61P 35/00*
(43) 25/08/2021
(85) 19/03/2021
(86) PCT/CN2019/106406 18/09/2019
(87) WO2020057539 26/03/2020

(71) **CHIA TAI TIANQING PHARMACEUTICAL GROUP CO., LTD.** (CN)
No.369 Yuzhou South Rd., Lianyungang, Jiangsu 222062, China
(72) WANG, Shanchun (CN); YU, Ding (CN); WANG, Xunqiang (CN); PENG, Bangan (CN); LIU, Lu (CN); DAI, Jie (CN); ZHOU, Hang (CN); MIAO, Yadong (CN)
(74) Công ty TNHH Trường Xuân (AGELESS CO.,LTD.)

(54) **DƯỢC PHẨM CHỨA DẪN XUẤT QUINOLIN VÀ BỘ KIT CHỨA DƯỢC PHẨM NÀY ĐỂ ĐIỀU TRỊ BỆNH UNG THƯ PHỔI TẾ BÀO NHỎ**

(57) Sáng chế liên quan đến lĩnh vực y học, cụ thể sáng chế đề cập đến dược phẩm chứa dẫn xuất quinolin như 1-[[[4-(4-flo-2-metyl-1H-indol-5-yl)oxy-6-metoxyquinolin-7-yl]oxy]metyl]xyclopropylamin để điều trị bệnh ung thư phổi tế bào nhỏ, đặc biệt là cho bệnh nhân mắc bệnh ung thư phổi tế bào nhỏ tái phát khó chữa, mà có thể có thể kéo dài đáng kể thời gian sống sót của chúng, ngoài ra, hiệu quả điều trị đối với bệnh ung thư phổi tế bào nhỏ di căn não cũng rất đáng kể. Sáng chế còn đề cập đến bộ kit chứa dược phẩm này.

(11) **79914 A** (43) 25/08/2021
(21) **1-2021-01486** (85) 19/03/2021
(22) 10/09/2019 (86) PCT/EP2019/074100 10/09/2019
(30) 16/126,725 10/09/2018 US (87) WO2020/053205 A1 19/03/2020
(51) ***E04F 15/02***; *E04F 13/08; E04F 15/10; E04F 15/08; B32B 18/00; E04F 13/14*

(71) **CHAMPION LINK INTERNATIONAL CORPORATION** (AI)
OMC Offices, Babrow Building The Valley, AI-2640, Anguilla
(72) BAERT, Thomas, Luc, Martine (BE); VAN POYER, Tom (BE); BOON, Sven (BE)
(74) Công ty TNHH Đại Tín và Liên Danh (DAITIN AND ASSOCIATES CO.,LTD)

(54) **TẤM LÁT SÀN LÀM BẰNG VẬT LIỆU GỐM HOẶC ĐÁ TỰ NHIÊN**

(57) Sáng chế đề cập đến tấm lát sàn, bao gồm lớp lõi có nhiều lớp gắn vào nhau, làm bằng vật liệu gốm hoặc khoáng và chất kết dính, cặp cạnh đối diện thứ nhất, cặp cạnh đối diện thứ nhất bao gồm các bộ phận ghép nối bổ sung cho phép ghép nhiều cặp các tấm lát sàn với nhau, lớp trên cùng làm bằng vật liệu gốm hoặc đá tự nhiên, trong đó mặt của lớp lõi đối diện với lớp trên cùng có một lớp gia cố, mật độ lớp gia cố này lớn hơn mật độ của phần còn lại của lớp lõi.

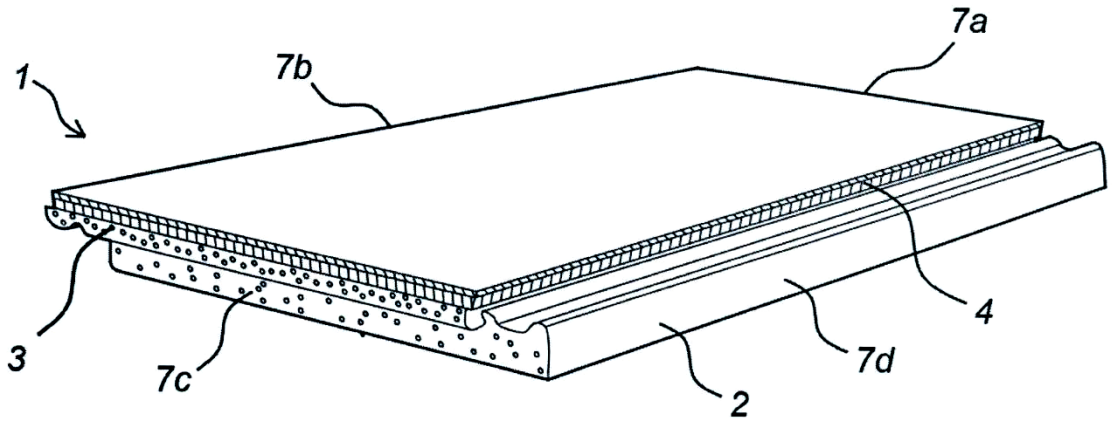

Fig.1

(11) **79915 A** (43) 25/08/2021
(21) **1-2021-01494** (85) 19/03/2021
(22) 03/09/2019 (86) PCT/FR2019/052028 03/09/2019
(30) 1858571 21/09/2018 FR (87) WO2020/058594 26/03/2020
(51) ***H04N 19/176***; *H04N 19/593; H04N 19/34; H04N 19/11; H04N 19/182*
(71) **ORANGE** (FR)
78 rue Olivier de Serres, 75015 PARIS, France
(72) HENRY, Félix (FR); ABDOLI, Mohsen (IR); PHILIPPE, Pierrick (FR); CLARE, Gordon (FR)
(74) Công ty TNHH Tầm nhìn và Liên danh (VISION & ASSOCIATES CO.LTD.)

(54) **PHƯƠNG PHÁP, THIẾT BỊ ĐỂ MÃ HÓA VÀ GIẢI MÃ DÒNG DỮ LIỆU VÀ VẬT GHI LƯU TRỮ DÒNG DỮ LIỆU ĐƯỢC MÃ HÓA BIỂU DIỄN ÍT NHẤT MỘT HÌNH ẢNH**

(57) Sáng chế đề cập đến phương pháp giải mã dòng dữ liệu được mã hóa biểu diễn ít nhất một hình ảnh được phân chia thành các khối. Đối với ít nhất một khối của hình ảnh, được gọi là khối hiện thời, xác định được xem liệu kích thước của khối hiện thời có nhỏ hơn hoặc bằng ngưỡng định trước hay không. Nếu kích thước của khối hiện thời nhỏ hơn hoặc bằng ngưỡng định trước, phương pháp này bao gồm bước giải mã (E42) mục thông tin chỉ ra chế độ mã hóa của khối hiện thời trong số chế độ mã hóa thứ nhất và chế độ mã hóa thứ hai và tái cấu trúc khối hiện thời theo chế độ mã hóa được chỉ ra bởi mục thông tin nêu trên và theo cách khác tái cấu trúc khối hiện thời theo chế độ mã hóa thứ nhất. Chế độ mã hóa thứ nhất tương ứng với chế độ mã hóa mà theo đó khối hiện thời được tái cấu trúc (E436) sử dụng phép biến đổi nghịch đảo của phần dư dự báo được biến đổi được giải mã đối với khối hiện thời và chế độ mã hóa thứ hai tương ứng với chế độ mã hóa mà theo đó khối hiện thời được tái cấu trúc (E444), đối với mỗi điểm ảnh của khối hiện thời, bằng cách thu dự báo của điểm ảnh nêu trên từ điểm ảnh được giải mã trước khác thuộc về khối hiện thời nêu trên hoặc khối hình ảnh được giải mã trước và tái cấu trúc điểm ảnh nêu trên từ dự báo thu được và phần dư dự báo được giải mã được liên kết với điểm ảnh nêu trên.

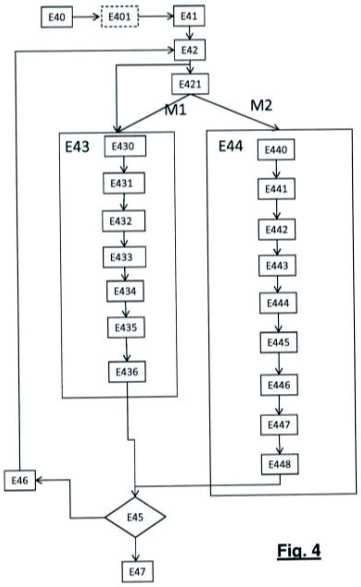

Fig. 4

(11) **79916 A** (43) 25/08/2021
(21) **1-2021-01500** (85) 19/03/2021
(22) 10/09/2019 (86) PCT/CN2019/105119 10/09/2019
(30) 201811060341.2 11/09/2018 CN (87) WO2020/052546 19/03/2020
(51) ***C07K 16/28***; *A61P 35/00; A61P 37/00; G01N 33/53; C12N 15/13; C12N 15/63; C12N 5/10; A61K 39/395*

(71) 1. **JIANGSU HENGRUI MEDICINE CO., LTD.** (CN)
No.7 Kunlunshan Road, Economic and Technological Development Zone, Lianyungang, Jiangsu 222047, China
2. **SHANGHAI HENGRUI PHARMACEUTICAL CO., LTD.** (CN)
No. 279 Wenjing Road, Minhang District, Shanghai 200245, China
(72) YE, Xin (CN); SUN, Le (CN); SONG, Mingjuan (CN); FU, Beibei (CN); WANG, Xiaohua (CN); ZHANG,Lei (CN); TAO, Weikang (US)
(74) Công ty TNHH Sở hữu trí tuệ Thảo Thọ Quyến (INVENCO.,LTD)

(54) **KHÁNG THỂ KHÁNG CD38, DƯỢC PHẨM CHỨA KHÁNG THỂ NÀY, PHÂN TỬ AXIT NUCLEIC PHÂN LẬP MÃ HÓA KHÁNG THỂ NÀY, VECTƠ CHỨA PHÂN TỬ AXIT NUCLEIC NÀY, TẾ BÀO CHỦ CHỨA VECTƠ NÀY, PHƯƠNG PHÁP SẢN XUẤT KHÁNG THỂ VÀ PHƯƠNG PHÁP PHÁT HIỆN VÀ CHẤT PHÁT HIỆN KHÁNG THỂ**

(57) Sáng chế đề cập đến kháng thể kháng CD38, đoạn gắn kết với kháng nguyên của chúng dùng làm thuốc. Cụ thể là, sáng chế đề cập đến kháng thể có nguồn gốc từ chuột, kháng thể khảm hoặc kháng thể được làm tương thích với người chứa vùng CDR của kháng thể kháng CD38 và dược phẩm chứa kháng thể kháng CD38 hoặc đoạn gắn kết với kháng nguyên của nó dùng để bào chế thuốc để điều trị bệnh hoặc rối loạn dương tính với CD38. Ngoài ra, sáng chế cũng đề cập đến phương pháp sản xuất kháng thể này.

(11) **79917 A** (43) 25/08/2021
(21) **1-2021-01536** (85) 23/03/2021
(22) 24/04/2019 (86) PCT/CN2019/084090 24/04/2019
(30) PCT/CN2018/115757 15/11/2018 CN (87) WO2020/098228 22/05/2020
Ngày yêu cầu thẩm định nội dung: 09/06/2021
(51) ***H04W 12/06***
(71) **TELEFONAKTIEBOLAGET LM ERICSSON (PUBL)** (SE)
164 83 Stockholm, Sweden
(72) XU, Wenliang (CN)
(74) Công ty Luật TNHH T&G (TGVN)

(54) **PHƯƠNG PHÁP VÀ THIẾT BỊ ĐỂ THU HỒI SỰ CẤP PHÉP CỦA BỘ GỌI GIAO DIỆN CHƯƠNG TRÌNH ỨNG DỤNG (APPLICATION PROGRAM INTERFACE, API) VÀ PHƯƠNG TIỆN ĐỌC ĐƯỢC BẰNG MÁY TÍNH**

(57) Sáng chế đề cập đến phương pháp và thiết bị để thu hồi sự cấp phép cho bộ gọi giao diện chương trình ứng dụng (Application Program Interface, API). Phương pháp bao gồm các bước: gửi đến thiết bị thứ hai yêu cầu để thu hồi sự cấp phép của giao diện chương trình ứng dụng (API) cho bộ gọi API với bộ nhận dạng (Identifier, ID) bộ gọi API, bộ nhận dạng chức năng phô bày API (API Exposing Function, AEF) và ít nhất một bộ nhận dạng API; và nhận hồi đáp cho yêu cầu từ thiết bị thứ hai; trong đó API được nhận dạng bởi ít nhất một bộ nhận dạng API là một phần của tất cả các API được cấp phép cho bộ gọi API. Sáng chế cũng đề cập đến phương tiện đọc được bằng máy tính.

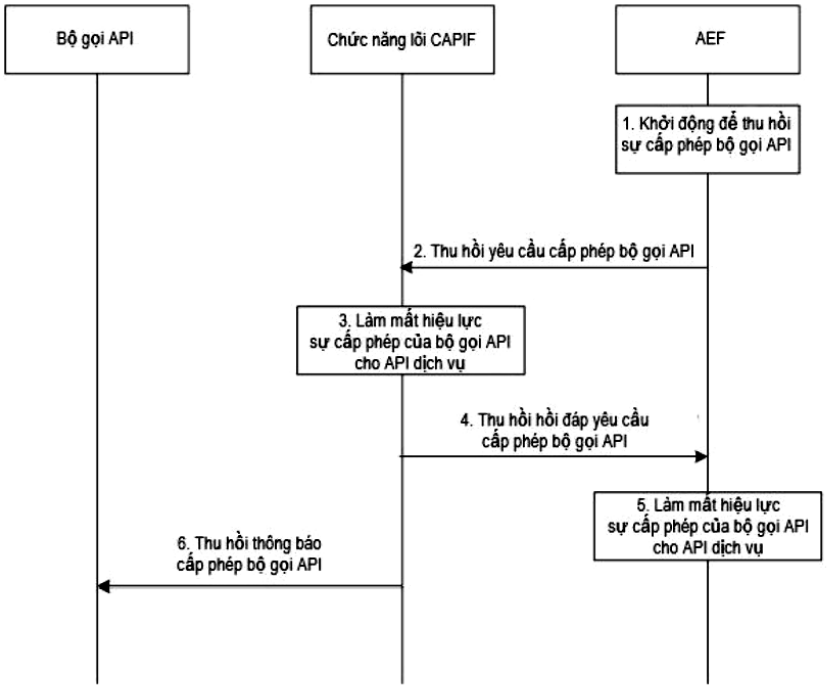

Fig.3

(11) **79918 A**
(21) **1-2021-01551**
(22) 26/09/2018
(43) 25/08/2021
(85) 23/03/2021
(86) PCT/FR2018/052372 26/09/2018
(87) WO2020/065142 02/04/2020
(51) ***A23L 5/10**; A23L 7/196; B02B 1/04; A23L 5/20*

(71) **RICE TECHNOLOGIES** (FR)
367 Chemin de Mérieux, Quartier d'Espeyran, 30800 SAINT-GILLES, France
(72) BENOIT, Jean-Louis (FR)
(74) Công ty TNHH Tầm nhìn và Liên danh (VISION & ASSOCIATES CO.LTD.)

(54) **THIẾT BỊ ĐỂ XỬ LÝ TRƯỚC CÁC HẠT CHO PHÉP HẤP HƠI NƯỚC ĐỒNG NHẤT HẠT NGŨ CỐC**

(57) Sáng chế đề cập đến thiết bị để xử lý trước các hạt, và cụ thể là hạt ngũ cốc chẳng hạn như gạo, bao gồm buồng (1) để hấp hơi nước các hạt, giỏ có lỗ siêu nhỏ (2) được đặt trong buồng (1) và được bố trí để cho phép hơi nước đi qua và để ngăn chặn việc tiếp xúc trực tiếp ngũ cốc với buồng (1), thiết bị này còn bao gồm nguồn chân không và nguồn hơi nước mà được nối với buồng (1) nói trên, khác biệt ở chỗ bao gồm ít nhất một ống khuếch tán hơi nước thông vào trong khoảng trống (3) được hình thành giữa thành của buồng (1) và thành của giỏ (2) nói trên, và ít nhất một ống có lỗ siêu nhỏ được đặt trong giỏ (2) này, khoảng cách đo được trên mặt phẳng nằm ngang giữa bề mặt bên trong của giỏ (2) này và bề mặt bên ngoài của ít nhất một ống có lỗ siêu nhỏ này là nhỏ hơn hoặc bằng 600 milimet.

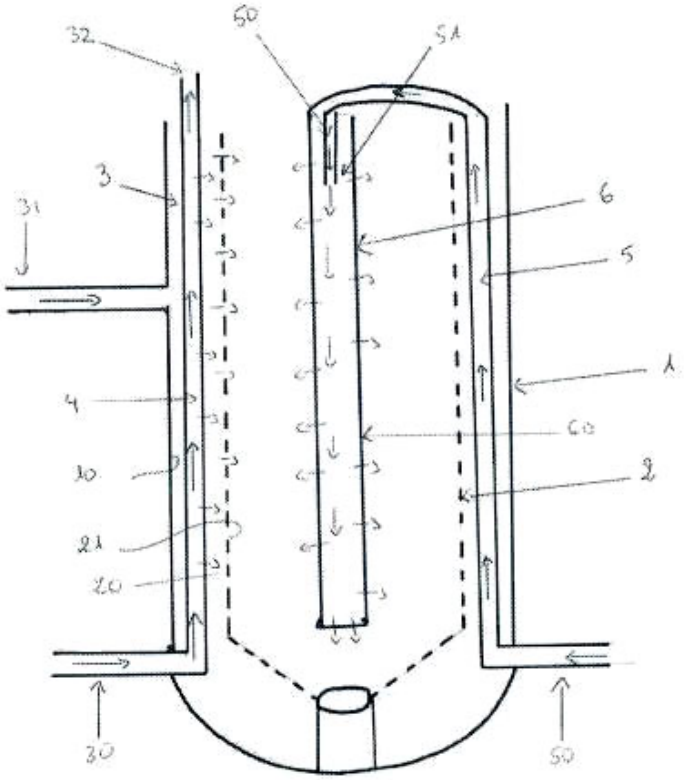

(11) **79919 A**
(21) **1-2021-01570**
(22) 26/08/2019
(30) 2018-158315 27/08/2018 JP
(43) 25/08/2021
(85) 24/03/2021
(86) PCT/JP2019/033234 26/08/ 019
(87) WO2020/045334 05/03/2020
Ngày yêu cầu thẩm định nội dung: 12/08/2021
(51) ***C07D 471/10**; A61K 45/00; A61P 35/00; C07D 487/10; A61P 43/00; A61K 31/506; A61P 35/02*

(71) **SUMITOMO DAINIPPON PHARMA CO., LTD.** (JP)
6-8, Dosho-machi 2-chome, Chuo-ku, Osaka-shi, Osaka 541-8524 Japan
(72) Seiji KAMIOKA (JP); Hitoshi BAN (JP); Naoaki SHIMADA (JP); Wataru HIROSE (JP); Akihiko ARAKAWA (JP); Kazuto YAMAZAKI (JP); Kenjiro HIRA (JP)
(74) Công ty TNHH một thành viên Sở hữu trí tuệ VCCI (VCCI-IP CO.,LTD)

(54) **DẪN XUẤT AZABICYCLIC HOẠT TÍNH QUANG**

(57) Sáng chế đề cập đến hợp chất có công thức (1a) trong đó p là 1 hoặc 2, R1 - R4 là nguyên tử hydro hoặc tương tự, và a - d là 1 hoặc 2, hoặc muối dược dụng của nó, mà có hiệu quả chống khối u bằng cách ức chế liên kết giữa protein dung hợp bệnh bạch cầu dòng hỗn hợp (MLL) mà được ngấm AF4, AF9, hoặc tương tự, mà là gen đối tác dung hợp đại diện gây ra bệnh bạch cầu MLL, và menin.

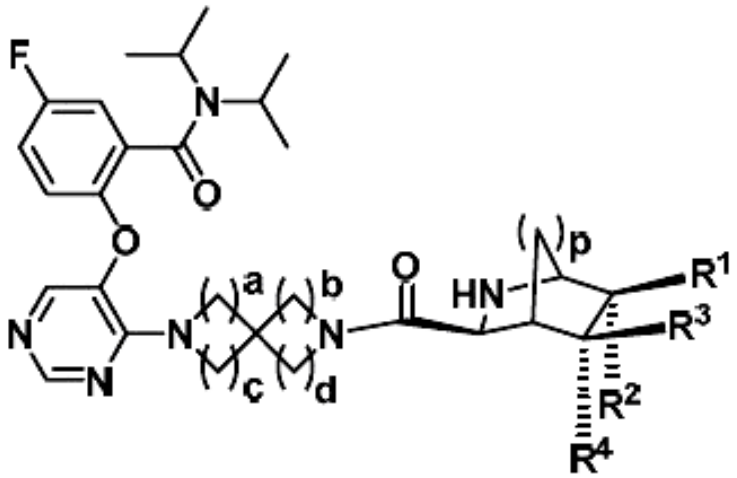

(1a)

(11) **79920 A** (43) 25/08/2021
(21) **1-2021-01581** (85) 25/03/2021
(22) 28/08/2019 (86) PCT/KR2019/011017 28/08/2019
(30) 10-2018-0102250 29/08/2018 KR (87) WO2020/045992 05/03/2020
Ngày yêu cầu thẩm định nội dung: 25/03/2021
(51) ***A61K 31/4184***; *A61P 31/04; A61K 9/00; A61K 31/43; A61K 31/7048*
(71) **HK INNO.N CORPORATION** (KR)
6F, 7F, 8F, 100, Eulji-ro, Jung-Gu, Seoul 04551, Republic of Korea
(72) KIM, Bong Tae (KR); KIM, Dongkyu (KR); KIM, Eun Ji (KR); LEE, Ji Won (KR); OH, Kyeongmin (KR); KIM, Ahrong (KR); SONG, Geun Seog (KR); RYU, Shin-Young (KR); KIM, Eun Kyung (KR); SHIN, Naree (KR); KANG, Hyun Ji (KR); KIM, Jae Min (KR); PARK, Yu-Gyeong (KR); JEONG, Haneul (KR)
(74) Công ty TNHH Sáng chế ACTIP (ACTIP PATENT LIMITED)

(54) **CHẾ PHẨM DƯỢC ĐỂ TIỆT TRỪ HELICOBACTER PYLORI, CHẾ PHẨM KẾT HỢP VÀ KIT CÓ CHỨA CHẾ PHẨM KẾT HỢP**

(57) Sáng chế đề cập đến chế phẩm dược để tiệt trừ *Helicobacter pylori* và chế phẩm kết hợp và kit có chứa chế phẩm kết hợp. Chế phẩm theo sáng chế duy trì độ pH trong dạ dày tại mức nhất định hoặc lớn hơn trong khoảng thời gian nhất định hoặc lâu hơn, do đó tăng tối đa hoạt động của amoxixilin và clarithromyxin để thể hiện hiệu quả tiệt trừ vượt trội *Helicobacter pylori*.

Fig.1

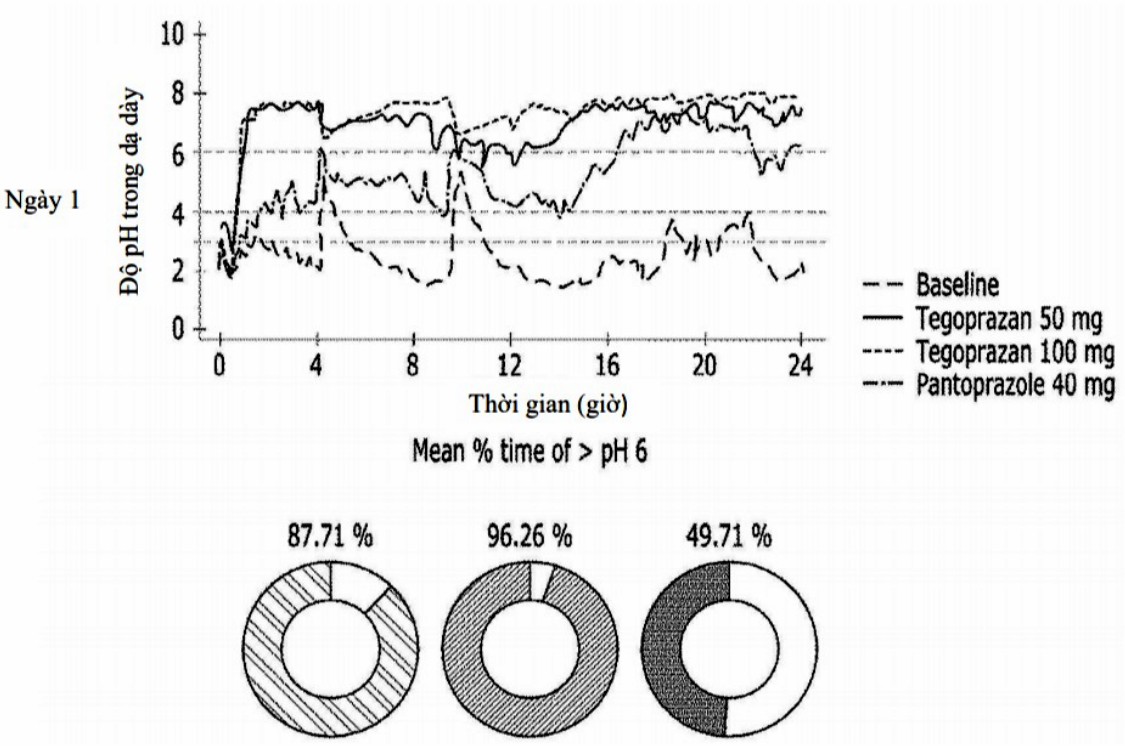

(11) **79921 A**
(21) **1-2021-01607**
(22) 30/08/2019
(30) 62/726,053 31/08/2018 US
(51) ***A61P 35/00***; *C07K 16/28; A61K 39/00*
(43) 25/08/2021
(85) 25/03/2021
(86) PCT/US2019/048994 30/08/2019
(87) WO2020/047374 05/03/2020

(71) **ALECTOR LLC** (US)
131 Oyster Point Blvd, Suite 600, South San Francisco, California 94080, United States of America
(72) CULP, Patricia (US); LAM, Helen (US); HO, Wei-Hsien (US); PRESTA, Leonard (US); ROSENTHAL, Arnon (US)
(74) Công ty TNHH Tầm nhìn và Liên danh (VISION & ASSOCIATES CO.LTD.)

(54) **KHÁNG THỂ KHÁNG CD33, CHẾ PHẨM CHỨA KHÁNG THỂ NÀY VÀ PHƯƠNG PHÁP SẢN XUẤT KHÁNG THỂ NÀY**

(57) Sáng chế này đề cập đến các kháng thể, chế phẩm mà bao gồm các kháng thể, ví dụ, kháng thể đơn dòng, mảnh kháng thể, v.v., mà liên kết đặc hiệu polypeptit CD33, ví dụ, CD33 của động vật có vú hoặc CD33 của người, và phương pháp sản xuất các kháng thể này.

(11) **79922 A** (43) 25/08/2021
(21) **1-2021-01615**
(22) 26/03/2021
Ngày yêu cầu thẩm định nội dung: 26/03/2021
Ngày yêu cầu công bố sớm: 19/07/2021
(51) ***E02B 3/04***
(71) 1. **ĐINH VĂN NHÃ** (VN)
90/93 phố Hoàng Văn Thái, quận Thanh Xuân, thành phố Hà Nội
2. **PHẠM PHÚ UYNH** (VN)
17/4/360 La Thành, quận Đống Đa, thành phố Hà Nội
(72) Đinh Văn Nhã (VN); Phạm Phú Uynh (VN)

(54) **THIẾT BỊ NGĂN CHẶN DÒNG CHẢY GÂY SẠT LỞ BỜ SÔNG, ĐỒNG THỜI KHAI THÁC NĂNG LƯỢNG DÒNG CHẢY THÀNH ĐIỆN**

(57) Sáng chế đề xuất thiết bị ngăn chặn dòng chảy gây sạt lở nghiêm trọng ở bờ sông, đồng thời khai thác năng lượng dòng chảy thành điện hạn chế sạt lở bờ sông là do tự nhiên và con người gây ra, chủ yếu do dòng chảy xoáy sâu vào bờ tạo thành độ dốc quá lớn, buộc phải sụt lở, nhất là chỗ đất yếu. thiết bị này có kết cấu gồm 3 phần chính: 2 tấm chắn hướng dòng chảy, 3 roto và máy phát điện. Mỗi roto có trục, đặt thẳng đứng và đặc trưng bởi 3 cánh, bố cục lệch tâm bao quanh trục quay, cách nhau 120^0, hình dáng cánh chữ nhật uốn cong như hình Parabol, một đầu thẳng để tăng diện tích đón dòng chảy, hướng dòng chảy tác động vào cánh trước nó, ở gần trục, đầu kia cong để hứng dòng chảy và giảm cản khi cánh ở vị trí ngược chiều, ở xa trục. Hai tấm chắn ở hai bên roto có nhiệm vụ làm thay đổi dòng chảy, hướng dòng chảy tác động trực tiếp vào roto làm roto quay nhanh để biến thành năng lượng điện. 3 roto liên kết, truyền động với nhau bằng dây curoa hay bằng dây xích. Hai roto đứng trước nhận tác động trực tiếp của dòng chảy được khuếch đại nhờ hai tấm chắn. Roto đứng sau thu hút năng lượng thừa của hai roto đứng trước, để khi ra khỏi roto, dòng chảy không còn năng lượng nữa, do dòng chảy không còn tốc độ, hoà vào sông.

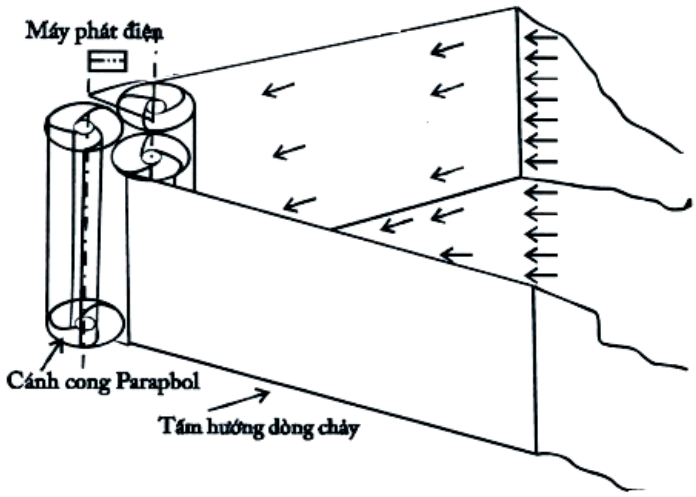

Hình 1

(11) **79923 A** (43) 25/08/2021
(21) **1-2021-01616**
(22) 26/03/2021
Ngày yêu cầu công bố sớm: 19/07/2021
(51) ***E04C 1/00***

(71) 1. **ĐINH VĂN NHÃ** (VN)
90/93 phố Hoàng Văn Thái, quận Thanh Xuân, thành phố Hà Nội
2. **PHẠM PHÚ UYNH** (VN)
17/4/360 La Thành, quận Đống Đa, thành phố Hà Nội
(72) Đinh Văn Nhã (VN); Phạm Phú Uynh (VN)

(54) **QUY TRÌNH SẢN XUẤT GẠCH XÂY DỰNG SỬ DỤNG PHẾ LIỆU TRẤU**

(57) Sáng chế đề cập đến quy trình sản xuất gạch xây dựng sử dụng phế liệu trấu là loại gạch có công nghệ rất đơn giản vì không cần máy móc phức tạp, không cần dùng năng lượng, hỗn hợp gạch xây dựng này bao gồm: xi măng, 1 cát, 5 hay 6 trấu trộn lẫn với nước và đổ vào hàng loạt khuôn đã chuẩn bị sẵn, có vỗ nén và dùng bàn trang gạt bằng vật liệu sát mặt khuôn. Gạch sau khi được đổ vào khuôn thì được để vài giờ cho vật liệu se lại và khô. Trước khi lấy khuôn, cần gõ vào khung để tách biệt độ kết dính giữa vật liệu và khuôn. Ít ngày là gạch khô cứng, xốp, nhẹ, chịu lực tốt. Bản chất gạch trấu có xi măng không thấm nước, nếu trát bên ngoài, gạch lại càng không thấm nước.

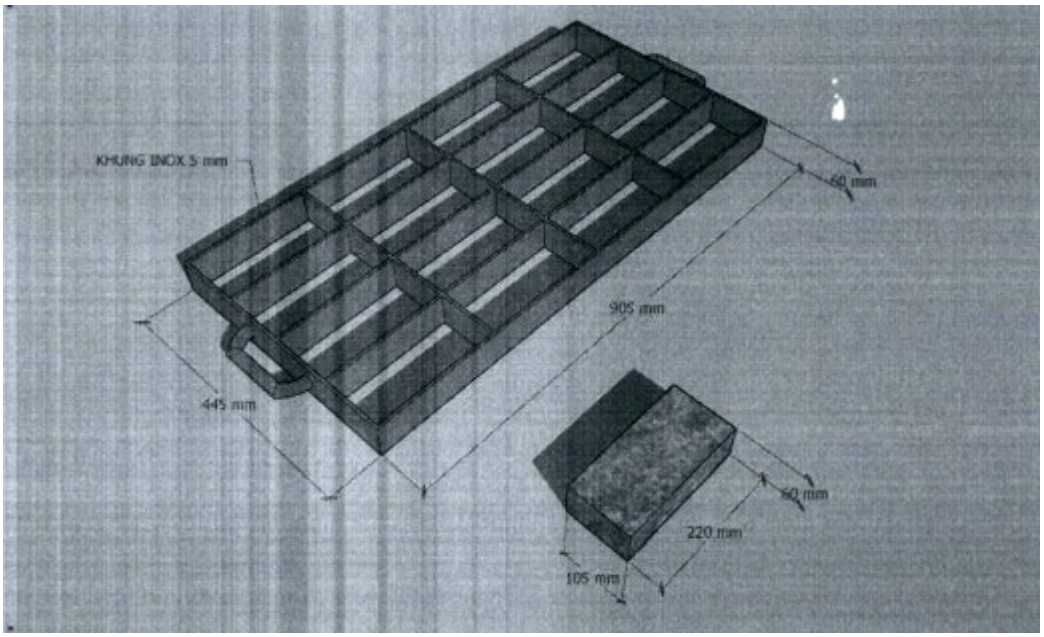

(11) **79924 A** (43) 25/08/2021
(21) **1-2021-01617**
(22) 26/03/2021
Ngày yêu cầu thẩm định nội dung: 26/03/2021
Ngày yêu cầu công bố sớm: 19/07/2021
(51) ***F03D 3/00***

(75) 1. **ĐINH VĂN NHÃ** (VN)
90/93 phố Hoàng Văn Thái, quận Thanh Xuân, thành phố Hà Nội
2. **PHẠM PHÚ UYNH** (VN)
17/4/360 La Thành, quận Đống Đa, thành phố Hà Nội

(54) **THIẾT BỊ KHAI THÁC NĂNG LƯỢNG GIÓ KẾT HỢP NĂNG LƯỢNG HẢI LƯU**

(57) Thiết bị khai thác năng lượng gió kết hợp khai thác năng lượng dòng hải lưu có 4 phần: Một là phần tuabin gió (1) có 3 cánh, bố cục lệch tâm bao quanh trục quay, đặc trưng bởi hình dáng cánh chữ nhật, một đầu cong để hứng gió và dòng hải lưu, đồng thời giảm cản khi cánh quay ngược chiều, đầu kia thẳng để mở rộng diện tích đón gió, đón dòng chảy hải lưu và dẫn gió, dòng chảy hải lưu tác động vào cánh trước nó để tăng công suất. Hai là phần bệ đỡ tuabin gió (2) đặt trên phao nổi, có máy phát điện, với 4 chân vững chắc. Ba là phần phao nổi, trống rỗng bằng composite mang tải trọng toàn bộ thiết bị. Bốn là phần tuabin nước (5) đặt ở dưới nước, gồm 2 tuabin, nhiều tầng cánh, mỗi tầng có 3 cánh hình chữ nhật uốn cong như hình Parabol, bố cục lệch tâm bao quanh trục quay để đón dòng chảy mọi hướng tác động liên tục từ cánh này sang cánh khác để tăng công suất.

Hình 1

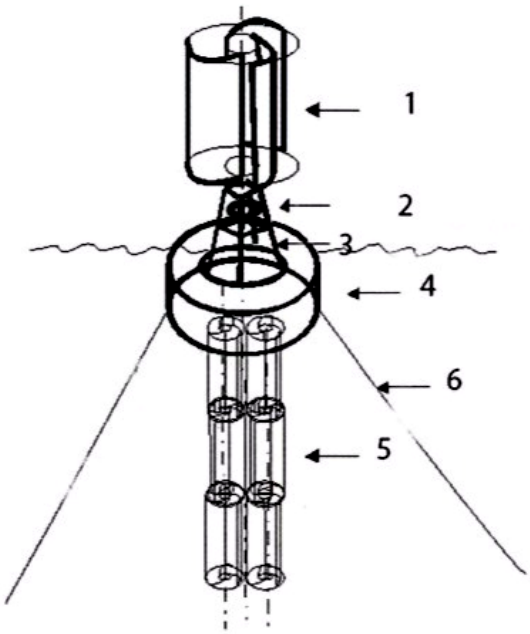

(11) **79925 A** (43) 25/08/2021
(21) **1-2021-01618**
(22) 26/03/2021
Ngày yêu cầu thẩm định nội dung: 26/03/2021
Ngày yêu cầu công bố sớm: 19/07/2021
(51) ***F23G 5/12***

(71) 1. **ĐINH VĂN NHÃ** (VN)
90/93 phố Hoàng Văn Thái, quận Thanh Xuân, thành phố Hà Nội
2. **PHẠM PHÚ UYNH** (VN)
17/4/360 La thành, quận Đống Đa, thành phố Hà Nội
(72) Đinh Văn Nhã (VN); Phạm Phú Uynh (VN)

(54) **QUY TRÌNH BIẾN RÁC THẢI THÀNH ĐIỆN BẰNG CÁCH SỬ DỤNG HYDRO VÀ OXY**

(57) Sáng chế đề xuất quy trình sử dụng hydro và oxy đốt rác thải, biến rác thải thành nhiệt, thành điện, nhờ pin năng lượng mặt trời phân tích nước thành hydro và oxy, vì hydro và oxy khi cháy tạo ra cường độ nhiệt rất lớn, có thể lên đến hàng ngàn độ, nhiệt độ plasma 3000-7000 độ, có thể đốt cháy rác thải thành nhiệt, thành điện. Đây là quy trình biến cái hại thành cái lợi, biến cái bỏ đi thành nhiệt, thành điện phục vụ cuộc sống, đặc biệt bảo vệ môi trường ở nhiều bãi rác rộng lớn đông dân ở thành phố Hồ Chí Minh, Hà nội... Quy trình này nhờ thiết bị của Hofmann dùng dòng điện một chiều phân tích nước thành hydro và oxy và in năng lượng mặt trời.

(11) **79926 A** (43) 25/08/2021
(21) **1-2021-01619**
(22) 26/03/2021
Ngày yêu cầu thẩm định nội dung: 26/03/2021
Ngày yêu cầu công bố sớm: 19/07/2021
(51) ***F03D 3/00***
(75) 1. **ĐINH VĂN NHÃ** (VN)
90/93 phố Hoàng Văn Thái, quận Thanh Xuân, thành phố Hà Nội
2. **PHẠM PHÚ UYNH** (VN)
17/4/360 La thành, quận Đống Đa, thành phố Hà Nội

(54) **THIẾT BỊ HỖ TRỢ KHAI THÁC MUỐI BẰNG NĂNG LƯỢNG GIÓ**

(57) Thiết bị hỗ trợ khai thác muối bằng năng lượng gió có hai phần: Phần tạo ra năng lượng và phần tiêu thụ năng lượng. Phần tạo ra năng lượng là phần khai thác năng lượng gió thiên nhiên ở bờ biển nước ta, nơi có nhiều trang trại làm muối, nhưng thiếu năng lượng, nhờ tuabin gió (1) trục đứng (2), đệm từ, theo nguyên lý cánh buồm thu hút năng lượng gió có tác động làm tuabin quay, liên kết truyền động với máy bơm hút nước biển để làm muối. "Đệm từ" được hiểu là 2 bánh nam châm (3) đặt ngược chiều, đẩy nhau, nâng toàn bộ tua bin gió, nên tua bin quay nhẹ nhàng. Tuabin gồm có trục thẳng đứng (2) gắn kết bởi 3 cánh, bố cục lệch tâm bao quanh trục quay và bố cục tầng. Các cánh đặc trưng hình chữ nhật, uốn cong như hình Parabol, một đầu cong để hứng gió và giảm cản khi quay ngược chiều, đầu kia thẳng ở gần trục để không thu hẹp diện tích đón gió và hướng gió cản tác động vào cánh trước nó để tăng công suất. Nhờ 3 cánh bố cục lệch tâm bao quanh trục quay làm cho gió tác động liên hoàn từ cánh này sang cánh khác ở mọi chu kỳ quay, nên thu hết năng lượng, khi ra khỏi tuabin gió không còn năng lượng nữa. Toàn bộ tuabin đặt trên bệ đỡ. Phần sử dụng là máy bơm pít tông (5) hay bơm xoắn ruột gà (71) hút nước biển tưới vào đống cát min. Khi cát no muối thì lọc tăng độ mặn từ 20 đến 32 phần ngàn lên đến 40 đến 60 phần ngàn, tăng năng suất làm muối.

Hình 1

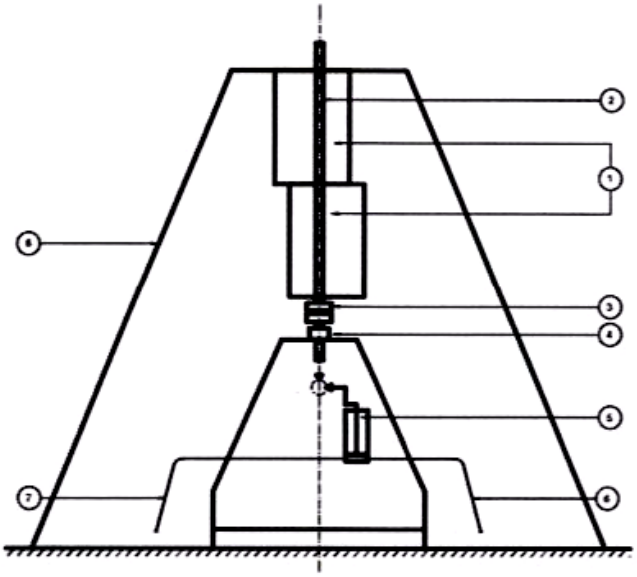

(11) **79927 A** (43) 25/08/2021
(21) **1-2021-01621**
(22) 26/03/2021
Ngày yêu cầu thẩm định nội dung: 26/03/2021
Ngày yêu cầu công bố sớm: 19/07/2021
(51) ***E02B 3/04***

(75) 1. **ĐINH VĂN NHÃ** (VN)
90/93 phố Hoàng Văn Thái, quận Thanh Xuân, thành phố Hà Nội
2. **PHẠM PHÚ UYNH** (VN)
17/4/360 La thành, quận Đống Đa, thành phố Hà Nội

(54) **THIẾT BỊ KHAI THÁC NĂNG LƯỢNG DÒNG HẢI LƯU**

(57) Sáng chế này đề xuất thiết bị khai thác năng lượng dòng hải lưu, biến dòng hải lưu thành điện để phục vụ cuộc sống. Nó có kết cấu đặc trưng bởi 3 phần: phần thu năng lượng dòng chảy, phần máy phát điện và phần tấm chắn. Phần thu năng lượng là 3 rotor có nhiều tầng cánh. Hai rotor đứng trước trực tiếp thu năng lượng dòng chảy, rotor đứng sau thu năng lượng thừa của 2 rotor trước, để khi ra khỏi thiết bị không còn năng lượng nữa. Mỗi rotor có trục thẳng đứng và đặc trưng kết cấu 3 cánh, bố cục cánh lệch tâm bao quanh trục quay (khái niệm "bố cục lệch tâm bao quanh trục quay" được hiểu là các cánh không được chấu vào trục chặn dòng thoát của nước, không được ở xa trục quay không có tác dụng tác động liên hoàn của dòng chảy), cách nhau 120°, hình dáng cánh chữ nhật uốn cong như hình Parabol, một đầu cánh thẳng, ở gần trục, để không thu hẹp diện tích, đồng thời có nhiệm vụ dẫn gió cản tác động vào cánh trước nó để tăng công suất, đầu kia cong, ở xa trục, để thu gom dòng chảy và đồng thời giảm cản khi quay ngược chiều. Phần máy phát điện đặt trên cao để tránh tác động của nước, nên sử dụng máy phát điện đa cặp cực (30 cặp cực trở lên), để khi quay vài chục vòng phút đã có điện. Phần tấm chắn: gồm 2 tấm hình chữ nhật như cái phễu, khuếch đại dòng chảy tác động trực tiếp vào rotor làm rotor quay nhanh hơn nhiều lần, tăng công suất theo.

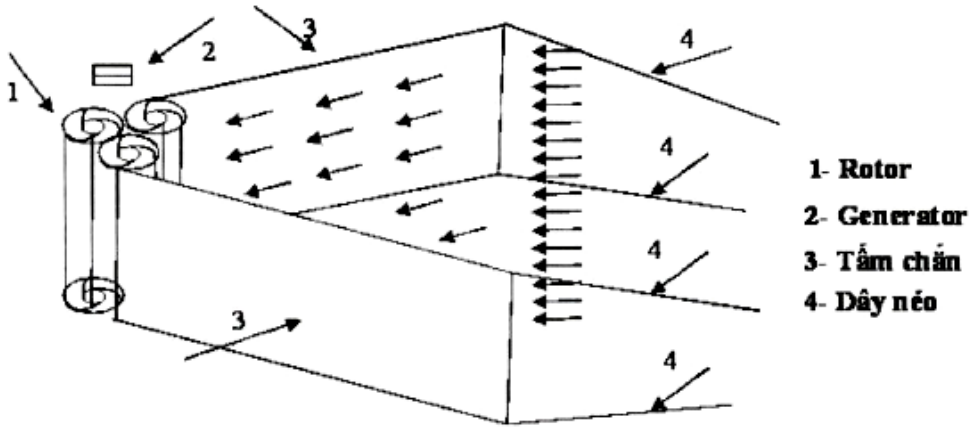

(11) **79928 A** (43) 25/08/2021
(21) **1-2021-01622**
(22) 26/03/2021
Ngày yêu cầu thẩm định nội dung: 26/03/2021
Ngày yêu cầu công bố sớm: 19/07/2021
(51) ***A01K 61/59**; F03D 9/28*
(71) 1. **ĐINH VĂN NHÃ** (VN)
90/93 phố Hoàng Văn Thái, quận Thanh Xuân, thành phố Hà Nội
2. **PHẠM PHÚ UYNH** (VN)
17/4/360 La thành, quận Đống Đa, thành phố Hà Nội
(72) Đinh Văn Nhã (VN); Phạm Phú Uynh (VN)

(54) **THIẾT BỊ SỤC KHÍ CHO HỒ NUÔI TÔM SỬ DỤNG NĂNG LƯỢNG GIÓ**

(57) Sáng chế đề xuất thiết bị sục khí cho hồ nuôi tôm, trong đó thiết bị này bao gồm tuabin gió (10) biến đổi năng lượng gió từ cụm cánh tuabin gió (12) thành cơ năng làm quay trục quay (11) khiến pitông (20) gắn trên khung đỡ (30) hoạt động để liên tục hút không khí qua van hút (25) một chiều để đẩy không khí nén qua van xả (26) một chiều xuống hồ nuôi tôm thông qua ống dẫn (27). Bằng cách sử dụng cụm cánh tuabin gió (12) bao gồm 3 cánh bố trí lệch nhau một góc 120 độ và một đầu được uốn cong hình parabol để hứng gió và giảm cản khi quay ngược chiều gió, một đầu được bố trí lệch tâm với trục quay (11), đệm từ nam châm cũng như các pitông với các van một chiều, thiết bị cho phép tận dụng dược sức gió để liên tục cấp không khí xuống hồ nuôi tôm nhằm tăng lượng oxy hòa tan trong nước, giảm chi phí năng lượng sục khí, tăng hiệu quả nuôi trồng thủy sản.

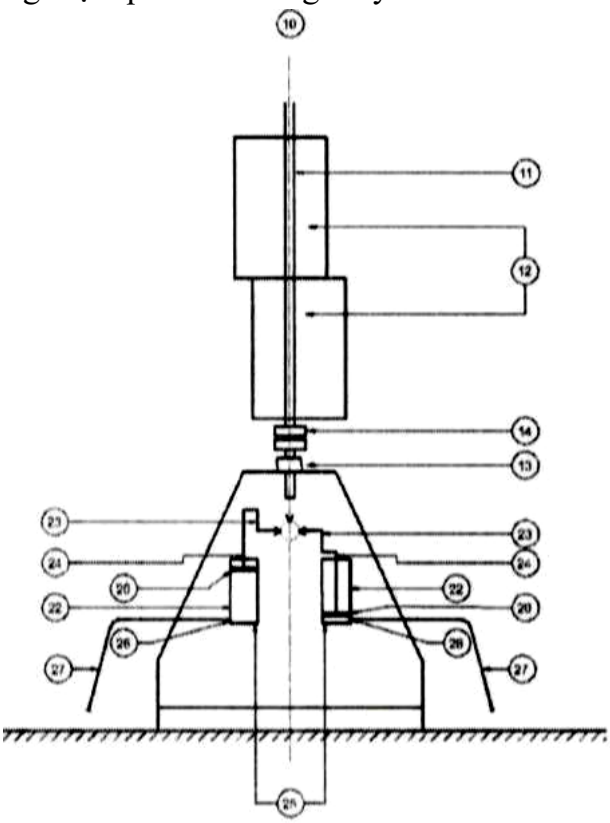

(11) **79929 A** (43) 25/08/2021
(21) **1-2021-01623**
(22) 26/03/2021
Ngày yêu cầu thẩm định nội dung: 26/03/2021
Ngày yêu cầu công bố sớm: 19/07/2021
(51) ***F24S 23/30***

(75) 1. **ĐINH VĂN NHÃ** (VN)
90/93 phố Hoàng Văn Thái, quận Thanh Xuân, thành phố Hà Nội
2. **PHẠM PHÚ UYNH** (VN)
17/4/360 La thành, quận Đống Đa, thành phố Hà Nội

(54) **THIẾT BỊ SỬ DỤNG KÍNH HỘI TỤ HAI MẶT LỒI THU NĂNG LƯỢNG BỨC XẠ MẶT TRỜI ĐỐT RÁC THẢI THÀNH ĐIỆN**

(57) Sáng chế đề cập tới thiết bị sử dụng thấu kính hội tụ thu năng lượng bức xạ mặt trời để đốt rác thải bảo vệ môi trường, biến rác thải thành nhiệt, thành điện về kết cấu gồm có 2 phần chính: phần thấu kính hội tụ lồi hai mặt và phần giá đỡ giữ cho kính hội tụ vững chắc, có thêm linh kiện làm cho thấu kính luôn hướng về mặt trời. Nhờ thấu kinh hội tụ mà những tia sáng của mặt trời song song chiếu vào thấu kính tạo thành những tia ló quy chụm lại một điểm có sức nóng lên đến hàng ngàn độ. Nhiệt độ này dù rác còn ướt vẫn bị đốt cháy. Thiết bị này kết cấu đơn giản, dễ thiết kế, chế tạo nên rất có hiệu quả khác biệt dùng than đá, dầu khí, củi gỗ rất tốn kém.

(11) **79930 A** (43) 25/08/2021
(21) **1-2021-01646** (85) 26/03/2021
(22) 30/08/2019 (86) PCT/US2019/049118 30/08/2019
(30) 62/726,162 31/08/2018 US (87) WO2020/047447 05/03/2020
(51) ***A61P 9/00**; C07D 491/107; C07D 241/08; C07D 241/38; C07D 401/04; C07D 401/06; C07D 401/14; C07D 403/06; C07D 405/04; C07D 405/06; C07D 405/12; C07D 405/14; C07D 409/14; C07D 413/04; C07D 417/04; C07D 471/10; C07D 487/10; A61K 31/496; A61K 31/499*

(71) **CYTOKINETICS, INC.** (US)
280 East Grand Avenue, South San Francisco, California 94080, United States of America
(72) CHUANG, Chihyuan (US); MORGAN, Bradley P. (US); VANDERWAL, Mark (US); ASHCRAFT, Luke W. (US); LAU, Kevin (CA)
(74) Công ty TNHH Tầm nhìn và Liên danh (VISION & ASSOCIATES CO.LTD.)

(54) **HỢP CHẤT DỊ VÒNG, MUỐI DƯỢC DỤNG CỦA NÓ VÀ DƯỢC PHẨM CHỨA HỢP CHẤT NÀY**

(57) Sáng chế đề xuất các hợp chất có Công thức (I):

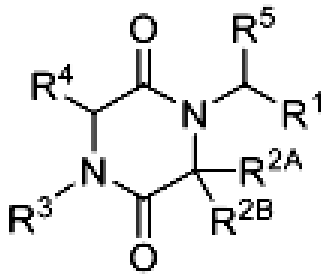

Công thức (I)

hoặc muối dược dụng của nó, trong đó R^1, R^{2A}, R^{2B} , R^3 , R^4 , và R^5 là như được định nghĩa ở đây. Sáng chế cũng đề xuất chế phẩm dược dụng chứa hợp chất có Công thức (I), hoặc muối dược dụng của nó. Sáng chế cũng đề xuất các phương pháp sử dụng hợp chất có Công thức (I), hoặc muối dược dụng của nó.

(11) **79931 A** (43) 25/08/2021
(21) **1-2021-01656** (85) 13/02/2018
(22) 19/07/2016 (86) PCT/US2016/042917 19/07/2016
(30) 62/194,61 20/07/2015 US (87) WO2017/015267 26/01/2017
Ngày yêu cầu thẩm định nội dung: 27/11/2018
(51) ***C07D 405/04***; *C07D 519/00; C07D 487/04; C07D 405/06; C07D 471/04*
(62) 1-2018-00658

(71) **GENZYME CORPORATION** (US)
500 Kendall Street, Cambridge, Massachusetts 02142, US
(72) KANE John L., Jr. (US); BARBERIS Claude (FR); CZEKAJ Mark (US); ERDMAN Paul (US); GIESE Barret (US); KOTHE Michael (DE); LE Tieu-binh (CN); LIU Jinyu (CN); MA Liang (CN); METZ Markus (CA); PATEL Vinod (US); SCHOLTE Andrew (CA); SHUM Patrick (US); WEI Limli (CN)
(74) Công ty TNHH Trần Hữu Nam và Đồng sự (TRAN H.N & ASS.)

(54) **CHẤT ỨC CHẾ THỤ THỂ YẾU TỐ KÍCH THÍCH TẠO QUẦN THỂ 1 VÀ DƯỢC PHẨM CHỨA CHẤT NÀY**

(57) Sáng chế đề cập đến hợp chất có công thức:

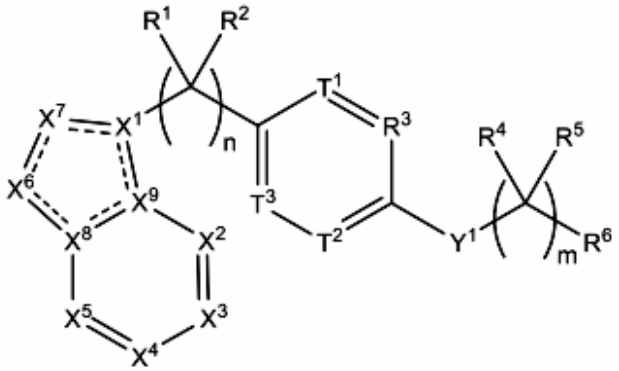

và

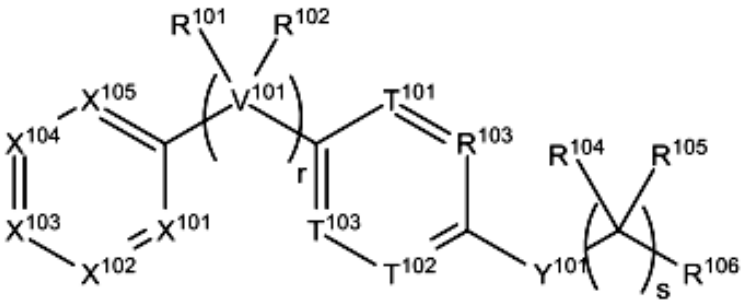

mà hữu dụng làm chất ức chế thụ thể yếu tố kích thích tạo quần thể 1 ("chất ức chế CSF-1R").

Hình 1: Ức chế tăng sinh đại thực bào dẫn xuất từ tủy xương của chuột (BMDMs) được xử lý bằng các chất ức chế CSF-1 và CSF-1R (Nhóm 1)

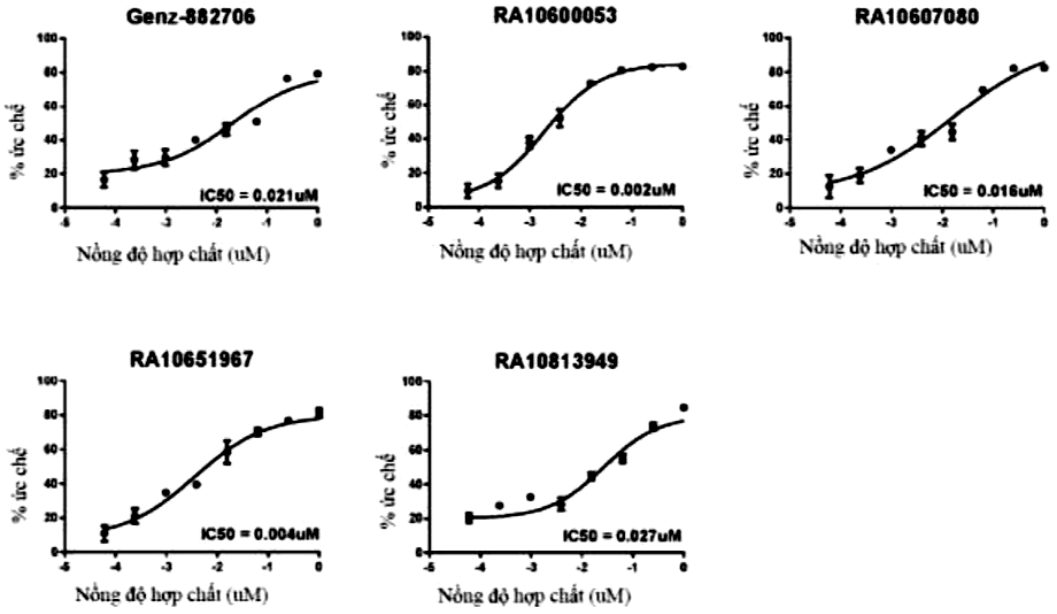

(11) **79932 A** (43) 25/08/2021
(21) **1-2021-01664** (85) 29/03/2021
(22) 17/12/2019 (86) PCT/KR2019/017899 17/12/2019
(30) 10-2018-0163379 17/12/2018 JP (87) WO2020/130580 25/06/2020
Ngày yêu cầu thẩm định nội dung: 29/03/2021
(51) ***A61K 9/107**; A61K 47/10; A61K 47/34*

(71) **GI CELL, INC.** (KR)
#B-1553, 14, Galmachi-ro 288beon-gil, Jungwon-gu Seongnam-si, Gyeonggi-do 13201, Republic of Korea
(72) KIM, Won Jong (KR); JANG, Dong Hyun (KR)
(74) Công ty Luật TNHH Phạm và Liên danh (PHAM & ASSOCIATES)

(54) **COPOLYME KHỐI CÓ KHỐI THỨ NHẤT ƯA NƯỚC, KHỐI THỨ HAI KỴ NƯỚC, VÀ NHÓM CHỨC CÓ KHẢ NĂNG GẮN KẾT ĐẶC HIỆU VỚI THIOL, HẠT NANO, HỆ PHÂN PHỐI THUỐC, TẾ BÀO CẢI BIẾN VÀ DƯỢC PHẨM CHỨA NÓ**

(57) Sáng chế đề cập đến copolyme khối có khối thứ nhất ưa nước, khối thứ hai kỵ nước, và nhóm chức có khả năng gắn kết đặc hiệu với thiol. Sáng chế cũng đề cập đến dược phẩm trị ung thư hoặc phòng ngừa hoặc điều trị bệnh nhiễm trùng có thành phần chứa copolyme khối này, hạt nano được cấu thành bởi copolyme khối này, hệ phân phối thuốc chứa hạt nano này, tế bào cải biến được cấu thành bởi hệ phân phối thuốc này.

Fig.1

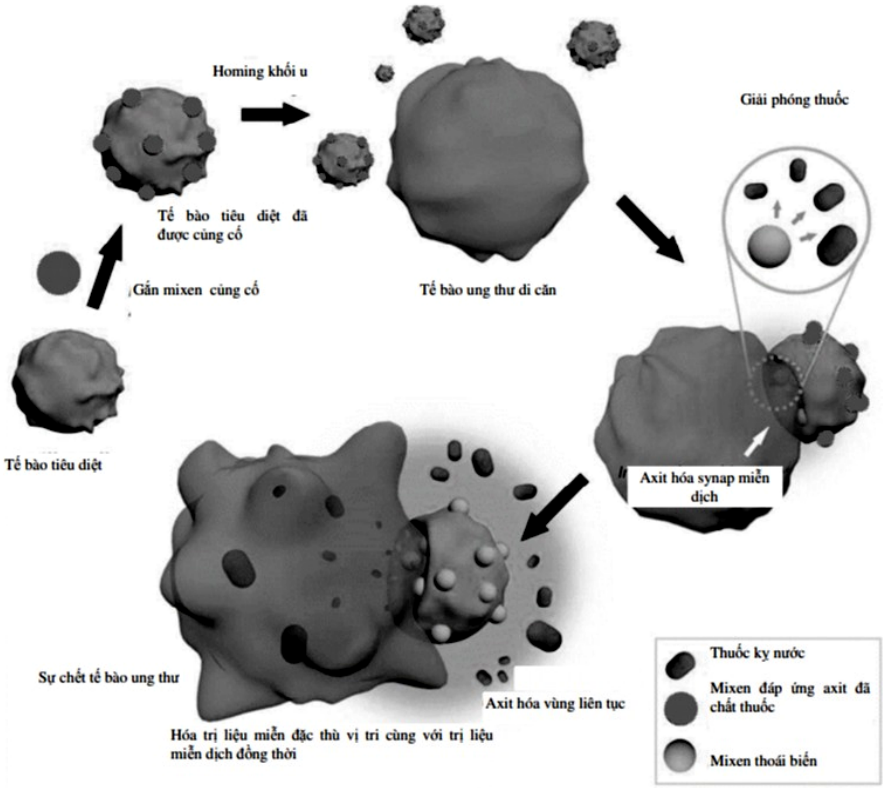

(11) **79933 A**
(21) **1-2021-01671**
(22) 10/01/2020
(30) 2019-019921 06/02/2019 JP
PCT/JP2019/028459 19/07/2019 JP
(43) 25/08/2021
(85) 29/03/2021
(86) PCT/JP2020/000615 10/01/2020
(87) WO2020/162100 13/08/2020
Ngày yêu cầu thẩm định nội dung: 29/03/2021
(51) ***A23L 19/00***; *A23L 19/10*

(71) **MIZKAN HOLDINGS CO., LTD.** (JP)
6, Nakamura-cho 2-chome, Handa-shi, Aichi 475-8585, Japan
(72) KONISHI, Manabu (JP); IHARA, Junichiro (JP)
(74) Công ty Luật TNHH T&G (TGVN)

(54) **BỘT THỰC VẬT SẤY KHÔ CÓ VỊ NGỌT TĂNG CƯỜNG, THỰC PHẨM VÀ ĐỒ UỐNG CHỨA BỘT THỰC VẬT SẤY KHÔ, VÀ PHƯƠNG PHÁP SẢN XUẤT BỘT THỰC VẬT SẤY KHÔ NÀY**

(57) Sáng chế đề cập đến bột thực vật sấy khô đáp ứng các yêu cầu từ (1) đến (5): (1) hàm lượng chất xơ thực phẩm là 5% khối lượng hoặc lớn hơn tính theo khối lượng khô; (2) hàm lượng dimetyl sulfoxit là 1 ppb hoặc lớn hơn và 40.000 ppb hoặc nhỏ hơn; (3) kích thước hạt d50 sau khi siêu âm là 1.000 µm hoặc nhỏ hơn; (4) hàm lượng dimetyl sulfua là 1 ppb hoặc lớn hơn và 2.000 ppb hoặc nhỏ hơn; và (5) tỷ lệ giữa hàm lượng dimetyl sulfoxit trên hàm lượng dimetyl sulfua (nồng độ DMSO/nồng độ DMS) là 0,001 hoặc lớn hơn và 180 hoặc nhỏ hơn. Sáng chế còn đề cập đến thực phẩm và đồ uống chứa bột thực vật sấy khô và phương pháp sản xuất bột thực vật sấy khô.

(11) **79934 A**
(21) **1-2021-01682**
(22) 23/08/2019
(30) 1857666 27/08/2018 FR
(51) ***H01L 21/78***; *H01L 21/683*
(43) 25/08/2021
(85) 29/03/2021
(86) PCT/FR2019/051955 23/08/2019
(87) WO2020/043981 05/03/2020

(71) **OMMIC** (FR)
2 Chemin du Moulin, LIMEIL BREVANNES, 94450, France
(72) Peter FRIJLINK (NL)
(74) Văn phòng Luật sư Ân Nam (ANNAM IP & LAW)

(54) **QUY TRÌNH TÁCH TẤM THÀNH NHIỀU LINH KIỆN RIÊNG**

(57) Sáng chế đề cập đến quy trình tách tấm (1) thành nhiều linh kiện riêng được tách rời (1”), bao gồm các bước: cung cấp đế (2), gắn tấm vào đế bằng lớp ăn mòn thay thế (3) giữa tấm này và đế này, lớp ăn mòn thay thế được làm từ ít nhất một vật liệu rắn ở nhiệt độ môi trường và áp suất môi trường xung quanh, lớp ăn mòn thay thế có nhiệt độ biến đổi thành một hoặc nhiều hợp chất khí ở áp suất môi trường từ 80°C đến 600°C, bước cắt tấm thành nhiều phần tấm, và bước làm tăng nhiệt độ đến nhiệt độ đủ để biến đổi lớp ăn mòn thay thế được gắn chặt với nhiều phần tấm, để thu được nhiều linh kiện riêng.

Fig.2

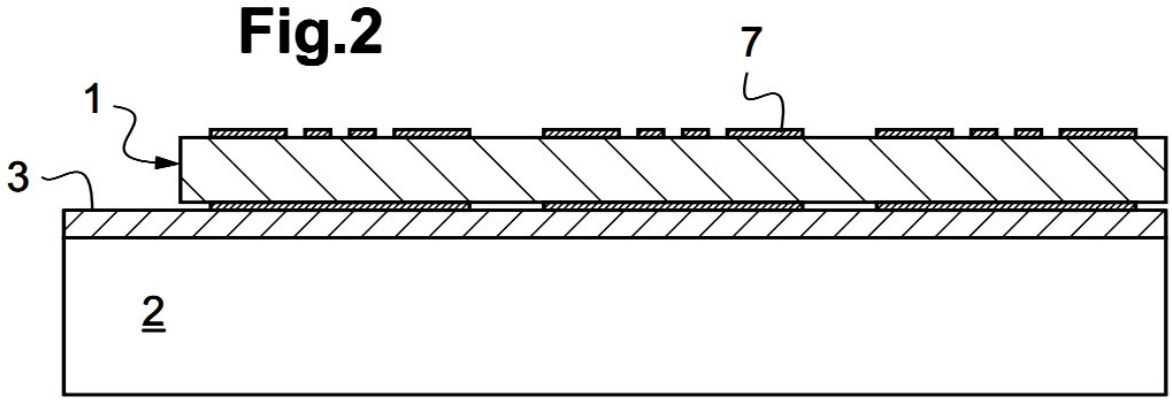

(11) **79935 A** (43) 25/08/2021
(21) **1-2021-01749** (85) 01/04/2021
(22) 08/10/2019 (86) PCT/JP2019/039644 08/10/2019
(30) 2018-196375 18/10/2018 JP (87) WO2020/080190 A1 23/04/2020
Ngày yêu cầu thẩm định nội dung: 01/04/2021
(51) ***B29C 43/12**; B29C 43/52*

(71) **KURARAY CO., LTD.** (JP)
1621, Sakazu, Kurashiki-shi, Okayama 710-0801 Japan
(72) NAKASHIMA, Takahiro (JP); SUNAMOTO, Tatsuya (JP); ONODERA, Minoru (JP)
(74) Công ty TNHH một thành viên Sở hữu trí tuệ VCCI (VCCI-IP CO.,LTD)

(54) **PHƯƠNG PHÁP SẢN XUẤT CẤU TRÚC POLYME TINH THỂ LỎNG DẺO NHIỆT**

(57) Sáng chế đề cập đến phương pháp sản xuất cấu trúc TLCP (polyme tinh thể lỏng dẻo nhiệt - thermoplastic liquid crystal polymer) bằng cách sử dụng nồi hấp, cấu trúc TLCP này bao gồm nhiều nền TLCP được hợp nhất với nhau, phương pháp này ít nhất bao gồm: phủ vật liệu được xếp thành chồng (5) bằng màng đóng bao (1) trong đó nhiều nền TLCP được xếp thành chồng, và làm kín (các) mép của màng đóng bao để bao lấy vật liệu được xếp thành chồng trong màng đóng bao này; hút không khí bên trong màng đóng bao và tăng nhiệt độ bên trong lên nhiệt độ thứ nhất là nhiệt độ gia nhiệt sơ bộ, và liên kết nén nhiệt các nền trong vật liệu được xếp thành chồng bằng cách làm cho áp suất bên trong nồi hấp có áp suất mong muốn là nhỏ hơn hoặc bằng 2,8 MPa (áp suất áp kế), trong khi tăng nhiệt độ từ nhiệt độ thứ nhất lên nhiệt độ thứ hai là nhiệt độ liên kết nén nhiệt.

Fig. 1

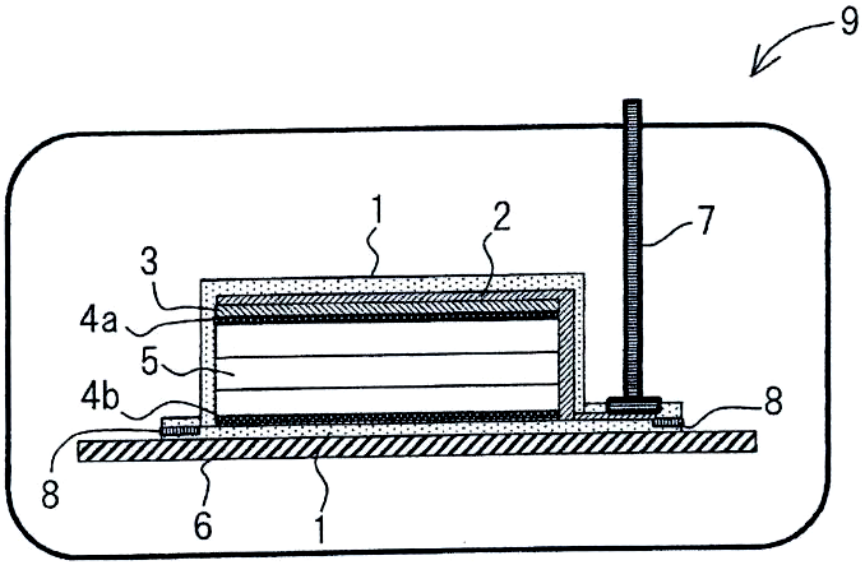

(11) **79936 A**
(21) **1-2021-01754**
(22) 20/11/2019
(30) 62/770,142 20/11/2018 US
62/788,487 04/01/2019 US
(43) 25/08/2021
(85) 01/04/2021
(86) PCT/RU2019/050221 20/11/2019
(87) WO2020/106189 28/05/2020
Ngày yêu cầu thẩm định nội dung: 01/04/2021
(51) ***H04N 19/82**; H04N 19/50*

(71) **HUAWEI TECHNOLOGIES CO., LTD.** (CN)
Huawei Administration Building Bantian, Longgang District Shenzhen, Guangdong 518129, China
(72) SOLOVYEV, Timofey Mikhailovich (RU); ESENLIK, Semih (TR); CHEN, Jianle (CN); KOTRA, Anand Meher (IN); WANG, Biao (CN); GAO, Han (CN)
(74) Công ty Luật TNHH Phạm và Liên danh (PHAM & ASSOCIATES)

(54) **BỘ MÃ HÓA, BỘ GIẢI MÃ VÀ PHƯƠNG PHÁP XỬ LÝ KHỐI THEO DANH SÁCH HỢP NHẤT ỨNG VIÊN**

(57) Sáng chế đề cập đến phương pháp và thiết bị xử lý khối theo danh sách ứng viên hợp nhất, phương pháp bao gồm các bước: tạo danh sách thứ nhất theo thông tin chuyển động của các khối lân cận của khối hiện tại; thu được thông tin dự báo của khối hiện tại; khi thông tin dự báo của khối hiện tại chỉ báo rằng dự báo khối phụ được áp dụng cho khối hiện tại, thu được ứng viên dự báo đơn cho khối hiện tại theo danh sách thứ nhất; sử dụng, ứng viên dự báo đơn cho khối hiện tại để thực hiện dự báo ngoài của khối hiện tại. Theo phương án thực hiện sáng chế, danh sách hợp nhất thông thường có thể được sử dụng trực tiếp và không cần tạo rõ ràng danh sách ứng viên hợp nhất dự báo đơn để dự báo khối phụ. Sáng chế cũng đề cập đến bộ mã hóa và bộ giải mã.

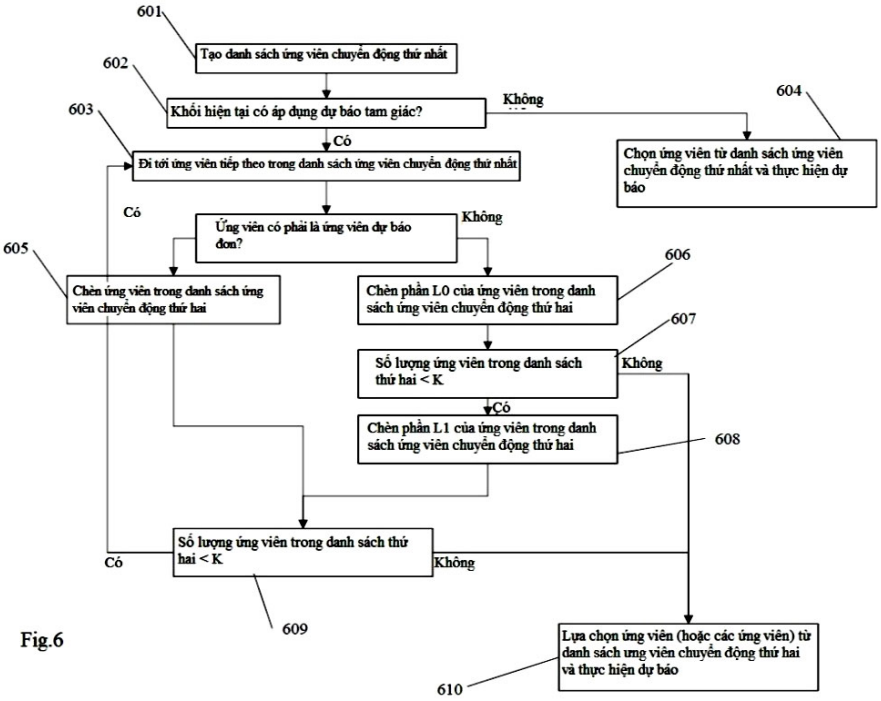

Fig.6

(11) **79937 A**
(21) **1-2021-01756**
(22) 12/09/2019
(30) 201811034474 12/09/2018 IN
(43) 25/08/2021
(85) 01/04/2021
(86) PCT/IN2019/050666 12/09/2019
(87) WO2020/053893 19/03/2020
(51) ***A01B 63/112***

(71) **MAHINDRA & MAHINDRA LIMITED** (IN)
Mahindra & Mahindra Limited, Farm Equipment Sector, Swaraj Division, Phase IV, Industrial Area S.A.S. Nagar (Mohali) Punjab 160055 (IN)
(72) SINGH, Vikas (IN)
(74) Công ty cổ phần Tư vấn S&B (S&B CONSULTANT., CORP.)

(54) **CƠ CẤU ĐIỀU KHIỂN VỊ TRÍ VÀ LỰC KÉO CHO NÔNG CỤ ĐƯỢC GẮN VỚI MÓC XE**

(57) Sáng chế đề cập đến cơ cấu điều khiển vị trí và lực kéo (30) cho nông cụ nối với móc xe (50). Cơ cấu điều khiển vị trí và lực kéo (30) bao gồm cơ cấu điều khiển vị trí (300) và cơ cấu điều khiển lực kéo (400). Cơ cấu điều khiển vị trí (300) bao gồm cụm cần điều khiển vị trí (302), thiết bị khóa (304), cơ cấu thanh (306), cơ cấu điều khiển vị trí bộ phận khóa và bộ phận đàn hồi (304R). Cơ cấu điều khiển lực kéo (400) bao gồm cụm trượt (402), nắp đầu thứ nhất (404), vỏ (406), nắp đầu thứ hai (407), cơ cấu giảm chấn và đàn hồi (408) và cụm điều chỉnh (410). Chuyển động của cụm cần điều khiển vị trí (302) tạo ra sự thay đổi ở vị trí của nông cụ. Thiết bị khóa (304) được điều chỉnh để phù hợp với cụm cần điều khiển vị trí khóa (302) tại ít nhất một trong nhiều vị trí. Cơ cấu điều khiển lực kéo (400) được điều chỉnh để phù hợp với các lực kéo khác nhau của nông cụ cùng với kết cấu lắp nông cụ (50) của xe.

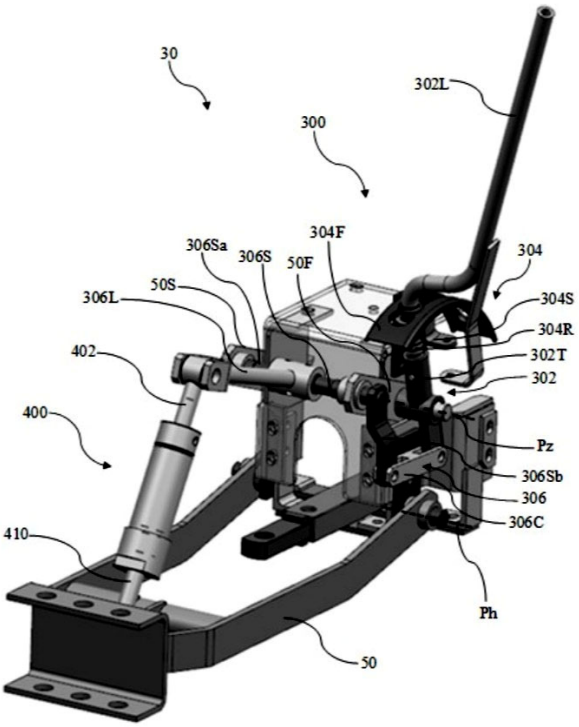

HÌNH 1

(11) **79938 A**
(21) **1-2021-01758**
(22) 12/09/2019
(30) 201811034476 12/09/2018 IN
(51) *A01B 63/112*
(43) 25/08/2021
(85) 01/04/2021
(86) PCT/IN2019/050667 12/09/2019
(87) WO2020/053894 19/03/2020

(71) **MAHINDRA & MAHINDRA LIMITED** (IN)
Mahindra & Mahindra Limited, Farm Equipment Sector, Swaraj Division, Phase IV, Industrial Area S.A.S. Nagar (Mohali) Punjab 160055 (IN)
(72) SINGH, Vikas (IN)
(74) Công ty cổ phần Tư vấn S&B (S&B CONSULTANT., CORP.)

(54) **CƠ CẤU ĐIỀU KHIỂN LỰC KÉO CHO DỤNG CỤ ĐƯỢC NỐI VỚI MÓC XE**

(57) Sáng chế đề cập đến cơ cấu điều khiển lực kéo (400) cho dụng cụ được nối với móc xe (50). Cơ cấu điều khiển lực kéo (400) bao gồm cụm trượt (402), nắp đầu thứ nhất (404), vỏ (406), nắp đầu thứ hai (407), ít nhất một thiết bị đàn hồi và giảm chấn (408) và cụm điều chỉnh (410). Nắp đầu thứ nhất (404) được kết nối với vỏ (406). Nắp đầu thứ hai (407) được kết nối với vỏ (406) và được bố trí đối diện với nắp đầu thứ nhất (404). Việc thiết bị đàn hồi và giảm chấn (408) được điều chỉnh để giảm tải trọng va chạm mà dụng cụ nhận được. Thiết bị đàn hồi và giảm chấn (408) được cung cấp giữa cụm trượt (402) và ít nhất một trong hai nắp đầu thứ hai (407) và cụm điều chỉnh (410). Ít nhất một trong số các loại cụm điều chỉnh (410) và cụm trượt (402) được cấu tạo để di chuyển đối với vỏ (406) để thay đổi lực kéo của dụng cụ.

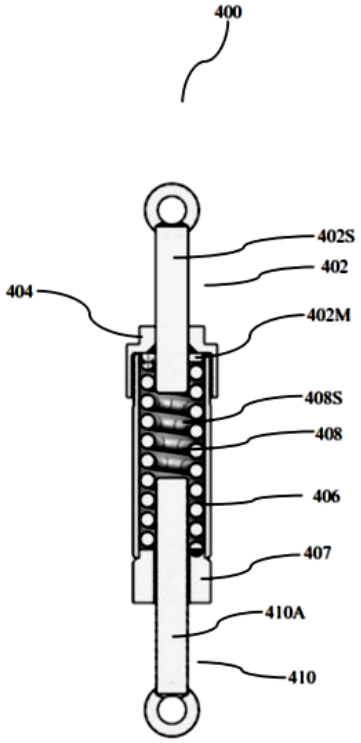

HÌNH 2

(11) **79939 A**
(21) **1-2021-01760**
(22) 17/10/2019
(30) 10-2018-0124171 18/10/2018 KR
(51) ***A61K 9/20**; A61K 31/5377; A61K 9/00*
(43) 25/08/2021
(85) 01/04/2021
(86) PCT/IB2019/058862 17/10/2019
(87) WO2020/079637 A9 23/04/2020

(71) **YUHAN CORPORATION** (KR)
74, Noryangjin-ro, Dongjak-gu, Seoul, 06927, Republic of Korea
(72) KIM, Seongkyu (KR); LEE, Deokkyu (KR); KIM, Soo-Won (KR); YANG, Jun-Mo (KR); PARK, Yoong-Sik (KR)
(74) Công ty Cổ phần Sở hữu công nghiệp INVESTIP (INVESTIP)

(54) **CHẾ PHẨM DƯỢC DÙNG BẰNG ĐƯỜNG UỐNG CHỨA CHẤT DẪN XUẤT AMINOPYRIMIĐIN HOẶC MUỐI CỦA NÓ**

(57) Sáng chế đề xuất chế phẩm dược dùng để uống, chứa: N-(5-(4-(4-((đimetylamino)metyl)-3-phenyl-1H-pyrazol-1-yl)pirimiđin-2-ylamino)-4-metoxy-2- morpholinophenyl)acrylamit (Lazertinib) hoặc muối dược dụng của nó dưới dạng hoạt chất; và tổ hợp với xenluloza vi tinh thể và manitol dưới dạng chất pha loãng.

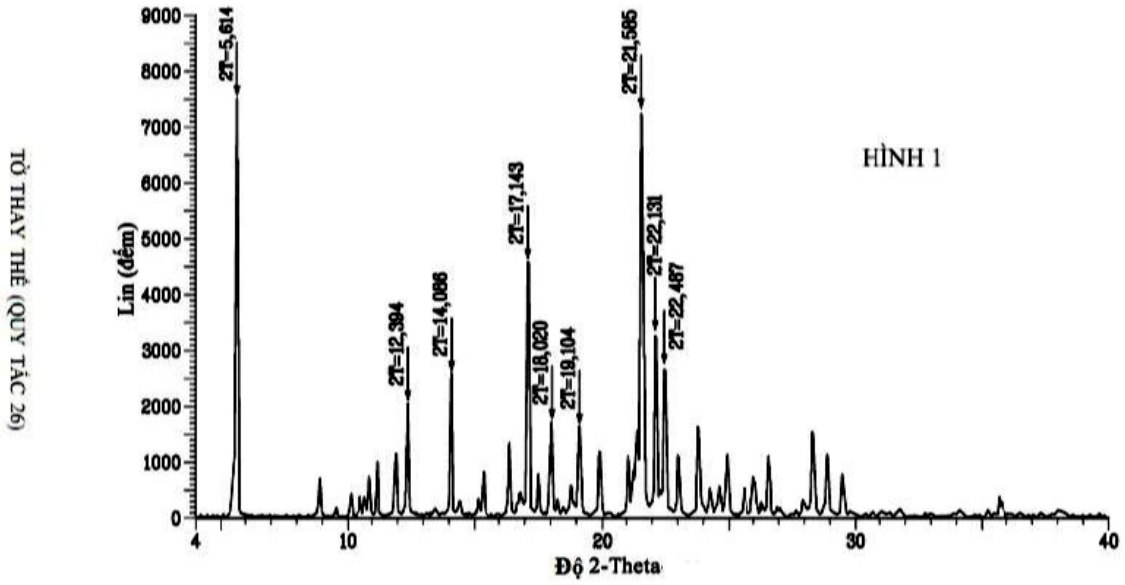

(11) **79940 A**
(21) **1-2021-01774**
(22) 09/09/2019
(30) 10-2018-0107430 07/09/2018 KR
10-2018-0119444 06/10/2018 KR
10-2018-0121515 12/10/2018 KR
(43) 25/08/2021
(85) 01/04/2021
(86) PCT/KR2019/011621 09/09/2019
(87) WO2020/050702 12/03/2020
Ngày yêu cầu thẩm định nội dung: 01/04/2021
(51) ***H04N 19/61**; H04N 19/105; H04N 19/11; H04N 19/119; H04N 19/70; H04N 19/176; H04N 19/593; H04N 19/625; H04N 19/103; H04N 19/129*

(71) 1. **WILUS INSTITUTE OF STANDARDS AND TECHNOLOGY INC.** (KR)
5F 216 Hwangsaeul-ro Bundang-Gu Seongnam-Si Gyeonggi-do 13595, Republic of Korea
2. **HUMAX CO., LTD.** (KR)
2 Yeongmun-ro Cheoin-Gu Yongin-Si Gyeonggi-do 17040, Republic of Korea
(72) JUNG, Jaehong (KR); SON, Juhyung (KR); KIM, Dongcheol (KR); KO, Geonjung (KR); KWAK, Jinsam (KR)
(74) Công ty TNHH Tầm nhìn và Liên danh (VISION & ASSOCIATES CO.LTD.)

(54) **PHƯƠNG PHÁP VÀ THIẾT BỊ XỬ LÝ TÍN HIỆU VIDEO SỬ DỤNG NHIỀU NHÂN BIẾN ĐỔI**

(57) Sáng chế đề cập đến phương pháp xử lý tín hiệu video và thiết bị mã hóa hoặc giải mã tín hiệu video. Cụ the hơn là, sáng chế đề cập đến phương pháp xử lý tín hiệu video và thiết bị xử lý tín hiệu video để thực hiện phương pháp này, phương pháp xử lý tín hiệu video bao gồm các bước: thu ít nhất một khối biến đổi dùng cho tín hiệu dư của khối hiện thời từ dòng bit tín hiệu video, trong đó khối biến đổi này bao gồm các hệ số biến đổi được bố trí theo hai chiều; xác định, trên cơ sở thông tin về chiều dài của cạnh thứ nhất của khối biến đổi. nhân biến đổi ngang dùng để biến đổi theo chiều ngang khối biến đổi. bất kể chiều dài của cạnh thứ hai của khối biến đổi, mà trực giao với cạnh thứ nhất; xác định, trên cơ sở thông tin về chiều dài của cạnh thứ hai, nhân biến đổi dọc dùng để biến đổi theo chiều dọc khối biến đổi, bất kê chiều dài của cạnh thứ nhất; thu tín hiệu dư của khối hiện thời bang cách thực hiện, đối với khối biên đôi, phép biến đổi ngược sử dụng nhân biến đổi ngang và nhân biến đối dọc; và khôi phục khối hiện thời trên cơ sở tín hiệu dư thu được.

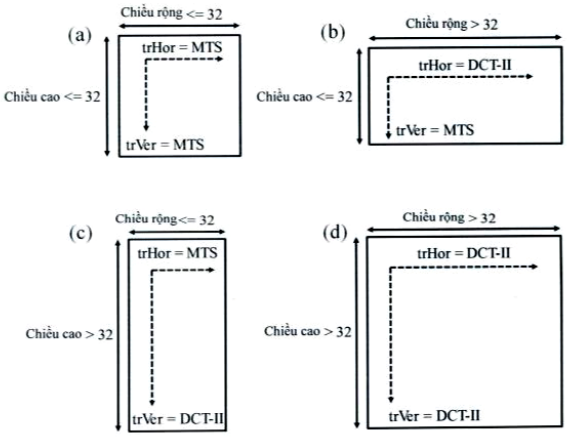

FIG. 17

(11) **79941 A**
(21) **1-2021-01792**
(22) 18/10/2019
(30) 2018-207495 02/11/2018 JP
(43) 25/08/2021
(85) 02/04/2021
(86) PCT/JP2019/041055 18/10/2019
(87) WO2020/090515 07/05/2020
(51) ***H04N 19/82**; H04N 19/86*
(71) **SONY CORPORATION** (JP)
1-7-1, Konan, Minato-ku, Tokyo 108-0075, Japan
(72) IKEDA Masaru (JP)
(74) Công ty TNHH một thành viên Sở hữu trí tuệ VCCI (VCCI-IP CO.,LTD)

(54) **THIẾT BỊ XỬ LÝ HÌNH ẢNH VÀ PHƯƠNG PHÁP XỬ LÝ HÌNH ẢNH**

(57) Sáng chế đề cập đến thiết bị xử lý hình ảnh và phương pháp xử lý hình ảnh mà nhờ đó các bộ lọc giải khối (DF-Deblock filter) khác nhau có thể được cung cấp. Bộ lọc độ chói thứ hai được giảm có đặc tính bộ lọc được giảm đối với bộ lọc độ chói thứ hai có cường độ bộ lọc cao hơn so với bộ lọc độ chói thứ nhất, hoặc bộ lọc độ chói thứ nhất được giảm có đặc tính bộ lọc được giảm đối với bộ lọc độ chói thứ nhất được áp dụng, như bộ lọc chênh lệch màu sắc thứ hai có cường độ bộ lọc cao hơn so với bộ lọc chênh lệch màu sắc thứ nhất, tới điểm ảnh của thành phần chênh lệch màu sắc nằm xung quanh biên khối trong hình ảnh được giải mã. Sáng chế có thể ứng dụng cho việc giải mã và mã hóa hình ảnh chẳng hạn.

FIG.15

Loại bộ lọc / Thành phần đích bộ lọc	Bộ lọc mạnh	Bộ lọc yếu
Thành phần độ chói	Bộ lọc NY1=Y1	Bộ lọc NY2=Y2
Thành phần chênh lệch màu sắc	Bộ lọc NC1= bộ lọc trên cơ sở Y1/Y2/bộ lọc trên cơ sở bộ lọc ban đầu OF	Bộ lọc NC2=C1

(11) **79942 A**
(21) **1-2021-01794**
(22) 09/09/2019
(30) 10-2018-0107256 07/09/2018 KR
(43) 25/08/2021
(85) 02/04/2021
(86) PCT/KR2019/011648 09/09/2019
(87) WO2020/050704 A1 13/03/2020
Ngày yêu cầu thẩm định nội dung: 12/08/2021
(51) ***H04N 19/597**; H04N 19/119; H04N 19/186; H04N 19/593; H04N 19/105; H04N 19/176*

(71) **B1 INSTITUTE OF IMAGE TECHNOLOGY, INC.** (KR)
1213-ho, 525, Gonghangdae-ro, Gangseo-gu, Seoul 07563, Republic of Korea
(72) KIM, Ki Baek (KR)
(74) Công ty TNHH một thành viên Sở hữu trí tuệ VCCI (VCCI-IP CO.,LTD)

(54) **PHƯƠNG PHÁP GIẢI MÃ HÌNH ẢNH**

(57) Sáng chế đề cập đến phương pháp giải mã hình ảnh bao gồm xác định chế độ dự báo nội ảnh của khối đích; khởi tạo khối dự báo của khối đích dựa trên chế độ dự báo nội ảnh; và cải biến khối dự báo, trong đó chế độ dự báo nội ảnh của khối đích được xác định làm chế độ trong nhóm ứng viên chế độ dự báo theo thông tin trạng thái của khối đích.

FIG. 7

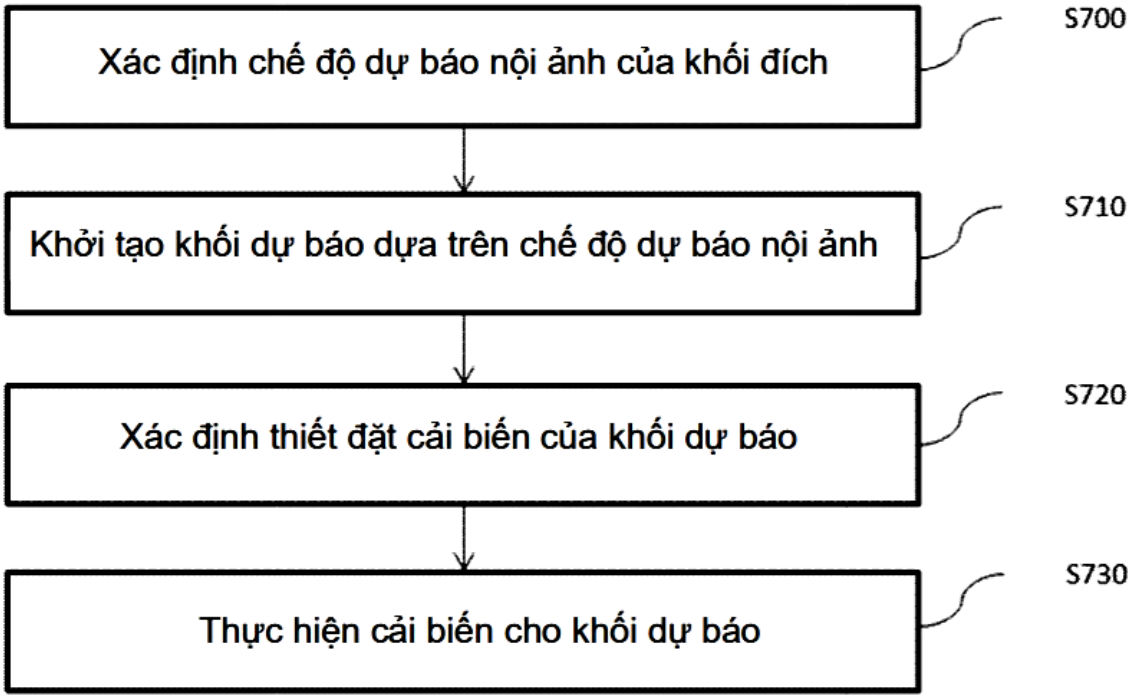

(11) **79943 A** (43) 25/08/2021
(21) **1-2021-01803** (85) 02/04/2021
(22) 27/09/2019 (86) PCT/JP2019/038205 27/09/2019
(30) 2018-189184 04/10/2018 JP (87) WO2020/071278 09/04/2020
Ngày yêu cầu thẩm định nội dung: 02/04/2021
(51) ***G10K 11/16**; E01F 8/00*

(71) **KABUSHIKI KAISHA KOBE SEIKO SHO (KOBE STEEL, LTD.)** (JP)
2-4, Wakinohama-Kaigandori 2-chome, Chuo-ku, Kobe-shi, Hyogo 6518585, Japan
(72) YANO, Yoshio (JP); YONEDA, Iori (JP)
(74) Công ty TNHH Tầm nhìn và Liên danh (VISION & ASSOCIATES CO.LTD.)

(54) **THÙNG CHỨA CÁCH ÂM**

(57) Sáng chế đề cập đến thùng chứa cách âm (1) bao gồm: thân chính thùng chứa (3) mà chứa nguồn gây tiếng ồn bên trong và bao gồm phần cửa (2); cánh cửa (4) có thể vận hành để đóng phần cửa (2) của thân chính thùng chứa (3); và kết cấu cách âm (5) được bố trí giữa thân chính thùng chứa (3) và cánh cửa (4) và có thể vận hành để cách ly tiếng ồn của nguồn gây tiếng ồn, và xung quanh phần cửa (2), các bề mặt chu vi cửa (13), tất cả các bề mặt này được bố trí trên cùng một mặt phẳng, được tạo thành, và ở cạnh chu vi bên ngoài của cánh cửa (4), các đoạn gập (15) mà được gập về phía thân chính thùng chứa (3) và có tất cả các phần đầu ở phía thân chính thùng chứa (3) được bố trí trên cùng một mặt phẳng được tạo ra, kết cấu cách âm (5) bao gồm: các chi tiết bít kín (17) mà được bố trí ở các đoạn gập (15) ở phía thân chính thùng chứa (3) và tiếp xúc với các bề mặt chu vi cửa (13) khi phần cửa (2) được đóng lại bởi cánh cửa (4); và các thành phần hấp thụ âm thanh (16) mà được bố trí xa hơn về phía giữa cánh cửa so với các đoạn gập (15) và trở thành mỏng hơn do tiếp xúc với các bề mặt chu vi cửa (13) khi phần cửa (2) được đóng lại bởi cánh cửa (4) so với khi phần cửa (2) được mở ra.

Fig.3

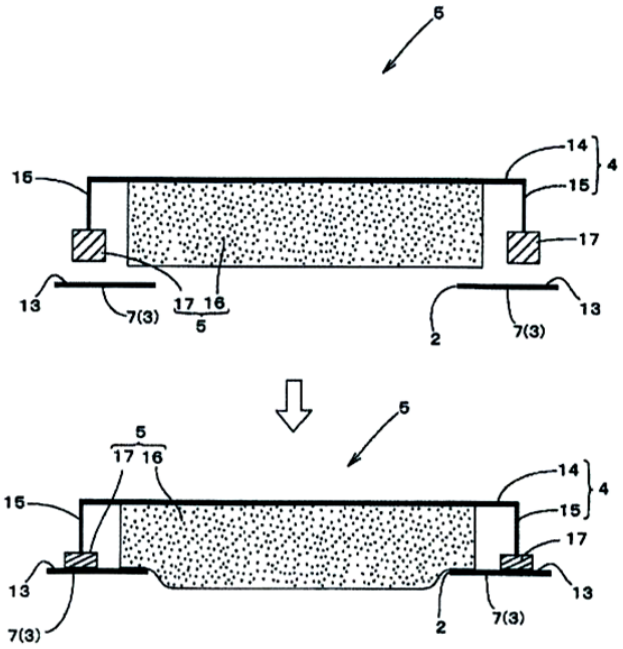

(11) **79944 A**
(21) **1-2021-01819**
(22) 27/09/2019
(30) 18382687.4 27/09/2018 EP
(43) 25/08/2021
(85) 05/04/2021
(86) CT/EP2019/076140 27/09/2019
(87) WO2020/064985 02/04/2020
(51) ***A61K 9/48**; A61K 9/50; A61K 31/4402; A61K 31/4415*

(71) **INIBSA GINECOLOGÍA, S.A.** (ES)
Crta. Sabadell a Granollers Km 14,5, 08185 LLIÇA DE VALL, Spain
(72) SAURA I VALLS, Marc (ES); NEBOT TROYANO Joaquín (ES); ROCA I JUANES, Ramon M. (ES)
(74) Công ty Luật TNHH Phạm và Liên danh (PHAM & ASSOCIATES)

(54) **QUY TRÌNH BÀO CHẾ DẠNG BÀO CHẾ DÙNG QUA ĐƯỜNG MIỆNG ĐA LIỀU GIẢI PHÓNG BIẾN ĐỔI CỦA DOXYLAMINE VÀ PYRIDOXINE**

(57) Sáng chế đề cập đến quy trình bào chế dạng bào chế dùng qua đường miệng đa liều giải phóng biến đổi chứa các pellet giải phóng biến đổi của doxylamine hoặc muối của nó và pellet giải phóng biến đổi của pyridoxine hoặc muối của nó; trong đó quy trình này bao gồm bước bao các pellet chứa doxylamine có lớp bao hoạt tính bên trong và lớp bao tan trong ruột trung gian; và pellet chứa pyridoxine có lớp bao hoạt tính bên trong, trong đó bước bao này bao gồm đồng thời bước phun hỗn hợp chứa chất bao giải phóng tan trong ruột và chất bao giải phóng biến đổi và bước thêm chất tạo lỗ ở dạng bột.

(11) **79945 A**
(21) **1-2021-01820**
(22) 12/09/2019
(30) 2018-171185 13/09/2018 JP
(51) ***C07D 413/14**; A01N 47/02; A01P 3/00*
(43) 25/08/2021
(85) 05/04/2021
(86) PCT/JP2019/035800 12/09/2019
(87) WO2020/054790 19/03/2020

(71) **SUMITOMO CHEMICAL COMPANY, LIMITED** (JP)
27-1, Shinkawa 2-chome, Chuo-ku, Tokyo 1048260 Japan
(72) Daisuke SASAYAMA (JP)
(74) Công ty TNHH một thành viên Sở hữu trí tuệ VCCI (VCCI-IP CO.,LTD)

(54) **HỢP CHẤT BIPYRIDIN VÀ ỨNG DỤNG CỦA HỢP CHẤT NÀY**

(57) Sáng chế đề xuất hợp chất có hiệu lực kiểm soát tốt đối với các bệnh thực vật. Hợp chất được thể hiện bằng công thức (A)

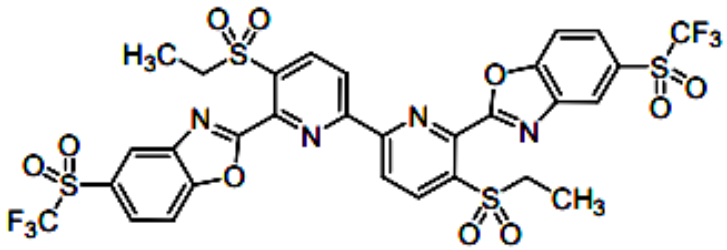

(A)

có hiệu lực kiểm soát tốt đối với các bệnh thực vật.

(11) **79946 A**
(21) **1-2021-01822**
(22) 27/11/2019
(30) 10-2018-0148931 27/11/2018 KR
(43) 25/08/2021
(85) 05/04/2021
(86) PCT/KR2019/016495 27/11/2019
(87) WO2020/111785 A1 04/06/2020
(51) ***H04N 19/11***; *H04N 19/593; H04N 19/122; H04N 19/117; H04N 19/119*

(71) **XRIS CORPORATION** (KR)
508-3ho, Bdong, 230, Pangyoyeok-ro Bundang-gu, Seongnam-si Gyeonggi-do 13493 Republic of Korea
(72) LEE, Bae Keun (KR)
(74) Công ty TNHH một thành viên Sở hữu trí tuệ VCCI (VCCI-IP CO.,LTD)

(54) **PHƯƠNG PHÁP MÃ HÓA/GIẢI MÃ VIĐEO VÀ THIẾT BỊ GIẢI MÃ VIĐEO**

(57) Sáng chế đề cập đến phương pháp giải mã viđeo bao gồm các bước: xác định đường mẫu tham chiếu đối với khối hiện thời, dẫn ra chế độ dự báo bên trong đối với khối hiện thời, và thực hiện việc dự báo bên trong của khối hiện thời dựa vào đường mẫu tham chiếu và chế độ dự báo bên trong. Ngoài ra, sáng chế còn đề cập đến phương pháp mã hóa viđeo và thiết bị giải mã viđeo.

FIG. 6

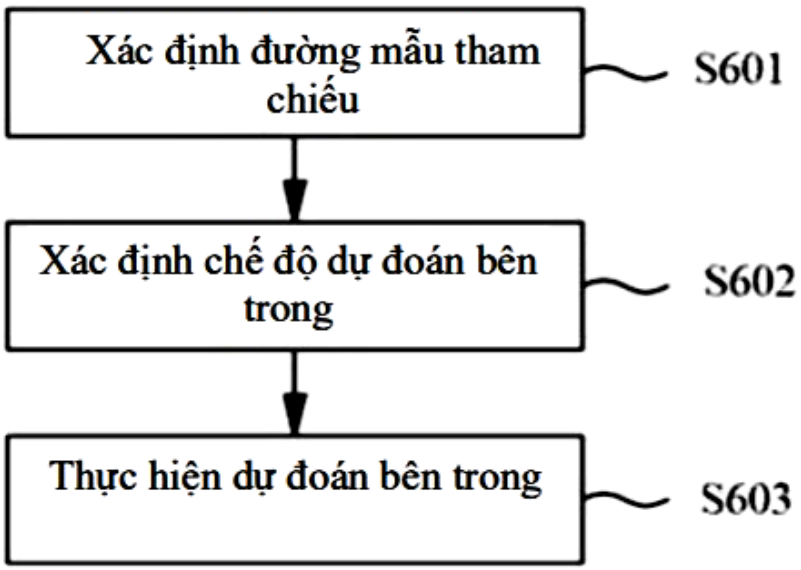

(11) **79947 A**
(21) **1-2021-01870**
(22) 08/11/2018
(43) 25/08/2021
(85) 07/04/2021
(86) PCT/JP2018/041494 08/11/2018
(87) WO2020/095409 14/05/2020
Ngày yêu cầu thẩm định nội dung: 07/04/2021
(51) ***F02M 35/024**; F02M 35/16; F02M 35/10*

(71) **HONDA MOTOR CO., LTD.** (JP)
1-1, Minami-Aoyama 2-chome, Minato-ku, Tokyo 1078556, Japan
(72) IWAMOTO Tetsunori (JP); SHIMMURA Hiroyuki (JP); SHIMIZU Takahiko (JP)
(74) Công ty Luật TNHH Phạm và Liên danh (PHAM & ASSOCIATES)

(54) **BỘ LỌC KHÔNG KHÍ**

(57) Sáng chế đề cập đến bộ lọc không khí (39) bao gồm: vỏ bộ lọc (45) có khoang làm sạch trước (52a) được nối với không khí bên ngoài và khoang làm sạch sau (52b) được nối với buồng đốt của động cơ (29) là bộ phận tiếp nhận không khí sạch; bộ phận lọc (49) nằm giữa khoang làm sạch trước (52a) và khoang làm sạch sau (52b) để làm sạch không khí bên ngoài; và đường dẫn nạp (54) được cố định vào vỏ bộ lọc (45) và có đầu vào (54a) nối thông với khoảng trống bên ngoài vỏ bộ lọc (45) và đầu ra (54b) mà nối thông với khoang làm sạch trước (52a). Tại đầu ra (54b) của đường dẫn nạp (54), phần thành (65) được bố trí để kéo dài theo chu vi trong khi duy trì khoảng trống (S2) từ bề mặt ngoài theo chu vi của đường dẫn nạp (54). Sóng áp suất âm truyền êm vào trong đầu ra (54b) mà không tạo dòng xoáy trở lại dọc theo chu vi trong của đầu ra (54b) của đường dẫn nạp (54).

Fig.3

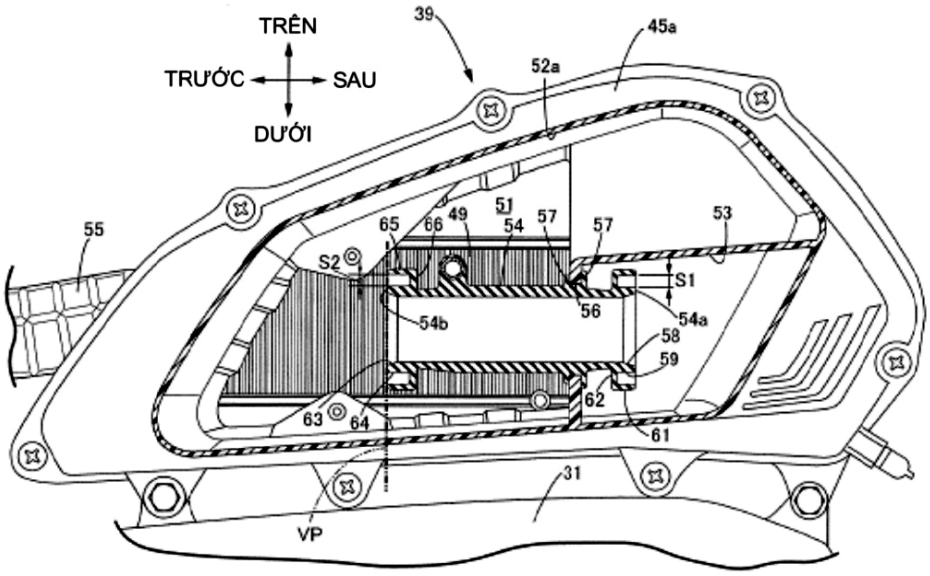

(11) **79948 A** (43) 25/08/2021
(21) **1-2021-01874** (85) 07/04/2021
(22) 24/07/2019 (86) PCT/CN2019/097421 24/07/2019
(30) 201811055053.8 11/09/2018 CN (87) WO2020/052350 19/03/2020
Ngày yêu cầu thẩm định nội dung: 07/04/2021
(51) ***C04B 33/24**; C04B 35/64; B01L 9/02*

(71) **FOSHAN OCEANO CERAMICS CO., LTD.** (CN)
Fanhu Industrial Estate, Leping Town, Sanshui District Foshan, Guangdong 528138 (CN)
(72) KE, Shanjun (CN); MA, Chao (CN); MENG, Zhenming (CN)
(74) Công ty cổ phần Tư vấn S&B (S&B CONSULTANT., CORP.)

(54) **TẤM GỐM ĐỂ LÀM BÀN THÍ NGHIỆM THÂN THIỆN VỚI MÔI TRƯỜNG VÀ PHƯƠNG PHÁP SẢN XUẤT TẤM GỐM NÀY**

(57) Sáng chế đề cập đến tấm gốm để làm bàn thí nghiệm thân thiện với môi trường, bao gồm gốm chưa thiêu kết và bề mặt men. Gốm chưa thiêu kết bao gồm, phần trăm theo trọng lượng của nguyên liệu thô, 20 đến 30% đất sét, 15 đến 35% bột đá nhiệt độ thấp, 5 đến 10% cát nhiệt độ cao, 5 đến 20% quặng nhôm, và 20 đến 50% nguyên liệu khôi phục gạch thải gốm, trong đó thành phần hóa học của nguyên liệu khôi phục gạch thải gốm bao gồm, phần trăm theo trọng lượng, 70 đến 73% SiO_2, 17 đến 20% Al_2O_3, 0,5 đến 1,0% Fe_2O_3+TiO_2, 1,5 đến 2,5% CaO+MaO, và 5 đến 6% K_2O+Na_2O, và hao hụt do bốc cháy nhỏ hơn 1,0%.

(11) **79949 A** (43) 25/08/2021
(21) **1-2021-01877** (85) 07/04/2021
(22) 02/10/2019 (86) PCT/KR2019/012921 02/10/2019
(30) 62/740,407 02/10/2018 US (87) WO2020/071793 09/04/2020
Ngày yêu cầu thẩm định nội dung: 07/04/2021
(51) ***H04N 19/105**; H04N 19/70; H04N 19/513; H04N 19/132; H04N 19/176*
(71) **LG ELECTRONICS INC.** (KR)
128, Yeoui-daero, Yeongdeungpo-Gu Seoul 07336, Korea
(72) JANG, Hyeongmoon (KR)
(74) Công ty Luật TNHH T&G (TGVN)

(54) **PHƯƠNG PHÁP GIẢI MÃ VÀ MÃ HÓA ẢNH, PHƯƠNG TIỆN LƯU TRỮ PHI CHUYỂN TIẾP ĐỌC ĐƯỢC BỞI MÁY TÍNH**

(57) Sáng chế liên quan đến phương pháp giải mã ảnh được thực hiện bởi thiết bị giải mã bao gồm các bước: dựng danh sách ứng viên dự đoán vectơ chuyển động cao cấp (Advanced motion vector prediction, AMVP) bao gồm ít nhất một ứng viên AMVP cho khối hiện tại; suy ra danh sách ứng viên dự đoán vectơ chuyển động dựa trên lịch sử (History-based motion vector prediction, HMVP) cho khối hiện tại mà bao gồm các ứng viên HMVP cho khối hiện tại; chọn ít nhất một ứng viên HMVP trong số các ứng viên HMVP trong danh sách ứng viên HMVP; suy ra danh sách ứng viên AMVP được cập nhật bằng cách thêm ít nhất một ứng viên HMVP vào danh sách ứng viên AMVP; suy ra thông tin chuyển động cho khối hiện tại dựa trên danh sách ứng viên AMVP được cập nhật; suy ra các mẫu dự đoán cho khối hiện tại dựa trên thông tin chuyển động cho khối hiện tại; và tạo ra các mẫu dựng lại cho khối hiện tại dựa trên các mẫu dự đoán cho khối hiện tại. Sáng chế còn liên quan đến phương pháp mã hóa ảnh được thực hiện bởi thiết bị mã hóa và phương tiện lưu trữ phi chuyển tiếp đọc được bởi máy tính lưu luồng bit làm cho thiết bị giải mã thực hiện phương pháp giải mã ảnh.

FIG. 6

	Chỉ số bộ đệm	Thông tin chuyển động
Bắn ←	0	MV_0
	1	MV_1
	2	MV_2
	3	MV_3
	4	MV_4
	5	MV_5
	6	MV_6
	7	MV_7
Đẩy →	8	MV_8

(11) **79950 A**
(21) **1-2021-01878**
(22) 12/09/2019
(30) 62/730,172 12/09/2018 US
62/848,147 15/05/2019 US
(43) 25/08/2021
(85) 07/04/2021
(86) PCT/US2019/050853 12/09/2019
(87) WO2020/056164 A1 19/03/2020
Ngày yêu cầu thẩm định nội dung: 07/04/2021
(51) ***H04N 19/136***

(71) **HUAWEI TECHNOLOGIES CO., LTD.** (CN)
Huawei Administration Building, Bantian, Longgang District Shenzhen, Guangdong Province 518129, P. R. China
(72) HENDRY, Fnu (ID); WANG, Ye-Kui (US)
(74) Công ty TNHH một thành viên Sở hữu trí tuệ VCCI (VCCI-IP CO.,LTD)

(54) **BỘ MÃ HOÁ VIĐEO, BỘ GIẢI MÃ VIĐEO, PHƯƠNG PHÁP MÃ HOÁ VÀ PHƯƠNG PHÁP GIẢI MÃ**

(57) Sáng chế đề cập đến phương pháp giải mã dòng bit viđeo được mã hoá được thực hiện bằng bộ giải mã viđeo. Dòng bit viđeo được mã hoá có nhiều cấu trúc danh sách hình ảnh tham chiếu, mỗi cấu trúc danh sách hình ảnh tham chiếu chứa nhiều mục hình ảnh tham chiếu. Phương pháp này bao gồm các bước phân tích cú pháp cờ để xác định giá trị dấu của giá trị tuyệt đối của giá trị đenta của số đếm thứ tự hình ảnh (Picture Order Count, POC) liên quan đến một mục hình ảnh tham chiếu ngắn hạn trong số nhiều mục hình ảnh tham chiếu; phân tích cú pháp giá trị tuyệt đối của giá trị đenta của POC liên quan đến mục hình ảnh tham chiếu ngắn hạn; tạo ra danh sách hình ảnh tham chiếu dựa vào giá trị dấu của giá trị tuyệt đối của giá trị đenta của POC và giá trị tuyệt đối của giá trị đenta của POC; và thực hiện quy trình dự báo liên cấu trúc dựa vào danh sách hình ảnh tham chiếu để tạo ra khối ảnh được khôi phục. Sáng chế cũng đề cập đến phương pháp mã hóa, bộ mã hóa viđeo và bộ giải mã viđeo.

FIG. 6

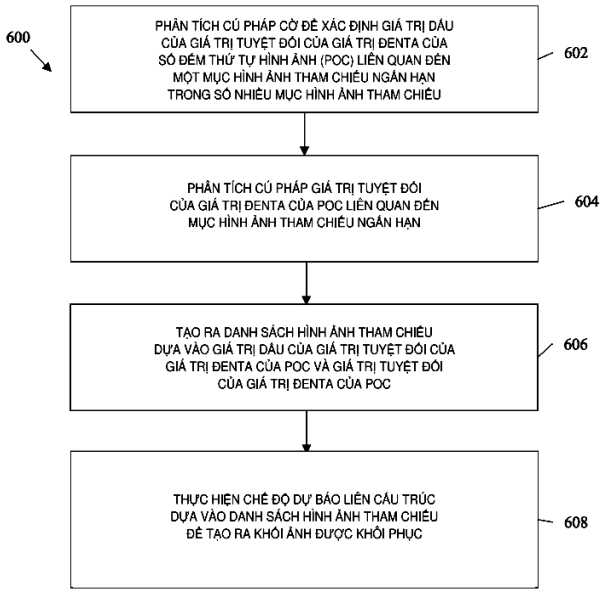

(11) **79951 A** (43) 25/08/2021
(21) **1-2021-01896**
(22) 08/04/2021
Ngày yêu cầu thẩm định nội dung: 08/04/2021
Ngày yêu cầu công bố sớm: 13/04/2021
(51) ***C25D 3/02***

(71) **TRẦN THỊ VÂN NGA** (VN)
Trường Đại học Giao thông Vận tải, số 03, phố Cầu Giấy, phường Láng Thượng, quận Đống Đa, thành phố Hà Nội
(72) Trần Thị Vân Nga (VN); Nguyễn Đức Hùng (VN); Trương Hoành Sơn (VN); Trần Vĩnh Hưng (VN)
(74) Công ty TNHH Dịch thuật sáng chế PROINVEN (PROINVEN CO.,LTD.)

(54) **QUY TRÌNH MẠ COMPOSIT NI-CBN LÊN PHÔI THÉP C45 HÌNH TRỤ**

(57) Sáng chế đề cập đến quy trình mạ lớp composit Ni-CBN lên thép C45 hình trụ dùng để chế tạo dụng cụ cắt, mài trong gia công cơ khí với chức năng siêu cứng, quy trình này được thực hiện trong dung dịch $NiSO_4/NiCl_2/H_3BO_3$/natri lauryl sunphat với các lớp mạ cấy chân, mạ composit có CBN và mạ gắn chặt. Quy trình theo sáng chế sử dụng thiết bị phù hợp để tạo tốc độ quay của vật mạ các hạt mài được bám và gắn chặt và đạt được độ phân bố cỡ hạt lớn hơn 70 hạt/mm^2 đảm bảo chất lượng cao cho dụng cụ cắt mài trong gia công cơ khí.

(11) **79952 A**
(21) **1-2021-01930**
(22) 08/10/2019
(30) 1816381.6 08/10/2018 GB
(51) ***C03C 17/34**; C23C 16/56*
(43) 25/08/2021
(85) 09/04/2021
(86) PCT/GB2019/052845 08/10/2019
(87) WO2020/074877 16/04/2020

(71) **PILKINGTON GROUP LIMITED** (GB)
European Technical Centre, Hall Lane, Lathom, Nr. Ormskirk Lancashire L40 5UF, United Kingdom
(72) RAISBECK, Deborah (GB); SKINNER, Paul Andrew (GB); LEITL, Hans-Eckhard (DE); GLYNN, Mark John (GB); RIMMER, David (GB); SANDERSON, Kevin David (GB)
(74) Công ty Cổ phần Sở hữu công nghiệp INVESTIP (INVESTIP)

(54) **QUY TRÌNH LẮNG ĐỌNG HƠI HÓA CHẤT ĐỂ ĐIỀU CHẾ NỀN THỦY TINH ĐƯỢC PHỦ**

(57) Sáng chế đề cập đến quy trình lắng đọng hơi hóa chất để điều chế nền thủy tinh được phủ, quy trình này có chứa ít nhất các bước sau theo thứ tự:

a) cung cấp nền thủy tinh có bề mặt,

b) lắng đọng lớp dựa trên SiCO và/hoặc SiNO trên bề mặt của nền thủy tinh,

c) bộc lộ lớp dựa trên SiCO và/ hoặc SiNO với hỗn hợp khí (i) co chứa nước, và

d) tiếp đó lắng đọng lớp dựa trên TCO lên trên lớp trên cơ sở SiCO và/hoặc SiNO.

(11) **79953 A**
(21) **1-2021-01939**
(22) 13/09/2019
(30) 2018-175503 20/09/2018 JP
2018-205386 31/10/2018 JP
2018-243939 27/12/2018 JP
2019-012697 29/01/2019 JP
2019-046819 14/03/2019 JP
(43) 25/08/2021
(85) 09/04/2021
(86) PCT/JP2019/036056 13/09/2019
(87) WO2020/059651 26/03/2020
(51) ***C08L 67/00***; *C08K 3/38; C08K 5/17; C08K 5/51; C08K 7/14; C08L 23/00; C08K 3/013; C08K 5/3445*

(71) **TORAY INDUSTRIES, INC.** (JP)
1-1, Nihonbashi-Muromachi 2-chome, Chuo-ku, Tokyo 103-8666, Japan
(72) MIYAMOTO, Kohei (JP); TOJO, Yusuke (JP); YOKOE, Makito (JP); SHIROTANI, Kosuke (JP); MAEDA, Yasuo (JP)
(74) Công ty Luật TNHH Phạm và Liên danh (PHAM & ASSOCIATES)

(54) **CHẾ PHẨM NHỰA POLYESTE DẺO NHIỆT VÀ VẬT ĐÚC**

(57) Sáng chế đề cập đến chế phẩm nhựa polyeste dẻo nhiệt chứa 100 phần khối lượng (A) nhựa polyeste dẻo nhiệt không phải ở dạng tinh thể lỏng, 45 đến 150 phần khối lượng (B) nhựa dẻo nhiệt mà không phải là nhựa polyeste dẻo nhiệt không phải ở dạng tinh thể lỏng và có tang tổn thất điện môi không lớn hơn 0,005 khi được đo ở tần số 5,8 GHz bằng phương pháp nhiễu loạn cộng hưởng hốc, 2 đến 20 phần khối lượng (C) chất làm tương hợp có ít nhất một nhóm chức phản ứng được chọn từ các nhóm epoxy, anhyđrit axit, oxazolin, isoxyanat, và carbođiimit, và 0,2 đến 5 phần khối lượng (D) ít nhất một hợp chất được chọn từ amin bậc ba, hợp chất amiđin, phosphin hữu cơ và các muối của chúng, imiđazol, và hợp chất bo, trong đó tỷ lệ giữa tổng lượng nhựa dẻo nhiệt (B) và chất làm tương hợp (C) nằm trong khoảng từ 50 đến 150 phần khối lượng và tỷ lệ khối lượng (B)/(C) giữa nhựa dẻo nhiệt (B) và chất làm tương hợp (C) nằm trong khoảng từ 8 đến 50. Chế phẩm nhựa polyeste dẻo nhiệt có thể được đúc thành vật phẩm có đặc tính điện môi thấp, đặc tính cơ học mỹ mãn, và khả năng liên kết cao với các kim loại.

(11) **79954 A**
(21) **1-2021-01949**
(22) 25/09/2019
(30) 201811128669.3 26/09/2018 CN
201811417666.1 26/11/2018 CN
(43) 25/08/2021
(85) 12/04/2021
(86) PCT/CN2019/107787 25/09/2019
(87) WO2020/063660 02/04/2020
(51) ***C07K 16/28***; *A61P 35/00; G01N 33/577; C12N 15/63; C12P 21/08; A61K 39/395; C12N 15/13*

(71) **JIANGSU HENGRUI MEDICINE CO., LTD.** (CN)
No.7 Kunlunshan Road, Economic and Technological Development Zone, Lianyungang, Jiangsu 222047, China
(72) LIAO, Cheng (US); XU, Zupeng (CN); JIANG, Jiahua (US); YE, Xin (CN); ZHANG, Lianshan (US)
(74) Công ty TNHH Sở hữu trí tuệ Thảo Thọ Quyến (INVENCO.,LTD)

(54) **KHÁNG THỂ KHÁNG OX40, MẢNH GẮN KẾT KHÁNG NGUYÊN CỦA NÓ, POLYNUCLEOTIT MÃ HÓA NÓ, VECTƠ CHỨA NÓ, PHƯƠNG PHÁP ĐIỀU CHẾ VÀ DƯỢC PHẨM CHỨA NÓ**

(57) Sáng chế đề cập đến kháng thể kháng OX40, mảnh gắn kết kháng nguyên của nó, và dược phẩm chứa nó. Ngoài ra, sáng chế đề xuất kháng thể khảm và kháng thể giống người, kháng thể khảm và kháng thể giống người này chứa vùng CDR từ kháng thể kháng OX40 và mảnh gắn kết kháng nguyên của nó, và cũng đề xuất dược phẩm chứa kháng thể kháng OX40 và mảnh gắn kết kháng nguyên của nó để điều trị bệnh ung thư.

(11) **79955 A** (43) 25/08/2021
(21) **1-2021-01951** (85) 12/04/2021
(22) 01/10/2019 (86) PCT/JP2019/038677 01/10/2019
(30) 2018-209333 07/11/2018 JP (87) WO2020/095577 14/05/2020
Ngày yêu cầu thẩm định nội dung: 12/04/2021
(51) ***D21H 11/18**; C08B 15/04; B01F 3/12; B01F 5/00*

(71) **NIPPON PAPER INDUSTRIES CO., LTD.** (JP)
4-1, Oji 1-chome, Kita-ku, Tokyo 114-0002, JAPAN
(72) Hayato KATO (JP); Kotaro ITO (JP); Mei TAKAKI (JP); Yoshitake YAMADA (JP)
(74) CÔNG TY LUẬT TRÁCH NHIỆM HỮU HẠN AMBYS HÀ NỘI (AMBYS HANOI)

(54) **PHƯƠNG PHÁP SẢN XUẤT HỆ PHÂN TÁN XENLULOZƠ DẠNG VI SỢI**

(57) Sáng chế đề cập đến phương pháp sản xuất hệ phân tán xenlulozơ dạng vi sợi được pha loãng, bao gồm: bước phân tán sơ bộ, sử dụng máy khuấy, phân tán xenlulozơ dạng vi sợi có nồng độ chất rắn từ 1% trọng lượng trở lên cùng với dung môi pha loãng; và bước phân tán hoàn toàn hỗn hợp thu được trong bước phân tán sơ bộ, bằng cách đưa hỗn hợp qua thiết bị trộn chất lỏng kiểu tĩnh nội tuyến.

FIG. 1

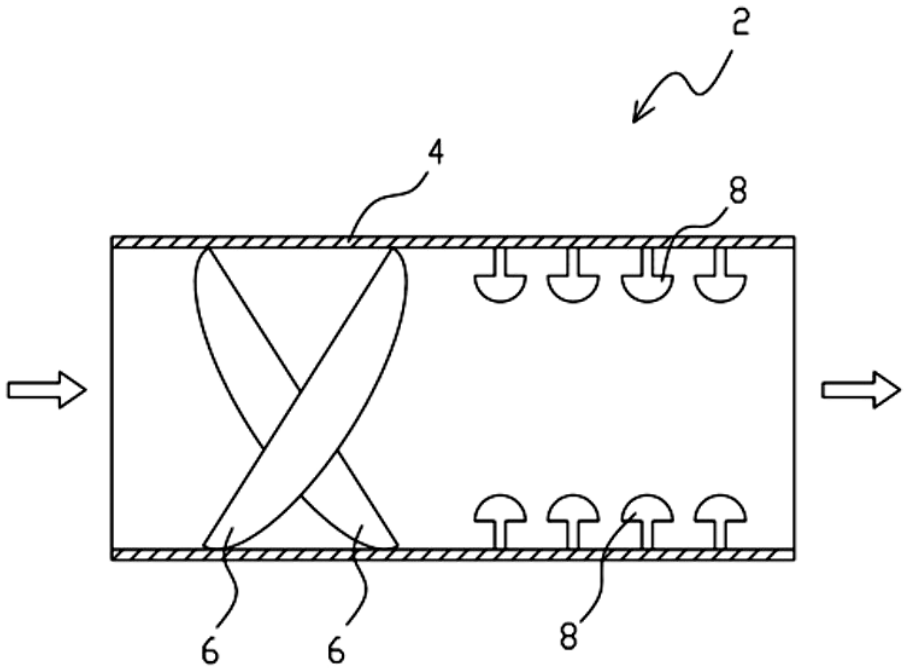

(11) **79956 A**
(21) **1-2021-01952**
(22) 12/09/2019
(30) 18194348.1 13/09/2018 EP
(43) 25/08/2021
(85) 12/04/2021
(86) PCT/EP2019/074436 12/09/2019
(87) WO2020/053369 19/03/2020
Ngày yêu cầu thẩm định nội dung: 12/04/2021
(51) ***H04N 19/70**; H04N 19/85; H04N 19/48*

(71) **FRAUNHOFER-GESELLSCHAFT ZUR FOERDERUNG DER ANGEWANDTEN FORSCHUNG E. V.** (DE)
Hansastrasse 27c, 80686 Muenchen, Germany
(72) SKUPIN, Robert (DE); SÁNCHEZ De LaFuente, Yago (ES); HELLGE, Cornelius (DE); SCHIERL, Thomas (DE); SÜHRING, Karsten (DE); WIEGAND, Thomas (DE)
(74) CÔNG TY LUẬT TRÁCH NHIỆM HỮU HẠN AMBYS HÀ NỘI (AMBYS HANOI)

(54) **BỘ MÃ HÓA VIDEO, BỘ HỢP NHẤT VIDEO VÀ BỘ GIẢI MÃ VIDEO, PHƯƠNG PHÁP CUNG CẤP SỰ BIỂU DIỄN VIDEO ĐƯỢC MÃ HÓA VÀ PHƯƠNG PHÁP CUNG CẤP SỰ BIỂU DIỄN VIDEO ĐƯỢC HỢP NHẤT**

(57) Sáng chế đề cập đến bộ mã hóa video, bộ hợp nhất video và bộ giải mã video, phương pháp cung cấp sự biểu diễn video được mã hóa và phương pháp cung cấp sự biểu diễn video được hợp nhất. Bộ mã hóa video (2) để cung cấp sự biểu diễn video được mã hóa (12), trong đó bộ mã hóa video (2) được tạo cấu hình để cung cấp dòng video (12) bao gồm thông tin tham số được mã hóa mô tả các tham số mã hóa (20, 22, 26, 30), thông tin nội dung video được mã hóa và một hoặc nhiều ký hiệu nhận dạng hợp nhất biểu thị liệu và/hoặc cách mà sự biểu diễn video được mã hóa (12) có thể được hợp nhất với sự biểu diễn video được mã hóa khác.

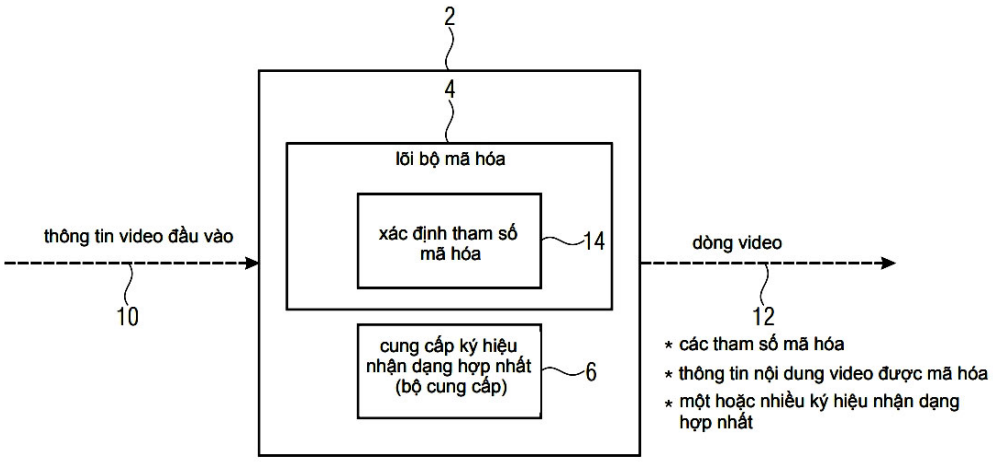

Fig. 1

(11) **79957 A**
(21) **1-2021-01958**
(22) 17/09/2018
(43) 25/08/2021
(85) 12/04/2021
(86) PCT/EP2018/075035 17/09/2018
(87) WO2020/057717 26/03/2020
Ngày yêu cầu thẩm định nội dung: 12/04/2021
(51) ***H04L 12/24**; H04W 28/18*

(71) **HUAWEI TECHNOLOGIES CO., LTD.** (CN)
Huawei Administration Building, Bantian, Longgang District, Shenzhen, Guangdong 518129, China
(72) KOUSARIDAS, Apostolos (GR); PATEROMICHELAKIS, Emmanouil (GR); ZHOU, Chan (DE)
(74) Công ty Luật TNHH T&G (TGVN)

(54) **THIẾT BỊ VÀ PHƯƠNG PHÁP ĐỂ CUNG CẤP CHỨC NĂNG CHẤT LƯỢNG DỊCH VỤ**

(57) Sáng chế đề cập đến hoạt động cung cấp chức năng chất lượng dịch vụ cho các dịch vụ truyền thông trong các mạng truyền thông. Cụ thể là, sáng chế thể hiện thiết bị và phương pháp để cung cấp chức năng chất lượng dịch vụ (QoS), cho ít nhất một dịch vụ truyền thông của ít nhất một thực thể ứng dụng trong mạng truyền thông bao gồm các thực thể mạng. Thiết bị được tạo cấu hình để truyền yêu cầu kiểm soát đến một hoặc nhiều trong số: ít nhất một thực thể ứng dụng, ít nhất một thực thể mạng, và ít nhất một thiết bị người dùng, thu được hồi đáp kiểm soát từ một hoặc nhiều trong số: ít nhất một thực thể ứng dụng, ít nhất một thực thể mạng, và ít nhất một thiết bị người dùng, xác định sự thay đổi trong QoS của ít nhất một dịch vụ truyền thông của ít nhất một thực thể ứng dụng, dựa trên hồi đáp kiểm soát thu được, và truyền sự thay đổi đã được xác định trong QoS đến ít nhất một thực thể ứng dụng và/hoặc ít nhất một trong số các thực thể mạng trong mạng truyền thông.

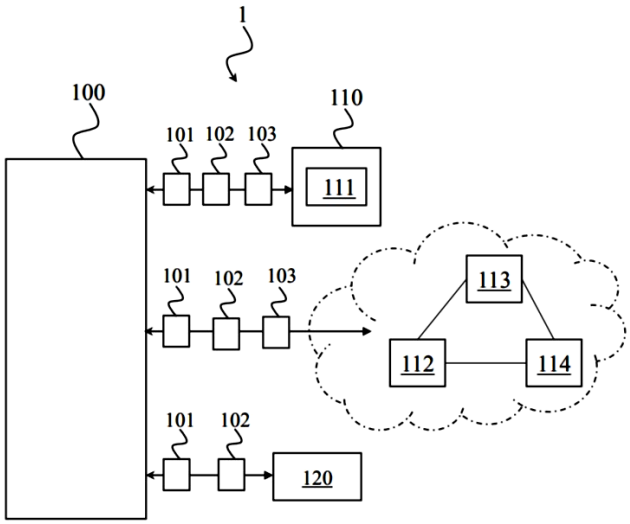

FIG. 1

(11) **79958 A**
(21) **1-2021-01968**
(22) 30/10/2019
(30) 2018-205093 31/10/2018 JP
(51) ***A01N 25/00***
(43) 25/08/2021
(85) 12/04/2021
(86) PCT/JP2019/042511 30/10/2019
(87) WO2020/090865 07/05/2020

(71) **KAO CORPORATION** (JP)
14-10, Nihonbashi Kayabacho 1-chome, Chuo-ku, Tokyo 103-8210 Japan
(72) UI Takahito (JP)
(74) Công ty Cổ phần Hỗ trợ phát triển công nghệ Detech (DETECH)

(54) **CHẾ PHẨM DIỆT CỎ**

(57) Sáng chế đề cập đến chế phẩm diệt cỏ chứa các thành phần (A), (B) và (C) sau đây, trong đó tỷ lệ theo khối lượng của thành phần (B) so với thành phần (C), (C)/(B), nằm trong khoảng từ 0,010 hoặc nhiều hơn đến 0,18 hoặc ít hơn, trong đó:

thành phần (A) là hợp chất được chọn từ glufosinat và muối của nó;

thành phần (B) là hợp chất được đại diện bởi công thức chung (B-I) sau đây:

$$R^1O(R^2O)_nSO_3^-M^+ \text{ (B-I)}$$

trong đó R^1 là nhóm hydrocacbon có số nguyên tử cacbon nằm trong khoảng từ 8 hoặc nhiều hơn đến 24 hoặc ít hơn, R^2 là nhóm alkandiyl có số nguyên tử cacbon nằm trong khoảng từ 2 hoặc nhiều hơn đến 4 hoặc ít hơn, n là số lượng trung bình mol được bổ sung nằm trong khoảng từ 0 hoặc nhiều hơn đến 30 hoặc ít hơn, và M^+ là ion trái dấu; và

thành phần (C) là muối sulfonat thơm có nhóm hydrocacbon béo.

(11) **79959 A** (43) 25/08/2021
(21) **1-2021-01992** (85) 13/04/2021
(22) 17/06/2019 (86) PCT/KR2019/007248 17/06/2019
(30) 10-2018-0133868 02/11/2018 KR (87) WO2020/091178 07/05/2020
Ngày yêu cầu thẩm định nội dung: 13/04/2021
(51) ***G07F 19/00**; B65H 3/52; B65H 1/02; B65H 3/06*
(71) **HANMEGA CO., LTD.** (KR)
2nd Floor, 115, Gasan digital 2-ro, Geumcheon-gu, Seoul 08505, Republic of Korea
(72) SHIN, Hong Chul (KR)
(74) Công ty TNHH T&T INVENMARK Sở hữu trí tuệ Quốc tế (T&T INVENMARK CO., LTD.)

(54) **THIẾT BỊ PHÂN TÁCH PHƯƠNG TIỆN**

(57) Sáng chế đề cập đến thiết bị phân tách phương tiện mà phân tách phương tiện, như hoá đơn hoặc séc, trong từng tấm cát-xét và chuyển chúng theo hướng chuyển. Thiết bị phân tách phương tiện bao gồm: trục ma sát để chọn và chuyển phương tiện; trục rút mà chuyển phương tiện trong khi quay để ăn khớp và theo cùng một hướng với trục ma sát; và cặp dây đai phân tách để đỡ đáy của phương tiện và phân tách từng tấm phương tiện, trong đó ít nhất một cặp trục ma sát được lắp ở giữa trục quay thứ nhất nằm ở phần trên của khung thiết bị, và đệm ma sát được bố trí trên ít nhất một vài bề mặt theo chu vi của trục ma sát, trong đó trục rút được lắp để tương ứng với cặp trục ma sát ở giữa trục quay thứ hai, mà được lắp bên dưới và song song với trục quay thứ nhất, và đệm rút được bố trí trên ít nhất một vài bề mặt theo chu vi của trục rút, và trong đó dây đai phân tách được gắn tương ứng vào trục rút, và được đỡ bởi trục quay thứ tư nằm ở phía sau của trục quay thứ hai và trục chịu tải nằm bên dưới trục quay thứ tư theo hướng chu vi của trục rút.

Fig.1

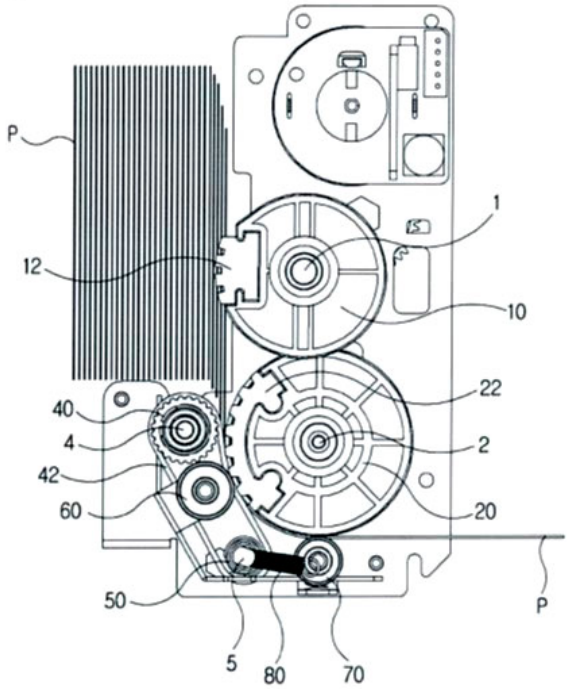

(11) **79960 A** (43) 25/08/2021
(21) **1-2021-02004** (85) 13/04/2021
(22) 21/11/2019 (86) PCT/KR2019/016046 21/11/2019
(30) 10-2018-0145472 22/11/2018 KR (87) WO2020/106085 28/05/2020
Ngày yêu cầu thẩm định nội dung: 13/04/2021
(51) ***G06K 9/00***; *G06F 21/32; G06F 3/041*

(71) **SAMSUNG ELECTRONICS CO., LTD.** (KR)
129, Samsung-ro, Yeongtong-gu, Suwon-si, Gyeonggi-do, 16677, Republic of Korea
(72) KIM, Taeho (KR); LEE, Yangsoo (KR); LEE, Hosang (KR); LEE, Dasom (KR)
(74) Công ty TNHH Tầm nhìn và Liên danh (VISION & ASSOCIATES CO.LTD.)

(54) **THIẾT BỊ ĐIỆN TỬ VÀ PHƯƠNG PHÁP THU NHẬN THÔNG TIN LIÊN QUAN ĐẾN VÂN TAY**

(57) Sáng chế đề cập đến thiết bị điện tử bao gồm màn hình, cảm biến chạm được nối hoạt động với màn hình, và cảm biến vân tay được bố trí bên dưới màn hình và được nối hoạt động với cảm biến chạm. Cảm biến vân tay có thể được tạo cấu hình để thu nhận ít nhất một hình ảnh để hiệu chỉnh hình ảnh vân tay, nhận tín hiệu biểu thị sự phát hiện của đầu vào chạm từ cảm biến chạm trong khi thu nhận ít nhất một hình ảnh này, và chấm dứt việc thu nhận ít nhất một hình ảnh này, dựa vào việc nhận tín hiệu này.

[Fig. 2]

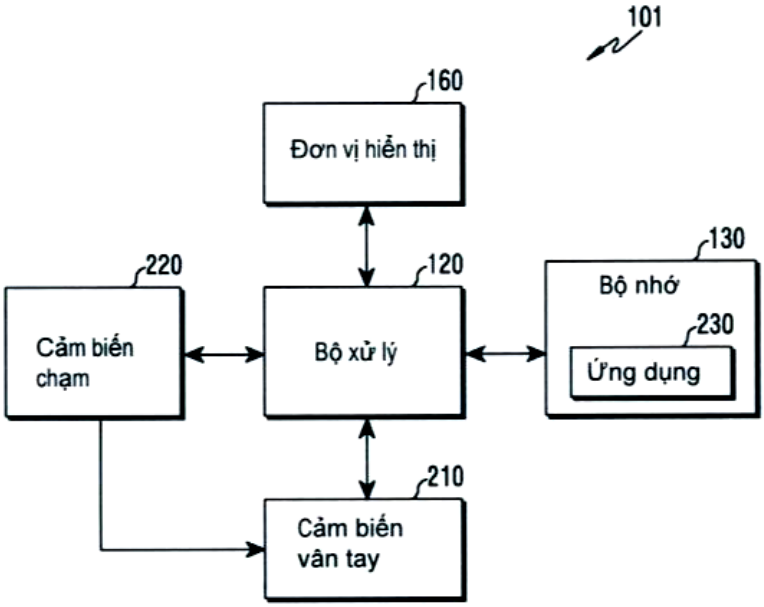

(11) **79961 A**
(21) **1-2021-02016**
(22) 13/09/2019
(30) 2018-172790 14/09/2018 JP
(43) 25/08/2021
(85) 14/04/2021
(86) PCT/JP2019/036071 13/09/2019
(87) WO2020/054838 19/03/2020
(51) ***C09K 21/02***; *B27K 3/02; B27K 3/16*

(71) 1. **THE UNIVERSITY OF KITAKYUSHU** (JP)
4-2-1 Kitagata, Kokuraminami-ku, Kitakyushu-shi, Fukuoka 8028577, Japan
2. **SANEI ARCHITECTURE PLANNING CO., LTD.** (JP)
2-1-11 Nishiogikita, Suginami-ku, Tokyo 1670042, Japan
(72) FUKUDA Hiroatsu (JP); TANIYAMA Tatsuaki (JP); OTSUKA Masahiko (JP)
(74) Công ty Luật TNHH Phạm và Liên danh (PHAM & ASSOCIATES)

(54) **PHƯƠNG PHÁP SẢN XUẤT VẬT LIỆU KHÔNG CHÁY VÀ VẬT LIỆU KHÔNG CHÁY**

(57) Sáng chế đề cập đến phương pháp sản xuất vật liệu không cháy và vật liệu không cháy được sản xuất bằng phương pháp này, trong đó đặc tính không cháy của vật liệu không cháy này được đảm bảo chỉ bằng axit boric mà không cần bổ sung chất bổ trợ có khả năng tăng cường hòa tan axit boric. Trước tiên, vật phẩm xử lý (2) là thành phần chính của vật liệu không cháy được nạp vào thùng ngâm tẩm (1) chứa dung dịch nước axit boric. Dung dịch nước axit boric là dung dịch trong đó axit boric được hòa tan trong nước mà không cần bổ sung chất bổ trợ có khả năng tăng cường hòa tan axit boric trong nước. Tiếp theo, dung dịch nước axit boric đã ngâm tẩm vật phẩm xử lý (2) được cô để thu được độ hòa tan cao hơn độ hòa tan tối đa trong điều kiện môi trường áp suất khí quyển bằng cách tiếp tục hòa tan axit boric được nạp vào thùng ngâm tẩm (1) trong khi dung dịch nước axit boric được gia nhiệt đến nhiệt độ cao hơn trong điều kiện môi trường được tạo áp suất. Sau đó, axit boric đã ngâm tẩm vật phẩm xử lý (2) được kết tủa bằng cách làm nguội dung dịch nước axit boric được cô dến nhiệt độ thấp hơn trong điều kiện duy trì trạng thái được tạo áp suất ít nhất cho đến khi dung dịch nước axit boric được làm nguội đến nhiệt độ sôi trong môi trường áp suất khí quyển.

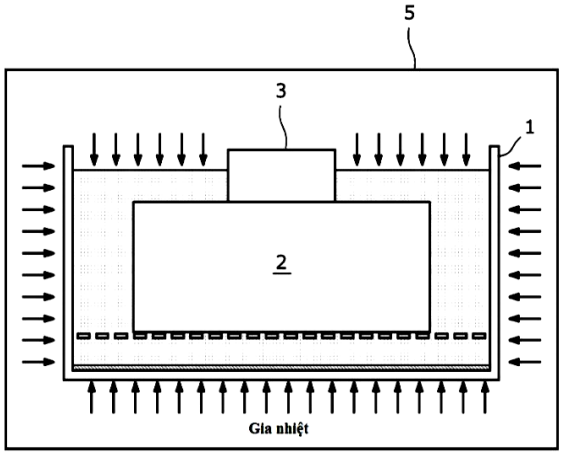

Fig.4

(11) **79962 A**
(21) **1-2021-02030**
(22) 01/10/2019
(30) 18306297.5 02/10/2018 EP
19305108.3 29/01/2019 EP
(43) 25/08/2021
(85) 14/04/2021
(86) PCT/US2019/053952 01/10/2019
(87) WO2020/072414 09/04/2020
(51) ***H04N 19/503***; *H04N 19/577; H04N 19/70; H04N 19/51*

(71) **INTERDIGITAL VC HOLDINGS, INC.** (US)
200 Bellevue Parkway, Suite 300, Wilmington, Delaware 19809, United States of America
(72) Philippe BORDES (FR); Fabrice LELEANNEC (FR); Tangi POIRIER (FR); Philippe DE LAGRANGE (FR)
(74) Văn phòng Luật sư Ân Nam (ANNAM IP & LAW)

(54) **PHƯƠNG PHÁP MÃ HÓA/GIẢI MÃ VÀ THIẾT BỊ MÃ HÓA/GIẢI MÃ**

(57) Sáng chế đề cập đến phương pháp giải mã được thể hiện. Ít nhất một phần tử cú pháp bậc cao được giải mã chỉ ra dự đoán kép mở rộng có được áp dụng để dự đoán các khối hay không của lát. Khối được giải mã từ lát bằng cách sử dụng dự đoán kép mở rộng trong trường hợp ít nhất một phần tử cú pháp bậc cao chỉ ra để áp dụng dự đoán kép mở rộng.

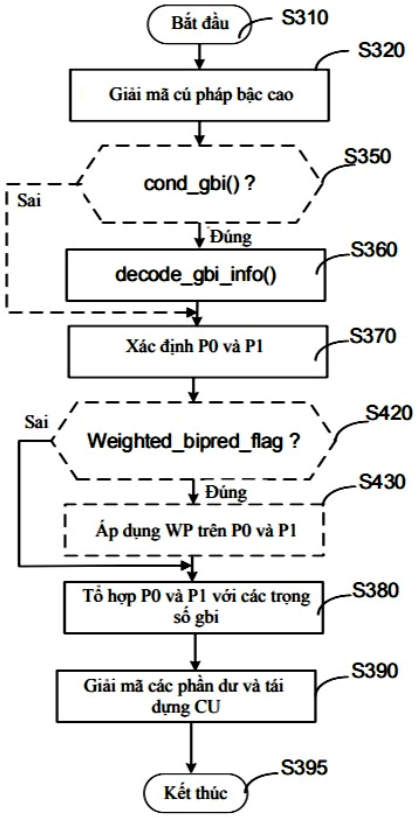

Fig.2

(11) **79963 A** (43) 25/08/2021
(21) **1-2021-02031** (85) 14/04/2021
(22) 24/10/2019 (86) PCT/US2019/057955 24/10/2019
(30) 62/749,717 24/10/2018 US (87) WO2020/086907 30/04/2020
(51) ***A01G 18/10**; C12N 1/00; C05F 9/04; C12C 1/02; B32B 5/04; C05F 11/08*
(71) **MYCOWORKS, INC.** (US)
6400 Hollis Street Suite #5, Emeryville, California 94608, United States of America
(72) Philip ROSS (US)
(74) Văn phòng Luật sư Ân Nam (ANNAM IP & LAW)

(54) **HỆ THỐNG SẢN XUẤT KHỐI SỢI NẤM ĐƠN NHÂN VÀ PHƯƠNG PHÁP SẢN XUẤT KHỐI SỢI NẤM**

(57) Sáng chế đề cập đến hệ thống sản xuất tấm sợi nấm đơn nhân để tạo ra một tấm nguyên liệu sợi nấm đơn nhân. Hệ thống sản xuất tấm sợi nấm bao gồm một thiết bị nuôi cấy, thiết bị dự trữ bào tử, thiết bị mạ, thiết bị phân lập, thiết bị mạ phụ, thiết bị phát triển và thiết bị khuẩn lạc. Thiết bị nuôi cấy để nuôi cấy nấm monokaryon. Thiết bị dự trữ bào tử phát triển nhiều thể quả trong điều kiện phòng thí nghiệm vô trùng để tạo ra khối bào tử. Thiết bị mạ thực hiện quá trình giải cứu bào tử dựa trên peroxit và quá trình mạ. Thiết bị phân lập có thể thích ứng để phân lập các sợi nấm khỏe mạnh. Thiết bị mạ phụ phân chia các tấm phụ và phát triển các sợi nấm khỏe mạnh thành hệ sợi. Thiết bị phát triển sau đó phát triển hệ sợi thành sự sản xuất số lượng meo nấm phù hợp. Thiết bị khuẩn lạc có thể thích nghi để thực hiện sự xâm nhập tiếp theo của chất nền sợi nấm, do đó tạo ra một tấm sợi nấm về cơ bản không có khuyết điểm.

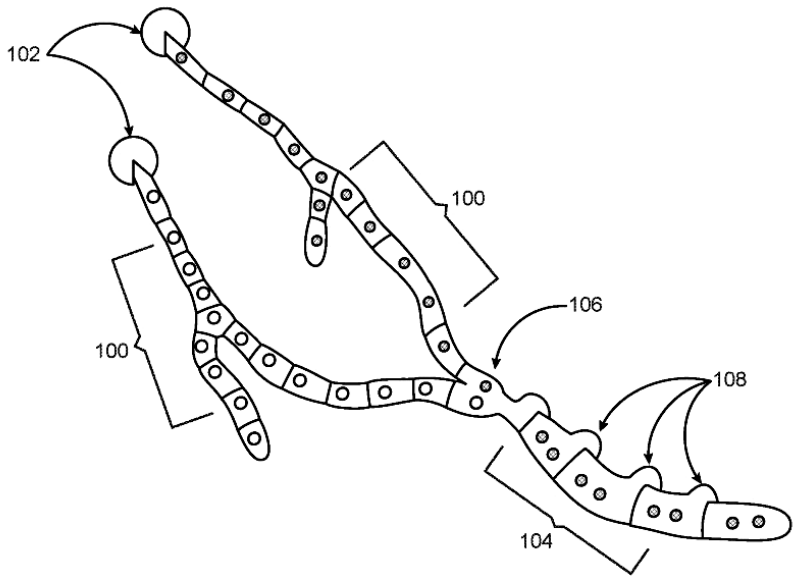

Fig.2

(11) **79964 A** (43) 25/08/2021
(21) **1-2021-02064** (85) 15/04/2021
(22) 30/09/2019 (86) PCT/US2019/053725 30/09/2019
(30) 62/752,380 30/10/2018 US (87) WO2020/091926 07/05/2020
(51) ***B01J 23/63**; B01J 37/00; C07C 5/333; B01J 37/08; C07B 35/04; B01J 23/96; B01J 37/02*

(71) **CLARIANT INTERNATIONAL LTD** (CH)
Rothausstrasse 61, 4132 Muttenz, Switzerland
(72) FRIDMAN, Vladimir Z. (US); XING, Rong (CN); GREANEY, Matt (US); LOWE, David (US); LUGMAIR, Claus G. (US)
(74) Công ty TNHH Tầm nhìn và Liên danh (VISION & ASSOCIATES CO.LTD.)

(54) **CHẤT XÚC TÁC PHẢN ỨNG LOẠI HYDRO VÀ PHƯƠNG PHÁP ĐIỀU CHẾ CHẤT XÚC TÁC NÀY**

(57) Sáng chế đề cập đến chất xúc tác phản ứng loại hydro dựa trên một hoặc nhiều nguyên tố nhóm 13 và nhóm 14 nhất định mà còn chứa các thành tố kim loại khác, đến phương pháp điều chế chất xúc tác này, và đến phương pháp loại hydro của hydrocacbon bằng cách sử dụng chất xúc tác này. Một khía cạnh của sáng chế đề xuất chất xúc tác phản ứng loại hydro đã nung mà bao gồm loại sơ cấp P1 được chọn từ nhóm bao gồm Ga, In, Tl, Ge, Sn và Pb và dạng kết hợp của chúng; loại sơ cấp P2 được chọn từ lantanit; chất tăng xúc tác M1 được chọn từ nhóm bao gồm Ni, Pd và Pt; chất tăng xúc tác M2 được chọn từ nhóm bao gồm Li, Na, K, Rb, Cs, Be, Mg, Ca, Sr và Ba, trên chất hỗ trợ silic oxit-nhôm oxit.

(11) **79965 A** (43) 25/08/2021
(21) **1-2021-02068** (85) 16/04/2021
(22) 31/10/2019 (86) PCT/KR2019/014592 31/10/2019
(30) 10-2018-0131862 31/10/2018 KR (87) WO2020/091457 07/05/2020
(51) ***G03B 9/06**; H04N 5/225; G03B 17/12*
(71) **SAMSUNG ELECTRONICS CO., LTD.** (KR)
129, Samsung-ro, Yeongtong-gu, Suwon-si, Gyeonggi-do 16677, Republic of Korea
(72) RHO, Hyungjin (KR); KIM, Yeonhak (KR); MOON, Chanyoung (KR)
(74) Công ty Luật TNHH WINCO (WINCO LAW FIRM)

(54) **MÔĐUN CAMÊRA CÓ BỘ ĐIỀU CHỈNH KHẨU ĐỘ**

(57) Sáng chế đề cập tới môđun camêra có bộ điều chỉnh khẩu độ. Môđun camêra bao gồm vỏ môđun, cụm thấu kính được tiếp nhận trong vỏ môđun và có ít nhất một thấu kính, bộ điều chỉnh khẩu độ có lá khẩu độ có lỗ hở để điều chỉnh lượng ánh sáng bên ngoài chiếu lên ít nhất một thấu kính và trục quay được tạo ra ở một phía bên của lá khẩu độ, trong đó trục quay được nối với cụm thấu kính sao cho lá khẩu độ được quay quanh trục quay, nam châm được bố trí trên bộ điều chỉnh khẩu độ để liền kề với trục quay, ít nhất một cuộn dây được bố trí trên một bề mặt của vỏ môđun để đối diện với nam châm, mạch điều khiển để quay bộ điều chỉnh khẩu độ bằng cách sử dụng cuộn dây, và bộ dẫn động thấu kính để di chuyển cụm thấu kính theo hướng quang trục của thấu kính.

Fig.1

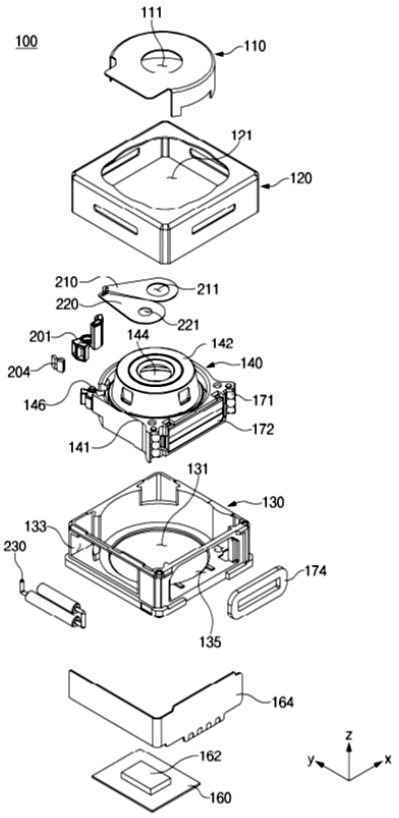

(11) **79966 A** (43) 25/08/2021
(21) **1-2021-02070**
(22) 16/04/2021
Ngày yêu cầu thẩm định nội dung: 19/07/2021
Ngày yêu cầu công bố sớm: 19/07/2021
(51) ***A23L 3/00***

(71) **NGUYỄN VĂN PHÁT** (VN)
Ấp Hòa Thuận, xã Ngọc Định, huyện Định Quán, tỉnh Đồng Nai
(72) Nguyễn Văn Phát (VN)
(74) CÔNG TY TNHH KHANG LUẬT (KHANGLAW)

(54) **HỆ THỐNG VÀ QUY TRÌNH KHỬ TRÙNG NÔNG SẢN LIÊN TỤC**

(57) Hệ thống và quy trình khử trùng nông sản liên tục không dùng thuốc khử trùng, thuốc vệ sinh xông trực tiếp lên nông sản che phông bạt ủ kín nông sản trong thời gian dài để khử trùng, mà cho nông sản vào thùng chứa hàng được trang bị chuyên dụng và xử lý kín khí hoàn toàn, sau đó điều chỉnh môi trường khí quyển bên trong bằng cách bơm khí nitơ, gia nhiệt nóng trong quá trình xử lý, đồng thời chiếu tia cực tím để khử trùng và sau đó có hệ thống làm mát nông sản.

(11) **79967 A**
(21) **1-2021-02073**
(22) 17/09/2019
(30) 2018-178710 25/09/2018 JP
(43) 25/08/2021
(85) 16/04/2021
(86) PCT/JP2019/036329 17/09/2019
(87) WO2020/066740 02/04/2020
(51) ***A41D 13/05**; A41D 1/06*

(71) **TORAY INDUSTRIES, INC.** (JP)
1-1, Nihonbashi-Muromachi 2-chome, Chuo-ku, Tokyo 1038666, Japan
(72) TAKADA, Nana (JP); KAJIYAMA, Hiroshi (JP); MIYAMURA, Takako (JP); MIZUNO, Tadayuki (JP)
(74) Công ty Luật TNHH Phạm và Liên danh (PHAM & ASSOCIATES)

(54) **QUẦN TÂY**

(57) Sáng chế đề cập đến quần tây có phần hình trụ trên phần sau của đoạn bao quanh thắt lưng và bên trong quần tây và trong đó đai bảo vệ dùng cho chứng đau lưng có thể được gắn vào quần tây như quần làm việc công sở thích hợp để dùng với đai bảo vệ dùng cho chứng đau lưng nhằm giữ chặt thắt lưng của người mặc. Quần tây cho phép người mặc hoàn thành nhanh công việc gắn đai bảo vệ dùng cho chứng đau lưng vào phần hình trụ. Phương tiện để đạt được mục đích là quần tây có đoạn bao quanh thắt lưng. Trong quần tây, phần hình trụ bao gồm vải quần tây và chất liệu phẳng khác với vải, hoặc phần hình trụ làm bằng chất liệu phẳng khác với vải quần tây nằm ở phần sau của đoạn bao quanh thắt lưng và bên trong quần tây. Phần hình trụ được bố trí theo cách sao cho hướng đường trục của phần hình trụ gần như song song với hướng bao quanh thắt lưng của đoạn bao quanh thắt lưng. Một khe hở nằm ở phần gần như chính giữa của phần trước của phần hình trụ. Khe hở được bố trí theo cách sao cho hướng dọc gần như song song với hướng tầm vóc của người mặc. Tỷ lệ (W2/W1) của chiều rộng của khe hở theo hướng dọc (W2) với chiều rộng của phần hình trụ (W1) nằm trong khoảng từ 0,70 đến 1,00.

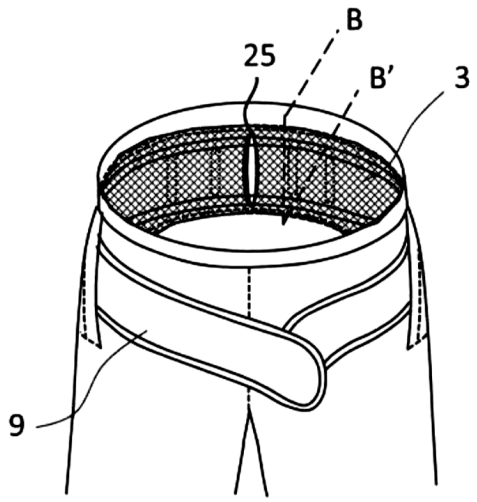

Fig. 6

(11) **79968 A** (43) 25/08/2021
(21) **1-2021-02104** (85) 16/04/2021
(22) 19/09/2019 (86) PCT/CN2019/106627 19/09/2019
(30) 62/733,580 19/09/2018 US (87) WO2020/057589 26/03/2020
Ngày yêu cầu thẩm định nội dung: 16/04/2021
(51) ***H04N 19/463***

(71) **HUAWEI TECHNOLOGIES CO., LTD** (CN)
Huawei Administration Building, Bantian, Longgang District, Shenzhen, Guangdong 518129, China
(72) FILIPPOV, Alexey Konstantinovich (RU); RUFITSKIY, Vasily Alexeevich (RU); CHEN, Jianie (CN)
(74) Công ty TNHH Tầm nhìn và Liên danh (VISION & ASSOCIATES CO.LTD.)

(54) **PHƯƠNG PHÁP VÀ THIẾT BỊ TẠO DANH SÁCH CÓ KHẢ NĂNG NHẤT ĐỂ DỰ ĐOÁN NỘI ẢNH, PHƯƠNG PHÁP VÀ THIẾT BỊ MÃ HÓA HÌNH ẢNH, PHƯƠNG PHÁP VÀ THIẾT BỊ GIẢI MÃ HÌNH ẢNH, MẠCH TÍCH HỢP, VẬT GHI LÂU DÀI ĐỌC ĐƯỢC BẰNG MÁY TÍNH**

(57) Sáng chế đề cập đến phương pháp tạo danh sách chế độ có khả năng nhất (Most Probable Mode, MPM) được đề xuất. Mỗi chế độ dự đoán nội ảnh được thu từ khối lân cận được phân loại là hợp lệ hoặc không hợp lệ tùy thuộc vào hướng chế độ và vị trí khối nguồn của chế độ này. Các chế độ hợp lệ và không hợp lệ lần lượt được coi là chế độ có khả năng nhất và ít khả năng nhất. Các thủ tục phân loại này xác định thứ tự của các chế độ định hướng và không định hướng trong MPM.

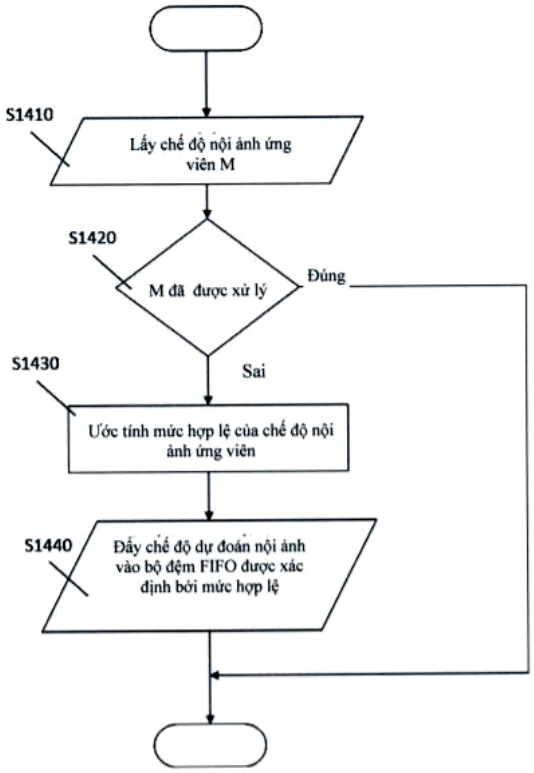

FIG.14

(11) **79969 A** (43) 25/08/2021
(21) **1-2021-02110** (85) 16/04/2021
(22) 25/09/2019 (86) PCT/CN2019/107873 25/09/2019
(30) 201811123833.1 26/09/2018 CN (87) WO2020/063676 02/04/2020
(51) ***A61K 47/68***; *A61K 47/54; A61P 37/02; A61P 35/00; A61K 38/07; A61K 47/65*

(71) 1. **JIANGSU HENGRUI MEDICINE CO., LTD.** (CN)
No.7 Kunlunshan Road, Economic and Technological Development Zone, Lianyungang, Jiangsu 222047, China
2. **SHANGHAI HENGRUI PHARMACEUTICAL CO., LTD.** (CN)
No.279 Wenjing Road, Minhang District, Shanghai, 200245, China
(72) XU, Jianyan (CN); ZHANG, Ying (CN); CAI, Xiaofeng (CN); QU, Bolei (CN); LIANG, Jindong (CN); ZHANG, Lianshan (US); HE, Feng (US); TAO, Weikang (US)
(74) Công ty Luật TNHH Phạm và Liên danh (PHAM & ASSOCIATES)

(54) **LIÊN HỢP THUỐC-PHỐI TỬ CỦA CHẤT TƯƠNG TỰ EXATECAN, PHƯƠNG PHÁP ĐIỀU CHẾ LIÊN HỢP NÀY VÀ DƯỢC PHẨM CHỨA NÓ**

(57) Sáng chế đề cập đến liên hợp phối tử-thuốc của chất tương tự exatecan, phương pháp điều chế liên hợp này và ứng dụng của nó. Cụ thể , sáng chế đề xuất liên hợp phối tử-thuốc có cấu trúc được thể hiện ở công thức (-D), phương pháp điều chế liên hợp này, dược phẩm chứa liên hợp này, và sử dụng liên hợp này để bào chế thuốc điều trị bệnh ung thư bằng thụ thể sự điều hoà. Định nghĩa của mỗi nhóm thế trong công thức (-D)
là giống như trong phần mô tả.

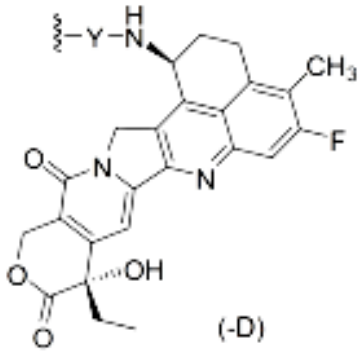

(11) **79970 A**
(21) **1-2021-02111**
(22) 18/09/2018
(43) 25/08/2021
(85) 16/04/2021
(86) PCT/EP2018/075194 18/09/2018
(87) WO2020/057727 A1 26/03/2020
Ngày yêu cầu thẩm định nội dung: 16/04/2021
(51) ***G10L 19/008**; G01H 7/00*

(71) **HUAWEI TECHNOLOGIES CO., LTD.** (CN)
Huawei Administration Building, Bantian, Longgang District Shenzhen, Guangdong 518129, P. R. China
(72) PANG, Liyun (CN); ADRIAENSEN, Fons (BE); LI, Song (CN); SCHLIEPER, Roman (DE)
(74) Công ty TNHH một thành viên Sở hữu trí tuệ VCCI (VCCI-IP CO.,LTD)

(54) **THIẾT BỊ VÀ PHƯƠNG PHÁP ĐÁNH GIÁ CÁC THÔNG SỐ ÂM THANH**

(57) Sáng chế đề cập đến các lĩnh vực kỹ thuật về kết xuất âm thanh lập thể và, cụ thể là, việc đánh giá các thông số âm thanh của phòng như thời gian âm vang. Cụ thể, sáng chế đề cập đến thiết bị và phương pháp để đánh giá các thông số âm thanh. Thiết bị này được tạo cấu hình để ghi tín hiệu âm thanh, cụ thể là tín hiệu tiếng nói, để đánh giá thời gian âm vang phụ thuộc tần số trong dải tần số thấp dựa vào tín hiệu âm thanh được ghi, và mở rộng thời gian âm vang phụ thuộc tần số đến dải tần số cao dựa vào mẫu định trước để thu nhận thời gian âm vang phụ thuộc tần số mở rộng. Âm thanh 3D ảo nhờ đó có thể được thích ứng đối với phòng thực tế.

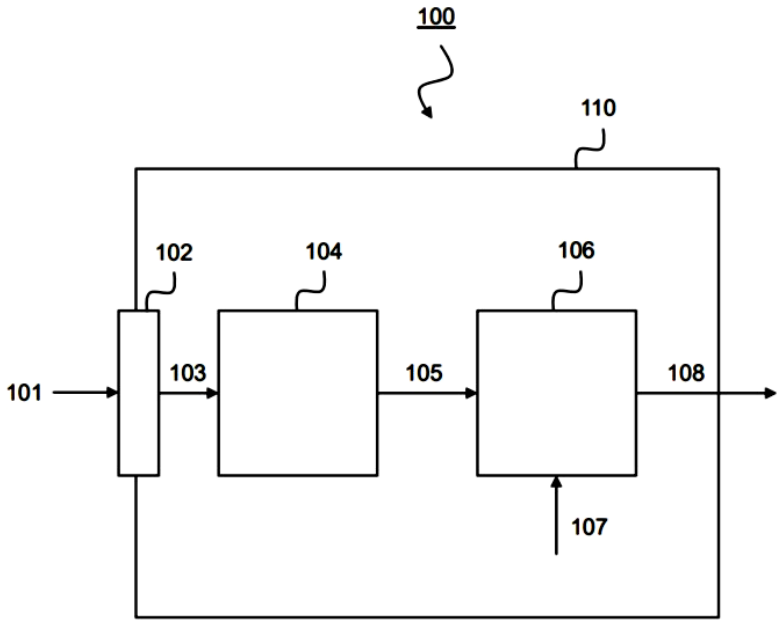

FIG. 1

(11) **79971 A**
(21) **1-2021-02122**
(22) 12/11/2019
(30) 2018-212303 12/11/2018 JP
(51) ***A23L 35/00***; *A21D 13/40*
(43) 25/08/2021
(85) 19/04/2021
(86) PCT/JP2019/044288 12/11/2019
(87) WO2020/100873 A1 22/05/2020

(71) **NISSHIN FOODS INC.** (JP)
25, Kanda-Nishiki-cho 1-chome, Chiyoda-ku, Tokyo 101-8441 Japan
(72) HIRAUCHI, Toru (JP); TORII, Akira (JP); SATO, Keisuke (JP)
(74) Công ty TNHH một thành viên Sở hữu trí tuệ VCCI (VCCI-IP CO.,LTD)

(54) **BÁNH OKONOMIYAKI VÀ PHƯƠNG PHÁP SẢN XUẤT BÁNH NÀY**

(57) Sáng chế đề cập đến bánh okonomiyaki chứa các miếng gồm ít nhất một trong số bạch tuộc và mực có độ dài lớn nhất là 3 đến 10mm và độ rộng nhỏ nhất là 3 đến 10mm làm nhân. Bánh okonomiyaki này có khu vực trong đó nhân này được phân bố đều, khu vực này chứa 2 đến 5 miếng được mô tả ở trên trên mỗi centimét khối. Các miếng này tốt hơn là có độ dài lớn nhất là 4 đến 8,5mm và độ rộng nhỏ nhất là 3,5 đến 8mm. Sáng chế đề cập đến bánh okonomiyaki chứa bạch tuộc và/hoặc mực làm nhân và có sự cân bằng tốt về kết cấu giữa bột nhào và nhân.

(11) **79972 A**
(21) **1-2021-02126**
(22) 26/09/2019
(30) 201811036404 26/09/2018 IN
(51) ***A01N 43/40***
(43) 25/08/2021
(85) 19/04/2021
(86) PCT/IN2019/050704 26/09/2019
(87) WO2020/065673 02/04/2020

(71) **WILLOWOOD CHEMICALS PRIVATE LIMITED** (IN)
409, Fourth Floor, Salcon Aurum, District Centre, Jasola, New Delhi 110025, India
(72) MUNDHRA, Parikshit (IN); MOHAN, Jitendra (IN)
(74) Công ty Luật TNHH T&G (TGVN)

(54) **CHẾ PHẨM HIỆP ĐỒNG DIỆT CÔN TRÙNG CHỨA NITENPYRAM**

(57) Sáng chế đề cập đến chế phẩm hiệp đồng diệt côn trùng chứa nitenpyram, pymetrozin và chất bất kỳ trong số buprofezin hoặc dinotefuran. Chế phẩm theo sáng chế làm giảm tỷ lệ áp dụng mỗi thành phần hoạt tính trong số các thành phần hoạt tính này, làm giảm chi phí xử lý cho người nông dân và không có độc tính đối với thực vật.

(11) **79973 A** (43) 25/08/2021
(21) **1-2021-02145**
(22) 20/04/2021
Ngày yêu cầu thẩm định nội dung: 20/04/2021
Ngày yêu cầu công bố sớm: 20/04/2021
(51) ***C12N 1/00***

(71) **TRƯƠNG PHƯỚC THIÊN HOÀNG** (VN)
Trường Đại học Nông Lâm thành phố Hồ Chí Minh khu phố 6, phường Linh Trung, thành phố Thủ Đức, thành phố Hồ Chí Minh
(72) Trương Phước Thiên Hoàng (VN); Nguyễn Phú Hòa (VN)
(74) Công ty TNHH Dịch thuật sáng chế PROINVEN (PROINVEN CO.,LTD.)

(54) **CHỦNG VI KHUẨN STENOTROPHOMONAS PAVANII THUẦN KHIẾT VỀ MẶT SINH HỌC CHUYỂN HOÁ NITRIT TRONG MÔI TRƯỜNG NƯỚC NUÔI TÔM HÙM**

(57) Sáng chế là xuất chủng vi khuẩn *Stenotrophomonas pavanii* thuần khiết về mặt sinh học có trình tự gen vùng 16S rADN như được nêu trong các trình tự SEQ ID NO.1; 2; 3 và 4 được ứng dụng vào sản xuất chế phẩm sinh học ứng dụng xử lý nitrit trong nuôi trồng thủy sản. Chủng vi khuẩn này có khả năng chuyển hóa nitrit ở vùng bùn đáy lồng bè nuôi tôm hùm cao nhất trong thời gian 72 giờ với hiệu suất 98,21%. Chủng vi khuẩn này không di động, có phản ứng dương tính với catalaza, âm tính với oxidaza, phát triển ở nhiệt độ tối ưu là 37°C, chủng vi khuẩn này phát triển yếu ở nhiệt độ cao hơn 40°C, phát triển tốt trên môi trường có nồng độ muối NaCl 3%, phân hủy gelatin, sử dụng các nguồn cacbon như glucoza, manoza, không sử dụng manitol, phản ứng dương tính với xitrat, esculin.

(11) **79974 A** (43) 25/08/2021
(21) **1-2021-02146**
(22) 20/04/2021
Ngày yêu cầu thẩm định nội dung: 20/04/2021
Ngày yêu cầu công bố sớm: 20/04/2021
(51) ***A23G 1/36***
(71) **HÀ THỊ THU SƯƠNG** (VN)
Số 3 đường 5, tổ 29 khu phố 3, phường Linh Tây, quận Thủ Đức, thành phố Hồ Chí Minh
(72) Hà Thị Thu Sương (VN)
(54) **QUY TRÌNH SẢN XUẤT BƠ DỪA**

(57) Sáng chế đề cập đến quy trình sản xuất bơ dừa bao gồm các bước: i) chuẩn bị nguyên liệu, ii) tạo hỗn hợp nền, iii) thanh trùng, iv) xác định cần hoặc không cần lên men, v) lên men, vi) ly tâm và xử lý nhiệt lạnh, vii) xác định cần hoặc không cần thêm đường nấu dẻo, viii) thêm đường nấu dẻo, ix) phối trộn, x) tạo hình, xi) đóng gói và bảo quản. Ngoài ra, sáng chế còn đề cập đến sản phẩm bơ dừa thu được từ quy trình sản xuất trên có dạng bán rắn, có hàm lượng chất béo từ 70% - 90%, độ ẩm thấp hơn 16%, không chứa thành phần chất béo chuyển hóa (chất béo trans) và không chứa chất xơ không hòa tan.

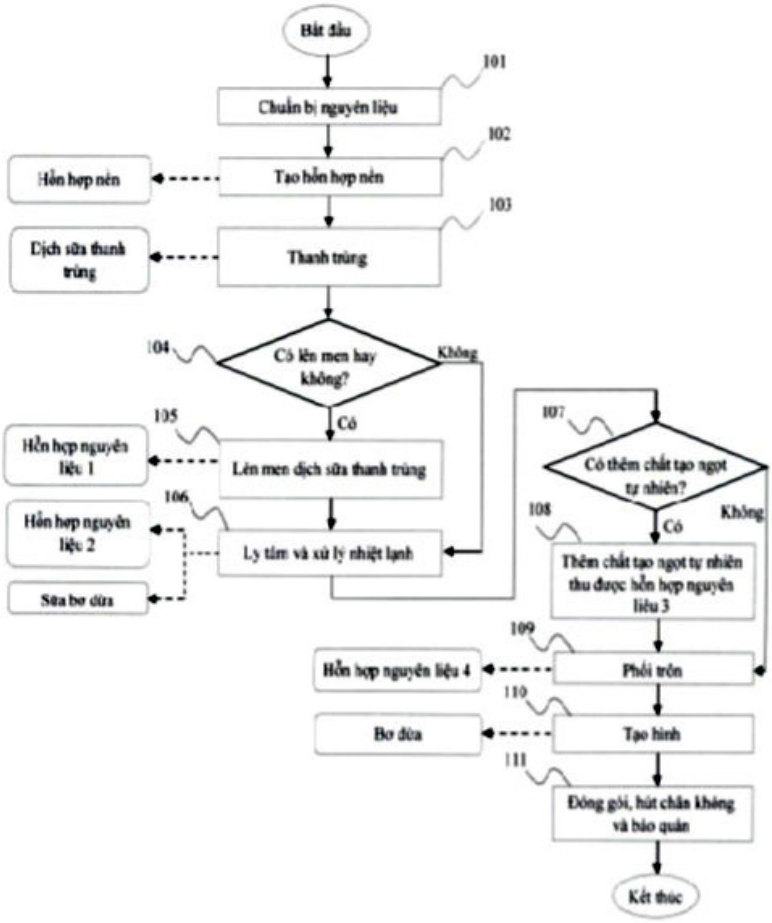

HÌNH 1

(11) **79975 A** (43) 25/08/2021
(21) **1-2021-02156** (85) 20/04/2021
(22) 24/10/2019 (86) PCT/JP2019/041660 24/10/2019
(30) 2018-206140 31/10/2018 JP (87) WO2020/090609 07/05/2020
(51) ***A23D 9/00***; *A23C 9/123; A23D 9/007; A23L 9/20; A23G 1/36; A23G 9/32; A23L 27/00; A21D 2/16; A23F 5/40*

(71) **J-OIL MILLS, INC.** (JP)
8-1, Akashi-cho, Chuo-ku, Tokyo 1040044, Japan
(72) MATSUZAWA Shun (JP); SAKAINO Masayoshi (JP); TSUJI Misaki (JP); TOKUCHI Takahiro (JP); SANO Takashi (JP)
(74) Công ty TNHH Quốc tế D &N (D&N INTERNATIONAL CO.,LTD.)

(54) **SẢN PHẨM OXY HÓA CỦA DẦU VÀ CHẤT BÉO GỐC CỌ, PHƯƠNG PHÁP SẢN XUẤT SẢN PHẨM OXY HÓA, PHƯƠNG PHÁP TĂNG CƯỜNG ĐỘ NGỌT CỦA THỰC PHẨM VÀ CHẾ PHẨM TĂNG CƯỜNG ĐỘ NGỌT CỦA THỰC PHẨM**

(57) Sáng chế đề cập đến vật liệu ăn được có tác dụng tăng cường độ ngọt đặc biệt. Sản phẩm oxy hóa của dầu và chất béo gốc cọ có tổng hàm lượng α-caroten và β-caroten là từ 50 ppm khối lượng đến 2000 ppm khối lượng, và trị số peroxit của sản phẩm oxy hóa này là từ 3 đến 250.

(11) **79976 A**
(21) **1-2021-02168**
(22) 24/08/2015
(30) 14182553.9 27/08/2014 EP
15164126.3 17/04/2015 EP
(43) 25/08/2021
(85) 20/03/2017
(86) PCT/EP2015/069348 24/08/2015
(87) WO2016/030327 03/03/2016
Ngày yêu cầu thẩm định nội dung: 20/03/2017
(51) ***G10L 19/005***
(62) 1-2017-00995

(71) **FRAUNHOFER-GESELLSCHAFT ZUR FOERDERUNG DER ANGEWANDTEN FORSCHUNG E.V.** (DE)
Hansastrasse 27c, 80686 Muenchen, DE
(72) LECOMTE, Jérémie (FR); SCHUBERT, Benjamin (DE); SCHNABEL, Michael (DE); DIETZ, Martin (DE)
(74) CÔNG TY LUẬT TRÁCH NHIỆM HỮU HẠN AMBYS HÀ NỘI (AMBYS HANOI)

(54) **BỘ MÃ HÓA, BỘ GIẢI MÃ VÀ PHƯƠNG PHÁP MÃ HÓA VÀ GIẢI MÃ NỘI DUNG DẠNG TIẾNG NÓI VÀ/HOẶC NỘI DUNG ÂM THANH NÓI CHUNG SỬ DỤNG CÁC THAM SỐ ĐỂ NÂNG CAO PHÉP GIẤU**

(57) Sáng chế đề cập đến bộ mã hóa, bộ giải mã, phương pháp mã hóa và giải mã nội dung dạng tiếng nói và/hoặc nội dung âm thanh nói chung sử dụng các tham số để nâng cao phép giấu, trong đó bộ mã hóa được tạo cấu hình để nhúng, ít nhất trong một vài khung, các tham số trong dòng bit, mà các tham số nâng cao phép giấu lỗi trong trường hợp khung ban đầu bị mất, bị sai lạc hoặc bị trễ, và bộ giải mã để giải mã nội dung dạng tiếng nói và/hoặc nội dung âm thanh nói chung, trong đó bộ giải mã được tạo cấu hình để sử dụng các tham số mà được gửi muộn hơn theo thời gian để nâng cao phép giấu trong trường hợp khung ban đầu bị mất, bị sai lạc hoặc bị trễ, cũng như sáng chế đề cập đến phương pháp mã hóa và phương pháp giải mã.

(11) **79977 A**
(21) **1-2021-02174**
(22) 20/09/2018
(43) 25/08/2021
(85) 20/04/2021
(86) PCT/JP2018/034860 20/09/2018
(87) WO2020/059087 26/03/2020
Ngày yêu cầu thẩm định nội dung: 20/04/2021
(51) ***A61J 15/00***

(71) **NEUROCEUTICALS INC.** (JP)
4F, AXIS HONGOU, 3-24-6, Hongou, Bunkyo-ku, Tokyo 1130033, Japan
(72) MIIKE, Shinya (JP); SUZUKI, Yutaka (JP)
(74) Công ty TNHH Ban Ca (BANCA)

(54) **HỆ THỐNG XÁC ĐỊNH VỊ TRÍ ỐNG Y TẾ**

(57) Sáng chế đề cập đến hệ thống xác nhận vị trí ống y tế để xác nhận vị trí của ống y tế được sử dụng để cung cấp chất dinh dưỡng vào bên trong cơ thể bằng phương tiện ống cho ăn trong khi phần đầu của ống được chèn vào (đặt vào) dạ dày bao gồm ống dẫn sáng, được tạo cấu hình để dẫn ánh sáng đi vào qua phần đầu tới vì vậy ánh sáng thoát qua phần đầu ra và được tạo cấu hình để có thể chèn vào ống y tế để phần đầu ra được bố trí vào bên trong dạ dày, và nguồn sáng để phát ra ánh sáng bao gồm bước sóng đi qua cơ thể sống, nguồn sáng này được nối quang với đầu tới của ống dẫn sáng để ánh sáng đi vào ống dẫn sáng và phần tán xạ được nối quang với ống dẫn sáng ở phần đầu ra của ống dẫn sáng để tán xạ ánh sáng phát ra từ ống dẫn sáng.

FIG.1

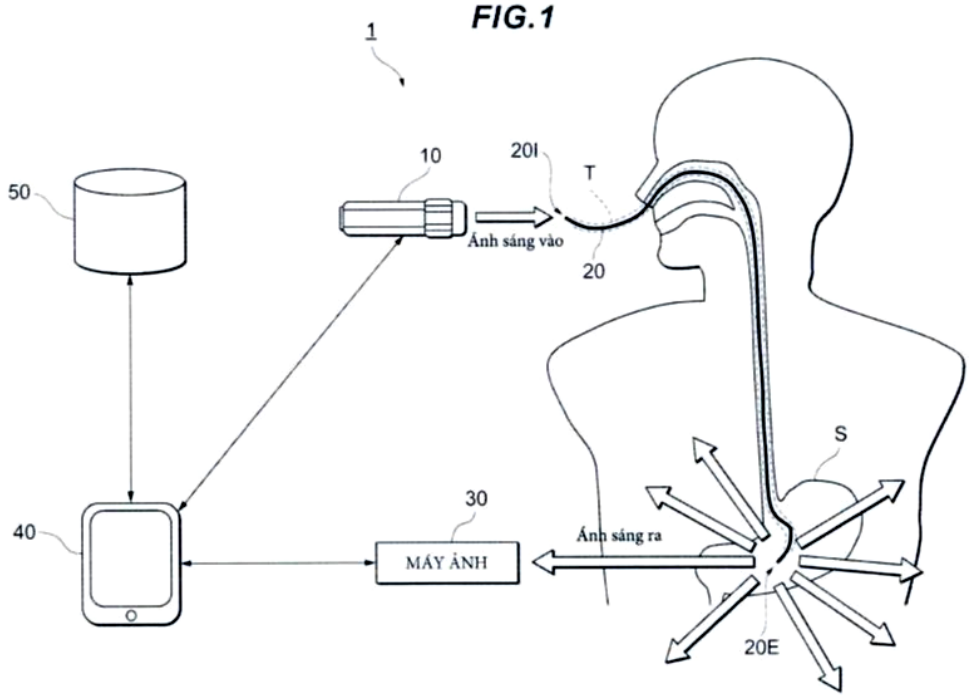

(11) **79978 A**
(21) **1-2021-02194**
(22) 31/07/2015
(30) 2014-158119 01/08/2014 JP
2014-158120 01/08/2014 JP
2015-032063 20/02/2015 JP
(43) 25/08/2021
(85) 28/02/2017
(86) PCT/JP2015/072438 31/07/2015
(87) WO2016/017828 04/02/2016
Ngày yêu cầu thẩm định nội dung: 28/02/2017
(51) ***G03G 15/08***
(62) 1-2017-00728
(71) **CANON KABUSHIKI KAISHA** (JP)
30-2, Shimomaruko 3-chome, Ohta-ku, Tokyo 1468501, Japan
(72) KASHIIDE, Yosuke (JP); KIMURA, Takashi (JP)
(74) Công ty Luật TNHH Phạm và Liên danh (PHAM & ASSOCIATES)

(54) **HỘP MỰC**

(57) Sáng chế đề cập đến hộp mực lắp tháo ra được với cơ cấu tiếp nhận, bao gồm: bộ phận chứa gồm phần chứa để chứa mực và lỗ xả để xả mực từ phần chứa này vào trong cơ cấu tiếp nhận; và chi tiết đóng/mở bao gồm phần đóng kín để đóng lỗ xả và phần gài di chuyển được tương đối với phần đóng kín, chi tiết đóng/mở quay được tương đối với bộ phận chứa giữa (a) vị trí mở để làm cho phần đóng kín mở lỗ xả và (b) vị trí đóng kín để làm cho phần đóng kín đóng lỗ xả, trong đó phần gài di chuyển được tương đối với phần đóng kín giữa (c) vị trí gài để gài với cơ cấu tiếp nhận để tiếp nhận lực để di chuyển chi tiết đóng/mở từ vị trí mở tới vị trí đóng khi hộp mực được tháo ra khỏi cơ cấu tiếp nhận và (d) vị trí thu lại thu lại từ vị trí gài, và trong đó phần gài di chuyển được từ vị trí thu lại tới vị trí gài bằng chuyển động quay của chi tiết đóng/mở từ vị trí đóng kín tới vị trí mở.

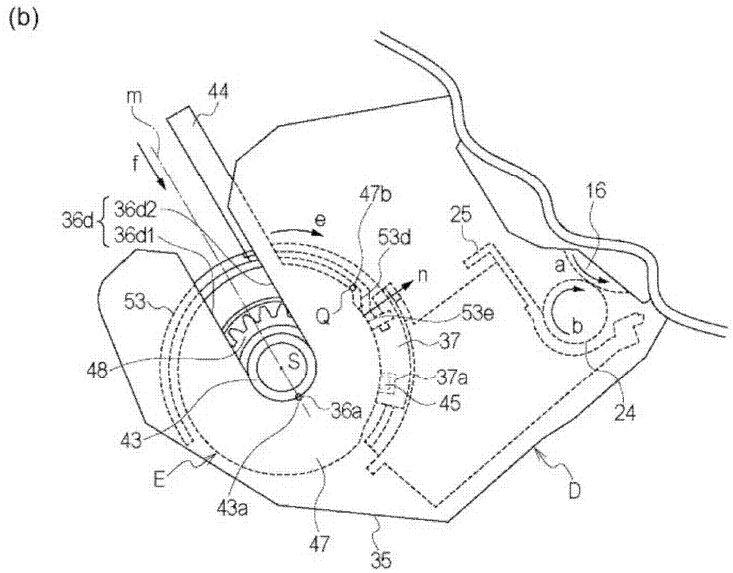

Fig. 1

(11) **79979 A**
(21) **1-2021-02195**
(22) 31/07/2015
(30) 2014-158119 01/08/2014 JP
2014-158120 01/08/2014 JP
2015-032063 20/02/2015 JP
(43) 25/08/2021
(85) 28/02/2017
(86) PCT/JP2015/072438 31/07/2015
(87) WO2016/017828 04/02/2016
Ngày yêu cầu thẩm định nội dung: 28/02/2017
(51) ***G03G 15/08***
(62) 1-2017-00728
(71) **CANON KABUSHIKI KAISHA** (JP)
30-2, Shimomaruko 3-chome, Ohta-ku, Tokyo 1468501, Japan
(72) KASHIIDE, Yosuke (JP); KIMURA, Takashi (JP)
(74) Công ty Luật TNHH Phạm và Liên danh (PHAM & ASSOCIATES)
(54) **HỘP MỰC**

(57) Sáng chế đề cập đến hộp mực lắp tháo ra được với cơ cấu tiếp nhận, bao gồm: bộ phận chứa gồm có phần chứa để chứa mực và lỗ xả để xả mực từ phần chứa này vào trong cơ cấu tiếp nhận; và chi tiết đóng/mở bao gồm phần đóng kín để đóng lỗ xả và phần gài di chuyển được tương đối với phần đóng kín, chi tiết đóng/mở quay được tương đối với bộ phận chứa giữa (a) vị trí mở để làm cho phần đóng kín mở lỗ xả và (b) vị trí đóng kín để làm cho phần đóng kín đóng lỗ xả, trong đó phần gài di chuyển được tương đối với phần đóng kín giữa (c) vị trí gài để gài với cơ cấu tiếp nhận để tiếp nhận lực để di chuyển chi tiết đóng/mở từ vị trí mở tới vị trí đóng khi hộp mực được tháo ra khỏi cơ cấu tiếp nhận và (d) vị trí thu lại thu lại từ vị trí gài, và trong đó phần gài di chuyển được từ vị trí thu lại tới vị trí gài bằng chuyển động quay của chi tiết đóng/mở từ vị trí đóng kín tới vị trí mở.

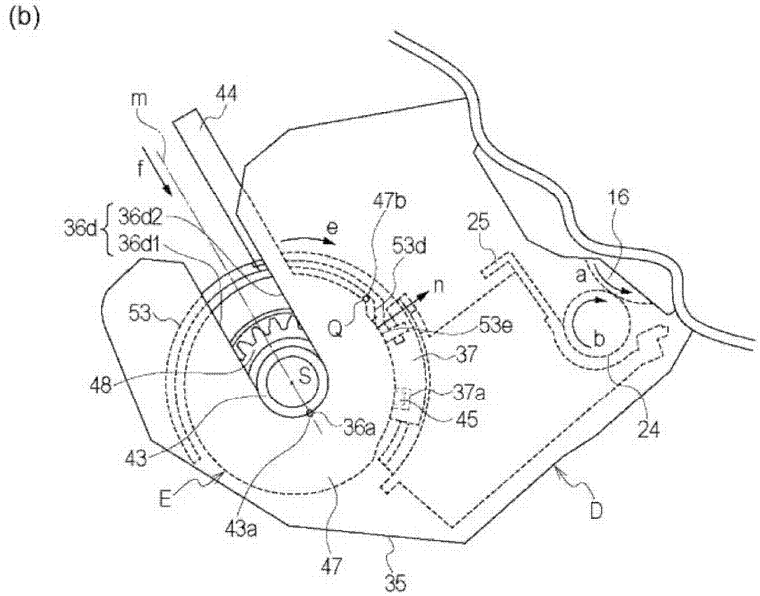

Fig. 1

(11) **79980 A**
(21) **1-2021-02196**
(22) 31/07/2015
(30) 2014-158119 01/08/2014 JP
2014-158120 01/08/2014 JP
2015-032063 20/02/2015 JP
(43) 25/08/2021
(85) 28/02/2017
(86) PCT/JP2015/072438 31/07/ 015
(87) WO2016/017828 04/02/2016
Ngày yêu cầu thẩm định nội dung: 28/02/2017
(51) ***G03G 15/08***
(62) 1-2017-00728
(71) **CANON KABUSHIKI KAISHA** (JP)
30-2, Shimomaruko 3-chome, Ohta-ku, Tokyo 1468501, Japan
(72) KASHIIDE, Yosuke (JP); KIMURA, Takashi (JP)
(74) Công ty Luật TNHH Phạm và Liên danh (PHAM & ASSOCIATES)

(54) **HỘP HIỆN ẢNH VÀ HỘP XỬ LÝ**

(57) Sáng chế đề cập đến hộp hiện ảnh để lắp tháo ra được với hộp mực, bao gồm con lăn hiện ảnh được tạo cấu hình để mang mực và có thể quay xung quanh trục quay; khung có phần chứa mực được tạo cấu hình để chứa mực và được trang bị lỗ thông qua đó mực được cấp từ hộp mực đến phần chứa mực, khung này bao gồm phần dẫn hướng được tạo cấu hình để dẫn hướng hộp mực sao cho hộp mực được lắp vào hộp hiện ảnh; phần chắn được tạo cấu hình để di chuyển so với khung, giữa vị trí mở trong đó phần chắn mở lỗ của khung và vị trí đóng trong đó phần chắn đóng lỗ của khung; cần thứ nhất kéo dài theo hướng di chuyển của phần chắn, cần thứ nhất có thể di chuyển giữa vị trí điều chỉnh thứ nhất trong đó cần thứ nhất điều chỉnh quá trình di chuyển mở của phần chắn từ vị trí đóng tới vị trí mở và vị trí kích hoạt thứ nhất trong đó cần thứ nhất kích hoạt quá trình di chuyển mở của phần chắn; và cần thứ hai kéo dài theo hướng di chuyển của phần chắn, cần thứ hai có thể di chuyển giữa vị trí điều chỉnh thứ hai trong đó cần thứ hai điều chỉnh quá trình di chuyển mở của phần chắn và vị trí kích hoạt thứ hai trong đó cần thứ hai kích hoạt quá trình di chuyển mở của phần chắn, cần thứ hai được bố trí ở phía đối diện của cần thứ nhất xuyên qua lỗ của khung theo hướng của trục quay. Sáng chế còn đề cập đến hộp xử lý.

(b)

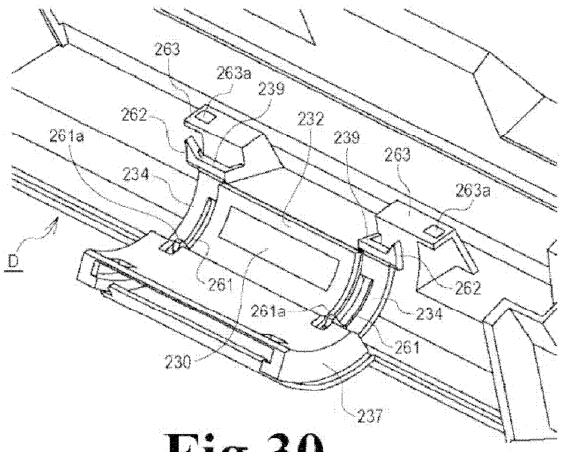

Fig.30

(11) **79981 A**
(21) **1-2021-02197**
(22) 31/07/2015
(30) 2014-158119 01/08/2014 JP
2014-158120 01/08/2014 JP
2015-032063 20/02/2015 JP
(43) 25/08/2021
(85) 28/02/2017
(86) PCT/JP2015/072438 31/07/2015
(87) WO2016/017828 04/02/2016
Ngày yêu cầu thẩm định nội dung: 28/02/2017
(51) ***G03G 15/08***
(62) 1-2017-00728
(71) **CANON KABUSHIKI KAISHA** (JP)
30-2, Shimomaruko 3-chome, Ohta-ku, Tokyo 1468501, Japan
(72) KASHIIDE, Yosuke (JP); KIMURA, Takashi (JP)
(74) Công ty Luật TNHH Phạm và Liên danh (PHAM & ASSOCIATES)

(54) **THIẾT BỊ TẠO ẢNH, HỘP HIỆN ẢNH VÀ HỘP MỰC**

(57) Sáng chế đề cập đến thiết bị tạo ảnh bao gồm: trống nhạy quang; cụm hiện ảnh bao gồm con lăn hiện ảnh được tạo cấu hình để cấp mực vào trống nhạy quang và quay xung quanh trục quay thứ nhất; khung thứ nhất có phần chứa mực thứ nhất được tạo cấu hình để chứa mực được mang bởi con lăn hiện ảnh, phần chứa mực thứ nhất có phần lỗ thứ nhất thông qua đó mực được cấp vào phần chứa mực thứ nhất; và phần chắn thứ nhất di chuyển được so với khung thứ nhất ở giữa vị trí đóng thứ nhất ở đó phần chắn thứ nhất được đóng để che phần lỗ thứ nhất và vị trí mở thứ nhất ở đó phần chắn thứ nhất được mở để làm lộ ra phần lỗ thứ nhất; và hộp mực lắp tháo ra được với cụm hiện ảnh. Sáng chế còn đề cập đến hộp hiện ảnh và hộp mực.

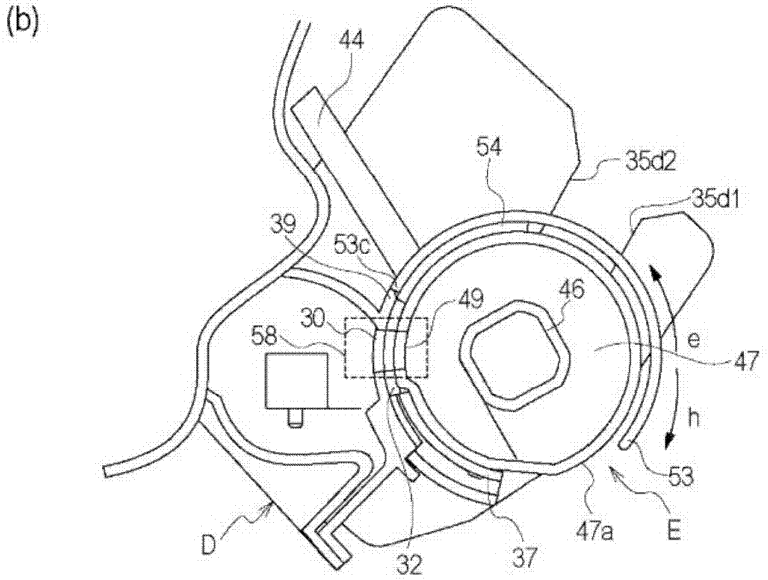

Fig. 12

(11) **79982 A**
(21) **1-2021-02198**
(22) 31/07/2015
(30) 2014-158119 01/08/2014 JP
2014-158120 01/08/2014 JP
2015-032063 20/02/2015 JP
(43) 25/08/2021
(85) 28/02/2017
(86) PCT/JP2015/072438 31/07/2015
(87) WO2016/017828 04/02/2016
Ngày yêu cầu thẩm định nội dung: 28/02/2017
(51) ***G03G 15/08***
(62) 1-2017-00728
(71) **CANON KABUSHIKI KAISHA** (JP)
30-2, Shimomaruko 3-chome, Ohta-ku, Tokyo 1468501, Japan
(72) KASHIIDE, Yosuke (JP); KIMURA, Takashi (JP)
(74) Công ty Luật TNHH Phạm và Liên danh (PHAM & ASSOCIATES)
(54) **HỘP MỰC VÀ HỆ THỐNG CẤP MỰC**

(57) Sáng chế đề cập đến hộp mực và hệ thống cấp mực bao gồm hộp mực này. Hộp mực theo sáng chế bao gồm: bộ phận chứa có phần chứa để chứa mực và lỗ xả để xả mực; và chi tiết đóng/mở bao gồm phần đóng kín để đóng kín lỗ xả và phần gài di chuyển được tương đối với phần đóng kín để đóng kín giữa vị trí thứ nhất và vị trí thứ hai, chi tiết đóng/mở quay được tương đối với bộ phận chứa giữa vị trí mở để làm cho phần đóng kín mở lỗ xả và vị trí đóng để làm cho phần đóng kín đóng lỗ xả, trong đó phần gài được tạo cấu hình để tiếp nhận lực để di chuyển chi tiết đóng/mở tương đối với bộ phận chứa, và trong đó phần gài ở vị trí thứ nhất khi chi tiết đóng/mở ở vị trí đóng, và phần gài ở vị trí thứ hai khi chi tiết đóng/mở ở vị trí mở.

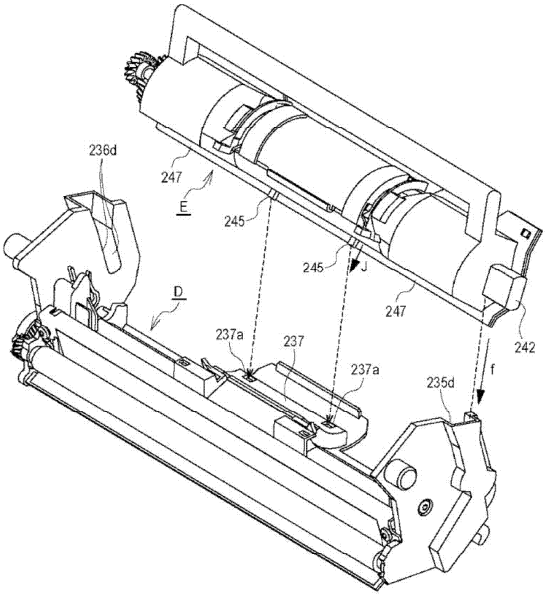

Fig.37

(11) **79983 A** (43) 25/08/2021
(21) **1-2021-02202** (85) 22/04/2021
(22) 07/10/2019 (86) PCT/KR2019/013105 07/10/2019
(30) 62/744,616 11/10/2018 US (87) WO2020/076028 16/04/2020
Ngày yêu cầu thẩm định nội dung: 22/04/2021
(51) ***H04N 19/12**; H04N 19/129; H04N 19/70; H04N 19/18; H04N 19/60; H04N 19/124; H04N 19/132*

(71) **LG ELECTRONICS INC.** (KR)
128, Yeoui-daero, Yeongdeungpo-Gu Seoul 07336, Korea
(72) YOO, Sunmi (KR); KIM, Seunghwan (KR); CHOI, Jungah (KR); LI, Ling (CN); CHOI, Jangwon (KR); HEO, Jin (KR)
(74) Công ty Luật TNHH T&G (TGVN)

(54) **PHƯƠNG PHÁP GIẢI MÃ VÀ GHI MÃ HÌNH ẢNH, VẬT GHI PHI CHUYỂN TIẾP ĐỌC ĐƯỢC BỞI MÁY TÍNH**

(57) Sáng chế đề cập đến phương pháp giải mã hình ảnh theo sáng chế này bao gồm các bước: nhận luồng bit chứa thông tin còn dư; dẫn ra hệ số biến đổi được lượng tử hóa cho khối hiện tại trên cơ sở của thông tin còn dư được chứa trong luồng bit; dẫn ra mẫu còn dư cho khối hiện tại trên cơ sở của hệ số biến đổi được lượng tử hóa; và sinh ra ảnh phục hồi trên cơ sở của mẫu còn dư cho khối hiện tại, trong đó thông tin còn dư chứa thông tin vị trí để chỉ thị vị trí của hệ số biến đổi, vốn không phải là 0 cuối cùng trong khối biến đổi, và thông tin vị trí có thể được dẫn ra nếu việc bỏ qua biến đổi không được áp dụng cho khối biến đổi. Sáng chế còn đề cập tới phương pháp ghi mã hình ảnh được thực hiện bởi thiết bị ghi mã và vật ghi phi chuyển tiếp đọc được bởi máy tính lưu thông tin được ghi mã làm cho thiết bị giải mã thực hiện phương pháp ghi mã viđeo.

FIG. 11

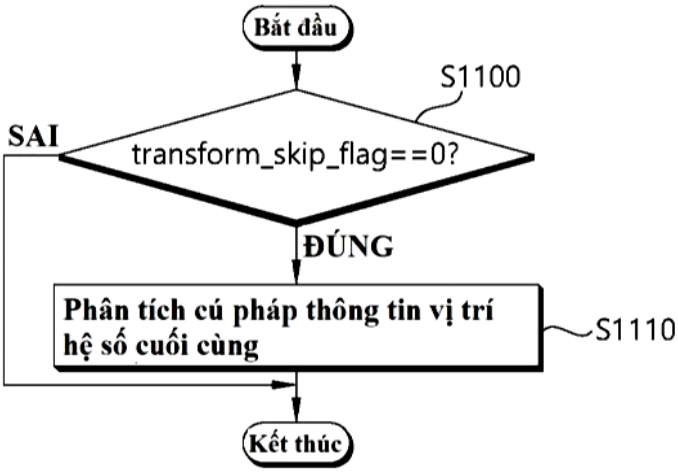

(11) **79984 A** (43) 25/08/2021
(21) **1-2021-02229** (85) 23/04/2021
(22) 05/06/2019 (86) PCT/JP2019/022430 05/06/2019
(30) 2018-205394 31/10/2018 JP (87) WO2020/090144 A1 07/05/2020
Ngày yêu cầu thẩm định nội dung: 23/04/2021
(51) ***B62J 99/00**; B62K 19/30*

(71) **HONDA MOTOR CO., LTD.** (JP)
1-1, Minami-Aoyama 2-chome, Minato-ku, Tokyo 107-8556, JAPAN
(72) Ryotaro URANO (JP); Tomochika TAKAHASHI (JP); Hiroaki YOSHIDA (JP); Etsumi HANDA (JP)
(74) Công ty TNHH Dịch vụ sở hữu trí tuệ ALPHA (ALPHA PLUS CO., LTD.)

(54) **KẾT CẤU LẮP CẢM BIẾN TỐC ĐỘ BÁNH XE**

(57) Sáng chế đề cập đến kết cấu lắp cảm biến tốc độ bánh xe có khả năng làm giảm khoảng không lắp đặt của cảm biến tốc độ bánh xe và cải thiện được hình dáng bên ngoài. Kết cấu lắp cảm biến tốc độ bánh xe áp dụng cho xe kiểu ngồi để chân hai bên (1) bao gồm chạc trước (40) để đỡ quay được bánh trước (WF), cụm phanh (38) để hãm phanh đĩa phanh (37) của bánh trước (WF) và cảm biến tốc độ bánh xe (70) để xác định trạng thái quay của bánh trước (WF). Chạc trước (40) có giá lắp dưới (42) để đỡ quay được trục (36) của bánh trước (WF). Phần đỡ (44), kéo dài từ giá lắp dưới (42) về phía sau của xe để đỡ cụm phanh (38), được tạo ra trên giá lắp dưới (42) và cảm biến tốc độ bánh xe (70) được lắp ở bên dưới phần đỡ (44). Cảm biến tốc độ bánh xe (70) được lắp vào phần giá đỡ dạng tấm (51) kéo dài về phía dưới của xe từ phần đỡ (44) nhờ chi tiết lắp (71) hướng theo chiều rộng xe.

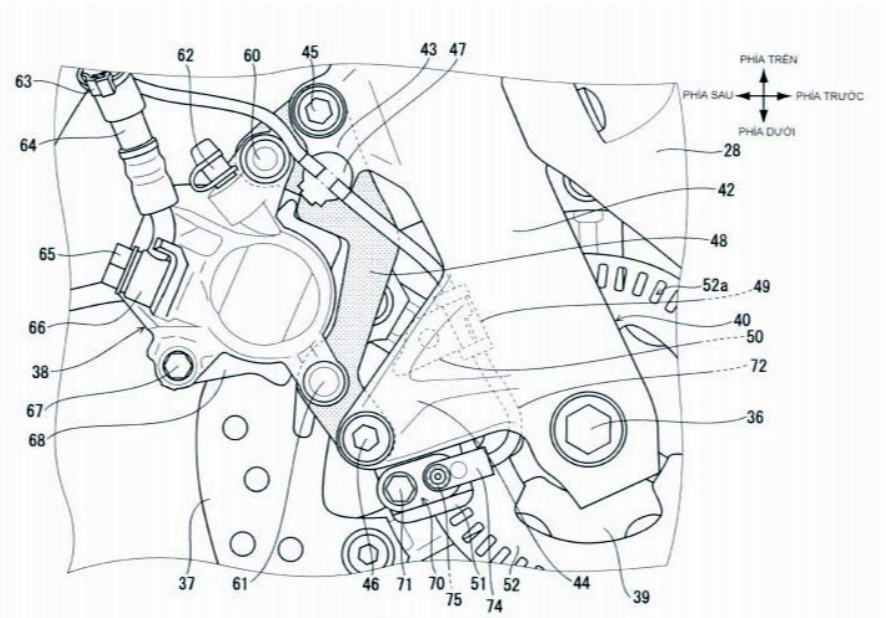

Fig.2

(11) **79985 A** (43) 25/08/2021
(21) **1-2021-02232** (85) 23/04/2021
(22) 17/09/2019 (86) PCT/IB2019/057825 17/09/2019
(30) 102018000009802 25/10/2018 IT (87) WO2020/084361 30/04/2020
(51) ***D01H 7/88***; *D02G 3/36; D03D 15/08; D02G 3/32*
(71) **CANDIANI S.P.A.** (IT)
Via Arese, 85, I-20020 Robecchetto con Induno, Italy
(72) BENELLI, Paolo (IT)
(74) Công ty Luật TNHH WINCO (WINCO LAW FIRM)

(54) **PHƯƠNG PHÁP TẠO RA SỢI LÕI ĐÀN HỒI, SỢI LÕI ĐÀN HỒI VÀ VẢI BÔNG CHÉO ĐƯỢC TẠO TÍNH ĐÀN HỒI**

(57) Sáng chế đề cập đến phương pháp tạo ra sợi lõi đàn hồi (50), trong đó lõi đàn hồi (30) bao gồm xơ (10) bằng cao su tự nhiên có chỉ số sợi theo hệ mét từ 200 đến 1000 dtex được bọc bởi sợi bọc trên cơ sở bông (40), bao gồm bước vận chuyển lõi đàn hồi (30) và sợi bọc (40) theo cách sao cho sợi bọc (40) đến gần lõi đàn hồi (30) theo hướng bên trong không gian quấn (35); bước quấn xoắn sợi bọc (40) quanh lõi đàn hồi (30) trong không gian quấn (35), trong đó tốc độ vận chuyển, và do đó tốc độ cuộn vào/tháo ra, được chọn sao cho lõi đàn hồi (30) được kéo căng cho đến tỷ lệ kéo căng ít nhất bằng 2, và sao cho, trong bước quấn này, sợi bọc (40) sẽ được xoắn với hướng xoắn cuối ngược với hướng xoắn ban đầu của nó, và tạo ra hệ số T của các cuộn trên một đơn vị chiều dài của xơ đàn hồi (10) được thiết lập từ trị số tối thiểu định trước T0 đến trị số tối đa định trước T1 đều phụ thuộc vào mật độ khối lượng theo chiều dài Nm của sợi bọc (40), không gian quấn (35) được bao quanh bởi bộ phận chứa (67). Sáng chế cũng đề cập đến sợi lõi đàn hồi, và vải bông chéo được tạo tính đàn hồi chứa sợi lõi này.

Fig.1

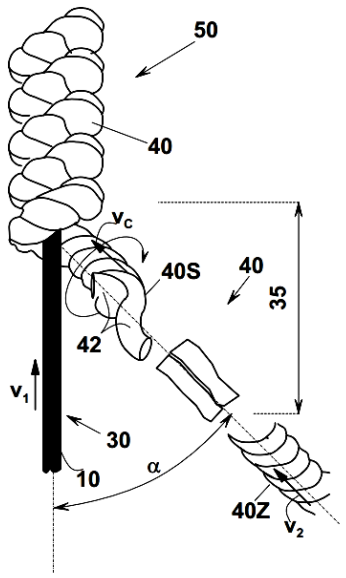

(11) **79986 A**
(21) **1-2021-02233**
(22) 04/11/2019
(30) PCT/CN2018/113716 02/11/2018 CN
PCT/CN2019/086174 09/05/2019 CN
(43) 25/08/2021
(85) 23/04/2021
(86) PCT/CN2019/115453 04/11/2019
(87) WO2020/088690 07/05/2020
Ngày yêu cầu thẩm định nội dung: 23/04/2021
(51) ***H04N 19/50***

(71) 1. **BEIJING BYTEDANCE NETWORK TECHNOLOGY CO., LTD.** (CN)
Room B-0035, 2/F, No.3 Building No.30, Shixing Road, Shijingshan District Beijing 100041, China
2. **BYTEDANCE INC.** (US)
12655 West Jefferson Boulevard Sixth Floor, Suite No. 137 Los Angeles, California 90066, USA
(72) ZHANG, Li (CN); ZHANG, Kai (CN); LIU, Hongbin (CN); WANG, Yue (CN)
(74) Công ty Luật TNHH Phạm và Liên danh (PHAM & ASSOCIATES)

(54) **PHƯƠNG PHÁP VÀ THIẾT BỊ XỬ LÝ VIĐEO VÀ VẬT GHI MÁY TÍNH ĐỌC ĐƯỢC BẤT BIẾN**

(57) Sáng chế đề cập đến việc duy trì bảng để lưu trữ ứng viên dự báo vectơ chuyển động dựa trên lịch sử (history based motion vector prediction, HMVP). Phương pháp xử lý viđeo, bao gồm các bước: xác định, trong khi biến đổi giữa khối thứ nhất của dữ liệu media hình ảnh và biểu diễn được mã hóa tương ứng của dữ liệu media hình ảnh, khối thứ nhất được mã hóa bằng chế độ phân vùng hình học; xác định, dựa trên ít nhất một bảng chứa các ứng viên HMVP mà bao gồm thông tin chuyển động dựa trên các khối được mã hóa trước đó, thông tin chuyển động của ít nhất một phần phụ của khối thứ nhất; thực hiện biến đổi của khối thứ nhất nhờ sử dụng thông tin chuyển động được xác định.

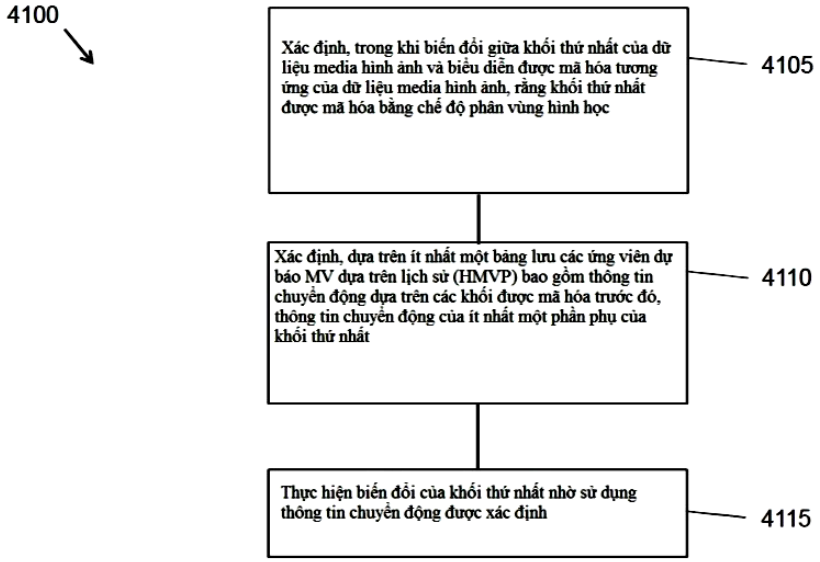

Fig.41

(11) **79987 A**
(21) **1-2021-02254**
(22) 26/09/2019
(30) 20185803 26/09/2018 FI
(51) ***B63B 22/18***; *E02B 15/10; B63B 35/32*
(43) 25/08/2021
(85) 23/04/2021
(86) PCT/EP2019/076031 26/09/2019
(87) WO2020/064928 02/04/2020

(71) **RIVERRECYCLE OY** (FI)
Unioninkatu 45 H 118 a, 00170 Helsinki, Finland
(72) MIKOLA, Anssi (FI)
(74) Công ty TNHH Tầm nhìn và Liên danh (VISION & ASSOCIATES CO.LTD.)

(54) **PHAO TRUYỀN ĐỘNG BĂNG, BỘ TẬP TRUNG CÁC MẢNH VỤN VÀ HỆ THỐNG THU GOM CÁC MẢNH VỤN**

(57) Sáng chế đề cập đến phao truyền động băng (100) để dẫn động băng chuyền (190) dọc theo bề mặt vùng nước, bộ tập trung các mảnh vụn (300), và hệ thống thu gom các mảnh vụn (500). Phao truyền động băng (100) bao gồm phao nổi (110); tấm đỡ băng (120) được ghép nối với phao nổi (110) và bao gồm ròng rọc dẫn động (121) để dẫn động băng chuyền (190), ròng rọc dẫn động (121) được tạo kết cấu để xoay quanh trục xoay thẳng đứng (122), khi phao truyền động băng (100) được sử dụng; bộ phận thu năng lượng (130) được ghép nối với phao nổi (110) và được tạo kết cấu để thu năng lượng từ động năng của nước chuyển động so với bộ phận thu năng lượng (130); và bộ phận truyền năng lượng (140) được tạo kết cấu để truyền năng lượng được thu bởi bộ phận thu năng lượng (130) để cấp năng lượng cho ròng rọc dẫn động (121).

Hình 1

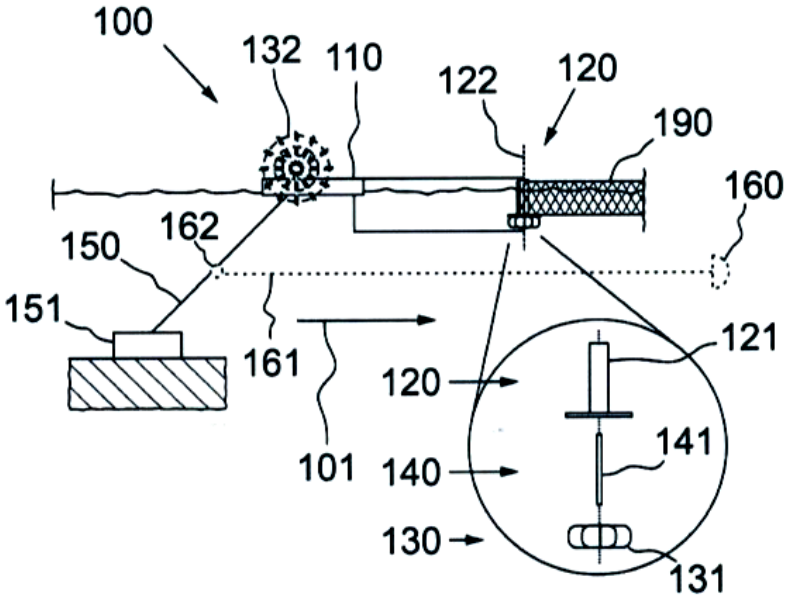

(11) **79988 A**
(21) **1-2021-02259**
(22) 07/10/2019
(30) 16/154,134 08/10/2018 US
(51) ***B65D 33/25**; B65D 75/58; B65D 65/38*
(43) 25/08/2021
(85) 23/04/2021
(86) PCT/US2019/054935 07/10/2019
(87) WO2020/076670 16/04/2020

(71) **ZIP TOP LLC** (US)
3101 Bee Caves Road Austin, Texas 78746, United State of America
(72) FINELL, Rebecca M. (US); NELSON, Joshua J. (US)
(74) Công ty TNHH Tầm nhìn và Liên danh (VISION & ASSOCIATES CO.LTD.)

(54) **ĐỒ CHỨA MỀM DẺO CÓ VÒI VÀ ĐÓNG KÍN ĐƯỢC**

(57) Sáng chế đề cập đến đồ chứa mềm dẻo có vòi và đóng kín được bao gồm: đáy (61) và các mặt đứng tự do kéo dài từ đáy để xác định miệng (62) đối nhau với đáy, trong đó miệng có vòi thứ nhất và vòi thứ hai (63) đối nhau và các mặt trong thứ nhất và thứ hai đối nhau giữa các vòi thứ nhất và thứ hai; bộ phận thứ nhất (67) của khóa kéo kéo dài từ mặt trong thứ nhất của miệng từ vòi thứ nhất đến vòi thứ hai; bộ phận thứ hai (68) của khóa kéo kéo dài từ mặt trong thứ hai của miệng từ vòi thứ nhất đến vòi thứ hai, trong đó miệng có thể biến dạng giữa các cấu hình mở và đóng và các bộ phận thứ nhất và thứ hai của khóa kéo có thể tách rời khi miệng mở và có thể gài khớp vào khi đóng, trong đó đáy, các mặt và các bộ phận của khóa kéo là một đồ chứa hoàn toàn nguyên khối không có các bộ phận lắp ráp, trong đó đồ chứa bao gồm silicon.

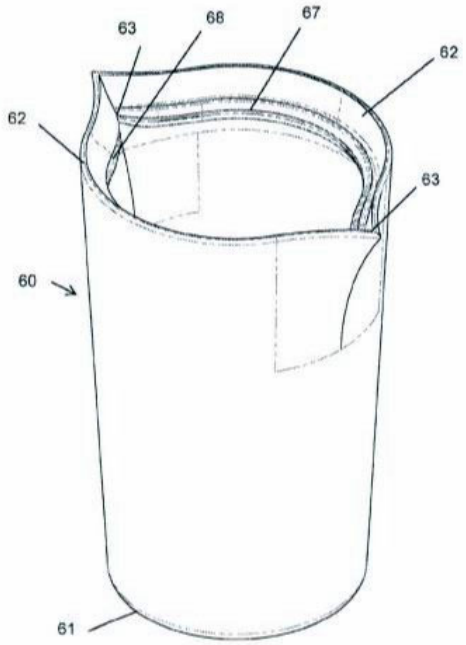

FIG. 6A

(11) **79989 A**
(21) **1-2021-02288**
(22) 15/10/2019
(30) 201811206371.X 16/10/2018 CN
(43) 25/08/2021
(85) 26/04/2021
(86) PCT/CN2019/111213 15/10/2019
(87) WO2020/078346 23/04/2020
Ngày yêu cầu thẩm định nội dung: 26/04/2021
(51) ***H04N 5/00***

(71) **HUAWEI TECHNOLOGIES CO., LTD.** (CN)
Huawei Administration Building, Bantian, Longgang District, Shenzhen, Guangdong 518129, P. R. China
(72) WANG, Haiyan (CN); YE, Haishui (CN); SU, Wei (CN)
(74) Công ty Luật TNHH T&G (TGVN)

(54) **MÔĐUN CAMERA, PHƯƠNG PHÁP CHỤP ẢNH MACRO VÀ THIẾT BỊ ĐẦU CUỐI**

(57) Sáng chế đề xuất môđun camera, phương pháp chụp ảnh macro và thiết bị đầu cuối, và liên quan đến các công nghệ chụp ảnh, để giải quyết vấn đề của giải pháp kỹ thuật đã biết là chất lượng chụp ảnh tương đối thấp khi đối tượng được chụp ảnh nằm gần bộ cảm biến ảnh. Thiết bị đầu cuối này bao gồm môđun camera, thành phần đầu vào, thành phần đầu ra, và bộ xử lý. Từ phía đối tượng đến phía hình ảnh, thì môđun camera này bao gồm cụm thấu kính, thiết bị dẫn động cụm thấu kính, và bộ cảm biến ảnh. Cụm thấu kính này được tạo kết cấu để hỗ trợ việc chụp ảnh rõ nét khi khoảng cách giữa đối tượng được chụp ảnh và bộ cảm biến ảnh nằm trong khoảng macro. Thiết bị dẫn động cụm thấu kính được tạo kết cấu để: khi khoảng cách giữa đối tượng được chụp ảnh và bộ cảm biến ảnh nằm trong khoảng macro, thì dẫn động cụm thấu kính để di chuyển dọc theo trục quang, trong đó hành trình dẫn động của thiết bị dẫn động cụm thấu kính là liên quan đến khoảng cách hội tụ ngắn nhất của thiết bị đầu cuối này. Bộ xử lý được tạo cấu hình để điều khiển thiết bị dẫn động cụm thấu kính, để cụm thấu kính thực hiện việc hội tụ vào đối tượng được chụp ảnh.

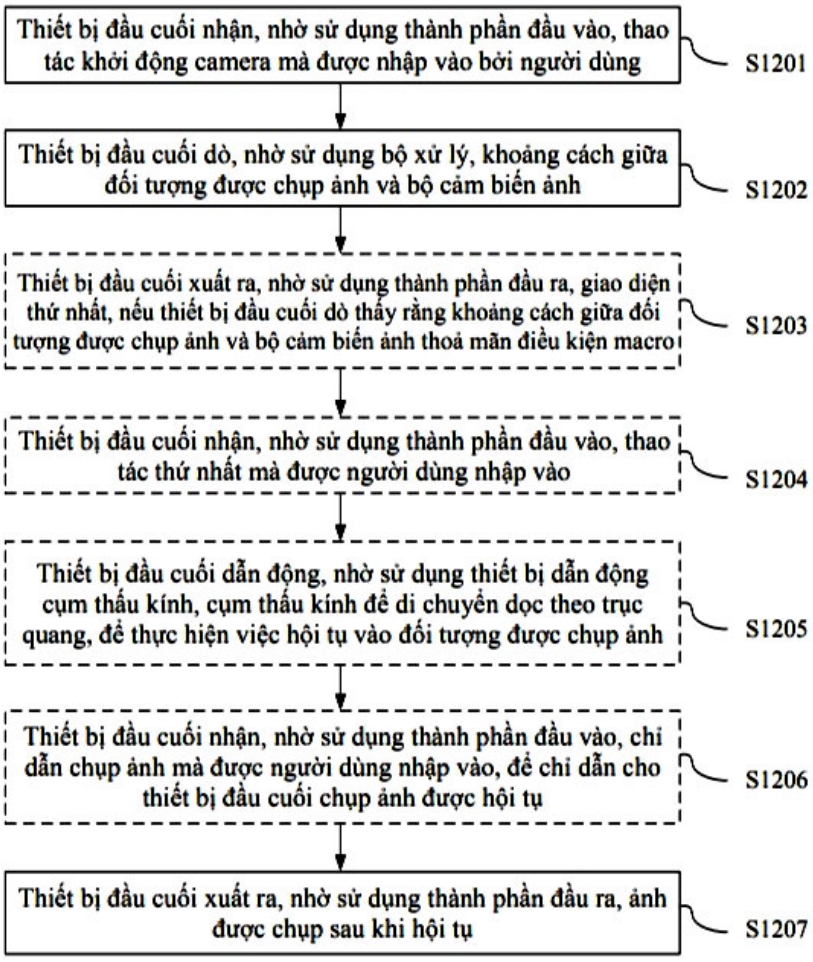
Thiết bị đầu cuối nhận, nhờ sử dụng thành phần đầu vào, thao tác khởi động camera mà được nhập vào bởi người dùng
S1201
Thiết bị đầu cuối dò, nhờ sử dụng bộ xử lý, khoảng cách giữa đối tượng được chụp ảnh và bộ cảm biến ảnh
S1202
Thiết bị đầu cuối xuất ra, nhờ sử dụng thành phần đầu ra, giao diện thứ nhất, nếu thiết bị đầu cuối dò thấy rằng khoảng cách giữa đối tượng được chụp ảnh và bộ cảm biến ảnh thoả mãn điều kiện macro
S1203
Thiết bị đầu cuối nhận, nhờ sử dụng thành phần đầu vào, thao tác thứ nhất mà được người dùng nhập vào
S1204
Thiết bị đầu cuối dẫn động, nhờ sử dụng thiết bị dẫn động cụm thấu kính, cụm thấu kính để di chuyển dọc theo trục quang, để thực hiện việc hội tụ vào đối tượng được chụp ảnh
S1205
Thiết bị đầu cuối nhận, nhờ sử dụng thành phần đầu vào, chỉ dẫn chụp ảnh mà được người dùng nhập vào, để chỉ dẫn cho thiết bị đầu cuối chụp ảnh được hội tụ
S1206
Thiết bị đầu cuối xuất ra, nhờ sử dụng thành phần đầu ra, ảnh được chụp sau khi hội tụ
S1207

Fig.12

(11) **79990 A**
(21) **1-2021-02304**
(22) 09/10/2019
(30) 62/744,126 10/10/2018 US
62/845,965 10/05/2019 US
(43) 25/08/2021
(85) 26/04/2021
(86) PCT/CN2019/110131 09/10/2019
(87) WO2020/073920 16/04/2020
Ngày yêu cầu thẩm định nội dung: 26/04/2021
(51) ***H04N 19/00***

(71) **MEDIATEK INC.** (CN)
No. 1, Dusing 1st Rd., Hsinchu Science Park, Hsinchu City, Taiwan 30078, China
(72) CHIANG, Man-Shu (CN); HSU, Chih-Wei (CN); CHUANG, Tzu-Der (CN); CHEN, Ching-Yeh (CN)
(74) Công ty TNHH Trường Xuân (AGELESS CO.,LTD.)

(54) **PHƯƠNG PHÁP VÀ THIẾT BỊ XỬ LÝ DỮ LIỆU VIĐEO TRONG HỆ MÃ HÓA HOẶC GIẢI MÃ VIĐEO, VÀ PHƯƠNG TIỆN LƯU LỆNH CHƯƠNG TRÌNH CÓ THỂ ĐỌC ĐƯỢC TRÊN MÁY TÍNH KHÔNG TẠM THỜI**

(57) Sáng chế đề cập đến phương pháp, thiết bị xử lý dữ liệu viđeo trong hệ mã hóa hoặc giải mã viđeo. Phương pháp xử lý viđeo và phương tiện để lập mã khối hiện thời tạo nên biến độc lập cuối cùng bằng cách kết hợp nhiều biến độc lập cho khối hiện thời. Biến độc lập thứ nhất và biến độc lập thứ hai cho khối hiện thời được tạo ra bằng cách áp dụng một hoặc kết hợp cài đặt cho biến độc lập thứ nhất, thứ hai, hoặc cả hai biến độc lập này. Một hoặc cả hai biến độc lập thứ nhất và thứ hai được tạo ra từ phép bù chuyển động. Biến độc lập cuối cùng có nguồn gốc từ biến độc lập thứ nhất và thứ hai, và khối hiện thời được mã hóa hoặc giải mã theo biến độc lập cuối cùng. Các cài đặt bao gồm cài đặt chế độ được hỗ trợ, cài đặt trọng số kết hợp, cài đặt phần áp dụng, cài đặt thông tin chuyển động, cài đặt chính xác, hoặc kết hợp các cài đặt trên. Ngoài ra, sáng chế còn đề cập đến phương tiện lưu lệnh chương trình có thể đọc được trên máy tính không tạm thời giúp mạch xử lý của thiết bị thực hiện phương pháp xử lý viđeo.

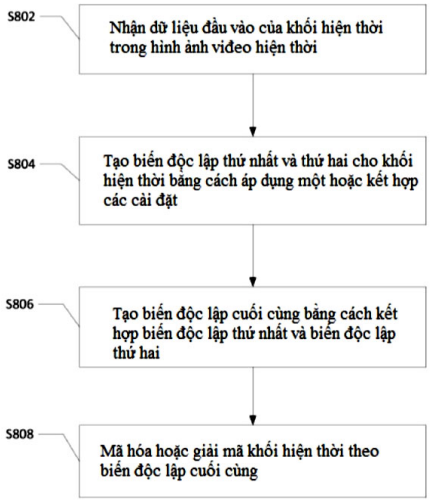

Fig. 8

(11) **79991 A** (43) 25/08/2021
(21) **1-2021-02311**
(22) 26/04/2021
Ngày yêu cầu thẩm định nội dung: 26/04/2021
Ngày yêu cầu công bố sớm: 17/05/2021
(51) ***B62D 5/04***
(71) **TẬP ĐOÀN CÔNG NGHIỆP - VIỄN THÔNG QUÂN ĐỘI** (VN)
Lô D26 Khu đô thị mới Cầu Giấy, phường Yên Hoà, quận Cầu Giấy, thành phố Hà Nội
(72) Trần Quốc Toản (VN); Lê Kim Bảo (VN); Phạm Văn Định (VN); Nguyễn Duy Tùng (VN); Nguyễn Phạm Tuân (VN)
(74) Công ty TNHH Tư vấn Quốc Dân (NACI CO., LTD)
(54) **CƠ CẤU LÁI TÍCH HỢP SỬ DỤNG CHO CỤM CÁNH LÁI**

(57) Sáng chế cơ cấu lái tích hợp sử dụng cho cụm cánh lái trong trên máy bay cỡ nhỏ, UAV, các thiết bị thám không, bao gồm: cụm điều khiển, cụm gốc cánh, cánh, trục cánh. Cụm điều khiển vẫn giữ được những đặc trưng của máy lái điện, nhỏ gọn có kích thước nhỏ khả năng chịu nhiệt, chịu nước, chịu rung xóc, được môđun hóa với cánh dễ dàng tháo lắp, thay thế sửa chữa và đáp ứng các điều kiện làm việc.

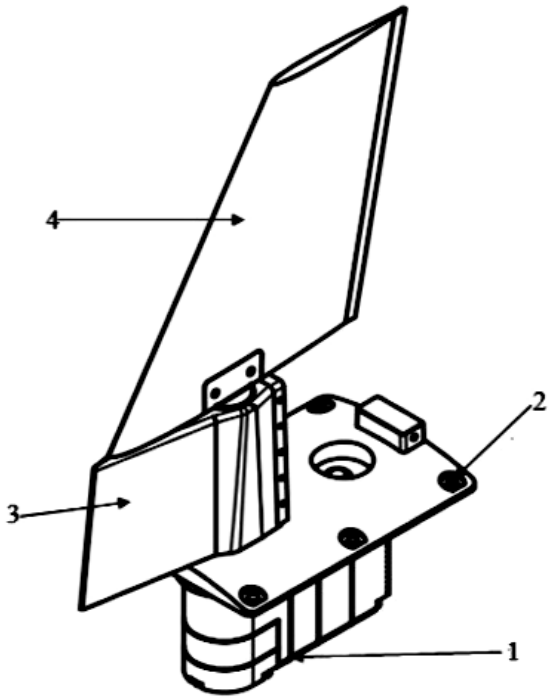

Hình 1

(11) **79992 A** (43) 25/08/2021
(21) **1-2021-02314**
(22) 26/04/2021
Ngày yêu cầu thẩm định nội dung: 26/04/2021
Ngày yêu cầu công bố sớm: 17/05/2021
(51) ***F02D 41/00***
(71) **TẬP ĐOÀN CÔNG NGHIỆP - VIỄN THÔNG QUÂN ĐỘI** (VN)
Lô D26 khu đô thị mới Cầu Giấy, phường Yên Hoà, quận Cầu Giấy, thành phố Hà Nội
(72) Nguyễn Duy Hưng (VN); Nguyễn Huy Hoàng (VN); Bùi Văn Sơn (VN); Ngô Ngọc Vinh (VN)
(74) Công ty TNHH Tư vấn Quốc Dân (NACI CO., LTD)

(54) **PHƯƠNG PHÁP ĐIỀU KHIỂN VÒNG KÍN CHO BỘ PHUN XĂNG ĐIỆN TỬ ĐỘNG CƠ PÍT-TÔNG TRÊN MÁY BAY KHÔNG NGƯỜI LÁI**

(57) Sáng chế đề xuất phương pháp điều khiển vòng kín cho bộ phun xăng điện tử động cơ pít-tông trên máy bay không người lái bao gồm các bước: xác định bộ hệ số điều khiển; xác định sơ bộ lưu lượng phun nhiên liệu; xác định giới hạn phun; xác định giá trị thực tế có thể phun; thực hiện phun nhiên liệu; tính toán điều khiển van tiết lưu khí đầu vào động cơ. Sáng chế đồng thời đề xuất phương pháp mô hình hóa hoạt động của động cơ tại từng phạm vi hoạt động. Ngoài ra, phương pháp mô phỏng vật lý điều kiện hoạt động theo các phạm vi áp suất của động cơ cũng được đề xuất. Phương pháp mô phỏng tìm các hệ số điều khiển ứng với từng mô hình hoạt động của động cơ cấu trúc điều khiển vòng kín phun nhiên liệu được xây dựng trên một phần mềm mô phỏng điều khiển

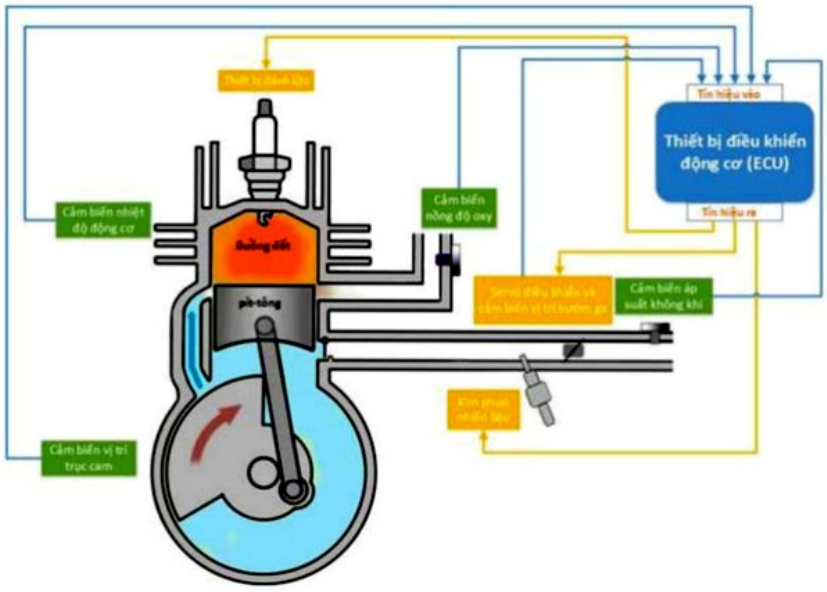

Hình 1

(11) **79993 A**
(21) **1-2021-02342**
(22) 01/11/2018
(43) 25/08/2021
(85) 27/04/2021
(86) PCT/CN2018/113543 01/11/2018
(87) WO2020/087479 07/05/2020
Ngày yêu cầu thẩm định nội dung: 27/04/2021
(51) ***H04W 74/08***

(71) **NOKIA TECHNOLOGIES OY** (FI)
Karakaari 7, Espoo 02610, Finland
(72) FREDERIKSEN, Frank (DK); ROSA, Claudio (IT); WU, Chunli (CN); TURTINEN, Samuli (FI); SEBIRE, Benoist (FR)
(74) Công ty TNHH Tầm nhìn và Liên danh (VISION & ASSOCIATES CO.LTD.)

(54) **PHƯƠNG PHÁP CHỌN CHẾ ĐỘ TRUY CẬP NGẪU NHIÊN**

(57) Sáng chế đề cập đến chọn chế độ truy cập ngẫu nhiên (random access, RA). Theo các phương án làm ví dụ, phương pháp này bao gồm bước thu yếu tố tác động được kết hợp với RA của thiết bị đầu cuối đối với thiết bị mạng, yếu tố tác động này biểu thị ít nhất một trong số: trạng thái đồng bộ hóa giữa thiết bị đầu cuối và thiết bị mạng, trạng thái của kênh giữa thiết bị đầu cuối và thiết bị mạng để thực hiện RA, khả năng của thiết bị đầu cuối để hỗ trợ truyền dẫn dữ liệu sớm (early data transmission, EDT), loại truy cập được xác định trước của thiết bị đầu cuối, hoặc chỉ báo liên quan đến chế độ RA nhận được từ thiết bị mạng; chọn chế độ RA ở ít nhất một phần dựa vào yếu tố tác động thu được; và thực hiện RA đối với thiết bị mạng với chế độ RA được chọn. Theo cách này, thiết bị đầu cuối có thể chọn chế độ RA khác nhau theo kịch bản khác nhau.

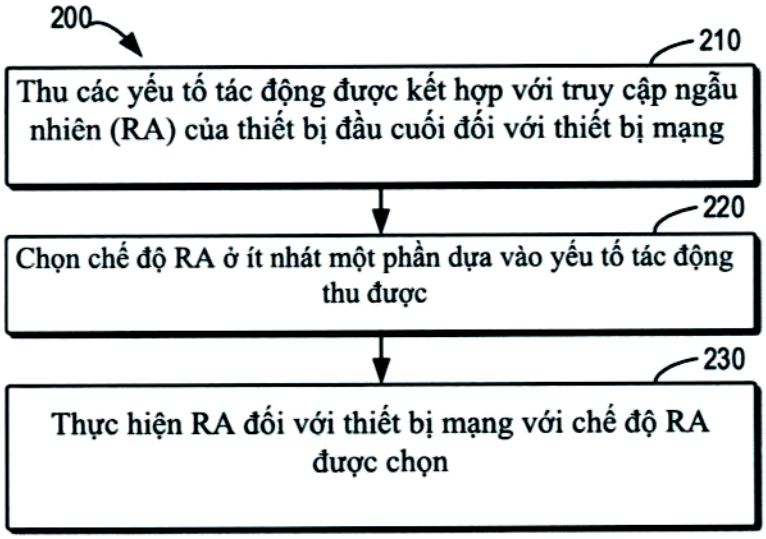

Fig. 2

(11) **79994 A**
(21) **1-2021-02344**
(22) 04/10/2019
(30) 62/742,525 08/10/2018 US
(43) 25/08/2021
(85) 27/04/2021
(86) PCT/US2019/054750 04/10/2019
(87) WO2020/076640 16/04/2020
Ngày yêu cầu thẩm định nội dung: 27/04/2021
(51) ***H04R 25/00***; *H04R 17/00*

(71) **NANOEAR CORPORATION, INC.** (US)
2450 Holcombe Blvd., Suite X Houston, TX 77021, United States of America
(72) MOSES, Ron, L. (US); MOORE, Michael, M. (US); SALTHOUSE, Christopher (US)
(74) Công ty TNHH Tầm nhìn và Liên danh (VISION & ASSOCIATES CO.LTD.)

(54) **BỘ DẪN ĐỘNG MÀNG NHĨ VÀ MÁY TRỢ THÍNH**

(57) Sáng chế đề cập đến bộ dẫn động màng nhĩ và máy trợ thính nhỏ gọn, các bộ phận và các hệ thống hỗ trợ của máy này, cũng như các phương pháp luồn vào và tháo ra máy này. Máy trợ thính nhỏ gọn này thường bao gồm cảm biến, như micrô, khối dẫn động, nguồn năng lượng để cấp điện cho máy trợ thính nhỏ gọn, bộ xử lý, và cơ cấu dẫn động được bọc trong vỏ mà được thiết kế để được luồn qua màng nhĩ trong phương pháp xâm lấn tối thiểu dùng cho bệnh nhân ngoại trú. Khi hoạt động, micrô tiếp nhận các sóng âm và biến đổi các sóng âm này thành các tín hiệu điện. Tiếp đó, bộ xử lý biến đổi các tín hiệu điện và cấp các tín hiệu điện này đến cơ cấu dẫn động. Cơ cấu dẫn động biến đổi các tín hiệu điện thành chuyển động cơ học mà dẫn động khối dẫn động để điều biến tốc độ hoặc vị trí của màng nhĩ.

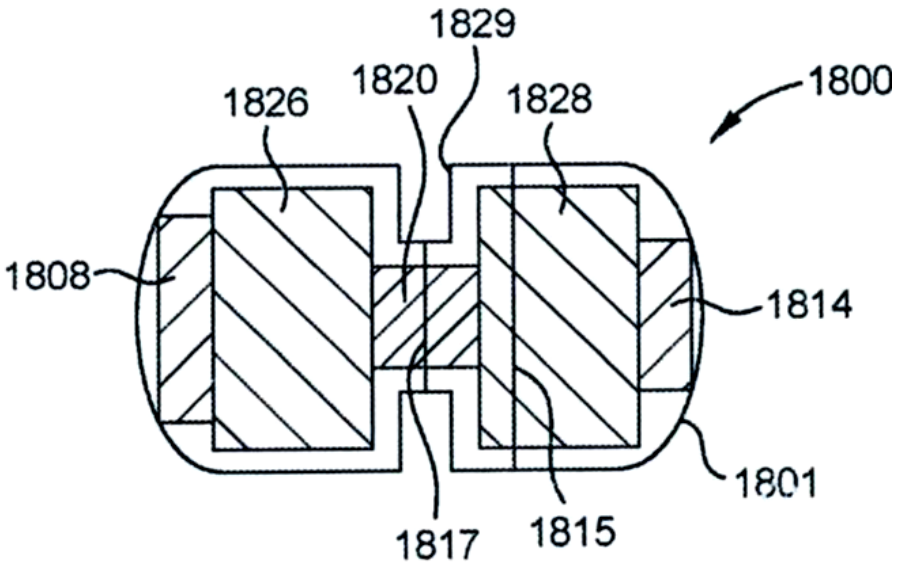

FIG. 18

(11) **79995 A**
(21) **1-2021-02352**
(22) 18/09/2019
(30) 2018-187482 02/10/2018 JP
2019-114627 20/06/2019 JP
(43) 25/08/2021
(85) 28/04/2021
(86) PCT/JP2019/036469 18/09/2019
(87) WO2020/071114 09/04/2020
(51) ***G06T 17/00***; *G06T 9/00*

(71) **SONY CORPORATION** (JP)
1-7-1, Konan, Minato-ku, Tokyo 1080075, Japan
(72) NAKAGAMI Ohji (JP); YANO Koji (JP); KUMA Satoru (JP); KATO Tsuyoshi (JP); YASUDA Hiroyuki (JP)
(74) Công ty TNHH một thành viên Sở hữu trí tuệ VCCI (VCCI-IP CO.,LTD)

(54) **PHƯƠNG PHÁP VÀ THIẾT BỊ XỬ LÝ HÌNH ẢNH**

(57) Sáng chế đề cập đến thiết bị xử lý hình ảnh và phương pháp xử lý hình ảnh mà có khả năng ngăn ngừa sự tăng lên về lượng tải khi đám mây điểm được tạo ra từ mạng lưới. Dữ liệu đám mây điểm được tạo ra bằng cách định vị các điểm tại các giao điểm giữa bề mặt của mạng lưới và các vectơ mà mỗi trong số chúng bao gồm, như điểm gốc xuất phát, các tọa độ vị trí tương ứng với độ phân giải cụ thể. Ví dụ, việc xác định chỗ giao nhau được thực hiện giữa bề mặt của mạng lưới và mỗi trong số các vectơ và trong trường hợp trong đó bề mặt và vectơ được xác định là giao nhau, các tọa độ của giao điểm được tính toán. Sáng chế có thể được áp dụng cho thiết bị xử lý hình ảnh, thiết bị điện, phương pháp xử lý hình ảnh, chương trình, hoặc tương tự.

FIG. 2

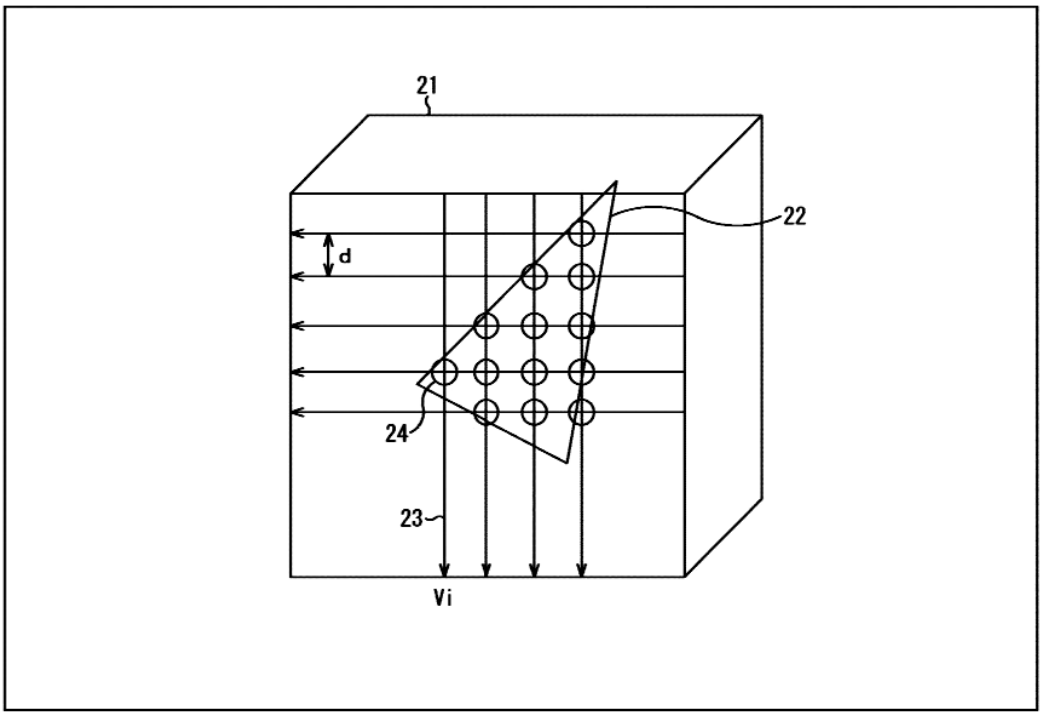

(11) **79996 A** (43) 25/08/2021
(21) **1-2021-02367** (85) 28/04/2021
(22) 30/10/2019 (86) PCT/JP2019/042587 30/10/2019
(30) 2018-205995 31/10/2018 JP (87) WO2020/090892 07/05/2020
(51) ***A61K 39/395***; *C07K 16/28; C12N 1/15; C12P 21/08; C12N 1/21; C12N 15/13; C12N 15/63; C12N 5/10; A61P 35/00; C12N 1/19*

(71) **ASTELLAS PHARMA INC.** (JP)
5-1, Nihonbashi-Honcho 2-chome, Chuo-ku, Tokyo 1038411, Japan
(72) ITO, Misato (JP); KASHIWAGI, Risa (JP); KAWAKAMI, Masakatsu (JP)
(74) Công ty Cổ phần Sở hữu công nghiệp INVESTIP (INVESTIP)

(54) **KHÁNG THỂ KHÁNG FN14 Ở NGƯỜI, POLYNUCLEOTIT, VECTƠ BIỂU HIỆN, TẾ BÀO CHỦ, PHƯƠNG PHÁP SẢN XUẤT KHÁNG THỂ VÀ DƯỢC PHẨM**

(57) Sáng chế đề cập đến kháng thể kháng Fn14 ở người mà gắn kết với Fn14 ở người để ức chế hoạt động qua Fn14 ở người, từ đó ngăn ngừa hoặc điều trị chứng suy mòn do ung thư. Các tác giả sáng chế đã thực hiện các nghiên cứu về kháng thể kháng Fn14 ở người, và thấy rằng kháng thể kháng Fn14 ở người bao gồm chuỗi nặng chỉ gồm trình tự axit amin của SEQ ID NO: 2 và chuỗi nhẹ chỉ gồm trình tự axit amin của SEQ ID NO: 4. Sáng chế cũng đề cập đến polynucleotit, vectơ biểu hiện, tế bào chủ, phương pháp sản xuất kháng thể và dược phẩm.

(11) **79997 A**
(21) **1-2021-02381**
(22) 24/05/2019
(30) 201811152007.X 29/09/2018 CN
(43) 25/08/2021
(85) 28/04/2021
(86) PCT/CN2019/088302 24/05/2019
(87) WO2020/062900 02/04/2020
Ngày yêu cầu thẩm định nội dung: 28/04/2021
(51) ***G10L 25/78***
(71) **HUAWEI TECHNOLOGIES CO., LTD.** (CN)
Huawei Administration Building, Bantian, Longgang District, Shenzhen, Guangdong 518129, China
(72) LIU, Zhenyi (CN); ZHAO, Wenbin (CN); LI, Feng (CN)
(74) Công ty TNHH Tầm nhìn và Liên danh (VISION & ASSOCIATES CO.LTD.)

(54) **PHƯƠNG PHÁP VÀ THIẾT BỊ XỬ LÝ GIỌNG NÓI, THIẾT BỊ ĐẦU CUỐI**

(57) Sáng chế đề cập đến phương pháp và thiết bị xử lý giọng nói, và thiết bị đầu cuối. Phương pháp xử lý giọng nói theo sáng chế bao gom các bước: khi thiết bị đầu cuối quay một video, nếu khung video hiện tại bao gồm một khuôn mặt và khung âm thanh hiện tại bao gồm một giọng nói (S21), xác định một khuôn mặt đích trong khung video hiện tại (S22); thu nhận một khoảng cách đích giữa khuôn mặt đích và thiết bị đầu cuối (S23); xác định một gia lượng đích dựa vào khoảng cách đích, trong đó khoảng cách đích lớn hơn biểu thị một gia lượng đích lớn hơn (S24); tách một tín hiệu giọng nói ra khỏi một tín hiệu giọng nói của khung âm thanh hiện tại (S25); và thực hiện việc tăng cường xử lý trên tín hiệu giọng nói dựa vào gia lượng đích, thu nhận tín hiệu giọng nói đích (S26). Phương pháp này thực hiện việc tăng cường thích ứng cho tín hiệu tiếng người nói trong khi ghi video.

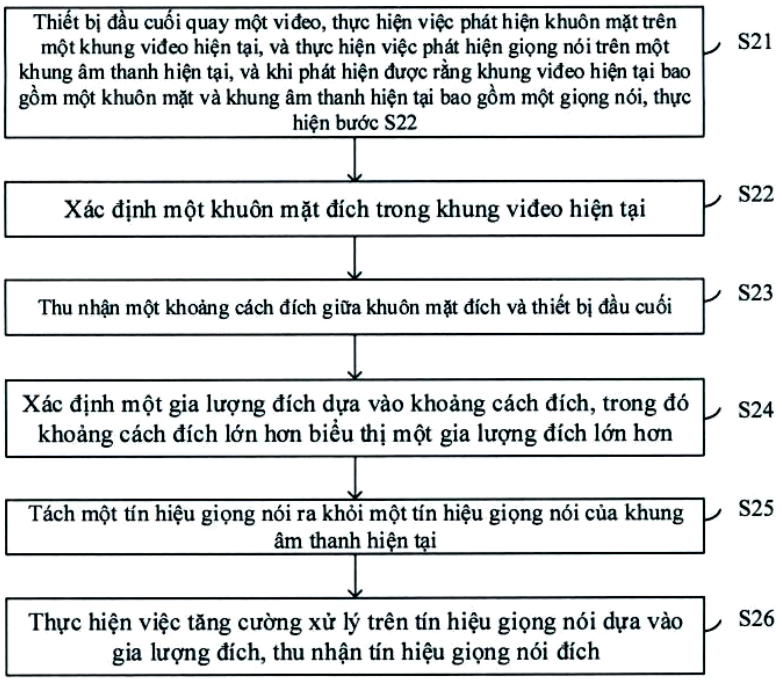

FIG. 11

(11) **79998 A**
(21) **1-2021-02391**
(22) 29/10/2018
(43) 25/08/2021
(85) 29/04/2021
(86) PCT/CN2018/112453 29/10/2018
(87) WO2020/087212 A1 07/05/2020
Ngày yêu cầu thẩm định nội dung: 29/04/2021
(51) ***H04W 4/00***

(71) **GUANGDONG OPPO MOBILE TELECOMMUNICATIONS CORP., LTD.** (CN)
No.18 Haibin Road, Wusha, Chang'an Dongguan, Guangdong 523860, China
(72) ZHAO, Zhenshan (CN); LIN, Huei-Ming (AU); LU, Qianxi (CN)
(74) CÔNG TY LUẬT TNHH ZILHN (VIỆT NAM) (ZILHN)

(54) **PHƯƠNG PHÁP XÁC ĐỊNH CHẾ ĐỘ TRUYỀN TRONG LIÊN KẾT BIÊN, THIẾT BỊ ĐẦU CUỐI VÀ THIẾT BỊ MẠNG**

(57) Sáng chế đề xuất phương pháp xác định chế độ truyền trong liên kết biên, thiết bị đầu cuối và thiết bị mạng. Phương pháp bao gồm: thiết bị đầu cuối thứ nhất xác định chế độ truyền thứ nhất từ nhiều chế độ truyền; và thiết bị đầu cuối thứ nhất thực hiện, bằng cách sử dụng chế độ truyền thứ nhất, truyền thông liên kết biên với các thiết bị đầu cuối khác. Phương pháp xác định chế độ truyền trong liên kết biên, thiết bị đầu cuối và thiết bị mạng theo các phương án của sáng chế cho phép thiết bị đầu cuối sử dụng chế độ truyền phù hợp để truyền thông liên kết biên.

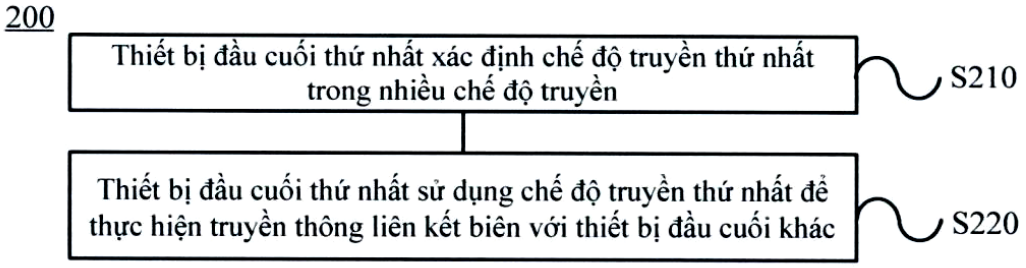

FIG. 3

(11) **79999 A** (43) 25/08/2021
(21) **1-2021-02393** (85) 29/04/2021
(22) 08/11/2019 (86) PCT/CN2019/116593 08/11/2019
(30) 201811328326.1 09/11/2018 CN (87) WO2020/094122 14/05/2020
(51) ***A61K 38/16***; *A61P 35/00; C07K 19/00; A61K 38/17*

(71) 1. **JIANGSU HENGRUI MEDICINE CO., LTD.** (CN)
No.7 Kunlunshan Road, Economic and Technological Development Zone
Lianyungang, Jiangsu 222047, China
2. **SHANGHAI HENGRUI PHARMACEUTICAL CO., LTD.** (CN)
No.279 Wenjing Road, Minhang District Shanghai 200245, China
(72) TIAN, Chenmin (CN); LI, Hao (CN); LIU, Xun (US)
(74) Công ty Luật TNHH Phạm và Liên danh (PHAM & ASSOCIATES)

(54) **DƯỢC PHẨM CHỨA PROTEIN DUNG HỢP THỤ THỂ YẾU TỐ SINH TRƯỞNG BIẾN ĐỔI B, PHƯƠNG PHÁP BÀO CHẾ DƯỢC PHẨM NÀY VÀ CHẾ PHẨM ĐÔNG KHÔ**

(57) Sáng chế đề cập đến dược phẩm chứa protein dung hợp thụ thể yếu tố sinh trưởng biến đổi β (transforming growth factor-β-TGF-β), phương pháp bào chế dược phẩm này, chế phẩm đông khô và dung dịch hoàn nguyên chứa protein dung hợp thụ thể TGF-β và vật phẩm. Cụ thể, dược phẩm này chứa protein dung hợp thụ thể TGF-β trong hệ đệm natri xitrat, và protein dung hợp thụ thể TGF-β chứa phần hướng đích kháng thể PD-L1 và vùng ngoại bào của thụ thể TGF-βRII. Ngoài ra, dược phẩm này cũng có thể chứa đường và chất hoạt động bề mặt dạng không ion.

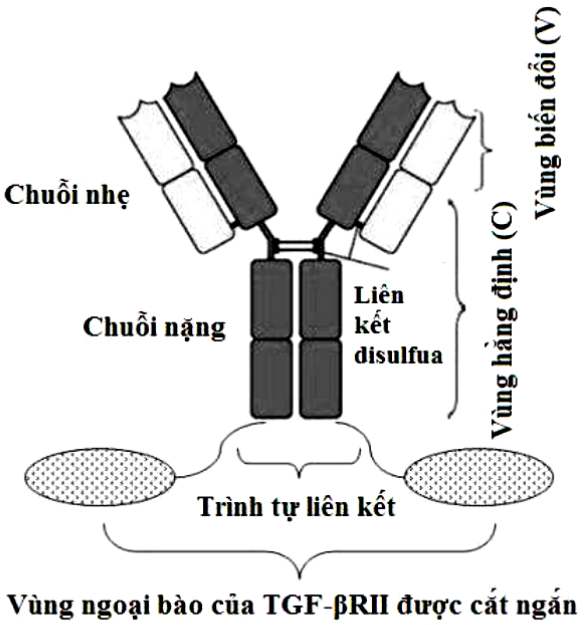

Fig.1

(11) **80000 A** (43) 25/08/2021
(21) **1-2021-02395** (85) 29/04/2021
(22) 25/09/2019 (86) PCT/JP2019/037464 25/09/2019
(30) 2018-187646 02/10/2018 JP (87) WO2020/071189 09/04/2020
Ngày yêu cầu thẩm định nội dung: 29/04/2021
(51) ***C04B 35/66***; *C04B 35/06; F27D 1/16; F27D 1/00; C04B 35/043; C04B 35/63*
(71) **KROSAKIHARIMA CORPORATION** (JP)
1-1, Higashihama-machi, Yahatanishi-ku, Kitakyushu-shi, Fukuoka, 806-8586, Japan
(72) OONO, Yousuke (JP)
(74) Công ty Luật TNHH Phạm và Liên danh (PHAM & ASSOCIATES)

(54) **VẬT LIỆU PHUN DÙNG ĐỂ PHUN KHÔ VÀ NÓNG, VÀ PHƯƠNG PHÁP PHUN KHÔ VÀ NÓNG**

(57) Sáng chế nhằm mục đích cải thiện khả năng chống ăn mòn cho vật liệu phun dùng để phun khô và nóng, và phương pháp phun khô và nóng. Cụ thể, sáng chế đề cập đến phương pháp phun khô và nóng bao gồm bước cấp áp lực cho hỗn hợp chứa vật liệu chịu lửa và chất kết dính, về phía vòi phun qua đường ống, và bổ sung nước vào hỗn hợp này ở đầu xa của vòi phun để thực hiện việc phun trong điều kiện nóng, trong đó hỗn hợp này chứa đá vôi magie có cỡ hạt nằm trong khoảng từ 0,075 mm đến dưới 1 mm, với lượng nằm 10% khối lượng đến 50% khối lượng, trong 100% tổng khối lượng của vật liệu chịu lửa và chất kết dính, và trong đó hàm lượng đá vôi magie này có cỡ hạt nhỏ hơn 0,075 mm trong 100% tổng khối lượng của vật liệu chịu lửa và chất kết dính là 35% khối lượng hoặc nhỏ hơn (kể cả 0).

Fig 1

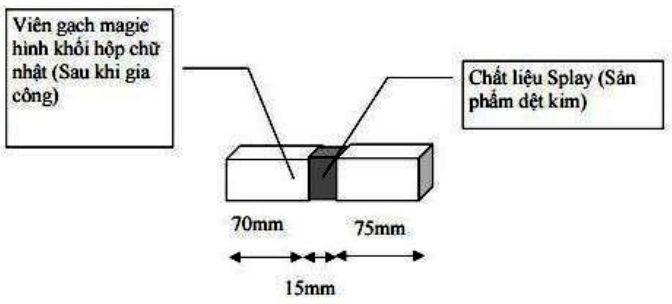

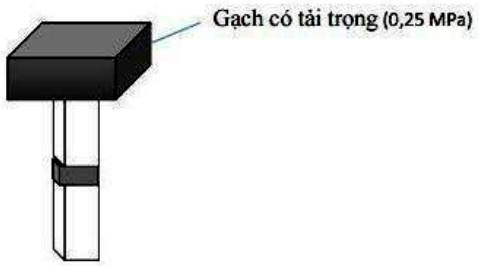

(11) **80001 A**
(21) **1-2021-02407**
(22) 01/11/2019
(30) 2018-209025 06/11/2018 JP
2018-209024 06/11/2018 JP
(43) 25/08/2021
(85) 29/04/2021
(86) PCT/JP2019/043169 01/11/2019
(87) WO2020/095861 14/05/2020
(51) ***D02G 1/02**; D03D 15/08; D03D 15/04; D01F 8/04; D03D 15/00*

(71) **TORAY INDUSTRIES, INC.** (JP)
1-1, Nihonbashi-Muromachi 2-chome, Chuo-ku, Tokyo 1038666, Japan
(72) MATSUURA Tomohiko (JP); MORIOKA Hideki (JP); MASUDA Masato (JP)
(74) Công ty Luật TNHH Phạm và Liên danh (PHAM & ASSOCIATES)

(54) **SỢI CO GIÃN, VẬT LIỆU XƠ, BỘ ÉP PHUN TƠ COMPOSIT, VÀ PHƯƠNG PHÁP SẢN XUẤT XƠ COMPOSIT**

(57) Sáng chế đề cập đến sợi co giãn có thể được tạo ra dưới dạng vật liệu xơ, có khả năng chảy khi di chuyển, do đó có đặc tính đàn hồi tốt và độ bền thích hợp khi được kéo giãn và cảm giác bề mặt mềm mượt tương ứng với cấu trúc được gấp nếp; vật liệu xơ; bộ ép phun tơ composit; và phương pháp sản xuất xơ composit. Sợi co giãn này bao gồm tơ kép thu được từ các xơ có cấu trúc được gấp nếp được cuộn theo hướng trục của xơ. Phân bố nếp gấp đường kính cuộn trong xơ này có ít nhất hai tổ hợp. Tỷ lệ của trị số trung bình tổ hợp có đường kính cuộn cực đại và trị số trung bình tổ hợp có đường kính cuộn cực tiểu (trị số trung bình tổ hợp có đường kính cực đại/trị số trung bình tổ hợp có đường kính cực tiểu) nhỏ hơn 3,00 và mặt cắt ngang của các xơ cấu thành tơ kép là mặt cắt ngang có cấu trúc lõi-vỏ lệch tâm.

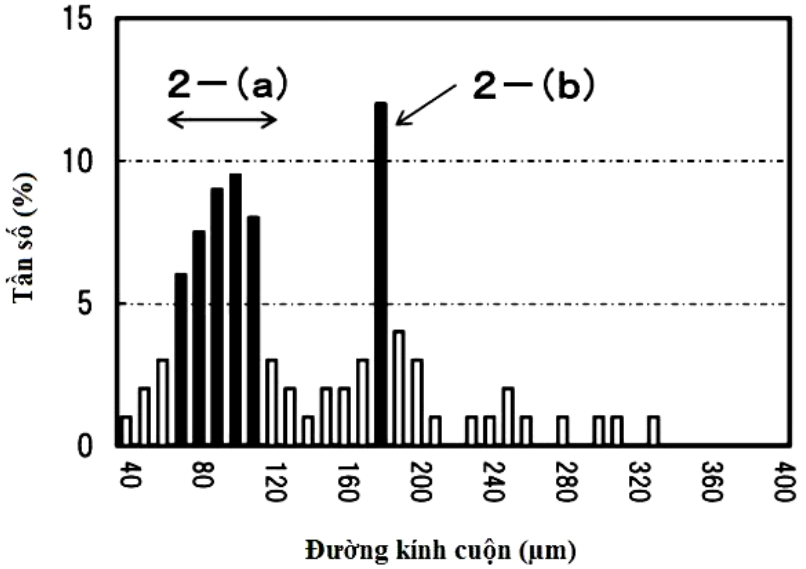

Fig.2

(11) **80002 A** (43) 25/08/2021
(21) **1-2021-02412** (85) 29/04/2021
(22) 15/11/2019 (86) PCT/JP2019/044851 15/11/2019
(30) 2018-215867 16/11/2018 JP (87) WO2020/101013 22/05/2020
(51) ***A61K 31/196***; *A61K 47/20; A61K 47/22; A61P 29/00; A61K 47/32; A61K 47/40; A61K 47/55; A61K 47/61; A61K 47/10; A61K 47/26*

(71) **SEIKAGAKU CORPORATION** (JP)
6-1, Marunouchi 1-chome, Chiyoda-ku, Tokyo 1000005, Japan
(72) TAKAHATA, Chiaki (JP); YAMASHITA, Naoya (JP); KUNII, Naoko (JP); HOSHI, Hirotaka (JP)
(74) Công ty TNHH một thành viên Sở hữu trí tuệ VCCI (VCCI-IP CO.,LTD)

(54) **CHẾ PHẨM DẠNG NƯỚC VÀ DƯỢC PHẨM**

(57) Sáng chế đề cập đến chế phẩm dạng nước và dược phẩm chứa dẫn xuất axit hyaluronic có công thức (1) như thể hiện trong phần mô tả hoặc muối dược dụng của nó.

(11) **80003 A**
(21) **1-2021-02425**
(22) 29/10/2019
(30) 10-2018-0130801 30/10/2018 KR
10-2019-0100513 16/08/2019 KR
10-2019-0100512 16/08/2019 KR
(43) 25/08/2021
(85) 29/04/2021
(86) PCT/KR2019/014339 29/10/2019
(87) WO2020/091366 07/05/2020
Ngày yêu cầu thẩm định nội dung: 29/04/2021
(51) ***E02B 3/12**; A01K 61/73; E02B 3/06; A01K 61/70; E02B 3/04*

(75) **LEE JUNG WOO** (KR)
1-708, 46-6, Jaeban-ro 60beon-gil Haeundae-gu Busan 48057 Republic of Korea
(74) Công ty Luật TNHH Phạm và Liên danh (PHAM & ASSOCIATES)

(54) **KHỐI TẢN SÓNG DỄ MỞ RỘNG CÓ CHỨC NĂNG NHƯ RẠN ĐÁ NGẦM NHÂN TẠO**

(57) Sáng chế đề xuất khối tản sóng bao gồm: thân được đặt ở vuông góc với đáy biển và có hình dạng cột đa giác, hình trụ, cột hình bầu dục, hoặc cột hình chữ thập; các phần nhô nối có chốt cắm được tạo ra trên bề mặt thứ nhất của thân theo hướng chiều cao của nó và trên bề mặt đối diện với bề mặt thứ nhất, lần lượt tương ứng; các rãnh nối có lỗ cắm được tạo ra trong bề mặt thứ hai của thân theo hướng chiều cao của nó và trong bề mặt đối diện với bề mặt thứ hai, lần lượt tương ứng; phần môi trường sống được tạo kết cấu là khoảng trống được xác định ở phần tâm của thân hoặc một phần của thân; tấm phân chia được bố trí là tấm chia phần môi trường sống thành các phần môi trường sống; lỗ xuyên được tạo ra trong tấm phân chia; và phần khoảng trống có khoảng trống xác định giữa nhiều thân của các khối tản sóng được nối cạnh nhau.

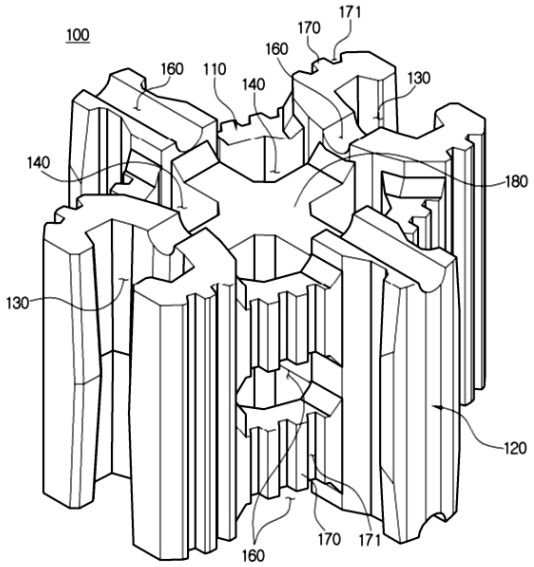

Fig. 1a

(11) **80004 A**
(21) **1-2021-02430**
(22) 08/11/2019
(30) 10-2018-0137551 09/11/2018 KR
10-2019-0078399 28/06/2019 KR
10-2019-0128601 16/10/2019 KR
(43) 25/08/2021
(85) 29/04/2021
(86) PCT/KR2019/015149 08/11/2019
(87) WO2020/096407 14/05/2020
Ngày yêu cầu thẩm định nội dung: 29/04/2021
(51) ***B01D 47/02**; F24F 3/16; B04C 5/185; B01D 53/78; B01D 53/79*
(75) **LEE, WON YOUNG** (KR)
(Huyndai Apt., Songnae-dong) #106-909, 86-4, Seongju-ro, Bucheon-si, Gyeonggi-do 14745, Republic of Korea
(74) Công ty TNHH Sáng chế ACTIP (ACTIP PATENT LIMITED)
(54) **MÁY LỌC KHÔNG KHÍ**

(57) Sáng chế đề cập đến máy lọc không khí bao gồm: vỏ bao gồm không gian bên trong trong đó chất lỏng thu nạp được chứa đầy theo mức nước định trước để giữ các chất gây ô nhiễm có trong không khí, ống cấp dẫn hướng không khí bên ngoài vào không gian bên trong để dòng khí xoáy lốc được tạo ra ở không gian bên trong và dòng xoáy có thể được tạo ra trong chất lỏng thu nạp được chứa trong không gian bên trong, và ống xả dẫn hướng không khí ở không gian bên trong ra bên ngoài; và lưới hấp thu có cấu trúc lưới với nhiều mắt lưới, được quay quanh trục tâm, và được lắp ở không gian bên trong để không khí di chuyển ở không gian bên trong đi qua các mắt lưới.

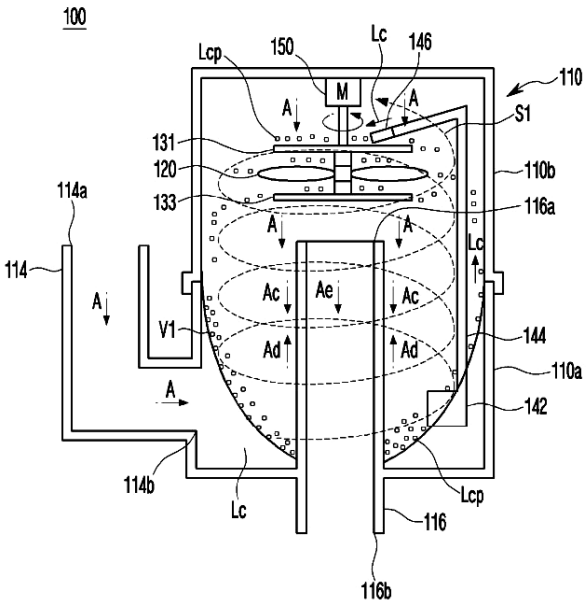

Fig.3

(11) **80005 A**
(21) **1-2021-02443**
(22) 01/11/2019
(30) 201811298105.4 01/11/2018 CN
201910336055.2 24/04/2019 CN
(43) 25/08/2021
(85) 04/05/2021
(86) PCT/CN2019/115166 01/11/2019
(87) WO2020/088681 07/05/2020
Ngày yêu cầu thẩm định nội dung: 04/05/2021
(51) ***H04L 29/06**; G06F 3/06*

(71) **HUAWEI TECHNOLOGIES CO., LTD.** (CN)
Huawei Administration Building, Bantian, Longgang District, Shenzhen, Guangdong 518129, P. R. China
(72) SU, Qing (CN); YANG, Junyuan (CN); YIN, Wenshuai (CN); GU, Yue (CN); WAN, Ke (CN)
(74) Công ty Luật TNHH WINCO (WINCO LAW FIRM)

(54) **PHƯƠNG PHÁP QUẢN LÝ TẬP TIN MÔ HÌNH, THIẾT BỊ ĐẦU CUỐI VÀ VẬT GHI CÓ THỂ ĐỌC ĐƯỢC BẰNG MÁY TÍNH**

(57) Các phương án của sáng chế đề cập đến phương pháp quản lý tập tin mô hình, thiết bị đầu cuối và vật ghi có thể đọc được bằng máy tính. Phương pháp quản lý tập tin mô hình bao gồm các bước: Thiết bị đầu cuối thu địa chỉ lưu trữ của gói tập tin mô hình đích từ máy chủ; và thiết bị đầu cuối nhận gói tập tin mô hình đích dựa trên địa chỉ lưu trữ của gói tập tin mô hình đích, trong đó gói tập tin mô hình đích được xác định dựa trên thông số của gói tập tin mô hình được lưu cục bộ trong thiết bị đầu cuối và thông số của gói tập tin mô hình được quản lý bởi máy chủ. Trong lĩnh vực trí tuệ nhân tạo (Artificial Intelligence, AI), ứng dụng có thể thực hiện chức năng cụ thể bằng cách sử dụng tập tin mô hình AI. Ứng dụng được ngắt liên kết khỏi tập tin mô hình AI, sao cho thiết bị đầu cuối thực hiện quản lý tập trung trên tập tin mô hình chung, do đó làm giảm phần lưu trữ dư thừa của tập tin mô hình trong thiết bị đầu cuối, và tiết kiệm các tài nguyên của thiết bị đầu cuối.

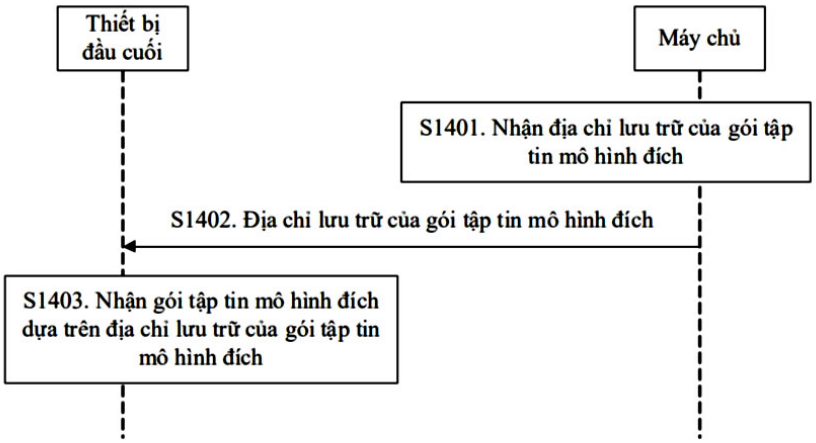

Fig.14

(11) **80006 A**
(21) **1-2021-02448**
(22) 09/05/2019
(30) 201811199774.6 15/10/2018 CN
(43) 25/08/2021
(85) 04/05/2021
(86) PCT/CN2019/086224 09/05/2019
(87) WO2020/077985 23/04/2020
Ngày yêu cầu thẩm định nội dung: 04/05/2021
(51) ***H01R 12/71***

(71) **HUAWEI TECHNOLOGIES CO., LTD.** (CN)
Huawei Administration Building, Bantian, Longgang District, Shenzhen, Guangdong 518129, P.R. China
(72) ZHANG, Shihao (CN); LEI, Gaobing (CN); SU, Tien Chieh (CN)
(74) Công ty Cổ phần Sở hữu công nghiệp INVESTIP (INVESTIP)

(54) **ĐẦU NỐI THẺ, NGĂN CHỨA THẺ, VÀ THIẾT BỊ ĐẦU CUỐI**

(57) Các phương án của sáng chế bộc lộ đầu nối thẻ, ngăn chứa thẻ, và thiết bị đầu cuối. Đầu nối thẻ (100) bao gồm nhiều đầu nối thứ nhất (110) và một hoặc nhiều đầu nối thứ hai (120). Nhiều đầu nối thứ nhất được sắp xếp để tạo thành vùng truy cập thẻ thứ nhất (115), vùng truy cập thẻ được sử dụng để lắp thẻ thứ nhất (210), và nhiều đầu nối thứ nhất được tạo cấu hình để được kết nối điện với thẻ thứ nhất. Một hoặc nhiều đầu nối thứ hai được phân phối trên phần ngoại vi của vùng truy cập thẻ thứ nhất (125), nhiều đầu nối thứ nhất và một hoặc nhiều đầu nối thứ hai cùng tạo thành vùng truy cập thẻ thứ hai, vùng truy cập thẻ thứ hai được sử dụng để lắp thẻ thứ hai (220), và các đầu nối thứ nhất và các đầu nối thứ hai đều được tạo cấu hình để được kết nối điện với thẻ thứ hai. Đầu nối thẻ có thể thích hợp với thẻ thứ nhất và thẻ thứ hai, để giảm diện tích tấm bị chiếm, do đó tiết kiệm thêm không gian.

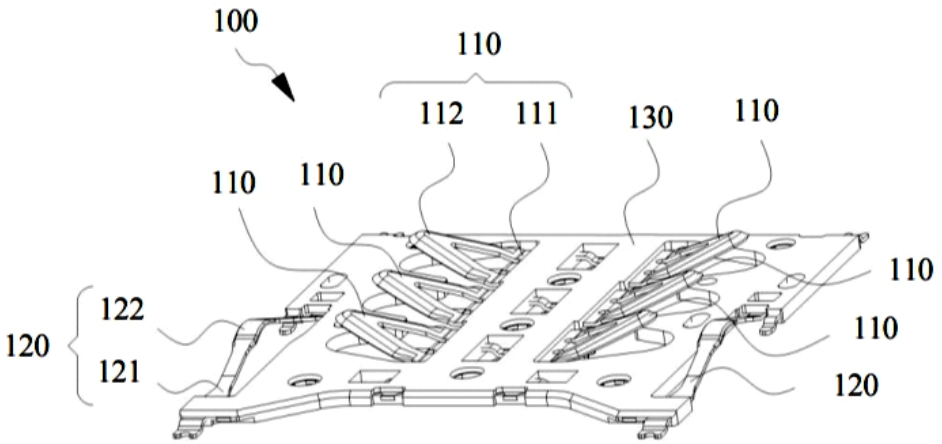

FIG. 1

(11) **80007 A**
(21) **1-2021-02454**
(22) 30/10/2018
(43) 25/08/2021
(85) 04/05/2021
(86) PCT/CN2018/112730 30/10/2018
(87) WO2020/087286 07/05/2020
Ngày yêu cầu thẩm định nội dung: 04/05/2021
(51) ***H04W 12/04***
(71) **HUAWEI TECHNOLOGIES CO., LTD.** (CN)
Huawei Administration Building, Bantian, Longgang District, Shenzhen, Guangdong 518129, China
(72) LEI, Zhongding (SG); WANG, Haiguang (CN); KANG, Xin (CN)
(74) Công ty TNHH Tầm nhìn và Liên danh (VISION & ASSOCIATES CO.LTD.)

(54) **PHƯƠNG PHÁP TẠO KHÓA VÀ THIẾT BỊ TRUYỀN THÔNG**

(57) Sáng chế đề cập đến phương tạo khóa và thiết bị truyền thông, và liên quan đến lĩnh vực công nghệ truyền thông, để giải quyết vấn đề rò rỉ dữ liệu do hành vi ăn trộm hoặc sự rò rỉ của một khóa bảo vệ. Phương pháp theo sáng chế bao gồm bước: khối chức năng mạng mặt phẳng người dùng và một thiết bị đầu cuối thu nhận thông tin cập nhật khóa được gửi với nhau. Khối chức năng mạng mặt phẳng người dùng cập nhật, nhờ sử dụng thông tin cập nhật khóa thu nhận được, một khóa con thu được từ một khóa thường trực, để thu nhận một khóa bảo vệ mới. Thiết bị đầu cuối cập nhật, nhờ sử dụng thông tin cập nhật khóa thu nhận được, một khóa con thu được từ khóa thường trực, để thu nhận một khóa bảo vệ mới. Thiết bị đầu cuối và khối chức năng mạng mặt phẳng người dùng thực hiện, nhờ sử dụng khóa bảo vệ mới, sự bảo mật trên dữ liệu mặt phẳng người dùng được truyền giữa thiết bị đầu cuối và khối chức năng mạng mặt phẳng người dùng.

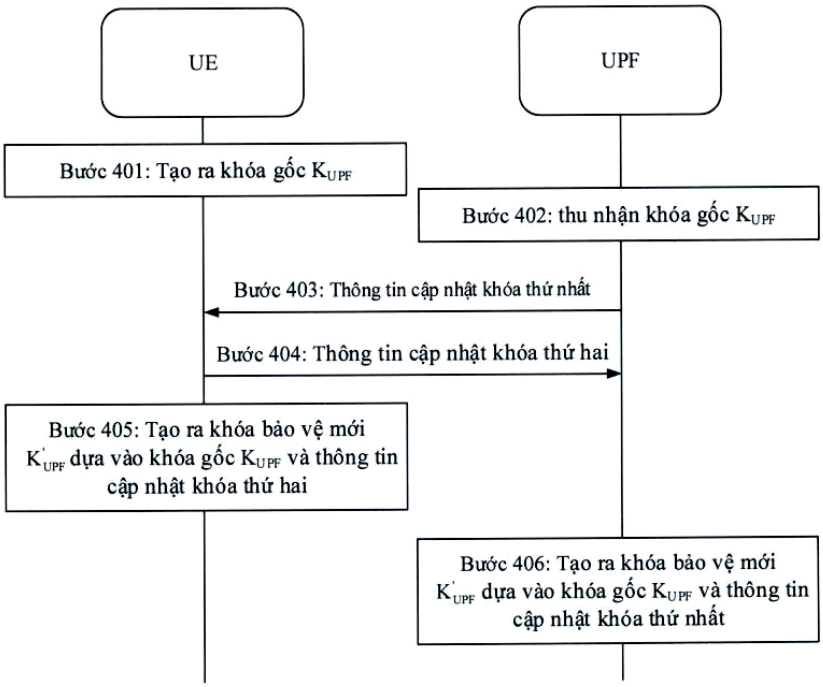

FIG. 4

(11) **80008 A** (43) 25/08/2021
(21) **1-2021-02460** (85) 04/05/2021
(22) 04/10/2019 (86) PCT/IN2019/050734 04/10/2019
(30) 201821038060 08/10/2018 IN (87) WO2020/075183 16/04/2020
(51) ***A61K 9/00**; A61P 25/20; A61K 9/08; A61K 31/437*

(71) **TROIKAA PHARMACEUTICALS LIMITED** (IN)
Commerce House – 1, Satya Marg, Bodakdev, Ahmedabad 380054, India
(72) PATEL, Nisheel K. (IN); PATEL, Ketan R. (IN); PATEL, Milan R. (IN); PATEL, Kush M. (IN); PATEL, Asheel K. (IN)
(74) Công ty TNHH Tầm nhìn và Liên danh (VISION & ASSOCIATES CO.LTD.)

(54) **DUNG DỊCH DÙNG QUA NIÊM MẠC MIỆNG CHỨA ZOLPIDEM HOẶC MUỐI DƯỢC DỤNG CỦA NÓ**

(57) Sáng chế đề cập đến các chế phẩm dùng qua má hoặc dưới lưỡi của Zolpidem hoặc muối dược dụng của nó. Chế phẩm này giảm thiểu lượng chất tăng cường tính thấm và vẫn cung cấp sự thấm qua niêm mạc nhanh chóng của dược chất. Các chế phẩm này không chỉ cung cấp nồng độ mong muốn (0,5% đến 10% khối lượng/thể tích) của dược chất ở dạng dung dịch trong, mà còn đạt được chế phẩm ổn định trong suốt thời hạn sử dụng ít nhất khoảng 2 năm. Độ pH của dung dịch ổn định, không chứa nước theo sáng chế nằm trong khoảng từ 5 đến 9, tốt hơn là từ 6 đến 9 tốt hơn nữa là từ 7 đến 9.

(11) **80009 A**
(21) **1-2021-02465**
(22) 25/07/2019
(30) 201811195099.X 15/10/2018 CN
201910673672.1 24/07/2019 CN
(43) 25/08/2021
(85) 05/05/2021
(86) PCT/CN2019/097797 25/07/2019
(87) WO2020/020314 30/01/2020
Ngày yêu cầu thẩm định nội dung: 05/05/2021
(51) ***F03G 3/00***; *F15B 1/02; F15B 21/14; F03G 7/00*

(75) **HUANYU HUANGFU** (CN)
Hua Fei Suites Hotel, Qin'an Road, Chengguan District, Lanzhou City, Gansu Province, 730030, China
(74) CÔNG TY LUẬT TRÁCH NHIỆM HỮU HẠN AMBYS HÀ NỘI (AMBYS HANOI)

(54) **PHƯƠNG PHÁP TÍCH TRỮ NĂNG LƯỢNG DỰA TRÊN QUÁN TÍNH**

(57) Sáng chế đề cập đến phương pháp tích trữ năng lượng làm việc với thiết bị tích trữ năng lượng dựa trên quán tính có chức năng điều chỉnh áp suất chất lưu và phương pháp tích trữ năng lượng. Thiết bị bao gồm bình chân không (1), bình điều chỉnh áp suất, bộ phận truyền áp suất, thiết bị thu hồi động năng và máy phát thủy lực. Phương pháp tích trữ năng lượng bao gồm: cung cấp chất lưu là chất lỏng hoặc khí nén; tăng tốc chất lưu và sau đó giảm tốc chất lưu; thu hồi động năng giảm tốc của chất lỏng trong quá trình giảm tốc của chất lưu; trong quá trình tăng hoặc giảm tốc chất lưu, điều chỉnh áp suất của chất lưu từ áp suất thứ nhất đến áp suất thứ hai phụ thuộc vào tốc độ thay đổi vận tốc và trạng thái chuyển động của chất lưu. Thiết bị tích trữ năng lượng có thể điều chỉnh áp suất của chất lưu trong quá trình tích trữ năng lượng dựa trên quán tính và trích xuất năng lượng áp suất của chất lưu sau khi điều chỉnh áp suất.

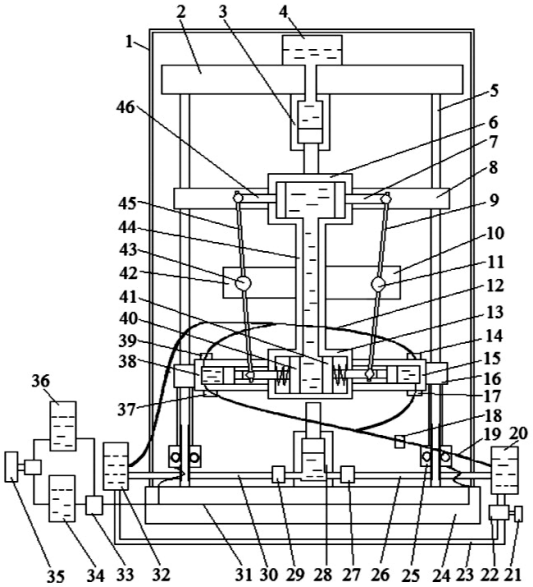

FIG. 1

(11) **80010 A** (43) 25/08/2021
(21) **1-2021-02474** (85) 05/05/2021
(22) 05/11/2019 (86) PCT/US2019/059766 05/11/2019
(30) 62/755,619 05/11/2018 US (87) WO2020/097010 A1 14/05/2020
(51) ***C08K 3/04**; C07F 7/18; C08K 3/06; C08K 3/36; C08K 5/13; C08L 7/00; C08K 5/3447; C08K 5/3492; C08K 5/544; C08K 5/5455; C08K 9/08; B60C 1/00; C08K 5/21*

(71) **MOMENTIVE PERFORMANCE MATERIALS, INC.** (US)
260 Hudson River Road, Waterford, NY 12188 (US)
(72) YORK William Michael (US); ADEPETUN Adeyemi Adedayo (US); HWANG Lesley (US); POHL Eric (US)
(74) Công ty TNHH Trần Hữu Nam và Đồng sự (TRAN H.N & ASS.)

(54) **CHẾ PHẨM SILAN HÌNH THÀNH HỆ POLYME (POLYMER NETWORK FORMING SILANE COMPOSITIONS)**

(57) Phụ gia gốc silan, các chế phẩm theo công thức cao su bao gồm phụ gia và lốp xe có các phần đế lốp (ta lông lốp xe) được làm bằng chất phụ trợ, cùng với các phương pháp tạo thành các sản phẩm đó, được cung cấp. Các công thức cao su chưa được bảo dưỡng phù hợp với các phương án được ưu tiên của sáng chế bao gồm (1) polyme sơ cấp có tính chất cao su hoặc hỗn hợp polyme, chẳng hạn như cao su tự nhiên và/hoặc cao su tổng hợp; (2) chất độn silic dioxit tăng cường; (3) mạng tạo thành monome hoặc polyme, đặc biệt là mạng nhiệt rắn tạo thành gốc, để tạo thành mạng polyme thứ cấp; và (4) silan chứa một hoặc nhiều gốc của mạng nói trên tạo thành polyme. Đặc biệt, các mạng cụ thể có thể được tạo tại chỗ được ưu tiên. Chế phẩm được điều chế theo công thức cao su đã lưu hóa phải bao gồm silic dioxit, có mạng polyme thứ cấp được gắn kết với nó, trong khung cao su, và không trực tiếp với chuỗi cao su thông qua liên kết sulfidic.

(11) **80011 A** (43) 25/08/2021
(21) **1-2021-02477** (85) 05/05/2021
(22) 08/10/2019 (86) PCT/KR2019/013207 08/10/2019
(30) 10-2018-0129810 29/10/2018 KR (87) WO2020/091254 07/05/2020
Ngày yêu cầu thẩm định nội dung: 05/05/2021
(51) ***B23K 9/23***; *B23K 101/34; B23K 9/10; B23K 9/16; B23K 101/18; B23K 9/095*

(71) **POSCO** (KR)
(Goedong-dong) 6261, Donghaean-ro, Nam-gu, Pohang-Si, Gyeongsangbuk-do 37859, Republic of Korea
(72) BAE, Gyu-Yeol (KR); KIM, Ho-Soo (KR)
(74) Công ty TNHH Tầm nhìn và Liên danh (VISION & ASSOCIATES CO.LTD.)

(54) **PHƯƠNG PHÁP HÀN TẤM THÉP MẠ KẼM**

(57) Sáng chế đề cập đến phương pháp để hàn tấm thép mạ kẽm. Phương pháp hàn tấm thép mạ kẽm theo sáng chế là phương pháp hàn tấm thép mạ kẽm bằng cách sử dụng vật liệu hàn, trong đó khi hàn, cường độ dòng điện hàn là 150-300 A, khí bảo vệ là khí hỗn hợp của Ar + 10-30% CO_2, và cực hàn được thay đổi luân phiên sao cho phân số phân cực hàn được xác định bởi phương trình quan hệ 1 thỏa mãn khoảng 0,25-0,35.

Fig. 1

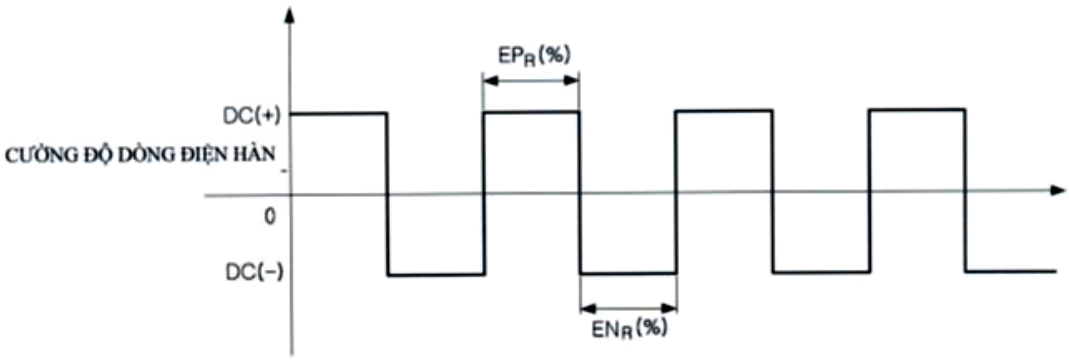

(11) **80012 A** (43) 25/08/2021
(21) **1-2021-02485**
(22) 06/05/2021
Ngày yêu cầu thẩm định nội dung: 06/05/2021
Ngày yêu cầu công bố sớm: 20/07/2021
(51) ***B65D 65/40***

(75) **NGUYỄN VĂN PHONG** (VN)
Căn hộ 1002 CT6 khu đô thị Văn Khê, quận Hà Đông, thành phố Hà Nội
(74) Công ty cổ phần tư vấn Sở hữu trí tuệ IPAC (IPAC IP.,JSC.)

(54) **QUY TRÌNH ĐÓNG GÓI HÀNG HÓA BẰNG POLYURETAN**

(57) Sáng chế đề cập đến quy trình đóng gói hàng hóa bằng polyuretan (Polyurethane - PU), phương pháp này bao gồm các bước: phối trộn isoxyanat (isocyanate) và polyol tại buồng trộn của thiết bị trộn phun PU; phủ lớp chống dính lên hàng hóa cần đóng gói; và phun hỗn hợp isoxyanat và polyol đã được phối trộn tại buồng trộn qua đầu phun của thiết bị trộn phun PU lên khắp bề mặt hàng hóa cần đóng gói đã được phủ lớp chống dính hoặc phun vào phần khe hở giữa khuôn tạo gói hàng và hàng hóa cần đóng gói, trong đó hỗn hợp isoxyanat và polyol đã được phối trộn sau khi được phun lên bề mặt hàng hóa qua đầu phun của thiết bị trộn phun PU sẽ nở ra trong điều kiện tự nhiên tạo thành lớp bọt xốp PU đồng nhất không mối ghép, siêu nhẹ, chống va đập, cách âm cách nhiệt, chống cháy lan, chống nước bao bọc kín khít xung quanh bề mặt hàng hóa.

HÌNH 3

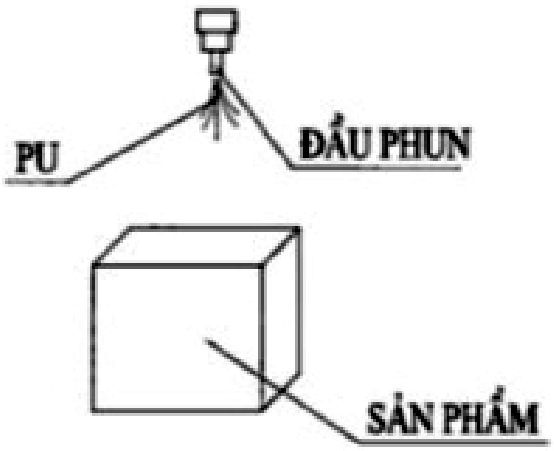

(11) **80013 A** (43) 25/08/2021
(21) **1-2021-02488** (85) 06/05/2021
(22) 25/10/2019 (86) PCT/JP2019/041939 25/10/2019
(30) 2018-211093 09/11/2018 JP (87) WO2020/095722 14/05/2020
Ngày yêu cầu thẩm định nội dung: 16/07/2021
(51) ***C04B 24/00***

(71) **KAO CORPORATION** (JP)
14-10, Nihonbashi Kayabacho 1-chome, Chuo-ku, Tokyo 103-8210 Japan
(72) NAKAMURA Keisuke (JP); KOYANAGI Koji (JP)
(74) Công ty Cổ phần Hỗ trợ phát triển công nghệ Detech (DETECH)

(54) **CHẾ PHẨM PHÂN TÁN DÙNG CHO CHẾ PHẨM THỦY LỰC**

(57) Sáng chế đề cập đến chế phẩm phân tán dùng cho chế phẩm thủy lực, nhờ đó tạo ra chế phẩm thủy lực có độ lỏng ban đầu tuyệt vời, cũng như đề cập đến chế phẩm thủy lực có độ lỏng ban đầu tuyệt vời, và phương pháp sản xuất chế phẩm này. Chế phẩm phân tán dùng cho chế phẩm thủy lực chứa: (A) polyme có trọng lượng phân tử trung bình là 1000 hoặc lớn hơn và 1000000 hoặc nhỏ hơn, bao gồm đơn vị monome có nhóm được chọn từ nhóm axit cacboxylic và nhóm axit phosphoric và đơn vị monome có nhóm polyalkylenoxy (với điều kiện là thành phần (B) sau đây bị loại trừ); và (B) polyme bao gồm đơn vị monome có nhóm polyalkylenoxy có số mol trung bình được bổ sung của nhóm alkylenoxy là 5 hoặc lớn hơn và 300 hoặc nhỏ hơn và chứa vòng thơm.

(11) **80014 A** (43) 25/08/2021
(21) **1-2021-02490** (85) 06/05/2021
(22) 11/11/2019 (86) PCT/JP2019/044155 11/11/2019
(30) 2018-212476 12/11/2018 JP (87) WO2020/100819 A1 22/05/2020
Ngày yêu cầu thẩm định nội dung: 06/05/2021
(51) ***B62K 25/20**; B62K 11/10*

(71) **YAMAHA HATSUDOKI KABUSHIKI KAISHA** (JP)
2500 Shingai, Iwata-shi, Shizuoka-ken 438-8501, Japan
(72) Yusuke SAITO (JP)
(74) Công ty TNHH Tư vấn - Đầu tư N.T.K. (N.T.K. CO., LTD.)

(54) **PHƯƠNG TIỆN GIAO THÔNG KIỂU NGỒI CHÂN ĐỂ HAI BÊN**

(57) Sáng chế đề cập đến phương tiện giao thông kiểu ngồi chân để hai bên, trong đó một trong số nhiều kiểu của các lốp có các đường kính lốp ngoài khác nhau (R1) có thể được gắn theo cách có lựa chọn vào cụm đung đưa (21) làm bánh sau (Rw). Giá lắp trên (101) của bộ treo sau (26) được bố trí ở phía trước của đầu trước (Rf) của bánh sau (Rw) theo hướng trước - sau của khung thân (2) khi được quan sát từ hướng trái - phải của khung thân (2), bất kể đến đường kính lốp ngoài (R1) của bánh sau (Rw) được cho phép để được gắn vào cụm đung đưa (21). Khi được quan sát từ hướng trái - phải của khung thân (2), điểm giao cắt (Pc) giữa trục co duỗi (Ls) của bộ treo sau (26) và đường thẳng (Lv) kéo dài qua trục xoay trước (Ap1) và trục xoay sau (Ap2) của liên kết chống rung (24) được nằm phía sau đầu trước (Rf) của bánh sau (Rw) theo hướng trước - sau của khung thân (2) và ở phía trước của đầu sau (Rr) của bánh sau (Rw) theo hướng trước - sau của khung thân (2), bất kể đến đường kính lốp ngoài (R1) của bánh sau (Rw) được cho phép để được gắn vào cụm đung đưa (21).

FIG. 10

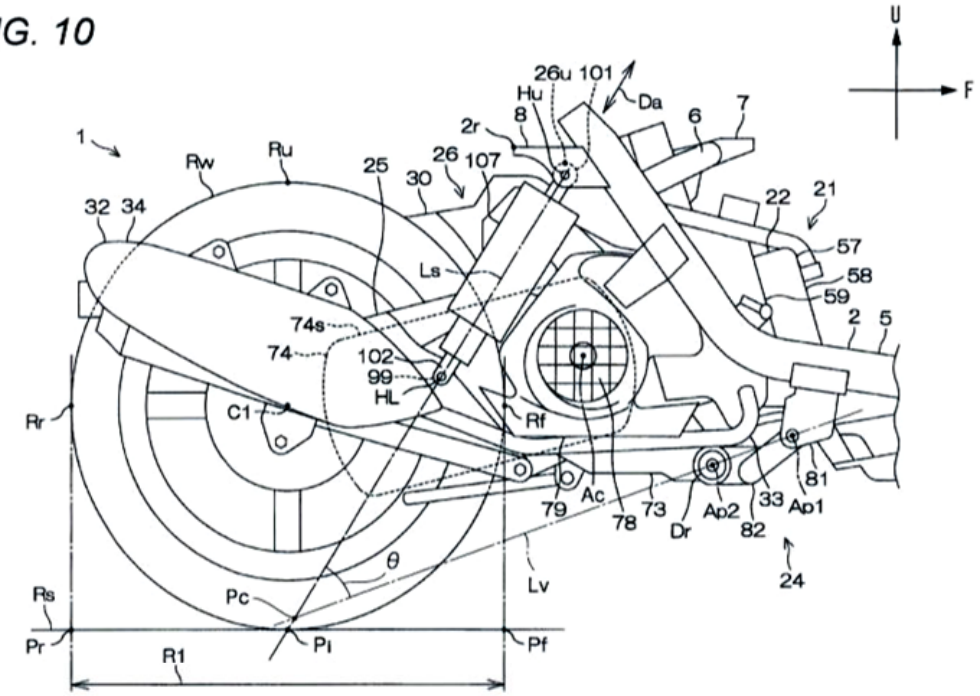

(11) **80015 A**
(21) **1-2021-02491**
(22) 11/10/2019
(30) 10-2018-0121738 12/10/2018 KR
10-2019-0027607 11/03/2019 KR
(43) 25/08/2021
(85) 06/05/2021
(86) PCT/KR2019/013341 11/10/2019
(87) WO2020/076116 A1 16/04/2020
(51) ***H04N 19/105***; *H04N 19/119; H04N 19/122; H04N 19/70; H04N 19/132; H04N 19/176; H04N 19/593; H04N 19/11; H04N 19/129*

(71) **INTELLECTUAL DISCOVERY CO., LTD.** (KR)
7th Floor, 419, Teheran-ro, Gangnam-gu, Seoul 06160, Republic of Korea
(72) LEE, Bae Keun (KR); JUN, Dong San (KR)
(74) Công ty TNHH một thành viên Sở hữu trí tuệ VCCI (VCCI-IP CO.,LTD)

(54) **PHƯƠNG PHÁP MÃ HÓA/GIẢI MÃ ẢNH VÀ PHƯƠNG TIỆN LƯU TRỮ SỐ**

(57) Sáng chế đề cập đến phương pháp giải mã ảnh có thể tạo ra khối dự báo của khối hiện thời dựa vào chế độ dự báo được định danh trước, tạo ra khối biến đổi của khối hiện thời thông qua việc biến đổi được xác định trước, và tái kết cấu khối hiện thời dựa vào khối dự báo và khối biến đổi. Ngoài ra, sáng chế còn đề cập đến phương pháp mã hóa ảnh và phương tiện lưu trữ số.

【FIG. 6】

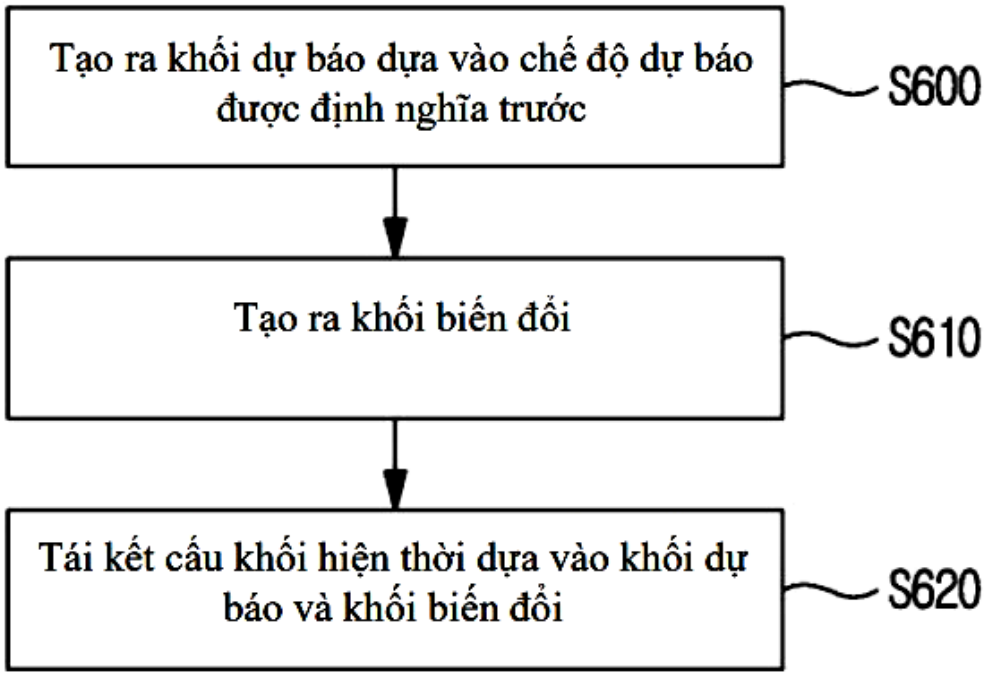

(11) **80016 A**
(21) **1-2021-02496**
(22) 09/11/2018
(43) 25/08/2021
(85) 06/05/2021
(86) PCT/JP2018/041767 09/11/2018
(87) WO2020/095460 14/05/2020
(51) ***H04B 7/022**; H04W 24/02; H04W 16/24*

(71) **NTT DOCOMO, INC.** (JP)
11-1, Nagatacho 2-chome, Chiyoda-ku, Tokyo 100-6150, Japan
(72) KOSUGI, Takashi (JP); YAJIMA, Tatsuro (JP); ARAI, Takuto (JP); SAGAE, Yuta (JP); HANAKI, Akihito (JP); SHIMODAIRA, Hidekazu (JP); FUJII, Masahiro (JP); OFUJI, Yoshiaki (JP)
(74) Công ty TNHH một thành viên Sở hữu trí tuệ VCCI (VCCI-IP CO.,LTD)

(54) **THIẾT BỊ XỬ LÝ TÍN HIỆU, THIẾT BỊ VÔ TUYẾN, BỘ GHÉP KÊNH TUYẾN TRƯỚC, PHƯƠNG PHÁP ĐIỀU KHIỂN CHÙM SÓNG VÀ PHƯƠNG PHÁP KẾT HỢP TÍN HIỆU**

(57) Sáng chế đề cập đến bộ ghép kênh tuyến trước (FHM) để chuyển tiếp truyền thông giữa thiết bị xử lý tín hiệu và các thiết bị vô tuyến bao gồm: bộ lưu trữ mà lưu trữ bảng trong đó thông tin nhận dạng thiết bị của mỗi thiết bị vô tuyến được kết hợp với thông tin nhận dạng chùm sóng được gán tới thiết bị vô tuyến; bộ thu thông tin lập lịch mà thu, từ thiết bị xử lý tín hiệu, thông tin lập lịch của thiết bị đầu cuối người dùng thực hiện truyền thông vô tuyến với các thiết bị vô tuyến; bộ xác định mà thu nhận từ bảng này thông tin nhận dạng thiết bị được kết hợp với thông tin nhận dạng chùm sóng của đường lên được chứa trong thông tin lập lịch và sau đó xác định từ thông tin nhận dạng thiết bị thu được thiết bị vô tuyến mà quản lý thiết bị đầu cuối người dùng; và bộ truyền mà truyền tới thiết bị xử lý tín hiệu tín hiệu đường lên được truyền từ thiết bị vô tuyến được xác định.

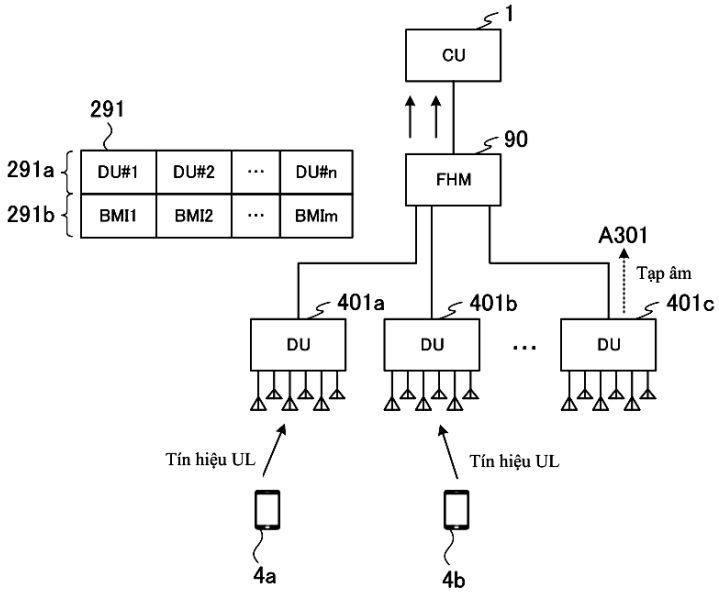

FIG. 32

(11) **80017 A**
(21) **1-2021-02512**
(22) 08/10/2018
(43) 25/08/2021
(85) 06/05/2021
(86) PCT/CN2018/109314 08/10/2018
(87) WO2020/073159 16/04/2020
Ngày yêu cầu thẩm định nội dung: 06/05/2021
(51) ***H04W 28/02***
(71) **TELEFONAKTIEBOLAGET LM ERICSSON (PUBL)** (SE)
SE-164 83 Stockholm, Sweden
(72) GAN, Juying (CN); HEDMAN, Peter (SE); SCHLIWA-BERTLING, Paul (DE)
(74) Công ty Luật TNHH T&G (TGVN)

(54) **PHƯƠNG PHÁP, MẠNG LÕI, MẠNG TRUY NHẬP VÔ TUYẾN, VÀ THIẾT BỊ NGƯỜI DÙNG ĐỂ ĐIỀU KHIỂN THÔNG BÁO TRONG HỆ THỐNG TRUYỀN THÔNG, VÀ PHƯƠNG TIỆN LƯU TRỮ MÁY TÍNH ĐỌC ĐƯỢC**

(57) Phương pháp để điều khiển thông báo trong hệ thống truyền thông được thực hiện bởi mạng lõi được bộc lộ. Phương pháp này bao gồm các bước: thiết lập phiên PDU; cho phép RAN thông báo cho UE về việc chưa hoàn tất hoặc việc tái hoàn tất QoS, cho dòng QoS trong phiên PDU. Mạng lõi, mạng truy nhập vô tuyến, và thiết bị người dùng để điều khiển thông báo trong hệ thống truyền thông, và phương tiện lưu trữ máy tính đọc được cũng được bộc lộ.

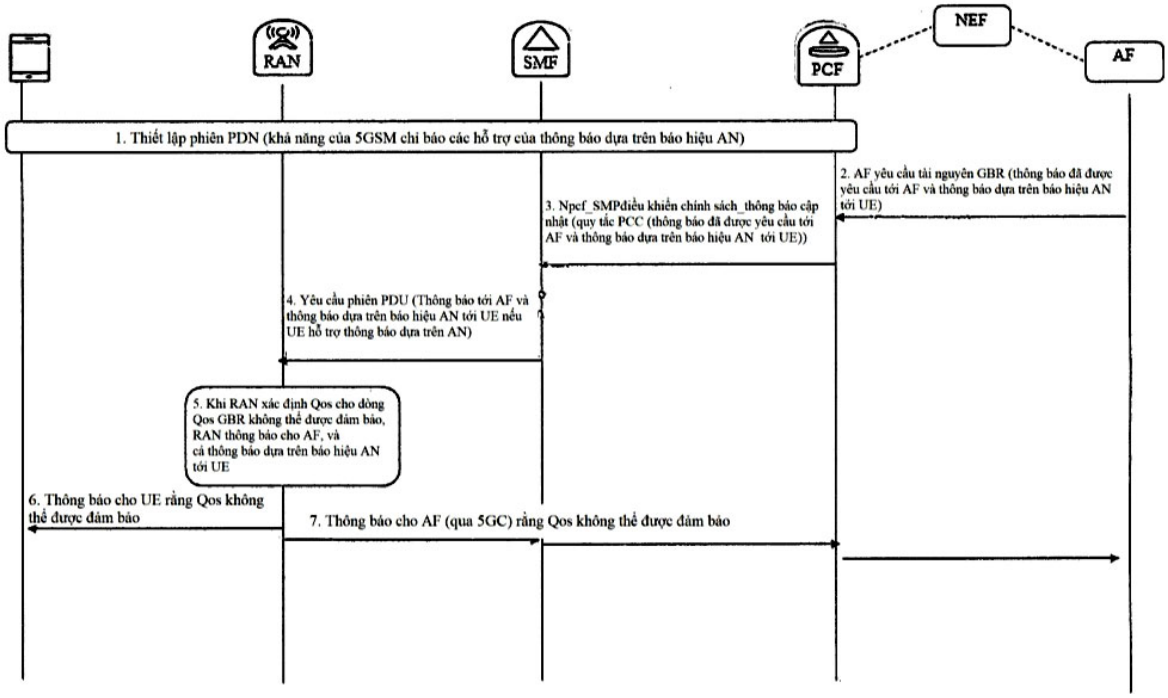

FIG 6

(11) **80018 A** (43) 25/08/2021
(21) **1-2021-02520** (85) 06/05/2021
(22) 07/11/2019 (86) PCT/JP2019/043605 07/11/2019
(30) 2018-211337 09/11/2018 JP (87) WO2020/095978 14/05/2020
Ngày yêu cầu thẩm định nội dung: 06/05/2021
(51) ***B32B 5/18**; C08G 101/00; C08J 9/26; C08G 18/28; C08G 18/40; C08G 18/48; B32B 27/40; C08G 18/00*

(71) **DAINICHISEIKA COLOR & CHEMICALS MFG. CO., LTD.** (JP)
7-6, Nihonbashi Bakuro-cho 1-chome, Chuo-ku, Tokyo 1038383, Japan
(72) SUZUKI, Yusuke (JP); MURAKAWA, Tatsuzo (JP); SASAKI, Kazuya (JP)
(74) Công ty TNHH một thành viên Sở hữu trí tuệ VCCI (VCCI-IP CO.,LTD)

(54) **CẤU TRÚC LỚP XỐP VÀ PHƯƠNG PHÁP TẠO RA CẤU TRÚC NÀY**

(57) Sáng chế đề cập đến cấu trúc lớp xốp chứa vật liệu nền và lớp xốp polyuretan được tạo ra trên vật liệu nền này, trong đó độ thấm ẩm A của cấu trúc lớp xốp được xác định bằng JIS L1099 A-1 (phương pháp canxi clorua) nằm trong khoảng từ 2000 đến 10000 g/(m^2·24 giờ), tỷ lệ tổn hao độ thấm ẩm thu được bằng công thức được xác định trước từ độ thấm ẩm B của riêng vật liệu nền được xác định bằng JIS L1099 A-1 (phương pháp canxi clorua) và độ thấm ẩm A là bằng hoặc nhỏ hơn 75%, và độ bền bóc tách ở bề mặt liên kết giữa vật liệu nền và lớp xốp polyuretan là bằng hoặc lớn hơn 0,7 kgf/insơ (2,7 N/cm).

[Fig. 1]

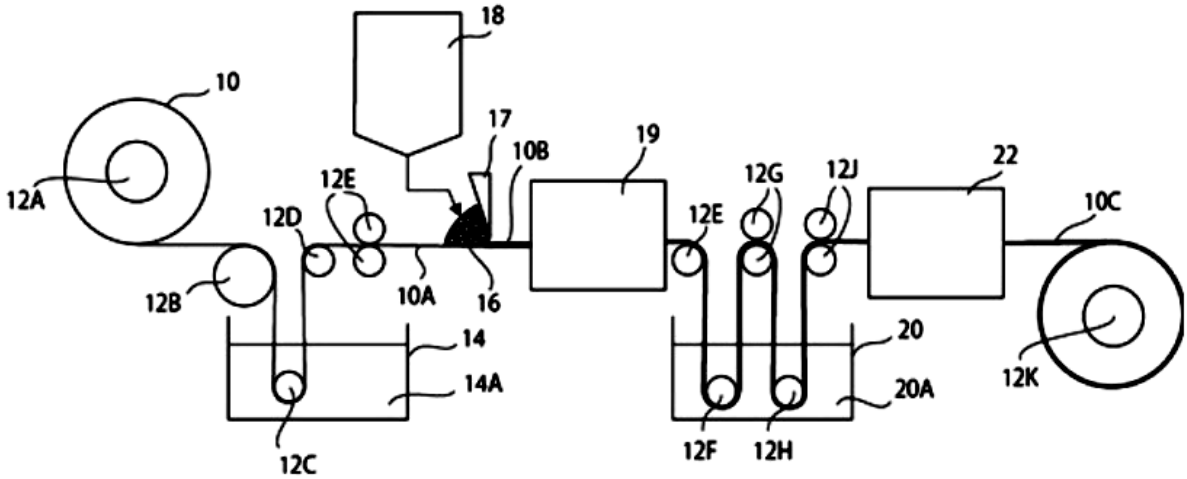

(11) **80019 A**
(21) **1-2021-02530**
(22) 12/10/2018
(43) 25/08/2021
(85) 07/05/2021
(86) PCT/CN2018/110155 12/10/2018
(87) WO2020/073345 16/04/2020
Ngày yêu cầu thẩm định nội dung: 07/05/2021
(51) ***C07D 417/14**; A61P 31/00*

(71) **HANGZHOU DAC BIOTECH CO., LTD** (CN)
Building 12, No. 260 Sixth Street ZhengTaiZhongZhi Sci & Tech Park, HEDA Hangzhou, Zhejiang 310018, P.R China
(72) ZHAO, Robert Yongxin (US); YANG, Qingliang (CN); HUANG, Yuanyuan (CN); ZHAO, Linyao (CN); YE, Hangbo (CN); ZHUO, Xiaotao (CN); YANG, Chengyu (CN); LEI, Jun (CN); XU, Yifang (CN); GUO, Huihui (CN); LI, Wenjun (CN); GAI, Shun (CN); BAI, Lu (CN); GUO, Zhixiang (CN); JIA, Junxiang (CN); ZHENG, Jun (CN); ZHOU, Xiaomai (CN); XIE, Hongsheng (CN); TONG, Qianqian (CN); CHAO, Mingjun (CN); TONG, Yanhong (CN); YE, Zhicang (CN); LIN, Chen (CN); YANG, Yanlei (CN); CHEN, Binbin (CN)
(74) Công ty Luật TNHH WINCO (WINCO LAW FIRM)

(54) **HỢP CHẤT LIÊN HỢP CÓ NHÓM 2,3-DIAMINOSUCXINYL VÀ DƯỢC PHẨM CHỨA HỢP CHẤT NÀY**

(57) Sáng chế đề cập đến hợp chất liên hợp của phân tử/dược chất gây độc tế bào với phân tử gắn kết tế bào có nhóm liên kết đôi (nhóm liên kết kép) chứa nhóm 2,3-diaminosucxinyl. Sáng chế còn đề cập đến dược phẩm chứa hợp chất liên hợp của phân tử/dược chất gây độc tế bào với phân tử gắn kết tế bào có nhóm liên kết đôi, cụ thể là khi dược chất có hai nhóm chức trong số amino, hydroxyl, diamino, aminohydroxyl, dihydroxyl, carboxyl, hydrazin, aldehyt và thiol để liên hợp có nhóm liên kết đôi theo cách đặc hiệu, cũng như mô tả ứng dụng điều trị của các thể liên hợp này.

(11) **80020 A** (43) 25/08/2021
(21) **1-2021-02537** (85) 07/05/2021
(22) 04/10/2019 (86) PCT/JP2019/039252 04/10/2019
(30) 2018-192337 11/10/2018 JP (87) WO2020/075636 16/04/2020
Ngày yêu cầu thẩm định nội dung: 07/05/2021
(51) ***F02D 9/10***; *F02D 11/10; F02D 45/00*

(71) 1. **YAMAHA HATSUDOKI KABUSHIKI KAISHA** (JP)
2500 Shingai, Iwata, Shizuoka 438-8501, Japan
2. **MIKUNI CORPORATION** (JP)
13-11, Sotokanda 6-chome, Chiyoda-ku, Tokyo 1010021, Japan
(72) Kosuke IMAMURA (JP); Koichi SASAE (JP); Shinichi SEKIGUCHI (JP); Hiromi KAWAGUCHI (JP); Tatsuya KITAOKA (JP)
(74) Công ty cổ phần tư vấn Trung Thực (TRUNG THUC.,JSC)

(54) **CỤM THÂN VAN TIẾT LƯU DÙNG CHO MỘT BUỒNG ĐỐT**

(57) Sáng chế đề cập đến cụm thân van tiết lưu dùng cho một buồng đốt được giảm kích thước bao gồm một thân van tiết lưu tạo ra một đường dẫn dòng không khí được nối với một buồng đốt, một van tiết lưu được bố trí trong một đường dẫn dòng không khí và điều chỉnh lượng không khí được đưa vào trong một buồng đốt, cơ cấu dẫn động van chạy bằng điện, mà để dẫn động một van tiết lưu, và cụm bảng mạch dò trạng thái nạp để dò trạng thái của không khí đi qua một đường dẫn dòng không khí. Cơ cấu giảm tốc được bố trí ở bên phải (hoặc bên trái) của một van tiết lưu theo hướng trái-phải, và bảng mạch cảm biến dò trạng thái nạp được bố trí ở bên trái (hoặc bên phải) của một van tiết lưu theo hướng trái-phải. Ít nhất một trong các lỗ cảm biến chồng lên mỗi vỏ trong số vỏ chứa bảng mạch cảm biến dò trạng thái nạp và vỏ chứa cơ cấu dẫn động van khi được nhìn theo hướng bên trái hoặc hướng bên phải.

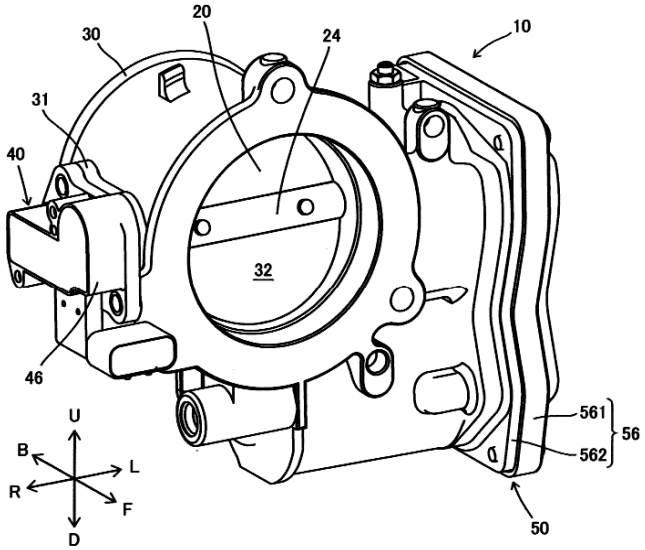

FIG. 1

(11) **80021 A**
(21) **1-2021-02564**
(22) 07/10/2019
(30) 10-2018-0119455 07/10/2018 KR
10-2018-0121530 12/10/2018 KR
10-2018-0126681 23/10/2018 KR
10-2018-0137708 09/11/2018 KR
10-2019-0020241 21/02/2019 KR
10-2019-0045260 18/04/2019 KR
10-2019-0052222 03/05/2019 KR
(43) 25/08/2021
(85) 07/05/2021
(86) PCT/KR2019/013137 07/10/2019
(87) WO2020/076036 16/04/2020

Ngày yêu cầu thẩm định nội dung: 07/05/2021

(51) ***H04N 19/11***; *H04N 19/119; H04N 19/82; H04N 19/186; H04N 19/593; H04N 19/70; H04N 19/105; H04N 19/176*

(71) 1. **WILUS INSTITUTE OF STANDARDS AND TECHNOLOGY INC.** (KR)
5F 216 Hwangsaeul-ro Bundang-Gu Seongnam-Si Gyeonggi-do 13595, Republic of Korea
2. **HUMAX CO., LTD.** (KR)
2 Yeongmun-ro Cheoin-Gu Yongin-Si Gyeonggi-do 17040, Republic of Korea
(72) KIM, Dongcheol (KR); KO, Geonjung (KR); JUNG, Jaehong (KR); SON, Juhyung (KR); KWAK, Jinsam (KR)
(74) Công ty TNHH Tầm nhìn và Liên danh (VISION & ASSOCIATES CO.LTD.)

(54) **PHƯƠNG PHÁP VÀ THIẾT BỊ XỬ LÝ TÍN HIỆU VIDEO SỬ DỤNG PHƯƠNG PHÁP TẠO CẤU HÌNH CHẾ ĐỘ CÓ KHẢ NĂNG NHẤT (MPM) CHO CÁC DÒNG THAM CHIẾU**

(57) Sáng chế đề cập đến phương pháp xử lý tín hiệu video và thiết bị mã hoá hoặc giải mã tín hiệu video. Phương pháp xử lý tín hiệu video bao gồm các bước: thu thông tin biểu thị xem liệu chế độ có khả năng nhất (MPM) có được sử dụng trong khối hiện thời hay không từ tín hiệu dòng bit nhận được; khi ít nhất một trong số chế độ dự báo nội ảnh của khối bên trái của khối hiện thời hoặc chế độ dự báo nội ảnh của khối phía trên của khối hiện thời là chế độ góc, thì tạo ra danh sách MPM bằng cách chỉ sử dụng chế độ góc; xác định chế độ dự báo nội ảnh trên cơ sở danh sách MPM; và dự báo khối hiện thời trên cơ sở chế độ dự báo nội ảnh được xác định.

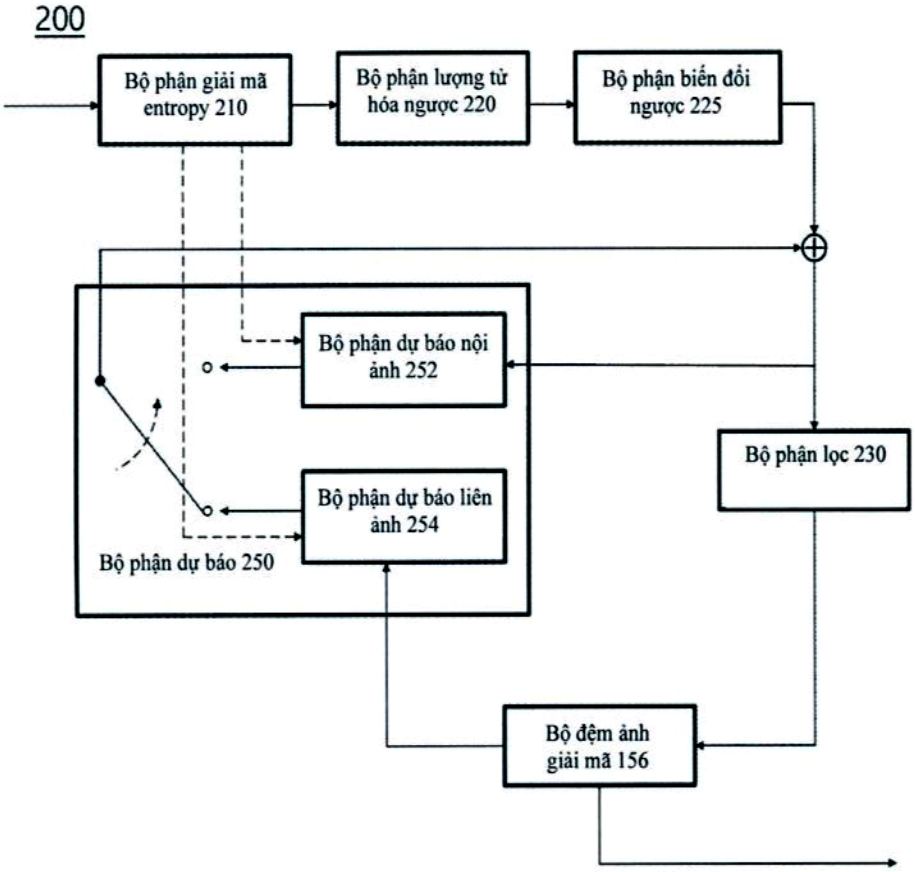
200
Bộ phận giải mã entropy 210
Bộ phận lượng tử hóa ngược 220
Bộ phận biến đổi ngược 225
Bộ phận dự báo nội ảnh 252
Bộ phận dự báo liên ảnh 254
Bộ phận dự báo 250
Bộ phận lọc 230
Bộ đệm ảnh giải mã 156

FIG. 2

(11) **80022 A** (43) 25/08/2021
(21) **1-2021-02569**
(22) 10/05/2021
Ngày yêu cầu thẩm định nội dung: 10/05/2021
Ngày yêu cầu công bố sớm: 10/05/2021
(51) ***E04B 1/00**; C04B 18/00*

(75) 1. **ĐÀO VĂN ĐÔNG** (VN)
Viện Chiến lược và Phát triển giao thông vận tải, số 162 phố Trần Quang Khải, quận Hoàn Kiếm, thành phố Hà Nội
2. **TRỊNH HOÀNG SƠN** (VN)
CT7J Dương Nội , quận Hà Đông, thành phố Hà nội

(54) **HỖN HỢP VỮA VÀ BÊ TÔNG GEOPOLYME CHỨA CHẤT HOẠT HÓA DẠNG BỘT VÀ PHỤ GIA SIÊU DẺO ĐỂ CHẾ TẠO CẤU KIỆN XÂY DỰNG**

(57) Sáng chế đề cập đến hỗn hợp bê tông geopolyme bao gồm: chất hoạt hóa Sodium Metasilicate dạng bột chiếm 0.7%-3.6% trọng lượng; cốt liệu lớn là đá dăm hoặc xỉ thép có cỡ hạt 5-20 mm chiếm 44%-49% trọng lượng; chất kết dính bao gồm tro bay và xỉ lò cao nghiền mịn S95 chiếm 12%-22% trọng lượng; nước chiếm 2.7%-9.4% trọng lượng; phụ gia siêu dẻo chiếm 0.11%-0.32% trọng lượng; còn lại là cốt liệu nhỏ là cát hoặc xỉ thép có cỡ hạt từ 0,14 mm đến 5 mm. Ngoài ra, sáng chế cũng đề cập đến hỗn hợp vữa geopolyme có thành phần gồm chất hoạt hóa Sodium Metasilicate dạng bột.

(11) **80023 A**
(21) **1-2021-02573**
(22) 18/06/2019
(30) 201811199234.8 15/10/2018 CN
(43) 25/08/2021
(85) 10/05/2021
(86) PCT/CN2019/091717 18/06/2019
(87) WO2020/078027 23/04/2020
Ngày yêu cầu thẩm định nội dung: 10/05/2021
(51) ***G06T 7/11***

(71) **HUAWEI TECHNOLOGIES CO., LTD.** (CN)
Huawei Administration Building, Bantian, Longgang District, Shenzhen, Guangdong 518129, P. R. China
(72) LI, Yu (CN); MA, Feilong (CN); WANG, Tizheng (CN); HUANG, Xiujie (CN)
(74) Công ty Luật TNHH T&G (TGVN)

(54) **PHƯƠNG PHÁP VÀ MÁY XỬ LÝ HÌNH ẢNH, THIẾT BỊ ĐẦU CUỐI**

(57) Sáng chế đề xuất phương pháp xử lý hình ảnh, máy xử lý hình ảnh và thiết bị đầu cuối. Vùng đích và vùng nền được xác định trong hình ảnh bằng cách thực hiện sự phân đoạn mặt nạ trên hình ảnh. Các chế độ xử lý màu sắc khác nhau được áp dụng vào vùng đích và vùng nền, sao cho độ chói của vùng đích là lớn hơn độ chói của vùng nền, hoặc sắc độ của vùng đích là lớn hơn sắc độ của vùng nền, và đối tượng chính tương ứng với vùng đích được làm nổi bật hơn. Điều này cho phép người dùng đầu cuối có hiệu ứng đặc biệt của phim ảnh trong khi chụp ảnh hoặc quay viđeo, và cải thiện trải nghiệm chụp ảnh của người dùng. Ngoài ra, sáng chế còn đề cập đến phương pháp để xác định vùng đích theo khoảng thời gian và/hoặc phương pháp để làm thay đổi chế độ xử lý màu sắc theo khoảng thời gian, sao cho sự thay đổi đối tượng chính và sự thay đổi màu sắc của nội dung viđeo linh hoạt và tự động hơn, và sự tương tác giữa con người và máy tính được tăng cường.

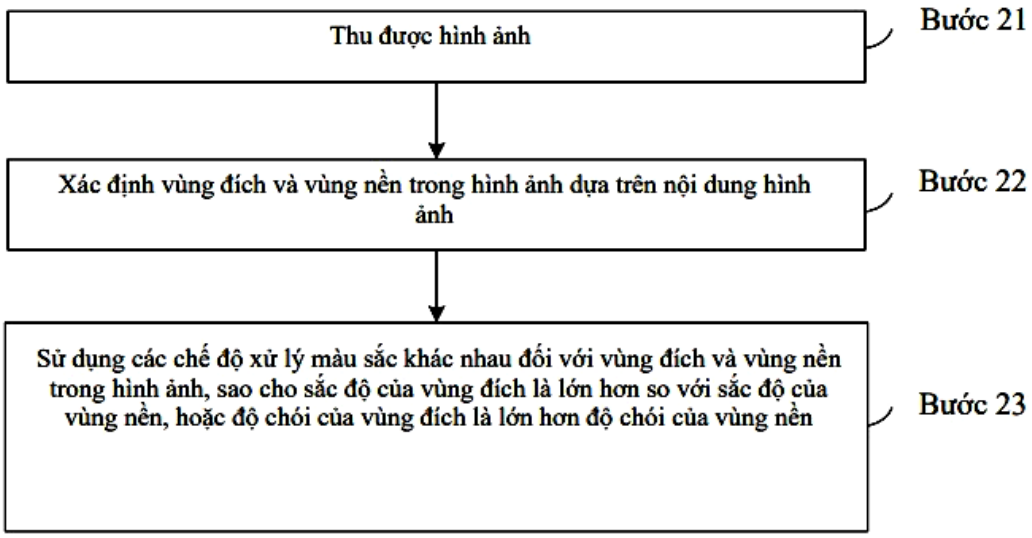

FIG. 2

(11) **80024 A**
(21) **1-2021-02590**
(22) 29/09/2019
(30) 201811287710.1 31/10/2018 CN
(43) 25/08/2021
(85) 10/05/2021
(86) PCT/CN2019/108892 29/09/2019
(87) WO2020/088179 07/05/2020
Ngày yêu cầu thẩm định nội dung: 10/05/2021
(51) ***H04W 72/04***

(71) **VIVO MOBILE COMMUNICATION CO., LTD.** (CN)
#283, BBK Road, Wusha, Chang'an Dongguan, Guangdong 523860, China
(72) WU, Yumin (CN)
(74) Công ty TNHH Đại Tín và Liên Danh (DAITIN AND ASSOCIATES CO.,LTD)

(54) **PHƯƠNG PHÁP PHÂN BỔ TÀI NGUYÊN, THIẾT BỊ ĐẦU CUỐI VÀ THIẾT BỊ PHÍA MẠNG**

(57) Sáng chế đề cập tới phương pháp phân bổ tài nguyên, thiết bị đầu cuối, và thiết bị phía mạng. Phương pháp bao gồm: nhận thông tin quy tắc phân bổ tài nguyên đường lên được định cấu hình cho đường dẫn bộ truyền tin của thiết bị đầu cuối, trong đó thông tin quy tắc phân bổ tài nguyên đường lên tín hiệu bao gồm quy tắc phân bổ tài nguyên đường lên đầu tiên và/hoặc quy tắc phân bổ tài nguyên đường tín hiệu lên thứ hai, quy tắc phân bổ tài nguyên đường lên tín hiệu đầu tiên là quy tắc phân bổ tài nguyên đường lên tín hiệu được sử dụng khi đường dẫn ở trạng thái được kích hoạt và quy tắc phân bổ tài nguyên đường lên tín hiệu thứ hai là quy tắc phân bổ tài nguyên đường lên tín hiệu được sử dụng khi đường dẫn ở trạng thái ngừng hoạt động

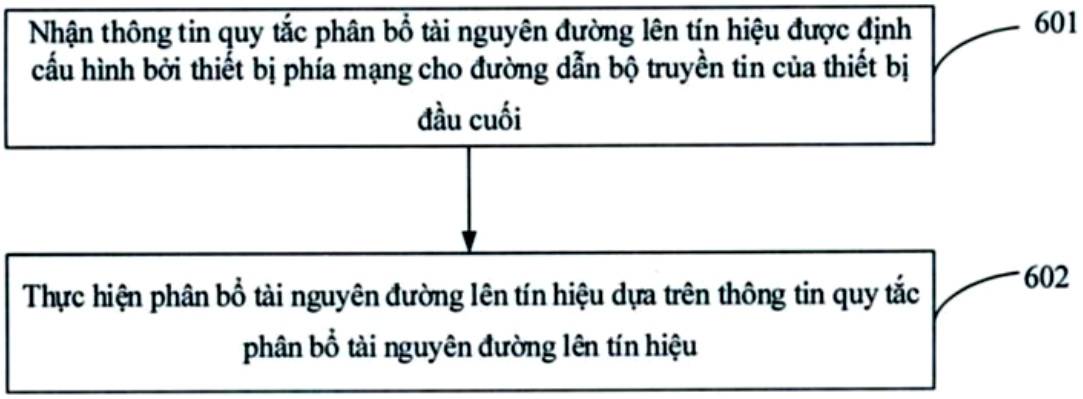

Fig.6

(11) **80025 A** (43) 25/08/2021
(21) **1-2021-02607**
(22) 11/05/2021
Ngày yêu cầu thẩm định nội dung: 11/05/2021
Ngày yêu cầu công bố sớm: 30/06/2021
(51) ***H02B 99/00***

(71) **CÔNG TY CỔ PHẦN THIẾT BỊ ĐIỆN TUẤN ÂN** (VN)
Số 71 Tên Lửa, phường Bình Trị Đông B, quận Bình Tân, thành phố Hồ Chí Minh
(72) Huỳnh Tuấn Ân (VN)

(54) **BỘ GIÁM SÁT ĐIỀU KHIỂN TRẠM MÁY BIẾN ÁP PHÂN PHỐI ĐẾN 35KV**

(57) Sáng chế đề cập đến thiết bị cung cấp giải pháp để thu thập dữ liệu, xử lý và phát ra tín hiệu cảnh báo người dùng, xuất ra tín hiệu điều khiển thiết bị nhị thứ của máy biến áp, bao gồm một thiết bị chính (tủ điện chính) và các thiết bị thu thập dữ liệu như bộ biến dòng điện, bộ kẹp điện áp, bộ kẹp rò điện, bộ cảm biến đo nhiệt độ và bộ xuất tín hiệu điều khiển.

(11) **80026 A** (43) 25/08/2021
(21) **1-2021-02608** (85) 11/05/2021
(22) 28/11/2019 (86) PCT/JP2019/046612 28/11/2019
(30) 2018-228355 05/12/2018 JP (87) WO2020/116314 11/06/2020
Ngày yêu cầu thẩm định nội dung: 11/05/2021
(51) ***F16H 9/18***
(71) **HONDA MOTOR CO., LTD.** (JP)
1-1, Minami-Aoyama 2-chome, Minato-ku, Tokyo 1078556, Japan
(72) SUGANO Takeshi (JP); KAKEMIZU Kenichiro (JP); SUZUKI Hitoshi (JP)
(74) Công ty Luật TNHH Phạm và Liên danh (PHAM & ASSOCIATES)

(54) **THIẾT BỊ TRUYỀN ĐỘNG BIẾN THIÊN LIÊN TỤC KIỂU ĐAI**

(57) Sáng chế đề cập đến thiết bị truyền động biến thiên liên tục kiểu đai (54) bao gồm vật nặng dạng con lăn và đường dẫn hướng (88). Vật nặng dạng con lăn được ép ở phía sau bề mặt dạng ô của thân dạng ô di động (61b). Vật nặng dạng con lăn có kết cấu để làm dịch chuyển thân dạng ô di động (61b) về phía thân dạng ô cố định, khi vật nặng dạng con lăn dịch chuyển theo phương hướng kính ra xa trục dẫn động bởi lực ly tâm mà được tạo ra trong quá trình quay của trục dẫn động. Đường dẫn hướng (88) được tạo ở phía sau bề mặt dạng ô của thân dạng ô di động (61b) và bao gồm bề mặt dẫn hướng (86a) và mặt đầu (89a). Bề mặt dẫn hướng (86a) có kết cấu để dẫn hướng sự dịch chuyển theo phương hướng kính của vật nặng dạng con lăn trong khi hạn chế sự dịch chuyển theo chu vi của vật nặng dạng con lăn. Mặt đầu (89a) có kết cấu để hạn chế sự dịch chuyển theo phương hướng kính của vật nặng dạng con lăn. Bề mặt dẫn hướng (86a) được nối với mặt đầu (89a) bởi bề mặt lõm (92) mà được làm lõm tại mặt đầu (89a). Kết cấu này tạo ra thiết bị truyền động biến thiên liên tục kiểu đai, có kết cấu để làm giảm lực nghĩa là sinh ra ở vùng biên giữa bề mặt dẫn hướng cho vật nặng dạng con lăn và mặt đầu.

Fig.3

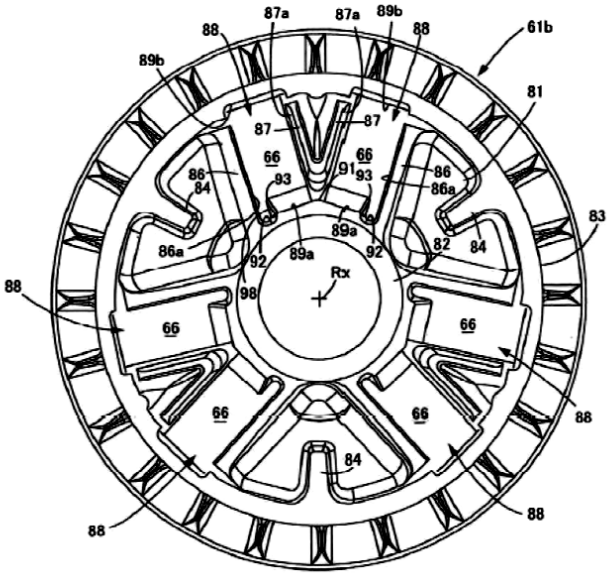

(11) **80027 A** (43) 25/08/2021
(21) **1-2021-02609** (85) 11/05/2021
(22) 17/10/2019 (86) PCT/JP2019/040885 17/10/2019
(30) 2018-199851 24/10/2018 JP (87) WO2020/085190 30/04/2020
(51) ***A61K 47/02**; A61K 47/14; A61K 9/107; A61K 47/06*

(71) **LION CORPORATION** (JP)
3-7, Honjo 1-chome, Sumida-ku, Tokyo 1308644, Japan
(72) TANAKA Megumi (JP); YOSHIDA Masataka (JP); KURIOKA Masatoshi (JP)
(74) Công ty Luật TNHH Phạm và Liên danh (PHAM & ASSOCIATES)

(54) **CHẾ PHẨM DÙNG CHO MẮT DẠNG NƯỚC VÀ PHƯƠNG PHÁP CẢI THIỆN THỜI HẠN SỬ DỤNG**

(57) Sáng chế đề cập đến chế phẩm chứa sulfit hoặc thiosulfat và chất hoạt động bề mặt không ion, và nó có thời hạn sử dụng tuyệt vời; và phương pháp để cải thiện thời hạn sử dụng này.

(11) **80028 A** (43) 25/08/2021
(21) **1-2021-02612** (85) 11/05/2021
(22) 25/11/2019 (86) PCT/KR2019/016292 25/11/2019
(30) 10-2018-0149385 28/11/2018 KR (87) WO2020/111699 04/06/2020
Ngày yêu cầu thẩm định nội dung: 11/05/2021
(51) ***G06Q 40/02**; G06Q 50/10*

(71) **KAKAOBANK CORP.** (KR)
5th Floor, S-dong, 231, Pangyoyeok-ro Bundang-gu, Seongnam-si Gyeonggi-do 13494, Republic of Korea
(72) LEE, Byeoung Su (KR); SONG, Hyung Keun (KR); KIM, JIn Woo (KR); KHO, Eun Hyi (KR); KO, Jung Hee (KR); OH, Jong Hwan (KR); MO, Geun Won (KR); KIM, Sung Jun (KR); YOO, Jong Sun (KR); KIM, Yong Jun (KR); KIM, Tae Wan (KR); LEE, Seon Beom (KR); HAN, Jin (KR)
(74) Công ty Luật TNHH T&G (TGVN)

(54) **MÁY CHỦ VÀ PHƯƠNG PHÁP CUNG CẤP DỊCH VỤ TÀI KHOẢN NHÓM**

(57) Theo một khía cạnh của sáng chế, máy chủ cung cấp dịch vụ tài khoản nhóm và phương pháp có khả năng chuyển đổi tài khoản riêng thành tài khoản nhóm theo thời gian thực thông qua thiết bị đầu cuối của chủ nhóm bao gồm: đơn vị quản lý tài khoản được tạo cấu hình để chuyển đổi tài khoản thứ nhất thành tài khoản nhóm khi yêu cầu chuyển đổi tài khoản nhóm cho tài khoản thứ nhất của chủ nhóm được tạo ra; đơn vị quản lý sổ cái giao dịch được tạo cấu hình để ghi thông tin thay đổi trong sổ cái giao dịch cho tài khoản nhóm khi thông tin thay đổi bao gồm ít nhất một sự kiện trong số sự kiện xuất hiện giao dịch và sự kiện xuất hiện thông tin được tạo ra cho tài khoản nhóm; đơn vị quản lý sổ cái ảo được tạo cấu hình để tạo ra sổ cái ảo để được ánh xạ vào sổ cái giao dịch khi tài khoản thứ nhất được thay đổi thành tài khoản nhóm và sao chép thông tin thay đổi được ghi trong sổ cái giao dịch để ghi thông tin thay đổi đã sao chép trong sổ cái ảo khi thông tin thay đổi được ghi trong sổ cái giao dịch; và đơn vị giao diện được tạo cấu hình để hiển thị sổ cái giao dịch trên đại lý thứ nhất cài đặt trong thiết bị đầu cuối thứ nhất của chủ nhóm và hiển thị sổ cái ảo trên đại lý thứ hai cài đặt trong thiết bị đầu cuối thứ hai của người tham gia dùng chung tài khoản nhóm.

FIG. 2

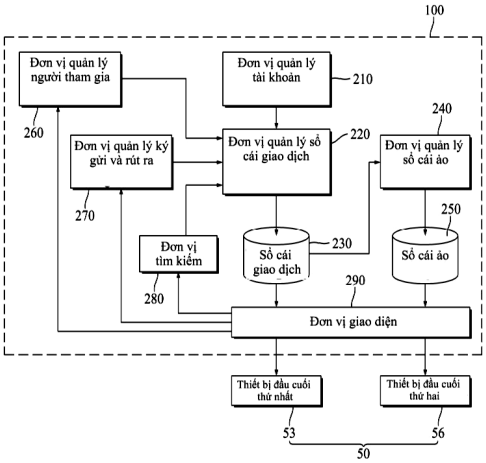

(11) **80029 A**
(21) **1-2021-02620**
(22) 15/10/2018
(43) 25/08/2021
(85) 11/05/2021
(86) PCT/CN2018/110293 15/10/2018
(87) WO2020/077503 A1 23/04/2020
Ngày yêu cầu thẩm định nội dung: 11/05/2021
(51) ***G06F 16/00***

(71) **HUAWEI TECHNOLOGIES CO., LTD.** (CN)
Huawei Administration Building, Bantian, Longgang District, Shenzhen, Guangdong 518129, P. R. China
(72) YIN, Wenshuai (CN); CAO, Lin (CN); WU, Jinxian (CN); YI, Tao (CN); WANG, Yuhua (CN)
(74) Công ty TNHH một thành viên Sở hữu trí tuệ VCCI (VCCI-IP CO.,LTD)

(54) **PHƯƠNG PHÁP HIỂN THỊ THÔNG TIN, THIẾT BỊ ĐẦU CUỐI, PHƯƠNG TIỆN LƯU TRỮ ĐỌC ĐƯỢC BỞI MÁY TÍNH VÀ CHIP**

(57) Sáng chế đề cập đến phương pháp hiển thị thông tin, thiết bị đầu cuối, phương tiện lưu trữ đọc được bởi máy tính, và chip. Phương pháp hiển thị thông tin bao gồm các bước: thu nhận, bởi thiết bị đầu cuối, thao tác thứ nhất được nhập bởi người dùng, thu nhận ít nhất một đặc điểm chính dựa vào thao tác thứ nhất, còn xác định rằng thông tin đặc trưng được kết hợp với đặc điểm chính được lưu trữ, và hiển thị thông tin đích được kết hợp với thông tin đặc trưng, trong đó thông tin đích là thông tin mà nằm trong tập hợp thông tin được kết hợp với đặc điểm chính và được kết hợp với thông tin đặc trưng. Phương pháp này có thể nâng cao độ chính xác hiển thị thông tin.

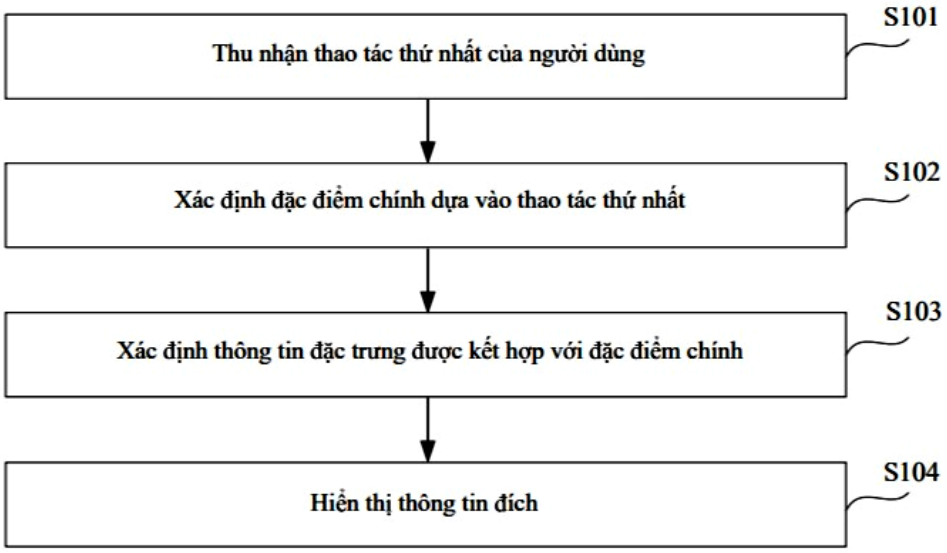

FIG. 3

(11) **80030 A** (43) 25/08/2021
(21) **1-2021-02633** (85) 11/05/2021
(22) 28/10/2019 (86) PCT/CN2019/113591 28/10/2019
(30) 201811303706.X 02/11/2018 CN (87) WO2020/088387 07/05/2020
Ngày yêu cầu thẩm định nội dung: 11/05/2021
(51) ***H04W 72/12***
(71) **VIVO MOBILE COMMUNICATION CO., LTD.** (CN)
#283, BBK Road, Wusha, Chang'an Dongguan, Guangdong 523860, China
(72) PAN, Xueming (CN); WU, Kai (CN); JIANG, Lei (CN)
(74) Công ty TNHH Đại Tín và Liên Danh (DAITIN AND ASSOCIATES CO.,LTD)

(54) **PHƯƠNG PHÁP TRUYỀN TẢI ĐƯỜNG LÊN TÍN HIỆU, THIẾT BỊ NGƯỜI DÙNG VÀ THIẾT BỊ PHÍA MẠNG**

(57) Sáng chế đề cập đến phương thức truyền đường lên tín hiệu, thiết bị người dùng và thiết bị phía mạng. Phương pháp truyền tải đường lên tín hiệu được áp dụng cho thiết bị người dùng bao gồm các bước: nhận lệnh lập lịch được truyền bởi thiết bị phía mạng, trong đó lệnh lập lịch bao gồm một tập hợp các chỉ số xen kẽ của các khối tài nguyên và băng thông theo lịch trình, và sự xen kẽ của các khối tài nguyên trong băng thông được lập lịch được chỉ ra bởi tập hợp các chỉ số xen kẽ của các khối tài nguyên bao gồm khối tài nguyên vật lý băng tần bảo vệ PRB; thực hiện dò kênh rõ ràng cho băng thông theo lịch trình; xác định PRB để truyền dữ liệu trong sự xen kẽ của các khối tài nguyên dựa trên kết quả phát hiện của việc phát hiện kênh rõ ràng; và truyền dữ liệu bằng cách sử dụng PRB để truyền dữ liệu.

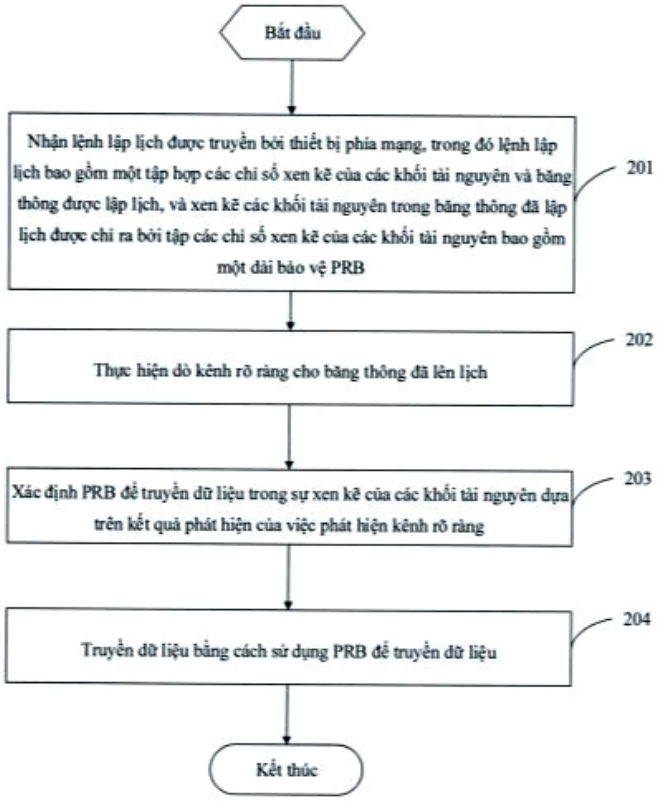

Fig.2

(11) **80031 A**
(21) **1-2021-02647**
(22) 31/10/2019
(30) 62/753,675 31/10/2018 US
(51) ***E02F 9/24***; *E02F 9/28*
(43) 25/08/2021
(85) 12/05/2021
(86) PCT/US2019/059267 31/10/2019
(87) WO2020/092844 07/05/2020

(71) **ESCO GROUP LLC** (US)
2141 Nw 25th Avenue, Portland, OR 97210-2578, United States of America
(72) BINGHAM, Bruce, C. (US); ROSKA, Michael, B. (US); HARDING, Darrin (US); BEATLEY, Mark, T. (US); BROCKMAN, Cornelius, J. (NA)
(74) Công ty Luật TNHH Phạm và Liên danh (PHAM & ASSOCIATES)

(54) **CỤM CHI TIẾT CHỊU MÒN**

(57) Sáng chế đề cập đến khóa bao gồm chốt và vòng đệm. Ít nhất một bộ phận trong số chốt và vòng đệm bao gồm phần bịt kín hình tròn và phần lõm để chứa phần bịt kín. Khi chốt và vòng đệm được ăn khớp theo cách khóa lại, các bề mặt của chốt và vòng đệm nén phần bịt kín sao cho rào cản được tạo ra để hạn chế sự xâm nhập của vật liệu đất mịn. Cụm chi tiết khóa có thể là thành phần của cụm chi tiết chịu mòn. Cụm chi tiết khóa có thể được định vị vào trong các lỗ được căn chỉnh để bắt các thành phần của cụm chi tiết chịu mòn với nhau, ví dụ đầu nhọn vào bộ phận nối hoặc bộ phận nối vào đế. Phần lõm của chốt có thể nằm liền kề với phần đầu của chốt. Phần lõm của vòng đệm có thể nằm gần đáy của vòng đệm. Việc áp dụng cả phần bịt kín phía trên và phía dưới có thể hạn chế hơn nữa sự xâm nhập của vật liệu đất mịn.

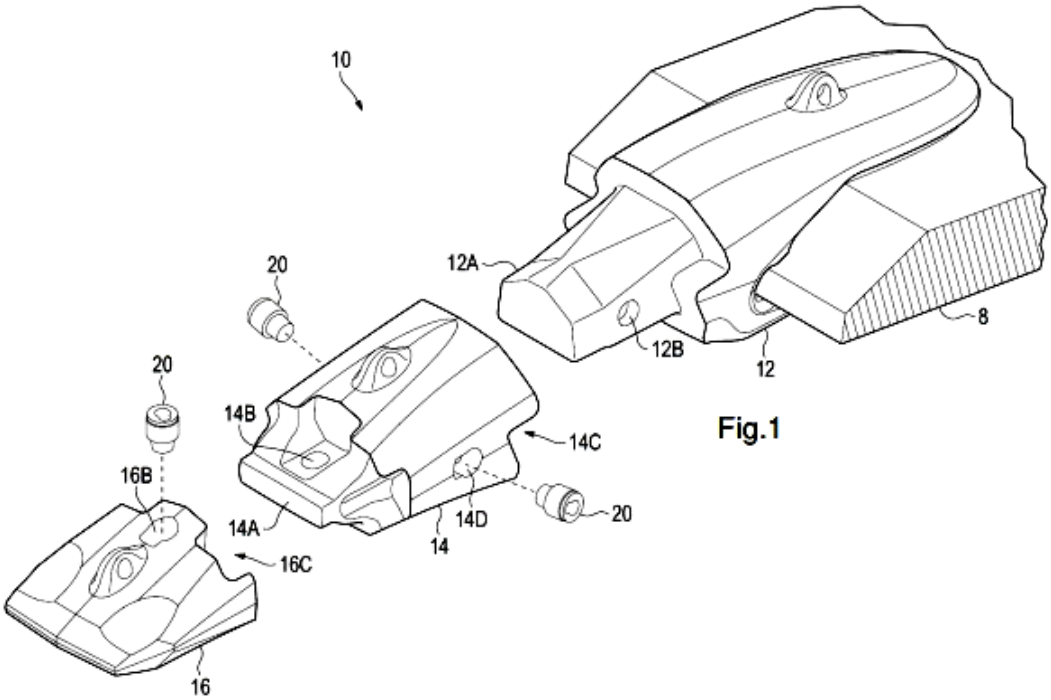

Fig.1

(11) **80032 A**
(21) **1-2021-02652**
(22) 17/10/2019
(30) 62/746,952 17/10/2018 US
62/916,119 16/10/2019 US
(43) 25/08/2021
(85) 12/05/2021
(86) PCT/US2019/056786 17/10/2019
(87) WO2020/081848 23/04/2020
Ngày yêu cầu thẩm định nội dung: 12/05/2021
(51) ***C07D 401/04**; A61K 31/4985; C07D 519/00; C07D 471/04; A61K 31/498; A61P 35/00*

(71) **ARRAY BIOPHARMA INC.** (US)
3200 Walnut Street, Boulder, Colorado 80301, United States of America
(72) BLAKE, James F. (US); BOYS, Mark Laurence (US); CHICARELLI, Mark Joseph (US); COOK, Adam (US); ELSAYED, Mohamed S. A. (EG); FELL, Jay B. (US); FISCHER, John P. (US); HINKLIN, Ronald Jay (US); MCNULTY, Oren T. (US); MEJIA, Macedonio J. (US); RODRIGUEZ, Martha E. (US); WONG, Christina E. (US)
(74) Công ty Luật TNHH T&G (TGVN)

(54) **CHẤT ỨC CHẾ PROTEIN TYROSIN PHOSPHATAZA VÀ DƯỢC PHẨM CHỨA HỢP CHẤT NÀY**

(57) Sáng chế đề cập đến hợp chất có công thức **Ia** hoặc chất đồng phân lập thể, chất hỗ biến, tiền dược chất hoặc muối dược dụng của chúng, các hợp chất này hữu dụng để điều trị các bệnh tăng sinh quá mức. Hợp chất có công thức **Ia** hoặc chất đồng phân lập thể, chất hỗ biến, tiền dược chất hoặc muối dược dụng của chúng, là hữu ích để chẩn đoán, ngăn ngừa hoặc điều trị in vitro, in situ, và in vivo các rối loạn như vậy ở các tế bào động vật có vú, hoặc các tình trạng bệnh lý có liên quan. Sáng chế còn đề cập đến dược phẩm chứa hợp chất này.

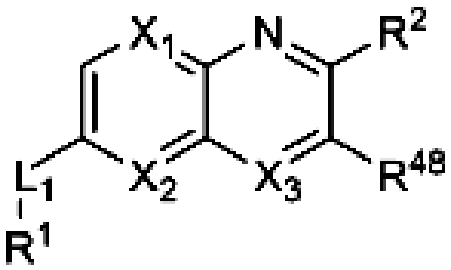

Ia

(11) **80033 A**
(21) **1-2021-02654**
(22) 12/11/2019
(30) 62/760,262 13/11/2018 US
62/793,666 17/01/2019 US
62/795,236 22/01/2019 US
62/797,563 28/01/2019 US
(43) 25/08/2021
(85) 12/05/2021
(86) PCT/US2019/060855 12/11/2019
(87) WO2020/102153 A1 22/05/2020
(51) ***H04R 3/00***; *H04S 7/00*

(71) 1. **DOLBY LABORATORIES LICENSING CORPORATION** (US)
1275 Market Street, San Francisco, California 94103 (US)
2. **DOLBY INTERNATIONAL AB** (NL)
Apollo Building, 3E, Herikerbergweg 1-35, 1101 CN Amsterdam Zuidoost, Netherlands
(72) BRUHN, Stefan (DE); TORRES, Juan Felix (US); MCGRATH, David S. (AU); LEE, Brian (US)
(74) Công ty TNHH Quốc tế D &N (D&N INTERNATIONAL CO.,LTD.)

(54) **THIẾT BỊ VÀ HỆ THỐNG TRUYỀN DỮ LIỆU ÂM THANH SỐ VÀ KẾT XUẤT TÍN HIỆU ÂM THANH, VẬT GHI BẤT BIẾN ĐỌC ĐƯỢC BẰNG MÁY TÍNH**

(57) Nói chung, sáng chế đề cập đến việc thu, xử lý trước âm thanh, mã hóa, giải mã, và kết xuất âm thanh có hướng của cảnh âm thanh. Cụ thể, sáng chế đề cập đến thiết bị được làm thích ứng để sửa đổi đặc tính hướng của âm thanh có hướng thu được để đáp lại dữ liệu không gian của hệ thống micrô thu âm thanh có hướng. Sáng chế còn đề cập đến thiết bị kết xuất được tạo cấu hình để sửa đổi đặc tính hướng của âm thanh có hướng nhận được để đáp lại dữ liệu không gian nhận được. Ngoài ra, sáng chế cũng đề cập đến thiết bị và hệ thống truyền dữ liệu âm thanh số và kết xuất tín hiệu âm thanh, và vật ghi bất biến đọc được bằng máy tính.

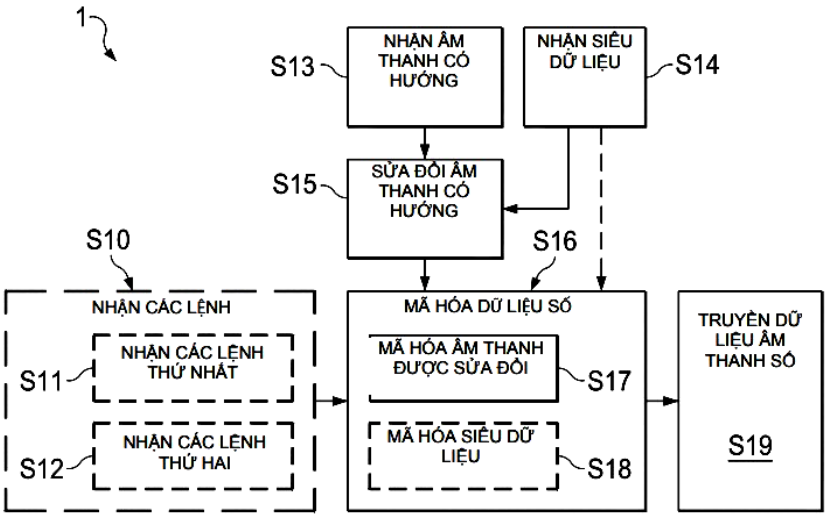

FIG. 1

(11) **80034 A**
(21) **1-2021-02662**
(22) 24/10/2019
(30) 2018-203811 30/10/2018 JP
(43) 25/08/2021
(85) 12/05/2021
(86) PCT/JP2019/041727 24/10/2019
(87) WO2020/090619 07/05/2020
(51) ***B65D 33/38**; B65D 47/06*

(71) **FUJIMORI KOGYO CO., LTD.** (JP)
1-23-7, Nishi-Shinjuku, Shinjuku-ku, Tokyo 1600023, Japan
(72) ONO, Matsutaro (JP)
(74) Công ty Cổ phần Sở hữu công nghiệp INVESTIP (INVESTIP)

(54) **VÒI RÓT**

(57) Sáng chế đề xuất vòi rót trong đó trạng thái mở của chi tiết đóng được duy trì trong khi các chất chứa đang được truyền đi. Vấn đề được mô tả ở trên được giải quyết bởi vòi rót (10) bao gồm thân chính của vòi (10A) và bộ phận đóng (20). Thân chính của vòi (10A) bao gồm ít nhất phần được liên kết (15), phần dạng ống (11), và rãnh (18). Bộ phận đóng (20) bao gồm chi tiết đóng (21), phần gắn (24), và chi tiết ghép nối (23). Thân chính của vòi (10A) được tạo thành với phần được gắn (40). Chi tiết ghép nối (23) ghép nối bề mặt thứ nhất của chi tiết đóng (21) ở phía phần gắn (24) và đối mặt với phía phần thân chính dạng túi, và chi tiết gắn (24). Chi tiết đóng (21) bao gồm vùng cố định tương ứng với khu vực của bề mặt thứ hai đối diện với bề mặt thứ nhất ở phía phần gắn (24) của nó mà chi tiết ghép nối (23) được gắn với, vùng cố định được nâng đỡ bởi đầu rót (58) của vật chứa đóng gói, qua đó giữ góc θ được tạo hình bởi chi tiết đóng (21) với một bề mặt của phần được liên kết (15) ở phía phần thân chính dạng túi là nhỏ hơn 90 độ.

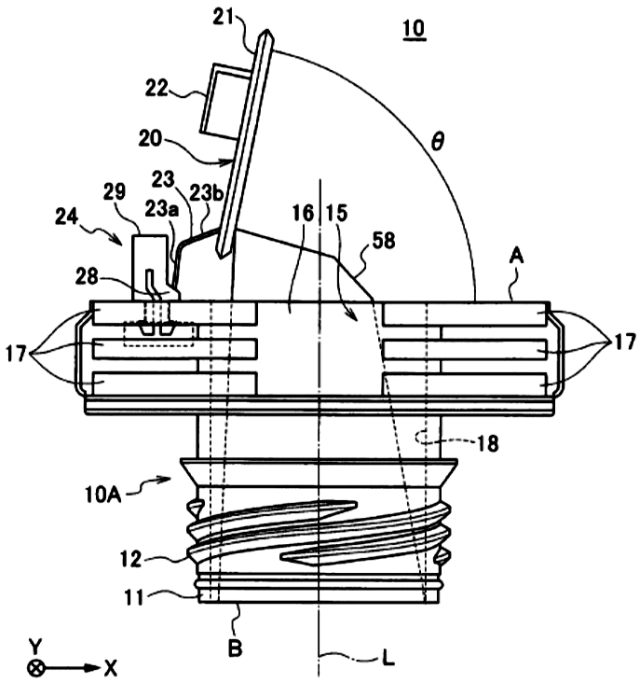

FIG.5

(11) **80035 A**
(21) **1-2021-02663**
(22) 19/12/2012
(30) 61/577,817 20/12/2011 US
(43) 25/08/2021
(85) 20/06/2014
(86) PCT/US2012/070486 19/12/2012
(87) WO2013/096380 27/06/2013
Ngày yêu cầu thẩm định nội dung: 12/02/2015
(51) ***C07K 16/00**; A61K 39/00*
(62) 1-2014-02038

(71) **JANSSEN BIOTECH, INC.** (US)
800/850 Ridgeview Drive, Horsham, Pennsylvania 19044, United States of America
(72) ALDERFER, Christopher (US); JANECKI, Dariusz (US); LIU, Xuesong (US); MURDOCK, Melissa (US); WU, Sheng-Jiun (US); MERCKEN, Marc (BE); VANDERMEEREN, Marc (BE); MALIA, Thomas (US)
(74) Công ty Cổ phần Sở hữu công nghiệp INVESTIP (INVESTIP)

(54) **KHÁNG THỂ ĐƯỢC PHÂN LẬP GẮN KẾT PHF-TAU VÀ POLYNUCLEOTIT MÃ HÓA VÙNG BIẾN ĐỔI CHUỖI NẶNG HOẶC VÙNG BIẾN ĐỔI CHUỖI NHẸ CỦA KHÁNG THỂ NÀY**

(57) Sáng chế đề cập đến kháng thể được phân lập gắn kết PHF-tau và phương pháp tạo ra kháng thể này. Ngoài ra, sáng chế còn đề cập đến polynucleotit mã hóa vùng biến đổi chuỗi nặng (VH) hoặc vùng biến đổi chuỗi nhẹ (VL) của kháng thể và vectơ bao gồm nucleotit đã nêu.

FIG. 1

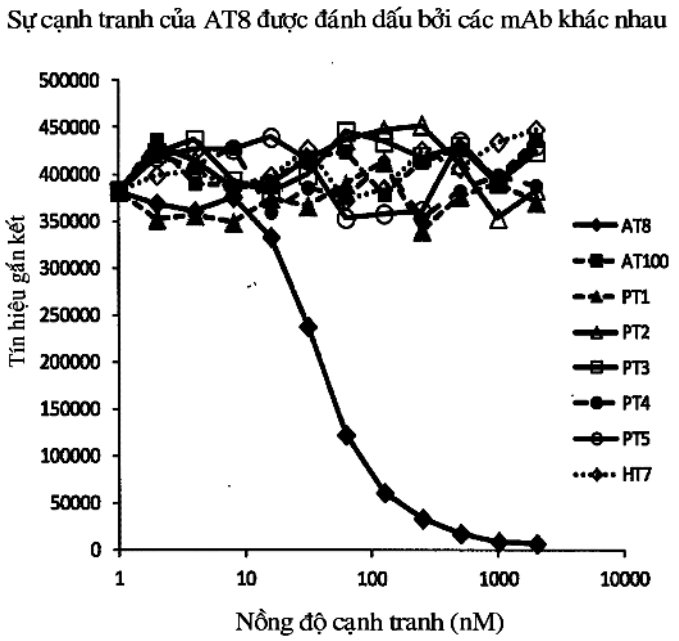

(11) **80036 A**
(21) **1-2021-02670**
(22) 21/11/2018
(43) 25/08/2021
(85) 12/05/2021
(86) PCT/JP2018/043063 21/11/2018
(87) WO2020/105155 28/05/2020

Ngày yêu cầu thẩm định nội dung: 12/05/2021

(51) ***H04W 4/024***; *H04W 4/38; H04W 16/18*

(71) **MITSUBISHI ELECTRIC CORPORATION** (JP)
7-3, Marunouchi 2-chome, Chiyoda-ku, Tokyo 100-8310, Japan

(72) UENO, Gaku (JP); YAMAUCHI, Takahisa (JP); SUGIOKA, Ryoichi (JP)

(74) Công ty TNHH Tầm nhìn và Liên danh (VISION & ASSOCIATES CO.LTD.)

(54) **THIẾT BỊ ĐẦU CUỐI DI ĐỘNG TRUYỀN THÔNG KHÔNG DÂY, HỆ THỐNG TRUYỀN THÔNG KHÔNG DÂY, PHƯƠNG PHÁP HỖ TRỢ CÔNG VIỆC VÀ VẬT GHI LƯU TRỮ**

(57) Sáng chế đề cập đến thiết bị đầu cuối di động truyền thông không dây, hệ thống truyền thông không dây, phương pháp hỗ trợ công việc, và vật ghi lưu trữ. Thiết bị đầu cuối di động truyền thông không dây (5) bao gồm khối truyền thông không dây (12), khối tiếp nhận cường độ thu nhận (22), khối tiếp nhận tọa độ (21), khối ước lượng cường độ thu nhận (25), và khối xử lý (27). Khối ước lượng cường độ thu nhận (25) ước lượng cường độ thu nhận của sóng vô tuyến ở các vị trí theo tọa độ ở vùng bao phủ các thiết bị truyền thông không dây, dựa vào thông tin cường độ thu nhận được tiếp nhận bởi khối tiếp nhận cường độ thu nhận (22) và thông tin tọa độ được tiếp nhận bởi khối tiếp nhận tọa độ (21). Khối xử lý (27) hiển thị, trên khối hiển thị (15), hình ảnh trong đó thông tin hỗ trợ để hỗ trợ truyền thông với các thiết bị truyền thông không dây được chồng lên bản đồ, dựa vào thông tin cường độ thu nhận đã ước lượng bao gồm thông tin về cường độ thu nhận của sóng vô tuyến được ước lượng bởi khối ước lượng cường độ thu nhận (25).

FIG.5

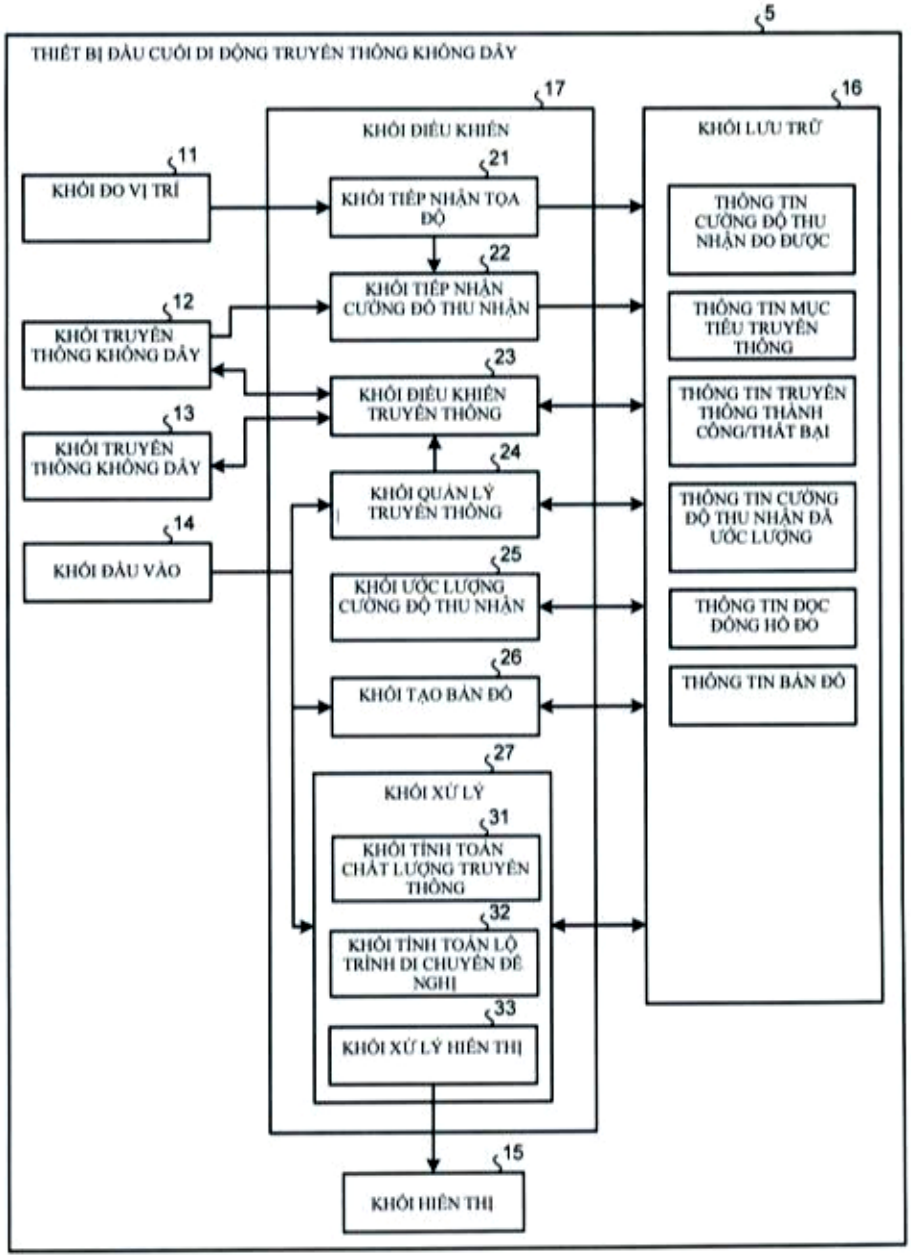
5
THIẾT BỊ ĐẦU CUỐI DI ĐỘNG TRUYỀN THÔNG KHÔNG DÂY
17
KHỐI ĐIỀU KHIỂN
16
KHỐI LƯU TRỮ
11
KHỐI ĐO VỊ TRÍ
21
KHỐI TIẾP NHẬN TỌA ĐỘ
22
KHỐI TIẾP NHẬN CƯỜNG ĐỘ THU NHẬN
12
KHỐI TRUYỀN THÔNG KHÔNG DÂY
23
KHỐI ĐIỀU KHIỂN TRUYỀN THÔNG
13
KHỐI TRUYỀN THÔNG KHÔNG DÂY
24
KHỐI QUẢN LÝ TRUYỀN THÔNG
14
KHỐI ĐẦU VÀO
25
KHỐI ƯỚC LƯỢNG CƯỜNG ĐỘ THU NHẬN
26
KHỐI TẠO BẢN ĐỒ
27
KHỐI XỬ LÝ
31
KHỐI TÍNH TOÁN CHẤT LƯỢNG TRUYỀN THÔNG
32
KHỐI TÍNH TOÁN LỘ TRÌNH DI CHUYỂN ĐỀ NGHỊ
33
KHỐI XỬ LÝ HIỂN THỊ
15
KHỐI HIỂN THỊ
THÔNG TIN CƯỜNG ĐỘ THU NHẬN ĐO ĐƯỢC
THÔNG TIN MỤC TIÊU TRUYỀN THÔNG
THÔNG TIN TRUYỀN THÔNG THÀNH CÔNG/THẤT BẠI
THÔNG TIN CƯỜNG ĐỘ THU NHẬN ĐÃ ƯỚC LƯỢNG
THÔNG TIN ĐỌC ĐỒNG HỒ ĐO
THÔNG TIN BẢN ĐỒ

(11) **80037 A** (43) 25/08/2021
(21) **1-2021-02673** (85) 12/05/2021
(22) 30/09/2019 (86) PCT/KR2019/012698 30/09/2019
(30) 10-2018-0122542 15/10/2018 KR (87) WO2020/080701 23/04/2020
(51) ***G06F 3/14**; G06T 11/00; G06F 3/00; G06F 3/0484*

(71) **SAMSUNG ELECTRONICS CO., LTD.** (KR)
129, Samsung-ro, Yeongtong-gu, Suwon-si, Gyeonggi-do 16677, Republic of Korea
(72) JEONG, Soonmook (KR)
(74) Công ty TNHH Tầm nhìn và Liên danh (VISION & ASSOCIATES CO.LTD.)

(54) **THIẾT BỊ ĐIỆN TỬ VÀ PHƯƠNG PHÁP ĐIỀU KHIỂN THIẾT BỊ ĐIỆN TỬ NÀY**

(57) Sáng chế đề cập đến thiết bị điện tử. Thiết bị điện tử này bao gồm bộ truyền thông bao gồm hệ mạch truyền thông, camera và bộ xử lý được tạo cấu hình để điều khiển thiết bị điện tử để: chụp ảnh thiết bị hiển thị và vùng nền thông qua camera, thiết lập vùng trong số vùng nền ngoại trừ vùng tương ứng với thiết bị hiển thị trong hình ảnh được chụp làm mẫu tham chiếu, xác định các vùng trong số vùng nền có cùng mẫu hình với mẫu hình có trong mẫu tham chiếu và thiết lập ít nhất một vùng, trong số các vùng này, làm mẫu ứng viên dựa vào màu sắc của mẫu tham chiếu, và thu hình ảnh mẫu hình ở vùng nền này dựa vào vùng được thiết lập làm mẫu tham chiếu và vùng được thiết lập làm mẫu ứng viên, và điều khiển màn hiển thị kết xuất hình ảnh nền được tạo ra dựa vào hình ảnh mẫu hình thu được.

[Fig. 3]

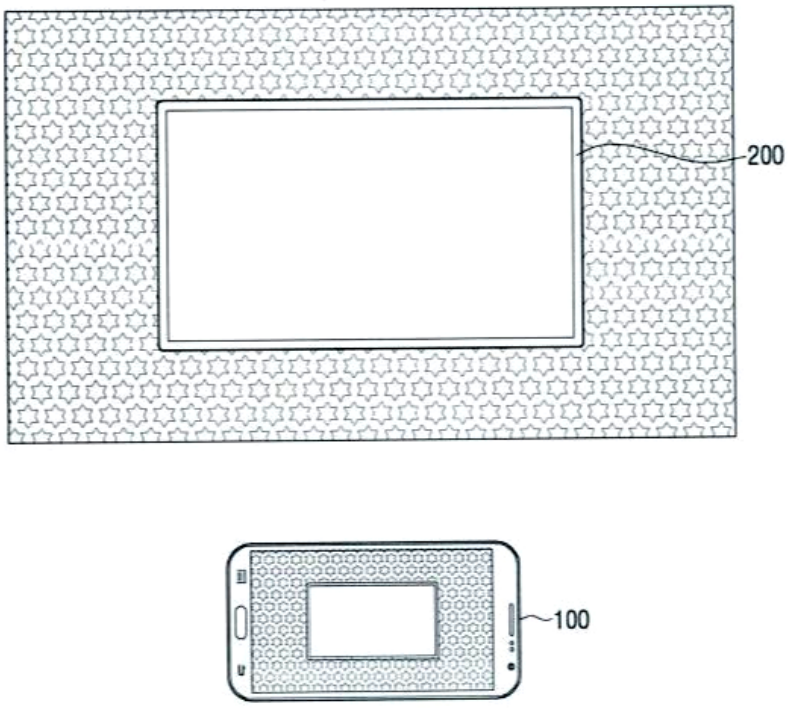

(11) **80038 A** (43) 25/08/2021
(21) **1-2021-02679** (85) 13/05/2021
(22) 23/10/2019 (86) PCT/CN2019/112862 23/10/2019
(30) 201811237437.1 23/10/2018 CN (87) WO2020/083322 30/04/2020
Ngày yêu cầu thẩm định nội dung: 13/05/2021
(51) ***H04W 76/10***; *H04W 76/50; H04W 4/10*

(71) **HUAWEI TECHNOLOGIES CO., LTD.** (CN)
Huawei Administration Building, Bantian, Longgang District, Shenzhen, Guangdong 518129, P. R. China
(72) GE, Cuili (CN); YANG, Yanmei (CN)
(74) Công ty Luật TNHH WINCO (WINCO LAW FIRM)

(54) **PHƯƠNG PHÁP THỰC HIỆN CUỘC GỌI VÀ THIẾT BỊ TRUYỀN THÔNG**

(57) Sáng chế đề cập tới phương pháp thực hiện cuộc gọi và thiết bị truyền thông, trong lĩnh vực công nghệ truyền thông, để thực hiện cuộc gọi trên cơ sở bí danh chức năng (FA: Functional Alias). Phương pháp thực hiện cuộc gọi bao gồm các bước: máy khách đang gọi hoặc máy chủ điều khiển nhóm gửi, tới máy chủ điều khiển bí danh chức năng, yêu cầu cuộc gọi có thông tin về FA, để yêu cầu máy chủ điều khiển bí danh chức năng gọi người dùng tương ứng với FA; và máy chủ điều khiển bí danh chức năng xác định, dựa trên thông tin về FA, người dùng kích hoạt tương ứng với FA này, và gửi, tới máy khách được dùng bởi người dùng kích hoạt, yêu cầu cuộc gọi được sử dụng để yêu cầu gọi người dùng kích hoạt, để gọi người dùng trên cơ sở FA.

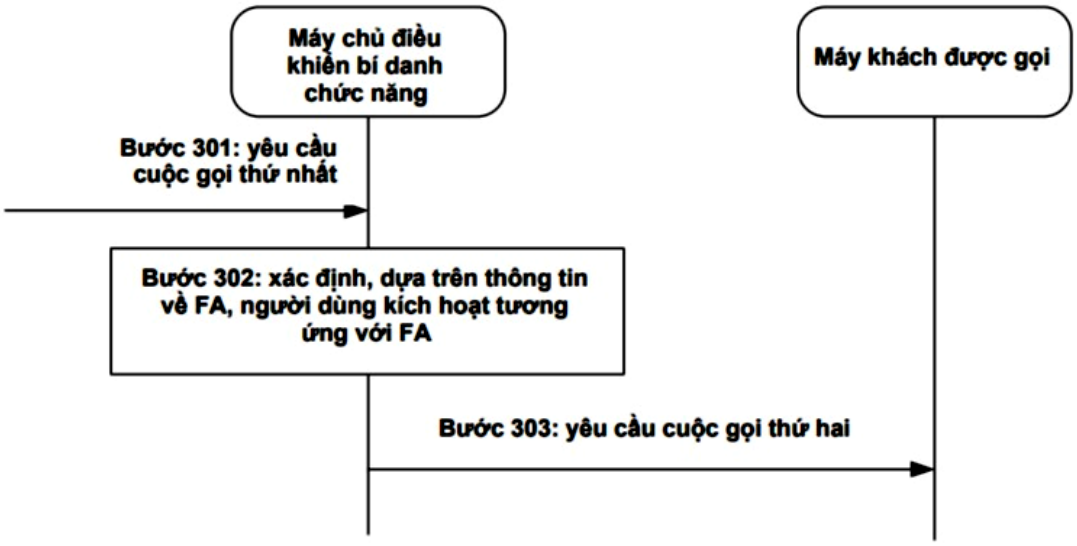

Fig.3

(11) **80039 A**
(21) **1-2021-02683**
(22) 07/11/2019
(30) 10-2018-0136256 08/11/2018 KR
10-2018-0148948 27/11/2018 KR
(43) 25/08/2021
(85) 13/05/2021
(86) PCT/KR2019/015097 07/11/2019
(87) WO2020/096389 A1 14/05/2020
Ngày yêu cầu thẩm định nội dung: 13/05/2021
(51) ***H04N 19/119***; *H04N 19/109; H04N 19/11; H04N 19/70; H04N 19/124; H04N 19/176; H04N 19/184; H04N 19/60; H04N 19/105; H04N 19/122*

(71) **GUANGDONG OPPO MOBILE TELECOMMUNICATIONS CORP., LTD.** (CN)
No.18 Haibin Road, Wusha, Chang'an Dongguan, Guangdong 523860, China
(72) LEE, Bae Keun (KR)
(74) CÔNG TY LUẬT TNHH ZILHN (VIỆT NAM) (ZILHN)

(54) **PHƯƠNG PHÁP VÀ THIẾT BỊ MÃ HÓA/GIẢI MÃ TÍN HIỆU HÌNH ẢNH**

(57) Phương pháp giải mã hình ảnh theo sáng chế có thể bao gồm các bước: xác định xem chế độ dự đoán kết hợp có được áp dụng cho khối hiện tại hay không; khi chế độ dự đoán kết hợp được áp dụng cho khối hiện tại, có được khối dự đoán thứ nhất và khối dự đoán thứ hai liên quan đến khối hiện tại; và, trên cơ sở tính toán tổng trọng số của khối dự đoán thứ nhất và khối dự đoán thứ hai, có được khối dự đoán thứ ba liên quan đến khối hiện tại.

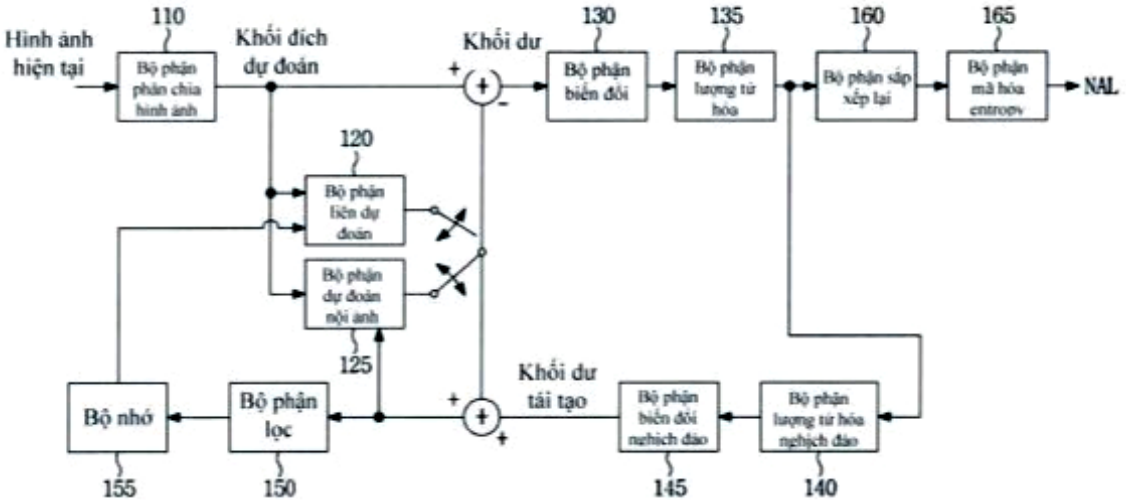

Fig. 1

(11) **80040 A**
(21) **1-2021-02688**
(22) 18/06/2019
(30) 201811199216.X 15/10/2018 CN
(43) 25/08/2021
(85) 13/05/2021
(86) PCT/CN2019/091700 18/06/2019
(87) WO2020/078026 A1 23/04/2020
Ngày yêu cầu thẩm định nội dung: 13/05/2021
(51) ***G06T 7/194**; G06T 5/00*

(71) **HUAWEI TECHNOLOGIES CO., LTD.** (CN)
Huawei Administration Building, Bantian, Longgang District Shenzhen, Guangdong 518129, P. R. China
(72) LI, Yu (CN); MA, Feilong (CN); WANG, Tizheng (CN); HUANG, Xiujie (CN)
(74) Công ty TNHH một thành viên Sở hữu trí tuệ VCCI (VCCI-IP CO.,LTD)

(54) **PHƯƠNG PHÁP XỬ LÝ HÌNH ẢNH, MÁY XỬ LÝ HÌNH ẢNH VÀ THIẾT BỊ ĐẦU CUỐI**

(57) Sáng chế đề cập đến phương pháp xử lý hình ảnh, máy xử lý hình ảnh và thiết bị đầu cuối. Vùng mục tiêu và vùng nền được xác định trong hình ảnh bằng cách thực hiện phân đoạn mặt nạ trên hình ảnh. Các chế độ xử lý màu sắc khác nhau được áp dụng cho vùng mục tiêu và vùng nền, sao cho độ chói của vùng mục tiêu lớn hơn độ chói của vùng nền, hoặc sắc độ của vùng mục tiêu lớn hơn sắc độ của vùng nền, và đối tượng chính tương ứng với vùng mục tiêu được đánh dấu nổi bật hơn. Điều này cho phép người sử dụng thiết bị đầu cuối có hiệu ứng phim ảnh đặc biệt trong suốt quá trình chụp ảnh hoặc quay viđeo, và cải thiện trải nghiệm chụp ảnh của người sử dụng. Ngoài ra, sáng chế còn đề cập đến phương pháp khử rung hình, sao cho thay đổi màu sắc của nội dung viđeo mượt hơn và tự nhiên hơn.

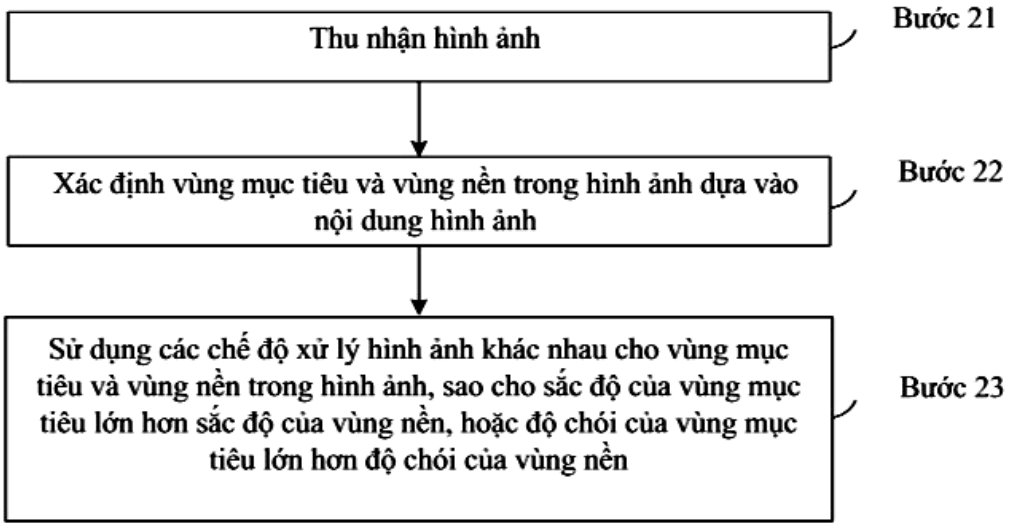

FIG. 2

(11) **80041 A**
(21) **1-2021-02704**
(22) 19/10/2018
(43) 25/08/2021
(85) 13/05/2021
(86) PCT/EP2018/078733 19/10/2018
(87) WO2020/078566 23/04/2020
Ngày yêu cầu thẩm định nội dung: 13/05/2021
(51) ***H04L 5/00***; *H04L 1/16; H04W 88/08; H04W 72/00; H04W 84/12; H04B 7/06; H04W 28/02*

(71) **TELEFONAKTIEBOLAGET LM ERICSSON (PUBL)** (SE)
SE-164 83 Stockholm, Sweden
(72) WILHELMSSON, Leif (SE); BUTT, Naveed (PK); DI TARANTO, Rocco (IT); GUNTUPALLI, Lakshmikanth (IN); SUNDMAN, Dennis (SE); LOPEZ, Miguel (SE); GULDOGAN, Mehmet, Burak (TR); HIERTZ, Guido, Roland (DE)
(74) Công ty Luật TNHH T&G (TGVN)

(54) **PHƯƠNG PHÁP ĐỂ LẬP LỊCH BIỂU NHIỀU NGƯỜI DÙNG, PHƯƠNG TIỆN LƯU TRỮ MÁY TÍNH ĐỌC ĐƯỢC KHÔNG CHUYỂN TIẾP, THIẾT BỊ LẬP LỊCH BIỂU ĐỂ LẬP LỊCH BIỂU NHIỀU NGƯỜI DÙNG VÀ THIẾT BỊ TRUYỀN THÔNG KHÔNG DÂY**

(57) Phương pháp để lập lịch biểu nhiều người dùng bằng thiết bị lập lịch biểu, trong đó việc lập lịch biểu nhiều người dùng có thể – ví dụ – nằm trong môi trường truyền thông chưa được cấp phép. Phương pháp nêu trên bao gồm các bước: truyền tín hiệu thứ nhất tới tập hợp thứ nhất của các người dùng trong đó tín hiệu thứ nhất là biểu thị của yêu cầu đối với thông tin người dùng cụ thể, thu nhận – đáp ứng với bước truyền tín hiệu thứ nhất – tín hiệu thứ hai tương ứng từ mỗi tập hợp thứ hai của các người dùng trong đó tín hiệu thứ hai là biểu thị của thông tin người dùng cụ thể đã yêu cầu, và lập lịch biểu – đáp ứng với bước thu nhận các tín hiệu thứ hai tương ứng – tập hợp thứ ba của các người dùng dựa trên các tín hiệu thứ hai đã thu nhận. Tập hợp thứ hai là tập hợp con của tập hợp thứ nhất của các người dùng, và tập hợp thứ ba của các người dùng là tập hợp con của, hoặc trùng với, tập hợp thứ hai của các người dùng. Thiết bị lập lịch biểu, thiết bị truyền thông không dây và phương tiện lưu trữ máy tính đọc được không chuyển tiếp tương ứng cũng được bộc lộ.

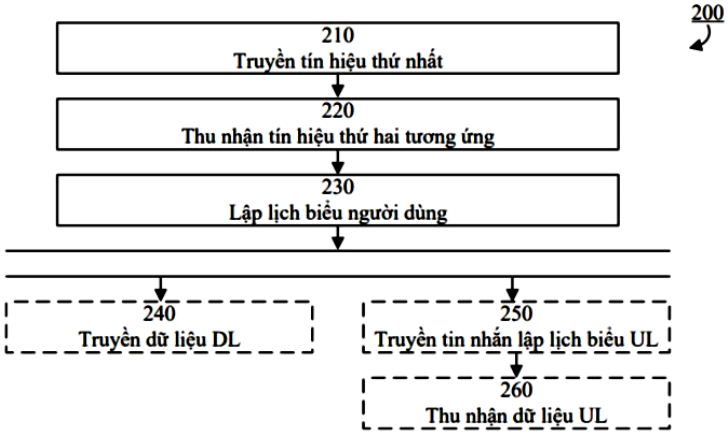

FIG. 2

(11) **80042 A**
(21) **1-2021-02709**
(22) 16/10/2019
(30) 18202927.2 26/10/2018 EP
19169635.0 16/04/2019 EP
(43) 25/08/2021
(85) 13/05/2021
(86) PCT/EP2019/078112 16/10/2019
(87) WO2020/083727 30/04/2020
Ngày yêu cầu thẩm định nội dung: 13/05/2021
(51) ***G10L 19/02**; G06F 17/14*

(71) **FRAUNHOFER-GESELLSCHAFT ZUR FOERDERUNG DER ANGEWANDTEN FORSCHUNG E. V.** (DE)
Hansastrasse 27c, 80686 Muenchen, Germany
(72) WERNER, Nils (DE); EDLER, Bernd (DE); DISCH, Sascha (DE)
(74) CÔNG TY LUẬT TRÁCH NHIỆM HỮU HẠN AMBYS HÀ NỘI (AMBYS HANOI)

(54) **BỘ XỬ LÝ ÂM THANH, BỘ MÃ HÓA ÂM THANH VÀ PHƯƠNG PHÁP XỬ LÝ TÍN HIỆU ÂM THANH**

(57) Sáng chế đề cập đến bộ xử lý âm thanh, bộ mã hóa âm thanh, và phương pháp xử lý tín hiệu âm thanh. Bộ xử lý âm thanh được tạo cấu hình để thực hiện phép biến đổi được lấy mẫu nghiêm ngặt ghép chồng xếp tầng trên ít nhất hai khối mẫu chồng lấp một phần của tín hiệu âm thanh, để thu được tập hợp các mẫu băng con trên cơ sở khối mẫu thứ nhất của tín hiệu âm thanh, và để thu được tập hợp các mẫu băng con tương ứng trên cơ sở khối mẫu thứ hai của tín hiệu âm thanh. Ngoài ra, bộ xử lý âm thanh được tạo cấu hình để thực hiện phép kết hợp có trọng số của hai tập hợp các mẫu băng con tương ứng, một tập hợp thu được trên cơ sở khối mẫu thứ nhất của tín hiệu âm thanh và một tập hợp thu được trên cơ sở khối mẫu thứ hai của tín hiệu âm thanh, để thu được phép biểu diễn băng con giảm răng cưa của tín hiệu âm thanh; trong đó việc thực hiện phép biến đổi được lấy mẫu nghiêm ngặt ghép chồng xếp tầng bao gồm phép phân đoạn tập hợp các ngăn thu được trên cơ sở khối mẫu thứ nhất bằng cách sử dụng ít nhất hai hàm cửa sổ, và để thu được ít nhất hai tập hợp các ngăn được phân đoạn dựa trên tập hợp các ngăn được phân đoạn tương ứng với khối mẫu thứ nhất; trong đó việc thực hiện phép biến đổi được lấy mẫu nghiêm ngặt ghép chồng xếp tầng bao gồm việc phân đoạn tập hợp các ngăn thu được trên cơ sở khối mẫu thứ hai bằng cách sử dụng ít nhất hai hàm cửa sổ, và để thu được ít nhất hai tập hợp các ngăn dựa trên tập hợp các ngăn được phân đoạn tương ứng với khối mẫu thứ hai; và trong đó các tập hợp các ngăn được xử lý bằng cách sử dụng phép biến đổi được lấy mẫu nghiêm ngặt ghép chồng thứ hai của phép biến đổi được lấy mẫu nghiêm ngặt ghép chồng xếp tầng, trong đó phép biến đổi được lấy mẫu nghiêm ngặt ghép chồng thứ hai bao gồm việc thực hiện các phép biến đổi được lấy mẫu nghiêm ngặt ghép chồng có cùng độ dài khung cho ít nhất một tập hợp các ngăn.

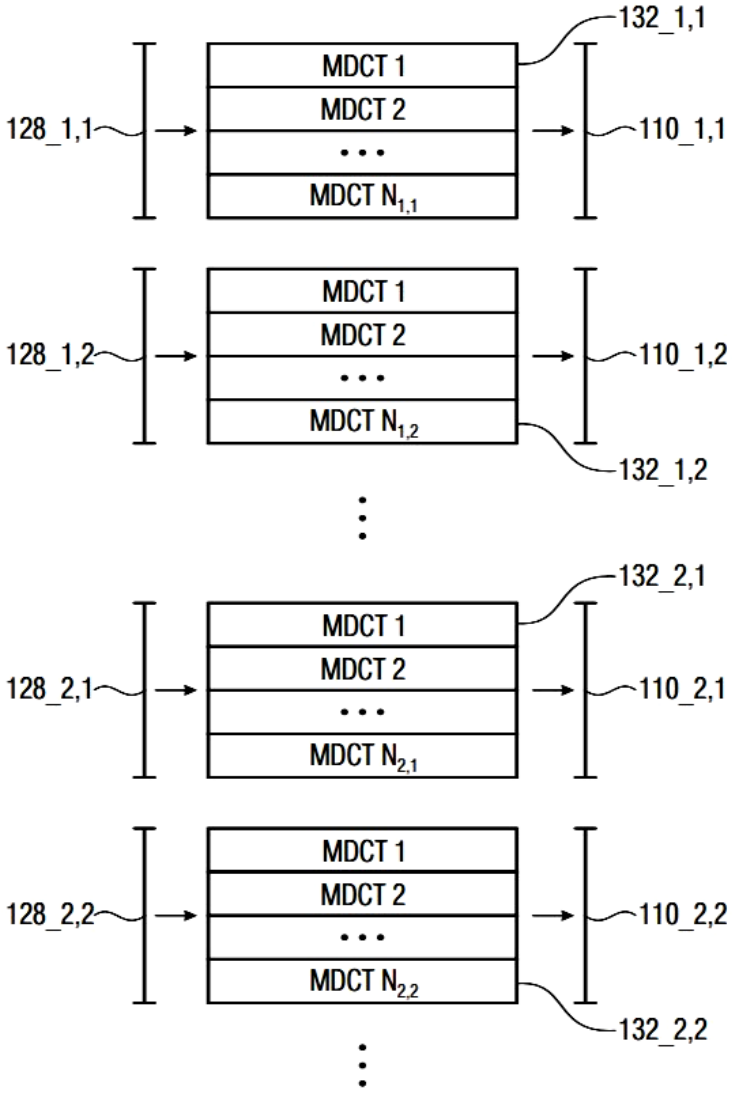
132_1,1
MDCT 1
MDCT 2
• • •
MDCT N1,1
128_1,1
110_1,1
MDCT 1
MDCT 2
• • •
MDCT N1,2
128_1,2
110_1,2
132_1,2
132_2,1
MDCT 1
MDCT 2
• • •
MDCT N2,1
128_2,1
110_2,1
MDCT 1
MDCT 2
• • •
MDCT N2,2
128_2,2
110_2,2
132_2,2

Fig. 15

(11) **80043 A** (43) 25/08/2021
(21) **1-2021-02710** (85) 13/05/2021
(22) 19/08/2019 (86) PCT/US2019/047079 19/08/2019
(30) 62/746,322 16/10/2018 US (87) WO2020/081148 23/04/2020
(51) ***A61K 31/365**; A61K 47/24; A61K 47/14*

(71) **US NANO FOOD & DRUG INC** (US)
300 Delaware Avenue, Suite 210-A Wilmington New Castle, DE 19801 United State of America
(72) PUI, Hing, Sang (CN); PUI, Yip, Shu (CN)
(74) Công ty TNHH dịch vụ sở hữu trí tuệ DREWMARKS (DREWMARKS CO .,LTD.)

(54) **DƯỢC PHẨM, CHẾ PHẨM TIÊM TRONG KHỐI U VÀ BỘ KIT CHỨA CHẾ PHẨM NÀY**

(57) Sáng chế đề cập đến dược phẩm, chế phẩm tiêm trong khối u và bộ kit chứa chế phẩm này điều trị khối u ác tính ở động vật có vú, bao gồm việc sử dụng chế phẩm dạng tiêm chứa lượng chất hóa trị liệu có hiệu quả điều trị được hòa tan hoặc lơ lửng trong chất mang tương thích sinh học trực tiếp vào khối u ác tính. Theo một số phương án được ưu tiên, chế phẩm dạng tiêm là taxan (ví dụ, paclitaxel), dẫn xuất podophyllotoxin (ví dụ, etoposit), hoặc dẫn xuất camptothecin (ví dụ, hydroxycamptothecin).

(11) **80044 A**
(21) **1-2021-02717**
(22) 31/10/2019
(30) 102018000010072 06/11/2018 IT
(43) 25/08/2021
(85) 13/05/2021
(86) PCT/IB2019/059334 31/10/2019
(87) WO2020/095156 14/05/2020
Ngày yêu cầu thẩm định nội dung: 13/05/2021
(51) ***C12C 5/02**; A23L 2/52; A23L 33/105*

(71) **FOOD FOR FUTURE S.R.L. SOCIETÀ BENEFIT** (IT)
Piazza Diaz, 6 20123 Milano ITALY
(72) BUONAMICI, Guglielmo (IT)
(74) Công ty TNHH Đại Tín và Liên Danh (DAITIN AND ASSOCIATES CO.,LTD)

(54) **BIA VÀ QUY TRÌNH SẢN XUẤT BIA**

(57) Sáng chế đề xuất bia bao gồm chất chiết xuất từ gấc (*Momordica cochinchinensis*) có chứa lycopen và chất chiết xuất từ lạc (*Arachis hypogaea*) có chứa coenzym Q10. Sáng chế cũng đề xuất quy trình sản xuất bia, đặc trưng ở chỗ quy trình bao gồm giai đoạn bổ sung trong đó các chất chiết xuất từ gấc (*Momordica cochinchinensis*) có chứa lycopen và các chất chiết xuất từ lạc (*Arachis hypogaea*) có chứa coenzym Q10 được thêm vào.

(11) **80045 A**
(21) **1-2021-02722**
(22) 06/11/2019
(30) 18306458.3 07/11/2018 EP
(51) ***A61K 48/00**; C12N 15/86*
(43) 25/08/2021
(85) 13/05/2021
(86) PCT/EP2019/080341 06/11/2019
(87) WO2020/094693 14/05/2020

(71) **VIVET THERAPEUTICS** (FR)
80 boulevard Haussmann, 75008 Paris, France
(72) GONZALEZ ASEGUINOLAZA, Gloria (ES); SMERDOU, Cristian (ES); PALOMO DÍAZ, Laura (ES)
(74) Công ty Luật TNHH ROUSE Việt Nam (ROUSE LAW CO.,LTD)

(54) **CẤU TRÚC AXIT NUCLEIC BAO GỒM GEN CHUYỂN MÃ HÓA BƠM XUẤT MUỐI MẬT (BSEP), VECTƠ BIỂU HIỆN, HẠT VIRUT, HẠT VIRUT LIÊN QUAN ĐẾN ADENO, TẾ BÀO CHỦ, DƯỢC PHẨM VÀ KIT CHỨA CẤU TRÚC AXIT NUCLEIC VÀ PHƯƠNG PHÁP SẢN XUẤT CÁC HẠT VIRUT NÀY**

(57) Sáng chế đề cập đến vectơ liệu pháp gen để sử dụng trong điều trị bệnh ứ mật trong gan cấp diễn theo gia đình typ 2. Cụ thể là, sáng chế đề cập đến vectơ virut liên quan đến adeno bao gồm trình tự được tối ưu hóa bằng codon mã hóa BSEP để điều trị PFIC2. Ngoài ra, sáng chế cũng đề cập đến cấu trúc axit nucleic bao gồm gen chuyển mã hóa BSEP, vectơ biểu hiện, hạt virut, hạt virut liên quan đến adeno, tế bào chủ, dược phẩm và kit chứa cấu trúc axit nucleic này và phương pháp sản xuất các hạt virut này.

(11) **80046 A** (43) 25/08/2021
(21) **1-2021-02727** (85) 13/05/2021
(22) 01/11/2019 (86) PCT/US2019/059423 01/11/2019
(30) 62/769,831 20/11/2018 US (87) WO2020/106433 28/05/2020
Ngày yêu cầu thẩm định nội dung: 13/05/2021
(51) ***A43B 13/20***

(71) **NIKE INNOVATE C.V.** (US)
One Bowerman Drive, Beaverton, Oregon 97005, United States of America
(72) CASE, Patrick (US); ELDER, Zachary M. (US); JAMES, Dervin A. (US); PEYTON, Lee D. (US)
(74) Công ty TNHH Tầm nhìn và Liên danh (VISION & ASSOCIATES CO.LTD.)

(54) **KẾT CẤU ĐẾ GIÀY DÙNG CHO SẢN PHẨM GIÀY DÉP**

(57) Sáng chế đề cập đến kết cấu đế giày dùng cho sản phẩm giày dép bao gồm hệ thống bọng với bọng thứ nhất bao bọc khoang được bịt thứ nhất giữ chất lưu, và bọng thứ hai nằm trên và được liên kết với bọng thứ nhất và bao bọc khoang được bịt thứ hai được tách biệt với khoang được bịt thứ nhất và giữ chất lưu. Bọng thứ nhất thiết lập mặt hướng xuống đất và bọng thứ hai thiết lập mặt hướng vào bàn chân của hệ thống bọng. Bọng thứ nhất bao gồm các bọc dạng vòm thứ nhất kéo dài ở mặt hướng xuống đất và ở mặt trên của bọng thứ nhất, khoang được bịt thứ nhất chứa đầy các bọc dạng vòm thứ nhất. Bọng thứ hai bao gồm các bọc dạng vòm thứ hai và các bọc vòng hình khuyên, các bọc dạng vòm thứ hai và các bọc vòng hình khuyên kéo dài ở mặt dưới của bọng thứ hai và ở mặt hướng vào bàn chân, khoang được bịt thứ hai chứa đầy các bọc dạng vòm thứ hai và các bọc vòng hình khuyên.

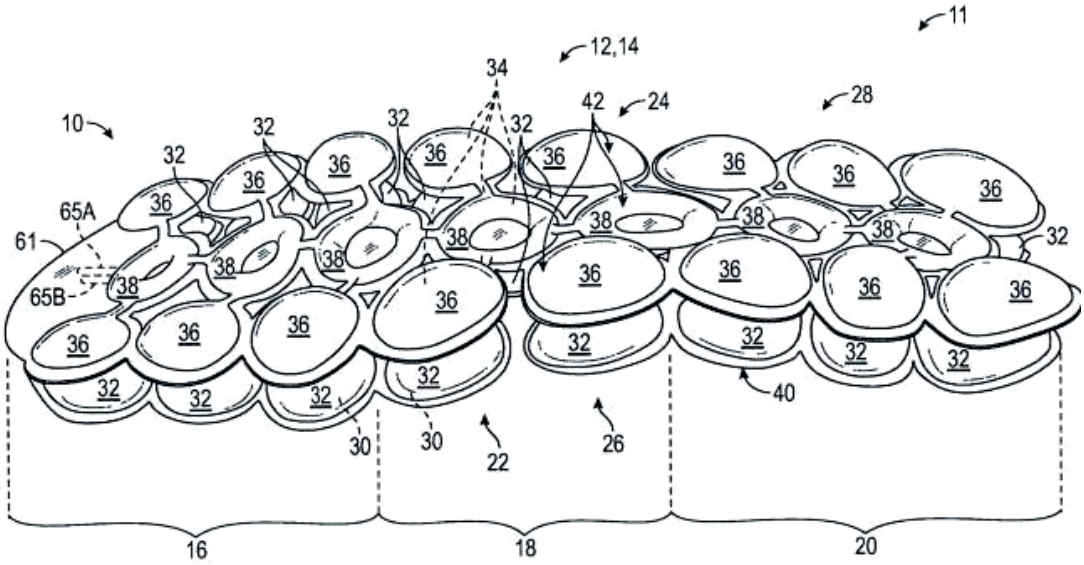

FIG. 1

(11) **80047 A**
(21) **1-2021-02729**
(22) 01/11/2019
(30) 62/769,852 20/11/2018 US
(43) 25/08/2021
(85) 13/05/2021
(86) PCT/US2019/059418 01/11/2019
(87) WO2020/106432 28/05/2020
Ngày yêu cầu thẩm định nội dung: 13/05/2021
(51) ***A43B 13/18**; A43B 13/20*

(71) **NIKE INNOVATE C.V.** (US)
One Bowerman Drive, Beaverton, Oregon 97005, United States of America
(72) CASE, Patrick (US); ELDER. Zachary M. (US); JAMES, Dervin A. (US); PEYTON, Lee D. (US)
(74) Công ty TNHH Tầm nhìn và Liên danh (VISION & ASSOCIATES CO.LTD.)

(54) **KẾT CẤU ĐẾ GIÀY DÙNG CHO SẢN PHẨM GIÀY DÉP**

(57) Sáng chế đề cập đến kết cấu đế giày dùng cho sản phẩm giày dép bao gồm đế giữa với hệ thống bọng có vùng giày trước, vùng giữa giày, và vùng gót giày. Hệ thống bọng này xác định khoang được bịt thứ nhất giữ chất lưu làm lớp đệm thứ nhất, khoang được bịt thứ nhất kéo dài trên vùng giày trước, vùng giữa giày, và vùng gót giày. Hệ thống bọng còn xác định nhiều khoang được bịt kín giữ chất lưu tách biệt với nhau, mỗi trong số nhiều khoang kín được bố trí ở một bên của khoang được bịt thứ nhất, và được tách biệt về mặt chất lưu với khoang được bịt thứ nhất này.

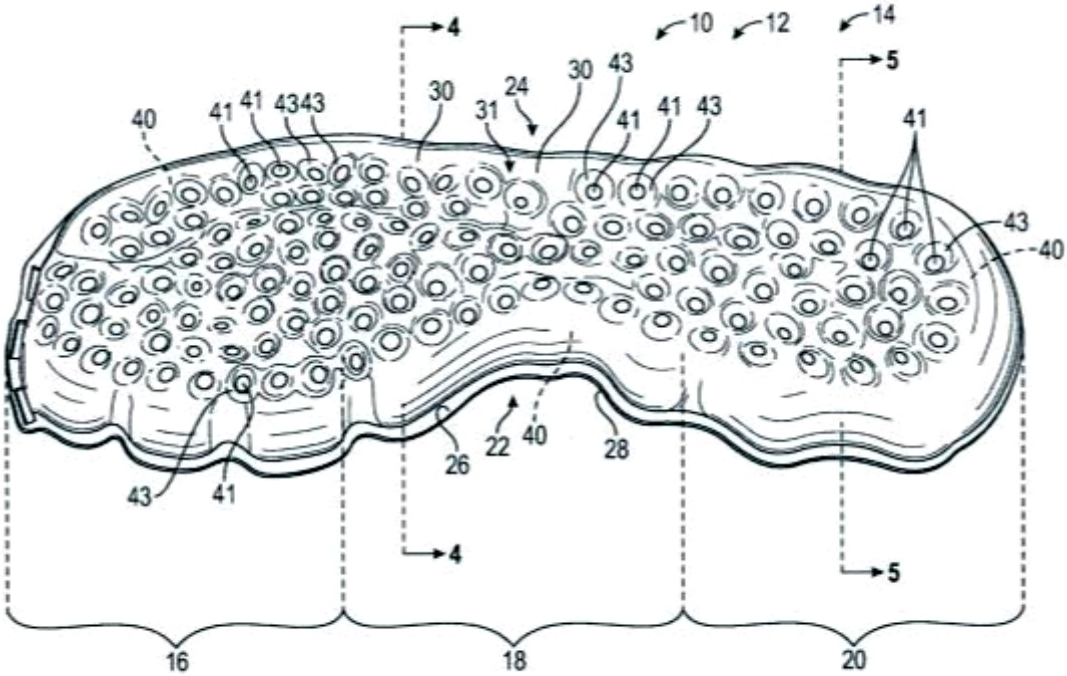

FIG. 1

(11) **80048 A**
(21) **1-2021-02756**
(22) 21/05/2019
(30) a201810781 31/10/2018 UA
u201810830 01/11/2018 UA
(43) 25/08/2021
(85) 14/05/2021
(86) PCT/IB2019/054177 21/05/2019
(87) WO2020/089699 A1 07/05/2020
Ngày yêu cầu thẩm định nội dung: 14/05/2021
(51) ***A61M 16/18***; *B65D 50/00; B60K 15/04; A61M 16/08*
(71) **SIA EMTEKO HOLDING** (LV)
Lielirbes iela 27, Riga, Republic of Latvia, LV-1046
(72) GUMENIUK, Mykola Ivanovych (UA)
(74) Công ty TNHH Sở hữu trí tuệ VIPATCO (VIPATCO CO., LTD.)

(54) **BỘ XÔNG HÍT ĐỂ PHÂN PHỐI DƯỢC PHẨM DẠNG LỎNG TỪ CHAI TỚI BỘ PHẬN NẠP CỦA DỤNG CỤ XÔNG HÍT**

(57) Sáng chế đề cập đến lĩnh vực y học, đặc biệt là các thiết bị y tế dùng để xông hít, như các thiết bị để phân phối thuốc đến các dụng cụ xông hít. Bằng cách thay đổi thiết kế của thiết bị, bộ xông hít (chuyển đổi) tiên tiến hơn được tạo ra để phân phối dược phẩm dạng lỏng từ chai đến bộ phận nạp của dụng cụ xông hít, khi được sử dụng, nó được cố định tại bộ phận nạp của dụng cụ xông hít, tăng cường tính vô trùng của thiết bị và mở rộng phạm vi của bộ xông hít (chuyển đổi) để cung cấp dược phẩm dạng lỏng từ chai đến bộ phận nạp của dụng cụ xông hít. Bộ xông hít (chuyển đổi) bao gồm vỏ, van, lò xo, ống bọc, nắp có vòng mở thứ nhất và miếng đệm.

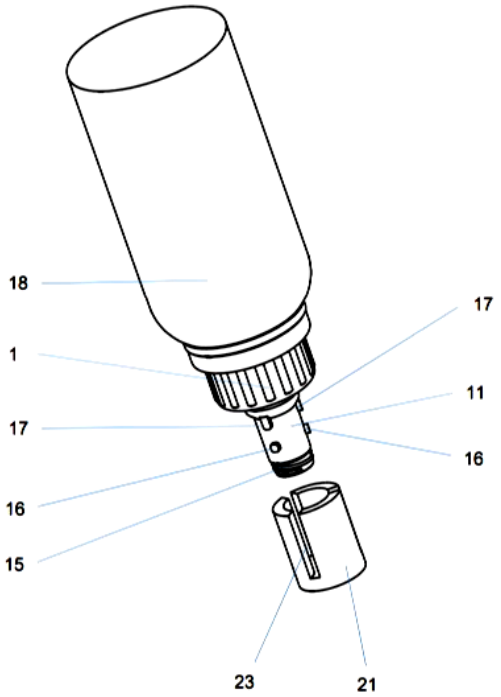

Fig. 4

(11) **80049 A** (43) 25/08/2021
(21) **1-2021-02765**
(22) 14/05/2021
Ngày yêu cầu công bố sớm: 17/06/2021
(51) ***C09D 17/00***

(71) **CÔNG TY TNHH LIÊN DOANH AXALTIC VIỆT NAM** (VN)
Lô A2, CN 6, cụm công nghiệp vừa và nhỏ Từ Liêm, phường Phương Canh, quận Nam Từ Liêm, thành phố Hà Nội
(72) Trần Ngọc Long (VN); Phạm Duy Quân (VN)

(54) **PHƯƠNG PHÁP CHẾ TẠO CHẾ PHẨM MÀU PHA MÁY SỬ DỤNG CHO MÁY PHA MÀU ỨNG DỤNG CHO SƠN VÀ MỰC IN**

(57) Sáng chế đề cập đến phương pháp chế tạo chế phẩm màu sử dụng cho máy pha màu ứng dụng cho sơn và mực in gồm các bước: thấm ướt bột màu bằng chất thấm ướt được chọn từ nhóm bao gồm các chất sau glycerin, etylen glycol, propylen glycol, butadiol poly ethylen glycol phân tử lượng thấp kết hợp khuấy trộn thấm ướt bột màu, trong đó bột màu với lượng nằm trong khoảng từ 70 đến 90% khối lượng; (ii) phân tán bột màu đã được thấm ướt ở bước (i) bằng cách bổ sung thêm nước khử ion và chất phân tán là axit polycarboxylic và chất thấm ướt không ion, sau đó khuấy trộn và nghiền và rung siêu âm bột màu đến cỡ hạt nằm trong khoảng từ 0,01 µm đến 10 µm; và (iii) ổn định bột màu đã được phân tán ở bước (ii) bằng cách bổ sung chất ổn định phân tán cao phân tử và điều chỉnh nồng độ bột màu bằng cách bổ sung nước, sau đó điều chỉnh độ nhớt của chế phẩm bằng cách bổ sung chất điều chỉnh độ nhớt đến độ nhớt nằm trong khoảng từ 50 đến 90KU để thu được chế phẩm tinh màu. Ngoài ra, sáng chế cũng đề cập đến chế phẩm tinh màu thu được bằng phương pháp này. Chế phẩm màu theo sáng chế có độ lệch chuẩn thấp so với quạt màu và có lượng tiêu tốn thấp khi sử dụng với máy pha màu sơn, đồng thời phương pháp theo sáng chế làm giảm tối thiểu các chất độc hại gây ô nhiễm môi trường.

(11) **80050 A** (43) 25/08/2021
(21) **1-2021-02774** (85) 17/05/2021
(22) 24/10/2019 (86) PCT/JP2019/041728 24/10/2019
(30) 2018-203604 30/10/2018 JP (87) WO2020/090620 07/05/2020
(51) ***B65D 33/38**; B65D 75/38*
(71) **FUJIMORI KOGYO CO., LTD.** (JP)
1-23-7, Nishi-Shinjuku, Shinjuku-ku, Tokyo 1600023, Japan
(72) ONO, Matsutaro (JP)
(74) Công ty Cổ phần Sở hữu công nghiệp INVESTIP (INVESTIP)
(54) **VÒI RÓT**

(57) Sáng chế đề xuất vòi rót mà cho phép đầu rót của vật chứa đóng gói được đưa một cách chính xác vào trong vòi rót của vật chứa nạp lại. Vấn đề được mô tả ở phía trên được giải quyết bởi vòi rót (10) được cung cấp cho vật chứa nạp lại (1) để rót các chất chứa sang vật chứa đóng gói, và để rót ra các chất chứa chứa trong vật chứa nạp lại (1). Vòi rót (10) gồm có ít nhất phần được liên kết (11) liên kết với phần thân chính dạng túi của vật chứa nạp lại, phần dạng ống (12) để rót ra các chất chứa, phần mặt bích (13) nhô ra phía ngoài tại biên giới giữa phần được liên kết (11) và phần dạng ống (12), rãnh (14) để đưa các chất chứa từ bên trong ra bên ngoài của vật chứa nạp lại, và Chi tiết đóng (20) để đóng và mở rãnh (14). Cả hai phần đáy của phần mặt bích (13) được tách biệt xa nhất theo phương ngang hơi nhô ra từ diện tích đối mặt phần tường ngoại vi của bộ phận rót cấu thành nên vật chứa đóng gói.

Fig.2

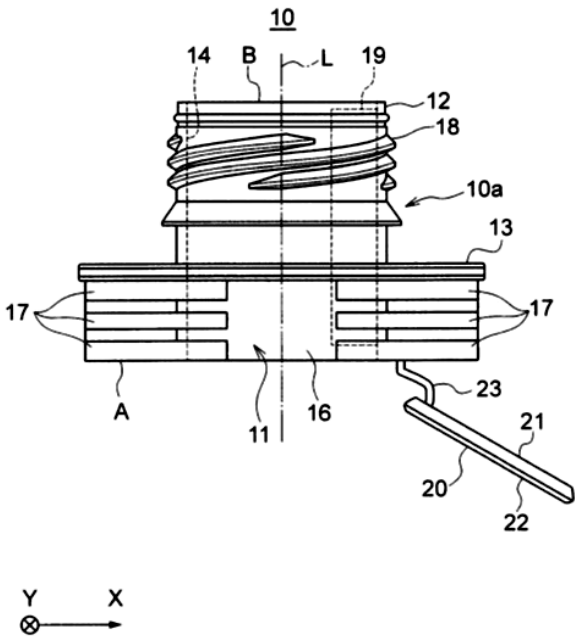

(11) **80051 A**
(21) **1-2021-02793**
(22) 31/10/2019
(30) 2018-209768 07/11/2018 JP
(51) ***H01R 33/76***
(43) 25/08/2021
(85) 17/05/2021
(86) PCT/JP2019/042844 31/10/2019
(87) WO2020/095820 14/05/2020

(71) **ENPLAS CORPORATION** (JP)
2-30-1, Namiki, Kawaguchi-shi, Saitama 3320034, Japan
(72) Yuki UEYAMA (JP)
(74) Văn phòng Luật sư Ân Nam (ANNAM IP & LAW)

(54) **KHUNG CHO BỘ PHẬN TIẾP ĐIỂM VÀ Ổ CẮM**

(57) Sáng chế đề xuất khung cho bộ phận tiếp điểm bao quanh phần xếp đặt của bộ phận tiếp điểm và bao gồm: khung kim loại làm bằng kim loại; và một khung nhựa làm bằng nhựa. Khung kim loại bao gồm: tấm đáy; và tấm ngoại vi bên ngoài đứng theo hướng thứ nhất từ mép ngoại vi bên ngoài của tấm đáy đối diện với mép ngoại vi bên trong của nó trên mặt bên của phần xếp đặt.

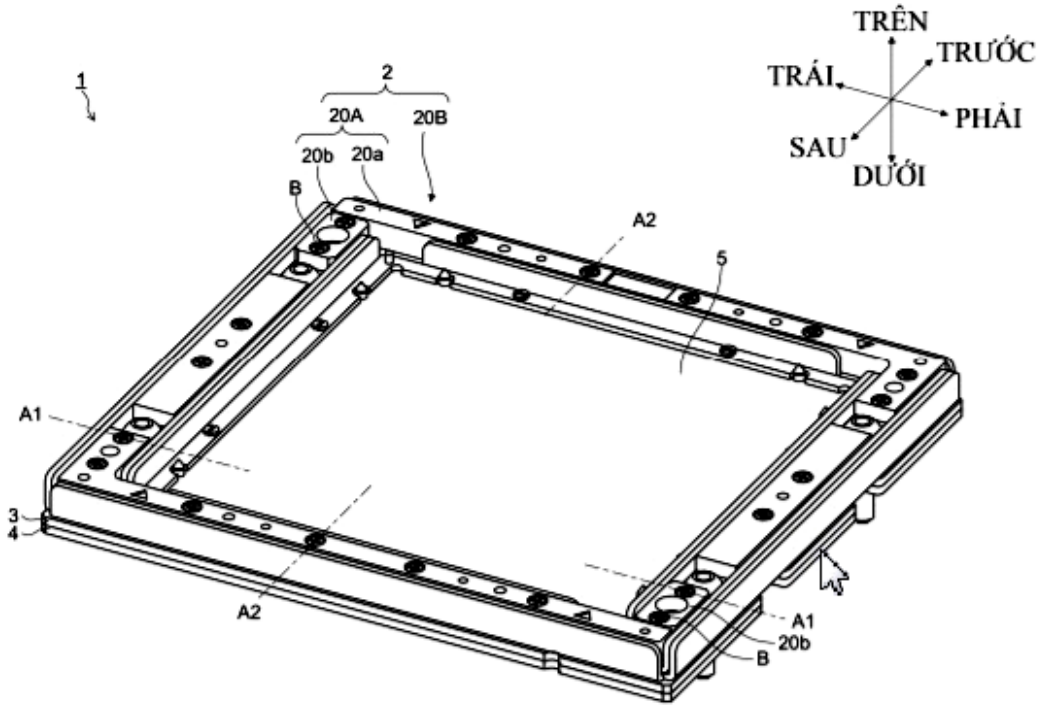

FIG. 1

(11) **80052 A**
(21) **1-2021-02800**
(22) 18/10/2019
(30) 2018-215913 16/11/2018 JP
2019-022388 12/02/2019 JP
2019-115440 21/06/2019 JP
(43) 25/08/2021
(85) 17/05/2021
(86) PCT/JP2019/041116 18/10/2019
(87) WO2020/100525 22/05/2020
Ngày yêu cầu thẩm định nội dung: 17/05/2021
(51) ***A61M 5/28**; A61M 5/32; A61J 1/06*

(71) **KORTUC INC.** (JP)
Shiroyama Trust Tower, 4F, 4-3-1 Toranomon, Minato-ku, Tokyo 1056004, Japan
(72) YAMASHITA, Shogo (JP)
(74) Công ty TNHH Quốc tế D &N (D&N INTERNATIONAL CO.,LTD.)

(54) **BƠM TIÊM PHÙ HỢP CHO DUNG DỊCH HYĐRO PEROXIT VÀ BỘ DỤNG CỤ BAO GỒM BƠM TIÊM NÀY**

(57) Sáng chế đề cập đến bơm tiêm ngăn chặn sự phân hủy hyđro peroxit. Bơm tiêm theo sáng chế bao gồm phần tiếp xúc với dung dịch hyđro peroxit, trong đó phần này được làm bằng polyme xycloolefin (COP) hoặc copolyme xycloolefin (COC). Sáng chế cũng đề cập đến bộ dụng cụ bao gồm bơm tiêm này.

Fig.1

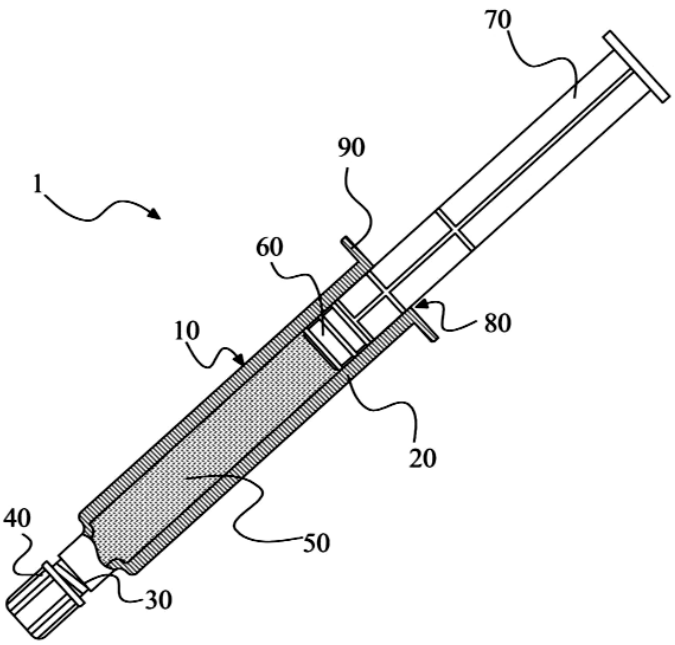

(11) **80053 A** (43) 25/08/2021
(21) **1-2021-02801** (85) 18/05/2021
(22) 22/11/2019 (86) PCT/CN2019/120266 22/11/2019
(30) PCT/CN2018/116885 22/11/2018 CN (87) WO2020/103931 28/05/2020
Ngày yêu cầu thẩm định nội dung: 18/05/2021
(51) ***H04N 19/11***

(71) 1. **BEIJING BYTEDANCE NETWORK TECHNOLOGY CO., LTD.** (CN)
Room B-0035, 2/F, No.3 Building No.30, Shixing Road, Shijingshan District Beijing 100041, China
2. **BYTEDANCE INC.** (US)
12655 West Jefferson Boulevard Sixth Floor, Suite No. 137 Los Angeles, California 90066, USA
(72) ZHANG, Li (CN); ZHANG, Kai (CN); LIU, Hongbin (CN); XU, Jizheng (CN); WANG, Yue (CN)
(74) Công ty Luật TNHH Phạm và Liên danh (PHAM & ASSOCIATES)

(54) **THIẾT BỊ VÀ PHƯƠNG PHÁP XỬ LÝ VIĐEO, VÀ VẬT GHI MÁY TÍNH ĐỌC ĐƯỢC BẤT BIẾN**

(57) Sáng chế đề cập đến thiết bị, hệ thống và phương pháp mã hóa viđeo số, bao gồm các kỹ thuật điều biến mã xung. Phương pháp lấy làm ví dụ để xử lý viđeo bao gồm các bước xác định, cho khối viđeo hiện tại, rằng ít nhất một trong chế độ mã hóa thứ nhất trong đó điều biến mã xung được sử dụng hoặc chế độ mã hóa thứ hai trong đó dự báo trong dựa trên nhiều dòng tham chiếu được sử dụng được kích hoạt, và thực hiện, dựa trên chế độ mã hóa thứ nhất hoặc chế độ mã hóa thứ hai, biến đổi giữa khối hiện tại và biểu diễn dòng bit của viđeo, trong đó chỉ báo thứ nhất chỉ báo việc sử dụng chế độ mã hóa thứ nhất và/hoặc chỉ báo thứ hai chỉ báo việc sử dụng chế độ mã hóa thứ hai được bao gồm trong biểu diễn dòng bit theo quy tắc thứ tự.

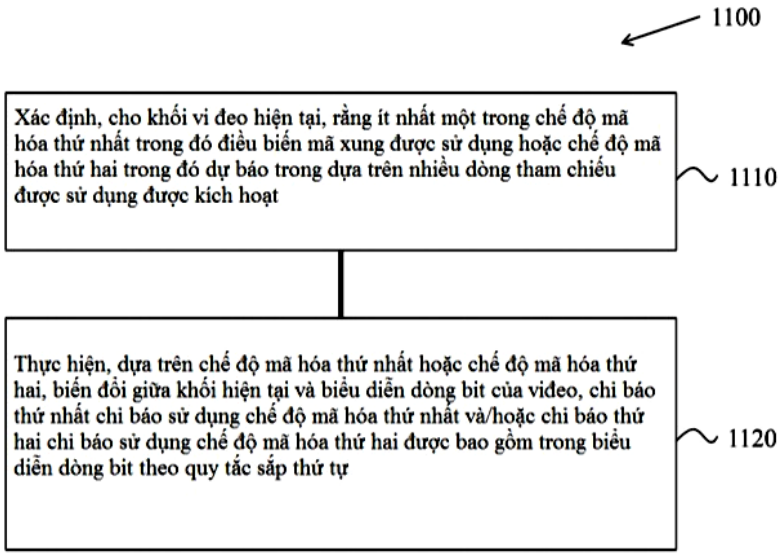

Fig.11

(11) **80054 A** (43) 25/08/2021
(21) **1-2021-02805** (85) 18/05/2021
(22) 07/11/2019 (86) PCT/JP2019/043671 07/11/2019
(30) 2018-210644 08/11/2018 JP (87) WO2020/095994 A1 14/05/2020
(51) ***C09J 133/00***; *C09J 133/14; C09J 4/06; C09J 7/38; H05B 33/14; G09F 9/00; H01L 27/32; H01L 51/50; H05B 33/02; C09J 11/06; G02B 5/30*

(71) **MITSUBISHI CHEMICAL CORPORATION** (JP)
1-1 Marunouchi 1-chome, Chiyoda-ku, Tokyo 100-8251 Japan
(72) FUKUDA, Shinya (JP); NOZAWA, Daiki (JP); MINEMOTO, Masaya (JP); INENAGA, Makoto (JP)
(74) Công ty TNHH một thành viên Sở hữu trí tuệ VCCI (VCCI-IP CO.,LTD)

(54) **CHẾ PHẨM NHỰA DÍNH NHẠY ÁP, TẤM DÍNH NHẠY ÁP, TẤM DÍNH NHẠY ÁP CÓ THỂ HÓA RẮN BẰNG TIA NĂNG LƯỢNG HOẠT ĐỘNG, CHI TIẾT QUANG, TẤM MỎNG DÙNG CHO THIẾT BỊ HIỂN THỊ HÌNH ẢNH VÀ THIẾT BỊ HIỂN THỊ HÌNH ẢNH**

(57) Sáng chế đề cập đến chế phẩm nhựa dính nhạy áp, và đề cập đến chế phẩm nhựa dính nhạy áp mà có thể làm giảm các lượng trộn của chất khơi mào và chất liên kết ngang dùng cho chế phẩm nhựa dính nhạy áp này, làm giảm lượng các hợp chất có trọng lượng phân tử thấp chẳng hạn như chất khơi mào và sản phẩm phân hủy của nó vẫn còn sau khi liên kết ngang, gia tăng lực cố kết, và đặc biệt là cải thiện độ tin cậy về độ bền chống tạo bọt UV, và còn có đặc tính là không thúc đẩy sự ăn mòn kim loại.

Chế phẩm nhựa dính nhạy áp chứa: (met)acrylic polyme hoặc (met)acrylic copolyme (A) (được gọi là "(met)acrylic (co)polyme (A)"); hợp chất (B) có nhóm chức có thể polyme hóa gốc có liên kết đôi cacbon-cacbon và nhóm hình thành gốc trong phân tử; và chất khơi mào (C) bao gồm hợp chất khác với hợp chất (B).

(11) **80055 A**
(21) **1-2021-02806**
(22) 28/10/2019
(30) 201811262934.7 27/10/2018 CN
(43) 25/08/2021
(85) 18/05/2021
(86) PCT/CN2019/113541 28/10/2019
(87) WO2020/083403 A1 30/04/2020
Ngày yêu cầu thẩm định nội dung: 18/05/2021
(51) ***H04N 19/105***

(71) **HUAWEI TECHNOLOGIES CO., LTD.** (CN)
Huawei Administration Building, Bantian, Longgang District Shenzhen, Guangdong 518129, P. R. China
(72) XU, Weiwei (CN); YANG, Haitao (CN); ZHAO, Yin (CN)
(74) Công ty TNHH một thành viên Sở hữu trí tuệ VCCI (VCCI-IP CO.,LTD)

(54) **THIẾT BỊ VÀ PHƯƠNG PHÁP DỰ ĐOÁN ẢNH**

(57) Sáng chế đề cập đến phương pháp dự đoán ảnh. Phương pháp này bao gồm: thu dòng bit; phân tích dòng bit để thu nhận chế độ dự đoán của khối hiện tại; khi chế độ dự đoán của khối hiện tại là chế độ dự đoán trong và liên đới được kết hợp, lựa chọn chế độ thực thi của chế độ đơn vị dự đoán tam giác theo chính sách được thiết lập trước; xác định thông tin chuyển động của khối hiện tại theo chế độ thực thi của chế độ đơn vị dự đoán tam giác; thực hiện xử lý bù chuyển động dựa trên thông tin chuyển động, để thu nhận mẫu dự đoán liên đới; thu nhận mẫu dự đoán trong theo chế độ dự đoán của khối hiện tại; và kết hợp mẫu dự đoán liên đới và mẫu dự đoán trong để thu nhận ảnh dự đoán của khối hiện tại. Các phương án của sáng chế có thể cải thiện hiệu quả mã hóa và giải mã.

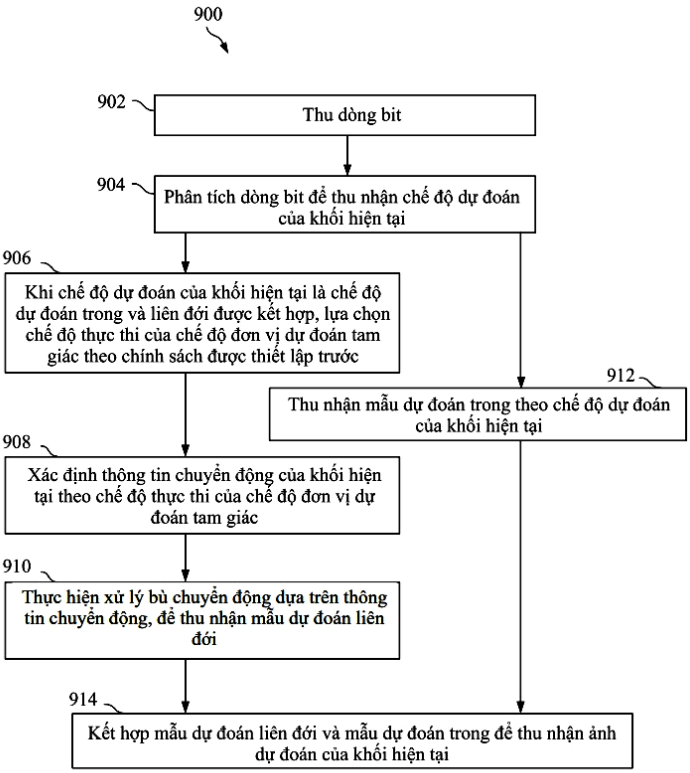

FIG. 9

(11) **80056 A** (43) 25/08/2021
(21) **1-2021-02818** (85) 18/05/2021
(22) 17/10/2019 (86) PCT/JP2019/040846 17/10/2019
(30) 2018-201332 25/10/2018 JP (87) WO2020/085184 30/04/2020
(51) ***A61F 13/42***; *A61F 13/532; A61F 13/539; A61F 13/514*

(71) **UNICHARM CORPORATION** (JP)
182, Shimobun, Kinsei-cho, Shikokuchuo-shi, Ehime 7990111, Japan
(72) WATANABE, Sakiko (JP); MIYAMA, Takuya (JP); SAKAGUCHI, Satoru (JP)
(74) Công ty Cổ phần Sở hữu công nghiệp INVESTIP (INVESTIP)

(54) **VẬT DỤNG THẤM HÚT VÀ VẬT CHỨA DÙNG CHO VẬT DỤNG THẤM HÚT**

(57) Sáng chế đề xuất vật dụng thấm hút mà cho phép người chăm sóc biết được lượng nước tiểu thích hợp nhờ dấu hiệu chỉ báo và thay vật dụng thấm hút ở thời điểm thích hợp. Tã lót dùng một lần (10) bao gồm lõi thấm hút (31) và dấu hiệu chỉ báo (70) mà thay đổi màu sắc do tiếp xúc với hơi ẩm ở phía bề mặt không hướng da so với lõi thấm hút. Dấu hiệu chỉ báo có các hàng dấu hiệu chỉ báo (71, 72) kéo dài theo hướng trước-sau. Hàng dấu hiệu chỉ báo được cấu thành bởi tổ hợp các phần họa tiết (80) được bố trí cách quãng theo hướng trước-sau.

FIG. 2

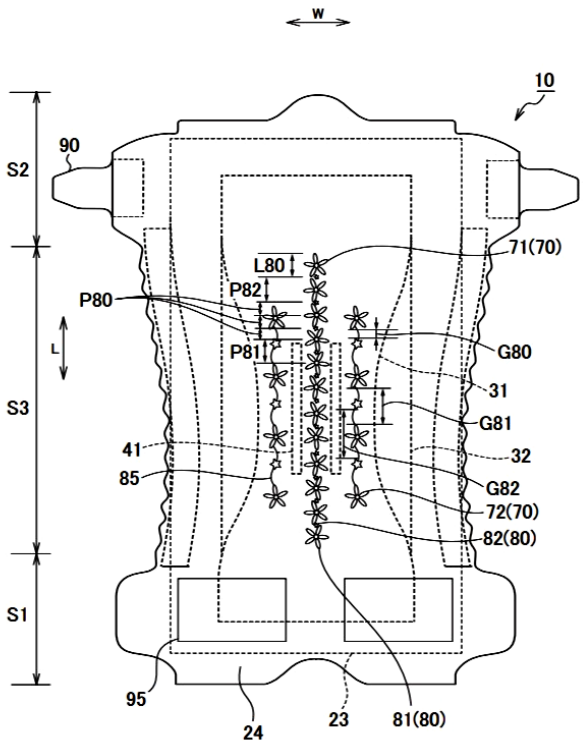

(11) **80057 A**
(21) **1-2021-02820**
(22) 06/12/2019
(30) 2018-230405 07/12/2018 JP
(43) 25/08/2021
(85) 18/05/2021
(86) PCT/JP2019/047734 06/12/2019
(87) WO2020/116591 11/06/2020
(51) ***A61F 13/15**; A61F 13/494*

(71) **UNICHARM CORPORATION** (JP)
182, Shimobun, Kinsei-cho, Shikokuchuo-shi, Ehime 7990111, Japan
(72) MATSUI, Takashi (JP); YAMANAKA, Yasuhiro (JP); SAKAGUCHI, Satoru (JP); YANO, Takanori (JP); SHIMIZU, Tsuneo (JP)
(74) Công ty Cổ phần Sở hữu công nghiệp INVESTIP (INVESTIP)

(54) **PHƯƠNG PHÁP SẢN XUẤT TÃ LÓT DÙNG MỘT LẦN**

(57) Sáng chế đề cập đến phương pháp sản xuất tã lót dùng một lần có khả năng tạo thành túi chứa một cách thích hợp với cạp thắt lưng. Phương pháp sản xuất tã lót dùng một lần có bước di chuyển cụm thân dạng liên tục (S20) để di chuyển cụm thân dạng liên tục (C11) trong đó các phần cấu thành của phần thân (11) mà bao gồm phía bề mặt tiếp xúc da được kết nối với nhau theo hướng trước sau, bước sản xuất thân tổ hợp dạng dải (S100) để sản xuất thân tổ hợp dạng dải trong đó cạp thắt lưng thứ nhất và cạp thắt lưng thứ hai được bố trí một cách tương ứng trong phần thân thứ nhất và phần thân thứ hai, trong khi phần thân thứ nhất và phần thân thứ hai được kết nối theo hướng trước sau và liền kề với nhau theo hướng di chuyển phần thân là hướng mà cụm thân dạng liên tục được di chuyển; thân tổ hợp dạng dải còn bao gồm chất kết dính thân để nối với cụm thân dạng liên tục; bước nối dải (S40) để nối thân tổ hợp dạng dải với cụm thân dạng liên tục sao cho ôm đường biên thân là đường biên giữa phần thân thứ nhất và phần thân thứ hai, và bước cắt (S50) để cắt cụm thân dạng liên tục và thân tổ hợp dạng dải tại đường biên thân.

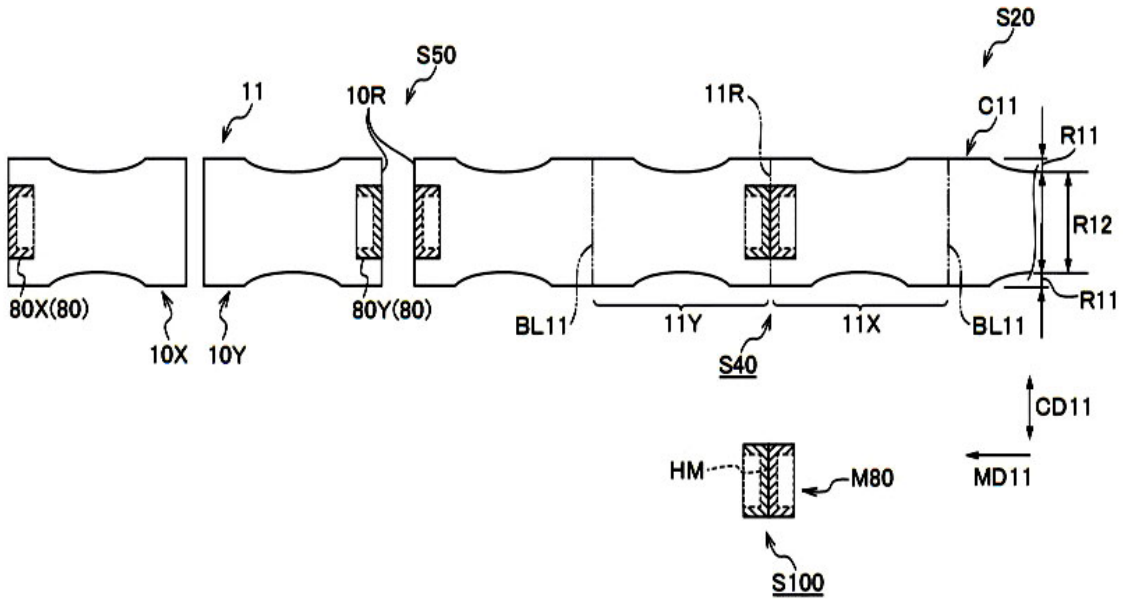

FIG. 8

(11) **80058 A**
(21) **1-2021-02828**
(22) 19/10/2019
(30) 62/748,005 19/10/2018 US
62/747,967 19/10/2018 US
(43) 25/08/2021
(85) 18/05/2021
(86) PCT/US2019/057099 19/10/2019
(87) WO2020/082053 23/04/2020
(51) ***A43B 13/02**; A43B 13/20; A43B 13/18; A43B 13/04; A43B 13/12*

(71) **NIKE INNOVATE C.V.** (US)
Dutch Partnership, One Bowerman Drive, Beaverton, Oregon 97005, United States of America
(72) EDWARDS, Charles R. (US); PASSKE, Joel L. (US)
(74) Công ty TNHH Tầm nhìn và Liên danh (VISION & ASSOCIATES CO.LTD.)

(54) **CẤU TRÚC ĐỆM VÀ PHƯƠNG PHÁP SẢN XUẤT CẤU TRÚC ĐỆM NÀY**

(57) Sáng chế đề cập đến thành phần hỗn hợp mà bao gồm vải có nhiều xơ, các xơ này bao gồm vật liệu dẻo nhiệt thứ nhất; và vật liệu dẻo nhiệt thứ hai bao quanh nhiều xơ của vải và gia cố ít nhất một phần của vải, trong đó vật liệu dẻo nhiệt thứ hai có nhiệt độ nóng chảy thấp hơn nhiệt độ nóng chảy của vật liệu dẻo nhiệt thứ nhất. Thành phần hỗn hợp có thể được sử dụng làm một phần của cấu trúc đệm, trong đó thành phần hỗn hợp truyền khả năng chống thủng cho cấu trúc đệm. Bản tóm tắt này được sử dụng như một công cụ quét cho các mục đích tìm kiếm trong lĩnh vực kỹ thuật cụ thể và không nhằm giới hạn sáng chế.

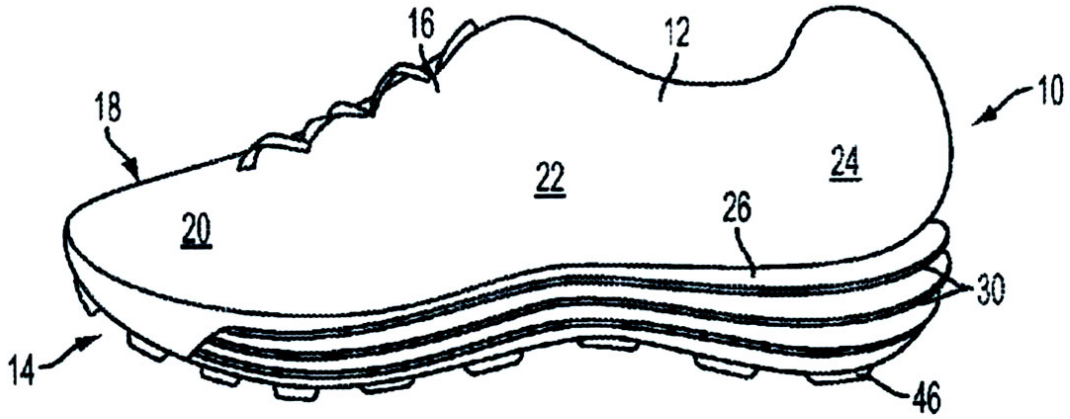

FIG. 1

(11) **80059 A** (43) 25/08/2021
(21) **1-2021-02832**
(22) 18/05/2021
Ngày yêu cầu thẩm định nội dung: 18/05/2021
Ngày yêu cầu công bố sớm: 25/06/2021
(51) ***B65F 1/14**; B65F 1/16; A61M 5/32*
(71) **LÊ QUỐC HUY** (VN)
03 Hàn Thuyên, phường Ba Đình, thành phố Thanh Hóa, tỉnh Thanh Hóa
(72) Lê Quốc Huy (VN)
(54) **HỘP ĐỰNG AN TOÀN CÓ GẮN DỤNG CỤ TÁCH KIM TIÊM**

(57) Sáng chế đề cập đến hộp đựng an toàn có phương tiện tách kim tiêm khỏi bơm tiêm. Hộp đựng (1) theo sáng chế được dập từ một tấm các tông có hai mặt được phủ nhựa mỏng bao gồm thân hộp, các nắp bên, nắp che và nắp đậy được tạo ra trên miệng hộp, các nắp bên, nắp che và nắp đậy, mỗi nắp có tạo ra một lỗ thông, sao cho khi gập các nắp này trên miệng hộp, tạo ra một lỗ thả kim (1.5) thông vào lòng thân hộp, nắp che và nắp đậy được tạo ra trên các cạnh đối nhau của miệng hộp và một rãnh gài được tạo ra giữa nắp che và miệng hộp để gài nắp đậy. Dụng cụ tách kim tiêm (2) được gắn vào hộp đựng này ngang qua một phần lỗ tha kim (1.5), trong đó, dụng cụ này có một tấm trên dạng tấm mỏng cứng và có một lỗ tách kim được tạo ra trên tấm trên nối thông với lỗ thả kim. Khi sử dụng, đế của kim tiêm, đã qua sử dụng được gắn vào bơm tiêm, được lắp vào lỗ tách kim tiêm. Kim tiêm được tách ra khỏi bơm tiêm và rơi vào lòng thân hộp đựng khi bẻ bơm tiêm này một góc nhất định.

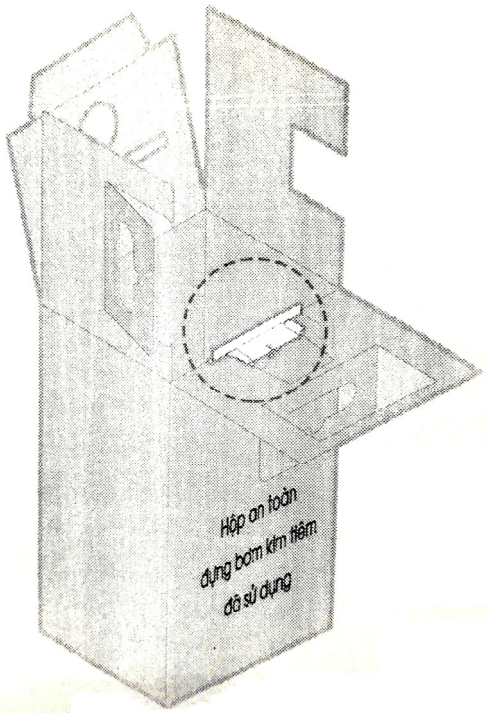

Hình 2

(11) **80060 A**
(21) **1-2021-02834**
(22) 11/11/2019
(30) 2018-212476 12/11/2018 JP
(43) 25/08/2021
(85) 19/05/2021
(86) PCT/JP2019/044204 11/11/2019
(87) WO2020/100838 A1 22/05/2020
Ngày yêu cầu thẩm định nội dung: 19/05/2021
(51) ***B62K 25/20**; B62K 11/10*

(71) **YAMAHA HATSUDOKI KABUSHIKI KAISHA** (JP)
2500 Shingai, Iwata-shi, Shizuoka-ken 438-8501, Japan
(72) Yusuke SAITO (JP)
(74) Công ty TNHH Tư vấn - Đầu tư N.T.K. (N.T.K. CO., LTD.)

(54) **PHƯƠNG TIỆN GIAO THÔNG KIỂU NGỒI CHÂN ĐỂ HAI BÊN**

(57) Sáng chế đề xuất phương tiện giao thông kiểu ngồi chân để hai bên gia tăng mức độ tự do thiết kế ở phần sau của phương tiện trong khi đảm bảo hiệu quả làm giảm rung động bởi liên kết chống rung. Phương tiện giao thông kiểu ngồi chân để hai bên (1) gồm cụm đung đưa (21) gồm động cơ (22) và cơ cấu truyền động và liên kết chống rung (24) được sắp xếp phía dưới động cơ (22) và liên kết cụm đung đưa (21) với khung thân (2). Bộ treo sau (26) được sắp xếp ở phía ngược với cơ cấu truyền động đối với bánh sau (Rw). Giá lắp trên của bộ treo sau (26) được sắp xếp ra phía trước hơn so với đầu trước (Rf) của bánh sau (Rw) trên hình chiếu nhìn từ một bên. Đường kéo dài (Le) của đường tâm (Ls) của bộ treo sau (26) giao cắt với mặt đường (Rs) ở vị trí về phía sau hơn so với đầu trước (Rf) của bánh sau (Rw) và ra phía trước hơn so với đầu sau (Rr) của bánh sau (Rw) trên hình chiếu nhìn từ một bên, và giao cắt với mặt ngồi (11s) của yên (11) trên hình chiếu nhìn từ một bên. Bộ treo sau (26) gối chồng quạt làm mát (78) trên hình chiếu bằng.

FIG. 10

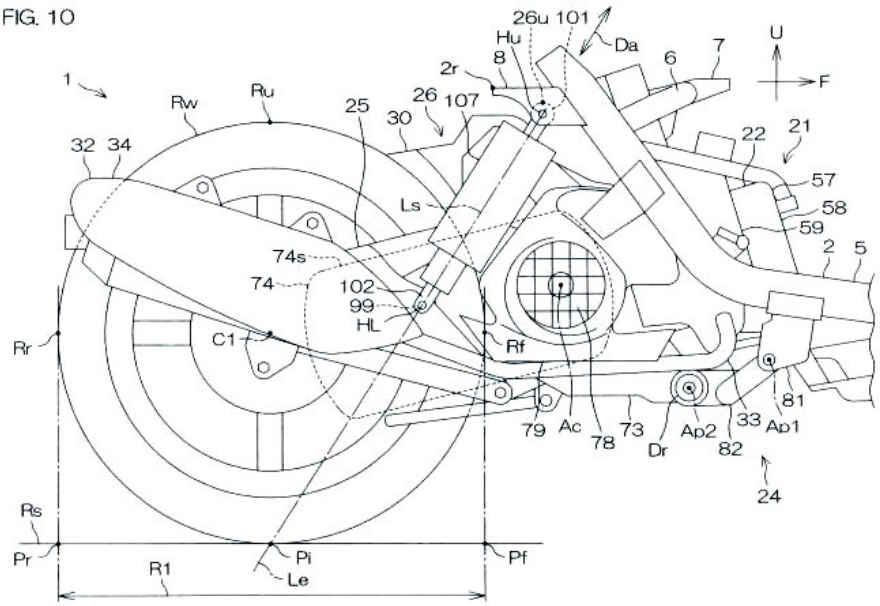

(11) **80061 A** (43) 25/08/2021
(21) **1-2021-02835** (85) 19/05/2021
(22) 11/11/2019 (86) PCT/JP2019/044205 11/11/2019
(30) 2018-212476 12/11/2018 JP (87) WO2020/100839 A1 22/05/2020
Ngày yêu cầu thẩm định nội dung: 19/05/2021
(51) ***B62K 25/20**; B62K 11/10*

(71) **YAMAHA HATSUDOKI KABUSHIKI KAISHA** (JP)
2500 Shingai, Iwata-shi, Shizuoka-ken 438-8501, Japan
(72) Yusuke SAITO (JP)
(74) Công ty TNHH Tư vấn - Đầu tư N.T.K. (N.T.K. CO., LTD.)

(54) **PHƯƠNG TIỆN GIAO THÔNG KIỂU NGỒI CHÂN ĐỂ HAI BÊN**

(57) Sáng chế đề xuất phương tiện giao thông kiểu ngồi chân để hai bên đảm bảo dung tích của hộp chứa vật dụng được bố trí bên dưới yên và làm giảm sự mất cân bằng trái - phải. Phương tiện giao thông kiểu ngồi chân để hai bên gồm cụm đung đưa (21) gồm động cơ (22) và cơ cấu truyền động (23), tay đòn sau (25) được bố trí sang bên phải hơn so với bánh sau (Rw) và xoay theo phương thẳng đứng với bánh sau Rw và cụm đung đưa (21), và bộ treo sau (26) được bố trí sang bên phải hơn so với bánh sau (Rw). Đầu sau của bộ treo sau (26) được bố trí ra phía trước hơn so với trục tâm quay (C1) của bánh sau (Rw). Tay đòn sau (25) gồm ít nhất một phần cố định (95u, 95L) được cố định vào động cơ (22), và phần gắn bộ treo (99) được gắn vào bộ treo sau (26). Ít nhất một phần của phần gắn bộ treo (99) được bố trí ra phía ngoài hơn theo phương bề rộng phương tiện so với ít nhất một phần cố định (95u, 95L).

FIG. 10

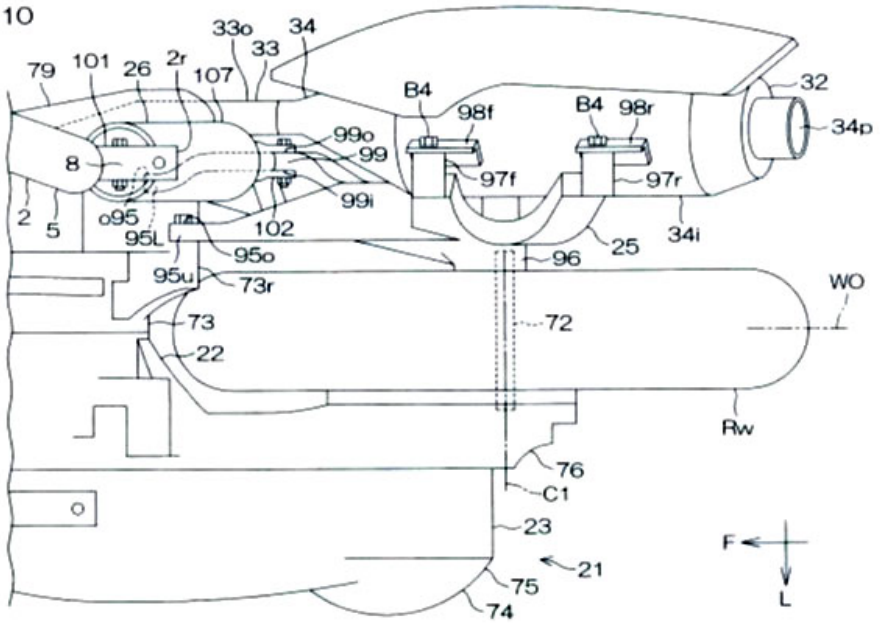

(11) **80062 A** (43) 25/08/2021
(21) **1-2021-02838**
(22) 19/05/2021
Ngày yêu cầu thẩm định nội dung: 19/05/2021
Ngày yêu cầu công bố sớm: 19/05/2021
(51) ***E04C 1/00***

(71) 1. **LÊ VIỆT HÙNG** (VN)
Viện Vật liệu xây dựng, số 235 đường Nguyễn Trãi, phường Thanh Xuân Trung, quận Thanh Xuân, thành phố Hà Nội
2. **LÊ TRUNG THÀNH** (VN)
Viện Vật liệu xây dựng, số 235 đường Nguyễn Trãi, phường Thanh Xuân Trung, quận Thanh Xuân, thành phố Hà Nội
(72) Lê Việt Hùng (VN); Lê Trung Thành (VN); Nguyễn Văn Tuấn (VN); Nguyễn Công Thắng (VN)

(54) **BÊ TÔNG NHẸ CƯỜNG ĐỘ CAO SỬ DỤNG HẠT VI CẦU RỖNG TỪ TRO BAY VÀ PHƯƠNG PHÁP CHẾ TẠO**

(57) Sáng chế đề cập đến bê tông nhẹ cường độ cao sử dụng hạt vi cầu rỗng từ tro bay bao gồm: chất kết dính đa cấu tử, hạt vi cầu rỗng từ tro bay, cát hạt nhỏ, cốt sợi dạng phân tán. Bê tông được tạo ra từ hỗn hợp này có khối lượng thể tích từ 1300 đến 1800 kg/m^3, cường độ nén từ 40 đến 70 MPa, độ hút nước không lớn hơn 10%. Sáng chế còn đề cập đến phương pháp chế tạo bê tông nhẹ cường độ cao theo các bước sau: Bước 1: định lượng các vật liệu thành phần và chuẩn bị dung dịch chứa nano; Bước 2: trộn khô hỗn hợp xi măng, silica fume (SF), xỉ hạt lò cao hạt hóa nghiền mịn (GGBFS), hạt vi cầu rỗng từ tro bay và cát hạt nhỏ; Bước 3: trộn ẩm các vật liệu thành phần trên với 70% lượng nước; Bước 4: trộn ướt các vật liệu thành phần trên với dung dịch chứa nano đã phân tán; và Bước 5: thêm cốt sợi dạng phân tán polypropylene (PP) và tiến hành trộn đồng nhất.

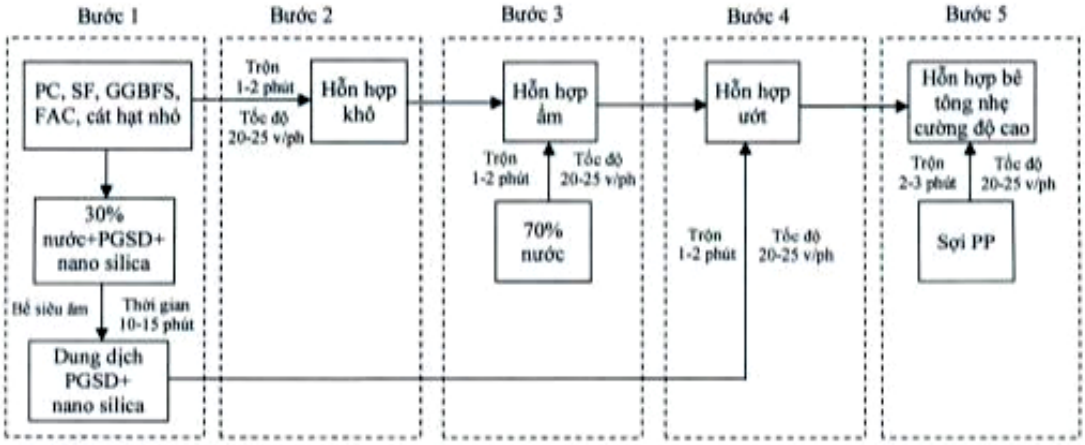

Hình 1

(11) **80063 A** (43) 25/08/2021
(21) **1-2021-02848** (85) 19/05/2021
(22) 14/11/2019 (86) PCT/JP2019/044698 14/11/2019
(30) 2018-215730 16/11/2018 JP (87) WO2020/100979 22/05/2020
(51) ***C08B 11/12**; D01G 9/02; C08L 21/00; C08J 3/22; C08K 7/02*

(71) **NIPPON PAPER INDUSTRIES CO., LTD.** (JP)
4-1, Oji 1-chome, Kita-ku, Tokyo 114-0002, Japan
(72) YASUKAWA, Yusuke (JP); KATO, Hayato (JP); YAMADA, Yoshitake (JP)
(74) Công ty Luật TNHH T&G (TGVN)

(54) **PHƯƠNG PHÁP SẢN XUẤT HẠT MÀU CHỦ CHỨA CÁC SỢI NANO XENLULOZA ĐƯỢC CẢI BIẾN BẰNG ANION PHƯƠNG PHÁP SẢN XUẤT CHẾ PHẨM CAO SU**

(57) Sáng chế đề cập đến phương pháp sản xuất chế phẩm cao su với mức tiêu thụ điện năng thấp, chế phẩm cao su này chứa sợi nano xenluloza được cải biến bằng anion và có độ bền cao. Theo sáng chế, hạt màu chủ được tạo ra bằng cách trộn thành phần cao su với sợi nano xenluloza được cải biến bằng anion mà thu được bằng cách tách sợi xenluloza được cải biến bằng anion với việc sử dụng dụng cụ phun tia tạo bọt; và chế phẩm cao su được tạo ra bằng cách tạo liên kết ngang hạt màu chủ này.

(11) **80064 A** (43) 25/08/2021
(21) **1-2021-02856** (85) 19/05/2021
(22) 28/10/2019 (86) PCT/JP2019/042174 28/10/2019
(30) 2018-206107 31/10/2018 JP (87) WO2020/090739 07/05/2020
Ngày yêu cầu thẩm định nội dung: 19/05/2021
(51) ***C21D 8/00***; *C22C 38/60; C22C 38/00; C21D 1/06; C21D 9/32*

(71) **JFE STEEL CORPORATION** (JP)
2-3, Uchisaiwai-cho 2-chome, Chiyoda-ku, Tokyo 1000011, Japan
(72) KASAI Masayuki (JP); IHARA Naoya (JP); NISHIMURA Kimihiro (JP)
(74) Công ty Cổ phần Sở hữu công nghiệp INVESTIP (INVESTIP)

(54) **THÉP ĐỂ THẤM CACBON-NITƠ, CẤU KIỆN ĐƯỢC THẤM CACBON-NITƠ VÀ PHƯƠNG PHÁP SẢN XUẤT CHÚNG**

(57) Sáng chế đề xuất thép để thấm cacbon-nitơ mà đảm bảo khả năng gia công cơ khí trước khi xử lý thấm cacbon-nitơ. Thép để thấm cacbon-nitơ bao gồm: thành phần hoá học chứa, tính theo % khối lượng, C: ≥ 0,02 % và < 5 0,15 %, Si: ≤ 0,30 %, Mn: 1,5-2,5 %, P: ≤ 0,025 %, S: ≤ 0,06 %, Cr: 0,5-2,0 %, Mo: 0,005-0,2 %, V: 0,02-0,20 %, Nb: 0,003-0,20 %, Al: > 0,020 % và ≤ 1,0 %, Ti: > 0,0050 % và ≤ 0,015 %, N: ≤ 0,0200 %, Sb: 0,0030-0,010 %, thành phần còn lại là Fe và các tạp chất không thể tránh khỏi, thoả mãn biểu thức (1) hoặc (2); và tổ chức tế vi thép có tỷ lệ diện tích của pha bainit là > 50 %, kích thước hạt trước auxtenit là ≤ 100 μm, kết tủa Ti ≥ 300/μm^2 với kích thước hạt tương đương tròn ≤ 30 nm phân tán, Sb tách biệt với các ranh giới hạt trước auxtenit.

(11) **80065 A**
(21) **1-2021-02858**
(22) 29/10/2009
(30) 61/109,821 30/10/2008 US
61/242,765 15/09/2009 US
(43) 25/08/2021
(85) 05/05/2011
(86) PCT/US2009/062646 29/10/2009
(87) WO2010/059401 27/05/2010
Ngày yêu cầu thẩm định nội dung: 19/05/2021
(51) ***A61K 31/519***; *A61K 31/52; C07D 487/04; C07D 473/34; A61P 37/00*
(62) 1-2011-01162

(71) 1. **THE SCRIPPS RESEARCH INSTITUTE** (US)
10550 North Torrey Pines Road, La Jolla, CA 92037, US
2. **NOVARTIS AG** (CH)
Lichtstrasse 35, CH-4056 Basel, Switzerland
(72) BOITANO, Anthony (US); COOKE, Michael (US); PAN, Shifeng (US); SCHULTZ, Peter G. (US); TELLEW, John (US); WAN, Yongqin (US); WANG, Xing (CN)
(74) Công ty Cổ phần Sở hữu công nghiệp INVESTIP (INVESTIP)

(54) **PHƯƠNG PHÁP LÀM TĂNG SỐ LƯỢNG TẾ BÀO MẦM TẠO MÁU VÀ TẾ BÀO THẾ HỆ ÔNG BÀ NGOÀI CƠ THỂ**

(57) Sáng chế đề cập đến phương pháp làm tăng số lượng tế bào mầm tạo máu và tế bào thế hệ ông bà ngoài cơ thể, trong đó phương pháp này bao gồm bước cho các tế bào mầm tạo máu và tế bào thế hệ ông bà tiếp xúc với chất có khả năng đối kháng hoạt tính và/hoặc mức biểu hiện thụ thể aryl hydrocarbon.

(11) **80066 A**
(21) **1-2021-02866**
(22) 30/10/2019
(30) 62/753,339 31/10/2018 US
62/868,550 28/06/2019 US
(43) 25/08/2021
(85) 19/05/2021
(86) PCT/US2019/058932 30/10/2019
(87) WO2020/092621 07/05/2020
(51) ***C07D 471/04**; C07D 519/00; A61K 31/437; A61P 35/00*

(71) **GILEAD SCIENCES, INC.** (US)
333 Lakeside Drive, Foster City, California 94404, United States of America
(72) BALAN, Gayatri (IN); BARTLETT, Mark J. (NZ); CHANDRASEKHAR, Jayaraman (IN); CODELLI, Julian A. (US); CONWAY, John H. (US); COSMAN, Jennifer L. (CA); KALLA, Rao V. (IN); KASUN, Zachary A. (US); KIM, Musong (US); LEE, Seung H. (US); LO, Jennifer R. (US); LOYER-DREW, Jennifer A. (US); MITCHELL, Scott A. (US); PERRY, Thao D. (US); PHILLIPS, Gary B. (US); SALVO, Patrick J. (US); SWAMINATHAN, Sundaramoorthi (IN); VAN VELDHUIZEN, Joshua J. (US); YEUNG, Suet C. (US); ZABLOCKI, Jeff (US)
(74) Công ty TNHH Tầm nhìn và Liên danh (VISION & ASSOCIATES CO.LTD.)

(54) **HỢP CHẤT 6-AZABENZIMIDAZOL ĐƯỢC THẾ VÀ DƯỢC PHẨM CHỨA HỢP CHẤT NÀY**

(57) Sáng chế đề cập đến các hợp chất 6-azabenzimidazol, dược phẩm chứa các hợp chất này, và phương pháp điều chế nó. Các hợp chất và chế phẩm được bộc lộ ở đây có thể được sử dụng để điều trị hoặc ngăn ngừa bệnh, rối loạn, hoặc lây nhiễm có thể điều biến bằng chất ức chế kinaza nguyên bản chất sinh huyết 1 (HPK1), như HBV, HIV, ung thư, và/hoặc bệnh siêu tăng sinh.

(11) **80067 A** (43) 25/08/2021
(21) **1-2021-02870** (85) 19/05/2021
(22) 13/11/2019 (86) PCT/JP2019/044512 13/11/2019
(30) 2018-217662 20/11/2018 JP (87) WO2020/105524 28/05/2020
(51) ***C25D 17/08**; H05K 3/18; C23C 18/31*

(71) **ALMEX TECHNOLOGIES INC.** (JP)
No. 12-8, Satsuki-cho, Kanuma-shi, Tochigi 322-0014, Japan
(72) WATANABE Masahide (JP); ISHII Katsumi (JP)
(74) Văn phòng Luật sư Ân Nam (ANNAM IP & LAW)

(54) **CƠ CẤU VẬN CHUYỂN ĐỒ GÁ, THIẾT BỊ VÀ PHƯƠNG PHÁP XỬ LÝ BỀ MẶT**

(57) Sáng chế đề cập đến cơ cấu vận chuyển đồ gá (100) có: bộ phận giữ đồ gá (110) mà đồ gá giữ phôi gia công (10) giữ phôi gia công (W) bằng cách treo được gắn có thể tháo rời; bộ phận đỡ (120) đỡ bộ phận giữ đồ gá; và bộ phận nối (130) nối bộ phận giữ đồ gá (110) và bộ phận đỡ (120) với nhau. Bộ phận nối (130) nhả khớp nối giữa bộ phận giữ đồ gá (110) và bộ phận đỡ (120) khi có tác động ngoại lực, nối bộ phận giữ đồ gá (110) và bộ phận đỡ (120) với nhau khi không có tác động ngoại lực ,và, khi nối, có thể chọn một của nhiều vị trí khớp nối trong đó góc tương đối giữa bộ phận giữ đồ gá (110) và bộ phận đỡ (120) khác nhau trong hình chiếu bằng.

FIG.6

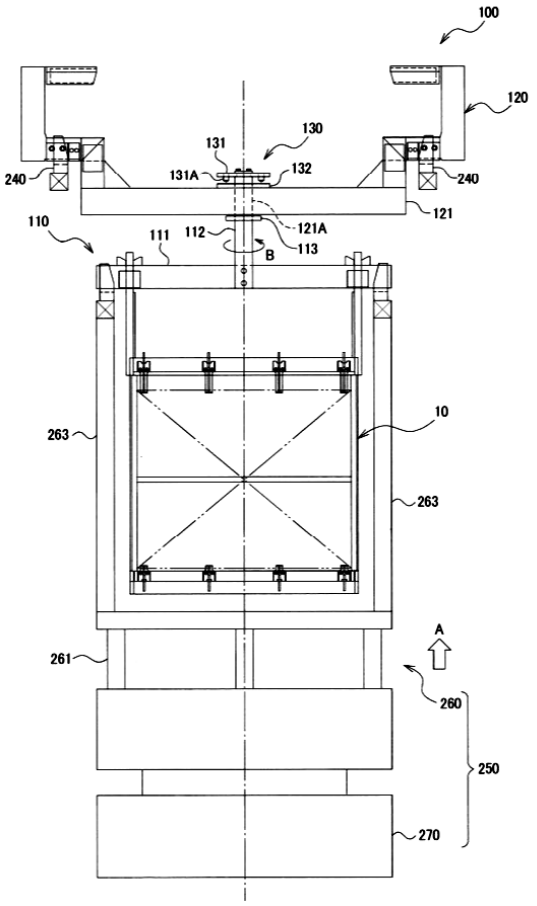

(11) **80068 A** (43) 25/08/2021
(21) **1-2021-02874** (85) 20/05/2021
(22) 29/08/2019 (86) PCT/JP2019/033973 29/08/2019
(30) 2018-217556 20/11/2018 JP (87) WO2020/105243 A1 28/05/2020
Ngày yêu cầu thẩm định nội dung: 20/05/2021
(51) ***B23K 26/21***

(71) **HONDA MOTOR CO., LTD.** (JP)
1-1, Minami-Aoyama 2-chome. Minato-ku, Tokyo 107-8556, JAPAN
(72) Hideaki AKAHOSHI (JP); Akira YAMAGUCHI (JP); Kotaro FUJIKURA (JP); Yasuharu TSUKAGOSHI (JP); Yoshimasa IWAGUCHI (JP); Kohei KANAYA (JP)
(74) Công ty TNHH Dịch vụ sở hữu trí tuệ ALPHA (ALPHA PLUS CO., LTD.)

(54) **PHƯƠNG PHÁP HÀN LAZE VÀ TẤM NHIỀU LỚP ĐƯỢC SẢN XUẤT THEO PHƯƠNG PHÁP NÀY**

(57) Sáng chế đề xuất phương pháp hàn laze và tấm nhiều lớp mà nhờ đó có thể ngăn không làm hư hại phần hàn và cải thiện được chất lượng của tấm nhiều lớp sau khi được hàn. Cụm điều khiển tia laze (12) điều khiển việc dẫn động cụm chiếu tia laze (11) để chiếu tia laze (L) ở trạng thái thứ nhất trong đó công suất được điều chỉnh để có thể làm nóng chảy tấm kim loại thứ nhất (W1) và tấm kim loại thứ hai (W2) của tấm nhiều lớp (15). Tia laze (L) ở trạng thái thứ nhất được chiếu dọc theo đường dẫn theo chu vi ngoài có dạng gần như một cung tròn (OR) kéo dài theo cách bao quanh phần định trước (15a) của tấm nhiều lớp (15) và ít nhất một phần của nó được để hở. Cụm điều khiển tia laze (12) điều khiển việc dẫn động cụm chiếu tia laze (11) để chiếu tia laze (L) ở trạng thái thứ hai trong đó công suất được điều chỉnh để gây ra sự nóng chảy mà không xuyên thấu tấm kim loại thứ nhất (W1), là lớp trên cùng của tấm nhiều lớp (15). Tia laze (L2) ở trạng thái thứ hai được chiếu theo đường dẫn thứ nhất (R1) kéo dài dọc theo phần theo chu vi trong của đường dẫn theo chu vi ngoài (OR) và theo đường dẫn thứ hai (R2) kéo dài dọc theo phần theo chu vi trong của đường dẫn theo chu vi ngoài (OR) theo hướng ngược với đường dẫn thứ nhất (R1).

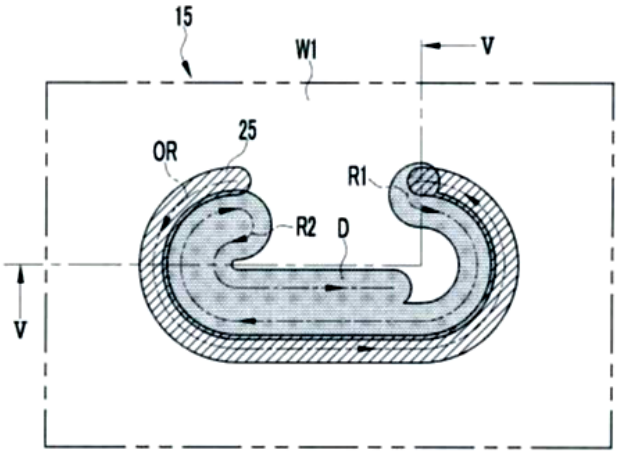

FIG.4

(11) **80069 A** (43) 25/08/2021
(21) **1-2021-02875** (85) 20/05/2021
(22) 10/09/2019 (86) PCT/JP2019/035536 10/09/2019
(30) 2018-213317 13/11/2018 JP (87) WO2020/100394 A1 22/05/2020
Ngày yêu cầu thẩm định nội dung: 20/05/2021
(51) ***B23K 26/70**; B23K 37/04; B23K 26/10; B23K 26/22*

(71) **HONDA MOTOR CO., LTD.** (JP)
1-1, Minami-Aoyama 2-chome, Minato-ku, Tokyo 107-8556, JAPAN
(72) Hideaki AKAHOSHI (JP); Akira YAMAGUCHI (JP); Yasuharu TSUKAGOSHI (JP); Yoshimasa IWAGUCHI (JP); Yasushi IWATANI (JP); Kohei KANAYA (JP)
(74) Công ty TNHH Dịch vụ sở hữu trí tuệ ALPHA (ALPHA PLUS CO., LTD.)

(54) **THIẾT BỊ GIA CÔNG BẰNG LAZE**

(57) Sáng chế đề xuất thiết bị gia công bằng laze có khả năng loại bỏ vảy hàn đồng thời giảm số lượng các bộ phận và chi phí sản xuất. Cơ cấu kẹp (10) của thiết bị hàn bằng laze (1) kẹp chi tiết gia công (3) giữa phần kẹp dưới (24) và phần kẹp trên (32) trong quá trình hàn điểm. Đầu phía bên của phần kẹp trên (32) nằm cách một khoảng định trước (D) so với vùng hàn (3b) của chi tiết gia công (3) và bộ kích hoạt (40) dẫn động phần kẹp trên (32) từ vị trí kẹp được thể hiện trên FIG.7 đến vị trí thu lại được thể hiện trên FIG. 12 sau khi hàn điểm. Vào thời điểm này, đầu phía bên của phần kẹp trên (32) đi qua gần thanh cạo (26) với khoảng định trước (D) hoặc nhỏ hơn.

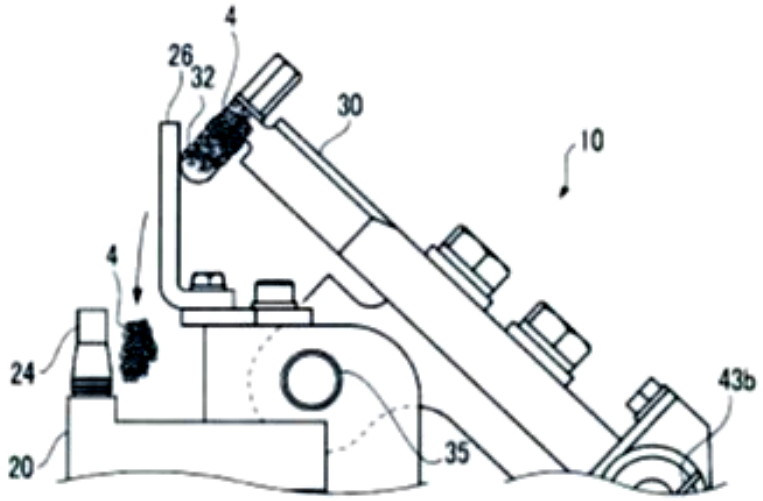

FIG.12

(11) **80070 A** (43) 25/08/2021
(21) **1-2021-02879** (85) 20/05/2021
(22) 30/05/2019 (86) PCT/CN2019/089350 30/05/2019
(30) 201811323097.4 08/11/2018 CN (87) WO2020/093688 14/05/2020
(51) ***C21C 5/52**; C22C 38/42; C22C 38/02; C21C 7/00; C22C 33/06*

(71) **NANJING IRON & STEEL CO., LTD.** (CN)
Xiejiadian Liuhe District Nanjing Jiangsu 210035, China
(72) LI, Lei (CN); LI, YunHui (CN); LI, Lin (CN); WU, JianYong (CN)
(74) CÔNG TY TRÁCH NHIỆM HỮU HẠN TƯ VẤN ĐẦU TƯ VÀ SỞ HỮU TRÍ TUỆ INTERFIVE (INTERFIVE CO., LTD)

(54) **THÉP TẤM LÀM CẦU CHỊU THỜI TIẾT VÀ QUY TRÌNH LUYỆN**

(57) Sáng chế đề cập đến thép tấm làm cầu chịu thời tiết và liên quan đến lĩnh vực kỹ thuật luyện thép. Thép tấm này bao gồm các thành phần hóa học sau (tính theo phần trăm khối lượng): C: 0,36%-0,39%, Si: 0,10%-0,25%, Mn: 0,65%-0,75%, S: ≤0,005%, P: ≤0,010%, Cr: 0,95%-1,05%, Ni: 1,00%-1,10%, Cu: 0,30%-0,40%, Mo: 0,27%-0,35%, V: 0,20%-0,30% và Al: 0,015%-0,035%. Sáng chế kiểm soát một cách chính xác cấu trúc thông qua việc cải tiến và đổi mới các thành phần, quy trình cán và xử lý nhiệt, nhờ đó đạt được các yêu cầu về chất lượng cao hơn, với các đặc tính của thép chất lượng cao như độ bền, độ dẻo, tạo hình, hàn, sự ăn mòn, nhiệt độ cao, chống mỏi, v.v.. Ngoài ra, sáng chế còn đề cập đến quy trình luyện thép tấm nêu trên.

(11) **80071 A**
(21) **1-2021-02885**
(22) 28/10/2019
(30) 10-2018-0131242 30/10/2018 KR
10-2019-0047299 23/04/2019 KR
10-2019-0134072 25/10/2019 KR
(43) 25/08/2021
(85) 20/05/2021
(86) PCT/KR2019/014257 28/10/2019
(87) WO2020/091334 07/05/2020

Ngày yêu cầu thẩm định nội dung: 20/05/2021

(51) ***C12N 1/20**; A23L 33/135; C12N 1/38; A23L 29/00; C12N 1/04*

(71) **CJ CHEILJEDANG CORPORATION** (KR)
330, Dongho-ro, Jung-gu, Seoul 04560, Republic of Korea

(72) SHIN, Dong Joo (KR); KIM, Yeo Jin (KR); KIM, Hyung Cheol (KR); PARK, Hong Wook (KR); BAE, Su Jin (KR)

(74) Công ty Luật TNHH T&G (TGVN)

(54) **CHẾ PHẨM VÀ MÔI TRƯỜNG NUÔI CẤY ĐỂ BẢO VỆ LẠNH VI KHUẨN AXIT LACTIC, CHẾ PHẨM VI KHUẨN AXIT LACTIC, PHƯƠNG PHÁP SẢN XUẤT CHẾ PHẨM NÀY, PHƯƠNG PHÁP TĂNG TỐC SỰ SINH TRƯỞNG CỦA VI KHUẨN NÀY VÀ PHƯƠNG PHÁP LÀM TĂNG ĐỘ ỔN ĐỊNH NHIỆT CỦA VI KHUẨN NÀY**

(57) Sáng chế đề cập đến việc sử dụng xystein hoặc muối của nó để bảo vệ, tăng tốc sự sinh trưởng và/hoặc cải thiện độ ổn định của vi khuẩn axit lactic.

(11) **80072 A**
(21) **1-2021-02895**
(22) 24/10/2019
(30) 201811288735.3 31/10/2018 CN
(43) 25/08/2021
(85) 20/05/2021
(86) PCT/CN2019/113134 24/10/2019
(87) WO2020/088350 A1 07/05/2020
Ngày yêu cầu thẩm định nội dung: 20/05/2021
(51) ***H04W 64/00***; *G01S 3/48; G01S 5/04*

(71) **HUAWEI TECHNOLOGIES CO., LTD.** (CN)
Huawei Administration Building, Bantian, Longgang District Shenzhen, Guangdong 518129, P. R. China
(72) YU, Yingjie (CN); SHI, Zhenyu (CN); WANG, Yi (CN)
(74) Công ty TNHH một thành viên Sở hữu trí tuệ VCCI (VCCI-IP CO.,LTD)

(54) **PHƯƠNG PHÁP ĐỊNH VỊ, THIẾT BỊ MẠNG VÀ PHƯƠNG TIỆN LƯU TRỮ ĐỌC ĐƯỢC BẰNG MÁY TÍNH**

(57) Sáng chế đề cập đến phương pháp định vị, thiết bị mạng, và phương tiện lưu trữ đọc được bằng máy tính, và liên quan đến lĩnh vực truyền thông. Trong hệ thống vô tuyến mới (NR) thế hệ thứ năm (5G), thiết bị người dùng (UE) có thể được định vị chỉ bằng cách đo lường góc tới đường lên. Phương pháp định vị bao gồm: thu nhận, bởi phần tử mạng chức năng quản lý vị trí, tập tham số đo lường định vị, trong đó tập tham số đo lường định vị ít nhất bao gồm ít nhất hai góc tới đường lên mà được thu nhận bằng cách đo lường tín hiệu tham chiếu được gửi bởi thiết bị đầu cuối; và xác định, bởi phần tử mạng chức năng quản lý vị trí, vị trí của thiết bị đầu cuối dựa trên ít nhất hai góc tới đường lên trong tập tham số đo lường định vị.

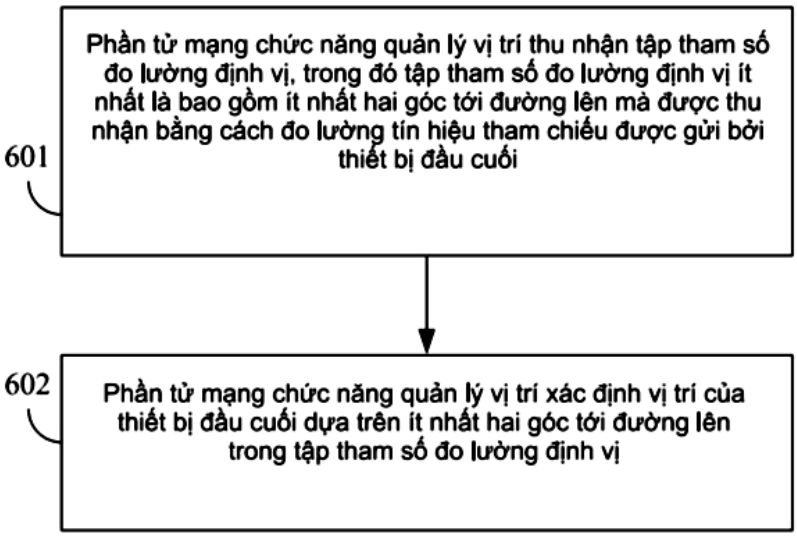

FIG.6

(11) **80073 A**
(21) **1-2021-02901**
(22) 27/12/2018
(30) 10-2018-0134329 05/11/2018 KR
(43) 25/08/2021
(85) 20/05/2021
(86) PCT/KR2018/016725 27/12/2018
(87) WO2020/096136 14/05/2020
Ngày yêu cầu thẩm định nội dung: 20/05/2021
(51) ***B01D 35/30**; B01D 35/14*
(71) **STI CO., LTD.** (KR)
1, Bonggi-gil, Gongdo-eup, Anseong-si, Gyeonggi-do 17558, Republic of Korea
(72) SONG, Yong Ik (KR); YOON, Byung Chun (KR); CHO, Je Dong (KR); CHA, Hee Bong (KR); WOO, Young Chul (KR); KIM, Hak Yeol (KR); CHO, Jung Wook (KR)
(74) Công ty TNHH Sáng chế ACTIP (ACTIP PATENT LIMITED)

(54) **THIẾT BỊ THAY THẾ BỘ LỌC HÓA CHẤT VÀ PHƯƠNG PHÁP THAY THẾ BỘ LỌC**

(57) Sáng chế đề xuất thiết bị và phương pháp thay thế bộ lọc hóa chất có thể ngăn chặn hóa chất khỏi bị rò rỉ ra ngoài khi bộ lọc hóa chất được thay thế, nguy cơ xảy ra tai nạn có thể xảy ra khi thay thế bộ lọc hóa chất đươc giảm thiểu, khối lượng của thiết bị được thu nhỏ, và số thao tác cần thiết để thay bộ lọc hóa chất được giảm xuống. Thiết bị thay thế bộ lọc hóa chất (1) bao gồm: phần giữ bộ phận lọc (300) trong đó bộ phận lọc (2) được lắp, trong đó bộ phận lọc (2) bao gồm hộp chứa thứ nhất (10-1) được sử dụng để lọc hóa chất hoặc hộp chứa thứ hai (10-2) được sử dụng để lọc hóa chất, và vỏ bộ lọc (20) và đầu bộ lọc (30) chứa hộp chứa thứ nhất (10-1) hoặc hộp chứa thứ hai (10-2) và được lắp với nhau theo chiều dọc; và các phương tiện thay thế hộp chứa được tạo cấu trúc sao cho khi vỏ bộ lọc (20) được tháo khỏi bộ phận lọc (2) trong trạng thái tại đó bộ phận lọc (2) được lắp trên phần giữ bộ phận lọc (300), hộp chứa thứ hai (10-2) được tháo khỏi bộ phận lọc (2), và sau đó hộp chứa thứ nhất (10-1) được lắp với bộ phận lọc (2) từ đó hộp chứa thứ hai (10-2) được tháo rời, các phương tiện thay thế hộp chứa gắn vỏ bộ lọc (20) đã tách rời với bộ phận lọc (2).

Fig.1

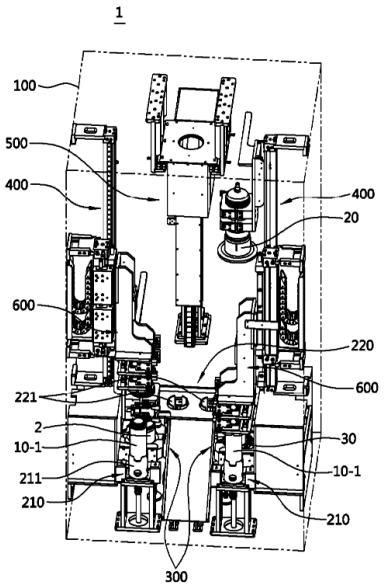

(11) **80074 A**
(21) **1-2021-02907**
(22) 23/10/2019
(30) 62/752,685 30/10/2018 US
(51) ***A61K 31/10***; *A61P 9/12; A61K 31/275*
(43) 25/08/2021
(85) 20/05/2021
(86) PCT/US2019/057725 23/10/2019
(87) WO2020/092100 07/05/2020

(71) **PELOTON THERAPEUTICS, INC.** (US)
2330 Inwood Road, Suite 226, Dallas, Texas 75235-7323, United States of America
(72) LINDEMANN, Christopher (US); STENGEL, Peter J. (US)
(74) Công ty TNHH Tầm nhìn và Liên danh (VISION & ASSOCIATES CO.LTD.)

(54) **CHẤT PHÂN TÁN RẮN VÀ DƯỢC PHẨM CHỨA INDAN ĐƯỢC THẾ VÀ PHƯƠNG PHÁP ĐIỀU CHẾ CHẤT NÀY**

(57) Sáng chế đề cập đến chất phân tán rắn bao gồm chất ức chế HIF-2α, dược phẩm chứa chất phân tán rắn để điều trị bệnh và tình trạng bệnh gây ra do HIF-2α.

FIG. 1

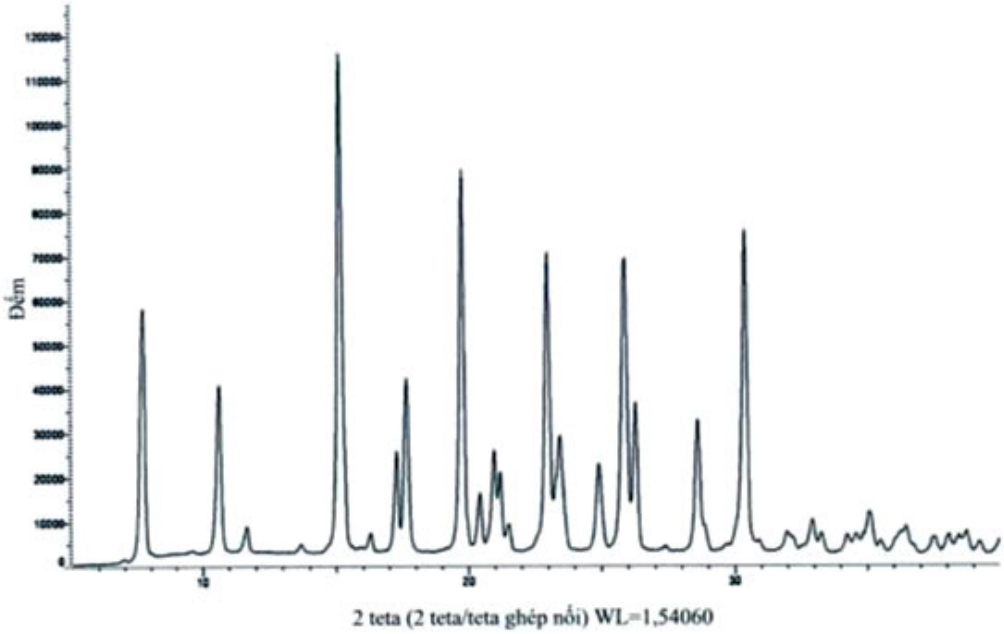

(11) **80075 A**
(21) **1-2021-02911**
(22) 25/04/2019
(30) 201811270818.X 29/10/2018 CN
(43) 25/08/2021
(85) 21/05/2021
(86) PCT/CN2019/084336 25/04/2019
(87) WO2020/087894 07/05/2020
Ngày yêu cầu thẩm định nội dung: 21/05/2021
(51) ***G01N 21/64***

(71) **CHONGQING MINTAI NEW AGROTECH DEVELOPMENT GROUP CO., LTD.** (CN)
Mintai Road, Jiguanshi Shilong Industrial Park, Nanan District, Chongqing 400063, China
(72) YANG, Mei (CN)
(74) Công ty Luật TNHH WINCO (WINCO LAW FIRM)

(54) **PHƯƠNG PHÁP PHÂN TÍCH HUỲNH QUANG NGUYÊN TỬ DỰA TRÊN PHUN ỐNG NGOÀI VÀ BỘ PHÂN TÍCH HUỲNH QUANG NGUYÊN TỬ**

(57) Sáng chế đề cập tới phương pháp phân tích huỳnh quang nguyên tử dựa trên phun ống ngoài và bộ phân tích huỳnh quang nguyên tử. Phương pháp phân tích huỳnh quang nguyên tử dựa trên phun ống ngoài bao gồm các bước: lấy mẫu và vận chuyển, khí hỗn hợp được tạo bởi bộ tách chất khí/chất lỏng đang được mang bởi khí mang để đi vào bộ phun; và phun và phát hiện huỳnh quang đối với nguyên tố cần được phát hiện, trong đó lò thạch anh trong bộ phun có kết cấu trong đó ống trong và ống ngoài được lắp lồng, khí hỗn hợp được đưa vào ống ngoài của lò thạch anh, và khí phụ trợ được đưa vào ống trong của lò thạch anh. Việc sử dụng lò thạch anh ban đầu để thực hiện phun ống ngoài có thể tạo điều kiện thuận lợi cho việc khởi tạo ngọn lửa hyđro và cải thiện độ nhạy phát hiện.

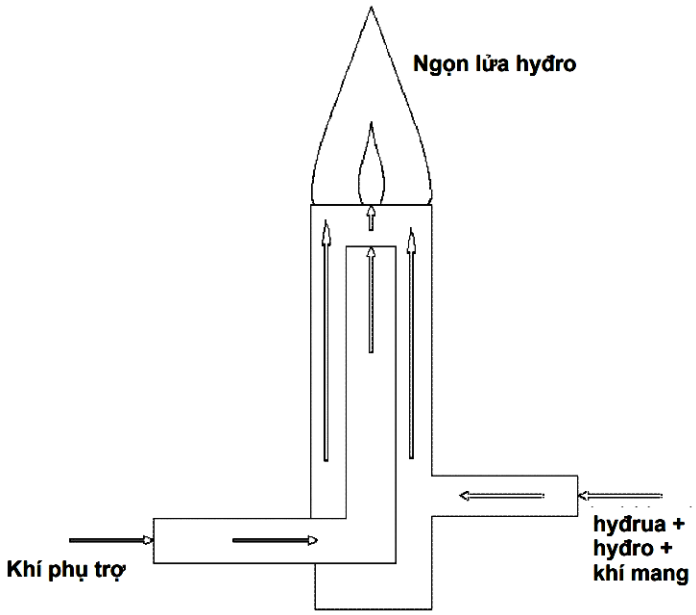

Fig.2

(11) **80076 A**
(21) **1-2021-02918**
(22) 31/10/2018
(43) 25/08/2021
(85) 21/05/2021
(86) PCT/CN2018/113211 31/10/2018
(87) WO2020/087421 A1 07/05/2020
Ngày yêu cầu thẩm định nội dung: 21/05/2021
(51) ***H04L 29/08***

(71) **GUANGDONG OPPO MOBILE TELECOMMUNICATIONS CORP., LTD.** (CN)
No. 18, Haibin Road, Wusha, Chang'an, Dongguan, Guangdong 523860, China
(72) SHI, Cong (CN); LIU, Jianhua (CN); YANG, Ning (CN)
(74) Công ty TNHH Dịch vụ Sở hữu trí tuệ KENFOX (KENFOX IP SERVICE CO.,LTD.)

(54) **PHƯƠNG PHÁP BIỂU THỊ TRẠNG THÁI PHIÊN ĐƠN VỊ DỮ LIỆU GIAO THỨC VÀ THIẾT BỊ ĐẦU CUỐI**

(57) Sáng chế đề cập đến phương pháp biểu thị trạng thái phiên đơn vị dữ liệu giao thức, phương pháp này bao gồm: thiết bị đầu cuối biểu thị việc kích hoạt và/hoặc giải hoạt phiên đơn vị dữ liệu giao thức dựa trên tín hiệu cấu hình được gửi bởi thiết bị mạng. Sáng chế này cũng đề cập đến thiết bị đầu cuối.

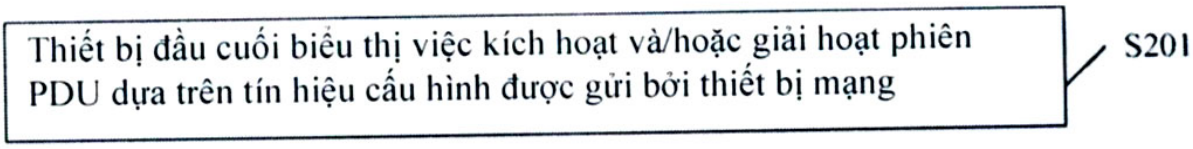

FIG. 3

(11) **80077 A**
(21) **1-2021-02919**
(22) 25/04/2019
(30) 201811271724.4 29/10/2018 CN
201821762006.2 29/10/2018 CN
201811277773.9 30/10/2018 CN
(43) 25/08/2021
(85) 21/05/2021
(86) PCT/CN2019/084196 25/04/2019
(87) WO2020/087891 07/05/2020
Ngày yêu cầu thẩm định nội dung: 21/05/2021
(51) ***G01N 21/64***

(71) **CHONGQING MINTAI NEW AGROTECH DEVELOPMENT GROUP CO., LTD.** (CN)
Mintai Road, Jiguanshi Shilong Industrial Park, Nanan District, Chongqing 400063, China
(72) YANG, Mei (CN)
(74) Công ty Luật TNHH WINCO (WINCO LAW FIRM)

(54) **THIẾT BỊ PHÂN TÍCH HUỲNH QUANG NGUYÊN TỬ DÙNG NƯỚC MANG VÀ PHƯƠNG PHÁP PHÂN TÍCH HUỲNH QUANG NGUYÊN TỬ**

(57) Sáng chế đề cập tới kỹ thuật phân tích huỳnh quang nguyên tử trong lĩnh vực hóa học phân tích, và cụ thể hơn, sáng chế đề cập tới thiết bị phân tích huỳnh quang nguyên tử dùng nước mang và phương pháp phân tích huỳnh quang nguyên tử. Thiết bị theo sáng chế bao gồm hệ thống truyền dịch dùng nước mang, bình phản ứng được lắp ráp trong vỏ che ngoài, bộ phun, nguồn ánh sáng kích thích, bộ phát hiện, và bộ phận tương tự. Phân tích huỳnh quang nguyên tử được tiến hành nhờ phương pháp dùng nước mang và lấy mẫu ống ngoài lò thạch anh. Thiết bị theo sáng chế có kết cấu gọn và thuận tiện cho việc lắp ráp, vận hành và bảo dưỡng, và phương pháp phân tích có thể khắc phục một cách hiệu quả hiệu ứng nhớ và cải thiện độ nhạy và độ chính xác phát hiện.

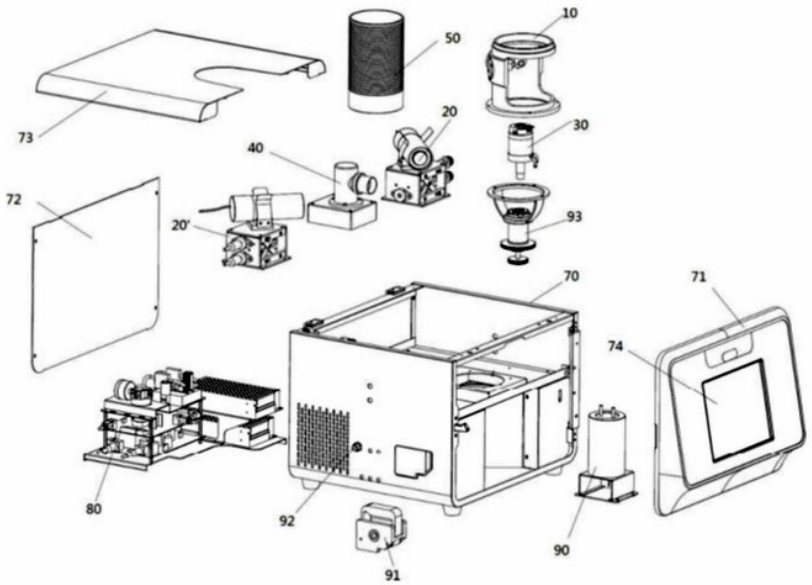

Fig.1B

(11) **80078 A**
(21) **1-2021-02938**
(22) 24/10/2019
(30) 62/753,459 31/10/2018 US
(51) ***C03C 21/00***; *C03C 3/097; B01J 47/00*
(43) 25/08/2021
(85) 21/05/2021
(86) PCT/US2019/057857 24/10/2019
(87) WO2020/092122 07/05/2020

(71) **CORNING INCORPORATED** (US)
1 Riverfront Plaza, Corning, New York 14831, United States of America
(72) HU, Hongmei (CN); JIN, Yuhui (US); LI, Qiao (CN)
(74) Công ty Luật TNHH T&G (TGVN)

(54) **PHƯƠNG PHÁP VÀ HỆ THỐNG ĐỂ GIA CƯỜNG HÓA HỌC THỦY TINH CHỨA LITHI**

(57) Sáng chế đề cập đến phương pháp và hệ thống gia cường nền trên cơ sở thủy tinh chứa lithi bao gồm việc cho ít nhất một phần của nền trên cơ sở thủy tinh chứa lithi tiếp xúc với bể muối thứ nhất chứa ít nhất 2% khối lượng lithi nitrat và ít nhất một trong số kali nitrat và natri nitrat và cho ít nhất một phần của nền trên cơ sở thủy tinh chứa lithi tiếp xúc với bể muối thứ hai chứa ít nhất một trong số kali nitrat và natri nitrat. Phương pháp này còn bao gồm bước sau khi tiếp xúc $3m^2$ thủy tinh trên mỗi kilogam muối nóng chảy ($3m^2$/kg muối) đến $13m^2$/kg muối đối với bể muối thứ nhất, ứng suất nén bề mặt được gây ra cho các vật phẩm thuỷ tinh bằng các bước tiếp xúc giảm xuống nhỏ hơn 30 MPa.

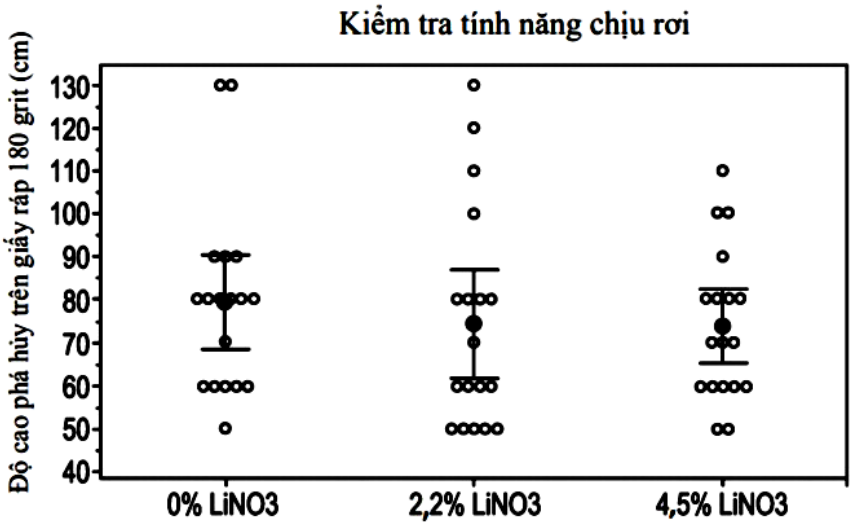

FIG. 14

(11) **80079 A**
(21) **1-2021-02943**
(22) 05/11/2019
(30) PCT/CN2018/114050 06/11/2018 CN
(51) ***A61K 39/145***
(43) 25/08/2021
(85) 24/05/2021
(86) PCT/CN2019/115471 05/11/2019
(87) WO2020/093984 14/05/2020

(71) **BOEHRINGER INGELHEIM VETMEDICA GMBH** (DE)
Binger Strasse 173, 55216 Ingelheim am Rhein, Germany
(72) MUNDT, Egbert Siegfried (DE); CUI, Xiaoping (US); HU, Zenglei (CN)
(74) Công ty Luật TNHH T&G (TGVN)

(54) **CHẾ PHẨM SINH MIỄN DỊCH CHỐNG LẠI PHÂN NHÓM H5 CỦA VIRUT GÂY BỆNH CÚM GIA CẦM VÀ PHƯƠNG PHÁP PHÂN BIỆT ĐỘNG VẬT BỊ LÂY NHIỄM TỰ NHIÊN VIRUT GÂY BỆNH CÚM GIA CẦM VỚI ĐỘNG VẬT ĐÃ ĐƯỢC CHỦNG NGỪA BẰNG CHẾ PHẨM SINH MIỄN DỊCH NÀY**

(57) Sáng chế đề cập đến chế phẩm sinh miễn dịch, bao gồm protein hemagglutinin thuộc phân nhóm H5 của virut gây bệnh cúm gia cầm. Sáng chế cũng đề cập đến phương pháp phân biệt động vật bị lây nhiễm tự nhiên AIV với động vật đã được chủng ngừa bằng chế phẩm sinh miễn dịch này. Chế phẩm sinh miễn dịch này có thể tạo ra sự bảo vệ rộng hơn, hiệu quả hơn, lâu dài và khởi phát sớm đối với gia cầm.

(11) **80080 A** (43) 25/08/2021
(21) **1-2021-02948** (85) 24/05/2021
(22) 29/10/2019 (86) PCT/CN2019/114015 29/10/2019
(30) 201811281317.1 30/10/2018 CN (87) WO2020/088454 07/05/2020
Ngày yêu cầu thẩm định nội dung: 24/05/2021
(51) ***C08F 297/04***; *C08F 8/04; C08F 236/06*

(71) **CHINA PETROLEUM & CHEMICAL CORPORATION** (CN)
No.22 Chaoyangmen North Street, Chaoyang District, Beijing100728, China
(72) LIANG, Hongwen (CN); MO, Xiaojun (CN); LI, Wangming (CN); LIU, Chaozhou (CN); YANG, Fan (CN); KANG, Zheng (CN); WANG, Xu (CN); SHE, Zhenyin (CN)
(74) Công ty TNHH Sở hữu trí tuệ Thảo Thọ Quyến (INVENCO.,LTD)

(54) **COPOLYME STYREN ĐƯỢC HYDRO HÓA/DIOLEFIN ĐƯỢC LIÊN HỢP VÀ VẬT LIỆU XỐP CHỨA COPOLYME NÀY**

(57) Sáng chế đề xuất copolyme styren được hydro hóa/diolefin được liên hợp, vật liệu xốp chứa chúng, và ứng dụng của chúng. Copolyme chứa đơn vị cấu trúc styren và đơn vị cấu trúc diolefin được liên hợp được hydro hóa; bằng cách lấy tổng lượng copolyme làm chuẩn, lượng cấu trúc styren nằm trong khoảng từ 15 đến 50% trọng lượng, tốt hơn là với lượng nằm trong khoảng từ 18 đến 45% trọng lượng, lượng đơn vị cấu trúc polyme hóa ở vị trí 1,2 trong đơn vị cấu trúc diolefin được liên hợp được hydro hóa nằm trong khoảng từ 8 đến 32%, tốt hơn là nằm trong khoảng từ 10 đến 30%, tốt hơn nữa là nằm trong khoảng từ 12 đến 25%, mức độ ngẫu nhiên của đơn vị cấu trúc styren trong đơn vị cấu trúc được liên hợp được hydro hóa nằm trong khoảng từ 30 đến 80%, tốt hơn là nằm trong khoảng từ 35 đến 75%, và mức độ hydro hóa của diolefin được liên hợp trong copolyme nằm trong khoảng từ 85 đến 100%, tốt hơn là nằm trong khoảng từ 95 đến 100%. Độ bền kéo đứt của copolyme styren được hydro hóa/diolefin được liên hợp nằm trong khoảng từ 30 đến 60 MPa, độ căng đứt nằm trong khoảng từ 300 đến 600%, và độ cứng (Shore A) nằm trong khoảng từ 70 đến 98. Hơn nữa, khối tạo bọt có đặc tính tuyệt vời bao gồm độ nảy hơn 60% và độ biến dạng nén dưới 30% có thể được sản xuất bằng cách sử dụng quy trình tạo bọt siêu tới hạn nhờ cacbon dioxit.

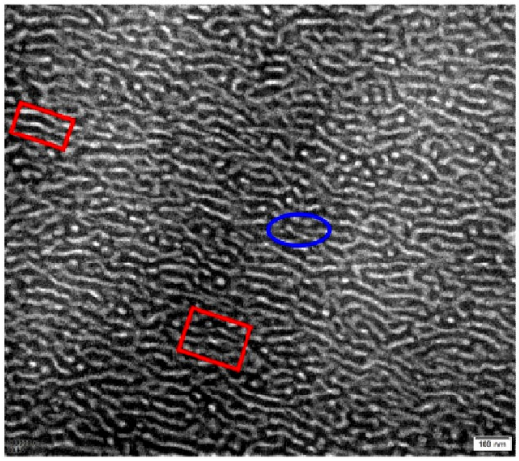

FIG.1

(11) **80081 A** (43) 25/08/2021
(21) **1-2021-02975** (85) 25/05/2021
(22) 21/10/2019 (86) PCT/CN2019/112226 21/10/2019
(30) 62/751,073 26/10/2018 US (87) WO2020/083190 30/04/2020
Ngày yêu cầu thẩm định nội dung: 25/05/2021
(51) ***H04W 74/00***; *H04W 72/02*

(71) **HUAWEI TECHNOLOGIES CO., LTD.** (CN)
Huawei Administration Building, Bantian, Longgang District, Shenzhen, Guangdong 518129, China
(72) ZHANG, Liqing (CA); ZHANG, Jiayin (CN); SALEM, Mohamed Adel (EG)
(74) Công ty Luật TNHH Phạm và Liên danh (PHAM & ASSOCIATES)

(54) **PHƯƠNG PHÁP TRUY NHẬP KHÔNG DÂY NGẪU NHIÊN VÀ THIẾT BỊ NGƯỜI DÙNG**

(57) Sáng chế đề cập đến phương pháp truy nhập không dây ngẫu nhiên và thiết bị người dùng. Đôi khi trong quá trình truyền thông không dây, thủ tục truy nhập ngẫu nhiên cần được thực hiện. Thủ tục truy nhập ngẫu nhiên được bộc lộ ở đây, có thể giúp giảm độ trễ và/hoặc phụ tải báo hiệu so với thủ tục truy nhập ngẫu nhiên bốn bước. Ngoài ra, một số vấn đề liên quan đến thủ tục truy nhập ngẫu nhiên hai bước đã được ghi nhận và được giải quyết theo một số phương án thực hiện, chẳng hạn: cách thức chỉ báo tài nguyên cho cấp quyền liên kết lên; cách thức chuyển sang thủ tục truy nhập ngẫu nhiên bốn bước nếu cần; và/hoặc cách thức chứa các thiết bị người dùng (User Equipment, UE) không có khả năng thực hiện thủ tục truy nhập ngẫu nhiên hai bước. UE để thực hiện thủ tục cũng được bộc lộ.

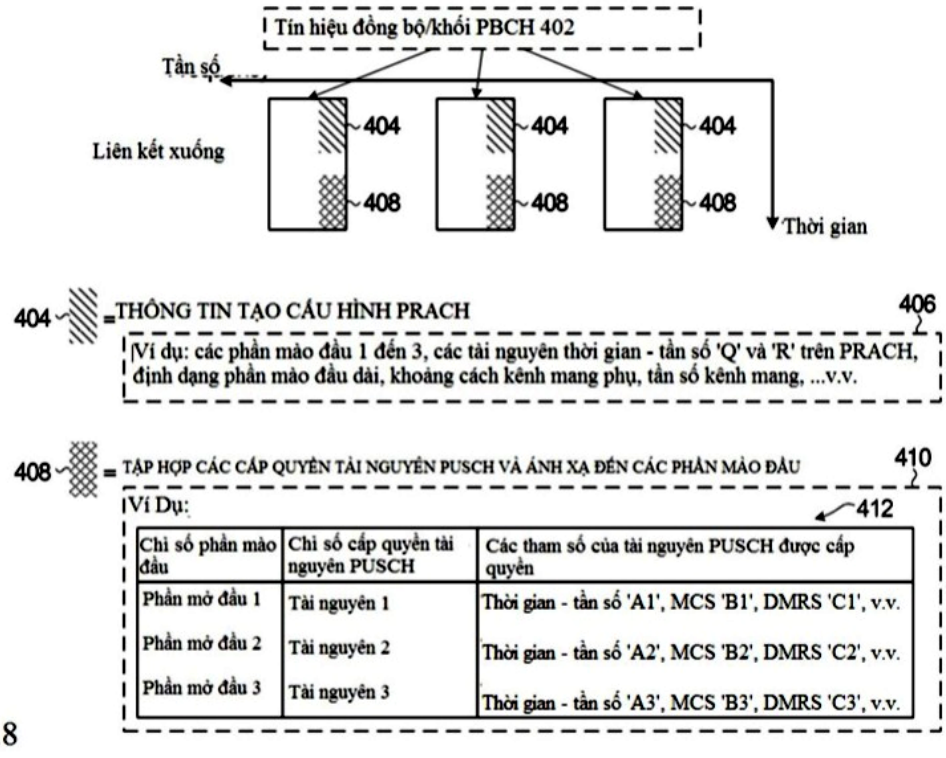

Fig.8

(11) **80082 A**
(21) **1-2021-02978**
(22) 28/10/2019
(30) 62/754,244 01/11/2018 US
62/793,544 17/01/2019 US
(43) 25/08/2021
(85) 25/05/2021
(86) PCT/US2019/058259 28/10/2019
(87) WO2020/092191 07/05/2020
Ngày yêu cầu thẩm định nội dung: 25/05/2021
(51) ***C07K 14/575**; A61K 38/17; A61K 47/54*

(71) **ELI LILLY AND COMPANY** (US)
Lilly Corporate Center, Indianapolis, Indiana 46285, United States of America
(72) BRIERE, Daniel Anthony (US); LOPES, Daniel Christopher (US); MUPPIDI, Avinash (IN)
(74) Công ty Luật TNHH T&G (TGVN)

(54) **CHẤT TƯƠNG TỰ PEPTIT TYROSIN-TYROSIN VÀ DƯỢC PHẨM CHỨA CHẤT NÀY**

(57) Sáng chế đề cập đến chất tương tự PYY bao gồm các cải biến làm tăng thời gian bán thải khi so sánh với PYY nguyên thể của người, cũng như các cải biến bổ sung làm tăng hiệu lực và tính chọn lọc đối với thụ thể NPY2. Sáng chế cũng đề cập đến dược phẩm bao gồm một hoặc nhiều chất tương tự PYY được mô tả ở đây trong chất mang dược dụng. Sáng chế cũng đề cập đến phương pháp điều chế chất tương tự PYY. Chất tương tự PYY này hữu ích để điều trị bệnh béo phì và các bệnh và rối loạn liên quan đến bệnh béo phì như bệnh đái tháo đường typ II.

(11) **80083 A**
(21) **1-2021-02980**
(22) 30/10/2019
(30) 201811302615.4 02/11/2018 CN
(43) 25/08/2021
(85) 25/05/2021
(86) PCT/CN2019/114421 30/10/2019
(87) WO2020/088540 07/05/2020
Ngày yêu cầu thẩm định nội dung: 25/05/2021
(51) ***H04W 72/04**; H04L 1/18*

(71) **HUAWEI TECHNOLOGIES CO., LTD.** (CN)
Huawei Administration Building, Bantian, Longgang District, Shenzhen, Guangdong 518129, China
(72) FAN, Qiang (CN); WANG, Jun (CN); DAI, Mingzeng (CN)
(74) Công ty Luật TNHH T&G (TGVN)

(54) **PHƯƠNG PHÁP VÀ MÁY TRUYỀN**

(57) Sáng chế đề xuất phương pháp và máy truyền. Phương pháp này bao gồm: thiết bị đầu cuối thứ nhất thu thập thông tin về N đơn vị truyền liên kết biên (sidelink, SL). N đơn vị truyền SL được sử dụng trên SL để gửi gói dữ liệu của kết nối truyền đơn hướng (unicast) hoặc nhóm truyền thông truyền theo nhóm (groupcast). Thiết bị đầu cuối thứ nhất truyền gói dữ liệu đến thiết bị đầu cuối thứ hai bằng cách sử dụng đơn vị truyền SL chưa được sử dụng trong N đơn vị truyền SL thông qua quy trình yêu cầu lặp lại tự động lai (hybrid automatic repeat request, HARQ) được sử dụng cho kết nối truyền đơn hướng hoặc nhóm truyền thông truyền theo nhóm. Thiết bị đầu cuối thứ hai gửi kết quả phản hồi HARQ đến thiết bị đầu cuối thứ nhất dựa trên kết quả giải mã. Khi thiết bị đầu cuối thứ nhất không nhận được kết quả phản hồi HARQ hoặc kết quả phản hồi HARQ nhận được chỉ ra rằng gói dữ liệu bị truyền lỗi, thiết bị đầu cuối thứ nhất truyền lại gói dữ liệu bằng cách sử dụng đơn vị truyền SL chưa được sử dụng tiếp theo trong N đơn vị truyền SL. Cơ chế truyền lại phản hồi HARQ và phương pháp phân bổ tài nguyên tương ứng được đưa vào hoạt động truyền SL, để cải thiện độ tin cậy của gói dữ liệu trong quá trình truyền SL.

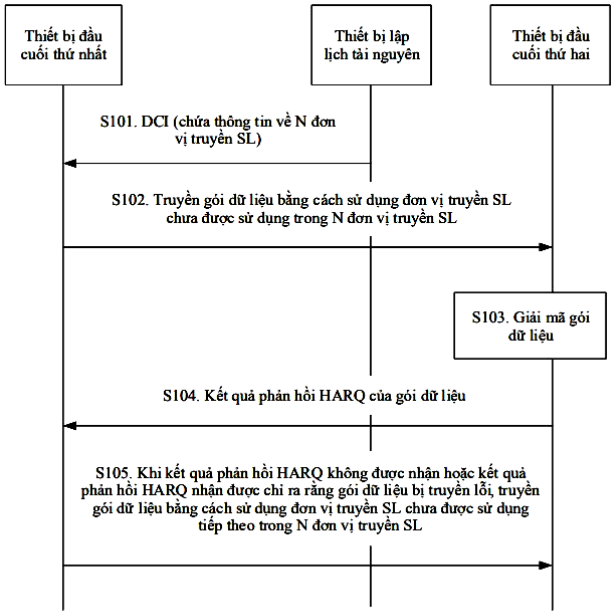

FIG. 3

(11) **80084 A**
(21) **1-2021-02981**
(22) 29/08/2019
(30) 201811377119.5 19/11/2018 CN
(43) 25/08/2021
(85) 25/05/2021
(86) PCT/CN2019/103423 29/08/2019
(87) WO2020/103517 28/05/2020
Ngày yêu cầu thẩm định nội dung: 25/05/2021
(51) ***H04W 8/20***

(71) **HUAWEI TECHNOLOGIES CO., LTD.** (CN)
Huawei Administration Building, Bantian, Longgang District, Shenzhen, Guangdong 518129, China
(72) SUN, Haiyang (CN); WU, Yizhuang (CN)
(74) Công ty Luật TNHH T&G (TGVN)

(54) **PHƯƠNG PHÁP, MÁY, VÀ HỆ THỐNG ĐỂ THU THẬP THÔNG TIN KHẢ NĂNG CỦA THIẾT BỊ ĐẦU CUỐI VÀ PHƯƠNG TIỆN LƯU TRỮ ĐỌC ĐƯỢC BỞI MÁY TÍNH**

(57) Sáng chế đề xuất phương pháp để thu thập thông tin khả năng của thiết bị đầu cuối, máy, và hệ thống. Phương pháp này bao gồm: phần tử mạng điều khiển chính sách thứ hai gửi trước thông tin khả năng của thiết bị đầu cuối đến phần tử mạng quản lý dữ liệu để lưu trữ, để cho phần tử mạng điều khiển chính sách thứ nhất có thể thu thập được thông tin khả năng của thiết bị đầu cuối từ phần tử mạng quản lý dữ liệu. Điều này cải thiện hiệu quả truyền thông và tiết kiệm tài nguyên. Sáng chế cũng đề xuất máy và hệ thống để thu thập thông tin khả năng của thiết bị đầu cuối, và phương tiện lưu trữ có thể đọc được bởi máy tính.

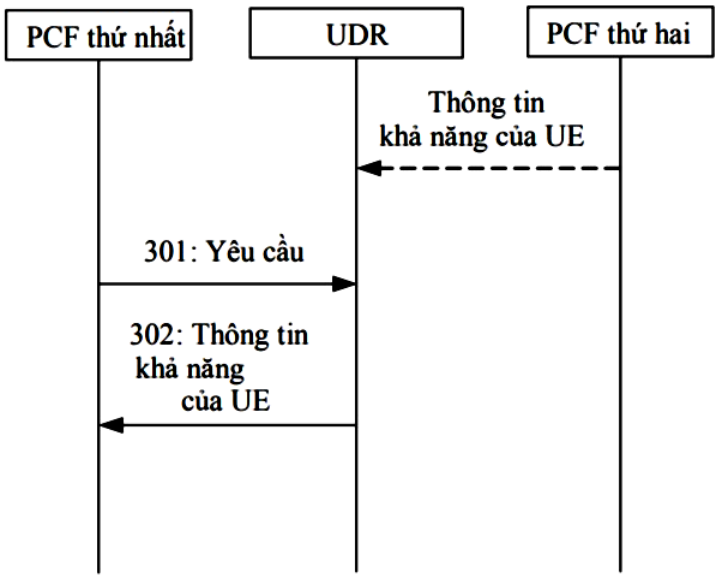

FIG. 3

(11) **80085 A**
(21) **1-2021-02982**
(22) 21/10/2019
(30) 201811279855.7 30/10/2018 CN
(43) 25/08/2021
(85) 25/05/2021
(86) PCT/CN2019/112254 21/10/2019
(87) WO2020/088290 07/05/2020
Ngày yêu cầu thẩm định nội dung: 25/05/2021
(51) ***G06T 7/55***

(71) **HONOR DEVICE CO., LTD.** (CN)
Suite 3401, Unit A, Building 6, Shum Yip Sky Park, No. 8089, Hongli West Road, Xiangmihu Street, Futian District, Shenzhen, Guangdong 518040, People's Republic of China
(72) CHEN, Guoqiao (CN); YUAN, Mengyou (CN); YUAN, Jiangfeng (CN)
(74) Công ty Luật TNHH T&G (TGVN)

(54) **PHƯƠNG PHÁP ĐỂ THU ĐƯỢC THÔNG TIN ĐỘ SÂU, THIẾT BỊ ĐIỆN TỬ VÀ PHƯƠNG TIỆN LƯU TRỮ MÁY TÍNH**

(57) Các phương án thực hiện của sáng chế đề xuất phương pháp để thu được thông tin độ sâu, thiết bị điện tử và phương tiện lưu trữ máy tính. Phương pháp được áp dụng cho lĩnh vực về công nghệ xử lý hình ảnh và có thể giúp thiết bị điện tử cải thiện độ chính xác của việc thu được thông tin độ sâu. Giải pháp cụ thể bao gồm: Thiết bị điện tử bao gồm máy ghi hình thứ nhất, máy ghi hình thứ hai, và máy chiếu hồng ngoại. Thiết bị điện tử nhận lệnh thứ nhất được sử dụng để kích hoạt thiết bị điện tử để thu được thông tin độ sâu của đối tượng mục tiêu; đáp ứng với lệnh thứ nhất, truyền ánh sáng hồng ngoại với vết sáng bằng cách sử dụng máy chiếu hồng ngoại; thu thập thông tin hình ảnh thứ nhất của đối tượng mục tiêu bằng cách sử dụng máy ghi hình thứ nhất; thu thập thông tin hình ảnh thứ hai của đối tượng mục tiêu bằng cách sử dụng máy ghi hình thứ hai, trong đó thông tin hình ảnh thứ nhất và thông tin hình ảnh thứ hai bao gồm đặc trưng của đối tượng mục tiêu và đặc trưng kết cấu được tạo ra khi ánh sáng hồng ngoại với vết sáng được rọi lên đối tượng mục tiêu; và tính toán thông tin độ sâu của đối tượng mục tiêu dựa trên thông tin hình ảnh thứ nhất, thông tin hình ảnh thứ hai, độ dài thứ nhất, độ dài tiêu cự thấu kính của máy ghi hình thứ nhất, và độ dài tiêu cự thấu kính của máy ghi hình thứ hai.

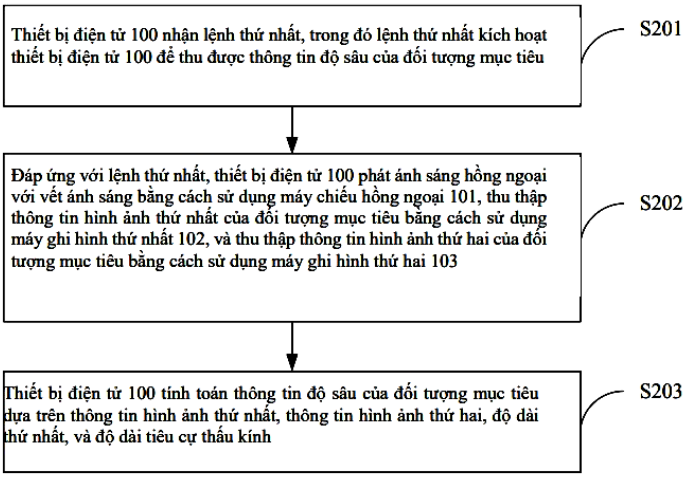

FIG. 2

(11) **80086 A**
(21) **1-2021-02990**
(22) 31/10/2018
(43) 25/08/2021
(85) 25/05/2021
(86) PCT/JP2018/040620 31/10/2018
(87) WO2020/090069 07/05/2020
(51) ***H04W 8/22**; H04W 88/06; H04W 16/32; H04W 72/04*
(71) **NTT DOCOMO, INC.** (JP)
11-1, Nagatacho 2-chome, Chiyoda-ku, Tokyo 100-6150, Japan
(72) TAKAHASHI, Hideaki (JP); MIN, Tianyang (CN); UCHINO, Tooru (JP)
(74) Công ty TNHH một thành viên Sở hữu trí tuệ VCCI (VCCI-IP CO.,LTD)

(54) **THIẾT BỊ NGƯỜI DÙNG VÀ THIẾT BỊ TRẠM GỐC**

(57) Sáng chế đề cập đến thiết bị người dùng bao gồm bộ thu có cấu trúc để thu thông tin thứ nhất và thông tin thứ hai từ thiết bị trạm gốc, thông tin thứ nhất mà chỉ báo một hoặc nhiều băng mà là các ứng viên cho kết hợp băng cần được hỗ trợ, thông tin thứ hai mà chỉ báo RAT (Radio Access Technology-Kỹ thuật truy nhập vô tuyến) nào cần được sử dụng; bộ điều khiển có cấu trúc để xác định, dựa trên thông tin thứ hai, kết hợp băng cần được hỗ trợ từ trong số một hoặc nhiều băng được chứa trong thông tin thứ nhất; và bộ truyền có cấu trúc để truyền, tới thiết bị trạm gốc, thông tin khả năng thiết bị đầu cuối bao gồm kết hợp băng được xác định.

FIG.10

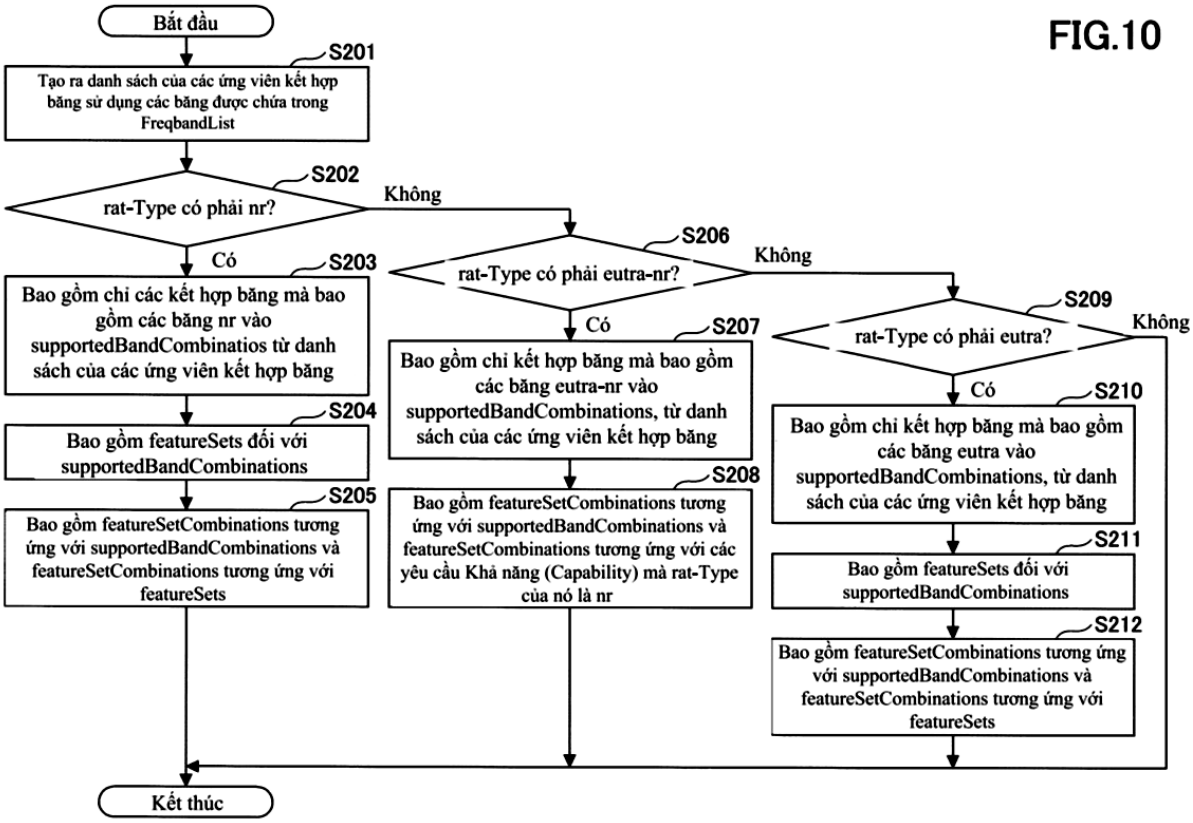

(11) **80087 A**
(21) **1-2021-02995**
(22) 07/11/2019
(30) 2018-217378 20/11/2018 JP
2018-217377 20/11/2018 JP
(43) 25/08/2021
(85) 25/05/2021
(86) PCT/JP2019/043611 07/11/2019
(87) WO2020/105443 28/05/2020
(51) ***A44B 99/00***; *A41D 13/05; B65D 85/18; A41D 27/28; A41D 13/002; A41D 13/11*
(71) **TORAY INDUSTRIES, INC.** (JP)
1-1, Nihonbashi-Muromachi 2-chome, Chuo-ku, Tokyo 103-8666, Japan
(72) ISHIKAWA, Emiko (JP); HAYASHI, Yuichiro (JP); SHIBATA, Yu (JP)
(74) Công ty Cổ phần Sở hữu công nghiệp INVESTIP (INVESTIP)
(54) **QUẦN ÁO BẢO HỘ**

(57) Để quần áo bảo hộ không chỉ ưu việt về sự thoải mái khi mặc mà còn ngăn chặn sự hình thành ngưng tụ sương ngay cả khi các trang bị được đeo, sáng chế đề cập đến quần áo bảo hộ được ghép với mũ trùm đầu (2) được làm từ vải không dệt (7) có lưu lượng thông khí lớn hơn hoặc bằng 20 $cm^3/cm^2/s$ và nhỏ hơn hoặc bằng 150 $cm^3/cm^2/s$ và vải không dệt (6) có lưu lượng thông khí lớn hơn hoặc bằng 0 $cm^3/cm^2/s$ và nhỏ hơn hoặc bằng 19 $cm^3/cm^2/s$, mũ trùm đầu (2) có khoảng hở (3) ở vị trí chính giữa khuôn mặt của người mặc và các đai định hình (4, 5) ở phía trên của khoảng hở (3) và các phần dưới của phía bên phải và bên trái của khoảng hở, và hai đai định hình (4, 5) được ghép với nhau hoặc được định hình để có thể ghép với nhau ở các đầu bên phải và bên trái.

Fig.1

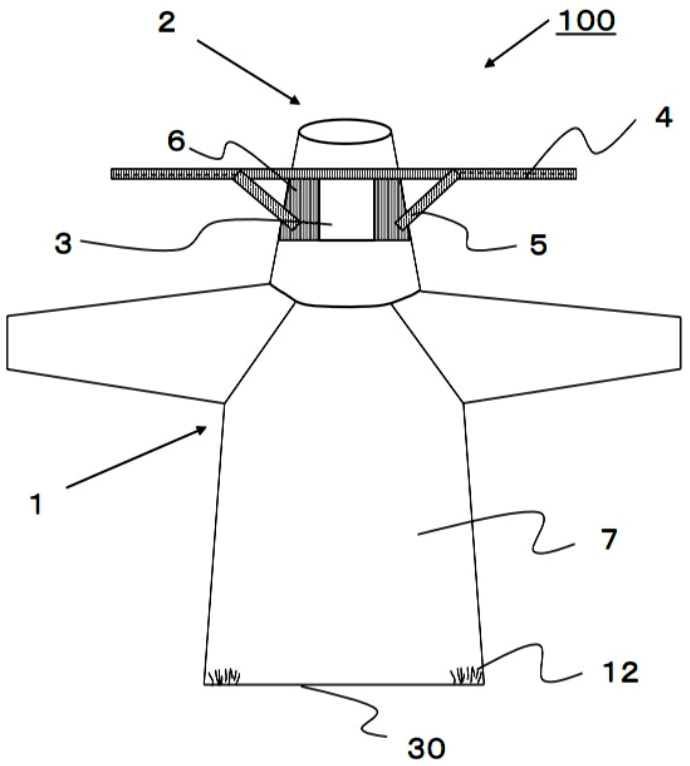

(11) **80088 A**
(21) **1-2021-03003**
(22) 25/10/2019
(30) 2018-205891 31/10/2018 JP
(43) 25/08/2021
(85) 25/05/2021
(86) PCT/JP2019/042038 25/10/2019
(87) WO2020/090685 07/05/2020
Ngày yêu cầu thẩm định nội dung: 25/05/2021
(51) ***H04Q 9/00***; *F24F 11/56*

(71) **DAIKIN INDUSTRIES, LTD.** (JP)
Umeda Center Building, 4-12, Nakazaki-Nishi 2-Chome, Kita-ku, Osaka-shi, Osaka 5308323, Japan
(72) NOGAMI, Daisuke (JP)
(74) Công ty TNHH Tầm nhìn và Liên danh (VISION & ASSOCIATES CO.LTD.)

(54) **THIẾT BỊ QUẢN LÝ TỪ XA VÀ HỆ THỐNG QUẢN LÝ TỪ XA**

(57) Sáng chế đề cập đến thiết bị quản lý từ xa và hệ thống quản lý từ xa có thể đơn giản hóa việc thiết đặt ban đầu của các thiết bị được lắp trong tài sản của các khách hàng. Hệ thống quản lý từ xa (100) quản lý từ xa một hoặc nhiều thiết bị (20). Hệ thống quản lý từ xa (100) bao gồm thiết bị đầu cuối điều khiển (30) được kết nối với một hoặc nhiều thiết bị (20) và thiết bị quản lý (40) được kết nối với thiết bị đầu cuối điều khiển (30) qua mạng (50). Sau khi thiết lập truyền thông với thiết bị đầu cuối điều khiển (30), thiết bị quản lý (40) nhận dạng, dựa vào thông tin thu được từ thiết bị đầu cuối điều khiển (30), tài sản (10) trong đó một hoặc nhiều thiết bị (20) được cài đặt. Thiết bị đầu cuối điều khiển (30) nhận dạng mô hình của một hoặc nhiều thiết bị (20) dựa vào thông tin thu được từ một hoặc nhiều thiết bị (20).

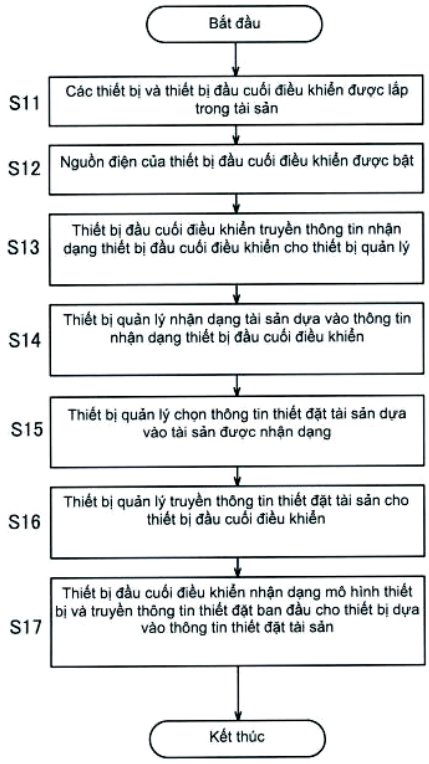

Fig. 3

(11) **80089 A** (43) 25/08/2021
(21) **1-2021-03004** (85) 25/05/2021
(22) 23/08/2019 (86) PCT/KR2019/010728 23/08/2019
(30) 10-2018-0148382 27/11/2018 KR (87) WO2020/111453 04/06/2020
(51) ***H01L 27/15**; H01L 33/50; H01L 33/58; H01L 33/38*

(71) **SAMSUNG DISPLAY CO., LTD.** (KR)
1, Samsung-ro, Giheung-Gu, Yongin-Si, Gyeonggi-do, 17113, Republic of Korea
(72) KWAG, Jin Oh (KR); KIM, Dae Hyun (KR); SONG, Keun Kyu (KR); JO, Sung Chan (KR); CHO, Hyun Min (KR)
(74) Công ty TNHH Tầm nhìn và Liên danh (VISION & ASSOCIATES CO.LTD.)

(54) **THIẾT BỊ HIỂN THỊ**

(57) Sáng chế đề cập đến thiết bị hiển thị. Thiết bị hiển thị này bao gồm: điện cực thứ nhất và điện cực thứ hai được bố trí cách xa và hướng vào điện cực thứ nhất; lớp chắn sáng được bố trí bên trên điện cực thứ nhất và điện cực thứ hai; và ít nhất một phần tử phát quang được bố trí giữa điện cực thứ nhất và điện cực thứ hai. Lớp chắn sáng bao gồm phần chắn sáng để hấp thụ ánh sáng và hình mẫu hở. Phần chắn sáng bao gồm vùng chồng lên điện cực mà chồng một phần lên điện cực thứ nhất và điện cực thứ hai. Hình mẫu hở lộ ra một số phần của các điện cực thứ nhất và thứ hai hướng vào nhau và ít nhất một phần của vùng giữa các điện cực thứ nhất và thứ hai hướng vào nhau. Ít nhất một phần tử phát quang có thể được bố trí chồng lên hình mẫu hở.

FIG. 2

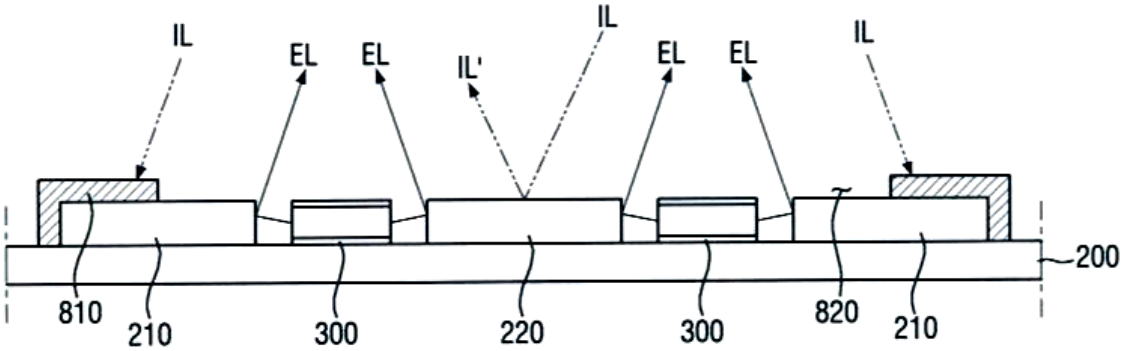

(11) **80090 A**
(21) **1-2021-03007**
(22) 12/11/2019
(30) 62/760,381 13/11/2018 US
16/676,711 07/11/2019 US
(43) 25/08/2021
(85) 25/05/2021
(86) PCT/KR2019/015342 12/11/2019
(87) WO2020101323 22/05/2020
(51) ***H01L 33/38***; *H01L 33/62; H01L 21/66; H01L 33/08*

(71) **SEOUL VIOSYS CO., LTD.** (KR)
65-16, Sandan-ro 163beon-gil, Danwon-Gu, Ansan-Si, Gyeonggi-do 15429, Republic of Korea
(72) LEE, Chung Hoon (KR)
(74) Công ty cổ phần Sở hữu trí tuệ BROSS và Cộng sự (BROSS & PARTNERS., JSC)

(54) **THIẾT BỊ PHÁT SÁNG**

(57) Sáng chế đề cập đến thiết bị phát sáng. Thiết bị phát sáng này bao gồm: kết cấu phát sáng bao gồm nhiều phần phát sáng; kết cấu cách điện được bố trí bên ngoài kết cấu phát sáng; và các đế đỡ được nối điện với các khối phát sáng trên một bề mặt của kết cấu phát sáng, trong đó ít nhất là một trong số các đế đỡ mở rộng tới một bề mặt của kết cấu cách điện, và một bề mặt của kết cấu cách điện là đồng phẳng với một bề mặt của kết cấu phát sáng.

FIG.1A

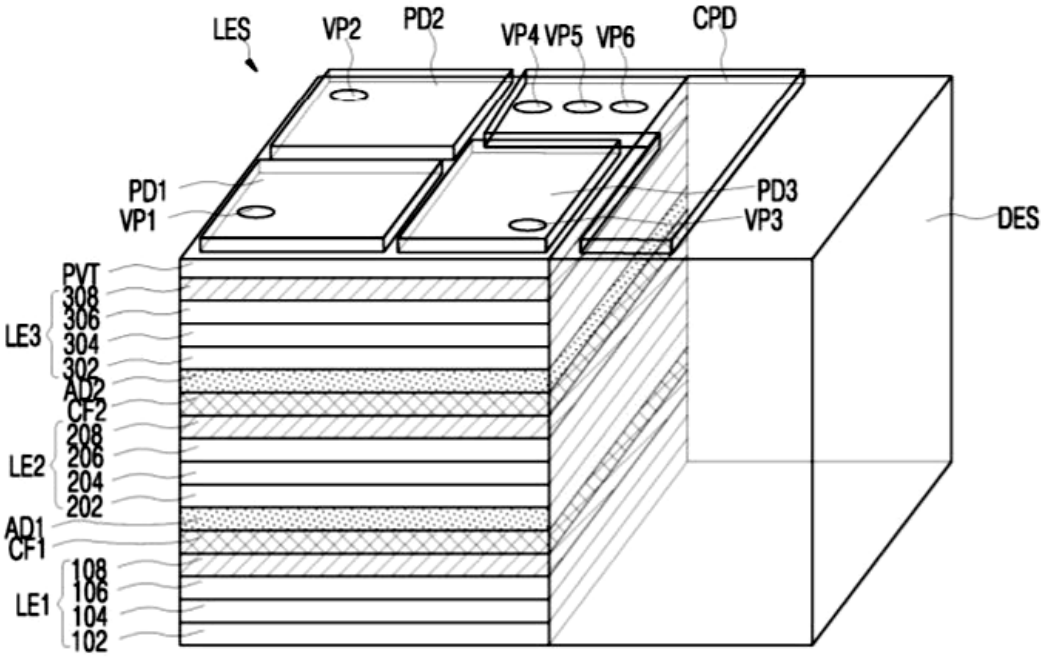

(11) **80091 A**
(21) **1-2021-03008**
(22) 01/11/2019
(30) 62/754,733 02/11/2018 US
16/668,325 30/10/2019 US
(43) 25/08/2021
(85) 25/05/2021
(86) PCT/KR2019/014710 01/11/2019
(87) WO20201091057 07/05/2020
(51) ***H01L 33/38***; *H01L 33/62; H01L 27/15; H01L 33/24*

(71) **SEOUL VIOSYS CO., LTD.** (KR)
65-16, Sandan-ro 163beon-gil, Danwon-Gu, Ansan-Si, Gyeonggi-do 15429, Republic of Korea
(72) JANG, Seong Kyu (KR); SHIN, Chan Seob (KR); LEE, Seom Geun (KR); LEE, Ho Joon (KR); CHAE, Jong Hyeon (KR)
(74) Công ty cổ phần Sở hữu trí tuệ BROSS và Cộng sự (BROSS & PARTNERS., JSC)

(54) **THIẾT BỊ PHÁT SÁNG**

(57) Sáng chế đề cập đến thiết bị phát sáng. Thiết bị phát sáng này bao gồm: phần phát sáng thứ nhất bao gồm lớp bán dẫn loại 1-1, lớp chủ động thứ nhất và lớp bán dẫn loại 1-2; phần phát sáng thứ hai được bố trí trên phần phát sáng thứ nhất và bao gồm lớp bán dẫn loại 2-1, lớp chủ động thứ hai và lớp bán dẫn loại 2- 2; phần phát sáng thứ ba được bố trí trên phần phát sáng thứ hai và bao gồm lớp bán dẫn loại 3-1, lớp chủ động thứ ba và lớp bán dẫn loại 3-2; mẫu dẫn điện thứ nhất bao gồm phần thứ nhất, mà được bố trí bên trong phần phát sáng thứ hai và được nối điện với ít nhất là một trong số các lớp bán dẫn loại 1-1, loại 1-2, loại 2-1 và loại 2-2, và phần thứ hai mà mở rộng từ phần thứ nhất tới một bề mặt của phần phát sáng thứ hai giữa các các phần phát sáng thứ hai và thứ ba; và mẫu dẫn điện thứ hai mà được bố trí trên phần phát sáng thứ ba và được nối điện với mẫu dẫn điện thứ nhất, trong đó mẫu dẫn điện thứ hai bao gồm diện tích mà chồng lên ít nhất là phần thứ hai của mẫu dẫn điện thứ nhất.

FIG. 1b

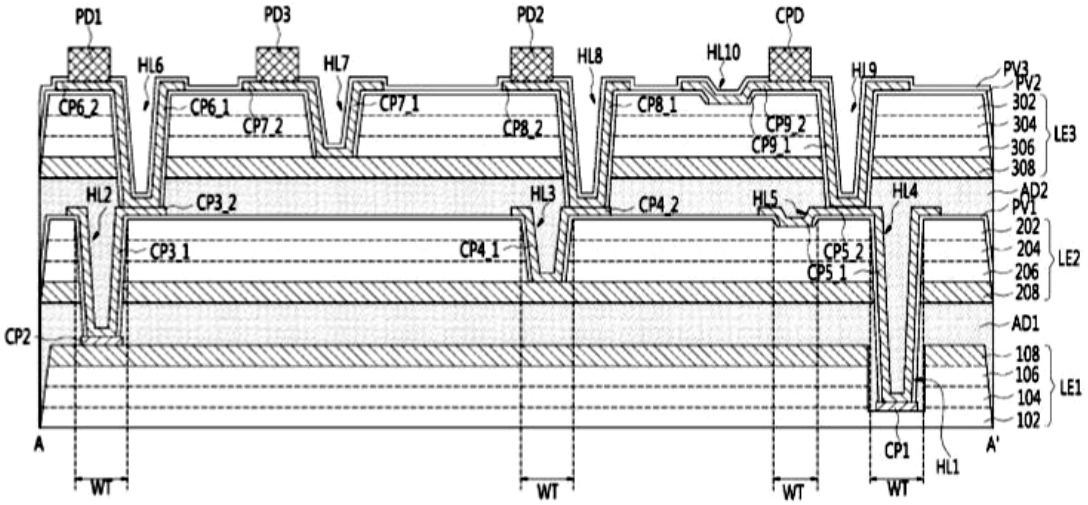

(11) **80092 A**
(21) **1-2021-03016**
(22) 03/12/2019
(30) 62/774436 03/12/2018 US
(51) ***C07D 231/14**; C07D 401/04*
(43) 25/08/2021
(85) 26/05/2021
(86) PCT/US2019/062778 03/12/2019
(87) WO2020/117493 11/06/2020

(71) 1. **FMC CORPORATION** (US)
2929 Walnut Street, Philadelphia, PA 19104, United States of America
2. **FMC AGRO SINGAPORE PTE. LTD.** (SG)
77 Robinson Road, # 13-00, Robinson 77, Singapore 068896, Singapore
(72) BOOTH, Steven T. (US)
(74) Công ty Luật TNHH Phạm và Liên danh (PHAM & ASSOCIATES)

(54) **PHƯƠNG PHÁP ĐIỀU CHẾ HỢP CHẤT N-PHENYLPYRAZOL-1-CARBOXAMIT**

(57) Sáng chế đề cập đến phương pháp để điều chế hợp chất có công thức 1 bằng cách kết hợp hợp chất có công thức 2 và 3 và sulfonyl clorua trong quy trình liên tục.

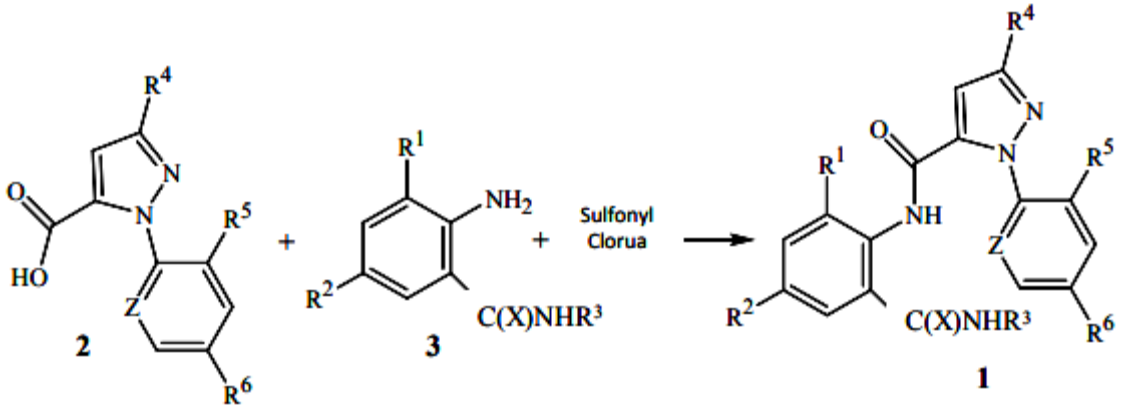

(11) **80093 A**
(21) **1-2021-03020**
(22) 07/11/2019
(30) 10-2018-0136255 08/11/2018 KR
10-2018-0149064 27/11/2018 KR
10-2018-0148890 27/11/2018 KR
(43) 25/08/2021
(85) 26/05/2021
(86) PCT/KR2019/015096 07/11/2019
(87) WO2020/096388 A1 14/05/2020
Ngày yêu cầu thẩm định nội dung: 26/05/2021
(51) ***H04N 19/503***; *H04N 19/109; H04N 19/11; H04N 19/122; H04N 19/139; H04N 19/176; H04N 19/105; H04N 19/119*

(71) **GUANGDONG OPPO MOBILE TELECOMMUNICATIONS CORP., LTD.** (CN)
No.18, Haibin Road, Wusha, Chang'an, Dongguan, Guangdong 523860, China
(72) LEE, Bae Keun (KR)
(74) Công ty TNHH Dịch vụ Sở hữu trí tuệ KENFOX (KENFOX IP SERVICE CO.,LTD.)

(54) **PHƯƠNG PHÁP GIẢI MÃ VIDEO, PHƯƠNG PHÁP MÃ HÓA VIDEO, THIẾT BỊ GIẢI MÃ VIDEO VÀ BỘ MÃ HÓA VIDEO**

(57) Sáng chế đề cập đến phương pháp giải mã video, phương pháp mã hóa video, thiết bị giải mã video và bộ mã hóa video. Trong đó, phương pháp giải mã video này bao gồm các bước: xác định xem liệu khối mã hóa được chia tách thành bộ phận dự báo thứ nhất và bộ phận dự báo thứ hai; xác định kiểu phân chia khối mã hóa khi xác định rằng khối mã hóa được phân chia: suy ra thông tin chuyển động thứ nhất về bộ phận dự báo thứ nhất và thông tin chuyển động thứ hai về bộ phận dự báo thứ hai trong khối mã hóa; và thu được mẫu dự báo trong khối mã hóa dựa trên thông tin chuyển động thứ nhất và thông tin chuyển động thứ hai.

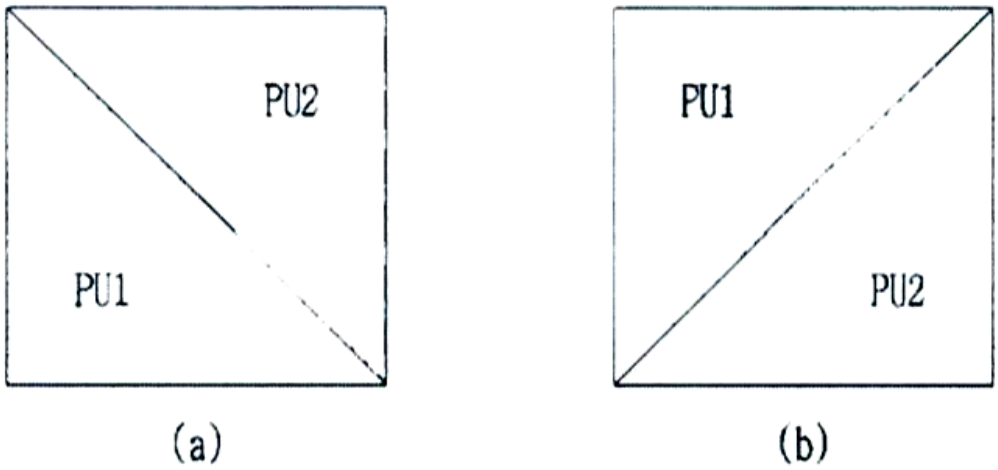

FIG. 33

(11) **80094 A**
(21) **1-2021-03021**
(22) 25/10/2019
(30) 62/754,086 01/11/2018 US
16/585,099 27/09/2019 US
(43) 25/08/2021
(85) 26/05/2021
(86) PCT/CN2019/113357 25/10/2019
(87) WO2020/088369 07/05/2020
Ngày yêu cầu thẩm định nội dung: 26/05/2021
(51) ***H04W 72/04**; H04W 88/02*

(71) **HUAWEI TECHNOLOGIES CO., LTD.** (CN)
Huawei Administration Building, Bantian, Longgang District, Shenzhen, Guangdong 518129, P. R. China
(72) ABDOLI, Javad (CA); CAO, Yu (CA); MAAREF, Amine (CA); TANG, Zhenfei (CN)
(74) Công ty Luật TNHH T&G (TGVN)

(54) **PHƯƠNG PHÁP VÀ THIẾT BỊ ĐỂ TẠO CẤU HÌNH TRUYỀN THÔNG LIÊN KẾT PHỤ, THIẾT BỊ ĐẦU CUỐI TRUYỀN THÔNG, VÀ PHƯƠNG TIỆN LƯU TRỮ MÁY TÍNH ĐỌC ĐƯỢC**

(57) Sáng chế đề cập đến phương pháp và thiết bị để tạo cấu hình truyền thông liên kết phụ, thiết bị đầu cuối truyền thông, và phương tiện lưu trữ máy tính đọc được. Cấu hình liên kết phụ (SL - SideLink) để truyền thông SL trực tiếp giữa một thiết bị đầu cuối truyền thông và thiết bị đầu cuối truyền thông khác tách biệt với cấu hình đường liên kết mạng truyền thông để truyền thông với thiết bị mạng theo một vài phương án thực hiện. Cấu hình SL, vốn có thể là cấu hình lại SL hoặc cấu hình trước SL để sử dụng bởi thiết bị đầu cuối truyền thông sau khi thiết bị đầu cuối chuyển từ trong vùng phủ sóng ra ngoài vùng phủ sóng, có thể được truyền thông qua sự báo hiệu mạng/thiết bị đầu cuối, và các ví dụ chi tiết của sự báo hiệu nêu trên được bộc lộ ở đây. Cấu hình SL có thể là hoặc bao gồm cấu hình phần băng thông (BWP - BandWidth Part) SL và cấu hình tài nguyên truyền thông SL, như một hoặc nhiều bể tài nguyên, trong BWP SL. Cấu hình SL mà được xác định và được truyền bởi thiết bị mạng tới một hoặc nhiều thiết bị đầu cuối cũng có thể hoặc thay vào đó bao hàm cấu hình SL chung hoặc ban đầu để được sử dụng để truyền thông SL bởi nhiều thiết bị đầu cuối truyền thông.

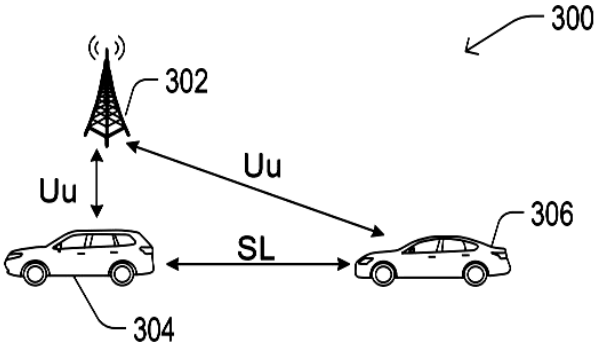

FIG. 3

(11) **80095 A**
(21) **1-2021-03024**
(22) 28/10/2019
(30) 62/754,153 01/11/2018 US
(51) ***H04W 36/00***
(43) 25/08/2021
(85) 26/05/2021
(86) PCT/SE2019/051062 28/10/2019
(87) WO2020/091661 07/05/2020

(71) **TELEFONAKTIEBOLAGET LM ERICSSON (PUBL)** (SE)
SE-164 83 Stockholm, Sweden
(72) DA SILVA, Icaro L. J. (BR); RAMACHANDRA, Pradeepa (SE); EKLÖF, Cecilia (SE)
(74) Công ty Luật TNHH T&G (TGVN)

(54) **PHƯƠNG PHÁP TĂNG CƯỜNG TÍNH DI ĐỘNG, VẬT GHI MÁY TÍNH ĐỌC ĐƯỢC BẤT BIẾN VÀ THIẾT BỊ KHÔNG DÂY**

(57) Sáng chế đề cập tới phương pháp tăng cường tính di động, được thực hiện bởi thiết bị không dây, phương pháp bao gồm các bước xác định rằng điều kiện để kích hoạt thủ tục di động cho thiết bị không dây đã được thỏa mãn, khởi động bộ định thời, và xác định lỗi của thủ tục di động khi bộ định thời hết hạn trước khi hoàn thành ít nhất phần của thủ tục di động. Sáng chế cũng đề cập đến vật ghi máy tính đọc được bất biến và thiết bị không dây.

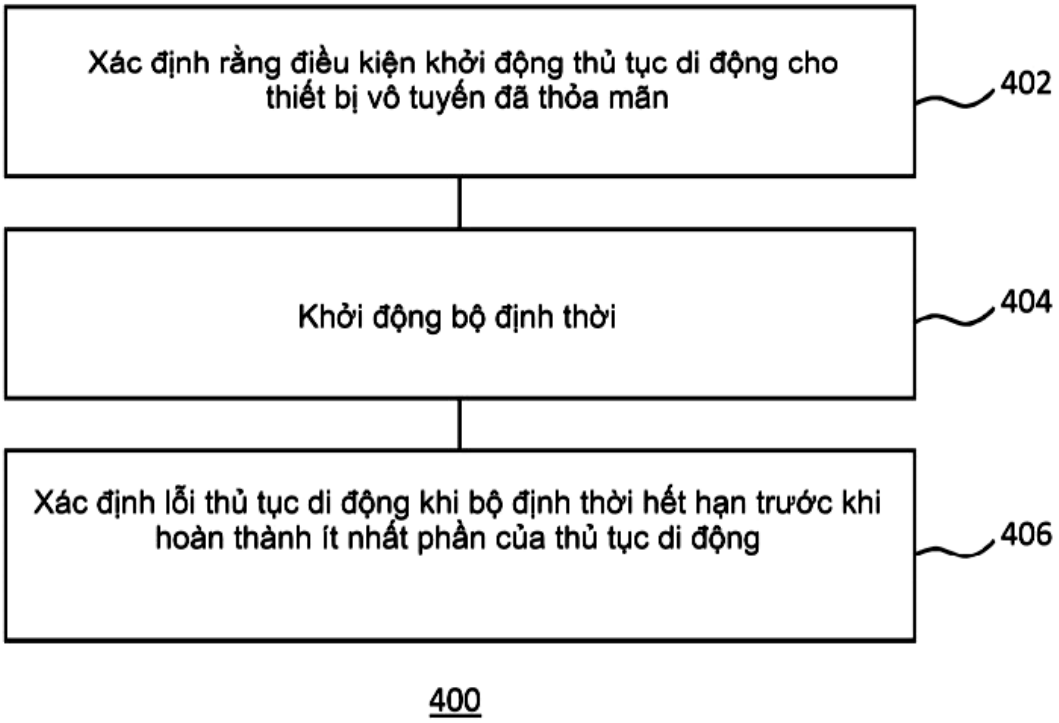

Fig.4

(11) **80096 A**
(21) **1-2021-03025**
(22) 25/10/2019
(30) 2018-209701 07/11/2018 JP
2018-209700 07/11/2018 JP
(43) 25/08/2021
(85) 26/05/2021
(86) PCT/JP2019/041983 25/10/2019
(87) WO2020/095725 14/05/2020
(51) ***C08J 5/18**; B29C 48/16; B29C 55/14; B32B 27/20; B32B 7/022; B32B 7/023; C08J 3/22; B29C 48/08; B32B 27/36*

(71) **TOYOBO CO., LTD.** (JP)
2-8, Dojima Hama 2-chome, Kita-ku, Osaka-shi, Osaka 5308230 Japan
(72) NAKANO, Mahiro (JP); HARUTA, Masayuki (JP)
(74) Công ty Luật TNHH T&G (TGVN)

(54) **MÀNG POLYESTE ĐỊNH HƯỚNG HAI TRỤC, CUỘN MÀNG THU ĐƯỢC BẰNG CÁCH CUỘN MÀNG NÀY VÀ PHƯƠNG PHÁP SẢN XUẤT MÀNG NÀY**

(57) Sáng chế đề cập đến phương pháp sản xuất màng polyeste định hướng hai trục mà vượt trội về các đặc tính cơ học, độ trong suốt, và độ chịu nhiệt, và đồng thời, vượt trội về tính thích hợp với xử lý thứ cấp và hình thức khi in. Sáng chế đề cập đến màng polyeste định hướng hai trục, có ít nhất một bề mặt thỏa mãn các yêu cầu (1) và (2) sau đây, và màng này thỏa mãn các yêu cầu (3) và (4) sau đây. (1) Độ nhám theo chiều cao đỉnh tối đa (SRp) là từ 1,2 µm đến 1,6 µm. (2) Độ nhám trung bình số học (SRa) là từ 0,024 µm đến 0,045 µm. (3) Độ bền kéo theo chiều dọc và chiều rộng là từ 180 MPa đến 300 MPa. (4) Độ mờ là 7% hoặc thấp hơn. Ngoài ra, sáng chế còn đề cập đến cuộn màng thu được bằng cách cuộn màng polyeste định hướng hai trục.

(11) **80097 A**
(21) **1-2021-03034**
(22) 02/12/2019
(30) 18306603.4 03/12/2018 EP
18306619.0 05/12/2018 EP
(43) 25/08/2021
(85) 26/05/2021
(86) PCT/US2019/063913 02/12/2019
(87) WO2020/117628 11/06/2020
(51) ***H04N 19/176***; *H04N 19/122; H04N 19/70; H04N 19/625; H04N 19/119*

(71) **INTERDIGITAL VC HOLDINGS, INC.** (US)
200 Bellevue Parkway, Suite 300, Wilmington, Delaware 19809, United States of America
(72) Karam NASER (IQ); Fabrice LELEANNEC (FR); Tangi POIRIER (FR)
(74) Văn phòng Luật sư Ân Nam (ANNAM IP & LAW)

(54) **PHƯƠNG PHÁP VÀ THIẾT BỊ ĐỂ MÃ HÓA VÀ GIẢI MÃ HÌNH ẢNH**

(57) Sáng chế đề cập đến phương pháp giải mã được thể hiện là kiểu phân chia của khối thành các đơn vị biến đổi được giải mã đầu tiên. Sau đó, phép biến đổi được xác định cho mỗi đơn vị biến đổi của khối nêu trên đáp ứng với kiểu phân chia nêu trên. Cuối cùng, các hệ số biến đổi được giải mã của các đơn vị biến đổi nêu trên được biến đổi nghịch đảo bằng cách sử dụng các phép biến đổi được xác định.

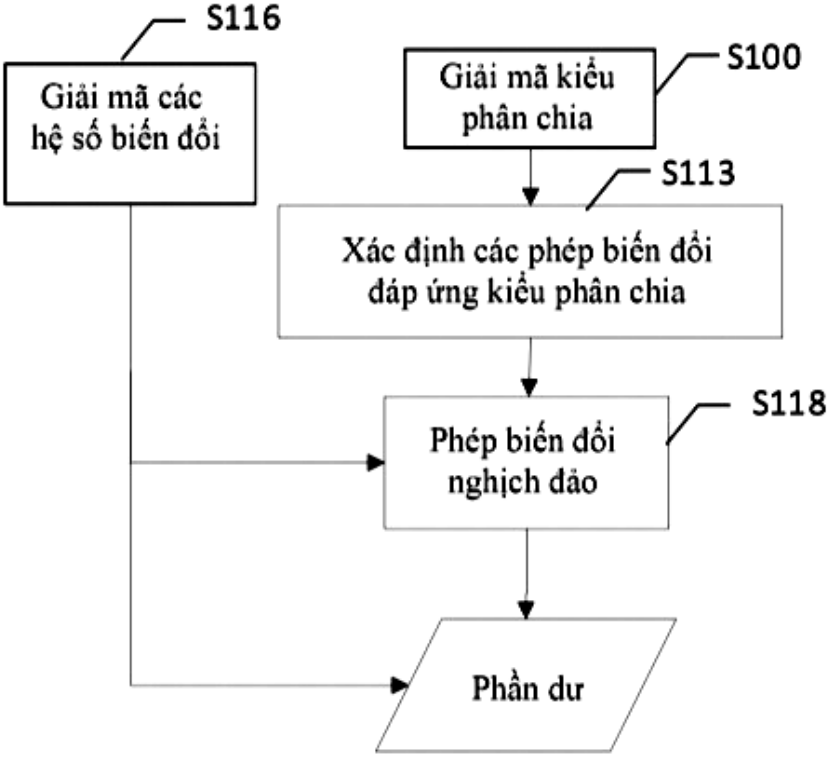

Fig.14

(11) **80098 A** (43) 25/08/2021
(21) **1-2021-03038** (85) 26/05/2021
(22) 01/11/2019 (86) PCT/JP2019/043013 01/11/2019
(30) 2018-207646 02/11/2018 JP (87) WO2020/091036 07/05/2020
(51) ***A61K 31/4152***; *A61K 47/36; A61P 25/28; A61K 9/10; A61P 21/02; A61K 47/32; A61K 47/38*

(71) **MITSUBISHI TANABE PHARMA CORPORATION** (JP)
3-2-10, Dosho-machi, Chuo-ku, Osaka-shi, Osaka 541-8505 Japan
(72) Tetsuo HAYAMA (JP); Tomohiro TAKAHASHI (JP); Tomoyuki OMURA (JP); Kouji HAYASHI (JP); Munetomo MATSUDA (JP); Tadashi MIYAZAWA (JP)
(74) Công ty TNHH một thành viên Sở hữu trí tuệ VCCI (VCCI-IP CO.,LTD)

(54) **HỖN DỊCH EDARAVON ĐỂ SỬ DỤNG QUA ĐƯỜNG MIỆNG**

(57) Sáng chế đề xuất hỗn dịch edaravon để sử dụng qua đường miệng có độ sinh khả dụng rất tốt. Điều mong đợi là có thể giảm được gánh nặng lên các bệnh nhân mắc bệnh xơ cứng cột bên teo cơ (ALS) và các nhân viên chăm sóc.

Fig.1

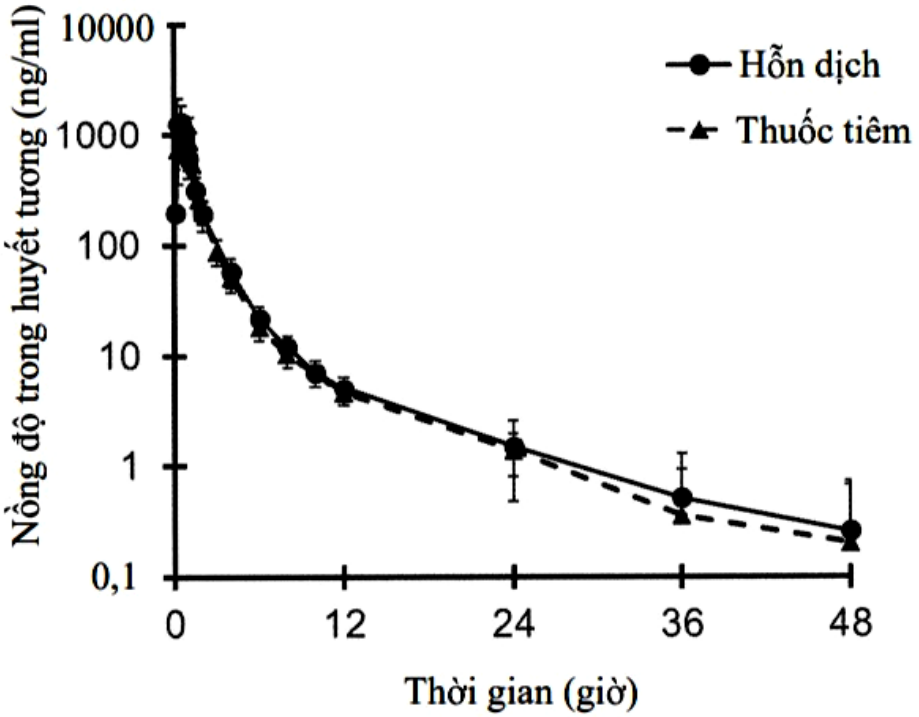

(11) **80099 A** (43) 25/08/2021
(21) **1-2021-03041**
(22) 26/05/2021
Ngày yêu cầu thẩm định nội dung: 26/05/2021
Ngày yêu cầu công bố sớm: 02/07/2021
(51) ***B60K 26/00**; G05B 23/02*

(71) **CÔNG TY TNHH DTDAUTO** (VN)
Số nhà 14A, ngách 79/56 đường Cầu Giấy, phường Yên Hòa, quận Cầu Giấy, thành phố Hà Nội
(72) Dương Tuấn Dũng (VN)

(54) **HỆ THỐNG CHẨN ĐOÁN VÀ SỬA CHỮA XE MÁY**

(57) Sáng chế đề cập đến hệ thống chẩn đoán và sửa chữa xe máy cho hoạt động bảo trì, bảo dưỡng, sửa chữa xe máy, hệ thống chẩn đoán và sửa chữa xe máy bao gồm thiết bị chẩn đoán và sửa chữa (100) có thể kết nối với các bộ điều khiển điện tử của các hệ thống trên xe máy như bộ điều khiển động cơ (ECM), bộ chống bó cứng phanh điện tử ABS (ACM), bộ điều khiển hệ thống khóa thông minh (SCU), bộ hiển thị thông tin và công tơ mét (ODO) qua cổng truyền thông (DLC) của bộ chẩn đoán lỗi (OBD) để gửi lệnh điều khiển và nhận các dữ liệu/thông số của xe máy và truyền các dữ liệu/thông số này đến trung tâm phân tích dữ liệu (200) nhờ thiết bị di động (300) thông qua dịch vụ điện toán đám mây. Trung tâm phân tích dữ liệu (200) dựa vào các cơ sở dữ liệu để phân tích và đưa ra các hướng dẫn sửa chữa tương ứng, các hướng dẫn sửa chữa này sẽ được thể hiện bởi thiết bị di động (300).

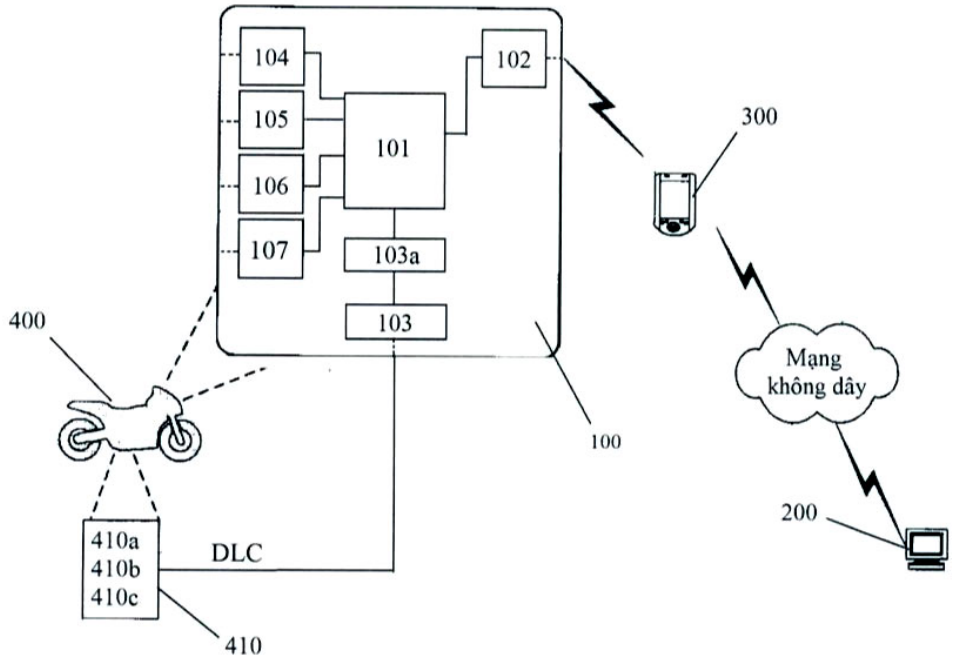

Fig.1

(11) **80100 A** (43) 25/08/2021
(21) **1-2021-03044** (85) 26/05/2021
(22) 06/12/2019 (86) PCT/JP2019/047736 06/12/2019
(30) 2018-230409 07/12/2018 JP (87) WO2020/116593 11/06/2020
(51) ***A61F 13/49***; *A61F 13/51; A61F 13/494*
(71) **UNICHARM CORPORATION** (JP)
182, Shimobun, Kinsei-cho, Shikokuchuo-shi, Ehime 7990111, Japan
(72) MATSUI, Takashi (JP); YAMANAKA, Yasuhiro (JP); SAKAGUCHI, Satoru (JP)
(74) Công ty Cổ phần Sở hữu công nghiệp INVESTIP (INVESTIP)

(54) **TÃ LÓT DÙNG MỘT LẦN**

(57) Sáng chế đề cập đến tã lót dùng một lần, bao gồm cạp thắt lưng làm giảm lo ngại về việc có thể rò rỉ chất thải qua khoảng hở quanh thắt lưng và đem lại sự yên tâm cho người mặc. Tã lót dùng một lần (10) có vùng đai bụng phía trước (S1), vùng đai bụng phía sau (S2), vùng đũng (S3), lõi thấm hút 31, cạp thắt lưng (80) được bố trí ở vùng đai bụng phía sau S2, và phần thân (11) bao gồm lõi thấm hút (31) và được tạo thành từ chi tiết mà vị trí gần hơn với bề mặt không hướng vào da (T2) so với vị trí của cạp thắt lưng (80). Trên phía bề mặt không hướng vào da của cạp thắt lưng, không gian tích trữ AS mở về phía vùng đũng (S3) được tạo thành. Phần thân (11) có mép đầu phía sau (11R) trong vùng đai bụng phía sau (S2). Ở trạng thái bình thường, khi tã lót dùng một lần (10) được gập đôi tại đường gấp thứ nhất (FL1), có tác dụng như điểm gấp cơ sở, kéo dài theo hướng chiều rộng (W) tại vùng đũng (S3) sao cho cạp thắt lưng (80) được kẹp giữa các phần của phần thân (11), phần của cạp thắt lưng (80) được bố trí ở phía ngoài của mép đầu phía sau 11R theo hướng trước sau L.

FIG. 6

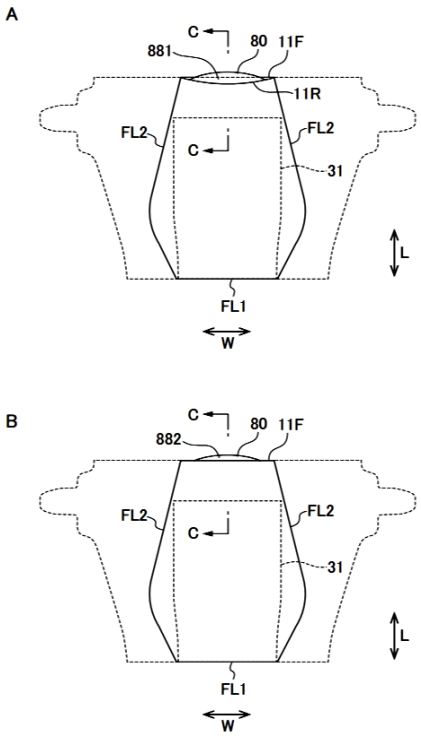

(11) **80101 A**
(21) **1-2021-03045**
(22) 08/11/2019
(30) 10-2018-0136262 08/11/2018 KR
10-2018-0167979 21/12/2018 KR
(43) 25/08/2021
(85) 26/05/2021
(86) PCT/KR2019/015198 08/11/2019
(87) WO2020/096426 14/05/2020

Ngày yêu cầu thẩm định nội dung: 26/05/2021

(51) ***H04N 19/109***; *H04N 19/117; H04N 19/119; H04N 19/70; H04N 19/176; H04N 19/503; H04N 19/51; H04N 19/105; H04N 19/122*

(71) **GUANGDONG OPPO MOBILE TELECOMMUNICATIONS CORP., LTD.** (CN)
No.18, Haibin Road, Wusha, Chang'an Dongguan, Guangdong 523860, China
(72) LEE, Bae Keun (KR)
(74) Công ty TNHH Sở hữu trí tuệ Vàng (GINTASSET CO., LTD.)

(54) **PHƯƠNG PHÁP GIẢI MÃ VIĐEO, PHƯƠNG PHÁP LẬP MÃ VIĐEO, THIẾT BỊ GIẢI MÃ VIĐEO, THIẾT BỊ LẬP MÃ VIĐEO, BỘ GIẢI MÃ VIĐEO VÀ VẬT GHI CÓ THỂ ĐƯỢC ĐƯỢC BẰNG MÁY TÍNH**

(57) Sáng chế đề cập đến phương pháp giải mã viđeo, phương pháp lập mã viđeo, thiết bị giải mã viđeo, thiết bị lập mã viđeo, bộ giải mã viđeo và vật ghi có thể được được bằng máy tính. Phương pháp giải mã viđeo theo sáng chế bao gồm các bước: xác định xem phương pháp mã hóa độ chênh lệch chuyển động hợp nhất có được áp dụng cho khối hiện thời hay không; tạo ra danh sách ứng cử hợp nhất dành cho khối hiện thời; định rõ ứng cử hợp nhất dành cho khối hiện thời dựa trên danh sách ứng cử hợp nhất; và suy ra vectơ chuyển động dành cho khối hiện thời dựa trên ứng cử hợp nhất.

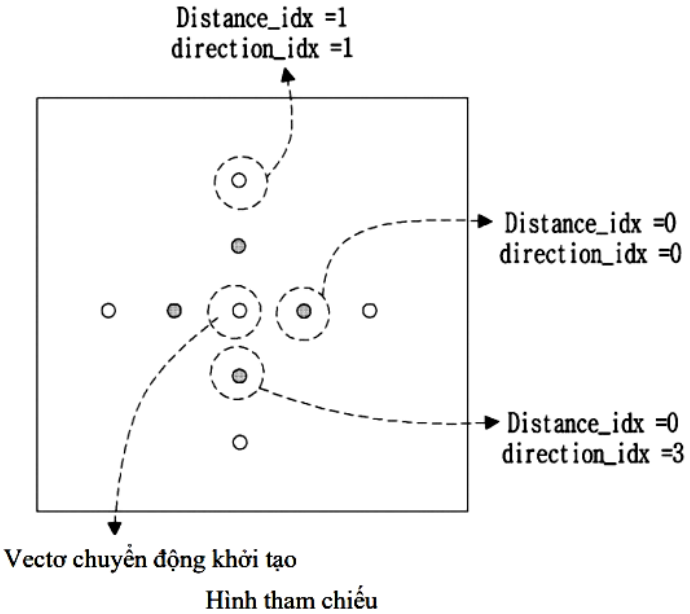

Fig.28

(11) **80102 A**
(21) **1-2021-03046**
(22) 28/10/2019
(30) 1860022 29/10/2018 FR
1905269 20/05/2019 FR
(43) 25/08/2021
(85) 26/05/2021
(86) PCT/EP2019/079444 28/10/2019
(87) WO2020/089187 07/05/2020
Ngày yêu cầu thẩm định nội dung: 26/05/2021
(51) ***C10L 5/08**; C10L 5/44; C10L 9/08; C10L 5/36*

(71) **EUROPEENNE DE BIOMASSE** (FR)
12 rue de la Chaussée d'Antin, 75009 PARIS, France
(72) DESPRES, Jean-Luc (FR); QUINTERO-MARQUEZ, Adriana (FR); MARTEL, Frédéric (FR)
(74) Công ty Luật TNHH WINCO (WINCO LAW FIRM)

(54) **PHƯƠNG PHÁP SẢN XUẤT VẬT LIỆU DỄ CHÁY CÓ NHIỆT TRỊ THẤP LỚN HƠN HOẶC BẰNG 5,29 MWH/T VÀ VẬT LIỆU DỄ CHÁY NÀY**

(57) Sáng chế đề cập tới phương pháp để sản xuất vật liệu cháy có nhiệt trị thấp lớn hơn hoặc bằng 5,29 MWh/t và vật liệu cháy này. Theo sáng chế, phương pháp bao gồm các công đoạn: liên tục đưa thể tích định trước theo phút của các dăm gỗ vào lò phản ứng tăng áp; đưa các dăm gỗ vào tiếp xúc với với hơi nước ở nhiệt độ từ 200 tới 220°C trong khoảng thời gian từ 5 tới 9 phút, giá trị của thời gian tiếp xúc và giá trị của nhiệt độ của hơi nước được chọn sao cho nhân tố thiết yếu nằm trong khoảng từ 4,05 tới 4,15; liên tục trích từ lò phản ứng cùng thể tích định trước của các dăm gỗ mỗi phút, qua các lỗ nối thông vào ống dẫn gần như ở áp suất khí quyển; tách các dăm gỗ đã giảm áp và hơi nước còn lại đã trích từ lò phản ứng, các dăm gỗ thu được sau khi tách tạo thành vật liệu cháy.

Fig.2

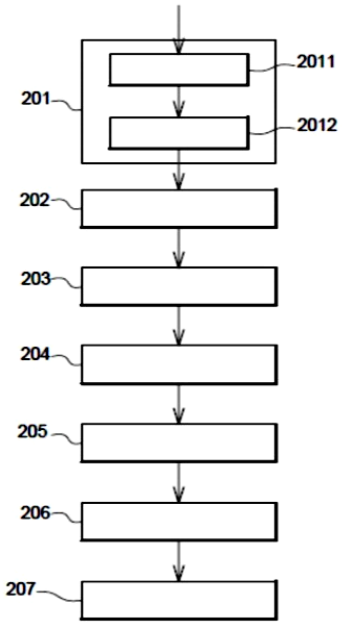

(11) **80103 A** (43) 25/08/2021
(21) **1-2021-03056** (85) 26/05/2021
(22) 14/11/2018 (86) PCT/EP2018/081140 14/11/2018
(30) PCT/EP2018/081140 14/11/2018 EP (87) WO2020098926A1 22/05/2020
Ngày yêu cầu thẩm định nội dung: 26/05/2021
(51) ***H04W 76/19**; H04W 76/27*
(71) **NOKIA TECHNOLOGIES OY** (FI)
Karakaari 7 02610 Espoo (FI)
(72) LI, Dong (CN); LIU, Yong (CN); WILDSCHEK, Torsten (GB)
(74) Công ty cổ phần Sở hữu trí tuệ BROSS và Cộng sự (BROSS & PARTNERS., JSC)

(54) **BỘ MÁY, PHƯƠNG PHÁP VÀ CHƯƠNG TRÌNH MÁY TÍNH ĐỂ QUẢN LÝ KẾT NỐI**

(57) Bộ máy bao gồm: ít nhất một bộ xử lý; và ít nhất một bộ nhớ bao gồm mã chương trình máy tính; ít nhất một bộ nhớ và mã chương trình máy tính được cấu hình để, với ít nhất một bộ xử lý, khiến bộ máy ít nhất thực hiện: nhận (602) chỉ báo dự phòng từ lớp điều khiển tài nguyên vô tuyến; gọi ra (604) thủ tục yêu cầu dịch vụ; và cài đặt (606, 608) ít nhất một trong số phần tử thông tin loại dịch vụ và phần tử thông tin trạng thái dữ liệu đường lên trong bản tin yêu cầu dịch vụ.

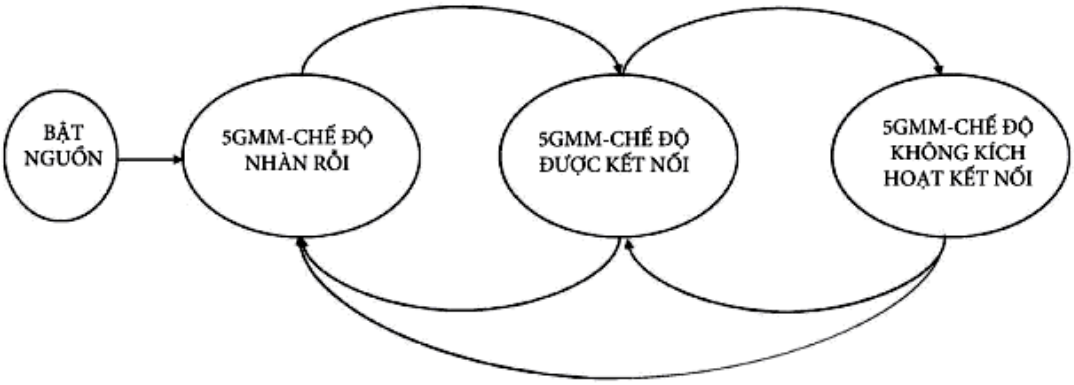

Fig. 5

(11) **80104 A**
(21) **1-2021-03059**
(22) 21/05/2015
(30) 62/001,168 21/05/2014 US
10-2015-0000672 05/01/2015 KR
(43) 25/08/2021
(85) 15/12/2016
(86) PCT/KR2015/005101 21/05/2015
(87) WO2015/178695 26/11/2015
Ngày yêu cầu thẩm định nội dung: 26/05/2021
(51) ***H03M 13/27**; H04L 1/00; H03M 13/11*
(62) 1-2016-04920
(71) **SAMSUNG ELECTRONICS CO., LTD.** (KR)
129, Samsung-ro, Yeongtong-gu, Suwon-si, Gyeonggi-do, 16677, Republic of Korea
(72) JEONG, Hong-sil (KR); KIM, Kyung-joong (KR); MYUNG, Se-ho (KR); LOBETE, Ansorregui Daniel (ES); MOUHOUCHE, Belkacem (FR)
(74) Công ty TNHH Sở hữu trí tuệ WINCO (WINCO CO., LTD.)

(54) **THIẾT BỊ TRUYỀN TÍN HIỆU VÀ THIẾT BỊ THU TÍN HIỆU**

(57) Sáng chế đề cập đến thiết bị truyền tín hiệu và thiết bị thu tín hiệu. Thiết bị truyền tín hiệu bao gồm: bộ mã hóa được tạo cấu hình để thực hiện bước mã hóa kiểm tra chẵn lẻ mật độ thấp (Low Density Parity Check, LDPC) trên các bit đầu vào sử dụng ma trận kiểm tra chẵn lẻ để tạo ra từ mã LDPC gồm có các bit từ thông tin và các bit chẵn lẻ; bộ đan xen được tạo cấu hình để đan xen từ mã LDPC; và bộ điều biến được tạo cấu hình để ánh xạ từ mã LDPC đã xen kẽ lên ký hiệu điều biến, trong đó bộ điều biến còn được tạo cấu hình để ánh xạ một bit ở trong một nhóm bit định trước trong số các nhóm bit tạo nên từ mã LDPC lên một bit định trước trong ký hiệu điều biến.

Fig. 1A

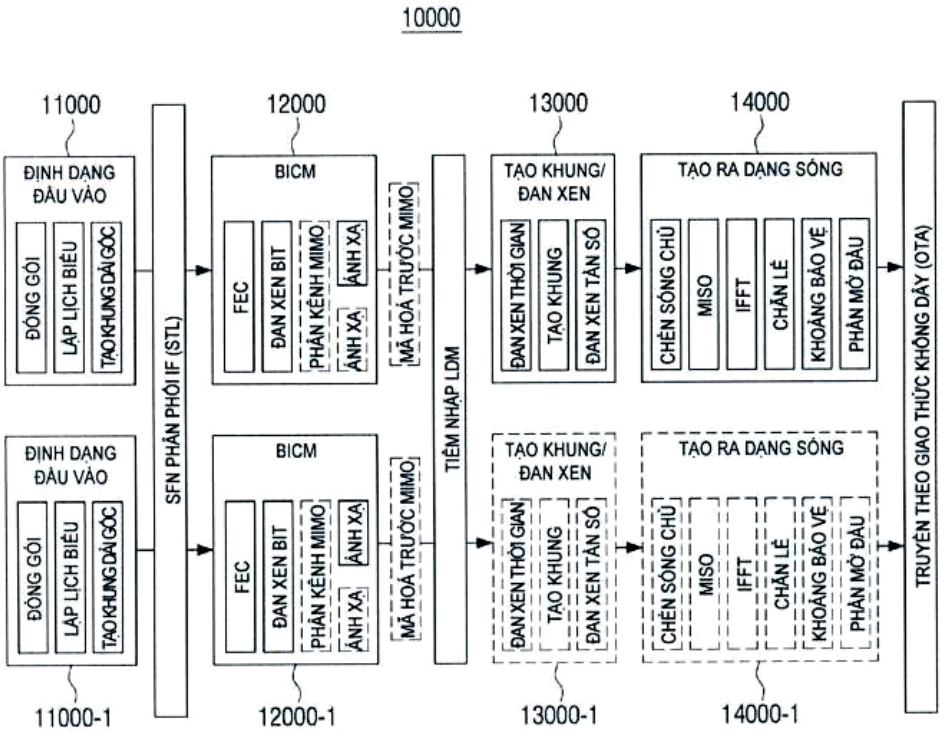

(11) **80105 A**
(21) **1-2021-03060**
(22) 21/05/2015
(30) 62/001,155 21/05/2014 US
10-2015-000697 05/01/2015 KR
(43) 25/08/2021
(85) 16/12/2016
(86) PCT/KR2015/005099 21/05/2015
(87) WO2015/178694 26/11/2015
Ngày yêu cầu thẩm định nội dung: 26/05/2021
(51) ***H03M 13/27**; H04L 1/00; H03M 13/11*
(62) 1-2016-04947
(71) **SAMSUNG ELECTRONICS CO., LTD.** (KR)
129, Samsung-ro, Yeongtong-gu, Suwon-si, Gyeonggi-do, 16677, Republic of Korea
(72) KIM, Kyung-joong (KR); MYUNG, Se-ho (KR); JEONG, Hong-Sil (KR); LOBETE, Ansorregui Daniel (ES); MOUHOUCHE, Belkacem (FR)
(74) Công ty TNHH Sở hữu trí tuệ WINCO (WINCO CO., LTD.)

(54) **THIẾT BỊ TRUYỀN TÍN HIỆU VÀ THIẾT BỊ THU TÍN HIỆU**

(57) Sáng chế đề cập đến thiết bị truyền tín hiệu và thiết bị thu tín hiệu. Thiết bị truyền tín hiệu bao gồm: bộ mã hoá được tạo cấu hình để tạo ra từ mã kiểm tra chẵn lẻ mật độ thấp (Low Density Parity Check, LDPC) gồm có các bit từ thông tin và các bit chẵn lẻ bằng cách mã hoá LDPC trên các bit đầu vào sử dụng ma trận kiểm tra chẵn lẻ, từ mã LDPC gồm nhiều nhóm bit, mỗi nhóm bit có nhiều bit; bộ đan xen được tạo cấu hình để đan xen từ mã LDPC; và bộ điều biến được tạo cấu hình để ánh xạ từ mã LDPC đã đan xen lên ký hiệu điều biến, trong đó bộ đan xen còn được tạo cấu hình để đan xen từ mã LDPC sao cho một bit ở trong một nhóm bit định trước trong số các nhóm bit tạo nên từ mã LDPC được ánh xạ lên một bit định trước trong ký hiệu điều biến.

Fig. 1A

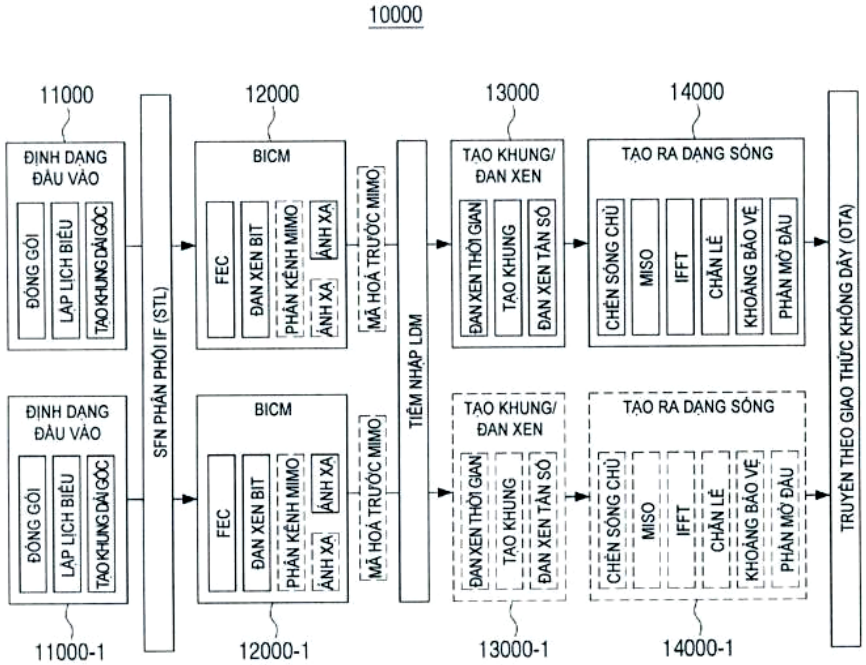

(11) **80106 A**
(21) **1-2021-03076**
(22) 08/11/2019
(30) 201811333390.9 09/11/2018 CN
(43) 25/08/2021
(85) 27/05/2021
(86) PCT/CN2019/116442 08/11/2019
(87) WO2020/094110 14/05/2020
Ngày yêu cầu thẩm định nội dung: 27/05/2021
(51) ***H04W 72/04***

(71) **HUAWEI TECHNOLOGIES CO., LTD.** (CN)
Huawei Administration Building, Bantian, Longgang District, Shenzhen, Guangdong 518129, P. R. China
(72) CHEN, Zheng (CN); XUE, Lixia (CN)
(74) Công ty Luật TNHH WINCO (WINCO LAW FIRM)

(54) **PHƯƠNG PHÁP THU TÍN HIỆU, PHƯƠNG PHÁP GỬI TÍN HIỆU, THIẾT BỊ THU TÍN HIỆU, THIẾT BỊ GỬI TÍN HIỆU, VÀ VẬT GHI CÓ THỂ ĐỌC ĐƯỢC BẰNG MÁY TÍNH**

(57) Sáng chế đề cập đến phương pháp thu tín hiệu, phương pháp gửi tín hiệu, thiết bị thu tín hiệu, thiết bị gửi tín hiệu, và vật ghi có thể đọc được bằng máy tính. Phương pháp thu tín hiệu bao gồm các bước: Thiết bị đầu cuối xác định ít nhất một tài nguyên thời gian-tần số; giám sát tín hiệu thức dậy hoặc tín hiệu đi ngủ trên ít nhất một tài nguyên thời gian-tần số, trong đó ít nhất một tài nguyên thời gian-tần số còn được sử dụng để mang kênh điều khiển đường xuống; và xác định, dựa trên kết quả của việc giám sát tín hiệu thức dậy hoặc tín hiệu đi ngủ, việc có bắt đầu giám sát kênh điều khiển đường xuống từ vị trí thời gian thứ nhất hay không. Theo phương pháp này, tài nguyên kênh hoặc tín hiệu hiện có được chia sẻ, để cải thiện hiệu quả sử dụng tài nguyên trên phía mạng, do đó tính linh hoạt đáp ứng yêu cầu vùng phủ của tín hiệu thức dậy hoặc tín hiệu đi ngủ, và đảm bảo độ tin cậy truyền dẫn của tín hiệu thức dậy hoặc tín hiệu đi ngủ.

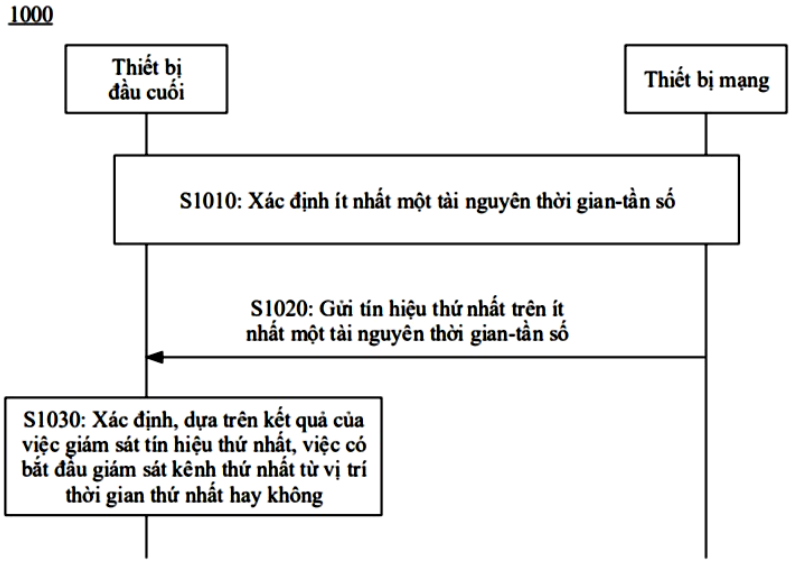

Fig.10

(11) **80107 A** (43) 25/08/2021
(21) **1-2021-03077** (85) 27/05/2021
(22) 01/11/2019 (86) PCT/IB2019/059412 01/11/2019
(30) 62/755,115 02/11/2018 US (87) WO2020/089865 07/05/2020
(51) ***H04L 5/00***

(71) **TELEFONAKTIEBOLAGET LM ERICSSON (PUBL)** (SE)
SE-164 83 Stockholm, Sweden
(72) MURUGANATHAN, Siva (CA); FAXÉR, Sebastian (SE); FRENNE, Mattias (SE); GAO, Shiwei (CA)
(74) Công ty Luật TNHH T&G (TGVN)

(54) **PHƯƠNG PHÁP ĐƯỢC THỰC HIỆN BỞI THIẾT BỊ KHÔNG DÂY ĐỂ NHẬN NHIỀU SỰ TRUYỀN DẪN ĐƯỜNG XUỐNG, PHƯƠNG PHÁP ĐƯỢC THỰC HIỆN BỞI TRẠM CƠ SỞ ĐỂ CHO PHÉP TIẾP CẬN NHIỀU SỰ TRUYỀN DẪN ĐƯỜNG XUỐNG, THIẾT BỊ KHÔNG DÂY VÀ TRẠM CƠ SỞ**

(57) Sáng chế đề cập đến các hệ thống và các phương pháp để tín hiệu hóa cho sự phân tập kênh chia sẻ đường xuống vật lý (Physical Downlink Shared Channel, PDSCH). Trong một số phương án, phương pháp được thực hiện bởi thiết bị không dây để nhận nhiều sự truyền dẫn đường xuống gồm bước xác định liên kết giữa một hoặc nhiều cổng tín hiệu tham chiếu giải điều chế (Demodulation Reference Signal, DMRS) và một hoặc nhiều giá trị dự phòng (Redundancy Value, RV) được liên kết. Phương pháp cũng gồm bước nhận nhiều sự truyền dẫn đường xuống sử dụng liên kết. Trong một số phương án, điều này cho phép thông tin điều khiển đường xuống (Downlink Control Information, DCI) đơn được sử dụng để lập lịch các phiên bản dự phòng khác nhau của cùng khối vận chuyển từ các điểm truyền nhận khác nhau (Transmission Reception Point, TRP) mà giúp cải thiện độ tin cậy của việc giải mã sự truyền dẫn thành công trong phạm vi các yêu cầu độ trễ nghiêm ngặt. Phương pháp được thực hiện bởi trạm cơ sở để cho phép sự tiếp nhận của nhiều sự truyền dẫn đường xuống, thiết bị không dây và trạm cơ sở cũng được đề xuất.

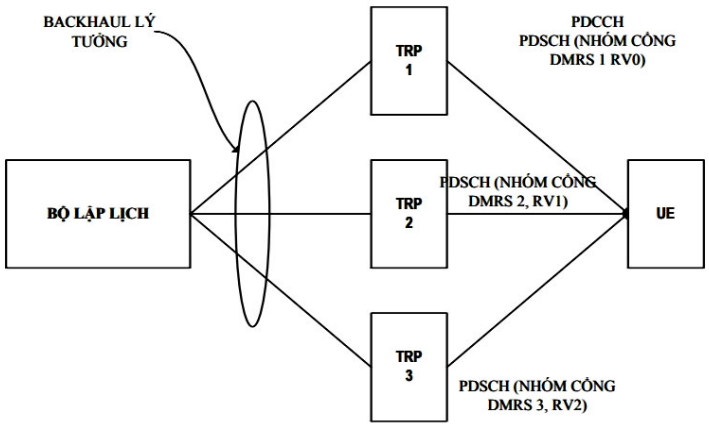

Fig.8

(11) **80108 A**
(21) **1-2021-03080**
(22) 12/11/2019
(30) 62/767,602 15/11/2018 US
62/909,970 03/10/2019 US
(43) 25/08/2021
(85) 27/05/2021
(86) PCT/IB2019/059702 12/11/2019
(87) WO2020/100027 22/05/2020
Ngày yêu cầu thẩm định nội dung: 27/05/2021
(51) ***C07D 471/04**; A61K 31/437; A61P 35/00; A61K 31/4196; A61K 31/444*

(71) **PFIZER INC.** (US)
235 East 42nd Street, New York, New York 10017, United States of America
(72) GALLEGO, Rebecca Anne (US); NAIR, Sajiv Krishnan (US); KANIA, Robert Steven (US); AHMAD, Omar Khaled (PK); JOHNSON, Ted William (US); TUTTLE, Jamison Bryce (US); JALAIE, Mehran (US); MCTIGUE, Michele Ann (US); ZHOU, Dahui (US); DEL BEL, Matthew L. (US); ZHOU, Ru (US); HE, Mingying (US); SCHMITT, Anne-Marie Dechert (US)
(74) Công ty Luật TNHH T&G (TGVN)

(54) **HỢP CHẤT LÀ DẪN XUẤT 2,3-DIHYDRO-1H-PYRROLO[3,4-C]PYRIDIN-1-ON Ở DẠNG CHẤT ỨC CHẾ HPK1 ĐỂ ĐIỀU TRỊ BỆNH UNG THƯ**

(57) Sáng chế đề cập đến các hợp chất có công thức chung (I)

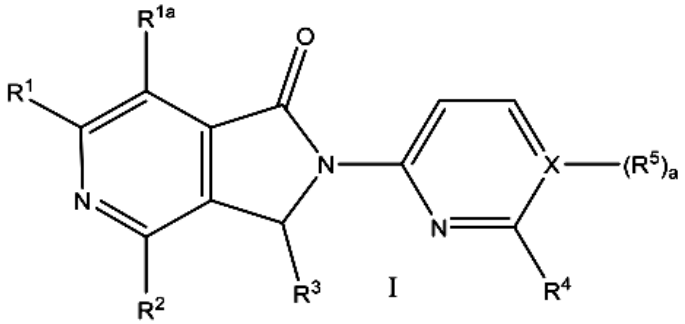

I

và các muối dược dụng của nó, trong đó R^1, R^{1a}, R^2, R^3, R^4, và $(R^5)_a$ là như được xác định trong bản mô tả. Sáng chế còn đề cập đến dược phẩm chứa các hợp chất này và các muối dược dụng của nó, và mô tả việc sử dụng hợp chất, muối dược dụng và các chế phẩm để điều trị sự sinh trưởng tế bào bất thường, bao gồm bệnh ung thư.

(11) **80109 A** (43) 25/08/2021
(21) **1-2021-03085** (85) 27/05/2021
(22) 29/11/2019 (86) PCT/JP2019/046893 29/11/2019
(30) 2018-224434 30/11/2018 JP (87) WO2020/111268 04/06/2020
Ngày yêu cầu thẩm định nội dung: 27/05/2021
(51) ***A61K 31/444**; A61P 9/00; C07D 471/04; A61P 7/02*

(71) **ONO PHARMACEUTICAL CO., LTD.** (JP)
1-5, Doshomachi 2-chome, Chuo-ku, Osaka-shi, Osaka 5418526, Japan
(72) FUJITO, Takayuki (JP); ONO, Shizuka (JP); OHTANI, Shuhei (JP)
(74) Công ty Cổ phần Sở hữu công nghiệp INVESTIP (INVESTIP)

(54) **HỢP CHẤT AXIT (3S)-3-[2-(6-AMINO-2-FLOPYRIDIN-3-YL)-4-FLO-1H-IMIDAZOL-5-YL]-7-[5-CLO-2-(1H-TETRAZOL-1-YL)PHENYL]-2,3-DIHYDROINDOLIZIN-5(1H)-ON-3-HYDROXYBENZOIC VÀ DƯỢC PHẨM CHỨA HỢP CHẤT NÀY**

(57) Sáng chế đề xuất hợp chất axit (3S)-3-[2-(6-amino-2-flopyridin-3-yl)-4-flo-1H-imidazol-5-yl]-7-[5-clo-2-(1H-tetrazol-1-yl)phenyl]-2,3-dihydroindolizin-5(1H)-on-3- hydroxybenzoic (1/1). Sáng chế còn đề xuất dược phẩm chứa hợp chất này.

(11) **80110 A** (43) 25/08/2021
(21) **1-2021-03088** (85) 27/05/2021
(22) 31/10/2019 (86) PCT/US2019/059193 31/10/2019
(30) 62/754,415 01/11/2018 US (87) WO2020/092787 07/05/2020
(51) ***H04W 72/04***; *H04W 16/14; H04W 76/15; H04W 72/12; H04L 5/00*

(71) **GOOGLE LLC** (US)
1600 Amphitheatre Parkway, Mountain View, CA 94043, United States of America
(72) YE, Shiangrung (TW)
(74) Công ty Luật TNHH ROUSE Việt Nam (ROUSE LAW CO.,LTD)

(54) **PHƯƠNG PHÁP CẤU HÌNH TRUYỀN THÔNG ĐƯỜNG LÊN Ở TRẠM GỐC TRONG PHỔ KHÔNG ĐƯỢC CẤP PHÉP VÀ PHƯƠNG PHÁP CẤU HÌNH TRUYỀN THÔNG ĐƯỜNG LÊN Ở THIẾT BỊ NGƯỜI DÙNG**

(57) Sáng chế đề cập đến phương pháp cấu hình truyền thông đường lên ở trạm gốc trong phổ không được cấp phép và phương pháp cấu hình truyền thông đường lên ở thiết bị người dùng. Phần cứng xử lý (134) ở trạm gốc (104) có thể thực hiện phương pháp cấu hình truyền thông đường lên trong phổ không được cấp phép. Phương pháp này bao gồm việc chọn lần lượt sóng mang đường lên thứ nhất và sóng mang đường lên thứ hai cho tế bào hoạt động làm sóng mang đường lên thông thường NUL và sóng mang đường lên bổ sung SUL với ít nhất một trong số NUL hoặc SUL hoạt động trong một hoặc nhiều băng tần không được cấp phép mà thiết bị người dùng (704) hỗ trợ. Phương pháp này còn bao gồm việc truyền, đến thiết bị người dùng, dữ liệu cấu hình đối với NUL và SUL (706), bao gồm việc truyền thông báo rằng một trong số các sóng mang là NUL, và sóng mang khác là SUL, sao cho thiết bị người dùng được cấu hình để ban đầu truyền thông qua NUL. Phương pháp này còn bao gồm việc nhận dữ liệu đường lên thông qua sóng mang đường lên thứ hai nhờ thiết bị người dùng chuyển đổi từ sóng mang đường lên thứ nhất sang sóng mang đường lên thứ hai (712).

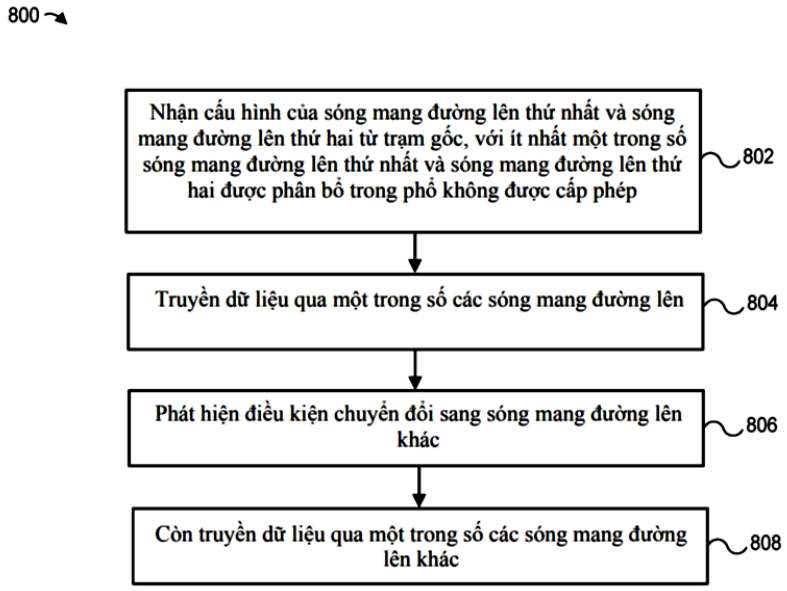

Fig. 8

(11) **80111 A**
(21) **1-2021-03100**
(22) 03/12/2019
(30) 201811476264.9 04/12/2018 CN
(43) 25/08/2021
(85) 28/05/2021
(86) PCT/CN2019/122635 03/12/2019
(87) WO2020/114382 11/06/2020
Ngày yêu cầu thẩm định nội dung: 28/05/2021
(51) ***H04W 48/18***

(71) **VIVO MOBILE COMMUNICATION CO., LTD.** (CN)
#283, BBK Road, Wusha, Chang'an Dongguan, Guangdong 523860, China
(72) KE, Xiaowan (CN)
(74) Công ty TNHH Đại Tín và Liên Danh (DAITIN AND ASSOCIATES CO.,LTD)

(54) **PHƯƠNG PHÁP ĐỂ KIỂM SOÁT THIẾT BỊ TRUY CẬP VÀ TRUYỀN THÔNG MẠNG**

(57) Phương án của sáng chế đề xuất phương pháp để kiểm soát truy cập mạng và thiết bị truyền thông. Phương pháp này bao gồm: xác định xem điều kiện được thiết lập từ trước có thỏa mãn hay không; và khi xác định điều kiện được thiết lập từ trước được thỏa mãn, thực thi thao tác đầu tiên truy cập vào mạng thứ hai thông qua mạng đầu tiên.

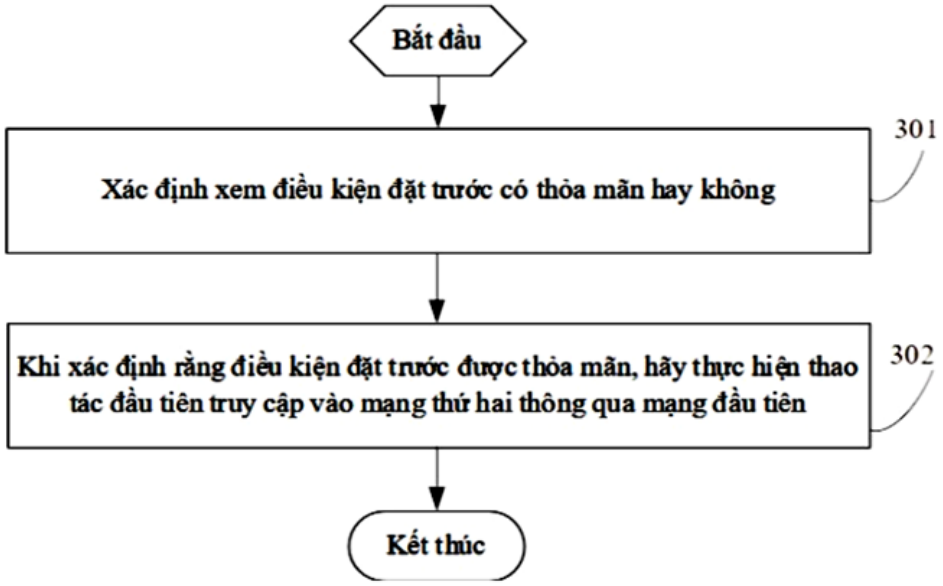

Fig.3

(11) **80112 A**
(21) **1-2021-03104**
(22) 29/10/2019
(30) 62/752,080 29/10/2018 US
(51) ***G01N 33/04**; C12Q 1/37*
(43) 25/08/2021
(85) 28/05/2021
(86) PCT/NZ2019/050143 29/10/2019
(87) WO2020/091608 07/05/2020

(71) **THE A2 MILK COMPANY LIMITED** (NZ)
Level 10, 51 Shortland Street, Auckland 1010, New Zealand
(72) COONEY, Terence Patrick (NZ); JAINE, Jacob Evan (NZ)
(74) Công ty Luật TNHH WINCO (WINCO LAW FIRM)

(54) **PHƯƠNG PHÁP XÁC ĐỊNH LƯỢNG BETA-CASEIN TRONG SỮA VÀ SẢN PHẨM SỮA**

(57) Sáng chế đề cập đến phương pháp kiểm tra sự có mặt và định lượng biến thể beta-casein typ A1 hoặc beta-casein typ A2 trong sữa và các sản phẩm sữa có nguồn gốc từ sữa, bằng cách sử dụng sự phân giải bằng chymotrypsin, sau đó sử dụng phương pháp phân tích sắc ký lỏng-phổ khối (LC-MS) để xác định nồng độ của các peptit phân giải beta-casein và sử dụng các nồng độ này để tính toán lượng biến thể beta-casein typ A1 hoặc biến thể beta-casein typ A2 có mặt.

(11) **80113 A**
(21) **1-2021-03107**
(22) 09/11/2018
(43) 25/08/2021
(85) 28/05/2021
(86) PCT/CN2018/114911 09/11/2018
(87) WO2020/093398 14/05/2020
Ngày yêu cầu thẩm định nội dung: 28/05/2021
(51) ***G06F 9/445**; H04L 29/08*

(71) **HUAWEI TECHNOLOGIES CO., LTD.** (CN)
Huawei Administration Building, Bantian, Longgang District, Shenzhen, Guangdong 518129, P. R. China
(72) LI, Shubin (CN)
(74) Công ty Luật TNHH T&G (TGVN)

(54) **PHƯƠNG PHÁP NÂNG CẤP QUA VÔ TUYẾN, PHƯƠNG PHÁP GỬI DỮ LIỆU BẰNG CÔNG NGHỆ QUA VÔ TUYẾN, MÁY CHỦ VÀ THIẾT BỊ ĐẦU CUỐI DI ĐỘNG**

(57) Sáng chế đề xuất phương pháp nâng cấp qua vô tuyến, bao gồm: trước tiên, máy chủ thứ nhất thu được phiên bản mới của dữ liệu được mã hóa và phiên bản cũ của dữ liệu được mã hóa của phần mềm hệ thống được áp dụng cho thiết bị đầu cuối di động; sau đó, máy chủ thứ nhất giải mã phiên bản mới của dữ liệu được mã hóa để thu được phiên bản mới của dữ liệu ban đầu, và giải mã phiên bản cũ của dữ liệu được mã hóa để thu được phiên bản cũ của dữ liệu ban đầu; tiếp theo, máy chủ thứ nhất thực hiện phép sai phân trên phiên bản mới của dữ liệu ban đầu và phiên bản cũ của dữ liệu ban đầu để thu được dữ liệu sai phân, và tạo ra dữ liệu OTA dựa trên dữ liệu sai phân; máy chủ thứ nhất chuyển dữ liệu OTA tới thiết bị đầu cuối di động, và thiết bị đầu cuối di động giải mã dữ liệu OTA để thu được dữ liệu sai phân, và sau đó hồi phục phiên bản mới của dữ liệu ban đầu dựa trên dữ liệu sai phân và thu được phiên bản cũ của dữ liệu ban đầu; và cuối cùng, thiết bị đầu cuối di động nâng cấp phiên bản cũ của phần mềm hệ thống cho phiên bản mới bằng cách sử dụng phiên bản mới của dữ liệu ban đầu. Theo cách này, kích thước của gói nâng cấp OTA có thể được giảm, và việc nâng cấp nhanh của phần mềm hệ thống trên thiết bị đầu cuối di động được thực hiện. Sáng chế cũng đề cập đến phương pháp gửi dữ liệu bằng công nghệ qua vô tuyến, máy chủ và thiết bị đầu cuối di động.

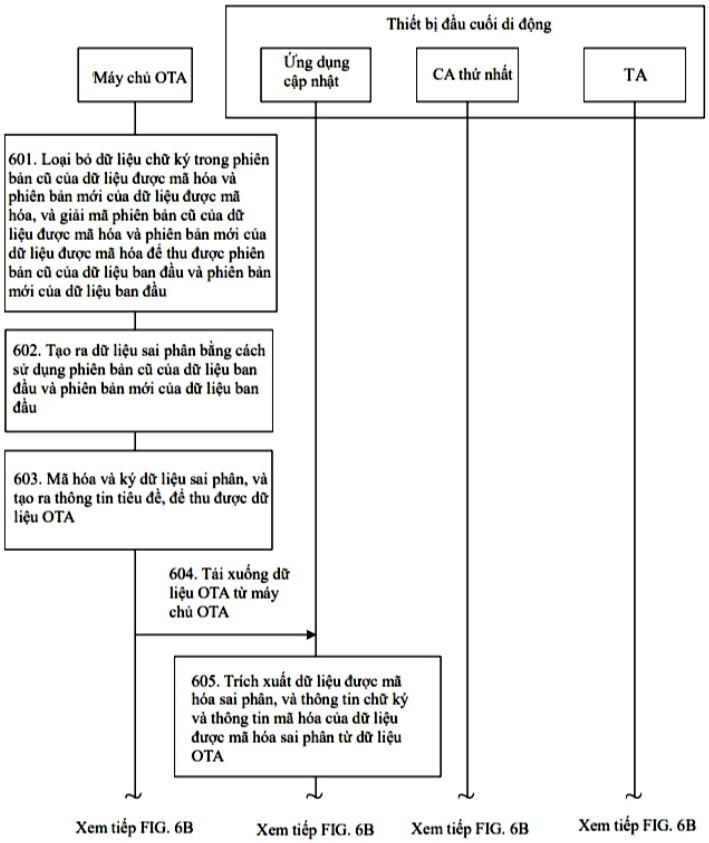
Thiết bị đầu cuối di động
Máy chủ OTA
Ứng dụng cập nhật
CA thứ nhất
TA
601. Loại bỏ dữ liệu chữ ký trong phiên bản cũ của dữ liệu được mã hóa và phiên bản mới của dữ liệu được mã hóa, và giải mã phiên bản cũ của dữ liệu được mã hóa và phiên bản mới của dữ liệu được mã hóa để thu được phiên bản cũ của dữ liệu ban đầu và phiên bản mới của dữ liệu ban đầu
602. Tạo ra dữ liệu sai phân bằng cách sử dụng phiên bản cũ của dữ liệu ban đầu và phiên bản mới của dữ liệu ban đầu
603. Mã hóa và ký dữ liệu sai phân, và tạo ra thông tin tiêu đề, để thu được dữ liệu OTA
604. Tải xuống dữ liệu OTA từ máy chủ OTA
605. Trích xuất dữ liệu được mã hóa sai phân, và thông tin chữ ký và thông tin mã hóa của dữ liệu được mã hóa sai phân từ dữ liệu OTA
Xem tiếp FIG. 6B
Xem tiếp FIG. 6B
Xem tiếp FIG. 6B
Xem tiếp FIG. 6B

FIG. 6a

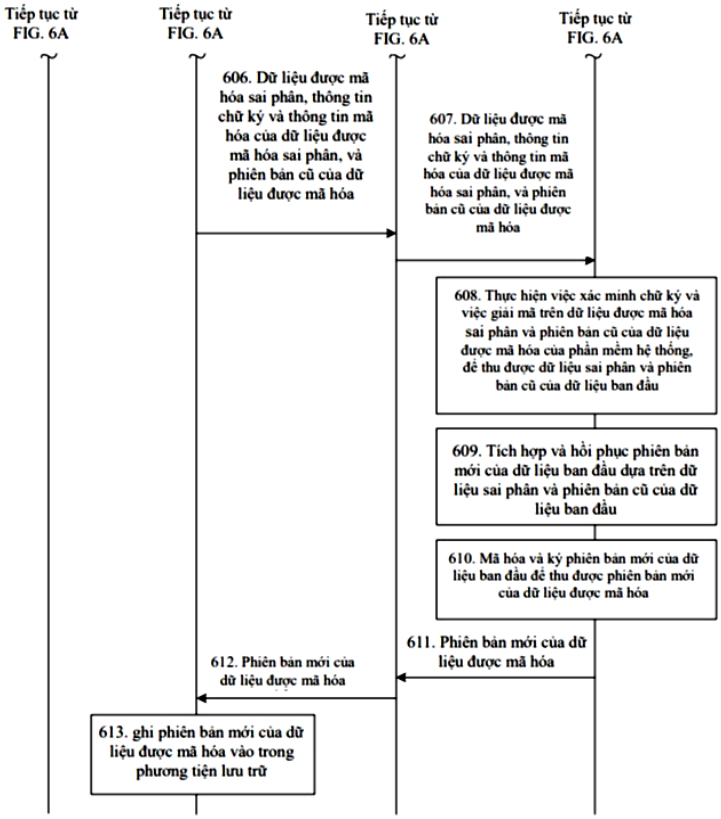
Tiếp tục từ FIG. 6A
Tiếp tục từ FIG. 6A
Tiếp tục từ FIG. 6A
Tiếp tục từ FIG. 6A
606. Dữ liệu được mã hóa sai phân, thông tin chữ ký và thông tin mã hóa của dữ liệu được mã hóa sai phân, và phiên bản cũ của dữ liệu được mã hóa
607. Dữ liệu được mã hóa sai phân, thông tin chữ ký và thông tin mã hóa của dữ liệu được mã hóa sai phân, và phiên bản cũ của dữ liệu được mã hóa
608. Thực hiện việc xác minh chữ ký và việc giải mã trên dữ liệu được mã hóa sai phân và phiên bản cũ của dữ liệu được mã hóa của phần mềm hệ thống, để thu được dữ liệu sai phân và phiên bản cũ của dữ liệu ban đầu
609. Tích hợp và hồi phục phiên bản mới của dữ liệu ban đầu dựa trên dữ liệu sai phân và phiên bản cũ của dữ liệu ban đầu
610. Mã hóa và ký phiên bản mới của dữ liệu ban đầu để thu được phiên bản mới của dữ liệu được mã hóa
611. Phiên bản mới của dữ liệu được mã hóa
612. Phiên bản mới của dữ liệu được mã hóa
613. ghi phiên bản mới của dữ liệu được mã hóa vào trong phương tiện lưu trữ

FIG. 6b

(11) **80114 A** (43) 25/08/2021
(21) **1-2021-03108** (85) 28/05/2021
(22) 06/11/2019 (86) PCT/JP2019/043384 06/11/2019
(30) 2018-209729 07/11/2018 JP (87) WO2020/095921 14/05/2020
(51) ***A61K 45/00***; *G01N 33/53; A61K 47/64; A61K 47/65; A61K 47/68; A61K 48/00; A61P 1/04; A61P 11/06; A61P 17/00; A61P 17/02; A61P 17/06; A61P 17/16; A61P 25/00; A61P 29/00; A61P 35/00; A61P 37/08; A61P 43/00; C07K 14/81; C07K 16/00; C07K 19/00; C12N 1/15; C12N 1/19; C12N 1/21; C12N 15/12; C12N 15/63; C12N 5/10; C12N 9/64; C12P 21/02; C12Q 1/37; G01N 33/15; G01N 33/50; A61K 35/12; A61K 38/57*

(71) **DAIICHI SANKYO COMPANY, LIMITED** (JP)
3-5-1, Nihonbashi Honcho, Chuo-ku, Tokyo 103-8426, Japan
(72) NISHIMIYA, Daisuke (JP); YANO, Hidenori (JP); TAKAHASHI, Hidenori (JP); YAMAGUCHI, Shinji (JP); OFUCHI, Shiho (JP)
(74) Công ty TNHH một thành viên Sở hữu trí tuệ VCCI (VCCI-IP CO.,LTD)

(54) **PEPTIT ỨC CHẾ KLK5, PHƯƠNG PHÁP TẠO RA PEPTIT VÀ DƯỢC PHẨM CHỨA PEPTIT**

(57) Sáng chế đề xuất peptit mới. Peptit này chứa trình tự axit amin được nêu trong SEQ ID NO: 61 và ức chế proteaza. Sáng chế còn đề cập đến phương pháp tạo ra peptit và dược phẩm chứa peptit.

[Fig.69]

Công thức của peptit đột biến SPINK2

GPQFGLFSKYRTPNCX$_1$X$_2$X$_3$X$_4$X$_5$X$_6$X$_7$CX$_8$X$_9$X$_{10}$X$_{11}$X$_{12}$PVCGSDMSTYANE

CTLCMKIREGGHNIKIIRNGPC (SEQ ID NO: 61)

(11) **80115 A** (43) 25/08/2021
(21) **1-2021-03113**
(22) 28/05/2021
Ngày yêu cầu thẩm định nội dung: 22/07/2021
Ngày yêu cầu công bố sớm: 22/07/2021
(51) ***B01D 47/00***

(71) **CÔNG TY TNHH SẢN XUẤT THƯƠNG MẠI DỊCH VỤ AN PHÁT THÀNH** (VN)
27A Sơn Kỳ, phường Sơn Kỳ, quận Tân Phú, thành phố Hồ Chí Minh
(72) Võ Thành Khâm (VN)
(74) Công ty TNHH một thành viên Trường Luật (Trường Luật)

(54) **QUẠT HÚT LÀM SẠCH KHÔNG KHÍ ỨNG DỤNG NƯỚC MUỐI**

(57) Quạt hút làm sạch không khí ứng dụng nước muối là bộ lọc không khí gồm quạt hút và bình lọc chứa nước muối, ứng dụng lực hút không khí của quạt hút, khếch tán và dẫn qua nước muối (có thể kết hợp phun sương nước muối) để giữ lại các chất bụi bẩn, rác, mùi hôi và các yếu tố gây hại khác, không khí sạch sau khi lọc sạch được dẫn theo đường truyền khác đưa ra ngoài.

(11) **80116 A** (43) 25/08/2021
(21) **1-2021-03118** (85) 28/05/2021
(22) 29/10/2019 (86) PCT/US2019/058581 29/10/2019
(30) 62/752,542 30/10/2018 US (87) WO2020/092381 07/05/2020
(51) ***A01N 63/22**; A01P 7/00; A01P 3/00; A01N 63/23; A01N 63/27*

(71) **AGBIOME, INC.** (US)
P.O. Box 14069, Durham, North Carolina 27709, United States of America
(72) GACHANGO, Esther (US)
(74) Công ty TNHH Tầm nhìn và Liên danh (VISION & ASSOCIATES CO.LTD.)

(54) **CHẾ PHẨM VÀ PHƯƠNG PHÁP KIỂM SOÁT VẬT GÂY HẠI Ở CÂY VÀ CẢI THIỆN SỨC KHỎE CỦA CÂY**

(57) Sáng chế đề xuất chế phẩm và phương pháp để kiểm soát loài gây hại ở cây và/hoặc cải thiện ít nhất một tính trạng nông học quan tâm ở cây. Chế phẩm và phương pháp này gồm chủng vi khuẩn mà có thể được sử dụng làm chất cấy cho cây. Do đó, sáng chế còn đề xuất phương pháp phát triển cây dễ bị tấn công bởi loài gây hại ở cây và/hoặc bệnh ở cây gây ra bởi loài gây hại ở cây và phương pháp để kiểm soát loài gây hại ở cây và/hoặc bệnh ở cây trên cây dễ bị tấn công bởi loài gây hại ở cây và/hoặc bệnh ở cây.

(11) **80117 A**
(21) **1-2021-03121**
(22) 05/12/2019
(30) PCT/CN2018/119709 07/12/2018 CN
PCT/CN2018/125412 29/12/2018 CN
PCT/CN2019/070002 01/01/2019 CN
PCT/CN2019/075874 22/02/2019 CN
PCT/CN2019/075993 24/02/2019 CN
PCT/CN2019/076195 26/02/2019 CN
PCT/CN2019/079396 24/03/2019 CN
PCT/CN2019/079431 25/03/2019 CN
PCT/CN2019/079769 26/03/2019 CN
(43) 25/08/2021
(85) 31/05/2021
(86) PCT/CN2019/123229 05/12/2019
(87) WO2020/114445 11/06/2020
Ngày yêu cầu thẩm định nội dung: 31/05/2021
(51) ***H04N 19/50**; H04N 19/186*

(71) 1. **BEIJING BYTEDANCE NETWORK TECHNOLOGY CO., LTD.** (CN)
Room B-0035, 2/F, No. 3 Building No. 30, Shixing Road, Shijingshan District
Beijing 100041, China
2. **BYTEDANCE INC.** (US)
12655 West Jefferson Boulevard Sixth Floor, Suite No. 137 Los Angeles, California
90066, USA
(72) ZHANG, Kai (CN); ZHANG, Li (CN); LIU, Hongbin (CN); XU, Jizheng (CN);
WANG, Yue (CN)
(74) Công ty Luật TNHH Phạm và Liên danh (PHAM & ASSOCIATES)

(54) **PHƯƠNG PHÁP XỬ LÝ VIĐEO, THIẾT BỊ TRUYỀN THÔNG VÀ VẬT GHI MÁY TÍNH ĐỌC ĐƯỢC BẤT BIẾN**

(57) Sáng chế đề cập đến phương pháp xử lý viđeo. Phương pháp bao gồm thực hiện giảm kích thước mẫu (downsampling) trên các mẫu sắc độ và sắc độ của khối lân cận của khối viđeo hiện tại; xác định, đối với biến đổi giữa khối viđeo hiện tại của viđeo vốn là khối sắc độ và biểu diễn được mã hóa của viđeo, các tham số của mô hình tuyến tính giữa các thành phần (cross-component linear mode, CCLM) dựa trên các mẫu độ sáng và sắc độ được giảm kích thước mẫu thu được từ việc giảm kích thước mẫu; áp dụng CCLM trên các mẫu độ sáng được đặt trong khối độ sáng tương ứng với khối viđeo hiện tại để suy ra các giá trị dự báo của khối viđeo hiện tại; và thực hiện biến đổi dựa trên các giá trị dự báo.

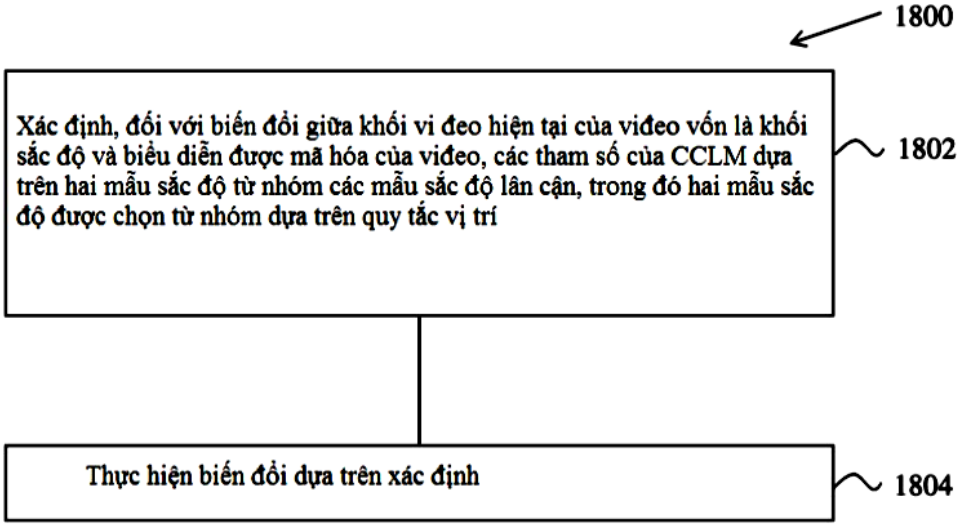
1800
Xác định, đối với biến đổi giữa khối vi đeo hiện tại của viđeo vốn là khối sắc độ và biểu diễn được mã hóa của viđeo, các tham số của CCLM dựa trên hai mẫu sắc độ từ nhóm các mẫu sắc độ lân cận, trong đó hai mẫu sắc độ được chọn từ nhóm dựa trên quy tắc vị trí
1802
Thực hiện biến đổi dựa trên xác định
1804

Fig.18

(11) **80118 A**
(21) **1-2021-03124**
(22) 28/10/2019
(30) 201811290190.X 31/10/2018 CN
(43) 25/08/2021
(85) 31/05/2021
(86) PCT/CN2019/113688 28/10/2019
(87) WO2020/088404 07/05/2020
Ngày yêu cầu thẩm định nội dung: 31/05/2021
(51) ***H04W 72/00***

(71) **VIVO MOBILE COMMUNICATION CO., LTD.** (CN)
#283, BBK Road, Wusha, Chang'an Dongguan, Guangdong 523860, China
(72) YANG, Xiaodong (CN)
(74) Công ty TNHH Đại Tín và Liên Danh (DAITIN AND ASSOCIATES CO.,LTD)

(54) **PHƯƠNG PHÁP XỬ LÝ DỮ LIỆU VÀ THIẾT BỊ NGƯỜI DÙNG ÁP DỤNG PHƯƠNG PHÁP NÀY**

(57) Sáng chế đề cập đến phương pháp xử lý dữ liệu và thiết bị người dùng áp dụng phương pháp này, và liên quan đến lĩnh vực công nghệ truyền thông, để giải quyết vấn đề trong đó thiết bị người dùng (UE - user equipment) không thể truyền nhiều phần dữ liệu đồng thời, dẫn đến sự xung đột giữa nhiều phần của dữ liệu. Một giải pháp cụ thể là xác định mức độ ưu tiên truyền thứ nhất của ít nhất hai phần dữ liệu, trong đó tài nguyên miền thời gian được sử dụng để truyền ít nhất hai phần dữ liệu chồng gối lên nhau; và xác định cách xử lý mục tiêu dựa trên các mức độ ưu tiên truyền thứ nhất, trong đó cách xử lý mục tiêu được sử dụng để xử lý ít nhất hai phần dữ liệu. Các phương án thực hiện của sáng chế được áp dụng cho quá trình trong đó UE xác định cách xử lý mục tiêu để xử lý ít nhất hai phần dữ liệu trong quy trình truyền liên kết biên.

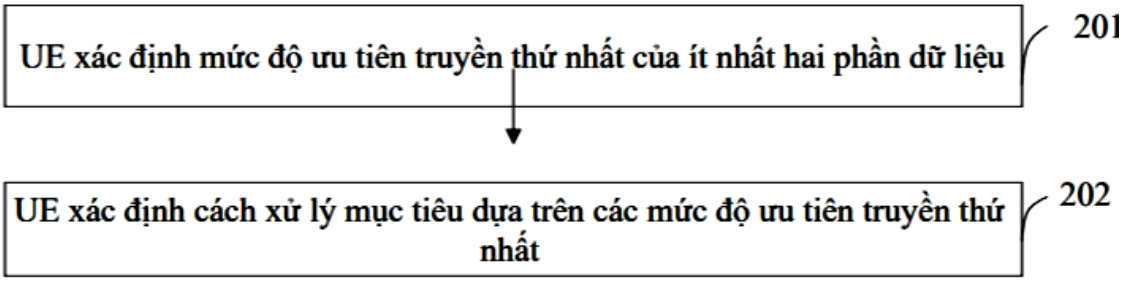

Fig.2

(11) **80119 A**
(21) **1-2021-03125**
(22) 31/10/2019
(30) 201811288743.8 31/10/2018 CN
(43) 25/08/2021
(85) 31/05/2021
(86) PCT/CN2019/114661 31/10/2019
(87) WO2020/088579 07/05/2020
Ngày yêu cầu thẩm định nội dung: 31/05/2021
(51) ***H04W 72/04**; H04L 5/00*

(71) **VIVO MOBILE COMMUNICATION CO., LTD.** (CN)
#283, BBK Road, Wusha, Chang'an Dongguan, Guangdong 523860, China
(72) ZHANG, Yanxia (CN); WU, Yumin (CN)
(74) Công ty TNHH Đại Tín và Liên Danh (DAITIN AND ASSOCIATES CO.,LTD)

(54) **PHƯƠNG PHÁP ĐIỀU KHIỂN SÓNG MANG PHÂN CHIA VÀ THIẾT BỊ LIÊN QUAN**

(57) Sáng chế đề cập đến phương pháp điều khiển sóng mang phân chia và thiết bị liên quan. Phương pháp điều khiển sóng mang phân chia được áp dụng cho thiết bị đầu cuối bao gồm: sóng mang phân chia đích được cấu hình cho thiết bị đầu cuối, chức năng sao chép dữ liệu được cấu hình cho sóng mang phân chia đích, sóng mang phân chia đích bao gồm N đường truyền, và N là số nguyên dương lớn hơn 2; thiết bị đầu cuối nhận báo hiệu chỉ dẫn sóng mang phân chia được gửi bởi thiết bị phía mạng; và thiết bị đầu cuối kích hoạt hoặc vô hiệu hóa chức năng sao chép dữ liệu tương ứng với báo hiệu chỉ dẫn sóng mang phân chia.

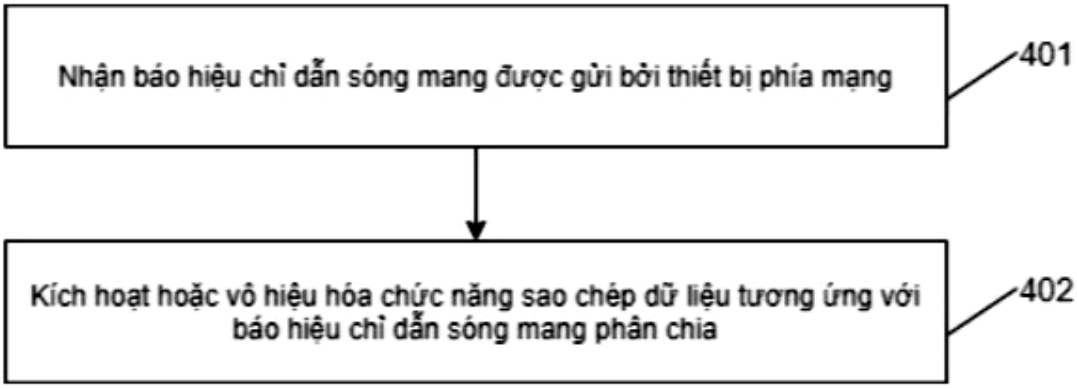

Fig.4

(11) **80120 A**
(21) **1-2021-03126**
(22) 31/10/2019
(30) 201811285532.9 31/10/2018 CN
(43) 25/08/2021
(85) 31/05/2021
(86) PCT/CN2019/114665 31/10/2019
(87) WO2020/088581 07/05/2020
Ngày yêu cầu thẩm định nội dung: 31/05/2021
(51) ***H04W 76/16**; H04L 5/00; H04W 80/04; H04L 1/18; H04W 72/04*

(71) **VIVO MOBILE COMMUNICATION CO., LTD.** (CN)
#283, BBK Road, Wusha, Chang'an Dongguan, Guangdong 523860, China
(72) ZHANG, Yanxia (CN); WU, Yumin (CN)
(74) Công ty TNHH Đại Tín và Liên Danh (DAITIN AND ASSOCIATES CO.,LTD)

(54) **PHƯƠNG PHÁP ĐIỀU KHIỂN SÓNG MANG, THIẾT BỊ ĐẦU CUỐI VÀ THIẾT BỊ PHÍA MẠNG**

(57) Sáng chế đề cập đến phương pháp điều khiển sóng mang, thiết bị đầu cuối và thiết bị phía mạng. RB đích tương ứng với thiết bị đầu cuối được cấu hình với chức năng sao chép dữ liệu, RB đích được cấu hình với N đường truyền, N là số nguyên lớn hơn 2 và phương pháp bao gồm: nhận thông điệp chỉ dẫn do thiết bị phía mạng gửi, trong đó thông điệp chỉ dẫn được sử dụng để chỉ thị việc kích hoạt hoặc vô hiệu hóa chức năng sao chép dữ liệu của RB đích, và/hoặc được sử dụng để chỉ thị việc kích hoạt hoặc vô hiệu hóa đường truyền của RB đích; và xác định đường truyền khả dụng của RB đích theo thông điệp chỉ dẫn.

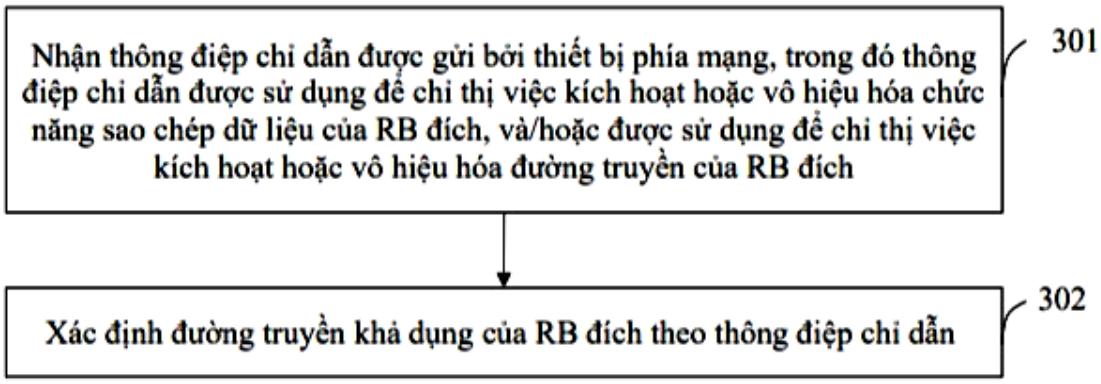

Fig.3

(11) **80121 A**
(21) **1-2021-03147**
(22) 13/11/2019
(30) 201811409128.8 23/11/2018 CN
(43) 25/08/2021
(85) 31/05/2021
(86) PCT/CN2019/117958 13/11/2019
(87) WO2020/103735 28/05/2020
Ngày yêu cầu thẩm định nội dung: 31/05/2021
(51) ***H04L 12/26***

(71) **HUAWEI TECHNOLOGIES CO., LTD.** (CN)
Huawei Administration Building, Bantian, Longgang District, Shenzhen, Guangdong 518129, P. R. China
(72) WU, Jun (CN); BAO, Dewei (CN); DING, Lv (CN); SUN, Zhenhang (CN); YE, Haonan (CN)
(74) Công ty Luật TNHH WINCO (WINCO LAW FIRM)

(54) **PHƯƠNG PHÁP VÀ THIẾT BỊ GIÁM SÁT CHẤT LƯỢNG MẠNG**

(57) Sáng chế này đề cập đến phương pháp và thiết bị giám sát chất lượng mạng, và đề cập đến lĩnh vực kỹ thuật truyền thông, để giám sát chất lượng mạng một cách có hiệu quả hơn. Phương pháp này bao gồm các bước: thu nhận, bằng thiết bị giám sát chất lượng mạng, dữ liệu hoạt động trên mạng, trong đó dữ liệu hoạt động trên mạng này có dữ liệu động tương ứng với nhiều chu kỳ lấy mẫu và dữ liệu tĩnh của điểm truy nhập (Access Point, AP); xác định một giá trị hiệu suất kênh của điểm AP dựa vào mỗi nhóm trong số nhiều nhóm dữ liệu động của điểm AP, để thu nhận nhiều giá trị hiệu suất kênh của điểm AP; xác định đường cơ sở hiệu suất kênh của điểm AP dựa vào dữ liệu tĩnh của điểm AP; và xác định, dựa vào nhiều giá trị hiệu suất kênh của điểm AP và đường cơ sở hiệu suất kênh của điểm AP, chất lượng mạng của mạng cục bộ không dây mà điểm AP nằm ở trong đó. Một giá trị hiệu suất kênh của điểm AP là lượng dữ liệu được truyền trong một đơn vị thời gian trong khoảng thời gian truyền dữ liệu hợp lệ trong một chu kỳ lấy mẫu, và đường cơ sở hiệu suất kênh của điểm AP được sử dụng để chỉ báo quan hệ thay đổi giữa giá trị tham chiếu của giá trị hiệu suất kênh của điểm AP và thông số động thứ nhất, trong đó thông số động thứ nhất là một trong số các dữ liệu động của điểm AP.

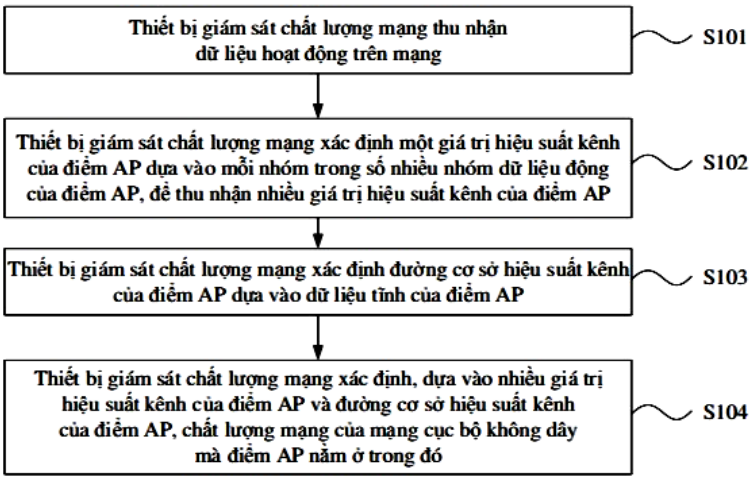

FIG. 2

(11) **80122 A** (43) 25/08/2021
(21) **1-2021-03148** (85) 31/05/2021
(22) 30/10/2019 (86) PCT/RU2019/050205 30/10/2019
(30) 2018138510 31/10/2018 RU (87) WO2020/091634 07/05/2020
(51) ***C07K 16/28***; *A61P 35/00; A61P 35/02; A61P 37/02; C12P 21/08; C12N 15/13; C12N 15/63; C12N 5/10; A61K 39/395*

(71) **JOINT STOCK COMPANY "BIOCAD"** (RU)
Liter A, bld. 34, Svyazi st., Strelna, Petrodvortsoviy district, St.Petersburg, 198515 Russian Federation
(72) IAKOVLEV, Pavel Andreevich (RU); PESTOVA, Natalia Eugenievna (RU); ANIKINA, Arina Vitalevna (RU); TRUDOVISHNIKOVA, Anna Alexandrovna (RU); SHCHEMELEVA, Mariia Aleksandrovna (RU); KHARATIAN, Nina Grachyaevna (RU); SOLOVYEV, Valery Vladimirovich (RU); MISORIN, Alexey Konstantinovich (RU); DIDUK, Sergei Vasilyevich (RU); EROSHOVA, Anna Vladimirovna (RU); USATOVA, Veronika Sergeevna (RU); KRENDELEVA, Elena Andreevna (RU); USTIUGOV, Iakov Iurevich (RU); ALEKSANDROV, Aleksei Aleksandrovich (RU); SMIRNOVA, Iana Andreevna (RU); KOSKOVA, Svetlana Vladimirovna (RU); IVANOV, Roman Alekseevich (RU); MOROZOV, Dmitry Valentinovich (RU)
(74) Công ty Luật TNHH WINCO (WINCO LAW FIRM)

(54) **KHÁNG THỂ ĐƠN DÒNG GẮN KẾT ĐẶC HIỆU VỚI CD20, PHƯƠNG PHÁP TẠO RA KHÁNG THỂ VÀ DƯỢC PHẨM CHỨA KHÁNG THỂ NÀY**

(57) Sáng chế này thuộc lĩnh vực công nghệ sinh học và đề cập đến kháng thể đơn dòng gắn kết đặc hiệu với CD20. Sáng chế còn đề cập đến axit DNA mã hóa kháng thể nêu trên, các vectơ biểu hiện tương ứng và phương pháp tạo ra kháng thể này. Ngoài ra sáng chế còn đề cập đến dược phẩm chứa kháng thể này để ngăn ngừa hoặc điều trị bệnh liên quan đến CD20.

(11) **80123 A** (43) 25/08/2021
(21) **1-2021-03151** (85) 31/05/2021
(22) 05/11/2019 (86) PCT/EP2019/080202 05/11/2019
(30) 18204708.4 06/11/2018 EP (87) WO2020/094624 14/05/2020
(51) ***C08G 69/14**; C08K 7/06; C08K 7/28; C08G 69/26*

(71) **EMS-PATENT AG** (CH)
Via Innovativa 1, 7013 Domat/Ems, Switzerland
(72) STÖPPELMANN, Georg (CH)
(74) Công ty TNHH Sở hữu trí tuệ Thảo Thọ Quyến (INVENCO.,LTD)

(54) **HỢP CHẤT ĐÚC POLYAMIT, VẬT PHẨM ĐÚC ĐƯỢC TẠO THÀNH TỪ HỢP CHẤT ĐÚC NÀY**

(57) Sáng chế đề cập đến hợp chất đúc polyamit chứa polyamit, các quả cầu thủy tinh rỗng, các sợi cacbon, và tùy ý ít nhất một chất phụ gia. Vật phẩm đúc được đề xuất bổ sung mà được tạo thành từ hợp chất đúc polyamit theo sáng chế. Sáng chế cũng đề cập đến việc sử dụng hợp chất đúc polyamit theo sáng chế này.

(11) **80124 A**
(21) **1-2021-03155**
(22) 22/10/2019
(30) 201811288956.0 31/10/2018 CN
(43) 25/08/2021
(85) 31/05/2021
(86) PCT/CN2019/112529 22/10/2019
(87) WO2020/088307 07/05/2020
Ngày yêu cầu thẩm định nội dung: 31/05/2021
(51) ***H04B 7/0456**; H04B 7/06*

(71) **ZTE CORPORATION** (CN)
ZTE Plaza, Keji Road South, Hi-tech Industrial Park, Nanshan District Shenzhen, Guangdong 518057, China
(72) LI, Yong (CN); WU, Hao (CN); LU, Zhaohua (CN); LI, YuNgok (CN); CHEN, Yijian (CN)
(74) Công ty TNHH Trường Xuân (AGELESS CO.,LTD.)

(54) **PHƯƠNG PHÁP VÀ THIẾT BỊ BÁO CÁO VECTƠ TRỌNG SỐ CỦA CỔNG ĂNG TEN, PHƯƠNG PHÁP VÀ THIẾT BỊ THU NHẬN VECTƠ TRỌNG SỐ CỦA CỔNG ĂNG TEN, THIẾT BỊ XỬ LÝ VÀ PHƯƠNG TIỆN LƯU TRỮ**

(57) Sáng chế đề xuất phương pháp báo cáo vectơ trọng số của cổng ăng ten. Phương pháp này bao gồm các bước: nhận thông tin chế độ lượng tử hóa của các hệ số trọng số của vectơ thứ hai được tạo cấu hình nút thứ hai, hoặc báo cáo cho nút thứ hai thông tin chế độ lượng tử hóa của các hệ số trọng số của vectơ thứ hai; và báo cáo cho nút thứ hai vectơ thứ hai và các hệ số trọng số của vectơ thứ hai được lượng tử hóa theo thông tin chế độ lượng tử hóa; trong đó thông tin chế độ lượng tử hóa bao gồm thông tin chỉ ra tập hợp trạng thái lượng tử hóa; vectơ thứ nhất là vectơ trọng số của cổng ăng ten và chỉ bao gồm vectơ thứ hai; và vectơ thứ hai bao gồm ít nhất một trong số các vectơ sau: vectơ của các phần tử mà có sự tương ứng từng cái một với các cổng ăng ten hoặc vectơ của các phần tử mà có sự tương ứng từng cái một với băng con đã báo cáo của các miền tần số.

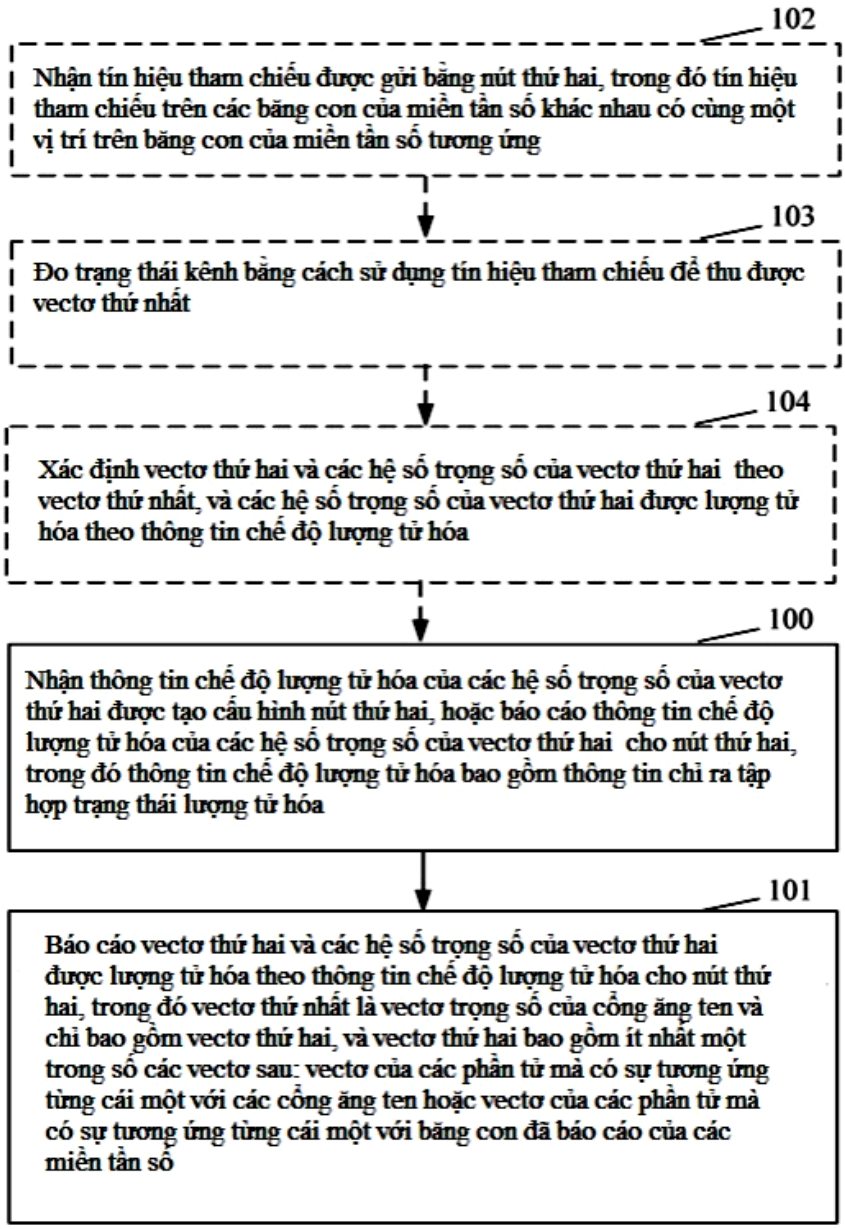
102
Nhận tín hiệu tham chiếu được gửi bằng nút thứ hai, trong đó tín hiệu tham chiếu trên các băng con của miền tần số khác nhau có cùng một vị trí trên băng con của miền tần số tương ứng
103
Đo trạng thái kênh bằng cách sử dụng tín hiệu tham chiếu để thu được vectơ thứ nhất
104
Xác định vectơ thứ hai và các hệ số trọng số của vectơ thứ hai theo vectơ thứ nhất, và các hệ số trọng số của vectơ thứ hai được lượng tử hóa theo thông tin chế độ lượng tử hóa
100
Nhận thông tin chế độ lượng tử hóa của các hệ số trọng số của vectơ thứ hai được tạo cấu hình nút thứ hai, hoặc báo cáo thông tin chế độ lượng tử hóa của các hệ số trọng số của vectơ thứ hai cho nút thứ hai, trong đó thông tin chế độ lượng tử hóa bao gồm thông tin chỉ ra tập hợp trạng thái lượng tử hóa
101
Báo cáo vectơ thứ hai và các hệ số trọng số của vectơ thứ hai được lượng tử hóa theo thông tin chế độ lượng tử hóa cho nút thứ hai, trong đó vectơ thứ nhất là vectơ trọng số của cổng ăng ten và chỉ bao gồm vectơ thứ hai, và vectơ thứ hai bao gồm ít nhất một trong số các vectơ sau: vectơ của các phần tử mà có sự tương ứng từng cái một với các cổng ăng ten hoặc vectơ của các phần tử mà có sự tương ứng từng cái một với băng con đã báo cáo của các miền tần số

FIG. 1

(11) **80125 A** (43) 25/08/2021
(21) **1-2021-03158** (85) 31/05/2021
(22) 30/10/2019 (86) PCT/TH2019/000051 30/10/2019
(30) 10201809712X 01/11/2018 SG (87) WO2020/091693 07/05/2020
Ngày yêu cầu thẩm định nội dung: 31/05/2021
(51) ***G06Q 10/04**; H04L 9/32; G06Q 50/06*

(71) 1. **ENERGY ABSOLUTE PUBLIC COMPANY LIMITED** (TH)
89 AIA Capital Center Building 16th Floor, Ratchadaphisek Road, Dindeang, Bangkok 10400, Thailand
2. **BLOCKFINT COMPANY LIMITED** (TH)
139 floor 4A Sethiwan Tower, Pan Road, Silom, Bangrak, Bangkok 10500, Thailand
(72) AHUNAI, Somphote (TH); PATIPAPORN, Wichai (TH); THOMAS, Shimmy (IN); KANAKAKORN, Suttipong (TH)
(74) Công ty TNHH Tầm nhìn và Liên danh (VISION & ASSOCIATES CO.LTD.)

(54) **HỆ THỐNG VÀ PHƯƠNG PHÁP HỖ TRỢ HOẠT ĐỘNG VỀ HÀNG HÓA HOẶC DỊCH VỤ**

(57) Sáng chế đề cập đến hệ thống và phương pháp hỗ trợ hoạt động về hàng hóa hoặc dịch vụ. Hệ thống hỗ trợ hoạt động về hàng hóa hoặc dịch vụ có thể bao gồm cơ sở dữ liệu lưu thông tin về hàng hóa hay dịch vụ được cung cấp bởi ít nhất một nhà cung cấp; và bộ xử lý có thể vận hành để nhận yêu cầu liên hệ với hoạt động về hàng hóa hoặc dịch vụ từ bên yêu cầu; trong đó bộ xử lý có thể vận hành để phân tích nhiều tuyến mà ít nhất một nhà cung cấp có thể cung cấp hàng hóa hoặc dịch vụ cho bên yêu cầu, sử dụng thông tin về hàng hóa hay dịch vụ, để chọn ít nhất một tuyến trong số nhiều tuyến; và so khớp bên yêu cầu với nhà cung cấp gắn với tuyến được chọn.

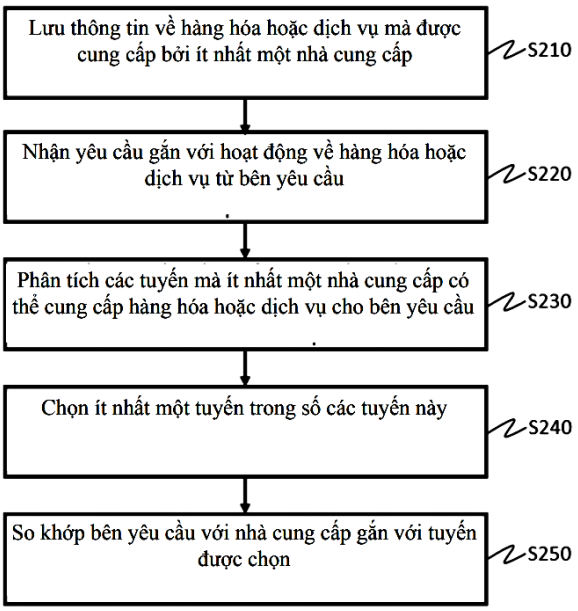

Fig. 1

(11) **80126 A** (43) 25/08/2021
(21) **1-2021-03164** (85) 01/06/2021
(22) 18/09/2019 (86) PCT/CN2019/106439 18/09/2019
(30) 201811324381.3 08/11/2018 CN (87) WO2020/093794 14/05/2020
Ngày yêu cầu thẩm định nội dung: 01/06/2021
(51) ***B21D 51/44**; B21D 37/10; B21D 43/00*
(71) **SUZHOU SLAC PRECISION EQUIPMENT CO., LTD** (CN)
No.621 Shixu Road, Xukou Town, Wuzhong Suzhou, Jiangsu 215156, China
(72) WANG, Bingsheng (CN); XIONG, Kang (CN); YAO, Yao (CN); SHAO, Shichao (CN); YANG, Donghai (CN); ZHANG, Xuejing (CN)
(74) Công ty Cổ phần Sở hữu công nghiệp INVESTIP (INVESTIP)
(54) **THIẾT BỊ DẬP VÀ HỆ THỐNG DẬP VỎ BỌC NHIỀU LÀN**

(57) Sáng chế đề cập đến thiết bị dập và hệ thống dập vỏ bọc nhiều làn, và thiết bị dập được dùng để dập đồng thời nhiều vỏ bọc cùng một lúc, bao gồm nhiều bộ khuôn dập sắp xếp theo mảng. Mỗi bộ khuôn dập bao gồm khuôn phía trên và khuôn phía dưới. Khuôn phía trên được tạo hình liền khối, và đường kính ngoài của khuôn phía trên lớn hơn đường kính ngoài của khuôn phía dưới, và mép dưới của khuôn phía trên tạo thành bộ phận định vị để xử lý phần uốn cong của vỏ bọc. Sáng chế loại bỏ mũ chụp định vị mà di động được, có thể tránh được khó khăn trong việc gắn và tháo khuôn nhờ vào kết cấu sáu làn nhỏ gọn. Đồng thời, sáng chế sử dụng phương pháp làm gia tăng đường kính của khuôn phía trên một cách trực tiếp, điều này không những tránh được việc gắn và tháo mũ chụp định vị, mà còn thu được hiệu quả trong việc định vị cho vỏ bọc.

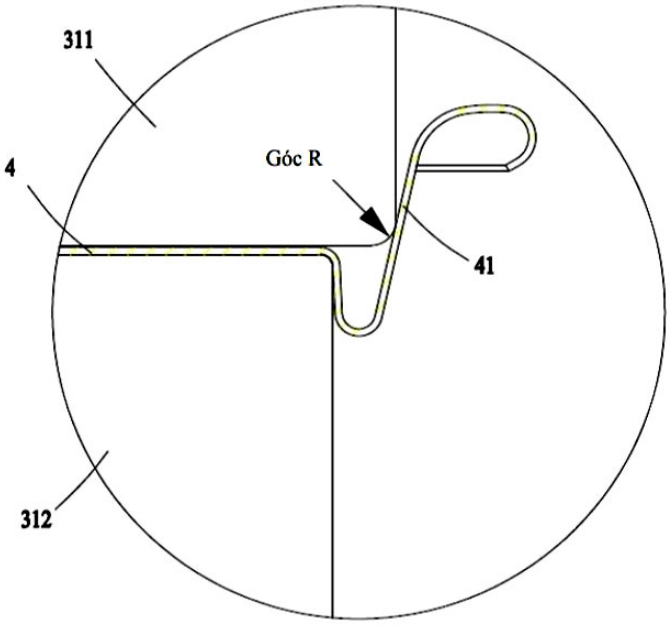

Fig. 6

(11) **80127 A**
(21) **1-2021-03167**
(22) 31/10/2019
(30) 62/754136 01/11/2018 US
(43) 25/08/2021
(85) 01/06/2021
(86) PCT/CN2019/114831 31/10/2019
(87) WO2020/088610 07/05/2020
Ngày yêu cầu thẩm định nội dung: 01/06/2021
(51) ***H04W 72/04***

(71) **FG INNOVATION COMPANY LIMITED** (CN)
Flat 2623, 26/F Tuen Mun Central Square, 22 Hoi Wing Road, Tuen Mun, New Territories, Hong Kong, China
(72) WEI, Chiahung (TW); CHOU, Chieming (TW); CHIN, Hengli (TW)
(74) Công ty TNHH một thành viên Sở hữu trí tuệ VCCI (VCCI-IP CO.,LTD)

(54) **THIẾT BỊ VÀ PHƯƠNG PHÁP TRONG THỦ TỤC TRUY NHẬP NGẪU NHIÊN ĐỂ XỬ LÝ CHUYỂN ĐỔI TẬP CON BĂNG THÔNG**

(57) Sáng chế đề cập đến phương pháp truy nhập ngẫu nhiên được thực hiện bởi thực thể điều khiển truy nhập môi trường (MAC) của thiết bị người dùng (UE). Phương pháp này bao gồm: thu cấu hình khôi phục lỗi chùm sóng thứ nhất của tập con băng thông (BWP) đường lên thứ nhất; thu cấu hình khôi phục lỗi chùm sóng thứ hai của BWP đường lên thứ hai; khởi tạo thủ tục truy nhập ngẫu nhiên (RA) thứ nhất trên BWP đường lên thứ nhất bằng cách áp dụng ít nhất một tham số RA thứ nhất được cấu hình trong cấu hình khôi phục lỗi chùm sóng thứ nhất, khi số lượng trường hợp lỗi chùm sóng mà đã được thu từ các lớp thấp lớn hơn hoặc bằng ngưỡng; chuyển đổi BWP đường lên tích cực của UE từ BWP đường lên thứ nhất thành BWP đường lên thứ hai trước khi hoàn thành thủ tục RA thứ nhất; và khởi tạo thủ tục RA thứ hai trên BWP đường lên thứ hai bằng cách áp dụng ít nhất một tham số RA thứ hai được cấu hình trong cấu hình khôi phục lỗi chùm sóng thứ hai, sau khi chuyển đổi thành BWP đường lên thứ hai.

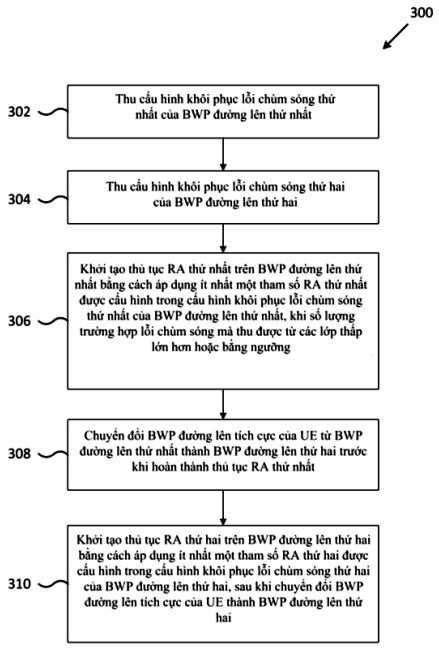

FIG. 3

(11) **80128 A** (43) 25/08/2021
(21) **1-2021-03169** (85) 01/06/2021
(22) 01/11/2019 (86) PCT/JP2019/043124 01/11/2019
(30) 2018-207452 02/11/2018 JP (87) WO2020/091065 A1 07/05/2020
Ngày yêu cầu thẩm định nội dung: 01/06/2021
(51) ***G02B 5/30**; B23K 26/38*

(71) **NITTO DENKO CORPORATION** (JP)
1-2, Shimohozumi 1-chome, Ibaraki-shi, Osaka 567-8680 Japan
(72) Naoyuki MATSUO (JP)
(74) Công ty TNHH một thành viên Sở hữu trí tuệ VCCI (VCCI-IP CO.,LTD)

(54) **PHƯƠNG PHÁP CẮT BẰNG LAZE ĐỐI VỚI MÀNG MỎNG NHIỀU LỚP CÓ CHỨC NĂNG PHÂN CỰC QUANG HỌC**

(57) Sáng chế đề cập đến phương pháp cắt bằng laze đối với màng mỏng nhiều lớp có chức năng quang học phân cực bao gồm màng phân cực cùng với màng bảo vệ được dát mỏng trên ít nhất là một mặt của tấm phân cực làm chi tiết cấu tạo tối thiểu. Phương pháp cắt bằng laze này bao gồm ít nhất là màng phân cực cùng với màng bảo vệ được dát mỏng trên ít nhất là một mặt của tấm phân cực bao gồm các bước cắt màng mỏng nhiều lớp có chức năng quang học phân cực thành hình dạng định trước bằng cách thực hiện quy trình xử lý cắt bằng laze, quy trình xử lý cắt bằng laze này bao gồm các bước: chồng lên, trên một bề mặt của màng mỏng nhiều lớp có chức năng quang học phân cực, vật liệu dạng tấm mà là vật thể tách biệt với màng mỏng nhiều lớp có chức năng quang học phân cực; chiếu laze theo hướng độ dày của màng mỏng nhiều lớp có chức năng quang học phân cực từ bề mặt còn lại nằm ở phía đối diện với vật liệu dạng tấm trên màng mỏng nhiều lớp có chức năng quang học phân cực; và di chuyển vị trí chiếu xạ của tia laze theo hình dạng định trước bên trong bề mặt của màng mỏng nhiều lớp nêu trên, và tạo ra lớp phủ chứa ít nhất là các thành phần của vật liệu dạng tấm để phủ bề mặt đầu cắt bằng laze của tấm phân cực theo cách sao cho trong vật liệu dạng tấm, các thành phần của vật liệu dạng tấm tồn tại trong phần theo hướng độ dày sẽ trở thành các vết bắn tóe nhờ năng lượng laze và bị phân tán, khi chiếu laze, và ít nhất một số vết bắn tóe của các thành phần của vật liệu dạng tấm được lắng đọng trên bề mặt đầu cắt bằng laze được tạo ra trong tấm phân cực của màng mỏng nhiều lớp có chức năng quang học phân cực.

FIG.3

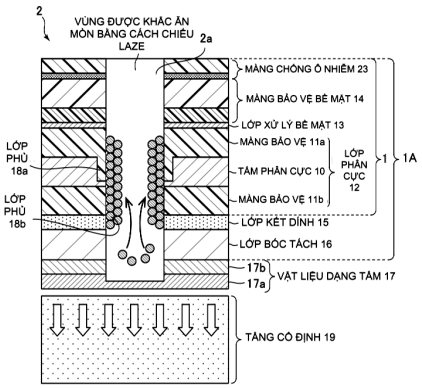

(11) **80129 A** (43) 25/08/2021
(21) **1-2021-03178** (85) 01/06/2021
(22) 05/11/2019 (86) PCT/US2019/059824 05/11/2019
(30) 62/755,787 05/11/2018 US (87) WO2020/097046 14/05/2020
Ngày yêu cầu thẩm định nội dung: 01/06/2021
(51) ***C03C 3/091**; C03C 3/097; C03C 10/00; C03C 21/00*

(71) **CORNING INCORPORATED** (US)
1 Riverfront Plaza, Corning, New York 14831, United States of America
(72) RAI, Rohit (IN); SALTZER, JR., John Robert (US); UKRAINCZYK, Ljerka (US); WASHINGTON, Sibrina Jean (US)
(74) Công ty Luật TNHH T&G (TGVN)

(54) **VẬT PHẨM GỐM THỦY TINH BA CHIỀU VÀ PHƯƠNG PHÁP TẠO RA VẬT PHẨM NÀY**

(57) Sáng chế đề cập đến vật phẩm gốm thủy tinh ba chiều có độ dày nằm trong khoảng từ 0,1 mm đến 2 mm, có mức kiểm soát độ chính xác kích thước là nhỏ hơn hoặc bằng ± 0,1 mm. Ngoài ra, sáng chế còn đề cập đến phương pháp tạo ra vật phẩm gốm thủy tinh ba chiều bao gồm bước đặt vật phẩm thủy tinh được tạo mầm vào khuôn, và gia nhiệt vật phẩm thủy tinh được tạo mầm đến nhiệt độ kết tinh, trong đó vật phẩm thủy tinh được tạo mầm ở trong khuôn trong quá trình gia nhiệt. Sau đó, giữ vật phẩm thủy tinh được tạo mầm ở nhiệt độ kết tinh trong khoảng thời gian đủ để kết tinh vật phẩm thủy tinh được tạo mầm và tạo thành vật phẩm gốm thủy tinh ba chiều, trong đó vật phẩm thủy tinh được tạo mầm ở trong khuôn trong quá trình giữ, và lấy vật phẩm gốm thủy tinh ba chiều ra khỏi khuôn.

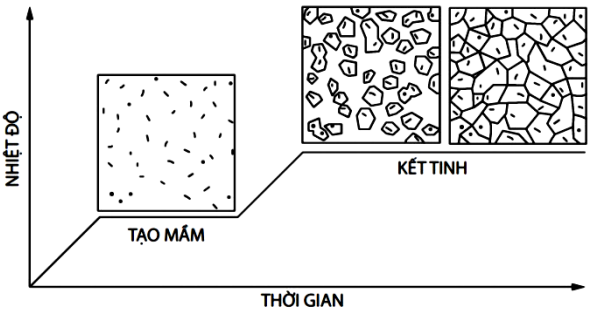

FIG. 1A

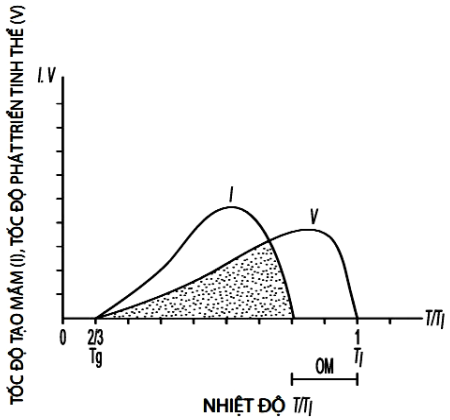

FIG. 1B

(11) **80130 A**
(21) **1-2021-03179**
(22) 01/11/2019
(30) 201811305980.0 05/11/2018 CN
(51) ***G01B 5/06***; *G01B 21/04; G01B 5/00*
(43) 25/08/2021
(85) 01/06/2021
(86) PCT/US2019/059328 01/11/2019
(87) WO2020/096880 14/05/2020

(71) **CORNING INCORPORATED** (US)
1 Riverfront Plaza, Corning, New York 14831, United States of America
(72) JIN, Xiaorui (CN); NI, Ping (CN); TIAN, Shixian (CN)
(74) Công ty Luật TNHH T&G (TGVN)

(54) **PHƯƠNG PHÁP VÀ THIẾT BỊ ĐỂ XÁC ĐỊNH ĐỘ CAO CỦA PHẦN MÉP CỦA SẢN PHẨM**

(57) Sáng chế đề cập đến thiết bị, thiết bị này có thể bao gồm đầu dò có thể di chuyển theo hướng dọc theo trục đầu dò giao với trục xác định và chốt kẹp có thể di chuyển dọc theo trục chốt kẹp giao với vùng đỡ sản phẩm của đế. Theo một số phương án, sáng chế đề cập đến các phương pháp xác định độ cao của phần mép của sản phẩm, phương pháp này có thể bao gồm bước căn chỉnh phần mép của sản phẩm dọc theo trục xác định và kẹp sản phẩm vào đế ở vị trí kẹp của sản phẩm được bố trí trên vùng đỡ sản phẩm. Phương pháp này có thể còn bao gồm bước kéo dài đầu dò để tiếp xúc với vị trí của phần mép của sản phẩm trong khi sản phẩm được kẹp vào đế. Phương pháp này có thể còn bao gồm bước xác định độ cao của phần mép của sản phẩm trên cơ sở vị trí của đầu dò tiếp xúc với phần mép của sản phẩm.

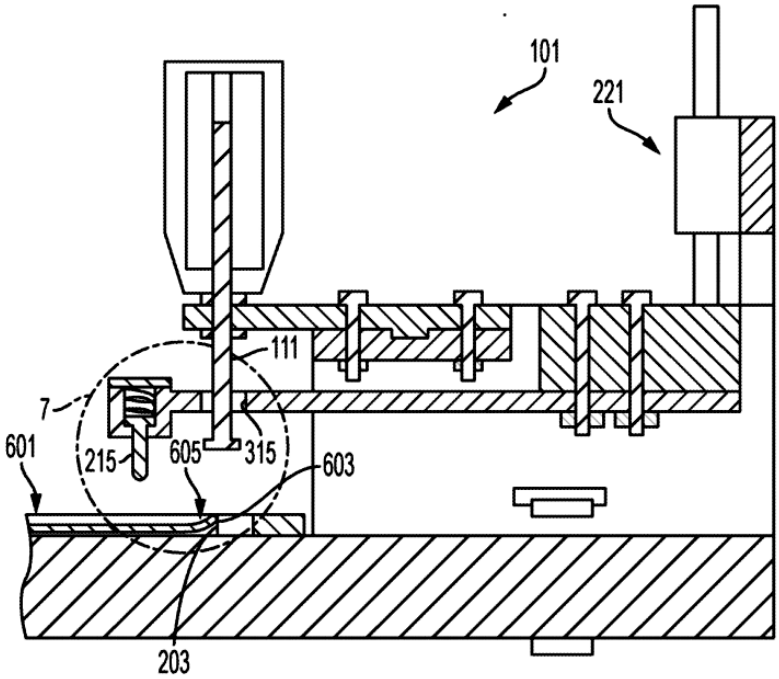

FIG. 6

(11) **80131 A**
(21) **1-2021-03189**
(22) 04/11/2019
(30) 10-2018-0133924 02/11/2018 KR
10-2019-0002879 09/01/2019 KR
(43) 25/08/2021
(85) 01/06/2021
(86) PCT/KR2019/095040 04/11/2019
(87) WO2020/091582 07/05/2020
(51) ***H04W 74/08***; *H04W 72/04; H04W 74/00; H04W 16/14; H04W 72/12*

(71) **WILUS INSTITUTE OF STANDARDS AND TECHNOLOGY INC.** (KR)
5F 216 Hwangsaeul-ro Bundang-Gu Seongnam-Si Gyeonggi-do 13595, Republic of Korea
(72) NOH, Minseok (KR); CHOI, Kyungjun (KR); KWAK, Jinsam (KR)
(74) Công ty TNHH Tầm nhìn và Liên danh (VISION & ASSOCIATES CO.LTD.)

(54) **PHƯƠNG PHÁP TRUYỀN VÀ NHẬN KÊNH VẬT LÝ VÀ CÁC TÍN HIỆU TRÊN CƠ SỞ PHẦN BĂNG THÔNG (BANDWITH PART, BWP) TRONG BĂNG TẦN KHÔNG ĐƯỢC CẤP PHÉP VÀ THIẾT BỊ SỬ DỤNG PHƯƠNG PHÁP NÀY**

(57) Sáng chế đề cập đến trạm cơ sở của hệ thống truyền thông không dây. Mỗi trạm cơ sở để truyền thông không dây bao gồm: môđun truyền thông; và bộ xử lý. Bộ xử lý này có thể nhận báo hiệu về phần băng thông (Bandwidth Part, BWP) từ trạm cơ sở, xác định, trên cơ sở của việc báo hiệu này, BWP được kích hoạt trong số một hoặc nhiều BWP được thiết lập trong băng tần không được cấp phép, và theo dõi kênh điều khiển đường xuống vật lý (Physical Downlink Control Channel, PDCCH) trong BWP được kích hoạt này.

FIG. 19

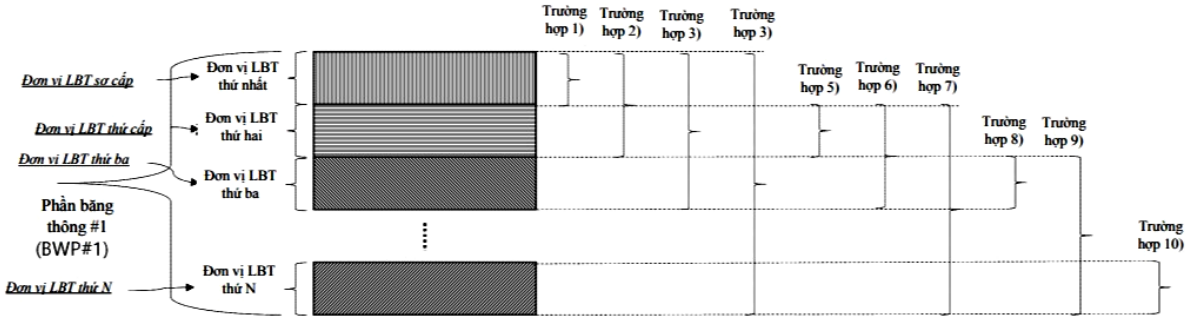

(a)

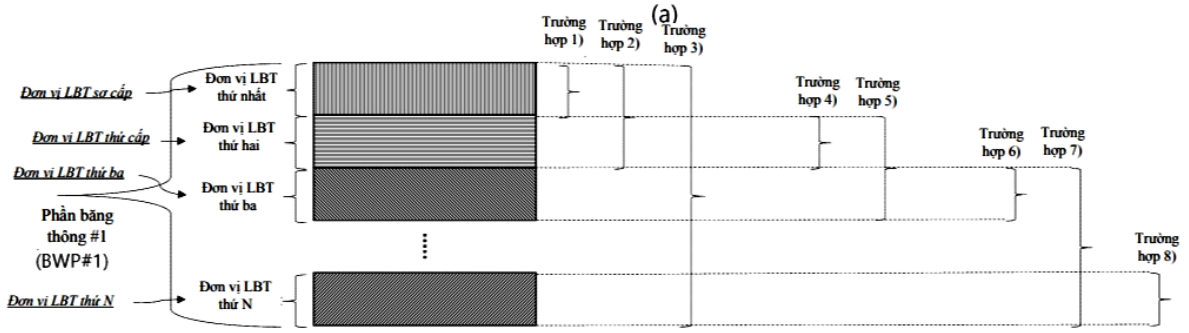

(b)

(11) **80132 A**
(21) **1-2021-03190**
(22) 15/01/2015
(30) 10-2014-0038097 31/03/2014 KR
(43) 25/08/2021
(85) 28/10/2016
(86) PCT/KR2015/000450 15/01/2015
(87) WO2015/152504 A1 08/10/2015
Ngày yêu cầu thẩm định nội dung: 01/06/2021
(51) ***H04N 19/51***
(62) 1-2016-04157

(71) **INTELLECTUAL DISCOVERY CO., LTD.** (KR)
(Samseong-dong, Golden Tower), 10F1., 511, Samseong-ro Gangnam-gu Seoul 135-745, Republic of Korea
(72) PARK, Gwang Hoon (KR); HEO, Young Su (KR)
(74) Công ty TNHH một thành viên Sở hữu trí tuệ VCCI (VCCI-IP CO.,LTD)

(54) **PHƯƠNG PHÁP GIẢI MÃ TÍN HIỆU VIDEO, PHƯƠNG PHÁP MÃ HÓA TÍN HIỆU VIDEO VÀ PHƯƠNG TIỆN GHI ĐỌC ĐƯỢC BỞI MÁY TÍNH**

(57) Sáng chế đề cập đến phương pháp giải mã video. Phương pháp để dẫn xuất ứng viên hợp nhất chuyển động liên góc nhìn theo một phương án của sáng chế có thể bao gồm các bước: dựa trên thông tin mã hóa của khối tham chiếu liên góc nhìn được dẫn xuất bằng vectơ biến thiên của khối hiện tại, xác định xem tiến trình hợp nhất chuyển động liên góc nhìn của khối hiện tại có khả thi hay không; và, nếu tiến trình hợp nhất chuyển động liên góc nhìn của khối hiện tại không khả thi, thì tạo ra ứng viên hợp nhất chuyển động liên góc nhìn của khối hiện tại nhờ sử dụng thông tin mã hóa của khối lân cận mà liền kề trong không gian với khối tham chiếu liên góc nhìn.

[FIG. 5]

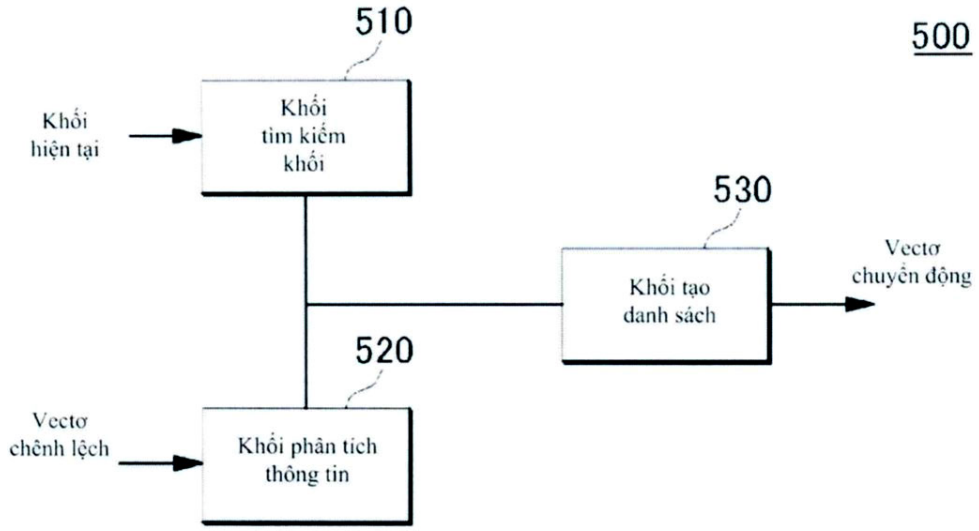

(11) **80133 A** (43) 25/08/2021
(21) **1-2021-03191**
(22) 01/06/2021
Ngày yêu cầu thẩm định nội dung: 01/06/2021
Ngày yêu cầu công bố sớm: 29/06/2021
(51) ***A01K 61/59***
(71) **TRƯỜNG ĐẠI HỌC CẦN THƠ** (VN)
Khu II, đường 3/2, phường Xuân Khánh, quận Ninh Kiều, thành phố Cần Thơ
(72) Trần Ngọc Hải (VN); Châu Tài Tảo (VN); Nguyễn Văn Hòa (VN); Phạm Minh Truyền (VN)

(54) **PHƯƠNG PHÁP SẢN XUẤT GIỐNG TÔM CÀNG XANH (MACROBRACHIUM ROSENBERGII) ỨNG DỤNG BIOFLOC**

(57) Sáng chế đề cập đến phương pháp sản xuất giống tôm càng xanh (*Macrobrachium rosenbergii*), trong đó phương pháp này bao gồm các bước: a) xử lý ấu trùng bằng cách thả ấu trùng tôm sau khi nở vào bể ương giống chứa nước có độ mặn duy trì ở 12‰; và mật độ ấu trùng tôm bố trí từ 50 con/l đến 70con/l; b) tiến hành cung cấp thức ăn cho ấu trùng tôm theo 12 giai đoạn phát triển bao gồm thức ăn nhân tạo có hàm lượng protein đạt 48% với lượng từ 1g/m^3/lần đến 2g/m^3/lần, cung cấp tối thiểu 2 lần/ngày; và bổ sung thức ăn sống như ấu trùng Artemia với lượng từ 1 ấu trùng Artemia/ml đến 4 ấu trùng Artemia/ml, và bổ sung tối thiểu 1 lần/ngày; c) duy trì điều kiện môi trường ương giống sao cho nhiệt độ nước từ 28°C đến 32°C; độ mặn ở 12‰; độ pH nằm trong khoảng từ 7,5 đến 8,5; sục khí liên tục sao cho lượng oxy hòa tan trong nước từ 6 mg/l đến 7 mg/l; lượng nitrit dưới 0,5 mg/1, lượng nitrat dưới 20 mg/l, lượng đạm amoni (NH4+) dưới 1,5 mg/l; thể tích biofloc đạt dưới 3 ml/l; và không thay nước trong suốt quá trình ương giống; d) tiến hành thu hoạch tôm giống sau khoảng thời gian ương giống từ 25 ngày đến 30 ngày.

HÌNH 1

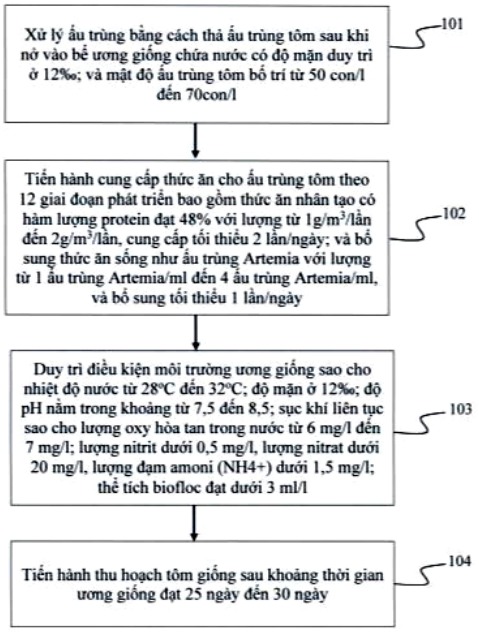

(11) **80134 A** (43) 25/08/2021
(21) **1-2021-03192**
(22) 01/06/2021
Ngày yêu cầu thẩm định nội dung: 01/06/2021
Ngày yêu cầu công bố sớm: 29/06/2021
(51) ***A01K 61/59***

(71) **TRƯỜNG ĐẠI HỌC CẦN THƠ** (VN)
Khu II, đường 3/2, phường Xuân Khánh, quận Ninh Kiều, thành phố Cần Thơ
(72) Châu Tài Tảo (VN); Trần Ngọc Hải (VN); Nguyễn Văn Hòa (VN)

(54) **PHƯƠNG PHÁP SẢN XUẤT GIỐNG TÔM THẺ CHÂN TRẮNG (LITOPENAEUS VANNAMEI) ỨNG DỤNG BIOFLOC**

(57) Sáng chế đề cập đến phương pháp sản xuất giống tôm thẻ chân trắng (*Litopencieus vannamei*), trong đó bao gồm các bước sau: a) tiến hành bố trí ấu trùng tôm sau khi nở vào bể ương giống chứa nước có độ mặn từ 28‰ đến 32‰; mật độ ấu trùng bố trí từ 180 con/l đến 220con/l; b) tiến hành cung cấp thức ăn cho ấu trùng tôm theo 4 giai đoạn phát triển bao gồm tảo tươi với lượng 80000tb/l đến 120000 tb/ml, thức ăn nhân tạo với lượng từ 0,5g/m^3/lần đến 1g/m^3/lần, thức ăn sống là ấu trùng Atermia với lượng từ 2g/m^3/lần đến 4g/m^3/lần, tối thiểu 8 lần/ngày; và bổ sung thêm nguồn cacbon tạo môi trường biofloc cho nước trong bể ương giống; c) duy trì điều kiện môi trường nước trong bể ương giống sao cho nhiệt độ nước từ 28°C đến 30°C; độ mặn từ 28‰ đến 32‰; độ pH nằm trong khoảng từ 7,5 đến 8,5; lượng oxy hòa tan trong nước từ 6mg/l đến 7mg/l; lượng nitrit dưới 2 mg/l, lượng nitrat dưới 20 mg/, lượng đạm amoni (NH4+) dưới 1,5 mg/l; thể tích biofloc đạt dưới 3ml/l; và không thay nước trong suốt quá trình ương giống; và d) tiến hành thu hoạch tôm giống sau khoảng thời gian ương giống từ 20 ngày đến 23 ngày.

(11) **80135 A**
(21) **1-2021-03195**
(22) 17/12/2019
(30) 62/783,057 20/12/2018 US
(51) ***E02F 9/28***; *E02F 9/24*
(43) 25/08/2021
(85) 02/06/2021
(86) PCT/US2019/066954 17/12/2019
(87) WO2020/131939 25/06/2020

(71) **ESCO GROUP LLC** (US)
2141 NW 25th Avenue Portland, OR 97210-2578, United States of America
(72) AMES, Jared, R. (US); ALBERS, Nicholas, A. (US); DENGEL, Joseph, E. (US); CROWE, Michael, D. (US)
(74) Công ty Luật TNHH Phạm và Liên danh (PHAM & ASSOCIATES)

(54) **CHI TIẾT CHỊU MÒN VÀ CỤM CHỊU MÒN**

(57) Sáng chế đề cập đến chi tiết chịu mòn cho thiết bị làm đất và cụm chịu mòn bao gồm nhiều chi tiết chịu mòn này. Chi tiết chịu mòn xác định trục dọc và bao gồm: thân xác định khoang mở về phía sau được định kích thước để nhận đế; phần bên thứ nhất và thứ hai kéo dài từ các phía đối diện của thân và xác định mép trước để cắt đất. Phần bên thứ nhất xác định chi tiết tạo hình bổ sung cho chi tiết tạo hình bên thứ hai để cho phép đưa vào dọc trục và tháo rời chi tiết chịu mòn được lắp giữa các chi tiết chịu mòn liền kề do đường tháo mở được xác định bởi các chi tiết tạo hình bổ sung. Các chi tiết tạo hình bổ sung cũng chống lại chuyển động quay của chi tiết chịu mòn quanh trục dọc.

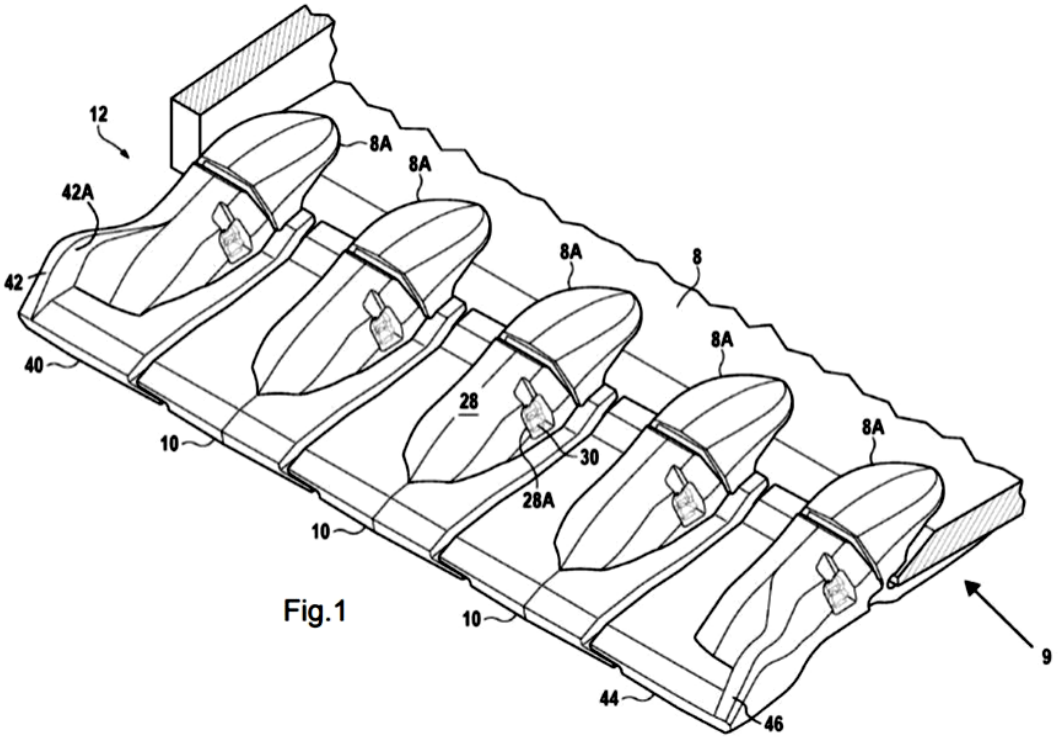

Fig.1

(11) **80136 A**
(21) **1-2021-03196**
(22) 08/11/2019
(30) 10-2018-0136306 08/11/2018 KR
10-2018-0136249 08/11/2018 KR
(43) 25/08/2021
(85) 02/06/2021
(86) PCT/KR2019/015200 08/11/2019
(87) WO2020/096428 A1 14/05/2020
Ngày yêu cầu thẩm định nội dung: 02/06/2021
(51) ***H04N 19/109***; *H04N 19/11; H04N 19/503; H04N 19/122; H04N 19/176; H04N 19/105; H04N 19/119*

(71) **GUANGDONG OPPO MOBILE TELECOMMUNICATIONS CORP., LTD.** (CN)
No.18, Haibin Road, Wusha, Chang'an, Dongguan, Guangdong 523860, China
(72) LEE, Bae Keun (KR)
(74) Công ty TNHH Dịch vụ Sở hữu trí tuệ KENFOX (KENFOX IP SERVICE CO.,LTD.)

(54) **PHƯƠNG PHÁP GIẢI MÃ VIDEO, PHƯƠNG PHÁP MÃ HÓA VIDEO, THIẾT BỊ GIẢI MÃ VIDEO VÀ THIẾT BỊ MÃ HÓA VIDEO**

(57) Sáng chế đề cập đến phương pháp giải mã video, phương pháp mã hóa video, thiết bị giải mã video và thiết bị mã hóa video. Trong đó, phương pháp giải mã video có thể bao gồm các bước: chia khối mã hóa thành bộ phận dự báo thứ nhất và bộ phận dự báo thứ hai; suy ra danh sách ứng viên hợp nhất cho khối mã hóa; suy ra thông tin chuyển động thứ nhất cho bộ phận dự báo thứ nhất và thông tin chuyển động thứ hai cho bộ phận dự báo thứ hai bằng danh sách ứng viên hợp nhất; và dựa trên thông tin chuyển động thứ nhất và thông tin chuyển động thứ hai, thu được mẫu dự báo trong khối mã hóa.

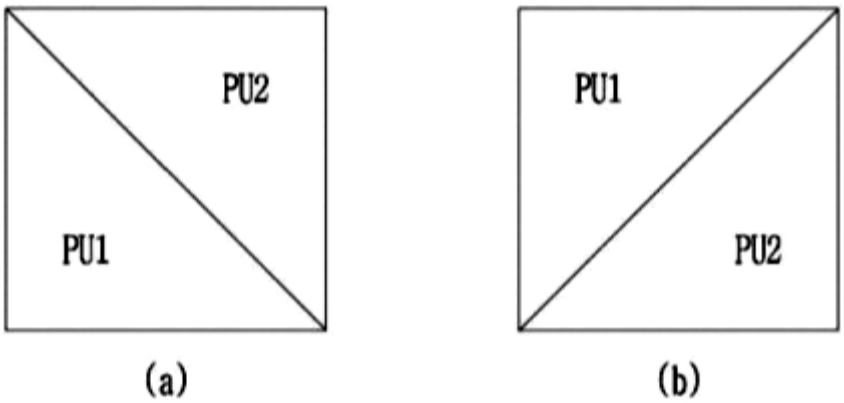

Fig. 23

(11) **80137 A**
(21) **1-2021-03199**
(22) 23/10/2019
(30) 201811302729.9 02/11/2018 CN
(43) 25/08/2021
(85) 02/06/2021
(86) PCT/CN2019/112677 23/10/2019
(87) WO2020/088315 07/05/2020
Ngày yêu cầu thẩm định nội dung: 02/06/2021
(51) ***H04W 72/04***

(71) **VIVO MOBILE COMMUNICATION CO., LTD.** (CN)
#283, BBK Road, Wusha, Chang'an Dongguan, Guangdong 523860, China
(72) LIU, Siqi (CN); JI, Zichao (CN); WU, Kai (CN); DING, Yu (CN)
(74) Công ty TNHH Đại Tín và Liên Danh (DAITIN AND ASSOCIATES CO.,LTD)

(54) **PHƯƠNG PHÁP TRUYỀN TẢI THÔNG TIN VÀ THIẾT BỊ TRUYỀN THÔNG**

(57) Sáng chế đề cập đến phương pháp truyền tải thông tin và thiết bị truyền thông. Phương pháp bao gồm: thu nhận nhóm đối tượng tham chiếu có chứa ít nhất hai đối tượng tham chiếu, trong đó các đối tượng tham chiếu nằm trong nhóm đối tượng tham chiếu gần cùng vị trí; và thực hiện truyền tải thông tin dựa trên nhóm đối tượng tham chiếu.

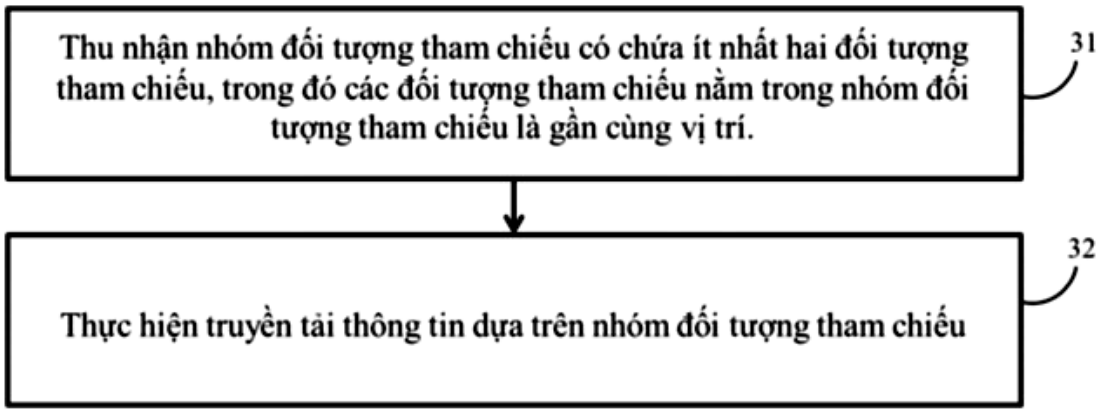

Fig.3

(11) **80138 A** (43) 25/08/2021
(21) **1-2021-03202** (85) 02/06/2021
(22) 07/11/2019 (86) PCT/EP2019/080500 07/11/2019
(30) 62/757,454 08/11/2018 US (87) WO2020/094772 A1 14/05/2020
(51) ***C08G 18/10***; *C08G 18/80; C08G 18/44; B32B 27/40; C08G 18/22*

(71) **TRANSITIONS OPTICAL, LTD.** (IE)
IDA Industrial Estate Dunmore Road, Tuam, Co. Galway, Ireland
(72) TURPEN, Joseph D. (IE); ZEZINKA, Elizabeth A. (US); AMOND, Emily (US); CHOPRA, Anu (US); HALEY, Michael Frank (US); KIM, Beon-Kyu (US); MONDAL, Sujit (US); PARISE, Nicholas J. (US); SHAUGHNESSY, Brian (IE); WALTERS, Robert W. (US); XIAO, Wenjing (US); YEH, An-Hung (US)
(74) Văn phòng Luật sư MINERVAS (MINERVAS)

(54) **VẬT PHẨM QUANG SẮC**

(57) Sáng chế đề cập đến vật phẩm quang sắc mà bao gồm lớp nền và lớp quang sắc được tạo thành từ hợp phần quang sắc lưu hóa được. Hợp phần quang sắc bao gồm thành phần polyol mà bao gồm polycacbonat diol, thành phần isoxyanat mà bao gồm isoxyanat đa chức không kết khối và/hoặc isoxyanat đa chức kết khối, và ít nhất một hợp chất quang sắc. Tỷ lệ đương lượng của các đương lượng isoxyanat không kết khối/kết khối của thành phần isoxyanat với các đương lượng hydroxyl của thành phần polyol ít nhất là 5:1. Vật phẩm quang sắc thể hiện $T_{1/2}$ (thời gian bán mờ) ở 23°C là ít hơn hoặc bằng 70 giây.

(11) **80139 A** (43) 25/08/2021
(21) **1-2021-03203** (85) 02/06/2021
(22) 13/11/2019 (86) PCT/IB2019/059766 13/11/2019
(30) 62/760,782 13/11/2018 US (87) WO2020/100073 22/05/2020
(51) ***C12N 15/13**; C07K 16/00; C12P 21/08; A61K 39/395; C07K 16/28*

(71) **JANSSEN BIOTECH, INC.** (US)
800/850 Ridgeview Drive, Horsham, Pennsylvania 19044, United States of America
(72) LARMORE, Nicole (US); RAMANATHAN, Balasubramanian (US); YEAGER, Richard (US)
(74) Công ty Cổ phần Sở hữu công nghiệp INVESTIP (INVESTIP)

(54) **PHƯƠNG PHÁP SẢN XUẤT KHÁNG THỂ KHÁNG CD38 ĐƯỢC BIỂU HIỆN TỪ POLYNUCLEOTIT VÀ PHƯƠNG PHÁP SẢN XUẤT SẢN PHẨM DƯỢC PHẨM BAO GỒM KHÁNG THỂ NÀY**

(57) Sáng chế đề cập đến các phương pháp sản xuất kháng thể kháng CD38 được biểu hiện từ polynucleotit và các phương pháp sản xuất sản phẩm dược phẩm bao gồm kháng thể kháng CD38 được biểu hiện từ polynucleotit. Các phương pháp để kiểm soát các kim loại vết trong quá trình sản xuất kháng thể kháng CD38, dược chất và sản phẩm dược phẩm được tạo ra bằng các phương pháp này.

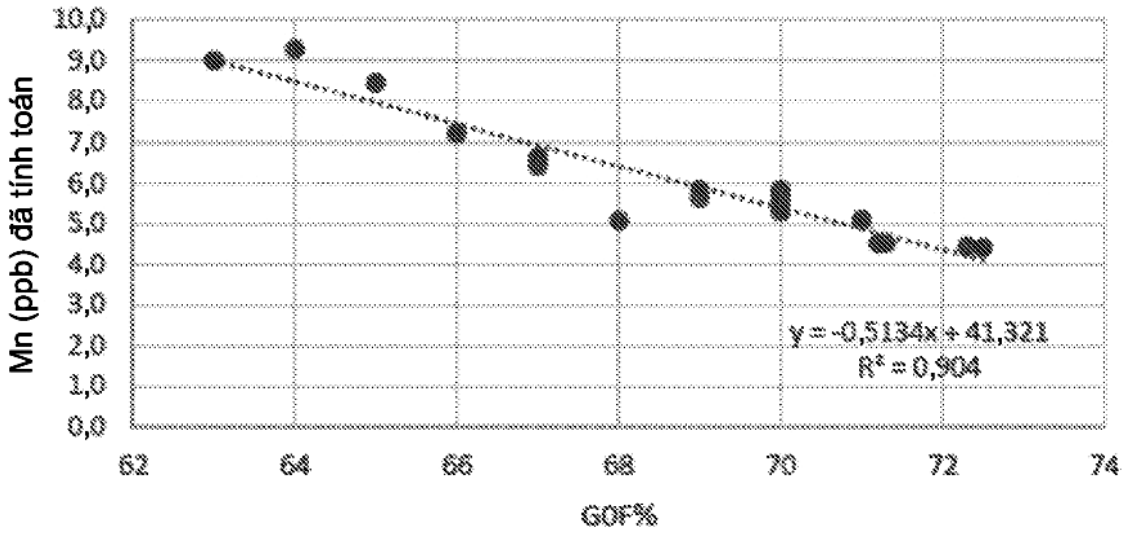

(11) **80140 A**
(21) **1-2021-03217**
(22) 25/11/2019
(30) 62/771,254 26/11/2018 US
(43) 25/08/2021
(85) 02/06/2021
(86) PCT/CN2019/120681 25/11/2019
(87) WO2020/108440 A1 04/06/2020
Ngày yêu cầu thẩm định nội dung: 02/06/2021
(51) ***H04L 27/26**; H04W 88/02*

(71) **FG INNOVATION COMPANY LIMITED** (CN)
Flat 2623, 26/F Tuen Mun Central Square, 22 Hoi Wing Road, Tuen Mun, New Territories, Hong Kong, China
(72) LIN, Wanchen (TW); CHOU, Chieming (TW); TSAI, Tsunghua (TW); CHENG, Yuhsin (TW)
(74) Công ty TNHH một thành viên Sở hữu trí tuệ VCCI (VCCI-IP CO.,LTD)

(54) **PHƯƠNG PHÁP VÀ THIẾT BỊ GIÁM SÁT KÊNH ĐIỀU KHIỂN ĐƯỜNG XUỐNG VẬT LÝ (PDCCH)**

(57) Sáng chế đề cập đến phương pháp giám sát PDCCH (kênh điều khiển đường xuống vật lý - Physical Downlink Control Channel) được thực hiện bởi UE (thiết bị người dùng - user equipment). Phương pháp này bao gồm thu, từ trạm gốc, cấu hình giám sát PDCCH thứ nhất và cấu hình giám sát PDCCH thứ hai, trong đó cấu hình giám sát PDCCH thứ hai cấp phát các cơ hội giám sát PDCCH trong khe. Phương pháp này cũng bao gồm thực hiện việc giám sát PDCCH dựa vào ít nhất một trong số cấu hình giám sát PDCCH thứ nhất và cấu hình giám sát PDCCH thứ hai. Số lượng tối đa của các CCE (thành phần kênh điều khiển -Control Channel Element) không chồng lấp trong một khe được bao bởi giới hạn CCE khe. Giới hạn CCE khe của cấu hình giám sát PDCCH thứ nhất là khác với giới hạn CCE khe của cấu hình giám sát PDCCH thứ hai.

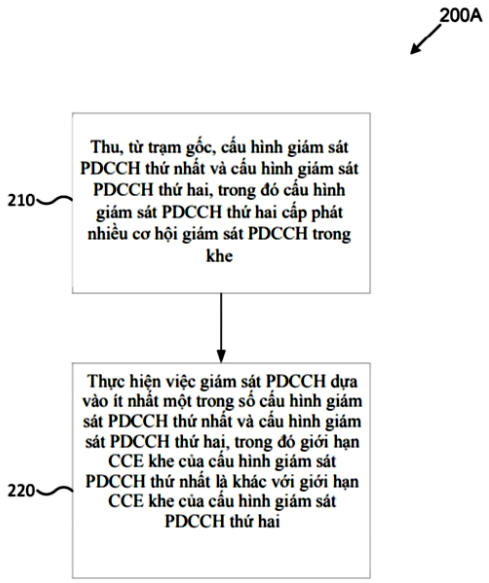

FIG. 2A

(11) **80141 A**
(21) **1-2021-03218**
(22) 05/11/2019
(30) 102018000010071 06/11/2018 IT
(51) ***G01R 1/073***
(43) 25/08/2021
(85) 02/06/2021
(86) PCT/EP2019/080171 05/11/2019
(87) WO2020/094608 A1 14/05/2020

(71) **TECHNOPROBE S.P.A.** (IT)
Via Cavalieri di Vittorio Veneto, 2 23870 Cernusco Lombardone (Lecco), Italy
(72) FELICI, Stefano (US)
(74) Công ty TNHH một thành viên Sở hữu trí tuệ VCCI (VCCI-IP CO.,LTD)

(54) **ĐẦU DÒ ĐỂ KIỂM ĐỊNH LINH KIỆN CẦN ĐƯỢC KIỂM ĐỊNH ĐƯỢC TÍCH HỢP TRÊN LÁT BÁN DẪN**

(57) Sáng chế đề cập đến đầu dò bao gồm phần dẫn trên và phần dẫn dưới có nhiều lỗ dẫn tương ứng, nhiều phần tử dò tiếp xúc trong các lỗ dẫn có đầu thứ nhất và đầu thứ hai, đầu thứ nhất được làm thích ứng để tiếp xúc các đế của linh kiện, và ít nhất một phần dẫn bổ sung được liên kết với một trong số các phần dẫn mà song song với phần dẫn trên và phần dẫn dưới và nằm ở giữa. Phần dẫn bổ sung bao gồm các lỗ dẫn thứ nhất chứa nhóm thứ nhất của các phần tử dò tiếp xúc, và các lỗ dẫn thứ hai chứa nhóm thứ hai của các phần tử dò tiếp xúc, trong đó các lỗ dẫn thứ nhất và các lỗ dẫn thứ hai được dịch chuyển so với các lỗ dẫn của phần dẫn mà phần dẫn bổ sung được liên kết, và trong đó sự dịch chuyển của các lỗ dẫn thứ nhất ngược lại sự dịch chuyển của các lỗ dẫn thứ hai.

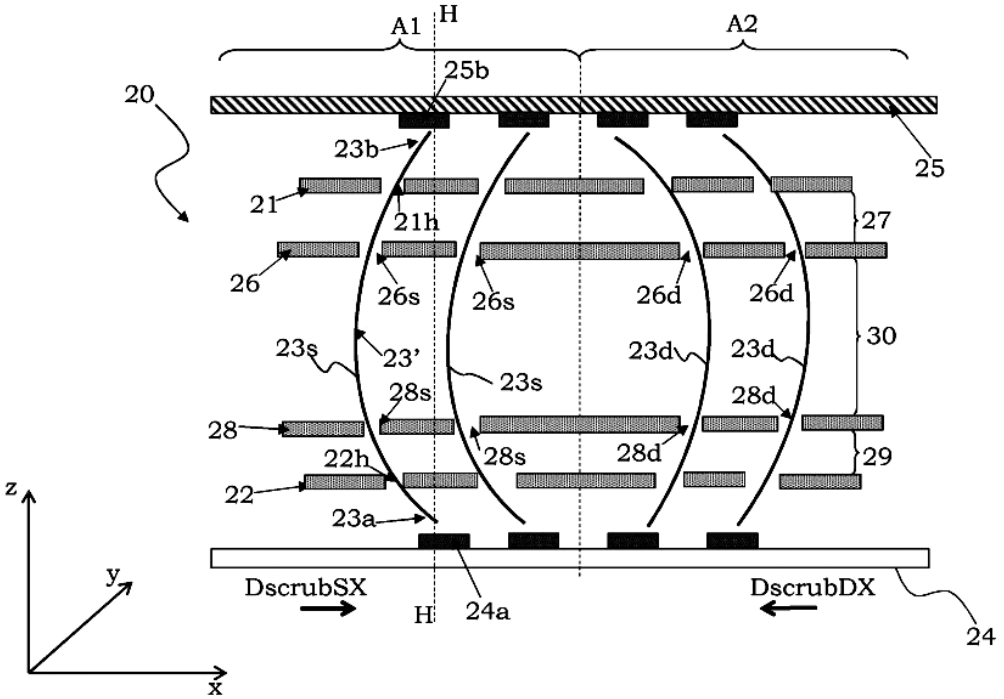

FIG. 2

(11) **80142 A** (43) 25/08/2021
(21) **1-2021-03220** (85) 02/06/2021
(22) 14/11/2019 (86) PCT/US2019/061507 14/11/2019
(30) 62/768,506 16/11/2018 US (87) WO2020/102557 22/05/2020
Ngày yêu cầu thẩm định nội dung: 02/06/2021
(51) ***G05B 19/418**; A41H 43/00; B23K 26/00; B26D 5/00; G06K 15/02; B61B 13/00; B65G 35/00; D06H 7/00; A41H 3/00; B26F 1/38*

(71) **THE NORTH FACE APPAREL CORP.** (US)
200 Hanby Building, 3411 Silverside Road, Wilmington, Delaware 19810, United States of America
(72) PAGE, Graham (US); PEREZ, Anthony (US); DIETZ, Angelique (US); ROGERS, Charles (US); AGHANOURI, Abolfazl (US); GOPARAJU, Subra (US); BALABANOV, Demitri (US)
(74) Công ty Luật TNHH WINCO (WINCO LAW FIRM)

(54) **PHƯƠNG PHÁP VÀ HỆ THỐNG PHÂN BỔ VÀ/HOẶC TRUY XUẤT NGUỒN GỐC VÀ SẢN PHẨM THU ĐƯỢC**

(57) Sáng chế đề cập đến phương pháp và hệ thống quản lý sản phẩm. Phương pháp và hệ thống này tạo ra chuỗi giá trị sản xuất từ đầu đến cuối dưới dạng hệ thống khép kín và vòng hồi tiếp. Cụ thể, sáng chế đề cập đến phương pháp và hệ thống phân bổ và/hoặc truy xuất nguồn gốc, và sản phẩm thu được.

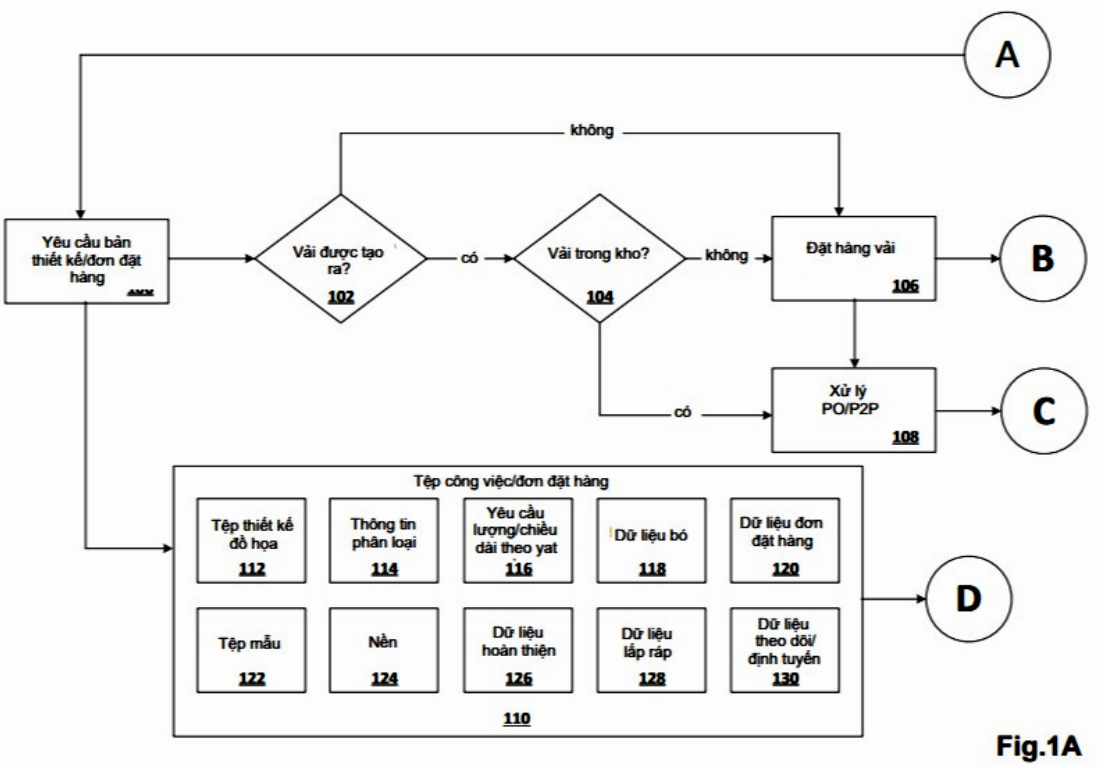

Fig.1A

(11) **80143 A** (43) 25/08/2021
(21) **1-2021-03221** (85) 02/06/2021
(22) 18/11/2019 (86) PCT/KR2019/015760 18/11/2019
(30) 10-2018-0142304 19/11/2018 KR (87) WO2020/105987 28/05/2020
Ngày yêu cầu thẩm định nội dung: 02/06/2021
(51) ***H04M 1/02**; H01Q 13/02; H04B 1/40*

(71) **SAMSUNG ELECTRONICS CO., LTD.** (KR)
129, Samsung-ro, Yeongtong-gu, Suwon-si, Gyeonggi-do 16677, Republic of Korea
(72) KIM, Dongyeon (KR); PARK, Seongjin (KR); PARK, Sehyun (KR); JEONG, Myunghun (KR); JONG, Jehun (KR); JO, Jaehoon (KR); KIM, Yoonjung (KR); PARK, Gyubok (KR)
(74) Công ty Luật TNHH WINCO (WINCO LAW FIRM)

(54) **THIẾT BỊ ĐIỆN TỬ**

(57) Thiết bị điện tử được đề xuất, bao gồm anten sử dụng cấu trúc loa có khả năng sử dụng ít nhất một phần chi tiết kim loại làm cấu trúc dẫn sóng tín hiệu của anten. Thiết bị này bao gồm vỏ, bộ hiển thị, bảng mạch in, và ít nhất một mạch truyền thông không dây, trong đó lỗ dẫn sóng được cung cấp để nối ít nhất một phần của lỗ xuyên qua và bộ phận điện tử và được sử dụng làm kênh vận hành của bộ phận điện tử cùng với lỗ dẫn sóng.

Fig.8

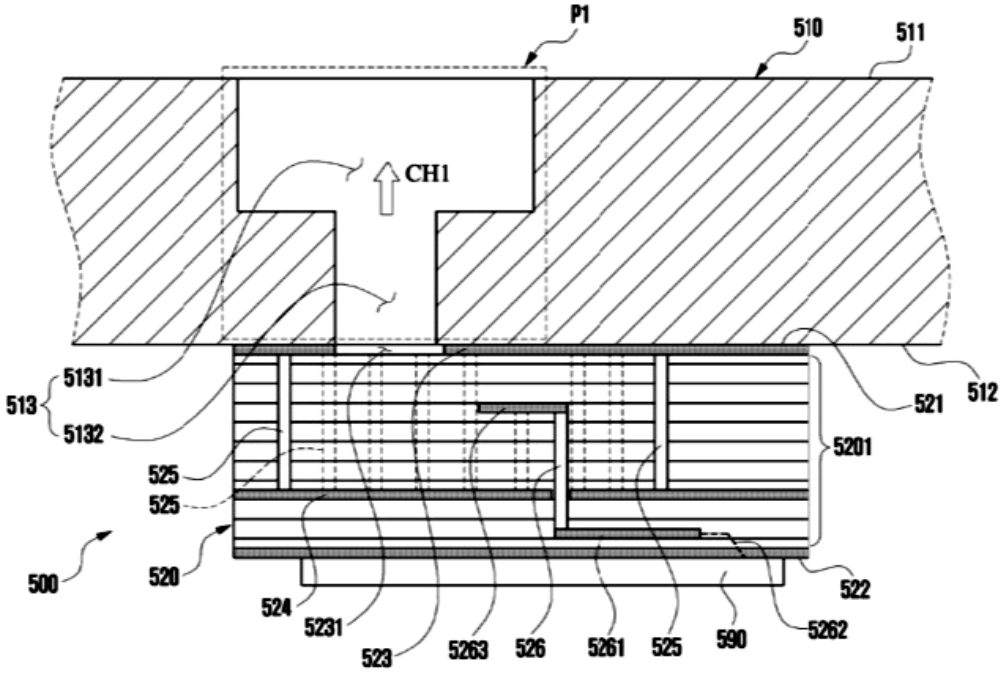

(11) **80144 A** (43) 25/08/2021
(21) **1-2021-03226** (85) 02/06/2021
(22) 20/11/2019 (86) PCT/ES2019/070791 20/11/2019
(30) P201831175 03/12/2018 ES (87) WO2020/115341 11/06/2020
Ngày yêu cầu thẩm định nội dung: 02/06/2021
(51) ***E02D 27/02**; E02D 27/42*

(71) **HWS CONCRETE TOWERS, S.L.** (ES)
Portuetxe Bidea N° 37 2° Of 8 20018 San Sebastian, Spain
(72) Montaner FRAGÜET, Jesús (ES); Sorazu ECHAVE, José Manuel (ES); Pérez ABADÍA, Mariano (ES)
(74) Công ty TNHH Tư vấn Phạm Anh Nguyên (ANPHAMCO CO.,LTD.)

(54) **NỀN MÓNG DÙNG CHO THÁP TUABIN GIÓ**

(57) Sáng chế đề cập đến nền móng dùng cho tháp tuabin gió, loại được sử dụng để đỡ cả tháp kim loại và tháp bê tông của tuabin gió, sử dụng bê tông đúc sẵn hoặc dầm kim loại, kết hợp với các chân móng nhỏ được đổ bê tông tại chỗ, các dầm được kết cấu tại phần trung tâm của nền móng bằng các thành phần kết nối và đỡ tháp. Ưu điểm của sáng chế là giảm đáng kể khối lượng vật liệu được sử dụng, cả bê tông và thép cây, giảm đáng kể thời gian lắp ráp và tiết kiệm kinh tế lớn, cũng như dễ dàng thích ứng với các địa hình khác nhau.

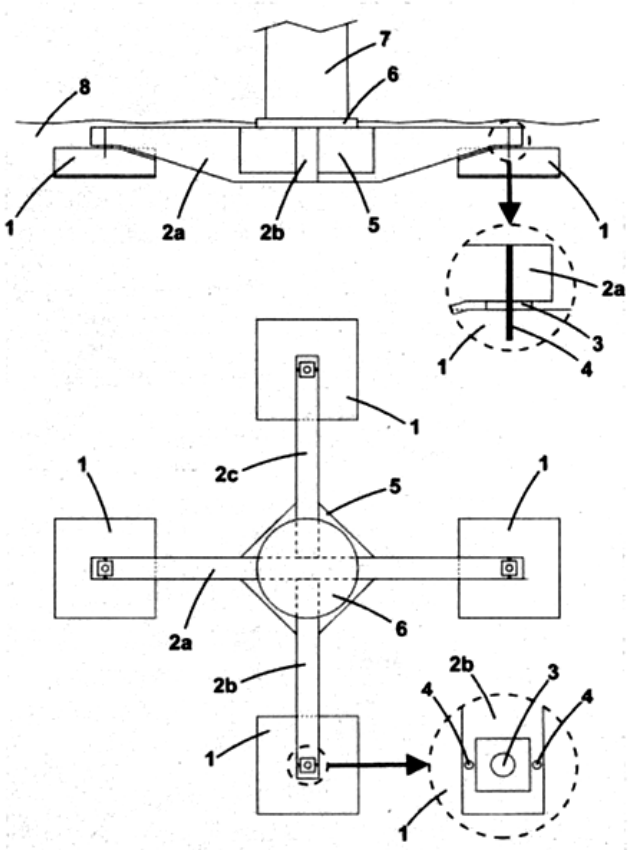

Hình 1

(11) **80145 A**
(21) **1-2021-03234**
(22) 01/11/2019
(30) 201811301905.7 02/11/2018 CN
(43) 25/08/2021
(85) 02/06/2021
(86) PCT/CN2019/115078 01/11/2019
(87) WO2020/088660 07/05/2020
Ngày yêu cầu thẩm định nội dung: 02/06/2021
(51) ***H04W 52/02***

(71) **HUAWEI TECHNOLOGIES CO., LTD.** (CN)
Huawei Administration Building, Bantian, Longgang District, Shenzhen, Guangdong 518129, China
(72) XUE, Lixia (CN); FENG, Shulan (CN)
(74) Công ty TNHH Tầm nhìn và Liên danh (VISION & ASSOCIATES CO.LTD.)

(54) **PHƯƠNG PHÁP VÀ THIẾT BỊ TIẾT KIỆM NĂNG LƯỢNG CHO THIẾT BỊ ĐẦU CUỐI, VÀ VẬT GHI LƯU TRỮ ĐỌC ĐƯỢC BẰNG MÁY TÍNH**

(57) Sáng chế đề xuất phương pháp và thiết bị tiết kiệm năng lượng cho thiết bị đầu cuối, và vật ghi lưu trữ đọc được bằng máy tính. Phương pháp này bao gồm các bước: gửi, bởi thiết bị đầu cuối, thông tin thứ nhất đến thiết bị mạng, trong đó thông tin thứ nhất này được sử dụng để biểu thị thời gian xử lý được yêu cầu bởi thiết bị đầu cuối để xử lý thông tin cần được xử lý; và tạo cấu hình, bởi thiết bị mạng, tài nguyên miền thời gian cho thông tin cần được xử lý dựa vào thông tin thứ nhất, và gửi thông tin thứ hai đến thiết bị đầu cuối, trong đó thông tin thứ hai này được sử dụng để biểu thị tài nguyên miền thời gian. Sau khi nhận thông tin thứ hai, thiết bị đầu cuối điều chỉnh thời gian xử lý nêu trên dựa vào tài nguyên miền thời gian được biểu thị bởi thông tin thứ hai, để giảm xung nhịp của mỗi môđun tương ứng với thời gian xử lý, nhờ đó thực hiện được việc tiết kiệm năng lượng cho thiết bị đầu cuối. Ngoài ra, thiết bị mạng này tạo cấu hình tài nguyên miền thời gian dựa vào thời gian xử lý của thiết bị đầu cuối, sao cho tài nguyên miền thời gian được tạo cấu hình được thích ứng với thời gian xử lý tương ứng, nhờ đó bảo đảm được tính linh hoạt của cấu hình tài nguyên miền thời gian.

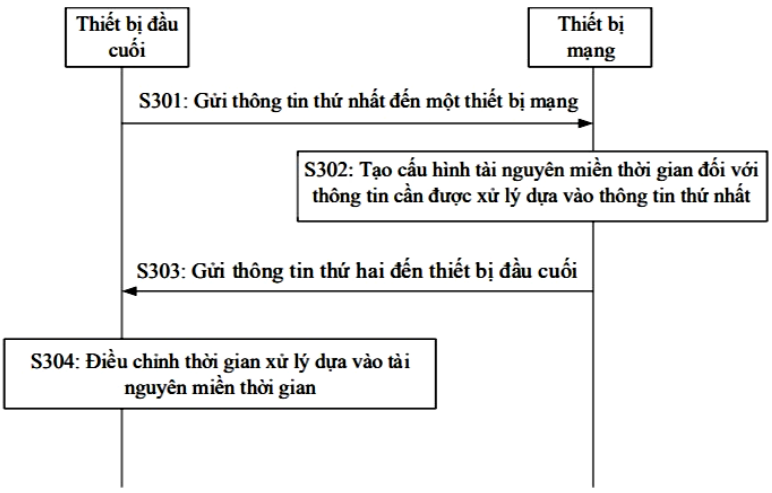

FIG. 3

(11) **80146 A** (43) 25/08/2021
(21) **1-2021-03237**
(22) 02/06/2021
Ngày yêu cầu thẩm định nội dung: 02/06/2021
Ngày yêu cầu công bố sớm: 29/06/2021
(51) ***A01K 61/59***

(71) **TRƯỜNG ĐẠI HỌC CẦN THƠ** (VN)
Khu II, đường 3/2, phường Xuân Khánh, quận Ninh Kiều, thành phố Cần Thơ
(72) Nguyễn Thị Ngọc Anh (VN); Trần Ngọc Hải (VN); Lam Mỹ Lan (VN); Đặng Trung Đoàn (VN); Nguyễn Hoàng Vinh (VN)

(54) **PHƯƠNG PHÁP NUÔI TÔM SÚ (PENAEUS MONODON) TRONG AO QUẢNG CANH KẾT HỢP RONG CÂU CHỈ (GRACILARIA TENUISTIPITATA)**

(57) Sáng chế đề cập đến phương pháp nuôi tôm sú (*Penaeus monodon*) trong ao quảng canh kết hợp rong câu chỉ (*Gracilaria tenuistipitata*), trong đó phương pháp này bao gồm các bước: a) xử lý nước ao nuôi bằng dung dịch khử trùng hoặc diệt khuẩn với nồng độ 1 lít dung dịch/800m^3 nước và ổn định trong thời gian từ 3 đến 4 ngày; b) bổ sung rong câu chỉ vào ao nuôi với mật độ rong câu chỉ 0,5 kg/m^2, rải đều rong câu từ 15% đến 20% diện tích ao nuôi; c) tiến hành tạo màu nước bằng cách bổ sung phân vô cơ hoặc phân hữu cơ với lượng từ 20 đến 30 kg/ha vào buổi sáng, mỗi ngày một lần trong thời gian từ 2 đến 3 ngày; và ổn định môi trường nước và làm sạch đáy ao bằng cách bổ sung chế phẩm vi sinh thứ cấp EM với lượng 10 lít/1000 m^2 trong thời gian từ 2 đến 4 ngày; d) thả tôm vào ao nuôi với mật độ từ 2 đến 4 con/m^2/lần thả, khi môi trường nước ao nuôi đạt các thông số sau: độ pH từ 7,8 đến 8,2; độ mặn nằm trong khoảng từ 10‰ đến 25‰, độ kiềm từ 100 đến 150 mg $CaCO_3$/l, độ trong từ 30 đến 40 cm; và thả bổ sung cua biển vào ao nuôi từ 7 đến 14 ngày sau khi thả tôm, với mật độ từ 500 đến 1000 con/ha; e) bổ sung dinh dưỡng vào ao nuôi khoảng 1 lần/tháng bằng phân vô cơ hoặc phân hữu cơ với lượng từ 20 đến 30 kg/ha vào buổi sáng; và f) thu hoạch lần lượt rong câu chỉ sau thời gian trồng từ 30 đến 45 ngày, và thu hoạch tôm sú và cua biển đạt kích thước thương phẩm sau thời gian nuôi từ 90 đến 120 ngày.

(11) **80147 A** (43) 25/08/2021
(21) **1-2021-03238**
(22) 02/06/2021
Ngày yêu cầu thẩm định nội dung: 02/06/2021
Ngày yêu cầu công bố sớm: 29/06/2021
(51) ***A01K 61/10***

(71) **TRƯỜNG ĐẠI HỌC CẦN THƠ** (VN)
Khu II, đường 3/2, phường Xuân Khánh, quận Ninh Kiều, thành phố Cần Thơ
(72) Lê Quốc Việt (VN); Trần Ngọc Hải (VN); Lý Văn Khánh (VN)

(54) **PHƯƠNG PHÁP SẢN XUẤT GIỐNG CÁ NÂU (SCATOPHAGUS ARGUS)**

(57) Sáng chế đề cập đến phương pháp sản xuất giống cá nâu (*Scatophagus argus*), bao gồm các bước sau: a) nuôi vỗ cá bố mẹ và kích thích sinh sản cho cá bố mẹ thành thục được tuyển chọn bằng LH-RHa (Luteinising hormone releasing hormone agonists); b) tiến hành thụ tinh nhân tạo và ấp trứng cá trong môi trường nước nuôi phù hợp và thu cá bột sau thời gian ấp từ 19 giờ đến 21 giờ; c) tiến hành ương cá bột và cho ăn sau bằng thức ăn sống được làm giàu hóa bằng axit béo mạch cao nối đôi nhân tạo (Highly Unsaturated Fatty Acid, HUFA); và thu được cá hương sau thời gian ương 21 ngày; d) tiến hành ương cá hương với mật độ từ 500 con/m^3 đến 1000 con/m^3 trong môi trường nước phù hợp; và tiến hành cho ăn bằng Artemia giàu hóa và thức ăn nhân tạo có hàm lượng đạm từ 50% đến 55% và béo từ 7% đến 9%; và thu được cá giống sau thời gian ương từ 20 ngày đến 30 ngày.

(11) **80148 A** (43) 25/08/2021
(21) **1-2021-03239**
(22) 02/06/2021
Ngày yêu cầu thẩm định nội dung: 02/06/2021
Ngày yêu cầu công bố sớm: 29/06/2021
(51) ***A01K 61/10***

(71) **TRƯỜNG ĐẠI HỌC CẦN THƠ** (VN)
Khu II, đường 3/2, phường Xuân Khánh, quận Ninh Kiều, thành phố Cần Thơ
(72) Phạm Thanh Liêm (VN); Trương Quốc Phú (VN); Trần Thị Thanh Hiền (VN); Nguyễn Thị Nho (VN)

(54) **PHƯƠNG PHÁP NUÔI CÁ TRÊ VÀNG (CLARIAS MACROCEPHALUS) BẰNG HỆ THỐNG TUẦN HOÀN**

(57) Sáng chế đề cập đến phương pháp nuôi cá trê vàng (*Clarias macrocephalus*) bằng hệ thống tuần hoàn, trong đó quy trình này bao gồm các bước sau: a) chuẩn bị bể lọc sinh học tuần hoàn chứa nước và giá thể nhựa được bổ sung hỗn hợp tạo môi trường sinh học; b) thả cá giống đã xử lý với nước muối với khối lượng khoảng 10 gam/con vào bể nuôi, và mật độ thả khoảng 1000 con/m^3; tiến hành cho cá ăn bằng thức ăn nhân tạo có hàm lượng đạm thấp nhất khoảng 40% với lượng từ 3% đến 5% khối lượng cá; và cho ăn 2 lần 1 ngày; c) kiểm soát và duy trì môi trường nước nuôi cá bao gồm lượng oxy hòa tan tối thiểu là 3mg/l; nhiệt độ môi trường nước từ 28°C đến 30°C; độ pH từ 7 đến 8; độ kiềm tối thiểu là 50 mg/l, hàm lượng amoni nitơ tổng (TAN) tối đa đạt 5mg/l; nồng độ nitrit (NO_2) tối đa đạt 2 mg/l; độ mặn tối đa đạt 5‰, tổng chất rắn lơ lửng (Total Suspended Solids -TSS) trong nước từ 25mg/l đến 50mg/l; d) xả cặn đáy ở bể nuôi vào bể lắng để loại bỏ chất rắn lơ lửng khi hàm lượng TSS vượt 50mg/l hay TAN vượt 5 mg/l trước khi tuần hoàn nước từ bể lắng về bể cấp nước; và cấp bù nước đã xử lý trong bể lọc sinh học vào bể nuôi; trong đó nước xử lý được cấp từ bể cấp nước vào bể lọc sinh học; và e) thu hoạch cá trê sau 120 ngày nuôi.

(11) **80149 A** (43) 25/08/2021
(21) **1-2021-03246** (85) 03/06/2021
(22) 12/06/2019 (86) PCT/CN2019/090952 12/06/2019
(30) PCT/CN2018/116155 19/11/2018 CN (87) WO2020/103432 28/05/2020
Ngày yêu cầu thẩm định nội dung: 09/06/2021
(51) ***H04W 76/19***; *H04W 28/18*

(71) **TELEFONAKTIEBOLAGET LM ERICSSON (PUBL)** (SE)
SE-164 83 Stockholm, Sweden
(72) XU, Wenliang (CN)
(74) Công ty Luật TNHH T&G (TGVN)

(54) **PHƯƠNG PHÁP THÔNG BÁO NÚT CHỨC NĂNG ỨNG DỤNG VỀ CẤU HÌNH DỊCH VỤ DỮ LIỆU TIN CẬY (RDS) CỦA MẠNG, NÚT CHỨC NĂNG TIẾP XÚC, VÀ NÚT CHỨC NĂNG ỨNG DỤNG**

(57) Sáng chế đề cập đến phương pháp và thiết bị thông báo nút chức năng ứng dụng về cấu hình dịch vụ dữ liệu tin cậy (RDS) của mạng. Phương pháp được thực thi tại nút chức năng tiếp xúc bao gồm: thu (S111) cấu hình RDS của thiết bị đầu cuối; xác định (S112) khả năng RDS của mạng; và gửi (S113') thông báo chứa thông tin về khả năng RDS của mạng cho nút chức năng ứng dụng, nếu khả năng RDS của mạng được thay đổi. Khả năng RDS của mạng biểu thị xem liệu mạng có hỗ trợ RDS hay không. Phương pháp được thực thi tại nút chức năng ứng dụng gồm cả: nhận (S121'), từ nút chức năng tiếp xúc, thông báo chứa thông tin về RDS của mạng, nếu khả năng RDS của mạng được thay đổi. Việc truyền dữ liệu của nút chức năng ứng dụng với cấu hình không thích hợp có thể tránh được. Nút chức năng tiếp xúc và nút chức năng ứng dụng cũng được đề cập.

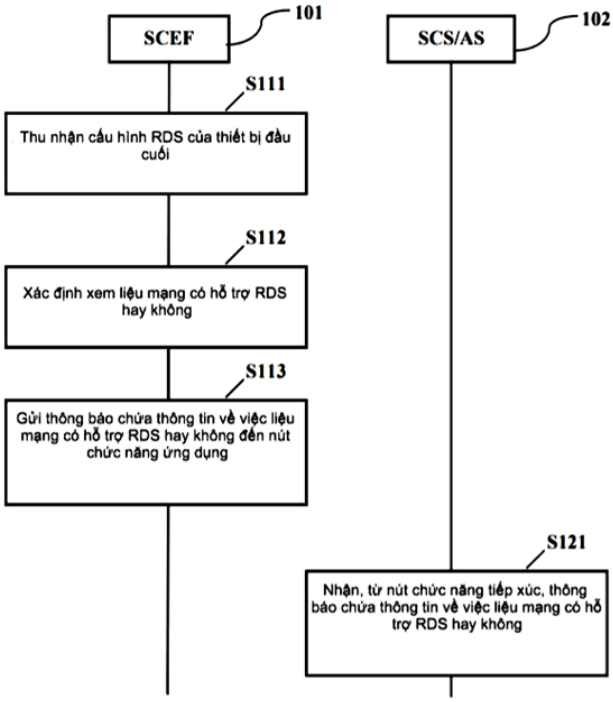

Fig.1

(11) **80150 A**
(21) **1-2021-03251**
(22) 29/03/2019
(30) PCT/CN2018/119219 04/12/2018 CN
PCT/CN2019/072842 23/01/2019 CN
(43) 25/08/2021
(85) 03/06/2021
(86) PCT/CN2019/080667 29/03/2019
(87) WO2020/113869 A1 11/06/2020
Ngày yêu cầu thẩm định nội dung: 03/06/2021
(51) ***H04L 5/00***; *H04W 72/12; H04W 88/08; H04W 72/04*

(71) **GUANGDONG OPPO MOBILE TELECOMMUNICATIONS CORP., LTD.** (CN)
No.18 Haibin Road, Wusha, Chang'an Dongguan, Guangdong 523860, China
(72) XU, Jing (CN); SHI, Cong (CN)
(74) CÔNG TY LUẬT TNHH ZILHN (VIỆT NAM) (ZILHN)

(54) **PHƯƠNG PHÁP VÀ THIẾT BỊ XỬ LÝ YÊU CẦU LẬP LỊCH**

(57) Sáng chế đề xuất phương pháp và thiết bị xử lý yêu cầu lập lịch. Phương pháp bao gồm lớp MAC của thiết bị đầu cuối chỉ báo lớp vật lý truyền yêu cầu lập lịch thứ nhất.

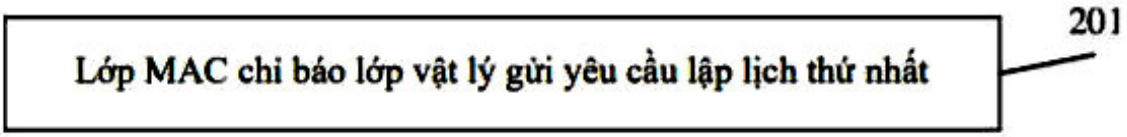

FIG. 2

(11) **80151 A** (43) 25/08/2021
(21) **1-2021-03254** (85) 03/06/2021
(22) 19/11/2019 (86) PCT/KR2019/015822 19/11/2019
(30) 10-2018-0144912 21/11/2018 KR (87) WO2020/106006 28/05/2020
(51) ***C02F 1/461**; A61L 2/18; C02F 1/467; A01K 1/00; A61L 2/22*

(75) **LEE, YEANJU** (KR)
711-403, 101, Dochonnam-ro, Jungwon-gu Seongnam-si Gyeonggi-do 13423, Republic of Korea
(74) Công ty Luật TNHH Phạm và Liên danh (PHAM & ASSOCIATES)

(54) **BỘ ĐIỆN CỰC KHỬ TRÙNG, PHƯƠNG PHÁP SẢN XUẤT ĐIỆN CỰC KHỬ TRÙNG VÀ THIẾT BỊ KHỬ TRÙNG SỬ DỤNG BỘ ĐIỆN CỰC NÀY**

(57) Sáng chế đề cập đến bộ điện cực khử trùng, bộ điện cực khử trùng, phương pháp khử trùng và thiết bị khử trùng sử dụng bộ điện cực này, bao gồm: thân dẫn điện được tạo ra từ vật liệu dẫn điện và có bề mặt đối diện với nhau và được nối với nguồn điện; lớp xúc tác điện cực được xếp chồng trên bề mặt đối diện với nhau của thân dẫn điện; và, vỏ cách điện được tạo ra từ vật liệu cách điện, và được cố định vào thân dẫn điện với lớp xúc tác điện cực nằm xen giữa thân dẫn điện, trong đó các phần xuyên qua được tạo ra để tạo ra vùng thứ nhất, là phần lộ ra của lớp xúc tác điện cực thông qua các phần xuyên qua ở các vị trí, và trong đó các vùng còn lại của lớp xúc tác điện cực khác với vùng thứ nhất được che phủ bởi vỏ cách điện; do vậy thu được các hiệu quả có lợi, mà dễ sản xuất để thay thế và tái chế lớp xúc tác điện cực, và các thành phần khử trùng cũng có thể được tạo ra đồng đều và có hiệu quả.

Fig. 4

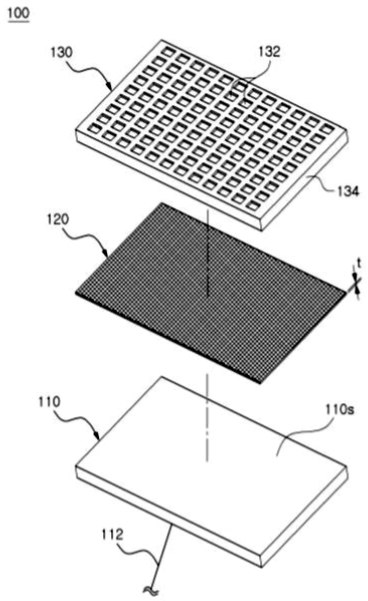

(11) **80152 A**
(21) **1-2021-03259**
(22) 29/11/2019
(30) 10-2018-0151983 30/11/2018 KR
10-2019-0101723 20/08/2019 KR
(43) 25/08/2021
(85) 03/06/2021
(86) PCT/KR2019/016669 29/11/2019
(87) WO2020/111852 04/06/2020
Ngày yêu cầu thẩm định nội dung: 03/06/2021
(51) ***A61K 9/08***; *A61K 47/18; A61K 47/26; A61K 47/64; A61K 38/48; A61K 47/20*

(71) **HUONS BIOPHARMA CO., LTD.** (KR)
861, 8F., 14, Galmachi-ro, 288beon-gil, Jungwon-gu, Seongnam-si, Gyeonggi-do 13201 Republic of Korea
(72) KIM, Wanseop Paul (KR); KIM, Yeong-Mok (KR); PARK, Gi-Sik (KR); PARK, Jae-Min (KR); LEE, Ae-Yeon (KR)
(74) Công ty TNHH Trường Xuân (AGELESS CO.,LTD.)

(54) **CHẾ PHẨM LỎNG LÀM ỔN ĐỊNH ĐỘC TỐ BOTULIUM, DƯỢC PHẨM CHỨA CHẾ PHẨM LỎNG NÀY VÀ PHƯƠNG PHÁP LÀM ỔN ĐỊNH ĐỘC TỐ BOTULIUM**

(57) Sáng chế đề cập đến chế phẩm lỏng làm ổn định độc tố botulium có hiệu quả cải thiện độ ổn định của độc tố botulium, dược phẩm chứa chế phẩm lỏng ổn định này và có độ ổn định của độc tố botulium được cải thiện, và phương pháp làm ổn định độc tố botulium. Theo sáng chế, vì hoạt tính của độc tố botulium lỏng được duy trì trong thời gian dài thậm chí ở nhiệt độ trong phòng nên có ưu điểm về độ ổn định tuyệt vời trong bảo quản và sự bảo toàn độ ổn định này cũng như sử dụng dễ dàng.

FIG.2

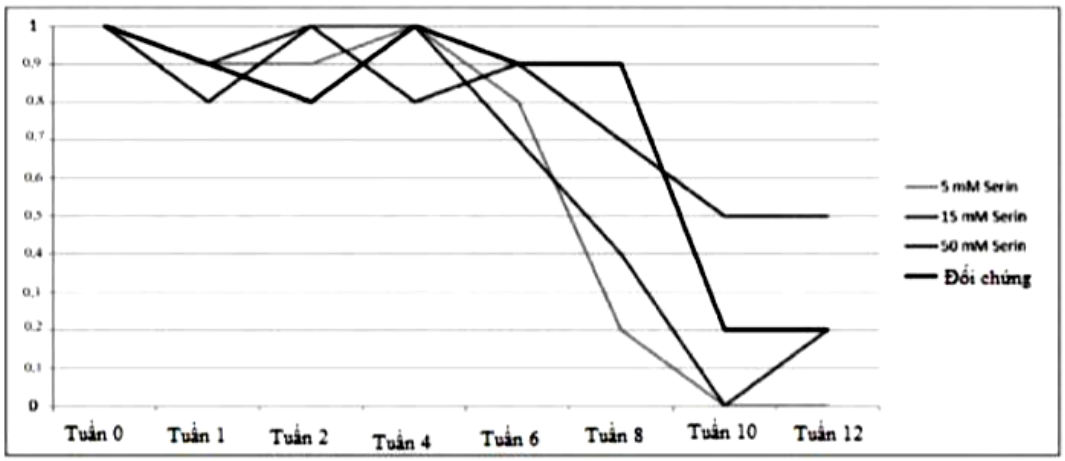

(11) **80153 A**
(21) **1-2021-03261**
(22) 25/10/2019
(30) 62/780,175 14/12/2018 US
16/662,766 24/10/2019 US
(43) 25/08/2021
(85) 03/06/2021
(86) PCT/US2019/058211 25/10/2019
(87) WO2020/123046 A1 18/06/2020
(51) ***H04W 72/04***; *H04W 72/12; H04B 7/08*

(71) **QUALCOMM INCORPORATED** (US)
ATTN: International IP Administration, 5775 Morehouse Drive, San Diego, CA 92121-1714, United States of America
(72) ZHOU, Yan (CN); LUO, Tao (US); NAM, Wooseok (KR); JOHN WILSON, Makesh Pravin (IN); YERRAMALLI, Srinivas (IN); ZHANG, Xiaoxia (CN); SUN, Jing (US); CHENDAMARAI KANNAN, Arumugam (IN)
(74) Công ty TNHH Quốc tế D &N (D&N INTERNATIONAL CO.,LTD.)

(54) **PHƯƠNG PHÁP VÀ THIẾT BỊ TRUYỀN THÔNG KHÔNG DÂY Ở THIẾT BỊ NGƯỜI DÙNG VÀ TRẠM GỐC**

(57) Để khắc phục các vấn đề mà UE có thể gặp phải trong việc xác định chùm mặc định để truyền thông với trạm gốc trong COT, sáng chế đề xuất phương pháp và thiết bị truyền thông không dây, và vật ghi đọc được bằng máy tính cho trạm gốc để chỉ báo cho UE về việc (các) CORESET, các giả định QCL, các tài nguyên UL, và/hoặc các mối quan hệ không gian nào được chọn cho COT. UE thu, từ trạm gốc, chỉ báo tương ứng với COT. Chỉ báo là cho ít nhất một trong số tập hợp các CORESET, tập hợp các giả định QCL, tập hợp các tài nguyên UL, hoặc tập hợp các mối quan hệ không gian để xác định chùm mặc định. UE xác định chùm mặc định từ trạm gốc để sử dụng trong COT dựa trên chỉ báo. UE truyền hoặc thu cuộc truyền bằng cách sử dụng chùm mặc định. Ngoài ra, sáng chế cũng đề cập đến phương pháp và thiết bị truyền thông không dây ở thiết bị người dùng.

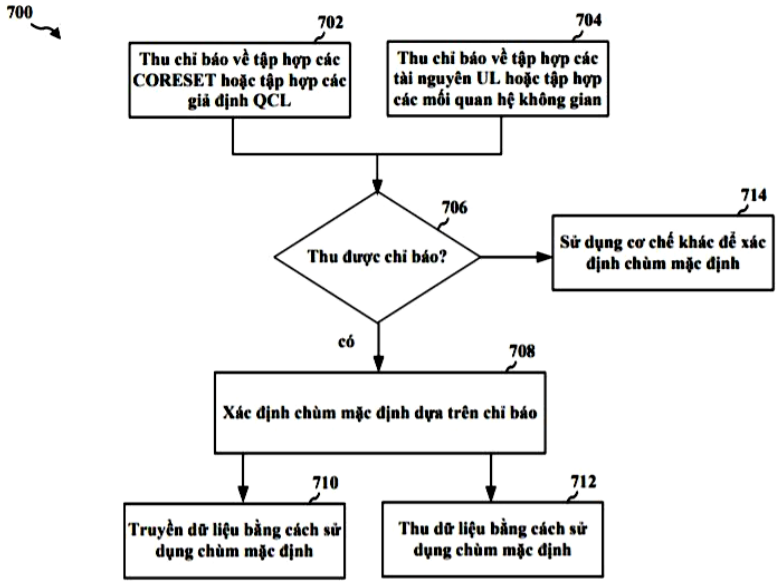

Fig.7

(11) **80154 A** (43) 25/08/2021
(21) **1-2021-03262**
(22) 03/06/2021
Ngày yêu cầu thẩm định nội dung: 03/06/2021
Ngày yêu cầu công bố sớm: 03/06/2021
(51) ***B33Y 30/00**; G05B 19/00*
(71) **TRƯỜNG ĐẠI HỌC BÁCH KHOA HÀ NỘI** (VN)
Số 1, phố Đại Cồ Việt, quận Hai Bà Trưng, thành phố Hà Nội
(72) Phùng Xuân Lan (VN); Nguyễn Kiên Trung (VN); Đỗ Thọ Trường (VN)
(54) **MÁY IN 3D TÍCH HỢP NHIỀU DẠNG ĐẦU IN**

(57) Sáng chế đề cập đến máy in 3D tích hợp nhiều dạng đầu in để sử dụng in các vật liệu sinh học, máy in này bao gồm: khối lắp khung đỡ các đầu in được lắp với khung máy in; khung đỡ các đầu in được lắp theo cách có thể di chuyển tịnh tiến được với khối lắp khung đỡ các đầu in theo phương trục Z; các đầu in được lắp theo cách có thể di chuyển tịnh tiến được với khung đỡ các đầu in cũng theo phương trục Z để làm đơn giản hóa kết cấu các cụm dẫn động các đầu in theo phương trục Z. Các đầu có thể được bố trí ở các phía khác nhau của khung đỡ các đầu in, và ít nhất là một đầu in được dẫn động di chuyển tịnh tiến so với khung đỡ các đầu in nhờ động cơ dẫn động được lắp cố định với khung đỡ các đầu in, và cụm tay đòn dịch chuyển biến chuyển động quay của động cơ dẫn động thành chuyển động tịnh tiến của đầu in. Máy in theo sáng chế có thể sử dụng các đầu in được lựa chọn trong số một hoặc nhiều hơn một đầu in dạng micro van, đầu in dạng xi lanh, đầu in dạng bột, và có thể có thêm đầu in thay thế là đầu in dạng dây.

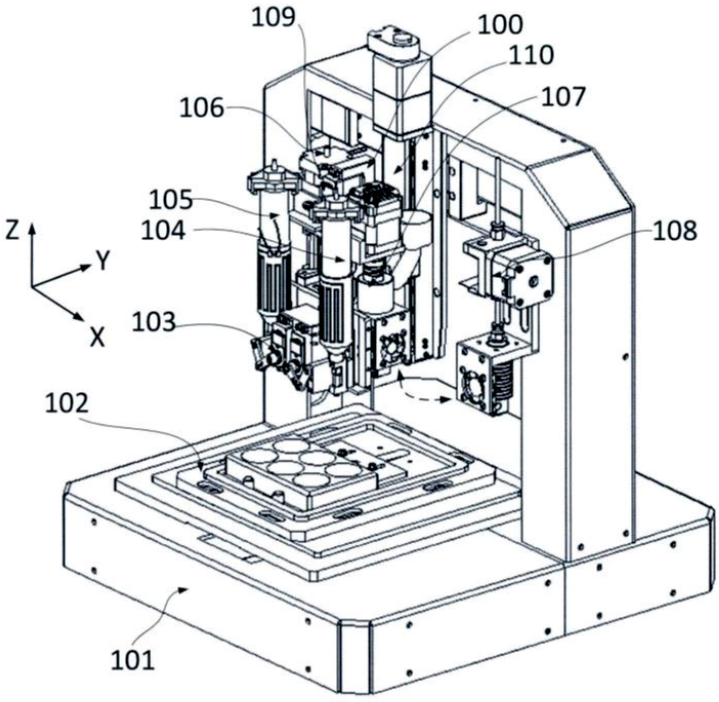

Hình 1

(11) **80155 A** (43) 25/08/2021
(21) **1-2021-03263**
(22) 03/06/2021
Ngày yêu cầu thẩm định nội dung: 03/06/2021
Ngày yêu cầu công bố sớm: 03/06/2021
(51) ***B33Y 30/00**; G05B 19/00*
(71) **TRƯỜNG ĐẠI HỌC BÁCH KHOA HÀ NỘI** (VN)
Số 1, phố Đại Cồ Việt, quận Hai Bà Trưng, thành phố Hà Nội
(72) Phùng Xuân Lan (VN); Nguyễn Kiên Trung (VN); Đỗ Thọ Trường (VN)

(54) **MÁY IN 3D TÍCH HỢP NHIỀU DẠNG ĐẦU IN CÓ CƠ CẤU DỊCH CHUYỂN THAY ĐỔI ĐẦU IN**

(57) Sáng chế đề cập đến máy in 3D tích hợp nhiều dạng đầu in có cơ cấu dịch chuyển thay đổi đầu in để sử dụng in các vật liệu sinh học, máy in này bao gồm: khối lắp khung đỡ các đầu in được lắp với khung máy in; khung đỡ các đầu in được lắp theo cách có thể di chuyển tịnh tiến được với khối lắp khung đỡ các đầu in theo phương trục Z; các đầu in được lắp theo cách có thể di chuyển tịnh tiến được với khung đỡ các đầu in cũng theo phương trục Z để làm đơn giản hóa kết cấu các cụm dẫn động các đầu in theo phương trục Z. Các đầu có thể được bố trí ở các phía khác nhau của khung đỡ các đầu in, và ít nhất là một đầu in được dẫn động di chuyển tịnh tiến so với khung đỡ các đầu in nhờ động cơ dẫn động được lắp cố định với khung đỡ các đầu in, và cụm tay đòn dịch chuyển biến chuyển động quay của động cơ dẫn động thành chuyển động tịnh tiến của đầu in. Máy in theo sáng chế có thể sử dụng các đầu in được lựa chọn trong số một hoặc nhiều hơn một đầu in dạng micro van, đầu in dạng xi lanh, đầu in dạng bột, và có thể có thêm đầu in thay thế là đầu in dạng dây.

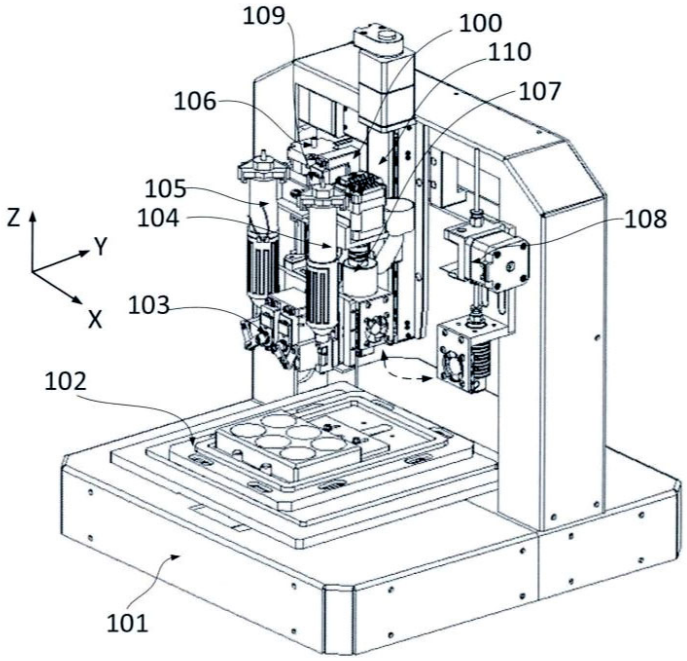

Hình 1

(11) **80156 A** (43) 25/08/2021
(21) **1-2021-03267** (85) 03/06/2021
(22) 07/11/2019 (86) PCT/JP2019/043713 07/11/2019
(30) 2018-210910 08/11/2018 JP (87) WO2020/096004 14/05/2020
Ngày yêu cầu thẩm định nội dung: 03/06/2021
(51) ***C12M 3/00**; C12N 5/079; C12N 5/077; C12N 5/02; C12N 5/071*
(71) **INTEGRICULTURE INC.** (JP)
7th Floor, Meiwa-Hongo Building, 1-3, Hongo 4-Chome, Bunkyo-ku, Tokyo 1130033, Japan
(72) KAWASHIMA, Ikko (JP); HANYU, Yuki (JP); FUKUMOTO, Keita (JP)
(74) Công ty TNHH Tầm nhìn và Liên danh (VISION & ASSOCIATES CO.LTD.)

(54) **CHẤT KÍCH THÍCH SINH TRƯỞNG TẾ BÀO ĐỘNG VẬT, MÔI TRƯỜNG NUÔI CẤY TẾ BÀO ĐỘNG VẬT VÀ THIẾT BỊ NUÔI CẤY TẾ BÀO ĐỘNG VẬT**

(57) Sáng chế đề cập đến chất kích thích sinh trưởng tế bào động vật. Cụ thể, dịch nổi bề mặt nuôi cấy của màng phôi có nguồn gốc từ trứng thụ tinh của gia cầm hoặc bò sát được sử dụng làm chất thúc đẩy tăng trưởng tế bào động vật. Ví dụ, bằng cách bổ sung, vào môi trường nuôi cấy tế bào động vật, chất kích thích sinh trưởng tế bào động vật bao gồm dịch nổi bề mặt nuôi cấy của màng phôi thu được từ trứng thụ tinh của gia cầm hoặc bò sát làm hoạt chất, sự sinh trưởng của tế bào động vật có thể được thúc đẩy. Ngoài ra, sáng chế còn đề cập đến môi trường nuôi cấy tế bào động vật và thiết bị nuôi cấy tế bào động vật.

[Fig 3]

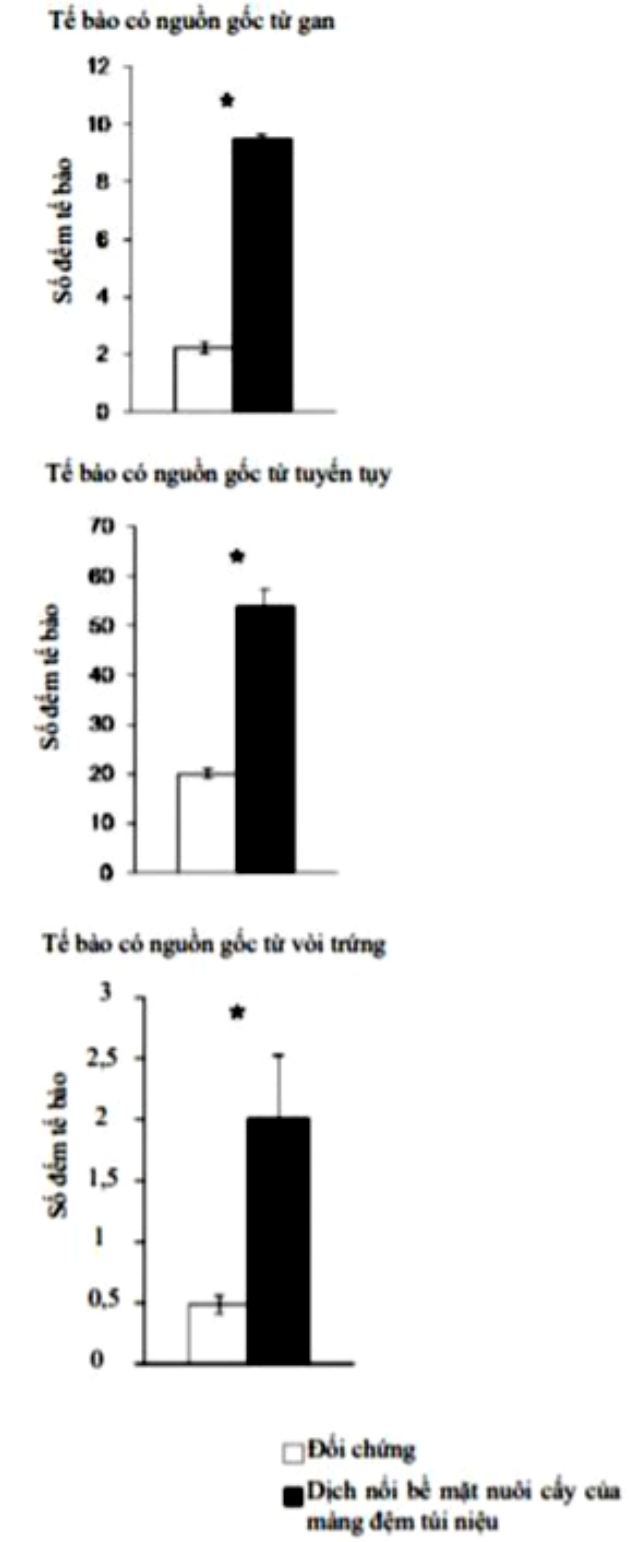
Tế bào có nguồn gốc từ gan
Số đếm tế bào
12
10
8
6
4
2
0
Tế bào có nguồn gốc từ tuyến tụy
Số đếm tế bào
70
60
50
40
30
20
10
0
Tế bào có nguồn gốc từ vòi trứng
Số đếm tế bào
3
2,5
2
1,5
1
0,5
0
Đối chứng
Dịch nổi bề mặt nuôi cấy của màng đệm túi niệu

(11) **80157 A** (43) 25/08/2021
(21) **1-2021-03275** (85) 04/06/2021
(22) 05/11/2019 (86) PCT/EP2019/080239 05/11/2019
(30) 18204563.3 06/11/2018 EP (87) WO2020/094642 14/05/2020
(51) ***C22C 19/03**; H01L 21/288; H01L 23/00; C23C 18/50*

(71) **ATOTECH DEUTSCHLAND GMBH** (DE)
Erasmusstraße 20, 10553 Berlin, Germany
(72) BERA, Holger (DE); SCHWARZ, Christian (DE); SCHULZE, Andreas (DE)
(74) Công ty Luật TNHH Phạm và Liên danh (PHAM & ASSOCIATES)

(54) **DUNG DỊCH MẠ NIKEN KHÔNG DÙNG ĐIỆN, PHƯƠNG PHÁP MẠ KHÔNG DÙNG ĐIỆN, LỚP HỢP KIM NIKEN VÀ SẢN PHẨM CÓ LỚP HỢP KIM NÀY**

(57) Sáng chế đề cập đến dung dịch mạ niken không dùng điện, bao gồm:
- nguồn ion niken,
- nguồn ion molypđen,
- nguồn ion vonfram,
- nguồn ion hypophosphit
- ít nhất một chất tạo phức,
- ít nhất một hợp chất hữu cơ chứa lưu huỳnh với nồng độ nằm trong khoảng 0,38 – 38,00 µmol/L, và
- ít nhất một axit amin với nồng độ nằm trong khoảng 0,67 – 40,13mmol/L.

Ngoài ra, sáng chế còn đề cập đến phương pháp mạ không dùng điện để tạo lớp hợp kim niken trên nền này, lớp hợp kim niken và sản phẩm có lớp hợp kim niken.

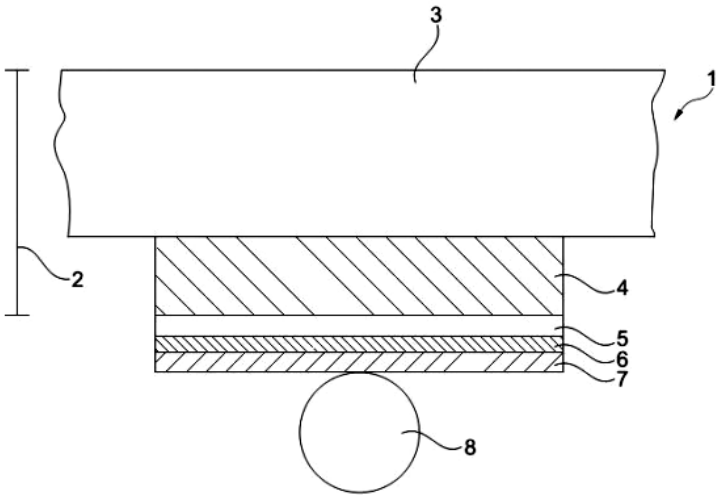

Fig. 1

(11) **80158 A** (43) 25/08/2021
(21) **1-2021-03278** (85) 04/06/2021
(22) 06/11/2019 (86) PCT/US2019/060113 06/11/2019
(30) 62/756,983 07/11/2018 US (87) WO2020/097232 14/05/2020
Ngày yêu cầu thẩm định nội dung: 04/06/2021
(51) ***H04N 19/172***
(71) **HUAWEI TECHNOLOGIES CO., LTD.** (CN)
Huawei Administration Building, Bantian, Longgang District, Shenzhen, Guangdong 518129, P. R. China
(72) HENDRY, Fnu (ID); WANG, Ye-Kui (US); CHEN, Jianle (CN)
(74) Công ty Luật TNHH T&G (TGVN)

(54) **CÁC PHƯƠNG PHÁP THỰC THI TRONG BỘ GIẢI MÃ VÀ BỘ MÃ HÓA, THIẾT BỊ TẠO MÃ VIDEO, PHƯƠNG TIỆN MÁY TÍNH ĐỌC ĐƯỢC BẤT BIẾN, BỘ GIẢI MÃ, BỘ MÃ HÓA, PHƯƠNG TIỆN LƯU TRỮ MÁY TÍNH ĐỌC ĐƯỢC VÀ PHƯƠNG TIỆN LƯU TRỮ BẤT BIẾN**

(57) Sáng chế đề cập đến cơ chế tạo mã video. Cơ chế này bao gồm nhận chuỗi bit bao gồm tập hợp tham số tiêu đề thứ nhất (header parameter set, HPS) chứa kiểu thứ nhất của các tham số công cụ tạo mã, HPS thứ hai chứa kiểu thứ hai của các tham số công cụ tạo mã, tiêu đề mảnh, và mảnh được kết hợp với tiêu đề mảnh. Cơ chế còn bao gồm xác định rằng tiêu đề mảnh chứa tham chiếu thứ nhất đến HPS thứ nhất và tham chiếu thứ hai đến HPS thứ hai. Cơ chế còn bao gồm giải mã mảnh nhờ sử dụng kiểu thứ nhất của các tham số công cụ tạo mã và kiểu thứ hai của các tham số công cụ tạo mã trên cơ sở xác định rằng tiêu đề mảnh chứa tham chiếu thứ nhất và tham chiếu thứ hai. Cơ chế còn bao gồm chuyển tiếp mảnh để hiển thị như phần của chuỗi video được giải mã. Sáng chế cũng đề cập đến các phương pháp thực thi trong bộ giải mã và bộ mã hóa, thiết bị tạo mã video, phương tiện máy tính đọc được bất biến, bộ giải mã, bộ mã hóa, phương tiện lưu trữ máy tính đọc được, và phương tiện lưu trữ bất biến.

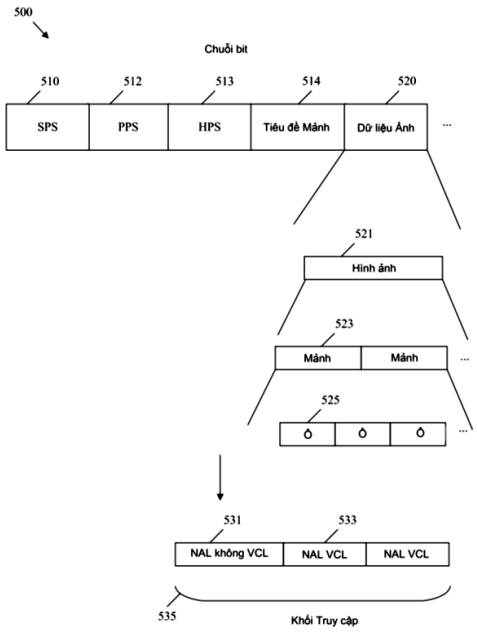

Fig.5

(11) **80159 A** (43) 25/08/2021
(21) **1-2021-03279** (85) 04/06/2021
(22) 21/10/2019 (86) PCT/US2019/057204 21/10/2019
(30) 62/758,028 09/11/2018 US (87) WO2020/096757 14/05/2020
Ngày yêu cầu thẩm định nội dung: 04/06/2021
(51) ***C03C 17/32**; C03C 21/00*

(71) **CORNING INCORPORATED** (US)
1 Riverfront Plaza, Corning, New York 14831, United States of America
(72) BRANDENBURG, Charles (US); COBLE, Claire Renata (US); HAYES, Richard Allen (US); ZHANG, Ying (CN)
(74) Công ty Luật TNHH T&G (TGVN)

(54) **VẬT PHẨM THỦY TINH CÓ LỚP PHỦ POLYME**

(57) Sáng chế đề cập đến vật phẩm thủy tinh có lớp thủy tinh với bề mặt trên cùng, bề mặt dưới cùng và độ dày nằm trong khoảng từ 10 micron đến 200 micron, và có lớp phủ polyme trên cùng được bố trí trên bề mặt trên cùng của lớp thủy tinh với độ dày nằm trong khoảng từ 0,1 micron đến 10 micron; và/hoặc lớp phủ polyme dưới cùng được bố trí trên bề mặt dưới cùng của lớp thủy tinh với độ dày nằm trong khoảng từ 0,1 micron đến 10 micron. Vật phẩm thủy tinh này có thể đạt được bán kính uốn cong là 10 mm hoặc nhỏ hơn. Vật phẩm thủy tinh này có thể có khả năng chống vỡ được xác định bởi khả năng của vật phẩm thủy tinh để tránh bắn ra các hạt mảnh vỡ thủy tinh từ vật phẩm thủy tinh khi uốn cong đến bán kính uốn cong gây hỏng.

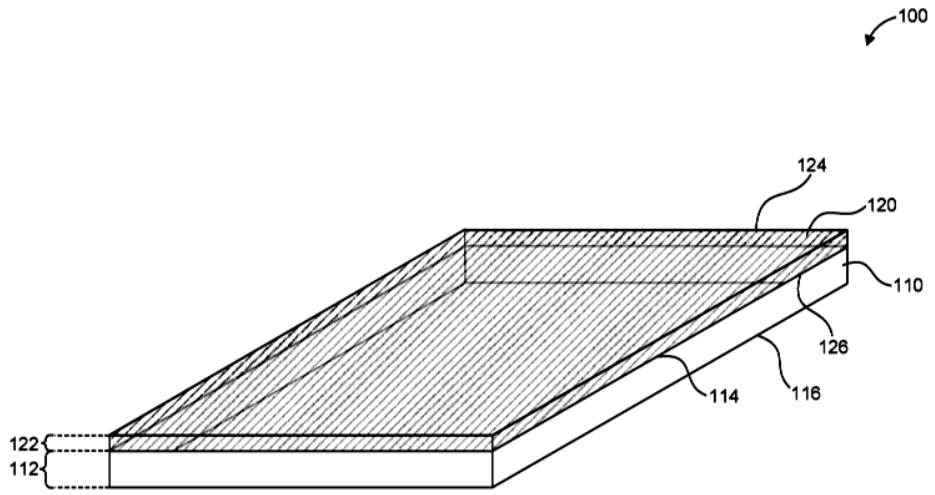

FIG. 1

(11) **80160 A**
(21) **1-2021-03280**
(22) 10/03/2016
(30) 15159067.6 13/03/2015 EP
62/133,800 16/03/2015 US
(43) 25/08/2021
(85) 12/09/2017
(86) PCT/US2016/021666 10/03/2016
(87) WO2016/149015 A1 22/09/2016
Ngày yêu cầu thẩm định nội dung: 12/09/2017
(51) ***G10L 19/00***
(62) 1-2017-03528

(71) **DOLBY INTERNATIONAL AB** (NL)
Apollo Building, 3E, Herikerbergweg 1-35, 1101 CN Amsterdam Zuidoost, Netherlands
(72) VILLEMOES, Lars (SE); PURNHAGEN, Heiko (SE); EKSTRAND, Per (SE)
(74) Công ty TNHH Quốc tế D &N (D&N INTERNATIONAL CO.,LTD.)

(54) **BỘ XỬ LÝ ÂM THANH VÀ PHƯƠNG PHÁP GIẢI MÃ DÒNG BIT ÂM THANH MÃ HÓA, VÀ VẬT GHI BẤT BIẾN ĐỌC ĐƯỢC BẰNG MÁY TÍNH**

(57) Các phương án đề cập đến bộ xử lý âm thanh bao gồm bộ đệm, bộ giải định dạng tải dữ liệu dòng bit, và hệ thống con giải mã. Bộ đệm lưu trữ ít nhất một khối của dòng bit âm thanh mã hóa. Khối này bao gồm phần tử chèn bắt đầu với ký hiệu nhận dạng và tiếp theo là dữ liệu chèn. Dữ liệu chèn bao gồm ít nhất một cờ nhận dạng xem việc xử lý sao chép dải phổ tăng cường (eSBR) có cần được thực hiện trên nội dung âm thanh của khối hay không. Sáng chế cũng đề xuất phương pháp tương ứng để giải mã dòng bit âm thanh mã hóa, và vật ghi bất biến đọc được bằng máy tính.

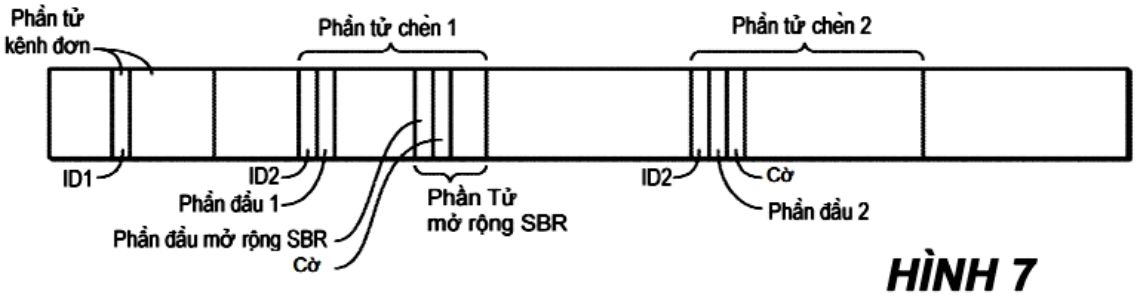

HÌNH 7

(11) **80161 A**
(21) **1-2021-03282**
(22) 09/11/2018
(43) 25/08/2021
(85) 04/06/2021
(86) PCT/JP2018/041764 09/11/2018
(87) WO2020/095458 14/05/2020
(51) ***H04W 72/04**; H04W 16/14*

(71) **NTT DOCOMO, INC.** (JP)
11-1, Nagatacho 2-chome, Chiyoda-ku, Tokyo 100-6150, Japan
(72) HARADA, Hiroki (JP); MURAYAMA, Daisuke (JP); YOSHIOKA, Shohei (JP); TAKEDA, Daiki (JP)
(74) Công ty TNHH một thành viên Sở hữu trí tuệ VCCI (VCCI-IP CO.,LTD)

(54) **THIẾT BỊ ĐẦU CUỐI NGƯỜI DÙNG VÀ PHƯƠNG PHÁP TRUYỀN THÔNG VÔ TUYẾN**

(57) Sáng chế đề cập đến thiết bị đầu cuối người dùng bao gồm bộ thu mà thu khối tín hiệu đồng bộ thứ nhất trong sóng mang thứ nhất mà việc nghe được áp dụng tới và giám sát kênh điều khiển đường xuống thứ nhất để lập lịch thông tin hệ thống thứ nhất dựa trên khối tín hiệu đồng bộ thứ nhất, và bộ điều khiển mà xác định các tài nguyên của kênh điều khiển đường xuống thứ nhất sử dụng phương pháp xác định khác với phương pháp xác định các tài nguyên của kênh điều khiển đường xuống thứ hai để lập lịch thông tin hệ thống thứ hai trong sóng mang thứ hai mà việc nghe không được áp dụng tới. Theo một khía cạnh của sáng chế, việc truyền thông hợp lý có thể được thực hiện trong băng mà việc nghe được áp dụng tới

FIG. 14A

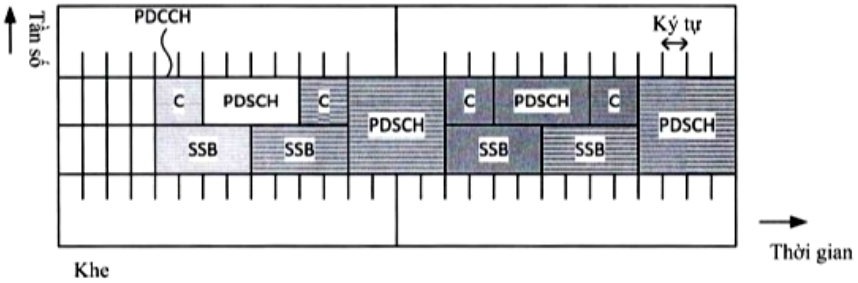

FIG. 14B

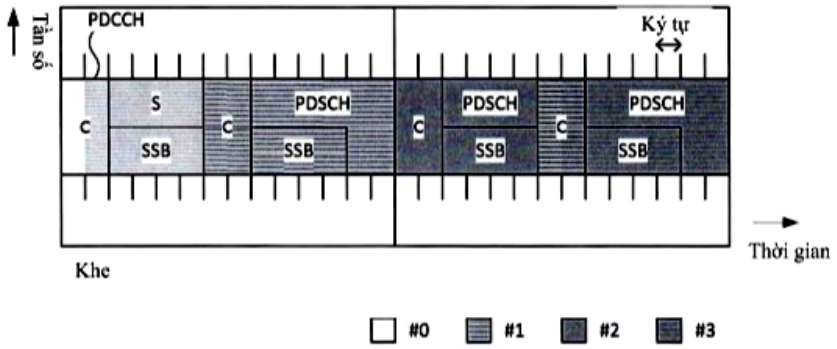

(11) **80162 A** (43) 25/08/2021
(21) **1-2021-03283** (85) 04/06/2021
(22) 11/11/2019 (86) PCT/JP2019/044182 11/11/2019
(30) 2018-212424 12/11/2018 JP (87) WO2020/100826 A1 22/05/2020
(51) ***A61K 31/712***; *C07H 19/06; C12N 15/10; C07H 19/16; C07H 19/20; A61P 43/00; C07H 19/10*

(71) 1. **MITSUBISHI TANABE PHARMA CORPORATION** (JP)
3-2-10, Dosho-machi, Chuo-ku, Osaka-shi, Osaka 541-8505 Japan
2. **OSAKA UNIVERSITY** (JP)
1-1, Yamadaoka, Suita-shi, Osaka 565-0871 Japan
(72) Hiroaki SAWAMOTO (JP); Shinji KUMAGAI (JP); Hiroyuki FURUKAWA (JP); Tomo ARAKI (JP); Masayuki UTSUGI (JP); Satoshi OBIKA (JP)
(74) Công ty TNHH một thành viên Sở hữu trí tuệ VCCI (VCCI-IP CO.,LTD)

(54) **AXIT NUCLEIC NHÂN TẠO CÓ LIÊN KẾT NGANG ALNA**

(57) Sáng chế đề cập đến axit nucleic nhân tạo có liên kết ngang và oligome chứa nó làm monome. Sáng chế đề xuất cụ thể hợp chất có công thức chung (I) (trong đó mỗi ký hiệu là như được định nghĩa trong bản mô tả) hoặc muối của nó; cũng như hợp chất oligonucleotit có công thức chung (I') (trong đó mỗi ký hiệu là như được định nghĩa trong bản mô tả) hoặc muối của nó.

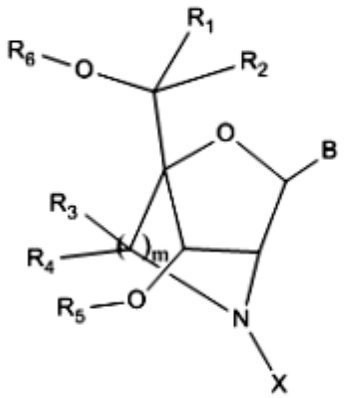

(I)

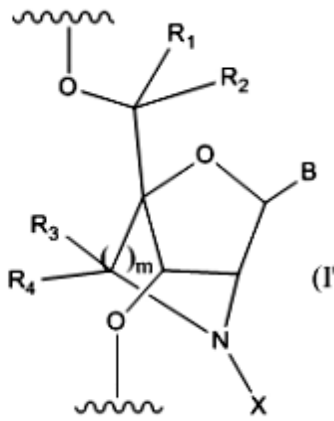

(I')

(11) **80163 A**
(21) **1-2021-03286**
(22) 16/11/2018
(43) 25/08/2021
(85) 04/06/2021
(86) PCT/CN2018/115989 16/11/2018
(87) WO2020/097928 22/05/2020
Ngày yêu cầu thẩm định nội dung: 04/06/2021
(51) ***H04W 12/06***

(71) **GUANGDONG OPPO MOBILE TELECOMMUNICATIONS CORP., LTD.** (CN)
No.18 Haibin Road, Wusha, Chang'an Dongguan, Guangdong 523860, China
(72) TANG, Hai (CN)
(74) Công ty TNHH Sở hữu trí tuệ Vàng (GINTASSET CO., LTD.)

(54) **PHƯƠNG PHÁP TRUY NHẬP MẠNG VÀ THIẾT BỊ ĐẦU CUỐI**

(57) Sáng chế đề cập tới phương pháp truy nhập mạng và thiết bị đầu cuối, vì thế an ninh mạng có thể được cải thiện và dịch vụ có thể được thực hiện chính xác. Phương pháp truy nhập mạng bao gồm các bước: thu được, bởi thiết bị đầu cuối, thông tin thứ nhất, trong đó thông tin thứ nhất được dùng để chỉ báo xem thiết bị đầu cuối có được cho phép truy nhập đồng thời mạng thứ hai hay không khi truy nhập mạng thứ nhất; và xác định, bởi thiết bị đầu cuối theo thông tin thứ nhất, xem có khởi đầu hay không yêu cầu truy nhập tới mạng thứ hai khi thiết bị đầu cuối truy nhập mạng thứ nhất.

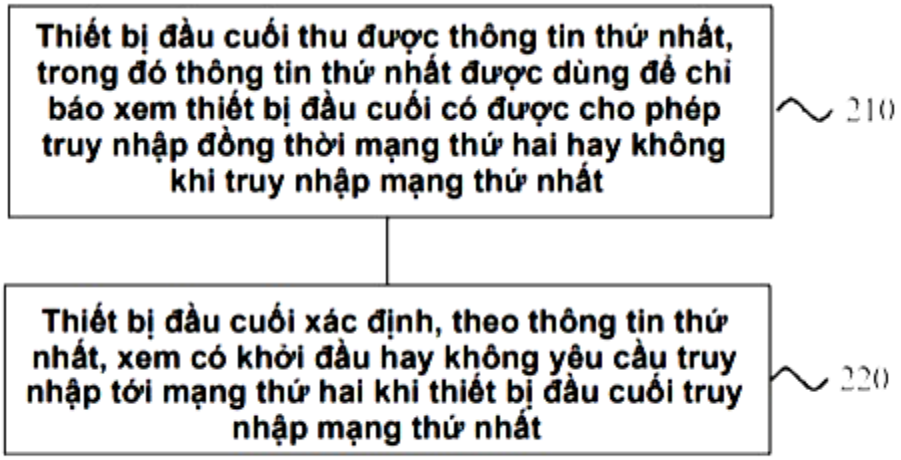

Fig.2

(11) **80164 A**
(21) **1-2021-03288**
(22) 07/11/2019
(30) 10-2018-0152307 30/11/2018 KR
10-2018-0167699 21/12/2018 KR
(43) 25/08/2021
(85) 04/06/2021
(86) PCT/KR2019/015041 07/11/2019
(87) WO2020/111563 04/06/2020
Ngày yêu cầu thẩm định nội dung: 04/06/2021
(51) ***C08G 63/183**; D04H 1/435; D01F 8/14; D01D 5/34; D01F 6/62*

(71) **HUVIS CORPORATION** (KR)
343, Hakdong-ro, Gangnam-gu, Seoul 06060, Republic of Korea
(72) SHIN, Hyun Wook (KR); LEE, Min Sung (KR); KIM, Sung Yeol (KR); PARK, Seong Yoon (KR)
(74) Công ty Luật TNHH WINCO (WINCO LAW FIRM)

(54) **NHỰA POLYESTE DÙNG CHO CHẤT KẾT DÍNH, SỢI POLYESTE DÙNG CHO CHẤT KẾT DÍNH VÀ VẢI KHÔNG DỆT**

(57) Sáng chế đề cập đến nhựa polyeste có độ bền dính được cải thiện dùng cho chất kết dính và sợi polyeste dùng cho chất kết dính. Nhựa polyeste dùng cho chất kết dính này bao gồm axit terephtalic hoặc dẫn xuất tạo ra este của nó dưới dạng thành phần axit và 2-metyl-1,3-propandiol, 2- metyl-1,3-pentandiol, và etylen glycol dưới dạng các thành phần diol, nhờ đó nhựa polyeste phần lớn không bị giảm độ nhớt nóng chảy ngay cả ở nhiệt độ cao, hoặc cũng không bị giảm độ dính ở nhiệt độ cao. Ngoài ra, sáng chế cũng đề cập đến vải không dệt bao gồm sợi polyeste nêu trên.

(11) **80165 A**
(21) **1-2021-03289**
(22) 30/10/2019
(30) 1818387.1 12/11/2018 GB
(51) ***B43K 5/00**; B65D 17/28*
(43) 25/08/2021
(85) 04/06/2021
(86) PCT/GB2019/053077 30/10/2019
(87) WO2020/099827 22/05/2020

(71) **CROWN PACKAGING TECHNOLOGY, INC.** (US)
11535 South Central Avenue, Alsip, Illinois 60803-2599, United States of America
(72) Chris RAMSEY (GB)
(74) Công ty cổ phần tư vấn Trung Thực (TRUNG THUC.,JSC)

(54) **MÁY ÉP DẢI VÀ PHƯƠNG PHÁP ĐÁNH DẤU CHỈ BÁO TRÊN PHÔI DẢI**

(57) Sáng chế đề cập đến phương pháp đánh dấu chỉ báo trên phôi dải được sử dụng để tạo ra các dải để sử dụng với các đầu lon. Phương pháp bao gồm bước tạo ra phôi dải với máy ép dải bao gồm chày dập và khuôn. Chày dập bao gồm cụm chi tiết lồi và khuôn bao gồm cụm chi tiết lõm tương ứng sao cho các chi tiết này đối tiếp để dập chìm chỉ báo trên các vùng của phôi dải bên trong các vùng tạo dải mà qua mặt về phía ngoài khi các dải được gắn vào đầu dải. Các chi tiết được bố trí sao cho, khi máy ép được đóng hoàn toàn, khoảng trống giữa ít nhất một phần của mỗi chi tiết trong số các chi tiết lồi và ít nhất một phần của mỗi chi tiết trong số các chi tiết lõm nhỏ hơn chiều dày của phôi dải trong các vùng bên trong các vùng tạo dải.

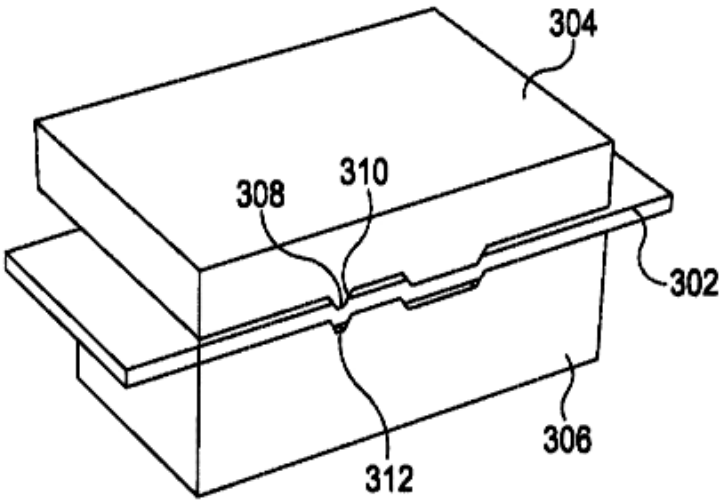

Fig.3

(11) **80166 A** (43) 25/08/2021
(21) **1-2021-03294**
(22) 04/06/2021
Ngày yêu cầu thẩm định nội dung: 04/06/2021
Ngày yêu cầu công bố sớm: 04/06/2021
(51) ***A61K 36/02**; C08B 37/00*

(71) **VIỆN HÓA HỌC - VIỆN HÀN LÂM KHOA HỌC VÀ CÔNG NGHỆ VIỆT NAM** (VN)
Nhà A18, 18 phố Hoàng Quốc Việt, quận Cầu Giấy, thành phố Hà Nội
(72) Thành Thị Thu Thủy (VN); Quách Thị Minh Thu (VN); Đặng Vũ Lương (VN); Ngô Văn Quang (VN); Trần Thị Thanh Vân (VN)

(54) **QUY TRÌNH CHIẾT TÁCH FUCOIDAN TRỌNG LƯỢNG PHÂN TỬ THẤP TỪ RONG NÂU SỬ DỤNG CHẤT LỎNG ION VÀ FUCOIDAN TRỌNG LƯỢNG PHÂN TỬ THẤP THU ĐƯỢC TỪ QUY TRÌNH NÀY**

(57) Sáng chế đề cập đến quy trình tách chiết fucoidan trọng lượng phân tử thấp từ rong nâu theo sáng chế bao gồm các bước:
(i) xử lý tạo bột rong nâu nguyên liệu;
(ii) chiết tách thu fucoidan tự nhiên; và
(iii) xử lý thu fucoidan trọng lượng phân tử thấp.
Sáng chế cũng đề cập đến fucoidan trọng lượng phân tử thấp thu được từ quy trình này. Fucoidan trọng lượng phân tử thấp này có hoạt tính cao hơn so với fucoidan tự nhiên và có tiềm năng lớn để ứng dụng sản xuất thực phẩm chức năng và thực phẩm bổ sung cho người.

(11) **80167 A**
(21) **1-2021-03295**
(22) 29/08/2019
(30) 2018-208376 05/11/2018 JP
(51) ***A61F 7/10***
(43) 25/08/2021
(85) 04/06/2021
(86) PCT/JP2019/034001 29/08/2019
(87) WO2020/095519 14/05/2020

(71) **LOTTE CO., LTD.** (JP)
20-1, Nishi-shinjuku 3-chome, Shinjuku-ku, Tokyo 160-0023, Japan
(72) SHIBATA, Yuka (JP); KAWAGUCHI, Osamu (JP)
(74) Công ty TNHH Tầm nhìn và Liên danh (VISION & ASSOCIATES CO.LTD.)

(54) **TÚI LÀM LẠNH VÀ PHƯƠNG PHÁP SẢN XUẤT TÚI NÀY**

(57) Sáng chế đề cập đến túi làm lạnh được cải thiện được bố trí sao cho túi trong chắc chắn được làm vỡ trong túi ngoài bằng cách tác dụng một lực có độ lớn không nhỏ hơn độ lớn định trước từ phía ngoài của túi ngoài nhờ đó nhanh chóng và chắc chắn gây phản ứng thu nhiệt. Phương pháp sản xuất túi làm lạnh cũng được đề cập. Túi làm lạnh (10) bao gồm túi ngoài (11), túi trong (12), và hóa chất dạng hạt bột nhỏ (13) chứa trong túi ngoài (11). Túi trong (12), mà có kích thước định trước và chứa nước hoặc hydrat trong đó, được đựng trong túi ngoài (11). Túi làm lạnh (10) được bố trí sao cho túi trong (12) được làm vỡ trong túi ngoài (11) bằng cách tác dụng một lực có độ lớn không nhỏ hơn độ lớn định trước từ phía ngoài của túi ngoài (11), nhờ đó nước chảy ra khỏi túi trong (12) vào túi ngoài (11) và hóa chất (13) được nhúng vào nước để gây phản ứng thu nhiệt. Túi làm lạnh (10) còn bao gồm phần cố định ngăn ngừa chuyển động túi trong bố trí trong túi ngoài (11) để ngăn ngừa túi trong (12) khỏi chuyển động trong túi ngoài (11) khi lực được tác dụng từ phía ngoài của túi ngoài (11).

FIG. 1

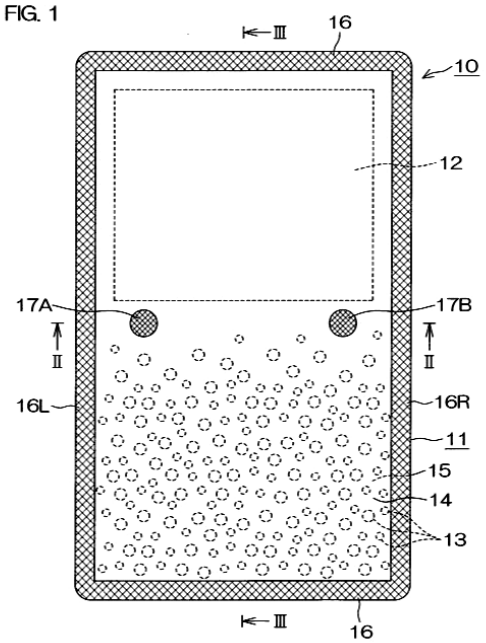

(11) **80168 A**
(21) **1-2021-03303**
(22) 09/09/2019
(30) 201811321698.1 07/11/2018 CN
(43) 25/08/2021
(85) 07/06/2021
(86) PCT/CN2019/104983 09/09/2019
(87) WO2020/093778 14/05/2020
Ngày yêu cầu thẩm định nội dung: 07/06/2021
(51) ***H04W 72/04***

(71) **VIVO MOBILE COMMUNICATION CO., LTD.** (CN)
#283, BBK Road, Wusha, Chang'an Dongguan, Guangdong 523860, China
(72) LI, Na (CN); SHEN, Xiaodong (CN); SUN, Peng (CN)
(74) Công ty TNHH Đại Tín và Liên Danh (DAITIN AND ASSOCIATES CO.,LTD)

(54) **PHƯƠNG PHÁP TRUYỀN THÔNG TIN PHẢN HỒI VÀ THIẾT BỊ ĐẦU CUỐI**

(57) Sáng chế đề xuất phương pháp truyền thông tin phản hồi và thiết bị đầu cuối, phương pháp liên quan đến lĩnh vực công nghệ truyền thông và được sử dụng để giải quyết vấn đề về cách thiết bị đầu cuối gửi thông tin phản hồi trong hệ thống truyền thông đa TRP. Phương pháp được áp dụng cho thiết bị đầu cuối và bao gồm các bước: xác định tài nguyên PUCCH đích và gửi thông tin phản hồi đích thông qua tài nguyên PUCCH đích trong trường hợp nhận được ít nhất hai PDCCH được gửi bởi ít nhất hai TRP hoặc các tấm ăng-ten khác nhau của một TRP, trong đó thông tin phản hồi đích là thông tin phản hồi của mỗi PDSCH được lập lịch bởi ít nhất hai PDCCH. Các phương án thực hiện của sáng chế được sử dụng để truyền thông tin phản hồi.

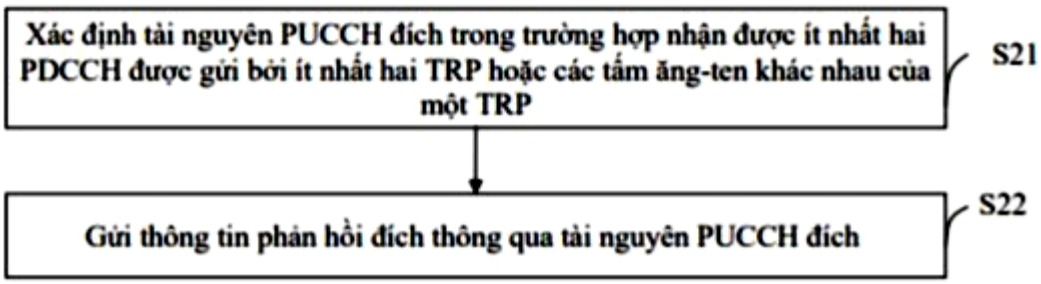

Fig.2

(11) **80169 A** (43) 25/08/2021
(21) **1-2021-03310** (85) 07/06/2021
(22) 12/11/2019 (86) PCT/EP2019/080989 12/11/2019
(30) 18205863.6 13/11/2018 EP (87) WO2020/099383 22/05/2020
(51) ***A61K 39/12**; C07K 14/005; A61P 31/14*

(71) **JANSSEN VACCINES & PREVENTION B.V** (NL)
Archimedesweg 4, 2333 CN Leiden, the Netherlands
(72) LANGEDIJK, Johannes, Petrus, Maria (NL)
(74) Công ty Cổ phần Sở hữu công nghiệp INVESTIP (INVESTIP)

(54) **PROTEIN DUNG HỢP (F) VIRUT HỢP BÀO HÔ HẤP (RESPIRATORY SYNCYTIAL VIRUS - RSV) TIỀN DUNG HỢP TÁI TỔ HỢP, PHÂN TỬ AXIT NUCLEIC, VECTƠ, VÀ HỢP PHẦN LIÊN QUAN**

(57) Sáng chế đề cập đến protein dung hợp (F) virut hợp bào hô hấp (Respiratory syncytial virus - RSV) tiền dung hợp tái tổ hợp. Các protein là hữu ích để ngăn ngừa và/hoặc điều trị sự lây nhiễm RSV. Sáng chế cũng đề cập đến các phân tử axit nucleic mã hóa các protein, và các vectơ và các hợp phần bao gồm các protein.

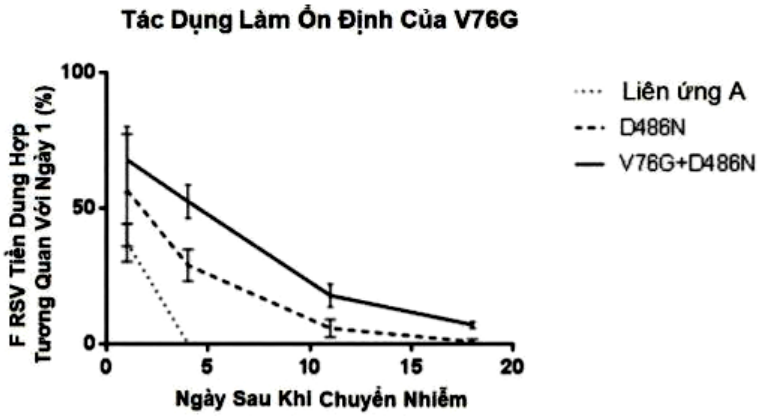

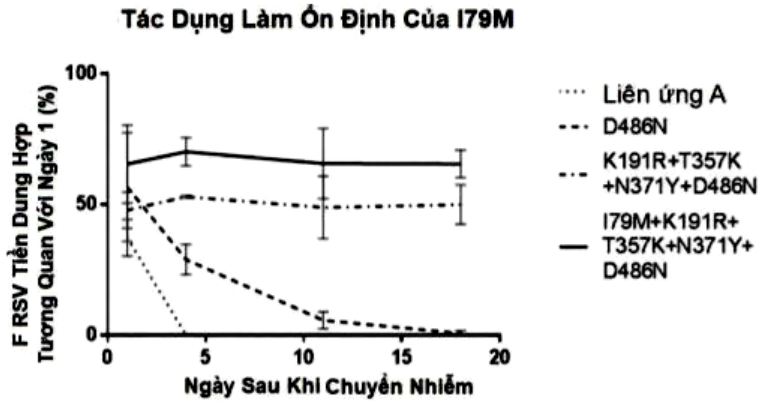

Hình 3

(11) **80170 A** (43) 25/08/2021
(21) **1-2021-03311** (85) 07/06/2021
(22) 12/11/2019 (86) PCT/CN2019/117526 12/11/2019
(30) 62/759,929 12/11/2018 US (87) WO2020/098649 22/05/2020
Ngày yêu cầu thẩm định nội dung: 07/06/2021
(51) ***H04N 19/96**; H04N 19/176; H04N 19/119; H04N 19/174*

(71) **HUAWEI TECHNOLOGIES CO., LTD.** (CN)
Huawei Administration Building, Bantian, Longgang District, Shenzhen, Guangdong 518129, P. R. China
(72) GAO, Han (CN); ESENLIK, Semih (TR); WANG, Biao (CN); KOTRA, Anand Meher (IN)
(74) Công ty Luật TNHH WINCO (WINCO LAW FIRM)

(54) **BỘ MÃ HOÁ DỮ LIỆU VIĐEO, BỘ GIẢI MÃ DỮ LIỆU VIĐEO VÀ CÁC PHƯƠNG PHÁP MÃ HOÁ VÀ GIẢI MÃ HÌNH ẢNH**

(57) Sáng chế này đề cập đến phương pháp và thiết bị mã hoá và giải mã hình ảnh. Phương pháp này bao gồm bước xác định xem điều kiện dưới đây có được đáp ứng hay không, dùng làm điều kiện để không áp dụng sơ đồ phân tách theo cấu trúc nhị phân cho khối ảnh hiện thời, bằng cách xác định xem khối ảnh hiện thời có phải là khối ảnh ở ranh giới hay không và xác định xem độ sâu của cấu trúc có nhiều loại cây thu được từ sơ đồ phân tách theo cấu trúc có nhiều loại cây của nút lá của cây tứ phân, có phải là bằng hoặc lớn hơn tổng của độ sâu cực đại của sơ đồ phân chia theo cấu trúc có nhiều loại cây ở ranh giới và mức chênh lệch độ sâu hay không. Sơ đồ phân tách theo cấu trúc nhị phân được áp dụng tuỳ theo kết quả xác định xem điều kiện nêu trên có được đáp ứng hay không.

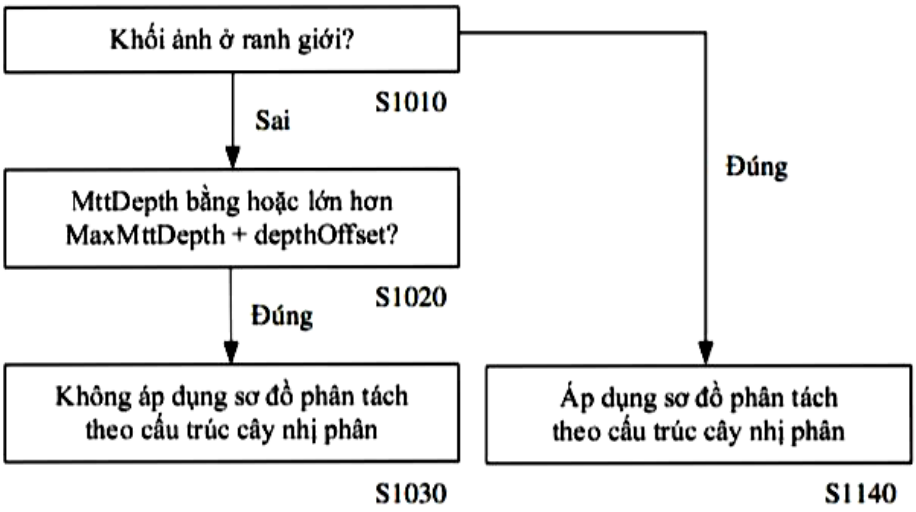

FIG. 11

(11) **80171 A** (43) 25/08/2021
(21) **1-2021-03317** (85) 07/06/2021
(22) 19/11/2019 (86) PCT/EP2019/081709 19/11/2019
(30) 62/769539 19/11/2018 US (87) WO2020/104405 28/05/2020
Ngày yêu cầu thẩm định nội dung: 10/06/2021
(51) ***H04W 4/44***

(71) **TELEFONAKTIEBOLAGET LM ERICSSON (PUBL)** (SE)
SE-164 83 Stockholm, Sweden
(72) EL ESSAILI, Ali (DE); ZANG, Yunpeng (CN); LOHMAR, Thorsten (DE); MUEHLEISEN, Maciej (DE); ÅKESSON, Joakim (SE)
(74) Công ty Luật TNHH T&G (TGVN)

(54) **PHƯƠNG PHÁP TRUYỀN THÔNG ĐƯỢC THỰC HIỆN BỞI THIẾT BỊ DI ĐỘNG, PHƯƠNG PHÁP TRUYỀN THÔNG ĐƯỢC THỰC HIỆN BỞI MÁY CHỦ, THIẾT BỊ DI ĐỘNG, MÁY CHỦ VÀ PHƯƠNG TIỆN LƯU TRỮ ĐỌC ĐƯỢC BỞI MÁY TÍNH**

(57) Sáng chế đề cập đến phương pháp truyền thông được thực hiện bởi thiết bị di động, phương pháp truyền thông được thực hiện bởi máy chủ, thiết bị di động, máy chủ, và phương tiện lưu trữ đọc được bởi máy tính. Thiết bị di động (10) đăng ký thuê bao để thu các tin nhắn được nhắm tới vùng địa lý thứ nhất (18-A), ví dụ, vùng hoặc ô thứ nhất của lưới cho việc phát đa điểm theo vùng địa lý. Thiết bị di động (10) cũng đăng ký thuê bao để thu các tin nhắn được nhắm tới vùng địa lý thứ hai (18-B), ví dụ, vùng hoặc ô thứ hai của lưới cho việc phát đa điểm theo vùng địa lý. Thiết bị di động (10) thực hiện điều này một cách đặc biệt sao cho thiết bị di động (10) được đăng ký thuê bao đồng thời để thu các tin nhắn được nhắm tới vùng địa lý thứ nhất (18-A) và để thu các tin nhắn được nhắm tới vùng địa lý thứ hai (18-B).

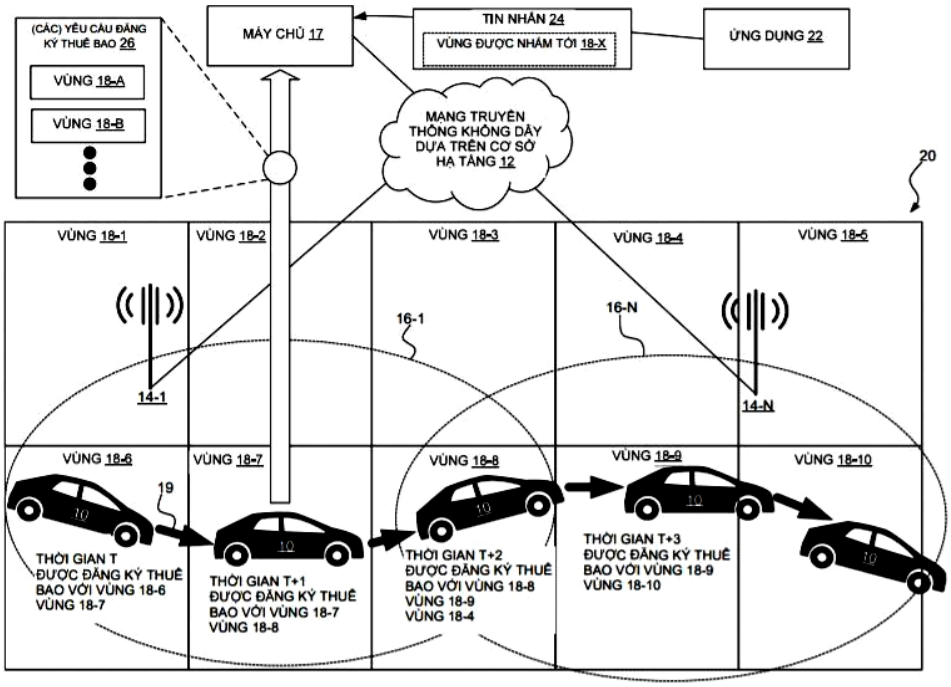

FIG.1

(11) **80172 A** (43) 25/08/2021
(21) **1-2021-03318** (85) 07/06/2021
(22) 21/11/2019 (86) PCT/EP2019/082117 21/11/2019
(30) 18208090.3 23/11/2018 EP (87) WO2020/104602 28/05/2020
(51) ***A61K 49/12**; A61K 49/08; A61K 49/10*

(71) 1. **BAYER AKTIENGESELLSCHAFT** (DE)
Kaiser-Wilhelm-Allee 1, 51373 Leverkusen, Germany
2. **BAYER PHARMA AKTIENGESELLSCHAFT** (DE)
Müllerstr. 178, 13353 Berlin, Germany
(72) HOLZSCHUH, Stephan (DE); FRENZEL, Thomas (DE); JOST, Gregor (DE); LOHRKE, Jessica (DE); EBERT, Wolfgang (DE); BRUMBY, Thomas (DE); HALFBRODT, Wolfgang (DE)
(74) Công ty Luật TNHH T&G (TGVN)

(54) **DƯỢC PHẨM LỎNG CHỨA TETRA-CHELAT ĐƯỢC DẪN XUẤT TỪ DO3A VÀ QUY TRÌNH ĐIỀU CHẾ DƯỢC PHẨM LỎNG NÀY**

(57) Sáng chế đề cập đến dược phẩm lỏng chứa tetra-chelat được dẫn xuất từ DO3A có công thức (I), trong đó M là ion của kim loại thuận từ, tốt hơn là ion Gd^{3+}, và R^1, R^2, R^3, R^4 và R^5 là như được định nghĩa trong phần yêu cầu bảo hộ, trong dung môi dược dụng. Sáng chế còn đề cập đến quy trình điều chế dược phẩm lỏng này và tetra-chelat được dẫn xuất từ DO3A với các lượng dưới tỷ lượng của các ion gadolini (Gd^{3+}). Dược phẩm lỏng theo sáng chế hữu dụng trong phương pháp chụp hình.

(11) **80173 A**
(21) **1-2021-03319**
(22) 07/11/2019
(30) 10-2018-0137527 09/11/2018 KR
(51) ***A61K 8/99**; A61Q 19/00*
(43) 25/08/2021
(85) 07/06/2021
(86) PCT/KR2019/015077 07/11/2019
(87) WO2020/096379 14/05/2020

(71) **AMOREPACIFIC CORPORATION** (KR)
100, Hangang-daero, Yongsan-gu, Seoul 04386, Republic of Korea
(72) SONG, Hohyun (KR); MYOUNG, Kilsun (KR)
(74) Công ty Luật TNHH T&G (TGVN)

(54) **CHẾ PHẨM KHÔNG GÂY DỊ ỨNG ĐỂ TÁI TẠO DA HOẶC LÀM DỊU DA, CHỨA SẢN PHẨM NUÔI CẤY HOẶC DỊCH CHIẾT CỦA CHỦNG AUREOBASIDIUM PULLULANS**

(57) Sáng chế đề cập đến chế phẩm không gây dị ứng để tái tạo da hoặc làm dịu da, bao gồm, làm hoạt chất, chủng Aureobasidium pullulans, dịch phân giải của nó, sản phẩm nuôi cấy của nó, hoặc dịch chiết của chủng, dịch phân giải hoặc sản phẩm nuôi cấy. Không giống các thành phần chức năng thông thường, chế phẩm này không gây kích ứng da, và do đó an toàn, trong khi có tác dụng tái tạo da, và có tác dụng làm dịu da bằng cách làm dịu sự kích thích.

【FIG. 2】

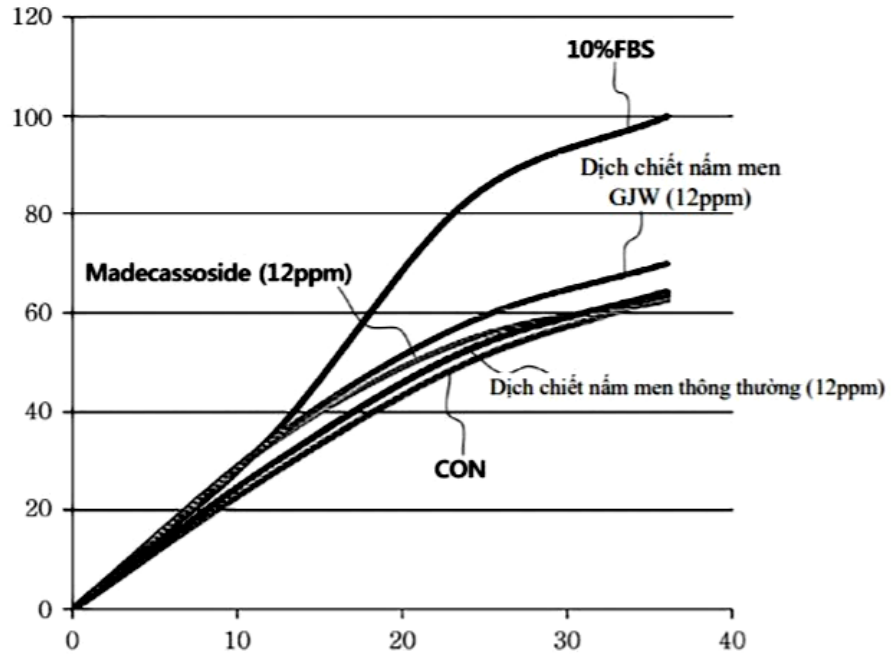

(11) **80174 A** (43) 25/08/2021
(21) **1-2021-03329** (85) 07/06/2021
(22) 06/12/2019 (86) PCT/US2019/064905 06/12/2019
(30) 16/214,477 10/12/2018 US (87) WO2020/123291 18/06/2020
Ngày yêu cầu thẩm định nội dung: 07/06/2021
(51) ***B21D 22/20**; B65D 1/26; B21D 22/24*

(71) **BALL CORPORATION** (US)
9200 West 108th Circle, Westminster, Colorado 80021, UNITED STATES
(72) SCOTT, Anthony, J. (US)
(74) Công ty TNHH Trường Xuân (AGELESS CO.,LTD.)

(54) **CỐC KIM LOẠI PHÂN BẬC VÀ PHƯƠNG PHÁP CHẾ TẠO CỐC KIM LOẠI NÀY**

(57) Sáng chế đề xuất cốc kim loại và phương pháp chế tạo cốc kim loại này. Các cốc kim loại của sáng chế bao gồm nhiều tầng có thành thẳng mỏng và biên phân bậc. Phần được tạo vòm được tạo trong đáy của cốc. Cốc có thể là cốc dùng một lần, cốc có thể tái sử dụng, hoặc cốc có thể tái chế.

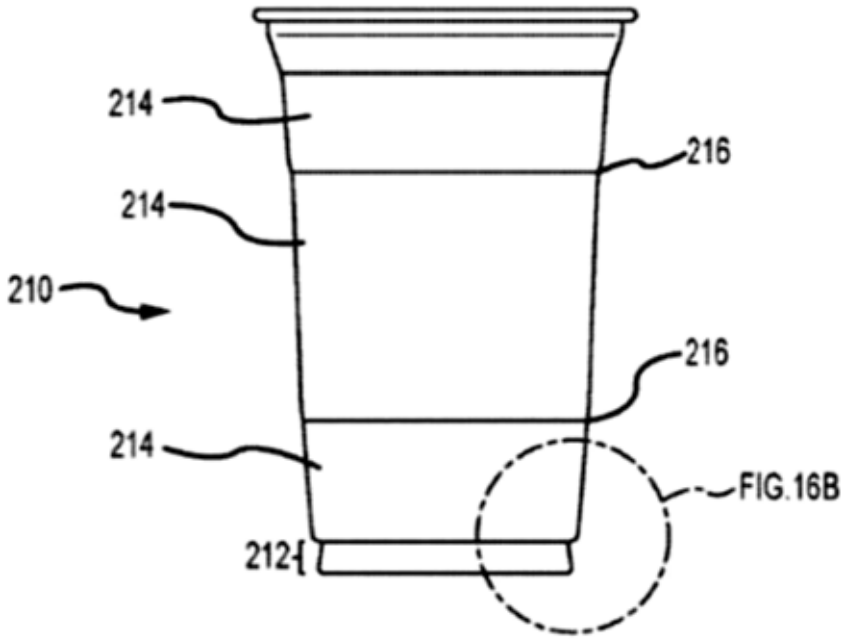

FIG.16A

(11) **80175 A**
(21) **1-2021-03331**
(22) 17/12/2019
(30) 2018-235856 17/12/2018 JP
2018-235872 17/12/2018 JP
2019-118338 26/06/2019 JP
2019-118339 26/06/2019 JP
(43) 25/08/2021
(85) 07/06/2021
(86) PCT/JP2019/049289 17/12/2019
(87) WO2020/129938 A1 25/06/2020
Ngày yêu cầu thẩm định nội dung: 07/06/2021
(51) ***H02K 1/18**; H01F 27/24; H01F 27/245*

(71) **NIPPON STEEL CORPORATION** (JP)
6-1, Marunouchi 2-chome, Chiyoda-ku, Tokyo 100-8071 Japan
(72) Rei HONMA (JP); Ryu HIRAYAMA (JP); Kazutoshi TAKEDA (JP)
(74) Công ty TNHH một thành viên Sở hữu trí tuệ VCCI (VCCI-IP CO.,LTD)

(54) **LÕI NHIỀU LỚP, KHỐI LÕI, ĐỘNG CƠ ĐIỆN VÀ PHƯƠNG PHÁP SẢN XUẤT KHỐI LÕI**

(57) Sáng chế đề cập đến lõi nhiều lớp theo một khía cạnh của sáng chế bao gồm nhiều tấm thép kỹ thuật điện được xếp chồng lên nhau; và nhiều phần dính bám được cung cấp giữa các tấm thép kỹ thuật điện liền kề với nhau theo hướng xếp chồng và dính bám các tấm thép kỹ thuật điện với nhau, trong đó, khi nhìn theo hướng xếp chồng, nhiều phần dính bám được tạo ra ở dạng dải kéo dài theo hướng thứ nhất, nhiều phần dính bám được sắp xếp theo hướng thứ hai trực giao với hướng thứ nhất, và góc được tạo ra bởi hướng thứ nhất và hướng cán của tấm thép kỹ thuật điện lớn hơn hoặc bằng 30º và nhỏ hơn hoặc bằng 90º.

FIG. 4

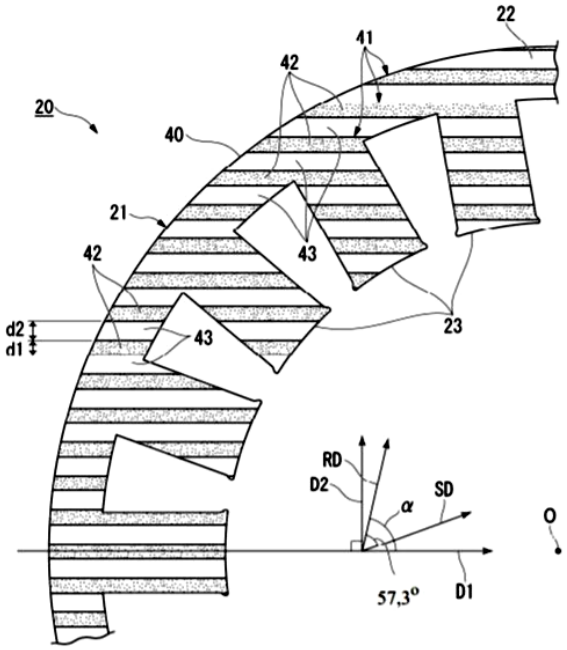

(11) **80176 A** (43) 25/08/2021
(21) **1-2021-03334** (85) 07/06/2021
(22) 04/12/2019 (86) PCT/JP2019/048593 04/12/2019
(30) 2018-228234 05/12/2018 JP (87) WO2020/116660 11/06/2020
(51) ***A61K 31/4748***; *A61P 1/16; A61P 11/00; A61P 13/12; A61P 25/00; A61P 29/00; A61P 3/00; A61P 35/00; A61P 43/00; A61P 7/06; A61P 9/00; C07D 471/18; C07D 491/22; C07D 498/18; C07D 498/22; A61K 31/5386*

(71) **SCOHIA PHARMA, INC.** (JP)
26-1, Muraoka-Higashi 2-chome, Fujisawa-shi, Kanagawa, 2518555, Japan
(72) MATSUMOTO, Shigemitsu (JP); HARA, Ryoma (JP); NOGUCHI, Naoyoshi (JP); FUKUSHI, Hideto (JP); NIIDA, Ayumu (JP); SASAKI, Satoshi (JP); IKOMA, Minoru (JP); KOBAYASHI, Toshitake (JP); MAEKAWA, Tsuyoshi (JP)
(74) Công ty Luật TNHH T&G (TGVN)

(54) **HỢP CHẤT VÒNG LỚN, THUỐC VÀ DƯỢC PHẨM CHỨA HỢP CHẤT NÀY**

(57) Sáng chế đề cập đến hợp chất được thể hiện bằng công thức (I) sau đây:

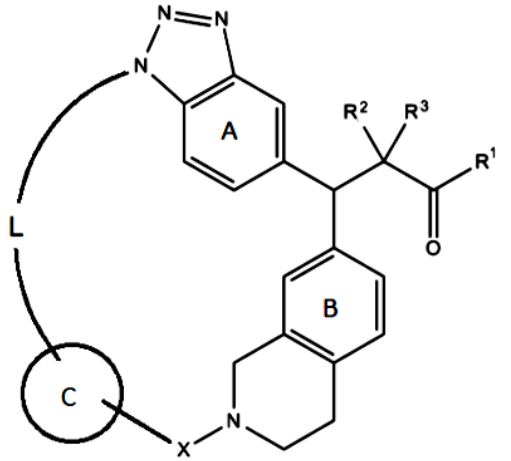

(I)

trong đó mỗi ký hiệu trong công thức là như được mô tả trong bản mô tả, hoặc muối của chúng có hoạt tính hoạt hóa NRF2, và được kỳ vọng là hữu dụng để làm chất ngăn ngừa hoặc điều trị bệnh liên quan đến ứng suất oxy hóa, cụ thể là, bệnh gan (ví dụ, bệnh gan nhiễm mỡ không do rượu (NASH)), bệnh tim mạch (ví dụ, bệnh suy tim hoặc bệnh cao huyết áp động mạch phổi), bệnh phổi (ví dụ, bệnh phổi tắc nghẽn mạn tính (COPD)), bệnh thận (ví dụ, bệnh thận mạn tính (CKD) hoặc tổn thương thận cấp tính (AKI)), bệnh hệ thần kinh trung ương (ví dụ, bệnh Parkinson), bệnh ti thể (ví dụ, chứng mất điều hòa vận động Friedreich, bệnh lý cơ ti thể), bệnh viêm (ví dụ, bệnh đa xơ cứng (MS), bệnh viêm ruột (IBD)), bệnh tế bào hồng cầu lưỡi liềm, bệnh ung thư, hoặc loại tương tự. Sáng chế cũng đề cập đến thuốc và dược phẩm chứa hợp chất này.

(11) **80177 A** (43) 25/08/2021
(21) **1-2021-03335**
(22) 07/06/2021
Ngày yêu cầu thẩm định nội dung: 04/06/2021
Ngày yêu cầu công bố sớm: 04/06/2021
(51) ***C11D 10/00***; *C11D 7/00*

(71) **ĐẶNG THỊ THANH LÊ** (VN)
Bộ môn Kỹ thuật Hóa học, khoa Hóa và Môi trường, Trường Đại học Thủy lợi, 175 Tây Sơn, phường Trung Liệt, quận Đống Đa, thành phố Hà Nội
(72) Đặng Thị Thanh Lê (VN); Lê Thị Thanh Trà (VN)

(54) **QUY TRÌNH SẢN XUẤT CHẾ PHẨM TẨY RỬA CHỨA SAPONIN TỪ BỒ HÒN VÀ CHẾ PHẨM TẨY RỬA CHỨA SAPONIN TỪ BỒ HÒN**

(57) Sáng chế đề cập đến chế phẩm tẩy rửa chứa saponin từ bồ hòn và quy trình sản xuất chế phẩm tẩy rửa chứa saponin từ bồ hòn. Quy trình này bao gồm các công đoạn: a) chuẩn bị dịch chiết saponin từ bồ hòn; (b) trích ly dịch nước lá tre bao gồm các bước: đun hỗn hợp lá tre và nước; gạn lọc hỗn hợp sau khi đun để thu được dung dịch nước lá tre; cô đặc dung dịch nước lá tre để thu được dịch nước lá tre đặc; lọc dịch nước lá tre đặc, tốt nhất là bằng than hoạt tính, để thu được dịch nước lá tre trong suốt; và (c) pha trộn dịch saponin và dịch nước lá tre trong suốt để tạo ra chế phẩm tẩy rửa.

(11) **80178 A** (43) 25/08/2021
(21) **1-2021-03337**
(22) 07/06/2021
Ngày yêu cầu thẩm định nội dung: 07/06/2021
Ngày yêu cầu công bố sớm: 29/06/2021
(51) ***A23L 7/10***

(71) **TRƯỜNG ĐẠI HỌC CẦN THƠ** (VN)
Khu II, đường 3/2, phường Xuân Khánh, quận Ninh Kiều, thành phố Cần Thơ
(72) Nguyễn Công Hà (VN); Nguyễn Thị Lệ Ngọc (VN)

(54) **PHƯƠNG PHÁP SẢN XUẤT BỘT GẠO MẦM**

(57) Sáng chế đề cập đến phương pháp sản xuất bột gạo mầm, trong đó phương pháp này bao gồm các bước: a) xử lý nguyên liệu trong dung dịch đệm gồm bao gồm phosphat-xitrat pH=3 bổ sung axit glutamic và dịch hành tím, b) tách nước gạo mầm và xay, c) thủy phân tinh bột gạo mầm bằng cách hồ hóa và bổ sung enzym xyclodextrin glucanotransferaza (cyclodextrin glucanotransferase: CGTaza), d) phối trộn bán thành phẩm và e) sấy phun để thu được bột gạo mầm thành phẩm. Sản phẩm bột gạo mầm thu được theo sáng chế có hàm lượng axit gamma-aminobutyric (GAGB) nằm trong khoảng từ 400 mg/kg đến 500 mg/kg, axit ferulic nằm trong khoảng từ 85 mg/kg đến 90 mg/kg, γ-oryzanol nằm trong khoảng từ 80 mg/kg đến 85 mg/kg, tinh bột chậm hấp thu (Slowly Digestible Starch -SDS) nằm trong khoảng từ 50% đến 56% và tinh bột kháng hấp thu (Resistance Starch -RS) nằm trong khoảng từ 6,5% đến 8%.

(11) **80179 A** (43) 25/08/2021
(21) **1-2021-03338**
(22) 07/06/2021
Ngày yêu cầu thẩm định nội dung: 07/06/2021
Ngày yêu cầu công bố sớm: 29/06/2021
(51) ***A23L 7/104***

(71) **TRƯỜNG ĐẠI HỌC CẦN THƠ** (VN)
Khu II, đường 3/2, phường Xuân Khánh, quận Ninh Kiều, thành phố Cần Thơ
(72) Nguyễn Công Hà (VN); Nguyễn Thị Lệ Ngọc (VN)

(54) **PHƯƠNG PHÁP SẢN XUẤT NƯỚC UỐNG TỪ GẠO**

(57) Sáng chế đề cập đến phương pháp sản xuất nước uống từ gạo, trong đó nguyên liệu là gạo nấu chín và được phối trộn với methionin và histidin, sau trộn đều, nguyên liệu được lên men bằng nấm mốc *Aspergillus oryzae*, sau khi đồng hóa trong nước, thu dịch và thủy phân dịch đồng hóa bằng enzym glucoamylaza, sau khi bổ sung chất ổn định, sau khi tiệt trùng, thu được nước uống từ gạo.

(11) **80180 A**
(21) **1-2021-03340**
(22) 03/12/2019
(30) 10-2018-0157441 07/12/2018 KR
(51) ***A61B 5/00***
(43) 25/08/2021
(85) 07/06/2021
(86) PCT/KR2019/016959 03/12/2019
(87) WO2020/116911 11/06/2020

(71) **LG CHEM, LTD.** (KR)
128, Yeoui-daero, Yeongdeungpo-gu, Seoul 07336, Republic of Korea
(72) KIM, Sung Wook (KR); OH, Jae Hoon (KR); RYU, Ji In (KR)
(74) Công ty TNHH Tầm nhìn và Liên danh (VISION & ASSOCIATES CO.LTD.)

(54) **THIẾT BỊ SẢN XUẤT VI MẠCH CHẨN ĐOÁN DỊ ỨNG**

(57) Sáng chế đề cập đến thiết bị sản xuất vi mạch chẩn đoán dị ứng. Sáng chế đề cập đến thiết bị sản xuất vi mạch chẩn đoán dị ứng, thiết bị này bao gồm tấm trên có khoảng trống trong đó đựng dung dịch chứa kháng nguyên và bộ phận hút nằm dưới tấm trên và tạo ra áp suất âm bên trong bộ phận hút nhằm cho phép dung dịch chứa kháng nguyên di chuyển xuống phía dưới từ tấm trên do sự chênh lệch áp suất giữa bên trong và bên ngoài.

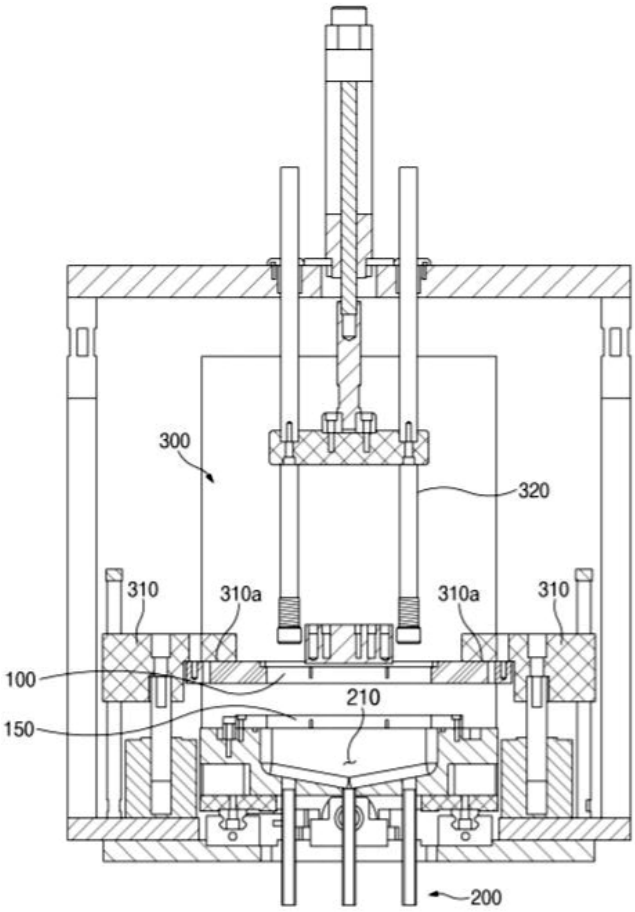

FIG.2

(11) **80181 A**
(21) **1-2021-03342**
(22) 03/12/2019
(30) 10-2018-0157440 07/12/2018 KR
(51) ***A61B 5/00***
(43) 25/08/2021
(85) 07/06/2021
(86) PCT/KR2019/016954 03/12/2019
(87) WO2020/116909 11/06/2020

(71) **LG CHEM, LTD.** (KR)
128, Yeoui-daero, Yeongdeungpo-gu, Seoul 07336, Republic of Korea
(72) KIM, Sung Wook (KR); RYU, Ji In (KR); JUNG, Chul Jin (KR); OH, Jae Hoon (KR)
(74) Công ty TNHH Tầm nhìn và Liên danh (VISION & ASSOCIATES CO.LTD.)

(54) **VI MẠCH CHẨN ĐOÁN DỊ ỨNG VÀ PHƯƠNG PHÁP SẢN XUẤT VI MẠCH CHẨN ĐOÁN DỊ ỨNG**

(57) Sáng chế đề cập đến vi mạch chẩn đoán dị ứng và phương pháp sản xuất vi mạch chẩn đoán dị ứng. Sáng chế đề cập đến phương pháp sản xuất vi mạch chẩn đoán dị ứng, phương pháp này bao gồm bước tạo bộ phận phủ ngoài nhằm tạo áp suất âm thấp hơn so với áp suất thông thường bên trong bộ phận hút để cho phép dung dịch, vốn chứa kháng nguyên nằm trong tấm trên, dịch chuyển xuống phía dưới, nhờ đó tạo ra các bộ phận phủ ngoài hình đường thẳng, nơi hấp thụ kháng nguyên, nằm trên lớp màng.

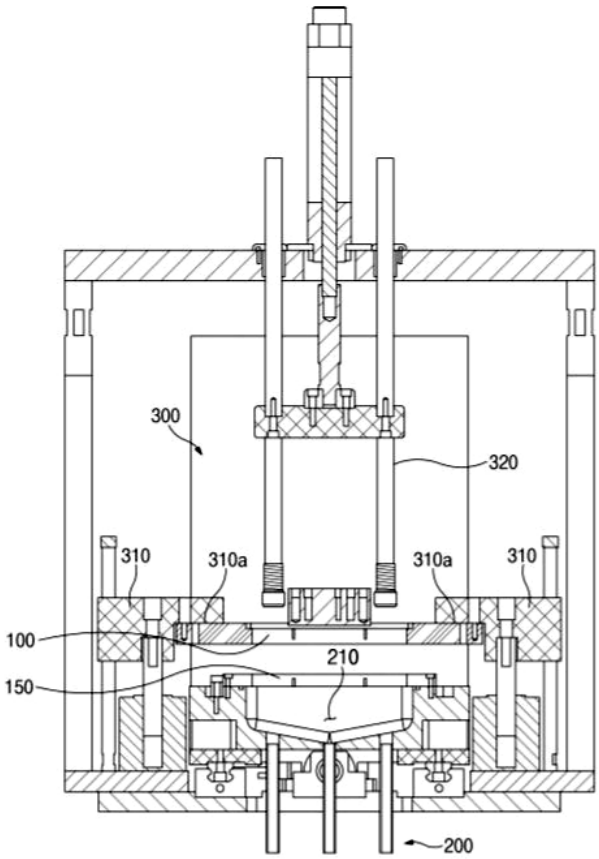

FIG.2

(11) **80182 A**
(21) **1-2021-03344**
(22) 05/12/2019
(30) 62/775,818 05/12/2018 US
62/830,298 05/04/2019 US
62/842,418 02/05/2019 US
(43) 25/08/2021
(85) 08/06/2021
(86) PCT/IB2019/060490 05/12/2019
(87) WO2020/115705 11/06/2020
(51) ***A61K 31/519***; *A61K 31/138; A61K 31/496; A61K 31/554; A61K 31/567; A61P 43/00; A61K 45/06; A61K 9/00; A61P 13/08; A61P 13/10; A61P 15/10; A61K 31/137; A61K 31/7048*

(71) **UROVANT SCIENCES GMBH** (CH)
Viaduktstrasse 8, 4051 Basel, Switzerland
(72) MUDD, Paul N., Jr. (US); HAAG-MOLKENTELLER, Cornelia (US); ZHOU, Jihao (US)
(74) Công ty Cổ phần Sở hữu công nghiệp INVESTIP (INVESTIP)

(54) **VIBEGRON DÙNG ĐỂ ĐIỀU TRỊ CÁC TRIỆU CHỨNG BÀNG QUANG TĂNG HOẠT Ở ĐỐI TƯỢNG MẮC BỆNH TĂNG SINH LÀNH TÍNH TUYẾN TIỀN LIỆT**

(57) Sáng chế đề cập đến vibegron dùng để điều trị các triệu chứng bàng quang tăng hoạt ở đối tượng mắc tăng sinh lành tính tuyến tiền liệt trong đó vibegron được dùng qua đường miệng cho đối tượng cần dùng với lượng từ khoảng 60 mg đến khoảng 90 mg (ví dụ, khoảng 75 mg) mỗi ngày.

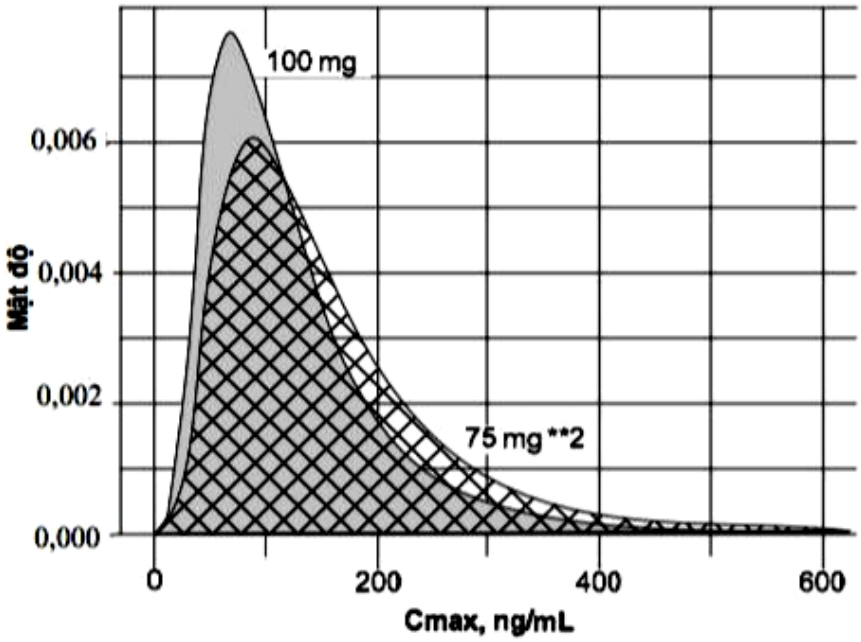

Fig.1

(11) **80183 A**
(21) **1-2021-03348**
(22) 20/09/2019
(30) 201811527399.3 13/12/2018 CN
(43) 25/08/2021
(85) 08/06/2021
(86) PCT/CN2019/106940 20/09/2019
(87) WO2020/119211 18/06/2020
Ngày yêu cầu thẩm định nội dung: 08/06/2021
(51) ***H04B 7/06***

(71) **VIVO MOBILE COMMUNICATION CO., LTD.** (CN)
#283, BBK Road, Wusha, Chang'an Dongguan, Guangdong 523860, China
(72) SHI, Yuan (CN); SUN, Peng (CN)
(74) Công ty TNHH Đại Tín và Liên Danh (DAITIN AND ASSOCIATES CO.,LTD)

(54) **PHƯƠNG PHÁP XÁC ĐỊNH CHỈ SỐ CỦA VECTƠ CƠ SỞ TRỰC GIAO VÀ THIẾT BỊ**

(57) Sáng chế này đề xuất phương pháp xác định chỉ số của vectơ cơ sở trực giao và thiết bị. Phương pháp này bao gồm: nhận thông tin vị trí, trong đó thông tin vị trí được liên kết với một vectơ cơ sở trực giao; và xác định ít nhất một tập chỉ số đầu tiên dựa trên thông tin vị trí, trong đó tập chỉ số đầu tiên đại diện cho một tập các chỉ số cột của nhiều vectơ cơ sở trực giao trong ma trận cơ sở trực giao.

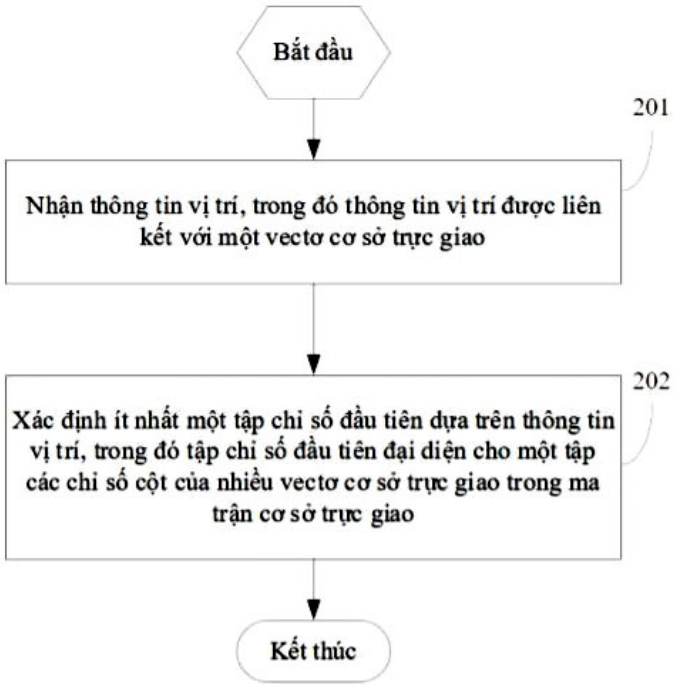

Fig.2

(11) **80184 A** (43) 25/08/2021
(21) **1-2021-03356** (85) 08/06/2021
(22) 27/05/2019 (86) PCT/CN2019/088520 27/05/2019
(30) PCT/CN2018/115008 12/11/2018 CN (87) WO2020/098245 22/05/2020
Ngày yêu cầu thẩm định nội dung: 11/06/2021
(51) ***H04W 4/00***

(71) **TELEFONAKTIEBOLAGET LM ERICSSON (PUBL)** (SE)
SE-164 83 Stockholm, Sweden
(72) XU, Wenliang (CN); FERNANDEZ ALONSO, Susana (ES)
(74) Công ty Luật TNHH T&G (TGVN)

(54) **PHƯƠNG PHÁP VÀ THIẾT BỊ ĐỂ QUẢN LÝ PHIÊN ĐƯỢC THI HÀNH Ở MÁY CHỦ ỨNG DỤNG, PHƯƠNG PHÁP VÀ THIẾT BỊ ĐỂ QUẢN LÝ PHIÊN ĐƯỢC THI HÀNH Ở THIẾT BỊ MẠNG VÀ PHƯƠNG TIỆN LƯU TRỮ MÁY TÍNH ĐỌC ĐƯỢC**

(57) Các phương án thực hiện của sáng chế đề xuất các phương pháp và các thiết bị để quản lý phiên. Phương pháp được thi hành ở chức năng mạng thứ nhất có thể bao gồm bước thu được thông tin liên quan tới việc lựa chọn lát mạng; và gửi tin nhắn định tuyến lại tới nút mạng truy nhập, trong đó tin nhắn định tuyến lại bao gồm phần chứa gồm ít nhất một phần tử thông tin của thông tin liên quan tới việc lựa chọn lát mạng. Phương tiện lưu trữ máy tính đọc được cũng được bộc lộ.

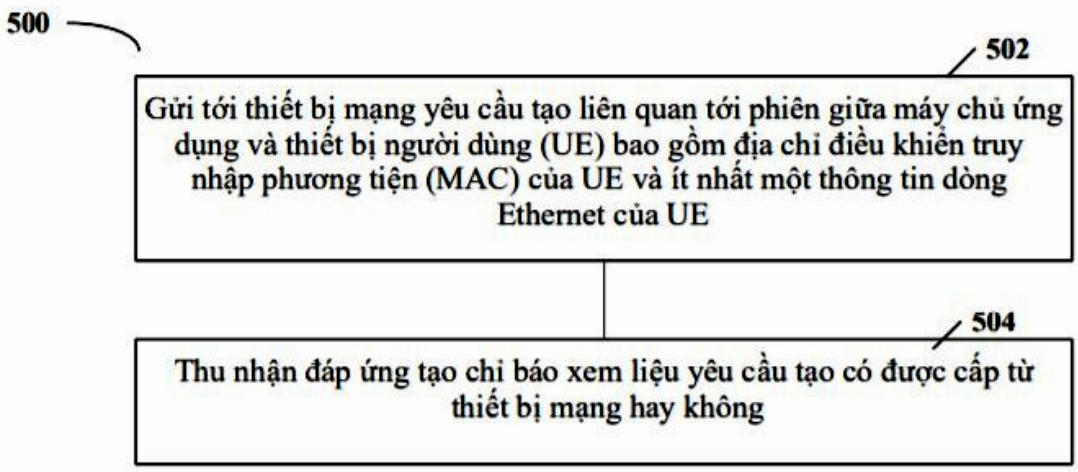

FIG.5

(11) **80185 A** (43) 25/08/2021
(21) **1-2021-03363** (85) 08/06/2021
(22) 05/11/2019 (86) PCT/EP2019/080224 05/11/2019
(30) 18208045.7 23/11/2018 EP (87) WO2020/104185 28/05/2020
(51) ***B29C 33/64**; B29K 105/04; B29L 31/50; B29C 37/00*

(71) **BASF COATINGS GMBH** (DE)
Glasuritstraβe 1, 48165 Münster, Germany
(72) REUTER, Karin (DE); FEDELER, Lea (DE); WINZEN, Simon (DE); NOATSCHK, Jens-Henning (DE); LENZ, Joerg (DE)
(74) Công ty Luật TNHH T&G (TGVN)

(54) **QUY TRÌNH THỦ CÔNG ĐỂ ĐÚC ÁP LỰC CÁC THÀNH PHẦN CẤU TẠO ĐƯỢC PHỦ**

(57) Sáng chế đề cập đến quy trình thủ công để đúc áp lực các thành phần cấu tạo được phủ, cụ thể hơn là đế bằng chất dẻo được phủ. Theo quy trình này, chế phẩm trợ tháo khuôn được đưa vào dụng cụ đúc khuôn và ngay khi nung nóng từng đợt chế phẩm trợ tháo khuôn này, chế phẩm được phun để tạo ra thành phần cấu tạo. Ngay khi liên kết ngang hai chế phẩm này, thành phần cấu tạo phủ đã được tạo ra được lấy ra khỏi dụng cụ đúc khuôn và tùy ý được xử lý sau đó.

(11) **80186 A** (43) 25/08/2021
(21) **1-2021-03364** (85) 08/06/2021
(22) 04/11/2019 (86) PCT/EP2019/080098 04/11/2019
(30) 18208031.7 23/11/2018 EP (87) WO2020/104179 28/05/2020
(51) ***B29C 33/64**; B29K 105/04; B29L 31/50; B29C 37/00*

(71) **BASF COATINGS GMBH** (DE)
Glasuritstraβe 1, 48165 Münster, Germany
(72) REUTER, Karin (DE); FEDELER, Lea (DE); WINZEN, Simon (DE); NOATSCHK, Jens-Henning (DE)
(74) Công ty Luật TNHH T&G (TGVN)

(54) **QUY TRÌNH ĐƯỢC TỰ ĐỘNG HÓA ĐỂ ĐÚC ÁP LỰC THÀNH PHẦN CẤU TẠO ĐƯỢC PHỦ**

(57) Sáng chế đề cập đến quy trình tự động hoặc được tự động hóa để đúc áp lực các thành phần cấu tạo được phủ, cụ thể hơn là đế bằng chất dẻo được phủ. Theo quy trình này, trước tiên chế phẩm trợ tháo khuôn được đưa vào dụng cụ đúc khuôn và ngay khi nung nóng từng đợt chế phẩm trợ tháo khuôn này, chế phẩm được phun để tạo ra thành phần cấu tạo. Ngay khi liên kết ngang hai chế phẩm này, thành phần cấu tạo phủ đã được tạo ra được lấy ra khỏi dụng cụ đúc khuôn và tùy ý được xử lý sau đó.

(11) **80187 A** (43) 25/08/2021
(21) **1-2021-03366**
(22) 08/06/2021
Ngày yêu cầu thẩm định nội dung: 08/06/2021
Ngày yêu cầu công bố sớm: 08/06/2021
(51) ***A61K 31/415***

(71) **TRƯỜNG ĐẠI HỌC DƯỢC HÀ NỘI** (VN)
13-15 phố Lê Thánh Tông, quận Hoàn Kiếm, thành phố Hà Nội
(72) Nguyễn Văn Giang (VN); Nguyễn Đình Luyện (VN); Nguyễn Văn Hải (VN); Nguyễn Gia Anh Tuấn (VN); Nguyễn Tấn Thành (VN); Đào Nguyệt Sương Huyền (VN)

(54) **PHƯƠNG PHÁP TỔNG HỢP THUỐC CHỐNG UNG THƯ PAZOPANIB HYDROCLORUA**

(57) Sáng chế đề cập đến phương pháp điều chế pazopanib hydroclorua có công thức (I) từ 2-thiouracil, phương pháp này bao gồm các bước:
i) metyl hóa 2-thiouracil để tạo ra 2-(metylthio)pyrimidin-4(3H)-on có công thức (II);
ii) cho hợp chất (II) phản ứng với 5-amino-2-metylbenzensulfonamit có công thức (III) để tạo thành 5-((4-hydroxypyrimidin-2-yl)amino)-2- metylbenzensulfonamit có công thức (IV):
iii) clo hóa hợp chất (IV) để thu được 5-[(4-cloropyrimidin-2-yl)amino]-2-metylbenzensulfonamit có công thức (V):
iv) ngưng tụ hợp chất (V) với *N*,2,3-trimetyl-2*H*-indazol-6-amin có công thức (VI) để tạo thành pazopanib hydroclorua có công thức (I) mong muốn.

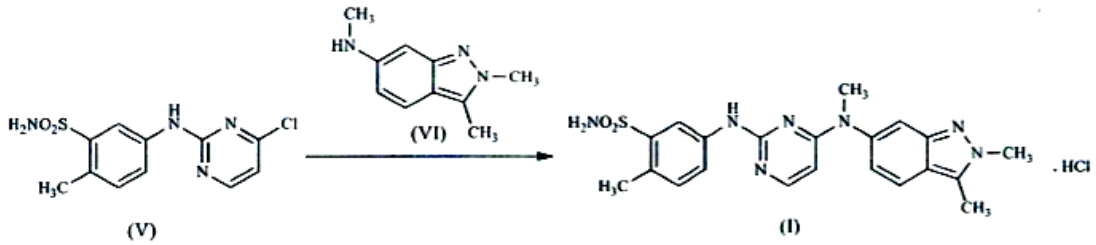

(11) **80188 A** (43) 25/08/2021
(21) **1-2021-03367**
(22) 08/06/2021
Ngày yêu cầu thẩm định nội dung: 08/06/2021
Ngày yêu cầu công bố sớm: 08/06/2021
(51) ***A61K 31/505**; A61P 31/18; A61K 31/675*

(71) **TRƯỜNG ĐẠI HỌC DƯỢC HÀ NỘI** (VN)
13-15 phố Lê Thánh Tông, quận Hoàn Kiếm, thành phố Hà Nội
(72) Nguyễn Văn Giang (VN); Nguyễn Đình Luyện (VN); Nguyễn Văn Hải (VN); Mai Văn Tiến (VN); Đào Nguyệt Sương Huyền (VN)

(54) **PHƯƠNG PHÁP ĐIỀU CHẾ THUỐC ĐIỀU TRỊ HIV RILPIVIRIN TỪ MESITYLEN**

(57) Sáng chế đề xuất phương pháp điều chế rilpivirin có công thức (I) từ nguyên liệu ban đầu mesitylen bao gồm các bước:
i) nitro hóa mesitylen để tạo ra hợp chất 1,3,5-trimetyl-2-nitrobenzen (hợp chất (II));
ii) oxy hóa hợp chất (II) để tạo ra hợp chất axit 3,5-dimetyl-4-nitrobenzoic (hợp chất (III));
iii) este hóa hợp chất (III) để tạo ra hợp chất etyl 3,5-dimetyl-4- nitrobenzoat (hợp chất (IV));
iv) khử hóa hợp chất este (IV) để tạo ra hợp chất rượu (3,5-dimetyl-4-nitrophenyl)metanol (hợp chất (V));
v) oxy hóa hợp chất rượu (V) để tạo ra hợp chất aldehyt 3,5-dimetyl-4-nitrobenzaldehyt (hợp chất (VI));
vi) thực hiện phản ứng Honner-Wadsworth-Emmon giữa hợp chất (VI) và tác nhân phản ứng để tạo sản phẩm đồng phân (E)-3-(3,5-dimetyl-4- nitrophenyl)acrylonitril (hợp chất (VII));
vii) khử hóa hợp chất (VII) và tạo muối (E)-3-(4-amino-3,5-dimetylphenyl)acrylonitril hydroclorua (hợp chất (A.HCl));
viii) N-alkyl hóa hợp chất 4-(4-clopyrimidin-2-ylamino)benzonitril (hợp chất (VIII)) với hợp chất (A.HCl) để tạo ra rilpivirin có công thức (I) mong muốn:

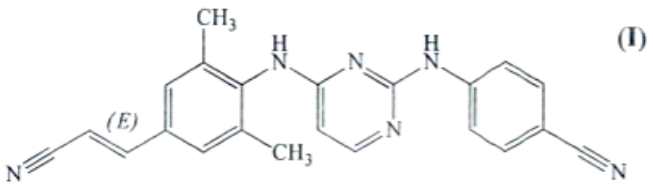

rilpivirin.

(11) **80189 A**
(21) **1-2021-03371**
(22) 08/11/2019
(30) 2018-213332 13/11/2018 JP
2018-213331 13/11/2018 JP
(43) 25/08/2021
(85) 08/06/2021
(86) PCT/JP2019/044007 08/11/2019
(87) WO2020/100775 22/05/2020
Ngày yêu cầu thẩm định nội dung: 08/06/2021
(51) ***B32B 27/36**; C09D 5/02; C09D 167/00; B32B 15/09*

(71) **TOYO SEIKAN GROUP HOLDINGS, LTD.** (JP)
18-1, Higashi-Gotanda 2-chome, Shinagawa-ku, Tokyo 141-8627, Japan
(72) KASHIWAKURA, Takuya (JP); ZHANG, Nan (CN); SAKURAGI, Arata (JP); YAMAMOTO, Hiromi (JP)
(74) Công ty Luật TNHH T&G (TGVN)

(54) **CHẾ PHẨM PHỦ DẠNG NƯỚC VÀ NỀN KIM LOẠI ĐƯỢC PHỦ**

(57) Sáng chế đề cập đến chế phẩm phủ dạng nước và tấm kim loại đã được phủ có lớp phủ được tạo ra từ chế phẩm phủ dạng nước này. Chế phẩm phủ dạng nước bao gồm nhựa cơ sở là nhựa polyeste có giá trị axit không thấp hơn 10 mg KOH/g và thấp hơn 70 mg KOH/g và nhiệt độ chuyển tiếp thủy tinh không thấp hơn 35°C, và chế phẩm này chứa hợp chất β-hydroxyalkylamit làm chất hóa rắn. Tỷ lệ đương lượng giữa nhóm hydroxyl của hợp chất β-hydroxyalkylamit và nhóm carboxyl của nhựa polyeste (tỷ lệ mol nhóm OH/nhóm COOH) nằm trong khoảng từ 0,8 đến 3,0. Chế phẩm phủ dạng nước có độ bền chống hút thấm mùi và độ bền chống hóa trắng khi hấp thanh trùng tuyệt vời và có thể ứng dụng để tạo ra lớp phủ có đặc tính phủ tuyệt vời như khả năng hóa rắn và khả năng gia công.

(11) **80190 A** (43) 25/08/2021
(21) **1-2021-03372** (85) 08/06/2021
(22) 08/11/2019 (86) PCT/JP2019/044008 08/11/2019
(30) 2018-213329 13/11/2018 JP (87) WO2020/100776 22/05/2020
Ngày yêu cầu thẩm định nội dung: 08/06/2021
(51) ***B32B 27/36**; B32B 15/09; C09D 5/02; C09D 167/00; B32B 1/02*

(71) **TOYO SEIKAN GROUP HOLDINGS, LTD.** (JP)
18-1, Higashi-Gotanda 2-chome, Shinagawa-ku, Tokyo 141-8627, Japan
(72) KASHIWAKURA, Takuya (JP); YAMAMOTO, Hiromi (JP); SAKURAGI, Arata (JP); ZHANG, Nan (CN)
(74) Công ty Luật TNHH T&G (TGVN)

(54) **CHẾ PHẨM PHỦ, NỀN KIM LOẠI ĐÃ ĐƯỢC PHỦ CÓ LỚP PHỦ ĐƯỢC TẠO RA TỪ CHẾ PHẨM PHỦ NÀY, VÀ HỘP ĐÃ ĐƯỢC ÉP LÀ-VUỐT ĐƯỢC TẠO RA TỪ NỀN KIM LOẠI ĐÃ ĐƯỢC PHỦ NÀY**

(57) Sáng chế đề cập đến chế phẩm phủ chứa nhựa polyeste (A) có giá trị axit không thấp hơn 5 mgKOH/g, nhựa polyeste (B) có giá trị axit thấp hơn 5 mgKOH/g, và chất hóa rắn có nhóm chức có khả năng phản ứng tạo liên kết ngang với nhóm carboxyl. Giả sử rằng tổng khối lượng hàm lượng chất rắn của nhựa polyeste (A) và nhựa polyeste (B) là 100 phần khối lượng, hàm lượng của nhựa polyeste (A) nằm trong khoảng lớn hơn 50 phần khối lượng đến không lớn hơn 97 phần khối lượng, và hàm lượng của nhựa polyeste (B) nằm trong khoảng không thấp hơn 3 phần khối lượng đến thấp hơn 50 phần khối lượng. Có thể tạo ra lớp phủ có khả năng gia công tạo hộp tuyệt vời để ngăn chặn hiệu quả việc tiếp xúc với kim loại ngay cả khi được đưa vào gia công nghiêm ngặt như vuốt và ép là, và cũng có độ bền chống tách lớp của lớp phủ tuyệt vời để nó có thể ngăn ngừa được sự tách lớp ngay cả trong quá trình xử lý nhiệt được thực hiện sau khi tạo thành hộp.

(11) **80191 A** (43) 25/08/2021
(21) **1-2021-03378**
(22) 08/06/2021
Ngày yêu cầu thẩm định nội dung: 08/06/2021
Ngày yêu cầu công bố sớm: 08/06/2021
(51) ***C12N 1/20**; C12R 1/125; A61K 35/742*

(71) **TRƯỜNG ĐẠI HỌC PHENIKAA** (VN)
Phố Nguyễn Văn Trác, phường Yên Nghĩa, quận Hà Đông, thành phố Hà Nội
(72) Nguyễn Hồng Minh (VN); Võ Hoài Hiếu (VN); Đinh Thị Ngọc Mai (VN)

(54) **CHỦNG BACILLUS SUBTILIS SUBSP. STERCORIS PU10100 THUẦN KHIẾT VỀ MẶT SINH HỌC CÓ KHẢ NĂNG SINH ENZYM, CHỊU MUỐI MẬT VÀ KHÁNG NẤM BỆNH**

(57) Sáng chế đề xuất chủng *Bacillus subtilis subsp. stercoris* PU10100 thuần khiết về mặt sinh học có khả năng sinh enzym α-amylaza, proteaza, carboxymetyl xenlulaza (CMCaza), chịu muối mật và kháng nấm bệnh bao gồm:

- Chủng *Bacillus subtilis subsp. stercoris* PU10100 có đoạn gen mã hóa 16S ARN kích thước 1488 bp, mã đăng ký trên ngân hàng gen thế giới DDBJ là LC634053 (https://www.ddbj.nig.ac.jp/ddbj/index-e.html) và được lưu giữ tại Trung tâm nghiên cứu nguồn gen, trường Đại học Phenikaa, trong đó:
- chủng này được phân lập từ qua dâu tây trồng tại Đà Lạt, Việt Nam;
- có khả năng sinh tổng hợp các enzym α-amylaza, proteaza, carboxymetyl xenlulaza (CMCaza);
- chịu muối mật;
- và chủng này có hoạt tính kháng các loại nấm gây bệnh thực vật bao gồm *Botrytis cinerea, Fusarium proliferatum, Collectotrichum gloeosporioides, Mucor nidicola*.

(11) **80192 A**
(21) **1-2021-03386**
(22) 11/11/2019
(30) 10-2018-0137750 11/11/2018 KR
10-2018-0140051 14/11/2018 KR
10-2019-0122632 02/10/2019 KR
(43) 25/08/2021
(85) 08/06/2021
(86) PCT/KR2019/015292 11/11/2019
(87) WO2020/096438 14/05/2020
Ngày yêu cầu thẩm định nội dung: 08/06/2021
(51) ***H04L 5/00***; *H04L 1/18; H04W 72/12; H04W 72/04; H04L 1/16*

(71) **WILUS INSTITUTE OF STANDARDS AND TECHNOLOGY INC.** (KR)
5F 216 Hwangsaeul-ro Bundang-Gu Seongnam-Si Gyeonggi-do 13595, Republic of Korea
(72) CHOI, Kyungjun (KR); NOH, Minseok (KR); KWAK, Jinsam (KR)
(74) Công ty TNHH Tầm nhìn và Liên danh (VISION & ASSOCIATES CO.LTD.)

(54) **THIẾT BỊ NGƯỜI SỬ DỤNG TRONG HỆ THỐNG TRUYỀN THÔNG KHÔNG DÂY**

(57) Sáng chế đề xuất thiết bị người sử dụng trong hệ thống truyền thông không dây. Trong đó, mỗi trạm gốc trong truyền thông không dây bao gồm: môđun truyền thông; và bộ xử lý. Bộ xử lý tạo ra bảng mã yêu cầu lặp tự động lai (hybrid automatic repeat request, HARQ)-ACK bao gồm một hoặc nhiều bit và cho biết liệu việc tiếp nhận kênh hoặc tín hiệu có thành công hay không, và truyền bảng mã HARQ-ACK đến trạm gốc.

FIG. 17

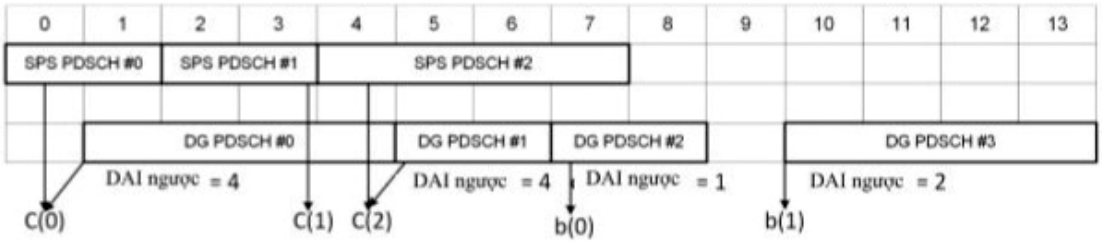

(11) **80193 A**
(21) **1-2021-03391**
(22) 07/11/2019
(30) 201811358285.0 15/11/2018 CN
(43) 25/08/2021
(85) 09/06/2021
(86) PCT/CN2019/116122 07/11/2019
(87) WO2020/098554 22/05/2020
Ngày yêu cầu thẩm định nội dung: 09/06/2021
(51) ***H04M 1/03***

(71) **VIVO MOBILE COMMUNICATION CO., LTD.** (CN)
#283, BBK Road, Wusha, Chang'an Dongguan, Guangdong 523860, China
(72) CHEN, Jie (CN); LONG, Haile (CN); WANG, Hailiang (CN)
(74) Công ty TNHH Đại Tín và Liên Danh (DAITIN AND ASSOCIATES CO.,LTD)

(54) **THIẾT BỊ THU VÀ THIẾT BỊ DI ĐỘNG**

(57) Sáng chế này đề xuất thiết bị thu và thiết bị di động. Thiết bị thu bao gồm bộ thu hai chiều và bộ phận hỗ trợ buồng âm thanh. Bộ thu hai chiều có vùng đầu ra âm thanh đầu tiên và vùng đầu ra âm thanh thứ hai. Hỗ trợ buồng âm thanh có buồng âm thanh, và bộ thu hai chiều được cung cấp trong buồng âm thanh. Hỗ trợ buồng âm thanh có một ổ cắm âm thanh đầu tiên và một ổ cắm âm thanh thứ hai và cả hai đều giao tiếp với buồng âm thanh, trong đó ổ cắm âm thanh đầu tiên và ổ cắm âm thanh thứ hai là đối diện nhau, ổ cắm âm thanh đầu tiên giao tiếp với khu vực đầu ra âm thanh đầu tiên, và ổ cắm âm thanh thứ hai giao tiếp với vùng đầu ra âm thanh thứ hai. Thiết bị di động sử dụng thiết bị thu.

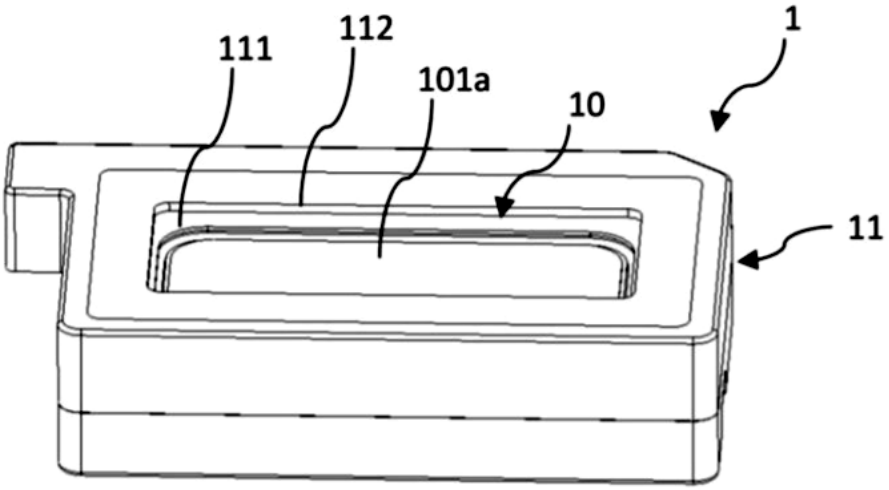

Fig.1

(11) **80194 A** (43) 25/08/2021
(21) **1-2021-03400**
(22) 09/06/2021
Ngày yêu cầu thẩm định nội dung: 09/06/2021
Ngày yêu cầu công bố sớm: 29/06/2021
(51) ***E02B 3/04***
(71) **CÔNG TY CỔ PHẦN KHOA HỌC CÔNG NGHỆ VIỆT NAM** (VN)
Số 6 đường 3/2, phường 8, thành phố Vũng Tàu, tỉnh Bà Rịa Vũng Tàu
(72) Hoàng Đức Thảo (VN)
(54) **KÈ VÒM**

(57) Sáng chế đề cập đến cấu kiện kè vòm đúc sẵn được sử dụng để thi công các công trình bảo vệ bờ sông, hồ và đê biển với mục đích tăng cường ổn định, chống xói lở, chống xâm thực, giúp công trình không bị bào mòn bởi các tác động môi trường: sóng, gió, dòng chảy. Mỗi cấu kiện gồm: phần thân (1) có kết cấu vòm, uốn cong dần theo hình sóng từ mặt bên hông lên đến mặt đỉnh, mặt trên kè vòm tùy từng trường hợp cụ thể có thể bố trí các lỗ chờ để tiêu hao năng lượng sóng đồng thời cũng là lỗ tiêu áp, thoát khí chống đẩy nổi khi lắp đặt công trình ngập trong môi trường nước; ngoài ra các lỗ chờ cũng là lỗ chờ đóng cọc chống khi nền đất yếu, phía dưới của phần thân (1) được vát thành chân ngàm (5) giúp tăng tiết diện tiếp xúc, cắm sâu và níu giữ kết cấu kè vào trong nền đất tự nhiên, điểm khác biệt là cấu kiện kè vòm không sử dụng mối nối liên kết và có kết cấu vòm chịu lực độc lập.

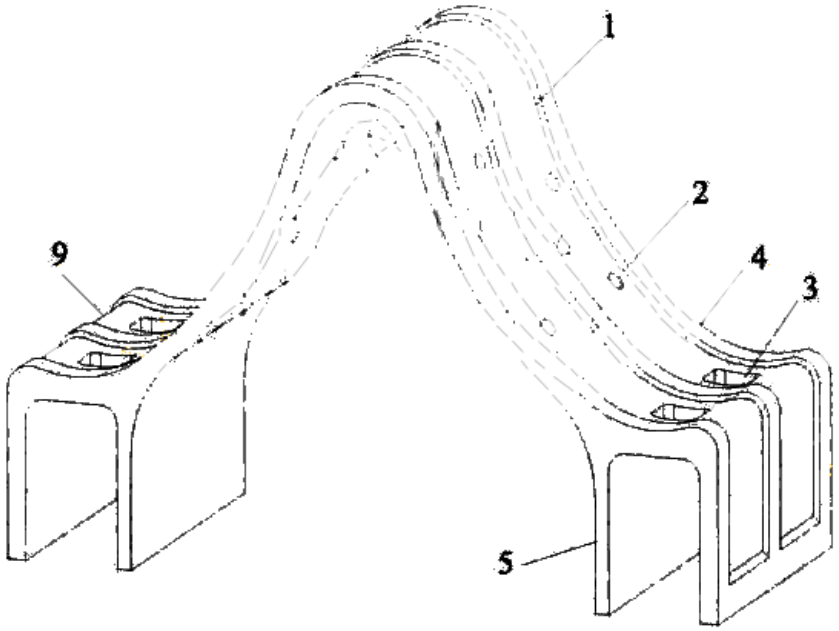

Hình 1

(11) **80195 A** (43) 25/08/2021
(21) **1-2021-03408** (85) 09/06/2021
(22) 07/11/2019 (86) PCT/KR2019/015034 07/11/2019
(30) 10-2018-0158936 11/12/2018 KR (87) WO2020/122425 18/06/2020
Ngày yêu cầu thẩm định nội dung: 09/06/2021
(51) ***H05K 1/02**; H05K 3/46; H05K 3/28*

(71) **GIGALANE CO., LTD.** (KR)
61, Dongtansandan 10-gil, Hwaseong-si Gyeonggi-do 18487, Republic of Korea
(72) KIM, Sang Pil (KR); KIM, Byung Yeol (KR); KIM, Ik Soo (KR); JUNG, Hee Seok (KR)
(74) Công ty Luật TNHH T&G (TGVN)

(54) **BẢNG MẠCH MỀM DẺO VỚI ĐỘ TIN CẬY UỐN ĐƯỢC CẢI THIỆN VÀ PHƯƠNG PHÁP SẢN XUẤT CHÚNG**

(57) Sáng chế này đề cập tới phương pháp sản xuất bảng mạch mềm dẻo với độ tin cậy uốn được cải thiện, bảng mạch mềm dẻo bao gồm: điện môi thứ nhất được tạo thành để được kéo dài theo hướng nằm ngang; điện môi thứ hai được định vị bên trên điện môi thứ nhất; điện môi thứ ba được đặt tách biệt với điện môi thứ hai theo hướng nằm ngang và được định vị bên trên điện môi thứ nhất; lớp che phủ thứ nhất được định vị trên điện môi thứ nhất và đang che phủ phần cao hơn của điện môi thứ nhất giữa điện môi thứ hai và điện môi thứ ba; tấm liên kết thứ nhất được định vị giữa điện môi thứ nhất và điện môi thứ hai và đang che phủ phần cao hơn của một đầu cuối của lớp che phủ thứ nhất; và tấm liên kết thứ hai được định vị giữa điện môi thứ nhất và điện môi thứ ba và đang che phủ phần cao hơn của đầu cuối khác của lớp che phủ thứ nhất, trong đó một đầu cuối của lớp che phủ thứ nhất được mở rộng và được đặt vào giữa giữa điện môi thứ nhất và điện môi thứ hai, và trong đó đầu cuối khác của lớp che phủ thứ nhất được mở rộng và được đặt vào giữa điện môi thứ nhất và điện môi thứ ba.

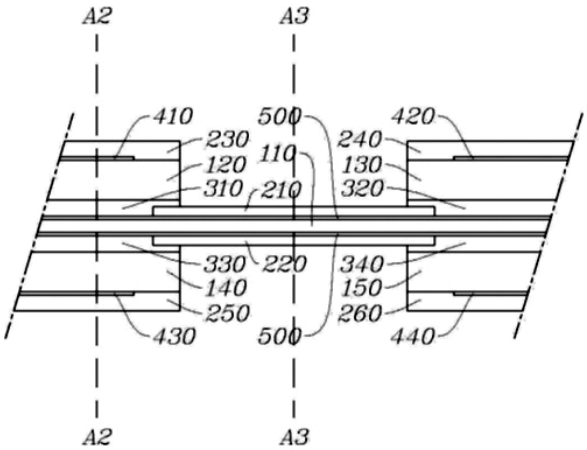

FIG. 3

(11) **80196 A** (43) 25/08/2021
(21) **1-2021-03410**
(22) 09/06/2021
Ngày yêu cầu thẩm định nội dung: 09/06/2021
Ngày yêu cầu công bố sớm: 09/06/2021
(51) ***B29C 48/00***

(71) **TRƯỜNG ĐẠI HỌC BÁCH KHOA HÀ NỘI** (VN)
Số 1, phố Đại Cồ Việt, quận Hai Bà Trưng, thành phố Hà Nội
(72) Lê Thái Hùng (VN)

(54) **QUY TRÌNH CHẾ TẠO SỢI NHỰA, SỢI COMPOSIT DÙNG CHO MÁY IN 3D SỬ DỤNG MÔ HÌNH LẮNG ĐỌNG NÓNG CHẢY (FDM)**

(57) Sáng chế đề xuất quy trình chế tạo sợi nhựa, sợi composit dùng cho máy in 3D sử dụng mô hình lắng đọng nóng chảy (Fused Deposition Modelling - FDM) từ nguyên liệu bao gồm các loại nhựa dẻo nhiệt, quy trình này bao gồm các bước:
I) chuẩn bị nguyên liệu nhựa và sấy nhựa;
II) trộn và đùn cơ-nhiệt học; và
III) làm mát-kéo sợi và cuộn sản phẩm sợi nhựa.
Quy trình theo sáng chế cho phép sản xuất sợi với tính ổn định về kích thước sợi, đặc biệt tính ổn định càng nâng cao nhờ hệ thống làm mát bằng khí và chất lỏng khi sợi nhựa vừa ra khỏi đầu đùn được kéo bằng hệ đồng tốc điều chỉnh được tốc độ có chức năng kéo và cuộn sợi nhựa thành phẩm thành cuộn. Giải quyết được vấn đề đồng đều sợi nhựa sau đùn của máy trục vít, đem lại khả năng tự chủ nguồn cung sợi nhựa trong nước và giảm phụ thuộc vào nguồn cung nhập từ nước ngoài. Ngoài ra, sáng chế còn cho phép khắc phục hạn chế và/hoặc nhược điểm của các giải pháp kỹ thuật đã biết trong lĩnh vực này bao gồm, hạn chế và/hoặc nhược điểm do chưa thể làm mát sâu sợi nhựa mà có thể dẫn đến tình trạng sợi nhựa khi ra khỏi đầu đùn máy trục vít vẫn còn quá dẻo, giảm tính ổn định đường kính khi kéo sợi; hay hạn chế khác là chưa đề cập đến việc sấy nhựa và nguyên liệu đầu vào mà có thể khiến cho nhựa và nguyên liệu đầu vào bị bám hơi nước có thể gây ra nhiều vấn đề trong quá trình đùn sợi nhựa như tạo lỗ xốp, nổ nhựa mà khó xử lý được khi tiến hành đùn sợi. Mặt khác, nhờ có quy trình chế tạo sợi in 3D này, có thể kiểm soát thành phần cũng như chất lượng sản phẩm sợi nhựa, sợi composit có thể gia cường hoặc thay đổi thành phần nhựa tùy ý, phục vụ đa dạng nhu cầu về nhựa và sản phẩm nhựa dùng cho máy in 3D FDM. Xa hơn nữa, việc ứng dụng quy trình chế tạo sợi nhựa, sợi composit dùng cho máy in 3D FDM còn có khả năng ứng dụng cho việc tái chế nhựa thải, giảm gánh nặng nhựa thải, đem lại giá trị về mặt kinh tế và môi trường.

(11) **80197 A** (43) 25/08/2021
(21) **1-2021-03411**
(22) 09/06/2021
Ngày yêu cầu thẩm định nội dung: 09/06/2021
Ngày yêu cầu công bố sớm: 09/06/2021
(51) ***C07C 7/00**; C08G 8/22; C07C 11/02; C07C 11/107*

(71) **TRƯỜNG ĐẠI HỌC BÁCH KHOA HÀ NỘI** (VN)
Số 1, phố Đại Cồ Việt, quận Hai Bà Trưng, thành phố Hà Nội
(72) Trần Thu Hương (VN); Lê Huyền Trâm (VN); Lê Thị Thùy (VN); Nguyễn Văn Thông (VN); Nguyễn Tuấn Anh (VN); Nguyễn Hoàng Minh (VN); Trần Thượng Quảng (VN); Lê Văn Dương (VN); Trần Thị Minh (VN); Trần Thu Hà (VN); Trương Thị Tố Chinh (VN); Lê Đức Đạt (VN); Bùi Thị Ngoan (VN); Phạm Toàn Thắng (VN)

(54) **CÁC HỢP CHẤT DIBENZOXYCLOOCTADIEN LIGNAN VÀ PHƯƠNG PHÁP CHIẾT TÁCH CÁC HỢP CHẤT NÀY TỪ LÁ CÂY NA RỪNG (KADSURA COCCINEA (LEM.) A. C. SMITH, SCHISANDRACEAE)**

(57) Sáng chế đề cập đến các hợp chất dibenzoxyclooctadien lignan có tác dụng kháng viêm, bao gồm kasuracin A có công thức **1**, angeloyl-binankadsurin A có công thức **2** và interiotherin C có công thức **3** từ lá cây Na rừng (*Kadsura coccinea* (Lem.) A. C. Smith, Schisandraceae).

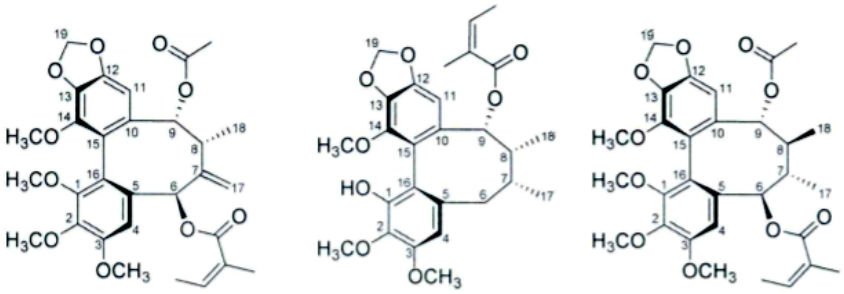

1 2 3

Sáng chế còn đề cập đến phương pháp chiết tách các hợp chất dibenzoxyclooctadien lignan này từ lá cây Na rừng (*Kadsura coccinea* (Lem.) A. C. Smith, Schisandraceae). Phương pháp theo sáng chế cho phép chiết tách được các hợp chất kasuracin A có công thức **1**, angeloyl-binankadsurin A có công thức **2** và interiotherin C có công thức **3** tinh khiết ra khỏi hỗn hợp chất gồm rất nhiều chất từ phần chiết diclometan của mẫu lá cây Na rừng (*Kadsura coccinea* (Lem.) A. C. Smith, Schisandraceae).

(11) **80198 A** (43) 25/08/2021
(21) **1-2021-03412**
(22) 11/06/2021
Ngày yêu cầu thẩm định nội dung: 09/06/2021
Ngày yêu cầu công bố sớm: 09/06/2021
(51) ***B09B 3/00***; *B09B 5/00*
(71) **TRƯỜNG ĐẠI HỌC GIAO THÔNG VẬN TẢI** (VN)
Số 3, đường Cầu Giấy, phường Láng Thượng, quận Đống Đa, thành phố Hà Nội
(72) Nguyễn Văn Thuyên (VN); Phạm Anh Linh (VN)
(54) **MÁY LỌC DẦU THỦY LỰC**

(57) Sáng chế đề cập tới máy lọc dầu thủy lực để phục vụ cho công tác lọc dầu thủy lực và dầu bôi trơn cho các loại máy xây dựng, xe chuyên dùng, máy móc công nghiệp khác ở các nhà máy, xí nghiệp và các xưởng sửa chữa máy móc thiết bị. Máy lọc dầu thủy lực theo sáng chế bao gồm các phần chính: động cơ điện (7) lắp then với trục dẫn động (14); trên trục dẫn động (14) có gắn thùng lọc (13). Trục dẫn động (14) được đặt lên ổ đỡ (2). Cổ góp (3) có tác dụng tiếp nhận dầu thủy lực từ đường ống (12) vào trục dẫn động (14). Trên trục dẫn động (14) có các lỗ khoan để cho dầu thủy lực đi vào và đi ra khỏi thùng lọc (13). Khung đỡ (5) có cấu tạo gồm bốn thanh thép tròn liên kết với tấm đỡ dưới (4) và tấm trên (6) bằng liên kết kiểu bu lông. Ngoài các bộ phận chính kể trên, có các bộ phận khác như: bơm dầu thủy lực (11), ống hút dầu (9), ống bơm dầu (12), ống xả dầu (8) và thùng chứa dầu (10). Máy lọc dầu thủy lực theo sáng chế có thể giải quyết các vấn đề chính, đó là: cấu tạo đơn giản, kết cấu nhỏ gọn, trọng lượng nhẹ, giá thành rẻ, năng suất lọc cao, vệ sinh bầu lọc dễ dàng, có thể lọc được nhiều loại chất lỏng khác nhau.

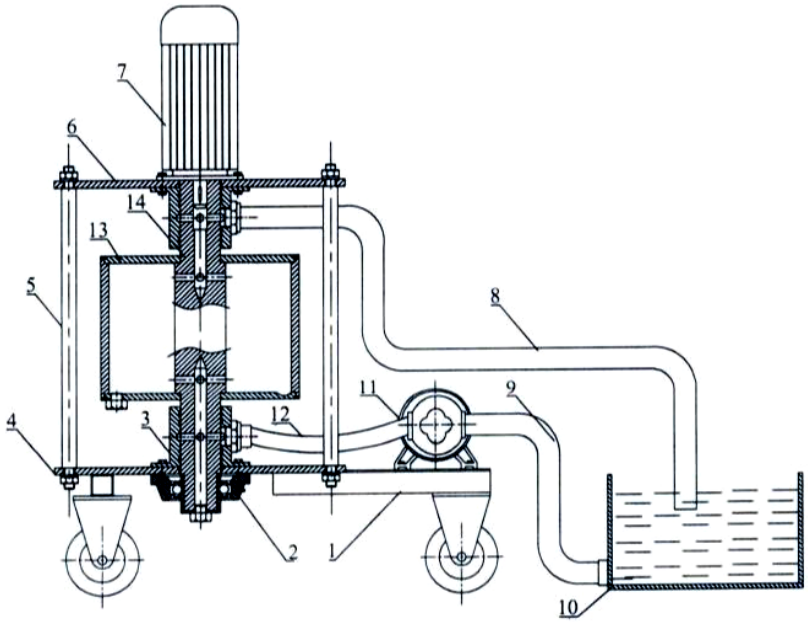

Hình 2

(11) **80199 A**
(21) **1-2021-03419**
(22) 14/11/2019
(30) 62/767,909 15/11/2018 US
16/672,033 01/11/2019 US
(51) ***E03C 1/04***
(43) 25/08/2021
(85) 09/06/2021
(86) PCT/US2019/061498 14/11/2019
(87) WO2020/102550A1 22/05/2020

(71) **SPECTRUM BRANDS, INC.** (US)
3001 Deming Way, Middleton, Wisconsin 53562, United States of America
(72) BENSTEAD, Evan (US)
(74) Công ty Luật TNHH ROUSE Việt Nam (ROUSE LAW CO.,LTD)

(54) **HỆ THỐNG GẮN VÒI NƯỚC VÀO MẶT THEO PHƯƠNG NGANG VÀ PHƯƠNG PHÁP GẮN VÒI NƯỚC VÀO MẶT THEO PHƯƠNG NGANG**

(57) Sáng chế đề cập đến hệ thống gắn vòi nước vào mặt theo phương ngang và phương pháp gắn vòi nước vào mặt theo phương ngang. Hệ thống này bao gồm thanh giằng với các chân được nối với nhau ở đai ốc, bằng cách đó cho phép các chân xoay quanh trục xung quanh trục ngang của đai ốc. Đai ốc được nối với thanh ren mà kéo dài từ đế của vòi nước. Các chân của thanh giằng xoay quanh trục sao cho các chân cả hai song song với thanh ren với một phần của thanh giằng phía trên trục ngang của đai ốc và một phần của thanh giằng phía dưới trục ngang của đai ốc. Sau đó thanh ren và thanh giằng có thể được gài vào bên trong ổ lắp ghép mặt theo phương ngang. Thanh ren được xoay từ phía trên mặt theo phương ngang, bằng cách đó kéo thanh giằng về phía mặt theo phương ngang và gắn vòi nước.

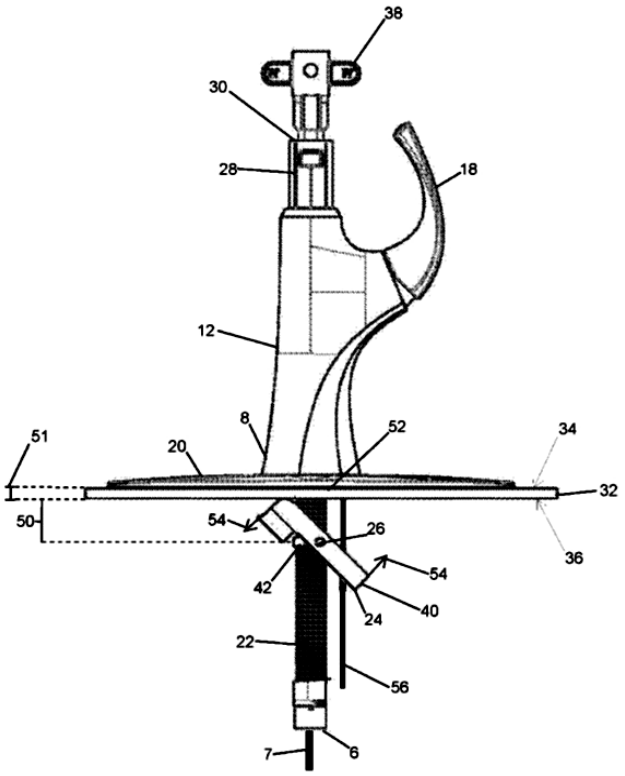

FIG. 4

(11) **80200 A** (43) 25/08/2021
(21) **1-2021-03432**
(22) 09/06/2021
Ngày yêu cầu thẩm định nội dung: 09/06/2021
Ngày yêu cầu công bố sớm: 29/06/2021
(51) ***A01K 61/00***

(75) **HỨA THÁI NHÂN** (VN)
C66A, Trần Khánh Dư, phường Xuân Khánh, quận Ninh Kiều, thành phố Cần Thơ

(54) **PHƯƠNG PHÁP SẢN XUẤT GIỐNG CÁ KÈO (PSEUDAPOCRYPTES ELONGATUS)**

(57) Sáng chế đề cập đến phương pháp nhân giống cá kèo (*Pseudapocryptes elongatus*), trong đó bằng cách kích thích sinh sản các bố mẹ bằng hormon, thụ tinh nhân tạo để thu cá bột. Bằng cách điều chỉnh điều kiện ấp trứng, nuôi cá bột có bổ sung thức ăn tươi sống và thức ăn nhân tạo cho cá phù hợp với điều kiện sinh trưởng của cá, sáng chế cho phép thu được cá kèo giống với tỷ lệ nở trứng ít nhất 50% và tỷ lệ sống đạt ít nhất 30%. Phương pháp theo sáng chế cho phép thu được cá kèo giống có kích thước từ 1,2 cm đến 1,6 cm, khối lượng từ 5 mg/con đến 40 mg/con sau từ 45 đến 60 ngày nhân giống, cho phép chủ động được nguồn cá giống, phục vụ ngành nuôi trồng cá đặc sản.

(11) **80201 A** (43) 25/08/2021
(21) **1-2021-03440** (85) 10/06/2021
(22) 13/11/2019 (86) PCT/JP2019/044614 13/11/2019
(30) 2018-213945 14/11/2018 JP (87) WO2020/100958 22/05/2020
(51) ***G02B 5/02***; *G02B 1/111; G09F 9/00; G02B 5/30; G02F 1/1335; B32B 7/023*

(71) **NITTO DENKO CORPORATION** (JP)
1-2, Shimohozumi 1-chome, Ibaraki-shi, Osaka 5678680, Japan
(72) MOTEGI Yusuke (JP); HASHIMOTO Naoki (JP); SAIKI Yuuji (JP)
(74) Công ty Luật TNHH Phạm và Liên danh (PHAM & ASSOCIATES)

(54) **MÀNG CHỐNG CHÓI, PHƯƠNG PHÁP SẢN XUẤT MÀNG CHỐNG CHÓI, BỘ PHẬN QUANG, VÀ THIẾT BỊ HIỂN THỊ ẢNH**

(57) Sáng chế đề xuất màng chống chói ngăn không cho tạo ra độ mờ trắng. Màng chống chói (10) bao gồm: nền trong mờ (A) (11); và lớp chống chói (B) (12), trong đó lớp chống chói (B) (12) được tạo lớp trên nền trong mờ (A) (11), các mấu nhô được tạo ra trên bề mặt ngoài cùng của màng chống chói (10) ở phía lớp chống chói (B) (12), và các mấu nhô này thỏa mãn các phương trình toán học (1) và (2) sau:

$\theta a \leq 0{,}24$ (1)

$Rz \leq 0{,}20$ (2)

trong đó trong phương trình toán học (1), θa là góc nghiêng trung bình [°] của các mấu nhô, và

trong phương trình toán học (2), Rz là chiều cao trung bình mười điểm [μm] của các mấu nhô.

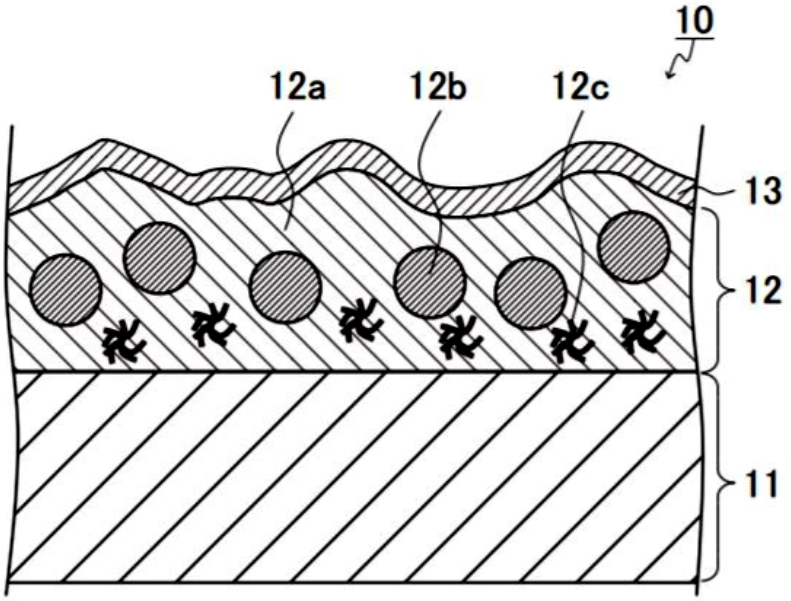

FIG. 1

(11) **80202 A** (43) 25/08/2021
(21) **1-2021-03445** (85) 10/06/2021
(22) 08/11/2019 (86) PCT/EP2019/080636 08/11/2019
(30) 18208049.9 23/11/2018 EP (87) WO2020/104213 28/05/2020
(51) ***C08L 67/00***; *C09D 175/04; C08G 18/22; C08G 18/42; C08G 18/61; C08G 18/62; C08G 18/76; C08G 18/79; C08G 77/16; C08G 77/46; C08L 33/06; C08L 71/02; C08L 83/04; C08G 101/00; C08G 18/18*

(71) **BASF COATINGS GMBH** (DE)
Glasuritstrasse 1, 48165 Münster, Germany
(72) REUTER, Karin (DE); FEDELER, Lea (DE); WINZEN, Simon (DE)
(74) Công ty Luật TNHH T&G (TGVN)

(54) **CHẾ PHẨM VẬT LIỆU PHỦ VÀ QUY TRÌNH SẢN XUẤT SẢN PHẨM ĐÚC KHUÔN ĐƯỢC PHỦ**

(57) Sáng chế đề cập đến chế phẩm thích hợp để phủ các thành phần cấu tạo trong quy trình phủ trong khuôn, đến quy trình sản xuất sản phẩm đúc khuôn được phủ. Chế phẩm này hữu ích để cải thiện đặc tính chảy của chế phẩm được sử dụng để tạo ra các thành phần cấu tạo. Chế phẩm này bao gồm ít nhất một dung môi L, ít nhất một axit béo được alkoxyl hóa và/hoặc rượu béo, và ít nhất một polysiloxan được alkoxyl hóa.

(11) **80203 A** (43) 25/08/2021
(21) **1-2021-03446** (85) 10/06/2021
(22) 19/11/2019 (86) PCT/FR2019/052756 19/11/2019
(30) 1871610 20/11/2018 FR (87) WO2020/104751 28/05/2020
(51) ***A01K 1/00**; A01K 67/033*

(71) **YNSECT** (FR)
1 Rue Pierre Fontaine, 91058 Évry-Courcouronnes Cedex, France
(72) CLESSE, Loic (FR); DU JONCHAY, Thibault (FR); ESCAROZ CETINA, Arturo (MX); SALA, François (FR); CANITROT, Cyrille (FR); BERRO, Fabrice (FR)
(74) Công ty Luật TNHH T&G (TGVN)

(54) **TRẠI NUÔI CÔN TRÙNG VÀ PHƯƠNG PHÁP ĐIỀU HÒA KHÔNG KHÍ TRONG VÙNG KHÍ HẬU CỦA TRẠI NUÔI CÔN TRÙNG**

(57) Sáng chế đề cập đến trại nuôi côn trùng bao gồm vùng khí hậu (Z1, Z2) để lưu giữ côn trùng. Trại này bao gồm vùng điều hòa không khí (Z4) bao gồm hệ thống điều hòa không khí, để đưa không khí đến nhiệt độ thứ nhất và đồng thời để đưa không khí đến nhiệt độ thứ hai (T2). Bộ ống thứ nhất (C1) được cấu hình để vận chuyển không khí ở nhiệt độ thứ nhất từ vùng điều hòa không khí (Z4) đến vùng khí hậu (Z1, Z2) và để cung cấp nó đến đó, bộ ống thứ hai (C2) được cấu hình để vận chuyển không khí ở nhiệt độ thứ hai từ vùng điều hòa không khí (Z4) đến vùng khí hậu (Z1, Z2) và đưa nó đến đó. Trại này cũng bao gồm thiết bị để hút không khí từ vùng khí hậu (Z1, Z2). Sáng chế cũng đề cập đến phương pháp tương ứng để điều hòa không khí trong vùng khí hậu (Z1, Z2) của trại nuôi côn trùng.

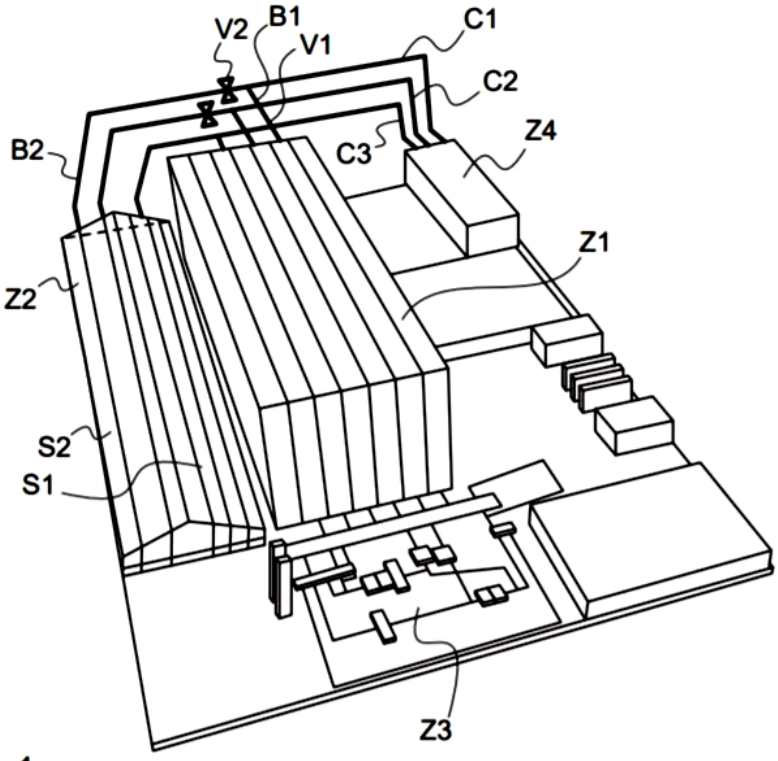

Fig.1

(11) **80204 A** (43) 25/08/2021
(21) **1-2021-03451** (85) 10/06/2021
(22) 12/12/2019 (86) PCT/US2019/065882 12/12/2019
(30) 16/217,548 12/12/2018 US (87) WO2020/123756 A1 18/06/2020
(51) ***A63B 24/00***; *A63B 71/06; A63B 22/00; A63B 22/02*

(71) **PELOTON INTERACTIVE, INC.** (US)
125 W. 25th St., 11th Floor New York, NY 10001, United States of America
(72) EVANCHA, Betina (US); INTONATO, Joseph (US); WILLHITE, Ashley (US); LEE, Jooyoung (US)
(74) Công ty TNHH Quốc tế D &N (D&N INTERNATIONAL CO.,LTD.)

(54) **MÁY TẬP THỂ DỤC VÀ PHƯƠNG PHÁP ĐIỀU KHIỂN MÁY TẬP THỂ DỤC**

(57) Sáng chế đề cập đến máy tập thể dục và các phương pháp điều khiển máy tập thể dục. Phương pháp này bao gồm các bước nhận nội dung điện tử thông qua mạng, nội dung điện tử bao gồm lớp tập thể dục, và nhận dữ liệu người dùng gắn với người dùng tham gia vào lớp tập thể dục bằng cách sử dụng máy tập thể dục. Phương pháp này còn bao gồm bước khởi tạo lệnh điều khiển thực thi được cho giao diện người dùng dựa ít nhất một phần vào dữ liệu người dùng, và đưa ra lệnh điều khiển thực thi được, thông qua màn hình của máy tập thể dục, trong lúc người dùng đang tham gia vào lớp tập thể dục. Trong phương pháp này, lệnh điều khiển thực thi được có thể hoạt động để sửa đổi thông số của máy tập thể dục trong lúc người dùng đang tham gia vào lớp tập thể dục.

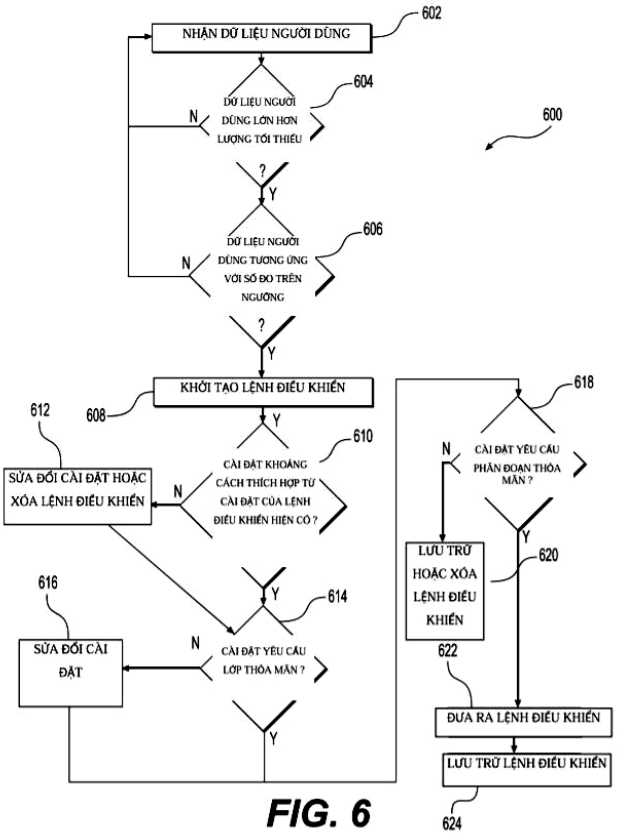

FIG. 6

(11) **80205 A** (43) 25/08/2021
(21) **1-2021-03453** (85) 10/06/2021
(22) 13/11/2019 (86) PCT/JP2019/044564 13/11/2019
(30) 2018-214095 14/11/2018 JP (87) WO2020/100948 A1 22/05/2020
Ngày yêu cầu thẩm định nội dung: 10/06/2021
(51) ***A01N 37/46**; A01P 7/04; A01N 25/04; A01N 25/30*

(71) **MITSUI CHEMICALS AGRO, INC.** (JP)
1-19-1, Nihonbashi, Chuo-ku, Tokyo 1030027 Japan
(72) KIDA Jotaro (JP); HIGUCHI Mika (JP); SASAKURA Niiha (JP); ISHIZAKI Shuji (JP); OBAYASHI Takashi (JP)
(74) Công ty TNHH một thành viên Sở hữu trí tuệ VCCI (VCCI-IP CO.,LTD)

(54) **CHẾ PHẨM DIỆT CÔN TRÙNG VÀ PHƯƠNG PHÁP PHÒNG TRỪ SINH VẬT GÂY HẠI**

(57) Sáng chế đề cập đến chế phẩm diệt côn trùng gồm có (1) thành phần có hoạt tính diệt côn trùng dựa trên diamit; (2) dung môi có hằng số điện môi tương đối (ε_r) lớn hơn hoặc bằng 5 và năng lượng chuyển tiếp (E_T (30)) lớn hơn hoặc bằng 38 kcal/mol; (3) chất hoạt động bề mặt không ion; và (4) dung môi không phân cực mà được chứa với lượng nhỏ hơn 30% trọng lượng so với tổng lượng chế phẩm.

(11) **80206 A**
(21) **1-2021-03473**
(22) 23/10/2019
(30) 201811363673.8 16/11/2018 CN
(43) 25/08/2021
(85) 11/06/2021
(86) PCT/CN2019/112714 23/10/2019
(87) WO2020/098461 22/05/2020
Ngày yêu cầu thẩm định nội dung: 11/06/2021
(51) ***H04L 1/00***

(71) **HUAWEI TECHNOLOGIES CO., LTD.** (CN)
Huawei Administration Building, Bantian, Longgang District, Shenzhen, Guangdong 518129, P. R. China
(72) QIAO, Yunfei (CN); DU, Yinggang (HK); SONG, Juan (CN)
(74) Công ty Luật TNHH T&G (TGVN)

(54) **PHƯƠNG PHÁP VÀ MÁY LẬP MÃ CỰC, THIẾT BỊ KHÔNG DÂY, VÀ PHƯƠNG TIỆN LƯU TRỮ CÓ THỂ ĐỌC ĐƯỢC BẰNG MÁY TÍNH**

(57) Sáng chế đề cập đến lĩnh vực công nghệ truyền thông, và đề xuất phương pháp và máy lập mã cực, thiết bị không dây, và phương tiện lưu trữ có thể đọc được bằng máy tính, để cải thiện hiệu quả dò tìm chuỗi. Phương pháp bao gồm các bước: thu nhận chuỗi thứ nhất từ bảng chuỗi xây dựng mã cực dựa trên tham số lập mã, trong đó bảng chuỗi xây dựng mã cực gồm ít nhất một tham số lập mã và ít nhất một chuỗi tương ứng với ít nhất một tham số lập mã, tham số lập mã được ánh xạ đến chuỗi theo cách một đối một, chuỗi thứ nhất là một trong ít nhất một chuỗi, chuỗi thứ nhất gồm các số nối tiếp của các kênh được phân cực, và các số nối tiếp được sắp xếp theo thứ tự tăng dần hoặc giảm dần của độ tin cậy của các kênh được phân cực, độ tin cậy của các kênh được phân cực tương ứng với các số nối tiếp của các kênh được phân cực, và tham số lập mã gồm ít nhất một độ dài mã mẹ, số lượng các bit thông tin cần được lập mã, và số lượng các bit được thu nhận sau khi đối sánh tốc độ; và lựa chọn các số nối tiếp của K kênh được phân cực từ chuỗi thứ nhất dựa trên giản đồ đối sánh tốc độ và/hoặc thứ tự độ tin cậy, đặt các bit cần được lập mã dựa trên các số nối tiếp được lựa chọn của K kênh được phân cực, và thực hiện sự lập mã cực, để thu nhận một chuỗi bit được lập mã.

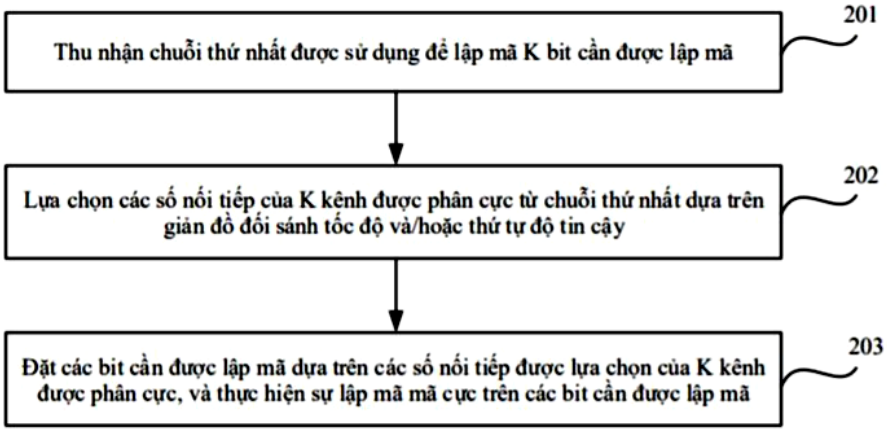

Fig.2

(11) **80207 A** (43) 25/08/2021
(21) **1-2021-03474** (85) 11/06/2021
(22) 20/11/2019 (86) PCT/EP2019/081950 20/11/2019
(30) 18208601.7 27/11/2018 EP (87) WO2020/109109 04/06/2020
(51) ***A61K 9/00***; *A61K 9/08; A61K 31/496; A61K 47/10*

(71) 1. **BAYER AKTIENGESELLSCHAFT** (DE)
Kaiser-Wilhelm-Allee 1, 51373 Leverkusen, Germany
2. **BAYER PHARMA AKTIENGESELLSCHAFT** (DE)
Müllerstr. 178, 13353 Berlin, Germany
(72) STEIN, Michelle (DE); BECK-BROICHSITTER, Moritz (DE); ARNTZ, Andrea (DE); NICOLAI, Janine (DE)
(74) Công ty Luật TNHH T&G (TGVN)

(54) **QUY TRÌNH SẢN XUẤT DƯỢC PHẨM CHỨA CHẤT ỨC CHẾ KÊNH TASK-1 VÀ TASK-3 VÀ DƯỢC PHẨM THU ĐƯỢC TỪ QUY TRÌNH NÀY**

(57) Sáng chế đề cập đến quy trình sản xuất dược phẩm chứa chất ức chế mạnh và chọn lọc các kênh TASK-1 và/hoặc TASK-3 và dược phẩm thu được bằng quy trình sản xuất này. Dược phẩm này là hữu dụng để điều trị và/hoặc ngăn ngừa rối loạn hô hấp, bao gồm rối loạn hô hấp liên quan đến giấc ngủ như chứng ngưng thở khi ngủ do tắc nghẽn và chứng ngưng thở khi ngủ do nguyên nhân trung ương và ngủ ngáy.

(11) **80208 A** (43) 25/08/2021
(21) **1-2021-03477** (85) 11/06/2021
(22) 14/11/2019 (86) PCT/JP2019/044615 14/11/2019
(30) 2018-214950 15/11/2018 JP (87) WO2020/100959 22/05/2020
(51) ***C07D 271/113**; A61K 31/454; A61K 31/496; A61K 31/538; A61K 31/55; A61K 31/553; C07D 487/10; A61P 43/00; C07D 413/04; C07D 413/10; C07D 413/12; C07D 413/14; A61K 31/4245; A61P 37/00*

(71) **NIPPON SHINYAKU CO., LTD.** (JP)
14, Kisshoin Nishinosho Monguchicho, Minami-ku, Kyoto-shi, Kyoto 601-8550 Japan
(72) Hirotaka KAMITANI (JP); Hisaaki ZAIMOKU (JP); Yoshinari HARUTA (JP); Takeo KIKUCHI (JP)
(74) Công ty TNHH một thành viên Sở hữu trí tuệ VCCI (VCCI-IP CO.,LTD)

(54) **HỢP CHẤT 1,3,4-OXADIAZOLON, DƯỢC PHẨM VÀ THUỐC CHỨA NÓ**

(57) Sáng chế đề cập đến hợp chất có hoạt tính ức chế PIM. Các ví dụ của sáng chế bao gồm hợp chất 1,3,4-oxadiazolon có công thức [1]:

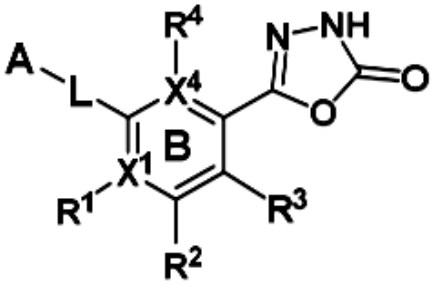

[1]

muối dược dụng, và solvat của nó. Hợp chất theo sáng chế có hoạt tính ức chế PIM. Ngoài ra, do các hợp chất theo sáng chế có hoạt tính ức chế PIM, nên các hợp chất theo sáng chế là hữu ích làm thuốc điều trị bệnh luput ban đỏ toàn thân, viêm thận luput, v.v..

(11) **80209 A**
(21) **1-2021-03478**
(22) 17/12/2019
(30) 2018-235862 17/12/2018 JP
(43) 25/08/2021
(85) 11/06/2021
(86) PCT/JP2019/049287 17/12/2019
(87) WO2020/129937 A1 25/06/2020
Ngày yêu cầu thẩm định nội dung: 11/06/2021
(51) ***H02K 1/18**; H01F 27/24; H01F 27/245*

(71) **NIPPON STEEL CORPORATION** (JP)
6-1, Marunouchi 2-chome, Chiyoda-ku, Tokyo 100-8071 Japan
(72) OHSUGI Yasuo (JP); HIRAYAMA Ryu (JP); TAKEDA Kazutoshi (JP)
(74) Công ty TNHH một thành viên Sở hữu trí tuệ VCCI (VCCI-IP CO.,LTD)

(54) **LÕI NHIỀU LỚP VÀ ĐỘNG CƠ ĐIỆN**

(57) Sáng chế đề cập đến lõi nhiều lớp bao gồm nhiều tấm thép kỹ thuật điện được xếp chồng theo hướng độ dày, tấm thép kỹ thuật điện bao gồm phần sau lõi hình vành khuyên và nhiều phần răng nhô ra từ phần sau lõi theo hướng xuyên tâm và được bố trí ở các khoảng cách theo hướng chu vi của phần sau lõi, phần nêm chặt được bố trí trong phần của phần sau lõi tương ứng với phần răng, và phần dính bám được bố trí trong phần răng.

FIG. 4

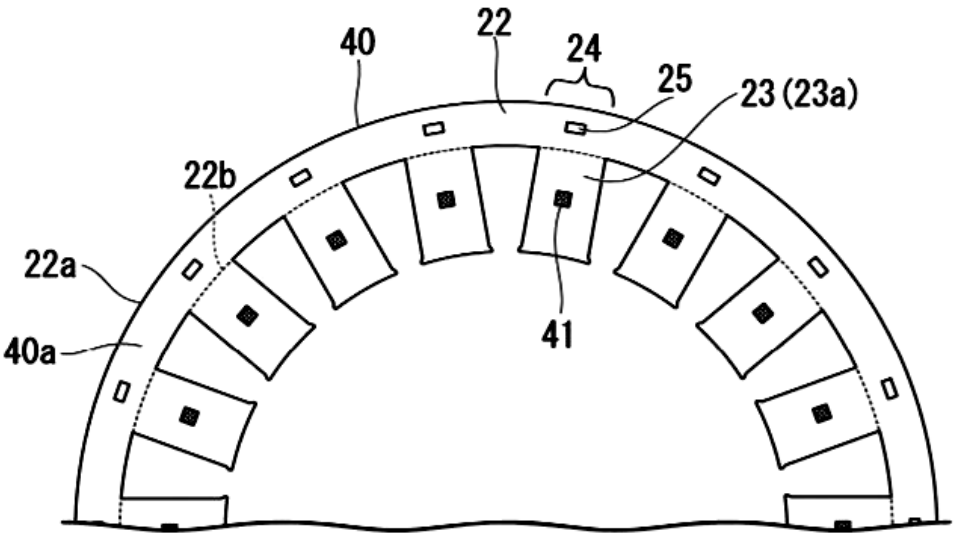

(11) **80210 A**
(21) **1-2021-03479**
(22) 17/12/2019
(30) 2018-235861 17/12/2018 JP
(43) 25/08/2021
(85) 11/06/2021
(86) PCT/JP2019/049282 17/12/2019
(87) WO2020/129935 A1 25/06/2020
Ngày yêu cầu thẩm định nội dung: 11/06/2021
(51) ***H02K 1/18***

(71) **NIPPON STEEL CORPORATION** (JP)
6-1, Marunouchi 2-chome, Chiyoda-ku, Tokyo 100-8071 Japan
(72) Yasuo OHSUGI (JP); Ryu HIRAYAMA (JP); Kazutoshi TAKEDA (JP)
(74) Công ty TNHH một thành viên Sở hữu trí tuệ VCCI (VCCI-IP CO.,LTD)

(54) **LÕI NHIỀU LỚP VÀ ĐỘNG CƠ ĐIỆN**

(57) Sáng chế đề cập đến lõi nhiều lớp, lõi này bao gồm nhiều tấm thép kỹ thuật điện được xếp chồng theo hướng độ dày, mỗi trong số các tấm thép kỹ thuật điện bao gồm phần sau lõi hình vành khuyên; nhiều phần nêm chặt được bố trí trong phần sau lõi ở các khoảng cách theo hướng chu vi; vùng dính bám được tạo ra trên phía chu vi bên ngoài từ các phần nêm chặt trong phần sau lõi; và vùng không dính bám được tạo ra trên phía chu vi bên trong từ các phần nêm chặt trong phần sau lõi.

FIG. 4

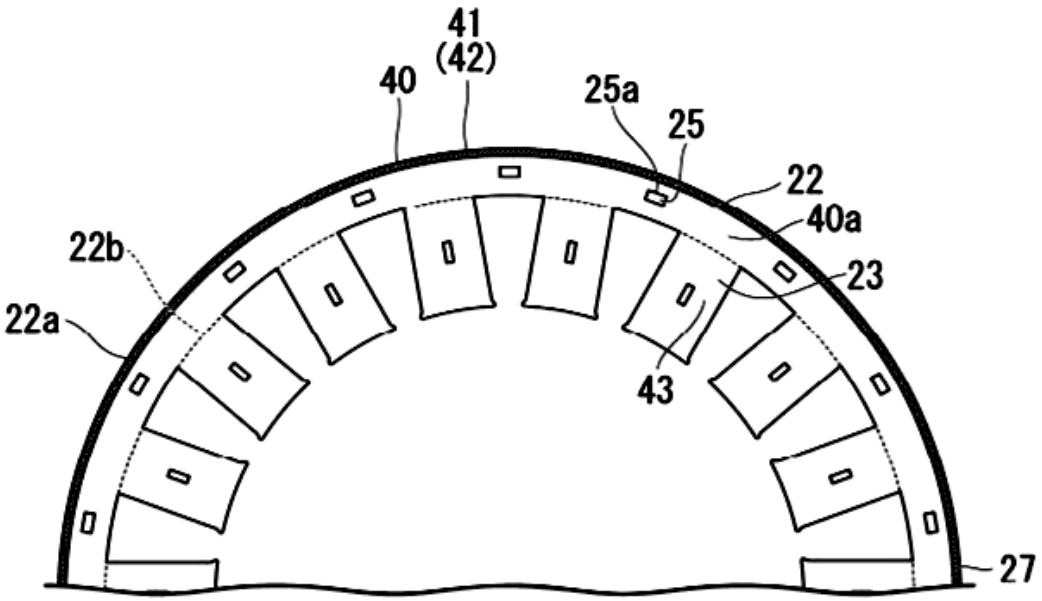

(11) **80211 A**
(21) **1-2021-03489**
(22) 26/11/2019
(30) 62/772,030 27/11/2018 US
62/924,828 23/10/2019 US
(43) 25/08/2021
(85) 11/06/2021
(86) PCT/IB2019/060201 26/11/2019
(87) WO2020/110009 04/06/2020
Ngày yêu cầu thẩm định nội dung: 11/06/2021
(51) ***C07D 403/12**; A61P 3/06; C07D 498/08; C07D 471/08; A61K 31/395; C07D 211/56*

(71) **NOVARTIS AG** (CH)
Lichtstrasse 35, 4056 Basel, Switzerland
(72) BRINER, Karin (CH); DECHRISTOPHER, Brian Addison (US); FLYER, Alec Nathanson (US); GOLOSOV, Andrei Alexandrovich (US); GROSCHE, Philipp (DE); LIU, Eugene Yuejin (US); MAO, Justin Yik Ching (CA); MONOVICH, Lauren Gilchrist (US); PATEL, Tajesh Jayprakash (US); SANCHEZ, Carina Cristina (US); SU, Liansheng (CN); YANG, Lihua (US); ZHENG, Rui (US)
(74) Công ty TNHH Ban Ca (BANCA)

(54) **HỢP CHẤT TETRAME MẠCH VÒNG DÙNG LÀM CHẤT ỨC CHẾ PROPROTEIN CONVERTAZA SUBTILISIN/KEXIN TYP 9 (PCSK9) ĐỂ ĐIỀU TRỊ RỐI LOẠN CHUYỂN HÓA, DƯỢC PHẨM CÓ CHỨA HỢP CHẤT NÀY VÀ QUY TRÌNH SẢN XUẤT HỢP CHẤT NÀY**

(57) Sáng chế đề cập đến chất ức chế của PCSK9 hữu dụng trong việc điều trị sự chuyển hóa cholesterol lipit, và các bệnh khác mà PCSK9 đóng vai trò trong đó, có Công thức (I):

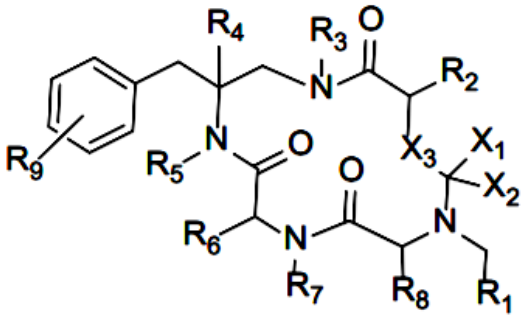

(I),

hoặc muối dược dụng, hydrat, solvat, tiền dược chất, chất đồng phân lập thể, N-oxit, hoặc chất hỗ biến của chúng, trong đó R_1, R_2, R_3, R_4, R_5, R_6, R_7, R_8, R_9, X_1, X_2, và X_3 như được mô tả trong bản mô tả này.
Ngoài ra, sáng chế đề cập đến dược phẩm chứa hợp chất này và quy trình sản xuất hợp chất này.

(11) **80212 A** (43) 25/08/2021
(21) **1-2021-03493** (85) 11/06/2021
(22) 20/05/2019 (86) PCT/KR2019/006027 20/05/2019
(30) 10-2018-0144853 21/11/2018 KR (87) WO2020/105824 28/05/2020
Ngày yêu cầu thẩm định nội dung: 11/06/2021
(51) ***H01L 27/15**; H01L 33/38; H01L 33/62; H01L 33/20*
(71) **SAMSUNG DISPLAY CO., LTD.** (KR)
1, Samsung-ro, Giheung-gu, Yongin-si, Gyeonggi-do, 17113, Republic of Korea
(72) IM, Hyun Deok (KR); KANG, Jong Hyuk (KR); CHO, Hyun Min (KR)
(74) Công ty TNHH Tầm nhìn và Liên danh (VISION & ASSOCIATES CO.LTD.)

(54) **THIẾT BỊ PHÁT QUANG VÀ THIẾT BỊ HIỂN THỊ BAO GỒM THIẾT BỊ PHÁT QUANG NÀY**

(57) Sáng chế đề cập đến thiết bị phát quang có thể bao gồm: vùng phát quang; hình mẫu cách điện được bố trí ở vùng phát quang, và gồm ít nhất một phần lõm, và phần nhô được tạo cấu hình để bao lấy phần lõm; điện cực thứ nhất được bố trí trên hình mẫu cách điện và được tạo cấu hình để chồng lên vùng thứ nhất của phần lõm và phần nhô ở chu vi của vùng thứ nhất; điện cực thứ hai được bố trí trên hình mẫu cách điện và được đặt cách xa khỏi điện cực thứ nhất ở một khoảng cách định trước theo hướng thứ nhất, và được tạo cấu hình để chồng lên vùng thứ hai của phần lõm và phần nhô ở chu vi của vùng thứ hai; và điốt phát quang được bố trí trong phần lõm và được nối điện giữa điện cực thứ nhất và điện cực thứ hai.

FIG. 6A

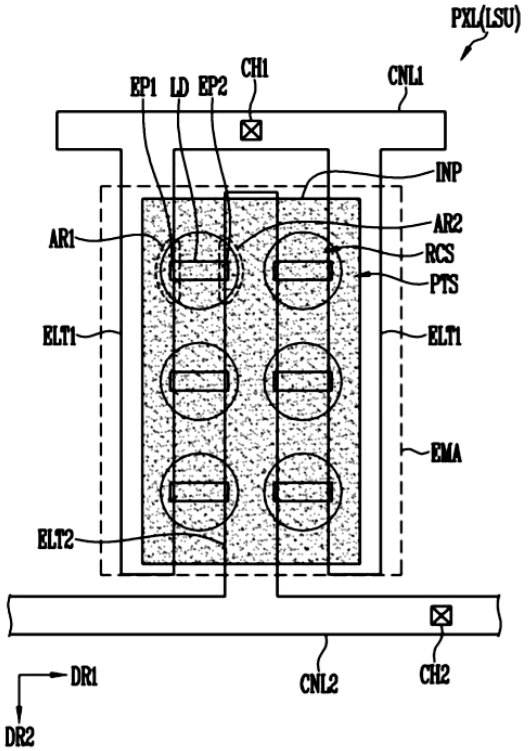

(11) **80213 A** (43) 25/08/2021
(21) **1-2021-03502** (85) 02/08/2016
(22) 09/01/2015 (86) PCT/US2015/010825 09/01/2015
(30) 61/925,940 10/01/2014 US (87) WO2015/106107 16/07/2015
Ngày yêu cầu thẩm định nội dung: 14/06/2021
(51) ***A61M 5/142**; A61M 5/168; A61M 5/145*
(62) 1-2016-02855
(71) **BAYER HEALTHCARE LLC** (US)
100 Bayer Boulevard, Whippany, NJ 07981-1544, United States of America
(72) SOKOLOV, Richard (AU); CULLEN, Benjamin, James (UK); NORCOTT, Alison, Ruth (AU); HUESO MONIS, Ernesto (AU); LAW, Kamman (AU); PROFACA, Mark, Silvio (AU); HAURY, John, A. (US); SWANTNER, Michael (US)
(74) Công ty Luật TNHH T&G (TGVN)

(54) **ĐẦU NỐI Y TẾ, ĐẦU NỐI CỦA BỘ DÙNG MỘT LẦN VÀ PHƯƠNG PHÁP MỒI ĐẦU NỐI CỦA BỘ DÙNG MỘT LẦN**

(57) Sáng chế đề xuất đầu nối y tế để cung cấp kết nối vô trùng giữa phần dùng nhiều lần và phần dùng một lần của hệ phân phối chất lưu. Đầu nối y tế này bao gồm cổng nạp chất lưu được cấu hình để bắt khớp tháo rời được với cổng nối của bộ dùng nhiều lần (MUDS - multi-use disposable set) để thiết lập kết nối chất lưu với nhau và cổng tháo thải được cấu hình để bắt khớp tháo rời được với cổng nạp thái của MUDS để thiết lập kết nối chất lưu với nhau. Đường ống dẫn chất lưu của người bệnh được nối, ở đầu thứ nhất, với cổng nạp chất lưu và được nối, ở đầu thứ hai, với cổng tháo thải. Dòng chất lưu đi qua đường ống dẫn chất lưu của người bệnh theo một chiều từ đầu thứ nhất đến đầu thứ hai. Đường ống dẫn chất lưu của người bệnh được cấu hình để được ngắt khỏi cổng tháo thải để phân phối chất lưu cho người bệnh. Sáng chế còn đề xuất hệ phân phối đa chất lưu có đầu nối y tế và MUDS. Ngoài ra, sáng chế đề xuất đầu nối của bộ dùng một lần và phương pháp mồi đầu nối của bộ dùng một lần.

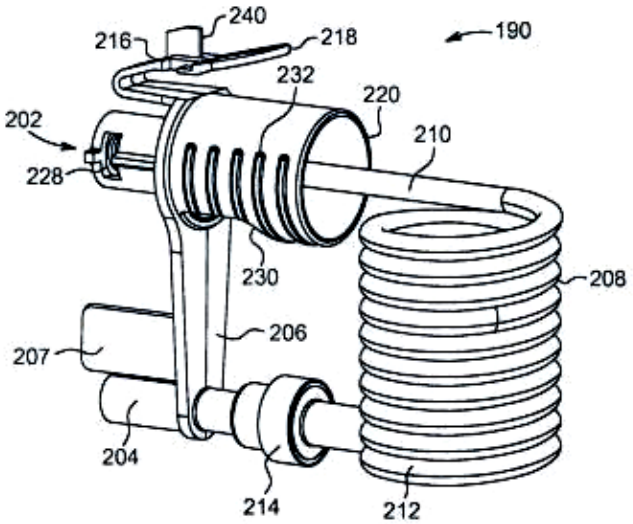

HÌNH 4A

(11) **80214 A**
(21) **1-2021-03503**
(22) 13/12/2019
(30) 18212668.0 14/12/2018 EP
(51) ***A61K 9/00***; *A61K 31/192; A61K 47/02*
(43) 25/08/2021
(85) 14/06/2021
(86) PCT/EP2019/085138 13/12/2019
(87) WO2020/120756 18/06/2020

(71) **FRESENIUS KABI AUSTRIA GMBH** (AT)
Hafnerstrasse 36 8055 Graz, Austria
(72) PREISSEGGER, Patricia (AT); TROTSCHA, Eva (AT)
(74) Công ty Cổ phần Hỗ trợ phát triển công nghệ Detech (DETECH)

(54) **DƯỢC PHẨM DÙNG NGOÀI ĐƯỜNG TIÊU HÓA CHỨA IBUPROFEN VÀ DUNG DỊCH ĐỆM PHOSPHAT**

(57) Sáng chế đề cập đến dược phẩm dùng ngoài đường tiêu hóa chứa: a) ibuprofen hoặc muối dược dụng của chúng, và b) dung dịch đệm phosphat.

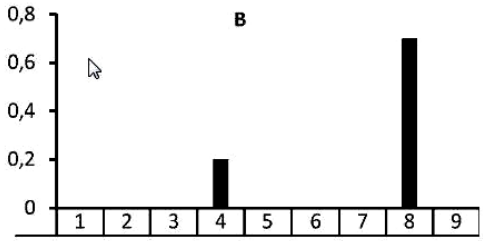

Fig.1-1: 1=KabiPac T=0 không được hấp tiệt trùng, 2= KabiPac T=0 được hấp tiệt trùng, 3=Thủy tinh HK1 T=0 không được hấp tiệt trùng, 4=Thủy tinh HK1 T=0 được hấp tiệt trùng, 5=Thủy tinh HK2 T=0 không được hấp tiệt trùng, 6=Thủy tinh HK2 T=0 được hấp tiệt trùng, 7= KabiPac T=1w 80°C, 8=Thủy tinh HK1 T=1w 80°C, 9=Thủy tinh HK2 T=1w 80°C

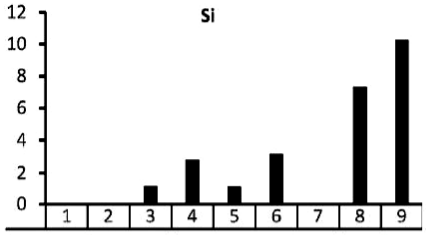

Fig.1-3: 1=KabiPac T=0 không được hấp tiệt trùng, 2= KabiPac T=0 được hấp tiệt trùng, 3=Thủy tinh HK1 T=0 không được hấp tiệt trùng, 4=Thủy tinh HK1 T=0 được hấp tiệt trùng, 5=Thủy tinh HK2 T=0 không được hấp tiệt trùng, 6=Thủy tinh HK2 T=0 được hấp tiệt trùng, 7= KabiPac T=1w 80°C, 8=Thủy tinh HK1 T=1w 80°C, 9=Thủy tinh HK2 T=1w 80°C

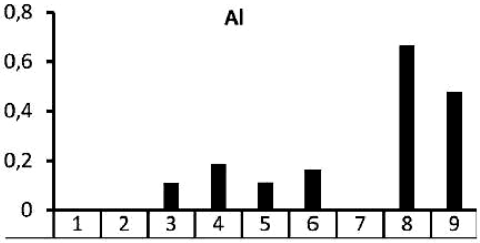

Fig.1-2: 1=KabiPac T=0 không được hấp tiệt trùng, 2= KabiPac T=0 được hấp tiệt trùng, 3=Thủy tinh HK1 T=0 không được hấp tiệt trùng, 4=Thủy tinh HK1 T=0 được hấp tiệt trùng, 5=Thủy tinh HK2 T=0 không được hấp tiệt trùng, 6=Thủy tinh HK2 T=0 được hấp tiệt trùng, 7= KabiPac T=1w 80°C, 8=Thủy tinh HK1 T=1w 80°C, 9=Thủy tinh HK2 T=1w 80°C

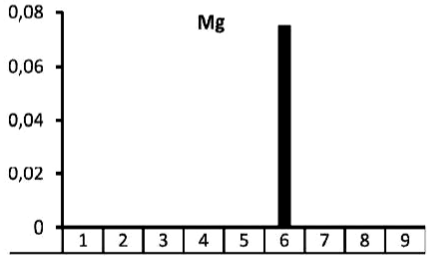

Fig.1-4: 1=KabiPac T=0 không được hấp tiệt trùng, 2= KabiPac T=0 được hấp tiệt trùng, 3=Thủy tinh HK1 T=0 không được hấp tiệt trùng, 4=Thủy tinh HK1 T=0 được hấp tiệt trùng, 5=Thủy tinh HK2 T=0 không được hấp tiệt trùng, 6=Thủy tinh HK2 T=0 được hấp tiệt trùng, 7= KabiPac T=1w 80°C, 8=Thủy tinh HK1 T=1w 80°C, 9=Thủy tinh HK2 T=1w 80°C

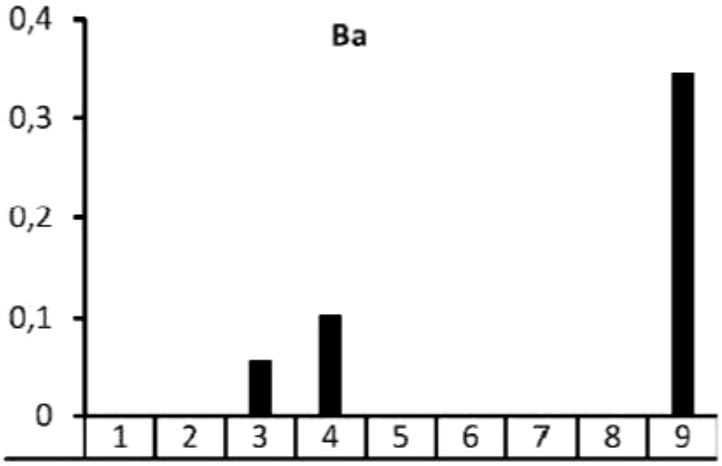

Fig.1-5: 1=KabiPac T=0 không được hấp tiệt trùng, 2= KabiPac T=0 được hấp tiệt trùng, 3=Thủy tinh HK1 T=0 không được hấp tiệt trùng, 4=Thủy tinh HK1 T=0 được hấp tiệt trùng, 5=Thủy tinh HK2 T=0 không được hấp tiệt trùng, 6=Thủy tinh HK2 T=0 được hấp tiệt trùng, 7= KabiPac T=1w 80°C, 8=Thủy tinh HK1 T=1w 80°C, 9=Thủy tinh HK2 T=1w 80°C

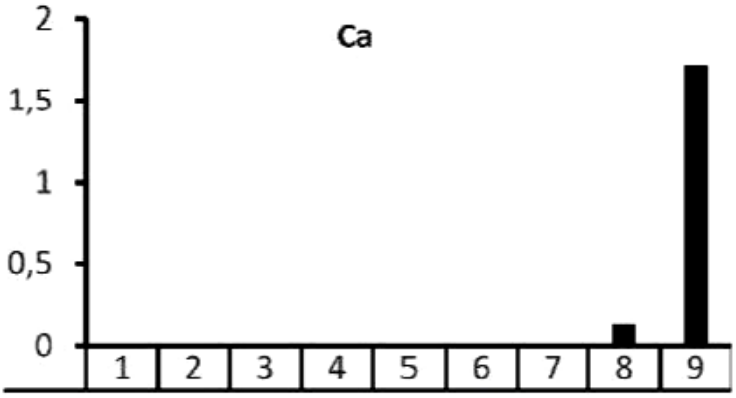

Fig.1-6: 1=KabiPac T=0 không được hấp tiệt trùng, 2= KabiPac T=0 được hấp tiệt trùng, 3=Thủy tinh HK1 T=0 không được hấp tiệt trùng, 4=Thủy tinh HK1 T=0 được hấp tiệt trùng, 5=Thủy tinh HK2 T=0 không được hấp tiệt trùng, 6=Thủy tinh HK2 T=0 được hấp tiệt trùng, 7= KabiPac T=1w 80°C, 8=Thủy tinh HK1 T=1w 80°C, 9=Thủy tinh HK2 T=1w 80°C

(11) **80215 A**
(21) **1-2021-03506**
(22) 11/01/2019
(30) 201811361768.6 15/11/2018 CN
PCT/CN2018/118720 30/11/2018 CN
(43) 25/08/2021
(85) 14/06/2021
(86) PCT/CN2019/071445 11/01/2019
(87) WO2020/098145 22/05/2020
Ngày yêu cầu thẩm định nội dung: 14/06/2021
(51) ***H04W 48/16***

(71) **HUAWEI TECHNOLOGIES CO., LTD.** (CN)
Huawei Administration Building Bantian, Longgang District Shenzhen, Guangdong 518129, China
(72) GAN, Ming (CN); LIANG, Dandan (CN)
(74) Công ty Luật TNHH Phạm và Liên danh (PHAM & ASSOCIATES)

(54) **PHƯƠNG PHÁP VÀ THIẾT BỊ TRUYỀN THÔNG VÀ VẬT LƯU TRỮ MÁY TÍNH ĐỌC ĐƯỢC**

(57) Sáng chế đề cập đến phương pháp chỉ báo thông tin, bao gồm bước tạo khung thứ nhất, trong đó khung thứ nhất bao gồm thông tin địa chỉ của trạm hoạt động trên băng tần số 6GHz; và truyền khung thứ nhất trên băng tần số 2,4GHz và/hoặc băng tần số 5GHz.

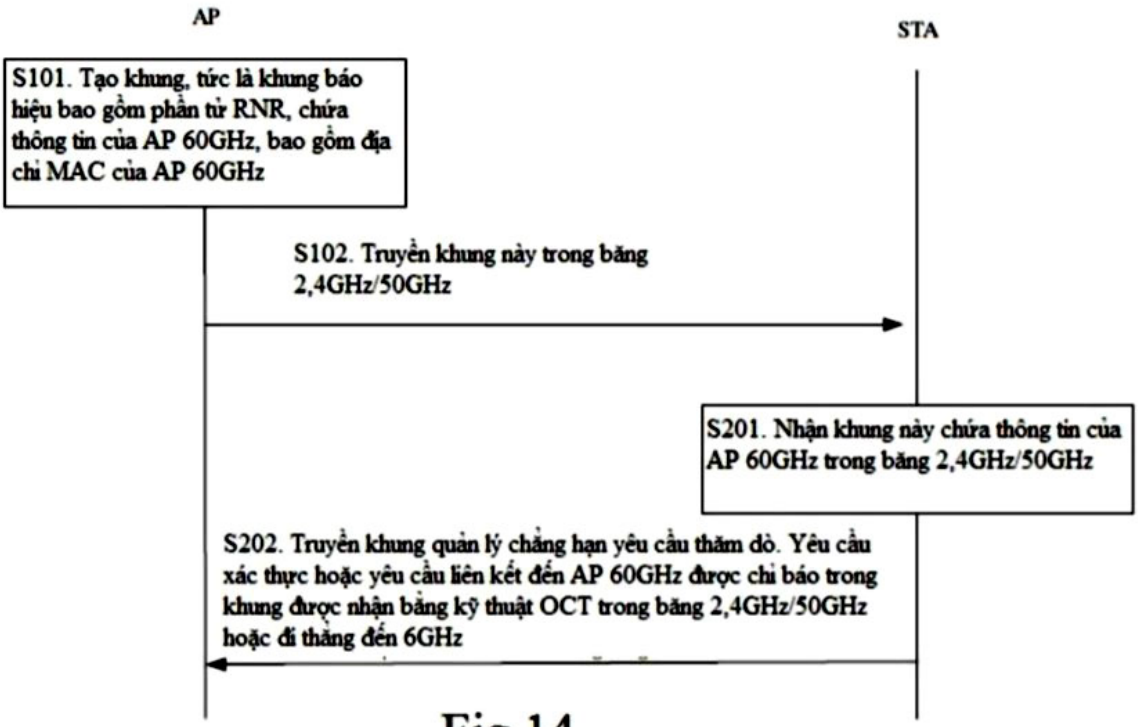

Fig.14

(11) **80216 A** (43) 25/08/2021
(21) **1-2021-03522**
(22) 14/06/2021
Ngày yêu cầu thẩm định nội dung: 14/06/2021
Ngày yêu cầu công bố sớm: 14/06/2021
(51) ***C07C 209/00**; C07C 211/38; C07C 209/08*

(71) **TRUNG TÂM NGHIÊN CỨU ỨNG DỤNG SẢN XUẤT THUỐC - HỌC VIỆN QUÂN Y** (VN)
158A, đường Phùng Hưng, phường Phúc La, quận Hà Đông, thành phố Hà Nội
(72) Phan Đình Châu (VN); Vũ Bình Dương (VN); Nguyễn Thị Hồng Thắm (VN); Đặng Trường Giang (VN); Phạm Văn Hiển (VN)

(54) **PHƯƠNG PHÁP TỔNG HỢP 1-(3,5-DIMETYLADAMANTYLAMIN) HYDROCLORUA**

(57) Sáng chế đề cập đến phương pháp tổng hợp 1-(3,5-dimetyladamantylamin) hydroclorua (**I**) có thao tác đơn giản, các nguyên liệu sử dụng trong phương pháp đều là các hóa chất công nghiệp sẵn có, giá thành rẻ, quy trình chỉ gồm hai bước, các thông số kỹ thuật được tối ưu hóa và có thể tiến hành cả hai bước trong một thiết bị (one-pot), không cần tinh chế sản phẩm trung gian, để có thể tiết kiệm được nguyên liệu, rút ngắn thời gian thao tác, nâng cao hiệu suất quy trình.
Theo giải pháp này, 1-(3,5-dimetyladamantylamin) hydroclorua (**I**) được tổng hợp trong hai bước phản ứng và có thể tiến hành trong cùng một thiết bị: Bước một là cho 1,3-dimetyl-adamantan (**II**) tác dụng với axit nitric và axetamit ở 100°C để được *N*-axetyl-1-amino-3,5-dimetyl adamantan (**III**), bước tiếp theo là deaxetyl hoá trong môi trường kiềm để cho memantin và tạo muối hợp chất này với dung dịch HCl 18% để cho sản phẩm **I**. Hiệu suất tổng gộp của cả quy trình là 91.17%.

(11) **80217 A**
(21) **1-2021-03531**
(22) 06/12/2019
(30) 201811497390.2 07/12/2018 CN
201811574426.2 21/12/2018 CN
(43) 25/08/2021
(85) 15/06/2021
(86) PCT/CN2019/123810 06/12/2019
(87) WO2020/114509 11/06/2020
Ngày yêu cầu thẩm định nội dung: 15/06/2021
(51) ***H04N 19/61**; H04N 19/70*

(71) **HUAWEI TECHNOLOGIES CO., LTD.** (CN)
Huawei Administration Building, Bantian, Longgang District, Shenzhen, Guangdong 518129, P. R. China
(72) CHEN, Xu (CN); ZHENG, Jianhua (CN)
(74) Công ty Luật TNHH T&G (TGVN)

(54) **PHƯƠNG PHÁP VÀ THIẾT BỊ GIẢI MÃ VÀ MÃ HOÁ ẢNH VIĐEO, THIẾT BỊ GIẢI MÃ VIĐEO, THIẾT BỊ MÃ HOÁ VIĐEO, PHƯƠNG TIỆN LƯU TRỮ PHI NHẤT THỜI VÀ PHƯƠNG TIỆN PHI NHẤT THỜI ĐỌC ĐƯỢC BẰNG MÁY TÍNH**

(57) Sáng chế đề xuất phương pháp giải mã và mã hoá ảnh viđeo, thiết bị giải mã và mã hoá ảnh viđeo, thiết bị giải mã viđeo, thiết bị mã hoá viđeo, phương tiện lưu trữ phi nhất thời, và phương tiện phi nhất thời đọc được bằng máy tính. Khi xác định được rằng chế độ hợp nhất hoặc chế độ bỏ cóc được sử dụng, nếu xác định được, thông qua việc giải mã, rằng bộ chỉ thị MMVD (Merge mode with Motion Vector Difference - chế độ hợp nhất có hiệu vectơ chuyển động) là đúng, thì bộ chỉ thị PU (Prediction Unit - đơn vị dự đoán) hình tam giác có thể không được lập mã. Bộ chỉ thị PU hình tam giác chỉ được lập mã khi xác định được, thông qua việc giải mã, rằng bộ chỉ thị MMVD là sai. Điều này làm giảm số lượng tài nguyên lập mã được sử dụng, và có thể giảm phí tổn bit của luồng bit

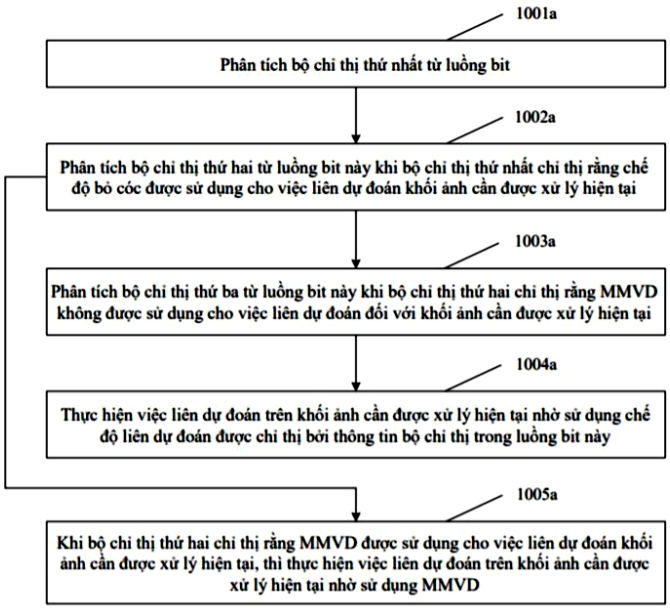

Fig.10A

(11) **80218 A** (43) 25/08/2021
(21) **1-2021-03532** (85) 15/06/2021
(22) 15/11/2019 (86) PCT/KR2019/015704 15/11/2019
(30) 10-2018-0141822 16/11/2018 KR (87) WO2020/101449 22/05/2020
Ngày yêu cầu thẩm định nội dung: 15/06/2021
(51) ***D21J 3/10**; D21H 11/12; D21C 3/22; D21C 9/18*

(71) **MARINE INNOVATION CO., LTD** (KR)
701, FOUNDATION FOR INDUSTRY COOPERATION. UNIVERSITY OF ULSAN, 93, Daehak-ro Nam-gu, Ulsan 44610, Republic of Korea
(72) CHA, Wan-young (KR)
(74) Công ty Luật TNHH T&G (TGVN)

(54) **PHƯƠNG PHÁP SẢN XUẤT KHUÔN SỬ DỤNG BỘT RONG BIỂN VÀ KHUÔN ĐƯỢC SẢN XUẤT BẰNG PHƯƠNG PHÁP NÀY**

(57) Sáng chế đề cập đến phương pháp sản xuất khuôn sử dụng bột rong biển bao gồm các bước: làm đầy thiết bị lưu trữ bằng bột rong biển làm từ nguyên liệu thô rong biển; đo hàm lượng ẩm của chất lỏng bột rong biển trong thiết bị lưu trữ; điều chỉnh hàm lượng ẩm của chất lỏng bột rong biển vào khoảng xác định trước khi hàm lượng ẩm đo được vượt ra khỏi khoảng xác định trước này; làm đầy khuôn trong thiết bị đúc bằng chất lỏng bột rong biển có hàm lượng ẩm đã được điều chỉnh; và tạo thành khuôn đúc có hình dạng tương ứng với khuôn bằng cách tạo áp lực lên chất lỏng bột rong biển trong khuôn. Sáng chế cũng đề cập đến khuôn được sản xuất bằng phương pháp này.

FIG.2

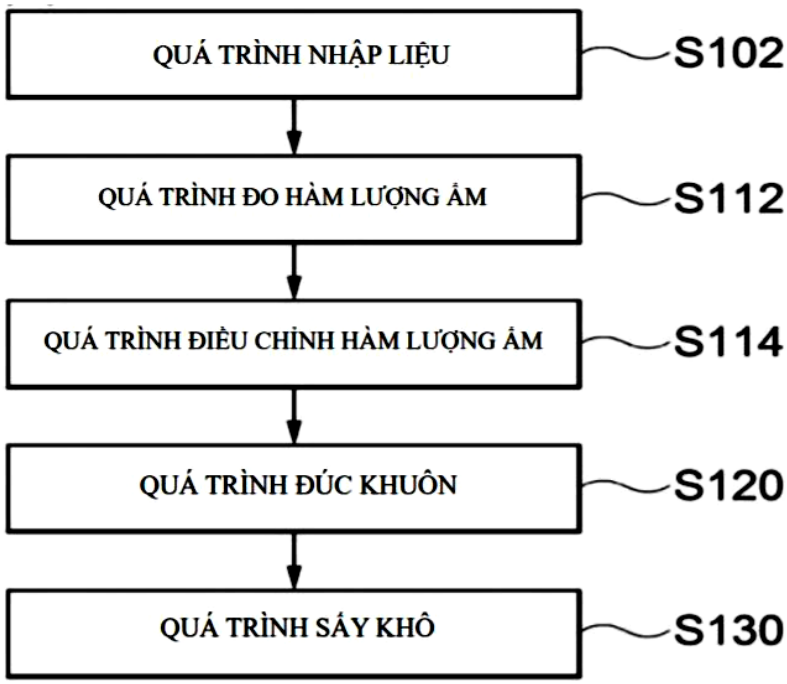

(11) **80219 A** (43) 25/08/2021
(21) **1-2021-03552** (85) 15/06/2021
(22) 09/12/2019 (86) PCT/EP2019/084162 09/12/2019
(30) 18213088.0 17/12/2018 EP (87) WO2020/126592 A1 25/06/2020
Ngày yêu cầu thẩm định nội dung: 15/06/2021
(51) ***C11D 3/20**; C11D 3/37*

(71) **UNILEVER GLOBAL IP LIMITED** (GB)
Port Sunlight, Wirral, Merseyside CH62 4ZD, United Kingdom
(72) ANTONELLI Sandra (IT); BANDYOPADHYAY Punam (IN); KOTTUKAPALLY Jiji Paul (IN); NAIK Maheshwara Shiva (IN); TROMBETTA Ivana (IT)
(74) Công ty TNHH Trần Hữu Nam và Đồng sự (TRAN H.N & ASS.)

(54) **CHẾ PHẨM RỬA BÁT ĐĨA BẰNG TAY DẠNG LỎNG CHỨA AXIT BÉO VÀ POLYME**

(57) Sáng chế đề cập đến chế phẩm làm sạch bề mặt cứng, cụ thể là chế phẩm tẩy rửa dạng lỏng được cải thiện sự nhũ hóa và loại bỏ vết bẩn dầu nhờn của bề mặt cứng. Theo đó, sáng chế đề cập đến chế phẩm tẩy rửa dạng lỏng chứa:
a. từ 8 đến 30% trọng lượng hệ chất hoạt động bề mặt chứa:
i. chất hoạt động bề mặt chính có công thức $(R_1\text{-}(OR')_n\text{-}O\text{-}SO_3\text{-})_xM^{x+}$, trong đó:
R_1 là chuỗi alkyl có từ 8 đến 16 nguyên tử cacbon bão hòa hoặc không bão hòa,
R' là etylen,
n có giá trị từ 1 đến 18,
x là 1 hoặc 2,
M^{x+} là cation thích hợp cung cấp tính trung hòa về điện tích được chọn từ natri, canxi, kali và magie, và
ii. ít nhất một chất hoạt động bề mặt phụ được chọn từ chất hoạt động bề mặt lưỡng tính, alkyl sulfat, alkylbenzen sulfonat và các dẫn xuất của nó;
b. từ 0,001 đến 0,2% trọng lượng polyetylen oxit có trọng lượng phân tử cao hơn 200000 g/mol;
c. từ 0,05 đến 2% trọng lượng axit béo bao gồm axit béo hydroxy bão hòa có từ 8 đến 18 nguyên tử cacbon, axit béo không chứa hydroxy bão hòa có từ 8 đến 18 nguyên tử cacbon, hoặc hỗn hợp của chúng;
d. từ 0,1 đến 5% trọng lượng muối vô cơ được chọn từ nhóm bao gồm natri clorua, magie sulfat, natri sulfat và hỗn hợp của chúng; và
e. nước.
Sáng chế còn đề cập đến phương pháp làm sạch bề mặt cứng bằng chế phẩm theo sáng chế.

(11) **80220 A** (43) 25/08/2021
(21) **1-2021-03554** (85) 15/06/2021
(22) 09/12/2019 (86) PCT/EP2019/084181 09/12/2019
(30) 18213087.2 17/12/2018 EP (87) WO2020/126601 A1 25/06/2020
Ngày yêu cầu thẩm định nội dung: 15/06/2021
(51) ***C11D 3/20**; C11D 3/37*

(71) **UNILEVER GLOBAL IP LIMITED** (GB)
Port Sunlight, Wirral, Merseyside CH62 4ZD, United Kingdom
(72) ANTONELLI Sandra (IT); BANDYOPADHYAY Punam (IN); KOTTUKAPALLY Jiji Paul (IN); NAIK Maheshwara Shiva (IN); TROMBETTA Ivana (IT)
(74) Công ty TNHH Trần Hữu Nam và Đồng sự (TRAN H.N & ASS.)

(54) **CHẾ PHẨM RỬA BÁT BẰNG TAY DẠNG LỎNG CHỨA AXIT BÉO VÀ POLYME**

(57) Sáng chế đề cập đến chế phẩm làm sạch bề mặt cứng, cụ thể là chế phẩm tẩy rửa dạng lỏng được cải thiện sự nhũ hóa và loại bỏ vết bẩn dầu nhờn của bề mặt cứng. Theo đó, sáng chế đề cập đến chế phẩm tẩy rửa dạng lỏng chứa:
a. từ 8 đến 30% trọng lượng hệ chất hoạt động bề mặt chứa:
i. chất hoạt động bề mặt chính có công thức $(R_1\text{-}(OR')_n\text{-}O\text{-}SO_3\text{-})_xM^+$, trong đó:
R_1 là chuỗi alkyl có từ 8 đến 16 nguyên tử cacbon bão hòa hoặc không bão hòa,
R' là etylen,
n có giá trị từ 1 đến 18,
M^+ là cation thích hợp cung cấp tính trung hòa về điện tích được chọn từ natri, canxi, kali và magie, và
ii. chất hoạt động bề mặt phụ được chọn từ alkyl sulfat, alkylbenzen sulfonat và các dẫn xuất của nó;
b. từ 0,001 đến 0,2% trọng lượng polyetylen oxit có trọng lượng phân tử cao hơn 200000 g/mol;
c. từ 0,05 đến 2% trọng lượng axit béo bao gồm axit béo không chứa hydroxy bão hòa có từ 8 đến 18 nguyên tử cacbon, hoặc hỗn hợp của chúng;
d. từ 0,1 đến 5% trọng lượng muối vô cơ được chọn từ nhóm bao gồm natri clorua, magie sulfat, natri sulfat và hỗn hợp của chúng; và
e. nước.
Sáng chế còn đề cập đến phương pháp làm sạch bề mặt cứng bằng chế phẩm theo sáng chế.

(11) **80221 A** (43) 25/08/2021
(21) **1-2021-03563**
(22) 15/06/2021
Ngày yêu cầu thẩm định nội dung: 15/06/2021
Ngày yêu cầu công bố sớm: 15/06/2021
(51) ***H02H 3/34**; H02H 3/00; G01R 19/00; H01H 83/02*

(71) **TRƯỜNG ĐẠI HỌC MỎ - ĐỊA CHẤT** (VN)
Số 18 phố Viên, phường Đức Thắng, quận Bắc Từ Liêm, thành phố Hà Nội
(72) Nguyễn Thạc Khánh (VN); Kim Ngọc Linh (VN)

(54) **THIẾT BỊ BẢO VỆ DÒNG ĐIỆN RÒ (RƠLE BẢO VỆ RÒ ĐIỆN) CHO MẠNG ĐIỆN BA PHA TRUNG TÍNH CÁCH LY ĐIỆN ÁP 1140V**

(57) Sáng chế đề cập đến thiết bị bảo vệ dòng điện rò (rơle bảo vệ rò điện) cho mạng điện xoay chiều ba pha trung tính cách ly điện áp 1140V trong các mỏ than hầm lò để kiểm tra liên tục tình trạng cách điện của mạng, bảo vệ ngắt khi điện trở cách điện của mạng giảm đến mức nguy hiểm, bù thành phần điện dung của dòng điện rò, tự động phát hiện và nối ngan mạch pha rò xuống đất. Giải pháp theo sáng chế khác biệt ở chỗ: thứ nhất, tạo đặc tính biến dạng, cho phép nâng điện trở cắt khi rò một pha từ 1,5 đến 2,5 lần (so với các rơle không có đặc tính biến dạng), điều này làm giảm dòng điện rò (qua người), hạn chế tai nạn điện giật; thứ hai, tự động phát hiện và nối ngắn mạch pha rò xuống đất, điều này đảm bảo giảm dòng điện qua người xuống thấp hơn dòng an toàn khoảnh khắc khi con người chạm phải bộ phận mang điện khi kể đến sức điện động ngược do các động cơ công suất lớn trong mạng gây ra.

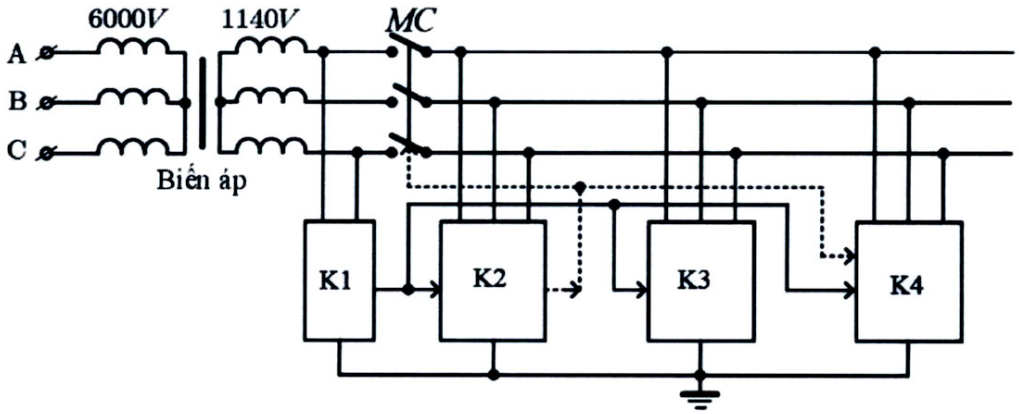

Hình 1

(11) **80222 A** (43) 25/08/2021
(21) **1-2021-03605**
(22) 17/06/2021
Ngày yêu cầu thẩm định nội dung: 17/06/2021
Ngày yêu cầu công bố sớm: 17/06/2021
(51) ***C12G 1/00***; *C12G 3/00*
(71) **CÔNG TY TNHH MỘT THÀNH VIÊN HỮU CƠ HUẾ VIỆT** (VN)
Số 19 Trường Chinh, phường Xuân Phú, thành phố Huế, tỉnh Thừa Thiên Huế
(72) Nguyễn Thị Huệ (VN)
(74) Công ty TNHH Tư vấn công nghệ và Sở hữu trí tuệ IP GROUP (IP GROUP CO.,LTD.)

(54) **QUY TRÌNH SẢN XUẤT RƯỢU SEN**

(57) Sáng chế đề cập đến quy trình sản xuất rượu sen bao gồm các bước: i) thu hoạch gạo sen từ hoa sen; ii) thu hoạch và tách vỏ hạt sen trưởng thành, thu được nhân hạt sen; iii) tiến hành hấp nhân hạt sen, thu được nhân hạt sen 1; iv) thu hoạch hạt sen già, thu được hạt sen già 1; v) gia nhiệt hạt sen già 1, thu được hạt sen già 2; vi) nghiền hạt sen già 2, thu được hạt sen già 3; vii) lên men nhân hạt sen 1, thu được hỗn hợp 1; viii) chưng cất và lọc hỗn hợp 1, thu được rượu sen 1; ix) ngâm ủ rượu sen 1 với hạt sen già 3, thu được hỗn hợp 2; x) lọc hỗn hợp 2, thu được rượu sen 2; xi) ngâm ủ rượu sen 2 với gạo sen, thu được hỗn hợp 3; xii) lọc và ủ hỗn hợp 3, thu được sản phẩm rượu sen có độ cồn từ 28° - 34°; xiii) rót chai, đóng nắp và bảo quản rượu sen.

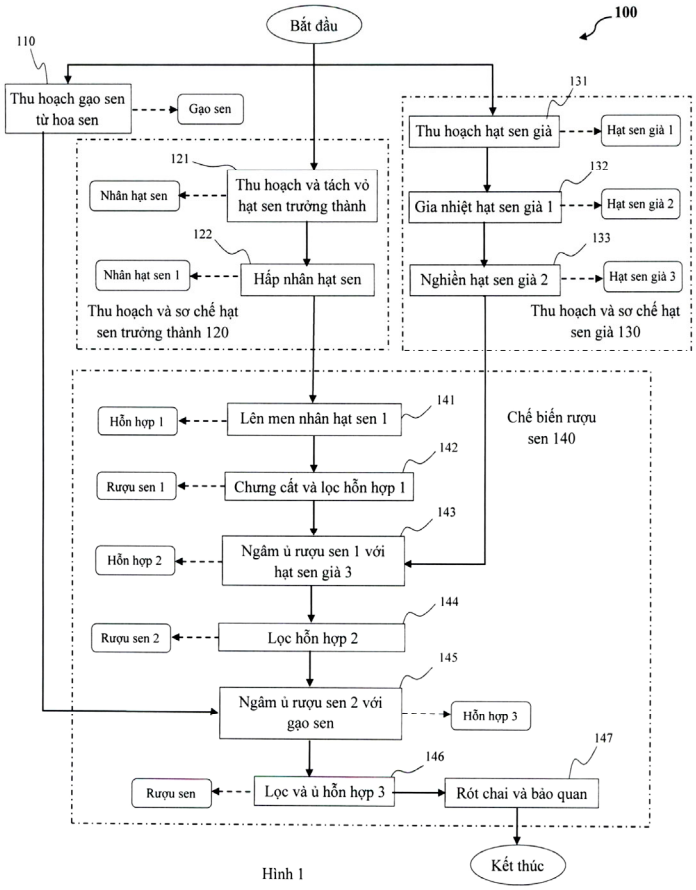

Hình 1

(11) **80223 A** (43) 25/08/2021
(21) **1-2021-03611** (85) 17/06/2021
(22) 28/11/2019 (86) PCT/EP2019/082825 28/11/2019
(30) 18214090.5 19/12/2018 EP (87) WO2020/126377 A1 25/06/2020
Ngày yêu cầu thẩm định nội dung: 17/06/2021
(51) ***A61K 8/34**; A61Q 5/12; A61K 8/898; A61K 8/41; A61K 8/58*
(71) **UNILEVER GLOBAL IP LIMITED** (GB)
Port Sunlight, Wirral, Merseyside CH62 4ZD, United Kingdom
(72) BARFOOT Richard Jonathan (GB); COOKE Michael James (GB); MENDOZA FERNANDEZ Cesar Ernesto (GB); PRICE Paul Damien (GB)
(74) Công ty TNHH Trần Hữu Nam và Đồng sự (TRAN H.N & ASS.)

(54) **CHẾ PHẨM XẢ DƯỠNG TÓC ĐỂ CẢI THIỆN ĐỘ KẾT BÁM**

(57) Sáng chế đề cập đến chế phẩm chứa:
(i) chất hoạt động bề mặt xả dưỡng cation, mạch thẳng với lượng nằm trong khoảng từ 0,01 đến 10% trọng lượng;
(ii) chất béo mạch thẳng với lượng nằm trong khoảng từ 0,1 đến 10% trọng lượng;
(iii) chất có lợi dạng hạt;
(iv) chất hoạt động bề mặt cation mạch nhánh, được chọn từ cấu trúc 1 với lượng nằm trong khoảng từ 0,01 đến 5% trọng lượng, ở 100% hoạt tính:

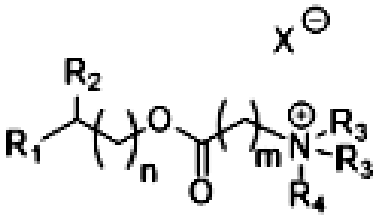

Cấu trúc 1 ,

trong đó:
• R_1 và R_2 bao gồm các chuỗi alkyl mạch thẳng, bão hòa hoặc không bão hòa, với độ dài mạch cacbon-cacbon từ C_4 đến C_{20}, tốt hơn là từ C_6 đến C_{18}; tốt hơn nữa là từ C_8 đến C_{12}, tốt nhất là từ C_6 đến C_{10},
• n có phạm vi từ 0 đến 10, tốt hơn là chọn từ 0 và 1;
• m có phạm vi từ 1 đến 6, tốt hơn là chọn từ 1 và 2;
• R_3 bao gồm chuỗi alkyl có chiều dài mạch cacbon-cacbon từ C_1 đến C_4, tốt hơn là từ C_1 đến C_2;
• R_4 bao gồm proton hoặc chuỗi alkyl có chiều dài mạch cacbon-cacbon từ C_1 đến C_4, tốt hơn là từ C_1 đến C_2; và
• X là anion hữu cơ hoặc vô cơ;
trong đó tỷ lệ mol của chất đồng hoạt động bề mặt cation mạch nhánh (iv) so với chất hoạt động bề mặt cation mạch thẳng (i) nằm trong khoảng từ 1:20 đến 1:1, tốt hơn là từ 1:10 đến 1:1, tốt nhất là từ 1:5 đến 1:2 cung cấp độ kết bám các chất có lợi được cải thiện.

(11) **80224 A** (43) 25/08/2021
(21) **1-2021-03612** (85) 17/06/2021
(22) 10/12/2019 (86) PCT/EP2019/084380 10/12/2019
(30) 18214093.9 19/12/2018 EP (87) WO2020/126658 A1 25/06/2020
Ngày yêu cầu thẩm định nội dung: 17/06/2021
(51) ***A61K 8/34**; A61Q 5/12; A61K 8/892; A61K 8/898; A61K 8/41; A61K 8/42*
(71) **UNILEVER GLOBAL IP LIMITED** (GB)
Port Sunlight, Wirral, Merseyside CH62 4ZD, United Kingdom
(72) BARFOOT Richard Jonathan (GB); COOKE Michael James (GB); MENDOZA FERNANDEZ Cesar Ernesto (GB); PRICE Paul Damien (GB)
(74) Công ty TNHH Trần Hữu Nam và Đồng sự (TRAN H.N & ASS.)

(54) **CHẾ PHẨM XẢ DƯỠNG TÓC ĐỂ CẢI THIỆN ĐỘ KẾT BÁM CỦA SILICON**

(57) Sáng chế đề cập đến chế phẩm chứa:
(i) chất hoạt động bề mặt xả dưỡng cation, mạch thẳng với lượng nằm trong khoảng từ 0,01 đến 10% trọng lượng;
(ii) chất béo mạch thẳng với lượng nằm trong khoảng từ 0,1 đến 10% trọng lượng;
(iii) chất có lợi dạng hạt được lựa chọn từ nhóm bao gồm các hoạt chất dưỡng, hoạt chất dưỡng da đầu, chất thơm được bao nang, chất thơm được nhũ hoá, và hỗn hợp của chúng;
(iv) chất hoạt động bề mặt cation mạch nhánh, được chọn từ cấu trúc 1 với lượng nằm trong khoảng từ 0,01 đến 5% trọng lượng, ở 100% hoạt chất,

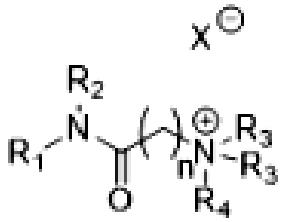

Cấu trúc 1,

trong đó:
• R_1 và R_2 bao gồm các chuỗi alkyl mạch thẳng hoặc mạch nhánh, bão hòa hoặc không bão hòa, với độ dài mạch cacbon-cacbon từ C_6 đến C_{22}; tốt hơn là từ C_6 đến C_{12};
• n có phạm vi từ 1 đến 6;
• R_3 bao gồm chuỗi alkyl có chiều dài chuỗi cacbon-cacbon từ C_1 đến C_4, tốt hơn là C_1 đến C_2;
• R_4 bao gồm proton hoặc chuỗi alkyl có chiều dài chuỗi cacbon-cacbon từ C_1 đến C_4, tốt hơn là từ C_1 đến C_2; và
• X là anion hữu cơ hoặc vô cơ;
trong đó tỷ lệ mol của chất đồng hoạt động bề mặt cation mạch nhánh (iv) so với chất hoạt động bề mặt cation mạch thẳng (i) nằm trong khoảng từ 1:20 đến 1:1, tốt hơn là từ 1:10 đến 1:1, tốt nhất là từ 1:5 đến 1:2 cung cấp độ kết bám chất có lợi được cải thiện.

(11) **80225 A**
(21) **1-2021-03617**
(22) 26/11/2019
(30) 62/772,815 29/11/2018 US
62/915,784 16/10/2019 US
(43) 25/08/2021
(85) 17/06/2021
(86) PCT/IB2019/060171 26/11/2019
(87) WO2020/109994 04/06/2020
Ngày yêu cầu thẩm định nội dung: 17/06/2021
(51) ***A61P 7/06**; A61K 31/444; A61K 31/4709; A61P 35/00; C07D 471/04; A61K 31/4375; C07D 401/14; C07D 405/14; C07D 413/14; C07D 401/12*

(71) **PFIZER INC.** (US)
235 East 42nd Street, New York, New York 10017, United States of America
(72) GOPALSAMY, Ariamala (US); NARAYANAN, Arjun Venkat (US); CASIMIRO-GARCIA, Agustin (MX); CHOI, Chulho (US); HEPWORTH, David (US); PIOTROWSKI, David Walter (US); YAYLA, Hatice Gizem (US); JASTI, Jayasankar (US); ROBERTS, Lee Richard (GB); JONES, Lyn Howard (GB); PARIKH, Mihir Dineshkumar (US); CHEN, Ming Zhu (US); FADEYI, Olugbeminiyi Omezia (NG); ROBINSON, JR., Ralph Pelton (US); DOW, Robert Lee (US); CABRAL, Shawn (US)
(74) Công ty Luật TNHH T&G (TGVN)

(54) **HỢP CHẤT PYRAZOL LÀM CHẤT ĐIỀU BIẾN CỦA HEMOGLOBIN VÀ DƯỢC PHẨM CHỨA HỢP CHẤT NÀY**

(57) Sáng chế đề cập đến hợp chất pyrazol, chế phẩm chứa chúng, quy trình điều chế chúng và hợp chất trung gian được sử dụng trong quy trình này.
Cụ thể hơn, sáng chế đề cập đến các chất điều biến HbS có công thức (I):

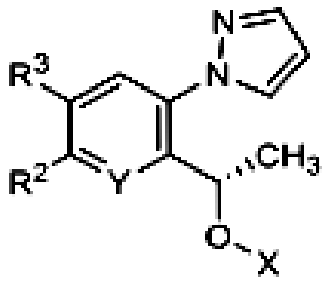

(I)

hoặc các chất hỗ biến của chúng, hoặc các muối dược dụng của các chất điều biến này hoặc các chất hỗ biến của chúng, trong đó X, Y, R^2 và R^3 là như được xác định trong phần mô tả.
Các chất điều biến HbS có thể hữu ích trong việc điều trị nhiều loại rối loạn, bao gồm bệnh tế bào hình liềm (SCD).

(11) **80226 A** (43) 25/08/2021
(21) **1-2021-03623** (85) 17/06/2021
(22) 29/11/2019 (86) PCT/JP2019/046879 29/11/2019
(30) 2018-224724 30/11/2018 JP (87) WO2020/111263 A1 04/06/2020
(51) ***C07D 239/34***; *A61P 25/08; C07D 239/54; C07D 401/04; C07D 487/04; C07D 405/04; C07D 413/04; C07D 417/04; C07D 471/04; A61K 31/506; C07D 403/04*

(71) **OTSUKA PHARMACEUTICAL CO., LTD.** (JP)
2-9, Kanda Tsukasa-machi, Chiyoda-ku, Tokyo 101-8535 Japan
(72) Tomoichi SHINOHARA (JP); Shin IWATA (JP); Masaki SUZUKI (JP); Kenta ARAI (JP); Nobuaki ITO (JP); Takuya CHIBA (JP)
(74) Công ty TNHH một thành viên Sở hữu trí tuệ VCCI (VCCI-IP CO.,LTD)

(54) **HỢP CHẤT DỊ VÒNG ĐỂ ĐIỀU TRỊ BỆNH ĐỘNG KINH VÀ DƯỢC PHẨM CHỨA HỢP CHẤT NÀY**

(57) Sáng chế đề cập đến hợp chất dị vòng có công thức [I] và muối của nó:

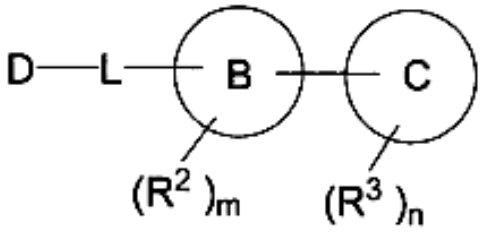

Công thức I

trong đó các ký hiệu là như đã được định rõ trong bản mô tả, có thể được sử dụng để điều trị, phòng ngừa và/hoặc chẩn đoán cơn động kinh và tương tự trong bệnh liên quan đến cơn động kinh trong bệnh động kinh hoặc cơn động kinh co giật (bao gồm cơn động kinh kháng nhiều thuốc, cơn động kinh đề kháng, cơn động kinh triệu chứng cấp tính, cơn động kinh do sốt và trạng thái động kinh), cũng như dược phẩm chứa hợp chất này.

(11) **80227 A**
(21) **1-2021-03637**
(22) 04/05/2010
(30) 61/175,736 05/05/2009 US
61/285,118 09/12/2009 US
(43) 25/08/2021
(85) 22/11/2011
(86) PCT/US2010/033478 04/05/2010
(87) WO2010/129503 11/11/2010
Ngày yêu cầu thẩm định nội dung: 30/10/2012
(51) ***A61K 38/18**; C07K 14/50*
(62) 1-2011-03204

(71) **AMGEN INC.** (US)
One Amgen Center Drive, Thousand Oaks, California 91320-1799, United States of America
(72) BELOUSKI, Edward John (US); ELLISON, Murielle Marie (US); HAMBURGER, Agnes Eva (US); HECHT, Randy Ira (US); LI, Yue-Sheng (US); MICHAELS, Mark Leo (US); SUN, Jeonghoon (KR); XU, Jing (CN)
(74) Công ty TNHH Tầm nhìn và Liên danh (VISION & ASSOCIATES CO.LTD.)

(54) **POLYPEPTIT FGF21 ĐỘT BIẾN, AXIT NUCLEIC MÃ HÓA POLYPEPTIT NÀY VÀ DƯỢC PHẨM CHỨA POLYPEPTIT NÀY DÙNG ĐỂ ĐIỀU TRỊ RỐI LOẠN CHUYỂN HÓA**

(57) Sáng chế đề cập đến phân tử axit nucleic mã hóa polypeptit FGF21 đột biến, polypeptit FGF21 đột biến, dược phẩm chứa polypeptit FGF21 đột biến này, và axit nucleic, polypeptit hoặc dược phẩm này dùng để sử dụng trong điều trị rối loạn chuyển hóa.

FIG. 36

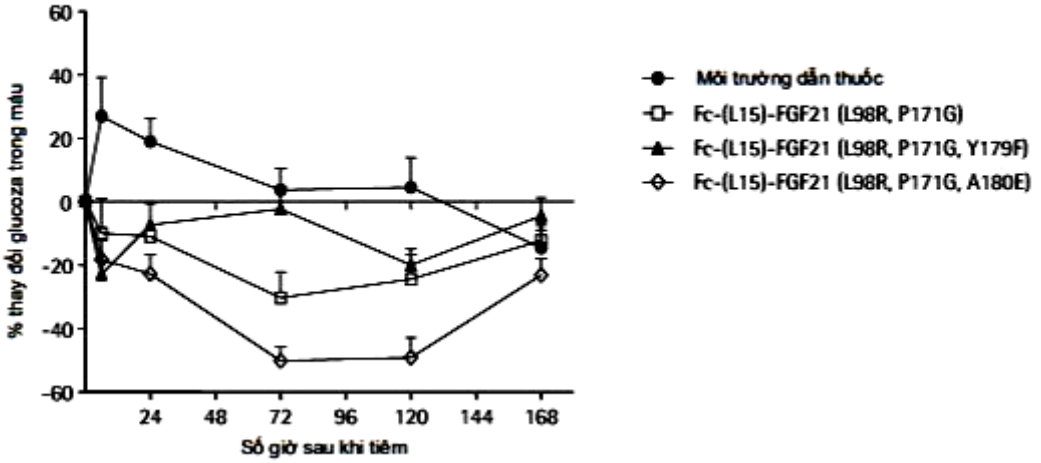

(11) **80228 A** (43) 25/08/2021
(21) **1-2021-03663** (85) 18/06/2021
(22) 15/11/2019 (86) PCT/CN2019/118645 15/11/2019
(30) 201811407531.7 23/11/2018 CN (87) WO2020/103764 A1 28/05/2020
Ngày yêu cầu thẩm định nội dung: 18/06/2021
(51) ***G10L 15/26**; H04M 1/725; G06F 3/048*

(71) **HUAWEI TECHNOLOGIES CO., LTD.** (CN)
Huawei Administration Building, Bantian, Longgang District, Shenzhen, Guangdong 518129, P. R. China
(72) ZHOU, Xuan (CN); WANG, Shoucheng (CN); LONG, Jiayu (CN); GAO, Yue (CN)
(74) Công ty TNHH một thành viên Sở hữu trí tuệ VCCI (VCCI-IP CO.,LTD)

(54) **THIẾT BỊ ĐIỆN TỬ**

(57) Sáng chế đề cập đến lĩnh vực về các công nghệ truyền thông, và đề xuất thiết bị điện tử, sao cho người dùng có thể được nhắc, theo quy trình chạy ứng dụng, thực thi nhiệm vụ lời nói liên quan đến ứng dụng. Điều này nâng cao hiệu quả điều khiển lời nói của thiết bị điện tử và trải nghiệm người dùng. Phương pháp bao gồm các bước: hiển thị giao diện thứ nhất của ứng dụng, trong đó giao diện thứ nhất bao gồm việc điều khiển được sử dụng để cập nhật giao diện thứ nhất; cho phép ứng dụng lời nói ở nền sau đáp lại tín hiệu báo thức được nhập bởi người dùng; hiển thị M lời nhắc đầu vào lời nói trên giao diện thứ nhất, trong đó mỗi lời nhắc đầu vào lời nói tương ứng với ít nhất một điều khiển trên giao diện thứ nhất; thu thập tín hiệu điều khiển lời nói được nhập bởi người dùng, trong đó tín hiệu điều khiển lời nói tương ứng với lời nhắc đầu vào lời nói thứ nhất trong M lời nhắc đầu vào lời nói; và hiển thị giao diện thứ hai của ứng dụng đáp lại tín hiệu điều khiển lời nói, trong đó giao diện thứ hai là giao diện được thu nhận qua việc cập nhật sau khi điều khiển thứ nhất trên giao diện thứ nhất được kích hoạt, và điều khiển thứ nhất tương ứng với lời nhắc đầu vào lời nói thứ nhất.

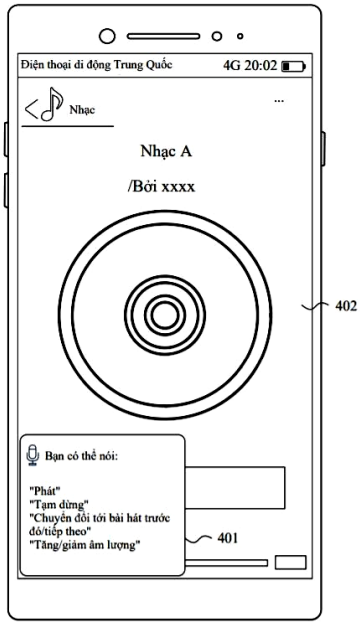

FIG. 4

(11) **80229 A**
(21) **1-2021-03678**
(22) 31/10/2019
(30) 10-2018-0142388 19/11/2018 KR
10-2019-0126064 11/10/2019 KR
(43) 25/08/2021
(85) 18/06/2021
(86) PCT/KR2019/014607 31/10/2019
(87) WO2020/105897 28/05/2020
Ngày yêu cầu thẩm định nội dung: 18/06/2021
(51) ***E04C 5/16***
(71) 1. **DAE DONG M.S. LTD** (KR)
167-1, Manse-ro, Daedeok-myeon, Anseong-si, Gyeonggi-do 17542, Republic of Korea
2. **JSPACE CO., LTD.** (KR)
167-1, Manse-ro, Daedeok-myeon, Anseong-si, Gyeonggi-do 17542, Republic of Korea
(72) PARK, Myung Hyun (KR); PARK, Hyun Ju (KR)
(74) Công ty TNHH Tầm nhìn và Liên danh (VISION & ASSOCIATES CO.LTD.)

(54) **ỐNG LỒNG NỐI THANH THÉP**

(57) Sáng chế đề cập đến ống lồng để nối thanh thép, trong đó phần thân ngăn việc sinh ra dung sai ở bề mặt chu vi của ít nhất một trong số thanh thép phía trên và thanh thép phía dưới qua bộ phận ngăn sự sinh ra dung sai, phần thân này cho phép thanh thép phía trên được lồng từ một đầu của phần thân này theo hướng trục và thanh thép phía dưới được lồng từ đầu còn lại của phần thân này theo hướng trục. Không giống tình trạng kỹ thuật, sáng chế có thể: giảm lượng chất lỏng làm đầy được đổ đầy trong phần thân nhờ sự cải biên kết cấu để ngăn việc sinh ra dung sai giữa thanh thép và mặt trong của phần thân của ống lồng mà các thanh thép được nối với nhau bằng cách được lồng theo hướng trục từ các đầu trên và dưới của ống lồng; giảm chi phí sản xuất và thời gian xây dựng và tăng cường độ bền của ống lồng bằng cách ngăn phần nối giữa thanh thép và ống lồng không bị hư hỏng hoặc bị vỡ; và cải thiện hơn nữa độ bền của đầu nối nhờ việc lồng và lắp rắp đầu nối vào phần phía trên của phần thân và sau đó bắt vít thanh thép vào đầu nối.

[FIG.8]

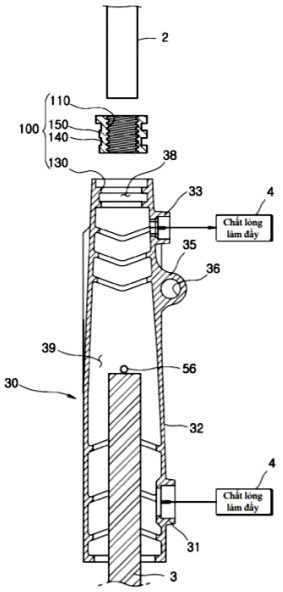

(11) **80230 A**
(21) **1-2021-03701**
(22) 22/11/2018
(43) 25/08/2021
(85) 21/06/2021
(86) PCT/JP2018/043235 22/11/2018
(87) WO2020/105180 28/05/2020
(51) ***H04W 72/04***; *H04W 72/12; H04W 28/06*
(71) **NTT DOCOMO, INC.** (JP)
11-1, Nagatacho 2-chome, Chiyoda-ku, Tokyo 100-6150, Japan
(72) TAKEDA, Kazuki (JP); NAGATA, Satoshi (JP); WANG, Lihui (CN); GUO, Shaozhen (CN)
(74) Công ty TNHH một thành viên Sở hữu trí tuệ VCCI (VCCI-IP CO.,LTD)

(54) **THIẾT BỊ ĐẦU CUỐI NGƯỜI DÙNG VÀ PHƯƠNG PHÁP TRUYỀN THÔNG VÔ TUYẾN**

(57) Sáng chế đề cập đến thiết bị đầu cuối người dùng gồm: bộ thu mà thu thông tin khuôn dạng khe mà chỉ báo khuôn dạng khe của tế bào; và bộ điều khiển, khi việc truyền và thu trong các chiều truyền được chỉ dẫn, thực hiện việc điều khiển để thực hiện việc truyền và thu trong tế bào định trước và không thực hiện việc truyền và thu trong tế bào khác dựa trên phương pháp chỉ dẫn truyền và thu trong mỗi tế bào, các chiều truyền là khác nhau giữa các tế bào mà các khuôn dạng khe được cấu hình là linh hoạt, để điều khiển hợp lý việc truyền thông bán song công trong hệ thống truyền thông vô tuyến tương lai.

Trường hợp	CC1	CC2	Hoạt động UE
1	DL (Cấu hình TDD)	Trao quyền UL/UL bán tĩnh/ SFI UL	lỗi
2	UL (Cấu hình TDD)	Gán DL/DL bán tĩnh/ SFI DL	lỗi
3	Linh hoạt (Cấu hình TDD) Tham số gán DL /SFI DL	Tham số trao quyền UL/ SFI UL	lỗi
4	Linh hoạt (Cấu hình TDD) Tham số gán DL /SFI DL	UL bán tĩnh	lỗi
5	Linh hoạt (Cấu hình TDD) DL bán tĩnh	Tham số trao quyền UL/ SFI UL	lỗi
6	Linh hoạt (Cấu hình TDD) DL bán tĩnh	UL bán tĩnh	lỗi
7	Linh hoạt (Cấu hình TDD) Trao quyền UL/ SFI UL	Tham số gán DL /SFI DL	lỗi
8	Linh hoạt (Cấu hình TDD) Trao quyền UL/ SFI UL	DL bán tĩnh	lỗi
9	Linh hoạt (Cấu hình TDD) UL bán tĩnh	Tham số gán DL /SFI DL	lỗi
10	Linh hoạt (Cấu hình TDD) UL bán tĩnh	DL bán tĩnh	lỗi
11	Linh hoạt (SFI động) Tham số gán DL	Tham số trao quyền UL/ SFI UL	lỗi
12	Linh hoạt (SFI động) Tham số gán DL	UL bán tĩnh	lỗi
13	Linh hoạt (SFI động) DL bán tĩnh	Tham số trao quyền UL/ SFI UL	lỗi
14	Linh hoạt (SFI động) DL bán tĩnh	UL bán tĩnh	lỗi
15	Linh hoạt (SFI động) Tham số trao quyền UL	Tham số gán DL /SFI DL	lỗi
16	Linh hoạt (SFI động) Tham số trao quyền UL	DL bán tĩnh	lỗi
17	Linh hoạt (SFI động) UL bán tĩnh	Tham số gán DL /SFI DL	lỗi
18	Linh hoạt (SFI động) UL bán tĩnh	DL bán tĩnh	lỗi

FIG. 3

(11) **80231 A** (43) 25/08/2021
(21) **1-2021-03707**
(22) 21/06/2021
Ngày yêu cầu thẩm định nội dung: 21/06/2021
Ngày yêu cầu công bố sớm: 30/06/2021
(51) ***A61K 36/00***

(71) **CÔNG TY CỔ PHẦN SAO THÁI DƯƠNG** (VN)
Số nhà 92, phố Vĩnh Hưng, phường Vĩnh Hưng, quận Hoàng Mai, thành phố Hà Nội, Việt Nam
(72) Nguyễn Thị Hương Liên (VN)
(74) Công ty TNHH Sở hữu trí tuệ ALNGUYEN (ALNGUYEN IP CO.,LTD.)

(54) **CHẾ PHẨM ĐIỀU TRỊ CÁC BỆNH XƯƠNG KHỚP CÓ NGUỒN GỐC DƯỢC LIỆU VÀ QUY TRÌNH SẢN XUẤT**

(57) Sáng chế đề cập đến chế phẩm điều trị các bệnh xương khớp có nguồn gốc dược liệu có thành phần bao gồm (% khối lượng): cao khô của dược liệu bài thuốc: 40-75; cao quy bản: 0,1-20; cao xương hỗn hợp: 0,1-20; cao nhung hươu: 0,1-20; dịch chiết salix alba: 5-25; nattokinaza: 0,1-10; và nabenzoat: 0-0,5, trong đó hỗn hợp dược liệu bài thuốc bao gồm các thành phần: hoàng bá (vỏ cây), cam thảo (rễ/thân rễ), đỗ trọng (vỏ thân), ngưu tất (rễ), phòng phong (rễ), bạch linh (quả thể nấm), sinh địa (thân rễ), tang ký sinh (toàn cây), tần giao (rễ), tri mẫu (thân rễ), hoa đào (hoa), trần bì (vỏ quả), bạch thược (rễ), đảng sâm (rễ), nhân sâm (rễ) độc hoạt (rễ), đương quy (rễ), quế chi (cành), tế tân (rễ, thân rễ), xuyên khung (thân rễ) và ngũ gia bì (rễ). Sáng chế cũng đề cập đến quy trình sản xuất chế phẩm điều trị các bệnh xương khớp nêu trên.

(11) **80232 A**
(21) **1-2021-03708**
(22) 20/11/2019
(30) 2018-218960 22/11/2018 JP
(51) ***A61B 1/00***; *A61L 31/14*
(43) 25/08/2021
(85) 21/06/2021
(86) PCT/JP2019/045384 20/11/2019
(87) WO2020/105668 28/05/2020

(71) 1. **JICHI MEDICAL UNIVERSITY** (JP)
2-6-3 Hirakawa-cho, Chiyoda-ku, Tokyo 1020093, Japan
2. **OTSUKA PHARMACEUTICAL FACTORY, INC.** (JP)
115, Aza Kuguhara, Tateiwa, Muya-cho, Naruto-shi, Tokushima 7728601, Japan
(72) YANO Tomonori (JP); OHHATA Atsushi (JP); HIRAKI Yuji (JP)
(74) Công ty TNHH Tầm nhìn và Liên danh (VISION & ASSOCIATES CO.LTD.)

(54) **CHẾ PHẨM NHỚT ĐÀN HỒI BẢO VỆ TRƯỜNG QUAN SÁT CỦA ĐÈN NỘI SOI**

(57) Sáng chế đề cập đến chế phẩm nhớt đàn hồi để bảo vệ trường quan sát của đèn nội soi, chế phẩm nhớt đàn hồi này chứa chất làm đặc và nước và có môđun đàn hồi khi cắt G' bằng 0,7 Pa hoặc lớn hơn, và phương pháp bảo vệ trường quan sát của đèn nội soi, phương pháp này bao gồm bước cấp chế phẩm nhớt đàn hồi từ phần gần của đèn nội soi, qua kênh, vào phần xa của đèn nội soi. Chế phẩm nhớt đàn hồi hoặc phương pháp theo sáng chế có thể được sử dụng đặc biệt thích hợp trong bảo vệ trường quan sát của đèn nội soi khi chất lỏng sẫm màu mờ đục hoặc nguyên liệu bán rắn tích tụ bên trong ống và cản trở trường quan sát của đèn nội soi, chế phẩm nhớt đàn hồi bảo vệ trường quan sát bằng cách đẩy chất lỏng hoặc nguyên liệu bán rắn, hoặc sử dụng để bảo vệ trường quan sát của đèn nội soi khi trường quan sát của đèn nội soi bị cản trở bởi sự xuất huyết kéo dài bên trong ống.

(11) **80233 A** (43) 25/08/2021
(21) **1-2021-03709** (85) 20/06/2016
(22) 19/12/2014 (86) PCT/EP2014/078634 19/12/2014
(30) 13199006.1 20/12/2013 EP (87) WO2015/091898 25/06/2015
Ngày yêu cầu thẩm định nội dung: 15/06/2017
(51) ***A61K 47/10***; *A61P 33/14; A61P 33/00; A61K 31/42; A61K 47/26*
(62) 1-2016-02255

(71) **INTERVET INTERNATIONAL B.V.** (NL)
Wim de Koerverstraat 35, NL-5831 AN Boxmeer, Nertherlands
(72) LEHAY, Anne (FR); FLOCHLAY-SIGOGNAULT, Annie (FR)
(74) Công ty TNHH Tầm nhìn và Liên danh (VISION & ASSOCIATES CO.LTD.)

(54) **NƯỚC UỐNG ĐÃ PHA THUỐC VÀ PHƯƠNG PHÁP BÀO CHẾ NƯỚC UỐNG NÀY**

(57) Sáng chế đề cập đến nước uống đã pha thuốc chứa dược phẩm và phương pháp bào chế nước uống này.

(11) **80234 A**
(21) **1-2021-03711**
(22) 28/09/2011
(30) 61/387,128 28/09/2010 US
(43) 25/08/2021
(85) 25/04/2013
(86) PCT/KR2011/007165 28/09/2011
(87) WO2012/044076 05/04/2012
Ngày yêu cầu thẩm định nội dung: 25/04/2013
(51) ***H04N 7/26**; H04N 7/30*
(62) 1-2016-03512
(71) **SAMSUNG ELECTRONICS CO., LTD.** (KR)
129, Samsung-ro, Yeongtong-gu, Suwon-si, Gyeonggi-do, 443-742, Republic of Korea
(72) HONG, Yoon-Mi (KR); HAN, Woo-Jin (KR); CHEON, Min-Su (KR); CHEN, Jianle (CN)
(74) Công ty TNHH Tầm nhìn và Liên danh (VISION & ASSOCIATES CO.LTD.)

(54) **THIẾT BỊ GIẢI MÃ VIDEO**

(57) Sáng chế đề cập đến thiết bị giải mã video. Thiết bị giải mã video này bao gồm bộ xử lý được tạo cấu hình để: nhận khối biến đổi được lượng tử hóa có kích thước định trước, xác định hằng số thay đổi tỷ lệ để thay đổi tỷ lệ các hệ số biến đổi có trong khối biến đổi được lượng tử hóa dựa vào tham số lượng tử hóa, thay đổi tỷ lệ các hệ số biến đổi bằng cách sử dụng hằng số thay đổi tỷ lệ, và biến đổi ngược khối biến đổi mà bao gồm các hệ số biến đổi đã thay đổi tỷ lệ. Trong đó, khi i biểu thị phần dư sau khi tham số lượng tử hóa được chia cho 6, thì hằng số thay đổi tỷ lệ đối với i=0 là 40, hằng số thay đổi tỷ lệ đối với i=1 là 45, hằng số thay đổi tỷ lệ đối với i=2 là 51, hằng số thay đổi tỷ lệ đối với i=3 là 57, hằng số thay đổi tỷ lệ đối với i=4 là 64 và hằng số thay đổi tỷ lệ đối với i=5 là 72.

FIG. 10

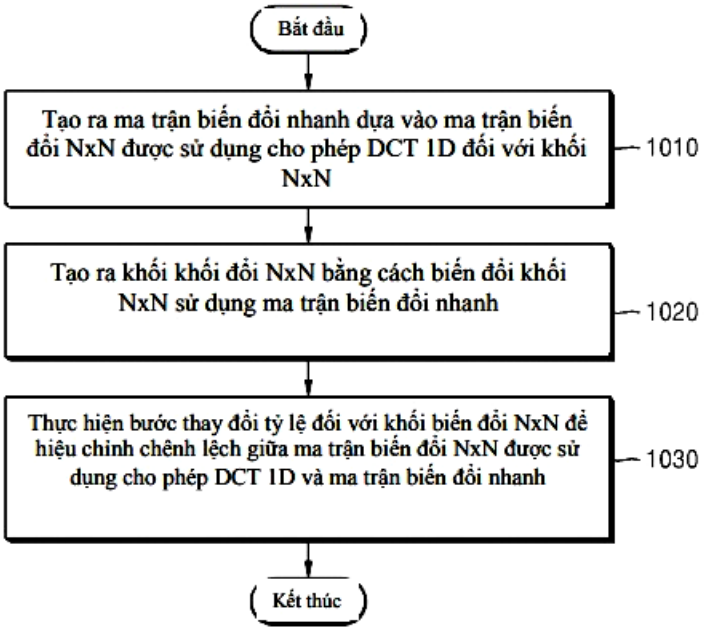

(11) **80235 A**
(21) **1-2021-03722**
(22) 16/12/2019
(43) 25/08/2021
(85) 22/06/2021
(86) PCT/JP2019/049196 16/12/2019
(87) WO2021/124404 24/06/2021
Ngày yêu cầu thẩm định nội dung: 22/06/2021
(51) ***A62B 35/00***
(71) **TANIZAWA SEISAKUSHO, LTD.** (JP)
8-1, Shintomi 2-chome, Chuo-ku, Tokyo 104-0041, Japan
(72) Masakazu NAKAZAWA (JP)
(74) Công ty TNHH Sở hữu trí tuệ Thảo Thọ Quyến (INVENCO.,LTD)
(54) **DÂY ĐEO AN TOÀN**

(57) Sáng chế đề cập đến dây đeo an toàn có khả năng làm giảm áp lực của dây đeo đùi lên hông người đeo khi người đeo ở trạng thái treo. Dây đeo an toàn bao gồm cặp dây đeo vai (2, 3) tương ứng treo xung quanh cả hai vai của người đeo; cặp dây đeo đùi (4, 5) tương ứng quấn quanh hai bên đùi của người đeo; dây đeo chân (11) nối với mỗi dây đeo đùi; chi tiết nối (7) qua đó ít nhất một trong số dây đeo vai và dây đeo chân được chèn để kết nối đai an toàn; và dây đeo kết nối (300) nối cặp dây đeo đùi với nhau. Dây đeo vai và dây đeo chân tương ứng được cố định vào phần phía trước của dây đeo đùi.

FIG.1

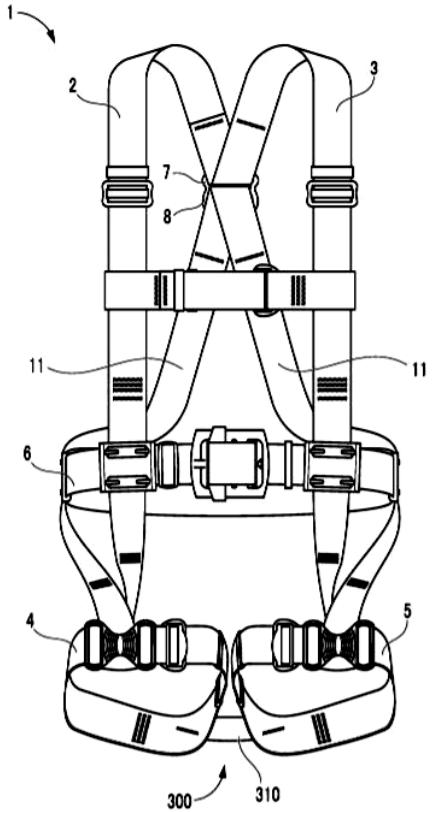

(11) **80236 A** (43) 25/08/2021
(21) **1-2021-03740** (85) 22/06/2021
(22) 26/11/2019 (86) PCT/RU2019/050227 26/11/2019
(30) 62/771,451 26/11/2018 US (87) WO2020/111982 A1 04/06/2020
Ngày yêu cầu thẩm định nội dung: 22/06/2021
(51) ***H04N 19/126**; H04N 19/50*

(71) **HUAWEI TECHNOLOGIES CO., LTD.** (CN)
Huawei Administration Building, Bantian, Longgang District, Shenzhen, Guangdong 518129, P. R. China
(72) FILIPPOV, Alexey Konstantinovich (RU); RUFITSKIY, Vasily Alexeevich (RU); CHEN, Jianle (CN)
(74) Công ty TNHH một thành viên Sở hữu trí tuệ VCCI (VCCI-IP CO.,LTD)

(54) **PHƯƠNG PHÁP DỰ BÁO BÊN TRONG KHỐI CỦA HÌNH ẢNH, PHƯƠNG PHÁP MÃ HÓA, THIẾT BỊ DỰ BÁO VÀ PHƯƠNG TIỆN BẤT BIẾN ĐỌC ĐƯỢC BỞI MÁY TÍNH**

(57) Sáng chế đề cập đến các phương pháp và các thiết bị dự báo bên trong khối của hình ảnh. Phương pháp dùng cho mẫu của khối bao gồm các bước: thu nhận trị số mẫu được dự báo từ một hoặc nhiều trị số mẫu tham chiếu bởi việc dự báo bên trong nhờ sử dụng chế độ dự báo bên trong dòng điện một chiều (DC); nhân trị số mẫu được dự báo với hệ số trọng số mẫu, dẫn đến trị số mẫu được dự báo có trọng số; bổ sung trị số bổ sung vào trị số mẫu được dự báo có trọng số, dẫn đến trị số mẫu được dự báo không được chuẩn hóa; và chuẩn hóa trị số mẫu được dự báo không được chuẩn hóa bởi sự dịch chuyển phải số học của sự biểu diễn số nguyên của trị số mẫu được dự báo không được chuẩn hóa, trong đó hệ số trọng số mẫu là ((2<<p)-wL-wT), trong đó p là thông số của hệ số trọng số mẫu, wL là hệ số trọng số theo chiều ngang, và wT là hệ số trọng số theo chiều thẳng đứng.

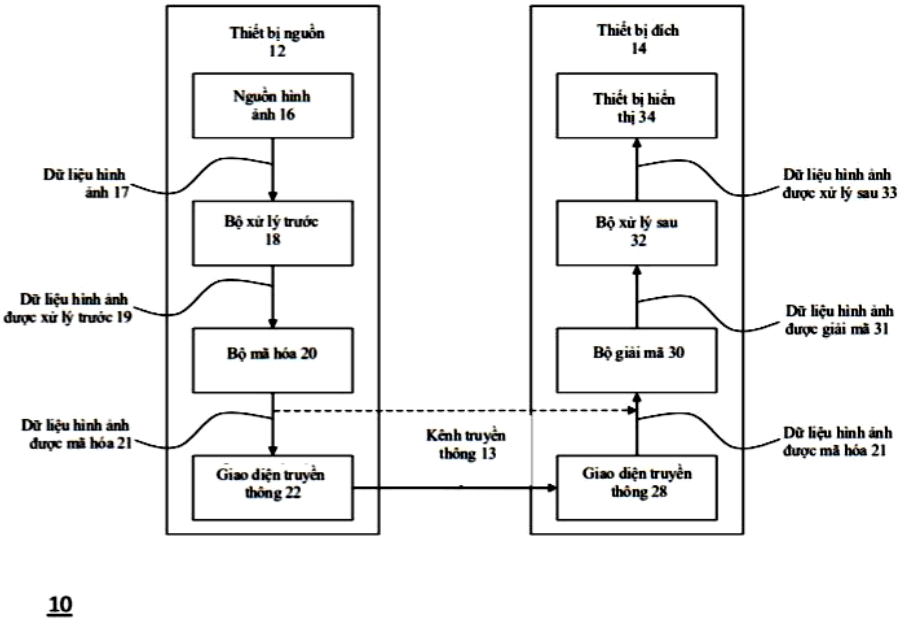

FIG. 1A

(11) **80237 A** (43) 25/08/2021
(21) **1-2021-03742** (85) 27/08/2015
(22) 06/01/2014 (86) PCT/KR2014/000093 06/01/2014
(30) 61/748,964 04/01/2013 US (87) WO2014/107065 10/07/2014
Ngày yêu cầu thẩm định nội dung: 27/08/2015
(51) ***H04N 19/13**; H04N 19/91*
(62) 1-2015-03162
(71) **SAMSUNG ELECTRONICS CO., LTD.** (KR)
129, Samsung-ro, Yeongtong-gu, Suwon-si, Gyeonggi-do, 443-742, Republic of Korea
(72) LEE, Tammy (KR); CHOI, Byeong-doo (KR)
(74) Công ty TNHH Tầm nhìn và Liên danh (VISION & ASSOCIATES CO.LTD.)

(54) **PHƯƠNG PHÁP GIẢI MÃ HÌNH ẢNH HIỆN TẠI CỦA VIĐEO**

(57) Sáng chế đề cập đến thiết bị giải mã video bao gồm bộ thu được cấu hình để nhận, từ luồng bit, thông tin về kích cỡ tối đa của đơn vị mã hóa và thông tin thứ nhất chỉ báo liệu đoạn lát phụ thuộc được phép bao gồm trong một hình ảnh không; và bộ giải mã được cấu hình để xác định ít nhất một đơn vị mã hóa tối đa chứa trong đoạn lát thứ nhất, dựa vào kích cỡ đơn vị mã hóa tối đa được xác định bằng cách sử dụng thông tin về kích cỡ tối đa; trong đó bộ thu còn được tạo cấu hình để nhận, từ luồng bít, thông tin thứ hai chỉ báo liệu đơn vị mã hóa tối đa hiện tại có phải là phần cuối của đoạn lát thứ nhất hay không; trong đó, bộ giải mã còn được tạo cấu hình để xác định số lượng điểm vào của các tập con, chứa trong đoạn lát thứ nhất, dựa vào thông tin thứ ba nhận được từ phần đầu đoạn lát của luồng bít, và xác định các vị trí của các điểm vào dựa vào thông tin thứ tư thu được từ phần đầu đoạn lát chỉ ra số lượng mà nhỏ hơn 1 đơn vị so với khoảng dịch của các điểm vào; trong đó bộ giải mã còn được tạo cấu hình để lưu trữ biến số ngữ cảnh của đoạn lát thứ nhất nếu thông tin thứ nhất chỉ ra rằng đoạn lát phụ thuộc được phép bao gồm trong hình ảnh và thông tin thứ hai chỉ ra rằng đơn vị mã hóa tối đa hiện tại là phần cuối của đoạn lát thứ nhất; trong đó bộ giải mã còn được cấu hình để giải mã đoạn lát phụ thuộc được bố trí liên kề đoạn lát thứ nhất trong hình ảnh bằng cách sử dụng biến số ngữ cảnh được lưu trữ; trong đó số lượng và các vị trí của điểm vào được xác định nếu nhiều mảnh có thể chứa trong hình ảnh hoặc bước đồng bộ hóa có thể được thực hiện đối với các biến số ngữ cảnh của đơn vị mã hóa tối đa hiện tại được chứa trong hình ảnh.

FIG. 2A

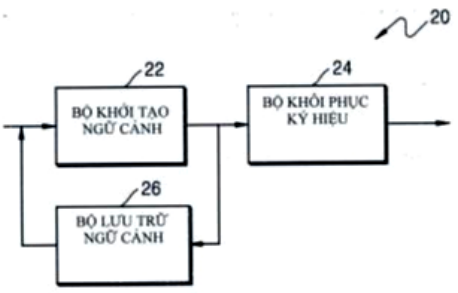

(11) **80238 A** (43) 25/08/2021
(21) **1-2021-03771** (85) 23/06/2021
(22) 27/11/2019 (86) PCT/JP2019/046261 27/11/2019
(30) 2018-222530 28/11/2018 JP (87) WO2020/111087 A1 04/06/2020
Ngày yêu cầu thẩm định nội dung: 23/06/2021
(51) ***A61K 31/4375**; A61K 31/5025; C07D 487/04; A61P 43/00; C07D 471/04; A61K 31/444; A61P 35/00*

(71) **TAKEDA PHARMACEUTICAL COMPANY LIMITED** (JP)
1-1, Doshomachi 4-chome, Chuo-ku, Osaka-shi, Osaka 541-0045 Japan
(72) HIRAYAMA, Takaharu (JP); ITO, Yoshiteru (JP); BANNO, Hiroshi (JP); TOKUHARA, Hidekazu (JP); TANAKA, Toshio (JP); ARIKAWA, Yasuyoshi (JP); NII, Noriyuki (JP); KAWAKITA, Youichi (JP); IMAMURA, Shinichi (JP)
(74) Công ty TNHH một thành viên Sở hữu trí tuệ VCCI (VCCI-IP CO.,LTD)

(54) **HỢP CHẤT DỊ VÒNG**

(57) Sáng chế đề cập đến hợp chất có thể có tác dụng ức chế MALT1 có thể được sử dụng làm thuốc dự phòng hoặc điều trị bệnh ung thư, v.v., có công thức (I):

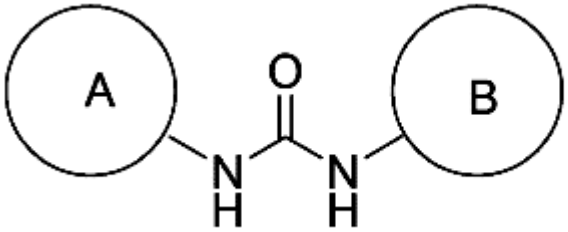

(I)

trong đó mỗi biến là như được xác định trong phần mô tả, muối của nó, hoặc đồng tinh thể, hydrat hoặc solvat của nó.

(11) **80239 A** (43) 25/08/2021
(21) **1-2021-03772** (85) 01/11/2016
(22) 02/04/2015 (86) PCT/JP2015/060519 02/04/2015
(30) 2014-076693 03/04/2014 JP (87) WO2015/152384 08/10/2015
Ngày yêu cầu thẩm định nội dung: 01/11/2016
(51) ***A61K 8/42**; A61Q 19/02; A61P 43/00; A61Q 19/00; A61K 31/164; A61P 17/00*
(62) 1-2016-04197

(71) **POLA CHEMICAL INDUSTRIES, INC.** (JP)
1234, Aino, Fukuroi-shi, Shizuoka 4378765 Japan
(72) KONDO, Chihiro (JP); SASSA, Shoko (JP); SAITOH, Yuko (JP); MORI, Yasuhito (JP); YOKOYAMA, Kouji (JP)
(74) Công ty Cổ phần Sở hữu công nghiệp INVESTIP (INVESTIP)

(54) **MỸ PHẨM LÀM TRẮNG DA CHỨA RƯỢU D-PANTOTHENYL VÀ PHƯƠNG PHÁP LÀM TRẮNG DA**

(57) Sáng chế đề cập đến chất ức chế tạo melanin chứa rượu D-pantothenyl. Cụ thể là, sáng chế đề cập đến mỹ phẩm làm trắng da chứa rượu D-pantothenyl và phương pháp làm trắng da.

Fig.1

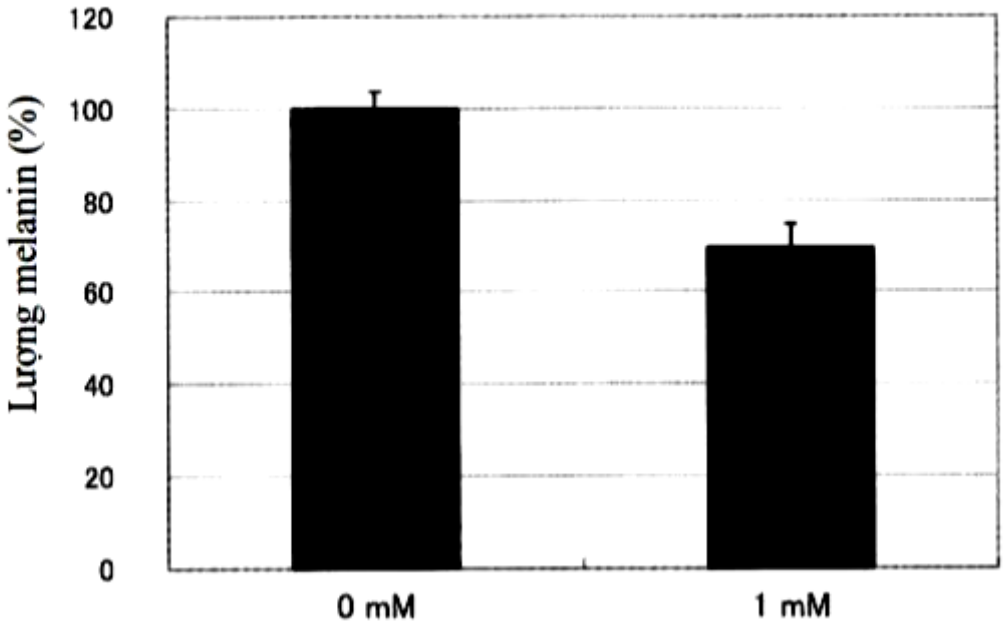

(11) **80240 A**
(21) **1-2021-03794**
(22) 29/07/2019
(30) 201811458677.4 30/11/2018 CN
(43) 25/08/2021
(85) 24/06/2021
(86) PCT/CN2019/098151 29/07/2019
(87) WO2020/107921 04/06/2020
Ngày yêu cầu thẩm định nội dung: 24/06/2021
(51) ***H04N 19/132***
(71) **HUAWEI TECHNOLOGIES CO., LTD.** (CN)
Huawei Administration Building Bantian, Longgang District Shenzhen, Guangdong 518129, China
(72) CHEN, Xu (CN); ZHENG, Jianhua (CN)
(74) Công ty Luật TNHH Phạm và Liên danh (PHAM & ASSOCIATES)

(54) **PHƯƠNG PHÁP VÀ THIẾT BỊ MÃ HÓA VÀ GIẢI MÃ HÌNH ẢNH CHO CHUỖI VIĐEO VÀ VẬT GHI MÁY TÍNH ĐỌC ĐƯỢC BẤT BIẾN**

(57) Sáng chế đề cập đến phương pháp và thiết bị mã hóa và giải mã ảnh đối với chuỗi viđeo. Phương pháp giải mã ảnh theo sáng chế bao gồm: xác định thông tin chuyển động của khối cần được giải mã; thu được khối dự báo giải mã thứ nhất của khối cần được giải mã dựa trên thông tin chuyển động; thực hiện tìm kiếm chuyển động có độ chính xác thứ nhất trong khối ảnh tham chiếu dự báo để thu được ít nhất hai khối dự báo giải mã thứ hai; thực hiện giảm tốc độ lấy mẫu trên khối dự báo giải mã thứ nhất để thu được mảng pixel lấy mẫu thứ nhất; thực hiện giảm tốc độ lấy mẫu trên ít nhất hai khối dự báo giải mã thứ hai để thu được ít nhất hai mảng pixel lấy mẫu thứ hai; tính toán hiệu số giữa mảng pixel lấy mẫu thứ nhất và mỗi mảng trong các mảng pixel lấy mẫu thứ hai, và sử dụng, làm vectơ chuyển động dự báo mục tiêu, vectơ chuyển động tương ứng với mảng pixel lấy mẫu thứ hai có hiệu số nhỏ nhất; và thu được khối dự báo giải mã mục tiêu của khối cần được giải mã dựa trên vectơ chuyển động dự báo mục tiêu, và giải mã khối cần được giải mã dựa trên khối dự báo giải mã mục tiêu. Theo sáng chế, lượng tính toán phép so sánh hiệu số được giảm, và hiệu quả tạo mã ảnh được cải thiện.

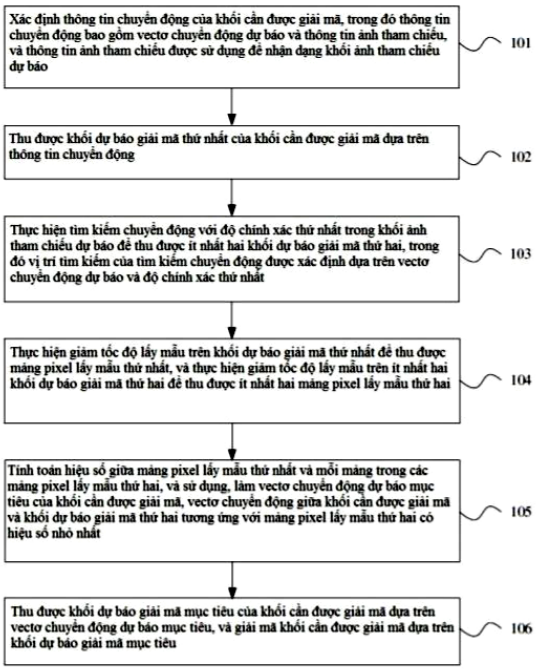

Fig.1

(11) **80241 A**
(21) **1-2021-03806**
(22) 11/02/2015
(30) 14/531,425 03/11/2014 US
14/602,340 22/01/2015 US
(43) 25/08/2021
(85) 25/05/2017
(86) PCT/US2015/015387 11/02/2015
(87) WO2016/073022 12/05/2016
Ngày yêu cầu thẩm định nội dung: 06/03/2018
(51) ***H01L 31/0296***
(62) 1-2017-01967

(71) **FIRST SOLAR, INC.** (US)
28101 Cedar Park Boulevard Perrysburg, Ohio 43551, United States of America
(72) DAMJANOVIC, Dan (DE); GLOECKLER, Markus (DE); LIAO, Feng (CN); LOS, Andrei (US); MAO, Dan (CN); MILLIRON, Benjamin (US); MOR, Gopal (IN); POWELL, Rick (US); RING, Kenneth (US); ROGGELIN, Aaron (US); TRIVEDI, Jigish (US); ZHAO, Zhibo (US)
(74) Công ty Luật TNHH T&G (TGVN)

(54) **THIẾT BỊ QUANG ĐIỆN**

(57) Sáng chế đề cập tới thiết bị quang điện chứa cấu trúc đế và ít nhất một lớp chứa Se, như lớp CdSeTe. Quy trình chế tạo thiết bị quang điện chứa bước tạo thành lớp CdSeTe trên đế bởi ít nhất một trong số quy trình phún xạ, lắng đọng hơi, CVD, lắng đọng bể hóa học, và quy trình lắng đọng vận chuyển hơi. Quy trình cũng chứa bước điều khiển giới hạn độ dầy của lớp chứa Se.

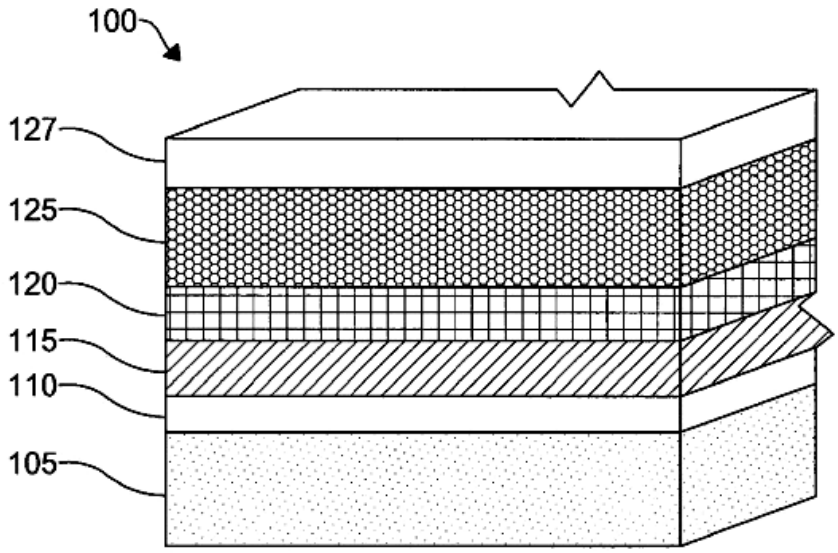

FIG. 1

(11) **80242 A** (43) 25/08/2021
(21) **1-2021-03809** (85) 24/06/2021
(22) 06/12/2019 (86) PCT/EP2019/083999 06/12/2019
(30) 18211107.0 07/12/2018 EP (87) WO2020/115282 11/06/2020
Ngày yêu cầu thẩm định nội dung: 24/06/2021
(51) ***H04N 19/105***; *H04N 19/593; H04N 19/186; H04N 19/136; H04N 19/182*

(71) **FRAUNHOFER-GESELLSCHAFT ZUR FOERDERUNG DER ANGEWANDTEN FORSCHUNG E. V.** (DE)
Hansastrasse 27c, 80686 Muenchen, Germany
(72) HELMRICH, Christian (DE); SCHWARZ, Heiko (DE); MARPE, Detlev (DE); WIEGAND, Thomas (DE)
(74) CÔNG TY LUẬT TRÁCH NHIỆM HỮU HẠN AMBYS HÀ NỘI (AMBYS HANOI)

(54) **BỘ GIẢI MÃ, BỘ MÃ HÓA VÀ PHƯƠNG PHÁP GIẢI MÃ HOẶC MÃ HÓA DỰA TRÊN KHỐI DỮ LIỆU ẢNH CỦA ẢNH**

(57) Sáng chế đề cập đến bộ giải mã (20) để giải mã dựa trên khối dữ liệu ảnh của ảnh (12'), bộ giải mã (20) được tạo cấu hình để giải mã khối hiện thời (80, 82, 84) của ảnh (12') bằng cách xác định tập hợp mẫu độ chói thứ nhất và tập hợp mẫu độ chói thứ hai trong vùng lân cận của khối hiện thời (80, 82, 84), tập hợp mẫu độ chói thứ nhất có các giá trị độ chói nhỏ hơn so với tập hợp mẫu độ chói thứ hai, khớp đường thẳng (43) có hàm tuyến tính qua các cặp mẫu độ chói-sắc độ thứ nhất (A, A') và các cặp mẫu độ chói-sắc độ thứ hai (B, B'), trong đó các cặp mẫu độ chói-sắc độ thứ nhất (A, A') được xác định dựa trên tập hợp thứ nhất gồm các mẫu độ chói và các mẫu sắc độ tương ứng thứ nhất trong vùng lân cận của khối hiện thời (80, 82, 84), và trong đó các cặp mẫu độ chói-sắc độ thứ hai (B, B') được xác định dựa trên tập hợp thứ hai gồm các mẫu độ chói và các mẫu sắc độ tương ứng thứ hai trong vùng lân cận của khối hiện thời (80, 82, 84), và dự đoán các mẫu sắc độ của khối hiện thời (80, 82, 84) sử dụng các mẫu độ chói của khối hiện thời (80, 82, 84) và hàm tuyến tính đã nêu. Sáng chế còn đề cập đến bộ mã hóa (10) và các phương pháp mã hóa và giải mã tương ứng.

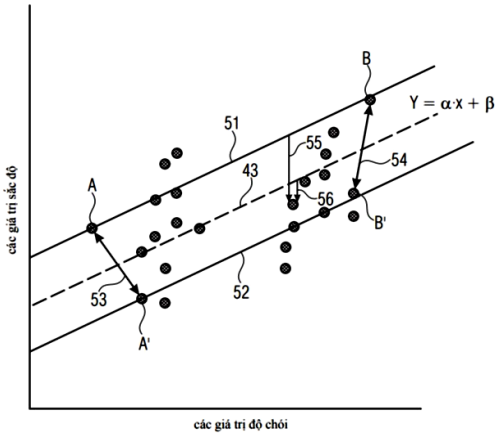

Fig. 5

(11) **80243 A** (43) 25/08/2021
(21) **1-2021-03813** (85) 24/06/2021
(22) 17/12/2019 (86) PCT/JP2019/049303 17/12/2019
(30) 2018-235869 17/12/2018 JP (87) WO2020/129946 A1 25/06/2020
Ngày yêu cầu thẩm định nội dung: 24/06/2021
(51) ***H02K 1/18**; H02K 15/02*

(71) **NIPPON STEEL CORPORATION** (JP)
6-1, Marunouchi 2-chome, Chiyoda-ku, Tokyo 100-8071 Japan
(72) TAKEDA Kazutoshi (JP); FUJII Hiroyasu (JP); TAKATANI Shinsuke (JP)
(74) Công ty TNHH một thành viên Sở hữu trí tuệ VCCI (VCCI-IP CO.,LTD)

(54) **LÕI NHIỀU LỚP DÍNH BÁM DÙNG CHO STATO, PHƯƠNG PHÁP SẢN XUẤT LÕI NÀY VÀ ĐỘNG CƠ ĐIỆN**

(57) Sáng chế đề cập đến lõi nhiều lớp dính bám dùng cho stato có khả năng kìm hãm tổn hao do sắt của động cơ điện và còn có khả năng sản xuất rất tốt. Lõi nhiều lớp dính bám dùng cho stato bao gồm nhiều tấm thép kỹ thuật điện được xếp chồng lên nhau và cả hai bề mặt của nó được phủ các lớp phủ cách điện, và các phần dính bám được bố trí giữa các tấm thép kỹ thuật điện liền kề với nhau theo hướng xếp chồng và làm cho các tấm thép kỹ thuật điện được dính bám với nhau. Tất cả các bộ tấm thép kỹ thuật điện liền kề với nhau theo hướng xếp chồng được dính bám nhờ các phần dính bám. Chất dính bám tạo ra các phần dính bám là chất dính bám trên cơ sở acrylic loại hai tác nhân (second generation acrylic adhesive, SGA) bao gồm hợp chất trên cơ sở acrylic, chất oxy hóa, và chất khử và trong đó một phần của hợp chất trên cơ sở acrylic và chất oxy hóa được quy định là tác nhân thứ nhất và phần còn lại của hợp chất trên cơ sở acrylic và chất khử được quy định là tác nhân thứ hai. Các phần dính bám được bố trí một phần giữa các tấm thép kỹ thuật điện liền kề với nhau theo hướng xếp chồng.

FIG. 3

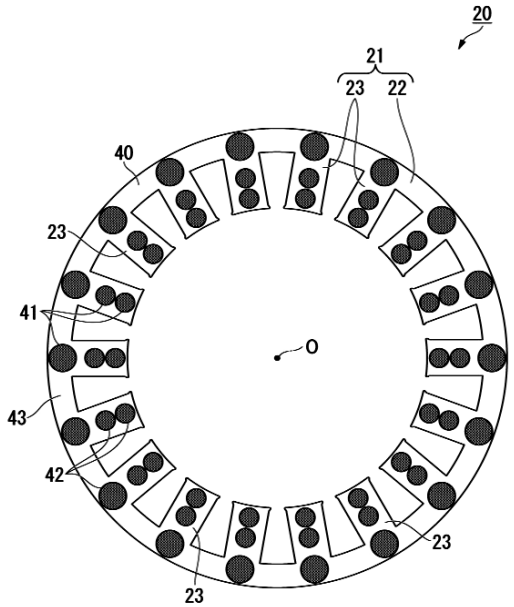

(11) **80244 A** (43) 25/08/2021
(21) **1-2021-03817** (85) 24/06/2021
(22) 26/11/2019 (86) PCT/AU2019/051293 26/11/2019
(30) 2018904571 30/11/2018 AU (87) WO2020/107064 04/06/2020
(51) ***A47G 19/00**; B65D 53/00; B65D 47/06; B65D 47/40; A61J 11/00; A61J 9/00*

(71) **B.BOX FOR KIDS DEVELOPMENTS PTY LTD** (AU)
Unit 5, 677 Springvale Road, Mulgrave, Victoria 3170, Australia
(72) JUNG, Mayer, Charles, William (NZ); TJERNBERG, Lisa, Edlund (SE); AMATOURY, Sylvain, Jacques (FR); HERMANS, Ty, Gerard (AU); CHANDRASEKARAN, Navin, Chandrakanth (AU)
(74) Công ty TNHH Tầm nhìn và Liên danh (VISION & ASSOCIATES CO.LTD.)

(54) **CỐC UỐNG NƯỚC**

(57) Sáng chế đề cập đến cốc uống nước (10) bao gồm thân chứa (11) và nắp đóng có thể tháo rời (12). Nắp đóng (12) có đầu nối (25) để nối với thân chứa (11) và đầu nối (25) được mở để tiếp nhận chất lỏng từ trong thân chứa (11). Nắp đóng (12) có đầu đóng (13) đối diện với đầu nối (25) và miệng uống (17) được tạo ra ở mép ngoại vi của đầu đóng (13). Nắp đóng (12) có thành bên (14) kéo dài giữa đầu nối (25) và đầu đóng (13), và ít nhất một lỗ hở (37) để tạo điều kiện thuận lợi cho đường dẫn chất lỏng từ trong thân chứa (11) đến miệng uống (17). Vòng bít kín (15) được đỡ bởi nắp đóng (12) và kéo dài xung quanh bề mặt bên ngoài của thành bên (14) và bít kín miệng uống (17) vào đường dẫn chất lỏng thông qua miệng uống (17). Vòng bít kín (15) mềm dẻo và phản ứng với áp lực để nâng lên khỏi miệng uống (17) để cho phép đường dẫn chất lỏng thông qua miệng uống (17) để uống nước từ cốc (10).

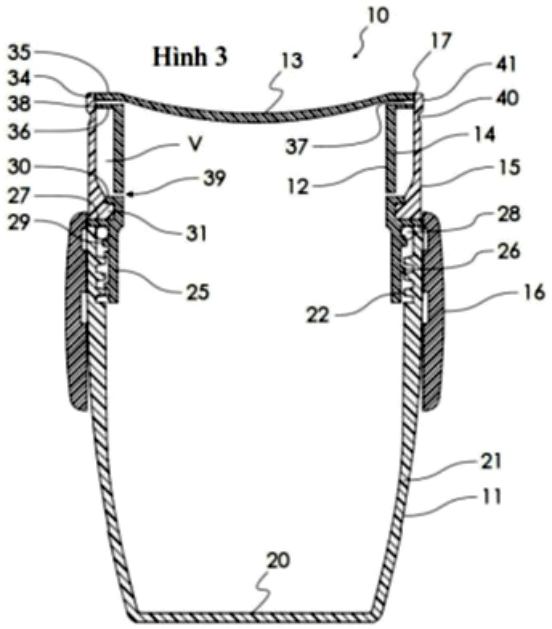

(11) **80245 A**
(21) **1-2021-03846**
(22) 08/11/2019
(30) 1801007294 27/11/2018 TH
(51) ***B65D 81/34**; C08J 5/18; A47J 27/088*
(43) 25/08/2021
(85) 25/06/2021
(86) PCT/TH2019/000058 08/11/2019
(87) WO2020/112034 04/06/2020

(71) **SCG PACKAGING PUBLIC COMPANY LIMITED** (TH)
1 Siam Cement Road, Bangsue Sub-District, Bangsue District, Bangkok, 10800, Thailand
(72) VORAKUNPINIJ, Adisak (TH); LEELAWAT, Pimumpai (TH); MAHAJAROENSIRI, Juthamas (TH); NANTARAGSA, Jureeporn (TH); CHERCHALART, Ratchaneewan (TH)
(74) Công ty Luật TNHH Phạm và Liên danh (PHAM & ASSOCIATES)

(54) **KẾT CẤU MÀNG SUSCEPTOR DÙNG CHO BAO GÓI ĐƯỢC SỬ DỤNG VỚI CÁC LÒ VI SÓNG VÀ BAO GÓI CÓ KẾT CẤU MÀNG SUSCEPTOR**

(57) Sáng chế đề cập đến kết cấu màng susceptor dùng cho bao gói được sử dụng với các lò vi sóng bao gồm ít nhất một lớp màng mạ kim loại (5) được tạo lớp lên ít nhất một lớp nền polyme (2), khác biệt ở chỗ, lớp nền polyme (2) này có kết cấu chứa số lượng các lỗ rỗng (3) nằm trong khoảng từ 8 đến 30 phần trăm theo thể tích và chiều dày của kết cấu màng nằm trong khoảng từ 75 đến 150 micrômét và cũng đề cập đến bao gói cho việc sử dụng với các lò vi sóng mà bao gồm ít nhất một lớp màng mạ kim loại (5) được tạo lớp lên ít nhất một lớp nền polyme (2), khác biệt ở chỗ, lớp nền polyme này có kết cấu chứa số lượng các lỗ rỗng (3) nằm trong khoảng từ 8 đến 30 phần trăm theo thể tích và chiều dày của kết cấu màng nằm trong khoảng từ 75 đến 150 micrômét.

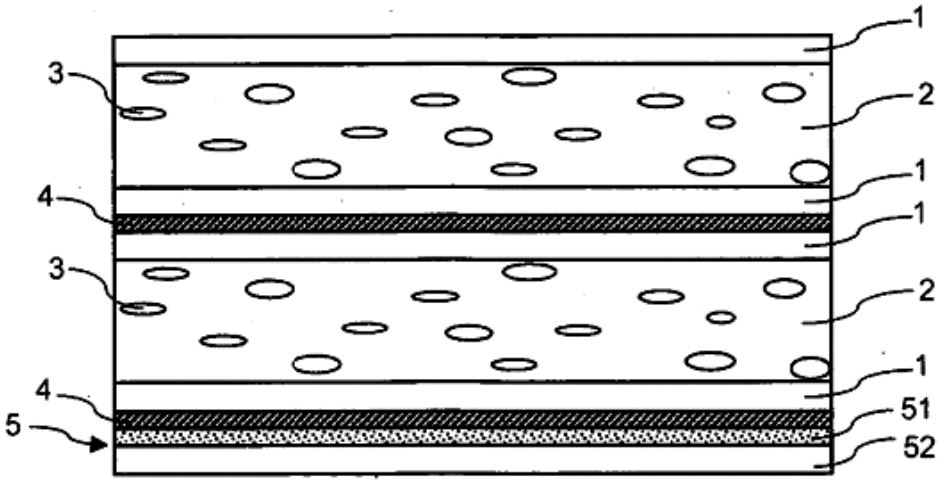

Fig.2

(11) **80246 A** (43) 25/08/2021
(21) **1-2021-03870** (85) 25/06/2021
(22) 30/09/2019 (86) PCT/EP2019/076446 30/09/2019
(30) 2022136 05/12/2018 NL (87) WO2020/114644 11/06/2020
(51) *B32B 27/32; B32B 3/06; E04F 15/10; E04F 15/02; C08L 23/10*

(71) **I4F LICENSING NV** (BE)
Oude Watertorenstraat 25 3930 Hamont-Achel, Belgium
(72) BOUCKÉ, Eddy Alberic (BE)
(74) Công ty TNHH Đại Tín và Liên Danh (DAITIN AND ASSOCIATES CO.,LTD)

(54) **TẤM VẬT LIỆU TRANG TRÍ VÀ LỚP PHỦ TRANG TRÍ BAO GỒM TẤM VẬT LIỆU NÀY**

(57) Sáng chế đề cập đến tấm vật liệu, cụ thể hơn là tấm vật liệu trang trí, tấm lát sàn, tấm ốp trần và tấm ốp tường. Các tấm vật liệu phủ sàn trang trí, các tấm vật liệu trang trí được biết đến hiện nay có lớp lõi với cốt gỗ công nghiệp MDF (tấm vật liệu mật độ trung bình) hoặc HDF (tấm vật liệu mật độ cao) trên đó có lớp nền trang trí được gắn để tạo cho tấm vật liệu có hoa văn mong muốn. Sáng chế cũng đề cập đến tấm lát sàn bao gồm nhiều tấm vật liệu được ghép với nhau.

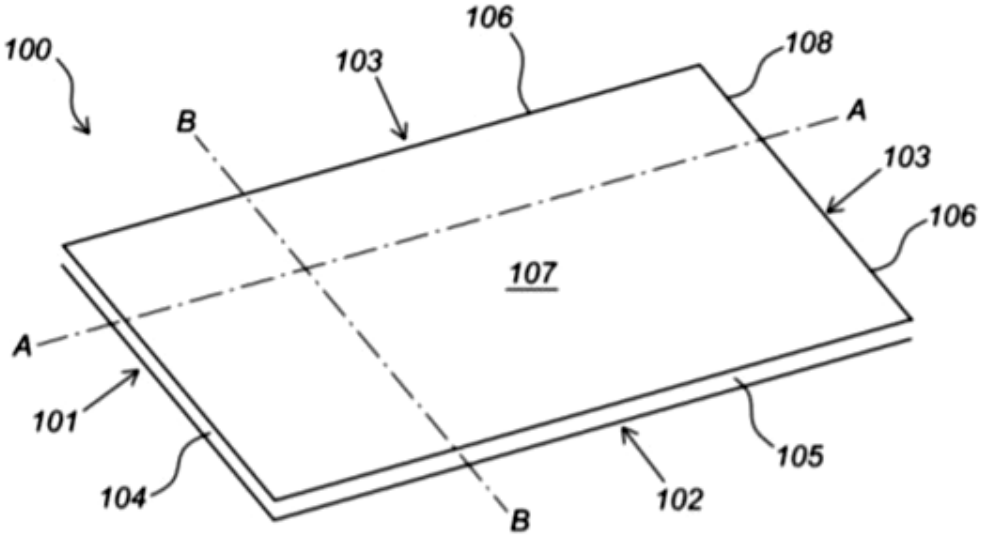

Fig. 1a

(11) **80247 A** (43) 25/08/2021
(21) **1-2021-03917** (85) 28/06/2021
(22) 27/11/2019 (86) PCT/US2019/063625 27/11/2019
(30) 62/772,786 29/11/2018 US (87) WO2020/113014 04/06/2020
Ngày yêu cầu thẩm định nội dung: 28/06/2021
(51) ***A43B 13/18**; A43B 13/20*
(71) **NIKE INNOVATE C.V.** (US)
One Bowerman Drive, Beaverton, Oregon 97005 United States of America
(72) BAILLY, Devin (US); LANGVIN, Elizabeth (US); PATTON, Levi J. (US); VOLLMER, Adam (US)
(74) Công ty TNHH Tầm nhìn và Liên danh (VISION & ASSOCIATES CO.LTD.)

(54) **KẾT CẤU ĐẾ DÙNG CHO GIÀY DÉP VÀ GIÀY DÉP BAO GỒM KẾT CẤU ĐẾ NÀY**

(57) Sáng chế đề cập đến các hệ thống đỡ bàn chân như các kết cấu đế (104) dùng cho các giày dép (100) bao gồm bơm thứ nhất (500, 800) có cửa vào thứ nhất (5021, 8021) và cửa ra thứ nhất (502O, 802O) nối thông chất lỏng với buồng bơm bên trong thứ nhất (502C, 802C) được tạo thành bởi bơm thứ nhất. Buồng bơm bên trong thứ nhất bao gồm không gian mở được tạo thành, ít nhất một phần, giữa thành thứ nhất (504A, 804A) và thành thứ hai (504B, 804B) nằm đối diện thành thứ nhất. Ít nhất một thành trong số thành thứ nhất hoặc thành thứ hai có thể xẹp được để giảm thể tích của buồng bơm bên trong thứ nhất và ép chất lưu ra khỏi buồng bơm bên trong thứ nhất qua cửa ra thứ nhất. Thành phần đế thứ nhất (300) bao gồm mặt chính thứ nhất (302G) và mặt chính thứ hai (3021) đối diện mặt chính thứ nhất. Mặt chính thứ hai bao gồm vùng chứa bơm thứ nhất (302P, 312P) và vùng chứa bơm thứ nhất này tạo thành mặt ăn khớp bơm thứ nhất (302S, 312S) được tạo kết cấu nằm sát ngay mặt ngoài của thành thứ nhất của buồng bơm bên trong thứ nhất. Tương tự, thành phần đế thứ hai (600) bao gồm mặt chính thứ ba (6021) và mặt chính thứ tư (602G) đối diện mặt chính thứ ba. Mặt chính thứ tư bao gồm vùng chứa bơm thứ hai (602P, 612P) và vùng chứa bơm thứ hai này tạo thành mặt ăn khớp bơm thứ hai (602S, 612S) được tạo kết cấu nằm sát ngay mặt ngoài của thành thứ hai của buồng bơm bên trong thứ nhất. Các hệ thống truyền chất lưu (1000) cũng được mô tả là bao gồm các dấu hiệu bơm này. Các hệ thống đỡ bàn chân, cấu trúc đế và hệ thống truyền chất lưu còn có thể bao gồm hai hoặc nhiều bơm, ví dụ, được bố trí trong kết cấu đế như được mô tả ở trên và có thể được nối nối tiếp (ví dụ, sao cho một bơm bơm chất lưu cho bơm tiếp theo theo cách nối tiếp).

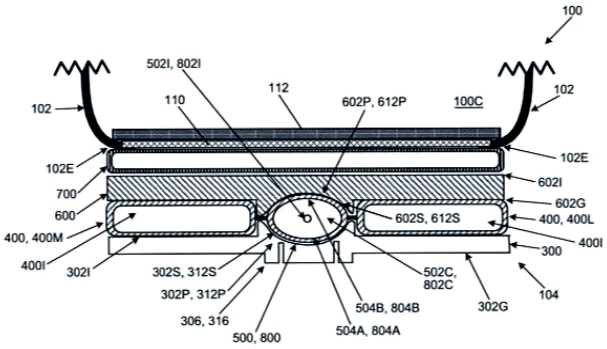

FIG. 1B

(11) **80248 A**
(21) **1-2021-03942**
(22) 27/11/2019
(30) 201811455280.X 30/11/2018 CN
201911014193.5 23/10/2019 CN
(51) ***C07D 271/113**; A01N 43/82; A01P 13/00*
(43) 25/08/2021
(85) 29/06/2021
(86) PCT/CN2019/121224 27/11/2019
(87) WO2020/108518 A1 04/06/2020

(71) **QINGDAO KINGAGROOT CHEMICAL COMPOUND CO., LTD.** (CN)
No.53, Qinglonghe Road, Huangdao District, Qingdao, Shandong 266000, China
(72) LIAN, Lei (CN); HUA, Rongbao (CN); PENG, Xuegang (CN); ZHAO, De (CN); CUI, Qi (CN)
(74) Công ty TNHH Lê & Lê (LE & LE)

(54) **HỢP CHẤT N-(1,3,4-OXADIAZOL-2-YL)ARYLCARBOXAMIT HOẶC MUỐI CỦA NÓ, PHƯƠNG PHÁP ĐIỀU CHẾ, CHẾ PHẨM DIỆT CỎ VÀ PHƯƠNG PHÁP KIỂM SOÁT CỎ DẠI**

(57) Sáng chế đề cập đến lĩnh vực thuốc trừ sâu, và cụ thể đề cập đến hợp chất N-(1,3,4-oxadiazol-2-yl)arylcarboxamit hoặc muối của nó, phương pháp điều chế, chế phẩm diệt cỏ và phương pháp kiểm soát cỏ dại. Hợp chất được thể hiện bởi công thức I sau đây:

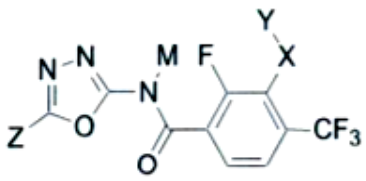

I

trong đó X là O, S, SO, SO_2 hoặc NR_1; Y là halogen, xyano, xyanoalkyl, carboxyl, nitro, v.v.; hoặc -X-Y là heteroxyclyl hoặc heteroaryl có năm hoặc sáu cạnh được thế hoặc không được thế; Z là hydro, halogen, xyano, OR_4, -alkyl-OR_4, -O-alkyl-$N(R_5)_2$, v.v.; M là hydro, OR_6, SR_6, COR_6, $COOR_6$, $CON(R_7)_2$, v.v. Hợp chất có ưu điểm là liều lượng sử dụng thấp, có hoạt tính diệt cỏ tốt, độ an toàn cho cây trồng cao hơn, đặc biệt là tính chọn lọc tốt đối với các loại cây trồng chủ lực chẳng hạn lúa.

(11) **80249 A** (43) 25/08/2021
(21) **1-2021-03947** (85) 29/06/2021
(22) 02/12/2019 (86) PCT/EP2019/083252 02/12/2019
(30) 18209721.2 03/12/2018 EP (87) WO2020/114943 11/06/2020
(51) ***C07D 401/14**; A61K 31/444; A61K 31/506; A61K 31/5377; A61P 11/00; A61P 17/00; C07D 413/14; A61P 3/00; C07D 401/06; C07D 405/14; C07D 409/14; A61K 31/4439; A61P 29/00*

(71) **BOEHRINGER INGELHEIM INTERNATIONAL GMBH** (DE)
Binger Strasse 173, 55216 INGELHEIM AM RHEIN, Germany
(72) FLECK, Martin,Thomas (DE); GODBOUT, Cédrickx (CA); KOOLMAN, Hannes, Fiepko (DE)
(74) Công ty Luật TNHH T&G (TGVN)

(54) **HỢP CHẤT DỊ VÒNG THƠM DÙNG LÀM CHẤT ỨC CHẾ VANIN VÀ DƯỢC PHẨM CHỨA HỢP CHẤT NÀY**

(57) Sáng chế đề cập đến hợp chất có công thức I

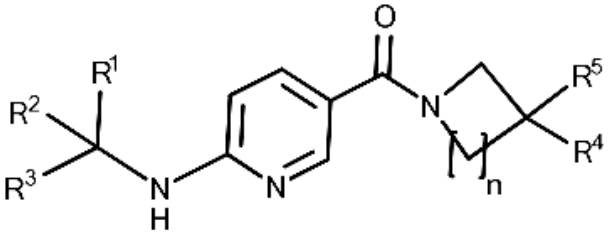

I,

là thích hợp để điều trị các bệnh liên quan đến Vanin, quy trình điều chế các hợp chất này, và dược phẩm chứa các hợp chất này.

(11) **80250 A** (43) 25/08/2021
(21) **1-2021-03993** (85) 30/06/2021
(22) 05/12/2019 (86) PCT/JP2019/048834 05/12/2019
(30) 2018-229397 06/12/2018 JP (87) WO2020/116662 11/06/2020
(51) ***A61K 31/506***; *A61K 31/519; A61P 3/10; A61P 35/00; C07D 519/00; C07D 239/94; C07D 403/12; C07D 403/14; C07D 495/04; A61K 31/517; A61P 35/02*

(71) **DAIICHI SANKYO COMPANY, LIMITED** (JP)
3-5-1, Nihonbashi Honcho, Chuo-ku, Tokyo 103-8426 Japan
(72) YOSHIKAWA, Kenji (JP); HAGINOYA, Noriyasu (JP); HAMADA, Tomoaki (JP); KANADA, Ryutaro (JP); WATANABE, Jun (JP); KAGOSHIMA, Yoshiko (JP); TOKUMARU, Eri (JP); MURATA, Kenji (JP); BABA, Takayuki (JP); KITAGAWA, Mayumi (JP); KURIMOTO, Akiko (JP); NUMATA, Masashi (JP); SHIROISHI, Machiko (JP); SHINOZAKI, Taeko (JP)
(74) Công ty TNHH một thành viên Sở hữu trí tuệ VCCI (VCCI-IP CO.,LTD)

(54) **DẪN XUẤT XYCLOALKAN-1,3-DIAMIN VÀ DƯỢC PHẨM CHỨA DẪN XUẤT NÀY**

(57) Sáng chế đề cập đến hợp chất hoặc muối dược dụng của nó có hoạt tính ức chế sự tương tác giữa menin và protein MLL (bệnh bạch cầu dòng hỗn hợp). Cụ thể là hợp chất có công thức (1) hoặc muối dược dụng của nó:

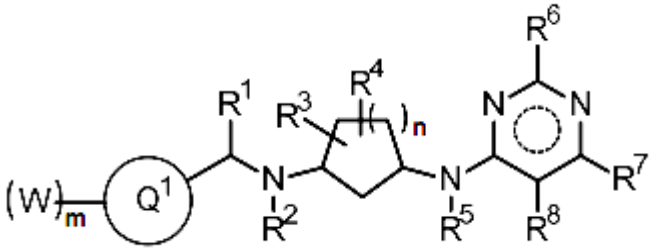

(1)

trong đó, trong công thức (1), vòng tròn nét đứt, R^1, R^2, R^3, R^4, R^5, R^6, R^7, R^8, vòng Q^1, W, m và n là được xác định như trong phần mô tả.

(11) **80251 A** (43) 25/08/2021
(21) **1-2021-03997** (85) 30/06/2021
(22) 05/12/2019 (86) PCT/EP2019/083910 05/12/2019
(30) 18211152.6 07/12/2018 EP (87) WO2020/115255 11/06/2020
(51) ***A61K 9/28**; A61K 9/48; A61K 31/606; A61K 9/20*

(71) **TILLOTTS PHARMA AG** (CH)
Baslerstrasse 15, CH-4310 Rheinfelden, Switzerland
(72) VARUM, Felipe (PT); VON ROCHOW, Laetitia (CH); FÜLLER, Carsten Markus (DE); BRAVO GONZALEZ, Roberto Carlos (CH)
(74) Văn phòng Luật sư Ân Nam (ANNAM IP & LAW)

(54) **CHẾ PHẨM THUỐC GIẢI PHÓNG CHẬM CÓ LỚP BÊN NGOÀI CHỨA POLYME CÓ THỂ PHÂN HỦY BẰNG ENZYM VÀ PHƯƠNG PHÁP SẢN XUẤT CHẾ PHẨM NÀY**

(57) Sáng chế đề cập đến phương pháp sản xuất lõi có thể phủ dùng cho chế phẩm thuốc giải phóng chậm dùng theo đường miệng để phân phối thuốc đến đại tràng. Phương pháp bao gồm bước tạo ra lõi chứa thuốc. Chế phẩm phủ lớp bên ngoài được tạo ra bằng cách kết hợp chế phẩm chứa nước thứ nhất của polyme có thể phân hủy bằng enzym mà có thể phân hủy bằng enzym vi khuẩn đại tràng; chế phẩm chứa nước thứ hai của polyme tạo màng tan ở ruột có ngưỡng pH khoảng pH 6 hoặc lớn hơn; và chất chống dính hữu cơ. Lõi sau đó được phủ với chế phẩm phủ lớp bên ngoài để tạo thành lõi được phủ lớp bên ngoài.

(11) **80252 A** (43) 25/08/2021
(21) **1-2021-04011**
(22) 30/06/2021
Ngày yêu cầu thẩm định nội dung: 30/06/2021
Ngày yêu cầu công bố sớm: 30/06/2021
(51) ***A61P 35/00***
(71) **PHẠM NHƯ QUẢNG** (VN)
Khu phố 5, phường Tiến Thành, thành phố Đồng Xoài, tỉnh Bình Thuận
(72) Phạm Như Quảng (VN)
(74) Công ty TNHH Tư vấn công nghệ và Sở hữu trí tuệ IP GROUP (IP GROUP CO.,LTD.)

(54) **THUỐC HỖ TRỢ ĐIỀU TRỊ UNG THƯ VÀ QUY TRÌNH SẢN XUẤT LOẠI THUỐC NÀY**

(57) Sáng chế đề cập đến thuốc hỗ trợ điều trị ung thư gồm các thành phần: thành phần dược chất Ancaloit tanat có 15% - 85% trọng lượng; và thành phần tá dược được bổ sung để đạt được tổng là 100% trọng lượng. Trong đó, thành phần dược chất Ancaloit tanat được điều chế từ các hợp chất Ancaloit gồm Berberin, Carpain, Pseudocarpain, Carifolin, Carifolidin tác dụng với dung dịch Tanin tổng hợp 3% - 10% (tốt nhất là 6%). Ngoài ra, sáng chế còn đề cập đến quy trình sản xuất thuốc hỗ trợ điều trị ung thư phù hợp cho sản xuất công nghiệp.

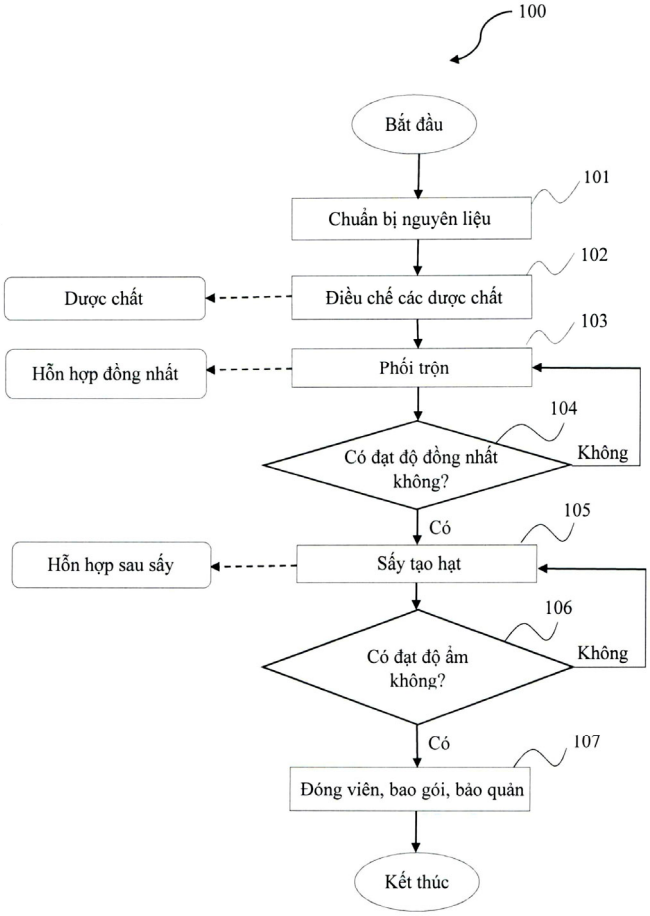

(11) **80253 A** (43) 25/08/2021
(21) **1-2021-04034**
(22) 02/07/2021
Ngày yêu cầu thẩm định nội dung: 02/07/2021
Ngày yêu cầu công bố sớm: 02/07/2021
(51) ***C07D 273/02***

(71) **VIỆN HÓA SINH BIỂN - VIỆN HÀN LÂM KHOA HỌC VÀ CÔNG NGHỆ VIỆT NAM** (VN)
18 phố Hoàng Quốc Việt , quận Cầu Giấy, thành phố Hà Nội
(72) Phạm Văn Cường (VN); Đoàn Thị Mai Hương (VN); Nguyễn Thùy Linh (VN); Vũ Văn Nam (VN); Trần Văn Hiệu (VN)

(54) **PHƯƠNG PHÁP BÁN TỔNG HỢP CÁC DẪN XUẤT SCHWEINFURTHIN CÓ HOẠT TÍNH GÂY ĐỘC TẾ BÀO UNG THƯ**

(57) Sáng chế đề cập đến phương pháp tổng hợp các dẫn xuất của của schweinfurthin có công thức (**1a-1d**) từ hợp chất schweinfurthin G phân lập từ cây Bạch đàn nam (*Macarunga tanarius*) với sự thay thế dung môi hữu cơ bằng chất lỏng ion dưới tác động của vi sóng trong phản ứng oxy hoá và áp dụng phản ứng đa thành phần Ugi, nhằm rút ngắn thời gian thực hiện phản ứng, tăng hiệu suất phản ứng, nâng cao hiệu quả kinh tế, tiết kiệm năng lượng, bảo vệ môi trường. Bốn dẫn xuất của schweinfurthin (**1a-1d**) đều thể hiện hoạt tính đối với 4 dòng tế bào ung thư biểu mô KB ung thư gan Hep3B, ung thư phổi A549 và ung thư máu HL60. Đặc biệt là cả 4 hợp chất (**1a-1d**) thể hiện hoạt tính rất tốt đối với dòng tế bào ung thư máu HL-60 với giá trị IC_{50} nằm trong khoảng từ 0.013±0.002 đến 0.061 ±0.003 µg/ml, tốt hơn đối chứng dương ellipticin (IC_{50} = 0.33±0.04 µg/ml). Bốn hợp chất (**1a-1d**) thể hiện hoạt tính đối với 2 dòng tế bào ung thư là ung thư gan Hep3B và ung thư phổi A549 tốt tương đương với chất đối chứng dương ellipticin.

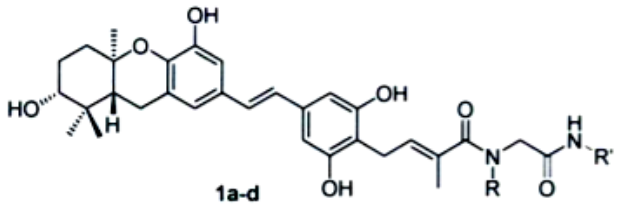

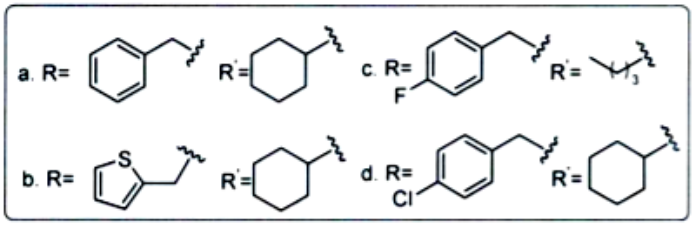

(11) **80254 A**
(21) **1-2021-04041**
(22) 18/12/2018
(43) 25/08/2021
(85) 02/07/2021
(86) PCT/JP2018/046601 18/12/2018
(87) WO2020/129158 25/06/2020

Ngày yêu cầu thẩm định nội dung: 02/07/2021
(51) ***A61B 5/20**; G01N 33/493*

(71) 1. **HORIGUCHI AKIRA** (JP)
2-26, Nigawakita 3-chome, Takarazuka-shi, Hyogo 665-0061, Japan
2. **KAZUTAKA YOSHINO** (JP)
6-9-5, Kozudai, Kita-ku, Kobe-shi, Hyogo 651-1515, Japan
(72) HORIGUCHI Akira (JP); Kazutaka YOSHINO (JP)
(74) Công ty Luật TNHH T&G (TGVN)

(54) **THIẾT BỊ ĐO LƯỢNG NƯỚC TIỂU**

(57) Sáng chế đề cập đến thiết bị đo lượng nước tiểu (100) gồm bộ phận treo (4), bộ cảm biến, bộ điều khiển, hộp chứa (30), và bộ phận lắp ráp (2). Đồ đựng thu gom nước tiểu (C) được treo từ bộ phận treo (4). Đồ đựng thu gom nước tiểu (C) là để thu gom nước tiểu từ người (P) nằm trên giường (B). Bộ cảm biến xuất ra tín hiệu chỉ ra trọng lượng của đồ đựng thu gom nước tiểu (C) dựa trên lực tác động lên bộ phận treo (4) từ đồ đựng thu gom nước tiểu (C). Bộ điều khiển tạo ra dữ liệu đầu ra dựa trên tín hiệu. Hộp chứa (30) chứa bộ cảm biến và bộ điều khiển. Bộ phận lắp ráp (2) được bố trí trên giường (B) và đỡ hộp chứa (30). Dữ liệu đầu ra chỉ ra trọng lượng của đồ đựng thu gom nước tiểu hoặc lượng nước tiểu được thu gom trong đồ đựng thu gom nước tiểu.

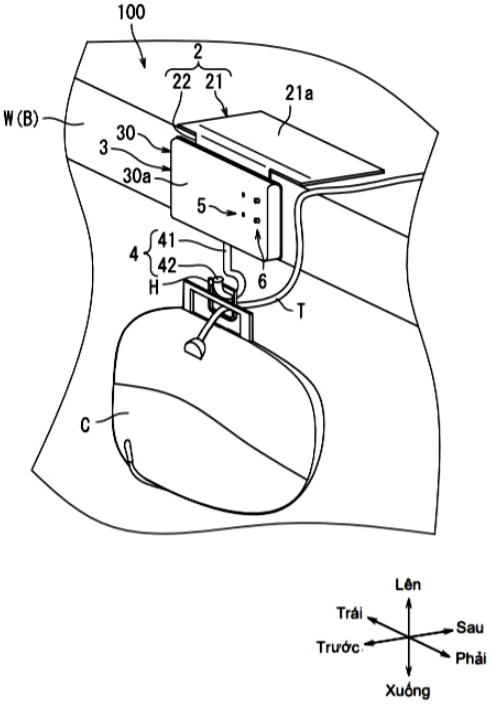

FIG. 2

(11) **80255 A**
(21) **1-2021-04048**
(22) 11/03/2014
(30) 61/785,268 14/03/2013 US
(43) 25/08/2021
(85) 11/03/2014
(86) PCT/US2014/023648 11/03/2014
(87) WO2014/159434 02/10/2014
Ngày yêu cầu thẩm định nội dung: 02/07/2021
(51) ***C07H 21/04**; C12N 15/00*
(62) 1-2015-03725

(71) **MONSANTO TECHNOLOGY LLC** (US)
800 North Lindbergh Blvd., St. Louis, MO 63167, United States of America
(72) CHITTOOR, Jaishree, M. (US); MIYAMOTO, Amy, J. (US); NICHOLS, Amy, M. (US); OUFATTOLE, Mohammed (US); PETERSEN, Michael, W. (US)
(74) Công ty Luật TNHH T&G (TGVN)

(54) **PHÂN TỬ ADN TÁI TỔ HỢP MANG YẾU TỐ ĐIỀU HÒA ĐẶC TÍNH DUNG NẠP THUỐC DIỆT CỎ VÀ KHÁNG VẬT GÂY HẠI Ở THỰC VẬT VÀ THỰC VẬT CHUYỂN GEN CHỨA PHÂN TỬ ADN NÀY**

(57) Sáng chế đề xuất phân tử và cấu trúc ADN tái tổ hợp, cũng như trình tự nucleotit của chúng, hữu dụng để điều biến sự biểu hiện gen ở thực vật. Sáng chế còn đề xuất thực vật chuyển gen, tế bào của thực vật chuyển gen, một phần của thực vật chuyển gen, hạt chuyển gen chứa phân tử ADN tái tổ hợp chứa phân tử ADN liên kết linh hoạt với phân tử ADN có thể phiên mã khác loài, và mô tả phương pháp sử dụng chúng.

(11) **80256 A**
(21) **1-2021-04049**
(22) 11/03/2014
(30) 61/785,268 14/03/2013 US
(43) 25/08/2021
(85) 11/03/2014
(86) PCT/US2014/023648 11/03/2014
(87) WO2014/159434 02/10/2014
Ngày yêu cầu thẩm định nội dung: 02/07/2021
(51) ***C07H 21/04**; C12N 15/00*
(62) 1-2015-03725

(71) **MONSANTO TECHNOLOGY LLC** (US)
800 North Lindbergh Blvd., St. Louis, MO 63167, United States of America
(72) CHITTOOR, Jaishree, M. (US); MIYAMOTO, Amy, J. (US); NICHOLS, Amy, M. (US); OUFATTOLE, Mohammed (US); PETERSEN, Michael, W. (US)
(74) Công ty Luật TNHH T&G (TGVN)

(54) **PHÂN TỬ ADN TÁI TỔ HỢP MANG YẾU TỐ ĐIỀU HÒA ĐẶC TÍNH DUNG NẠP THUỐC DIỆT CỎ VÀ KHÁNG VẬT GÂY HẠI Ở THỰC VẬT VÀ THỰC VẬT CHUYỂN GEN CHỨA PHÂN TỬ ADN NÀY**

(57) Sáng chế đề xuất phân tử và cấu trúc ADN tái tổ hợp, cũng như trình tự nucleotit của chúng, hữu dụng để điều biến sự biểu hiện gen ở thực vật. Sáng chế còn đề xuất thực vật chuyển gen, tế bào của thực vật chuyển gen, một phần của thực vật chuyển gen, hạt chuyển gen chứa phân tử ADN tái tổ hợp chứa phân tử ADN liên kết linh hoạt với phân tử ADN có thể phiên mã khác loài, và mô tả phương pháp sử dụng chúng.

(11) **80257 A**
(21) **1-2021-04050**
(22) 11/03/2014
(30) 61/785,268 14/03/2013 US
(43) 25/08/2021
(85) 11/03/2014
(86) PCT/US2014/023648 11/03/2014
(87) WO2014/159434 02/10/2014
Ngày yêu cầu thẩm định nội dung: 02/07/2021
(51) ***C07H 21/04**; C12N 15/00*
(62) 1-2015-03725

(71) **MONSANTO TECHNOLOGY LLC** (US)
800 North Lindbergh Blvd., St. Louis, MO 63167, United States of America
(72) CHITTOOR, Jaishree, M. (US); MIYAMOTO, Amy, J. (US); NICHOLS, Amy, M. (US); OUFATTOLE, Mohammed (US); PETERSEN, Michael, W. (US)
(74) Công ty Luật TNHH T&G (TGVN)

(54) **PHÂN TỬ ADN TÁI TỔ HỢP MANG YẾU TỐ ĐIỀU HÒA ĐẶC TÍNH DUNG NẠP THUỐC DIỆT CỎ VÀ KHÁNG VẬT GÂY HẠI Ở THỰC VẬT VÀ THỰC VẬT CHUYỂN GEN CHỨA PHÂN TỬ ADN NÀY**

(57) Sáng chế đề xuất phân tử và cấu trúc ADN tái tổ hợp, cũng như trình tự nucleotit của chúng, hữu dụng để điều biến sự biểu hiện gen ở thực vật. Sáng chế còn đề xuất thực vật chuyển gen, tế bào của thực vật chuyển gen, một phần của thực vật chuyển gen, hạt chuyển gen chứa phân tử ADN tái tổ hợp chứa phân tử ADN liên kết linh hoạt với phân tử ADN có thể phiên mã khác loài, và mô tả phương pháp sử dụng chúng.

(11) **80258 A**
(21) **1-2021-04088**
(22) 06/12/2019
(30) PCT/CN2018/119895 07/12/2018 CN
PCT/CN2019/086204 09/05/2019 CN
(43) 25/08/2021
(85) 05/07/2021
(86) PCT/CN2019/123719 06/12/2019
(87) WO2020/114499 11/06/2020
(51) ***C07D 487/04**; A61P 35/00; A61K 31/519; A61P 29/00*

(71) **BETTA PHARMACEUTICALS CO., LTD** (CN)
355 Xingzhong Road, Yuhang, Hangzhou, Zhejiang 311100, China
(72) FU, Bang (CN); LI, Yinlong (CN); REN, Wei (CN); CHEN, Jie (CN); LIU, Xiangyong (CN); WANG, Jiabing (US); DING, Lieming (CN)
(74) Công ty Luật TNHH ADMC (ADMC)

(54) **HỢP CHẤT LÀM CHẤT ỨC CHẾ TYROSIN KINAZA VÀ DƯỢC PHẨM CHỨA HỢP CHẤT NÀY**

(57) Sáng chế đề cập đến hợp chất có công thức I, hữu dụng làm chất ức chế Trk, và dược phẩm chứa hợp chất như vậy. Các hợp chất này hữu dụng để điều trị, ngăn ngừa hoặc làm thuyên giảm bệnh hoặc rối loạn như bệnh ung thư hoặc nhiễm trùng.

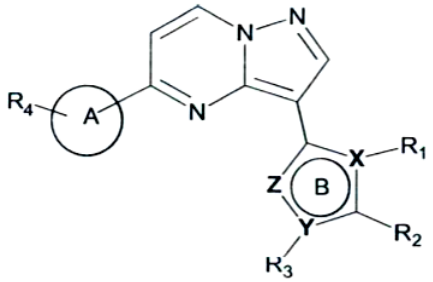

Công thức I

PHẦN II

ĐƠN YÊU CẦU CẤP BẰNG ĐỘC QUYỀN GIẢI PHÁP HỮU ÍCH

(11) **5070 A** (43) 25/08/2021
(21) **2-2020-00045**
(22) 03/02/2020
(51) ***B60J 11/04***

(71) **CÔNG TY TNHH HOA LỘC THÀNH** (VN)
49/30 Trần Văn Đang, phường 9, quận 3, thành phố Hồ Chí Minh
(72) Hà Thị Túy Hoa (VN); THANH PHUOC HA (US); Phan Hà Mỹ Duyên (VN)

(54) **TẤM PHỦ Ô TÔ CHỐNG NGẬP**

(57) Giải pháp hữu ích đề cập đến tấm phủ ô tô chống ngập nước bao gồm chất liệu sản xuất và cách thiết kế trong đó chất liệu bạt được sử dụng là nhựa PVC Tarpaulin (Polyvinyl Clorua Tarpaulin) có xuất xứ từ Hàn Quốc với tính năng ưu điểm về trọng lượng, tính co giãn và chịu lực về mặt cơ học, chống cháy, kháng điện, tính toả nhiệt, dẫn nhiệt kém cùng với cách thiết kế các nếp gấp, đường dây kéo, liên kết giữa các cạnh được xử lý ép nóng tấm bạt vừa tạo được vẻ mỹ quang vừa khắc phục được những nhược điểm của tấm phủ xe ô tô như hiện nay.

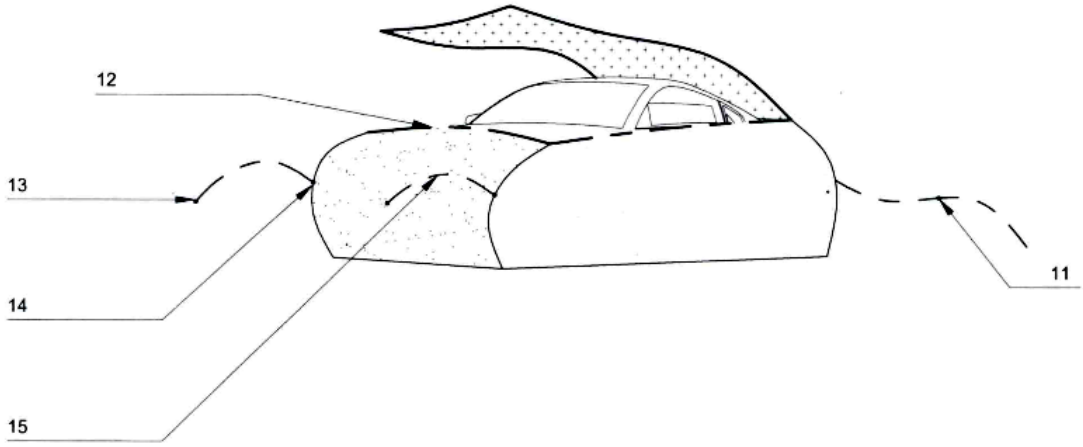

HÌNH 4

(11) **5071 A** (43) 25/08/2021
(21) **2-2020-00049**
(22) 06/02/2020
Ngày yêu cầu thẩm định nội dung: 06/02/2020
(51) ***C12N 1/00**; C02F 3/00*

(71) **CÔNG TY CỔ PHẦN THƯƠNG MẠI VÀ ĐẦU TƯ TÂN NGUYÊN** (VN)
Số 16, ngõ 103 phố Nguyên Khiết, quận Hoàn Kiếm, thành phố Hà Nội
(72) Lê Thị Nhi Công (VN); Cung Thị Ngọc Mai (VN); Vũ Trung Kiên (VN); Hoàng Phương Hà (VN)

(54) **QUY TRÌNH SẢN XUẤT CHẾ PHẨM VI SINH TẠO MÀNG SINH HỌC TRÊN CHẤT MANG THAN SINH HỌC ĐỂ XỬ LÝ NƯỚC Ô NHIỄM DẦU VÀ CHẾ PHẨM THU ĐƯỢC BẰNG QUY TRÌNH NÀY**

(57) Giải pháp hữu ích đề cập đến quy trình sản xuất chế phẩm vi sinh tạo màng sinh học trên chất mang than sinh học để xử lý nước nhiễm dầu, trong đó quy trình này bao gồm các bước: (a) nhân giống vi sinh vật; (b) thu sinh khối vi khuẩn; (c) thu sản phẩm phối trộn; và (d) thu chế phẩm vi sinh tạo màng sinh học trên chất mang biochar, trong đó khác biệt ở chỗ các chủng vi sinh được sử dụng bao gồm hai chủng vi khuẩn *Rhodobacter sp*. LC5 và *Rhodopseudomonas sp.* MI1. Ngoài ra, giải pháp hữu ích còn đề cập đến chế phẩm vi sinh tạo màng sinh học trên chất mang than sinh học để xử lý nước nhiễm dầu thu được bằng quy trình này.

(11) **5072 A** (43) 25/08/2021
(21) **2-2020-00053**
(22) 07/02/2020
Ngày yêu cầu thẩm định nội dung: 07/02/2020
(51) **H02K 5/24**

(71) **MING-CHANG LEE** (TW)
No. 55, Aly. 200, Ln. 2, Sec. 8, Yanping N. Rd., Shilin Dist., Taipei City, Taiwan. R.O.C
(72) Ming-Chang Lee (TW)
(74) Công ty TNHH một thành viên Sở hữu trí tuệ VCCI (VCCI-IP CO.,LTD)

(54) **KẾT CẤU CỦA TẤM THÉP SILIC**

(57) Giải pháp hữu ích đề cập đến kết cấu của tấm thép silic bao gồm: khung và nhiều đế cực từ. Các đế cực từ được nối với khung và bao quanh vách bên trong của khung. Mặt lõm thứ nhất được bố trí tại phần thứ nhất của đế cực từ, mặt lõm thứ hai được bố trí tại phần thứ hai của đế cực từ và một điểm giao nhau được bố trí tại phần nối của mặt lõm thứ nhất và mặt lõm thứ hai.

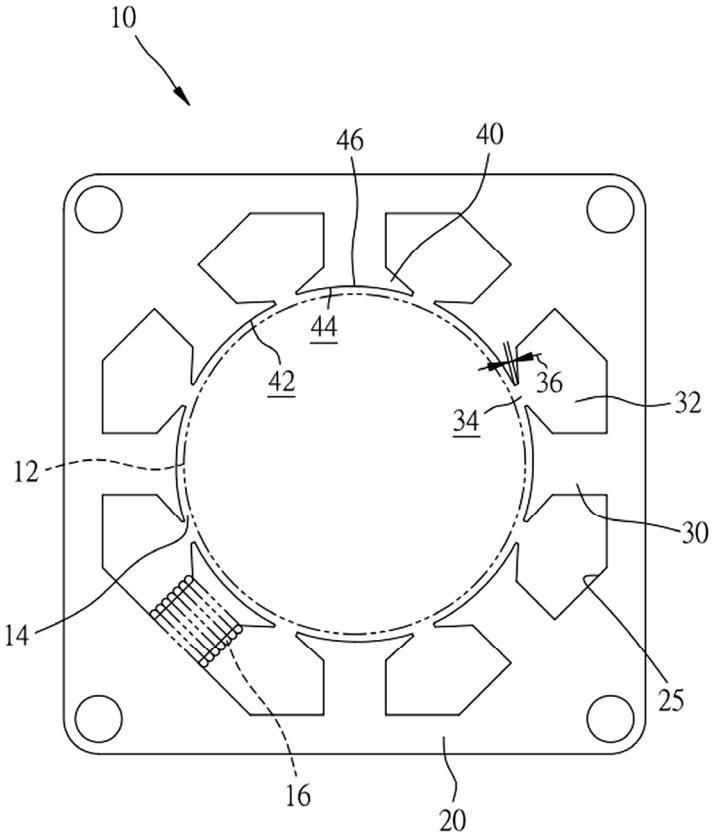

FIG. 1

(11) **5073 A** (43) 25/08/2021
(21) **2-2020-00054**
(22) 07/02/2020
Ngày yêu cầu thẩm định nội dung: 07/02/2020
(51) ***H05K 13/00***

(71) **CÔNG TY TNHH JABIL VIỆT NAM (JABIL VIETNAM COMPANY LIMITED)** (VN)
Lô I8-1, Saigon Hi-Tech Park, quận 9, thành phố Hồ Chí Minh, Việt Nam (Lot I8-1 Saigon Hi-Tech Park, District 9, Ho Chi Minh City, Vietnam)
(72) Võ Nguyên Đăng Khoa (Vo Nguyen DANG KHOA) (VN); Paramesuvaran MARKANDU (MY); Nguyễn Duy Thịnh (Duy Thinh NGUYEN) (VN)
(74) Văn phòng Luật sư Ân Nam (ANNAM IP & LAW)

(54) **HỆ THỐNG LẮP RÁP ĐỂ SẢN XUẤT CÁC THIẾT BỊ ĐIỆN TỬ**

(57) Sáng chế đề cấp đến hệ thống lắp ráp (200) để sản xuất thiết bị điện tử (100) bao gồm bảng mạch in (11). Hệ thống lắp ráp (200) bao gồm một bộ khung (21), một thiết bị lắp ráp (20) và một số lượng lớn các bộ phận chở (22). Thiết bị lắp ráp (20) được đỡ trên bộ khung (21). Mỗi bộ phận chở (22) được đỡ di chuyển trên bộ khung (21), được cấu hình để giữ và di chuyển ít nhất một trong các bảng mạch in (11) đến thiết bị lắp ráp (20) và có thể quay tương đối với bộ khung (21) để dẫn động quay ít nhất một bảng mạch in (11) được giữ trên đó, sao cho thiết bị lắp ráp (20) có thể hoạt động để gắn các thành phần vào bảng mạch in (11) được giữ trên các bộ phận chở (22).

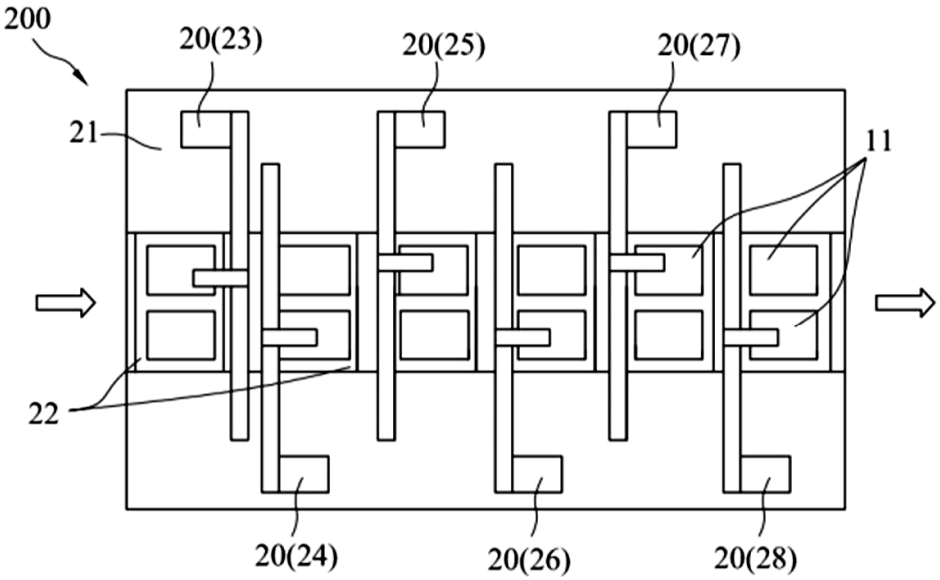

FIG.2

(11) **5074 A** (43) 25/08/2021
(21) **2-2020-00055**
(22) 10/02/2020
Ngày yêu cầu thẩm định nội dung: 10/02/2020
(51) ***A43D 3/02***

(71) **NEW YU MING MACHINERY CO., LTD.** (TW)
No. 163, Fu-Tai Street, Wu-Jih District, Taichung City, Taiwan
(72) Hou-Chung TSENG (TW); Hsin-Ming TSENG (TW)
(74) Công ty TNHH một thành viên Sở hữu trí tuệ VCCI (VCCI-IP CO.,LTD)

(54) **CỤM KHUÔN GIÀY**

(57) Giải pháp hữu ích đề cập đến cụm khuôn giày tương thích để sử dụng cùng máy đúc lưng giày và bao gồm bộ phận nối (2) và nhiều khuôn giày (31) có các cấu tạo khác nhau. Bộ phận nối (2) bao gồm nhiều ống nối (21) có các chiều dài khác nhau theo chiều (Z) và đầu nối (22) tương thích để được gắn trên thiết bị đúc ép (9). Mỗi ống nối (21) bao gồm phần nối (211) kéo dài từ một bề mặt đầu của nó theo chiều (Z). Đầu nối (22) bao gồm phần đầu nối (222) được nối theo cách có thể tháo ra với phần nối (211) của một trong số các ống nối (21) được lựa chọn. Mỗi khuôn giày (31) có bề mặt tiếp giáp với một trong số các ống nối (21) được lựa chọn và được tạo ra có rãnh gắn (311). Bộ phận nối (2) kéo dài theo cách có thể tháo ra được vào bên trong rãnh gắn (311) của một trong số các khuôn giày (31) được lựa chọn mà tương thích với lưng giày (8) được đặt trên đó.

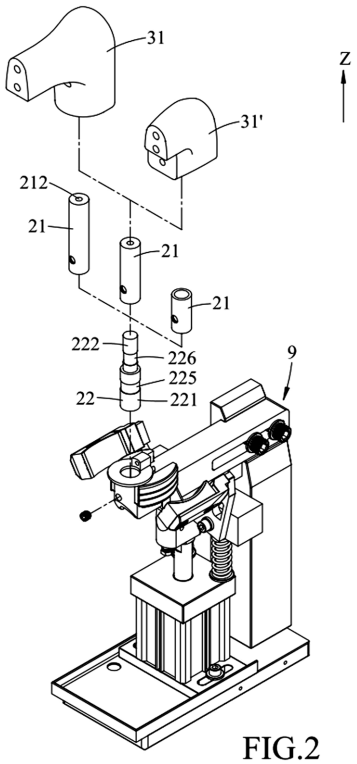

FIG.2

(11) **5075 A** (43) 25/08/2021
(21) **2-2020-00067**
(22) 14/02/2020
Ngày yêu cầu thẩm định nội dung: 14/02/2020
(51) ***B33Y 10/00***

(71) **VIỆN CÔNG NGHỆ** (VN)
25 phố Vũ Ngọc Phan, quận Đống Đa, thành phố Hà Nội
(72) Nguyễn Tiến Tài (VN); Hoàng Anh Tuấn (VN); Nguyễn Tiến Trình (VN); Ngô Bảo Trung (VN); Nguyễn Ngô Kiên (VN)
(74) Công ty TNHH Quốc tế D&N (D&N INTERNATIONAL CO.,LTD.)

(54) **QUY TRÌNH CHẾ TẠO CHI TIẾT CẤY GHÉP TRÊN CƠ THỂ NGƯỜI BẰNG HỢP KIM TITAN Y SINH MÁC TI-6AL-7NB**

(57) Giải pháp hữu ích đề cập đến chế tạo các chi tiết cấy ghép trên cơ thể người, cụ thể là quy trình chế tạo chi tiết nẹp và vít xương bằng hợp kim titan y sinh mác Ti-6Al-7Nb. Quy trình này bao gồm các công đoạn:
- Nấu luyện hợp kim titan;
- rèn phôi;
- cán nóng phôi;
- dập nguội;
- ủ khử ứng suất; và
- gia công hoàn thiện.

(11) **5076 A** (43) 25/08/2021
(21) **2-2020-00069**
(22) 19/02/2020
(51) ***C07G 1/00***

(71) **LÊ THỊ KIM PHỤNG** (VN)
343/19L Nguyễn Trọng Tuyển, quận Tân Bình, thành Phố Hồ Chí Minh
(72) Lê Thị Kim Phụng (VN); Đỗ Hữu Nghị (VN)

(54) **QUY TRÌNH THU HỒI LIGNIN TỪ RƠM RẠ BẰNG PHƯƠNG PHÁP TÍCH HỢP DUNG MÔI HỮU CƠ CÓ HỖ TRỢ VI SÓNG**

(57) Quy trình thu hồi lignin từ rơm rạ bằng phương pháp tích hợp dung môi hữu cơ có hỗ trợ vi sóng bao gồm ba giai đoạn chính: phản ứng với sự hỗ trợ vi sóng, đun khuấy hoàn lưu và thu hồi lignin.

(11) **5077 A**
(21) **2-2020-00333**
(22) 19/12/2019
(30) 201920999843.5 01/07/2019 CN
(43) 25/08/2021
(85) 17/07/2020
(86) PCT/CN2019/126543 19/12/2019
(87) WO2021/000532 A1 07/01/2021
Ngày yêu cầu thẩm định nội dung: 20/07/2020
(51) ***B62M 6/40***; *B62M 7/12; B62M 11/00*

(71) **SHARKGULF TECHNOLOGY(SHANGHAI) CO., LTD.** (CN)
Room J1707, 6 Building, No 1288,Yecheng RD, Jiading District, Shanghai, China
(72) ZHANG, Jun (CN); HUANG, Houzeng (CN)
(74) Công ty TNHH Trường Xuân (AGELESS CO.,LTD.)

(54) **THIẾT BỊ LÁI VÀ XE ĐẠP ĐIỆN CÓ THIẾT BỊ ĐÓ**

(57) Giải pháp hữu ích bộc lộ thiết bị lái và xe đạp điện có thiết bị đó. Thiết bị lái bao gồm: khung cố định thứ nhất, khung cố định thứ hai, cơ cấu cấp điện, bộ bánh răng, và trục đầu ra, trong đó một đầu của khung cố định thứ nhất được nối có thể tháo rời được với một đầu của khung cố định thứ hai, và đầu còn lại của khung cố định thứ nhất được lắp buồng ở một cạnh gần với khung cố định thứ hai; cơ cấu cấp điện và bộ bánh răng được lắp trong buồng này; một đầu của trục đầu ra được nối với bộ bánh răng và đầu còn lại của trục đầu ra được cố định ở khung cố định thứ hai; và cơ cấu cấp điện dẫn động bộ bánh răng chuyển động, và bộ bánh răng dẫn động trục đầu ra chuyển động. Thiết bị lái được của giải pháp hữu ích có cấu trúc nhỏ gọn và tương đối dễ bảo trì.

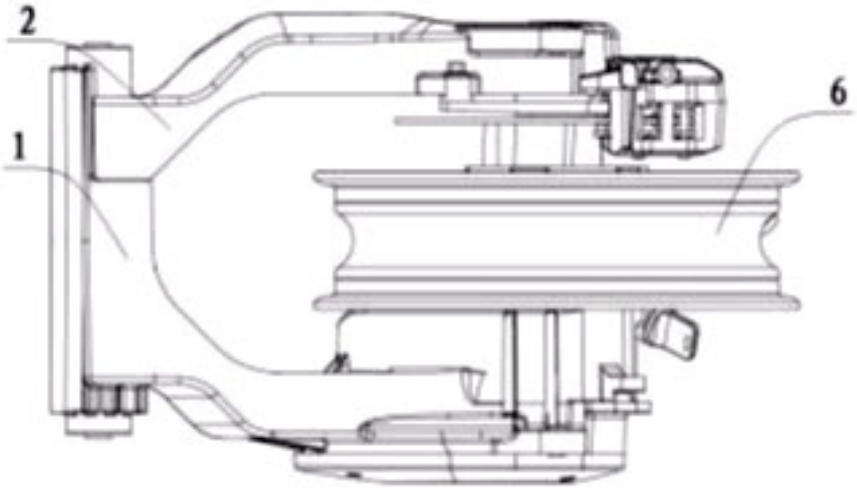

FIG. 1

(11) **5078 A** (43) 25/08/2021
(21) **2-2021-00055**
(22) 04/02/2021
(30) 109201390 07/02/2020 TW
Ngày yêu cầu thẩm định nội dung: 08/02/2021
(51) ***B67C 3/00**; B67B 3/00*
(71) **TANG, YI CHEN** (TW)
Room 7, 2F, No. 671, Sec 4, Wenxin Rd, Beitun Dist, TaiChung City, TAIWAN
(72) Tang, Chien Feng (TW)
(74) Công ty Luật TNHH WINCO (WINCO LAW FIRM)

(54) **THIẾT BỊ CHIẾT RÓT VÀ ĐÓNG GÓI DUNG DỊCH ĐÓNG CHAI**

(57) Giải pháp hữu ích đề cập đến thiết bị chiết rót và đóng gói dung dịch đóng chai, để tự do lựa chọn và đóng gói dung dịch, thiết bị này bao gồm: khu vực điều khiển chính, khu vực bày thân chai, khu vực chiết rót dung dịch và khu vực bể chứa bổ sung dung dịch. Khu vực điều khiển chính được sử dụng để chọn thân chai, thành phần dung dịch, hương liệu và nhãn dán; khu vực bày thân chai được bố trí bên dưới khu vực điều khiển chính, có nhiều phần bày và nhiều cửa ra thân chai; khu vực chiết rót dung dịch được bố trí bên dưới khu vực bày thân chai, trong đó khu vực chiết rót dung dịch có một ô đặt thân chai được bố trí ở một bên, có khu vực thao tác chiết rót được bố trí ở giữa và có ô lấy thân chai được bố trí ở phía khác; và khu vực bể chứa bổ sung dung dịch được bố trí bên dưới khu vực chiết rót dung dịch và được trang bị nhiều bể chứa bổ sung cho các thành phần công thức có chức năng khác nhau và các thành phần hương liệu khác nhau. Do đó, người dùng có thể tự do lựa chọn thân chai, thành phần dung dịch và nhãn dán yêu thích theo sở thích của người dùng, đồng thời tạo ra các mặt hàng được tùy chỉnh để nâng cao tính thú vị, tiện lợi và đặc biệt của sản phẩm.

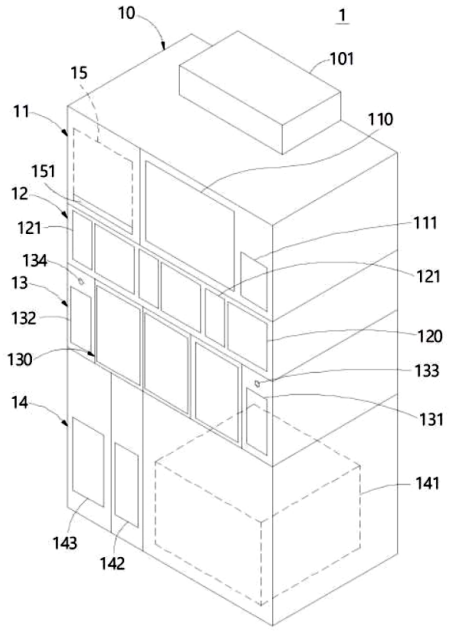

Fig.1

(11) **5079 A** (43) 25/08/2021
(21) **2-2021-00056** (85) 04/02/2021
(22) 07/01/2019 (86) PCT/CN2019/070583 07/01/2019
(30) 201821779548.0 30/10/2018 CN (87) WO2020/087776 07/05/2020
Ngày yêu cầu thẩm định nội dung: 08/02/2021
(51) ***F21V 17/10**; F21W 131/103*

(71) 1. **GUANGDONG UNILUMIN ENERGY SAVING TECHNOLOGY CO., LTD** (CN)
#3, Longsheng Fifth Road, Western Daya Bay Huizhou, Guangdong 516083, China
2. **UNILUMIN GROUP CO., LTD.** (CN)
#112, Yongfu Rd, Qiaotou Village, Fuyong Town, Baoan District Shenzhen, Guangdong 518103, China
(72) WAN, Changwei (CN); YUAN, Xiaopei (CN); LU, Zhengao (CN); ZHOU, Qing (CN); LI, Jianghai (CN)
(74) Công ty TNHH Sáng chế ACTIP (ACTIP PATENT LIMITED)

(54) **VỎ LẮP ĐẶT VÀ ĐÈN ĐƯỜNG LED SỬ DỤNG VỎ NÀY**

(57) Giải pháp hữu ích đề cập đến vỏ lắp đặt (10) và đèn đường LED (20). Vỏ lắp đặt (10) bao gồm: vỏ (100) và nắp (200), trong đó nắp (200) đậy lên vỏ (100) và có thể tạo ra không gian kín; vỏ (100) được trang bị với rãnh (102), rãnh (102) được trang bị với móc hãm (110) mở rộng theo hướng về phía không gian kín, đầu thứ nhất của nắp (200) được trang bị với đầu nối kẹp (210) mở rộng theo hướng cách ra khỏi nắp (200), và đầu nối kẹp (210) được gài có thể di động vào rãnh (102) và tỳ có thể di động với bề mặt đáy, đối diện với rãnh (102) của móc hãm (110); và vỏ (100) được trang bị với phần cố định (600), phần cố định (600) được sử dụng để cho phép nắp (200) được lắp có thể di động trên phần cố định (600) sau khi nắp (200) được tháo ra khỏi vỏ (100). Bộ phận nguồn (300) của đèn đường LED (20) được bố trí trong không gian kín, bộ nguồn sáng (400) được bố trí trong khe cắm nguồn sáng (401) được tạo ra trong vỏ lắp đặt (10), và chụp đèn (500) đậy kín có thể di động mép của khe cắm nguồn sáng (401) và bịt kín có thể di động khe cắm nguồn sáng (401).

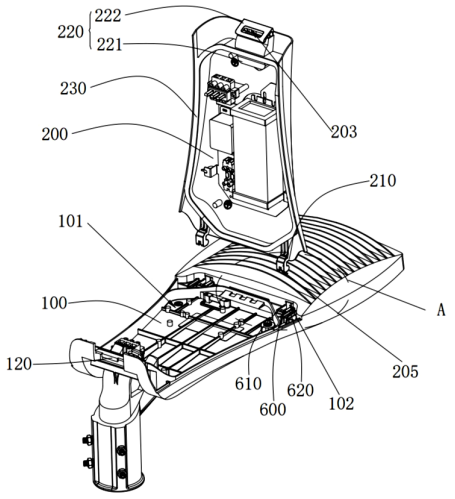

Fig. 2

(11) **5080 A** (43) 25/08/2021
(21) **2-2021-00063**
(22) 09/02/2021
(30) 109201839 19/02/2020 TW
Ngày yêu cầu thẩm định nội dung: 09/02/2021
(51) ***A24D 3/18**; A24D 3/00*

(71) **TAIWAN TOBACCO & LIQUOR CORPORATION** (TW)
1F., No.4, Sec. 1, Nanchang Rd., Zhongzheng Dist., Taipei City 100, Taiwan
(72) Wang, Hua-Wei (TW)
(74) Công ty TNHH Sáng chế ACTIP (ACTIP PATENT LIMITED)

(54) **BỘ LỌC CẤU TRÚC KÉP RỖNG VÀ ỐNG HÚT VẬT LIỆU TẠO KHÓI KẾT HỢP**

(57) Giải pháp hữu ích đề cập đến bộ lọc cấu trúc kép rỗng bao gồm phần rỗng và phần lọc. Phần rỗng bao gồm đầu ra, đầu vào và đường dẫn hình ống cho phép đầu ra được nối thông với đầu vào. Phần lọc được liên kết với đầu ra của phần rỗng, sao cho đường dẫn hình ống được liên kết với phần lọc. Chiều dài của phần rỗng lớn hơn 15 mm, và tỷ lệ giữa chiều dài của phần rỗng và chiều dài của phần lọc lớn hơn 1. Giải pháp hữu ích còn đề cập đến ống hút vật liệu tạo khói kết hợp có bộ lọc này.

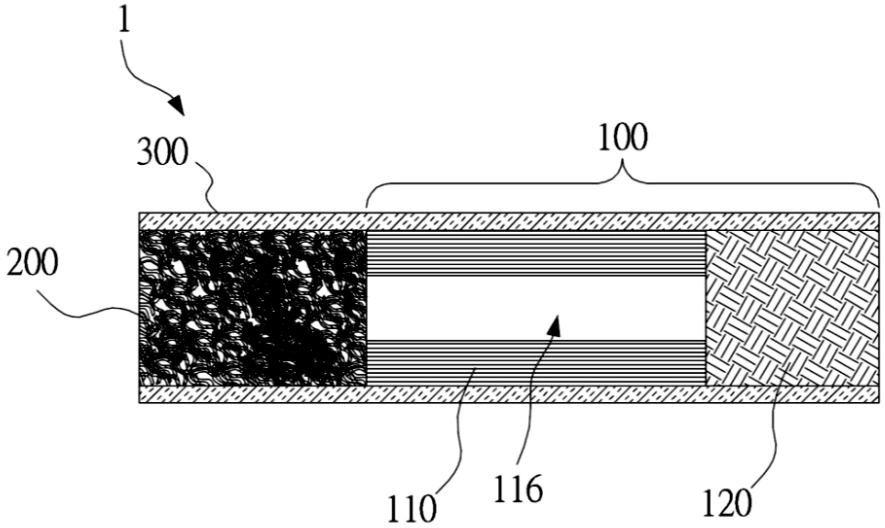

Fig.1

(11) **5081 A**
(21) **2-2021-00068**
(22) 05/09/2018
(43) 25/08/2021
(85) 22/02/2021
(86) PCT/JP2018/032820 05/09/2018
(87) WO2020/049640 12/03/2020
Ngày yêu cầu thẩm định nội dung: 16/08/2021
(51) ***A01G 27/00**; A01G 9/24*

(71) **NATUREDYNE INC.** (JP)
1-38-2, Sekiguchi, Bunkyo-ku, Tokyo, 1120014, Japan
(72) NAKAJIMA Keiichi (JP)
(74) Công ty TNHH Tư vấn ALIATLEGAL (ALIAT LEGAL)

(54) **THIẾT BỊ CANH TÁC CÂY TRỒNG**

(57) Giải pháp hữu ích đề xuất thiết bị canh tác cây trồng (50), nước canh tác (Cw) được lưu thông giữa bể canh tác (20) và máy bơm (40) hoạt động bằng nhiệt năng mặt trời. Bồn chứa (20) bao quanh phần phía dưới của bình chứa hỗ trợ (27). Máy bơm (40) bao gồm bể nước (30), bộ phận thu nhiệt (45) và kênh tưới nước (36) và kênh thu hồi nước (33), bao gồm các van kiểm tra (42 và 41) tương ứng. Bể nước (30) và bộ phận thu nhiệt (45) tạo thành một phần không khí kín liên tục. Bộ phận thu nhiệt (45) bao gồm bể khí (44). Kênh tưới nước (36) cung cấp nước canh tác (Cw) từ bể nước (30) cho vật liệu môi trường nuôi cấy (Ps) từ vật liệu môi trường nuôi cấy (Ps) ở phía trên. Kênh thu hồi nước (33) được kết nối với bồn chứa (20). Bong bóng (Bb) được cung cấp từ vòi phun (16) đến phần dưới của bình chứa hỗ trợ (27). Không khí đã hình thành các bong bóng (Bb) được cung cấp cho vật liệu môi trường nuôi cấy (Ps) từ phần dưới của chúng.

(11) **5082 A**
(21) **2-2021-00134**
(22) 15/11/2019
(30) 1803002684 19/11/2018 TH
(43) 25/08/2021
(85) 12/04/2021
(86) PCT/TH2019/000059 15/11/2019
(87) WO2020/106225 28/05/2020
Ngày yêu cầu thẩm định nội dung: 28/05/2021
(51) ***A61J 1/05**; B65D 51/20; B65D 39/08*

(71) **TURAJANE, THANA** (TH)
9 Soi Ruenrom, Ramkamhaeng 24 (Yak 14-1) Road, Huamak Sub District, Bangkapi District, Bangkok 10240, Thailand
(72) TURAJANE, Thana (TH)
(74) Công ty Luật TNHH T&G (TGVN)

(54) **ỐNG CÓ NÚT CHẶN BA KHÓA**

(57) Giải pháp hữu ích này đề cập đến ống có nút chặn ba khóa là ống nghiệm đáy tròn có đầu mở ở phần đỉnh và đầu kín ở phần đáy, chứa nút chặn có thể tháo rời được. Phần đỉnh của ống có các gờ ngoài cho nắp vặn và các gờ trong cho nút chặn ba khóa có thể tháo rời được. Nút chặn được tạo dạng hình trụ có đặc điểm là các ren ngoài khớp với các gờ trong của ống đáy tròn cho sự bịt kín chắc chắn. Hơn nữa, nút chặn ba khóa chứa lỗ dọc theo trục tại đầu đỉnh của nó. Lỗ dọc theo trục trên nút chặn ba khóa khít với thanh nhựa rỗng có hai đầu mở. Đầu đỉnh của thanh nhựa có dạng hình chữ nhật không có các gờ trong mà khít với ống tiêm có đầu chóp khóa luer trong khi đầu đáy của thanh nhựa có dạng hình thang có các gờ trong mà khít với ống tiêm có đầu chóp trượt.

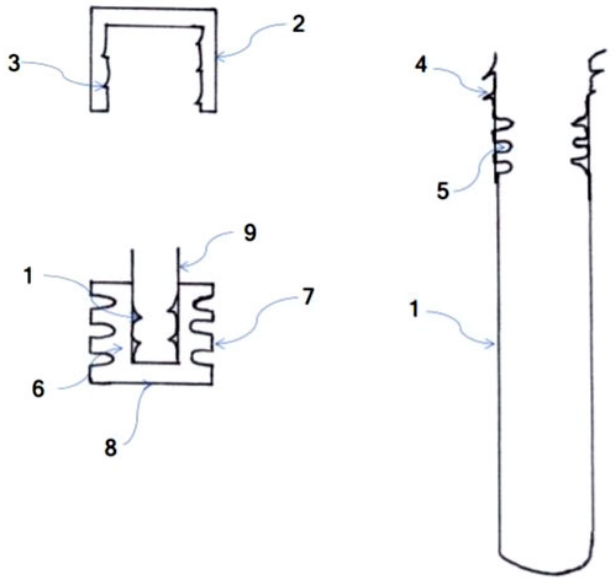

Fig.2

(11) **5083 A** (43) 25/08/2021
(21) **2-2021-00215**
(22) 26/05/2021
Ngày yêu cầu thẩm định nội dung: 26/05/2021
Ngày yêu cầu công bố sớm: 02/07/2021
(51) ***B60K 26/00**; G05B 23/02*

(71) **CÔNG TY TNHH DTDAUTO** (VN)
Số nhà 14A, ngách 79/56 đường Cầu Giấy, phường Yên Hòa, quận Cầu Giấy, thành phố Hà Nội
(72) Dương Tuấn Dũng (VN)

(54) **HỆ THỐNG CHẨN ĐOÁN VÀ SỬA CHỮA XE MÁY**

(57) Giải pháp hữu ích đề cập đến hệ thống chẩn đoán và sửa chữa xe máy cho hoạt động bảo trì, bảo dưỡng, sửa chữa xe máy, hệ thống chẩn đoán và sửa chữa xe máy bao gồm thiết bị chẩn đoán và sửa chữa (100) có thể kết nối với các bộ điều khiển điện tử của các hệ thống trên xe máy như bộ điều khiển động cơ (ECM), bộ chống bó cứng phanh điện tử ABS (ACM), bộ điều khiển hệ thống khóa thông minh (SCU), bộ hiển thị thông tin và công tơ mét (ODO) qua cổng truyền thông (DLC) của bộ chẩn đoán lỗi (OBD) để gửi lệnh điều khiển và nhận các dữ liệu/thông số của xe máy và truyền các dữ liệu/thông số này đến trung tâm phân tích dữ liệu (200) nhờ thiết bị di động (300) thông qua dịch vụ điện toán đám mây. Trung tâm phân tích dữ liệu (200) dựa vào các cơ sở dữ liệu để phân tích và đưa ra các hướng dẫn sửa chữa tương ứng, các hướng dẫn sửa chữa này sẽ được thể hiện bởi thiết bị di động (300).

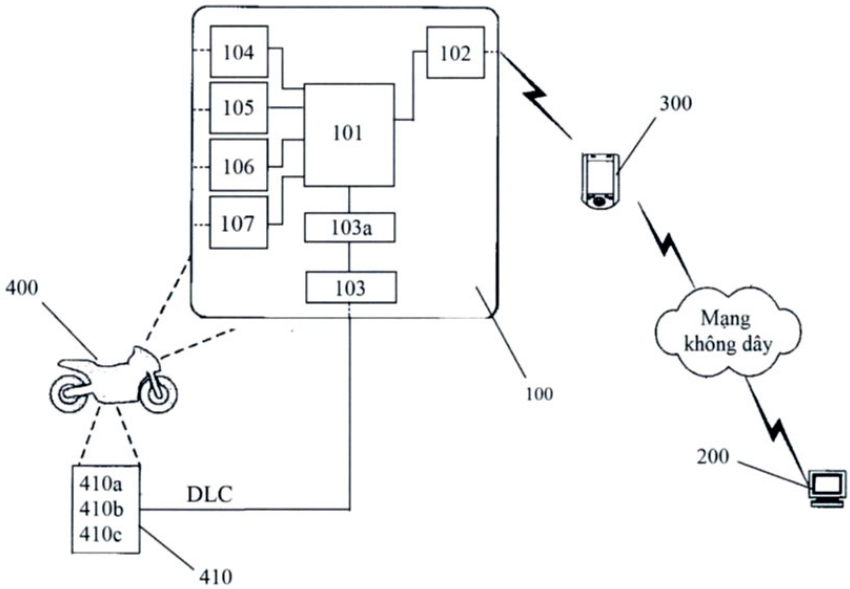

Fig.1

(11) **5084 A**
(21) **2-2021-00224**
(22) 06/12/2019
(30) 2018-234511 14/12/2018 JP
(51) ***A61F 13/15***; *A61F 13/56*
(43) 25/08/2021
(85) 01/06/2021
(86) PCT/JP2019/047795 06/12/2019
(87) WO2020/121962 18/06/2020

(71) **UNICHARM CORPORATION** (JP)
182, Shimobun, Kinsei-cho, Shikokuchuo-City, Ehime 7990111, Japan
(72) UEDA, Takahiro (JP); TANIO, Toshiyuki (JP); NODA, Yuki (JP)
(74) Công ty Cổ phần Sở hữu công nghiệp INVESTIP (INVESTIP)

(54) **PHƯƠNG PHÁP SẢN XUẤT THÂN BAO GÓI VẬT DỤNG THẤM HÚT, VÀ THÂN BAO GÓI VẬT DỤNG THẤM HÚT**

(57) Giải pháp hữu ích đề cập đến phương pháp sản xuất thân bao gói vật dụng thấm hút (50), phương pháp này bao gồm: bước mà trong đó thân liên tục của vật liệu bao gói (20), thu được bằng cách cán ép lớp các lớp với độ dẫn nhiệt khác nhau, được vận chuyển với hướng liên tục là hướng vận chuyển, thân liên tục nêu trên của vật liệu bao gói (20) có, trên bề mặt phía trong của nó, phần không bóc (21) với lớp không bóc, được bố trí trên mép ở phía này theo hướng vuông góc với hướng liên tục, và phần bóc (22) với lớp bóc, được bố trí nhiều hơn về phía kia theo hướng vuông góc so với phần không bóc (21); và bước mà trong đó chất kết dính nóng chảy (8) để ngăn chặn việc trượt của mỗi vật dụng thấm hút trong số nhiều vật dụng thấm hút (1) được phủ ở trên phần bóc (22), được ngăn cách bởi các khoảng theo hướng vận chuyển, và, liên tục theo hướng vận chuyển, chất kết dính nóng chảy (9) để liên kết các phần mở niêm phong của nhiều thân bao gói vật dụng thấm hút (1) được phủ ở trên phần không bóc (21).

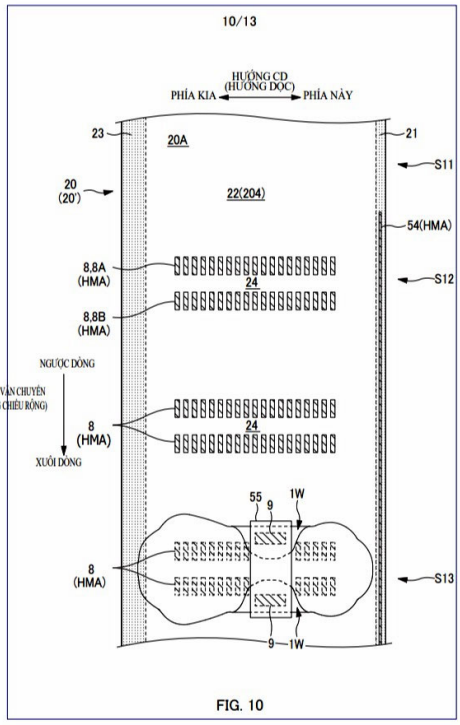

FIG. 10

(11) **5085 A** (43) 25/08/2021
(21) **2-2021-00226**
(22) 02/06/2021
Ngày yêu cầu thẩm định nội dung: 02/06/2021
Ngày yêu cầu công bố sớm: 02/06/2021
(51) ***C12Q 1/68***

(71) 1. **TRỊNH THẾ SƠN** (VN)
Số 28, liền kề 3, khu đô thị Xa la, phường Phúc La, quận Hà Đông, thành phố Hà Nội
2. **NGUYỄN ĐÌNH TẢO** (VN)
J806, Tòa Jasmine, 430 Cầu Am, phường Vạn Phúc, quận Hà Đông, thành phố Hà Nội
3. **NGUYỄN THANH TÙNG** (VN)
Số 29, liền kề 1, khu đô thị An Hưng, quận Hà Đông, thành phố Hà Nội
4. **QUẢN HOÀNG LÂM** (VN)
Số 14/BT2, khu đô thị Xa La, phường Phúc La, quận Hà Đông, thành phố Hà Nội
5. **ĐẶNG TIẾN TRƯỜNG** (VN)
Phòng 702, V3, Victoria Văn Phú, phường Phú La, quận Hà Đông, thành phố Hà Nội
6. **VŨ THỊ THU TRANG** (VN)
Số 8, Tạ Quang Bửu, An Tảo, thành phố Hưng Yên, tỉnh Hưng Yên
7. **PHẠM ĐỨC MINH** (VN)
24b5, ngõ 8, phố Ngô Quyền, phường Quang Trung, quận Hà Đông, thành phố Hà Nội

(72) Trịnh Thế Sơn (VN); Nguyễn Đình Tảo (VN); Nguyễn Thanh Tùng (VN); Quản Hoàng Lâm (VN); Đặng Tiến Trường (VN); Vũ Thị Thu Trang (VN); Phạm Đức Minh (VN)

(54) **QUY TRÌNH PHÂN LẬP TINH TRÙNG TỪ MÔ TINH HOÀN**

(57) Giải pháp hữu ích đề cập đến quy trình phân lập tinh trùng từ mô tinh hoàn, trong đó quy trình này cho phép thu nhận được tinh trùng từ mẫu mô tinh hoàn chứa ống sinh tinh thu được bằng phương pháp vi phẫu thuật (micro TESE) ở bệnh nhân vô tinh không do tắc với lượng rất nhỏ, chỉ từ 5 đến 10 mg. Giải pháp hữu ích sử dụng enzym phân cắt đặc hiệu collagen và ADN với môi trường nuôi cấy bảo vệ đặc hiệu tinh trùng cho phép loại bỏ hiệu quả mô liên kết và ADN tạp nhiễm, giảm được tổn thương lên tế bào tinh trùng để thu được tinh trùng khỏe mạnh, đảm bảo chất lượng để sử dụng trong các phương pháp hỗ trợ sinh sản.

(11) **5086 A** (43) 25/08/2021
(21) **2-2021-00240**
(22) 15/06/2021
Ngày yêu cầu thẩm định nội dung: 13/08/2021
Ngày yêu cầu công bố sớm: 17/06/2021
(51) ***A47C 19/12**; A47C 19/02*

(71) **XIA MEN MINT FURNITURE CO., LTD.** (CN)
No. 200, Zhuangshangli, Silin Village, Wuxian Town, TongAn District, Xiamen, Fujian, China
(72) Xiuzhi SHEN (CN)
(74) Công ty Luật TNHH WINCO (WINCO LAW FIRM)

(54) **KHUNG GIƯỜNG CÓ THỂ GẬP**

(57) Giải pháp hữu ích đề cập tới khung giường có thể gập bao gồm khung đầu giường, khung bên giường, bản nối góc, khung giữa và khung thanh ngang, trong đó các khung đầu giường lần lượt được bố trí ở đầu trước và đầu sau của toàn bộ khung, và các khung bên giường lần lượt được bố trí ở hai phía bên của toàn bộ khung. Bản nối góc được bố trí giữa khung đầu giường và khung bên giường liền kề, và khung giữa được bố trí ở phần giữa của toàn bộ khung. Khung giữa và các khung bên giường ở hai phía bên được bố trí song song. Các phần trên của đầu trước và đầu sau của khung giữa tỳ lên các mặt đáy của khung dầm trên của hai khung đầu giường, và các khung thanh ngang được bố trí theo chiều ngang và cách đều nhau giữa hai khung bên giường.

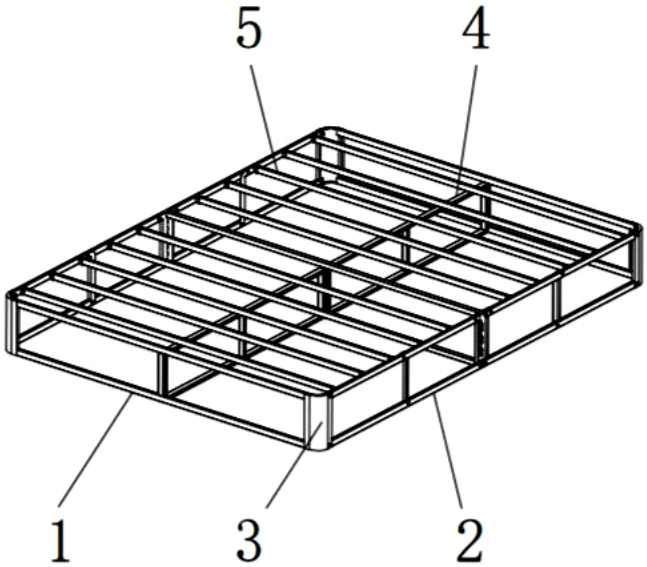

Fig.1

(11) **5087 A** (43) 25/08/2021
(21) **2-2021-00241**
(22) 15/06/2021
(30) 202121020631.1 13/05/2021 CN
Ngày yêu cầu thẩm định nội dung: 13/08/2021
Ngày yêu cầu công bố sớm: 17/06/2021
(51) ***A47C 19/12**; A47C 19/02*
(71) **XIA MEN MINT FURNITURE CO., LTD.** (CN)
No. 200, Zhuangshangli, Silin Village, Wuxian Town, TongAn District, Xiamen, Fujian, China
(72) Aihua HOU (CN)
(74) Công ty Luật TNHH WINCO (WINCO LAW FIRM)
(54) **GIƯỜNG KHUNG SẮT CÓ THỂ ĐƯỢC LẮP THUẬN TIỆN**

(57) Giải pháp hữu ích đề cập tới giường khung sắt có thể được lắp thuận tiện bao gồm bộ phận đỡ đầu giường và bộ phận đỡ đuôi giường, trong đó bộ phận đỡ đầu giường bao gồm hai chân bộ phận đỡ đầu giường được bố trí song song, trong đó tấm ngang bộ phận đỡ đầu giường và thanh nối bộ phận đỡ đầu giường được bố trí tương ứng giữa hai chân bộ phận đỡ đầu giường được bố trí song song, trong đó bộ phận đỡ đuôi giường bao gồm hai chân bộ phận đỡ đuôi giường được bố trí song song, và tấm ngang bộ phận đỡ đuôi giường được bố trí tương ứng giữa hai chân bộ phận đỡ đuôi giường được bố trí song song. Bằng cách bố trí kết cấu dạng cung tròn trên ống vuông nối mép bên, hoạt động lắp được tạo điều kiện thuận lợi, lỗ vít được che và toàn bộ kết cấu trở nên hấp dẫn về mặt thẩm mỹ; hơn nữa, lớp đệm EVA giữ vai trò đệm sao cho chất lượng sản phẩm được cải thiện đáng kể.

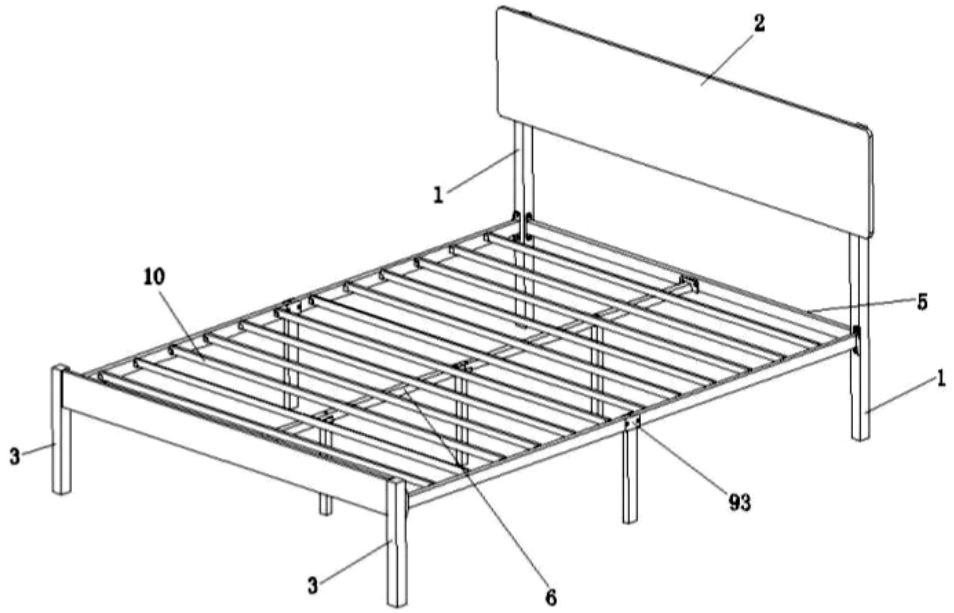

Fig.1

(11) **5088 A** (43) 25/08/2021
(21) **2-2021-00242**
(22) 15/06/2021
(30) 202121020633.0 13/05/2021 CN
Ngày yêu cầu thẩm định nội dung: 13/08/2021
Ngày yêu cầu công bố sớm: 17/06/2021
(51) ***A47C 19/12**; A47C 19/02*

(71) **XIA MEN MINT FURNITURE CO., LTD.** (CN)
No. 200, Zhuangshangli, Silin Village, Wuxian Town, TongAn District, Xiamen, Fujian, China
(72) Aihua HOU (CN)
(74) Công ty Luật TNHH WINCO (WINCO LAW FIRM)

(54) **GIƯỜNG KHUNG SẮT CÓ KẾT CẤU ĐƠN GIẢN**

(57) Giải pháp hữu ích đề cập tới giường khung sắt có kết cấu đơn giản bao gồm các chân giường được bố trí ở bốn góc và vuông góc với mặt đáy, trong đó bốn chân giường này xác định một hình chữ nhật, các chân giường liền kề được nối tương ứng với thanh nối ngang và thanh nối dọc, và bộ phận đỡ giữa được bố trí tương ứng giữa hai thanh nối ngang. Các thanh dát giường ngang được bố trí tương ứng ở mặt trên của thân bộ phận đỡ giữa, và các thanh dát giường ngang được tạo ra có dạng ống vuông. Hai đầu của thanh dát giường ngang được nối tương ứng với các chi tiết máng giới hạn được tạo ra ở hai thanh nối dọc, và lớp đệm EVA được bố trí tương ứng ở mặt trên của thân bộ phận đỡ giữa. Phần giữa của thanh dát giường ngang tiếp xúc với lớp đệm EVA. Các lỗ vít được tạo ra ở bản nối dọc theo giải pháp hữu ích được bố trí theo cách so le, vì thế có thể thu được mối nối ổn định bằng cách sử dụng số lỗ vít ít nhất. Một thanh nối dọc riêng biệt có thể trực tiếp thực hiện chức năng làm mép bên của giường khung sắt, điều này khiến cho việc tháo và lắp giường trở nên thuận tiện hơn.

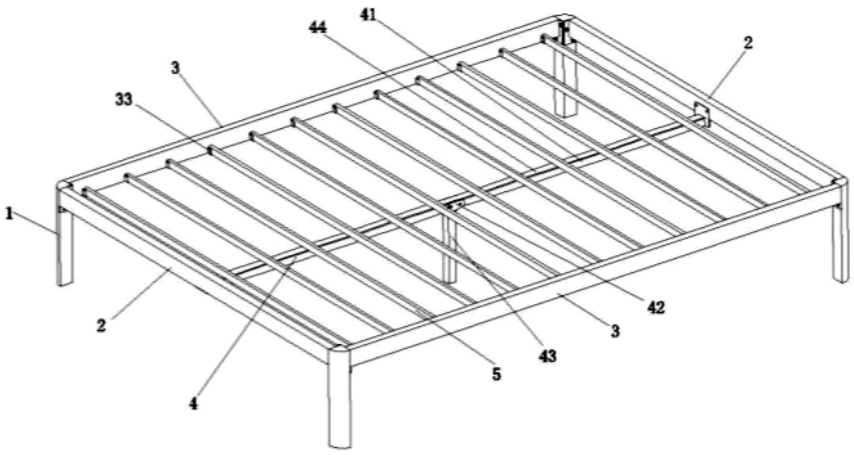

Fig.1

(11) **5089 A** (43) 25/08/2021
(21) **2-2021-00243**
(22) 15/06/2021
(30) 202121017091.1 13/05/2021 CN
Ngày yêu cầu thẩm định nội dung: 13/08/2021
Ngày yêu cầu công bố sớm: 17/06/2021
(51) ***A47C 19/12**; A47C 19/02*

(71) **XIA MEN MINT FURNITURE CO., LTD.** (CN)
No. 200, Zhuangshangli, Silin Village, Wuxian Town, TongAn District, Xiamen, Fujian, China
(72) Aihua HOU (CN)
(74) Công ty Luật TNHH WINCO (WINCO LAW FIRM)

(54) **GIƯỜNG KHUNG SẮT CÓ KẾT CẤU ỔN ĐỊNH**

(57) Giải pháp hữu ích đề cập tới giường khung sắt có kết cấu ổn định bao gồm hai bộ phận đỡ ngang được bố trí song song, và hai bộ phận đỡ dọc được bố trí tương ứng giữa các bộ phận đỡ ngang, trong đó bộ phận đỡ dọc bao gồm giá chìa, chân bộ phận đỡ dọc và chi tiết nối, trong đó đầu dưới của chân bộ phận đỡ dọc tiếp xúc với mặt đất, và đầu trên của chân bộ phận đỡ dọc được nối tương ứng với giá chìa, trong đó thanh đỡ dọc được bố trí tương ứng ở phần giữa của hai bộ phận đỡ ngang được bố trí song song, và hai đầu của thanh đỡ dọc được nối tháo ra được tương ứng với phần giữa của hai bộ phận đỡ ngang, trong đó các chi tiết máng giới hạn được tạo ra tương ứng ở phía trong của chi tiết nối, và các thanh ngang được bố trí tương ứng trên thanh đỡ dọc, trong đó hai đầu của thanh ngang lần lượt được lắp vào các chi tiết máng giới hạn của hai bộ phận đỡ dọc. Giường khung sắt có kết cấu ổn định được lắp ráp bằng cách sử dụng các chi tiết nối. Theo giải pháp hữu ích, thu được mối nối ổn định nhất bằng cách sử dụng kết cấu đơn giản nhất. Độ ổn định kết cấu được cải thiện, và các chi phí sản xuất và lắp ráp được giảm bớt.

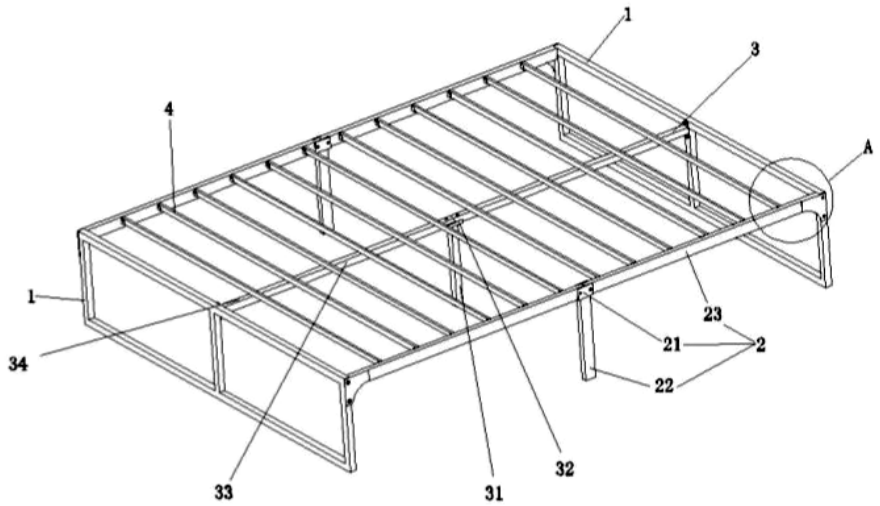

Fig.1

(11) **5090 A**
(21) **2-2021-00246**
(22) 02/12/2019
(30) PV 2018-673 03/12/2018 CZ
(43) 25/08/2021
(85) 18/06/2021
(86) PCT/CZ2019/050057 02/12/2019
(87) WO2020/114530 11/06/2020
(51) ***A61K 8/02**; A61K 31/728; A61K 47/32; A61K 47/34; B65D 75/36; A61K 8/81; A61K 8/86; A61K 9/70; A61Q 19/00; A61Q 19/08; A45D 37/00; A61K 8/73*

(71) **CONTIPRO A.S.** (CZ)
c.p. 401, 56102 Dolni Dobrouc, Czechia
(72) KNOTKOVA, Katerina (CZ); VELEBNY, Vladimir (CZ); MUTHNY, Tomas (CZ); VELEBNY Jr., Vladimir (CZ)
(74) Công ty Luật TNHH WINCO (WINCO LAW FIRM)

(54) **BỘ KIT CHỨA CHẾ PHẨM CÓ HOẠT TÍNH SINH HỌC**

(57) Giải pháp hữu ích đề cập tới bộ kit chứa chế phẩm có hoạt tính sinh học (3) có dạng lát hoặc tấm mỏng, bộ kit này còn có màng mỏng bên dưới (1) bao gồm ít nhất một hốc (2), và màng mỏng phủ trên (4), màng mỏng phủ trên này được gắn chặt vào màng mỏng bên dưới (1), nhờ đó bọc kín hốc (2) và tạo cho hốc này khả năng chống thấm đối với không khí và/hoặc nước, ít nhất một lát hoặc tấm mỏng của chế phẩm có hoạt tính sinh học (3) được tiếp nhận bên trong hốc (2).

(11) **5091 A** (43) 25/08/2021
(21) **2-2021-00248**
(22) 21/06/2021
Ngày yêu cầu thẩm định nội dung: 21/06/2021
Ngày yêu cầu công bố sớm: 21/06/2021
(51) ***C12Q 1/68***

(71) **TRƯỜNG ĐẠI HỌC BÁCH KHOA HÀ NỘI** (VN)
Số 1, phố Đại Cồ Việt, quận Hai Bà Trưng, thành phố Hà Nội
(72) Phạm Tuấn Anh (VN); Tô Kim Anh (VN); Phạm Thị Ly (VN); Trịnh Trà My (VN)

(54) **QUY TRÌNH LÊN MEN SINH TỔNG HỢP CAROTENOIT**

(57) Giải pháp hữu ích đề cập đến quy trình lên men sinh tổng hợp carotenoit từ chủng nấm men *Rhotodorula mucilaginosa* RL, có trình tự LSU rADN D1-D2 nêu trong SEQ ID NO. 1 và được lưu giữ tại Viện Công nghệ Sinh học - Công nghệ Thực phẩm, Trường Đại học Bách Khoa Hà Nội, số 01 Đại Cồ Việt, quận Hai Bà Trưng, thành phố Hà Nội với mã lưu giữ RL, bằng kỹ thuật lên men bán liên tục với 4 giai đoạn cấp dưỡng chất có điều chỉnh thành phần môi trường nuôi cấy nhằm tăng sinh khối và tổng hợp, tích lũy carotenoit trong sinh khối nấm men. Quy trình lên men theo giải pháp hữu ích cho phép tăng sinh khối nấm *Rhotodorula mucilaginosa* RL lên tới 3,82 lần và tăng hàm lượng carotenoit tích lũy lên tới 3,56 lần so với kỹ thuật lên men theo mẻ, và hàm lượng carotenoit tổng số thu nhận đạt 43 mg/L.

(11) **5092 A** (43) 28/08/2021
(21) **2-2020-00260**
(22) 10/06/2020
(30) 108216432 11/12/2019 TW
Ngày yêu cầu thẩm định nội dung: 10/06/2020
(51) ***D06N 3/00***

(71) **JADE LONG JOHN ENTERPRISE CO., LTD.** (TW)
No. 5-2, Lane Shui Ching, Ping-Ho Village, She-Tou, Chang-Hwa, Taiwan
(72) WEN, YU-CHANG (TW)
(74) Công ty TNHH Dịch vụ Sở hữu trí tuệ KENFOX (KENFOX IP SERVICE CO.,LTD.)

(54) **DA TỔNG HỢP KHÔNG DUNG MÔI**

(57) Giải pháp hữu ích đề cập đến da tổng hợp không dung môi, bao gồm lớp vải (10), lớp dính (12) được bố trí trên lớp vải (10); và lớp vật liệu polyme (14) được bố trí trên lớp dính (12), trong đó lớp vật liệu polyme (14) bao gồm nhựa Pư hai thành phần không dung môi có tiền polyme được tạo ra bằng cách phản ứng với izoxianat và polyol làm chất tạo bọt, tạo ra hình dạng rỗng liên tục để mang lại cường độ, độ đàn hồi và khả năng thấm khí cao hơn. Lớp kết cấu không gian (16) được bố trí trên lớp vật liệu polyme (14) có thể được thêm vào để tạo ra màu sắc và hình mẫu không gian cần thiết cho sản phẩm trên da tổng hợp bằng cách in phun.

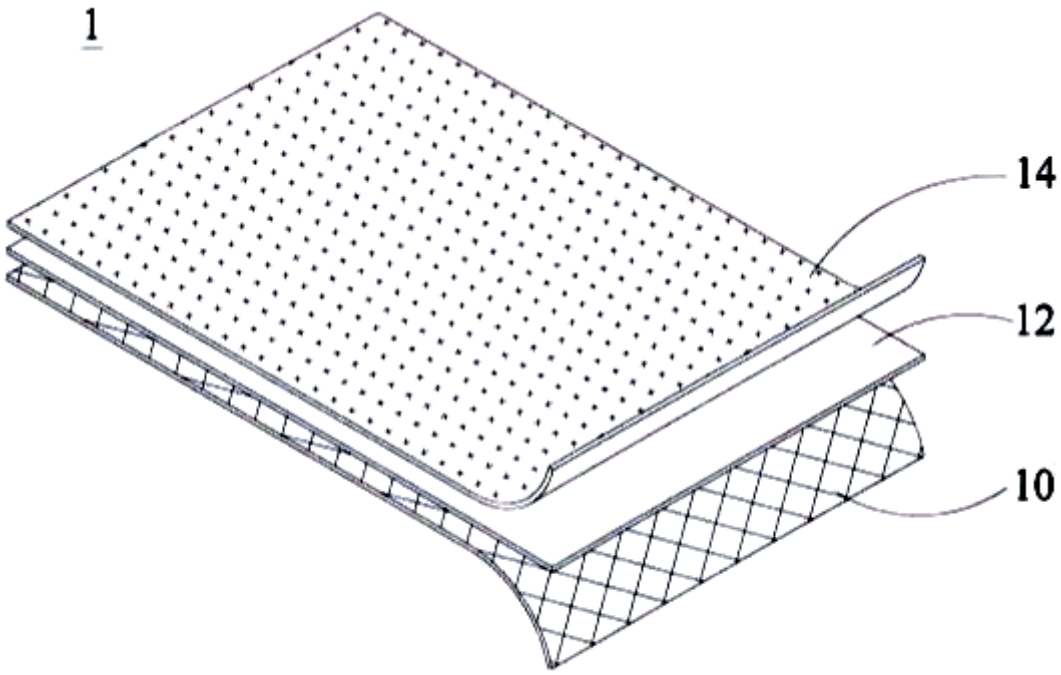

FIG. 1

PHẦN III

YÊU CẦU THẨM ĐỊNH NỘI DUNG

DANH SÁCH CÁC ĐƠN CÓ YÊU CẦU THẨM ĐỊNH NỘI DUNG
DO NGƯỜI NỘP ĐƠN YÊU CẦU

STT	(21) Số đơn	(11) Số công bố đơn	(43) Ngày công bố đơn	Ngày yêu cầu	(51) Chỉ số phân loại quốc tế
1	1-2018-06014	64347	25/07/2019	13/07/2021	C08L 75/00
2	1-2019-00069	64358	25/07/2019	07/02/2021	G06F 9/00
3	1-2019-00070	64359	25/07/2019	30/06/2021	H01L 27/32
4	1-2019-00275	64905	26/08/2019	07/02/2021	H05K 001/11
5	1-2019-00304	64907	26/08/2019	07/01/2021	H02S 40/34
6	1-2019-00388	64916	26/08/2019	07/09/2021	B62J 01/28
7	1-2019-00557	64948	26/08/2019	23/07/2021	F21V 7/00
8	1-2019-00633	64954	26/08/2019	22/07/2021	F21V 7/00
9	1-2019-00642	64955	26/08/2019	29/06/2021	B60K 17/28
10	1-2019-00643	64956	26/08/2019	21/07/2021	G06K 9/00
11	1-2019-00703	66182	25/10/2019	07/01/2021	H01B 7/00
12	1-2019-00718	64967	26/08/2019	23/07/2021	B60Q 1/06
13	1-2019-01363	65573	25/09/2019	20/07/2021	B60T 11/04
14	1-2019-01651	66224	25/10/2019	22/07/2021	D21B 1/04
15	1-2019-03062	67202	25/12/2019	07/02/2021	A43D 25/00
16	1-2019-05362	74060	25/11/2020	30/06/2021	B01L 3/00
17	1-2019-05679	74063	25/11/2020	15/07/2021	A63G 31/00
18	1-2020-01630	73494	26/10/2020	07/05/2021	G11B 17/038
19	1-2020-03741	74698	25/12/2020	21/07/2021	H04N 21/8549
20	1-2020-03801	74223	25/11/2020	20/07/2021	H04M 1/725
21	1-2020-03841	77034	26/04/2021	07/01/2021	E05D 13/00
22	1-2020-03876	74713	25/12/2020	07/07/2021	C07K 14/54
23	1-2020-03886	73729	26/10/2020	07/02/2021	H04W 72/12
24	1-2020-03899	74235	25/11/2020	14/07/2021	F16L 25/00
25	1-2020-03989	76274	25/03/2021	30/06/2021	H01L 21/687
26	1-2020-04016	73759	26/10/2020	07/12/2021	C12N 15/52
27	1-2020-04025	73764	26/10/2020	07/06/2021	D04H 3/14
28	1-2020-04037	74245	25/11/2020	13/07/2021	G06T 9/00
29	1-2020-04047	73771	26/10/2020	15/07/2021	A61K 31/77
30	1-2020-04066	74249	25/11/2020	07/09/2021	C12N 15/82
31	1-2020-04070	74732	25/12/2020	29/06/2021	C08L 91/02
32	1-2020-04089	75650	25/02/2021	07/05/2021	A01N 33/00
33	1-2020-04131	74744	25/12/2020	15/07/2021	G01N 27/02
34	1-2020-04200	73807	26/10/2020	07/06/2021	B21C 37/06
35	1-2020-04215	73814	26/10/2020	07/08/2021	D06M 13/463

36	1-2020-04249	74273	25/11/2020	29/06/2021	H04W 28/06
37	1-2020-04260	73828	26/10/2020	13/07/2021	C02F 1/469
38	1-2020-04324	74761	25/12/2020	22/07/2021	H02J 3/36
39	1-2020-04352	77043	26/04/2021	07/06/2021	C03C 21/00
40	1-2020-04390	76296	25/03/2021	25/06/2021	H04L 9/14
41	1-2020-04391	77686	25/05/2021	25/06/2021	H04L 9/08
42	1-2020-04397	73348	25/09/2020	25/06/2021	B60K 1/04
43	1-2020-04398	73867	26/10/2020	25/06/2021	H01M 2/10
44	1-2020-04401	76297	25/03/2021	07/06/2021	C07D 237/16
45	1-2020-04403	74281	25/11/2020	07/05/2021	A21D 8/04
46	1-2020-04430	75684	25/02/2021	30/06/2021	A61P 9/00
47	1-2020-04459	74288	25/11/2020	20/07/2021	A61K 47/10
48	1-2020-04469	76303	25/03/2021	07/08/2021	A61K 47/68
49	1-2020-04470	74290	25/11/2020	29/06/2021	C07K 16/00
50	1-2020-04473	73888	26/10/2020	15/07/2021	C07F 7/18
51	1-2020-04483	73891	26/10/2020	07/12/2021	B65D 21/02
52	1-2020-04493	74292	25/11/2020	29/06/2021	B65B 23/20
53	1-2020-04505	73353	25/09/2020	14/07/2021	F04B 23/04
54	1-2020-04511	74781	25/12/2020	07/01/2021	A47L 9/04
55	1-2020-04513	76306	25/03/2021	07/02/2021	G06F 21/51
56	1-2020-04536	75693	25/02/2021	14/07/2021	H04M 1/725
57	1-2020-04538	74782	25/12/2020	16/07/2021	H04N 21/4363
58	1-2020-04542	74301	25/11/2020	20/07/2021	C03C 3/064
59	1-2020-04543	74302	25/11/2020	20/07/2021	C03C 3/064
60	1-2020-04554	73910	26/10/2020	07/01/2021	B05B 17/00
61	1-2020-04562	76310	25/03/2021	21/07/2021	C07K 16/10
62	1-2020-04566	76311	25/03/2021	28/06/2021	H04W 74/08
63	1-2020-04568	75346	25/01/2021	20/07/2021	C07K 16/28
64	1-2020-04570	77050	26/04/2021	07/08/2021	G06N 7/00
65	1-2020-04573	74787	25/12/2020	07/02/2021	A21D 13/28
66	1-2020-04584	74311	25/11/2020	22/07/2021	G06F 3/00
67	1-2020-04585	74312	25/11/2020	07/12/2021	H04W 48/12
68	1-2020-04594	77051	26/04/2021	29/06/2021	A23K 10/18
69	1-2020-04595	77052	26/04/2021	07/12/2021	A61K 48/00
70	1-2020-04597	73920	26/10/2020	07/01/2021	C03B 9/193
71	1-2020-04608	74789	25/12/2020	07/07/2021	G01R 22/08
72	1-2020-04622	76314	25/03/2021	07/08/2021	C07K 14/33
73	1-2020-04627	76316	25/03/2021	07/07/2021	C07D 413/10
74	1-2020-04630	76317	25/03/2021	16/07/2021	C07D 257/06
75	1-2020-04641	73931	26/10/2020	13/07/2021	G01R 1/067
76	1-2020-04642	73932	26/10/2020	13/07/2021	G01R 1/067
77	1-2020-04644	77696	25/05/2021	07/02/2021	H01L 41/02
78	1-2020-04645	74790	25/12/2020	07/09/2021	A61K 39/02
79	1-2020-04646	74791	25/12/2020	07/09/2021	A61K 39/09
80	1-2020-04655	74792	25/12/2020	07/02/2021	H04L 5/00
81	1-2020-04661	74327	25/11/2020	07/01/2021	C22C 1/04

82	1-2020-04665	77697	25/05/2021	13/07/2021	A61K 38/27
83	1-2020-04672	73938	26/10/2020	07/09/2021	G06Q 20/36
84	1-2020-04673	73939	26/10/2020	07/12/2021	A61K 31/416
85	1-2020-04682	74796	25/12/2020	07/06/2021	H04W 72/04
86	1-2020-04697	74798	25/12/2020	16/07/2021	A21C 9/06
87	1-2020-04704	76323	25/03/2021	15/07/2021	C07D 403/12
88	1-2020-04710	74801	25/12/2020	13/07/2021	C07D 401/00
89	1-2020-04712	73951	26/10/2020	20/07/2021	G02B 3/12
90	1-2020-04727	77056	26/04/2021	16/07/2021	A61K 35/76
91	1-2020-04737	76325	25/03/2021	20/07/2021	A23L 7/113
92	1-2020-04777	73967	26/10/2020	19/07/2021	B60R 25/40
93	1-2020-04782	73969	26/10/2020	07/05/2021	G06N 20/20
94	1-2020-04788	77058	26/04/2021	20/07/2021	A61K 31/47
95	1-2020-04790	75355	25/01/2021	20/07/2021	A61K 31/4375
96	1-2020-04812	74810	25/12/2020	07/12/2021	F16D 13/52
97	1-2020-04815	74813	25/12/2020	20/07/2021	G06T 3/00
98	1-2020-04835	75357	25/01/2021	16/07/2021	B63B 35/68
99	1-2020-04842	77059	26/04/2021	23/07/2021	C07K 14/54
100	1-2020-04845	77060	26/04/2021	21/07/2021	A61K 31/568
101	1-2020-04854	74364	25/11/2020	07/07/2021	C23C 18/42
102	1-2020-04862	74819	25/12/2020	29/06/2021	C04B 28/08
103	1-2020-04863	74367	25/11/2020	07/08/2021	G06Q 50/28
104	1-2020-04894	73985	26/10/2020	29/06/2021	A61F 13/532
105	1-2020-04907	75360	25/01/2021	13/07/2021	A61K 39/395
106	1-2020-04935	74381	25/11/2020	07/02/2021	C09J 5/00
107	1-2020-04940	74384	25/11/2020	07/12/2021	A61K 8/33
108	1-2020-04955	74842	25/12/2020	07/09/2021	C08J 7/00
109	1-2020-04958	74388	25/11/2020	21/07/2021	B22D 1/00
110	1-2020-04965	74844	25/12/2020	07/02/2021	H04W 48/14
111	1-2020-04969	74389	25/11/2020	22/07/2021	A61L 27/38
112	1-2020-04970	74390	25/11/2020	22/07/2021	A61L 27/60
113	1-2020-04972	76347	25/03/2021	13/07/2021	A23D 7/06
114	1-2020-04984	77067	26/04/2021	23/07/2021	A01N 43/836
115	1-2020-04989	75728	25/02/2021	07/01/2021	C07K 14/62
116	1-2020-05026	74856	25/12/2020	20/07/2021	C07K 16/10
117	1-2020-05031	78960	26/07/2021	23/07/2021	C12N 15/62
118	1-2020-05052	74406	25/11/2020	13/07/2021	C05G 3/00
119	1-2020-05053	76357	25/03/2021	13/07/2021	C07D 487/04
120	1-2020-05063	74407	25/11/2020	07/08/2021	A21D 2/36
121	1-2020-05114	74416	25/11/2020	07/06/2021	F16G 3/08
122	1-2020-05118	74881	25/12/2020	07/06/2021	F16G 3/08
123	1-2020-05130	74883	25/12/2020	16/07/2021	F01K 25/10
124	1-2020-05149	75742	25/02/2021	07/08/2021	C04B 24/00
125	1-2020-05155	74887	25/12/2020	13/07/2021	H04B 7/08
126	1-2020-05181	74433	25/11/2020	28/06/2021	D21H 21/02
127	1-2020-05220	74913	25/12/2020	07/02/2021	E21B 37/04

128	1-2020-05225	73994	26/10/2020	29/06/2021	D01H 7/06
129	1-2020-05226	74914	25/12/2020	15/07/2021	C23C 2/00
130	1-2020-05248	74448	25/11/2020	20/07/2021	A61F 13/00
131	1-2020-05316	75761	25/02/2021	30/06/2021	C14C 3/08
132	1-2020-05343	76387	25/03/2021	07/01/2021	A61K 36/537
133	1-2020-05349	75767	25/02/2021	22/07/2021	B63B 21/02
134	1-2020-05356	74950	25/12/2020	13/07/2021	A43B 7/10
135	1-2020-05363	74953	25/12/2020	07/07/2021	A61K 31/496
136	1-2020-05364	74954	25/12/2020	07/07/2021	A61K 31/496
137	1-2020-05374	74466	25/11/2020	07/08/2021	A61K 31/7072
138	1-2020-05388	74962	25/12/2020	07/05/2021	G01B 3/10
139	1-2020-05438	75773	25/02/2021	07/02/2021	B31B 50/86
140	1-2020-05441	74972	25/12/2020	15/07/2021	H04N 21/214
141	1-2020-05452	76398	25/03/2021	07/01/2021	A61M 16/08
142	1-2020-05544	74999	25/12/2020	15/07/2021	G02B 6/036
143	1-2020-05545	78460	25/06/2021	20/07/2021	F25D 11/00
144	1-2020-05606	76412	25/03/2021	07/05/2021	B21C 47/00
145	1-2020-05634	75025	25/12/2020	20/07/2021	A01K 61/80
146	1-2020-05640	77728	25/05/2021	07/09/2021	C04B 7/48
147	1-2020-05641	77117	26/04/2021	07/09/2021	C02F 11/06
148	1-2020-05668	78456	25/06/2021	07/09/2021	A61K 9/20
149	1-2020-05673	75034	25/12/2020	07/01/2021	F16L 15/04
150	1-2020-05682	76420	25/03/2021	07/06/2021	C23C 18/38
151	1-2020-05710	75803	25/02/2021	07/05/2021	B25B 13/50
152	1-2020-05715	77729	25/05/2021	16/07/2021	A61M 5/20
153	1-2020-05731	75809	25/02/2021	23/07/2021	H01M 10/052
154	1-2020-05737	76427	25/03/2021	30/06/2021	C07D 487/04
155	1-2020-05758	76431	25/03/2021	15/07/2021	C10B 57/04
156	1-2020-05760	75812	25/02/2021	13/07/2021	H04W 72/04
157	1-2020-05761	75813	25/02/2021	13/07/2021	H04W 72/04
158	1-2020-05794	76440	25/03/2021	30/06/2021	A01H 1/02
159	1-2020-05795	77734	25/05/2021	29/06/2021	B01L 3/00
160	1-2020-05826	75422	25/01/2021	29/06/2021	H04N 19/51
161	1-2020-05852	75079	25/12/2020	21/07/2021	A61F 13/511
162	1-2020-05856	78976	26/07/2021	07/09/2021	C07K 16/28
163	1-2020-05860	76449	25/03/2021	16/07/2021	A23L 7/109
164	1-2020-05877	75082	25/12/2020	14/07/2021	A61F 13/494
165	1-2020-05886	78977	26/07/2021	23/07/2021	C07K 16/10
166	1-2020-05949	75097	25/12/2020	29/06/2021	D05C 17/02
167	1-2020-06003	76472	25/03/2021	22/07/2021	C07K 14/74
168	1-2020-06011	76474	25/03/2021	20/07/2021	C08F 290/06
169	1-2020-06030	75113	25/12/2020	07/05/2021	B23D 29/02
170	1-2020-06050	76479	25/03/2021	07/01/2021	C07D 487/04
171	1-2020-06151	75869	25/02/2021	07/01/2021	C09J 7/38
172	1-2020-06198	75149	25/12/2020	20/07/2021	A61F 13/532
173	1-2020-06218	75152	25/12/2020	13/07/2021	H04W 56/00

174	1-2020-06245	75157	25/12/2020	07/01/2021	H04N 19/56
175	1-2020-06333	75166	25/12/2020	29/06/2021	A61F 13/49
176	1-2020-06371	76528	25/03/2021	13/07/2021	H04W 72/04
177	1-2020-06617	75963	25/02/2021	13/07/2021	H04W 72/02
178	1-2020-06900	76641	25/03/2021	07/06/2021	C03B 27/03
179	1-2020-06931	76043	25/02/2021	20/07/2021	B23K 9/16
180	1-2020-07104	76691	25/03/2021	22/07/2021	A61K 33/04
181	1-2020-07129	76081	25/02/2021	07/08/2021	C09K 3/00
182	1-2020-07322	78370	25/06/2021	07/01/2021	F25B 15/12
183	1-2020-07398	77303	26/04/2021	30/06/2021	B01J 13/00
184	1-2020-07472	79032	26/07/2021	07/02/2021	B01D 35/02
185	1-2021-00055	77361	26/04/2021	22/07/2021	C07K 16/28
186	1-2021-00076	78890	25/06/2021	07/01/2021	A61N 5/06
187	1-2021-00095	77911	25/05/2021	07/12/2021	E06C 1/18
188	1-2021-00106	77373	26/04/2021	13/07/2021	G01N 21/64
189	1-2021-00538	77498	26/04/2021	30/06/2021	A47J 45/07
190	1-2021-00588	78853	25/06/2021	20/07/2021	B65D 25/48
191	1-2021-00602	77527	26/04/2021	30/06/2021	H04N 21/218
192	1-2021-00612	77994	25/05/2021	07/01/2021	H04N 19/11
193	1-2021-01276	79188	26/07/2021	07/07/2021	A01G 18/62
194	1-2021-01650	78686	25/06/2021	07/05/2021	G06K 9/80
195	1-2021-01669	79264	26/07/2021	15/07/2021	A23K 20/158
196	1-2021-02339	79483	26/07/2021	07/07/2021	D01F 1/06
197	1-2021-02468	79526	26/07/2021	25/06/2021	H01L 31/0296
198	2-2019-00314	4413	25/02/2020	30/06/2021	H01M 2/00
199	2-2019-00324	4324	25/11/2019	07/08/2021	A61F 13/511
200	2-2019-00325	4325	25/11/2019	07/08/2021	A61F 13/511
201	2-2019-00345	4443	25/03/2020	21/07/2021	B65D 65/40
202	2-2019-00347	4802	25/02/2021	13/07/2021	C07H 1/08
203	2-2021-00077	4933	26/04/2021	13/07/2021	A61F 13/49

PHẦN IV

SỬA ĐỔI ĐƠN

a- Ghi nhận sửa đổi đơn yêu cầu cấp Bằng độc quyền Sáng chế

Thông báo số: 13192w/TB-SHTT, ngày 25/06/2021 về việc ghi nhận sửa đổi đơn

Số Yêu cầu: SĐ1-2020-02121 Ngày nộp: 23/12/2020

Liên quan đến đơn yêu cầu cấp Bằng độc quyền sáng chế:

(21) Số đơn	(22) Ngày nộp đơn
1-2017-03418	01/09/2017
1-2018-06044	28/12/2018

Mục sửa đổi: Tên, địa chỉ chủ đơn
Nội dung mới: ELANCO CANADA LIMITED (CA)
37 McCarville Street, Charlottetown PE C1E 2A7, Canada

Thông báo số: 13197w/TB-SHTT, ngày 25/06/2021 về việc ghi nhận sửa đổi đơn

Số Yêu cầu: SĐ1-2020-01701 Ngày nộp: 23/10/2020

Liên quan đến đơn yêu cầu cấp Bằng độc quyền sáng chế:

(21) Số đơn	(22) Ngày nộp đơn
1-2020-04993	28/08/2020

Mục sửa đổi: Địa chỉ của tác giả sáng chế
Nội dung mới: Địa chỉ của tác giả sáng chế **DE BOCK, Sven André Christiane (BE)** được sửa thành:
Pastoor Sabotstraat 28, 9120 Melsele, Belgium

Thông báo số: 13198w/TB-SHTT, ngày 25/06/2021 về việc ghi nhận sửa đổi đơn

Số Yêu cầu: SĐ1-2020-01729 Ngày nộp: 28/10/2020

Liên quan đến đơn yêu cầu cấp Bằng độc quyền sáng chế:

(21) Số đơn	(22) Ngày nộp đơn
1-2017-05147	19/12/2017

Mục sửa đổi: Bổ sung tác giả sáng chế
Nội dung mới: Bổ sung tác giả sáng chế sau đây vào Danh sách các tác giả khác:
Tên đầy đủ: **Piyush JAIN**
Quốc tịch: **Ấn Độ**
Địa chỉ: **604 Kent Court, Chester Springs, PA, 19425, United States of America**

Thông báo số: 13199w/TB-SHTT, ngày 25/06/2021 về việc ghi nhận sửa đổi đơn

Số Yêu cầu: SĐ1-2021-00966 Ngày nộp: 07/05/2021

Liên quan đến đơn yêu cầu cấp Bằng độc quyền sáng chế:

(21) Số đơn	(22) Ngày nộp đơn
1-2021-01486	19/03/2021

Mục sửa đổi: Quốc tịch của các tác giả.
Nội dung mới: 1. Quốc tịch tác giả sáng chế **VAN POYER, Tom (CN)** được sửa thành:
VAN POYER, Tom (BE)
2. Quốc tịch tác giả sáng chế **BOON, Sven (CN)** được sửa thành:
BOON, Sven (BE)

Thông báo số: 13204w/TB-SHTT, ngày 25/06/2021 về việc ghi nhận sửa đổi đơn

Số Yêu cầu: SĐ1-2021-00997 Ngày nộp: 13/05/2021

Liên quan đến đơn yêu cầu cấp Bằng độc quyền sáng chế:

(21) Số đơn	(22) Ngày nộp đơn
1-2020-06955	01/12/2020

Mục sửa đổi: Tên, địa chỉ chủ đơn
Nội dung mới: Công ty TNHH MINTIT VINA (VN)
phường 25, quận Bình Thạnh, thành phố Hồ Chí Minh

Thông báo số: 13206w/TB-SHTT, ngày 25/06/2021 về việc ghi nhận sửa đổi đơn

Số Yêu cầu: SĐ1-2021-00960 Ngày nộp: 06/05/2021

Liên quan đến đơn yêu cầu cấp Bằng độc quyền sáng chế:

(21) Số đơn	(22) Ngày nộp đơn
1-2015-02230	19/06/2015

Mục sửa đổi: Bổ sung tác giả sáng chế
Nội dung mới: Bổ sung tác giả sáng chế sau đây vào Danh sách các tác giả khác:
Tên đầy đủ: **ALAM, Maqsudul**
Quốc tịch: **Bangladesh**
Địa chỉ: **3138 Wailae Avenue, Apt. 605 Honolulu, HI 96816, United States of America**

Thông báo số: 13210w/TB-SHTT, ngày 25/06/2021 về việc ghi nhận sửa đổi đơn

Số Yêu cầu: SĐ1-2021-00843 Ngày nộp: 19/04/2021

Liên quan đến đơn yêu cầu cấp Bằng độc quyền sáng chế:

(21) Số đơn	(22) Ngày nộp đơn
1-2017-03847	29/09/2017
1-2018-00777	26/02/2018
1-2018-00778	26/02/2018
1-2018-00779	26/02/2018
1-2018-00781	26/02/2018
1-2018-00782	26/02/2018
1-2018-00784	26/02/2018

Mục sửa đổi: Đại diện sở hữu công nghiệp
Nội dung mới: Văn phòng Luật sư Ân Nam(ANNAM IP & LAW)
Số 10 ngõ 34 đường Âu Cơ, phường Quảng An, quận Tây Hồ, TP Hà Nội

---

Thông báo số: 13213w/TB-SHTT, ngày 25/06/2021 về việc ghi nhận sửa đổi đơn

Số Yêu cầu: SĐ1-2021-00255 Ngày nộp: 20/01/2021

Liên quan đến đơn yêu cầu cấp Bằng độc quyền sáng chế:

(21) Số đơn	(22) Ngày nộp đơn
1-2014-02979	08/09/2014
1-2015-03324	10/09/2015
1-2017-01114	27/03/2017
1-2017-01907	23/05/2017
1-2018-03795	28/08/2018
1-2019-02289	03/05/2019
1-2019-02574	17/05/2019
1-2019-02714	24/05/2019
1-2019-02836	29/05/2019

Mục sửa đổi: Đại diện sở hữu công nghiệp
Nội dung mới: Chấm dứt đại diện sở hữu công nghiệp:
CÔNG TY TNHH SỞ HỮU TRÍ TUỆ THẢO THỌ QUYẾN (INVENCO., LTD.)
29 Trương Hán Siêu, Hoàn Kiếm, Tp. Hà Nội

Thông báo số: 13567w/TB-SHTT, ngày 28/06/2021 về việc ghi nhận sửa đổi đơn

Số Yêu cầu: SĐ1-2021-01025 Ngày nộp: 17/05/2021

Liên quan đến đơn yêu cầu cấp Bằng độc quyền sáng chế:

(21) Số đơn	(22) Ngày nộp đơn
1-2020-01492	13/03/2020

Mục sửa đổi: Tên, địa chỉ chủ đơn
Nội dung mới: KAKAO ENTERTAINMENT CORP. (KR)
6F, 221, Pangyoyeok-ro, Bundang-Gu, Seongnam-Si, Gyeonggi-do 13494, Republic of Korea

---

Thông báo số: 13568w/TB-SHTT, ngày 28/06/2021 về việc ghi nhận sửa đổi đơn

Số Yêu cầu: SĐ1-2021-01017 Ngày nộp: 14/05/2021

Liên quan đến đơn yêu cầu cấp Bằng độc quyền sáng chế:

(21) Số đơn	(22) Ngày nộp đơn
1-2014-02038	20/06/2014

Mục sửa đổi: Địa chỉ của các tác giả, tên và địa chỉ của tác giả **LU**

Nội dung mới: 1. Địa chỉ của các tác giả **ALDERFER, Christopher (US)**; **MURDOCK, Melissa (US)** và **WU, Sheng-Jiun (US)** được sửa thành:
1400 McKean Road, Spring House, PA 19477, United States of America
2. Địa chỉ của tác giả **JANECKI, Dariusz (US)** được sửa thành:
Kastelsvej 19 ST TH, DK-2100 Kobenhaven O, Denmark
3. Tên và địa chỉ của tác giả **LU, Xuesong (US)** được thành:
LIU, Xuesong (US)
1400 McKean Road, Spring House, PA 19477, United States of America

---

Thông báo số: 15541w/TB-SHTT, ngày 07/07/2021 về việc ghi nhận sửa đổi đơn

Số Yêu cầu: SĐ1-2020-01393 Ngày nộp: 08/09/2020

Liên quan đến đơn yêu cầu cấp Bằng độc quyền sáng chế:

(21) Số đơn	(22) Ngày nộp đơn
1-2019-06378	14/11/2019

Mục sửa đổi: Tên, địa chỉ chủ đơn

Nội dung mới: GOOGLE LLC (US)
1600 Amphitheatre Parkway, Mountain View, CA 94043, United States of America

---

Thông báo số: 15542w/TB-SHTT, ngày 07/07/2021 về việc ghi nhận sửa đổi đơn

Số Yêu cầu: SĐ1-2020-00371 Ngày nộp: 19/03/2020

Liên quan đến đơn yêu cầu cấp Bằng độc quyền sáng chế:

(21) Số đơn	(22) Ngày nộp đơn
1-2020-00093	06/01/2020

Mục sửa đổi: Đại diện sở hữu công nghiệp
Nội dung mới: Công ty TNHH Lê & Lê(LE & LE)
Số 25 ngõ 465 Ngọc Thụy, tổ 20, phường Ngọc Thụy, quận Long Biên, Tp. Hà Nội

---

Thông báo số: 15714w/TB-SHTT, ngày 08/07/2021 về việc ghi nhận sửa đổi đơn

Số Yêu cầu: SĐ1-2020-01979 Ngày nộp: 02/12/2020

Liên quan đến đơn yêu cầu cấp Bằng độc quyền sáng chế:

(21) Số đơn	(22) Ngày nộp đơn
1-2020-05201	10/09/2020

Mục sửa đổi: Quốc tịch của tác giả sáng chế
Nội dung mới: Quốc tịch của tác giả sáng chế **"CHEN, Jianle" (US)** được sửa thành: **"CHEN, Jianle" (CN)**

Thông báo số: 15716w/TB-SHTT, ngày 08/07/2021 về việc ghi nhận sửa đổi đơn

Số Yêu cầu: SĐ1-2021-01081 Ngày nộp: 24/05/2021

Liên quan đến đơn yêu cầu cấp Bằng độc quyền sáng chế:

(21) Số đơn	(22) Ngày nộp đơn
1-2019-07070	13/12/2019

Mục sửa đổi: Tên, địa chỉ chủ đơn
Nội dung mới: AI MEDICAL SERVICE INC. (JP)
1-18-1, Higashi-Ikebukuro, Toshima-ku, Tokyo, 1700013 Japan

Thông báo số: 15720w/TB-SHTT, ngày 08/07/2021 về việc ghi nhận sửa đổi đơn

Số Yêu cầu: SĐ1-2021-01098 Ngày nộp: 26/05/2021

Liên quan đến đơn yêu cầu cấp Bằng độc quyền sáng chế:

(21) Số đơn	(22) Ngày nộp đơn
1-2020-01709	07/04/2017

Mục sửa đổi: Tên, địa chỉ chủ đơn
Nội dung mới: AVANIR PHARMACEUTICALS, INC. (US)
30 Enterprise, Suite 200, Aliso Viejo, CA 92656, United States of America

---

Thông báo số: 15721w/TB-SHTT, ngày 08/07/2021 về việc ghi nhận sửa đổi đơn

Số Yêu cầu: SĐ1-2021-01056 Ngày nộp: 20/05/2021

Liên quan đến đơn yêu cầu cấp Bằng độc quyền sáng chế:

(21) Số đơn	(22) Ngày nộp đơn
1-2014-02817	21/08/2014
1-2015-01500	25/04/2015
1-2015-01501	25/04/2015

Mục sửa đổi: Tên, địa chỉ chủ đơn
Nội dung mới: ASHLEY FURNITURE INDUSTRIES, LLC (US)
One Ashley Way, Arcadia, Wisconsin 54612, United States of America

---

Thông báo số: 15724w/TB-SHTT, ngày 08/07/2021 về việc ghi nhận sửa đổi đơn

Số Yêu cầu: SĐ1-2021-01131 Ngày nộp: 03/06/2021

Liên quan đến đơn yêu cầu cấp Bằng độc quyền sáng chế:

(21) Số đơn	(22) Ngày nộp đơn
1-2015-04925	24/12/2015

Mục sửa đổi: Tên, địa chỉ chủ đơn
Nội dung mới: UENO FOOD TECHNO INDUSTRY, LTD. (JP)
2-5-6, Hirakawacho, Chiyoda-ku, Tokyo 102-0093 Japan
UENO FINE CHEMICALS INDUSTRY, LTD. (JP)
2-5-6, Hirakawacho, Chiyoda-ku, Tokyo 102-0093 Japan

Thông báo số: 15765w/TB-SHTT, ngày 09/07/2021 về việc ghi nhận sửa đổi đơn

Số Yêu cầu: SĐ1-2020-01058 Ngày nộp: 24/07/2020

Liên quan đến đơn yêu cầu cấp Bằng độc quyền sáng chế:

(21) Số đơn	(22) Ngày nộp đơn
1-2020-01502	13/03/2020

Mục sửa đổi: Tên, địa chỉ chủ đơn
Nội dung mới: Airway Therapeutics, Inc. (US)
11804 Conrey Road Suite #175, Cincinnati, Ohio 45249, United States of America

b- Ghi nhận sửa đổi đơn yêu cầu cấp Bằng độc quyền giải pháp hữu ích

Thông báo số: 13196w/TB-SHTT, ngày 25/06/2021 về việc ghi nhận sửa đổi đơn

Số Yêu cầu: SĐ2-2021-00702 Ngày nộp: 29/03/2021

Liên quan đến đơn yêu cầu cấp Bằng độc quyền giải pháp hữu ích:

(21) Số đơn	(22) Ngày nộp đơn
2-2020-00670	29/12/2020

Mục sửa đổi: Bổ sung chủ đơn sáng chế, Địa chỉ tác giả

Nội dung mới: 1. Bổ sung chủ đơn sáng chế sau đây vào Danh sách các chủ đơn khác:
Tên đầy đủ: **Trần Đình Thắng**
Quốc tịch: **Việt Nam**
Địa chỉ: **Viện Công nghệ Sinh học và Thực phẩm, Trường Đại học Công nghiệp Thành phố Hồ Chí Minh**
2. Địa chỉ tác giả Trần Đình Thắng được sửa thành:
Viện Công nghệ Sinh học và Thực phẩm, Trường Đại học Công nghiệp Thành phố Hồ Chí Minh

---

Thông báo số: 13200w/TB-SHTT, ngày 25/06/2021 về việc ghi nhận sửa đổi đơn

Số Yêu cầu: SĐ2-2021-01111 Ngày nộp: 28/05/2021

Liên quan đến đơn yêu cầu cấp Bằng độc quyền giải pháp hữu ích:

(21) Số đơn	(22) Ngày nộp đơn
2-2019-00414	23/09/2019

Mục sửa đổi: Loại bỏ tác giả sáng chế

Nội dung mới: Loại bỏ tác giả sáng chế sau đây ra khỏi Danh sách các tác giả khác:
Tên đầy đủ: **Võ Văn Đúng**
Quốc tịch: **Việt Nam**
Địa chỉ: **Ấp 18, xã Phong Thạnh A, thị xã Giá Rai, thành phố Bạc Liêu, tỉnh Bạc Liêu**

PHẦN V

THAY ĐỔI CHỦ ĐƠN

a- Ghi nhận thay đổi chủ đơn yêu cầu cấp Bằng độc quyền sáng chế

Thông báo số: 13188w/TB-SHTT, ngày 25/06/2021 về việc ghi nhận thay đổi chủ đơn

Số Yêu cầu: CĐ1-2020-00573 Ngày nộp: 19/08/2020

Liên quan đến đơn yêu cầu cấp Bằng độc quyền sáng chế:

(21) Số đơn	(22) Ngày nộp đơn
1-2012-00946	06/04/2012

Bên chuyển nhượng: ORTLOFF ENGINEERS, LTD. (US)
415 W. Wall, Suite 2000, Midland, TX 79701, US

Bên được chuyển nhượng: UOP LLC (US)
25 East Algonquin Road, Des Plaines, Illinois 60017-5017, US

Thông báo số: 13190w/TB-SHTT, ngày 25/06/2021 về việc ghi nhận thay đổi chủ đơn

Số Yêu cầu: CĐ1-2020-00684 Ngày nộp: 28/09/2020

Liên quan đến đơn yêu cầu cấp Bằng độc quyền sáng chế:

(21) Số đơn	(22) Ngày nộp đơn
1-2017-00316	24/01/2017

Bên chuyển nhượng: CHOI, CHANGJOON (KR)
708-905 (Hoge-dong, Mugunghwa Kolon APT) Dongan-ro 11 Dongan-gu Anyang-si Gyeonggi-do 431-792, Republic of Korea

Bên được chuyển nhượng: TINYPOWERS CO., LTD. (KR)
710 (Gwanyang-dong ACE PyeongChon Tower) Simin-daero 361 Dongan-gu Anyang-si Gyeonggi-do 431-804, Republic of Korea

---

Thông báo số: 13193w/TB-SHTT, ngày 25/06/2021 về việc ghi nhận thay đổi chủ đơn

Số Yêu cầu: CĐ1-2020-00574 Ngày nộp: 19/08/2020

Liên quan đến đơn yêu cầu cấp Bằng độc quyền sáng chế:

(21) Số đơn	(22) Ngày nộp đơn
1-2012-00929	05/04/2012

Bên chuyển nhượng: ORTLOFF ENGINEERS, LTD. (US)
415 W. Wall, Suite 2000, Midland, TX 79701, US
Bên được chuyển nhượng: UOP LLC (US)
25 East Algonquin Road, Des Plaines, Illinois 60017-5017, US

Thông báo số: 13202w/TB-SHTT, ngày 25/06/2021 về việc ghi nhận thay đổi chủ đơn

Số Yêu cầu: CĐ1-2020-00907 Ngày nộp: 11/12/2020

Liên quan đến đơn yêu cầu cấp Bằng độc quyền sáng chế:

(21) Số đơn	(22) Ngày nộp đơn
1-2020-05691	05/10/2020

Bên chuyển nhượng: PARROTT, TERRY (US)
704 N Reformatory Road, El Reno, Oklahoma 73036, United States of America
Bên được chuyển nhượng: DUPONT NUTRITION BIOSCIENCES APS (DK)
Langebrogade 1 DK-1411 Copenhagen K, Denmark

Thông báo số: 13203w/TB-SHTT, ngày 25/06/2021 về việc ghi nhận thay đổi chủ đơn

Số Yêu cầu: CĐ1-2021-00514 Ngày nộp: 05/04/2021

Liên quan đến đơn yêu cầu cấp Bằng độc quyền sáng chế:

(21) Số đơn	(22) Ngày nộp đơn
1-2018-02107	18/05/2018

Bên chuyển nhượng: LƯƠNG XUÂN CHIỂU (VN)
Số B10-H2, tập thể trường đại học giao thông, phường Ngọc Khánh, quận Ba Đình, thành phố Hà Nội
Bên được chuyển nhượng: TRƯỜNG ĐẠI HỌC GIAO THÔNG VẬN TẢI (VN)
Số 3 đường Cầu Giấy, phường Láng Thượng, quận Đống Đa, thành phố Hà Nội

---

Thông báo số: 13209w/TB-SHTT, ngày 25/06/2021 về việc ghi nhận thay đổi chủ đơn

Số Yêu cầu: CĐ1-2021-00515 Ngày nộp: 05/04/2021

Liên quan đến đơn yêu cầu cấp Bằng độc quyền sáng chế:

(21) Số đơn	(22) Ngày nộp đơn
1-2018-02475	07/06/2018

Bên chuyển nhượng: LƯƠNG XUÂN CHIỂU (VN)
Số B10-H2, tập thể trường đại học giao thông, phường Ngọc Khánh, quận Ba Đình, thành phố Hà Nội

Bên được chuyển nhượng: TRƯỜNG ĐẠI HỌC GIAO THÔNG VẬN TẢI (VN)
Số 3 đường Cầu Giấy, phường Láng Thượng, quận Đống Đa, thành phố Hà Nội

---

Thông báo số: 13214w/TB-SHTT, ngày 25/06/2021 về việc ghi nhận thay đổi chủ đơn

Số Yêu cầu: CĐ1-2020-00667 Ngày nộp: 22/09/2020

Liên quan đến đơn yêu cầu cấp Bằng độc quyền sáng chế:

(21) Số đơn	(22) Ngày nộp đơn
1-2019-06710	28/12/2018

Bên chuyển nhượng: JOINT STOCK COMPANY "VALENTA PHARMACEUTICALS" (RU)
ul. Fabrichnaya, 2 Shchyolkovo, Moskovskaya obl., 141101, Russian Federation

Bên được chuyển nhượng: BIOTIKA A.S. (SK)
Slovenska Lupca 566, 976 13, Slovak Republic

Thông báo số: 13215w/TB-SHTT, ngày 25/06/2021 về việc ghi nhận thay đổi chủ đơn

Số Yêu cầu: CĐ1-2020-00695 Ngày nộp: 29/09/2020

Liên quan đến đơn yêu cầu cấp Bằng độc quyền sáng chế:

(21) Số đơn	(22) Ngày nộp đơn
1-2016-01415	20/04/2016

Bên chuyển nhượng: ANJOS, BRUNO MULLER DOS (BR)
Rua Waldyr Tolentino Rosar, 15, Centro, 88103-213 São José SC, Brazil
Bên được chuyển nhượng: CARAVELAS CORPORATION (AI)
201 Edwin Wallace Rey Drive, George Hill, Anguilla

Thông báo số: 13223w/TB-SHTT, ngày 25/06/2021 về việc ghi nhận thay đổi chủ đơn

Số Yêu cầu: CĐ1-2021-00430 Ngày nộp: 02/03/2021

Liên quan đến đơn yêu cầu cấp Bằng độc quyền sáng chế:

(21) Số đơn	(22) Ngày nộp đơn
1-2016-02505	07/07/2016

Bên chuyển nhượng: CANON VIETNAM CO., LTD. (VN)
A-1, Thang Long Industrial Park, Kim Chung commune, Dong Anh Dist., Hanoi
Bên được chuyển nhượng: CANON KABUSHIKI KAISHA (JP)
30-2, Shimomaruko 3-chome, Ohta-ku, Tokyo, Japan

Thông báo số: 13224w/TB-SHTT, ngày 25/06/2021 về việc ghi nhận thay đổi chủ đơn

Số Yêu cầu: CĐ1-2021-00431 Ngày nộp: 02/03/2021

Liên quan đến đơn yêu cầu cấp Bằng độc quyền sáng chế:

(21) Số đơn	(22) Ngày nộp đơn
1-2017-04353	31/10/2017

Bên chuyển nhượng: CANON VIETNAM CO., LTD. (VN)
A-1, Thang Long Industrial Park, Kim Chung commune, Dong Anh Dist., Hanoi
Bên được chuyển nhượng: CANON KABUSHIKI KAISHA (JP)
30-2, Shimomaruko 3-chome, Ohta-ku, Tokyo, Japan

Thông báo số: 13226w/TB-SHTT, ngày 25/06/2021 về việc ghi nhận thay đổi chủ đơn

Số Yêu cầu: CĐ1-2020-00086 Ngày nộp: 19/02/2020

Liên quan đến đơn yêu cầu cấp Bằng độc quyền sáng chế:

(21) Số đơn	(22) Ngày nộp đơn
1-2016-01882	24/05/2016
1-2016-01883	24/05/2016

Bên chuyển nhượng: PHARMAKEA, INC. (US)
12780 E1 Camino Real, Suite 200, San Diego, CA 92130, United Sates of America

Bên được chuyển nhượng: ATXCO, INC. (US)
3030 Bunker Hill Street, Suite 325, San Diego, CA, 92109, United States of America

---

Thông báo số: 13547w/TB-SHTT, ngày 28/06/2021 về việc ghi nhận thay đổi chủ đơn

Số Yêu cầu: CĐ1-2020-00391 Ngày nộp: 12/06/2020

Liên quan đến đơn yêu cầu cấp Bằng độc quyền sáng chế:

(21) Số đơn	(22) Ngày nộp đơn
1-2019-00150	09/01/2019
1-2019-03676	09/07/2019

Bên chuyển nhượng: WU, LESTER (US)
Apartment 5F 142-18 38th Avenue Flushing, New York 11354 (US)

Bên được chuyển nhượng: GONGWIN BIOPHARM CO., LTD (TW)
3F., No. 80, Sec. 1, Jianguo N. Rd., Zhongshan Dist., Taipei City 10491, TAIWAN

Thông báo số: 13569w/TB-SHTT, ngày 28/06/2021 về việc ghi nhận thay đổi chủ đơn

Số Yêu cầu: CĐ1-2021-00611 Ngày nộp: 11/05/2021

Liên quan đến đơn yêu cầu cấp Bằng độc quyền sáng chế:

(21) Số đơn	(22) Ngày nộp đơn
1-2018-02664	20/06/2018

Bên chuyển nhượng: AUSTRALIAN BIOMEDICAL CO. PTY LTD (AU)
34 Munro Avenue, Mount Waverley, Victoria 3149, Australia

Bên được chuyển nhượng: AUSVIR THERAPEUTICS PTY LTD (AU)
C/o Shinewing Australia, Level 10, 530 Collins Street, Melbourne, VIC 3000, Australia

---

Thông báo số: 13570w/TB-SHTT, ngày 28/06/2021 về việc ghi nhận thay đổi chủ đơn

Số Yêu cầu: CĐ1-2021-00678 Ngày nộp: 26/05/2021

Liên quan đến đơn yêu cầu cấp Bằng độc quyền sáng chế:

(21) Số đơn	(22) Ngày nộp đơn
1-2015-00686	27/02/2015

Bên chuyển nhượng: IHI CORPORATION (JP)
1-1, Toyosu 3-chome, Koto-ku, Tokyo 135-8710, Japan

Bên được chuyển nhượng: IHI INFRASTRUCTURE SYSTEMS CO., LTD. (JP)
3-Banchi, Ohama-Nishimachi, Sakai-ku, Sakai-city, Osaka 590-0977, Japan

---

Thông báo số: 13573w/TB-SHTT, ngày 28/06/2021 về việc ghi nhận thay đổi chủ đơn

Số Yêu cầu: CĐ1-2021-00622 Ngày nộp: 13/05/2021

Liên quan đến đơn yêu cầu cấp Bằng độc quyền sáng chế:

(21) Số đơn	(22) Ngày nộp đơn
1-2018-04446	09/10/2018

Bên chuyển nhượng: ZHANG XIANJIN (CN)
No. 79, Kouzi Ling, Chentang Cun, Shibi Zhen, Nihua Xian, Fujian Shen, China.

Bên được chuyển nhượng: XIAMEN VIB INDUSTRY & TRADE CO., LTD (CN)
2F., No. 13, Gaoqi North 5th Road, Huli District, Xiamen, Fujian, China

---

Thông báo số: 13575w/TB-SHTT, ngày 28/06/2021 về việc ghi nhận thay đổi chủ đơn

Số Yêu cầu: CĐ1-2021-00701 Ngày nộp: 01/06/2021

Liên quan đến đơn yêu cầu cấp Bằng độc quyền sáng chế:

(21) Số đơn	(22) Ngày nộp đơn
1-2016-03223	30/08/2016

Bên chuyển nhượng: MITSUBISHI TANABE PHARMA CORPORATION (JP)
3-2-10, Dosho-machi, Chuo-ku, Osaka-shi, Osaka 541-8505, Japan
Bên được chuyển nhượng: DEZIMA PHARMA B.V. (NL)
Gooimeer 2-35, 1411 DC Naarden, The Netherlands

Thông báo số: 13985w/TB-SHTT, ngày 30/06/2021 về việc ghi nhận thay đổi chủ đơn

Số Yêu cầu: CĐ1-2020-00848 Ngày nộp: 25/11/2020

Liên quan đến đơn yêu cầu cấp Bằng độc quyền sáng chế:

(21) Số đơn	(22) Ngày nộp đơn
1-2019-06395	15/11/2019

Bên chuyển nhượng: INNOVATIONS4FLOORING HOLDING N.V. (CW)
Landhuis Joonchi, Kaya Richard J. Beaujon Z/N
Willemstad, Curacao
Bên được chuyển nhượng: I4F LICENSING NV (BE)
Oude Watertorenstraat 25, B-3930 Hamont-Achel, Belgium

Thông báo số: 13986w/TB-SHTT, ngày 30/06/2021 về việc ghi nhận thay đổi chủ đơn

Số Yêu cầu: CĐ1-2020-00648 Ngày nộp: 14/09/2020

Liên quan đến đơn yêu cầu cấp Bằng độc quyền sáng chế:

(21) Số đơn	(22) Ngày nộp đơn
1-2019-06400	15/11/2019

Bên chuyển nhượng: INNOVATIONS4FLOORING HOLDING N.V. (CW)
Landhuis Joonchi, Kaya Richard J. Beaujon Z/N
Willemstad, Curacao
Bên được chuyển nhượng: I4F LICENSING NV (BE)
Oude Watertorenstraat 25, B-3930 Hamont-Achel, Belgium

Thông báo số: 15715w/TB-SHTT, ngày 08/07/2021 về việc ghi nhận thay đổi chủ đơn

Số Yêu cầu: CĐ1-2021-00619 Ngày nộp: 12/05/2021

Liên quan đến đơn yêu cầu cấp Bằng độc quyền sáng chế:

(21) Số đơn	(22) Ngày nộp đơn
1-2019-01417	21/03/2019

Bên chuyển nhượng: COLLINS, DENNIS MARTIN (AU)
112 Aspect Parade, Alfredton, Victoria 3350, Australia

Bên được chuyển nhượng: PVC SEPARATION HOLDINGS PTY LTD. (AU)
112 Aspect Parade, Alfredton, Victoria 3350, Australia

Thông báo số: 15717w/TB-SHTT, ngày 08/07/2021 về việc ghi nhận thay đổi chủ đơn

Số Yêu cầu: CĐ1-2021-00700 Ngày nộp: 01/06/2021

Liên quan đến đơn yêu cầu cấp Bằng độc quyền sáng chế:

(21) Số đơn	(22) Ngày nộp đơn
1-2018-05717	18/12/2018

Bên chuyển nhượng: REPUBLIC OF KOREA (NATIONAL INSTITUTE OF FISHERIES SCIENCE) (KR)
216, Gijanghaean-ro, Gijang-eup, Gijang-gun, Busan, 46083, Republic of Korea

Bên được chuyển nhượng: NATIONAL FISHERY PRODUCTS QUALITY MANAGEMENT SERVICE (KR)
337, Haeyang-ro, Yeongdo-gu, Busan, 49111, Republic of Korea

Thông báo số: 16090w/TB-SHTT, ngày 16/07/2021 về việc ghi nhận thay đổi chủ đơn

Số Yêu cầu: CĐ1-2021-00012 Ngày nộp: 04/01/2021

Liên quan đến đơn yêu cầu cấp Bằng độc quyền sáng chế:

(21) Số đơn	(22) Ngày nộp đơn
1-2019-00679	11/02/2019

Bên chuyển nhượng: ALIBABA GROUP HOLDING LIMITED (KY)
Fourth Floor, One Capital Place, P.O. Box 847, George Town, Grand Cayman, Cayman Islands
Bên được chuyển nhượng: ADVANTAGEOUS NEW TECHNOLOGIES CO., LTD. (KY)
Cayman Corporate Centre, 27 Hospital Road, George Town, Grand Cayman KY1-9008, Cayman Islands

---

Thông báo số: 16091w/TB-SHTT, ngày 16/07/2021 về việc ghi nhận thay đổi chủ đơn

Số Yêu cầu: CĐ1-2021-00049 Ngày nộp: 05/01/2021

Liên quan đến đơn yêu cầu cấp Bằng độc quyền sáng chế:

(21) Số đơn	(22) Ngày nộp đơn
1-2019-02035	22/04/2019

Bên chuyển nhượng: ALIBABA GROUP HOLDING LIMITED (KY)
Fourth Floor, One Capital Place, P.O. Box 847, George Town, Grand Cayman, Cayman Islands
Bên được chuyển nhượng: ADVANTAGEOUS NEW TECHNOLOGIES CO., LTD. (KY)
Cayman Corporate Centre, 27 Hospital Road, George Town, Grand Cayman KY1-9008, Cayman Islands

---

Thông báo số: 16092w/TB-SHTT, ngày 16/07/2021 về việc ghi nhận thay đổi chủ đơn

Số Yêu cầu: CĐ1-2021-00047 Ngày nộp: 05/01/2021

Liên quan đến đơn yêu cầu cấp Bằng độc quyền sáng chế:

(21) Số đơn	(22) Ngày nộp đơn
1-2019-02602	20/05/2019

Bên chuyển nhượng: ALIBABA GROUP HOLDING LIMITED (KY)
Fourth Floor, One Capital Place, P.O. Box 847, George Town, Grand Cayman, Cayman Islands
Bên được chuyển nhượng: ADVANTAGEOUS NEW TECHNOLOGIES CO., LTD. (KY)
Cayman Corporate Centre, 27 Hospital Road, George Town, Grand Cayman KY1-9008, Cayman Islands

---

Thông báo số: 16093w/TB-SHTT, ngày 16/07/2021 về việc ghi nhận thay đổi chủ đơn

Số Yêu cầu: CĐ1-2021-00002 Ngày nộp: 04/01/2021

Liên quan đến đơn yêu cầu cấp Bằng độc quyền sáng chế:

(21) Số đơn	(22) Ngày nộp đơn
1-2018-05504	06/12/2018

Bên chuyển nhượng: ALIBABA GROUP HOLDING LIMITED (KY)
Fourth Floor, One Capital Place, P.O. Box 847, George Town, Grand Cayman, Cayman Islands

Bên được chuyển nhượng: ADVANTAGEOUS NEW TECHNOLOGIES CO., LTD. (KY)
Cayman Corporate Centre, 27 Hospital Road, George Town, Grand Cayman KY1-9008, Cayman Islands

---

Thông báo số: 16094w/TB-SHTT, ngày 16/07/2021 về việc ghi nhận thay đổi chủ đơn

Số Yêu cầu: CĐ1-2021-00187 Ngày nộp: 14/01/2021

Liên quan đến đơn yêu cầu cấp Bằng độc quyền sáng chế:

(21) Số đơn	(22) Ngày nộp đơn
1-2019-02640	21/05/2019

Bên chuyển nhượng: ALIBABA GROUP HOLDING LIMITED (KY)
Fourth Floor, One Capital Place, P.O. Box 847, George Town, Grand Cayman, Cayman Islands

Bên được chuyển nhượng: ADVANTAGEOUS NEW TECHNOLOGIES CO., LTD. (KY)
Cayman Corporate Centre, 27 Hospital Road, George Town, Grand Cayman KY1-9008, Cayman Islands

---

Thông báo số: 16095w/TB-SHTT, ngày 16/07/2021 về việc ghi nhận thay đổi chủ đơn

Số Yêu cầu: CĐ1-2021-00120 Ngày nộp: 07/01/2021

Liên quan đến đơn yêu cầu cấp Bằng độc quyền sáng chế:

(21) Số đơn	(22) Ngày nộp đơn
1-2019-02732	24/05/2019

Bên chuyển nhượng: ALIBABA GROUP HOLDING LIMITED (KY)
Fourth Floor, One Capital Place, P.O. Box 847, George Town, Grand Cayman, Cayman Islands

Bên được chuyển nhượng: ADVANTAGEOUS NEW TECHNOLOGIES CO., LTD. (KY)
Cayman Corporate Centre, 27 Hospital Road, George Town, Grand Cayman KY1-9008, Cayman Islands

---

Thông báo số: 16096w/TB-SHTT, ngày 16/07/2021 về việc ghi nhận thay đổi chủ đơn

Số Yêu cầu: CĐ1-2021-00153 Ngày nộp: 14/01/2021

Liên quan đến đơn yêu cầu cấp Bằng độc quyền sáng chế:

(21) Số đơn	(22) Ngày nộp đơn
1-2019-03079	10/06/2019

Bên chuyển nhượng: ALIBABA GROUP HOLDING LIMITED (KY)
Fourth Floor, One Capital Place, P.O. Box 847, George Town, Grand Cayman, Cayman Islands

Bên được chuyển nhượng: ADVANTAGEOUS NEW TECHNOLOGIES CO., LTD. (KY)
Cayman Corporate Centre, 27 Hospital Road, George Town, Grand Cayman KY1-9008, Cayman Islands

---

Thông báo số: 16097w/TB-SHTT, ngày 16/07/2021 về việc ghi nhận thay đổi chủ đơn

Số Yêu cầu: CĐ1-2021-00169 Ngày nộp: 14/01/2021

Liên quan đến đơn yêu cầu cấp Bằng độc quyền sáng chế:

(21) Số đơn	(22) Ngày nộp đơn
1-2019-03510	01/07/2019

Bên chuyển nhượng: ALIBABA GROUP HOLDING LIMITED (KY)
Fourth Floor, One Capital Place, P.O. Box 847, George Town, Grand Cayman, Cayman Islands

Bên được chuyển nhượng: ADVANTAGEOUS NEW TECHNOLOGIES CO., LTD. (KY)
Cayman Corporate Centre, 27 Hospital Road, George Town, Grand Cayman KY1-9008, Cayman Islands

---

Thông báo số: 16098w/TB-SHTT, ngày 16/07/2021 về việc ghi nhận thay đổi chủ đơn

Số Yêu cầu: CĐ1-2021-00105 Ngày nộp: 06/01/2021

Liên quan đến đơn yêu cầu cấp Bằng độc quyền sáng chế:

(21) Số đơn	(22) Ngày nộp đơn
1-2019-02409	10/05/2019

Bên chuyển nhượng: ALIBABA GROUP HOLDING LIMITED (KY)
Fourth Floor, One Capital Place, P.O. Box 847, George Town, Grand Cayman, Cayman Islands

Bên được chuyển nhượng: ADVANTAGEOUS NEW TECHNOLOGIES CO., LTD. (KY)
Cayman Corporate Centre, 27 Hospital Road, George Town, Grand Cayman KY1-9008, Cayman Islands

---

Thông báo số: 16099w/TB-SHTT, ngày 16/07/2021 về việc ghi nhận thay đổi chủ đơn

Số Yêu cầu: CĐ1-2021-00177 Ngày nộp: 14/01/2021

Liên quan đến đơn yêu cầu cấp Bằng độc quyền sáng chế:

(21) Số đơn	(22) Ngày nộp đơn
1-2019-02870	30/05/2019

Bên chuyển nhượng: ALIBABA GROUP HOLDING LIMITED (KY)
Fourth Floor, One Capital Place, P.O. Box 847, George Town, Grand Cayman, Cayman Islands

Bên được chuyển nhượng: ADVANTAGEOUS NEW TECHNOLOGIES CO., LTD. (KY)
Cayman Corporate Centre, 27 Hospital Road, George Town, Grand Cayman KY1-9008, Cayman Islands

---

Thông báo số: 16100w/TB-SHTT, ngày 16/07/2021 về việc ghi nhận thay đổi chủ đơn

Số Yêu cầu: CĐ1-2021-00006 Ngày nộp: 04/01/2021

Liên quan đến đơn yêu cầu cấp Bằng độc quyền sáng chế:

(21) Số đơn	(22) Ngày nộp đơn
1-2019-00324	18/01/2019

Bên chuyển nhượng: ALIBABA GROUP HOLDING LIMITED (KY)
Fourth Floor, One Capital Place, P.O. Box 847, George Town, Grand Cayman, Cayman Islands
Bên được chuyển nhượng: ADVANTAGEOUS NEW TECHNOLOGIES CO., LTD. (KY)
Cayman Corporate Centre, 27 Hospital Road, George Town, Grand Cayman KY1-9008, Cayman Islands

---

Thông báo số: 16101w/TB-SHTT, ngày 16/07/2021 về việc ghi nhận thay đổi chủ đơn

Số Yêu cầu: CĐ1-2021-00043 Ngày nộp: 05/01/2021

Liên quan đến đơn yêu cầu cấp Bằng độc quyền sáng chế:

(21) Số đơn	(22) Ngày nộp đơn
1-2019-00922	22/02/2019

Bên chuyển nhượng: ALIBABA GROUP HOLDING LIMITED (KY)
Fourth Floor, One Capital Place, P.O. Box 847, George Town, Grand Cayman, Cayman Islands
Bên được chuyển nhượng: ADVANTAGEOUS NEW TECHNOLOGIES CO., LTD. (KY)
Cayman Corporate Centre, 27 Hospital Road, George Town, Grand Cayman KY1-9008, Cayman Islands

---

Thông báo số: 16102w/TB-SHTT, ngày 16/07/2021 về việc ghi nhận thay đổi chủ đơn

Số Yêu cầu: CĐ1-2021-00057 Ngày nộp: 05/01/2021

Liên quan đến đơn yêu cầu cấp Bằng độc quyền sáng chế:

(21) Số đơn	(22) Ngày nộp đơn
1-2019-02038	22/04/2019

Bên chuyển nhượng: ALIBABA GROUP HOLDING LIMITED (KY)
Fourth Floor, One Capital Place, P.O. Box 847, George Town, Grand Cayman, Cayman Islands
Bên được chuyển nhượng: ADVANTAGEOUS NEW TECHNOLOGIES CO., LTD. (KY)
Cayman Corporate Centre, 27 Hospital Road, George Town, Grand Cayman KY1-9008, Cayman Islands

---

Thông báo số: 16103w/TB-SHTT, ngày 16/07/2021 về việc ghi nhận thay đổi chủ đơn

Số Yêu cầu: CĐ1-2021-00073 Ngày nộp: 05/01/2021

Liên quan đến đơn yêu cầu cấp Bằng độc quyền sáng chế:

(21) Số đơn	(22) Ngày nộp đơn
1-2019-02030	22/04/2019

Bên chuyển nhượng: ALIBABA GROUP HOLDING LIMITED (KY)
Fourth Floor, One Capital Place, P.O. Box 847, George Town, Grand Cayman, Cayman Islands

Bên được chuyển nhượng: ADVANTAGEOUS NEW TECHNOLOGIES CO., LTD. (KY)
Cayman Corporate Centre, 27 Hospital Road, George Town, Grand Cayman KY1-9008, Cayman Islands

---

Thông báo số: 16104w/TB-SHTT, ngày 16/07/2021 về việc ghi nhận thay đổi chủ đơn

Số Yêu cầu: CĐ1-2021-00077 Ngày nộp: 05/01/2021

Liên quan đến đơn yêu cầu cấp Bằng độc quyền sáng chế:

(21) Số đơn	(22) Ngày nộp đơn
1-2019-02020	22/04/2019

Bên chuyển nhượng: ALIBABA GROUP HOLDING LIMITED (KY)
Fourth Floor, One Capital Place, P.O. Box 847, George Town, Grand Cayman, Cayman Islands

Bên được chuyển nhượng: ADVANTAGEOUS NEW TECHNOLOGIES CO., LTD. (KY)
Cayman Corporate Centre, 27 Hospital Road, George Town, Grand Cayman KY1-9008, Cayman Islands

---

Thông báo số: 16105w/TB-SHTT, ngày 16/07/2021 về việc ghi nhận thay đổi chủ đơn

Số Yêu cầu: CĐ1-2021-00081 Ngày nộp: 05/01/2021

Liên quan đến đơn yêu cầu cấp Bằng độc quyền sáng chế:

(21) Số đơn	(22) Ngày nộp đơn
1-2019-02028	22/04/2019

Bên chuyển nhượng: ALIBABA GROUP HOLDING LIMITED (KY)
Fourth Floor, One Capital Place, P.O. Box 847, George Town, Grand Cayman, Cayman Islands
Bên được chuyển nhượng: ADVANTAGEOUS NEW TECHNOLOGIES CO., LTD. (KY)
Cayman Corporate Centre, 27 Hospital Road, George Town, Grand Cayman KY1-9008, Cayman Islands

---

Thông báo số: 16106w/TB-SHTT, ngày 16/07/2021 về việc ghi nhận thay đổi chủ đơn

Số Yêu cầu: CĐ1-2021-00173 Ngày nộp: 14/01/2021

Liên quan đến đơn yêu cầu cấp Bằng độc quyền sáng chế:

(21) Số đơn	(22) Ngày nộp đơn
1-2019-03339	24/06/2019

Bên chuyển nhượng: ALIBABA GROUP HOLDING LIMITED (KY)
Fourth Floor, One Capital Place, P.O. Box 847, George Town, Grand Cayman, Cayman Islands
Bên được chuyển nhượng: ADVANTAGEOUS NEW TECHNOLOGIES CO., LTD. (KY)
Cayman Corporate Centre, 27 Hospital Road, George Town, Grand Cayman KY1-9008, Cayman Islands

---

Thông báo số: 16107w/TB-SHTT, ngày 16/07/2021 về việc ghi nhận thay đổi chủ đơn

Số Yêu cầu: CĐ1-2021-00130 Ngày nộp: 07/01/2021

Liên quan đến đơn yêu cầu cấp Bằng độc quyền sáng chế:

(21) Số đơn	(22) Ngày nộp đơn
1-2019-02466	13/05/2019

Bên chuyển nhượng: ALIBABA GROUP HOLDING LIMITED (KY)
Fourth Floor, One Capital Place, P.O. Box 847, George Town, Grand Cayman, Cayman Islands
Bên được chuyển nhượng: ADVANTAGEOUS NEW TECHNOLOGIES CO., LTD. (KY)
Cayman Corporate Centre, 27 Hospital Road, George Town, Grand Cayman KY1-9008, Cayman Islands

---

Thông báo số: 16108w/TB-SHTT, ngày 16/07/2021 về việc ghi nhận thay đổi chủ đơn

Số Yêu cầu: CĐ1-2021-00071 Ngày nộp: 05/01/2021

Liên quan đến đơn yêu cầu cấp Bằng độc quyền sáng chế:

(21) Số đơn	(22) Ngày nộp đơn
1-2019-02029	22/04/2019

Bên chuyển nhượng: ALIBABA GROUP HOLDING LIMITED (KY)
Fourth Floor, One Capital Place, P.O. Box 847, George Town, Grand Cayman, Cayman Islands

Bên được chuyển nhượng: ADVANTAGEOUS NEW TECHNOLOGIES CO., LTD. (KY)
Cayman Corporate Centre, 27 Hospital Road, George Town, Grand Cayman KY1-9008, Cayman Islands

---

Thông báo số: 16109w/TB-SHTT, ngày 16/07/2021 về việc ghi nhận thay đổi chủ đơn

Số Yêu cầu: CĐ1-2021-00103 Ngày nộp: 06/01/2021

Liên quan đến đơn yêu cầu cấp Bằng độc quyền sáng chế:

(21) Số đơn	(22) Ngày nộp đơn
1-2019-02347	07/05/2019

Bên chuyển nhượng: ALIBABA GROUP HOLDING LIMITED (KY)
Fourth Floor, One Capital Place, P.O. Box 847, George Town, Grand Cayman, Cayman Islands

Bên được chuyển nhượng: ADVANTAGEOUS NEW TECHNOLOGIES CO., LTD. (KY)
Cayman Corporate Centre, 27 Hospital Road, George Town, Grand Cayman KY1-9008, Cayman Islands

---

Thông báo số: 16110w/TB-SHTT, ngày 16/07/2021 về việc ghi nhận thay đổi chủ đơn

Số Yêu cầu: CĐ1-2021-00010 Ngày nộp: 04/01/2021

Liên quan đến đơn yêu cầu cấp Bằng độc quyền sáng chế:

(21) Số đơn	(22) Ngày nộp đơn
1-2019-00350	21/01/2019

Bên chuyển nhượng: ALIBABA GROUP HOLDING LIMITED (KY)
Fourth Floor, One Capital Place, P.O. Box 847, George Town, Grand Cayman, Cayman Islands

Bên được chuyển nhượng: ADVANTAGEOUS NEW TECHNOLOGIES CO., LTD. (KY)
Cayman Corporate Centre, 27 Hospital Road, George Town, Grand Cayman KY1-9008, Cayman Islands

---

Thông báo số: 16111w/TB-SHTT, ngày 16/07/2021 về việc ghi nhận thay đổi chủ đơn

Số Yêu cầu: CĐ1-2021-00075 Ngày nộp: 05/01/2021

Liên quan đến đơn yêu cầu cấp Bằng độc quyền sáng chế:

(21) Số đơn	(22) Ngày nộp đơn
1-2019-02034	22/04/2019

Bên chuyển nhượng: ALIBABA GROUP HOLDING LIMITED (KY)
Fourth Floor, One Capital Place, P.O. Box 847, George Town, Grand Cayman, Cayman Islands

Bên được chuyển nhượng: ADVANTAGEOUS NEW TECHNOLOGIES CO., LTD. (KY)
Cayman Corporate Centre, 27 Hospital Road, George Town, Grand Cayman KY1-9008, Cayman Islands

---

Thông báo số: 16112w/TB-SHTT, ngày 16/07/2021 về việc ghi nhận thay đổi chủ đơn

Số Yêu cầu: CĐ1-2021-00091 Ngày nộp: 06/01/2021

Liên quan đến đơn yêu cầu cấp Bằng độc quyền sáng chế:

(21) Số đơn	(22) Ngày nộp đơn
1-2019-02017	22/04/2019

Bên chuyển nhượng: ALIBABA GROUP HOLDING LIMITED (KY)
Fourth Floor, One Capital Place, P.O. Box 847, George Town, Grand Cayman, Cayman Islands

Bên được chuyển nhượng: ADVANTAGEOUS NEW TECHNOLOGIES CO., LTD. (KY)
Cayman Corporate Centre, 27 Hospital Road, George Town, Grand Cayman KY1-9008, Cayman Islands

---

Thông báo số: 16113w/TB-SHTT, ngày 16/07/2021 về việc ghi nhận thay đổi chủ đơn

Số Yêu cầu: CĐ1-2021-00171 Ngày nộp: 14/01/2021

Liên quan đến đơn yêu cầu cấp Bằng độc quyền sáng chế:

(21) Số đơn	(22) Ngày nộp đơn
1-2019-03557	03/07/2019

Bên chuyển nhượng: ALIBABA GROUP HOLDING LIMITED (KY)
Fourth Floor, One Capital Place, P.O. Box 847, George Town, Grand Cayman, Cayman Islands

Bên được chuyển nhượng: ADVANTAGEOUS NEW TECHNOLOGIES CO., LTD. (KY)
Cayman Corporate Centre, 27 Hospital Road, George Town, Grand Cayman KY1-9008, Cayman Islands

---

Thông báo số: 16114w/TB-SHTT, ngày 16/07/2021 về việc ghi nhận thay đổi chủ đơn

Số Yêu cầu: CĐ1-2021-00112 Ngày nộp: 07/01/2021

Liên quan đến đơn yêu cầu cấp Bằng độc quyền sáng chế:

(21) Số đơn	(22) Ngày nộp đơn
1-2019-02468	13/05/2019

Bên chuyển nhượng: ALIBABA GROUP HOLDING LIMITED (KY)
Fourth Floor, One Capital Place, P.O. Box 847, George Town, Grand Cayman, Cayman Islands

Bên được chuyển nhượng: ADVANTAGEOUS NEW TECHNOLOGIES CO., LTD. (KY)
Cayman Corporate Centre, 27 Hospital Road, George Town, Grand Cayman KY1-9008, Cayman Islands

---

Thông báo số: 16115w/TB-SHTT, ngày 16/07/2021 về việc ghi nhận thay đổi chủ đơn

Số Yêu cầu: CĐ1-2021-00116 Ngày nộp: 07/01/2021

Liên quan đến đơn yêu cầu cấp Bằng độc quyền sáng chế:

(21) Số đơn	(22) Ngày nộp đơn
1-2019-03287	20/06/2019

Bên chuyển nhượng: ALIBABA GROUP HOLDING LIMITED (KY)
Fourth Floor, One Capital Place, P.O. Box 847, George Town, Grand Cayman, Cayman Islands
Bên được chuyển nhượng: ADVANTAGEOUS NEW TECHNOLOGIES CO., LTD. (KY)
Cayman Corporate Centre, 27 Hospital Road, George Town, Grand Cayman KY1-9008, Cayman Islands

---

Thông báo số: 16116w/TB-SHTT, ngày 16/07/2021 về việc ghi nhận thay đổi chủ đơn

Số Yêu cầu: CĐ1-2021-00181 Ngày nộp: 14/01/2021

Liên quan đến đơn yêu cầu cấp Bằng độc quyền sáng chế:

(21) Số đơn	(22) Ngày nộp đơn
1-2019-02871	30/05/2019

Bên chuyển nhượng: ALIBABA GROUP HOLDING LIMITED (KY)
Fourth Floor, One Capital Place, P.O. Box 847, George Town, Grand Cayman, Cayman Islands
Bên được chuyển nhượng: ADVANTAGEOUS NEW TECHNOLOGIES CO., LTD. (KY)
Cayman Corporate Centre, 27 Hospital Road, George Town, Grand Cayman KY1-9008, Cayman Islands

---

Thông báo số: 16117w/TB-SHTT, ngày 16/07/2021 về việc ghi nhận thay đổi chủ đơn

Số Yêu cầu: CĐ1-2021-00034 Ngày nộp: 04/01/2021

Liên quan đến đơn yêu cầu cấp Bằng độc quyền sáng chế:

(21) Số đơn	(22) Ngày nộp đơn
1-2019-02371	08/05/2019

Bên chuyển nhượng: ALIBABA GROUP HOLDING LIMITED (KY)
Fourth Floor, One Capital Place, P.O. Box 847, George Town, Grand Cayman, Cayman Islands
Bên được chuyển nhượng: ADVANTAGEOUS NEW TECHNOLOGIES CO., LTD. (KY)
Cayman Corporate Centre, 27 Hospital Road, George Town, Grand Cayman KY1-9008, Cayman Islands

---

Thông báo số: 16118w/TB-SHTT, ngày 16/07/2021 về việc ghi nhận thay đổi chủ đơn

Số Yêu cầu: CĐ1-2021-00099 Ngày nộp: 06/01/2021

Liên quan đến đơn yêu cầu cấp Bằng độc quyền sáng chế:

(21) Số đơn	(22) Ngày nộp đơn
1-2019-02256	02/05/2019

Bên chuyển nhượng: ALIBABA GROUP HOLDING LIMITED (KY)
Fourth Floor, One Capital Place, P.O. Box 847, George Town, Grand Cayman, Cayman Islands

Bên được chuyển nhượng: ADVANTAGEOUS NEW TECHNOLOGIES CO., LTD. (KY)
Cayman Corporate Centre, 27 Hospital Road, George Town, Grand Cayman KY1-9008, Cayman Islands

---

Thông báo số: 16119w/TB-SHTT, ngày 16/07/2021 về việc ghi nhận thay đổi chủ đơn

Số Yêu cầu: CĐ1-2021-00093 Ngày nộp: 06/01/2021

Liên quan đến đơn yêu cầu cấp Bằng độc quyền sáng chế:

(21) Số đơn	(22) Ngày nộp đơn
1-2019-02223	26/04/2019

Bên chuyển nhượng: ALIBABA GROUP HOLDING LIMITED (KY)
Fourth Floor, One Capital Place, P.O. Box 847, George Town, Grand Cayman, Cayman Islands

Bên được chuyển nhượng: ADVANTAGEOUS NEW TECHNOLOGIES CO., LTD. (KY)
Cayman Corporate Centre, 27 Hospital Road, George Town, Grand Cayman KY1-9008, Cayman Islands

---

Thông báo số: 16120w/TB-SHTT, ngày 16/07/2021 về việc ghi nhận thay đổi chủ đơn

Số Yêu cầu: CĐ1-2021-00114 Ngày nộp: 07/01/2021

Liên quan đến đơn yêu cầu cấp Bằng độc quyền sáng chế:

(21) Số đơn	(22) Ngày nộp đơn
1-2019-02465	13/05/2019

Bên chuyển nhượng: ALIBABA GROUP HOLDING LIMITED (KY)
Fourth Floor, One Capital Place, P.O. Box 847, George Town, Grand Cayman, Cayman Islands

Bên được chuyển nhượng: ADVANTAGEOUS NEW TECHNOLOGIES CO., LTD. (KY)
Cayman Corporate Centre, 27 Hospital Road, George Town, Grand Cayman KY1-9008, Cayman Islands

---

Thông báo số: 16121w/TB-SHTT, ngày 16/07/2021 về việc ghi nhận thay đổi chủ đơn

Số Yêu cầu: CĐ1-2021-00118 Ngày nộp: 07/01/2021

Liên quan đến đơn yêu cầu cấp Bằng độc quyền sáng chế:

(21) Số đơn	(22) Ngày nộp đơn
1-2019-02830	29/05/2019

Bên chuyển nhượng: ALIBABA GROUP HOLDING LIMITED (KY)
Fourth Floor, One Capital Place, P.O. Box 847, George Town, Grand Cayman, Cayman Islands

Bên được chuyển nhượng: ADVANTAGEOUS NEW TECHNOLOGIES CO., LTD. (KY)
Cayman Corporate Centre, 27 Hospital Road, George Town, Grand Cayman KY1-9008, Cayman Islands

---

Thông báo số: 16122w/TB-SHTT, ngày 16/07/2021 về việc ghi nhận thay đổi chủ đơn

Số Yêu cầu: CĐ1-2021-00179 Ngày nộp: 14/01/2021

Liên quan đến đơn yêu cầu cấp Bằng độc quyền sáng chế:

(21) Số đơn	(22) Ngày nộp đơn
1-2019-02807	28/05/2019

Bên chuyển nhượng: ALIBABA GROUP HOLDING LIMITED (KY)
Fourth Floor, One Capital Place, P.O. Box 847, George Town, Grand Cayman, Cayman Islands

Bên được chuyển nhượng: ADVANTAGEOUS NEW TECHNOLOGIES CO., LTD. (KY)
Cayman Corporate Centre, 27 Hospital Road, George Town, Grand Cayman KY1-9008, Cayman Islands

---

Thông báo số: 16123w/TB-SHTT, ngày 16/07/2021 về việc ghi nhận thay đổi chủ đơn

Số Yêu cầu: CĐ1-2021-00004 Ngày nộp: 04/01/2021

Liên quan đến đơn yêu cầu cấp Bằng độc quyền sáng chế:

(21) Số đơn	(22) Ngày nộp đơn
1-2018-05571	10/12/2018

Bên chuyển nhượng: ALIBABA GROUP HOLDING LIMITED (KY)
Fourth Floor, One Capital Place, P.O. Box 847, George Town, Grand Cayman, Cayman Islands

Bên được chuyển nhượng: ADVANTAGEOUS NEW TECHNOLOGIES CO., LTD. (KY)
Cayman Corporate Centre, 27 Hospital Road, George Town, Grand Cayman KY1-9008, Cayman Islands

---

Thông báo số: 16124w/TB-SHTT, ngày 16/07/2021 về việc ghi nhận thay đổi chủ đơn

Số Yêu cầu: CĐ1-2021-00045 Ngày nộp: 05/01/2021

Liên quan đến đơn yêu cầu cấp Bằng độc quyền sáng chế:

(21) Số đơn	(22) Ngày nộp đơn
1-2019-02675	22/05/2019

Bên chuyển nhượng: ALIBABA GROUP HOLDING LIMITED (KY)
Fourth Floor, One Capital Place, P.O. Box 847, George Town, Grand Cayman, Cayman Islands

Bên được chuyển nhượng: ADVANTAGEOUS NEW TECHNOLOGIES CO., LTD. (KY)
Cayman Corporate Centre, 27 Hospital Road, George Town, Grand Cayman KY1-9008, Cayman Islands

---

Thông báo số: 16125w/TB-SHTT, ngày 16/07/2021 về việc ghi nhận thay đổi chủ đơn

Số Yêu cầu: CĐ1-2021-00036 Ngày nộp: 04/01/2021

Liên quan đến đơn yêu cầu cấp Bằng độc quyền sáng chế:

(21) Số đơn	(22) Ngày nộp đơn
1-2019-02639	21/05/2019

Bên chuyển nhượng: ALIBABA GROUP HOLDING LIMITED (KY)
Fourth Floor, One Capital Place, P.O. Box 847, George Town, Grand Cayman, Cayman Islands

Bên được chuyển nhượng: ADVANTAGEOUS NEW TECHNOLOGIES CO., LTD. (KY)
Cayman Corporate Centre, 27 Hospital Road, George Town, Grand Cayman KY1-9008, Cayman Islands

---

Thông báo số: 16126w/TB-SHTT, ngày 16/07/2021 về việc ghi nhận thay đổi chủ đơn

Số Yêu cầu: CĐ1-2021-00053 Ngày nộp: 05/01/2021

Liên quan đến đơn yêu cầu cấp Bằng độc quyền sáng chế:

(21) Số đơn	(22) Ngày nộp đơn
1-2019-02026	22/04/2019

Bên chuyển nhượng: ALIBABA GROUP HOLDING LIMITED (KY)
Fourth Floor, One Capital Place, P.O. Box 847, George Town, Grand Cayman, Cayman Islands

Bên được chuyển nhượng: ADVANTAGEOUS NEW TECHNOLOGIES CO., LTD. (KY)
Cayman Corporate Centre, 27 Hospital Road, George Town, Grand Cayman KY1-9008, Cayman Islands

---

Thông báo số: 16127w/TB-SHTT, ngày 16/07/2021 về việc ghi nhận thay đổi chủ đơn

Số Yêu cầu: CĐ1-2021-00061 Ngày nộp: 05/01/2021

Liên quan đến đơn yêu cầu cấp Bằng độc quyền sáng chế:

(21) Số đơn	(22) Ngày nộp đơn
1-2019-02032	22/04/2019

Bên chuyển nhượng: ALIBABA GROUP HOLDING LIMITED (KY)
Fourth Floor, One Capital Place, P.O. Box 847, George Town, Grand Cayman, Cayman Islands

Bên được chuyển nhượng: ADVANTAGEOUS NEW TECHNOLOGIES CO., LTD. (KY)
Cayman Corporate Centre, 27 Hospital Road, George Town, Grand Cayman KY1-9008, Cayman Islands

---

Thông báo số: 16128w/TB-SHTT, ngày 16/07/2021 về việc ghi nhận thay đổi chủ đơn

Số Yêu cầu: CĐ1-2021-00122 Ngày nộp: 07/01/2021

Liên quan đến đơn yêu cầu cấp Bằng độc quyền sáng chế:

(21) Số đơn	(22) Ngày nộp đơn
1-2019-02405	09/05/2019

Bên chuyển nhượng: ALIBABA GROUP HOLDING LIMITED (KY)
Fourth Floor, One Capital Place, P.O. Box 847, George Town, Grand Cayman, Cayman Islands

Bên được chuyển nhượng: ADVANTAGEOUS NEW TECHNOLOGIES CO., LTD. (KY)
Cayman Corporate Centre, 27 Hospital Road, George Town, Grand Cayman KY1-9008, Cayman Islands

---

Thông báo số: 16129w/TB-SHTT, ngày 16/07/2021 về việc ghi nhận thay đổi chủ đơn

Số Yêu cầu: CĐ1-2021-00126 Ngày nộp: 07/01/2021

Liên quan đến đơn yêu cầu cấp Bằng độc quyền sáng chế:

(21) Số đơn	(22) Ngày nộp đơn
1-2019-02467	13/05/2019

Bên chuyển nhượng: ALIBABA GROUP HOLDING LIMITED (KY)
Fourth Floor, One Capital Place, P.O. Box 847, George Town, Grand Cayman, Cayman Islands

Bên được chuyển nhượng: ADVANTAGEOUS NEW TECHNOLOGIES CO., LTD. (KY)
Cayman Corporate Centre, 27 Hospital Road, George Town, Grand Cayman KY1-9008, Cayman Islands

---

Thông báo số: 16130w/TB-SHTT, ngày 16/07/2021 về việc ghi nhận thay đổi chủ đơn

Số Yêu cầu: CĐ1-2021-00165 Ngày nộp: 14/01/2021

Liên quan đến đơn yêu cầu cấp Bằng độc quyền sáng chế:

(21) Số đơn	(22) Ngày nộp đơn
1-2019-03160	13/06/2019

Bên chuyển nhượng: ALIBABA GROUP HOLDING LIMITED (KY)
Fourth Floor, One Capital Place, P.O. Box 847, George Town, Grand Cayman, Cayman Islands
Bên được chuyển nhượng: ADVANTAGEOUS NEW TECHNOLOGIES CO., LTD. (KY)
Cayman Corporate Centre, 27 Hospital Road, George Town, Grand Cayman KY1-9008, Cayman Islands

---

Thông báo số: 16131w/TB-SHTT, ngày 16/07/2021 về việc ghi nhận thay đổi chủ đơn

Số Yêu cầu: CĐ1-2021-00087 Ngày nộp: 06/01/2021

Liên quan đến đơn yêu cầu cấp Bằng độc quyền sáng chế:

(21) Số đơn	(22) Ngày nộp đơn
1-2019-02022	22/04/2019

Bên chuyển nhượng: ALIBABA GROUP HOLDING LIMITED (KY)
Fourth Floor, One Capital Place, P.O. Box 847, George Town, Grand Cayman, Cayman Islands
Bên được chuyển nhượng: ADVANTAGEOUS NEW TECHNOLOGIES CO., LTD. (KY)
Cayman Corporate Centre, 27 Hospital Road, George Town, Grand Cayman KY1-9008, Cayman Islands

---

Thông báo số: 16132w/TB-SHTT, ngày 16/07/2021 về việc ghi nhận thay đổi chủ đơn

Số Yêu cầu: CĐ1-2021-00014 Ngày nộp: 04/01/2021

Liên quan đến đơn yêu cầu cấp Bằng độc quyền sáng chế:

(21) Số đơn	(22) Ngày nộp đơn
1-2019-01384	19/03/2019

Bên chuyển nhượng: ALIBABA GROUP HOLDING LIMITED (KY)
Fourth Floor, One Capital Place, P.O. Box 847, George Town, Grand Cayman, Cayman Islands
Bên được chuyển nhượng: ADVANTAGEOUS NEW TECHNOLOGIES CO., LTD. (KY)
Cayman Corporate Centre, 27 Hospital Road, George Town, Grand Cayman KY1-9008, Cayman Islands

---

Thông báo số: 16133w/TB-SHTT, ngày 16/07/2021 về việc ghi nhận thay đổi chủ đơn

Số Yêu cầu: CĐ1-2021-00016 Ngày nộp: 04/01/2021

Liên quan đến đơn yêu cầu cấp Bằng độc quyền sáng chế:

(21) Số đơn	(22) Ngày nộp đơn
1-2018-04628	18/10/2018

Bên chuyển nhượng: ALIBABA GROUP HOLDING LIMITED (KY)
Fourth Floor, One Capital Place, P.O. Box 847, George Town, Grand Cayman, Cayman Islands

Bên được chuyển nhượng: ADVANTAGEOUS NEW TECHNOLOGIES CO., LTD. (KY)
Cayman Corporate Centre, 27 Hospital Road, George Town, Grand Cayman KY1-9008, Cayman Islands

---

Thông báo số: 16134w/TB-SHTT, ngày 16/07/2021 về việc ghi nhận thay đổi chủ đơn

Số Yêu cầu: CĐ1-2021-00020 Ngày nộp: 04/01/2021

Liên quan đến đơn yêu cầu cấp Bằng độc quyền sáng chế:

(21) Số đơn	(22) Ngày nộp đơn
1-2018-04798	26/10/2018

Bên chuyển nhượng: ALIBABA GROUP HOLDING LIMITED (KY)
Fourth Floor, One Capital Place, P.O. Box 847, George Town, Grand Cayman, Cayman Islands

Bên được chuyển nhượng: ADVANTAGEOUS NEW TECHNOLOGIES CO., LTD. (KY)
Cayman Corporate Centre, 27 Hospital Road, George Town, Grand Cayman KY1-9008, Cayman Islands

---

Thông báo số: 16135w/TB-SHTT, ngày 16/07/2021 về việc ghi nhận thay đổi chủ đơn

Số Yêu cầu: CĐ1-2021-00063 Ngày nộp: 05/01/2021

Liên quan đến đơn yêu cầu cấp Bằng độc quyền sáng chế:

(21) Số đơn	(22) Ngày nộp đơn
1-2019-02036	22/04/2019

Bên chuyển nhượng: ALIBABA GROUP HOLDING LIMITED (KY)
Fourth Floor, One Capital Place, P.O. Box 847, George Town, Grand Cayman, Cayman Islands
Bên được chuyển nhượng: ADVANTAGEOUS NEW TECHNOLOGIES CO., LTD. (KY)
Cayman Corporate Centre, 27 Hospital Road, George Town, Grand Cayman KY1-9008, Cayman Islands

---

Thông báo số: 16136w/TB-SHTT, ngày 16/07/2021 về việc ghi nhận thay đổi chủ đơn

Số Yêu cầu: CĐ1-2021-00069 Ngày nộp: 05/01/2021

Liên quan đến đơn yêu cầu cấp Bằng độc quyền sáng chế:

(21) Số đơn	(22) Ngày nộp đơn
1-2019-02019	22/04/2019

Bên chuyển nhượng: ALIBABA GROUP HOLDING LIMITED (KY)
Fourth Floor, One Capital Place, P.O. Box 847, George Town, Grand Cayman, Cayman Islands
Bên được chuyển nhượng: ADVANTAGEOUS NEW TECHNOLOGIES CO., LTD. (KY)
Cayman Corporate Centre, 27 Hospital Road, George Town, Grand Cayman KY1-9008, Cayman Islands

---

Thông báo số: 16137w/TB-SHTT, ngày 16/07/2021 về việc ghi nhận thay đổi chủ đơn

Số Yêu cầu: CĐ1-2021-00101 Ngày nộp: 06/01/2021

Liên quan đến đơn yêu cầu cấp Bằng độc quyền sáng chế:

(21) Số đơn	(22) Ngày nộp đơn
1-2019-02346	07/05/2019

Bên chuyển nhượng: ALIBABA GROUP HOLDING LIMITED (KY)
Fourth Floor, One Capital Place, P.O. Box 847, George Town, Grand Cayman, Cayman Islands
Bên được chuyển nhượng: ADVANTAGEOUS NEW TECHNOLOGIES CO., LTD. (KY)
Cayman Corporate Centre, 27 Hospital Road, George Town, Grand Cayman KY1-9008, Cayman Islands

---

Thông báo số: 16138w/TB-SHTT, ngày 16/07/2021 về việc ghi nhận thay đổi chủ đơn

Số Yêu cầu: CĐ1-2021-00189 Ngày nộp: 14/01/2021

Liên quan đến đơn yêu cầu cấp Bằng độc quyền sáng chế:

(21) Số đơn	(22) Ngày nộp đơn
1-2019-02699	23/05/2019

Bên chuyển nhượng: ALIBABA GROUP HOLDING LIMITED (KY)
Fourth Floor, One Capital Place, P.O. Box 847, George Town, Grand Cayman, Cayman Islands

Bên được chuyển nhượng: ADVANTAGEOUS NEW TECHNOLOGIES CO., LTD. (KY)
Cayman Corporate Centre, 27 Hospital Road, George Town, Grand Cayman KY1-9008, Cayman Islands

---

Thông báo số: 16139w/TB-SHTT, ngày 16/07/2021 về việc ghi nhận thay đổi chủ đơn

Số Yêu cầu: CĐ1-2021-00128 Ngày nộp: 07/01/2021

Liên quan đến đơn yêu cầu cấp Bằng độc quyền sáng chế:

(21) Số đơn	(22) Ngày nộp đơn
1-2019-02517	15/05/2019

Bên chuyển nhượng: ALIBABA GROUP HOLDING LIMITED (KY)
Fourth Floor, One Capital Place, P.O. Box 847, George Town, Grand Cayman, Cayman Islands

Bên được chuyển nhượng: ADVANTAGEOUS NEW TECHNOLOGIES CO., LTD. (KY)
Cayman Corporate Centre, 27 Hospital Road, George Town, Grand Cayman KY1-9008, Cayman Islands

---

Thông báo số: 16140w/TB-SHTT, ngày 16/07/2021 về việc ghi nhận thay đổi chủ đơn

Số Yêu cầu: CĐ1-2021-00163 Ngày nộp: 14/01/2021

Liên quan đến đơn yêu cầu cấp Bằng độc quyền sáng chế:

(21) Số đơn	(22) Ngày nộp đơn
1-2019-03073	10/06/2019

Bên chuyển nhượng: ALIBABA GROUP HOLDING LIMITED (KY)
Fourth Floor, One Capital Place, P.O. Box 847, George Town, Grand Cayman, Cayman Islands
Bên được chuyển nhượng: ADVANTAGEOUS NEW TECHNOLOGIES CO., LTD. (KY)
Cayman Corporate Centre, 27 Hospital Road, George Town, Grand Cayman KY1-9008, Cayman Islands

---

Thông báo số: 16141w/TB-SHTT, ngày 16/07/2021 về việc ghi nhận thay đổi chủ đơn

Số Yêu cầu: CĐ1-2021-00022 Ngày nộp: 04/01/2021

Liên quan đến đơn yêu cầu cấp Bằng độc quyền sáng chế:

(21) Số đơn	(22) Ngày nộp đơn
1-2019-02122	24/04/2019

Bên chuyển nhượng: ALIBABA GROUP HOLDING LIMITED (KY)
Fourth Floor, One Capital Place, P.O. Box 847, George Town, Grand Cayman, Cayman Islands
Bên được chuyển nhượng: ADVANTAGEOUS NEW TECHNOLOGIES CO., LTD. (KY)
Cayman Corporate Centre, 27 Hospital Road, George Town, Grand Cayman KY1-9008, Cayman Islands

---

Thông báo số: 16142w/TB-SHTT, ngày 16/07/2021 về việc ghi nhận thay đổi chủ đơn

Số Yêu cầu: CĐ1-2021-00026 Ngày nộp: 04/01/2021

Liên quan đến đơn yêu cầu cấp Bằng độc quyền sáng chế:

(21) Số đơn	(22) Ngày nộp đơn
1-2019-01860	12/04/2019

Bên chuyển nhượng: ALIBABA GROUP HOLDING LIMITED (KY)
Fourth Floor, One Capital Place, P.O. Box 847, George Town, Grand Cayman, Cayman Islands
Bên được chuyển nhượng: ADVANTAGEOUS NEW TECHNOLOGIES CO., LTD. (KY)
Cayman Corporate Centre, 27 Hospital Road, George Town, Grand Cayman KY1-9008, Cayman Islands

---

Thông báo số: 16143w/TB-SHTT, ngày 16/07/2021 về việc ghi nhận thay đổi chủ đơn

Số Yêu cầu: CĐ1-2021-00024 Ngày nộp: 04/01/2021

Liên quan đến đơn yêu cầu cấp Bằng độc quyền sáng chế:

(21) Số đơn	(22) Ngày nộp đơn
1-2019-01862	12/04/2019

Bên chuyển nhượng: ALIBABA GROUP HOLDING LIMITED (KY)
Fourth Floor, One Capital Place, P.O. Box 847, George Town, Grand Cayman, Cayman Islands

Bên được chuyển nhượng: ADVANTAGEOUS NEW TECHNOLOGIES CO., LTD. (KY)
Cayman Corporate Centre, 27 Hospital Road, George Town, Grand Cayman KY1-9008, Cayman Islands

---

Thông báo số: 16144w/TB-SHTT, ngày 16/07/2021 về việc ghi nhận thay đổi chủ đơn

Số Yêu cầu: CĐ1-2021-00030 Ngày nộp: 04/01/2021

Liên quan đến đơn yêu cầu cấp Bằng độc quyền sáng chế:

(21) Số đơn	(22) Ngày nộp đơn
1-2019-02325	06/05/2019

Bên chuyển nhượng: ALIBABA GROUP HOLDING LIMITED (KY)
Fourth Floor, One Capital Place, P.O. Box 847, George Town, Grand Cayman, Cayman Islands

Bên được chuyển nhượng: ADVANTAGEOUS NEW TECHNOLOGIES CO., LTD. (KY)
Cayman Corporate Centre, 27 Hospital Road, George Town, Grand Cayman KY1-9008, Cayman Islands

---

Thông báo số: 16145w/TB-SHTT, ngày 16/07/2021 về việc ghi nhận thay đổi chủ đơn

Số Yêu cầu: CĐ1-2021-00032 Ngày nộp: 04/01/2021

Liên quan đến đơn yêu cầu cấp Bằng độc quyền sáng chế:

(21) Số đơn	(22) Ngày nộp đơn
1-2019-02374	08/05/2019

Bên chuyển nhượng: ALIBABA GROUP HOLDING LIMITED (KY)
Fourth Floor, One Capital Place, P.O. Box 847, George Town, Grand Cayman, Cayman Islands

Bên được chuyển nhượng: ADVANTAGEOUS NEW TECHNOLOGIES CO., LTD. (KY)
Cayman Corporate Centre, 27 Hospital Road, George Town, Grand Cayman KY1-9008, Cayman Islands

---

Thông báo số: 16146w/TB-SHTT, ngày 16/07/2021 về việc ghi nhận thay đổi chủ đơn

Số Yêu cầu: CĐ1-2021-00055 Ngày nộp: 05/01/2021

Liên quan đến đơn yêu cầu cấp Bằng độc quyền sáng chế:

(21) Số đơn	(22) Ngày nộp đơn
1-2019-02033	22/04/2019

Bên chuyển nhượng: ALIBABA GROUP HOLDING LIMITED (KY)
Fourth Floor, One Capital Place, P.O. Box 847, George Town, Grand Cayman, Cayman Islands

Bên được chuyển nhượng: ADVANTAGEOUS NEW TECHNOLOGIES CO., LTD. (KY)
Cayman Corporate Centre, 27 Hospital Road, George Town, Grand Cayman KY1-9008, Cayman Islands

---

Thông báo số: 16147w/TB-SHTT, ngày 16/07/2021 về việc ghi nhận thay đổi chủ đơn

Số Yêu cầu: CĐ1-2021-00059 Ngày nộp: 05/01/2021

Liên quan đến đơn yêu cầu cấp Bằng độc quyền sáng chế:

(21) Số đơn	(22) Ngày nộp đơn
1-2019-02023	22/04/2019

Bên chuyển nhượng: ALIBABA GROUP HOLDING LIMITED (KY)
Fourth Floor, One Capital Place, P.O. Box 847, George Town, Grand Cayman, Cayman Islands

Bên được chuyển nhượng: ADVANTAGEOUS NEW TECHNOLOGIES CO., LTD. (KY)
Cayman Corporate Centre, 27 Hospital Road, George Town, Grand Cayman KY1-9008, Cayman Islands

---

Thông báo số: 16148w/TB-SHTT, ngày 16/07/2021 về việc ghi nhận thay đổi chủ đơn

Số Yêu cầu: CĐ1-2021-00067 Ngày nộp: 05/01/2021

Liên quan đến đơn yêu cầu cấp Bằng độc quyền sáng chế:

(21) Số đơn	(22) Ngày nộp đơn
1-2019-02027	22/04/2019

Bên chuyển nhượng: ALIBABA GROUP HOLDING LIMITED (KY)
Fourth Floor, One Capital Place, P.O. Box 847, George Town, Grand Cayman, Cayman Islands

Bên được chuyển nhượng: ADVANTAGEOUS NEW TECHNOLOGIES CO., LTD. (KY)
Cayman Corporate Centre, 27 Hospital Road, George Town, Grand Cayman KY1-9008, Cayman Islands

---

Thông báo số: 16149w/TB-SHTT, ngày 16/07/2021 về việc ghi nhận thay đổi chủ đơn

Số Yêu cầu: CĐ1-2021-00095 Ngày nộp: 06/01/2021

Liên quan đến đơn yêu cầu cấp Bằng độc quyền sáng chế:

(21) Số đơn	(22) Ngày nộp đơn
1-2019-02767	27/05/2019

Bên chuyển nhượng: ALIBABA GROUP HOLDING LIMITED (KY)
Fourth Floor, One Capital Place, P.O. Box 847, George Town, Grand Cayman, Cayman Islands

Bên được chuyển nhượng: ADVANTAGEOUS NEW TECHNOLOGIES CO., LTD. (KY)
Cayman Corporate Centre, 27 Hospital Road, George Town, Grand Cayman KY1-9008, Cayman Islands

---

Thông báo số: 16150w/TB-SHTT, ngày 16/07/2021 về việc ghi nhận thay đổi chủ đơn

Số Yêu cầu: CĐ1-2021-00191 Ngày nộp: 14/01/2021

Liên quan đến đơn yêu cầu cấp Bằng độc quyền sáng chế:

(21) Số đơn	(22) Ngày nộp đơn
1-2019-02736	24/05/2019

Bên chuyển nhượng: ALIBABA GROUP HOLDING LIMITED (KY)
Fourth Floor, One Capital Place, P.O. Box 847, George Town, Grand Cayman, Cayman Islands
Bên được chuyển nhượng: ADVANTAGEOUS NEW TECHNOLOGIES CO., LTD. (KY)
Cayman Corporate Centre, 27 Hospital Road, George Town, Grand Cayman KY1-9008, Cayman Islands

---

Thông báo số: 16151w/TB-SHTT, ngày 16/07/2021 về việc ghi nhận thay đổi chủ đơn

Số Yêu cầu: CĐ1-2021-00124 Ngày nộp: 07/01/2021

Liên quan đến đơn yêu cầu cấp Bằng độc quyền sáng chế:

(21) Số đơn	(22) Ngày nộp đơn
1-2019-02406	09/05/2019

Bên chuyển nhượng: ALIBABA GROUP HOLDING LIMITED (KY)
Fourth Floor, One Capital Place, P.O. Box 847, George Town, Grand Cayman, Cayman Islands
Bên được chuyển nhượng: ADVANTAGEOUS NEW TECHNOLOGIES CO., LTD. (KY)
Cayman Corporate Centre, 27 Hospital Road, George Town, Grand Cayman KY1-9008, Cayman Islands

---

Thông báo số: 16152w/TB-SHTT, ngày 16/07/2021 về việc ghi nhận thay đổi chủ đơn

Số Yêu cầu: CĐ1-2021-00155 Ngày nộp: 14/01/2021

Liên quan đến đơn yêu cầu cấp Bằng độc quyền sáng chế:

(21) Số đơn	(22) Ngày nộp đơn
1-2019-03077	10/06/2019

Bên chuyển nhượng: ALIBABA GROUP HOLDING LIMITED (KY)
Fourth Floor, One Capital Place, P.O. Box 847, George Town, Grand Cayman, Cayman Islands
Bên được chuyển nhượng: ADVANTAGEOUS NEW TECHNOLOGIES CO., LTD. (KY)
Cayman Corporate Centre, 27 Hospital Road, George Town, Grand Cayman KY1-9008, Cayman Islands

---

Thông báo số: 16153w/TB-SHTT, ngày 16/07/2021 về việc ghi nhận thay đổi chủ đơn

Số Yêu cầu: CĐ1-2021-00159 Ngày nộp: 14/01/2021

Liên quan đến đơn yêu cầu cấp Bằng độc quyền sáng chế:

(21) Số đơn	(22) Ngày nộp đơn
1-2019-03072	10/06/2019

Bên chuyển nhượng: ALIBABA GROUP HOLDING LIMITED (KY)
Fourth Floor, One Capital Place, P.O. Box 847, George Town, Grand Cayman, Cayman Islands

Bên được chuyển nhượng: ADVANTAGEOUS NEW TECHNOLOGIES CO., LTD. (KY)
Cayman Corporate Centre, 27 Hospital Road, George Town, Grand Cayman KY1-9008, Cayman Islands

---

Thông báo số: 16154w/TB-SHTT, ngày 16/07/2021 về việc ghi nhận thay đổi chủ đơn

Số Yêu cầu: CĐ1-2021-00167 Ngày nộp: 14/01/2021

Liên quan đến đơn yêu cầu cấp Bằng độc quyền sáng chế:

(21) Số đơn	(22) Ngày nộp đơn
1-2019-03015	06/06/2019

Bên chuyển nhượng: ALIBABA GROUP HOLDING LIMITED (KY)
Fourth Floor, One Capital Place, P.O. Box 847, George Town, Grand Cayman, Cayman Islands

Bên được chuyển nhượng: ADVANTAGEOUS NEW TECHNOLOGIES CO., LTD. (KY)
Cayman Corporate Centre, 27 Hospital Road, George Town, Grand Cayman KY1-9008, Cayman Islands

---

Thông báo số: 16155w/TB-SHTT, ngày 16/07/2021 về việc ghi nhận thay đổi chủ đơn

Số Yêu cầu: CĐ1-2021-00097 Ngày nộp: 06/01/2021

Liên quan đến đơn yêu cầu cấp Bằng độc quyền sáng chế:

(21) Số đơn	(22) Ngày nộp đơn
1-2019-02257	02/05/2019

Bên chuyển nhượng: ALIBABA GROUP HOLDING LIMITED (KY)
Fourth Floor, One Capital Place, P.O. Box 847, George Town, Grand Cayman, Cayman Islands

Bên được chuyển nhượng: ADVANTAGEOUS NEW TECHNOLOGIES CO., LTD. (KY)
Cayman Corporate Centre, 27 Hospital Road, George Town, Grand Cayman KY1-9008, Cayman Islands

---

Thông báo số: 16156w/TB-SHTT, ngày 16/07/2021 về việc ghi nhận thay đổi chủ đơn

Số Yêu cầu: CĐ1-2021-00008 Ngày nộp: 04/01/2021

Liên quan đến đơn yêu cầu cấp Bằng độc quyền sáng chế:

(21) Số đơn	(22) Ngày nộp đơn
1-2019-00323	18/01/2019

Bên chuyển nhượng: ALIBABA GROUP HOLDING LIMITED (KY)
Fourth Floor, One Capital Place, P.O. Box 847, George Town, Grand Cayman, Cayman Islands

Bên được chuyển nhượng: ADVANTAGEOUS NEW TECHNOLOGIES CO., LTD. (KY)
Cayman Corporate Centre, 27 Hospital Road, George Town, Grand Cayman KY1-9008, Cayman Islands

---

Thông báo số: 16157w/TB-SHTT, ngày 16/07/2021 về việc ghi nhận thay đổi chủ đơn

Số Yêu cầu: CĐ1-2021-00028 Ngày nộp: 04/01/2021

Liên quan đến đơn yêu cầu cấp Bằng độc quyền sáng chế:

(21) Số đơn	(22) Ngày nộp đơn
1-2019-02376	08/05/2019

Bên chuyển nhượng: ALIBABA GROUP HOLDING LIMITED (KY)
Fourth Floor, One Capital Place, P.O. Box 847, George Town, Grand Cayman, Cayman Islands

Bên được chuyển nhượng: ADVANTAGEOUS NEW TECHNOLOGIES CO., LTD. (KY)
Cayman Corporate Centre, 27 Hospital Road, George Town, Grand Cayman KY1-9008, Cayman Islands

---

Thông báo số: 16158w/TB-SHTT, ngày 16/07/2021 về việc ghi nhận thay đổi chủ đơn

Số Yêu cầu: CĐ1-2021-00018 Ngày nộp: 04/01/2021

Liên quan đến đơn yêu cầu cấp Bằng độc quyền sáng chế:

(21) Số đơn	(22) Ngày nộp đơn
1-2018-04369	03/10/2018

Bên chuyển nhượng: ALIBABA GROUP HOLDING LIMITED (KY)
Fourth Floor, One Capital Place, P.O. Box 847, George Town, Grand Cayman, Cayman Islands

Bên được chuyển nhượng: ADVANTAGEOUS NEW TECHNOLOGIES CO., LTD. (KY)
Cayman Corporate Centre, 27 Hospital Road, George Town, Grand Cayman KY1-9008, Cayman Islands

---

Thông báo số: 16159w/TB-SHTT, ngày 16/07/2021 về việc ghi nhận thay đổi chủ đơn

Số Yêu cầu: CĐ1-2021-00051 Ngày nộp: 05/01/2021

Liên quan đến đơn yêu cầu cấp Bằng độc quyền sáng chế:

(21) Số đơn	(22) Ngày nộp đơn
1-2019-02021	22/04/2019

Bên chuyển nhượng: ALIBABA GROUP HOLDING LIMITED (KY)
Fourth Floor, One Capital Place, P.O. Box 847, George Town, Grand Cayman, Cayman Islands

Bên được chuyển nhượng: ADVANTAGEOUS NEW TECHNOLOGIES CO., LTD. (KY)
Cayman Corporate Centre, 27 Hospital Road, George Town, Grand Cayman KY1-9008, Cayman Islands

---

Thông báo số: 16160w/TB-SHTT, ngày 16/07/2021 về việc ghi nhận thay đổi chủ đơn

Số Yêu cầu: CĐ1-2021-00065 Ngày nộp: 05/01/2021

Liên quan đến đơn yêu cầu cấp Bằng độc quyền sáng chế:

(21) Số đơn	(22) Ngày nộp đơn
1-2019-02025	22/04/2019

Bên chuyển nhượng: ALIBABA GROUP HOLDING LIMITED (KY)
Fourth Floor, One Capital Place, P.O. Box 847, George Town, Grand Cayman, Cayman Islands
Bên được chuyển nhượng: ADVANTAGEOUS NEW TECHNOLOGIES CO., LTD. (KY)
Cayman Corporate Centre, 27 Hospital Road, George Town, Grand Cayman KY1-9008, Cayman Islands

---

Thông báo số: 16161w/TB-SHTT, ngày 16/07/2021 về việc ghi nhận thay đổi chủ đơn

Số Yêu cầu: CĐ1-2021-00083 Ngày nộp: 05/01/2021

Liên quan đến đơn yêu cầu cấp Bằng độc quyền sáng chế:

(21) Số đơn	(22) Ngày nộp đơn
1-2019-02037	22/04/2019

Bên chuyển nhượng: ALIBABA GROUP HOLDING LIMITED (KY)
Fourth Floor, One Capital Place, P.O. Box 847, George Town, Grand Cayman, Cayman Islands
Bên được chuyển nhượng: ADVANTAGEOUS NEW TECHNOLOGIES CO., LTD. (KY)
Cayman Corporate Centre, 27 Hospital Road, George Town, Grand Cayman KY1-9008, Cayman Islands

---

Thông báo số: 16162w/TB-SHTT, ngày 16/07/2021 về việc ghi nhận thay đổi chủ đơn

Số Yêu cầu: CĐ1-2021-00175 Ngày nộp: 14/01/2021

Liên quan đến đơn yêu cầu cấp Bằng độc quyền sáng chế:

(21) Số đơn	(22) Ngày nộp đơn
1-2019-02868	30/05/2019

Bên chuyển nhượng: ALIBABA GROUP HOLDING LIMITED (KY)
Fourth Floor, One Capital Place, P.O. Box 847, George Town, Grand Cayman, Cayman Islands
Bên được chuyển nhượng: ADVANTAGEOUS NEW TECHNOLOGIES CO., LTD. (KY)
Cayman Corporate Centre, 27 Hospital Road, George Town, Grand Cayman KY1-9008, Cayman Islands

---

Thông báo số: 16163w/TB-SHTT, ngày 16/07/2021 về việc ghi nhận thay đổi chủ đơn

Số Yêu cầu: CĐ1-2021-00183 Ngày nộp: 14/01/2021

Liên quan đến đơn yêu cầu cấp Bằng độc quyền sáng chế:

(21) Số đơn	(22) Ngày nộp đơn
1-2019-03226	18/06/2019

Bên chuyển nhượng: ALIBABA GROUP HOLDING LIMITED (KY)
Fourth Floor, One Capital Place, P.O. Box 847, George Town, Grand Cayman, Cayman Islands

Bên được chuyển nhượng: ADVANTAGEOUS NEW TECHNOLOGIES CO., LTD. (KY)
Cayman Corporate Centre, 27 Hospital Road, George Town, Grand Cayman KY1-9008, Cayman Islands

---

Thông báo số: 16164w/TB-SHTT, ngày 16/07/2021 về việc ghi nhận thay đổi chủ đơn

Số Yêu cầu: CĐ1-2021-00185 Ngày nộp: 14/01/2021

Liên quan đến đơn yêu cầu cấp Bằng độc quyền sáng chế:

(21) Số đơn	(22) Ngày nộp đơn
1-2019-02763	27/05/2019

Bên chuyển nhượng: ALIBABA GROUP HOLDING LIMITED (KY)
Fourth Floor, One Capital Place, P.O. Box 847, George Town, Grand Cayman, Cayman Islands

Bên được chuyển nhượng: ADVANTAGEOUS NEW TECHNOLOGIES CO., LTD. (KY)
Cayman Corporate Centre, 27 Hospital Road, George Town, Grand Cayman KY1-9008, Cayman Islands

---

Thông báo số: 16165w/TB-SHTT, ngày 16/07/2021 về việc ghi nhận thay đổi chủ đơn

Số Yêu cầu: CĐ1-2021-00157 Ngày nộp: 14/01/2021

Liên quan đến đơn yêu cầu cấp Bằng độc quyền sáng chế:

(21) Số đơn	(22) Ngày nộp đơn
1-2019-03076	10/06/2019

Bên chuyển nhượng: ALIBABA GROUP HOLDING LIMITED (KY)
Fourth Floor, One Capital Place, P.O. Box 847, George Town, Grand Cayman, Cayman Islands
Bên được chuyển nhượng: ADVANTAGEOUS NEW TECHNOLOGIES CO., LTD. (KY)
Cayman Corporate Centre, 27 Hospital Road, George Town, Grand Cayman KY1-9008, Cayman Islands

---

Thông báo số: 16166w/TB-SHTT, ngày 16/07/2021 về việc ghi nhận thay đổi chủ đơn

Số Yêu cầu: CĐ1-2021-00161 Ngày nộp: 14/01/2021

Liên quan đến đơn yêu cầu cấp Bằng độc quyền sáng chế:

(21) Số đơn	(22) Ngày nộp đơn
1-2019-03286	20/06/2019

Bên chuyển nhượng: ALIBABA GROUP HOLDING LIMITED (KY)
Fourth Floor, One Capital Place, P.O. Box 847, George Town, Grand Cayman, Cayman Islands
Bên được chuyển nhượng: ADVANTAGEOUS NEW TECHNOLOGIES CO., LTD. (KY)
Cayman Corporate Centre, 27 Hospital Road, George Town, Grand Cayman KY1-9008, Cayman Islands

---

Thông báo số: 16167w/TB-SHTT, ngày 16/07/2021 về việc ghi nhận thay đổi chủ đơn

Số Yêu cầu: CĐ1-2021-00079 Ngày nộp: 05/01/2021

Liên quan đến đơn yêu cầu cấp Bằng độc quyền sáng chế:

(21) Số đơn	(22) Ngày nộp đơn
1-2019-02018	22/04/2019

Bên chuyển nhượng: ALIBABA GROUP HOLDING LIMITED (KY)
Fourth Floor, One Capital Place, P.O. Box 847, George Town, Grand Cayman, Cayman Islands
Bên được chuyển nhượng: ADVANTAGEOUS NEW TECHNOLOGIES CO., LTD. (KY)
Cayman Corporate Centre, 27 Hospital Road, George Town, Grand Cayman KY1-9008, Cayman Islands

---

Thông báo số: 16168w/TB-SHTT, ngày 16/07/2021 về việc ghi nhận thay đổi chủ đơn

Số Yêu cầu: CĐ1-2021-00089 Ngày nộp: 06/01/2021

Liên quan đến đơn yêu cầu cấp Bằng độc quyền sáng chế:

(21) Số đơn	(22) Ngày nộp đơn
1-2019-02024	22/04/2019

Bên chuyển nhượng: ALIBABA GROUP HOLDING LIMITED (KY)
Fourth Floor, One Capital Place, P.O. Box 847, George Town, Grand Cayman, Cayman Islands

Bên được chuyển nhượng: ADVANTAGEOUS NEW TECHNOLOGIES CO., LTD. (KY)
Cayman Corporate Centre, 27 Hospital Road, George Town, Grand Cayman KY1-9008, Cayman Islands

---

Thông báo số: 16169w/TB-SHTT, ngày 16/07/2021 về việc ghi nhận thay đổi chủ đơn

Số Yêu cầu: CĐ1-2021-00259 Ngày nộp: 18/01/2021

Liên quan đến đơn yêu cầu cấp Bằng độc quyền sáng chế:

(21) Số đơn	(22) Ngày nộp đơn
1-2019-04100	26/07/2019

Bên chuyển nhượng: ALIBABA GROUP HOLDING LIMITED (KY)
Fourth Floor, One Capital Place, P.O. Box 847, George Town, Grand Cayman, Cayman Islands

Bên được chuyển nhượng: ADVANTAGEOUS NEW TECHNOLOGIES CO., LTD. (KY)
Cayman Corporate Centre, 27 Hospital Road, George Town, Grand Cayman KY1-9008, Cayman Islands

---

Thông báo số: 16170w/TB-SHTT, ngày 16/07/2021 về việc ghi nhận thay đổi chủ đơn

Số Yêu cầu: CĐ1-2021-00273 Ngày nộp: 18/01/2021

Liên quan đến đơn yêu cầu cấp Bằng độc quyền sáng chế:

(21) Số đơn	(22) Ngày nộp đơn
1-2019-04102	26/07/2019

Bên chuyển nhượng: ALIBABA GROUP HOLDING LIMITED (KY)
Fourth Floor, One Capital Place, P.O. Box 847, George Town, Grand Cayman, Cayman Islands

Bên được chuyển nhượng: ADVANTAGEOUS NEW TECHNOLOGIES CO., LTD. (KY)
Cayman Corporate Centre, 27 Hospital Road, George Town, Grand Cayman KY1-9008, Cayman Islands

---

Thông báo số: 16171w/TB-SHTT, ngày 16/07/2021 về việc ghi nhận thay đổi chủ đơn

Số Yêu cầu: CĐ1-2021-00277 Ngày nộp: 18/01/2021

Liên quan đến đơn yêu cầu cấp Bằng độc quyền sáng chế:

(21) Số đơn	(22) Ngày nộp đơn
1-2019-04103	26/07/2019

Bên chuyển nhượng: ALIBABA GROUP HOLDING LIMITED (KY)
Fourth Floor, One Capital Place, P.O. Box 847, George Town, Grand Cayman, Cayman Islands

Bên được chuyển nhượng: ADVANTAGEOUS NEW TECHNOLOGIES CO., LTD. (KY)
Cayman Corporate Centre, 27 Hospital Road, George Town, Grand Cayman KY1-9008, Cayman Islands

---

Thông báo số: 16172w/TB-SHTT, ngày 16/07/2021 về việc ghi nhận thay đổi chủ đơn

Số Yêu cầu: CĐ1-2021-00293 Ngày nộp: 19/01/2021

Liên quan đến đơn yêu cầu cấp Bằng độc quyền sáng chế:

(21) Số đơn	(22) Ngày nộp đơn
1-2019-04266	02/08/2019

Bên chuyển nhượng: ALIBABA GROUP HOLDING LIMITED (KY)
Fourth Floor, One Capital Place, P.O. Box 847, George Town, Grand Cayman, Cayman Islands

Bên được chuyển nhượng: ADVANTAGEOUS NEW TECHNOLOGIES CO., LTD. (KY)
Cayman Corporate Centre, 27 Hospital Road, George Town, Grand Cayman KY1-9008, Cayman Islands

---

Thông báo số: 16173w/TB-SHTT, ngày 16/07/2021 về việc ghi nhận thay đổi chủ đơn

Số Yêu cầu: CĐ1-2021-00321 Ngày nộp: 20/01/2021

Liên quan đến đơn yêu cầu cấp Bằng độc quyền sáng chế:

(21) Số đơn	(22) Ngày nộp đơn
1-2019-06076	30/10/2019

Bên chuyển nhượng: ALIBABA GROUP HOLDING LIMITED (KY)
Fourth Floor, One Capital Place, P.O. Box 847, George Town, Grand Cayman, Cayman Islands

Bên được chuyển nhượng: ADVANTAGEOUS NEW TECHNOLOGIES CO., LTD. (KY)
Cayman Corporate Centre, 27 Hospital Road, George Town, Grand Cayman KY1-9008, Cayman Islands

---

Thông báo số: 16174w/TB-SHTT, ngày 16/07/2021 về việc ghi nhận thay đổi chủ đơn

Số Yêu cầu: CĐ1-2021-00215 Ngày nộp: 15/01/2021

Liên quan đến đơn yêu cầu cấp Bằng độc quyền sáng chế:

(21) Số đơn	(22) Ngày nộp đơn
1-2019-03373	25/06/2019

Bên chuyển nhượng: ALIBABA GROUP HOLDING LIMITED (KY)
Fourth Floor, One Capital Place, P.O. Box 847, George Town, Grand Cayman, Cayman Islands

Bên được chuyển nhượng: ADVANTAGEOUS NEW TECHNOLOGIES CO., LTD. (KY)
Cayman Corporate Centre, 27 Hospital Road, George Town, Grand Cayman KY1-9008, Cayman Islands

---

Thông báo số: 16175w/TB-SHTT, ngày 16/07/2021 về việc ghi nhận thay đổi chủ đơn

Số Yêu cầu: CĐ1-2021-00235 Ngày nộp: 15/01/2021

Liên quan đến đơn yêu cầu cấp Bằng độc quyền sáng chế:

(21) Số đơn	(22) Ngày nộp đơn
1-2019-04455	13/08/2019

Bên chuyển nhượng: ALIBABA GROUP HOLDING LIMITED (KY)
Fourth Floor, One Capital Place, P.O. Box 847, George Town, Grand Cayman, Cayman Islands
Bên được chuyển nhượng: ADVANTAGEOUS NEW TECHNOLOGIES CO., LTD. (KY)
Cayman Corporate Centre, 27 Hospital Road, George Town, Grand Cayman KY1-9008, Cayman Islands

---

Thông báo số: 16176w/TB-SHTT, ngày 16/07/2021 về việc ghi nhận thay đổi chủ đơn

Số Yêu cầu: CĐ1-2021-00245 Ngày nộp: 18/01/2021

Liên quan đến đơn yêu cầu cấp Bằng độc quyền sáng chế:

(21) Số đơn	(22) Ngày nộp đơn
1-2019-04034	24/07/2019

Bên chuyển nhượng: ALIBABA GROUP HOLDING LIMITED (KY)
Fourth Floor, One Capital Place, P.O. Box 847, George Town, Grand Cayman, Cayman Islands
Bên được chuyển nhượng: ADVANTAGEOUS NEW TECHNOLOGIES CO., LTD. (KY)
Cayman Corporate Centre, 27 Hospital Road, George Town, Grand Cayman KY1-9008, Cayman Islands

---

Thông báo số: 16177w/TB-SHTT, ngày 16/07/2021 về việc ghi nhận thay đổi chủ đơn

Số Yêu cầu: CĐ1-2021-00213 Ngày nộp: 15/01/2021

Liên quan đến đơn yêu cầu cấp Bằng độc quyền sáng chế:

(21) Số đơn	(22) Ngày nộp đơn
1-2019-03340	24/06/2019

Bên chuyển nhượng: ALIBABA GROUP HOLDING LIMITED (KY)
Fourth Floor, One Capital Place, P.O. Box 847, George Town, Grand Cayman, Cayman Islands
Bên được chuyển nhượng: ADVANTAGEOUS NEW TECHNOLOGIES CO., LTD. (KY)
Cayman Corporate Centre, 27 Hospital Road, George Town, Grand Cayman KY1-9008, Cayman Islands

---

Thông báo số: 16178w/TB-SHTT, ngày 16/07/2021 về việc ghi nhận thay đổi chủ đơn

Số Yêu cầu: CĐ1-2021-00265 Ngày nộp: 18/01/2021

Liên quan đến đơn yêu cầu cấp Bằng độc quyền sáng chế:

(21) Số đơn	(22) Ngày nộp đơn
1-2019-04105	26/07/2019

Bên chuyển nhượng: ALIBABA GROUP HOLDING LIMITED (KY)
Fourth Floor, One Capital Place, P.O. Box 847, George Town, Grand Cayman, Cayman Islands

Bên được chuyển nhượng: ADVANTAGEOUS NEW TECHNOLOGIES CO., LTD. (KY)
Cayman Corporate Centre, 27 Hospital Road, George Town, Grand Cayman KY1-9008, Cayman Islands

---

Thông báo số: 16179w/TB-SHTT, ngày 16/07/2021 về việc ghi nhận thay đổi chủ đơn

Số Yêu cầu: CĐ1-2021-00269 Ngày nộp: 18/01/2021

Liên quan đến đơn yêu cầu cấp Bằng độc quyền sáng chế:

(21) Số đơn	(22) Ngày nộp đơn
1-2019-04107	26/07/2019

Bên chuyển nhượng: ALIBABA GROUP HOLDING LIMITED (KY)
Fourth Floor, One Capital Place, P.O. Box 847, George Town, Grand Cayman, Cayman Islands

Bên được chuyển nhượng: ADVANTAGEOUS NEW TECHNOLOGIES CO., LTD. (KY)
Cayman Corporate Centre, 27 Hospital Road, George Town, Grand Cayman KY1-9008, Cayman Islands

---

Thông báo số: 16180w/TB-SHTT, ngày 16/07/2021 về việc ghi nhận thay đổi chủ đơn

Số Yêu cầu: CĐ1-2021-00271 Ngày nộp: 18/01/2021

Liên quan đến đơn yêu cầu cấp Bằng độc quyền sáng chế:

(21) Số đơn	(22) Ngày nộp đơn
1-2019-04113	26/07/2019

Bên chuyển nhượng: ALIBABA GROUP HOLDING LIMITED (KY)
Fourth Floor, One Capital Place, P.O. Box 847, George Town, Grand Cayman, Cayman Islands
Bên được chuyển nhượng: ADVANTAGEOUS NEW TECHNOLOGIES CO., LTD. (KY)
Cayman Corporate Centre, 27 Hospital Road, George Town, Grand Cayman KY1-9008, Cayman Islands

---

Thông báo số: 16181w/TB-SHTT, ngày 16/07/2021 về việc ghi nhận thay đổi chủ đơn

Số Yêu cầu: CĐ1-2021-00289 Ngày nộp: 19/01/2021

Liên quan đến đơn yêu cầu cấp Bằng độc quyền sáng chế:

(21) Số đơn	(22) Ngày nộp đơn
1-2019-04338	07/08/2019

Bên chuyển nhượng: ALIBABA GROUP HOLDING LIMITED (KY)
Fourth Floor, One Capital Place, P.O. Box 847, George Town, Grand Cayman, Cayman Islands
Bên được chuyển nhượng: ADVANTAGEOUS NEW TECHNOLOGIES CO., LTD. (KY)
Cayman Corporate Centre, 27 Hospital Road, George Town, Grand Cayman KY1-9008, Cayman Islands

---

Thông báo số: 16182w/TB-SHTT, ngày 16/07/2021 về việc ghi nhận thay đổi chủ đơn

Số Yêu cầu: CĐ1-2021-00283 Ngày nộp: 19/01/2021

Liên quan đến đơn yêu cầu cấp Bằng độc quyền sáng chế:

(21) Số đơn	(22) Ngày nộp đơn
1-2019-04112	26/07/2019

Bên chuyển nhượng: ALIBABA GROUP HOLDING LIMITED (KY)
Fourth Floor, One Capital Place, P.O. Box 847, George Town, Grand Cayman, Cayman Islands
Bên được chuyển nhượng: ADVANTAGEOUS NEW TECHNOLOGIES CO., LTD. (KY)
Cayman Corporate Centre, 27 Hospital Road, George Town, Grand Cayman KY1-9008, Cayman Islands

---

Thông báo số: 16183w/TB-SHTT, ngày 16/07/2021 về việc ghi nhận thay đổi chủ đơn

Số Yêu cầu: CĐ1-2021-00307 Ngày nộp: 19/01/2021

Liên quan đến đơn yêu cầu cấp Bằng độc quyền sáng chế:

(21) Số đơn	(22) Ngày nộp đơn
1-2019-05486	04/10/2019

Bên chuyển nhượng: ALIBABA GROUP HOLDING LIMITED (KY)
Fourth Floor, One Capital Place, P.O. Box 847, George Town, Grand Cayman, Cayman Islands

Bên được chuyển nhượng: ADVANTAGEOUS NEW TECHNOLOGIES CO., LTD. (KY)
Cayman Corporate Centre, 27 Hospital Road, George Town, Grand Cayman KY1-9008, Cayman Islands

---

Thông báo số: 16184w/TB-SHTT, ngày 16/07/2021 về việc ghi nhận thay đổi chủ đơn

Số Yêu cầu: CĐ1-2021-00329 Ngày nộp: 20/01/2021

Liên quan đến đơn yêu cầu cấp Bằng độc quyền sáng chế:

(21) Số đơn	(22) Ngày nộp đơn
1-2019-07080	13/12/2019

Bên chuyển nhượng: ALIBABA GROUP HOLDING LIMITED (KY)
Fourth Floor, One Capital Place, P.O. Box 847, George Town, Grand Cayman, Cayman Islands

Bên được chuyển nhượng: ADVANTAGEOUS NEW TECHNOLOGIES CO., LTD. (KY)
Cayman Corporate Centre, 27 Hospital Road, George Town, Grand Cayman KY1-9008, Cayman Islands

---

Thông báo số: 16185w/TB-SHTT, ngày 16/07/2021 về việc ghi nhận thay đổi chủ đơn

Số Yêu cầu: CĐ1-2021-00339 Ngày nộp: 20/01/2021

Liên quan đến đơn yêu cầu cấp Bằng độc quyền sáng chế:

(21) Số đơn	(22) Ngày nộp đơn
1-2020-00830	14/02/2020

Bên chuyển nhượng: ALIBABA GROUP HOLDING LIMITED (KY)
Fourth Floor, One Capital Place, P.O. Box 847, George Town, Grand Cayman, Cayman Islands
Bên được chuyển nhượng: ADVANTAGEOUS NEW TECHNOLOGIES CO., LTD. (KY)
Cayman Corporate Centre, 27 Hospital Road, George Town, Grand Cayman KY1-9008, Cayman Islands

---

Thông báo số: 16186w/TB-SHTT, ngày 16/07/2021 về việc ghi nhận thay đổi chủ đơn

Số Yêu cầu: CĐ1-2021-00211 Ngày nộp: 15/01/2021

Liên quan đến đơn yêu cầu cấp Bằng độc quyền sáng chế:

(21) Số đơn	(22) Ngày nộp đơn
1-2019-03430	27/06/2019

Bên chuyển nhượng: ALIBABA GROUP HOLDING LIMITED (KY)
Fourth Floor, One Capital Place, P.O. Box 847, George Town, Grand Cayman, Cayman Islands
Bên được chuyển nhượng: ADVANTAGEOUS NEW TECHNOLOGIES CO., LTD. (KY)
Cayman Corporate Centre, 27 Hospital Road, George Town, Grand Cayman KY1-9008, Cayman Islands

---

Thông báo số: 16187w/TB-SHTT, ngày 16/07/2021 về việc ghi nhận thay đổi chủ đơn

Số Yêu cầu: CĐ1-2021-00231 Ngày nộp: 15/01/2021

Liên quan đến đơn yêu cầu cấp Bằng độc quyền sáng chế:

(21) Số đơn	(22) Ngày nộp đơn
1-2019-03560	03/07/2019

Bên chuyển nhượng: ALIBABA GROUP HOLDING LIMITED (KY)
Fourth Floor, One Capital Place, P.O. Box 847, George Town, Grand Cayman, Cayman Islands
Bên được chuyển nhượng: ADVANTAGEOUS NEW TECHNOLOGIES CO., LTD. (KY)
Cayman Corporate Centre, 27 Hospital Road, George Town, Grand Cayman KY1-9008, Cayman Islands

---

Thông báo số: 16188w/TB-SHTT, ngày 16/07/2021 về việc ghi nhận thay đổi chủ đơn

Số Yêu cầu: CĐ1-2021-00233 Ngày nộp: 15/01/2021

Liên quan đến đơn yêu cầu cấp Bằng độc quyền sáng chế:

(21) Số đơn	(22) Ngày nộp đơn
1-2019-04311	06/08/2019

Bên chuyển nhượng: ALIBABA GROUP HOLDING LIMITED (KY)
Fourth Floor, One Capital Place, P.O. Box 847, George Town, Grand Cayman, Cayman Islands

Bên được chuyển nhượng: ADVANTAGEOUS NEW TECHNOLOGIES CO., LTD. (KY)
Cayman Corporate Centre, 27 Hospital Road, George Town, Grand Cayman KY1-9008, Cayman Islands

---

Thông báo số: 16189w/TB-SHTT, ngày 16/07/2021 về việc ghi nhận thay đổi chủ đơn

Số Yêu cầu: CĐ1-2021-00223 Ngày nộp: 15/01/2021

Liên quan đến đơn yêu cầu cấp Bằng độc quyền sáng chế:

(21) Số đơn	(22) Ngày nộp đơn
1-2019-03489	28/06/2019

Bên chuyển nhượng: ALIBABA GROUP HOLDING LIMITED (KY)
Fourth Floor, One Capital Place, P.O. Box 847, George Town, Grand Cayman, Cayman Islands

Bên được chuyển nhượng: ADVANTAGEOUS NEW TECHNOLOGIES CO., LTD. (KY)
Cayman Corporate Centre, 27 Hospital Road, George Town, Grand Cayman KY1-9008, Cayman Islands

---

Thông báo số: 16190w/TB-SHTT, ngày 16/07/2021 về việc ghi nhận thay đổi chủ đơn

Số Yêu cầu: CĐ1-2021-00521 Ngày nộp: 05/04/2021

Liên quan đến đơn yêu cầu cấp Bằng độc quyền sáng chế:

(21) Số đơn	(22) Ngày nộp đơn
1-2020-00606	04/02/2020

1-2020-00607	04/02/2020
1-2020-00608	04/02/2020
1-2020-00609	04/02/2020
1-2020-00610	04/02/2020
1-2020-00611	04/02/2020
1-2020-00612	04/02/2020

Bên chuyển nhượng: ALIBABA GROUP HOLDING LIMITED (KY)
Fourth Floor, One Capital Place, P.O. Box 847, George Town, Grand Cayman, Cayman Islands

Bên được chuyển nhượng: ADVANTAGEOUS NEW TECHNOLOGIES CO., LTD. (KY)
Cayman Corporate Centre, 27 Hospital Road, George Town, Grand Cayman KY1-9008, Cayman Islands

---

Thông báo số: 16191w/TB-SHTT, ngày 16/07/2021 về việc ghi nhận thay đổi chủ đơn

Số Yêu cầu: CĐ1-2021-00255 Ngày nộp: 18/01/2021

Liên quan đến đơn yêu cầu cấp Bằng độc quyền sáng chế:

(21) Số đơn	(22) Ngày nộp đơn
1-2019-04097	26/07/2019

Bên chuyển nhượng: ALIBABA GROUP HOLDING LIMITED (KY)
Fourth Floor, One Capital Place, P.O. Box 847, George Town, Grand Cayman, Cayman Islands

Bên được chuyển nhượng: ADVANTAGEOUS NEW TECHNOLOGIES CO., LTD. (KY)
Cayman Corporate Centre, 27 Hospital Road, George Town, Grand Cayman KY1-9008, Cayman Islands

---

Thông báo số: 16192w/TB-SHTT, ngày 16/07/2021 về việc ghi nhận thay đổi chủ đơn

Số Yêu cầu: CĐ1-2021-00261 Ngày nộp: 18/01/2021

Liên quan đến đơn yêu cầu cấp Bằng độc quyền sáng chế:

(21) Số đơn	(22) Ngày nộp đơn
1-2019-04109	26/07/2019

Bên chuyển nhượng: ALIBABA GROUP HOLDING LIMITED (KY)
Fourth Floor, One Capital Place, P.O. Box 847, George Town, Grand Cayman, Cayman Islands
Bên được chuyển nhượng: ADVANTAGEOUS NEW TECHNOLOGIES CO., LTD. (KY)
Cayman Corporate Centre, 27 Hospital Road, George Town, Grand Cayman KY1-9008, Cayman Islands

---

Thông báo số: 16193w/TB-SHTT, ngày 16/07/2021 về việc ghi nhận thay đổi chủ đơn

Số Yêu cầu: CĐ1-2021-00267 Ngày nộp: 18/01/2021

Liên quan đến đơn yêu cầu cấp Bằng độc quyền sáng chế:

(21) Số đơn	(22) Ngày nộp đơn
1-2019-04108	26/07/2019

Bên chuyển nhượng: ALIBABA GROUP HOLDING LIMITED (KY)
Fourth Floor, One Capital Place, P.O. Box 847, George Town, Grand Cayman, Cayman Islands
Bên được chuyển nhượng: ADVANTAGEOUS NEW TECHNOLOGIES CO., LTD. (KY)
Cayman Corporate Centre, 27 Hospital Road, George Town, Grand Cayman KY1-9008, Cayman Islands

---

Thông báo số: 16194w/TB-SHTT, ngày 16/07/2021 về việc ghi nhận thay đổi chủ đơn

Số Yêu cầu: CĐ1-2021-00285 Ngày nộp: 19/01/2021

Liên quan đến đơn yêu cầu cấp Bằng độc quyền sáng chế:

(21) Số đơn	(22) Ngày nộp đơn
1-2019-04265	02/08/2019

Bên chuyển nhượng: ALIBABA GROUP HOLDING LIMITED (KY)
Fourth Floor, One Capital Place, P.O. Box 847, George Town, Grand Cayman, Cayman Islands

Bên được chuyển nhượng: ADVANTAGEOUS NEW TECHNOLOGIES CO., LTD. (KY)
Cayman Corporate Centre, 27 Hospital Road, George Town, Grand Cayman KY1-9008, Cayman Islands

---

Thông báo số: 16195w/TB-SHTT, ngày 16/07/2021 về việc ghi nhận thay đổi chủ đơn

Số Yêu cầu: CĐ1-2021-00291 Ngày nộp: 19/01/2021

Liên quan đến đơn yêu cầu cấp Bằng độc quyền sáng chế:

(21) Số đơn	(22) Ngày nộp đơn
1-2019-04337	07/08/2019

Bên chuyển nhượng: ALIBABA GROUP HOLDING LIMITED (KY)
Fourth Floor, One Capital Place, P.O. Box 847, George Town, Grand Cayman, Cayman Islands

Bên được chuyển nhượng: ADVANTAGEOUS NEW TECHNOLOGIES CO., LTD. (KY)
Cayman Corporate Centre, 27 Hospital Road, George Town, Grand Cayman KY1-9008, Cayman Islands

---

Thông báo số: 16196w/TB-SHTT, ngày 16/07/2021 về việc ghi nhận thay đổi chủ đơn

Số Yêu cầu: CĐ1-2021-00299 Ngày nộp: 19/01/2021

Liên quan đến đơn yêu cầu cấp Bằng độc quyền sáng chế:

(21) Số đơn	(22) Ngày nộp đơn
1-2019-04401	09/08/2019

Bên chuyển nhượng: ALIBABA GROUP HOLDING LIMITED (KY)
Fourth Floor, One Capital Place, P.O. Box 847, George Town, Grand Cayman, Cayman Islands

Bên được chuyển nhượng: ADVANTAGEOUS NEW TECHNOLOGIES CO., LTD. (KY)
Cayman Corporate Centre, 27 Hospital Road, George Town, Grand Cayman KY1-9008, Cayman Islands

---

Thông báo số: 16197w/TB-SHTT, ngày 16/07/2021 về việc ghi nhận thay đổi chủ đơn

Số Yêu cầu: CĐ1-2021-00311 Ngày nộp: 19/01/2021

Liên quan đến đơn yêu cầu cấp Bằng độc quyền sáng chế:

(21) Số đơn	(22) Ngày nộp đơn
1-2019-05676	15/10/2019

Bên chuyển nhượng: ALIBABA GROUP HOLDING LIMITED (KY)
Fourth Floor, One Capital Place, P.O. Box 847, George Town, Grand Cayman, Cayman Islands

Bên được chuyển nhượng: ADVANTAGEOUS NEW TECHNOLOGIES CO., LTD. (KY)
Cayman Corporate Centre, 27 Hospital Road, George Town, Grand Cayman KY1-9008, Cayman Islands

---

Thông báo số: 16198w/TB-SHTT, ngày 16/07/2021 về việc ghi nhận thay đổi chủ đơn

Số Yêu cầu: CĐ1-2021-00335 Ngày nộp: 20/01/2021

Liên quan đến đơn yêu cầu cấp Bằng độc quyền sáng chế:

(21) Số đơn	(22) Ngày nộp đơn
1-2019-06904	06/12/2019

Bên chuyển nhượng: ALIBABA GROUP HOLDING LIMITED (KY)
Fourth Floor, One Capital Place, P.O. Box 847, George Town, Grand Cayman, Cayman Islands

Bên được chuyển nhượng: ADVANTAGEOUS NEW TECHNOLOGIES CO., LTD. (KY)
Cayman Corporate Centre, 27 Hospital Road, George Town, Grand Cayman KY1-9008, Cayman Islands

---

Thông báo số: 16199w/TB-SHTT, ngày 16/07/2021 về việc ghi nhận thay đổi chủ đơn

Số Yêu cầu: CĐ1-2021-00217 Ngày nộp: 15/01/2021

Liên quan đến đơn yêu cầu cấp Bằng độc quyền sáng chế:

(21) Số đơn	(22) Ngày nộp đơn
1-2019-03478	28/06/2019

Bên chuyển nhượng: ALIBABA GROUP HOLDING LIMITED (KY)
Fourth Floor, One Capital Place, P.O. Box 847, George Town, Grand Cayman, Cayman Islands
Bên được chuyển nhượng: ADVANTAGEOUS NEW TECHNOLOGIES CO., LTD. (KY)
Cayman Corporate Centre, 27 Hospital Road, George Town, Grand Cayman KY1-9008, Cayman Islands

---

Thông báo số: 16200w/TB-SHTT, ngày 16/07/2021 về việc ghi nhận thay đổi chủ đơn

Số Yêu cầu: CĐ1-2021-00221 Ngày nộp: 15/01/2021

Liên quan đến đơn yêu cầu cấp Bằng độc quyền sáng chế:

(21) Số đơn	(22) Ngày nộp đơn
1-2019-03483	28/06/2019

Bên chuyển nhượng: ALIBABA GROUP HOLDING LIMITED (KY)
Fourth Floor, One Capital Place, P.O. Box 847, George Town, Grand Cayman, Cayman Islands
Bên được chuyển nhượng: ADVANTAGEOUS NEW TECHNOLOGIES CO., LTD. (KY)
Cayman Corporate Centre, 27 Hospital Road, George Town, Grand Cayman KY1-9008, Cayman Islands

---

Thông báo số: 16201w/TB-SHTT, ngày 16/07/2021 về việc ghi nhận thay đổi chủ đơn

Số Yêu cầu: CĐ1-2021-00237 Ngày nộp: 15/01/2021

Liên quan đến đơn yêu cầu cấp Bằng độc quyền sáng chế:

(21) Số đơn	(22) Ngày nộp đơn
1-2019-04114	26/07/2019

Bên chuyển nhượng: ALIBABA GROUP HOLDING LIMITED (KY)
Fourth Floor, One Capital Place, P.O. Box 847, George Town, Grand Cayman, Cayman Islands
Bên được chuyển nhượng: ADVANTAGEOUS NEW TECHNOLOGIES CO., LTD. (KY)
Cayman Corporate Centre, 27 Hospital Road, George Town, Grand Cayman KY1-9008, Cayman Islands

---

Thông báo số: 16202w/TB-SHTT, ngày 16/07/2021 về việc ghi nhận thay đổi chủ đơn

Số Yêu cầu: CĐ1-2021-00201 Ngày nộp: 15/01/2021

Liên quan đến đơn yêu cầu cấp Bằng độc quyền sáng chế:

(21) Số đơn	(22) Ngày nộp đơn
1-2019-03074	10/06/2019

Bên chuyển nhượng: ALIBABA GROUP HOLDING LIMITED (KY)
Fourth Floor, One Capital Place, P.O. Box 847, George Town, Grand Cayman, Cayman Islands

Bên được chuyển nhượng: ADVANTAGEOUS NEW TECHNOLOGIES CO., LTD. (KY)
Cayman Corporate Centre, 27 Hospital Road, George Town, Grand Cayman KY1-9008, Cayman Islands

---

Thông báo số: 16203w/TB-SHTT, ngày 16/07/2021 về việc ghi nhận thay đổi chủ đơn

Số Yêu cầu: CĐ1-2021-00309 Ngày nộp: 19/01/2021

Liên quan đến đơn yêu cầu cấp Bằng độc quyền sáng chế:

(21) Số đơn	(22) Ngày nộp đơn
1-2019-05883	23/10/2019

Bên chuyển nhượng: ALIBABA GROUP HOLDING LIMITED (KY)
Fourth Floor, One Capital Place, P.O. Box 847, George Town, Grand Cayman, Cayman Islands

Bên được chuyển nhượng: ADVANTAGEOUS NEW TECHNOLOGIES CO., LTD. (KY)
Cayman Corporate Centre, 27 Hospital Road, George Town, Grand Cayman KY1-9008, Cayman Islands

---

Thông báo số: 16204w/TB-SHTT, ngày 16/07/2021 về việc ghi nhận thay đổi chủ đơn

Số Yêu cầu: CĐ1-2021-00325 Ngày nộp: 20/01/2021

Liên quan đến đơn yêu cầu cấp Bằng độc quyền sáng chế:

(21) Số đơn	(22) Ngày nộp đơn
1-2019-06120	31/10/2019

Bên chuyển nhượng: ALIBABA GROUP HOLDING LIMITED (KY)
Fourth Floor, One Capital Place, P.O. Box 847, George Town, Grand Cayman, Cayman Islands

Bên được chuyển nhượng: ADVANTAGEOUS NEW TECHNOLOGIES CO., LTD. (KY)
Cayman Corporate Centre, 27 Hospital Road, George Town, Grand Cayman KY1-9008, Cayman Islands

---

Thông báo số: 16205w/TB-SHTT, ngày 16/07/2021 về việc ghi nhận thay đổi chủ đơn

Số Yêu cầu: CĐ1-2021-00327 Ngày nộp: 20/01/2021

Liên quan đến đơn yêu cầu cấp Bằng độc quyền sáng chế:

(21) Số đơn	(22) Ngày nộp đơn
1-2019-06118	31/10/2019

Bên chuyển nhượng: ALIBABA GROUP HOLDING LIMITED (KY)
Fourth Floor, One Capital Place, P.O. Box 847, George Town, Grand Cayman, Cayman Islands

Bên được chuyển nhượng: ADVANTAGEOUS NEW TECHNOLOGIES CO., LTD. (KY)
Cayman Corporate Centre, 27 Hospital Road, George Town, Grand Cayman KY1-9008, Cayman Islands

---

Thông báo số: 16206w/TB-SHTT, ngày 16/07/2021 về việc ghi nhận thay đổi chủ đơn

Số Yêu cầu: CĐ1-2021-00331 Ngày nộp: 20/01/2021

Liên quan đến đơn yêu cầu cấp Bằng độc quyền sáng chế:

(21) Số đơn	(22) Ngày nộp đơn
1-2019-06870	05/12/2019

Bên chuyển nhượng: ALIBABA GROUP HOLDING LIMITED (KY)
Fourth Floor, One Capital Place, P.O. Box 847, George Town, Grand Cayman, Cayman Islands

Bên được chuyển nhượng: ADVANTAGEOUS NEW TECHNOLOGIES CO., LTD. (KY)
Cayman Corporate Centre, 27 Hospital Road, George Town, Grand Cayman KY1-9008, Cayman Islands

---

Thông báo số: 16207w/TB-SHTT, ngày 16/07/2021 về việc ghi nhận thay đổi chủ đơn

Số Yêu cầu: CĐ1-2021-00219 Ngày nộp: 15/01/2021

Liên quan đến đơn yêu cầu cấp Bằng độc quyền sáng chế:

(21) Số đơn	(22) Ngày nộp đơn
1-2019-03480	28/06/2019

Bên chuyển nhượng: ALIBABA GROUP HOLDING LIMITED (KY)
Fourth Floor, One Capital Place, P.O. Box 847, George Town, Grand Cayman, Cayman Islands

Bên được chuyển nhượng: ADVANTAGEOUS NEW TECHNOLOGIES CO., LTD. (KY)
Cayman Corporate Centre, 27 Hospital Road, George Town, Grand Cayman KY1-9008, Cayman Islands

---

Thông báo số: 16208w/TB-SHTT, ngày 16/07/2021 về việc ghi nhận thay đổi chủ đơn

Số Yêu cầu: CĐ1-2021-00229 Ngày nộp: 15/01/2021

Liên quan đến đơn yêu cầu cấp Bằng độc quyền sáng chế:

(21) Số đơn	(22) Ngày nộp đơn
1-2019-03482	28/06/2019

Bên chuyển nhượng: ALIBABA GROUP HOLDING LIMITED (KY)
Fourth Floor, One Capital Place, P.O. Box 847, George Town, Grand Cayman, Cayman Islands

Bên được chuyển nhượng: ADVANTAGEOUS NEW TECHNOLOGIES CO., LTD. (KY)
Cayman Corporate Centre, 27 Hospital Road, George Town, Grand Cayman KY1-9008, Cayman Islands

---

Thông báo số: 16209w/TB-SHTT, ngày 16/07/2021 về việc ghi nhận thay đổi chủ đơn

Số Yêu cầu: CĐ1-2021-00241 Ngày nộp: 18/01/2021

Liên quan đến đơn yêu cầu cấp Bằng độc quyền sáng chế:

(21) Số đơn	(22) Ngày nộp đơn
1-2019-03743	11/07/2019

Bên chuyển nhượng: ALIBABA GROUP HOLDING LIMITED (KY)
Fourth Floor, One Capital Place, P.O. Box 847, George Town, Grand Cayman, Cayman Islands
Bên được chuyển nhượng: ADVANTAGEOUS NEW TECHNOLOGIES CO., LTD. (KY)
Cayman Corporate Centre, 27 Hospital Road, George Town, Grand Cayman KY1-9008, Cayman Islands

---

Thông báo số: 16210w/TB-SHTT, ngày 16/07/2021 về việc ghi nhận thay đổi chủ đơn

Số Yêu cầu: CĐ1-2021-00247 Ngày nộp: 18/01/2021

Liên quan đến đơn yêu cầu cấp Bằng độc quyền sáng chế:

(21) Số đơn	(22) Ngày nộp đơn
1-2019-04031	24/07/2019

Bên chuyển nhượng: ALIBABA GROUP HOLDING LIMITED (KY)
Fourth Floor, One Capital Place, P.O. Box 847, George Town, Grand Cayman, Cayman Islands
Bên được chuyển nhượng: ADVANTAGEOUS NEW TECHNOLOGIES CO., LTD. (KY)
Cayman Corporate Centre, 27 Hospital Road, George Town, Grand Cayman KY1-9008, Cayman Islands

---

Thông báo số: 16211w/TB-SHTT, ngày 16/07/2021 về việc ghi nhận thay đổi chủ đơn

Số Yêu cầu: CĐ1-2021-00249 Ngày nộp: 18/01/2021

Liên quan đến đơn yêu cầu cấp Bằng độc quyền sáng chế:

(21) Số đơn	(22) Ngày nộp đơn
1-2019-04098	26/07/2019

Bên chuyển nhượng: ALIBABA GROUP HOLDING LIMITED (KY)
Fourth Floor, One Capital Place, P.O. Box 847, George Town, Grand Cayman, Cayman Islands
Bên được chuyển nhượng: ADVANTAGEOUS NEW TECHNOLOGIES CO., LTD. (KY)
Cayman Corporate Centre, 27 Hospital Road, George Town, Grand Cayman KY1-9008, Cayman Islands

---

Thông báo số: 16212w/TB-SHTT, ngày 16/07/2021 về việc ghi nhận thay đổi chủ đơn

Số Yêu cầu: CĐ1-2021-00323 Ngày nộp: 20/01/2021

Liên quan đến đơn yêu cầu cấp Bằng độc quyền sáng chế:

(21) Số đơn	(22) Ngày nộp đơn
1-2019-06243	07/11/2019

Bên chuyển nhượng: ALIBABA GROUP HOLDING LIMITED (KY)
Fourth Floor, One Capital Place, P.O. Box 847, George Town, Grand Cayman, Cayman Islands

Bên được chuyển nhượng: ADVANTAGEOUS NEW TECHNOLOGIES CO., LTD. (KY)
Cayman Corporate Centre, 27 Hospital Road, George Town, Grand Cayman KY1-9008, Cayman Islands

---

Thông báo số: 16213w/TB-SHTT, ngày 16/07/2021 về việc ghi nhận thay đổi chủ đơn

Số Yêu cầu: CĐ1-2021-00523 Ngày nộp: 05/04/2021

Liên quan đến đơn yêu cầu cấp Bằng độc quyền sáng chế:

(21) Số đơn	(22) Ngày nộp đơn
1-2020-00531	30/01/2020
1-2020-01254	04/03/2020
1-2020-01286	05/03/2020
1-2020-02641	08/05/2020
1-2020-02672	11/05/2020
1-2020-02816	19/05/2020
1-2020-03770	29/06/2020
1-2020-03823	30/06/2020
1-2020-03827	30/06/2020
1-2020-04229	21/07/2020
1-2020-04288	23/07/2020

Bên chuyển nhượng: ALIBABA GROUP HOLDING LIMITED (KY)
Fourth Floor, One Capital Place, P.O. Box 847, George Town, Grand Cayman, Cayman Islands

Bên được chuyển nhượng: ADVANTAGEOUS NEW TECHNOLOGIES CO., LTD. (KY)
Cayman Corporate Centre, 27 Hospital Road, George Town, Grand Cayman KY1-9008, Cayman Islands

---

Thông báo số: 16214w/TB-SHTT, ngày 16/07/2021 về việc ghi nhận thay đổi chủ đơn

Số Yêu cầu: CĐ1-2021-00253 Ngày nộp: 18/01/2021

Liên quan đến đơn yêu cầu cấp Bằng độc quyền sáng chế:

(21) Số đơn	(22) Ngày nộp đơn
1-2019-03737	11/07/2019

Bên chuyển nhượng: ALIBABA GROUP HOLDING LIMITED (KY)
Fourth Floor, One Capital Place, P.O. Box 847, George Town, Grand Cayman, Cayman Islands

Bên được chuyển nhượng: ADVANTAGEOUS NEW TECHNOLOGIES CO., LTD. (KY)
Cayman Corporate Centre, 27 Hospital Road, George Town, Grand Cayman KY1-9008, Cayman Islands

---

Thông báo số: 16215w/TB-SHTT, ngày 16/07/2021 về việc ghi nhận thay đổi chủ đơn

Số Yêu cầu: CĐ1-2021-00295 Ngày nộp: 19/01/2021

Liên quan đến đơn yêu cầu cấp Bằng độc quyền sáng chế:

(21) Số đơn	(22) Ngày nộp đơn
1-2019-04360	08/08/2019

Bên chuyển nhượng: ALIBABA GROUP HOLDING LIMITED (KY)
Fourth Floor, One Capital Place, P.O. Box 847, George Town, Grand Cayman, Cayman Islands

Bên được chuyển nhượng: ADVANTAGEOUS NEW TECHNOLOGIES CO., LTD. (KY)
Cayman Corporate Centre, 27 Hospital Road, George Town, Grand Cayman KY1-9008, Cayman Islands

---

Thông báo số: 16216w/TB-SHTT, ngày 16/07/2021 về việc ghi nhận thay đổi chủ đơn

Số Yêu cầu: CĐ1-2021-00303 Ngày nộp: 19/01/2021

Liên quan đến đơn yêu cầu cấp Bằng độc quyền sáng chế:

(21) Số đơn	(22) Ngày nộp đơn
1-2019-05613	11/10/2019

Bên chuyển nhượng: ALIBABA GROUP HOLDING LIMITED (KY)
Fourth Floor, One Capital Place, P.O. Box 847, George Town, Grand Cayman, Cayman Islands

Bên được chuyển nhượng: ADVANTAGEOUS NEW TECHNOLOGIES CO., LTD. (KY)
Cayman Corporate Centre, 27 Hospital Road, George Town, Grand Cayman KY1-9008, Cayman Islands

---

Thông báo số: 16217w/TB-SHTT, ngày 16/07/2021 về việc ghi nhận thay đổi chủ đơn

Số Yêu cầu: CĐ1-2021-00315 Ngày nộp: 20/01/2021

Liên quan đến đơn yêu cầu cấp Bằng độc quyền sáng chế:

(21) Số đơn	(22) Ngày nộp đơn
1-2019-05845	22/10/2019

Bên chuyển nhượng: ALIBABA GROUP HOLDING LIMITED (KY)
Fourth Floor, One Capital Place, P.O. Box 847, George Town, Grand Cayman, Cayman Islands

Bên được chuyển nhượng: ADVANTAGEOUS NEW TECHNOLOGIES CO., LTD. (KY)
Cayman Corporate Centre, 27 Hospital Road, George Town, Grand Cayman KY1-9008, Cayman Islands

---

Thông báo số: 16218w/TB-SHTT, ngày 16/07/2021 về việc ghi nhận thay đổi chủ đơn

Số Yêu cầu: CĐ1-2021-00333 Ngày nộp: 20/01/2021

Liên quan đến đơn yêu cầu cấp Bằng độc quyền sáng chế:

(21) Số đơn	(22) Ngày nộp đơn
1-2019-07082	13/12/2019

Bên chuyển nhượng: ALIBABA GROUP HOLDING LIMITED (KY)
Fourth Floor, One Capital Place, P.O. Box 847, George Town, Grand Cayman, Cayman Islands

Bên được chuyển nhượng: ADVANTAGEOUS NEW TECHNOLOGIES CO., LTD. (KY)
Cayman Corporate Centre, 27 Hospital Road, George Town, Grand Cayman KY1-9008, Cayman Islands

---

Thông báo số: 16219w/TB-SHTT, ngày 16/07/2021 về việc ghi nhận thay đổi chủ đơn

Số Yêu cầu: CĐ1-2021-00337 Ngày nộp: 20/01/2021

Liên quan đến đơn yêu cầu cấp Bằng độc quyền sáng chế:

(21) Số đơn	(22) Ngày nộp đơn
1-2019-06676	27/11/2019

Bên chuyển nhượng: ALIBABA GROUP HOLDING LIMITED (KY)
Fourth Floor, One Capital Place, P.O. Box 847, George Town, Grand Cayman, Cayman Islands

Bên được chuyển nhượng: ADVANTAGEOUS NEW TECHNOLOGIES CO., LTD. (KY)
Cayman Corporate Centre, 27 Hospital Road, George Town, Grand Cayman KY1-9008, Cayman Islands

---

Thông báo số: 16220w/TB-SHTT, ngày 16/07/2021 về việc ghi nhận thay đổi chủ đơn

Số Yêu cầu: CĐ1-2021-00343 Ngày nộp: 20/01/2021

Liên quan đến đơn yêu cầu cấp Bằng độc quyền sáng chế:

(21) Số đơn	(22) Ngày nộp đơn
1-2020-02998	27/05/2020

Bên chuyển nhượng: ALIBABA GROUP HOLDING LIMITED (KY)
Fourth Floor, One Capital Place, P.O. Box 847, George Town, Grand Cayman, Cayman Islands

Bên được chuyển nhượng: ADVANTAGEOUS NEW TECHNOLOGIES CO., LTD. (KY)
Cayman Corporate Centre, 27 Hospital Road, George Town, Grand Cayman KY1-9008, Cayman Islands

---

Thông báo số: 16221w/TB-SHTT, ngày 16/07/2021 về việc ghi nhận thay đổi chủ đơn

Số Yêu cầu: CĐ1-2021-00203 Ngày nộp: 15/01/2021

Liên quan đến đơn yêu cầu cấp Bằng độc quyền sáng chế:

(21) Số đơn	(22) Ngày nộp đơn
1-2019-03078	10/06/2019

Bên chuyển nhượng: ALIBABA GROUP HOLDING LIMITED (KY)
Fourth Floor, One Capital Place, P.O. Box 847, George Town, Grand Cayman, Cayman Islands

Bên được chuyển nhượng: ADVANTAGEOUS NEW TECHNOLOGIES CO., LTD. (KY)
Cayman Corporate Centre, 27 Hospital Road, George Town, Grand Cayman KY1-9008, Cayman Islands

---

Thông báo số: 16222w/TB-SHTT, ngày 16/07/2021 về việc ghi nhận thay đổi chủ đơn

Số Yêu cầu: CĐ1-2021-00209 Ngày nộp: 15/01/2021

Liên quan đến đơn yêu cầu cấp Bằng độc quyền sáng chế:

(21) Số đơn	(22) Ngày nộp đơn
1-2019-03429	27/06/2019

Bên chuyển nhượng: ALIBABA GROUP HOLDING LIMITED (KY)
Fourth Floor, One Capital Place, P.O. Box 847, George Town, Grand Cayman, Cayman Islands

Bên được chuyển nhượng: ADVANTAGEOUS NEW TECHNOLOGIES CO., LTD. (KY)
Cayman Corporate Centre, 27 Hospital Road, George Town, Grand Cayman KY1-9008, Cayman Islands

---

Thông báo số: 16223w/TB-SHTT, ngày 16/07/2021 về việc ghi nhận thay đổi chủ đơn

Số Yêu cầu: CĐ1-2021-00227 Ngày nộp: 15/01/2021

Liên quan đến đơn yêu cầu cấp Bằng độc quyền sáng chế:

(21) Số đơn	(22) Ngày nộp đơn
1-2019-03484	28/06/2019

Bên chuyển nhượng: ALIBABA GROUP HOLDING LIMITED (KY)
Fourth Floor, One Capital Place, P.O. Box 847, George Town, Grand Cayman, Cayman Islands
Bên được chuyển nhượng: ADVANTAGEOUS NEW TECHNOLOGIES CO., LTD. (KY)
Cayman Corporate Centre, 27 Hospital Road, George Town, Grand Cayman KY1-9008, Cayman Islands

---

Thông báo số: 16224w/TB-SHTT, ngày 16/07/2021 về việc ghi nhận thay đổi chủ đơn

Số Yêu cầu: CĐ1-2021-00251 Ngày nộp: 18/01/2021

Liên quan đến đơn yêu cầu cấp Bằng độc quyền sáng chế:

(21) Số đơn	(22) Ngày nộp đơn
1-2019-03745	11/07/2019

Bên chuyển nhượng: ALIBABA GROUP HOLDING LIMITED (KY)
Fourth Floor, One Capital Place, P.O. Box 847, George Town, Grand Cayman, Cayman Islands
Bên được chuyển nhượng: ADVANTAGEOUS NEW TECHNOLOGIES CO., LTD. (KY)
Cayman Corporate Centre, 27 Hospital Road, George Town, Grand Cayman KY1-9008, Cayman Islands

---

Thông báo số: 16225w/TB-SHTT, ngày 16/07/2021 về việc ghi nhận thay đổi chủ đơn

Số Yêu cầu: CĐ1-2021-00275 Ngày nộp: 18/01/2021

Liên quan đến đơn yêu cầu cấp Bằng độc quyền sáng chế:

(21) Số đơn	(22) Ngày nộp đơn
1-2019-04106	26/07/2019

Bên chuyển nhượng: ALIBABA GROUP HOLDING LIMITED (KY)
Fourth Floor, One Capital Place, P.O. Box 847, George Town, Grand Cayman, Cayman Islands
Bên được chuyển nhượng: ADVANTAGEOUS NEW TECHNOLOGIES CO., LTD. (KY)
Cayman Corporate Centre, 27 Hospital Road, George Town, Grand Cayman KY1-9008, Cayman Islands

---

Thông báo số: 16226w/TB-SHTT, ngày 16/07/2021 về việc ghi nhận thay đổi chủ đơn

Số Yêu cầu: CĐ1-2021-00301 Ngày nộp: 19/01/2021

Liên quan đến đơn yêu cầu cấp Bằng độc quyền sáng chế:

(21) Số đơn	(22) Ngày nộp đơn
1-2019-04986	11/09/2019

Bên chuyển nhượng: ALIBABA GROUP HOLDING LIMITED (KY)
Fourth Floor, One Capital Place, P.O. Box 847, George Town, Grand Cayman, Cayman Islands

Bên được chuyển nhượng: ADVANTAGEOUS NEW TECHNOLOGIES CO., LTD. (KY)
Cayman Corporate Centre, 27 Hospital Road, George Town, Grand Cayman KY1-9008, Cayman Islands

---

Thông báo số: 16227w/TB-SHTT, ngày 16/07/2021 về việc ghi nhận thay đổi chủ đơn

Số Yêu cầu: CĐ1-2021-00319 Ngày nộp: 20/01/2021

Liên quan đến đơn yêu cầu cấp Bằng độc quyền sáng chế:

(21) Số đơn	(22) Ngày nộp đơn
1-2019-06117	31/10/2019

Bên chuyển nhượng: ALIBABA GROUP HOLDING LIMITED (KY)
Fourth Floor, One Capital Place, P.O. Box 847, George Town, Grand Cayman, Cayman Islands

Bên được chuyển nhượng: ADVANTAGEOUS NEW TECHNOLOGIES CO., LTD. (KY)
Cayman Corporate Centre, 27 Hospital Road, George Town, Grand Cayman KY1-9008, Cayman Islands

---

Thông báo số: 16228w/TB-SHTT, ngày 16/07/2021 về việc ghi nhận thay đổi chủ đơn

Số Yêu cầu: CĐ1-2021-00341 Ngày nộp: 20/01/2021

Liên quan đến đơn yêu cầu cấp Bằng độc quyền sáng chế:

(21) Số đơn	(22) Ngày nộp đơn
1-2020-00878	18/02/2020

Bên chuyển nhượng: ALIBABA GROUP HOLDING LIMITED (KY)
Fourth Floor, One Capital Place, P.O. Box 847, George Town, Grand Cayman, Cayman Islands
Bên được chuyển nhượng: ADVANTAGEOUS NEW TECHNOLOGIES CO., LTD. (KY)
Cayman Corporate Centre, 27 Hospital Road, George Town, Grand Cayman KY1-9008, Cayman Islands

---

Thông báo số: 16229w/TB-SHTT, ngày 16/07/2021 về việc ghi nhận thay đổi chủ đơn

Số Yêu cầu: CĐ1-2020-00954 Ngày nộp: 31/12/2020

Liên quan đến đơn yêu cầu cấp Bằng độc quyền sáng chế:

(21) Số đơn	(22) Ngày nộp đơn
1-2018-04766	25/10/2018

Bên chuyển nhượng: ALIBABA GROUP HOLDING LIMITED (KY)
Fourth Floor, One Capital Place, P.O. Box 847, George Town, Grand Cayman, Cayman Islands
Bên được chuyển nhượng: ADVANTAGEOUS NEW TECHNOLOGIES CO., LTD. (KY)
Cayman Corporate Centre, 27 Hospital Road, George Town, Grand Cayman KY1-9008, Cayman Islands

---

Thông báo số: 16230w/TB-SHTT, ngày 16/07/2021 về việc ghi nhận thay đổi chủ đơn

Số Yêu cầu: CĐ1-2021-00225 Ngày nộp: 15/01/2021

Liên quan đến đơn yêu cầu cấp Bằng độc quyền sáng chế:

(21) Số đơn	(22) Ngày nộp đơn
1-2019-03481	28/06/2019

Bên chuyển nhượng: ALIBABA GROUP HOLDING LIMITED (KY)
Fourth Floor, One Capital Place, P.O. Box 847, George Town, Grand Cayman, Cayman Islands
Bên được chuyển nhượng: ADVANTAGEOUS NEW TECHNOLOGIES CO., LTD. (KY)
Cayman Corporate Centre, 27 Hospital Road, George Town, Grand Cayman KY1-9008, Cayman Islands

---

Thông báo số: 16231w/TB-SHTT, ngày 16/07/2021 về việc ghi nhận thay đổi chủ đơn

Số Yêu cầu: CĐ1-2021-00239 Ngày nộp: 15/01/2021

Liên quan đến đơn yêu cầu cấp Bằng độc quyền sáng chế:

(21) Số đơn	(22) Ngày nộp đơn
1-2019-03738	11/07/2019

Bên chuyển nhượng: ALIBABA GROUP HOLDING LIMITED (KY)
Fourth Floor, One Capital Place, P.O. Box 847, George Town, Grand Cayman, Cayman Islands

Bên được chuyển nhượng: ADVANTAGEOUS NEW TECHNOLOGIES CO., LTD. (KY)
Cayman Corporate Centre, 27 Hospital Road, George Town, Grand Cayman KY1-9008, Cayman Islands

---

Thông báo số: 16232w/TB-SHTT, ngày 16/07/2021 về việc ghi nhận thay đổi chủ đơn

Số Yêu cầu: CĐ1-2021-00205 Ngày nộp: 15/01/2021

Liên quan đến đơn yêu cầu cấp Bằng độc quyền sáng chế:

(21) Số đơn	(22) Ngày nộp đơn
1-2019-03432	27/06/2019

Bên chuyển nhượng: ALIBABA GROUP HOLDING LIMITED (KY)
Fourth Floor, One Capital Place, P.O. Box 847, George Town, Grand Cayman, Cayman Islands

Bên được chuyển nhượng: ADVANTAGEOUS NEW TECHNOLOGIES CO., LTD. (KY)
Cayman Corporate Centre, 27 Hospital Road, George Town, Grand Cayman KY1-9008, Cayman Islands

---

Thông báo số: 16233w/TB-SHTT, ngày 16/07/2021 về việc ghi nhận thay đổi chủ đơn

Số Yêu cầu: CĐ1-2021-00279 Ngày nộp: 18/01/2021

Liên quan đến đơn yêu cầu cấp Bằng độc quyền sáng chế:

(21) Số đơn	(22) Ngày nộp đơn
1-2019-04111	26/07/2019

Bên chuyển nhượng: ALIBABA GROUP HOLDING LIMITED (KY)
Fourth Floor, One Capital Place, P.O. Box 847, George Town, Grand Cayman, Cayman Islands
Bên được chuyển nhượng: ADVANTAGEOUS NEW TECHNOLOGIES CO., LTD. (KY)
Cayman Corporate Centre, 27 Hospital Road, George Town, Grand Cayman KY1-9008, Cayman Islands

---

Thông báo số: 16234w/TB-SHTT, ngày 16/07/2021 về việc ghi nhận thay đổi chủ đơn

Số Yêu cầu: CĐ1-2021-00287 Ngày nộp: 19/01/2021

Liên quan đến đơn yêu cầu cấp Bằng độc quyền sáng chế:

(21) Số đơn	(22) Ngày nộp đơn
1-2019-04339	07/08/2019

Bên chuyển nhượng: ALIBABA GROUP HOLDING LIMITED (KY)
Fourth Floor, One Capital Place, P.O. Box 847, George Town, Grand Cayman, Cayman Islands
Bên được chuyển nhượng: ADVANTAGEOUS NEW TECHNOLOGIES CO., LTD. (KY)
Cayman Corporate Centre, 27 Hospital Road, George Town, Grand Cayman KY1-9008, Cayman Islands

---

Thông báo số: 16235w/TB-SHTT, ngày 16/07/2021 về việc ghi nhận thay đổi chủ đơn

Số Yêu cầu: CĐ1-2021-00297 Ngày nộp: 19/01/2021

Liên quan đến đơn yêu cầu cấp Bằng độc quyền sáng chế:

(21) Số đơn	(22) Ngày nộp đơn
1-2019-04362	08/08/2019

Bên chuyển nhượng: ALIBABA GROUP HOLDING LIMITED (KY)
Fourth Floor, One Capital Place, P.O. Box 847, George Town, Grand Cayman, Cayman Islands
Bên được chuyển nhượng: ADVANTAGEOUS NEW TECHNOLOGIES CO., LTD. (KY)
Cayman Corporate Centre, 27 Hospital Road, George Town, Grand Cayman KY1-9008, Cayman Islands

---

Thông báo số: 16236w/TB-SHTT, ngày 16/07/2021 về việc ghi nhận thay đổi chủ đơn

Số Yêu cầu: CĐ1-2021-00317 Ngày nộp: 20/01/2021

Liên quan đến đơn yêu cầu cấp Bằng độc quyền sáng chế:

(21) Số đơn	(22) Ngày nộp đơn
1-2019-06111	31/10/2019

Bên chuyển nhượng: ALIBABA GROUP HOLDING LIMITED (KY)
Fourth Floor, One Capital Place, P.O. Box 847, George Town, Grand Cayman, Cayman Islands

Bên được chuyển nhượng: ADVANTAGEOUS NEW TECHNOLOGIES CO., LTD. (KY)
Cayman Corporate Centre, 27 Hospital Road, George Town, Grand Cayman KY1-9008, Cayman Islands

---

Thông báo số: 16237w/TB-SHTT, ngày 16/07/2021 về việc ghi nhận thay đổi chủ đơn

Số Yêu cầu: CĐ1-2021-00207 Ngày nộp: 15/01/2021

Liên quan đến đơn yêu cầu cấp Bằng độc quyền sáng chế:

(21) Số đơn	(22) Ngày nộp đơn
1-2019-03284	20/06/2019

Bên chuyển nhượng: ALIBABA GROUP HOLDING LIMITED (KY)
Fourth Floor, One Capital Place, P.O. Box 847, George Town, Grand Cayman, Cayman Islands

Bên được chuyển nhượng: ADVANTAGEOUS NEW TECHNOLOGIES CO., LTD. (KY)
Cayman Corporate Centre, 27 Hospital Road, George Town, Grand Cayman KY1-9008, Cayman Islands

---

Thông báo số: 16238w/TB-SHTT, ngày 16/07/2021 về việc ghi nhận thay đổi chủ đơn

Số Yêu cầu: CĐ1-2021-00243 Ngày nộp: 18/01/2021

Liên quan đến đơn yêu cầu cấp Bằng độc quyền sáng chế:

(21) Số đơn	(22) Ngày nộp đơn
1-2019-04180	30/07/2019

Bên chuyển nhượng: ALIBABA GROUP HOLDING LIMITED (KY)
Fourth Floor, One Capital Place, P.O. Box 847, George Town, Grand Cayman, Cayman Islands

Bên được chuyển nhượng: ADVANTAGEOUS NEW TECHNOLOGIES CO., LTD. (KY)
Cayman Corporate Centre, 27 Hospital Road, George Town, Grand Cayman KY1-9008, Cayman Islands

---

Thông báo số: 16239w/TB-SHTT, ngày 16/07/2021 về việc ghi nhận thay đổi chủ đơn

Số Yêu cầu: CĐ1-2021-00257 Ngày nộp: 18/01/2021

Liên quan đến đơn yêu cầu cấp Bằng độc quyền sáng chế:

(21) Số đơn	(22) Ngày nộp đơn
1-2019-03872	17/07/2019

Bên chuyển nhượng: ALIBABA GROUP HOLDING LIMITED (KY)
Fourth Floor, One Capital Place, P.O. Box 847, George Town, Grand Cayman, Cayman Islands

Bên được chuyển nhượng: ADVANTAGEOUS NEW TECHNOLOGIES CO., LTD. (KY)
Cayman Corporate Centre, 27 Hospital Road, George Town, Grand Cayman KY1-9008, Cayman Islands

---

Thông báo số: 16240w/TB-SHTT, ngày 16/07/2021 về việc ghi nhận thay đổi chủ đơn

Số Yêu cầu: CĐ1-2021-00263 Ngày nộp: 18/01/2021

Liên quan đến đơn yêu cầu cấp Bằng độc quyền sáng chế:

(21) Số đơn	(22) Ngày nộp đơn
1-2019-04061	25/07/2019

Bên chuyển nhượng: ALIBABA GROUP HOLDING LIMITED (KY)
Fourth Floor, One Capital Place, P.O. Box 847, George Town, Grand Cayman, Cayman Islands

Bên được chuyển nhượng: ADVANTAGEOUS NEW TECHNOLOGIES CO., LTD. (KY)
Cayman Corporate Centre, 27 Hospital Road, George Town, Grand Cayman KY1-9008, Cayman Islands

---

Thông báo số: 16241w/TB-SHTT, ngày 16/07/2021 về việc ghi nhận thay đổi chủ đơn

Số Yêu cầu: CĐ1-2021-00305 Ngày nộp: 19/01/2021

Liên quan đến đơn yêu cầu cấp Bằng độc quyền sáng chế:

(21) Số đơn	(22) Ngày nộp đơn
1-2019-05714	16/10/2019

Bên chuyển nhượng: ALIBABA GROUP HOLDING LIMITED (KY)
Fourth Floor, One Capital Place, P.O. Box 847, George Town, Grand Cayman, Cayman Islands

Bên được chuyển nhượng: ADVANTAGEOUS NEW TECHNOLOGIES CO., LTD. (KY)
Cayman Corporate Centre, 27 Hospital Road, George Town, Grand Cayman KY1-9008, Cayman Islands

---

Thông báo số: 16578w/TB-SHTT, ngày 19/07/2021 về việc ghi nhận thay đổi chủ đơn

Số Yêu cầu: CĐ1-2021-00746 Ngày nộp: 15/06/2021

Liên quan đến đơn yêu cầu cấp Bằng độc quyền sáng chế:

(21) Số đơn	(22) Ngày nộp đơn
1-2015-04925	24/12/2015

Bên chuyển nhượng: UENO FINE CHEMICALS INDUSTRY, LTD. (JP)
2-5-6, Hirakawacho, Chiyoda-ku, Tokyo 102-0093 Japan

Bên được chuyển nhượng: UENO FOOD TECHNO INDUSTRY, LTD. (JP)
2-5-6, Hirakawacho, Chiyoda-ku, Tokyo 102-0093 Japan

---

b- Ghi nhận thay đổi chủ đơn yêu cầu cấp bằng độc quyền Giải pháp hữu ích

Thông báo số: 13225w/TB-SHTT, ngày 25/06/2021 về việc ghi nhận thay đổi chủ đơn

Số Yêu cầu: CĐ2-2021-00686 Ngày nộp: 28/05/2021

Liên quan đến đơn yêu cầu cấp Bằng độc quyền giải pháp hữu ích:

(21) Số đơn	(22) Ngày nộp đơn
2-2019-00414	23/09/2019

Bên chuyển nhượng: VÕ VĂN ĐÚNG (VN)
Ấp 18, xã Phong Thạnh A, thị xã Giá Rai, thành phố Bạc Liêu, tỉnh Bạc Liêu

Bên được chuyển nhượng: NGUYỄN NHƠN HÒA (AU)
174 South Terrace, Bankstown NSW 2200, Australia

CÔNG BÁO SỞ HỮU CÔNG NGHIỆP

Do Cục Sở hữu trí tuệ thuộc Bộ Khoa học và Công nghệ ấn hành theo Luật Sở hữu trí tuệ số 50/2005/QH11 được Quốc hội thông qua ngày 29 tháng 11 năm 2005 và được sửa đổi bằng Luật sửa đổi, bổ sung một số điều của Luật sở hữu trí tuệ số 50/2005/QH11 được Quốc hội thông qua ngày 19 tháng 6 năm 2009.

Địa chỉ liên hệ:

384-386 đường Nguyễn Trãi, quận Thanh Xuân, thành phố Hà Nội, Việt Nam
ĐT: 024. 38583069
Fax: 024. 38588449